ТИПОВЫЕ КОНСТРУКЦИИ, ИЗДЕЛИЯ И УЗЛЫ ЗДАНИЙ И СООРУЖЕНИЙ

СЕРИЯ 03.005-7

МОНОЛИТНЫЕ ЖЕЛЕЗОБЕТОННЫЕ ВХОДЫ И АВАРИЙНЫЕ ВЫХОДЫ ДЛЯ ЗАЩИТНЫХ СООРУЖЕНИЙ ИЗ КОНСТРУКЦИЙ СЕРИИ У-01-01/80

ВЫПУСК 0-2

КОНСТРУКТИВНЫЕ РЕШЕНИЯ ВХОДОВ И АВАРИЙНЫХ ВЫХОДОВ ЗАЩИТНЫХ СООРУЖЕНИЙ В ВОДОНАСЫЩЕННЫХ ГРУНТАХ

МАТЕРИАЛЫ ДЛЯ ПРОЕКТИРОВАНИЯ

24385-03

ТИПОВЫЕ КОНСТРУКЦИИ, ИЗДЕЛИЯ И УЗЛЫ ЗДАНИЙ И СООРУЖЕНИЙ

СЕРИЯ 03.005-7

МОНОЛИТНЫЕ ЖЕЛЕЗОБЕТОННЫЕ ВХОДЫ И АВАРИЙНЫЕ ВЫХОДЫ ДЛЯ ЗАЩИТНЫХ СООРУЖЕНИЙ ИЗ КОНСТРУКЦИЙ СЕРИИ У-01-01/80

ВЫПУСК 0-2

КОНСТРУКТИВНЫЕ РЕШЕНИЯ ВХОДОВ И АВАРИЙНЫХ ВЫХОДОВ ЗАЩИТНЫХ СООРУЖЕНИЙ В ВОДОНАСЫЩЕННЫХ ГРУНТАХ

МАТЕРИАЛЫ ДЛЯ ПРОЕКТИРОВАНИЯ

РАЗРАБОТАНЫ

ПРОЕКТНЫМ ИНСТИТУТОМ №1

Главный инженер института Катков Л.Н.

Главный инженер проекта Василевская Г.И.

УТВЕРЖДЕНЫ НАЧАЛЬНИКОМ 13 СЛУЖБЫ ШТАБА ГО СССР Протокол от 27.04.90 №14

ВВЕДЕНЫ В ДЕЙСТВИЕ ПРОЕКТНЫМ ИНСТИТУТОМ №1 с 01.09.90

Обозначение документа	Наименование	Стр.
03.005-7.0-2-ПЗ	Пояснительная записка.	5
03.005-7.0-2-1	Аварийный выход тупиковый прямой, совмещенный со входом, с тамбуром - АВТ1.	
	Чертеж общего вида.	9
03.005-7.0-2-2	АВТ1. Стена убежища.	
	Армирование.	10
03.005-7.0-2-3	АВТ1. Тамбур и ФВП. Габаритный чертеж.	13
03.005-7.0-2-4	АВТ1. Тамбур и ФВП.	
	Армирование.	15
03.005-7.0-2-5	Аварийный выход тупиковый прямой, совмещенный со входом, с тамбуром-шлюзом-АВТ2. Чертеж общего вида.	18
03.005-7.0-2-6	АВТ2. Тамбур-шлюз и ФВП. Габаритный чертеж.	19
03.005-7.0-2-7	АВТ2. Тамбур-шлюз и ФВП. Армирование.	21
03.005-7.0-2-8	Аварийный выход тупиковый коленчатый, совмещенный со входом, с тамбуром - АВТ3. Чертеж общего вида.	27
03.005-7.0-2-9	АВТ3. Тамбур и ФВП. Габаритный чертеж.	28
03.005-7.0-2-10	АВТ3. Тамбур и ФВП. Армирование.	30
03.005-7.0-2-11	Аварийный выход тупиковый коленчатый, совмещенный со входом, с тамбуром-шлюзом - АВТ4. Чертеж общего вида.	33
03.005-7.0-2-12	АВТ4. Стена убежища. Армирование.	34
03.005-7.0-2-13	АВТ4. Тамбур-шлюз и ФВП. Габаритный чертеж.	37
03.005-7.0-2-14	АВТ4. Тамбур-шлюз и ФВП. Армирование.	39
03.005-7.0-2-15	Вход тупиковый прямой с тамбуром при ширине дверного проёма 0,8м-ВТ1. Чертеж общего вида.	45
03.005-7.0-2-16	ВТ1. Стена убежища и тамбур. Габаритный чертеж.	46
03.005-7.0-2-17	ВТ1. Стена убежища и тамбур. Армирование.	48
03.005-7.0-2-18	Вход тупиковый прямой с тамбуром при ширине дверного проема 1,2м-ВТ2. Чертеж общего вида.	52
03.005-7.0-2-19	ВТ2. Подходной тоннель. Армирование.	53

Инв.№подл. | Подпись и дата | Взам. инв.№

Нач.отд.	Комиссаров		03.005-7.0-2
Н.контр.	Бицютко		Содержание
Гл.констр.	Бицютко		Стадия: Р; Лист: 1; Листов: 3
Вед.инж.	Моисеева		ПРОЕКТНЫЙ ИНСТИТУТ №1 Ленинград
Инж.	Вяйзя		

24385-03 3 Формат А3

Обозначение документа	Наименование	Стр.
03.005-7.0-2-20	ВТ2. Стена убежища и тамбур.	
	Габаритный чертеж.	57
03.005-7.0-2-21	ВТ2. Стена убежища и тамбур.	
	Армирование.	59
03.005-7.0-2-22	Вход тупиковый прямой с тамбуром-	
	-шлюзом при ширине дверного проема	
	0,8м-ВТ3. Чертеж общего вида.	63
03.005-7.0-2-23	ВТ3. Стена убежища и тамбур-шлюз	
	Габаритный чертеж.	64
03.005-7.0-2-24	ВТ3. Стена убежища и тамбур-шлюз.	
	Армирование.	66
03.005-7.0-2-25	Вход тупиковый прямой с тамбуром-	
	-шлюзом при ширине дверного проёма	
	1.2м.-ВТ4. Чертеж общего вида.	73
03.005-7.0-2-26	ВТ4. Стена убежища и тамбур-шлюз.	
	Габаритный чертеж.	74
03.005-7.0-2-27	ВТ4. Стена убежища и тамбур-шлюз.	
	Армирование.	76
03.005-7.0-2-28	Вход тупиковый пристенный с тамбуром	
	-ВТ5. Чертеж общего вида.	83
03.005-7.0-2-29	ВТ5. Подходной тоннель и предтам-	
	бур. Армирование.	84
03.005-7.0-2-30	ВТ5. Стена убежища.	
	Габаритный чертеж.	90
03.005-7.0-2-31	ВТ6. Стена убежища.	
	Армирование.	92
03.005-7.0-2-32	ВТ5. Тамбур. Габаритный чертёж.	95
03.005-7.0-2-33	ВТ5. Тамбур. Армирование.	96

Обозначение документа	Наименование	Стр.
03.005-7.0-2-34	Вход сквозниковый с тамбуром при	
	ширине дверного проема 1.2м - ВС1.	
	Чертеж общего вида.	98
03.005-7.0-2-35	ВС1. Стена убежища и предтамбур.	
	Армирование.	100
03.005-7.0-2-36	Вход сквозниковый с двухкамерным	
	тамбуром-шлюзом при ширине	
	дверных проемов 0,8м - ВС2.	
	Чертеж общего вида	105
03.005-7.0-2-37	ВС2. Двухкамерный тамбур-шлюз.	
	Габаритный чертеж.	107
03.005-7.0-2-38	ВС2. Двухкамерный тамбур-шлюз.	
	Армирование.	109
03.005-7.0-2-39	Вход сквозниковый с двухкамерным	
	тамбуром-шлюзом при ширине	
	дверных проемов 0,8м и 1,2м - ВС3.	
	Чертеж общего вида.	115
03.005-7.0-2-40	ВС3. Подходной тоннель.	
	Армирование.	117
03.005-7.0-2-41	ВС3. Двухкамерный тамбур-шлюз.	
	Габаритный чертеж.	122
03.005-7.0-2-42	ВС3. Двухкамерный тамбур-шлюз.	
	Армирование.	124

Взам. инв. №

Подпись и дата

Инв. № подл.

Обозначение документа	Наименование	Стр.
03.005-7.0-2-43	Вход сквозниковый с двухкамерным	
	тамбуром-шлюзом, пристенный - ВС4.	
	Чертеж общего вида.	130
03.005-7.0-2-44	ВС4. Двухкамерный тамбур-шлюз.	
	Габаритный чертеж.	132
03.005-7.0-2-45	ВС4. Двухкамерный тамбур-шлюз.	
	Армирование.	134
03.005-7.0-2-46	Вход из лестничной клетки много-	
	этажного здания с тамбуром и	
	предтамбуром - ВЛ1.	
	Чертеж общего вида.	139
03.005-7.0-2-47	ВЛ1. Габаритный чертеж.	140
03.005-7.0-2-48	ВЛ1. Армирование.	142
03.005-7.0-2-49	Вход из подвала, не защищенного	
	от ударной волны, с тамбуром	
	и предтамбуром - ВП1.	
	Чертёж общего вида.	147
03.005-7.0-2-50	ВП1. Габаритный чертеж.	148
03.005-7.0-2-51	ВП1. Армирование.	149

Взам. инв. №

Подпись и дата

Инв. № подл.

1. Общая часть.

1.1. Настоящий выпуск содержит материалы для проектирования элементов входов в отдельно стоящие и встроенные заглубленные помещения (защитные сооружения) II... III классов применительно к типовой серии У-01-01/80 „Унифицированные сборно-монолитные конструкции заглубленных помещений с перекрытиями балочного типа."

В состав серии входят следующие выпуски:

выпуск 0-1. Конструктивные решения входов и аварийных выходов защитных сооружений в сухих грунтах. Материалы для проектирования.

выпуск 0-2. Конструктивные решения входов и аварийных выходов защитных сооружений в водонасыщенных грунтах. Материалы для проектирования.

выпуск 1. Арматурные изделия. Рабочие чертежи.

1.2. Настоящая серия разработана на основании:

- технического задания на корректировку рабочих чертежей серии 03.005-7 „Монолитные железобетонные входы и аварийные выходы для защитных сооружений из конструкций серии У-01-01/80", составленного Проектным институтом №1 и утвержденного штабом ГО 21 декабря 1988 года;
- письма штаба ГО от 21 декабря 1988 года №235/13/3690;
- СНиП II-11-77* „Защитные сооружения гражданской обороны;
- СНиП 2.03.01-84* „Бетонные и железобетонные конструкции."

1.3. В выпуске помещены материалы для проектирования входов и аварийных выходов, совмещенных со входами, номенклатура которых принята в соответствии с письмом штаба ГО № 235/13/3690 от 21 декабря 1988 года и приведена в таблице на листе 4 пояснительной записки.

Материалы оформлены в виде примеров решения узлов входов и аварийных выходов, совмещенных со входами. Размеры воздухозаборных камер, длины подходных тоннелей, размеры подошв фундаментов приняты условными и должны назначаться при конкретном проектировании.

1.4. Приведенные в выпуске примеры входов и аварийных выходов по принятым габаритным размерам предтамбуров, тамбуров, тамбуров-шлюзов исключают возможность применения их в убежищах лечебных учреждений (см. п. 2.17 СНиП II-11-77*).

1.5. В настоящем выпуске приведены материалы для проектирования входов и аварийных выходов защитных сооружений в водонасыщенных грунтах.

Габаритные и сборочные чертежи конструктивных элементов входов и аварийных выходов, одинаково приемлемых для грунтов сухих и водонасыщенных, в выпуске 0-2 не приведены; в спецификациях на вход или аварийный выход дана ссылка на соответствующий документ выпуска 0-1.

1.6. Степень агрессивности среды - неагрессивная.

Инженерно-геологические условия - обычные; грунты несолевые и невечномерзлые.

1.7. Обозначение документов, помещенных в настоящей серии, имеет следующую структуру:

[ ] — XX — XX

- Обозначение серии
- Порядковый номер выпуска
- Порядковый номер документа

Нач.отд.	Комиссаров		03.005 - 7.0-2 - ПЗ				
Н.контр.	Бицютко						
Гл.спец.	Тришкина						
Гл.констр.	Бицютко		Пояснительная записка	Стадия	Лист	Листов	
Вед.инж.	Моисеева			Р	1	4	
Вед.инж.	Кулагин			ПРОЕКТНЫЙ ИНСТИТУТ №1 Ленинград			
Ст.арх.	Ситкина						
Инж.	Вяйзя						

Инв. № подл. | Подпись и дата | Взам. инв. №

2. Расчетные положения.

2.1. Расчет конструктивных элементов входов и аварийных выходов для водонасыщенных грунтов в заглубленные помещения произведен на особое сочетание нагрузок.

Помимо особой нагрузки, соответствующей классу заглубленного помещения с коэффициентами согласно таблицам 13*, 18* СНиП II-11-77*, в сочетание нагрузок включены:

- собственный вес конструкций;
- вес грунтовой засыпки;
- временная нагрузка на перекрытие и призму обрушения;
- боковое давление грунта на стены.

В соответствии с расчётными положениями серии У-01-01/80 временная нормативная нагрузка на перекрытие встроенных заглубленных помещений классов А-II и А-III принята равной 5,0 тс/м², класса А-IV-2,5 тс/м²; временная нормативная нагрузка на призме обрушения для встроенных заглубленных помещений классов А-II и А-III принята равной 2,5 тс/м², для класса А-IV и отдельно стоящих-1,0 тс/м²; боковое давление на стены определено от грунтов с плотностью ρ_w=1,85 тс/м³, нормативным углом внутреннего трения φ^o=26°, коэффициентом бокового давления для водонасыщенных грунтов K_b=1,0.

2.2. Подходные тоннели аварийных выходов, совмещенных со входами, согласно п. 3,27* СНиП II-11-77* рассчитаны на два вида загружения нагрузкой от ударной волны:

1) только снаружи;

2) результирующее - снаружи и изнутри.

Подходные тоннели остальных входов согласно п. 3.26* СНиП II-11-77* на действие нагрузки от ударной волны не рассчитывались.

Усилия в элементах подходных тоннелей получены из статического расчета плоской рамы замкнутого контура, выполненного на ЭВМ с использованием проектирующей системы несущих конструкций строительных объектов ЛИРА-СМ. Подбор продольной рабочей арматуры выполнен с перераспределением моментов с опоры в пролёт.

2.3. Усилия в элементах предтамбуров определены из расчёта пространственных конструкций, выполненных на ЭВМ с использованием пакета прикладных программ для автоматизированного проектирования железобетонных конструкций надземных и подземных сооружений в промышленном и гражданском строительстве (ППП·АПЖБК).

2.4. Поперечная арматура в элементах конструкций определена по усилиям, полученным из расчета в упругой стадии.

2.5. Толщина наружных стен заглубленных помещений в местах примыкания входов назначена с учетом необходимого термоизоляционного слоя из тяжелого бетона согласно табл.6 СНиП II-11-77*.

3. Указания по применению материалов серии.

3.1. В приведенных в выпусках чертежах конструктивных элементов входов и аварийных выходов за условную отметку 0,000 принята отметка уровня спланированной поверхности земли для узлов, на примере которых могут быть решены при конкретном проектировании входы и аварийные выходы как для встроенных, так и для отдельно стоящих заглубленных помещений.

В выпусках, разработанных как примеры решения только для встроенных заглубленных помещений, за условную отметку 0,000 принята отметка уровня чистого пола первого этажа надземной части здания.

В конкретном проекте конструкции наклонных входов

Инв. N подл. | Подпись и дата | Взам. инв. N

и аварийных выходов должны быть разработаны в соответствии с вертикальной посадкой заглубленного помещения за счет изменения высоты маршей и количества ступеней в марше. При этом следует учитывать, что количество ступеней в марше должно быть не менее трех и не более восемнадцати.

Расстояние от здания до открытой части аварийного выхода, совмещенного со входом, назначается в соответствии с указаниями п. 2.20* СНиП II-11-77*. Для входов, не рассчитанных на нагрузку от ударной волны, это расстояние может быть любым.

В конкретном проекте в зависимости от решения вентиляции назначаются габаритные размеры расширительной камеры чистой вентиляции и камеры забора воздуха чистой вентиляции, противовзрывные устройства (ПВУ) типа УЗС или МЗС, фильтры, размеры и привязки проема для их установки, детали крепления.

3.2. Выбор типа входа при конкретном проектировании должен производиться с учетом местных условий строительства. Ширину дверных проемов и количество входов в убежище следует принимать в зависимости от вместимости убежища и пропускной способности входов согласно приложения 1* СНиП II-11-77*.

3.3. Перекрытия над тамбурами, тамбурами-шлюзами, фильтровентиляционными помещениями (ФВП) разрабатываются в конкретном проекте в монолитном железобетоне с сохранением армирования, принятого в серии У-01-01/80.

3.4. Монолитную плиту днища заглубленного помещения в местах примыкания конструктивных элементов входов выполнять по серии У-01-01/80 вып. 0-2.

3.5. Конструкции гидроизоляции и деформационных швов должны назначаться в соответствии с требованиями п.п. 2.37... 2.40 СНиП II-11-77* и выполняться по серии 03.005-1 вып. 0...4.

3.6. Вводы инженерных коммуникаций осуществлять в соответствии с требованиями п. 2.41* СНиП II-11-77* с применением материалов серии 03.005-5 вып. 1; вып. 2 альб. 1÷17, 19, 20 „Конструкции ввода и пропуска коммуникаций в убежищах гражданской обороны."

3.7. Герметизация убежищ должна быть выполнена в соответствии с указаниями п. 2.43* СНиП II-11-77* с использованием материалов серии 03.005-3 „Герметизация убежищ гражданской обороны".

3.8. Необходимость теплоизоляции входов в конкретном проекте следует обосновывать теплотехническим расчетом с учетом параметров наружного воздуха и глубины промерзания.

Теплоизоляцию входов выполнять с использованием материалов серии 03.005-2, Теплоизоляция убежищ гражданской обороны."

4. Материалы. Рекомендации по производству работ.

4.1. Конструкции входов запроектированы монолитными железобетонными из тяжелого бетона класса В25. Подготовка под конструкции входов решается при конкретном проектировании.

4.2. Рабочая (расчетная) арматура конструкций монолитных железобетонных входов принята класса А-III, конструктивная (в том числе и распределительная) - класса А-I по ГОСТ 5781-82*.

Армирование осуществлять плоскими каркасами, соединенными между собой распределительной арматурой с помощью вязальной проволоки. Допускается распределительную арматуру прихватывать ручной электродуговой сваркой.

4.3. Возведение монолитных конструктивных входов осуществлять с учетом следующих нормативных документов:

- СНиП 2.03.01-84* „Бетонные и железобетонные конструкции."
- СНиП 3.03.01-87 „Несущие и ограждающие конструкции".

Взам. инв. №

Подпись и дата

Инв. № подл.

Номенклатура Входов и Выходов

Марка	Эскиз	Наименование	Обозн. докум.
АВТ1	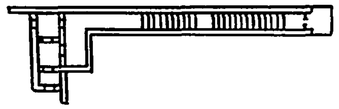	Аварийный выход тупиковый прямой, совмещенный со входом, с тамбуром	...-1
АВТ2		Аварийный выход тупиковый прямой, совмещенный со входом, с тамбуром-шлюзом	...-5
АВТ3	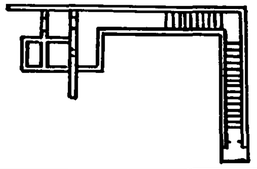	Аварийный выход тупиковый коленчатый, совмещенный со входом, с тамбуром	...-8
АВТ4	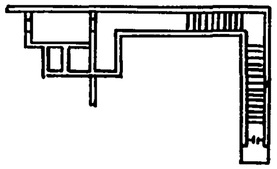	Аварийный выход тупиковый коленчатый, совмещенный со входом, с тамбуром-шлюзом.	...-11
ВТ1	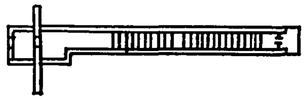	Вход тупиковый прямой с тамбуром при ширине дверного проема 0,8 м.	...-15
ВТ2		Вход тупиковый прямой с тамбуром при ширине дверного проема 1,2м.	...-18
ВТ3		Вход тупиковый прямой с тамбуром-шлюзом при ширине дверного проема 0,8м	...-22
ВТ4	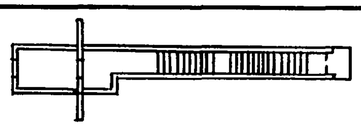	Вход тупиковый прямой с тамбуром-шлюзом при ширине дверного проёма 1,2м.	...-25
ВС1	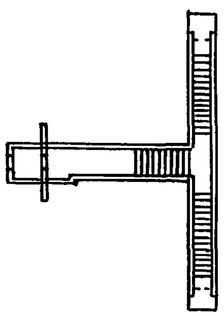	Вход сквозниковый с тамбуром при ширине дверного проема-1,2м	...-34

Продолжение

Марка	Эскиз	Наименование	Обозн. докум.
ВС2	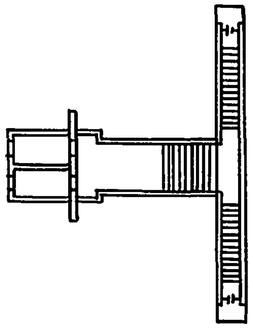	Вход сквозниковый с двухкамерным тамбуром-шлюзом при ширине дверных проемов 0,8 м.	...-36
ВС3	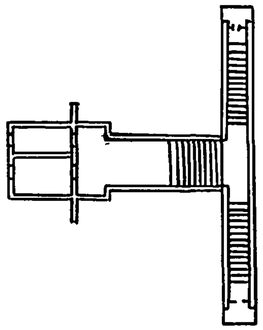	Вход сквозниковый с двухкамерным тамбуром-шлюзом при ширине дверных проемов 0,8м и 1,2м	...-39
ВТ5		Вход тупиковый пристенный с тамбуром	...-28
ВС4	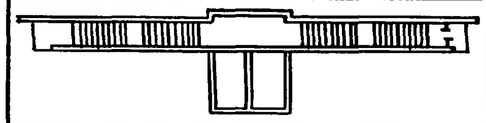	Вход сквозниковый с двухкамерным тамбуром-шлюзом пристенный	...-43
ВЛ1		Вход из лестничной клетки многоэтажного здания с тамбуром и предтамбуром	...-46
ВП1		Вход из подвала, не защищенного от ударной волны, с тамбуром и предтамбуром	...-49

Взам. инв. №

Подпись и дата

Инв. № подл.

Разрез 1-1

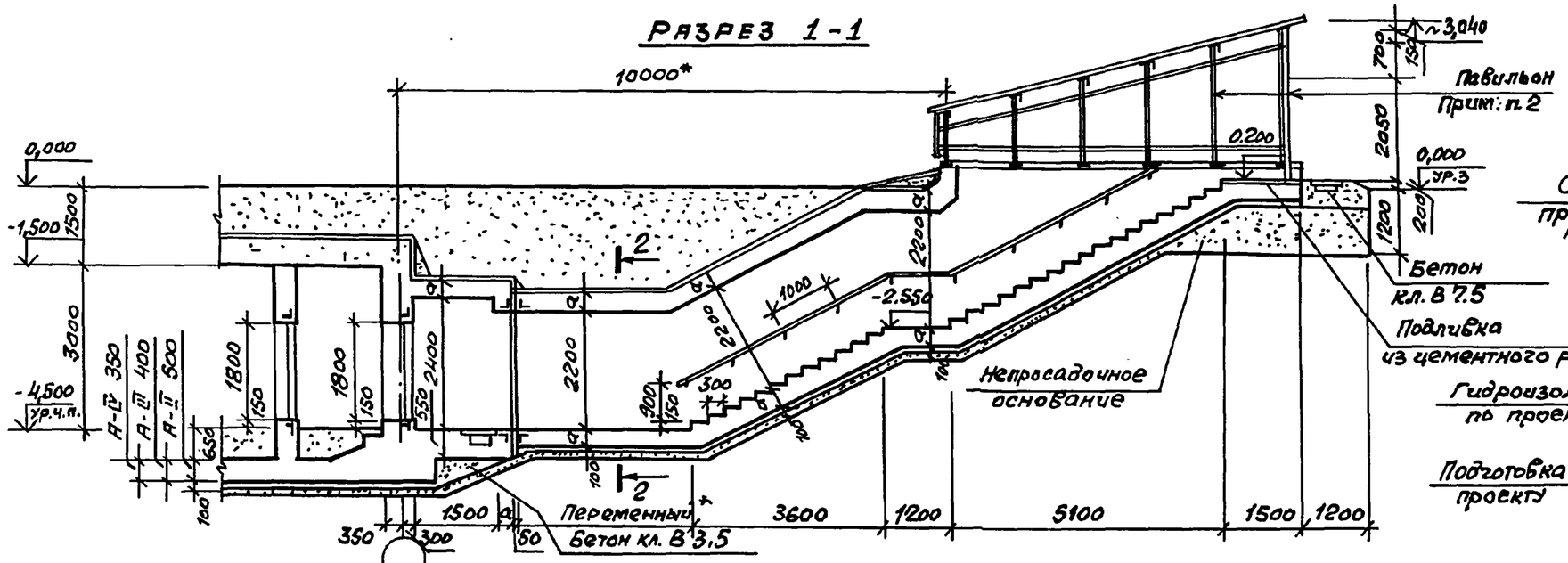

2 – 2

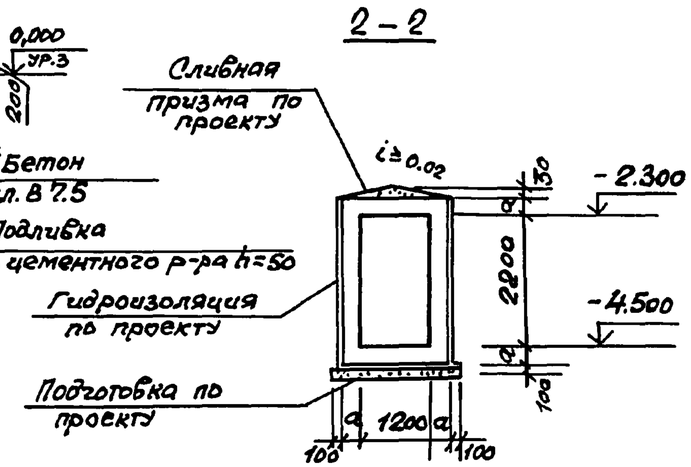

План на отм. -4.500

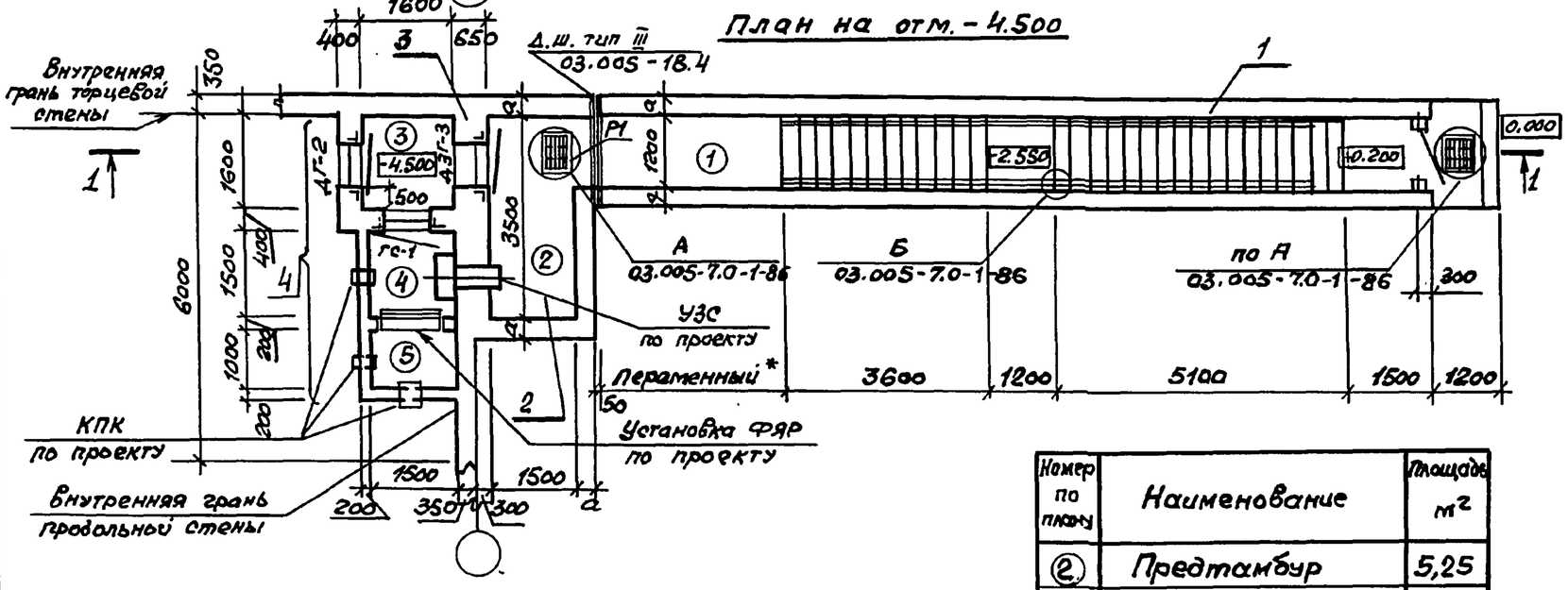

Класс сооружения	Геометрические размеры, мм	
	a	
А-II	350	
А-III	300	
А-IV	250	

1. Экспликацию помещений, спецификацию элементов заполнения проемов смотри док. 03.005-7.0-1-85.
2. Пример решения павильона смотри док. 03.005-7.0-1-88; 89; 90.
3. Дверь защитно-герметическая марки ДЗГ-3 предусмотрена для класса убежища II и III. Дверь для класса убежища IV смотри док. 03.005-7.0-1-85.

*см п.13 на листе 1 и п.3.1 на листе 2 документа 03.005-7.0-2 ПЗ.

Номер по плану	Наименование	Площадь м²
2	Предтамбур	5,25
3	Тамбур	2,56

Спецификация конструктивных элементов аварийного выхода

Марка поз.	Обозначение	Наименование	Примечание
1	03.005-7.0-1-2;3	Подходной тоннель	
2	03.005-7.0-1-4;5	Предтамбур	
3	03.005-7.0-1-6 03.005-7.0-2-2	Стена убежища	
4	03.005-7.0-2-3;4	Тамбур и расширительные камеры с воздухозабором	

Нач.отд.	Комиссаров	
Н.контр.	Бицютко	
Гл.спец.	Тришкина	
Гл.констр.	Бицютко	
Вед.инж.	Моисеева	
Ст.арх.	Ситкина	

03.005-7.0-2-1

Аварийный выход тупиковый прямой, совмещенный со входом, с тамбуром – АВТ1
Чертеж общего вида

Стадия	Лист	Листов
Р		1

ПРОЕКТНЫЙ ИНСТИТУТ №1 Ленинград

Взам. инв. № | Подпись и дата | Инв. № подл.

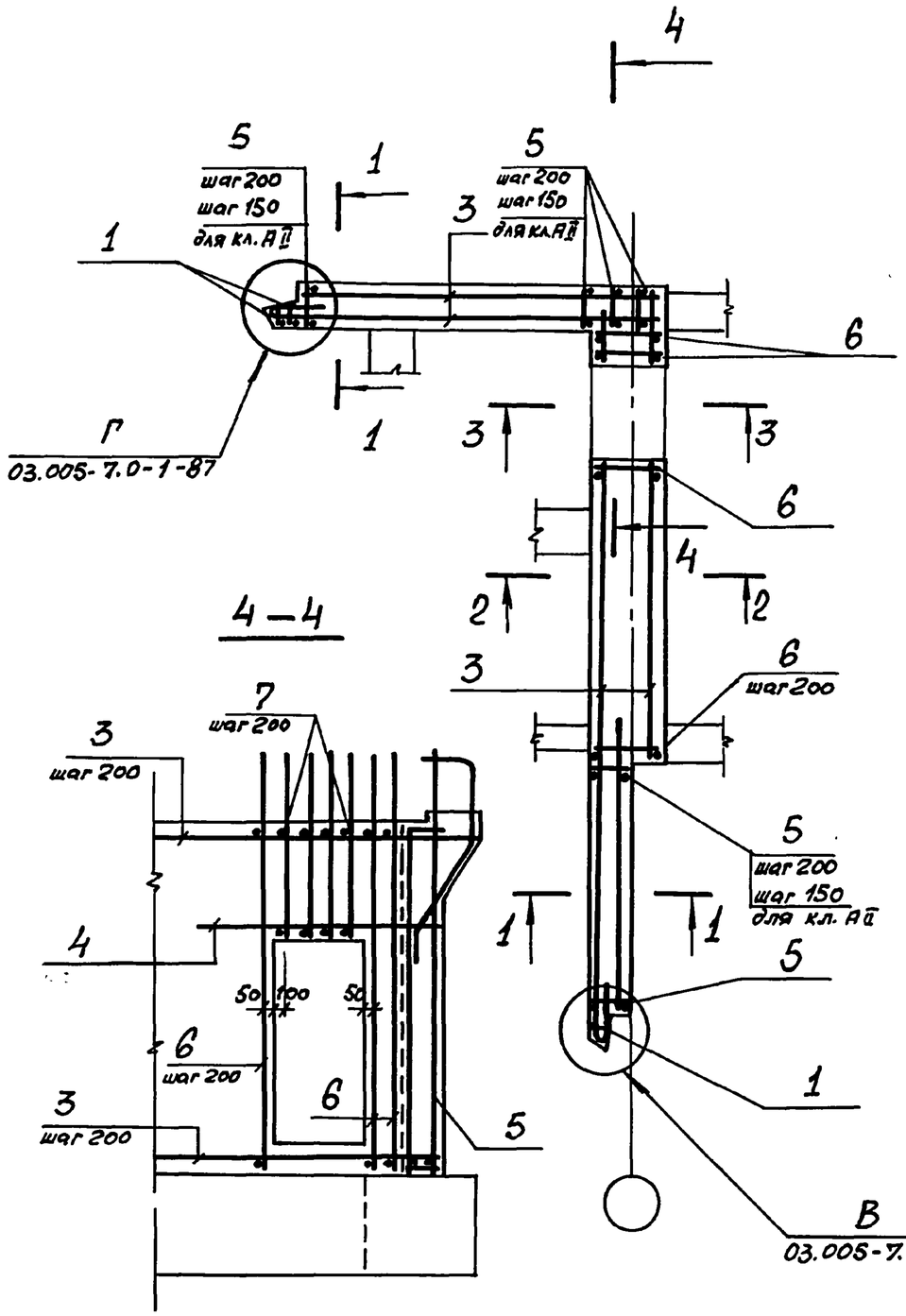

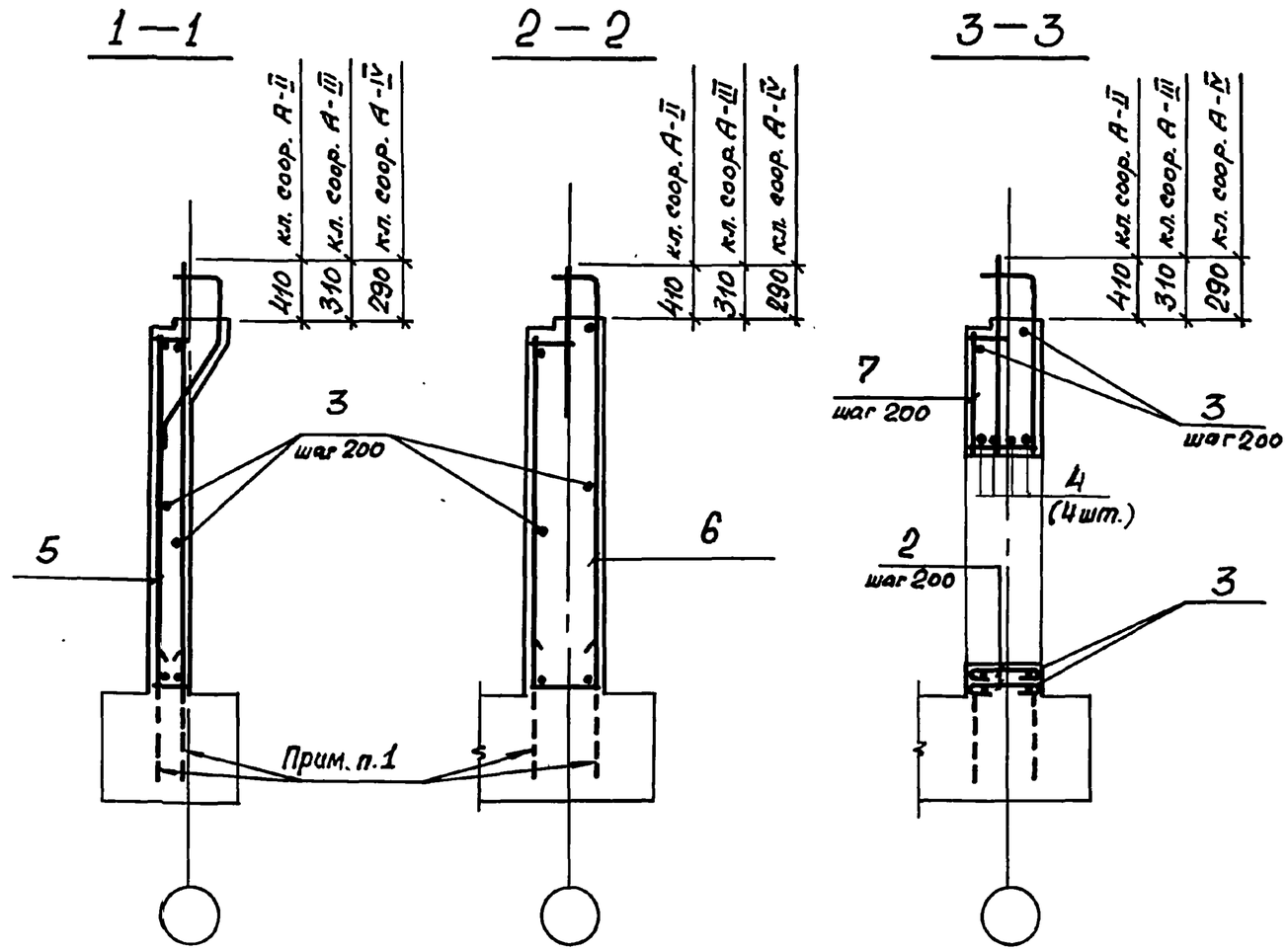

1. В чертежах фундаментов под стену предусмотреть выпуски для устройства стыков арматуры фундаментов с арматурой стены. Диаметр выпусков должен соответствовать диаметру рабочей арматуры каркасов для армирования стен.
2. Спецификацию см. листы 2, 3. Ведомость расхода стали см. лист 3.

Нач. отд.	Комиссаров		
Н. контр.	Бицютко		
Гл. конст.	Бицютко		
Вед. инж.	Моисеева		
Инж.	Вяйзя		
Техник	Лагутин		

03.005-7.0-2-2

АВТ1.
Стена убежища.
Армирование.

Стадия	Лист	Листов
Р	1	3

ПРОЕКТНЫЙ ИНСТИТУТ №1
Ленинград

Инв. № подл. | Подпись и дата | Взам. инв. №

24385-03 11 Формат А3

Формат	Зона	Поз.	Обозначение	Наименование	Кол.	Примечание
			Постоянные данные для исполнений.			
			Класс сооружений	А-II; А-III; А-IV.		
				Сборочные единицы		
				Каркасы плоские		
А4		1	03.005-7.1-9	КР 39	3	10,3кг
				Детали		
				Арматура ГОСТ 5781-82*		
Б4		2		ф 10АI ℓ=770	8	0,47кг
Б4		3		ℓ=по месту	645 п.м.	0,617кг
Б4		4		ф 20АIII ℓ=2000	4	4,93кг

Ведомость деталей (кл. А-II А-III А-IV)

Поз.	Эскиз
2	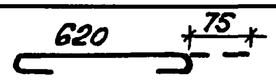

Формат	Зона	Поз.	Обозначение	Наименование	Кол.	Примечание
			Переменные данные	для исполнений.		
			Класс сооружений	А-II		
				Сборочные единицы		
				Каркасы плоские		
А4		5	03.005-7.1-13	КР 55	38	26,23кг
А4		6	-15	КР 58	16	50,49кг
А4		7	-17	КР 64	4	25,67кг
				Материалы		
				Бетон класса В25		14,28м³
			Класс сооружений	А-III		
				Сборочные единицы		
				Каркасы плоские		
А4		5	03.005-7.1-14	КР 56	29	25,38кг
А4		6	-16	КР 59	16	31,45кг
А4		7	-18	КР 65	4	16,59кг
				Материалы		
				Бетон класса В25		14,25м³

Инв.№ подл. | Подпись и дата | Взам. инв.№

Формат	Зона	Поз.	Обозначение	Наименование	Кол.	Примечание
			Переменные данные для исполнений			
			Класс сооружений А-IV			
				Сборочные единицы		
				Каркасы плоские		
А4		5	03.005-7.1 -14	КР57	29	17,22 кг
А4		6	-16	КР60	16	17,83 кг
А4		7	-18	КР66	4	9,65 кг
				Материалы		
				Бетон класса В25		14,21 м³

Ведомость расхода стали на элемент , кг

Класс сооружений	Изделия арматурные							
	Арматура класса							
	А III							
	ГОСТ 5781-82*							
	ф6	ф8	ф10	ф12	ф16	ф20	ф22	ф25
А-II	1,8		175,2	287,7	29,1	216,6		625,7
А-III	1,8		250,3	79,5	29,1	162,7	359,7	473,1
А-IV	1,8	161,2		79,5	310,5	321,0		

Продолжение ведомости

Класс сооружений	Изделия арматурные							Общий расход
	Арматура класса							
	А III			А I				
	ГОСТ 5781-82*							
	ф28		Итого		ф10		Итого	
А-II	621,8		1957,9		401,7		401,7	2359,6
А-III			1356,2		401,7		401,7	1757,9
А-IV			874,0		401,7		401,7	1275,7

Взам. инв. №

Подпись и дата

Инв. № подл.

24385-03 13 Формат А3

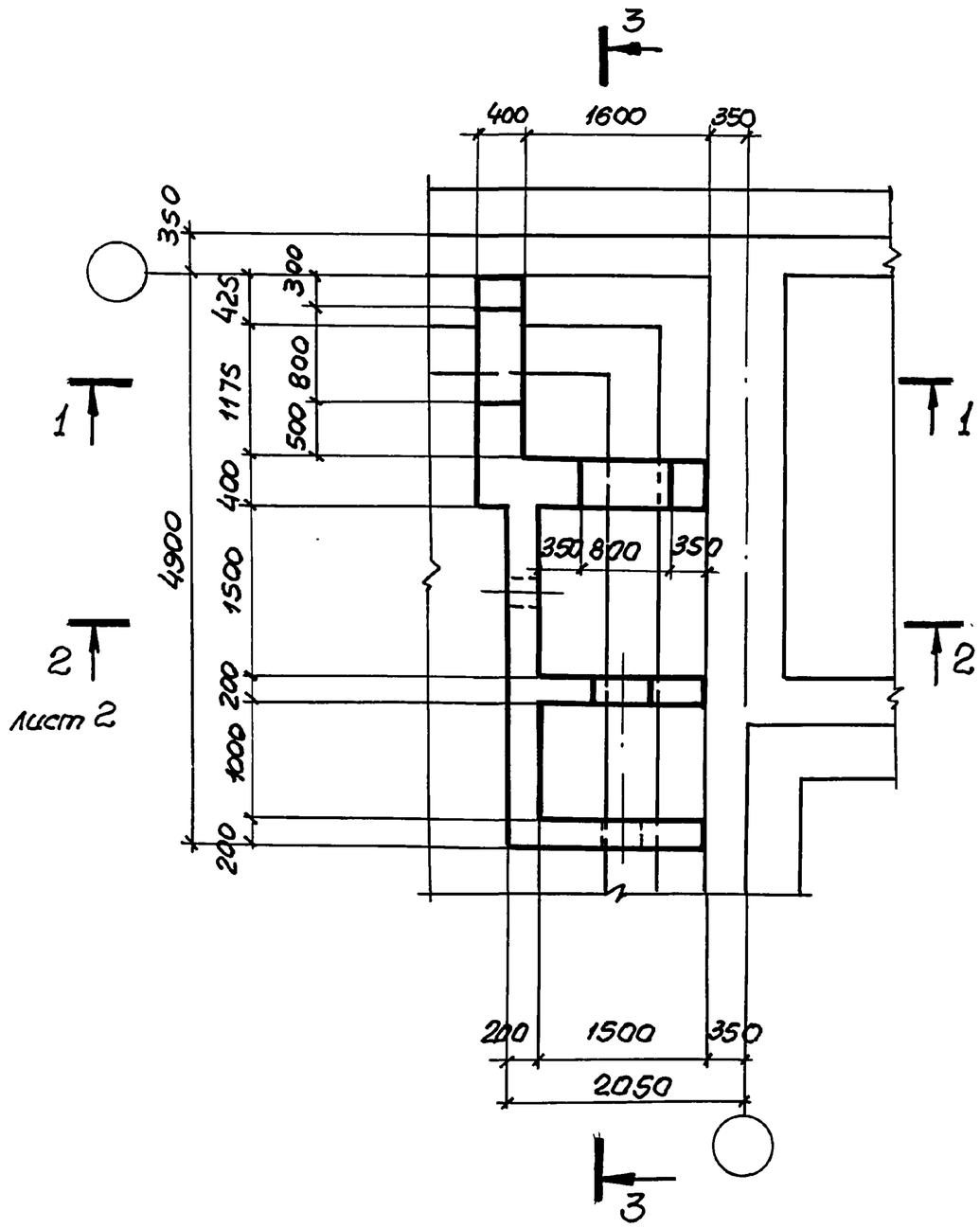

лист 2.

1 – 1

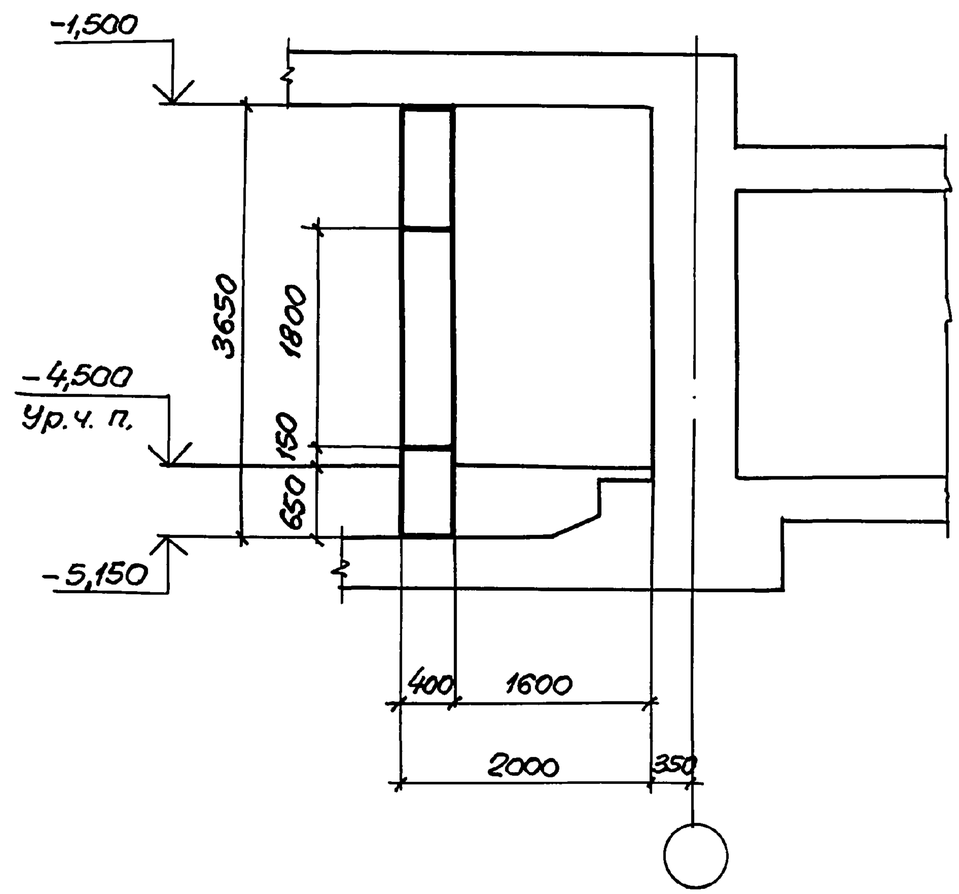

Нач. отд.	Комиссаров			03.005-7.0-2-3
Н.контр.	Бицютко			АВТ 1. Тамбур и ФВП. Габаритный чертеж.
Гл. констр.	Бицютко			Стадия: Р; Лист: 1; Листов: 2
Вед. инж.	Моисеева			Проектный институт №1 Ленинград
Инженер	Вяйзя			
Техник	Хорош			

Взам. инв. №
Подпись и дата
Инв. № подл.

24385-03 14 Формат А3

2-2

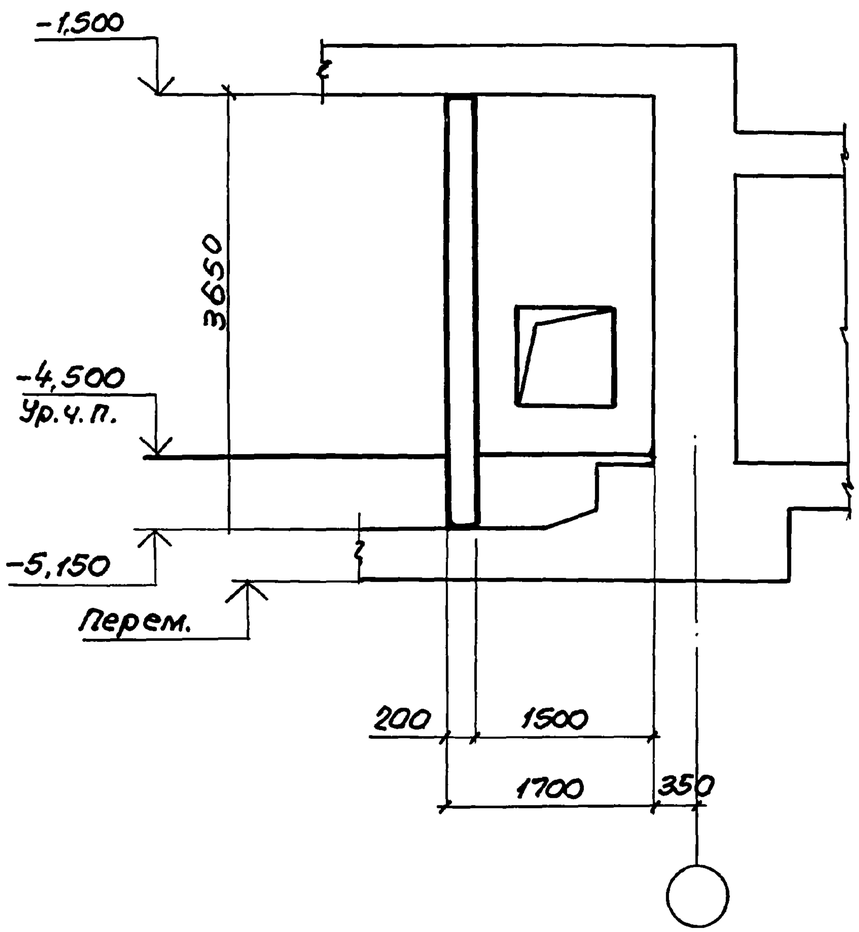

3-3

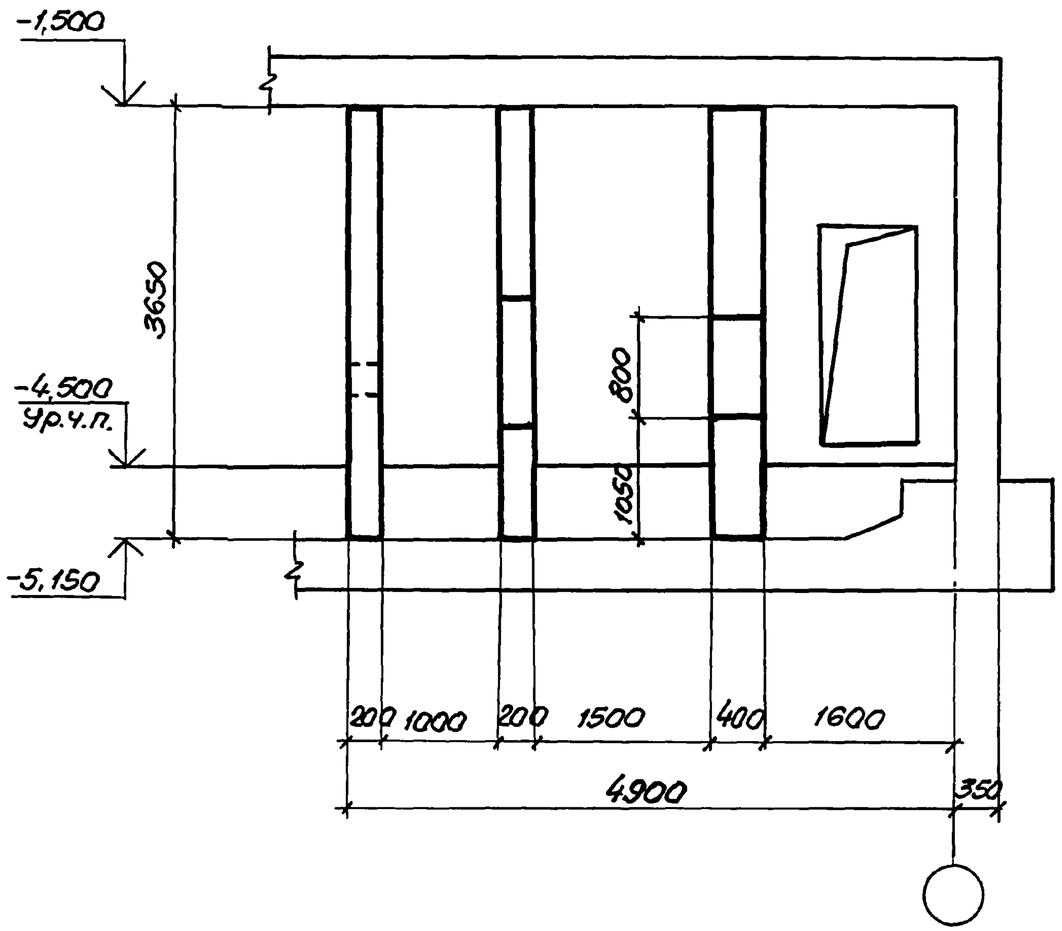

Инв.№ подл. | Подпись и дата | Взам.инв.№

03.005-7.0-2-3

Лист 2

24385-03 15 Формат А3

План армирования.

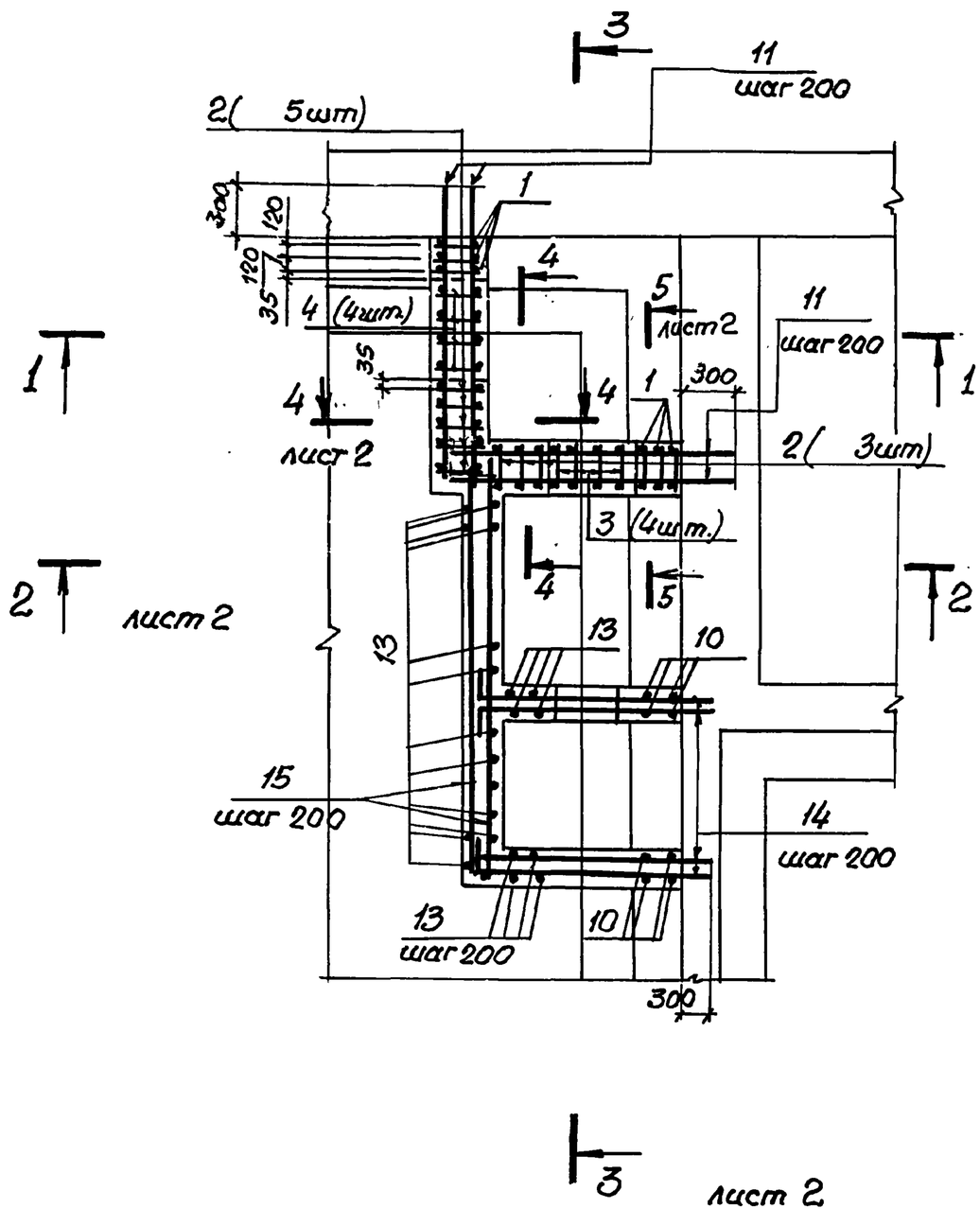

1 – 1

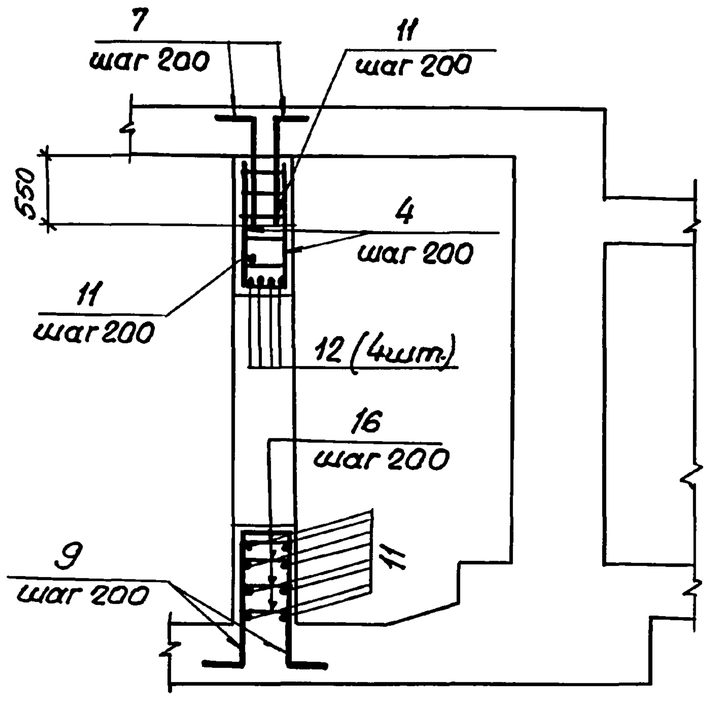

Спецификацию и ведомость расхода стали см. лист 3.

Нач.отд.	Комиссаров		
Н.контр.	Бицютко		
Гл.констр.	Бицютко		
Вед.инж.	Моисеева		
Инж.	Вяйзя		
Техник	Хорош		

03.005-7.0-2-4

АВТ 1
Тамбур и ФВП.
Сборочный чертеж.

Стадия	Лист	Листов
Р	1	3

Проектный институт №1
Ленинград

24385-03 16

Формат А3

Инв.№ подл. | Подпись и дата | Взам.инв.№

2 - 2

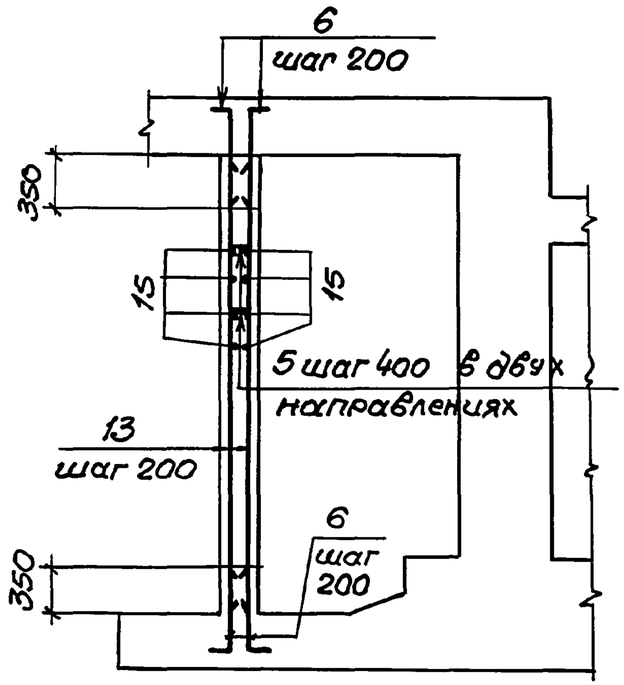

3 - 3

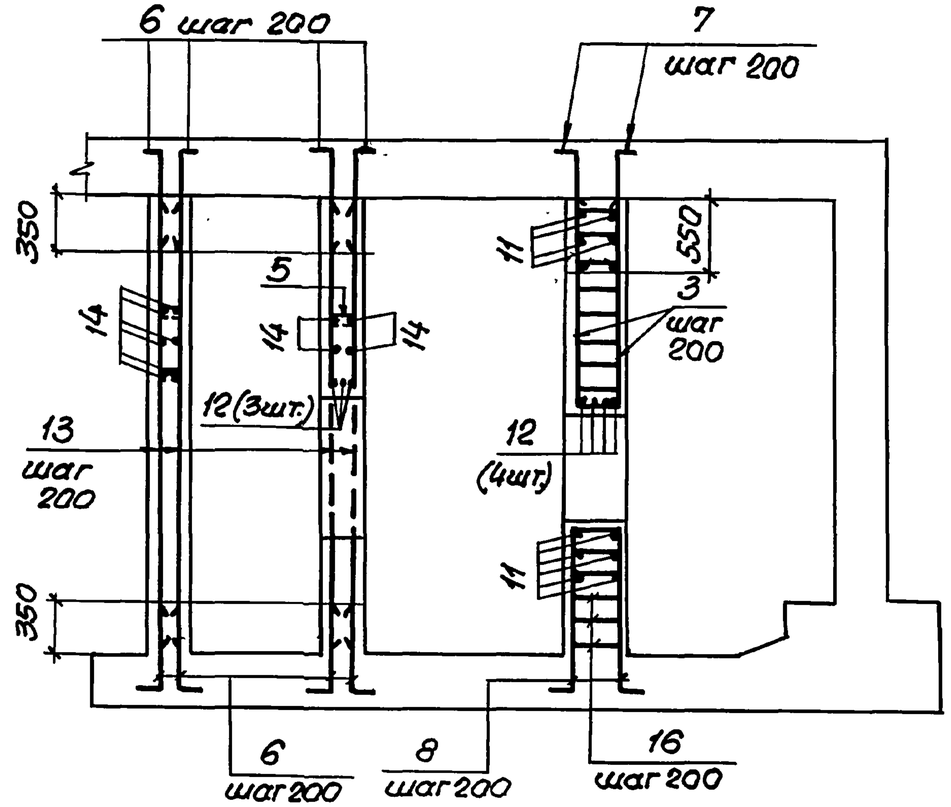

4 - 4

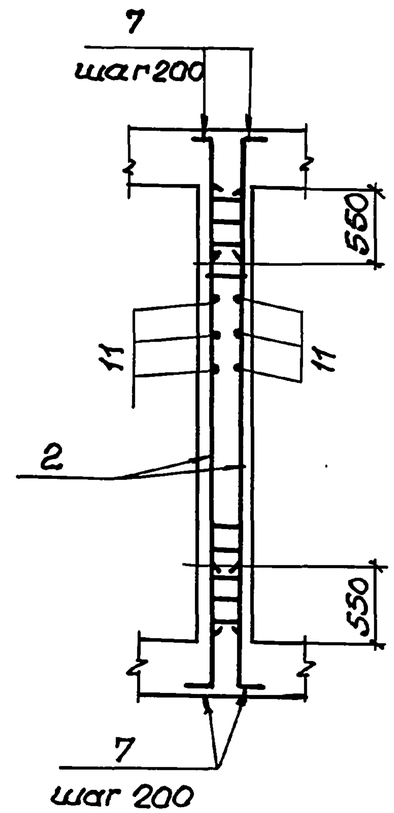

1. В чертежах фундаментов под стену предусмотреть выпуски для устройства стыков арматуры фундаментов с арматурой стены. Диаметр выпусков должен соответствовать диаметру рабочей арматуры каркасов для армирования стен.
2. Арматуру в пределах отверстий обрезать по месту.

5 - 5

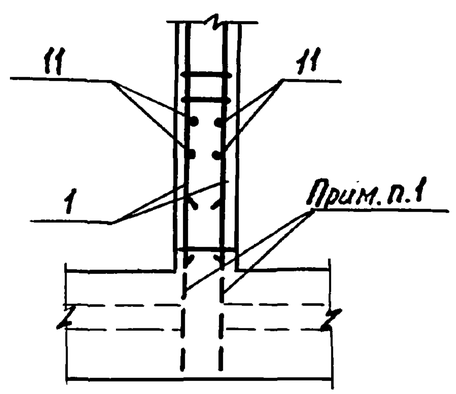

Инв.№ подл.	Подпись и дата	Взам. инв.№

03.005-7.0-2-4

Лист 2

24385-03 17 Формат А3

Формат	Зона	Поз.	Обозначение	Наименование	Кол.	Примечание
			Класс сооружений А-II, А-III, А-IV			
			Сборочные единицы			
А4		1	03.005-7.1-35	Каркас КР 165	6	12,1кг
А4		2	-44	КР 193	8	14,1кг
А4		3	-8	КР 36	4	7,5 кг
А4		4	-8	КР 37	4	4,5кг
				Детали.		
			Стержни	ГОСТ 5781-82*		
Б4		5		ф6AI ℓ=300	150	0,067кг
Б4		6		ф10AIII ℓ=800	62	0,50кг
Б4		7		ф16AIII ℓ=1000	44	1,58кг
Б4		8		ℓ=3330	4	5,2 кг
Б4		9		ℓ=2830	4	4,5кг
Б4		10		ф10AIII ℓ=3080	4	1,9 кг
Б4		11		ℓ=2200	76	1,36кг
Б4		12		ф16AIII ℓ=1760	11	2,78кг
Б4		13		ф10AIII ℓ=3630	58	2,2 кг
Б4		14		ℓ=2100	76	1,30кг
Б4		15		ℓ=3350	38	2,10кг
Б4		16		ф8AIII ℓ=380	40	0,15кг
				Материалы.		
				Бетон класса В25		8,9 м³

Взам. инв.№ | Подпись и дата | Инв.№ подл.

Ведомость деталей

Поз.	Эскиз
5	150; 75
6	100; 700
7	150; 850
8	100; 1390; 1390; 350; 100
9	100; 1140; 1140; 350; 100

Поз.	Эскиз
14	150; 1950
15	150; 3200

Ведомость расхода стали на элемент, кг

Класс сооружений	Арматурные изделия									Всего
	Класс арматуры									
	AIII						AI			
	ГОСТ 5781-82*									
		ф8	ф10	ф16		Итого	ф6		Итого	
А-II, А-III, А-IV		50,8	450,5	328,3		829,6	10,0		10,0	839,6

Разрез 1-1

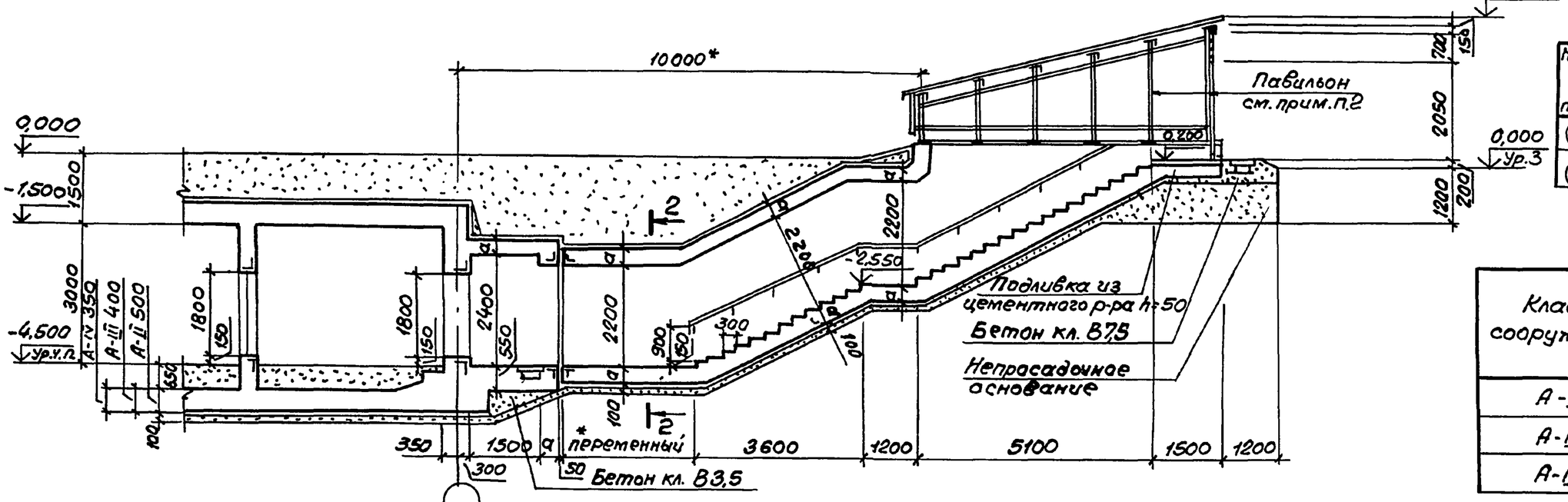

Номер по плану	Наименование	Площадь м²
2	Предтамбур	5,25
6	Тамбур-шлюз	8,0

Класс сооружения	Геометрические размеры, мм	
	а	б
А-II	350	400
А-III	300	400
А-IV	250	300

План на отм. -4,500

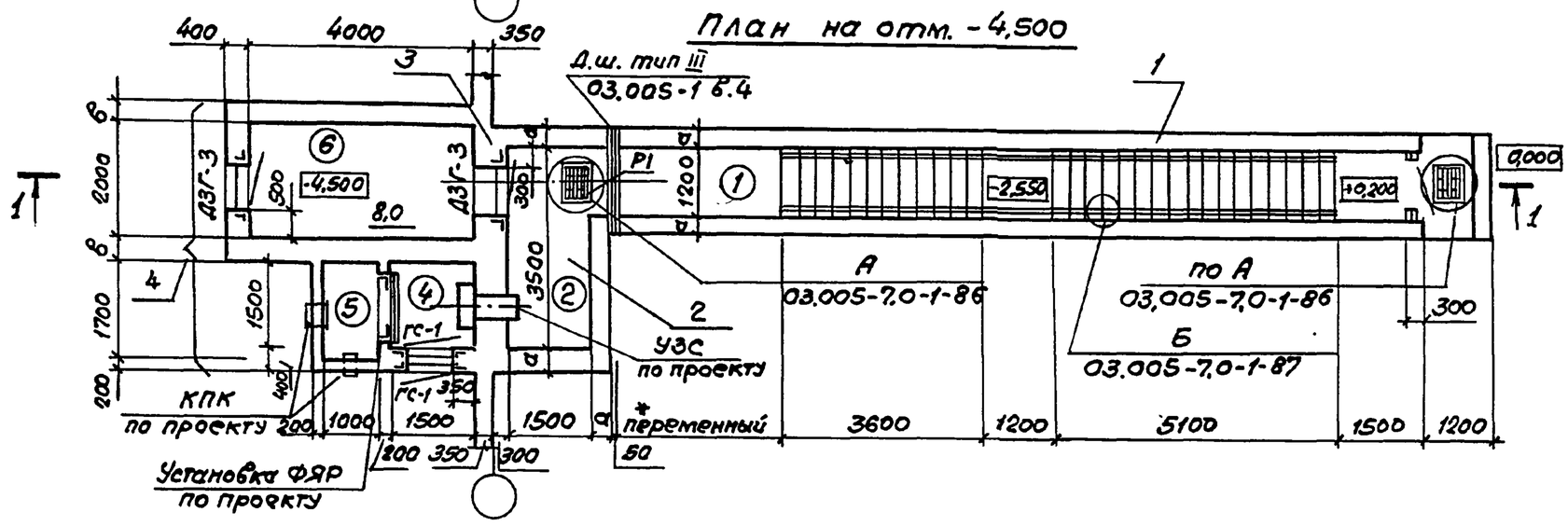

1. Экспликацию помещений, спецификацию заполнения проемов смотри док. 03.005-7.0-1-85.
2. Пример решения павильона смотри док. 03.005-7.0-1-88, 89, 90
3. Сечение 2-2 смотри док. 03.005-7.0-2-1.
4. Дверь защитно-герметическая марки ДЗГ-3 предусмотрена для класса убежища II и III.
   Дверь для класса убежища IV смотри док. 03.005-7.0-1-85.
   * см. п. 1.3 на листе 1 и п. 3.1 на листе 2 документа 03.005-7.0-2-ПЗ.

Спецификация конструктивных элементов аварийного выхода.

Марка поз.	Обозначение	Наименование	Примечание
1	03.005-7.0-1-2;3	Подходной тоннель	
2	03.005-7.0-1-4;5	Предтамбур	
3	03.005-7.0-1-11	Стена убежища	
4	03.005-7.0-2-6;7	Тамбур-шлюз и расширительные камеры с воздухозабором.	

Нач. отд.	Комиссаров	
Н. контр.	Бицютко	
Гл. спец.	Трушкина	
Гл. констр.	Бицютко	
Вед. инж.	Моисеева	
Ст. арх.	Ситкина	

03.005-7.0-2-5

Аварийный выход тупиковый прямой, совмещенный со входом, с тамбуром-шлюзом-АВТ2. Чертеж общего вида.

Стадия	Лист	Листов
Р		1

ПРОЕКТНЫЙ ИНСТИТУТ № 1 Ленинград

Взам. инв. №: | Подпись и дата | Инв. №: подл.

24385-03 19 Формат А3

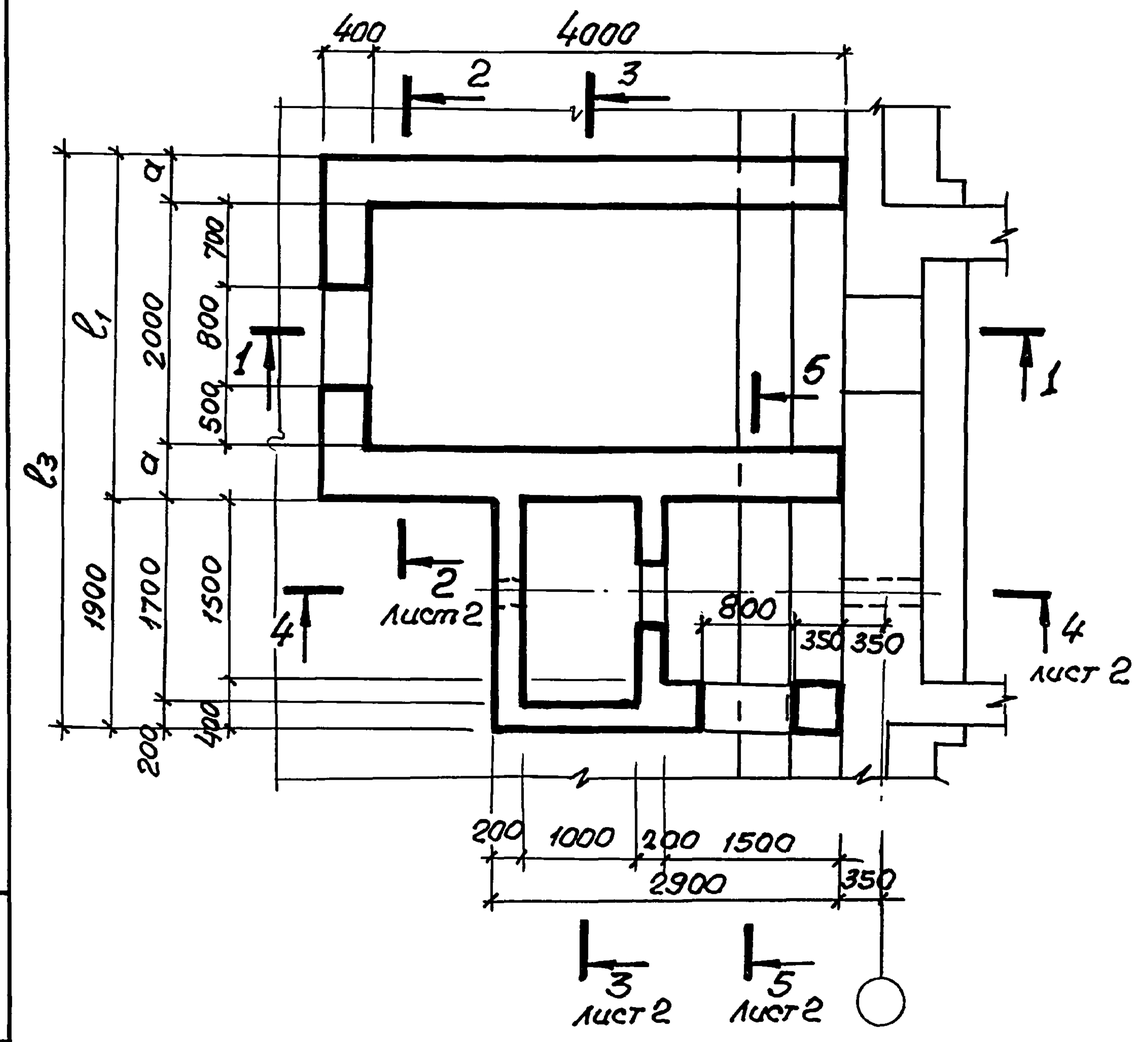

1 — 1

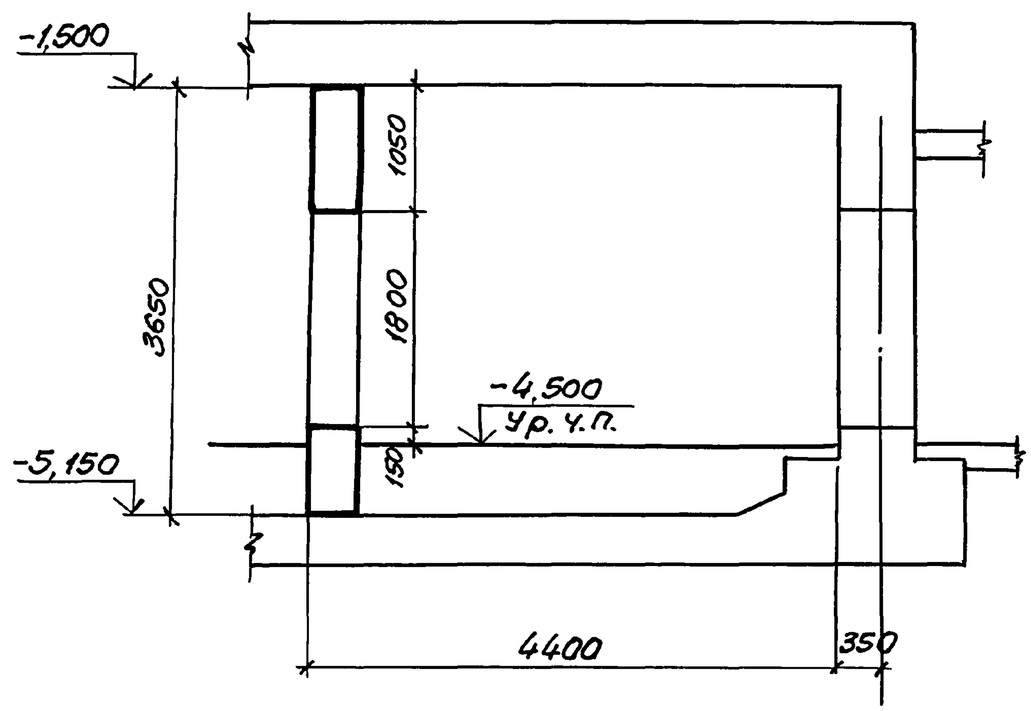

Класс сооружений	Размеры, мм			
	a	l_1	l_2	l_3
А-II	400	2800	2800	4700
А-III	400	2800	2800	4700
А-IV	300	2600	2600	4500

Инв.№ подл. | Подпись и дата | Взам. инв.№

Нач.отд.	Комиссаров	
Н.контр.	Бицютко	
Гл.конст.	Бицютко	
Вед.инж.	Моисеева	
Инж.	Вяйзя	
Техник	Хорош	

03.005-7.0-2-6

АВТ 2

Тамбур-шлюз и ФВП. Габаритный чертеж.

Стадия	Лист	Листов
Р	1	2

ПРОЕКТНЫЙ ИНСТИТУТ №1 Ленинград

2-2

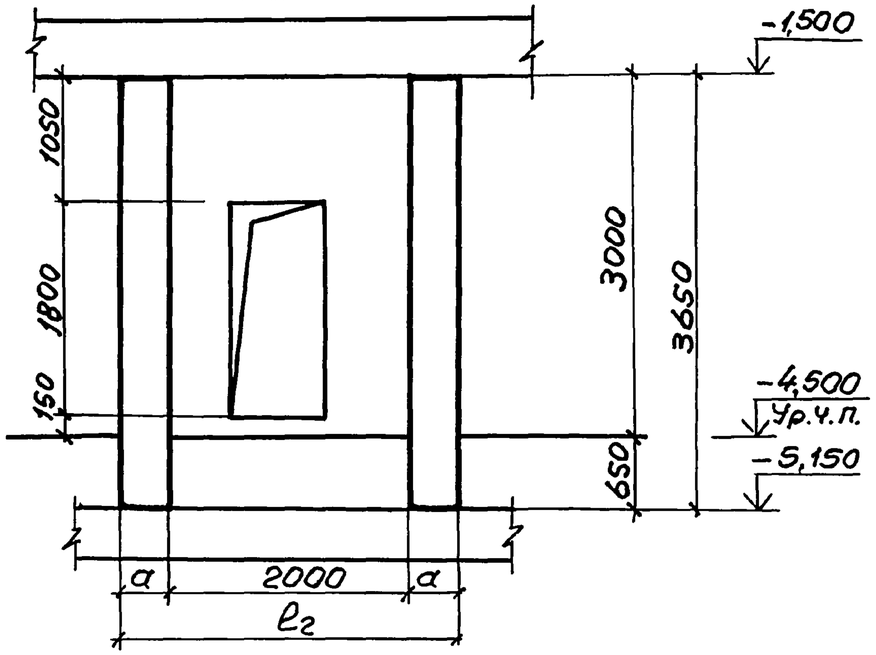

3-3

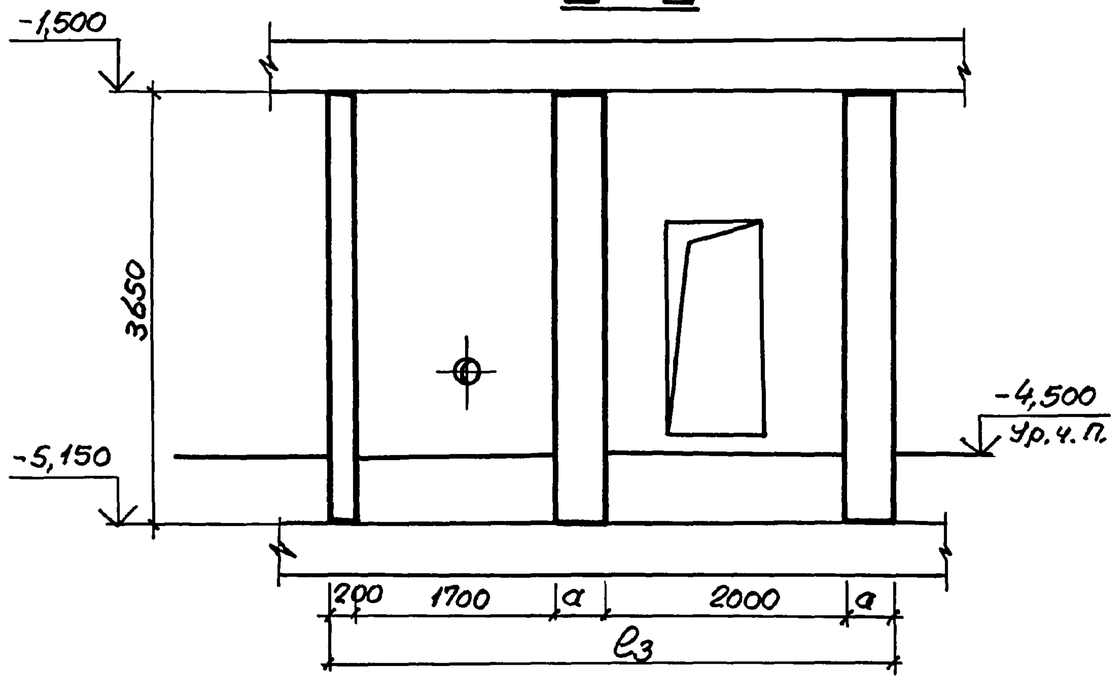

4-4

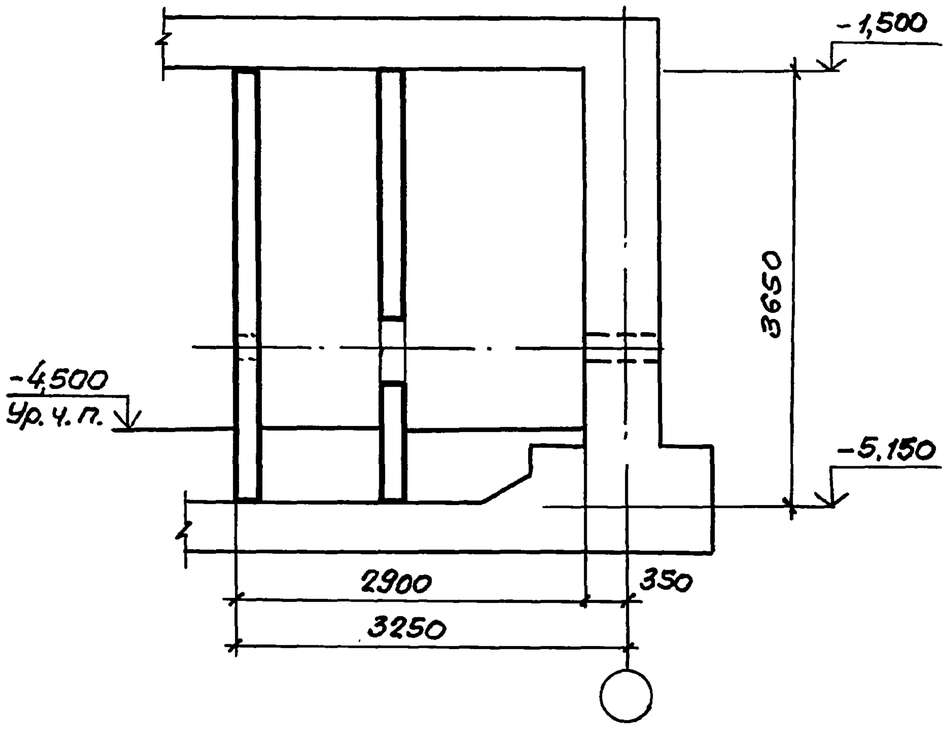

5-5

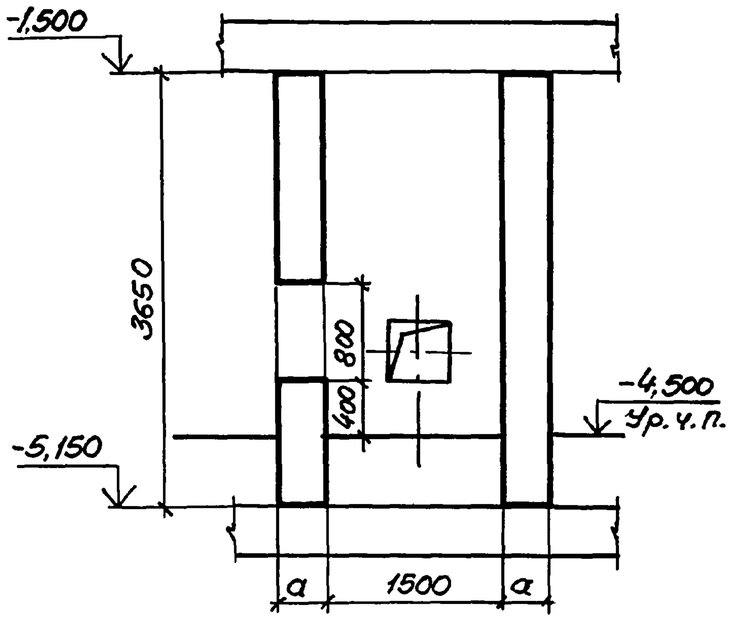

Инв.№ подл.	Подпись и дата	Взам.инв.№

03.005-7.0-2-6

Лист 2

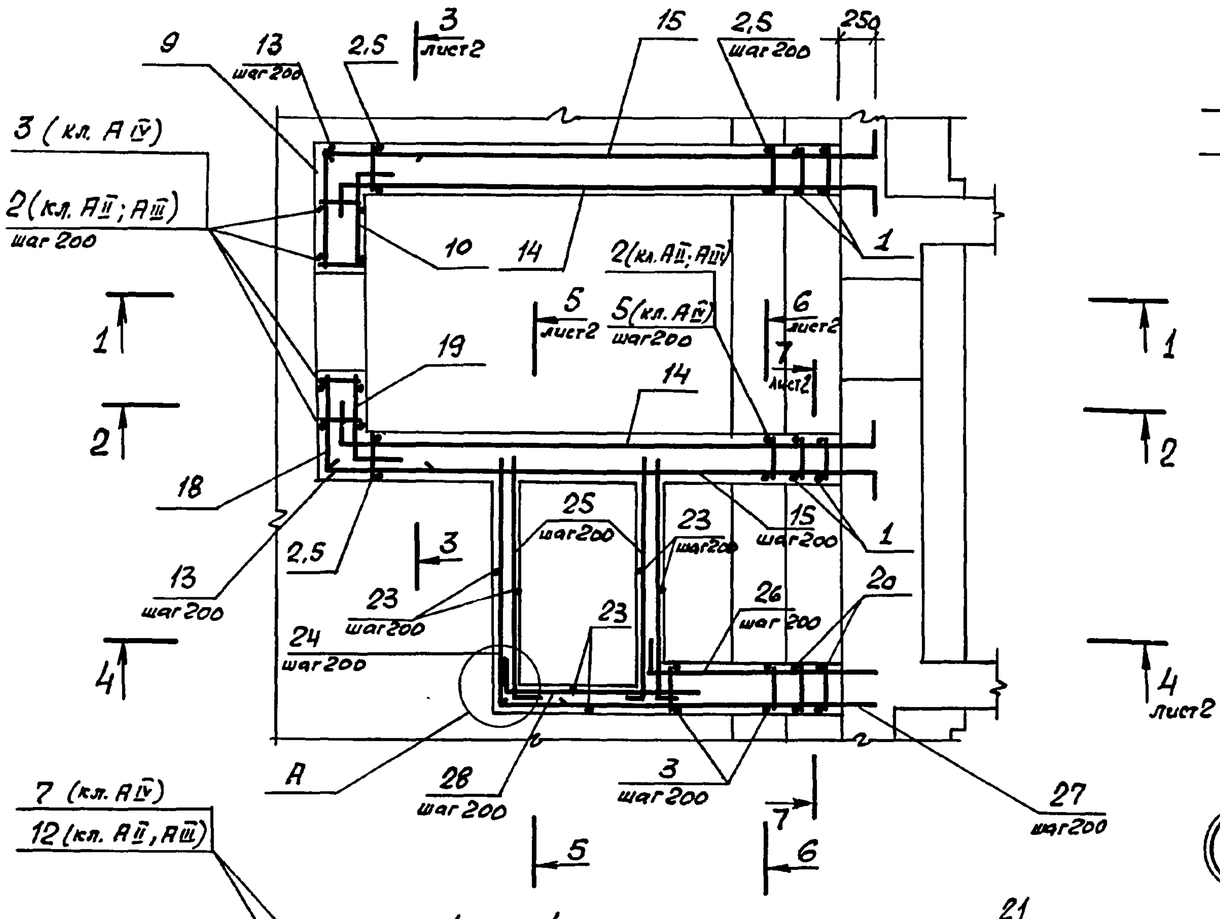

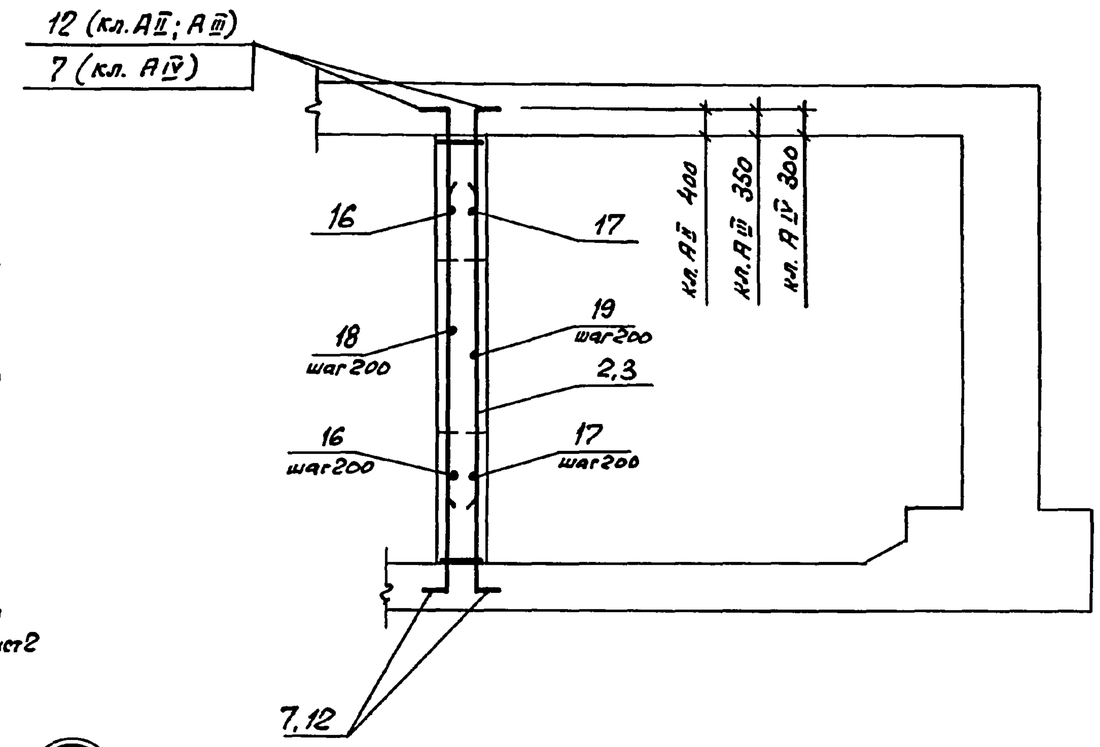

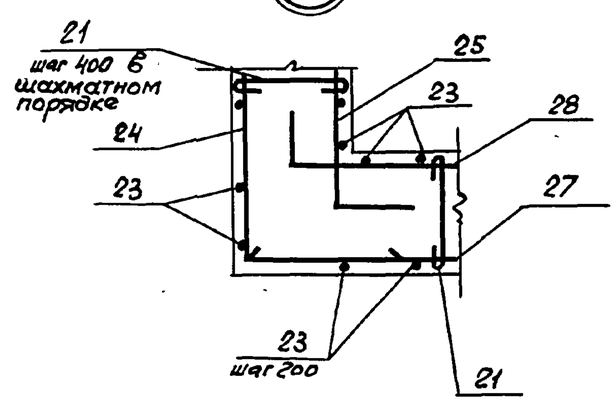

1. Спецификацию см. листы 3..6. Ведомость расхода стали см. л.6.

2. В пределах проемов 800 x 800 мм и менее арматуру вырезать по месту.

Нач.отд.	Комиссаров		
Н.контр.	Бицютко		
Гл.контр.	Бицютко		
Вед.инж.	Моисеева		
Инж.	Вяйзя		
Инж.	Насонова		
Техник	Лагутин		

03.005-7.0-2-7

АВТ 2

Тамбур-шлюз и ФВП. Армирование.

Стадия	Лист	Листов
Р	1	6

ПРОЕКТНЫЙ ИНСТИТУТ №1 Ленинград

Взам. инв. № | Подпись и дата | Инв. № подл.

24385-03 22 Формат А3

3—3

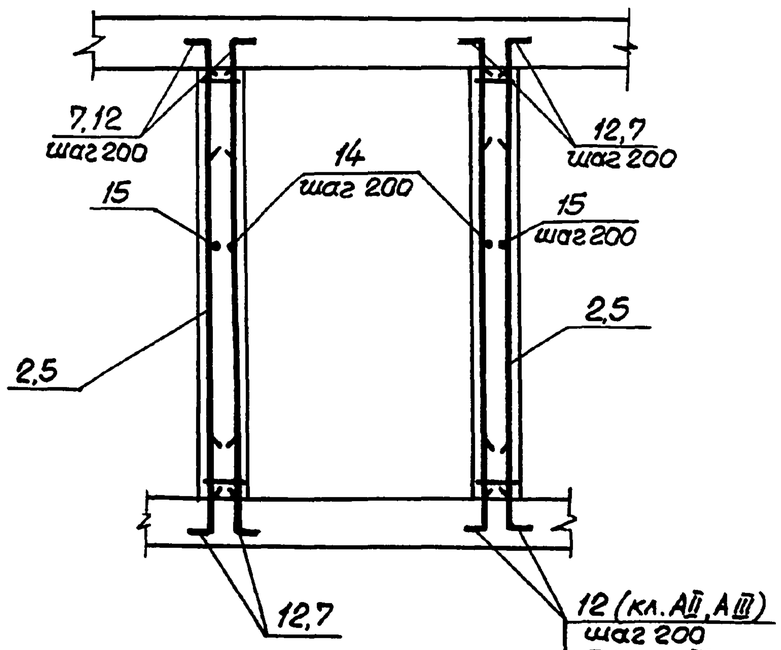

4—4

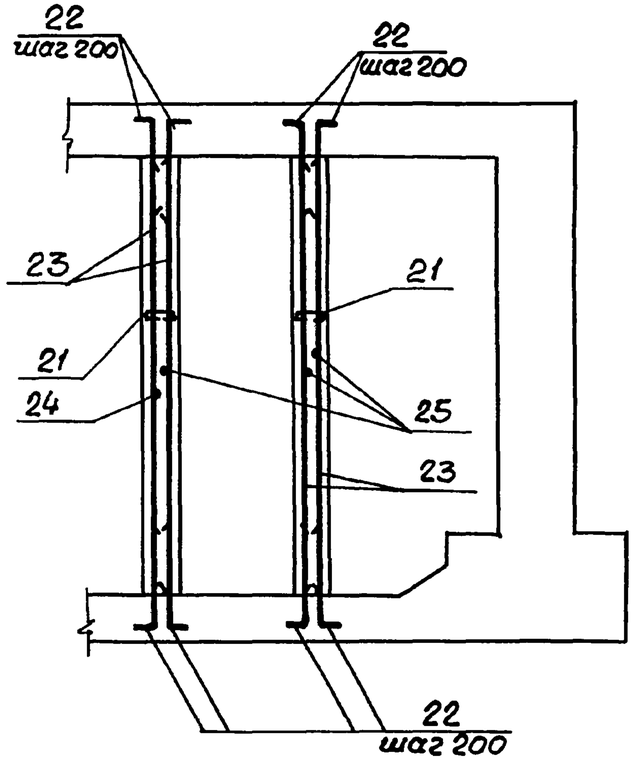

5—5

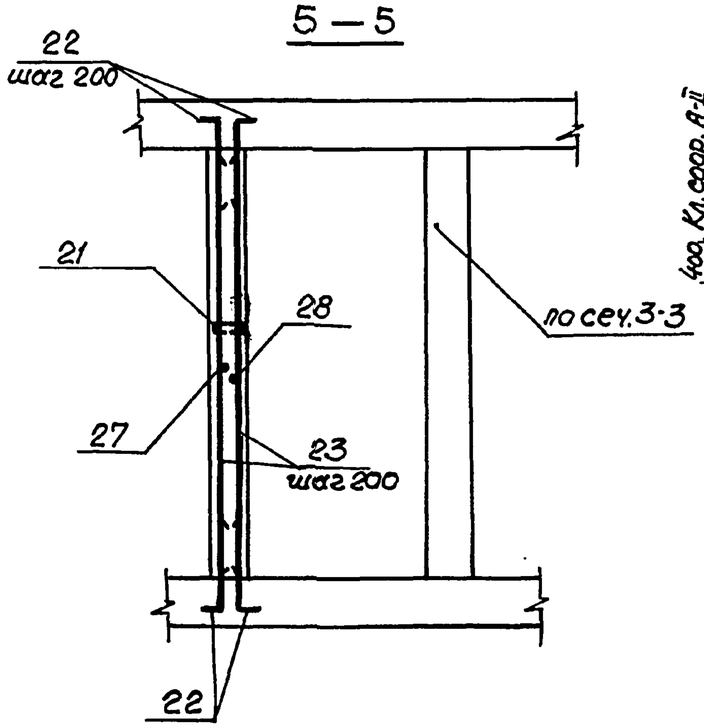

6—6

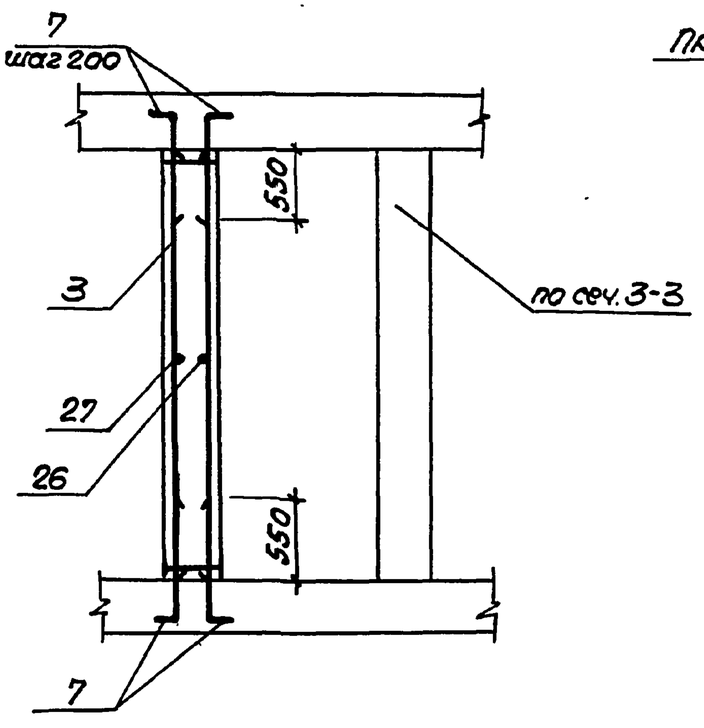

7—7

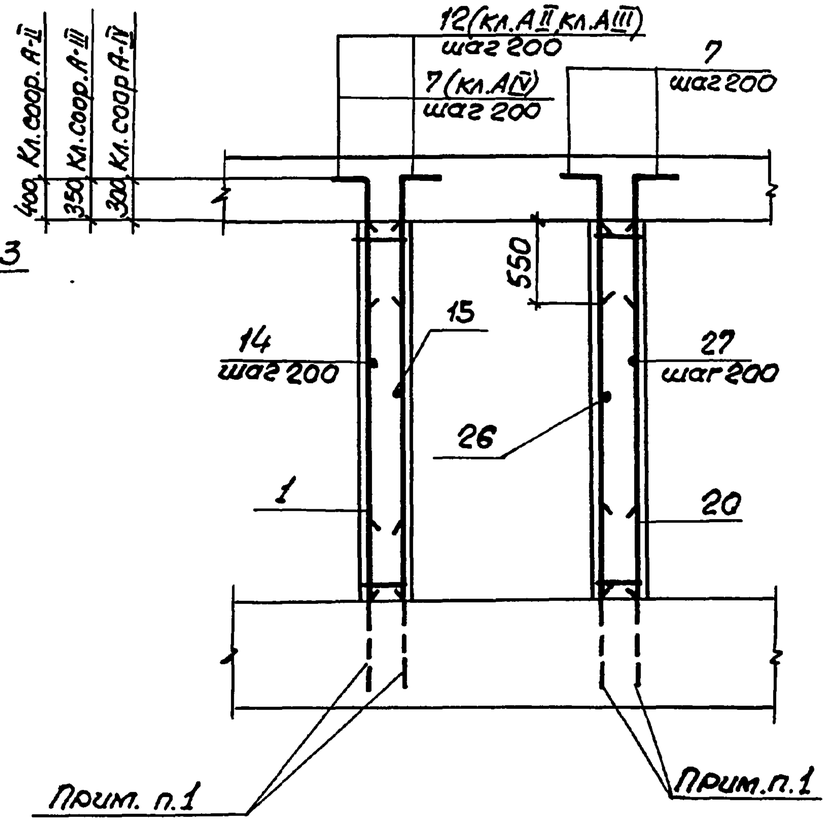

В чертежах фундаментов под стену предусмотреть выпуски для устройства стыков арматуры фундаментов с арматурой стены.

Диаметр выпусков должен соответствовать диаметру рабочей арматуры каркасов для армирования стен.

Взам. инв. №	Подпись и дата	Инв. № подл.

03.005-7.0-2-7

Лист 2

24385-03 23 Формат А3

Формат	Зона	Поз.	Обозначение	Наименование	Кол.	Примечание
			Переменные данные для исполнений.			
			Класс сооружений А-II			
				Сборочные единицы		
				Каркасы плоские		
А4		1	03.005-7.1 -35	КР 160	4	30.9кг
А4		2	-44	КР 204	49	36.2кг
А4		3	-44	КР 193	6	14.1кг
А4		4	-24	КР 86	4	10.8кг
				Детали		
				ГОСТ 5781-82*		
Б4		6		ф 14 А III ℓ = 380	16	0.46кг
Б4		7		ф 16 А III ℓ = 1050	32	1.64кг
Б4		8		ф 22 А III ℓ = 2100	3	6.29кг
Б4		9		ℓ = 1810	9	5.37кг
Б4		10		ℓ = 1250	9	3.73кг
Б4		11		ф 25 А III ℓ = 3430	4	13.2кг
Б4		12		ℓ = 1600	216	6.16кг
Б4		13		ℓ = 3630	6	13.98кг
Б4		14		ф 22 А III ℓ = 5300	36	15.8кг
Б4		15		ℓ = 5040	36	15.02кг
Б4		16		ℓ = 4200	12	12.5кг
Б4		17		ф 22 А III ℓ = 3300	12	9.83кг
Б4		18		ℓ = 1610	9	4.77кг
Б4		19		ℓ = 1050	9	3.13кг
				Материалы		
				Бетон класса В25		19,7м³

Ведомость деталей

Поз.	Эскиз
7	850 | 200
10	850 | 400
11	1240 300 | 350 | 1240 300
12	1250 | 350
14	400 | 4500 | 400
15	4640 | 400

Поз.	Эскиз
16	750 | 2700 | 750
17	2520 | 390 390
18	860 | 750
19	650 | 400
9	1060 | 750

Взам. инв. №

Подпись и дата

Инв. № подл.

03.005-7.0-2-7

Лист 3

Формат	Зона	Поз.	Обозначение	Наименование	Кол.	Примечание
			Переменные данные для исполнений			
			Класс сооружений А-III			
				Сборочные единицы.		
				Каркасы плоские		
А4		1	03.005 – 7.1 – 35	КР 161	4	18,9 кг
А4		2	– 44	КР 205	49	22,3 кг
А4		3	– 44	КР 193	6	14,1 кг
А4		4	– 24	КР 87	4	7,0 кг
				Детали.		
				ГОСТ 5781-82*		
Б4		6		⌀10 А III ℓ = 380	16	0,23 кг
Б4		7		⌀16 А III ℓ = 1050	32	1,64 кг
Б4		8		⌀20 А III ℓ = 1900	3	4,69 кг
Б4		9		⌀18 А III ℓ = 1660	9	3,32 кг
Б4		10		ℓ = 1150	9	2,30 кг
Б4		11		⌀20 А III ℓ = 3130	4	7,73 кг
Б4		12		ℓ = 1350	216	3,34 кг
Б4		13		ℓ = 3630	6	8,97 кг
Б4		14		⌀18 А III ℓ = 5100	36	10,20 кг
Б4		15		ℓ = 4940	36	9,88 кг

Формат	Зона	Поз.	Обозначение	Наименование	Кол.	Примечание
		16		⌀18 А III ℓ = 3900	12	7,76 кг
		17		ℓ = 3100	12	6,20 кг
		18		ℓ = 1460	9	2,92 кг
		19		ℓ = 950	9	1,90 кг
				Материалы		
				Бетон класса В25		19,1 м³

Ведомость деталей

Поз.	Эскиз
7	850 200
10	850 300
11	1140 350 1140 250 250
12	1100 250
14	300 4500 300
15	4640 300

Поз.	Эскиз
16	600 2700 600
17	2520 290 290
18	860 600
19	650 300
9	1060 600

Взам. инв.№ | Подпись и дата | Инв.№ подл.

Формат	Зона	Поз.	Обозначение	Наименование	Кол.	Примечание
			Переменные данные для исполнений.			
			Класс сооружений А-IV			
				Сборочные единицы.		
				Каркасы плоские		
А4		1	03.005-7.1 -35	КР162	4	11,6 кг
А4		3	-44	КР193	20	14,1 кг
А4		4	-8	КР 36	4	7,5 кг
А4		5	-44	КР 206	42	13,6 кг
				Детали		
				ГОСТ 5781-82*		
Б4		6		Ф8АIII ℓ=380	16	0,15 кг
Б4		7		Ф16АIII ℓ=1050	280	1,66 кг
Б4		8		Ф14АIII ℓ=1600	3	1,94 кг
Б4		9		ℓ=1460	9	1,77 кг
Б4		10		ℓ=900	9	1,09 кг
Б4		11		Ф16АIII ℓ=2830	4	4,47 кг
Б4		13		ℓ=3630	6	5,73 кг
Б4		14		Ф14АIII ℓ=4800	40	5,81 кг
Б4		15		ℓ=4790	40	5,80 кг
Б4		16		ℓ=3500	13	4,23 кг
Б4		17		ℓ=2600	13	3,15 кг

Формат	Зона	Поз.	Обозначение	Наименование	Кол.	Примечание
Б4		18		Ф14АIII ℓ=1260	9	1,52 кг
Б4		19		ℓ=700	9	0,85 кг
				Материалы		
				Бетон класса В25		16,2 м³

Ведомость деталей

Поз.	Эскиз
7	850 200
9	960 500
10	750 150
11	1090 150 350 1090 150
14	150 4500 150

Поз.	Эскиз
15	4640 150
16	500 2500 500
17	2320 140 140
18	760 500
19	550 150

Инв. № подл. | Подпись и дата | Взам. инв. №

Формат	Зона	Поз.	Обозначение	Наименование	Кол.	Примечание
			Постоянные данные для исполнений.			
			Класс сооружений А-II; А-III; А-IV.			
				Сборочные единицы		
				Каркас плоский		
А4		20	03.005 - 7.1 - 35	КР 165	2	12.1кг
				Детали		
				ГОСТ 5781-82*		
Б4		21		ФбАI ℓ = 260	10,5	0.06кг
Б4		22		Ф10АIII ℓ = 800	104	0.60кг
Б4		23		ℓ = 3630	52	2.25кг
Б4		24		ℓ = 2510	18	1.55кг
Б4		25		ℓ = 2330	54	1.44кг
Б4		26		ℓ = 2150	18	1.33кг
Б4		27		ℓ = 3200	18	1.97кг
Б4		28		ℓ = 1600	18	1.00кг

Ведомость деталей

Поз.	Эскиз
21	180
22	100 700
24	2160 350
25	2130 200

Поз.	Эскиз
26	200 1950
28	200 1400

Ведомость расхода стали на элемент, кг

Класс сооружений	Изделия арматурные																		Всего
	Арматура класса																		
	А-III														А-I				
	ГОСТ 5781-82*														ГОСТ 5781-82*				
	ф 8	ф 10	ф 12	ф 14	ф 16	ф 18	ф 20	ф 22	ф 25					Итого		ф 6		Итого	
А-II	26.4	362.7	435.2	7.4	162.1			1549.4	2971.0					5514.2		6.3		6.3	5520.5
А-III	5.0	600.0			162.1	984.5	1781.4							3533,0		6.3		6.3	3539.3
А-IV	166.8	362.7		613.3	1331.4									2474.2		6.3		6.3	2480.5

Взам. инв. №

Подпись и дата

Инв. № подл.

Разрез 1-1

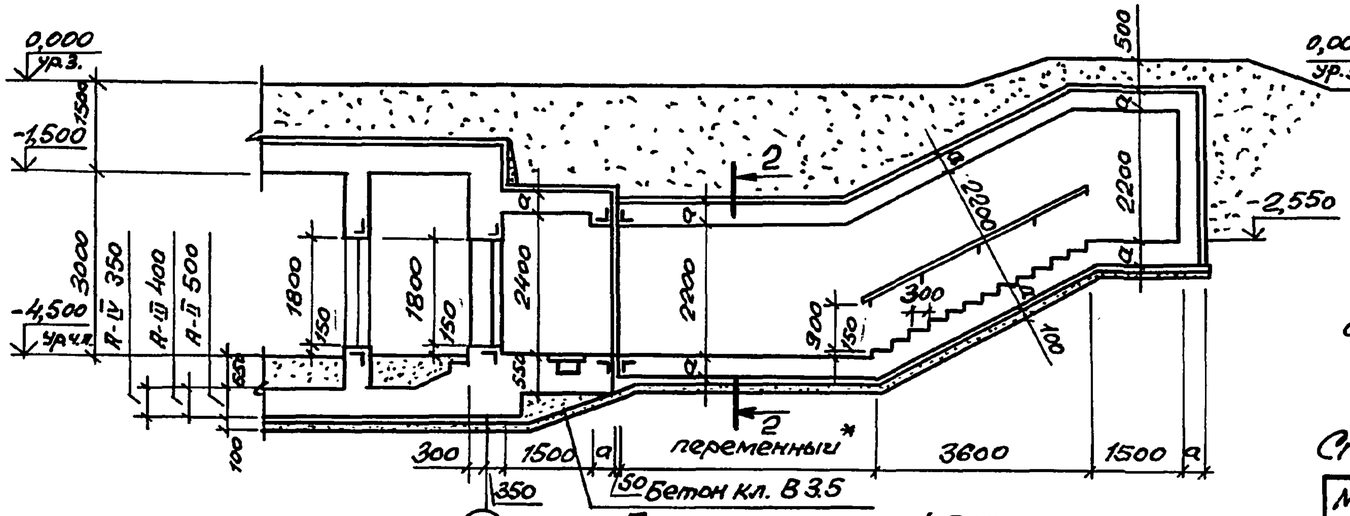

План на отм. -4,500

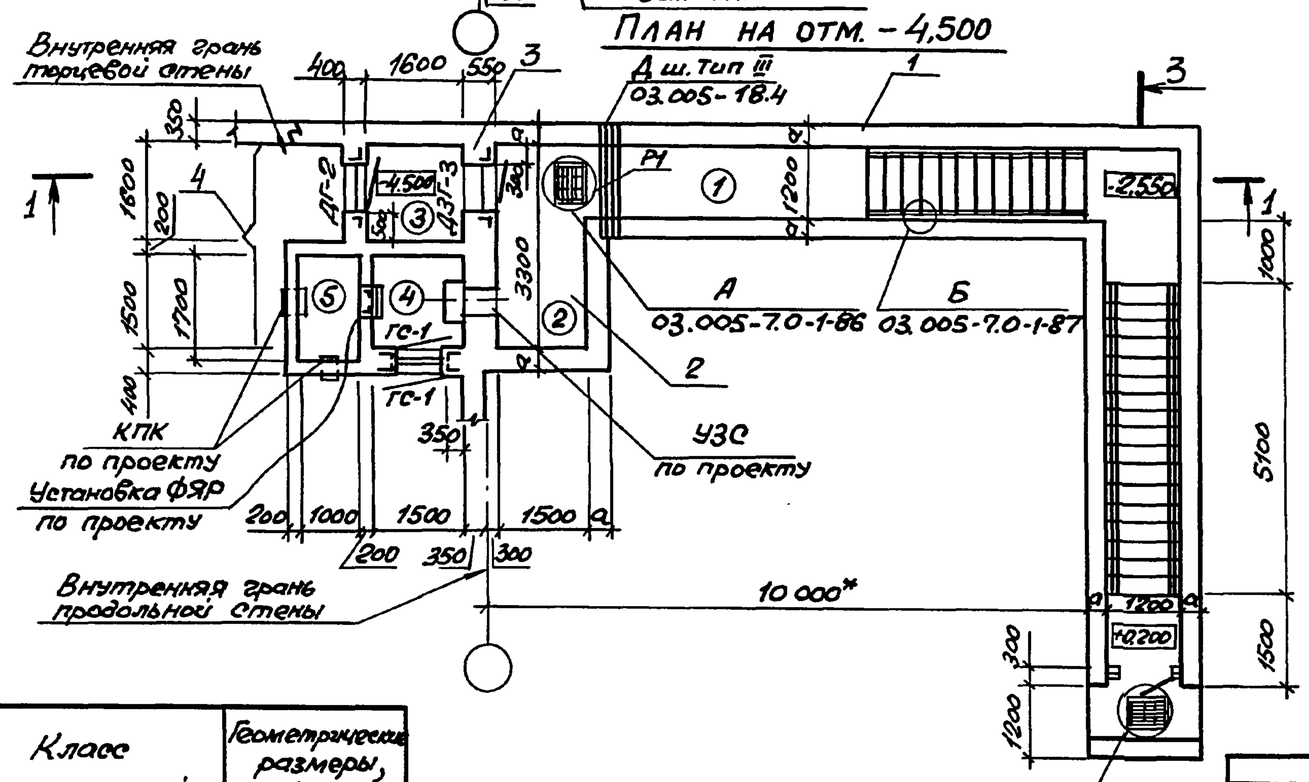

Разрез 3-3.

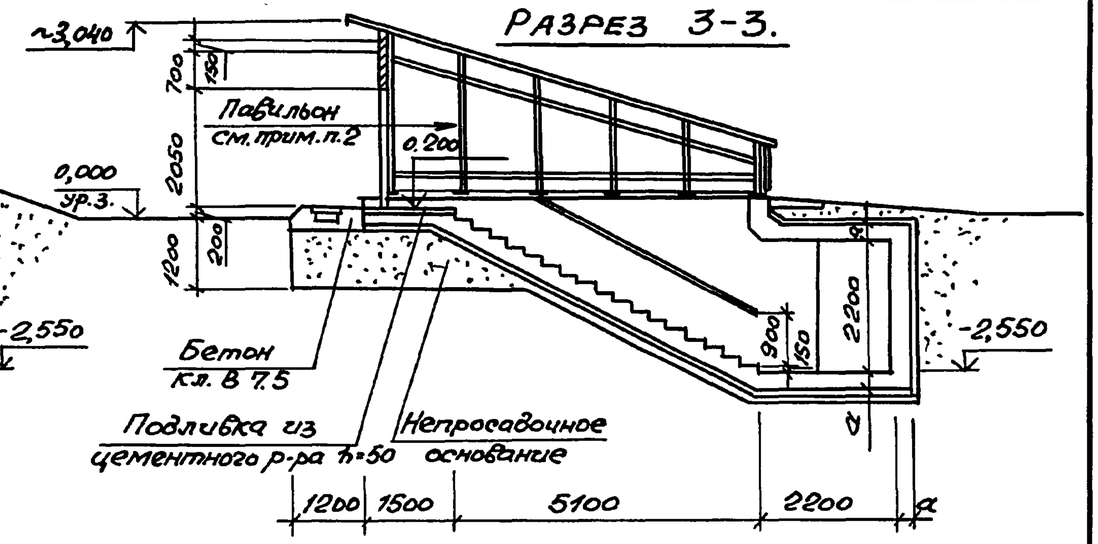

Спецификация конструктивных элементов аварийного выхода.

Марка Поз.	Обозначение	Наименование	Примечание
1	03.005-7.0-1-15;16	Подходной тоннель	
2	03.005-7.0-1-4;5	Предтамбур	по аналогии
3	03.005-7.0-1-6;7	Стена убежища	по аналогии
4	03.005-7.0-2-9;10	Тамбур и расширительные камеры с воздухозабором	

1. Экспликацию помещений, спецификацию заполнения проемов смотри док. 03.005-7.0-1-85.
2. Пример решения павильона смотри док-ты 03.005-7.0-88,89,90.
3. Сечение 2-2 смотри док. 03.005-7.0-2-1.
4. Дверь защитно-герметическая марки ДЗГ-3 предусмотрена для класса убежища II и III.
   Дверь для класса убежища IV смотри док. 03.005-7.0-1-85.

* см. п. 1.3 на листе 1 и п. 3.1 на листе 2 документа 03.005-7.0-2-ПЗ.

Класс сооружений	Геометрические размеры, мм	
	а	
А-II	350	
А-III	300	
А-IV	250	

Номер по плану	Наименование	Площадь м²
2	Предтамбур	4.95
3	Тамбур	2.56

Нач.отд.	Комиссаров		
Н.контр.	Бицютко		
Гл.спец.	Тришкина		
Гл.констр.	Бицютко		
Вед.инж.	Моисеева		
Ст.арх.	Ситкина		

03.005-7.0-2-8

Аварийный выход тупиковый коленчатый, совмещенный со входом, с тамбуром-АВТЗ. Чертеж общего вида.

Стадия	Лист	Листов
Р		1

ПРОЕКТНЫЙ ИНСТИТУТ №1 Ленинград

Взам.инв.№ | Подпись и дата | Инв.№ подл.

24385-03 28 Формат А3

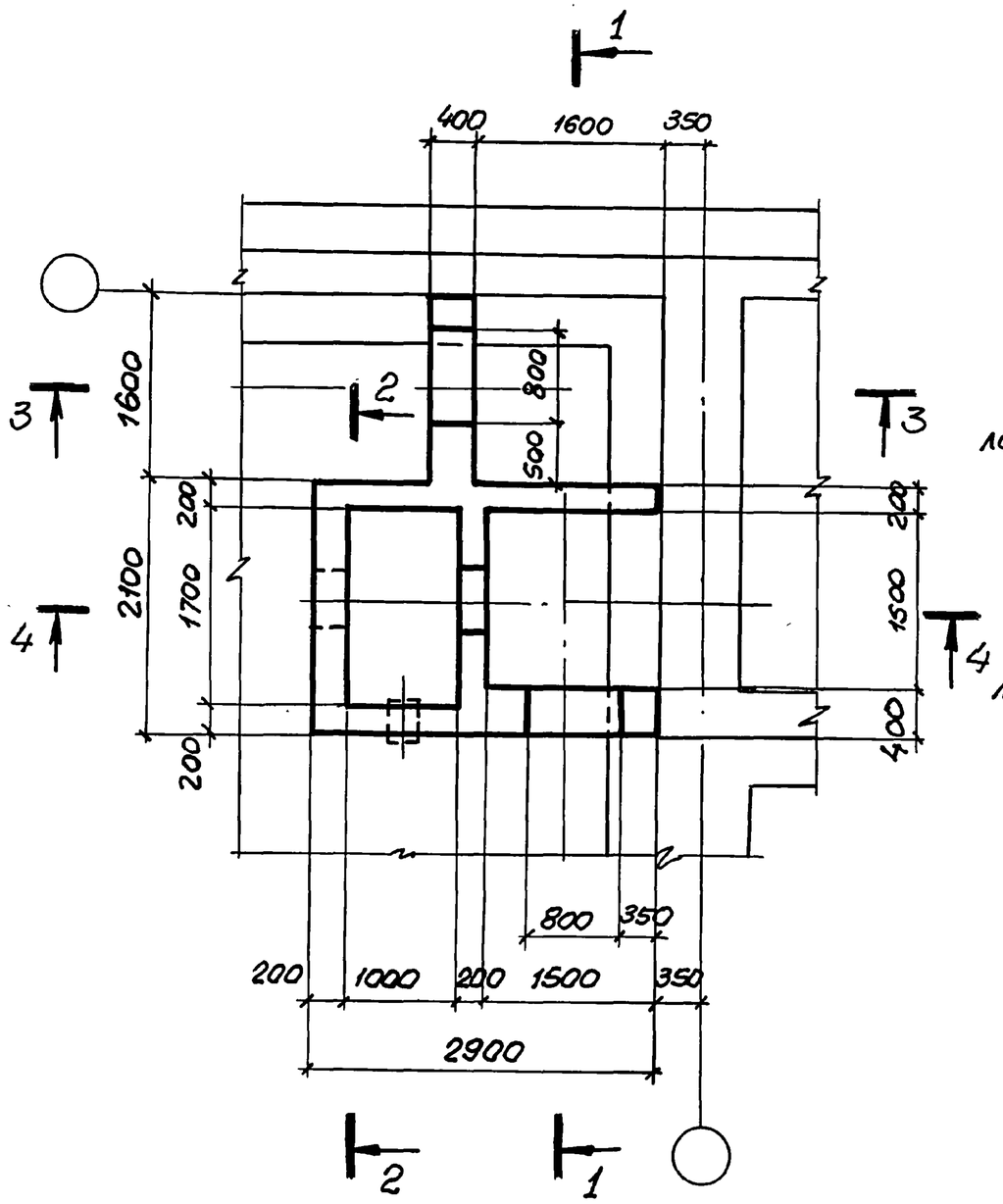

1 – 1

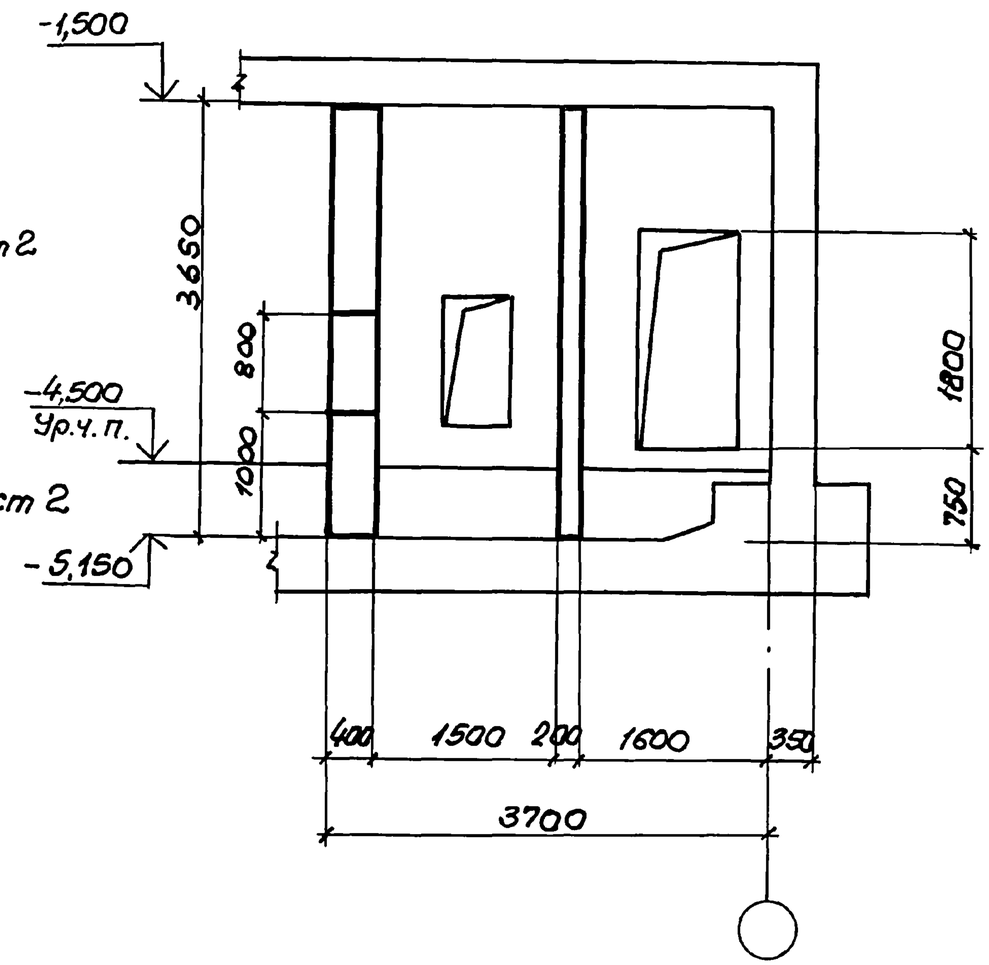

Нач.отд.	Комиссаров		
Н.контр.	Бацютко		
Гл.констр	Бацютко		
Вед.инж.	Моисеева		
Ст.инж.	Вяйзя		
Техник	Хорош		

03.005-7.0-2-9

АВТ3
Тамбур и ФВП
Габаритный чертеж.

Стадия	Лист	Листов
Р	1	2

Проектный институт №1
Ленинград

24385-03 29 Формат А3

Инв.№ подл. | Подпись и дата | Взам.инв.№

2 - 2

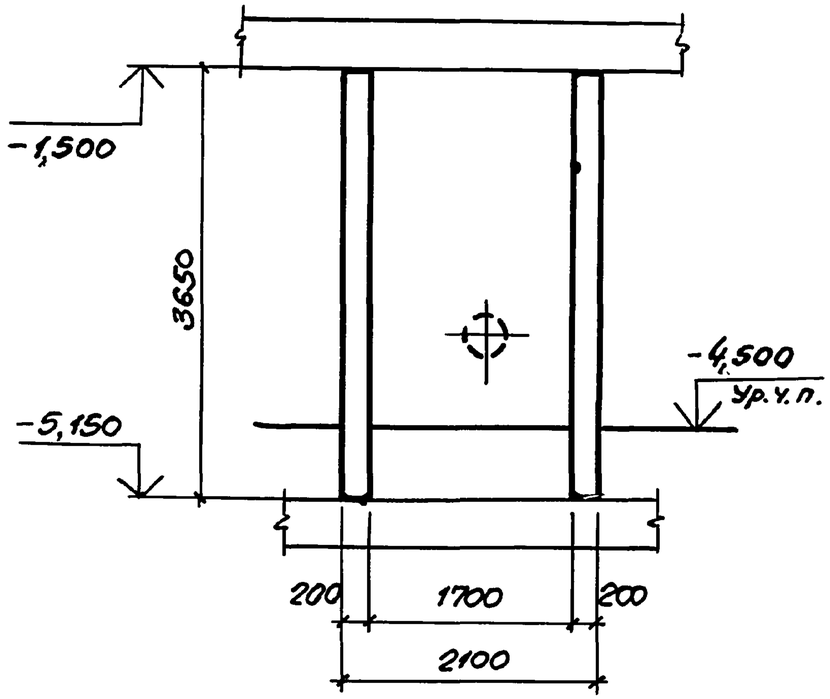

3 - 3

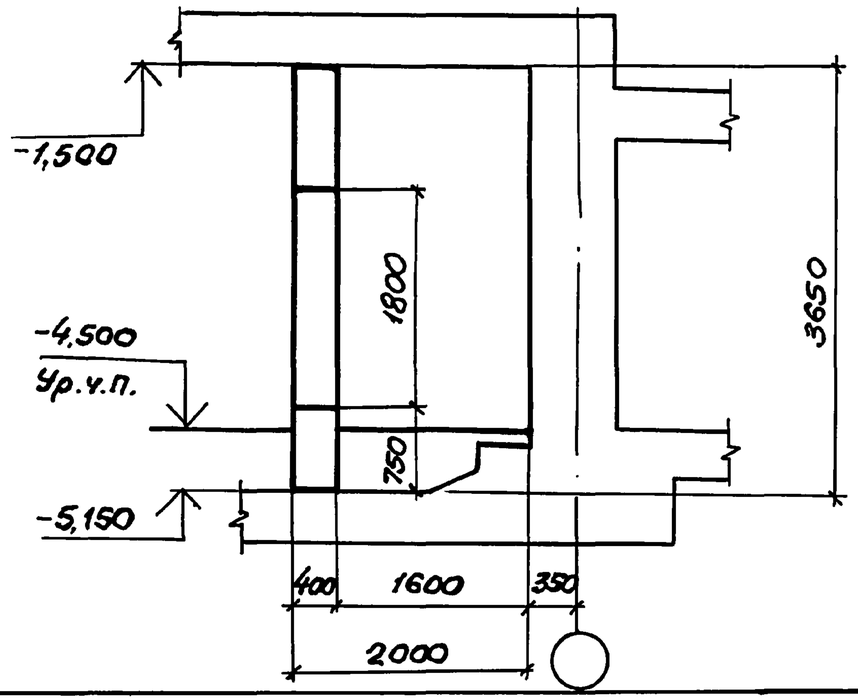

4 - 4

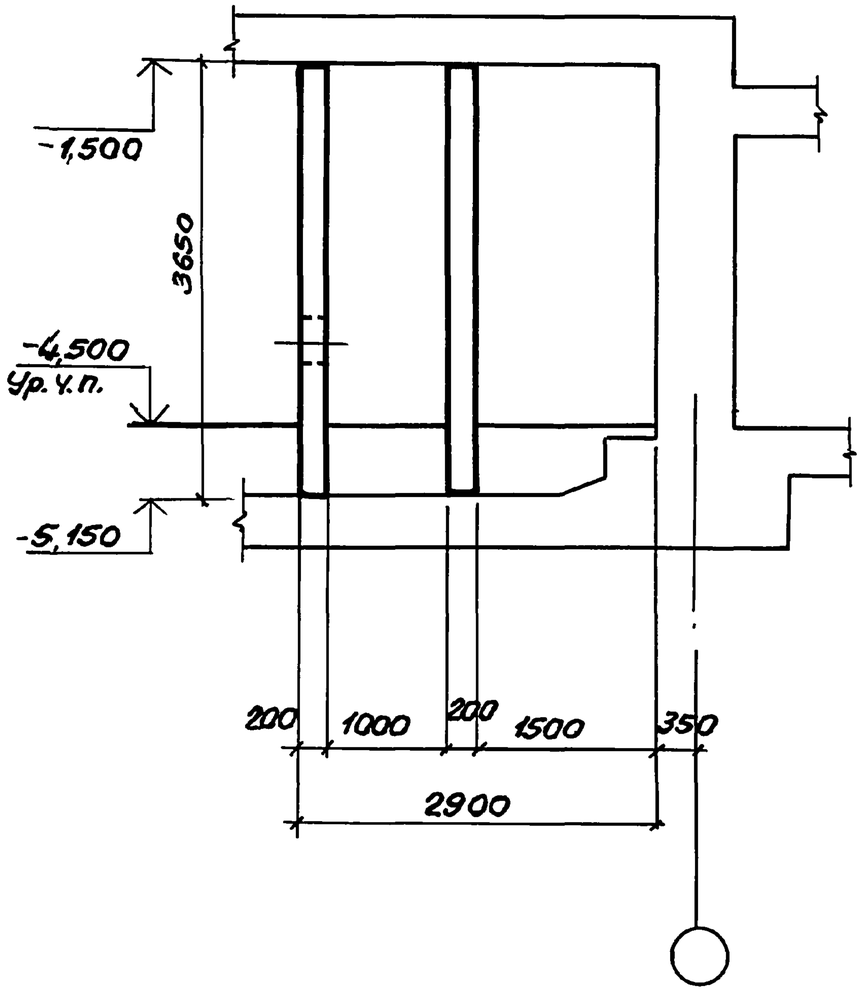

Инв.№ подл. | Подпись и дата | Взам.инв.№

03.005-7.0-2-9

Лист 2

24385-03 30 Формат А3

План армирования.

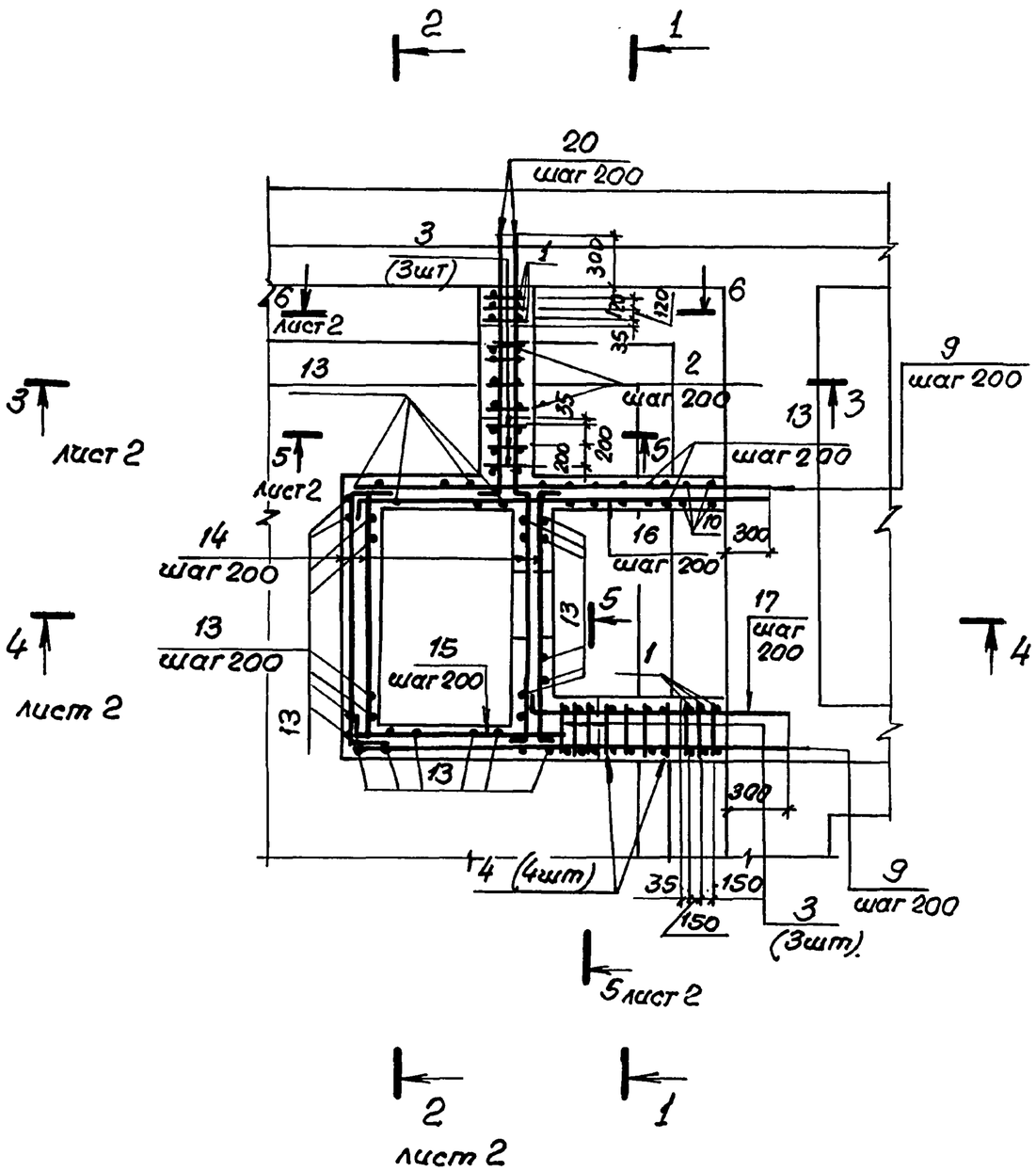

1 – 1

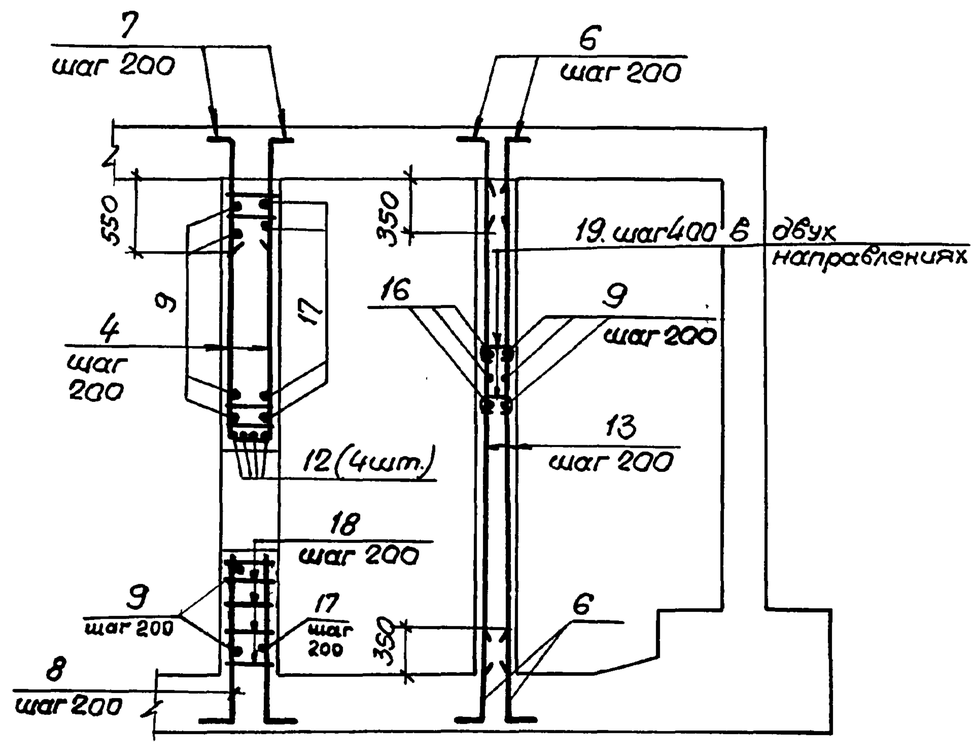

1. В чертежах фундаментов под стену предусмотреть выпуски для устройство стыков арматуры фундаментов с арматурой стены. Диаметр выпусков должен соответствовать диаметру рабочей арматуры каркасов для армирования стен.
2. Арматуру в стенах толщиной 200мм в пределах отверстий обрезать по месту.

3. Спецификацию и ведомость расхода стали см. лист 3.

Нач.отд.	Комиссаров		03. 005-7.0-2-10	
Н.контр.	Бицютко		АВТЗ Тамбур и ФВП. Армирование.	Стадия: Р; Лист: 1; Листов: 3
Гл.констр.	Бицютко			Проектный институт №1
Вед.инж.	Моисеева			
Инженер	Вяйзя			
Техник	Хорош			

Взам. инв.№ | Подпись и дата | Инв.№ подл.

24385-03 31 Формат А3

2 - 2

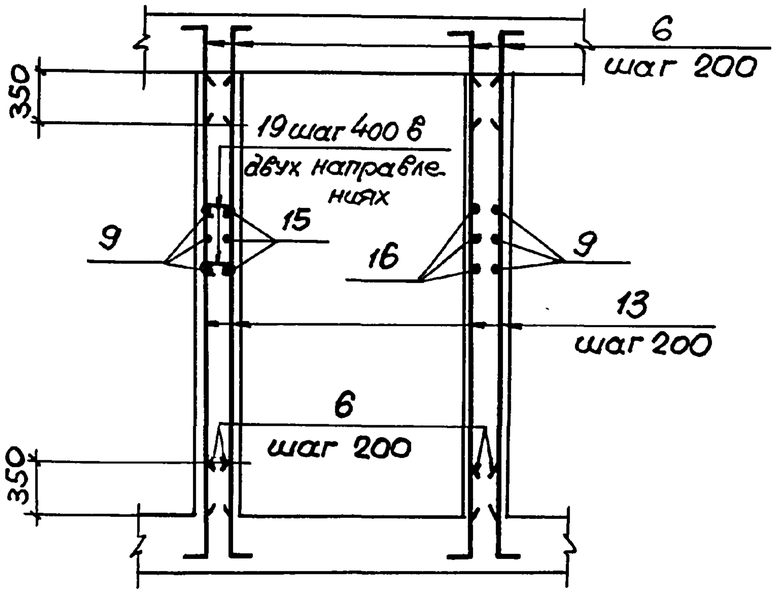

4 - 4

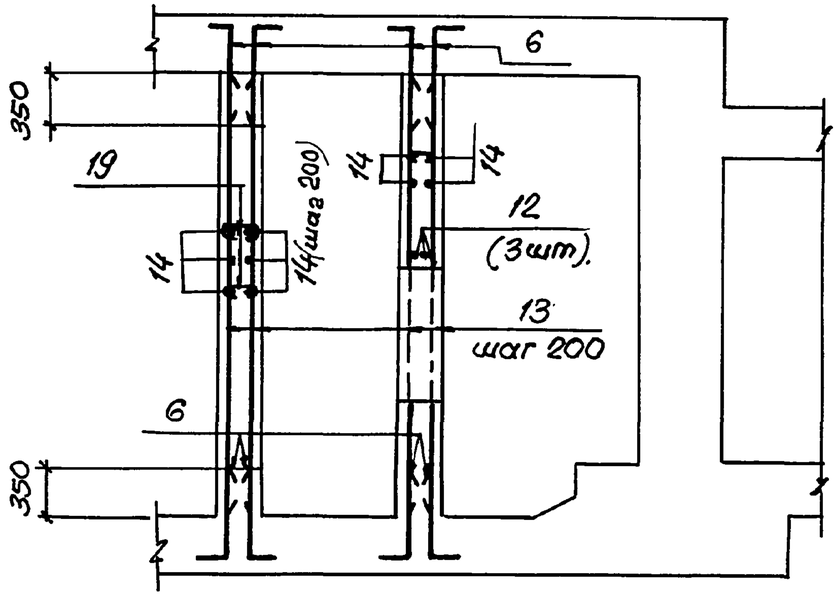

3 - 3

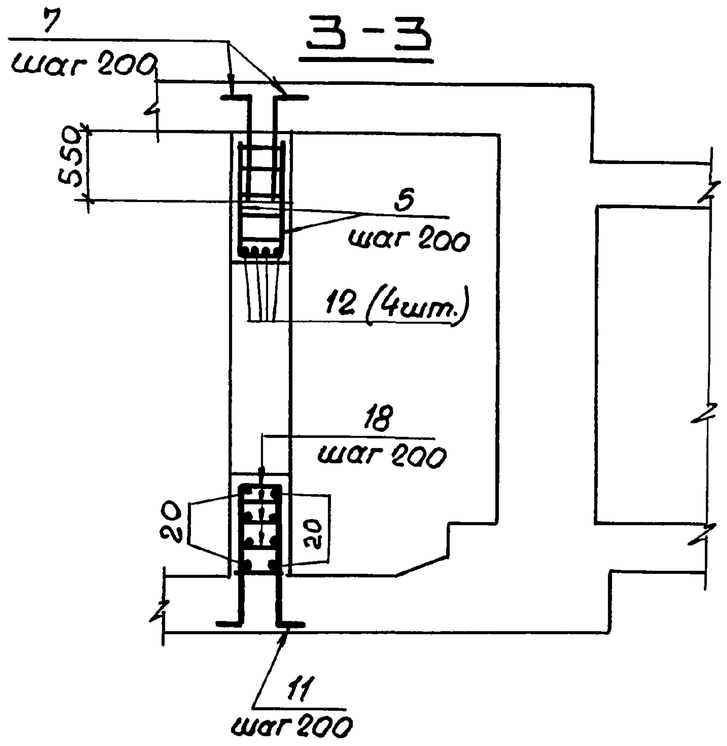

5-5

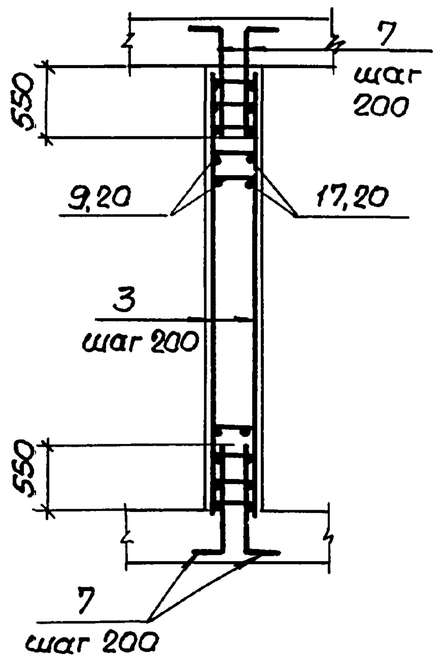

6-6

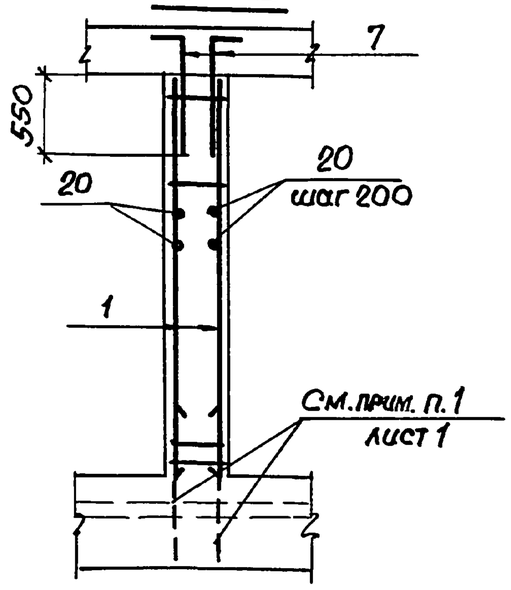

Инв.№ подл.	Подпись и дата	Взам. инв.№

03.005-7.0-2-10

Лист 2

24385-03 32

Формат	Зона	Поз.	Обозначение	Наименование	Кол.	Примеч.
			Класс сооружений А-II, А-III, А-IV			
			Сборочные единицы			
А4		1	03.005-7.1-35	Каркас КР165	6	12.1 кг
А4		2	-8	КР37	4	4.5 кг
А4		3	-44	КР193	6	14.1 кг
А4		4	-8	КР36	4	7.5 кг
				Детали.		
			Стержни	ГОСТ 5781-82*		
Б4		6		ф10 А III ℓ = 800	154	0.49 кг
Б4		7		ф16 А III ℓ = 1000	64	1.58 кг
Б4		8		ℓ = 3330	4	5.3 кг
Б4		9		ф10 А III ℓ = 3180	19	1.96 кг
Б4		10		ℓ = 3080	4	1.9 кг
Б4		11		ф16 А III ℓ = 2830	4	4.5 кг
Б4		12		ℓ = 1760	11	2.78 кг
Б4		13		ф10 А III ℓ = 3580	73	2.21 кг
Б4		14		ℓ = 2850	76	1.75 кг
Б4		15		ℓ = 1600	19	1.00 кг
Б4		16		ℓ = 3300	19	2.04 кг
Б4		17		ф10 А I ℓ = 2240	19	1.38 кг
Б4		18		ф8 А III ℓ = 380	40	0.15 кг
Б4		19		ф6 А I ℓ = 300	170	0.07 кг
Б4		20		ф10 А I ℓ = 2340	38	1.44 кг
				Материалы		
				Бетон класса В25		9,5 м³

Взам. инв. №

Подпись и дата

Инв. № подл.

Ведомость деталей

Поз.	Эскиз
6	100, 700
7	150, 850
8	100, 1390, 1390, 100, 350
11	100, 1240, 1240, 100, 350

Поз.	Эскиз
14	400, 2050
15	150, 1450
16	150, 3150
17	150, 70, 1950, 70
19	150, 75
20	150, 70, 2050, 70

Ведомость расхода стали на элемент, кг

Класс сооружений	Арматурные изделия									Всего
	Класс арматуры									
	А-III					А-I				
	ГОСТ 5781-82*									
	ф8	ф10	ф16		Итого	ф6	ф10		Итого	
А-II, А-III, А-IV	45.4	472.4	327.8		845.6	11.3	81.2		92.5	938.1

Разрез 1-1

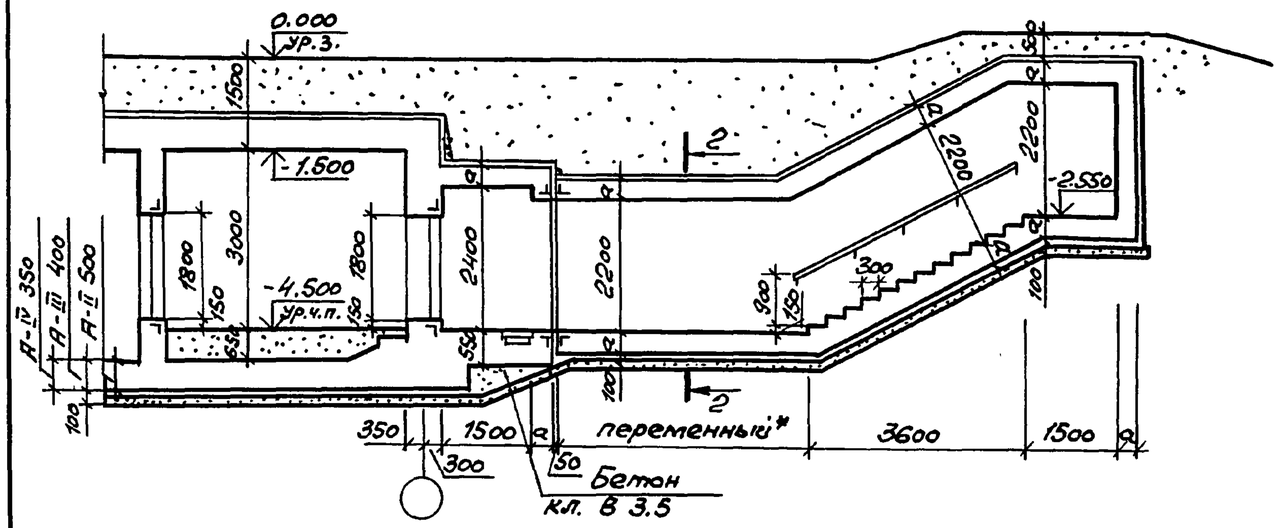

Разрез 3-3

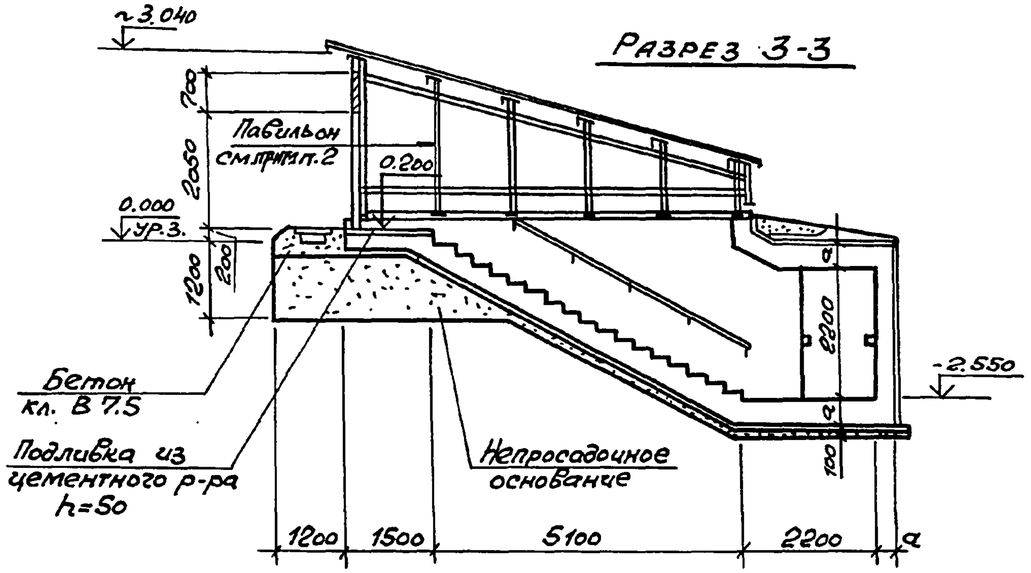

План на отм. -4.500

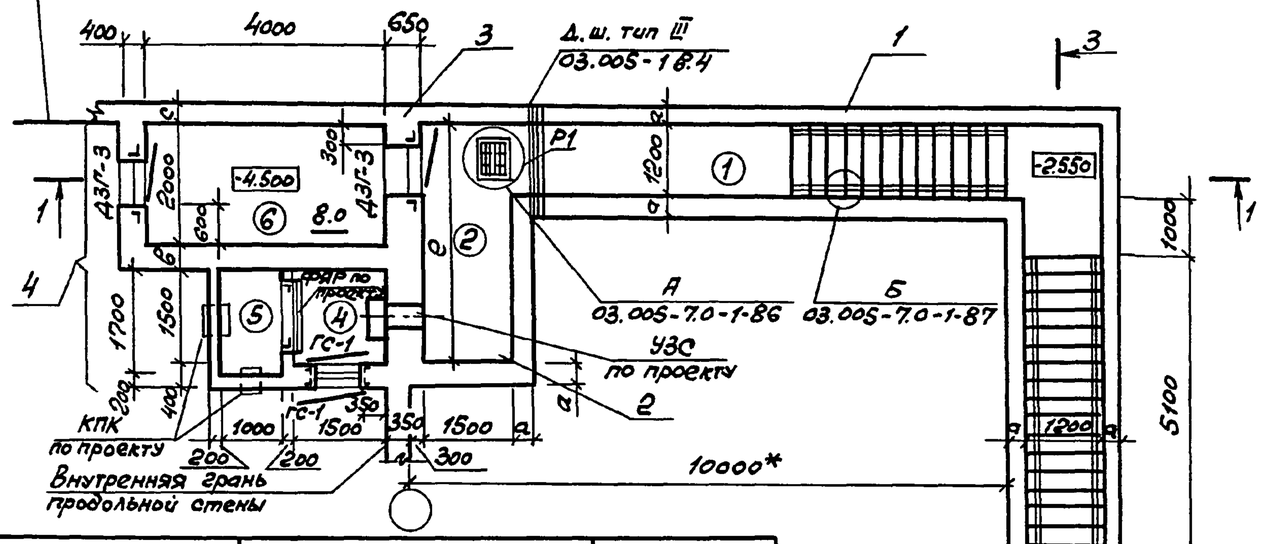

Класс сооружений	Геометрические размеры, мм				Площадь, м²	
	а	в	с	е	Предтамбур	Тамбур-шлюз
А-II	360	400	400	3900	5.85	8.0
А-III	300	400	400	3900	5.85	8.0
А-IV	250	300	350	3850	5.78	8.0

Спецификация конструктивных элементов аварийного выхода

Марка поз.	Обозначение	Наименование	Примечание
1	03.005-7.0-1-15;16	Подходной тоннель	
2	03.005-7.0-1-4;5	Предтамбур	по аналогии
3	03.005-7.0-1-20 03.005-7.0-2-12	Стена убежища	
4	03.005-7.0-2-13;14	Тамбур-шлюз и расширительные камеры с воздухозабором.	

1. Экспликацию помещений, спецификацию элементов заполнения проемов смотри документ 03.005-7.0-1-85.
2. Пример решения павильона смотри документ 03.005-7.0-1-88;89;90.
3. Сечение 2-2 смотри документ 03.005-7.0-2-1.
4. Дверь защитно-герметическая марки ДЗП-3 предусмотрена для класса убежища II и III.
   Дверь для класса убежища IV смотри документ 03.005-7.0-1-85.

* см. п. 1.3 на листе 1 и п. 3.1 на листе 2 документа 03.005-7.0-2-пз.

Взам. инв. № | Подпись и дата | Инв. № подл.

Нач. отд.	Комиссаров		03.005-7.0-2-11
Н. контр.	Бицютко		Аварийный выход тупиковый коленчатый, совмещенный со входом, с тамбуром-шлюзом-АВТ4. Чертеж общего вида.
Гл. спец.	Тришкина		
Гл. констр.	Бицютко		
Вед. инж.	Моисеева		
Ст. арх.	Ситкина		

Стадия	Лист	Листов
Р		1

ПРОЕКТНЫЙ ИНСТИТУТ № 1
Ленинград

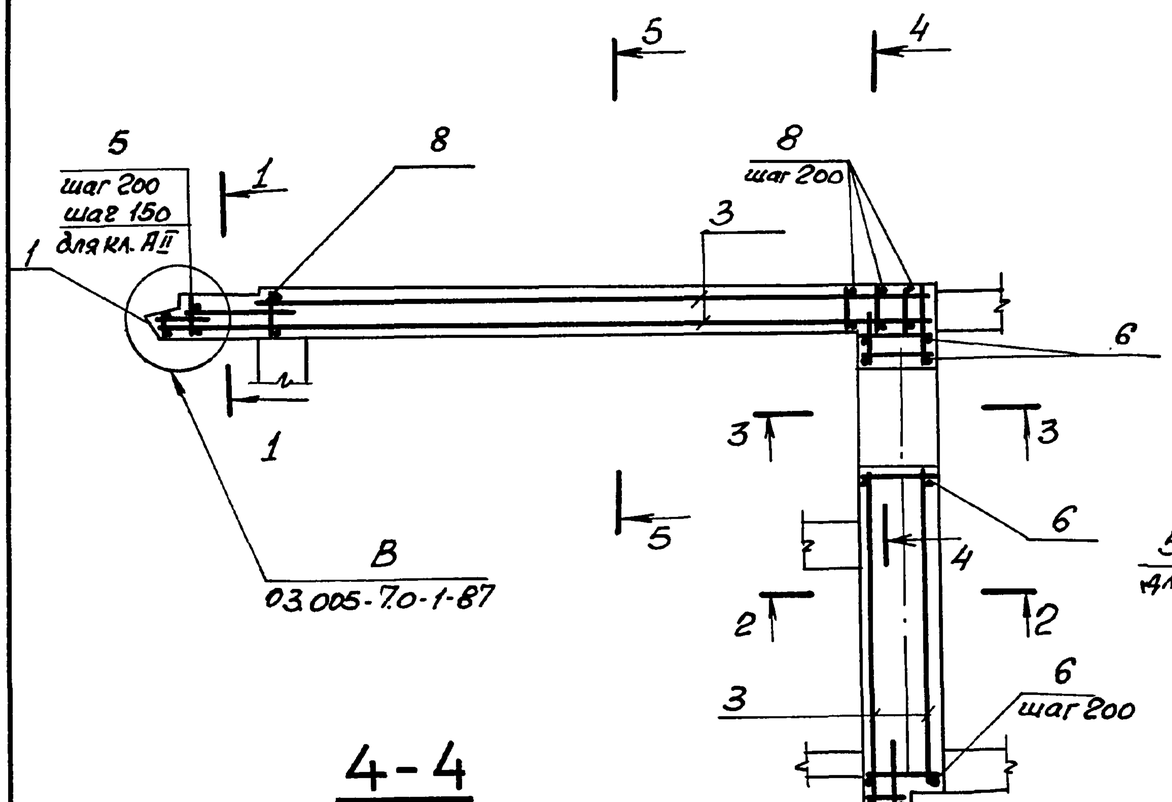

4-4

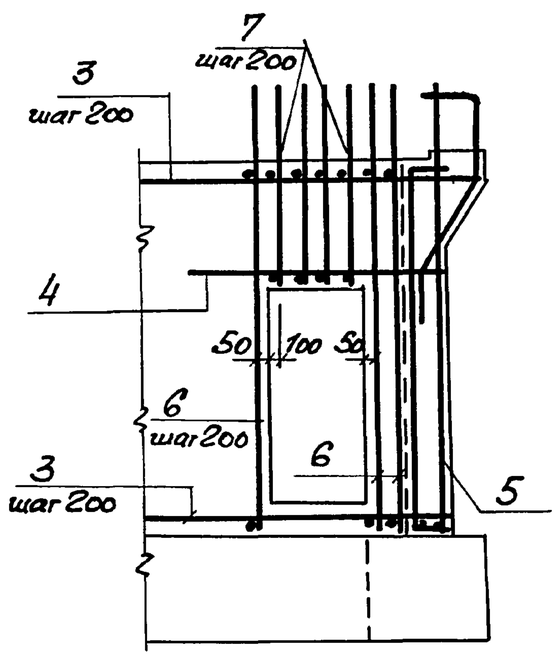

1-1
5-5

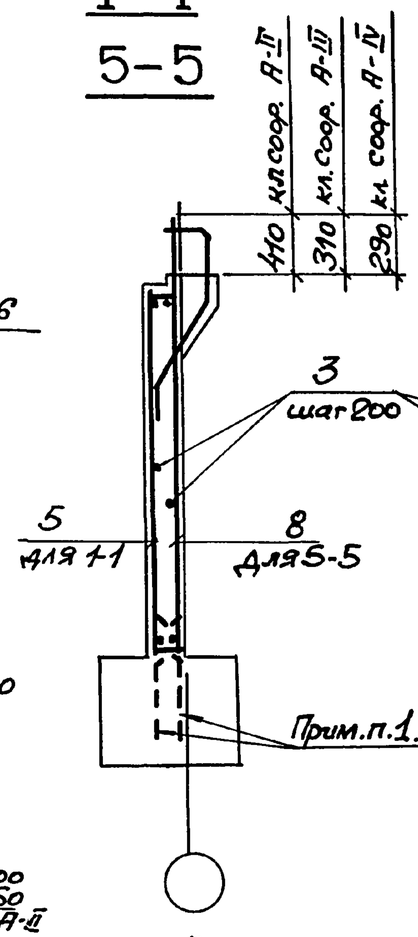

2-2

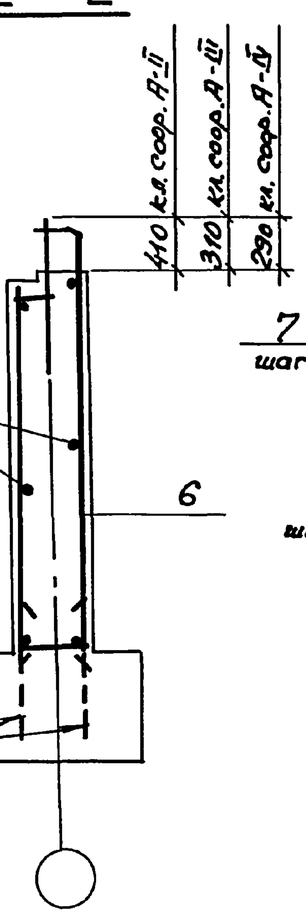

3-3

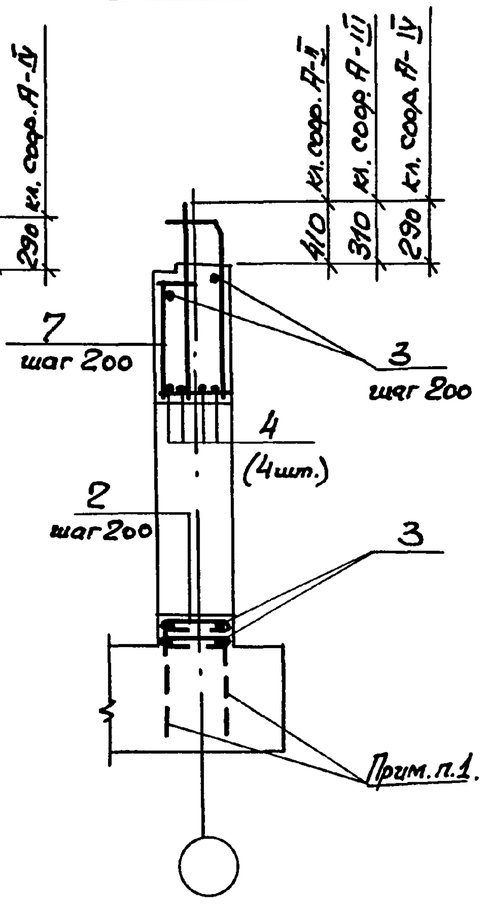

1. В чертежах фундаментов под стену предусмотреть выпуски для устройства стыков арматуры фундаментов с арматурой стены.
Диаметр выпусков должен соответствовать диаметру рабочей арматуры каркасов для армирования стен.
2. Спецификацию см. листы 2, 3.
Ведомость расхода стали см. лист 3.

Нач. отд.	Комиссаров		
Н. контр.	Бицюнко		
Гл. конс.	Бицюнко		
Вед. инж.	Моисеева		
Инж.	Вяйзя		
Техник	Лагутин		

03.005-7.0-2-12

АВТ 4

Стена убежища. Армирование.

Стадия	Лист	Листов
Р	1	3

ПРОЕКТНЫЙ ИНСТИТУТ № 1 Ленинград.

Инв. № подл. | Подпись и дата | Взам. инв. №

24385-03 35 Формат А3.

Формат	Зона	Поз.	Обозначение	Наименование	Кол.	Примечание
			Постоянные данные для исполнений			
			Класс сооружений А-II; А-III; А-IV			
				Сборочные единицы		
				Каркасы плоские		
А4		1	03.005-7.1-9	КР39	2	10.3кг
				Детали.		
				ГОСТ 5781-82*		
Б4		2		ф10АI ℓ=770	8	0.47 кг
Б4		3		ℓ=по месту	418 п.м.	0.617кг
Б4		4		ф20А III ℓ=2000	4	4.93кг

Ведомость деталей

Поз.	Эскиз
2	620, 75

Формат	Зона	Поз.	Обозначение	Наименование	Кол.	Примечание
			Переменные данные для исполнений			
			Класс сооружений А-II			
				Сборочные единицы		
				Каркасы плоские		
А4		5	03.005-7.1 -13	КР55	22	26.23кг
А4		6	-15	КР58	23	50.49кг
А4		7	-17	КР64	4	25.67кг
А4		8	-28	КР106	22	40.50кг
				Материалы		
				Бетон класса В25		20,2м³
			Класс сооружений А-III			
				Сборочные единицы		
				Каркасы плоские		
А4		5	03.005-7.3 -14	КР56	20	25.38кг
А4		6	-16	КР59	23	31.45кг
А4		7	-18	КР65	4	16.59кг
А4		8	-29	КР107	22	30.02кг
				Материалы		
				Бетон класса В25		20,1м³

Инв.№ подл. | Подпись и дата | Взам. инв.№

Формат	Зона	Поз	Обозначение	Наименование	Кол.	Примечание
			Переменные данные для исполнений			
			Класс сооружений А-IV			
				Сборочные единицы		
				Каркасы плоские		
А4		5	03.005-7.1 -14	КР57	20	17,22кг
А4		6	-16	КР60	23	17,83кг
А4		7	-18	КР66	4	9,65кг
А4		8	-30	КР108	22	15,62кг
				Материалы		
				Бетон класса В25		18,8м³

Ведомость расхода стали на элемент, кг

Класс сооружений	Изделия арматурные							
	Арматура класса							
	А-III							
	ГОСТ 5781-82*							
	ф6	ф8	ф10	ф12	ф16	ф20	ф22	ф25
А-II	1.2		212,3	316,0	19,4	133,7		1232,6
А-III	1.2	66.9	259.3	54.8	19,4	418,9	502.8	674.9
А-IV	35.5	166,9		54.8	470,6	449,5		—

Продолжение ведомости

Класс сооружений	Изделия арматурные							Общий расход
	Арматура класса							
	А-III			А-I				
	ГОСТ 5781-82*							
	ф 28		Итого		ф 10		Итого	
А-II	857.1		2772,3		261.7		261.7	3034.0
А-III			1998,2		261.7		261.7	2259,9
А-IV			1177,3		261.7		261.7	1439.0

Взам.инв.№ | Подпись и дата | Инв.№ подл.

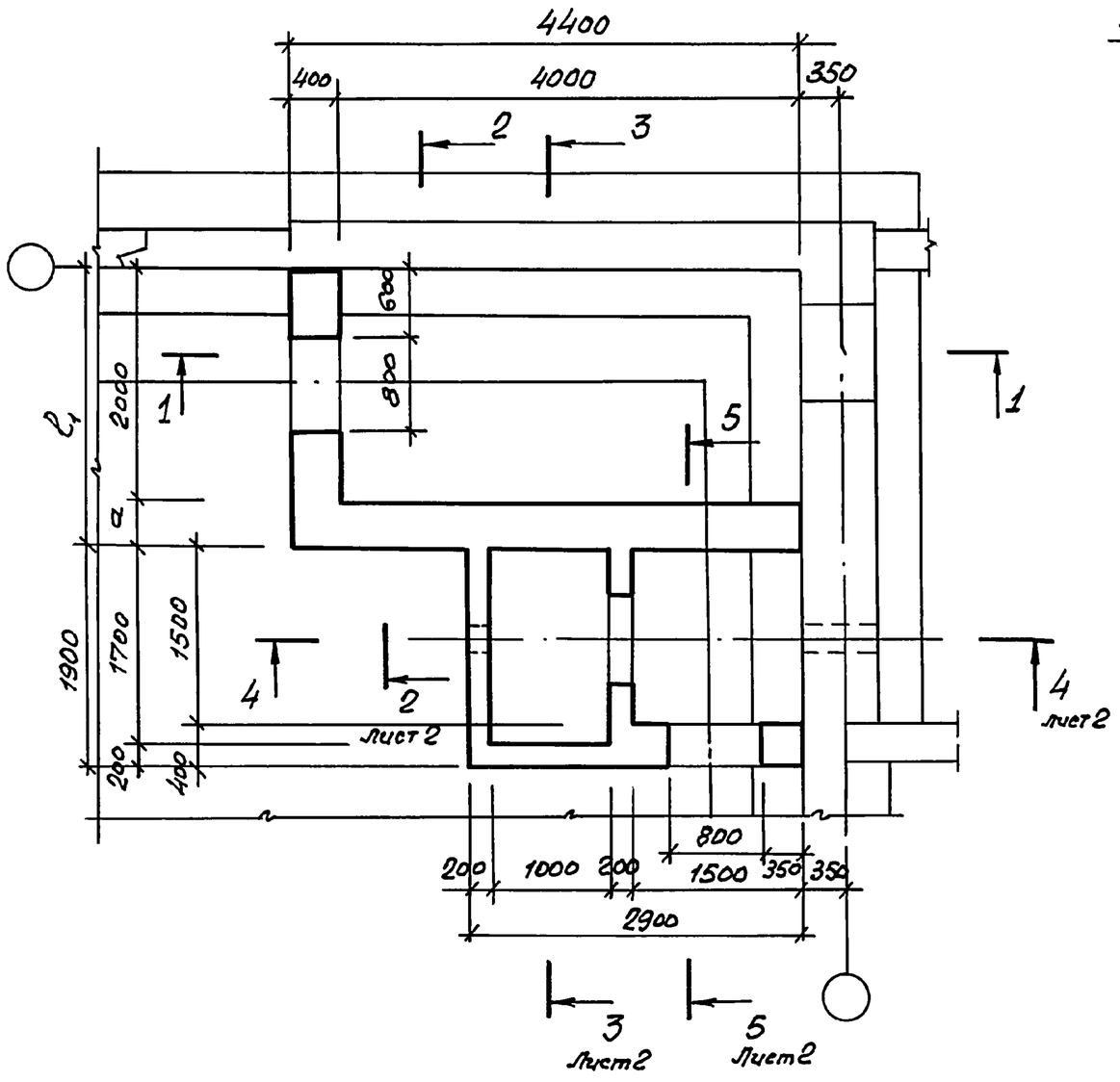

1 — 1

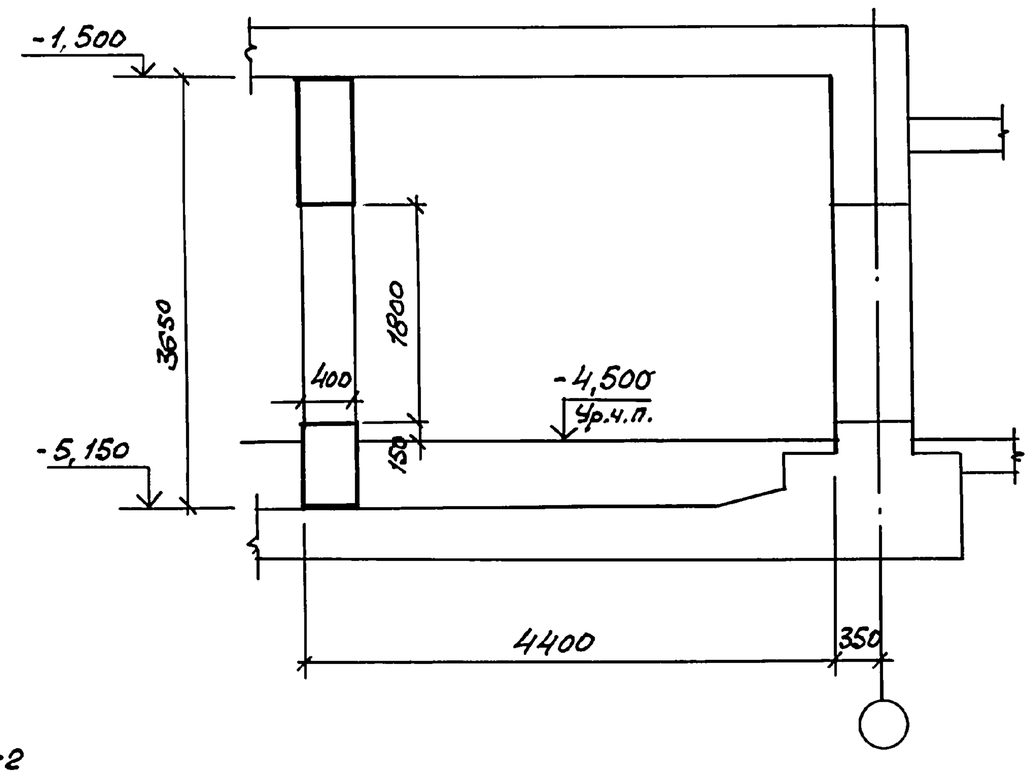

Класс сооружений	Размеры, мм			
	a	l_1	l_2	
А-II	400	2400	4300	
А-III	400	2400	4300	
А-IV	300	2300	4200	

Взам. инв. № | Подпись и дата | Инв. № подл.

Нач.отд.	Комиссаров		
Н.контр.	Бицютко		
Гл.констр.	Бицютко		
Вед.инж.	Моисеева		
Инж.	Начорняк		
Инж.	Вяйзя		

03.005 - 7.0 - 2 - 13

АВТ4

Тамбур-шлюз и ФВП. Габаритный чертеж.

Стадия	Лист	Листов
Р	1	2

ПРОЕКТНЫЙ ИНСТИТУТ №1 Ленинград

24385-03 38 Формат А3

2 — 2

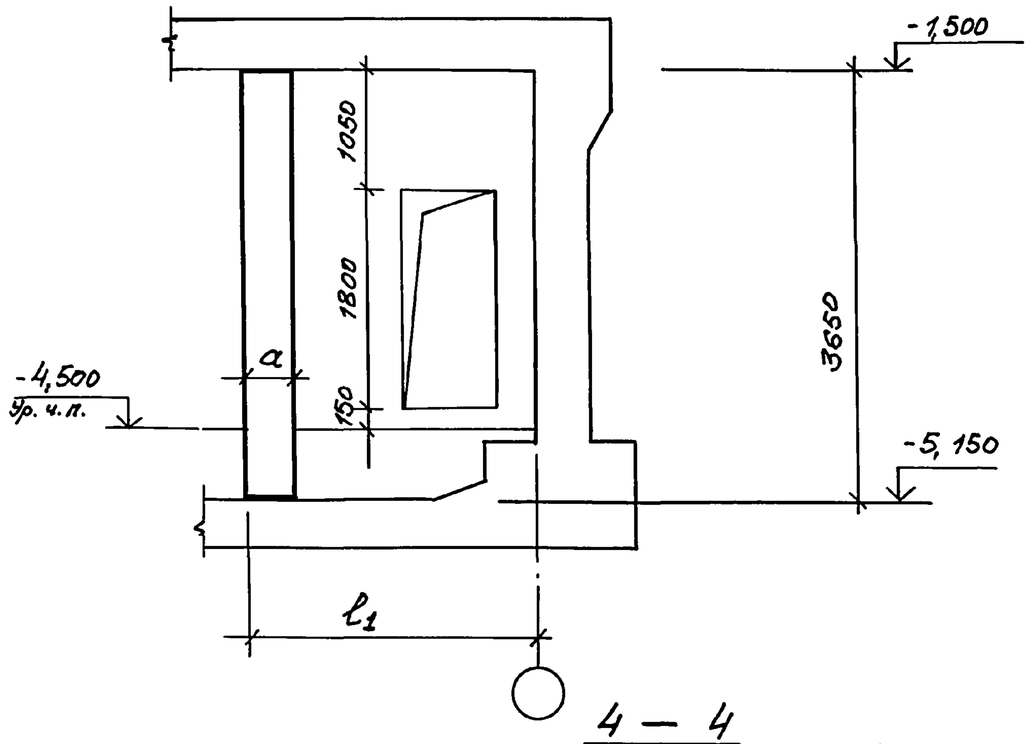

3 — 3

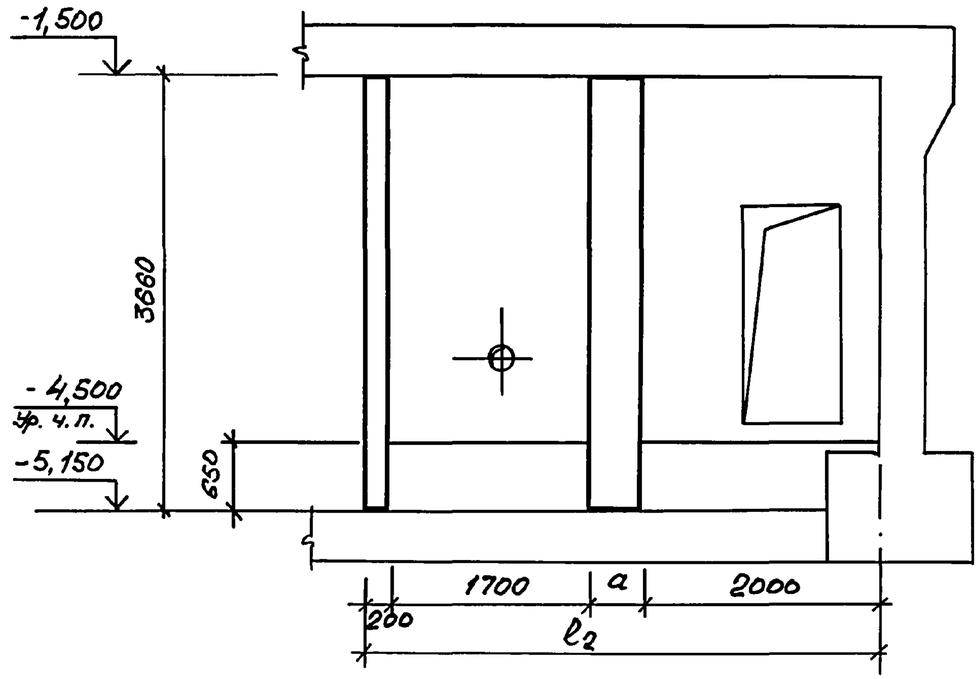

4 — 4

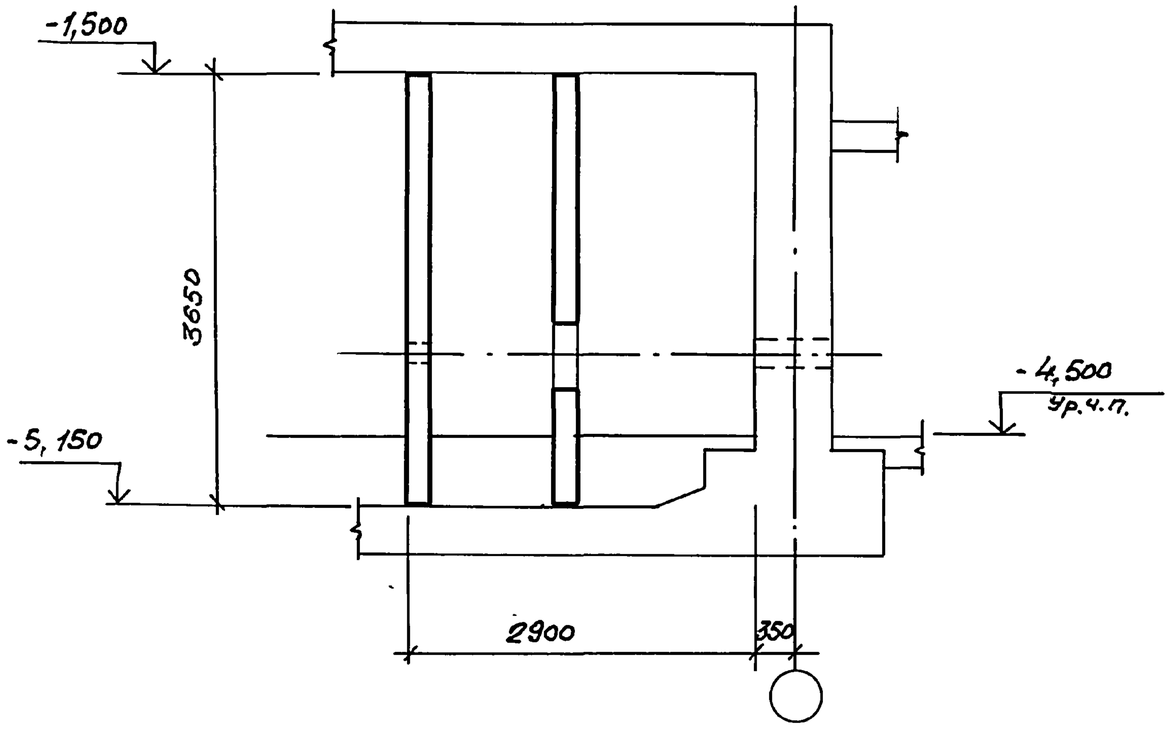

5 — 5

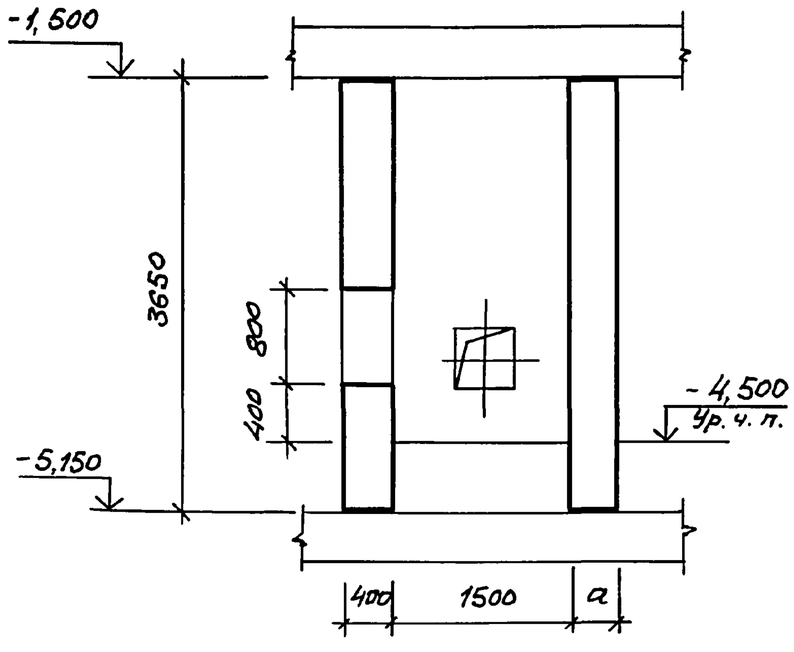

03. 005 - 7.0 - 2 - 13	Лист 2

Инв.№ подл. | Подпись и дата | Взам. инв.№

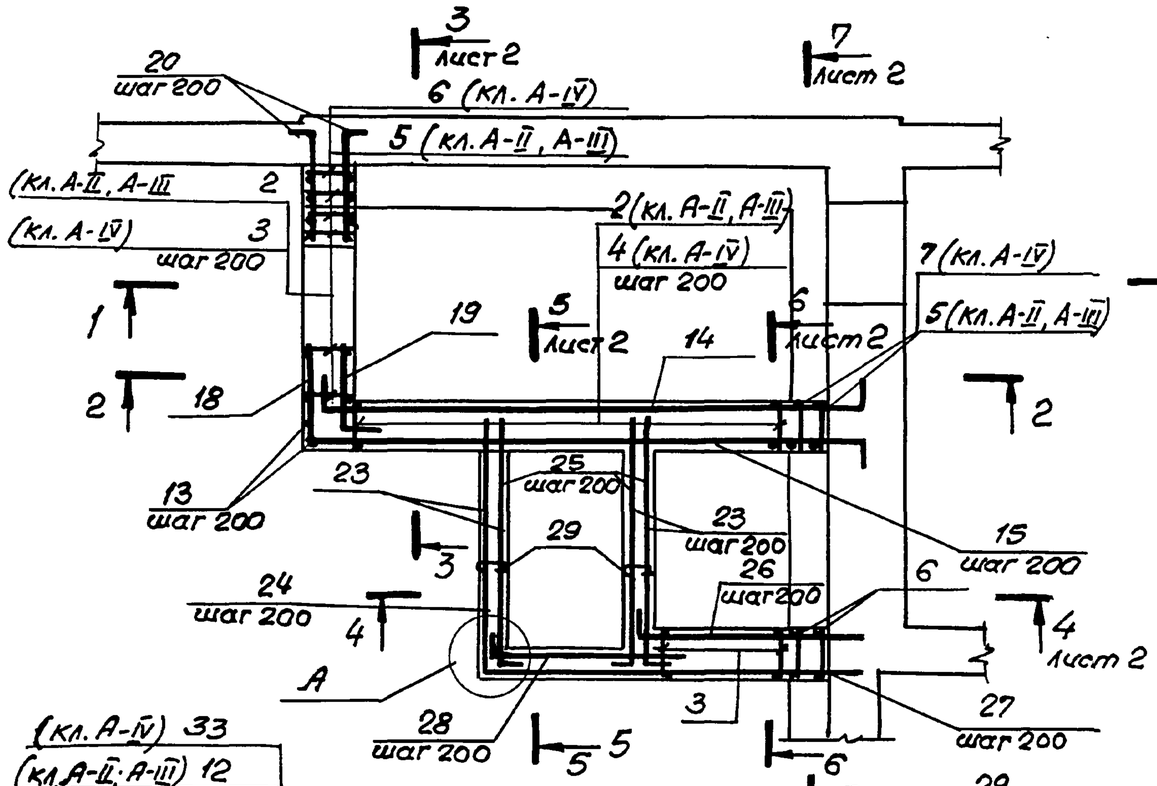

1 — 1

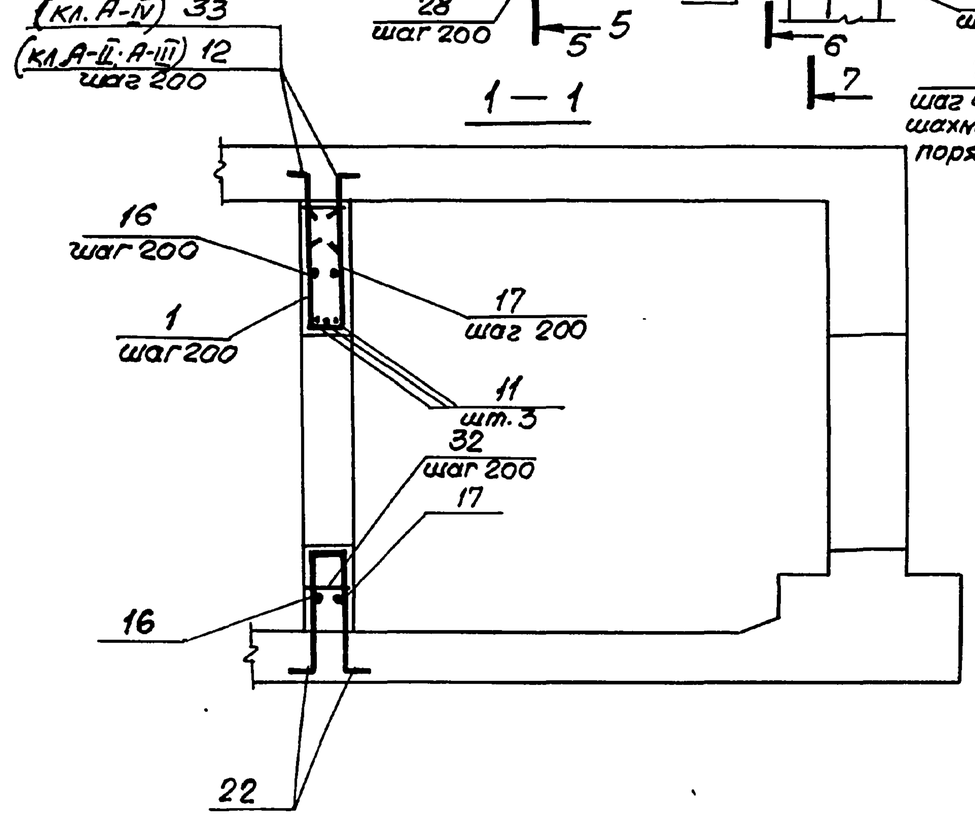

2 — 2

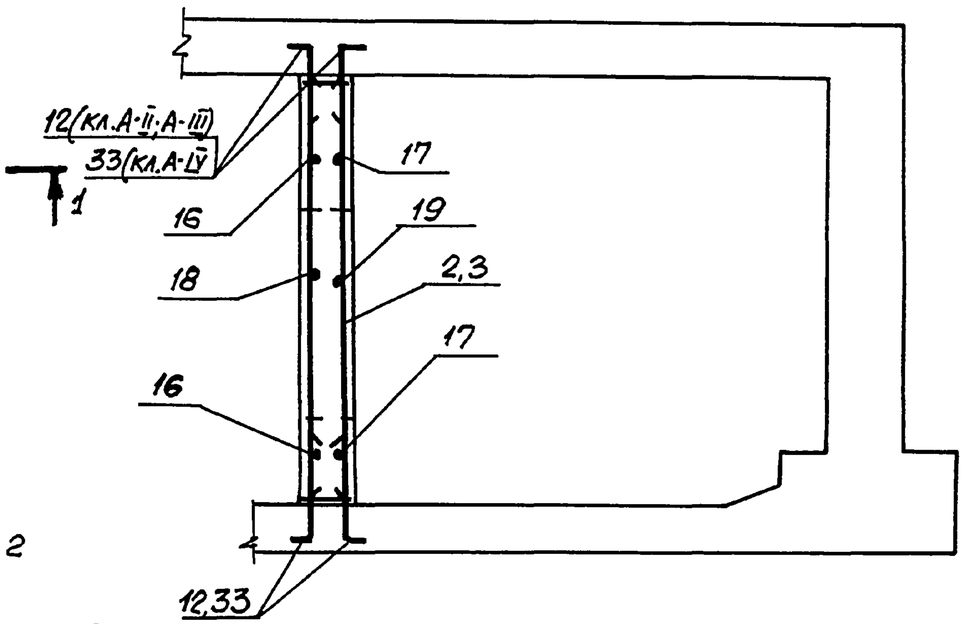

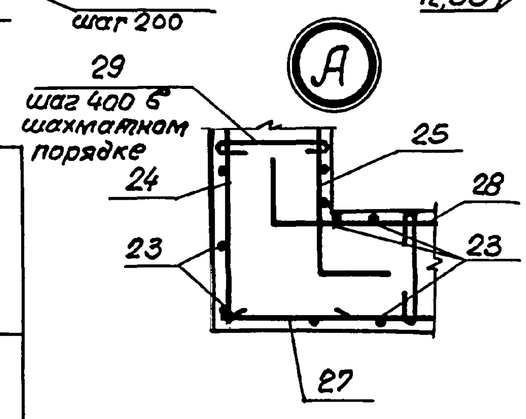

1. В пределах проемов 800×800 мм и менее арматуру вырезать по месту.

2. Спецификацию см. листы 3...6. Ведомость расхода стали см. лист 6.

3. В чертежах фундаментов под стену предусмотреть выпуски для устройства стыков арматуры фундаментов с арматурой стены. Диаметр выпусков должен соответствовать диаметру рабочей арматуры каркасов для армирования стен.

Нач. отд.	Комиссаров		03.005-7.0-2-14
Н. контр.	Бицютко		АВТ4. Тамбур-шлюз и ФЗП. Армирование
Гл. констр.	Бицютко		Стадия: Р; Лист: 1; Листов: 6
Вед. инж.	Моисеева		Проектный институт №1 Ленинград
Вед. инж.	Кулагин		
Инж.	Нагорняк		

Инв. № подл. | Подпись и дата | Взам. инв. №

24385-03 40

Формат А3

3 — 3

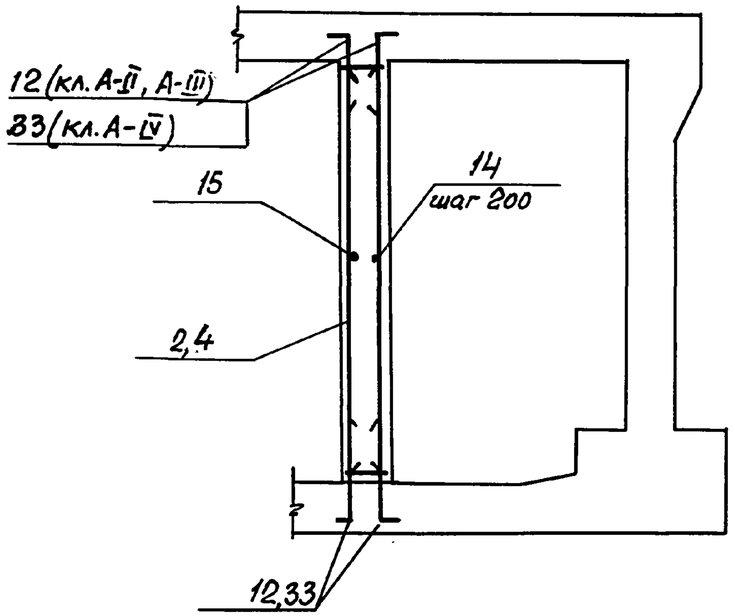

7 — 7

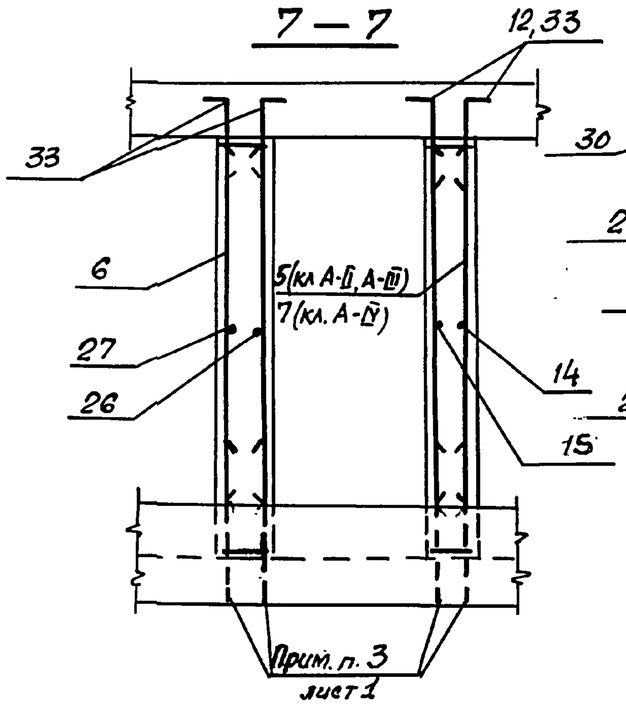

5 — 5

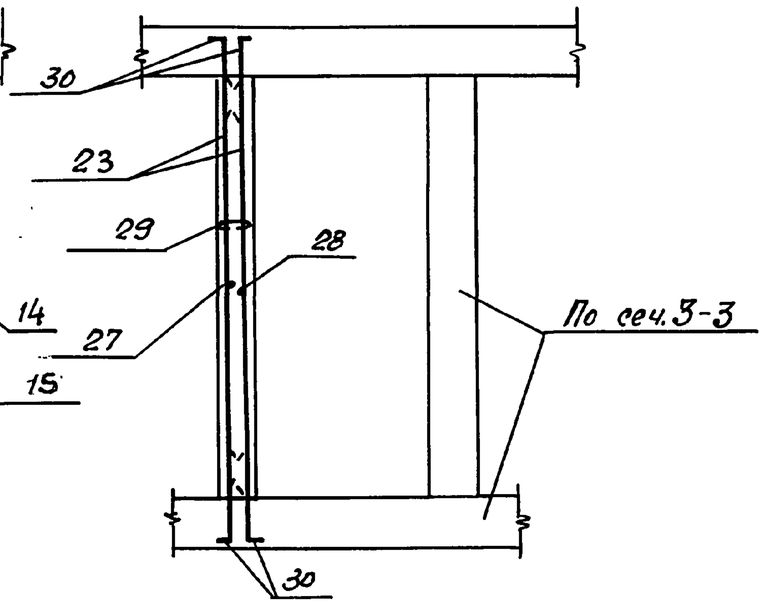

4 — 4

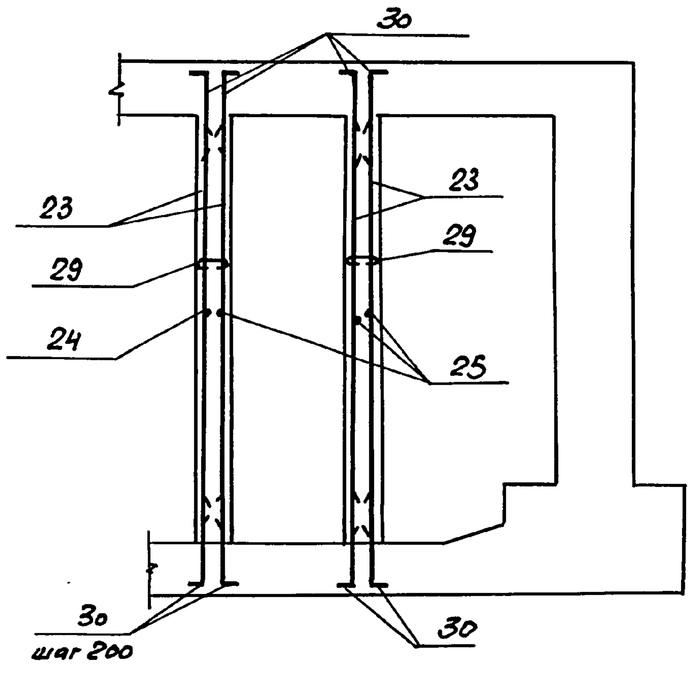

6 — 6

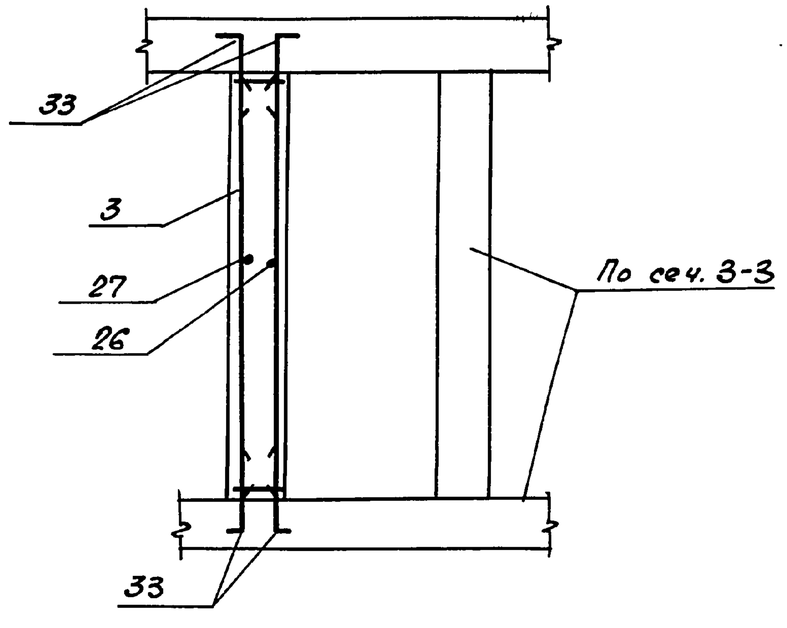

Инв. № подл. | Подпись и дата | Взам. инв. №

03. 005 - 7.0 - 2 - 14

Лист 2

24385-03 41 Формат А3

Формат	Зона	Поз.	Обозначение	Наименование	Кол.	Примечание
			Переменные данные для исполнений			
			Класс сооружений А-II			
				Сборочные единицы		
				Каркасы плоские		
А4		1	03.005-7.1 – 2	КР 86	4	10,8 кг
А4		2	– 44	КР 204	25	36,2 кг
А4		3	– 9	КР 109	6	18,7 кг
А4		5	– 35	КР 160	4	30,9 кг
А4		6	– 35	КР 165	2	12,1 кг
				Детали.		
				Стержни ГОСТ 5781-82*		
Б4		11		ф22 А III ℓ = 2100	3	6,26 кг
Б4		12		ф25 А III ℓ = 1600	136	6,16 кг
Б4		13		ℓ = 3630	3	13,40 кг
Б4		14		ф22 А III ℓ = 5300	19	15,79 кг
Б4		15		ℓ = 5040	19	15,00 кг
Б4		16		ℓ = 3550	11	10,57 кг
Б4		17		ℓ = 3300	11	9,82 кг
Б4		18		ℓ = 1610	9	4,77 кг
Б4		19		ℓ = 1050	9	3,13 кг
Б4		20		ℓ = 1300	18	3,87 кг
Б4		22		ф25 А III ℓ = 3430	4	13,40 кг
Б4		23		ф10 А III ℓ = 3630	52	2,15 кг
Б4		32		ф12 А III ℓ = 380	16	0,34 кг
				Материалы.		
				Бетон класса В25		13,7 м³

Ведомость деталей (кл. А-II).

Поз.	Эскиз
12	1250 350
14	400 4500 400
15	4640 400
16	400 2750 400
17	2520 390 390
18	860 750

Поз.	Эскиз
19	650 400
20	950 350
22	1240 350 1240 300 300

Инв. № подл. | Подпись и дата | Взам. инв. №

03-005-7.0-2-14

Лист 3

Формат	Зона	Поз.	Обозначение	Наименование	Кол.	Примеч.
			Класс сооружений А-III.			
				Сборочные единицы		
				Каркасы плоские		
А4		1	03.005-7.1-24	КР 87	4	7.0кг
А4		2	-44	КР 205	25	22,3кг
А4		3	-9	КР 109	6	13.7кг
А4		5	-35	КР 161	4	18,9кг
А4		6	-35	КР 165	2	12.1кг
				Детали		
				Стержни ГОСТ 5781-82*		
Б4		11		ф 22 А III ℓ = 1900	3	4.70кг
Б4		12		ф 20 А III ℓ = 1350	136	3,34кг
Б4		13		ℓ = 3630	3	8.60кг
Б4		14		ф 18 А III ℓ = 5100	19	10.20кг
Б4		15		ℓ = 4940	19	9.88кг
Б4		16		ℓ = 3350	11	7.90кг
Б4		17		ℓ = 3100	11	6,20кг
Б4		18		ℓ = 1460	9	2,92кг
Б4		19		ℓ = 950	9	1.90кг
Б4		20		ℓ = 1200	38	2.40кг
Б4		22		ф 20 А III ℓ = 3130	4	7.50кг
Б4		23		ф 10 А III ℓ = 3630	52	2.15кг
Б4		32		ℓ = 380	16	0.23кг
				Материалы		
				Бетон класса В25		13,7м³

Ведомость деталей (кл. А-III)

Поз.	Эскиз
12	1100 250
14	300 4500 300
15	4640 300
16	300 2750 300
17	2520 290 290
18	860 600

Поз.	Эскиз
19	650 300
20	950 250
22	1140 350 1140 250 250

Инв. № подл. | Подпись и дата | Взам. инв. №

24385-03 43 Формат А3

Формат	Зона	Поз.	Обозначение	Наименование	Кол.	Примеч.
			Класс сооружений А-IV			
				Сборочные единицы		
				Каркасы плоские		
А4		1	03.005-7.1-8	КР 36	4	7.5кг
А4		3	-5	КР 109	12	13.7кг
А4		4	-44	КР 206	19	13.6кг
А4		6	-35	КР 165	4	12,1кг
А4		7	-35	КР 162	2	11,6кг
				Детали		
				Стержни ГостБ781-82*		
Б4		11		ф 14АIII ℓ= 1600	3	1.94кг
Б4		13		ф 16АIII ℓ= 3630	3	5.66кг
Б4		14		ф 14АIII ℓ= 4800	19	5.81кг
Б4		15		ℓ= 4790	19	5.80кг
Б4		16		ℓ= 2950	13	4.30кг
Б4		17		ℓ= 2600	13	3.15кг
Б4		18		ℓ= 1260	9	1.52кг
Б4		19		ℓ= 700	9	0.85кг
Б4		20		ℓ= 1050	38	1.27кг
Б4		22		ф 16АIII ℓ= 2930	4	4.80кг
Б4		23		ф 10АIII ℓ= 3630	52	2.20кг
Б4		32		ф 8АIII ℓ= 380	16	0.15кг
Б4		33		ф 16АIII ℓ= 1050	136	1.66кг
				Материалы		
				Бетон класса В25		12,3м³

Ведомость деталей (кл. А-IV)

Поз.	Эскиз
12	850 | 200
14	150 — 4500 — 150
15	4640 — 150
16	200 — 2550 — 200
17	2320 | 140 / 140
18	760 | 500

Поз.	Эскиз
19	550 | 150
20	950 | 100
22	1090 | 350 | 1090; 200 | 200
33	850 | 200

Взам. инв. №

Подпись и дата

Инв. № подл.

Формат	Зона	Поз.	Обозначение	Наименование	Кол.	Примеч.
			Постоянные данные для исполнений.			
			Класс сооружений А-II, А-III, А-IV			
			Детали			
				Стержни ГОСТ 5781-82*		
Б4		24		ф 10 А III ℓ = 2510	18	1.55кг
Б4		25		ℓ = 2330	54	1.44кг
Б4		26		ℓ = 2150	18	1.33кг
Б4		27		ℓ = 3200	18	1.97кг
Б4		28		ℓ = 1600	18	1.00кг
Б4		29		ф6 А I ℓ = 260	105	0.06кг
Б4		30		ф10 А III ℓ = 800	104	0.49кг
Б4		33		ℓ = 1050	32	1.66кг

Ведомость деталей (кл. А-II, А-III, А-IV)

Поз.	Эскиз
24	2150 | 350
25	2130 | 200
26	200 | 1950
28	200 | 1400

Поз.	Эскиз
29	180
30	100 | 700
33	850 | 200

Ведомость расхода стали на элемент, кг

Класс сооружений	Изделия арматурные														Всего
	Арматура класса														
	А-III											А-I			
	ГОСТ 5781-82*											ГОСТ 5781-82*			
	ф6	ф8	ф10	ф12	ф14	ф16	ф18	ф20	ф22	ф25	Итого	ф6		Итого	
А-II	—	21.6	340,5	240,4		140.0	—	—	678.0	2111.5	3532.0	6.3		6.3	3538.3
А-III	—	21.6	519.0	—	—	142.3	671.2	1032,4	—	—	2386.8	6.3		6.3	2393.1
А-IV	—	94.2	388,5	—	387.0	803.8	—	—	—	—	1673.5	6,3		6.3	1679,8

Взам. инв. №

Подпись и дата

Инв. № подл.

РАЗРЕЗ 1-1

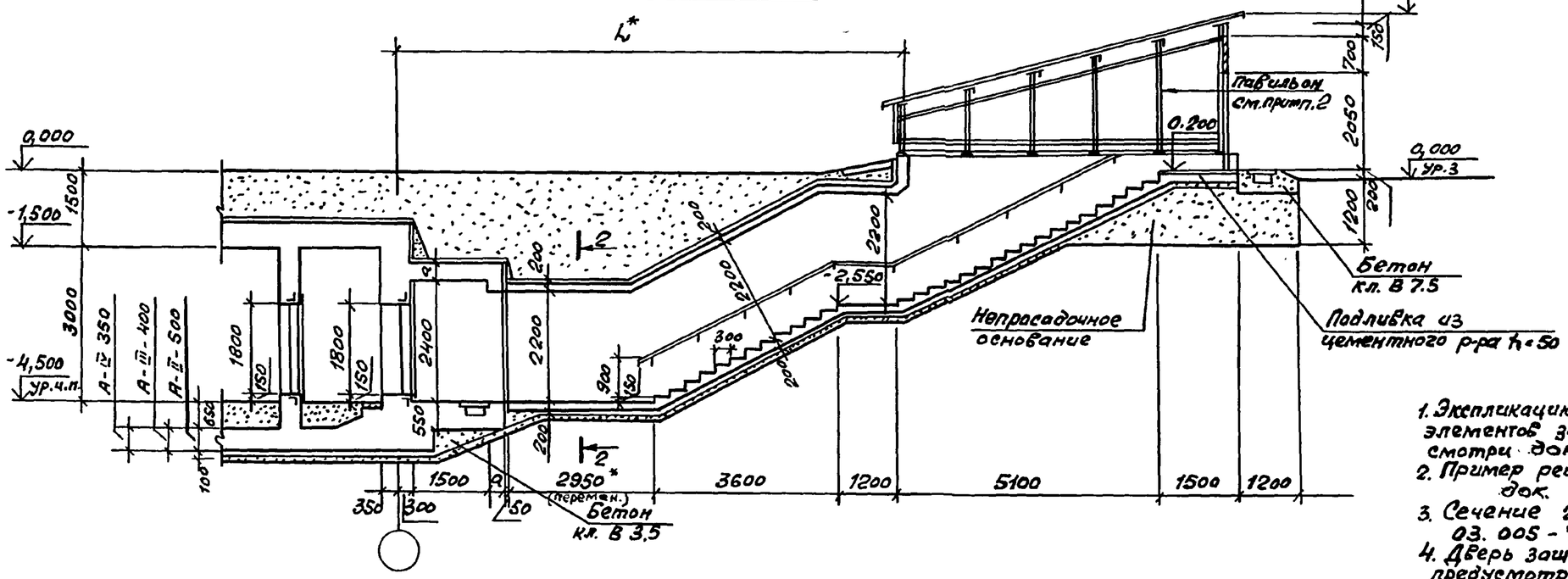

План на отм. -4.500

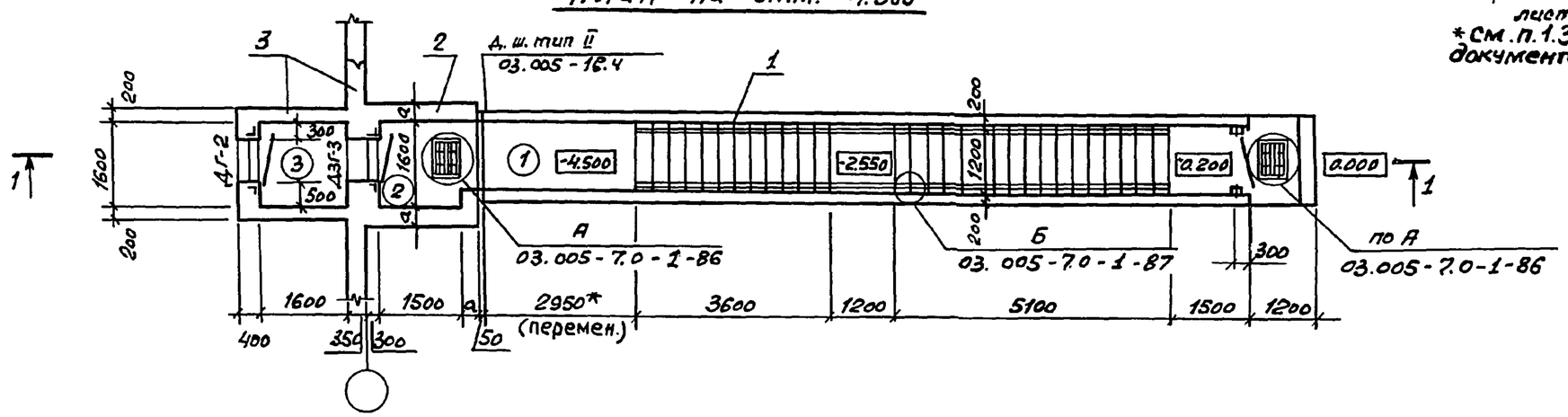

Класс сооружений	Геометрические размеры, мм	
	a	L
А-II	350	10000
А-III	300	9960
А-IV	250	9900

Номер по плану	Наименование	Площадь м2
2	Предтамбур	2.4
3	Тамбур	2.56

1. Экспликацию помещений, спецификацию элементов заполнения проемов смотри док. 03.005-7.0-1-85.
2. Пример решения павильона смотри док. 03.005-7.0-1-88; 89; 90.
3. Сечение 2-2 смотри док. 03.005-7.0-2-1.
4. Дверь защитно-герметическая марки ДЗГ-3 предусмотрена для класса убежища II и III; дверь для класса убежища IV смотри лист 03.005-7.0-1-85.

*см. п. 1.3 на листе 1 и п. 3.1 на листе 2 документа 03.005-7.0-2-ПЗ

Спецификация конструктивных элементов входа тупикового

Марка Поз.	Обозначение	Наименование	Примечание
1	03.005-7.0-1-25; 26	Подходной тоннель	
2	03.005-7.0-1-27; 28	Предтамбур	
3	03.005-7.0-2-16; 17	Стена убежища	
		и тамбур	

Нач. отд.	Комиссаров	
Н. контр.	Бицютко	
Гл. спец.	Тришкина	
Гл. констр.	Бицютко	
Вед. инж.	Моисеева	
Ст. арх.	Ситкина	

03.005-7.0-2-15

Вход тупиковый прямой с тамбуром при ширине дверного проема 0,8 м - ВТ1. Чертеж общего вида.

Стадия	Лист	Листов
Р		1

ПРОЕКТНЫЙ ИНСТИТУТ №1 Ленинград

Инв. № подл. | Подпись и дата | Взам. инв. №

24385-03 46 Формат А3

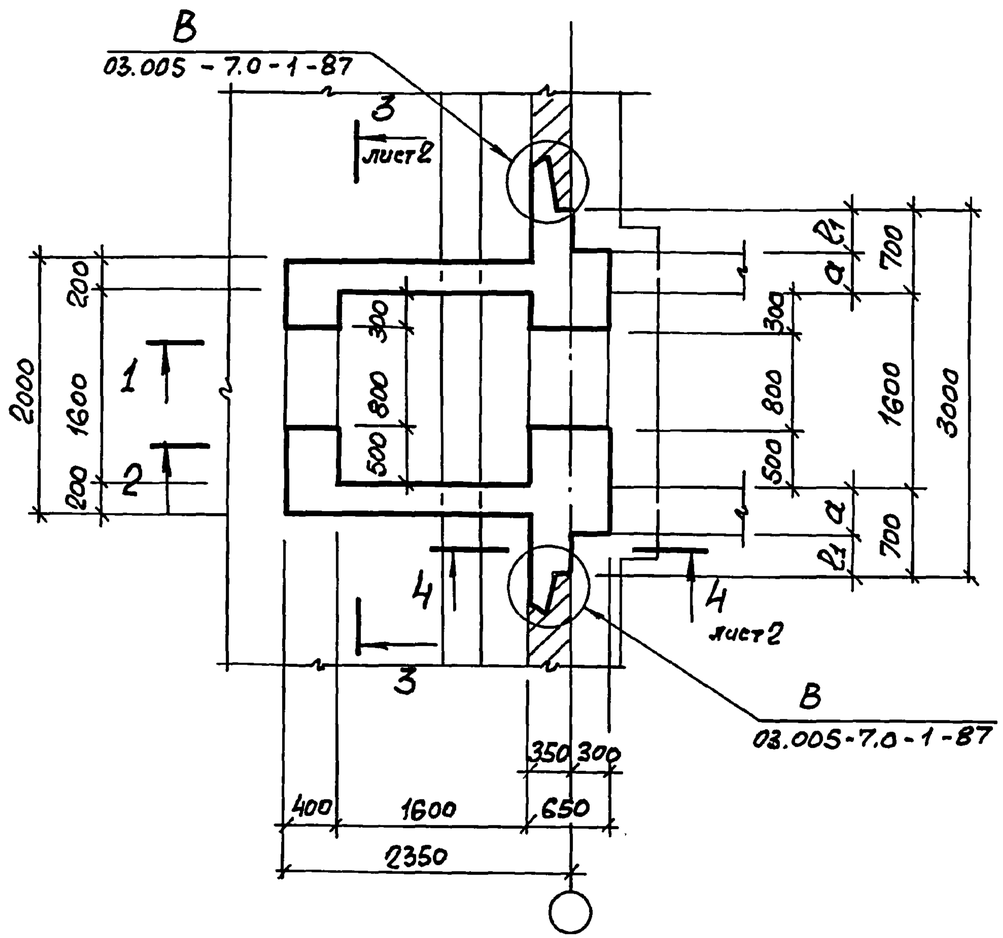

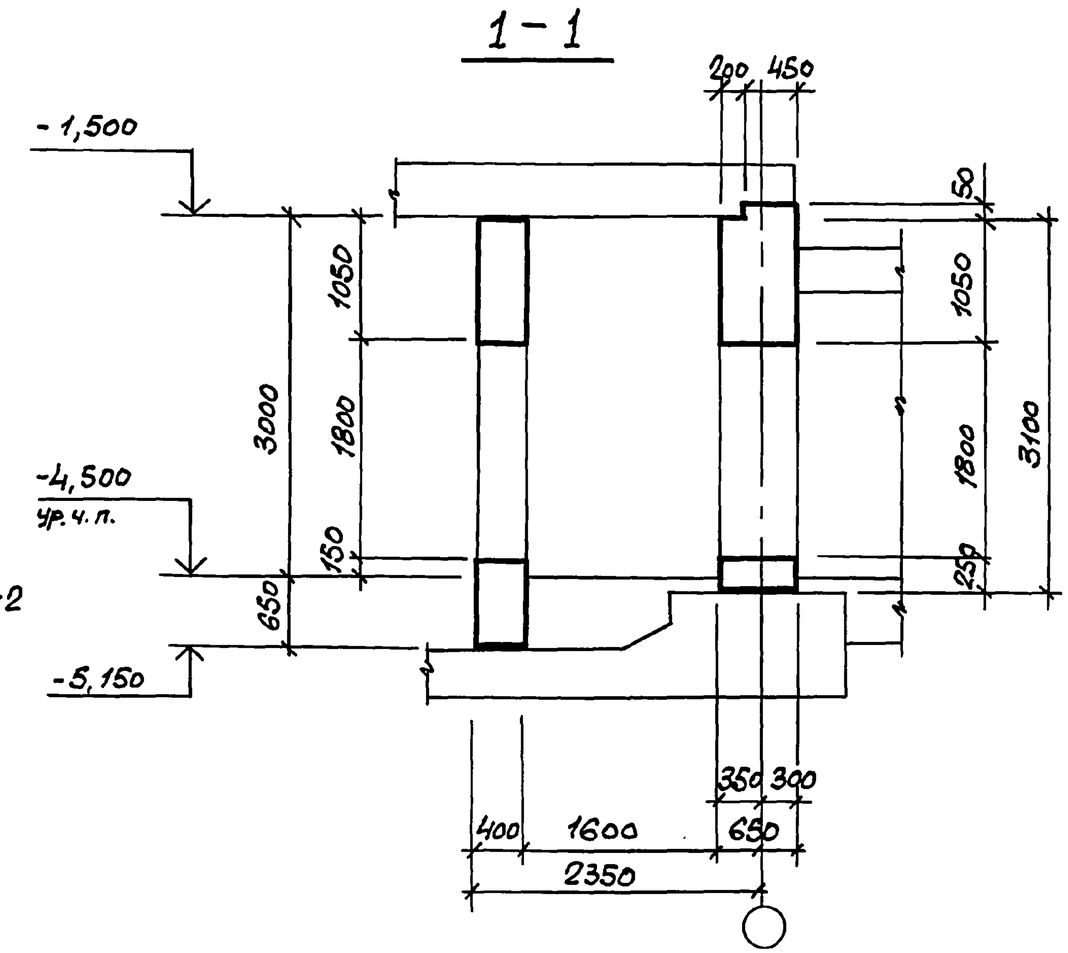

Класс сооружений	Размеры, мм	
	a	ℓ1
А - II	350	350
А - III	300	400
А - IV	250	450

Нач.отд.	Комиссаров		
Н.контр.	Бицютко		
Гл.конст.	Бицютко		
Вед.инж.	Моисеева		
Инж.	Вяйзя		
Инж.	Насонова		

03.005 - 7.0 - 2 - 16

ВТ 1

Стена убежища и тамбур. Габаритный чертёж.

Стадия	Лист	Листов
Р	1	2

ПРОЕКТНЫЙ ИНСТИТУТ №1 Ленинград

24385-03 47 Формат А3

Взам. инв. №

Подпись и дата

Инв. № подл.

2 — 2

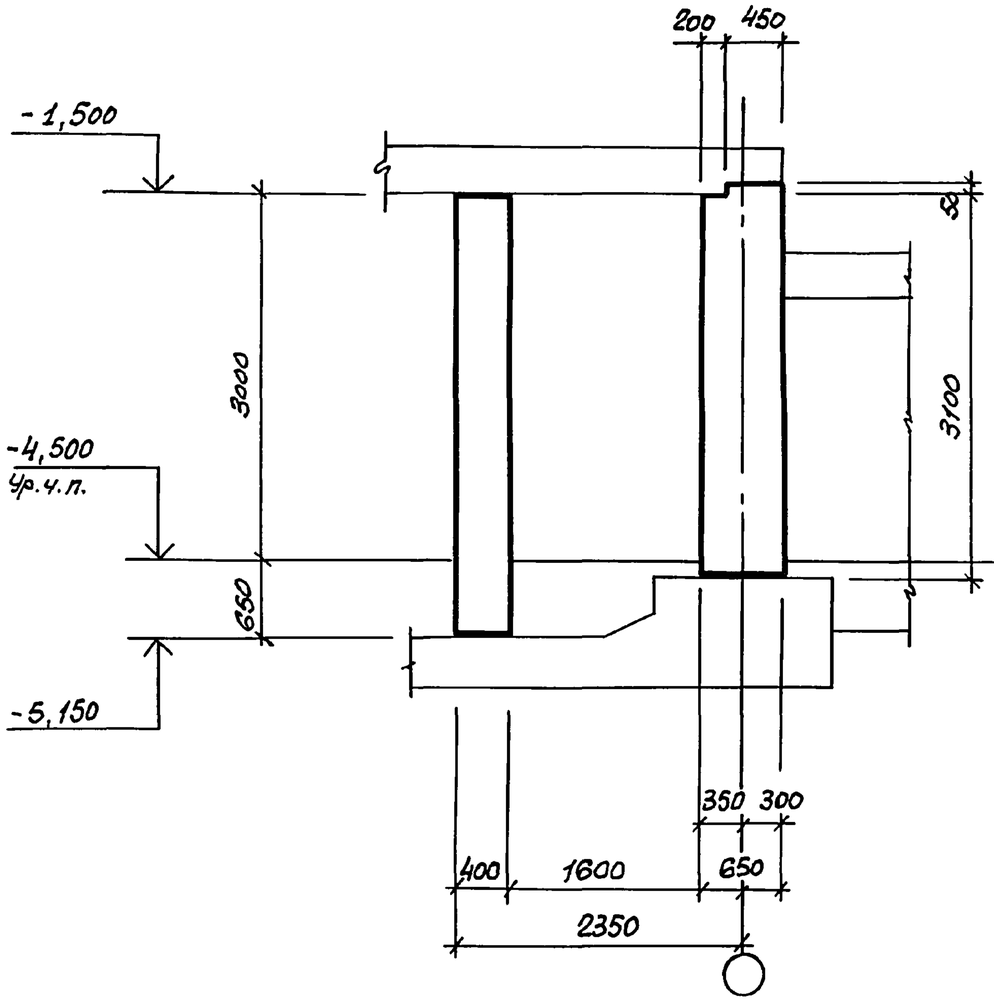

3 — 3

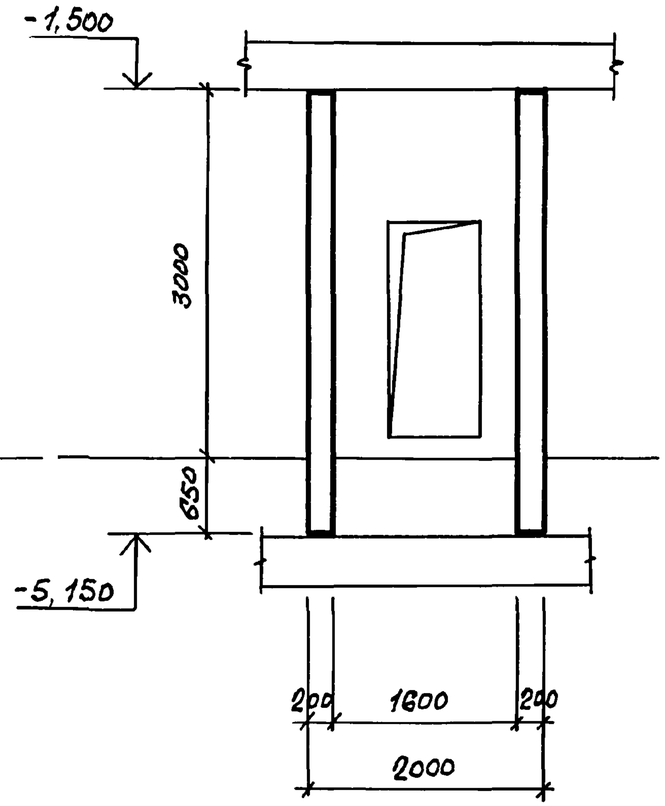

4 — 4

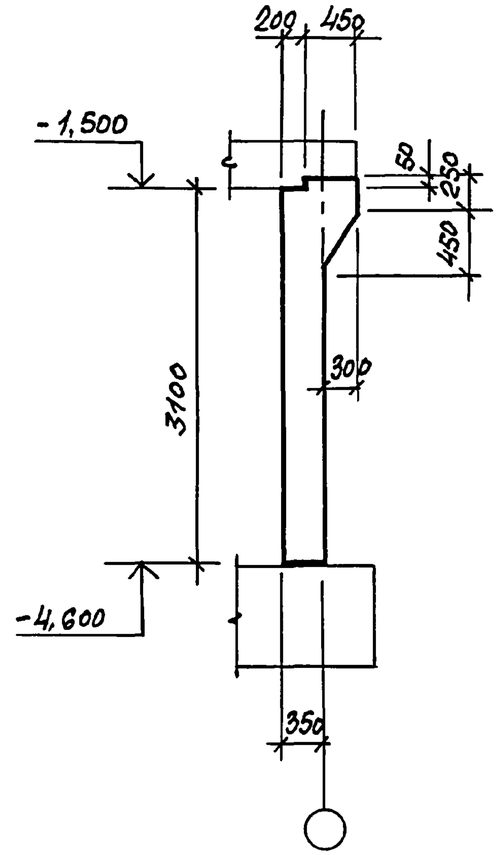

Инв.№ подл.	Подпись и дата	Взам.инв.№

03.005 - 7.0 - 2 - 16

Лист 2

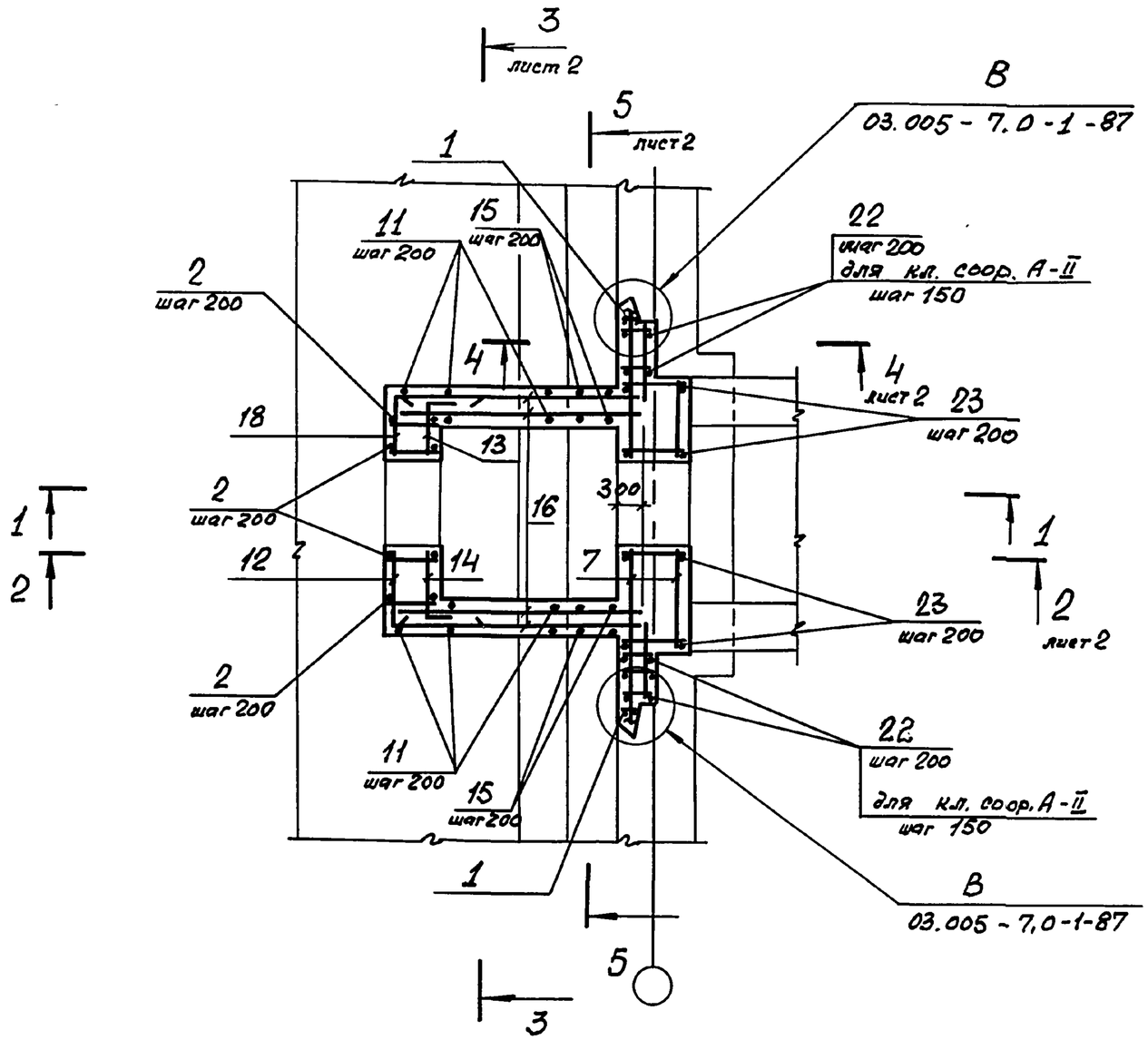

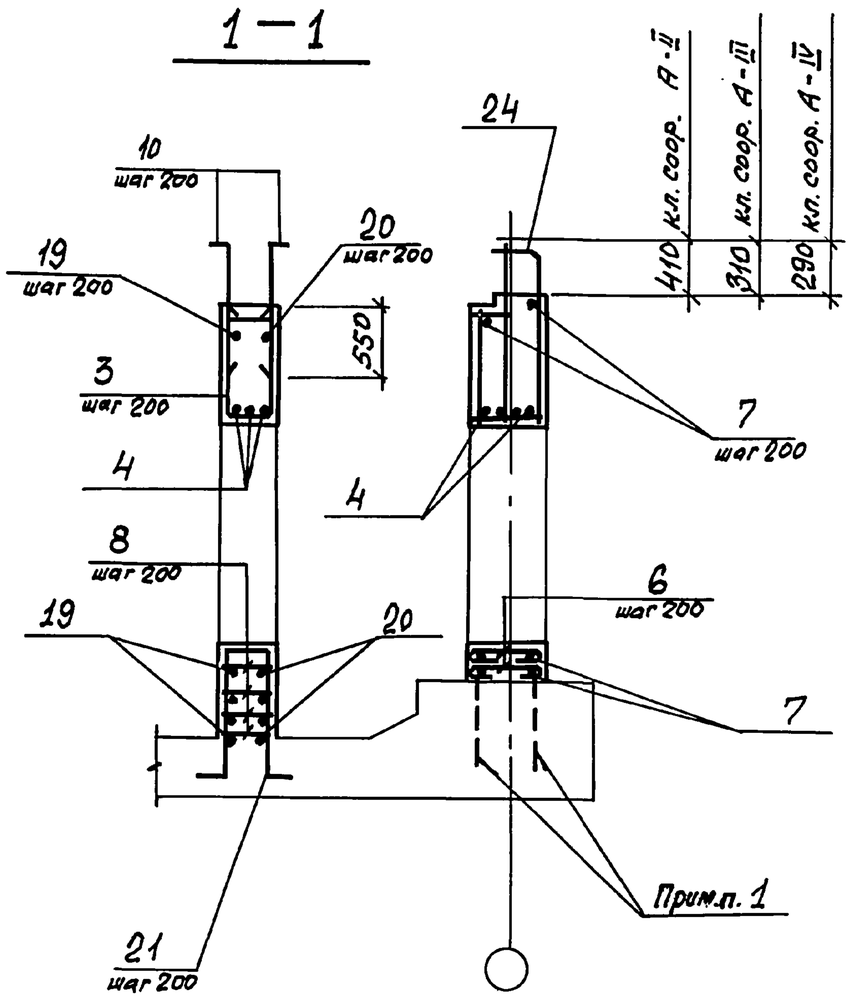

1. В чертежах фундаментов под стену предусмотреть выпуски для устройства стыков арматуры фундаментов с арматурой стены.

   Диаметр выпусков должен соответствовать диаметру рабочей арматуры каркасов для армирования стен.

2. Спецификацию см. листы 3,4

Нач.отд.	Комиссаров		03.005 - 7.0-2-17
Н.контр.	Бицютко		ВТ-1
Гл.констр.	Бицютко		Стена убежища и тамбур. Армирование
Вед.инж.	Моисеева		
Инж.	Вяйзя		
Инж.	Насонова		

Стадия	Лист	Листов
Р	1	4

ПРОЕКТНЫЙ ИНСТИТУТ №1 Ленинград

Взам. инв. №

Подпись и дата

Инв. № подл.

2—2

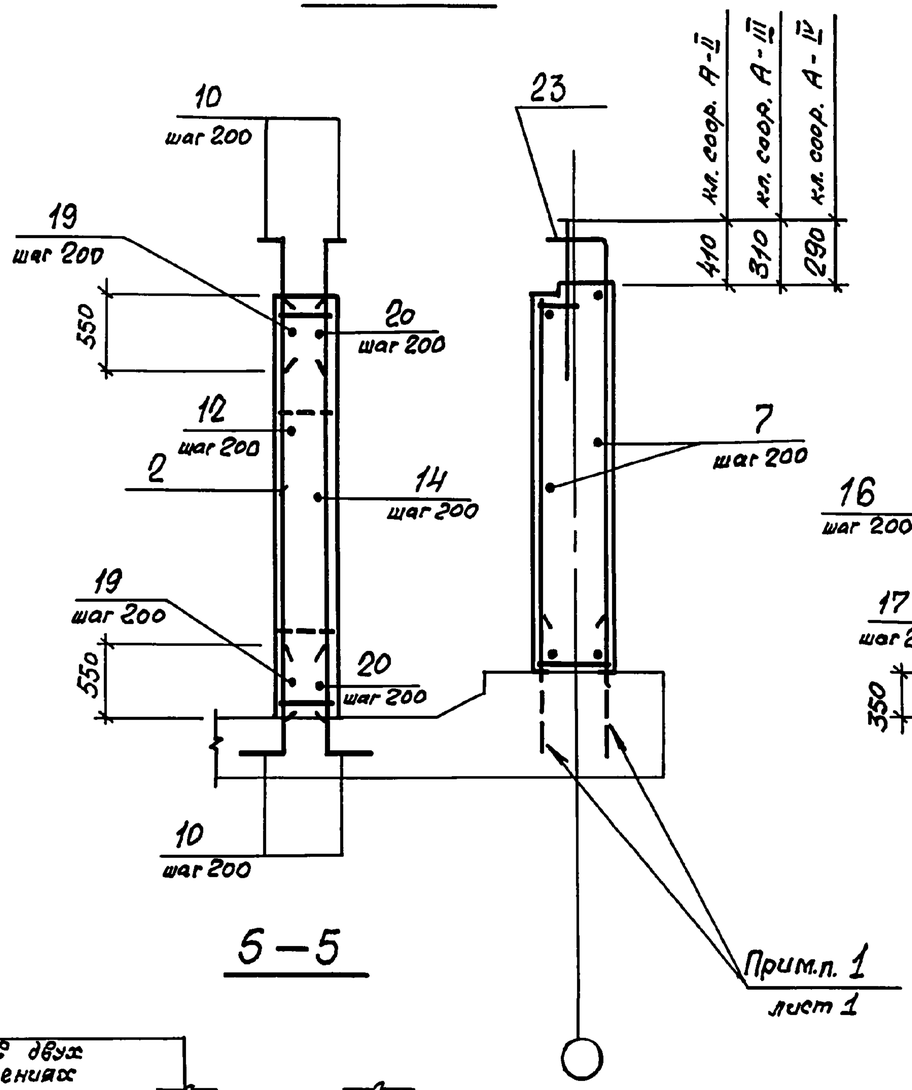

3—3

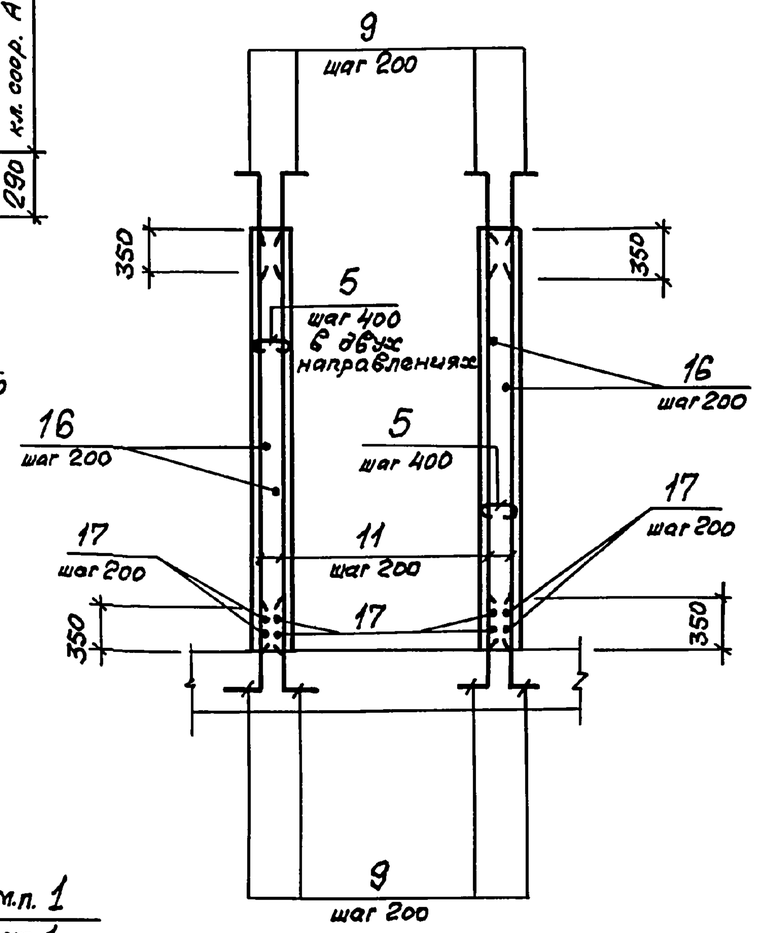

4—4

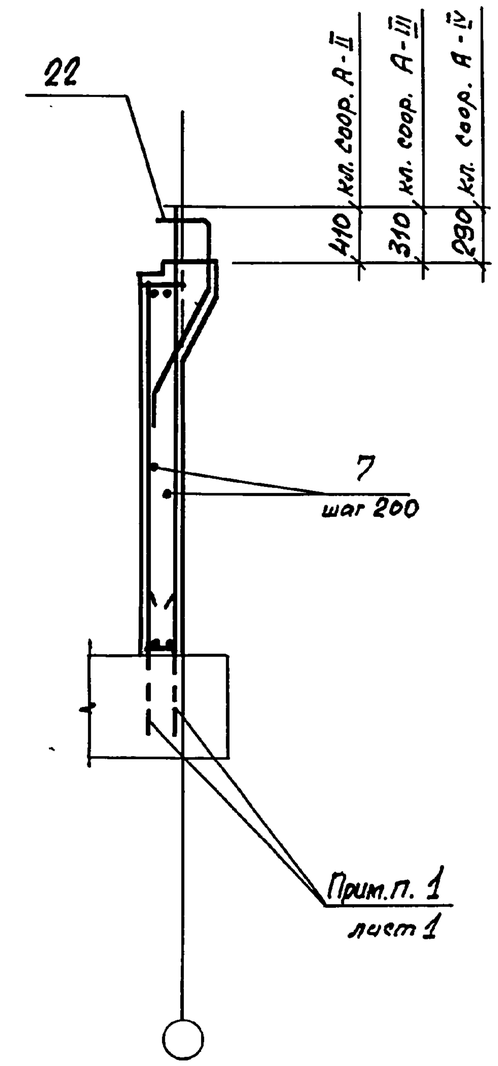

5—5

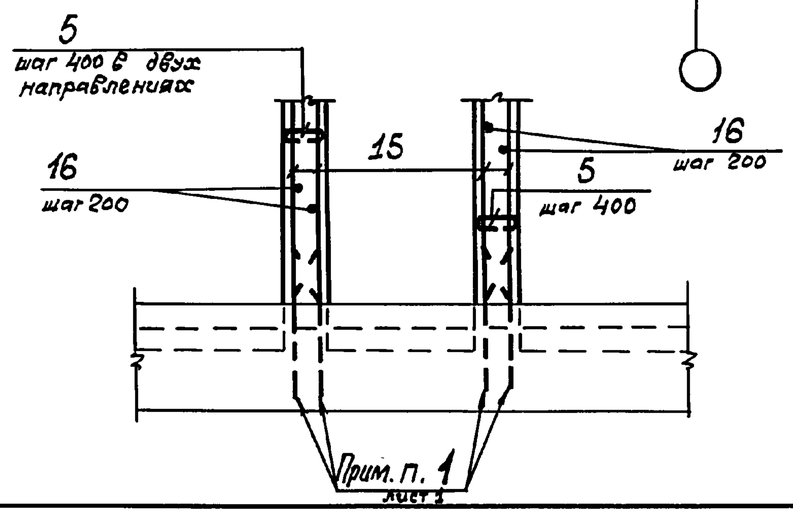

Взам. инв. №

Подпись и дата

Инв. № подл.

Формат	Зона	Поз.	Обозначение	Наименование	Кол.	Примечание
			Постоянные данные для исполнений.			
			Класс сооружений А-II А-III А-IV			
				Сборочные единицы		
				Каркасы плоские		
А4		1	03.005-7.1-9	КР 39	2	10,3 кг
А4		2	-44	КР 193	5	14.1 кг
А4		3	-8	КР 37	4	4,5 кг
				Детали		
				ГОСТ 5781-82*		
Б4		4		ф 20 А III l = 2000	7	4.93 кг
Б4		5		ф 6 А I l = 300	92	0.067 кг
Б4		6		ф 10 А I l = 770	8	0.47 кг
Б4		7		l = по месту	120	п.м. 0.62 кг
Б4		8		ф 8 А III l = 380	20	0.15 кг
Б4		9		ф 10 А III l = 800	72	0.5 кг
Б4		10		ф 16 А III l = 1000	30	1.54 кг
Б4		11		ф 10 А III l = 3630	32	2.25 кг
Б4		12		l = 1100	9	0.67 кг
Б4		13		l = 600	9	0.37 кг
Б4		14		l = 800	9	0.49 кг
Б4		15		l = 3080	8	1.9 кг
Б4		16		l = 2200	68	1.35 кг
Б4		17		l = 1800	8	1.1 кг
Б4		18		l = 900	9	0.55 кг
Б4		19		ф 10 А III l = 2850	10	1.75 кг
Б4		20		l = 2200	10	1.35 кг
Б4		21		ф 16 А III l = 2830	4	4.47 кг

Взам. инв. №

Подпись и дата

Инв. № подл.

Ведомость деталей

Поз.	Эскиз
5	150, 75
6	620, 75
9	100, 700
12	650, 450
13	400, 200
14	600, 200

Поз.	Эскиз
18	450, 450
19	450, 1950, 450
20	200, 1800, 200
21	100, 1240, 350, 100, 1240
10	150, 850

24385-03 51 Формат А3

Формат	Зона	Поз.	Обозначение	Наименование	Кол.	Примеч.
			Переменные данные для исполнений			
			Класс сооружений А-II			
				Сборочные единицы.		
				Каркасы плоские		
А4		22	03.005-7.1 - 13	КР55	6	26.23кг
А4		23	- 15	КР58	9	50.49кг
А4		24	- 17	КР64	5	25.67кг
				Материалы		
				Бетон класса В25		10,1м3
			Класс сооружений А-III			
				Сборочные единицы		
				Каркасы плоские		
А4		22	03.005-7.1 - 14	КР56	4	25,38кг
А4		23	- 16	КР59	9	31.45 кг
А4		24	- 18	КР65	4	16,6 кг
				Материалы		
				Бетон класса В25		10.0м3

Формат	Зона	Поз.	Обозначение	Наименование	Кол.	Примеч.
			Переменные данные для исполнений			
			Класс сооружений А-IV			
				Сборочные единицы		
				Каркасы плоские		
А4		22	03.005-7.1-14	КР57	6	17.22кг
А4		23	-16	КР60	7	17.83кг
А4		24	-18	КР66	4	9.65кг
				Материалы		
				Бетон класса В25		9.9м3

Ведомость расхода стали на элемент, кг

Класс сооружений	Изделия арматурные														Всего
	Арматура класса.														
	А-III										А-I				
	ГОСТ 5781-82*										ГОСТ 5781-82*				
	ф6	ф8	ф10	ф12	ф16	ф20	ф22	ф25	ф28	Итого	ф6	ф10		Итого	
А-II	14.1	19.7	337.3	129.9	153.4	65.6		82.2	466.6	1268,8	0.9	3,7		4.6	1273.4
А-III	14.1	19.7	400.7	11.0	153.7	54.2	216.6	111.6		981.6	0.9	3,7		4.6	986.2
А-IV	14.1	74.3	313.0	16.4	265.4	117.1				800.3	0.9	3,7		4.6	804.9

Инв. № подл. | Подпись и дата | Взам. инв. №

Разрез 1-1

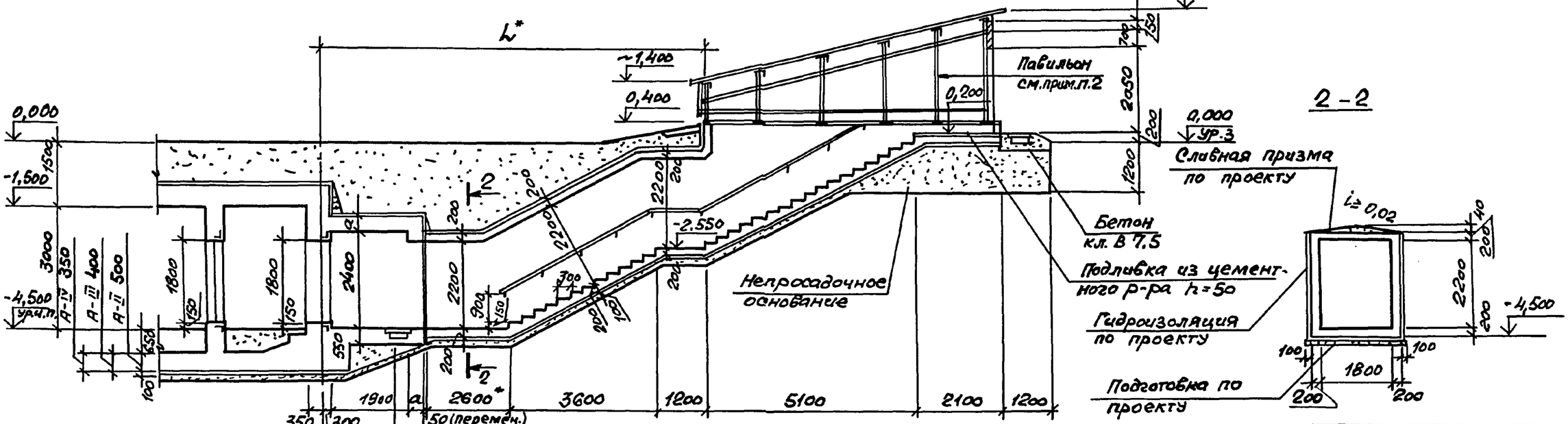

2 – 2

План на отм. -4.500

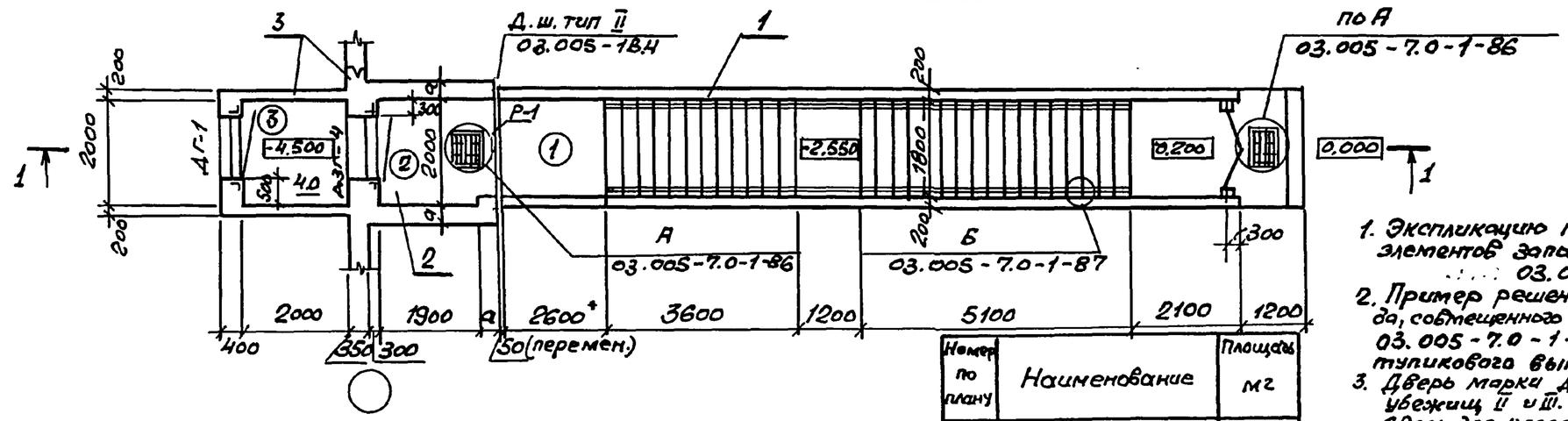

Класс сооружения	Геометрические размеры, мм	
	a	L
А-II	350	10000
А-III	300	9950
А-IV	250	9900

Номер по плану	Наименование	Площадь м2
2	Предтамбур	3.8
3	Тамбур	4.0

1. Экспликацию помещений, спецификацию элементов заполнения проемов смотри док. 03.005-7.0-1-85
2. Пример решения павильона для аварийного выхода, совмещенного со входом, смотри док. 03.005-7.0-1-88;89;90. Павильон для входа тупикового выполняются по аналогии.
3. Дверь марки ДЗГ-4 предусмотрена для класса убежищ II и III.
   Дверь для класса IV - смотри док. 03.005-7.0-1-85
   *см. п.1.3 на листе 1 и п.3.1 на листе 2 документа 03.005-7.0-1-2-ПЗ.

Спецификация конструктивных элементов входа тупикового

Марка Поз.	Обозначение	Наименование	Примечание
1	03.005-7.0-1-32 03.005-7.0-2-19	Подходной тоннель	
2	03.005-7.0-1-34;35	Предтамбур	
3	03.005-7.0-2-20;21	Стена убежища и тамбур	

Нач.отд.	Комиссаров	
Н.контр.	Бицютко	
Гл.спец.	Тришкина	
Гл.конст.	Бицютко	
Вед.инж.	Моисеева	
Ст.арх.	Ситкина	

03.005 - 7.0 - 2 - 18

Вход тупиковый прямой с тамбуром при ширине дверного проема 1,2 м - ВТ2. Чертеж общего вида.

Стадия	Лист	Листов
Р		1

ПРОЕКТНЫЙ ИНСТИТУТ №1 Ленинград

Инв.№ подл. | Подпись и дата | Взам.инв.№

24385-03 53 Формат А3

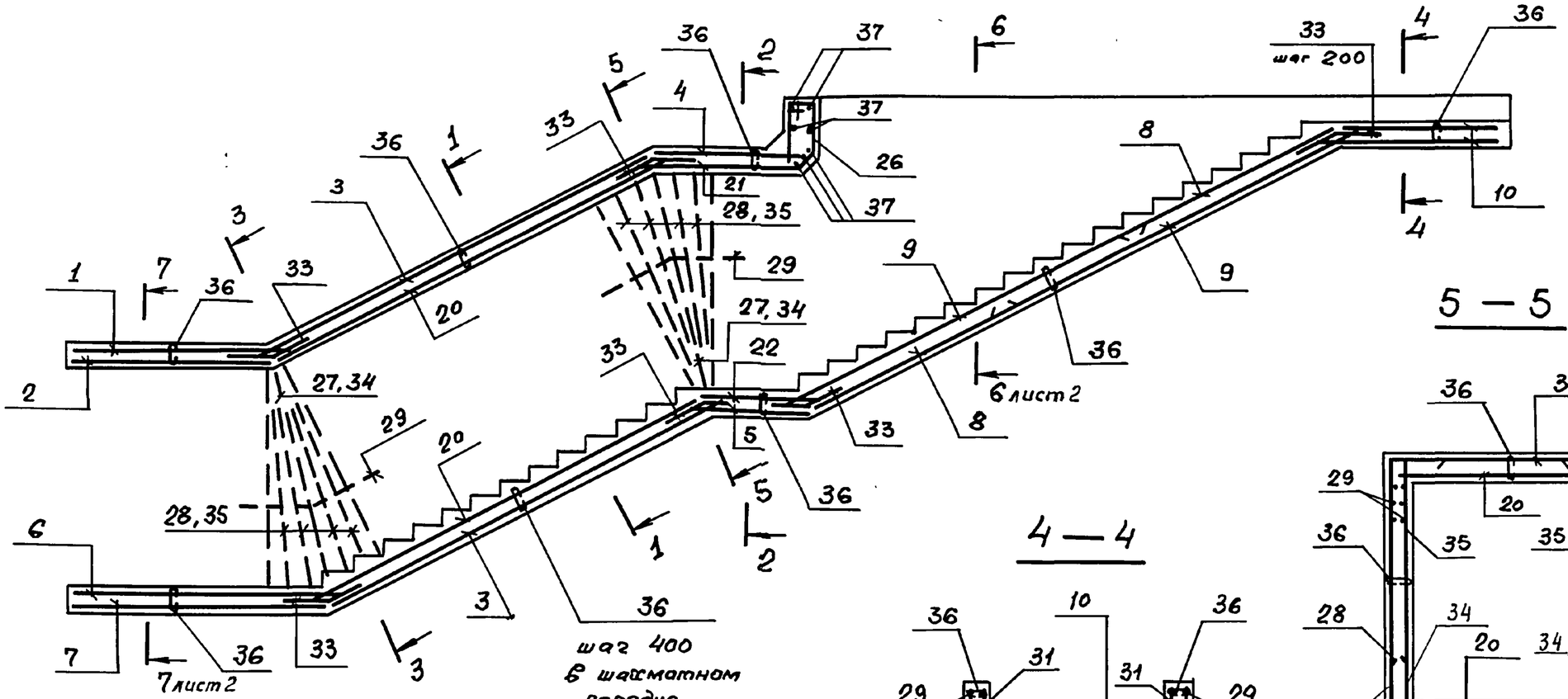

5 — 5

4 — 4

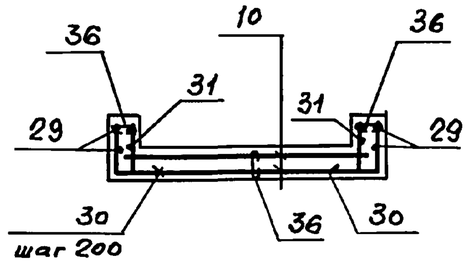

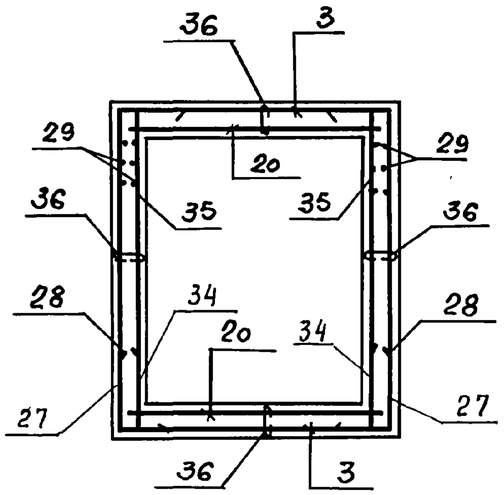

1 — 1

2 — 2

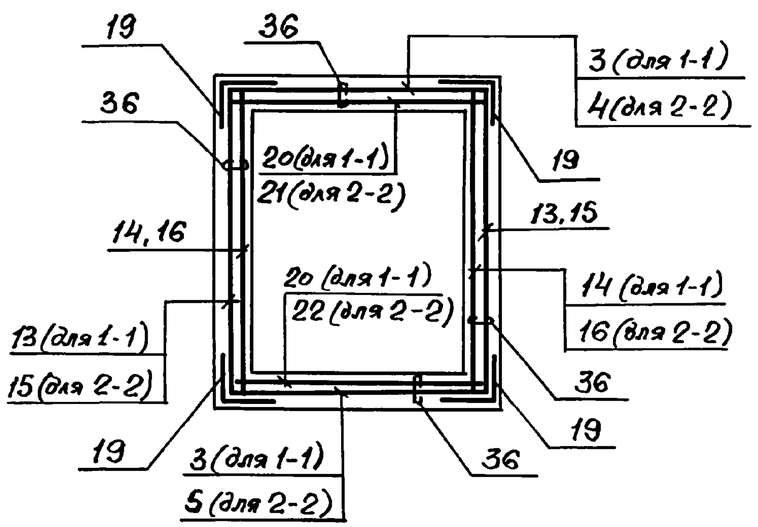

3 — 3

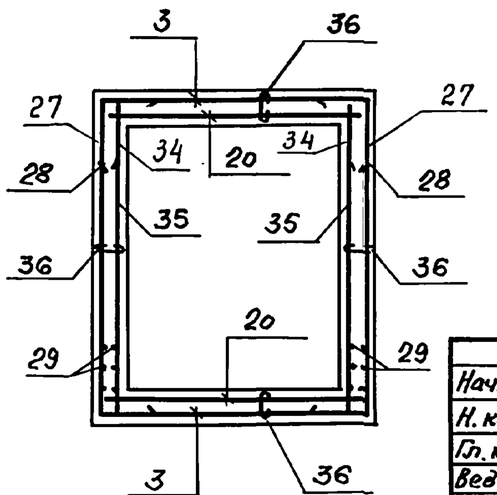

1. Сетки поз. 19 для установки в углах конструкции согнуть по центру рабочей арматуры.
2. Стыки сеток поз. 19 в нерабочем направлении выполнять внахлестку с перепуском на 100мм между крайними рабочими стержнями.

Нач. отд.	Комиссаров		
Н. контр.	Бицютко		
Гл. конст.	Бицютко		
Вед. инж.	Моисеева		
Инж.	Нагорняк		
Инж.	Селюкова		

03. 005 - 7.0 - 2 - 19

ВТ 2

Подходной тоннель. Армирование.

Стадия	Лист	Листов
Р	1	4

ПРОЕКТНЫЙ ИНСТИТУТ №1 Ленинград

Взам. инв. № | Подпись и дата | Инв. № подл.

24385-03 54 Формат А3

6 — 6

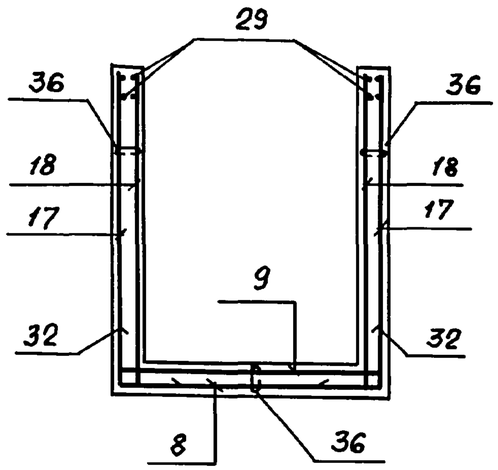

7 — 7

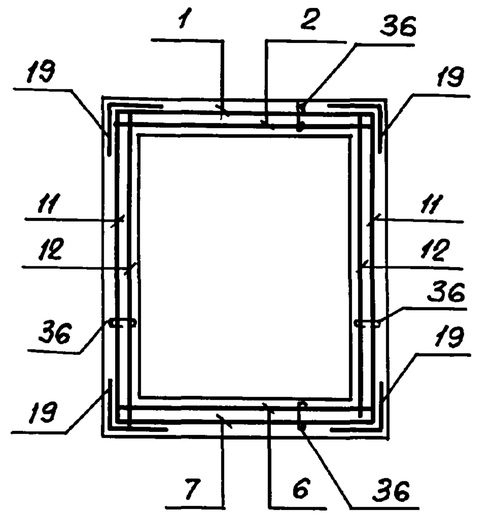

Ведомость деталей

Поз.	Эскиз
26	315; 765; 170; 370; 120; 120; 120
27	2600; 400; 400
28	1800; 400
30	400; 500

Ведомость деталей

Поз.	Эскиз
32	650; 650
33	250; 250; 110; 220
36	150; 75
37	2140; 150; 150

Формат	Зона	Поз.	Обозначение	Наименование	Кол.	Примеч.
				Класс сооружений		
				А-II, А-III, А-IV		
				Сборочные единицы		
				Сетка арматурная		
		1	ГОСТ 23279 - 85	$3С\frac{6AI-200}{12AIII-200}$ 215×220 $\frac{175+25}{75}$	1	26.5кг
		2		$4С\frac{6AI-200}{6AIII-200}$ 215×205 $\frac{25}{175}$	1	9.8 кг
		3		$3С\frac{6AI-200}{12AIII-200}$ 215×460 $\frac{75+325}{175}$	2	52.2кг
		4		$3С\frac{6AI-200}{12AIII-200}$ 215×160 $\frac{175+25}{175}$	1	19.0кг
		5		$3С\frac{6AI-200}{12AIII-200}$ 215×115 $\frac{325+25}{175}$	1	12.2кг
		6		$4С\frac{6AI-200}{6AIII-200}$ 215×275 $\frac{275+75}{175}$	1	12.3кг
		7		$3С\frac{6AI-200(100)}{12AIII-200}$ 215×260 $\frac{50}{75}$	1	33.0кг
		8		$3С\frac{6AI}{14AIII}$ 215×245 $\frac{225+25}{175}$	2	36.6кг
		9		$3С\frac{6AI}{14AIII}$ 215×415 $\frac{325+25}{175}$	2	61.2кг

Продолжение спецификации см. л. 3.

Взам. инв.№ | Подпись и дата | Инв.№ подл.

24385-03 55 Формат А3

Формат	Зона	Поз.	Обозначение	Наименование	Кол.	Примечание
				(продолжение)		
				Сборочные единицы		
				Сетка арматурная		
		10	ГОСТ 23279-85	4С $\frac{6AI-200}{10AIII-200}$ 215×195 $\frac{100+250}{175}$	2	16.2 кг
		11		3С $\frac{6AI-200(100)}{12AIII-200}$ 250×200 $\frac{50}{50}$	2	39,3 кг
		12		4С $\frac{6AI-200(100)}{10AIII-200}$ 250×200 $\frac{50}{150}$	2	27,7 кг
		13		3С $\frac{6AI-200}{12AIII-200}$ 250×365 $\frac{25}{50}$	2	52,7 кг
		14		4С $\frac{6AI-200}{8AIII-200}$ 250×365 $\frac{25}{150}$	2	28,7 кг
		15		3С $\frac{6AI-200}{12AIII-200}$ 250×85 $\frac{25}{50}$	2	13,6 кг
		16		4С $\frac{6AI-200}{8AIII-200}$ 250×85 $\frac{25}{150}$	2	7,3 кг
	А4	17	03.005-7.1-41	С 6	2	74.9 кг
	А4	18	03.005-7.1-42	С 7	2	72,9 кг
		19	ГОСТ 23279-85	3С $\frac{6AI-200}{12AIII-200}$ 105×85	28	5,9 кг
		20		4С $\frac{6AI-200}{6AIII-200}$ 215×460 $\frac{75+325}{175}$	2	20,7 кг
		21		4С $\frac{6AI-200}{6AIII-200}$ 215×160 $\frac{175+25}{175}$	1	7,4 кг
		22		4С $\frac{6AI-200}{6AIII-200}$ 215×115 $\frac{300+25}{175}$	1	5,0 кг

Формат	Зона	Поз.	Обозначение	Наименование	Кол.	Примечание
				Изделия закладные		
А4		23	1.400-15.1-550-04	МН553	560 п.м.	4,1 кг
А4		24	1.400-15.1-130	МН117-1	12	2,4 кг
А4		25	1.400-15.1-12-05	МН105-6	22	1.0 кг.
				Детали		
				ГОСТ 5781-82*		
Б4		26		⌀6AI ℓ = 1940	10	0,43 кг
Б4		27		⌀12AIII ℓ = 3400	4	3.0 кг
Б4		28		ℓ = 2200	16	2,0 кг
Б4		29		⌀6AI ℓ = —	260,0 п.м.	0,222 кг
Б4		30		⌀10AIII ℓ = 900	22	0,56 кг
Б4		31		ℓ = 400	22	0,25 кг
Б4		32		⌀14AIII ℓ = 1300	64	1.57 кг
Б4		33		⌀10AIII ℓ = 500	66	0,31 кг
Б4		34		⌀8AIII ℓ = 2600	4	1.03 кг
Б4		35		ℓ = 1800	16	0,71 кг
Б4		36		⌀6AI ℓ = 300	907	0,07 кг
Б4		37		⌀12AIII ℓ = 2440	7	2,17 кг
				Материалы		
				Бетон класса В25		23,0 м³

Взам. инв.№ | Подпись и дата | Инв.№ подл.

Ведомость расхода стали на элемент, кг

Класс сооружений	Изделия арматурные											
	Арматура класса											Всего
	А-III								А-I			
	ГОСТ 5781-82								ГОСТ 5781-82*			
	ф6	ф10	ф12	ф14				Итого	ф6		Итого	
А-II, А-III, А-IV	38,6	216,4	521,0	513,3				1289,3	390,0		390,0	1679,0

Продолжение ведомости

Класс сооружений	Изделия закладные											Общий расход
	Прокат марки							Арматура класса			Всего	
	ВСт3кп2							А-III				
	ГОСТ 103-76*				ГОСТ 8509-86			ГОСТ 5781-82*				
	δ=6	δ=8		Итого	∟50×5		Итого	ф8		Итого		
А-II, А-III, А-IV	34,0	9,0		43,0	213,0		213,0	31,0		31,0	287,0	1966,3

Инв. № подл. | Подпись и дата | Взам. инв. №

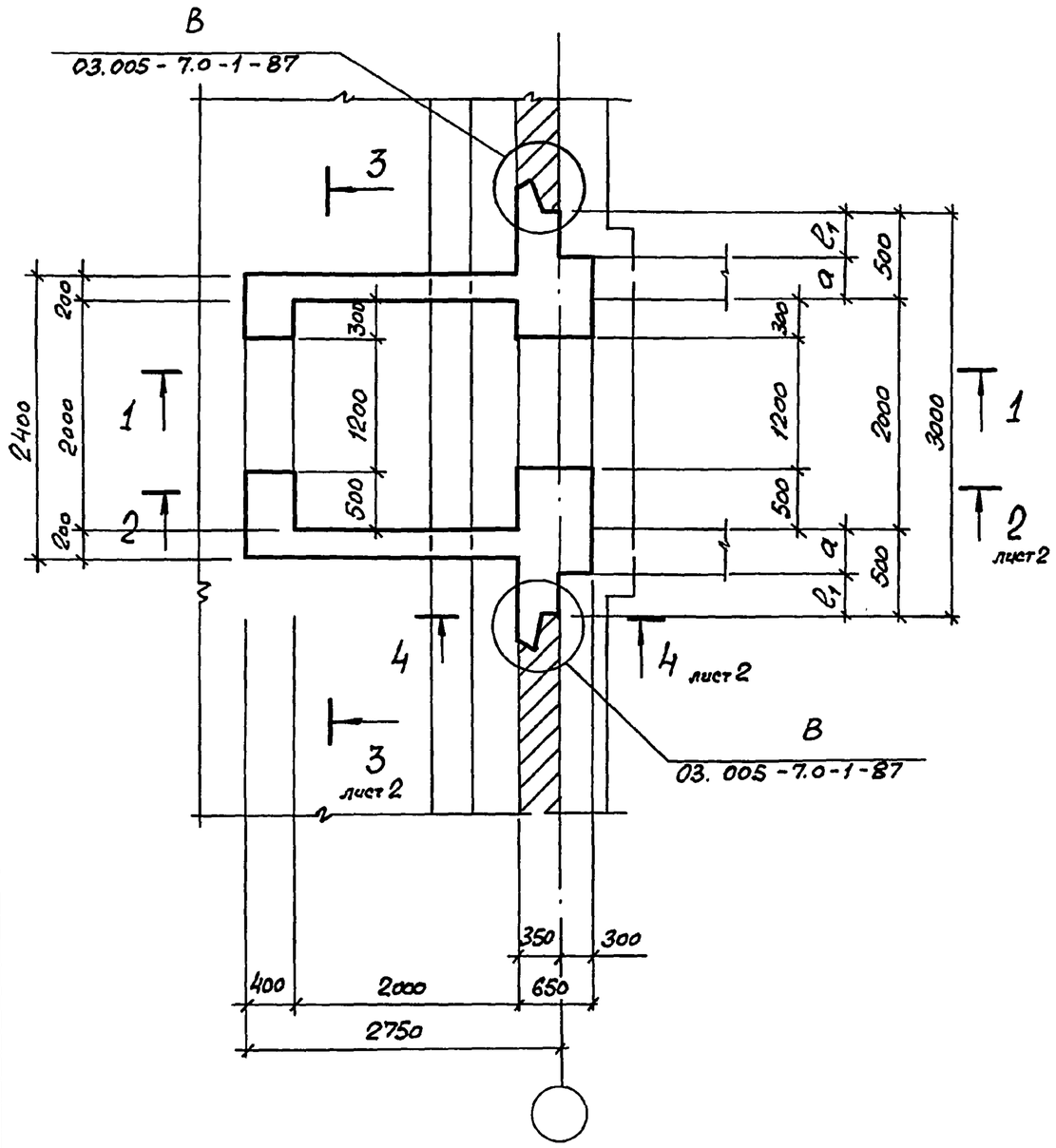

1 – 1

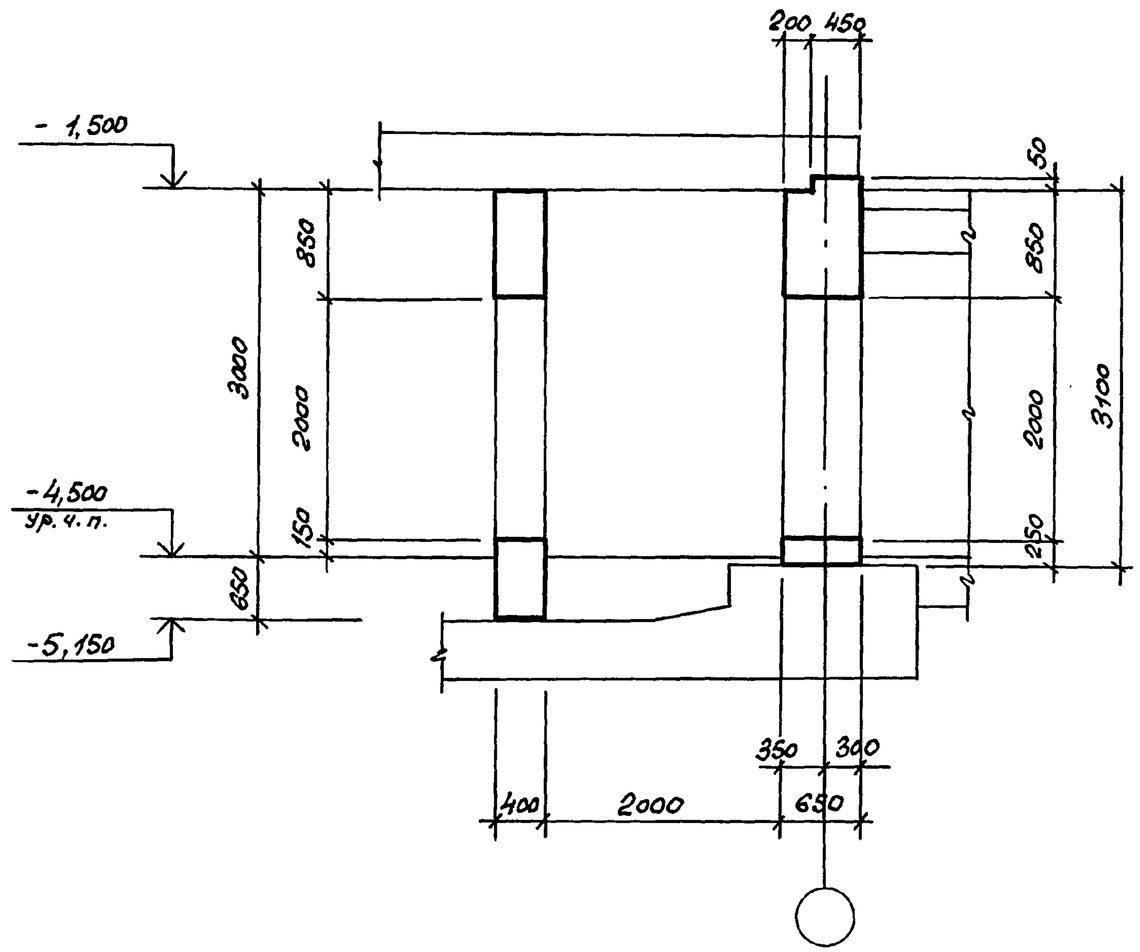

Класс сооружения	геометрическ. размеры, мм	
	a	l_1
А-II	350	150
А-III	300	200
А-IV	250	200

Нач.отд.	Комиссаров		
Н.контр.	Бицютко		
Гл.конст.	Бицютко		
Вед.инж.	Моисеева		
Инж.	Вайзя		
Техник	Хорош		

03. 005 - 7.0 - 2 - 20

ВТ2

Стена убежища и тамбур. Габаритный чертеж.

Стадия	Лист	Листов
Р	1	2

ПРОЕКТНЫЙ ИНСТИТУТ №1 Ленинград

Инв. № подл. | Подпись и дата | Взам. инв. №

24385-03 58 Формат А3

2 – 2

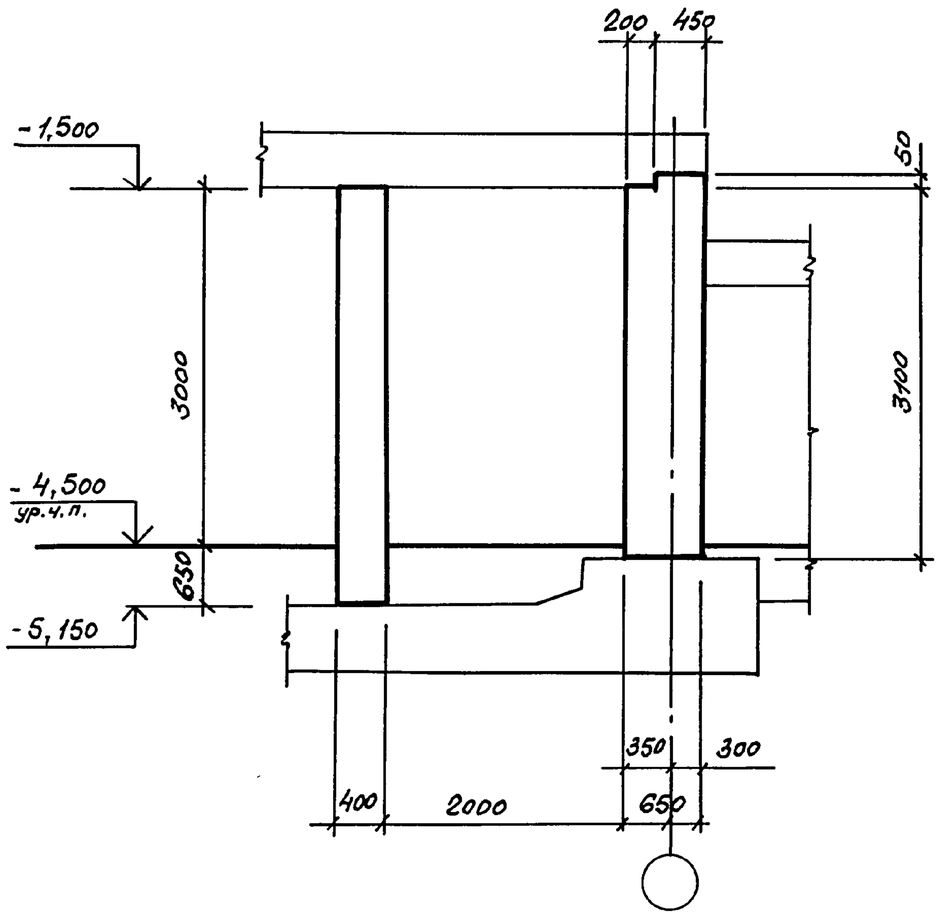

3 – 3

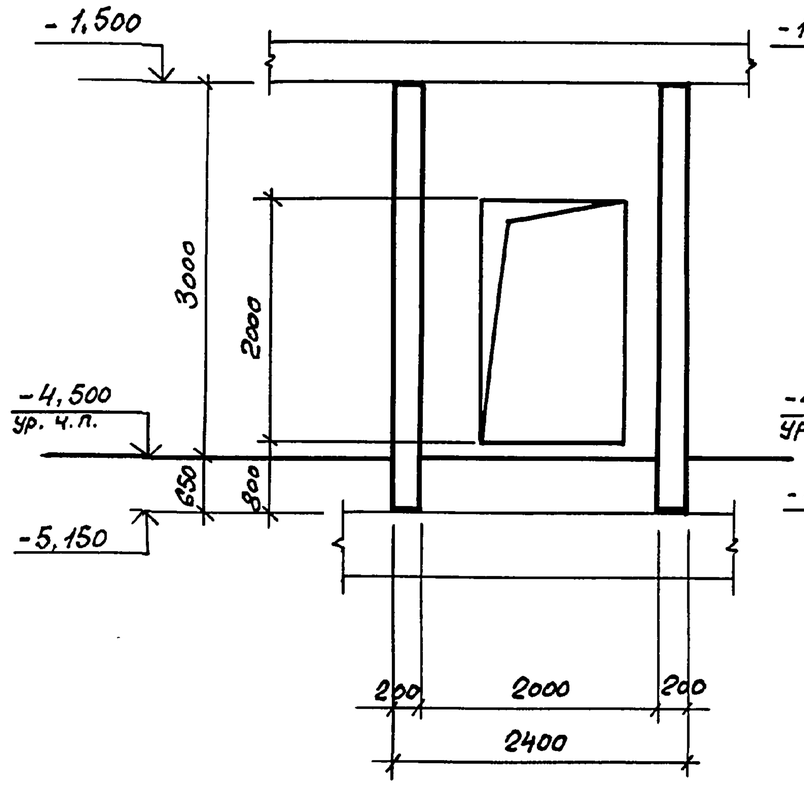

4 – 4

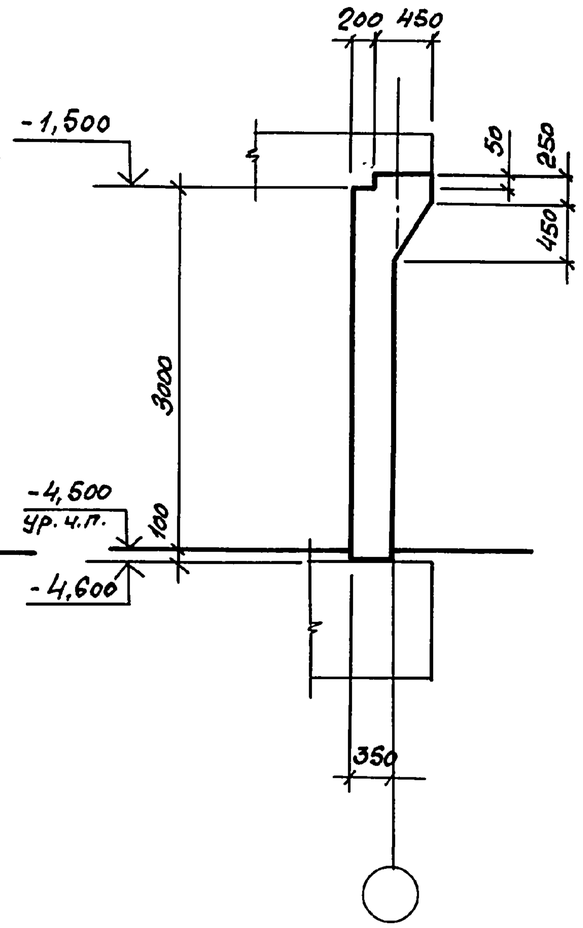

Инв. № подл.	Подпись и дата	Взам. инв. №

03.005-70-2-20

Лист 2

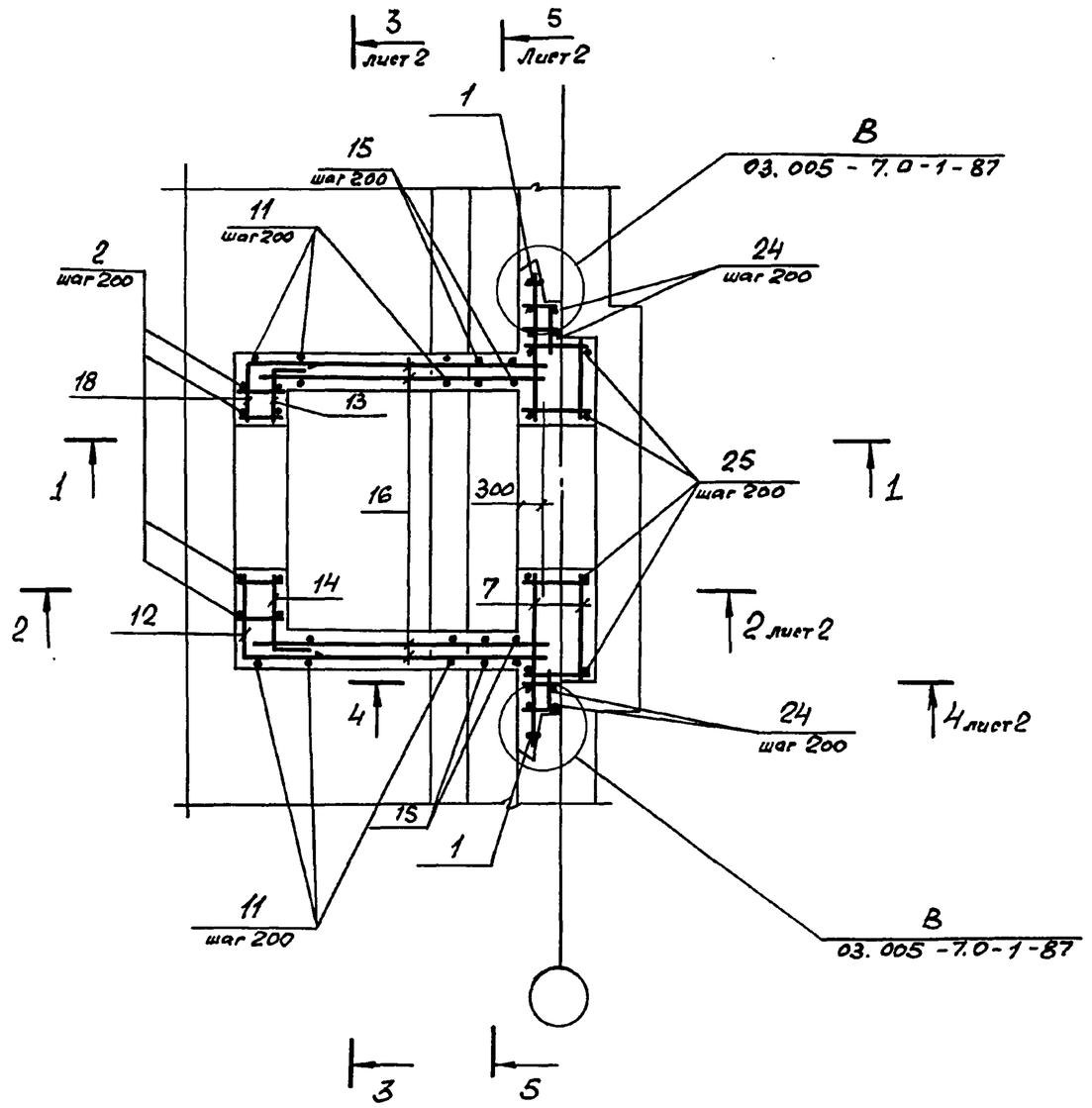

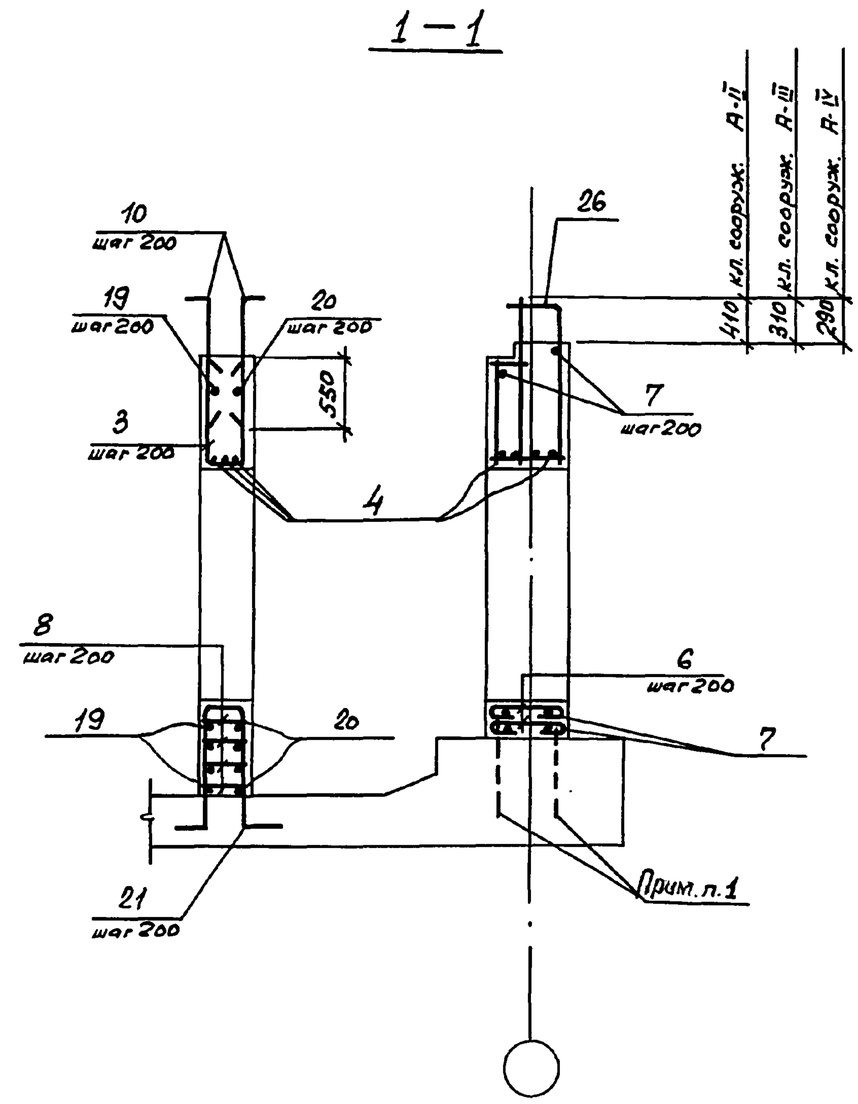

1. В чертежах фундаментов под стену предусмотреть выпуски для устройства стыков арматуры фундаментов с арматурой стены.

Диаметр выпусков должен соответствовать диаметру рабочей арматуры каркасов для армирования стен.

2. Спецификацию см. листы 3, 4.

Нач.отд.	Комиссаров		03.005 - 7.0-2-21
Н.контр.	Бицютко		ВТ 2. Стена убежища и тамбур. Армирование.
Гл.констр.	Бицютко		Стадия: Р; Лист: 1; Листов: 4
Вед.инж.	Моисеева		ПРОЕКТНЫЙ ИНСТИТУТ №1 Ленинград
Инж.	Вяйзя		
Техник	Хорошо		

Взам. инв. № | Подпись и дата | Инв. № подл.

24385-03 60 Формат А3

2 – 2

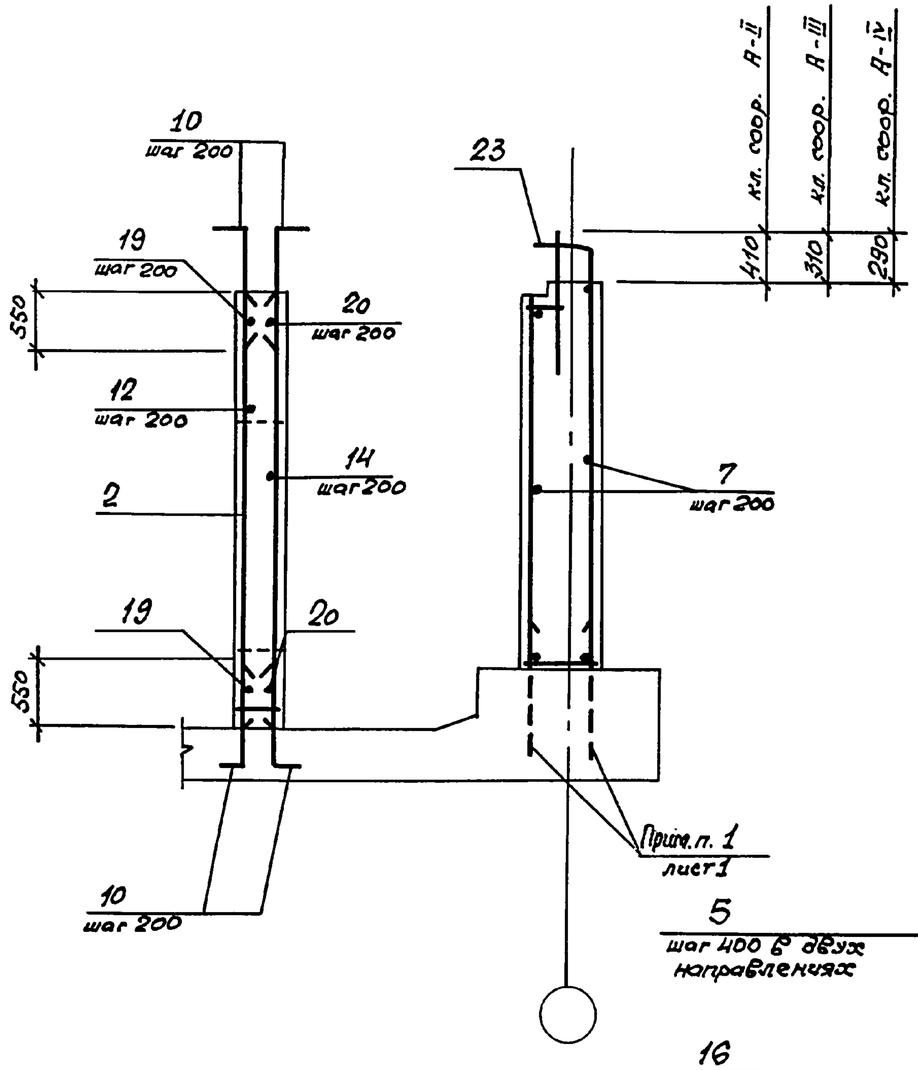

3 – 3

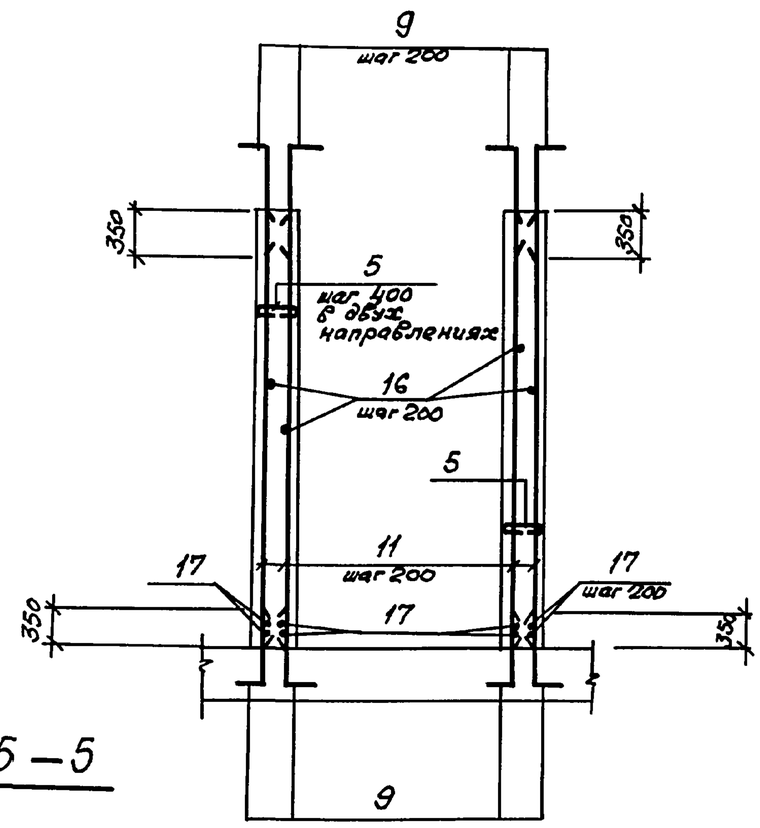

4 – 4

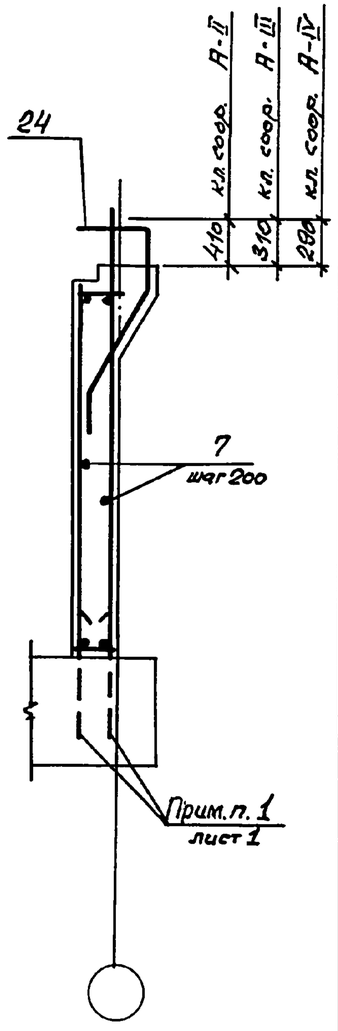

5 – 5

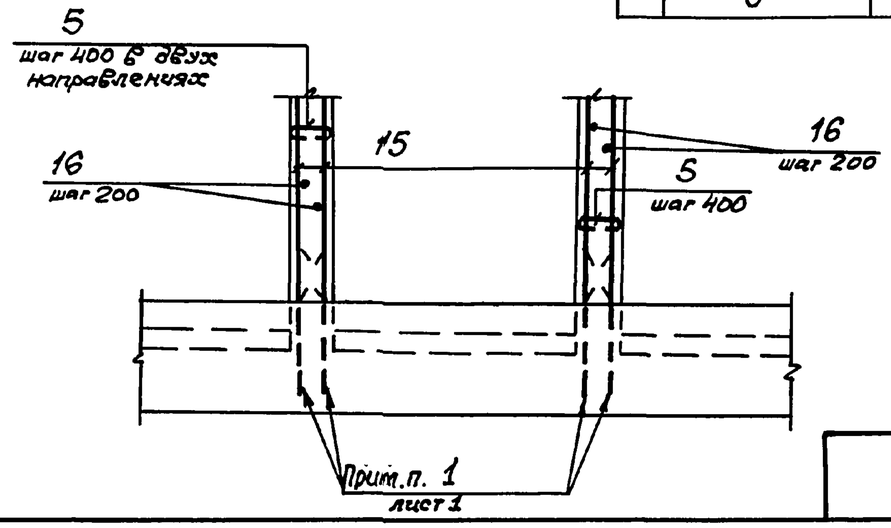

03.005-7.0-2-21	Лист 2

Инв.№ подл. | Подпись и дата | Взам. инв. №

Формат	Зона	Поз.	Обозначение	Наименование	Кол.	Примечан.
			Постоянные данные для исполнений.			
			Класс сооружений	А-II, А-III, А-IV		
				Сборочные единицы.		
				Каркасы плоские		
А4		1	03.005-7.1 — 9	КР 39	2	10,3кг
А4		2	— 44	КР 193	5	14,1кг
А4		3	— 24	КР 90	6	3,6кг
				Детали.		
				ГОСТ 5781-82*		
Б4		4		ф20АIII, ℓ = 2400	7	5,9кг
Б4		5		ф6АI, ℓ = 300	112	0,07кг
Б4		6		ф10АI, ℓ = 770	12	0,5кг
Б4		7		ℓ = по месту	125	п.м.0,62кг
Б4		8		ф8АIII, ℓ = 380	28	0,15кг
Б4		9		ф10АIII, ℓ = 800	88	0,5кг
Б4		10		ф16АIII, ℓ = 1000	34	1,6кг
Б4		11		ф10АIII, ℓ = 3630	40	2,2кг
Б4		12		ℓ = 1100	9	0,7кг
Б4		13		ℓ = 600	9	0,4кг
Б4		14		ℓ = 800	9	0,5кг
Б4		15		ℓ = 3080	8	1,9кг
Б4		16		ℓ = 2600	68	1,6кг
Б4		17		ℓ = 2200	8	1,4кг
Б4		18		ℓ = 900	9	0,6кг

Формат	Зона	Поз.	Обозначение	Наименование	Кол.	Примеч.
Б4		19		ф10АIII, ℓ=3350	10	2,1кг
Б4		20		ℓ=2700	10	1,7кг
Б4		21		ф16АIII, ℓ=2830	6	4,5кг

Ведомость деталей

Поз.	Эскиз
5	150, 75
6	620, 75
9	100, 700
12	650, 450
13	400, 200
14	600, 200

Поз.	Эскиз
18	450, 450
19	450, 2450, 450
20	200, 2300, 200
21	100, 1240, 350, 100, 1240
22	150, 850

Инв.№ подл. | Подпись и дата | Взам. инв.№

03.005-7.0-2-21

Лист 3

Формат	Зона	Поз.	Обозначение	Наименование	Кол.	Прим.
			Переменные данные	для исполнений		
			Класс	сооружений А-II		
				Сборочные единицы		
				Каркасы плоские		
А4		22	03.005-7.1 - 13	КР 55	2	26,23кг
А4		23	- 15	КР 58	9	50,49кг
А4		24	- 17	КР 64	7	25,67кг
				Материалы		
				Бетон класса В25		10,9м³
			Класс	сооружений А-III.		
				Сборочные единицы		
				Каркасы плоские		
А4		22	03.005-7.1 - 14	КР 56	4	26.38кг
А4		23	- 16	КР 59	9	31.45кг
А4		24	- 18	КР 65	6	16.59кг
				Материалы		
				Бетон класса В25		10,8м³

Формат	Зона	Поз.	Обозначение	Наименование	Кол.	Прим.
			Переменные данные	для исполнений.		
			Класс	сооружений А-IV		
				Сборочные единицы		
				Каркасы плоские		
А4		22	03.005-7.1 - 14	КР 57	4	17.22кг
А4		23	- 16	КР 60	7	17.8кг
А4		24	- 18	КР 66	6	9.65кг
				Материалы		
				Бетон класса В25		10,7м³

Ведомость расхода стали на элемент, кг

Класс сооружений	Изделия арматурные													Всего
	Арматура класса													
	А-I			А-III										
	ГОСТ 5781-82*													
	ф6	ф10	Итого	ф8	ф8	ф10	ф12	ф16	ф20	ф22	ф25	ф28	Итого	
А-II	7.8	84.0	91.8	1.3	20.6	336.2	127.2	176.5	51.9	-	27.4	508.5	1249.6	1341.4
А-III	7.8	84.0	91.8	1.3	20.6	422.8	15.8	176.5	61.1	233.0	122.3	-	1053.4	1145.2
А-IV	7.8	84.0	91.8	1.3	73.2	327.0	11.0	290.6	119.8	-	-	-	816.9	908.7

Взам. инв. №

Подпись и дата

Инв. № подл.

Разрез 1-1

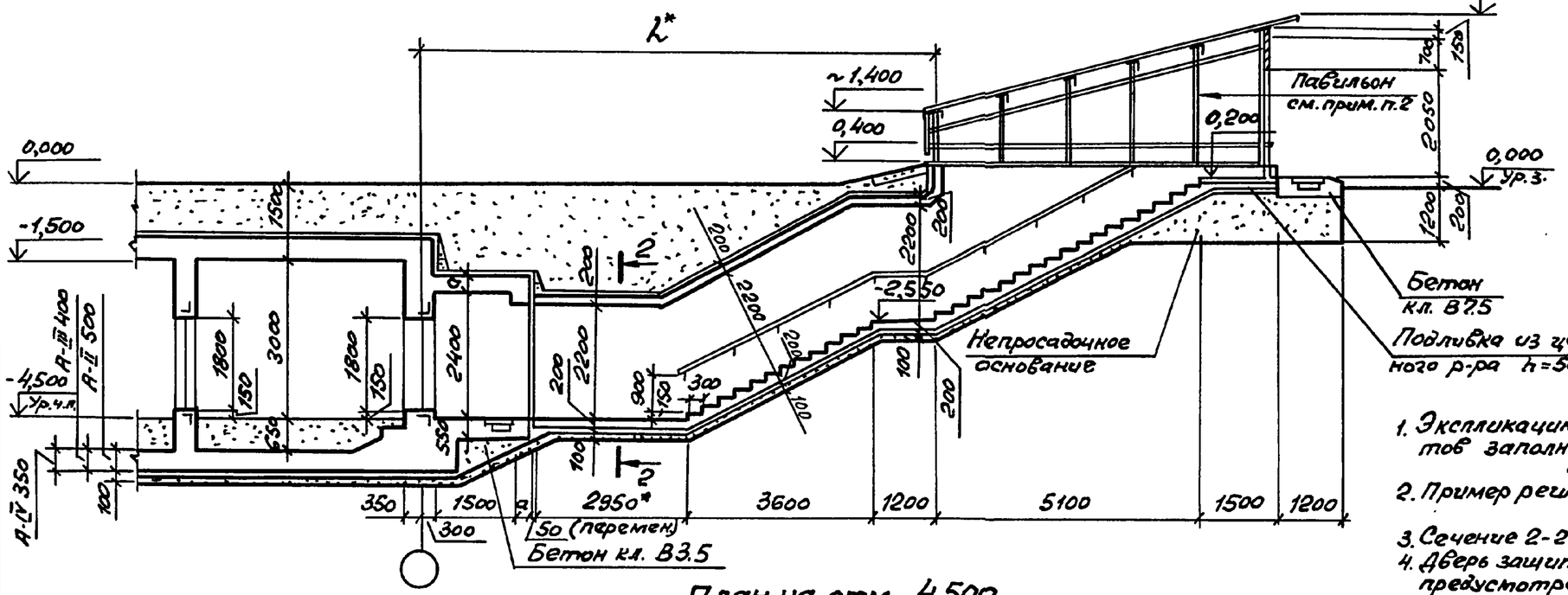

План на отм. -4,500

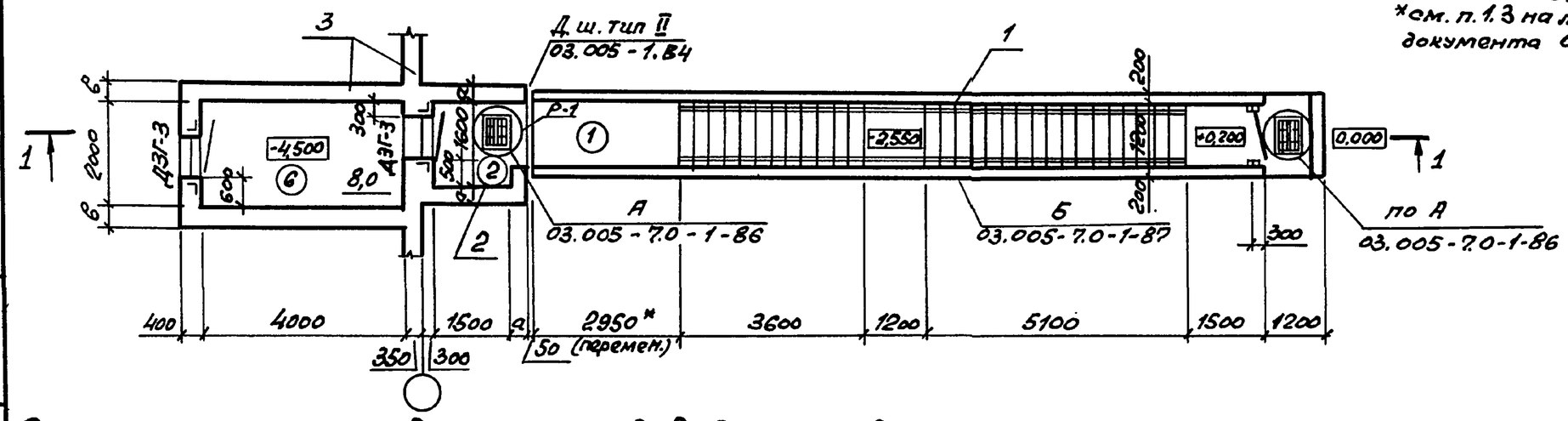

Класс сооружения	Геометрические размеры, мм		
	а	в	L
А-II	350	400	10000
А-III	300	400	9950
А-IV	250	300	9900

Номер по плану	Наименование	Площадь м²
2	Предтамбур	2,4
6	Тамбур-шлюз	8,0

1. Экспликацию помещений, спецификацию элементов заполнения проемов смотри документ 03.005-7.0-1-85.
2. Пример решения павильона смотри документы 03.005-7.0-1-88; 89; 90.
3. Сечение 2-2 смотри документ 03.005-7.0-2-1.
4. Дверь защитно-герметическая марки ДЗГ-3 предусмотрена для класса убежища II и III. Дверь для класса убежища IV смотри документ 03.005-7.0-1-85.

*см. п. 1.3 на листе 1 и п. 3.1 на листе 2 документа 03.005-7.0-2-ПЗ.

Спецификация конструктивных элементов входа тупикового

Марка Поз.	Обозначение	Наименование	Примечание
1	03.005-7.0-1-25;26	Подземный тоннель	
2	03.005-7.0-1-27;28	Предтамбур	
3	03.005-7.0-2-23,24	Стена убежища и тамбур-шлюз.	

Нач.отд.	Комиссаров	
Н.контр.	Бицютко	
Гл.спец.	Трушкина	
Гл.констр.	Бицютко	
Вед.инж.	Моисеева	
Ст.арх.	Ситкина	

03.005-7.0-2-22

Вход тупиковый прямой с тамбуром-шлюзом при ширине дверного проема 0,8м-ВТЗ. Чертеж общего вида.

Стадия	Лист	Листов
Р		1

Проектный институт №1 Ленинград

Взам. инв. № | Подпись и дата | Инв. № подл.

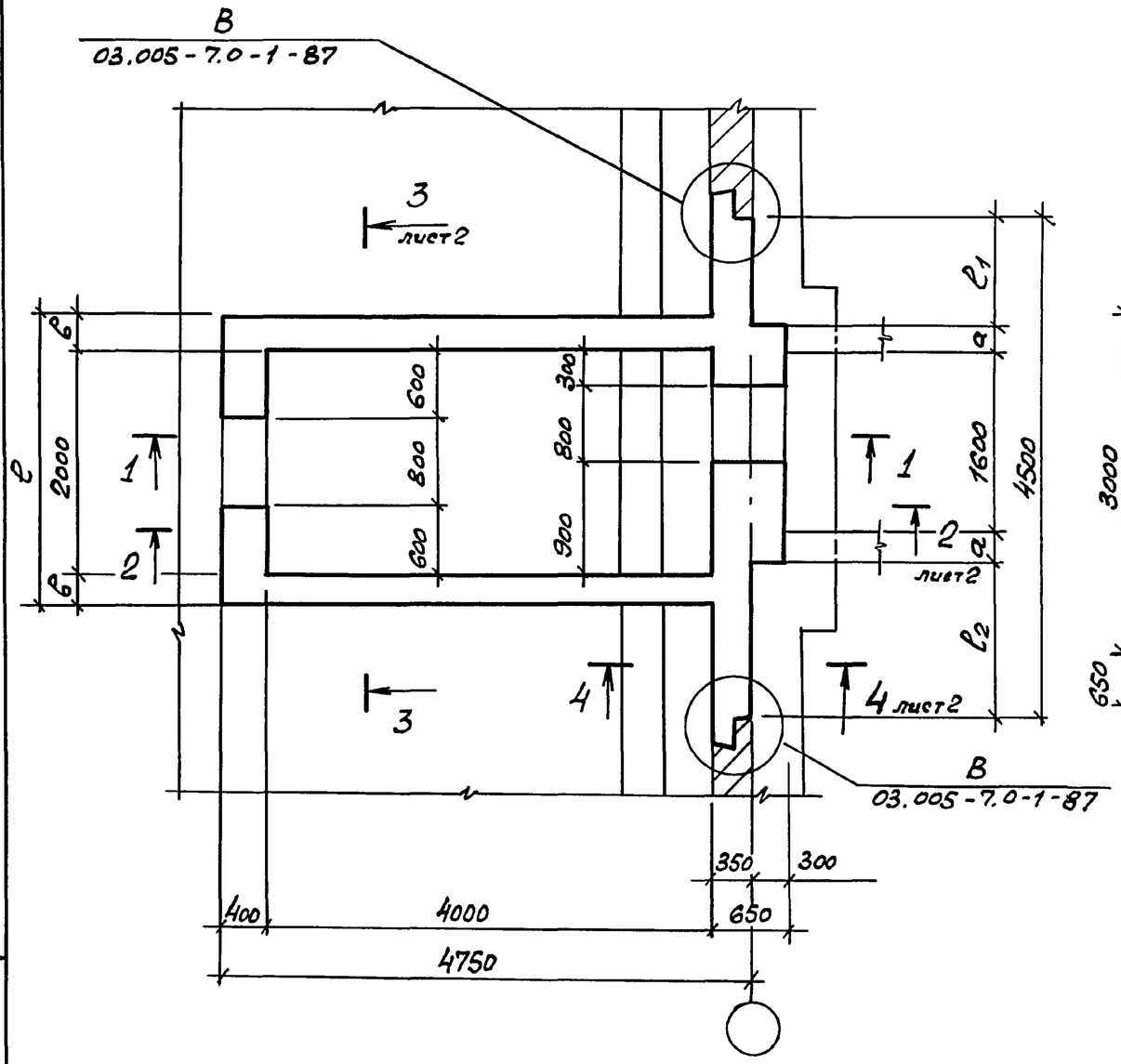

1 — 1

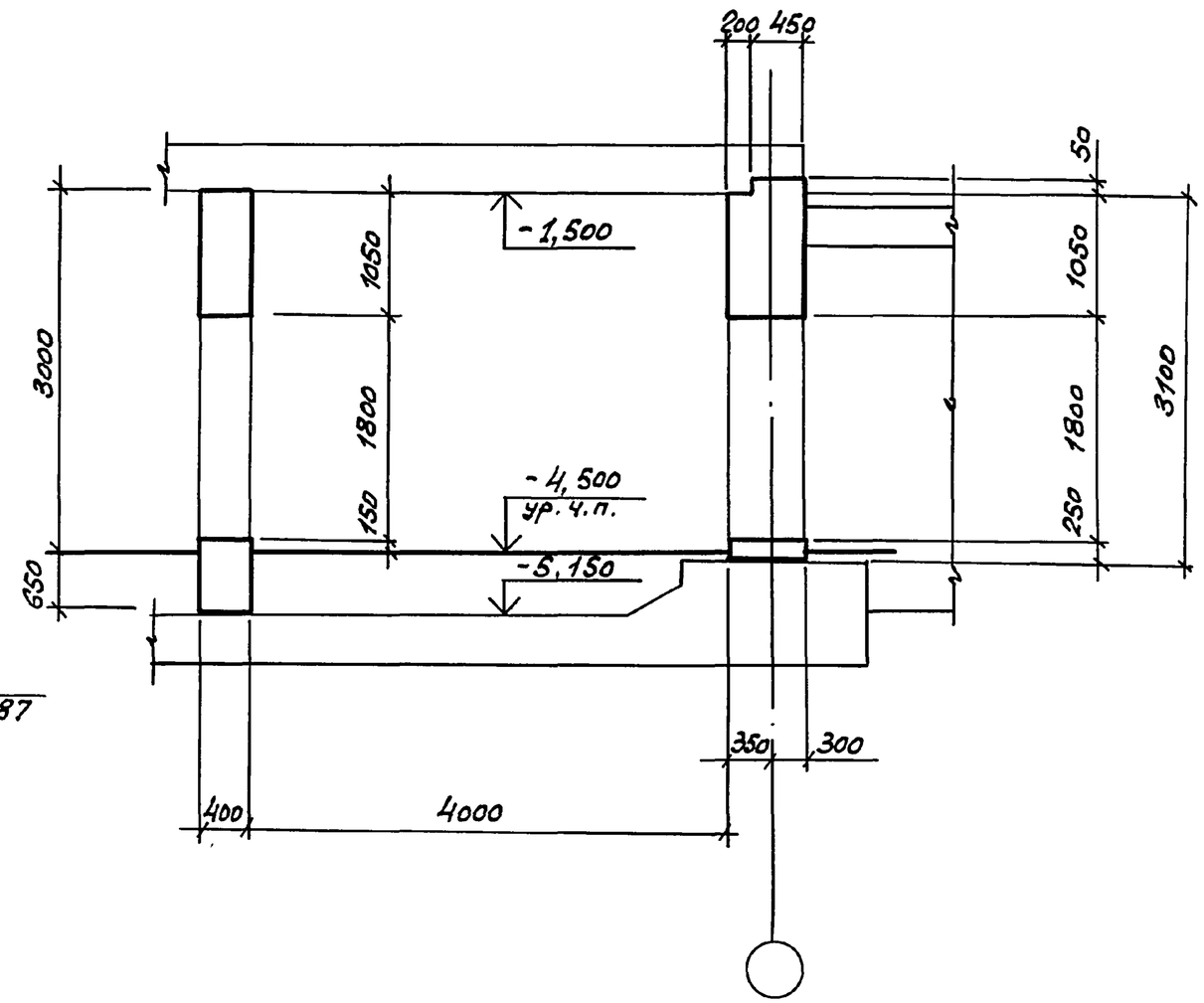

Класс сооружений	Геометрические размеры, мм				
	a	в	ℓ	$ℓ_1$	$ℓ_2$
А-II	350	400	2800	900	1300
А-III	300	400	2800	950	1350
А-IV	250	300	2600	1000	1400

Нач.отд.	Комиссаров		
Н.контр.	Бицютко		
Гл.конст.	Бицютко		
Вед.инж.	Моисеева		
Инж.	Вяйзя		
Техник	Хорош		1

03. 005 - 7. 0 - 2 - 23

ВТЗ

Стена убежища и тамбур-шлюз
Габаритный чертеж.

Стадия	Лист	Листов
Р	1	2

ПРОЕКТНЫЙ ИНСТИТУТ №1
Ленинград

Взам. инв. №
Подпись и дата
Инв. № подл.

24385-03 65 Формат А3

2 – 2

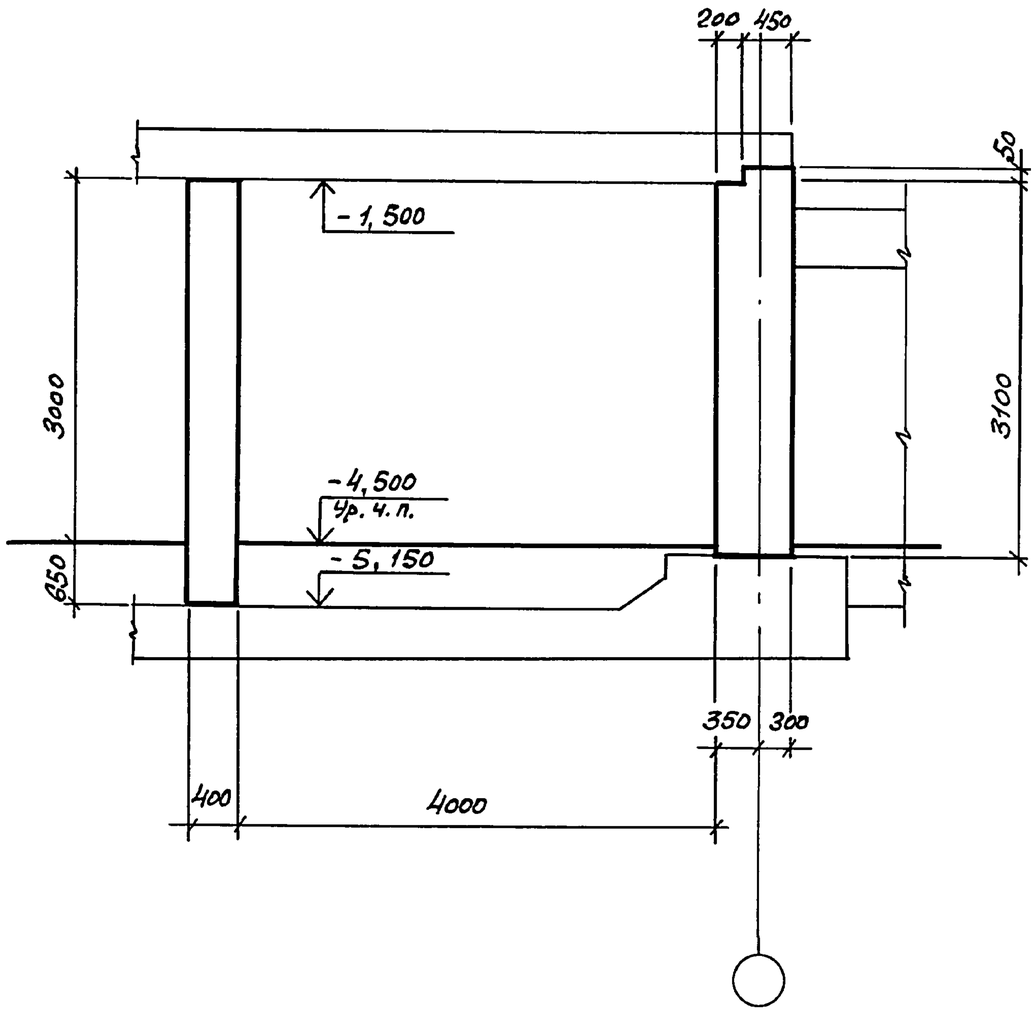

3 – 3

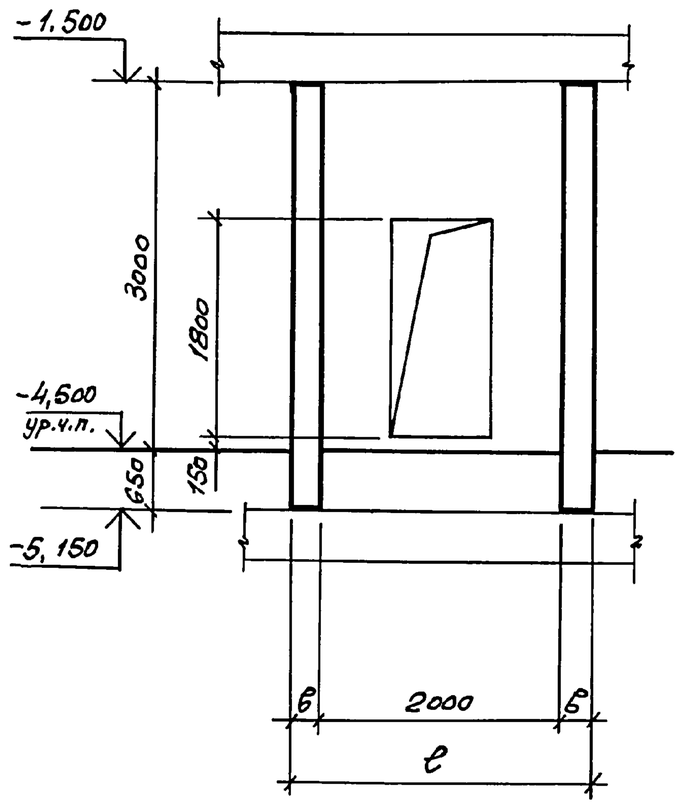

4 – 4

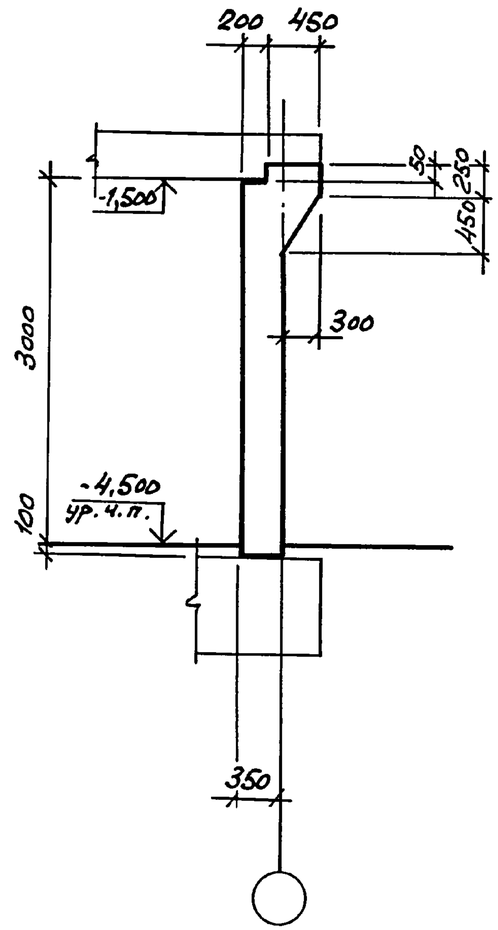

Взам. инв. №	
Подпись и дата	
Инв. № подл.	

03. 005 - 7.0 - 2 - 23

Лист 2

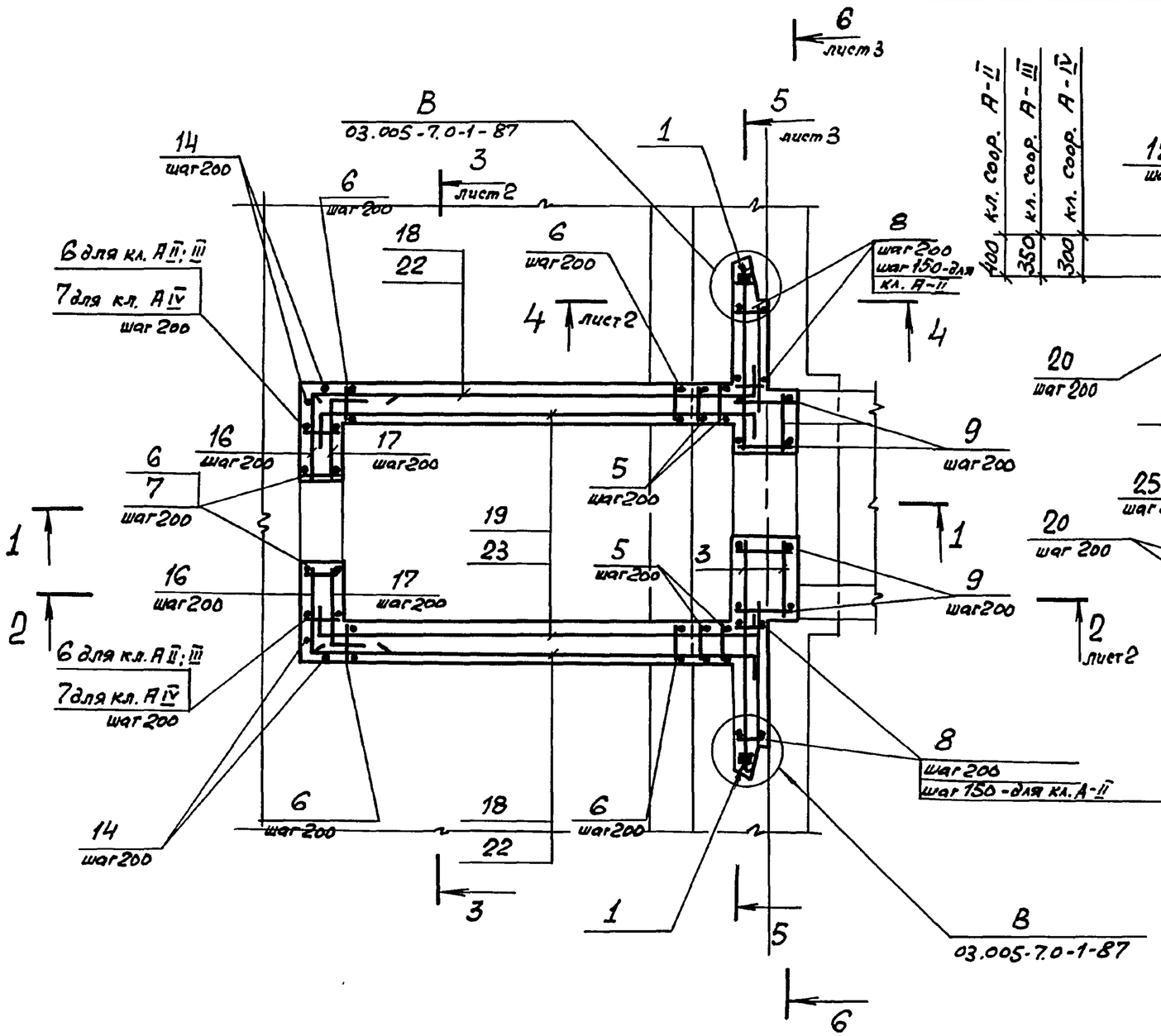

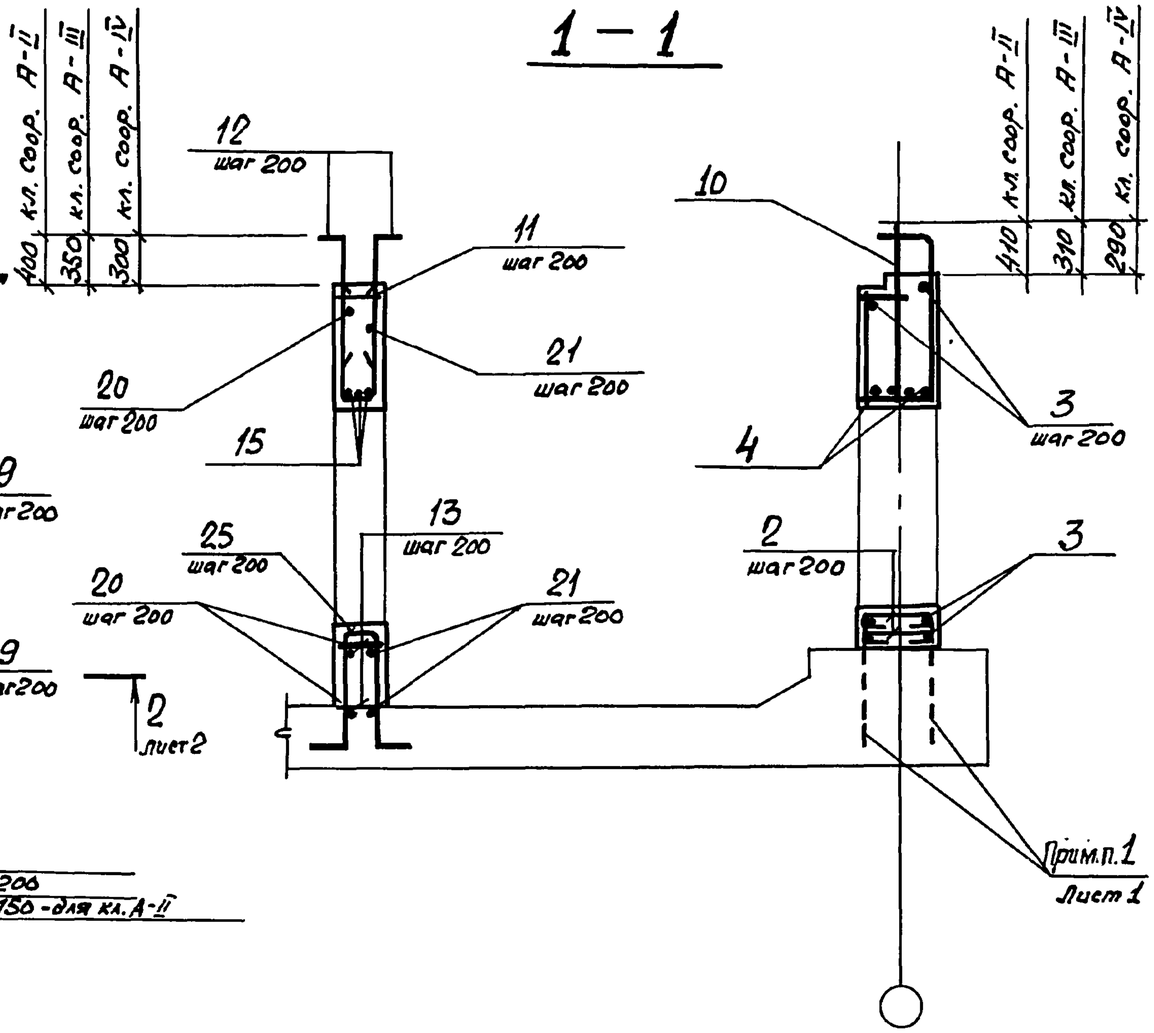

1. В чертежах фундаментов под стену предусмотреть выпуски для устройства стыков арматуры фундаментов с арматурой стены.

   Диаметр выпусков должен соответствовать диаметру рабочей арматуры каркасов для армирования стен.

2. Спецификацию см. листы 4,5,6,7.

   Ведомость расхода стали см. лист 7.

Нач.отд.	Комиссаров		
Н. контр.	Бицютко		
Гл.констр	Бицютко		
Вед.инж.	Моисеева		
Инж.	Вяйзя		
Инж.	Хорош		

03.005-7.0-2-24

ВТ 3

Стена убежища и тамбур-шлюз. Армирование.

Стадия	Лист	Листов
Р	1	7

ПРОЕКТНЫЙ ИНСТИТУТ №1 Ленинград

Инв.№ подл. | Подпись и дата | Взам. инв.№

24385-03 67 Формат А3

2—2

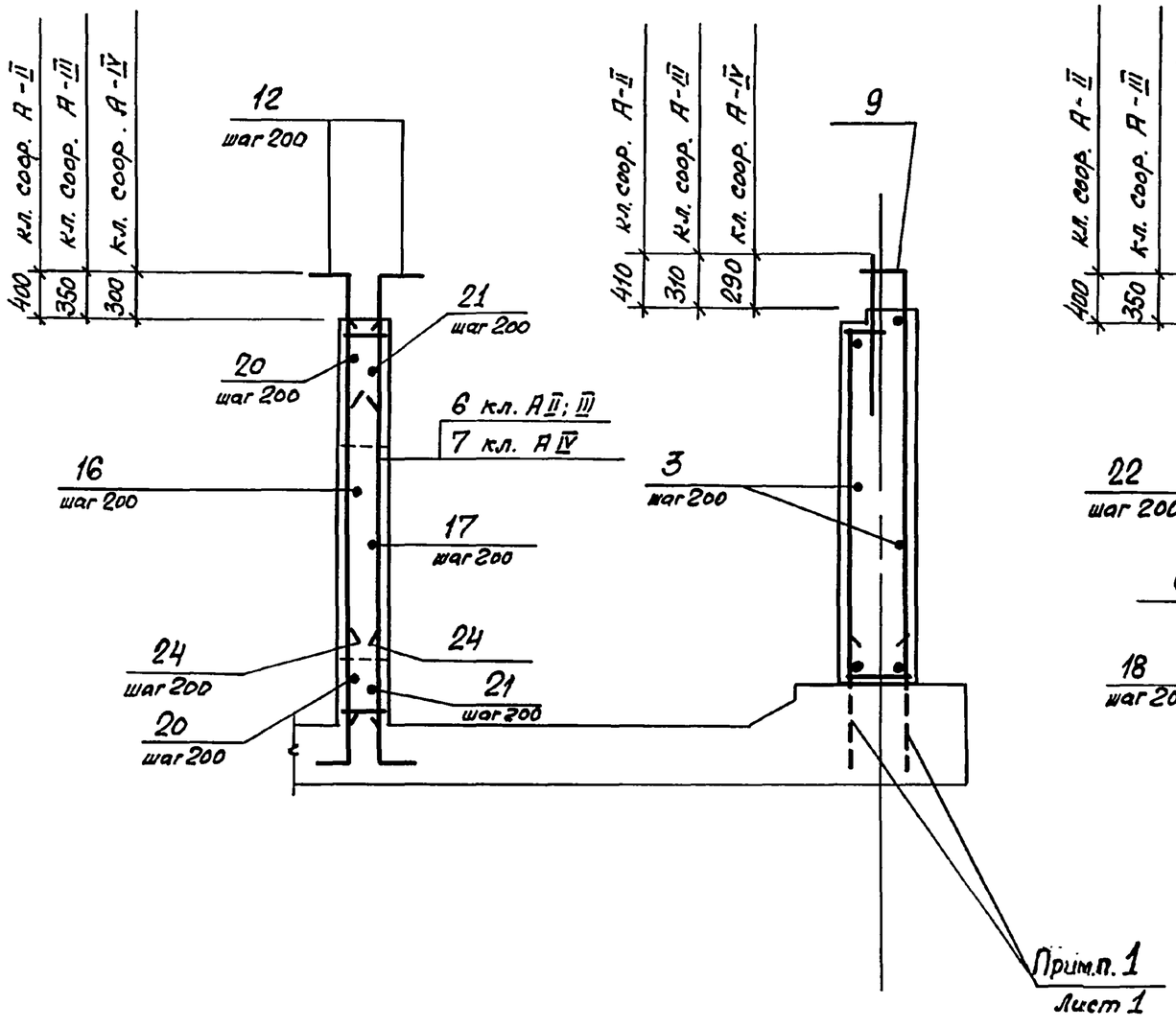

3—3

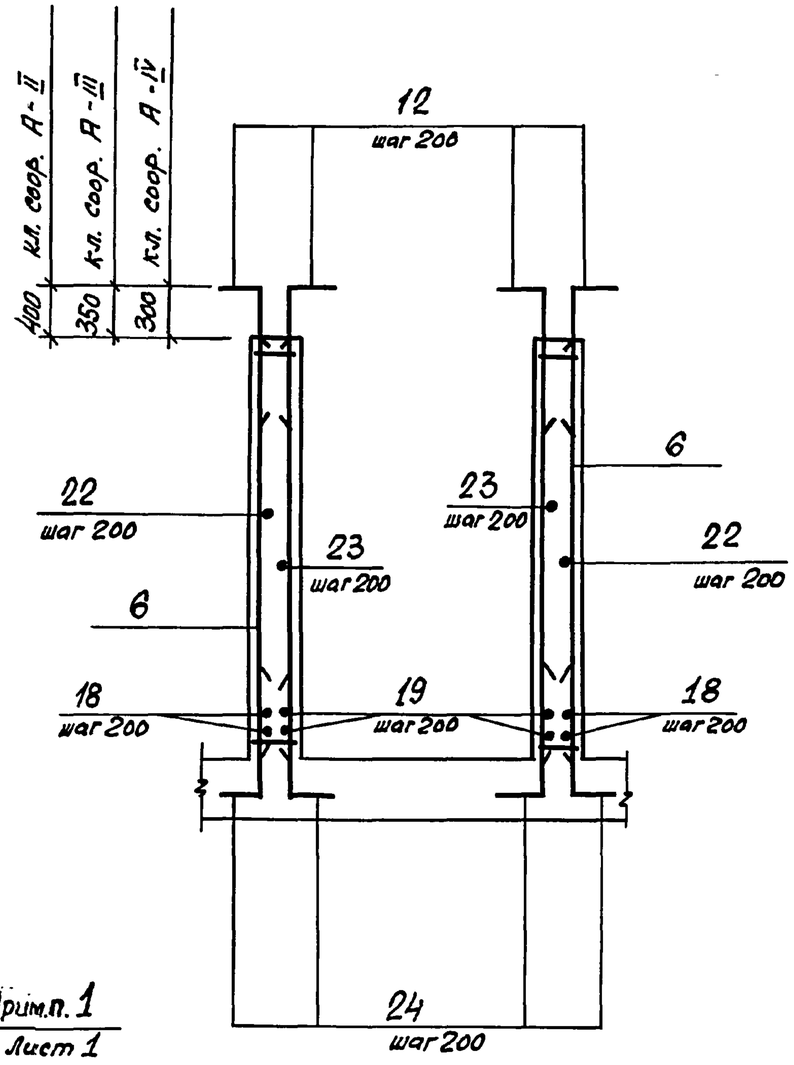

4—4

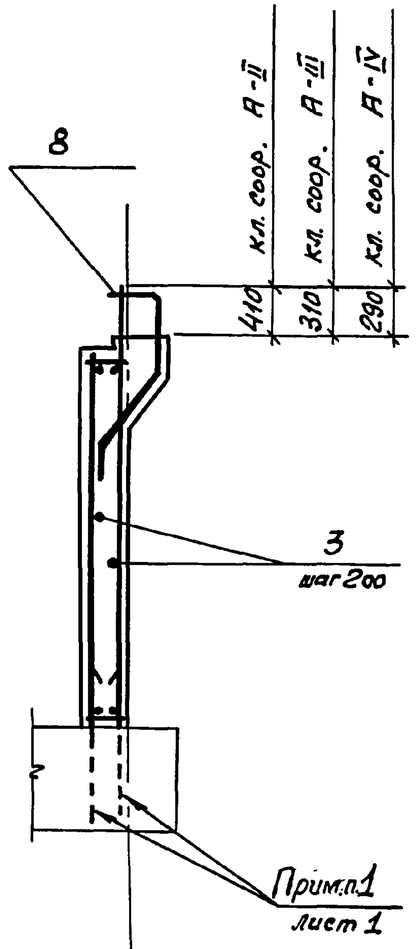

Инв.№ подл.	Подпись и дата	Взам.инв.№

03.005-7.0-2-24

Лист 2

5 – 5

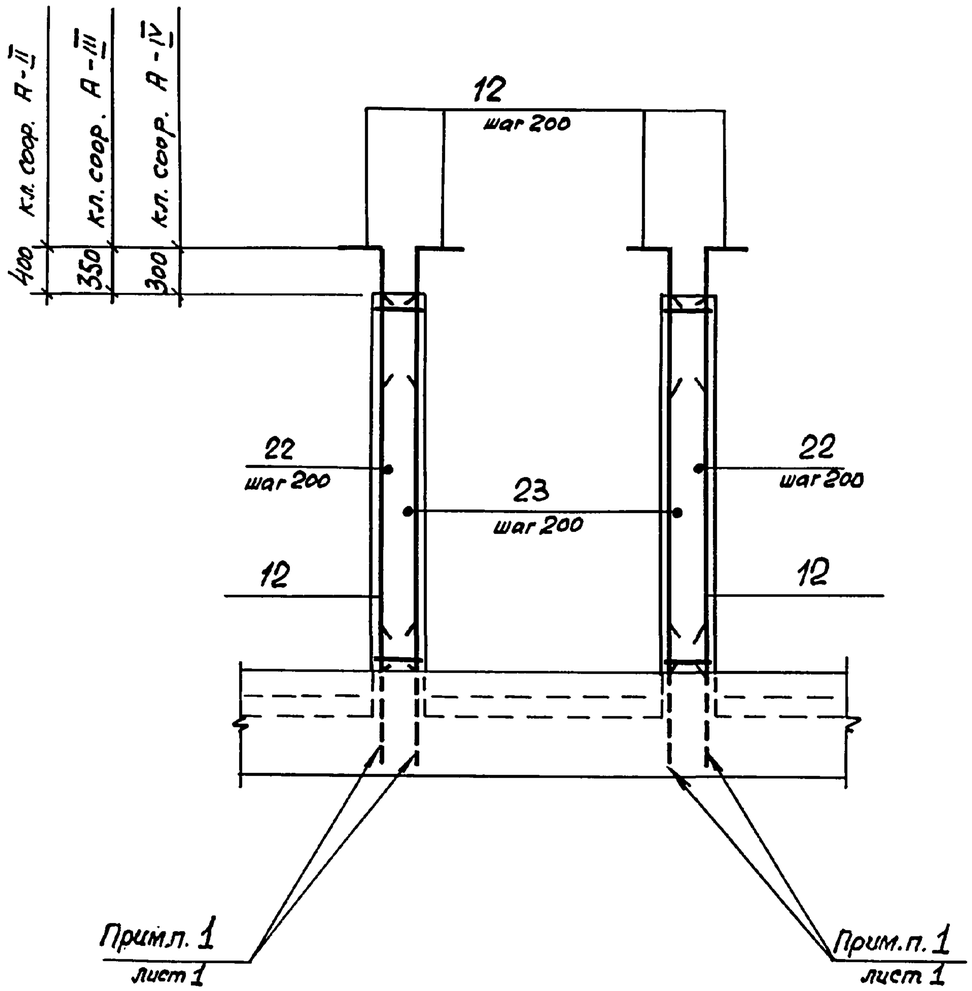

6 – 6

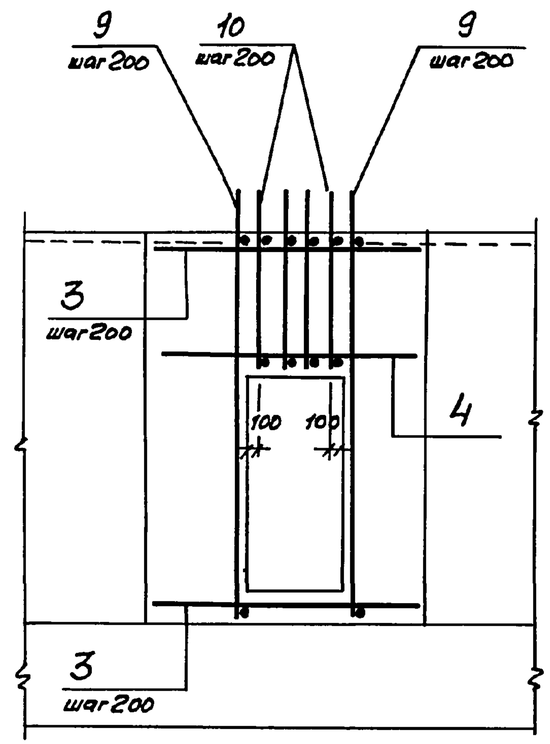

Инв. № подл.	Подпись и дата	Взам. инв. №

03.005-7.0-2-24

Лист 3

Формат	Зона	Поз.	Обозначение	Наименование	Кол.	Примечание
			Постоянные данные	для исполнений.		
			Класс сооружений	А-II; А-III; А-IV.		
				Сборочные единицы		
				Каркасы плоские		
А4		1	03.005 - 7.1 - 9	КР 39	2	10.3кг
				Детали		
				ГОСТ 5781-82*		
Б4		2		ф 10 А I ℓ =770	8	0.48 кг
Б4		3		ℓ = по месту	146.8 п.м.	0.62кг
Б4		4		ф 20 А III ℓ = 2000	4	4.94 кг

Ведомость деталей (кл. А-II, А-III, А-IV)

Поз.	Эскиз
2	620 75

Формат	Зона	Поз.	Обозначение	Наименование	Кол.	Примечание
			Переменные данные	для исполнений.		
			Класс сооружений А-II.			
				Сборочные единицы.		
				Каркасы плоские		
А4		5	03.005 - 7.1 - 35	КР 160	4	30,9 кг
А4		6	- 44	КР 204	46	36.2 кг
А4		8	- 13	КР 55	16	26.23кг
А4		9	- 15	КР 58	9	50.49кг
А4		10	- 17	КР 64	4	25.67кг
А4		11	- 24	КР 86	4	10.8кг
				Детали		
				ГОСТ 5781-82*		
Б4		12		ф 25 А III ℓ = 1600	116	6,16кг
Б4		13		ф 14 А III ℓ = 380	16	0.46кг
Б4		14		ф 25 А III ℓ = 3630	8	14.0 кг
Б4		15		ф 22 А III ℓ = 2100	3	6.26кг
Б4		16		ℓ = 1690	18	5.04 кг
Б4		17		ℓ = 1250	18	3.73кг

Инв. № подл. | Подпись и дата | Взам. инв. №

Формат	Зона	Поз.	Обозначение	Наименование	Кол.	Примечание
БЧ		18		Ф22АIII ℓ = 4620	4	13,77кг
БЧ		19		ℓ = 4870	4	14,51кг
БЧ		20		ℓ = 4200	10	12,52кг
БЧ		21		ℓ = 3300	10	9,83кг
БЧ		22		ℓ = 5030	32	14,99кг
БЧ		23		ℓ = 5300	32	15,79кг
БЧ		24		Ф25АIII ℓ = 1600	100	6,16кг
БЧ		25		ℓ = 3430	4	13,2кг
				Материалы		
				Бетон класса В25		22,0 м³

Формат	Зона	Поз.	Обозначение	Наименование	Кол.	Примечание
				Переменные данные для исполнений		
				Класс сооружений А-III		
				Сборочные единицы		
				Каркасы плоские		
А4		5	03.005 - 7.1 - 35	КР161	4	18,9кг
А4		6	-44	КР205	46	22,3кг
А4		8	-14	КР56	10	25,38кг
А4		9	-16	КР59	9	31,45кг
А4		10	-18	КР65	4	16,59кг
А4		11	-24	КР87	4	7,0 кг.
				Детали		
				ГОСТ 5781-82*		
БЧ		12		Ф 20АIII ℓ = 1300	116	3,21кг
БЧ		13		Ф 10АIII ℓ = 380	16	0,24кг
БЧ		14		Ф20АIII ℓ = 3630	8	9,0кг.
БЧ		15		Ф18АIII ℓ = 1900	3	3,78кг
БЧ		16		ℓ = 1540	18	3,06кг
БЧ		17		ℓ = 1150	18	2,29кг
БЧ		18		ℓ = 4520	4	8,99кг
БЧ		19		ℓ = 4670	4	9,29кг

Ведомость деталей (кл. А-II)

Поз.	Эскиз
16	940 750
17	900 350
19	350 4520
20	2700 750 750
21	2600 350 350

Поз.	Эскиз
22	4680 350
23	350 4600 350
24	300 1300
25	300 1240 350 1240 300
12	350 1250

Инв.№ подл. | Подпись и дата | Взам.инв.№

Формат	Зона	Поз.	Обозначение	Наименование	Кол.	Примечание
Б4		20		Ф 18 А III ℓ = 3900	10	7.76 кг
Б4		21		ℓ = 3100	10	6.17 кг
Б4		22		ℓ = 4930	32	9.81 кг
Б4		23		ℓ = 5100	32	10.15 кг
Б4		24		Ф 20 А III ℓ = 1450	98	3.6 кг
Б4		25		ℓ = 3130	4	7.7 кг
				Материалы		
				Бетон класса В25		21.9 м³

Ведомость деталей (кл. А-III)

Поз.	Эскиз
16	940, 600
17	900, 250
19	250, 4420
20	2700, 600, 600
21	2600, 250, 250

Поз.	Эскиз
22	4680, 250
23	250, 4600, 250
24	250, 1200
25	250, 1140, 350, 1140, 250
12	250, 1050

Формат	Зона	Поз.	Обозначение	Наименование	Кол.	Примечание
			Переменные данные	для исполнений		
			Класс сооружений А-IV			
				Сборочные единицы.		
				Каркасы плоские		
А4		5	03.005-7.1 - 35	КР 162	4	11.6 кг
А4		6	- 44	КР 206	38	13.6 кг
А4		7	- 44	КР 193	8	14.1 кг
А4		8	- 14	КР 57	12	17.22 кг
А4		9	- 16	КР 60	7	17.83 кг
А4		10	- 18	КР 66	4	9.65 кг
А4		11	- 8	КР 36	4	7.5 кг
				Детали		
Б4		12		Ф 16 А III ℓ = 1000	116	1.58 кг
Б4		13		Ф 8 А III ℓ = 380	16	0.15 кг
Б4		14		Ф 16 А III ℓ = 3630	8	5.7 кг
Б4		15		Ф 14 А III ℓ = 1600	3	1.94 кг
Б4		16		ℓ = 1340	18	1.62 кг
Б4		17		ℓ = 1000	18	1.21 кг
Б4		18		ℓ = 4370	6	5.29 кг
Б4		19		ℓ = 4370	6	5.29 кг

Инв. № подл. | Подпись и дата | Взам. инв. №

Формат	Зона	Поз.	Обозначение	Наименование	Кол.	Примечание
Б4		20		Ф 14 А III ℓ = 3500	10	4.25 кг
Б4		21		ℓ = 2800	10	3.39 кг
Б4		22		ℓ = 4780	30	5.78 кг
Б4		23		ℓ = 4800	30	5.81 кг
Б4		24		Ф 16 А III ℓ = 1050	98	1.65 кг
Б4		25		ℓ = 2830	4	4.5 кг
				Материалы		
				Бетон класса В25		18,6 м³

Ведомость деталей (кл. А-IV)

Поз.	Эскиз
16	840, 500
17	800, 200
19	100, 4270
20	2500
21	2400, 200, 200
21	2400, 200, 200

Поз.	Эскиз
22	4680, 100
23	100, 4600, 100
24	150, 900
25	150, 1090, 350, 1090, 150
12	150, 850

Ведомость расхода стали на элемент, кг

Класс сооружений	Изделия арматурные																		Всего
	Арматура класса																		
	А-I				А-III														
	ГОСТ 5781-82*				ГОСТ 5781-82*														
	Ф 10			Итого	Ф 6	Ф 8	Ф 10	Ф 12	Ф 14	Ф 16	Ф 18	Ф 20	Ф 22	Ф 25	Ф 28			Итого	
А-II	94.8			94.8	1.3	—	73.6	565.1	7.4	19,5	—		1498,5	3136.0	445,8			5849.0	5943,7
А-III	94.8			94,8	1.3	—	371.0	27.0	—	19.5	959.0	1802,4	216.4	191.5	—			3586,8	3681.6
А-IV	94.8			94,8	1,3	279,0	—	33.0	544.3	1076.7	—	254.4	—	28,6	—			2217,3	2312,1

Взам. инв. № | Подпись и дата | Инв. № подл.

Разрез 1-1

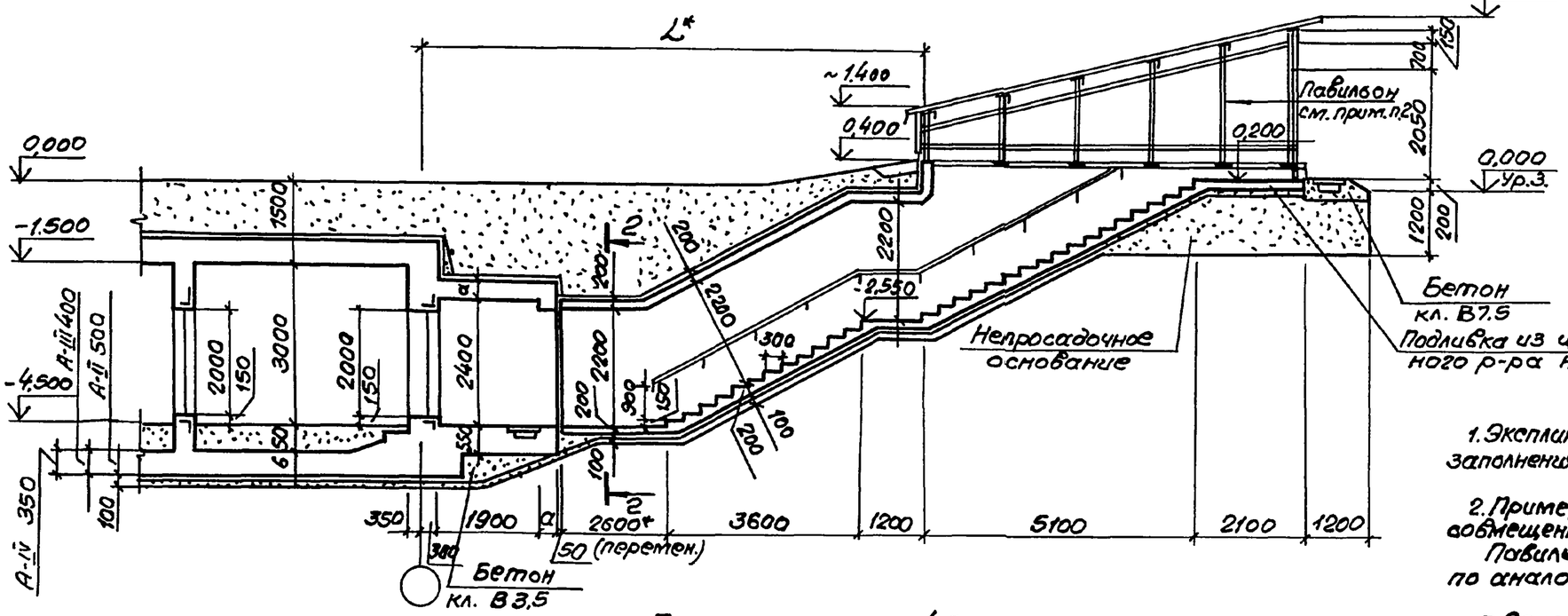

План на отм. -4,500

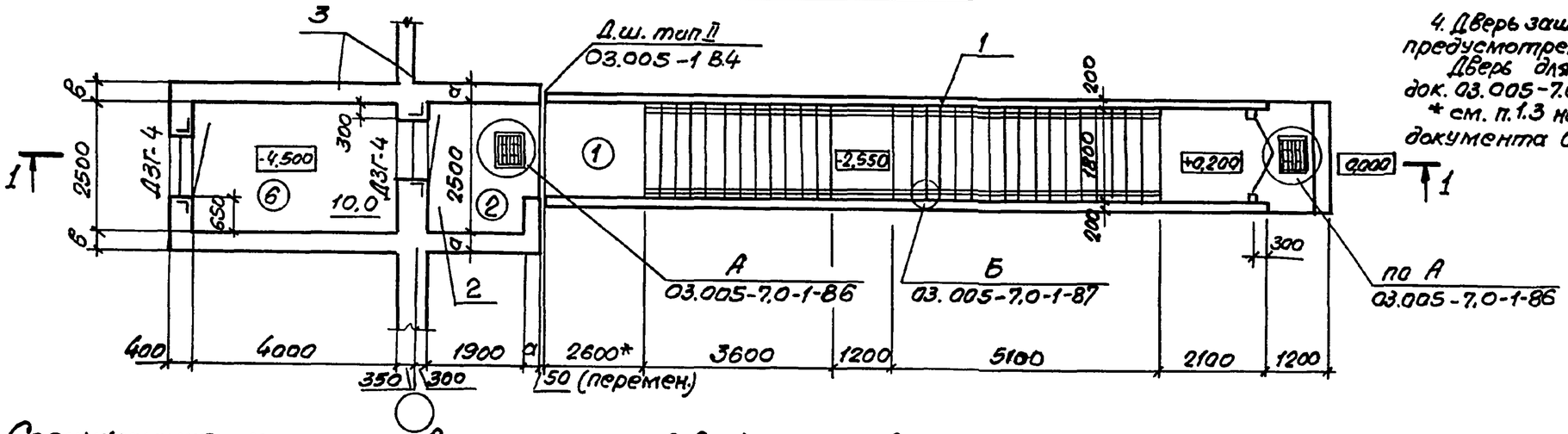

Класс сооружения	Геометрические размеры, мм		
	а	в	L
А-II	350	400	10000
А-III	300	400	9950
А-IV	250	300	9900

Номер по плану	Наименование	Площадь м²
2	Предтамбур.	4,75
6	Тамбур-шлюз.	10,0

1. Экспликацию помещений, спецификацию элементов заполнения проемов смотри док. 03.005-7.0-1-85.

2. Пример решения павильона для аварийного выхода, совмещенного со входом, смотри док. 03.005-7.0-1-88;89;90. Павильон для входа тупикового выполняется по аналогии.

3. Сечение 2-2 смотри док. 03.005-7.0-2-18.

4. Дверь защитно-герметическая марки ДЗГ-4 предусмотрена для класса убежища II и III. Дверь для класса убежища IV смотри док. 03.005-7.0-1-85.

* см. п. 1.3 на листе 1 и п. 3.1 на листе 2 документа 03.005-7.0-2-П3.

Спецификация конструктивных элементов входа тупикового

Марка поз.	Обозначение	Наименование	Примечание
1	03.005-7.0-1-32 03.005-7.0-2-19	Подходной тоннель	
2	03.005-7.0-1-34;35	Предтамбур	по аналогии
3	03.005-7.0-2-26;27	Стена убежища и тамбур-шлюз.	

Нач.отд.	Комиссаров	
Н.контр.	Бицютко	
Гл.спец.	Тришкина	
Гл.конст.	Бицютко	
Вед.инж.	Моисеева	
Ст.арх.	Ситкина	

03.005-7.0-2-25

Вход тупиковый прямой с тамбуром-шлюзом при ширине дверного проема 1,2м – ВТ4. Чертеж общего вида.

Стадия	Лист	Листов
Р		1

ПРОЕКТНЫЙ ИНСТИТУТ №: 1 Ленинград

Взам. инв. №: | Подпись и дата | Инв. № подл.

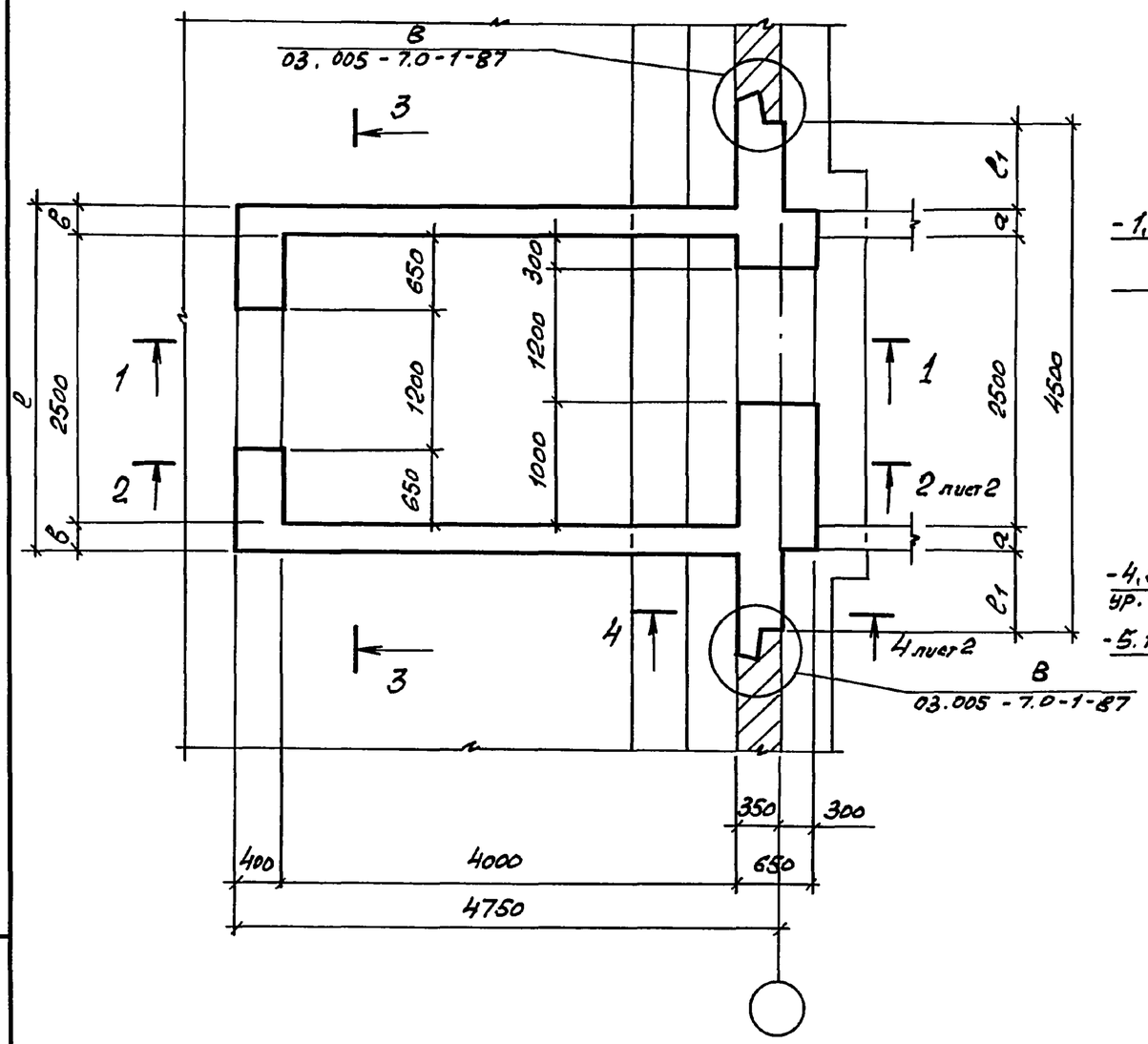

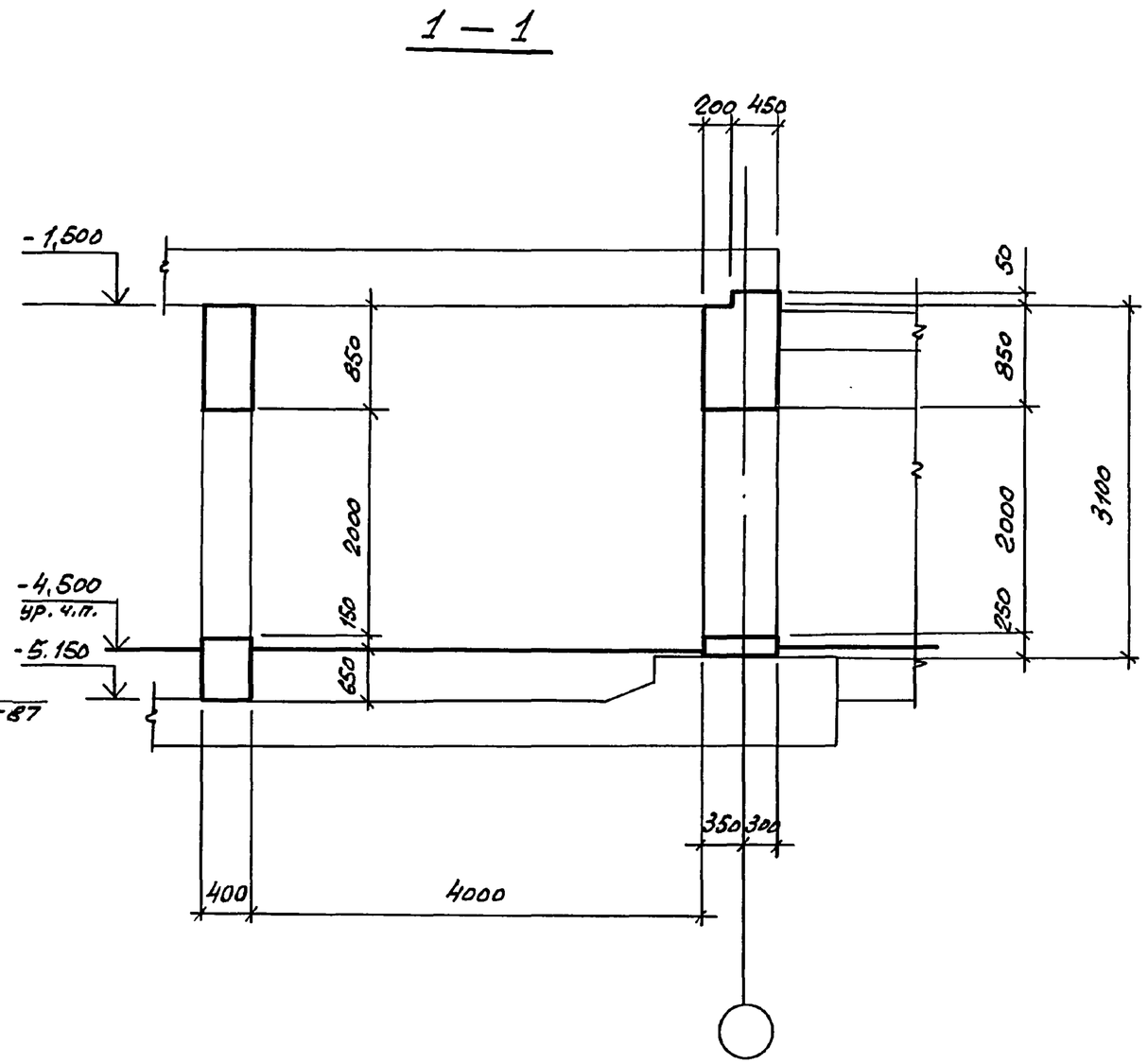

Класс сооружения	Геометрические размеры, мм				
	a	б		l_1	l
А-II	350	400		650	3300
А-III	300	400		700	3300
А-IV	250	300		750	3100

Нач.отд.	Комиссаров	
Н.контр.	Бицютко	
Гл.конст.	Бицютко	
Вед.инж.	Моисеева	
Инж.	Вяйзя	
Техник	Хорош	

03.005-7.0-2-26

ВТ4

Стена убежища и тамбур-шлюз
Габаритный чертеж.

Стадия	Лист	Листов
Р	1	2

ПРОЕКТНЫЙ ИНСТИТУТ №1
Ленинград

Инв.№ подл. | Подпись и дата | Взам. инв.№

24385-03 75 Формат А3

2 – 2

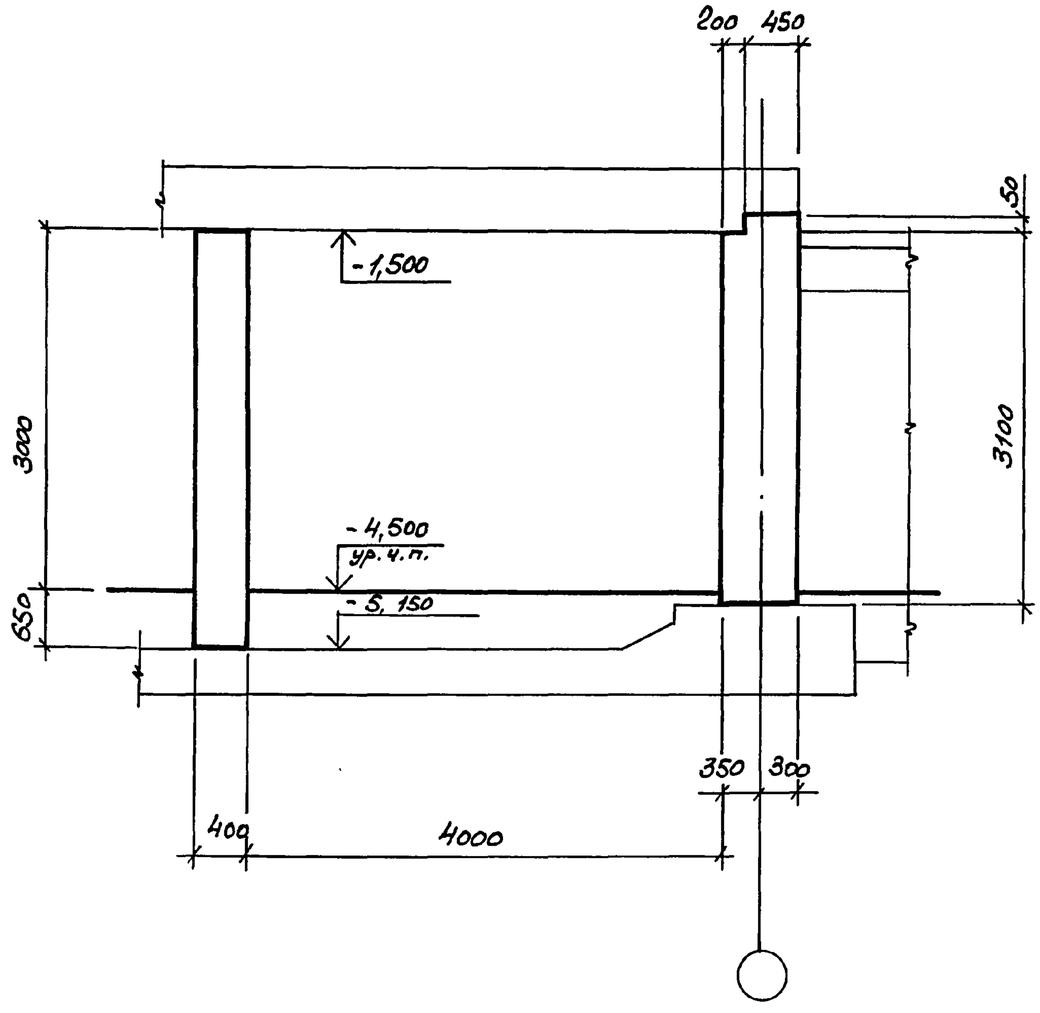

3 – 3

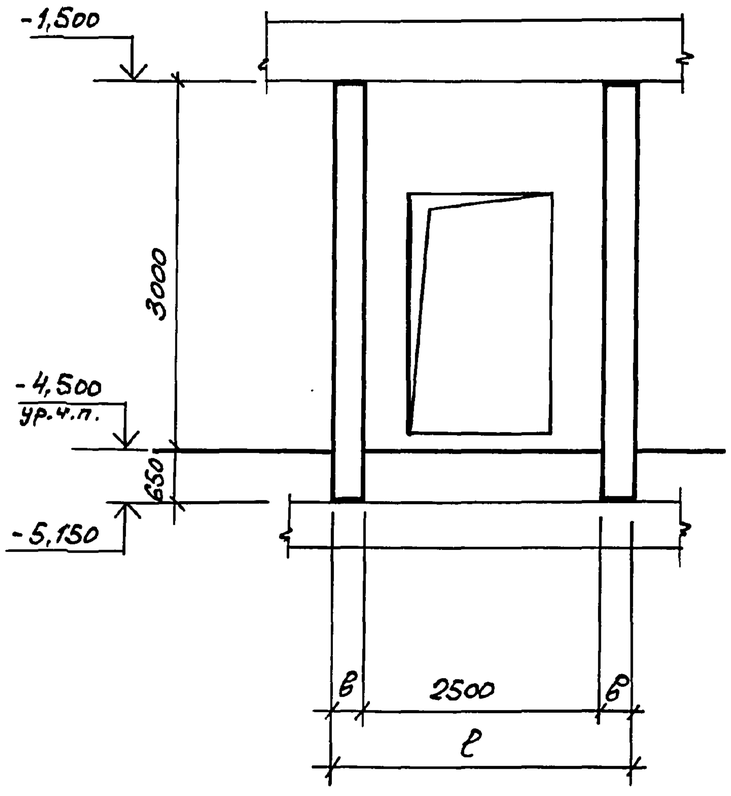

4 – 4

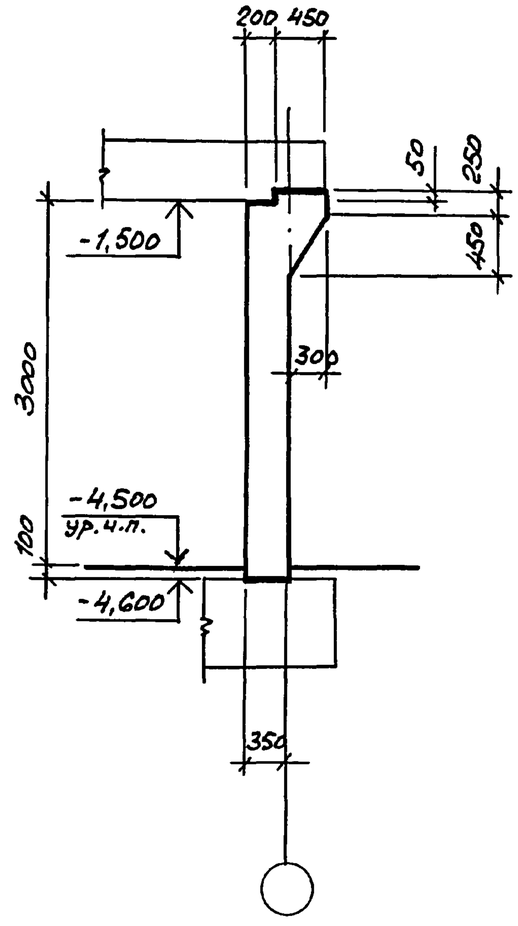

Инв.№ подл.	Подпись и дата	Взам.инв.№

03.005 - 7.0 - 2 - 26

Лист 2

24385-03 76

Формат А3

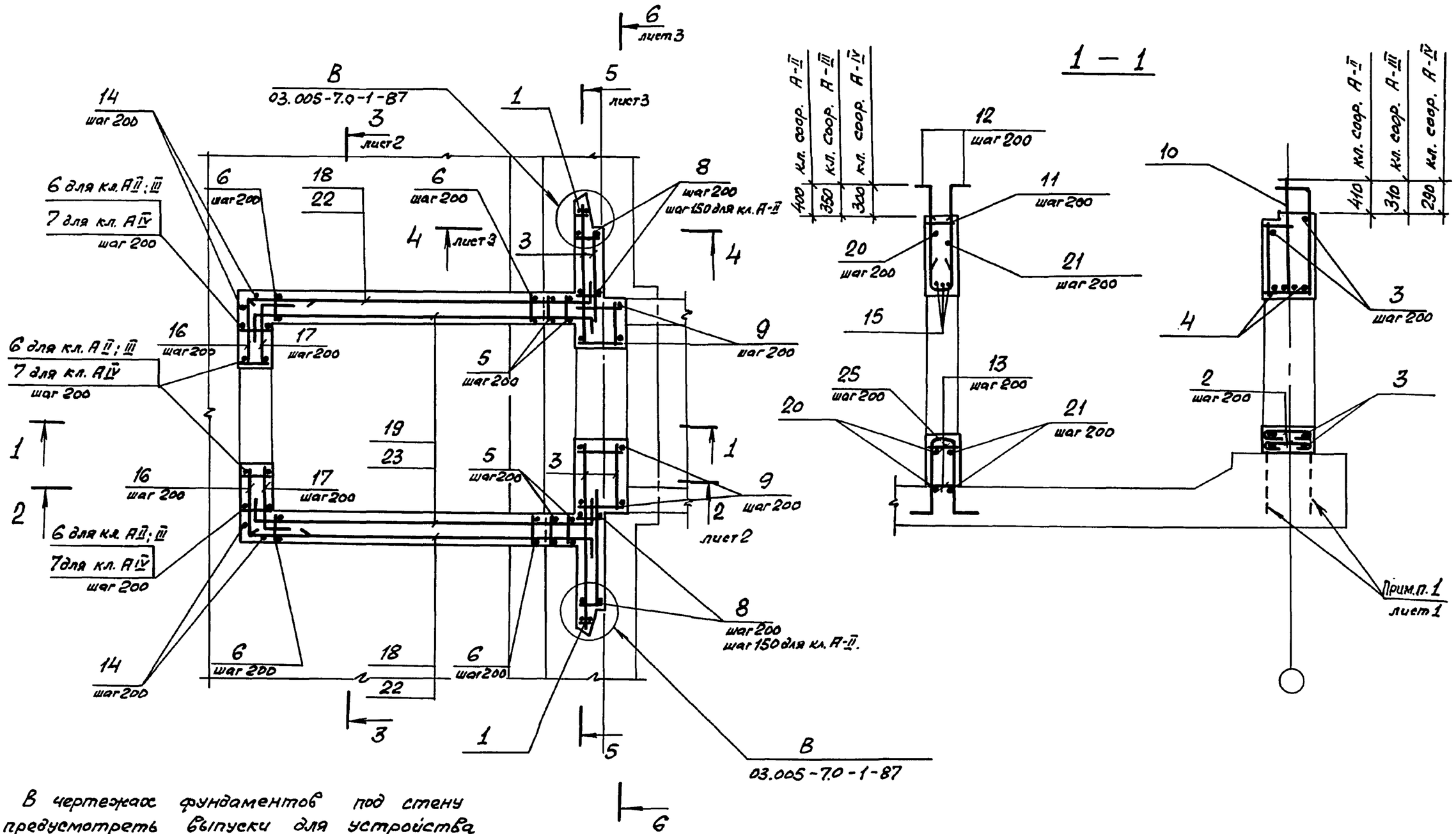

1. В чертежах фундаментов под стену предусмотреть выпуски для устройства стыков арматуры фундаментов с арматурой стены.

   Диаметр выпусков должен соответствовать диаметру рабочей арматуры каркасов для армирования стен.

2. Спецификацию см. листы 4, 5, 6, 7.
   Ведомость расхода стали см. лист 7.

Нач.отд.	Комиссаров		03.005-7.0-2-27	
Н.контр.	Бицютко		ВТ4	Стадия: Р; Лист: 1; Листов: 7
Гл.констр.	Бицютко		Стена убежища и тамбур-шлюз. Армирование.	ПРОЕКТНЫЙ ИНСТИТУТ №1 Ленинград
Вед.инж.	Моисеева			
Инж.	Вяйзя			
Техник	Хорош			

Взам. инв. № | Подпись и дата | Инв. № подл.

2—2

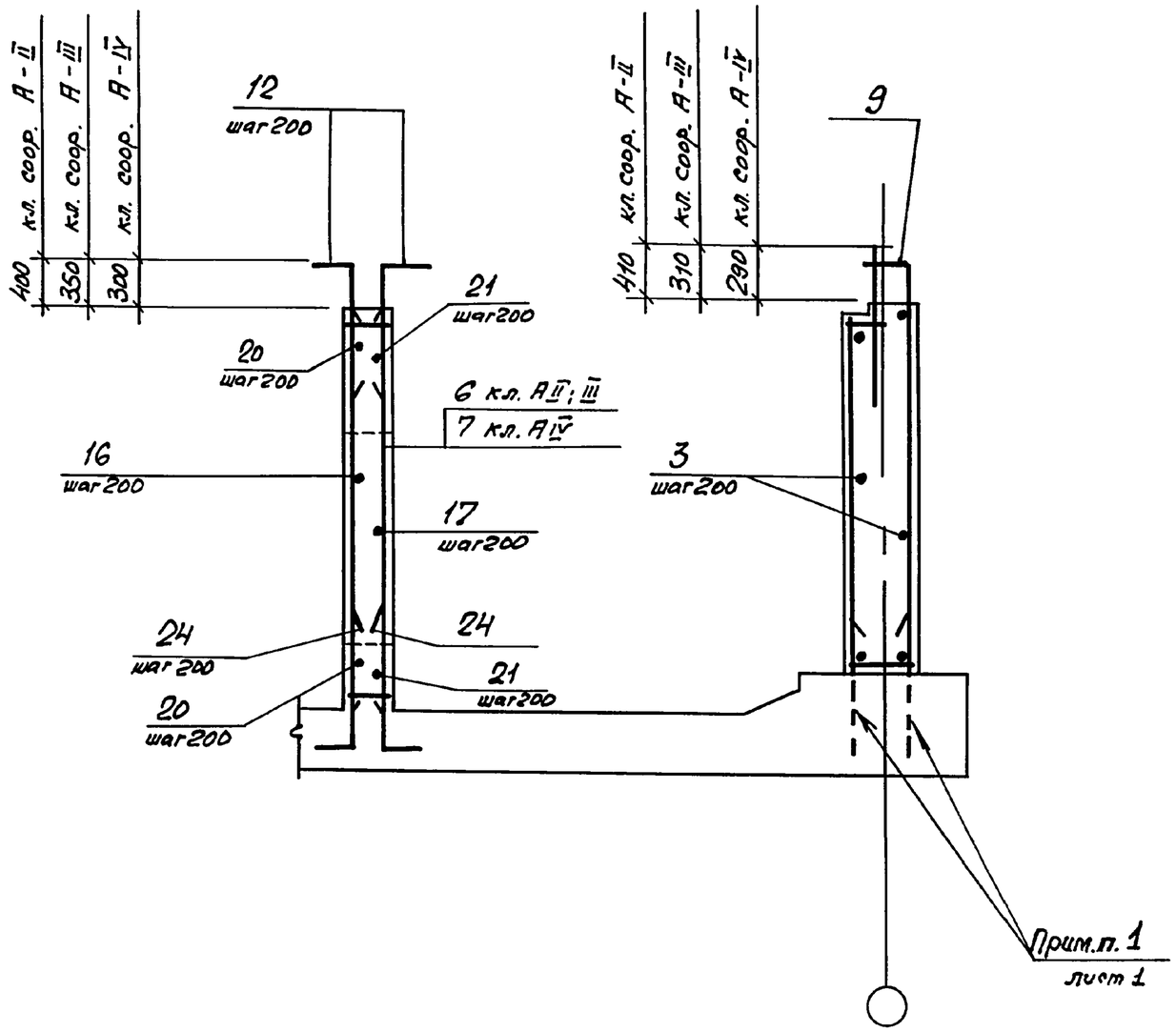

3 — 3

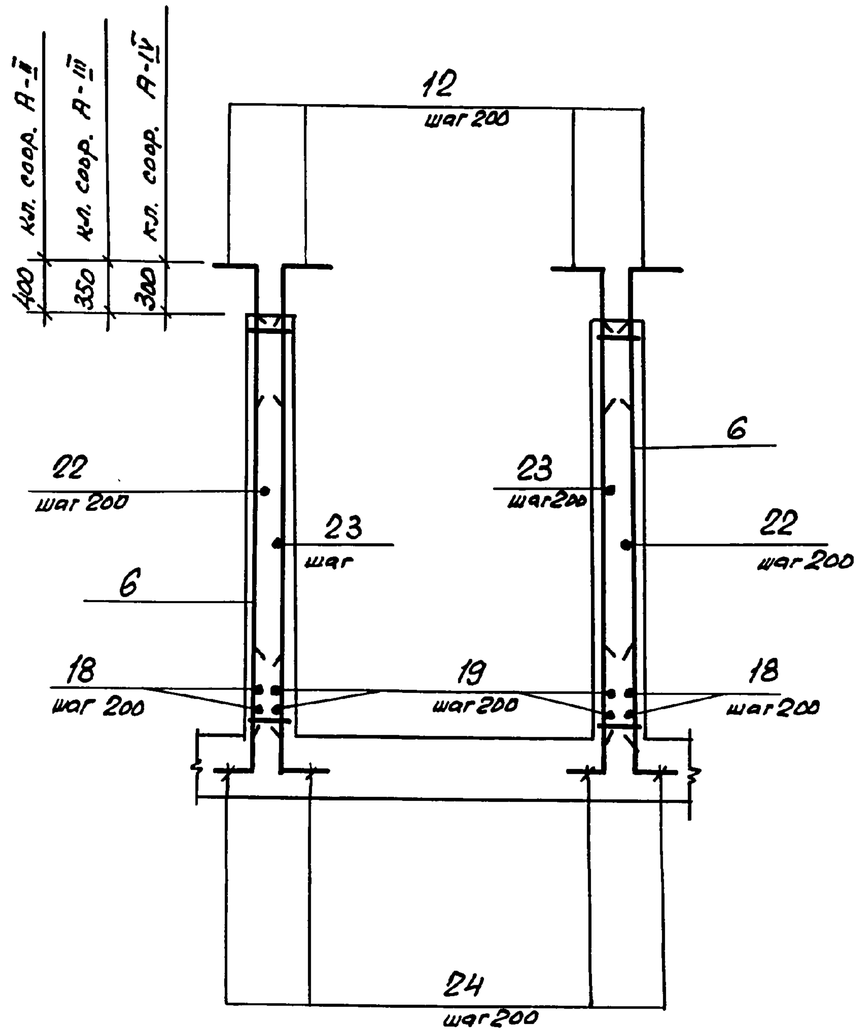

Инв. № подл.	Подпись и дата	Взам. инв. №

03.005-7.0-2-27

Лист 2

4 – 4

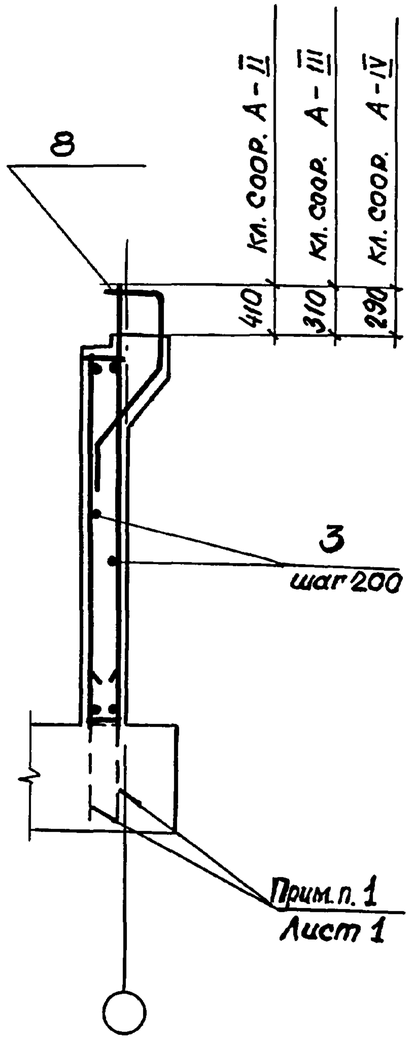

5 – 5

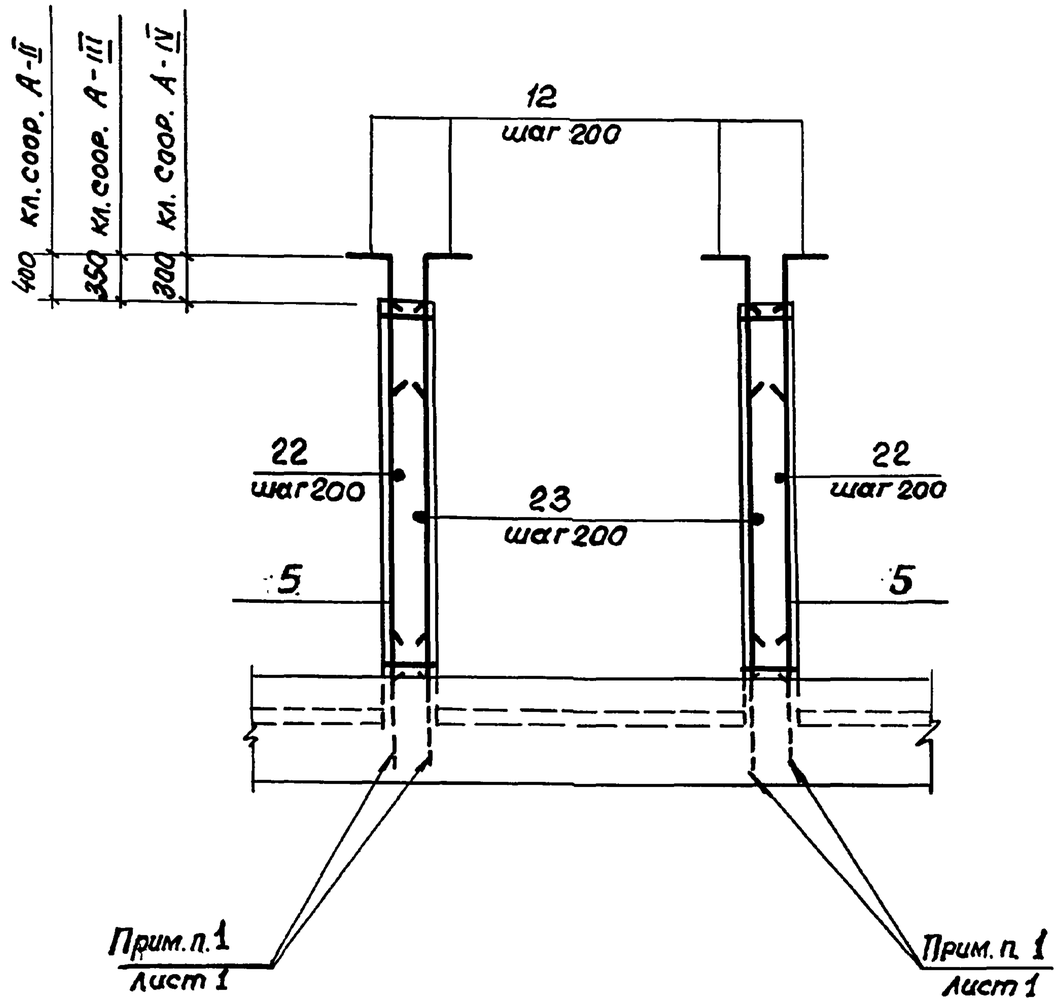

6 – 6

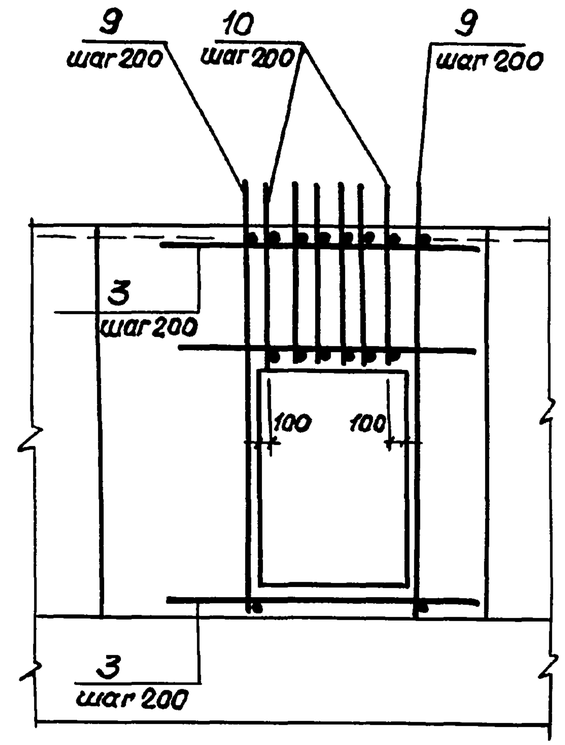

Инв. № подл.	Подпись и дата	Взам. инв. №

Формат	Зона	Поз.	Обозначение	Наименование	Кол.	Примечание
			Постоянные данные для исполнений.			
			Класс сооружений А-II ; А-III ; А-IV			
				Сборочные единицы		
				Каркасы плоские		
А4		1	03.005 – 7.1 – 9	КР39	2	10,3 кг
				Детали.		
				ГОСТ 5781-82*		
БЧ		2		⌀10 А I ℓ = 770	12	0,47 кг
БЧ		3		ℓ=по месту	181 п.м.	0,62 кг
БЧ		4		⌀20 А III ℓ 2400	4	5,93 кг.

Ведомость деталей (кл. А-II; А-III; А-IV)

Поз.	Эскиз
2	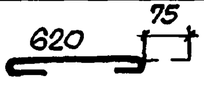

Формат	Зона	Поз.	Обозначение	Наименование	Кол.	Примечание
			Переменные данные для исполнений			
			Класс сооружений А-II			
				Сборочные единицы.		
				Каркасы плоские		
А4		5	03.005 - 7.1 – 35	КР 160	4	30,9 кг
А4		6	– 44	КР 204	46	36,2 кг
А4		8	– 13	КР 55	10	26,23 кг
А4		9	– 15	КР58	11	50,49 кг
А4		10	– 17	КР70	6	21,64 кг
А4		11	– 24	КР 88	6	8,6 кг
				Детали.		
				ГОСТ 5781-82+		
БЧ		12		⌀25 А III ℓ = 1600	120	6,16 кг
БЧ		13		⌀14 А III ℓ = 380	24	0,46 кг
БЧ		14		⌀25 А III ℓ = 3630	8	14,0
БЧ		15		⌀22 А III ℓ = 2500	3	7,45 кг
БЧ		16		ℓ = 1740	20	5,2 кг
БЧ		17		ℓ = 1300	20	3,87 кг

Инв. N подл. | Подпись и дата | Взам. инв. N

Формат	Зона	Поз.	Обозначение	Наименование	Кол.	Примечание
Б4		18		Ф 22 А III ℓ = 4620	4	13.77кг
Б4		19		ℓ = 4870	4	14.5кг
Б4		20		ℓ = 4700	9	14.0кг
Б4		21		ℓ = 3800	9	11.32кг
Б4		22		ℓ = 5030	32	15.0кг
Б4		23		ℓ = 5300	32	15.79кг
Б4		24		Ф 25 А III ℓ = 1600	100	6.16кг
Б4		25		ℓ = 4130	6	15.9кг
				Материалы		
				Бетон класса В25		25,1м³

Ведомость деталей (кл. А-II).

Поз.	Эскиз
16	990 750
17	950 350
19	350 4520
20	3200 750 750
21	3100 350 350

Поз.	Эскиз
22	4680 350
23	350 4600 350
24	300 1300
25	300 1240 350 1240 300
12	350 1250

Формат	Зона	Поз.	Обозначение	Наименование	Кол.	Примечание
			Переменные данные для исполнений.			
			Класс сооружений А-III.			
				Сборочные единицы		
				Каркасы плоские		
А4		5	03.005 - 7.1 - 35	КР61	4	18.9кг
А4		6	- 5	КР205	46	22.3кг
А4		8	- 14	КР56	8	25.38кг
А4		9	- 16	КР59	11	31.45кг
А4		10	- 19	КР71	6	13.84кг
А4		11	- 24	КР89	6	5.5кг
				Детали		
				ГОСТ 5781-82*		
Б4		12		Ф 20 А III ℓ = 1300	120	3.2кг
Б4		13		Ф 10 А III ℓ = 380	24	0,24кг
Б4		14		Ф 20 А III ℓ = 3630	8	9.0кг
Б4		15		Ф 18 А III ℓ = 2300	3	4.58кг
Б4		16		ℓ = 1590	20	3.16кг
Б4		17		ℓ = 1200	20	2.39кг
Б4		18		ℓ = 4520	4	9.0кг
Б4		19		ℓ = 4670	4	9.3кг

Взам. инв. № | Подпись и дата | Инв. № подл.

24385-03 81 Формат А3

Формат	Зона	Поз.	Обозначение	Наименование	Кол.	Примечание
Б4		20		Ф 18 А III ℓ = 4300	9	8,56 кг
Б4		21		ℓ = 3600	9	7.16 кг
Б4		22		ℓ = 4930	32	9.81 кг
Б4		23		ℓ = 5100	32	10.15 кг
Б4		24		Ф 20 А III ℓ = 1450	100	3.6 кг
Б4		25		ℓ = 3130	6	7.7 кг
				Материалы		
				Бетон класса В25		25,0 м³

Ведомость деталей (кл. А-III)

Поз.	Эскиз
16	990 600
17	950 250
19	250 4420
20	3200 600 600
21	3100 250 250

Поз.	Эскиз
22	4680 250
23	250 4600 250
24	150 1150
25	250 1140 1140 250
12	250 1050

Формат	Зона	Поз.	Обозначение	Наименование	Кол.	Примечание
			Переменные данные для исполнений.			
			Класс сооружений А-IV			
				Сборочные единицы		
				Каркасы плоские		
А4		5	03.005-7.1 - 35	КР 162	4	11.6 кг
А4		6	- 44	КР 206	38	13.6 кг
А4		7	- 44	КР 193	8	14.1 кг
А4		8	- 14	КР 57	8	17.22 кг
А4		9	- 16	КР 60	10	17.8 кг
А4		10	- 19	КР 72	6	8.03 кг
А4		11	- 24	КР 90	6	3.6 кг
				Детали		
				ГОСТ 5781-82*		
Б4		12		Ф 16 А III ℓ = 1000	120	1.58 кг
Б4		13		Ф 8 А III ℓ = 380	24	0.15 кг
Б4		14		Ф 16 А III ℓ = 3630	8	5.7 кг
Б4		15		Ф 14 А III ℓ = 2000	3	2.42 кг
Б4		16		ℓ = 1390	20	1.7 кг
Б4		17		ℓ = 1050	20	1.27 кг
Б4		18		ℓ = 4370	6	5.3 кг
Б4		19		ℓ = 4370	6	5.3 кг

Взам. инв. № | Подпись и дата | Инв. № подл.

Формат	Зона	Поз.	Обозначение	Наименование	Кол.	Примечание
64		20		Ф 14 А III ℓ = 4000	9	4.84 кг
64		21		ℓ = 3300	9	4.0 кг
64		22		ℓ = 4780	30	5.76 кг
64		23		ℓ = 4800	30	5.8 кг
64		24		Ф 16 А III ℓ = 1050	100	1.7 кг
64		25		ℓ = 2830	6	4.5 кг
				Материалы		
				Бетон класса В25		18,7 м3

Ведомость деталей (кл. А-IV)

Поз.	Эскиз
16	890, 500
17	850, 200
19	100, 4270
20	3000, 500, 500
21	2900, 200, 200

Поз.	Эскиз
22	4680, 100
23	100, 4600, 100
24	150, 900
25	150, 1080, 350, 1080, 150
12	150, 850

Ведомость расхода стали на элемент, кг

Класс сооружений	Изделия арматурные																		Общий расход
	Арматура класса																		
	А-I				А-III														
	ГОСТ 5781-82*				ГОСТ 5781-82*														
	ф10			Итого			ф6	ф8	ф10	ф12	ф14	ф16	ф18	ф20	ф22	ф25	ф28	Итого	
А-II	118			118			1.3	—	46.0	632.5	11.1	19.5	—	75.7	1343	3127.6	550.8	5807.5	5925.5
А-III	118			118			1.3	—	381.0	21.6	—	19.5	978.3	1836.1	266.4	179.1	—	3683.3	3801.3
А-IV	118			118			1.3	266.0	—	21.6	599.2	1013.6	—	279.1	—	41.0	—	2221.8	2339.8

Инв. № подл. | Подпись и дата | Взам. инв. №

Разрез 1-1

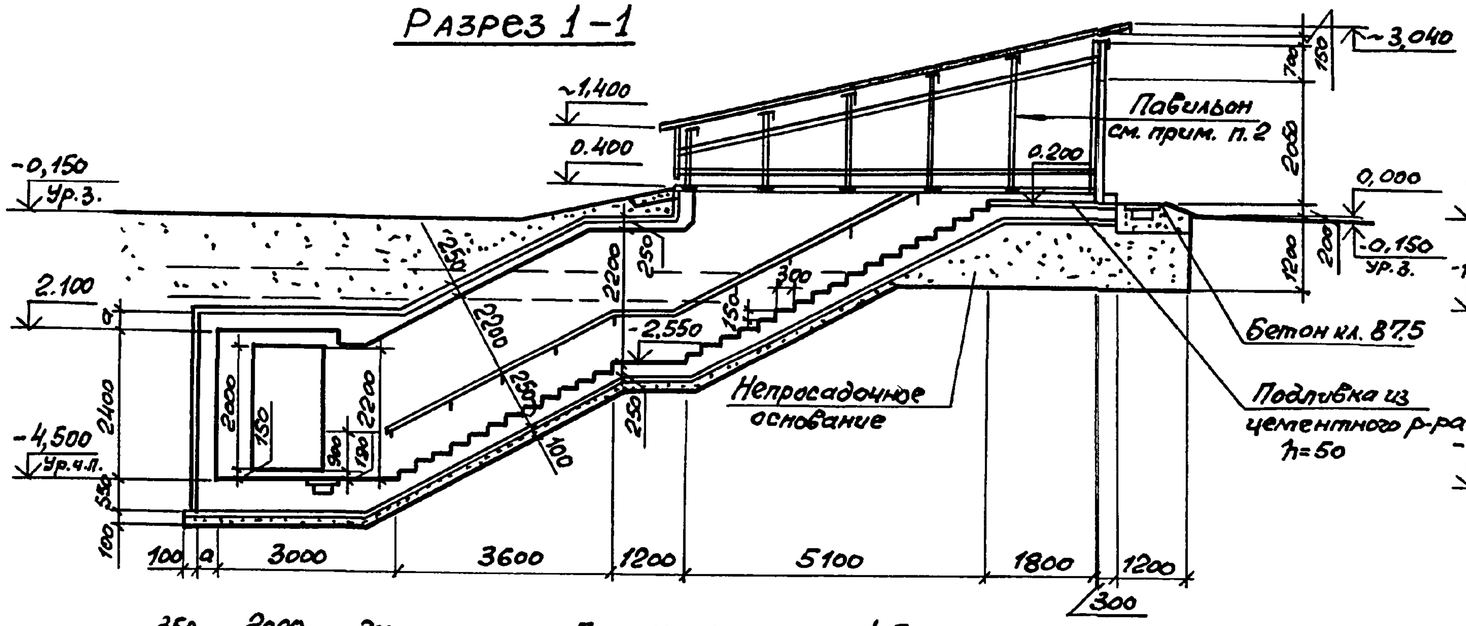

Разрез 2-2

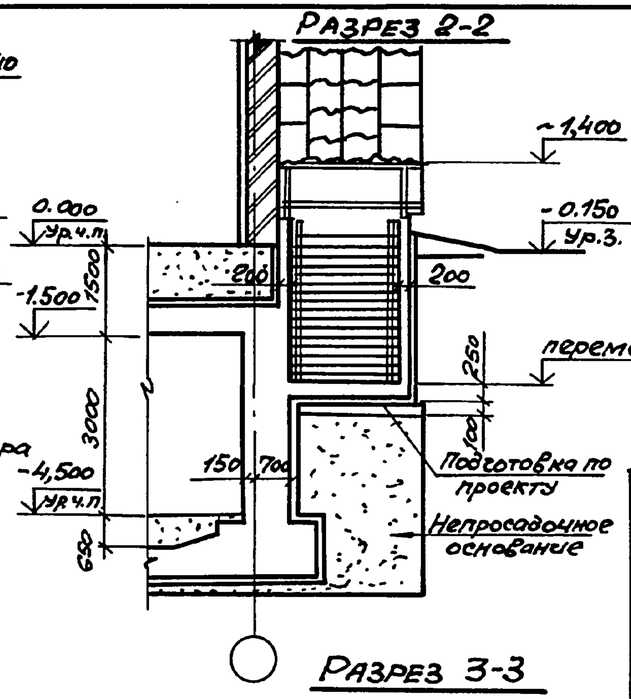

Номер по плану	Наименование	Площадь м2
2	Предтамбур	4.0
3	Тамбур	4.0

Класс сооружен.	Геометр. размеры a, мм
А-II	350
А-III	300
А-IV	250

План на отм. -4.500

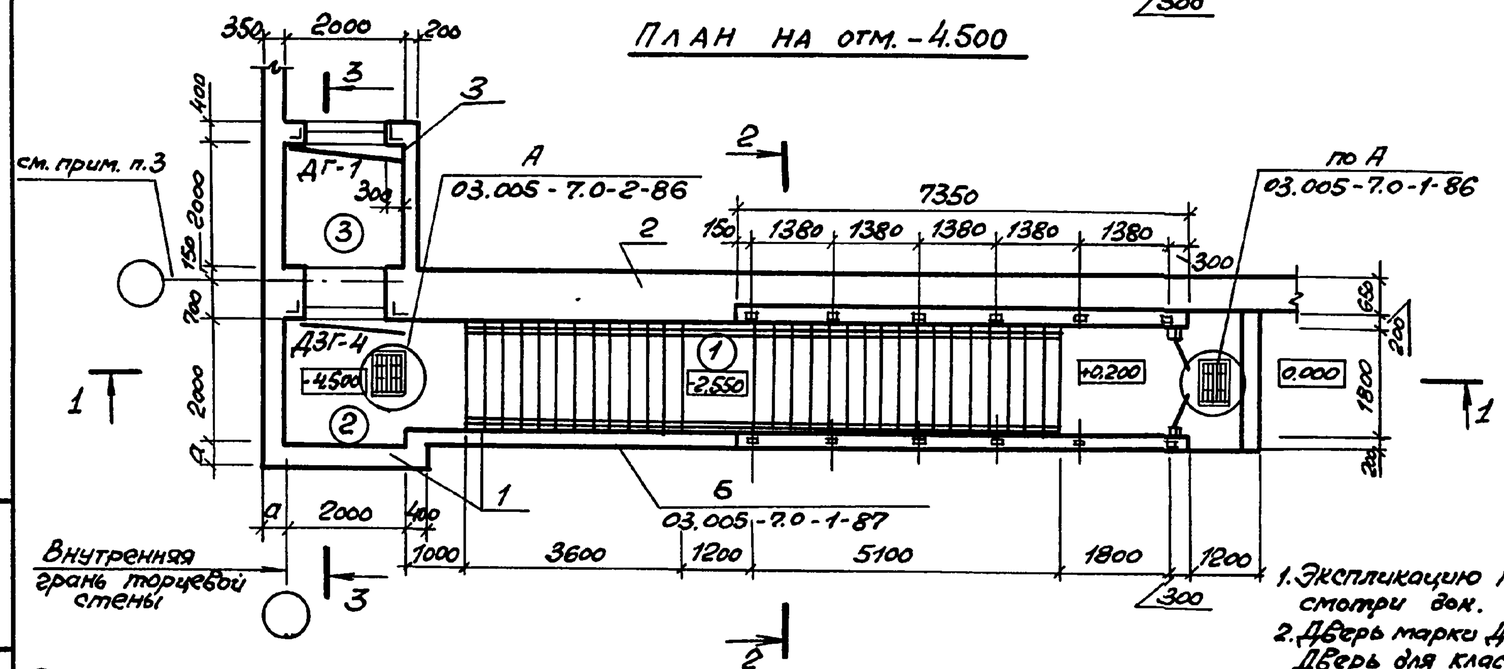

Разрез 3-3

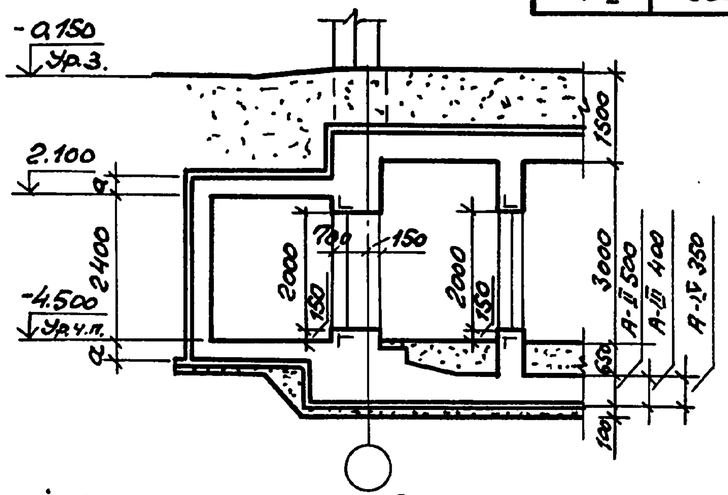

1. Экспликацию помещений, спецификацию элементов заполнения проемов, смотри док. 03.005-7.0-1-85.
2. Дверь марки ДЗГ-4 предусмотрена для класса убежищ II и III. Дверь для класса убежищ IV - смотри док. 03.005-7.0-1-85.
3. Для отдельно стоящего убежища толщина стены может быть принята 650мм. Армирование стены в этом случае выполнять по аналогии с армированием стены смотри док. 03.005-7.0-2-2.

Спецификация конструктивных элементов входа тупикового пристенного

Марка Поз.	Обозначение	Наименование	Примечание
1	03.005-7.0-1-45 03.005-7.0-2-29	Подходной тоннель и предтамбур	
2	03.005-7.0-2-30;31	Стена убежища	
3	03.005-7.0-2-32;33	Тамбур.	

Нач.отд.	Комиссаров		
Н.контр.	Бицютко		
Гл.спец.	Трешкина		
Гл.конст.	Бицютко		
Вед.инж.	Моисеева		
Ст.арх.	Ситкина		

03.005-7.0-2-28

Вход тупиковый пристенный с тамбуром - В7,5, Чертеж общего вида

Стадия	Лист	Листов
Р		1

ПРОЕКТНЫЙ ИНСТИТУТ №1 Ленинград

Взам. инв. №

Подпись и дата

Инв. № подл.

24385-03 84 Формат А3

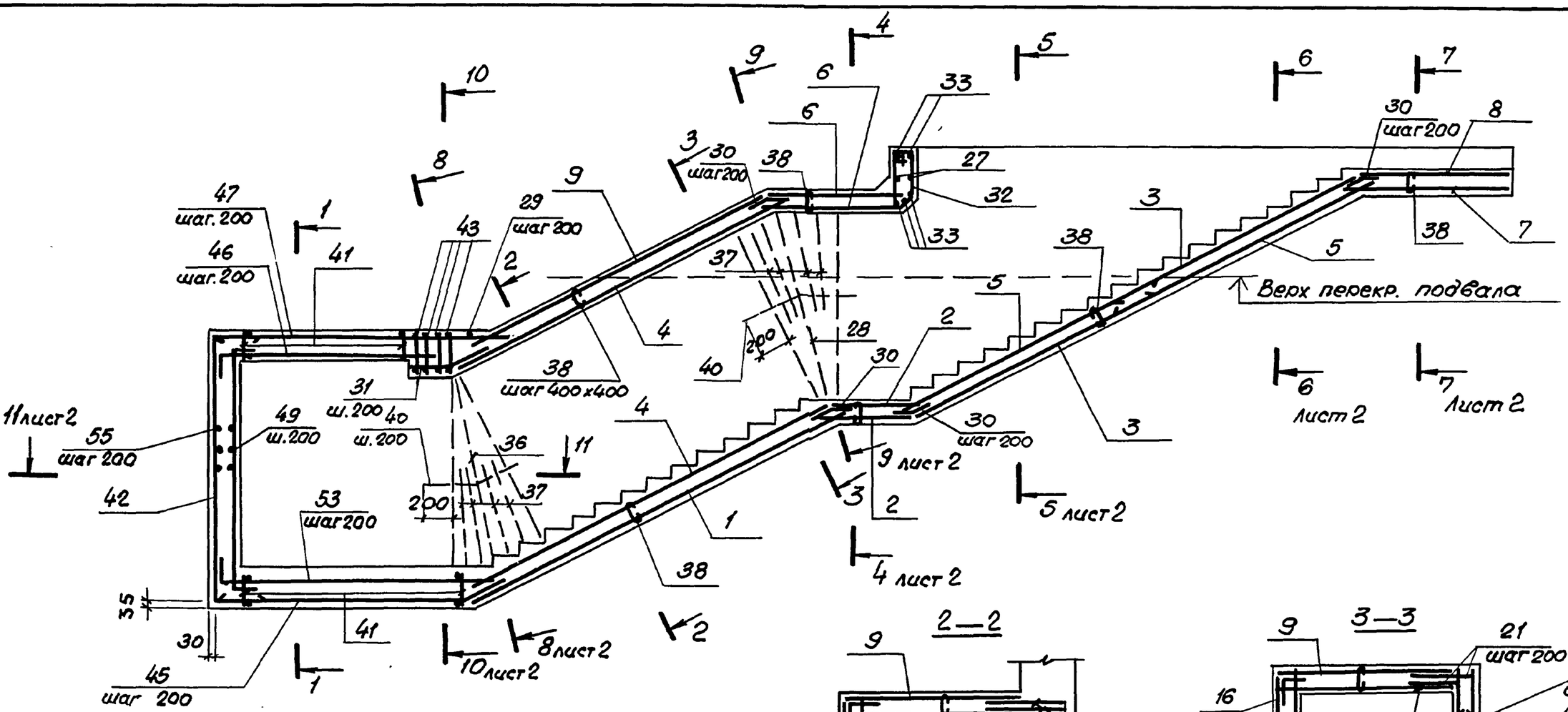

1—1

2—2

3—3

Спецификацию см. листы 4...6.

Нач.отд.	Комиссаров		
Н.контр.	Бицютко		
Гл.констр.	Бицютко		
Вед.инж.	Моисеева		
Инж.	Вяйзя		
Инж.	Насонова		

03.005-7.0-2-29

ВТ5

Подходной тоннель. Армирование.

Стадия	Лист	Листов
Р	1	6

ПРОЕКТНЫЙ ИНСТИТУТ № 1 Ленинград

Инв.№ подл. | Подпись и дата | Взам.инв.№

24385-03 85 Формат А3

4-4

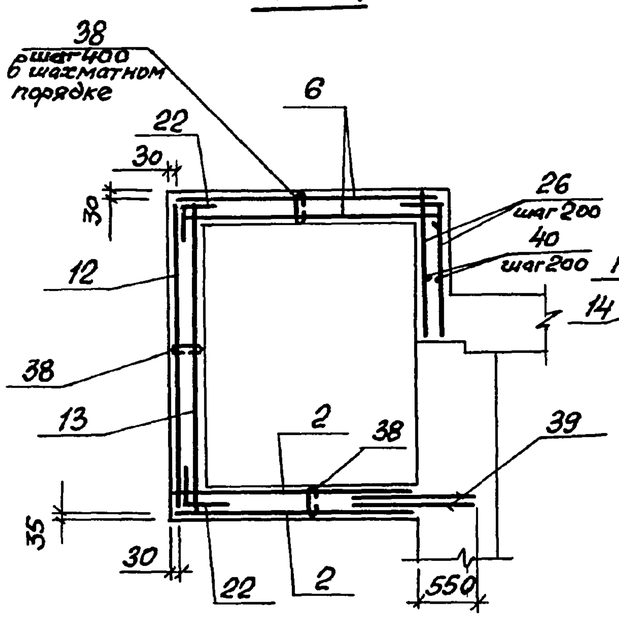

6-6

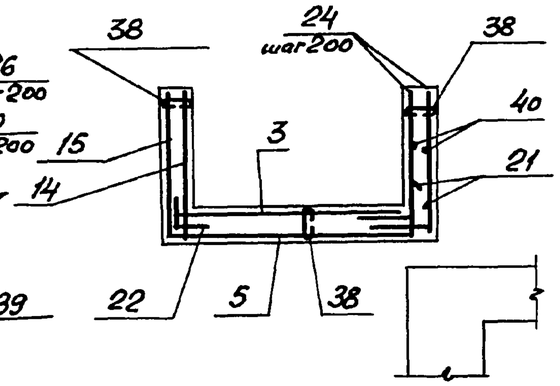

7-7

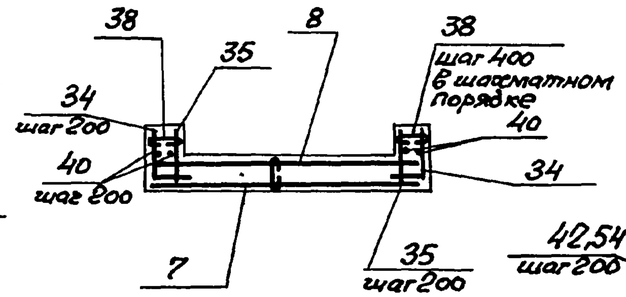

10-10

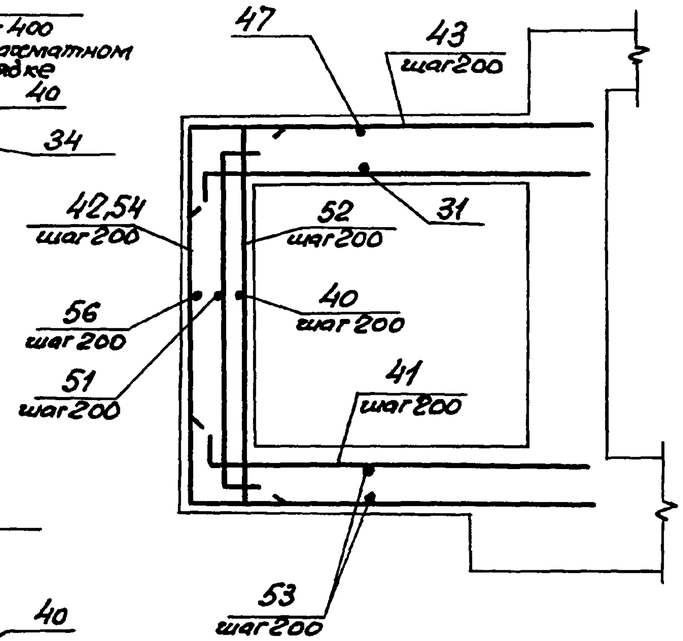

8-8

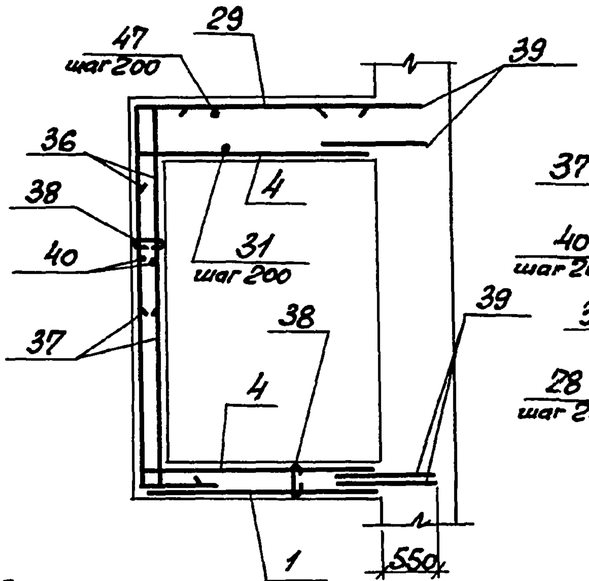

9-9

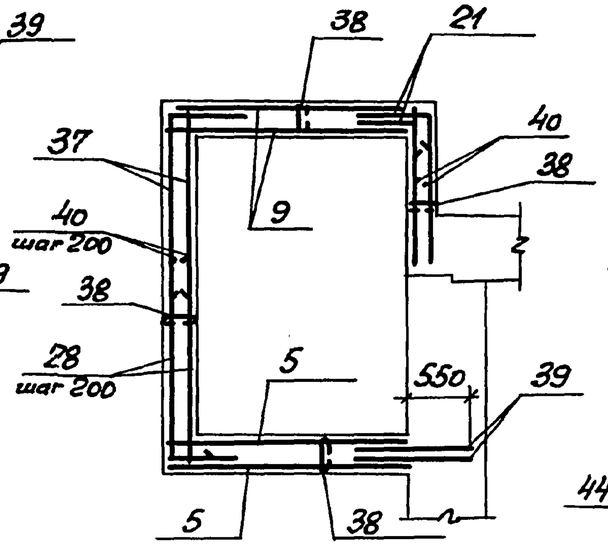

5-5

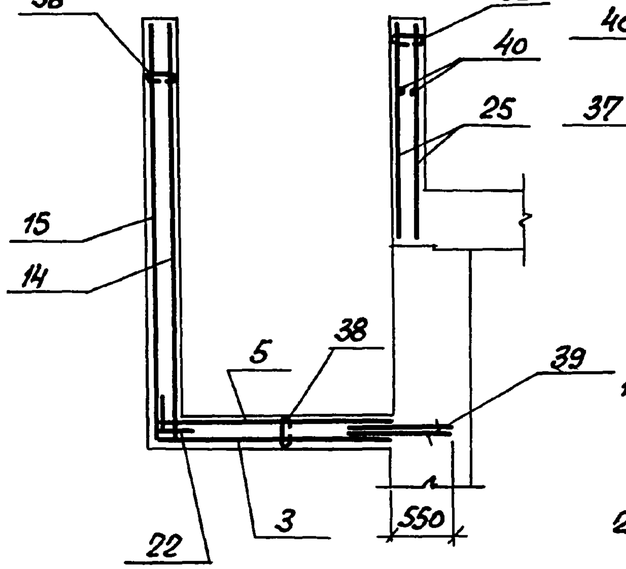

11-11

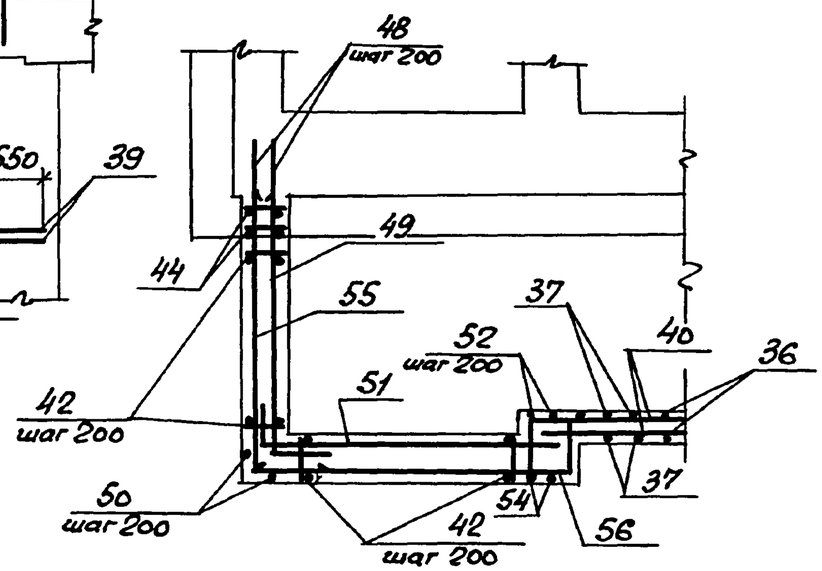

1. Сетки поз. 16 до установки в углах конструкции согнуть по оси симметрии в направлении, перпендикулярном рабочей арматуре.
2. Стыки сварных сеток поз. 12,15; 13,14; 16 в нерабочем направлении выполнять внахлестку с перепуском на 100мм между крайними рабочими стержнями.

Инв.№ подл.	Подпись и дата	Взам. инв.№

03.005-70-2-29

Лист 2

Формат	Зона	Поз.	Обозначение	Наименование	Кол.	Примеч.
			Постоянные данные для исполнений.			
			Класс сооружений А-II; А-III; А-IV.			
				Сборочные единицы.		
				Сетки арматурные		
		1	ГОСТ 23279-85	3С $\frac{6AI}{18AIII}$ 195×500 $\frac{75+325}{75}$	1	104.7кг
		2		3С $\frac{6AI}{18AIII}$ 195×115 $\frac{25+325}{75}$	2	22.1кг
		3		3С $\frac{6AI}{14AIII}$ 195×245 $\frac{25}{75}$	2	22.1кг
		4		3С $\frac{6AI}{18AIII}$ 195×460 $\frac{75+325}{75}$	2	96.0кг
		5		3С $\frac{6AI}{14AIII}$ 195×415 $\frac{25+325}{75}$	2	56.4кг
		6		3С $\frac{6AI}{18AIII}$ 195×160 $\frac{100+300}{75}$	2	30,9кг
		7		3С $\frac{6AI}{14AIII}$ 215×195 $\frac{25+325}{75}$	1	28.2кг
		8		3С $\frac{6AI}{14AIII}$ 215×175 $\frac{75}{75}$	1	27.7кг
		9		3С $\frac{6AI}{18AIII}$ 195×415 $\frac{25+325}{75}$	1	87.2кг
		10		3С $\frac{6AI}{14AIII}$ 265×365 $\frac{25}{225}$	1	71,4кг
		11		3С $\frac{6AI}{14AIII}$ 265×365	1	72,3кг
		12		3С $\frac{6AI}{14AIII}$ 265×85	1	19.7кг
		13		3С $\frac{6AI}{14AIII}$ 265×85 $\frac{25}{225}$	1	18.3кг
А4		14	03.005-7.1 -39	С4	1	77.7кг
А4		15	-40	С5	1	75.7кг
		16	ГОСТ 23279 -85	3С $\frac{6AI}{14AIII}$ 105×105	10	7.8 кг

Формат	Зона	Поз.	Обозначение	Наименование	Кол.	Примеч.
				Изделия закладные		
А4		17	1.400-15 1-130	МН 117-1	12	2,4кг
А4		18	1.400-15 1-120 -05	МН 105-6	22	1.0кг
А4		19	1.400-15 1-550 -04	МН 553	55,8 п.м.	4,1кг
А4		20	-05	МН 554	2,42 п.м.	4.2кг
				Детали.		
				ГОСТ 5781-82*		
Б4		21		ф14АIII ℓ = 1170	54	1.4кг
Б4		22		ℓ = 1000	40	1,2кг
Б4		23		ℓ = 665	26	0,8кг
Б4		24		ℓ = 1165	26	1.4кг
Б4		25		ℓ = 1830	30	2.2кг
Б4		26		ℓ = 1330	12	1.6кг
Б4		27		ф10АIII ℓ = 2180	2	1,4кг
Б4		28		ф14АIII ℓ = 3710	2	4,5кг
Б4		29		ф18АIII ℓ = 2900	3	5,8кг
Б4		30		ф10АIII ℓ = 500	53	0,3кг
Б4		31		ℓ = 820	10	0,5кг
Б4		32		ф6АI ℓ = 1930	10	0.4кг
Б4		33		ф18АIII ℓ = 2650	5	5,3кг
Б4		34		ф10АIII ℓ = 800	18	0,5кг
Б4		35		ℓ = 480	18	0,3кг
Б4		36		ф14АIII ℓ = 3790	2	4.6кг
Б4		37		ℓ = 2700	16	3.3кг
Б4		38		ф6АI ℓ = 300	380	0.07кг
Б4		39		ф18АIII ℓ = 1150	110	2.3кг
Б4		40		ф6АI ℓ = общая	220 п.м.	0.222кг

Взам. инв.№ | Подпись и дата | Инв.№ подл.

Ведомость деталей (кл. А-II, А-III, А-IV).

Поз.	Эскиз
21	670 500
22	500 500
28	2710 500 500
29	750 2150
30	120 250 250 220
31	470 310 350 155
32	690 730 280 570 120 120 120

Поз.	Эскиз
33	250 2150 250
34	450 350
37	2200 500
38	150

Формат	Зона	Поз.	Обозначение	Наименование	Кол.	Примечание
			Переменные данные для исполнений.			
			Класс сооружений А-II.			
				Сборочные единицы		
				Каркасы плоские		
А4		41	03.005-7.1-12	КР 52	22	17.4кг
А4		42	-47	КР 209	20	25.1кг
А4		43	-11	КР 49	4	19.3кг
А4		44	-47	КР 208	2	19.4кг
				Детали		
				ГОСТ 5781-82*		
Б4		45		Ф16 А III ℓ = 3350	10	5.3 кг
Б4		46		ℓ = 2900	11	4.6 кг
Б4		47		ℓ = 3850	12	6.1 кг
Б4		48		Ф 18 А III ℓ = 1200	30	2.4 кг
Б4		49		ℓ = 2530	13	5.1 кг
Б4		50		Ф 20 А III ℓ = 3280	3	8.1 кг
Б4		51		Ф 18 А III ℓ = 3070	13	6.2 кг
Б4		52		Ф 14 А III ℓ = 3280	4	4.0 кг
Б4		53		Ф 16 А III ℓ = 3900	11	6.2 кг
Б4		54		Ф 14 А III ℓ = 4000	2	4,8 кг
Б4		55		Ф 18 А III ℓ = 2980	17	6.0 кг
Б4		56		ℓ = 3280	17	6.6 кг
				Материалы		
				Бетон класса В25		30,3 м³

Ведомость деталей (кл. А-II).

Поз.	Эскиз
45	2800 490 550 245
46	200 2700
49	2230 300
51	350 2720

Поз.	Эскиз
53	200 3700
54	3000 500 500
55	2280 700
56	2790 490

Взам. инв. № | Подпись и дата | Инв. № подл.

03.005-7.0-2-29

Лист 4

Формат	Зона	Поз.	Обозначение	Наименование	Кол.	Примеч.
			Класс сооружений А-III.			
				Сборочные единицы		
				Каркасы плоские		
А4		41	03.005-7.1-12	КР53	22	13.2кг
А4		42	-2	КР41	20	14.4кг
А4		43	-11	КР50	4	14.3кг
А4		44	-36	КР170	2	11.0кг
				Детали		
				ГОСТ5781-82*		
Б4		45		ф 14 А III ℓ=3250	10	3.9кг
Б4		46		ℓ=2800	11	3.4кг
Б4		47		ℓ=3800	12	4.6кг
Б4		48		ℓ=900	30	1.1кг
Б4		49		ℓ=2300	13	2.9кг
Б4		50		ф 16 А III ℓ=3230	3	5.1кг
Б4		51		ф 14 А III ℓ=2870	13	3.5кг
Б4		52		ℓ=3230	4	3.9кг
Б4		53		ℓ=3850	11	4.7кг
Б4		54		ℓ=3950	2	4.8кг
Б4		55		ℓ=2730	17	3.3кг
Б4		56		ℓ=3180	17	3.9кг
				Материалы		
				Бетон класса В25		29.0м³

Ведомость деталей (кл. А-III)

Поз.	Эскиз
56	2740 | 440
45	2750; 450; 500; 225
46	200 | 2600
49	2180 | 200

Поз.	Эскиз
51	200 | 2670
53	200 | 3650
54	2950; 500; 500
55	2230 | 500
56	2740 | 440

Формат	Зона	Поз.	Обозначение	Наименование	Кол.	Примеч.
			Класс сооружений А-IV			
				Сборочные единицы		
				Каркасы плоские		
		41	03.005-7.1-12	КР 54	22	5.3кг
		42	-2	КР 47	20	7.7кг
		43	-11	КР 51	4	6.1кг
		44	-36	КР 172	2	5.8кг
				Детали		
				ГОСТ5781-82*		
		45		ф 10 А III ℓ = 3050	10	1.9кг
		46		ℓ = 2600	11	1.6кг
		47		ℓ = 3750	12	2.3кг
		48		ф 8 А III ℓ = 650	30	0.3кг

Взам. инв. № | Подпись и дата | Инв. № подл.

Формат	Зона	Поз.	Обозначение	Наименование	Кол.	Примеч.
		49		ф 8 А III ℓ = 2230	13	0.9кг
		50		ф 12 А III ℓ = 3180	2	2.8кг
		51		ф 8 А III ℓ = 2720	13	1.1кг
		52		ф 14 А III ℓ = 3180	4	3.8кг
		53		ф 10 А III ℓ = 3750	11	2.3кг
		54		ф 14 А III ℓ = 3900	2	4.7кг
		55		ф 8 А III ℓ = 2480	17	1.0кг
		56		ℓ = 3080	17	1.2кг
				Материалы		
				Бетон класса В 25		27,9м³

Ведомость деталей (кл. А-IV)

Поз.	Эскиз
56	2690 390
45	2700 310 350 155
46	150 2450
49	2130 100

Поз.	Эскиз
51	100 2620
53	150 3600
54	2900 500 500
55	2180 300
56	2690 390

Ведомость расхода стали на элемент, кг

Класс сооружений	Изделия арматурные														Всего
	Арматура класса														
	А-III											А-I			
	ГОСТ 5781-82*											ГОСТ 5781-82*			
	ф 22	ф 20	ф 18	ф 16	ф 14	ф 12	ф 10	ф 8	ф 6		Итого	ф 6		Итого	
А-II	6.7	868.0	1625.6	244.6	887.6		172.6				3804.1	234.3		234.3	4038.4
А-III			1593.5	290.9	1308.8		38.6	67.2			3299.0	234.3		234.3	3533.3
А-IV			1192.9		886.7	302.8	129.7	72.4	26.4		2610.9	234.3		234.3	2845.2

Продолжение ведомости

Класс сооружений	Изделия закладные										Всего	Общий расход
	Прокат марки							Арматура класса				
	ВСт3кп2							А-III				
	ГОСТ 8509-86			ГОСТ 103-76				ГОСТ 5781-82*				
	L 50×5		Итого	δ=6	δ=8		Итого	8		Итого		
А-II	221.2		221.2	35.7	8.8		44.5	26.3		26.3	292.0	4330.4
А-III	221.2		221.2	35.7	8.8		44.5	26.3		26.3	292.0	3825.3
А-IV	221.2		221.2	35.7	8.8		44.5	26.3		26.3	292.0	3137.2

Взам. инв. № | Подпись и дата | Инв. № подл.

24385-035 90 Формат А3

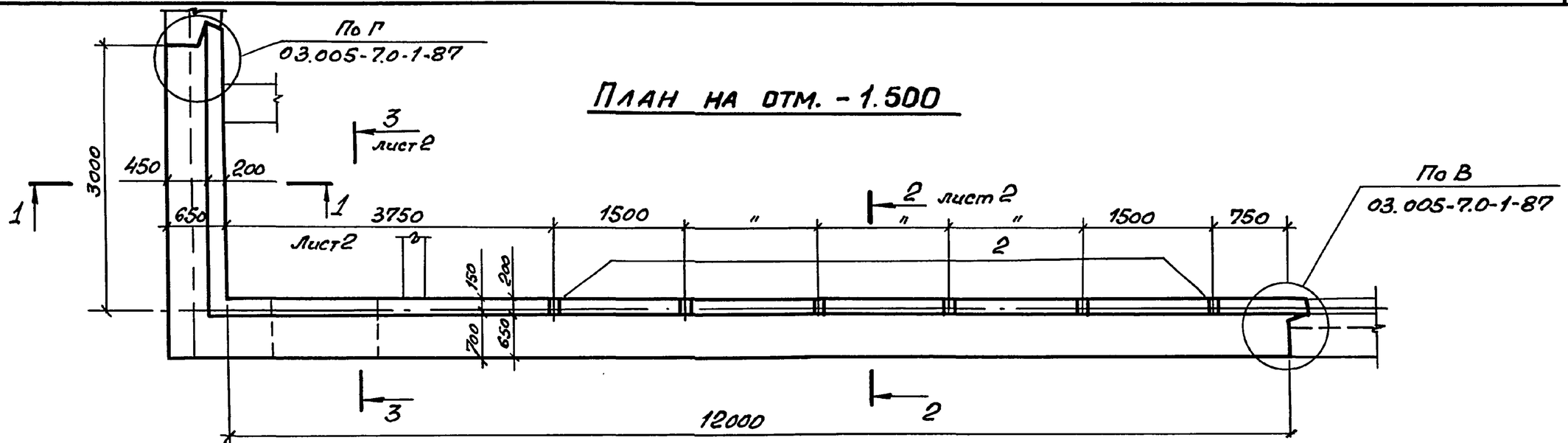

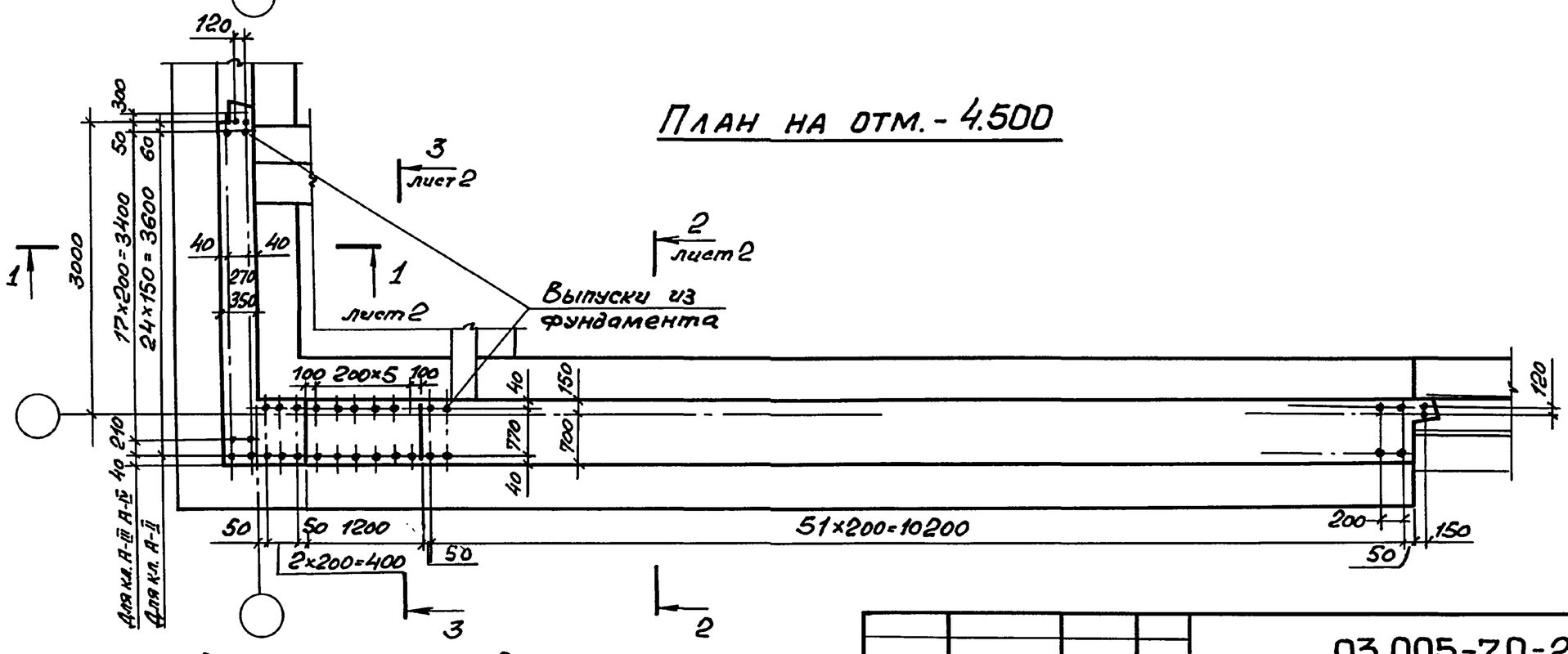

1. На данном чертеже дан пример установки арматурных выпусков из фундамента под стену. Диаметр стержней должен соответствовать диаметру рабочей арматуры стены.
2. Спецификацию см. 03.005-7.0-2-31 листы 2.3.

Нач. отд.	Комиссаров		
Н. контр.	Бицютко		
Гл. конст.	Бицютко		
Вед. инж.	Моисеева		
Инж.	Вяйзя		
Техник	Лагутин		

03.005-7.0-2-30

ВТ5
Стена убежища. Габаритный чертеж.

Стадия	Лист	Листов
Р	1	2

ПРОЕКТНЫЙ ИНСТИТУТ №1 Ленинград

Инв. № подл. | Подпись и дата | Взам. инв. №

24385-03 91 Формат А3

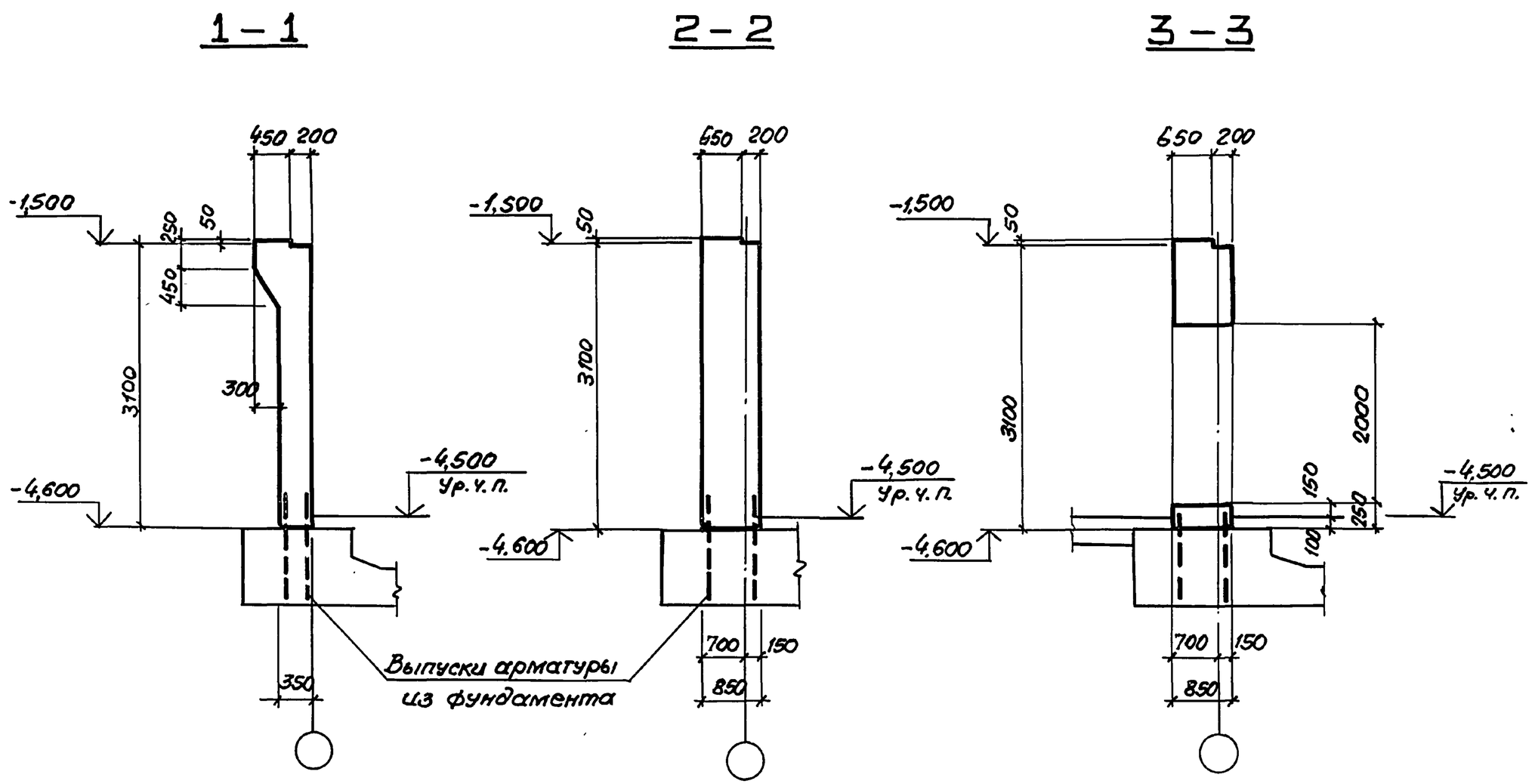

Инв. № подл.	Подпись и дата	Взам. инв. №

03.005-7.0-2-30

Лист 2

24385-03 92 Формат А3

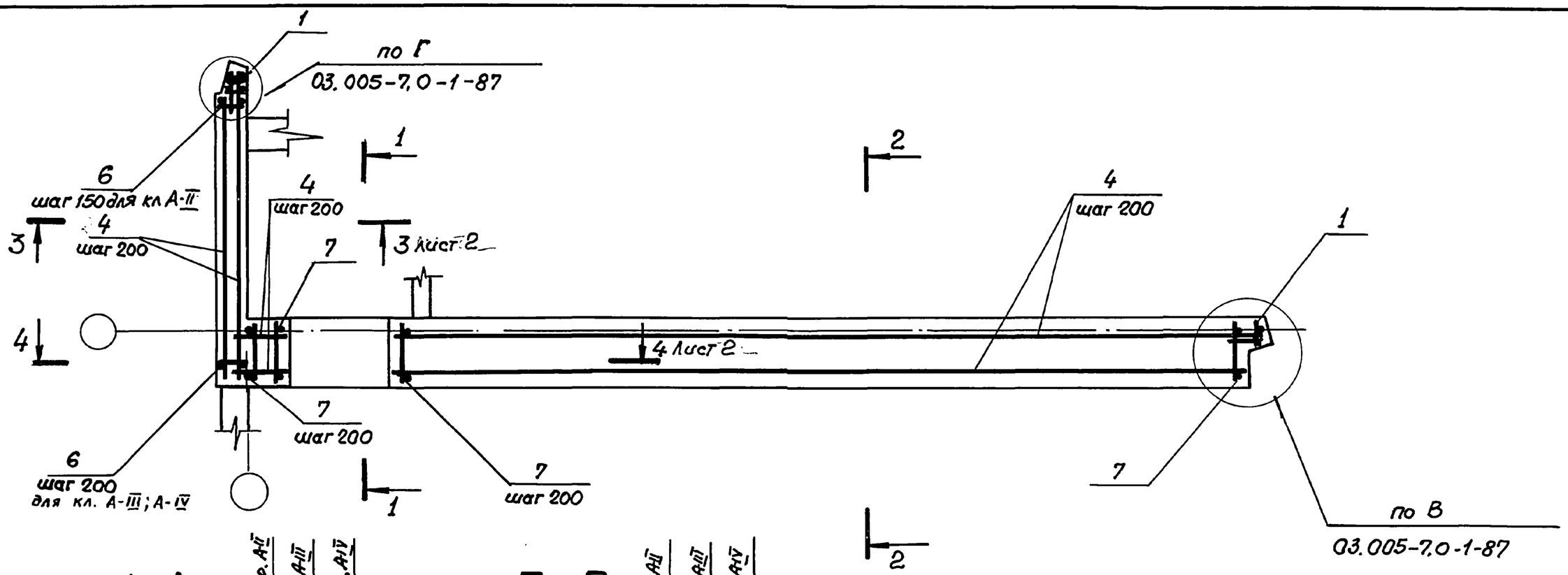

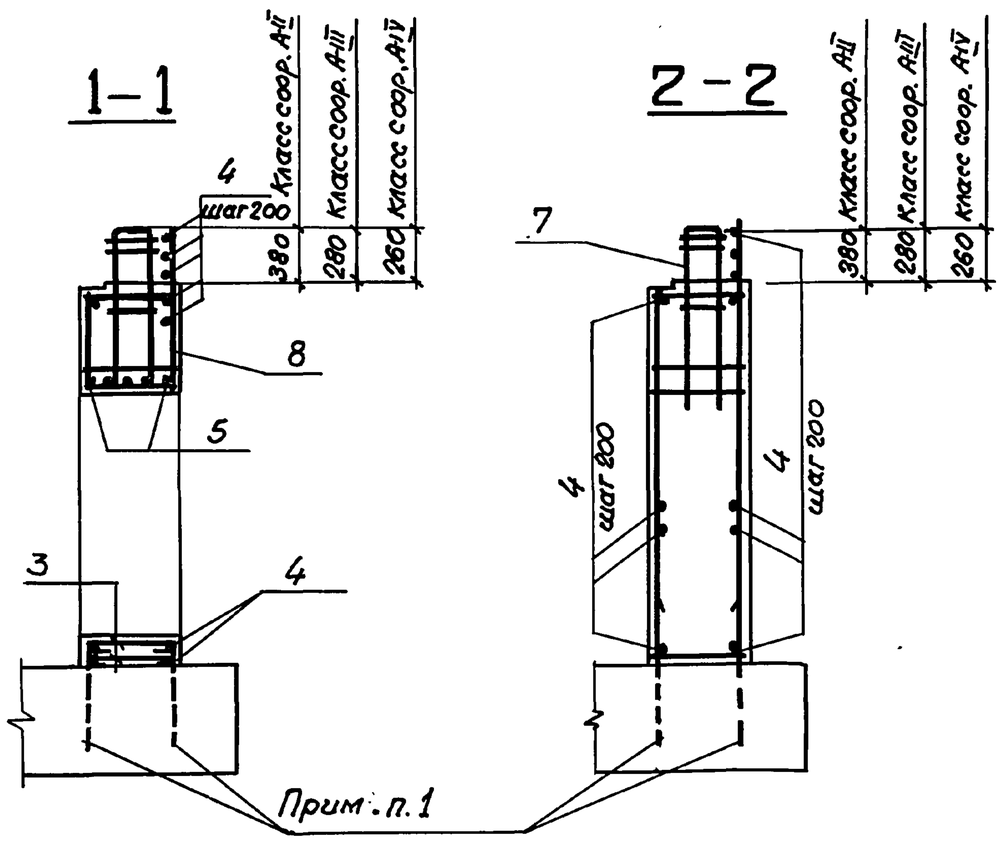

1. В чертежах фундаментов под стену предусмотреть выпуски для устройства стыков арматуры фундаментов с арматурой стены.
   Диаметр выпусков должен соответствовать диаметру рабочей арматуры каркасов для армирования стен.
2. Спецификацию см. листы 2,3.
   Ведомость расхода стали см. лист 3.

Нач. отд.	Комиссаров		03.005-7.0-2-31	
Н. контр.	Бищютко			
Гл. конст.	Бищютко			
Вед. инж.	Моисеева		ВТ5 Стена убежища. Армирование.	Стадия: Р; Лист: 1; Листов: 3
Вед. инж.	Кулагин			
Инж.	Вяйзя			ПРОЕКТНЫЙ ИНСТИТУТ № 1 Ленинград
Техник	Лагутин			

Инв. № подл. | Подпись и дата | Взам. инв. №

24385-03 93 Формат А3

3-3

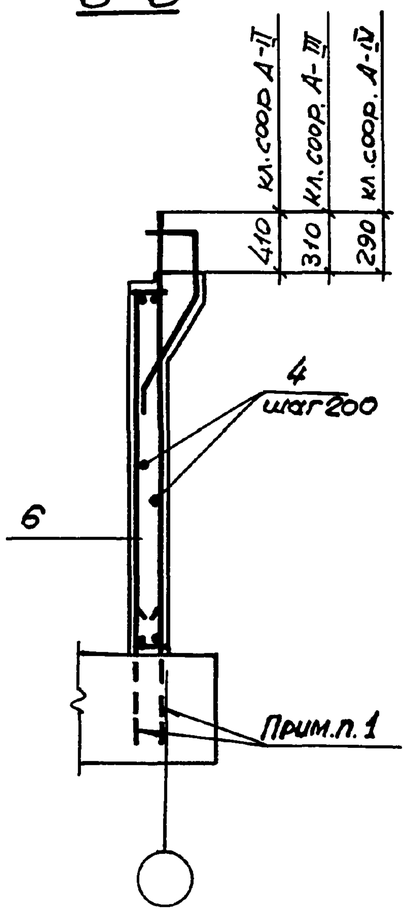

4-4

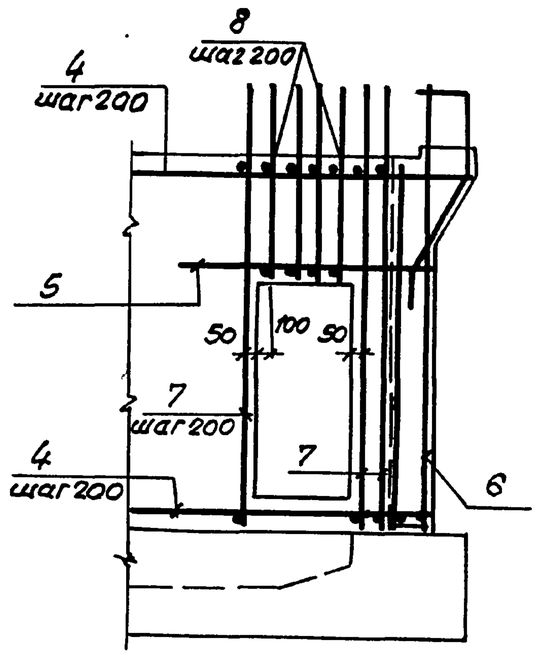

Ведомость деталей (кл. А-II, А-III; А-IV)

Поз.	Эскиз
2	820 75

Формат	Зона	Поз.	Обозначение	Наименование	Кол.	Примечание
				Постоянные данные для исполнений		
				Класс сооружений А-II, А-III; А-IV		
				Сборочные единицы.		
				Каркасы плоские		
А4		1	03.005-7.1-9	КР39	3	10,3кг
				Изделия закладные		
А4		2	1.400.15.-1-120-54	МН114-1	6	3,6кг
				Детали.		
				ГОСТ 5781-82*		
Б4		3		ф10АI ℓ=970	12	0,6кг
Б4		4		ℓ=по месту	615,2 п.м.	0,617кг
Б4		5		ф20АIII ℓ=2400	5	5,9кг
				Материалы.		
				Бетон класса В25	35,9	м³
				Переменные данные для исполнений.		
				Класс сооружений А-II		
				Сборочные единицы.		
				Каркасы плоские		
А4		6	03.005-7.1-13	КР55	25	26,2кг
А4		7	-20	КР76	55	49,1кг
А4		8	-22	КР81	6	25,4кг

Взам. инв.№ | Подпись и дата | Инв.№ подл.

03.005-7.0-2-31 | Лист 2

Формат	Зона	Поз.	Обозначение	Наименование	Кол.	Примечание
			Переменные данные для исполнений			
			Класс сооружений А-III			
				Сборочные единицы.		
				Каркасы плоские		
А4		6	03.005-7.1-14	КР56	20	25,4 кг
А4		7	-21	КР77	55	26,0 кг
А4		8	-23	КР82	6	11.3 кг
			Класс сооружений А-IV			
				Сборочные единицы.		
				Каркасы плоские		
А4		6	03.005-7.1-14	КР57	20	17,2 кг
А4		7	-21	КР78	55	19,2 кг
А4		8	-23	КР83	6	10.8 кг

Ведомость расхода стали на элемент, кг

Класс сооружений	Изделия арматурные. Арматура класса А-III ГОСТ 5781-82*								
	ф6	ф8	ф10	ф12	ф16	ф18	ф20	ф22	ф25
А-II	1.8		639.0	68.5	29.1		159.0		1804.0
А-III	1.8	336.9	87.8	54.8	29.1	354.0	512.0	412.7	266.4
А-IV	185.1	56.8		54.8	678.6		550.4		

Продолжение ведомости

Класс сооружений	Изделия арматурные. Арматура класса А-III ГОСТ 5781-82*			Арматура класса А-I ГОСТ 5781-82*				Всего
	ф28		Итого		ф10		Итого	
А-II	868.8		3570,2		386,8		386.8	3957.0
А-III			2065,5		386,8		386.8	2452,3
А-IV			1525,7		386,8		386.8	1912,5

Ведомость расхода стали на закладные изделия, кг

Класс сооружений	Изделия закладные. Арматура класса А-III ГОСТ 5781-82*				Прокат марки ВСт3кп2 ГОСТ 103-76*				Всего
		ф12		Итого		δ=8		Итого	
А-II, А-III, А-IV		10,2		10,2		11.4		11.4	21,6

Инв.№ подл. | Подпись и дата | Взам.инв.№

24385-03 95 Формат А3

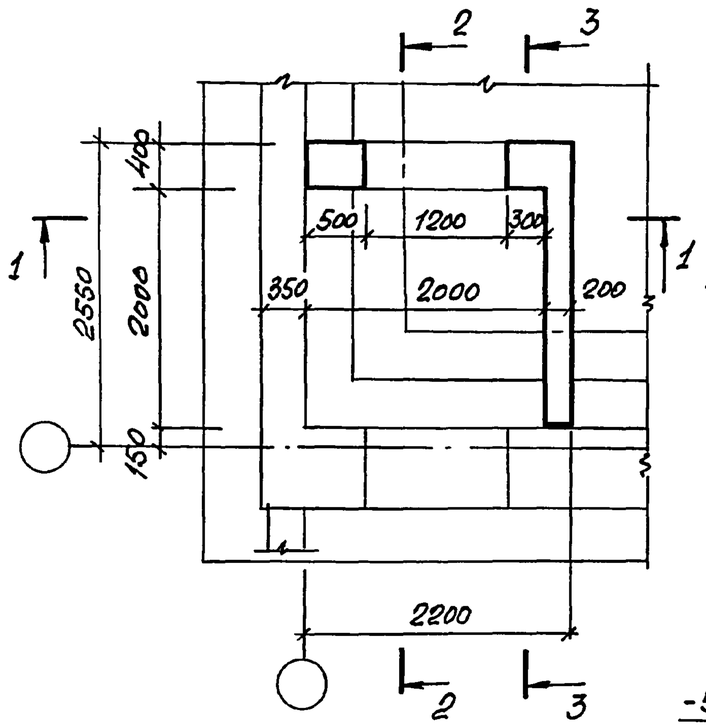

1 — 1

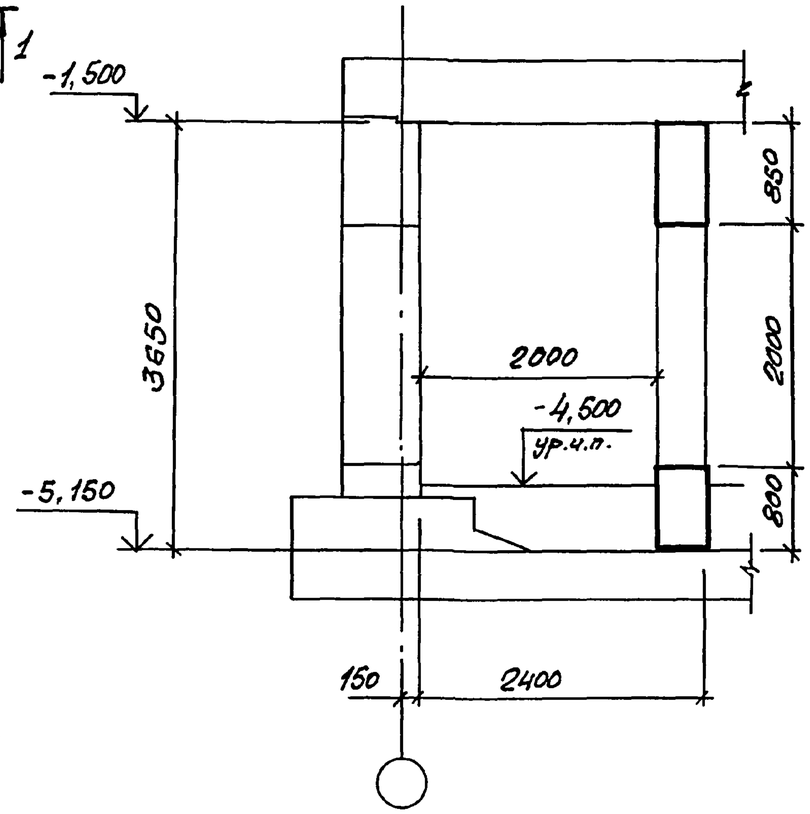

2 — 2

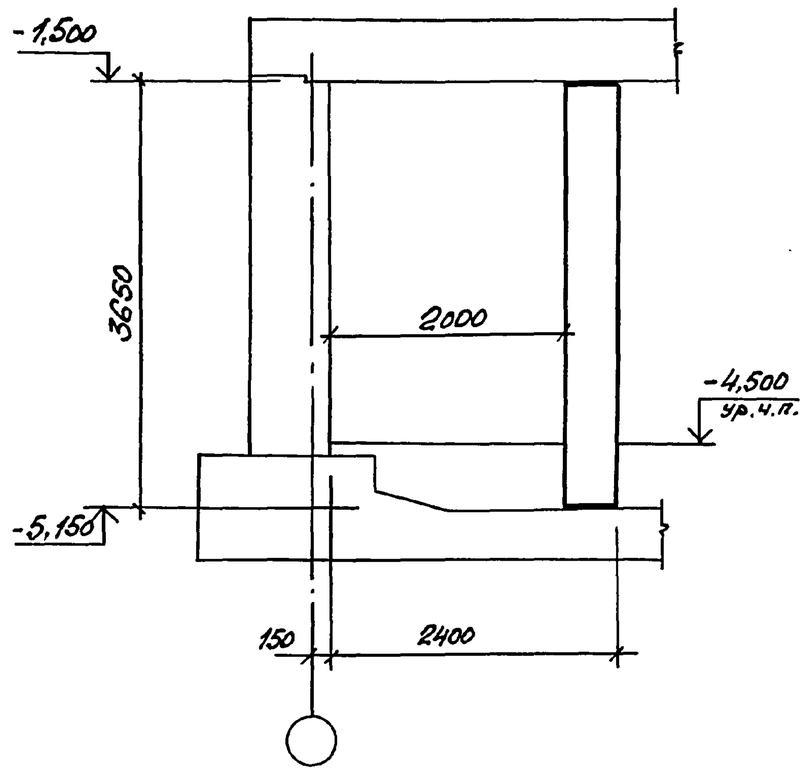

3 — 3

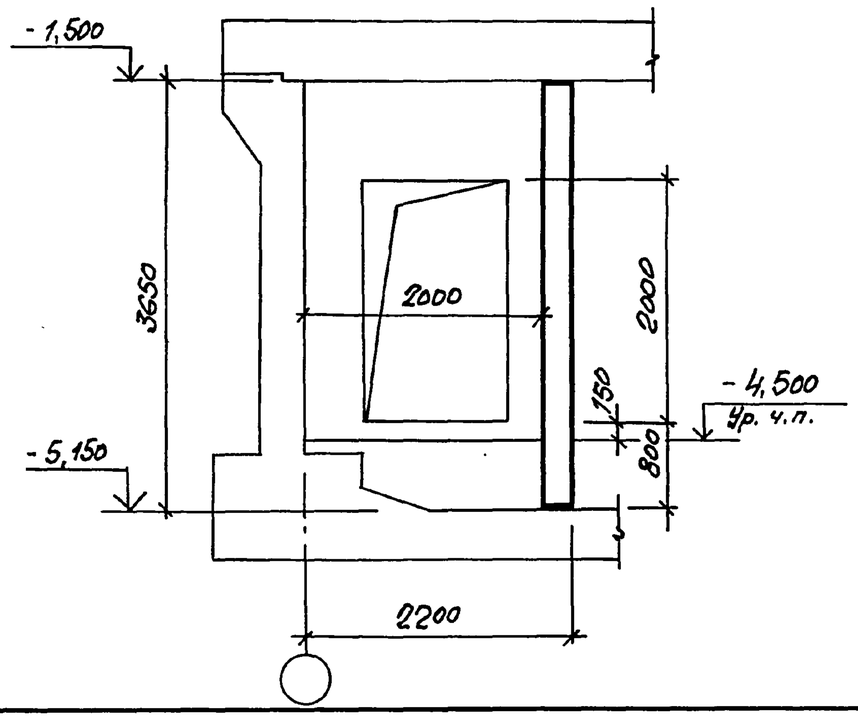

Нач.отд.	Комиссаров		
Н.контр.	Бицютко		
Гл.констр.	Бицютко		
Вед.инж.	Моисеева		
Инж.	Вяйзя		
Техник	Лагутин		

03. 005 - 7.0-2 - 32

ВТ5

Тамбур.
Габаритный чертёж.

Стадия	Лист	Листов
Р		1

ПРОЕКТНЫЙ ИНСТИТУТ №1
Ленинград

Взам. инв. № | Подпись и дата | Инв. № подл.

24385-03 96 Формат А3

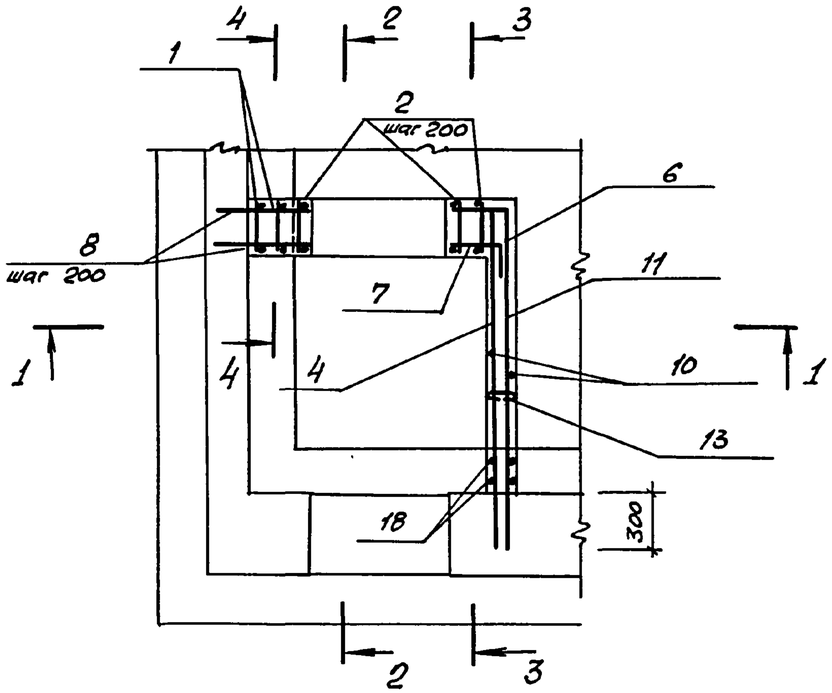

1 — 1

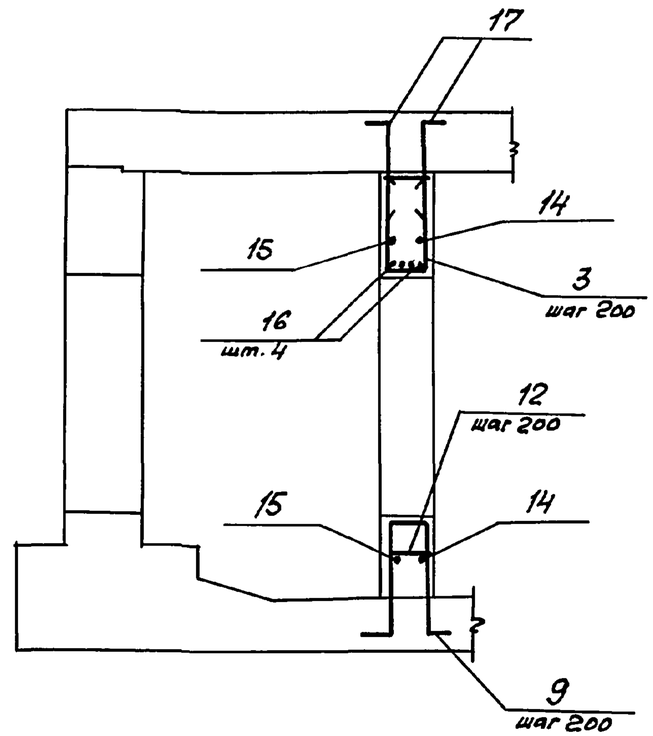

2 — 2

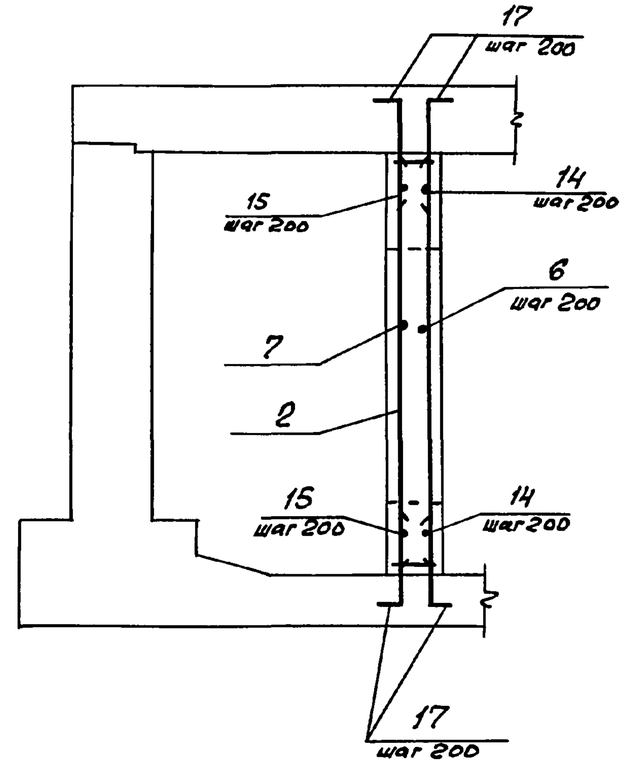

3 — 3

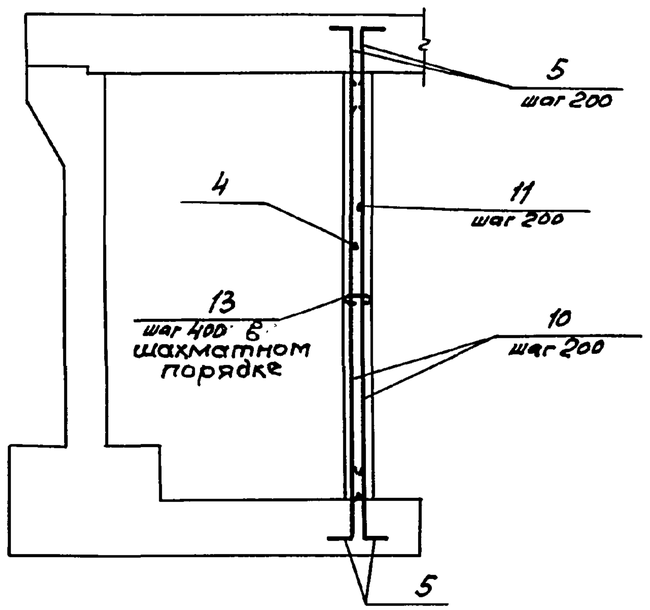

4 — 4

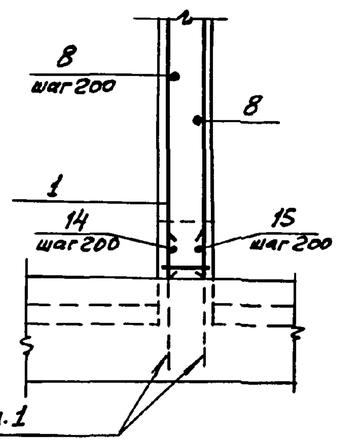

1. В чертежах фундаментов под стену предусмотреть выпуски для устройства стыков арматуры фундаментов с арматурой стены.

   Диаметр выпусков должен соответствовать диаметру рабочей арматуры каркасов для армирования стен.

2. Спецификацию см. лист 2.
   Ведомость расхода стали см. лист 2.

Нач. отд.	Комиссаров		03.005-7.0-2-33
Н. контр.	Бицютко		ВТ5. Тамбур. Армирование.
Гл. контр.	Бицютко		Стадия: Р; Лист: 1; Листов: 2
Вед. инж.	Моисеева		ПРОЕКТНЫЙ ИНСТИТУТ №1 Ленинград
Инжен.	Вяйзя		
Техник	Лагутин		

Взам. инв. №

Подпись и дата

Инв. № подл.

Формат	Зона	Поз.	Обозначение	Наименование	Кол.	Примеч.
			Класс сооружений А-II, А-III, А-IV.			
				Сборочные единицы		
				Каркасы плоские		
А4		1	03.005-7.1-35	КР 165	2	12.1 кг
А4		2	-44	КР 193	4	14.1 кг
А4		3	-24	КР 90	6	3.6 кг
				Детали		
				ГОСТ 5781-82*		
Б4		4		ф 10 А III ℓ = 2600	19	1.6 кг
Б4		5		ф 10 А III ℓ = 800	44	0.5 кг
Б4		6		ℓ = 800	19	0.5 кг
Б4		7		ℓ = 600	19	0.4 кг
Б4		8		ℓ = 790	20	0.5 кг
Б4		9		ℓ = 2830	6	1.7 кг
Б4		10		ℓ = 3630	20	2.2 кг
Б4		11		ℓ = 2700	19	1.7 кг
Б4		12		ф 8 А III ℓ = 380	30	0.2 кг
Б4		13		ф 6 А I ℓ = 330	45	0.1 кг
Б4		14		ф 10 А III ℓ = 2800	10	1.7 кг
Б4		15		ℓ = 2600	10	1.6 кг
Б4		16		ф 16 А III ℓ = 2100	4	3.3 кг
Б4		17		ℓ = 1000	32	1.6 кг
Б4		18		ф 10 А III ℓ = 3080	4	1.9 кг
				Материалы		
				Бетон класса В 25		3.6 м³

Ведомость деталей

Поз.	Эскиз
5	100 700
6	450 350
7	400 200
9	1140 350 1140 100 100
13	180
14	2450 350
15	2400 200
17	150 850

Ведомость расхода стали на элемент, кг.

Класс сооружения	Изделия арматурные								Всего
	Арматура класса								
	А-III				А-I				
	ГОСТ 5781-82*				ГОСТ 5781-82*				
	ф 16	ф 8	ф 10	Итого	ф 6			Итого	
А-II, А-III, А-IV	147.6	23.0	206.2	376.8	3.3			3.3	380.1

Взам. инв. №

Подпись и дата

Инв. № подл.

03.005-7.0-2-33

Лист 2

24385-03 98

Формат А3

РАЗРЕЗ 1-1

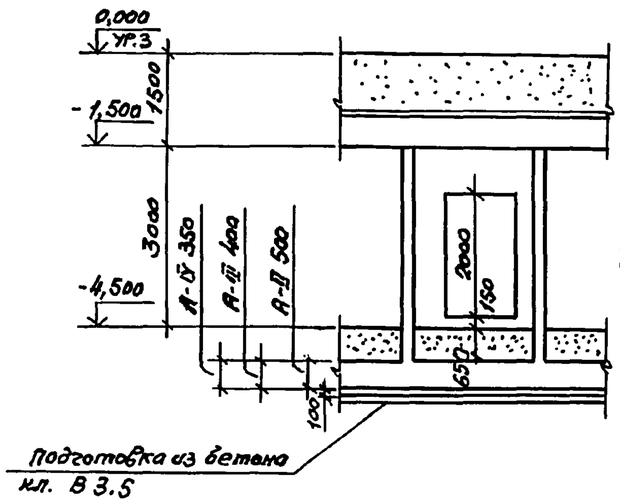

РАЗРЕЗ 2-2

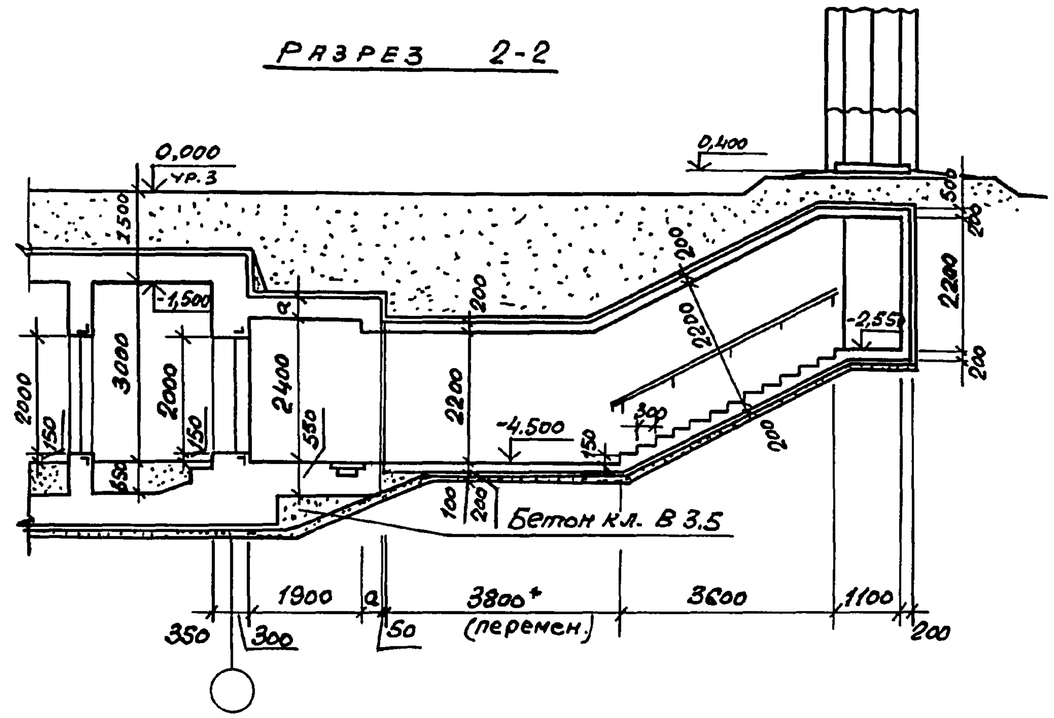

План на отм. -4,500

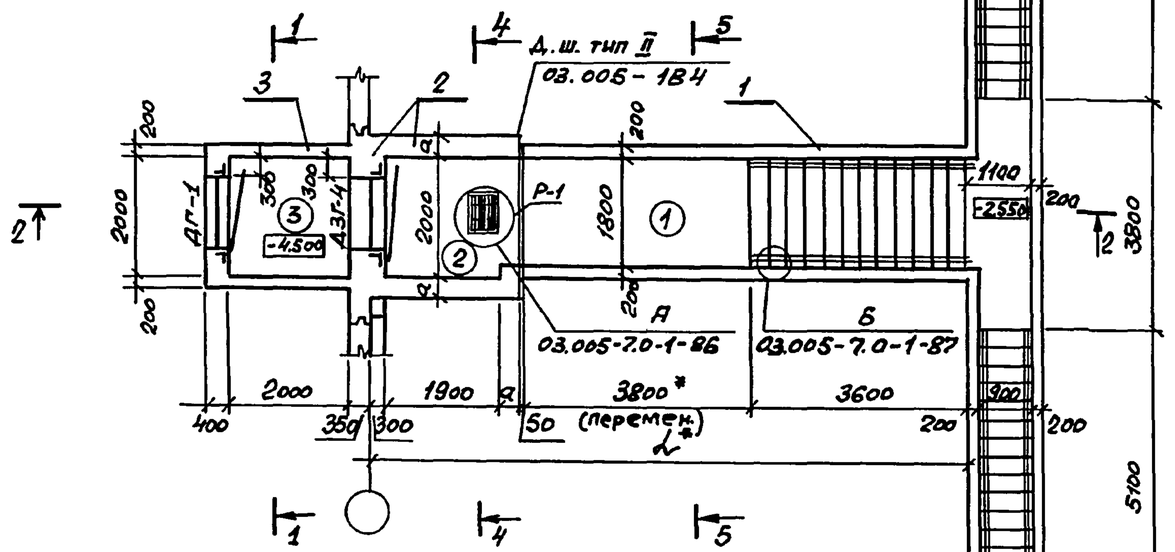

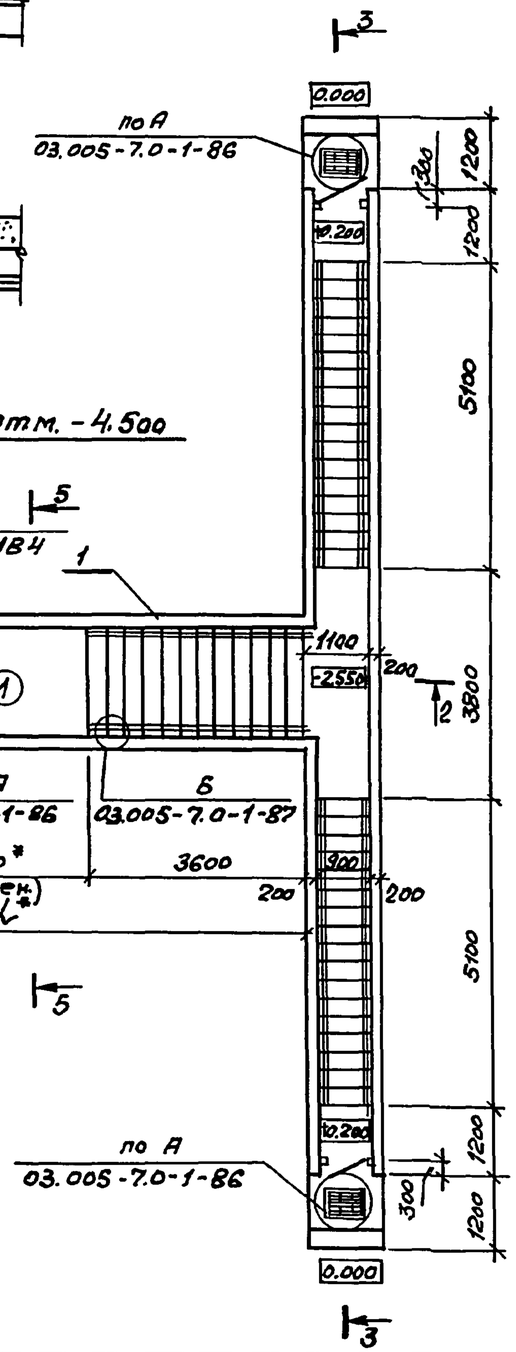

Спецификация конструктивных элементов входа сквозникового

Марка Поз.	Обозначение	Наименование	Примечание
1	03. 005 - 7.0 - 1 - 52;53	Подходной тоннель	
2	03. 005 - 7.0 - 1 - 54 03. 005 - 7.0 - 2 - 35	Стена убежища и тамбур.	
3	03. 005 - 7.0 - 2 - 20;21	Тамбур	по диалогии

* см. п. 1.3 на листе 1 и п. 3.1 на листе 2 документа 03.005-7.0-2-ПЗ

Номер по плану	Наименование	Площадь м2
2	Предтамбур	3.8
3	Тамбур	4.0

Класс сооружений	геометрические размеры, мм	
	a	L
А-II	350	10000
А-III	300	9950
А-IV	250	9900

Нач.отд.	Комиссаров	
Н.контр.	Бицютко	
Гл.спец.	Тришкина	
Гл.констр.	Бицютко	
Вед.инж.	Моисеева	
Ст.арх.	Ситкина	

03.005-7.0-2-34

Вход сквозниковой с тамбуром при ширине дверного проема 1,2 м -ВС 1
Чертеж общего вида

Стадия	Лист	Листов
Р	1	2

ПРОЕКТНЫЙ ИНСТИТУТ №1 Ленинград

Взам. инв. №
Подпись и дата
Инв. № подл.

Разрез 3-3

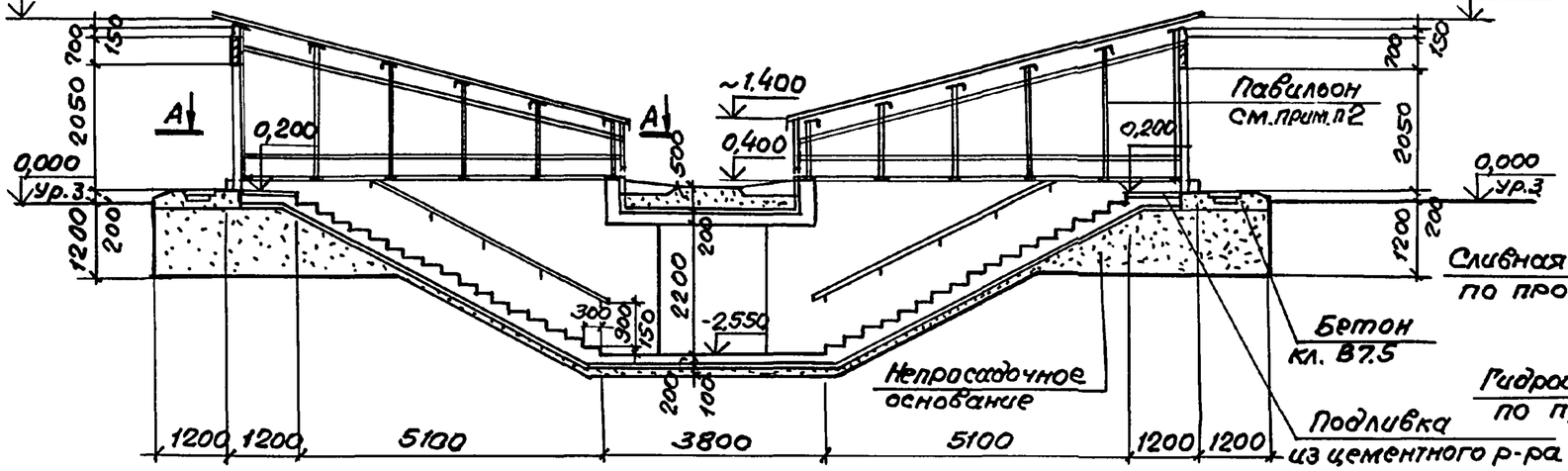

Разрез 5-5

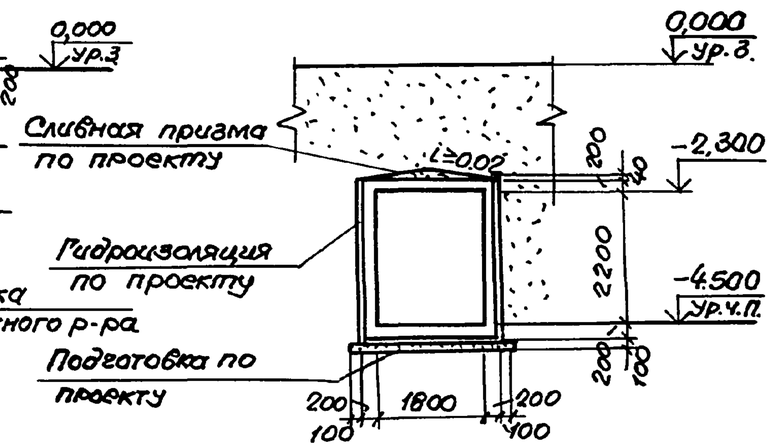

Разрез 4-4

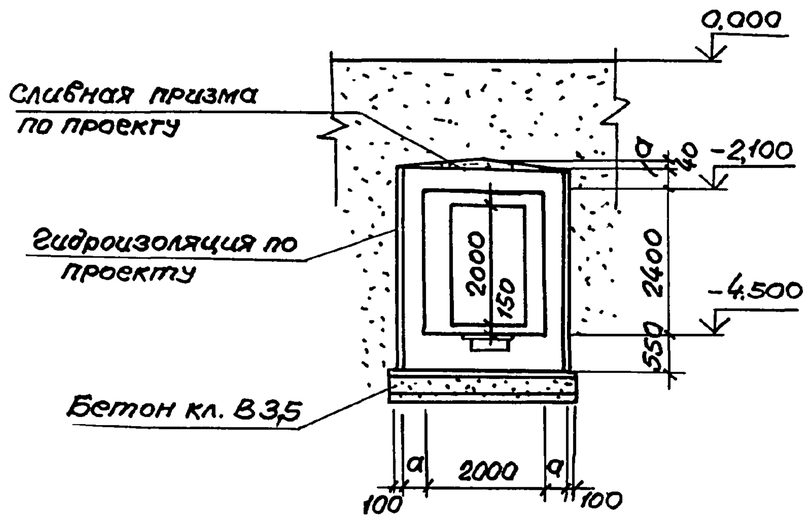

А-А
Повернуто

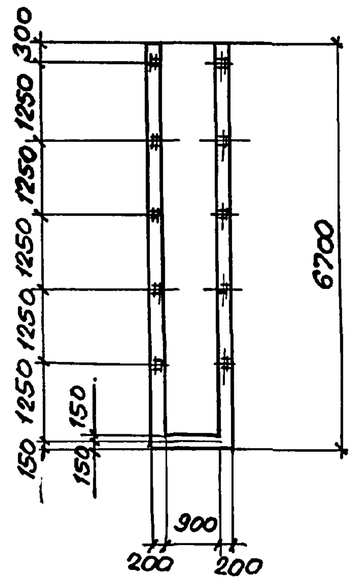

1. Экспликацию помещений, спецификацию элементов заполнения проемов смотри док. 03.005-7.0-1-85
2. Пример решения павильона для аварийного выхода, совмещенного со входом, смотри док. 03.005-7.0-1-88; 89; 90. Павильоны для входа сквозникового выполняются по аналогии.
3. Дверь защитно-герметическая марки ДЗГ-4 предусмотрена для класса убежища II и III.
   Дверь для класса убежища IV смотри док. 03.005-7.0-1.-85.

Инв.№ подл. | Подпись и дата | Взам. инв.№

24385-03 100 Формат А3

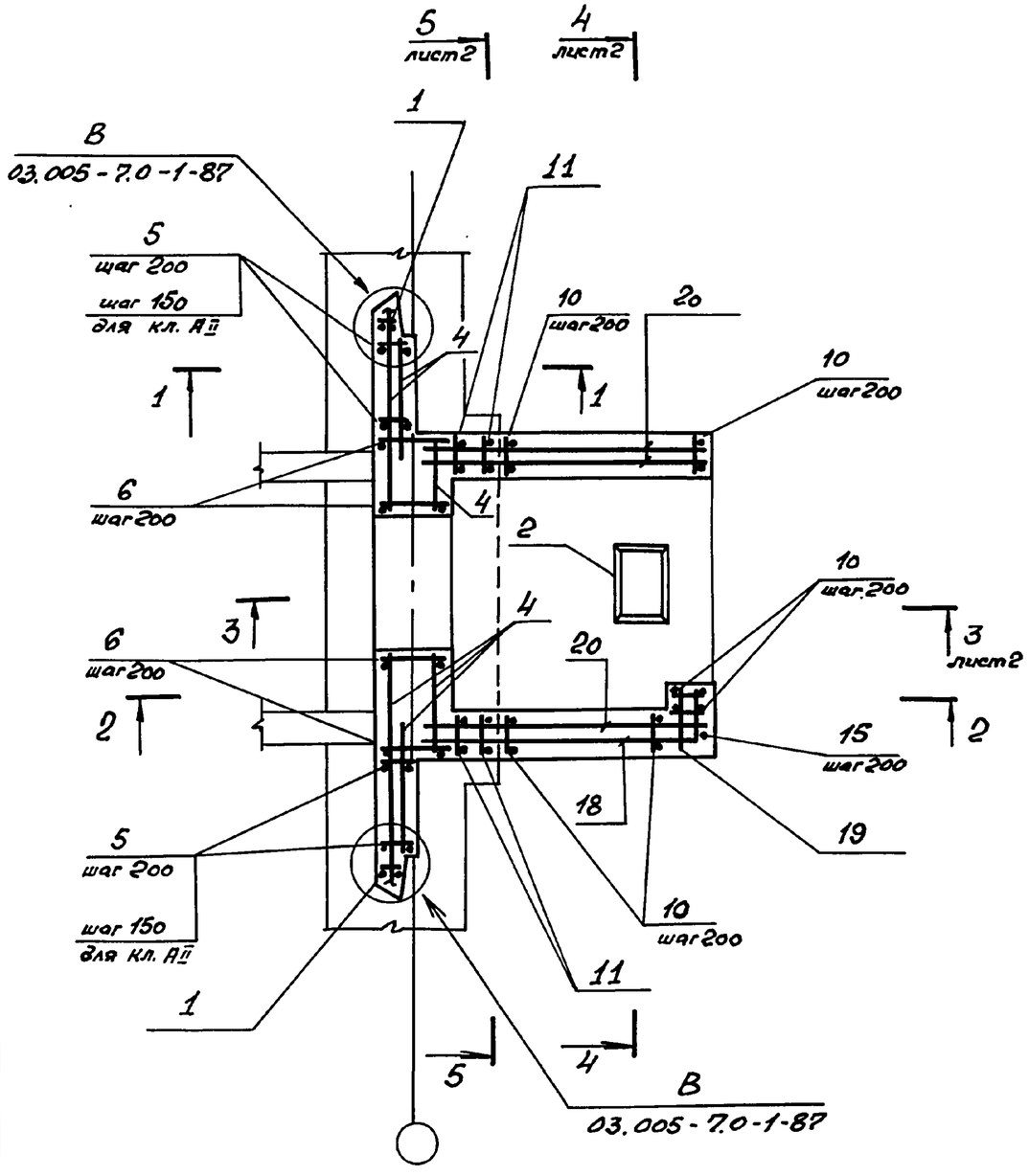

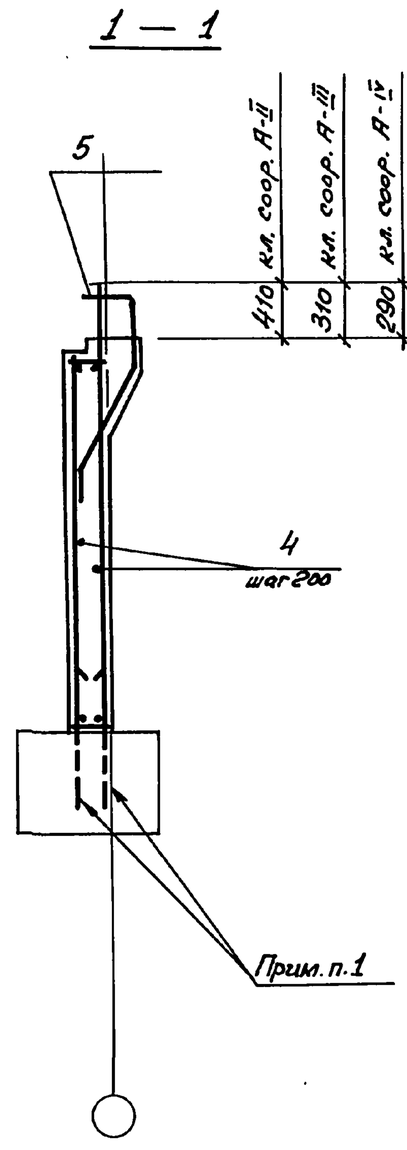

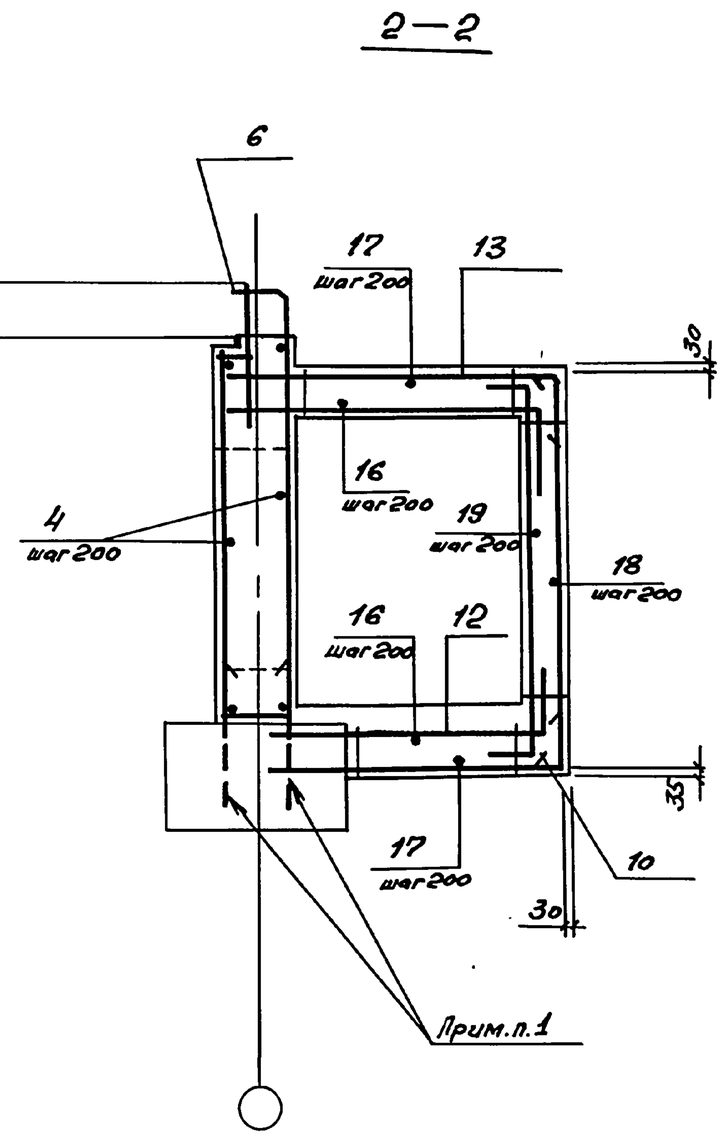

1. В чертежах фундаментов под стену предусмотреть выпуски для устройства стыков арматуры фундаментов с арматурой стены.

Диаметр выпусков должен соответствовать диаметру рабочей арматуры каркасов для армирования стен.

2. Спецификацию см. листы 3,4,5.
Ведомость расхода стали см. лист 5.

Нач.отд.	Комиссаров		03.005 - 7.0-2-35
Н.контр.	Бицютко		
Гл.конст.	Бицютко		ВС 1
Вед.инж.	Моисеева		Предтамбур и стена. Армирование.
Инж.	Вяйзя		
Инж.	Насонова		

Стадия	Лист	Листов
Р	1	5

ПРОЕКТНЫЙ ИНСТИТУТ №1 Ленинград

Взам.инв.№ | Подпись и дата | Инв.№ подл.

3 - 3

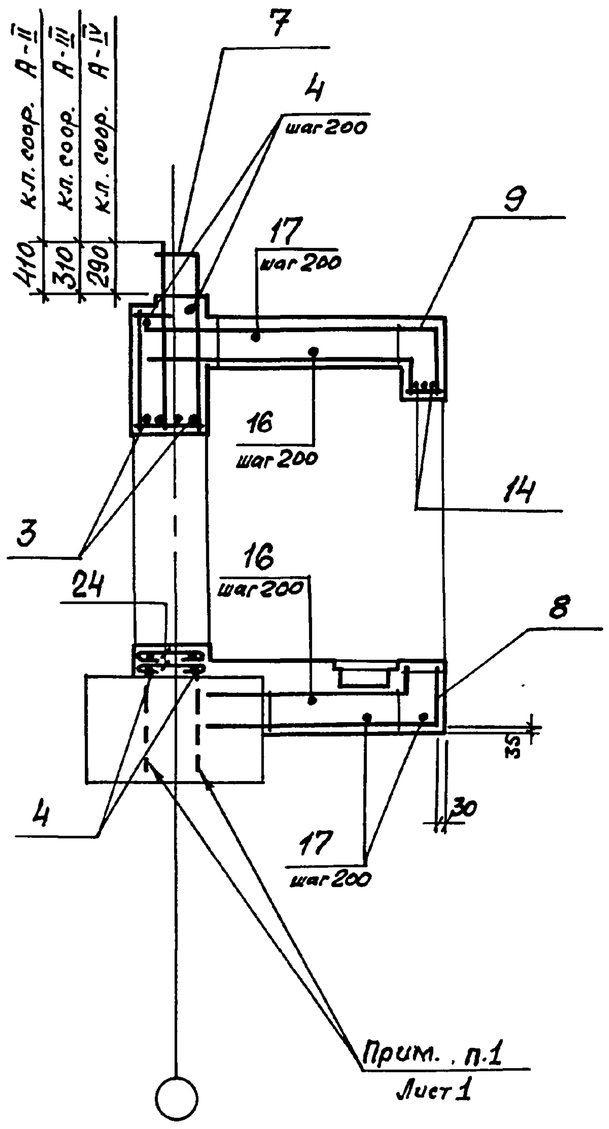

4 - 4

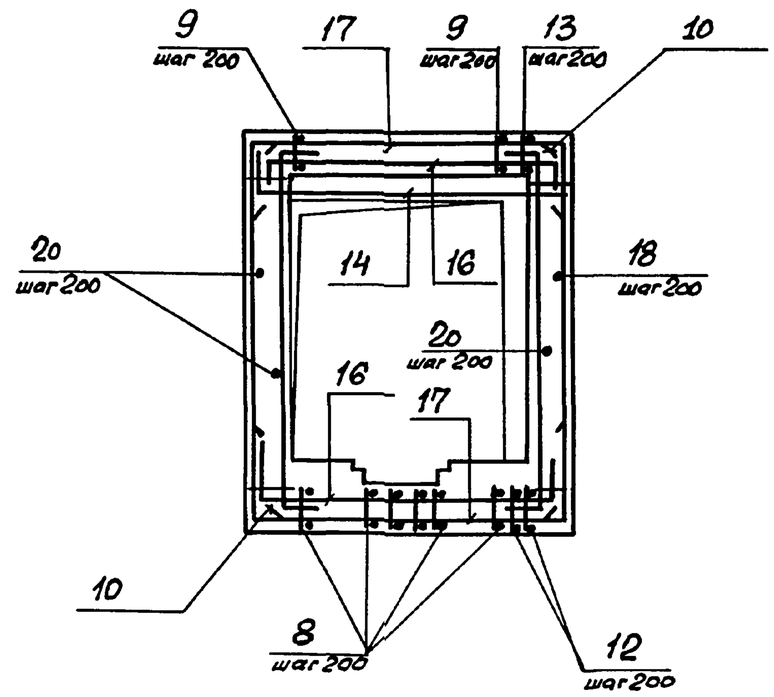

5 - 5

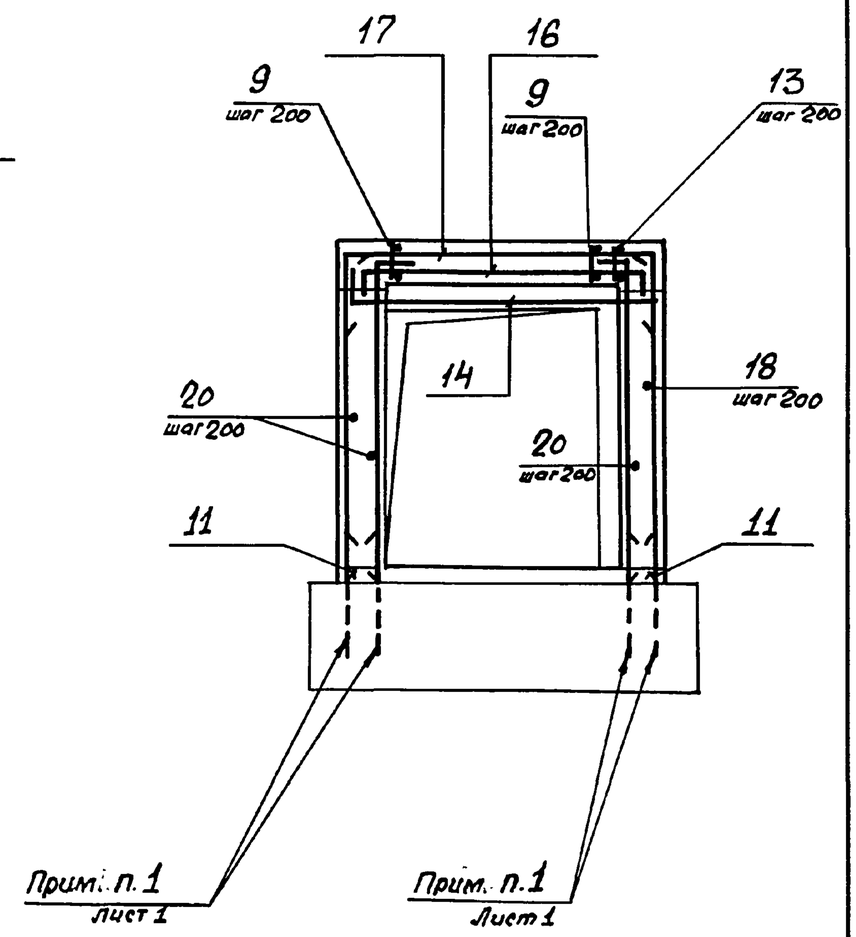

Инв. № подл.	Подпись и дата	Взам. инв. №

03.005 - 7.0 - 2 - 35

Лист 2

24385-03 102 Формат А3

Формат	Зона	Поз.	Обозначение	Наименование	Кол.	Примечание
			Постоянные данные для исполнений.			
			Класс сооружений А-II, А-III, А-IV			
				Сборочные единицы.		
				Каркасы плоские		
А4		1	03.005 – 7.1 –9	КР39	2	10,3кг
				Изделия закладные		
А4		2	1.400-15. 1-550-05	МН 554	2,4 п.м.	4.2кг
				Детали		
				ГОСТ5781-82*		
Б4		3		ф20АIII ℓ=2400	4	6,93кг
Б4		4		ф10I ℓ=по месту	147,2 п.м.	0,617кг
Б4		24		ℓ=770	12	0,48кг
			Переменные данные для исполнений.			
			Класс сооружений А-II			
				Сборочные единицы.		
				Каркасы плоские		
А4		5	03.005 – 7.1 – 13	КР 55	14	26,23кг
А4		6	– 15	КР 61	8	24,63кг
А4		7	– 17	КР 73	6	12,86кг
А4		8	– 27	КР 146	9	9,7 кг

Формат	Зона	Поз.	Обозначение	Наименование	Кол.	Примечание
А4		9	03.005-7.1 – 34	КР155	9	11,6кг
А4		10	– 2	КР 158	20	7,9кг
А4		11	– 36	КР 166	4	6,3кг
А4		12	– 37	КР 176	2	10,1кг
А4		13	– 37	КР 179	2	11.7кг
				Детали		
				ГОСТ5781-82*		
Б4		14		ф 20АIII ℓ= 3000	3	7,4кг
Б4		15		ф 16АIII ℓ= 3280	2	5,2кг
Б4		16		ф14АIII ℓ= 2800	18	3,4кг
Б4		17		ℓ= 3040	22	3,7кг
Б4		18		ф10АIII ℓ= 3000	13	1.9кг
Б4		19		ℓ= 490	13	0,3кг
Б4		20		ℓ= 2540	39	1,6кг
				Материалы.		
				Бетон класса В25		15,7м³

Взам. инв. № | Подпись и дата | Инв. № подл.

03.005-7.0-2-35

Лист 3

Ведомость деталей (кл. А-II)

Поз.	Эскиз
14	350 | 2500 | 150
16	150 | 2500 | 150
17	200 | 2640 | 200

Поз.	Эскиз
18	2500 | 500
24	620, 75

Формат	Зона	Поз.	Обозначение	Наименование	Кол.	Примечание
			Переменные данные для исполнений.			
			Класс сооружений А-III			
				Сборочные единицы		
				Каркасы плоские		
А4		5	03.005-7.1 — 14	КР 56	10	25,38 кг
А4		6	— 16	КР 62	8	25,47 кг
А4		7	— 19	КР 74	6	12,09 кг
А4		8	— 27	КР 147	9	6.9 кг
А4		9	— 34	КР 156	9	8,1 кг
А4		10	— 2	КР 159	18	5,6 кг
А4		11	— 36	КР 167	4	4.3 кг
А4		12	— 37	КР 177	2	7.1 кг
А4		13	— 37	КР 180	2	8,1 кг
				Детали.		
				ГОСТ 5781-82*		
Б4		14		ф16 А III ℓ=2700	3	4,3 кг

Формат	Зона	Поз.	Обозначение	Наименование	Кол.	Примечание
Б4		15		ф14 А III ℓ = 3230	2	3,9 кг
Б4		16		ф12 А III ℓ = 2700	18	2,4 кг
Б4		17		ℓ = 2840	22	2,5 кг
Б4		18		ф8 А III ℓ = 2850	13	1.1 кг
Б4		19		ℓ = 440	13	0,2 кг
Б4		20		ℓ = 2440	39	1.0 кг
				Материалы		
				Бетон класса В25		14,4 м³

Ведомость деталей (кл. А-III).

Поз.	Эскиз
14	250 | 2450
16	150 | 2400 | 150
17	150 | 2540 | 150

Поз.	Эскиз
18	2400 | 450
24	620, 75

Взам. инв. №

Подпись и дата

Инв. № подл.

03.005-7.0-2-35

Лист 4

Формат	Зона	Поз.	Обозначение	Наименование	Кол.	Примечание
			Переменные данные	для исполнений.		
			Класс сооружений А-IV			
				Сборочные единицы		
				Каркасы плоские		
А4		5	03.005-7.1 - 14	КР 57	12	17.22кг
А4		6	- 16	КР 63	7	15.88кг
А4		7	- 19	КР 75	6	7,54кг
А4		8	- 27	КР 148	9	4.8кг
А4		9	- 34	КР 157	9	5.4кг
А4		10	- 2	КР 42	19	5.2кг
А4		11	- 36	КР 168	4	4.2кг
А4		12	- 37	КР 178	2	4.9кг
А4		13	- 37	КР 181	2	5.5кг
				Детали		
				ГОСТ 5781-82*		
Б4		14		Ф16 А III ℓ = 2690	3	4,8кг
Б4		15		Ф 12 А III ℓ = 3180	2	2.8кг
Б4		16		Ф 10 А III ℓ = 2600	18	1.6кг
Б4		17		ℓ = 2740	20	1.7кг
Б4		18		Ф8 А III ℓ = 2800	13	1,1кг
Б4		19		ℓ = 430	13	0,2кг
Б4		20		ℓ = 2390	39	0,9кг
				Материалы		
				Бетон класса В25		13,1м³

Ведомость деталей (кл. А-IV)

Поз.	Эскиз
14	250 | 2450
16	150 | 2300 | 150
17	150 | 2440 | 150

Поз.	Эскиз
18	2400 | 400
24	620 | 75

Ведомость расхода стали на элемент, кг

Класс сооружения	Изделия арматурные														Изделия закладные							Общий расход
	Арматура класса													Всего	Прокат марки			Арматура класса			Всего	
	А-III										А-I				Вст3 кп2			А-III				
	ГОСТ 5781-82*														ГОСТ 8509-86			ГОСТ 5781-82*				
	Ф6	Ф8	Ф10	Ф12	Ф14	Ф16	Ф20	Ф25		Итого	Ф10		Итого		150×5		Итого	Ф8		Итого		
А-II	25.3	51.0	199.1	197.4	141.7	220.2	309.2	247.6		1391.5	96.5		96.5	1488.0	9,0		9.0	0,9		0.9	9,9	1457.9
А-III	21.0	128.3	151.3	126.1	147.8	43.2	245.8	193.5		1078.0	96.5		96.5	1174.8	9.0		9.0	0,9		0,9	9.9	1184.4
А-IV	62.4	77.9	162.5	121.1		169.7	161.3			754.4	96.5		96.5	850.9	9.0		9.0	0.9		0.9	9.9	860.8

Взам. инв. №
Подпись и дата
Инв. № подл.

Разрез 1-1

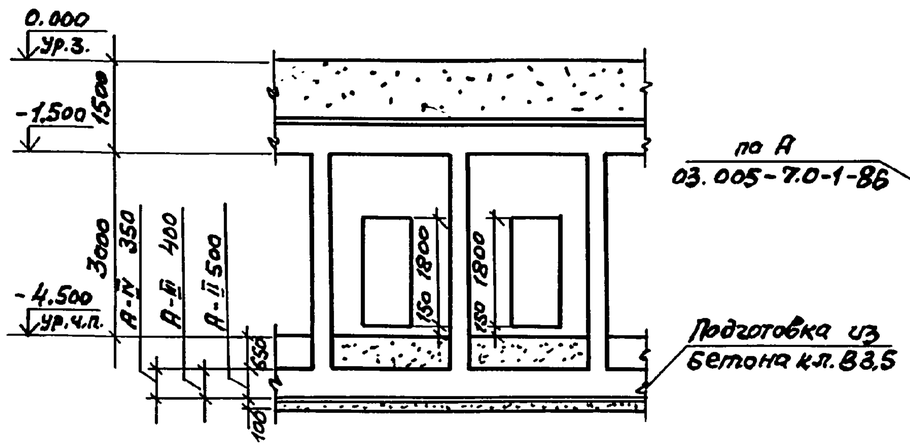

План на отм. -4.500

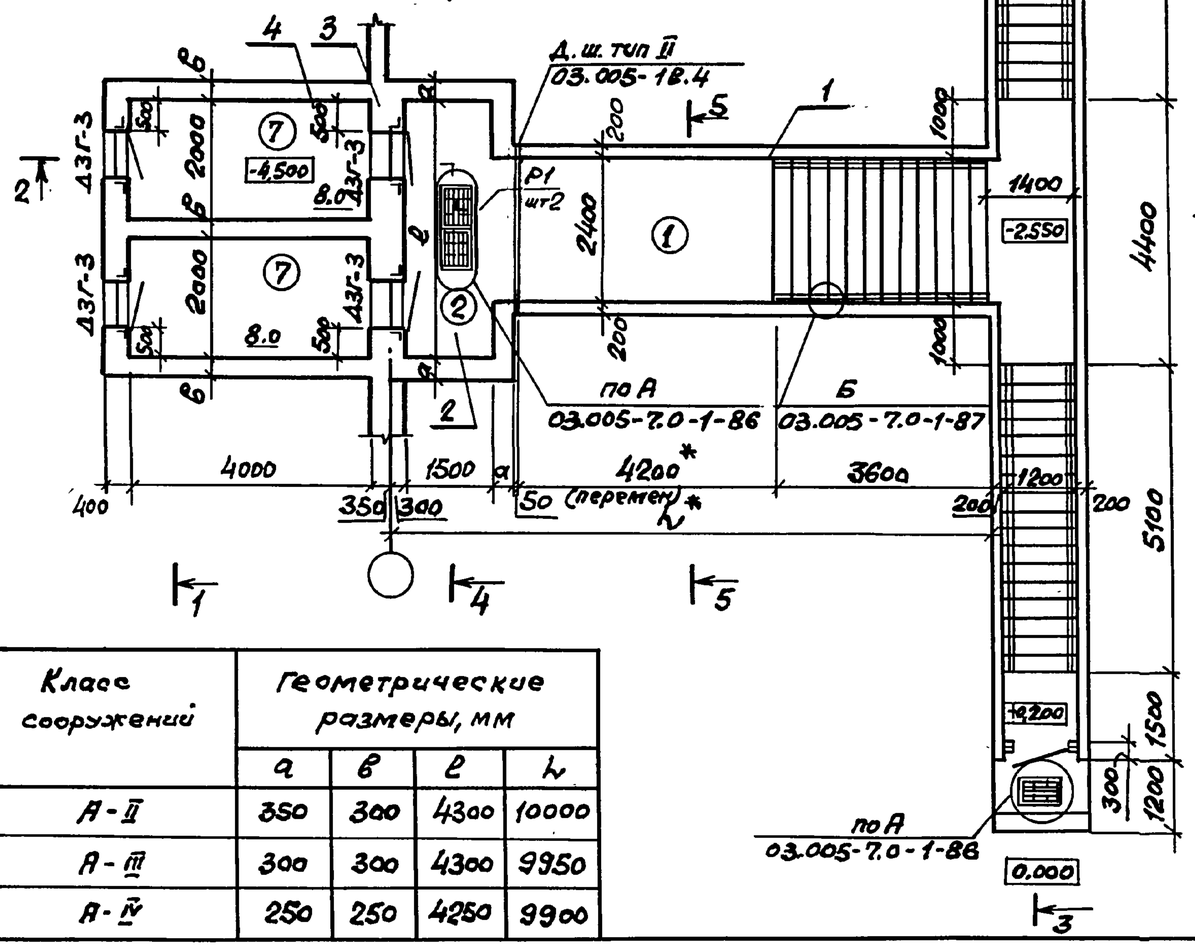

Класс сооружений	Геометрические размеры, мм			
	a	в	l	L
А-II	350	300	4300	10000
А-III	300	300	4300	9950
А-IV	250	250	4250	9900

Разрез 2-2

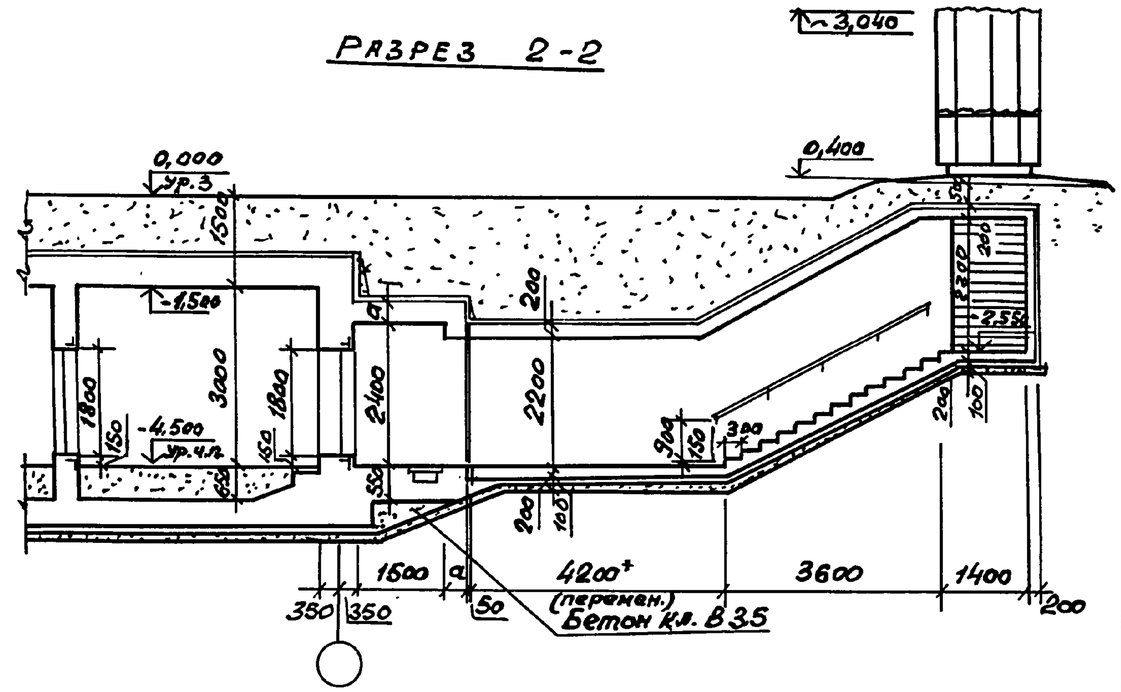

Спецификация конструктивных элементов входа сквозникового

Марка поз.	Обозначение	Наименование	Примечание
1	03.005-7.0-1-57;58	Подходной тоннель	
2	03.005-7.0-1-59;60	Предтамбур	
3	03.005-7.0-1-61;62	Стена убежища	
4	03.005-7.0-2-37;38	Двухкамерный тамбур-шлюз	

* см. п. 1.3 на листе 1 и п. 3.1 на листе 2 документа 03.005-7.0-2-ПЗ

Номер по плану	Наименование	Площадь, м²		
		А-II	А-III	А-IV
2	Предтамбур	6,45	6,45	6.38
7	Двухкамерный тамбур-шлюз	16,0	16,0	16,0

Нач. отд.	Комиссарова	
Н. контр.	Бицютко	
Гл. спец.	Тришкина	
Гл. констр.	Бицютко	
Вед. инж.	Моисеева	
Ст. арх.	Ситкина	

03.005-7.0-2-36

Вход сквозниковый с двухкамерным тамбуром-шлюзом при ширине дверных проемов 0,8 м - ВС2. Чертеж общего вида.

Стадия	Лист	Листов
Р	1	2

ПРОЕКТНЫЙ ИНСТИТУТ №1 Ленинград

Взам. инв.№ | Подпись и дата | Инв. № подл.

24385-03 106 Формат А3

Разрез 3-3

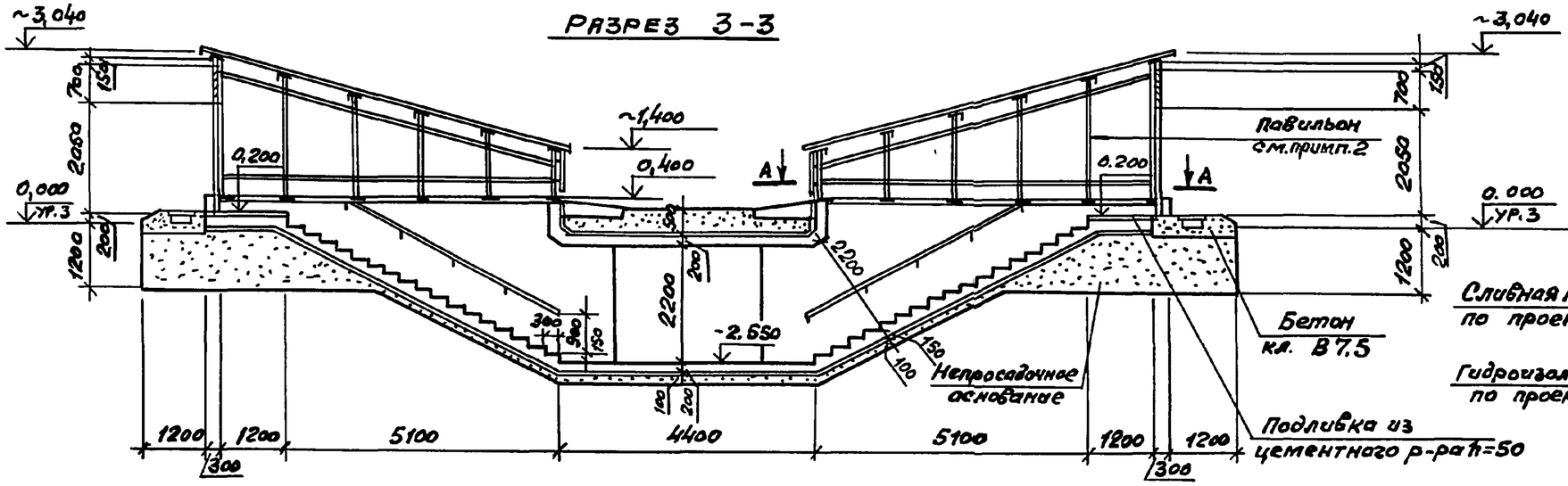

Разрез 5-5

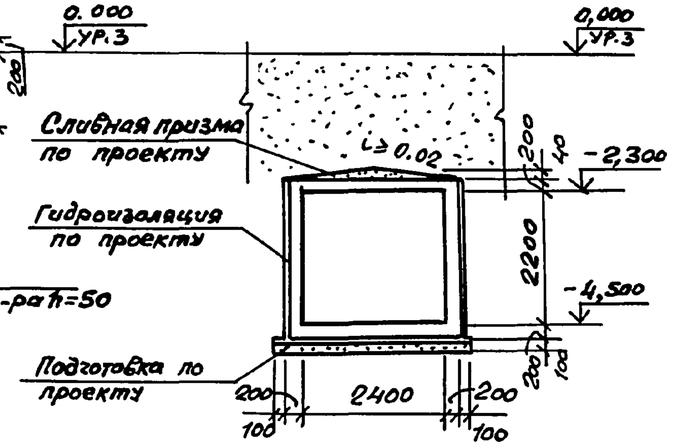

Разрез 4-4

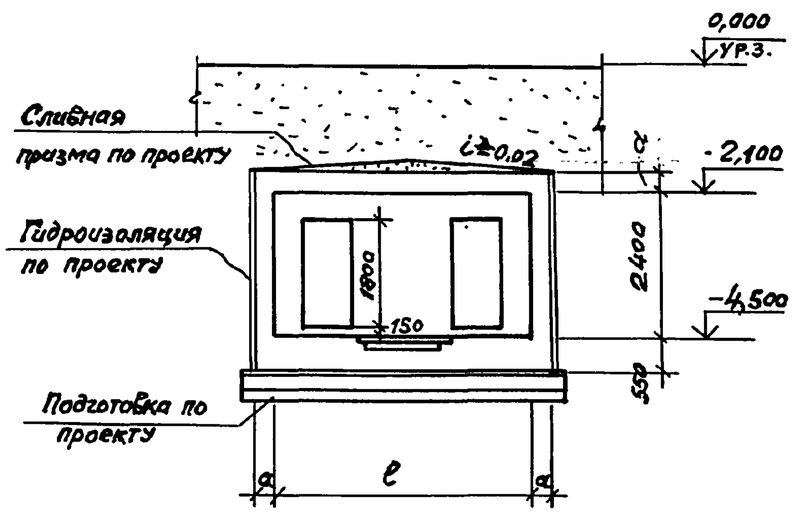

А-А
Повернуто

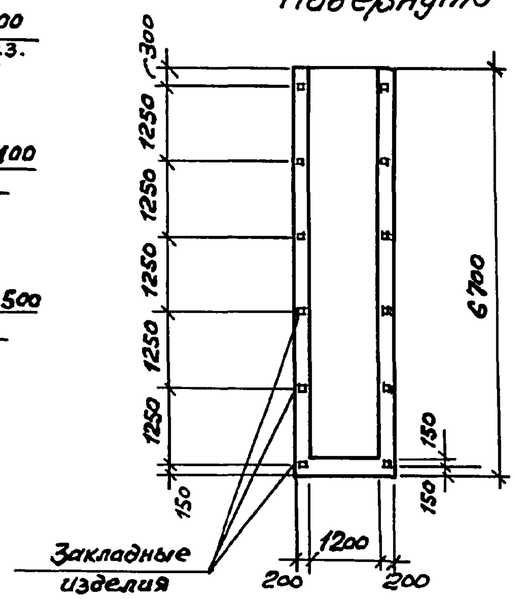

1. Экспликацию помещений, спецификацию элементов заполнения проемов смотри док. 03.005-7.0-1-85.
2. Пример решения павильона для аварийного выхода, совмещенного со входом смотри док. 03.005-7.0-1-88;89;90. Павильоны для входа сквозникового аналогичны разработанному на листах 03.005-7.0-1-88;89;90.
3. Дверь защитно-герметическая марки ДЗГ-3 предусмотрена для класса убежища II и III. Дверь для класса убежища IV смотрите лист 03.005-7.0-1-85.

Инв.№ подл. | Подпись и дата | Взам.инв.№

24385-03 10798 Формат А3

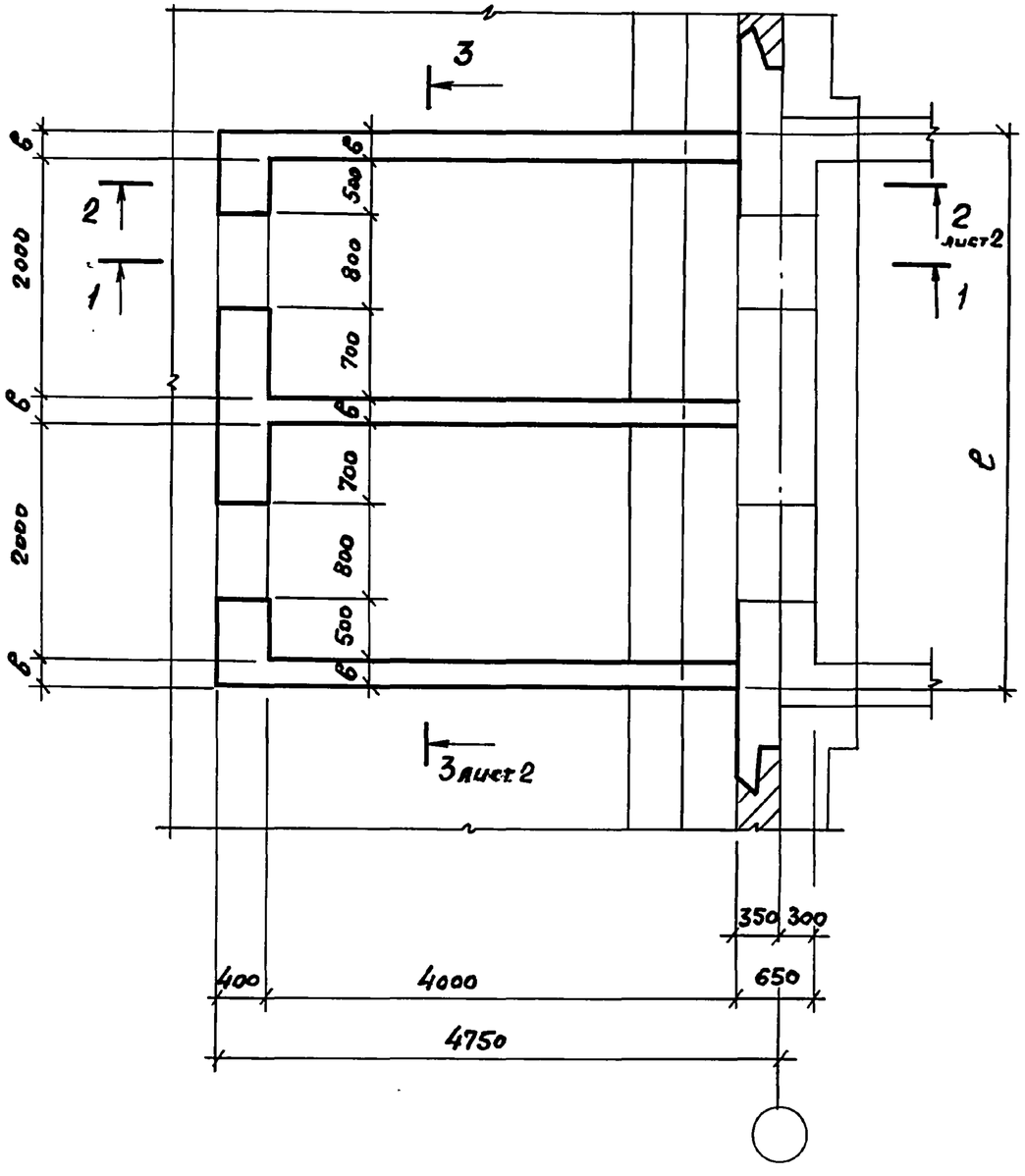

1 – 1

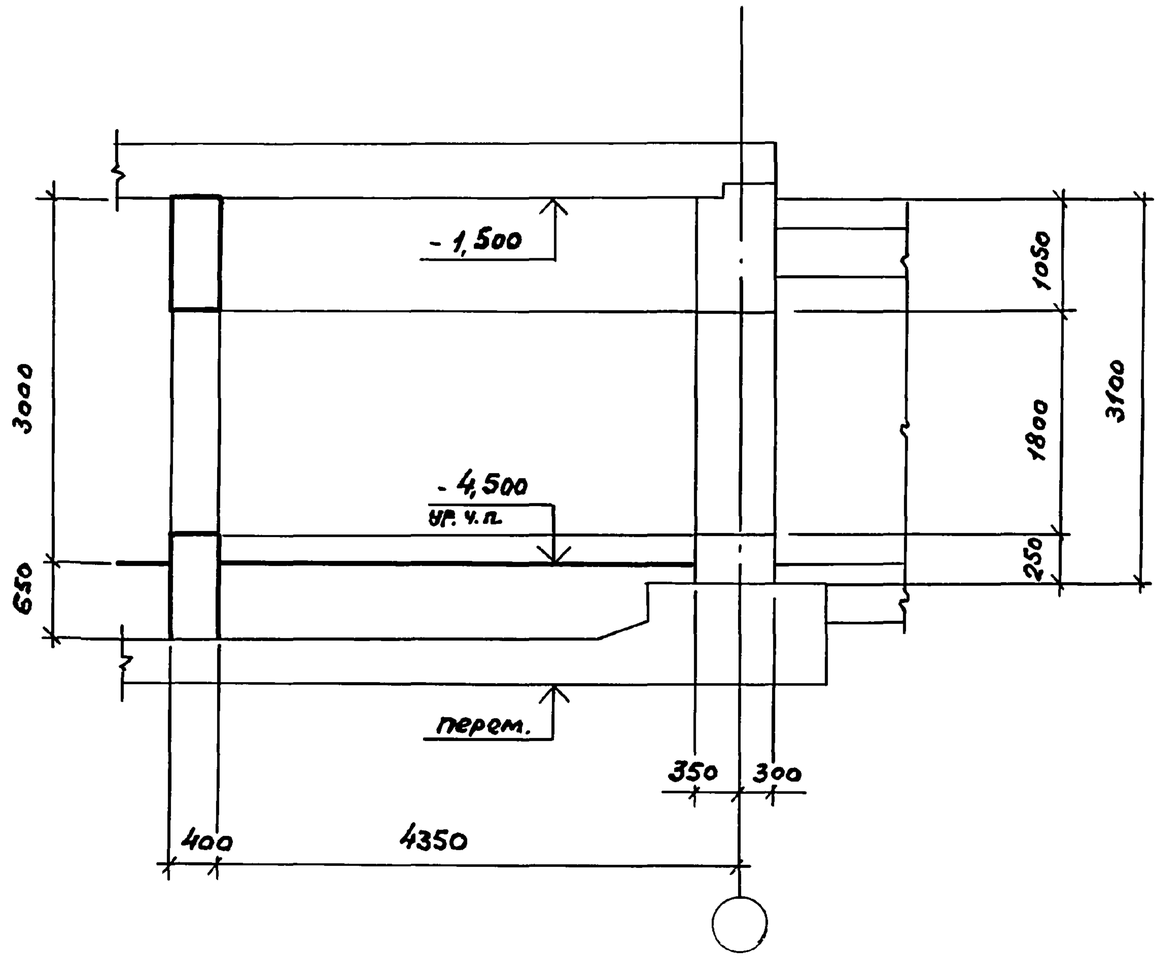

Класс сооружений	Размеры, мм	
	ℓ	в
А - II	4900	300
А - III	4900	300
А - IV	4750	250

Нач.отд.	Комиссаров	
Н.контр.	Буцютко	
Гл.конст.	Буцютко	
Вед.инж.	Моисеева	
Инж.	Вяйзя	
Техник	Хорош	

03.005-70-2-37

ВС 2

Двухкамерный тамбур-шлюз
Габаритный чертеж.

Стадия	Лист	Листов
Р	1	2

ПРОЕКТНЫЙ ИНСТИТУТ №1
Ленинград

Инв.№ подл. | Подпись и дата | Взам.инв.№

2 — 2

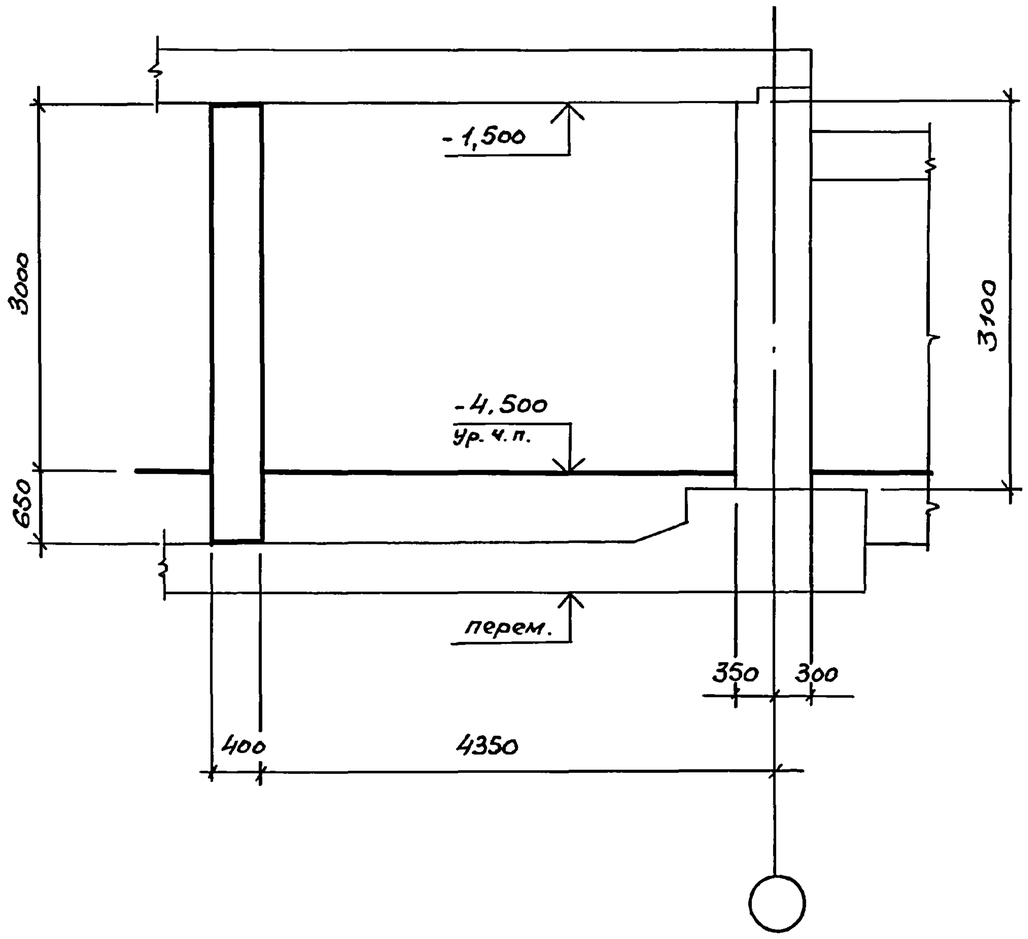

3 — 3

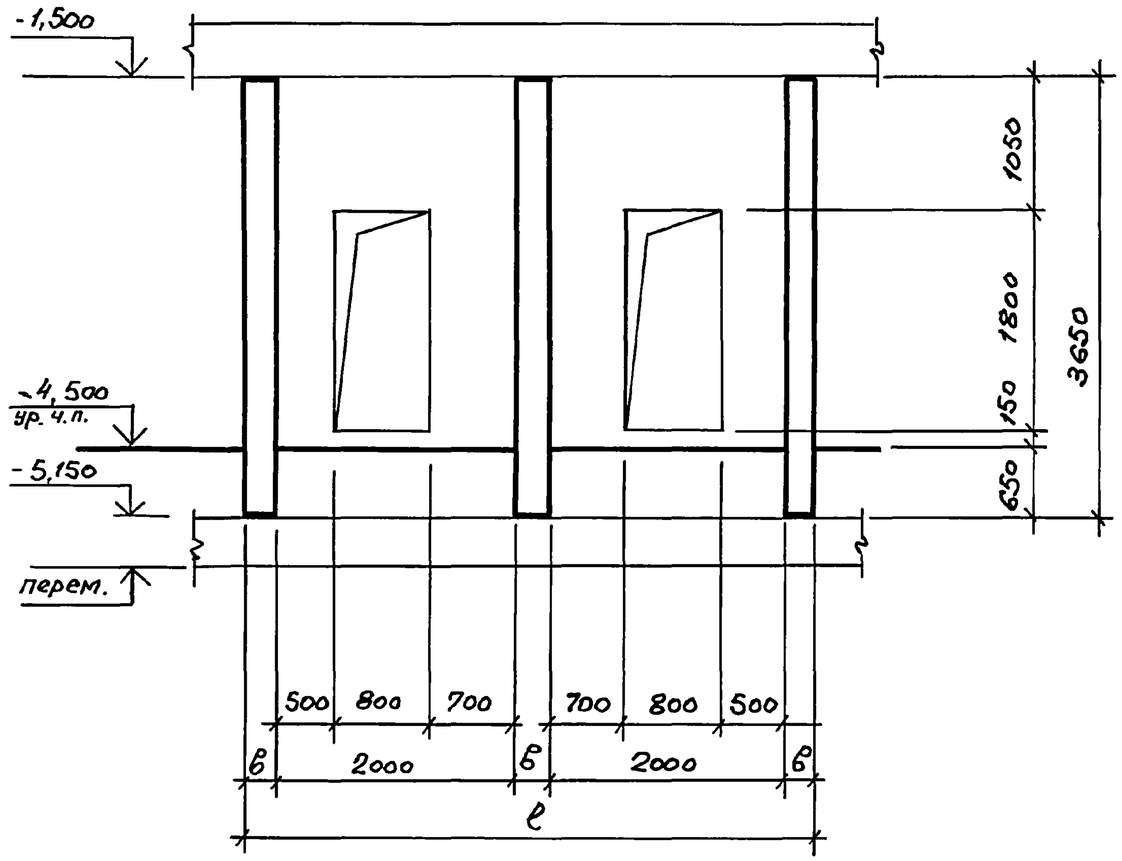

Инв.№ подл.	Подпись и дата	Взам. инв.№

03.005-7.0-2-37

Лист 2

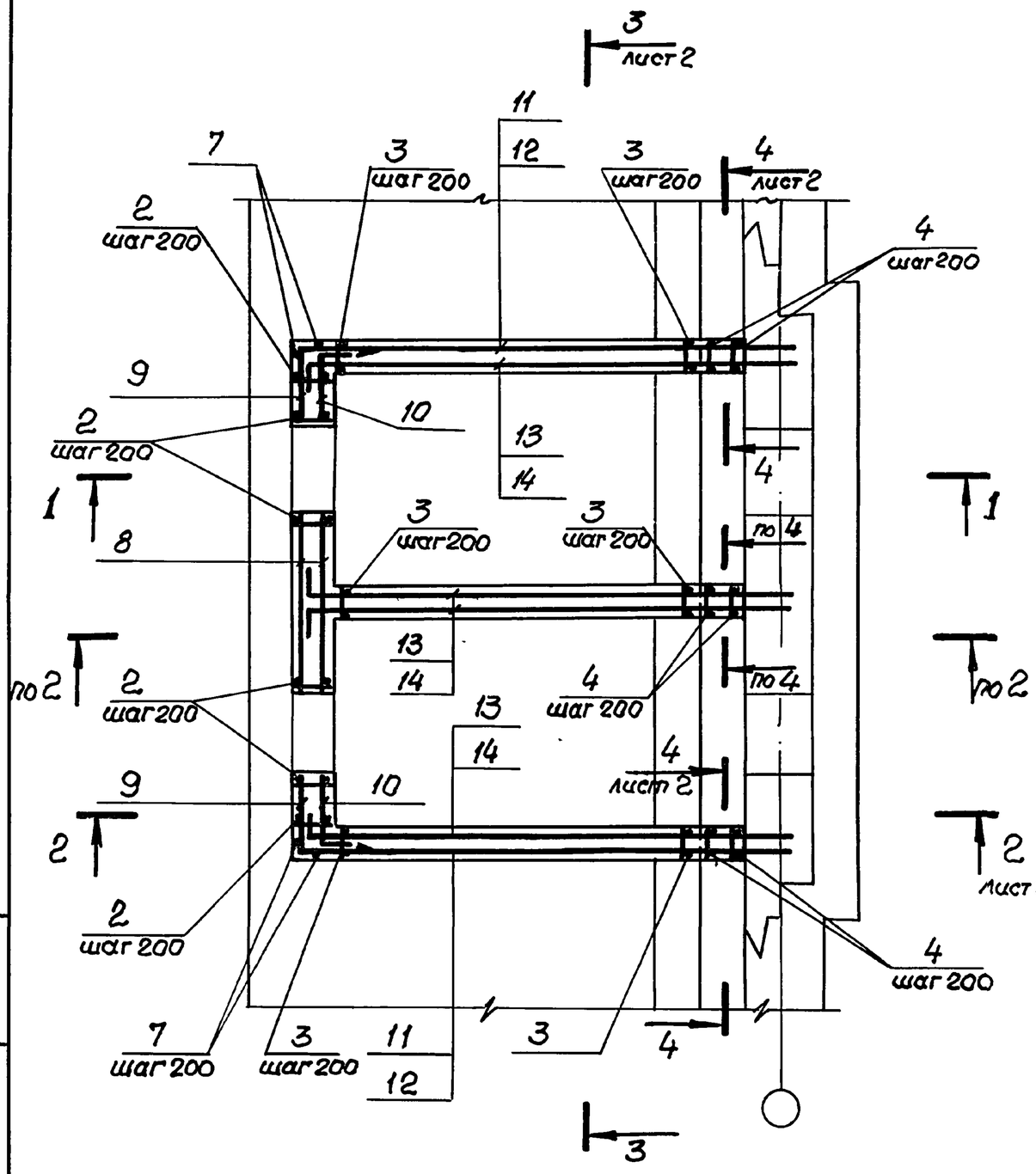

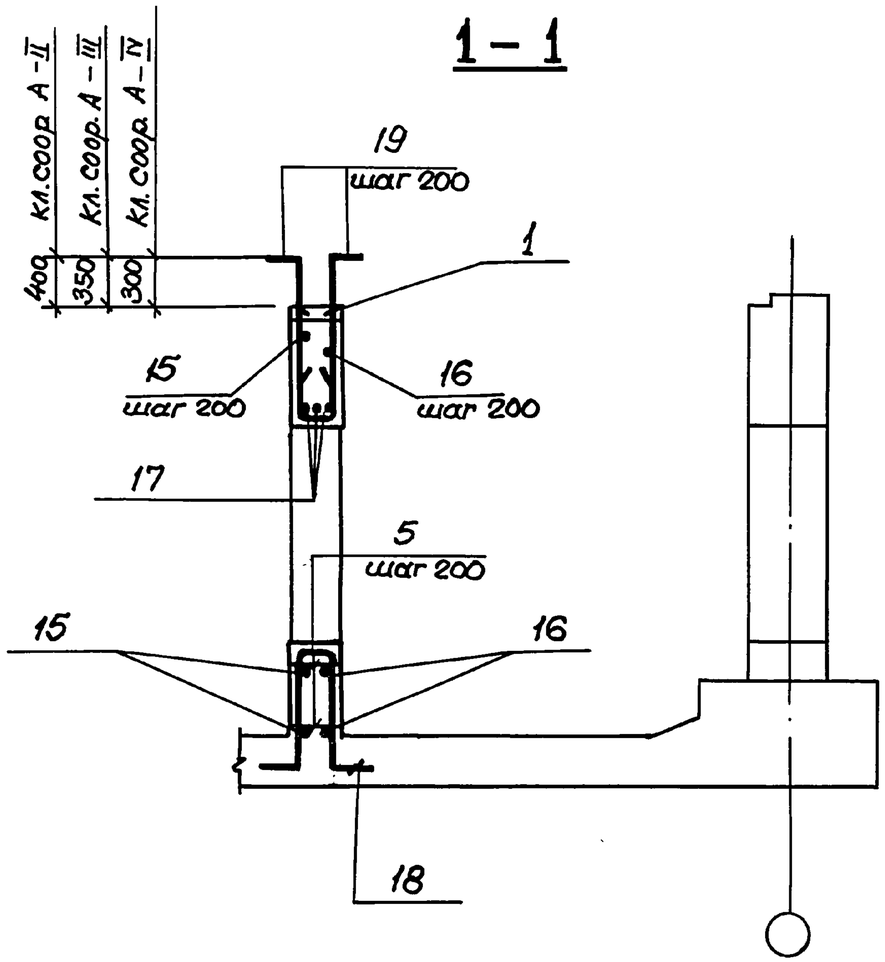

1. В чертежах фундаментов под стену предусмотреть выпуски для устройства стыков арматуры фундаментов с арматурой стены.
Диаметр выпусков должен соответствовать диаметру рабочей арматуры каркасов для армирования стен.
2. Спецификацию см. листы 3....5.
Ведомость расхода стали см. лист 6.

Нач. отд.	Комиссаров		
Н. контр.	Бицютко		
Гл. констр.	Бицютко		
Вед. инж.	Моисеева		
Инж.	Вяйзя		
Техник.	Хорош		

03.005-7.0-2-38

ВС 2
Двухкамерный тамбур-шлюз.
Армирование.

Стадия	Лист	Листов
Р	1	6

ПРОЕКТНЫЙ ИНСТИТУТ №1
Ленинград.

Инв. № подл. | Подпись и дата | Взам. инв. №

2 - 2

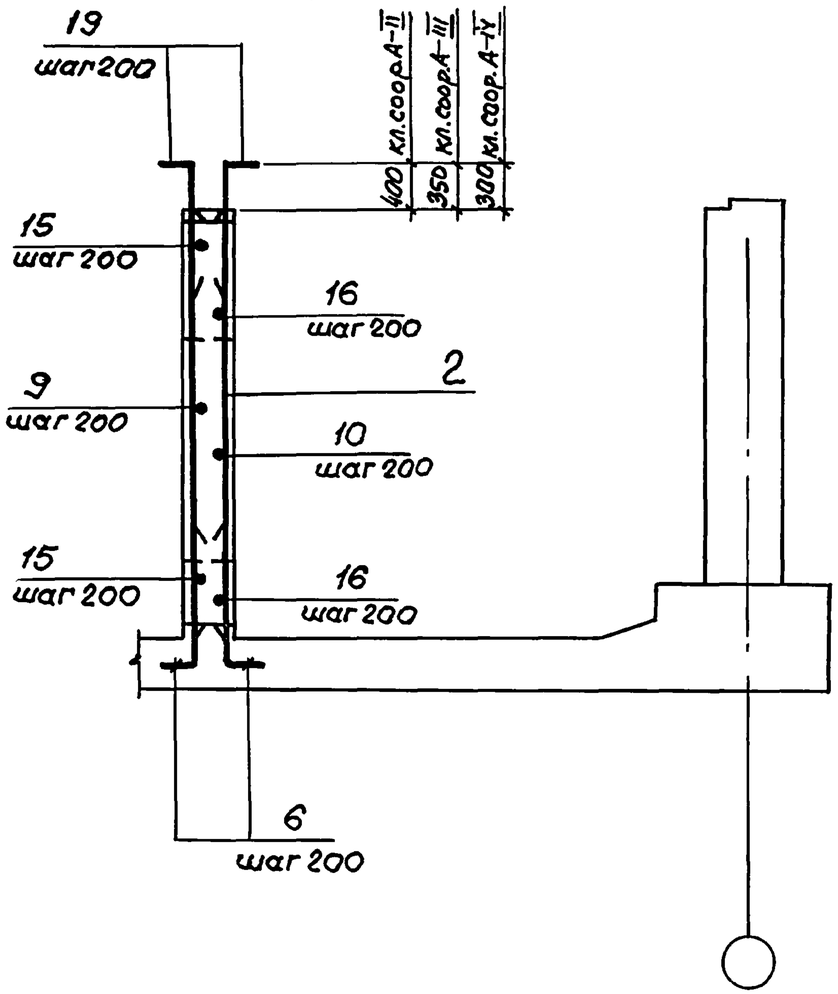

3 - 3

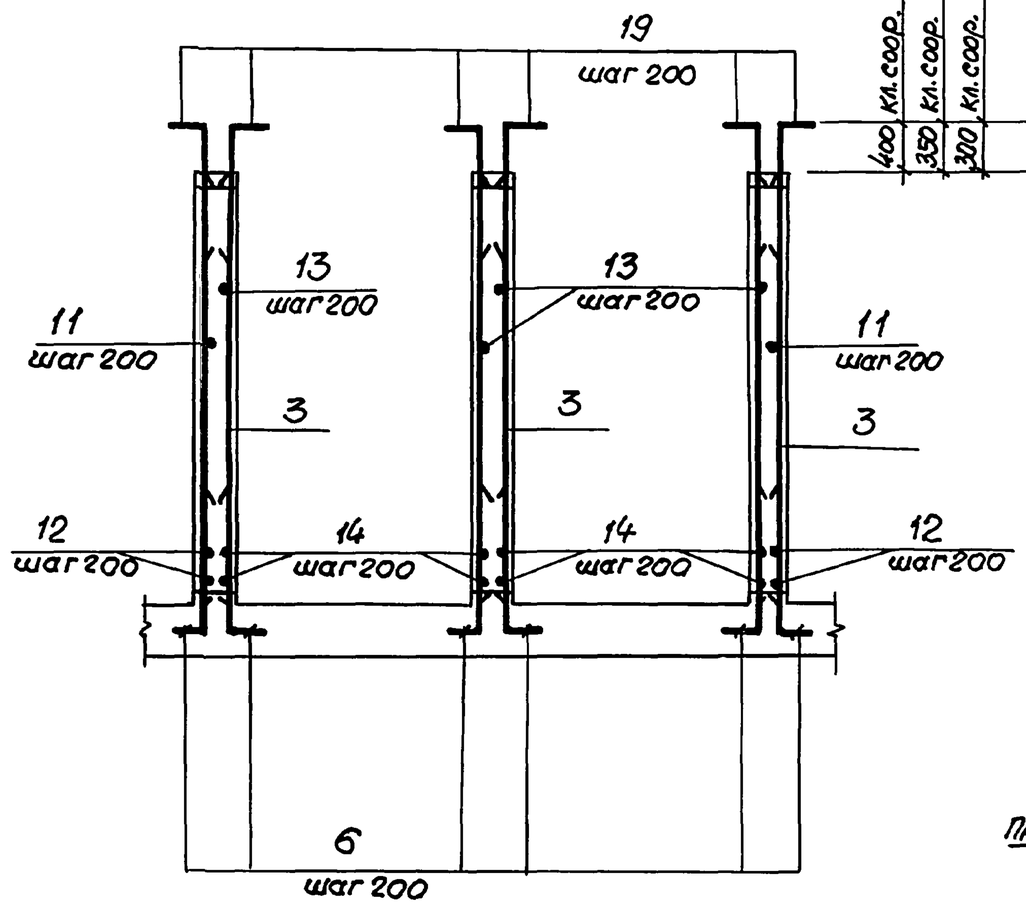

4 - 4

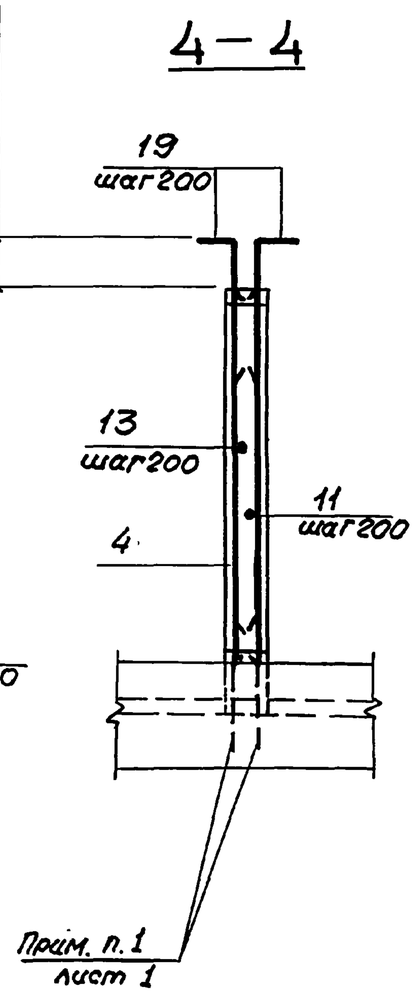

Инв. № подл.	Подпись и дата	Взам. инв. №

03.005-7.0-2-38

Лист 2

24385-03 111 Формат А3

Формат	Зона	Поз.	Обозначение	Наименование	Кол.	Примечание
1						
			Переменные данные для исполнений.			
			Класс сооружений А-II.			
				Сборочные единицы.		
				Каркасы плоские		
А4		1	03.005-7.1 — 24	КР112	8	5,5 кг
А4		2	— 44	КР192	15	17,3 кг
А4		3	— 44	КР195	57	16,6 кг
А4		4	— 35	КР163	6	14,1 кг
				Детали.		
				ГОСТ 5781 — 82*		
Б4		5		⌀8АIII ℓ=380	32	0,15 кг
Б4		6		⌀18АIII ℓ=1150	148	2,29 кг
Б4		7		ℓ=3630	4	7,3 кг
Б4		8		⌀16АIII ℓ=1680	18	2,65 кг
Б4		9		ℓ=1290	18	2,04 кг
Б4		10		ℓ=950	18	1,5 кг
Б4		11		ℓ=4850	34	7,66 кг
Б4		12		ℓ=4420	4	6,98 кг
Б4		13		ℓ=4900	68	7,74 кг
Б4		14		ℓ=4470	8	7,06 кг
Б4		15		ℓ=5900	10	9,32 кг

Формат	Зона	Поз.	Обозначение	Наименование	Кол.	Примечание
Б4		16		⌀16АIII ℓ=5200	10	8,22 кг
Б4		17		ℓ=1700	6	2,69 кг
Б4		18		⌀18III ℓ=3030	8	6,1 кг
Б4		19		ℓ=1150	176	2,29 кг
				Материалы		
				Бетон класса В25		19,8 м³

Ведомость деталей (кл. А-II)

Поз	Эскиз
9	740 550
10	700 250
13	150 4750
14	150 4320
15	4800 550 550

Поз.	Эскиз
16	4700 250 250
18	100 1240 350 1240 100
19	150 1000
6	100 1050

Взам.инв.№ | Подпись и дата | Инв.№ подл.

03.005-7.0-2-38

Лист 3

Формат	Зона	Поз.	Обозначение	Наименование	Кол.	Примечание
			Переменные данные для исполнений			
			Класс сооружений А-III.			
				Сборочные единицы.		
				Каркасы плоские		
А4		1	03.005-7.1 - 24	КР 87	8	7,0 кг
А4		2	- 44	КР 193	15	14,1 кг
А4		3	- 44	КР 196	57	12,5 кг
А4		4	- 35	КР 162	6	11,6 кг
				Детали		
				ГОСТ 5781-82*		
	БЧ	5		Ф6А III ℓ=380	32	0,08 кг
	БЧ	6		Ф16А III ℓ=1000	148	1,58 кг
	БЧ	7		ℓ=3630	4	5,7 кг
	БЧ	8		Ф14А III ℓ=1680	18	2,03 кг
	БЧ	9		ℓ=1240	18	1,5 кг
	БЧ	10		ℓ=900	18	1,09 кг
	БЧ	11		ℓ=4800	34	5,81 кг
	БЧ	12		ℓ=4370	4	5,29 кг
	БЧ	13		ℓ=4800	68	5,81 кг
	БЧ	14		ℓ=4370	8	5,29 кг

Формат	Зона	Поз.	Обозначение	Наименование	Кол	Примечание
БЧ		15		Ф14А III ℓ= 5800	10	7,02 кг
БЧ		16		ℓ= 5100	10	6,17 кг
БЧ		17		ℓ= 1600	6	1,94 кг
БЧ		18		Ф16А III ℓ= 2830	8	4,5 кг
БЧ		19		ℓ= 1000	176	1,58 кг
				Материалы		
				Бетон класса В25		19,8м³

Ведомость деталей (кл. А-III)

Поз.	Эскиз
9	740, 500
10	700, 200
13	100, 4700
14	100, 4270
15	4800, 500, 500

Поз.	Эскиз
16	4700, 200, 200
18	100, 1140, 350, 1140, 100
19	100, 900
6	100, 900

Взам. инв. №:

Подпись и дата

Инв. № подл.

Формат	Зона	Поз.	Обозначение	Наименование	Кол.	Примечание
			Переменные данные для исполнений			
			Класс сооружений А-IV			
				Сборочные единицы		
				Каркасы плоские		
А4		1	03.005-7.1 – 24	КР113	8	3,3 кг
А4		2	– 44	КР194	15	10,3 кг
А4		3	– 44	КР197	57	9,7 кг
А4		4	– 35	КР 164	6	8,3 кг
				Детали		
				ГОСТ 5781-82*		
БЧ		5		⌀6АIII ℓ = 380	32	0,08 кг
БЧ		6		⌀14АIII ℓ = 900	148	1,1 кг
БЧ		7		ℓ = 3630	4	2,9 кг
БЧ		8		⌀12АIII ℓ = 1630	18	1,45 кг
БЧ		9		ℓ = 1090	18	0,97 кг
БЧ		10		ℓ = 850	18	0,76 кг
БЧ		11		ℓ = 4750	34	4,23 кг
БЧ		12		ℓ = 4320	4	3,84 кг
БЧ		13		ℓ = 4700	68	4,18 кг
БЧ		14		ℓ = 4270	8	3,8 кг

Формат	Зона	Поз.	Обозначение	Наименование	Кол.	Примечание
БЧ		15		⌀12АIII ℓ = 5450	10	4,85 кг
БЧ		16		ℓ = 4950	10	4,4 кг
БЧ		17		ℓ = 1500	6	1,34 кг
БЧ		18		⌀14АIII ℓ = 2730	8	3,3 кг
БЧ		19		ℓ = 900	176	1,09 кг
				Материалы		
				Бетон класса В25		16,7м³

Ведомость деталей (кл. А-IV)

Поз.	Эскиз
9	690 400
10	650 200
13	50 4650
14	50 4220
15	4650 400 400

Поз.	Эскиз
16	4550 200 200
18	100 1090 350 1090 100
19	100 800
6	100 800

Инв.№ подл. | Подпись и дата | Взам. инв.№

Ведомость расхода стали на элемент, кг

Класс сооружений	Изделия арматурные														
	Арматура класса А-III ГОСТ 5781-82*													Всего	Общий расход
	ф6	ф8	ф10	ф12	ф14	ф16	ф18	ф20					Итого		
А-II	—	176.5	—	—	—	1174.5	1982,1	—					3333,1	3333,1	3333.1
А-III	65,3	51.3	9,6	—	882,7	1453,7	—	46,4					2509,0	2509,0	2509,0
А-IV	84,4	—	—	631,6	1092,8	—	—	—					1808.8	1808,8	1808.8

Взам. инв.№ | Подпись и дата | Инв.№ подл.

24385-03 115 Формат А3

Разрез 1-1

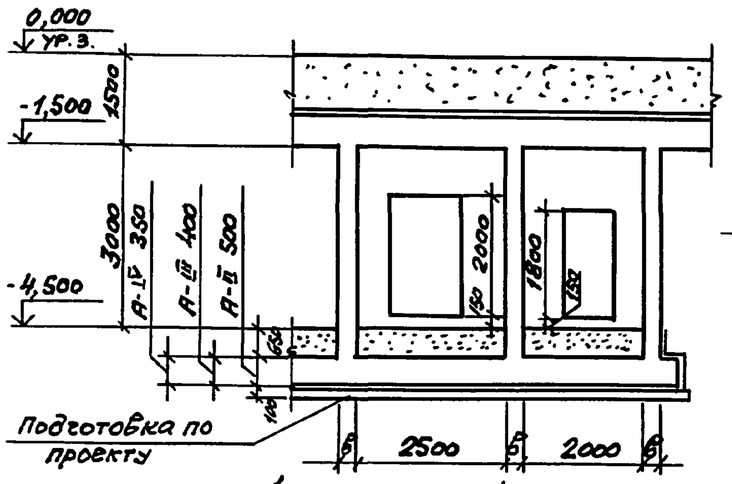

Разрез 2-2

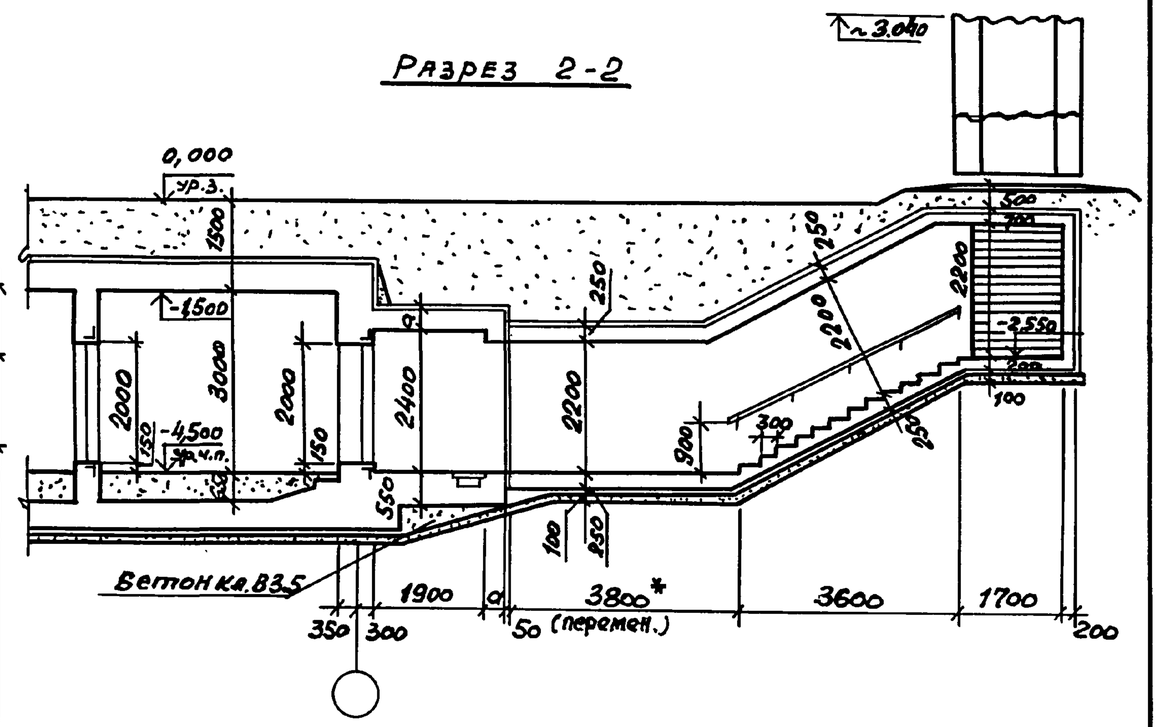

План на отм. -4.500

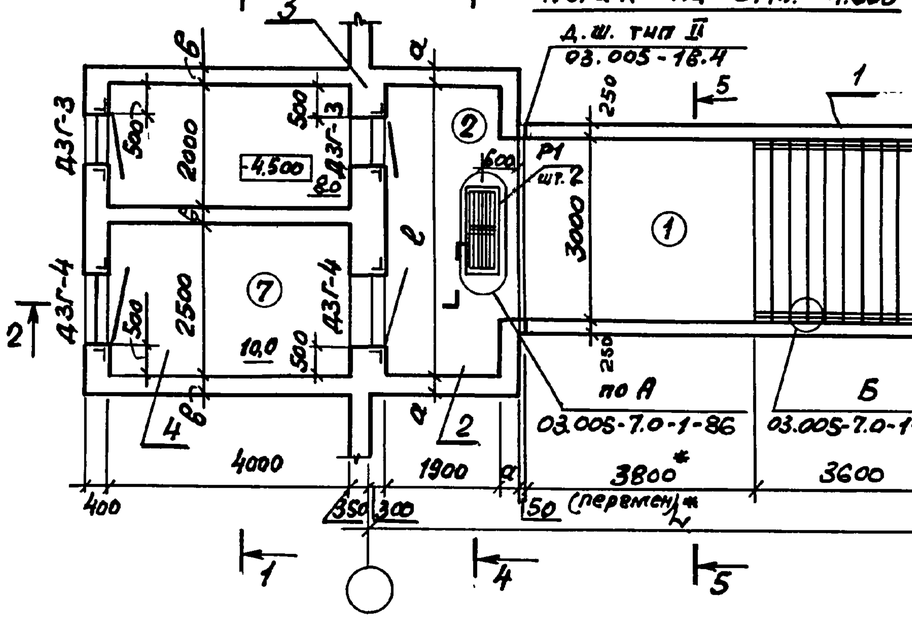

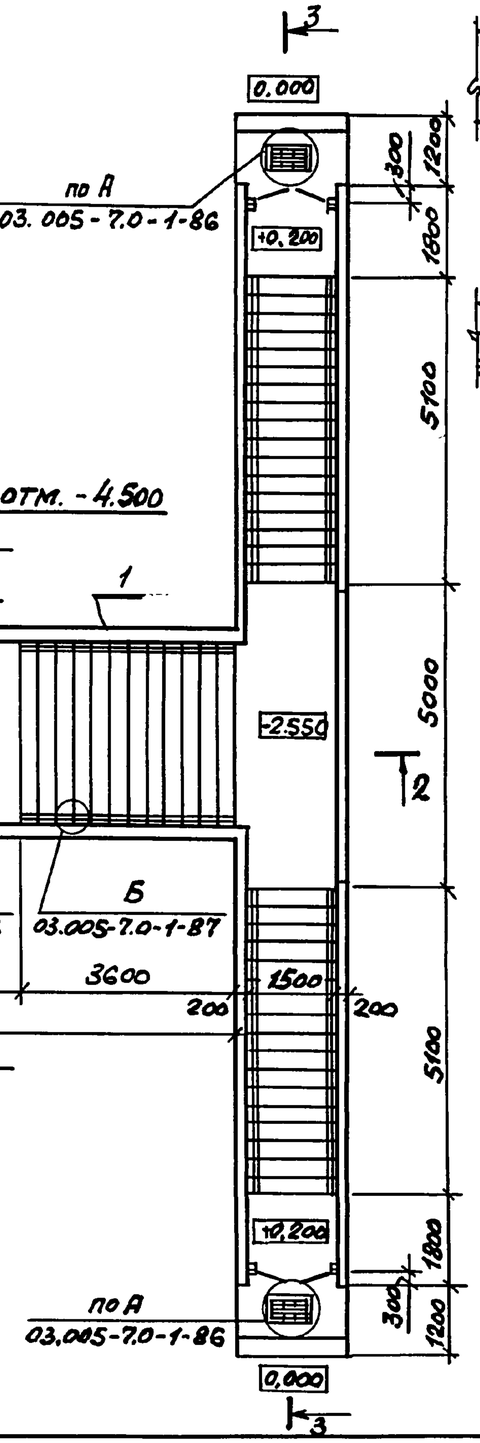

Спецификация конструктивных элементов входа сквозникового

Марка, поз.	Обозначение	Наименование	Примечание
1	03.005-7.0-1-66 03.005-7.0-2-40	Подходной тоннель	
2	03.005-7.0-1-68;69	Предтамбур	
3	03.005-7.0-1-61;62	Стена убежища	по аналогии
4	03.005-7.0-2-41;42	Двухкамерный тамбур-шлюз	

* см. п. 1.3 на листе 1 и п. 3.1 на листе 2 документа 03.005-7.0-2-ПЗ.

Номер по плану	Наименование	Площадь, м²		
		А-II	А-III	А-IV
2	Предтамбур	9.12	9.12	9.03
7	Двухкамерный тамбур-шлюз.	18.0	18.0	18.0

Класс сооружений	Геометрические размеры, мм			
	a	в	г	h
А-II	350	300	4800	10000
А-III	300	300	4800	9950
А-IV	250	250	4750	9900

Нач. отд.	Котиссаров	
Н. контр.	Бицютко	
Гл. спец.	Тригикина	
Гл. констр.	Бицютко	
Вед. инж.	Моисеева	
Ст. арх.	Ситкина	

03.005-7.0-2-39

Вход сквозниковый с двухкамерным тамбуром-шлюзом при ширине дверных проемов 0,8м и 1,2м - ВСЗ. Чертеж общего вида

Стадия	Лист	Листов
Р	1	2

ПРОЕКТНЫЙ ИНСТИТУТ №1 Ленинград

Инв. № подл. | Подпись и дата | Взам. инв. №

24385-03 116 Формат А3

Разрез 3-3

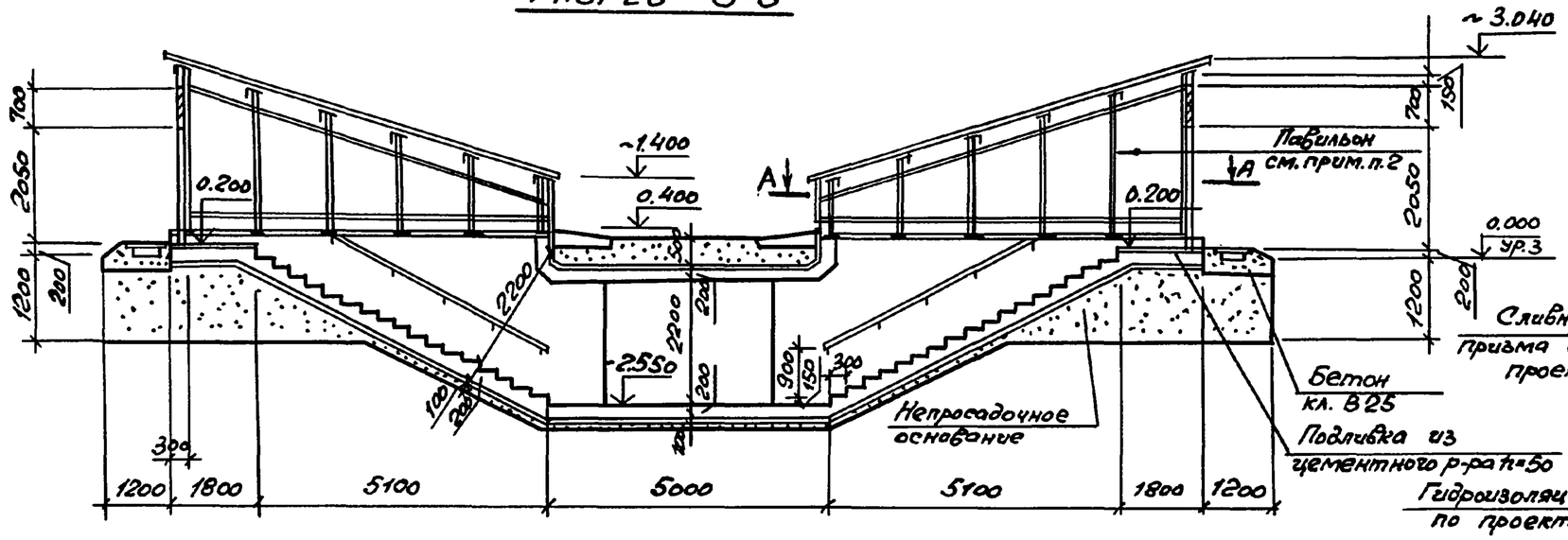

Разрез 5-5

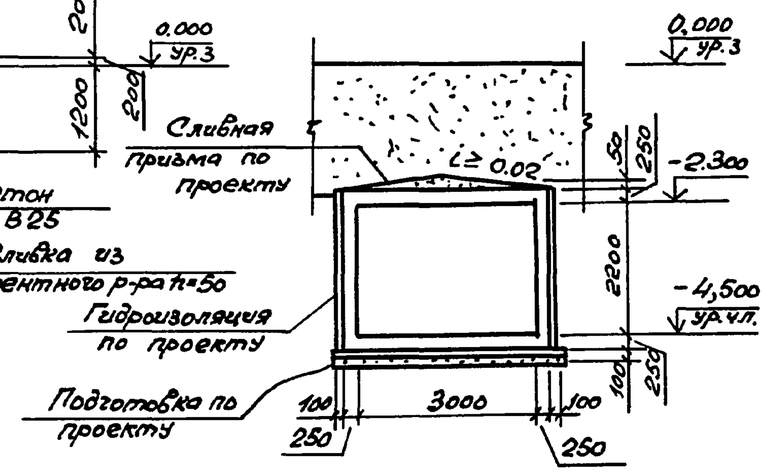

Разрез 4-4

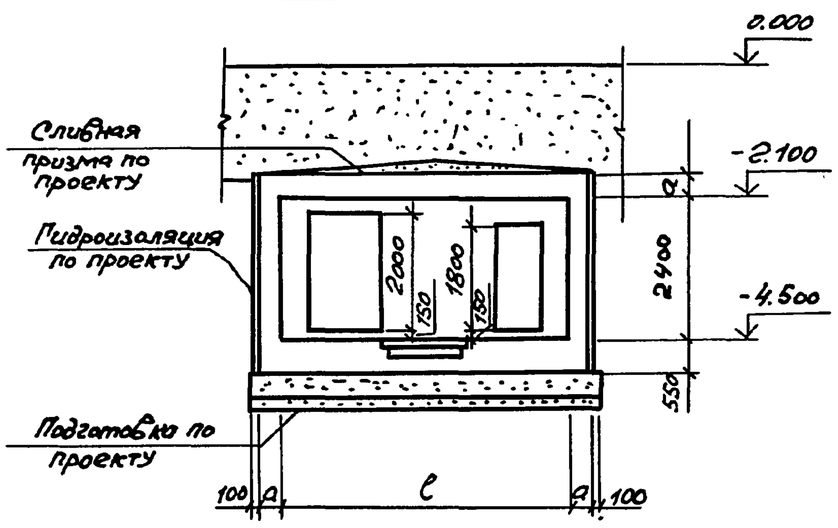

А-А
Повернуто

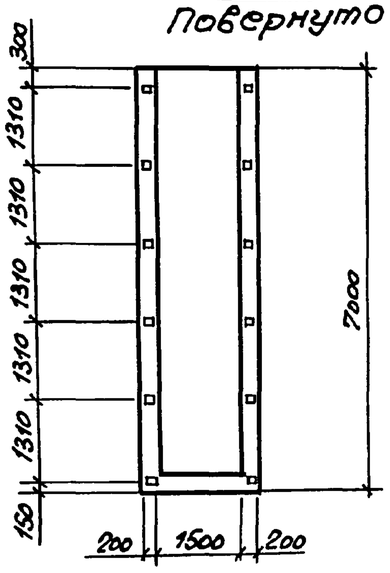

1. Экспликацию помещений, спецификацию элементов заполнения проемов смотри док. 03.005-7.0-1-85.
2. Пример решения павильона для аварийного выхода, совмещенного со входом, смотри док. 03.005-7.0-1-88;89;90. Павильоны для выхода сквозникового выполняются по аналогии.
3. Двери защитно-герметические марки ДЗГ-3 и ДЗГ-4 предусмотрены для класса убежища II и III. Двери для класса убежища IV смотри док. 03.005-7.0-1-85.

Взам. инв.№ | Подпись и дата | Инв.№ подл.

Схема расположения арматурных сечений.

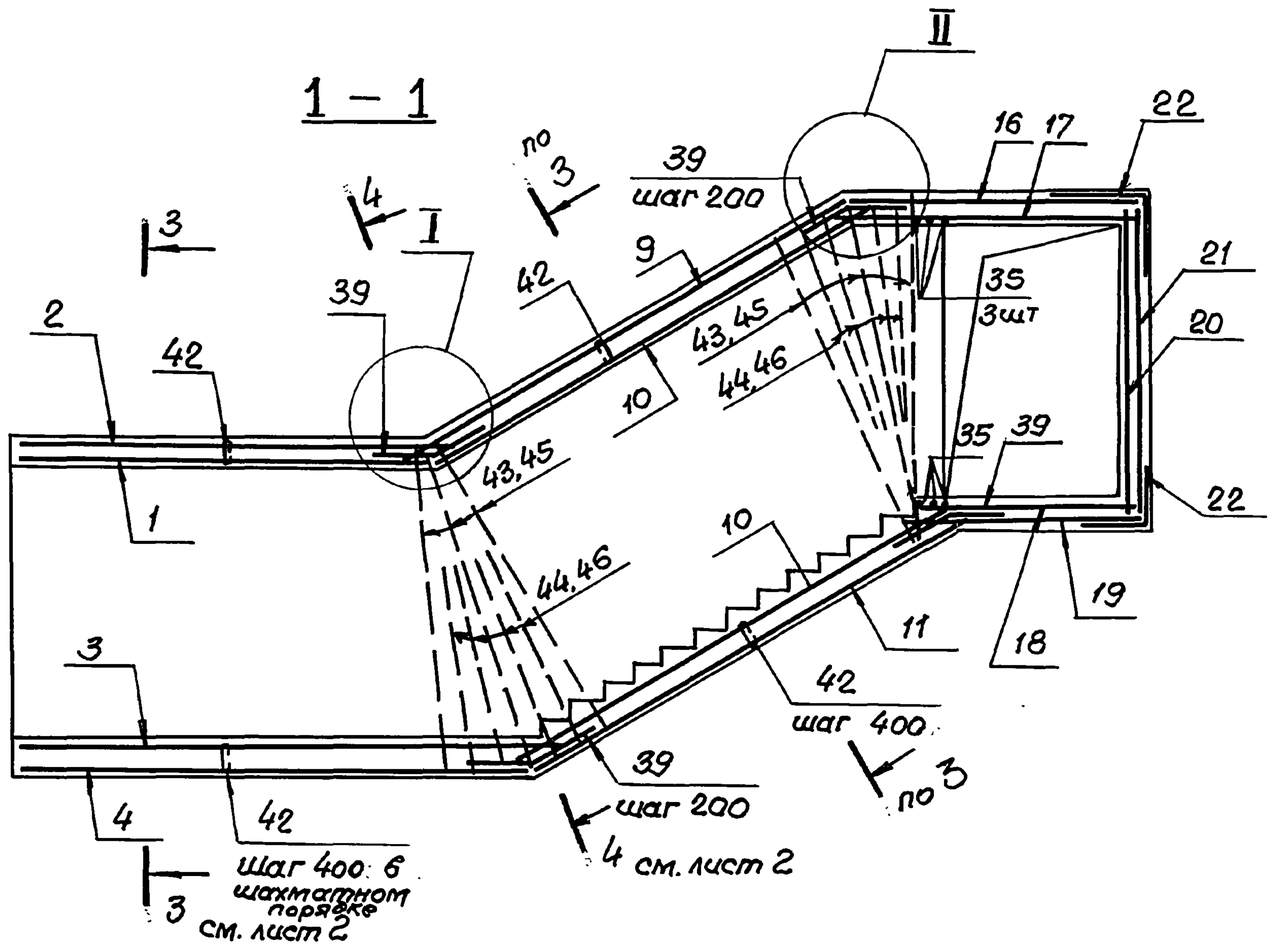

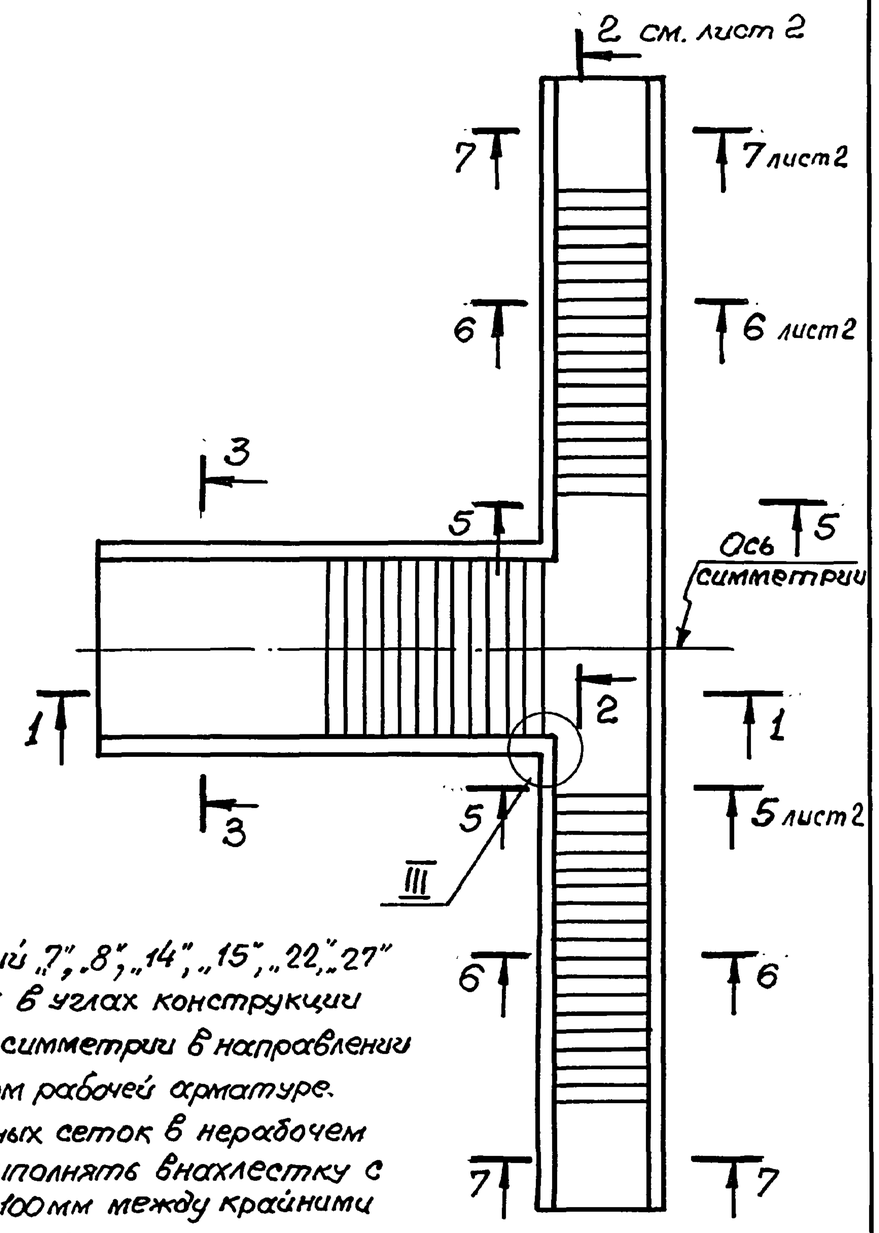

1. Сетки позиций „7", „8", „14", „15", „22", „27" до установки в углах конструкции согнуть по оси симметрии в направлении перпендикуляром рабочей арматуре.
2. Стыки сварных сеток в нерабочем направлении выполнять внахлестку с перепуском на 100 мм между крайними рабочими стержнями.

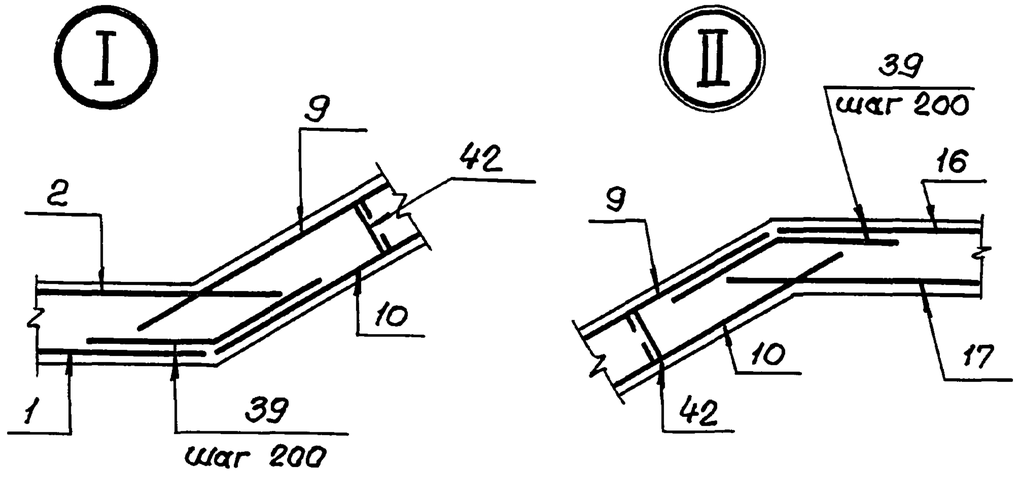

Нач.отд.	Комиссаров		
Н.контр.	Бицютко		
Гл.констр.	Бицютко		
Вед.инж.	Моисеева		
Инженер	Нагорняк		
Инженер	Бойко		

03.005-7.0-2-40

ВС3

Подходной тоннель. Сборочный чертеж.

Стадия	Лист	Листов
Р	1	5

ПРОЕКТНЫЙ ИНСТИТУТ №1 Ленинград

Инв.№ подл. | Подпись и дата | Взам.инв.№

24385-03 118 Формат А3

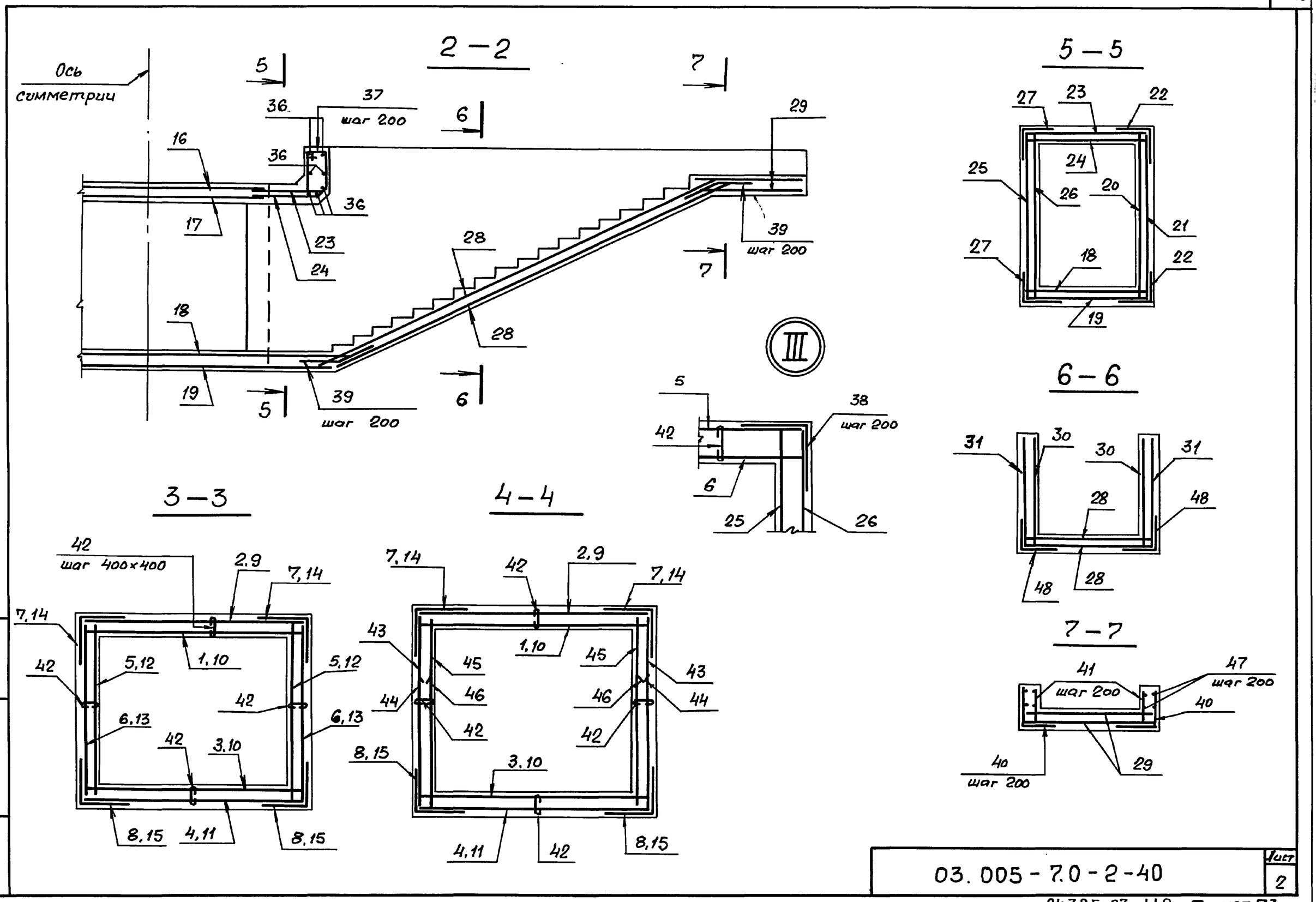

03.005 - 7.0 - 2 - 40	Лист 2

Инв. № подл. | Подпись и дата | Взам. инв. №

Формат	Зона	Поз.	Обозначение	Наименование	Кол.	Примеч.
				Класс сооружений		
				А-II; А-III; А-IV		
				Сборочные единицы.		
				Сетки арматурные		
		1	ГОСТ 23279-85	4С $\frac{6AI-200}{10AIII-200}$ 345х325	1	47.3 кг
		2		3С $\frac{6AI-200}{14AIII-200}$ 345х345 $\frac{25+225}{25}$	1	88,0 кг
		3		4С $\frac{6AI-200}{10AIII-200}$ 345х405 $\frac{25+225}{25}$	1	60,3 кг
		4		3С $\frac{6AI-200}{16AIII-200}$ 345х385	1	131.0 кг
		5		4С $\frac{6AI-200}{12AIII-200}$ 265х325 $\frac{25}{225}$	2	48,8 кг
		6		3С $\frac{6AI-200}{16AIII-200}$ 265х325	2	80,3 кг
		7		3С $\frac{6AI-200}{14AIII-200}$ 145х325	2	35,6 кг
		8		3С $\frac{6AI-200}{16AIII-200}$ 145х385	2	50,3 кг
		9		3С $\frac{6AI-200}{14AIII-200}$ 345х450 $\frac{25+275}{25}$	1	110,0 кг
		10		4С $\frac{6AI-200}{10AIII-200}$ 345х460 $\frac{25+375}{25}$	2	65,2 кг
		11		3С $\frac{6AI-200}{16AIII-200}$ 345х470 $\frac{25+275}{25}$	1	143,4 кг
		12		4С $\frac{6AI-200}{12AIII-200}$ 265х425 $\frac{25}{225}$	2	63.1 кг
		13		3С $\frac{6AI-200}{16AIII-200}$ 265х425	2	105,3 кг

Формат	Зона	Поз.	Обозначение	Наименование	Кол.	Примеч.
				Сетки арматурные		
				(продолжение)		
		14	ГОСТ 23279-85	3С $\frac{6AI-200}{14AIII-200}$ 145х425	2	46.1 кг
		15		3С $\frac{6AI-200}{16AIII-200}$ 145х445	2	60,7 кг
		16		3С $\frac{6AI-200}{12AIII-200}$ 230х365 $\frac{25}{50}$	1	48,6 кг
		17		4С $\frac{6AI-200}{6AIII-200}$ 265х365	1	22,5 кг
		18		4С $\frac{6AI-200}{6AIII-200}$ 185х555 $\frac{275}{25}$	1	23,1 кг
		19		3С $\frac{6AI-200}{12AIII-200}$ 185х465	1	49.8 кг
		20		4С $\frac{6AI-200}{6AIII-200}$ 255х510 $\frac{50}{175}$	1	28,6 кг
		21		3С $\frac{6AI-200}{12AIII-200}$ 255х510 $\frac{50}{175}$	1	73,8 кг
		22		3С $\frac{6AI-200}{12AIII-200}$ 110х510 $\frac{50}{50}$	2	32,2 кг
		23		3С $\frac{6AI-200}{12AIII-200}$ 185х105	2	12,3 кг
		24		4С $\frac{6AI-200}{10AIII-200}$ 185х105	2	9,1 кг
		25		3С $\frac{6AI-200}{12AIII-200}$ 255х105 $\frac{25}{75}$	2	15,3 кг
		26		4С $\frac{6AI-200}{6AIII-200}$ 255х105 $\frac{25}{275}$	2	6,1 кг

Инв. № подл. | Подпись и дата | Взам. инв. №

24385-03 120 Формат А3

Формат	Зона	Поз.	Обозначение	Наименование	Кол.	Примеч.
				Сетки арматурные		
				(продолжение)		
		27	ГОСТ 23279-85	3С $\frac{6AI-200}{12A\overline{III}-200}$ 110×105 $\frac{25}{50}$	4	7.3кг
		28		3С $\frac{6AI-200}{14A\overline{III}-200}$ 185×625 $\frac{25+225}{25}$	2	83.3кг
		29		4С $\frac{6AI-200}{10A\overline{III}-200}$ 185×175 $\frac{25+325}{25}$	2	11.4кг
		30	03.005-7.1.-41	С6	2	74.9кг
		31	-42	С7	2	71.9кг
				Изделия закладные		
		32	1.400-15. 1-120-05	Мн 105-6	34	1.0кг
		33	130	Мн 117-1	24	2.3кг
		34	550-04	Мн 553	93	4.2кг

Формат	Зона	Поз.	Обозначение	Наименование	Кол.	Примеч.
				Детали		
				ГОСТ 5781-82*		
		35		ф 25А$\overline{III}$ ℓ = 4270	6	16.4кг
		36		ф 12А$\overline{III}$ ℓ = 2130	14	1.90кг
		37		ф 6АI ℓ = 1940	16	0.43кг
		38		ф 10А$\overline{III}$ ℓ = 800	22	0.50кг
		39		ℓ = 800	92	0.50кг
		40		ℓ = 900	32	0.55кг
		41		ℓ = 400	32	0.25кг
		42		ф 6АI ℓ = 340	390	0.08кг
		43		ф16А$\overline{III}$ ℓ = 2650	12	4.20кг
		44		ℓ = 1900	16	3.0кг
		45		ф12А$\overline{III}$ ℓ = 2650	12	2.35кг
		46		ℓ = 1900	16	1.70кг
		47		ф6АI Распред. арматуры	120	п.м. 0.22
		48		ф14А$\overline{III}$ ℓ = 1000	116	1.21кг
				Материалы		
				Бетон класса В25		41.8м³

Ведомость деталей

Поз.	Эскиз
35	420 3430 420
36	150 1830 150
37	315 765 170 120 120 120
48	500 500

Поз.	Эскиз
38	400 400
39	400 400 170 340
40	400 500
42	75 190 75

Взам. инв. № | Подпись и дата | Инв. № подл.

03.005-7.0-2-40

Лист 4

24385-03 121 Формат А3

Ведомость расхода стали на элемент, кг

Класс сооружений	Изделия арматурные														
	Арматура класса														Всего
	А-III											А-I			
	ГОСТ 5781-82*											ГОСТ 5781-82*			
	ф6	ф10	ф12	ф14	ф16	ф25					Итого	ф6		Итого	
А-II, А-III, А-IV	32,7	297,4	515,7	829,4	866,6	98,4					2640,2	567,3		567,3	3207,5

Класс сооружений	Изделия закладные														Общий расход
	Прокат марки.							Арматура класса						Всего	
	ВСт3кп2										А-III				
	ГОСТ 103-76*				ГОСТ 8509-86*						ГОСТ 5781-82*				
	δ=6	δ=8		Итого	∟50×5		Итого				ф8		Итого		
А-II, А-III, А-IV	62,6	13,6		76,2	353,4		353,4				43,3		43,3	472,9	3680,4

Инв.№ подл. | Подпись и дата | Взам.инв.№

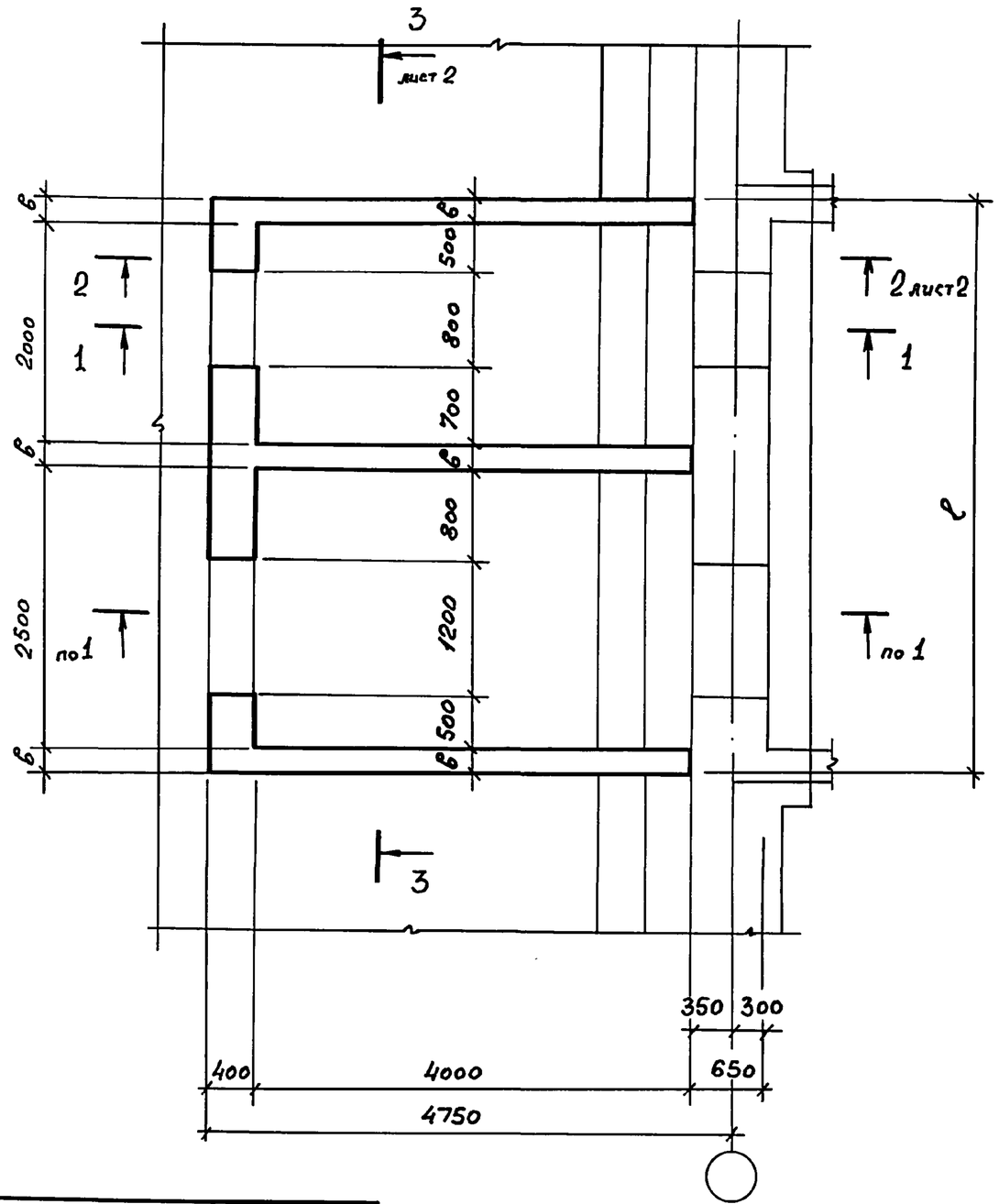

1 – 1

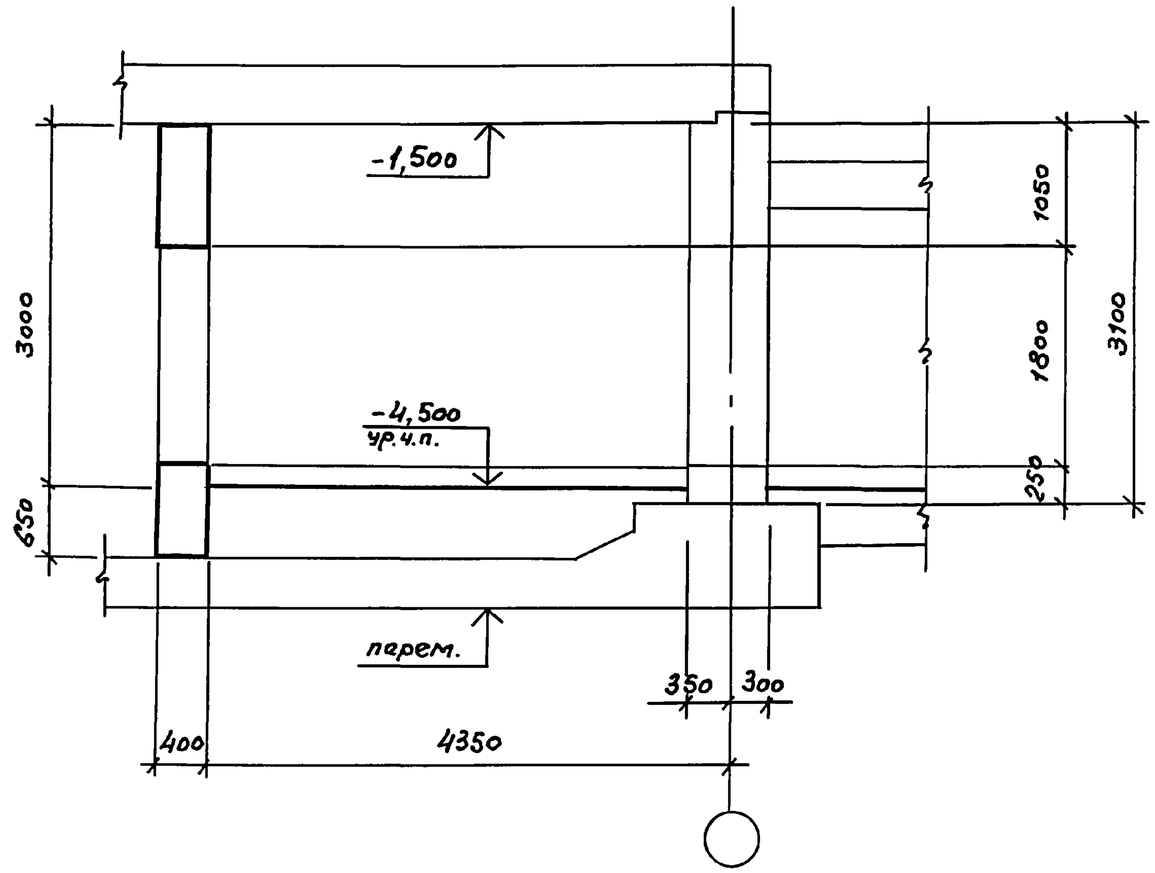

Класс сооружений	Размеры, мм	
	ℓ	в
А-II	5400	300
А-III	5400	300
А-IV	5250	250

Нач.отд.	Комиссаров	
Н.контр.	Бицютко	
Гл.конст.	Бицютко	
Вед.инж.	Моисеева	
Инж.	Вяйзя	
Техник	Хорош	

03.005-7.0-2-41

ВС 3

Двухкамерный тамбур-шлюз
Габаритный чертеж.

Стадия	Лист	Листов
Р	1	2

ПРОЕКТНЫЙ ИНСТИТУТ №1
Ленинград

Взам. инв.№ | Подпись и дата | Инв.№ подл.

2—2

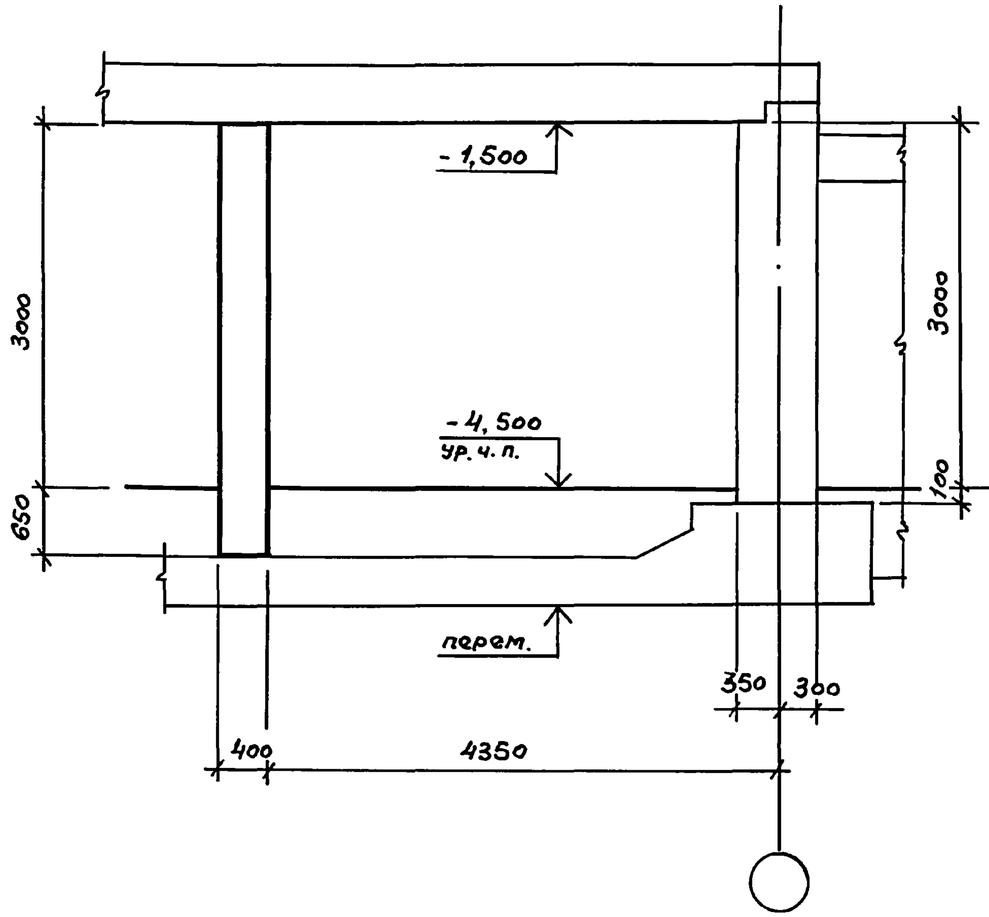

3—3

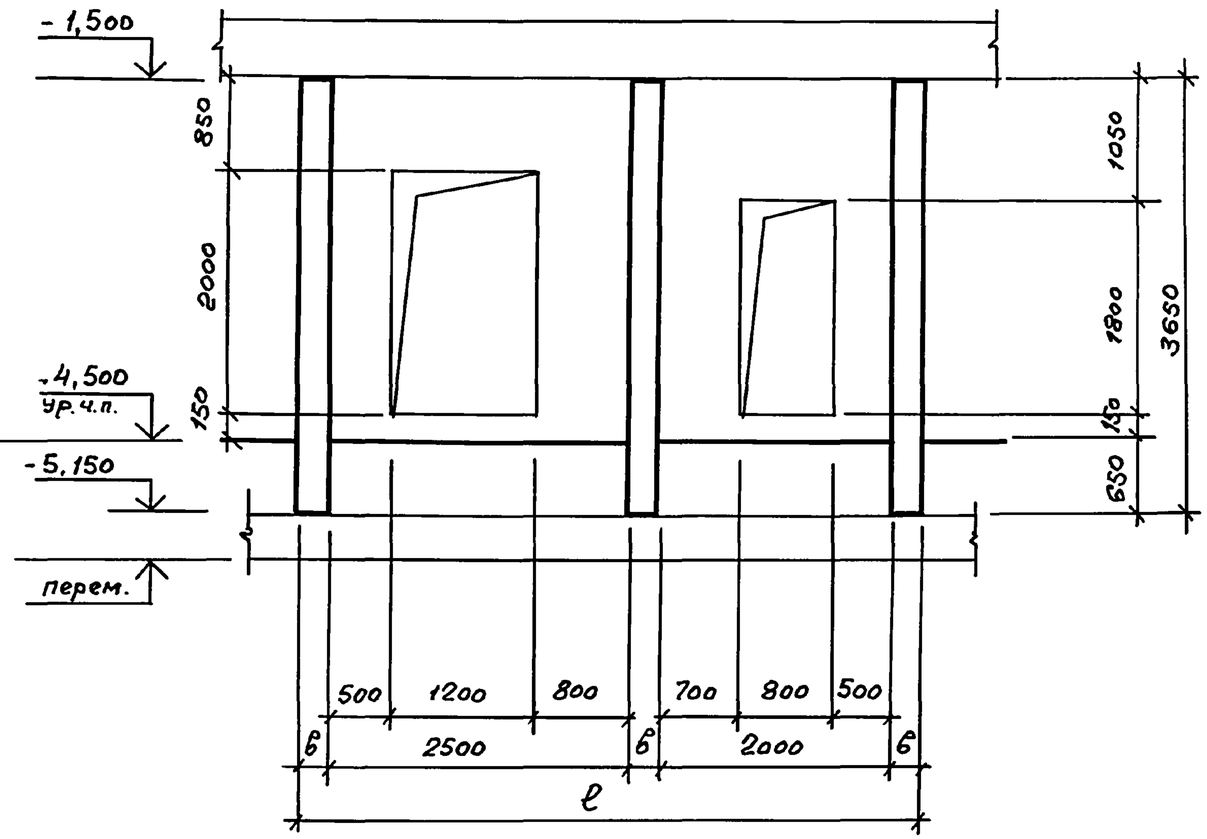

Инв. № подл.	Подпись и дата	Взам. инв. №

03.005-7.0-2-41

Лист 2

24385-03 124

Формат А3

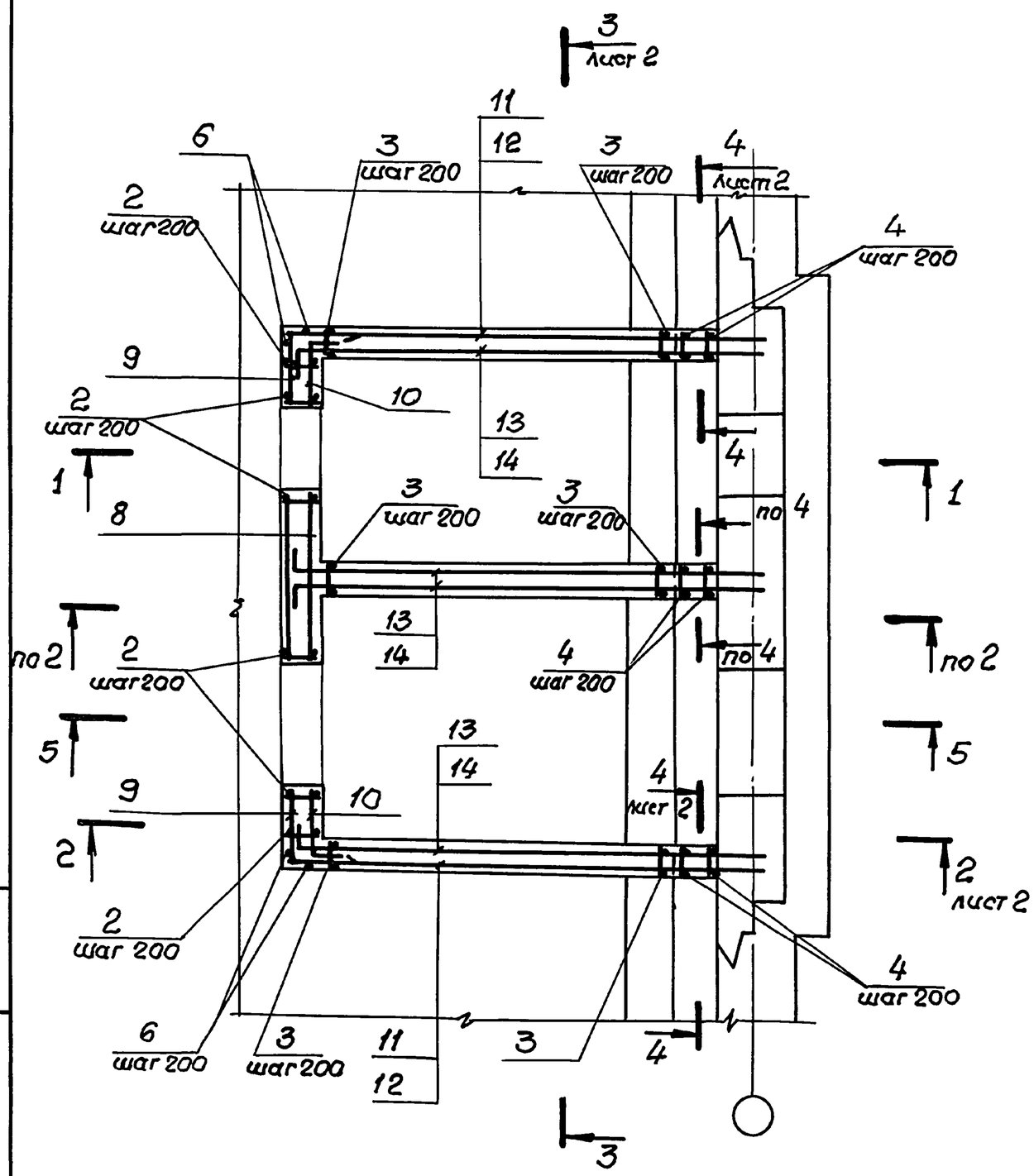

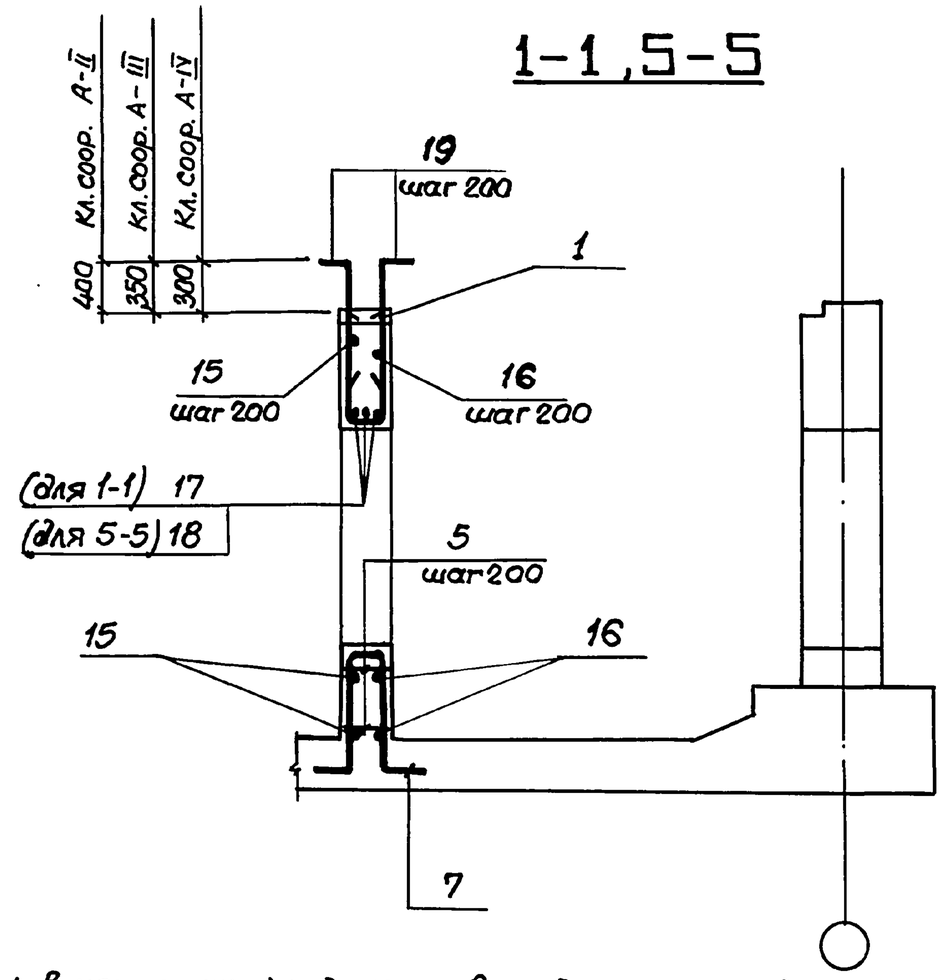

1. В чертежах фундаментов под стену предусмотреть выпуски для устройства стыков арматуры фундаментов с арматурой стены.
Диаметр выпусков должен соответствовать диаметру рабочей арматуры каркасов для армирования стен.
2. Спецификацию см. листы 3...5.
Ведомость расхода стали см. лист 6.

Нач.отд.	Комиссаров		
Н.контр.	Бицютко		
Гл.констр.	Бицютко		
Вед.инж.	Моисеева		
Инженер	Вяйзя		
Инженер	Хорош		

03.005-7.0-2-42

ВС 3
Двухкамерный тамбур-шлюз. Армирование...

Стадия	Лист	Листов
Р	1	6

ПРОЕКТНЫЙ ИНСТИТУТ №1
Ленинград

Инв.№ подл. | Подпись и дата | Взам.инв.№

24385-03 125 Формат А3

2 - 2

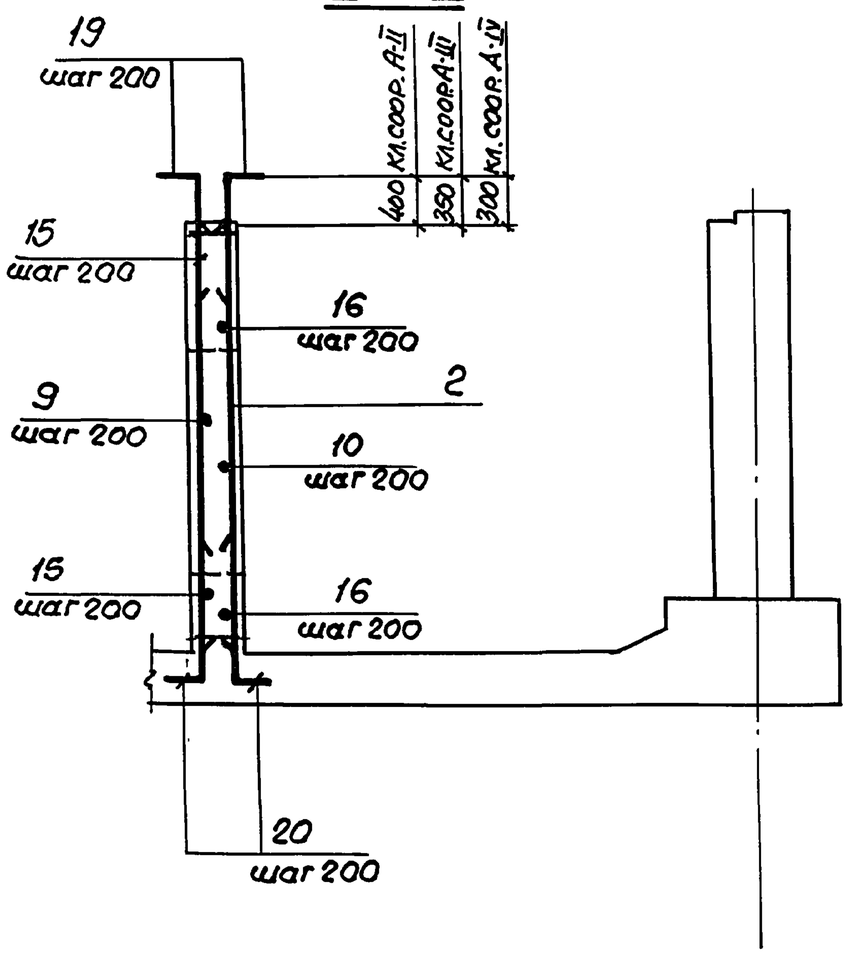

3 - 3

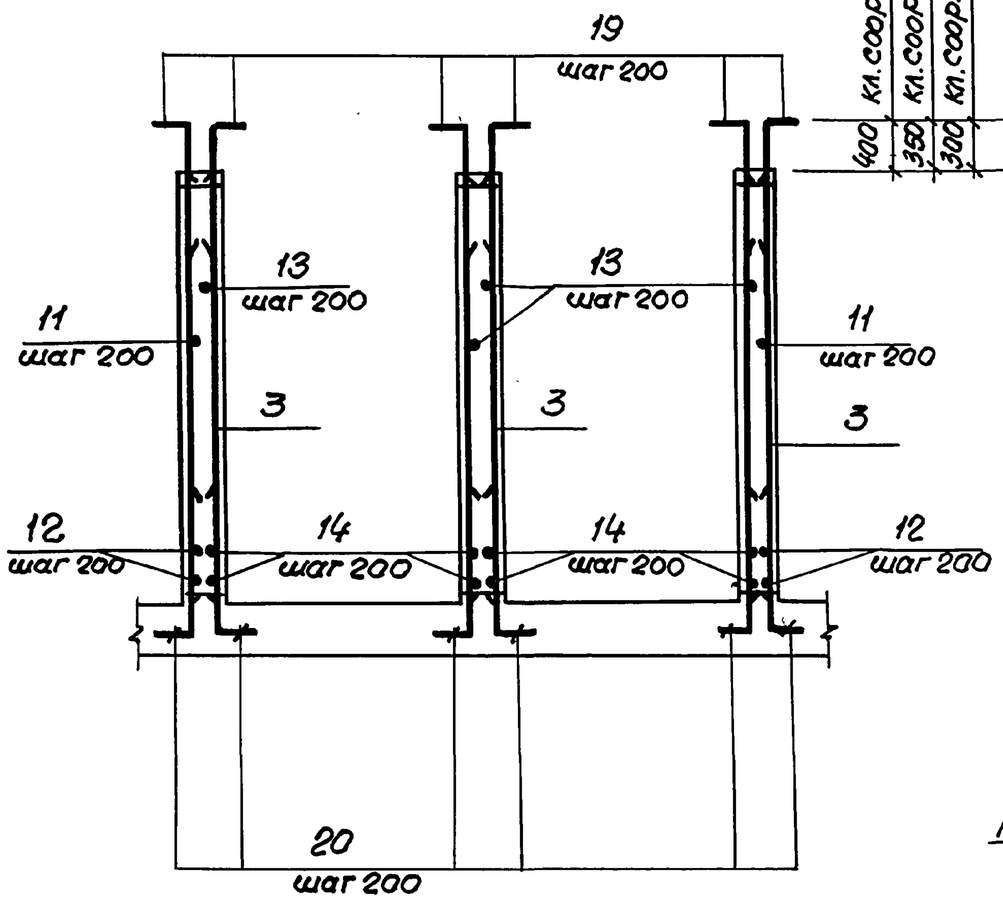

4 - 4

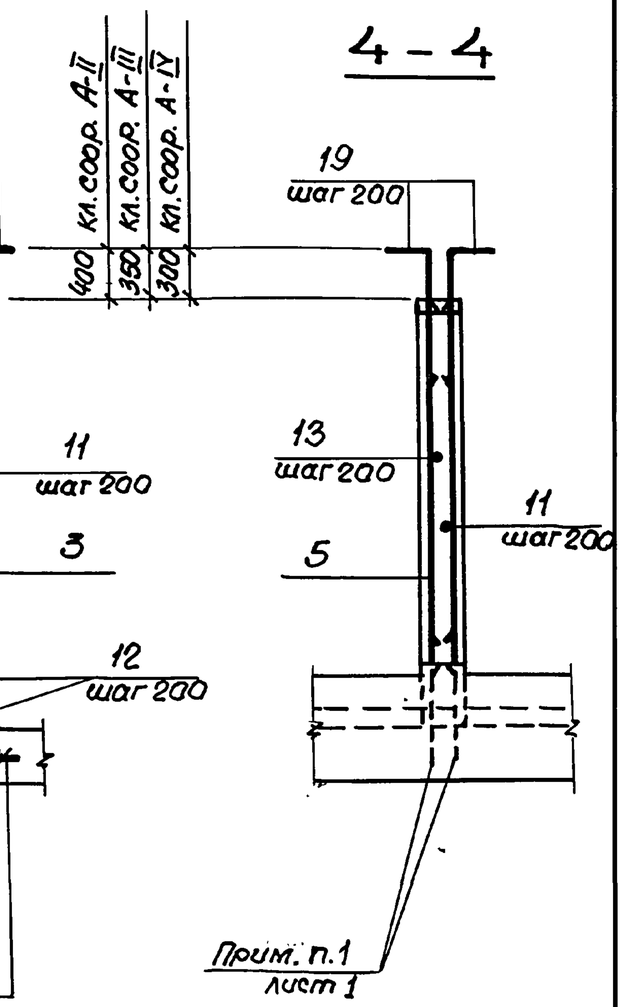

Взам. инв.№	
Подпись и дата	
Инв.№ подл.	

Формат	Зона	Поз.	Обозначение	Наименование	Кол.	Примечание
			Переменные данные для исполнений			
			Класс сооружений А-II			
				Сборочные единицы.		
				Каркасы плоские		
А4		1	03.005-7.1 -24	КР 112	10	5,5 кг
А4		2	-44	КР 192	16	17,3 кг
А4		3	-44	КР 195	57	16,6 кг
А4		4	-35	КР 163	6	14,1 кг
				Детали		
				ГОСТ 5781-82*		
БЧ		5		ф8 А III ℓ=380	40	0,15 кг
БЧ		6		ф18 А III ℓ=3630	4	7,3 кг
БЧ		7		ф18 А III ℓ=3030	10	6,1 кг
БЧ		8		ф16 А III ℓ=1780	20	2,81 кг
БЧ		9		ℓ=1290	20	2,04 кг
БЧ		10		ℓ=950	20	1,50 кг
БЧ		11		ℓ=4850	34	7,66 кг
БЧ		12		ℓ=4420	4	6,98 кг
БЧ		13		ℓ=4900	68	7,74 кг
БЧ		14		ℓ=4470	8	7,06 кг
БЧ		15		ℓ=6400	9	10,11 кг

Формат	Зона	Поз.	Обозначение	Наименование	Кол.	Примечание
БЧ		16		ф16 А III ℓ=5700	9	9,0 кг
БЧ		17		ℓ=1900	3	3,0 кг
БЧ		18		ℓ=2100	3	3,32 кг
БЧ		19		ф18 А III ℓ=1150	182	2,28 кг
БЧ		20		ℓ=1150	150	2,28 кг
				Материалы		
				Бетон класса В25		38,0 м3

Ведомость деталей (кл. А-II)

Поз.	Эскиз
9	740 550
10	700 250
13	150 4750
14	150 4320
15	5300 550 550

Поз.	Эскиз
16	5200 250 250
7	100 1240 350 1240 100
19	150 1000
20	100 1050

Инв. № подл. | Подпись и дата | Взам. инв. №

Формат	Зона	Поз.	Обозначение	Наименование	Кол.	Примечание
			Переменные данные для исполнений.			
			Класс сооружений А-III			
				Сборочные единицы.		
				Каркасы плоские		
А4		1	03.005 - 7.1 - 24	КР 87	10	7.0 кг
А4		2	- 44	КР 193	16	14.1 кг
А4		3	- 44	КР 196	57	12.5 кг
А4		4	- 35	КР162	6	11.6 кг
				Детали		
				ГОСТ 5781-82*		
Б4		5		ф6АIII ℓ = 380	40	0,08 кг
Б4		6		ф 16АIII ℓ = 3630	4	5.7 кг
Б4		7		ℓ = 2830	10	4.5 кг
Б4		8		ф 14АIII ℓ = 1780	20	2.15 кг
Б4		9		ℓ = 1240	20	1.50 кг
Б4		10		ℓ = 900	20	1.08 кг
Б4		11		ℓ = 4800	34	5.81 кг
Б4		12		ℓ = 4370	4	5.28 кг
Б4		13		ℓ = 4800	68	5,81 кг
Б4		14		ℓ = 4370	8	5.28 кг
Б4		15		ℓ = 6400	10	7.74 кг
Б4		16		ф14АIII ℓ = 5600	10	6.77 кг
Б4		17		ℓ = 1800	3	2.18 кг
Б4		18		ℓ = 2000	3	2.42 кг
Б4		19		ф16АIII ℓ = 1000	182	1.58 кг
Б4		20		ℓ = 1000	150	1.58 кг
				Материалы		
				Бетон класса В25		38,0 м3

Инв. № подл. | Подпись и дата | Взам. инв. №

Ведомость деталей (кл. А-III)

Поз.	Эскиз
9	740, 500
10	700, 200
13	100, 4700
14	100, 4270
15	5300, 500, 500

Поз.	Эскиз
16	5200, 200, 200
7	100, 1140, 350, 1140, 100
19	100, 900
20	100, 900

03.005 - 7.0 - 2 - 42

Лист 4

Формат	Зона	Поз.	Обозначение	Наименование	Кол.	Примечание
			Переменные данные для исполнений			
			Класс сооружений А-IV			
				Сборочные единицы.		
				Каркасы плоские		
А4		1	03.005-7.1 -24	КР 113	10	3,3 кг
А4		2	-44	КР 194	15	10,3 кг
А4		3	-44	КР 197	57	9,7 кг
А4		4	-35	КР 164	6	8,3 кг
				Детали		
				ГОСТ 5781-82*		
Б4		5		ф6А III ℓ = 380	40	0,08 кг
Б4		6		ф14А III ℓ = 3630	4	4.40 кг
Б4		7		ℓ = 2730	10	3,3 кг
Б4		8		ф12А III ℓ = 1730	20	1.54 кг
Б4		9		ℓ = 1090	20	0,97 кг
Б4		10		ℓ = 850	20	0,75 кг
Б4		11		ℓ = 4750	34	4.22 кг
Б4		12		ℓ = 4320	4	3.84 кг
Б4		13		ℓ = 4700	68	4.18 кг
Б4		14		ℓ 4270	8	3.80 кг
Б4		15		ℓ 5950	10	5,29 кг

Формат	Зона	Поз.	Обозначение	Наименование	Кол.	Примечание
Б4		16		ф12А III ℓ = 5450	10	4,85 кг
Б4		17		ℓ = 1600	3	1.42 кг
Б4		18		ℓ = 1900	3	1,69 кг
Б4		19		ф14А III ℓ = 900	180	1.09 кг
Б4		20		ℓ = 900	148	1.09 кг
				Материалы		
				Бетон класса В25.		35,2 м³

Ведомость деталей (кл. А-IV)

Поз.	Эскиз
9	690 400
10	650 200
13	50 4650
14	50 4220
15	5150 400 400

Поз.	Эскиз
16	5050 200 200
7	100 1090 350 1090 100
19	100 800
20	100 800

Инв.№ подл. | Подпись и дата | Взам. инв.№

03.005-7.0-2-42

Лист 5

Ведомость расхода стали на элемент, кг

Класс сооружений	Изделия арматурные. Арматура класса. А-III ГОСТ 5781-82*														Всего
	ф6	ф8	ф10	ф12	ф14	ф16	ф18	ф20						Итого	
А-II	—	182.0	—	—	—	1189,2	2033,8	—						3405,0	3405,0
А-III	65,9	53,4	12,0	—	909,5	1484,4	—	58,0						2583,2	2583,2
А-IV	85,8	—	—	649,4	1115,7	—	—	—						1850,9	1850,9

Инв.№ подл. | Подпись и дата | Взам.инв.№

24385-03 130 Формат А3

Разрез 1-1

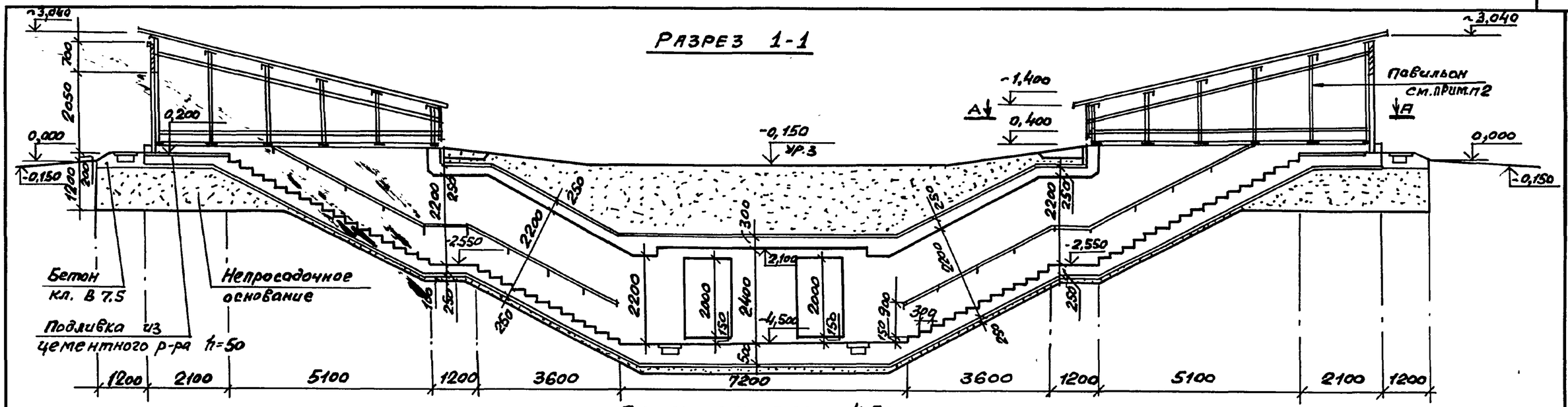

План на отм. -4.500

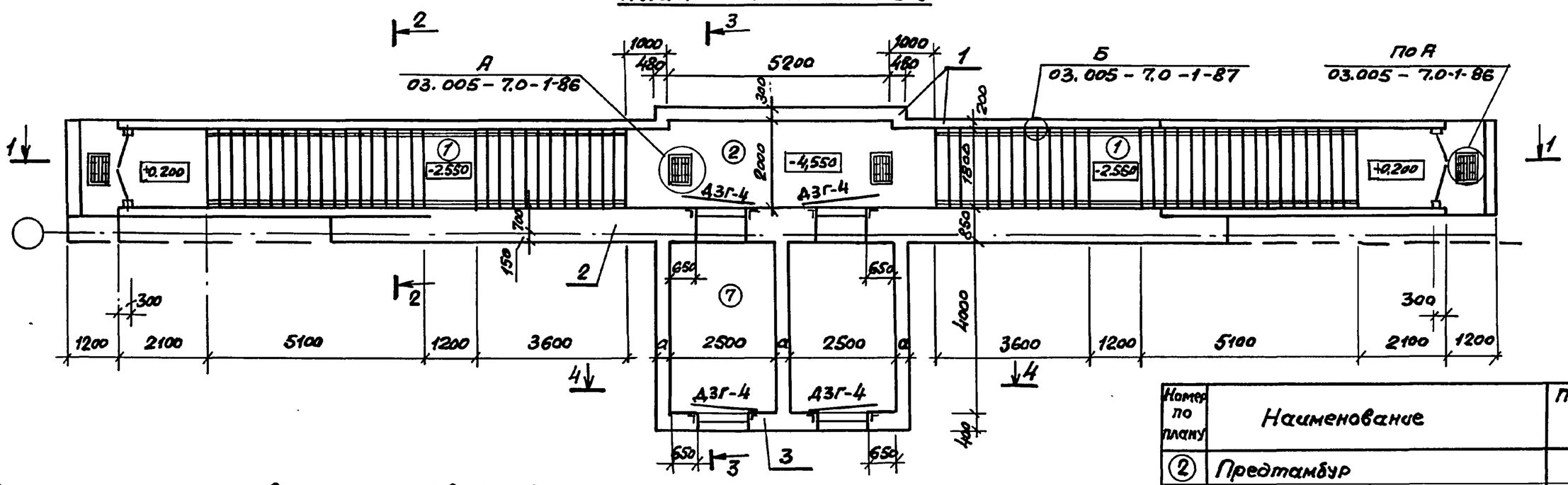

Номер по плану	Наименование	Площадь м2
2	Предтамбур	10,4
7	Двухкамерный тамбур-шлюз.	20.0

Спецификация конструктивных элементов входа сквозникового, пристенного

Марка Поз.	Обозначение	Наименование	Примечание
1	03.005-7.0-1-73;74	Подходной тоннель и предтамбур	
2	03.005-7.0-1-75;76	Стена убежища	
3	03.005-7.0-2-44;45	Двухкамерный тамбур-шлюз	

Нач.отд.	Катисеров	
Н.контр.	Бицютко	
Гл.спец.	Тришкина	
Гл.констр.	Бицютко	
Вед.инж.	Моисеева	
Ст.арх.	Ситкина	

03.005-7.0-2-43

Вход сквозниковый с двухкамерным тамбуром-шлюзом, пристенный -ВС4 Чертеж общего вида.

Стадия	Лист	Листов
Р	1	2

ПРОЕКТНЫЙ ИНСТИТУТ №1 Ленинград

Взам. инв.№ | Подпись и дата | Инв.№ подл.

РАЗРЕЗ 2-2

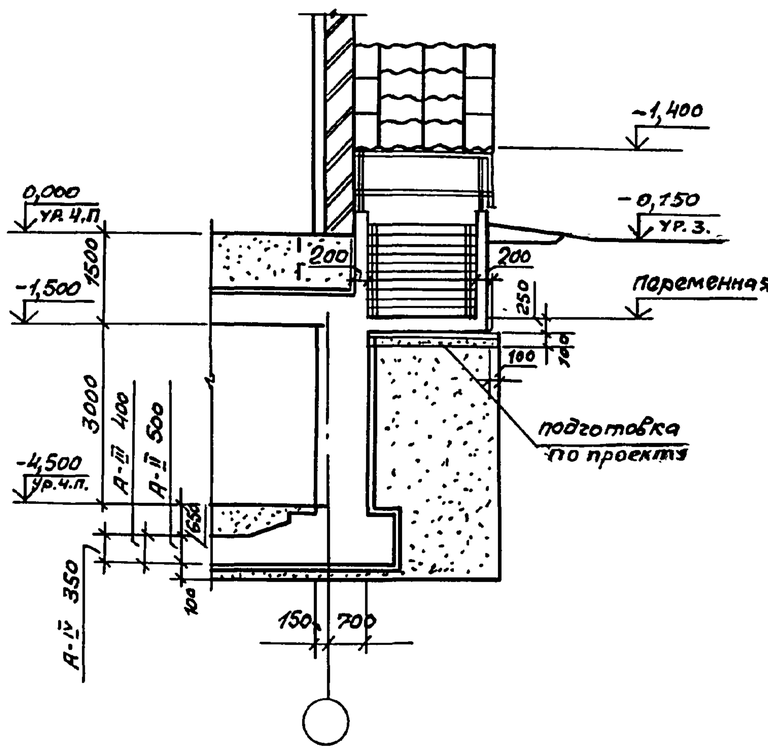

РАЗРЕЗ 3-3

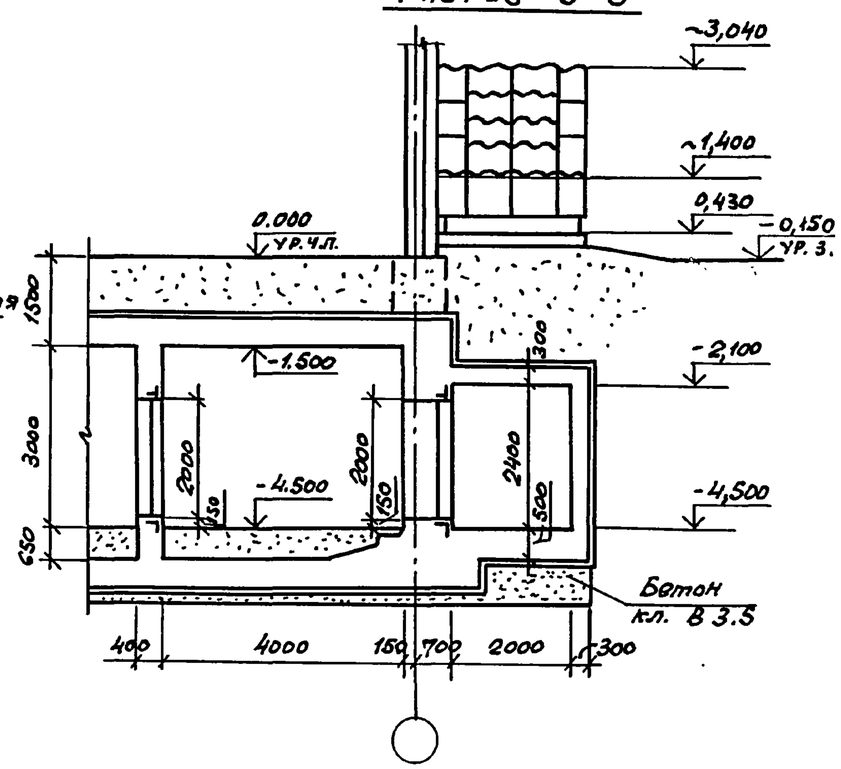

Класс сооружения	геометрические размеры, мм	
	a	
А-II	300	
А-III	300	
А-IV	250	

1. Экспликацию помещений, спецификацию элементов заполнения проемов смотри док. 03.005-7.0-1-85.
2. Пример решения павильона для аварийного выхода совмещенного со входом, смотри док. 03.005-7.0-1-88; 89; 90.
   Для входа сквозникового, пристенного, павильоны выполняются по аналогии.
3. Дверь защитно-герметическая марки ДЗГ-4 предусмотрена для класса убежища II и III. Дверь для класса убежища IV смотри док. 03.005-7.0-1-85.
4. Для отдельно стоящего убежища толщина стены может быть принята 650мм армирование стены в этом случае выполнять по аналогии с армированием стены, смотри док. 03.005-7.0-1-62.

РАЗРЕЗ 4-4

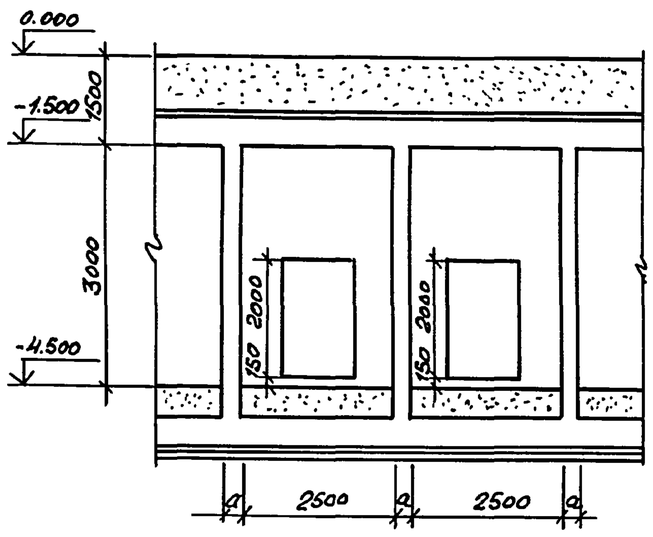

А-А

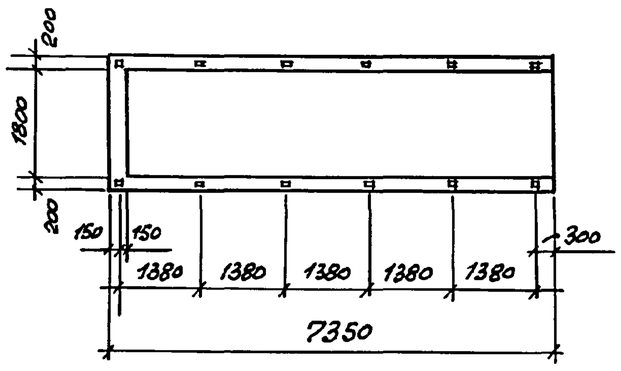

Инв. № подл.	Подпись и дата	Взам. инв. №

03.005-7.0-2-43

Лист 2

24385-03 132

Формат А3

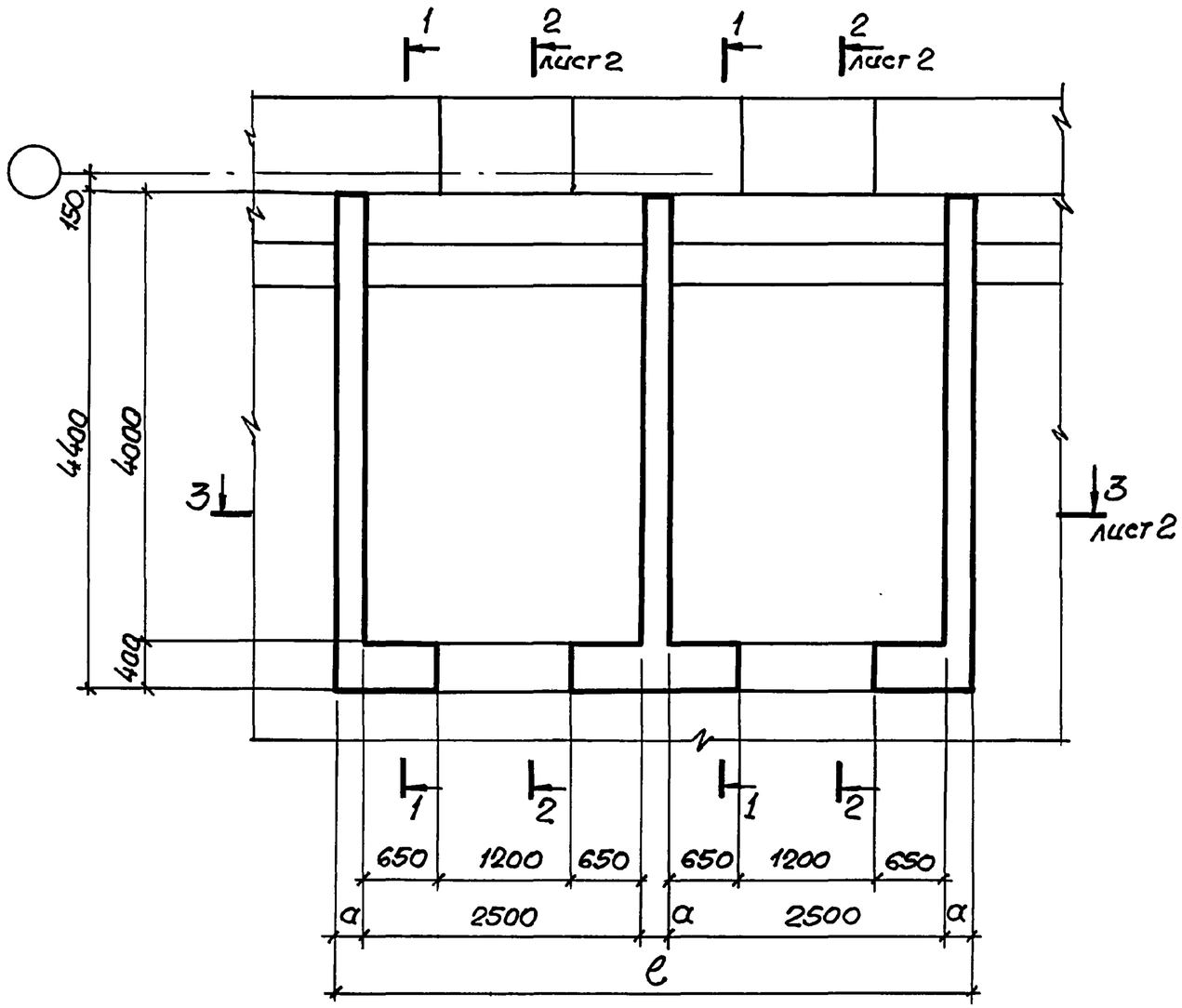

1 – 1

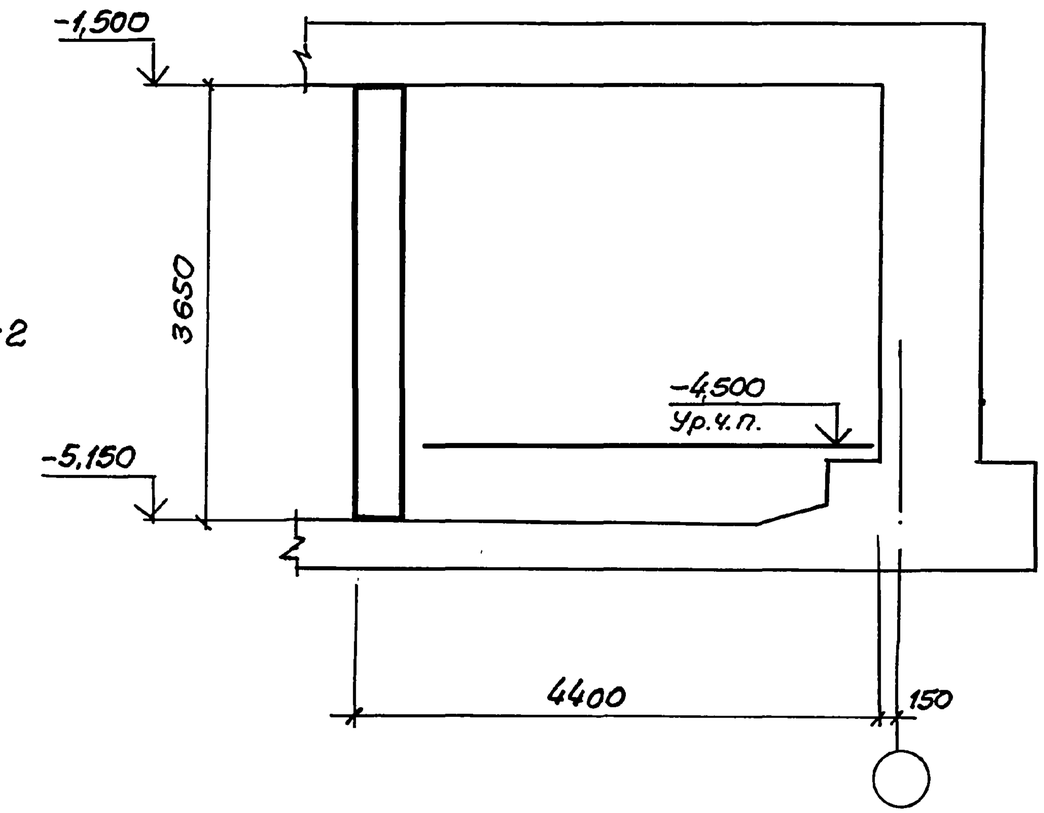

Класс сооружений	размеры, мм	
	a	e
AII	300	5900
AIII	300	5900
AIV	250	5750

Нач. отд.	Комиссаров	
Н.контр.	Бицютко	
Гл. конст.	Бицютко	
Вед. инж.	Моисеева	
Инженер	Вяйзя	
Инженер	Насонова	

03.005-7.0-2-44

ВС4.
Двухкамерный
Тамбур-шлюз.
Габаритный чертеж.

Стадия	Лист	Листов
Р	1	2

Проектный институт №1
Ленинград

Взам. инв. №:
Подпись и дата
Инв. № подл.

24385-03 133 Формат А3

2 - 2

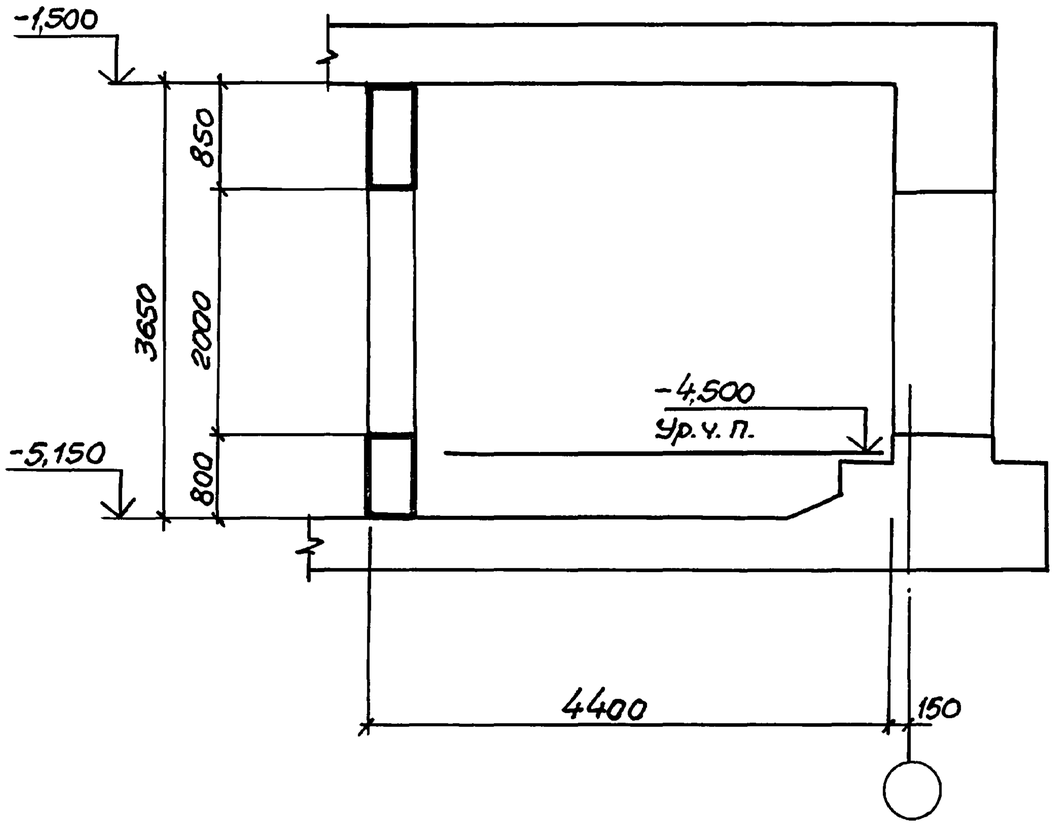

3 - 3

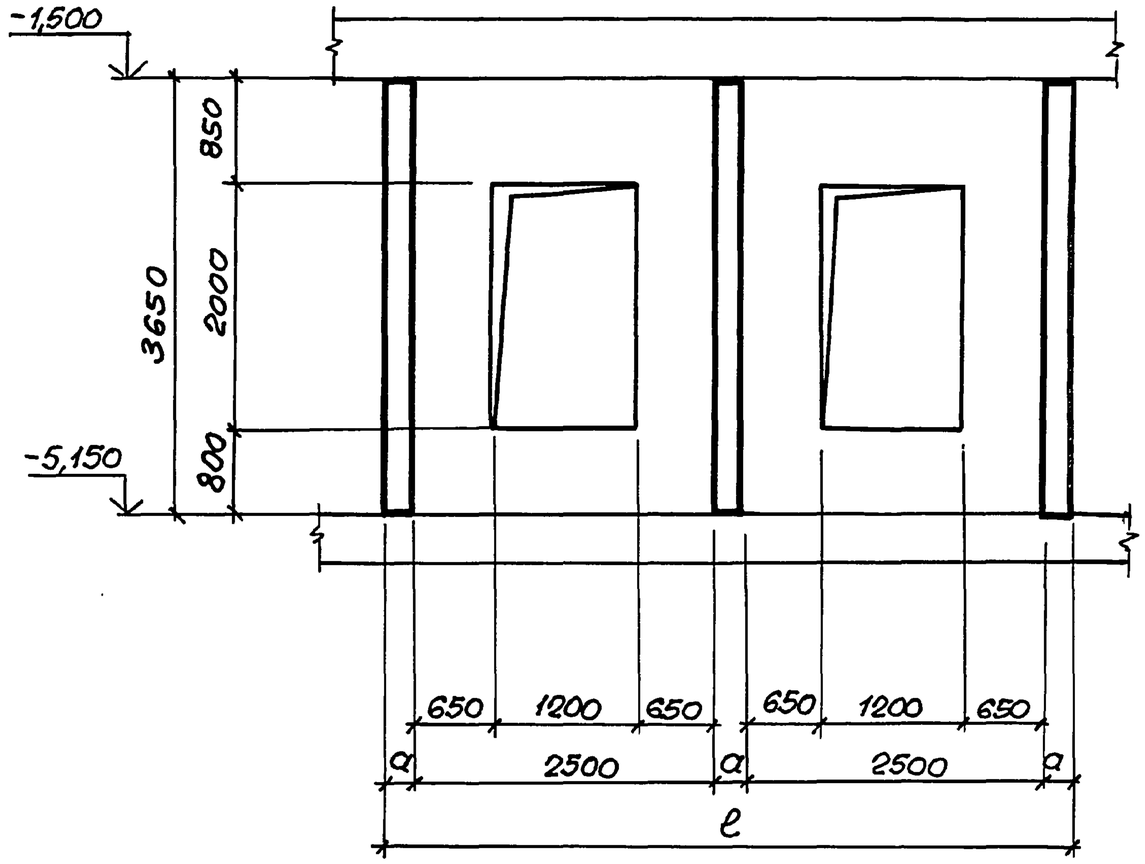

Инв.№ подл.	Подпись и дата	Взам.инв.№

03.005-7.0-2-44

Лист 2

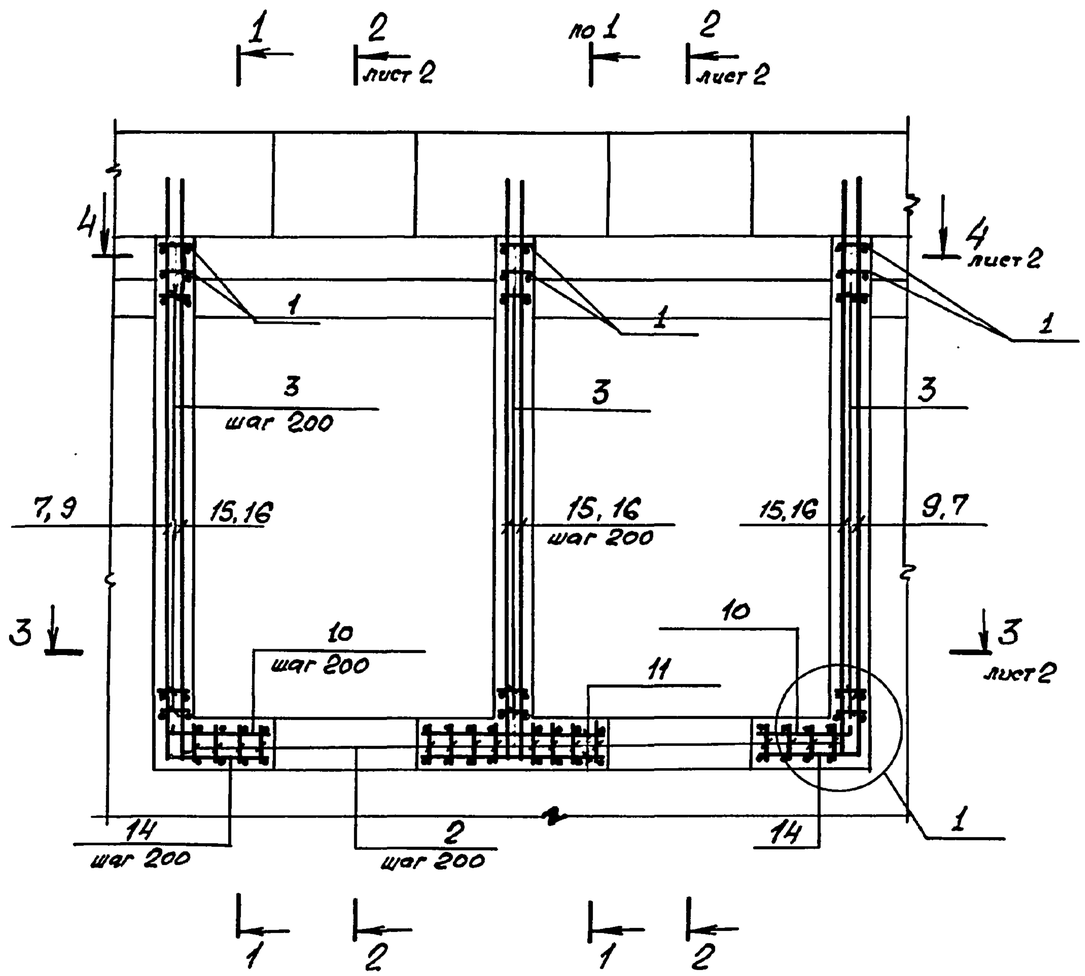

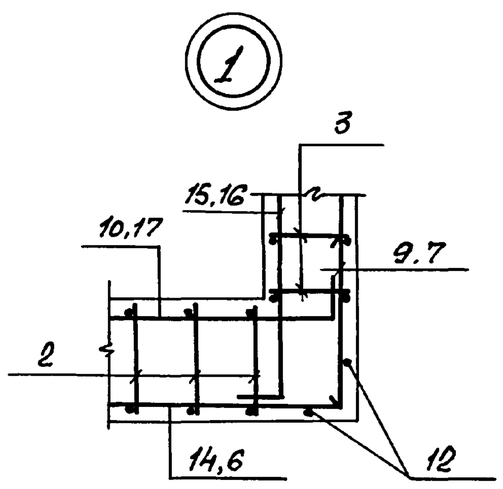

1 — 1

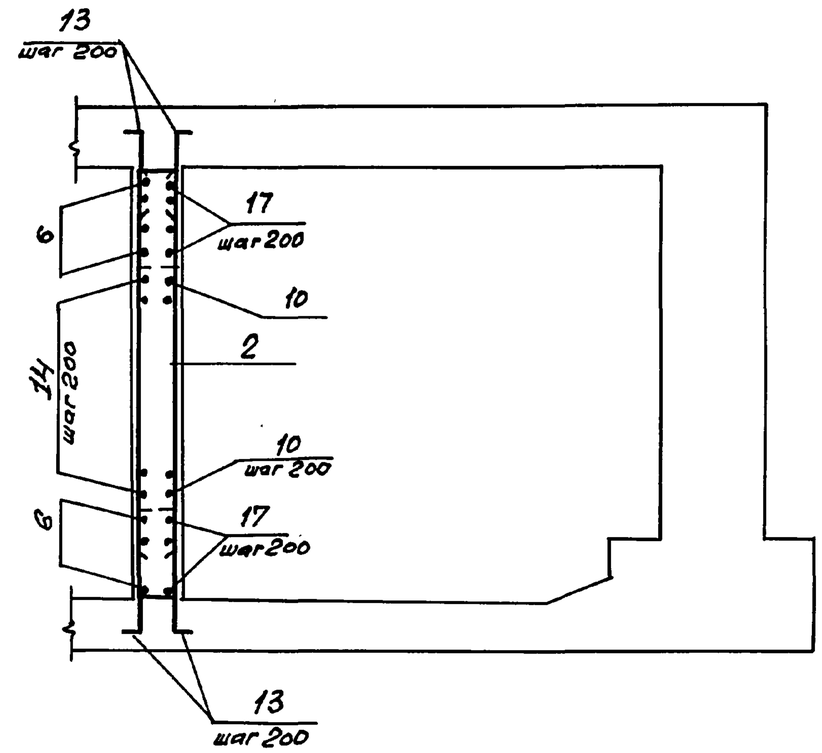

1. В чертежах фундаментов под стену предусмотреть выпуски для устройства стыков арматуры фундаментов с арматурой стены.

   Диаметр выпусков должен соответствовать диаметру рабочей арматуры каркасов для армирования стен.

2. Спецификацию см. листы 3,4.
   Ведомость расхода стали см. лист 5.

Нач. отд.	Комиссаров		
Н. контр.	Бицютко		
Гл. конст.	Бицютко		
Вед. инж.	Моисеева		
Инженер	Вяйзя		
Инженер	Лагутин		

03.005-7.0-2-45

ВС 4
Двухкамерный Тамбур-шлюз.
Армирование.

Стадия	Лист	Листов
Р	1	5

ПРОЕКТНЫЙ ИНСТИТУТ №1
Ленинград

Взам. инв. №
Подпись и дата
Инв. № подл.

2 – 2

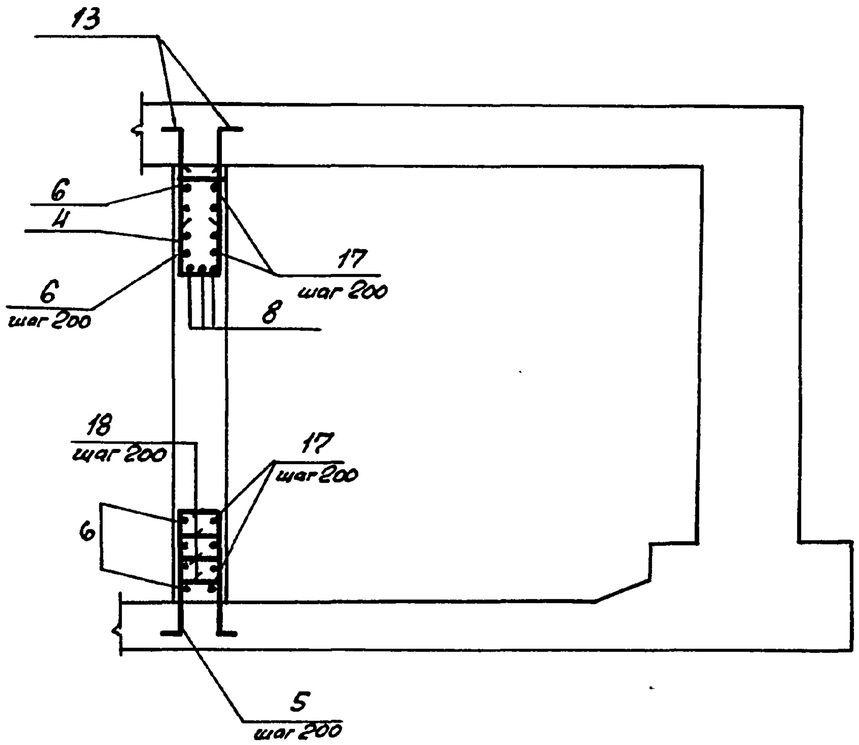

3 – 3

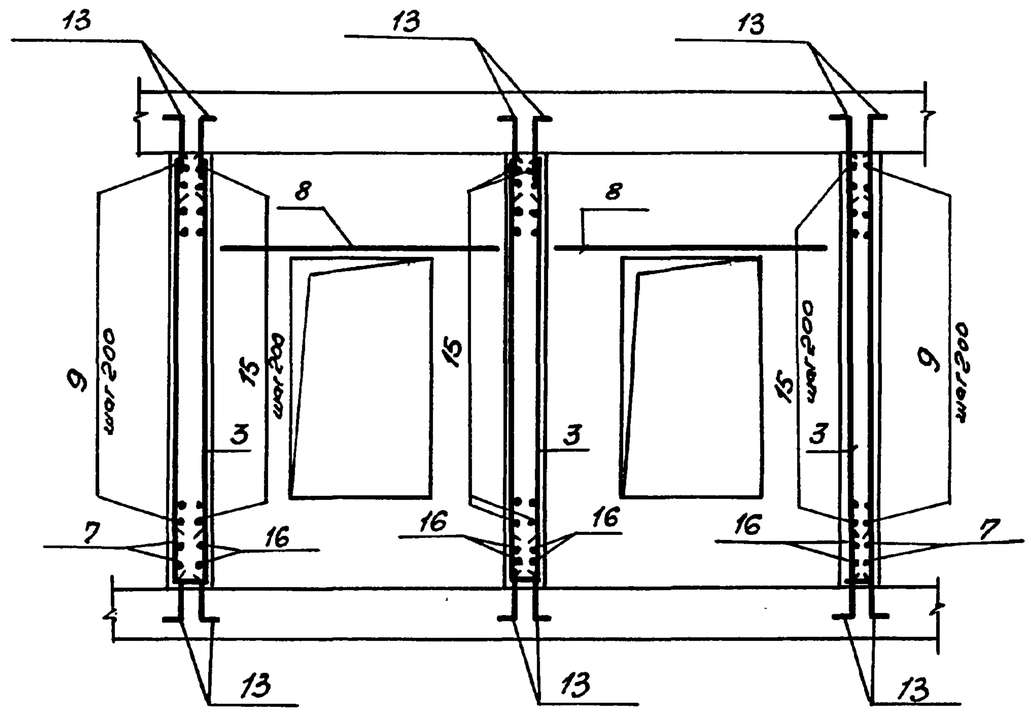

4 – 4

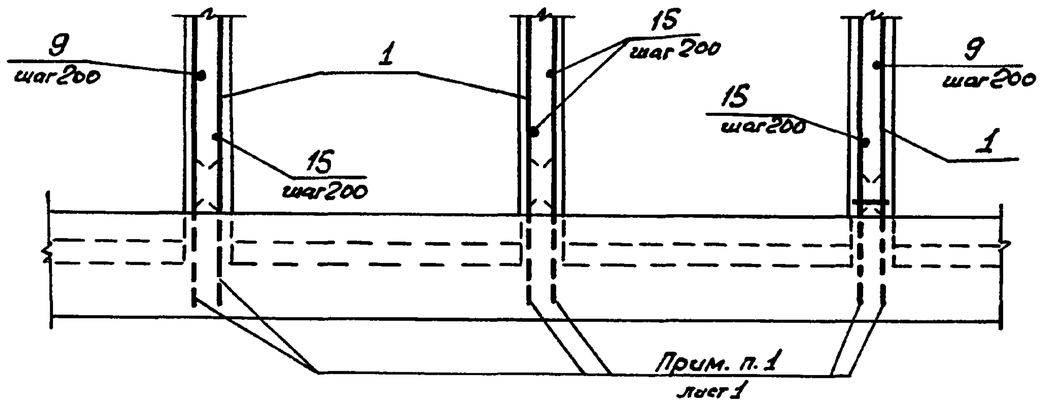

03.005-7.0-2-45	Лист 2

Инв. № подл. | Подпись и дата | Взам. инв. №

Формат	Зона	Поз.	Обозначение	Наименование	Кол.	Прим.
			Класс сооружений А-II			
				Сборочные единицы		
А4		1	03.005-7.1-35	Каркас плоский КР 163	6	14.1кг
А4		2	-44	КР 192	17	17.3кг
А4		3	-44	КР 195	57	16.6кг
А4		4	-24	КР 110	12	4.5кг
				Детали		
				ГОСТ 5781-82*		
Б4		5		ф 18 А-III ℓ = 3030	12	6.1кг
Б4		6		ф 16 А-III ℓ = 6900	10	10.8кг
Б4		7		ф 16 А-III ℓ = 4420	4	6.9кг
Б4		8		ф 16 А-III ℓ = 2100	6	3.3кг
Б4		9		ф 16 А-III ℓ = 4850	34	7.7кг
Б4		10		ф 16 А-III ℓ = 1090	20	1.7кг
Б4		11		ф 16 А-III ℓ = 1580	20	2.5кг
Б4		12		ф 18 А III ℓ = 3630	4	7.3кг
Б4		13		ф 18 А III ℓ = 1150	340	2.3кг
Б4		14		ф 16 А III ℓ = 1450	20	2.3кг
Б4		15		ф 16 А III ℓ = 4900	68	7.7кг
Б4		16		ф 16 А III ℓ = 4480	8	7.1кг
Б4		17		ф 16 А III ℓ = 6200	10	9.8кг
Б4		18		ф 8 А III ℓ = 380	24	0.2кг
				Материалы		
				Бетон класса В25		21,7м³

Ведомость деталей (кл. А-II)

Поз.	Эскиз
5	1240, 350, 1240, 100, 100
6	550, 5800, 550
10	840, 250
13	1050, 100

Поз.	Эскиз
14	900, 550
15	4750, 150
16	4330, 150
17	250, 5700, 250

Формат	Зона	Поз.	Обозначение	Наименование	Кол.	Примеч.
			Класс сооружений А-III			
				Сборочные единицы		
А4		1	03.005-7.1-35	Каркас плоский КР162	6	11.6кг
А4		2	-44	КР193	17	14.1кг
А4		3	-44	КР 196	57	12.5кг
А4		4	-24	КР 89	12	5.5кг
				Детали		
				ГОСТ 5781-82*		
Б4		5		ф 16 А III ℓ = 2830	12	4.5кг
Б4		6		ф 14 А III ℓ = 6800	10	8.2кг
Б4		7		ф 14 А III ℓ = 4370	4	5.3кг
Б4		8		ф 14 А III ℓ = 2000	6	2.4кг
Б4		9		ф 14 А III ℓ = 4800	34	5.8кг
Б4		10		ф 14 А III ℓ = 1040	20	1.3кг
Б4		11		ф 14 А III ℓ = 1580	20	1.9кг

Взам. инв. № | Подпись и дата | Инв. № подл.

Формат	Зона	Поз.	Обозначение	Наименование	Кол.	Примеч.
Б4		12		ф 16 А III ℓ = 3630	4	5.7кг
Б4		13		ф 16 А III ℓ = 1000	340	1.6кг
Б4		14		ф 14 А III ℓ = 1400	20	1.7кг
Б4		15		ф 14 А III ℓ = 4800	68	5.8кг
Б4		16		ф 14 А III ℓ = 4380	8	5.3кг
Б4		17		ф 14 А III ℓ = 6100	10	7.4кг
Б4		18		ф 8 А III ℓ = 380	24	0.2кг
				Материалы		
				Бетон класса В25		21.7м³

Ведомость деталей (кл. А-III)

Поз.	Эскиз
5	1140 / 350 / 1140; 100 / 100
6	500 / 5800 / 500
10	840 / 200

Поз.	Эскиз
13	900 / 100
14	900 / 500
17	200 / 5700 / 200

Формат	Зона	Поз.	Обозначение	Наименование	Кол.	Примеч.
			Класс сооружений А-IV			
				Сборочные единицы		
А4		1	03.005-7.1-35	Каркас плоский КР 164	6	8.3кг
А4		2	-44	КР 194	17	10.3кг
А4		3	-44	КР 197	57	9.7кг
А4		4	-24	КР 111	12	2.7кг
				Детали		
				ГОСТ 5781-82*		
Б4		5		ф 14 А III ℓ = 2730	12	3.3кг
Б4		6		ф 14 А III ℓ = 6450	10	5.7кг

Формат	Зона	Поз.	Обозначение	Наименование	Кол.	Примеч.
Б4		7		ф 12 А III ℓ = 4320	4	3.80кг
Б4		8		ф 12 А III ℓ = 1900	6	1.7кг
Б4		9		ф 12 А III ℓ = 4750	34	4.2кг
Б4		10		ф 12 А III ℓ = 990	20	0.8кг
Б4		11		ф 12 А III ℓ = 1530	20	1.4кг
Б4		12		ф 14 А III ℓ = 3630	4	4.4кг
Б4		13		ф 14 А III ℓ = 900	34.0	1.1кг
Б4		14		ф 12 А III ℓ = 1250	20	1.1кг
Б4		15		ф 12 А III ℓ = 4700	68	4.1кг
Б4		16		ф 12 А III ℓ = 4280	8	3.8кг
Б4		17		ф 12 А III ℓ = 5950	10	5.3кг
Б4		18		ф 8 А III ℓ = 380	24	0.2кг
				Материалы		
				Бетон класса В25		17.7м³

Ведомость деталей (кл. А-IV)

Поз.	Эскиз
5	1090 / 350 / 1090; 100 / 100
6	400 / 5650 / 400
10	790 / 200

Поз.	Эскиз
13	800 / 100
14	850 / 400
17	200 / 5500 / 200

Взам. инв. №

Подпись и дата

Инв. № подл.

03.005-7.0-2-45

Лист 4

Ведомость расхода стали на элемент, кг

Марка элемента	Изделия арматурные												Всего
	Арматура класса												
	А-III												
	ГОСТ 5781-82*												
	ф6	ф8	ф10	ф12	ф14	ф16	ф18	ф20				Итого	
А-II		180,2				1227,1	2083,8					3491,1	3491.1
А-III	61,6	60,1	90,6		840,3	1515,4		57,6				2625,6	2625.6
А-IV	67,0	3,6		719,5	1002,0							1792,1	1792.1

Инв.N подл. | Подпись и дата | Взам. инв.N

РАЗРЕЗ 1-1

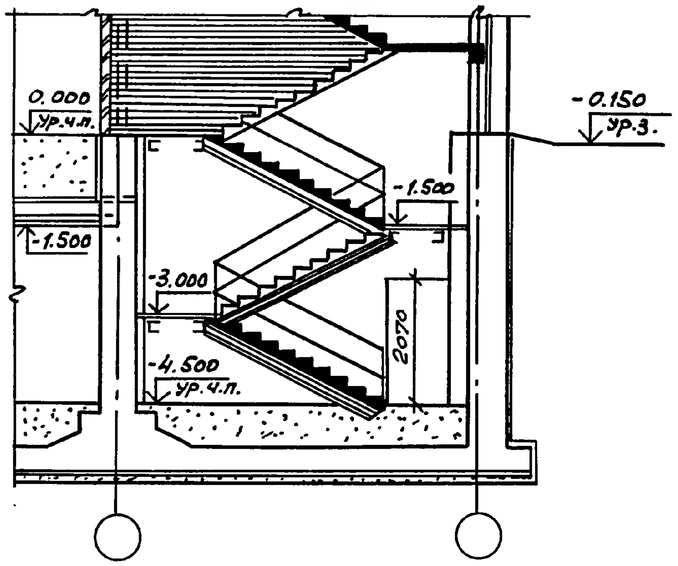

РАЗРЕЗ 2-2

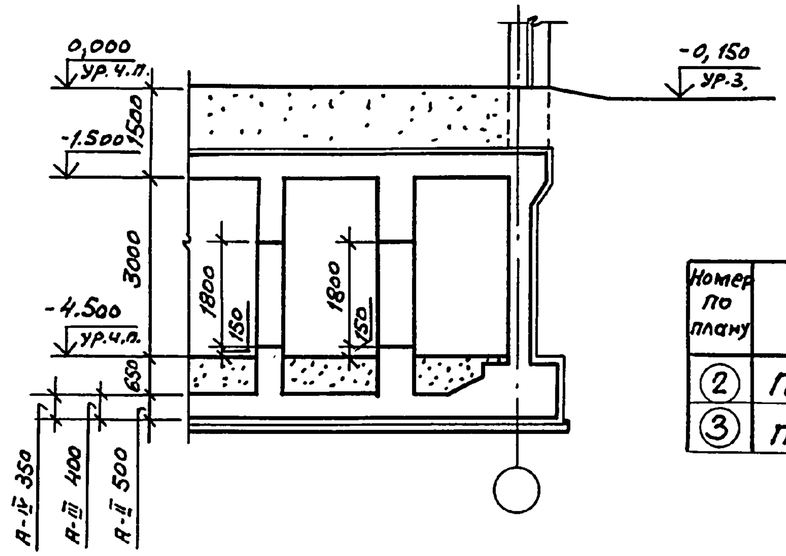

Номер по плану	Наименование	Площадь м2
2	Предтамбур	2,56
3	Тамбур	2,88

ПЛАН НА ОТМ. -4.500

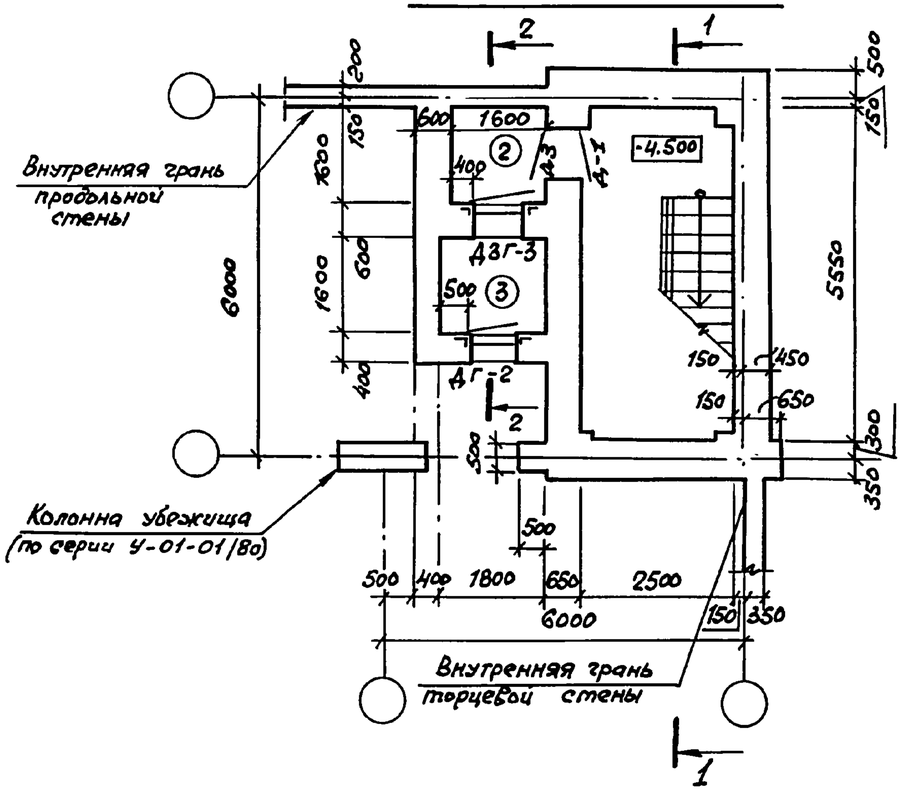

1. Приведенный в выпуске пример следует рассматривать как рекомендацию по назначению толщин стен убежища, предтамбура, тамбура и их армирование в месте устройства входа.
Перекрытие и фундаменты убежища в месте устройства входа разрабатываются при конкретном проектировании с использованием материалов серии У-01-01/80.
2. Экспликацию помещений, спецификацию элементов заполнения проемов смотри док. 03.005-7.0-1-85.
3. Дверь защитно-герметическая марки ДЗГ-3 предусмотрена для класса убежища II и III.
Дверь для класса убежища IV смотри док. 03.005-7.0-1-85.

Нач.отд.	Комиссаров		03.005-7.0-2-46
Н.контр.	Бицютко		Вход из лестничной клетки многоэтажного здания с тамбуром и предтамбуром -Вл 1. Чертеж общего вида.
Гл.спец.	Тришкина		Стадия: Р; Лист: ; Листов: 1
Гл.констр.	Бицютко		ПРОЕКТНЫЙ ИНСТИТУТ №1 Ленинград
Вед.инж.	Моисеева		
Ст.арх.	Ситкина		

Взам.инв.№ | Подпись и дата | Инв.№подл.

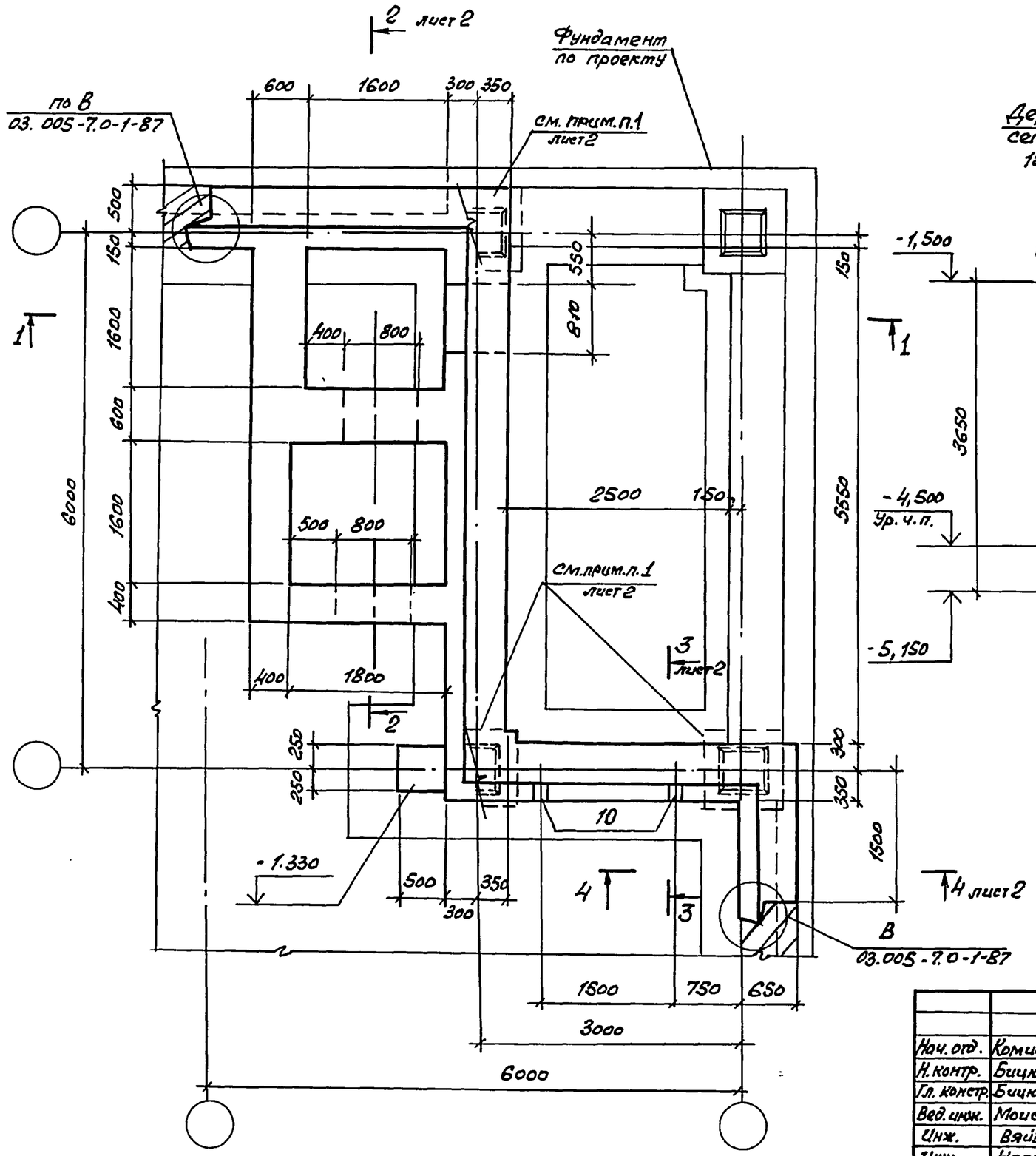

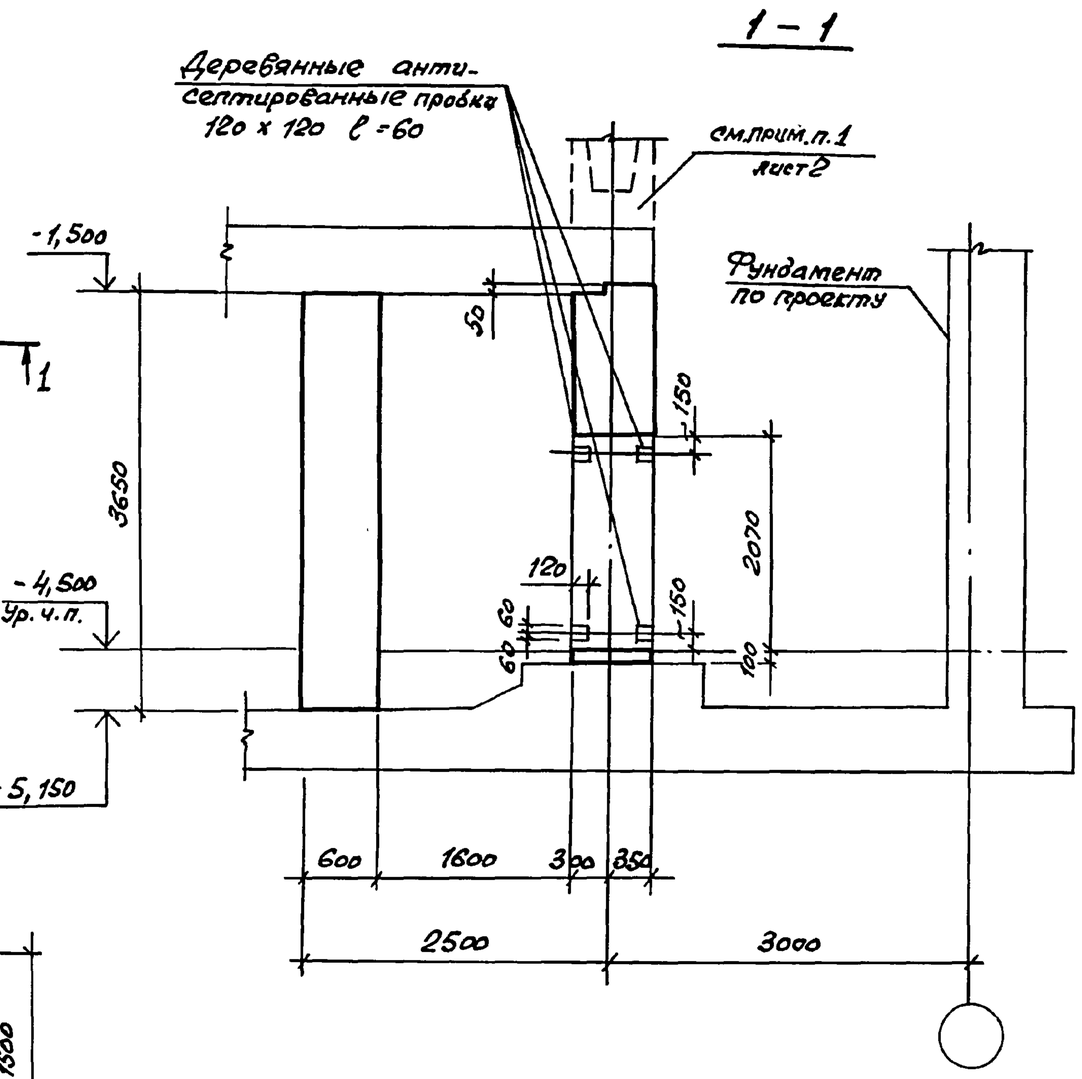

Нач. отд.	Комиссаров			03.005 - 7.0 - 2 - 47
Н. контр.	Бицютко			
Гл. констр.	Бицютко			ВЛ1
Вед. инж.	Моисеева			Габаритный чертеж.
Инж.	Вяйза			
Инж.	Насонова			

Стадия	Лист	Листов
Р	1	2

ПРОЕКТНЫЙ ИНСТИТУТ №1 Ленинград

Взам. инв. №

Подпись и дата

Инв. № подл.

Формат А3

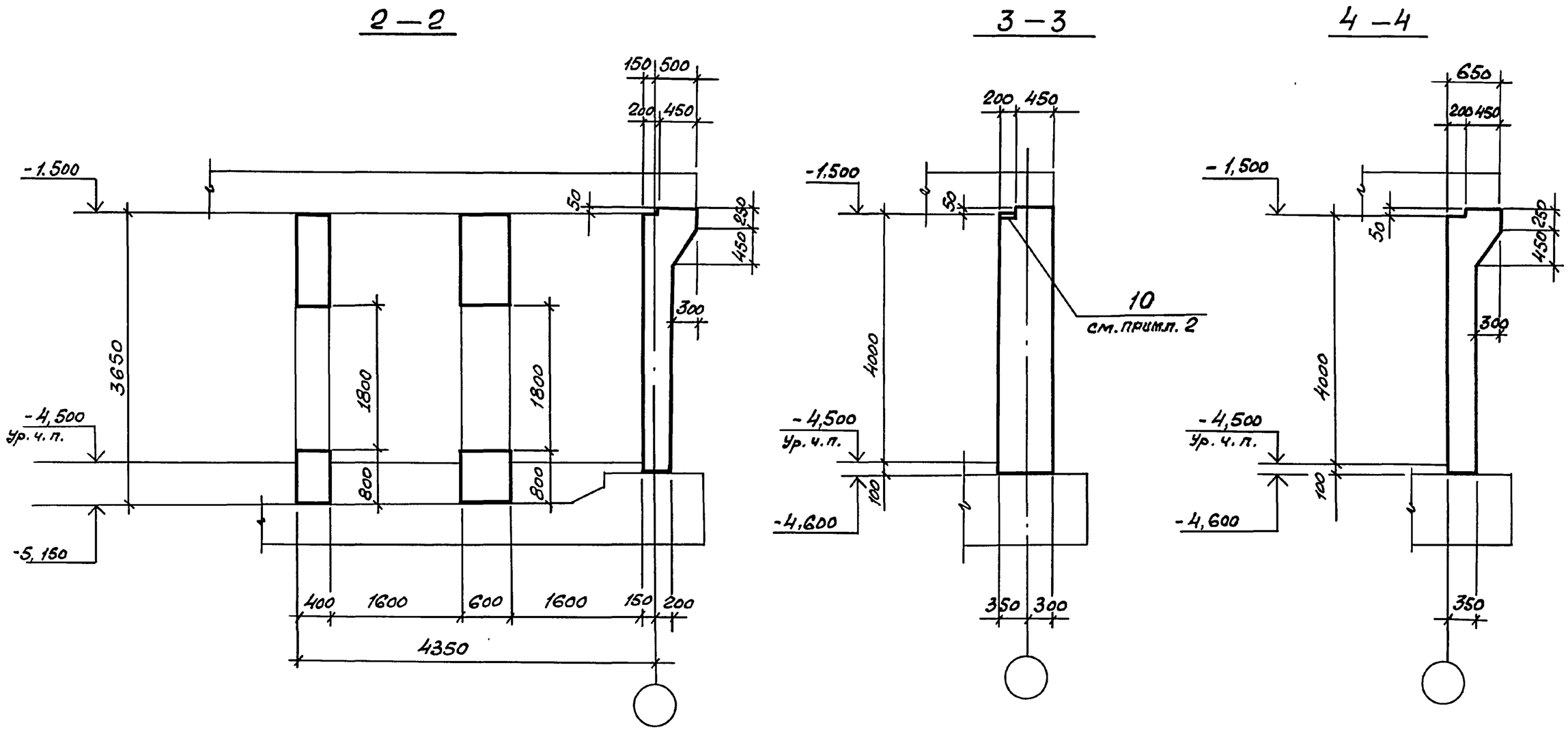

1. Фундаменты под колонны надземной части здания, устанавливаемые на перекрытие заглубленного помещения, должны проектироваться в соответствии с указаниями п. 2.26 главы СНиП II-11-77.*

2. Спецификацию см. 03.005-7.0-2-48 листы 3,4,5.

Инв. № подл.	Подпись и дата	Взам. инв. №

03.005-7.0-2-47

Лист 2

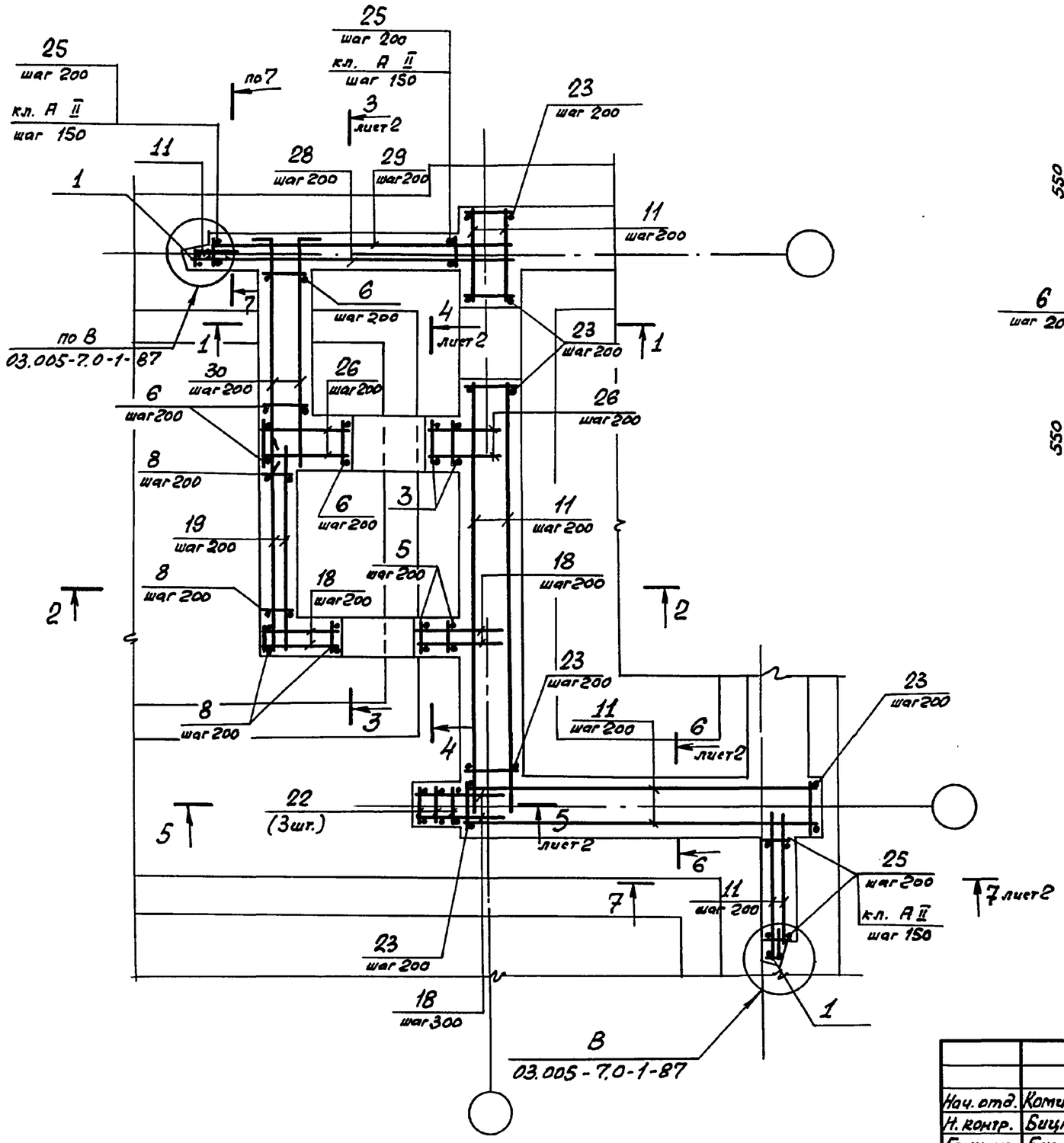

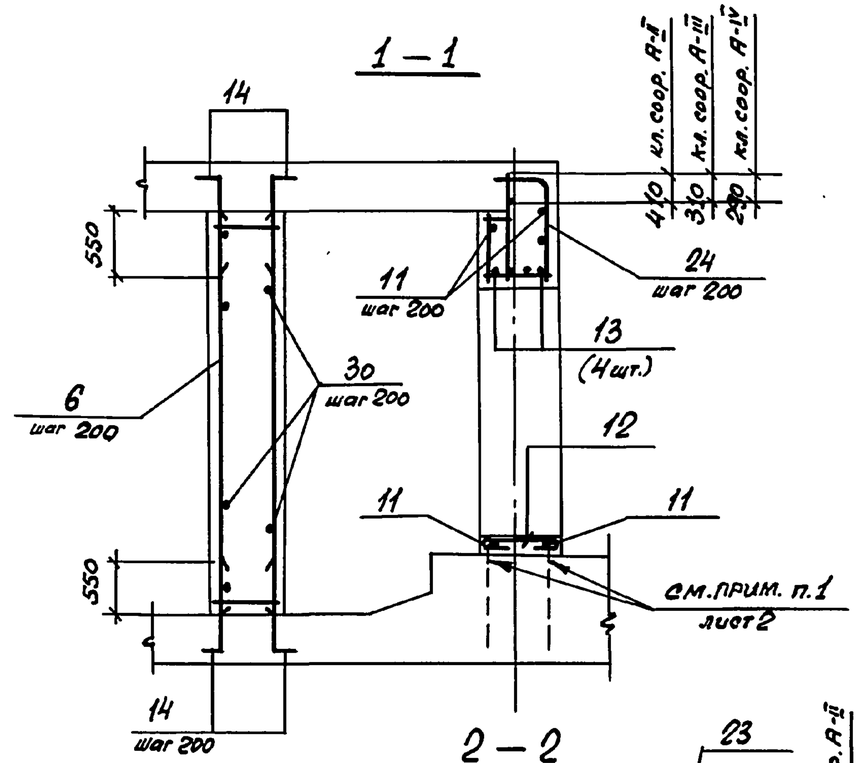

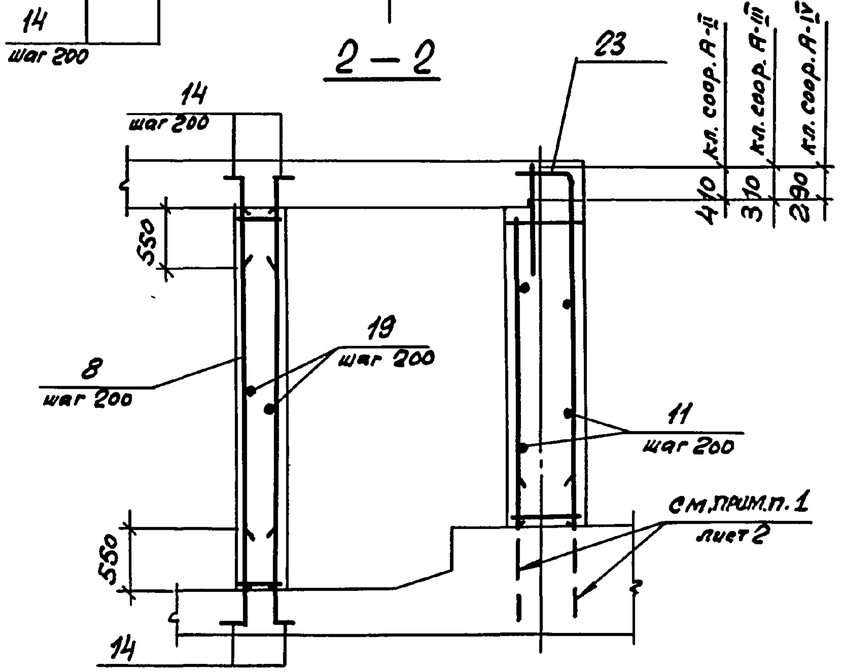

Нач. отд.	Котиссаров		
Н. контр.	Бицютко		
Гл. констр.	Бицютко		
Вед. инж.	Моисеева		
Инж.	Вяйзя		
Инж.	Насонова		

03.005 - 7.0 - 2 - 48

ВЛ1

Армирование.

Стадия	Лист	Листов
Р	1	5

ПРОЕКТНЫЙ ИНСТИТУТ №1 Ленинград

Инв. № подл. | Подпись и дата | Взам. инв. №

3–3

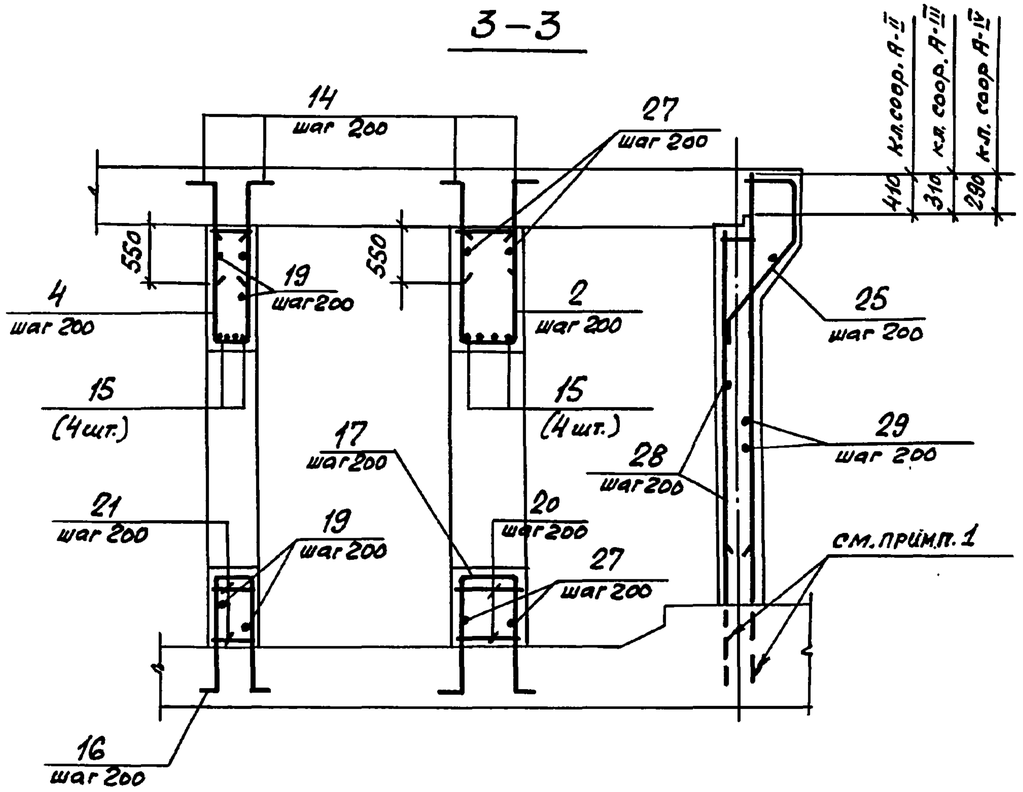

6–6

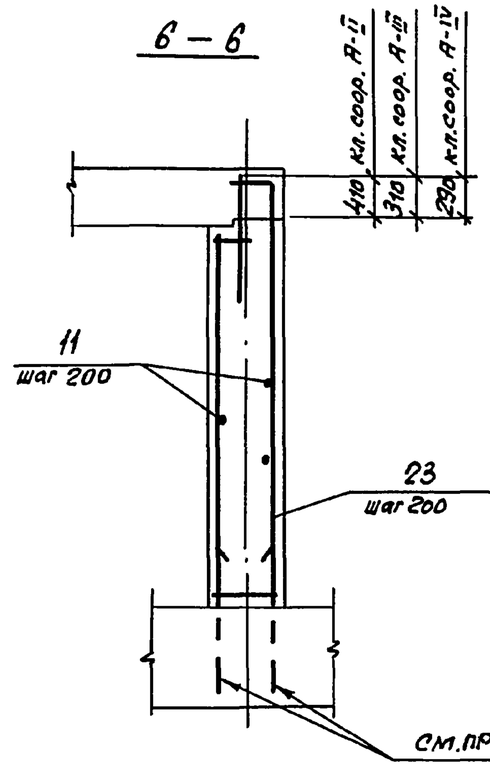

7–7

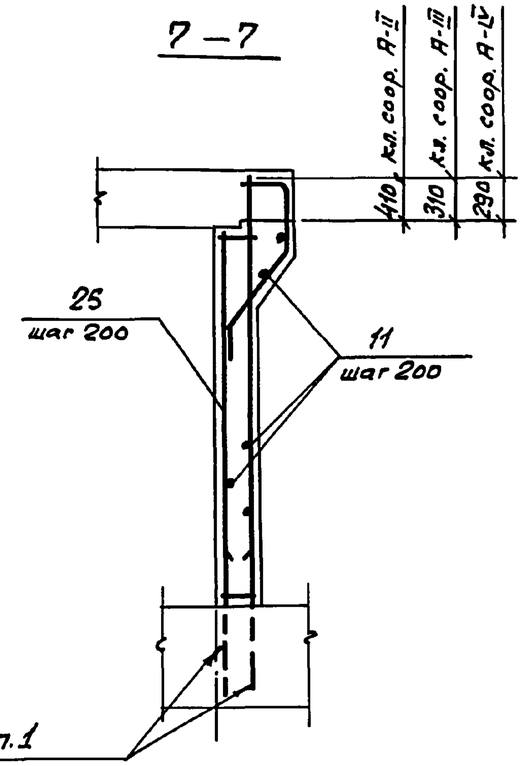

4–4

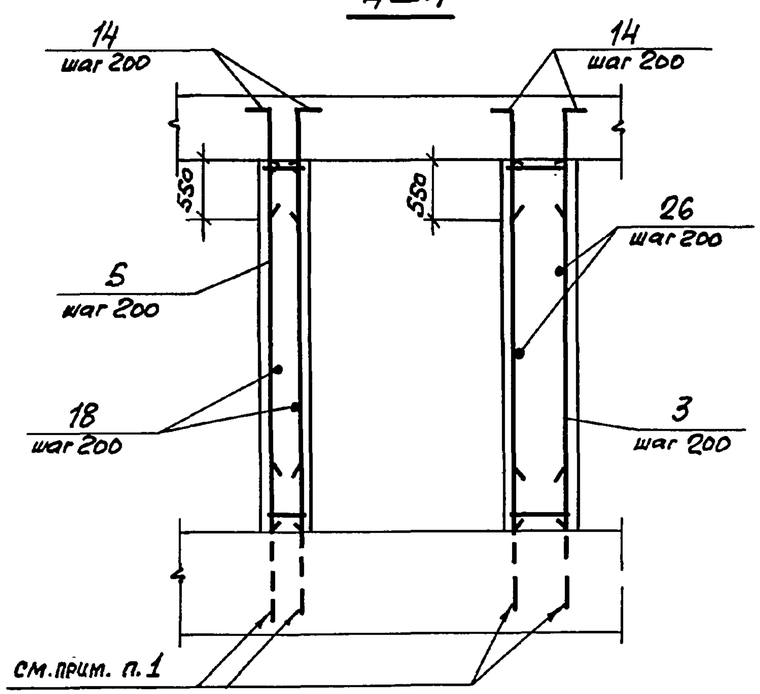

5–5

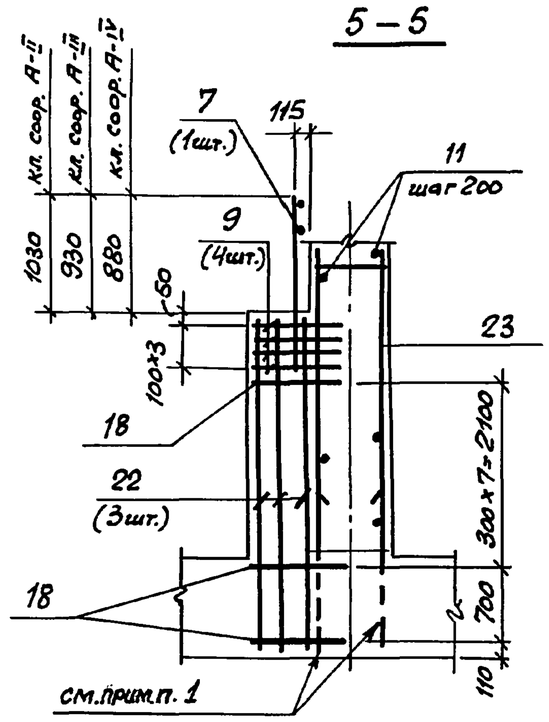

1. В чертежах фундаментов под стены предусмотреть выпуски для устройства стыков арматуры фундаментов с арматурой стен. Диаметр выпусков должен соответствовать диаметру рабочей арматуры каркасов для армирования стен.
2. Спецификацию см. листы 3...5. Ведомость расхода стали см. лист 5

03.005-7.0-2-48	Лист 2

Инв.№ подл. | Подпись и дата | Взам. инв.№

Формат	Зона	Поз.	Обозначение	Наименование	Кол.	Примеч.
			Постоянные данные для исполнений.			
			Класс сооружений А-II, А-III, А-IV.			
				Сборочные единицы.		
				Каркасы плоские		
А4		1	03.005-7.1 -9	КР39	2	10.3кг
А4		2	-24	КР188	4	5.2кг
А4		3	-44	КР189	3	13.5кг
А4		4	-8	КР37	4	4.5кг
А4		5	-35	КР165	3	12.1кг
А4		6	-44	КР207	15	15.5кг
А4		7	У-01-01/80.3-030	КР17	1	7.6кг
А4		8	03.005-7.1 -44	КР193	14	14.0кг
				Сетки арматурные		
А4		9	03.005-7.1 -43	СВ	4	2.65кг
				Изделия закладные		
А4		10	1.400-15. 1-120-54	МН 114-1	2	3.6кг
				Детали		
				ГОСТ 5781-82*		
Б4		11		ф 10 А I ℓ = по месту	470 п.м.	0.617кг
Б4		12		ℓ = 770	4	0.47кг
Б4		13		ф 20 А III ℓ = 2000	4	4.94кг
Б4		14		ф16 А III ℓ = 1000	148	1.58кг
Б4		15		ℓ = 1760	8	2.78кг
Б4		16		ф 16 А III ℓ = 2830	4	4.47кг
Б4		17		ℓ = 3030	4	4.79кг
Б4		18		ф 10 А III ℓ = 880	85	0.54кг
Б4		19		ℓ = 2300	60	1.42кг
Б4		20		ф 8 А III ℓ = 580	16	0.23кг
Б4		21		ℓ = 380	16	0.15кг
				Материалы		
				Бетон класса В25		37.5м³

Ведомость деталей (кл. А-II, А-III, А-IV)

Поз.	Эскиз
12	620 75
14	150 850
16	150 1090 350 150 1090
17	150 1090 550 150 1090

Взам. инв. №

Подпись и дата

Инв. № подл.

Формат	Зона	Поз.	Обозначение	Наименование	Кол.	Примеч.
			Переменные данные для исполнений.			
			Класс сооружений А-II			
				Сборочные единицы		
				Каркасы плоские		
А4		22	У-01-01/80.4-00060-03	КР66	3	11.6кг
А4		23	03.005-7.1 -15	КР58	48	50,49кг
А4		24	-45	КР198	4	23,93кг
А4		25	-13	КР55	27	26,23кг
				Детали		
				ГОСТ 5781-82*		
Б4		26		ф 16 А III ℓ = 980	32	1.55кг
Б4		27		ℓ = 2750	20	4.35кг
Б4		28		ℓ = 3450	32	5.45кг
Б4		29		ℓ = 3250	32	5.14кг
Б4		30		ℓ = 2750	36	4.35кг

Ведомость деталей (кл. А-II)

Поз.	Эскиз
30	280 | 2470

Формат	Зона	Поз.	Обозначение	Наименование	Кол.	Примеч.
			Класс сооружений А-III			
				Сборочные единицы		
				Каркасы плоские		
А4		22	У-01-01/80.4-00060-01	КР64	3	11.4кг
А4		23	03.005-7.1-16	КР59	48	31.45кг
А4		24	-46	КР199	4	15.02кг
А4		25	-14	КР56	20	25.38кг
				Детали		
				ГОСТ 5781-82*		
Б4		26		ф 12 А III ℓ = 980	32	0.87кг
Б4		27		ℓ = 2600	20	2.31кг
Б4		28		ℓ = 3300	32	2.94кг
Б4		29		ℓ = 3100	32	2.76кг
Б4		30		ℓ = 2600	36	2.31кг

Ведомость деталей (кл. А-III)

Поз.	Эскиз
30	140 | 2460

Взам. инв. №

Подпись и дата

Инв. № подл.

Формат	Зона	Поз.	Обозначение	Наименование	Кол.	Примеч.
			Переменные данные для исполнений.			
			Класс сооружений А-IV			
				Сборочные единицы		
				Каркасы плоские		
А4		22	У-01-01/80.4-00060-02	КР65	3	11.2кг
А4		23	03.005-7.1 -16	КР60	48	17.83кг
А4		24	-46	КР200	4	8.72кг
А4		25	-14	КР57	20	17.22кг
				Детали		
				ГОСТ 5781-82*		
Б4		26		ф10 А III ℓ=980	32	0.60кг

Формат	Зона	Поз.	Обозначение	Наименование	Кол.	Примеч.
Б4		27		ф10 А III ℓ= 2540	20	1.57кг
Б4		28		ℓ= 3240	32	2.00кг
Б4		29		ℓ= 3040	32	1.88кг
Б4		30		ℓ= 2540	36	1.57кг

Ведомость деталей (кл. А-IV).

Поз.	Эскиз
30	70 L 2470

Ведомость расхода стали на элемент, кг.

Класс сооружений	Изделия арматурные															Изделия закладные								Общий расход
	Арматура класса														Всего	Прокат марки				Арматура класса			Всего	
	А-III										А-I					ВСт3кп2				А-III				
	ГОСТ 5781-82*										ГОСТ 5781-82*					ГОСТ 103-76*				ГОСТ 5781-82*				
	ф6	ф8	ф10	ф12	ф16	ф20	ф22	ф25	ф28	Итого	ф6	ф8	ф10	Итого		δ=8			Итого	ф12		Итого		
А-II	1.2	133.0	256.3	587.2	1404.4	159.7		370.0	2006.0	4917.8	2.7	10.9	291.9	305.5	5223.3	3.8			3.8	3.4		3.4	7.2	5230.5
А-III	1.2	133.0	562.8	394.4	772.3	118.4	1010.9	215.6	266.4	3475.0	2.7	10.9	291.9	305.5	3780.5	3.8			3.8	3.4		3.4	7.2	3787.7
А-IV	1.2	410.0	363.1	54.8	1370.4	325.6				2525.1	2.7	10.9	291.9	305.5	2830.6	3.8			3.8	3.4		3.4	7.2	2837.8

Взам. инв. №

Подпись и дата

Инв. № подл.

РАЗРЕЗ 1-1

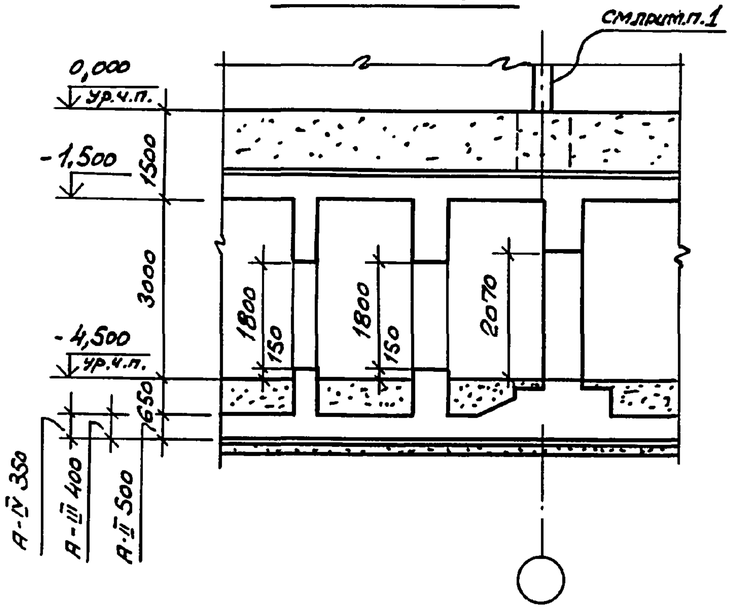

РАЗРЕЗ 2-2

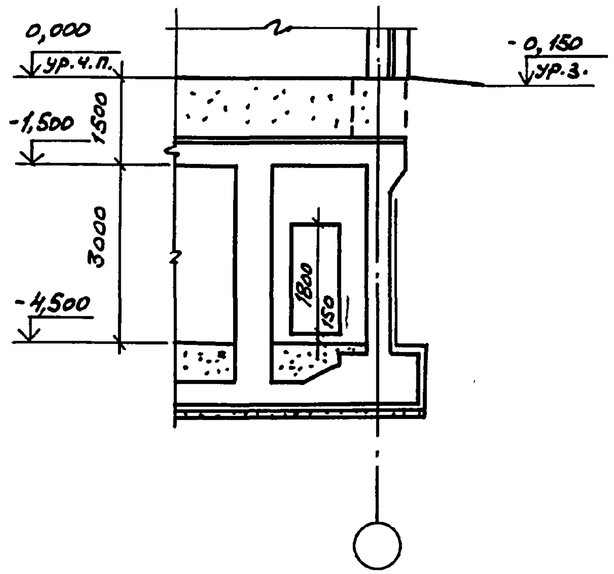

План на отм. -4.500

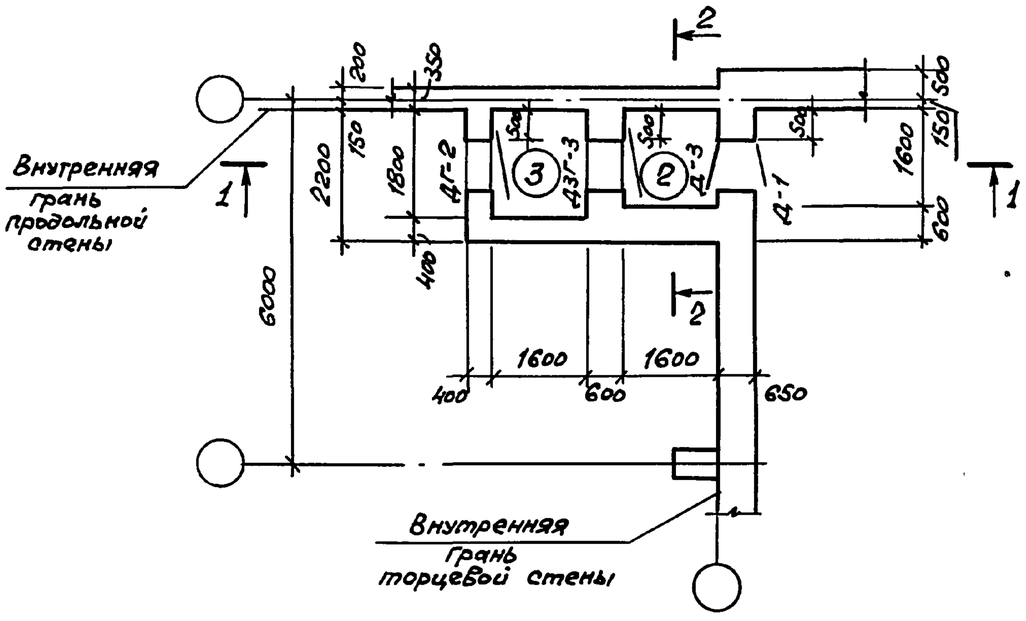

Номер по плану	Наименование	Площадь м2
2	Предтамбур	2,56
3	Тамбур	2.88

1. Фундаменты под колонны надземной части здания, устанавливаемые на перекрытие заглубленного помещения, должны проектироваться в соответствии с указаниями п. 2.26 главы СНиП-11-77.*
2. Экспликацию помещений, спецификацию элементов заполнения проемов смотри док. 03.005-7.0-1-85.
3. Дверь защитно-герметическая марки ДЗГ-3 предусмотрена для класса убежища II и III.
   Дверь для класса убежища IV смотри док. 03.005-7.0-1-85.

Нач.отд.	Комиссаров		
Н.контр.	Бицютко		
Гл.спец.	Тришкина		
Гл.констр.	Бицютко		
Вед.инж.	Моисеева		
Ст.арх.	Ситкина		

03.005-7.0-2-49

Вход из подвала, не защищенного от ударной волны, с тамбуром и предтамбуром - ВП1.
Чертеж общего вида.

Стадия	Лист	Листов
Р		1

ПРОЕКТНЫЙ ИНСТИТУТ №1 Ленинград

Взам.инв.№ | Подпись и дата | Инв.№ подл.

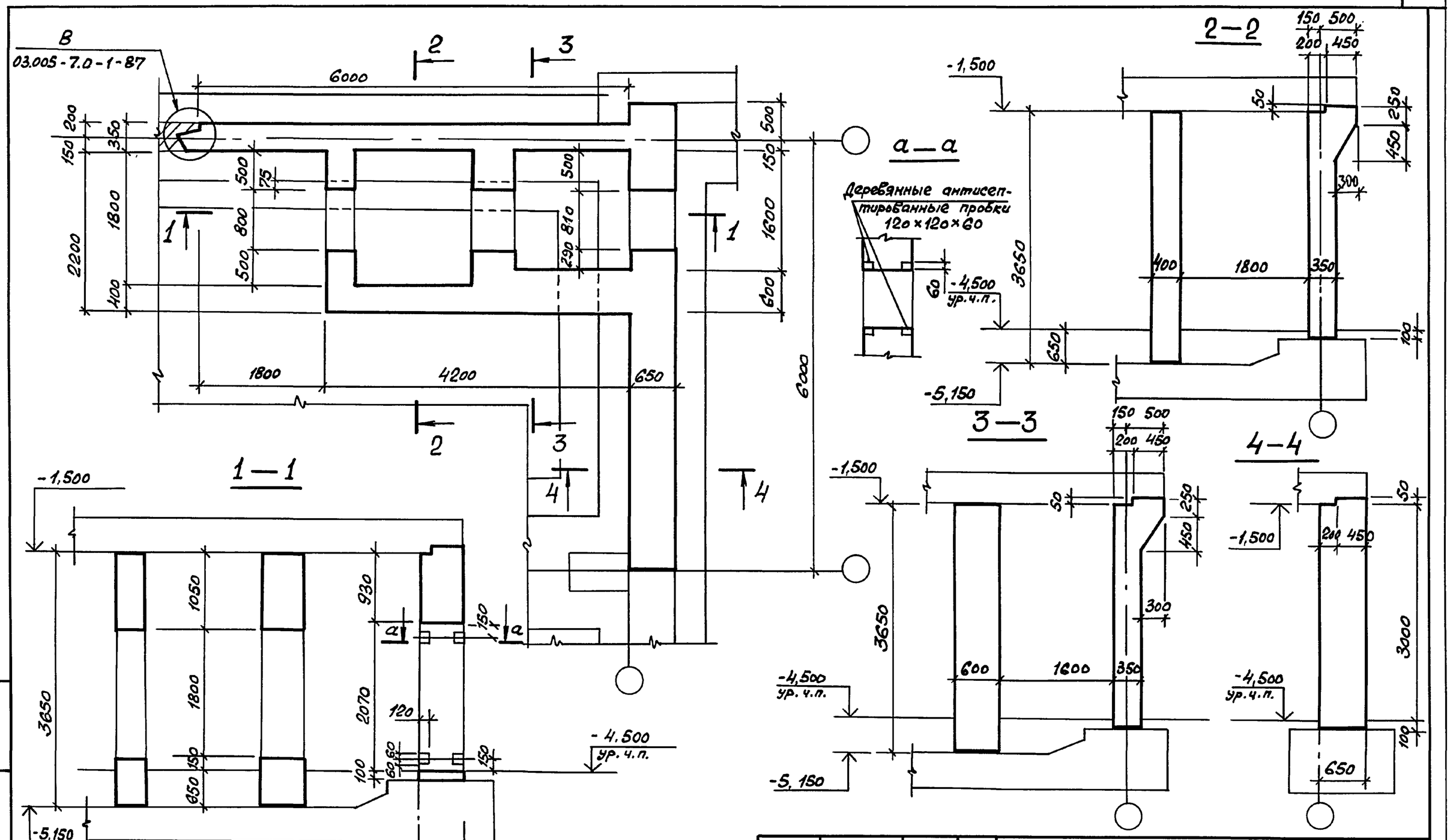

Нач.отд.	Комиссаров		03.005-7.0-2-50	
Н.контр.	Бицютко		ВП 1	Стадия: Р; Лист: ; Листов: 1
Гл.конст.	Бицютко		Габаритный чертёж.	ПРОЕКТНЫЙ ИНСТИТУТ №1 Ленинград
Вед.инж.	Моисеева			
Инж.	Вяйзя			
Инж.	Насонова			

Инв. №подл. | Подпись и дата | Взам. инв. №

24385-03 149 Формат А3

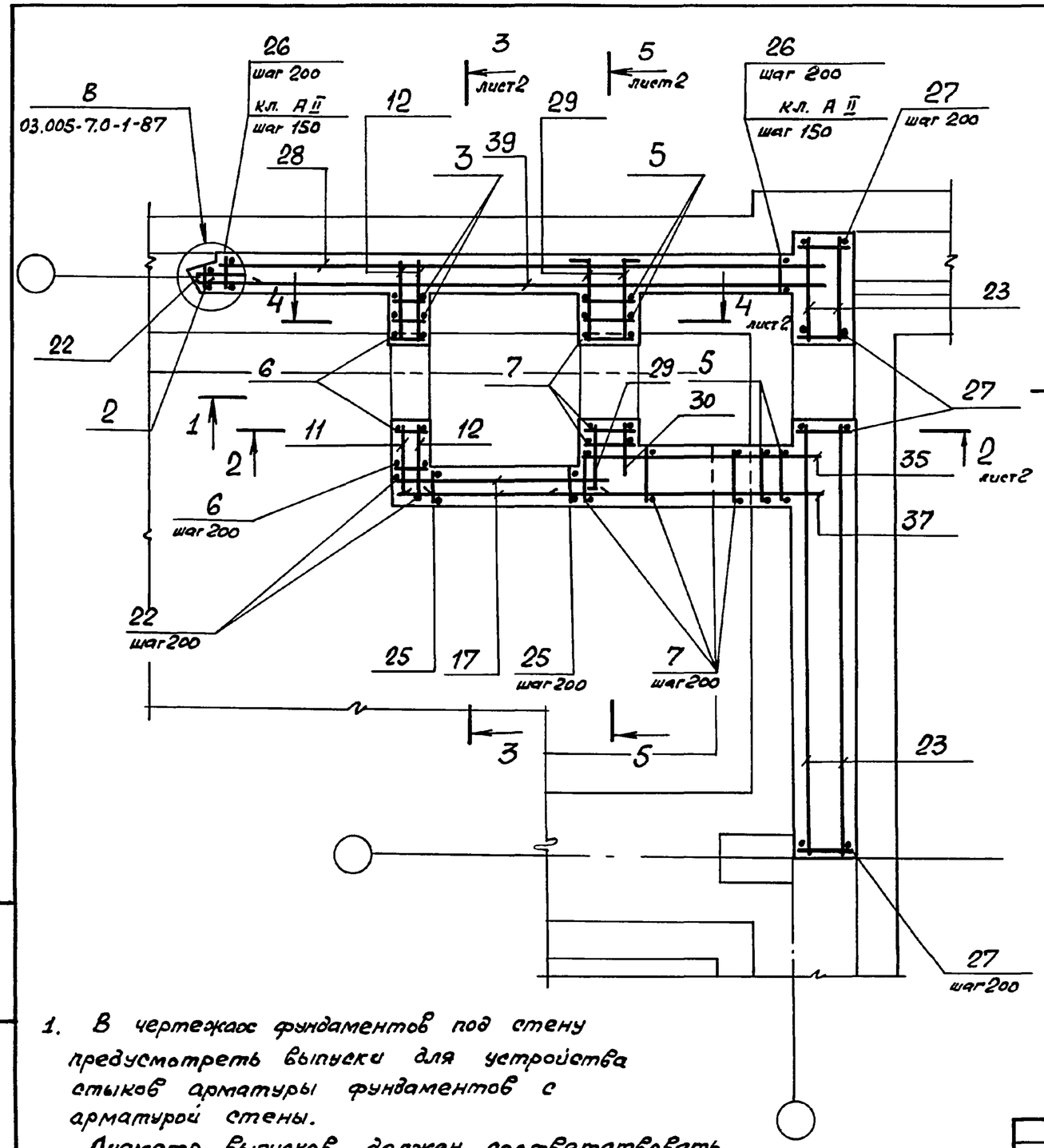

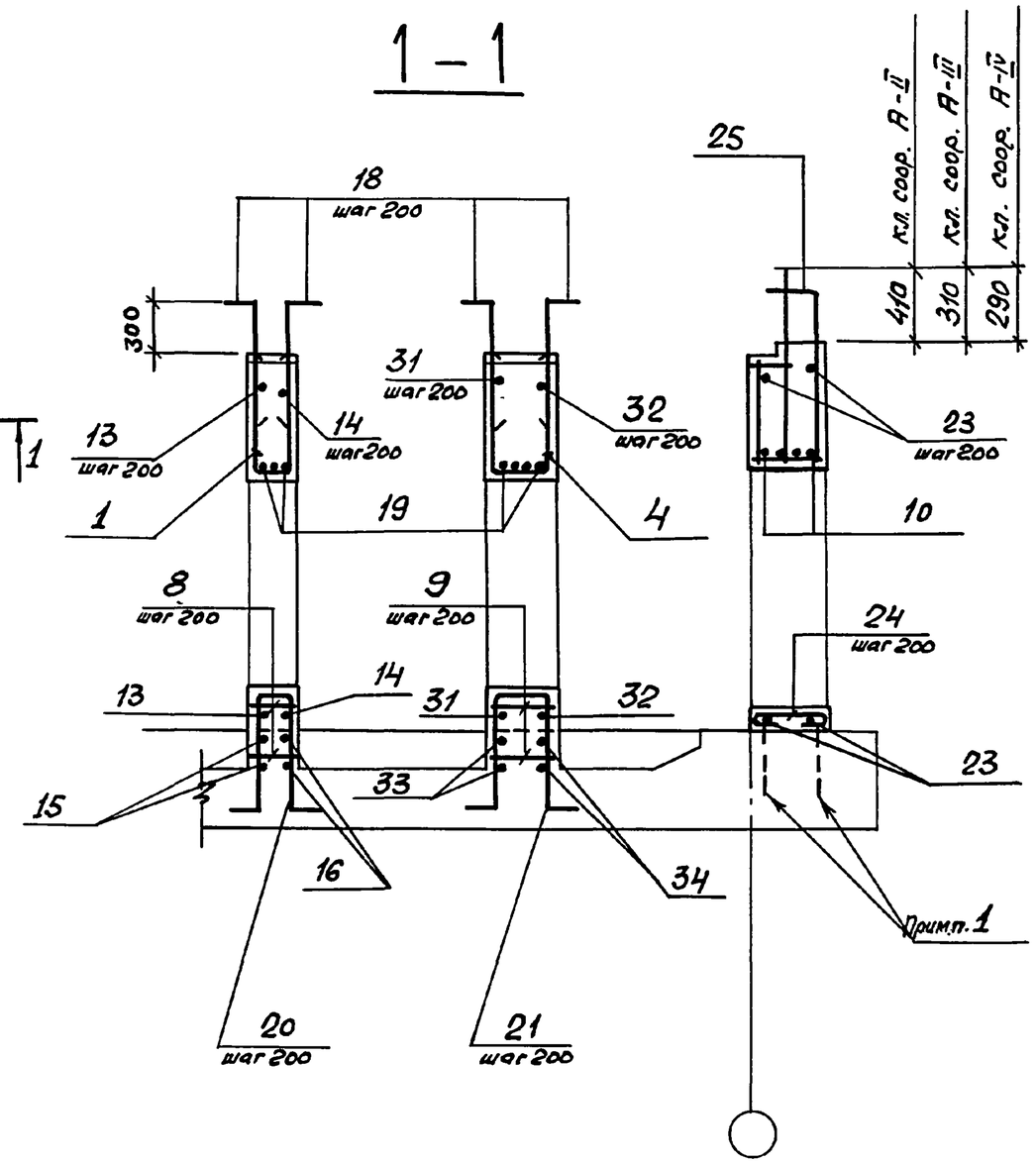

1. В чертежах фундаментов под стену предусмотреть выпуски для устройства стыков арматуры фундаментов с арматурой стены.
   Диаметр выпусков должен соответствовать диаметру рабочей арматуры каркасов для армирования стен.
2. Спецификацию см. листы 3,4,5.
   Ведомость расхода стали см. лист 5.

Нач. отд.	Комиссаров		03.005-7.0-2-51
Н. контр.	Бицютко		
Гл. конст.	Бицютко		ВП1
Вед. инж.	Моисеева		Армирование.
Инж.	Вяйзя		
Инж.	Насонова		

Стадия	Лист	Листов
Р	1	5

ПРОЕКТНЫЙ ИНСТИТУТ №1 Ленинград

Взам. инв. № | Подпись и дата | Инв. № подл.

24385-03 150 Формат А3

2—2

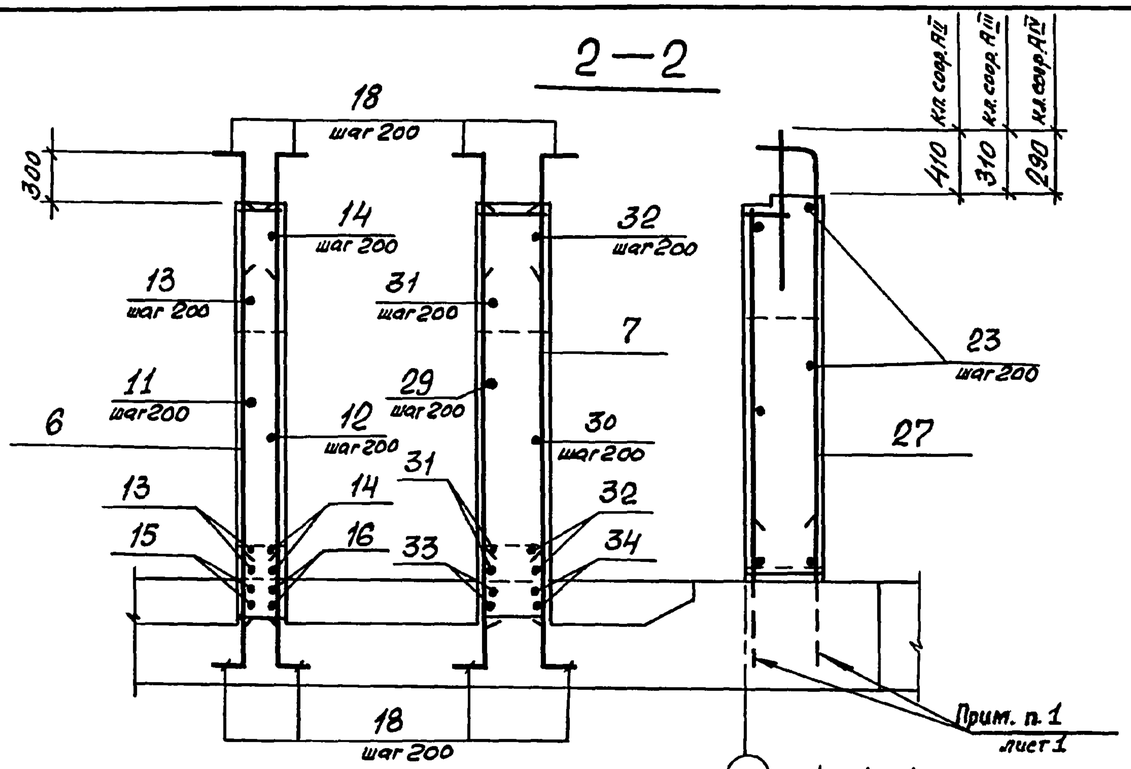

4 — 4

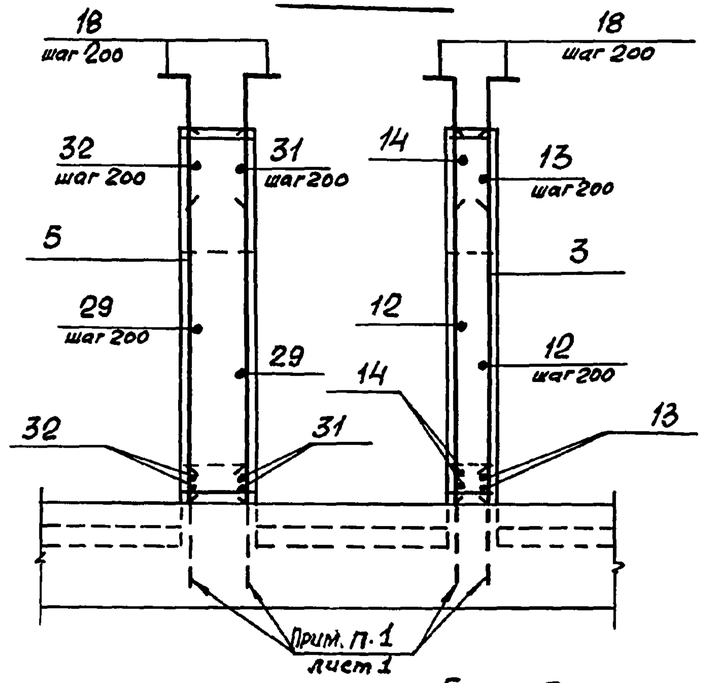

3 — 3

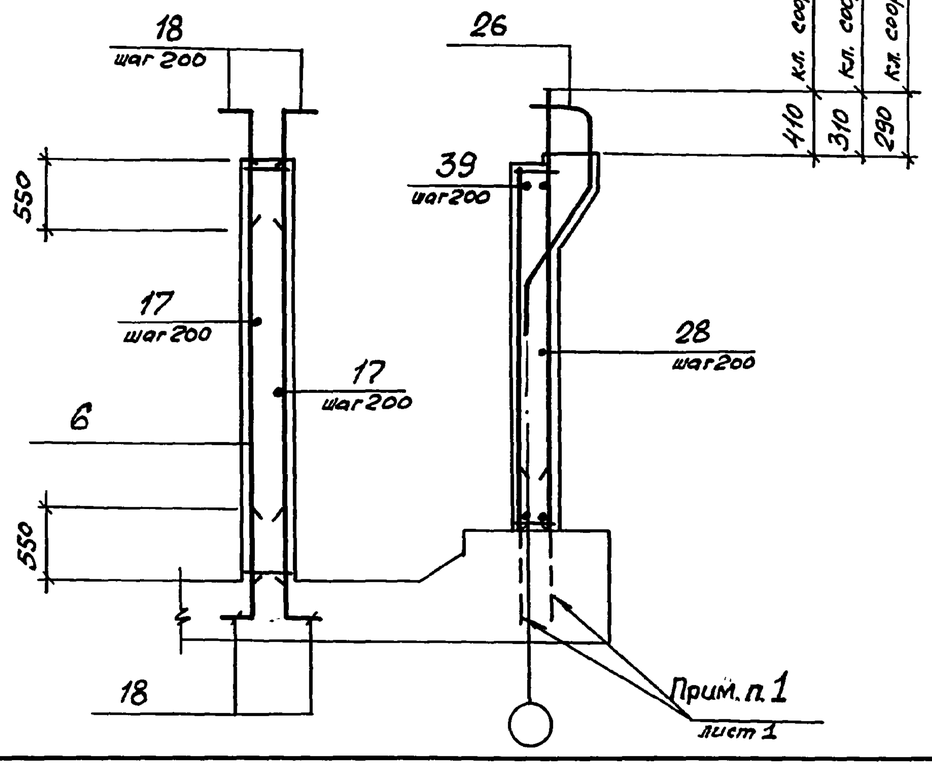

5 — 5

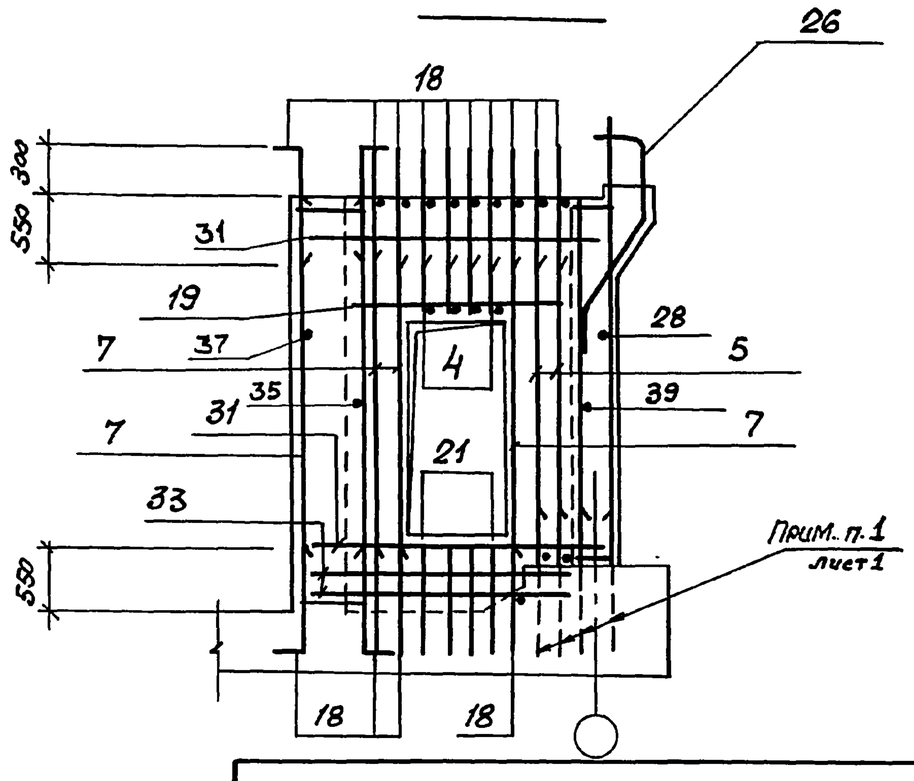

03.005 -7.0 - 2 - 51	Лист 2

Инв. № подл. | Подпись и дата | Взам. инв. №

24385-03 151 Формат А3

Формат	Зона	Поз.	Обозначение	Наименование	Кол.	Примеч.
			Постоянные данные для исполнений.			
			Класс сооружений А-II; А-III; А-IV.			
				Сборочные единицы		
				Каркасы плоские		
		1	03.005-7.1-8	КР 37	4	4.5кг
		2	-9	КР 39	1	10.3кг
		3	-35	КР 165	2	12.1кг
		4	-24	КР 188	4	5.2кг
		5	-44	КР 189	4	13.5кг
		6	-44	КР 193	13	14.1кг
		7	-44	КР 207	12	15.6кг
				Детали		
				ГОСТ 5781-82*		
		8		Ф 8 А III ℓ = 380	16	0.15кг
		9		ℓ = 580	16	0.23кг
		10		Ф 20 А III ℓ = 2000	4	4.94кг
		11		Ф 10 А III ℓ = 1200	9	0.74кг
		12		ℓ = 800	27	0.49кг
		13		ℓ = 2800	8	1.73кг

Формат	Зона	Поз.	Обозначение	Наименование	Кол.	Примеч.
		14		Ф 10 А III ℓ = 2400	8	1.48кг
		15		ℓ = 2370	2	1.46кг
		16		ℓ = 1970	2	1.22кг
		17		ℓ = 2300	38	1.42кг
		18		Ф 16 А III ℓ = 1000	152	1.58кг
		19		ℓ = 1700	7	2.68кг
		20		ℓ = 2830	4	4.47кг
		21		ℓ = 3030	4	4.79кг
		22		ℓ = 3630	4	5.73кг
		23		Ф 10 А I ℓ = по месту	210	п.м. 0.62кг
		24		ℓ = 770	4	0.47кг
				Материалы		
				Бетон класса В25		31,79 м³

Ведомость деталей кл. А-II; А-III; А-IV

Поз.	Эскиз
11	850 350
13	2450 360
15	2020 350

Поз.	Эскиз
18	150 850
20	150 1090 350 150 1090
21	150 1090 550 1090 150
24	620 75

Взам. инв. №

Подпись и дата

Инв. № подл.

03.005.-7.0-2-51

Лист 3

Формат	Зона	Поз.	Обозначение	Наименование	Кол.	Примечание
			Переменные данные для исполнений.			
			Класс сооружений А-II.			
				Сборочные единицы		
				Каркасы плоские		
А4		25	03.005-7.1 — 45	КР 201	4	13.84 кг
А4		26	— 13	КР 55	41	26,23 кг
А4		27	— 15	КР 61	29	26.23 кг
				Детали		
				ГОСТ 5781-82*		
Б4		28		ℓ = 6450	16	10.19 кг
Б4		29		ℓ = 950	27	1.5 кг
Б4		30		ℓ = 750	9	1.18 кг
Б4		31		ℓ = 2700	8	4.26 кг
Б4		32		ℓ = 2500	8	3.95 кг
Б4		33		ℓ = 2270	2	3.58 кг
Б4		34		ℓ = 2070	2	3.27 кг
Б4		35		ℓ = 2650	16	4.18 кг
Б4		36		ℓ = 2220	2	3.5 кг
Б4		37		ℓ = 2900	16	4.58 кг
Б4		38		ℓ = 2470	2	3.9 кг
Б4		39		ℓ = 6600	16	10.42 кг

Ведомость деталей (кл. А-II)

Поз.	Эскиз
29	200 750
31	200 2350 150

Поз.	Эскиз
32	200 2300
33	2120 150

Формат	Зона	Поз.	Обозначение	Наименование	Кол.	Примечание
			Переменные данные для исполнений			
			Класс сооружений А-III.			
				Сборочные единицы.		
				Каркасы плоские		
А4		25	03.005-7.1 — 46	КР 202	4	12,79 кг
А4		26	— 14	КР 56	31	25.38 кг
А4		27	— 16	КР 62	29	25.47 кг
				Детали		
				ГОСТ 5781-82*		
Б4		28		ℓ = 6350	16	5,65 кг
Б4		29		ℓ = 850	27	0,75 кг
Б4		30		ℓ = 650	9	0,57 кг
Б4		31		ℓ = 2500	8	2,22 кг
Б4		32		ℓ = 2300	8	2,04 кг
Б4		33		ℓ = 2070	2	1.84 кг
Б4		34		ℓ = 1870	2	1,66 кг
Б4		35		ℓ = 2550	16	2,26 кг
Б4		36		ℓ = 2120	2	1.88 кг
Б4		37		ℓ = 2650	16	2,35 кг
Б4		38		ℓ = 2220	2	1,97 кг
Б4		39		ℓ = 6500	16	5.78 кг

Ведомость деталей (кл. А-III)

Поз.	Эскиз
29	100 750
31	100 2400

Поз.	Эскиз
32	100 2200

Инв.N: подл. | Подпись и дата | Взам. инв.N

Формат	Зона	Поз.	Обозначение	Наименование	Кол.	Примечание
			Переменные данные	для исполнений		
			Класс сооружений	А-IV		
				Сборочные единицы		
				Каркасы плоские		
А4		25	03.005 - 7.1 - 46	КР 203	4	7.98 кг
А4		26	- 14	КР 57	31	17.22 кг
А4		27	- 16	КР 63	29	15.88 кг
				Детали		
				ГОСТ 5781-82*		
Б4		28		ф 10 А III ℓ = 6300	16	3.9 кг
Б4		29		ℓ = 800	27	0.49 кг
Б4		30		ℓ = 600	9	0.37 кг
Б4		31		ℓ = 2400	8	1.48 кг
Б4		32		ℓ = 2200	8	1.36 кг
Б4		33		ℓ = 1970	2	1.22 кг
Б4		34		Ф10 А III ℓ = 1770	2	1.09 кг
Б4		35		ℓ = 2500	17	1.55 кг
Б4		36		ℓ = 2070	2	1.28 кг
Б4		37		ℓ = 2550	17	1.58 кг
Б4		38		ℓ = 2120	2	1.31 кг
Б4		39		ℓ = 6450	16	3.99 кг

Ведомость расхода стали на элемент, кг

Класс сооружений	Изделия арматурные																			Всего
	Арматура класса																			
	А - III													А - I						
	ГОСТ 5781-82*													ГОСТ 5781-82*						
	ф6	ф8	ф10	ф12	ф16	ф20	ф25						Итого		ф10				Итого	
А-II	0.6	260.2	234.0	112.3	1318.0	756.1	666.2						3347.4		132.1				132.1	3479.5
А-III	0.6	254.5	241.0	416.0	702.3	689.0	551.0						2854.4		132.1				132.1	2986.5
А-IV	76.6	207.0	333.3	85.0	1129.7	370.3							2201.9		132.1				132.1	2334.0

Инв. № подл. | Подпись и дата | Взам. инв. №