ТИПОВЫЕ СТРОИТЕЛЬНЫЕ КОНСТРУКЦИИ,
ИЗДЕЛИЯ И УЗЛЫ ДЛЯ КАПИТАЛЬНОГО РЕМОНТА ЗДАНИЙ
В ЛЕНИНГРАДЕ

СЕРИЯ 2.140-КР-4

ДЕТАЛИ ПЕРЕКРЫТИЙ ЖИЛЫХ ЗДАНИЙ

ВЫПУСК 1

РАЗРАБОТАНЫ „ЛЕНЖИЛНИИПРОЕКТОМ"

ЗАМ. ДИРЕКТОРА ПО
НАУЧНОЙ РАБОТЕ — М.А.ШВАРЦ

ЗАВ. ОТДЕЛОМ РЕМОНТНО-СТРОИТЕЛЬНОЙ
ДИАГНОСТИКИ И КОНСТРУКЦИЙ — Г.С. ШАРБАБЧЕВ

ГЛАВНЫЙ СПЕЦИАЛИСТ — Б.М ВИНЕР

Номер и дата изменения	Краткое содержание изменения	№№ чертежей		
		Корректировка	Дополнения	Аннулирование

Номер и дата изменения	Краткое содержание изменения	№№ чертежей		
		Корректировка	Дополнения	Аннулирование

Инв. N подл. | Подпись и дата | Взам. инв. N

Исполн	Арнаутова		06.90	2.140-КР-4-1ик
Пров	Тарасова		06.90	Информационная карта
Н контр	Архангельская		06.90	

Стадия	Лист	Листов
Р	—	1

ЛЕНЖИЛНИИПРОЕКТ

Формат А3

Копир

Обозначение	Наименование	Стр
	Обложка	
	Титульный лист	1
2140-КР И1к	Информационная карта	2
2140-КР-Нс	Содержание	3
2140-КР-Нпз	Пояснительная записка	4
2140-КР Н-1	Схемы расположения панелей перекрытия	5
2140-КР-Н-2	Схемы расположения перекрытий в	
	разных уровнях	6-7
2140-КР-Н 3	Узлы 1,2,3	8
2140-КР Н-4	Узлы 4,5,6	9
2140 КР-Н-5	Узел 7	10
2140-КР-Н-6	Узлы 8,9,10	11
2140-КР-Н-7.	Узел 11 Детали крепления анкера к	
	петле I, II, III Сечение 11-11	12
2140-КР-Н-8	Сечения 1-1, 2-2, 3-3, 4-4, 5-5, 6-6,	
	7-7, 8 8, 9 9, 10-10	13
2140-КР-Н-9	Схемы расположения плит перекры-	
	тия при пролетах 40*10м	14
2140-КР Н-10	Фрагмент плана 1	15
2140-КР-Н-11	Фрагмент плана 2	16
2140-КР-Н-12	Узлы 13, 13а, 12а	17
2140-КР-Н-13	Схемы каркасов монолитных	
	участков	18
2140-КР-Н-14	Анкеры типа 1,2,3	19

Взам инв N | Подпись и дата | Инв N подл

Гл спец	Арнаутова		06.90
Пров	Тарасова		06.90
Н контр	Архангельская		07.90

2140-КР Нс

Содержание

Стадия	Лист	Листов
Р	–	1

ЛЕНИНИЛНИИПРОЕКТ

Формат А3

Настоящая серия 2.140-КР-4 выпуск I "Детали перекрытий жилых зданий" разработана на основании и взамен альбома 24-НТ-3/75 с целью усовершенствования конструктивных решений и приведением альбома в соответствие требованиям стандартов СПДС и ЕСКД и "Временных указаний по составу, правилам выполнения, комплектования и оформления проектной документации на типовые строительные конструкции, изделия и узлы (Госстрой СССР, 1987г.)
Настоящий альбом содержит решения по устройству междуэтажных и чердачных перекрытий из предварительно-напряженных пустотных панелей высотой 22см для зданий с кирпичными стенами при капитальном ремонте и реконструкции жилых зданий. При проектировании, в особых случаях, возможно индивидуальное решение деталей отличных от данной серии.
Монтаж плит перекрытий должен производиться с учетом действующих нормативных документов, в строгом соответствии с проектом организации работ и технологической картой № 04-71 "Монтаж междуэтажных перекрытий из сборных железобетонных настилов типа КНП" треста Оргстройдетрой УКР Исполкома Ленсовета.
При устройстве перекрытий следует обратить внимание на следующее:
- места опирания участков монолитного перекрытия должны быть свободны от остатков строительного мусора и пыли.
- бетонирование производить послойно, слоями 120-150см.
- уплотнение бетонной смеси осуществлять глубинными, а заглаживание-плоскостными вибраторами.

Меры защиты монолитных участков (стыков и т.п.) от возможного воздействия агрессивных сред в период эксплуатации здания, требования по плотности, водонепроницаемости, водоцементному отношению, сведения о марках и расходах цемента, составах заполнителей и добавок, видах лакокрасочных покрытий и способах их нанесения и т.п. указываются в конкретном проекте.
Заполнение продольных швов между панелями перекрытия обеспечить мелкозернистым бетоном класса В-
При устройстве перекрытий из сборных железобетонных элементов особое внимание следует уделять анкеровке их в старые кирпичные стены.
Анкеры изготовляются из стали класса А-I, диаметром 10мм – для анкерных тяжей, и 16 А-III – для заделываемых в кладку штырей.
Анкерные штыри заделываются в стены бетоном класса Б 12,5; глубина гнезда для укладки анкера 70-80мм. Концы анкеров крепятся к утопленным монтажным петлям панелей перекрытий.

УКАЗАНИЯ
по монтажу железобетонных панелей перекрытий

1. До разборки перекрытий выполнить работы по ремонту и перекладке участков стен и фундаментов, предусмотренных проектом.
2. Все работы по демонтажу и монтажу перекрытий выполнять с соблюдением правил по технике безопасности согласно СНиП Ш-4-80.
3. Разборку перекрытий производить по секциям и поэтажно с сохранением каждой пятой-шестой заанкерованной балки.
4. Борозды в стенах для заводки панелей пробивать участками длиной не более 2,5 м.
Последующий участок борозды пробивать только после того, как на предыдущем участке уложены, заанкерованы и замоноличены панели. Размеры пробиваемой борозды не должны превышать по глубине 18см, по высоте 30см.
Глубина гнезд для заводки выпускных ребер панелей должна быть не более 30см. При монтаже плит в наклонном положении глубина гнезд для заводки выпускных ребер должна быть не менее 38см.
Пробивку сплошных борозд для заводки выпускных ребер панелей не допускать.
5. Глубина заделки панелей с выпускными ребрами в кирпичную кладку должна быть:
[illegible] для торца [illegible] выпускных ребер на 13-17см.
[illegible] для выпускных [illegible] 25-29см.
6. Заделку гнезд и борозд, после укладки панелей производить пластичным бетоном марки В 7,5 с плотным заполнением пустот.
7. Анкеровку панелей перекрытий со стенами выполнять по чертежам серии 2.140-КР-4.
8. Зазоры между панелями шириной до 5см заполнять мелкозернистым бетоном. Монолитные участки армировать и бетонировать по типовому альбому 2.140-КР-4.
9. Отверстия для пропуска сантехнических труб сверлить, не нарушая ребер панелей, отверстия заделывать после монтажа труб бетоном В 7,5.
10. При производстве работ руководствоваться действующими техническими условиями на производство и приемку общестроительных и специальных работ при капитальном ремонте жилых домов.
11. При высоте от низа панелей до верха перемычек проемов менее 500мм панели перекрытий укладывать по разгрузочным балкам.
12. Панели укладывать по выровненному слою цементного раствора М 100 толщиной не менее 15мм.

Инженер	Арисштабе		12.89	2.140-КР-4 ПЗ
Разраб.	Шорасова		03.90	Пояснительная записка.
Пров.	Винер		07.90	Стадия: Р; Лист: –; Листов: 1
Н.контр.	Арзинельков		03.90	Ленжилниипроект

Инв. № подл. | Подпись и дата | Взам. инв. №

Формат А3

Междуэтажное перекрытие многопролетного здания

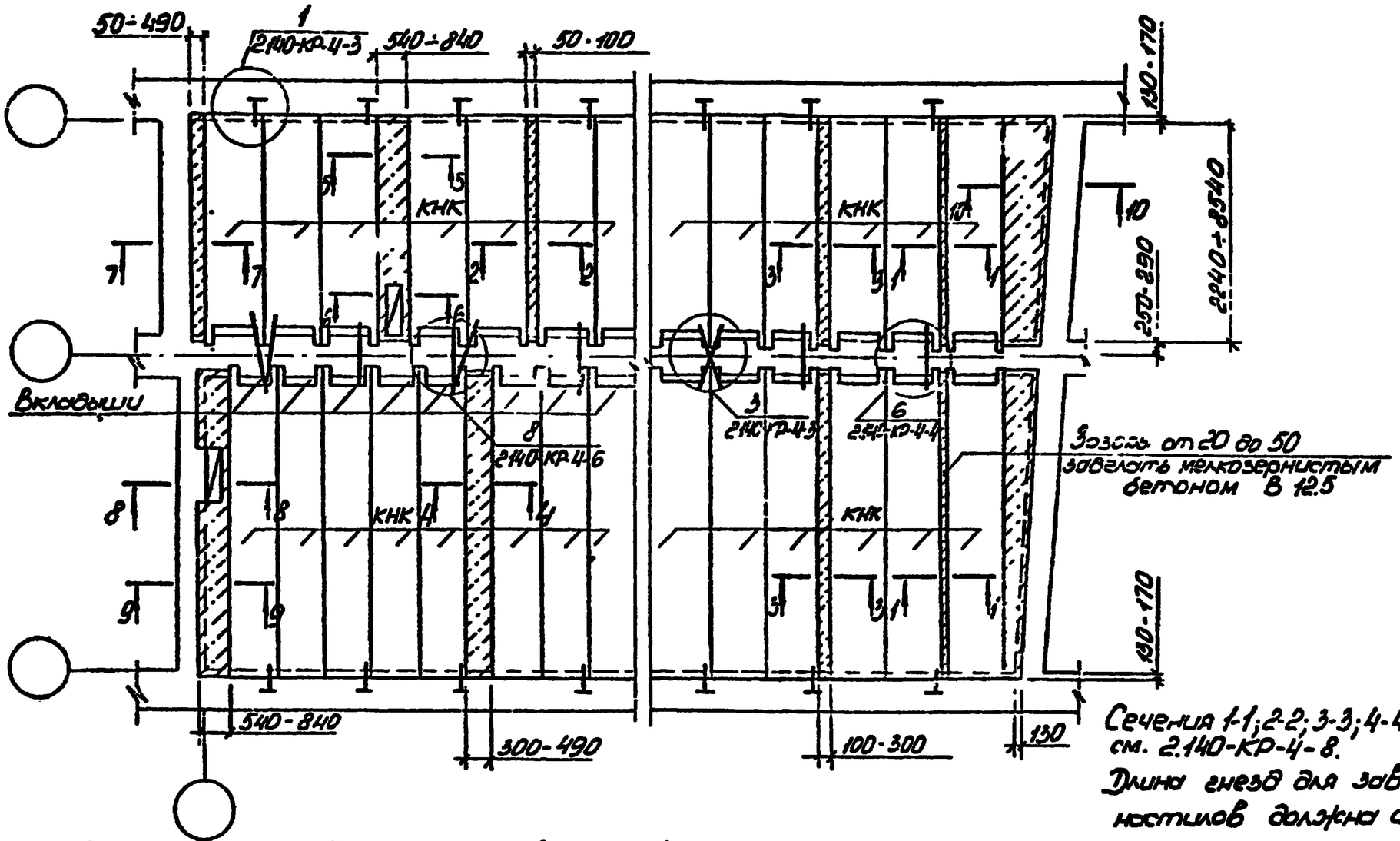

Сечения 1-1; 2-2; 3-3; 4-4; 5-5; 6-6; 7-7; 8-8; 9-9; 10-10 см. 2.140-КР-4-8.

Длина гнезд для заводки выпускных ребер настилов должна быть не более 30 см.

Борозды в стенах для заводки настилов пробивать участками длиной не более 25 м. Размеры пробиваемой борозды не должны превышать по глубине 18 см и по высоте 30 см.

Пробивка сплошных борозд для заводки выпускных ребер настилов не допускается.

Расстояние между анкерами должно быть не более 3 м.

Если перекладка средней стены предусматривается проектом, то следует принять настилы типа БПК аналогично схеме для чердачного перекрытия.

Исполн	Розанова		05.90	2.140-КР-4-1		
Разраб	Тарасова		05.90	Схемы расположения панелей перекрытия	Стадия	Лист	Листов
Провер	Тарасова		05.90		Р	1	2
Н.контр	Архангельская		08.90		ЛЕНИНГРАДНИИПРОЕКТ		

Копир.

Формат А3

Инв. N подл. | Подпись и дата | Взамен инв. N

Междуэтажное перекрытие в разных уровнях

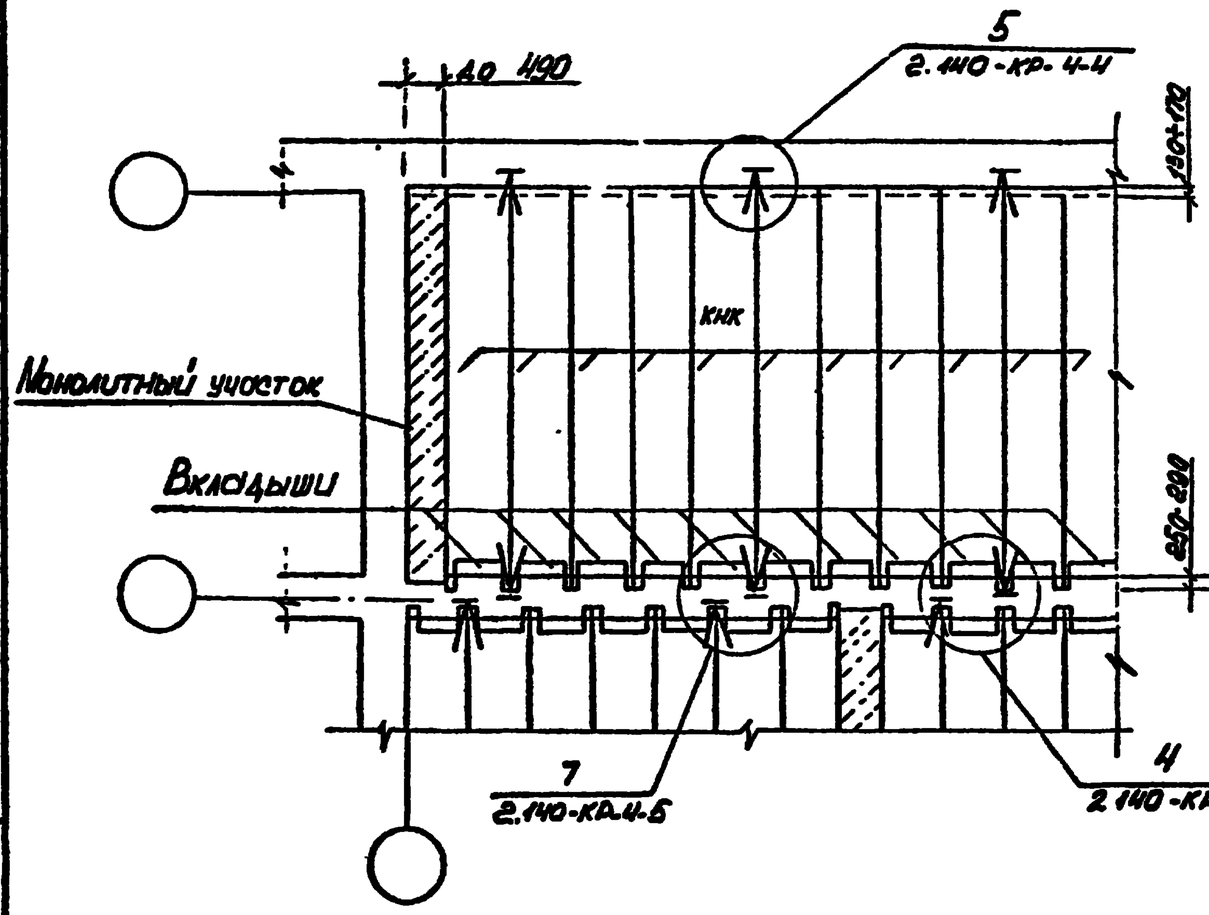

Междуэтажное перекрытие для однопролетного здания

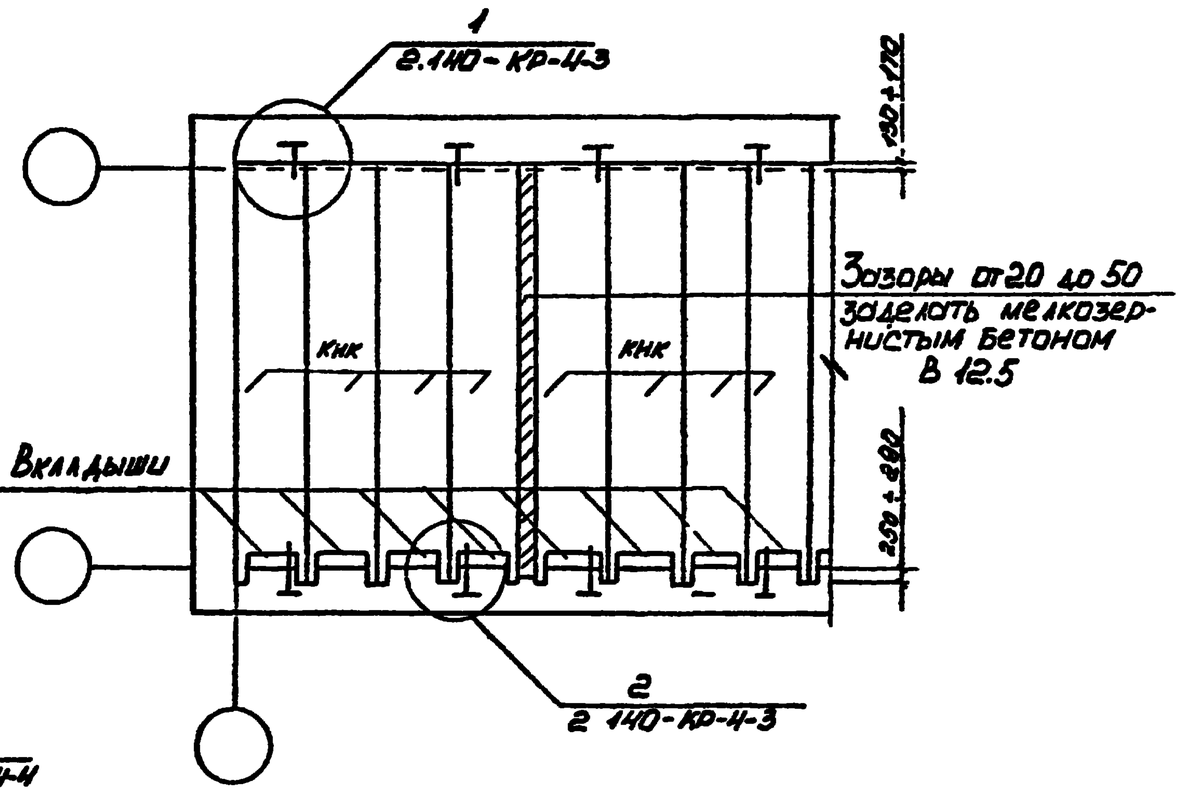

Если перекладка средней стены предусматривается проектом, то следует принять настилы типа БПК аналогично схеме для чердачного перекрытия.
Армирование монолитных участков см. 2.140-КР-4-8.

Исполн	Розанова		05.90	2.140-КР-4-2		
Разраб	Торосова		06.90	Схемы расположения перекрытий в разных уровнях	Стадия	Лист	Листов
Пров.	Торосова		06.90		Р	-	1
Н.контр	Дахомельская		06.90		ЛЕНИНГИПРОЕКТ		

Инв. № подл. | Подпись и дата | Взам. инв. №

Формат А3

Чердачное перекрытие

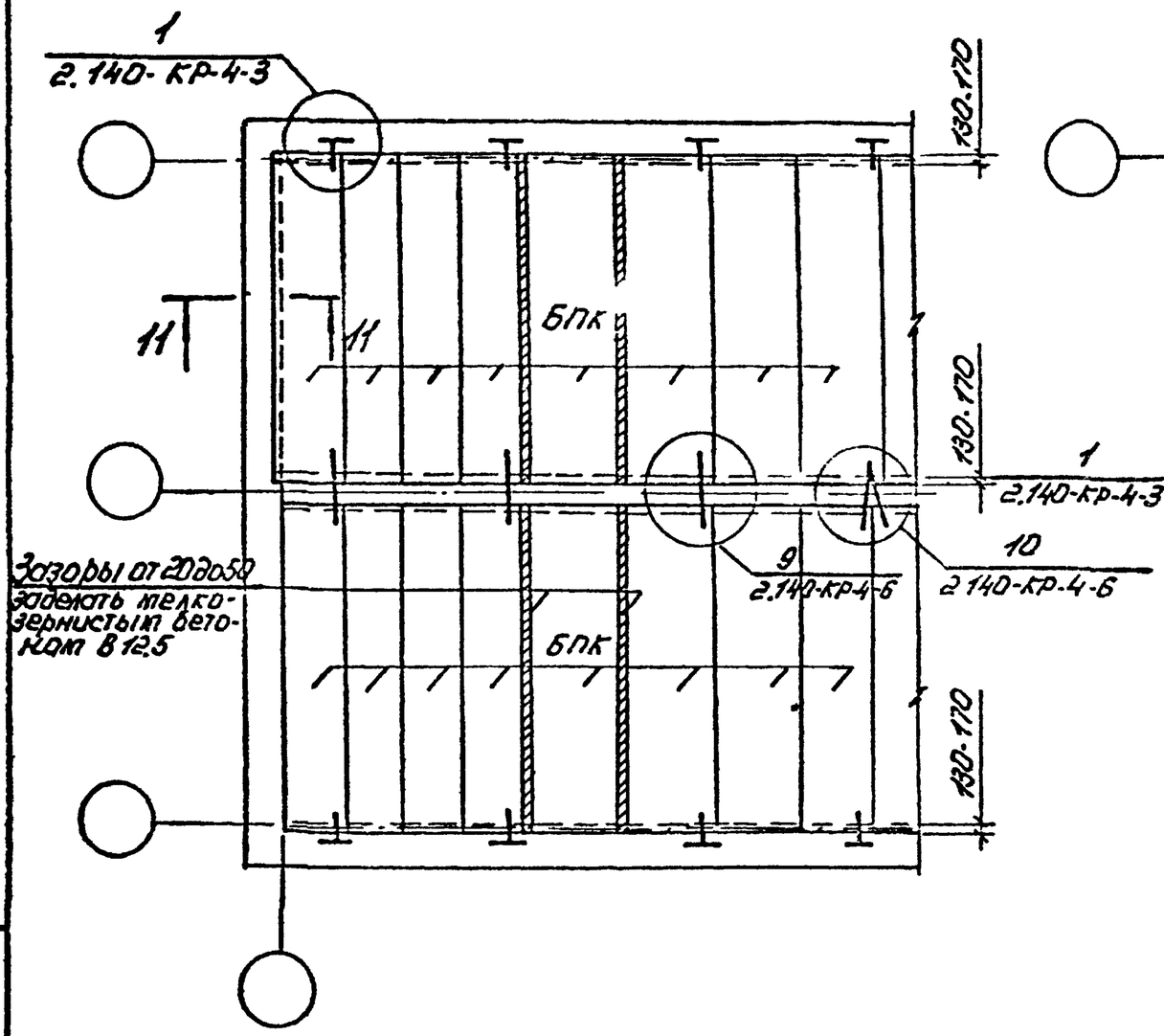

Сечение 11-11 см. 2.140-кр-4-7

Чердачное перекрытие с поперечными несущими стенами

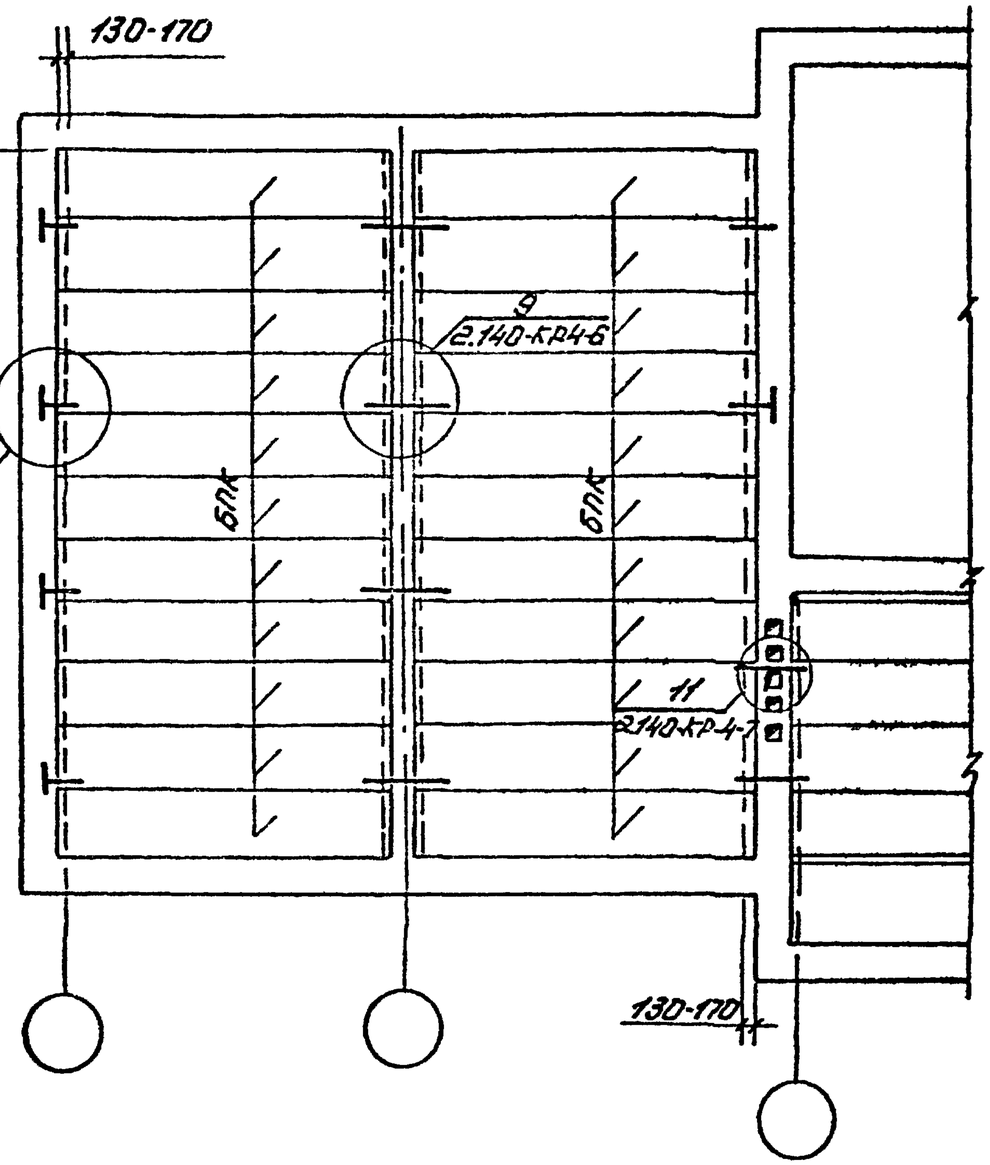

2.140-кр-4-1	Лист 2

Формат А3

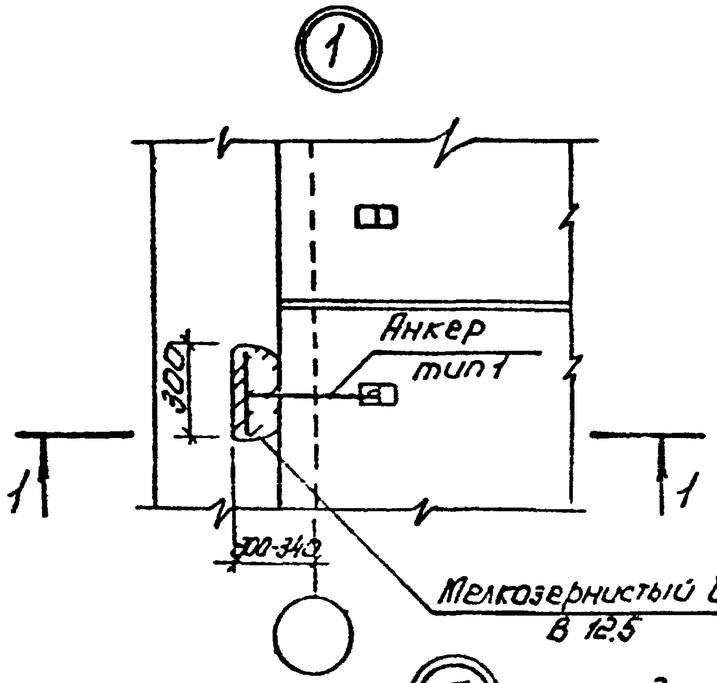

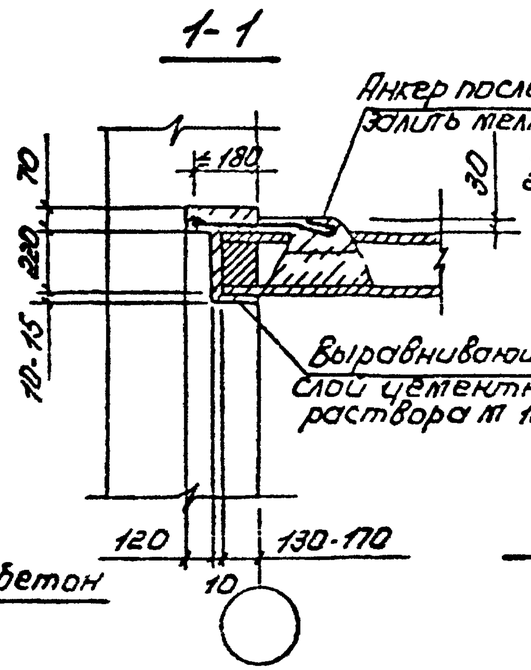

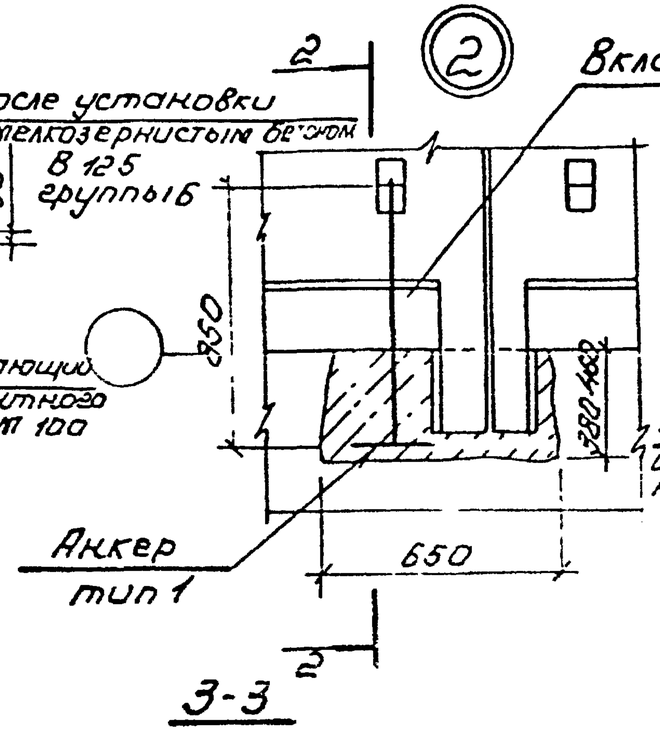

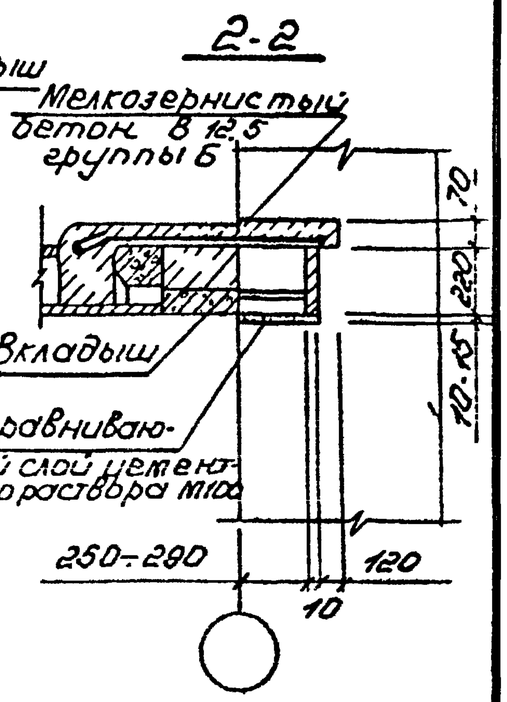

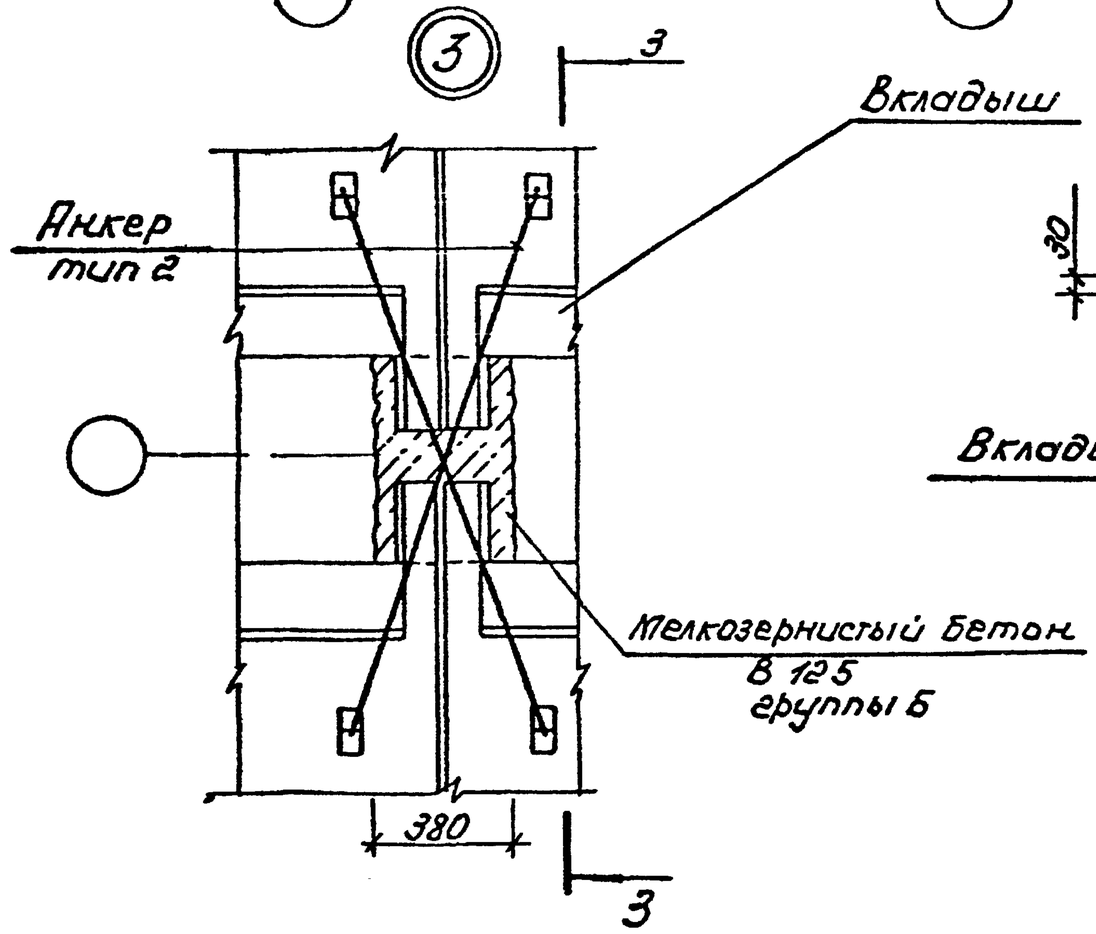

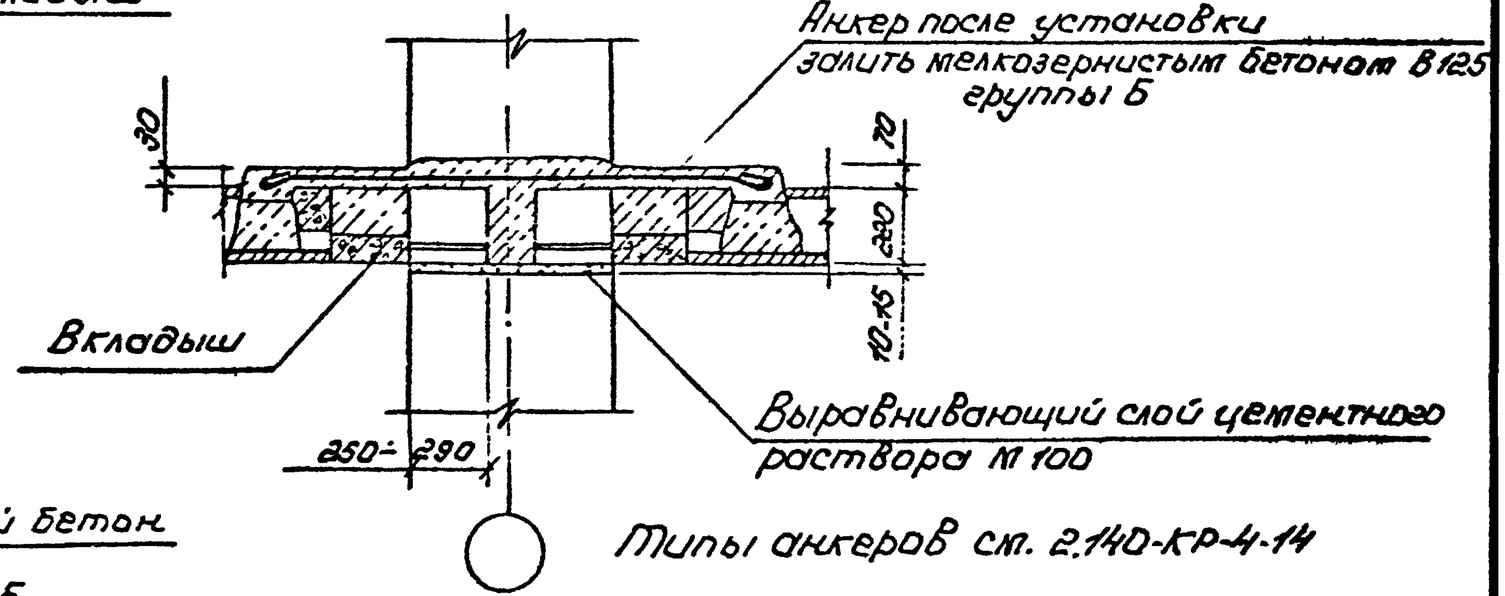

Типы анкеров см. 2.140-КР-4-14

Исполн.	Розанова		05.90	2.140-КР-4-3		
Разраб.	Тарасова		06.90	Узлы 1, 2, 3	Стадия	Лист	Листов
Провер.	Тарасова		06.90		Р	—	1
Н. контр.	Арханельская		08.90		ЛЕННИЛНИИПРОЕКТ		

Копир:

Формат А3

Инв. № подл. | Подпись и дата | Взам. инв. №

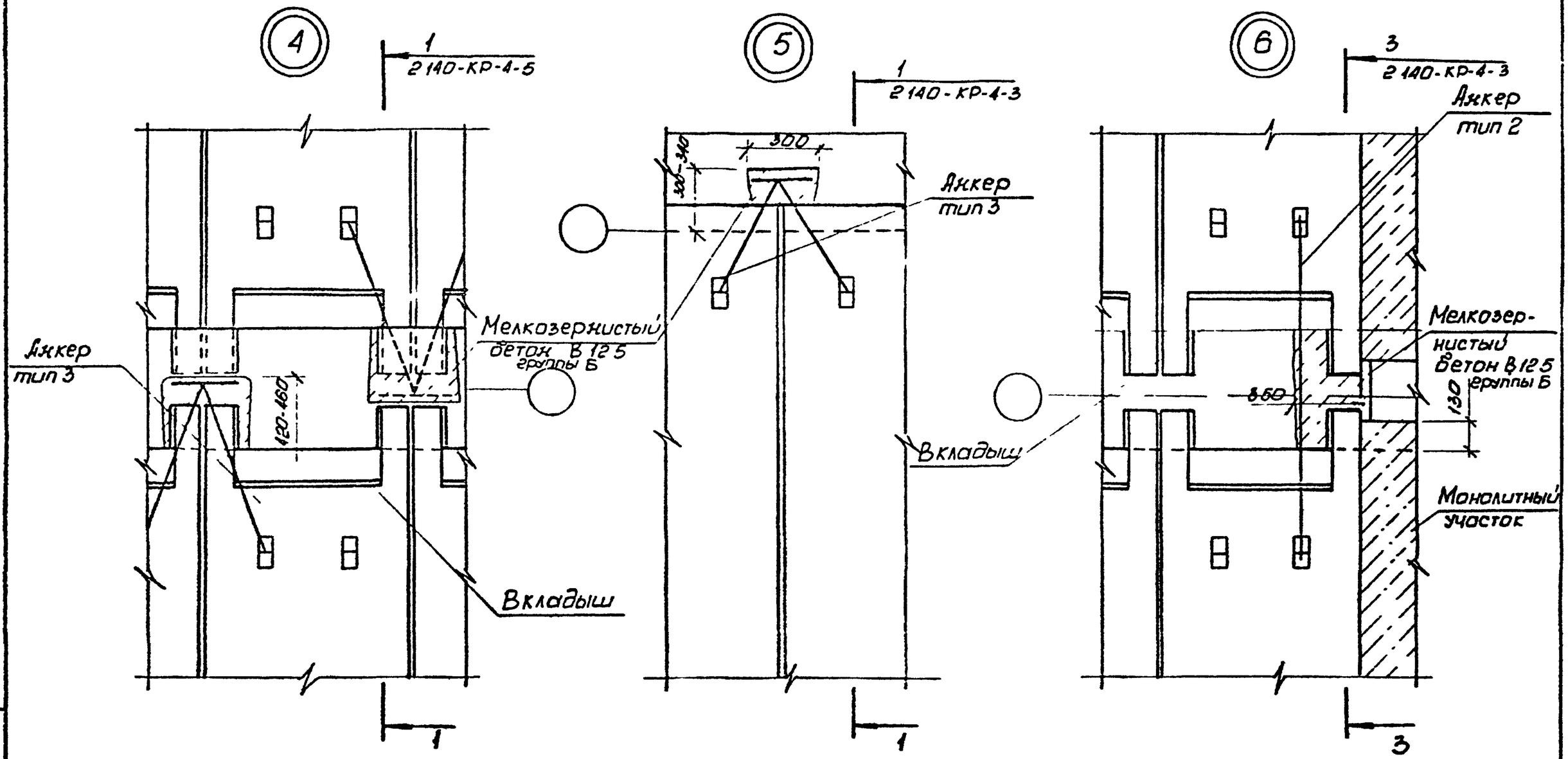

Типы анкеров см. 2.140-КР-4-14

Исполн	Розанова		05.90	2.140-КР-4-1		
Разраб	Тарасова		06.90	Узлы 4, 5, 6	Стадия	Лист	Листов
Пров	Тарасова		06.90		Р	—	1
Н контр	Архангельская		06.90		ЛЕНЖИЛНИИПРОЕКТ		

Инв.№ подл. | Подпись и дата | Взам. инв.№

Формат А3

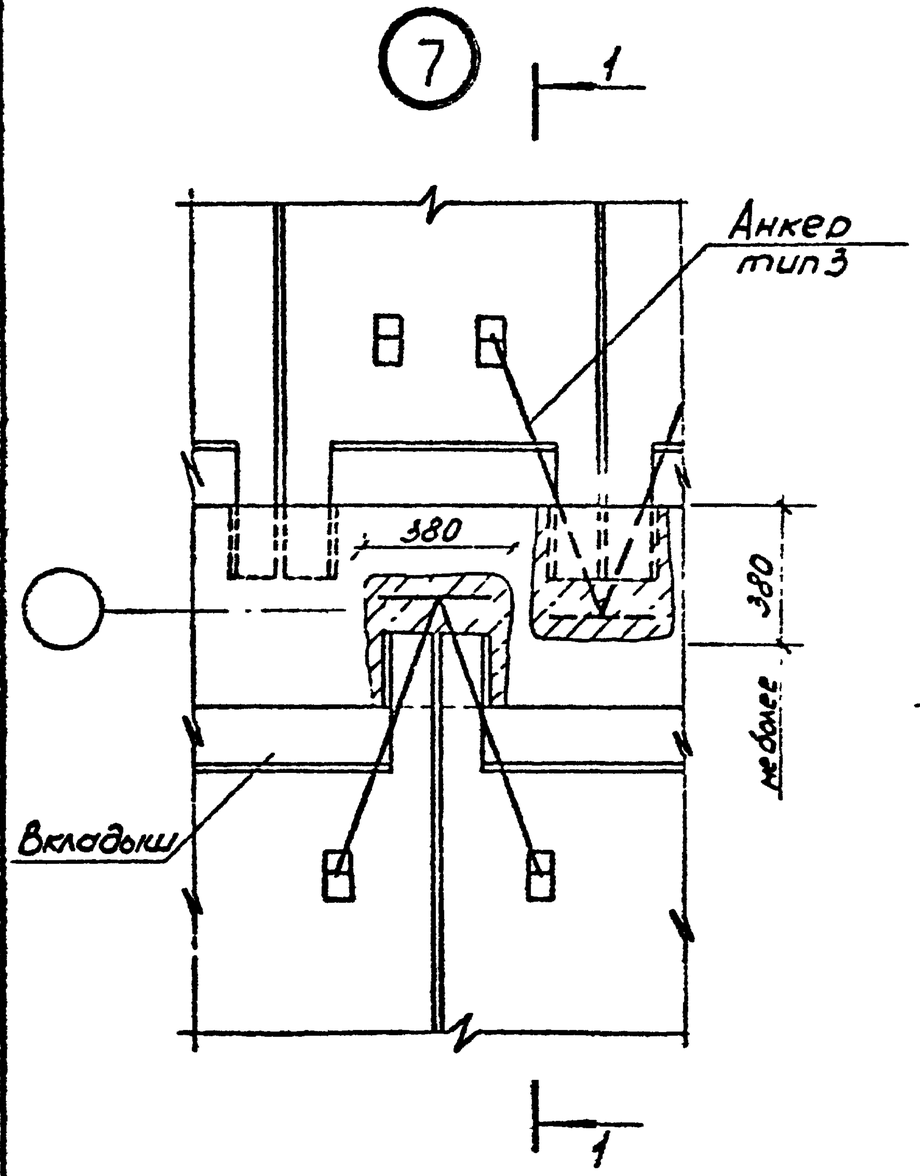

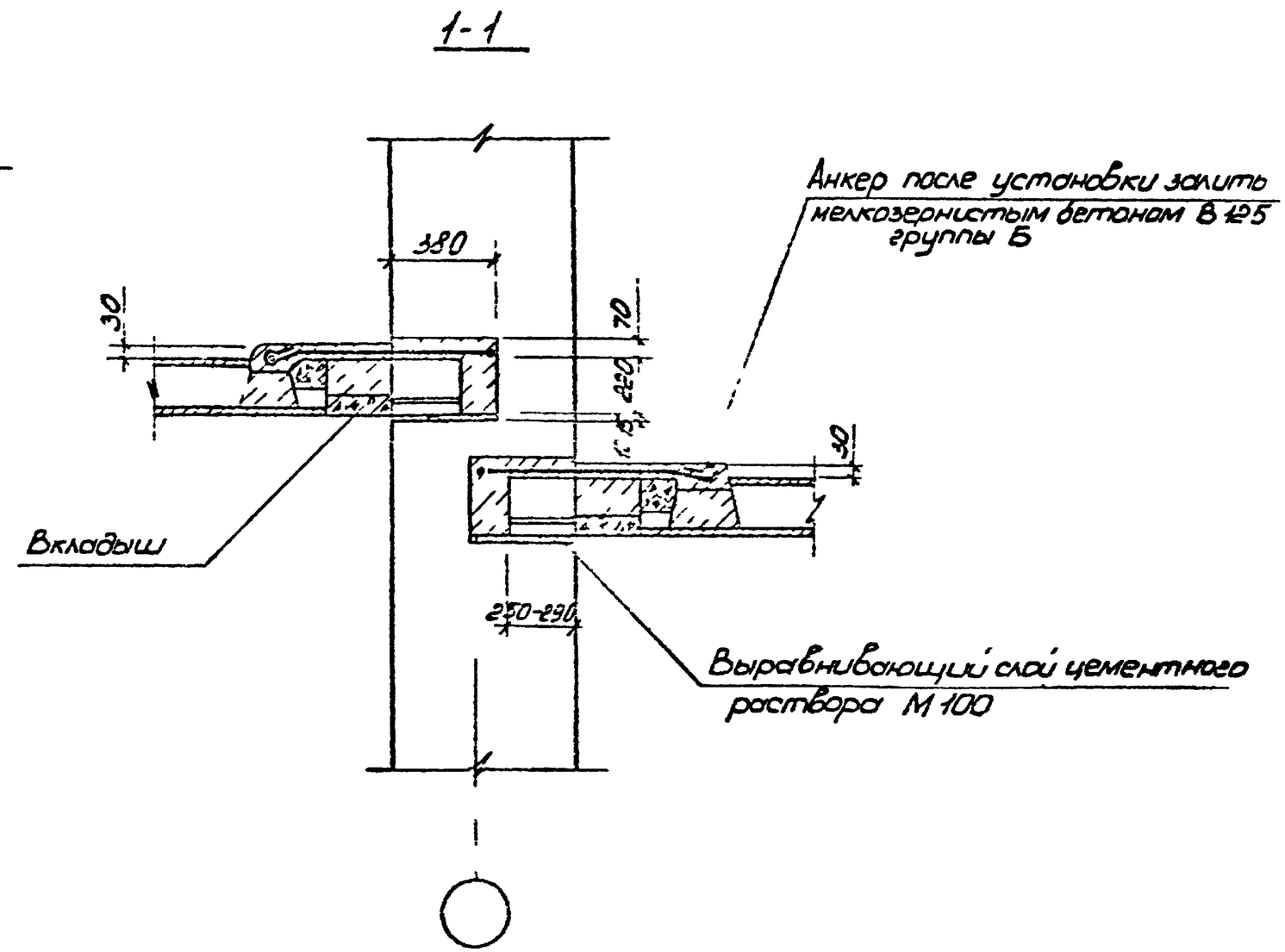

При расположении перекрытий в разных уровнях одновременная пробивка гнёзд с разных сторон не допускается. Гнезда в перекрытии другого уровня выполнять только после того как на предыдущем участке уложены, заанкерены и замоноличены панели и бетон достиг 70% проектной прочности.

Типы анкеров см. 2.140-КР-4-14

Исполн.	Розанова		05.90	2.140-КР-4-5		
Разраб.	Торсова		06.90	Узел 7.	Стадия	Лист	Листов
Провер.	Торсова		06.90		Р	—	1
Н.контр.	Архангельская		08.90		ЛЕНПИЛНИИПРОЕКТ	

Копир. Нат

Формат А3

Инв. № подл. | Подпись и дата | Взам. инв. №

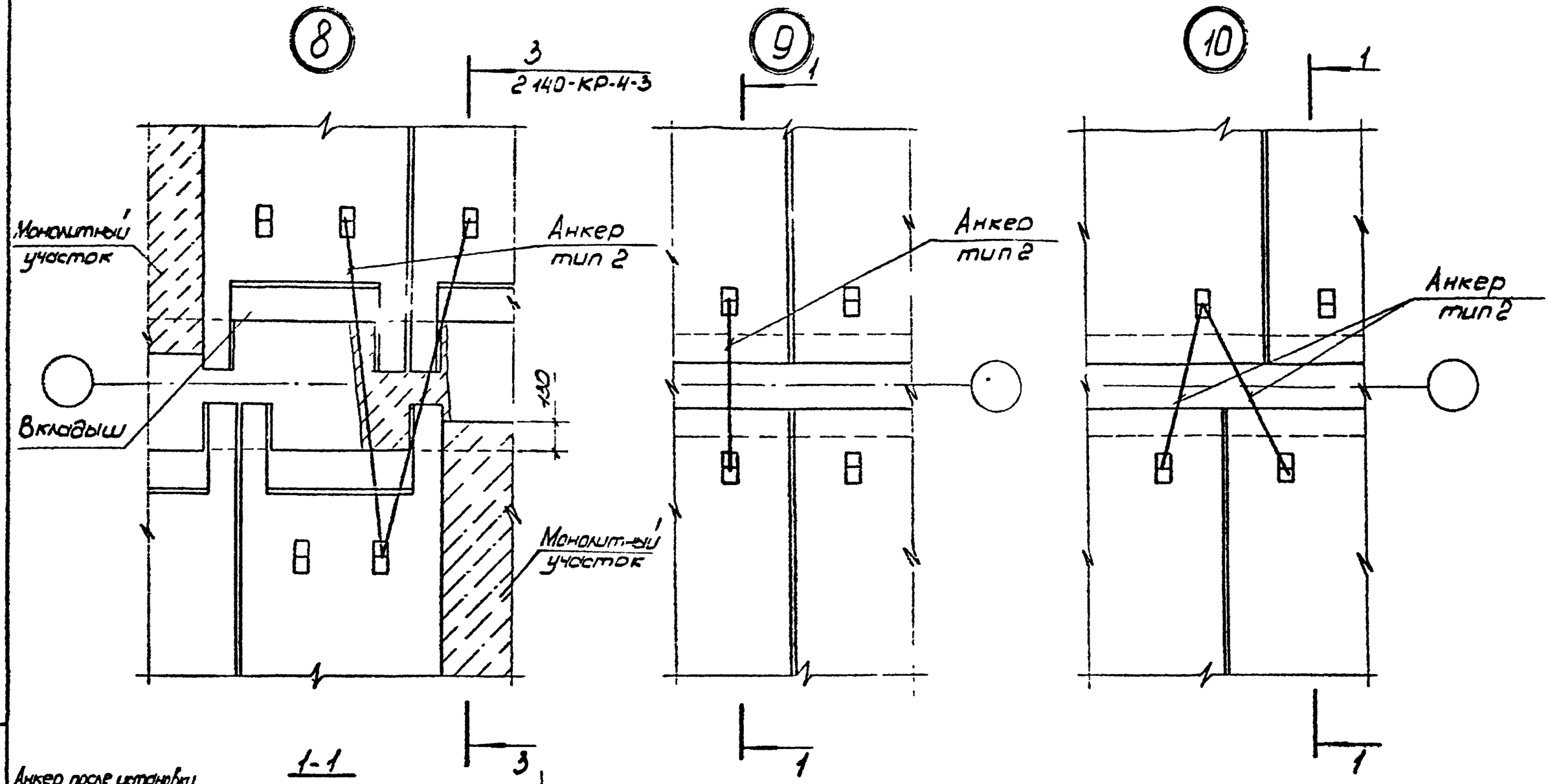

Типы анкеров см 2.140-КР-4-14

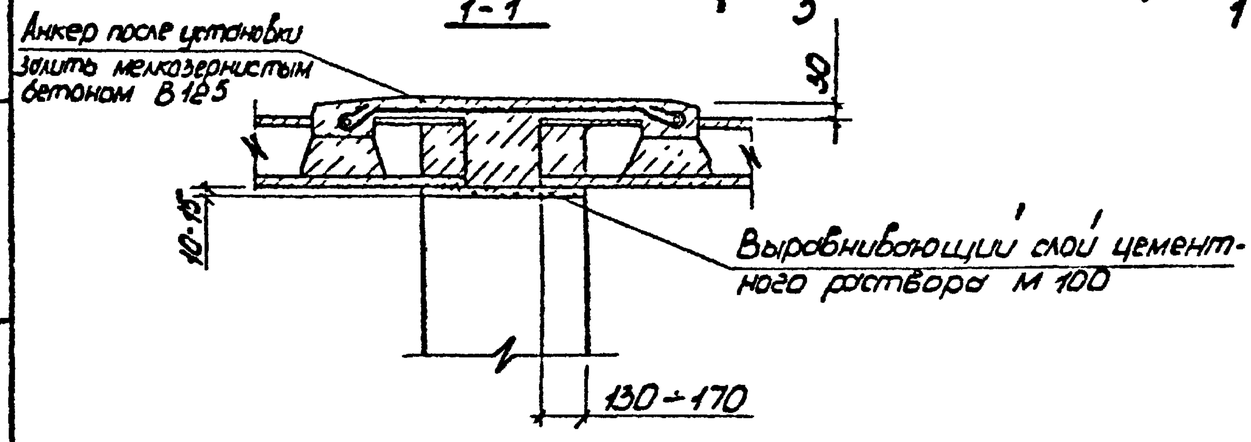

Исполн.	Розанова		05.90	2.140-КР-4-6		
Разраб.	Тарасова		06.90	Узлы 8, 9, 10	Стадия	Лист	Листов
Провер.	Тарасова		06.90		Р	—	1
Н.контр.	Архангельская		08.90		ЛЕНИНГРАДНИИПРОЕКТ		

Инв. № подл. | Подпись и дата | Взам. инв. №

Копир. Нов.

Формат А3

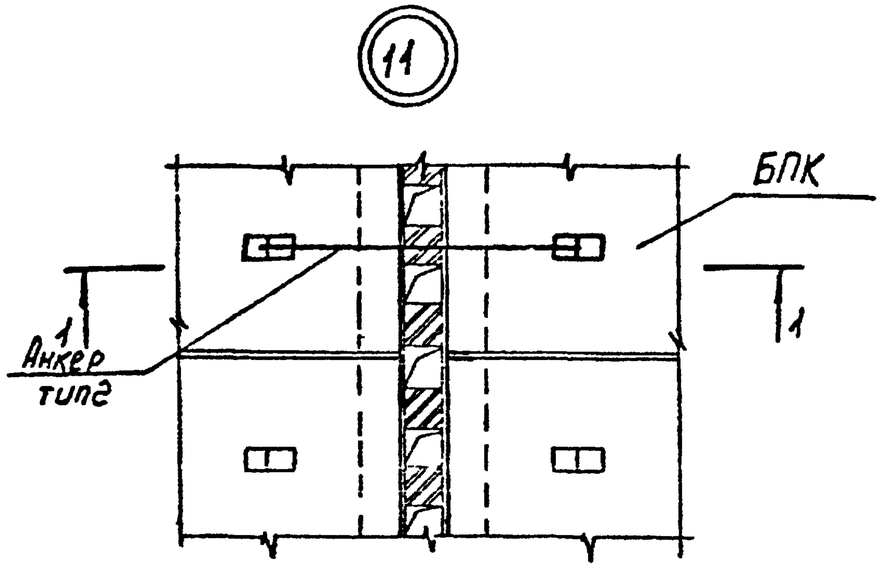

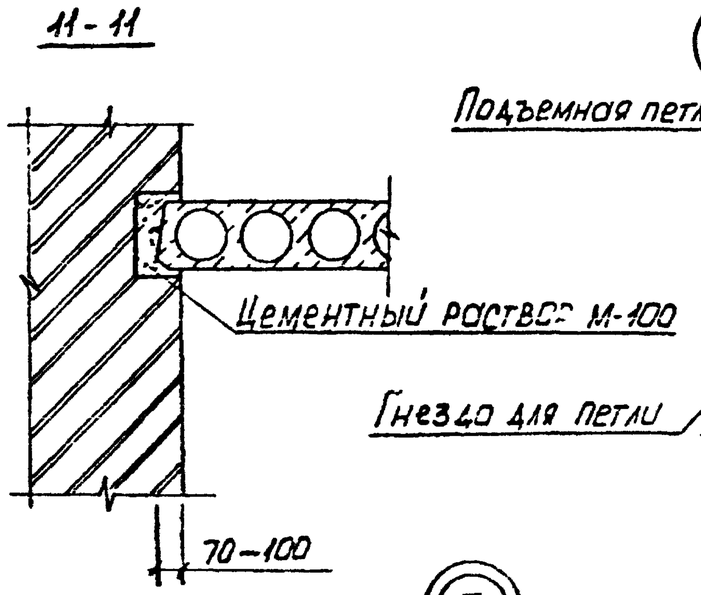

Крепление анкера к петле

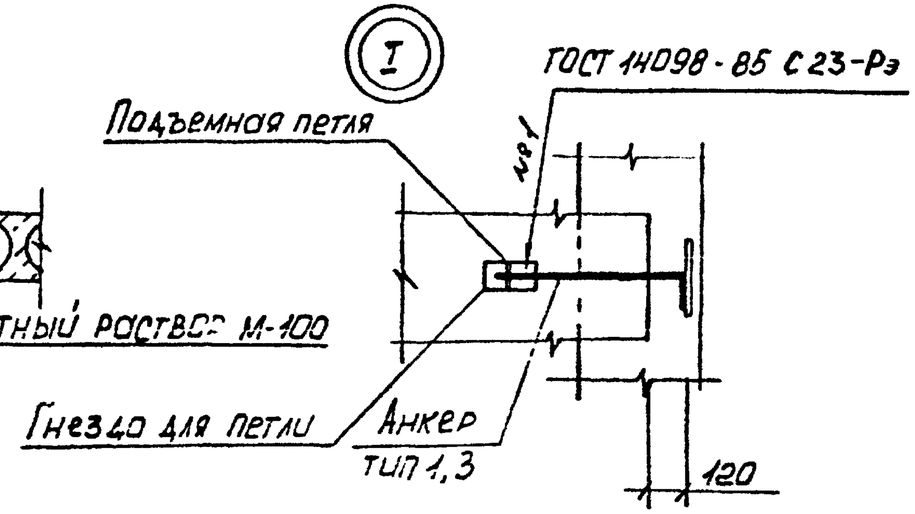

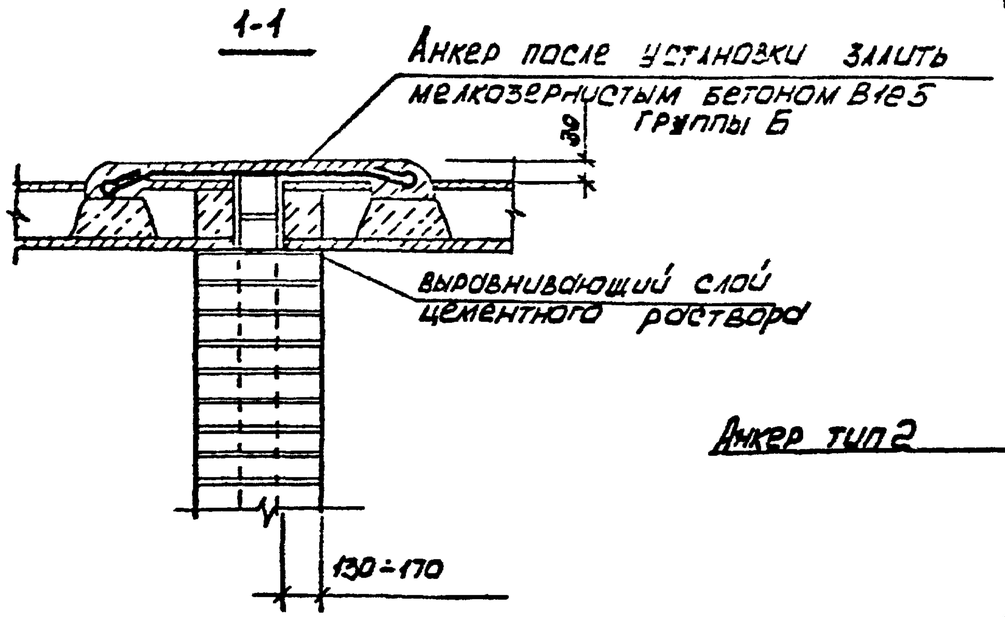

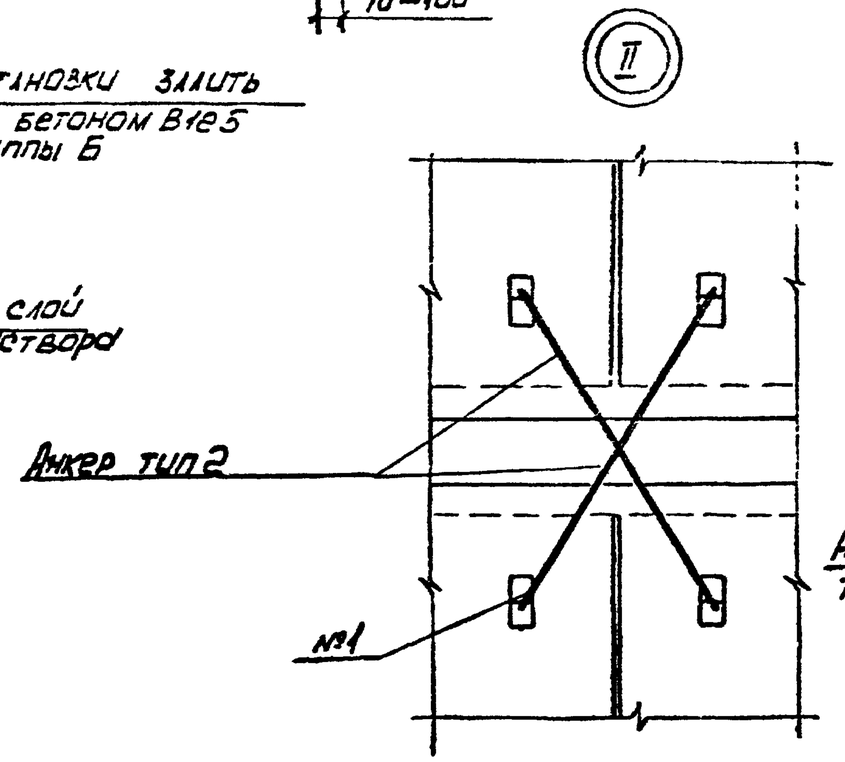

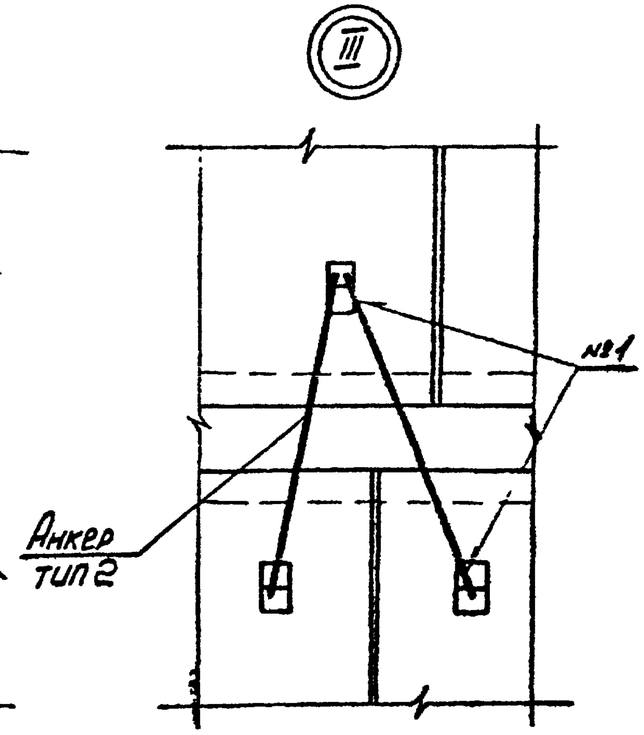

Типы анкеров см. 2.140-КР-4-14

Исполн	Розонова		05.90	2.140-КР-4-7		
Разраб.	Тарасова		06.90	Узел 11; Детали крепления анкера к петле I, II, III Сечение 11-11	Стадия	Лист	Листов
Провер	Тарасова		06.90		Р	–	1
Н контр	Архангельская		06.90		ЛЕНИНГРАДНИИПРОЕКТ		

Инв.№ подл. | Подпись и дата | Взам. инв.№

Формат А3

1-1

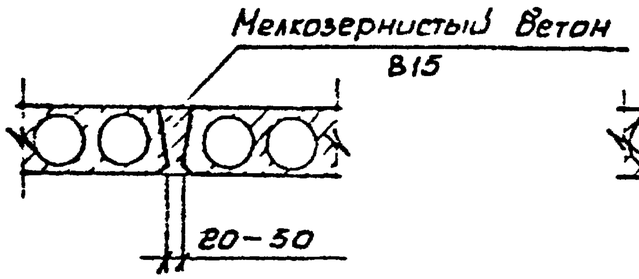

2-2

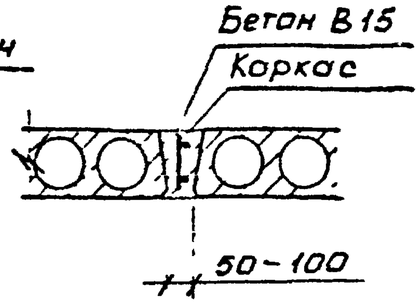

3-3

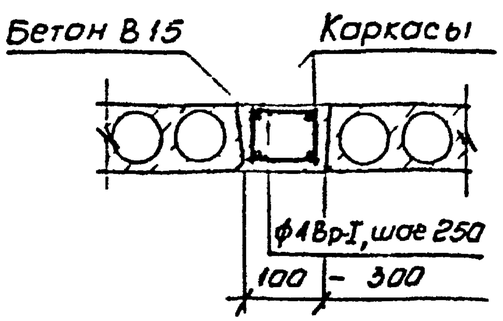

4-4

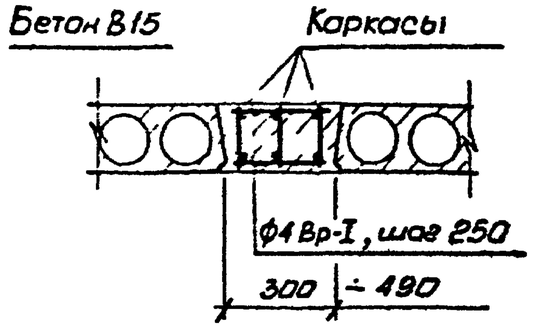

5-5

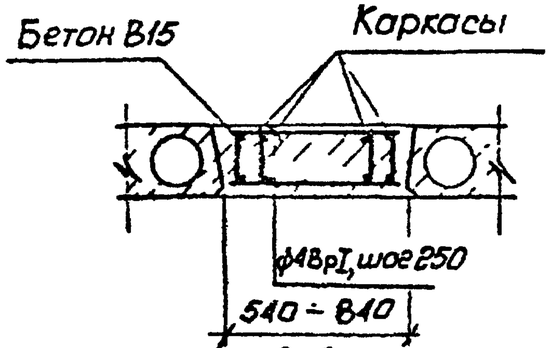

6-6

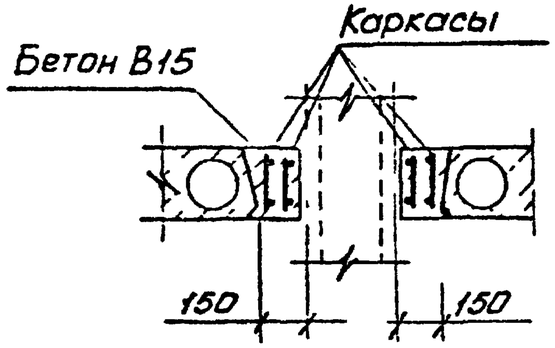

7-7

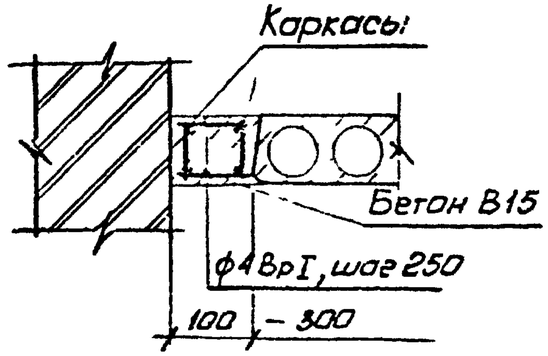

8-8

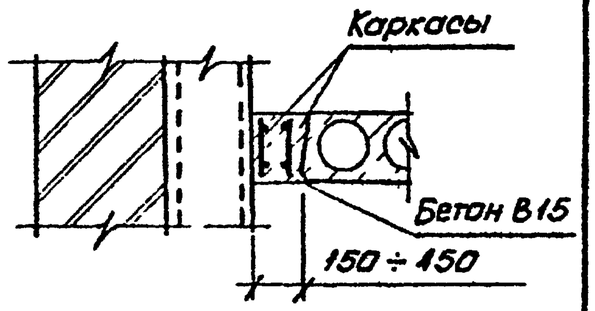

9-9

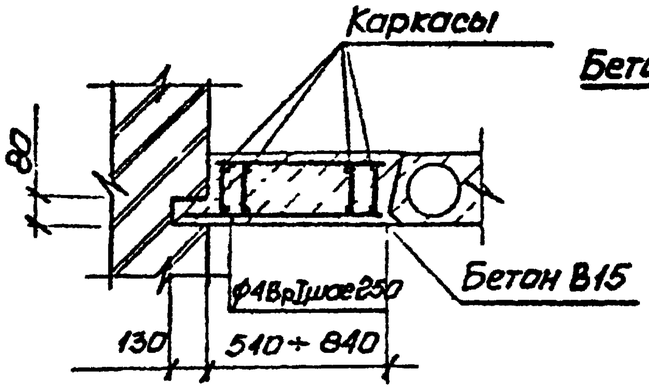

10-10

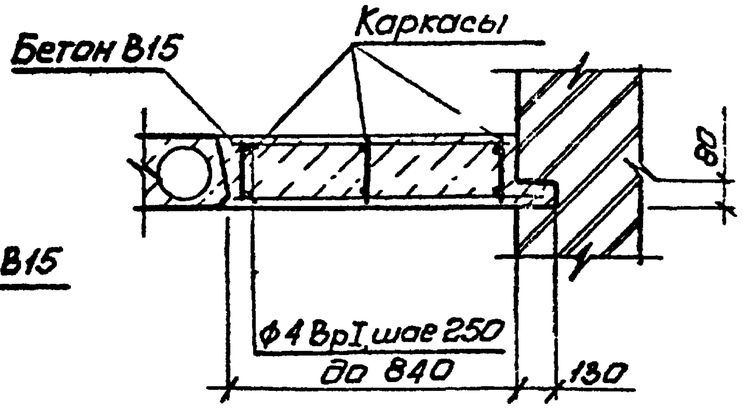

Схемы каркасов монолитных участков см. 2.140-КР-4-13

				2.140-КР-4-8			
Исполн	Розанова		05.90	Сечения	Стадия	Лист	Листов
Разраб	Тарасова		06.90	1-1; 2-2; 3-3; 4-4, 5-5,	Р	—	1
Пров	Тарасова		06.90	6-6; 7-7; 8-8; 9-9, 10-10	ЛЕНЖИЛНИИПРОЕКТ		
Н контр	Архангельская		08.90				

Инв. N подл. | Подпись и дата | Взам. инв. N

Копир:

Формат А3

Схема 1

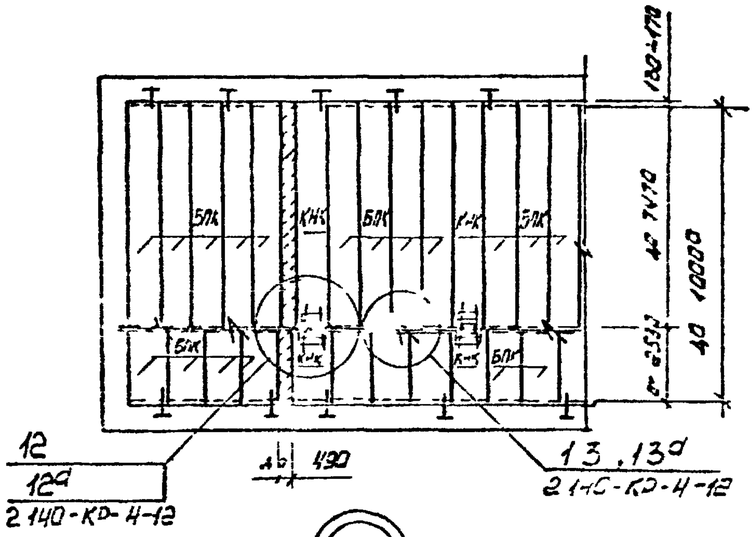

Схема 2

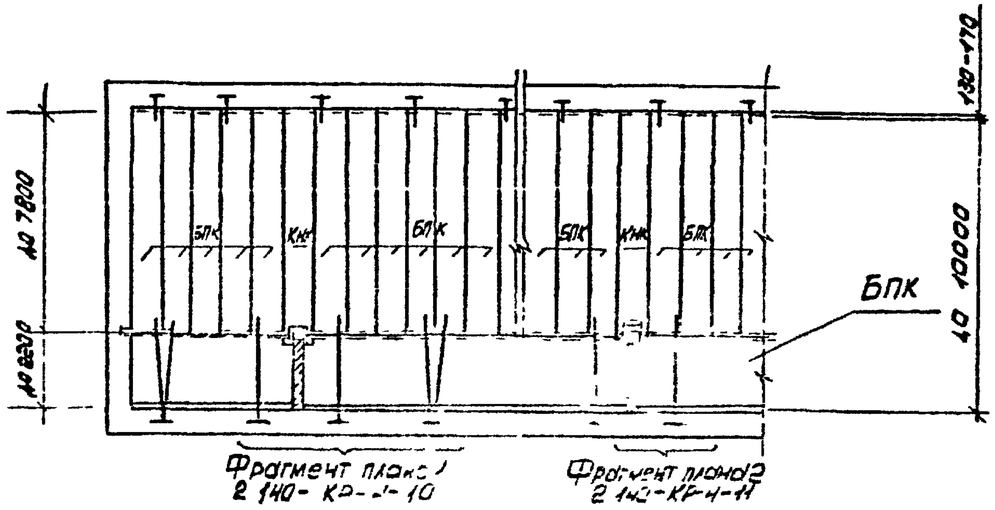

(12)

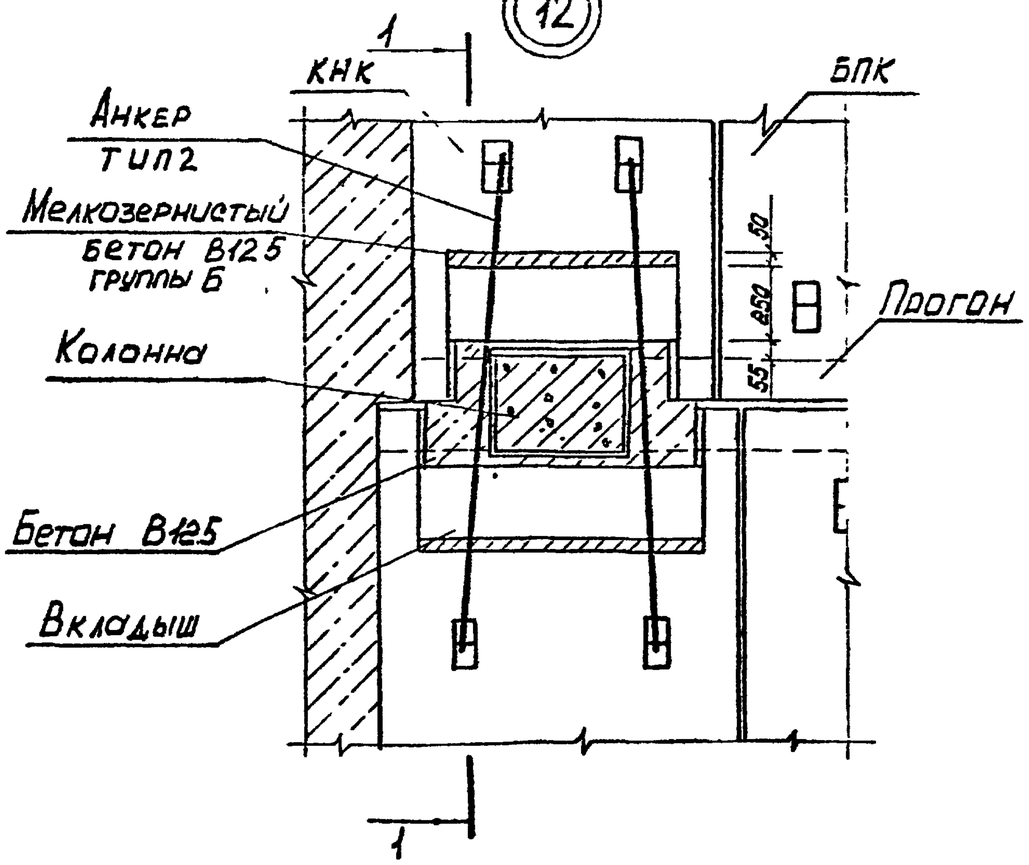

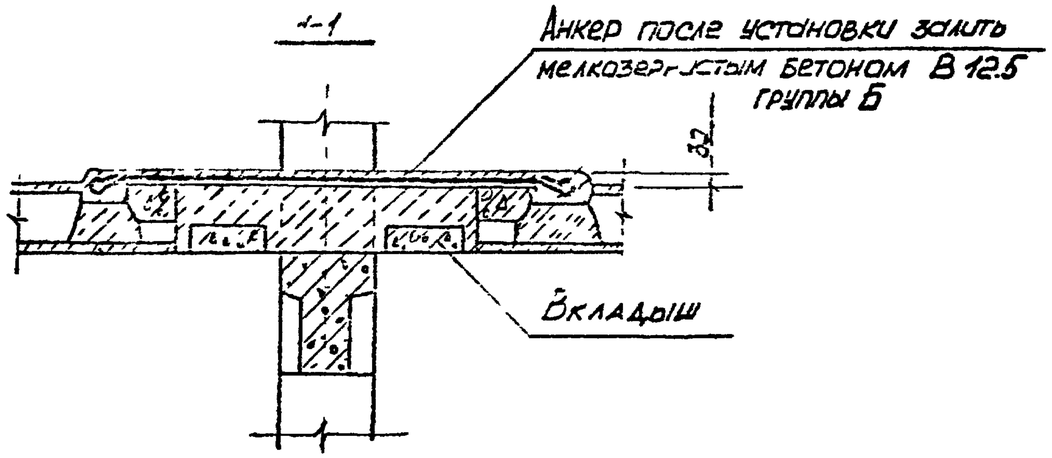

Колонну в местах примыкания перекрытия обернуть толем
Типы анкеров см. 2.140-КР-4-14

				2 140 - КР - 4 - 9		
Исполн	Розанова		05.90	Схемы расположения панелей перекрытия при пролетах до 10м	Стадия	Лист	Листов
Разраб	Тарасова		08.90		Р	-	1
Провер	Тарасова		08.90		ЛЕНИНИИПРОЕКТ		
Н контр	Архангельская		08.90				

Инв. № подл. | Подпись и дата | Взам. инв. №

Формат А3

Фрагмент плана 1

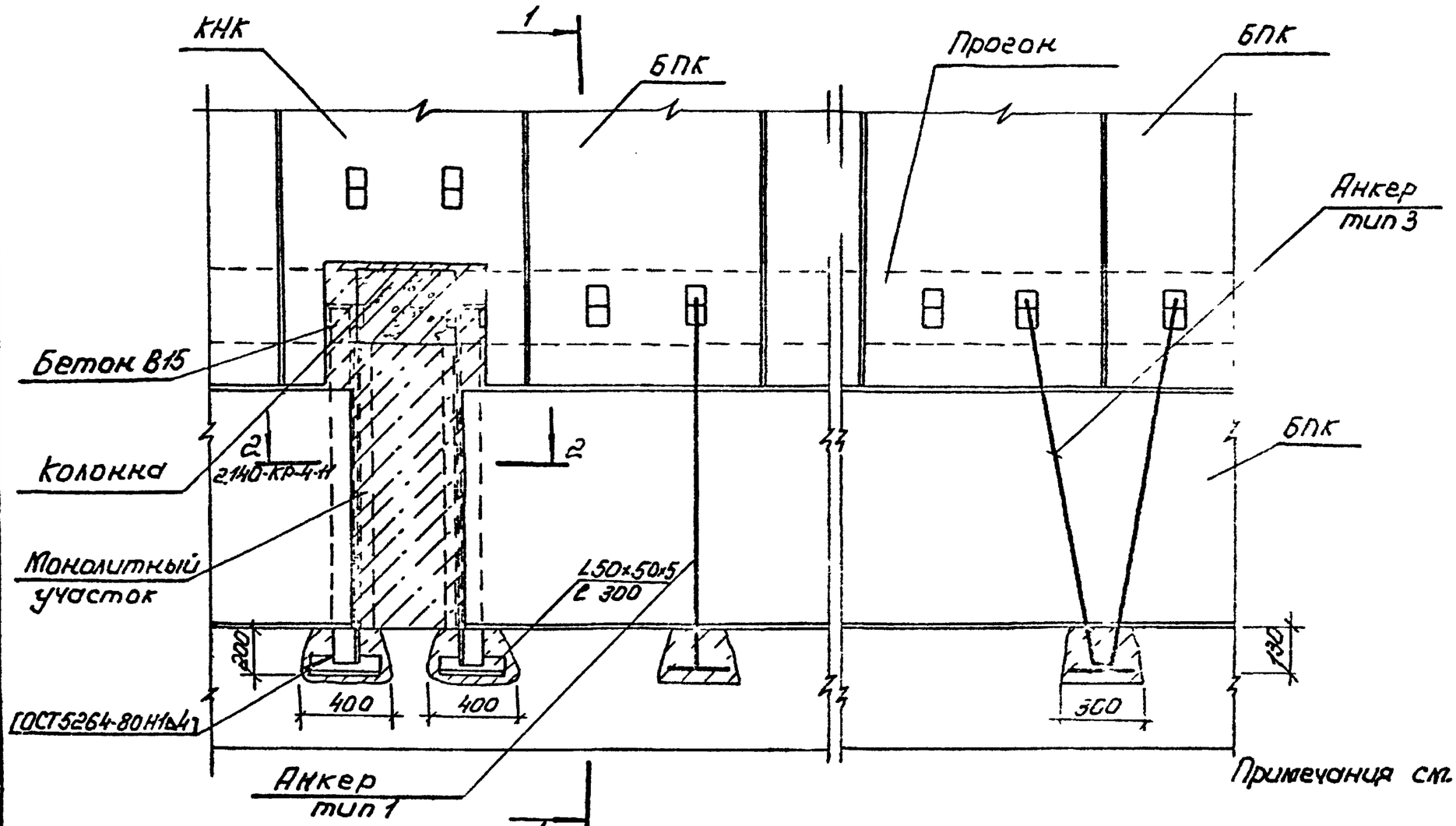

Примечания см. лист 2.140-КР-4-11

1-1

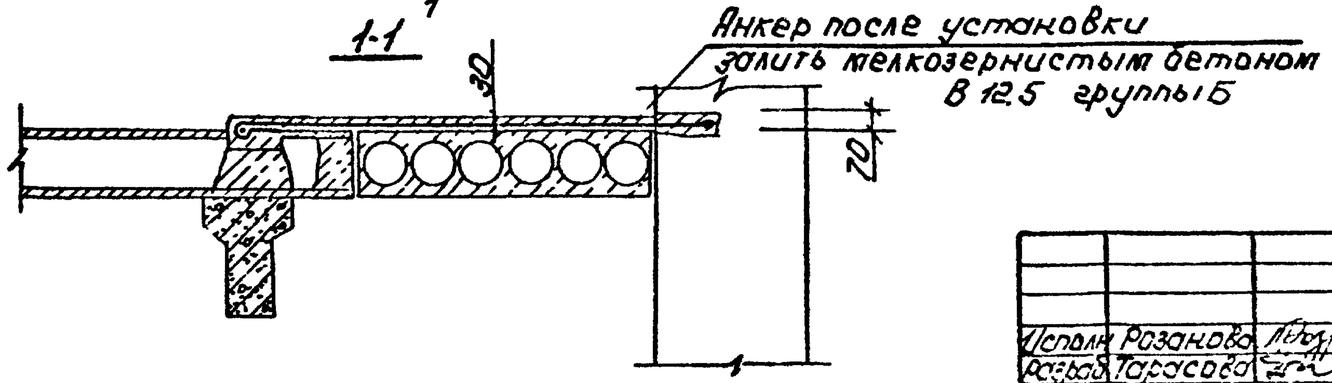

Исполн	Розанова		05.90	2.140-КР-4-10		
Разраб	Тарасова		05.90	Фрагмент плана 1	Стадия	Лист	Листов
Пров	Тарасова		05.90		Р	—	1
Н.контр.	Архангельская		08.90		ЛЕНИНГРАДСКИЙ ПРОЕКТ		

Инв.№ подл. | Подпись и дата | Взам.инв.№

Копир: Формат А3

Фрагмент плана 2

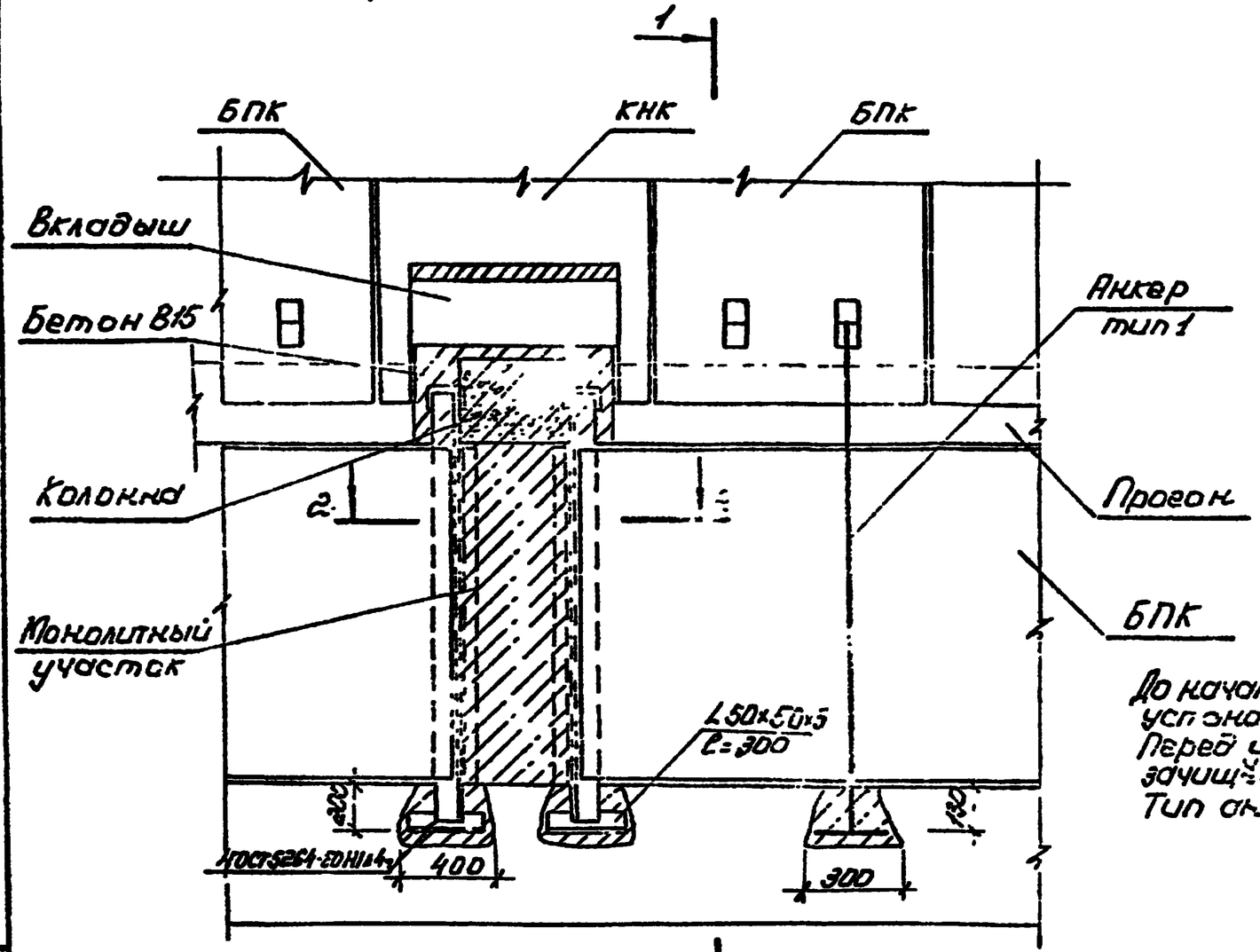

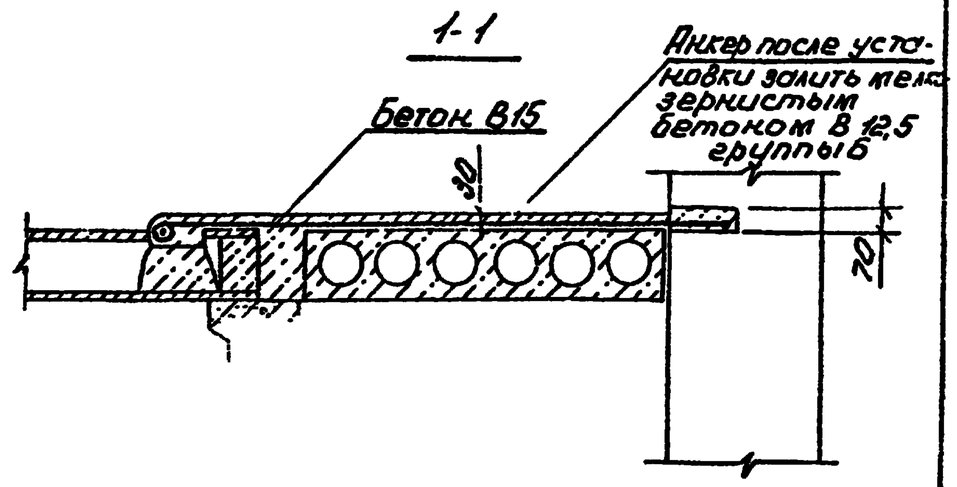

До начала установки анкера произвести разметку мест установки его в стене
Перед установкой металлические изделия должны быть зачищены от ржавчины. (особенно на участках сварки)
Тип анкера см. 2.140-КР-4-14

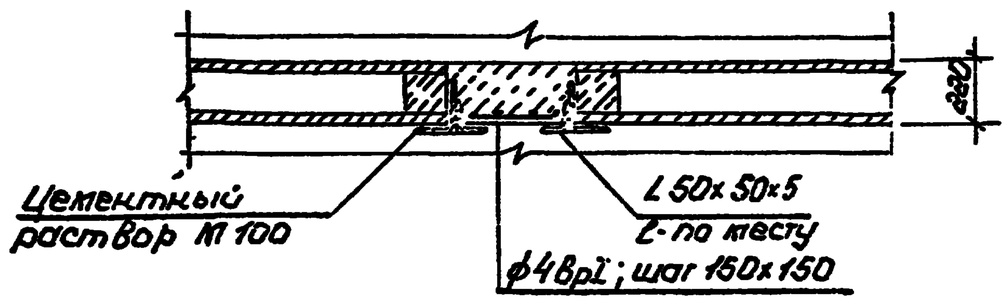

Исполн.	Розанова		05.90	2.140-КР-4-14		
Ст.инж.	Тарасова		05.90	Фрагмент плана 2	Стадия	Лист	Листов
Пров.	Тарасова		05.90		Р	—	1
Н.контр.	Франгельская		05.90		ЛЕНЖИЛНИИПРОЕКТ		

Копир: Формат А3

Инв.№ подл. | Подпись и дата | Взам. инв.№

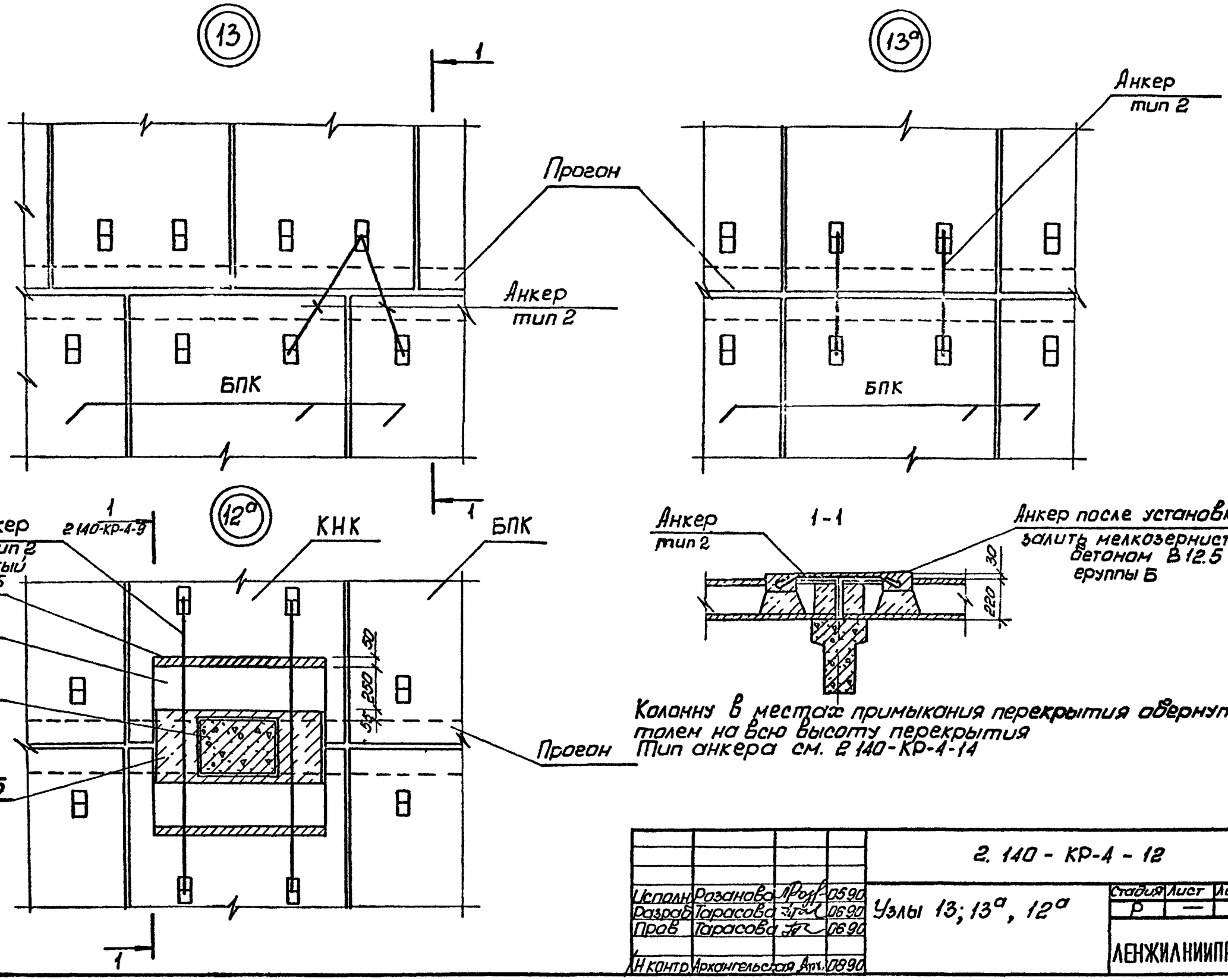

Исполн.	Розанова		05.90	2.140 - КР-4 - 12
Разраб.	Тарасова		06.90	Узлы 13; 13а, 12а
Пров.	Тарасова		06.90	
Н.контр.	Архангельская		08.90	

Стадия	Лист	Листов
Р	—	1

ЛЕНЖИЛНИИПРОЕКТ

Инв. № подл. | Подпись и дата | Взам. инв. №

Копир

Формат А3

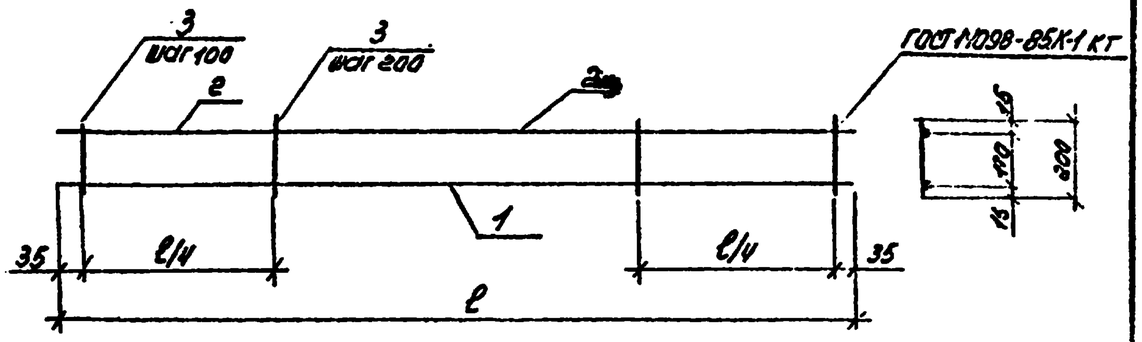

Длина монолитного участка мм	Длина каркаса, l мм	N поз.	ф мм
2500 ÷ 4000	2470 ÷ 3970	1	10 А III
		2	10 А III
		3	5 Вр I
4100 ÷ 5200	4070 ÷ 5170	1	12 А III
		2	10 А III
		3	5 Вр I
5300 ÷ 6200	5270 ÷ 6170	1	14 А III
		2	10 А III
		3	5 Вр I
6300 ÷ 7100	6270 ÷ 7670	1	16 А III
		2	10 А III
		3	5 Вр I
7800 ÷ 8900	7770 ÷ 8870	1	18 А III
		2	10 А III
		3	5 Вр I

Каркас изготовлять при помощи контактной точечной электросварки в соответствии с требованиями ГОСТ 14098-85.

Исполн.	Арнаутова		06.90
Разраб.	Тарасова		06.90
Пров.	Тарасова		06.90
Н.контр.	Архангельская		08.90

2.140-КР-4-13

Схемы каркасов монолитных участков

Стадия	Масса	Масштаб
Р	-	-

Лист - Листов 1

ЛЕНИНИЛНИИПРОЕКТ

Формат А4

Инв. N подл. | Подпись и дата | Взам. инв. N

Альбом 1Н6 Разработчик ТИП 1000.91

Анкер типа 1
$L_{анк} = 250 + l$ по проекту

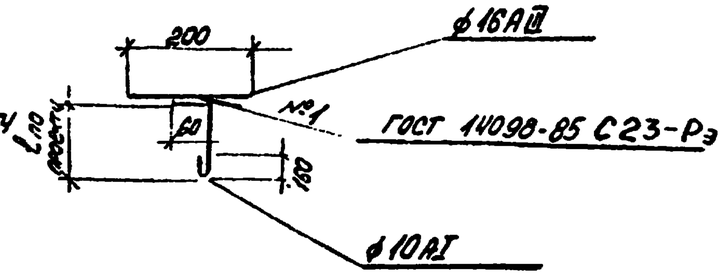

Анкер типа 2
$L_{анк} = 380 + l$ по проекту

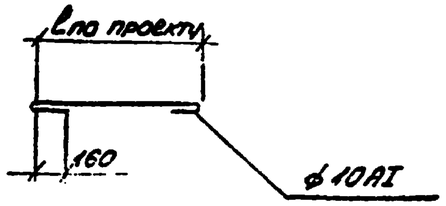

Анкер типа 3
$L_{анк} = 440 + l$ по проекту

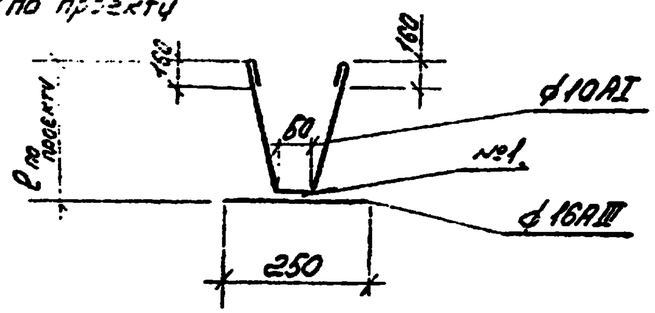

Исполн.	Арнаутова		06.90
Разраб.	Тарасова		06.90
Пров.	Тарасова		06.90
Н.контр.	Архангельская		08.90

2.140-КР-4-14

Анкеры типа 1,2,3

Стадия	Масса	Масштаб
Р	-	-

Лист Листов 1

ЛЕНИНИЛНИИПРОЕКТ

Формат А4

Инв. N подл. | Подпись и дата | Взам. инв. N