ПРОЕКТНЫЙ ИНСТИТУТ

ЛЕНЖИЛПРОЕКТ

СЕРИЯ 2.193 Р-1

УЗЛЫ РАДИАТОРНЫЕ

АЛЬБОМ 1

СХЕМЫ СОЕДИНЕНИЙ И ОБЩИЕ ВИДЫ

ЛЕНИНГРАД 1975 г.

ПРОЕКТНЫЙ ИНСТИТУТ

ЛЕНЖИЛПРОЕКТ

СЕРИЯ 2.193 Р-1

УЗЛЫ РАДИАТОРНЫЕ

АЛЬБОМ 1

СХЕМЫ СОЕДИНЕНИЙ И ОБЩИЕ ВИДЫ

Гл инж.ин-та : Савицкий С.В.
Гл сантехник : Лобков С.А.
Нач. отдела : Воронцов А.Л.
ГИП : Кузьменко В.В.

ЛЕНИНГРАД 1975 г

Наименование	№№ черт.	№№ лист.
Содержание	-	1
Пояснительная записка	-	2
Сводная таблица	-	3
Схемы соединений	—	4
Радиаторный узел УР1-000 СБ	—	5
Радиаторный узел УР2-000 СБ	—	6
Радиаторный узел УР3-000 СБ	—	7
Радиаторный узел УР4-000 СБ	—	8
Радиаторный узел УР5-000 СБ	—	9
Радиаторный узел УР6-000 СБ	—	10
Радиаторный узел УР7-000 СБ	—	11
Радиаторный узел УР8-000 СБ	—	12
Радиаторный узел УР9-000 СБ	—	13
Радиаторный узел УР10-000 СБ	—	14
Радиаторный узел УР11-000 СБ	—	15

Гл. инж. инст. Савицкий
Гл. сантехник Лобков
Нач. отдела Воронцов
Гл. инж. пр. Кузьменко

Конструир. Белорова
Проверил Заманова
Копировала
Дата выпуска: 1975 г. октябрь

Проектный институт ЛЕНГИПРОВОДХОЗ
ТЕХНИЧЕСКИЙ ОТДЕЛ

Содержание

Узлы радиаторные

2 193 Р-1
Альбом 1

Лист 1 | Листов 15

Наименование	Регулир. арматура	Марка радиаторов	Обозначение узла	Тип №№	№№ чертежей	№№ листов
Радиаторные узлы	С 3-х ходовыми кранами	М-140-АО	УР1-000 СБ	1-4	—	5
		М3-350	УР2-000 СБ	1-4	—	6
		2М3-350	УР3-000 СБ	1,2	—	7
		2М3-350	УР4-000 СБ	3,4	—	8
	С кранами 2-ой регулир.	М-140-АО	УР5-000 СБ	1-4	—	9
		М3-350	УР6-000 СБ	1-4	—	10
		2М3-350	УР7-000 СБ	1,2	—	11
		2М3-350	УР8-000 СБ	3,4	—	12
	Без регул. арматуры	М-140-АО	УР9-000 СБ	1,3,5	—	13
		М3-350	УР10-000 СБ	1,3,5	—	14
		2М3-350	УР11-000 СБ	1,3,5	—	15

Гл. инж. инст. Савицкий
Гл. сантехник Лобков
Нач. отдела Воронцов
Гл. инж. пр. Кузьменко

Конструир. Федорова
Проверил Залманова
Копировала
Дата выпуска: 1975 г. октябрь

Проектный институт ЛЕНЖИЛПРОЕКТ
ТЕХНИЧЕСКИЙ ОТДЕЛ

Сводная таблица радиаторных узлов

Узлы радиаторные | 2.193 Р-1 выпуск 1 | Лист 3 | Листов 15

ПОЯСНИТЕЛЬНАЯ ЗАПИСКА.

Широкая индустриализация строительно-монтажных работ, внедрение в комплексный капитальный ремонт ж/б конструкций,являются серьезной предпосылкой для перехода к индустриальным методам ведения работ по монтажу систем центрального отопления в домах комплексного капитального ремонта.

Данный альбом является справочным при использовании унифицированных радиаторных узлов в проектах центрального отопления домов капитального ремонта.

Рабочие чертежи унифицированных радиаторных узлов для приборов типа "М-140АО","МЗ-350" и"2МЗ-350"- см. альбом №2 .

Узлы обвязки однотрубных радиаторных систем отопления выполнены для односторонних присоединений нагревательных приборов с постоянной привязкой стояка к внутренней грани оконного проема 150 мм, длиной подводки около 300мм и открытой установкой приборов без ниш.

В альбоме приведены унифицированные конструкции радиаторных узлов с 3-х ходовыми кранами, кранами двойной регулировки и проточные нерегулируемые для трубопроводов д15мм,д20мм,д25мм и составные узлы д20/15мм и д25/20мм. Последний узел позволяет использовать регулирующую арматуру д20мм при стояке д25мм.

Для монтажных организаций в альбоме дан Пвариант конструкции унифицированного узла с длиной подводки, увеличенной на 200мм, в случае попадания стояка центрального отопления на ребро настила. Привязка стояка к внутренней грани оконного проема,в этом случае, составляет около 350мм.

Чертежи общих видов радиаторных узлов рассматривать совместно со схемой соединений.

Гл.инж.инст.	Савицкий	Конструир.	Федорова		
Гл.сантехник	Добков	Проверил	Замянова		
Нач.отдела	Воронцов	Копировала			
Гл.инж.пр.	Кузьменко	Дата выпуска: 1975 г. октябрь			

Проектный институт ЛЕНИНГРАДПРОЕКТ
ТЕХНИЧЕСКИЙ ОТДЕЛ

Пояснительная записка

Узлы радиаторные	2 193Р-1	Лист 2	Листов 15

С трехходовым краном

М-140-АО; М3-350
Типы 1-4

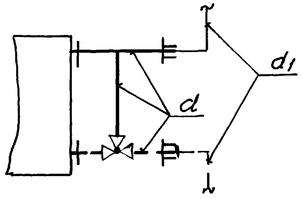

2М3-350
Типы 3,4

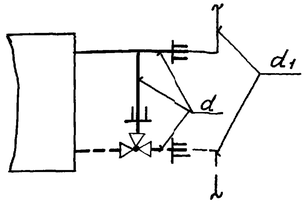

2М3-350
Типы 1,2

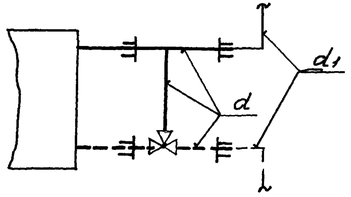

Без регулирующей арматуры

М-140-АО; М3-350; 2М3-350
Типы 1,3,5

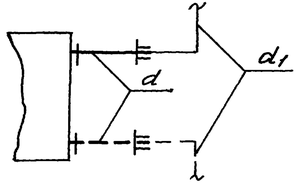

С краном двойной регулировки

М-140-АО; М3-350
Типы 1÷4

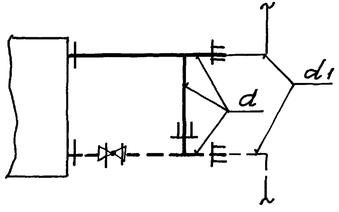

2М3-350
Типы 3,4

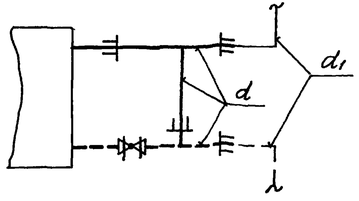

2М3-350
Типы 1,2

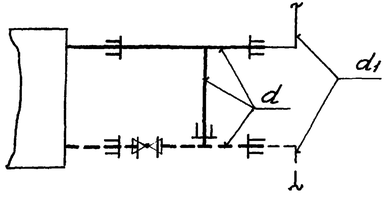

Типы соединений

Тип	Диаметр обвязки, d	Диаметр стояка, d_1
1	15	15
2	15	20
3	20	20
4	20	25
5	25	25

Схемы соединений УР-000			
Узлы радиаторные	2.193 Р-1 альбом 1	Лист 4	Листов 15

Гл. инж. ин-та		Собинский	Федорова
Гл. сантехник		Лобков	Залманова
Нач. отдела		Воронков	
Гл. инж. проекта		Кузьменко	
ЛЕННИИПРОЕКТ	Конструировал	Проверил	Колтуновал
Технический отдел		Формат	Октябрь 1975 г.

ЛЕНИНГРАДСКИЙ ПОЛИГРАФИЧЕСКИЙ КОМБИНАТ Зак. 490 150 XI 1975 г.

Рис.1

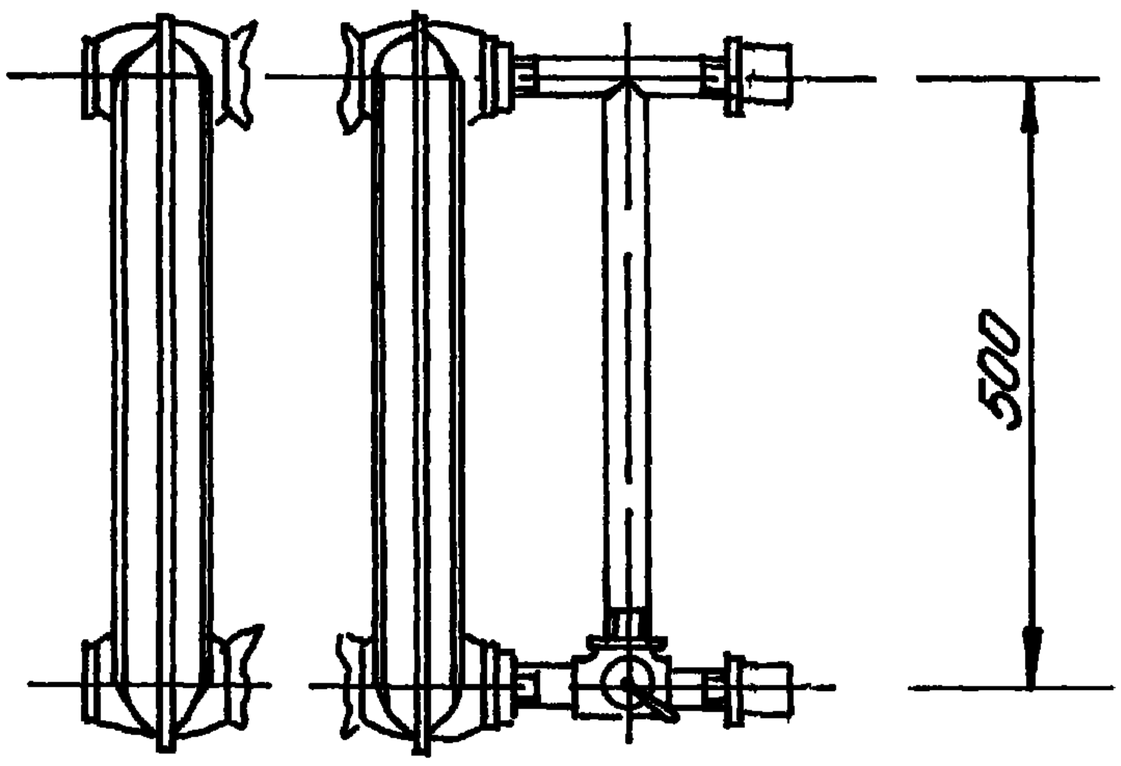

Рис 2

Зеркальное отражение

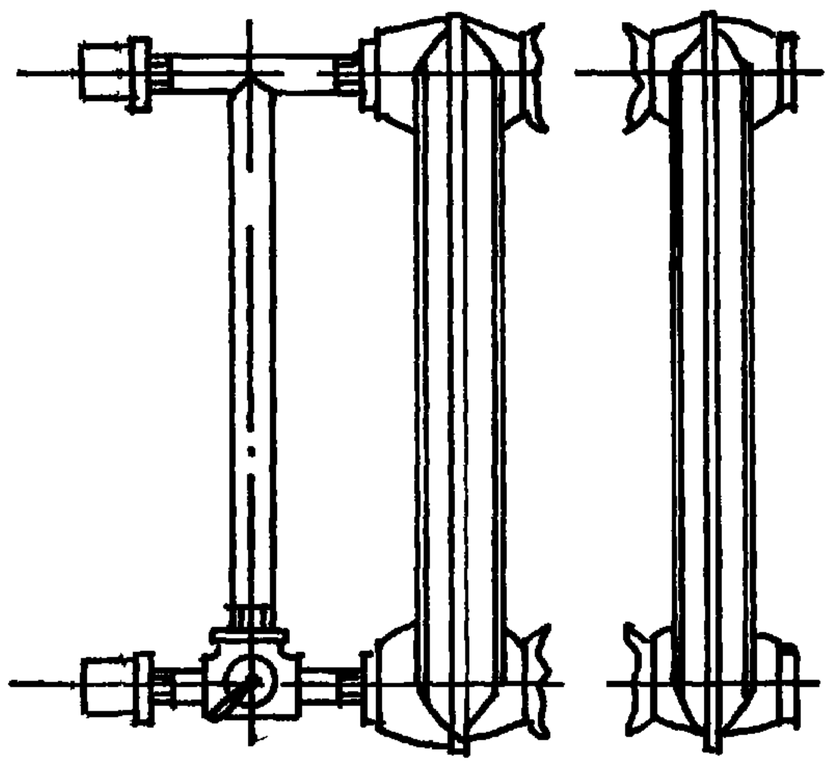

Обозначение	Тип	Рис	Масса обвязки, кг	
			I вариант	II вариант
УР1-000СБ	1	1	1,7	2 22
УР1-000СБ-01	2	1	1 77	2 29
УР1-000СБ-02	3	1	2 22	2 88
УР1-000СБ-03	4	1	2 34	3.00
УР1-000СБ-04	1	2	1.7	2 22
УР1-000СБ-05	2	2	1.77	2 29
УР1-000СБ-06	3	2	2.22	2.88
УР1-000СБ-07	4	2	2.34	3.00

1 Типы даны в схеме соединений УР-000 (лист 4)

2 Размер для справки

Узел радиаторный УР1-000СБ
с трехходовым краном (радиатор М-140-АО)

Узлы радиаторные	2 193 Р-1 Альбом 1	Лист 5	Листов 15

Проектный институт ЛЕНИНГРАДПРОЕКТ ТЕХНИЧЕСКИЙ ОТДЕЛ

Гл. инж. инст. Сергицкий
Гл. сантехник Лобков
Нач. отдела Воронцов
Гл. инж. пр. Кузьменко

Конструир. Федорова
Проверил Залманова
Копировала
Дата выпуск: 1975г. октябрь

Рис 1

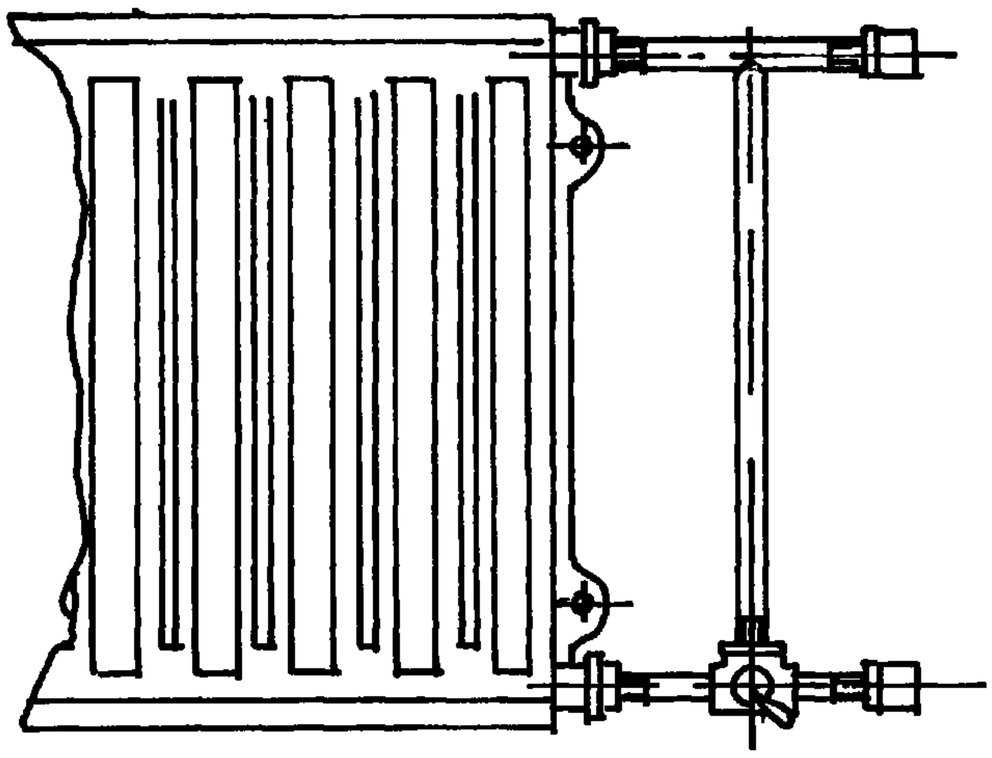

Рис 2
Зеркальное отражение

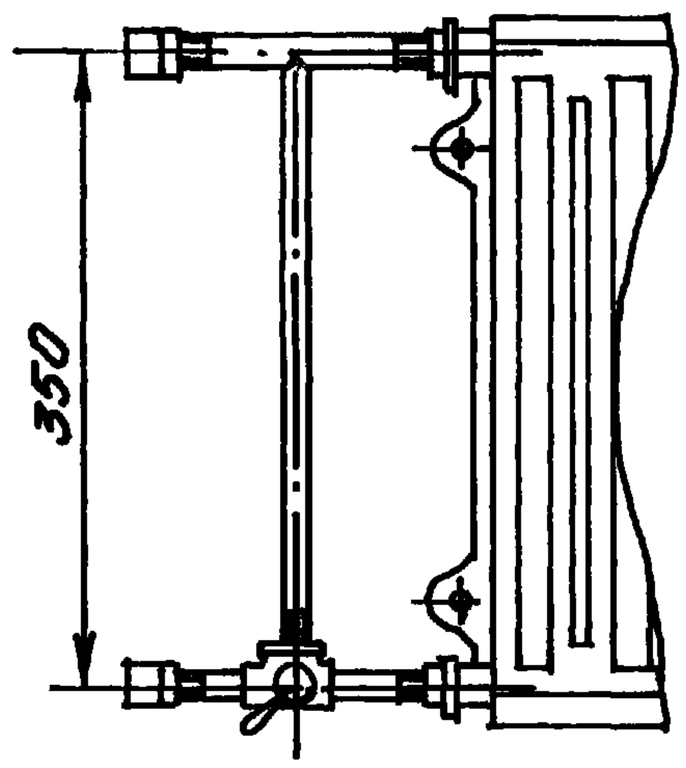

Обозначение	Тип	Рис	Масса обвязки, кг	
			I вариант	II вариант
УР2-000 СБ	1	1	17	222
УР2-000СБ-01	2	1	177	229
УР2-000СБ-02	3	1	215	281
УР2-000СБ-03	4	1	227	293
УР2-000СБ-04	1	2	17	222
УР2-000СБ-05	2	2	177	2,90
УР2-000СБ-06	3	2	215	281
УР2-000СБ-07	4	2	227	2.93

1 Типы даны в схеме соединений УР-000 (лист 4)

2 Размер для справки

Узел радиаторный УР2-000 СБ
с трехходовым краном (радиатор М3-350)

Узлы радиаторные

2.193 Р-1
Альбом 1

Лист 6 | Листов 15

Проектный институт ЛЕНЖИЛПРОЕКТ
ТЕХНИЧЕСКИЙ ОТДЕЛ

Гл. инж. инст. Савицкий
Гл. сантехник Лобков
Нач. отдела Воронцов
Гл. инж. пр. Кузьменко

Конструкт. Федорова
Проверил Залманова
Копировала
Дата выпуска: 1975г. октябрь

Рис 1

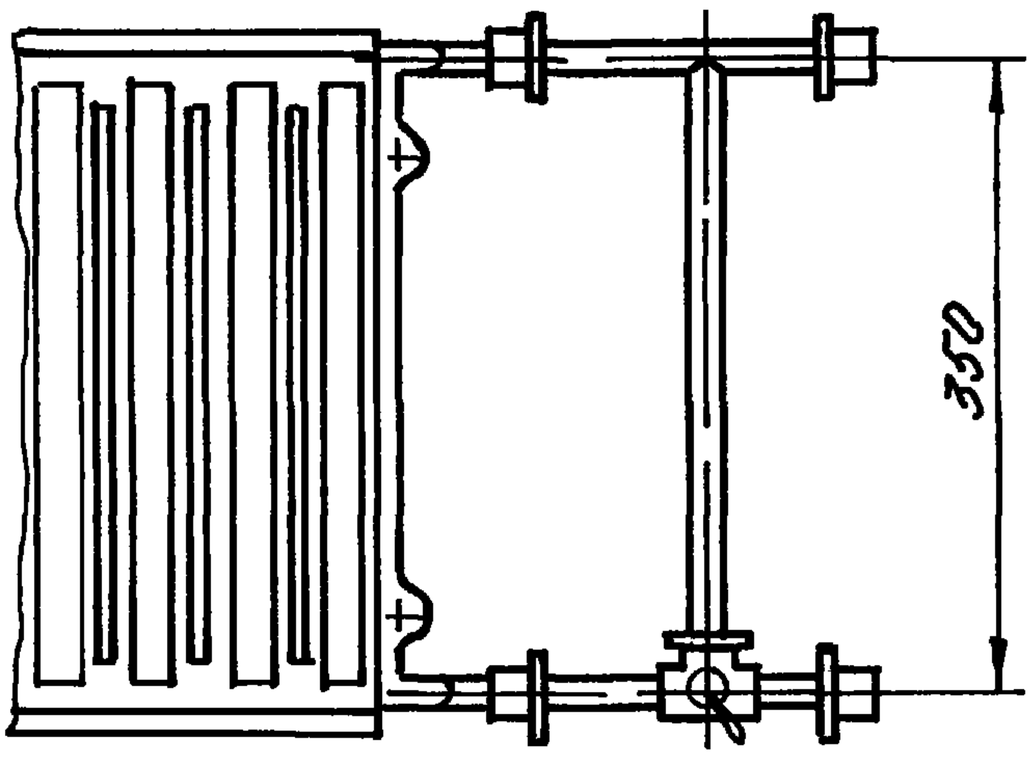

Рис 2
Зеркальное отражение

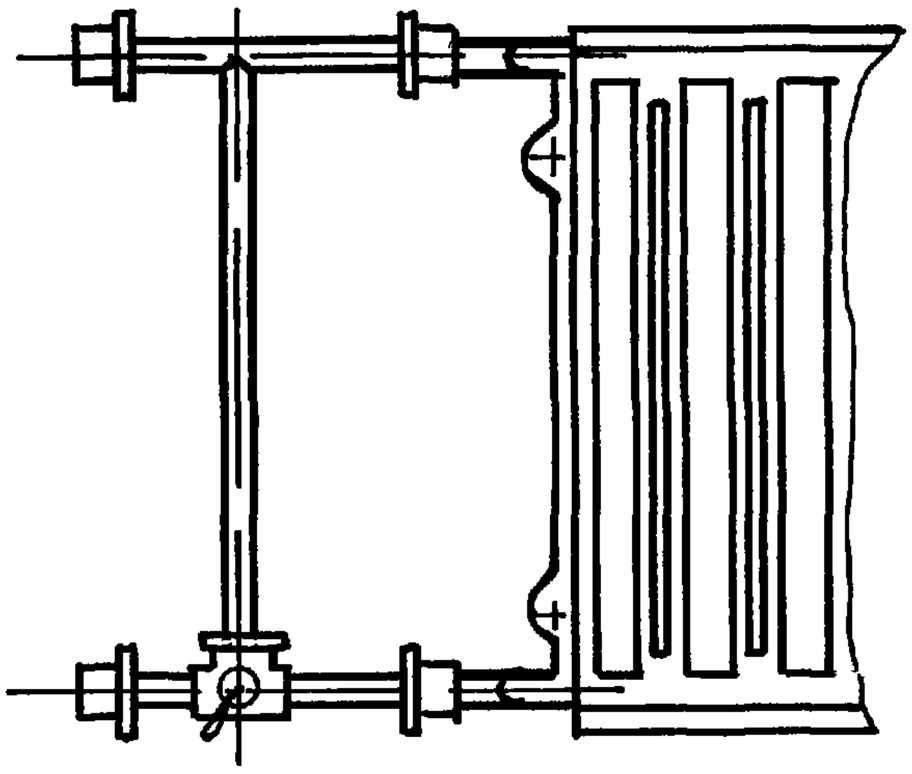

Обозначение	Тип	Рис	Масса обвязки	
			I вариант	II вариант
УР3-000 СБ	1	1	1,70	2,22
-01	2	1	1,77	2,90
-02	1	2	1,70	2,20
-03	2	2	1,77	2,90

1 Типы даны в схеме соединений УР-000 (лист 4)

2. Размер для справки

Узел радиаторный УР3-000 СБ
с трехходовым краном (радиатор 2М3-350) Тип 1,2

Узлы радиаторные | 2 193 Р-1 Альбом 1 | Лист 7 | Листов 15

Проектный институт ЛЕНГИПРОЕКТ
ТЕХНИЧЕСКИЙ ОТДЕЛ

Гл. инж. инст.	Савицкий	
Гл. сантехник	Лобков	
Нач. отдела	Воронцов	
Гл. инж. пр.	Кузьменко	
Конструир.	Федорова	
Проверил	Залманова	
Копировал		
Дата выпуска	октябрь 1975 г.	

Рис 1

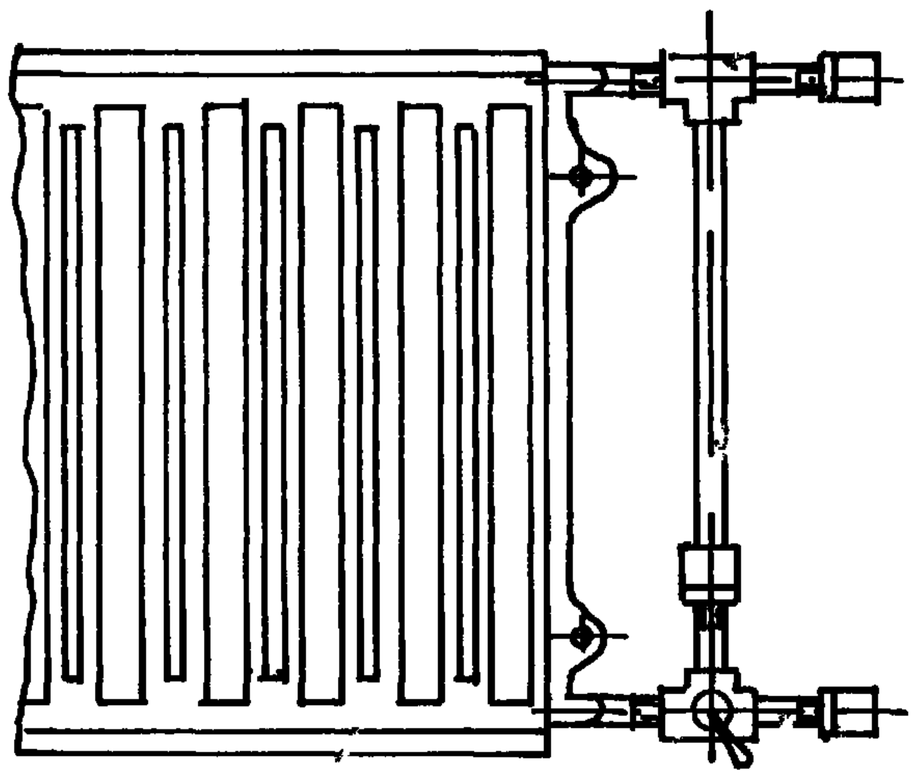

Рис 2

Зеркальное отражение

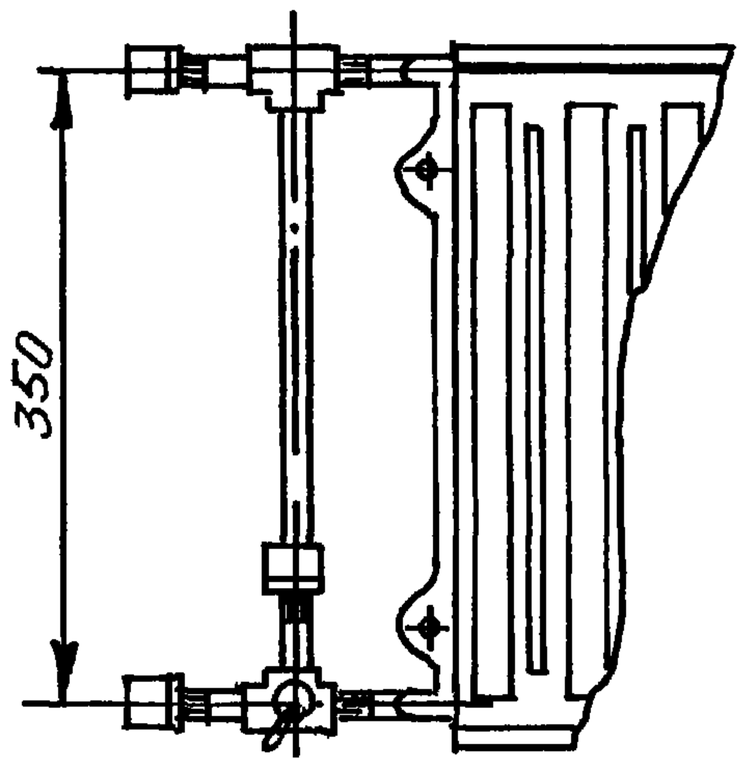

Обозначение	Тип	Рис	Масса обвязки	
			I вариант	II вариант
УР4-000 СБ	3	1	1.72	2 38
-01	4	1	1 84	2 5
-02	3	2	1.72	2.38
-03	4	2	1 84	2.5

1 Типы даны в схеме соединений УР-000 (лист 4)

2 Размер для справки

Узел радиаторный УР4-000 СБ
с трехходовым краном (радиатор 2 М3-350) Тип 3,4

Узлы радиаторные	2 193 Р-1 Альбом 1	Лист 8	Листов 15

Проектный институт ЛЕНМИПРОЕКТ
ТЕХНИЧЕСКИЙ ОТДЕЛ

Гл. инж. инст.	Савицкий	Конструир.	Федорова
Гл. сантехник	Лобков	Проверил	Залманова
Нач. отдела	Воронцов	Копировала	
Гл. инж. пр.	Кузьменко	Дата выпуска: 1975 г. октябрь	

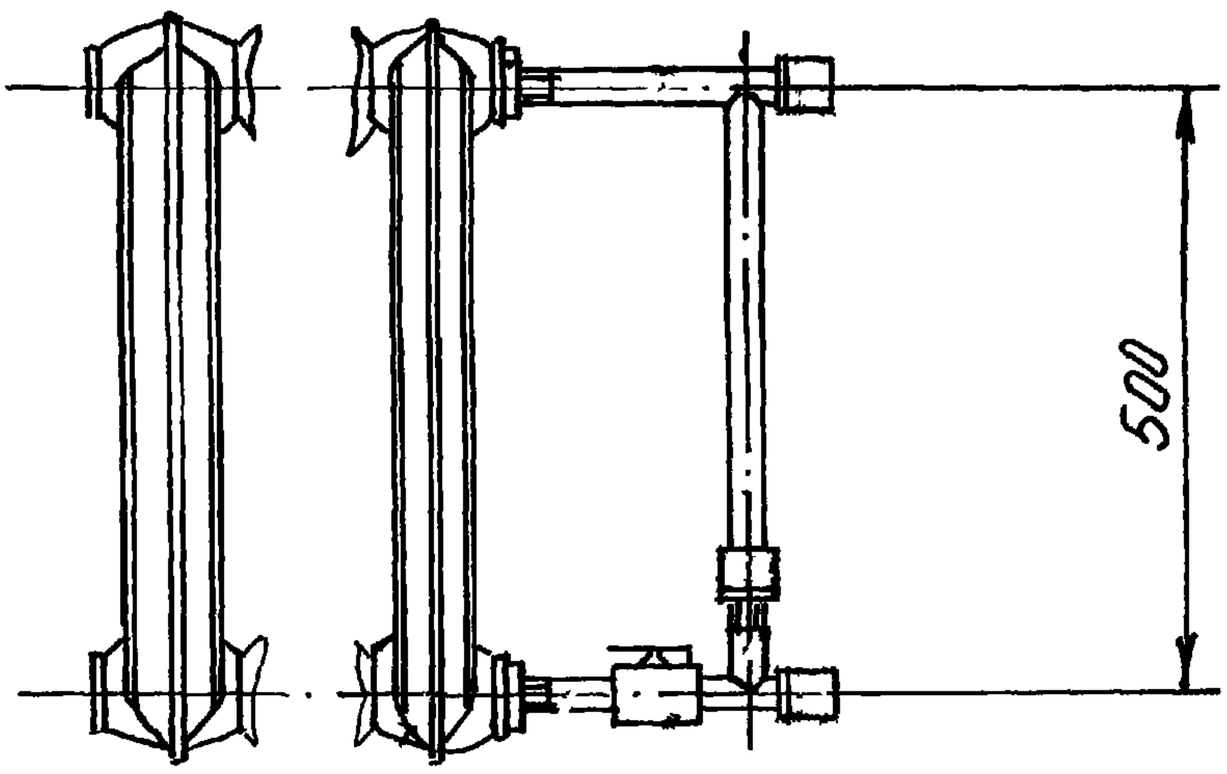

Обозначение	Тип	Масса обвязки	
		I вариант	II вариант
УР5-000 СБ	1	1.72	2.24
-01	2	1.79	2.31
-02	3	2.41	3.07
-03	4	2.53	3.19

1. Типы даны в схеме соединений УР-000 (лист 4)

2. Размер для справки

Узел радиаторный УР5-000 СБ
с краном двойной регулировки (радиатор М-140-АО)

Узлы радиаторные | 2.193р-1 альбом 1 | Лист 9 | Листов 15

Проектный институт ЛЕНИНПРОЕКТ
Технический отдел

Конструк. Федорова
Проверил Земянова
Копировала
Дата выпуска: 1975 г. октябрь

Гл. инж. инсп. Савицкий
Гл. сантехник Лобков
Нач. отдела Воронцов
Гл. инж. пр. Кузьменко

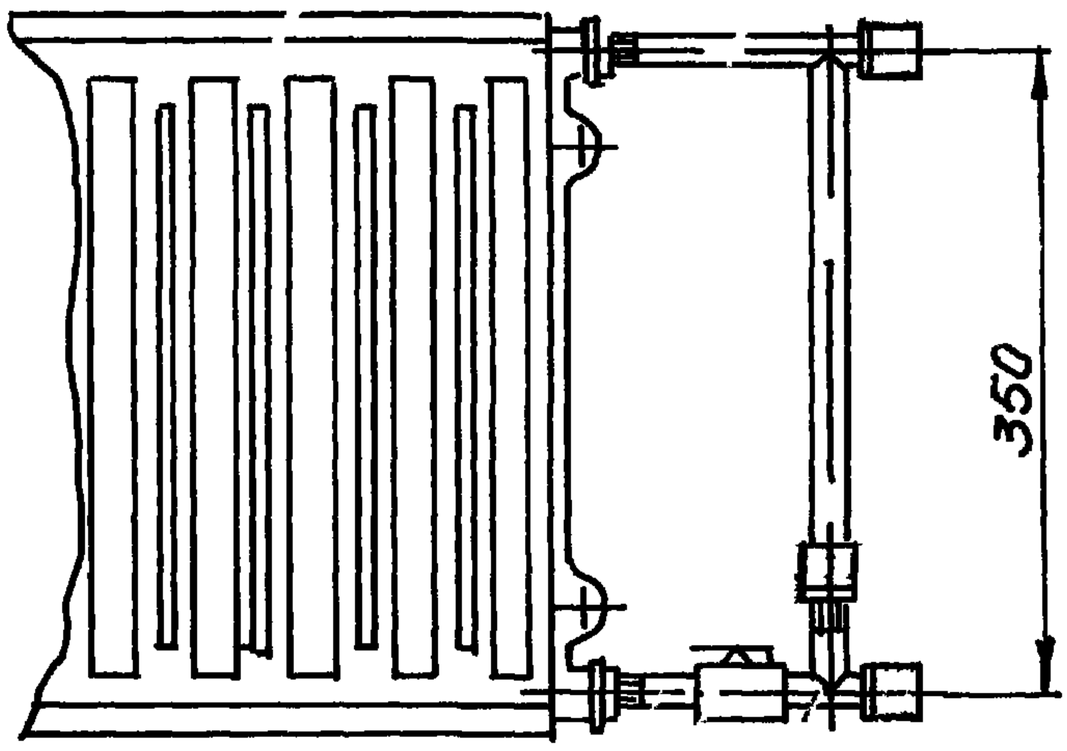

Обозначение	Тип	Масса обвязки	
		I вариант	II вариант
УР6 - 000 СБ	1	1.73	2.25
-01	2	1.80	2.32
-02	3	2.37	3.03
-03	4	2.49	3.15

1. Типы даны в схеме соединений УР-000 (лист 4)

2 Размер для справки

Узел радиаторный УР6-000 СБ
с краном двойной регулировки (радиатор М3-350)

Узлы радиаторные | 2 193Р-1 Альбом 1 | Лист 10 | Листов 15

Проектный институт ЛЕНИНПРОЕКТ
ТЕХНИЧЕСКИЙ ОТДЕЛ

Гл. инж. инст. Савицкий
Гл. сантехник Лобков
Нач. отдела Воронцов
Гл. инж. пр. Кузьменко

Конструир. Федорова
Проверил Залманова
Копировала
Дата выпуска: 1975 г. октябрь

Рис 1

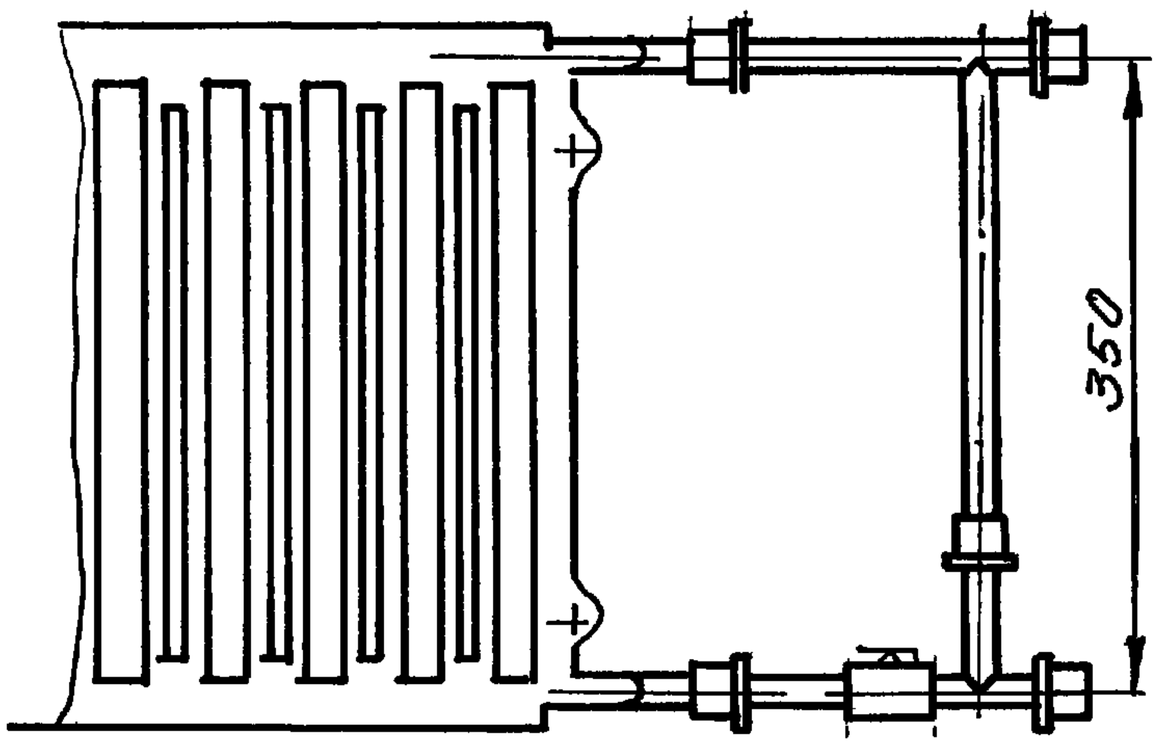

Рис 2
Зеркальное отражение

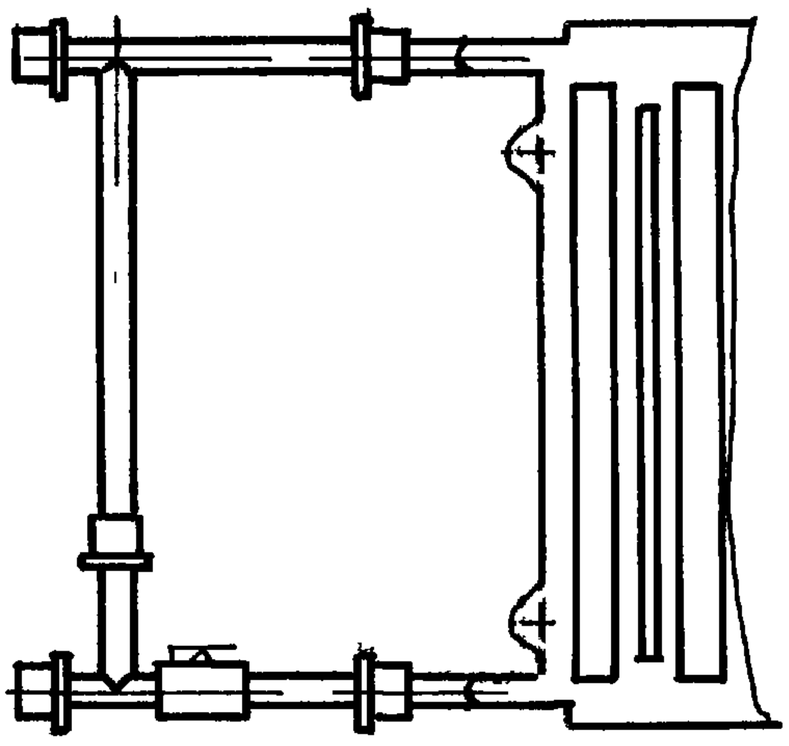

Обозначение	Тип	Рис	Масса обвязки	
			I вариант	II вариант
УР7-000 СБ	1	1	204	256
-01	2	1	211	263
-02	1	2	204	256
-03	2	2	211	263

1. Типы даны в схеме соединений УР-000 (лист 4)

2 Размер для справки

Узел радиаторный УР7-000 СБ
с краном двойной регулировки (радиатор 2М3-350) Тип 1,2

Узлы радиаторные	2 191Р-1 Альбом 1	Лист 11	Листов 15

Проектный институт ЛЕНМИПРОЕКТ
Технический отдел

Гл. инж. инст. Савицкий
Гл. сантехник Лобков
Нач. отдела Воронцов
Гл. инж. пр. Кузьменко

Конструир. Федорова
Проверил Залманова
Копировала
Дата выпуска: 1975 г. октябрь

Рис 1

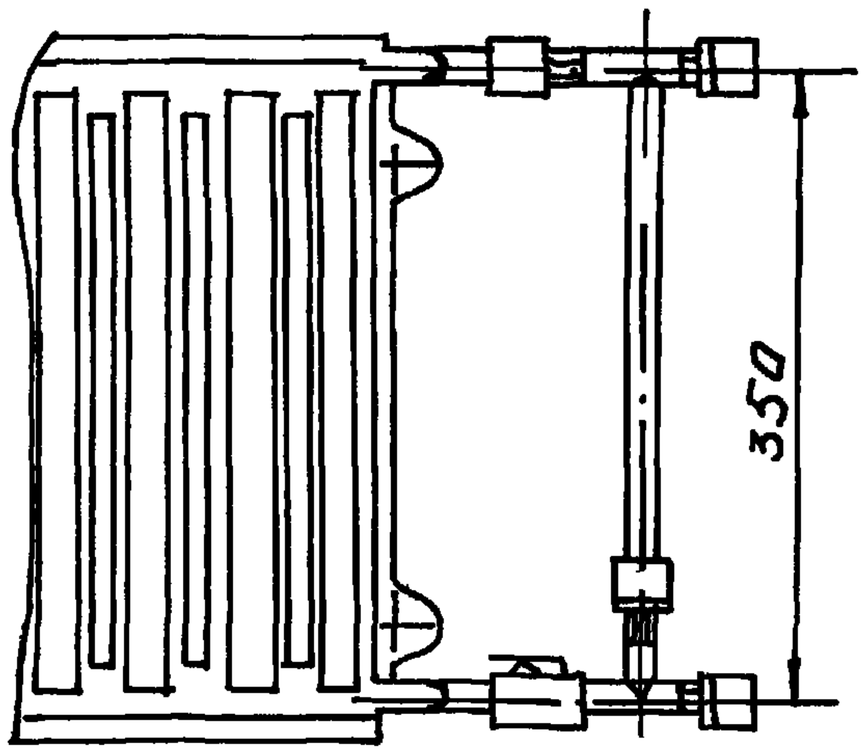

Рис 2
Зеркальное отражение

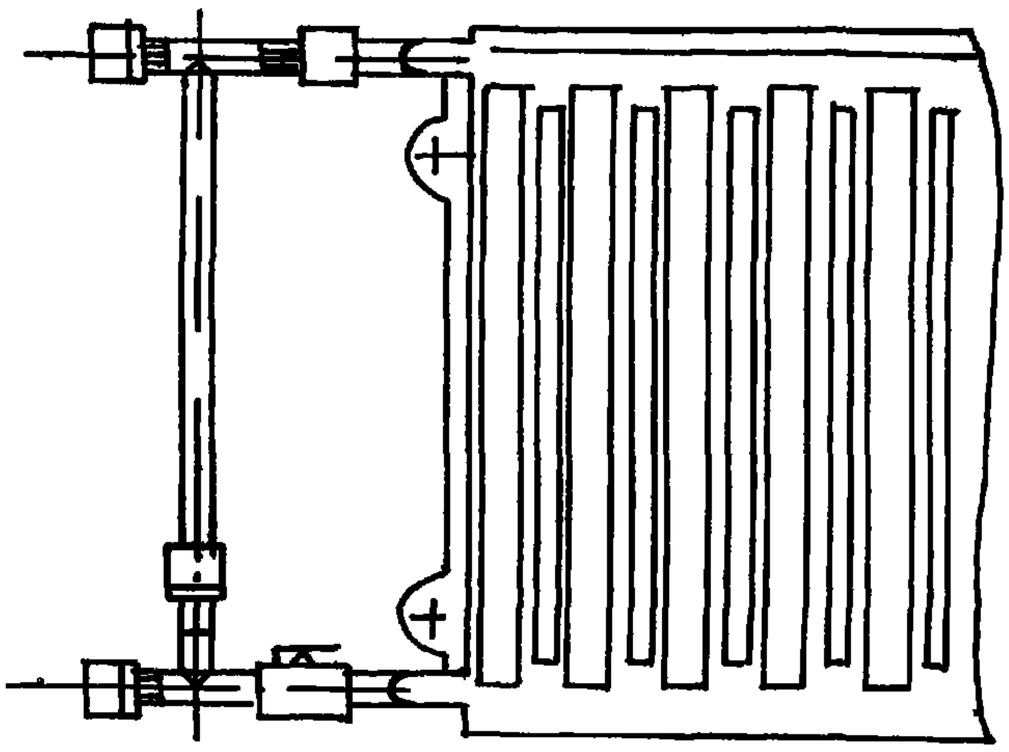

Обозначение	Тип	Рис	Масса обвязки	
			I вариант	II вариант
УР8-000СБ	3	1	1.83	2.60
-01	4	1	1.95	2.72
-02	3	2	1.83	2,60
-03	4	2	195	2,72

1. Типы даны в схеме соединений УР-000 (лист 4)
2. Размер для справки

Узел радиаторный УР8-000СБ
с краном двойной регулировки (радиатор 2М3-350) Тип 3, 4

Узлы радиаторные	2 193Р-1 Альбом 1	Лист 12	Листов 15

Проектный институт ЛЕНЖИЛПРОЕКТ
ТЕХНИЧЕСКИЙ ОТДЕЛ

Гл. инж. инст. Савицкий
Гл. сантехник Лобков
Нач. отдела Воронцов
Гл. инж. пр. Кузьменко

Конструир. Федорова
Проверил Залманова
Копировала
Дата выпуска: 1975 г. октябрь

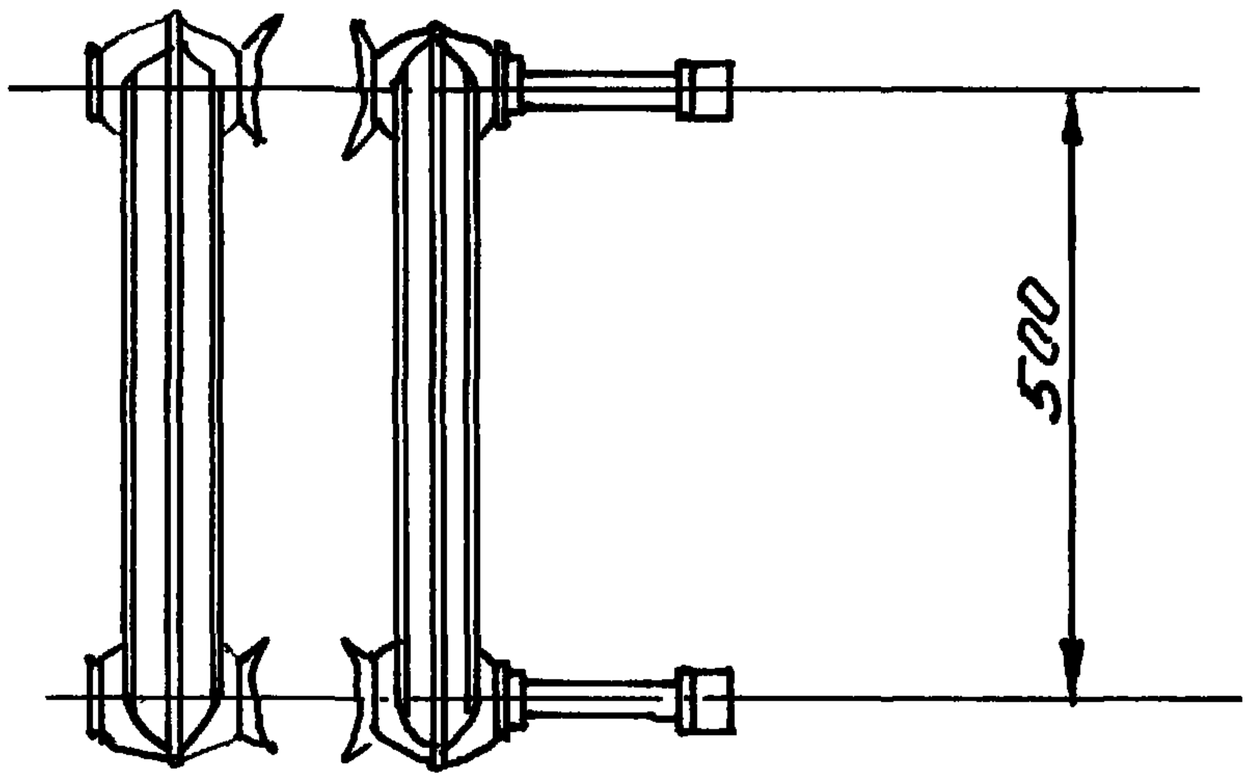

Обозначение	Тип	Масса обвязки, кг	
		I вариант	II вариант
УР9-000 СБ	1	0,34	0,95
-01	3	0,49	1,29
-02	5	0,81	1,97

1. Типы даны в схеме соединений УР-000 (лист 3)

2. Размер для справки

Узел радиаторный УР9-000 СБ
без регулирующей арматуры (радиатор М-140-АО) Тип 1,3,5

Узлы радиаторные	2.193Р-1 Альбом 1	Лист 13	Листов 15

Проектный институт ЛЕНЖИПРОЕКТ
ТЕХНИЧЕСКИЙ ОТДЕЛ

Гл. инж. инст. Савицкий
Гл. сантехник Лобков
Нач. отдела Воронцов
Гл. инж. пр. Кузьменко

Конструир. Федорова
Проверил Заманова
Копировала
Дата выпуска: 1975 г. октябрь

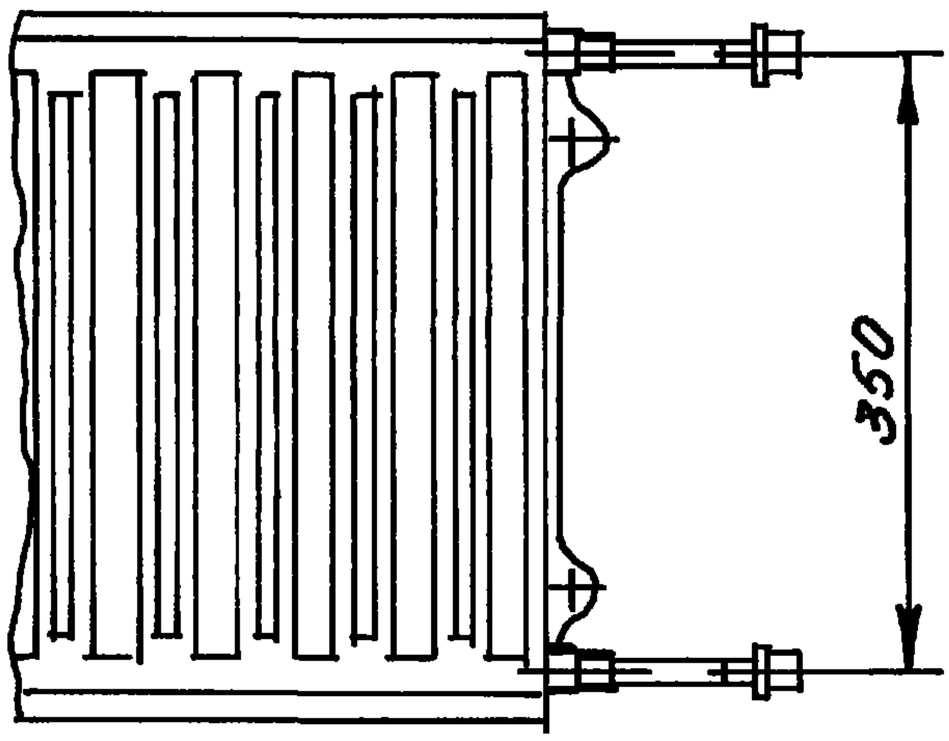

Обозначение	Тип	Масса обвязки, кг	
		I вариант	II вариант
УР10-000 СБ	1	0,61	1,22
-01	3	0,75	1,55
-02	5	0,96	1,97

1 Типы даны в схеме соединений УР-000 (лист 4)

2 Размер для справки

Узел радиаторный УР10-000 СБ
без регулирующей арматуры (радиатор М3-350)

Узлы радиаторные	2 193 Р-1 Альбом 1	Лист 14	Листов 15

Проектный институт ЛЕНГИПРОЕКТ
ТЕХНИЧЕСКИЙ ОТДЕЛ

Гл. инж. инст.	Савицкий	Конструир.	Федорова
Гл. сантехник	Лобков	Проверил	Эльманова
Нач. отдела	Воронцов	Копировала	
Гл. инж. пр.	Кузьменко	Дата выпуска: 1975 г. октябрь	

Вариант I

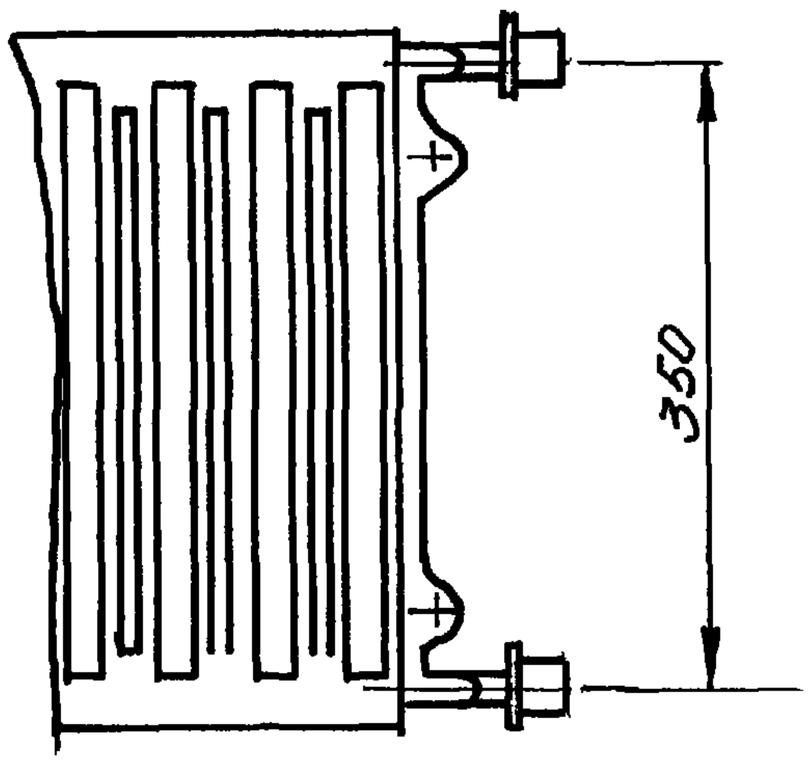

Вариант II

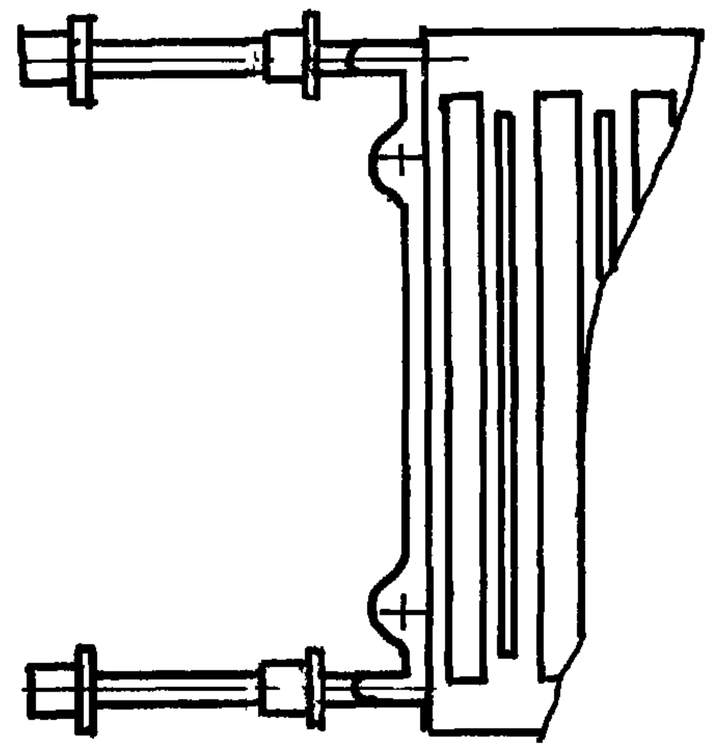

Обозначение	Тип	Масса обвязки	
		I вариант	II вариант
УР11-000 СБ	1	0,26	1,59
-01	3	0,27	1,21
-02	5	0,47	1,86

1 Типы даны в схеме соединений УР-000 (лист 4)

2 Размер для справки

Узел радиаторный УР11-000 СБ
без регулирующей арматуры (радиатор 2М3-350)

Узлы радиаторные	2.193 Р-1 Альбом 1	Лист 15	Листов 15

Проектный институт ЛЕНИНГРАДПРОЕКТ
ТЕХНИЧЕСКИЙ ОТДЕЛ

Гл. инж. инстит. Савицкий
Гл. сантехник Лобков
Нач. отдела Воронцов
Гл. инж. пр. Кузьменко

Конструир. Федорова
Проверил Залманова
Копировал
Дата выпуска: 1975 г. октябрь