ТИПОВОЙ ПРОЕКТ

902-2-349

УСРЕДНИТЕЛЬ КОНЦЕНТРАЦИИ СТОЧНЫХ ВОД ОБЪЕМОМ СЕКЦИИ 300 куб.м.

Альбом II

Изделия

17885-02

цена 1-33

				Привязан
Инв №				

ТИПОВОЙ ПРОЕКТ

902 – 2 – 349

УСРЕДНИТЕЛЬ КОНЦЕНТРАЦИИ СТОЧНЫХ ВОД ОБЪЕМОМ СЕКЦИИ 300 куб.м.

АЛЬБОМ II

СОСТАВ ПРОЕКТА

АЛЬБОМ I	ТЕХНОЛОГИЧЕСКАЯ ЧАСТЬ КОНСТРУКЦИИ ЖЕЛЕЗОБЕТОННЫЕ АНТИКОРРОЗИОННАЯ ЗАЩИТА
АЛЬБОМ II	ИЗДЕЛИЯ
АЛЬБОМ III	ВЕДОМОСТИ ПОТРЕБНОСТИ В МАТЕРИАЛАХ
АЛЬБОМ IV	СМЕТЫ ЧАСТИ I, II

РАЗРАБОТАН

ИНСТИТУТОМ СОЮЗВОДОКАНАЛПРОЕКТ

Главный инженер института Е. Самохин

Главный инженер проекта Г. Банникова

УТВЕРЖДЕН

ПРОТОКОЛОМ ТЕХНИЧЕСКОГО СОВЕТА ИНСТИТУТА СОЮЗВОДОКАНАЛПРОЕКТ ОТ 3 НОЯБРЯ 1982г.

ВВЕДЕН В ДЕЙСТВИЕ В/О СОЮЗВОДОКАНАЛПРОЕКТ С 25 МАРТА 1982г. ПРИКАЗОМ №48 ОТ 5 МАРТА 1982г.

				Привязан
Инв №				

17885 02 2

Формат	№№ п/п	Обозначение	Наименование	Стр	Примеч.
1	2	3	4	5	6
12	1	КЖИ-	Содержание альбома	2	
			Днище		
11	2	КЖИ - С1	Сетка арматурная С1	3	
11	3	КЖИ - С2	——— " ——— С2	3	
11	4	КЖИ - С3	——— " ——— С3	4	
11	5	КЖИ - С4; С6	——— " ——— С4; С6	4	
11	6	КЖИ - С5	——— " ——— С5	5	
11	7	КЖИ - С7	——— " ——— С7	5	
11	8	КЖИ - С8	——— " ——— С8	6	
11	9	КЖИ - С9	——— " ——— С9	6	
11	10	КЖИ - С10	——— " ——— С10	7	
11	11	КЖИ - С11	——— " ——— С11	7	
12	12	КЖИ - КП1; 2	Пространственные каркасы КП1, КП2	8	
11	13	КЖИ - КР1	Каркас плоский КР1	9	
11	14	КЖИ - МН1	Изделие закладное МН1	9	
			Панели стеновые		
11	15	КЖИ - ПС1 - СБ	ПС1 (ПС2-48-К12а)	10	
11	16	КЖИ - ПС2 - СБ	ПС2 (ПС2-48-К12б)	10	
11	17	КЖИ - ПС3 - СБ	ПС3 (ПС2-48-К12в)	11	
11	18	КЖИ - ПС4 - СБ	ПС4 (ПС2-48-К12г)	11	
12	19	КЖИ - ПС5 - СБ	ПС5 (ПС2-48-К12д)	12	
11	20	КЖИ - ПС6 - СБ	ПС6 (ПС2-48-К12е)	13	
11	21	КЖИ - ПС - С1	Сетка арматурная С1	13	
11	22	КЖИ - ПС - М1	Изделие закладное М1	14	
11	23	КЖИ - ПС - М2	——— " ——— М2	14	
			Монолитные участки стен		
11	24	КЖИ - ЗДИ1;3	Изделия закладные ЗДИ1; ЗДИ3	15	
11	25	КЖИ - ЗДИ2	——— " ——— ЗДИ2	15	
			Плиты		
12	[illegible]	КЖИ - П1, 2 - СБ	П1; П2	16	
12		КЖИ - П3 - СБ	П3	17	
12		КЖИ - П4 - СБ	П4	18	
12	29	КЖИ - П5 - СБ	Плита П5	19	
11	30	КЖИ - П - С1; 2; 3	Сетки арматурные С1; С2, С3	20	
11	31	КЖИ - П - С4; 5	——— " ——— С4; С5	20	
11	32	КЖИ - П - М1; 2	Изделия закладные М1; М2	21	
11	33	КЖИ - П - М3	——— " ——— М3	21	
			Балки		
12	34	КЖИ - Б1 - СБ	Б1	22	
12	35	КЖИ - Б2 - СБ	Б2	23	
12	36	КЖИ - Б3 - СБ	Б3	24	
11	37	КЖИ - Б - КР1	Каркас плоский КР1	25	
11	38	КЖИ - Б - КР2	——— " ——— КР2	25	
11	39	КЖИ - Б - М1	Изделие закладное М1	26	
11	40	КЖИ - Б - КР3	Каркас плоский КР3	26	
11	41	КЖИ - Б01 - СБ	Балка Б01	27	
11	42	КЖИ - Б01 - КР1	Каркас плоский КР1	27	
			Лотки		
11	43	КЖИ - ЛД1 - СБ	ЛД1	28	
11	44	КЖИ - ЛД3 - СБ	ЛД3	28	
11	45	КЖИ - ЛД4 - СБ	ЛД4	29	
11	46	КЖИ - ЛД2 - СБ	ЛД2	29	
11	47	КЖИ - ЛД5 - СБ	ЛД5	30	
11	48	КЖИ - ЛД6, ЛД7 - СБ	ЛД6; ЛД7	30	
11	49	КЖИ - ЛД - МС5, 6	Марки соедительные МС5, МС6	31	
11	50	КЖИ - ЛД - МС3, 4	——— " ——— МС3; МС4	31	
11	51	КЖИ - ЛД - МС1, 2	——— " ——— МС1; МС2	32	
11	52	КЖИ - ЛД - МС7, 8	——— " ——— МС7; МС8	32	
11	53	КЖИ - Л3, Л7 - СБ	Лотки Л3 (ЛТ1а-4,5-3А) Л7 (ЛТ1а-6-4,5А)	33	
11	54	КЖИ - Л6 - СБ	Лоток Л6 (ЛТ1-4,5-3А)	33	

Разраб	Петропавловская		
Провер	Платунина		
Рук гр.	Гарбуз		
Гл инж пр	Чирков		
Гл. спец.	Андрианов		
Нач отд	Алетшуллер		

ТП902-2-349-КЖИ

Содержание альбома

Стадия	Масса	Масштаб
Р		

Лист 1 Листов 1

17885

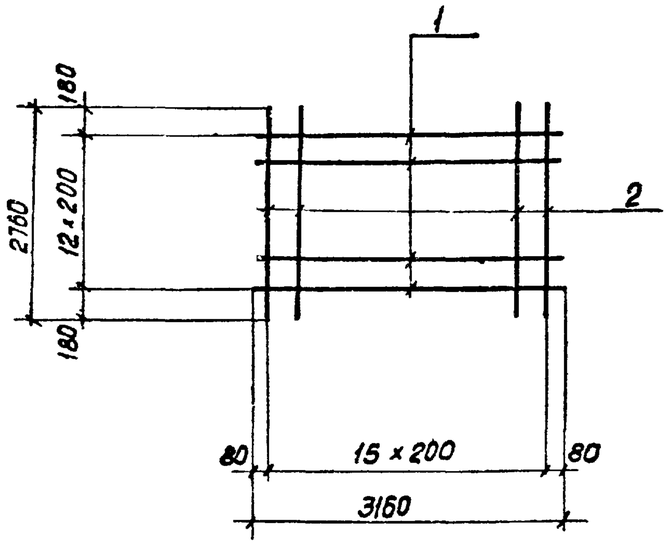

Формат	Зона	Поз.	Обозначение	Наименование	Кол.	Примеч. масса 1шт. кг.
				Документация		
1			КЖИ-С1	Сборочный чертеж		
				Детали		
Б/2		1	—	ф22АIII, ГОСТ5.1459-72, ℓ=3160	13	9.4
Б/2		2	—	ф8АIII ГОСТ 5781-75, ℓ=2760	16	1.1

Арматурные сетки изготовлять при помощи точечной сварки в соответствии с требованиями СНиП II-21-75 и ГОСТ 10922-75.

Разраб	Петропавловская		
Провер.	Полякова		
Инжен.	Платунина		
Рук. гр.	Гарбуз		
Гл. инж пр.	Чирков		
Гл спец.	Андриянов		
Нач. отд.	Альтшуллер		

ТП-902-2-349-КЖИ-С1

Днище
Сетка арматурная С1

Стадия	Масса	Масштаб
Р	139.8	Б/М
Лист 1	Листов 1	

Госстрой СССР
СОЮЗВОДОКАНАЛПРОЕКТ
г. Москва

Альбом II

Типовой проект 902-2

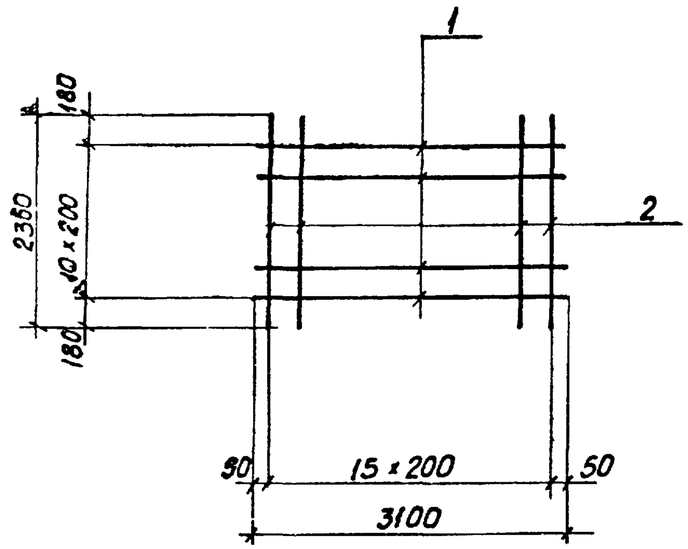

Формат	Зона	Поз.	Обозначение	Наименование	Кол.	Примеч. масса 1шт. кг.
				Документация		
11			КЖИ-С2	Сборочный чертеж		
				Детали		
Б/2		1	—	ф18АIII, ГОСТ 5.1459-72, ℓ=3100	11	6.2
Б/2		2	—	ф8АIII, ГОСТ 5781-75, ℓ=2360	16	0.9

Арматурные сетки изготовлять при помощи точечной сварки в соответствии с требованиями СНиП II-21-75 и ГОСТ 10922-75.

Разраб	Петропавловская		
Провер	Полякова		
Инж.	Платунина		
Рук. гр.	Гарбуз		
Гл инж пр	Чирков		
Гл спец	Андриянов		
Нач отд	Альтшуллер		

ТП-902-2-349-КЖИ-С2

Днище
Сетка арматурная С2

Стадия	Масса	Масштаб
Р	82.6кг	Б/М
Лист 1	Листов 1	

Госстрой СССР
СОЮЗВОДОКАНАЛПРОЕКТ
г. Москва

Взам. инв. № | Подпись и дата | Инв. № подл.

Альбом II

Типовой проект 902-2-349

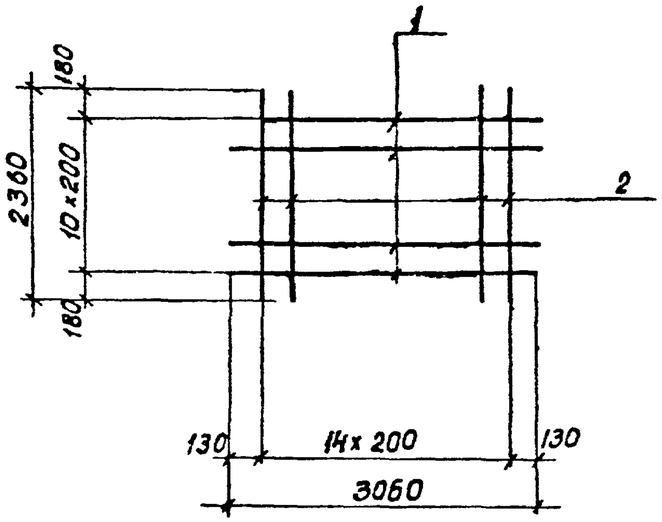

Формат	Зона	поз.	Обозначение	Наименование	Кол.	Примеч. Масса 1шт. кг.
				Документация		
II			КЖИ-С3	Сборочный чертеж		
				Детали		
Б/2		1	—	ф22 А III, ГОСТ 5.1459-72, ℓ=3060	11	9.1
Б/2		2	—	ф8 А III, ГОСТ 5781-75, ℓ=2360	15	0.9

Арматурные сетки изготовлять при помощи точечной сварки в соответствии с требованиями СНиП II-21-75 и ГОСТ 10922-75

ТП-902-2-349-КЖИ-С3

Разраб.	Петроблобская		
Пробер.	Полякова		
Инж.	Платунина		
Рук гр.	Горбуз		
Гл инж. пр.	Чирков		
Гл. спец.	Андриянов		
Нач отд.	Альтшуллер		

Днище
Сетка арматурная
С3

Стадия	Масса	Масштаб
Р	113.6кг	Б/п
Лист 1	Листов 1	

Госстрой СССР
СОЮЗВОДОКАНАЛПРОЕКТ
г. Москва

Альбом II

Типовой проект 902-2

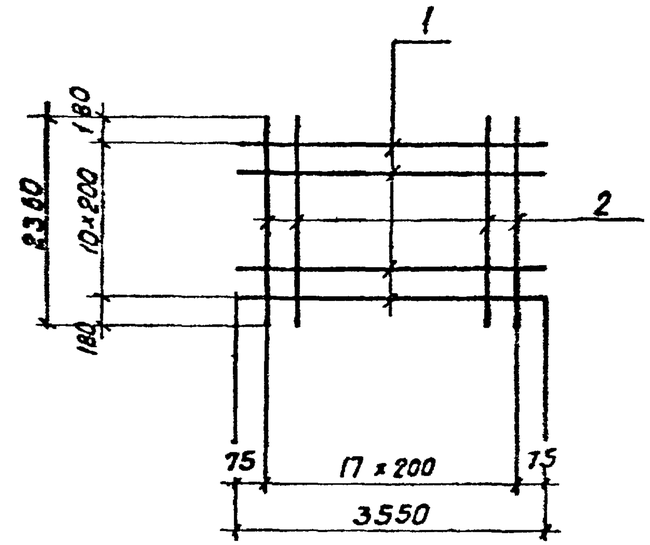

Формат	Зона	поз.	Обозначение	Наименование	Кол.	Примеч Масса 1шт. кг.
				Документация		
			КЖИ-С4;С6	Сборочный чертеж		
				Детали		
				С4		
Б/2		1	—	ф10 А III, ГОСТ 5.1459-72, ℓ=3550	11	22
Б/2		2	—	ф6 А III, ГОСТ 5781-75, ℓ=2360	18	0.5
				С6		
Б/2		1	—	ф12 А III, ГОСТ 5.1459-72, ℓ=3550	11	3.2
Б/2		2	—	ф6 А III, ГОСТ 5781-75, ℓ=2360	18	0.5

Арматурные сетки изготовлять при помощи точечной сварки в соответствии с требованиями СНиП II-21-75 и ГОСТ 10922-75

Инв. № подл. | Подпись и дата | Взам. инв. №

ТП-902-2-349-КЖИ-С4;С6

Разраб.	Петроблобская		
Пробер.	Полякова		
Инж.	Платунина		
Рук. гр.	Горбуз		
Гл. инж. пр	Чирков		
Гл. спец	Андриянов		
Нач. отд.	Альтшуллер		

Днище
Сетки арматурные
С4, С6

Стадия	Масса	Масштаб
Р	33.2кг. 44.2кг.	Б м
Лист 1	Листов 1	

Госстрой СССР
СОЮЗВОДОКАНАЛПРОЕКТ
г. Москва

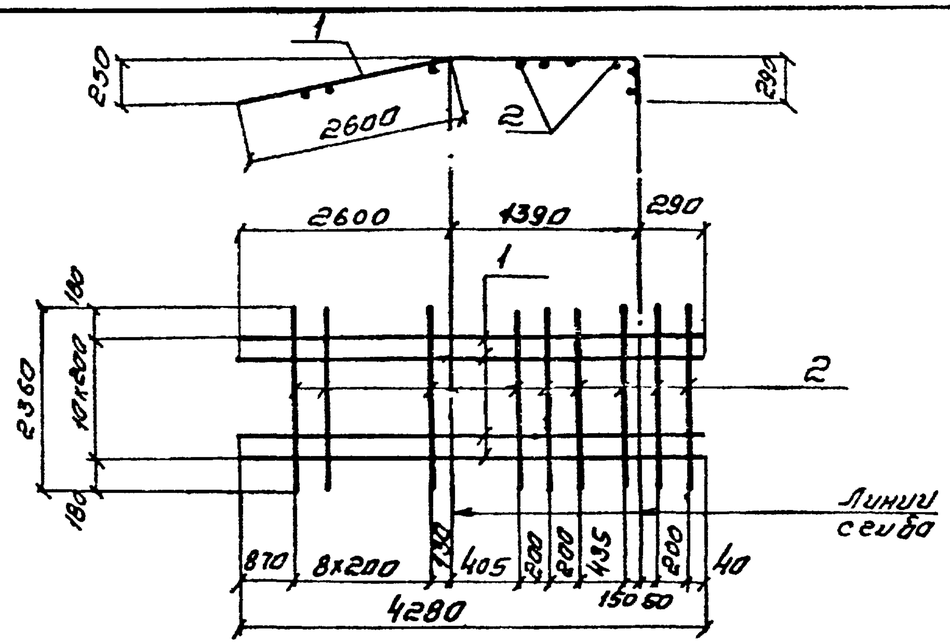

Формат	Зона	поз.	Обозначение	Наименование	Кол.	Примеч. Масса 1шт кг.
				Документация		
11			КЖИ-С5	Сборочный чертеж		
				Детали		
Б/с		1	—	ф22АIII, ГОСТ 5.1459-72, ℓ=4280	11	12.8
Б/с		2	—	ф8АI, ГОСТ 5781-75, ℓ=2360	15	0.9

Арматурные сетки изготовлять при помощи точечной сварки в соответствии с требованиями СНиП II-21-75 и ГОСТ 10922-75

Разраб	Петропавловская		
Провер	Полякова		
Инж	Платунина		
Рук. гр	Гарбуз		
Гл. инж. пр	Чирков		
Гл. спец	Андрианов		
Нач. отд	Альтшуллер		

ТП-902-2-349-КЖИ-С5

Днище
Сетка арматурная С5

Стадия	Масса	Масштаб
Р	154,3кг	1/м
Лист 1	листов 1	

Госстрой СССР
СОЮЗВОДОКАНАЛПРОЕКТ
г. Москва

Формат 11В

Альбом 5

Типовой проект 902-2

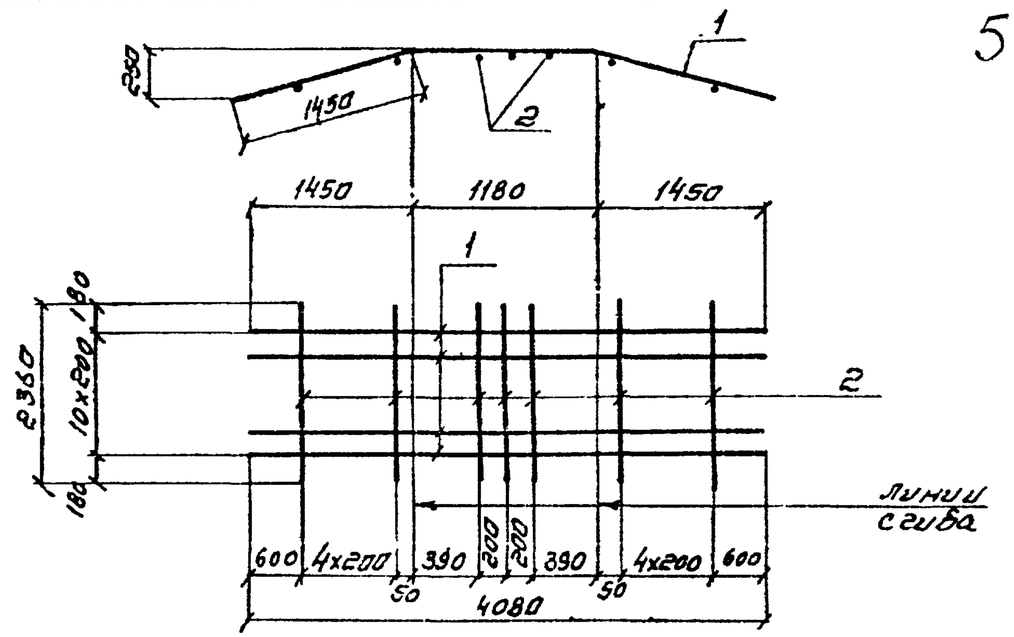

Формат	Зона	поз.	Наименование	Обозначение	Кол	Примеч. Масса 1шт. кг
				Документация		
11			КЖИ-Ум-25-С2	Сборочный чертеж		
				Детали		
Б/с		1	—	ф18АIII, ГОСТ 5.1459-72, ℓ=4080	11	8.2
Б/с		2	—	ф8АI, ГОСТ 5781-75, ℓ=2360	13	0.9

Арматурные сетки изготовлять при помощи точечной сварки в соответствии с требованиями СНиП II-21-75 и ГОСТ 10922-75

Разраб	Петропавловская		
Провер.	Полякова		
Инж.	Платунина		
Рук. гр	Гарбуз		
Гл. инж. пр.	Чирков		
Гл. спец.	Андрианов		
Нач. отд	Альтшуллер		

ТП-902-2-349-КЖИ-С7

Днище
Сетка арматурная С7

Стадия	Масса	Масштаб
Р	101.9кг	1/м
Лист 1	листов 1	

Госстрой СССР
СОЮЗВОДОКАНАЛПРОЕКТ
г. Москва

Инв. № подл. | Подпись и дата | Взам. инв. №

17885-02 б

Копировал Синицына

Формат 11В

Альбом II

Типовой проект 902-2-349

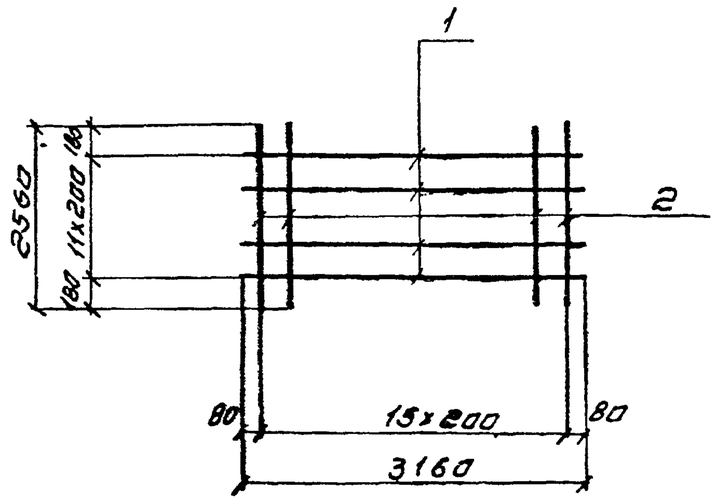

Формат	Зона	Поз.	Обозначение	Наименование	Кол.	Примеч. Масса 1шт. кг
				Документация		
11			КЖИ - С8	Сборочный чертеж		
				Детали		
Б/2		1	——	ф22АIII, ГОСТ 5.1459-72, ℓ=3160	12	9.4
Б/2		2	——	ф8АIII, ГОСТ 5781-75, ℓ=2560	16	1.0

Арматурные сетки изготовлять при помощи точечной сварки в соответствии с требованиями СНиП II-21-75 и ГОСТ 10922-75

Разраб.	Петропавлов		
Провер.	Полякова		
Инж.	Листунина		
Рук.гр.	Гарбуз		
Гл.инж.пр.	Чирков		
Гл.спец.	Андриянов		
Нач.отд.	Ратшуллер		

ТП-902-2-349-КЖИ-С8

Днище
Сетка арматурная С8

Стадия	Масса	Масштаб
Р	128,8кг	1/м
Лист 1	Листов 1	

Госстрой СССР
СОЮЗВОДОКАНАЛПРОЕКТ
г. Москва

Альбом II

Типовой проект 902-2

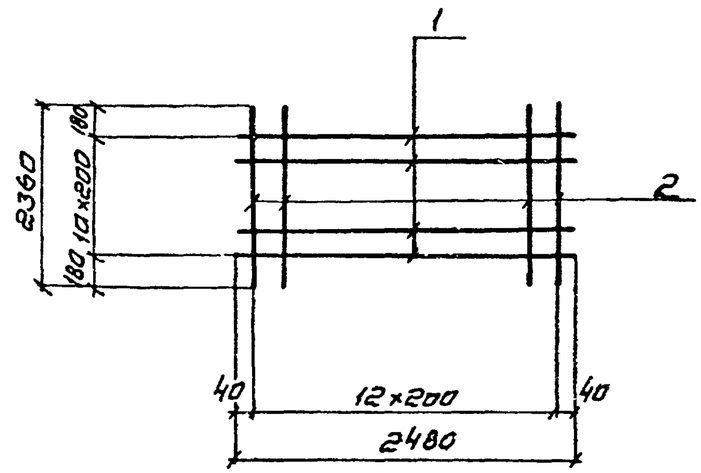

Формат	Зона	Поз.	Обозначение	Наименование	Кол.	Примеч. Масса 1шт. кг
				Документация		
11			КЖИ - С9	Сборочный чертеж		
				Детали		
Б/2		1	——	ф8АIII, ГОСТ 5781-75, ℓ=2480	11	1.0
Б/4		2	——	ф6АIII —— " —— ℓ=2360	13	0.5

Арматурные сетки изготовлять при помощи точечной сварки в соответствии с требованиями СНиП II-21-75 и ГОСТ 10922-75

Подпись и дата | Взам. инв. №

Разраб.	Петропавлов		
Провер.	Полякова		
Инж.	Листунина		
Рук.гр.	Гарбуз		
Гл.инж.пр.	Чирков		
Гл.спец.	Андриянов		
Нач.отд.	Ратшуллер		

ТП-902-2-349-КЖИ-С9

Днище
Сетка арматурная С9

Стадия	Масса	Масштаб
Р	18,6кг	1/м
Лист 1	Листов 1	

Госстрой СССР
СОЮЗВОДОКАНАЛПРОЕКТ
г. Москва

17885-02

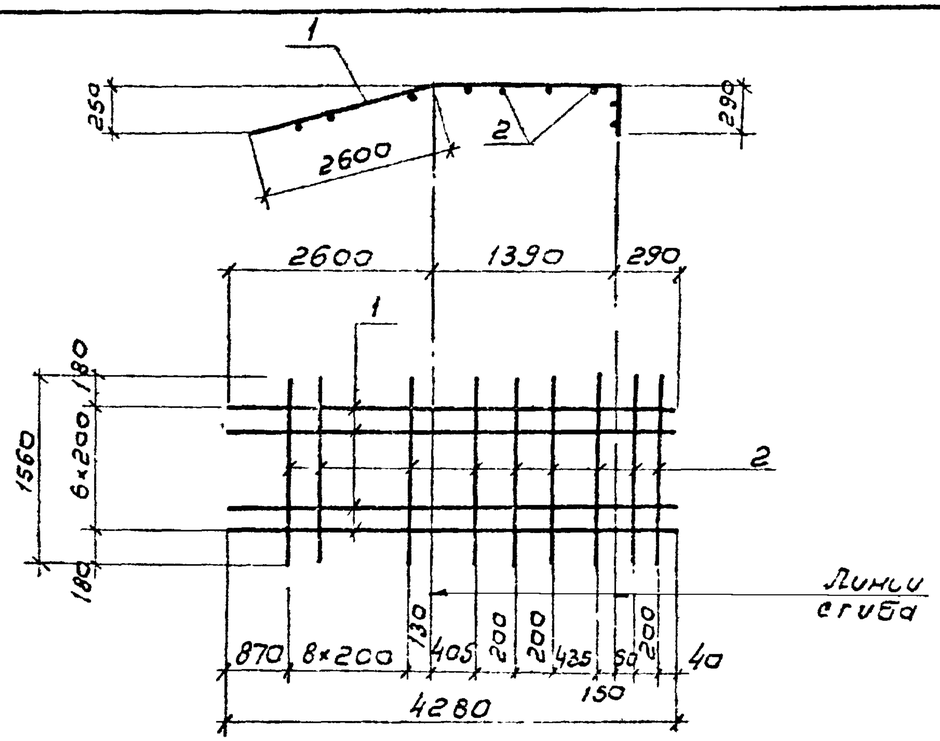

Формат	Зона	Поз	Обозначение	Наименование	кол.	Примеч. Масса 1шт. кг
				Документация		
11			КЖИ - С 10	Сборочный чертеж		
				Детали		
Б/ч		1	—	ф22АIII, ГОСТ 5 1459-72, ℓ=4280	7	12.8
Б/ч		2	—	ф8АIII, ГОСТ 5781-75, ℓ=1560	15	0,6

Арматурные сетки изготавлять при помощи точечной сварки в соответствии с требованиями СНиП II-21-75 и ГОСТ 10922-75

Разработ	Петропавловская		
Провер	Полякова		
Инж	Платунина		
Рук. гр	Горбуз		
Гл инж. пр	Чирков		
Гл спец	Андрианов		
Нач отд	Альтшуллер		

ТП-902-2-349 -КЖИ - С10

Днище
Сетка арматурная
С 10

Стадия	Масса	Масштаб
Р	98 6кг	Б/м
Лист 1	Листов 1	

Госстрой СССР
СОЮЗВОДОКАНАЛПРОЕКТ
г Москва

Типовой проект 902-2-

Альбом III

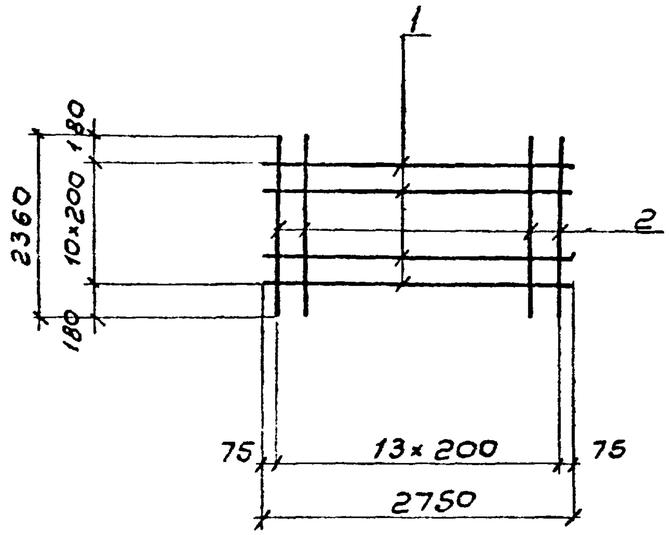

Формат	Зона	Поз	Обозначение	Наименование	кол	Примеч. Масса 1шт. кг.
				Документация		
11			КЖИ - С 11	Сборочный чертеж		
				Детали		
Б/ч		1	—	ф10АIII, ГОСТ 5 1459-72 ℓ=2750	11	1.7
Б/ч		2	—	ф6АIII, ГОСТ 5781-75 ℓ=2360	14	0.5

Арматурные сетки изготовлять при помощи точечной сварки в соответствии с требованиями СНиП II-21-75 и ГОСТ 10922-75

Инв. № подл | Подпись и дата | Взам. инв. №

Разраб	Петропавловская		
Провер	Полякова		
Инж	Платунина		
Рук. гр	Горбуз		
Гл инж. пр	Чирков		
Гл спец	Андрианов		
Нач отд	Альтшуллер		

ТП-902-2-349-КЖИ- С11

Днище
Сетка арматурная
С 11

Стадия	Масса	Масштаб
Р	25,7кг	Б/м
Лист 1	Листов 1	

Госстрой СССР
СОЮЗВОДОКАНАЛПРОЕКТ
г Москва

Типовой проект 902-2-349 Альбом II

КП1

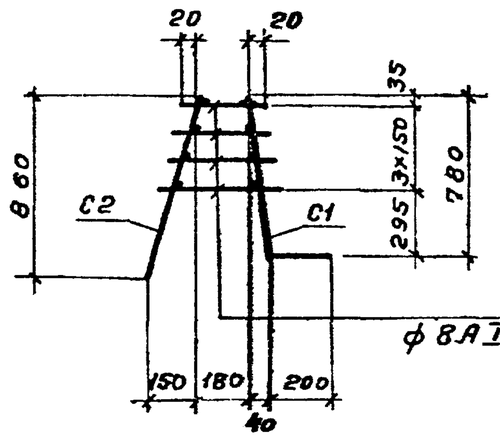

КП2

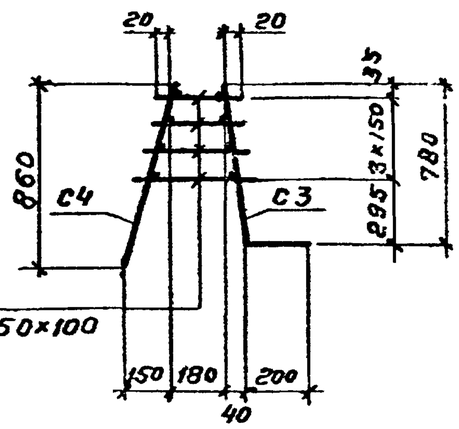

4 ф 8АI ш. 150×100

С1

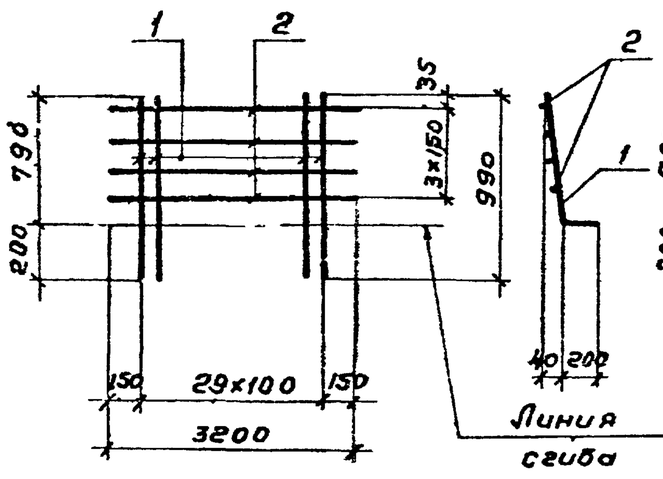

С3

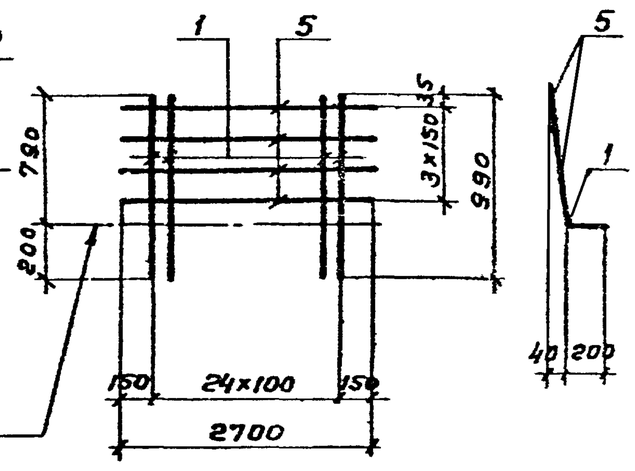

С2

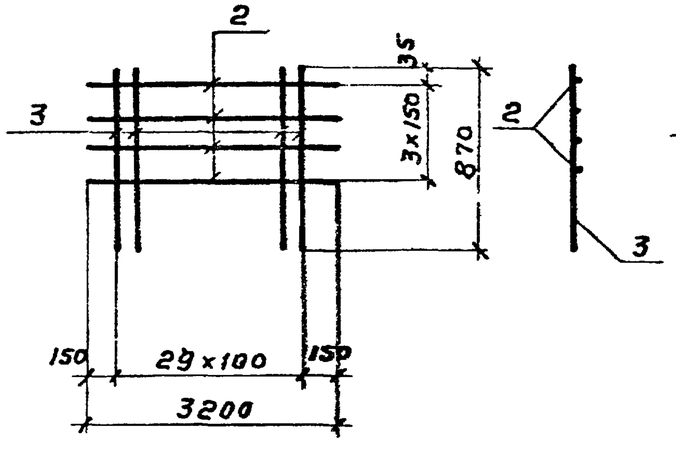

С4

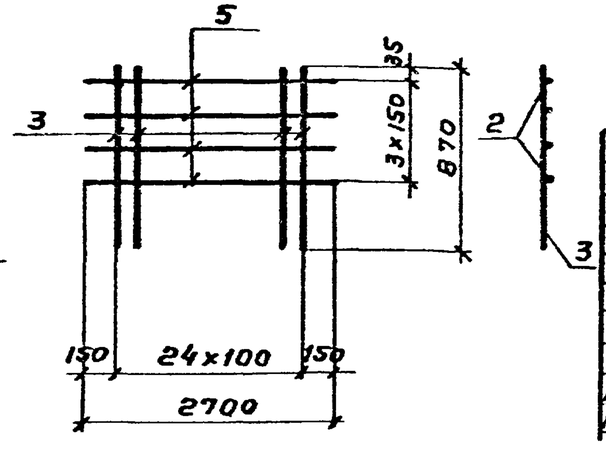

Формат	Зона	Поз.	Обозначение	Наименование	Кол.	Примечание масса 1 шт. кг
				Документация		
12			КЖИ-КП1;2	Сборочный чертеж		
				Детали		
				КП1		
				С1		
Б/4		1	—	ф12АIII, ГОСТ 51459-72, ℓ=990	30	0,9
Б/4		2	—	ф8АIII, ГОСТ 5781-75, ℓ=3200	4	1,3
				С2		
Б/4		3	—	ф10АIII, ГОСТ 51459-72, ℓ=870	30	0,5
Б/4		2	—	ф 8АIII, ГОСТ 5781-75, ℓ=3200	4	1,3
				Стержни одиночные		
Б/4		4	—	ф8АI, ГОСТ 5781-75, ℓ=220-350, ℓср=285	120	0,1
				КП2		
				С3		
Б/4		1	—	ф12АIII, ГОСТ 51459-72, ℓ=990	25	0,9
Б/4		5	—	ф8АIII ГОСТ 5781-75, ℓ=2700	4	1,1
				С4		
Б/4		3	—	ф10АIII, ГОСТ 51459-72, ℓ=870	25	0,5
Б/4		5	—	ф 8АIII, ГОСТ 5781-75; ℓ=2700	4	1,1
				Стержни одиночные		
Б/4		4	—	ф8АI, ГОСТ 5781-75, ℓ=220-350	100	0,1

Арматурные каркасы изготовлять при помощи точечной сварки в соответствии с требованиями СНиП II-21-75 и ГОСТ 10922-75.

Разраб.	Петропавловская		
Провер.	Полякова		
Инж.	Платунина		
Рук. гр.	Гарбуз		
Гл. инж. пр.	Чирков		
Гл. спец.	Андрианов		

ТП-902-2-349-КЖИ-КП1;2

Днище

Пространственные каркасы КП1; КП2

Стадия	Масса	Масштаб
Р	64,4 кг / 53,8 кг	Б/м
Лист 1	Листов 1	

Госстрой СССР

СОЮЗВОДОКАНАЛПРОЕКТ

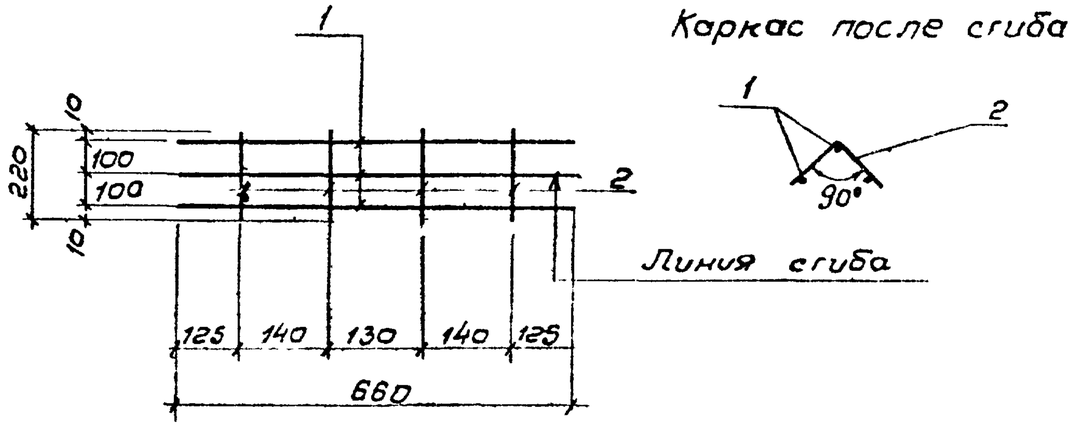

Формат	Зона	Поз	Обозначение	Наименование	Кол.	Примеч. Масса 1шт кг
				Документация		
1			КЖИ-КР1	Сборочный чертеж		
				Детали		
4		1	—	ф6 АI ГОСТ 5781-75, ℓ=660	3	0,2
4		2	—	ф6 АI, —"— ℓ=220	4	0,1

Арматурные каркасы изготовлять при помощи точечной сварки в соответствии с требованиями СНиП II-21-75 и ГОСТ 10922-75

Разраб.	Петропавловская		
Провер.	Полякова		
Инж.	Платунина		
Рук. гр.	Гарбуз		
Гл. инж. пр.	Чирков		
Гл. спец.	Андрионов		
Нач. отд.	Альтшулер		

ТП-902-2-349-КЖИ-КР1

Днище
Каркас плоский
КР1

Стадия	Масса	Масштаб
Р	1,0кг	б/м
Лист 1	Листов 1	

Госстрой СССР
СОЮЗВОДОКАНАЛПРОЕКТ
г. Москва

Альбом II

Типовой проект 902-2-

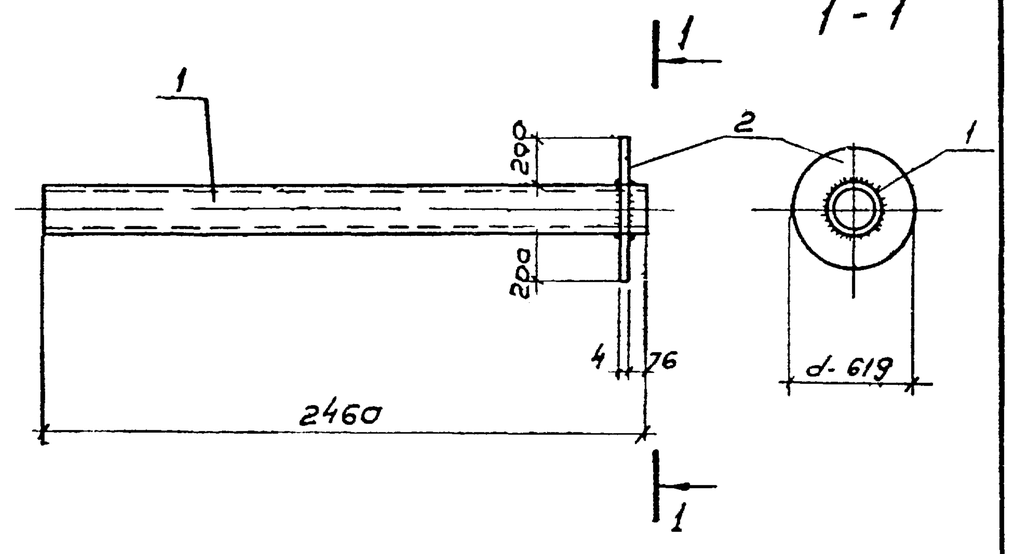

Формат	Зона	Поз	Обозначение	Наименование	Кол.	Примеч. Масса 1шт кг
				Документация		
11			КЖИ-МН1	Сборочный чертеж		
				Детали		
Б/1		1	—	Труба 219×5-Х18Н10Т ℓ 2460 ГОСТ 9940-72*	1	77,5
Б/4		2	—	Лист-619×4 ℓ=619 ГОСТ 5582-75	1	11,6

Сварку вести электродами Э-42, ГОСТ 9467-75

Разраб.	Петропавловская		
Провер.	Полякова		
Инж.	Платунина		
Рук. гр.	Гарбуз		
Гл. инж. пр.	Чирков		
Гл. спец.	Андрионов		
Нач. отд.	Альтшулер		

ТП-902-2-349-КЖИ-МН1

Днище
Изделие закладное
МН1

Стадия	Масса	Масштаб
Р	89,1кг	1:25
Лист 1	Листов 1	

Сталь марки Х18Н10Т
ГОСТ 5632-72**

Госстрой СССР
СОЮЗВОДОКАНАЛПРОЕКТ
Москва

Инв. № подл. | Подпись и дата | Взам. инв. №

17885 02 10.

Типовой проект 902-2-349 Альбом II

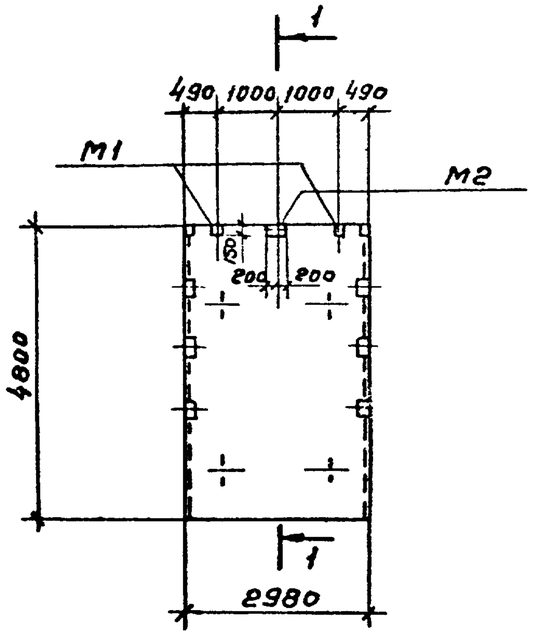

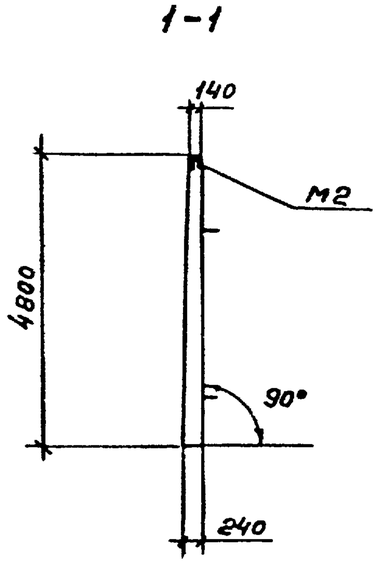

Формат	Зона	Поз.	Обозначение	Наименование	Кол.	Примеч. масса 1шт. кг
				Документация		
11			КЖИ-ПС1-СБ	Сборочный чертеж		
			Серия 3.900-3 Вып. 3 ч.1	Примененные документы		
				(ПС2-48-К12)		
				Сборочные единицы		
11			КЖИ-ПС-М1	Изделие закладное М1	2	
11			КЖИ-ПС-М2	——"—— М2	1	

Стеновая панель отличается от типовой по серии 3.900-3 Вып. 3 ч.1 наличием дополнительных закладных изделий.

Разраб.	Петропавловская		
Провер.	Полякова		
Инж.	Платунина		
Рук. гр.	Арбуз		
Гл. инж. пр.	Чирков		
Гл. спец.	Андрианов		
Нач. отд.	Альтшиллер		

ТП-902-2-349-КЖИ-ПС1-СБ

Панель стеновая ПС1 (ПС2-48-К12а)

Стадия	Масса	Масштаб
Р	6,75т	1:100
Лист 1	Листов 1	

Бетон М200, Мрз ☐ 86

Госстрой СССР СОЮЗВОДОКАНАЛПРОЕКТ г. Москва

Типовой проект 902-2 Альбом II

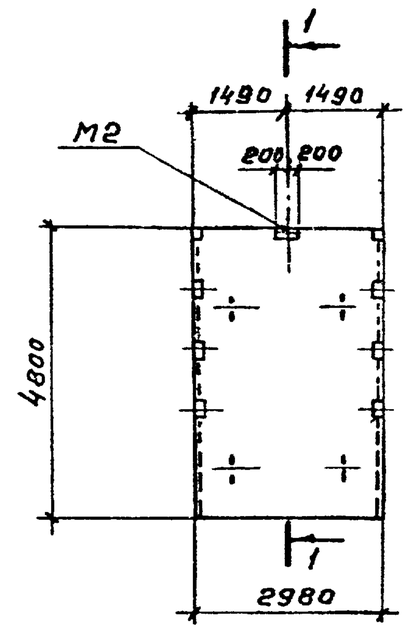

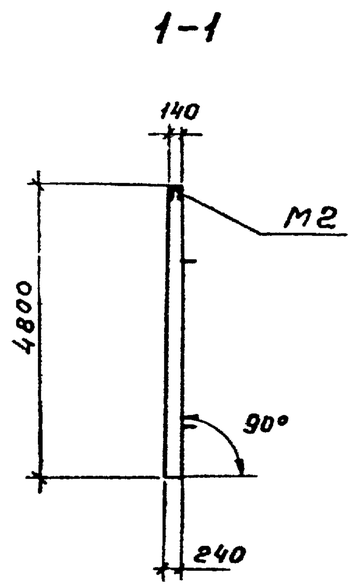

Формат	Зона	Поз.	Обозначение	Наименование	Кол.	Примеч. масса 1шт. кг
				Документация		
11			КЖИ-ПС2-СБ	Сборочный чертеж		
			Серия 3.900-3 Вып. 3 ч.1	Примененные документы		
				(ПС2-48-К12)		
				Сборочные единицы		
11			КЖИ-ПС-М2	Изделие закладное М2	1	

Стеновая панель отличается от типовой по серии 3.900-3 Вып. 3 ч.1 наличием дополнительных закладных изделий.

Разраб.	Петропавловская		
Провер.	Полякова		
Инж.	Платунина		
Рук. гр.	Арбуз		
Гл. инж. пр.	Чирков		
Гл. спец.	Андрианов		
Нач. отд.	Альтшиллер		

ТП-902-2-349-КЖИ-ПС2-СБ

Панель стеновая ПС2 (ПС2-48-К12б)

Стадия	Масса	Масштаб
Р	6,75т	1:100
Лист 1	Листов 1	

Бетон М200, Мрз ☐ 86

Госстрой СССР СОЮЗВОДОКАНАЛПРОЕКТ г. Москва

Инв. № подл. | Подпись и дата | Взам. инв. №

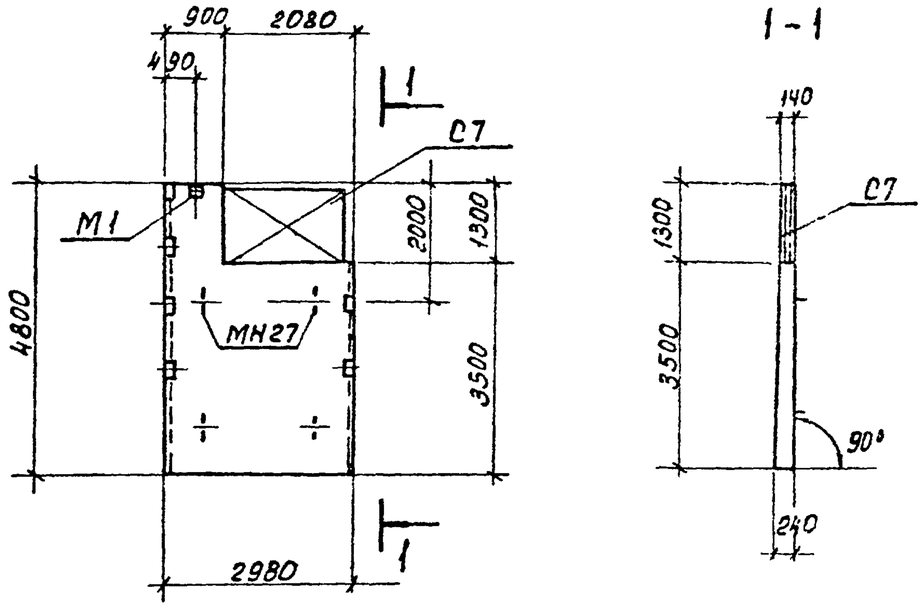

Формат	Зона	Поз.	Обозначение	Наименование	Кол.	Примеч. масса 1шт. кг.
				Документация		
12			КЖИ - ПС3 - СБ	Сборочный чертеж		
			Серия 3.900-3 вып.3 г.1	Примененные документы		
				(ПС2 - 48 - К12)		
				Сборочные единицы и детали		
11			КЖИ - ПС - М1	Изделие закладное М1	1	

Стеновая панель ПС2-48-К12[6] отличается от типовой вырезом в бетоне 2080 × 1300 без вырезки арматуры.

Разраб	Петропавловская		
Провер.	Полякова		
Инж.	Платунина		
Рук гр	Горбуз		
Гл инж пр	Чирков		
Гл спец.	Андрианов		
Нач.отд	Альтшуллер		—

ТП-902-2-349-КЖИ-ПС3-СБ

Панель стеновая ПС3 (ПС2-48-К12[6])

Стадия	Масса	Масштаб
Р	6.75т	1:100
Лист 1	Листов 1	

Бетон М 200, Мрз ☐ ВВ

Госстрой СССР СОЮЗВОДОКАНАЛПРОЕКТ г. Москва

Альбом II

Типовой проект 902-2

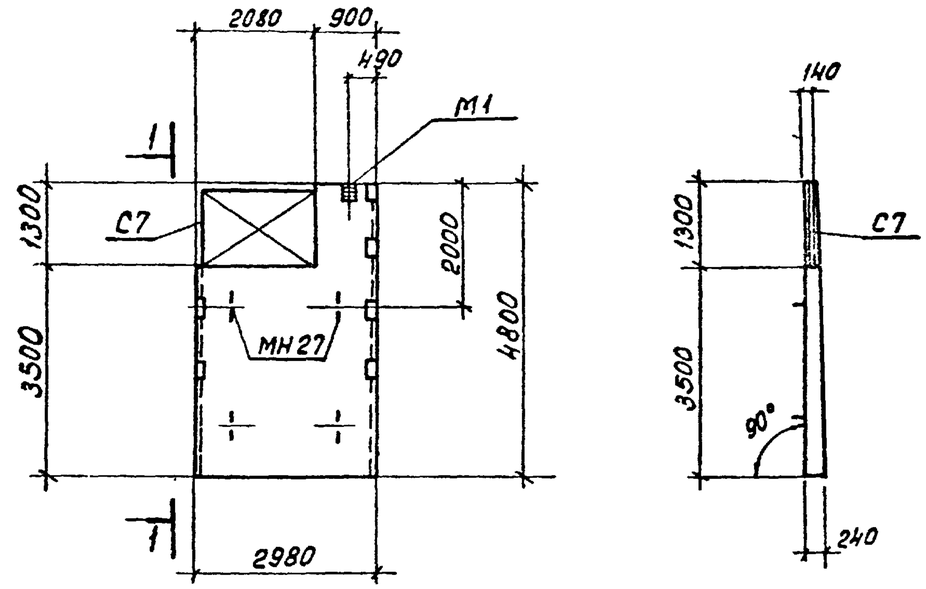

Формат	Зона	Поз.	Обозначение	Наименование	Кол.	Примеч. масса 1шт. кг.
				Документация		
12			КЖИ - ПС4 - СБ	Сборочный чертеж		
			Серия 3.900-3 вып. 3 г.1	Примененные документы		
				(ПС2 -48 -К12)		
				Сборочные единицы и детали		
11			КЖИ - ПС - М1	Изделие закладное М1	1	

Стеновая панель ПС2-48-К12[2] отличается от типовой вырезом в бетоне 2080 × 1300 без вырезки арматуры.

Разраб.	Петропавловская		
Провер.	Полякова		
Инж.	Платунина		
Рук. гр.	Горбуз		
Гл инж.пр.	Чирков		
Гл. спец.	Андрианов		
Нач. отд.	Альтшуллер		—

ТП-902-2-349-КЖИ-ПС4-СБ

Панель стеновая ПС4 (ПС2 -48 -К12[2])

Стадия	Масса	Масштаб
Р	6.75т	1:100
Лист 1	Листов 1	

Бетон М 200, Мрз ☐ ВВ

Госстрой СССР СОЮЗВОДОКАНАЛПРОЕКТ г. Москва

Взам. инв. № | Подпись и дата | Инв. № подл.

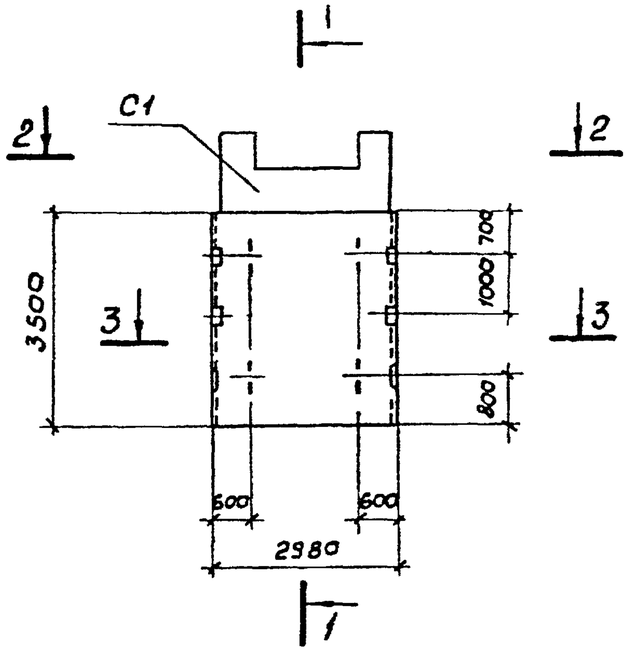

1 - 1

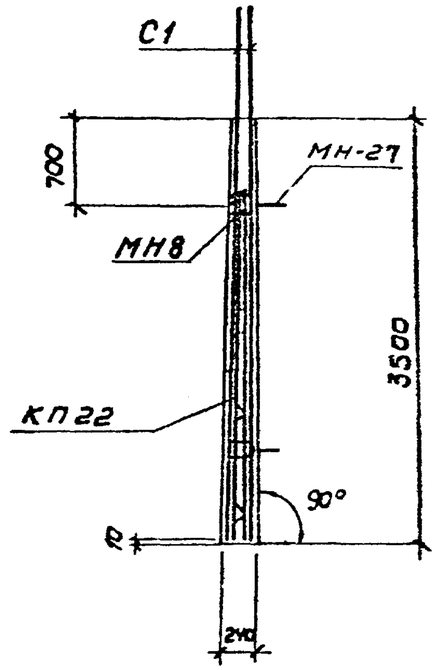

2 - 2

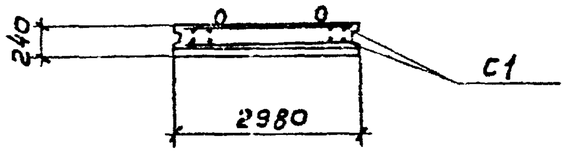

3 - 3

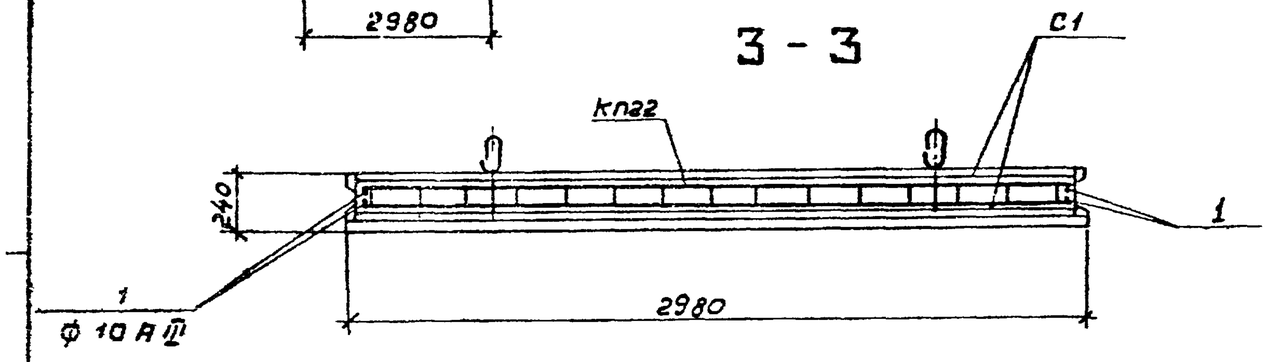

Спецификация элементов сборной конструкции

Формат	Зона	Поз.	Обозначение	Наименование	Кол.	Примеч. масса 1шт кг
				Документация		
12			КЖИ - ПС5 - СБ	Сборочный чертеж		
			Серия 3.900-3 вып.3 ч. 1	Примененные документы		
				(ПС2 - 48 - К12)		
				Сборочные единицы и детали		
			Серия 3.900-3 вып 3 ч. 2	Каркас пространственный КП22	1	294,9
			——"——	Изделие закладное МН-8	1	15,4
			——"——	——"—— МН-27	2	9,5
Б/4		1	——	ф10А III, ГОСТ 5 1459-72, ℓ = 3480	4	2,1
11			КЖИ - ПС - С1	Сетка арматурная С1	2	49,2
				Материалы		
				Бетон М200, Мрз [ ] В6	1,98	м³

1. Стеновая панель разработана в соответствии с серией 3.900-3 вып. 3 ч. 1 и выполняется в опалубке панели ПС2-48-К12.
2. Общие примечания см. серию 3.900-3 вып. 3 ч. 1 лист 12.
3. Защитный слой бетона - 20мм.

Выборка стали на один элемент, кг

Марка эл-та	Арматурные изделия: Проволока Вр1ТУ-14-4-659-75 кл. Вр I ф мм 5	Итого	Арм ст ГОСТ 5781-75 кл. АI ф мм 8	Итого	Арматурная сталь ГОСТ 5 1459-72 кл. АII ф мм 20	10	12	20	22		Итого	Итого	Закладные изделия: Проволока Вр1ТУ-14-4-659-75 кл. Вр I 5		Арм. сталь ГОСТ 5781-75 кл. АI 10	20		Ар ст ГОСТ 5 1459-72 кл. АII 12	Профильная сталь Б=5		Итого	Всего
ПС5	33,6	33,6	25,8	25,8	9,8	188,6	25,4	153,6	61,0		438,4	504,8	1,3		8,6	10,4		10,4	7,4		38,1	542,9

Разраб	Петропавловская	
Провер	Полякова	
Инж	Платунина	
Рук гр	Гарбуз	
Гл инжнр	Чирков	
Гл спец	Андрианов	
Нач отд	Альтшуллер	

ТП-902-2-349 -КЖИ-ПС5 - СБ

Панель стеновая ПС5 (ПС2 - 48 - К12д)

Бетон М200, Мрз [ ] В6

Стадия	Масса	Масштаб
Р	4,95т	1:100 1:50
Лист 1	Листов 1	

Госстрой СССР
СОЮЗВОДОКАНАЛПРОЕКТ
г Москва

17885 02 13

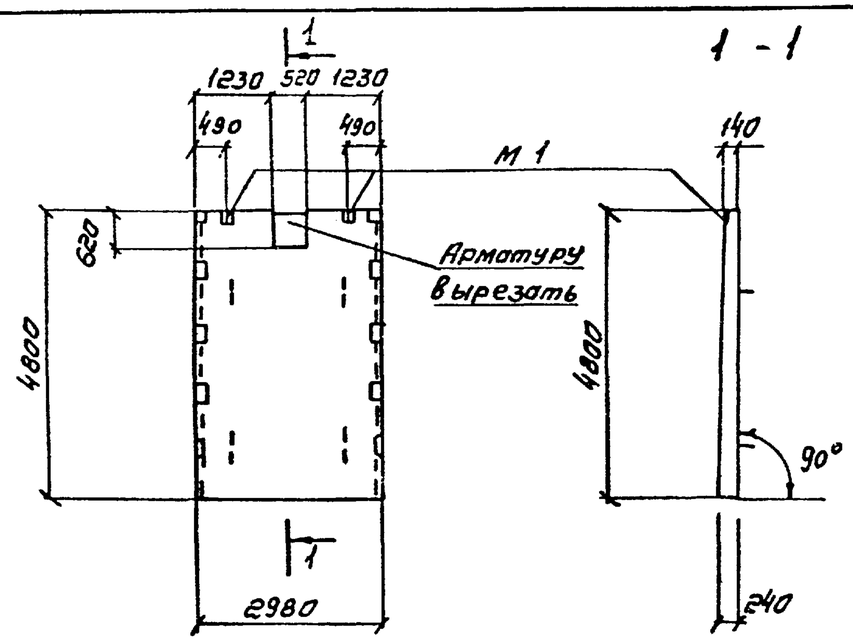

Формат	Зона	Поз.	Обозначение	Наименование	Кол	Примеч. масса 1шт. кг
				Документация		
11			КЖИ-ПСБ-СБ	Сборочный чертеж		
			Серия 3.900-3 Вып. 3 ч.1	Примененные документы		
				(ПС2-48-К12)		
				Сборочные единицы		
11			КЖИ-ПС-М1	Изделие закладное М1	2	

Стеновая панель отличается от типовой по серии 3.900-3 вып. 3 ч. 1 наличием выреза.

Разраб.	Петропавловский		
Провер.	Полякова		
Инж.	Платунина		
Рук. гр.	Горбуз		
Гл. инж. пр	Чирков		
Гл. спец.	Андрианов		
Нач. отд.	Альтшуллер		

ТП-902-2-349-КЖИ-ПСБ-СБ

Панель стеновая ПСБ (ПС2-48-К12е)

Бетон М200, Мрз [ ] В6

Стадия	Масса	Масшт
Р	6,75т	1:100
Лист 1	Листов 1	

Госстрой СССР СОЮЗВОДОКАНАЛПРОЕКТ г. Москва

Альбом II

Типовой проект 902-2

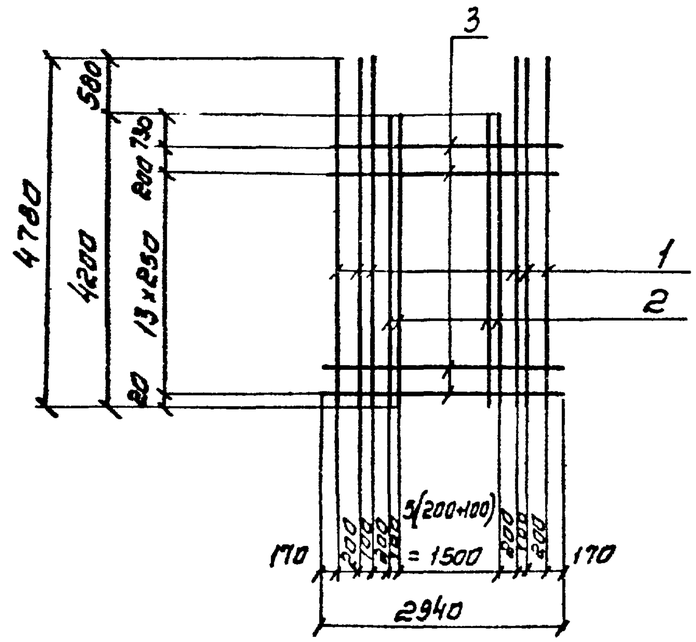

Формат	Зона	Поз.	Обозначение	Наименование	Кол.	Примеч. масса 1шт. кг
				Документация		
11			КЖИ-ПС-С1	Сборочный чертеж		
				Детали		
Б/ч		1	—	ф10АIII, ГОСТ 5.1459-72, ℓ=4780	6	2.9
Б/ч		2	—	ф10АIII —"— ℓ=4200	12	2.2
Б/2		3		ф5ВI, ВР1 ТУ14-4-659-75, ℓ=2940	15	0.5

Арматурные сетки изготовлять при помощи точечной сварки в соответствии с требованиями СНиП II-21-75 и ГОСТ 10922-75.

Инв. № подл. | Подпись и дата | Взам. инв. №

Разраб.	Петропавловский		
Провер	Полякова		
Инж.	Платунина		
Рук. гр.	Горбуз		
Гл. инж. пр	Чирков		
Гл. спец	Андрианов		
Нач. отд.	Альтшуллер		

ТП-902-2-349-КЖИ-ПС-С1

Сетка арматурная С1

Стадия	Масса	Масштаб
Р	49.2кг	1/м
Лист 1	Листов 1	

Госстрой СССР СОЮЗВОДОКАНАЛПРОЕКТ г. Москва

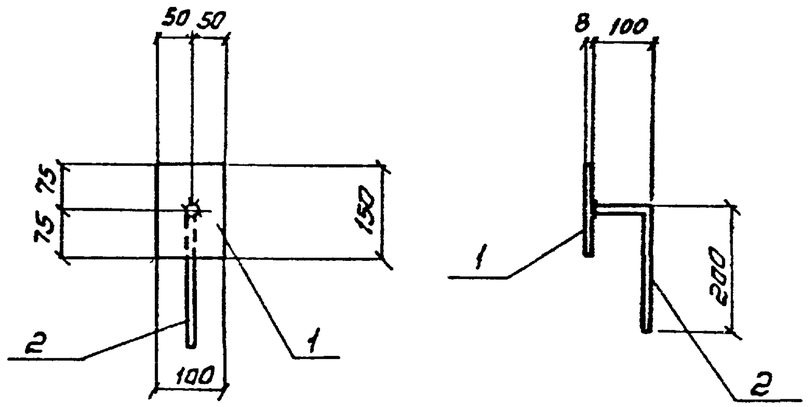

Формат	Зона	Поз.	Обозначение	Наименование	Кол.	Примеч. масса 1шт кг
				Документация		
11			КЖИ-ПС-М1	Сборочный чертеж		
				Детали		
Б/г		1	—	-100 к8, ГОСТ 103-76, ℓ=150	1	0.9
Б/г		2	—	⌀8 А III, ГОСТ 5781-75, ℓ=300	1	0.1

1 Анкера приварить в тавр дуговой сваркой под слоем флюса.

2 Защиту изделия от коррозии см. общие указания на л. КЖ-4 альбом I

Разраб	Петропавловская		
Провер	Полякова		
Инж	Платунина		
Рук гр	Арбуз		
Гл инж	Чирков		
Гл. спец	Андрианов		
Нач. отд	Альтшуллер		

ТП-902-2-349-КЖИ-ПС-М1

Изделие закладное М1

Стадия	Масса	Масштаб
Р	1.0 кг	1:10
Лист 1	Листов 1	

Сталь класса С38/23 Марки ВСТ3ПС6 ГОСТ 3 *

Госстрой СССР СОЮЗВОДОКАНАЛПРОЕКТ г. Москва

Альбом II

Типовой проект 902-2

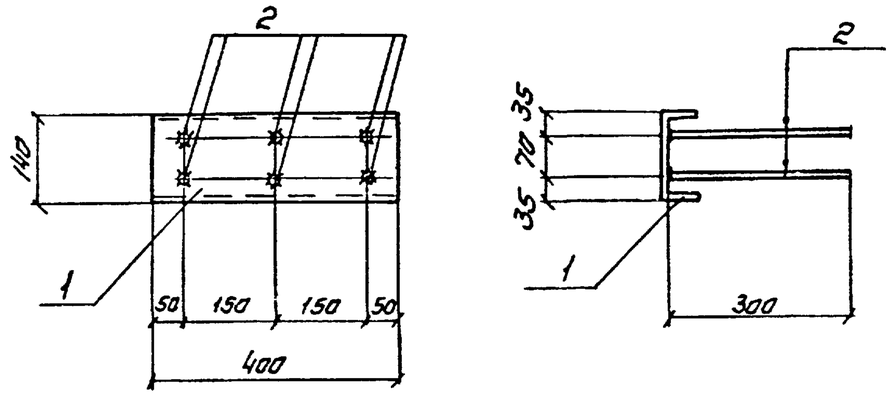

Формат	Зона	Поз.	Обозначение	Наименование	Кол.	Примеч. масса 1шт. кг.
				Документация		
11			КЖИ-ПС-М1	Сборочный чертеж		
				Детали		
Б/г		1	—	С14 ГОСТ 8240-72, ℓ=400	1	4,9
Б/г		2	—	⌀8 А III, ГОСТ 5781-75, ℓ=300	6	0,2

1. Анкера приварить в тавр дуговой сваркой под слоем флюса
2. Защиту изделия от коррозии см. общие указания на л. КЖ-4 альбом I

Разраб	Петропавловская		
Провер	Полякова		
Инж	Платунина		
Рук гр	Арбуз		
Гл. инж пр	Чирков		
Гл спец	Андрианов		
Нач отд	Альтшуллер		

ТП-902-2-349-КЖИ-ПС-М2

Изделие закладное М2

Стадия	Масса	Масштаб
Р	6,1 кг	1:10
Лист 1	Листов	

Сталь класса С38/23 Марки ВСТ3ПС6 ГОСТ 380-71*

Госстр-й СОЮЗВ

Взам. инв. № | Подпись и дата | Инв. № подл.

17885-02

Альбом II

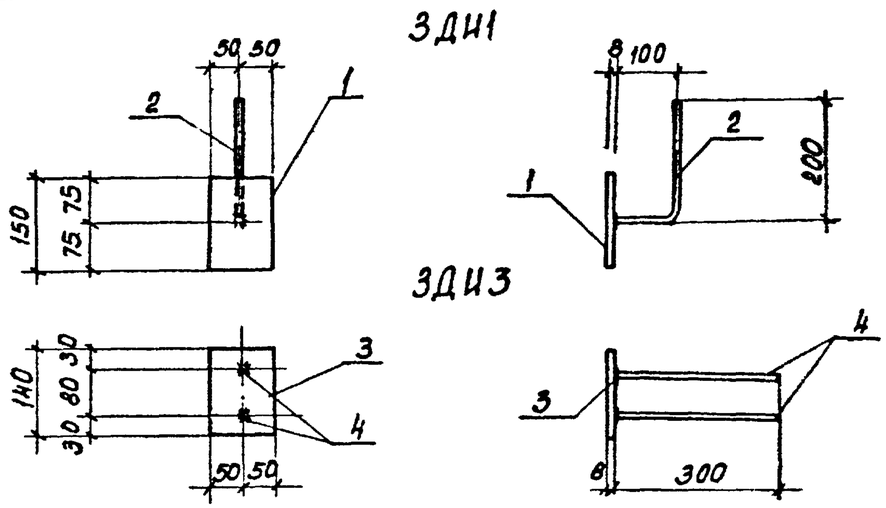

Формат	Зона	Поз.	Обозначение	Наименование	Кол.	Примеч. Масса 1шт. кг.
				Документация.		
11			КЖ-ЗДИ1;3	Сборочный чертеж		
				Детали		
				ЗДИ1		
Б/2		1	—	-100×8, ГОСТ 103-76, ℓ=150	1	0.9
Б/2		2	—	ф8АIII, ГОСТ 5781-75, ℓ=300	1	0.1
				ЗДИ3		
Б/2		3	—	-100×8, ГОСТ 103-76 ℓ=140	1	0.8
Б/2		4	—	ф8АIII, ГОСТ 5781-75 ℓ=300	2	0.1

1. Анкера приварить в тавр дуговой сваркой под слоем флюса.
2. Защиту изделия от коррозии см. общие указания на л. КЖ-4. альбом I

Разраб.	Петропавловская	
Провер.	Полякова	
Инж.	Платунина	
Рук. гр.	Горбуз	
Гл инж пр	Чуркоб	
Гл. спец	Андрианов	
Нач. отд.	Альтшуллер.	

ТП-902-2-349-КЖИ-ЗДИ1;3

Монолитные участки стен
Изделия закладные
ЗДИ1; ЗДИ3

Стадия	Масса	Масштаб
Р	1.0кг.	1:10
Лист 1	Листов 1	

Сталь класса С38/23 марки Вст3пс6 ГОСТ 380-71*

Госстрой СССР
СОЮЗВОДОКАНАЛПРОЕКТ
г. Москва

Типовой проект 902-2-349

Альбом II

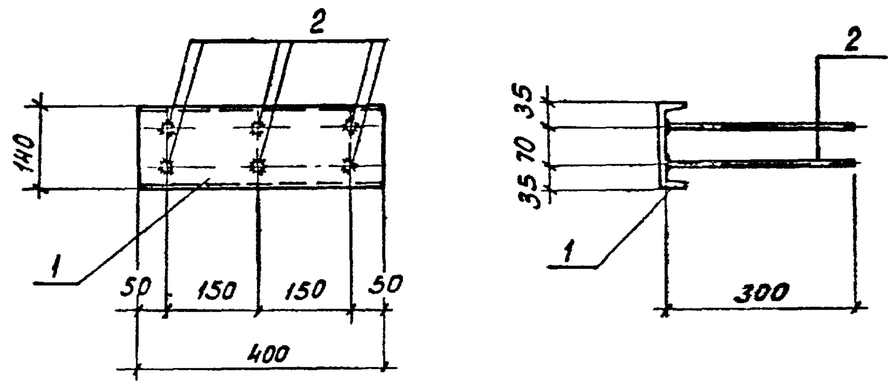

Формат	Зона	Поз.	Обозначение	Наименование	Кол.	Примеч. Масса 1шт кг.
				Документация		
11			КЖИ - ЗДИ2	Сборочный чертеж		
				Детали		
Б/2		1	—	[14, ГОСТ 8240-72, ℓ=400	1	4.9
Б/2		2	—	ф8АIII, ГОСТ 5781-75, ℓ=300	6	0.2

1. Анкера приварить в тавр дуговой сваркой под слоем флюса.
2. Защиту изделия от коррозии см. общие указания на л. КЖ-4 альбом I.

Взам. инв. № | Подпись и дата | Инв. № подл.

Разраб.	Петропавловская	
Провер.	Полякова	
Инж.	Платунина	
Рук. гр.	Горбуз	
Гл инж.пр	Чуркоб	
Гл. спец.	Андрианов	
Нач отд.	Альтшуллер	

ТП-902-2-349-КЖИ-ЗДИ2

Монолитные участки стен
Изделие закладное
ЗДИ2

Стадия	Масса	Масштаб
Р	6.1кг	1:10
Лист 1	Листов 1	

Сталь класса С38/23 марки Вст3пс6 ГОСТ 380-71*

Госстрой СССР
СОЮЗВОДОКАНАЛПРОЕКТ
г Москва

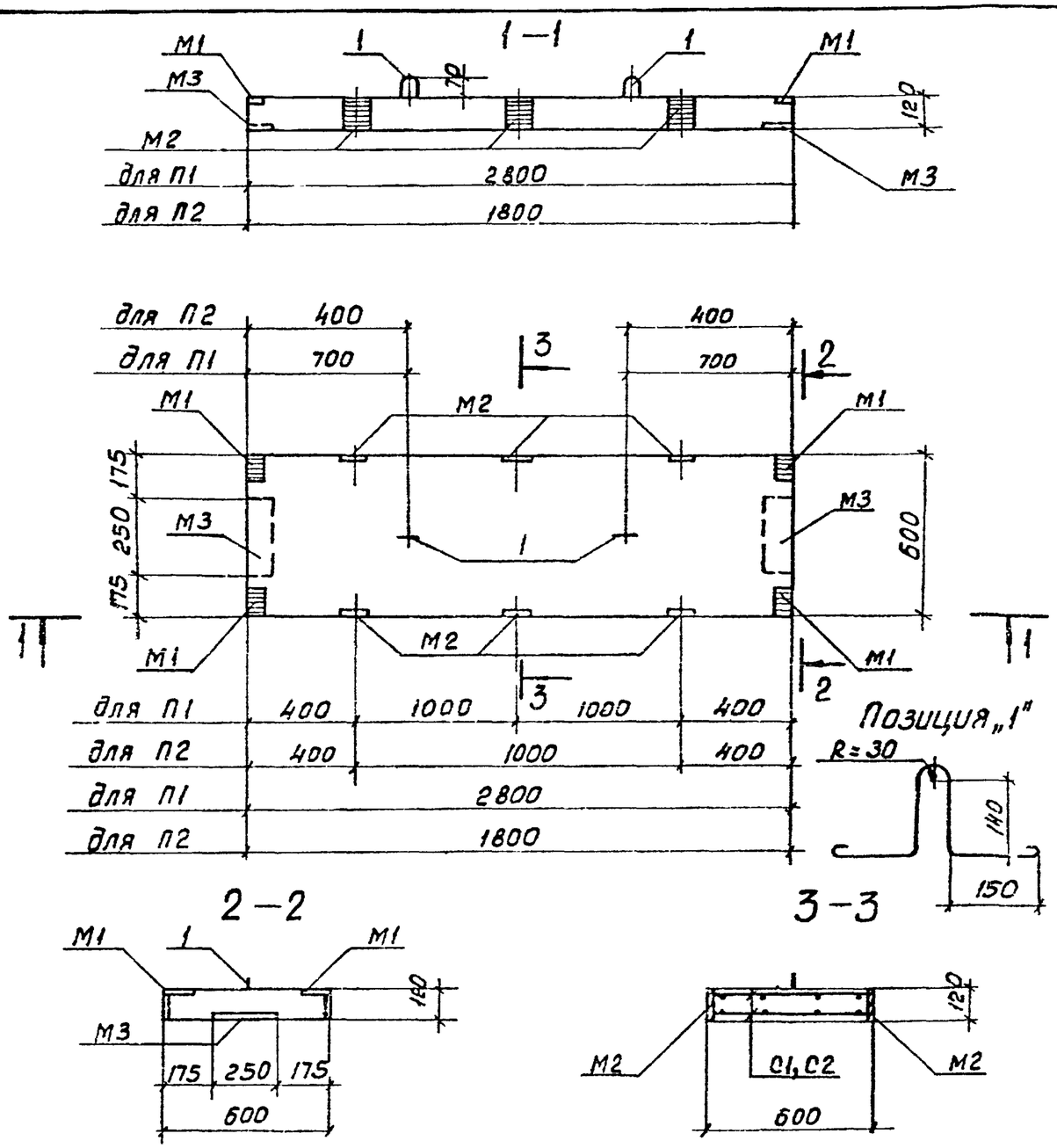

Спецификация элементов сборной конструкции

Формат	Зона	Поз.	Обозначение	Наименование	Кол.	Примеч. масса 1шт. кг.
				Документация		
12			КЖИ-П1; 2-СБ	Сборочный чертеж		
				П1		
				Сборочные единицы и детали		
11			КЖИ-П-С1, 2, 3	Сетка арматурная С1	2	4.3
Б/2		1	—	ф10АI, ГОСТ 5781-75, ℓ=800	2	0.5
11			КЖИ-П-М1, 2	Изделие закладное М1	4	0.5
11			——— " ———	——— " ——— М2	6	0.9
11			КЖИ-П-М3	——— " ——— М3	2	1.8
				Материалы		
				Бетон	0.2	$м^3$
				П2		
				Сборочные единицы и детали		
11			КЖИ-П-С1, 2, 3	Сетка арматурная С2	2	2.8
Б/2		1	—	ф10АI, ГОСТ 5781-75, ℓ=800	2	0.5
11			КЖИ-П-М1, 2	Изделие закладное М1	4	0.5
11			——— " ———	——— " ——— М2	4	0.9
11			КЖИ-П-М3	——— " ——— М3	2	1.8
				Материалы.		
				Бетон М200, Мрз ☐ В6	0.13	$м^3$

Защитный слой бетона - 20мм.

Выборка стали на один элемент кг.

Марка эл-та	Арматурные изделия: Арматурная сталь ГОСТ 5781-75, класс АI, ф мм 6	10		Итого	кл. АIII, ф мм 6	Итого	Итого	Закладные изделия: Прокат -б=8		Арм. ст. ГОСТ 5781-75, кл. АIII, ф мм 8		Итого	Всего
П1	4.8	1.0		5.8	3.8	3.8	9.6	9.2		1.8		11.0	20.6
П2	3.2	1.0		4.2	2.4	2.4	6.6	7.6		1.6		9.2	15.8

Разраб.	Петропавловский	
Пробер.	Полякова	
Инж.	Платунина	
Рук. гр.	Горбуз	
Гл инж пр	Чирков	
Гл. спец.	Андрианов	
Нач отд.	Альтшуллер	

ТП-902-2-349-КЖИ-П1;2-СБ

Плиты П1; П2

Бетон М200, Мрз ☐ В6

Стадия	Масса	Масштаб
Р	0.500т 0,325т	1:20
Лист 1	Листов 1	

Госстрой СССР СОЮЗВОДОКАНАЛПРОЕКТ г. Москва.

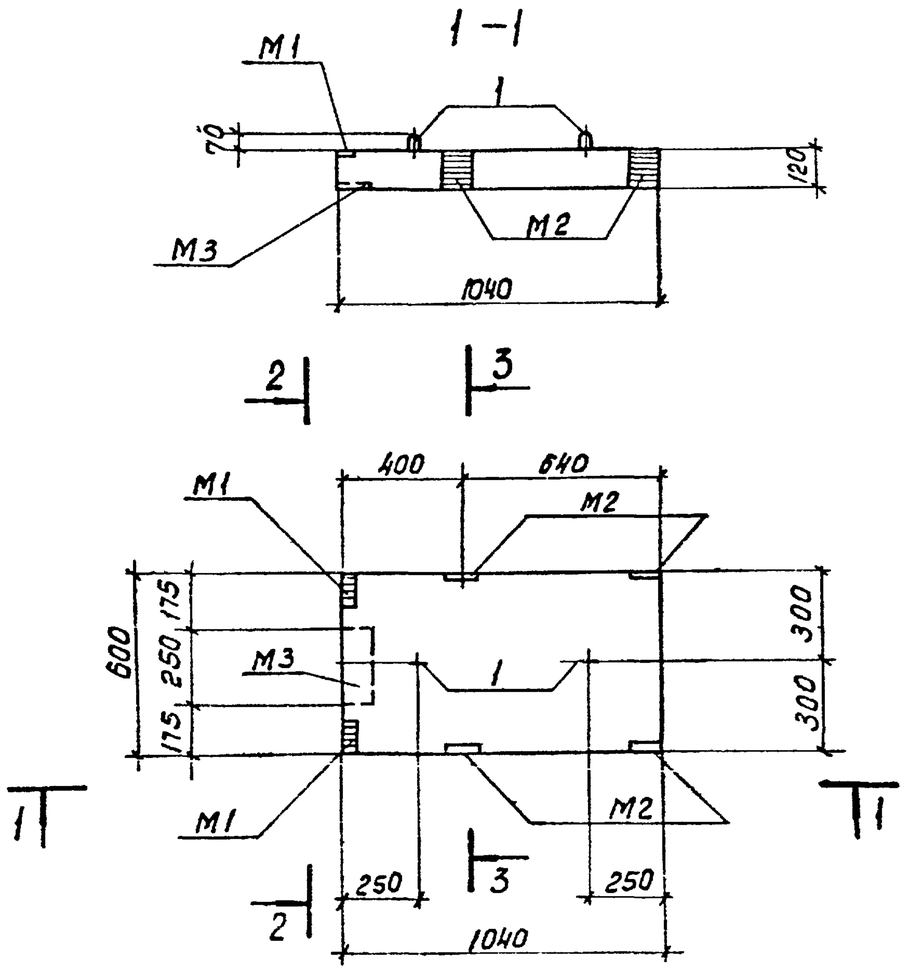

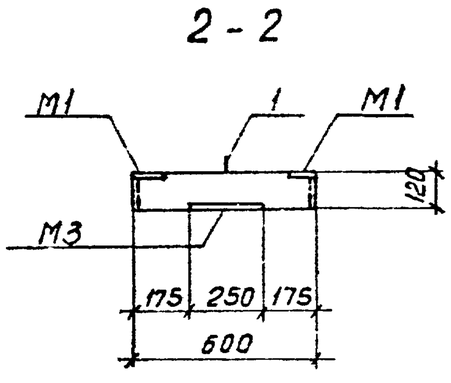

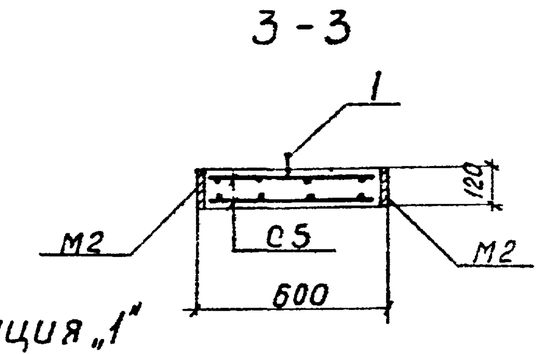

Позиция „1"

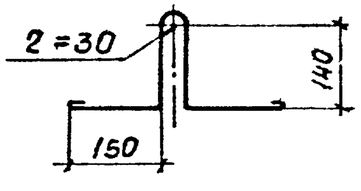

Спецификация элементов сборной конструкции.

Формат	Зона	Поз.	Обозначение	Наименование	Кол	Примеч. Масса 1шт кг.
				Документация		
12			КЖИ – П3 – СБ	Сборочный чертеж.		
				Сборочные единицы и детали		
11			КЖИ – П – С4.5	Сетка арматурная С5	2	1.5
Б/ч		1	—	ф10АI, ГОСТ 5781-75, е=800	2	0.5
11			КЖИ – П – М1.2	Изделие закладное М1	2	0.5
11			——— " ———	——— " ——— М2	4	0.9
11			КЖИ – П – М3	——— " ——— М3	1	1.8
				Материалы		
				Бетон М200, Мрз ☐ В6	0.07	$м^3$

Выборка стали на один элемент, кг

Марка эл-та	Арматурные изделия								Закладные изделия						Всего
	Арматурная сталь ГОСТ 5781-75							Итого	Прокат		Армат сталь ГОСТ 5781-75			Итого	
	Класс АI				Класс АIII						Класс АIII				
	ф мм.			Итого	ф мм		Итого				ф мм.				
	6	10			6				Б=8		8				
П3	1.6	1.0		2.6	1.4		1.4	4.0	5.4		1.0			6.4	10.4

Защитный слой бетона –20мм.

Разраб.	Петропавловский		
Пробер.	Полякова		
Инж.	Плотунина		
Рук. гр	Горбуз		
Гл.инж пр	Чирков		
Гл спец.	Андрианов		
Нач отд.	Альтшуллер		

ТП902-2-349-КЖИ-П3-СБ

Плита П3

Бетон М200, Мрз ☐ В6

Стадия	Масса	Масштаб
Р	0.175т	1:20
Лист 1	Листов 1	

Госстрой СССР
Союздорпроектстройпроект
г Москва

1 - 1

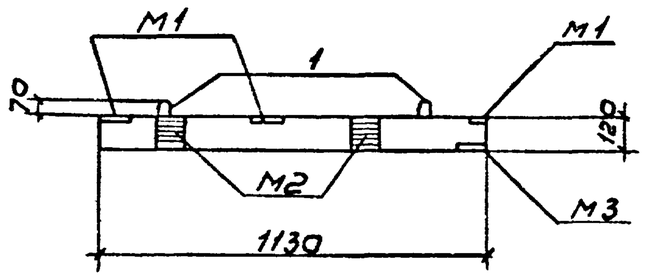

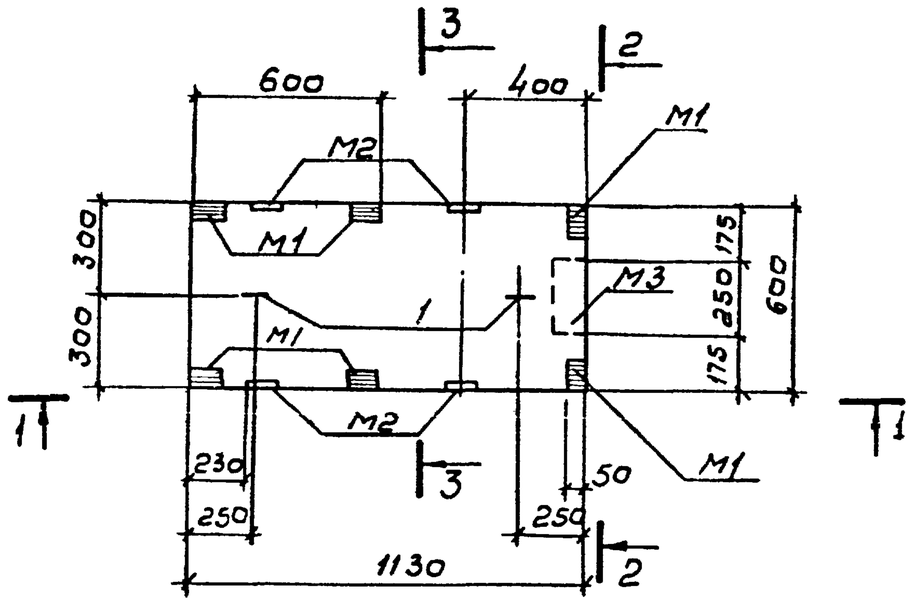

2 - 2

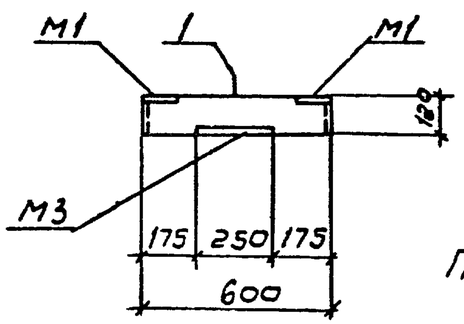

3 - 3

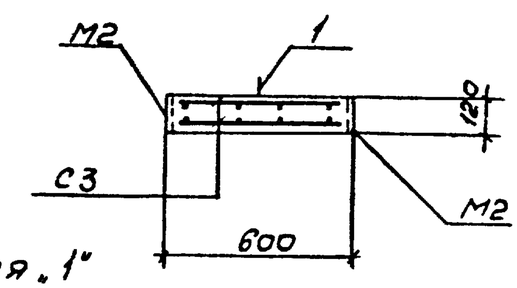

Позиция „1"

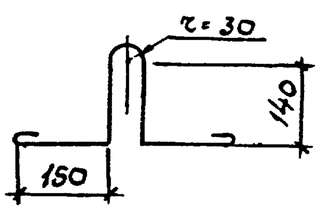

Спецификация элементов сборной конструкции

Формат	Зона	Поз.	Обозначение	Наименование	Кол.	Примеч. Масса 1 шт. кг
				Документация		
12			КЖИ-П4-СБ	Сборочный чертеж		
				Сборочные единицы и детали		
11			КЖИ-П-С1; 2; 3.	Сетка арматурная С3	2	2.0
9/4		1	——	ф10АI, ГОСТ 5781-75, ℓ=800	2	0.5
11			КЖИ-П-М1, 2	Изделие закладное М1	6	0.5
11			——"——	——"—— М2	4	0.9
11			КЖИ-П-М3	——"—— М3	1	1.8
				Материалы		
				Бетон М200, Мрз ☐ 86	0,09	м³

Выборка стали на один элемент, кг.

Марка эл-та	Арматурные изделия: Арматурная сталь ГОСТ 5781-75, Класс АI, ф мм 6	10		Итого	Класс АIII, ф мм 6		Итого	Итого	Закладные изделия: Прокат Б-В		Армат. сталь ГОСТ 5781-75, Класс АIII, ф мм 8			Итого	Всего
П4	2.4	1		3,4	1.6		1.6	5.0	6.6		1.8			8.4	13.2

Защитный слой бетона - 20 мм

Разраб.	Петроковская		
Провер.	Полякова		
Инж.	Плотникова		
Рук. гр.	Гарбуз		
Гл. инж. пр.	Чирков		
Гл. спец.	Андриенов		
Нач. отд.	Альтшуллер		

ТП-902-2-349-КЖИ-П4-СБ

Плита П4

Бетон М200, Мрз ☐ 86

Стадия	Масса	Масштаб
Р	0,225т	1:20
Лист 1	Листов 1	

Госстрой СССР
Союздорпроект
г. Москва

17885-02 14

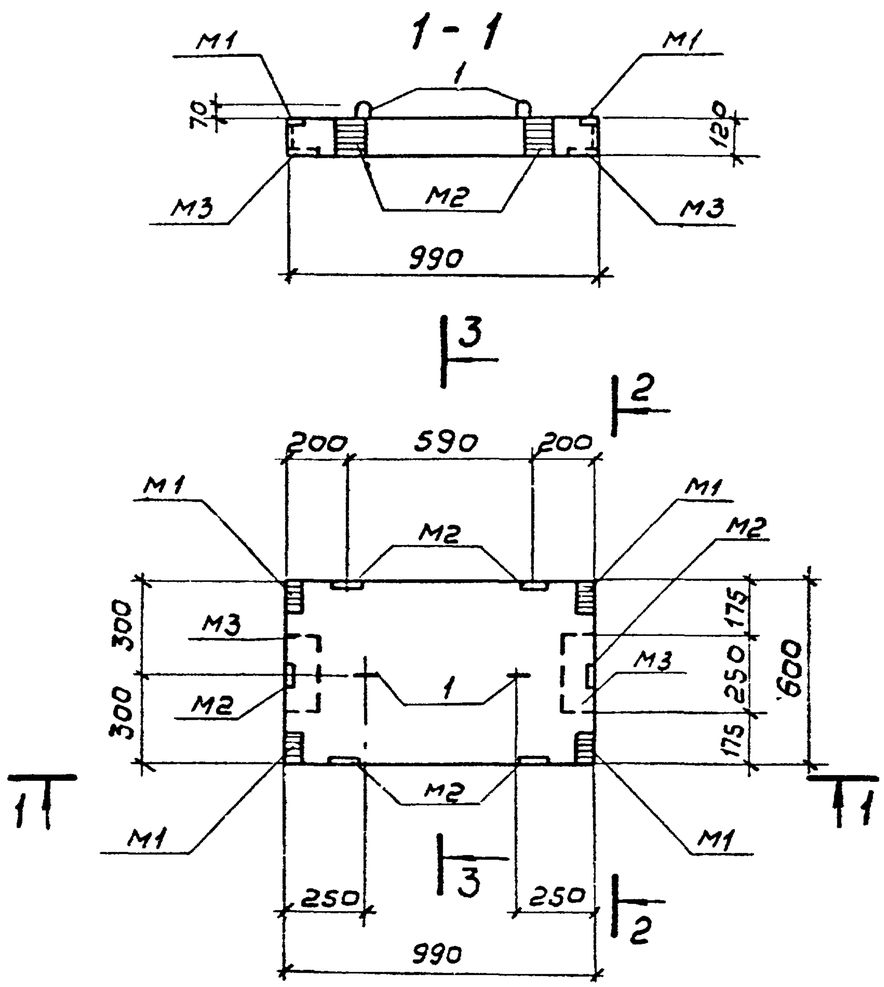

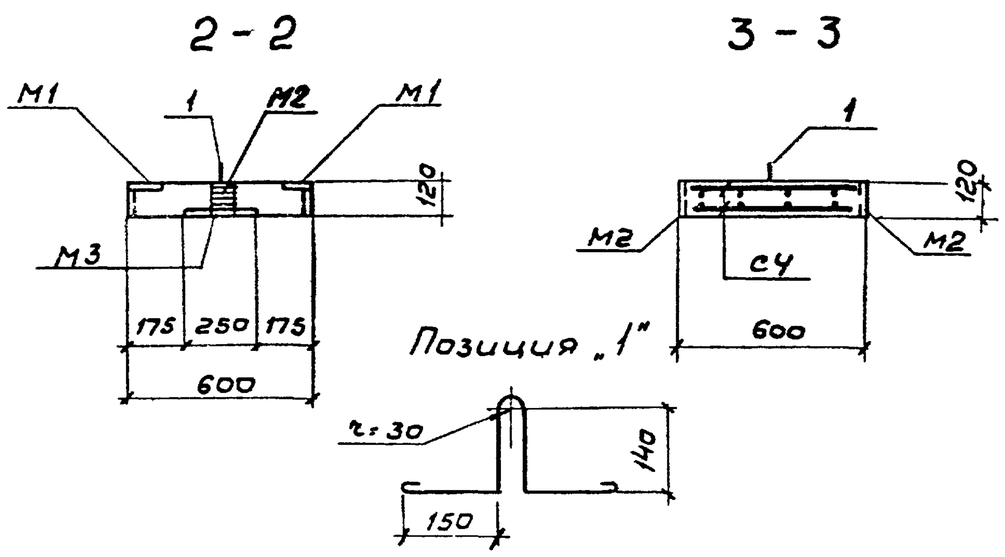

Спецификация элементов сборной конструкции

Формат	Зона	Поз.	Обозначение	Наименование	Кол.	Примеч. Масса 1 шт кг
				Документация		
12			КЖИ-П5-СБ	Сборочный чертеж		
				Сборочные единицы и детали		
11			КЖИ-П-С4, 5	Сетка арматурная С4	2	1,5
84		1	—	ф10АI, ГОСТ 5781-75 ℓ=800	2	0,5
11			КЖИ-П-М1, 2	Изделие закладное М1	4	0,5
11			—— " ——	—— " —— М2	6	0,9
11			КЖИ-П-М3	—— " —— М3	2	1,8
				Материалы		
				Бетон М200, Мрз ☐ В6	0,07	м³

Выборка стали на один элемент, кг

Марка эл-та	Арматурные изделия								Закладные изделия						Всего
	Арматурная сталь ГОСТ 5781-75							Итого	Прокат		Армат. сталь ГОСТ 5781-75			Итого	
	класс АI				класс АIII						класс АIII				
	ф мм			Итого	ф мм		Итого				ф мм				
	6	10			6				-б=8		8				
П5	1.6	1.0		2.6	1.4		1.4	4.0	9.2		1.8			11.0	15.0

Защитный слой бетона – 20 мм

Разраб	Петроповская		
Провер	Полякова		
Инж	Платунина		
Рук гр	Горбуз		
Гл.инж.пр	Чирков		
Гл.спец	Андрианов		
Нач отд.	Альтшуллер		

ТП-902-2-349-КЖИ-П5-СБ

Плита П5

Бетон М200, Мрз ☐ В6

Стадия	Масса	Масштаб
Р	0,175т	1:20
Лист 1	Листов 1	

Госстрой СССР
СОЮЗВОДОКАНАЛПРОЕКТ
г. Москва

Альбом II

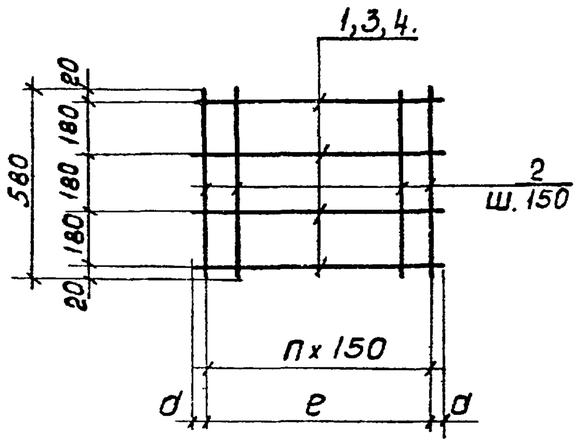

	C1	C2	C3
e	2700	1650	1050
d	40	65	30

Формат	Зона	Поз	Обозначение	Наименование	Кол.	Примеч. масса 1шт. кг.
				Документация		
11			КЖИ.-П-С1; 2;3	Сборочный чертеж		
				Детали		
				С1		
Б/2		1	—	⌀6АI, ГОСТ 5781-75, ℓ=2780	4	0.6
Б/2		2	—	⌀6АIII —"— ℓ=580	19	0.1
				С2		
Б/2		3	—	⌀6АI, ГОСТ 5781-75, ℓ=1780	4	0.4
Б/2		2	—	⌀6АIII —"— ℓ=580	12	0.1
				С3		
Б/2		4	—	⌀6АI-ГОСТ 5781-75, ℓ=1110	4	0.3
Б/2		2	—	⌀6АIII —"— ℓ=580	8	0.1

Арматурные сетки изготовлять при помощи точечной сварки в соответствии с требованиями СНиП II-21-75 и ГОСТ 10922-75

Разраб.	Петроплавская	
Пробер.	Полякова	
Инж.	Платунина	
Рук. гр	Гарбуз	
Гл. инж. пр	Чирков	
Гл. спец	Андрианов	
Нач отд	Альтшуллер	

ТП-902-2-349-КЖИ-П-С1;2;3

Сетки арматурные. С1; С2; С3

Стадия	Масса	Масштаб
Р	4.3кг 2.8кг 2.0кг	—
Лист 1	Листов 1	

СОЮЗВОДОКАНАЛПРОЕКТ

Альбом II

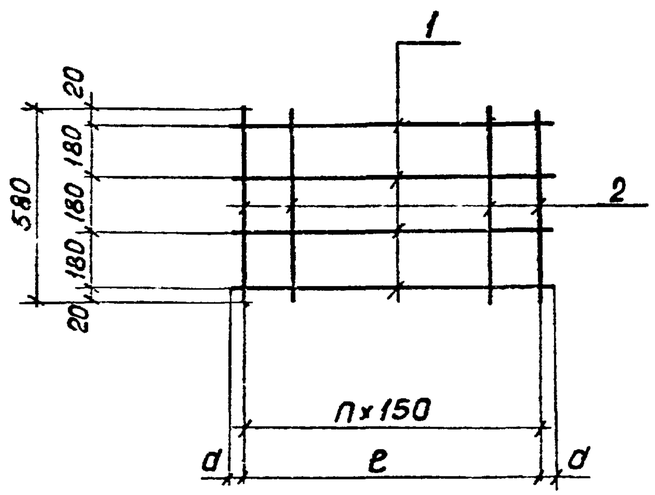

	C4	C5
e	900	900
d	35	60

Формат	Зона	Поз.	Обозначение	Наименование	Кол.	Примеч. масса 1шт. кг
				Документация		
11			КЖИ -П-С4;5	Сборочный чертеж		
				Детали		
				С4		
Б/2		1	—	⌀6АI, ГОСТ 5781-75, ℓ=970	4	0.2
Б/2		2	—	⌀6АIII —"— ℓ=580	7	0.1
				С5		
Б/2		1	—	⌀6АI, ГОСТ 5781-75, ℓ=1020	4	0.2
Б/2		2	—	⌀6АIII —"— ℓ=580	7	0.1

Арматурные сетки изготовлять при помощи точечной сварки в соответствии с требованиями СНиП II-21-75 и ГОСТ 10922-75

Разраб.	Петроплавская	
Пробер	Полякова	
Инж.	Платунина	
Рук. гр.	Гарбуз	
Гл инж пр.	Чирков	
Гл. спец.	Андрианов	
Нач. отд.	Альтшуллер	

ТП-902-2-349-КЖИ-П-С4;5

Сетки арматурные С4, С5

Стадия	Масса	Масшт.
Р	1.5кг 1.5кг	Б/М
Лист 1	Листов 6	

Госстрой СССР СОЮЗВОДОКАНАЛПРОЕКТ г. Москва.

Типовой проект 902-2

Инв. № подл. | Подпись и дата | Взам. инв. №

17885 03 21

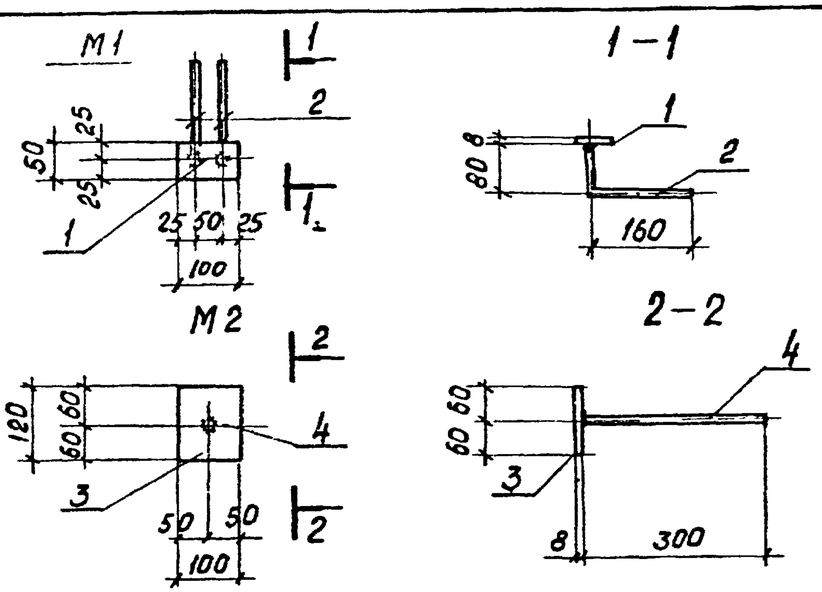

Формат	Зона	Поз.	Обозначение	Наименование	Кол	Примеч. Масса 1шт. кг.
				Документация		
11			КЖИ-П-М1;2	Сборочный чертеж		
				Детали.		
			—	М1		
Б/2		1	—	-50×8, ГОСТ 103-76, ℓ=100	1	0.3
Б/2		2	—	ф8АIII, ГОСТ 5781-75, ℓ=240	2	0.1
				М2		
Б/2		3	—	-100×8, ГОСТ 103-76, ℓ=120	1	0.8
Б/2		4	—	ф8АIII, ГОСТ 5781-75, ℓ=300	1	0.1

Анкера приварить в тавр дуговой сваркой под слоем флюса.

Разраб.	Петровская		
Провер.	Полякова		
Инж.	Платунина		
Рук. гр.	Горбуз		
Гл. инж. пр.	Чирков		
Гл. спец.	Андрианов		
Нач. отд.	Альтшуллер		

ТП902-2-349-КЖИ-П-М1;2

Изделия закладные М1; М2

Стадия	Масса	Масштаб
Р	0.5кг 0.9кг	1:10
Лист 1	Лист 6	

Госстрой СССР СОЮЗВОДОКАНАЛПРОЕКТ г. Москва

Сталь класса С38/23 марки ВСТ3пс6 ГОСТ 380-71*

Копировал Доценко Формат 118

Альбом III

Типовой проект 902-2

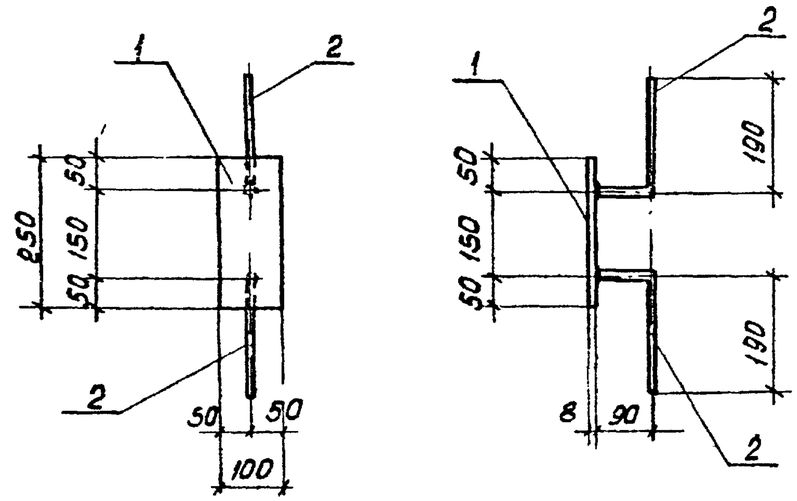

Формат	Зона	Поз.	Обозначение	Наименование	Кол	Примеч. Масса 1шт. кг.
				Документация		
11			КЖИ-П-М3	Сборочный чертеж		
				Детали		
Б/2		1	—	-100×6, ГОСТ 103-76, ℓ=250	1	1.6
Б/2		2	—	ф8АIII, ГОСТ 6781-75, ℓ=280	2	0.1

Анкера приварить в тавр дуговой сваркой под слоем флюса.

Разраб.	Петровская		
Провер.	Полякова		
Инж.	Платунина		
Рук. гр.	Горбуз		
Гл. инж. пр.	Чирков		
Гл. спец.	Андрианов		
Нач. отд.	Альтшуллер		

ТП902-2-349-КЖИ-П-М3

Изделие закладное М3

Стадия	Масса	Масштаб
Р	1.8кг	1:10
Лист 1	Лист 6	

Госстрой СССР СОЮЗВОДОКАНАЛПРОЕКТ г. Москва

Сталь класса С38/23 марки ВСТ3пс6 ГОСТ 380-71*

Инв. № подл. | Подпись и дата | Взам. инв. №

17885-02 22

Копировал Доценко Формат 118

1 – 1

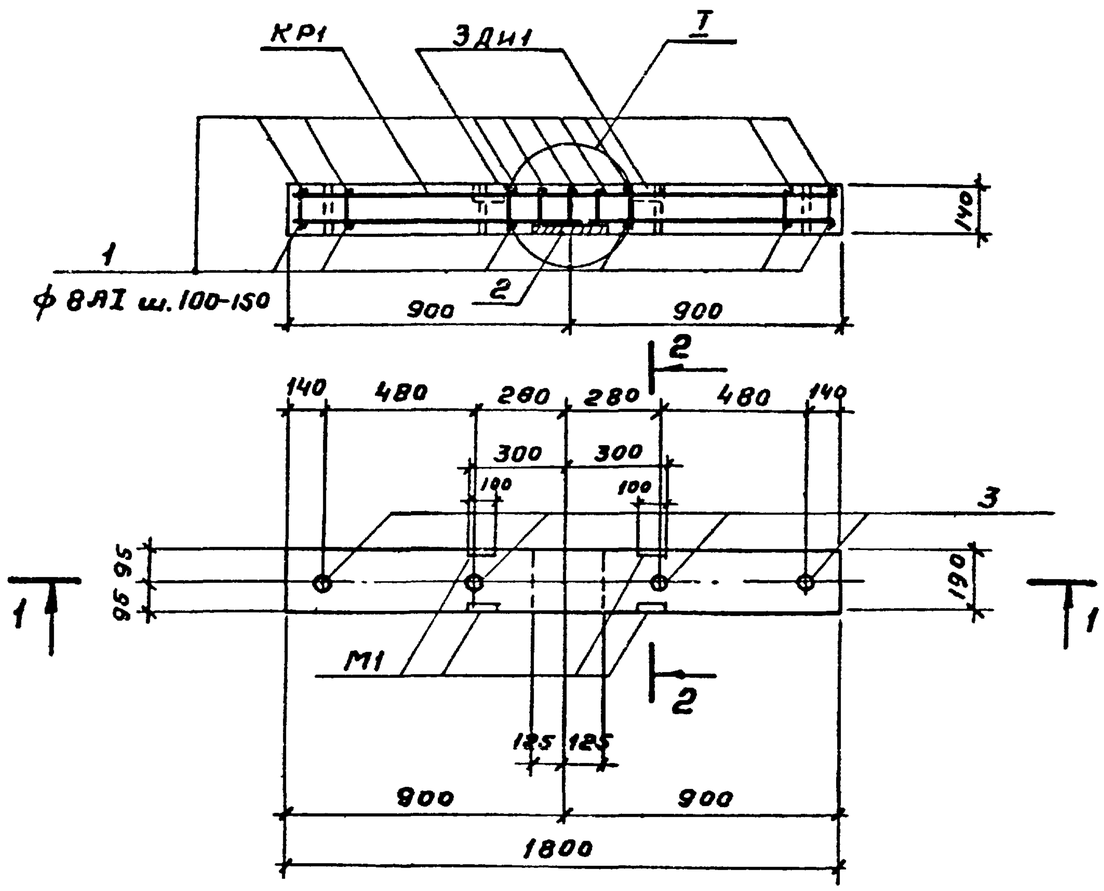

Спецификация элементов сборной конструкции

Формат	Зона	Поз	Обозначение	Наименование	Кол.	Примеч. Масса 1 шт. кг
				Документация		
1е			КЖИ-Б1-СБ	Сборочный чертеж		
				Сборочные единицы и детали		
			КЖИ-Б-КР1	Каркас плоский КР1	3	3,3
Б4		1	—	ф 8 AI, ГОСТ 5781-75, ℓ=170	23	0,1
Б/4		2	—	-190×8, ГОСТ 103-76, ℓ=250	1	3,0
Б/4		3	—	Труба d=25, ГОСТ 3262-75*, ℓ=140	4	0,3
			КЖИ-Б-М1	Изделие закладное М1	2	0,7
				Материалы		
				Бетон М200, Мрз ☐ В6	0,048	м³

Выборка стали на один элемент, кг

Марка эл-та	Арматурные изделия: Армат. сталь ГОСТ 5781-75, кл. AI, ф мм 8	Итого	кл. AIII, ф мм	Итого	Арм. сталь ГОСТ 5.1459-72, Класс AIII, ф мм 10		Итого	Итого	Закладные изделия: Прокат. ГОСТ 3262-75*, Профильная сталь -δ=8	Труба d=25		Арм. ст. ГОСТ 5781-75, Класс AIII, ф мм 8		Итого	Всего
Б1	6,2	6,2			6,0		6,0	12,2	4,2	1,2		0,2		5,6	17,8

Защитный слой бетона – 20 мм

2 – 2

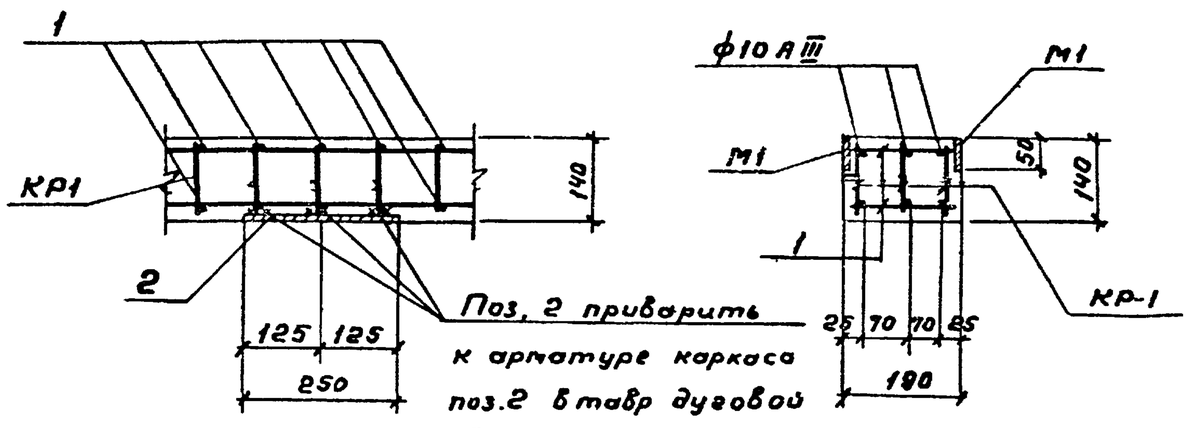

Поз. 2 приварить к арматуре каркаса поз.2 в тавр дуговой сваркой под слоем флюса до бетонирования

Разраб	Петроповская		
Провер	Полякова		
Инж.	Платунина		
Рук. гр	Гарбуз		
Гл. инж. пр	Чирков		
Гл. спец	Андриянов		
Нач. отд.	Альтшуллер		

ТП-902-2-349-КЖИ-Б1-СБ

Балка Б1

Стадия	Масса	Масштаб
Р	0,12т	1:20 1:10
Лист 1	Листов 1	

Бетон М200, Мрз ☐ В6

Госстрой СССР Союзводоканалпроект г. Москва

17885

1 – 1

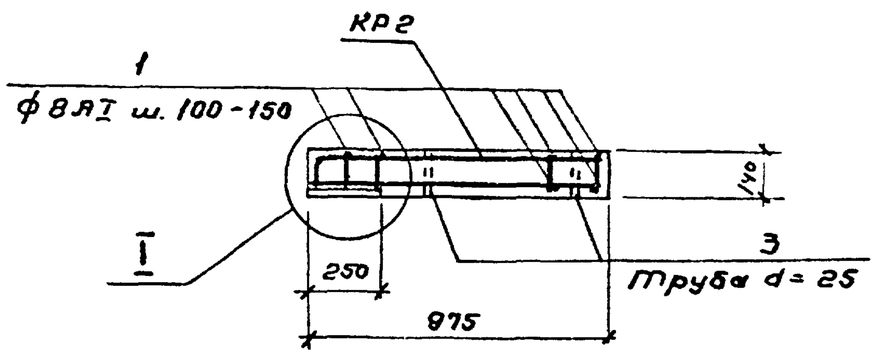

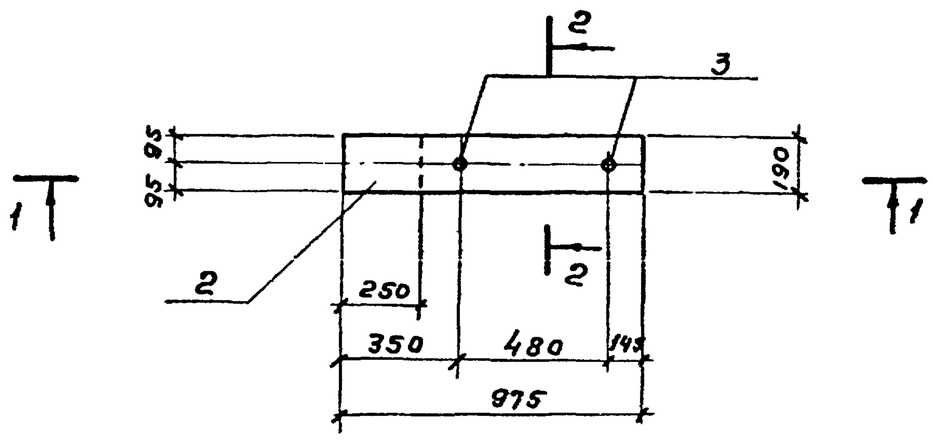

Спецификация элементов сборной конструкции

Формат	Зона	Поз	Обозначение	Наименование	Кол.	Примеч. масса 1шт кг
				Документация		
12			КЖИ-Б2-СБ	Сборочный чертеж		
				Сборочные единицы и детали		
11			КЖИ-Б-КР2	Каркас плоский КР2	3	2.0
Б/ч		1	—	ф8АI, ГОСТ 5781-75, ℓ=170	15	0,1
Б/ч		2	—	-190×8, ГОСТ 103-76, ℓ=250	1	3,0
Б/ч		3	—	Труба d=25, ГОСТ 3262-75*, ℓ=140	2	0,3
				Материалы		
				Бетон М200, Мрз ☐ В6	0,026	м³

Выборка стали на один элемент, кг

Марка эл-та	Арматурные изделия: Армат сталь ГОСТ 6781-75, кл АI, ф мм 8	Итого	кл АIII, ф мм	Итого	Арм. сталь ГОСТ 51459-72, кл АIII, ф мм 10		Итого	Итого	Закладные изделия: Профильная сталь, Б-8		Прокат ГОСТ 3262-75*, Труба d=25			Итого	Всего
Б2	3,9	3,9			3,6		3,6	7,5	3,0		0,6			3,6	11,1

Защитный слой бетона – 20мм

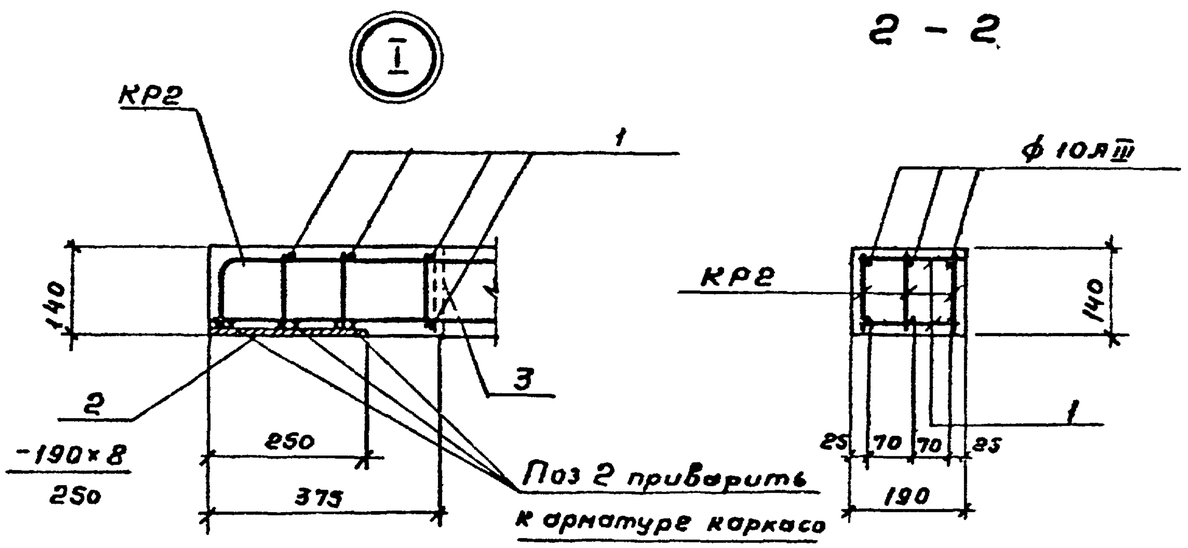

Разраб	Петроповловская		
Провер	Полякова		
Инженер	Платунина		
Рук. гр.	Гарбуз		
Гл.инж.пр	Чирков		
Гл. спец.	Андрианов		
Нач.отд	Альтшуллер		

ТП-902-2-349-КЖИ-Б2-СБ

Балка Б2

Бетон М200, Мрз ☐ В6

Стадия	Масса	Масштаб
Р	0,06тн	1:20 1:10
Лист 1	Листов 1	

Госстрой СССР СОЮЗВОДОКАНАЛПРОЕКТ г. Москва

Инвом II
Проект ЭИ2-2-

1 - 1

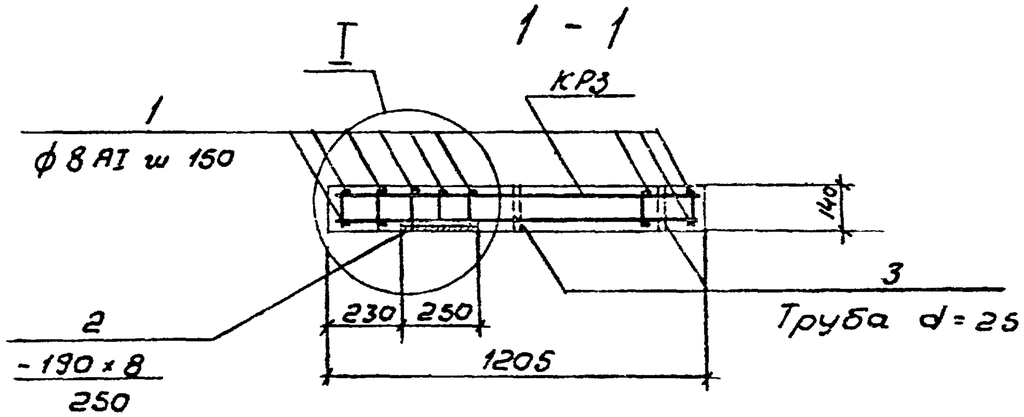

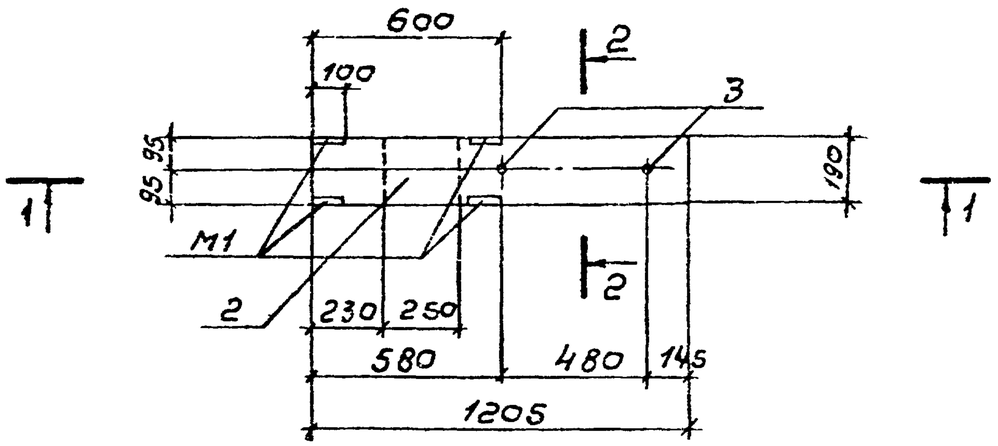

2 - 2

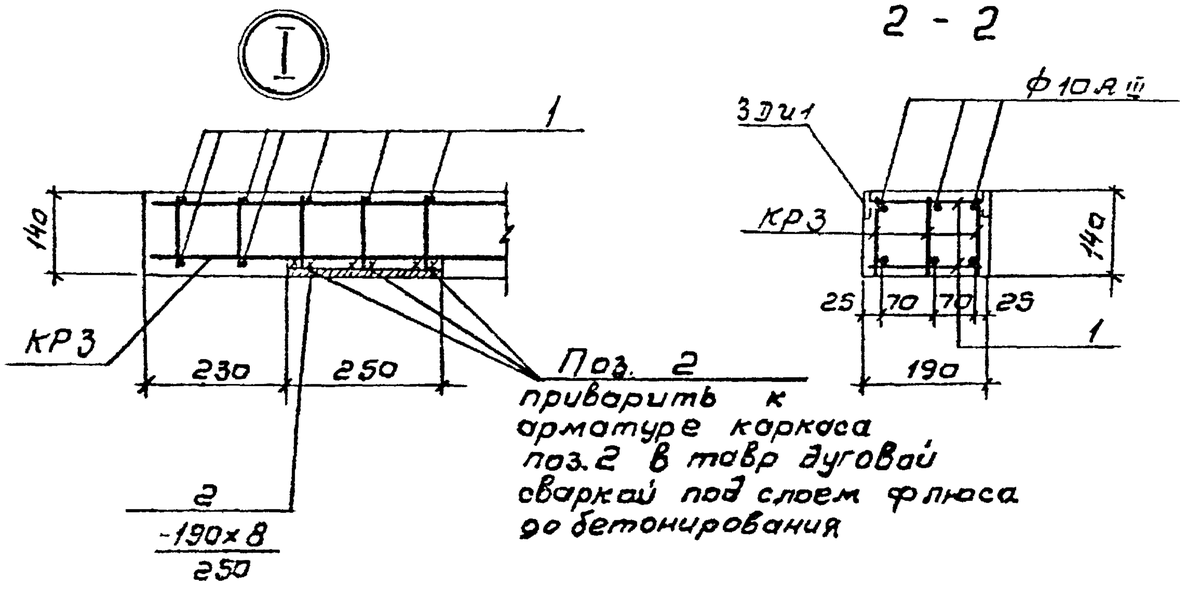

Спецификация элементов сборной конструкции

Формат	Зона	Поз.	Обозначение	Наименование	Кол.	Примеч. Масса 1шт. кг.
				Документация		
12			КЖИ - Б3 - СБ	Сборочный чертеж		
				Сборочные единицы и детали		
11			КЖИ - Б - КР3	Каркас плоский КР3	3	2.4
Б/4		1	—	ф 8 AI, ГОСТ 5781-75, ℓ=170	17	0.1
Б/4		2	—	-190×8, ГОСТ 103-76, ℓ=250	1	3.0
Б/4		3	—	Труба d=25, ГОСТ 3262-75*, ℓ=140	2	0.3
11			КЖИ - Б - М1	Изделие закладное М1	2	0.7
				Материалы		
				Бетон М200, Мрз ☐ В6	4.03	м³

Выборка стали на один элемент, кг

Марка эл-та	Арматурные изделия: Арматур. сталь ГОСТ 5781-75, кл. АI, ф 8	Итого	кл. АIII, ф мм	Итого	Армат. сталь ГОСТ 5.1459-72, класс А-III, ф мм 10		Итого	Итого	Закладные изделия: Прокатная сталь -δ=8	Прокат ГОСТ 3262-75* Труба d=25		Арм. ст ГОСТ 5781-75 класс АI, ф мм 8		Итого	Всего
Б3	4.7	4.7			4.2		4.2	8.9	4.2	0.6		0.2		5.0	13.9

Защитный слой бетона - 20 мм

Разраб.	Петроградская		ТП-902-2-349-КЖИ-Б3-СБ		
Провер.	Полякова		Балка Б3	Стадия	Масса	Масштаб
Инж.	Плотунина			Р	0.075т	1:20 1:10
Рук. гр.	Гарбуз			Лист 1	Листов 1
Гл.инж.пр.	Чирков		Бетон М200, Мрз ☐ В6	Госстрой СССР СОЮЗВОДОКАНАЛПРОЕКТ г.Москва	
Гл.спец.	Андриянов				
Нач.отд.	Альтшуллер				

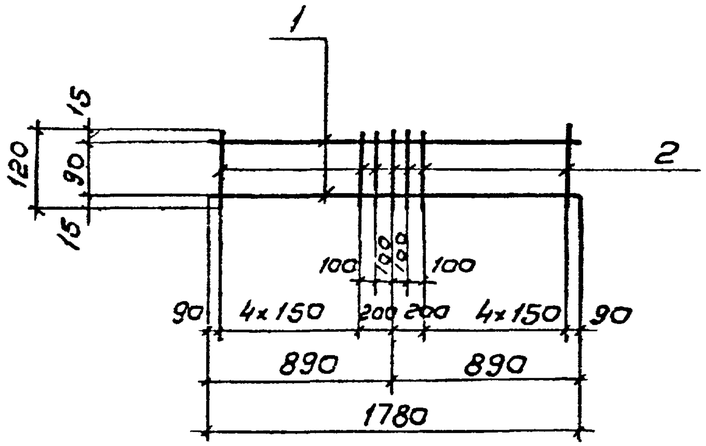

Формат	Зона	Поз.	Обозначение	Наименование	Кол.	Примеч. Масса 1шт. кг.
				Документация		
11			КЖИ-Б-КР1	Сборочный чертеж		
				Детали		
Б/4		1	—	ф10АIII, ГОСТ 5781-75, ℓ=1780	2	1.0
Б/4		2	—	ф8АI —"— ℓ=120	13	0.1

Арматурные каркасы изготавлять при помощи точечной сварки в соответствии с требованиями СНиП II-21-75 и ГОСТ 10922-75

Разраб.	Петровская		
Провер.	Полякова		
Инж.	Платунина		
Рук. гр.	Гарбуз		
Гл. инж. пр.	Чирков		
Гл. спец.	Андрианов		
Нач. отд.	Альтшулер		

ТП-902-2-349-КЖИ-Б-КР1

Каркас плоский КР1

Стадия	Масса	Масштаб
Р	3.3 кг	Б/м
Лист 1	Листов 1	

Госстрой СССР
СОЮЗВОДОКАНАЛПРОЕКТ
г. Москва

Альбом II

Типовой проект 902-2-

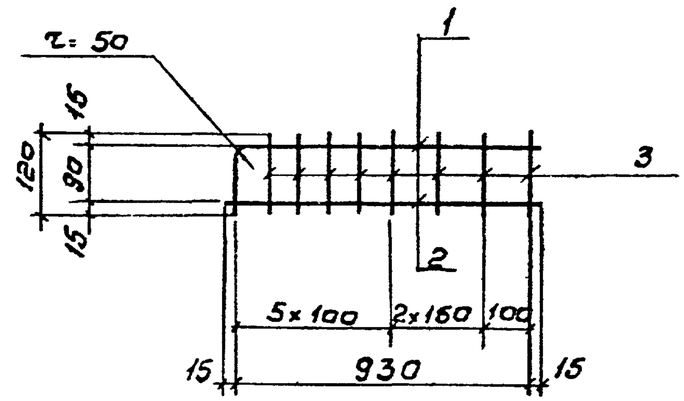

Формат	Зона	Поз.	Обозначение	Наименование	Кол.	Примеч. Масса 1шт кг.
				Документация		
11			КЖИ-Б-КР2	Сборочный чертеж		
				Детали		
Б/4		1	—	ф10АIII, ГОСТ 5781-75, ℓ=1065	1	0.6
Б/4		2	—	ф10АIII —"— ℓ=960	1	0.6
Б/4		3	—	ф8АI —"— ℓ=120	8	0.1

Арматурные каркасы изготавлять при помощи точечной сварки в соответствии с требованиями СНиП II-21-75 и ГОСТ 10922-75

Инв. № подл. | Подпись и дата | Взам. инв. №

Разраб.	Петровская	
Провер.	Полякова	
Инж.	Платунина	
Рук. гр.	Гарбуз	
Гл. инж. пр.	Чирков	
Гл. спец.	Андрианов	
Нач. отд.	Альтшулер	

ТП-902-2-349-КЖИ-Б-КР2

Каркас плоский КР2

Стадия	Масса	Масштаб
Р	2.0 кг	Б/м
Лист 1	Листов 1	

Госстрой СССР
СОЮЗВОДОКАНАЛПРОЕКТ
г. Москва

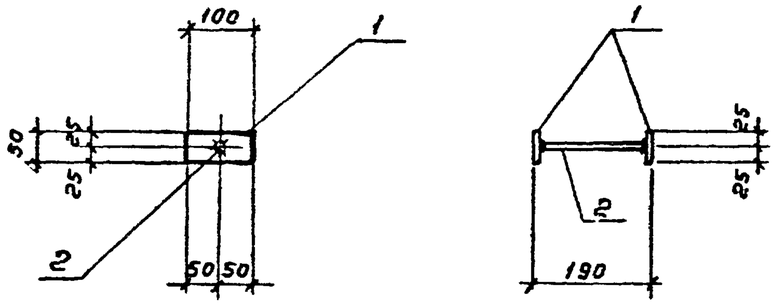

Формат	Зона	Поз.	Обозначение	Наименование		
				Документация		
11				Сборочный чертеж		
				Детали		
Б/4		1	—	-50×8, ГОСТ 103-76, ℓ=100	2	0,3
Б/4		2	—	ф 8 А III, ГОСТ 5781-75, ℓ=177	1	0,1

Анкера приварить в табр дуговой сваркой под слоем флюса.

Разраб	Петроповловский		
Провер	Полякова		
Инж.	Платунина		
Рук. гр.	Гарбуз		
Гл. инж. пр	Чирков		
Гл. спец.	Андрианов		
Нач. отд	Альтшуллер		

ТП-902-2-349-КЖИ-6-М1

Изделие закладное М1

Стадия	Масса	Масштаб
Р	0,7кг.	1:10
Лист 1	Листов 1	

Сталь класса С38/23 марки ВСТ3 пс6 ГОСТ 380-71*

Госстрой СССР СОЮЗВОДОКАНАЛПРОЕКТ г Москва

Альбом II

Типовой проект 902-2-

Инв. № подл | Подпись и дата | Взам. инв. №

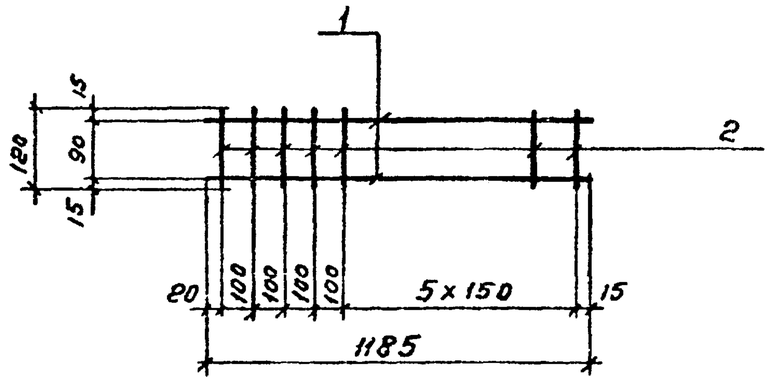

Формат	Зона	Поз.	Обозначение	Наименование	Кол.	Примеч. масса 1 шт. кг
				Документация		
11			КЖИ-6-КР3	Сборочный чертеж		
				Детали		
Б/4		1	—	ф10 А III. ГОСТ 5781-75, ℓ=1185	2	0,7
Б/4		2	—	ф8 А I —"— ℓ=120	10	0,1

Арматурные каркасы изготовлять при помощи точечной сварки в соответствии с требованиями СНиП II-21-75 и ГОСТ 10922-75

Разраб	Петроповловский		
Провер	Полякова		
Инж.	Платунина		
Рук. гр.	Гарбуз		
Гл инж. пр	Чирков		
Гл спец	Андрианов		
Нач отд	Альтшуллер		

ТП-902-2-349-КЖИ-6-КР3

Каркас плоский КР3

Стадия	Масса	Масштаб
Р	2,4кг	Б/м
Лист 1	Листов 1	

Госстрой СССР СОЮЗВОДОКАНАЛПРОЕКТ

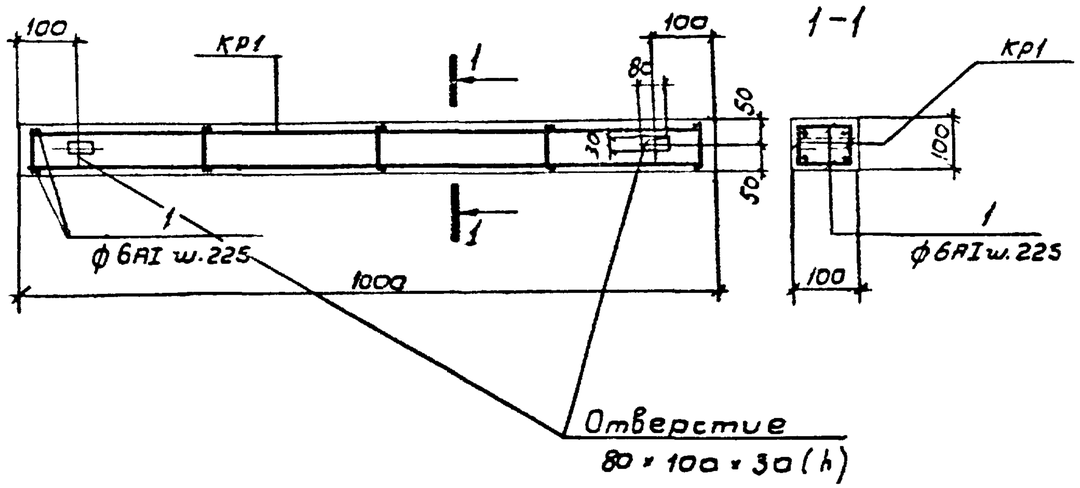

Формат	Зона	Поз.	Обозначение	Наименование	Кол.	Примечание Масса 1 шт. кг
				Документация		
11			КЖИ-601-СБ	Сборочный чертеж		
				Сборочные единицы и детали		
11			—— " —— КЖИ-601-КР1	Каркас КР1	2	
Б/4		1	——	ф 6АI, ГОСТ 5781-75, ℓ=80	10	0.02
				Материалы		
				Бетон	0.01	м³

Нач. отд.	Альтшуллер		
Разраб.	Петропавловская		
Провер.	Полякова		
Инж.	Платунина		
Рук. гр.	Гарбуз		
Гл. инж. пр.	Чирков		
Гл. спец.	Андрианов		

ТП-902-2-349-КЖИ-601-СБ

Балка Б01

Стадия	Масса	Масштаб
Р	0,025т	1:10
Лист 1	Листов 1	

Бетон М-200 Мрз ☐ В6

Госстрой СССР
СОЮЗВОДОКАНАЛПРОЕКТ
г. Москва

Альбом II

Типовой проект 902-2

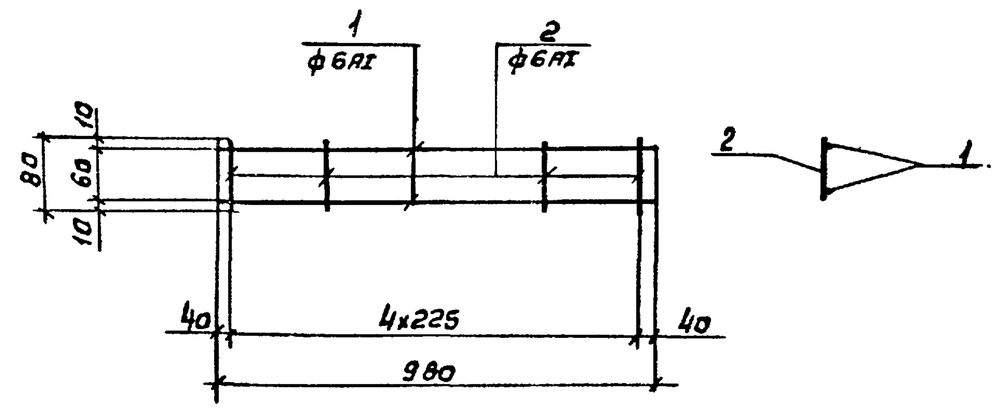

Формат	Зона	Поз.	Обозначение	Наименование	Кол.	Примечание Масса 1 шт. кг
				Документация		
11			КЖИ-601-КР1	Сборочный чертеж		
				Детали		
Б/4		1	——	ф 6АI, ГОСТ 5781-75, ℓ=980	2	0.2
Б/4		2	——	ф 6АI —— " —— ℓ=80	5	0.02

Арматурный каркас изготовлять при помощи точечной сварки в соответствии с требованиями СНиП II-21-75 и ГОСТ 10922-75.

Инв. № подл. | Подп. и дата

Разраб.	Петропавловская		
Провер.	Полякова		
Инжен.	Платунина		
Рук. гр.	Гарбуз		
Гл. инж. пр.	Чирков		
Гл. спец.	Андрианов		
Нач. отд.	Альтшуллер		

ТП-902-2-349-КЖИ-601-КР1

Каркас плоский КР1

Стадия	Масса	Масштаб
Р	0.5	
Лист 1	Листов 1	

Госстрой СССР
СОЮЗВОДОКАНАЛПРОЕКТ
г. Москва

Типовой проект 902-2-349 Альбом II

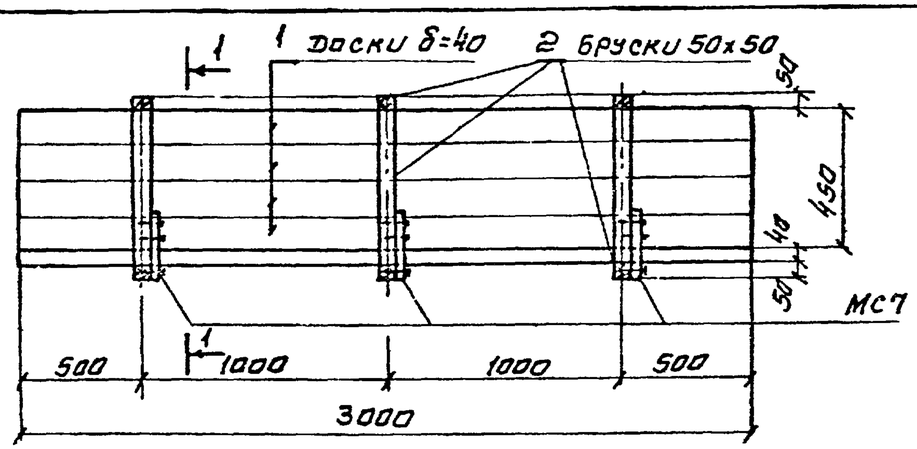

1-1

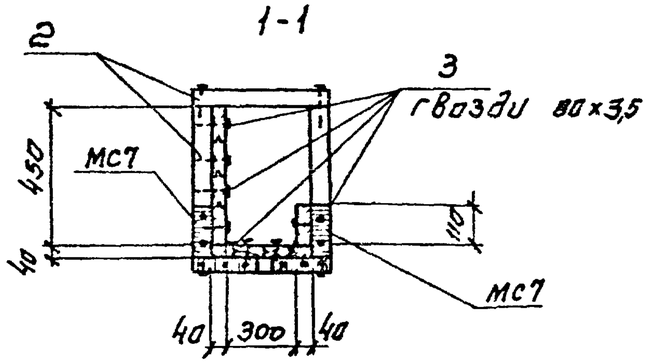

Формат	Зона	Поз	Обозначение	Наименование	Кол.	Примеч.
				Документация		
11			КЖИ-ЛД1. СБ	Сборочный чертеж		
				Детали		
Б/4		1	———	Доски δ=40	м³ 0.06	Антисептир масляН.
Б/4		2	———	Бруски 50х50	м³ 0.02	Антисепт.
Б/4		3	———	Гвозди ф3,5 ГОСТ 4028-63, ℓ=80	кг 1.0	Оцинковать
			КЖИ-ЛД-МС7.8	Деталь МС7	6	0.6

Разработал	Полякова		
Провер	Платунина		
Инж	Платунина		
Рук гр	Гарбуз		
Гл. инж. пр	Чирков		
Гл. спец	Андрианов		
Нач. отд	Альтшулер		

ТП 902-2-349-КЖИ-ЛД1.СБ

Лоток ЛД1

Стадия	Масса	Масштаб
Р	–	1:25
Лист 1	Листов 1	

Из древесины хвойных пород II категории

Госстрой СССР
СОЮЗВОДОКАНАЛПРОЕКТ
г. Москва

Типовой проект 902-2 Альбом II

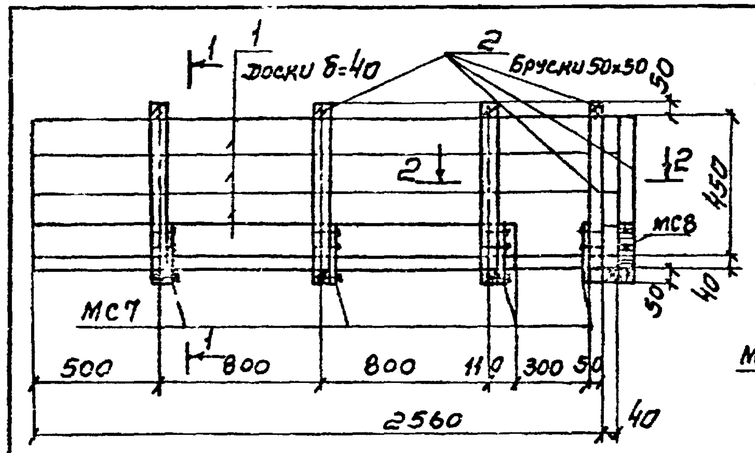

1-1

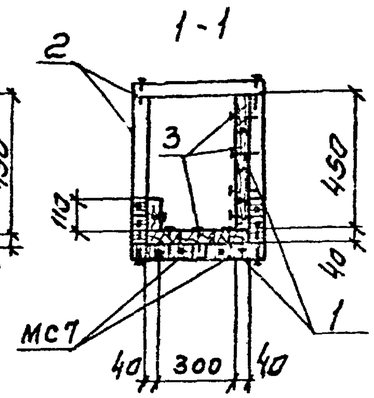

2-2

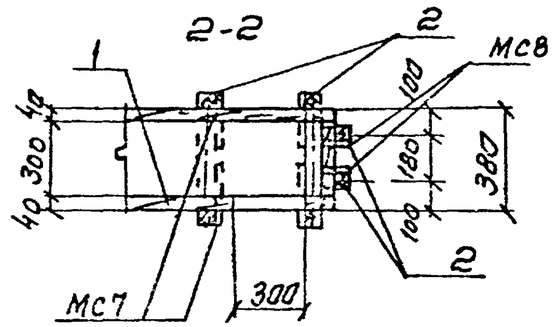

Формат	Зона	Поз	Обозначение	Наименование	Кол	Примеч.
				Документация		
11			КЖИ-ЛД3 СБ	Сборочный чертеж		
				Детали		
Б/4		1	———	Доски δ=40	м³ 0.03	Антисептир маслян
Б/4		2	———	Бруски 50х50	м³ 0.05	Антисепт.
Б/4		3	———	Гвозди ф3,5 ГОСТ 4028-63, ℓ=80	кг 1.0	Оцинковать
			КЖИ-ЛД-МС7.8	Деталь МС7	8	0.6
			КЖИ-ЛД-МС7.8	—"— МС8	2	0.4

Разработал	Полякова		
Провер	Платунина		
Инж.	Платунина		
Рук гр	Гарбуз		
Гл. инж. пр.	Чирков		
Гл. спец	Андрианов		
Нач. отд.	Альтшулер		

ТП 902-2-349-КЖИ-ЛД3 СБ

Лоток ЛД3

Стадия	Масса	Масштаб
Р		1:25
Лист 1	Листов 1	

Из древесины хвойных пород II категории

Госстрой СССР
СОЮЗВОДОКАНАЛПРОЕКТ
г. Москва

Инв. № подл. | Подпись и дата | Взамен инв. №

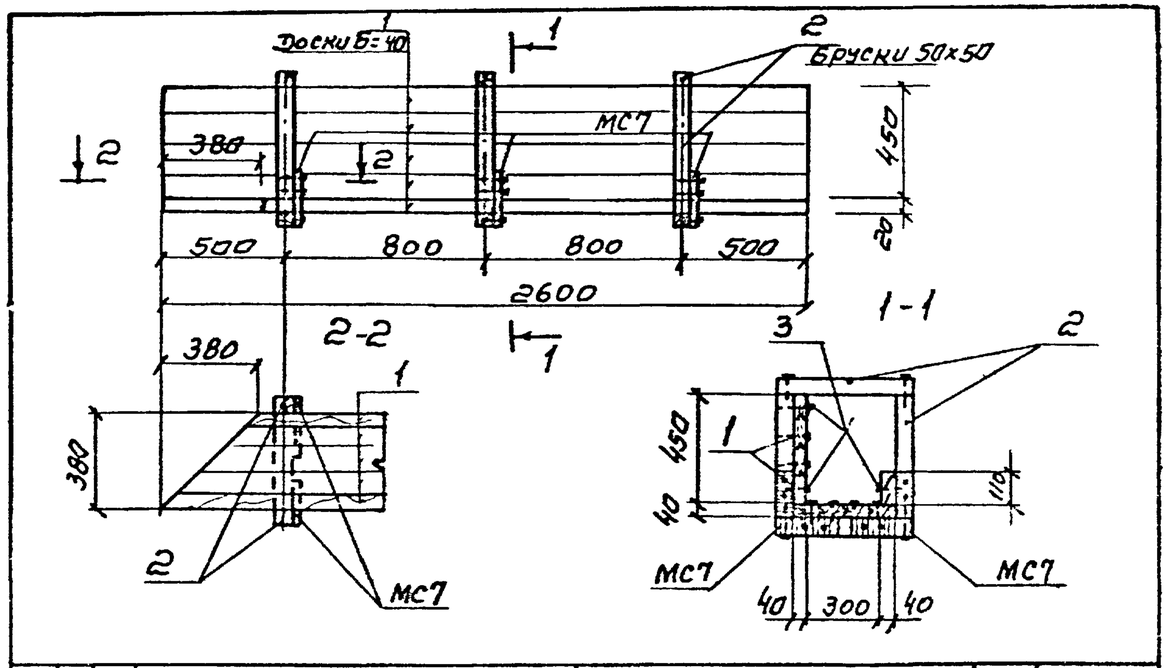

Формат	Зона	Поз	Обозначение	Наименование	К-во	Примеч. Масса 1шт кг.
				Документация		
11			КЖИ - ЛД4. СБ	Сборочный чертеж		
				Детали		
Б/4		1	——	Доски б=40	м3 0.05	Антисептир маслян
Б/4		2	——	Бруски 50×50	м3 0.015	Антисепт.
Б/4		3	——	Гвозди ф35 ГОСТ 4028-63, l = 80	кг 1.0	Оцинковать
			КЖИ - ЛД - МС7. МС8.	Деталь МС7	6	0.6

Разработал	Полякова		
Проверил	Платунина		
Инж	Платунина		
Рук.гр.	Гарбуз		
Гл.инж.пр	Чирков		
Гл.спец	Андрианов		
Нач.отд.	Альтшуллер		

ТП-902-2-349-КЖИ-ЛД4. СБ

Лоток ЛД4.

Стадия: Р | Масса: — | Масштаб: 1:25

Лист 1 | Листов 1

из древесины хвойных пород II категории

Госстрой СССР СОЮЗВОДОКАНАЛПРОЕКТ г. Москва

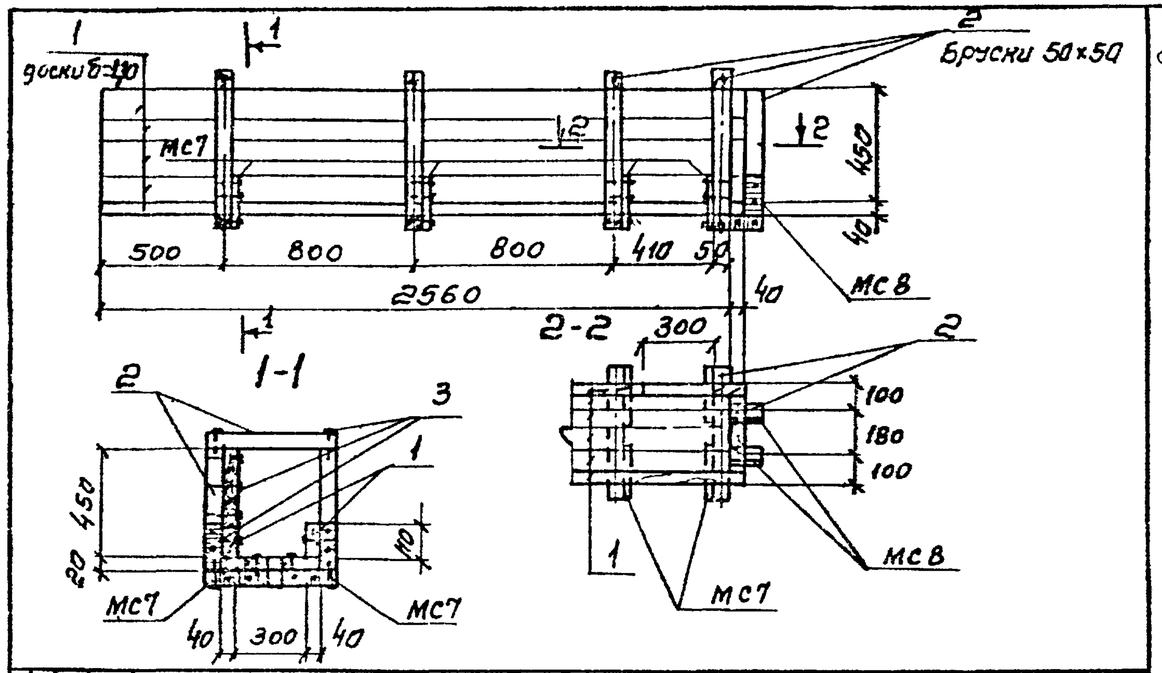

Формат	Зона	Поз	Обозначение	Наименование	К-во	Примеч. Масса 1шт кг
				Документация		
11			КЖИ - ЛД2. СБ	Сборочный чертеж		
				Детали		
Б/4		1	——	Доски б=40	м3 0.03	Антисептир маслян.
Б/4		2	——	Бруски 50×50	м3 0.05	Антисепт.
Б/4		3	——	Гвозди ф35 ГОСТ 4028-63, l=80	кг 1.0	Оцинковать
			КЖИ - ЛД - МС7.8	Деталь МС7	8	0.6
			КЖИ - ЛД - МС7.8	—"— МС8	2	0.4

Разработ.	Полякова		
Проверил	Платунина		
Инж.	Платунина		
Рук. гр.	Гарбуз		
Гл.инж.пр	Чирков		
Гл.спец.	Андрианов		
Нач. отд.	Альтшуллер		

ТП 902-2-349-КЖИ-ЛД 2.СБ

Лоток ЛД2

Стадия: Р | Масса: — | Масштаб: 1:25

Лист 1 | Листов 1

из древесины хвойных пород II категории.

Госстрой СССР СОЮЗВОДОКАНАЛПРОЕКТ г. Москва

Альбом II

Типовой проект 902-2-

Инв. № подл. | Подпись и дата | Взам. инв. №

17885-02 ЗП

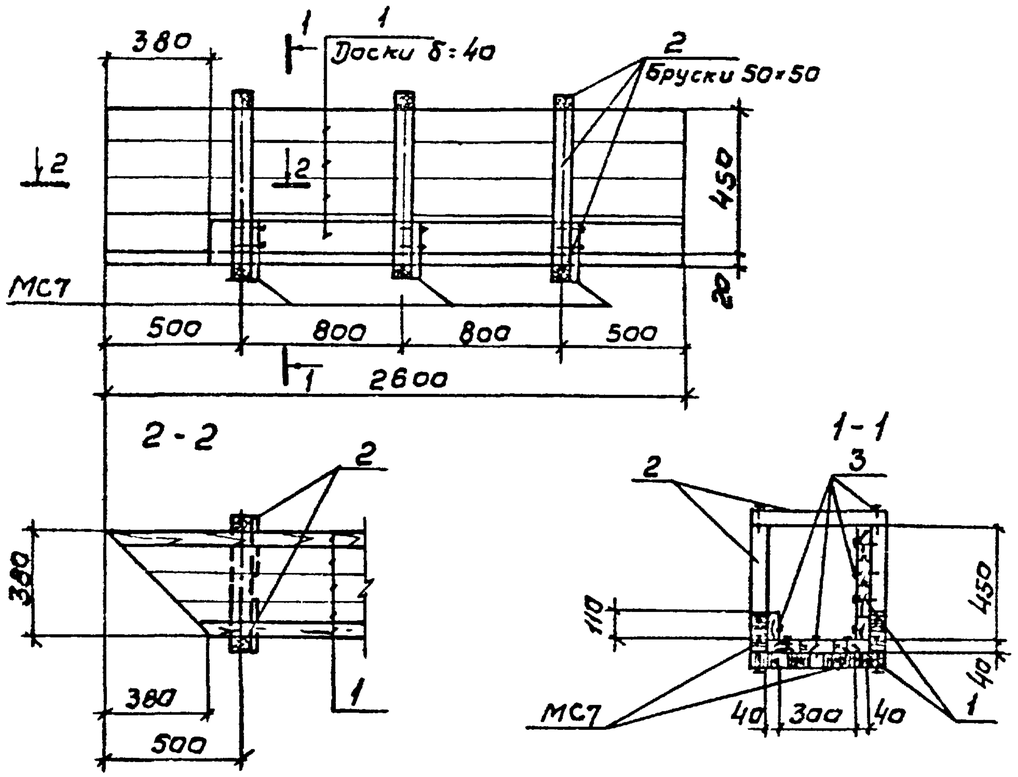

Формат	Зона	Поз.	Обозначение	Наименование	Кол	Примеч
				Документация		
11			КЖИ-ЛД5, СБ	Сборочный чертеж		
				Детали		
Б/4		1	——	Доски δ=40	м3 0,05	Антисепт. мослян.
Б/4		2	——	Бруски 50×50	м3 0,015	антисепт.
Б/4		3	——	Гвоздь ф3,5 ГОСТ 4028-63, ℓ=80	кг 1,0	оцинковать
			КЖИ-ЛД-МС7, МС8	Деталь МС7	6	0,6

ТП-902-2-349-КЖИ ЛД5-СБ

Разраб	Петроповловская		
Провер	Полякова		
Инж	Платунина		
Рук гр	Горбуз		
Гл инж пр	Чирков		
Гл спец	Андрианов		
Нач отд	Альтшуллер		

Лоток ЛД5

Из древесины хвойных пород II категории

Стадия	Масса	Масштаб
Р	-	1:25
Лист 1	Листов 1	

Госстрой СССР
СОЮЗВОДОКАНАЛПРОЕКТ
г. Москва

Альбом II

Типовой проект 902-2

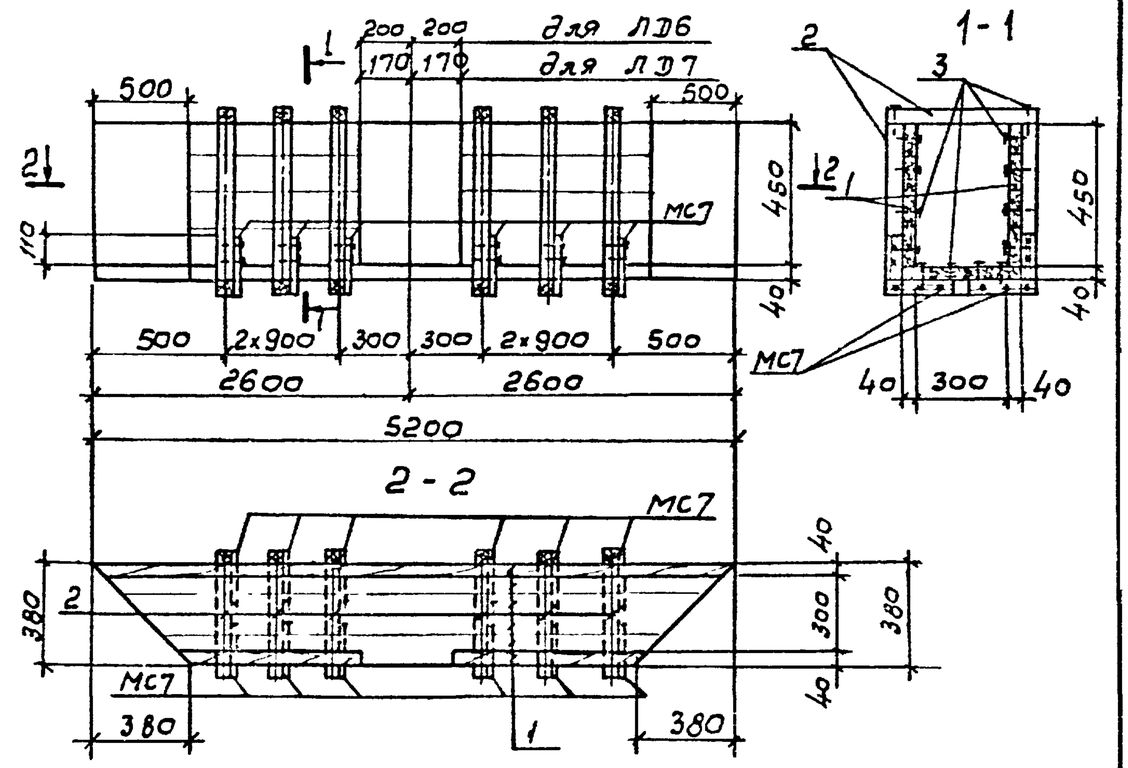

Формат	Зона	Поз.	Обозначение	Наименование	Кол	Примеч
				Документация		
11			КЖИ-ЛД6,7, СБ	Сборочный чертеж		
				Детали		
Б/4		1	——	Доски δ=40	м3 0,13	Антисепт мослян.
Б/4		2	——	Бруски 50×50	м3 0,03	антисепт
Б/4		3	——	Гвоздь ф3,5, ГОСТ 4028-63, ℓ=80	кг 1,0	Оцинков.
			КЖИ-ЛД-МС7, МС8	Деталь МС7	12	0,6

Взамен инв №

Подп и дата

Инв № подл

ТП-902-2-349-КЖИ-ЛД6, ЛД7, СБ

Разработ	Полякова		
Провер	Платунина		
Инжен	Платунина		
Рук гр	Горбуз		
Гл инж пр	Чирков		
Гл спец	Андрианов		
Нач отд	Альтшуллер		

Лотки ЛД6, ЛД7

Из древесины хвойных пород II категории

Стадия	Масса	Масштаб
Р		
Лист		

Госстрой СССР
СОЮЗВОДОКАНАЛПРОЕКТ

МС5

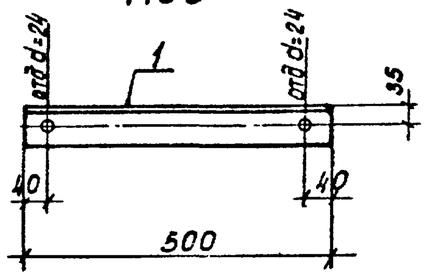

МС6

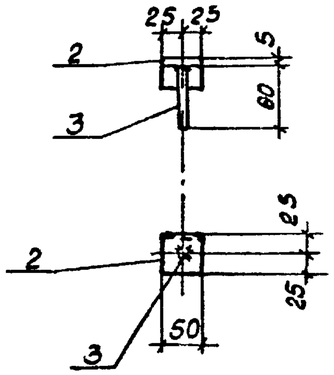

Сварку вести электродами Э-42, ГОСТ 9467-75

Формат	Зона	Поз.	Обозначение	Наименование	К-во	Примеч. Масса 1шт. кг.
				Документация		
II			КЖИ-ЛД-МС5, МС6	Сборочный чертеж		
				Детали		
				МС5		
Б/ч		1	———	L63×6, ГОСТ 8509-72, ℓ=500	1	2.8
				МС6		
Б/ч		2	———	L50×5; ГОСТ 8509-72, ℓ=50	1	0.1
Б/ч		3	———	Гвоздь ф3.5, ГОСТ 4028-63*, ℓ=80	1	—

Разработ.	Полякова		
Провери.	Плотунина		
Инж.	Плотунина		
Рук.гр.	Горбуз		
Гл.инж.пр.	Чурков		
Гл.спец.	Андриянов		
Нач.отд.	Альтшуллер		

ТП-902-2-349-КЖИ-ЛД-МС5,6

Марки соединительные МС5, МС6

Стадия	Масса	Масштаб
Р	2.8кг. 0.1кг.	1:10
Лист 1	Листов 1	

Сталь класса С38/23 марки Вст.3 пс6. ГОСТ 380-71*

Госстрой СССР СОЮЗВОДОКАНАЛПРОЕКТ г. Москва

Альбом II

Типовой проект 902-2-

МС3, МС4

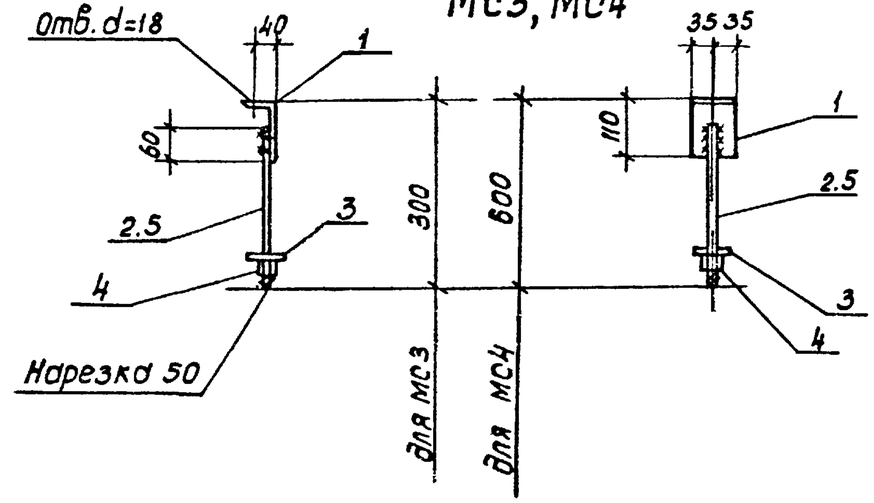

Сварку вести электродами Э-42, ГОСТ 9467-75

Формат	Зона	Поз.	Обозначение	Наименование	К-во	Примеч. Масса 1шт. кг.
				Документация	К-во	
II			КЖИ-ЛД-МС3, МС4	Сборочный чертеж		
				Детали		
				МС3		
Б/ч		1	———	L110×70×8, ГОСТ 8510-72, ℓ=70	1	0.7
Б/ч		2	———	ф16 АI ГОСТ 5781-75, ℓ=250	1	0.4
Б/ч		3	———	Шайба 16, ГОСТ 11371-68*	1	0.01
Б/ч		4	———	Гайка М16, ГОСТ 5915-70*	1	0.04
				МС4		
Б/ч		1	———	L110×70×8, ГОСТ 8510-72, ℓ=70	1	0.7
Б/ч		5	———	ф16 АI, ГОСТ 5781-75, ℓ=550	1	0.9
Б/ч		3	———	Шайба 16, ГОСТ 11371-68*	1	0.01
Б/ч		4	———	Гайка М16, ГОСТ 5915-70*	1	0.04

Инв. № подл. | Подпись и дата | Взам. инв. №

Разработ.	Полякова		
Провер.	Плотунина		
Инж.	Плотунина		
Рук.гр.	Горбуз		
Гл.инж.пр.	Чурков		
Гл.спец.	Андриянов		
Нач.отд.	Альтшуллер		

ТП 902-2-349-КЖИ-ЛД-МС3,4

Марки соединительные МС3, МС4

Стадия	Масса	Масштаб
Р	1.2кг. 1.7кг.	1:10
Лист 1	Листов 1	

Сталь класса С38/23 марки Вст3. пс6 ГОСТ 380-71*

Госстрой СССР СОЮЗВОДОКАНАЛПРОЕКТ г. Москва

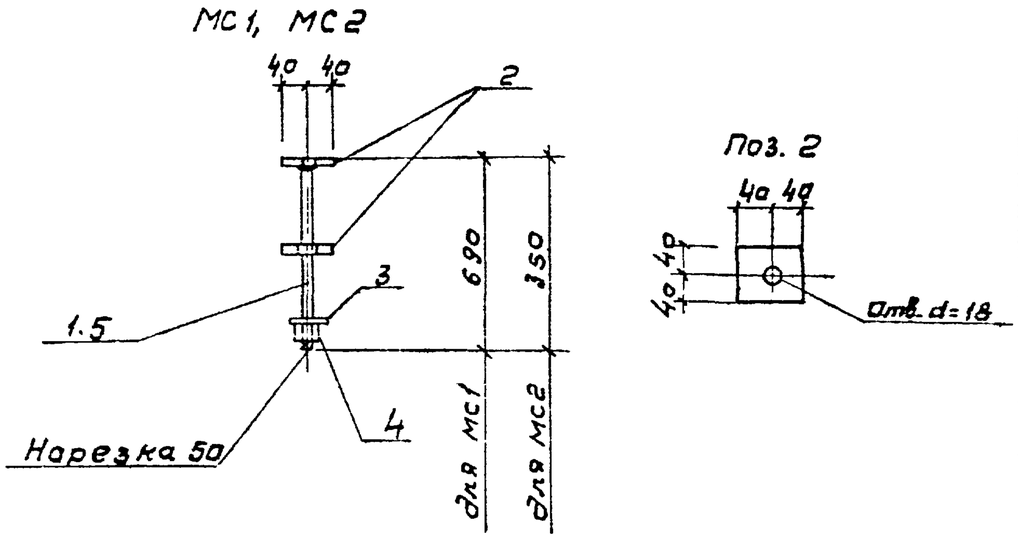

Альбом II

Типовой проект 902-2-349

Формат	Зона	Поз.	Обозначение	Наименование	К-во	Примеч. Масса 1шт. кг
				Документация		
11			КЖИ-ЛД-МС1, МС2	Сборочный чертеж		
				Детали		
				МС1		
Б/4		1	———	ф16АI, ГОСТ 5781-75, ℓ=690	1	1,0
Б/4		2	———	-80×8, ГОСТ 103-76, ℓ=80	2	0,4
Б/4		3	———	Шайба 16, ГОСТ 11371-68*	1	0,01
Б/4		4	———	Гайка М16, ГОСТ 5915-70*	1	0,04
				МС2		
Б/4		5	———	ф16АI, ГОСТ 5781-75, ℓ=350	1	0,5
Б/4		2	———	-80×8, ГОСТ 103-76, ℓ=80	2	0,4
Б/4		3	———	Шайба 16, ГОСТ 11371-68*	1	0,01
Б/4		4	———	Гайка М16, ГОСТ 5915-70*	1	0,04

Разработ.	Полякова		
Провер.	Платунина		
Инж.	Платунина		
Рук. гр.	Гарбуз		
Гл. инж. пр.	Чирков		
Гл. спец.	Андриянов		
Нач. отд.	Альтшулер		

ТП-902-2-349-КЖИ-ЛД-МС1,2

Марки соединительные МС1, МС2

Стадия	Масса	Масштаб
Р	1,85 кг / 1,35 кг	1:10
Лист 1	Листов: 1	

Сталь класса С38/23 марки Вст.3 ПС6 ГОСТ 380-71*

Госстрой СССР СОЮЗВОДОКАНАЛПРОЕКТ г. Москва

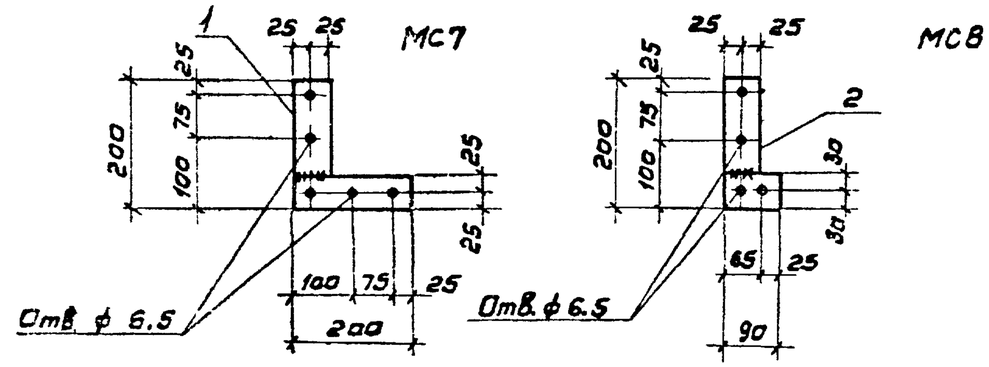

Сварку вести электродами Э-42, ГОСТ 9467-75

Альбом II

Типовой проект 902-2-349

Формат	Зона	Поз.	Обозначение	Наименование	К-во	Примеч. Масса 1шт. кг
				Документация		
11			КЖИ-ЛД-МС7, МС8	Сборочный чертеж		
				Детали		
				МС7		
Б/4		1	———	-50×5, ГОСТ 103-76, ℓ=350	1	0,6
				МС8		
Б/4		2	———	-50×8, ГОСТ 103-76, ℓ=240	1	0,4

Разраб.	Полякова		
Провер.	Платунина		
Инж.	Платунина		
Рук. гр.	Гарбуз		
Гл. инж. пр.	Чирков		
Гл. спец.	Андриянов		
Нач. отд.	Альтшулер		

ТП 902-2-349-КЖИ-ЛД-МС7,8

Марки соединительные МС7, МС8

Стадия	Масса	Масштаб
Р	0,6 кг / 0,4 кг	1:10
Лист 1	Листов 1	

Сталь класса С38/23 марки Вст3, ПС6 ГОСТ 380-71*

Госстрой СССР СОЮЗВОДОКАНАЛПРОЕКТ г. Москва

Инв. № подл. | Подпись и дата | Взам. инв. №

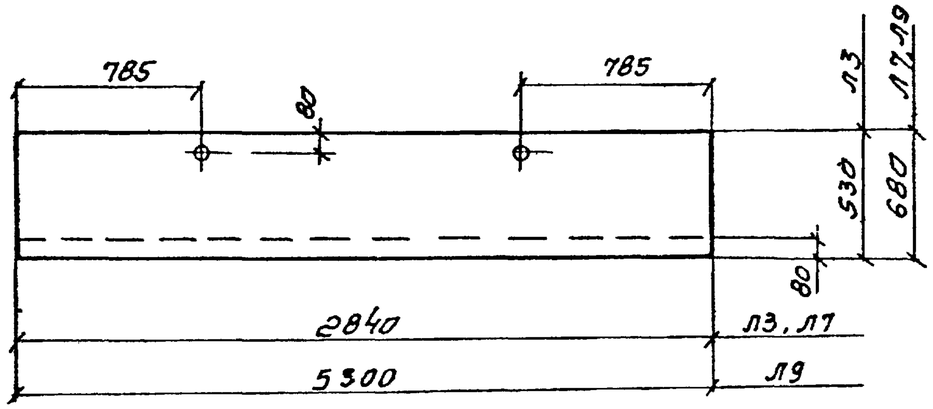

Формат	Зона	Поз.	Обозначение	Наименование	К-во	Примеч. Масса 1шт кг.
				Документация		
11			КЖИ-Л3, Л7, Л9-СБ	Сборочный чертеж		
			серия 3.900-3, вып.8, ч.1.	Примененные документы		
				(ЛТ1а-4.5-3)		
				(ЛТ1а-6-4.5)		
				(ЛТ1-6-4.5)		

Лоток отличается от типового лотка по серии 3.900.3. Вып. 8.4.1 уменьшением длины.

Разраб.	Полякова		
Проверил	Платунина		
Инж.	Платунина		
Рук.гр	Гарбуз		
Гл.инж.пр.	Чирков		
Гл.спец.	Андрианов		
Нач.отд.	Альтшуллер		

ТП-902-2-349-КЖИ-Л3;Л7;Л9-СБ

Лотки Л3, Л7, Л9 (ЛТ1а-4.5-3А) (ЛТ1а-6-4.5А) (ЛТ1-6-4.5А)

Стадия	Масса	Масштаб
Р	0,67т 0,96т 1,80	1:25
Лист 1	Листов 1	

Бетон М 200, Мрз ☐ В6

Госстрой СССР СОЮЗВОДОКАНАЛПРОЕКТ г Москва

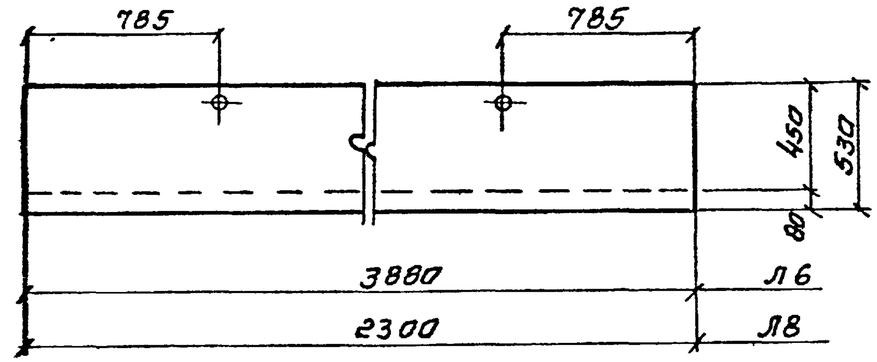

Формат	Зона	Поз.	Обозначение	Наименование	К-во	Примеч. Масса 1шт кг.
				Документация		
11			КЖИ-Л6; Л8-СБ	Сборочный чертеж		
			серия 3.900-3, вып.8, ч.1.	Примененные документы		
				(ЛТ1-4.5-3)		
				(ЛТ1а-4.5-3)		

Лоток отличается от типового лотка по серии 3.900-3. Вып. 8, ч.1. уменьшением длины.

Разраб	Полякова		
Проверил	Платунина		
ИНЖ	Платунина		
Рук.Гр.	Гарбуз		
Гл.инж.пр	Чирков		
Гл.спец.	Андрианов		
Нач.отд.	Альтшуллер		

ТП 902-2-349-КЖИ-Л6;Л8-СБ

Лоток Л6, Л8 (ЛТ1-4.5-3А) (ЛТ1а-4.5-3Б)

Стадия	Масса	Масштаб
Р	0,92т 0,54т	1:25
Лист 1	Листов 1	

Бетон М200, Мрз ☐ В6

Госстрой СССР СОЮЗВОДОКАНАЛПРОЕКТ г. Москва

Альбом II

Типовой проект 902-2-

Инв. № подл. | Подпись и дата | Взам. инв. №