ГОСУДАРСТВЕННЫЙ КОМИТЕТ СОВЕТА МИНИСТРОВ СССР
ПО ДЕЛАМ СТРОИТЕЛЬСТВА
/ГОССТРОЙ СССР/

ТИПОВЫЕ КОНСТРУКЦИИ И ДЕТАЛИ ЗДАНИЙ И СООРУЖЕНИЙ

СЕРИЯ 1.494-29

ВОЗДУХОРАСПРЕДЕЛИТЕЛИ АЛЮМИНИЕВЫЕ ДВУХСТРУЙНЫЕ ШЕСТИДИФФУЗОРНЫЕ ПРЯМОУГОЛЬНОГО СЕЧЕНИЯ ТИП ВДШ$_п$А

РАБОЧИЕ ЧЕРТЕЖИ

ИНВ. N15237
ЦЕНА: 2-10

Госстрой СССР
Тбилисский филиал ЦИТП
Типовой проект (серия)
№ 1-494-29
Заказ № 1303
Цена 2 руб. 10 коп
Тираж 2000
Дата "25" VIII 1978 г.

ГОСУДАРСТВЕННЫЙ КОМИТЕТ СОВЕТА МИНИСТРОВ СССР

ПО ДЕЛАМ СТРОИТЕЛЬСТВА

/ГОССТРОЙ СССР/

ТИПОВЫЕ КОНСТРУКЦИИ И ДЕТАЛИ ЗДАНИЙ И СООРУЖЕНИЙ

СЕРИЯ 1.494-29

ВОЗДУХОРАСПРЕДЕЛИТЕЛИ АЛЮМИНИЕВЫЕ ДВУХСТРУЙНЫЕ ШЕСТИДИФФУЗОРНЫЕ ПРЯМОУГОЛЬНОГО СЕЧЕНИЯ ТИП ВДШ$_п$А

РАБОЧИЕ ЧЕРТЕЖИ

РАЗРАБОТАНЫ
ГОСУДАРСТВЕННЫМ ПРОЕКТНЫМ ИНСТИТУТОМ
ПРОЕКТПРОМВЕНТИЛЯЦИЯ
ГЛАВНЫЙ ИНЖЕНЕР П.ОВЧИННИКОВ

УТВЕРЖДЕНЫ
И ВВЕДЕНЫ В ДЕЙСТВИЕ
С 1 ЯНВАРЯ 1978 г.
ГЛАВПРОМСТРОЙПРОЕКТОМ
ГОССТРОЯ СССР
ПРИКАЗ N 51 ОТ 30 XII 1977 г.

Серия 1.494-29

Содержание.

Обозначение	Наименование	Стр.
1	2	3
	Титульный лист	1
	Содержание альбома	2
ВДШп А.Д.	Воздухораспределители алюминиевые двухструйные шестидиффузорные прямоугольного сечения тип ВДШ и А. Технические требов.	3
ВДШп А8-0201	Связь. Деталь.	
ВДШп А2	Воздухораспределитель ВДШп А. Спецификация	
ВДШп А2-01	Рассекатель. Спецификация	
ВДШп А2-02	Фланец. Спецификация	4
ВДШп А2-03	Патрубок. Спецификация	
ВДШп А2 СБ	Воздухораспределитель ВДШп А Сборочный чертеж	
ВДШп А2-01СБ	Рассекатель. Сборочный чертеж.	5
ВДШп А2-0101	Лист. Деталь	
ВДШп А2-0102	Лист. Деталь	
ВДШп А2-0103	Лист. Деталь.	6
ВДШп А2-0104	Лист. Деталь	
ВДШп А2-0105	Лист. Деталь.	
ВДШп А2-0106	Ребро. Деталь.	
ВДШп А2-0107	Ребро. Деталь.	7
ВДШп А2-0108	Ушко. Деталь.	
ВДШп А2-0301	Патрубок. Деталь	
ВДШп А2-0302	Фланец. Деталь	8
ВДШп А2-0001	Боковина. Деталь	
ВДШп А3	Воздухораспределитель ВДШп А. Спецификация	
ВДШп А3-01	Рассекатель. Спецификация	
ВДШп А3-02	Фланец. Спецификация	9
ВДШп А3-03	Патрубок. Спецификация.	
ВДШп А3 СБ	Воздухораспределитель ВДШп А. Сборочный чертеж	
ВДШп А3-01СБ	Рассекатель. Сборочный чертеж	10
ВДШп А3-0101	Лист. Деталь	
ВДШп А3-0102	Лист. Деталь	
ВДШп А3-0103	Лист. Деталь	11
ВДШп А3-0104	Лист. Деталь.	
ВДШп А3-0105	Лист. Деталь	
ВДШп А3-0106	Ребро. Деталь	
ВДШп А3-0107	Ребро. Деталь.	12
ВДШп А4-0101	Лист. Деталь.	
ВДШп А3-0301	Патрубок. Деталь.	
ВДШп А3-0302	Фланец. Деталь	13
ВДШп А3-0001	Боковина. Деталь.	
ВДШп А3-0201	Связь. Деталь.	
ВДШп А4-0201	Связь. Деталь	
ВДШп А5-0201	Связь. Деталь.	14
ВДШп А6-0201	Связь. Деталь.	
ВДШп-А4	Воздухораспределитель ВДШп А. Спецификация	
ВДШп А4-01	Рассекатель. Спецификация.	
ВДШп А4-02	Фланец. Спецификация.	15
ВДШп А4-03	Патрубок. Спецификация.	
ВДШп А4 СБ	Воздухораспределитель ВДШп А. Сборочный чертеж.	16
ВДШп А4-01СБ	Рассекатель. Сборочный чертеж.	
ВДШп А4-0102	Лист. Деталь.	
ВДШп А4-0103	Лист. Деталь.	
ВДШп А4-0104	Лист. Деталь.	17
ВДШп А4-0105	Лист. Деталь.	
ВДШп А4-0301	Патрубок. Деталь.	
ВДШп А4-0302	Фланец. Деталь.	18
ВДШп А4-0001	Боковина. Деталь.	
ВДШп А5	Воздухораспределитель ВДШп А. Спецификация	
ВДШп А5-01	Рассекатель. Спецификация	
ВДШп А5-02	Фланец. Спецификация.	19
ВДШп А5-03	Патрубок. Спецификация.	
ВДШп А5 СБ	Воздухораспределитель ВДШп А. Сборочный чертеж.	20
ВДШп А5-01СБ	Рассекатель. Сборочный чертеж.	
ВДШп А4-0106	Ребро. Деталь.	21
ВДШп А4-0107	Ребро. Деталь	
ВДШп А5-0101	Лист. Деталь	21
ВДШп А5-0102	Лист. Деталь.	
ВДШп А5-0103	Лист. Деталь.	
ВДШп А5-0104	Лист. Деталь.	22
ВДШп А5-0105	Лист. Деталь	
ВДШп А5-0106	Ребро. Деталь	
ВДШп А5-0301	Патрубок. Деталь.	
ВДШп А5-0302	Фланец. Деталь	23
ВДШп А5-0001	Боковина. Деталь.	
ВДШп А6	Воздухораспределитель ВДШп А. Спецификация	
ВДШп А6-01	Рассекатель. Спецификация	
ВДШп А6-02	Фланец. Спецификация	24
ВДШп А6-03	Патрубок. Спецификация	
ВДШп А6-СБ	Воздухораспределитель ВДШп А. Сборочный чертеж	
ВДШп А6-01СБ	Рассекатель. Сборочный чертеж	25
ВДШп А5-0107	Ребро. Деталь	
ВДШп А6-0101	Лист. Деталь	
ВДШп А6-0102	Лист. Деталь	26
ВДШп А6-0103	Лист. Деталь.	
ВДШп А6-0104	Лист. Деталь	
ВДШп А6-0105	Лист. Деталь	
ВДШп А6-0106	Ребро. Деталь.	27
ВДШп А6-0107	Ребро. Деталь.	
ВДШп А6-0301	Патрубок. Деталь.	
ВДШп А6-0302	Фланец. Деталь.	28
ВДШп А6-0001	Боковина. Деталь.	
ВДШп А8	Воздухораспределитель ВДШп А. Спецификация.	
ВДШп А8-01	Рассекатель. Спецификация.	29
ВДШп А8-02	Фланец. Спецификация.	
ВДШп А8-03	Патрубок. Спецификация	29
ВДШп А8 СБ	Воздухораспределитель ВДШп А. Сборочный чертеж	
ВДШп А8-01СБ	Рассекатель. Сборочный чертеж	30
ВДШп А8-0101	Лист. Деталь.	
ВДШп А8-0102	Лист. Деталь.	
ВДШп А8-0103	Лист. Деталь.	31
ВДШп А8-0104	Лист. Деталь.	
ВДШп А8-0105	Лист. Деталь.	
ВДШп А8-0106	Ребро. Деталь.	
ВДШп А8-0107	Ребро. Деталь.	32
ВДШп А2-0201	Связь. Деталь.	
ВДШп А8-0301	Патрубок. Деталь.	
ВДШп А8-0302	Фланец. Деталь.	33
ВДШп А8-0001	Боковина. Деталь.	

Серия 1.494-29

Воздухораспределители алюминиевые двухструйные шестидиффузорные тип ВДШп А предназначены для подачи приточного воздуха в верхнюю зону помещения.

Воздухораспределители устанавливаются в производственных и административно-бытовых помещениях, к которым предъявляются повышенные эстетические требования. В настоящей серии даны рабочие чертежи шести размеров воздухораспределителей (см. табл.) Установка и крепление воздухораспределителей показаны на рис. 1 и 2

Подбор воздухораспределителей при проектировании производить в соответствии с „Инструкцией по выбору и расчету систем воздухораспределения" серии А3-669

Обозначение	Размеры в мм.						Масса кг
	d_0	Б	В	Н	H_1	H_2	
ВДШп А2	250	480	530	65	141	358	7,8
ВДШп А3	315	610	660	82	158	386	11,3
ВДШп А4	400	780	830	104	201	444	15,8
ВДШп А5	500	980	1030	130	227	450	26,8
ВДШп А6	630	1240	1290	164	261	534	39,2
ВДШп А8	800	1580	1630	207	304	617	58,0

В проектной документации и заказе на воздухораспределители, в зависимости от их размеров, производится следующая запись дробью, в числителе которой указывается обозначение воздухораспределителя по таблице,

а в знаменателе настоящая серия

пример:

Воздухораспределитель диаметром d_0 = 630 мм, имеющий обозначение ВДШп А6;

Воздухораспределитель $\frac{\text{ВДШп А6}}{1.494\text{-}29}$

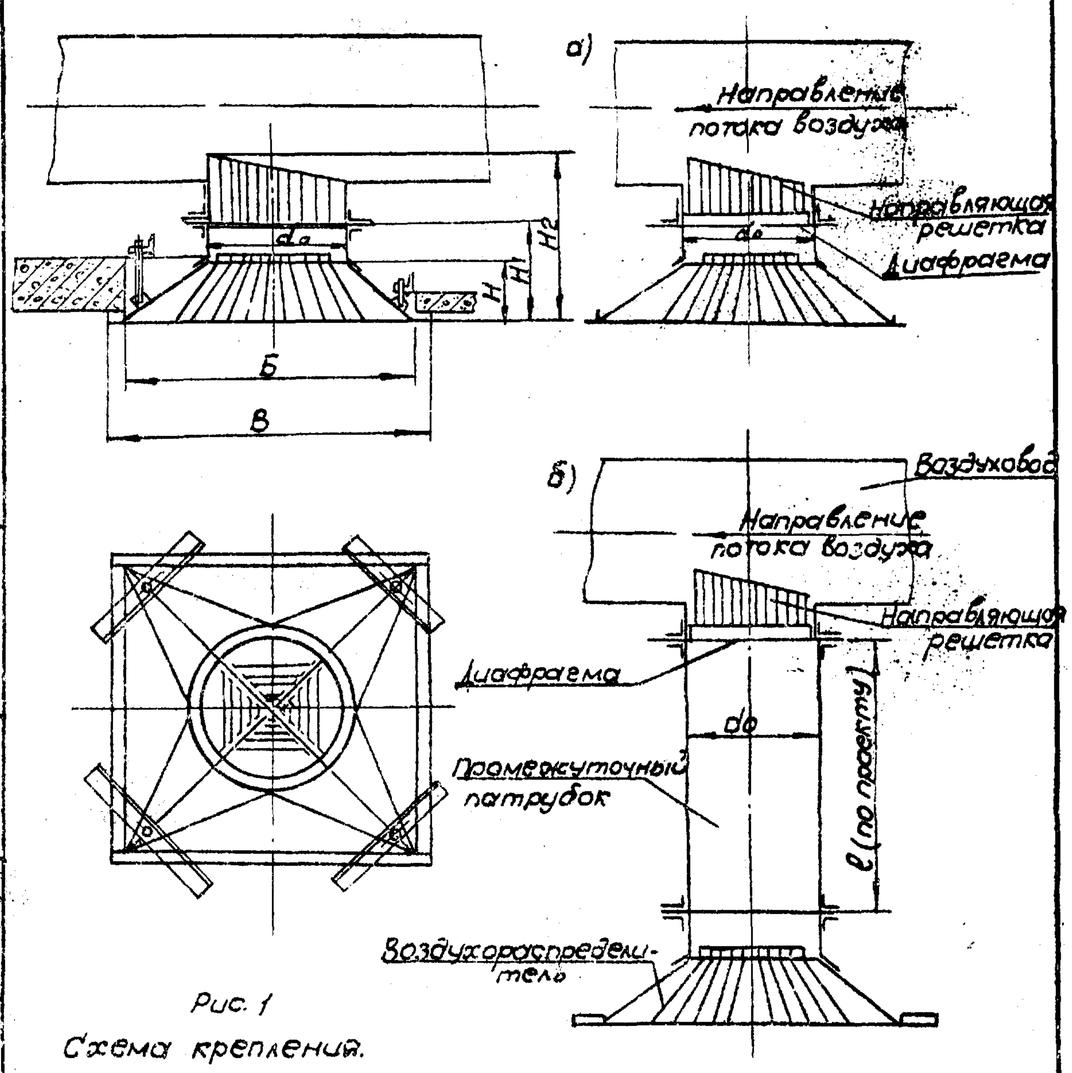

Рис. 1

Схема креплений.

Рис. 2

Схема установки:
а - непосредственно на воздуховоде;
б - на воздуховоде через промежуточный патрубок

Изм.	Лист.	№ докум.	Подп.	Дата	ВДШп А.Д.	Лист 2.

Копировал Формат II

Изм.	Лист.	№ докум.	Подп.	Дата	ВДШп А.Д.	Лист 3

Технические требования.

1. Детали и сборочные единицы должны изготавливаться в соответствии с требованиями рабочих чертежей и настоящих технических требований.
2. Неуказанные предельные отклонения размеров: отверстий по А7; валов по В7: остальных по СМ7 в соответствии с ОСТ 1010 и ГОСТ 2689-54.
3. Сварку деталей из алюминиевого сплава вести в среде аргона марки А по ГОСТ 10157-73 электродной проволокой СвАМг3 по ГОСТ 7871-75.
4. Места наложения сварочных швов для алюминиевых сплавов должны быть очищены от масла, краски и загрязнений, а для черной стали также от окалины и ржавчины.
5. Контроль качества сварочных швов производится по п.1 табл.1 ГОСТ 3242-69, причем для сборочных единиц из черной стали последний производится до грунтовки.
6. Вмятины и погнутости деталей и сборочных единиц не допускаются.
7. Детали и сборочные единицы, изготовленные из черной стали входящие в воздухораспределитель должны быть покрыты грунтовкой обладающей хорошей адгезией к металлу.
8. Слой грунтовки должен быть ровным без подтеков, пятен, морщин, пузырей и приставших загрязнений.
9. При отправке потребителю воздухораспределители, в зависимости от способа транспортирования, должны быть упакованы в соответствующую тару, обеспечивающую их сохранность от механических повреждений и атмосферных воздействий.

Копировал Формат: II

ВДШп А8-0201

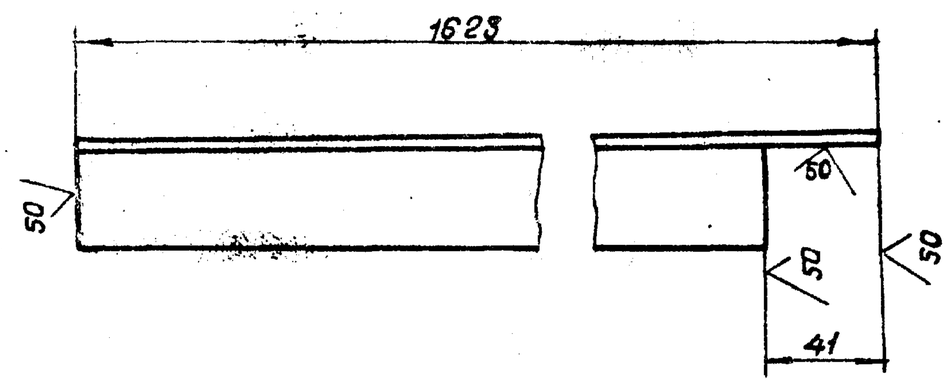

Изм.	Лист.	№ докум.	Подп.	Дата	ВДШп А8-0201			
Разраб.		Щеглова			Связь	Лит. И	Масса 1,06	Масштаб 1:2
Пров.		Арнской				Лист	Листов 1	
Т.контр.		Горевский				ММСС СССР Главпромвентиляция ГПИпроектпромвентиляция		
Н.контр.		Арнской			Уголок П-50-182 ГОСТ 13737-68 АМг2М ГОСТ 3617-75			
Утв.		Зейлькман						

Копировал Формат 11

Серия 1.494-29

Формат	Зона	Поз.	Обозначение	Наименование	Кол.	Примечание
				Документация		
22			ВДШп А2 СБ	Сборочный чертеж		
*			ВДШп А. Д	Технические требования		*Н.11.11.11
				Сборочные единицы		
11		1	ВДШп А2-01	Рассекатель	1	
11		2	ВДШп А2-02	Фланец	1	
12		3	ВДШк 2-03			
			Серия 4.904-29. лист 8	Диафрагма	1	
11		4	ВДШп А2-03	Патрубок	1	
12		5	НР2 Серия 4.904-29 лист 18	Направляющая решетка	1	
				Детали		
12		6	ВДШп А2-0001	Боковина	4	
64		7	ВДШп А2-0002	Прокладка 10х20 Резина губчатая ТУ38-5-1206-68 ℓ=2035	1	0,24 кг
				Прочие изделия		
		8		Заклепка комбинированная ф5 СТД 984 ТУ36-1598-72	46	

Изм.	Лист	№ докум.	Подп.	Дата	ВДШп А2			
Разраб.		Щеглова			Воздухораспределитель ВДШп А	Лит.	Лист	Листов 1
Пров.		Пронский						
Т.контр.		Пронский				ММСС СССР Главпромвентиляция ТИПроектпромвентиляция		
Утв.		Зейликман						

Копировал. Формат 11

Формат	Зона	Поз.	Обозначение	Наименование	Кол.	Примечание
				Документация		
22			ВДШп А2-01 СБ	Сборочный чертеж		
				Детали		
11		1	ВДШп А2-0101	Лист	4	
11		2	ВДШп А2-0102	Лист	4	
11		3	ВДШп А2-0103	Лист	4	
11		4	ВДШп А2-0104	Лист	4	
11		5	ВДШп А2-0105	Лист	4	
11		6	ВДШп А2-0106	Ребро	1	
11		7	ВДШп А2-0107	Ребро	1	
11		8	ВДШп А2-0108	Ушко	4	

Изм.	Лист	№ докум.	Подп.	Дата	ВДШп А2-01			
Разраб.		Гордунова			Рассекатель	Лит.	Лист	Листов 1
Пров.		Пронский						
Н.контр.		Граевский				ММСС СССР Главпромвентиляция ТИПроектпромвентиляция		
Утв.		Зейликман						

Копировал: Формат 11

ВДШп А2-02

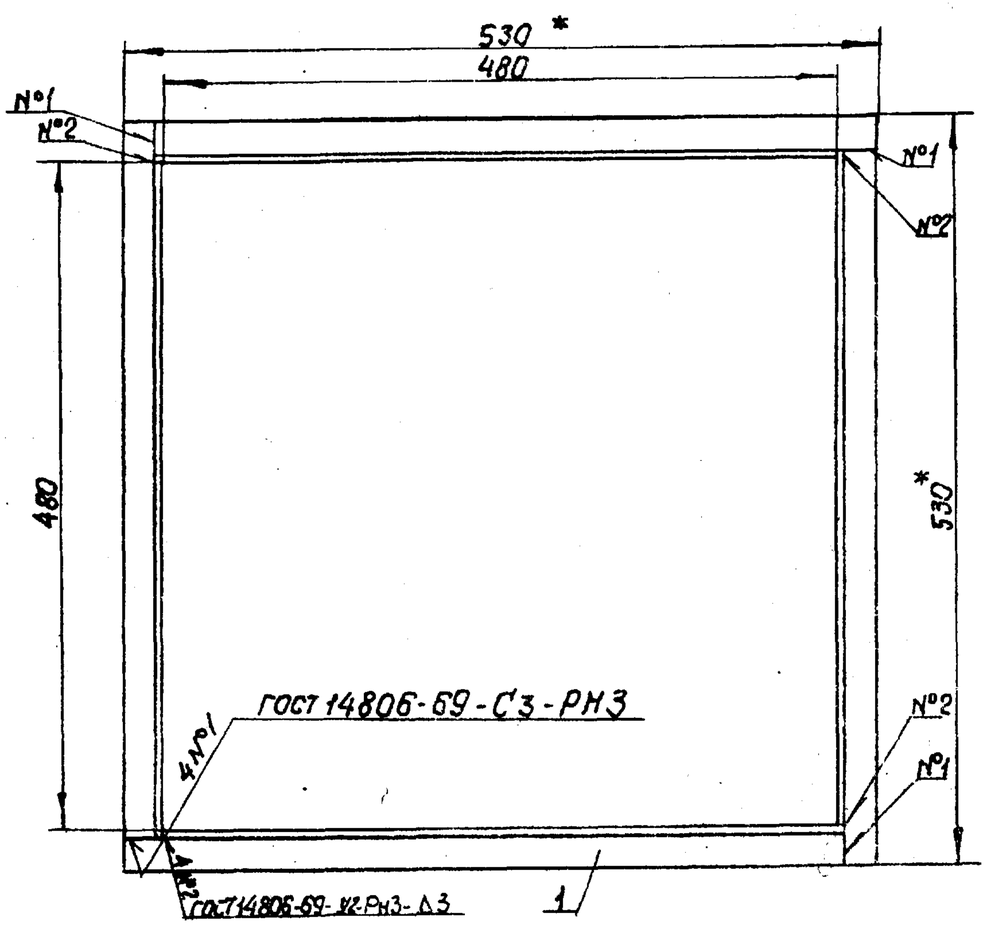

* Размеры для справок.

Формат	Зона	Поз.	Обозначение	Наименование	Кол.	Примечание
				Детали		
11		1	ВДШп А2-0201	Связь	4	

Изм.	Лист	№ докум.	Подп.	Дата	ВДШп А2-02			
Разраб.		Щеглова			Фланец	Лит.	Масса	Масштаб
Пров.		Пронский				У	0,56	1:5
Т.контр.		Пронский				Листов 1		
Гл.спец.		Зейликман				СССР Вентиляция Промвентиляция		
Н.контр.								
Утв.								

Копировал: Формат 11

ВДШп А3-03

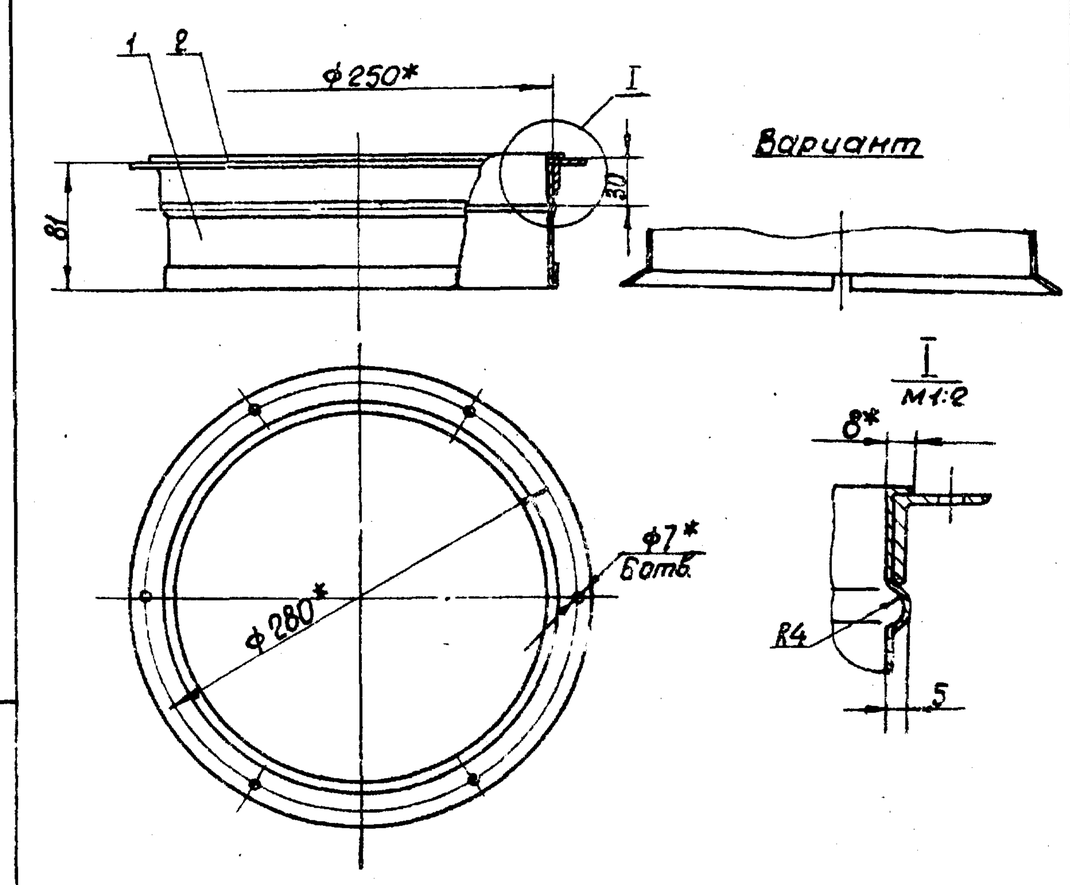

* Размеры для справок

Формат	Зона	Поз.	Обозначение	Наименование	Кол.	Примечание
				Детали		
11		1	ВДШп А3-0301	Патрубок	1	
11		2	ВДШп А3-0302	Фланец	1	

Изм.	Лист	№ докум.	Подп.	Дата	ВДШп А2-03			
					Патрубок	Лит.	Масса	Масштаб
						У	0,78	1:5
						Лист	Листов 1	
						ММСС		

Копировал

Серия 1.494-29

ВДШп А2 СБ

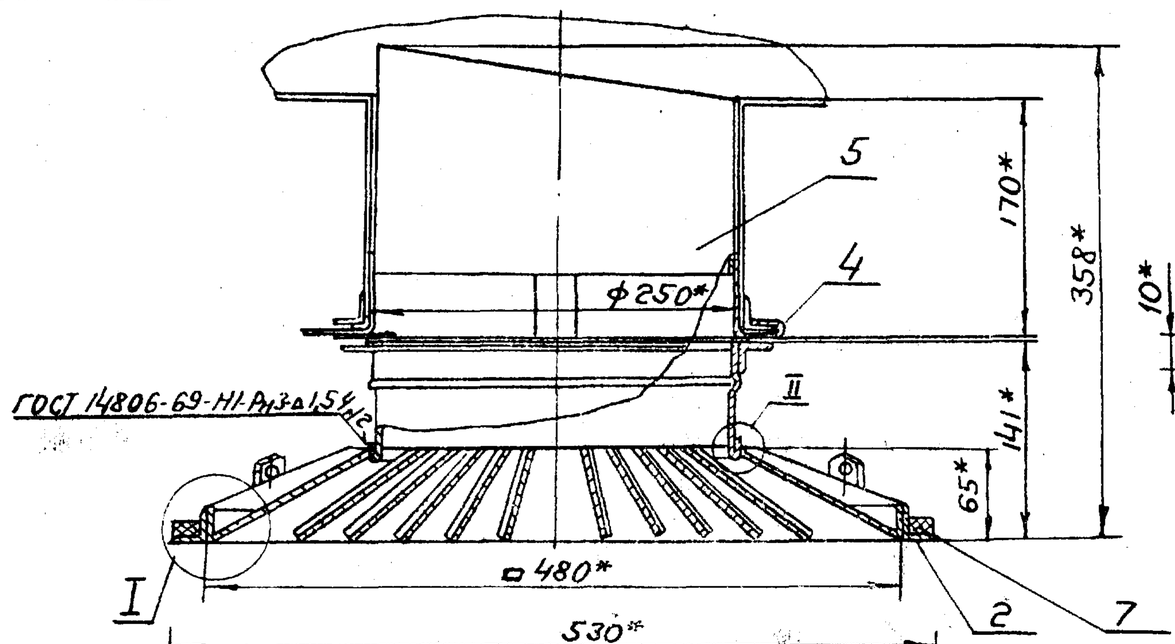

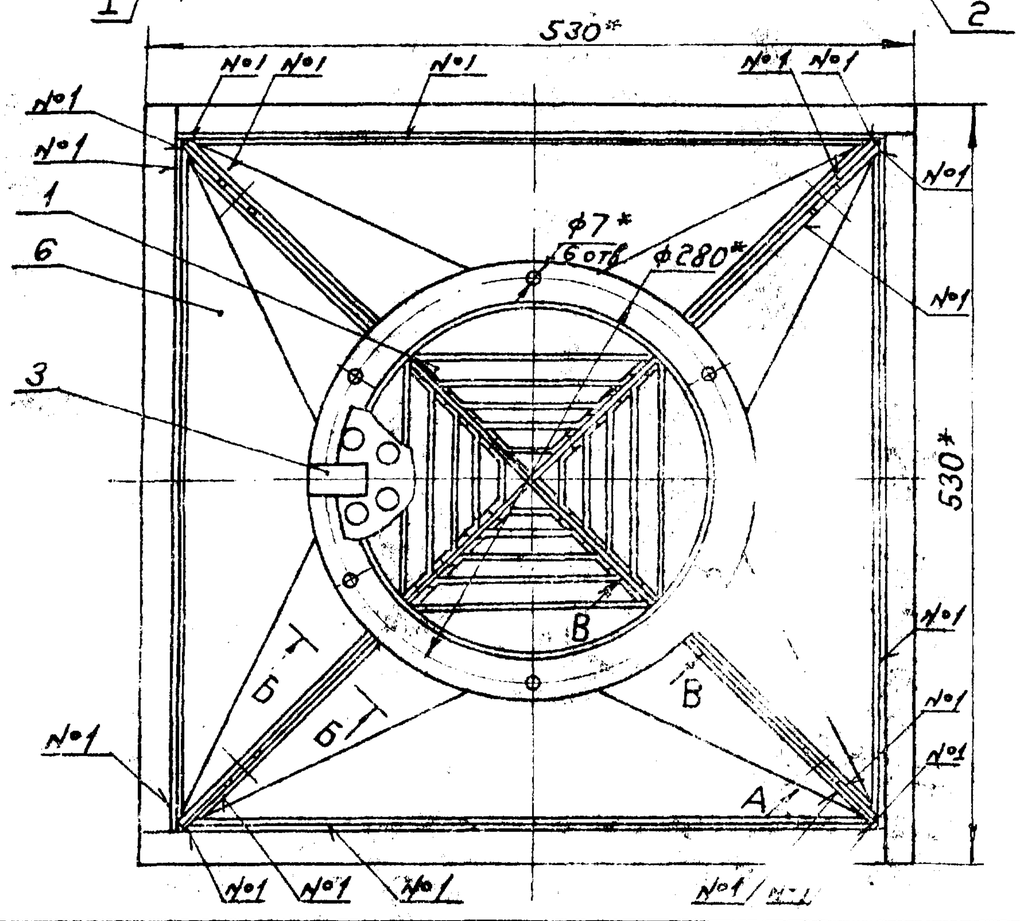

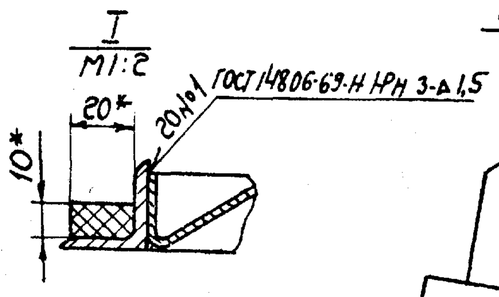

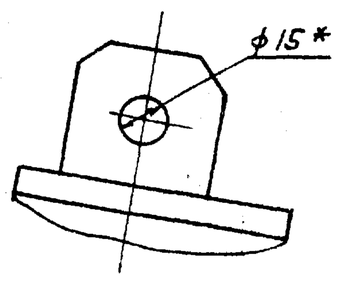

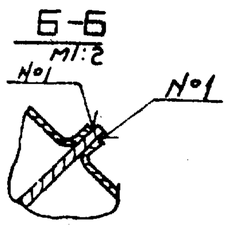

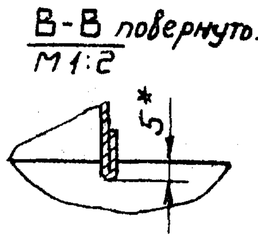

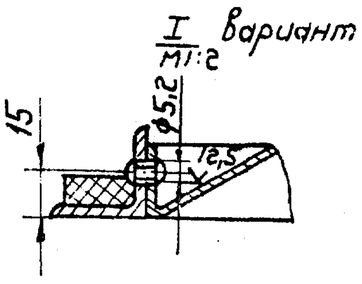

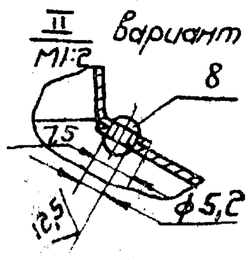

1. В варианте соединения на заклепках принять шаг заклепок 60 мм.
2. * Размеры для справок

Изм.	Лист	N докум.	Подп.	Дата	ВДШп А2 СБ			
Разраб.		Щеглова			Воздухораспределитель ВДШп-А Сборочный чертеж	Лит.	Масса	Масштаб
Пров.		Пронский				У	7,8	1:5
Т.контр.		Зейликман				Лист	Листов: 1	
Нач. отд.		Бейзерман				ММСС СССР Главпромвентиляция ГПИ Проектпромвентиляция		
Н.контр.		Казан						
Утв.		Овчинников						

Копировал: Бер- Формат: 12

Инв. N подл. | Подп. и дата | Взам. инв. N | Инв. N дубл. | Подп. и дата

ВДШп А2-01 СБ

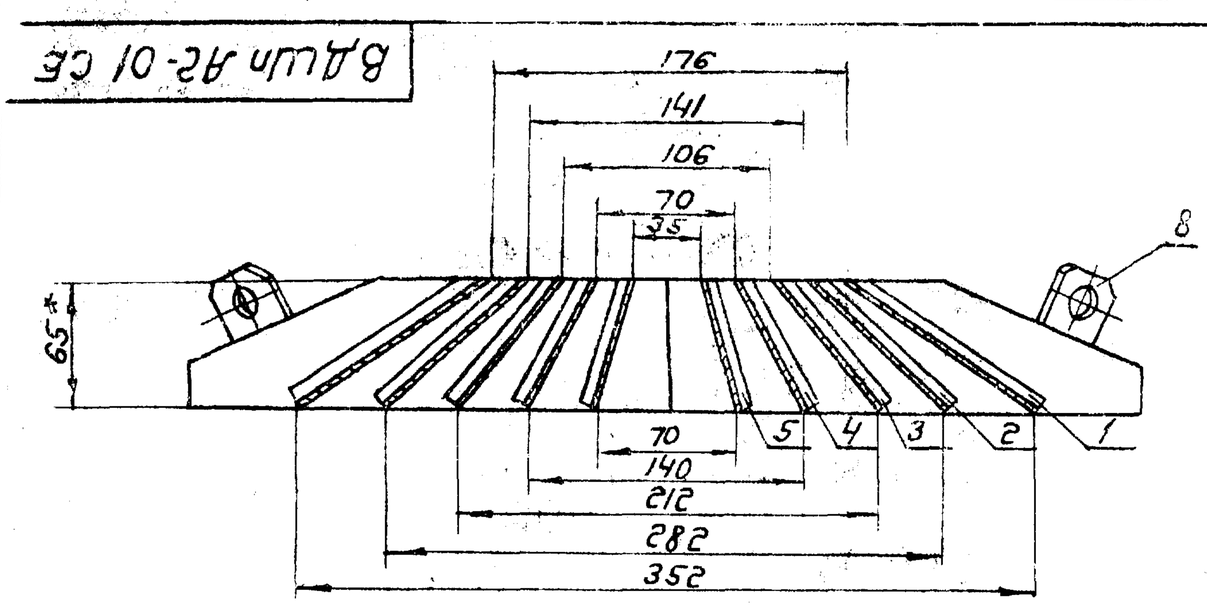

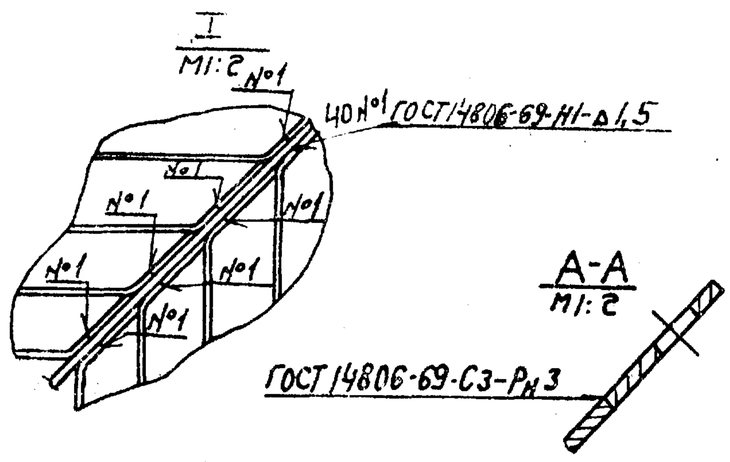

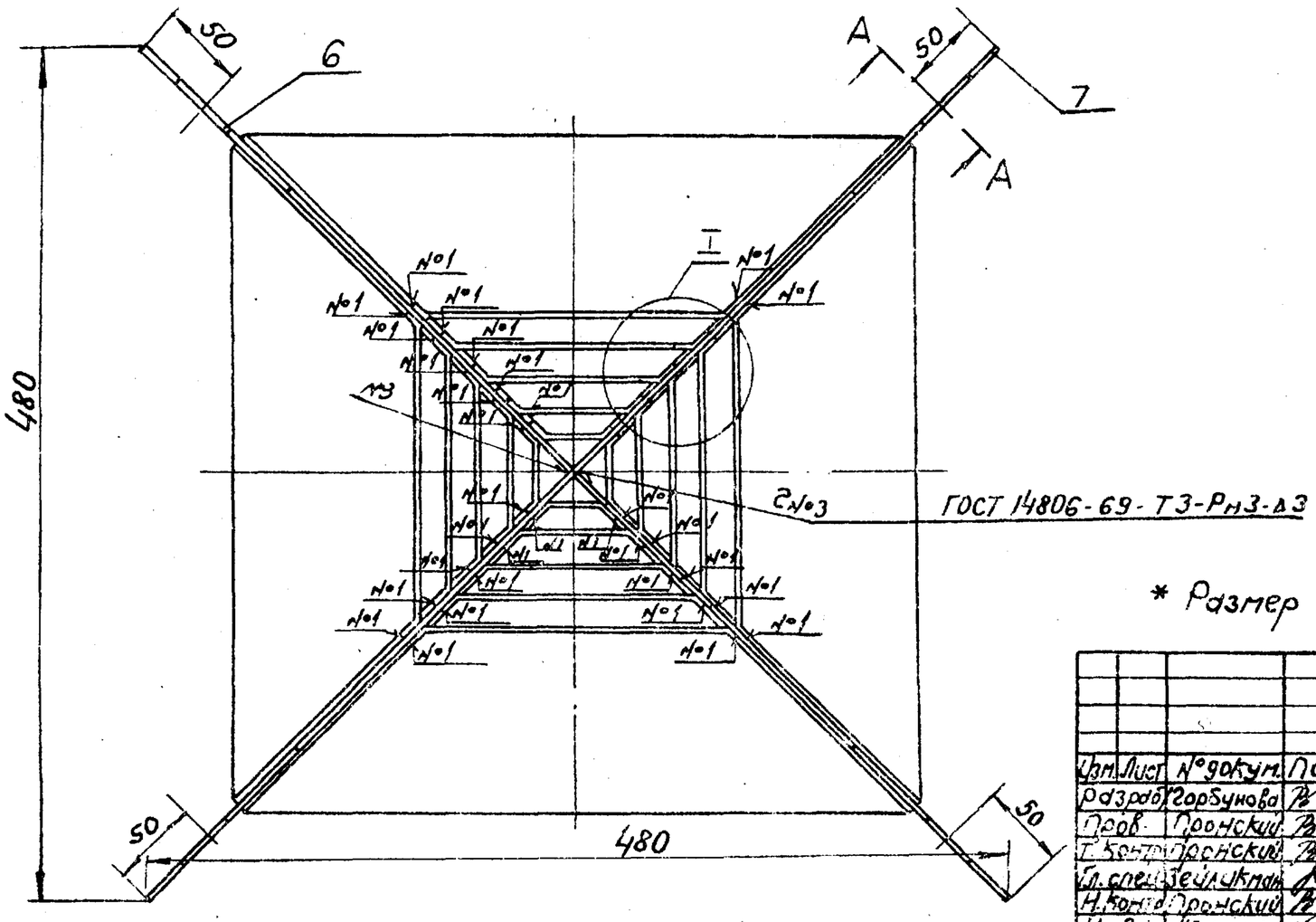

* Размер для справок.

Изм.	Лист	N докум.	Подп.	Дата	ВДШп А2-01 СБ			
Разраб.		Горбунова			Рассекатель Сборочный чертеж	Лит.	Масса	Масштаб
Пров.		Пронский				У	2,0	1:5
Т.контр.		Пронский				Лист	Листов 1	
Гл.спец.		Зейликман				ММСС СССР Главпромвентиляция ГПИ Проектпромвентиляция		
Н.контр.		Пронский						
Утв.		Казан						

Копировал: Бер- Формат: 12

Инв. N подл. | Подп. и дата | Взам. инв. N | Инв. N дубл. | Подп. и дата

Серия 1.494-29

ВДШп АГ-0101

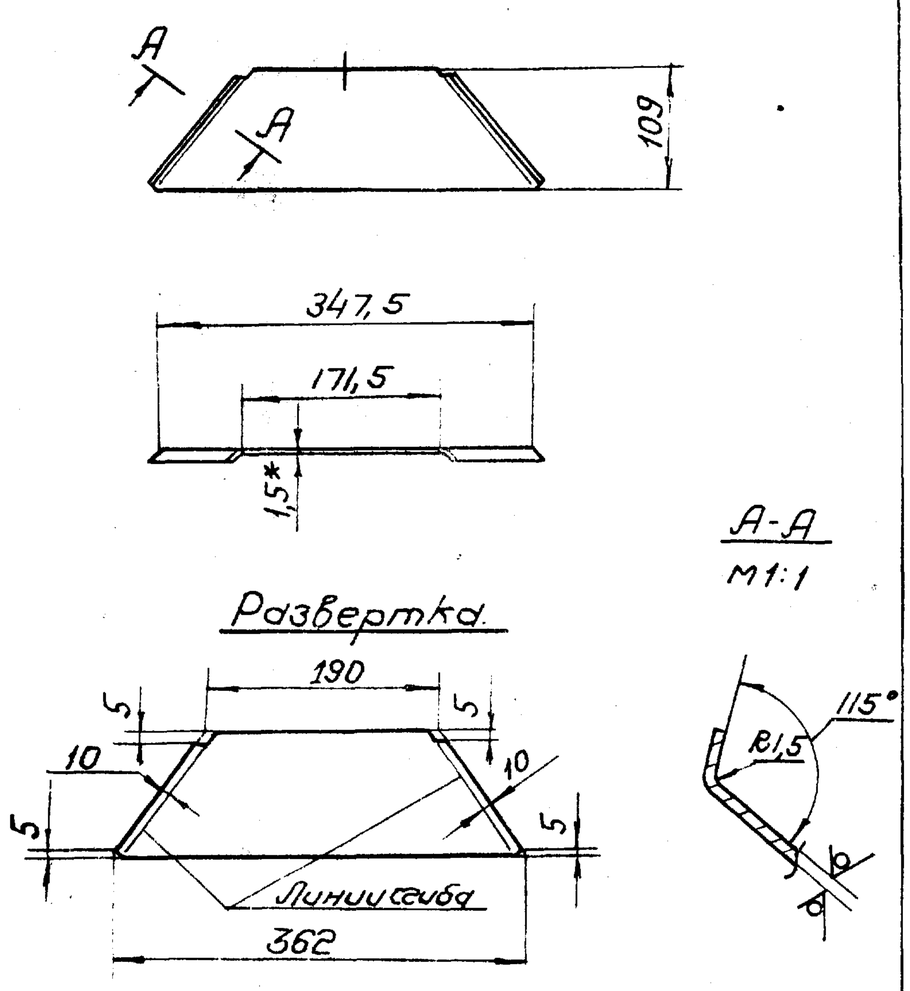

* Размер для справок.

Изм.	Лист	№ докум.	Подп.	Дата	ВДШп АГ-0101		
Разраб.		Горбунова			Лист	Лит.	Масса	Масш.
Пров.		Пронский				У	0,12	1:5
Т.контр.		Пронский				Лист	Листов 1
Н.контр.		Пронский			Лист АМ,-2М-1,5 ГОСТ 12592-67	ММСС СССР Главпромвентиляция ГПИ Проектпромвентиляция	
Утв.		Зейликман					

Копировал Бер- Формат 11

Подп. и дата | Инв. № дубл. | Взам. инв. № | Подп. и дата | Инв. № подл.

ВДШп АГ-0102

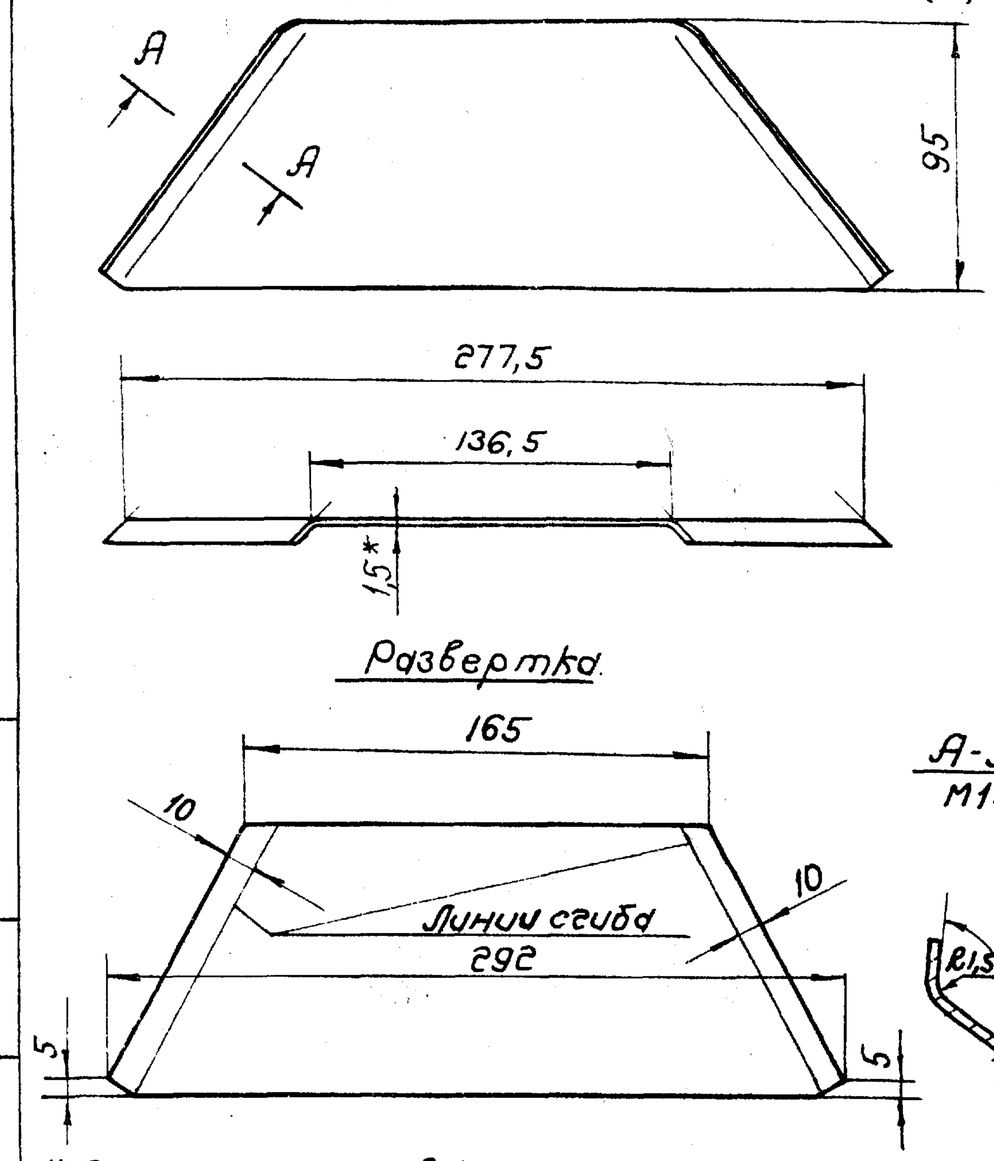

* Размер для справок.

Изм.	Лист	№ докум.	Подп.	Дата	ВДШп АГ-0102		
Разраб.		Горбунова			Лист	Лит.	Масса	Масш.
Пров.		Пронский				У	0,09	1:2
Т.контр.		Пронский				Лист	Листов 1
Н.контр.		Пронский			Лист АМ,-2М-1,5 ГОСТ 12592-67	ММСС СССР Главпромвентиляция ГПИ Проектпромвентиляция	
Утв.		Зейликман					

Копировал Бер- Формат 11

ВДШп АГ-0103

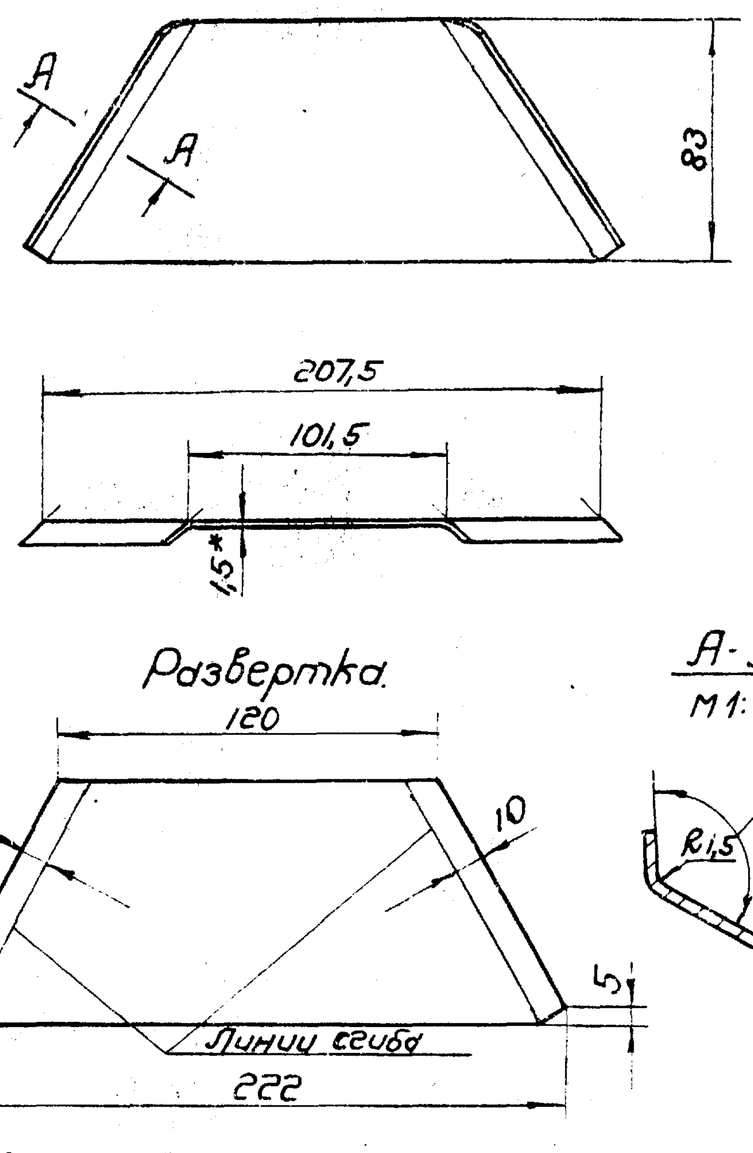

* Размер для справок.

Изм.	Лист	№ докум.	Подп.	Дата	ВДШп АГ-0103		
Разраб.		Горбунова			Лист	Лит.	Масса	Масш.
Пров.		Пронский				У	0,06	1:2
Т.контр.		Пронский				Лист	Листов 1
Н.контр.		Пронский			Лист АМ,-2М-1,5 ГОСТ 12592-67	ММСС СССР Главпромвентиляция ГПИ Проектпромвентиляция	
Утв.		Зейликман					

Копировал Бер- Формат 11

Подп. и дата | Инв. № дубл. | Взам. инв. № | Подп. и дата | Инв. № подл.

ВДШп АГ-0104

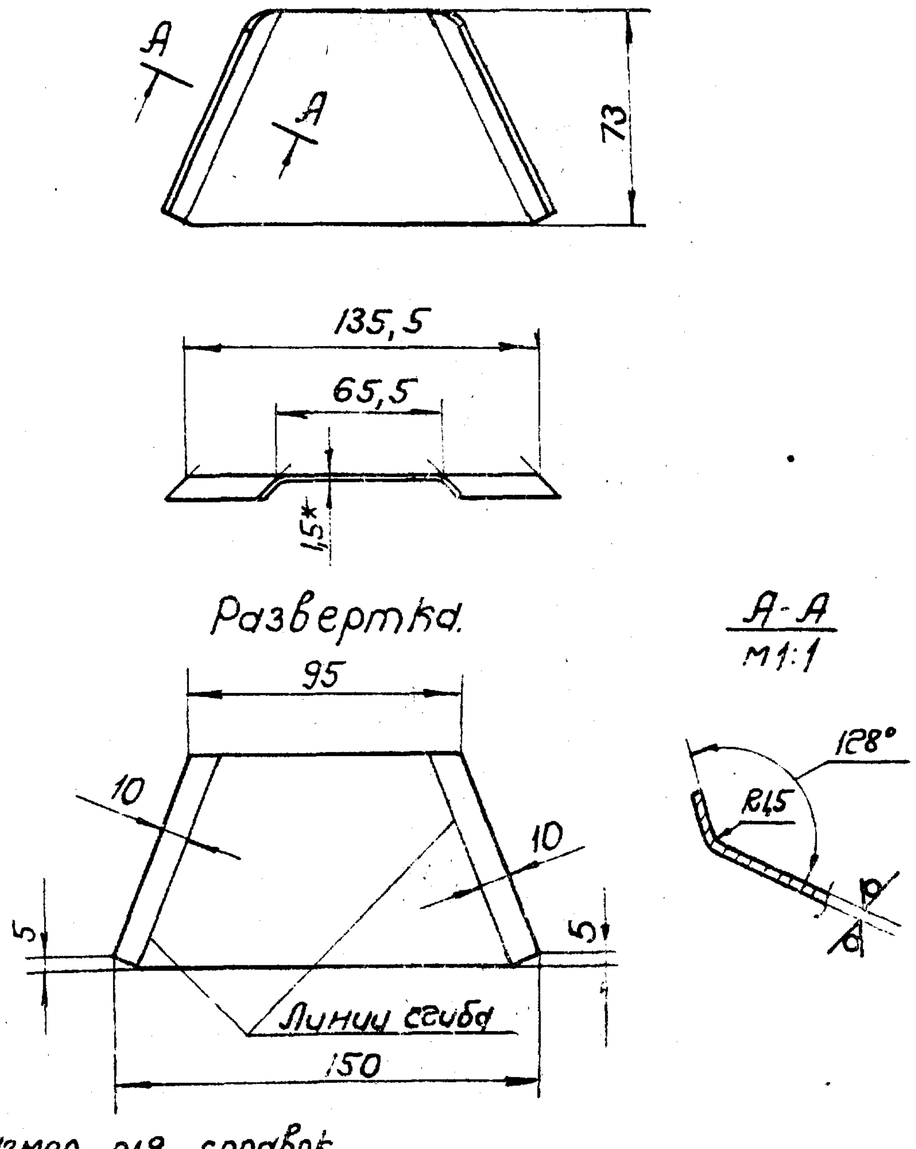

* Размер для справок.

Изм.	Лист	№ докум.	Подп.	Дата	ВДШп АГ-0104		
Разраб.		Горбунова			Лист	Лит.	Масса	Масш.
Пров.		Пронский				У	0,04	1:2
Т.контр.		Пронский				Лист	Листов 1
[illegible]		[illegible]ронский			Лист АМ,-2М-1,5 ГОСТ 12592-67	ММСС СССР Главпромвентиляция ГПИ Проектпромвентиляция	
[illegible]		[illegible]ейликман					

Копировал Бер- Формат 11

Серия 1.494-29

ВДШпА2-0105

50 (√)

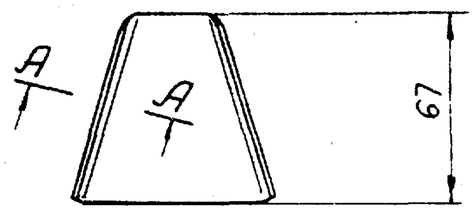

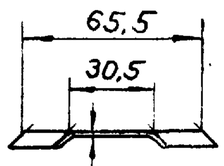

Развертка.

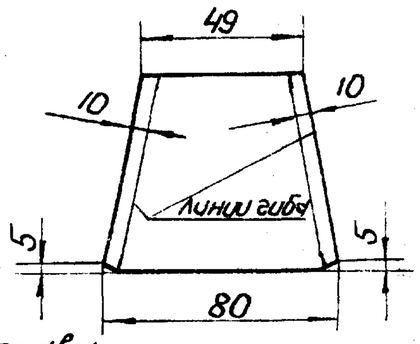

А-А
М1:1

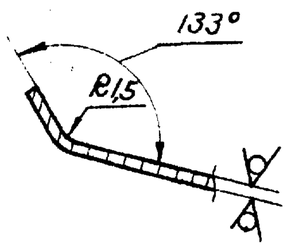

* Размер для справок.

Изм.	Лист	№докум.	Подп.	Дата	ВДШпА2-0105		
Разраб.		Горбунова			Лист	Лит.	Масса	Масштаб
Пров.		Пронский				У	0,02	1:2
Т.контр.		Пронский				Лист	Листов 1	
Н.контр.		Пронский			Лист АМг 2М-1,5 ГОСТ 12592-67	МГСС СССР Главпромвентиляция ГПИ Проектпромвентиляция	
Утв.		Зейликман					

Копировал Бер. Формат 11

Подп. и дата | Инв. № дубл. | Взам. инв. № | Подп. и дата | Инв. № подл.

ВДШпА2-0106

50 (√)

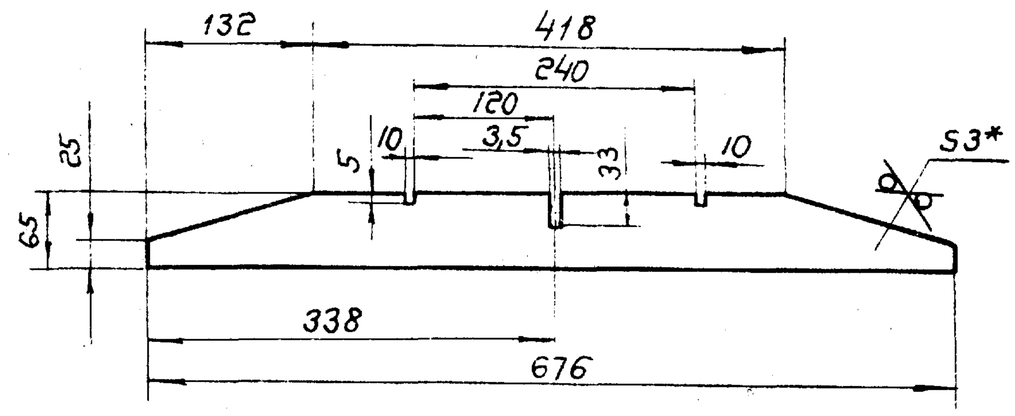

* Размер для справок.

Изм.	Лист	№докум.	Подп.	Дата	ВДШпА2-0106		
Разраб.		Горбунова			Ребро	Лит.	Масса	Масштаб
Пров.		Пронский				У	0,3	1:5
Т.контр.		Пронский				Лист	Листов 1	
Н.контр.		Пронский			Лист АМг 2М-3 ГОСТ 12592-67	МГСС СССР Главпромвентиляция ГПИ Проектпромвентиляция	
Утв.		Зейликман					

Копировал Бер. Формат 11

Подп. и дата | Инв. № дубл. | Взам. инв. № | Подп. и дата | Инв. № подл.

ВДШпА2-0107

50 (√)

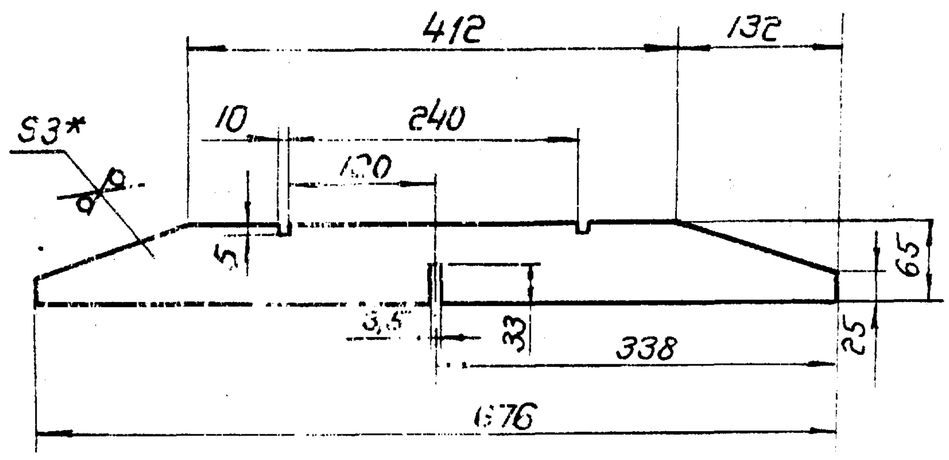

* Размер для справок.

Изм.	Лист	№докум.	Подп.	Дата	ВДШпА2-0107		
Разраб.		Горбунова			Ребро	Лит.	Масса	Масштаб
Пров.		Пронский				У	0,3	1:5
Т.контр.		Пронский				Лист	Листов: 1	
Н.контр.		Пронский			Лист АМг 2М-3 ГОСТ 12592-67	МГСС СССР Главпромвентиляция ГПИ Проектпромвентиляция	
Утв.		Зейликман					

Копировал: Бер. Формат: 11

Подп. и дата | Инв. № дубл. | Взам. инв. № | Подп. и дата | Инв. № подл.

ВДШпА2-0108

12,5 (√)

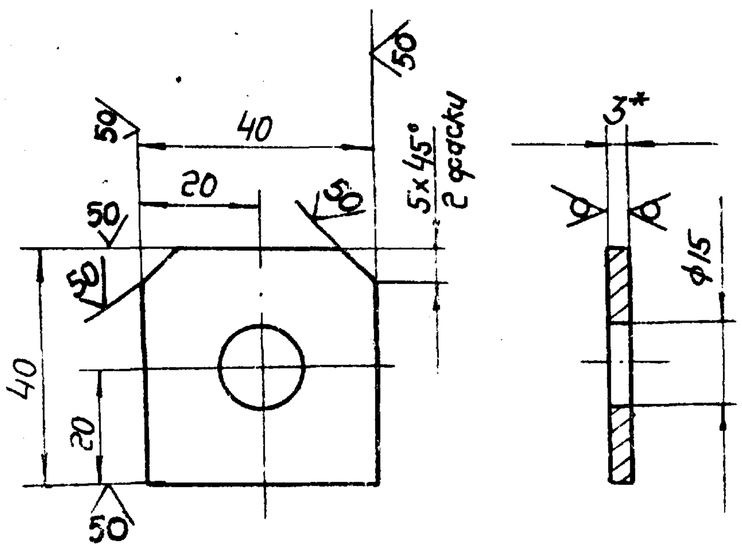

* Размер для справок.

Изм.	Лист	№докум.	Подп.	Дата	ВДШпА2-0108		
Разраб.		Горбунова			Ушко	Лит.	Масса	Масштаб
Пров.		Пронский				У	0,01	1:1
Т.контр.		Пронский				Лист	Листов 1	
Н.контр.		Пронский			Лист АМ2М-3 ГОСТ 12592-67	МГСС СССР Главпромвентиляция ГПИ Проектпромвентиляция	
Утв.		Зейликман					

Копировал Бер. Формат

Серия 1.494-29

ВДШп А2-0301

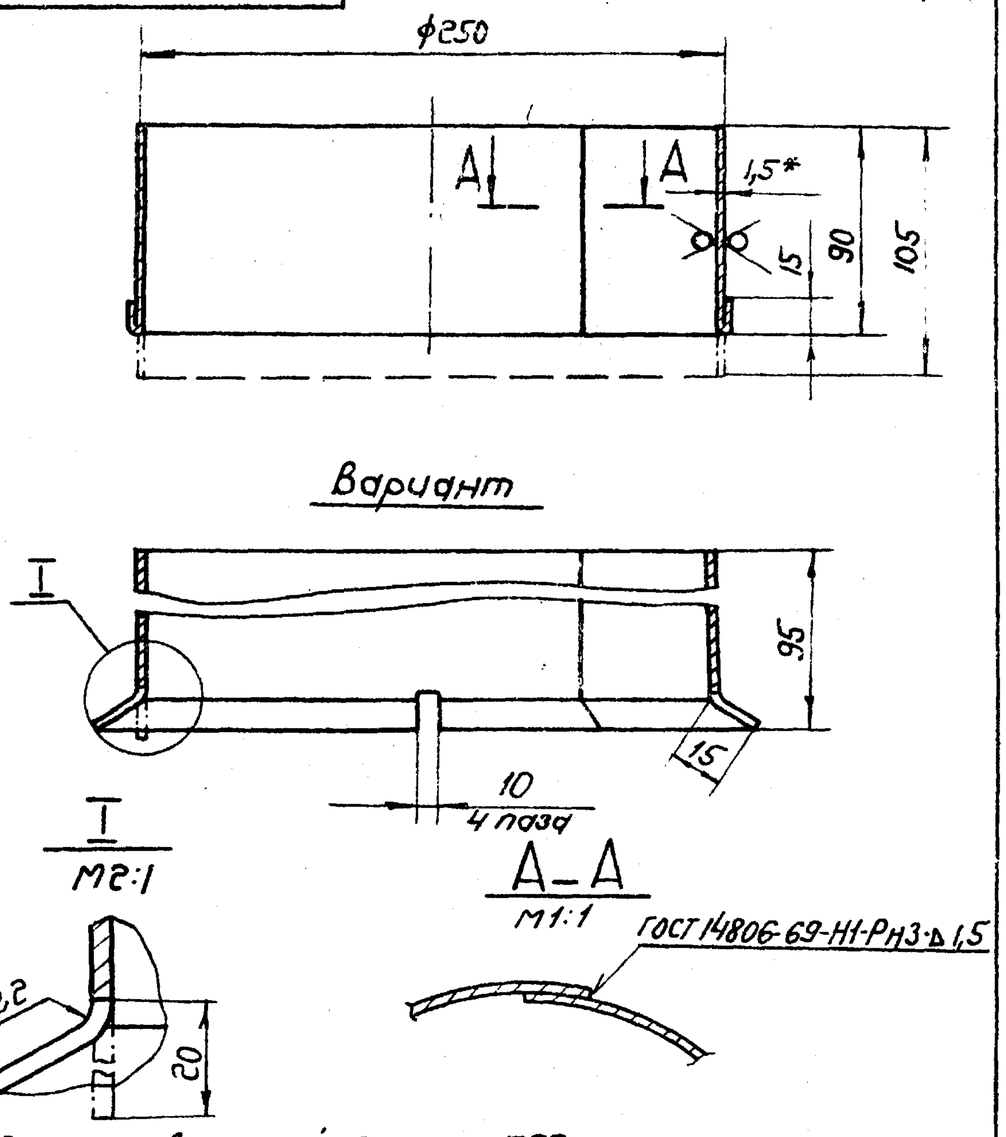

1. Длина развернутой детали - 792 мм
2.* Размер для справок.

Изм.	Лист	№докум.	Подп.	Дата	ВДШп А2-0301			
Разраб.		Щеглова			Патрубок	Лит.	Масса	Масштаб
Пров.		Пронский				У	0,34	1:2,5
Т.контр.		Пронский				Лист	Листов 1	
Н.контр.		Пронский			Лист АМг 2М-1,5 ГОСТ 12592-67	ММСС СССР Главпромвентиляция ГПИ Проектпромвентиляция		
Утв.		Зейликман						

Копировал: Бер- Формат: 11

ВДШп А2-0302

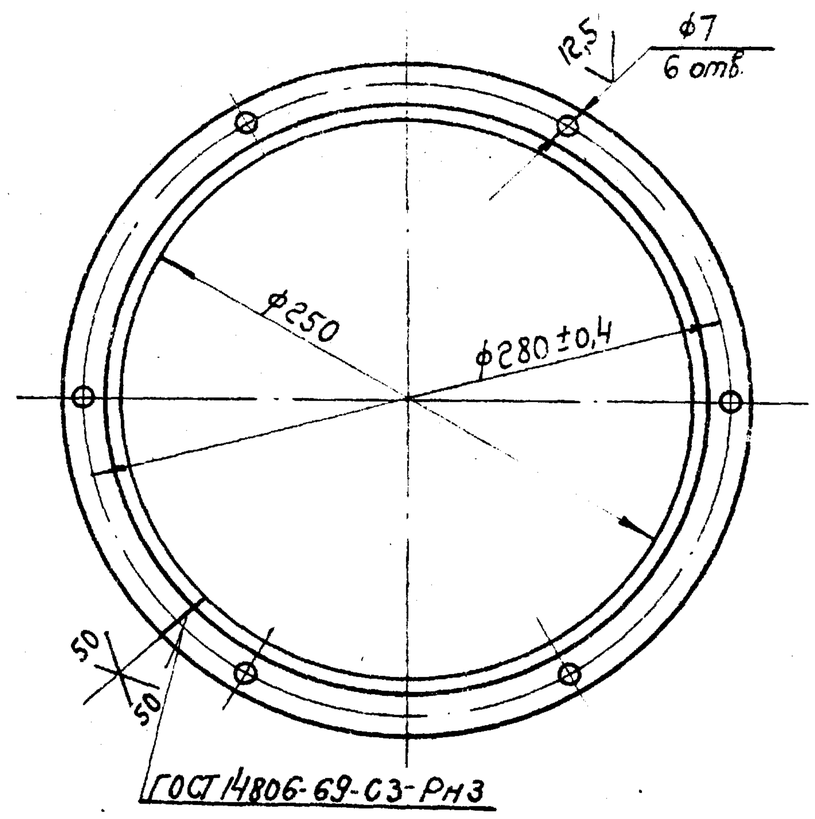

Длина развернутой детали - 832 мм.

Изм.	Лист	№докум.	Подп.	Дата	ВДШп А2-0302			
Разраб.		Щеглова			Фланец	Лит.	Масса	Масштаб
Пров.		Пронский				У	0,44	1:2,5
Т.контр.		Пронский				Лист	Листов 1	
Н.контр.		Пронский			Уголок Л50-98 ГОСТ 15737-68 / АМг М ГОСТ 8617-75	ММСС СССР Главпромвентиляция ГПИ Проектпромвентиляция		
Утв.		Зейликман						

Копировал: Бер- Формат: 11

ВДШп А2-0001

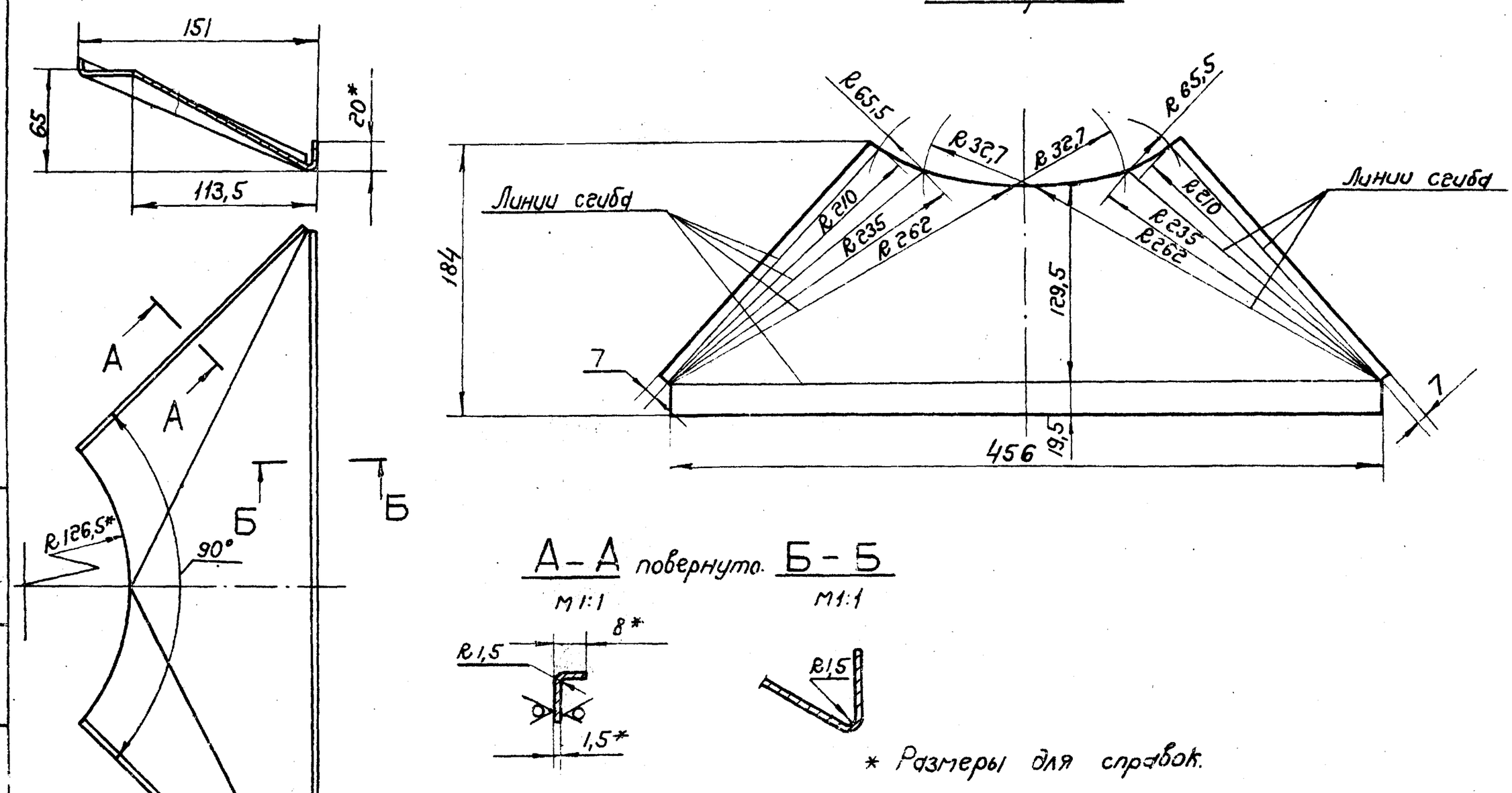

* Размеры для справок.

Изм.	Лист	№докум.	Подп.	Дата	ВДШп А2-0001			
Разраб.		Щеглова			Боковина	Лит.	Масса	Масштаб
Пров.		Пронский				У	0,2	1:2,5
Т.контр.		Пронский				Лист	Листов	
		Пронский			Лист АМг 2М-1,5 ГОСТ 12592-68	ММСС СССР Главпромвентиляция ГПИ Проектпромвентиляция		
		Зейликман						

Копировал: Бер- Формат: 12

Серия 1.494-29.

Формат	Зона	Поз.	Обозначение	Наименование	Кол.	Примечание
				Документация.		
22			ВДШп А3 СБ	Сборочный чертеж		
*			ВДШп А, Д	Технические требования		*11,11,11,11
				Сборочные единицы.		
11		1	ВДШп А3-01	Рассекатель	1	
11		2	ВДШп А3-02	Фланец	1	
12		3	ВДШк 3-03			
			Серия 4.904-29 лист 8	Диффрагма	1	
11		4	ВДШп А3-03	Патрубок	1	
12		5	НР3 Серия 4.904-29 лист 18	Направляющая решетка	1	
				Детали.		
12		6	ВДШп А3-0001	Боковина	4	
64		7	ВДШп А3-0002	Прокладка 10х20		
				Резина губчатая ТУ 38-5-1206-68 ℓ=2555	1	0,308кг
				Прочие изделия.		
		8		Заклепка комбинированная ф5 стд 984 ТУ 36-1598-72	58	

Изм.	Лист	№ докум.	Подп.	Дата	ВДШп А3			
Разраб.		Щеглова			Воздухораспределитель ВДШп А.	Лит.	Лист	Листов 1
Пров.		Пронский				У	ММСС СССР Главпромвентиляция ГПИ Проектпромвентиляция	
Н.контр.		Пронский						
Утв.		Зейликман						

Копировал: Бер. Формат: 11

Формат	Зона	Поз.	Обозначение	Наименование	Кол.	Примечание.
				Документация.		
22			ВДШп А3-01 СБ	Сборочный чертеж		
				Детали.		
11		1	ВДШп А3-0101	Лист	4	
11		2	ВДШп А3-0102	Лист	4	
11		3	ВДШп А3-0103	Лист	4	
11		4	ВДШп А3-0104	Лист	4	
11		5	ВДШп А3-0105	Лист	4	
11		6	ВДШп А3-0106	Ребро	1	
11		7	ВДШп А3-0107	Ребро	1	
11		8	ВДШп А2-0108	Ушко	4	

Изм.	Лист	№ докум.	Подп.	Дата	ВДШп А3-01			
Разраб.		Горбунова			Рассекатель	Лит.	Лист	Листов 1
Пров.		Пронский				У	ММСС СССР Главпромвентиляция ГПИ Проектпромвентиляция	
Н.контр.		Пронский						
Утв.		Зейликман						

Копировал: Бер. Формат: 11

ВДШп А3-02

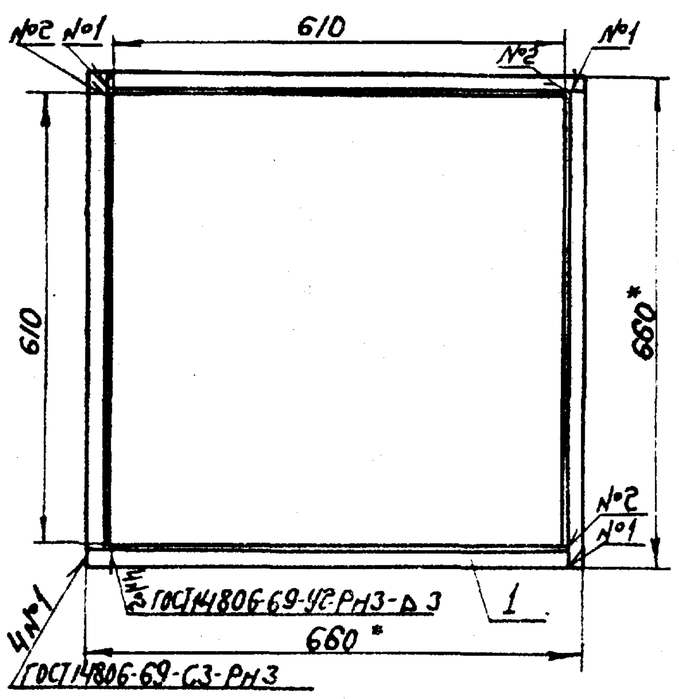

* Размеры для справок.

Формат	Зона	Поз.	Обозначение	Наименование	Кол.	Примечание
				Детали		
11		1	ВДШп А3-0201	Связь	4	

Изм.	Лист	№ докум.	Подп.	Дата	ВДШп А3-02			
Разраб.		Щеглова			Фланец	Лит.	Масса	Масштаб
Пров.		Пронский				У	1,32	1:10
Т.контр.		Пронский				Лист	Листов: 1	
Гл.спец.		Зейликман				ММСС СССР Главпромвентиляция ГПИ Проектпромвентиляция		
Н.контр.		Пронский						
Утв.		Кдеан						

Копировал: Бер. Формат: 11

ВДШп А3-03

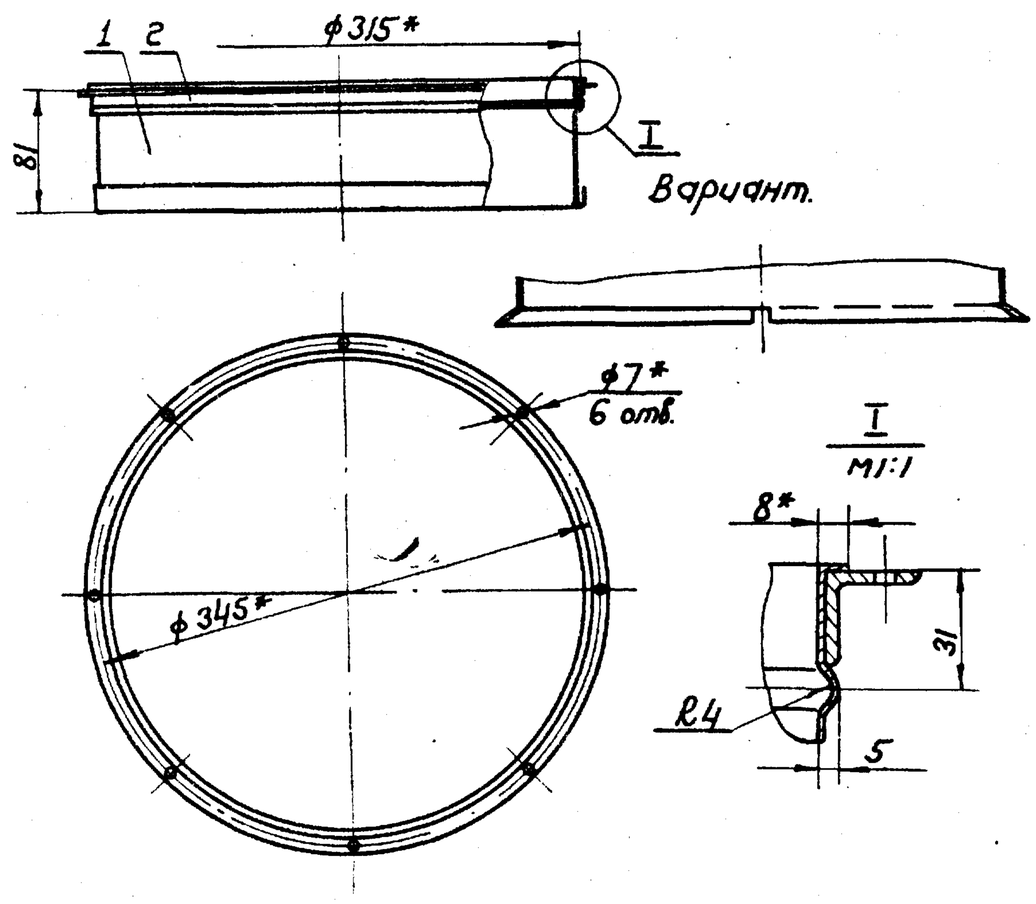

Формат	Зона	Поз.	Обозначение	Наименование	Кол.	Примечание
				Детали		
11		1	ВДШп А3-0301	Патрубок	1	
11		2	ВДШп А3-0302	Фланец	1	

Изм.	Лист	№ докум.	Подп.	Дата	ВДШп А3-03			
Разраб.		Щеглова			Патрубок	Лит.	Масса	Масштаб
Пров.		Пронский				У	0,96	1:5
Т.контр.		Пронский				Лист	Листов: 1	
Гл.спец.		Зейликман				ММСС СССР Главпромвентиляция ГПИ Проектпромвентиляция		
Н.контр.		Пронский						
Утв.		Кдеан						

Копировал: Бер. Формат: 11

Серия 1.494-29

ВДШпА3 СБ

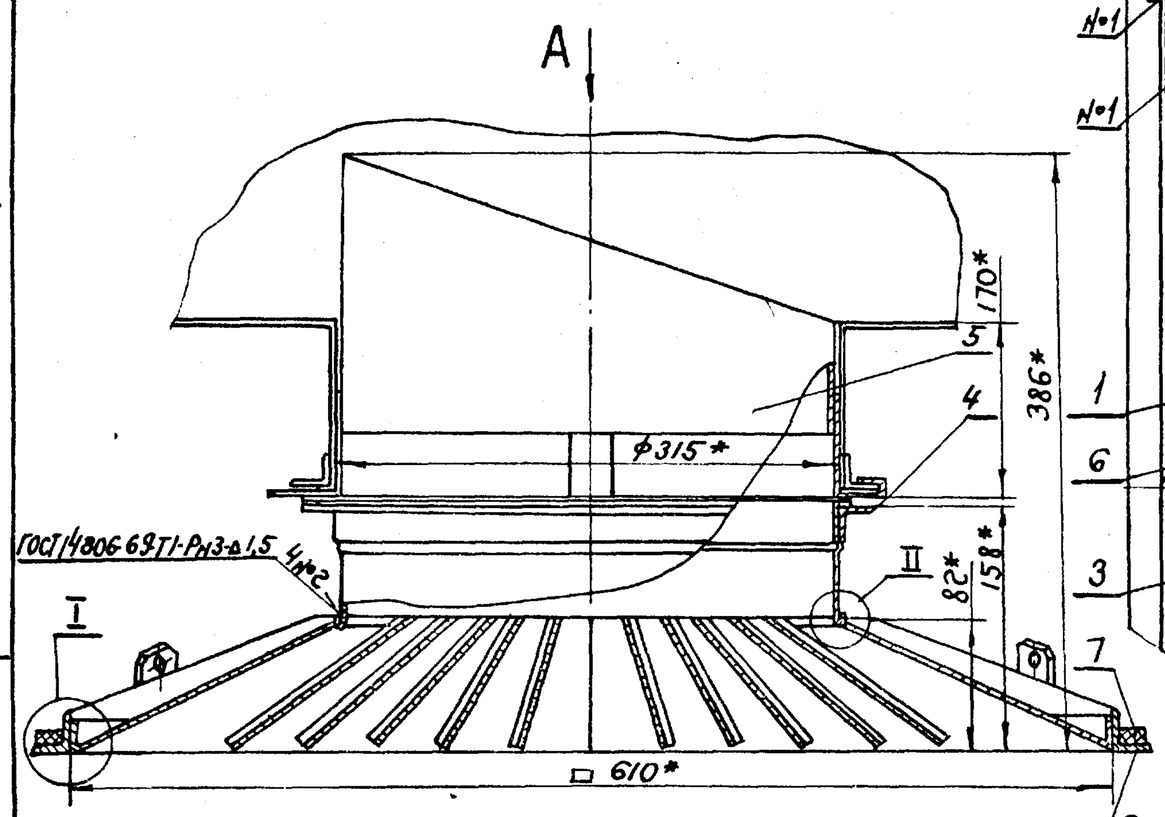

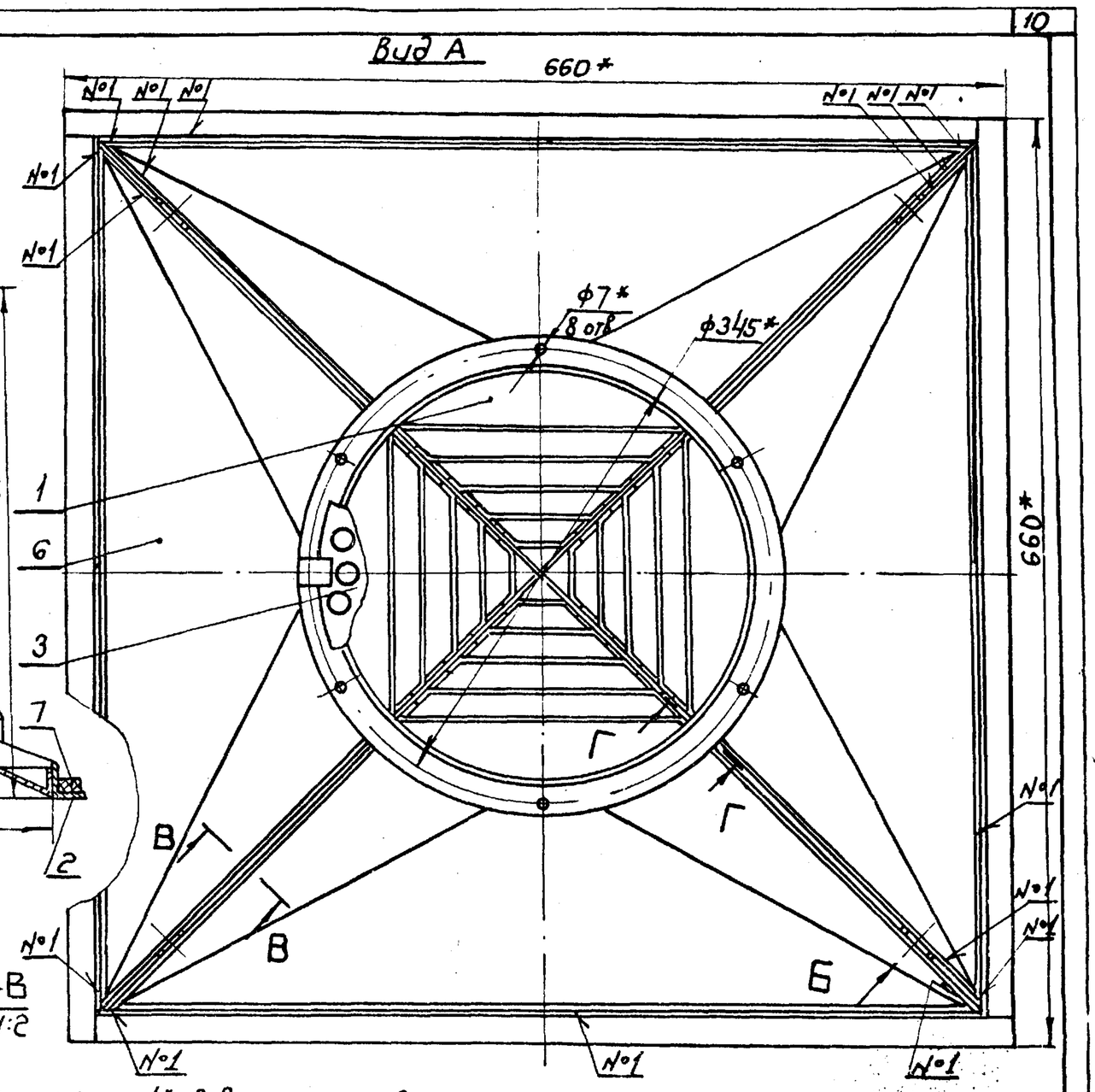

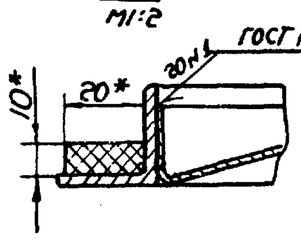

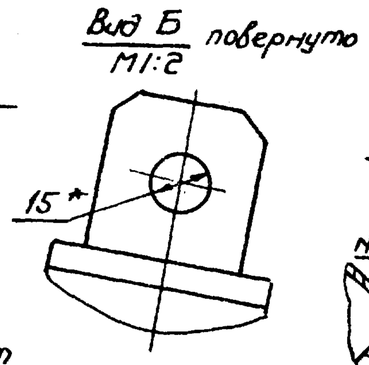

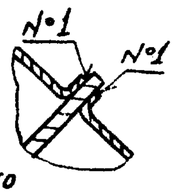

1* В варианте соединения на заклепках принять шаг заклепок - 60мм.
2.* Размеры для справок

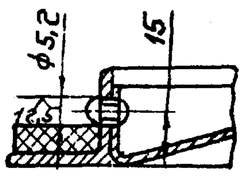

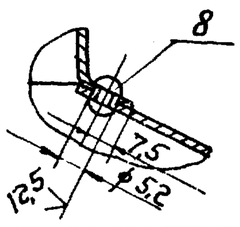

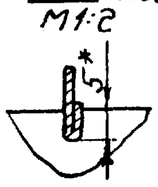

Изм.	Лист	№ докум.	Подп.	Дата
Разраб.		Щеглова		
Пров.		Пронский		
Т.контр.		Зейликман		
Нач.отд.		Бейзерман		
Н.контр.		Каган		
Утв.		Овчинников		

ВДШпА3 СБ

Воздухораспределитель ВДШпА. Сборочный чертеж

Лит.	Масса	Масштаб
И	11,3	1:5
Лист	Листов: 1	

ММСС СССР Главвентиляция ГПИ Проектпромвентиляция

Копировал: Бер- Формат: 12

Серия 1.494-29

ВДШпА3-01 СБ

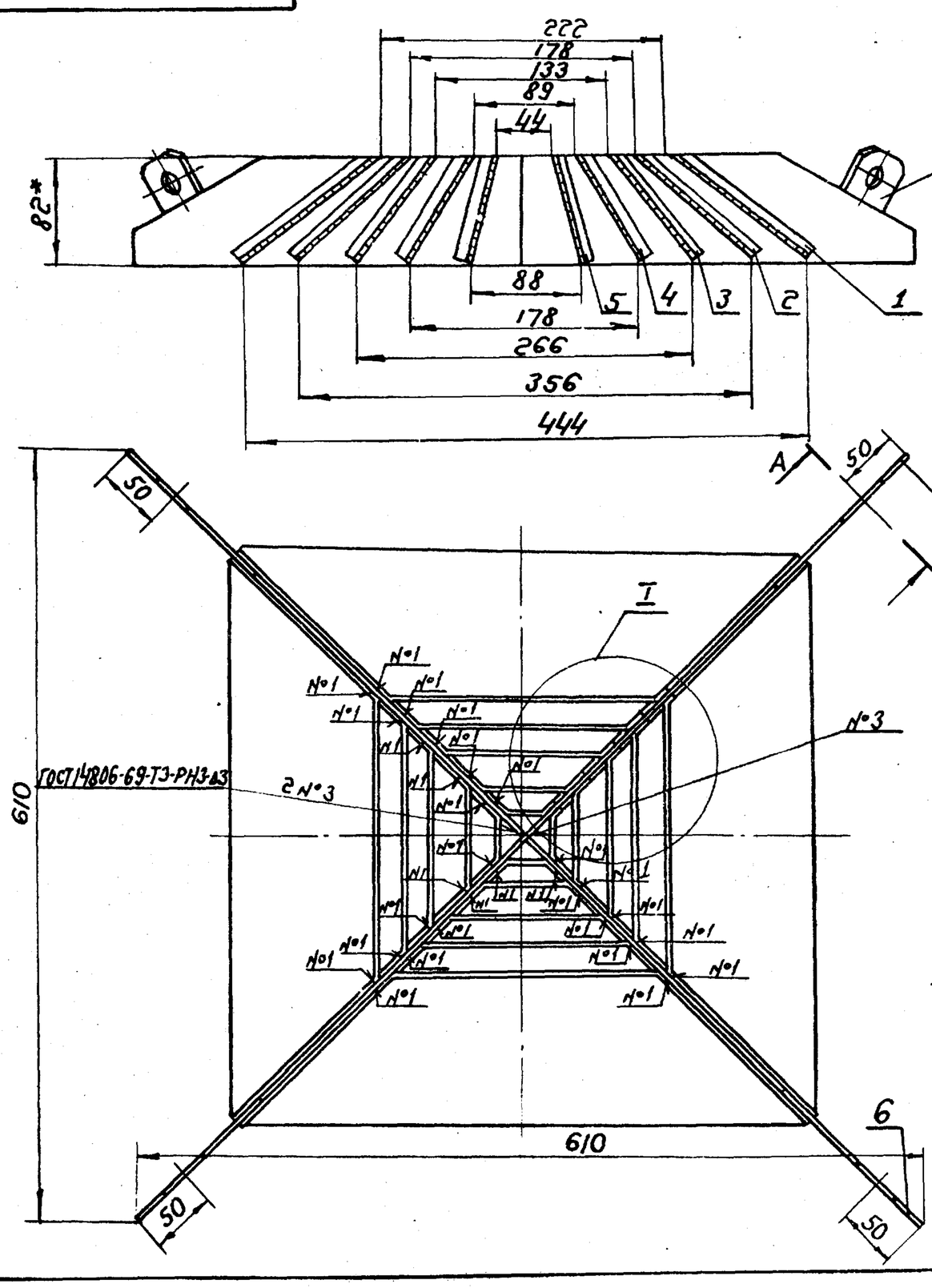

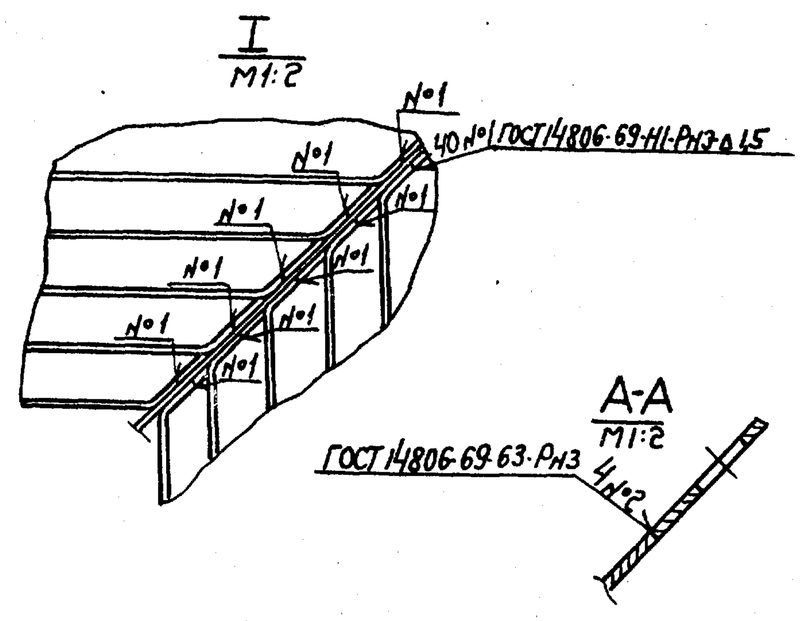

* Размер для справок.

Изм.	Лист	№ докум.	Подп.	Дата
Разраб.		Горбунова		
Пров.		Пронский		
Т.контр.		Пронский		
Гл.спец.		Зейликман		
Н.контр.		Пронский		
Утв.		Каган		

ВДШпА3-01 СБ

Рассекатель. Сборочный чертеж

Лит.	Масса	Масштаб
И	3,2	1:5
Лист	Листов: 1	

ММСС СССР Главвентиляция ГПИ Проектпромвентиляция

Копировал: Бер- Формат: 12

Серия 1.494-29

ВДШп А3-0101

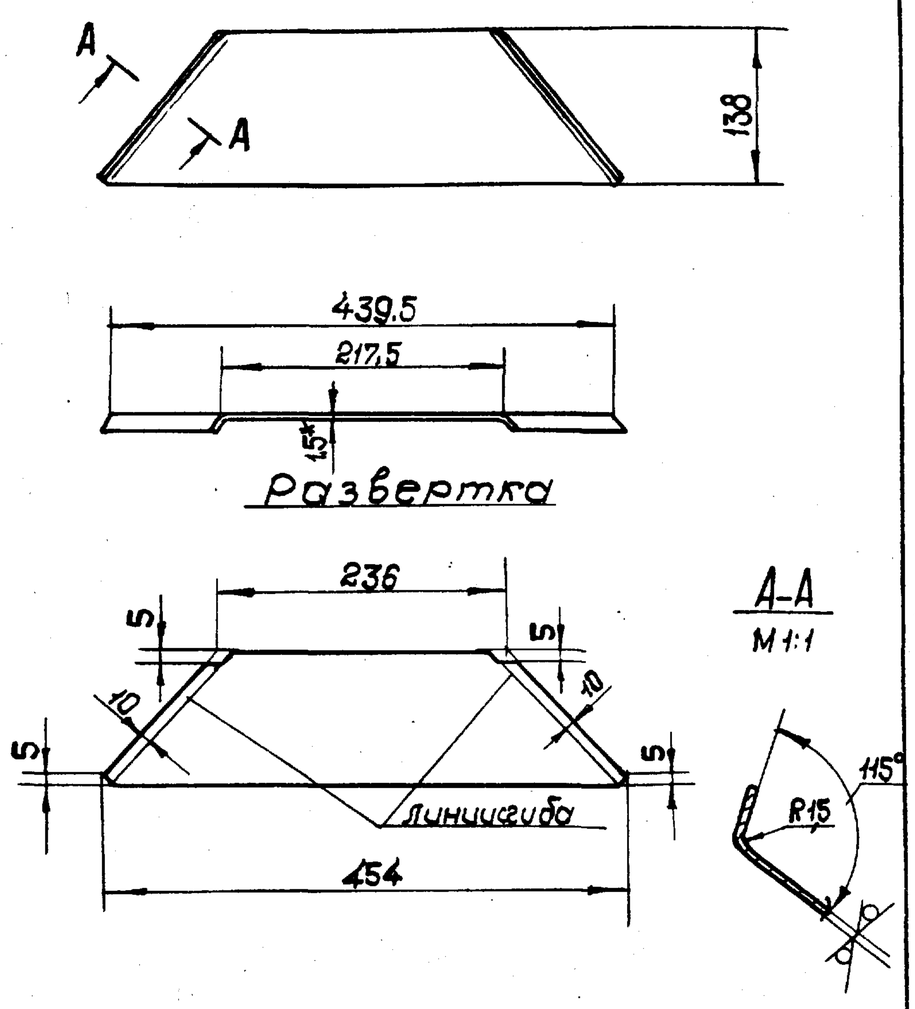

* Размер для справок

Изм	Лист	№докум.	Подп.	Дата	ВДШп А3-0101		
Разраб.		Гордунова			Лист	Лит. И	Масса 0,22 / Масштаб 1:5
Пров.		Пронский				Лист	Листов 1
Т.контр.		Граевский				ММСС СССР Главпромвентиляция Типроектпромвентиляция	
Н.контр.		Пронский			Лист АМг 2М-1.5 ГОСТ12592-67		
Утв.		Зейликман					

Копировал

Формат 11

Подп. и дата | Инв. № дубл. | Взам. инв. № | Подп. и дата | Инв. № подл.

ВДШп А3-0102

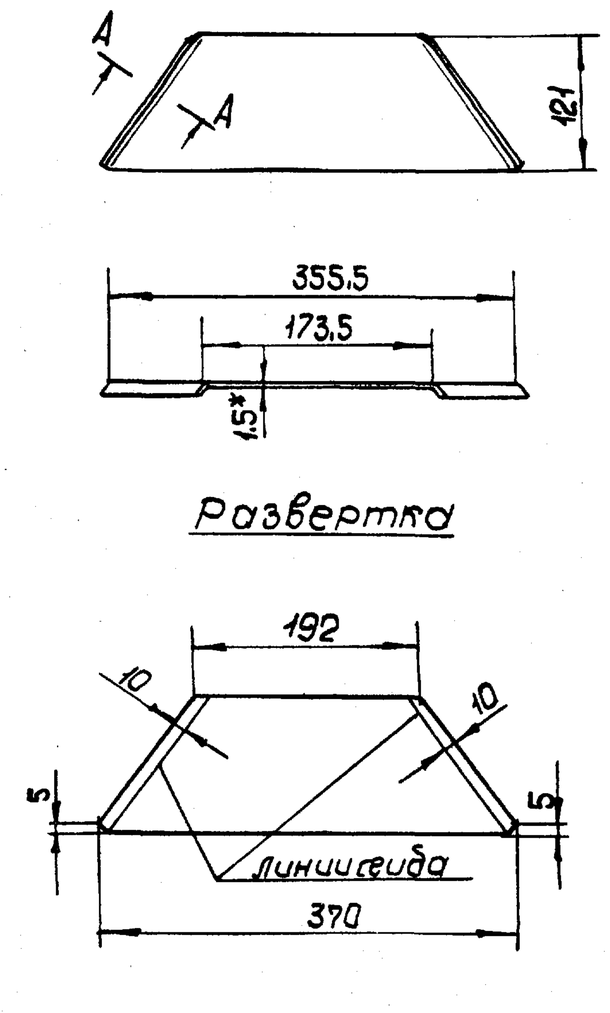

* Размер для справок

Изм	Лист	№докум.	Подп.	Дата	ВДШп А3-0102		
Разраб.		Гордунова			Лист	Лит. И	Масса 0.14 / Масштаб 1:5
Пров.		Пронский				Лист	Листов 1
Т.контр.		Граевский				ММСС СССР Главпромвентиляция Типроектпромвентиляция	
Н.контр.		Пронский			Лист АМг 2М-1.5 ГОСТ12592-67		
Утв.		Зейликман					

Копировал

Формат 11

Подп. и дата | Инв. № дубл. | Взам. инв. № | Подп. и дата | Инв. № подл.

ВДШп А3-0103

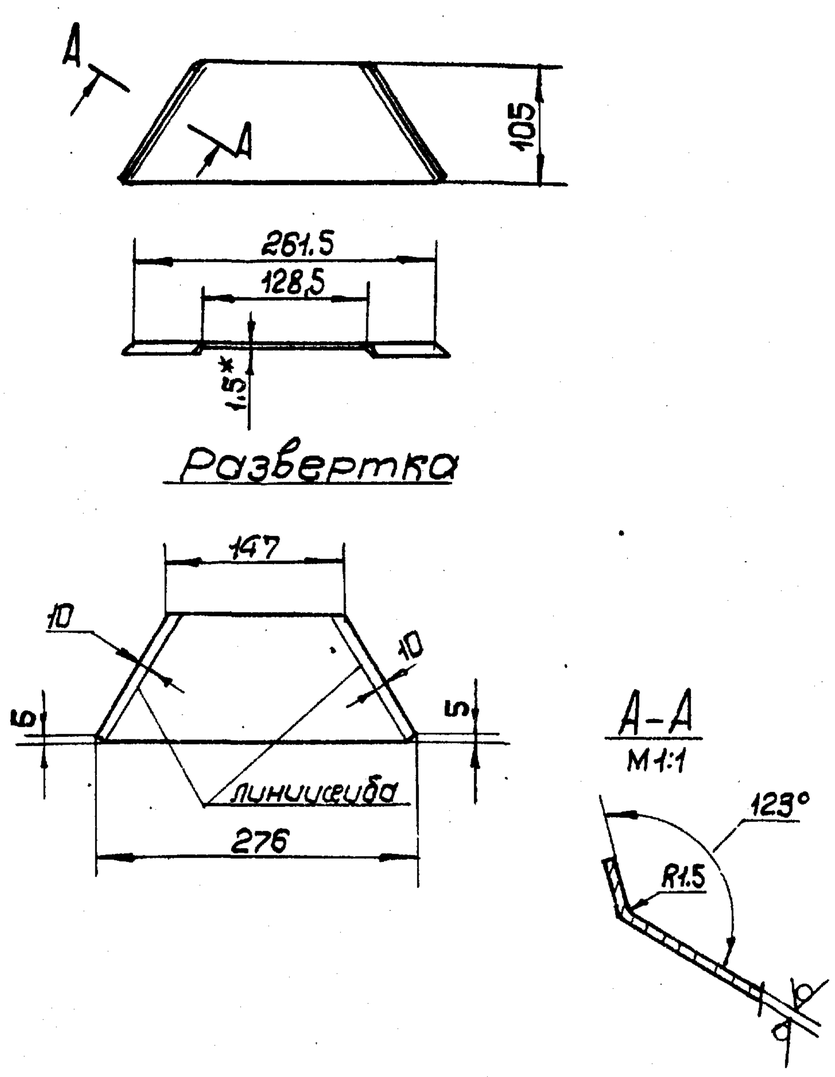

* Размер для справок

Изм	Лист	№докум.	Подп.	Дата	ВДШп А3-0103		
Разраб.		Гордунова			Лист	Лит. И	Масса 0,09 / Масштаб 1:5
Пров.		Пронский				Лист	Листов 1
Т.контр.		Граевский				ММСС СССР Главпромвентиляция Типроектпромвентиляция	
Н.контр.		Пронский			Лист АМг 2М-1,5 ГОСТ12592-67		
Утв.		Зейликман					

Копировал

Формат 11

Подп. и дата | Инв. № дубл. | Взам. инв. № | Подп. и дата | Инв. № подл.

ВДШп А3-0104

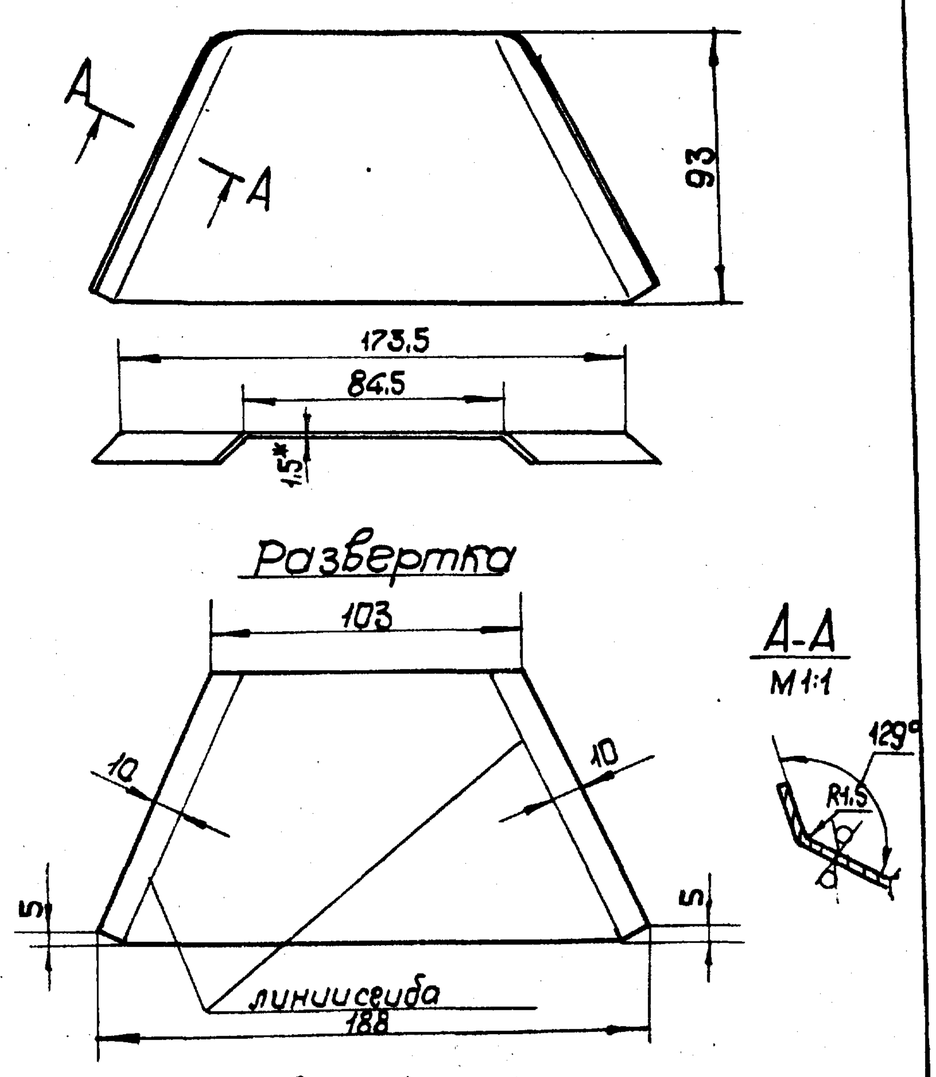

* Размер для справок

Изм	Лист	№докум.	Подп.	Дата	ВДШп А3-0104		
Разраб.		Гордунова			Лист	Лит. И	Масса 0.06 / Масштаб 1:2
Пров.		Пронский				Лист	Листов 1
Т.контр.		Граевский				ММСС СССР Главпромвентиляция Типроектпромвентиляция	
Н.контр.		Пронский			Лист АМг 2М-1.5 ГОСТ12592-67		
Утв.		Зейликман					

Копировал

Формат 11

Подп. и дата | Инв. № дубл. | Взам. инв. № | Подп. и дата | Инв. № подл.

ВДШп А3-0105

50 (√)

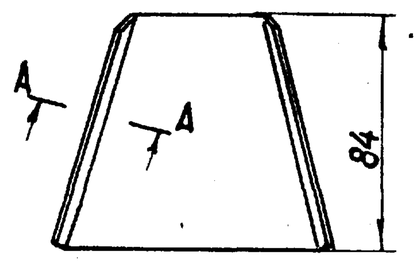

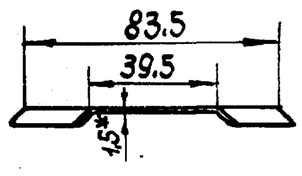

Развертка

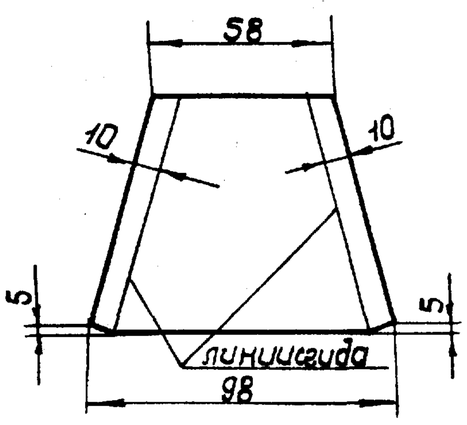

А-А
М1:1

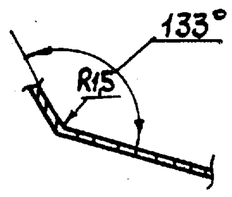

* Размер для справок

Изм.	Лист	№ докум.	Подп.	Дата	ВДШп А3-0105		
Разраб.		Гордунова			Лист	Лит. И	Масса 0,03 / Масштаб 1:2
Пров.		Пронский				Лист	Листов 1
Т. контр.		Граевский				ММСС СССР Главпромвентиляция ТИПроектпромвентиляция	
Н. контр.		Пронский			Лист АМг 2М-1.5 ГОСТ 12592-67		
Утв.		Зейликман					

Копировал — Формат 11

Подп. и дата | Инв. № дубл. | Взам. инв. № | Подп. и дата | Инв. № подл.

ВДШп А3-0106

50 (√)

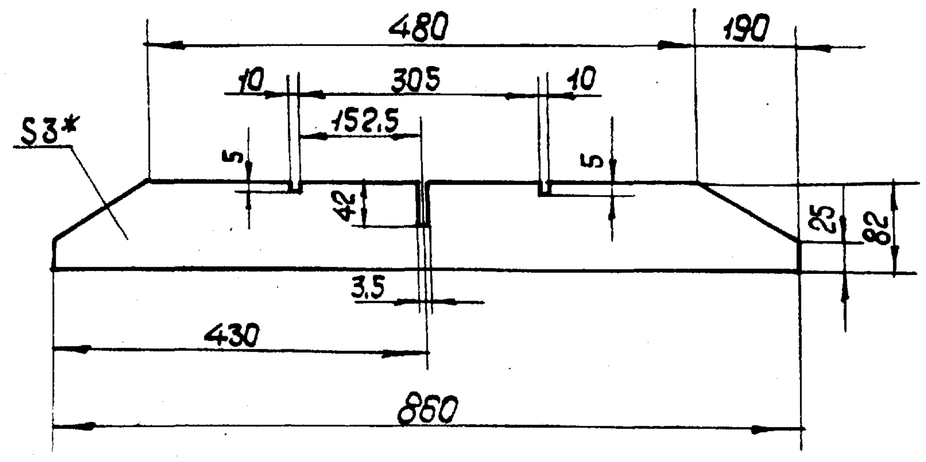

* Размер для справок

Изм.	Лист	№ докум.	Подп.	Дата	ВДШп А3-0106		
Разраб.		Гордунова			Ребро	Лит. И	Масса 0,48 / Масштаб 1:5
Пров.		Пронский				Лист	Листов 1
Т. контр.		Граевский				ММСС СССР Главпромвентиляция ТИПроектпромвентиляция	
Н. контр.		Пронский			Лист АМг 2М-3 ГОСТ 12592-67		
Утв.		Зейликман					

Копировал — Формат 11

Подп. и дата | Инв. № дубл. | Взам. инв. № | Подп. и дата | Инв. № подл.

ВДШп А3-0107

50 (√)

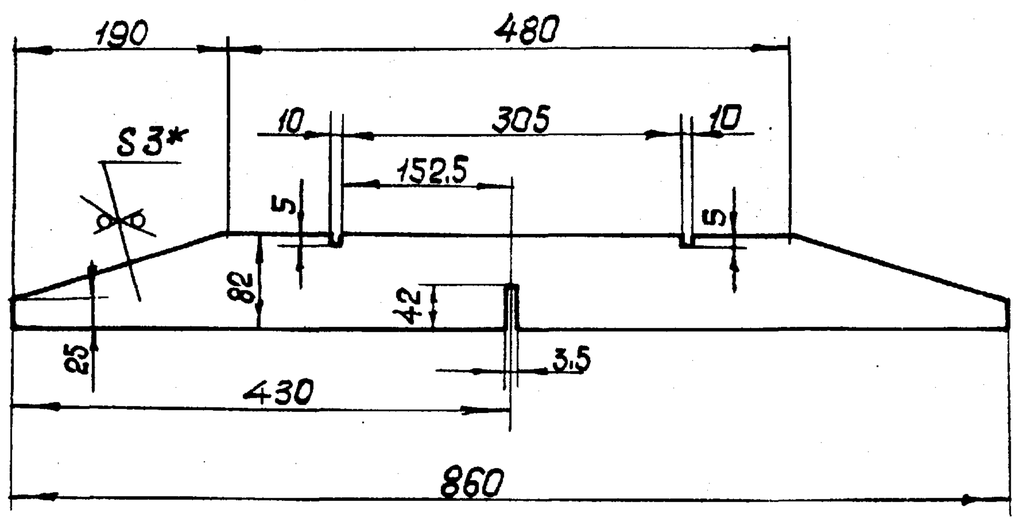

* Размер для справок

Изм.	Лист	№ докум.	Подп.	Дата	ВДШп А3-0107		
Разраб.		Гордунова			Ребро	Лит. И	Масса 0,48 / Масштаб 1:5
Пров.		Пронский				Лист	Листов 1
Т. контр.		Граевский				ММСС СССР Главпромвентиляция ТИПроектпромвентиляция	
Н. контр.		Пронский			Лист АМг 2М-3 ГОСТ 12592-67		
Утв.		Зейликман					

Копировал — Формат 11

Подп. и дата | Инв. № дубл. | Взам. инв. № | Подп. и дата | Инв. № подл.

ВДШп А4-0101

50 (√)

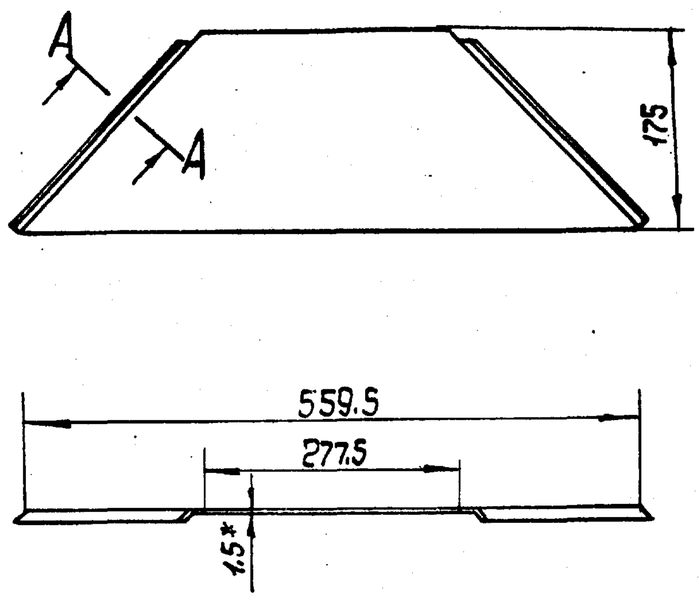

Развертка

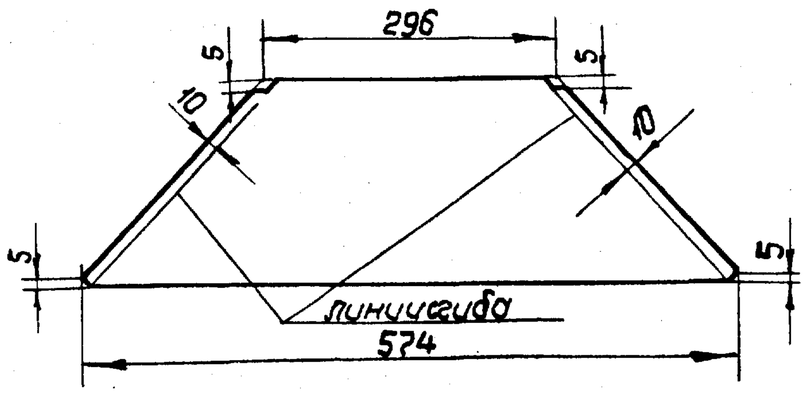

А-А
М1:1

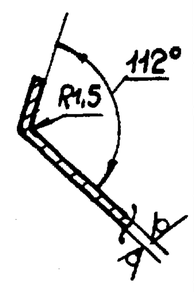

* Размер для справок

Изм.	Лист	№ докум.	Подп.	Дата	ВДШп А4-0101		
Разраб.		Гордунова			Лист	Лит. И	Масса 0,3 / Масштаб 1:5
Пров.		Пронский				Лист	Листов 1
Т. контр.		Граевский				ММСС СССР Главпромвентиляция ТИПроектпромвентиляция	
Н. контр.		Пронский			Лист АМг 2М-1.5 ГОСТ 12592-67		
Утв.		Зейликман					

Копировал — Формат 11

ВДШп А3-0301

50 √(√)

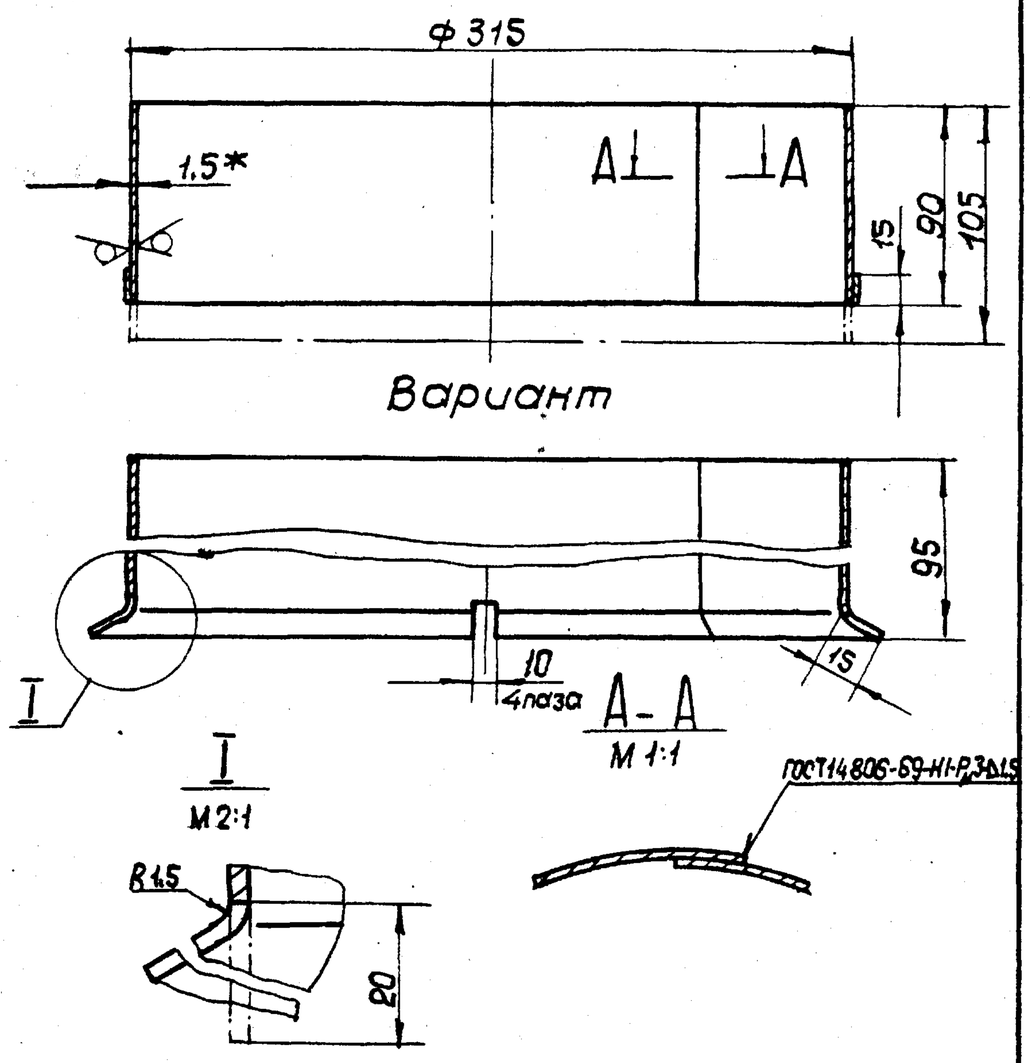

1. Длина развернутой детали - 965 мм
2. * Размер для справок.

					ВДШп А3-0301			
Изм.	Лист	№докум.	Подп.	Дата	Патрубок	Лит	Масса	Масштаб
Разраб.		Щеглова				И	0,41	1:2,5
Пров.		Пронский				Лист	Листов 1	
Т.контр.		Граевский			Лист АМг 2М-1,5 ГОСТ 12592-67	ММСС СССР Главпромвентиляция ГПИпроектпромвентиляция		
Н.контр.		Пронский						
Утв.		Зейликман						

Копировал

Формат 11

ВДШп А3-0302

50 √(√)

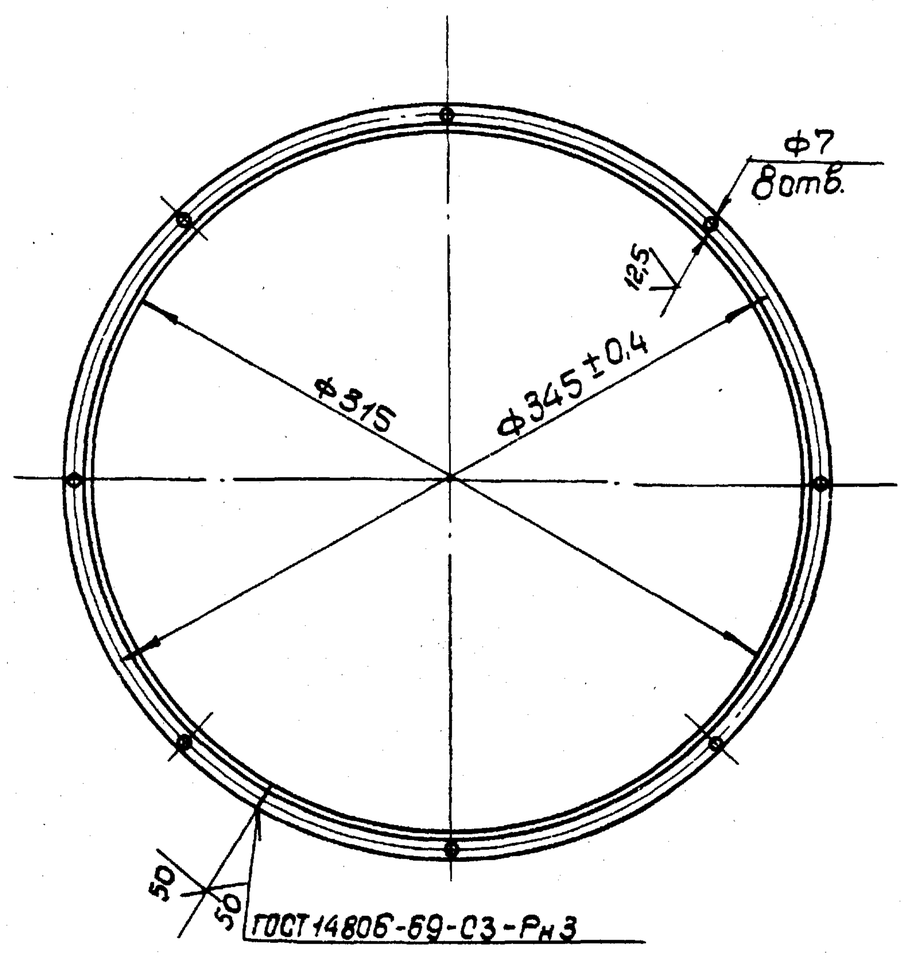

Длина развернутой детали - 1068 мм

					ВДШп А3-0302			
Изм.	Лист	№докум.	Подп.	Дата	Фланец	Лит.	Масса	Масштаб
Разраб.		Щеглова				И	0,55	1:2,5
Пров.		Пронский				Лист	Листов 1	
Т.контр.		Граевский			Уголок Б50-98 ГОСТ 13737-68 АМг 2М ГОСТ 8617-75	ММСС СССР Главпромвентиляция ГПИпроектпромвентиляция		
Н.контр.		Пронский						
Утв.		Зейликман						

Копировал

Формат 11

ВДШп А3-0001

50 √(√)

Развертка

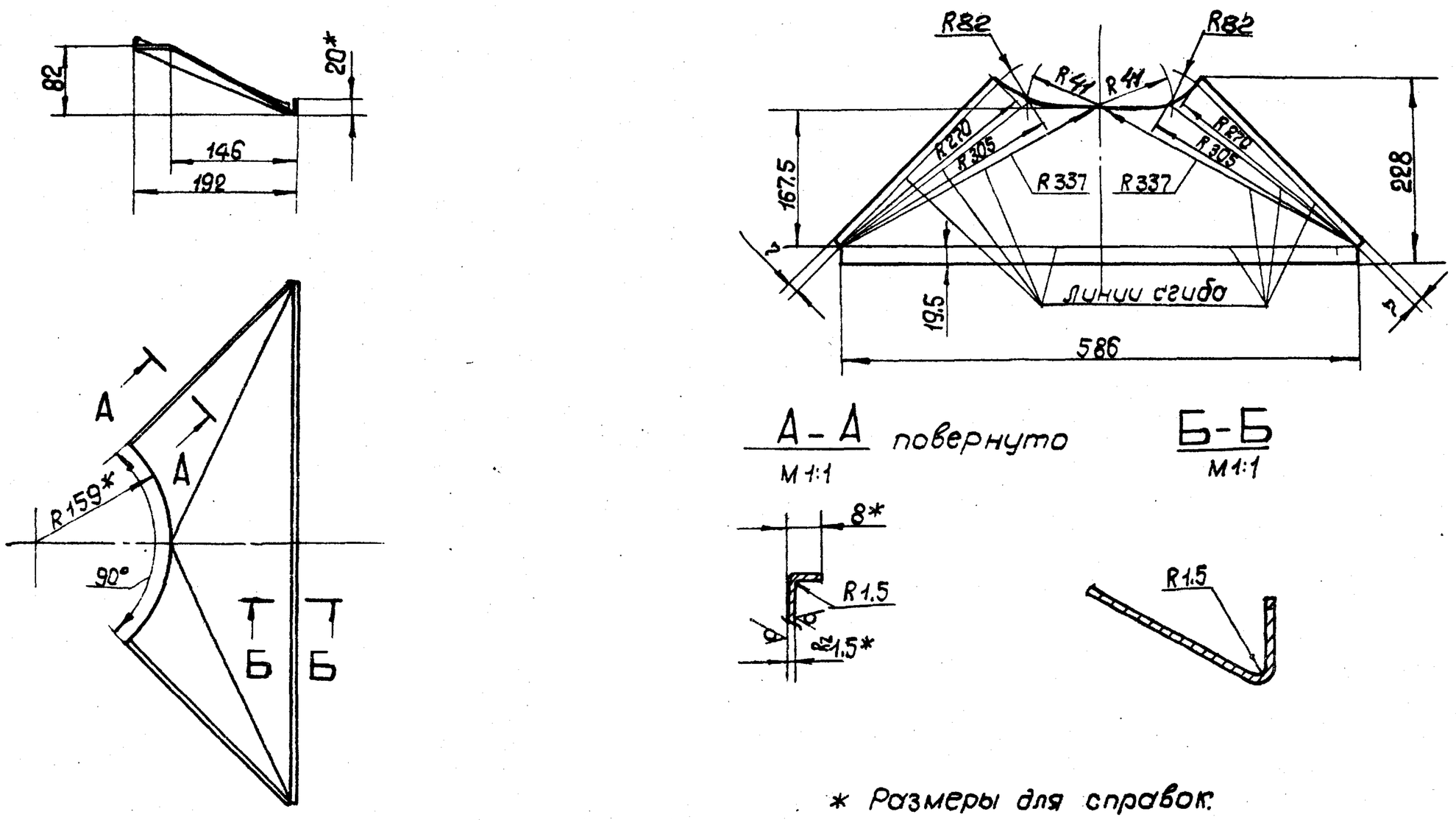

* Размеры для справок.

					ВДШп А3-0001			
Изм.	Лист	№докум.	Подп.	Дата	Боковина	Лит.	Масса	Масштаб
Разраб.		Щеглова				И	0,277	1:5
Пров.		Пронский				Лист	Листов 1	
Т.контр.		Граевский			Лист АМг 2М-1,5 ГОСТ 12592-67	ММСС СССР Главпромвентиляция ГПИпроектпромвентиляция		
Н.контр.		Пронский						
Утв.		Зейликман						

Копировал

Формат 12

Инв.№подл. | Подп. и дата | Взам.инв.№ | Инв.№дубл. | Подп. и дата

Серия 1.494-29

ВДШп А4-0201

(√) А

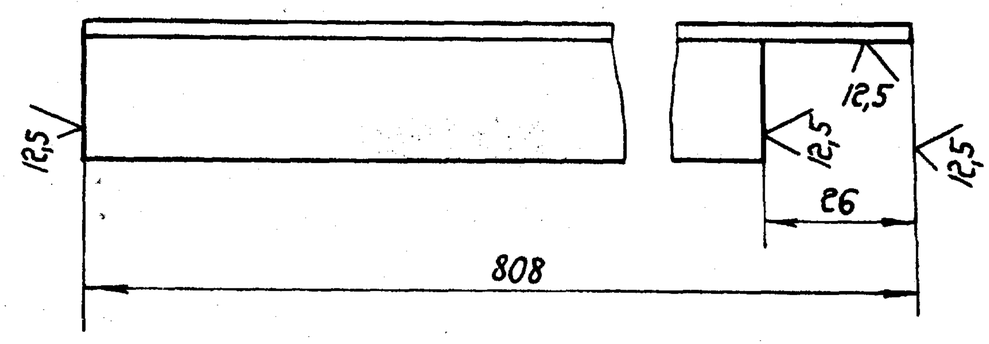

Изм.	Лист	№ докум.	Подп.	Дата	ВДШп А4-0201		
Разраб.		Щеглова			Связь.	Лит.	Масса	Масштаб
Пров.		Пронский				У	0,42	1:1
Т.контр.		Грдевский				Лист	Листов 1
Н.контр.		Пронский			Уголок П-50-98 ГОСТ 13737-68 / АМ$_{г}$ 2М ГОСТ 8617-75	ММСС СССР Главпромвентиляция ГПИ Проектпромвентиляция	
Утв.		Зейликман					

Копировал: Бер- Формат: 11

ВДШп А3-0201

(√) А

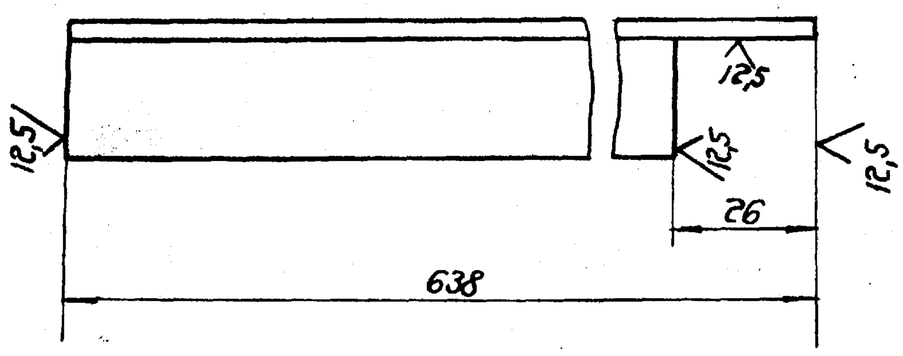

Изм.	Лист	№ докум.	Подп.	Дата	ВДШп А3-0201		
Разраб.		Щеглова			Связь	Лит.	Масса	Масштаб
Пров.		Пронский				У	0,33	1:1
Т.контр.		Грдевский				Лист	Листов 1
Н.контр.		Пронский			Уголок П-50-98 ГОСТ 13737-68 / АМ$_{г}$ 2М ГОСТ 8617-75	ММСС СССР Главпромвентиляция ГПИ Проектпромвентиляция	
Утв.		Зейликман					

Копировал: Бер- Формат: 11

Инв. № подл. | Подп. и дата | Взам. инв. № | Инв. № дубл. | Подп. и дата

ВДШп А6-0201

(√) А

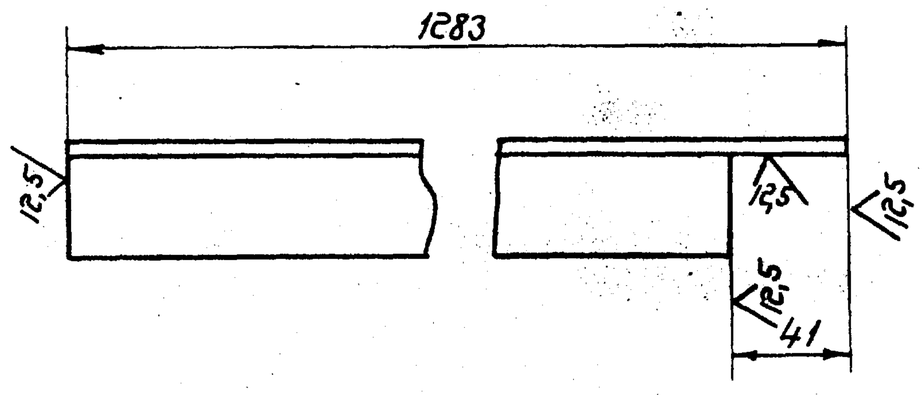

Изм.	Лист	№ докум.	Подп.	Дата	ВДШп А6-0201		
Разраб.		Щеглова			Связь	Лит.	Масса	Масштаб
Пров.		Пронский					0,835	1:2
Т.контр.		Грдевский				Лист	Листов 1
Н.контр.		Пронский			Уголок П-50-182 ГОСТ 13737-68 / АМ$_{г}$ 2М ГОСТ 8617-75	ММСС СССР Главпромвентиляция ГПИ Проектпромвентиляция	
Утв.		Зейликман					

Копировал: Бер- Формат: 11

ВДШп А5-0201

(√) А

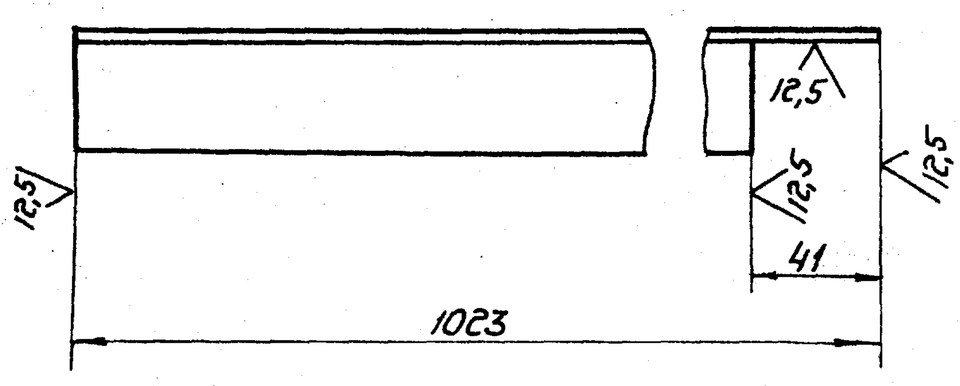

Изм.	Лист	№ докум.	Подп.	Дата	ВДШп А5-0201		
Разраб.		Щеглова			Связь.	Лит.	Масса	Масштаб
Пров.		Пронский				У	0,675	1:2
Т.контр.		Грдевский				Лист	Листов 1
Н.контр.		Пронский			Уголок П-50-182 ГОСТ 13737-68 / АМ$_{г}$ 2М ГОСТ 8617-75	ММСС СССР Главпромвентиляция ГПИ Проектпромвентиляция	
Утв.		Зейликман					

Копировал: Бер- Формат: 11

Серия 1.494-29.

Формат	Зона	Поз.	Обозначение	Наименование	Кол.	Примечание
				Документация.		
22			ВДШп А4 СБ	Сборочный чертеж.		
*			ВДШп А.Д.	Технические требования.		*11, 11, 11, 11
				Сборочные единицы.		
11		1	ВДШп А4-01	Рассекатель	1	
11		2	ВДШп А4-02	Фланец	1	
12		3	ВДШк 4-03			
			Серия 4.904-29 лист 8	Диафрагма	1	
11		4	ВДШп А4-03	Патрубок	1	
12		5	НР4 Серия 1.494-29 лист 18	Направляющая решетка	1	
				Детали.		
		6	ВДШп А4-0001	Боковина	4	
54		7	ВДШп А4-0002	Прокладка 10х20		
				Резина губчатая		
				ТУ 38-5-1206-68		
				ℓ= 3232	1	0,387 кг
				Прочие изделия.		
		8		Заклепка комбинированная ф5 СТД 984		
				ТУ 36-1598-72	63	

Изм.	Лист	№ докум.	Подп.	Дата	ВДШп А4.	Лит.	Лист	Листов
Разраб.		Щеглова			Воздухораспределитель ВДШп А.	Ч		1
Пров.		Пронский				ММСС СССР Главпромвентиляция ГПИ Проектпромвентиляция		
Н. контр.		Пронский						
Утв.		Зейликман						

Копировал: Бер- Формат: 11

Формат	Зона	Поз.	Обозначение	Наименование	Кол.	Примечание
				Документация.		
22			ВДШп А4-01 СБ	Сборочный чертеж		
				Детали.		
11		1	ВДШп А4-0101	Лист	4	
11		2	ВДШп А4-0102	Лист	4	
11		3	ВДШп А4-0103	Лист	4	
11		4	ВДШп А4-0104	Лист	4	
11		5	ВДШп А4-0105	Лист	4	
11		6	ВДШп А4-0106	Ребро	1	
11		7	ВДШп А4-0107	Ребро	1	
11		8	ВДШп А2-0108	Ушко	4	

Изм.	Лист	№ докум.	Подп.	Дата	ВДШп А4-01	Лит.	Лист	Листов
Разраб.		Горбунова			Рассекатель.	Ч		1
Пров.		Пронский				ММСС СССР Главпромвентиляция ГПИ Проектпромвентиляция		
Н. контр.		Пронский						
Утв.		Зейликман						

Копировал: Бер- Формат: 11

ВДШп А4-02

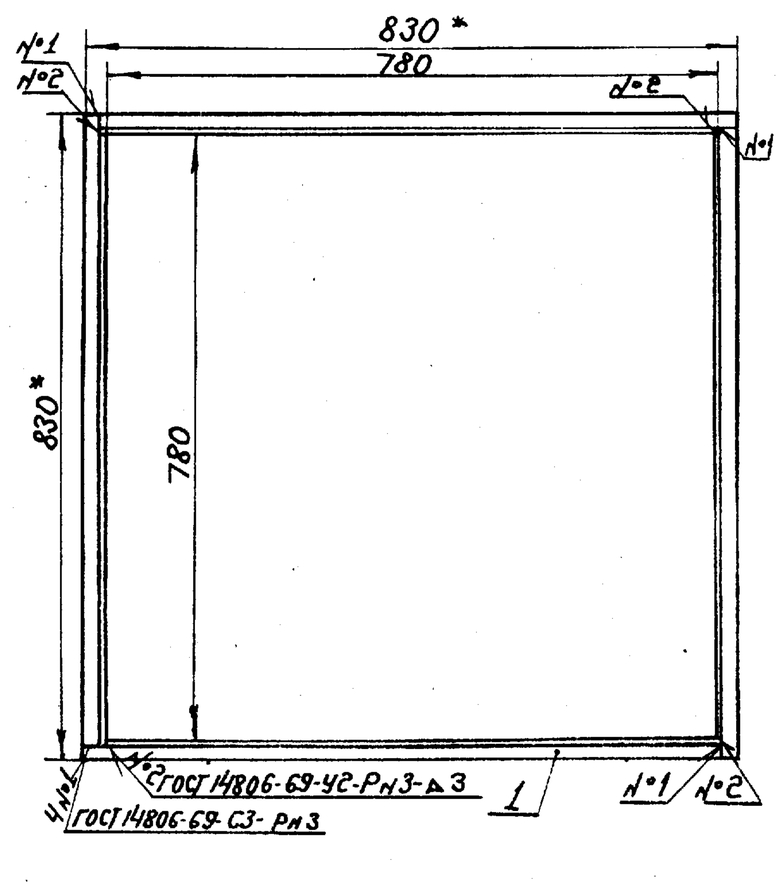

* Размеры для справок.

Формат	Зона	Поз.	Обозначение	Наименование	Кол.	Примечание
				Детали		
11		1	ВДШп А4-0201	Связь	4	

Изм.	Лист	№ докум.	Подп.	Дата	ВДШп А4-02	Лит.	Масса	Масштаб
Разраб.		Щеглова			Фланец	Ц	1,7	1:10
Пров.		Пронский				Лист	Листов: 1	
Гл. контр.		Граевский				ММСС СССР Главпромвентиляция ГПИ Проектпромвентиляция		
Гл. спец.		Зейликман						
Н. контр.		Пронский						
Утв.		Каган						

Копировал: Бер- Формат: 11

ВДШп А4-03

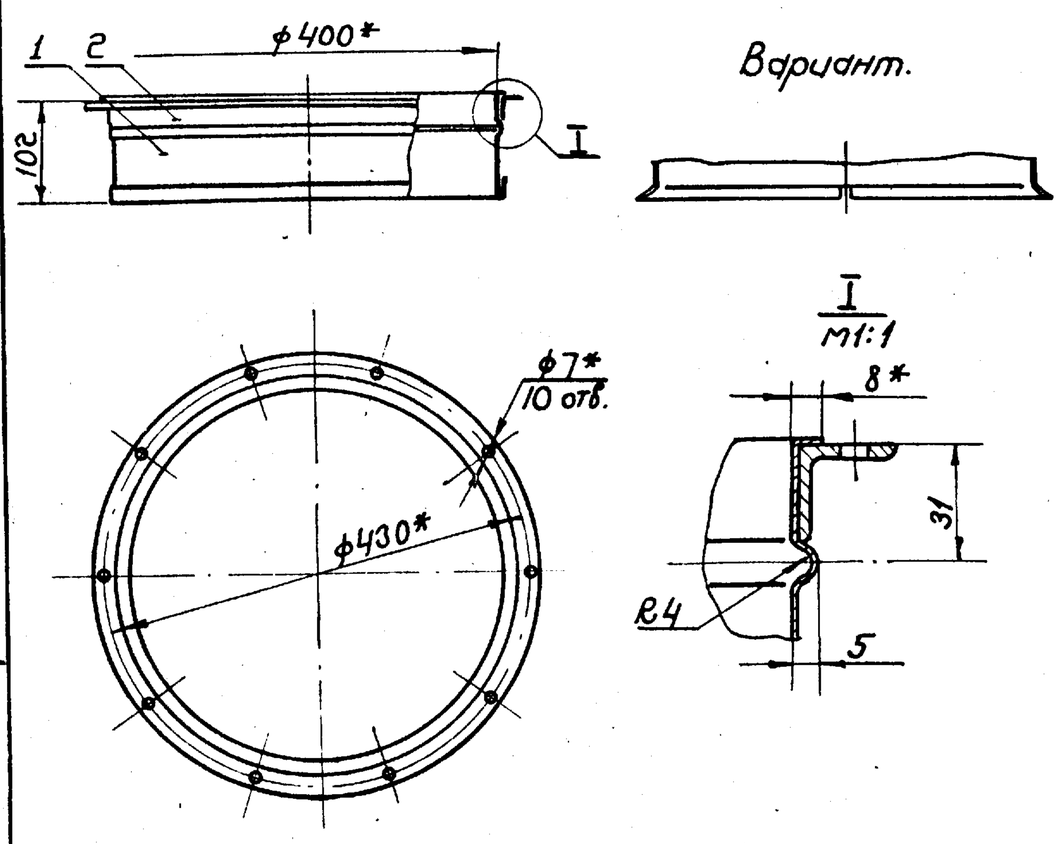

* Размеры для справок.

Формат	Зона	Поз.	Обозначение	Наименование	Кол.	Примечание
				Детали.		
11		1	ВДШп А4-0301	Патрубок	1	
11		2	ВДШп А4-0302	Фланец	1	

Изм.	Лист	№ докум.	Подп.	Дата	ВДШп А4-03	Лит.	Масса	Масштаб
Разраб.		Щеглова			Патрубок.	Ц	1,32	1:8
Пров.		Пронский				Лист	Листов: 1	
Т. контр.		Граевский				ММСС СССР Главпромвентиляция ГПИ Проектпромвентиляция		
Гл. спец.		Зейликман						
Н. контр.		Пронский						
Утв.		Каган						

Копировал: Бер- Формат: 11

Серия 1.494-29

ВДшп 04 СБ

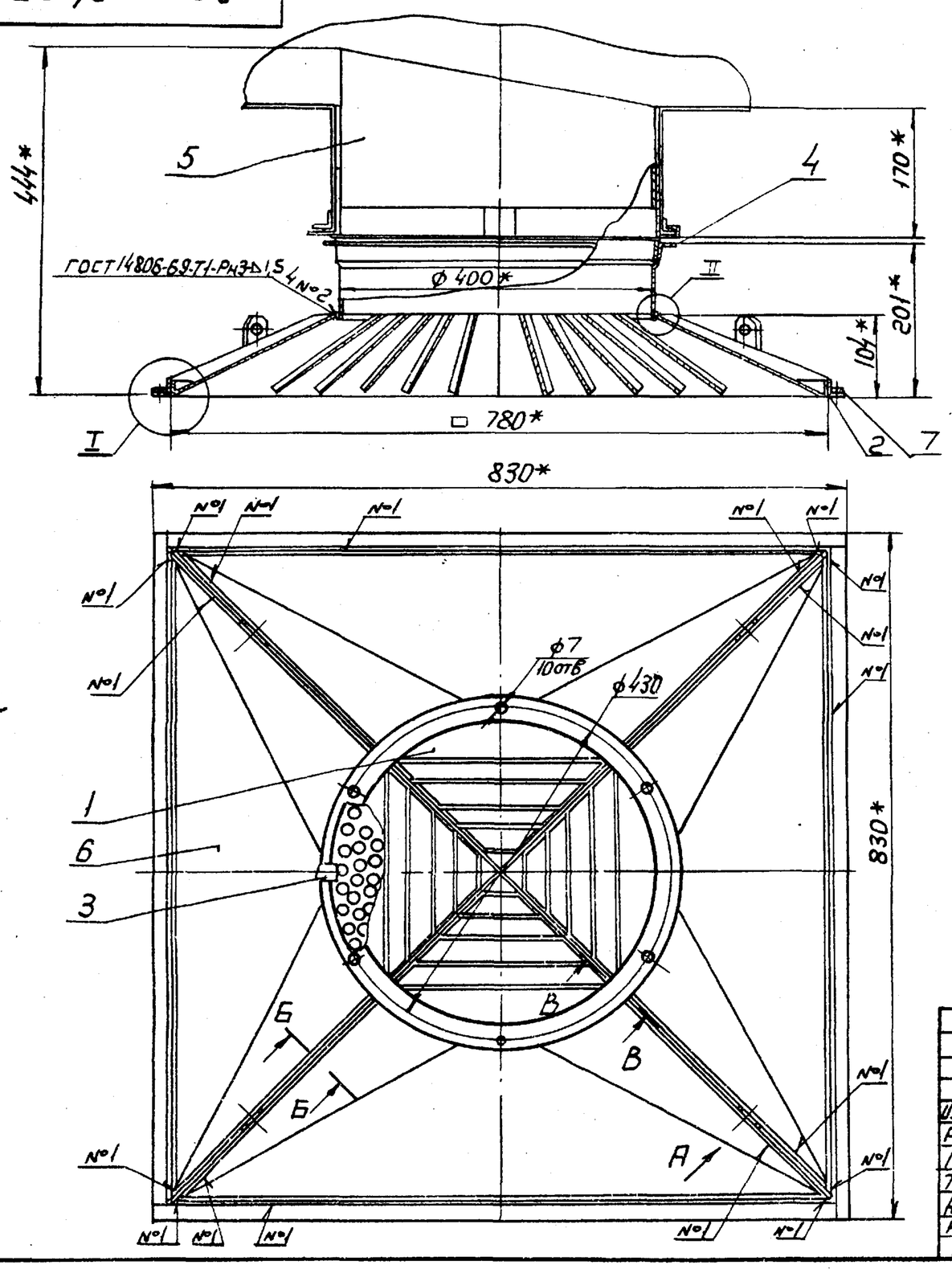

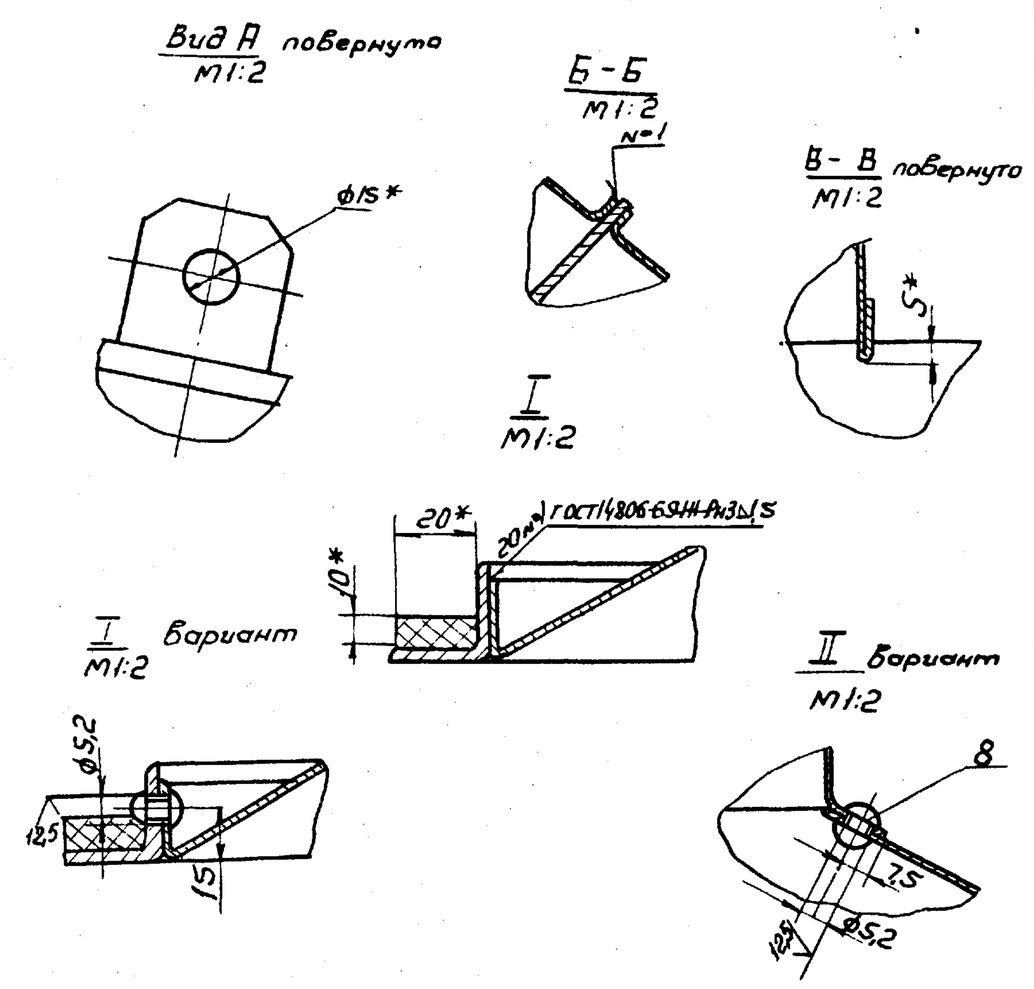

1.* В варианте соединения на заклепках- принять шаг заклепок- 70 мм

2* Размеры для справок

Изм.	Лист	№ докум.	Подп.	Дата	ВДШпА4-СБ			
Разраб.		Щеглова			Воздухораспределитель ВДШпА	Лит	Масса	Масштаб
Провер.		Пронский				У	15,8	1:8
Т.контр.		Зейликман			Сборочный чертеж	Лист	Листов 1	
Нач.отд.		Бейзерман				ММСС СССР Главпромвентиляция ГПИ Проектпромвентиляция		
Н.контр.		Каган						
Утв.		Овчинников						

Копировал: Вл Формат 12

ВДшп А4-01 СБ

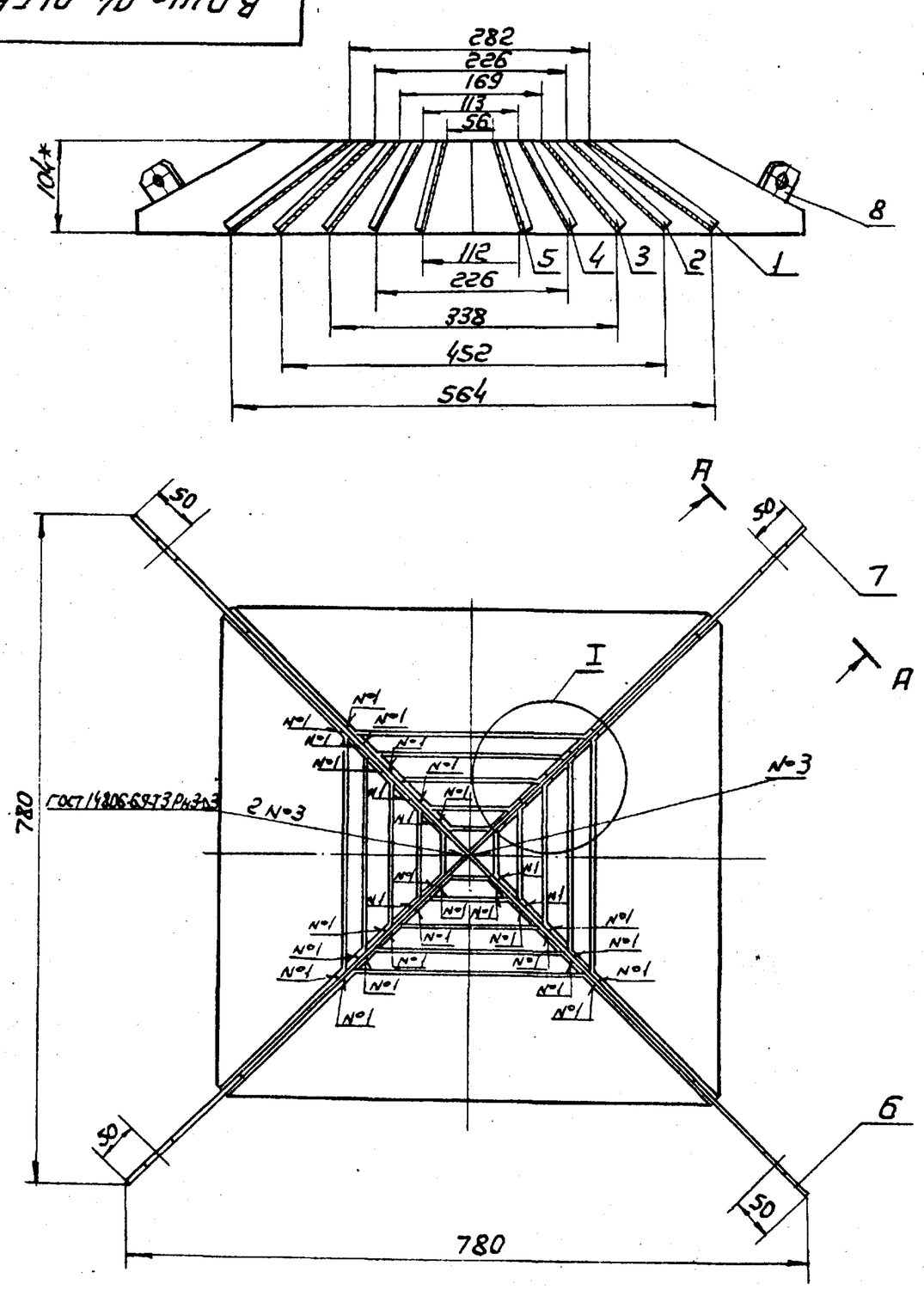

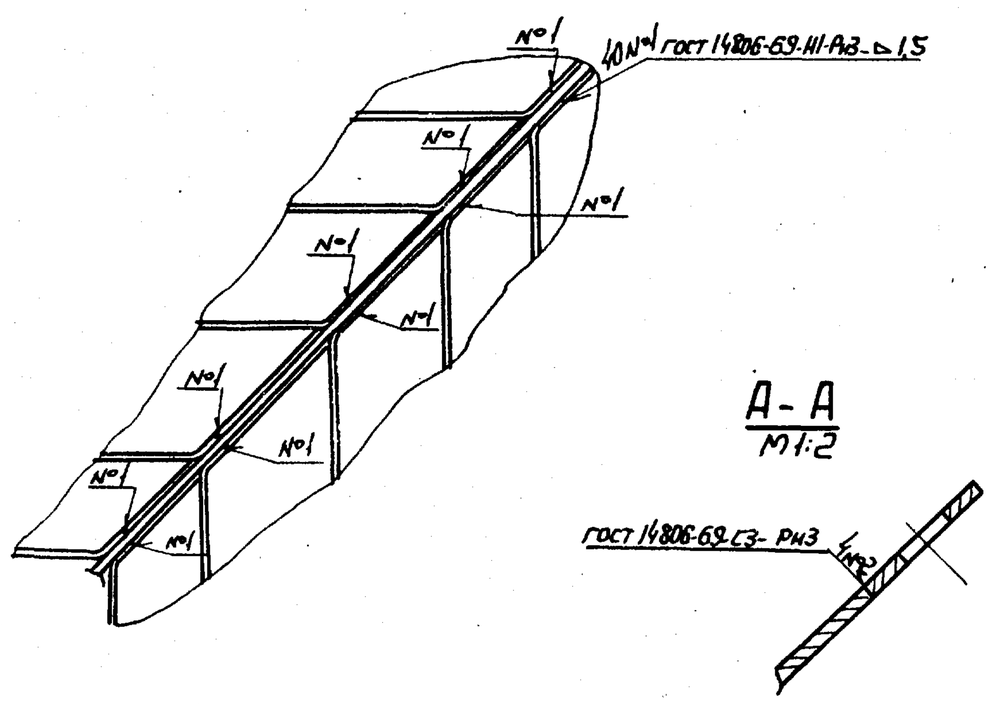

* Размер для справок

Изм.	Лист	№ докум.	Подп.	Дата	ВДШп А4-01 СБ			
Разраб.		Горбунова			Рассекатель	Лит	Масса	Масштаб
Пров.		Пронский				У	4,7	1:8
Т.контр.		Граевский			Сборочный чертеж	Лист	Листов 1	
Гл.спец.		Зейликман				ММСС СССР Главпромвентиляция ГПИ Проектпромвентиляция		
Н.контр.		Пронский						
Утв.		Каган						

Копировал: Вл Формат 12

Подп. и дата | Инв. № дубл. | Взам. инв. № | Подп. и дата | Инв. № подл.

ВДШп А4-0102

50 (√)

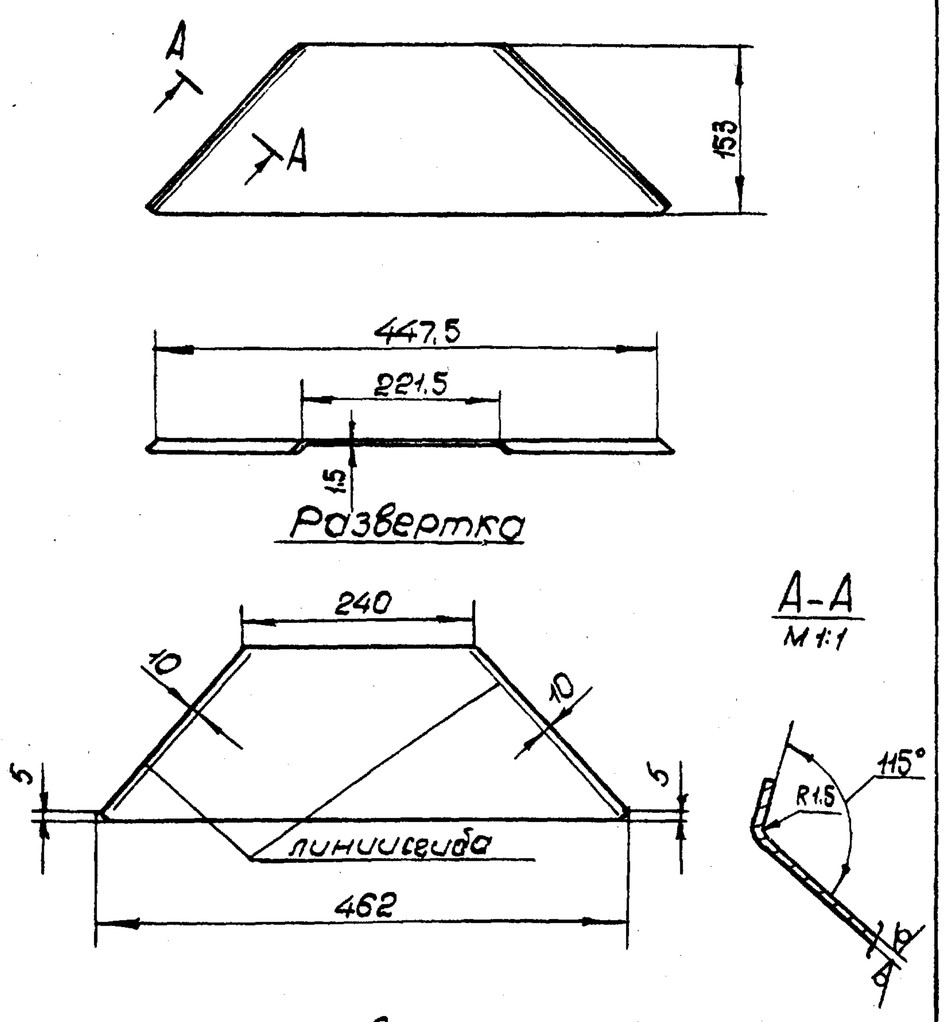

Изм	Лист	№ докум.	Подп.	Дата	ВДШп А4-0102	Лит	Масса	Масштаб
Разраб.		Гордунова			Лист	И	0,22	1:5
Пров.		Пронский				Лист	Листов 1	
Т.контр.		Граевский				ММСС СССР Главпромвентиляция ГПИпроектпромвентиляция		
Н.контр.		Пронский			Лист АМ-2М-1,5 ГОСТ 12592-67			
Утв.		Зейликман						

Копировал

Формат 11

Подп. и дата | Инв. № дубл. | Взам. инв. № | Подп. и дата | Инв. № подл.

ВДШп А4-0103

50 (√)

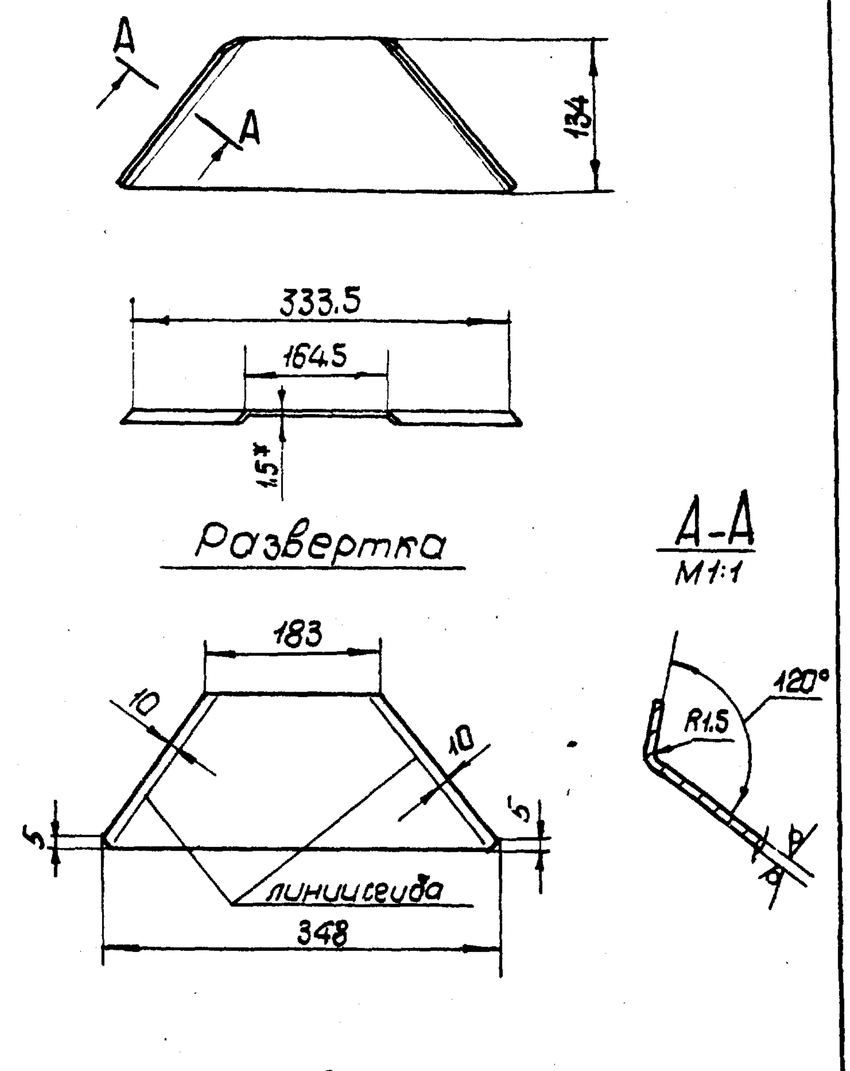

Изм	Лист	№ докум.	Подп.	Дата	ВДШп А4-0103	Лит	Масса	Масштаб
Разраб.		Гордунова			Лист	И	0,14	1:5
Пров.		Пронский				Лист	Листов 1	
Т.контр.		Граевский				ММСС СССР Главпромвентиляция ГПИпроектпромвентиляция		
Н.контр.		Пронский			Лист АМ-2М-1,5 ГОСТ 12592-67			
Утв.		Зейликман						

Копировал

Формат 11

Подп. и дата | Инв. № дубл. | Взам. инв. № | Подп. и дата | Инв. № подл.

ВДШп А4-0104

50 (√)

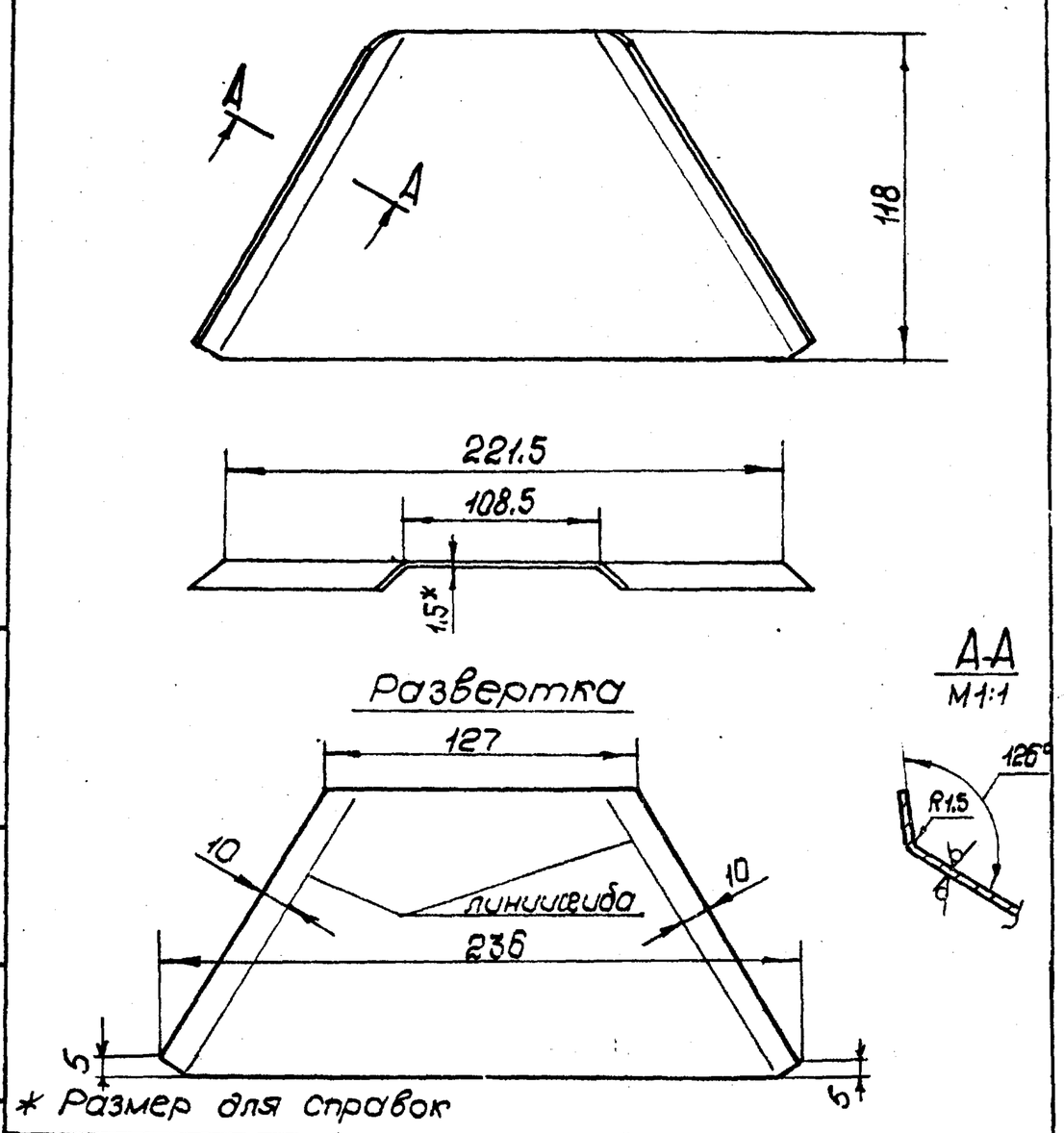

Изм	Лист	№ докум.	Подп.	Дата	ВДШп А4-0104	Лит.	Масса	Масштаб
Разраб.		Гордунова			Лист	И	0,09	1:2
Пров.		Пронский				Лист	Листов 1	
Т.контр.		Граевский				ММСС СССР Главпромвентиляция ГПИпроектпромвентиляция		
Н.контр.		Пронский			Лист АМ-2М-1,5 ГОСТ 12592-67			
Утв.		Зейликман						

Копировал

Формат 11

Подп. и дата | Инв. № дубл. | Взам. инв. № | Подп. и дата | Инв. № подл.

ВДШп А4-0105

50 (√)

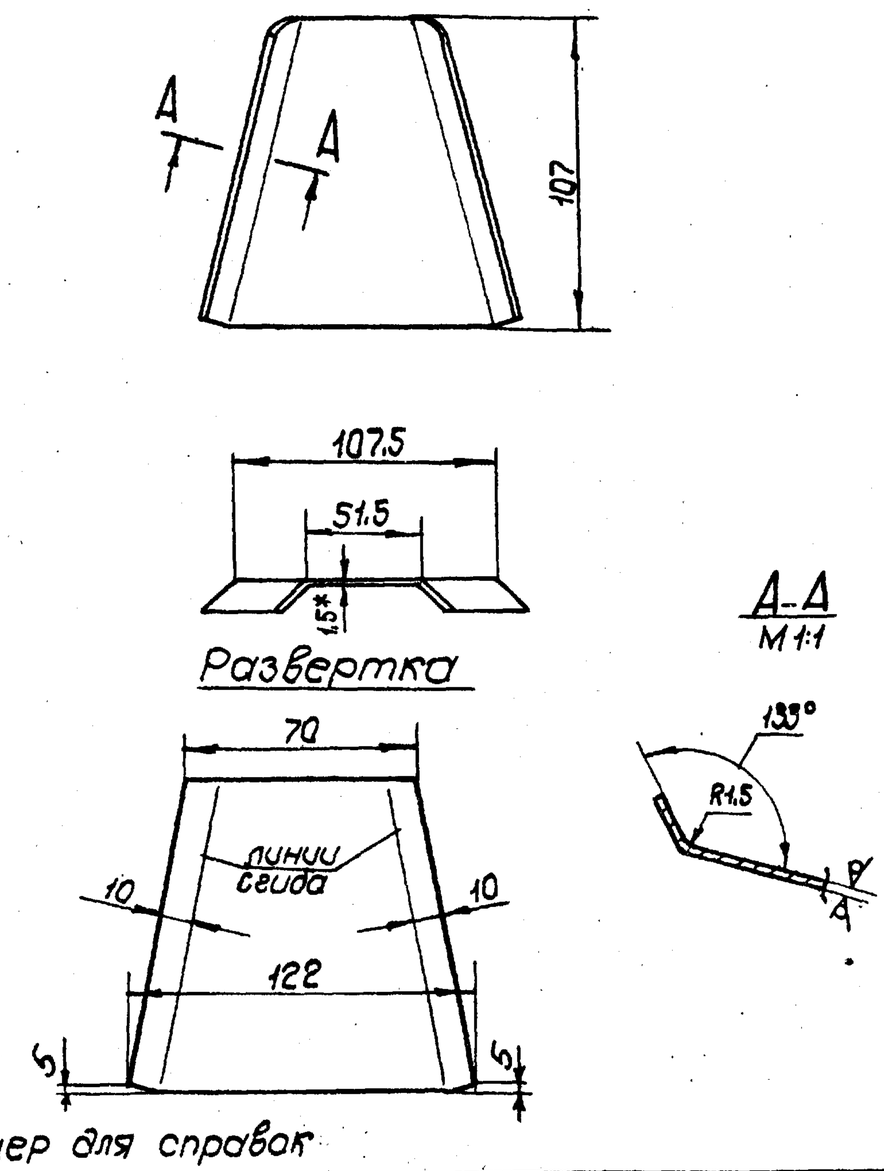

Изм	Лист	№ докум.	Подп.	Дата	ВДШп А4-0105	Лит	Масса	Масштаб
Разраб.		Гордунова			Лист	И	0,04	1:2
Пров.		Пронский				Лист	Листов 1	
Т.контр.		Граевский				ММСС СССР Главпромвентиляция ГПИпроектпромвентиляция		
Н.контр.		Пронский			Лист АМ-2М-1,5 ГОСТ 12592-67			
Утв.		Зейликман						

Копировал

Формат 11

Серия 1.494-29

ВДШп А4-0301

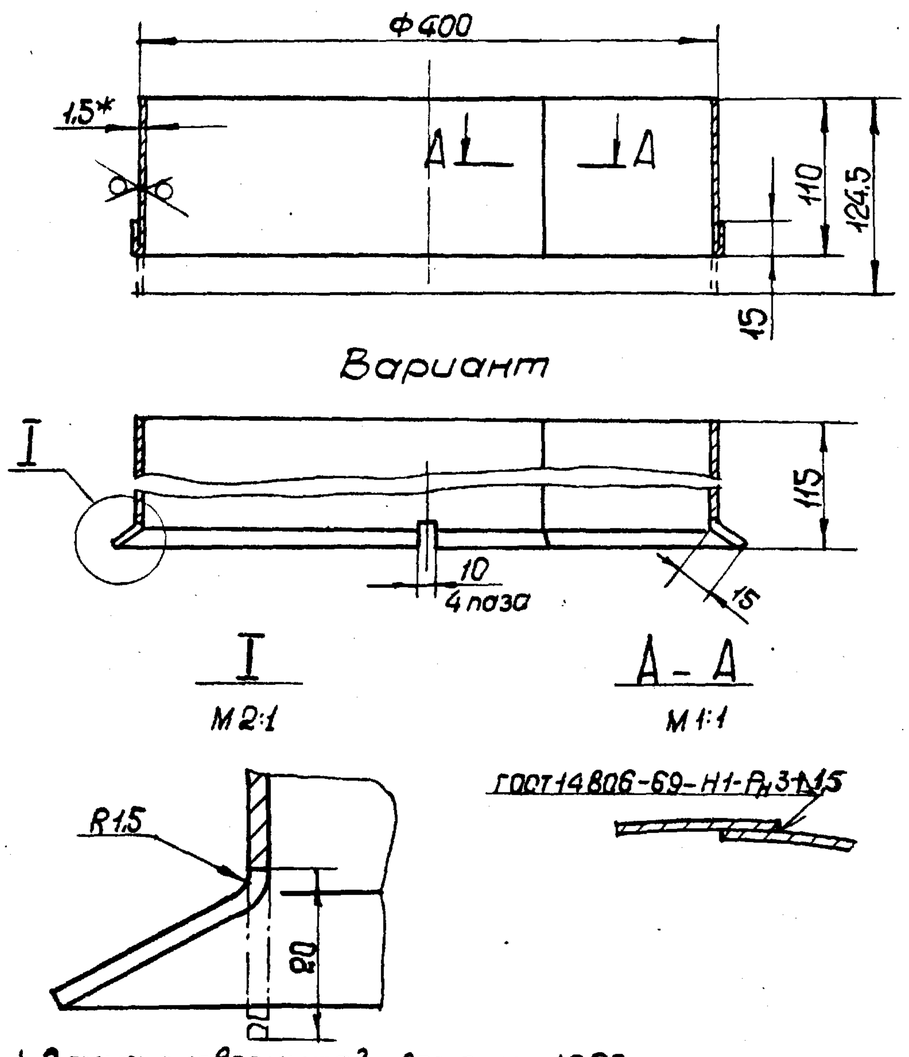

1. Длина развернутой детали - 1253 мм
2* Размер для справок

Изм	Лист	№ докум.	Подп.	Дата	ВДШп А4-0301			
Разраб.		Щеглова			Патрубок	Лит.	Масса	Масштаб
Пров.		Пронский				И	0,63	1:5
Т.контр.		Граевский				Лист	Листов 1	
Н.контр.		Пронский			Лист АМг 2М-1.5 ГОСТ 12592-67	ММСС СССР Главпромвентиляция ГПИпроектпромвентиляция		
Утв.		Зейликман						

Копировал

Формат 11

ВДШп А4-0302

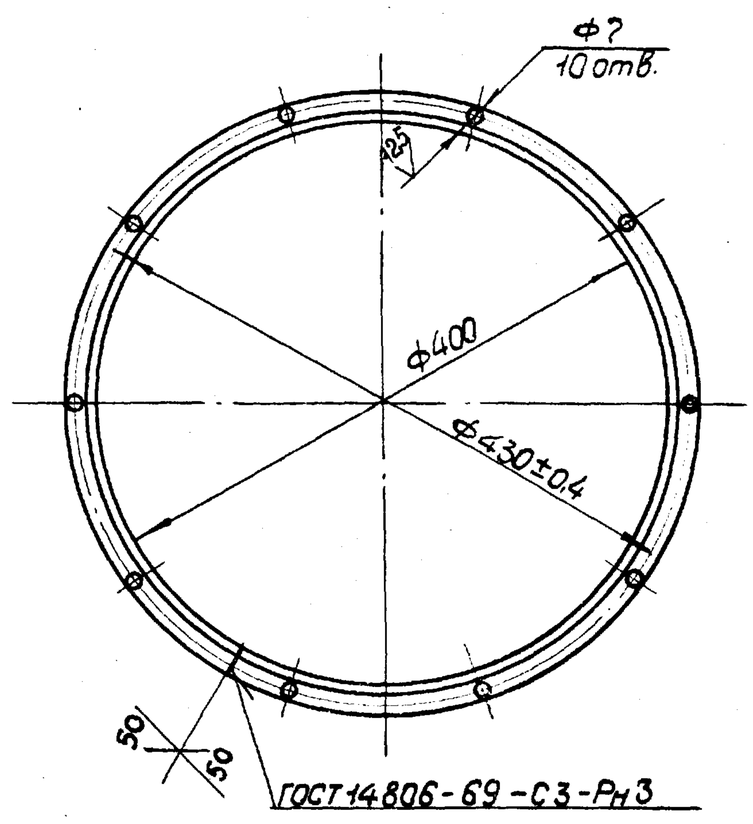

Длина развернутой детали - 1309 мм

Изм	Лист	№ докум.	Подп.	Дата	ВДШп А4-0302			
Разраб.		Щеглова			Фланец	Лит.	Масса	Масштаб
Пров.		Пронский				И	0,69	1:5
Т.контр.		Граевский				Лист	Листов 1	
Н.контр.		Пронский			Уголок П50-98 ГОСТ 13737-68 АМг 2М ГОСТ 8617-68	ММСС СССР Главпромвентиляция ГПИпроектпромвентиляция		
Утв.		Зейликман						

Копировал

Формат 12

ВДШп А4-0001

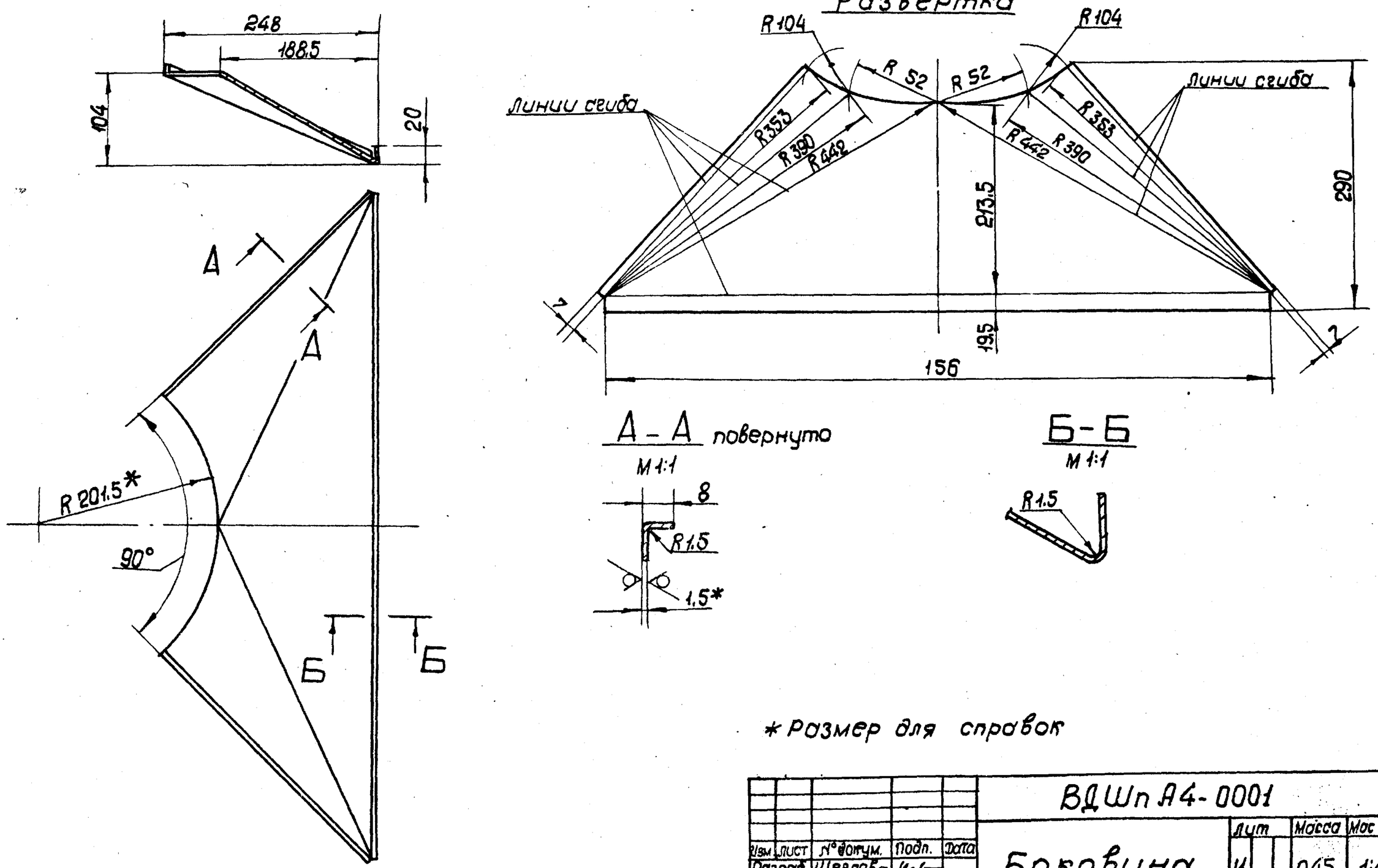

* Размер для справок

Изм	Лист	№ докум.	Подп.	Дата	ВДШп А4-0001			
Разраб.		Щеглова			Боковина	Лит.	Масса	Мас
Пров.		Пронский				И	0,45	1:4
Т.контр.		Граевский				Лист	Листов 1	
Н.контр.		Пронский			Лист АМг 2М-1.5 ГОСТ 12592-67	ММСС СССР Главпромвентиляция ГПИпроектпромвентиляция		
Утв.		Зейликман						

Копировал

Формат 12

Подп. и дата | Инв. № дубл. | Взам. инв. № | Подп. и дата | Инв. № подл.

Серия 1.494-29

Формат	Зона	Поз.	Обозначение	Наименование	Кол.	Примечание
				Документация		
22			ВДШп А5 СБ	Сборочный чертеж		
*			ВДШп А. Д.	Технические требования		*11,11,11,11
				Сборочные единицы.		
11		1	ВДШп А5-01	Рассекатель	1	
11		2	ВДШп А5-02	Фланец	1	
12		3	ВДШк 5-03			
			Серия 4.904-29. лист 8	Диафрагма	1	
11		4	ВДШп А5-03	Патрубок	1	
12		5	НР5 Серия 4.904-29 лист 18	Направляющая решетка	1	
				Детали.		
12		6	ВДШп А5-0001	Боковина	4	
64		7	ВДШп А5-0002	Прокладка 10×35 ТУ38-5-1206-68 ℓ=4096	1	0,86 кг
		8		Прочие изделия. Заклепка комбинированная ф5 СТД 984 ТУ3615-98-72	95	

Подп. и дата | Инв. № дубл. | Взам. инв. № | Подп. и дата | Инв. № подл.

Изм.	Лист	№ докум.	Подп.	Дата
Разраб.		Щеглова		
Пров.		Пронский		
Н. контр.		Пронский		
Утв.		Зейликман		

ВДШп А5

Воздухораспределитель ВДШп А

Лит. | Лист | Листов 1

ММСС СССР Главпромвентиляция ГПИ Проектпромвентиляция

Копировал: Без- Формат: 11

Формат	Зона	Поз.	Обозначение	Наименование	Кол.	Примечание
				Документация.		
22			ВДШп А5-01 СБ	Сборочный чертеж		
				Детали		
11		1	ВДШп А5-0101	Лист	4	
11		2	ВДШп А5-0102	Лист	4	
11		3	ВДШп А5-0103	Лист	4	
11		4	ВДШп А5-0104	Лист	4	
11		5	ВДШп А5-0105	Лист	4	
11		6	ВДШп А5-0106	Ребро	1	
11		7	ВДШп А5-0107	Ребро	1	
11		8	ВДШп А2-0108	Ушко	4	

Подп. и дата | Инв. № дубл. | Взам. инв. № | Подп. и дата | Инв. № подл.

Изм.	Лист	№ докум.	Подп.	Дата
Разраб.		Горбунова		
Пров.		Пронский		
Н. контр.		Пронский		
Утв.		Зейликман		

ВДШп А5-01

Рассекатель.

Лит. | Лист | Листов 1

ММСС СССР Главпромвентиляция ГПИ Проектпромвентиляция

Копировал: Без- Формат: 11

ВДШп А5-02

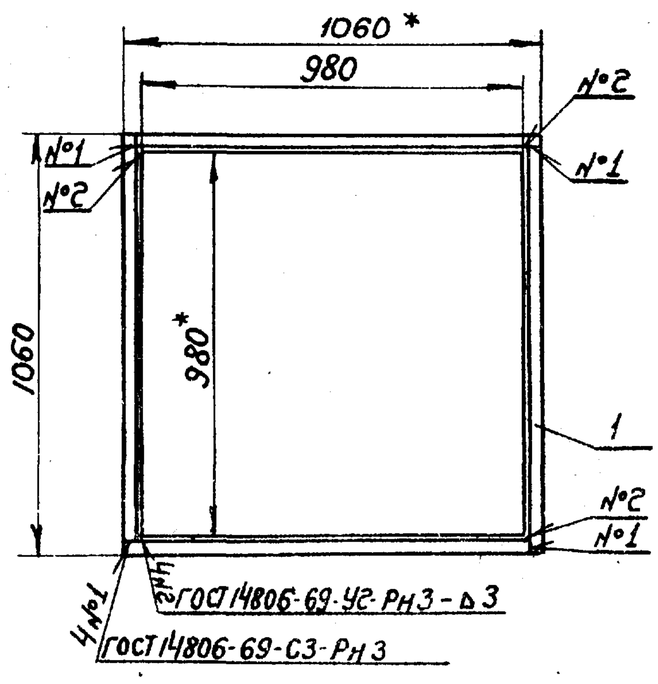

* Размеры для справок.

Формат	Зона	Поз.	Обозначение	Наименование	Кол.	Примечание
				Детали.		
11		1	ВДШп А5-0201	Связь	4	

Подп. и дата | Инв. № дубл. | Взам. инв. № | Подп. и дата | Инв. № подл.

Изм.	Лист	№ докум.	Подп.	Дата
Разраб.		Щеглова		
Пров.		Пронский		
Т. контр.		Пронский		
Гл. спец.		Зейликман		
Н. контр.		Пронский		
Утв.		Каган		

ВДШп А5-02

Фланец

Лит. | Масса 2,7 | Масштаб 1:20

Лист | Листов: 1

ММСС СССР Главпромвентиляция ГПИ Проектпромвентиляция

Копировал: Без- Формат: 11

ВДШп А5-03

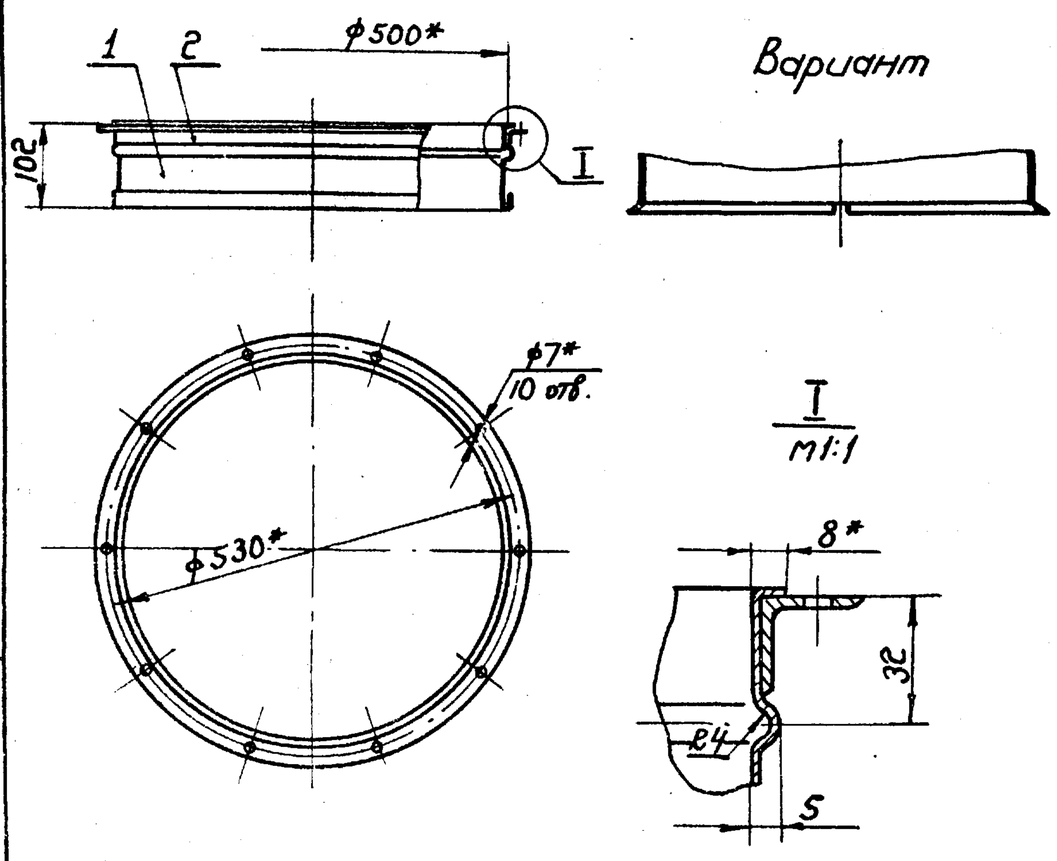

* Размеры для справок.

Формат	Зона	Поз.	Обозначение	Наименование	Кол.	Примечание
				Детали.		
11		1	ВДШп А5-0301	Патрубок	1	
11		2	ВДШп А5-0302	Фланец	1	

Подп. и дата | Инв. № дубл. | Взам. инв. № | Подп. и дата | Инв. № подл.

Изм.	Лист	№ докум.	Подп.	Дата
Разраб.		Щеглова		
Пров.		Пронский		
Т. контр.		Годевский		
Гл. спец.		Зейликман		
Н. контр.		Пронский		
Утв.		Каган		

ВДШп А5-03

Патрубок.

Лит. | Масса 1,92 | Масштаб 1:10

Лист | Листов: 1

ММСС СССР Главпромвентиляция ГПИ Проектпромвентиляция

Копировал: Без- Формат: 11

Серия 1.494-29

ВДШп А5 СБ

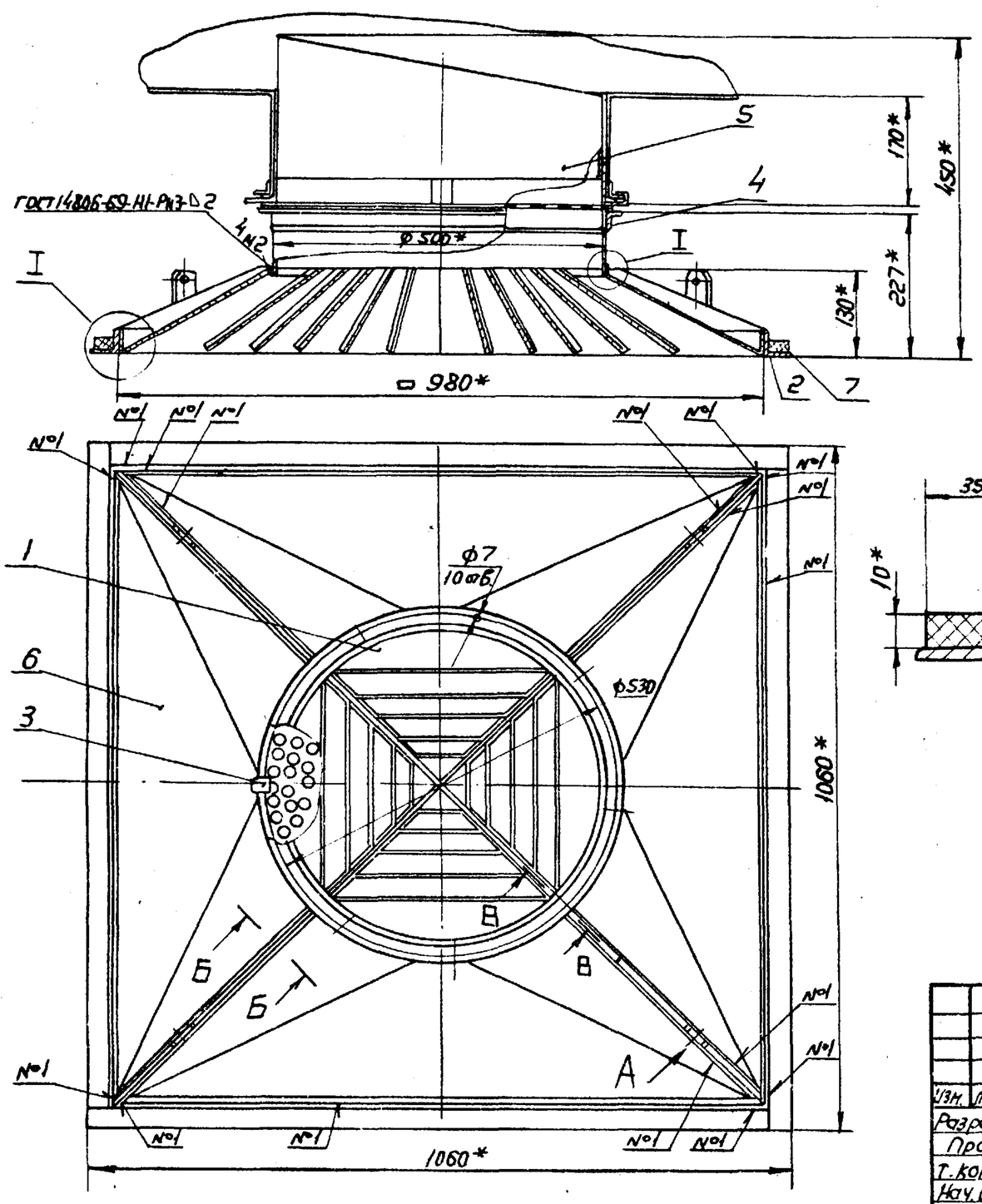

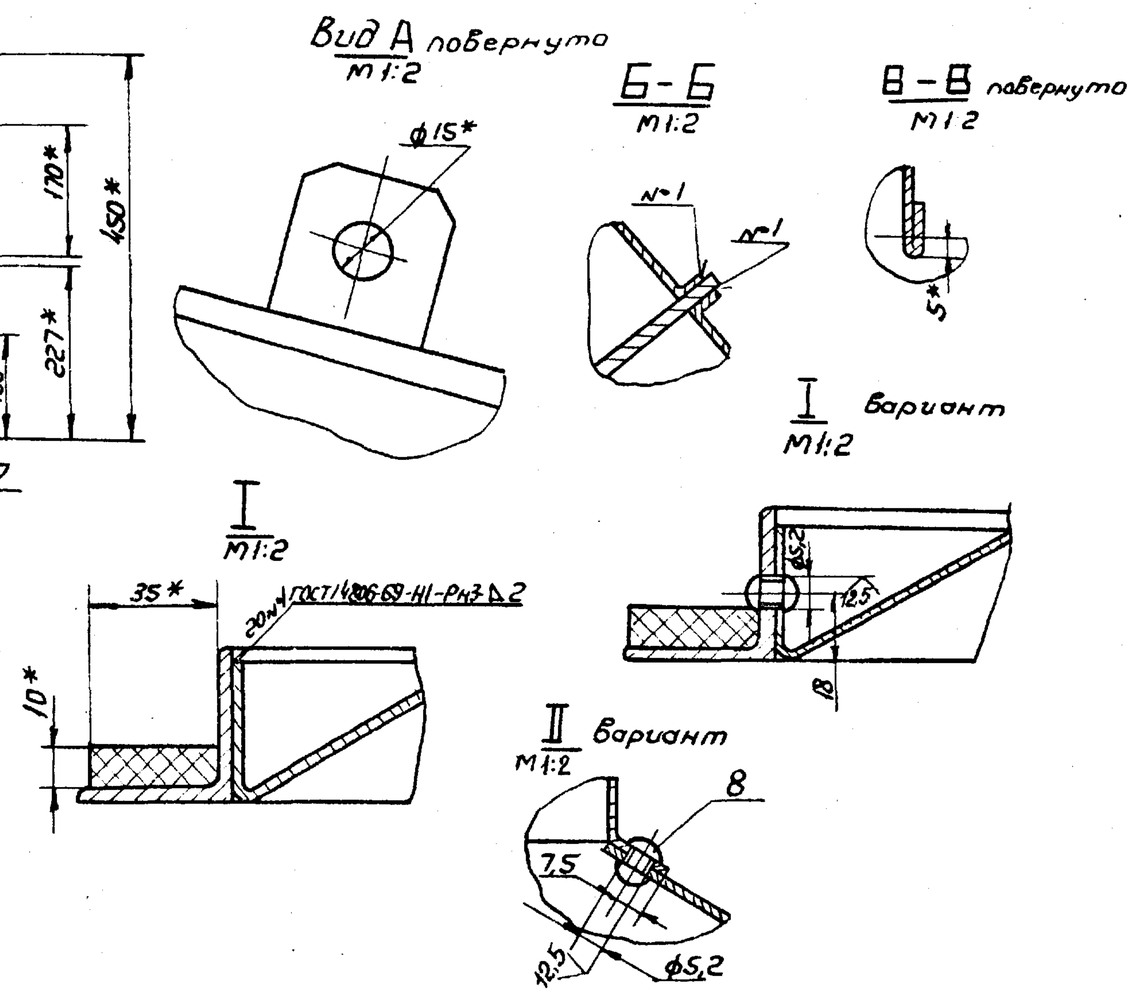

1. В варианте соединения на заклепках принять шаг заклепок - 70мм
2* Размеры для справок

Изм.	Лист	№ докум.	Подп.	Дата	ВДШп А5 СБ			
Разраб.		Щеглова			Воздухораспределитель ВДШп А Сборочный чертеж	Лит.	Масса	Масштаб
Пров.		Пронский				У	26,8	1:10
Т. контр.		Зейликман				Лист	Листов 1	
Нач. отд.		Бейзерман				МНСС СССР Главпромвентиляция ГПИ Проектпромвентиляция		
Н. контр.		Каган						
Утв.		Обчинников						

Копировал: Вг. — Формат 12

Подп. и дата | Инв. № дубл. | Взам. инв. № | Подп. и дата | Инв. № подл.

ВДШп А5-01СБ

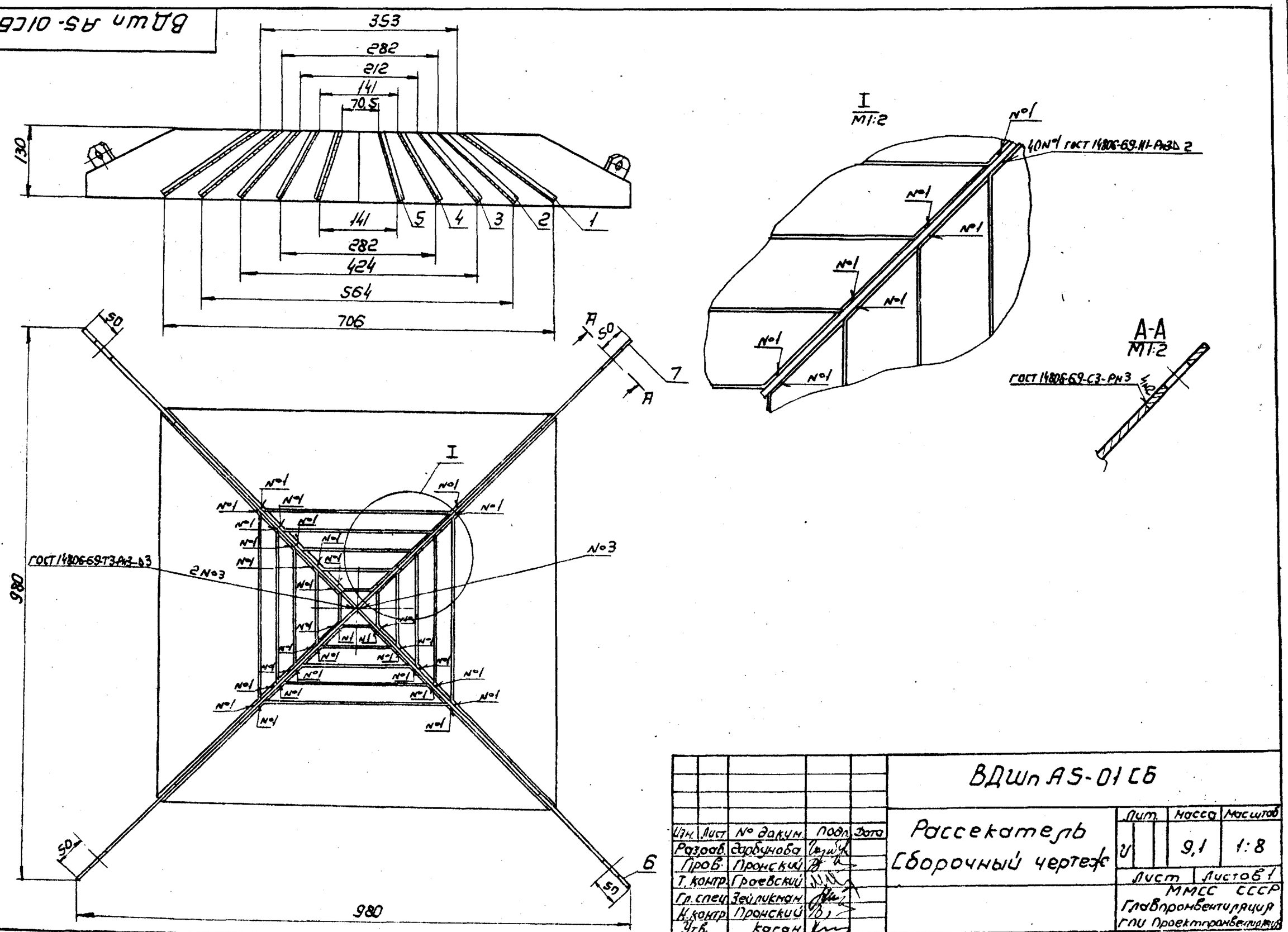

Изм.	Лист	№ докум.	Подп.	Дата	ВДШп А5-01СБ			
Разраб.		Дарбунова			Рассекатель Сборочный чертеж	Лит.	Масса	Масштаб
Пров.		Пронский				У	9,1	1:8
Т. контр.		Гроевский				Лист	Листов 1	
Гл. спец.		Зейликман				МНСС СССР Главпромвентиляция ГПИ Проектпромвентиляция		
Н. контр.		Пронский						
Утв.		Каган						

Копировал: Вг. — Формат 12

Подп. и дата | Инв. № дубл. | Взам. инв. № | Подп. и дата | Инв. № подл.

Серия 1.494-29

ВДШп А4-0106

50 (V)

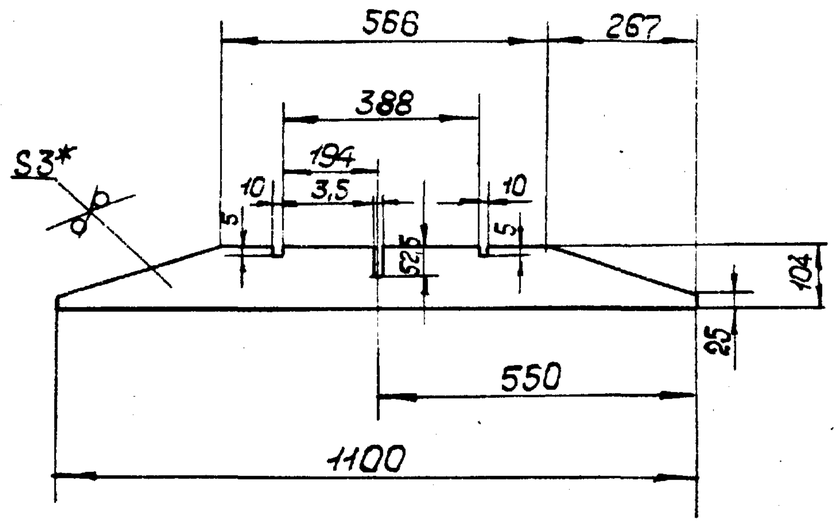

* Размер для справок

					ВДШп А4-0106			
Изм.	Лист	№ докум.	Подп.	Дата	Ребро	Лит.	Масса	Масшт.
Разраб.		Гордунова				И	0,75	1:10
Пров.		Пронский				Лист	Листов 1	
Т.контр.		Граевский				ММСС СССР Главпромвентиляция ГПИпроектпромвентиляция		
Н.контр.		Пронский			Лист АМ-2М-3 ГОСТ 12592-67			
Утв.		Зейликман						

Копировал

Формат 11

Подп. и дата | Инв. № дубл. | Взам. инв. № | Подп. и дата | Инв. № подл.

ВДШп А4-0107

50 (V)

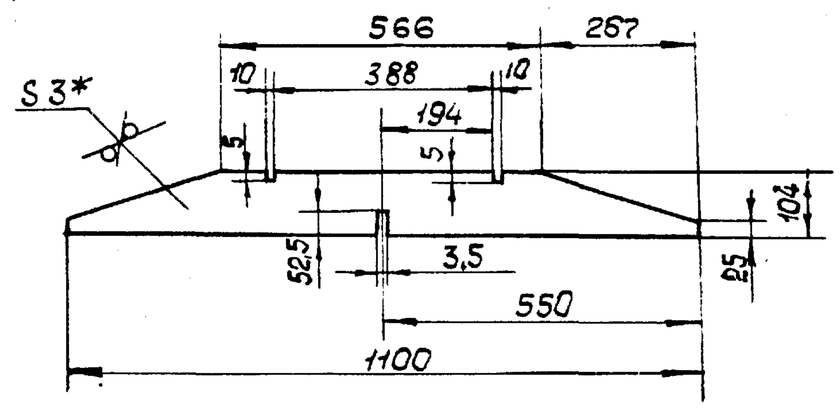

* Размер для справок

					ВДШп А4-0107			
Изм.	Лист	№ докум.	Подп.	Дата	Ребро	Лит.	Масса	Масшт.
Разраб.		Гордунова				И	0,75	1:10
Пров.		Пронский				Лист	Листов 1	
Т.контр.		Граевский				ММСС СССР Главпромвентиляция ГПИпроектпромвентиляция		
Н.контр.		Пронский			Лист АМ-2М-3 ГОСТ 12592-67			
Утв.		Зейликман						

Копировал

Формат 11

Подп. и дата | Инв. № дубл. | Взам. инв. № | Подп. и дата | Инв. № подл.

ВДШп А5-0101

50 (V)

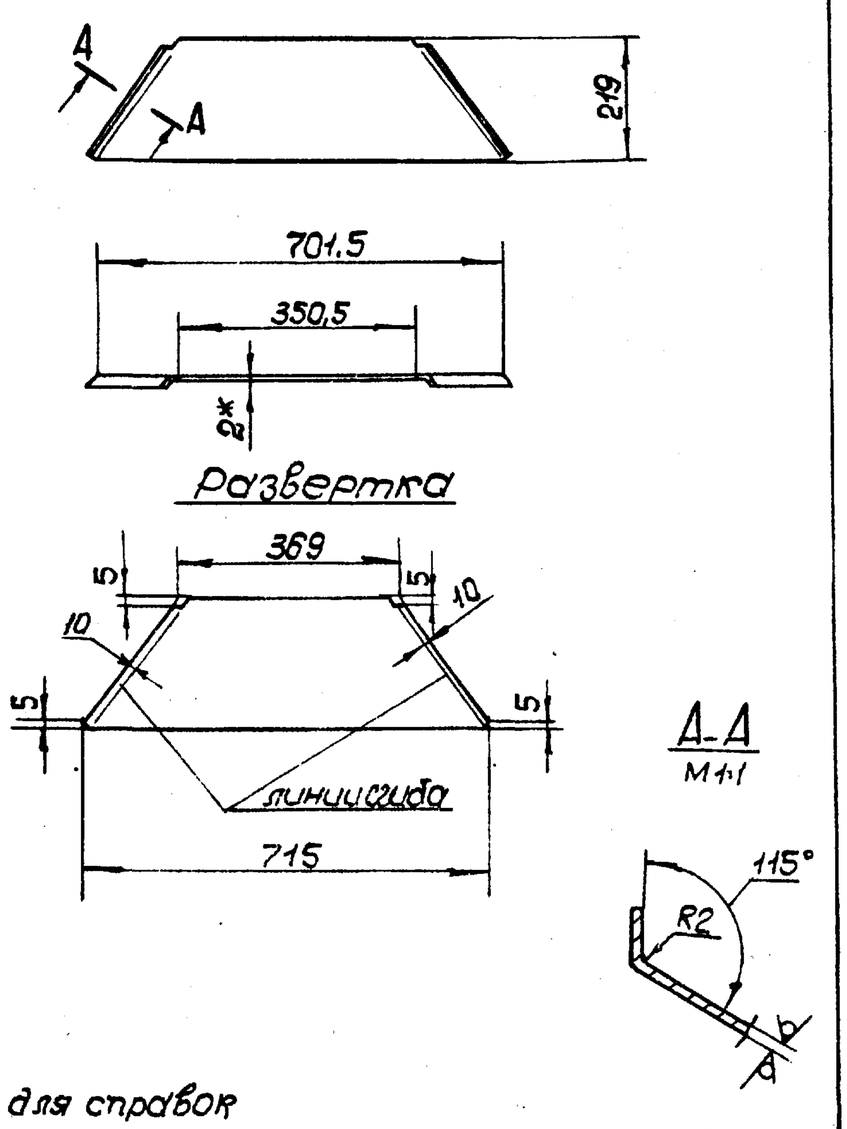

* Размер для справок

					ВДШп А5-0101			
Изм.	Лист	№ докум.	Подп.	Дата	Лист	Лит.	Масса	Масштаб
Разраб.		Гордунова				И	0,64	1:10
Пров.		Пронский				Лист	Листов 1	
Т.контр.		Граевский				ММСС СССР Главпромвентиляция ГПИпроектпромвентиляция		
Н.контр.		Пронский			Лист АМ-2М-2 ГОСТ 12529-67			
Утв.		Зейликман						

Копировал

Формат 11

Подп. и дата | Инв. № дубл. | Взам. инв. № | Подп. и дата | Инв. № подл.

ВДШп А5-0102

50 (V)

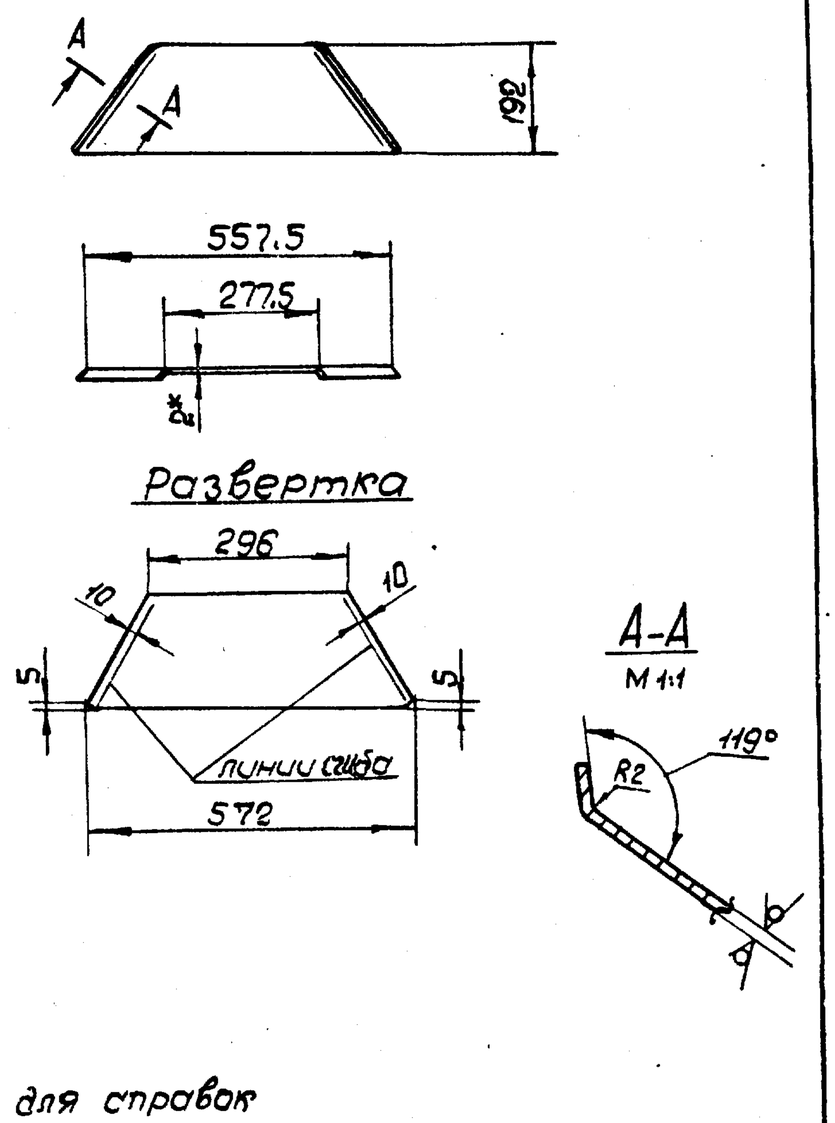

* Размер для справок

					ВДШп А5-0102			
Изм.	Лист	№ докум.	Подп.	Дата	Лист	Лит.	Масса	Масштаб
Разраб.		Гордунова				И	0,45	1:10
Пров.		Пронский				Лист	Листов 1	
Т.контр.		Граевский				ММСС СССР Главпромвентиляция ГПИпроектпромвентиляция		
Н.контр.		Пронский			Лист АМ-2М-2 ГОСТ 12592-67			
Утв.		Зейликман						

Копировал

Формат 11

Серия 1.494-29

ВДШп А5-0104

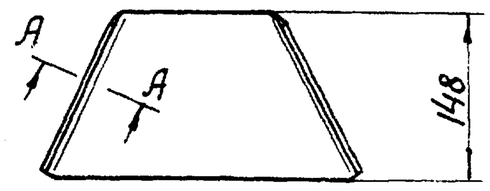

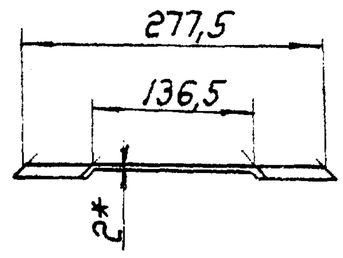

Развертка.

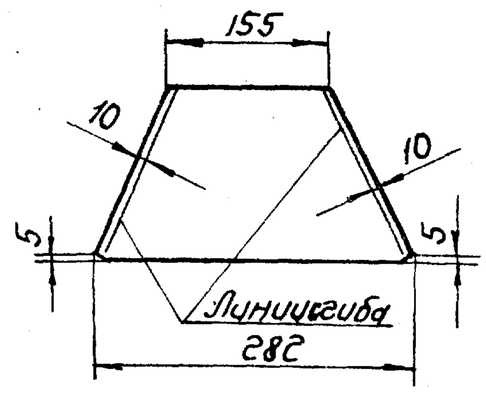

А-А
М1:1

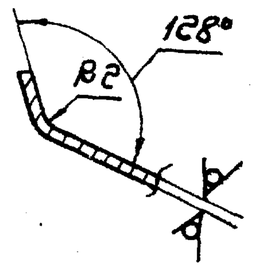

* Размер для справок.

Изм.	Лист	№ докум.	Подп.	Дата	ВДШп А5-0104			
Разраб.		Горбунова			Лист	Лит.	Масса	Масштаб
Пров.		Пронский				И	0,125	1:5
Т. контр.		Грабевский				Лист	Листов 1	
Н. контр.		Пронский			Лист АМ-2М-2 ГОСТ 12592-67	ММСС СССР Главпромвентиляция ГПИ Проектпромвентиляция		
Утв.		Зейликман						

Копировал: Бер- Формат: 11

Подп. и дата | Инв. № дубл. | Взам. инв. № | Подп. и дата | Инв. № подл.

ВДШп А5-0103

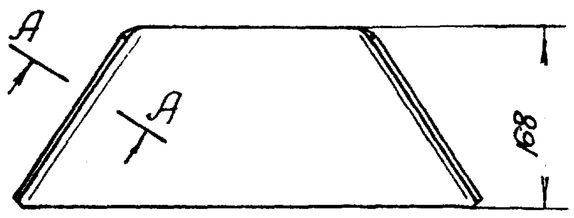

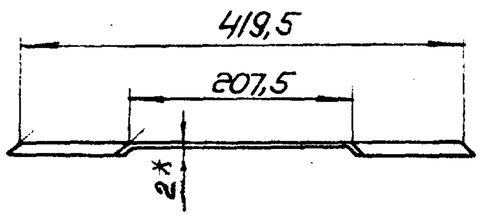

Развертка.

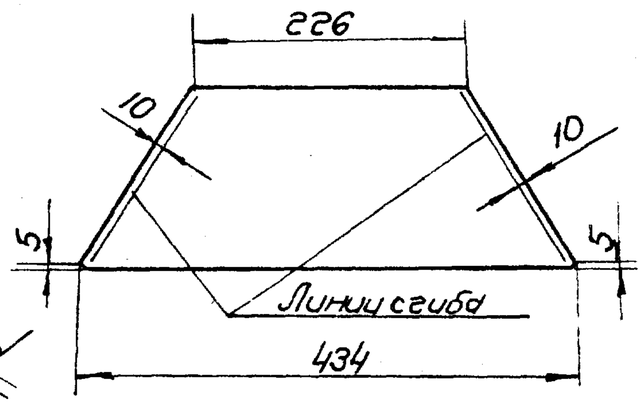

А-А
М1:1

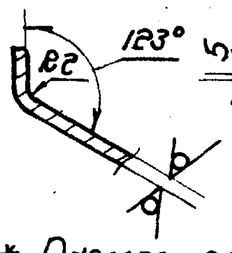

* Размер для справок.

Изм.	Лист	№ докум.	Подп.	Дата	ВДШп А5-0103			
Разраб.		Горбунова			Лист	Лит.	Масса	Масштаб
Пров.		Пронский				И	0,3	1:5
Т. контр.		Грабевский				Лист	Листов 1	
Н. контр.		Пронский			Лист АМ-2М-2 ГОСТ 12592-67	ММСС СССР Главпромвентиляция ГПИ Проектпромвентиляция		
Утв.		Зейликман						

Копировал Бер- Формат 11

Подп. и дата | Инв. № дубл. | Взам. инв. № | Подп. и дата | Инв. № подл.

ВДШп А5-0106

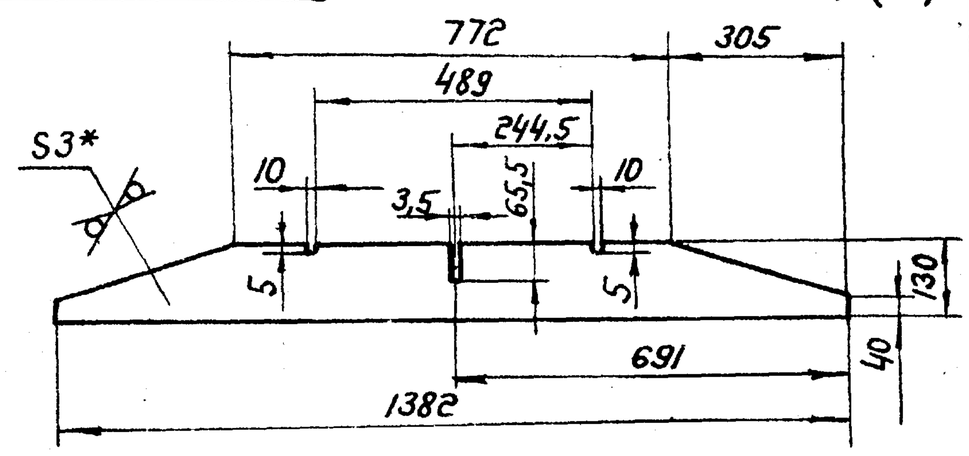

* Размер для справок.

					ВДШп А5-0106			
					Ребро.	Лит.	Масса	Масштаб
						И	1,2	1:10
						Лист	Листов 1	
Н. контр.		Пронский			Лист АМ-2М-3 ГОСТ 12592-67	ММСС СССР Главпромвентиляция ГПИ Проектпромвентиляция		
Утв.		Зейликман						

Копировал Бер- Формат 11

Подп. и дата | Инв. № дубл. | Взам. инв. № | Подп. и дата | Инв. № подл.

ВДШп А5-0105

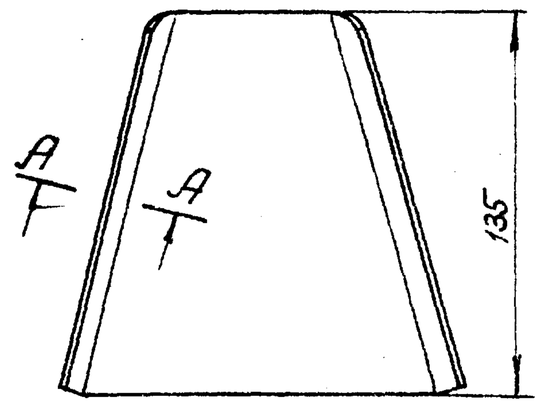

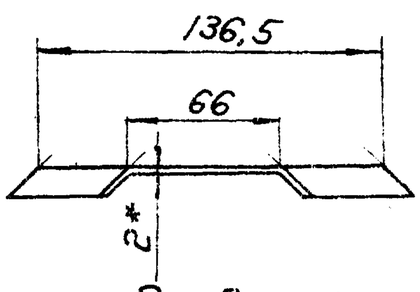

Развертка.

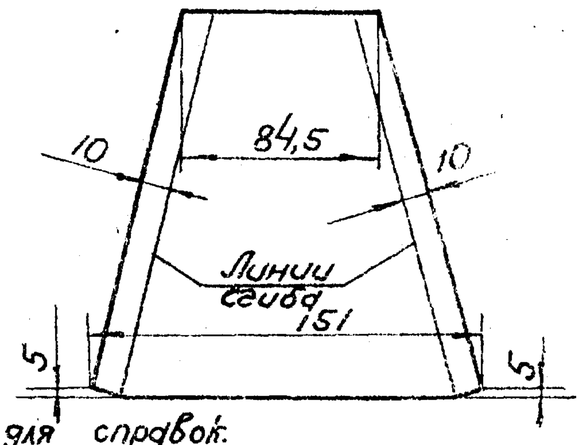

А-А
М1:1

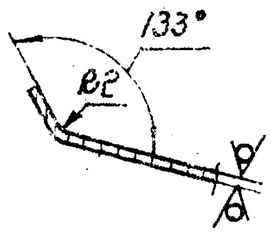

* Размер для справок.

Изм.	Лист	№ докум.	Подп.	Дата	ВДШп А5-0105			
Разраб.		Горбунова			Лист	Лит.	Масса	Масштаб
Пров.		Пронский				И	0,085	1:2
Т. контр.		Грабевский				Лист	Листов 1	
Н. контр.		Пронский			Лист АМ-2М-2 ГОСТ 12592-67	ММСС СССР Главпромвентиляция ГПИ Проектпромвентиляция		
Утв.		Зейликман						

Копировал Бер- Формат 11

Серия 1.494-29

ВДШп А5-0301

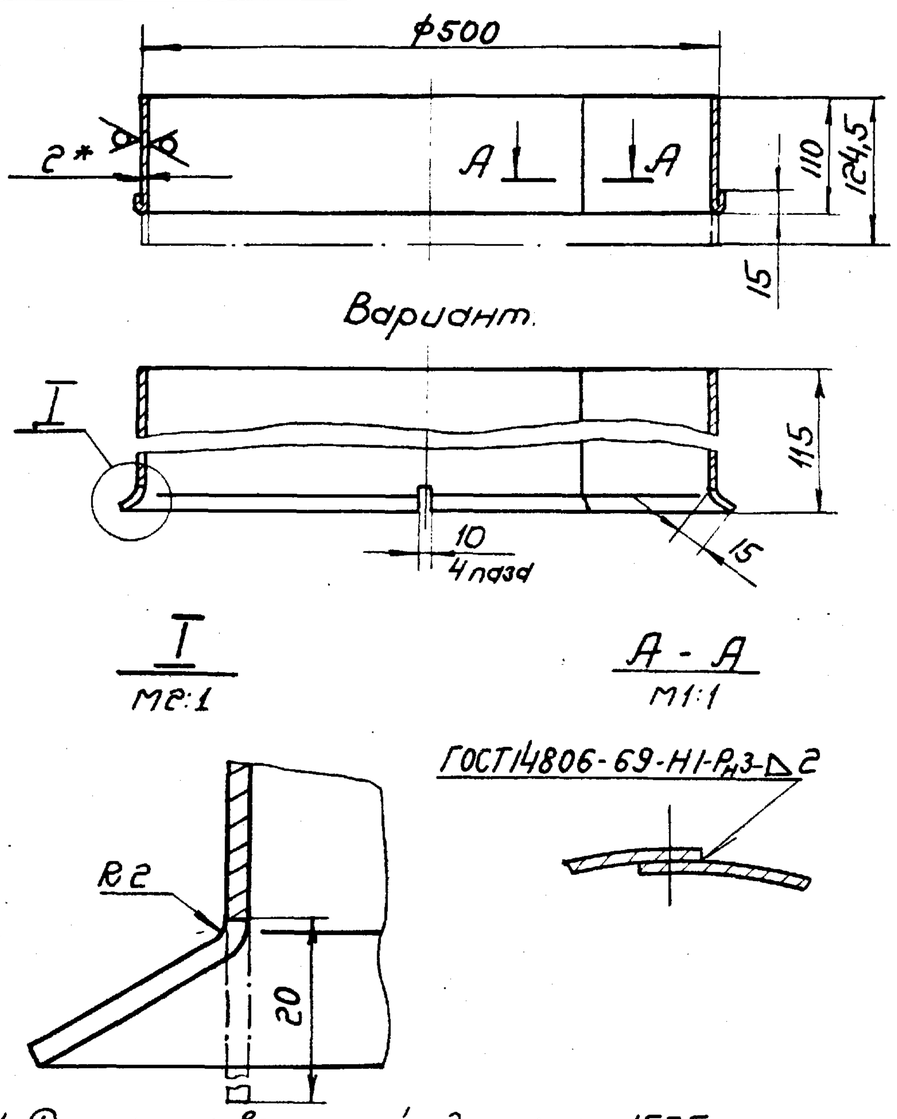

1. Длина развернутой детали - 1575 мм.
2.* Размер для справок.

Изм.	Лист	№ докум.	Подп.	Дата	ВДШп А5-0301			
Разраб.		Щеглова			Патрубок	Лит.	Масса	Масштаб
Пров.		Пронский				Ц	1,06	1:5
Т. конт.		Грдевский				Лист	Листов 1	
Н. контр.		Пронский			Лист АМг 2М-2 ГОСТ 12592-67	ММСС СССР Главпромвентиляция ГПИ Проектпромвентиляция		
Утв.		Зейликман						

Копировал Бер- Формат 11

Подп. и дата | Инв. № дубл. | Взам. инв. № | Подп. и дата | Инв. № подл.

ВДШп А5-0302

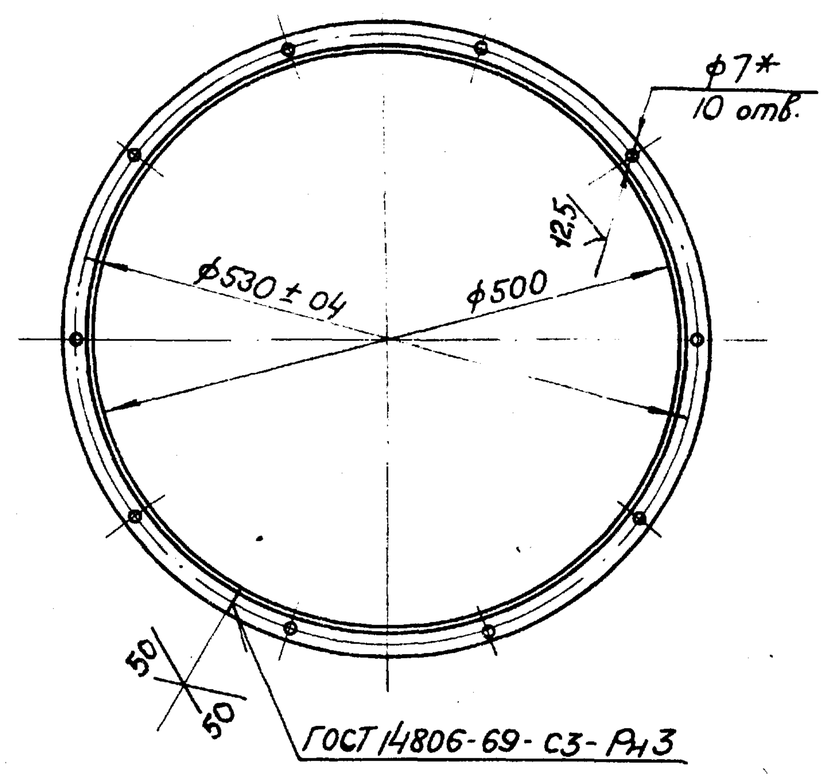

Длина развернутой детали - 1617 мм.

Изм.	Лист	№ докум.	Подп.	Дата	ВДШп А5-0302			
Разраб.		Щеглова			Фланец	Лит.	Масса	Масштаб
Пров.		Пронский				Ц	0,86	1:5
Т. контр.		Грдевский				Лист	Листов 1	
Н. контр.		Пронский			Уголок П-50-98 ГОСТ 13737-68 / АМг 2М ГОСТ 8617-68	ММСС СССР Главпромвентиляция ГПИ Проектпромвентиляция		
Утв.		Зейликман						

Копировал Бер- Формат 11

Подп. и дата | Инв. № дубл. | Взам. инв. № | Подп. и дата | Инв. № подл.

ВДШп А5-0001

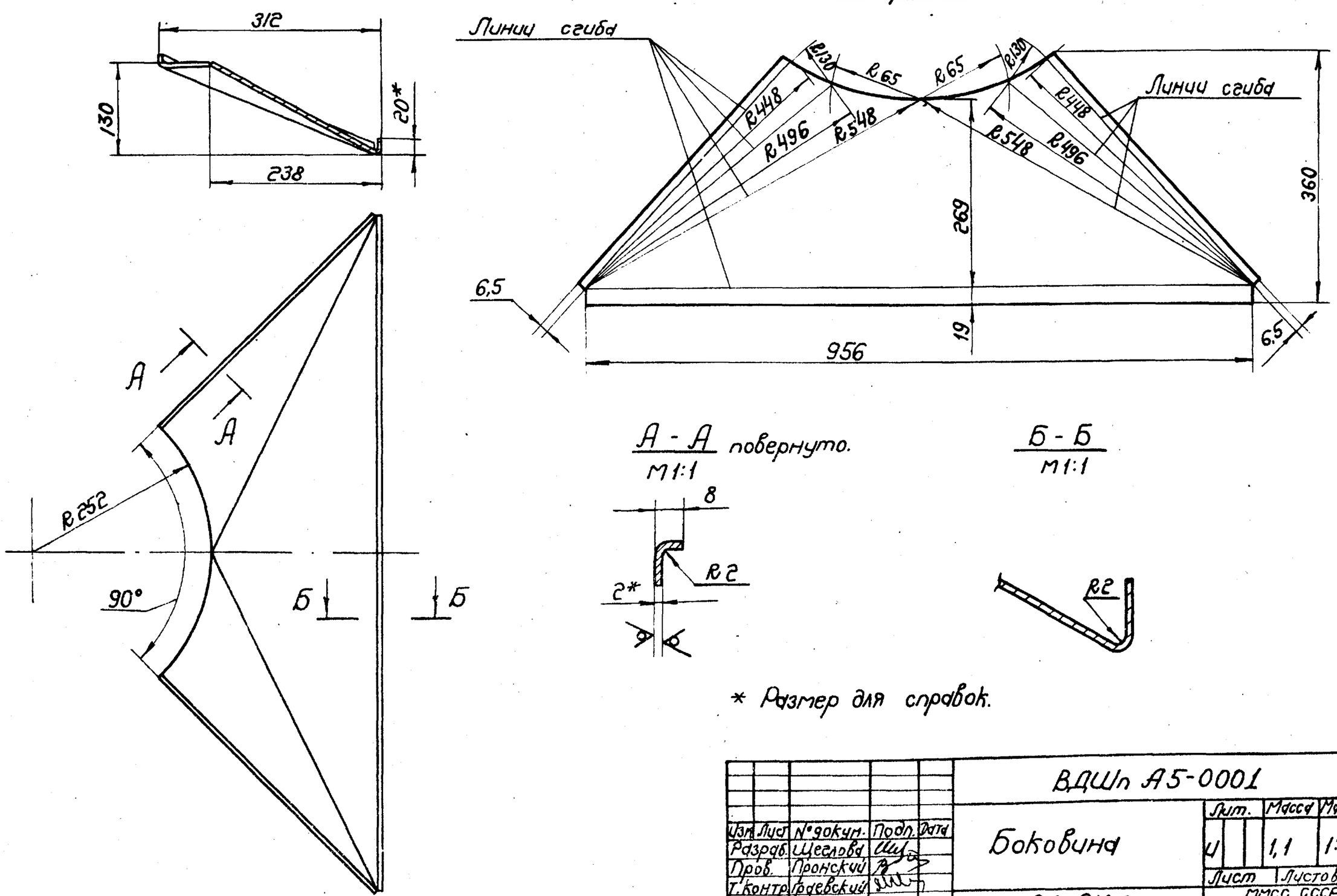

* Размер для справок.

Изм.	Лист	№ докум.	Подп.	Дата	ВДШп А5-0001			
Разраб.		Щеглова			Боковина	Лит.	Масса	Масштаб
Пров.		Пронский				Ц	1,1	1:5
Т. контр.		Грдевский				Лист	Листов 1	
Н. контр.		Пронский			Лист АМг 2М-2 ГОСТ 12592-67	ММСС СССР Главпромвентиляция ГПИ Проектпромвентиляция		
Утв.		Зейликман						

Копировал Бер- Формат 12

Подп. и дата | Инв. № дубл. | Взам. инв. № | Подп. и дата | Инв. № подл.

Серия 1.494-29

Формат	Зона	Поз.	Обозначение	Наименование	Кол.	Примечание
				Документация		
22			ВДШп А6 СБ	Сборочный чертеж		
*			ВДШп А.Д	Технические требования		*11,11,11,11
				Сборочные единицы		
11		1	ВДШп А6-01	Рассекатель	1	
11		2	ВДШп А6-02	Фланец	1	
12		3	ВДШк 6-03			
			Серия 4.904-29. Лист 8	Диафрагма	1	
11		4	ВДШп А6-03	Патрубок	1	
12		5	НР6 Серия 4.904-29 Лист 18	Направляющая решетка	1	
				Детали		
12		6	ВДШп А6-0001	Боковина	4	
64		7	ВДШп А6-0002	Прокладка 10х35 ТУ38-5-1206-68		
				ℓ=5136	1	1,07кг
		8		Прочие изделия		
				Заклепка комбинированная ф5 СТД 984 ТУ36-1598-72	101	

Подп. и дата | Инв. № дубл. | Взам. инв. № | Подп. и дата | Инв. № подл.

Изм	Лист	№ докум.	Подп.	Дата	ВДШп А6			
Разраб.		Щеглова			Воздухораспределитель ВДШп А	Лит	Лист	Листов
Пров.		Пронский				И		1
Н. контр.		Пронский				ММСС СССР Главпромвентиляция ГПИпроектпромвентиляция		
Утв.		Зейликман						

Копировал | Формат 11

Формат	Зона	Поз.	Обозначение	Наименование	Кол.	Примечание
				Документация		
22			ВДШп А6-01 СБ	Сборочный чертеж		
				Детали		
11		1	ВДШп А6-0101	Лист	4	
11		2	ВДШп А6-0102	Лист	4	
11		3	ВДШп А6-0103	Лист	4	
11		4	ВДШп А6-0104	Лист	4	
11		5	ВДШп А6-0105	Лист	4	
11		6	ВДШп А6-0106	Ребро	1	
11		7	ВДШп А6-0107	Ребро	1	
11		8	ВДШп А2-0108	Ушко	4	

Подп. и дата | Инв. № дубл. | Взам. инв. № | Подп. и дата | Инв. № подл.

Изм	Лист	№ докум.	Подп.	Дата	ВДШп А6-01			
Разраб.		Гордунова			Рассекатель	Лит.	Лист	Листов
Пров.		Пронский				И		1
Н. контр.		Пронский				ММСС СССР Главпромвентиляция ГПИпроектпромвентиляция		
Утв.		Зейликман						

Копировал | Формат 11

ВДШп А6-02

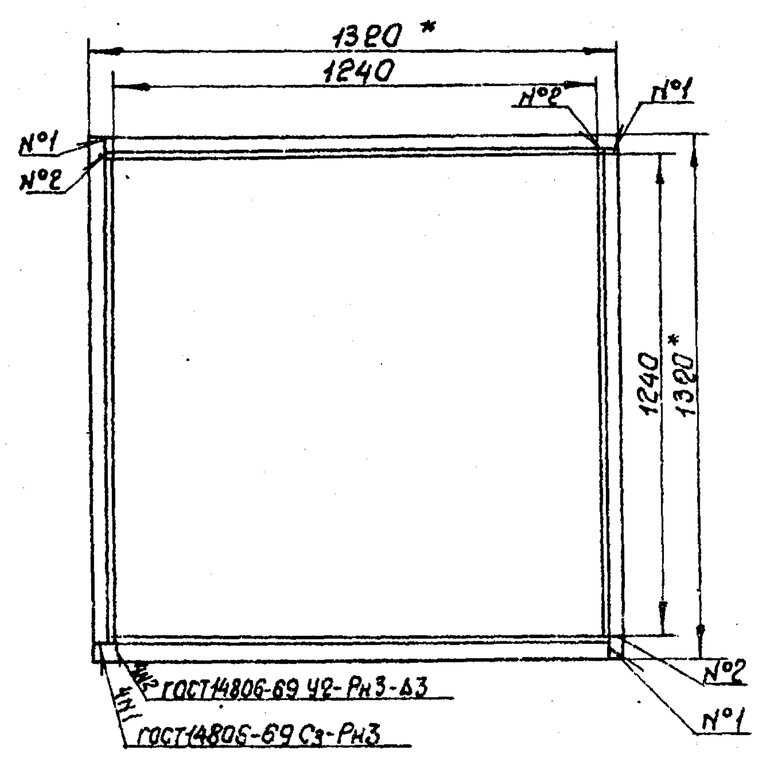

* Размеры для справок.

Формат	Зона	Поз.	Обозначение	Наименование	Кол.	Примечание
				Детали		
11		1	ВДШп А6-0201	Связь	4	

Подп. и дата | Инв. № дубл. | Взам. инв. № | Подп. и дата | Инв. № подл.

Изм	Лист	№ докум.	Подп.	Дата	ВДШп А6-02				
Разраб.		Щеглова			Фланец	Лит	Масса	Масштаб	
Пров.		Пронский				И	3,34	1:10	
Т. контр.		Траевский				Лист	Листов 1		
Гл. спец.		Зейликман				ММСС СССР Главпромвентиляция ГПИпроектпромвентиляция			
Н. контр.		Пронский							
Утв.		Каган							

Копировал | Формат 11

ВДШп А6-03

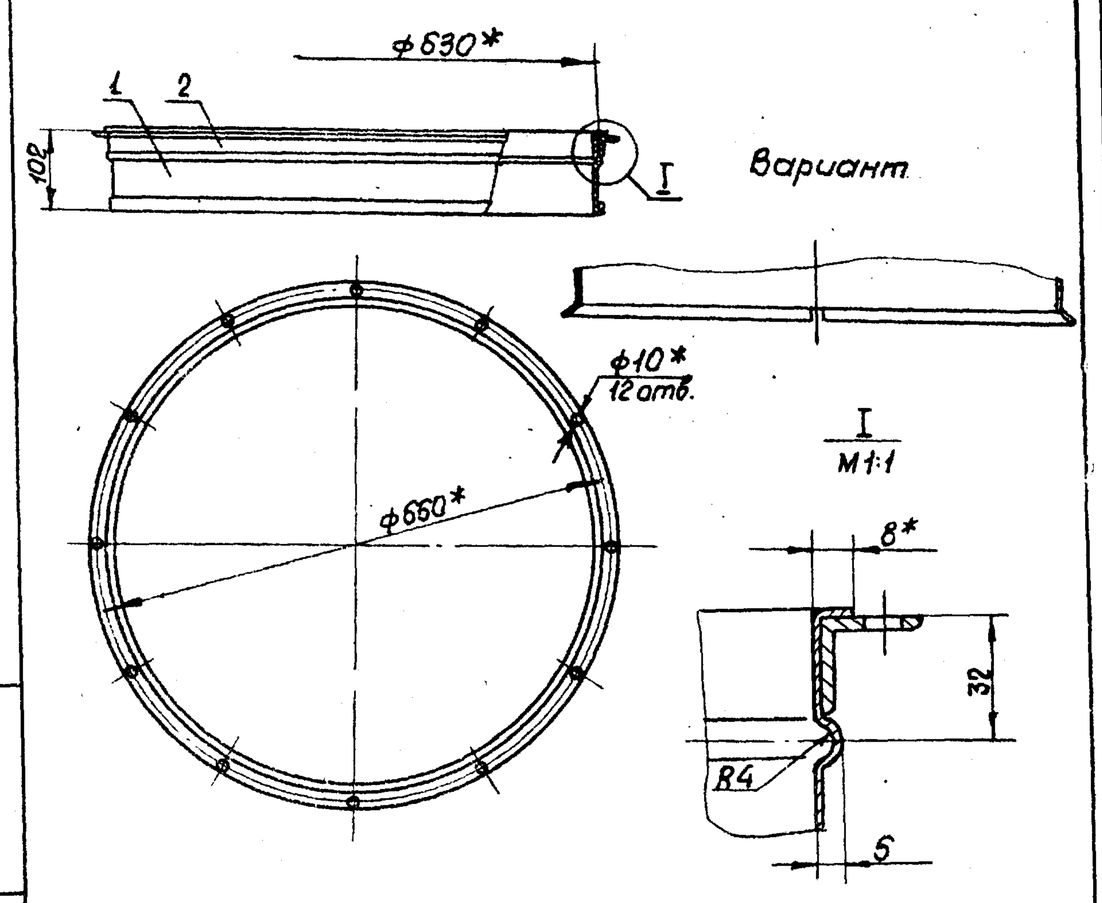

* Размеры для справок

Формат	Зона	Поз.	Обозначение	Наименование	Кол.	Примечание
				Детали		
11		1	ВДШп А6-0301	Патрубок	1	
11		2	ВДШп А6-0302	Фланец	1	

Подп. и дата | Инв. № дубл. | Взам. инв. № | Подп. и дата | Инв. № подл.

Изм	Лист	№ докум.	Подп.	Дата	ВДШп А6-03				
Разраб.		Щеглова			Патрубок	Лит	Масса	Масштаб	
Пров.		Пронский				И	2,4	1:5	
Т. контр.		Траевский				Лист	Листов 1		
Гл. спец.		Зейликман				ММСС СССР Главпромвентиляция ГПИпроектпромвентиляция			
Н. контр.		Пронский							
Утв.		Каган							

Копировал | Формат 11

ВДШп А6 СБ

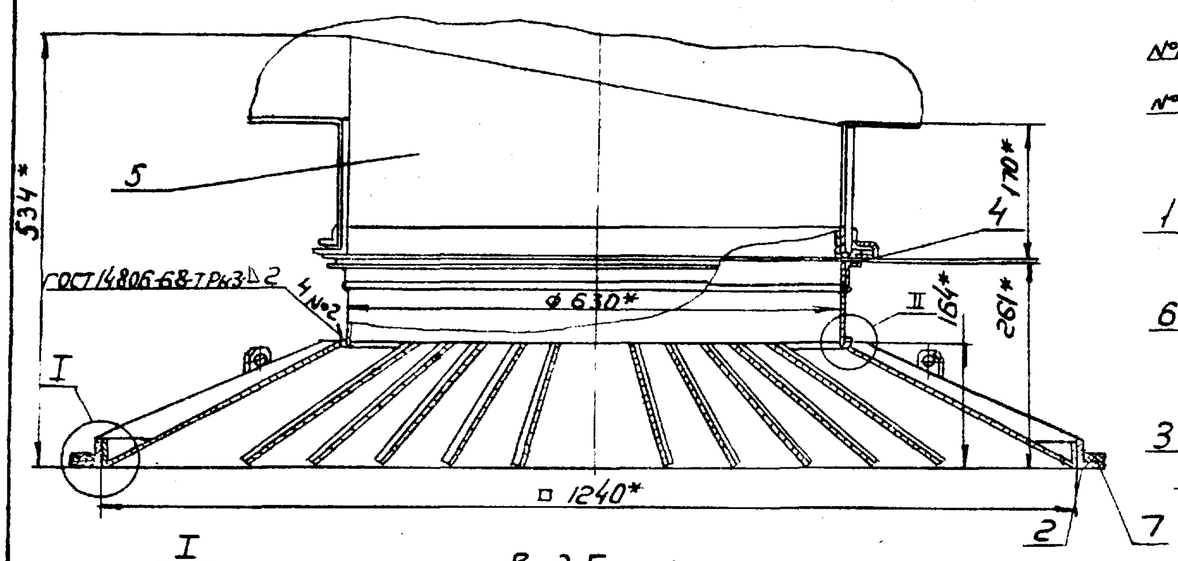

I
М1:2

Вид Б повернуто
М1:2

В-В
М1:2

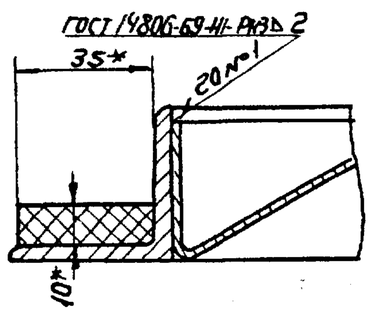

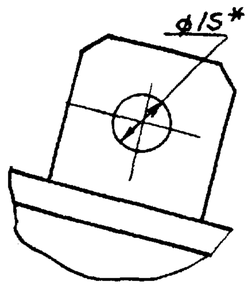

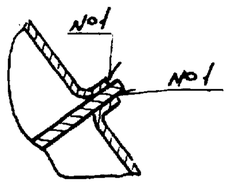

Г-Г повернуто
М1:2

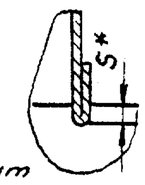

I Вариант
М1:2

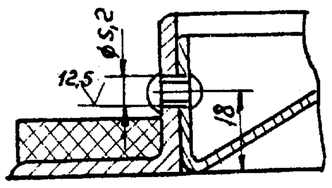

II Вариант
М1:2

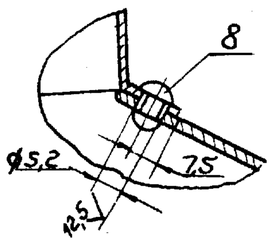

Вид А

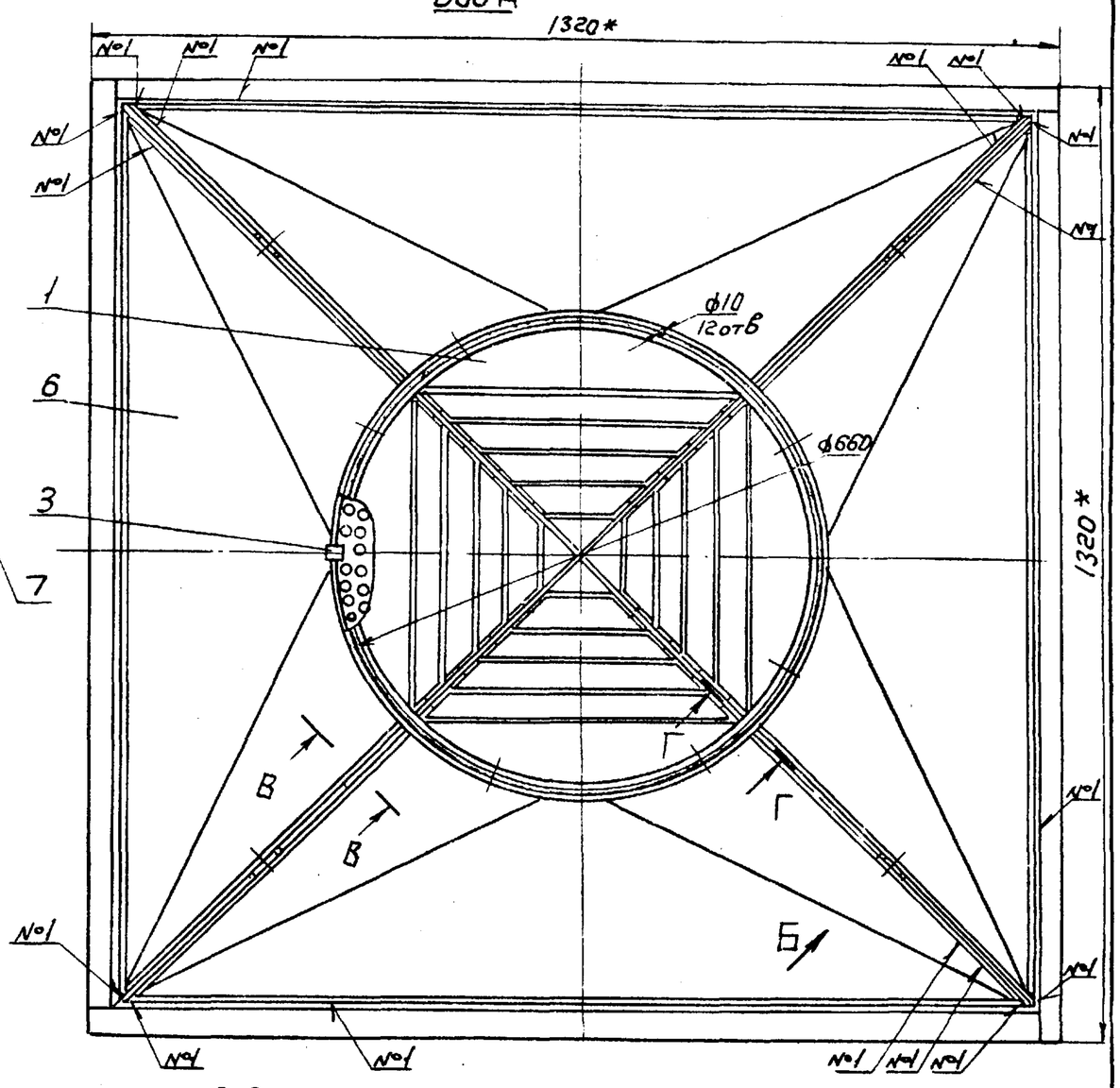

1. В варианте соединения на заклепках принять шаг заклепок - 70 мм
2* Размеры для справок

Изм.	Лист	№ докум.	Подп.	Дата	ВДШп А6 СБ			
Разраб.		Щеглова			Воздухораспределитель ВДШп А Сборочный чертеж	Лит.	Масса	Масштаб
Пров.		Пронский				У	39,2	1:10
Т.контр.		Зейликман				Лист	Листов 1	
Нач.отд.		Бейзерман				ММСС СССР Главпромвентиляция ГПИ Проектпромвентиляция		
Н.контр.		Каган						
Утв.		Овчинников						

Копировал: Вр.— Формат 12

ВДШп А6-01СБ

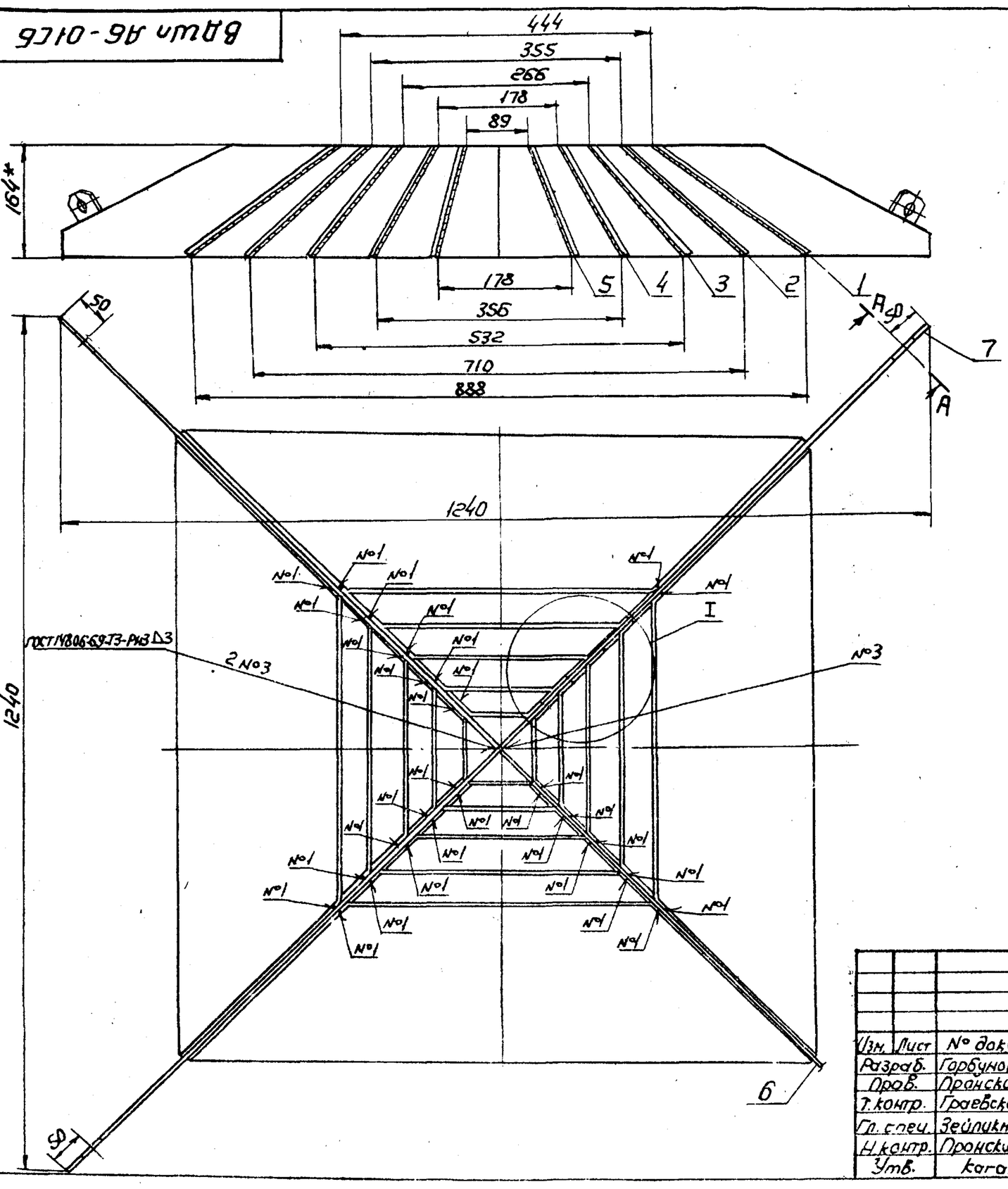

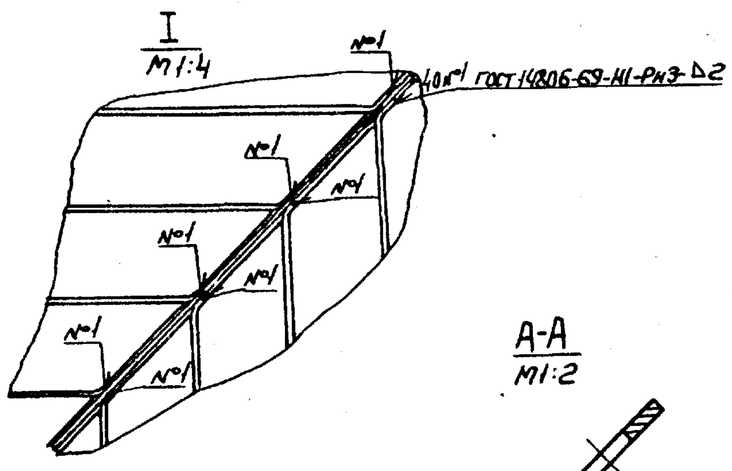

А-А
М1:2

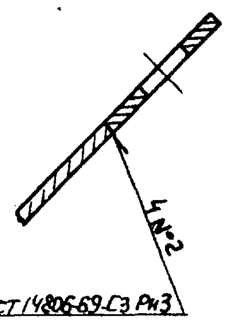

* Размер для справок

Изм.	Лист	№ докум.	Подп.	Дата	ВДШп А6-01 СБ			
Разраб.		Горбунова			Рассекатель сборочный чертеж	Лит.	Масса	Масштаб
Пров.		Пронский				У	14,2	1:10
Т.контр.		Граевский				Лист	Листов 1	
Гл.спец.		Зейликман				ММСС СССР Главпромвентиляция ГПИ Проектпромвентиляция		
Н.контр.		Пронский						
Утв.		Каган						

Копировал: Вр.— Формат 12

Серия 1.494-29

Инв. N подл. | Подп. и дата | Взам. инв. N | Инв. N дубл. | Подп. и дата

Сборник Фадеева

Серия 1.494-29

ВДШп А5-0107

50 (√)

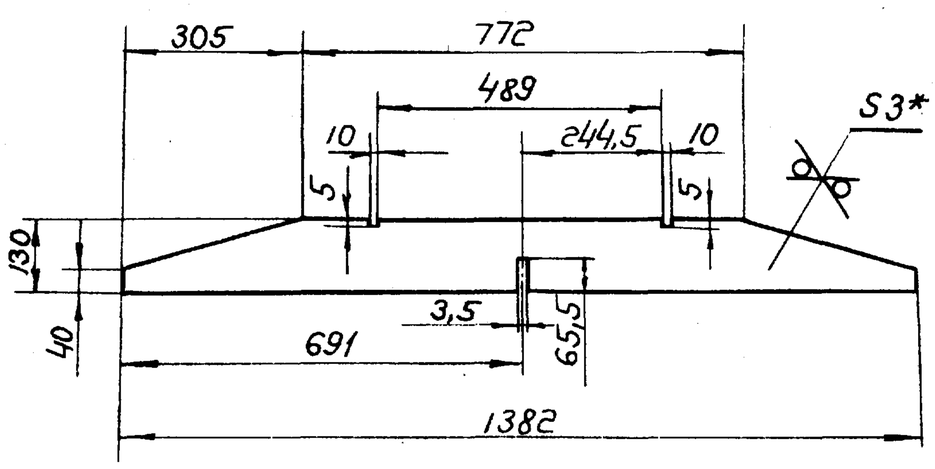

* Размер для справок.

Изм.	Лист	№ докум.	Подп.	Дата
Разраб.		Горбунова		
Пров.		Пронский		
Т. контр.		Грдевский		
Н. контр.		Пронский		
Утв.		Зейликман		

ВДШп А5-0107

Ребро

Лит.	Масса	Масштаб
И	1,2	1:10

Лист 1 Листов 1

МЧСС СССР Главпромвентиляция ГПИ Проектпромвентиляция

Лист АМ$_{г}$ 2М-3 ГОСТ 12592-67

Копировал Бер- формат 11

Подп. и дата | Инв. № дубл. | Взам. инв. № | Подп. и дата | Инв. № подл.

ВДШп А6-0101

50 (√)

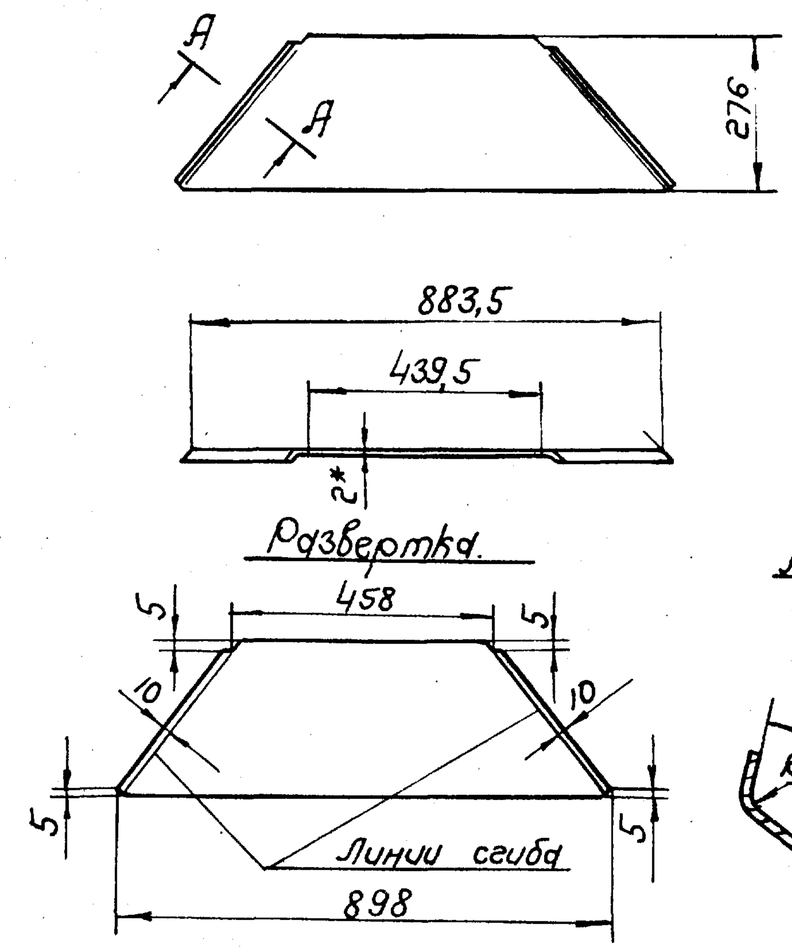

* Размер для справок.

Изм.	Лист	№ докум.	Подп.	Дата
Разраб.		Горбунова		
Пров.		Пронский		
Т. контр.		Грдевский		
Н. контр.		Пронский		
Утв.		Зейликман		

ВДШп А6-0101

Лист

Лит.	Масса	Масштаб
И	1,0	1:10

Лист Листов 1

МЧСС СССР Главпромвентиляция ГПИ Проектпромвентиляция

Лист АМ$_{г}$ 2М-2 ГОСТ 12592-67

Копировал Бер- формат 11

ВДШп А6-0102

50 (√)

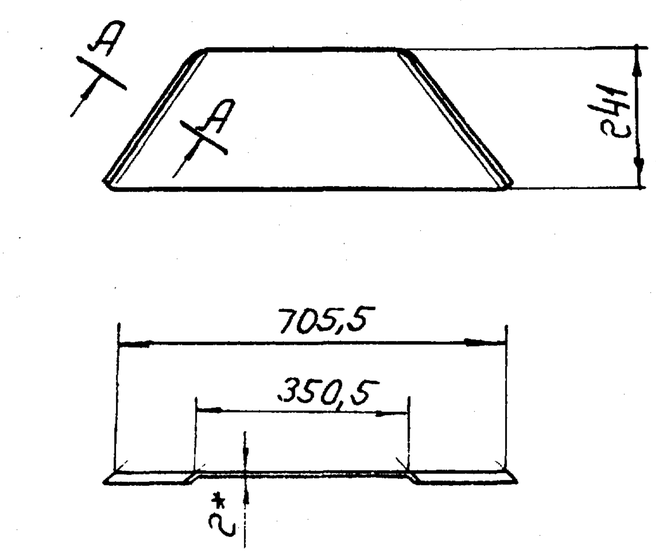

* Размер для справок.

Изм.	Лист	№ докум.	Подп.	Дата
Разраб.		Горбунова		
Пров.		Пронский		
Т. контр.		Грдевский		
Н. контр.		Пронский		
Утв.		Зейликман		

ВДШп А6-0102

Лист

Лит.	Масса	Масштаб
И	0,7	1:10

Лист Листов 1

МЧСС СССР Главпромвентиляция ГПИ Проектпромвентиляция

Лист АМ$_{г}$ 2М-2 ГОСТ 12592-67

Копировал Бер- формат 11

ВДШп А6-0103

50 (√)

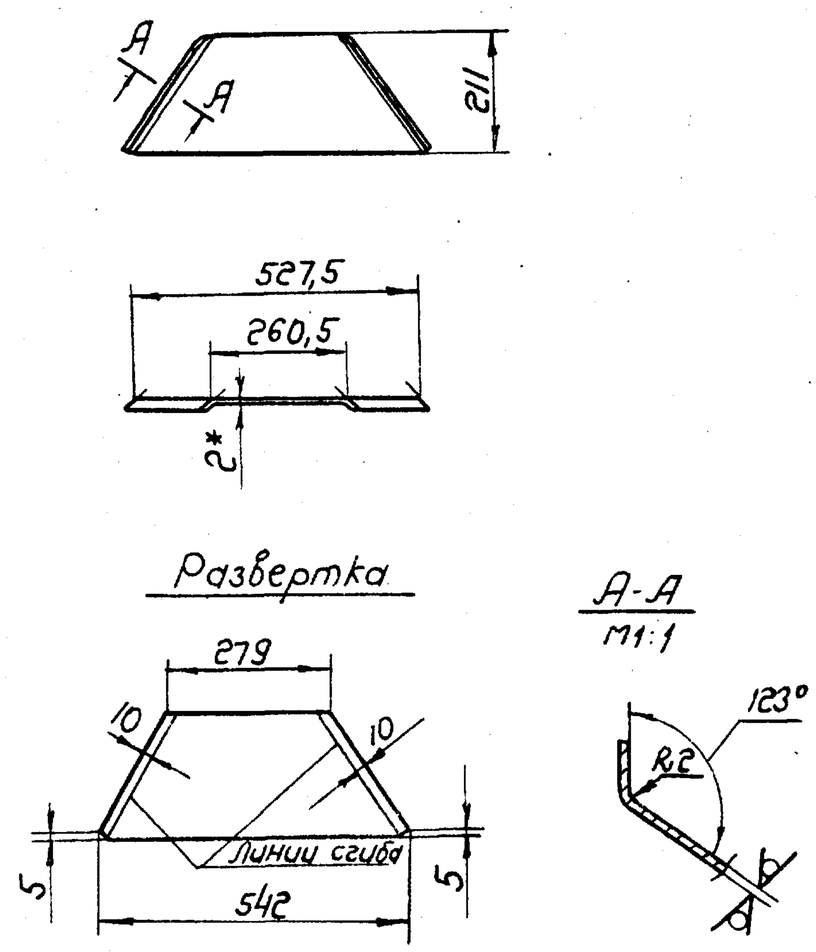

* Размер для справок.

Изм.	Лист	№ докум.	Подп.	Дата
Разраб.		Горбунова		
Пров.		Пронский		
Т. контр.		Грдевский		
Н. контр.		Пронский		
Утв.		Зейликман		

ВДШп А6-0103

Лист

Лит.	Масса	Масштаб
И	0,47	1:10

Лист Листов 1

МЧСС СССР Главпромвентиляция ГПИ Проектпромвентиляция

Лист АМ$_{г}$ 2М-2 ГОСТ 12592-67

Копировал Бер- формат 11

Серия 1.494-29

ВДШп А6-0104

50

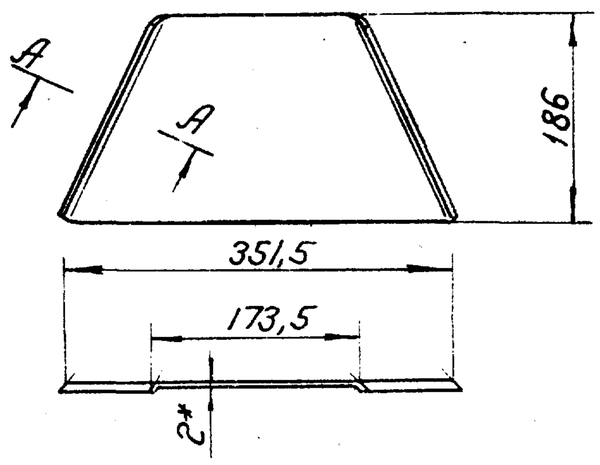

Развертка.

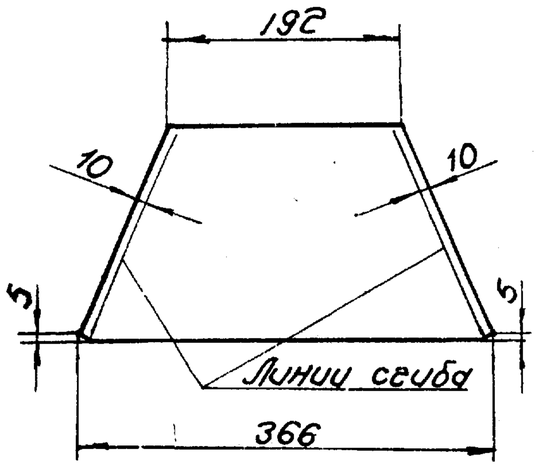

А-А
М1:1

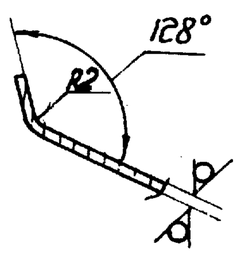

* Размер для справок.

Изм.	Лист	№ докум.	Подп.	Дата	ВДШп А6-0104		
Разраб.	Горбунова				Лист	Лит. У	Масса 0,28 / Масштаб 1:5
Пров.	Пронский					Лист	Листов 1
Т.контр.	Гриевский					МГСС СССР Главпромвентиляция ГПИ Проектпромвентиляция	
Н.контр.	Пронский				Лист АМ-2М-2 ГОСТ 12592-67		
Утв.	Зейликман						

Копировал Бер. Формат 11

Инв.№ подл. | Подп. и дата | Взам. инв.№ | Инв.№ дубл. | Подп. и дата

ВДШп А6-0105

50

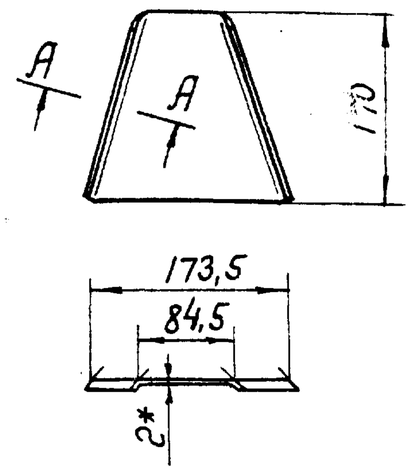

Развертка.

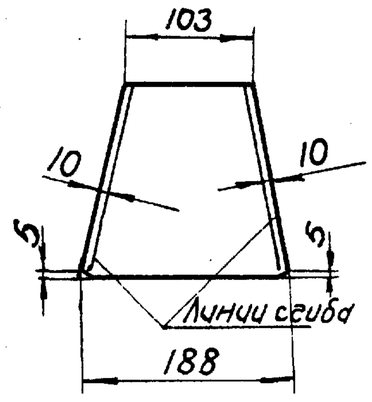

А-А
М1:1

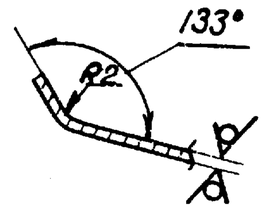

* Размер для справок.

Изм.	Лист	№ докум.	Подп.	Дата	ВДШп А6-0105		
Разраб.	Горбунова				Лист	Лит. У	Масса 0,14 / Масштаб 1:5
Пров.	Пронский					Лист	Листов 1
Т.контр.	Гриевский					МГСС СССР Главпромвентиляция ГПИ Проектпромвентиляция	
Н.контр.	Пронский				Лист АМ-2М-2 ГОСТ 12592-67		
Утв.	Зейликман						

Копировал Бер. Формат 11

Инв.№ подл. | Подп. и дата | Взам. инв.№ | Инв.№ дубл. | Подп. и дата

ВДШп А6-0106

50

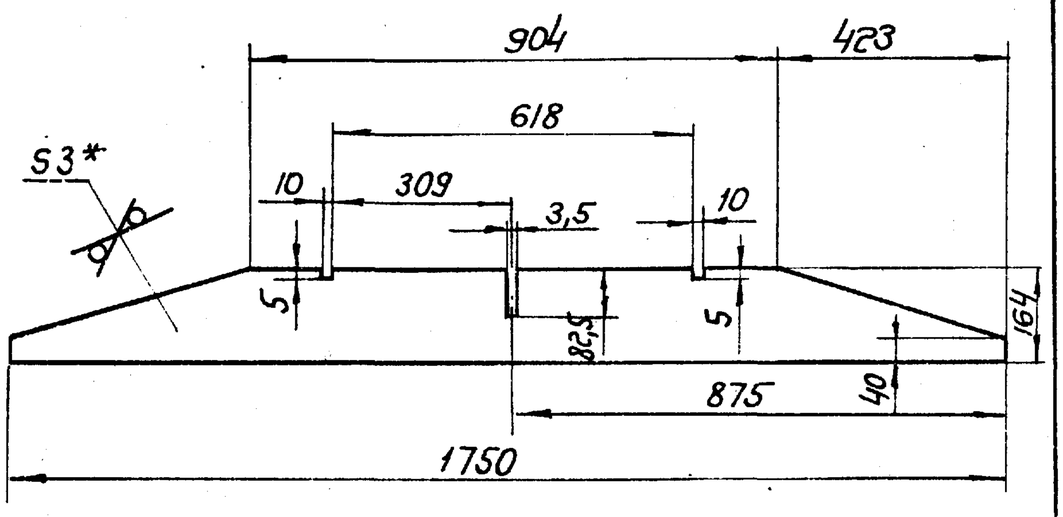

* Размер для справок.

Изм.	Лист	№ докум.	Подп.	Дата	ВДШп А6-0106		
Разраб.	[illegible]				Ребро	Лит. У	Масса 1,9 / Масштаб 1:10
Пров.	Пронский					Лист	Листов 1
Т.контр.	Гриевский					МГСС СССР Главпромвентиляция ГПИ Проектпромвентиляция	
Н.контр.	Пронский				Лист АМ-2М-3 ГОСТ 12529-63		
Утв.	Зейликман						

Копировал Бер. Формат 11

Инв.№ подл. | Подп. и дата | Взам. инв.№ | Инв.№ дубл. | Подп. и дата

ВДШп А6-0107

50

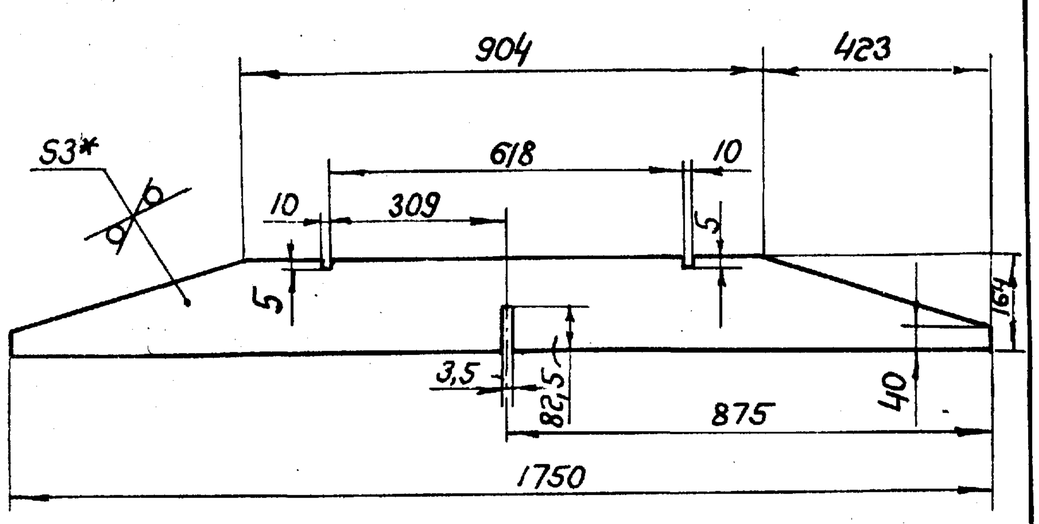

* Размер для справок.

Изм.	Лист	№ докум.	Подп.	Дата	ВДШп А6-0107		
Разраб.	Горбунова				Ребро	Лит. У	Масса 1,9 / Масштаб 1:10
Пров.	Пронский					Лист	Листов 1
Т.контр.	Гриевский					МГСС СССР Главпромвентиляция ГПИ Проектпромвентиляция	
Н.контр.	Пронский				Лист АМ-2М-3 ГОСТ 12592-67		
Утв.	Зейликман						

Копировал Бер. Формат 11

Серия 1.494-29

ВДШп А6-0301

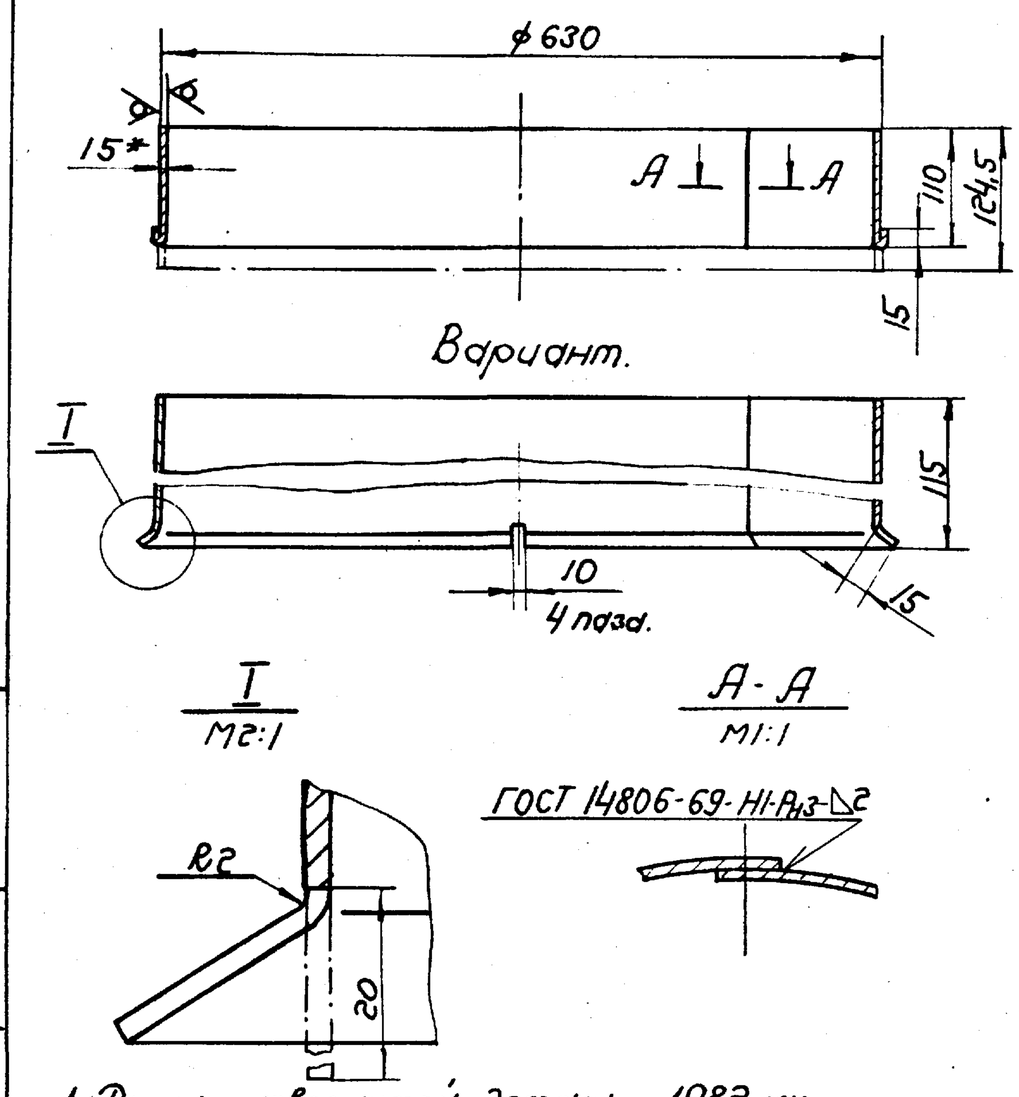

1. Длина развернутой детали - 1982 мм.

2.* Размер для справок.

Изм.	Лист	№ докум.	Подп.	Дата	ВДШп А6-0301		
Разраб.		Щеглова			Патрубок.	Лит.	Масса	Масштаб
Пров.		Пронский				У	1,33	1:5
Т.контр.		Грдевский				Лист	Листов 1
Н.контр.		Пронский			Лист АМ₽ 2М-2 ГОСТ 12592-67	ММСС СССР Главпромвентиляция ГПИ Проектпромвентиляция	
Утв.		Зейликман					

Копировал Бер. Формат 11

ВДШп А6-0302

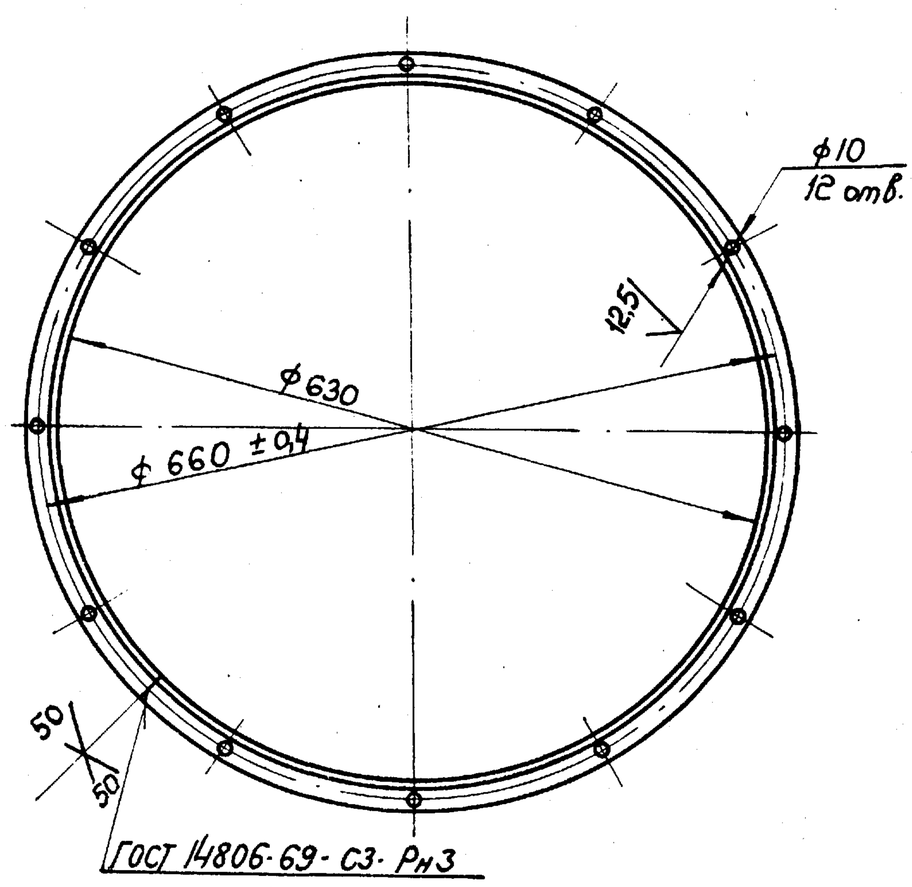

Длина развернутой детали - 2026 мм.

Изм.	Лист	№ докум.	Подп.	Дата	ВДШп А6-0302		
Разраб.		Щеглова			Фланец.	Лит.	Масса	Масштаб
Пров.		Пронский				У	1,07	1:5
Т.контр.		Грдевский				Лист	Листов 1
Н.контр.		Пронский			Уголок Л-50-98 ГОСТ 13737-68 / АМ₽ 2М ГОСТ 8617-68	ММСС СССР Главпромвентиляция ГПИ Проектпромвентиляция	
Утв.		Зейликман					

Копировал Бер. Формат 11

ВДШп А6-0001

Развертка.
М1:5

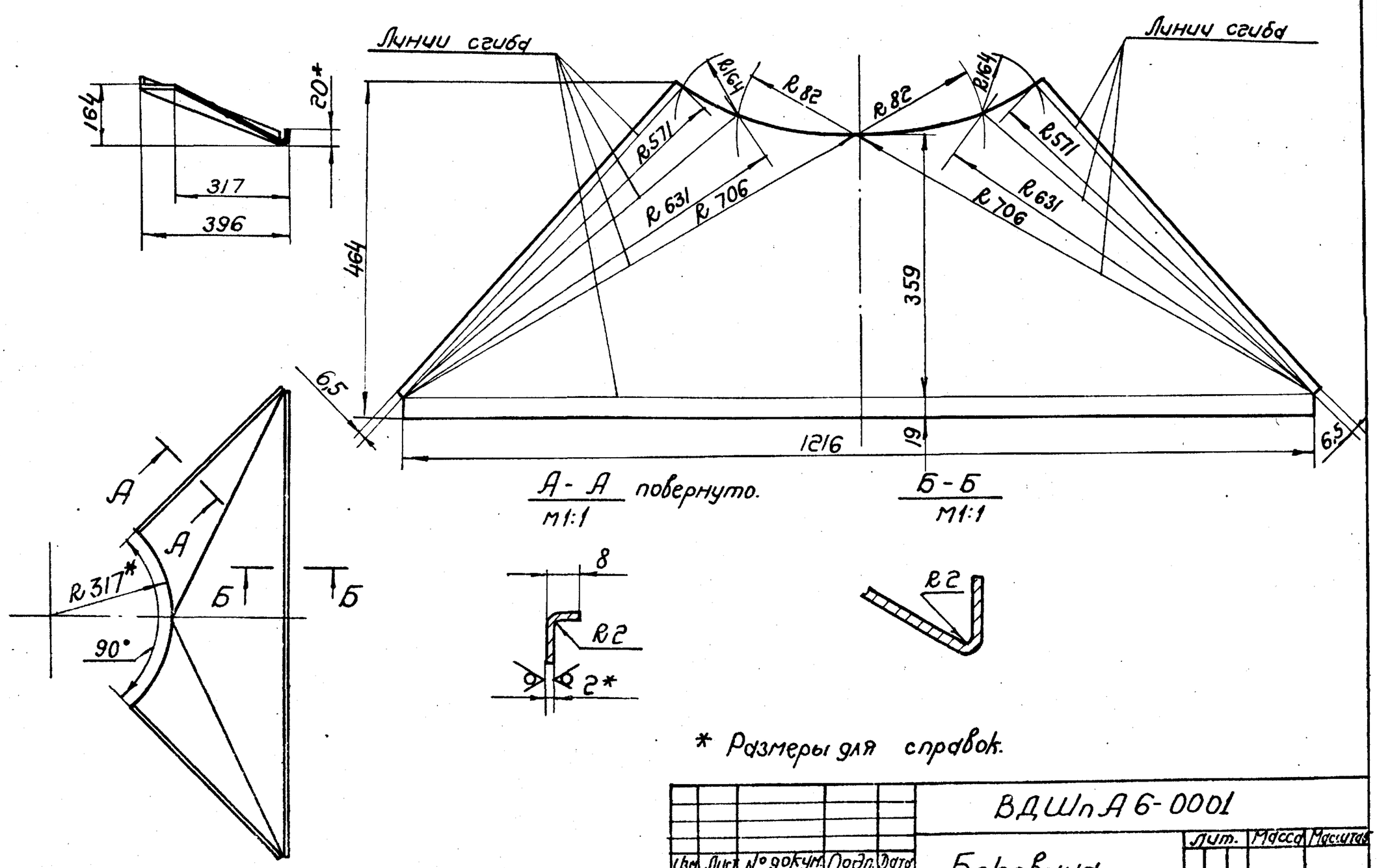

* Размеры для справок.

Изм.	Лист	№ докум.	Подп.	Дата	ВДШп А6-0001		
Разраб.		Щеглова			Боковина	Лит.	Масса	Масштаб
Пров.		Пронский				У	1,9	1:10
Т.контр.		Грдевский				Лист	Листов 1
Н.контр.		Пронский			Лист АМ₽ 2М-2 ГОСТ 12592-67	ММСС СССР Главпромвентиляция ГПИ Проектпромвентиляция	
Утв.		Зейликман					

Копировал Бер. Формат 12

Подп. и дата | Взам. инв. № | Инв. № дубл. | Подп. и дата | Инв. № подл.

Серия 1.494-29

Формат	Зона	Поз.	Обозначение	Наименование	Кол.	Примечание
				Документация		
22			ВДШп А8 СБ	Сборочный чертеж		
*			ВДШп А. Д	Технические требования		*11,11,11,11
				Сборочные единицы		
11		1	ВДШп А8-01	Рассекатель	1	
11		2	ВДШп А8-02	Фланец	1	
12		3	ВДШп 8-03			
			Серия 4.904-29 лист 8	Диафрагма	1	
11		4	ВДШп А8-03	Патрубок	1	
12		5	НР8 Серия 4.904-29 лист 18	Направляющая решетка	1	
				Детали		
12		6	ВДШп А8-0001	Боковина	4	
64		7	ВДШп А8-0002	Прокладка 10×35 ТУ38-5-1206-68 ℓ=6496	1	1,36 кг
				Прочие изделия		
		8		Заклепка комбинированная ф5 СТД-984 ТУ36-1598-72	129	

Изм.	Лист	№ докум.	Подп.	Дата	ВДШп А8			
Разраб.		Щеглова			Воздухораспределитель ВДШп А	Лит.	Лист	Листов 1
Пров.		Пронский				У		
Н.контр.		Пронский				ММСС СССР Главпромвентиляция ГПИ Проектпромвентиляция		
Утв.		Зейликман						

Копировал: Вз — Формат: 11

Формат	Зона	Поз.	Обозначение	Наименование	Кол	Примечание
				Документация		
22			ВДШп А8-01 СБ	Сборочный чертеж		
				Детали		
11		1	ВДШп А8-0101	Лист	4	
11		2	ВДШп А8-0102	Лист	4	
		3	ВДШп А8-0103	Лист	4	
11		4	ВДШп А8-0104	Лист	4	
11		5	ВДШп А8-0105	Лист	4	
11		6	ВДШп А8-0106	Ребро	1	
11		7	ВДШп А8-0107	Ребро	1	
11		8	ВДШп А2-0108	Ушко	4	

Изм.	Лист	№ докум.	Подп.	Дата	ВДШп А8-01			
Разраб.		Горбунова			Рассекатель	Лит.	Лист	Листов 1
Пров.		Пронский				У		
Н.контр.		Пронский				ММСС СССР Главпромвентиляция ГПИ Проектпромвентиляция		
Утв.		Зейликман						

Копировал: Вз — Формат 11

Серия 1.494-29

ВДШп А8-02

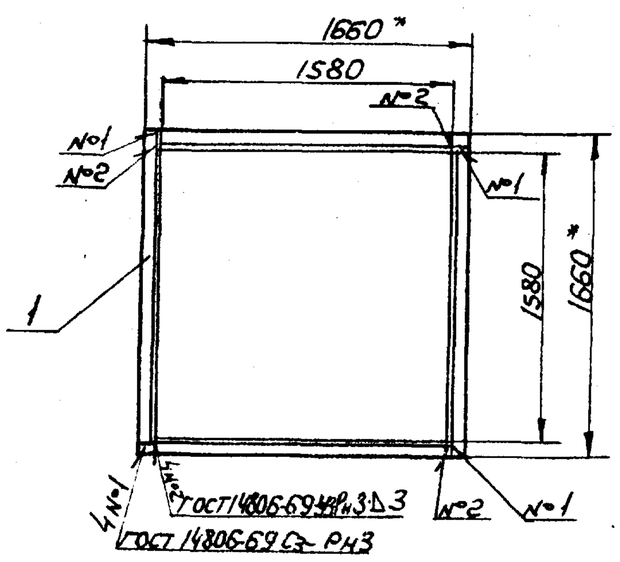

* Размеры для справок.

Формат	Зона	Поз.	Обозначение	Наименование	Кол	Примечание
				Детали		
11		1	ВДШп А8-0201	Связь	4	

Изм.	Лист	№ докум.	Подп.	Дата	ВДШп А8-02			
Разраб.		Щеглова			Фланец	Лит	Масса	Масштаб
Пров.		Пронский				У	4,24	1:10
Т.контр.		Граевский				Лист	Листов 1	
Н.контр.		Пронский				ММСС СССР Главпромвентиляция ГПИ Проектпромвентиляция		
Утв.		Каган						

Копировал: Вз — Формат: 11

ВДШп А8-03

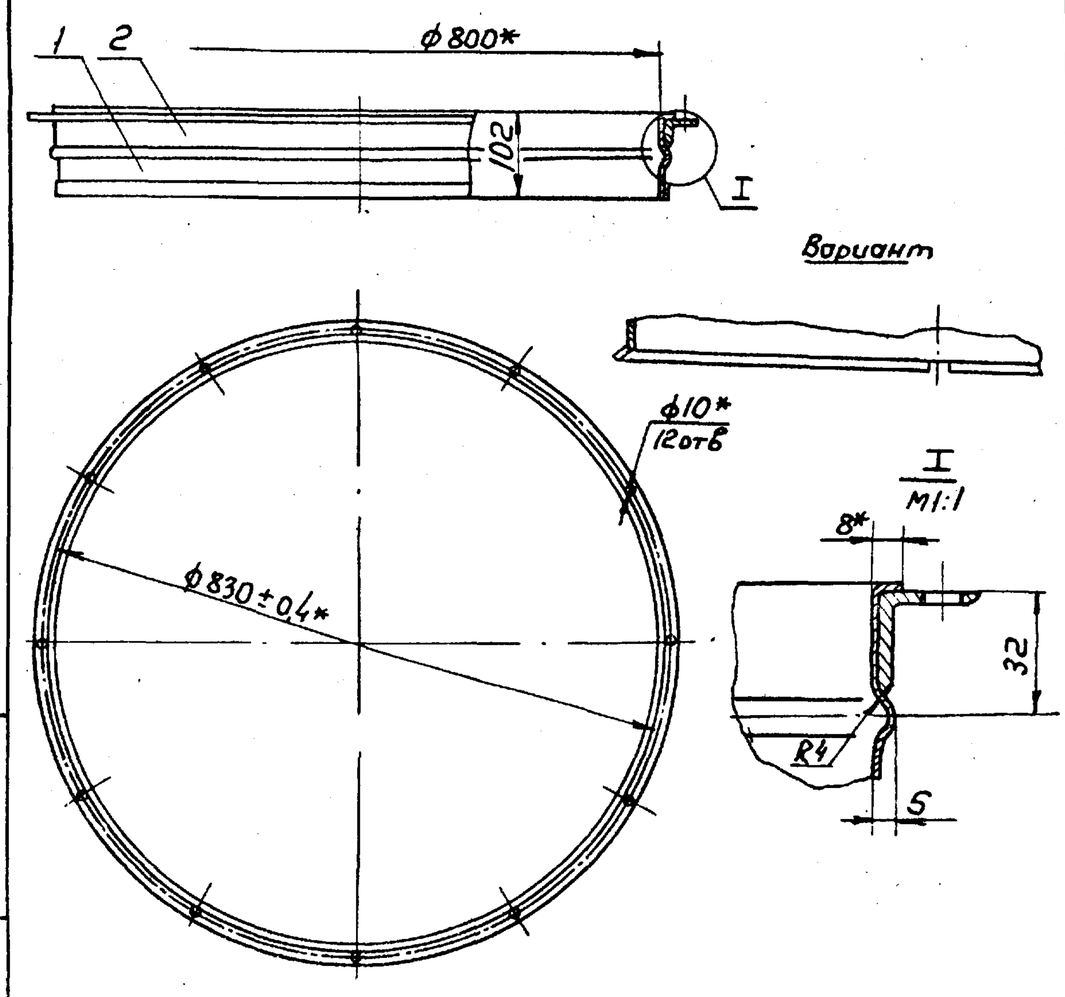

* Размеры для справок

Формат	Зона	Поз.	Обозначение	Наименование	Кол	Примечание
				Детали		
11		1	ВДШп А8-0301	Патрубок	1	
11		2	ВДШп А8-0302	Фланец	1	

Изм.	Лист	№ докум.	Подп.	Дата	ВДШп А8-03			
Разраб.		Щеглова			Патрубок	Лит	Масса	Масштаб
Пров.		Пронский				У	3,05	1:5
Т.контр.		Граевский				Лист	Листов 1	
Гр.спец.		Зейликман				ММСС СССР Главпромвентиляция ГПИ Проектпромвентиляция		
Н.контр.		Пронский						
Утв.		Каган						

Копировал: Вз Формат: 11

ВДШп А8 СБ

Серия 1.494-29

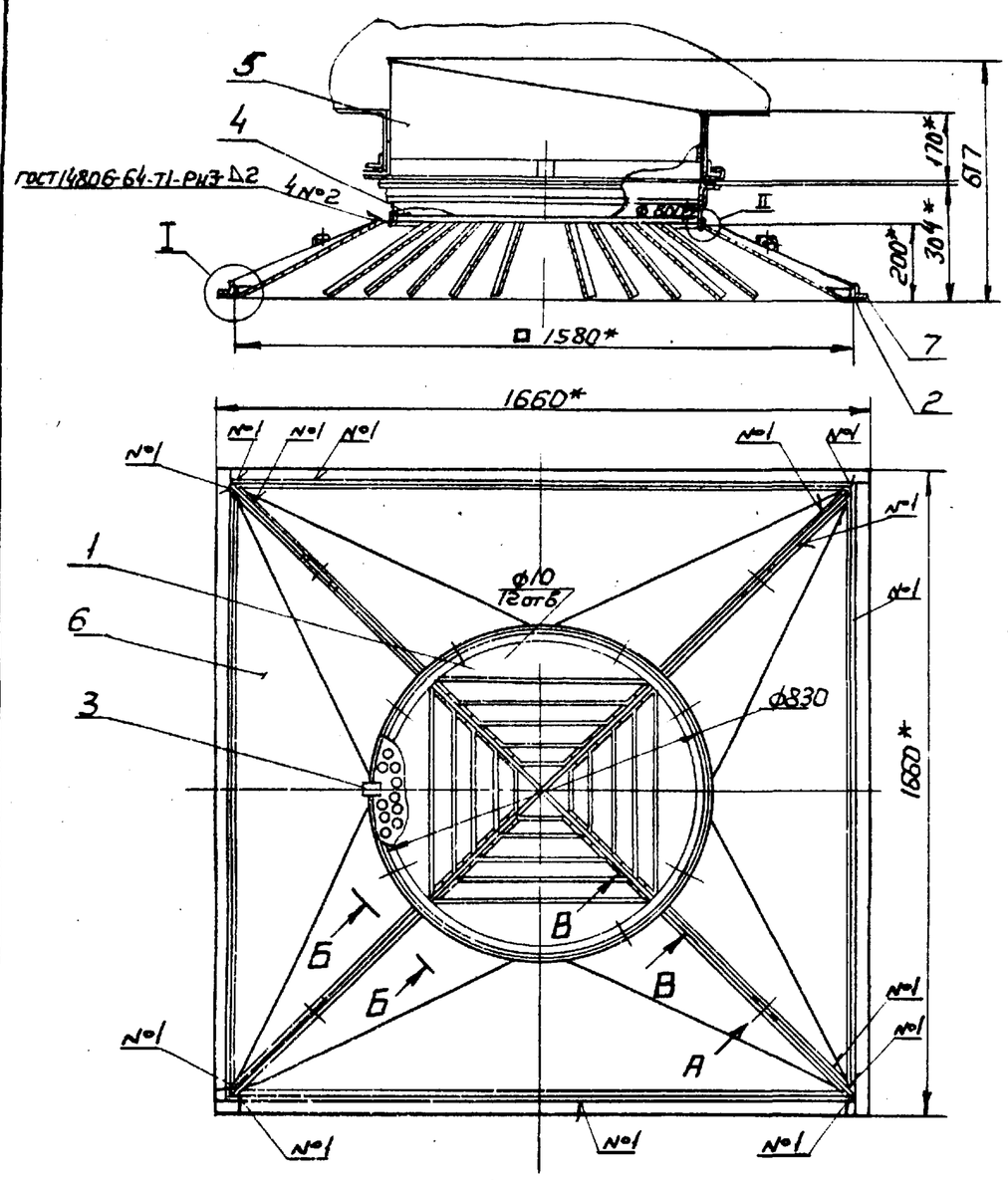

Вид А повернуто
М1:2

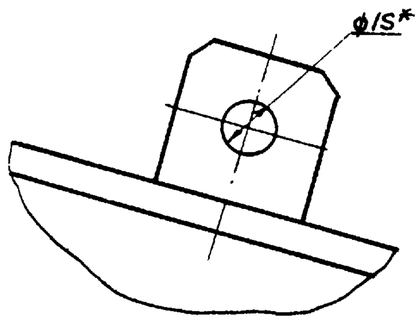

Б-Б
М1:2

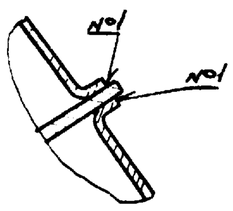

В-В повернуто
М1:2

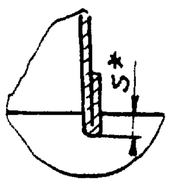

I
М1:2

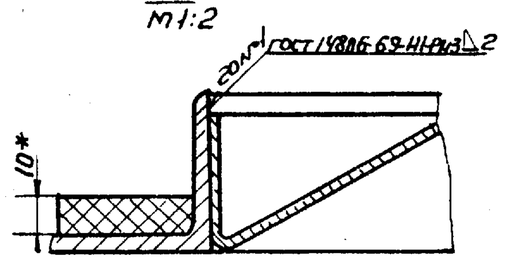

I Вариант
М1:2

II Вариант
М1:2

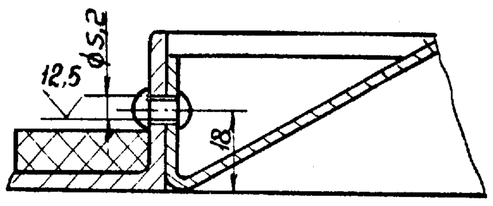

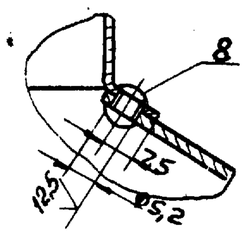

1. В варианте соединения на заклепках принять шаг заклепок – 70мм
2* Размеры для справок.

Изм.	Лист	№ докум.	Подп.	Дата	ВДШп А8 СБ			
Разраб.		Щеглова			Воздухораспределитель ВДШпА Сборочный чертеж	Лит.	Масса	Масштаб
Пров.		Пронский				У	58,0	1:20
Т.контр.		Зейликман				Лист	Листов 1	
Нач.отд.		Бейзерман				ММСС СССР Главпромвентиляция ГПИ Проектпромвентиляция		
Н.контр.		Каган						
Утв.		Овчинников						

Копировал: Формат 12

Инв.№подл. | Подп. и дата | Взам. инв.№ | Инв.№дубл. | Подп. и дата

ВДШп А8-01СБ

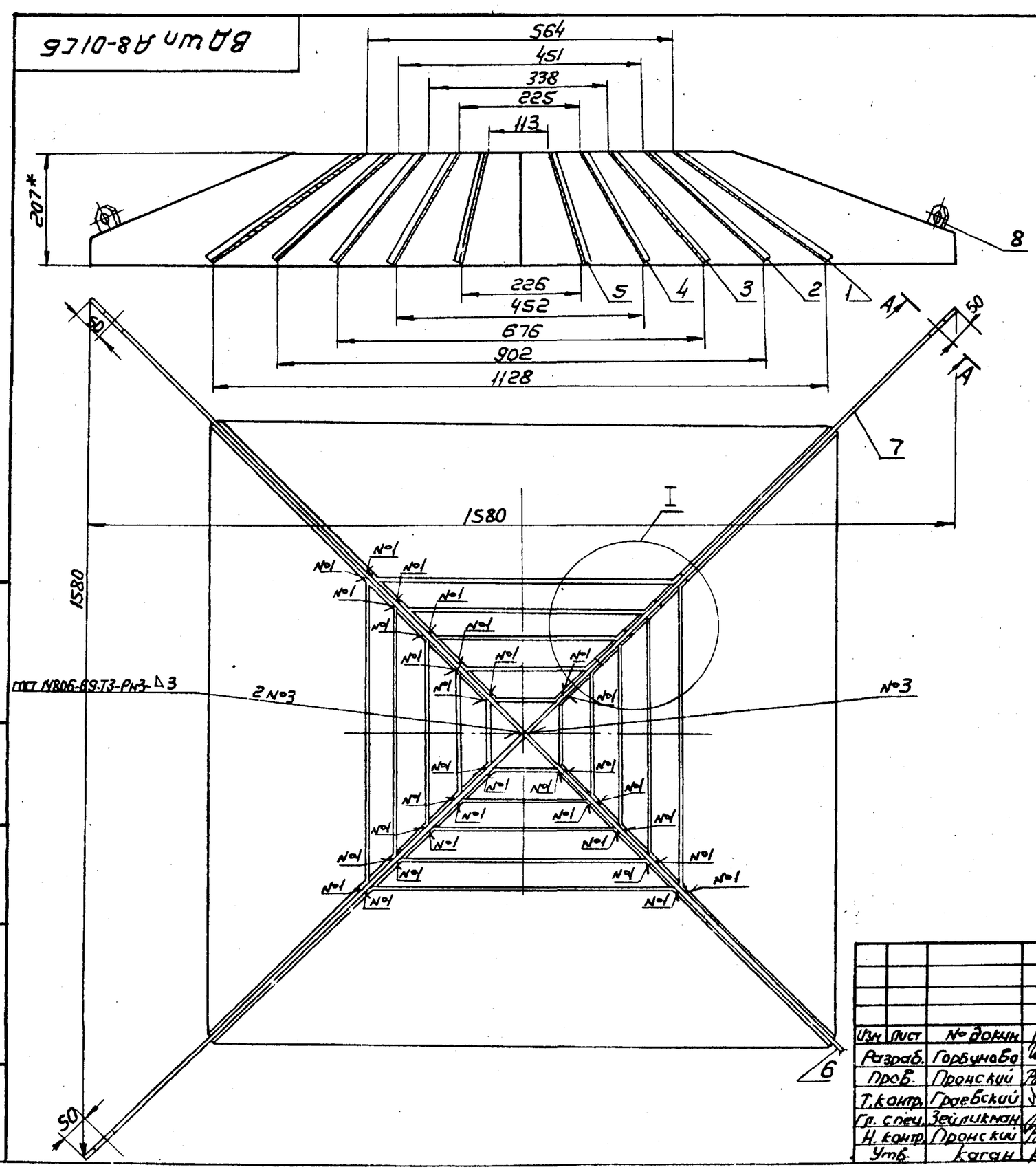

I
М1:2

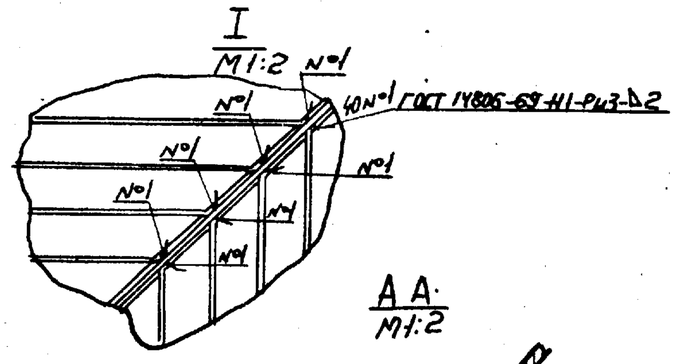

А А
М1:2

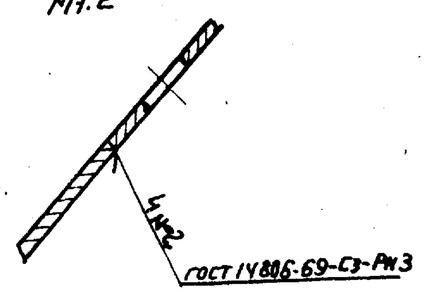

* Размер для справок

Изм.	Лист	№ докум.	Подп.	Дата	ВДШп А8-01 СБ			
Разраб.		Горбунова			Рассекатель Сборочный чертеж	Лит.	Масса	Масштаб
Пров.		Пронский				У	22,6	1:10
Т.контр.		Гроевский				Лист	Листов 1	
Гл. спец.		Зейликман				ММСС СССР Главпромвентиляция ГПИ Проектпромвентиляция		
Н.контр.		Пронский						
Утв.		Каган						

Копировал: Формат 12

Копию сдал: Волкова

Инв.№подл. | Подп. и дата | Взам. инв.№ | Инв.№дубл. | Подп. и дата

Серия 1.494-29

ВДШп А8-0101

50 (√)

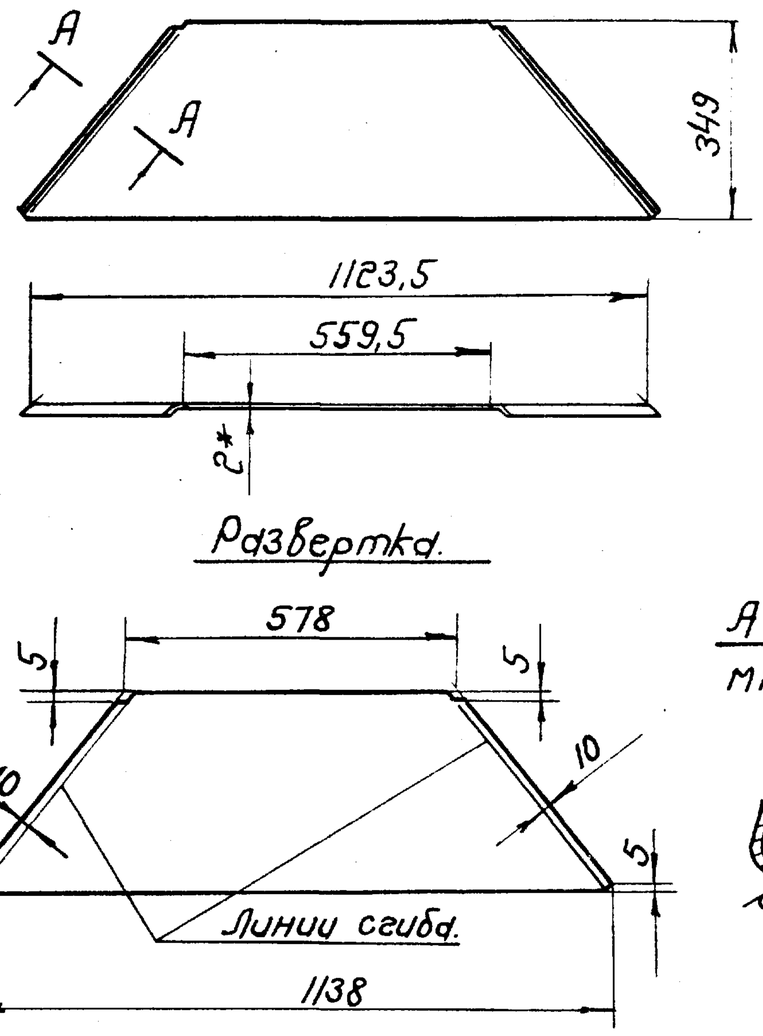

* Размер для справок.

Изм.	Лист	№ докум.	Подп.	Дата	ВДШп А8-0101			
Разраб.		Горбунова			Лист	Лит.	Масса	Масштаб
Пров.		Пронский				У	1,62	1:10
Т.контр.		Грачевский				Лист 1	Листов 1	
Н.контр.		Пронский			Лист АМг 2М-2 ГОСТ 12592-67	ММСС СССР Главпромвентиляция ГПИ Проектпромвентиляция		
Утв.		Зейликман						

Копировал Бер- Формат 11

Подп. и дата | Инв. № дубл. | Взам. инв. № | Подп. и дата | Инв. № подл.

ВДШп А8-0102

50 (√)

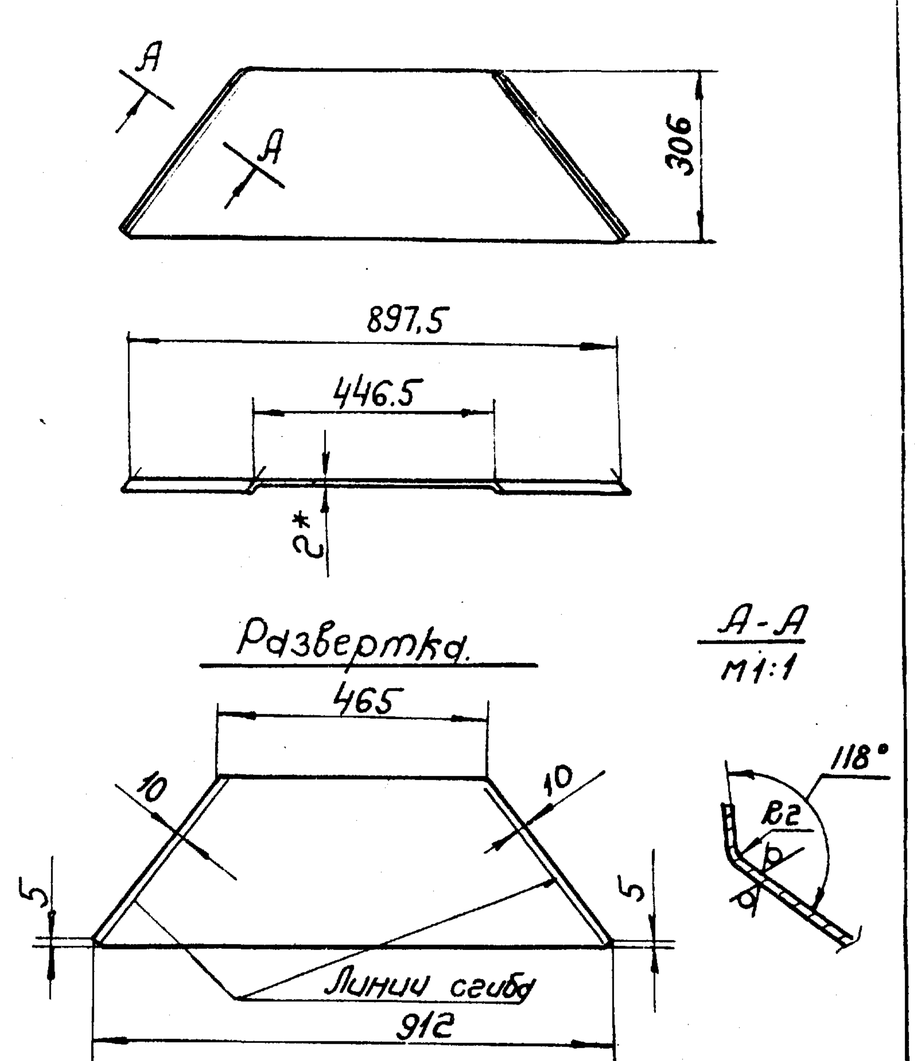

Изм.	Лист	№ докум.	Подп.	Дата	ВДШп А8-0102			
Разраб.		Горбунова			Лист	Лит.	Масса	Масштаб
Пров.		Пронский				У	1,14	1:10
Т.контр.		Грачевский				Лист	Листов 1	
Н.контр.		Пронский			Лист АМг 2М-2 ГОСТ 12592-67	ММСС СССР Главпромвентиляция ГПИ Проектпромвентиляция		
Утв.		Зейликман						

Копировал Бер- Формат 11

Подп. и дата | Инв. № дубл. | Взам. инв. № | Подп. и дата | Инв. № подл.

ВДШп А8-0103

50 (√)

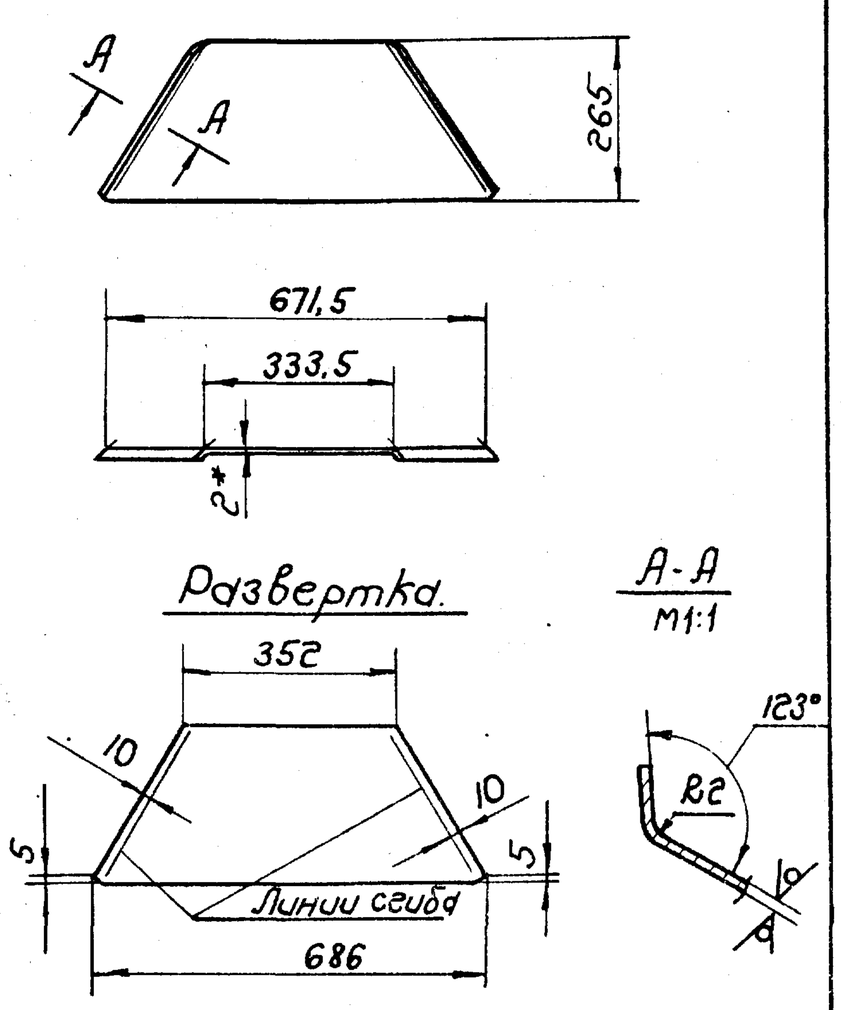

* Размер для справок.

Изм.	Лист	№ докум.	Подп.	Дата	ВДШп А8-0103			
Разраб.		Горбунова			Лист	Лит.	Масса	Масштаб
Пров.		Пронский				У	0,74	1:10
Т.контр.		Грачевский				Лист	Листов 1	
Н.контр.		Пронский			Лист АМг 2М-2 ГОСТ 12592-67	ММСС СССР Главпромвентиляция ГПИ Проектпромвентиляция		
Утв.		Зейликман						

Копировал Бер- Формат 11

Подп. и дата | Инв. № дубл. | Взам. инв. № | Подп. и дата | Инв. № подл.

ВДШп А8-0104

50 (√)

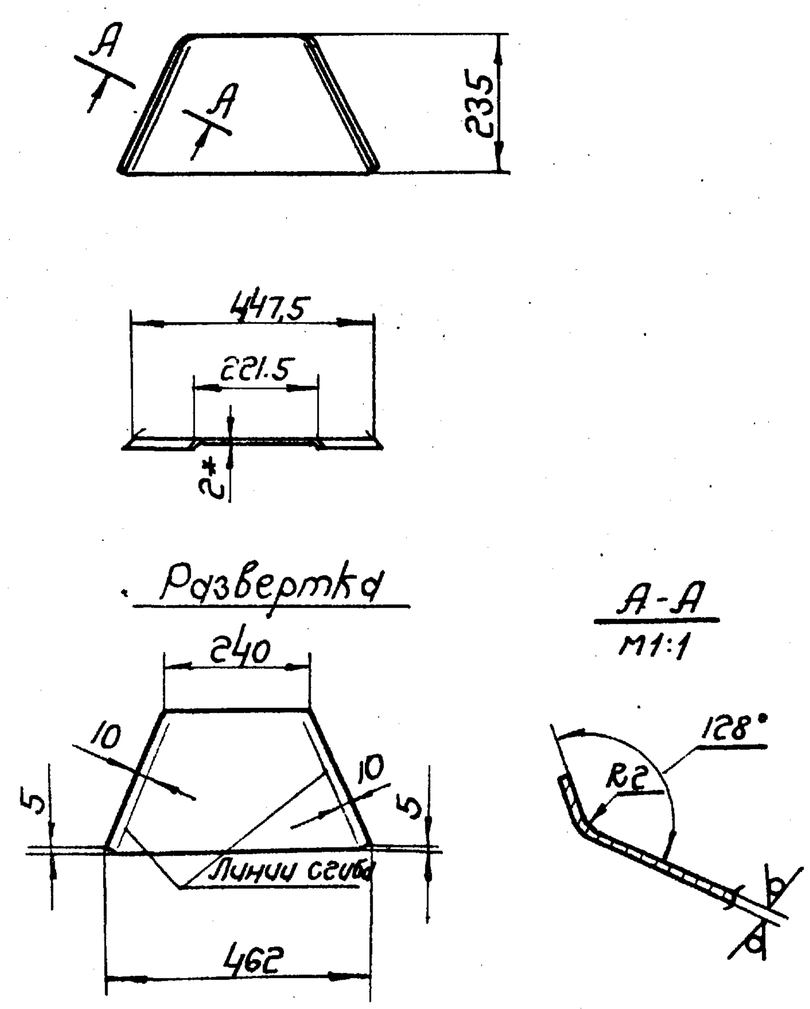

* Размер для справок.

Изм.	Лист	№ докум.	Подп.	Дата	ВДШп А8-0104			
Разраб.		Горбунова			Лист	Лит.	Масса	Масштаб
Пров.		Пронский				У	0,45	1:10
Т.контр.		Грачевский				Лист	Листов 1	
Н.контр.		Пронский			Лист АМг 2М-2 ГОСТ 12592-67	ММСС СССР Главпромвентиляция ГПИ Проектпромвентиляция		
Утв.		Зейликман						

Копировал Бер- Формат 11

Серия 1.494-29

ВДШп А8-0105

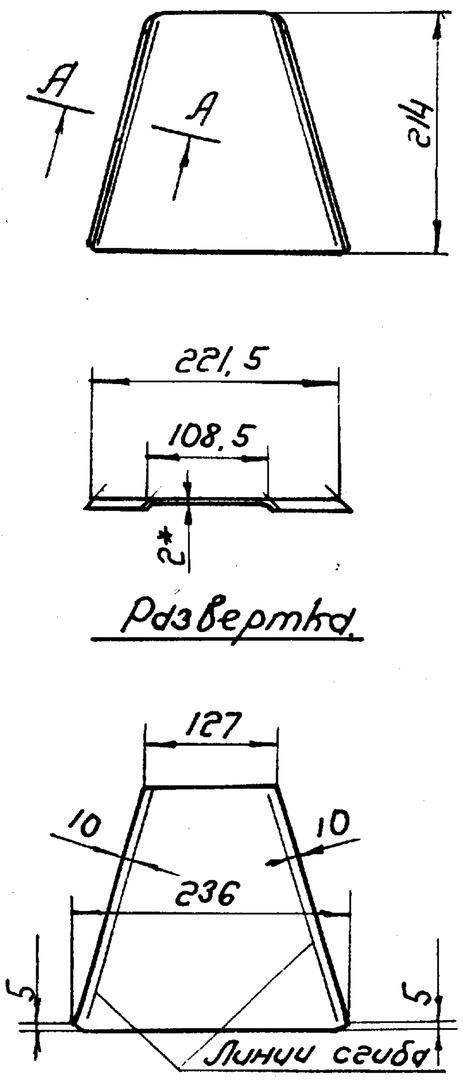

* Размер для справок.

Изм.	Лист	№ докум.	Подп.	Дата	ВДШп А8-0105		
Разраб.		Горбунова			Лист	Лит. У	Масса 0,21 / Масштаб 1:5
Пров.		Пронский				Лист	Листов 1
Т. контр.		Грдевский				ММСС СССР Главпромвентиляция ГПИ Проектпромвентиляция	
Н. контр.		Пронский			Лист АМ, 2М-2 ГОСТ 12592-67		
Утв.		Зейликман					

Копировал Бер- формат 11

ВДШп А8-0106

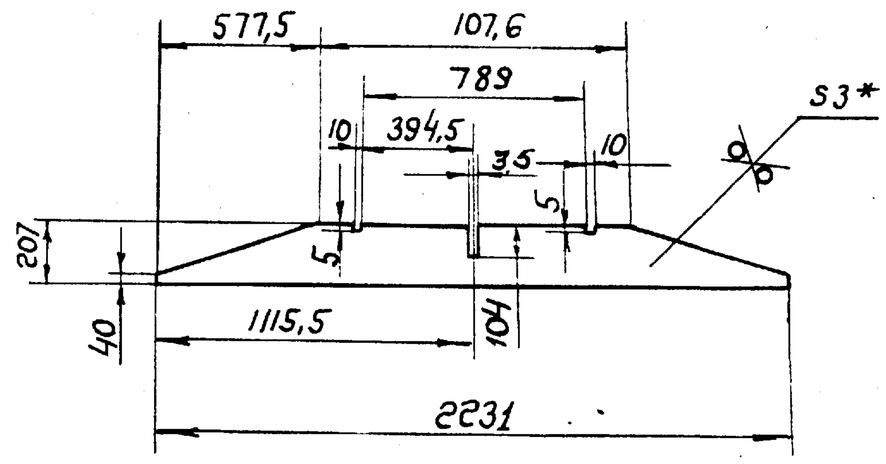

* Размер для справок.

Изм.	Лист	№ докум.	Подп.	Дата	ВДШп А8-0106		
Разраб.		Горбунова			Ребро	Лит. У	Масса 2,96 / Масштаб 1:20
Пров.		Пронский				Лист	Листов 1
Т. контр.		Грдевский				ММСС СССР Главпромвентиляция ГПИ Проектпромвентиляция	
Н. контр.		Пронский			Лист АМ, 2М-3 ГОСТ 12592-67		
Утв.		Зейликман					

Копировал Бер- формат 11

ВДШп А8-0107

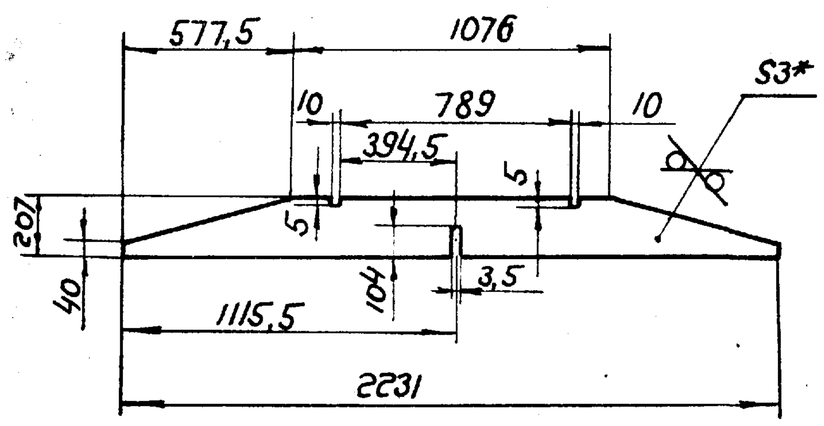

* Размер для справок.

Изм.	Лист	№ докум.	Подп.	Дата	ВДШп А8-0107		
Разраб.		Горбунова			Ребро	Лит. У	Масса 2,96 / Масштаб 1:20
Пров.		Пронский				Лист	Листов 1
Т. контр.		Грдевский				ММСС СССР Главпромвентиляция ГПИ Проектпромвентиляция	
Н. контр.		Пронский			Лист АМ, 2М-3 ГОСТ 12592-67		
Утв.		Зейликман					

Копировал Бер- формат 11

ВДШп А2-0201

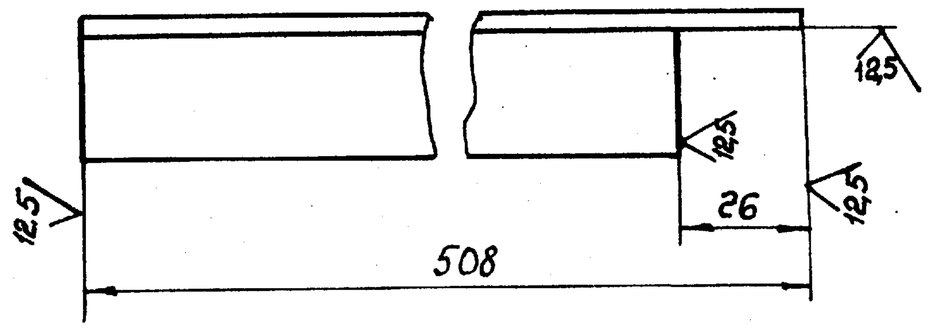

Изм.	Лист	№ докум.	Подп.	Дата	ВДШп А2-0201		
Разраб.		Щеглова			Связь	Лит. У	Масса 0,14 / Масштаб 1:1
Пров.		Пронский				Лист	Листов 1
Т. контр.		Пронский				ММСС СССР Главпромвентиляция ГПИ Проектпромвентиляция	
Н. контр.		Пронский			Уголок Л50-98 ГОСТ 13737-68 / АМ, 2М ГОСТ 8617-75		
Утв.		Зейликман					

Копировал Бер- формат 11

Серия 1.494-29

ВДШп А8-0301

50 (√)

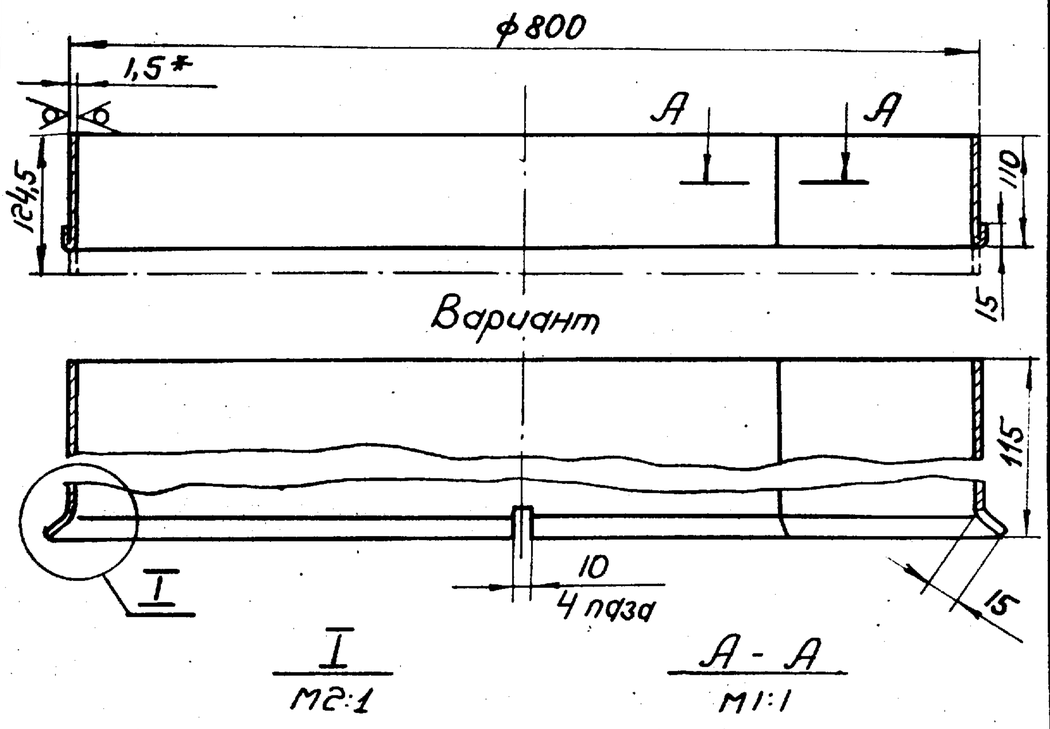

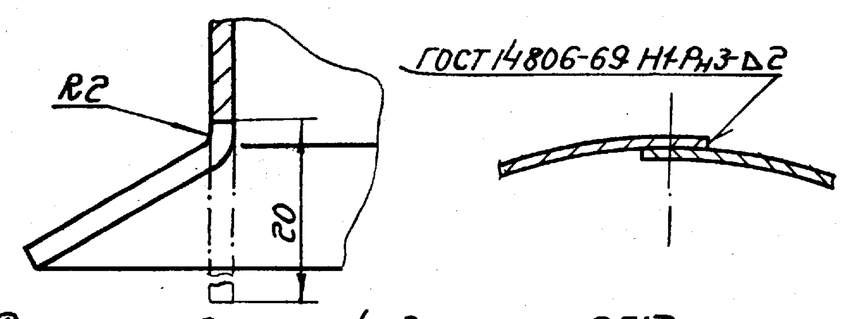

1. Длина развернутой детали - 2517 мм.
2.* Размер для справок.

Изм.	Лист	№ докум.	Подп.	Дата	ВДШп А8-0301		
Разраб.		Щеглова			Патрубок	Лит.	Масса	Масштаб
Пров.		Пронский				У	1,69	1:5
Т.контр.		Грдевский				Лист	Листов 1
Н.контр.		Пронский			Лист АМ г 2М-2 ГОСТ 12592-67	ММСС СССР Главпромвентиляция ГПИ Проектпромвентиляция	
Утв.		Зейликман					

Копировал Бер- Формат 11

ВДШп А8-0302

(√) 40

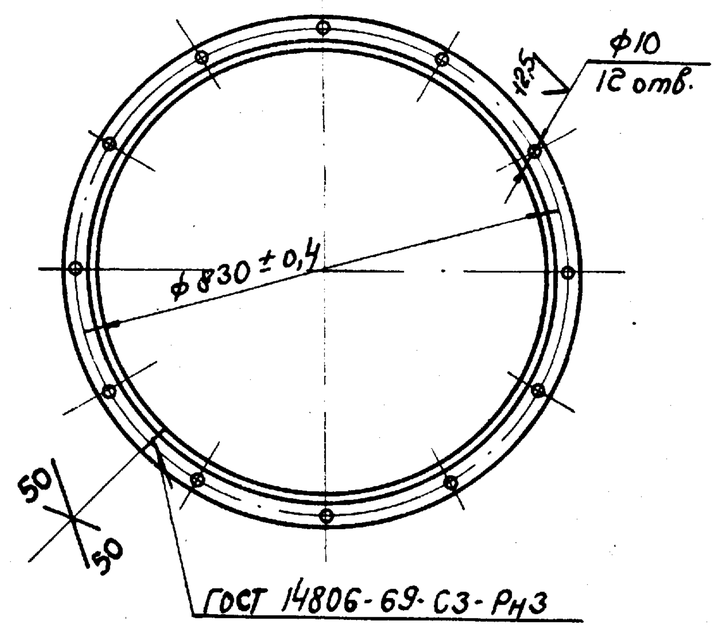

Длина развернутой детали - 2560 мм.

Изм.	Лист	№ докум.	Подп.	Дата	ВДШп А8-0302		
Разраб.		Щеглова			Фланец	Лит.	Масса	Масштаб
Пров.		Пронский				У	1,36	1:10
Т.контр.		Грдевский				Лист	Листов 1
Н.контр.		Пронский			Уголок П-50-98 ГОСТ 13737-68 / АМ г 2М ГОСТ 8617-75	ММСС СССР Главпромвентиляция ГПИ Проектпромвентиляция	
Утв.		Зейликман					

Копировал Бер- Формат 11

ВДШп А8-0001

50 (√)

Развертка.

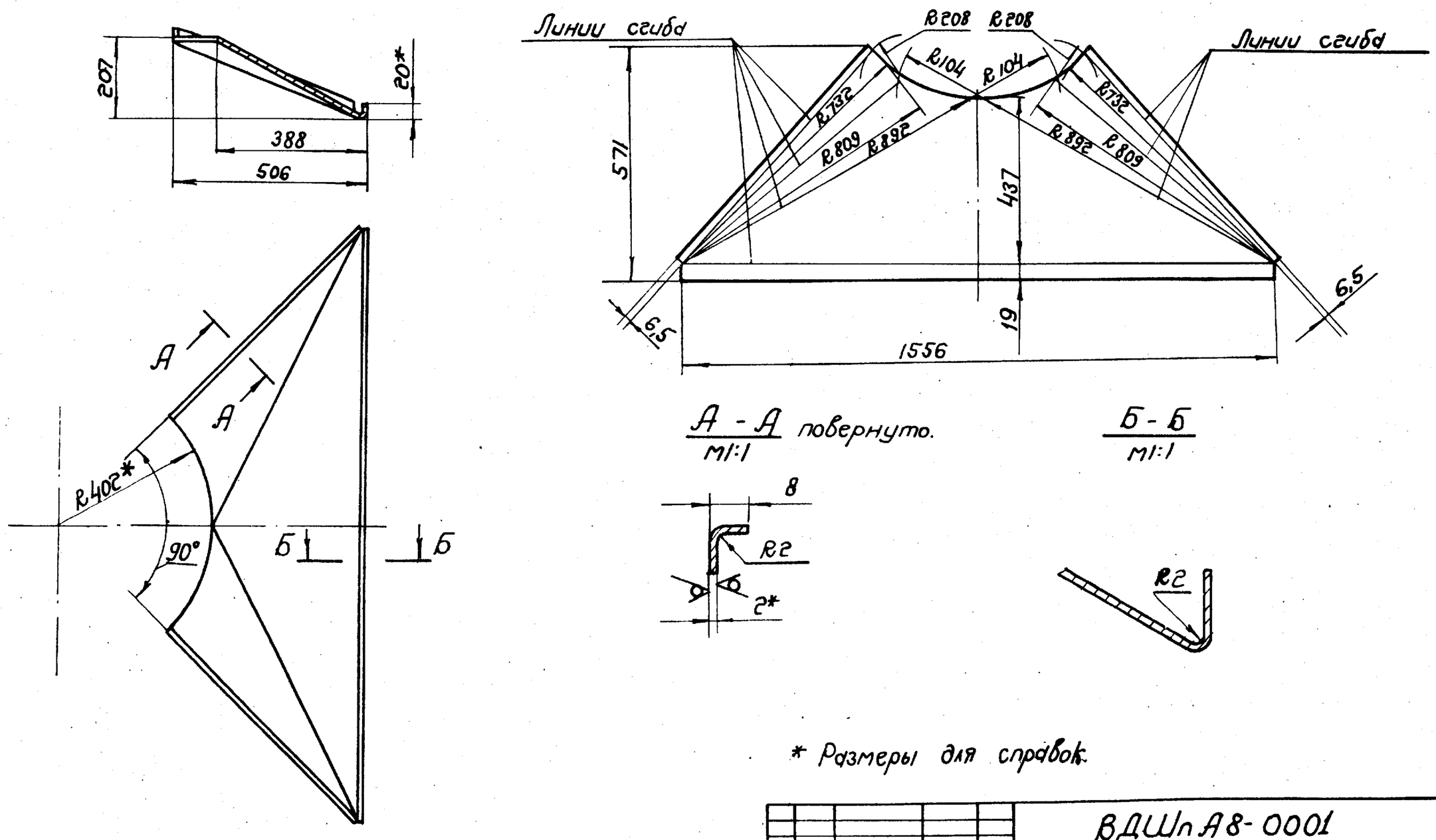

* Размеры для справок.

Изм.	Лист	№ докум.	Подп.	Дата	ВДШп А8-0001		
Разраб.		Щеглова			Боковина	Лит.	Масса	Масштаб
Пров.		Пронский				У	3,0	1:10
Т.контр.		Грдевский				Лист	Листов 1
Н.контр.		Пронский			Лист АМ г 2М-2 ГОСТ 12592-67	ММСС СССР Главпромвентиляция ГПИ Проектпромвентиляция	
Утв.		Зейликман					

Копировал Бер- Формат 12