ТИПОВЫЕ КОНСТРУКЦИИ, ИЗДЕЛИЯ И УЗЛЫ ЗДАНИЙ И СООРУЖЕНИЙ

СЕРИЯ 2.436-12

УЗЛЫ ОКОН СО СТАЛЬНЫМИ ПЕРЕПЛЕТАМИ ПО СЕРИИ 1.436.3-16

ВЫПУСК 1

РАБОЧИЕ ЧЕРТЕЖИ

19036-02

ЦЕНА 3-52

ЦЕНТРАЛЬНЫЙ ИНСТИТУТ ТИПОВОГО ПРОЕКТИРОВАНИЯ
ГОССТРОЯ СССР

Москва, А-445, Смольная ул., 22

Сдано в печать XI 1983 года

Заказ № 12849 Тираж 5.410 экз

ТИПОВЫЕ КОНСТРУКЦИИ, ИЗДЕЛИЯ И УЗЛЫ ЗДАНИЙ И СООРУЖЕНИЙ

СЕРИЯ 2.436-12

УЗЛЫ ОКОН СО СТАЛЬНЫМИ ПЕРЕПЛЕТАМИ ПО СЕРИИ 1.436.3-16

ВЫПУСК 1

РАБОЧИЕ ЧЕРТЕЖИ

Разработаны ЦНИИПРОМЗДАНИЙ

Зам. директора института,
рук. комплексной темы С.М. Гликин

Зам. директора
по научной работе Н.Н. Ким

Рук. отдела наружных
ограждающих конструкций Г.М. Смилянский

Рук. гр. архитекторов И.Т. Гузеева

СОГЛАСОВАНО:
Гл. специалист лаборатории
светопрозрачных ограждений С.К. Стрелков

Рук. гр. инженеров И.В. Прибыткова

Утверждены
Госстроем СССР, протокол
от 08.12.1982 г. № 84

Обозначение	Наименование	Стр.
2.436-12.1-0000ПЗ	Пояснительная записка	6
2.436-12.1-0100	Узел 1	7
2.436-12.1-0200	Узел 2	9
2.436-12.1-0300	Узел 3	11
2.436-12.1-0400	Узел 4	13
2.436-12.1-0500	Узел 5	15
2.436-12.1-0600	Узел 6	18
2.436-12.1-0700	Узел 7	21
2.436-12.1-0800	Узел 8	23
2.436-12.1-0900	Узел 9	25
2.436-12.1-1000	Узел 10	27
2.436-12.1-1100	Узел 11	30
2.436-12.1-1200	Узел 12	33
2.436-12.1-1300	Узел 13	36
2.436-12.1-1400	Узел 14	38
2.436-12.1-1500	Узел 15	41
2.436-12.1-1600	Узел 16	44
2.436-12.1-1700	Узел 17	47
2.436-12.1-1800	Узел 18	48
2.436-12.1-1900	Узел 19	51
2.436-12.1-2000	Узлы 20,21	53

Рук. гр.	Гузеева		
Инж.	Власова		

2.436-12.1-0000

Содержание

Стадия	Лист	Листов
Р	1	4

ЦНИИПРОМЗДАНИЙ

Обозначение	Наименование	Стр.
2.436-12.1-2100	Узел 22	57
2.436-12.1-2200	Узлы 23;24	59
2.436-12.1-2300	Узел 25	64
2.436-12.1-2400	Узлы 26;27	67
2.436-12.1-2500	Узел 28	70
2.436-12.1-2600	Узлы 29;30	72
2.436-12.1-2700	Узел 31	75
2.436-12.1-2800	Узлы 32;33	77
2.436-12.1-2900	Узлы 34;35	79
2.436-12.1-3000	Узел 36	81
2.436-12.1-3100	Узел 37	83
2.436-12.1-3200	Узел 38	85
2.436-12.1-3300	Узел 39	87
2.436-12.1-3400	Узел 40	89
2.436-12.1-3500	Узел 41	90
2.436-12.1-3600	Узел 42	91
2.436-12.1-3700	Узел 43	92
2.436-12.1-3800	Узел 44	93
2.436-12.1-3900	Узел 45	94
2.436-12.1-4000	Узел 46	95
2.436-12.1-4100	Узел 47	96
2.436-12.1-4200	Узел 48	97
2.436-12.1-4300	Узел 49	98
2.436-12.1-4400	Узел 50	99
2.436-12.1-4500	Узел 51	101
2.436-12.1-4600	Узел 52	103
2.436-12.1-4700	Узел 53	105

Инв.№ подл. | Подпись и дата | Взам. инв.№

Обозначение	Наименование	Стр.
2.436-12.1-4800	Узел 54	106
2.436-12.1-4900	Узел 55	107
2.436-12.1-5000	Узел 56	109
2.436-12.1-5100	Узел 57	111
2.436-12.1-5200	Узел 58	114
2.436-12.1-5300	Узел 59	117
2.436-12.1-5400	Узел 60	119
2.436-12.1-5500	Узел 61	121
2.436-12.1-5600	Узел 62	123
2.436-12.1-5700	Узел 63	125
2.436-12.1-5800	Узел 64	127
2.436-12.1-5900	Узел 65	130
2.436-12.1-6000	Узел 66	132
2.436-12.1-6100	Узел 67	134
2.436-12.1-6200	Узел 68	137
2.436-12.1-6300	Узел 69	140
2.436-12.1-6400	Узел 70	143
2.436-12.1-6500	Узел 71	145
2.436-12.1-6600	Узел 72	147
2.436-12.1-6700	Узел 73	148
2.436-12.1-6800	Узел 74	149
2.436-12.1-6900	Узел 75	151
2.436-12.1-7000	Узел 76	153
2.436-12.1-7100	Узел 77	154
2.436-12.1-7200	Узел 78	155
2.436-12.1-7300	Узел 79	156
2.436-12.1-7400	Узел 80	158
2.436-12.1-7500	Узел 81	159

Обозначение	Наименование	Стр.
2.436-12.1-7600	Узел 82	161
2.436-12.1-7700	Узел 83	162
2.436-12.1-7800	Узел 84	163
2.436-12.1-7900	Узел 85	165
2.436-12.1-8000	Узел 86	167
2.436-12.1-8100	Узел 87	169
2.436-12.1-8200	Узел 88	171
2.436-12.1-8300	Узел 89	173
2.436-12.1-8400	Узел 90	175
2.436-12.1-8500	Узел 91	176
2.436-12.1-8600	Узел 92	177
2.436-12.1-8700	Узел 93	178
2.436-12.1-8800	Узел 94	180
2.436-12.1-8900	Узел 95	182

Инв.№ подл. | Подпись и дата | Взам. инв.№

1. В состав выпуска 1 серии 2.436-12 входят типовые узлы установки и сопряжения окон со стальными переплетами по серии 1.436.3-16 со стенами из трехслойных металлических панелей, из легкобетонных панелей и из кирпича.

2. Узлы замаркированы на схемах расположения узлов сопряжения окон со стенами и на схемах расположения элементов крепления окон в выпуске О „Материалы для проектирования".

Серии примененных панелей, общие указания приведены также в выпуске О.

3. Комплектующие элементы - элементы крепления, сливы, нащельники разработаны в выпуске 2 „Металлические изделия". Номенклатура комплектующих элементов приведена в пояснительной записке выпуска О настоящей серии.

Инв.№ подл. | Подпись и дата | Взам. инв.№

				2.436-12.1-000ПЗ	
Рук отд.	Смилянский			Пояснительная записка	Стадия: Р; Лист: ; Листов: 1
Рук. гр.	Гузеева				ЦНИИПРОМЗДАНИЙ
Инж.	Власова				
Н.контр.	Гузеева				

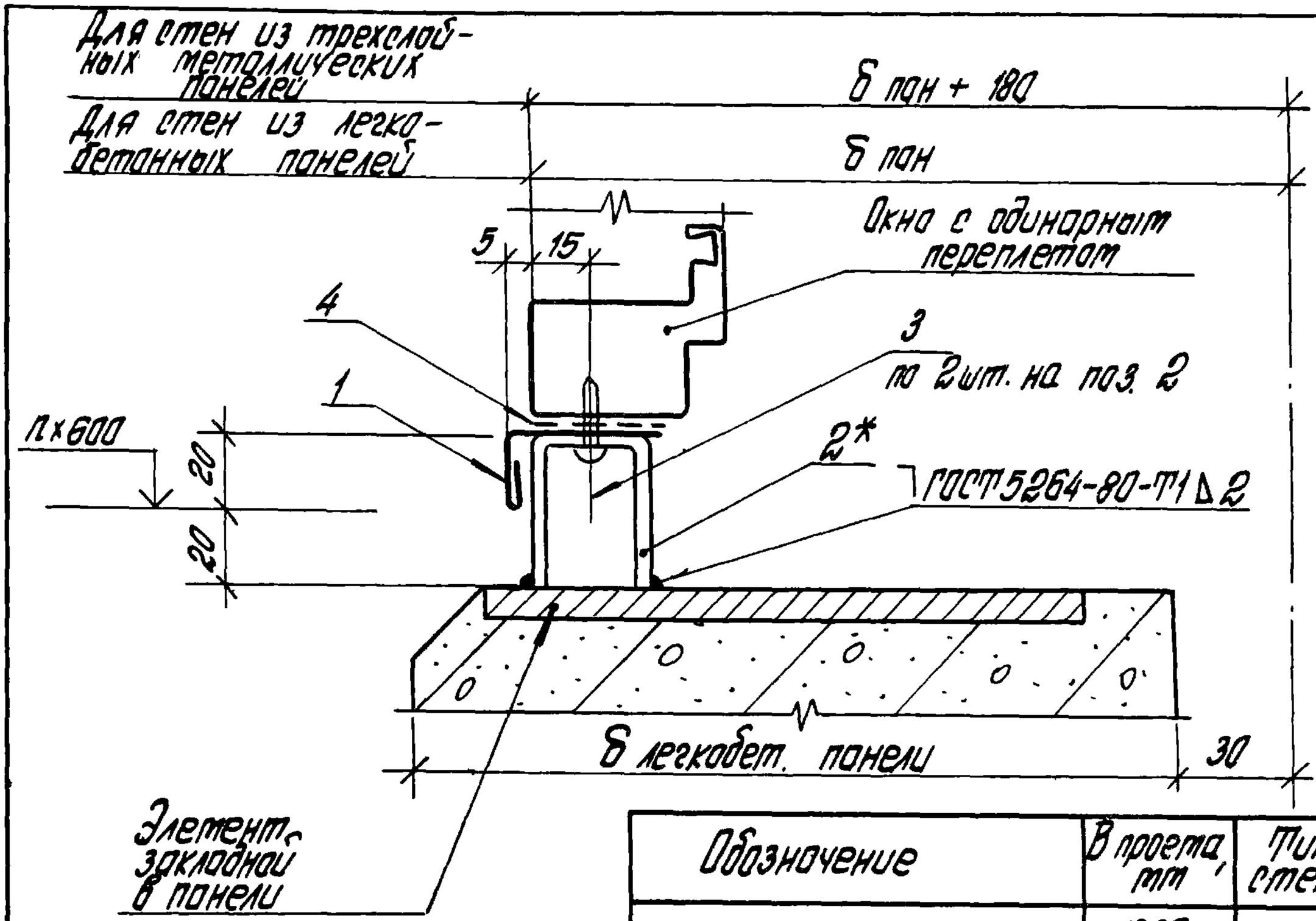

Обозначение	В проекта, мм	Тип стены
2.436-12.1 0100	1800	Легкобетонные панели
-01	3000	
-02	4800	
-03	6000; лента	
-04	2000	Трехслойные металлич. панели
-05	3000	
-06	4000	
-07	6000; лента	

1. *Опору ЭК1 (поз.2) через слив оконный Н1 (поз.1) и герметизирующую ленту (поз.4) закрепить двумя самонарезающими винтами (поз.3) к переплету до его установки. Шаг опор ЭК1 определяется по схемам расположения элементов крепления окон.
2. Узел 1 см. совместно с узлом 2 (докум. 2.436-12.1-0200).

Рук.отд.	Стилянский			2.436-12.1-0100
Рук.гдар.	Гузеева			Узел 1
Инженер	Власова			Литер: Р; Лист: 1; Листов: 2
Н.контр.	Гузеева			ЦНИИПРОМЗДАНИЙ

Инв.№ подл. | Подпись и дата | Взам. инв.№

Инв.№ подл.	Подпись и дата	Взам. инв.№

Марка, поз.	Обозначение	Наименование	Кол. на исп. 2.436-12.1-0100-								Масса ед, кг	Примечание
			-	01	02	03	04	05	06	07		
		Детали										
		Слив оконный										
		Профиль Н1; серия 2.436-12; вып.2										
1	2.436-12.1-0101	L = 1780	1								1,05	Б4
	2.436-12.1-0102	L = 1980					1		2		1,17	Б4
	2.436-12.1-0103	L = 2380			2						1,40	Б4
	2.436-12.1-0104	L = 2980		1		2		1		2	1,76	Б4
2	2.436-12.2-050	Опора ЭК1	2	3	5	8	3	4	6	8	0,14	
		Стандартные изделия										
3		Винт самонарезающий 4,8×19 ист. 6.006 Нормаль Первоуральского завода	4	6	10	16	6	8	12	16		
		Материалы										
4		Лента тиоколовая										
		ТУ38-10574-75	1,8	3,0	4,8	6,0	2,0	3,0	4,0	6,0		м

Расход материалов для ленточного остекления окон на участок шириной 6,0 м	2.436-12.1-0100	Лист 2

19036-02 9

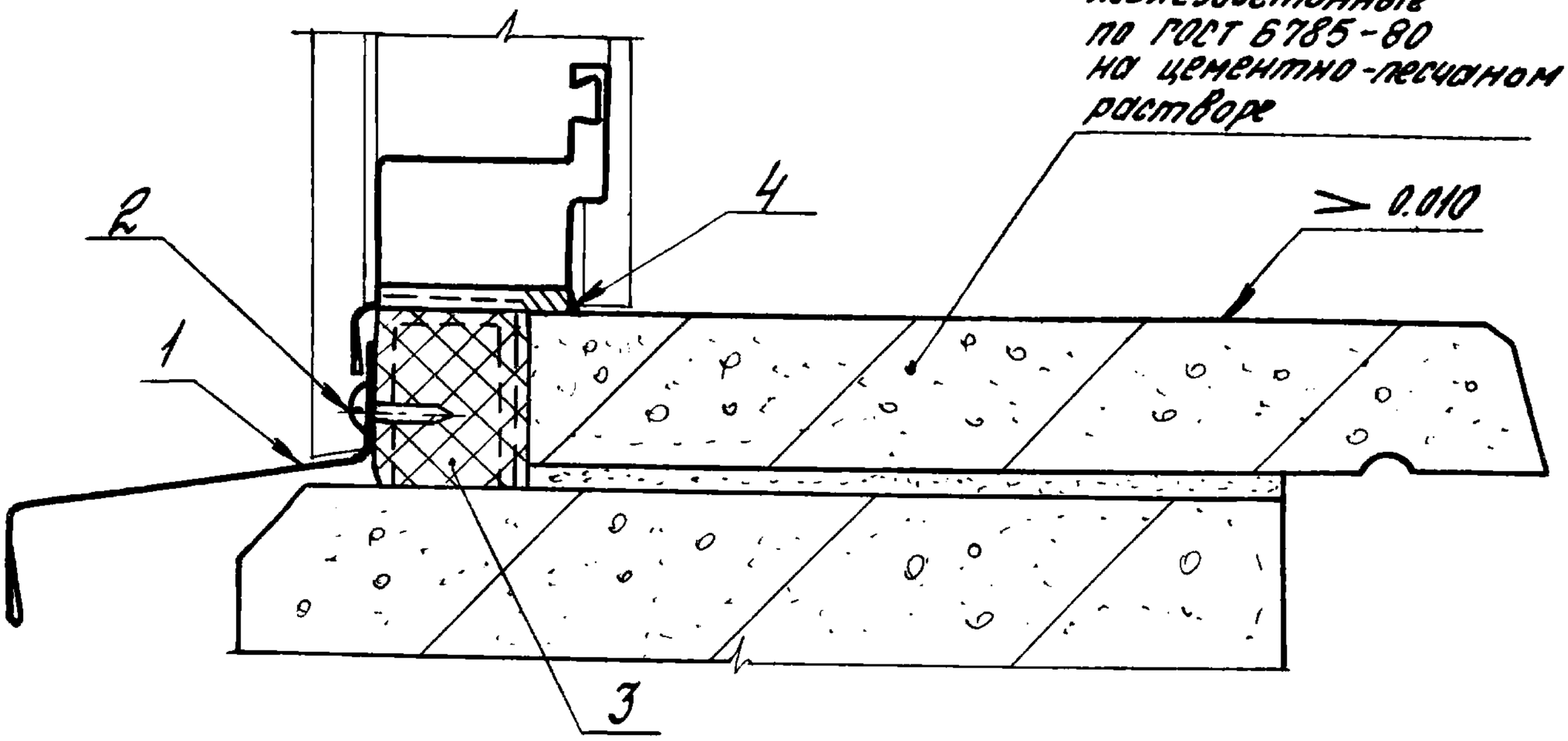

Обозначение	В проем, мм	Тип стены
2.436-12.1-0200	1800	Легко-бетонные панели
-01	3000	
-02	4800	
-03	6000; лента	
-04	2000	Трехслойные металл. панели
-05	3000	
-06	4000	
-07	6000	
-08	лента	

Узел 2 см. совместно с узлом 1 (докум. 2.436-12.1-0100)

Взам. инв. №

Подпись и дата

Инв. № подл.

Рук. отд.	Смиянский		
Рук. гр. ар.	Гузеева		
Инжен.	Власова		
Н. контр.	Гузеева		

2.436-12.1-0200

Узел 2

Стадия	Лист	Листов
Р	1	2

ЦНИИПРОМЗДАНИЙ

Марка, поз.	Обозначение	Наименование	Кол. на исп. 2.436-12.1-0200-									Масса ед., кг	Примечание
			—	01	02	03	04	05	06	07	08		
		Детали											
		Слив цокольный профиль 2-104 Нормаль первоуральского з-да											
1	2.436-12.1-0201	L = 1840	1									2,04	б.ч.
	2.436-12.1-0202	L = 3040		1								3,42	б.ч.
	2.436-12.1-0203	L = 4840			1							5,43	б.ч.
	2.436-12.1-0204	L = 6010				1						6,78	б.ч.
	2.436-12.1-0205	L = 5995									1	6,65	б.ч.
1	2.436-12.1-0206	Профиль НЗ серия 2.436-12; Вып. 2											
		L = 2995					2	2	2	2		2,94	б.ч.
		Стандартные изделия											
		Винт самонарезающий 4,8×19 исп. 6.006											
		Нормаль первоуральского з-да	2	3	5	8	3	4	6	8	8		
		Материалы											
3		Пенополиуретан ППУ-ЭМ-1 ТУ6-05-1473-76	0,0004	0,0007	0,011	0,015	0,005	0,007	0,01	0,015	0,015		м³
3		Прокладка ПРП 40 П 40×60-500 ГОСТ 19177-81 (подбирается в конкретном проекте)	1,8	3,0	4,8	6,0	2,0	3,0	4,0	6,0	6,0		м
4		Клей-герметик "Эластосил 11-06" ТУ6-02-775-73	0,0002	0,0003	0,0005	0,0006	0,0002	0,0003	0,0005	0,0006	0,0006		м³

Расход материалов для ленточного остекления дан на участок шириной 6,0 м

2.436-12.1-0200

Лист 2

19036-02 11

04

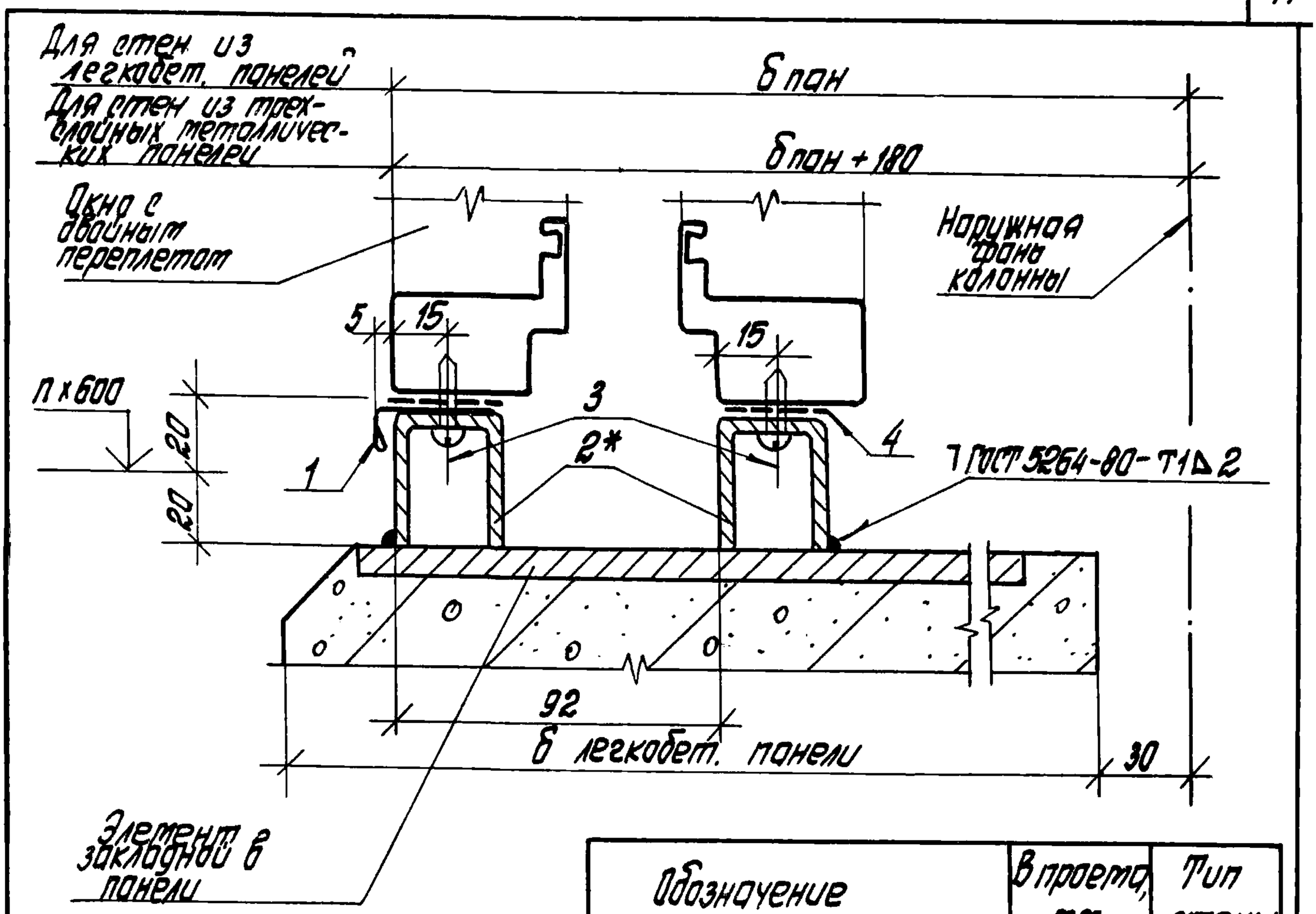

Обозначение	В проекте, мм	Тип стены
2.436-12.1-0300	1800	Легкобетонные панели
-01	3000	
-02	4800	
-03	6000; лента	
-04	2000	Трехслойные металлич. панели
-05	3000	
-06	4000	
-07	6000; лента	

1. *Опору ЭК1 (поз.2) через слив оконный (поз.1) и герметизирующую ленту (поз.4) закрепить двумя самонарезающими винтами (поз. 3) к переплету до его установки. Шаг опор ЭК1 определяется по схемам расположения элементов крепления окон.
2. Узел 3 см. совместно с узлом 4 (докум. 2.436-12.1-0400).

Рук. отд.	Смилянский			2.436-12.1-0300
Рук. гр.	Гузеева			Узел 3
Инж.	Власова			
Н. контр.	Гузеева			

Стадия	Лист	Листов
Р	1	2

ЦНИИПРОМЗДАНИЙ

Инв. № подл. | Подпись и дата | Взам. инв. №

Марка, поз.	Обозначение	Наименование	Кол. на исп. 2.436-12.1-0300-									Масса ед., кг	Примечание
			—	01	02	03	04	05	06	07			
		Детали											
		Слив оконный											
		Профиль Н1; серия 2.436-12; вып.1											
1	2.436-12.1-0101	L = 1780	1									1,05	б.ч.
	2.436-12.1-0102	L = 1980					1		2			1,17	б.ч.
	2.436-12.1-0103	L = 2380			2							1,40	б.ч.
	2.436-12.1-0104	L = 2980		1		2		1		2		1,76	б.ч.
2	2.436-12.2-050	Опора ЭК1	4	6	10	16	6	8	12	16		0,14	
		Стандартные изделия											
3		Винт самонарезающий 4,8×19 ucn. 6.006											
		Нормаль Первоуральского завода	8	12	20	32	12	16	24	32			
		Материалы											
4		Лента тиоколовая											
		ТУ 38-10574-75	3,6	6,0	9,6	12,0	4,0	6,0	8,0	12,0			м

Расход материалов для ленточного остекления дан на участок шириной 6,0 м

2.436-12.1-0300

Лист 2

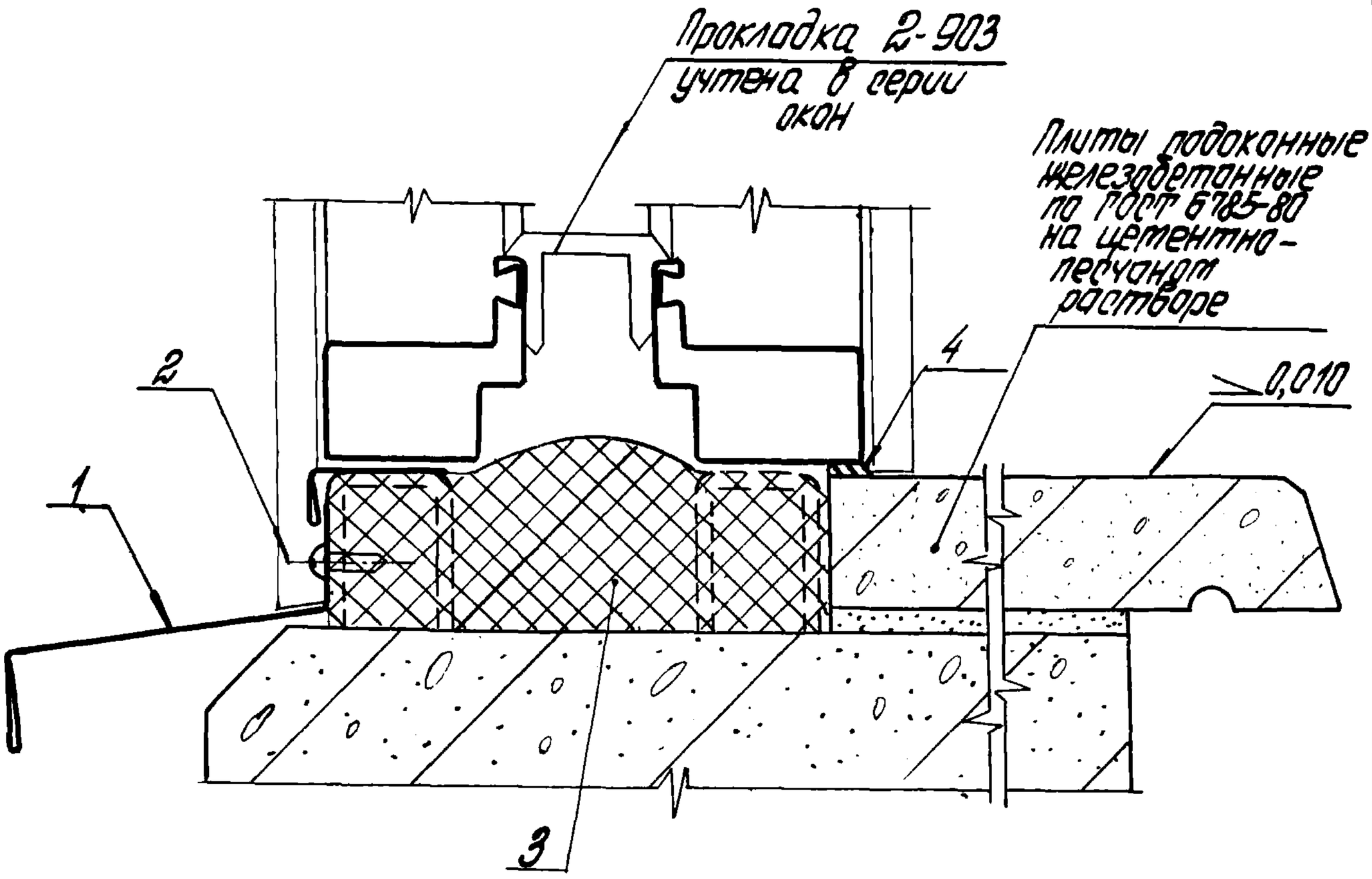

Обозначение	В проекте, мм	Тип стены
2.436-12.1-0400	1800	Легко-бетон. панели
-01	3000	
-02	4800	
-03	6000; лента	
-04	2000	Трех-слойные метолл. панели
-05	3000	
-06	4000	
-07	6000	
-08	лента	

Узел 4 от. совместно с узлом 3 (докум. 2.436-12.1-0300)

Инв. № подл. | Подпись и дата | Взам. инв. №

Рук. отд.	Ютилянский		
Рук. гр. ар	Гузеева		
Инж.	Власова		
Н. контр.	Гузеева		

2.436-12.1-0400

Узел 4

Стадия	Лист	Листов
Р	1	2

ЦНИИПРОМЗДАНИЙ

Марка, поз.	Обозначение	Наименование	Кол. на исп. 2.436-12.1-0400-									Масса ед., кг	Примечание
			–	01	02	03	04	05	06	07	08		
		Детали											
		Слив цокольный профиль 2-104 Нормаль Первоуральского з-да											
1	2.436-12.1-0201	L = 1840	1									2,04	б.ч.
	2.436-12.1-0202	L = 3040		1								3,42	б.ч.
	2.436-12.1-0203	L = 4840			1							5,43	б.ч.
	2.436-12.1-0204	L = 6010				1						6,78	б.ч.
	2.436-12.1-0205	L = 5995									1	6,65	б.ч.
1	2.436-12.1-0206	Профиль НЗ серия 2.436-12; Вып. 2											
		L = 2995					2	2	2	2		2,94	б.ч.
		Стандартные изделия											
		Винт сомонарезающий 4,8×19 исп. 6.006 Нормаль первоуральского з-да	2	3	5	8	3	4	6	8	8		
		Материалы											
3		Пенополиуретан ППУ-ЭМ-1 ТУ6-05-1473-76	0,0009	0,015	0,024	0,03	0,01	0,015	0,02	0,03	0,03		м³
3		Прокладка ПРП40П40×10-90 ГОСТ 19177-81 (Выбирается в конкретном проекте)	3,6	6,0	9,6	12,0	4,0	6,0	8,0	12,0	12,0		м
4		Клей-герметик "Эластосил 11-06" ТУ6-02-775-73	0,0002	0,0003	0,0005	0,0006	0,0002	0,0003	0,0005	0,0006	0,0006		м³

Расход материалов для ленточного остекления дан на участок шириной 6,0 м

2.436-12.1-0400

Лист 2

19036-02 15

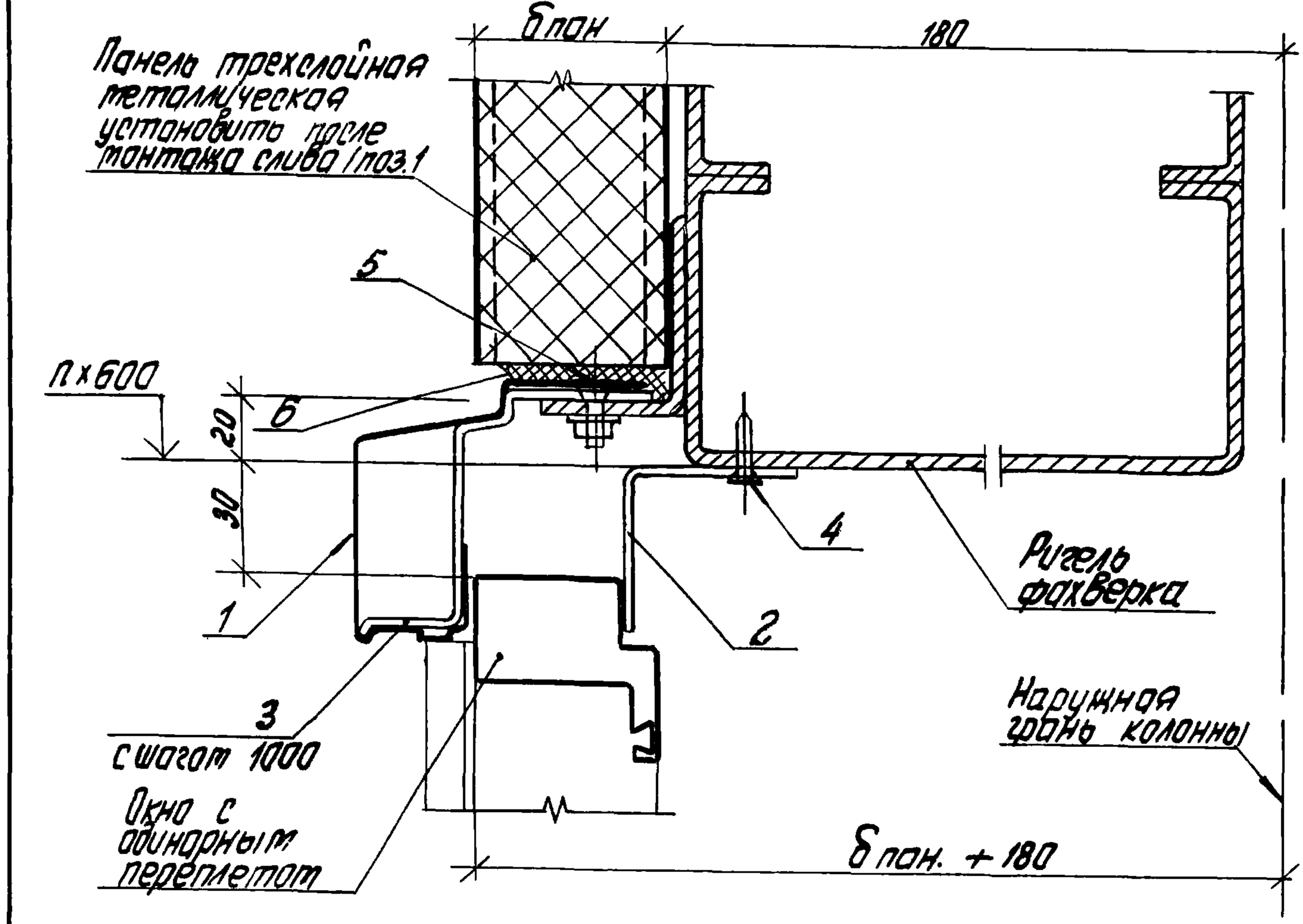

Обозначение	В проема, мм	δ пан, мм
2.436-12.1-0500	2000	50; 61.6
-01	3000	
-02	4000	
-03	6000; лента	
-04	2000	80; 81,6 100
-05	3000	
-06	4000	
-07	6000; лента	

1. Узел 5 см. совместно с узлом 6 (докум. 2.436-12.1-0000)
2. В таблице расхода материалов (лист 2) слив поз 1 с длиной 1998, 2998, 3998 мм дан для случая, когда нет стыка панелей на уровне верха окна (см. схемы №1; 3; 4). В случае, когда стык панелей проходит на уровне верха окна (см. схему №1 и узел 19) длина этого слива равна 5998 мм количество планок (поз. 3) и винтов (поз 4) соответственно изменится.

Схемы №1; 2; 3 см. в вып 0

Инв.№ подл. | Подпись и дата | Взам. инв.№

Рук. отд.	Стиланский		2.436-12.1-0500	
Рук. гр. арх	Гузеева		Узел 5	Стадия: Р; Лист: 1; Листов: 3
Инж.	Власова			ЦНИИПРПМЗДАНИЙ
Н. контр.	Гузеева			

Марка, поз.	Обозначение	Наименование	Кол. на исп. 2.436-12.1-0500-										Масса ед., кг	Примечание
			—	01	02	03	04	05	06	07				
		Детали												
		Слив												
		Профиль 2-805 Нормаль Первоуральского 3-00												
1	2.436-12.1-0501	L=1998	1				1						3,41	б.ч.
	2.436-12.1-0502	L=2998		1				1					5,15	б.ч.
	2.436-12.1-0503	L=3998			1				1				6,89	б.ч.
	2.436-12.1-0504	L=5998				1				1			10,29	б.ч.
2	2.436-12.2-060	Планка ЭК2	3	4	6	8							0,103	для δп = 50; 61,6
2	2.436-12.2-060-01	Планка ЭК3					3	4	6	8			0,165	для δп = 80; 81,6; 100
		Стандартные изделия												
3		Кронштейн 3-210												
		Нормаль Первоуральского 3-00	3	4	5	7							0,068	для δп = 50
3		Кронштейн 3-211												
		Нормаль Первоуральского 3-00	3	4	5	7							0,074	для δп = 61,6
3		Кронштейн 3-212												
		Нормаль Первоуральского 3-00					3	4	5	7			0,086	для δп = 80; 81,6
3		Кронштейн 3-214												
		Нормаль Первоуральского 3-00					3	4	5	7			0,098	для δп = 100

Инв. № подл.	Подпись и дата	Взам. инв. №

Марка, поз.	Обозначение	Наименование	Кол. на исп. 2.436-12.1-0500-										Масса ед., кг	Примечание
			-	01	02	03	04	05	06	07				
4		Винт самонарезающий												
		4,2×13 исп. 6.002												
		Нормаль Первоуральского з-да	6	8	12	16	6	8	12	16				
5		Винт М6×20 ГОСТ 17173-72*	3	4	5	7	3	4	5	7				
		с гайкой 6 ГОСТ 5915-70*	3	4	5	7	3	4	5	7				
		с шайбой 6 ГОСТ 11371-78	3	4	5	7	3	4	5	7				
		Материалы												
6		Прокладка сеч. 5×6 пан.												
		Пенополиуретан												
		ППУ-ЭМ-1												
		ТУ 6-05-1473-76	2,0	3,0	4,0	6,0	2,0	3,0	4,0	6,0				м

19036-02 18

Расход материалов для ленточного остекления дан на участок шириной 6,0 м

2.436-12.1-0500

Лист 3

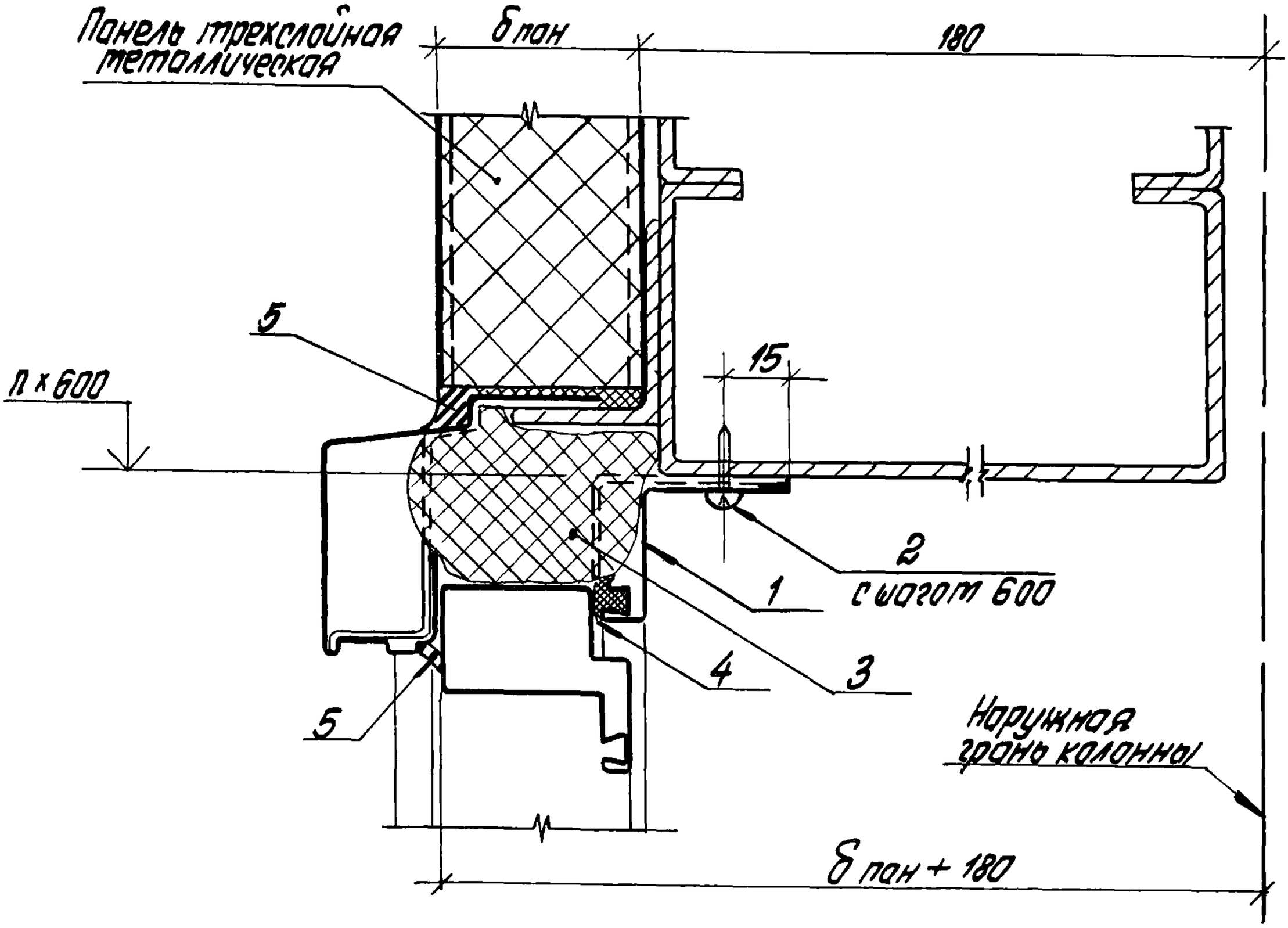

Обозначение	В проекте мм
2.436-121 - 0600	2000
-01	3000
-02	4000
-03	6000
-04	лента

Узел 6 аналогично совместно с узлом 5 (докум. 2.436-12.1-0500)

Инв. № подл. | Подпись и дата | Взам. инв. №

Рук. отд.	Стиланский		
Рук. гр.	Гузеева		
Инжен.	Власова		
Н. контр.	Гузеева		

2.436-12.1-0600

Узел 6

Стадия	Лист	Листов
Р	1	3

ЦНИИПРОМЗДАНИЙ

Марка, поз.	Обозначение	Наименование	Кол. на исп. 2.436-12.1-0600-										Масса ед., кг	Приме-чание
			—	01	02	03	04							
		Детали												
		Нащельник внутренний												
		Профиль 2-813 Норталь Первоуральского 3-00												
		(для δпан.=50; 61,6)												
1	2.436-12.1-0601	L=2120	1										1,89	б.ч.
	2.436-12.1-0602	L=3120		1									2,78	б.ч.
	2.436-12.1-0603	L=4120			1								3,67	б.ч.
	2.436-12.1-0604	L=6120				1							5,45	б.ч.
	2.436-12.1-0605	L=5998					1						5,37	б.ч
		Нащельник внутренний												
		Профиль 2-814 Норталь Первоуральского 3-00												
		(для δпан.=80; 81,6)												
1	2.436-12.1-0607	L=2120	1										2,48	б.ч.
	2.436-12.1-0608	L=3120		1									3,65	б.ч.
	2.436-12.1-0609	L=4120			1								4,82	б.ч.
	2.436-12.1-0610	L=6120				1							7,17	б.ч.
	2.436-12.1-0611	L=5998					1						7,02	б.ч.

Инв.№ подл.	Подпись и дата	Взам инв.№

Марка, поз.	Обозначение	Наименование	Кол. на исп. 2.436-12.1-0600-										Масса ед., кг	Примечание
			—	01	02	03	04							
		Нащельник внутренний												
		Профиль 2-815 Норталь Первоуральского з-да												
		(для δпан=100)												
1	2.436-12.1-0612	L = 2120	1										2,97	б.ч.
	2.436-12.1-0613	L = 3120		1									4,37	б.ч.
	2.436-12.1-0614.	L = 4120			1								5,77	б.ч.
	2.436-12.1-0615	L = 6120				1							8,58	б.ч.
	2 436-12.1-0616	L = 5998					1						8,39	б.ч.
		Стандартные изделия												
2		Винт самонарезающий 4,2×13 исп. 6.004												
		Норталь Первоуральского з-да	6	8	10	14	13							
		Материалы												
3		Пенополиуретан ППУ-ЭМ-1 ТУ 6-05-1473-76	0,006	0,009	0,012	0,018	0,018							м³
4		Профиль резиновый 2-902												
		Норталь Первоуральского з-да	2,0	3,0	4,0	6,0	6,0							м
5		Клей-герметик „Эластосил 11-06"												
		ТУ 6-02-775-73	0,0002	0,0003	0,0004	0,0006	0,0006							м³

Расход материалов для ленточного остекления дан на участок шириной 6,0 м	2.436-12.1-0600	Лист 3

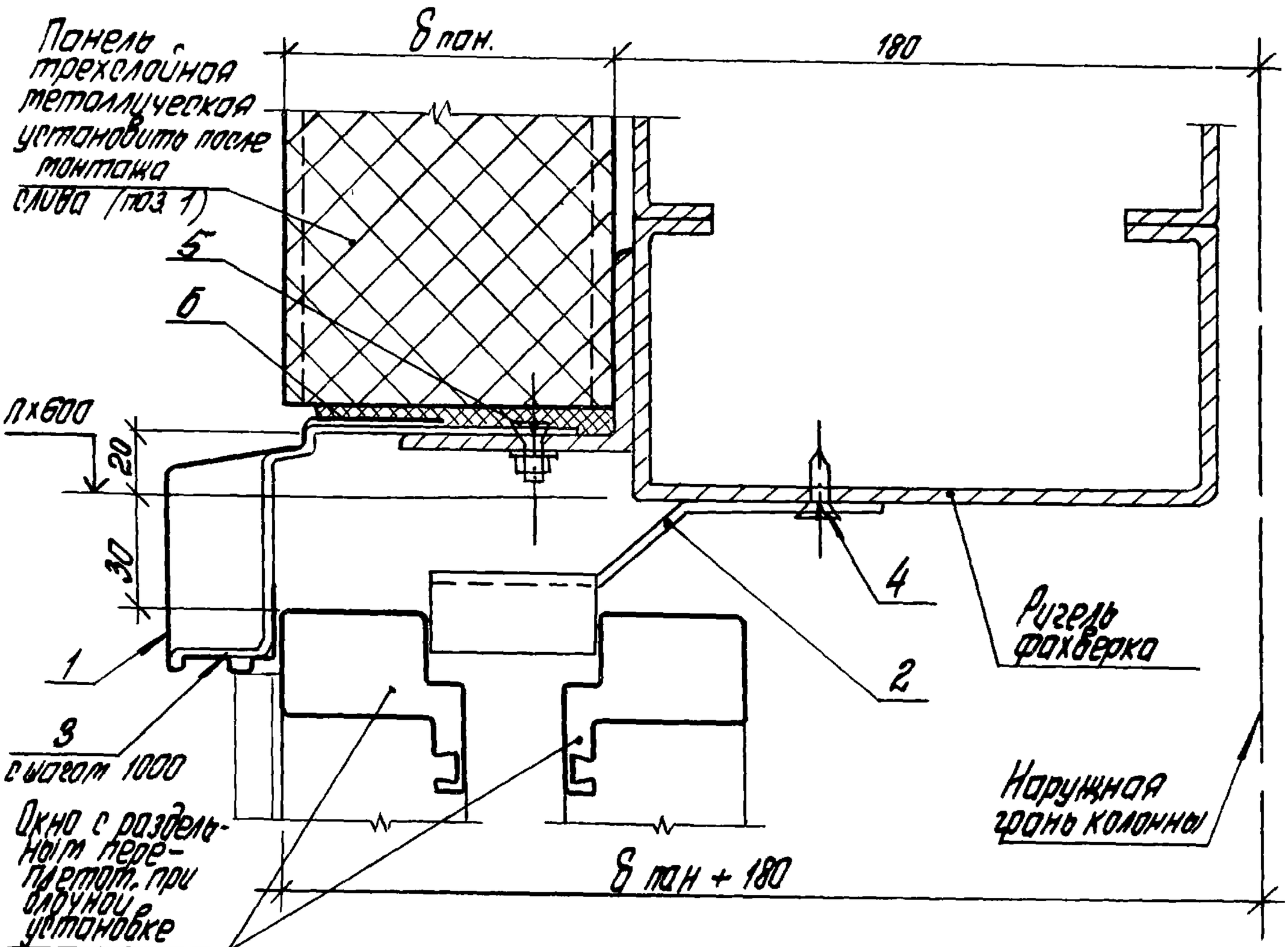

Обозначение	В проекте, мм	δ пан, мм
2.436-12.1-0700	2000	80; 81,6
— 01	3000	
— 02	4000	
— 03	6000; лента	
— 04	2000	100
— 05	3000	
— 06	4000	
— 07	6000; лента	

1. Узел 7 см. совместно с узлом 9 (докум. 2.436-12.1-0900)
2. В таблице расхода материалов (лист 2) слив (поз 1) с длиной 1998; 2998; 3998мм дан для случая, когда нет стыка панелей на уровне верха окна (см. схемы №1; 3; 4). В случае, когда стык панелей проходит на уровне верха окна (см. схему №1 и узел 19), длина этого слива равна 5998мм. количество планок (поз. 2) и винтов (поз 4) соответственно изменится. Схемы №1...4 см. в вып. 0.

Инв. № подл. | Подпись и дата | Взам. инв. №

Рук. отд.	Итиланский		
Рук. гр. дог.	Гузеева		
Инжен.	Власова		
Н. контр.	Гузеева		

2.436-12.1-0700

Узел 7

Стадия	Лист	Листов
Р	1	2

ЦНИИПРОМЗДАНИЙ

Марка, поз.	Обозначение	Наименование	Кол. на исп. 2.436-12.1-0700-										Масса ед., кг	Примеч.
			—	01	02	03	04	05	06	07				
		Детали												
		Слив, профиль 2-805 Нормаль Первоуральского з-да												
1	2.436-12.1-0501	L = 1998	1				1						3,41	б.ч.
	2.436-12.1-0502	L = 2998		1				1					5,15	б.ч.
	2.436-12.1-0503	L = 3998			1				1				6,89	б.ч.
	2.436-12.1-0504	L = 5998				1				1			10,29	б.ч.
2	2.436-12.2-070	Планка ЭК4	3	4	6	8	3	4	6	8			0,226	
		Стандартные изделия												
3		Кронштейн 3-212 Нормаль Первоуральского з-да	3	4	5	7							0,086	
		Кронштейн 3-214 Нормаль Первоуральского з-да					3	4	5	7			0,098	
4		Винт самонарезающий 4,2×13 ГОСТ 6.002 Нормаль Первоуральского з-да	6	8	12	16	6	8	12	16				
5		Винт М6×20 ГОСТ 17173-72*	3	4	5	7	3	4	5	7				
		с гайкой 6 ГОСТ 5915-70*	3	4	5	7	3	4	5	7				
		с шайбой 6 ГОСТ 11371-78	3	4	5	7	3	4	5	7				
		Материалы												
6		Прокладка сеч. 5×6 пан.												
		Пенополиуретан ППУ-ЭМ-1 ТУ 6-05-7473-76	2,0	3,0	4,0	6,0	2,0	3,0	4,0	6,0				м

Расход материалов для ленточного остекления дан на участок шириной 6,0 м

2.436-12.1-0700

Лист 2

19036-02 23

22

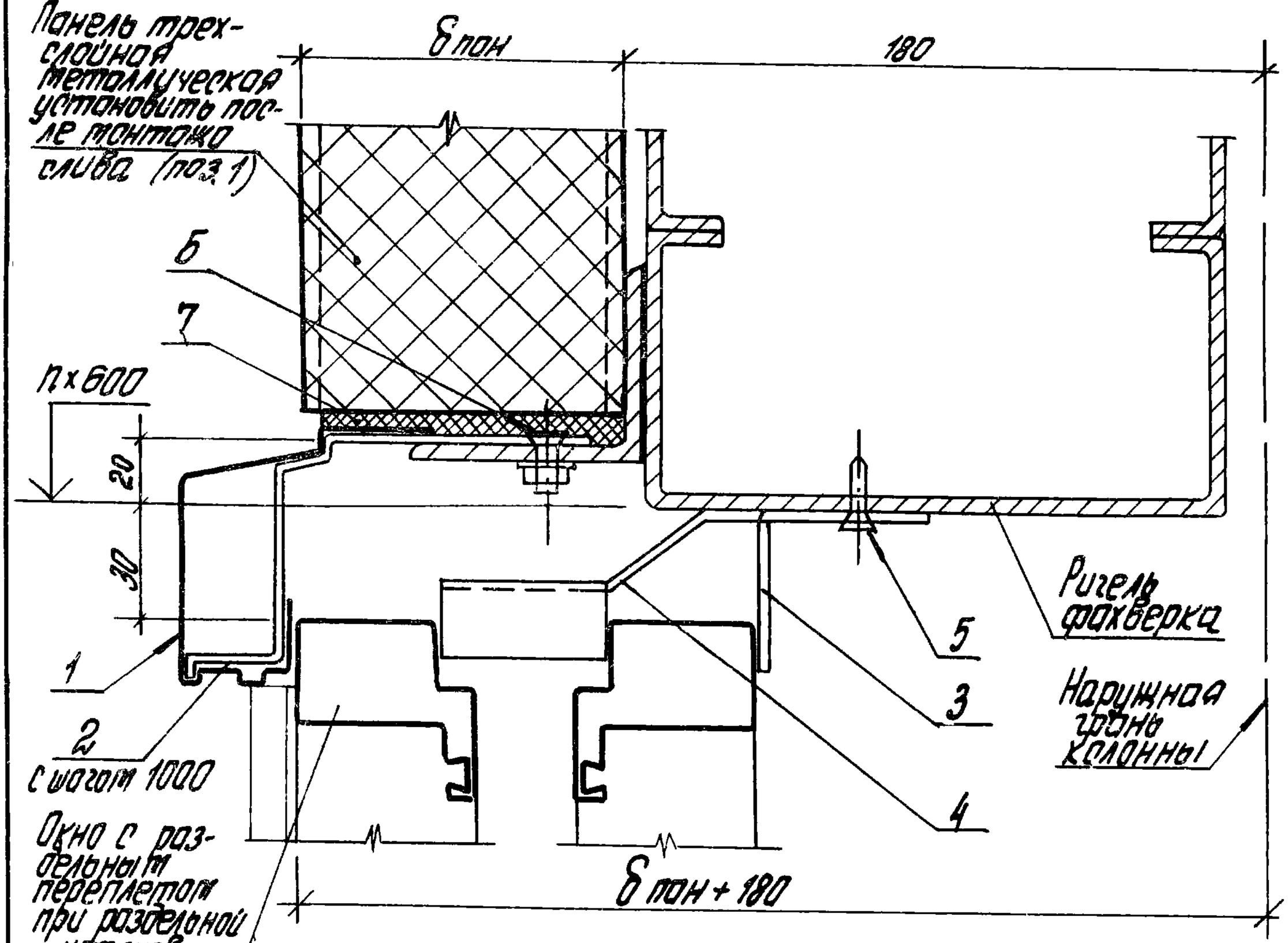

1. Узел 8 см. совместно с узлом 9 (докум. 2.436-12.1-0300).
2. Планку ЭК4 (поз. 4) установить в раздежку с планкой ЭК2 (поз. 3).
3. В таблице расхода материалов (лист 2) слив (поз. 1) с длиной 1998, 2998, 3998 дан для случая, когда нет стыка панелей на уровне верха окна (см. схему №1; 3; 4). В случае, когда стык панелей проходит на уровне верха окна (см. схему №1 и узел 19), длина этого слива равна 5998 мм, количество планок (поз. 2) и винтов (поз. 4) соответственно изменится. Схемы №1...4 см. в Вып. 0.

Обозначение	В проема, мм	δ пан, мм
2.436-12.1-0800	2000	80; 81,6
-01	3000	
-02	4000	
-03	6000; лента	
-04	2000	100
-05	3000	
-06	4000	
-07	6000, лента	

Инв. № подл. | Подпись и дата | Взам. инв. №

Рук. отд.	Стилянский		
Рук. гр. ар.	Гузеева		
Инжен.	Власова		
Н. контр.	Гузеева		

2.436-12.1-0800

Узел 8

Стадия	Лист	Листов
Р	1	2

ЦНИИПРОМЗДАНИЙ

Марка, поз.	Обозначение	Наименование	Кол. на исп. 2.436-12.1-0800-										Масса ед.кг	Прим.
			-	01	02	03	04	05	06	07	08			
		Детали												
		Слив, профиль 2-805 Нормаль Первоуральского з-да												
1	2.436-12.1-0501	L= 1998	1				1						3,41	б.ч.
	2.436-12.1-0502	L = 2998		1				1					5,15	б.ч.
	2.436-12.1-0503	L = 3998			1				1				6,89	б.ч.
	2.436-12.1-0504	L = 5998				1				1			10,29	б.ч.
3	2.436-12.2-060	Планка ЭК2	3	4	6	8	3	4	6	8			0,103	
4	2.436-12.2-070	Планка ЭК4	3	4	6	8	3	4	6	8			0,226	
		Стандартные изделия												
2		Кронштейн 3-212 Нормаль Первоуральского з-да	3	4	5	7							0,086	
2		Кронштейн 3-214 Нормаль Первоуральского з-да					3	4	5	7			0,098	
5		Винт самонарезающий 4,2×13 исп. 6.002												
		Нормаль Первоуральского з-да	12	16	24	32	12	16	24	32				
6		Винт М6×20 ГОСТ 17473-72*	3	4	5	7	3	4	5	7				
		с гайкой 6 ГОСТ 5915-70* с шайбой 6 ГОСТ 11371-78	3	4	5	7	3	4	5	7				
		Материалы												
7		Прокладка сеч. 5×8 план.												
		Пенополиуретан ППУ-3М-1 ТУ6-05-1473-76	2,0	3,0	4,0	6,0	2,0	3,0	4,0	6,0				м

Расход материалов для ленточного остекления дан на участок шириной 6,0 м

2.436-12.1-0800

Лист 2

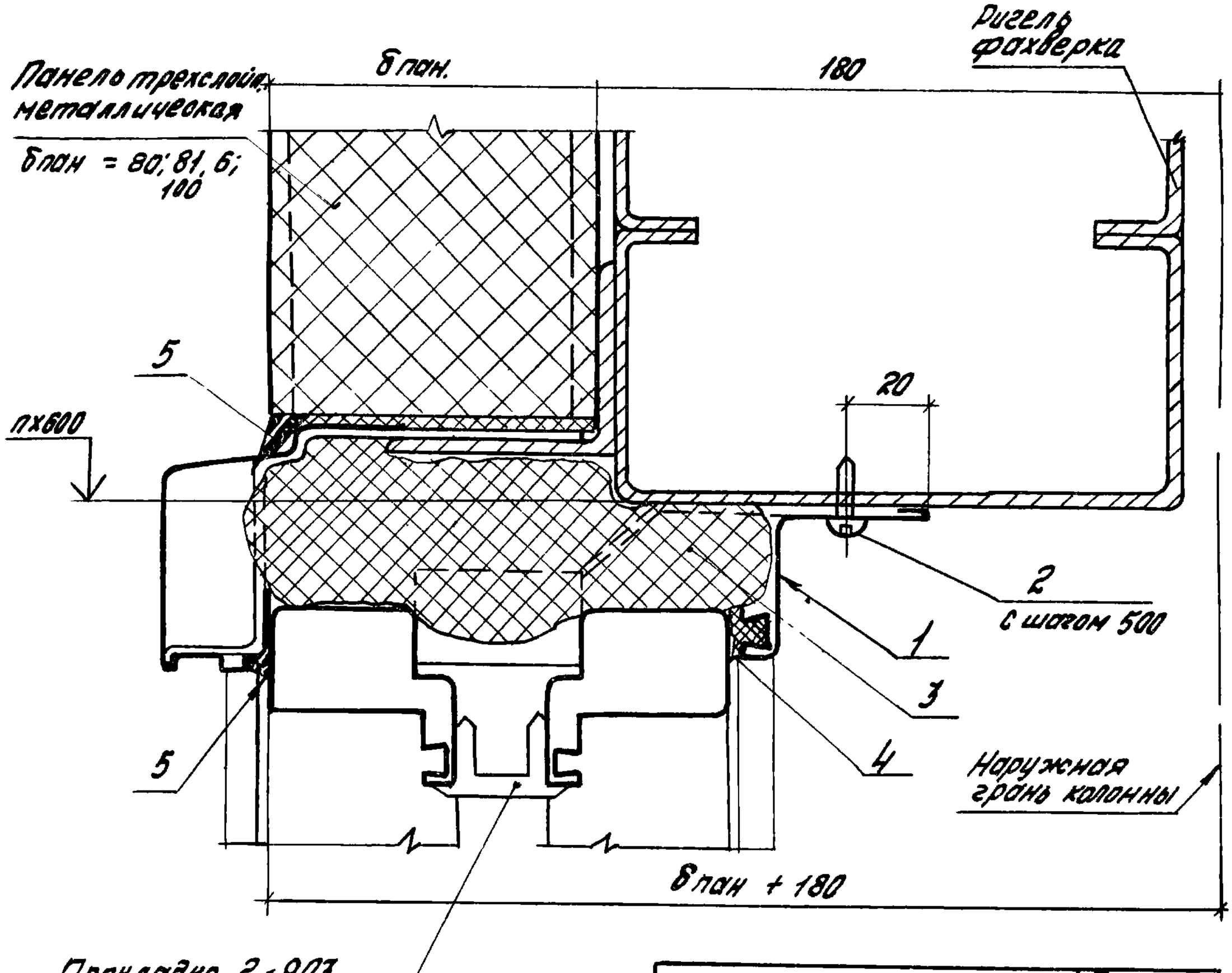

Обозначение	В проем, мм
2.436-12.1-0900	2000
-01	3000
-02	4000
-03	6000
-04	лента

Узел 9 см. совместно с узлом 7 (докум. 2.436-12.1-0700)

Инв. № подл.	Подпись и дата	Взам. инв. №				
				2.436-12.1-0900		
Рук. отд.	Смилянский			Узел 9	Стадия: Р	Лист: 1	Листов: 2
Рук. гр. ар	Гузеева				ЦНИИПРОМЗДАНИЙ	
Инжен.	Власова					
Н. контр.	Гузеева					

19036-07 26

Марка, поз.	Обозначение	Наименование	Кол. на исп. 2.436-12.1-0900-									Масса ед, кг	Примечание
			—	01	02	03	04						
		Детали											
		Нащельник внутренний											
		Профиль 2-813 Нормаль Первоуральского з-да											
1	2.436-12.1-0601	L = 2120	1									1,89	б.ч.
	2.436-12.1-0602	L = 3120		1								2,78	б.ч.
	2.436-12.1-0603	L = 4120			1							3,67	б.ч.
	2.436-12.1-0604	L = 6120				1						5,45	б.ч.
	2.436-12.1-0605	L = 5998					1					5,37	б.ч.
		Стандартные изделия											
2		Винт самонарезающий 4,2×13 ист. 6.004											
		Нормаль Первоуральского завода	5	7	9	13	13						
		Материалы											
3		Пенополиуретан ППУ-ЭМ-1 ТУ6-05-1473-76	0,012	0,018	0,024	0,036	0,036						$м^3$
4		Профиль резиновый 2-902											
		Нормаль Первоуральского завода	2,0	3,0	4,0	6,0	6,0						м
5		Клей-герметик „Эластосил 11-06"											
		ТУ 6-02-775-73	0,0002	0,0003	0,0004	0,0006	0,0006						$м^3$

Расход материалов для ленточного остекления дан на участок шириной 6,0 м

2.436-12.1-0900

Лист 2

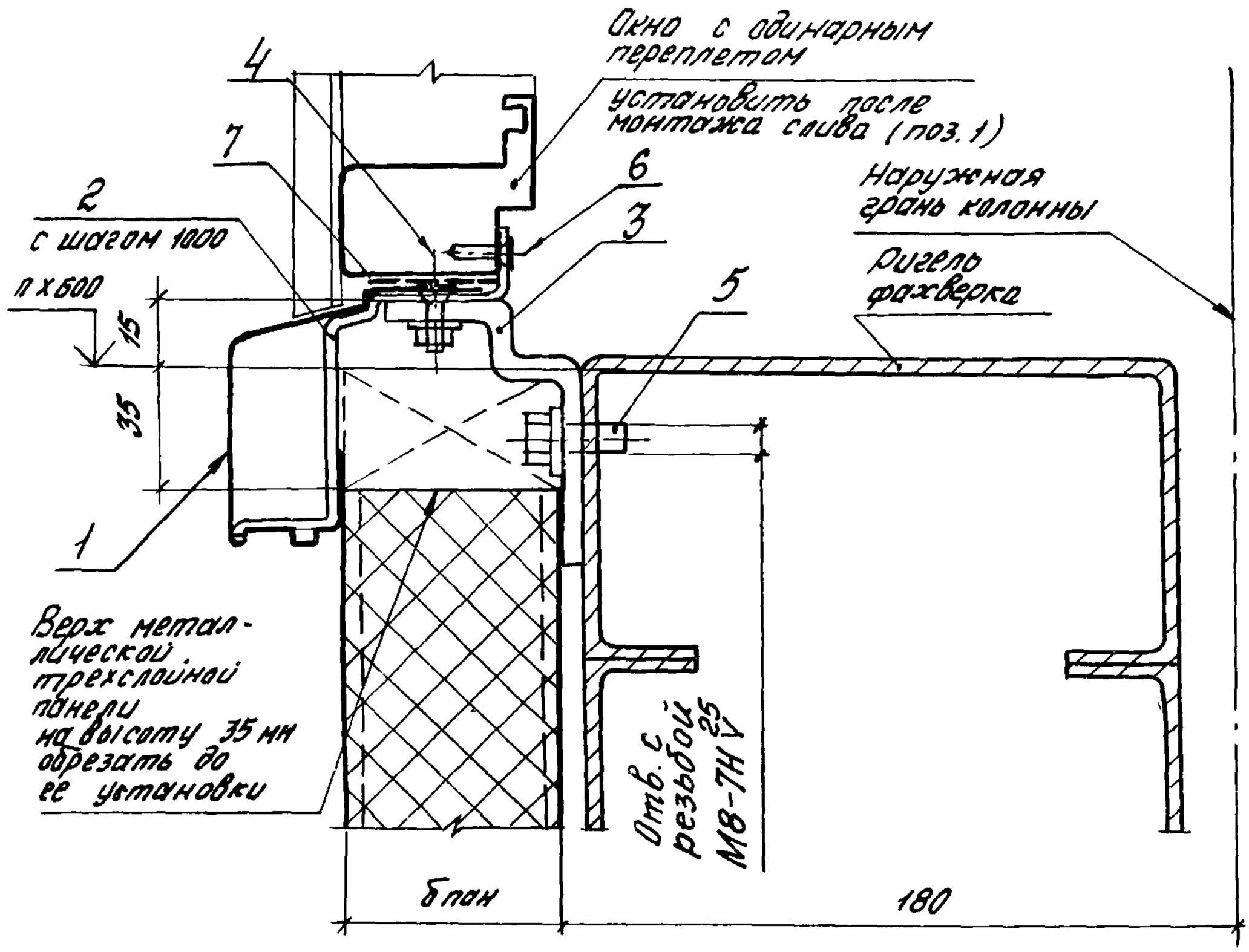

Обозначение	В проем, мм
2.436-12.1-1000	2000
-01	3000
-02	4000
-03	6000 лента

Узел 10 см. совместно с узлом 11 (докум. 2.436-12.1-1100)

Инв. N подл.	Подпись и дата	Взам. инв. N			2.436-12.1-1000	
			Рук. отд.	Смилянский	Узел 10	Стадия: Р; Лист: 1; Листов: 3
			Рук. гр. др.	Гузеева		ЦНИИПРОМЗДАНИЙ
			Инжен.	Власова		
			Н. контр.	Гузеева		

Марка, поз.	Обозначение	Наименование	Кол. на исп. 2.436-12.1-1000-									Масса ед, кг	Примечание
			—	01	02	03	04	05	06	07			
		Детали											
		Слив, профиль 2-805											
		Нормаль Первоуральского завода											
1	2.436-12.1-0501	L = 1998	1				1					3,41	б.ч.
	2.436-12.1-0502	L = 2998		1				1				5,15	б.ч.
	2.436-12.1-0503	L = 3998			1				1			6,89	б.ч.
	2.436-12.1-0504	L = 5998				1				1		10,29	б.ч.
		Стандартные изделия											
2		Кронштейн 3-242											
		Нормаль Первоуральского з-да	3	4	5	7	3	4	5	7		0,075	
3		Опора 3-216											
		Нормаль Первоуральского з-да	3	4	6	8	3	4	6	8		0,282	для $\delta_п$ = 50
3		Опора 3-217											
		Нормаль Первоуральского з-да	3	4	6	8	3	4	6	8		0,306	для $\delta_п$ = 61,6
3		Опора 3-218											
		Нормаль Первоуральского з-да	3	4	6	8	3	4	6	8		0,353	для $\delta_п$ = 80; 81,6
3		Опора 3-220											
		Нормаль Первоуральского з-да	3	4	6	8	3	4	6	8		0,398	для $\delta_п$ = 100

19036-02 29

Инв. № подл.	Подпись и дата	Взам. инв. №

Марка, поз.	Обозначение	Наименование	Кол. на исп. 2.436-12.1-1000-									Масса ед., кг	Прим.
			–	01	02	03	04	05	06	07			
4		Винт М6×20 ГОСТ 17473-72*	3	4	5	7	3	4	5	7			
		с гайкой 6 ГОСТ 5915-70*	3	4	5	7	3	4	5	7			
		с шайбой 6 ГОСТ 11371-78	3	4	5	7	3	4	5	7			
5		Болт М8×30 ГОСТ 7798-70*	6	8	12	16	6	8	12	16			
		с шайбой 8 ГОСТ 11371-78	6	8	12	16	6	8	12	16			
6		Винт самонарезающий 4,2×13 исп. 6.002											
		Нормаль Первоуральского завода	3	4	6	8	3	4	6	8			
		Материалы											
7		Лента тиоколовая											
		ТУ 38-10574-75	2,0	3,0	4,0	6,0	2,0	3,0	4,0	6,0			м

Расход материалов для ленточного остекления дан на участок шириной 6,0 м

2.436-12.1-1000

Лист 3

19036-02 30

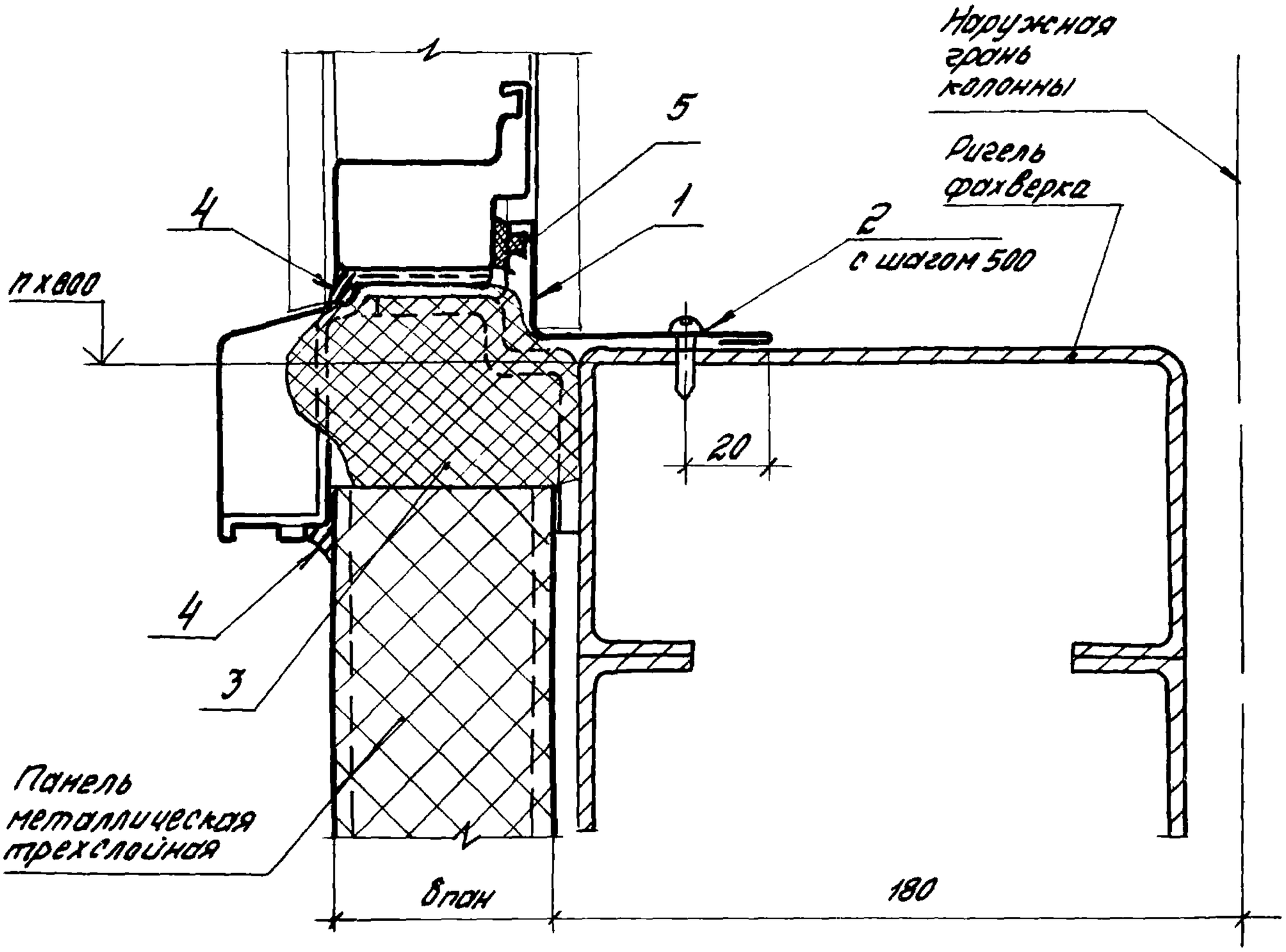

Обозначение	B проема, мм
2.436-12.1-1100	2000
-01	3000
-02	4000
-03	6000
-04	лента

Узел 11 см. совместно с узлом 10 (докум. 2.436-12.1-1000)

				2.436-12.1-1100		
Рук. отд	Смилянский			Узел 11	Стадия	Лист	Листов
Рук. гр. пр.	Гузеева				Р	1	3
Инжен.	Власова				ЦНИИПРОМЗДАНИЙ		
Н. контр.	Гузеева						

Инв.№ подл.	Подпись и дата	Взам. инв.№

Марка, поз.	Обозначение	Наименование	Кол. на исп. 2.436-12.1-1100-										Масса ед., кг	Примечание
			—	01	02	03	04							
		Детали												
		Нащельник внутренний												
		профиль 2-007 Нормаль Первоуральского з-да												
		(для $B_{план.}$ = 50; 61,6)												
1	2.436-12.1-1101	L = 2120	1										1,73	Б.Ч.
	2.436-12.1-1102	L = 3120		1									2,55	Б.Ч.
	2.436-12.1-1103	L = 4120			1								3,37	Б.Ч.
	2.436-12.1-1104	L = 6120				1							5,02	Б.Ч.
	2.436-12.1-1105	L = 5998					1						4,92	Б.Ч.
		Нащельник внутренний												
		Профиль 2-008 Нормаль Первоуральского з-да												
		(для $B_{пон}$ = 80; 81,6)												
1	2.436-12.1-1106	L = 2120	1										2,25	Б.Ч.
	2.436-12.1-1107	L = 3120		1									3,31	Б.Ч.
	2.436-12.1-1108	L = 4120			1								4,35	Б.Ч.
	2.436-12.1-1109	L = 6120				1							6,49	Б.Ч.
	2.436-12.1-1110	L = 5998					1						6,35	Б.Ч.

Инв.№ подл.	Подпись и дата	Взам. инв.№

Марка, поз.	Обозначение	Наименование	Кол. на исп. 2.436-12.1-1100-										Масса ед., кг	Приме-чание
			—	01	02	03	04							
		Нащельник внутренний												
		Профиль 2-009; Нормаль Первоуральского 3-00												
		(для $\delta_{пан.}$ = 100)												
1	2.436-12.1-1111	L = 2120	1										2,73	б.ч.
	2.436-12.1-1112	L = 3120		1									4,02	б.ч.
	2.436-12.1-1113	L = 4120			1								5,32	б.ч.
	2.436-12.1-1114	L = 6120				1							7,92	б.ч.
	2.436-12.1-1115	L = 5998					1						7,75	б.ч.
		Стандартные изделия												
2		Винт самонарезающий 4,2×13 исп. 6.004												
		Нормаль Первоуральского 3-00	5	7	9	13	13							
		Материалы												
3		Пенополиуретан ППУ-ЭН-1 ТУ6-05-1473-76	0,008	0,012	0,016	0,024	0,024							$м^3$
4		Клей-герметик „Эластосил 11-06"												
		ТУ6-02-775-73												
5		Профиль резиновый 2-902												
		Нормаль Первоуральского 3-00	2,0	3,0	4,0	6,0	6,0							м

Расход материалов для ленточного остекления дан на участок шириной 6,0 м

2.436-12.1-1100

Лист 3

19036-02 33

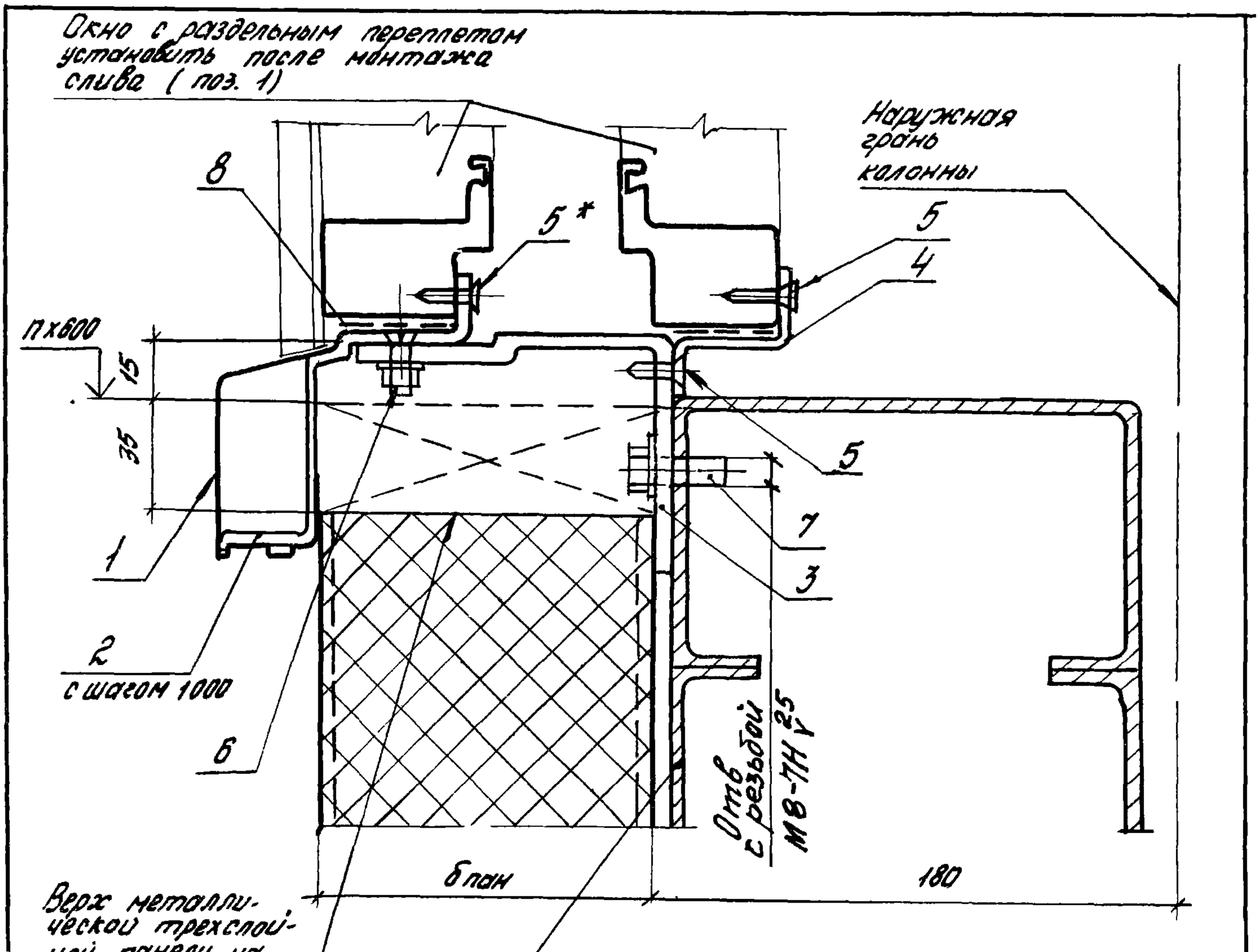

Обозначение	В проема, мм	В пан., мм.
2.436-12.1-1200	2000	80; 81,6
-01	3000	
-02	4000	
-03	6000; лента	
-04	2000	100
-05	3000	
-06	4000	
-07	6000; лента	

1.* Самонарезающий винт ставится при раздельной установке наружного и внутреннего переплетов в окнах

2. Узел 12 см. совместно с узлом 13 (докум. 2.436-12.1-1300)

Рук. отд.	Смилянский		
Рук гр.	Гузеева		
Инжен.	Власова		
Н. контр.	Гузеева		

2.436-12.1-1200

Узел 12

Стадия	Лист	Листов
Р	1	3

ЦНИИПРОМЗДАНИЙ

Инв. № подл. | Подпись и дата | Взам. инв. №

19736-02 34

Инв.№ подл.	Подпись и дата	Взам. инв.№

Марка, поз.	Обозначение	Наименование	Кол. на исп. 2.436-12.1-1200-										Масса ед, кг	Примечание
			–	01	02	03	04	05	06	07				
		Детали												
		Слив, профиль 2-805												
		Нормаль Первоуральского 3-00												
1	2.436-12.1-0501	L = 1998	1				1						3,41	Ст.
	2.436-12.1-0502	L = 2998		1				1					5,15	Ст.
	2.436-12.1-0503	L = 3998			1				1				6,89	Ст.
	2.436-12.1-0504	L = 5998				1				1			10,29	Ст.
3	2.436-12.2-080	Опора ЭК5	3	4	6	8							0,353	
	2.436-12.2-080-01	Опора ЭК6					3	4	6	8			0,400	
4	2.436-12.2-090	Кронштейн ЭК7	3	4	6	8							0,043	
	2.436-12.2-090-01	Кронштейн ЭК8					3	4	6	8			0,033	
		Стандартные изделия												
2		Кронштейн 3-242												
		Нормаль Первоуральского 3-00	3	4	5	7	3	4	5	7			0,075	
5		Винт самонарезающий 4,2×13 исп. 6.002												
		Нормаль Первоуральского 3-00	6	8	12	16	6	8	12	16				
5*		Винт самонарезающий 4,2×13 исп. 6.002												
		Нормаль Первоуральского 3-00	3	4	5	7	3	4	5	7				

Инв. № подл.	Подпись и дата	Взам. инв. №

Марка, поз.	Обозначение	Наименование	Кол. на исп. 2.436-12.1-1200-										Масса ед., кг	Прим.
			–	01	02	03	04	05	06	07				
6		Винт М6×20 ГОСТ 17173-72*	3	4	5	7	3	4	5	7				
		с гайкой 6 ГОСТ 5915-70*	3	4	5	7	3	4	5	7				
		с шайбой 6 ГОСТ 11371-78	3	4	5	7	3	4	5	7				
7		Болт М6×30 ГОСТ 7798-70*	6	8	12	16	6	8	12	16				
		с шайбой 8 ГОСТ 11371-78	6	8	12	16	6	8	12	16				
		Материалы												
8		Лента тиоколовая												
		ТУ 38-10574-75	4,0	5,0	8,0	12,0	4,0	6,0	8,0	12,0				м

Расход материалов для ленточного остекления дан на участок шириной 6,0 м

19736-02 36

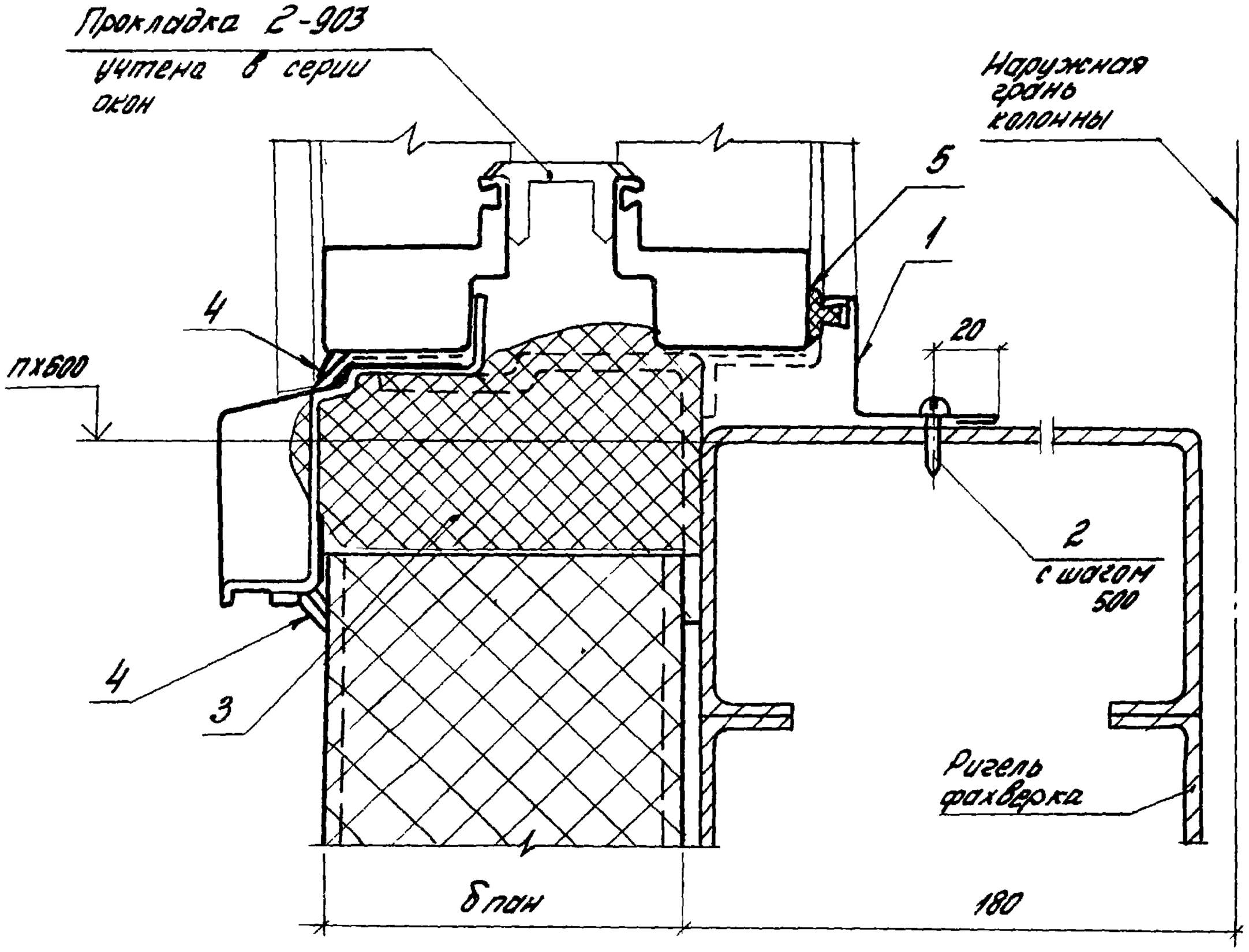

Обозначение	В проем, мм
2.436-12.1-1300	2000
-01	3000
-02	4000
-03	6000
-04	лента

Узел 13 см. совместно с узлом 12 (докум. 2.436-12.1-1200)

				2.436-12.1-1300		
Рук. отд.	Смилянский			Узел 13	Стадия	Лист	Листов
Рук. гр. ар.	Гузеева				Р	1	2
Инжен.	Власова				ЦНИИПРОМЗДАНИЙ	
Н. контр.	Гузеева					

Инв. № подл.	Подпись и дата	Взам. инв. №

Марка, поз.	Обозначение	Наименование	Кол. на исп. 2.436-12.1-1300-									Масса ед., кг	Примечание
			-	01	02	03	04						
		Детали											
		Нащельник внутренний											
		Профиль 2-007 Нормаль Первоуральского 3-00											
1	2.436-12.1-1101	L = 2120	1									1,73	Б.ч.
	2.436-12.1-1102	L = 3120		1								2,55	Б.ч.
	2.436-12.1-1103	L = 4120			1							3,37	Б.ч.
	2.436-12.1-1104	L = 6120				1						5,02	Б.ч.
	2.436-12.1-1105	L = 5998					1					4,92	Б.ч.
		Стандартные изделия											
2		Винт самонарезающий 4,2×13 ucn. 6.004 Нормаль Первоуральского 3-00	5	7	9	13	13						
		Материалы											
3		Пенополиуретан ППУ-ЭМ-1 ТУ 6-05-1473-76	0,010	0,015	0,020	0,030	0,030						м³
4		Клей-герметик „Эластосил 11-06" ТУ 6-02-775-73	0,0004	0,0006	0,0008	0,0012	0,0012						м³
5		Профиль резиновый 2.902 Нормаль Первоуральского 3-00	2,0	3,0	4,0	6,0	6,0						м

Расход материалов для ленточного остекления дан на участок шириной 6,0 м

2.436-12.1-1300

Лист 2

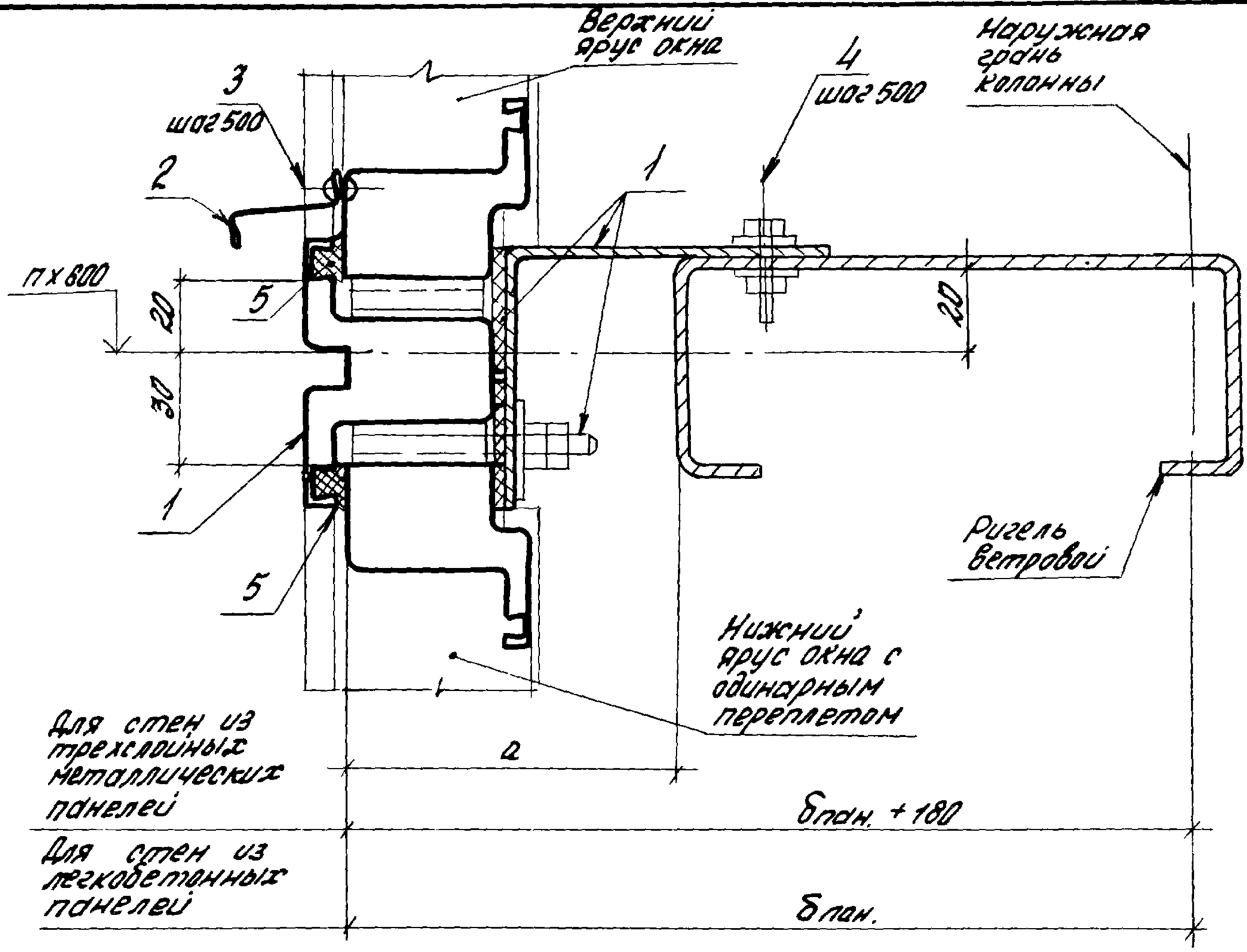

Обозначение	Впроема мм
2.436-12.1-1400	2000
-01	2400
-02	3000
-03	4000
-04	4800
-05	6000; лента

а, мм Для металлических трехслойных панелей при Бпан.		а, мм для легкобетон. панелей
50; 61,6; 80; 81,6	100	
90	100	90

				2.436-12.1-1400		
				Узел 14	Стадия	Лист	Листов
					Р	1	3
Рук.отд.	Смиянский				ЦНИИПРОМЗДАНИЙ	
Рук.гр.	Гузеева					
Инжен.	Власова					
Н.контр.	Гузеева					

Инв.№ подл.	Подпись и дата	Взам. инв.№

Марка, поз.	Обозначение	Наименование	Кол. на исп. 2.436-12.1-1400-									Масса ед., кг	Примечание
			—	01	02	03	04	05					
		Сборочные единицы											
1	2.436-12.2-100	Элемент крепежный ЭК9.20	1									10,06	
	2.436-12.2-100-01	Элемент крепежный ЭК9.24		1								11,90	
	2.436-12.2-100-02	Элемент крепежный ЭК9.30			1							15,13	
	2.436-12.2-100-03	Элемент крепежный ЭК9.40				1						20,21	
	2.436-12.2-100-04	Элемент крепежный ЭК9.48					1					24,30	
	2.436-12.2-100-05	Элемент крепежный ЭК9.60						1				30,35	
		Детали											
		Слив											
		Профиль 2-012 Нормаль Первоуральского З-да											
2	2.436-12.1-1401	L = 1960	1			2						0,92	б.ч.
	2.436-12.1-1402	L = 2360		1			2					1,11	б.ч.
	2.436-12.1-1403	L = 2960			1			2				1,39	б.ч.
		Стандартные изделия											
3		Заклепка комбиниров. ОСТ 3413-017-78	5	6	7	9	10	13					
4		Болт М6×20 ГОСТ 7798-70	5	6	7	9	10	13					
		Гайка М6 ГОСТ 5915-70	5	6	7	9	10	13					
		Шайба М6 ГОСТ 11371-78	10	12	14	18	20	26					

2-436-12.1-1400

Лист 2

Марка, поз.	Обозначение	Наименование	Кол. на исп. 2.436-12.1-1400-										Масса ед., кг	Примечание
			-	01	02	03	04	05						
		Материалы												
5		Профиль резиновый 2-902												
		Нормаль Первоуральского з-да	8,0	9,6	12,0	16,0	19,2	24,0						м

Расход материалов для ленточного остекления дан на участок шириной 6,0 м

19036-02 41

2.436-12.1-1400

Лист 3

40

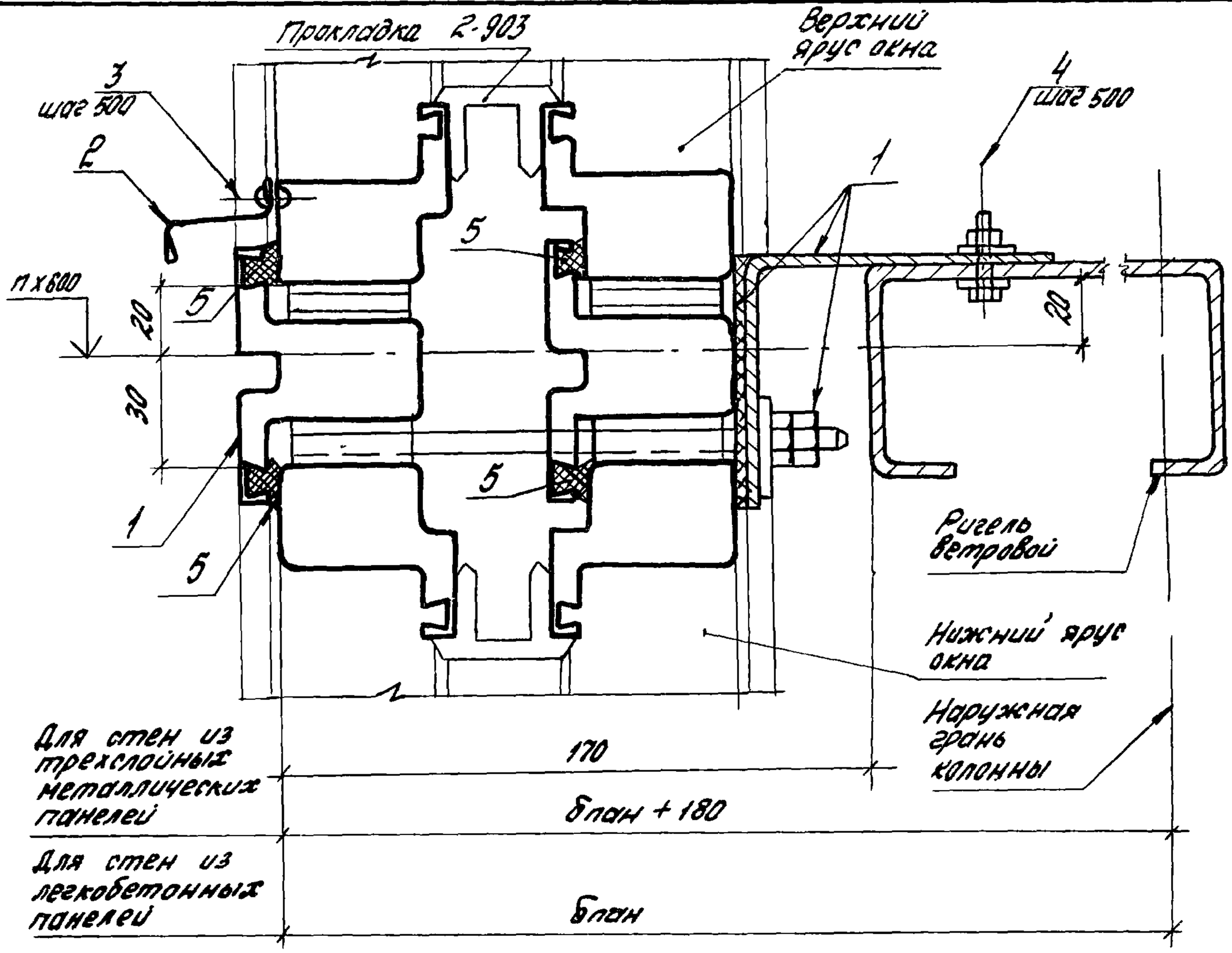

Обозначение	В проем, мм
2.436-12.1-1500	2000
-01	2400
-02	3000
-03	4000
-04	4800
-05	6000; лента

Узел дан для окон с двойными переплетами при блочной их установке

Рук. отд.	Снилянский		
Рук. гр. ар.	Гузеева		
Инжен.	Власова		
Н. контр.	Гузеева		

2.436-12.1-1500

Узел 15

Стадия	Лист	Листов
Р	1	3

ЦНИИПРОМЗДАНИЙ

Инв. № подл. | Подпись и дата | Взам. инв. №

Марка, поз.	Обозначение	Наименование	Кол. на исп. 2.436-12.1-1500-									Масса ед, кг	Примечание
			–	01	02	03	04	05					
		Сборочные единицы											
1	2.436-12.2-110	Элемент крепежный ЭК10.20	1									14,75	
	2.436-12.2-110-01	Элемент крепежный ЭК10.24		1								17,51	
	2.436-12.2-110-02	Элемент крепежный ЭК10.30			1							22,16	
	2.436-12.2-110-03	Элемент крепежный ЭК10.40				1						29,59	
	2.436-12.2-110-04	Элемент крепежный ЭК10.48					1					35,57	
	2.436-12.2-110-05	Элемент крепежный ЭК10.60						1				44,42	
		Детали											
		Слив											
		Профиль 2-012 Нормаль Первоуральского з-да											
2	2.436-12.1-1401	L = 1960	1			2						0,92	б.ч.
	2.436-12.1-1402	L = 2560		1			2					1,11	б.ч.
	2.436-12.1-1403	L = 2960			1			2				1,39	б.ч.
		Стандартные изделия											
3		Заклепка комбиниров. ОСТ 3413-017-78	5	6	7	9	10	13					
4		Болт М6×20 ГОСТ 7798-70	5	6	7	9	10	13					
		Гайка М6 ГОСТ 5915-70	5	6	7	9	10	13					
		Шайба М6 ГОСТ 11371-78	10	12	14	18	20	26					

Инв.№ подл.	Подпись и дата	Взам.инв.№

Марка, поз.	Обозначение	Наименование	Кол на исп. 2.436-12.1-1500										Масса ед, кг	Приме-чание
			–	01	02	03	04	05						
		Материалы												
5		Профиль резиновый 2-902												
		Нормали Первоуральского з-да	8,0	9,6	12,0	16,0	19,2	24,0						м

Расход материалов для ленточного остекления дан на участок шириной 6,0 м

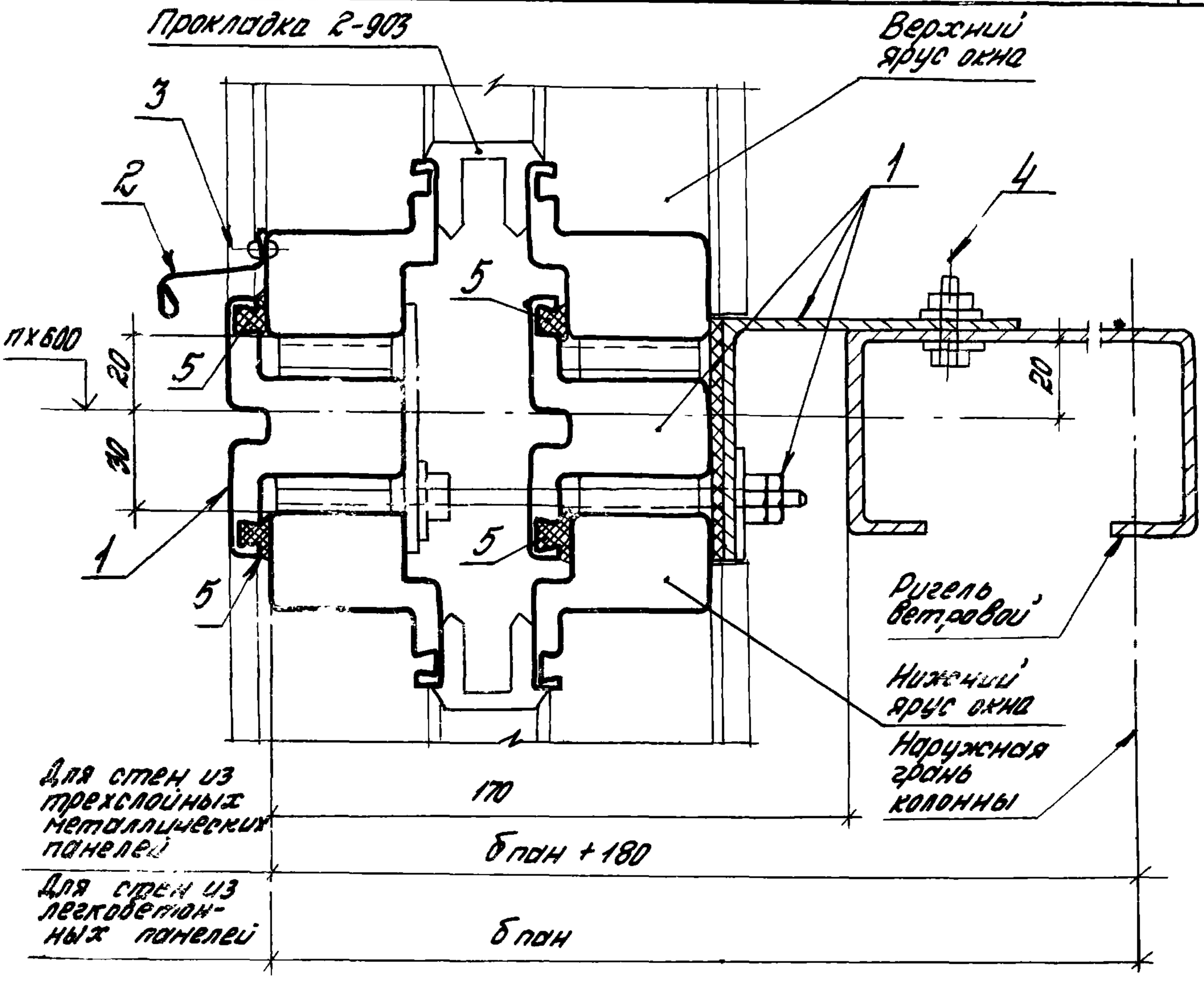

Обозначение	В проеме, мм
2.436-12.1-1600	2000
-01	2400
-02	3000
-03	4000
-04	4800
-05	6000; лента

Узел дан для окон с двойными переплетами при раздельной их установке

				2.436-12.1-1600		
					Стадия	Лист	Листов
Рук. отд.	Смилянский			Узел 16	Р	1	3
Рук. гр. ар.	Гузеева				ЦНИИПРОМЗДАНИЙ	
Инжен.	Власова					
Н. контр.	Гузеева					

Инв. № подл.	Подпись и дата	Взам. инв. №

Марка, поз.	Обозначение	Наименование	Кол. на исп. 2.436-12.1-1600 —									Масса ед., кг	Примечание
			—	01	02	03	04						
		Сборочные единицы											
1	2.436-12.2-120	Элемент крепежный ЭК11.20	1									15,41	
	2.436-12.2-120-01	Элемент крепежный ЭК11.24		1								18,22	
	2.436-12.2-120-02	Элемент крепежный ЭК11.30			1							23,04	
	2.436-12.2-120-03	Элемент крепежный ЭК11.40				1						30,69	
	2.436-12.2-120-04	Элемент крепежный ЭК11.48					1					36,89	
	2.436-12.2-120-05	Элемент крепежный ЭК11.60						1				45,96	
		Детали											
		Слив											
		профиль 2-012 Нортэль Первоуральского 3-00											
2	2.436-12.1-1401	L = 1960	1			2						0,92	б.ч.
	2.436-12.1-1402	L = 2360		1			2					1,11	б.ч.
	2.436-12.1-1403	L = 2960			1			2				1,32	б.ч.
		Стандартные изделия											
3		Заклепка комбинированная ОСТ 34-13-017-76	5	6	7	9	10	13					
4		Болт М16×20 ГОСТ 7798-70	5	6	7	9	10	13					
		Гайка М8 ГОСТ 5915-70	5	6	7	9	10	13					
		Шайба 16 ГОСТ 11371-78	10	12	14	18	20	26					

	2 436-12.1-1600	Лист 2

94 20-9361

45

Марка, поз.	Обозначение	Наименование	Кол. на исп. 2.436-12.1-1600-										Масса ед., кг	Примечание
			-	01	02	03	04	05						
		Материалы												
5		Профиль резиновый 2-902												
		Нитмаль Первоуральского 3-00	8,0	9,6	12,0	16,0	19,2	24,0						м

Расход материалов для ленточного остекления дан на участок шириной 6,0 м

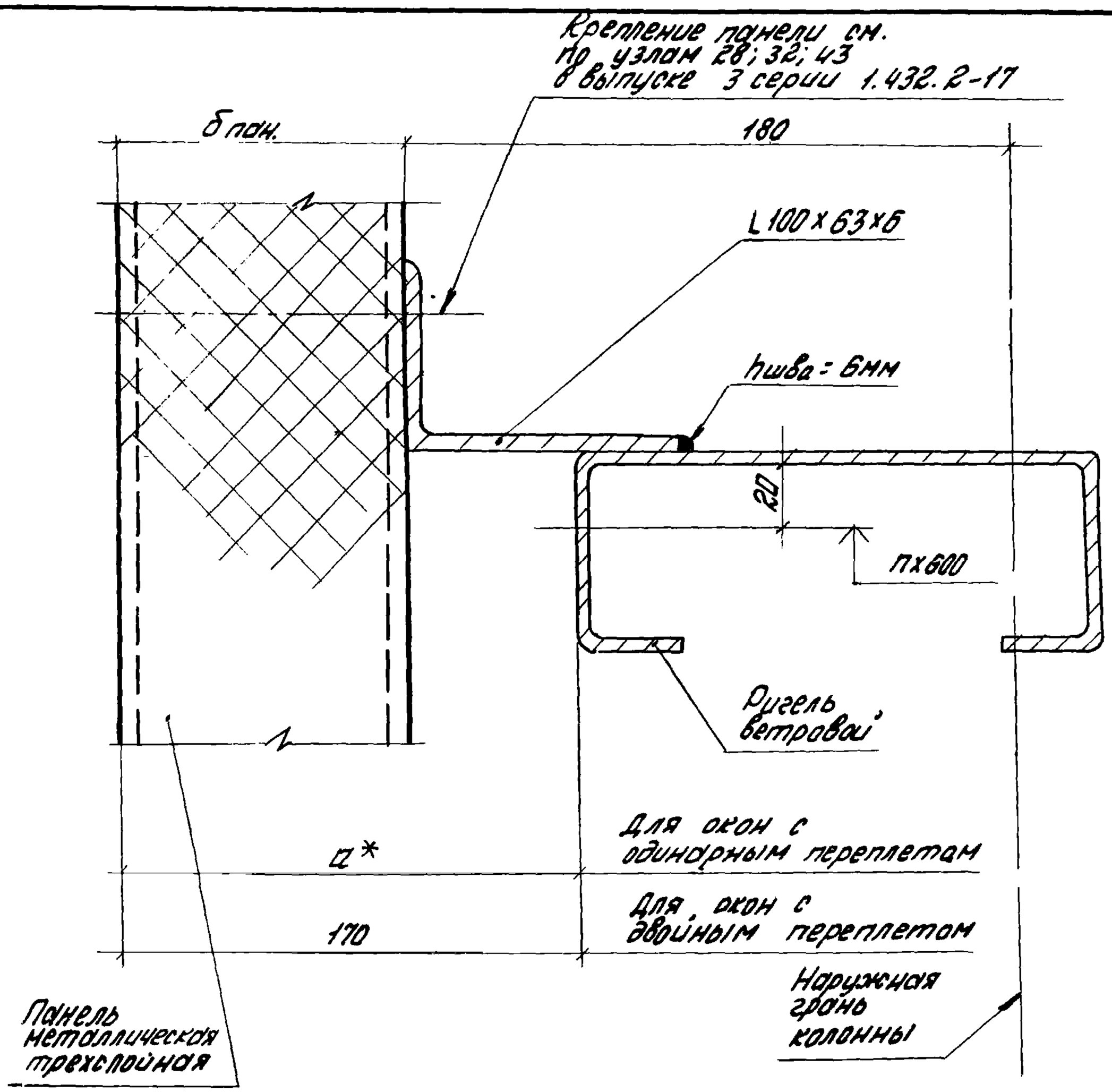

* Размер „а" см. на докум. 2.436-12.1-1400лист 1

Взам. инв. №

Подпись и дата

Инв. № подл.

				2.436-12.1-1700		
Рук. отд	Смилянский			Узел 17	Стадия	Лист	Листов
Рук. гр. ар.	Гузеева				Р		1
Инжен.	Власова				ЦНИИПРОМЗДАНИЙ	
Н. контр.	Гузеева					

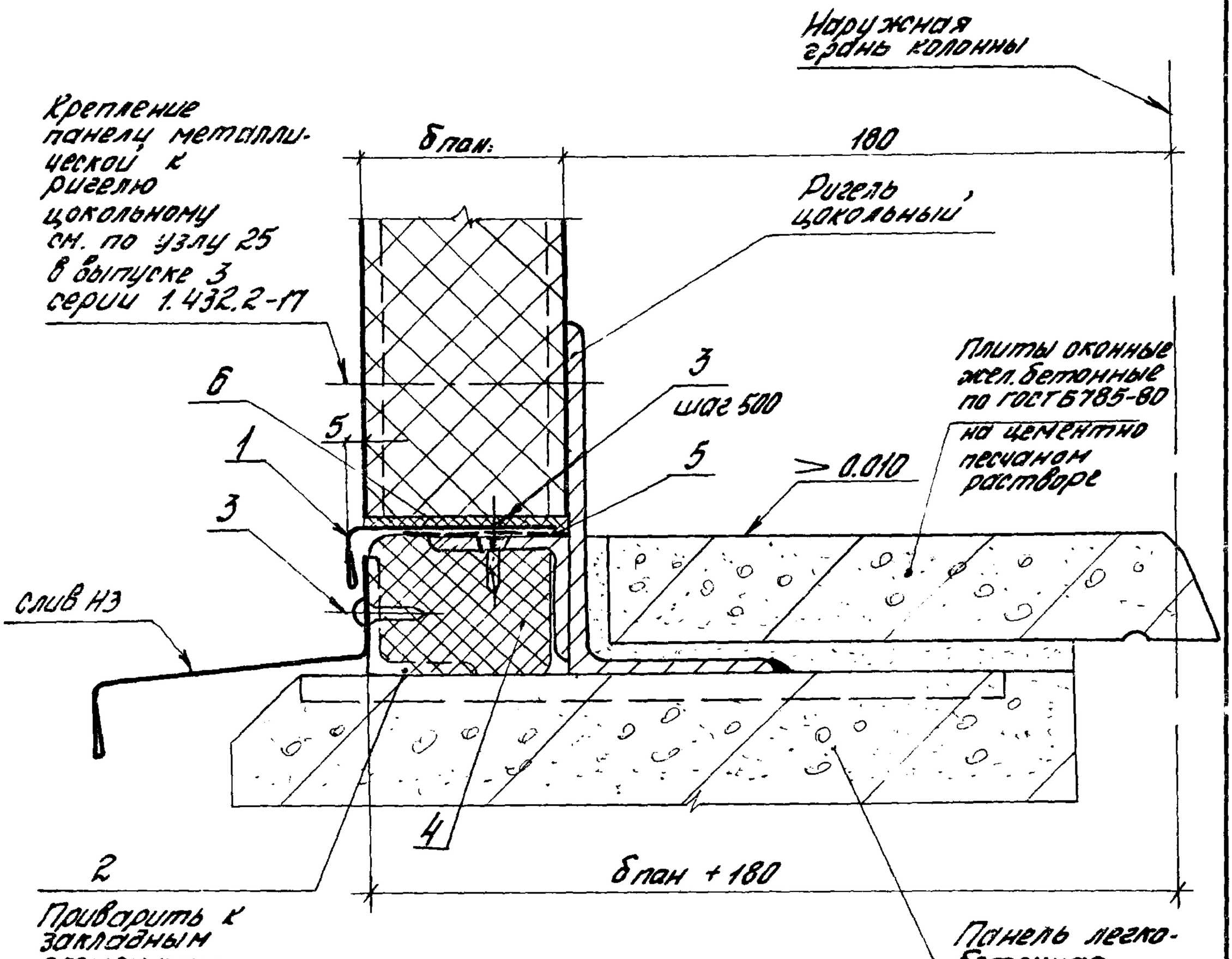

Обозначение	В проема, мм	Ширина простен-ка, мм	Б пан, мм.
2.436-12.1-1800	2000	2000; 2000	50; 61,6
-01	3000	1000; 2000	
-02	4000	1000; 1000	
-03	2000	2000; 2000	80; 81,6; 100
-04	3000	1000; 2000	
-05	4000	1000; 1000	

Узел 18 см. совместно с узлами 2; 4 (докум. 2.436-12.1-0020; 2.436-12.1-0040)

Инв. № подл. | Подпись и дата | Взам. инв. №

Рук. отд.	Смилянский		
Рук. гр.	Гузеева		
Инжен.	Власова		
Н. контр.	Гузеева		

2.436-12.1-1800

Узел 18

Стадия	Лист	Листов
Р	1	3

ЦНИИПРОМЗДАНИЙ

Инв.№ подл.	Подпись и дата	Взам. инв.№

Марка, поз.	Обозначение	Наименование	Кол. на исп. 2.436-12.1-1800-									Масса ед., кг	Примечание
			—	01	02	03	04	05					
		Детали											
		Слив оконный; профиль Н1											
		серия 2.436-12; Вып.2											
1	2.436-12.1-0102	L = 1980	2	1								1,17	б.ч.
	2.436-12.1-1801	L = 980		1	2							0,58	б.ч.
		Слив оконный											
		профиль Н2											
1	2.436-12.1-1802	L = 1980				2	1					1,63	б.ч.
	2.436-12.1-1803	L = 980					1	2				0,81	б.ч.
2	2.436-12.1-1804	Уголок $\frac{40\times25\times2\ ГОСТ19772-74}{Вст3кп2\ ГОСТ11474-76}$ ℓ=50	6	5	4	6	5	4				0,048	б.ч.
		Стандартные изделия											
3		Винт самонарезающий 4,8 х 13 исп. 6.006 Нормаль Первоуральского з-да	16	13	10	16	13	10					
		Материалы											
4		Пенополиуретан ППУ-ЭМ-1											
		ТУ6-05-1473-76	0,024	0,018	0,012	0,040	0,030	0,020					м³
4		Прокладка ПРП 40 П40×60-500											
		ГОСТ 19177-81											
		(подбирается в конкретном проекте)	4,0	3,0	2,0	4,0	3,0	2,0					м

	2.436-12.1-1800	Лист 2

2.436-12.1-1800 ОВ

Инв.№ подл.	Подпись и дата	Взам.инв.№

Марка, поз.	Обозначение	Наименование	Кол. на исп. 2.436-12.1-1800-										Масса ед, кг	Примечание
			-	01	02	03	04	05						
5		Лента тиоколовая												
		ТУ38-10574-75	8,0	6,0	4,0	8,0	6,0	4,0						м
6		Прокладка												
		сеч 5×6 пон												
		Пенополиуретан ППУ-ЭМ-1												
		ТУ6-05-1473-76	8,0	6,0	4,0	8,0	6,0	4,0						м

Таблица расхода материалов дано на глухой участок стены в пролете 6,0 м.

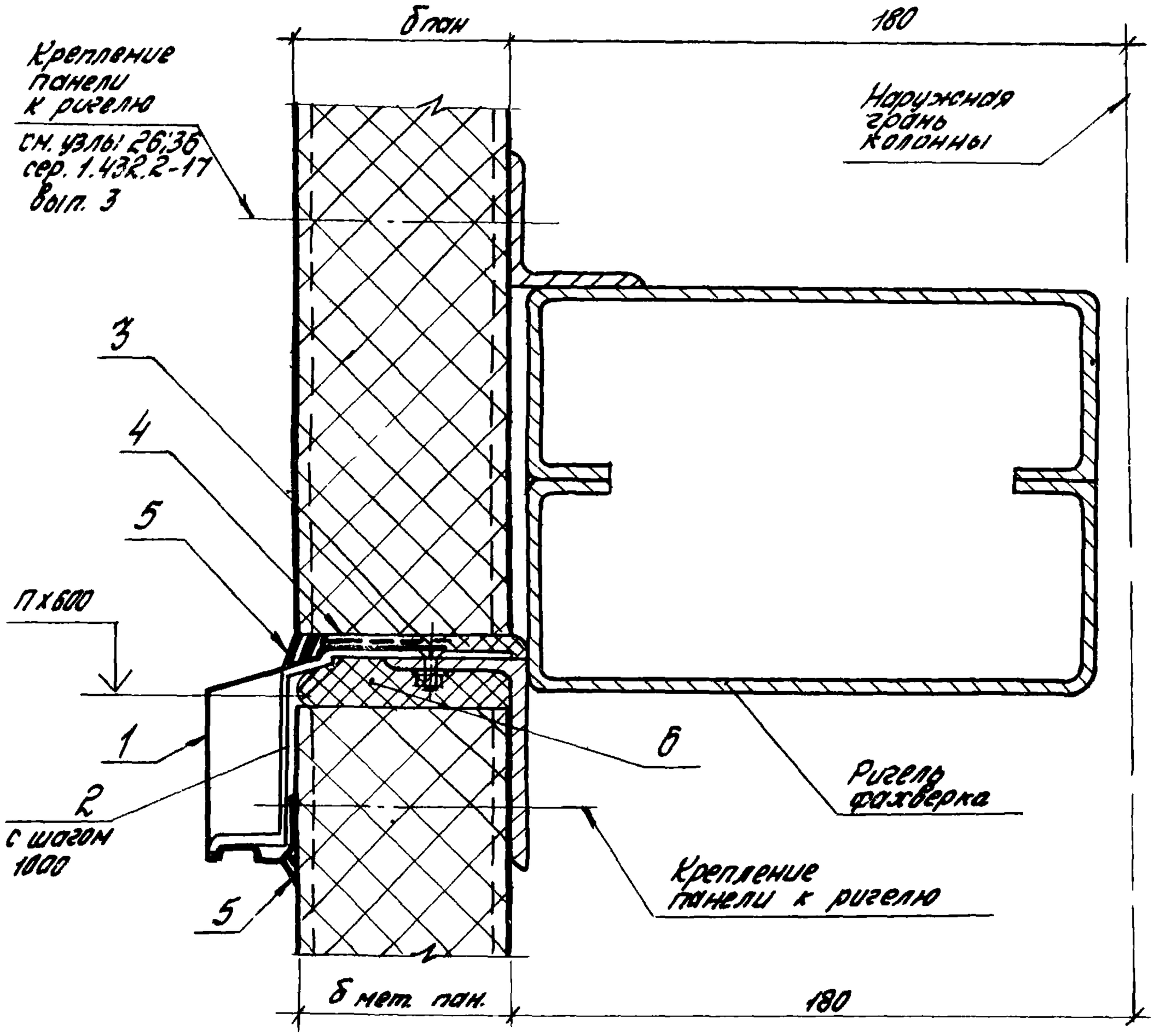

Обозначение	В проеме, мм	Ширина простенка, мм	δ пан, мм
2.436-12.1-1900	2000	2000	50; 61.6
-01	3030	1000 2000	
-02	4000	1000	
-03	2000	2000	80; 81.6; 100
-04	3000	1000 2000	
-05	4000	1000	

Рук. отд.	Смилянский		
Рук. гр. др.	Гузеева		
Инженер.	Власова		
Н. контр.	Гузеева		

2.436-12.1-1900

Узел 19

Стадия	Лист	Листов
Р	1	2

ЦНИИПРОМЗДАНИЙ

Инв. № подл. | Подпись и дата | Взам. инв. №

Марка, поз.	Обозначение	Наименование	Кол. на исп. 2.436-12.1-1900 —	01	02	03	04	05					Масса ед., кг	Примечание
		Детали												
		Слив, профиль 2-805												
		Нормаль Первоуральского 3-00												
1	2.436-12.1-0504	L = 5998	1	1	1	1	1	1					10,29	0.4
		Стандартные изделия												
2		Кронштейн 3-210; Нормаль Первоуральского 3-00	6	5	4								0,068	для δп = 50
2		Кронштейн 3-211; Нормаль Первоуральского 3-00	6	5	4								0,074	для δп = 61,6
2		Кронштейн 3-212; Нормаль Первоуральского 3-00				6	5	4					0,086	для δп = 80; 81,6
2		Кронштейн 3-214; Нормаль Первоуральского 3-00				6	5	4					0,098	для δп = 100
3		Винт М6×20 ГОСТ 17473-72*	6	5	4	6	5	4						
		с гайкой 6 ГОСТ 5915-70*	6	5	4	6	5	4						
		с шайбой 6 ГОСТ 11371-78	6	5	4	6	5	4						
		Материалы												
4		Прокладка сеч. 5×8 пан пенополиуретан ППУ-ЭМ-1 ТУ6-05-1473-76	4,0	3,0	2,0	4,0	3,0	2,0						м
5		Клей-герметик „Эластосил 11-06" ТУ6-02-775-73	0,001	0,0006	0,0004	0,001	0,0006	0,0004						м³
6		Пенополиуретан ППУ-ЭМ-1 ТУ6-05-1473-76	0,004	0,003	0,002	0,006	0,003	0,002						м³

Таблица расхода материалов дана на глухой участок стены в пролете 6 м

2.436-12.1-1900

Лист 2

2.436-12.1-20 53

52

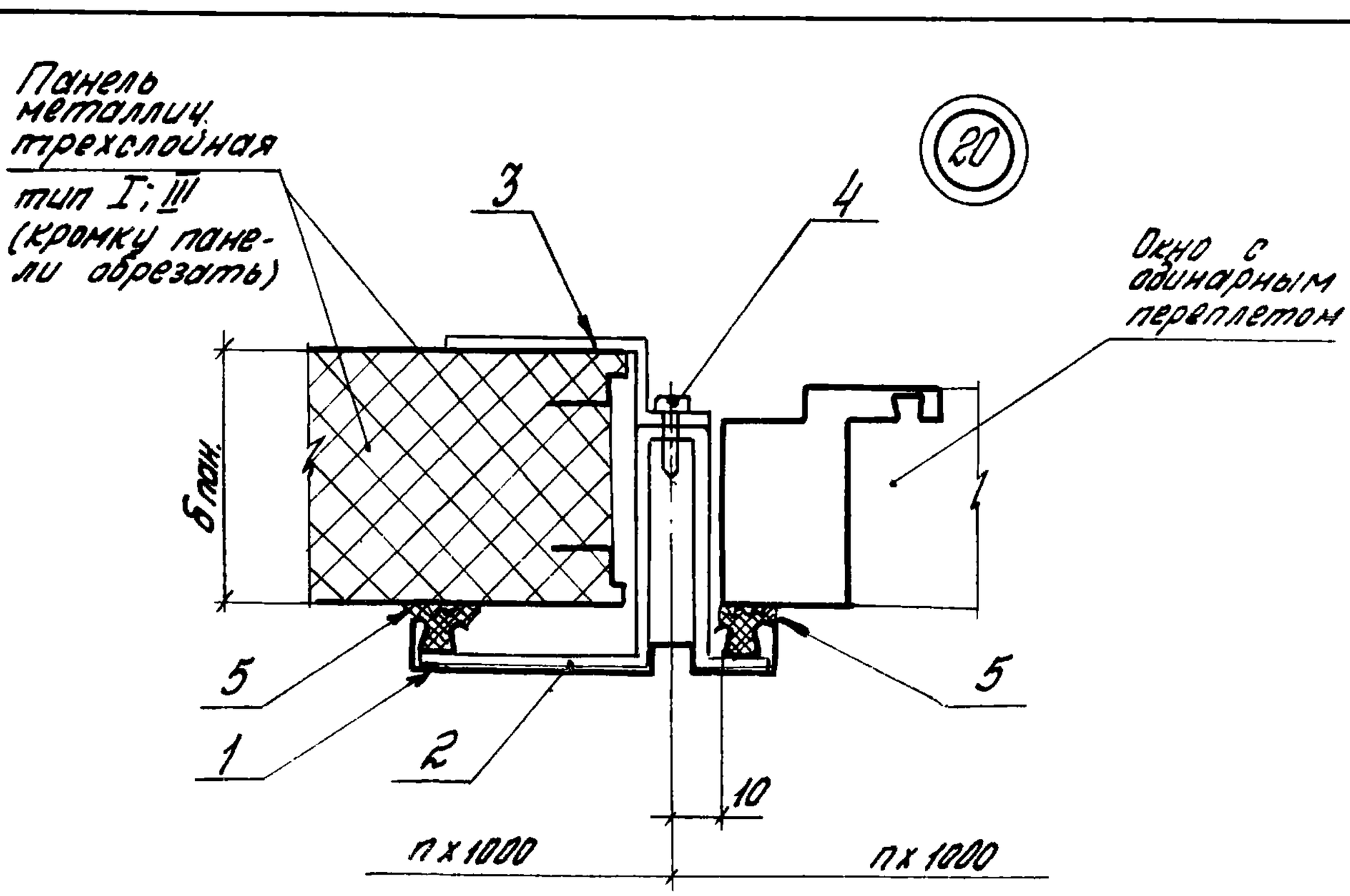

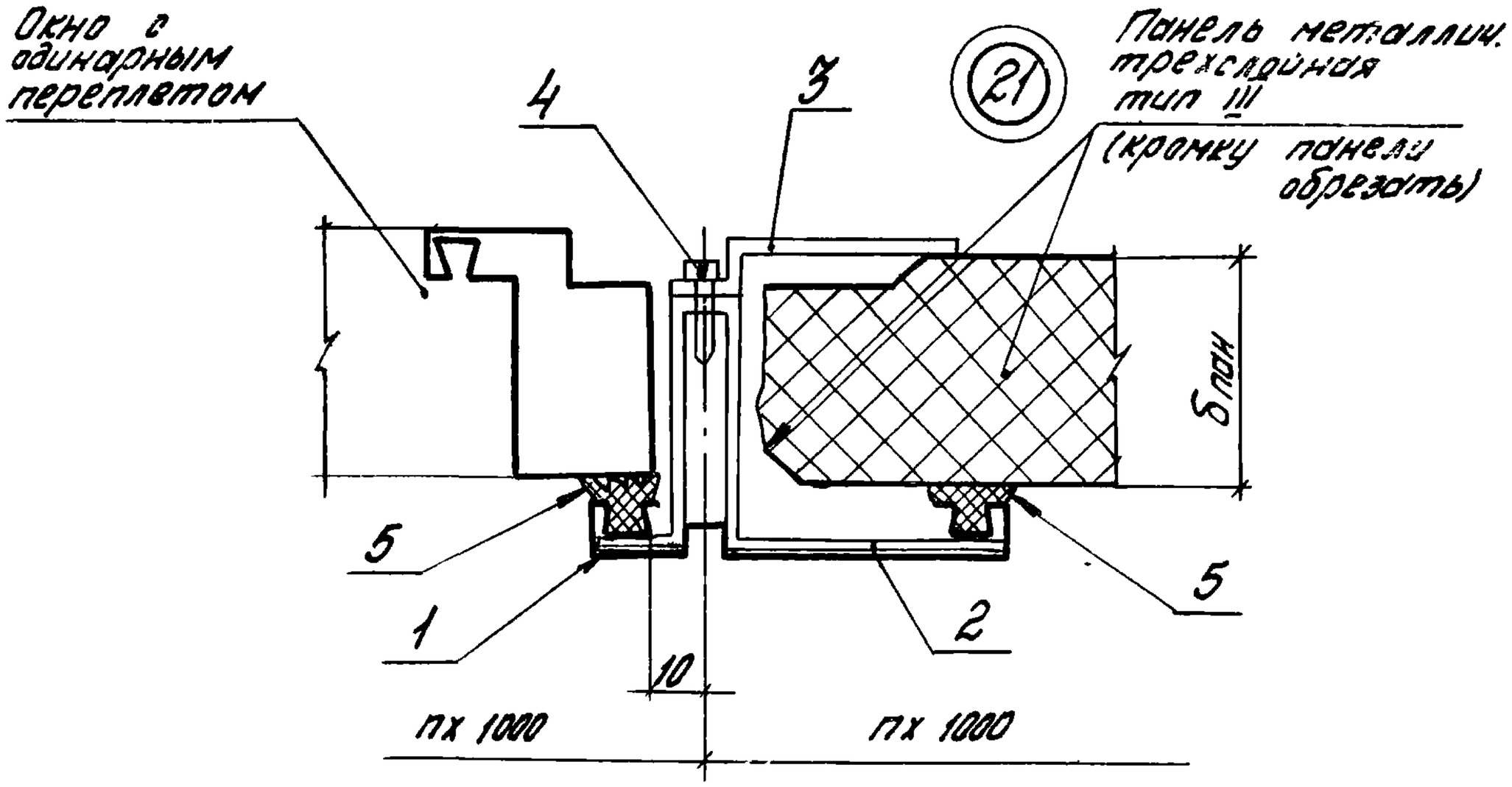

Узел 20 см. совместно с узлом 23 (докум. 2.436-12.1-2200).
Узел 21 см. совместно с узлом 24 (докум. 2.436-12.1-2200).

Инв. № подл.	Подпись и дата	Взам. инв. №	

Рук. отд.	Смилянский		
Рук. гр.	Гузеева		
Инжен.	Власова		
Н. контр.	Гузеева		

2.436-12.1-2000

Узлы 20, 21

Стадия	Лист	Листов
Р	1	4

ЦНИИПРОМЗДАНИЙ

Обозначение	Н перегл, мм	δ пан., мм	Тип панели
2.436-12.1-2000	1200	50	III
-01	1800		
-02	2400		
-03	1200	61,6	I
-04	1800		
-05	2400		
-06	1200	81,6	
-07	1800		
-08	2400		
-09	1200	80	III
-10	1800		
-11	2400		
-12	1200	100	
-13	1800		
-14	2400		

Инв.№ подл.	Подпись и дата	Взам. инв.№

Марка, поз	Обозначение	Наименование	Кол. на исп. 2.436-12.1-2000 —									Масса ед, кг	Примечание
			—	01	02	03	04	05	06	07	08		
		Детали											
		Нащельник наружный											
		профиль 2-806 Нормаль Первоуральского з-да											
1	2.436-12.1-2001	L = 1140	1			1			1			1,38	б.ч.
	2.436-12.1-2002	L = 1740		1			1			1		2,11	б.ч.
	2.436-12.1-2003	L = 2340			1			1			1	2,83	б.ч.
		Стандартные изделия											
2		Планка 3-208 Нормаль Первоуральского з-да	3	4	5	3	4	5	3	4	5	0,15	
3		Элемент крепежный 3-258											
		Нормаль Первоуральского з-да	3	4	5							0,012	
3		Элемент крепежный 3-259											
		Нормаль Первоуральского з-да				3	4	5				0,014	
3		Элемент крепежный 3-260											
		Нормаль Первоуральского з-да							3	4	5	0,019	
4		Винт самонарезающий 4,2×25 исп. 6.011											
		Нормаль Первоуральского з-да	3	4	5	3	4	5	3	4	5		
		Материалы											
5		Профиль резиновый 2-902											
		Нормаль Первоуральского з-да	24	36	48	24	36	48	24	36	48		м

Марка, поз.	Обозначение	Наименование	Кол. на усп. 2.436-12.1-2000-									Масса ед, кг	Приме-чание
			09	10	11	12	13	14					
		Детали											
		Нащельник внутренний											
		Профиль 2-806 Норталь Первоуральского З-да											
1	2.436-12.1-2001	L = 1140	1			1						1,38	б.ч.
	2.436-12.1-2002	L = 1740		1			1					2,11	б.ч.
	2.436-12.1-2003	L = 2340			1			1				2,83	б.ч.
		Стандартные изделия											
2		Планка З-208 Норталь первоуральского З-да	3	4	5	3	4	5				0,15	
3		Элемент крепежный З-260											
		Норталь Первоуральского з-да	3	4	5							0,019	
3		Элемент крепежный З-262											
		Норталь первоуральского з-да				3	4	5				0,024	
4		Винт самонарезающий 4,2 х 25 усп. 6.011											
		Норталь первоуральского з-да	3	4	5	3	4	5					
		Материалы											
5		Профиль резиновый 2-902											
		Норталь первоуральского з-да	24	36	48	24	36	48					

19036-02 51

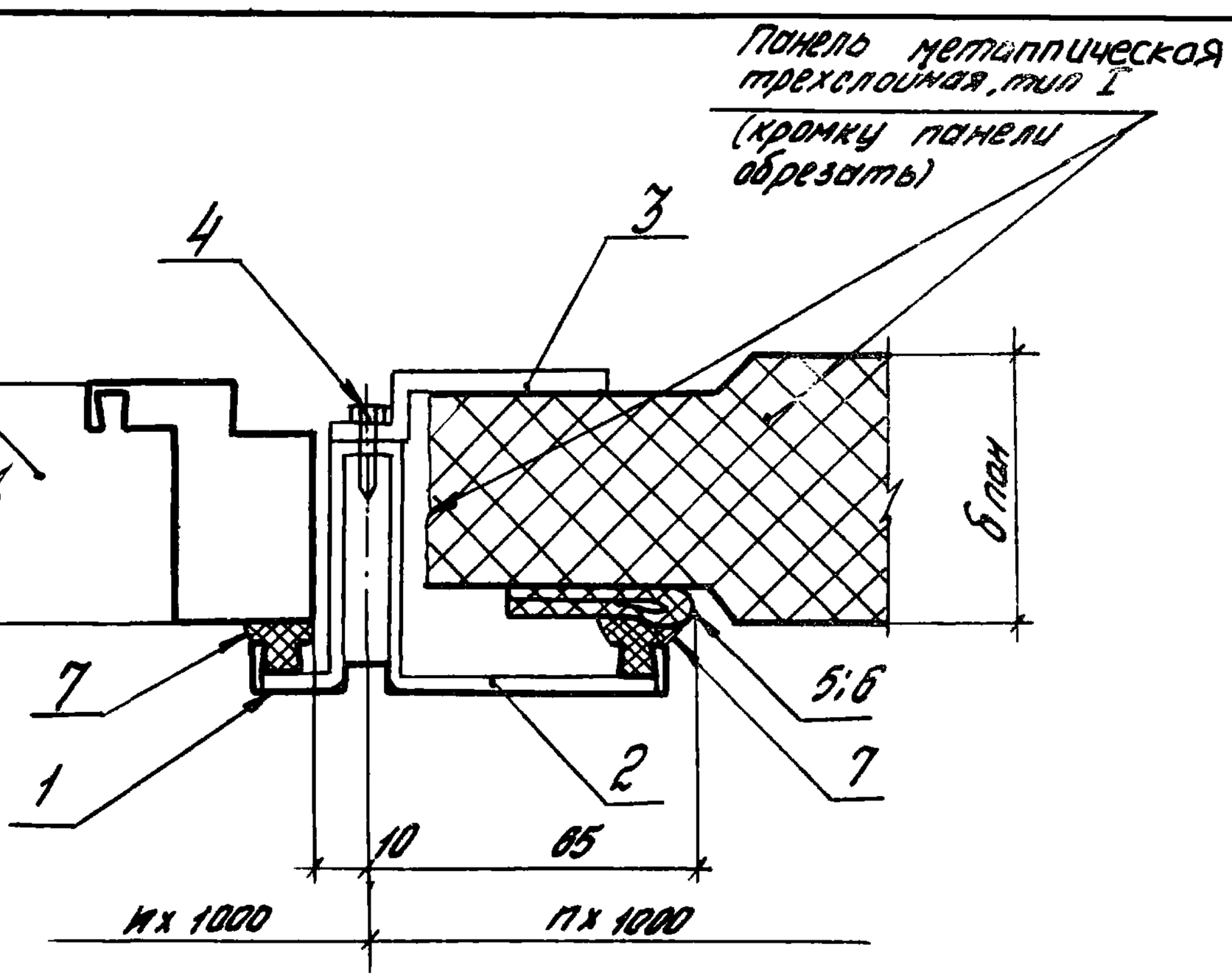

Обозначение	Δ перете-тд, мм	δ пан, мм
2.436-12.1-2100	1200	61.6
-01	1800	
-02	2400	
-03	1200	81.6
-04	1800	
-05	2400	

Узел 22 см. совместно с узлом 25 (докум. 2.436-12.1-2300)

Инв. № подл. | Подпись и дата | Взам. инв. №

Рук. отд.	Смилянский		
Рук. гр.	Гузеева		
Инжен.	Власова		
Н. контр.	Гузеева		

2.436-12.1-2100

Узел 22

Стадия	Лист	Листов
Р	1	2

ЦНИИПРОМЗДАНИЙ

Марка, поз.	Обозначение	Наименование	Кол. на исп. 2.436-12.1-2100-									Масса ед.кг	Примечание
			—	01	02	03	04	05					
		Детали											
		Нащельник наружный											
		Профиль 2-806 Нормаль Первоуральского з-да											
1	2.436-12.1-2001	L=1140	1			1						1,36	б.ч.
	2.436-12.1-2002	L=1740		1			1					2,11	б.ч.
	2.436-12.1-2003	L=2340			1			1				2,83	б.ч.
3	2.436-12.2-170	Элемент крепежный ЭК17	3	4	5							0,013	
	2.436-12.2-170-01	Элемент крепежный ЭК-18				3	4	5				0,018	
		Стандартные изделия											
2		Планка 3-208; Нормаль Первоуральского з-да	3	4	5	3	4	5				0,15	
4		Винт самонарезающий 4,2×25 исп. 6.011											
		Нормаль Первоуральского з-да	3	4	5	3	4	5					
		Материалы											
5		Клей Н88 ТУ 38-1051061-82	0,0002	0,0003	0,0004	0,0002	0,0003	0,0004					м³
6		Профиль резиновый 2-905											
		Нормаль Первоуральского з-да	1,2	1,8	2,4	1,2	1,8	2,4					м
7		Профиль резиновый 2-902											
		Нормаль Первоуральского з-да	2,4	3,6	4,8	2,4	3,6	4,8					м

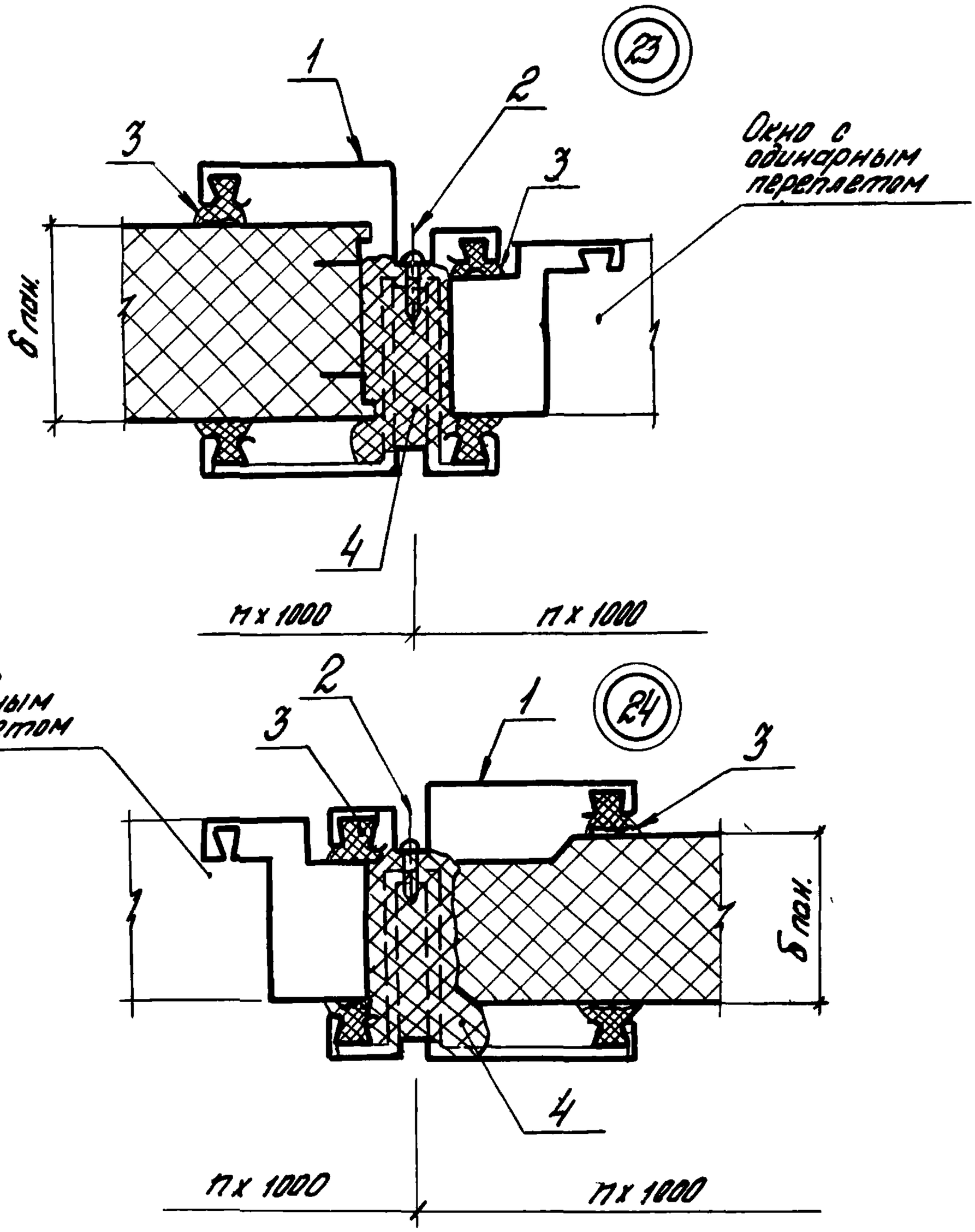

Узел 23 см. совместно с узлом 20 (докум. 2.436-12.1-2000)
Узел 24 см. совместно с узлом 21 (докум. 2.436-12.1-2000)

Взам. инв.№ | Подпись и дата | Инв.№ подл.

Рук. отд.	Смилянский		
Рук. гр. ар.	Гузеева		
Инженер.	Власова		
Н. контр.	Гузеева		

2.436-12.1-2200

Узлы 23;24

Стадия	Лист	Листов
Р	1	5

ЦНИИПРОМЗДАНИЙ

Обозначение	H переплета, мм	δ пан., мм	Тип панели
2.436-12.1-2200	1200	50	III
-01	1800		
-02	2400		
-03	1200	61,6	I
-04	1800		
-05	2400		
-06	1200	81,6	
-07	1800		
-08	2400		
-09	1200	80	III
-10	1800		
-11	2400		
-12	1200	100	
-13	1800		
-14	2400		

Инв.№ подл.	Подпись и дата	Взам. инв.№

Марка, поз.	Обозначение	Наименование	Кол. на исп. 2.436-12.1-2200-									Масса ед, кг	Приме-чание
			—	01	02	03	04	05	06	07	08		
		Детали											
		Нащельник внутренний Профиль 2-807 Норталь Первоуральского з-да											
1	2.436-12.1-2201	L=1180	1									1,50	б.ч.
	2.436-12.1-2202	L=1780		1								2,26	б.ч.
	2.436-12.1-2203	L=2380			1							3,02	б.ч.
		Нащельник внутренний Профиль 2-808 Норталь Первоуральского з-да											
1	2.436-12.1-2204	L=1180				1						1,59	б.ч.
	2.436-12.1-2205	L=1780					1					2,90	б.ч.
	2.436-12.1-2206	L=2380						1				3,21	б.ч.
		Нащельник внутренний Профиль 2-809 Норталь Первоуральского з-да											
1	2.436-12.1-2207	L=1180							1			1,77	б.ч.
	2.436-12.1-2208	L=1780								1		2,67	б.ч.
	2.436-12.1-2209	L=2380									1	3,57	б.ч.

Марка, поз.	Обозначение	Наименование	Кол. на исп. 2.436-12.1-2200-									Масса, ед., кг	Примечание
			–	01	02	03	04	05	06	07	08		
		Стандартные изделия											
2		Винт самонарезающий 4,2×25 исп. 6.011	3	4	5	3	4	5	3	4	5		
		Нормаль Первоуральского з-да											
		Материалы											
3		Профиль резиновый 2-902											
		Нормаль Первоуральского з-да	2,4	3,6	4,8	2,4	3,6	4,8	2,4	3,6	4,8		м
4		Пенополиуретан ППУ-ЭМ-1											
		ТУ6-05-1473-76	0,001	0,002	0,002	0,001	0,002	0,002	0,002	0,004	0,005		$м^3$

Марка, поз.	Обозначение	Наименование	Кол. на исп. 2.436-12.1-2200-									Масса ед., кг	Примечание
			09	10	11	12	13	14					
		Детали											
		Нащельник внутренний											
		Профиль 2-809 Нормаль Первоуральского з-да											
1	2.436-12.1-2207	L = 1180	1									1,77	б.ч.
	2.436-12.1-2208	L = 1780		1								2,67	б.ч.
	2.436-12.1-2209	L = 2380			1							3,57	б.ч.
		Нащельник внутренний											
		Профиль 2-810 Нормаль Первоуральского з-да											
1	2.436-12.1-2210	L = 1180				1						1,96	б.ч.
	2.436-12.1-2211	L = 1780					1					2,95	б.ч.
	2.436-12.1-2212	L = 2380						1				3,95	б.ч.
		Стандартные изделия											
2		Винт самонарезающий 4,2×25 исп. 6.011	3	4	5	3	4	5					
		Нормаль Первоуральского з-да											
		Материалы											
3		Профиль резиновый 2-902											
		Нормаль Первоуральского з-да	2,4	3,6	4,8	2,4	3,6	4,8					м
4		Пенополиуретан ППУ-ЭМ-1											
		ТУ 6-05-1473-76	0,0024	0,0036	0,0046	0,0036	0,0064	0,0072					$м^3$

Окно с одинарным переплетом

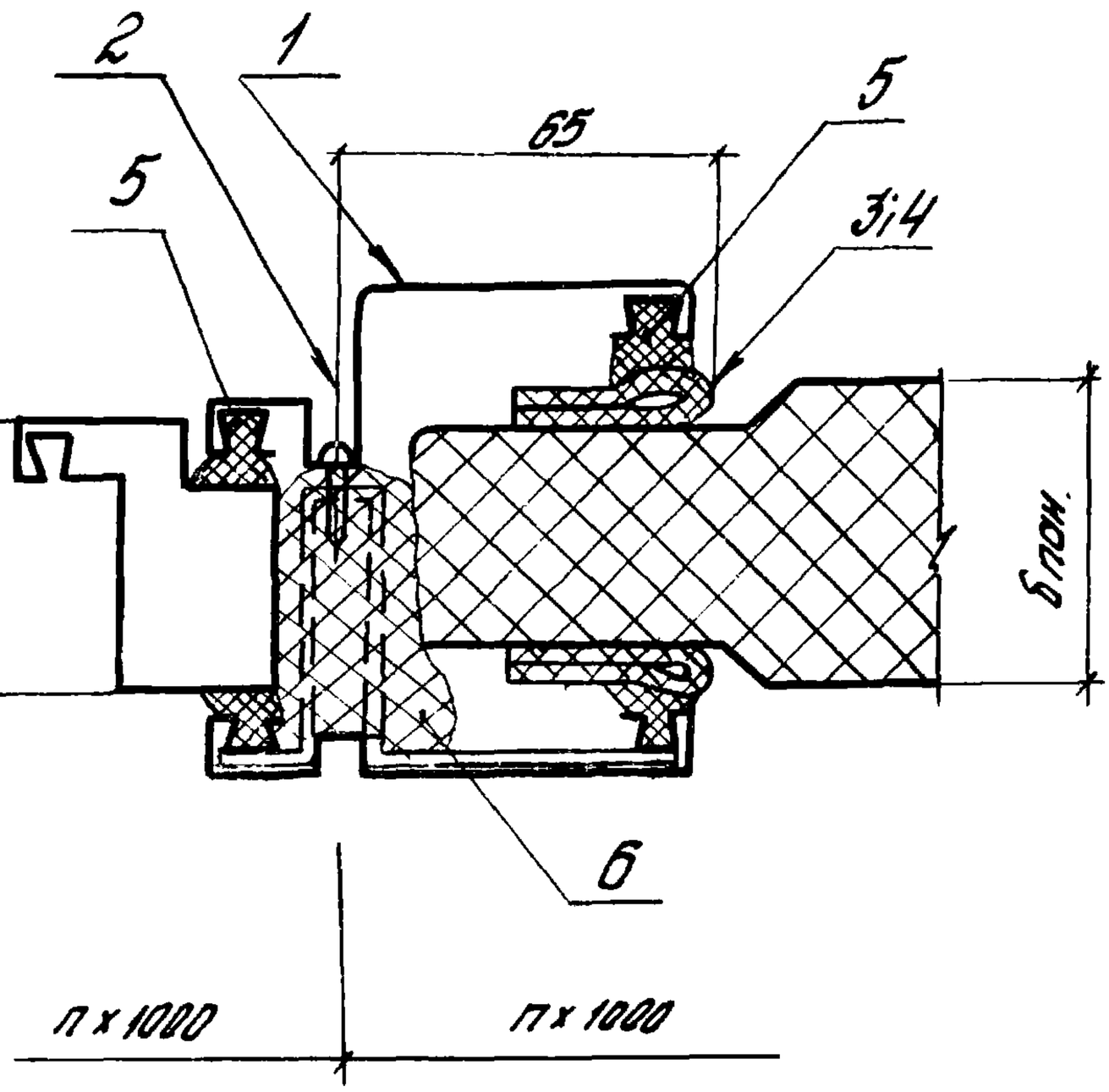

Обозначение	Н.перепл. мм.	б пов., мм.
2.436-12.1-2300	1200	61,5
-01	1800	
-02	2400	
-03	1200	81,5
-04	1800	
-05	2400	

Узел 25 см. совместно с узлом 22 (докум. 2.436-12.1-2100)

Инв. № подл. | Подпись и дата | Взам. инв. №

				2.436-12.1-2300		
Рук. отд.	Смилянский			Узел 25	Стадия: Р	Лист: 1	Листов: 3
Рук. гр.	Гузеева					
Инжен.	Власова				ЦНИИПРОМЗДАНИЙ	
Н. контр.	Гузеева					

Инв. № подл.	Подпись и дата	Взам. инв. №

Марка, поз.	Обозначение	Наименование	Кол. на изд. 2.436-12.1-2300-									Масса ед., кг	Примечание
			-	01	02	03	04	05					
		Детали											
		Нащельник внутренний											
		Профиль 2-808 Нормаль Первоуральского з-да											
1	2.436-12.1-2204	L = 1180	1									1,59	б.ч.
	2.436-12.1-2205	L = 1780		1								2,40	б.ч.
	2.436-12.1-2206	L = 2380			1							3,21	б.ч.
		Нащельник внутренний											
		Профиль 2-809 Нормаль Первоуральского з-да											
1	2.436-12.1-2207	L = 1180				1						1,77	б.ч.
	2.436-12.1-2208	L = 1780					1					2,67	б.ч.
	2.436-12.1-2209	L = 2380						1				3,57	б.ч.
		Материалы											
2		Винт самонарезающий 4,2×25 ГОСТ 6 011 Нормаль Первоуральского з-да	3	4	5	3	4	5					

19036-02 69

Инв.№ подл.	Подпись и дата	Взам. инв.№

Марка, поз.	Обозначение	Наименование	Кол. на исп. 2.436-12.1-2300 –										Масса, ед., кг	Приме-чание
			–	01	02	03	04	05						
		Материалы												
3		Клей 88Н												
		ТУ 38-105 1061-82	0,002	0,003	0,004	0,002	0,003	0,004						м³
4		Профиль резиновый 2-905												
		Нормаль Первоуральского 3-дв	1,2	1,8	2,4	1,2	1,8	2,4						м
5		Профиль резиновый 2-902												
		Нормаль Первоуральского 3-дв	2,4	3,6	4,8	2,4	3,6	4,8						м
6		Пенополиуретан ППУ-ЭМ-1												
		ТУ 6-05-1473-76	0,001	0,002	0,004	0,002	0,003	0,004						м³

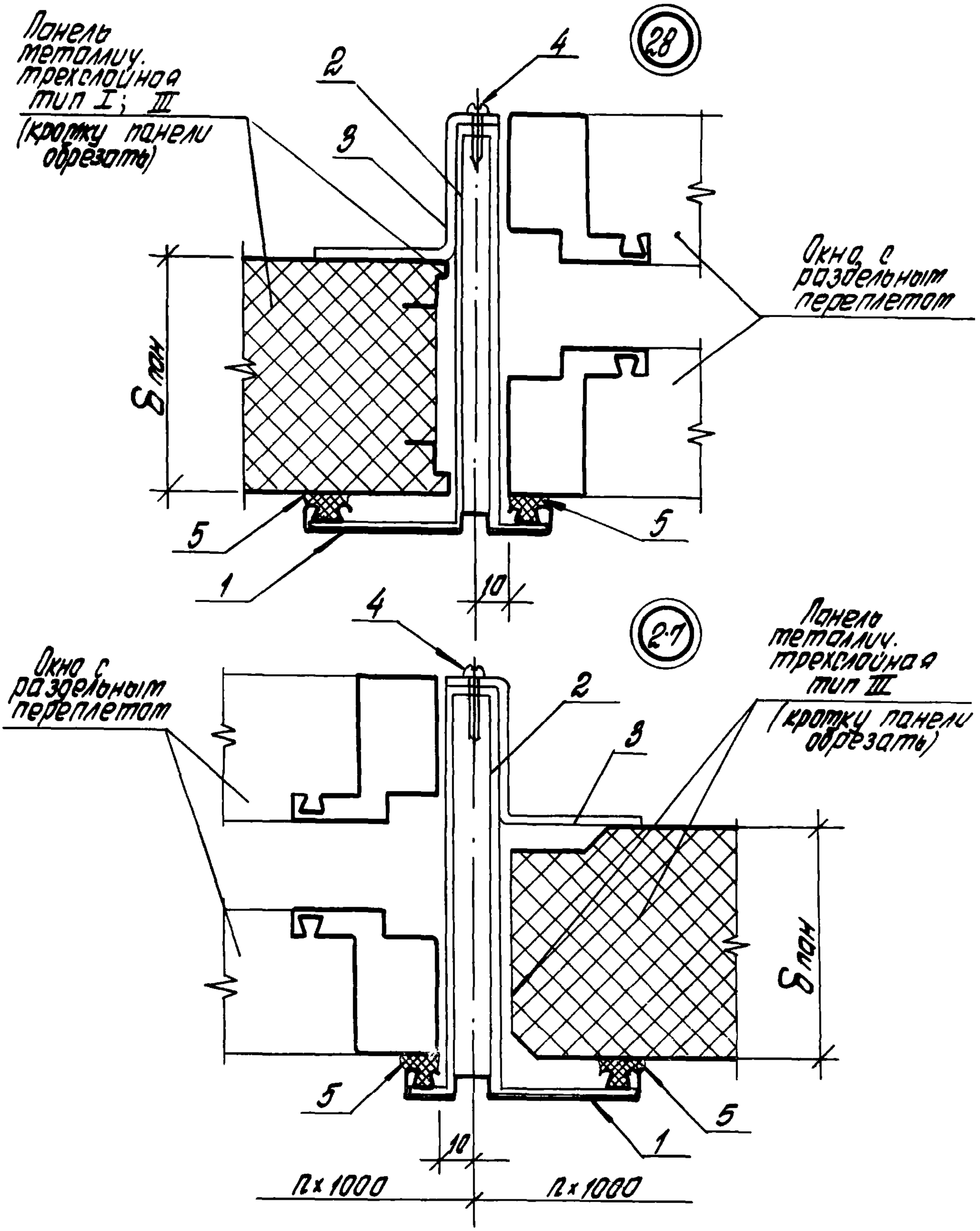

Рук. отд.	Стилянский		
Рук. гр. пр.	Гузеева		
Инжен.	Власова		
Н. контр.	Гузеева		

2.436-12.1-2400

Узлы 26; 27

Стадия	Лист	Листов
Р	1	3

ЦНИИПРОМЗДАНИЙ

Инв. № подл. | Подпись и дата | Взам. инв. №

Обозначение	Н перел-лета, мм	δ пан., мм	Тип панели
2.436-12.1-2400	1200	81,6	I
-01	1800		
-02	2400		
-03	1200	80	III
-04	1800		
-05	2400		
-06	1200	100	
-07	1800		
-08	2400		

Узел 26 см. совместно с узлом 29 (докум. 2.436-12.1-2600)

Узел 27 см. совместно с узлом 30 (докум. 2.436-12.1-2600)

Инв. № подл. | Подп. и дата | Взам. инв. №

Инв.№ подл.	Подпись и дата	Взам. инв.№

Марка, поз.	Обозначение	Наименование	Кол. на исп. 2.436-12.1-2400-									Масса ед., кг	Примечание
			—	01	02	03	04	05	06	07	08		
		Детали											
		Нощельник внутренний											
		Профиль 2-806 Норталь Первоуральского з-да											
1	2.436-12.1-2001	L = 1140	1			1			1			1,38	б.4.
	2.436-12.1-2002	L = 1140		1			1			1		2,11	б.4.
	2.436-12.1-2003	L = 2340			1			1			1	2,83	б.4.
3	2.436-12.2-170-02	Элемент крепежный ЭК19							3	4	5	0,015	
	-03	Элемент крепежный ЭК20	3	4	5	3	4	5				0,020	
		Стандартные изделия											
2		Планка 3-209; Норталь Первоуральского з-да	3	4	5	3	4	5	3	4	5	0,274	
4		Винт самонарезающий 4,2×25 ист. 6-011 Норталь Первоуральского з-да	3	4	5	3	4	5	3	4	5		
		Материалы											
5		Профиль резиновый 2-902 Норталь Первоуральского з-да	2,4	3,6	4,8	2,4	3,6	4,8	2,4	3,6	4,8		м

19036-02 10

	2.436-12.1-2400	Лист 3

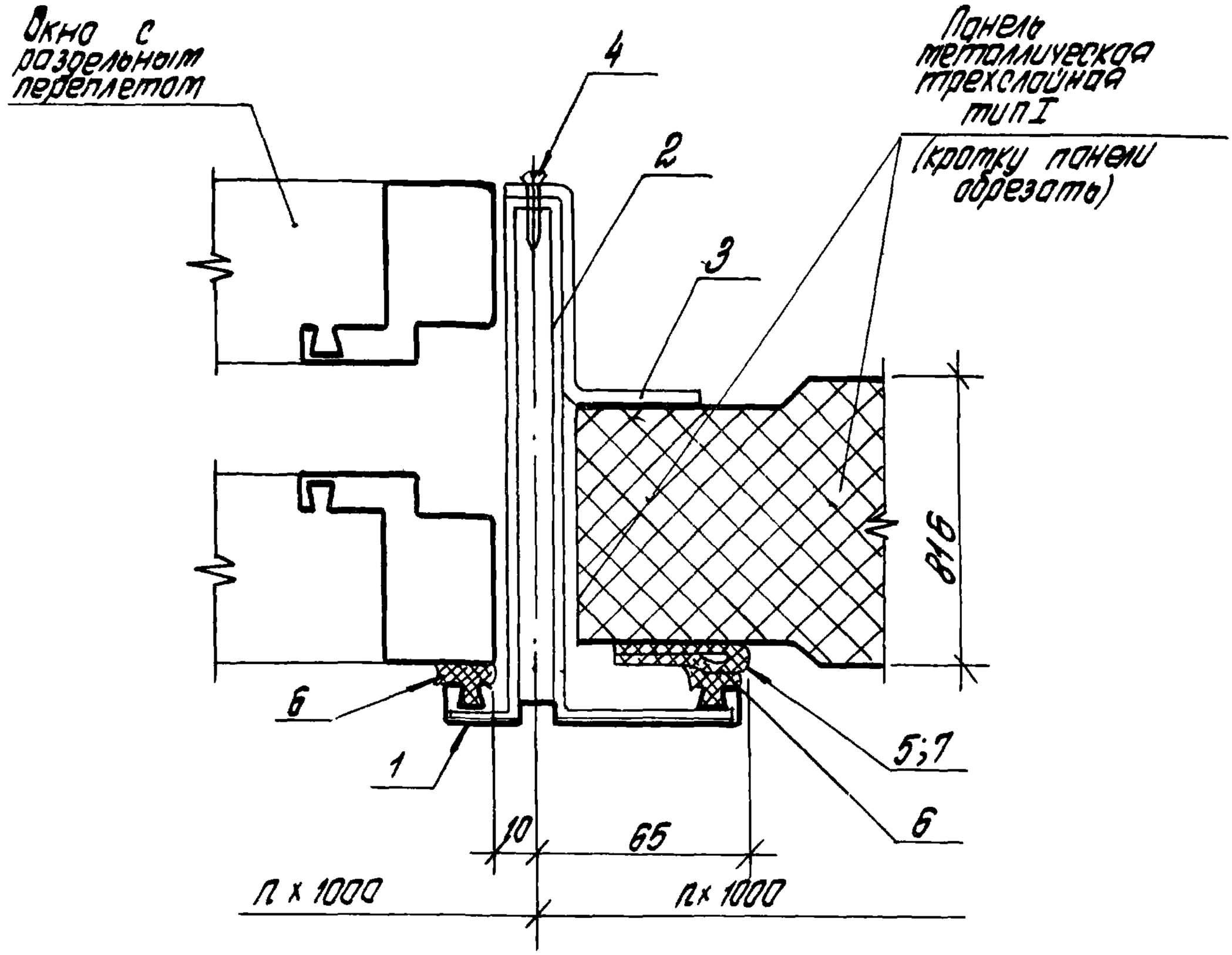

Обозначение	H перекл., мм
2.436-12.1-2500	1200
-01	1800
-02	2400

Узел 28 см. совместно с узлом 31 (докум. 2.436-12.1-2700)

				2.436-12.1-2500		
Рук. отд.	Утилянский			Узел 28	Стадия	Лист	Листов
Рук. гр. др.	Гузеева				Р	1	2
Инженер	Власова				ЦНИИПРОМЗДАНИЙ	
Н. контр.	Гузеева					

19036-02 71

Инв.№ подл.	Подпись и дата	Взам. инв.№

Марка поз	Обозначение	Наименование	Кол. на исп. 2.436-12.1-2500-									Масса ед., кг	Примечание
			—	01	02								
		Детали											
		Нащельник внутренний											
		профиль 2-806 Норталь Первоуральского З-да											
1	2.436-12.1-2001	L = 1140	1									1,38	б.ч.
	2.436-12.1-2002	L = 1740		1								2,11	б.ч.
	2.436-12.1-2003	L = 2340			1							2,83	б.ч.
3		Элемент крепежный З-260											
		Норталь Первоуральского З-да	3	4	5							0,019	
		Стандартные изделия											
2		Планка З-204 Норталь Первоуральского З-да	3	4	5							0,274	
4		Винт сомонарезающий 4,2×25 ист 6 011											
		Норталь Первоуральского З-да	3	4	5								
		Материалы											
5		Клей 88Н ТУ 38-1051061-82	0,0002	0,0003	0,0004								м³
6		Профиль резиновый 2-902											
		Норталь Первоуральского З-да	2,4	3,6	4,8								м
7		Профиль резиновый 2-905											
		Норталь Первоуральского З-да	1,2	1,8	2,4								м

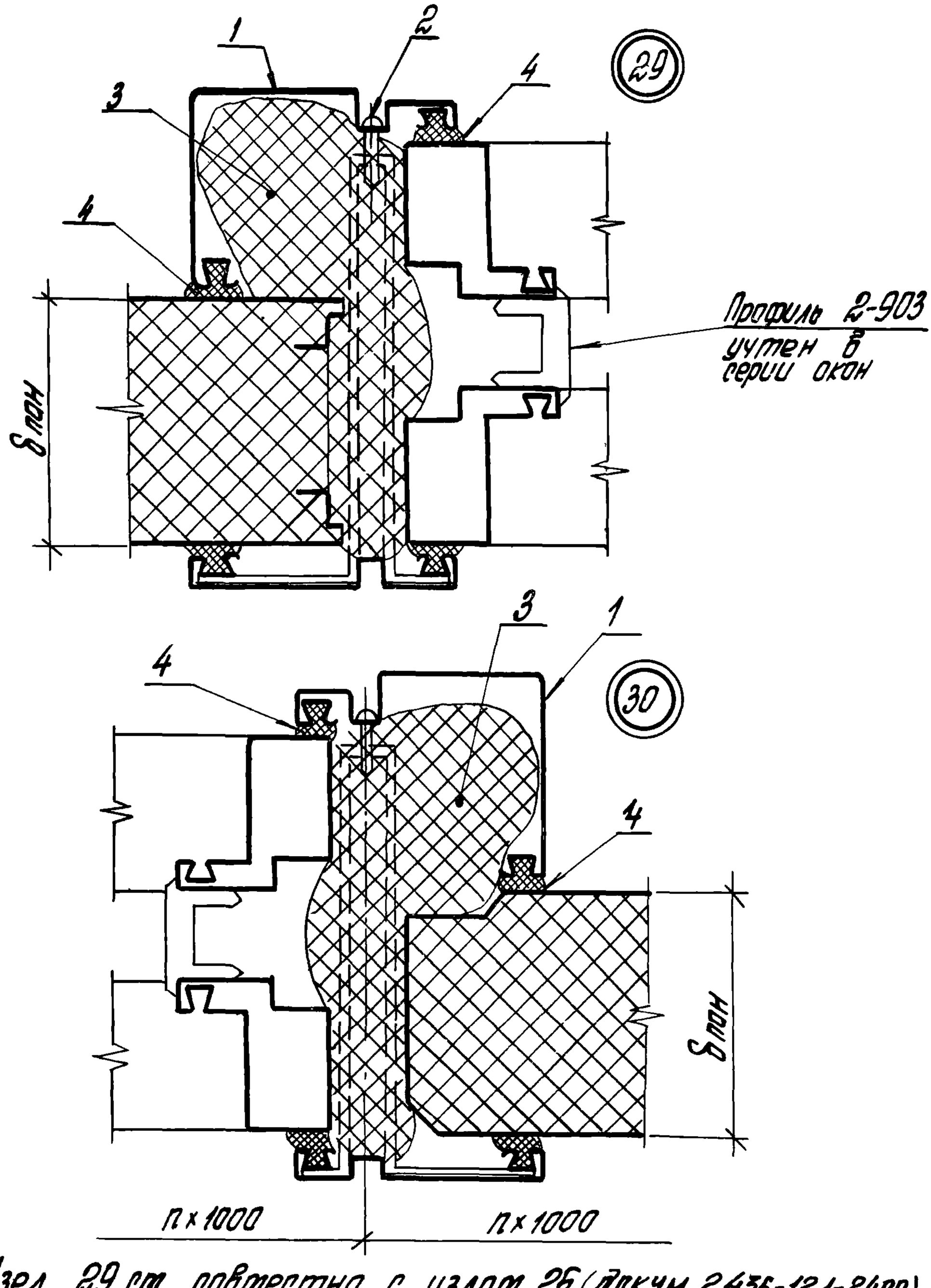

Узел 29 см. совместно с узлом 26. (докум. 2.436-12.1-2400)
Узел 30 см. совместно с узлом 27. (докум. 2.436-12.1-2400)

Рук. отд	Стиланский		
Рук. гр.	Гузеева		
Инжен.	Власова		
Н. контр.	Гузеева		

2.436-12.1-2600

Узлы 29; 30

Стадия	Лист	Листов
Р	1	3

ЦНИИПРОМЗДАНИЙ

Обозначение	H переплета мм	δ пан., мм	Тип панели
2.436-12.1-2600	1200	80	I
-01	1800		
-02	2400		
-03	1200	81,6	III
-04	1800		
-05	2400		
-06	1200	100	III
-07	1800		
-08	2400		

Инв.№ подл. | Подп. и дата | Взам.инв.№

Марки, поз.	Обозначение	Наименование	Кол. на исп. 2.436-12.1-2600-									Масса ед, кг	Примечание
			—	01	02	03	04	05	06	07	08		
		Детали											
		Нащельник внутренний											
		профиль Н7; серия 2.436-12; в.2											
1	2.436-12.1-2601	L = 1180	1			1						1,83	б.ч.
	2.436-12.1-2602	L = 1780		1			1					2,76	б.ч.
	2.436-12.1-2603	L = 2380			1			1				3,69	б.ч.
		Нащельник внутренний											
		Профиль Н8											
1	2.436-12.1-2604	L = 1180							1			1,64	б.ч.
	2.436-12.1-2605	L = 1780								1		2,48	б.ч.
	2.436-12.1-2606	L = 2380									1	3,31	б.ч.
		Стандартные изделия											
2		Винт самонарезающий 4,2×25 исп. 6.011											
		Профиль Первоуральского з-да	3	4	5	3	4	5	3	4	5		
		Материалы											
3		Пенополиуретан ППУ-ЭМ-1											
		ТУ 6-05-1473-76	0,004	0,006	0,008	0,004	0,006	0,006	0,003	0,004	0,006		$м^3$
4		Профиль резиновый 2-902											
		Нормаль Первоуральского з-да	2,4	3,6	4,8	2,4	3,6	4,8	2,4	3,6	4,8		м

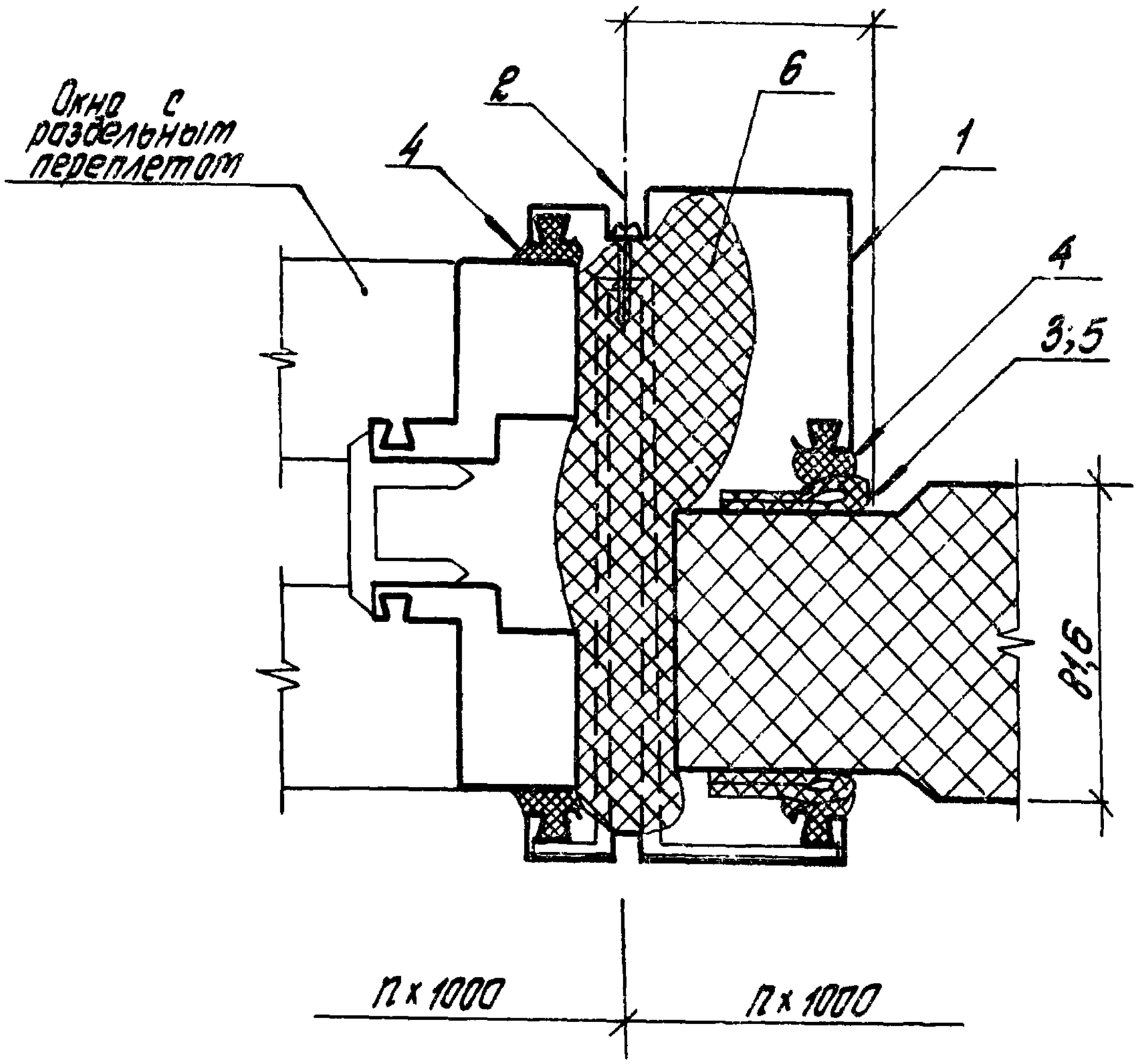

Обозначение	H переплета, мм
2.436-12.1-2700	1200
— 01	1800
—02	2400

Узел 31 аналогично с узлом 28 (Докум. 2.436-12.1-2500)

Инв. № подл. | Подпись и дата | Взам. инв. №

				2.436-12.1-2700		
Рук. отд.	Стилянский			Узел 31	Стадия	Лист	Листов
Рук. гр. пр.	Гузеева				Р	1	2
Инжен.	Власова				ЦНИИПРОМЗДАНИЙ	
Н. контр.	Гузеева					

Марка, поз.	Обозначение	Наименование	Кол. на исп. 2.436-12.1-2700-									Масса ед, кг	Примечание
			—	01	02								
		Детали											
		Нащельник внутренний											
		профиль Н7; серия 2.436-12; в.2											
1	2.436-12.1-2601	L=1180	1									1,83	б.ч.
	2.436-12.1-2602	L=1780		1								2,76	б.ч.
	2.436-12.1-2603	L=2380			1							3,69	б.ч.
		Стандартные изделия											
2		Винт самонарезающий 4,2×25 исп. 6.011											
		Нормаль Первоуральского завода	3	4	5								
		Материалы											
3		Клей 88Н ТУ-38-1051061-82	0,0002	0,0003	0,0004								$м^3$
4		Профиль резиновый 2-902											
		Нормаль Первоуральского з-да	2,4	3,6	4,8								м
5		Профиль резиновый 2-905											
		Нормаль Первоуральского з-да	2,4	3,6	4,8								м
6		Пенополиуретан ППУ-ЭМ-1											
		ТУ 6-05-1473-76	0,004	0,006	0,008								$м^3$

2.436-12.1-2700

Лист 2

19036-02 77

76

32

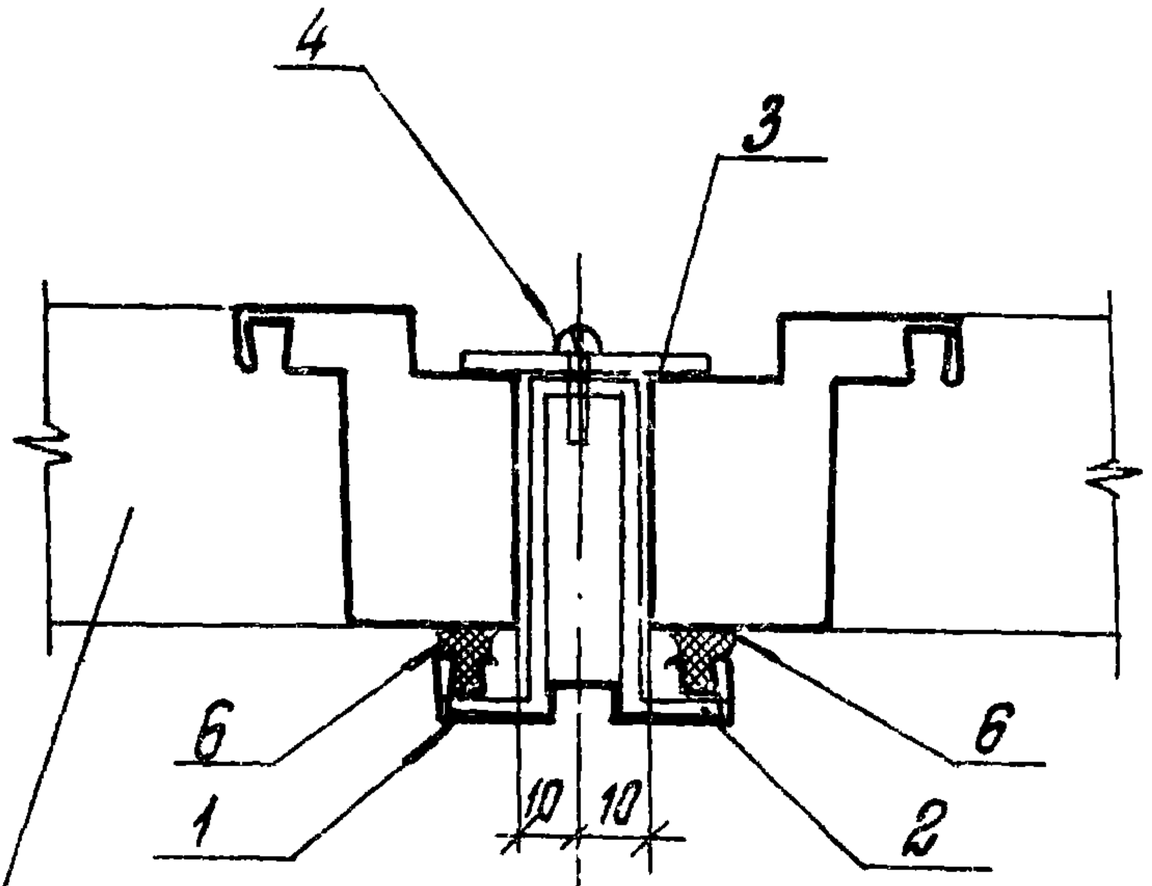

Окно с одинарным переплетом

33

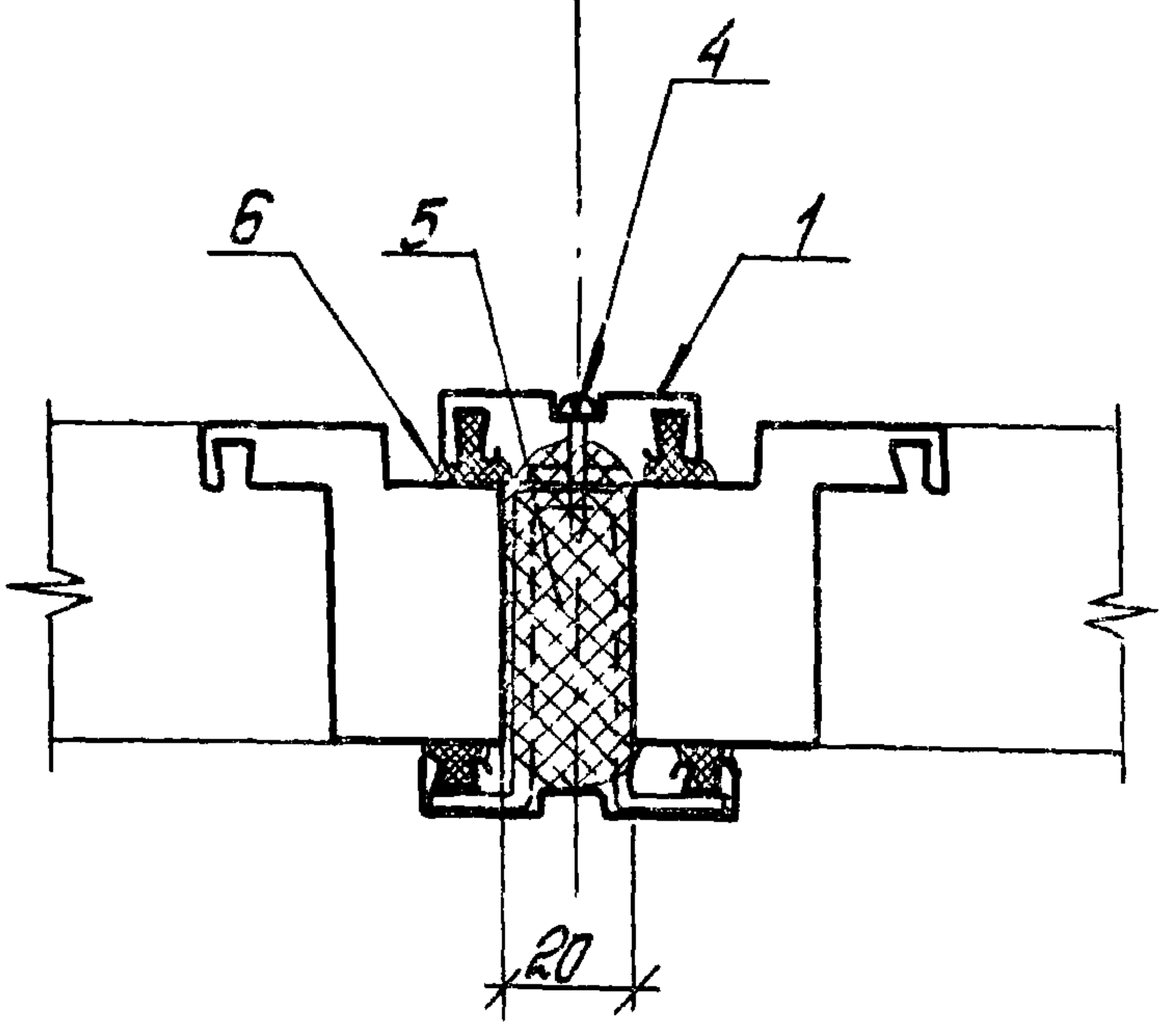

Обозначение	Н перел-лета, мм
2.436-12.1-2800	1200
-01	1800
-02	2400

Инв.№ подл. | Подпись и дата | Взам.инв.№

Рук. отд.	Стиланский		
Рук. гр. др.	Гузеева		
Инженер.	Власова		
Н. контр.	Гузеева		

2.436-12.1-2800

Узлы 32; 33

Стадия	Лист	Листов
Р	1	2

ЦНИИПРОМЗДАНИЙ

Марка, поз.	Обозначение	Наименование	Кол. на исп. 2.436-12.1-2800-									Масса ед., кг	Приме-чание
			—	01	02								
		Детали											
		Нощельник											
		Профиль 2-010 Нормаль Первоуральского з-да 3-00											
1	2.436-12.1-2801	L=1140	2									0,80	б.ч.
	2.436-12.1-2802	L=1740		2								1,24	б.ч
	2.436-12.1-2803	L=2340			2							1,66	б.ч.
2	2.436-12.2-160	Планка ЭК15	3	4	5							0,111	
3	2.436-12.1-2804	Лист $\frac{2\times40\times60\ ГОСТ\ 19903-74*}{Вст.3кп5\ ГОСТ\ 16573-70*}$	3	4	5							0,031	б ч
		Стандартные изделия											
4		Винт самонарезающий 4,2×25 исп 6 011											
		Нормаль Первоуральского з-да	6	8	10								
		Материалы											
5		Пенополиуретан ППУ-ЭМ-1											
		ТУ6-05-1473-76	0,001	0,002	0,0024								$м^3$
6		Профиль резиновый 2-902											
		Нормаль Первоуральского з-да	4,8	7,2	9,6								м

Таблицо расхода материалов дана на два узла.

2.436-12.1-2800

Лист 2

1903б-20-02 79

78

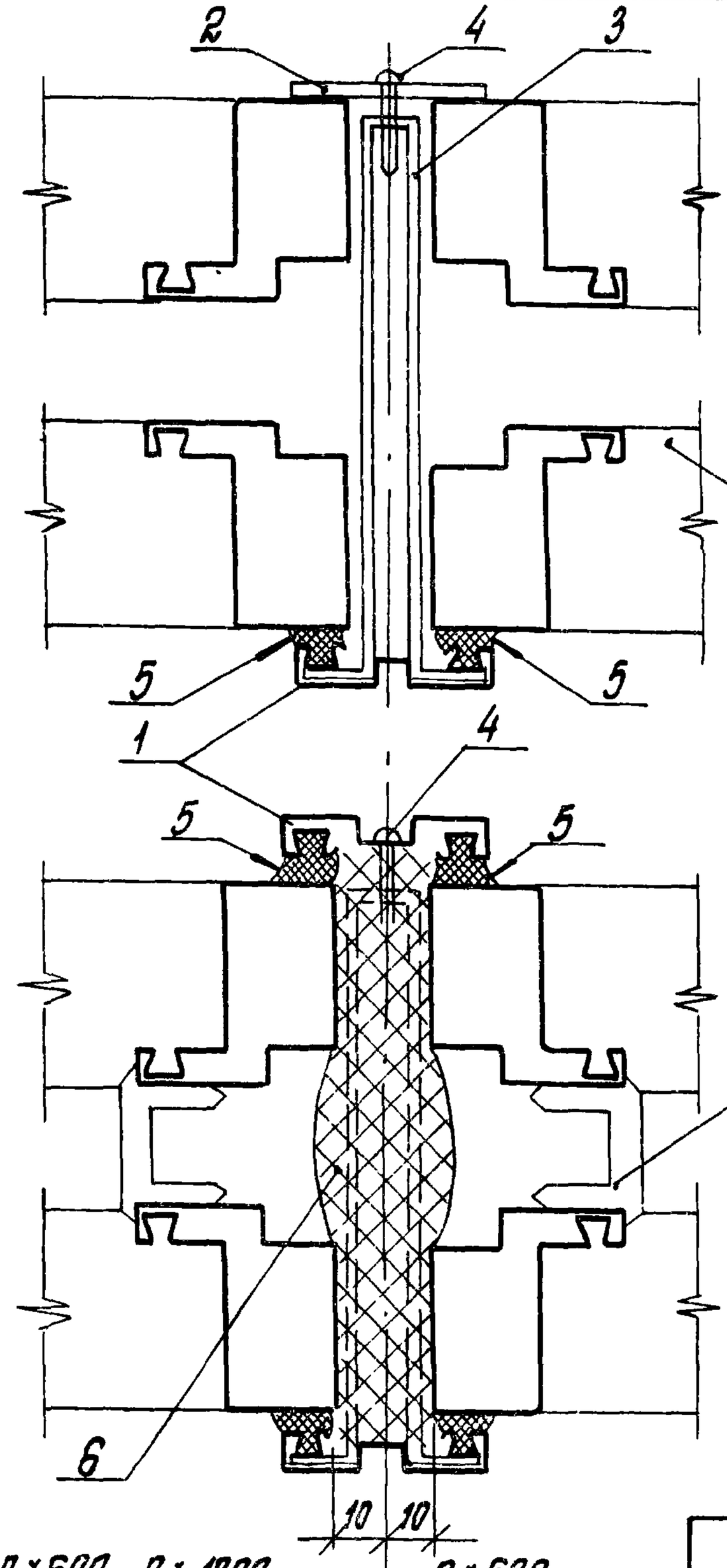

34

Окно с раздельным переплетом

35

Профиль 2-903 учтен в серии окон

Обозначение	H переплета, мм
2.436-12.1-2900	1200
-01	1800
-02	2400

Инв.№ подл. | Подпись и дата | Взам. инв.№

Рук. отд.	Стиланский		
Рук. гр. ар	Гузеева		
Инжен.	Власова		
Н. контр	Гузеева		

2.436-12.1-2900

Узлы 34; 35

Стадия	Лист	Листов
Р	1	2

ЦНИИПРОМЗДАНИЙ

Инв.№ подл.	Подпись и дата	Взам. инв.№

Марка, поз.	Обозначение	Наименование	Кол. на исп. 2.436-12.1-2900-										Масса ед., кг	Примечание
			-	01	02									
		Детали												
		Нащельник внутренний												
		Профиль 2-010 Норматв Первоуральского 3-да												
1	2.436-12.1-2801	L=1140	2										0,80	Б.ч.
	2.436-12.1-2802	L=1740		2									2,48	Б.ч.
	2.436-12.1-2803	L=2340			2								3,31	Б.ч.
2	2.436-12.1-2804	Лист 2×40×50 ГОСТ 19903-74* / Вст3кп3 ГОСТ 16523-70*	3	4	5								0,031	Б.ч.
3	2.436-12.2-170-01	Планка ЭК16	3	4	5								0,238	
		Стандартные изделия												
4		Винт самонарезающий 4,2×25 исп. 6.019 Норматв Первоуральского 3-да	6	8	10									
		Материалы												
5		Профиль резиновый 2-902 Норматв Первоуральского 3-да	4,8	7,2	9,6									м
6		Пенополиуретан ППУ-3М-1 ТУ 6-05-1473-76	0,002	0,003	0,004									м³

Таблица расхода материалов одна на два узла

2.436-12.1-2900

Лист 2

1903-20-02 81

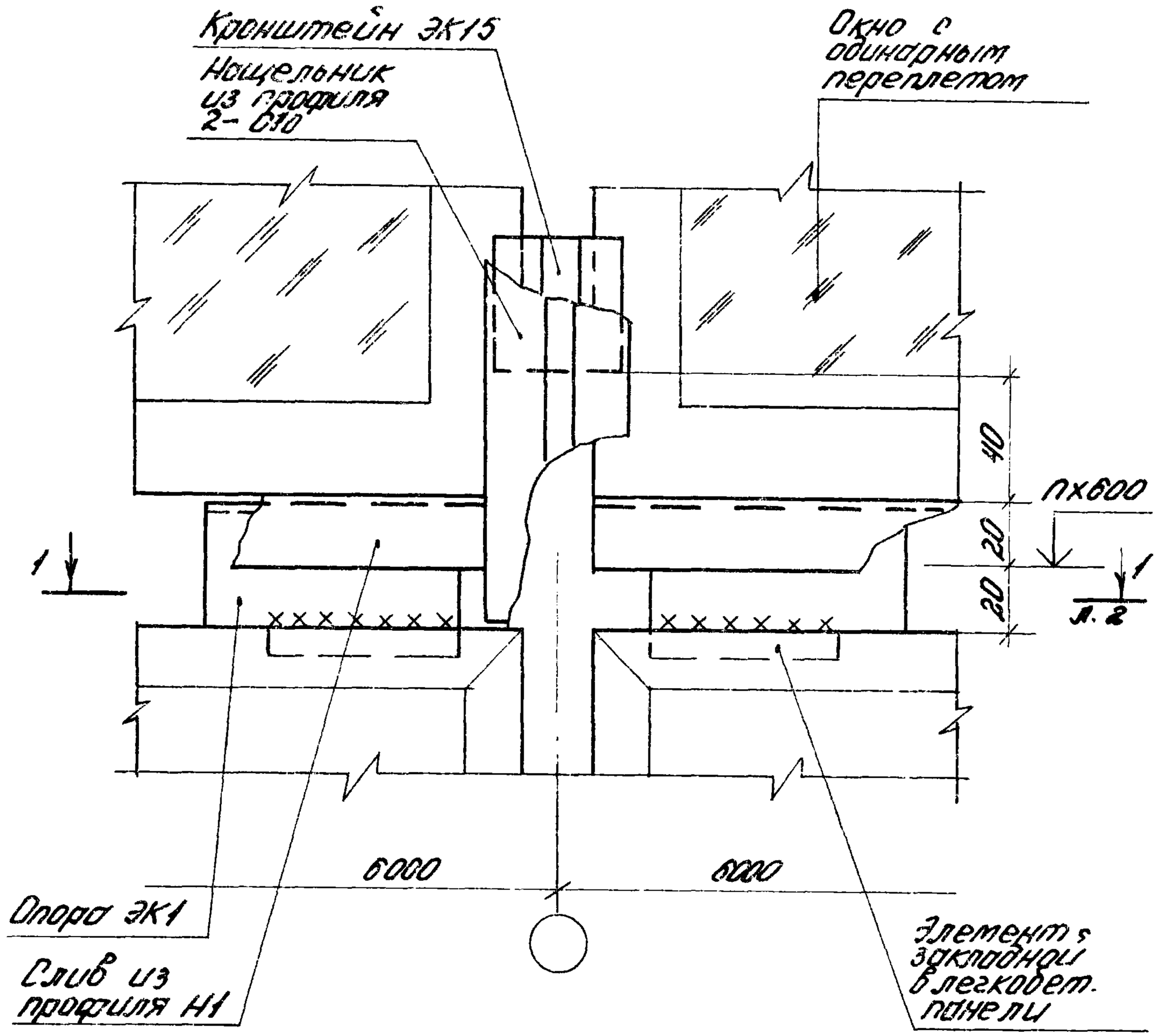
Кронштейн ЗК15
Нащельник из профиля 2-030
Окно с одинарным переплетом
1
1
1

ГОСТ 5264-80-Т1Д2

1-1

Опора ЭК1

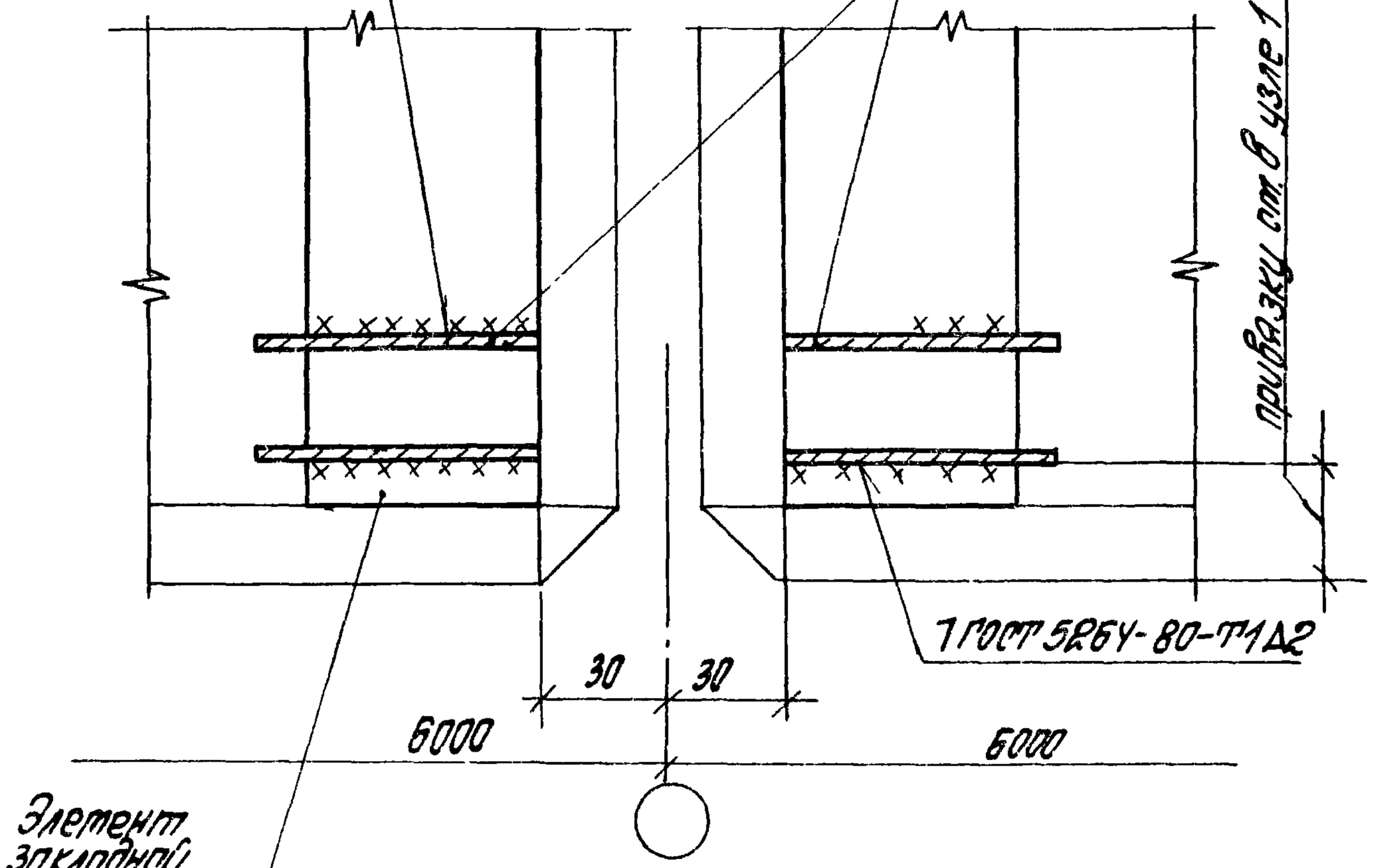

Инв. № подл. | Подпись и дата | Взам. инв. №

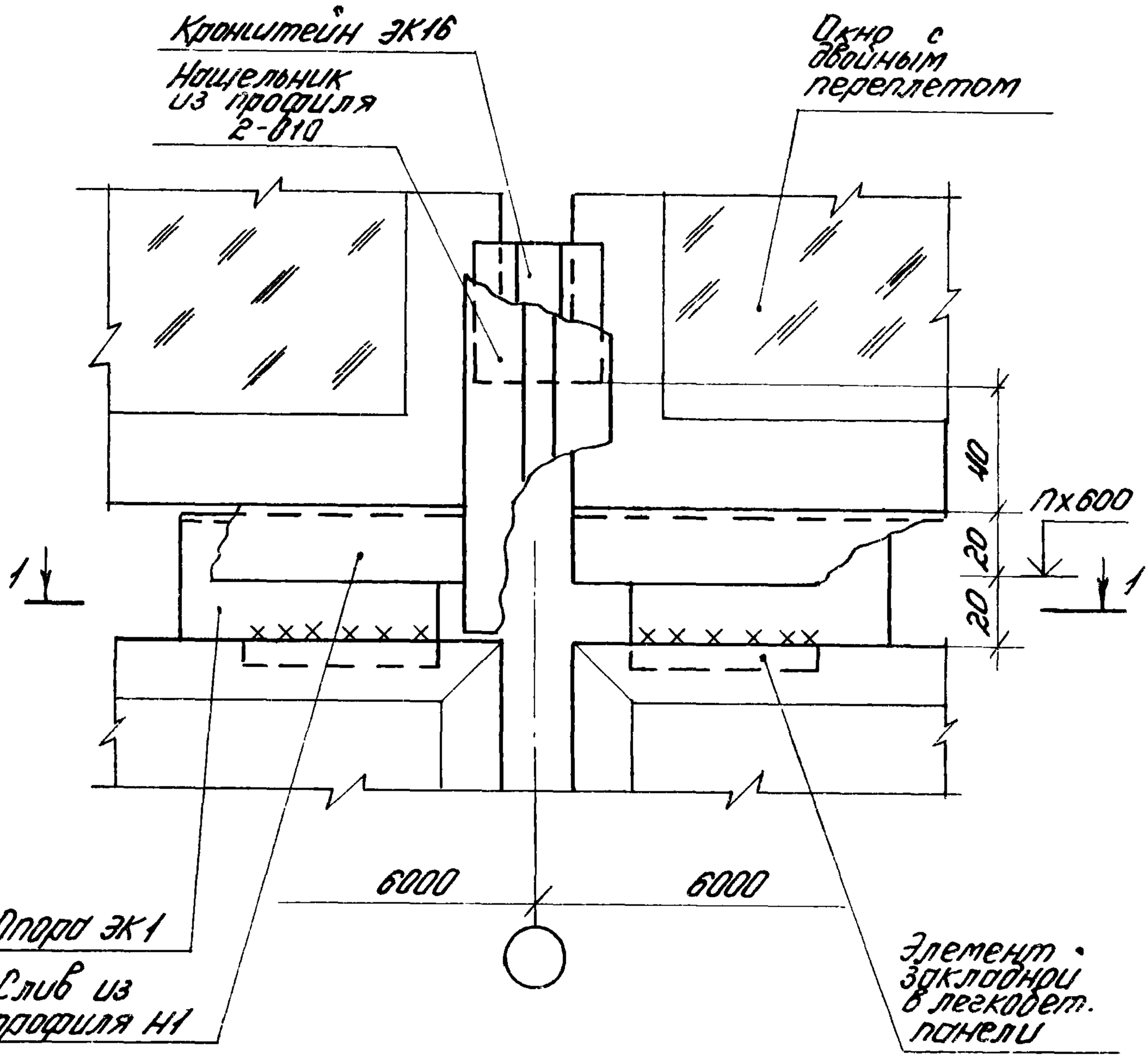

Узел 37 см. совместно с узлами 3; 34
(докум. 2.436-12.1-0300; 2.436-12.1-2900)

Инв.№подл. | Подпись и дата | Взам.инв.№

				2.436-12.1-3100		
Рук.отд.	Смилянский			Узел 37	Стадия	Лист	Листов
Рук.гр.	Гузеева				Р	1	2
Инж.	Власова				ЦНИИПРОМЗДАНИЙ	
Н.контр.	Гузеева					

1-1

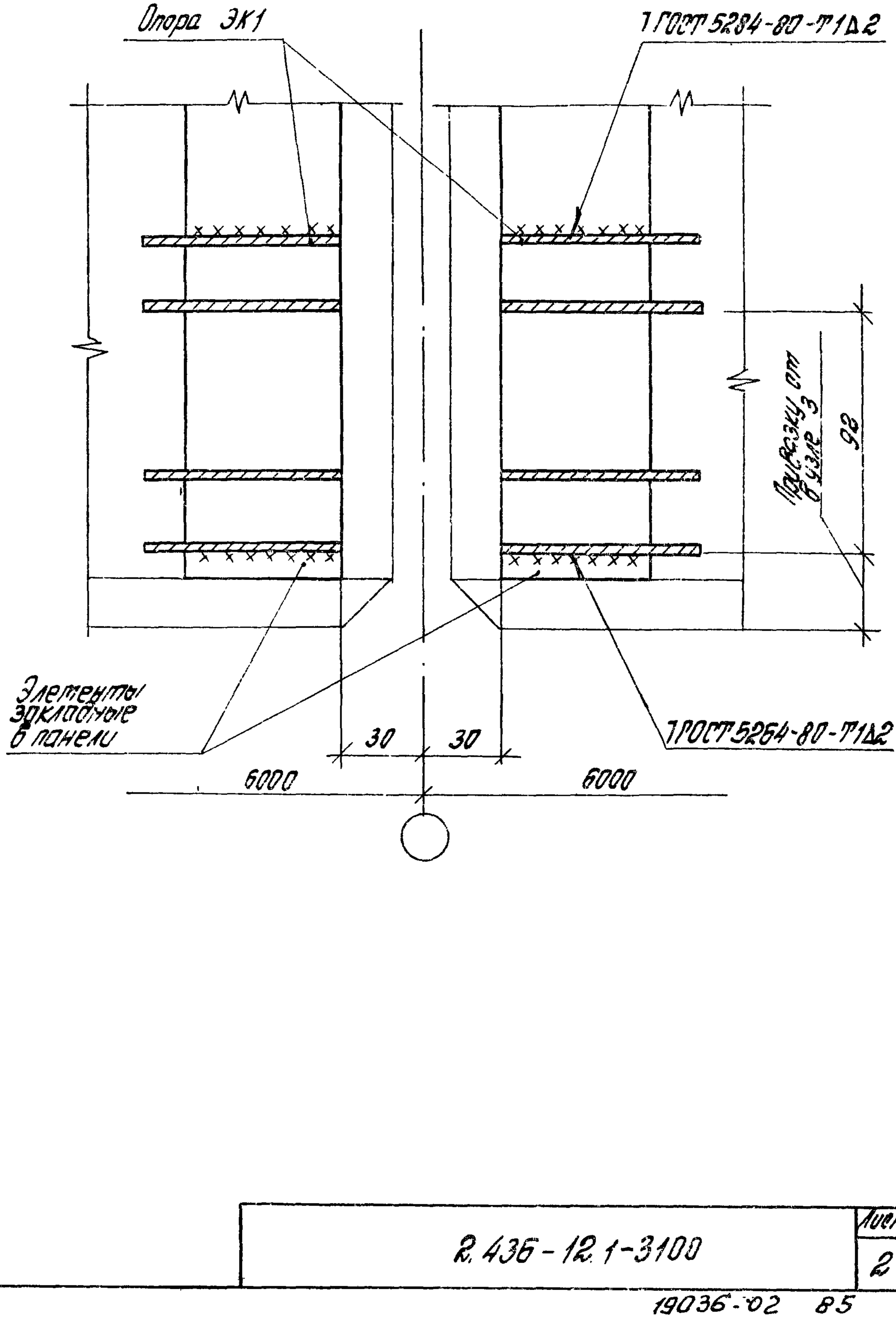

Инв. № подл. | Подпись и дата | Взам. инв. №

2.436-12.1-3100

Лист 2

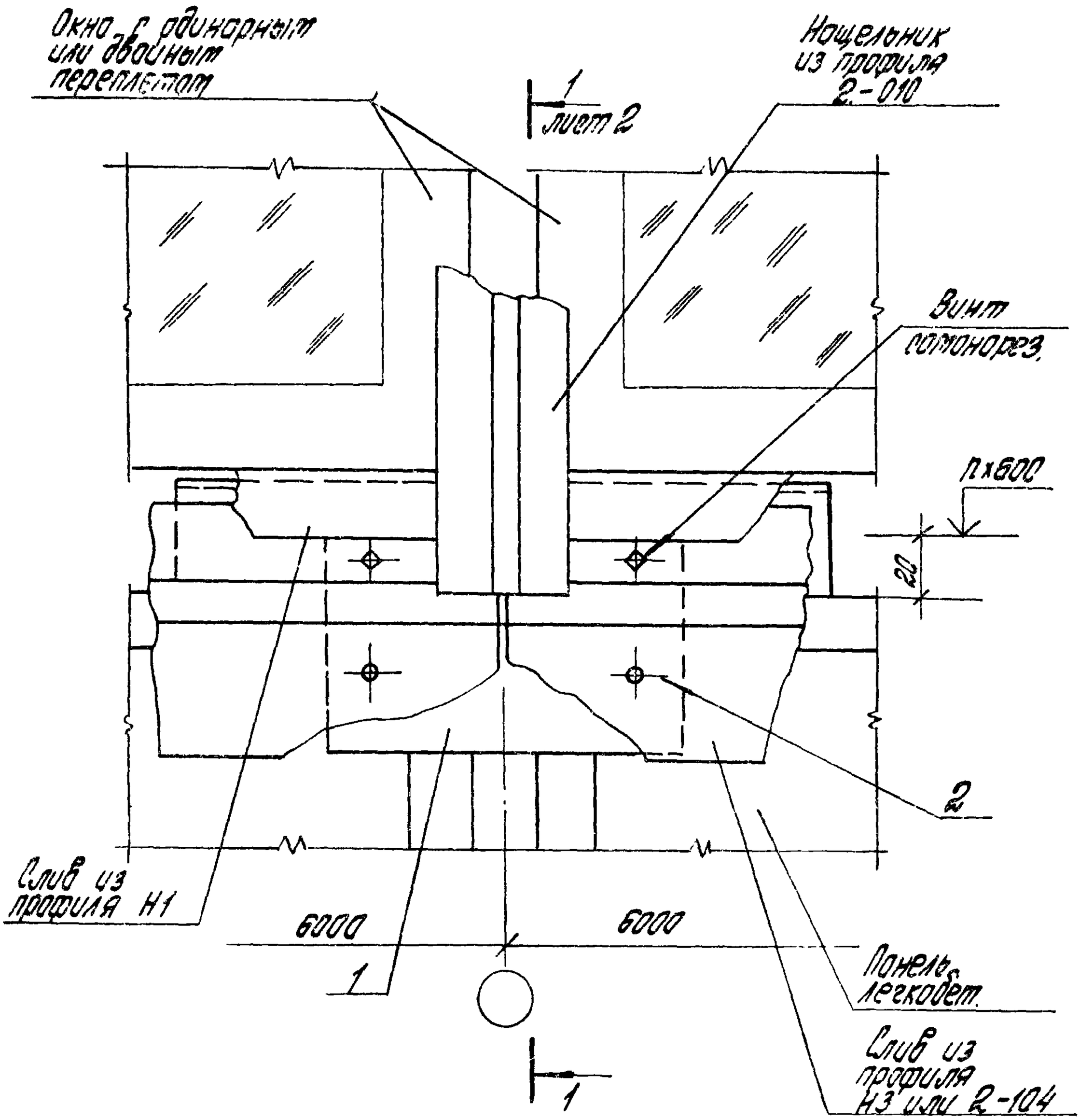

Узел 38 ст. совместно с узлами 36; 37 (докум. 2.436-12.1-3000; 2.436-12.1-3100)

Инв.№ подл.	Подпись и дата	Взам.инв.№			2.436-12.1-3200	
		Рук.отд	Стиханский		Узел 38	Стадия: Р; Лист: 1; Листов: 2
		Рук.гр.	Гузеева			ЦНИИПРОМЗДАНИЙ
		Инж.	Власова			
		Н.контр.	Гузеева			

19036-02 86

1-1

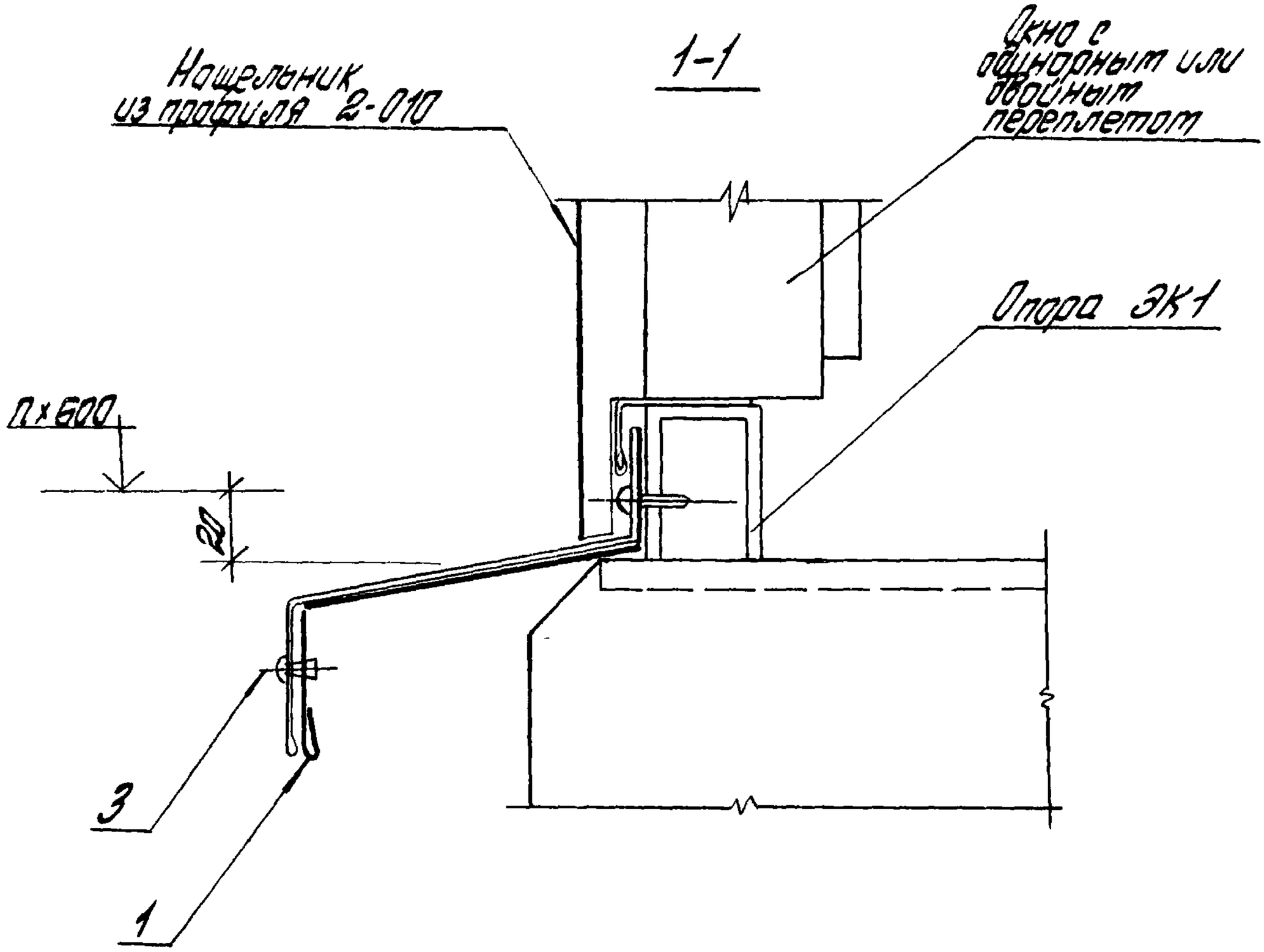

Марка поз.	Обозначение	Наименование	Кол. на узел	Масса кг	Приме-чание
		Детали			
		Профиль НЗ;			
		серия 2.436-12 вып. 2			б.ч.
1	2.436-12.1-3201	L = 120	1	0,12	для стен метал.
		Профиль 2-104			
		нормаль Первоураль-ского з-да			б.ч.
1	2.436-12.1-3202	L = 120	1	0,13	для стен кирпичн.
		Стандартные изделия			
2		Заклепка комбинир.			
		ОСТ 3413-017-78	2		

	2.436-12.1-3200	Лист 2

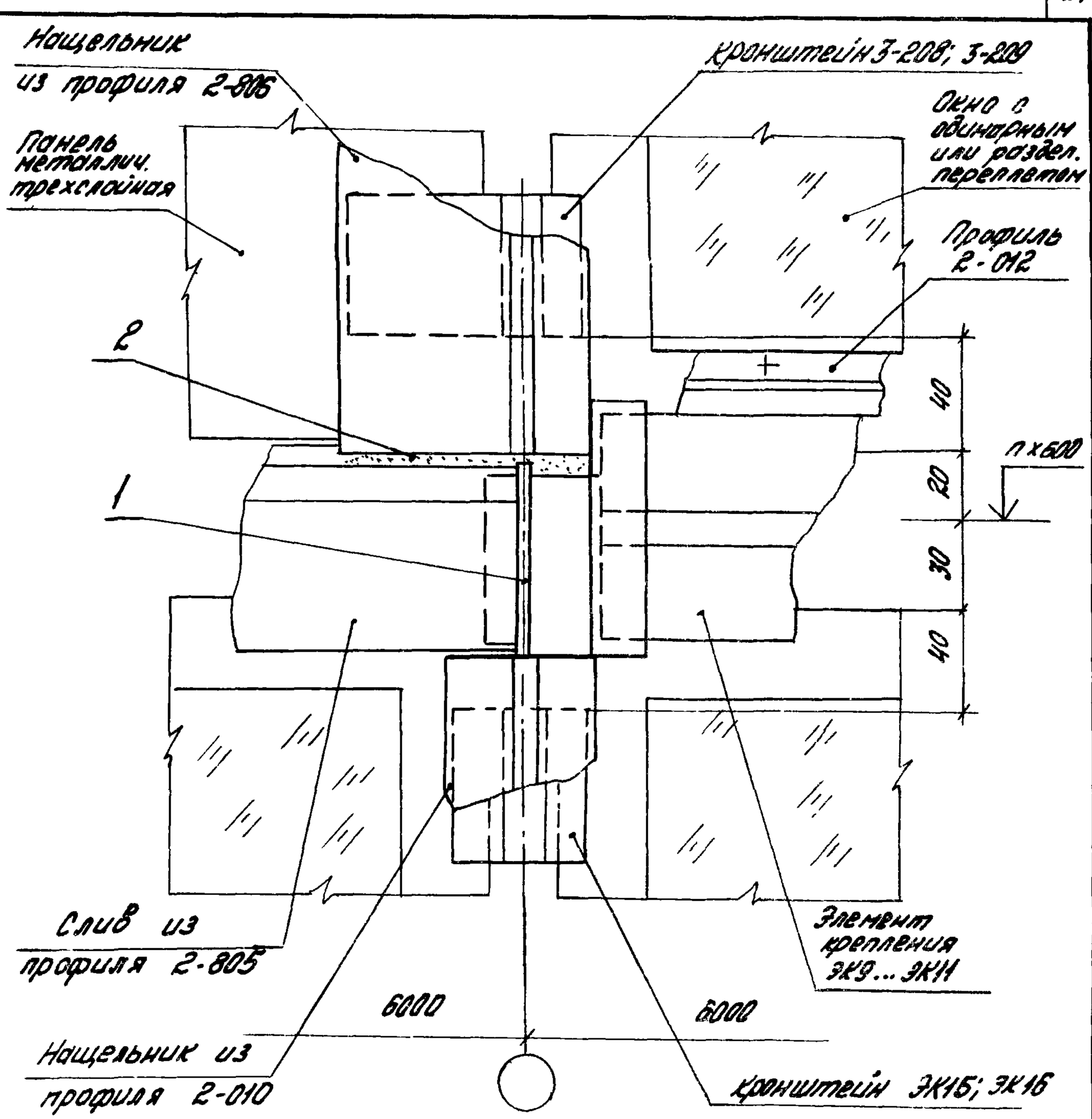

Узел 39 см. совместно с узлами
5,,,9, 14... 16, 20... 30; 32... 35 (докум. 2.436-12.1-0500 ...
2.436-12.1-0900; 2.436-12.1-1400...2.436-12.1-1600;
2.436-12.1-2000...2.436-12.1-2600; 2.436-12.1-2800... 2.436-12.1-2900)

Инв. № подл. | Подпись и дата | Взам. инв. №

Рук. отд.	Смилянский		
Рук. гр. оф.	Гузеева		
Инжен.	Власова		
Н. контр.	Гузеева		

2.436-12.1-3300

Узел 39

Стадия	Лист	Листов
Р	1	2

ЦНИИПРОМЗДАНИЙ

Марка поз.	Обозначение	Наименование	Кол. на узел	Масса ед. кг	Прим.
		Детали			
1	2.436-12.2-200	Пробка Пр1	1	0.12	
		Материалы			
2		Клей герметик			
		„Эластосил 11-06"			
		ТУ6-02-775-73	0,002		$м^3$

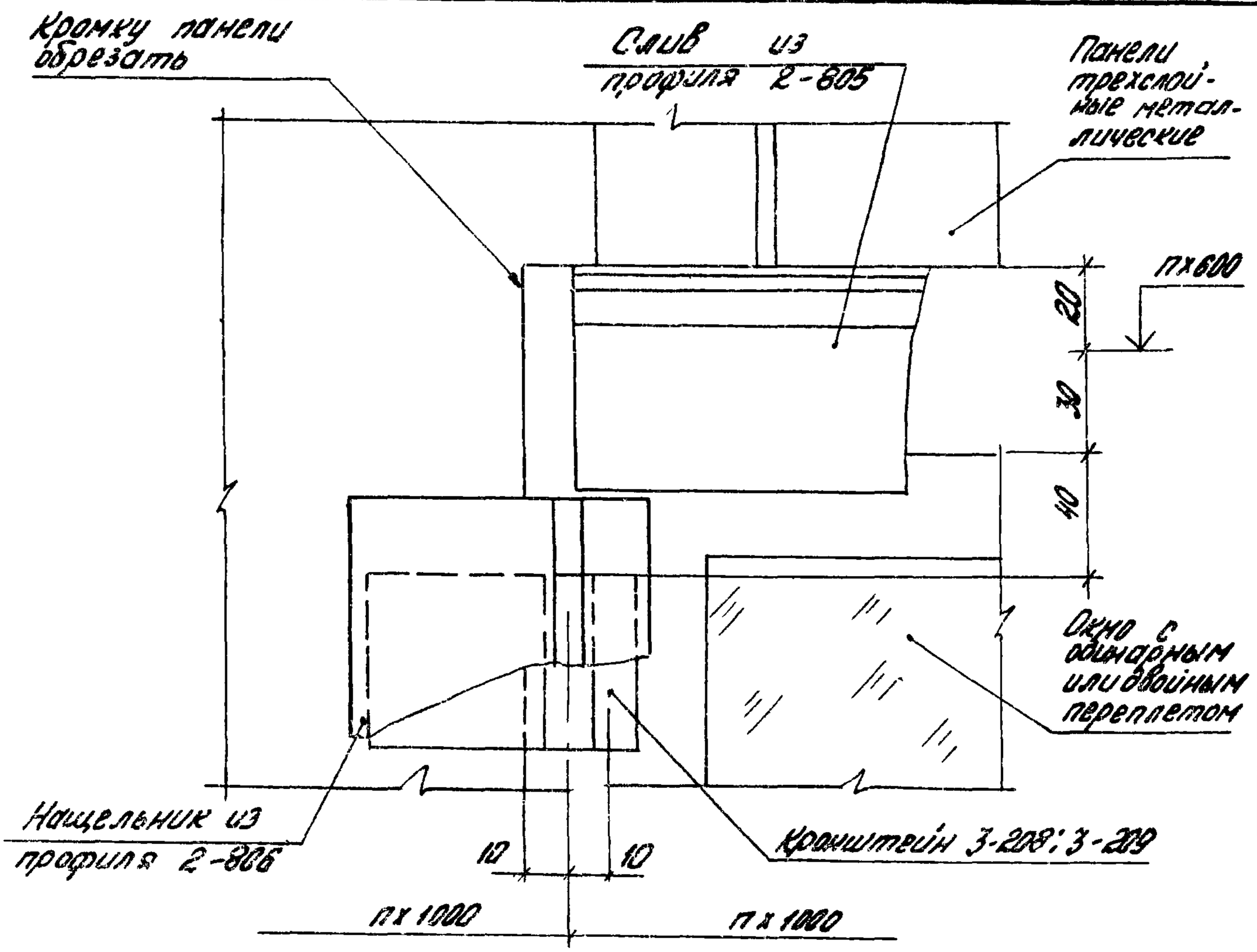

Узел 40 см. совместно с узлами 5,..9; 41;

20...30 (докум. 2.436-12.1-0500,,, 2.436-12.1-0900; 2.436-12.1-3500;
2.436-12.1-2000,,, 2.436-12.1-2600)

Инв.№ подл. | Подпись и дата | Взам. инв.№

				2.436-12.1-3400	
Рук. стд.	Емилянский			Узел 40	Стадия: Р; Лист: ; Листов: 1
Рук. гр.	Гузеева				ЦНИИПРОМЗДАНИЙ
Инжен.	Злагова				
Н. контр.	Гузеева				

19036-02 90

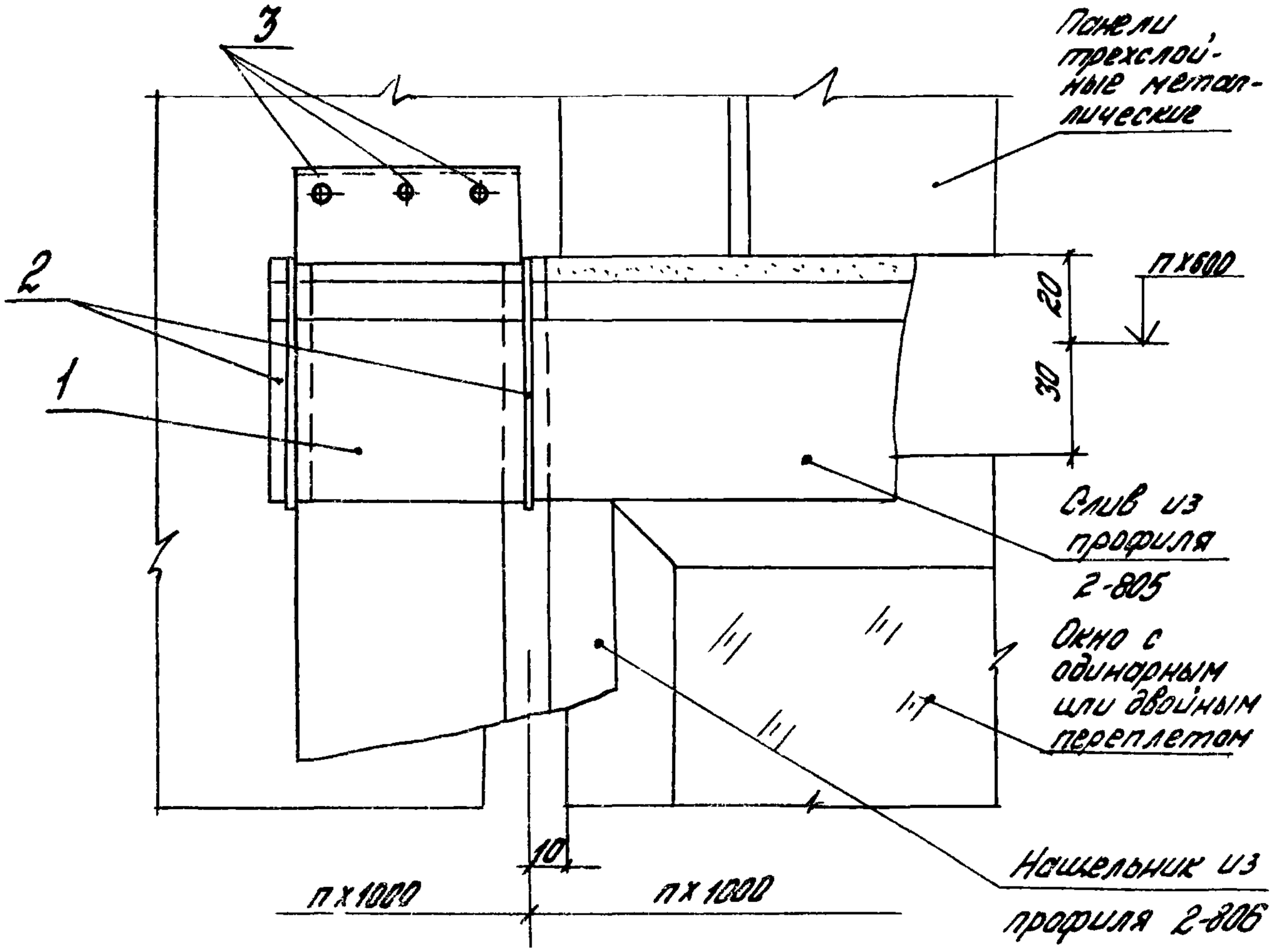

Марка позиции	Обозначение	Наименование	Кол-во	Масса ед, кг	Примечание
		Детали			
1	2.436-12.2-190	Накладка А3	1	0,101	
		Стандартные изделия			
3		Заклепка комбинир.			
		ОСТ 3413-017-78	3		
2		Пробка 3-229. Нормаль Первоуральского з-да	2	0.02	

Узел 41 см. совместно с узлом 40 (докум. 2.436-12.1-3400)

Рук.отд.	Смилянский		
Рук.гр.ар.	Гузеева		
Инжен.	Власова		
Н.контр.	Гузеева		

2.436-12.1-3500

Узел 41

Стадия	Лист	Листов
Р		1

ЦНИИПРОМЗДАНИЙ

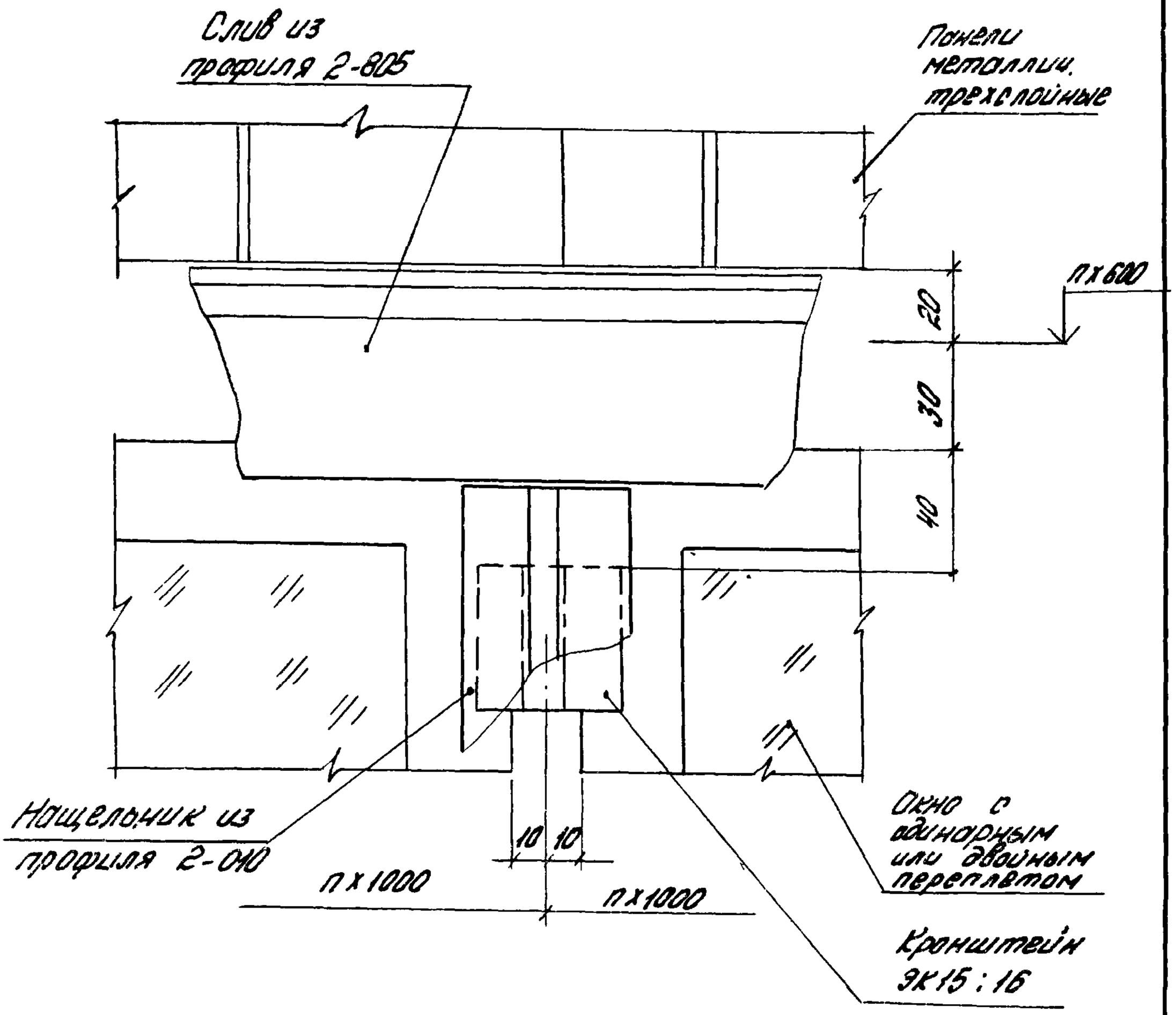

Узел 43 см. совместно с узлами 32... 35; 5...9
(докум. 2.436-12.1-2800... 2.436-12.1-2900;
2.436-12.1-0500... 2.436-12.1-0900)

Инв.№подл.	Подпись и дата	Взам.инв.№				
				2.436-12.1-3600		
	Рук.отд.	Смилянский		Узел 42	Стадия: Р	Лист:	Листов: 1
	Рук.гр.	Гузеева			ЦНИИПРОМЗДАНИЙ	
	Инжен.	Власова				
	Н.контр.	Гузеева				

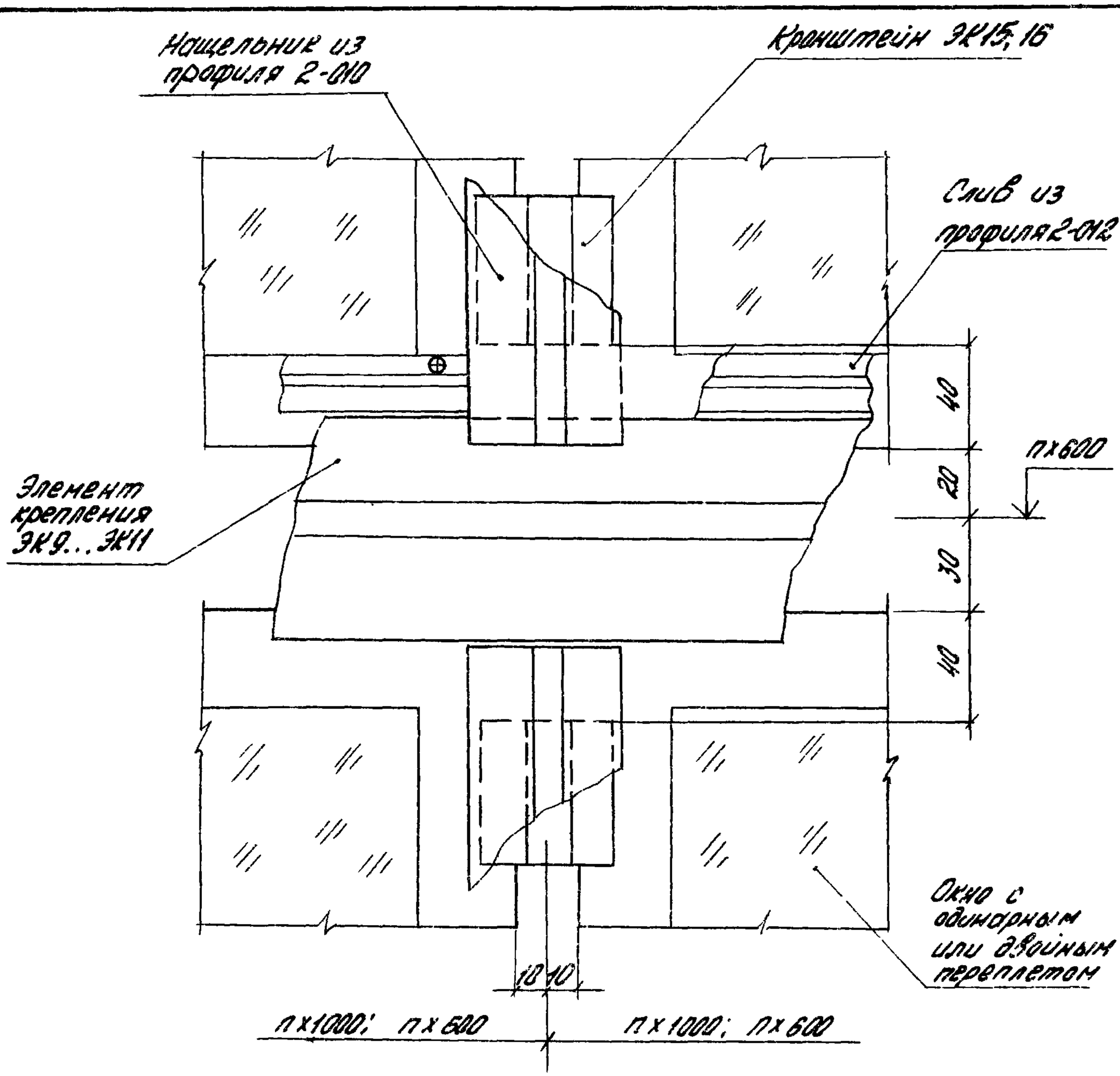

Узел 43 см. совместно с узлами 14...16; 32...35
(Докум. 2.436-12.1-1400 ... 2.436-12.1-1600;
2.436-12.1-2600 ... 2.436-12.1-2900)

				2.436-12.1-3700		
				Узел 43	Стадия	Лист	Листов
					Р		1
Рук. отд.	Смилянский				ЦНИИПРОМЗДАНИЙ	
Рук. гр.	Гузеева					
Инжен.	Власова					
Н. контр.	Гузеева					

19036-02 93

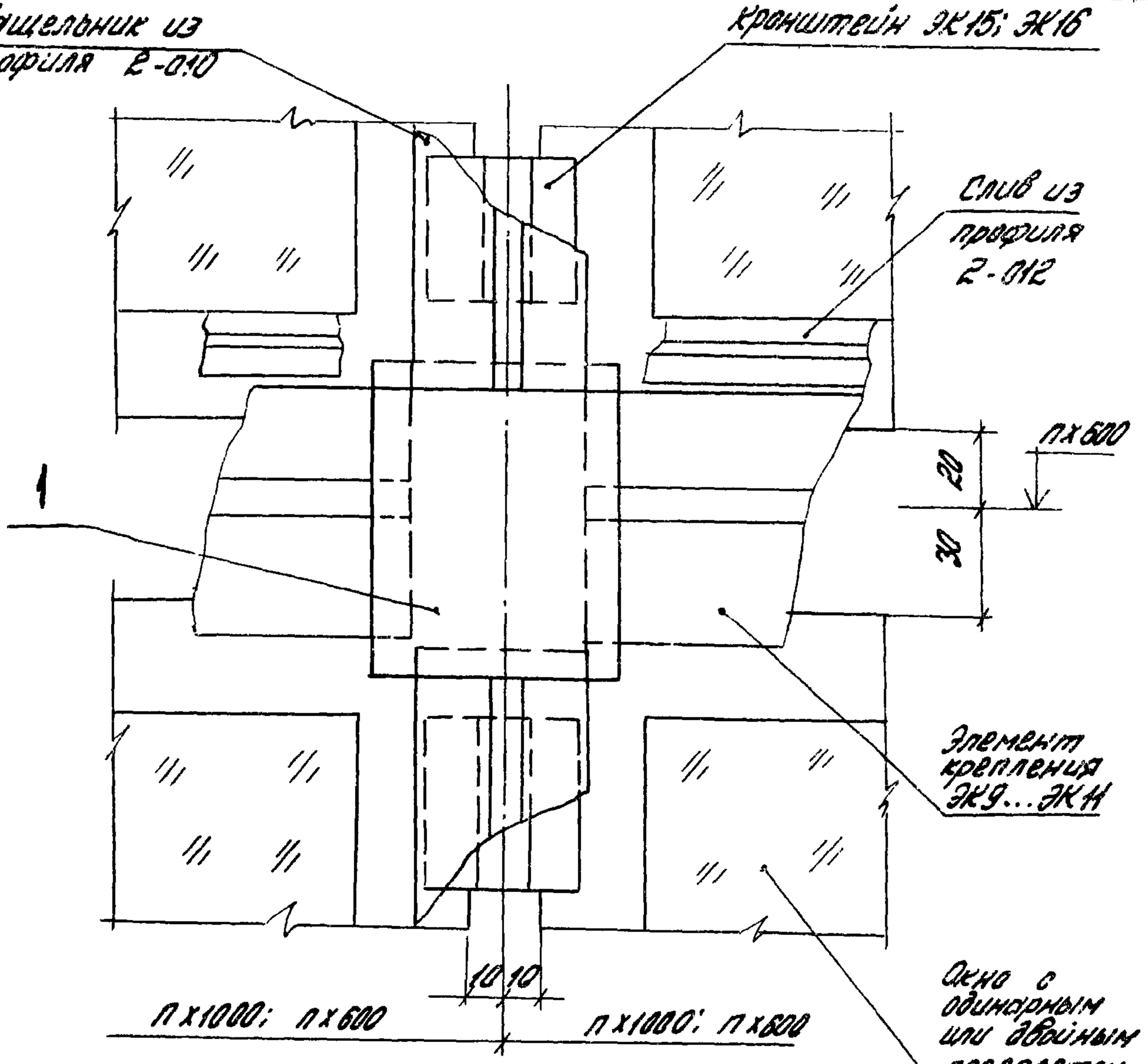

Марка, поз.	Обозначение	Наименование	Кол	Масса ед., кг.	Примеч.
		Детали			
1	2.436-12.2-210	Пробка Пр2	1	0.1	

Узел 44 см. совместно с узлами 14...16; 32...35
(Докум. 2.436-12.1-1400... 2.436-12.1-1600;
2.436-12.1-2800... 2.436-12.1-2900)

Инв. № подл. | Подпись и дата | Взам. инв. №

Рук. отд.	Смилянский		
Рук. гр.	Гузеева		
Инжен.	Власова		
Н. контр.	Гузеева		

2.436-12.1-3800

Узел 44.

Стадия	Лист	Листов
Р		1

ЦНИИПРОМЗДАНИЙ

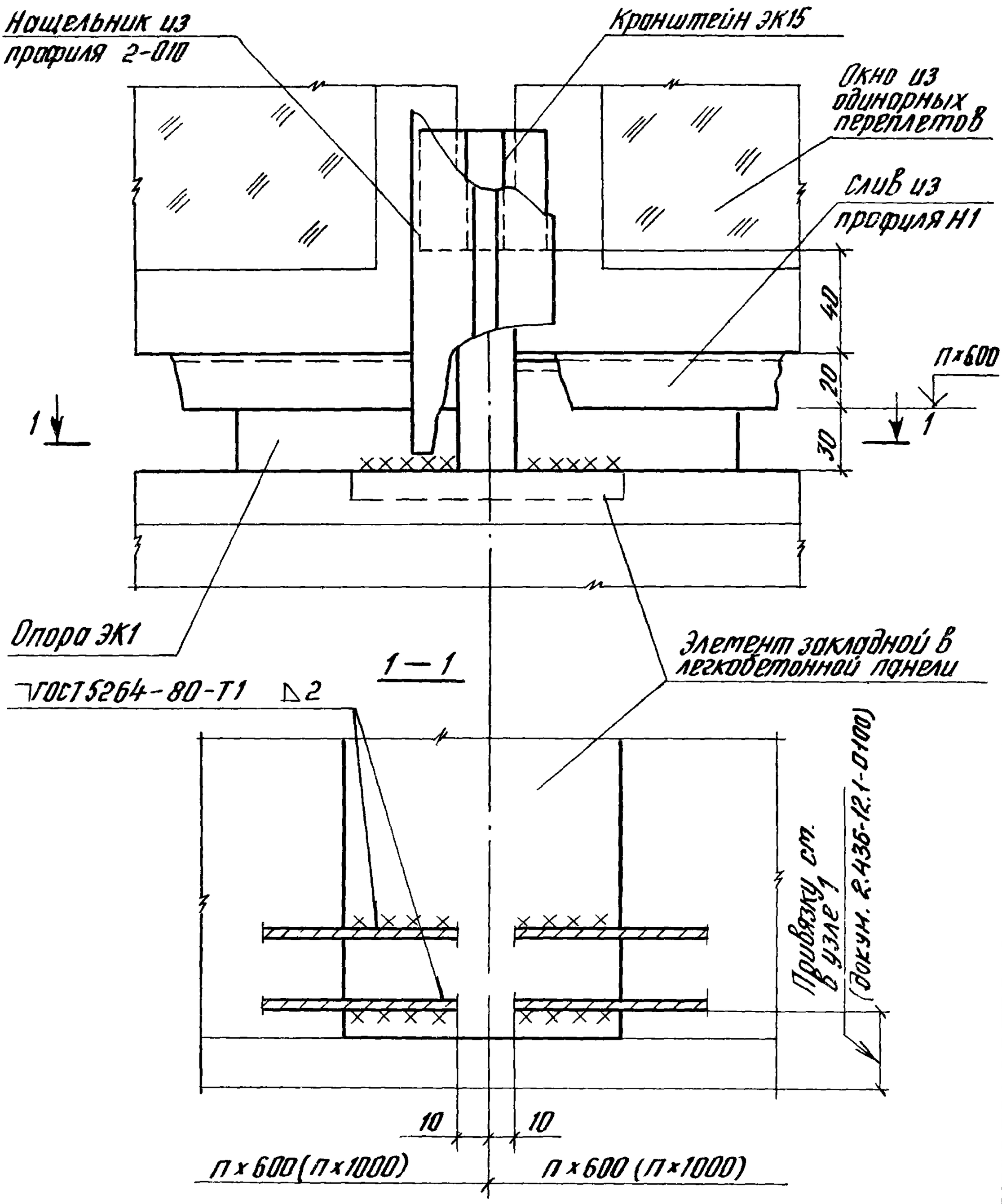

Узел 45 см. совместно с узлами 1; 32; 47 (докум. 2.436-12.1-0100; 2.436-12.1-2800; 2.436-12.1-4100)

				2.436-12.1-3900	
					Стадия: Р; Лист: ; Листов: 1
Рук.отд.	Смилянский			Узел 45	ЦНИИПРОМЗДАНИЙ
Рук.гр.	Гузеева				
Инж.	Власова				
Н.контр.	Гузеева				

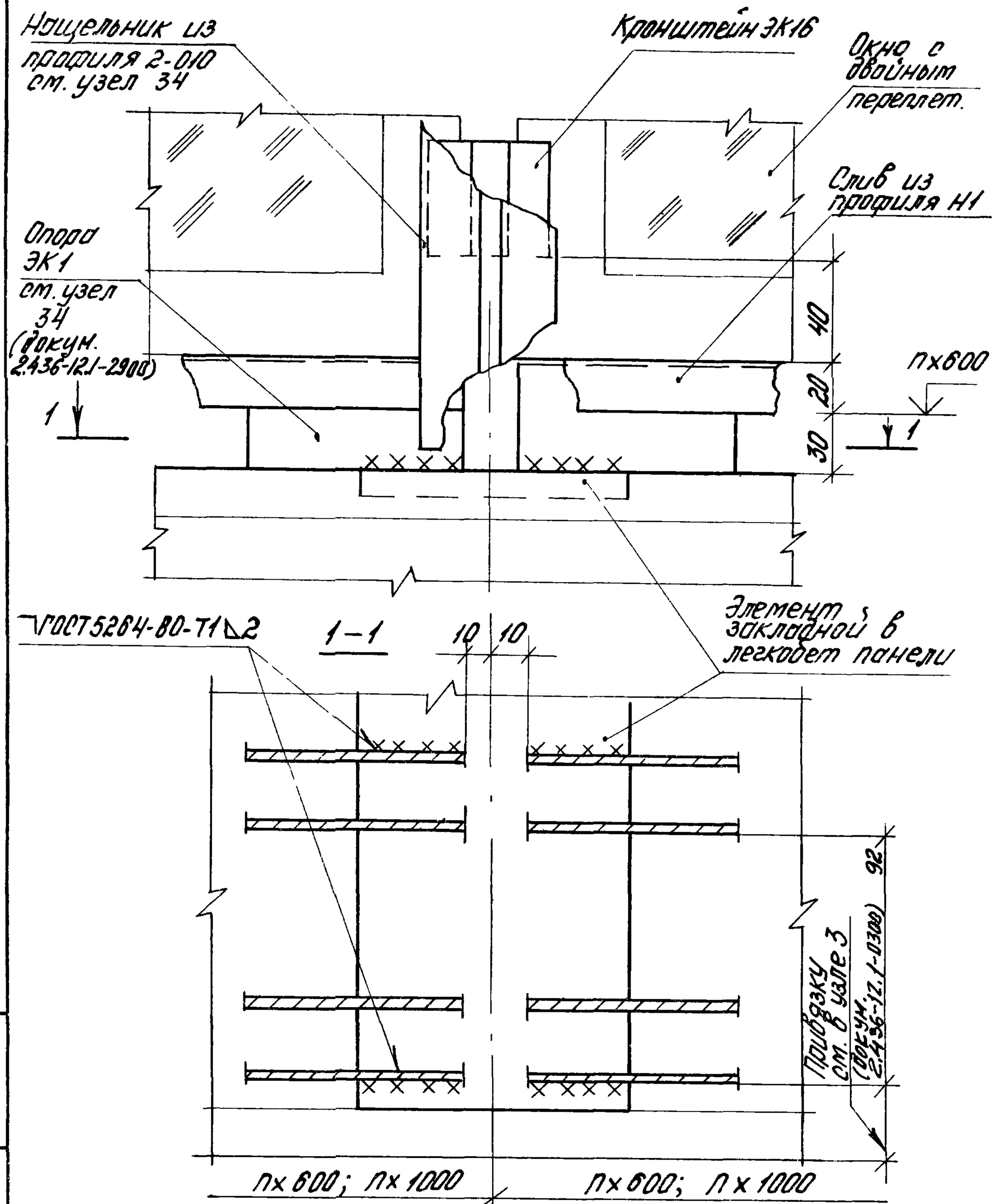

Инв.№подл. | Подпись и дата | Взам.инв.№

Рук.отд.	Смилянский		
Рук.гр.	Гузеева		
Инж.	Власова		
Н.контр.	Гузеева		

2.436-12.1-4000

Узел 46

Стадия	Лист	Листов
Р		1

ЦНИИПРОМЗДАНИЙ

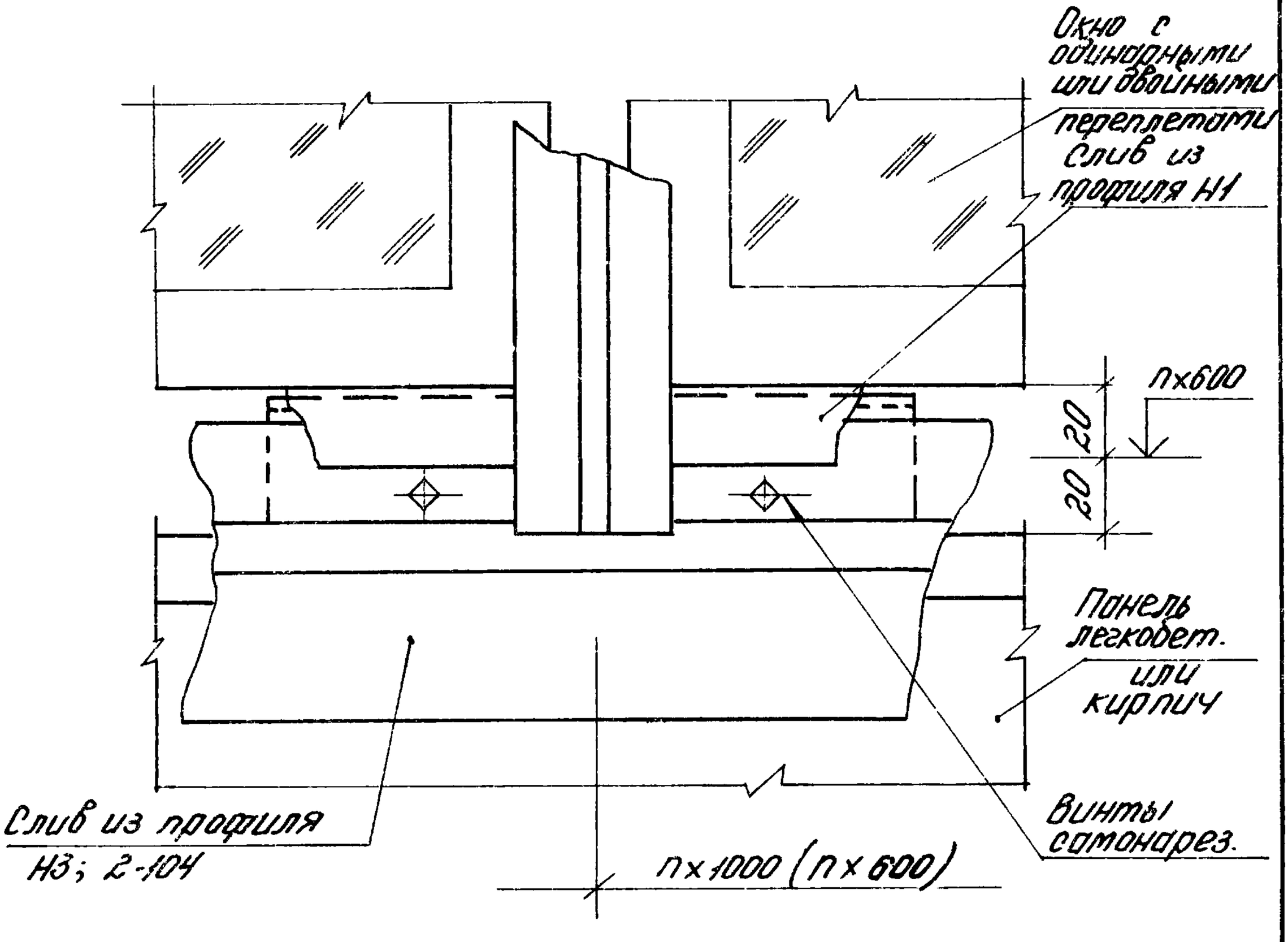

Узел 47 см. совместно с узлами 2.4; 33..35
(докум. 2.436-12.1-0200; 2.438-12.1-0400;
2.436-12.1-2800 ... 2.436-12.1-2900)

Инв.№подл. | Подпись и дата | Взам.инв.№

Рук.отд.	Смилянский		
Рук.гр.	Гузеева		
Инж.	Власова		
Н.контр.	Гузеева		

2.436-12.1-4100

Узел 47

Стадия	Лист	Листов
Р		1

ЦНИИПРОМЗДАНИЙ

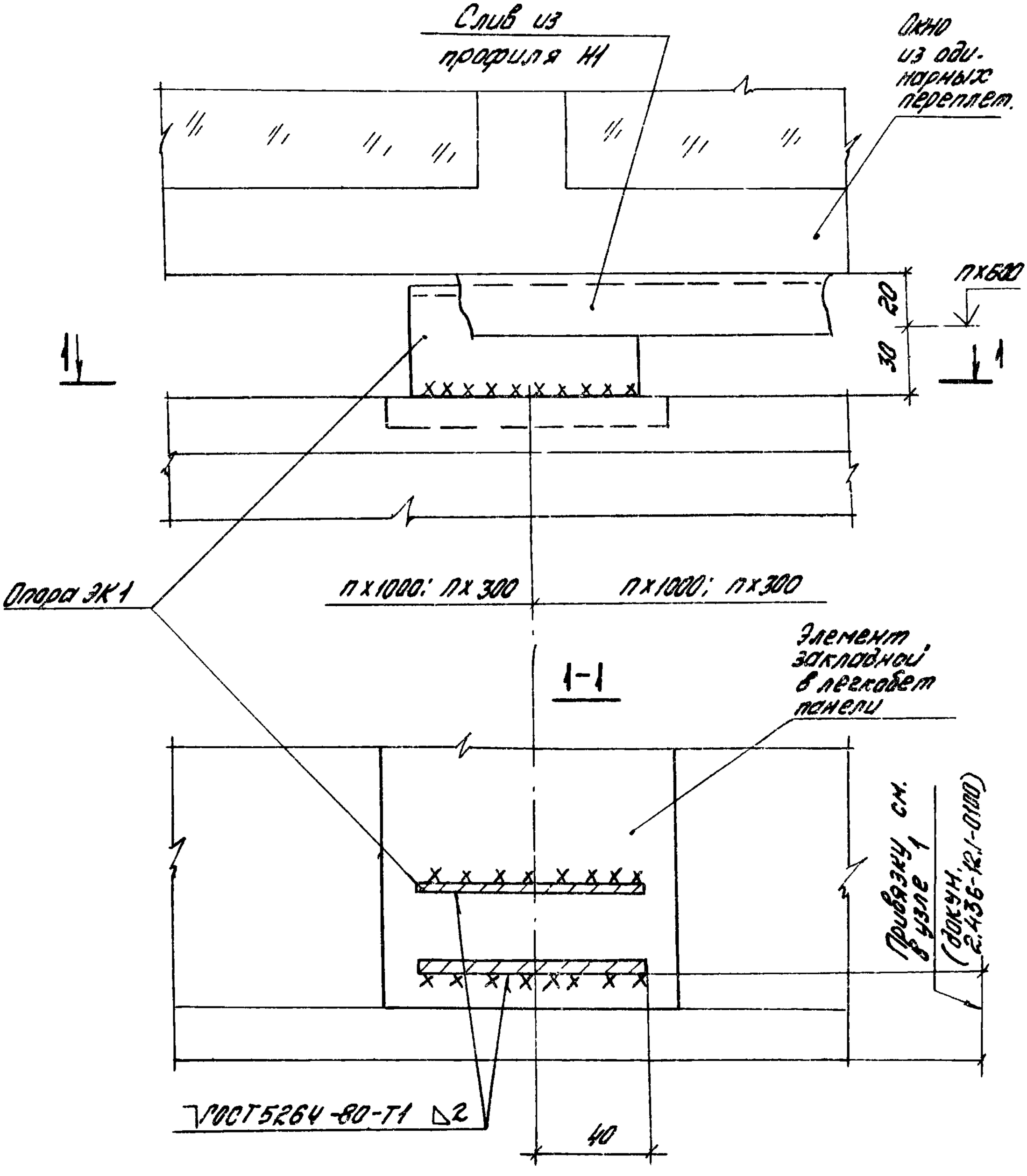

Узел 48 см. совместно с узлом 1 (докум. 2.436-12.1-0100)

Инв. № подл.	Подпись и дата	Взам. инв. №			2.436-12.1-4200	
	Рук. отд.	Смилянский			Узел 48	Стадия: Р; Лист: ; Листов: 1
	Рук. гр. пр.	Гузеева				ЦНИИПРОМЗДАНИЙ
	Инжен.	Власова				
	Н. контр.	Гузеева				

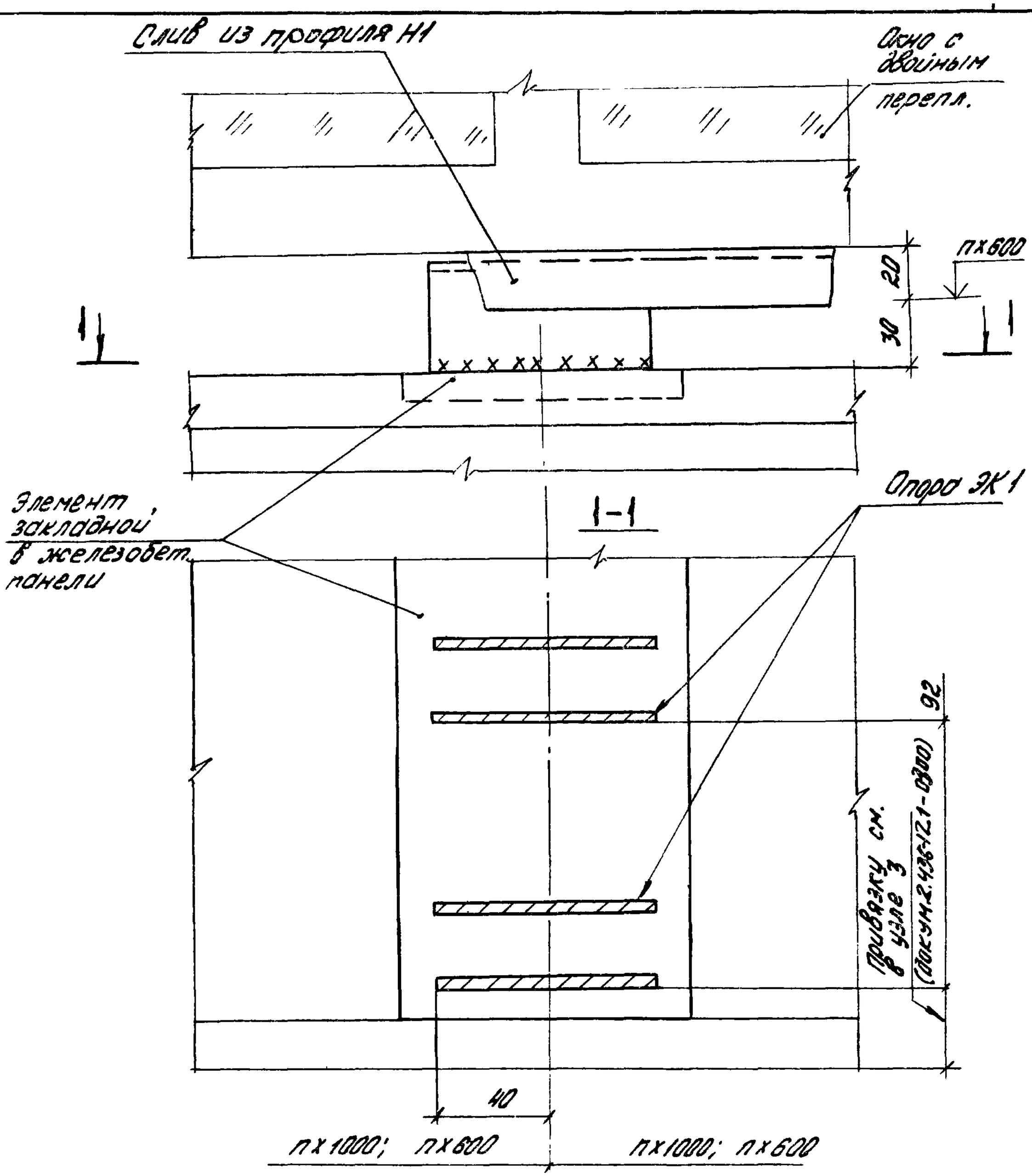

Узел 49 см. совместно с узлом 3 (докум. 2.436-12.1-0300)

				2.436-12.1-4300		
Рук. отд.	Смилянский			Узел 49	Стадия	Лист	Листов
Рук. гр.	Гузеева				Р		1
Инженер.	Власова				ЦНИИПРОМЗДАНИЙ	
Н. контр.	Гузеева					

Инв. № подл. | Подпись и дата | Взам. инв. №

19036-02 99

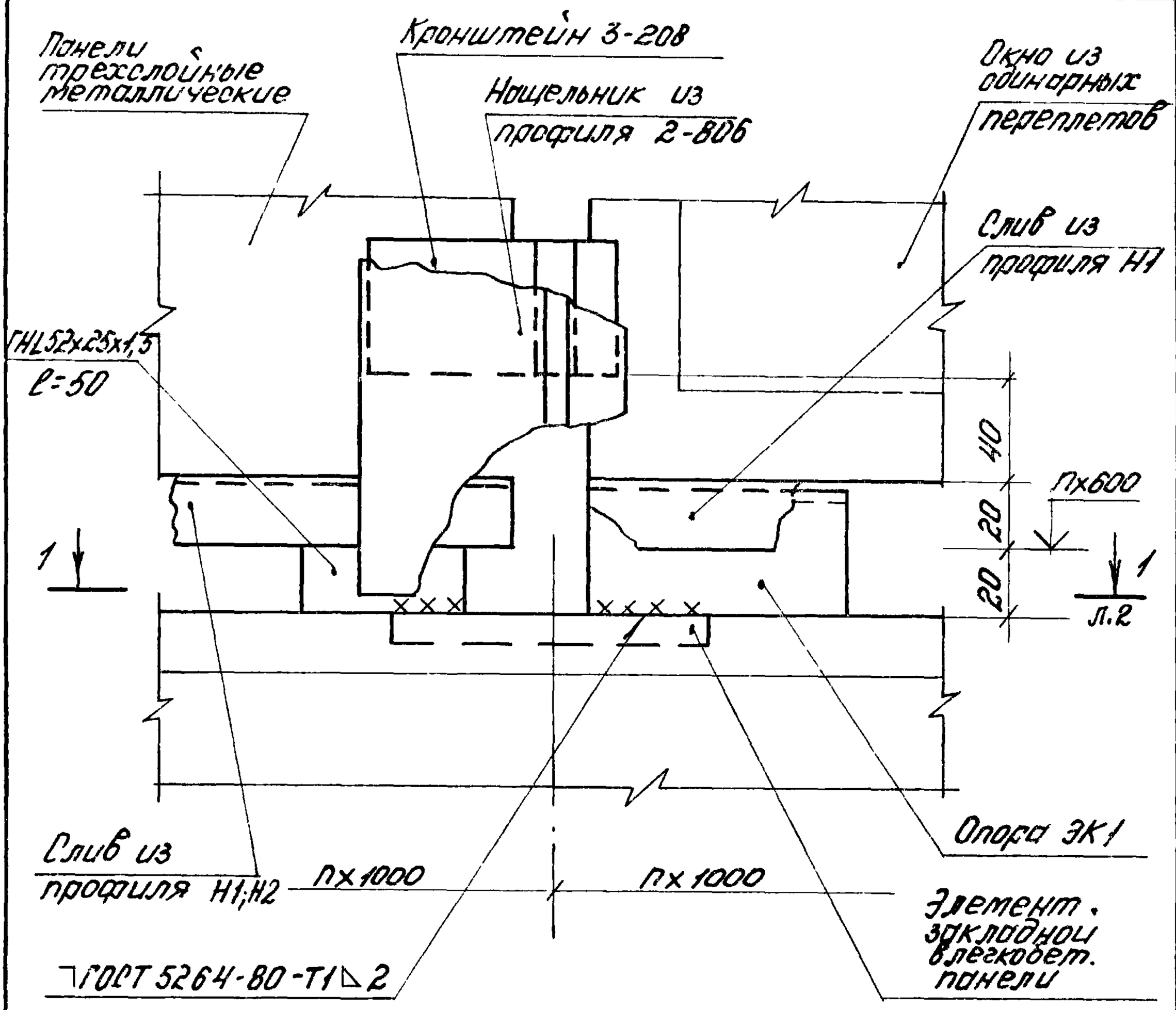

Инв.№подл.	Подпись и дата	Взам.инв.№			2.436-12.1-4400	
			Рук.отд.	Смиляновский		Узел 50
			Рук.гр.	Гузеева		
			Инж.	Власова		
			Контроль	Гузеева		

Стадия	Лист	Листов
Р	1	2

ЦНИИПРОМЗДАНИЙ

1-1

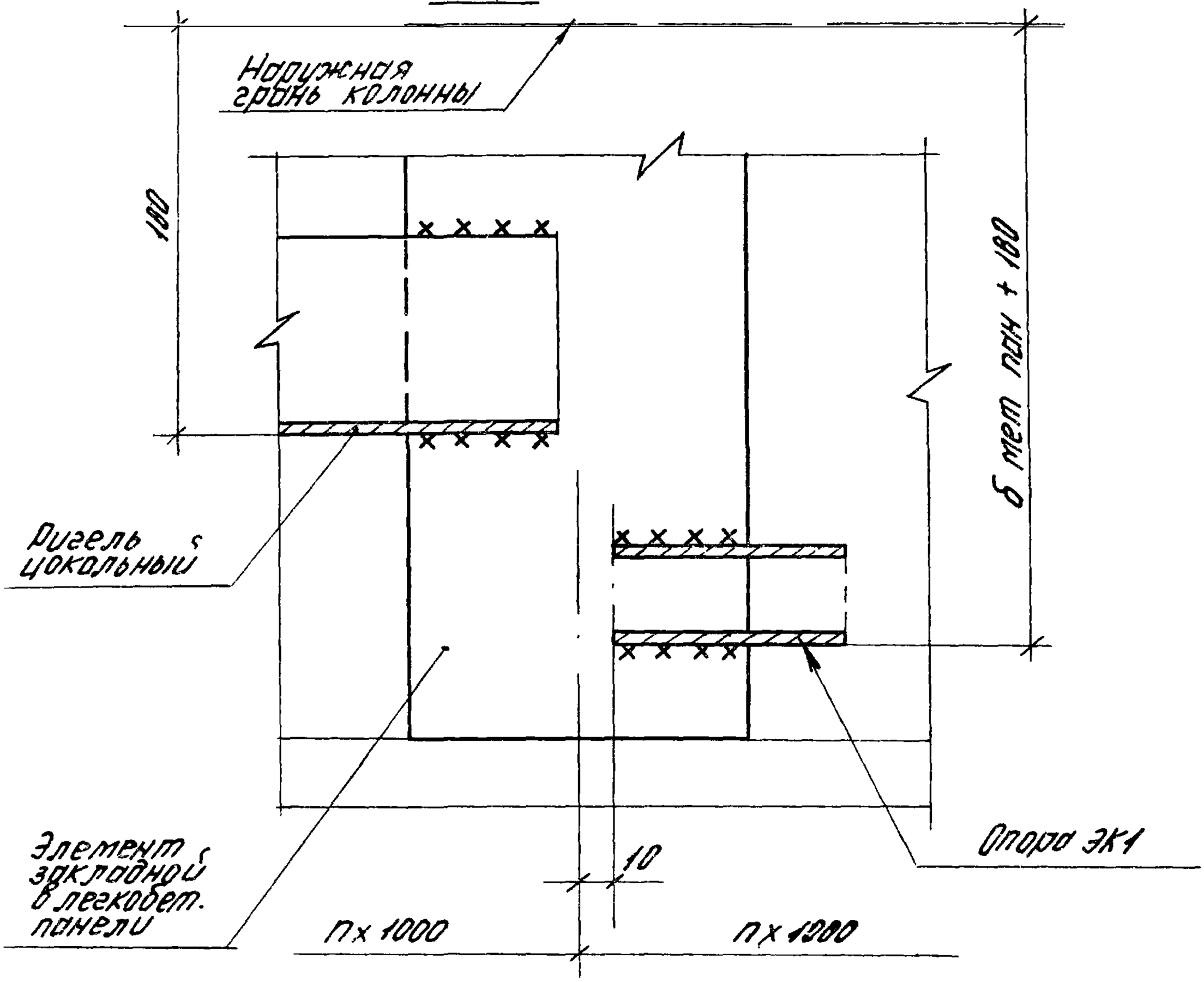

Узел 50 см. совместно с узлами 1; 18; 20 ... 30
(докум. 2.436-12.1-0100; 2.436-12.1-1800;
2.436-12.1-2000 ... 2.436-12.1-2600)

Инв. № подл. | Подпись и дата | Взам. инв. №

	2.436-12.1-4400	Лист 2

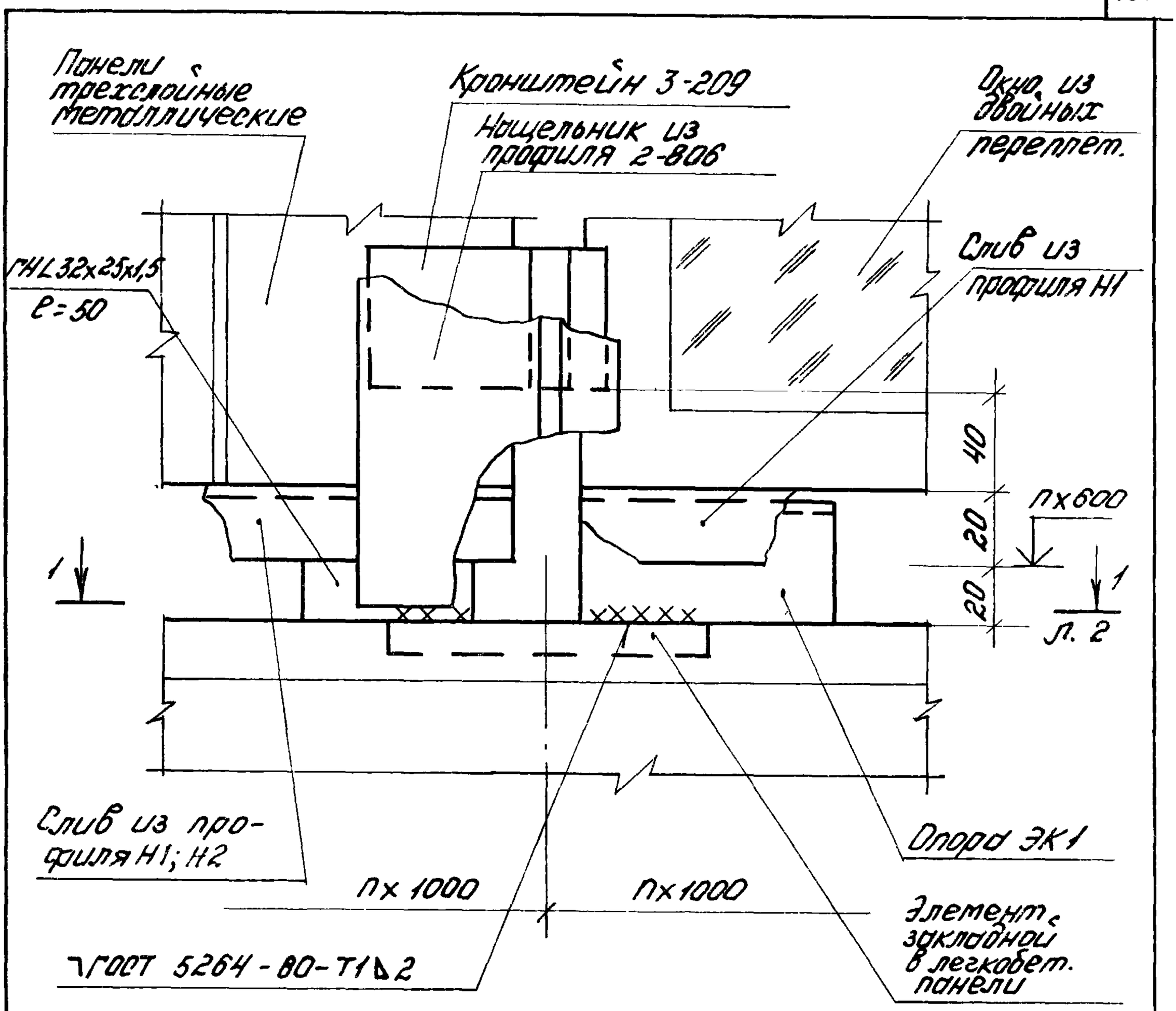

Инв.№подл.	Подпись и дата	Взам.инв.№			2.436-12.1-4500	
			Рук.отд.	Смиянский		
			Рук.гр.	Гузеева	Узел 51	Стадия: Р; Лист: 1; Листов: 2
			Инж.	Власова		ЦНИИПРОМЗДАНИЙ
			Н.контр.	Гузеева		

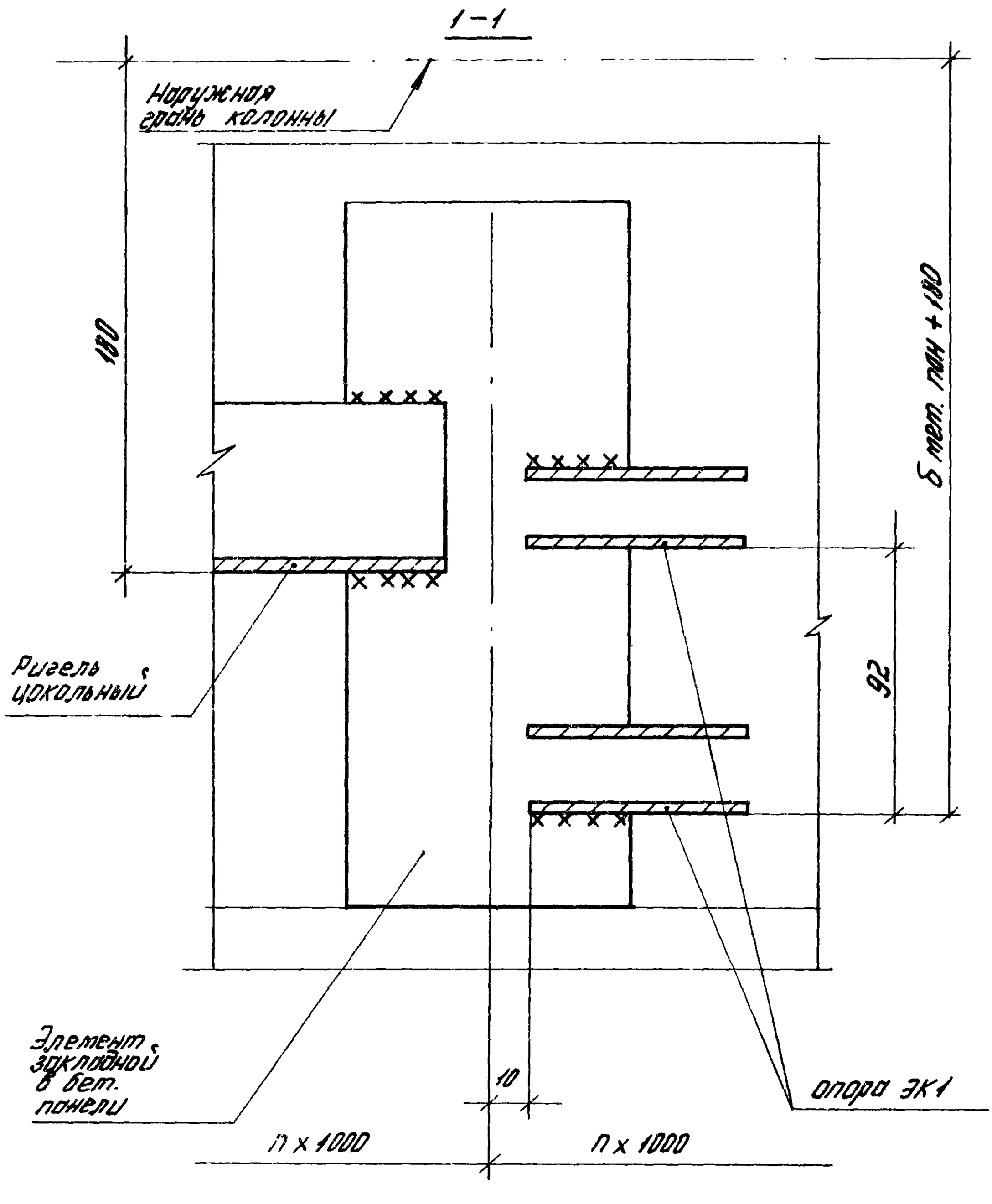

Узел 51 ст. совместно с узлами 3; 18; 20...30
(докум. 2.436-12.1-0300; 2.436-12.1-1800;
2.436-12.1-2000 ... 2.436-12.1-2600)

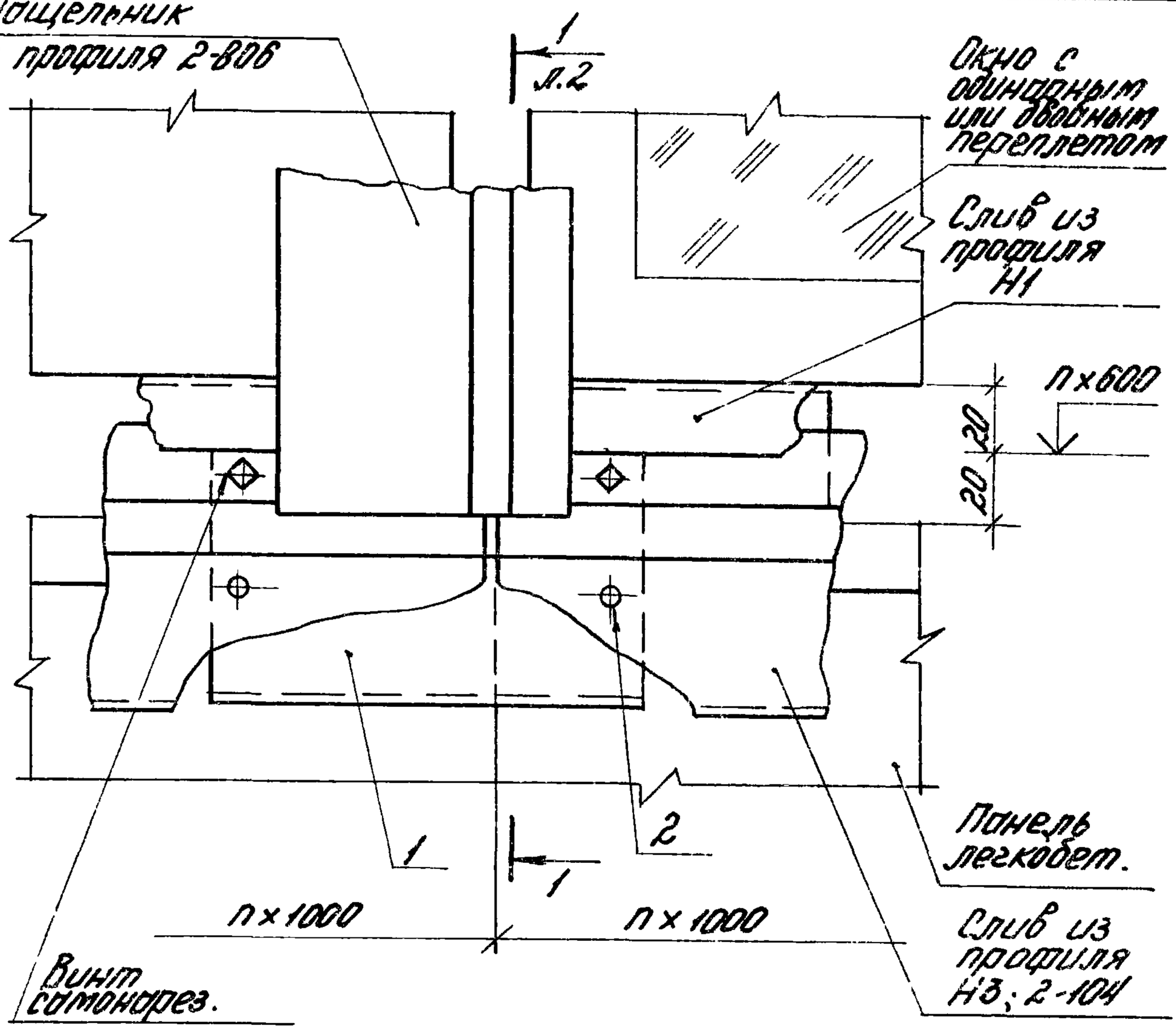

Узел 52 см. совместно с узлами 50; 51
(докум 2.436-12.1-4400; 2.436-12.1-4500)

Инв.№подл.	Подпись и дата	Взам.инв.№				
				2.436-12.1-4600		
	Рук.отд.	Смилянский		Узел 52	Стадия: Р	Лист: 1	Листов: 2
	Рук.гр.	Гузеева			ЦНИИПРОМЗДАНИЙ	
	Инж.	Власова				
	Н.контр.	Гузеева				

1-1

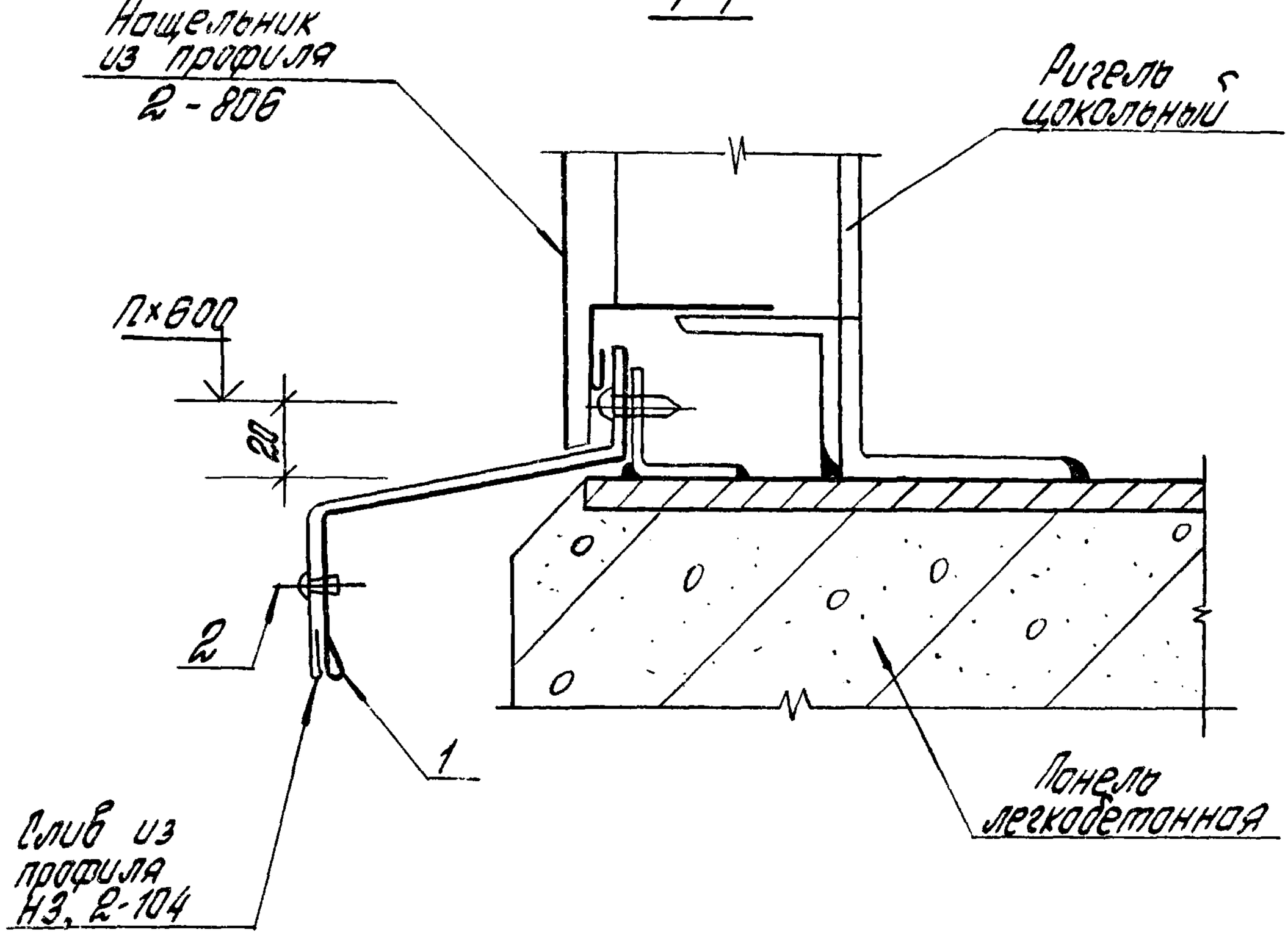

Марка поз.	Обозначение	Наименование	Кол на узел	Масса, кг.	Примеч.
		Детали			
		Профиль НЗ серия 2.436-12 вып 2			б.ч. Для стен из легкобет.
1	2.436-12.1-3201	L = 120	1	0,12	
		Профиль 2-104			б.ч. Для стен из легкобет.
		Нормаль Первоуральского з-да; L=120	1	0,13	
		Стандартные изделия			
2		Заклепка комбинированная ОСТ 3413-017-78	2		

2.436-12.1-4600

Лист 2

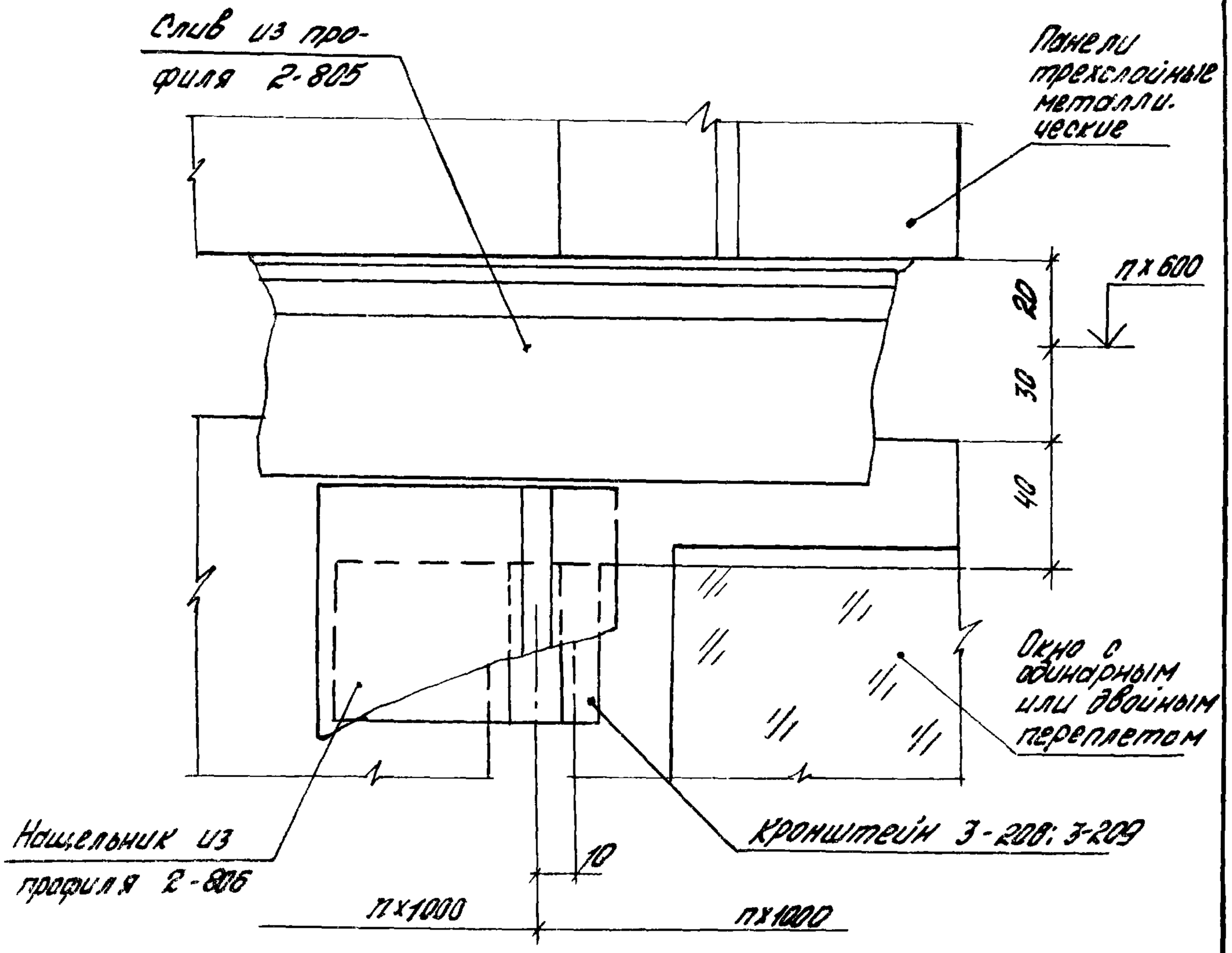

Узел 53 см. совместно с узлами 5...9; 20...31
(докум. 2.436-12.1-0500,... 2.436-12.1-0900;
2.436-12.1-2000,... 2.436-12.1-2700)

Инв. № подл. | Подпись и дата | Взам. инв. №

Рук. отд.	Смилянский		
Рук. гр.	Гузеева		
Инжен.	Власова		
Н. контр.	Гузеева		

2.436-12.1-4700

Узел 53

Стадия	Лист	Листов
Р		1

ЦНИИПРОМЗДАНИЙ

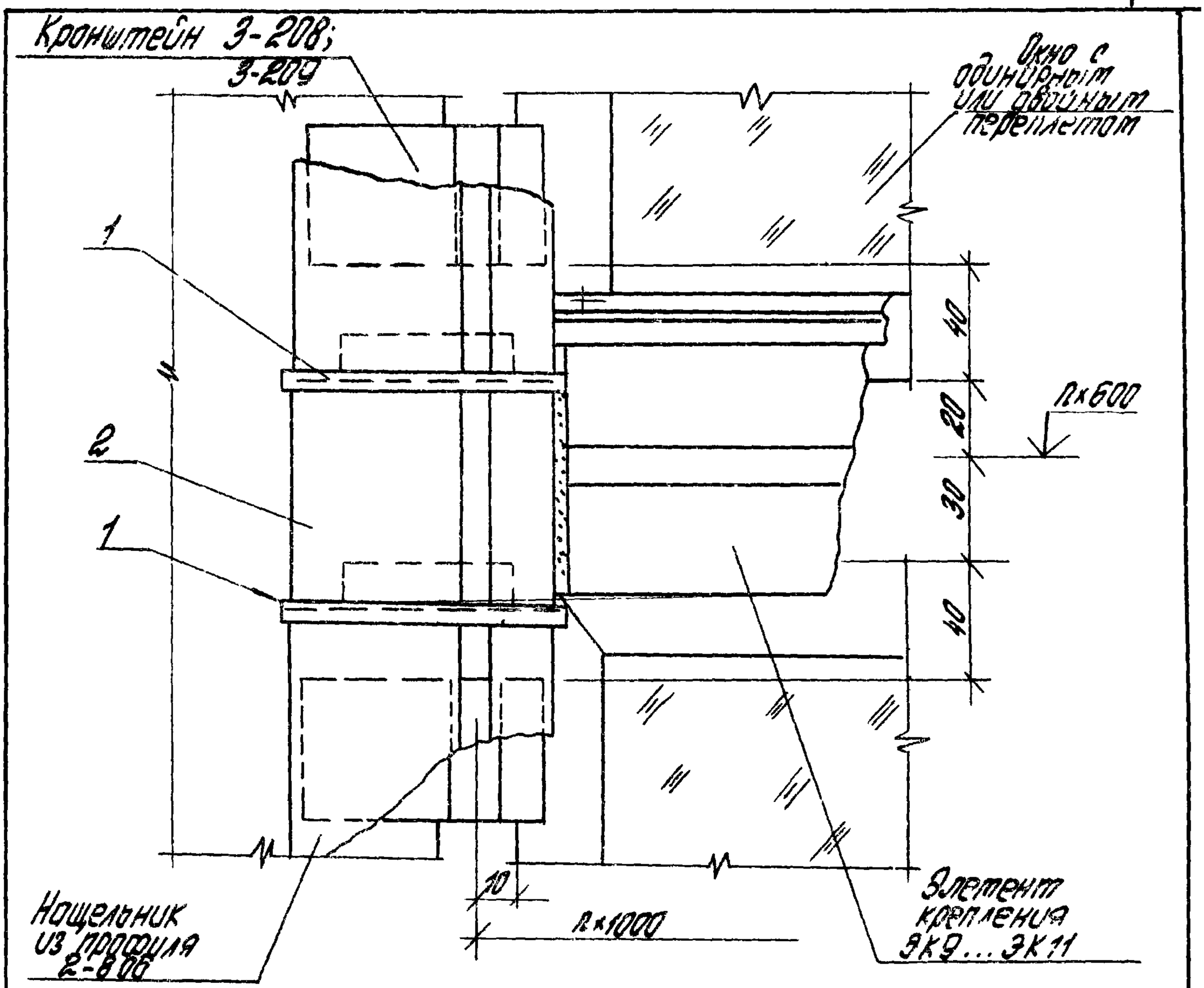

Узел 54 ст. совместно с узлами 14...16; 20...31 (докум. 2.436-12.1-1400 ... 2.436-12.1-1600; 2.436-12.1-2000 ... 2.436-12.1-2700)

Марка, поз.	Обозначение	Наименование	Кол.	Масса ед., кг	Примеч.
		Детали			
1	2.436-12.2-220	Пробка Пр.3	2	8.02	
		Профиль 2-806			
		Нормаль Первоуральского з-да			
2	2.436-12.1-4801	L=60	1	0,07	б.ч

			2.436-12.1-4800			
Рук. отд.	Стилянский		Узел 54	Стадия	Лист	Листов
Рук. гр.	Гузеева			Р		1
Инж.	Власова			ЦНИИПРОМЗДАНИЙ		
Н. контр.	Гузеева					

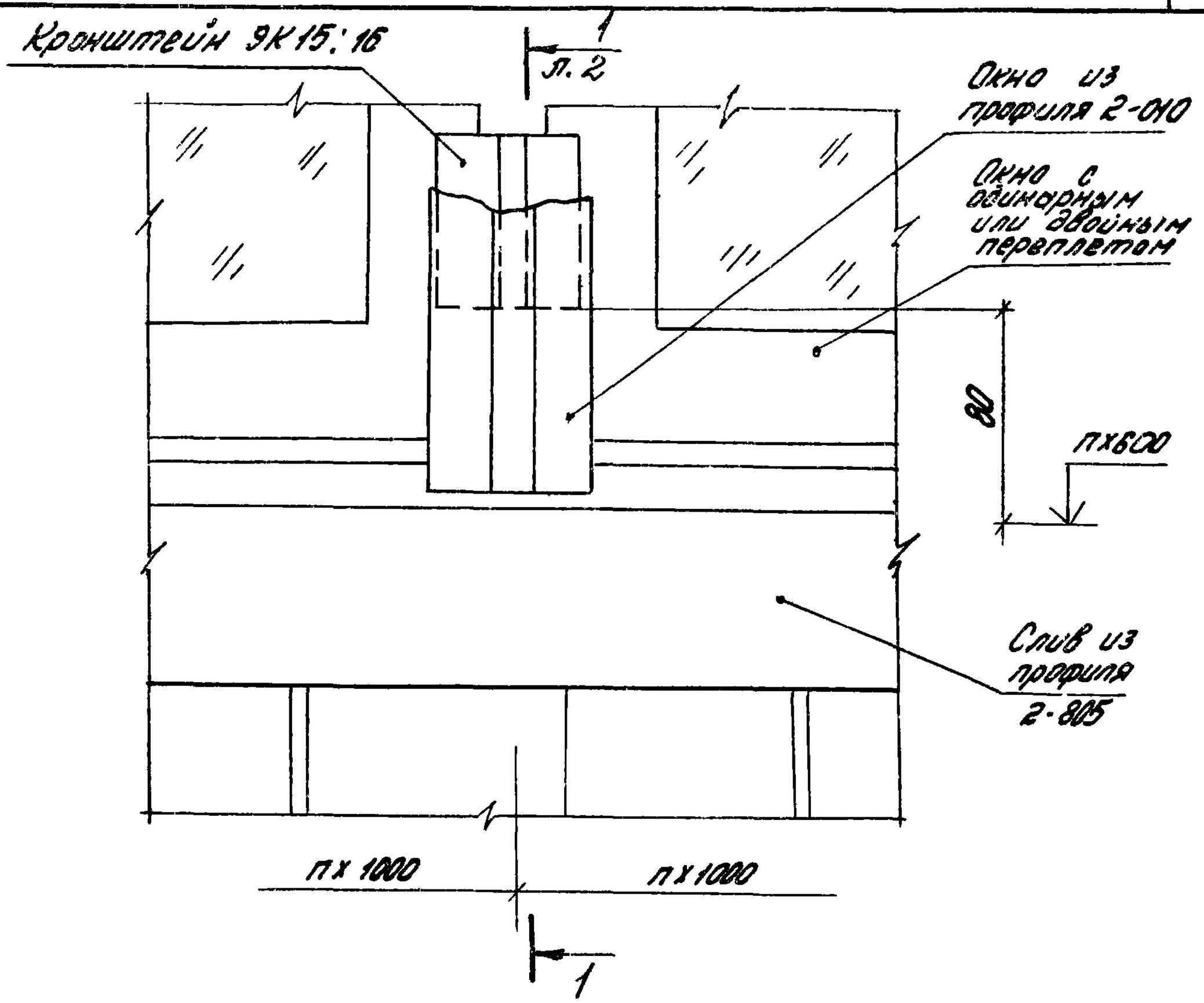

Марка, поз.	Обозначение	Наименование	Кол.	Масса ед.кг.	Прим.
		Детали			
1	2.436-12.2-180	Планка ЗК21	1	0,068	
		Стандартные изделия			
2		Винт самонарез. 4,2×13 ист. 6.002			
		Нормаль Первоуральского завода	3		

Инв.№ подл. | Подпись и дата | Взам.инв.№

Рук.отд	Смилянский		
Рук.гр	Гузеева		
Инжен.	Власова		
Н.контр	Гузеева		

2.436-12.1-4900

Узел 55

Стадия	Лист	Листов
Р	1	2

ЦНИИПРОМЗДАНИЙ

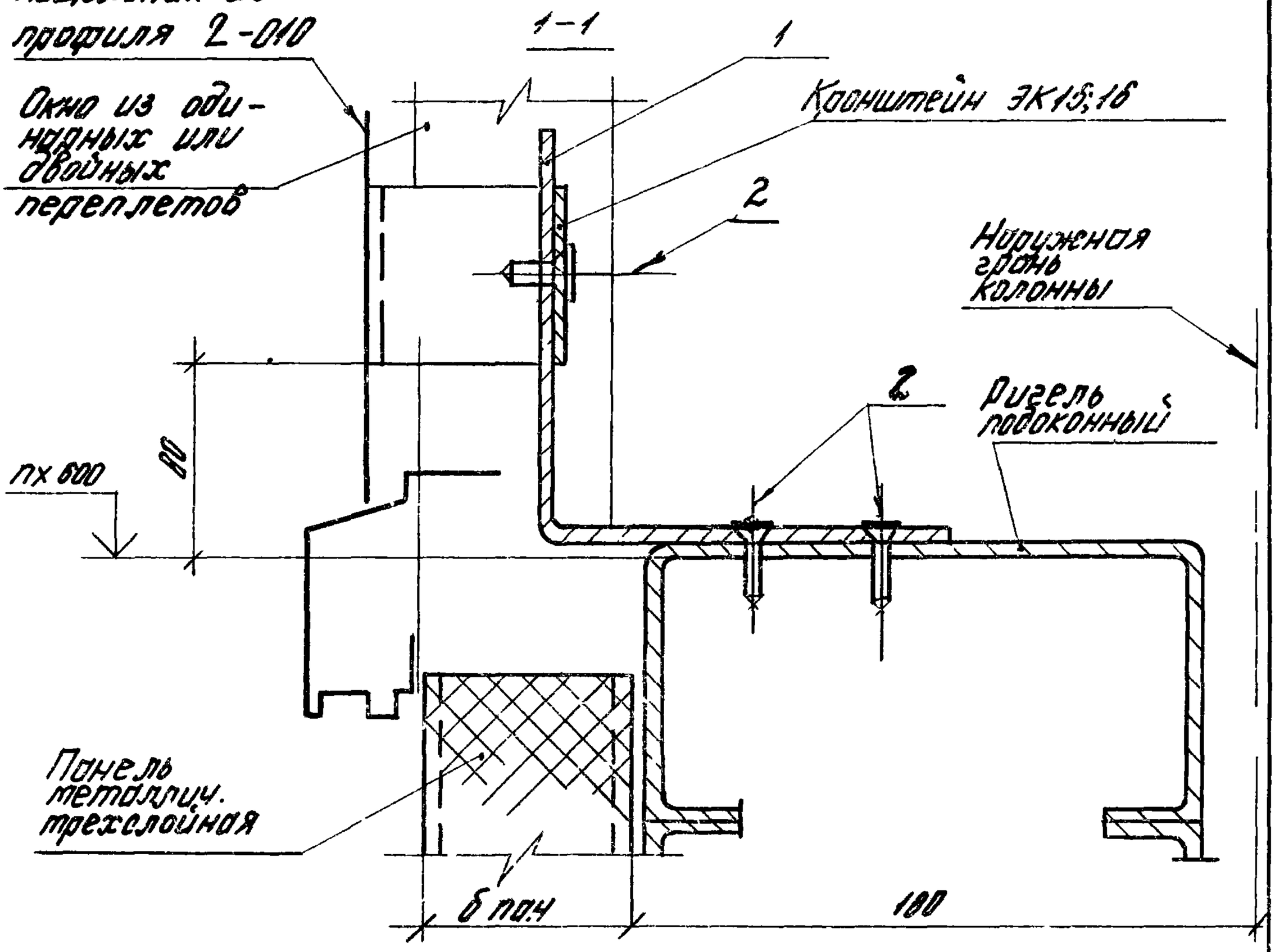

Узел 55 см. совместно с узлами 10...13, 32...35
(докум. 2.436-12.1-1000... 2.435-12.1-1300;
2.436-12.1-2800... 2.436-12.1-2900)

2.436-12.1-4900	Лист 2

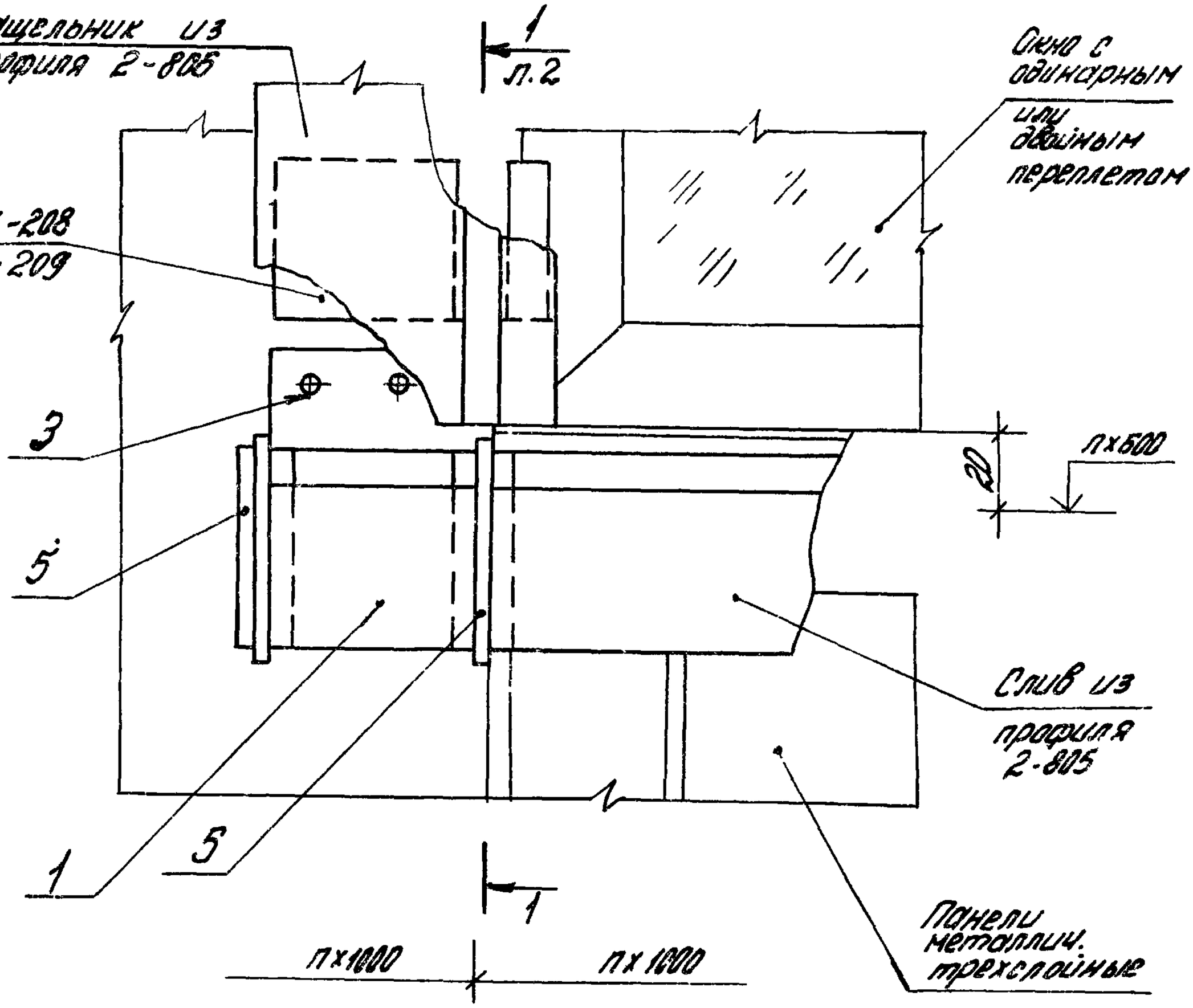

Узел 56 см. совместно с узлами 10...13; 20...31
(докум. 2.436-12.1-1000...2.436-12.1-1300;
2.436-12.1-2000...2.436-12.1-2700)

Инв. № подл. | Подпись и дата | Взам. инв. №

Рук. отд.	Онилянский		
Рук. гр. др.	Гузеева		
Инжен.	Власова		
Н. контр.	Гузеева		

2.436-12.1-5000

Узел 56

Стадия	Лист	Листов
Р	1	2

ЦНИИПРОМЗДАНИЙ

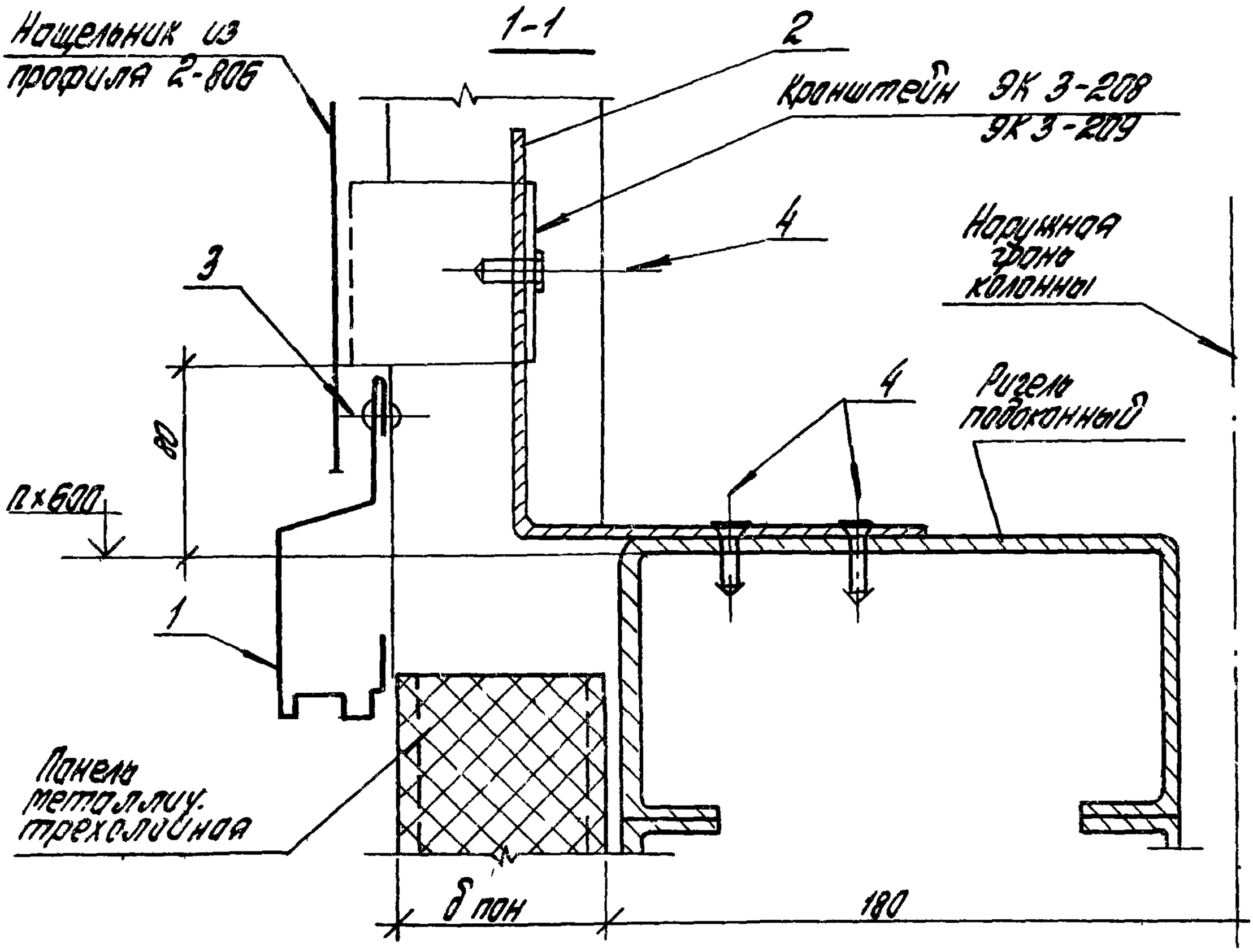

Марка поз.	Обозначение	Наименование	Кол-во	Масса ед.,кг	Примеч.
		Детали			
1	2.436-12.2-190	Накладка А3	1	0,101	
2	2.436-12.2-180	Планка ЭК21	1	0,068	
		Стандартные изделия			
3		Заклепка комбинир. ОСТ 3413-017-79	2		
4		Винт самонарезающий 4,2×13 исп. 6.002			
		Нормали Первоуральского завода	3		
5		пробка 3-229 нормаль Первоуральского завода	2	0.02	

	2.436-12.1-5000	Лист 2

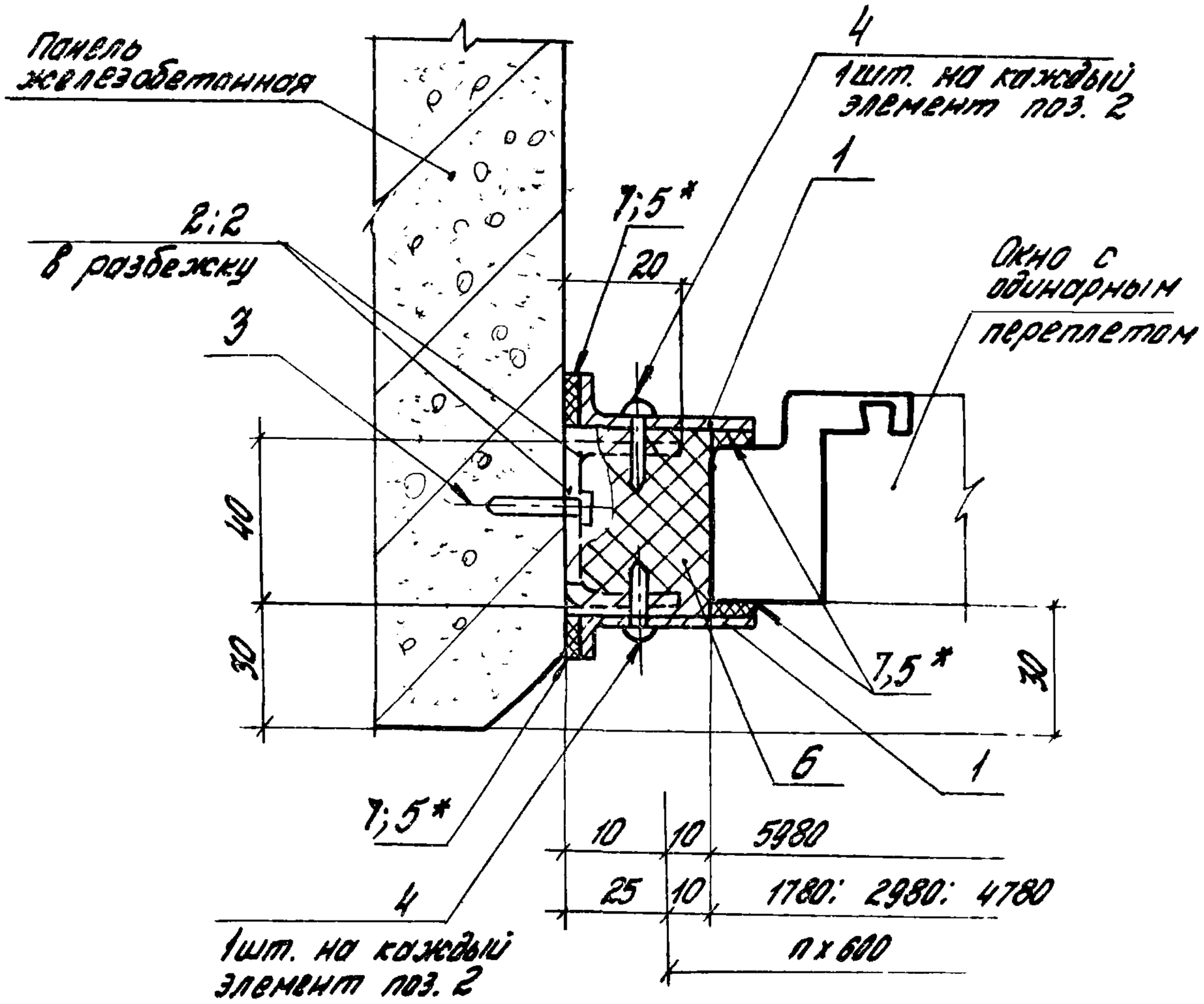

Обозначение	Нпереп, мм	В проема, мм
2.436-12.1-5100	1200	1800; 3000; 4800
-01	1800	
-02	2400	
-03	1200	6000
-04	1800	
-05	2400	

* Резиновую прокладку (поз. 5) приклеить к нащельнику (поз. 1) до его установки

Инв. № подл. | Подпись и дата | Взам. инв. №

Рук. отд	Смилянский		
Рук. гр.	Гузеева		
Инжен.	Власова		
Н. контр.	Гузеева		

2.436-12.1-5100

Узел 57

Стадия	Лист	Листов
Р	1	3

ЦНИИПРОМЗДАНИЙ

Инв.№ подл.	Подпись и дата	Взам. инв.№

Марка, поз.	Обозначение	Наименование	Кол. на исп. 2.436-12.1-5100-										Масса, ед.кг	Примечание
			—	01	02	03	04	05						
		Детали												
		Нащельник, профиль Н5												
		серия 2-436-12, вып. 2												
1	2.436-12.1-5101	L=1200	2										0,85	б.ч.
	2.436-12.1-5102	L=1800		2									1,28	б.ч.
	2.436-12.1-5103	L=2400			2								1,70	б.ч.
		Нащельник, профиль Н4												
		серия 2-436-12, вып. 2												
1	2.436-12.1-5104	L=1200				2							0,50	б.ч.
	2.436-12.1-5105	L=1800					2						0,75	б.ч.
	2.436-12.1-5106	L=2400						2					1,01	б.ч.
		Уголок 25×20×2 ГОСТ 19772-74 / ВСт3кп2 ГОСТ 11474-76												
2	2.436-12.1-5107	L=50	6	8	10	6	8	10					0,033	б.ч.
		Стандартные изделия												
(8)		Шурупы А6×80 ГОСТ 1145-80	12	16	20	12	16	20						применяется как вариант взамен поз.4
		Дер. пробки (по месту)	6	8	10	6	8	10						
3		Дюбель ТУ14-4-794-77												
		(выбирается в конкретном проекте)	6	8	10	6	8	10						

2.436-12.1-5100

Лист 2

19036-02 113

112

Инв. № подл.	Подпись и дата	Взам. инв. №

Марка, поз.	Обозначение	Наименование	Кол. на исп. 2.436-12.1-5100-										Масса ед, кг	Примечание
			-	01	02	03	04	05						
4		Винт самонарезающий 4,2×13 исп. 8.004												
		Нормаль Первоуральского 3-ДА	6	8	10	6	8	10						
		Материалы												
5		Пластина Л1 Лист ТМКЩ-М-3×15-ℓ												
		(ℓ - по проекту) ГОСТ 7338-77	4	4	4	4	4	4						
6		Прокладка ПРП 40 П40×60-500												
		ГОСТ 19177-81	1,2	1,8	2,4	1,2	1,8	2,4						м
7		Клей Н88												
		ТУ 38-105 1061-82	0,0002	0,0003	0,0004	0,0002	0,0003	0,0004						м³

	2.436-12.1-5100	Лист 3

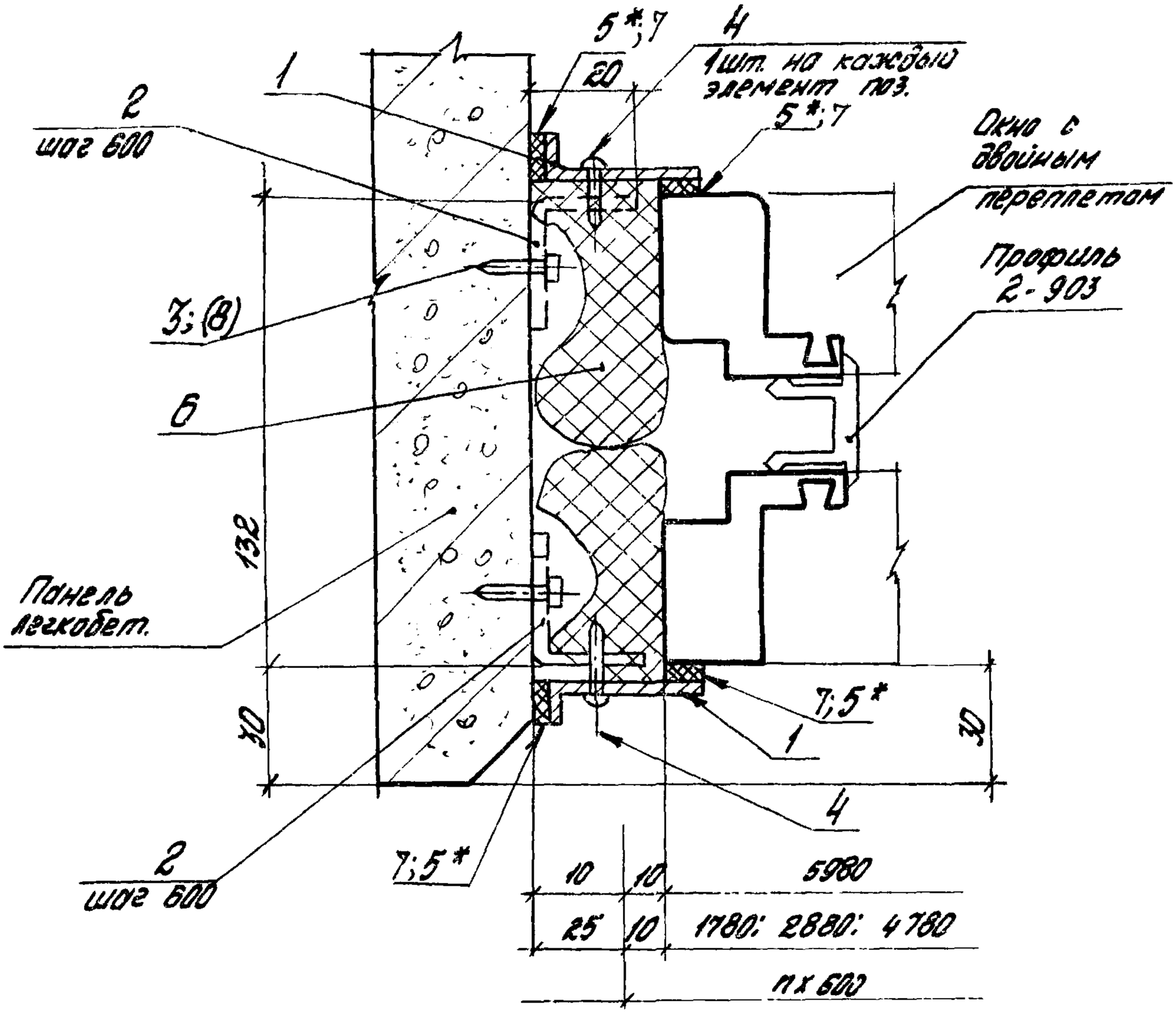

Обозначение	Н перел-лета, мм	В проема, мм
2.436-12.1-5200	1200	1800; 3000 4800
-01	1800	
-02	2400	
-03	1200	6000
-04	1800	
-05	2400	

*Резиновую прокладку (поз. 5) приклеить к нащельнику до его установки.

Рук. отд.	Смиланский		
Рук. гр. ар.	Гузеева		
Инжен.	Власова		
Н. контр.	Гузеева		

2.436-12.1-5200

Узел 58

Стадия	Лист	Листов
Р	1	3

ЦНИИПРОМЗДАНИЙ

Инв. № подл.	Подпись и дата	Взам. инв. №

Марка, поз.	Обозначение	Наименование	Кол. на изд. 2.436-12.1-5200 –										Масса ед. кг	Примечание
			–	01	02	03	04	05						
		Детали												
		Нащельник, профиль Н5, серия 2.436-12, вып. 2												
1	2.436-12.1-5101	L=1200	2										0,85	Б.Ч.
	2.436-12.1-5102	L=1800		2									1,28	Б.Ч.
	2.436-12.1-5103	L=2400			2								1,70	Б.Ч.
		Нащельник, профиль Н4, серия 2.436-12, вып 2												
1	2.436-12.1-5104	L=1200				2							0,50	Б.Ч.
	2.436-12.1-5105	L=1800					2						0,75	Б.Ч.
	2.436-12.1-5106	L=2400						2					1,01	Б.Ч.
		Уголок 25×20×2 ГОСТ 19772-74 В ст3кп2 ГОСТ 14771-76												
2	2.436-12.1-5107	L=50	6	8	10	6	8	10					0,033	Б.Ч.
		Стандартные изделия												
(8)		Шурупы А6х80 ГОСТ 1145-80 с	12	16	20	12	16	20						применяется как вариант взамен поз. 4
		Дер. пробки (по тесту) (выбирается взамен кол. в конкретном проекте)	6	8	10	6	8	10						
3		Дюбель ТУ 14-4-794-77 (выбирается в конкретном проекте)	6	8	10	6	8	10						

Марка, поз.	Обозначение	Наименование	Кол. на исп. 2.436.12.1-5200 —	01	02	03	04	05					Масса ед, кг	Примечание
4		Винт сонорезающий 4,2×13 ГОСТ 6.004												
		Нормали Первоуральского завода 3-90	6	8	10	6	8	10						
		Материалы												
5		Пластина А1 Лист ТПКЧ-Т-3×15-ℓ (ℓ- по проекту)												
		ГОСТ 7338-77	4	4	4	4	4							
6		Прокладка ПРП40П40×60-500												
		ГОСТ 19177-81	24	3,6	4,8	2,4	3,6	4,8						м
7		Клей Н88												
		ТУ 38-105 1061-82	0,002	0,003	0,004	0,002	0,003	0,004						м³

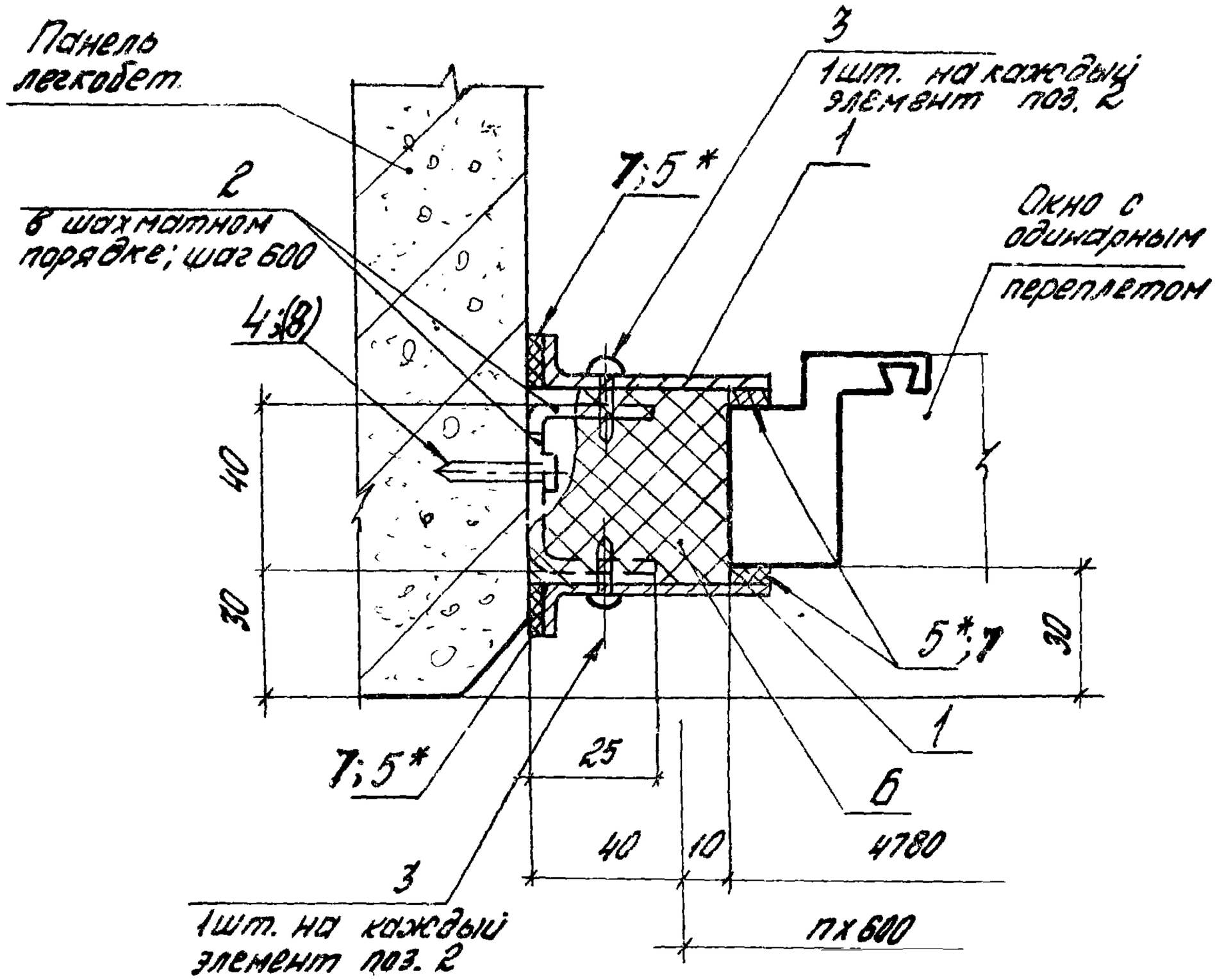

Обозначение	Нперепл. мм
2.436-12.1-5300	1200
-01	1800
-02	2400

* Резиновую прокладку (поз. 5) приклеить к нащельнику (поз. 1) до его установки.

Инв. № подл. | Подпись и дата | Взам. инв. №

Рук. отд.	Смилянский		
Рук. гр.	Гузеева		
Инженер.	Власова		
Н. контр.	Гузеева		

2.436-12.1-5300

Узел 59

Стадия	Лист	Листов
Р	1	2

ЦНИИПРОМЗДАНИЙ

Марка, поз.	Обозначение	Наименование	Кол. на исп. 2.436-12.1-5300-										Масса ед., кг	Примечание
			-	01	02									
		Детали												
		Нащельник, профиль Н6 серия 2.436-12, вып. 2												
1	2.436-12.1-5301	L=1200	2										0,94	б.ч.
	2.436-12.1-5302	L=1800		2									1,41	б.ч.
	2.436-12.1-5303	L=2400			2								1,88	б.ч.
		Уголок 25×20×2 ГОСТ 19772-74 / ВСт.3кп2 ГОСТ 11474-76												
2	2.436-12.1-5107	L=50	6	8	10								0,033	б.ч.
		Стандартные изделия												
3		Винт самонарезающий 4,2×13 исп. 6.004												
		Нормаль Первоуральского з-да	6	8	10									
4		Дюбель ТУ14-4-794-77	6	8	10									
(в)		Шурупы А6×80 ГОСТ 1145-80 с	12	16	20									применяется как вариант взамен поз.4
		Дер. пробками (по месту)	6	8	10									
		(выбираются вз. поз.4 в конкретном проекте)												
		Материалы												
5		Пластина А1 лист ТМКЩ-М-3×15-Е (Е-по проекту) ГОСТ 7338-77	4	4	4									
6		Прокладка ПРП40П40×60-500 ГОСТ 19177-81	1,2	1,8	2,4									м
7		Клей Н88 ТУ38-1051061-82	0,002	0,0003	0,0004									м³

2.436-12.1-5300

Лист 2

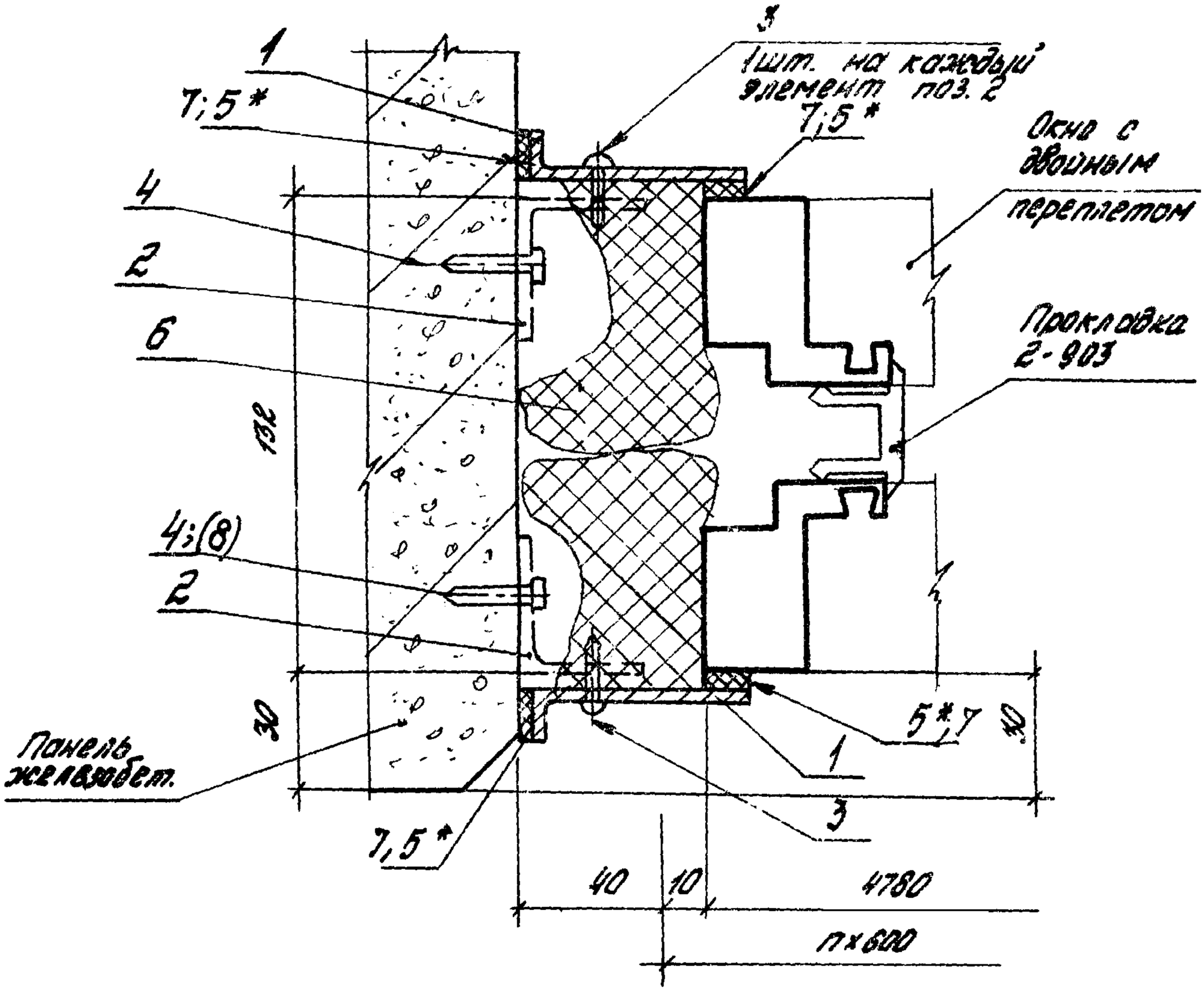

Обозначение	Н перел-лета, мм
2.436-12.1-5400	1200
-01	1800
-02	2400

* Резиновую прокладку (поз. 5) приклеить к нащельнику (поз. 1) до его установки

Инв. № подл. | Подпись и дата | Взам. инв. №

Рук. отд.	Смилянский		
Рук. гр. ар.	Гузеева		
Инжен.	Власова		
Н. контр.	Гузеева		

2.436-12.1-5400

Узел 60

Стадия	Лист	Листов
Р	1	2

ЦНИИПРОМЗДАНИЙ

Марка, поз.	Обозначение	Наименование	Кол. на исп. 2.436-12.1-5400										Масса ед., кг	Прим.
			–	01	02									
		Детали												
		Нащельник, Профиль Н6 серия 2.436-12; Вып. 2												
1	2.436-12.1-5301	L = 1200	2										0,94	б.ч.
	2.436-12.1-5302	L = 1800		2									1,41	б.ч.
	2.436-12.1-5303	L = 2400			2								1,88	б.ч.
		Уголок 25×20×2 ГОСТ 19772-74 / ВСТ3 кп2 ГОСТ 11474-76												
2	2.436-12.1-5107	L = 50	6	8	10								0,033	б.ч.
		Стандартные изделия												
3		Винт самонарезающий 4,2×13 исп. 6,003												
		Нормаль Первоуральского з-да	6	8	10									
4		Дюбель ТУ 14-4-794-77	6	8	10									
(8)		Шурупы А6×80 ГОСТ 1145-80 с	12	16	20									применяются как вариант взамен поз. 4
		дер. пробками (по проекту)	6	8	10									
		Выбирается взамен поз. 4 в конкретном проекте												
		Материалы												
5		Пластина А1 лист ТМКЩ-М-3×15×ℓ												
		(ℓ - по проекту) ГОСТ 7338-77	4	4	4									
6		Прокладка ПРП 40 К 60×60 ГОСТ 19177-81	2,4	3,6	4,8									М
7		Клей Н88 ТУ 38-1051061-82	0,002	0,003	0,004									М3

2.436-12.1-5400

Лист 2

19036-02

121

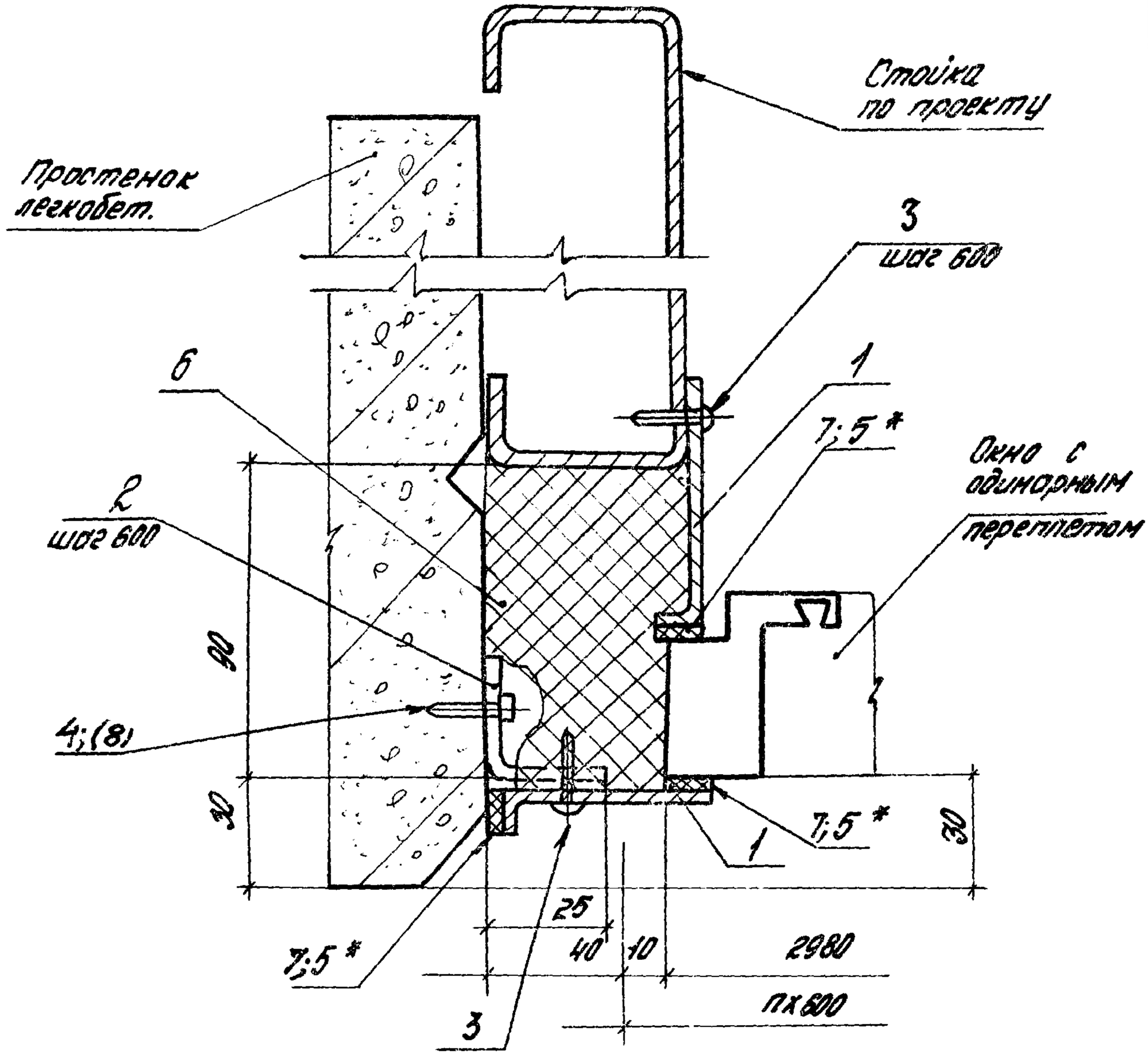

Обозначение	Нтерел-лета, мм
2.436-12.1-5500	1200
-01	1800
-02	2400

* Резиновую прокладку (поз. 5) приклеить к нашельнику (поз. 1) до его установки

Инв. № подл. | Подпись и дата | Взам. инв. №

				2.436-12.1-5500	
Рук. отд.	Смилянский			Узел 61	Стадия: Р; Лист: 1; Листов: 2
Рук. гр. ар.	Гузеева				ЦНИИПРОМЗДАНИЙ
Инжен.	Власова				
Н. контр.	Гузеева				

Марка, поз.	Обозначение	Наименование	Кол. на исп. 2.436-12.1-5500-									Масса ед, кг	Примечание
			–	01	02								
		Детали											
		Нащельник, профиль Н6 серия 2.436-12, вып. 2											
1	2.436-12.1-5301	L = 1200	2									0,94	б.ч.
	2.436-12.1-5302	L = 1800		2								1,41	б.ч.
	2.436-12.1-5303	L = 2400			2							1,88	б.ч.
		Уголок 25×20×2 ГОСТ 19772-74 / В Ст3 кп2 ГОСТ 11474-76											
2	2.436-12.1-5107	L = 50	3	4	5							0,033	б.ч.
		Стандартные изделия											
3		Винт самонарезающий 4,2×15 исп. 6.004											
		Нормаль Первоуральского з-да	6	8	10								
4		Дюбель ТУ 14-4-794-77	3	4	5								
(8)		Шурупы А6×80 ГОСТ 1145-80 с	6	8	10								применяются как вариант взамен поз. 4
		Дер. пробками (по тесту)	3	4	5								
		(Выбирается взамен поз. 4 в конкретном проекте)											
		Материалы											
5		Пластина Я1 лист ТМКЩ-М-3×15×l (l – по проекту) ГОСТ 7338-77	3	3	3								
6		Прокладка ПРП40 П40×60×500 ГОСТ 19177-81	2,4	3,6	4,8								м
7		Клей Н88 ТУ 38-1051061-82	0,0001	0,0003	0,0004								м³

2.436-12.1-5500

Лист 2

122

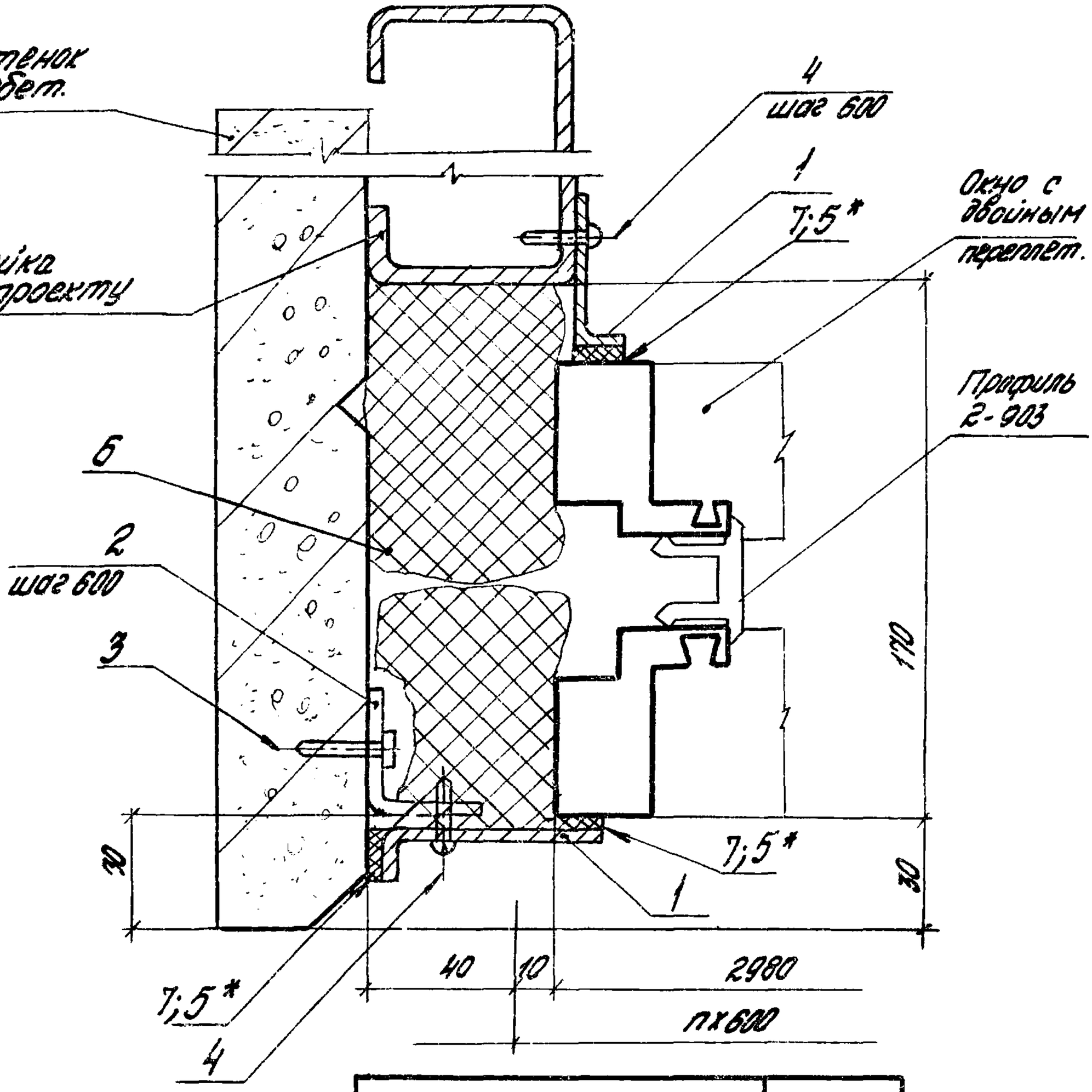

Обозначение	Нперепл., мм
2.436-12.1-5600	1200
-01	1800
-02	2400

* Резиновую прокладку (поз. 5) приклеить к нащельнику (поз. 1) до его установки

Инв.№ подл.	Подпись и дата	Взам.инв.№				
Рук.отд.	Смиланских			2.436-12.1-5600		
Рук.гр.ок	Гузеева					
Инжен.	Влагова			Узел 62	Стадия: Р	Лист: 1	Листов: 2
Н.контр.	Гузеева				ЦНИИПРОМЗДАНИЙ	

Поз.	Обозначение	Наименование	Кол. на исп. 2.436-12.1-5600-									Масса ед, кг	Примечание
			–	01	02								
		Детали											
		Нащельник											
		Профиль Н6; сер. 2.436-12, вып 2											
1	2.436-12.1-5301	L = 1200	2									0,94	б.ч.
	2.436-12.1-5302	L = 1800		2								1,41	б.ч.
	2.436-12.1-5303	L = 2400			2							1,88	б.ч.
		Уголок 25х20х2 ГОСТ 30972-14 / Вст3кп2 ГОСТ 11474-76											
2	2.436-12.1-5107	L = 50	3	4	5							0,033	б.ч.
		Стандартные изделия											
3		Дюбель ТУ 14-4-794-77	3	4	5								
4		Винт самонарезающий 4,2х13 исп. 2.004											
		Кронштейн первоцокольного 3-го	6	8	10								
		Материалы											
5		Пластина А1 лист ТПКШ-М-3х15х L (С-по проекту) ГОСТ 7338-77	4	4	4								
6		Проволока ПРП 40 К 60-500 ГОСТ 19177-81	2,4	3,6									м
7		Клей АВВ ТУ 38-105 1061-82	0,0002	0,0003	0,0004								м³

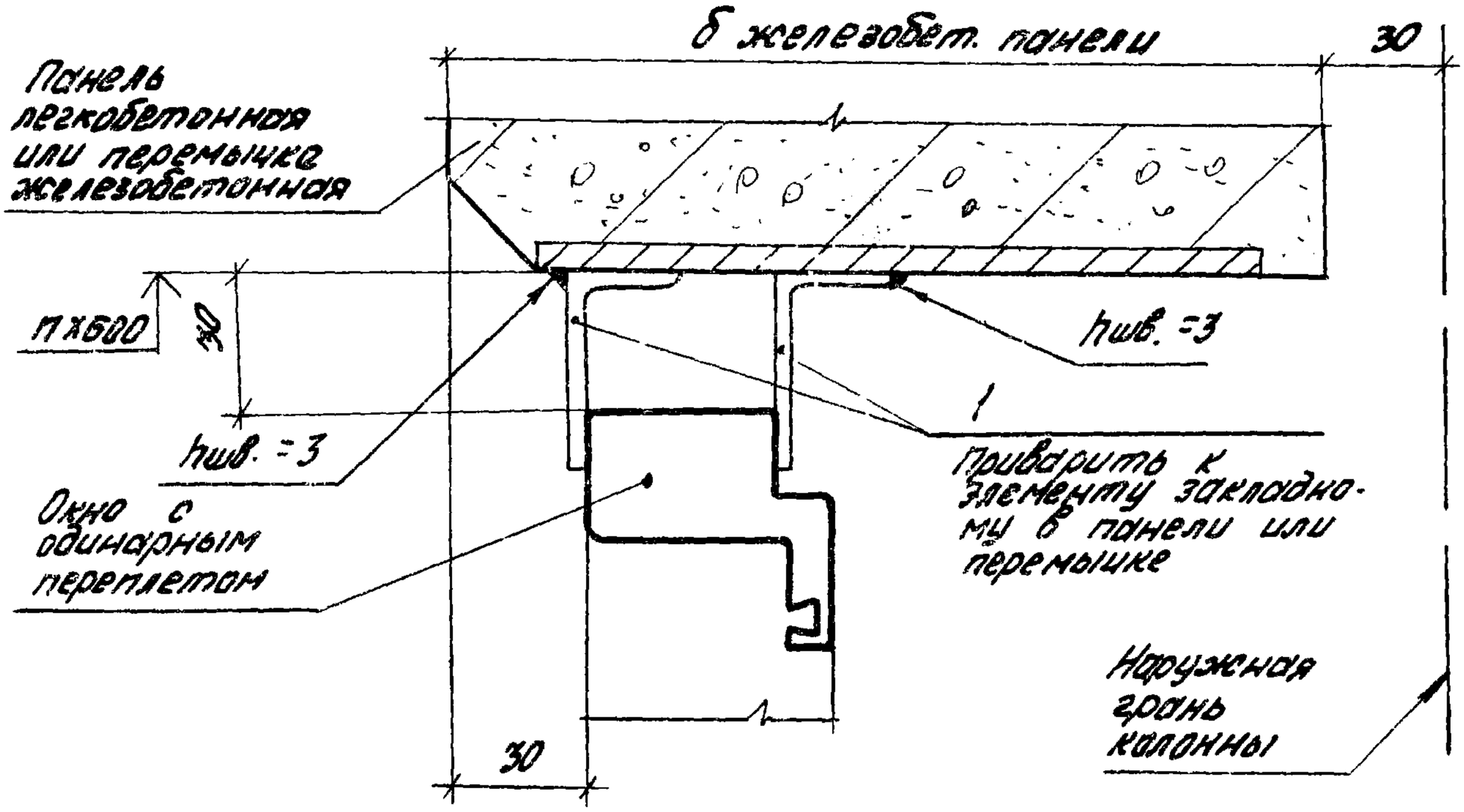

Обозначение	В проем, мм
2.436-12.1-5700	1800
-01	3000
-02	4800
-03	6000

Узел 63 см. совместно с узлом 64 (докум. 2.436-12.1-5800)

Инв. № подл. | Подпись и дата | Взам. инв. №

				2.436.-12.1-5700	
Рук. отд.	Смиянский			Узел 63	Стадия: Р; Лист: 1; Листов: 2
Рук. гр. др.	Гузеева				ЦНИИПРОМЗДАНИЙ
Инженер.	Власова				
Н. контр.	Гузеева				

Марка, поз.	Обозначение	Наименование	Кол. на исп. 2.436-12.1-5700-									Масса ед., кг	Примечание
			–	01	02	03							
		Детали											
1	2.436-12.2-060	Планка ЭК2	8	12	18	22						0,071	

19036-02 127

2.436-12.1-5700

Лист 2

126

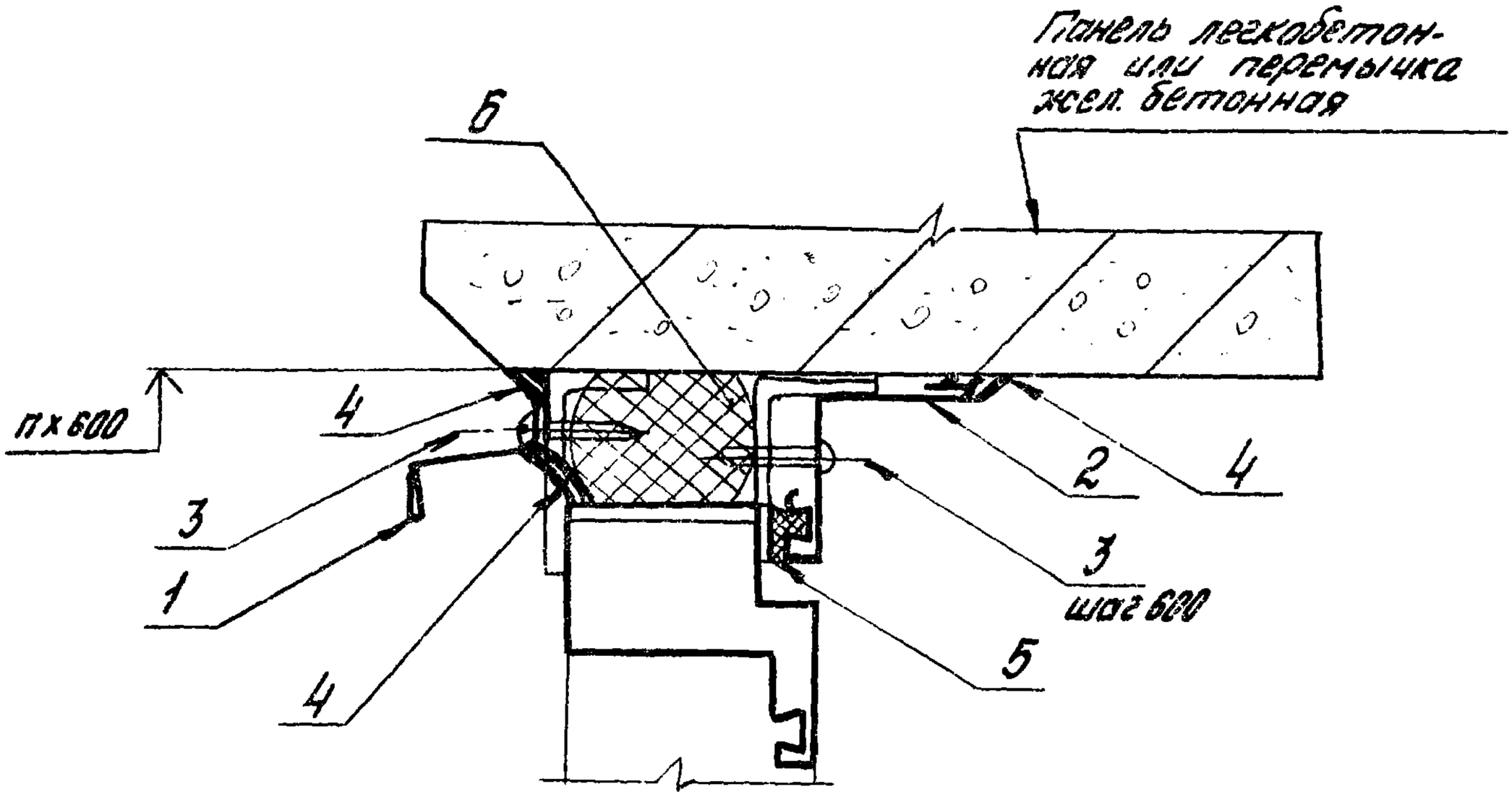

Обозначение	В проем, мм
2.436-12.1 - 5800	1800
-01	3000
-02	4800
-03	6000
-04	лента

Узел 64 см. совместно с узлом 63
(Докум. 2.436-12.1-5700)

				2.436-12.1-5800		
Рук. отд.	Скилянский			Узел 64	Стадия	Лист	Листов
Рук. гр. др	Гузеева				Р	1	3
Инжен.	Власова				ЦНИИПРОМЗДАНИЙ	
Н. контр.	Гузеева					

Инв.№ подл.	Подпись и дата	Взам.инв.№

Марка, поз.	Обозначение	Наименование	Кол. на исп. 2.436-12.1-5800-										Масса ед, кг	Примечание
			–	01	02	03	04							
		Детали												
		Слив												
		Профиль 2-612 Нормали Первоуральского з-да												
1	2.436-12.1-5801	L = 1840	1										0,74	б.ч.
	2.436-12.1-5802	L = 3040		1									1,22	б.ч.
	2.435-12.1-5803	L = 4840			1								1,94	б.ч.
	2.436-12.1-5804	L = 6010				1							2,42	б.ч.
	2.436-12.1-5805	L = 5998					1						2,40	б.ч.
		Нащельник внутренний												
		Профиль 2-613 Нормали Первоуральского з-да												
2	2.436-12.1-5806	L = 1840	1										1,64	б.ч.
	2.436-12.1-5807	L = 3040		1									2,71	б.ч.
	2.436-12.1-5808	L = 4840			1								4,31	б.ч.
	2.436-12.1-5809	L = 6010				1							5,37	б.ч.
	2.436-12.1-0605	L = 5998					1						5,34	б.ч.
		Стандартные изделия												
3		Винт самонарезающий 16×25 ГОСТ 6010												
		Нормали Первоуральского з-да	8	12	18	22	22							

Расход материалов для ленточного остекления дан на участок шириной 6.000 м	2.436-12.1-5800	Лист 2

19036-02 129

Марка, поз.	Обозначение	Наименование	Кол. на исп. 2.436-12.1-5800-										Масса ед., кг	Приме-чание
			-	01	02	03	04							
		Материалы												
4		Клей - герметик „Эластосил 11-06"												
		ТУ6-02-775-73	0,002	0,003	0,005	0,006	0,006							м3
5		Профиль резиновый 2-902												
		Нормаль Первоуральского з-да	1,8	3,0	4,8	6,0	6,0							м
6		Прокладка ПРП 40 П40х60-500												
		ГОСТ 19177-81	3,6	6,0	9,6	12,0	12,0							м

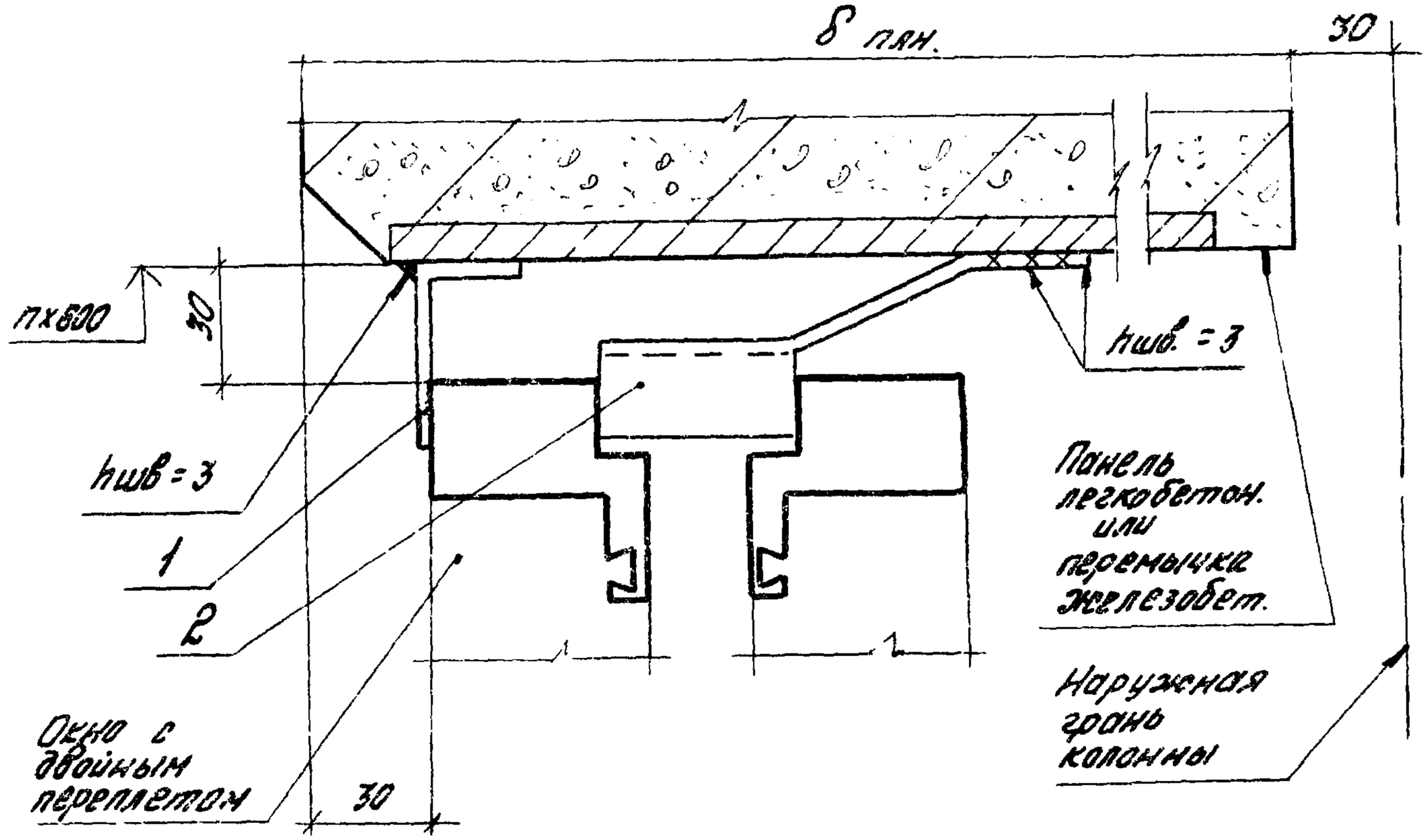

Обозначение	В проем, мм
2.436-12.1-5900	1800
-01	3000
-02	4800
-03	6000

1. Узел 65 см. совместно с узлом 67 (докум. 2.436-12.1-6100).
2. Узел 65 дан для окон с двойным переплетом при блочной установке.

Инв. № подл. | Подпись и дата | Взам. инв. №

Рук. отд.	Смирянский		
Рук. гр. пр.	Гузеева		
Инжен.	Власова		
Н. контр.	Гузеева		

2.436-12.1-5900

Узел 65

Стадия	Лист	Листов
Р	1	2

ЦНИИПРОМЗДАНИЙ

Инв.№ подл.	Подпись и дата	Взам. инв.№

Марка, поз.	Обозначение	Наименование	Кол. на исп. 2.436-12.1-5900-									Масса ед., кг	Примечание
			-	01	02	03							
		Детали											
1	2.436-12.2-060	Планка ЭК2	4	6	9	11						0,071	
2	2.436-12.2-070	Планка ЭК4	4	6	9	11						0,226	

19036-02 132

2.436-12.1-5900

Лист 2

131

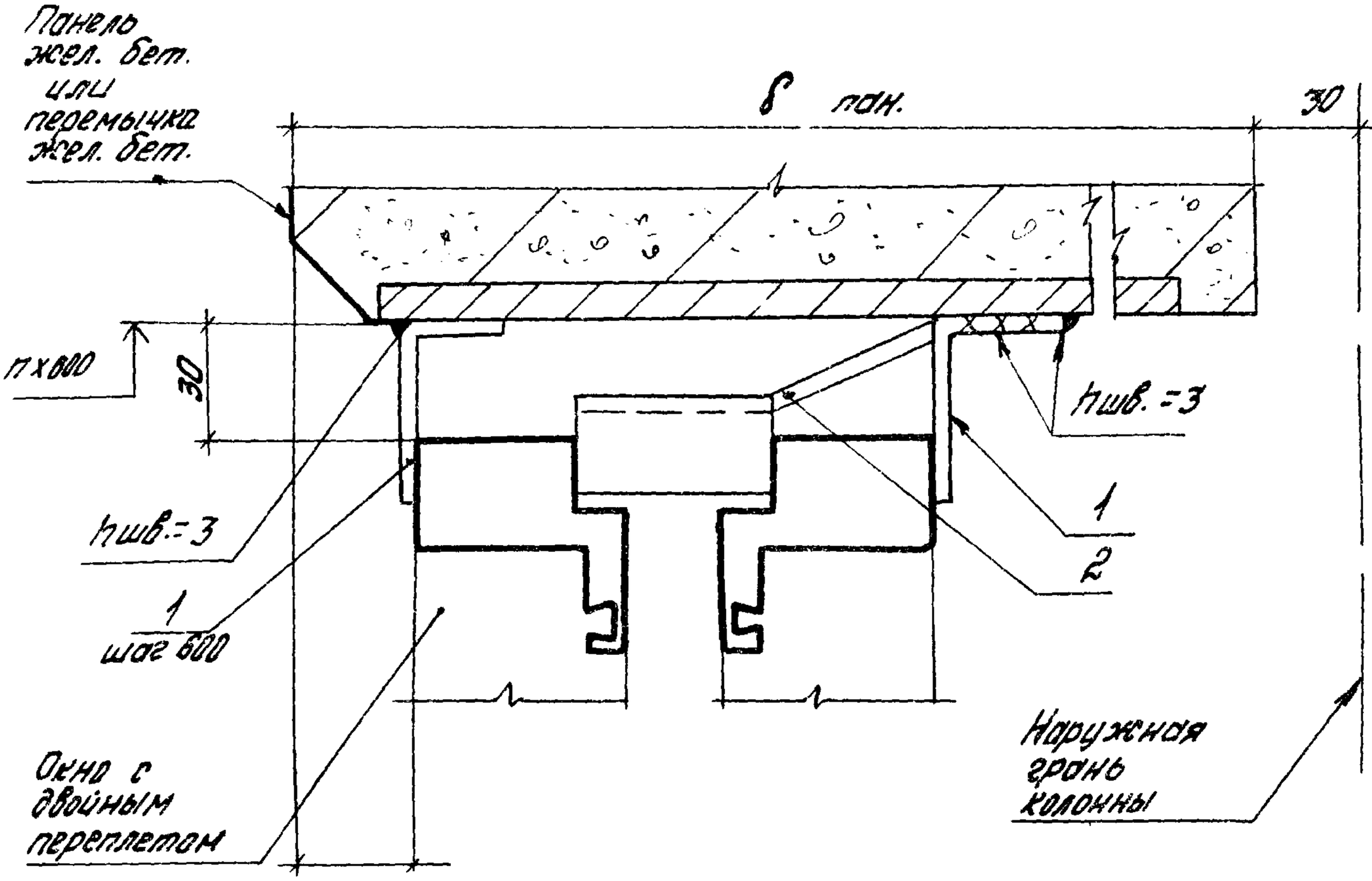

Обозначение	В проем, мм
2.436-12.1-6000	1800
-01	3000
-02	4800
-03	6000

1. Узел 66 см. совместно с узлом 67(докум. 2.436-12.1-6100).
2. Узел 66 дан для окон с двойными переплетами при раздельной их установке.

				2.436-12.1-6000		
Рук.отд.	Смоленский			Узел 66	Стадия	Лист	Листов
Рук.гр.ар.	Гузеева				Р	1	2
Инжен.	Власова				ЦНИИПРОМЗДАНИЙ	
Н.контр.	Гузеева					

Инв.№ подл.	Подпись и дата	Взам.инв.№

Марка, поз.	Обозначение	Наименование	Кол. на исп. 2.436-12.1-6000-									Масса ед, кг	Примечание
			—	01	02	03							
		Детали											
1	2.436-12.2-060	Планка ЭК2	8	12	18	22						0,071	
2	2.436-12.2-070	Элемент крепежный ЭК4	4	6	9	11						0,226	

19036-02 134

2.436-12.1-6000

Лист 2

133

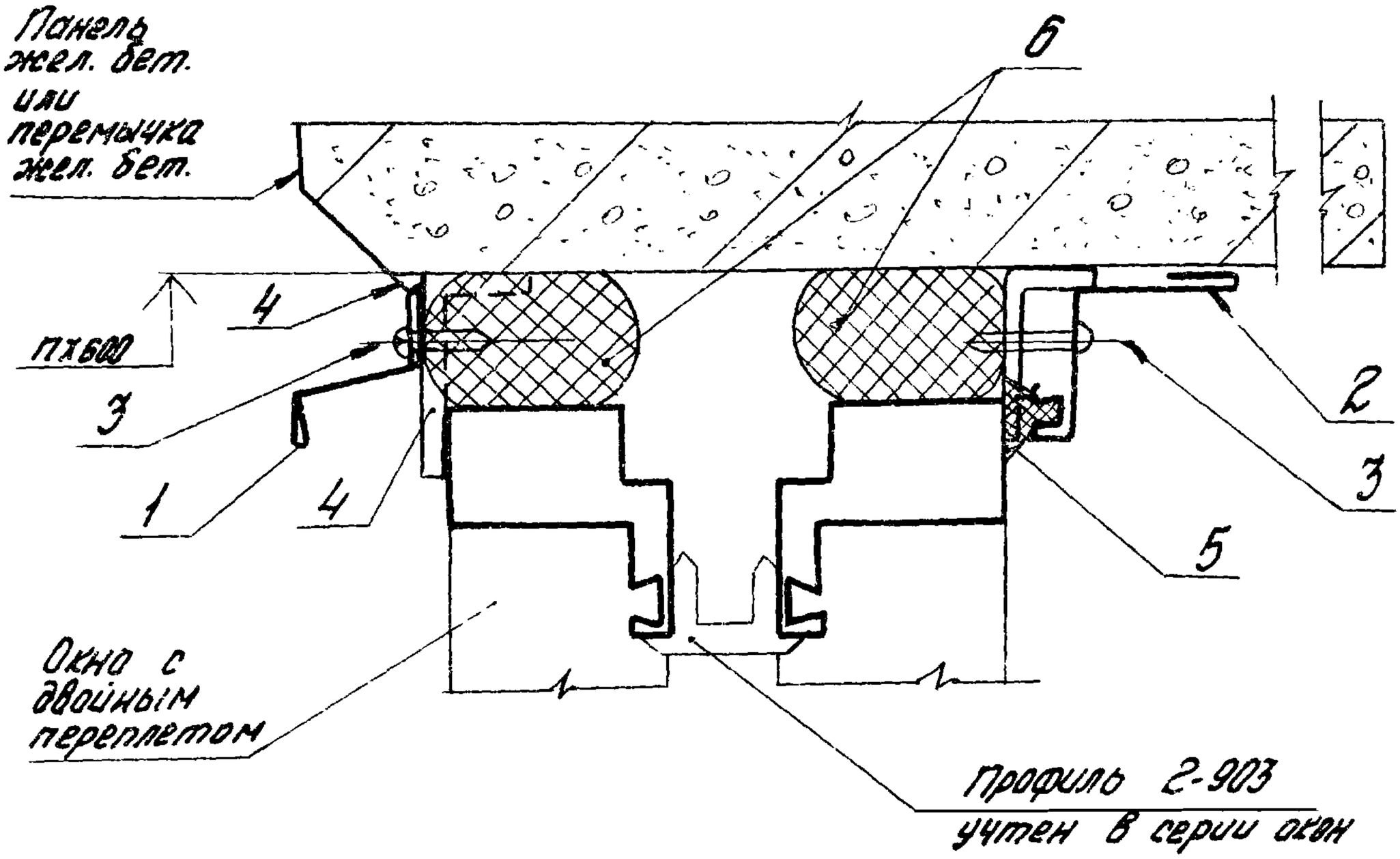

Обозначение	В проеме мм
2.436-12.1-6100	1800
-01	3000
-02	4800
-03	6000
-04	лента

Узел 67 см. совместно с узлами 65 и 66 (докум. 2.436-12.1-5900 и 2.436-12.1-6000)

				2.436-12.1-6100		
Рук. отд.	Смилянский			Узел 67	Стадия	Лист	Листов
Рук. гр. оф.	Гузеева				Р	1	3
Инжен.	Власова				ЦНИИПРОМЗДАНИЙ	
Н. контр.	Гузеева					

Инв. № подл.	Подпись и дата	Взам. инв. №

Марка, поз.	Обозначение	Наименование	Кол. на исп. 2.436-12.1-6100-										Масса ед. кг	Примечание
			-	01	02	03	04							
		Детали												
		Слив												
		Профиль 2-012 нормаль Первоуральского з-да												
1	2.436-12.1-5801	L=1840	1										0,74	б.ч.
	2.436-12.1-5802	L=3040		1									1,22	б.ч.
	2.436-12.1-5803	L=4840			1								1,94	б.ч.
	2.436-12.1-5804	L=6010				1							2,42	б.ч.
	2.436-12.1-5805	L=6992					1						2,40	б.ч.
		Нащельник внутренний												
		Профиль 2-813 нормаль Первоуральского з-да												
2	2.436-12.1-5806	L=1840	1										1,64	б.ч.
	2.436-12.1-5807	L=3040		1									2,71	б.ч.
	2.436-12.1-5808	L=4840			1								4,31	б.ч.
	2.436-12.1-5809	L=6010				1							5,37	б.ч.
	2.436-12.1-0605	L=5998					1						5,34	б.ч.
		Стандартные изделия												
3		Винт самонарезающий 3.9×25 исп. 6010												
		Нормаль Первоуральского з-да	8	12	18	22								

	2.436-12.1-6100	Лист 2

Марка, поз.	Обозначение	Наименование	Кол. на исп. 2.436-12.1-6100-										Масса ед., кг	Примечание
			–	01	02	03	04							
		Материалы												
4		Клей-герметик „Эластосил 11-06"												
		ТУ 6-02-775-73	0,0002	0,0003	0,0005	0,0005	0,0006							$м^3$
5		Профиль резиновый 2-902												
		Нормаль Первоуральского з-да	1,8	3,0	4,8	6,0	6,0							м
6		Прокладка ПРП 40 П40х60-500												
		ГОСТ 19177-81	3,6	6,0	9,6	12,0	12,0							м

Расход материалов для ленточного остекления дом на участок шириной 6,0 м

2.436-12.1-6100

Лист 3

19436-02 137

136

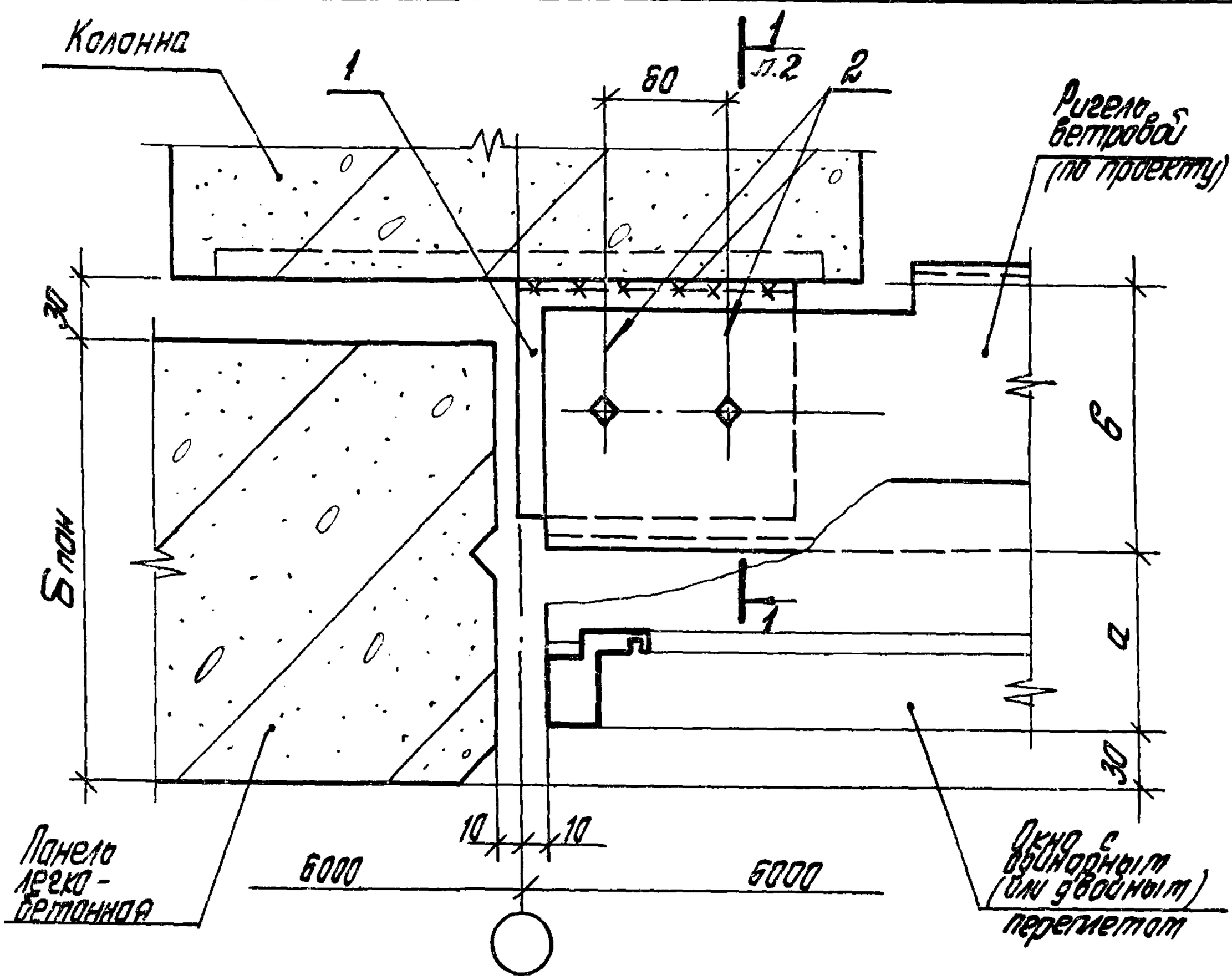

Обозначение	Б пан. мм	а, мм	б, мм	Примеч.
2.436-12.1-6200	200	90	110	для окон с одинарн. перепл.
-01	250		160	
-02	300		210	
-03	300	170	130	для окон с двойн. перепл.

Узел 68 см. совместно с узлами 14; 15; 16
(докум. 2.436-12.1-1400, 2.436-12.1-1500; 2.436-12.1-1600)

Инв. № подл. | Подпись и дата | Взам. инв. №

Рук. отд.	Стилянский		
Рук. гр. ор.	Гузеева		
Инжен.	Власова		
Н. контр.	Гузеева		

2.436-12.1-6200

Узел 68

Стадия	Лист	Листов
Р	1	3

ЦНИИПРОМЗДАНИЙ

1–1

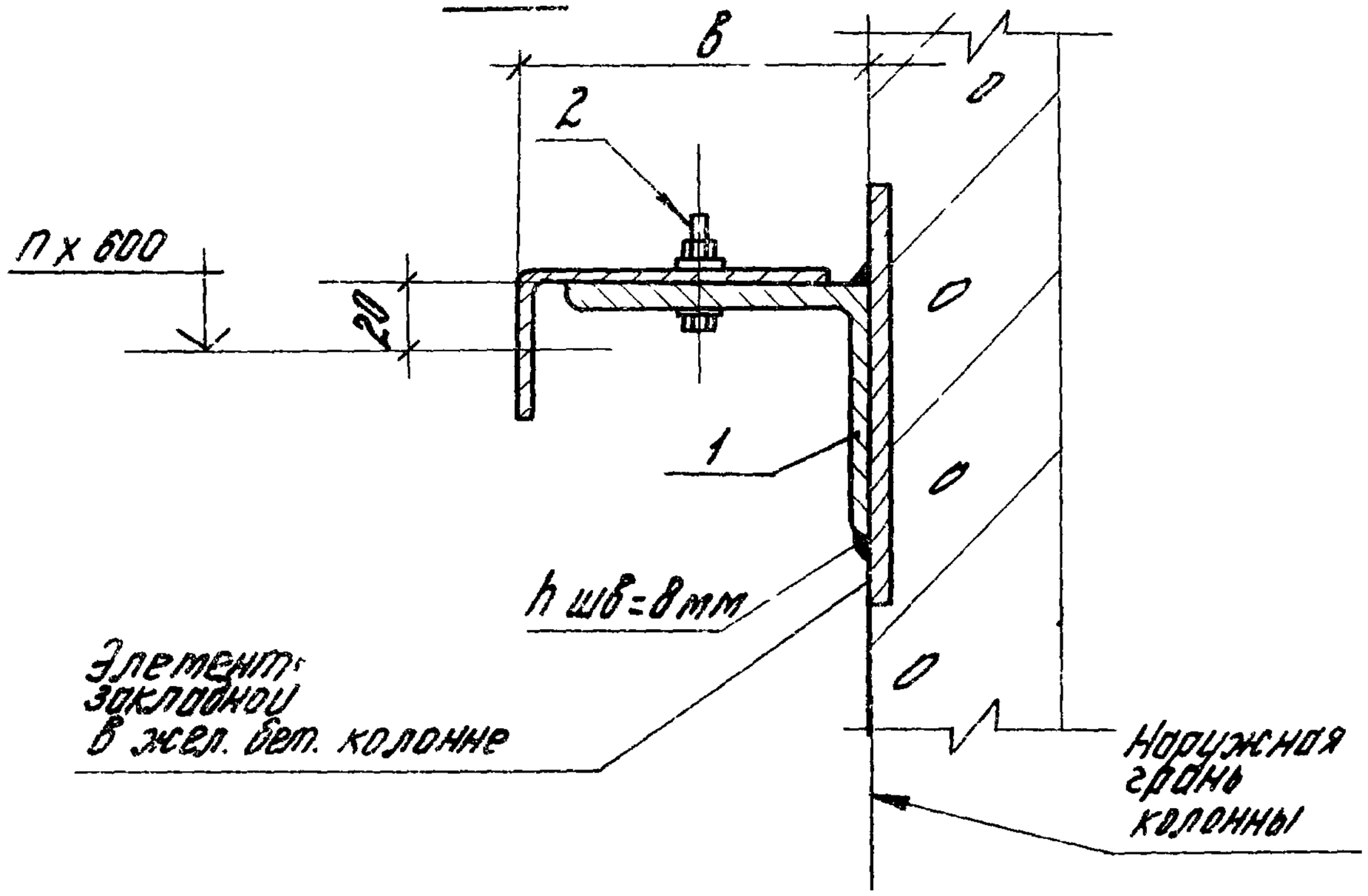
в
2
П х 600
20
1
h шв=8мм
Элемент закладной в жел. бет. колонне
0
0
0
0
Наружная грань колонны

Инв.№ подл.	Подпись и дата	Взам.инв.№

Марка, поз.	Обозначение	Наименование	Кол. на исп. 2.436-12.1-6200-									Масса ед., кг	Примечание
			-	01	02	03							
		Детали											
1	2.436-12.1-6201	Уголок $\frac{100\times100\times10\ ГОСТ\ 8509-72}{ВСт3кп2\ ГОСТ\ 535-79}$ ℓ=160	1			1						0,24	б.ч.
	2.436-12.1-6202	Уголок $\frac{140\times90\times10\ ГОСТ\ 8510-72}{ВСт3кп2\ ГОСТ\ 535-79}$ ℓ=160		1								2,80	б.ч.
	2.436-12.1-6203	Уголок $\frac{160\times110\times10\ ГОСТ\ 8510-72}{ВСт3кп2\ ГОСТ\ 535-79}$ ℓ=160			1							3,55	б.ч.
		Стандартные изделия											
2		Болт М16×20 ГОСТ 7798-70*	2	2	2	2							
		Гайка М16 ГОСТ 5915-70*	2	2	2	2							
		Шайба М16 ГОСТ 11371-78	4	4	4	4							

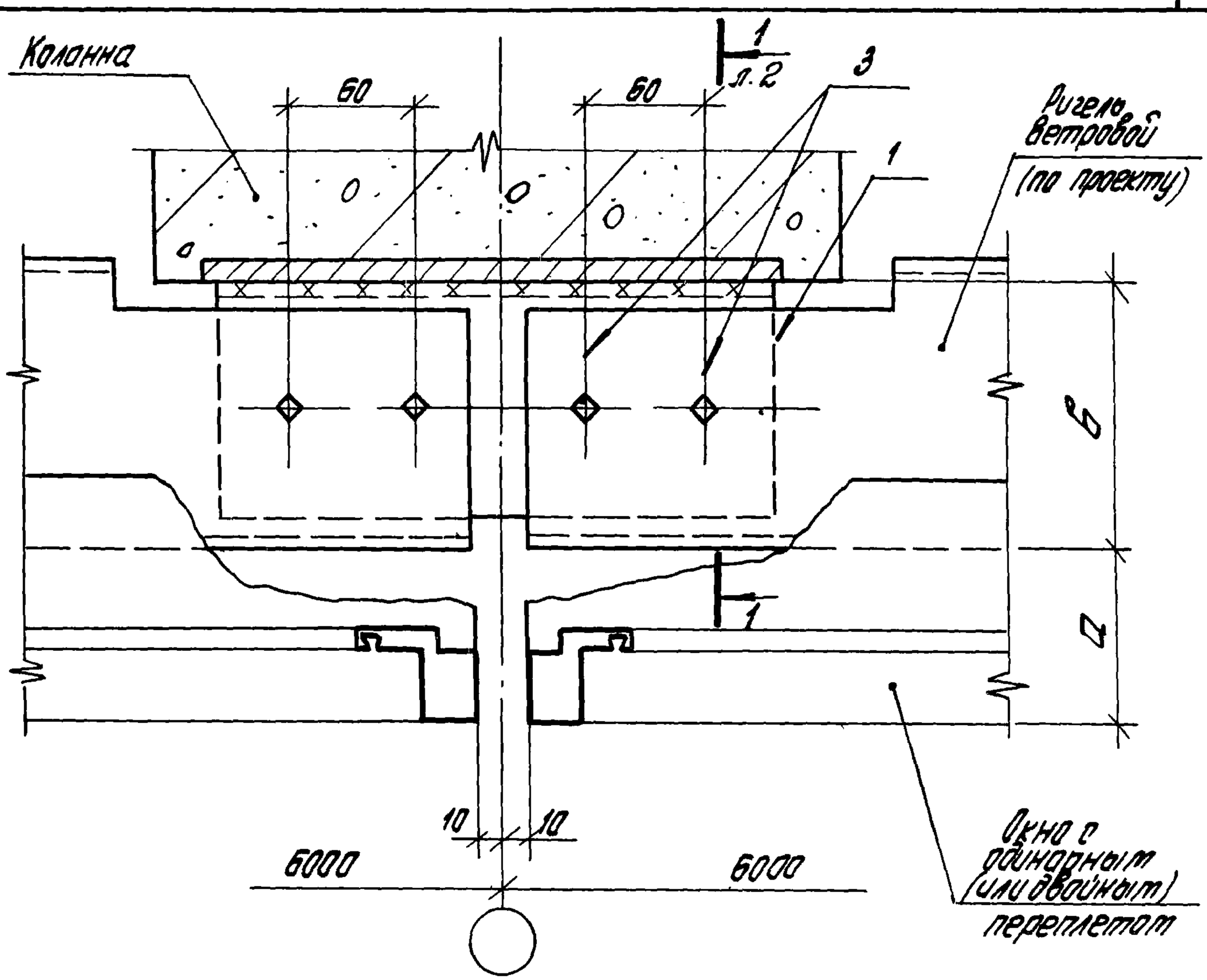

Обозначение	δ пан, мм	a, мм	в, мм	Примеч.
2.436-12.1-6300	200	90	110	для окон с одинарн. переплетом
-01	250		180	
-02	300		210	
-03	300	170	130	для окон с двойным переплетом

Узел 69 ст. совместно с узлами 14; 15; 16
(докум. 2.436-12.1-1400; 2.436-12.1-1500; 2.436-12.1-1600)

Рук. отд.	Стилянский		
Рук. гр. ор.	Гузеева		
Инжен.	Власова		
Н. контр.	Гузеева		

2.436-12.1-6300

Узел 69

Стадия	Лист	Листов
Р	1	3

ЦНИИПРОМЗДАНИЙ

1-1

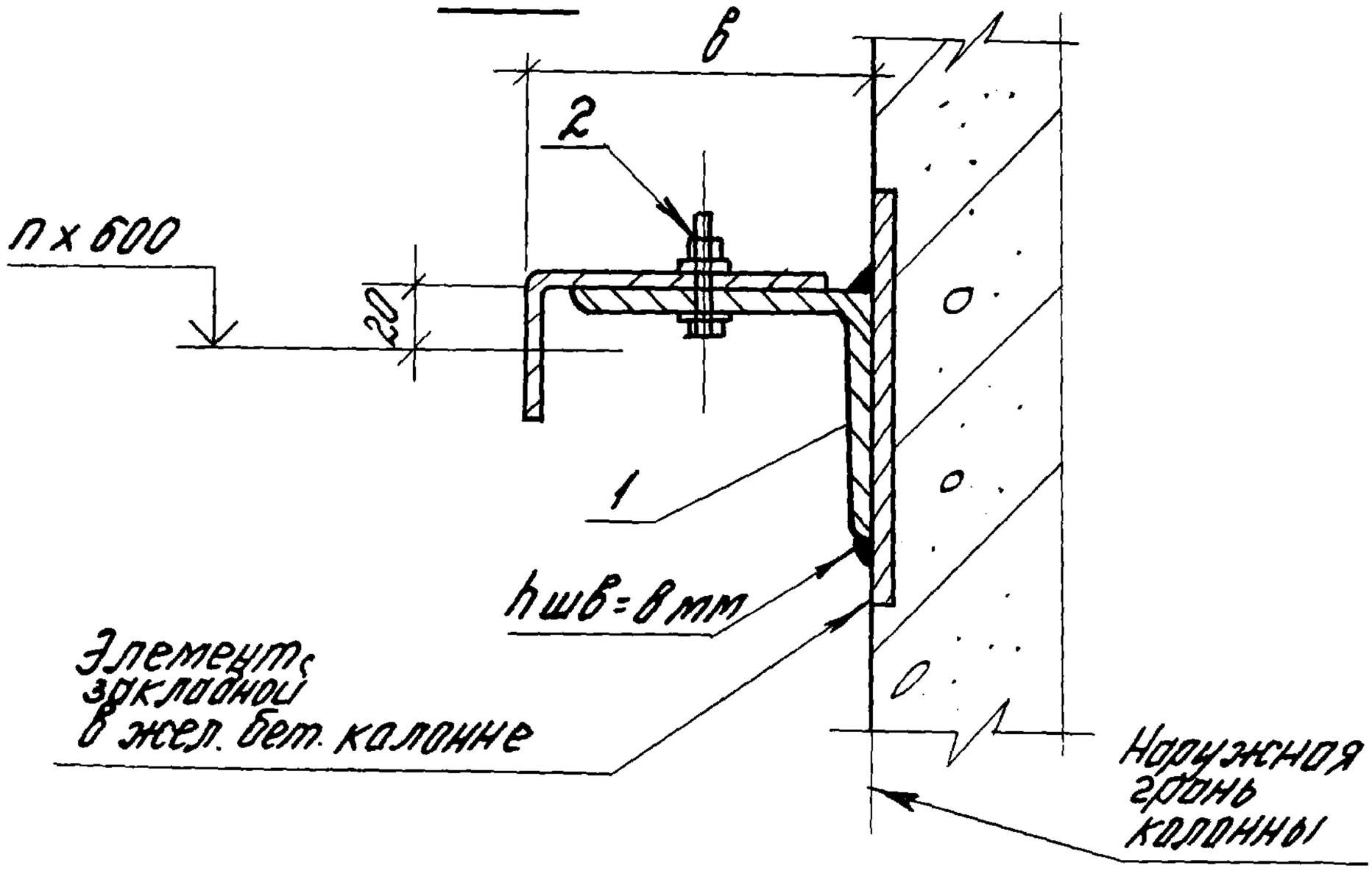

Инв.№подл.	Подпись и дата	Взам.инв.№	

2.436-12.1-6300

Лист 2

Марка, поз.	Обозначение	Наименование	Кол. на исп. 2.436-12.1-6300-									Масса ед, кг	Примечание
			–	01	02	03							
		Детали											
1	2.436-12.1-6301	Уголок 100×100×10 ГОСТ 8509-72 / ВСт3кп2 ГОСТ 535-79 ℓ=260	1			1						3,17	б.ч.
	2.436-12.1-6302	Уголок 140×90×10 ГОСТ 8510-72 / ВСт3кп2 ГОСТ 535-79 ℓ=260		1								4,55	б.ч.
	2.436-12.1-6203	Уголок 180×110×10 ГОСТ 8510-72 / ВСт3кп2 ГОСТ 535-79 ℓ=260			1							5,77	б.ч.
		Стандартные изделия											
2		Болт М16×20 ГОСТ 7798-70*	4	4	4	4							
		Гайка М16 ГОСТ 5915-70*	4	4	4	4							
		Шайба М16 ГОСТ 11371-78	8	8	8	8							

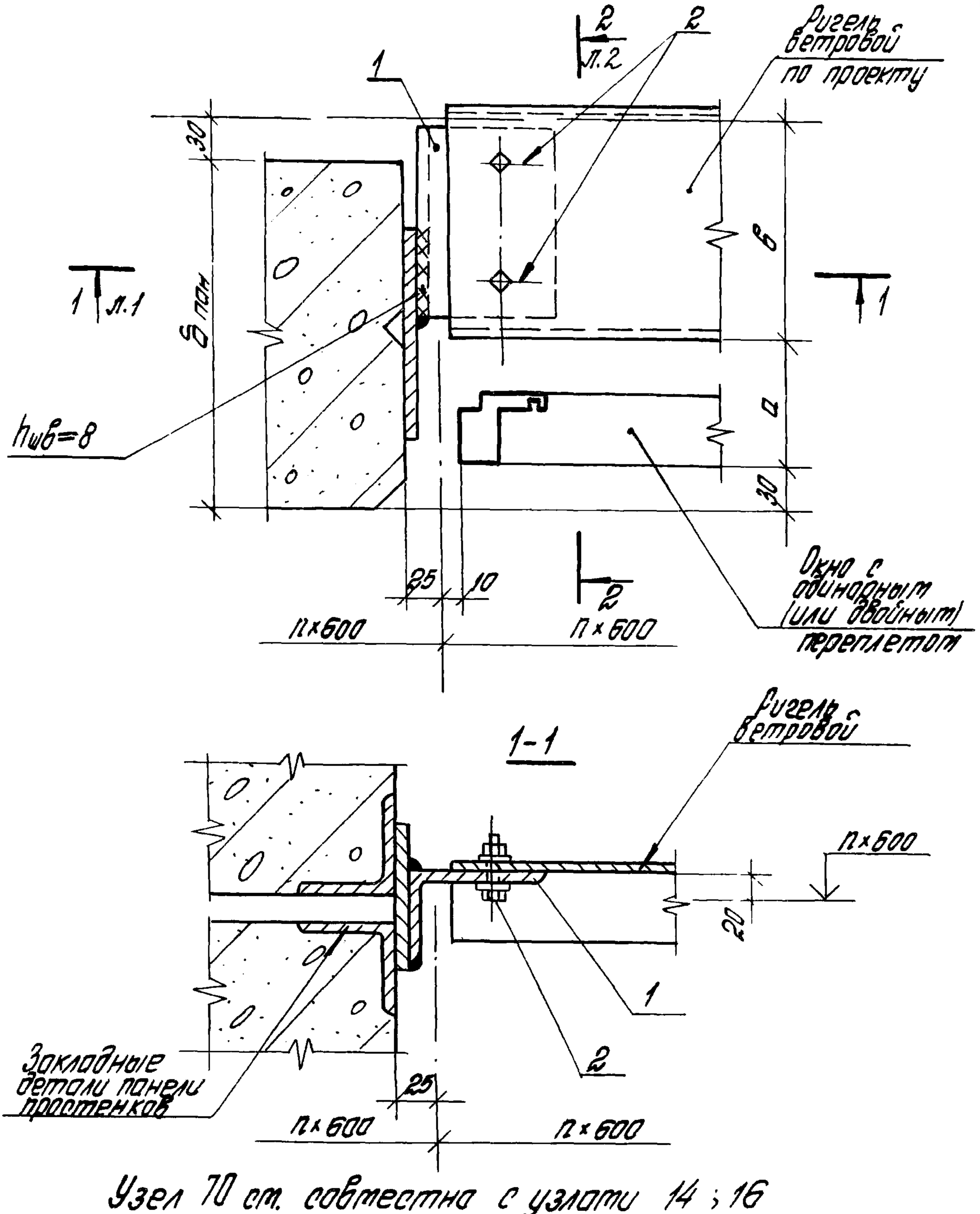

Узел 70 ст. совместна с узлами 14 ; 16
(докум. 2.436-12.1-1400; 2.436-12.1-1600)

Рук. отд.	Стуланский		
Рук. гр.	Гузеева		
Инжен.	Власова		

2.436-12.1-6400

Узел 70

Стадия	Лист	Листов
Р	1	2

ЦНИИПРОМЗДАНИЙ

2-2

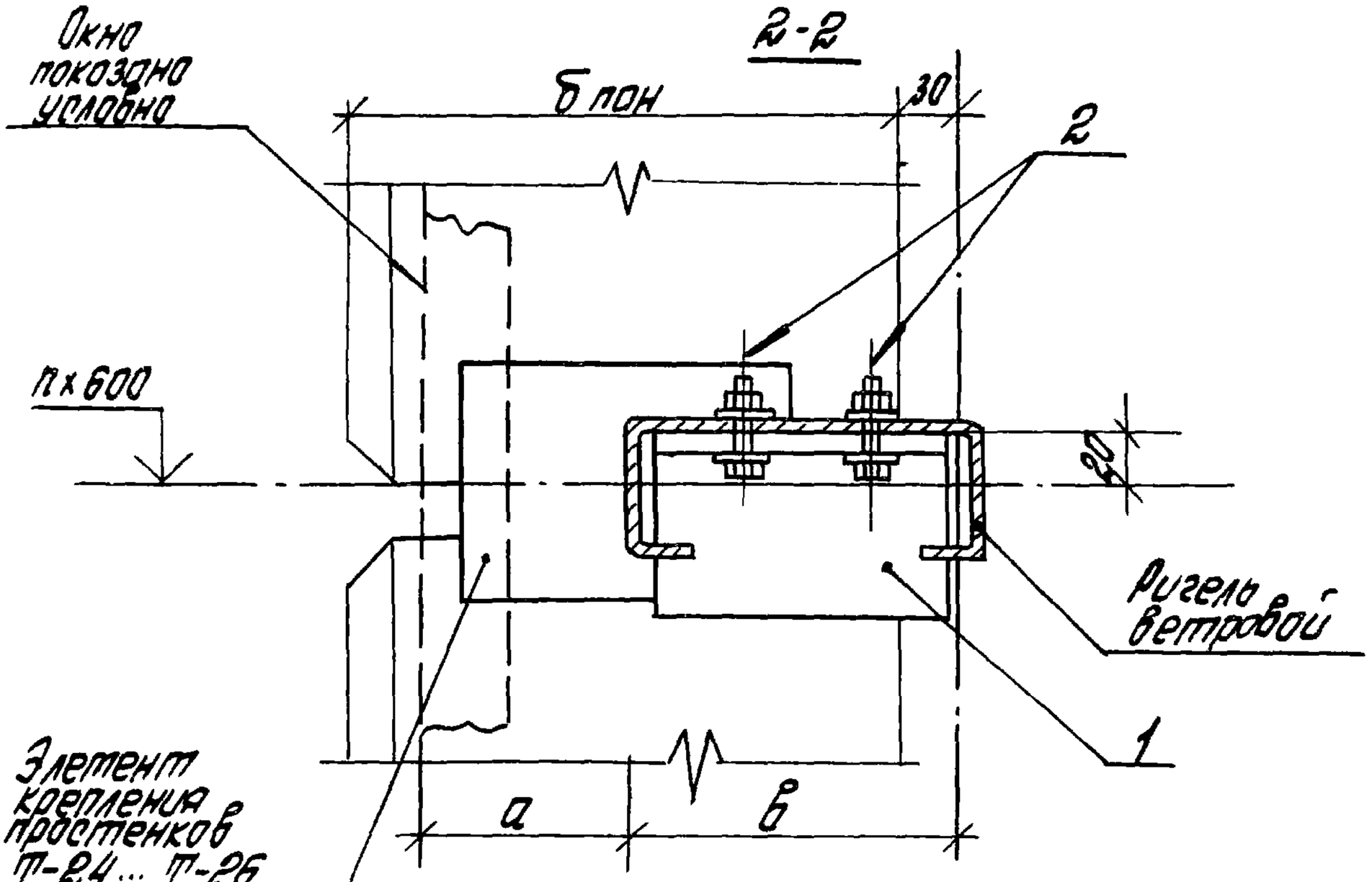

Бпан, мм	а, мм	б, мм	Прим.
200	90	110	Для окон с одинарн. перепл.
250		160	
300		210	
300	170	130	Для окон с дв. перепл.

Марка поз.	Обозначение	Наименование	Кол. на узел	Масса ед. кг	Прим.
		Детали			
1	2.436-12.1-6401	Уголок 100х63х10 ГОСТ 8510-72 Вст3кп2 ГОСТ 535-79	1		L-по проекту
		Стандартные изделия			
2		Болт М16х40 ГОСТ 7798-70*	2		
		Гайка М16 ГОСТ 5915-70*	2		
		Шайба М16 ГОСТ 11371-78	4		

Инв.№ подл. | Подп. и дата | Взам.инв.№

2.436-12.1-6400 Лист 2

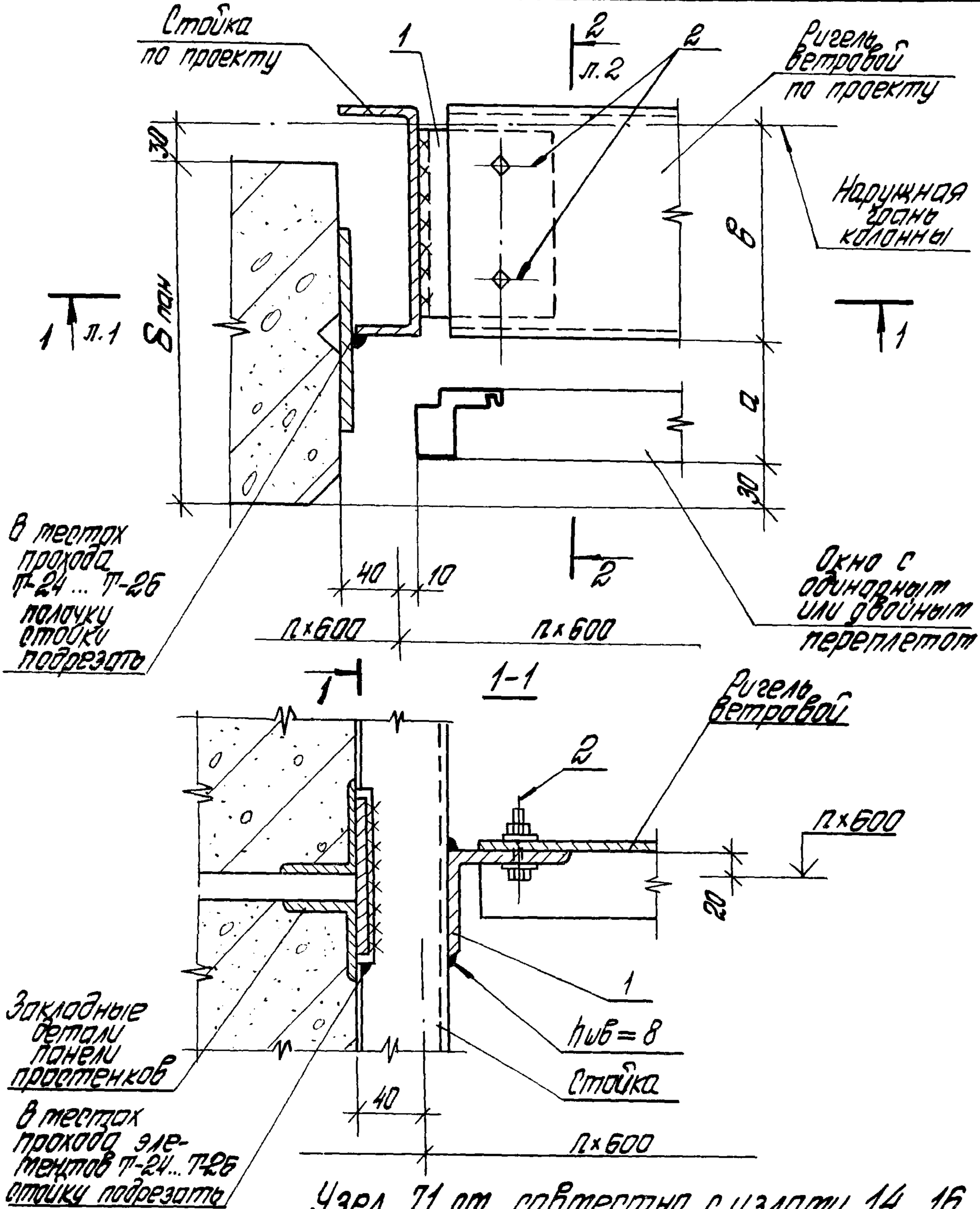

Узел 71 от. совместно с узлами 14...16.
(докум. 2.436-12.1-1400... 2.436-12.1-1600)

				2.436-12.1-6500	
Рук. отд.	Ильянский			Узел 71	Стадия: Р; Лист: 1; Листов: 2
Рук. гр. пр.	Гузеева				ЦНИИПРОМЗДАНИЙ
Инжен.	Власова				
Н. контр.	Гузеева				

Инв. № подл. | Подпись

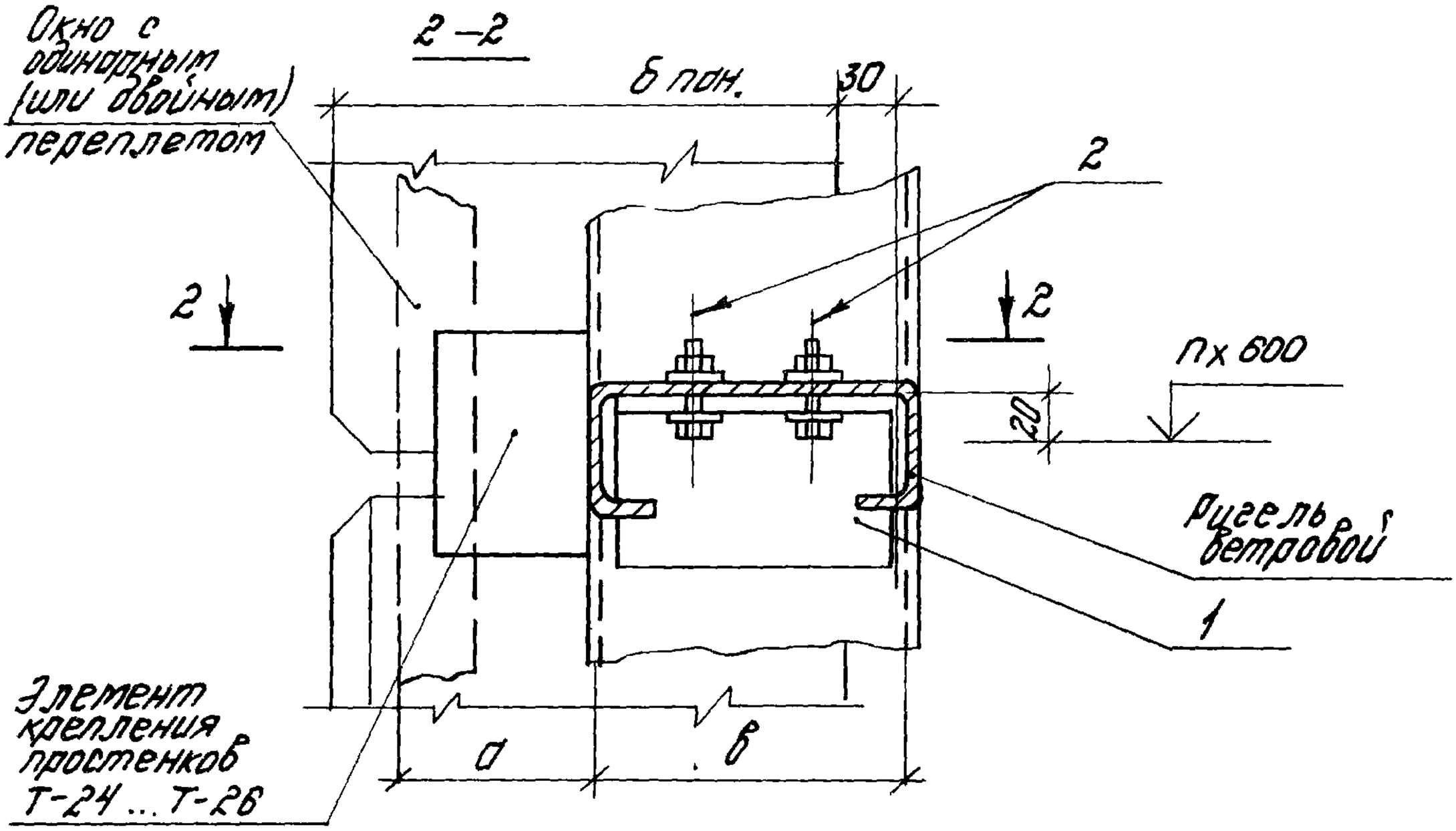

δ пан., мм	а, мм	в, мм	Прим
200	90	110	Для окон с одинар. перепл.
250		160	
300		210	
300	170	130	Для окон с двойн. перепл.

Марка, поз.	Обозначение	Наименование	Кол. на узел.	Масса ед., кг	Прим.
		Детали			
1	2.436-12.1-6501	Уголок 100х63х10 ГОСТ 8510-72 / Вст3кп2 ГОСТ 535-79	1		б.ч.
		С-по проекту			
		Стандартные изделия			
2		Болт М16х40 ГОСТ 7798-70*	2		
		Гайка М16 ГОСТ 5915-70*	2		
		Шайба М16 ГОСТ 11371-78	4		

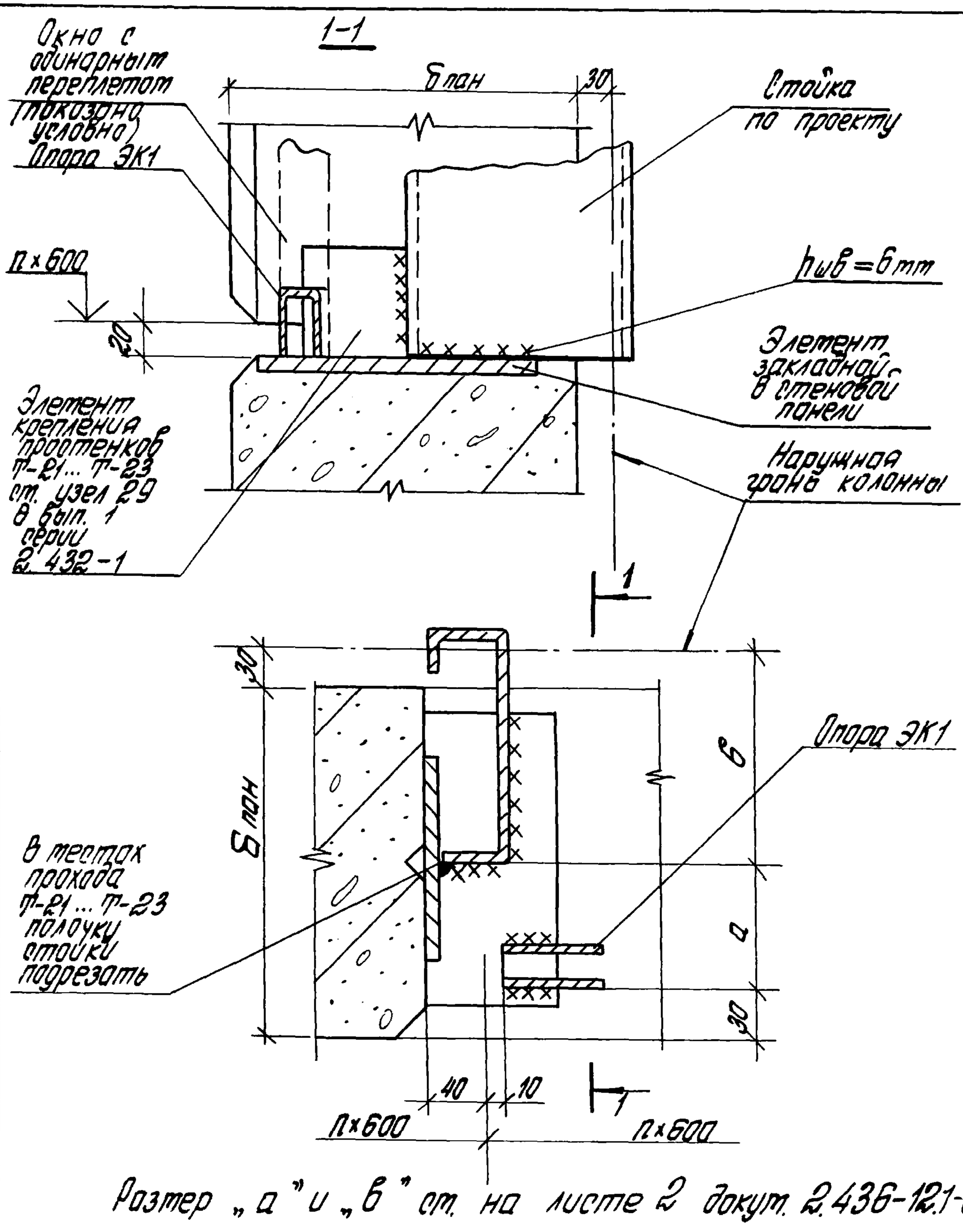

Раздер „а" и „б" см. на листе 2 докум. 2.436-12.1-6400

Инв. № подл.	Подпись и дата	Взам. инв. №				
					2.436-12.1-6600	
Рук. отд	Стилянский			Узел 72	Стадия: Р	Лист:	Листов: 1
Рук. гр.	Гузеева				ЦНИИПРОМЗДАНИЙ		
Инжен.	Власова						
Н. контр	Гузеева						

1-1

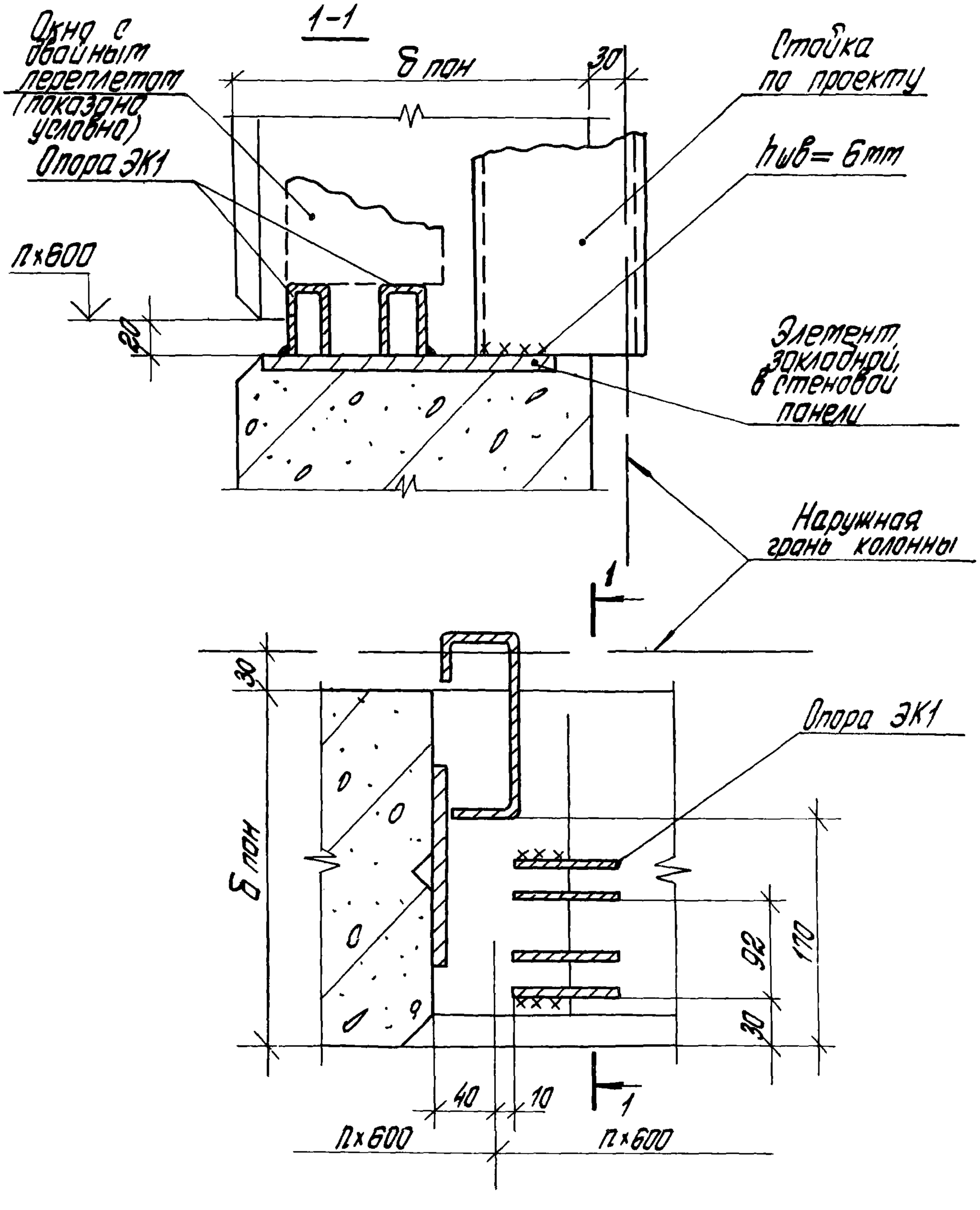

Рук. отд.	Стилянский			2.436-12.1-6700	
Рук. гр. др.	Гузеева				
Инжен.	Власова			Узел 73	Стадия: Р; Лист: ; Листов: 1
Н.контр.	Гузеева				ЦНИИПРОМЗДАНИЙ

Инв. № подл. | Подпись и дата | Взам. инв. №

1-1

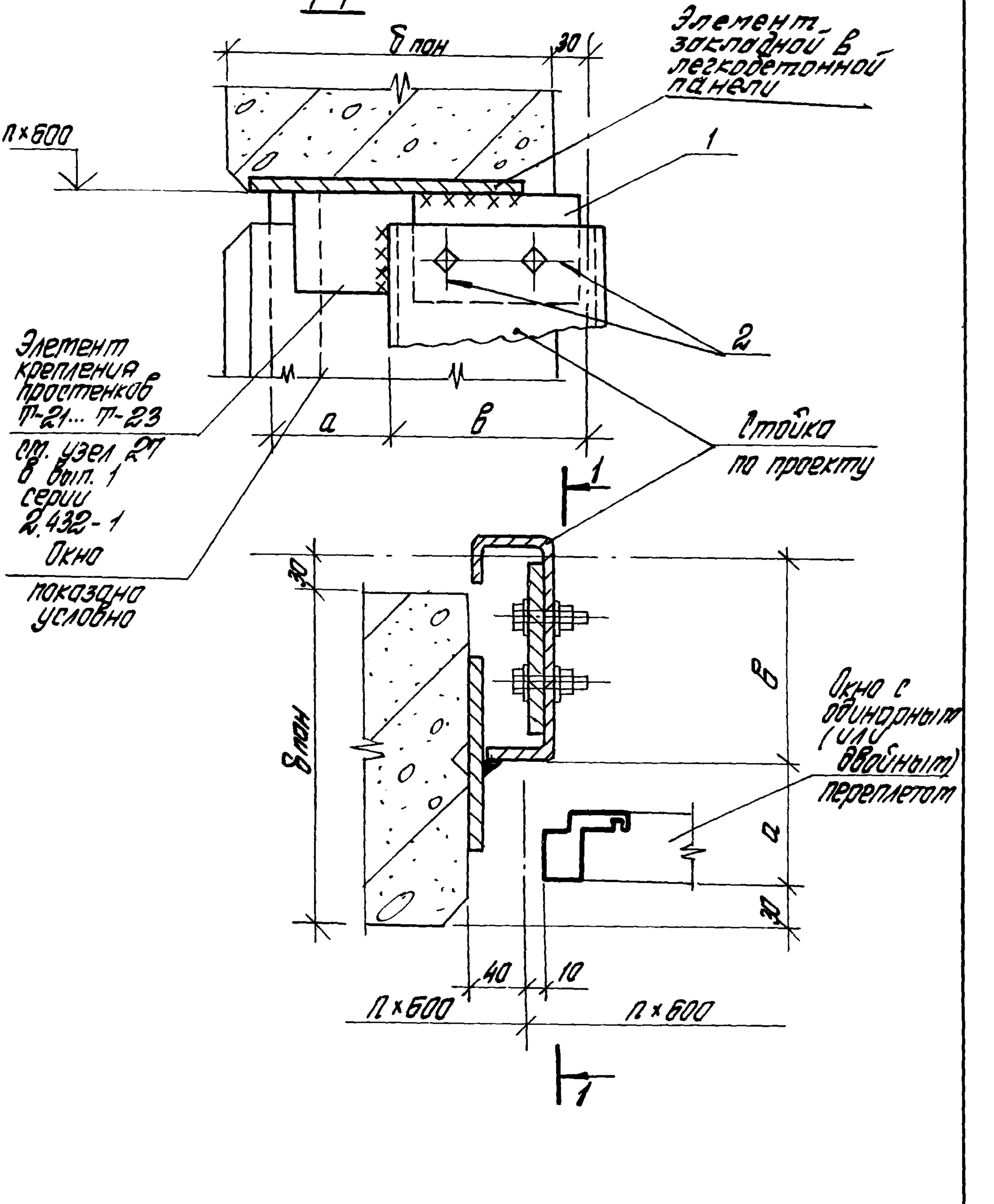

				2.436-12.1-6800	
Рук. отд.	Отиланский			Узел 74	Стадия: Р; Лист: 1; Листов: 2
Рук. гр. од	Гузеева				ЦНИИПРОМЗДАНИЙ
Инженер	Власова				
Н. контр.	Гузеева				

Инв. № подл. | Подпись и дата | Взам. инв. №

Bпан, мм	d, мм	b, мм	Прим.
200	90	110	Для один. окон.
250		160	
300		210	
300	170	130	Для двойных окон

Марка, поз.	Обозначение	Наименование	Кол. на узел.	Масса ед, кг	Прим.
		Детали			
1	2.436-12.1-6801	Уголок 100×63×10 ГОСТ 8510-72 / В Ст3кп2 ГОСТ 535-79	1		Б.Ч.
		ℓ - по проекту			
		Стандартные изделия			
2		Болт М16×40 ГОСТ 7798-70*	2		
		Гайка М16 ГОСТ 5915-70*	2		
		Шайба М16 ГОСТ 11371-78	4		

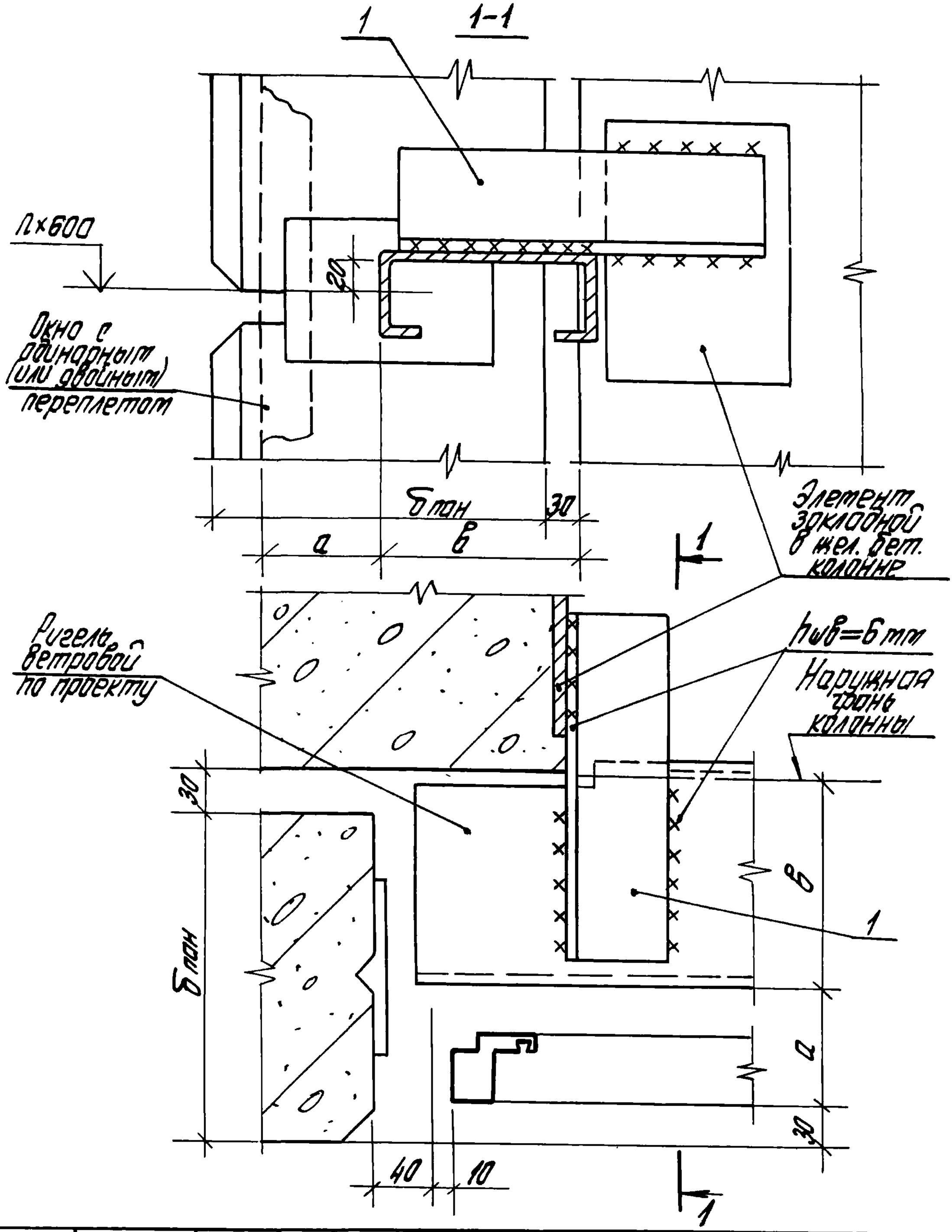

Рук. отд.	Отиланский		
Рук. гр. пр.	Гузеева		
Инжен.	Власова		
Н.контр.	Гузеева		

2.436-12.1-6900

Узел 75

Стадия	Лист	Листов
Р	1	2

ЦНИИПРОМЗДАНИЙ

Инв.№ подл. | Подпись и дата | Взам.инв.№

δпон, мм	a, мм	в, мм	Прим.
200	90	110	для окон с одинарн. перепл.
250		160	
300		210	
300	170	130	для окон с двойным перепл.

Марка, поз.	Обозначение	Наименование	Кол. на узел.	Масса ед, кг	Прим.
		Детали			
		Уголок 100×100×10 ГОСТ 8509-72 / Вст3кп2 ГОСТ 535-79			
1	2.436-12.1-6301	ℓ=260	1	3.17	8.4.

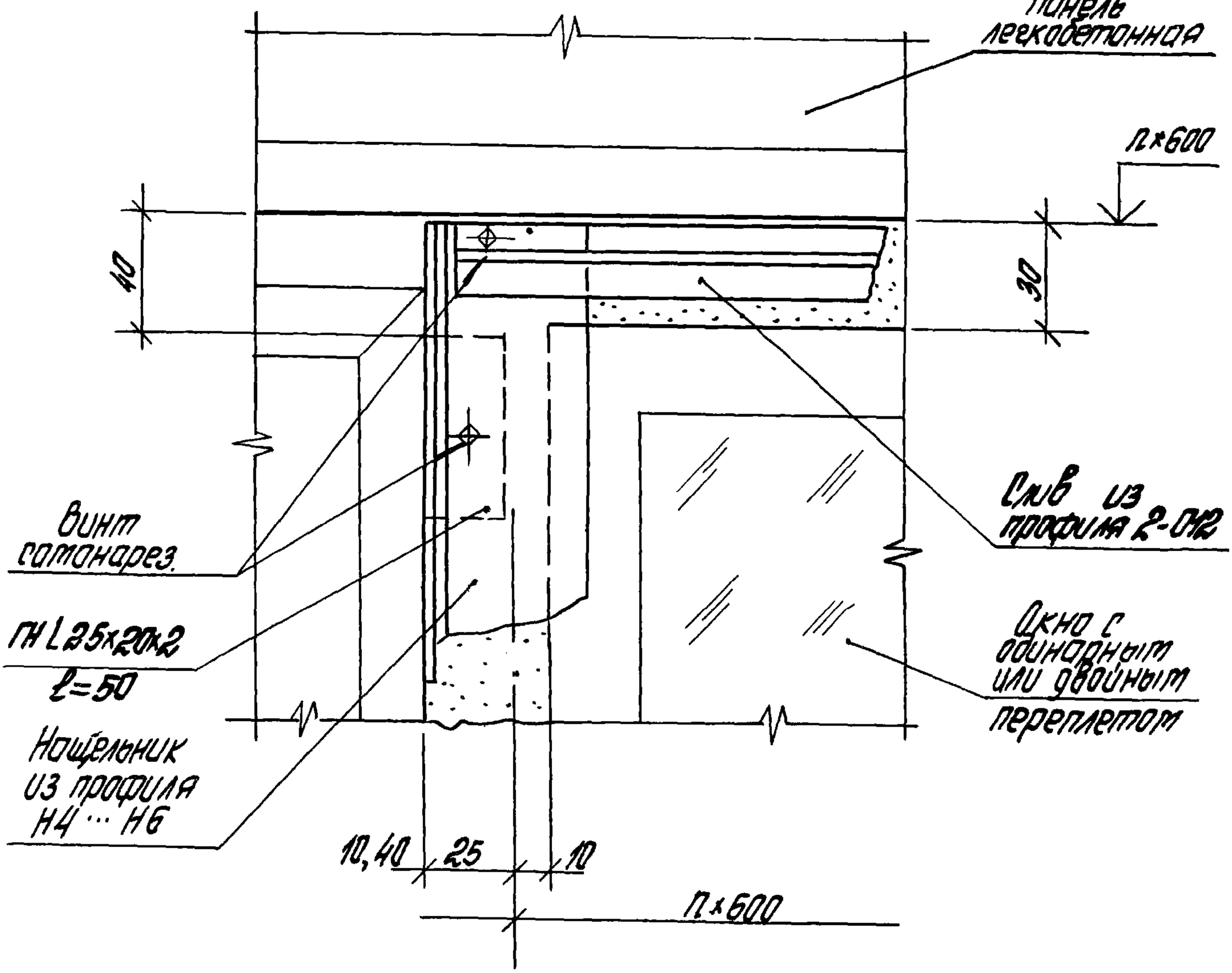

Узел 76 ст. совместно с узлами 57...62, 64, 67
(докум. 2.436-12.1-5100 ... 2.436-12.1-5600; 2.436-12.1-5800;
2.436-12.1-6100)

Инв.№ подл. | Подпись и дата | Взам.инв.№

Рук.отд.	Итиланский		
Рук.гр.од	Гузеева		
Инжен.	Власова		
Н.контр.	Гузеев		

2.436-12.1-7000

Узел 76

Стадия	Лист	Листов
Р		1

ЦНИИПРОМЗДАНИЙ

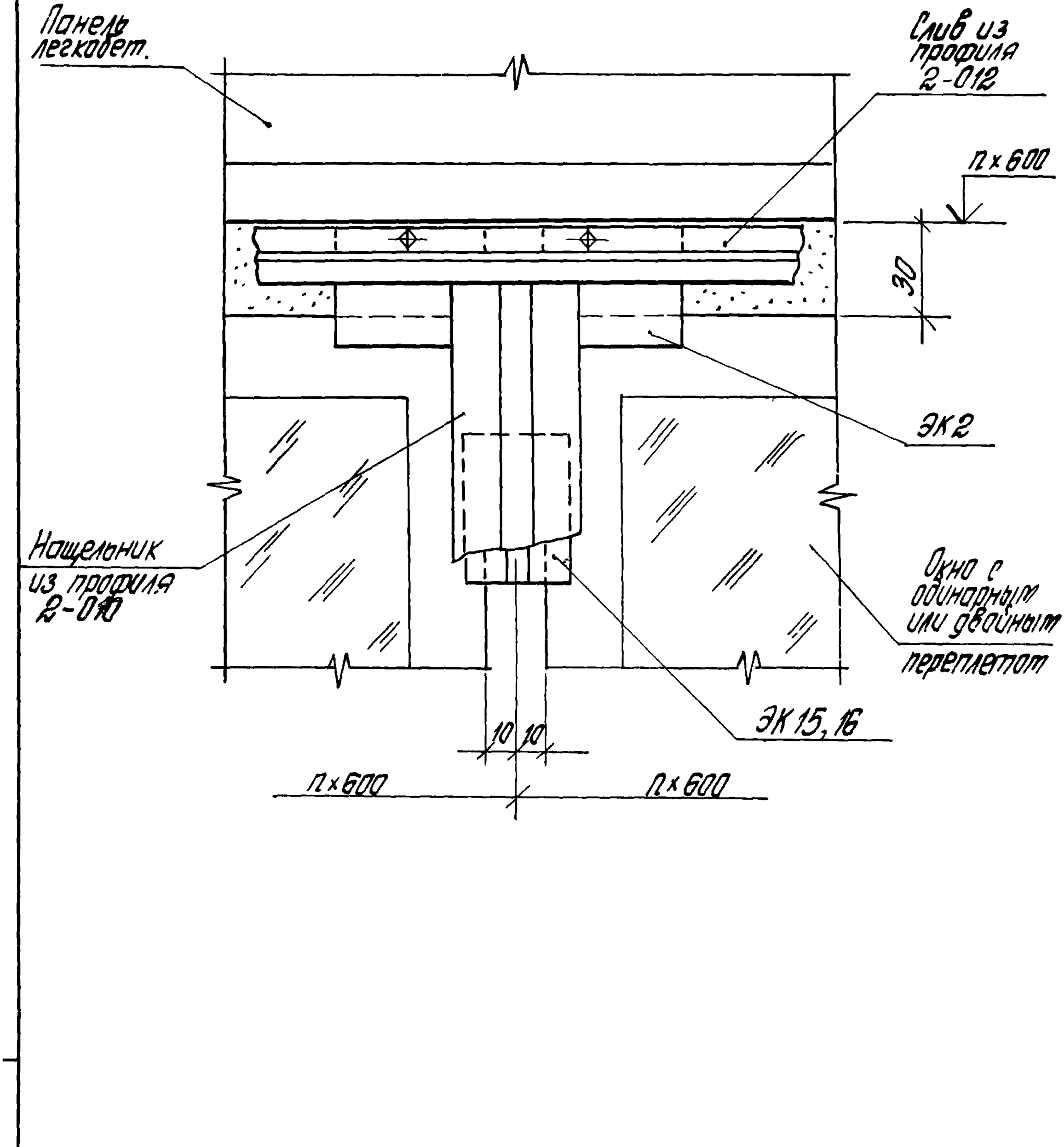

Узел 77 см. совместно с узлами 32 ...35, 63... 67 (докум. 2.436-12.1-2800... 2.436-12.1-2900; 2.436-12.1-5700...2.436-12.1-6100)

Рук.отд.	Стилянский		
Рук.гр.од.	Гузеева		
Инжен.	Власова		
Н.контр.	Гузеева		

2.436-12.1-7100

Узел 77

Стадия	Лист	Листов
Р		1

ЦНИИПРОМЗДАНИЙ

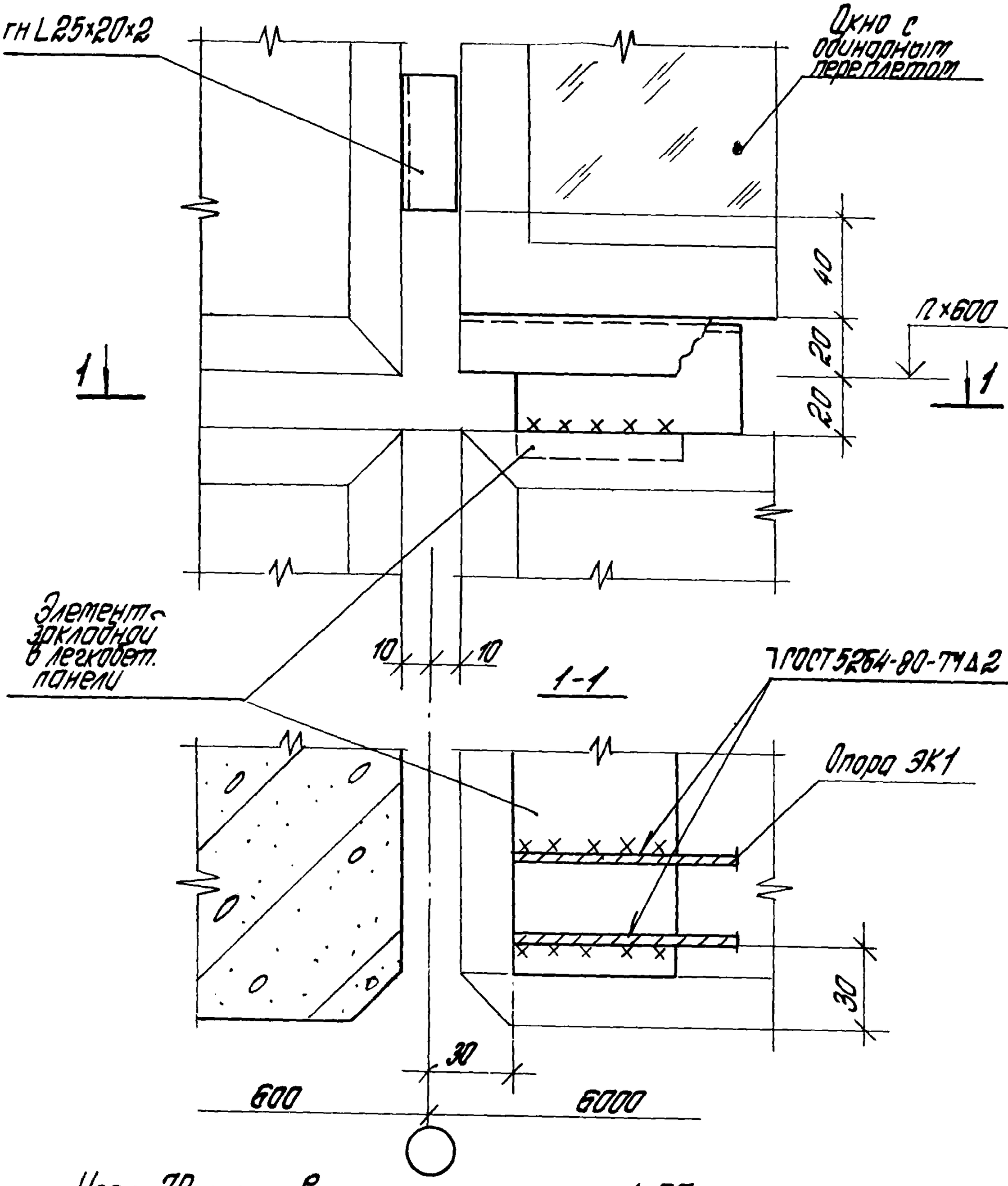

Узел 78 ст. совместно с узлами 1;57
(докум. 2.436-12.1-0100; 2.436-12.1-5100)

Инв.№ подл.	Подпись и дата	Взам. инв.№	

2.436-12.1-7200

Рук. отд.	Стиланский		
Рук. гр.	Гузеева		
Инжен.	Власова		
Н. контр.	Гузеева		

Узел 78

Стадия	Лист	Листов
Р		1

ЦНИИПРОМЗДАНИЙ

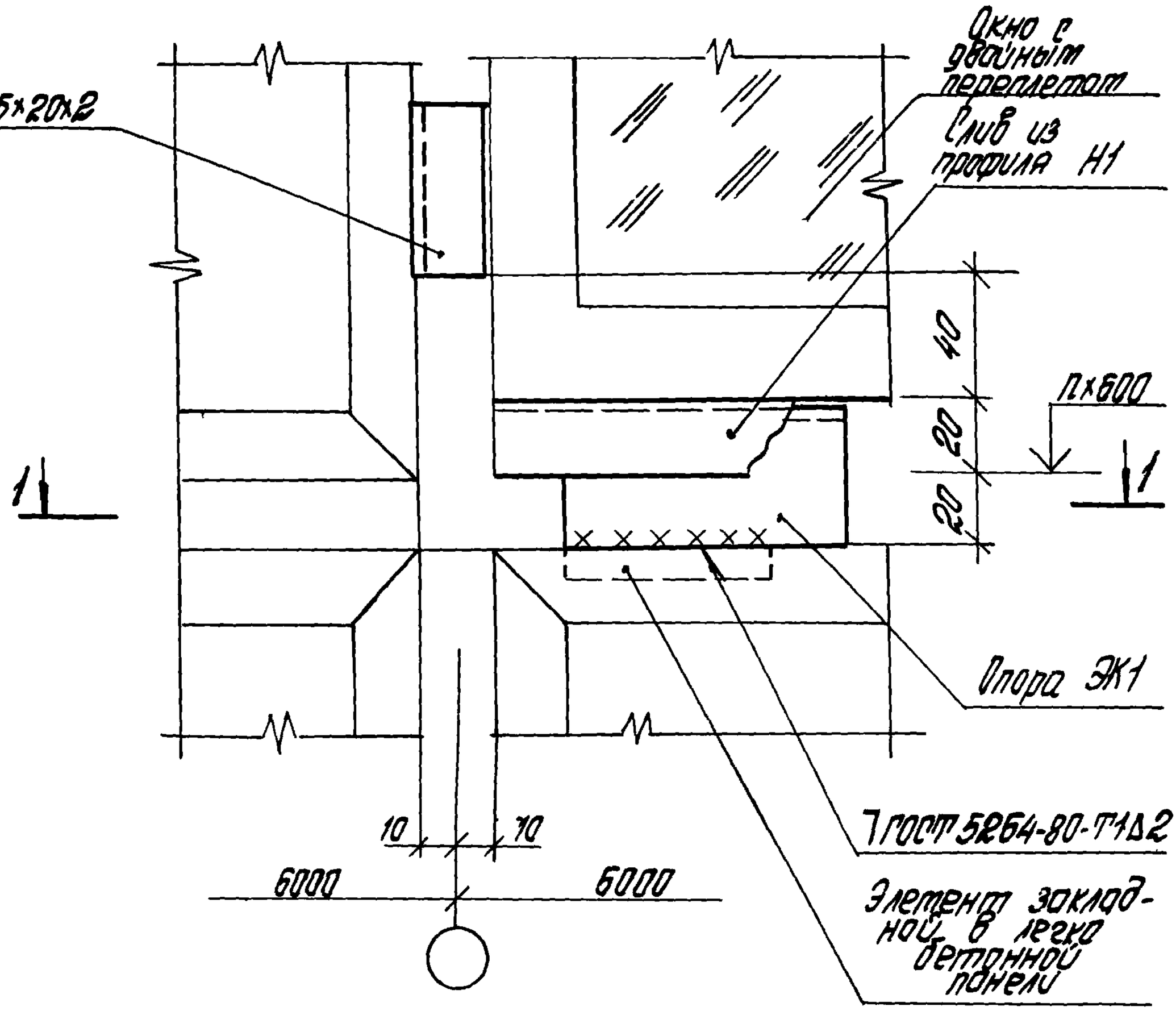

Узел 79 см. совместно с узлами 3; 58
(докум. 2.436-12.1-0300; 2.436-12.1-5200)

				2.436-12.1-7300		
Рук. отд.	Стилянский			Узел 79	Стадия	Лист	Листов
Рук. гр. од.	Гузеева				Р	1	2
Инжен.	Власова				ЦНИИПРОМЗДАНИЙ	
Н. контр.	Гузеева					

1 – 1

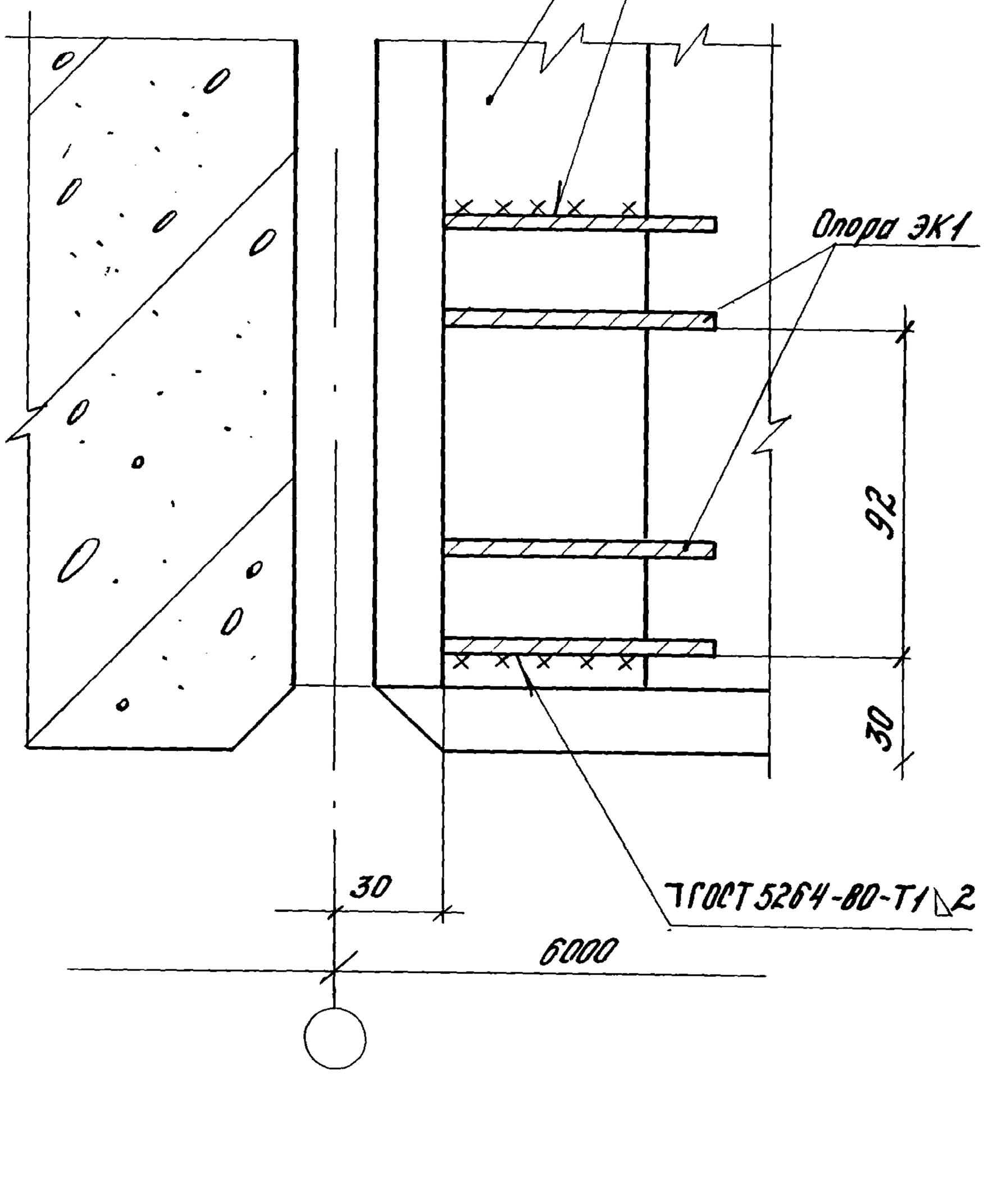

Инв.№ подл. | Подпись и дата | Взам.инв.№

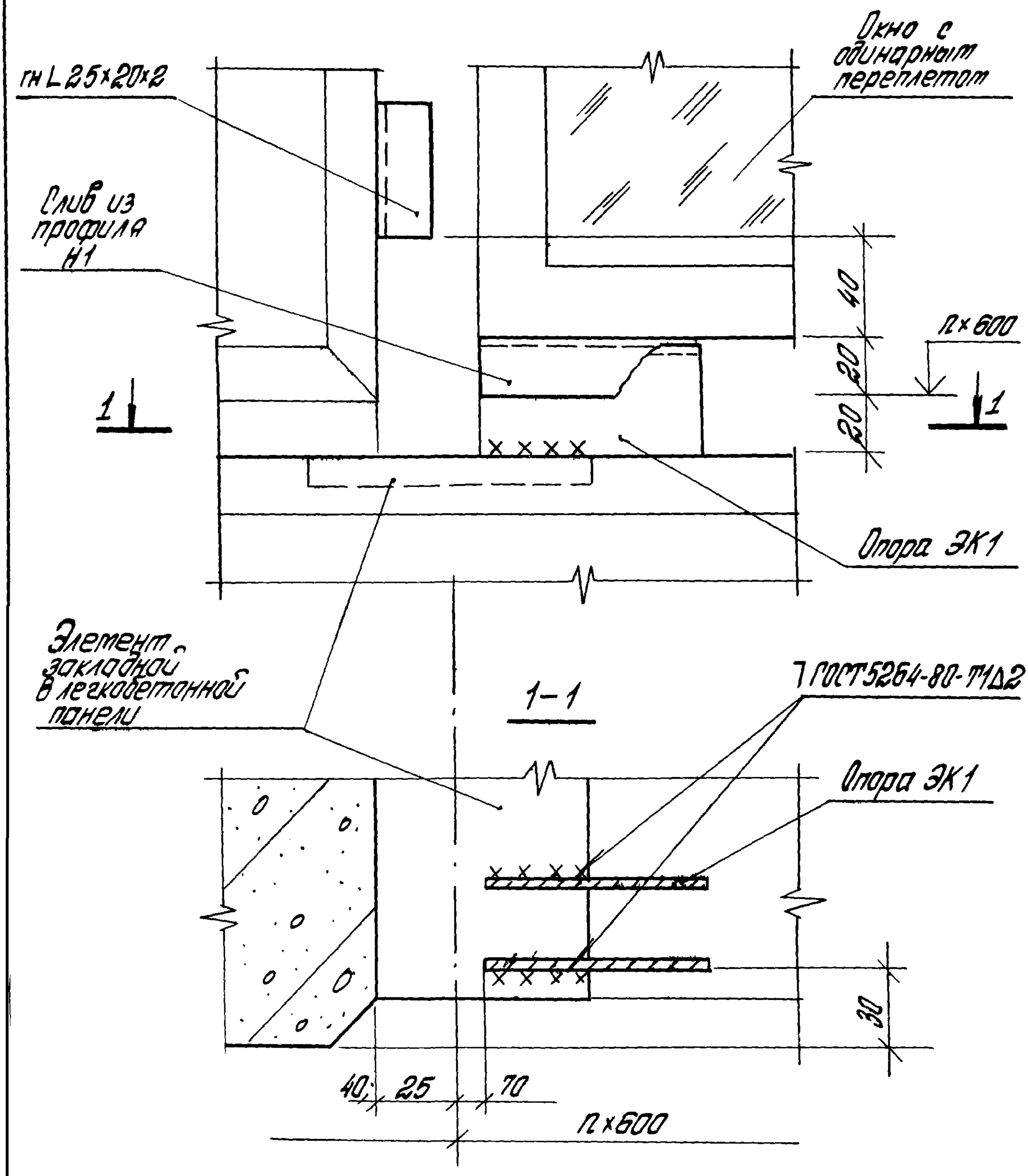

Узел 80 см. совместно с узлами 1; 57; 59
(докум. 2.436-12.1-0100; 2.436-12.1-5100; 2.436-12.1-5300)

Рук. отд.	Стиланский		
Рук. гр. ОД	Гузеева		
Инжен.	Власова		
Н. контр.	Гузеева		

2.436-12.1-7400

Узел 80

Стадия	Лист	Листов
Р		1

ЦНИИПРОМЗДАНИЙ

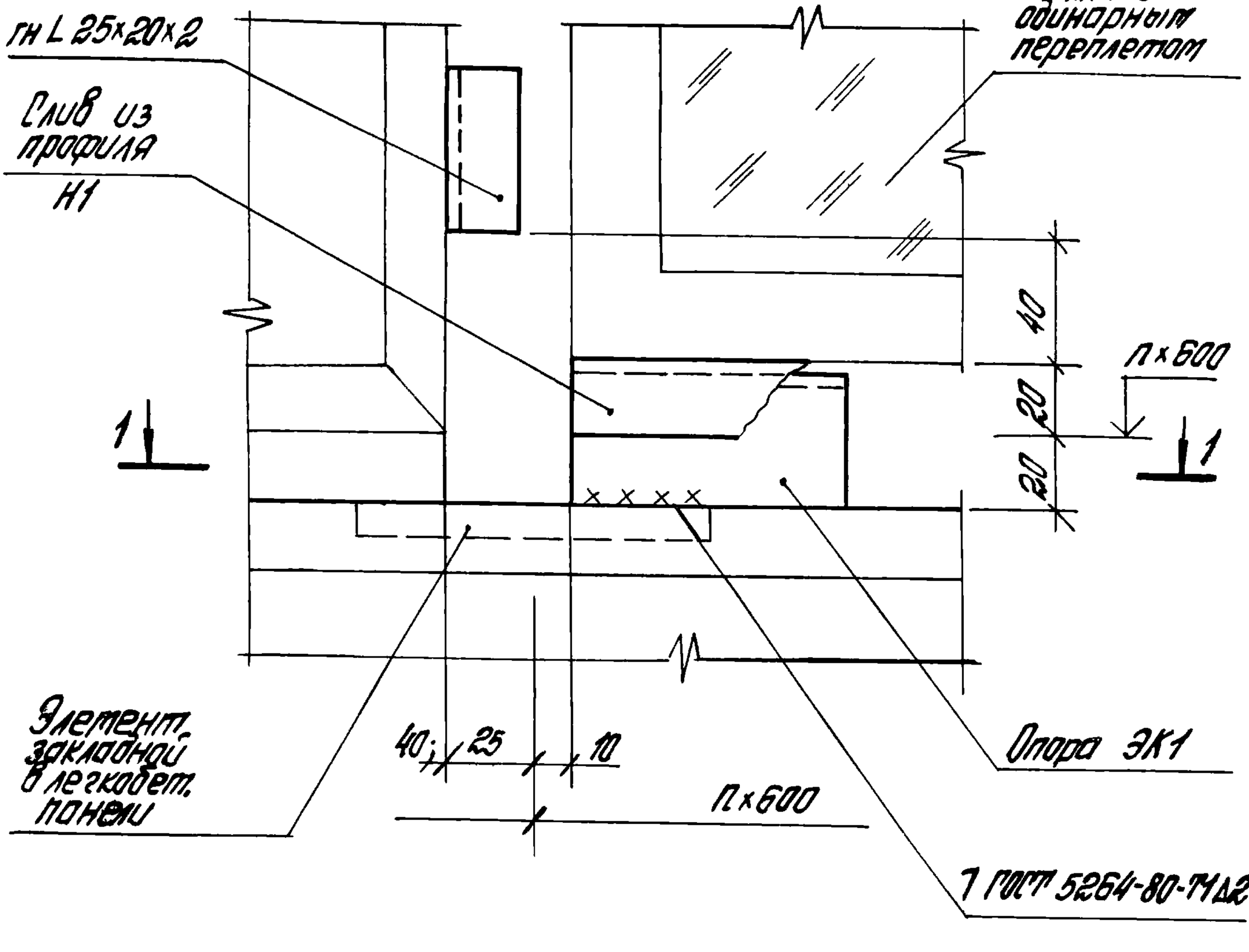

Узел 81 см. совместно с узлами 3; 58; 60
(докум. 2.436-12.1-0300; 2.436-12.1-5200; 2.436-12.1-5400)

Инв. № подл. | Подпись и дата | Взам. инв. №

Рук. отд.	Отиланский		
Рук. гр. од	Гузеева		
Инжен.	Власова		
Н. контр.	Гузеева		

2.436-12.1-7500

Узел 81

Стадия	Лист	Листов
Р	1	2

ЦНИИПРОМЗДАНИЙ

1 – 1

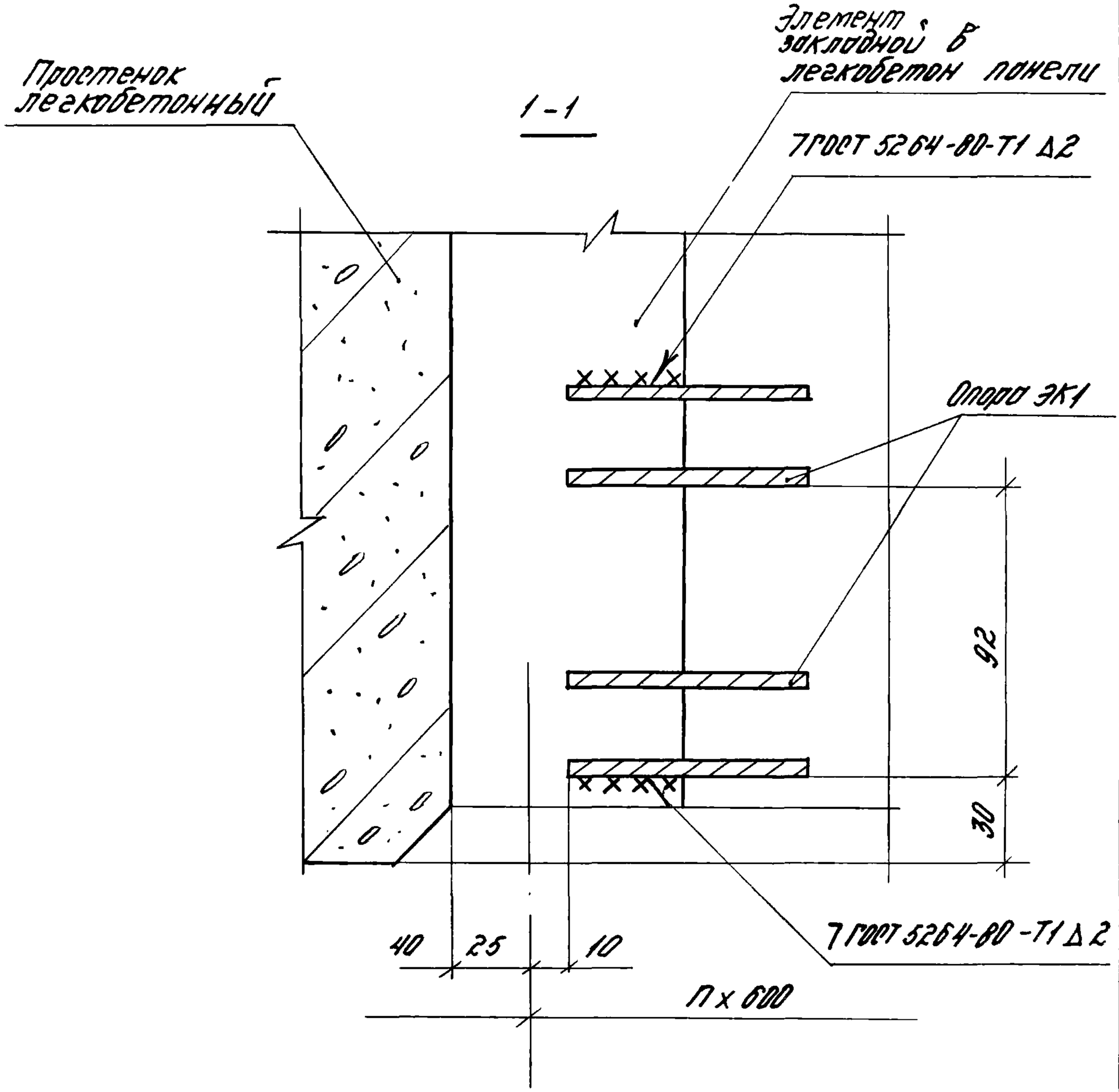
Простенок легкобетонный
Элемент закладной в легкобетон панели
7 ГОСТ 5264-80-Т1 Δ2
Опора ЭК1
92
30
40
25
10
7 ГОСТ 5264-80 -Т1 Δ 2
П х 600

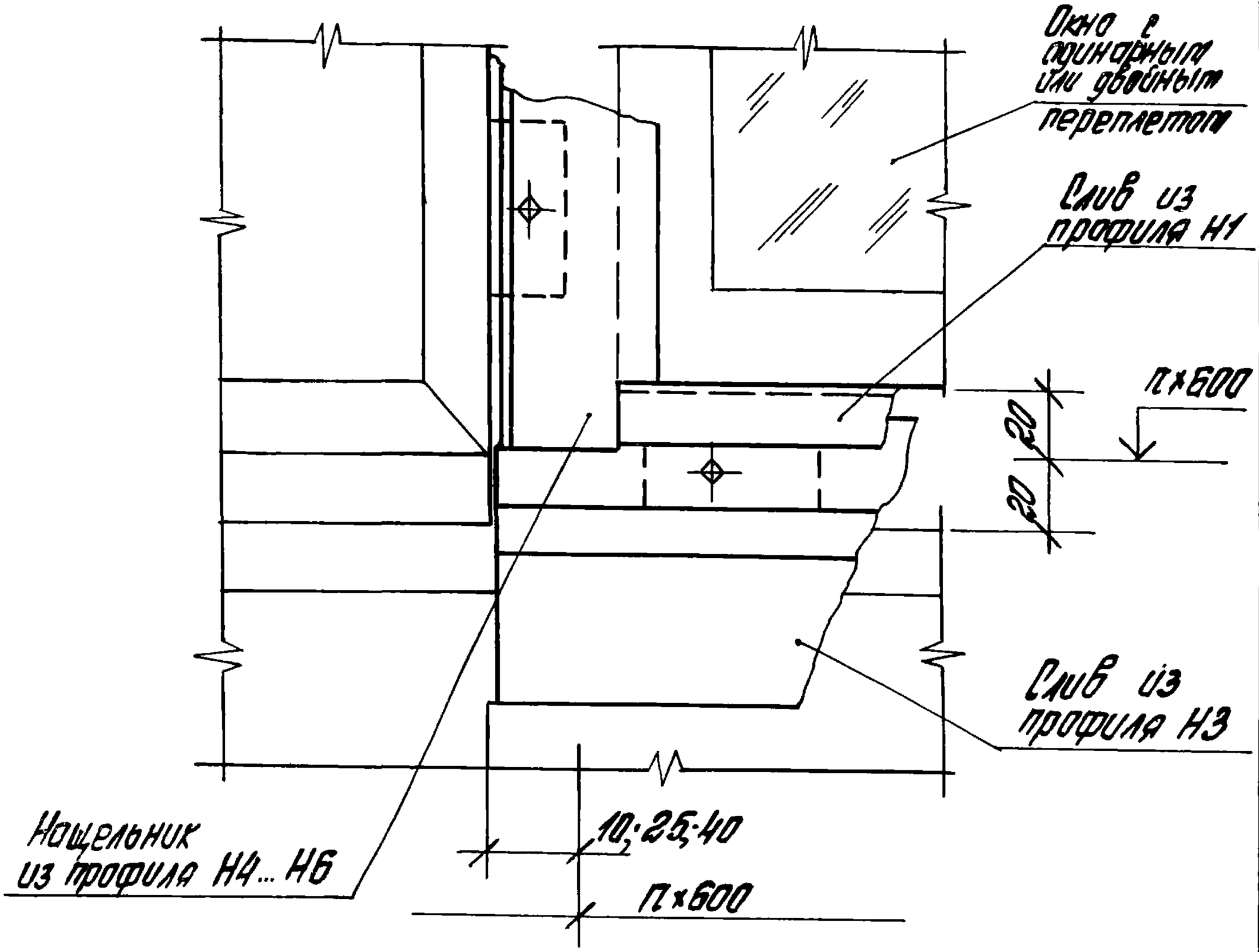

Узел 82 см. совместно с узлами 78...81
(докум. 2.436-12.1-7200 ... 2.436-12.1-7500)

Инв.№ подл. | Подпись и дата | Взам.инв.№

				2.436-12.1-7600
Рук.отд.	Итиланский			Стадия: Р; Лист: ; Листов: 1
Рук.гр.од	Гузеева			Узел 82
Инжен.	Власова			ЦНИИПРОМЗДАНИЙ
Н.контр.	Гузеева			

19.36 02 162

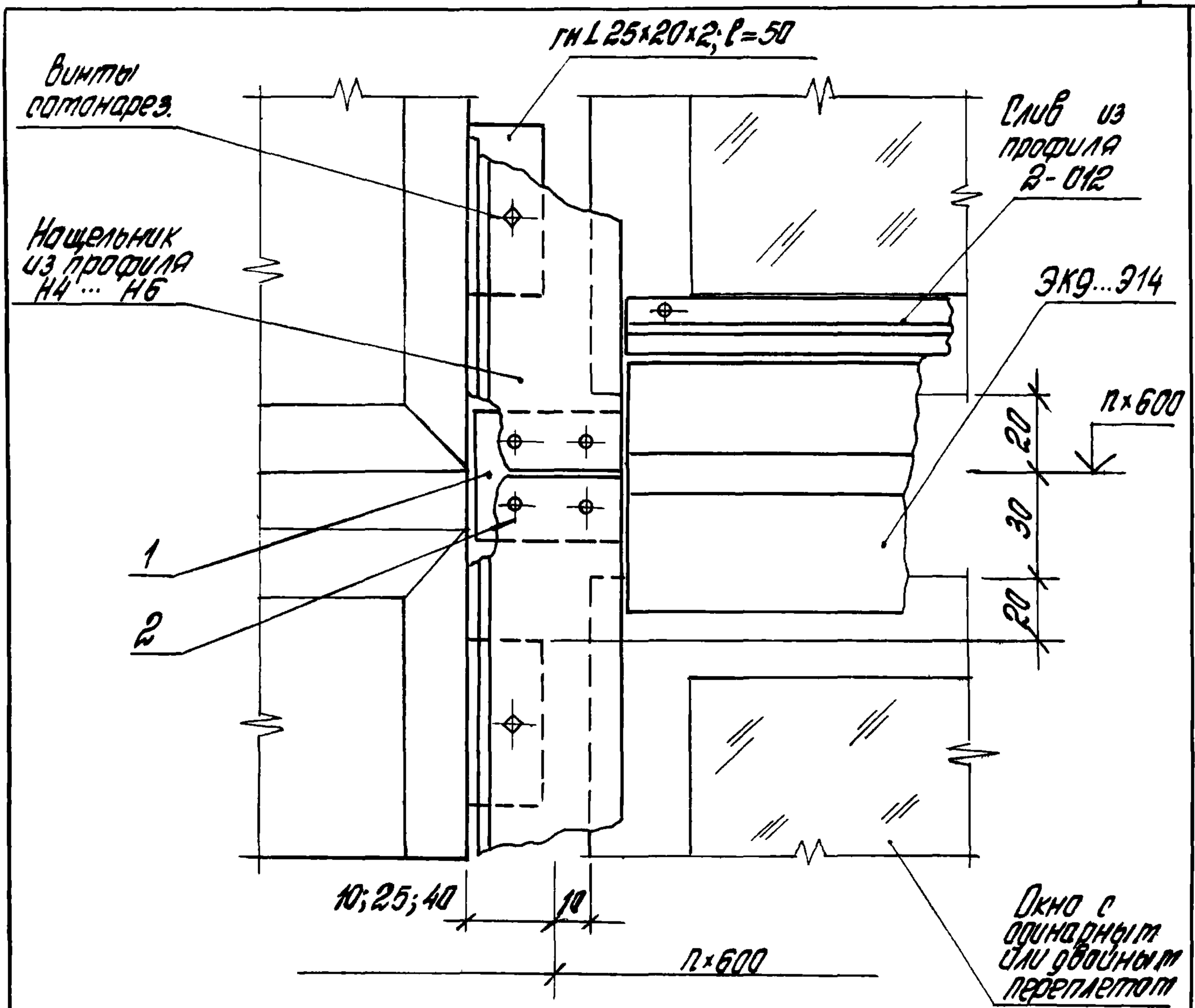

Марка, поз.	Обозначение	Наименование	Кол. на узел	Масса ед. кг	Прим.
		Детали			
1	2.436-12.1-7701	Лист 8х40х50 ГОСТ 19903-74* / Ст3кп5 ГОСТ 16523-70*	1	0,03	Б.Ч.
		Стандартные изделия			
2		Заклепка комбинир. ОСТ 3413-017-78	4		

Узел 83 ст совместно с узлами 14... 16; 57...62 (докум. 2.436-12.1-1400...2.436-12.1-1600; 2.436-12.1-5100...2.436-12.1-5600)

Инв. № подл. | Подп. и дата | Взам. инв. №

Рук. отд.	Стиланский		
Рук. гр. ар.	Гузеева		
Инжен.	Власова		
Н. контр.	Гузеева		

2.436-12.1-7700

Узел 83

Стадия	Лист	Листов
Р		1

ЦНИИПРОМЗДАНИЙ

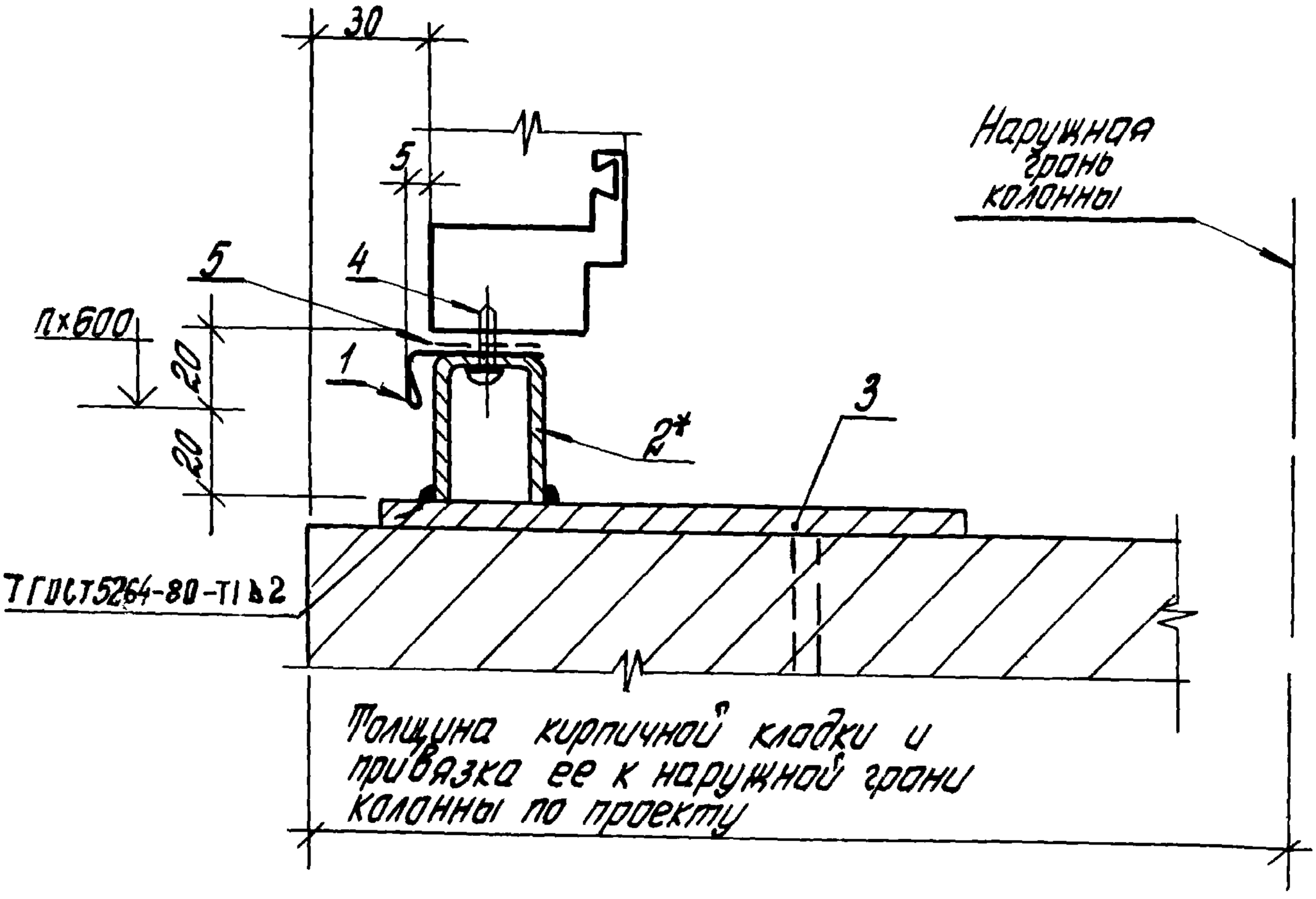

Обозначение	В проекте, мм
2.436-12.1-7800	1800
-01	2400
-02	3000
-03	4800
-04	6000

1. * Опору ЭК1 (поз. 2) через слив Н1 (поз. 1) и герметизирующую ленту (поз. 5) закрепить двумя самонарезающими винтами (поз. 4) к переплету до его установки.
2. Узел 84 см. совместно с узлом 85 (докум. 2.436-12.1-7900).

Рук. отд.	Стилянский			2.436-12.1-7800
Рук. гр. ар.	Гузеева			Узел 84
Инжен.	Власова			Стадия: Р; Лист: 1; Листов: 2
Н. контр.	Гузеева			ЦНИИПРОМЗДАНИЙ

Инв. № подл. | Подпись и дата | Взам. инв. №

Марка поз.	Обозначение	Наименование	Кол. на исп. 2.436-12.1-7800-										Масса ед, кг	Примечание
			—	01	02	03	04							
		Детали												
		Слив оконный												
		Профиль Н1; серия 2.436-12.62												
1	2.436-12.1-0101	L=1780	1										1,05	б.ч.
	2.436-12.1-0103	L=2380		1		2							1,40	б.ч.
	2.436-12.1-0104	L=2980			1		2						1,76	б.ч.
2	2.436-12.2-050	Опора ЭК1	2	3	3	6	8						0,14	
3	1.435-22.0-430	Элемент закладной ЭК15 серия 1.435.3-22. вып. 0	2	3	3	6	8						1,01	
		Стандартные изделия												
4		Винт саморезающий 4,8×19 ист. 6.006												
		Нормали Первоуральского з-да	4	6	6	12	16							
		Материалы												
5		Лента тиоколовая												
		ТУ 38-10574-75	1,8	2,4	3,0	4,8	6,0							м

1967

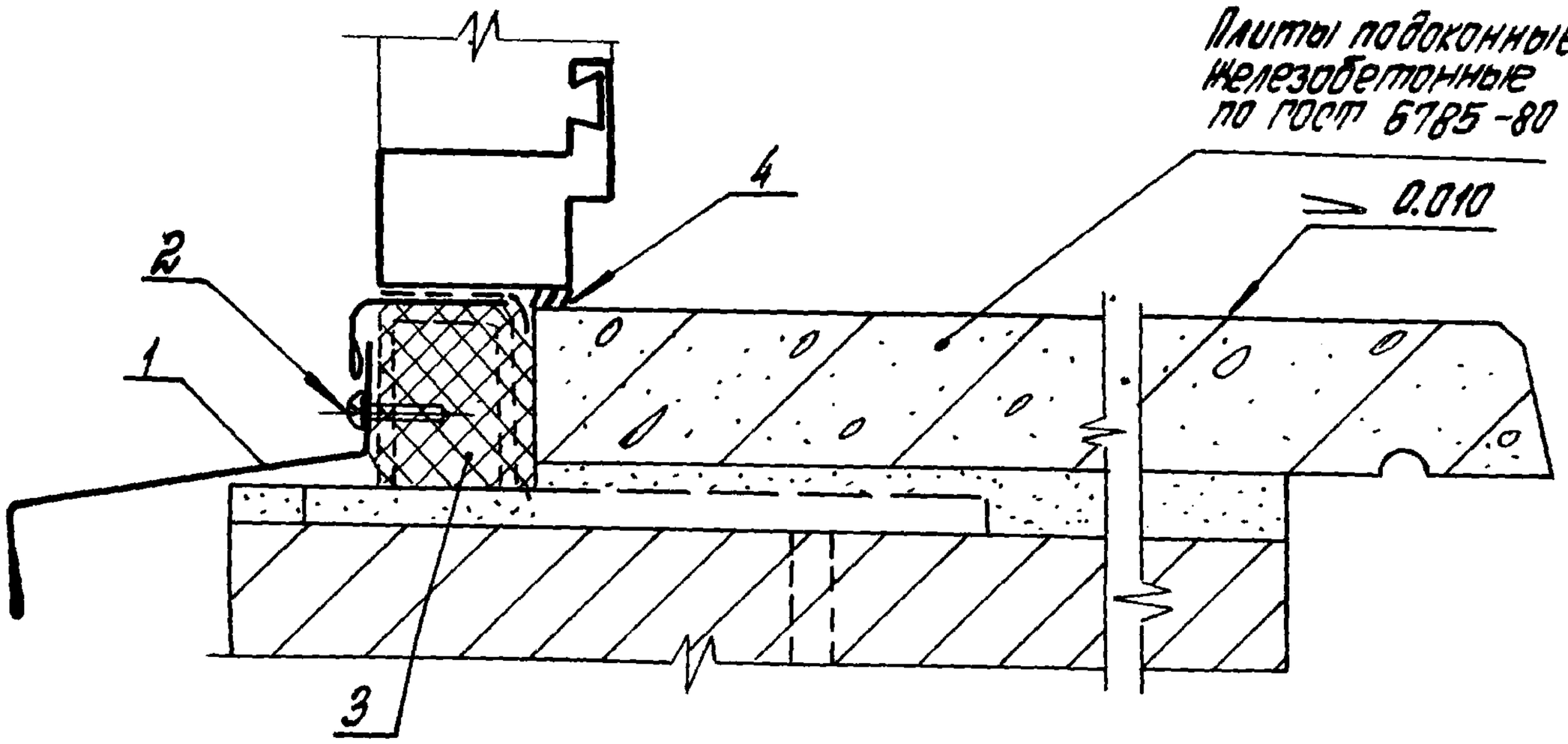

Обозначение	В проем мм
2.436-12.1-7900	1800
—01	2400
—02	3000
—03	4800
—04	6000
-05	лента

Узел 85 см. совместно с узлом 84 (докум. 2436-121-7800)

Инв.№ подл. | Подпись и дата | Взам.инв.№

Рук.отд.	Стилянский		
Рук.гр.од	Гузеева		
Инженер	Власова		
Н.контр.	Гузеева		

2.436-12.1-7900

Узел 85

Стадия	Лист	Листов
Р	1	2

ЦНИИПРОМЗДАНИЙ

Марка, поз.	Обозначение	Наименование	Кол. на исп. 2.436-12.1-7900-									Масса ед., кг	Примечание
			—	01	02	03	04	05					
		Детали											
		Слив цокольный											
		Профиль 2-104 Нормаль Первоуральского з-да											
1	2.436-12.1-0201	L=1840	1									2,04	б.ч
	2.436-12.1-7901	L=2440		1								2,70	б.ч
	2.436-12.1-0202	L=3040			1							3,42	б.ч
	2.436-12.1-0203	L=4840				1						5,43	б.ч
	2.436-12.1-0204	L=6010					1					6,78	б.ч
	2.436-12.1-0205	L=5995						1				6,65	б.ч
		Стандартные изделия											
2		Винт самонарезающий 4,8×19 исп. 6.006											
		Нормаль Первоуральского завода	2	3	3	6	8	8					
		Материалы											
3		Прокладка ПРП 40П 40×60-500											
		ГОСТ 19177-81	1,8	2,4	3,0	4,8	6,0	6,0					м
4		Клей-герметик „Эластосил 11-06"											
		ТУ6-02-775-73	0,0002	0,0002	0,0003	0,0005	0,0006	0,0006					$м^3$

Расход материалов для ленточного остекления дан на участок шириной 6,0 м

2.436-12.1-7900

Лист 2

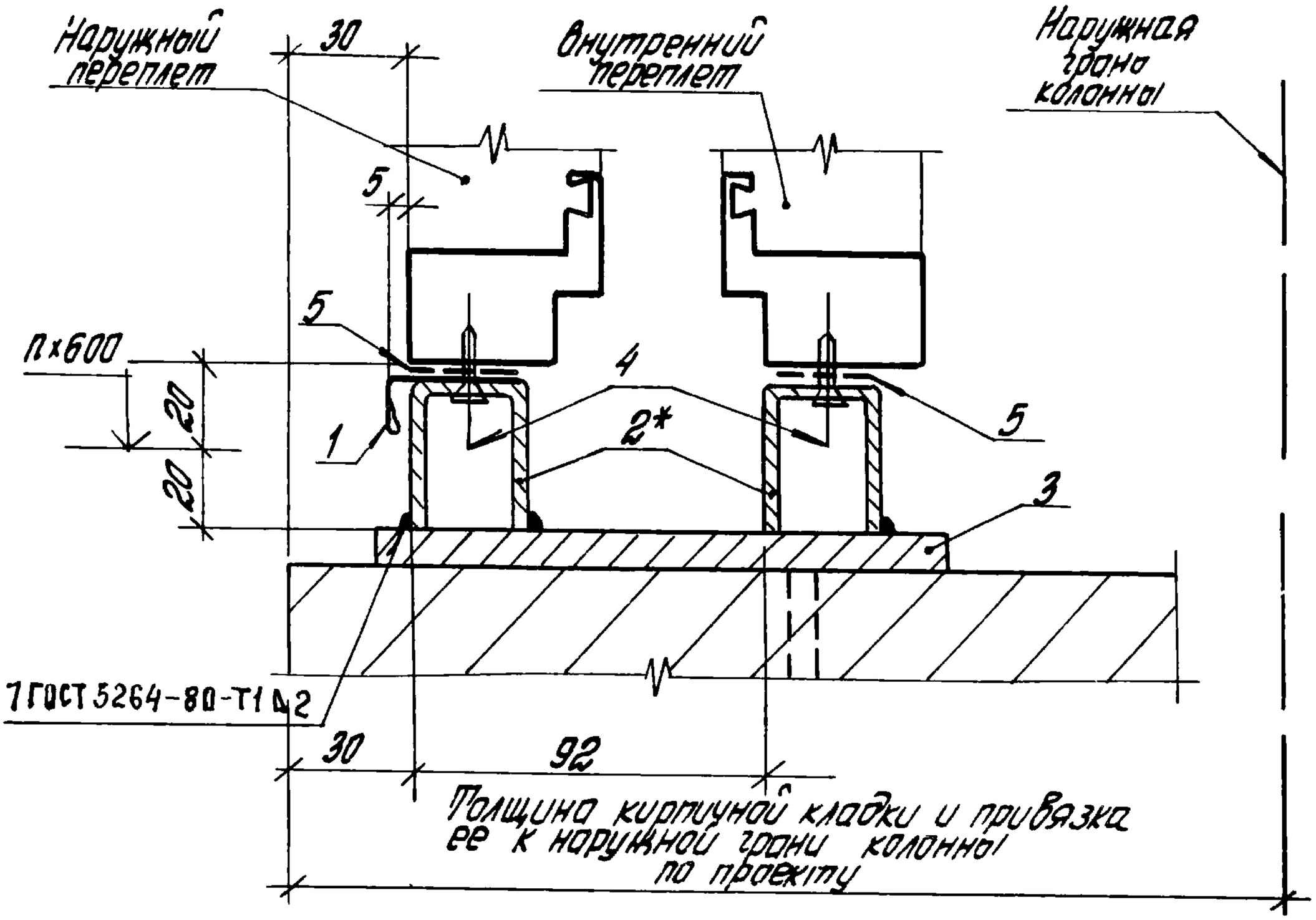

Обозначение	В проем, мм
2.436-12.1-8000	1800
-01	2400
-02	3000
-03	4800
-04	6000

1. * Опору ЭК1 (поз.2) через слив Н1 (поз. 1) и герметизирующую ленту (поз. 5) закрепить двумя самонарезающими винтами (поз .4) к переплету до его установки.
2. Узел 86 ст. совместно с узлом 87 (докум. 2.436-12.1-8100)

Инв.№ подл. | Подпись и дата | Взам.инв.№

Рук.отд.	Стиланский		
Рук.гр.од	Гузеева		
Инжен	Власова		
Н.контр.	Гузеева		

2.436-12.1-8000

Узел 86

Стадия	Лист	Листов
Р	1	2

ЦНИИПРОМЗДАНИЙ

Марка, поз.	Обозначение	Наименование	Кол. на исп. 2.436-12.1-8000-										Масса ед, кг	Примечание
			–	01	02	03	04							
		Детали												
		Слив оконный												
		Профиль Н1 серия 2.436-12, в.2												
1	2.436-12.1-0101	L = 1780	1										1,05	б.ч.
	2.436-12.1-0103	L = 2380		1		2							1,40	б.ч
	2.436-12.1-0104	L = 2980			1		1						1,76	б.ч
2	2.436-12.2-050	Опора ЭК 1	4	6	6	12	16						0,14	
3	1.435.3-22.0 430	Элемент закладной ЭК 15												
		серия 1.435.3-22	4	6	6	12	16						1,01	
		Стандартные изделия												
4		Винт самонарезающ. 4,8×19 исп. 6.006												
		Нормаль Первоуральского з-да	8	12	12	24	32							
		Материалы												
5		Лента тиоколовая												
		ТУ38-10574-75	7,2	9,6	12,0	19,2	24,0						м	

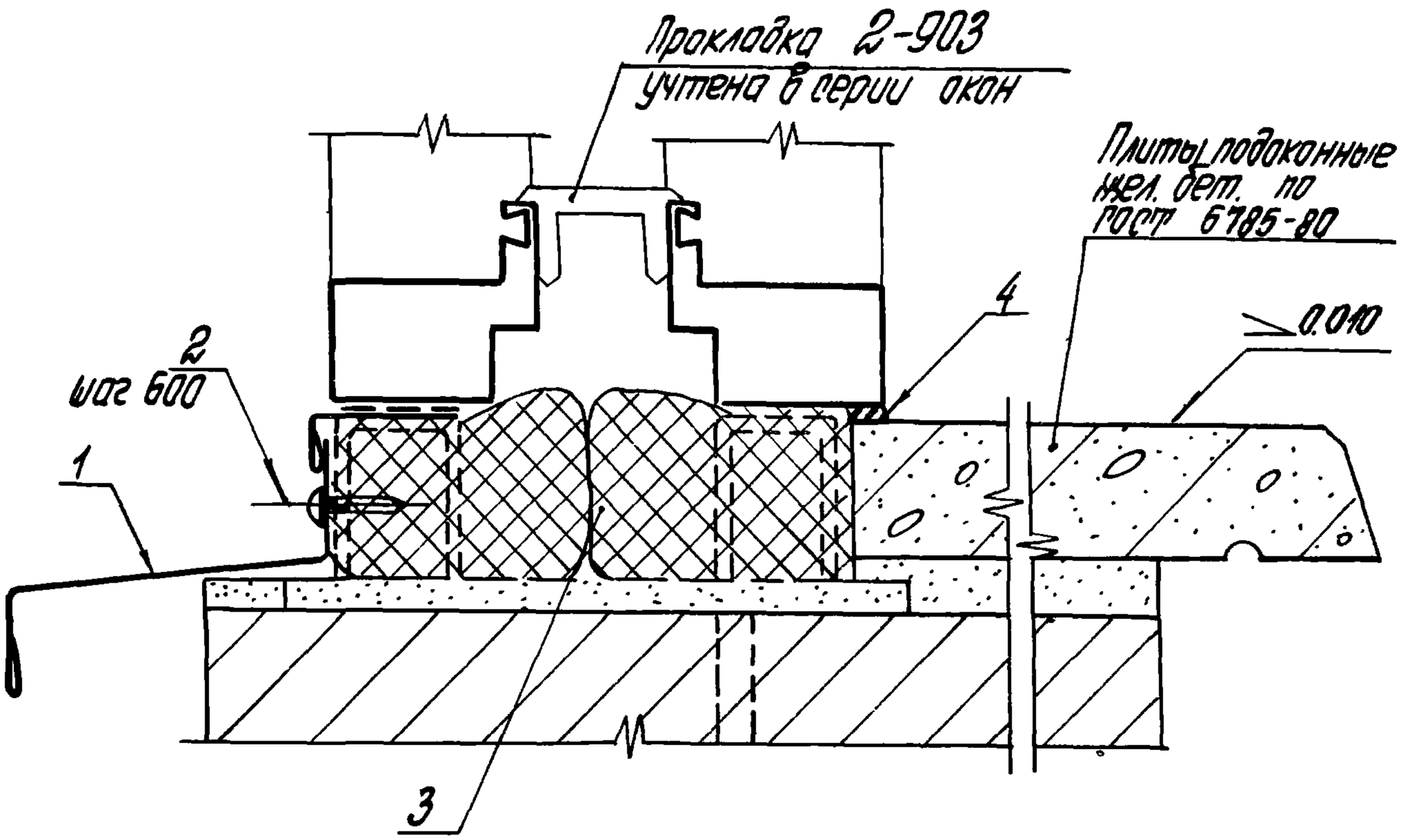

Обозначение	В проекте, мм
2.436-12.1-8100	1800
-01	2400
-02	3000
-03	4800
-04	6000
-05	лента

Узел 87 ст. совместно с узлом 86
(докум. 2.436-12.1-8000)

Рук. отд.	Смилянский		
Рук. гр. ар.	Гузеева		
Инжен.	Власова		
Н. контр.	Гузеева		

2.436-12.1-8100

Узел 87

Стадия	Лист	Листов
Р	1	2

ЦНИИПРОМЗДАНИЙ

Инв. № подл. | Подпись и дата | Взам. инв. №

Марка, поз.	Обозначение	Наименование	Кол. на исп. 2.436-12.1-8100-										Масса, ед., кг	Приме-чание
			—	01	02	03	04	05						
		Детали												
		Слив цокольный												
		Профиль 2-104												
		Нормаль Первоуральского з-да												
1	2.436-12.1-0201	L = 1840	1										2,04	б.ч
	2.436-12.1-7901	L = 2440		1									2,70	б.ч
	2.436-12.1-0202	L = 3040			1								3,42	б.ч
	2.436-12.1-0203	L = 4850				1							5,43	б.ч
	2.436-12.1-0204	L = 6010					1						6,78	б.ч
	2.436-12.1-0205	L = 5995						1					6,65	б.ч
		Стандартные изделия												
2		Винт самонарезающий 4,8×19 ucn. 6.006												
		Нормаль Первоуральского з-да	2	3	3	6	8	8						
		Материалы												
3		Прокладка ПРП40П40×60-500												
		ГОСТ 19177-81	1,8	2,4	3,0	4,8	6,0	6,0						м
4		Клей-герметик „Эластосил 11-06"												
		ТУ6-02-775-73	0,002	0,0003	0,0003	0,0005	0,0006	0,0006						м³

Расход материалов для ленточного остекления дан на участок шириной 6,0 м

2 436-12.1-8100

Лист 2

470

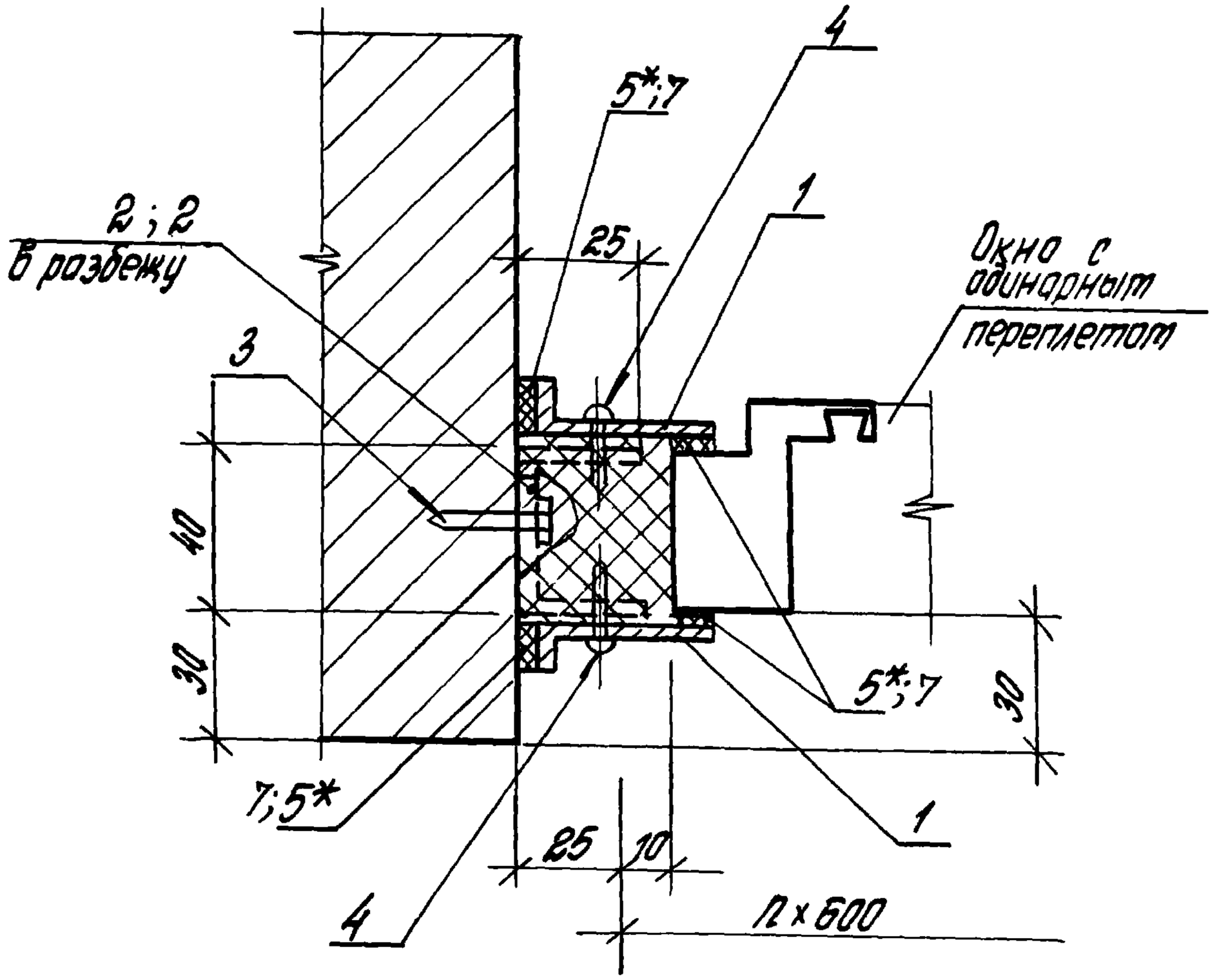

Обозначение	H перепл-лета, мм
2.436-12.1-8200	1200
-01	1800
-02	2400

* Резиновую прокладку (поз. 5) приклеить к нащельнику (поз. 1) до его установки.

Инв.№ подл. | Подпись и дата | Взам.инв.№

Рук.отд.	Стиланский		
Рук.гр.др	Гузеева		
Инжен.	Власова		
Н.контр.	Гузеева		

2.436-12.1-8200

Узел 88

Стадия	Лист	Листов
Р	1	2

ЦНИИПРОМЗДАНИЙ

Марка, поз.	Обозначение	Наименование	Кол. на исп. 2.436-12.1-8200-										Масса, ед, кг	Примечание
			-	01	02									
		Детали												
		Нащельник												
		Профиль Н5 серия 2.436-12.в.2												
1	2.436-12.1-5101	L = 1200	2										0,85	б.ч.
	2.436-12.1-5102	L = 1800		2									1,27	б.ч.
	2.436-12.1-5103	L = 2400			2								1,69	б.ч.
		Уголок 25×20×2 ГОСТ 19772-74 / ВОТЗ кп2 ГОСТ 11474-76												
2	2.436-12.1-5107	l = 50	6	8	10								0,033	б.ч.
		Стандартные изделия												
3		Дюбель ТУ14-4-734-77	6	8	10									
4		Винт самонарезающий 4,2×13 исп. 6												
		Нормаль Дербауральского з-да	6	8	10									
		Материалы												
5		Пластина А1 лист ТМКЩ-М-3×15×l												
		l - по проекту ГОСТ 7338-77	4	4	4									
6		Прокладка ПРП 40 П40×60-500												
		ГОСТ 19177-81	1,2	1,8	2,4									м
7		Клей Н88												
		ТУ38-1051061-82	0,0002	0,0003	0,0004									$м^3$

2.436-12.1-8200

Лист 2

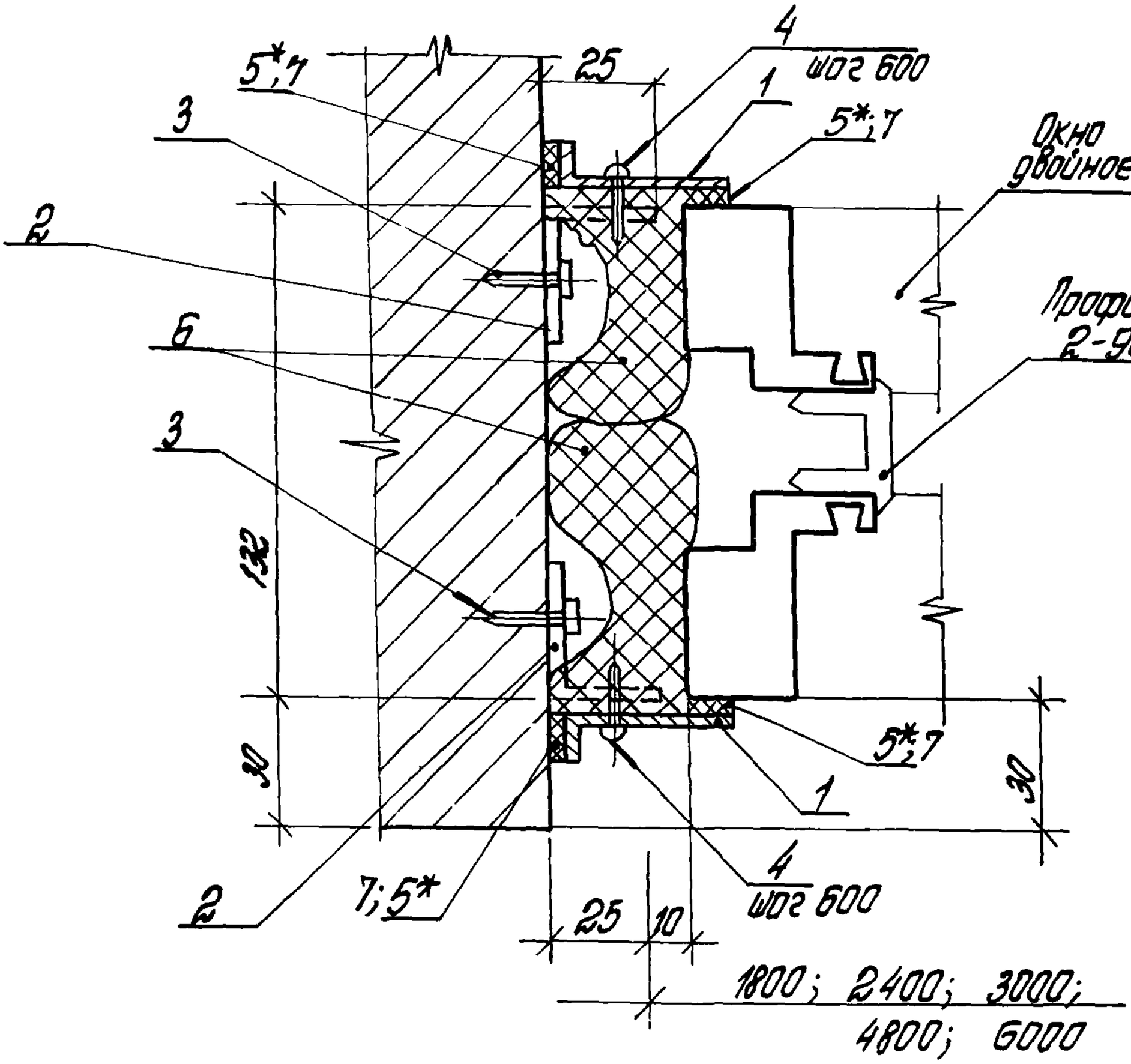

Обозначение	Н перел-лета, мм
2.436-12.1-8300	1200
—01	1800
—02	2400

* Резиновую прокладку (поз. 5) приклеить к нащельнику (поз. 1) до его установки

Инв.№ подл.	Подпись и дата	Взам. инв. №				
Рук.отд.	Стилянский		2.436-12.1-8300			
Рук.гр.ор	Гузеева					
Инжен.	Власова		Узел 89	Стадия	Лист	Листов
Н.контр.	Гузеева			Р	1	2
				ЦНИИПРОМЗДАНИЙ		

Марка, поз.	Обозначение	Наименование	Кол. на исп. 2.436-12.1-8300 –										Масса ед, кг	Примечание
			–	01	02									
		Детали												
		Нащельник												
		Профиль Н5 серия 2.436-12,82												
1	2.436-12.1-5101	L = 1200	2										0,85	О.У.
	2.436-12.1-5102	L = 1800		2									1,27	О.У.
	2.436-12.1-5103	L = 2400			2								1,69	О.У.
		Уголок 25х20х2 ГОСТ 13772-77 / ВСт3кп2 ГОСТ 11474-76												
2	2.436-12.1-5107	l = 50	6	8	10								0,033	О.У.
		Стандартные изделия												
3		Дюбель ТУ 14-4-734-77	6	8	10									
4		Винт сотонарезающ. 4,2х13 ист. 6.004												
		Нормаль первоуральского 3-00	6	8	10									
		Материалы												
5		Пластина А1 лист ТМКЩ-М-3х15х l												
		l – по проекту												
		ГОСТ 7338-77	4	4	4									
6		Прокладка ПРП40 П40х60-500												
		ГОСТ 19177-81	2,4	3,6	4,8									м
7		Клей Н88 ТУ 38-105106I-82	0,0002	0,0003	0,0004									$м^3$

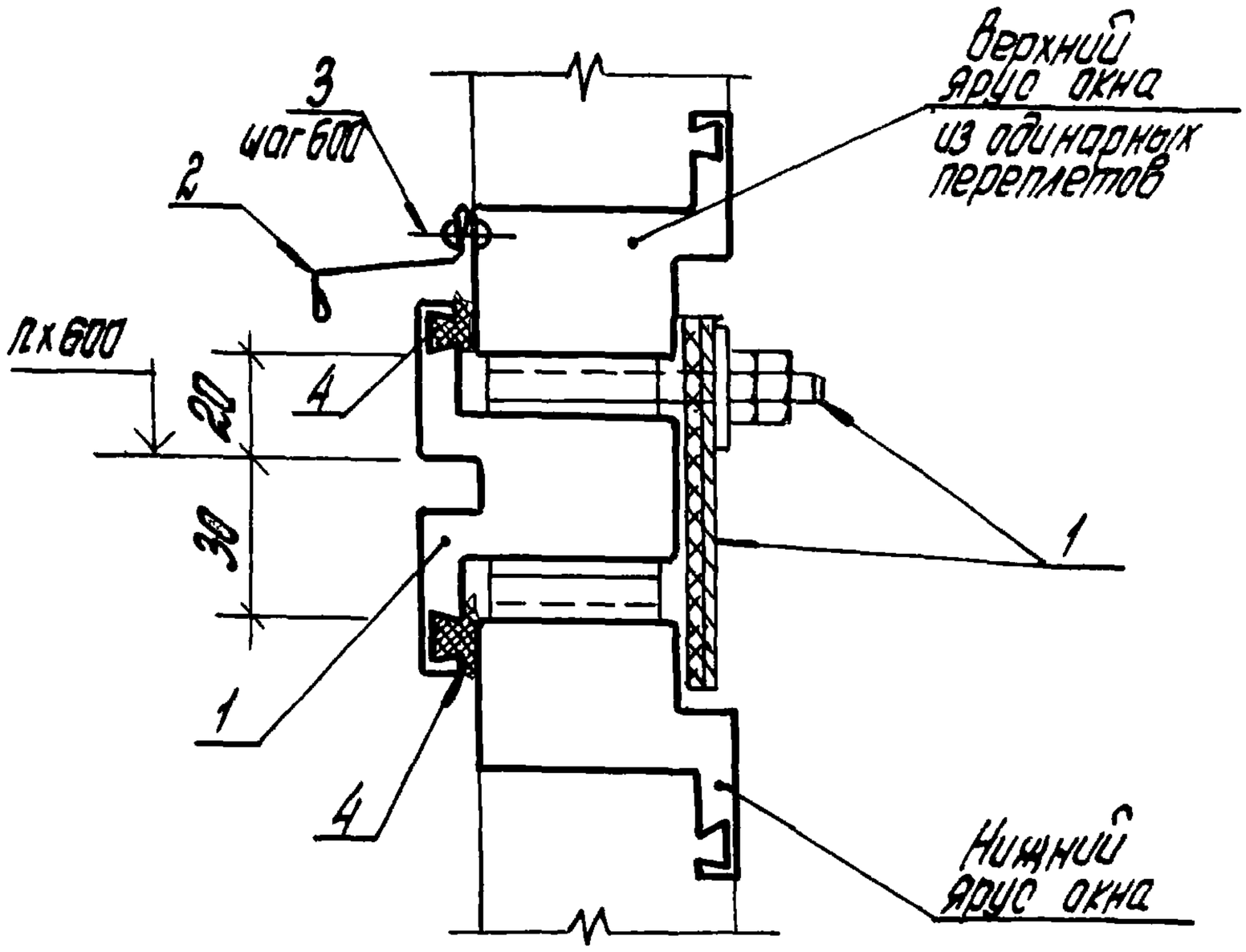

Марка, поз.	Обозначение	Наименование	Кол.	Масса ед, кг	Примеч.
		Детали			
1	2.436-12.2-130	Элемент крепежный ЭК12	1	6.31	
2	2.436-12.1-8401	Профиль 2-012 L=1760			
		Норталь первоуральского завода	1	0,82	б.ч
		Стандартные изделия			
3		Заклепка комбинированная ОСТ 3413-017-78	4		
		Материалы			
4		Профиль резиновый 2-902			
		Норталь первоуральского завода	4,0		м

2.436-12.1-8400

Рук. отд.	Стилянский		
Рук. гр.	Гузеева		
Инжен.	Власова		
Н. контр.	Гузеева		

Узел 90

Стадия	Лист	Листов
Р		1

ЦНИИПРОМЗДАНИЙ

Инв. № подл. | Подпись и дата | Взам. инв. №

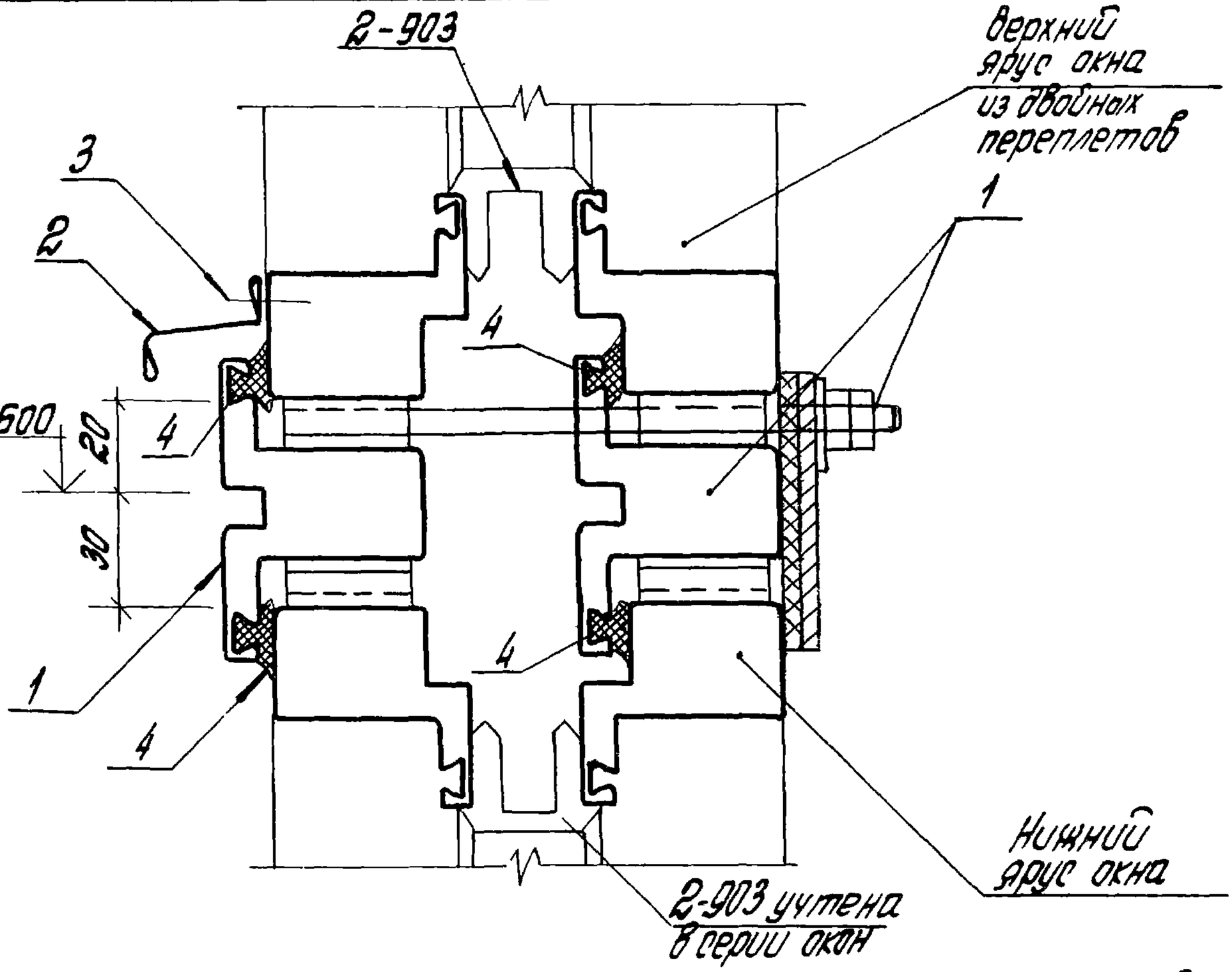

Узел дан для окон с двойными переплетами при блочной установке.

Марка поз.	Обозначение	Наименование	Кол	Масса ед кг	Приме-чание
		Детали			
1	2.436-12.2-140	Элемент крепежный ЭК13	1	11.20	
2	2.436-12.1-8401	Профиль 2-012 L = 1760			
		Нормаль Первоуральского завода	1	0,82	Б Ч
		Стандартные изделия			
3		Заклепка комбинированная ОСТ 3413-017-78	4		
		Материалы			
4		Профиль резиновый 2-902			
		Нормаль Первоуральского завода	20		М

Инв.№подл. | Подпись и дата | Взам.инв.№

Рук.отд	Стиланский		
Рук.гр.др	Гузеева		
Инжен.	Власова		
Н.контр.	Гузеева		

2.436-12.1-8500

Узел 91

Стадия	Лист	Листов
Р		1

ЦНИИПРОМЗДАНИЙ

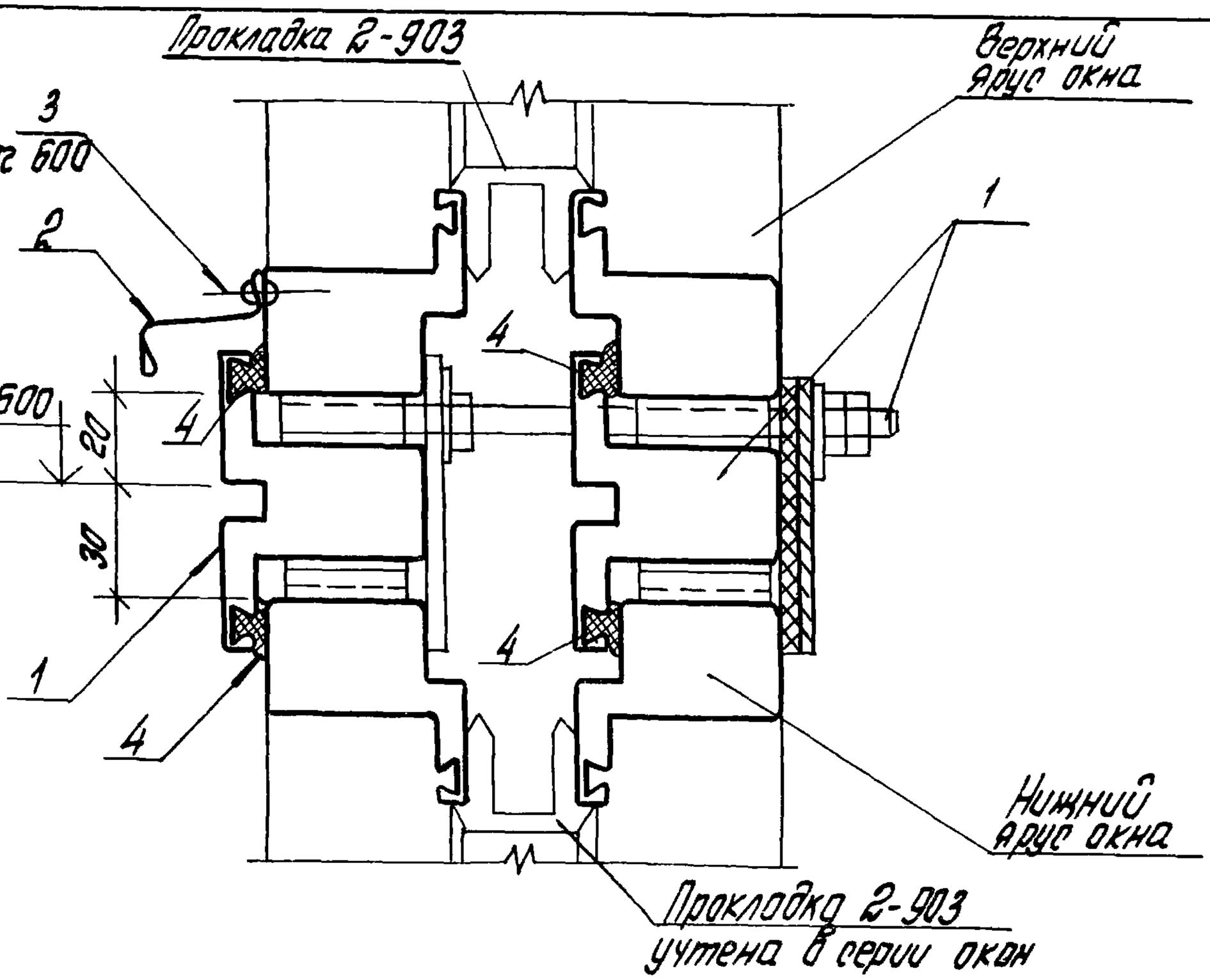

Узел дан для окон с двойными переплетами при раздельной установке.

Марка поз.	Обозначение	Наименование	Кол.	Масса ед., кг	Приме-чание
		Детали			
1	2.436-12.2 150	Элемент крепежный ЭК14	1	11.70	
2	2.436-12.1-8401	Слив L = 1760	1	0.82	б. ч.
		Профиль 2-012 Нортель Первоуральского з-да			
		Стандартные изделия			
3		Заклепка комбинированная ОСТ 3413-017-78	4		
		Материалы			
4		Профиль резиновый 2-902 Нортель Первоуральского з-да	4,0		м

Инв.№ подл. | Подпись и дата | Взам.инв.№

Рук.отд.	Стиланский		
Рук.гр.оф.	Гузеева		
Инженер.	Власова		
Н.контр.	Гузеева		

2.436-12.1-8600

Узел 92

Стадия	Лист	Листов
Р		1

ЦНИИПРОМЗДНИЙ

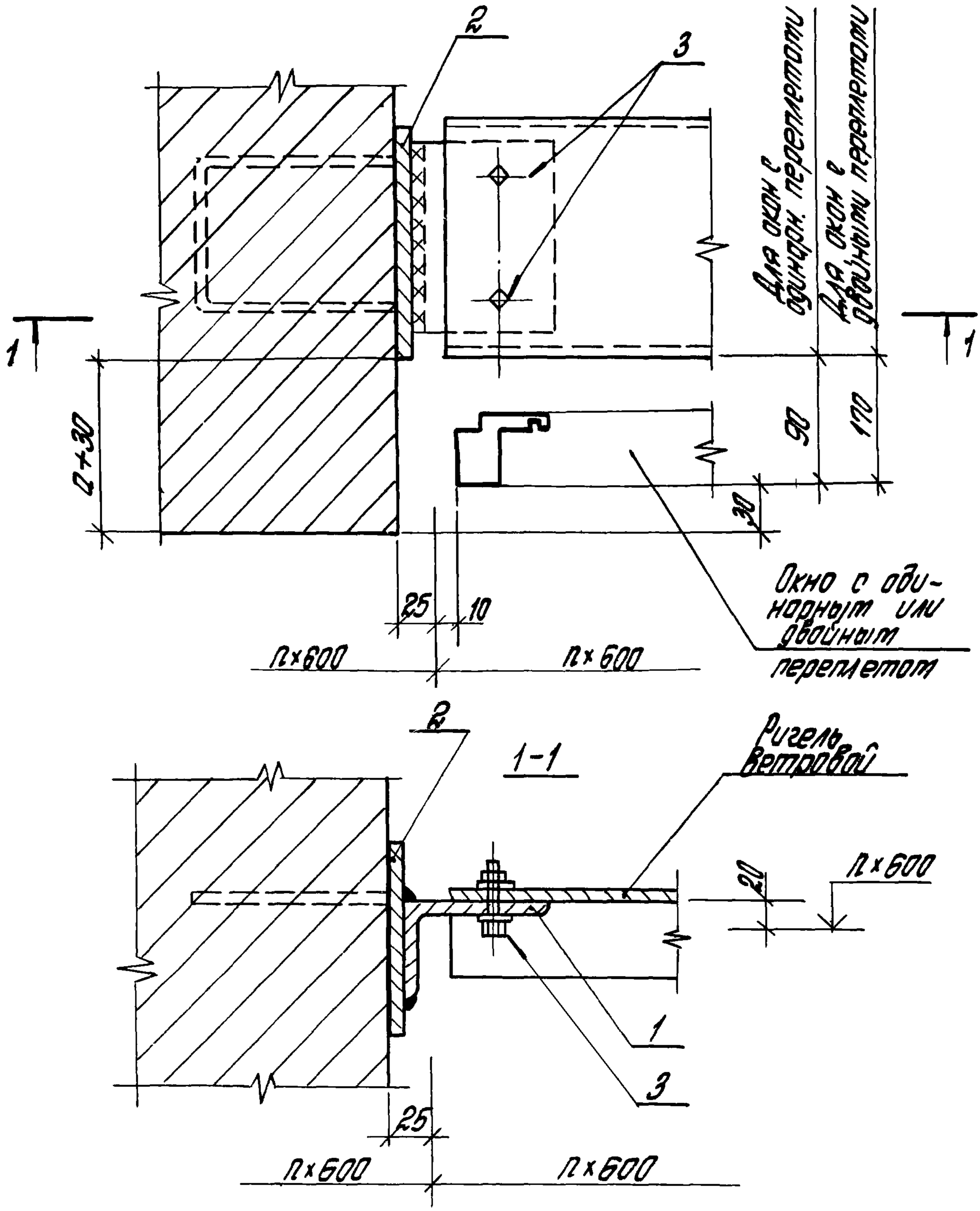

Инв.№ подл. | Подп. и дата | Взам. инв.№

				2.436-12.1-8700	
Рук.отд.	Емилянский			Узел 93	Стадия: Р; Лист: 1; Листов: 2
Рук.гр.	Гузеева				ЦНИИПРОМЗДАНИЙ
Инжен.	Власова				
Н.контр.	Гузеева				

Марка поз.	Обозначение	Наименование	Кол. на узел	Масса ед., кг	Прим.
		Детали			
1	2.436-12.1-6801	Уголок $\frac{100\times63\times10\ ГОСТ\ 8510-72}{В\ Ст3кп2\ ГОСТ\ 535-73}$	1		б.ч
		(ℓ — по проекту)			
2	1.435.3-22.0 430 СБ	Элемент закладной			
		ЭК15, серия 1.435.3-22			
		Выпуск 0	1	1,01	
		Стандартные изделия			
3		Болт М16×40 ГОСТ 7798-70*	2		
		Гайка М16 ГОСТ 5915-70	2		
		Шайба М16 ГОСТ 11371-78	4		

Узел 93 см. совместно с узлами 14...16
(докум. 2.436-12.1-1400... 2.436-12.1-1600)

Инв.№ подл. | Подпись и дата | Взам. инв.№

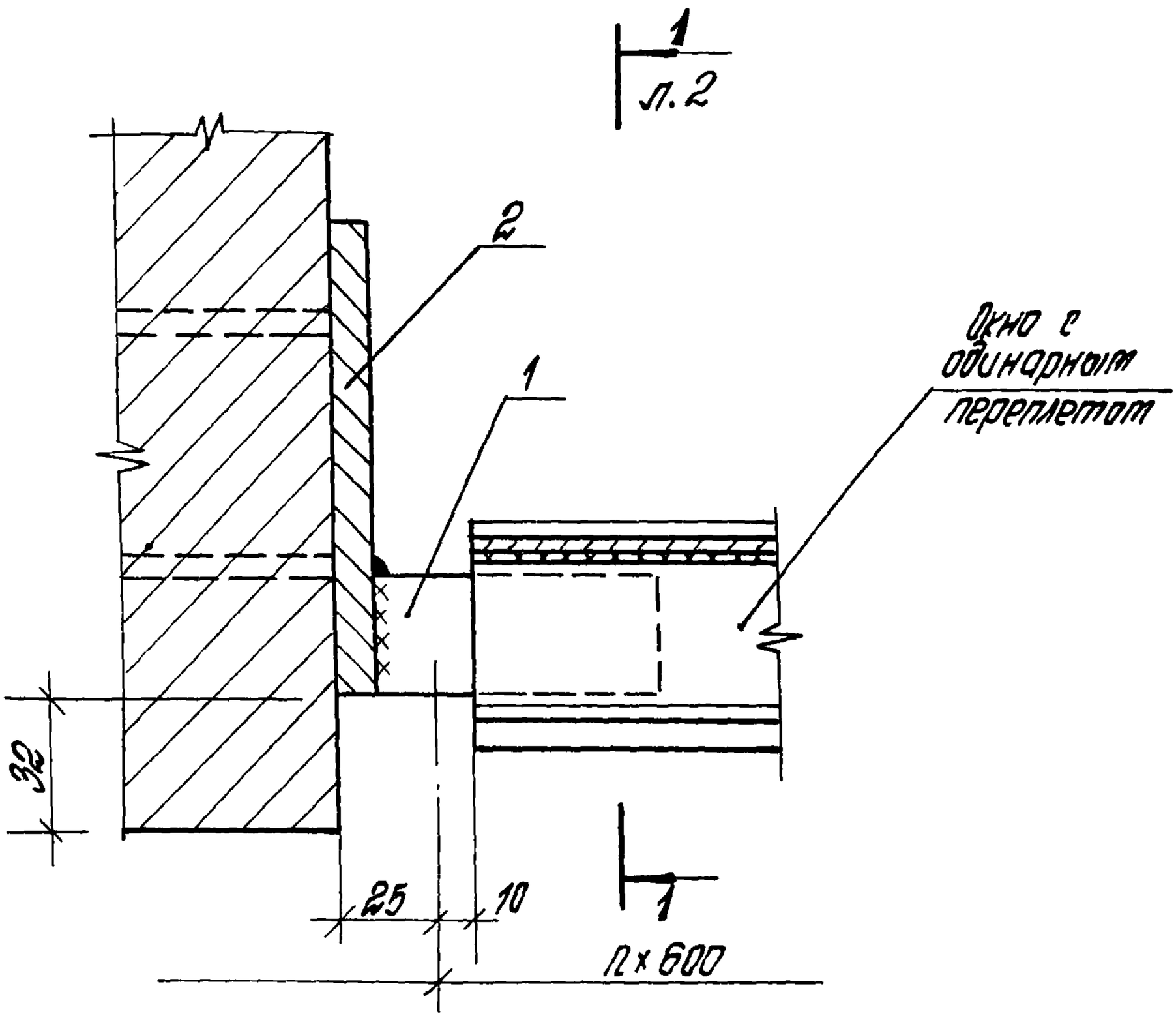

Марка поз	Обозначение	Наименование	Кол. на узел	Масса ед. кг.	Прим.
		Детали			
1	2.436-12.1-8801	Полоса 10х40х100 ГОСТ 103-76 Ст3кп2 ГОСТ 535-79	1	0.314	б.ч.
2	1.435.3-22.0 430	Элемент закладной ЭК15			
		серия 1.435.3-22. Вып 0	1	1.01	

Рук. отд.	Стилянский		
Рук. гр. пр.	Гузеева		
Инжен.	Власова		
Н. контр.	Гузеева		

2.436-12.1-8800

Узел 94

Стадия	Лист	Листов
Р	1	2

ЦНИИПРОМЗДАНИЙ

1–1

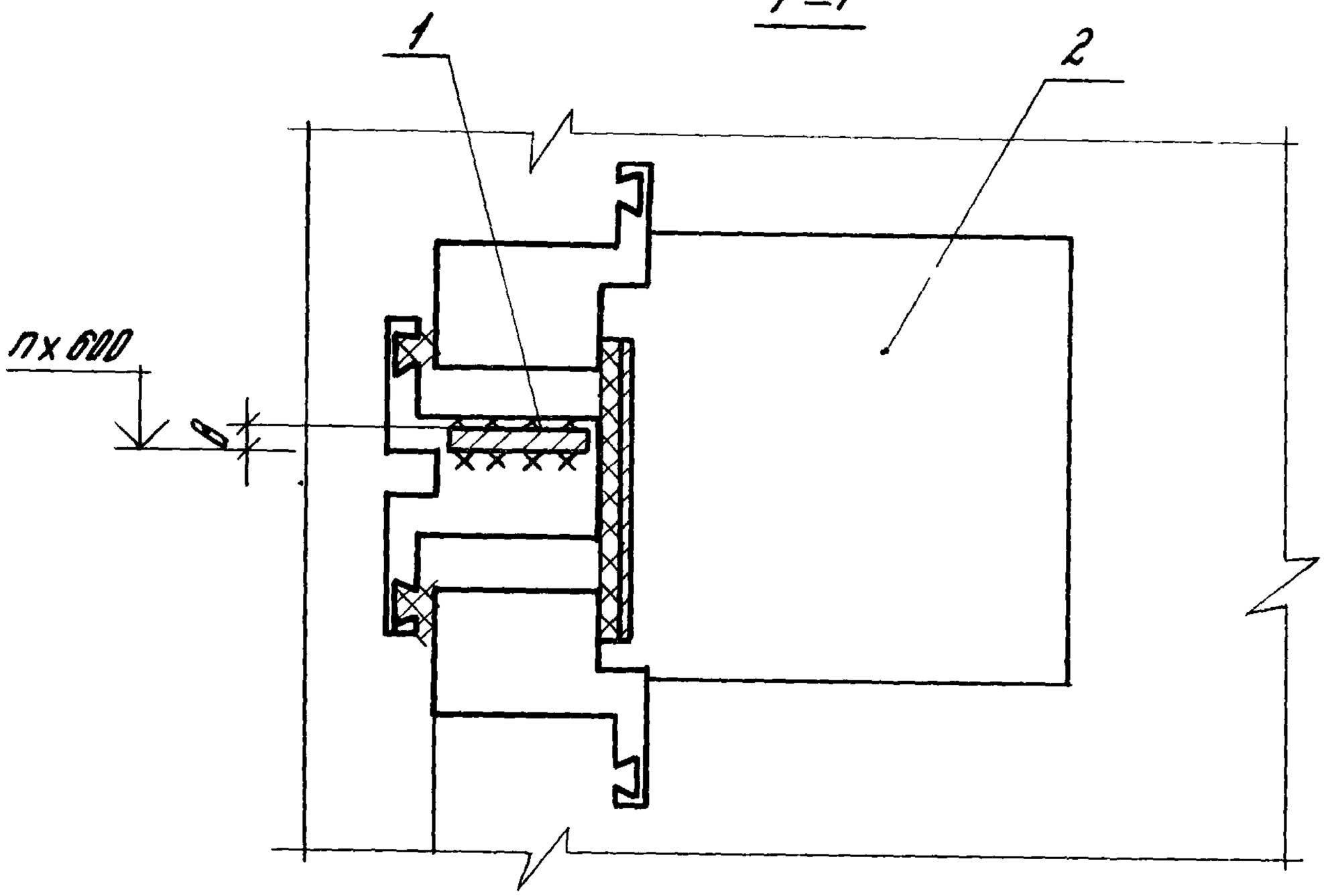

Узел 94 см. совместно с узлом 90
(докум. 2.436-12.1-8900)

Инв.№подл. | Подпись и дата | Взам.инв.№

	2.436-12.1-8800	Лист 2

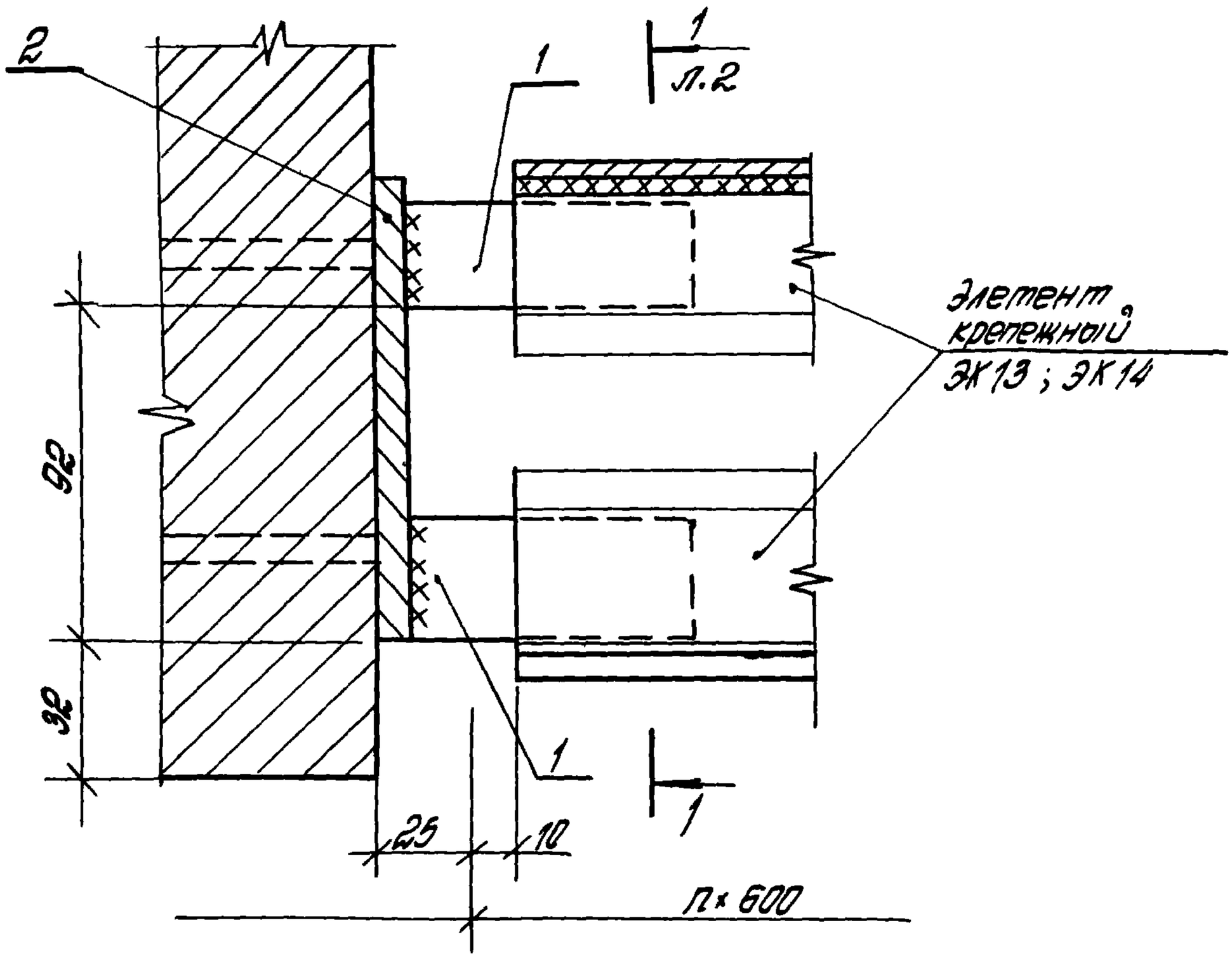

Марка поз.	Обозначение	Наименование	Кол. на узел	Масса ед., кг.	Приме-чание
		Детали			
1	2.436-12.1-8801	Полоса 10×40×100 ГОСТ 103-76 / Ст3кп2 ГОСТ 535-79	2	0.314	б.ч.
2	1.435.3-22.0 430	Элемент закладной ЭК15			
		серия 1.435.3-22			
		Выпуск 0	1	1.01	

Рук. отд.	Ртиланский		
Рук. гр.	Гузеева		
Инжен.	Власова		
Н.контр.	Гузеева		

2.436-12.1-8900

Узел 95

Стадия	Лист	Листов
Р	1	2

ЦНИИПРОМЗДАНИЙ

1–1

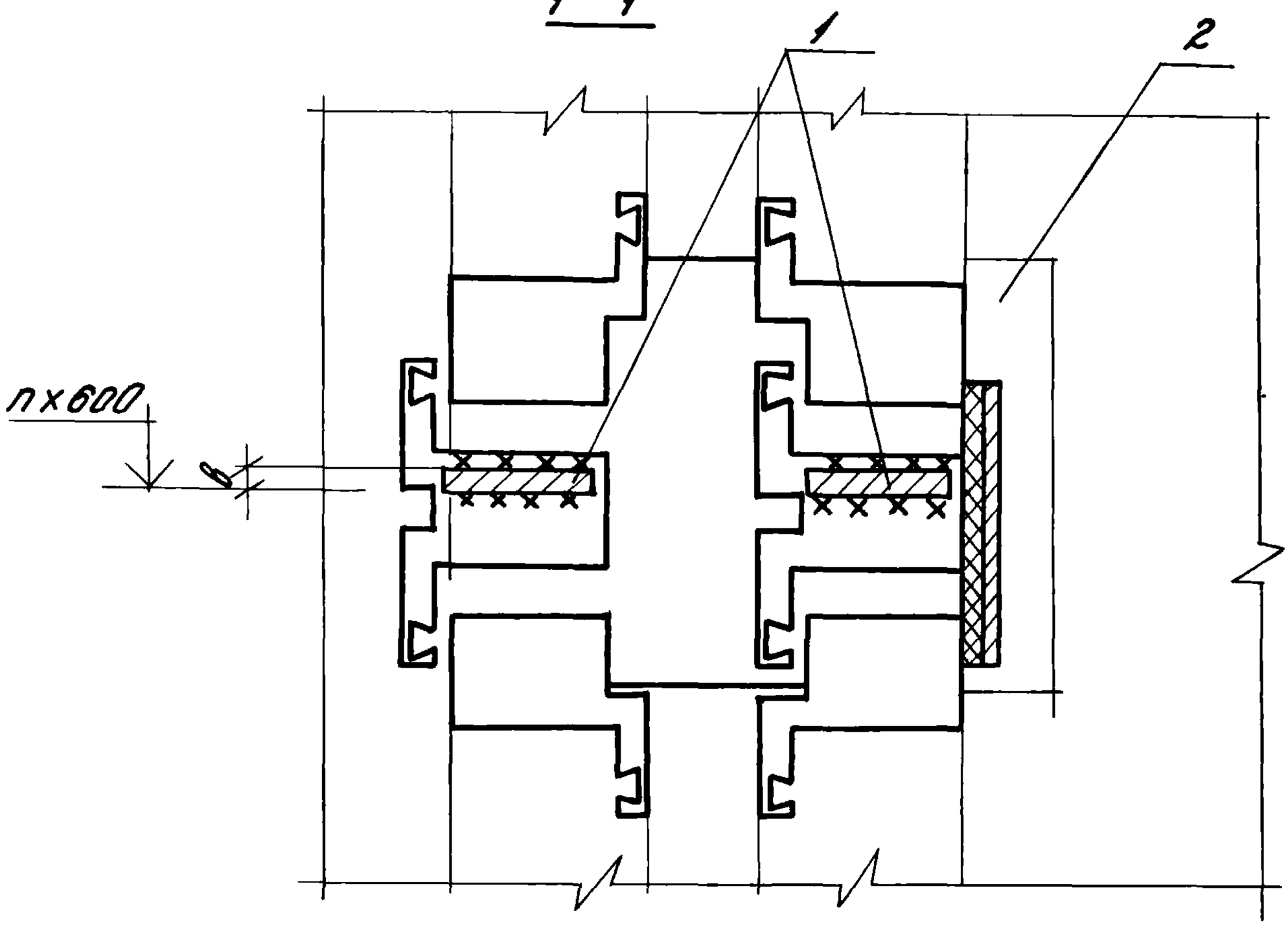

Узел 95 см. совместно с узлом 91
(докум. 2.436-12.1-8500)