ТИПОВОЙ ПРОЕКТ
291-8-21.87

ФИЗКУЛЬТУРНО-ОЗДОРОВИТЕЛЬНЫЙ КОРПУС С ЗАЛОМ 30×18 МЕТРОВ В ЛЕГКИХ МЕТАЛЛИЧЕСКИХ КОНСТРУКЦИЯХ ТИПА „КИСЛОВОДСК"

АЛЬБОМ - IV

НЕСТАНДАРТИЗИРОВАННОЕ ОБОРУДОВАНИЕ

СФ ЦИТП 620062, г.Свердловск, ул.Чебышева,4
Зак. 1401 инв. 22619-05 тираж 300
Сдано в печать 9.02 1989 Цена 5-16

ТИПОВОЙ ПРОЕКТ
291-8-21.87

ФИЗКУЛЬТУРНО-ОЗДОРОВИТЕЛЬНЫЙ КОРПУС
С ЗАЛОМ 30×18 МЕТРОВ
В ЛЕГКИХ МЕТАЛЛИЧЕСКИХ КОНСТРУКЦИЯХ
ТИПА „КИСЛОВОДСК"

АЛЬБОМ - IV

СОСТАВ ПРОЕКТА

АЛЬБОМ I	АРХИТЕКТУРНО-СТРОИТЕЛЬНЫЕ И ТЕХНОЛОГИЧЕСКИЕ ЧЕРТЕЖИ
АЛЬБОМ II	КОНСТРУКЦИИ МЕТАЛЛИЧЕСКИЕ
АЛЬБОМ III в двух частях	ИНЖЕНЕРНОЕ ОБОРУДОВАНИЕ: ОТОПЛЕНИЕ И ВЕНТИЛЯЦИЯ, ВНУТРЕННИЕ ВОДОПРОВОД И КАНАЛИЗАЦИЯ, АВТОМАТИЗАЦИЯ САНТЕХУСТРОЙСТВ, ЭЛЕКТРООБОРУДОВАНИЕ, СВЯЗЬ И СИГНАЛИЗАЦИЯ, ПОЖАРНАЯ СИГНАЛИЗАЦИЯ.
АЛЬБОМ IV	НЕСТАНДАРТИЗИРОВАННОЕ ОБОРУДОВАНИЕ
АЛЬБОМ V	СПЕЦИФИКАЦИИ ОБОРУДОВАНИЯ
АЛЬБОМ VI	ВЕДОМОСТИ ПОТРЕБНОСТИ В МАТЕРИАЛАХ
АЛЬБОМ VII	ОСНОВНЫЕ ПОЛОЖЕНИЯ ПО ПРОИЗВОДСТВУ МОНТАЖНЫХ РАБОТ
АЛЬБОМ VIII	СМЕТЫ В ЧЕТЫРЕХ ЧАСТЯХ

РАЗРАБОТАН ЦНИИЭП им. Б.С. МЕЗЕНЦЕВА

ГЛАВНЫЙ ИНЖЕНЕР ИНСТИТУТА — ГЛИНКИН М.В.

ГЛАВНЫЙ ИНЖЕНЕР ПРОЕКТА — ДМИТРИЕВ Д.В.

ПРОЕКТ УТВЕРЖДЕН ГОСГРАЖДАНСТРОЕМ ПРИКАЗОМ №184 ОТ 15 ИЮНЯ 1987г.

© СФ ЦИТП Госстроя СССР, 1988.

22619-05

Привязан:

Инв. №

2У1-8-21.87

Содержание альбома

Обозначение	Наименование	Стр.
	Титульный лист	1
	Содержание альбома	2
334М1.00.000ВП	Конструкция трансформируемая для крепления щита баскетбольного Ведомость покупных изделий. Лист 1, 2.	3
334М1.00.000ТУ.	Конструкция трансформируемая для крепления щита баскетбольного Технические условия Лист 1, 2, 3, 4.	4
	Лист 5	5
334М1.00.002	Полец	
334М1.11.001	Переклодина	
334М1.00.000.ТО	Конструкция трансформируемая для крепления щита баскетбольного Техническое описание Лист 1, 2, 3, 4	6
334М1.00.000	Конструкция трансформируемая для крепления щита баскетбольного Лист 1, 2, 3	7
334М1.90.002	Втулка	
334М1.00.000СБ	Конструкция трансформируемая для крепления щита баскетбольного Сборочный чертеж Лист 1	8
	Лист 2	9
	Лист 3	10
	Лист 4	11
334М1.10.000	Рама	12
334М1.10.001	Втулка	
334М1.10.000СБ	Рама Сборочный чертеж	
334М1.11.000	Каркас	13
334М1.11.004	Ушко	
334М1.11.000СБ	Каркас Сборочный чертеж	
334М1.11.002	Накладка	14
334М1.11.003	Болка	
334М1.70.001	Основание	
334М1.21.002	Болка	
334М1.20.000	Рама	15
334М1.21.006	Накладка	
334М1.20.000СБ	Рама Сборочный чертеж	
334М1.21.000	Каркас	16
334М1.21.001	Ушко	
334М1.21.000СБ	Каркас Сборочный чертеж	
334М1.30.000	Ферма	17
334М1.31.000	Каркас Лист 1, 2	
334М1.31.006	Связь	

Обозначение	Наименование	Стр.
334М1.30.000СБ	Ферма Сборочный чертеж	18
334М1.31.000СБ	Каркас Сборочный чертеж Лист 1	19
	Лист 2	20
334М1.31.001	Балка	21
334М1.31.002	Распорка	
334М1.31.003	Распорка	
334М1.31.004	Косынка	
334М1.40.000	Рама	22
334М1.40.000СБ	Рама Сборочный чертеж	
334М1.40.001	Переклодина	
334М1.50.000	Болка	23
334М1.50.001	Ребро	
334М1.50.000СБ	Болка Сборочный чертеж	
334М1.60.000	Болка	24
334М1.60.001	Щека	
334М1.60.000СБ	Болка Сборочный чертеж	
334М1.70.000	Кронштейн	25
334М1.70.002	Накладка	
334М1.70.000СБ	Кронштейн Сборочный чертеж	
334М1.80.000	Ось Лист 1, 2	26
334М1.80.000СБ	Ось Сборочный чертеж	
334М1.40.002	Связь	27
334М1.80.001	Цапфа	
334М1.80.002	Ось	
334М1.50.002	Щека	
334М1.90.000	Блок в сборе	28
334М1.90.001	Блок	
334М1.90.000СБ.	Блок в сборе Сборочный чертеж	
334М1.01.000	Лебедка Лист 1, 2	29
334М1.01.002	Барабан	
334М1.01.000СБ	Лебедка Сборочный чертеж	30
334.М1.01.100	Рукоятка съемная	31
334М1.01.101	Втулка	
334М1.01.100СБ	Рукоятка съемная Сборочный чертеж	
334М1.01.102	Стенка	32
334М1.01.001	Втулка	
334М1.01.003	Планка.	
334М1.01.004	Планка	
334М1.00.001	Втулка	33
334М1.00.004	Скоба	
334 М1.00.003	Полец	

				Привязан
Инв №				

Типовой проект 291-8-21.87 Альбом IV

N строки	Наименование	Обозначение документа на поставку	Поставщик	Куда входит (обозначение)	Количество: На изделие	Количество: В комплекте	Количество: На регулир.	Количество: Всего	Примечание
	Гайки	ГОСТ 5915-70*							
	Гайка М12. 5.016			334.М1.00.000	6			12	
	Гайка М16. 5.016			334.М1.00.000	64			128	
	Гайка М20. 5.016			334.М1.00.000	4			8	
	Гайки	ГОСТ 5918-73*							
	Гайка М6. 5.016			334.М1.00.000	8			16	
	Гайка М6. 5.016			334.М1.00.000	2			4	
	Шайбы	ГОСТ 11371-78*							
	Шайба 12.02.016			334.М1.00.000	6			12	
	Шайба 16.02.016			334.М1.00.000	2			4	
	Шайба 20.02.016			334.М1.00.000	2			4	
	Шайба 20.65Г.016	ГОСТ 6402-70*		334.М1.00.000	4			8	
	Шплинты	ГОСТ 397-79*							
	1,6×14-001			334.М1.00.000	8			16	
	4×36-001			334.М1.00.000	4			8	
	Кольцо 1А55	ГОСТ 13941-68		334.М1.90.000	2			8	
	Кольцо 1А30	ГОСТ 13940-68		334.М1.90.000	2			8	

Инв. N подл. | Подпись и дата | Взам. инв. N

Изм.	Лист	N докум.	Подп.	Дата	М1.00.000ВП	Лист 2

Формат А3

Типовой проект 291-8-21.87 Альбом IV

N строки	Наименование	Обозначение документа на поставку	Поставщик	Куда входит (обозначение)	Количество: На изделие	Количество: В комплекте	Количество: На регулир.	Количество: Всего на объект	Примечание
	Подшипники								
	Подшипник N 7000106	ГОСТ 8338-78		334.М1.90.000	2			8	
	Редуктор червячный 24-63-63-51-1-1-У-2		Завод „Редуктор"		1			2	
	Коуш 34	ГОСТ 2224-72*		334.М1.00.000	1			2	
	Канат 5-В-Г-ЛС-180	ГОСТ 3068-74*		334.М1.00.000	15			30	м
	Крепежные изделия								
	Болты	ГОСТ 7798-70*							
	М6×55.46.016			334.М1.00.000	8			16	
	М12×30.46.016			334.М1.00.000	6			12	
	М20×45.46.016			334.М1.00.000	4			8	
	М8×30.46.016			334.М1.01.000					

Инв. N подл. | Подпись и дата | Взам. инв. N

Привязан

Изм.	Лист	N докум.	Подпись	Дата	М1.00.000ВП
Разраб.		Козлова			Конструкция трансформируемая для крепления щита баскетбольного. Ведомость покупных изделий
Провер.		Голубович			
Н. контр.		Дмитриев			
Утв.		Дмитриев			

Лит.	Лист	Листов
И	1	2

ЦНИИЭП им. Б.С. Мезенцева

Формат А4

2.17. Тара и упаковка должны обеспечивать сохранность груза от механических повреждений и коррозии, выдерживать перевозку железнодорожным и автомобильным транспортом и допускать погрузку с применением средств механизации.

2.18. Изделие перед упаковкой должно быть подвергнуто консервации для хранения в климатических условиях группы „Ж" по ГОСТ 9.009-73.

2.19. Срок консервации - 12 месяцев.

3. Правила приемки.

3.1. Приемка изделия выполняется на заводе-изготовителе.

3.2. На заводе-изготовителе конструкция должна пройти контрольную сборку и испытание на стенде, обеспечивающим возможность проверки всех технических параметров.

3.3. Конструкция должна быть испытана на прочность методом навески на место крепления щита груза весом 400кг. Конструкция выдерживается под нагрузкой не менее 20мин. Если после снятия испытательного груза конструкция не будет иметь остаточных деформаций, следует считать, что конструкция испытания выдержала и может быть принята в эксплуатацию.

4. Транспортировка и хранение.

4.1 Транспортировка конструкции выполняется в разобранном виде.

4.2. Размеры упаковочных мест должны обеспечивать их транспортировку любым видом транспорта.

4.3. Упаковка должна допускать хранение в штабелях под навесом.

Изм.	Лист	№ докум.	Подп.	Дата	334М1.00.000ТУ	Лист 4

Формат А4

2.5. Острые кромки и внутренние углы, если они специально не оговорены на чертежах, должны быть скруглены и сопряжены радиусом 0,5мм.

2.6. Сварку производить электродами Э-42А ГОСТ 9467-75.

2.7 Все сварочные работы и прихватки должны выполняться сварщиками, выдержавшими испытания в соответствии с „Правилами испытания сварщиков и газосварщиков."

2.8. Сборка и прихватка отдельных узлов и деталей должны выполняться одним сварщиком. Узлы и детали должны клеймиться сварщиком, выполняющим данную сборку и контролером ОТК завода.

2.9. Сварные швы должны иметь равномерное по длине сечение. Непроварры, пережоги и другие дефекты сварных швов не допускаются. Сварные швы должны быть зачищены.

2.10. Контроль сварных швов производить согласно требованиям „Правил устройства и безопасной эксплуатации грузоподъемных кранов."

2.11. Все сопряжения, выполненные по переходным и подвижным посадкам, выполнять с использованием смазки ЦИАТИМ-201 по ГОСТ 6267-74.

2.12. Шероховатость поверхностей деталей должна быть не ниже указанной на чертежах и соответствовать ГОСТ 2789-73.

2.13. Покрытия наружных поверхностей узлов и деталей должны соответствовать требованиям чертежей.

2.14. Декоративное лакокрасочное покрытие грунтованных узлов определяется организацией, выполняющей привязку проекта.

2.15. Все детали и узлы, кроме деталей и заготовок для сварных узлов, должны быть маркированы и иметь клеймо ОТК.

2.16. Способ нанесения маркировки и клеймов определяется заводом-изготовителем.

Изм.	Лист	№ докум.	Подп.	Дата	334М1.00.000ТУ	Лист 3

Формат А4

1. Вводная часть.

1.1. Настоящие технические условия распространяются на конструкцию трансформируемую 334М1.00.000., предназначенную для крепления баскетбольного щита.

1.2. Конструкция эксплуатируется в закрытых спортивных залах в климатических условиях, соответствующих группе „С" по ГОСТ 9.009-73.

1.3. Конструкция рассчитана для крепления баскетбольных щитов по ТУ62-2279-75 и ТУ62-1919-72.

2. Технические требования.

2.1. Конструкция трансформируемая для крепления баскетбольного щита должна изготавливаться в соответствии с требованиями настоящих технических условий и комплекта технической документации.

2.2. Основные параметры и размеры конструкции должны соответствовать чертежам проекта 334М1.00.000.

2.3. Материалы для изготовления узлов и деталей и электроды должны соответствовать требованиям чертежей, спецификаций, ГОСТов и подтверждены сертификатами заводов-поставщиков.

2.4. Допуски, предельные отклонения размеров должны соответствовать требованиям, указанным на чертежах и соответствовать ГОСТ 24643-81.

Изм.	Лист	№ докум.	Подп.	Дата	334М1.00.000ТУ			
Разраб.		Козлова			Конструкция трансформируемая для крепления щита баскетбольного. Технические условия.	Лит.	Лист 2	Листов 4
Пров.		Голубович						
Н.контр.		Дмитриев				ЦНИИЗП им. Б.С. Мезенцева		
Утв.		Смирнов						

Формат А4

Государственный комитет
по гражданскому строительству и архитектуре
при Госстрое СССР

Центральный научно-исследовательский и проектный институт типового и экспериментального проектирования комплексов и зданий культуры, спорта и управления имени Б.С. Мезенцева

"Согласовано" — „ „ 1987 года

"Утверждаю"
Главный инженер ЦНИИЗП имени Б.С. Мезенцева
М. Глинкин
„26" мая 1987 года

Конструкция трансформируемая для крепления щита баскетбольного

Технические условия
334М1.00.000ТУ

Начальник отдела
Д. Дмитриев
„26" мая 1987 года

1987 год

Типовой проект 291-8-21.87 Альбом IV

334М1.11.001

Rz80 (√)

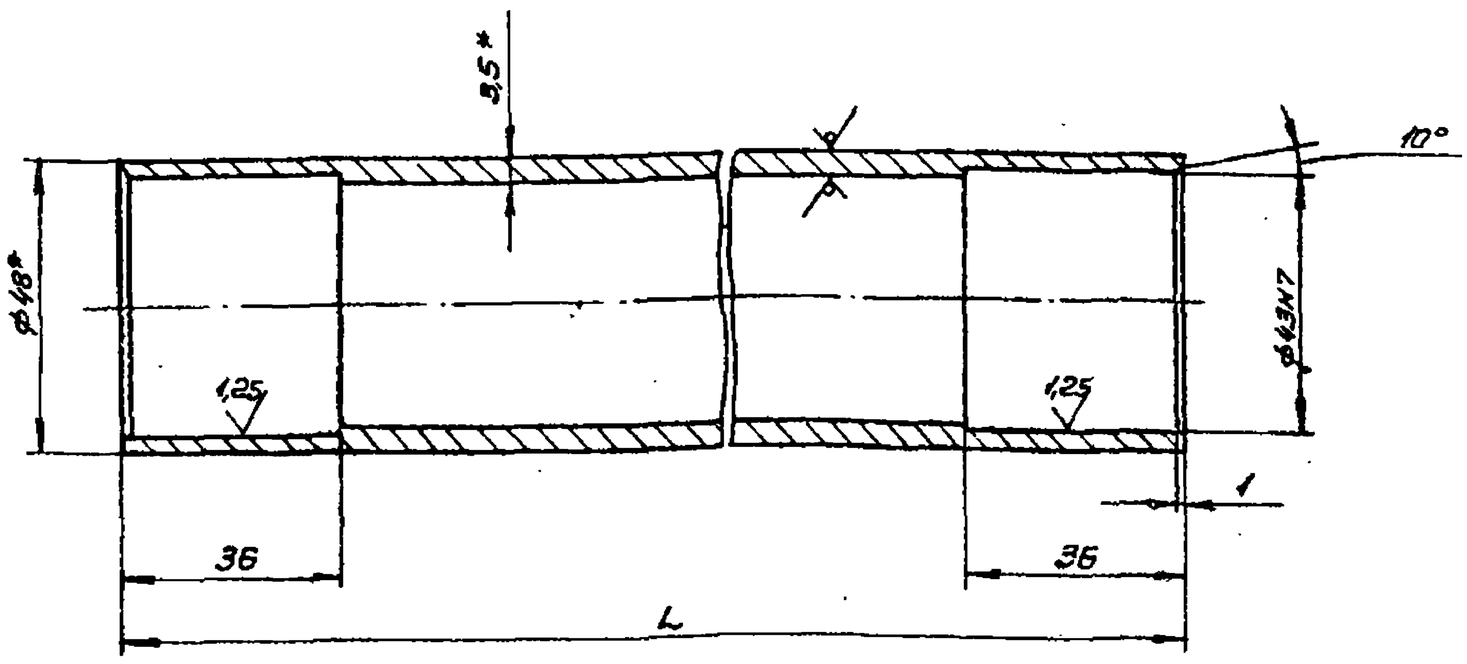

1. Неуказанные предельные отклонения размеров ±js14.
2. *Размеры для справок.

Обозначение	L	Масса кг
334М1.11.001	896	3,4
-01	990	3.73
-02	1115	4.28

Изм.	Лист	N докум.	Подп.	Дата	334М1.11.001			
Разраб.		Козлова			Перекладина	Лит.	Масса	Масштаб
Пров.		Голубович				И	см. табл.	1:1
Т.контр.						Лист	Листов 1	
Н.контр.		Дмитриев			Труба 40×3,5 ГОСТ 3262-75	ЦНИИЭП им. Б.С. Мезенцева		
Утв.		Дмитриев						

Инв. N подл. | Подпись и дата | Взам. инв. N

Формат А3

Типовой проект 291-8-21.87 Альбом IV

334М1.00.002

Rz80 (√)

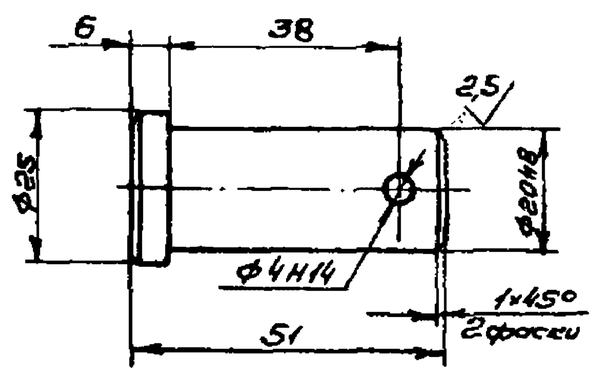

1. HRC 30...40
2. Неуказанные предельные отклонения размеров h14, ±js14.
3. Покрытие: Хим. Окс. прм.

Изм.	Лист	N докум.	Подп.	Дата	334М1.00.002			
Разраб.		Козлова			Ось	Лит.	Масса	Масшт
Пров.		Голубович				И	0.09	1:1
Т.контр.						Лист	Листов 1	
Н.контр.		Дмитриев			Сталь 35 ГОСТ 1050-74	ЦНИИЭП им. Б.С. Мезенцева		
Утв.		Дмитриев						

Инв. N подл. | Подпись и дата | Взам. инв. N

Формат А4

Типовой проект 291-8-21.87 Альбом IV

5. Гарантии поставщика

5.1. Завод-изготовитель гарантирует безотказность работы конструкции при условии соблюдения заказчиком требований инструкции по эксплуатации в течение 24 месяца со дня приемки или в течение 12 месяцев со дня ввода в эксплуатацию.

Изм.	Лист	N докум.	Подп.	Дата	334М1.00.000ТУ	Лист 5

Инв. N подл. | Подпись и дата | Взам. инв. N

Формат А4

3. Устройство и работа трансформируемого щита.

3.1. Трансформируемый щит см. черт. М1.00.000СБ состоит из фермы поз. 3, подвешенной шарнирно к балке поз. 6. К ферме присоединяется на болтах, с возможностью регулирования по высоте рама поз. 4 к которой крепится баскетбольный щит. Со стороны противоположной щиту к ферме шарнирно закрепляется рама поз. 2, которая также шарнирно соединяется с рамой поз. 1, закрепленной к балке поз. 5.
На раме поз. 2 имеются проушины для крепления подъемного каната.
Подъемный канат крепится к проушинам пальцем поз. 16, далее проходит через раму поз. 1, охватывая трубу шарнирного соединения рам, блок поз. 12, закрепленный на балке поз. 7 и далее через дополнительный блок закрепляется на барабане лебедки поз. 9.
Лебедка монтируется на кронштейне поз. 8, приваривaемом к строительным конструкциям.

3.2. Подъем щита выполняется вращением рукоятки лебедки, при этом подъемный канат, натягиваясь, переламывает подкос, образованный рамами, в месте шарнирного сочленения рам и далее подтягивает ферму со щитом к потолку.

3.3. После подъема рукоятка лебедки должна быть снята и убрана на место, недоступное посторонним лицам.

4. Проверка технического состояния и техническое обслуживание

4.1. Проверка технического состояния должна проводиться совместно с техническим обслуживанием.

4.2. Проверка технического состояния провадится 1 раз в 6 месяцев.

4.3. Проверка технического состояния включает следующие работы:
а) статическое испытание см. пункт 3.3 ТУ,
б) осмотр канатов,
в) проверку крепления баскетбольного щита к раме трансформируемой конструкции,
г) проверку затяжки болтовых соединений,
д) проверку антикоррозийного покрытия.

4.4. Один раз в 6 месяцев производить смазку узлов, выполненных по переходным и подвижным посадкам, смазкой ЦИАТИМ-210 ГОСТ 8267-74.
Стальной канат смазывать техническим вазелином.

Техническое описание

I. Введение

1.1. Настоящее техническое описание предназначено для изучения устройства конструкции трансформируемой для крепления щита баскетбольного.

1.2. Совместно с настоящим ТО для изучения конструкции необходимо пользоваться комплектом технической документации 334М1.00.000.

1.3. Наименование отдельных составных частей конструкции, принятое в настоящем ТО, соответствует обозначению и наименованию сборочных единиц, принятому в комплекте технической документации 334М1.00.000.

1.4. В дальнейшем изложении настоящего ТО конструкция трансформируемая для крепления баскетбольного щита будет именоваться трансформируемым щитом.

2. Назначение

2.1. Конструкция трансформируемого щита рассчитана на применение баскетбольных щитов по ТУ 62-2279-75 и ТУ 62-1919-72.

2.2. Трансформируемый щит эксплуатируется в закрытых залах и монтируется на потолке при высоте нижней отметки потолка +6.6.

Государственный комитет
по гражданскому строительству и архитектуре
при Госстрое СССР

Центральный научно-исследовательский и проектный институт типового и экспериментального проектирования комплексов и зданий культуры, спорта и управления имени Б.С. Мезенцева

Конструкция трансформируемая
для крепления щита баскетбольного

Техническое описание

334М1.00.000ТО

1987 год

Альбом IV

Типовой проект 291-8-21.87

Формат	Зона	Поз.	Обозначение	Наименование	Кол.	Примечание
				Кауш 34 ГОСТ 2224-72*	1	
				Материалы		
				Канат 5,5-В-Г-ЛС-180 ГОСТ 3068-74*	15м	

Изм.	Лист	N докум.	Подп.	Дата

М1.00.000

Лист 3

Формат А4

Альбом IV

Типовой проект 291-8-21.87

Формат	Зона	Поз.	Обозначение	Наименование	Кол.	Примечание
				Детали		
А4		14	334М1.00.001	Втулка	8	
А4		15	334М1.00.002	Палец	2	
А4		16	334М1.00.003	Палец	2	
А4		17	334М1.00.004	Скоба	16	
				Стандартные изделия		
				Болты ГОСТ 7798-70*		
		19		М6×55.46.016	8	
		20		М10×180.46.016	2	
		21		М12×40.46.016	6	
				Гайки ГОСТ 5915-70*		
		22		Гайка М10.5.016	4	
		23		Гайка М12.5.016	12	
		24		Гайка М16.5.016	64	
				Гайки ГОСТ 5918-73*		
		25		Гайка М6.5.016	8	
		26		Гайка М16.5.016	2	
				Шайбы ГОСТ 11371-78*		
		27		Шайба 12.02.016	6	
		28		Шайба 16.02.016	2	
		29		Шайба 20.02.016	2	
		30		Шайба 10.65Г.016 ГОСТ 6402-70*	4	
				Шплинты ГОСТ 397-79*		
		31		1,6×14-001	8	
		32		4×36-001	4	

Изм.	Лист	N докум.	Подп.	Дата

М1.00.000

Лист 2

Формат А4

Альбом IV

Типовой проект 291-8-21.87

Формат	Зона	Поз.	Обозначение	Наименование	Кол.	Примечание
				Документация		
А2			334.М1.00.000СБ	Сборочный чертеж		
А4			334М1.00.000ВП	Ведомость покупных изделий		
А4			334М1.00.000ТУ	Технические условия		
А4			334М1.00.000ТО	Техническое описание		
				Сборочные единицы		
А4		1	334М1.10.000	Рама	1	
А4		2	334М1.20.000	Рама	1	
А4		3	334М1.30.000	Ферма	1	
А4		4	334М1.40.000	Рама	1	
А4		5	334М1.50.000	Балка	1	
А4		6	334М1.50.000-01	Балка	1	
А4		7	334М1.60.000	Балка	2	
А4		8	334М1.70.000	Кронштейн	1	
А4		9	334М1.80.000	Ось	2	
А4		10	334М1.80.000-01	Ось	1	
А4		11	334М1.80.000-02	Ось	1	
А4		12	334М1.90.000	Блок в сборе	2	
А4		13	334М1.01.000	Лебедка	1	

Привязан

Инв. №

Изм.	Лист	N докум.	Подп.	Дата
Разраб.	Голубович			
Пров.				
Н.контр.	Дмитриев			
Утв.	Дмитриев			

334М1.00.000

Конструкция трансформируемая для крепления щита баскетбольного

Лит.	Лист	Листов
	1	3

ЦНИИЭП им. Б.С. Стечкина

Формат А4

Альбом IV

Типовой проект 291-8-21.87

334М1.90.002

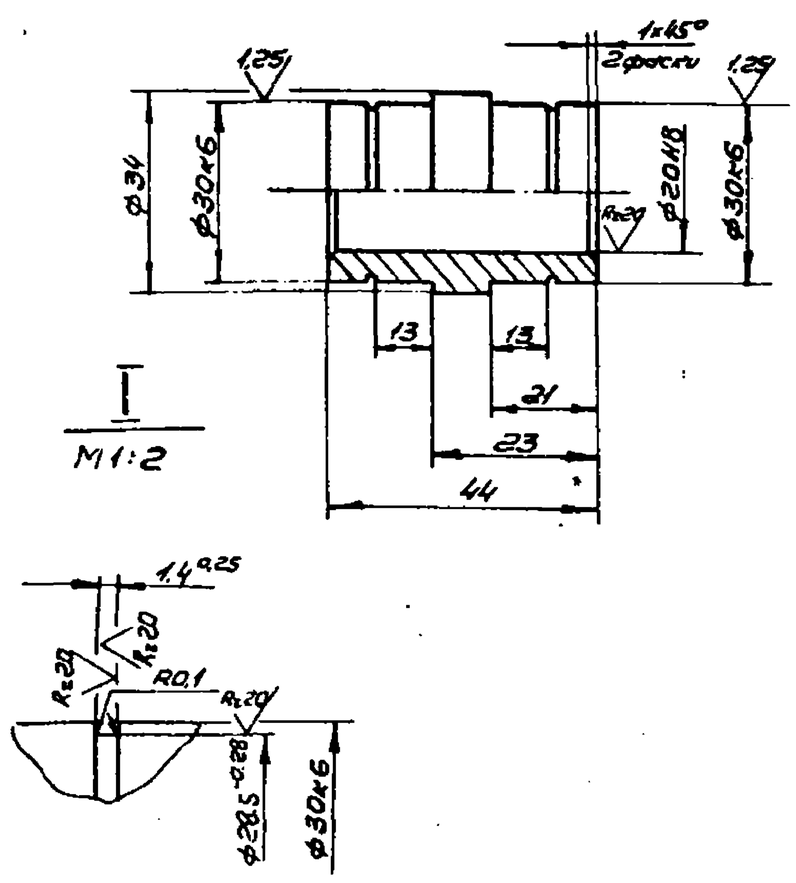

Неуказанные предельные отклонения размеров: отверстий - H14; валов - h14; остальных - ±js14.

Изм.	Лист	N докум.	Подп.	Дата
Разраб.	Казбасин			
Пров.	Глотчук			
Т.контр.				
Н.контр.	Дмитриев			
Утв.				

334М1.90.002

Втулка

Ст.3 ГОСТ 380-71

Лит.	Масса	Масштаб
	0,15	1:1

Лист | Листов 1

ЦНИИЭП им. Б.С. Стечкина

Формат А4

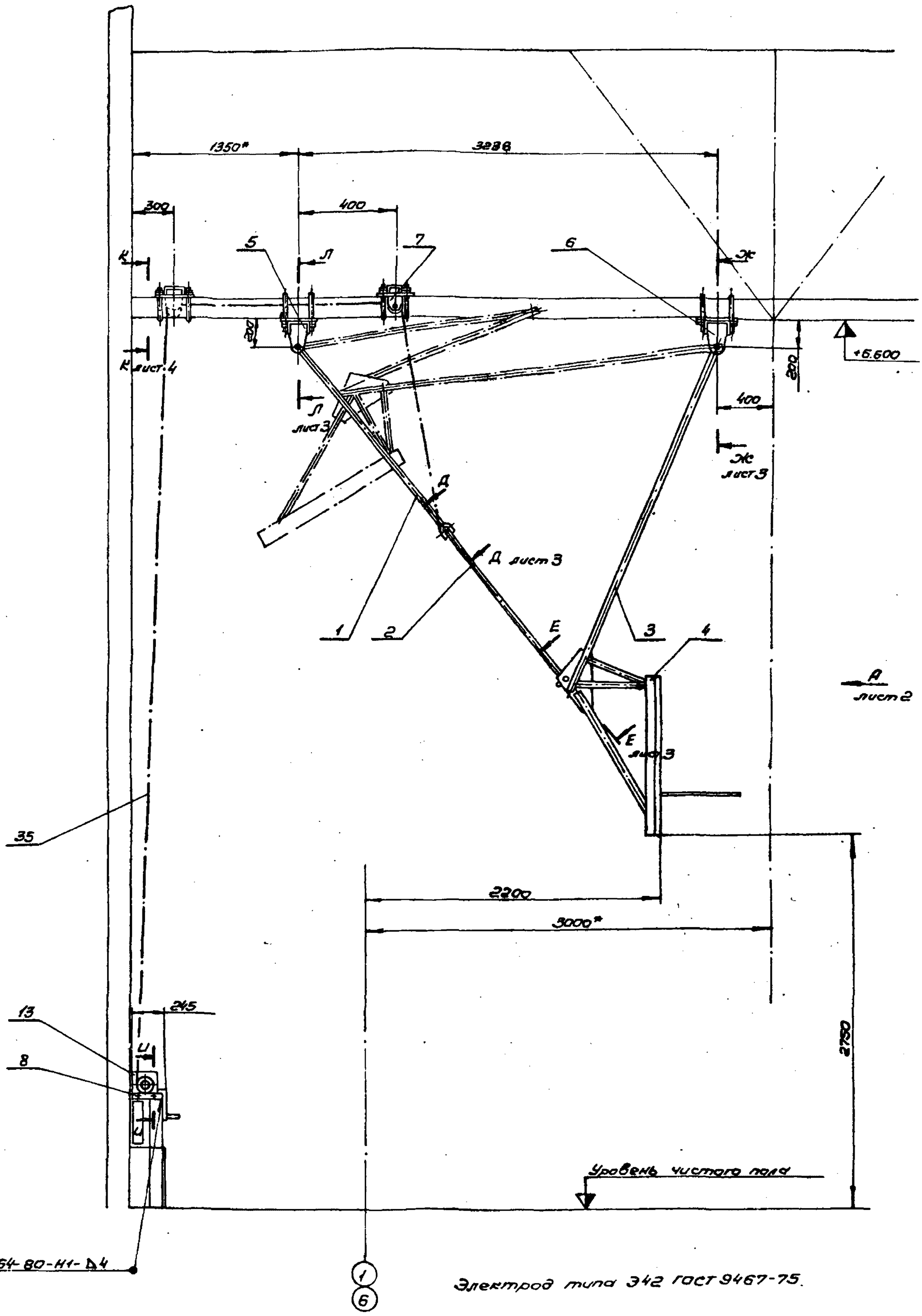

Изм.	Лист	N докум.	Подп.	Дата	М1.00.000 СБ
Разраб.		Голубович			Конструкция трансформируемая для крепления щита баскетбольного. Сборочный чертеж.
Пров.					
Т.контр.					
Н.контр.		Дмитриев			
Утв.		Дмитриев			

Лит.	Масса	Масшт.
	367	1:20
Лист 1	Листов 4	

ЦНИИЭП им. Е.С. Мезенцева

Привязан

Инв. №

Согласовано:
Отдел №1 Ул. спец. Назарова
Мастр. №4 Нач. пред. Кулаков

Инв. № подл. | Подпись и дата | Взам. инв. №

Формат А2

Типовой проект 291-8-21.87 Альбом V

Вид А лист 1

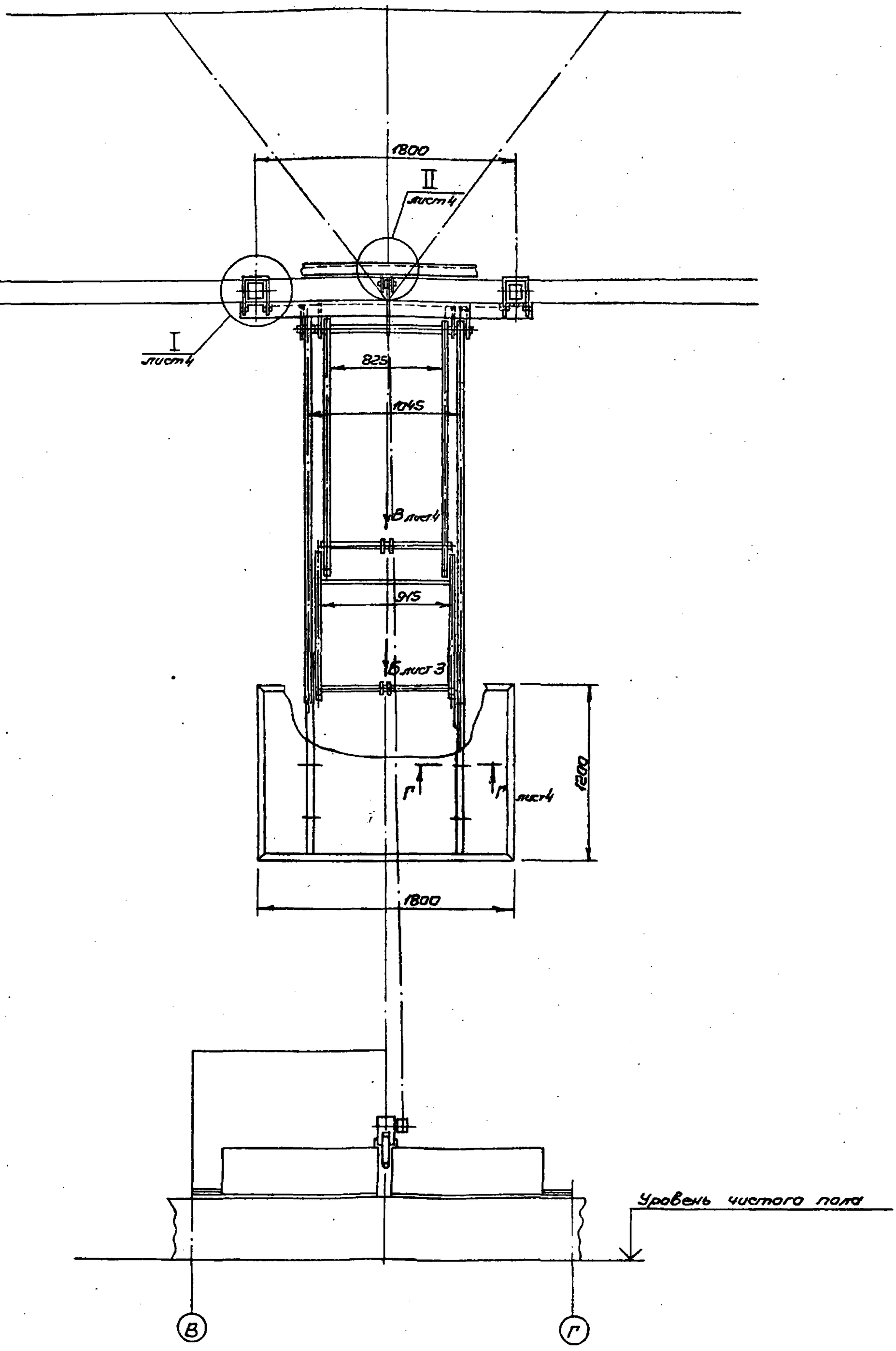

М1.00.000 СБ

Изм.	Лист	№ докум.	Подп.	Дата

М1.00.000 СБ

Лист 2

Инв. № подл. | Подпись и дата | Взам. инв. №

Копировал: Формат А2

М1.00.000СБ

Альбом IV

Типовой проект 291-8-21.87

Л-Л лист 1
М1:1

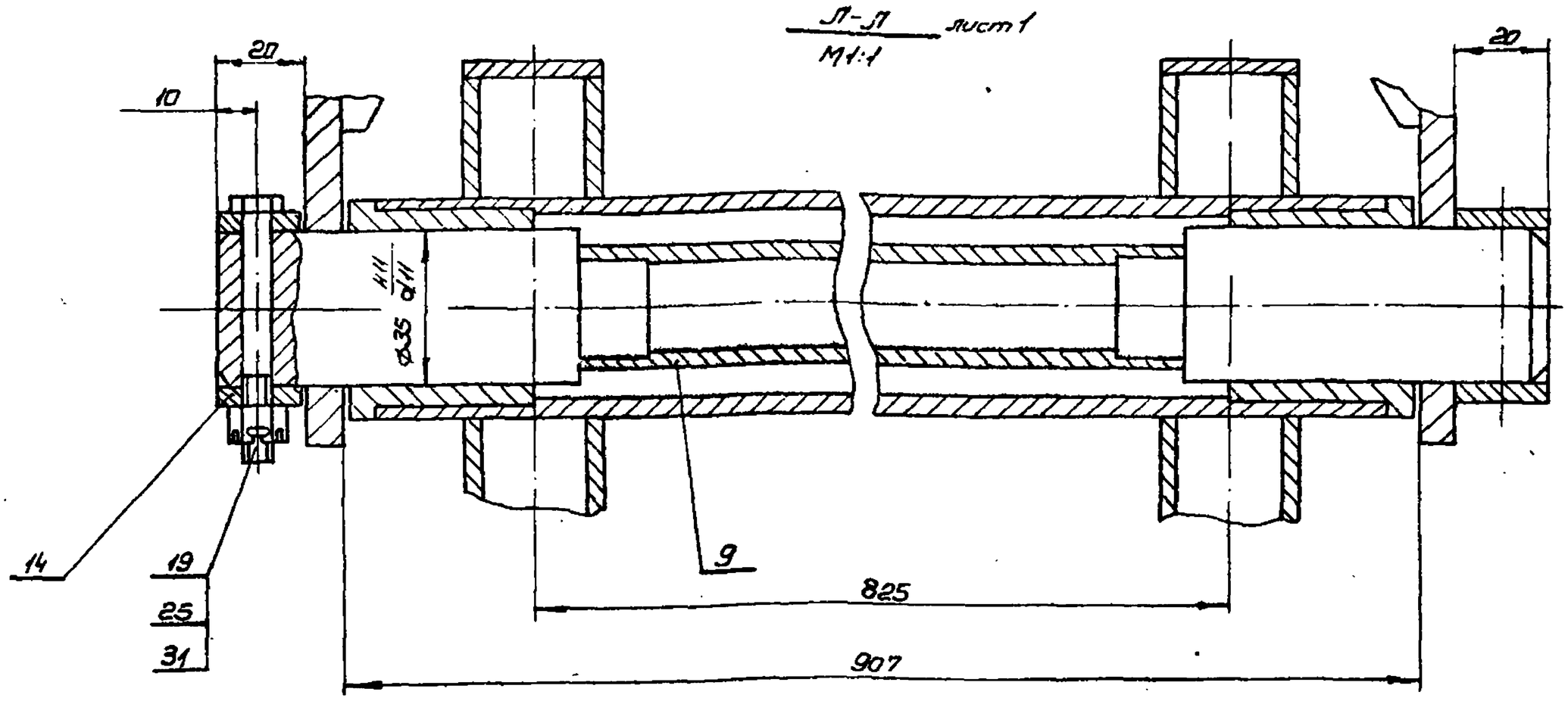

Вид Б повернуто, лист 2
М1:2

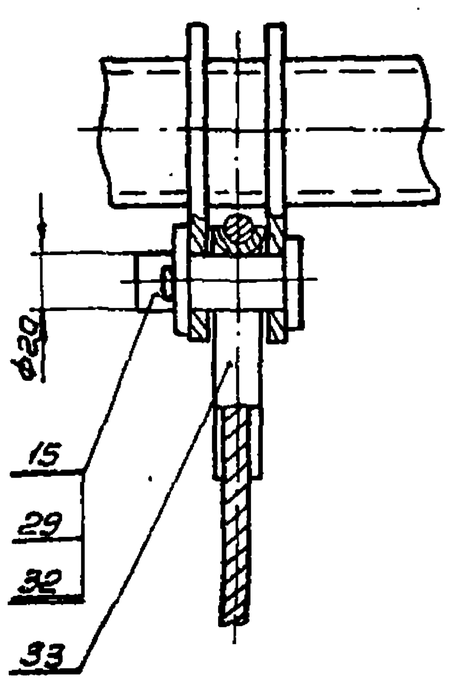

Д-Д повернуто, лист 1
М1:1

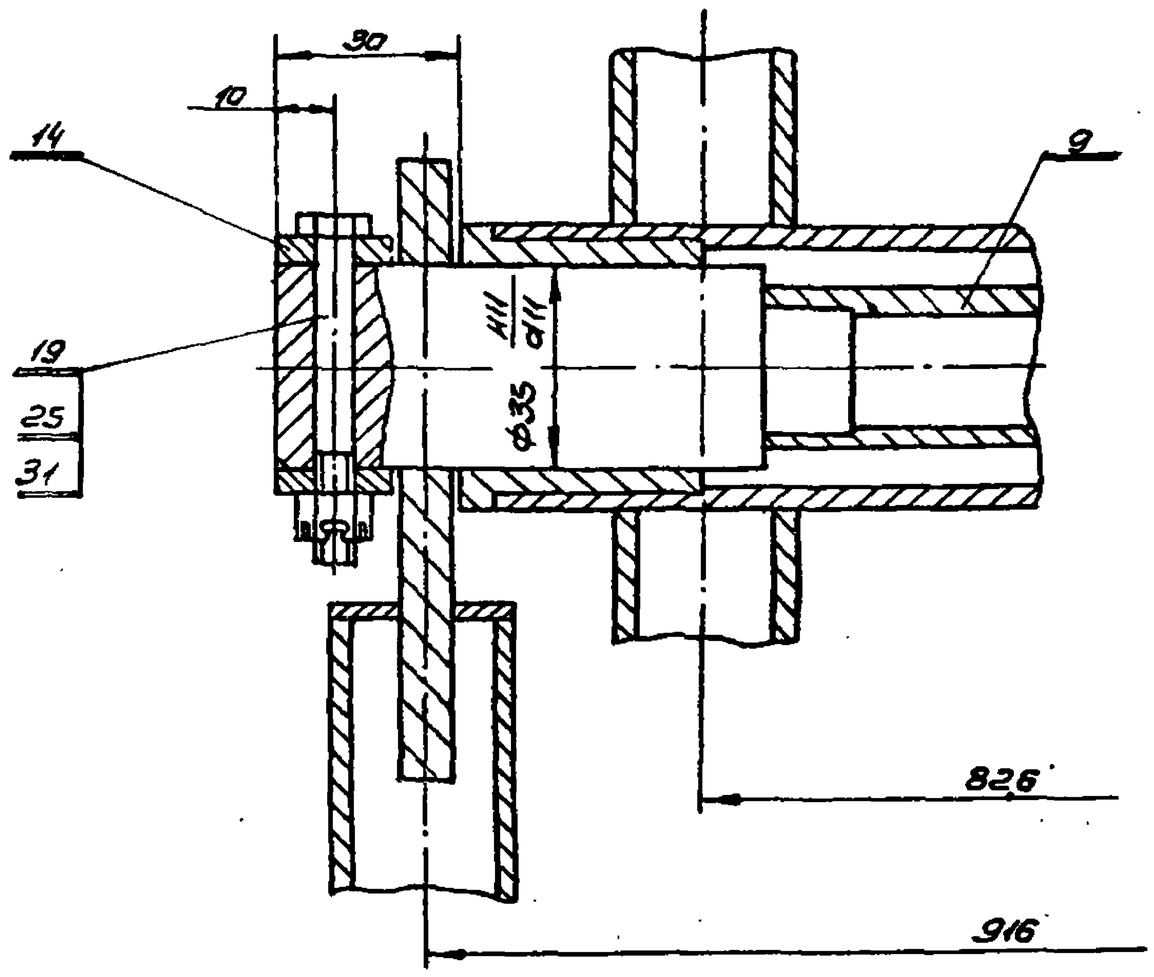

Е-Е повернуто, лист 1
М1:1

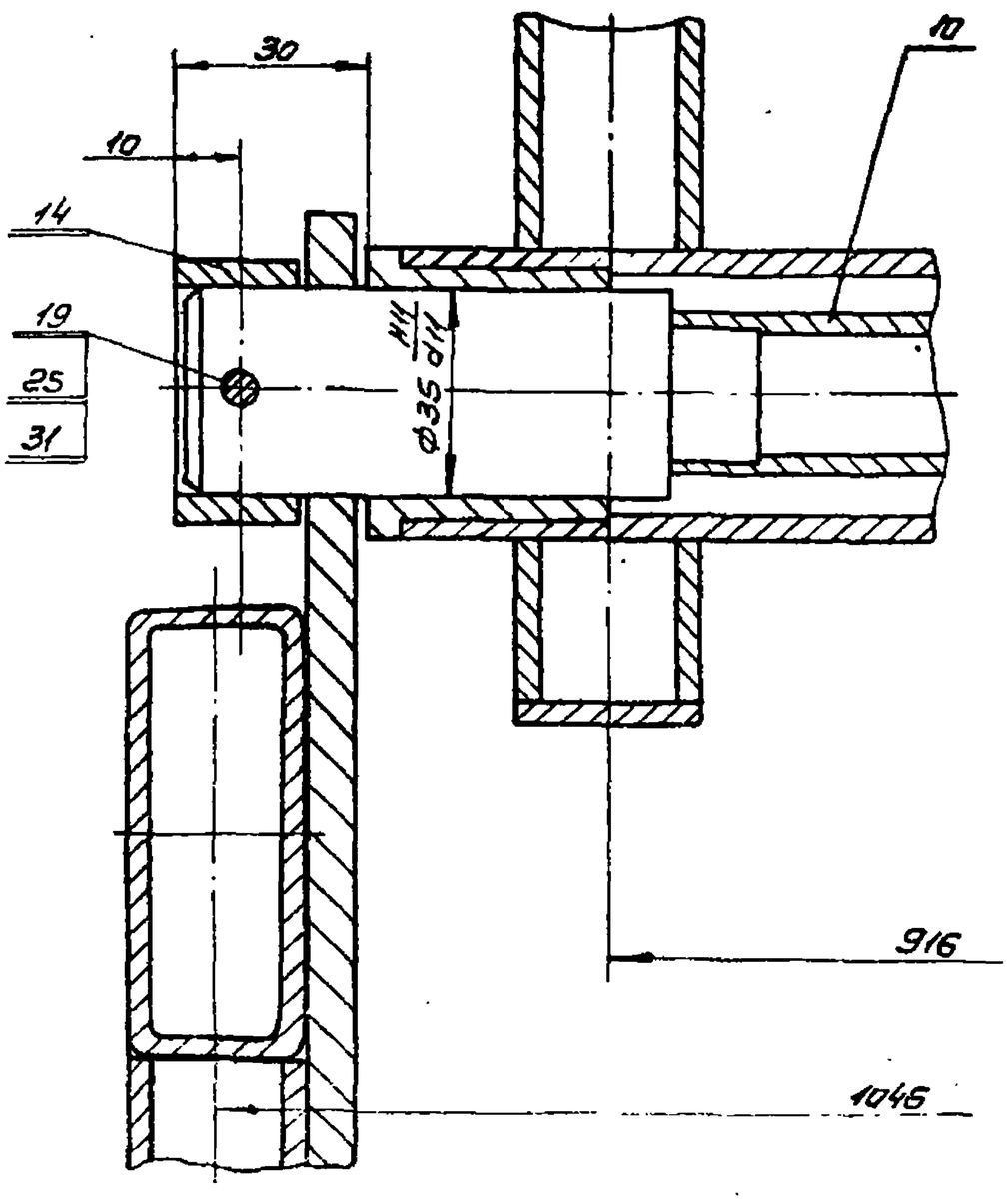

Ж-Ж лист 1
М1:1

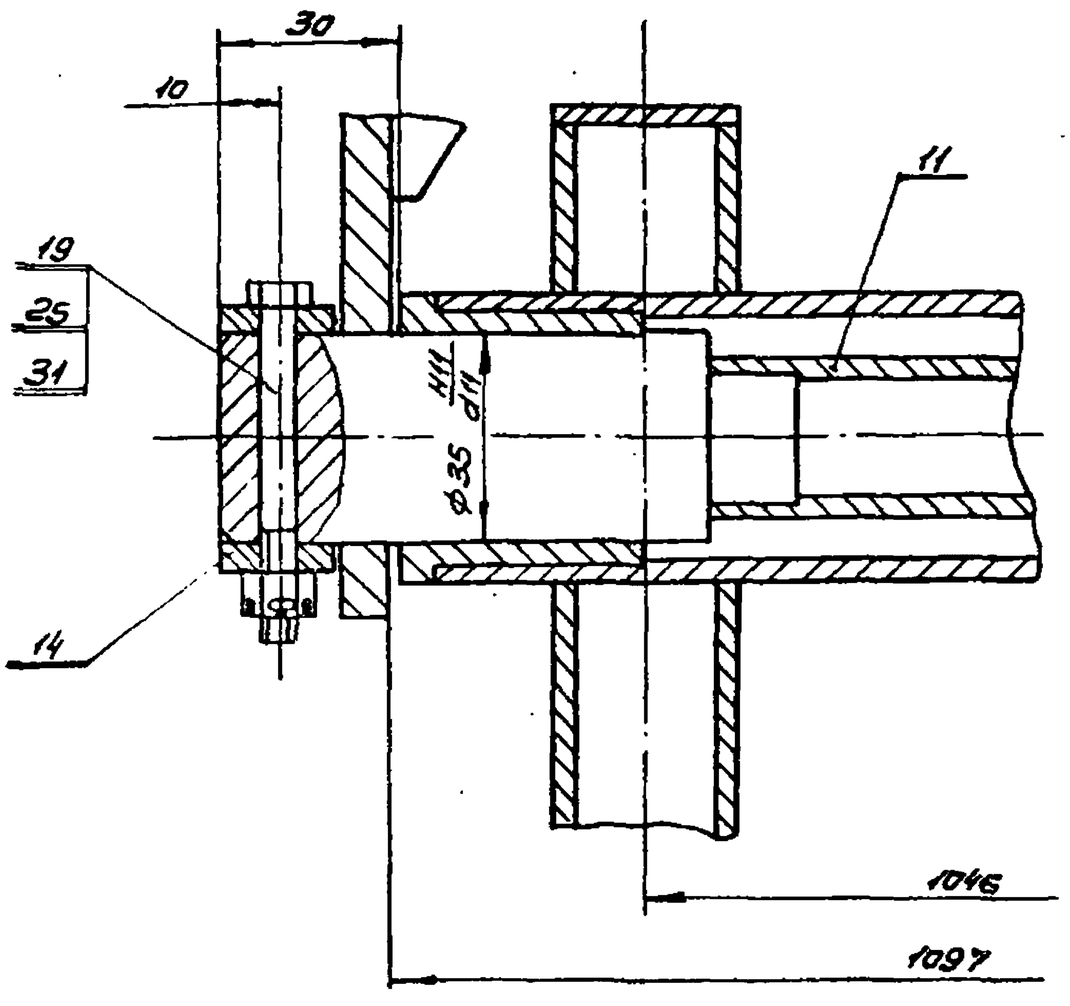

Инв.№подл. | Подпись и дата | Взам.инв.№

Изм.	Лист	N докум.	Подп.	Дата

М1.00.000СБ

Лист 3

22819-05 Формат А2

I лист 2
М1:2

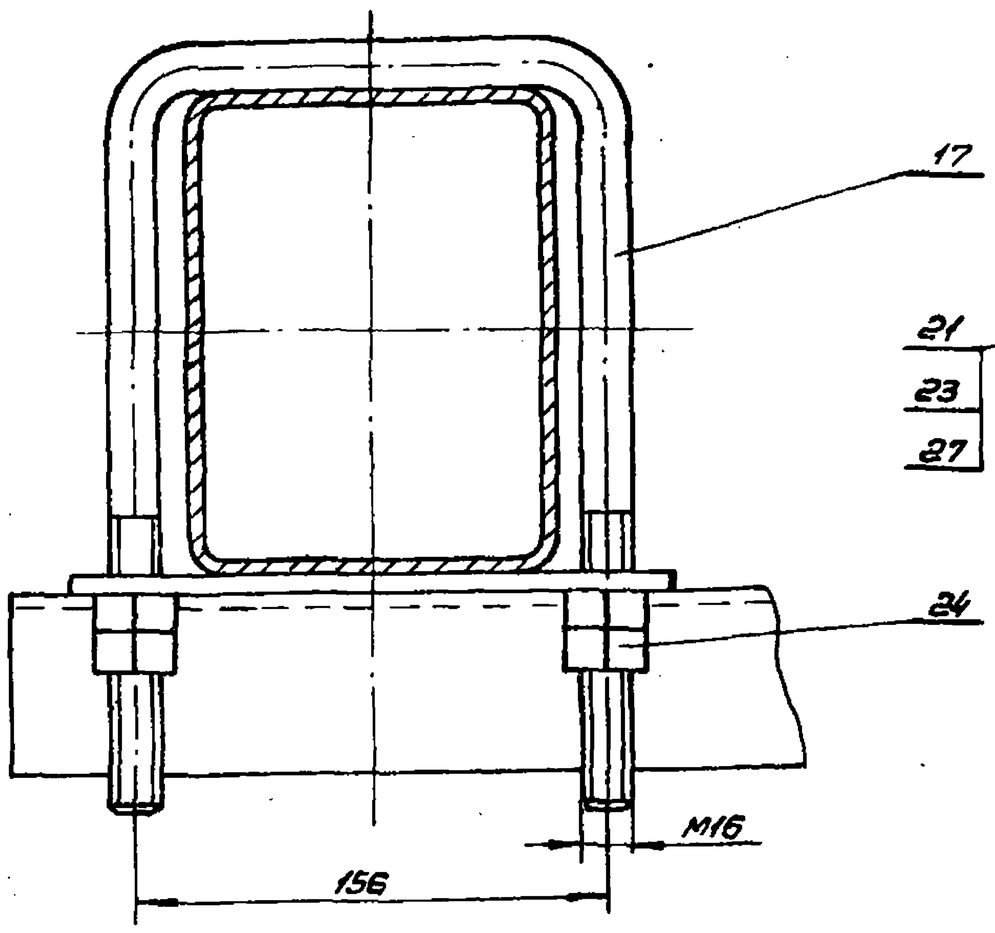

Г-Г лист 2
М1:2

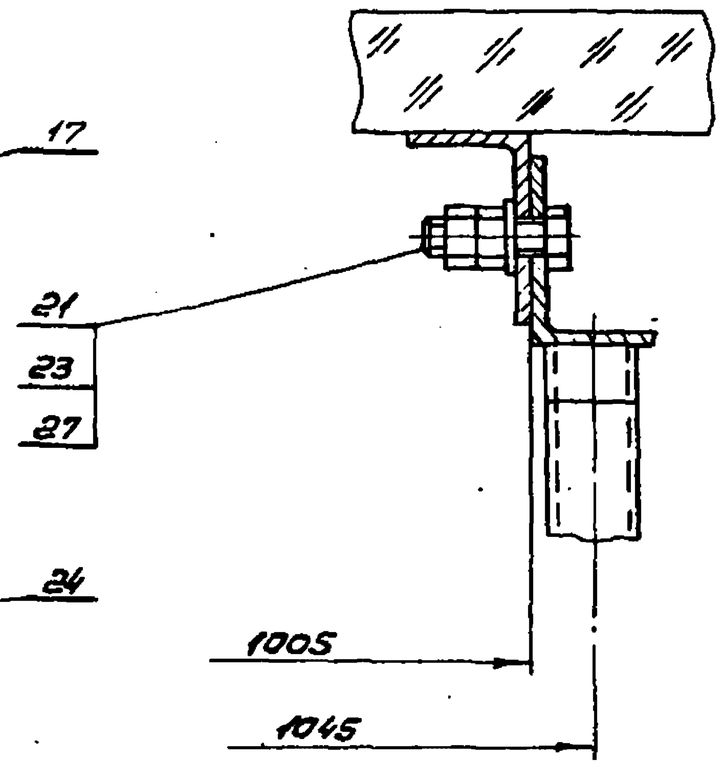

II лист 2
М1:2

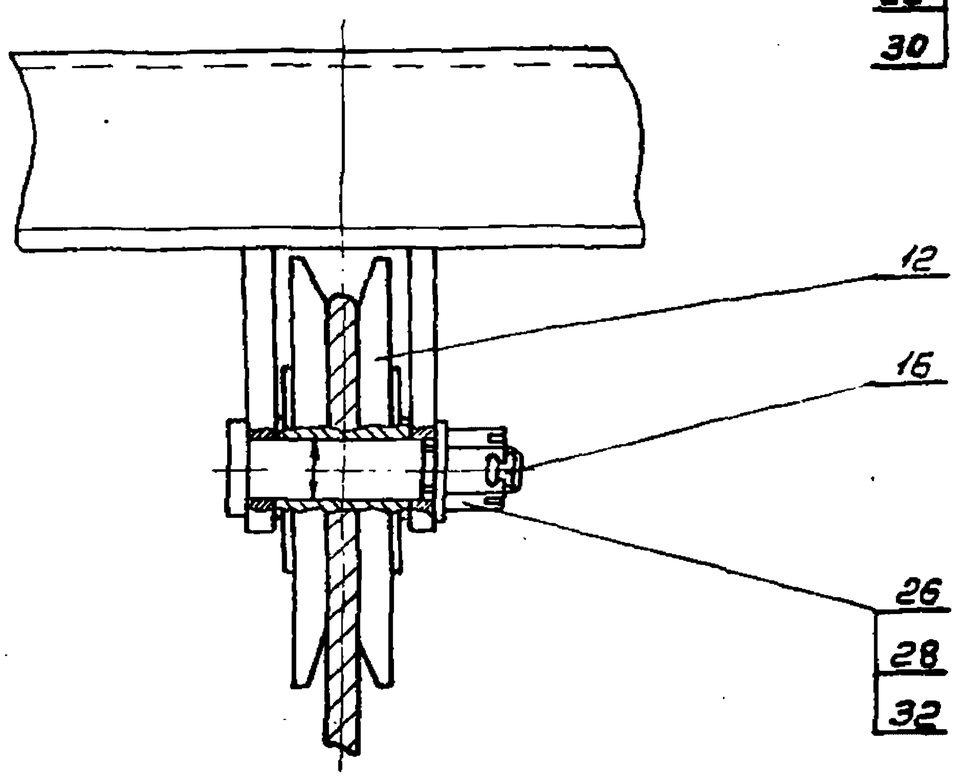

4-4 лист 1
М1:2

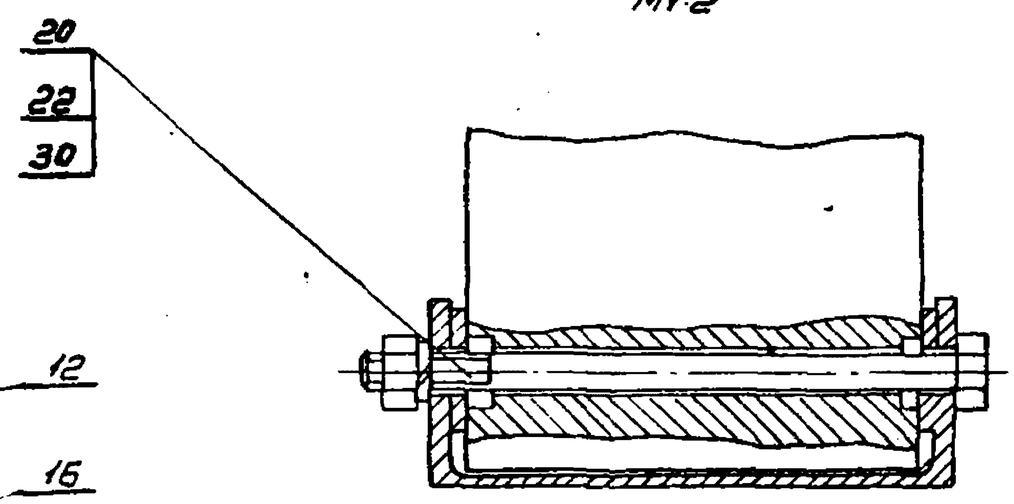

К-К лист 1
М1:2

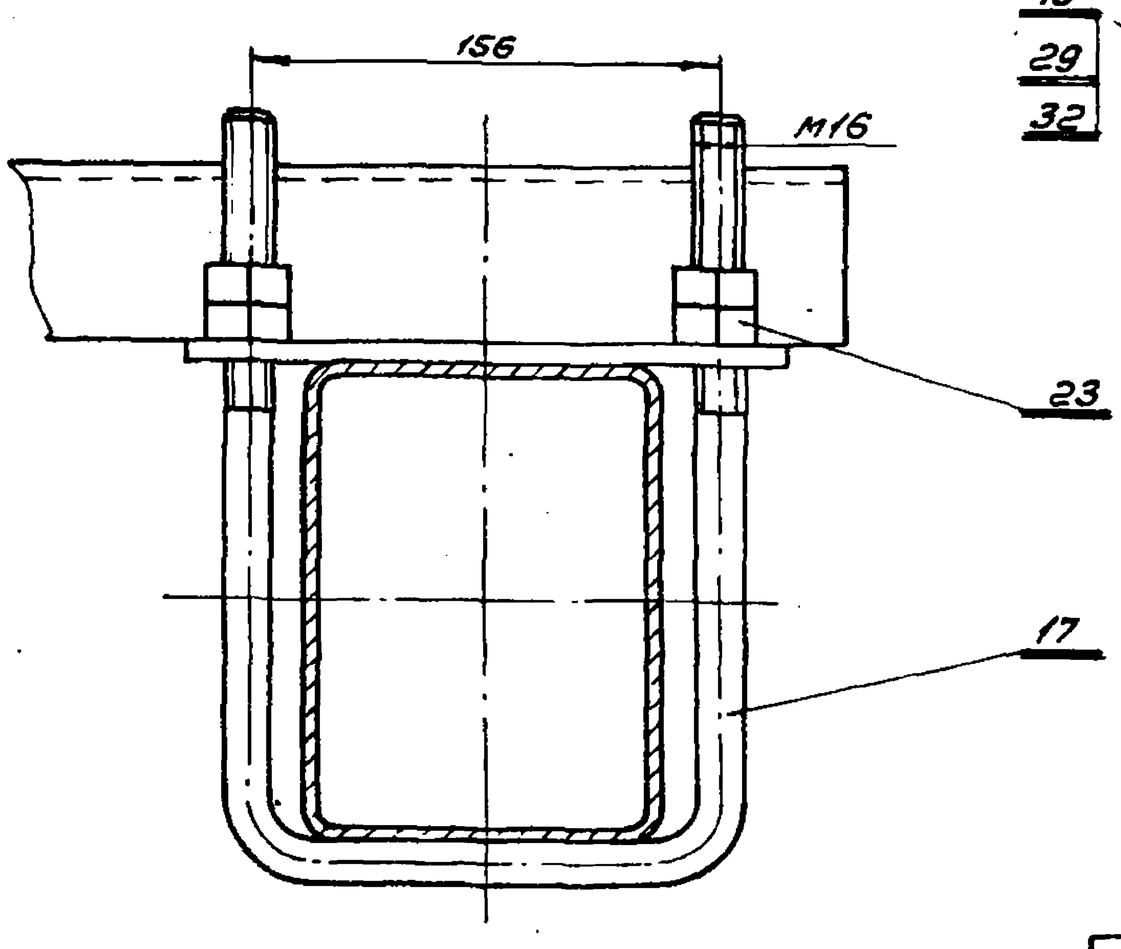

Вид В повернуто лист 2
М1:2

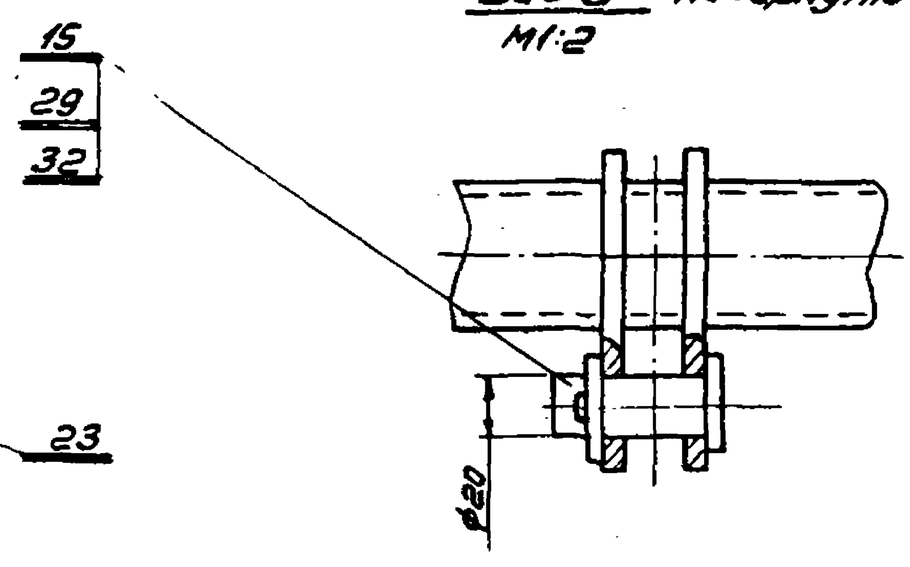

Инв. N подл. | Подп. и дата | Взам. инв. N

Изм.	Лист	N докум.	Подп.	Дата

М1.00.000 СБ

Лист 4

334М1.10.000СБ

Альбом IV

Типовой проект 291-8-21.87

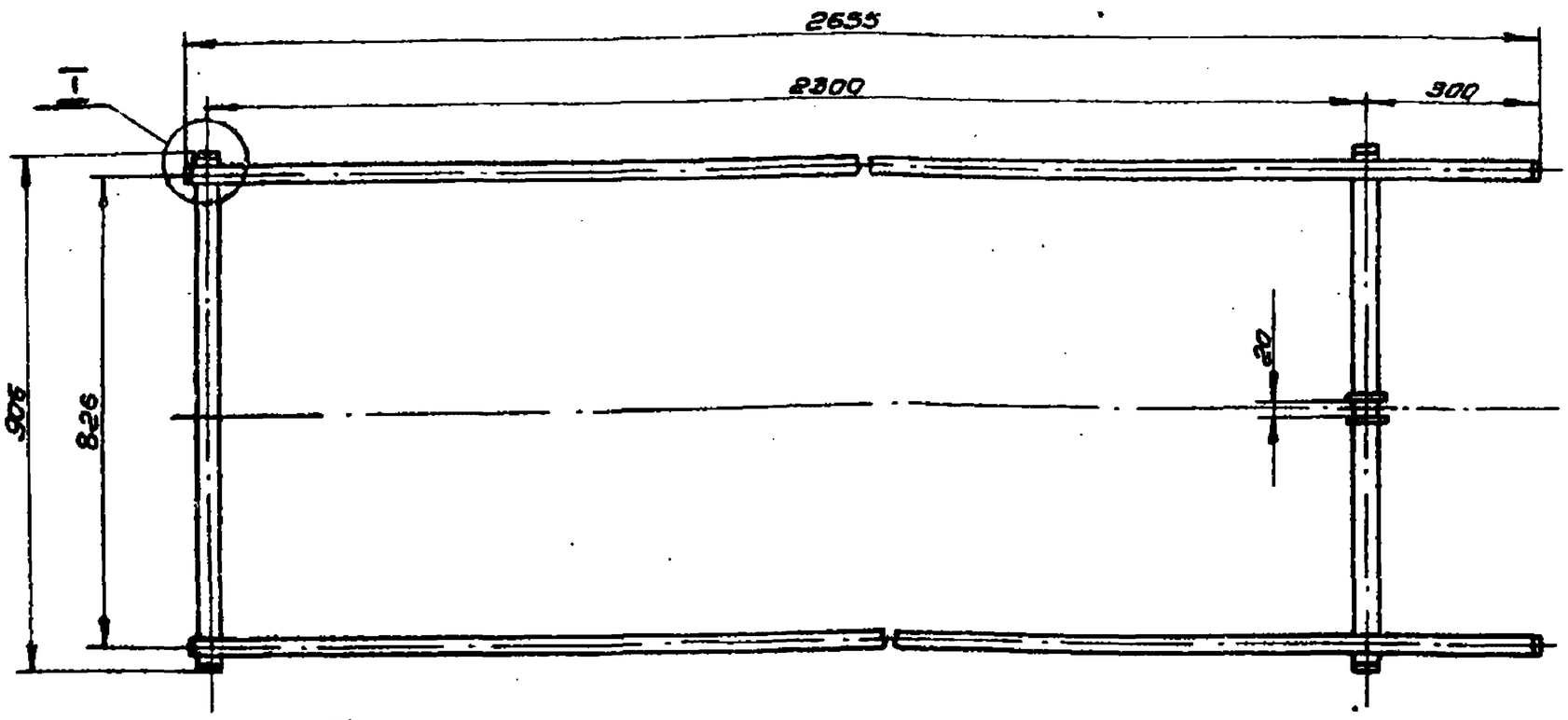

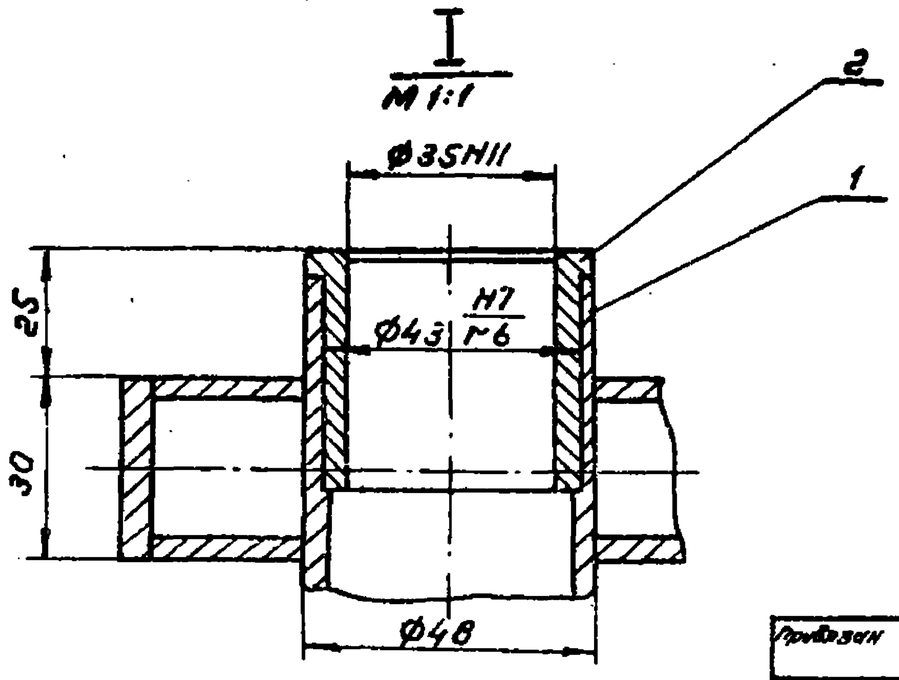

Размер для справок.

Привязан					334М1.10.000СБ			
					Рама. Сборочный чертеж	Лит.	Масса	Масшт.
						У	29.1	1:10
Изм.	Лист	N докум.	Подп.	Дата		Лист	Листов	
Разраб.		Козлова				ЦНИИЭП им. Б.С. Мезенцева		
Пров.		Голубович						
Т.контр.								
Н.контр.		Дмитриев						
Утв.		Дмитриев						
Инв.№								

Формат А4

Альбом IV

Типовой проект 291-8-21.87

334М1.10.001

$R_z 80$ (√)

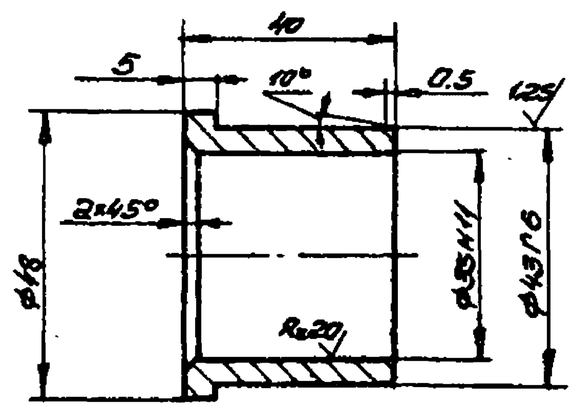

Неуказанные предельные отклонения размеров H14, h14, ± js14.

					334М1.10.001			
Изм.	Лист	N докум.	Подп.	Дата	Втулка	Лит.	Масса	Масшт.
Разраб.		Козлова				У	0.16	1:1
Пров.		Голубович				Лист	Листов	
Т.контр.					Прокат Бр АЖ9-4 ГОСТ 1628-78	ЦНИИЭП им. Б.С. Мезенцева		
Н.контр.		Дмитриев						
Утв.								

Формат А4

Альбом IV

Типовой проект 291-8-21.87

Формат	Зона	Поз.	Обозначение	Наименование	Кол.	Примечание
				Документация		
А3			334М1.10.000СБ	Сборочный чертеж		
				Сборочные единицы		
А4		1	334М1.11.000	Каркас	1	
				Детали		
А4		2	334М1.10.001	Втулка	4	

Привязан								
Инв.№					334М1.10.000			
Изм.	Лист	N докум.	Подп.	Дата	Рама	Лит.	Лист	Листов
Разраб.		Козлова				У		1
Пров.		Голубович				ЦНИИЭП им. Б.С. Мезенцева		
Н.контр.		Дмитриев						
Утв.		Дмитриев						

Формат А4

Типовой проект 291-8-21.87 Альбом IV

334 М1.11.000СБ

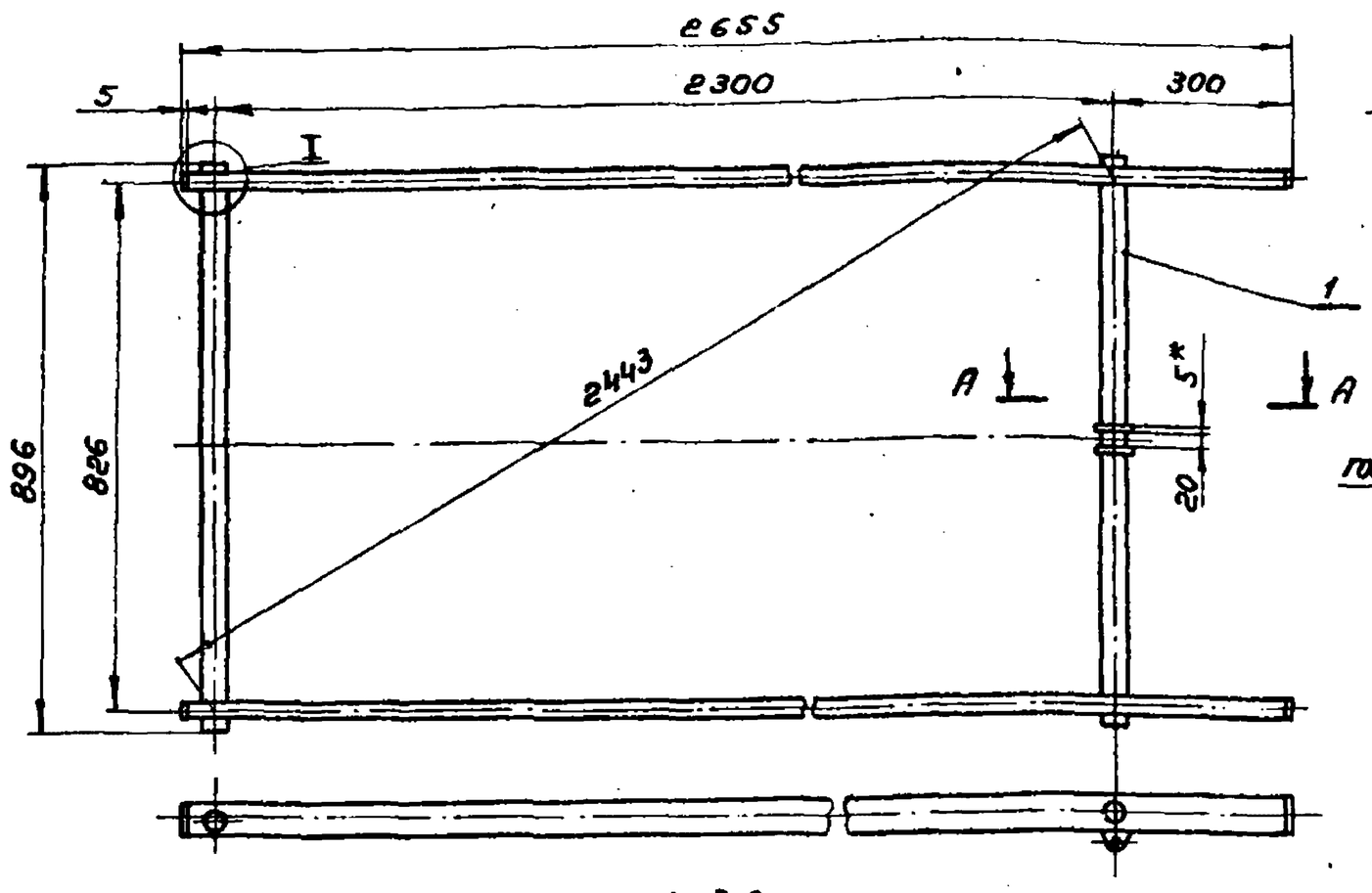

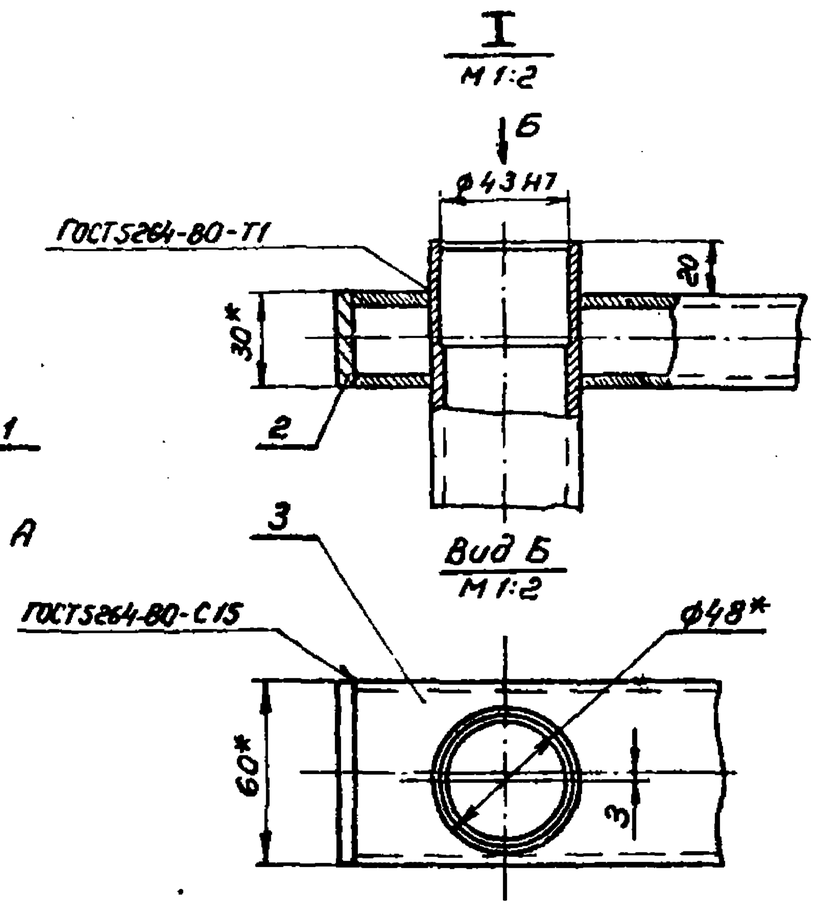

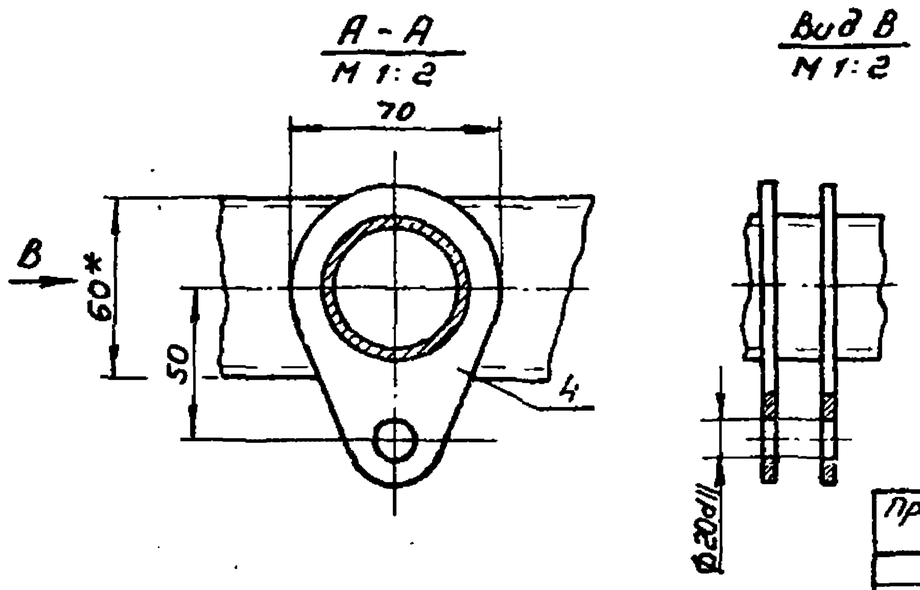

1. Сварку производить электродом типа Э42 ГОСТ 9467-75
2. Разность диагоналей, размер 2443, не более 1мм
3. Неуказанные предельные отклонения размеров ± js 14
4. Покрытие: Грунтовка ГФ-021 ГОСТ 25129-82, эмаль ПФ115 ГОСТ 6465-76 кроме рабочих поверхностей. Цвет по Т.У. п. 2.14
5. * Размеры для справок.

Изм.	Лист	N докум.	Подп.	Дата	334 М1.11.000СБ			
Разраб.		Козлова			Коркос	Лит.	Масса	Масшт.
Пров.		Голубович			Сборочный чертеж	И	28,4	1:10
						Лист	Листов: 1	
Н.контр.		Дмитриев				ЦНИИЭП им. Б.С. Мезенцева		
Утв.		Дмитриев						

Привязан:

Инв. N

Инв. N подл. | Подп. и дата | Взам. инв. N

формат А3

Альбом IV

Типовой проект 291-8-21.87

334М1.11.004

√ (√)

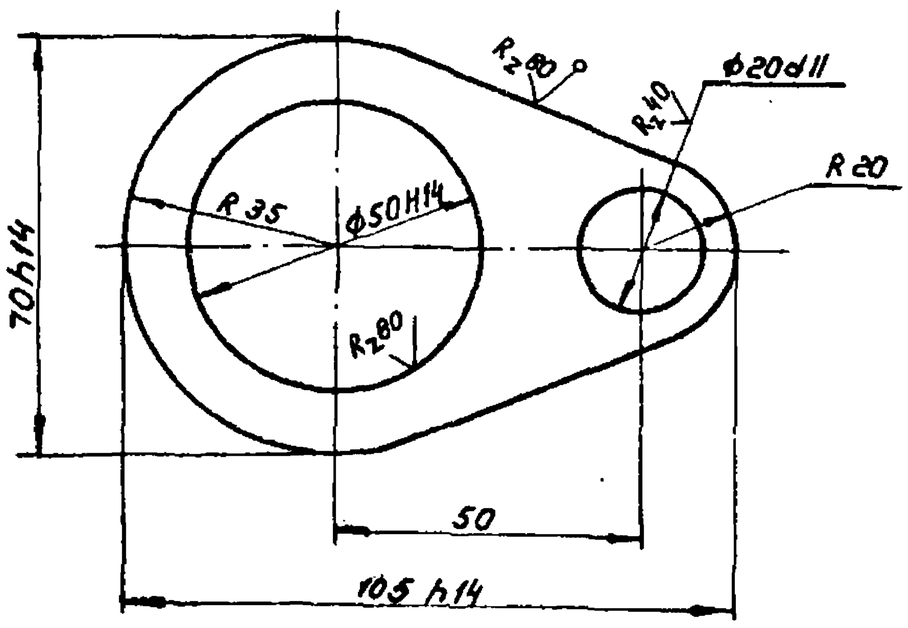

Неуказанные предельные отклонения размеров ± js 14

Изм.	Лист	N докум.	Подп.	Дата	334 М1.11.004			
Разраб.		Козлова			Ушко	Лит.	Масса	Масшт.
Пров.		Голубович					0,14	1:1
						Лист 1	Листов: 1	
Н.контр.		Дмитриев			Лист 5 ГОСТ 19903-74 Ст. 3 ГОСТ 14637-79	ЦНИИЭП им. Б.С. Мезенцева		
Утв.		Дмитриев						

Инв. N подл. | Подп. и дата | Взам. инв. N

формат: А4

Альбом IV

Типовой проект 291-8-21.87

Форм.	Зона	Поз.	Обозначение	Наименование	Кол.	Примечание
				Документация		
А3			334 М1.11.000 СБ	Сборочный чертеж		
				Детали		
		1	334 М1.11.001	Переклодина	2	3,4кг
А4		2	334 М1.11.002	Накладка	4	
А4		3	334 М1.11.003	Болка	2	
А4		4	334 М1.11.004	Ушко	2	

Привязан:

Инв. N

Изм.	Лист	N докум.	Подп.	Дата	334 М1.11.000			
Разраб.		Козлова			Коркос	Лит.	Лист	Листов
Пров.		Голубович				И		1
Н.контр.		Дмитриев				ЦНИИЭП им. Б.С. Мезенцева		
Утв.		Дмитриев						

Инв. N подл. | Подп. и дата | Взам. инв. N

22614-05 формат: А4

Типовой проект 291-8-21.87 Альбом IV

334М1.21.002

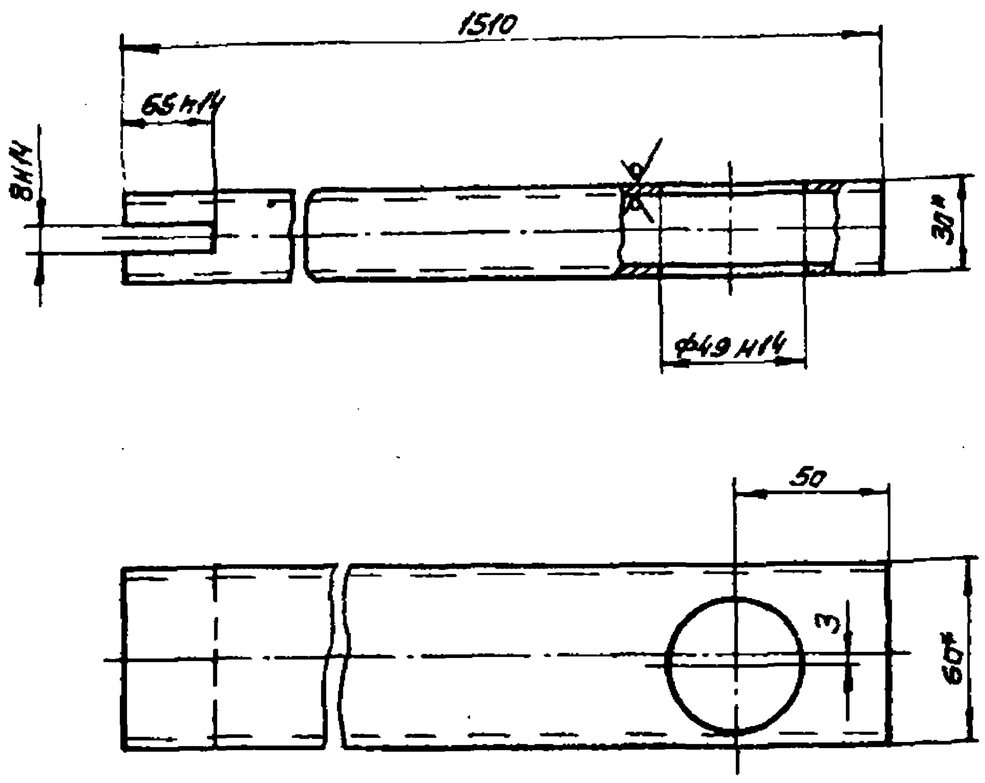

1. Неуказанные предельные отклонения размеров ±js14

Изм.	Лист	N докум.	Подп.	Дата	334М1.21.002		
Разраб.		Козлова			Балка	Лит.	Масса: 6.1 / Масштаб: 1:2
Пров.		Голубович				Лист	Листов
Т.контр.					Труба 60×30×3 ГОСТ 8645-68	ЦНИИЭП им. Б.С. Мезенцева	
Н.контр.		Дмитриев					
Утв.							

Взам. инв. N | Подпись и дата | Инв. N подл.

Формат А4

Типовой проект 291-8-21.87 Альбом IV

334М1.70.001

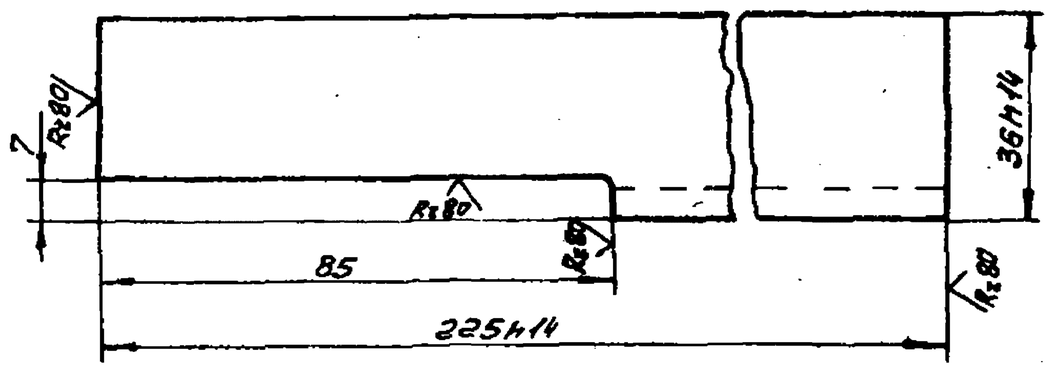

Неуказанные предельные отклонения размеров ± js14.

Изм.	Лист	N докум.	Подп.	Дата	334М1.70.001		
Разраб.		Козлова			Основание	Лит.	Масса: 4.3 / Масштаб: 1:1
Пров.		Голубович				Лист	Листов
Т.контр.					Швеллер 16П ГОСТ 8240-72 / С-3 ГОСТ 535-79	ЦНИИЭП им. Б.С. Мезенцева	
Н.контр.		Дмитриев					
Утв.							

Взам. инв. N | Подпись и дата | Инв. N подл.

Формат А4

Типовой проект 291-8-21.87 Альбом IV

334М1.11.003

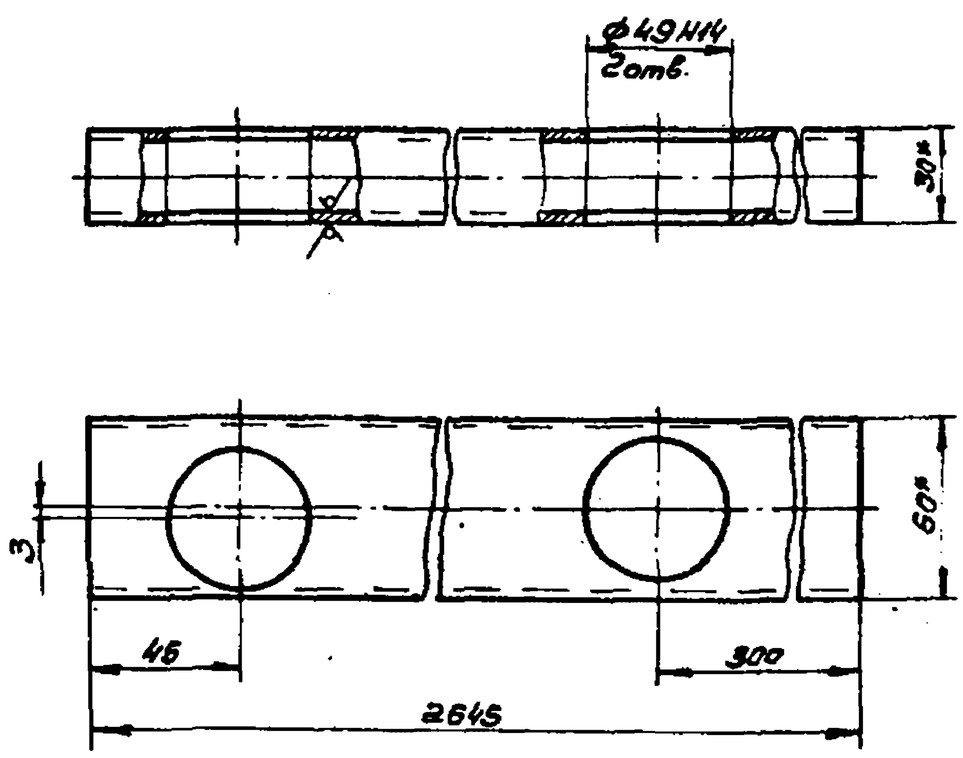

1. Неуказанные предельные отклонения размеров ±js14.
2.* Размеры для справок.

Изм.	Лист	N докум.	Подп.	Дата	334М1.11.003		
Разраб.		Козлова			Балка	Лит.	Масса: 10.4 / Масштаб: 1:2
Пров.		Голубович				Лист	Листов 1
Т.контр.					Труба 60×30×3 ГОСТ 8645-68	ЦНИИЭП им. Б.С. Мезенцева	
Н.контр.		Дмитриев					
Утв.							

Взам. инв. N | Подпись и дата | Инв. N подл.

Формат А4

Типовой проект 291-8-21.87 Альбом IV

334М1.11.002

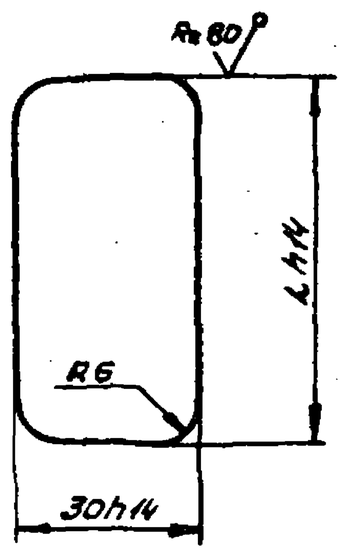

Обозначение	L мм	Масса кг
334М1.11.002	60	0.07
-01	78	0.08

Изм.	Лист	N докум.	Подп.	Дата	334М1.11.002		
Разраб.		Козлова			Накладка	Лит.	Масса: см. табл. / Масштаб: 1:1
Пров.		Голубович				Лист	Листов
Т.контр.					Лист 5 ГОСТ 19903-74 / С-3 ГОСТ 14637-79	ЦНИИЭП им. Б.С. Мезенцева	
Н.контр.		Дмитриев					
Утв.							

Взам. инв. N | Подпись и дата | Инв. N подл.

Формат А4

Типовой проект 291-8-21.87 Альбом IV

334М1.20.000 СБ

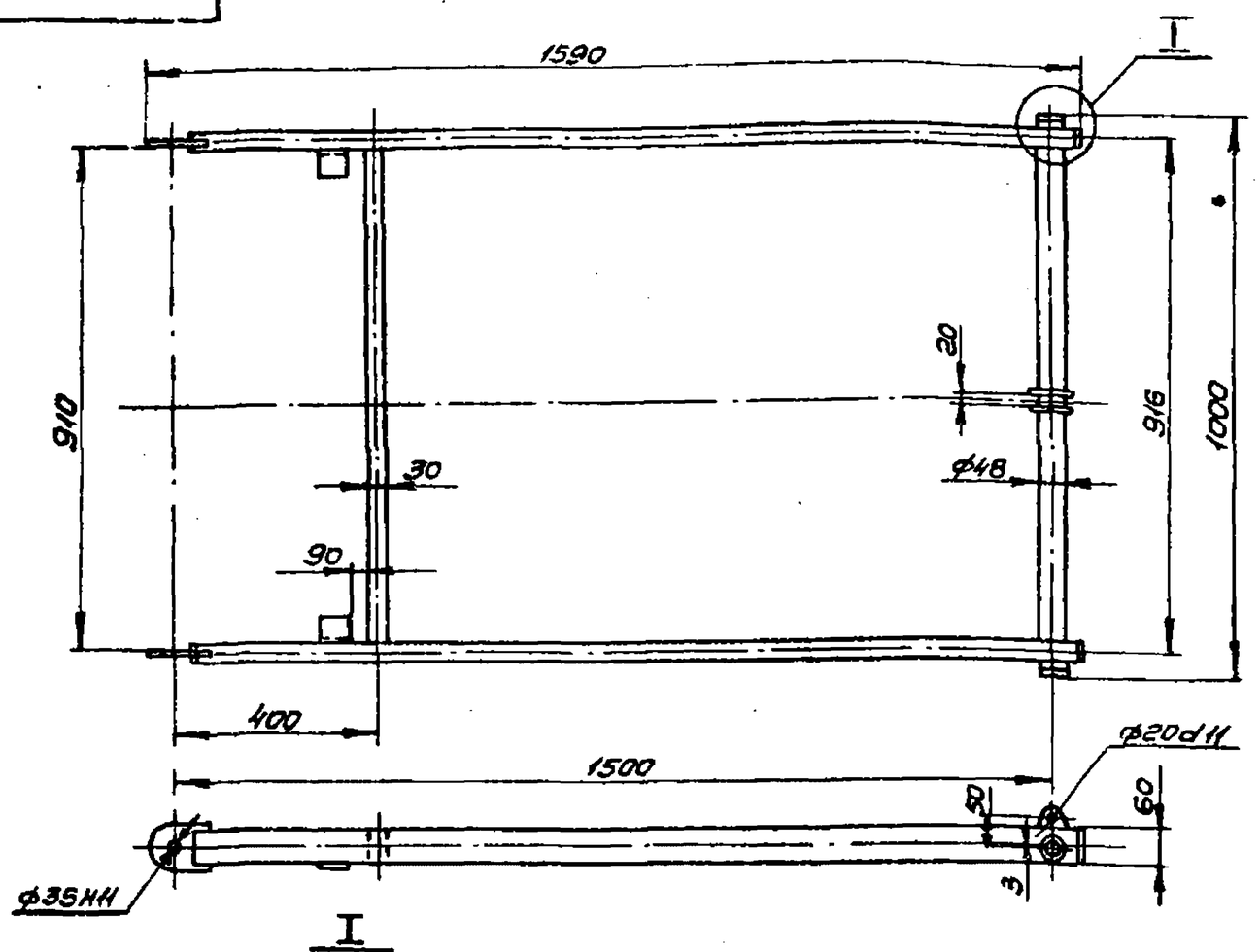

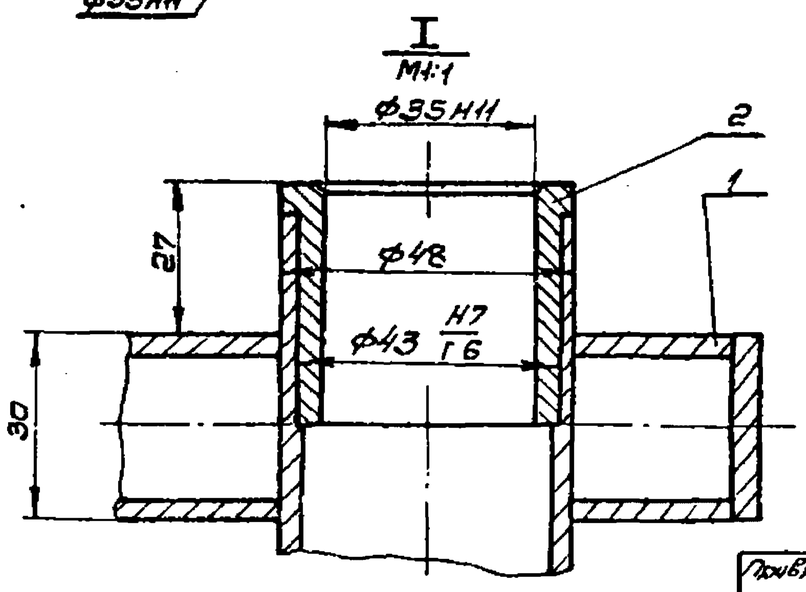

Размеры для справок.

Привязан					334М1.20.000СБ			
					Рама	Лит.	Масса	Масшт.
	Изм.	Лист	Nдокум.	Подп.	Дата			
	Разраб.		Козлова			У	22	1:10
	Пров.		Голубович			Сборочный чертеж		
	Т.контр.					Лист	Листов	
	Н.контр.		Дмитриев			ЦНИИЭП им.Б.С.Мезенцева		
Инв.№	Утв.		Дмитриев					

Формат А3

Альбом IV

Типовой проект 291-8-21.87

334М1.21.006

√(√)

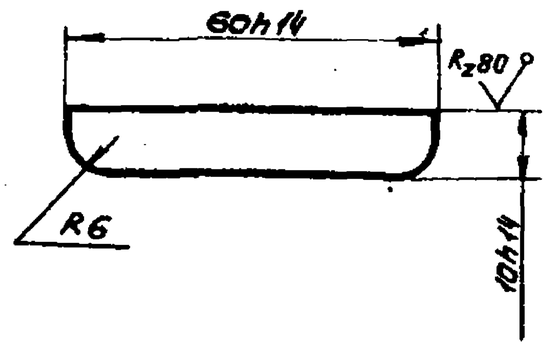

					334М1.21.006			
	Изм.	Лист	Nдокум.	Подп.	Дата	Накладка	Лит.	Масса	Масшт.
	Разраб.		Козлова				У	003	1:1
	Пров.		Голубович				Лист	Листов	
	Т.контр.								
	Н.контр.		Дмитриев			Лист 5 ГОСТ 19903-74 Ст3 ГОСТ 14637-79	ЦНИИЭП им.Б.С.Мезенцева		
	Утв.								

Формат А4

Альбом IV

Типовой проект 291-8-21.87

Формат	Зона	Поз.	Обозначение	Наименование	Кол.	Примечание
				Документация		
А3			334М1.20.000 СБ	Сборочный чертеж		
				Сборочные единицы		
А4		1	334М1.21.000	Каркас	1	
				Детали		
		2	334.М1.10.001	Втулка	2	

					Привязан			
					334М1.20.000			
	Изм.	Лист	Nдокум.	Подп.	Дата	Рама	Лит.	Лист	Листов
	Разраб.		Козлова				У		1
	Пров.		Голубович				ЦНИИЭП им.Б.С.Мезенцева		
	Н.контр.		Дмитриев						
Инв.№	Утв.		Дмитриев						

Формат А4

334М1.21.000СБ

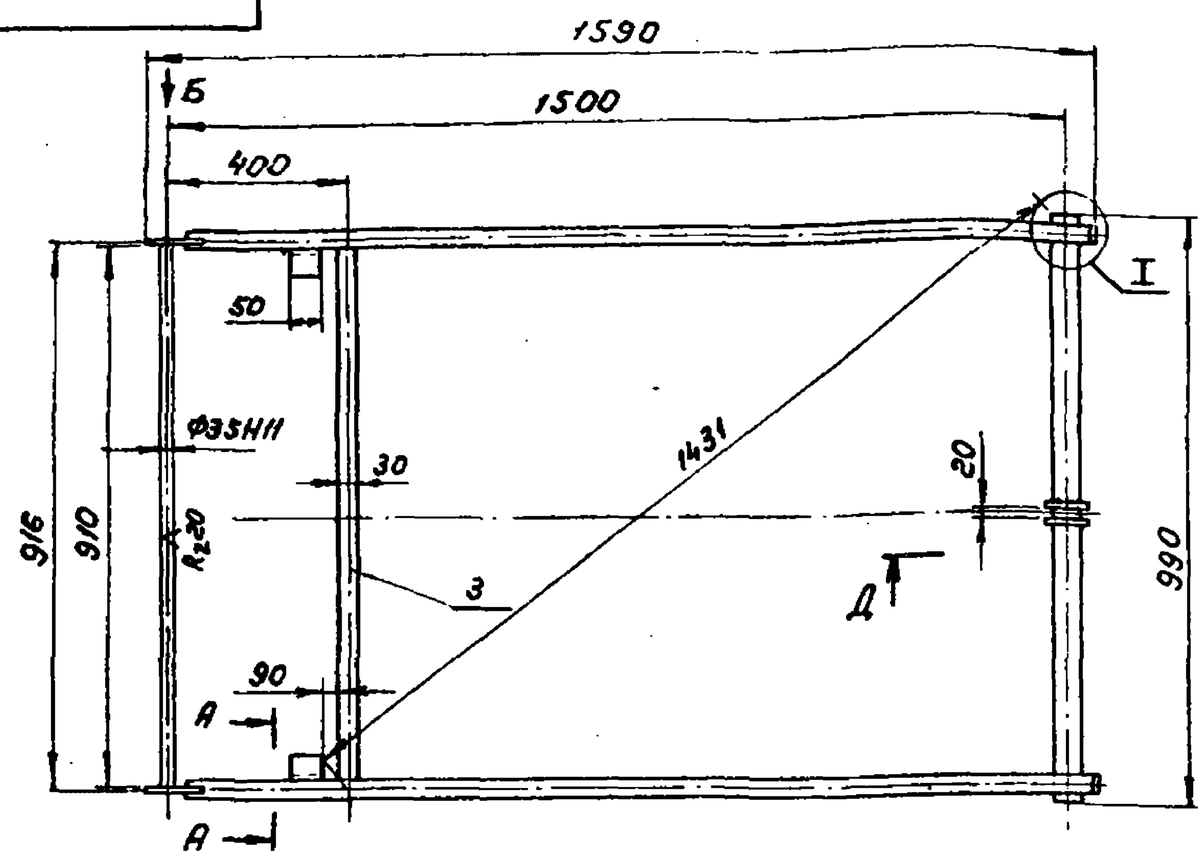

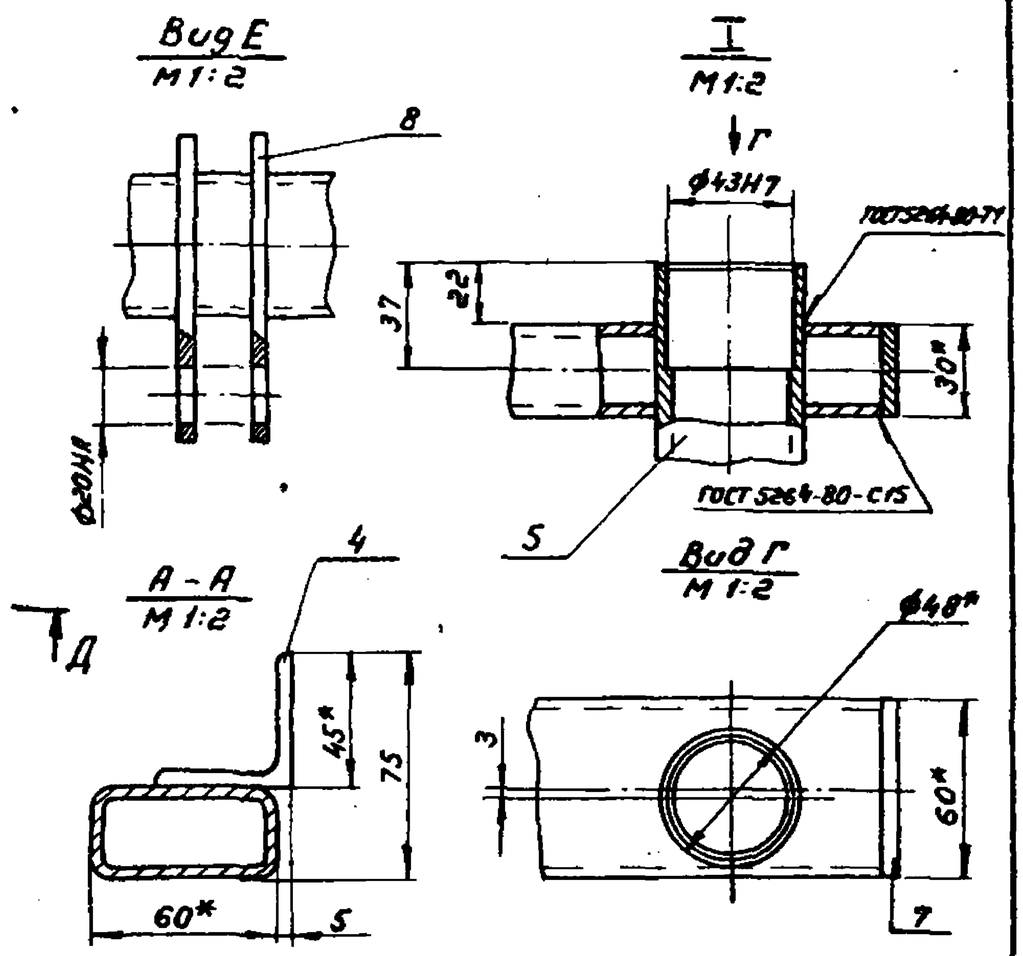

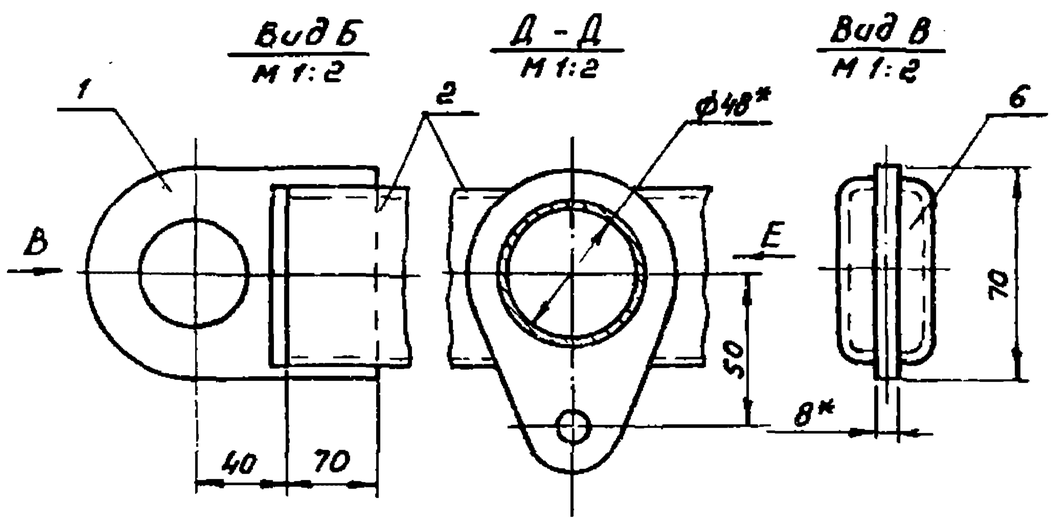

1. Сварку производить электродом типа Э42 ГОСТ 9467-75
2. Разность диагоналей размер 1431, не более 1мм
3. Неуказанные предельные отклонения размеров ±jS14
4. Покрытие: Грунтовка ГФ-021 ГОСТ 25129-82, эмаль ПФ-115 ГОСТ 6465-76 кроме рабочих поверхностей. Цвет по Т.У. п. 2.14
5* Размеры для справок.

Привязан:	Лит.	Лист	N докум.	Подп.	Дата	334М1.21.000СБ		
	Разраб.		Козлова			Каркас Сборочный чертеж	Лит.	Масса: 21,3 / Масшт.: 1:10
	Пров.		Голубович				И	Лист: / Листов: 1
	Т. контр.							ЦНИИЭП им. Б.С. Незенцева
	Н. контр.		Дмитриев					
Инв. N	Утв.		Дмитриев					

Альбом IV
Типовой проект 291-8-21.87
Инв. N подл. | Подп. и дата | Взам. инв. N

формат А3

334М1.21.001

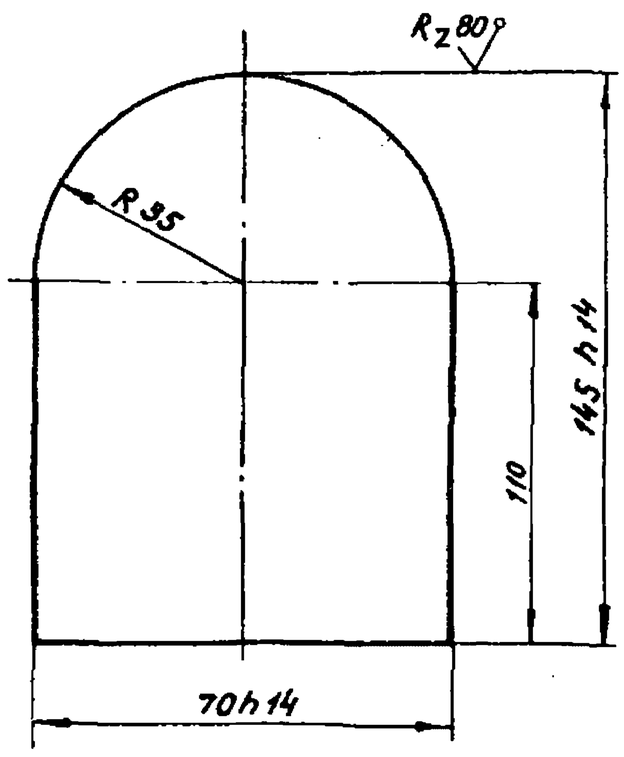

Неуказанные предельные отклонения размеров ±jS14

Изм.	Лист	N докум.	Подп.	Дата	334М1.21.001			
Разраб.		Козлова			Ушко	Лит.	Масса: Q45	Масшт.: 1:1
Пров.		Голубович				И	Лист / Листов: 1	
Т. контр.							ЦНИИЭП им. Б.С. Незенцева	
Н. контр.		Дмитриев			Лист 6 ГОСТ 19903-74 / Ст. 3 ГОСТ 14637-79			
Утв.		Дмитриев						

Альбом IV
Типовой проект 291-8-21.87
Инв. N подл. | Подп. и дата | Взам. инв. N

формат А4

Формат	Зона	Поз.	Обозначение	Наименование	Кол.	Примечание
				Документация		
А3			334М1.21.000СБ	Сборочный чертеж		
				Детали		
А4		1	334М1.21.001	Ушко	2	
А4		2	334М1.21.002	Болко	2	
Б4		3	334М1.21.003	Переклодино		
				Трубо 60×30×3		
				ГОСТ 8645-68		
				L = 885 h14	1	3,4 кг
Б4		4	334М1.21.004	Упор		
				Уголок 45×45×5 ГОСТ 8509-72 / Ст3 ГОСТ 535-79		
				L = 50 h14	2	0,17 кг
		5	334М1.11.001-01	Переклодина	1	
А4		6	334М.121.006	Накладка	4	
		7	334М1.11.002	Накладка	2	
		8	334М1.11.004	Ушко	2	

Привязан:	Изм.	Лист	N докум.	Подп.	Дата	334М1.21.000		
Инв. N	Разраб.		Козлова			Каркас	Лит.	Лист / Листов: 1
	Пров.		Голубович				И	ЦНИИЭП им. Б.С. Незенцева
	Н. контр.		Дмитриев					
	Утв.		Дмитриев					

Альбом IV
Типовой проект 291-8-21.87
Инв. N подл. | Подп. и дата | Взам. инв. N

формат А4

Типовой проект 291-8-21.87 Альбом IV

334М1.31.006

R_z80 (√)

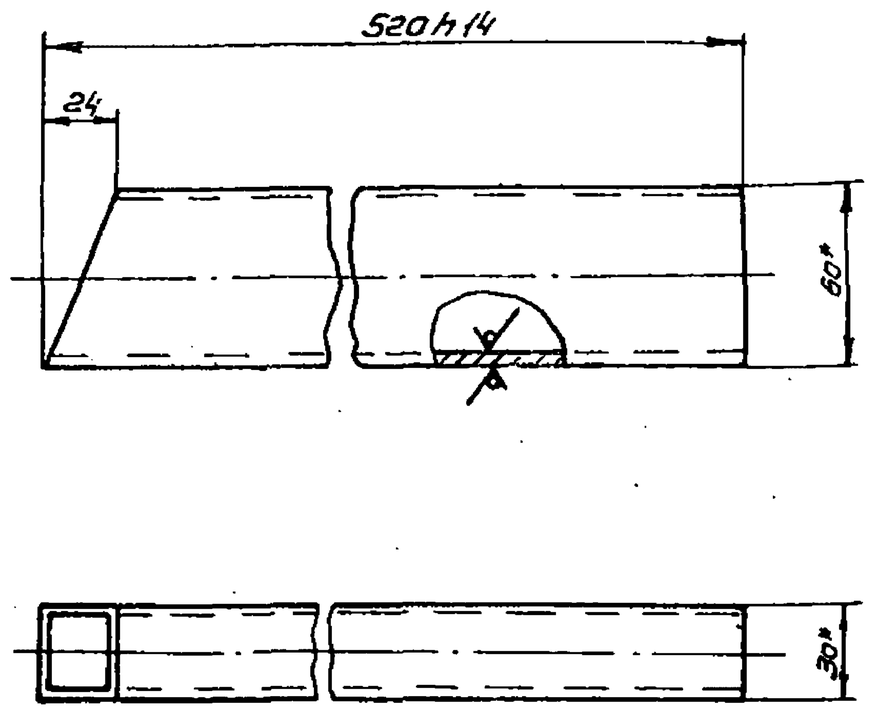

1. Неуказанные предельные отклонения размеров ±js14.
2. Размеры для справок.

Изм.	Лист	N докум.	Подп.	Дата	334М1.31.006			
Разраб.		Козлова			Связь	Лит.	Масса	Масштаб
Пров.		Голубович				И	2.05	1:2
Т.контр.						Лист	Листов	
Н.контр.		Дмитриев			Труба 60×30×3 ГОСТ 8645-68	ЦНИИЭП им.Б.С.Мезенцева		
Утв.								

Формат А4

Типовой проект 291-8-21.87 Альбом IV

Формат	Зона	Поз.	Обозначение	Наименование	Кол.	Примечание
Б4		10	334М1.31.010	Перекладина		
				Труба 60×30×3		
				ГОСТ 8645-68		
				L=1015 h14	1	4.1кг
Б4		11	334М1.31.011	Перекладина		
				Труба 30×30×3		
				ГОСТ 8639-82		
				L=1002 h14	1	2.5кг
		12	334М1.11.002	Накладка	2	

Изм.	Лист	N докум.	Подп.	Дата	334М1.31.000	Лист 2

Формат А4

Типовой проект 291-8-21.87 Альбом IV

Формат	Зона	Поз.	Обозначение	Наименование	Кол.	Примечание
				Документация		
А3			334М1.31.000 СБ	Сборочный чертеж		
				Детали		
А4		1	334М1.31.001	Балка	2	
А4		2	334М1.31.002	Распорка	2	
А4		3	334М1.31.003	Распорка	2	
А4		4	334М1.31.004	Косынка	2	
А4		5	334М1.11.002-01	Накладка	2	
А4		6	334М1.31.006	Связь	2	
Б4		7	334М1.31.007	Упор		
				Уголок Б3×40×4 ГОСТ 8510-72 Ст.3 ГОСТ 535-79		
				L=1010 h14	2	3.2кг
Б4		8	334М1.31.008	Перекладина		
				Труба 30×30×3		
				ГОСТ 8639-82		
				L=1015 h14	1	2.58кг
		9	334М1.11.001-02	Перекладина	1	

Привязан

Инв.№

Изм.	Лист	N докум.	Подп.	Дата	334М1.31.000			
Разраб.		Козлова			Каркас	Лит.	Лист	Листов
Пров.		Голубович				И	1	2
Н.контр.		Дмитриев				ЦНИИЭП им.Б.С.Мезенцева		
Утв.		Дмитриев						

Формат А4

Типовой проект 291-8-21.87 Альбом IV

Формат	Зона	Поз.	Обозначение	Наименование	Кол.	Примечание
				Документация		
А2			334М1.30.000 СБ	Сборочный чертеж		
				Сборочные единицы		
А4		1	334.М1.31.000	Каркас	1	
				Детали		
		2	334М1.10.001	Втулка	2	

Привязан

Инв.№

Изм.	Лист	N докум.	Подп.	Дата	334М1.30.000			
Разраб.		Козлова			Ферма	Лит.	Лист	Листов
Пров.		Голубович				И		1
Н.контр.		Дмитриев				ЦНИИЭП им.Б.С.Мезенцева		
Утв.		Дмитриев						

22619-03 Формат А4

Альбом IV

Типовой проект 291-8-21.87

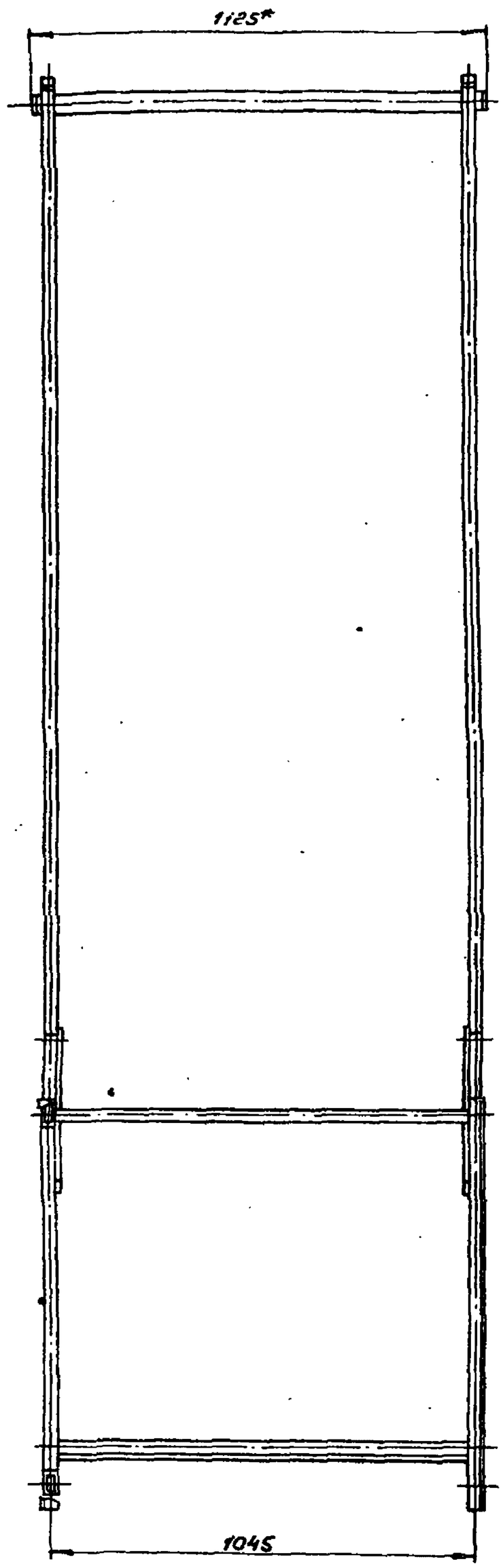

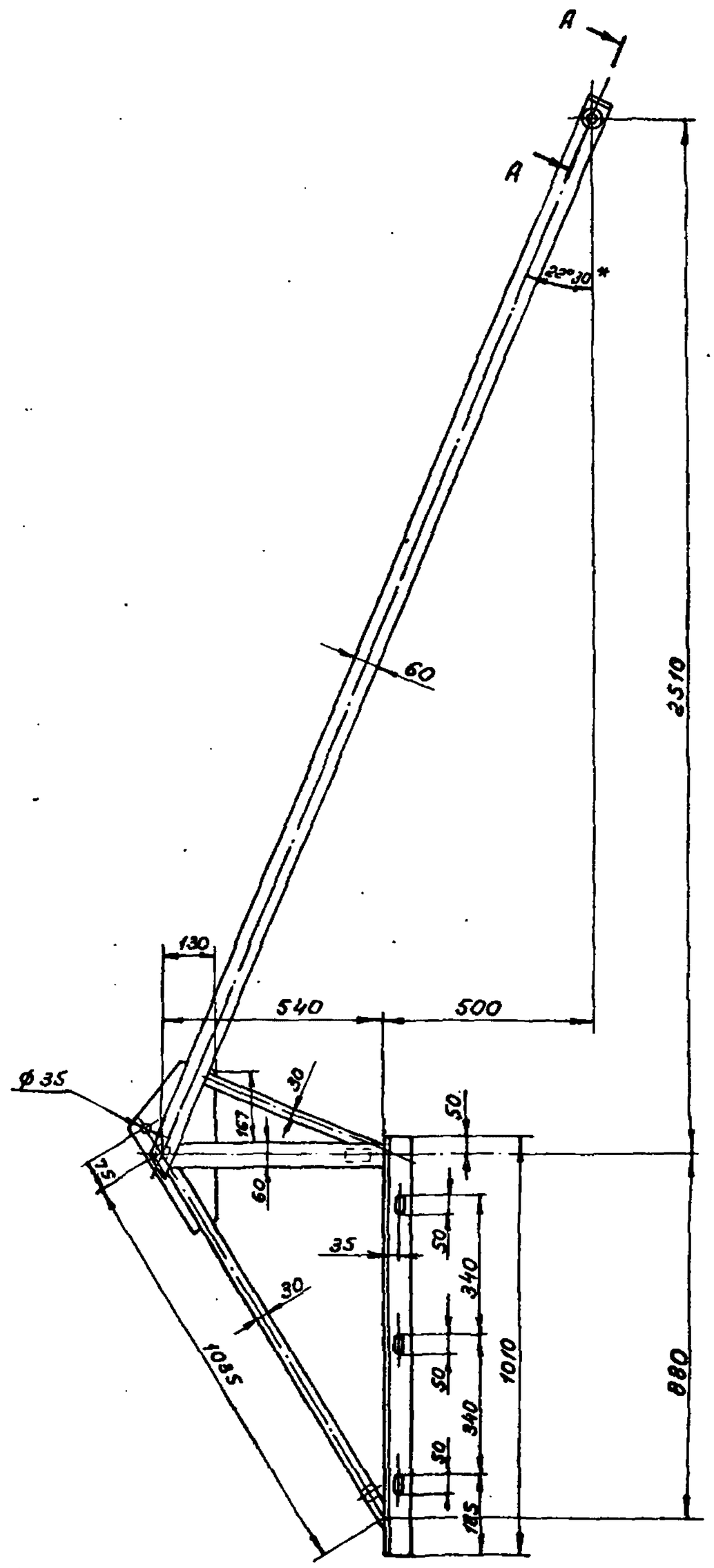

$\frac{A-A}{M1:1}$ повернуто

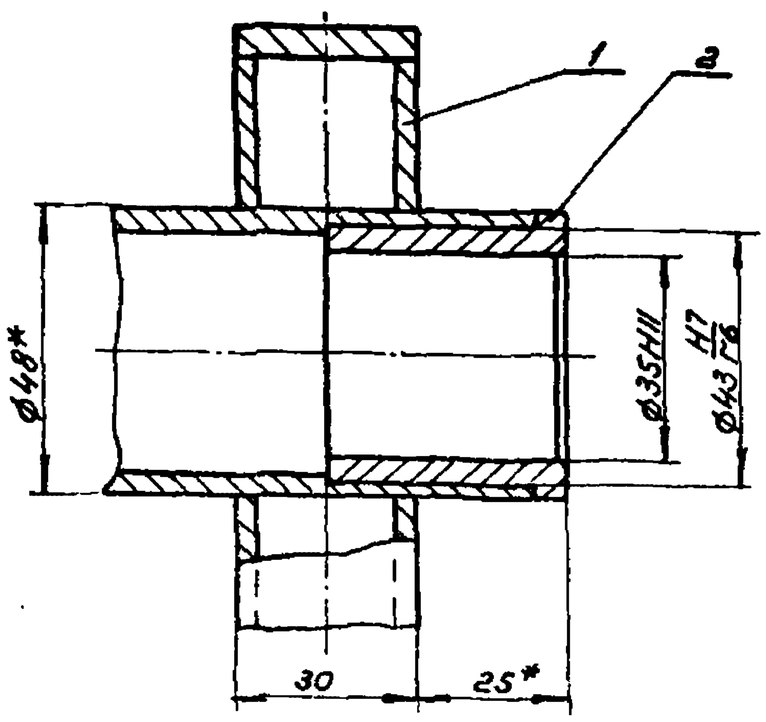

Размеры для справок

Изм.	Лист	N докум.	Подп.	Дата	334 М1.30.000 СБ	
Разраб.		Козлова			Ферма Сборочный чертеж	Лит. И / Масса 62 / Масшт. 1:10
Пров.		Голубович				Лист / Листов 1
Н.контр.		Дмитриев			ЦНИИЭП им Б.С. Мезенцева	
Утв.		Дмитриев				

Привязан:

Инв. N

Инв. N подл. | Подп. и дата | Взам. инв. N

334М1.30.000СБ

Формат: А2

334 М1.31.000 СБ

Типовой проект 291-8-21.87 Альбом IV

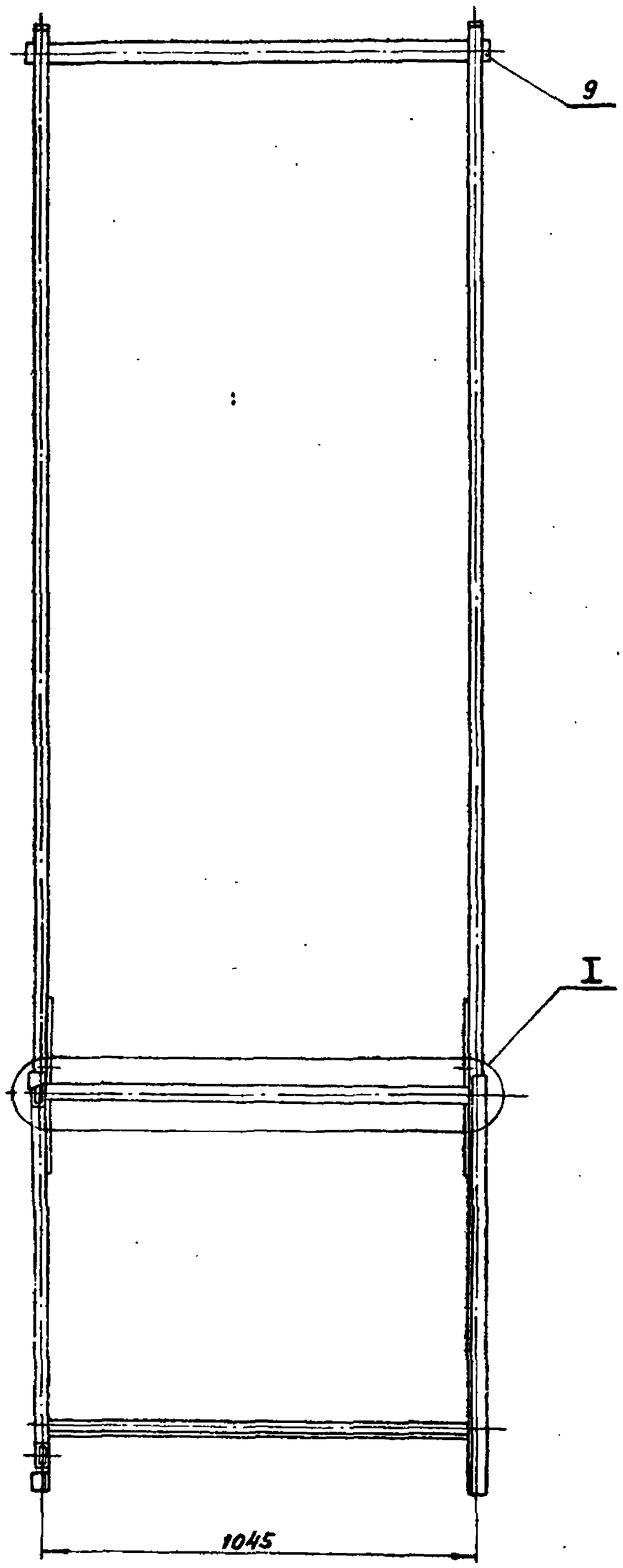

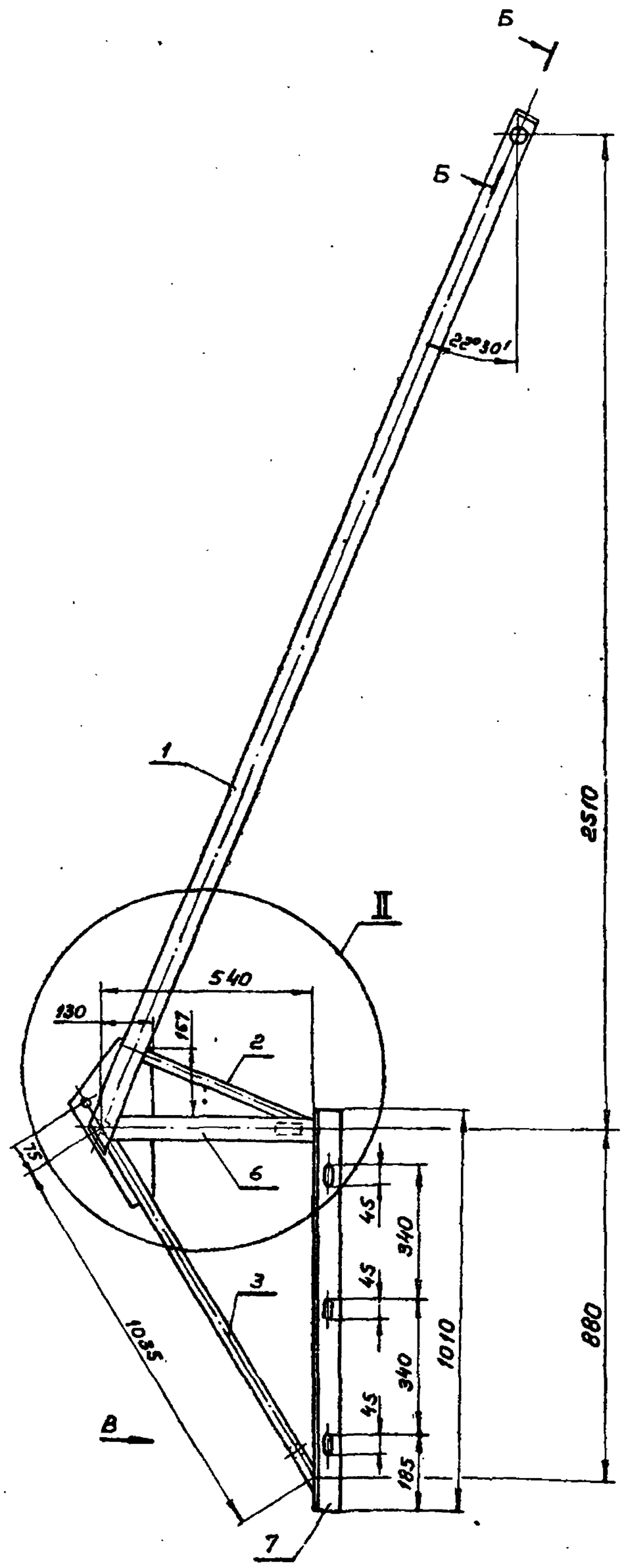

Вид В
М 1:2

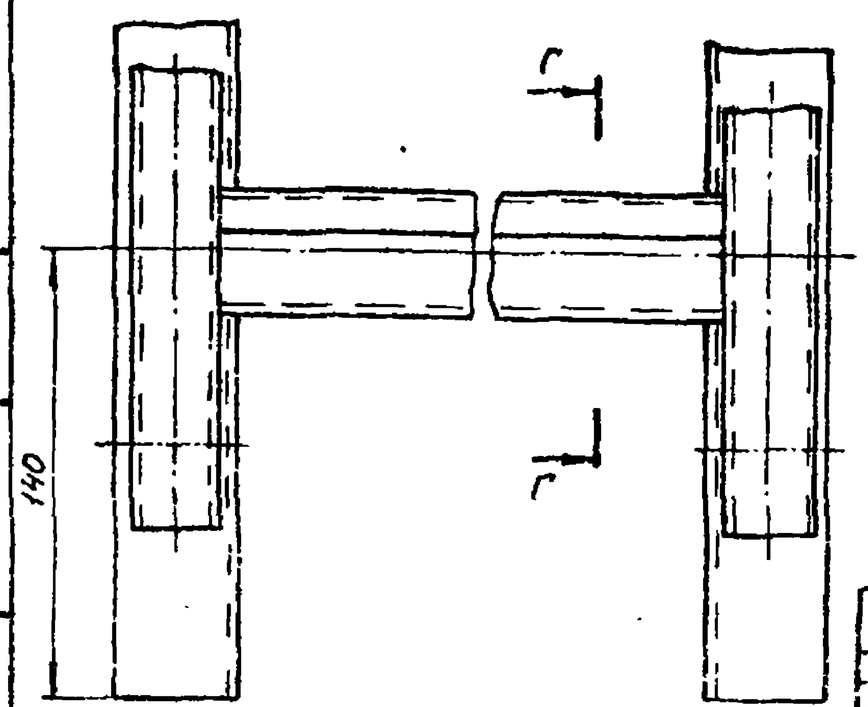

1. Сварку производить по ГОСТ 5264-80. Катет шва ровен 3мм. Электрод типа Э42 ГОСТ 9467-75
2. Неуказанные предельные отклонения размеров ±js14
3.* Размеры для справок.

Изм.	Лист	N докум.	Подп.	Дата	334 М1.31.000 СБ
Разраб.		Козлово			Корпус Сборочный чертеж
Пров.		Голубович			Лит. И · Масса 61,5 · Масшт. 1:10
Н. контр.		Дмитриев			Лист 1 · Листов 2
Утв.		Дмитриев			ЦНИИЭП им. Б.С. Незенцева

Привязан:

Инв. N

Инв. N подл. | Подп. и дата | Взам. N

Формат А2

Альбом IV
Типовой проект 291-8-21.87

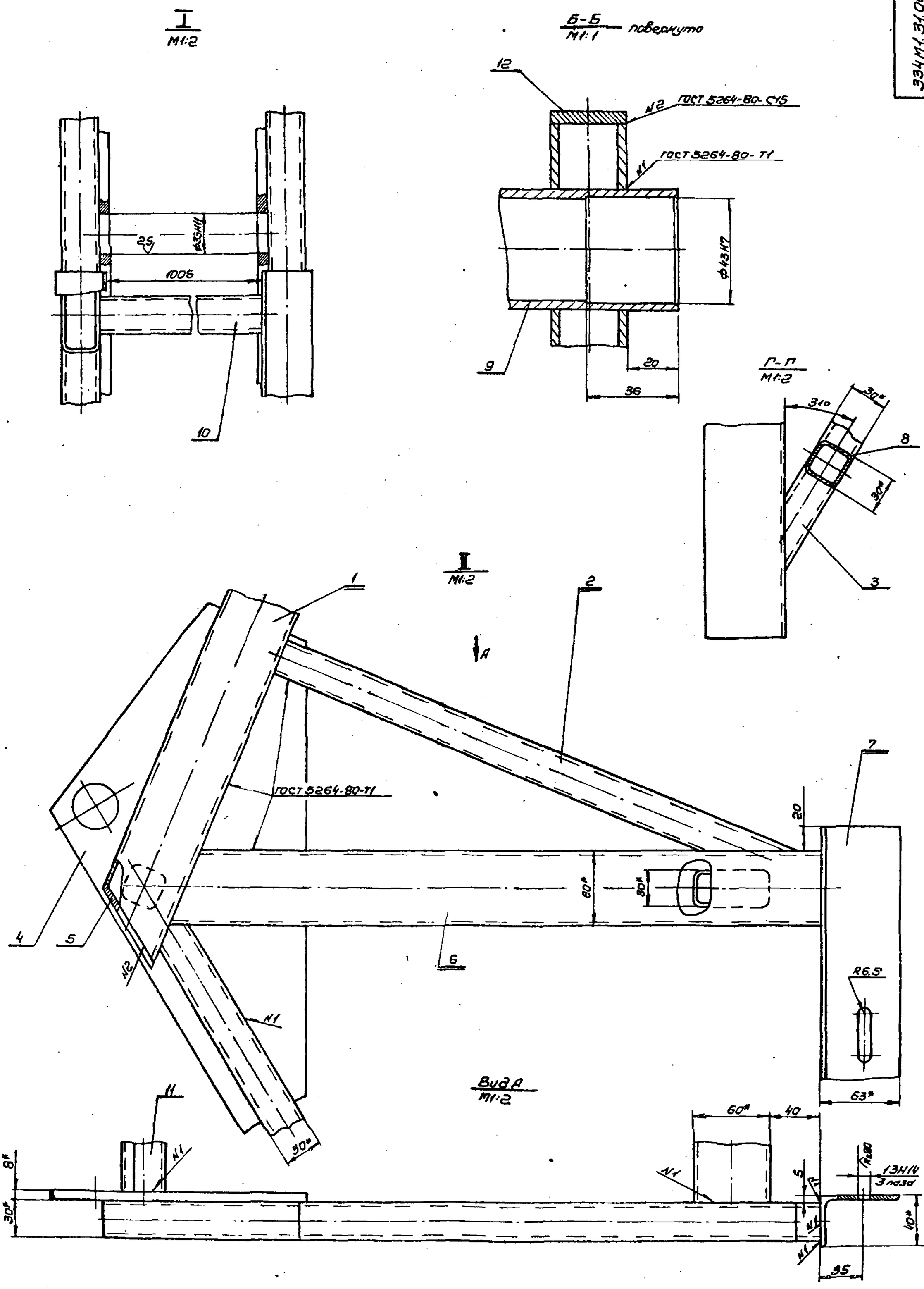

Изм.	Лист	N докум.	Подп.	Дата	334М1.31.000СБ	Лист 2

Инв. N подл. | Подпись и дата | Взам. инв. N

Типовой проект 291-8-21.87 Альбом IV

334М1.31.004

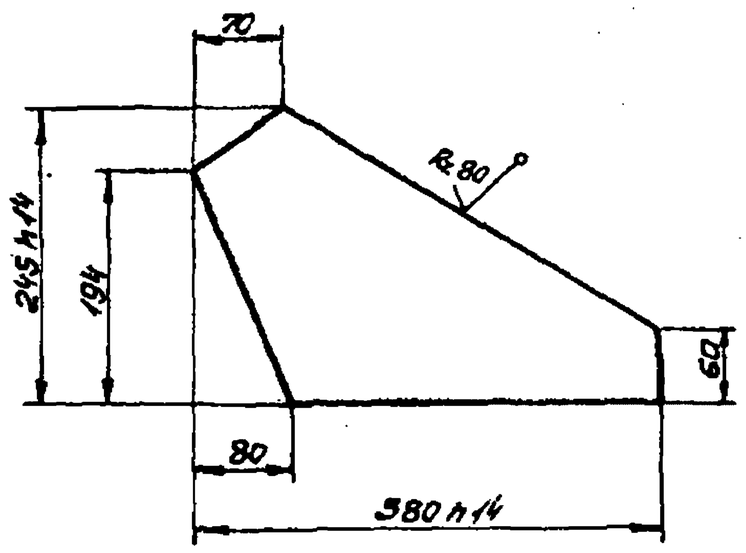

Неуказанные предельные отклонения размеров ±js14.

					334М1.31.004			
Изм.	Лист	N докум.	Подп.	Дата	Косынка	Лит.	Масса	Масштаб
Разраб.		Козлова				У	3,4	1:5
Пров.		Голубович				Лист	Листов 1	
Т.контр.								
Н.контр.		Дмитриев			Лист 6 ГОСТ 19903-74 / Ст.3 ГОСТ 14637-79	ЦНИИЭП им. Б.С. Мезенцева		
Утв.								

Инв. N подл. | Подпись и дата | Взам. инв. N

Формат А4

Типовой проект 291-8-21.87 Альбом IV

334М1.31.003

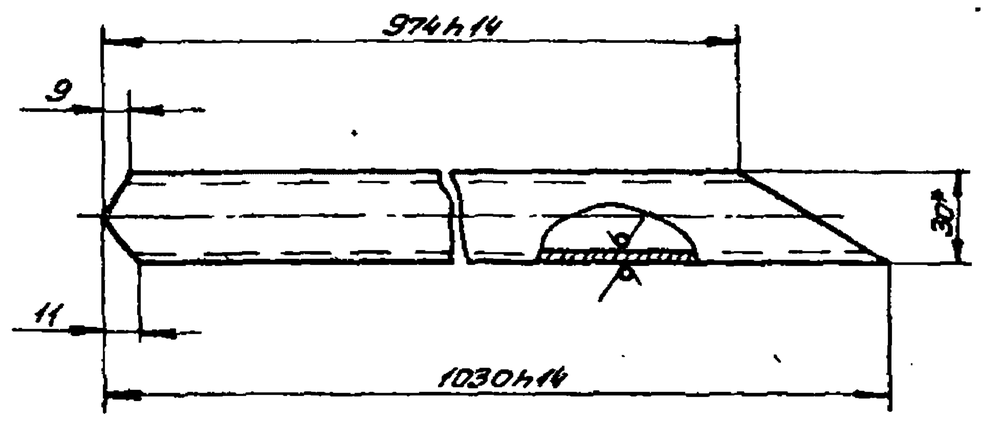

1. Неуказанные предельные отклонения размеров ±js14.
2. *Размер для справок.

					334М1.31.003			
Изм.	Лист	N докум.	Подп.	Дата	Распорка	Лит.	Масса	Масштаб
Разраб.		Козлова				У	0,66	1:2
Пров.		Голубович				Лист	Листов 1	
Т.контр.								
Н.контр.		Дмитриев			Труба 30×30×3 ГОСТ 8639-82	ЦНИИЭП им. Б.С. Мезенцева		
Утв.								

Инв. N подл. | Подпись и дата | Взам. инв. N

Формат А4

Типовой проект 291-8-21.87 Альбом IV

334М1.31.002

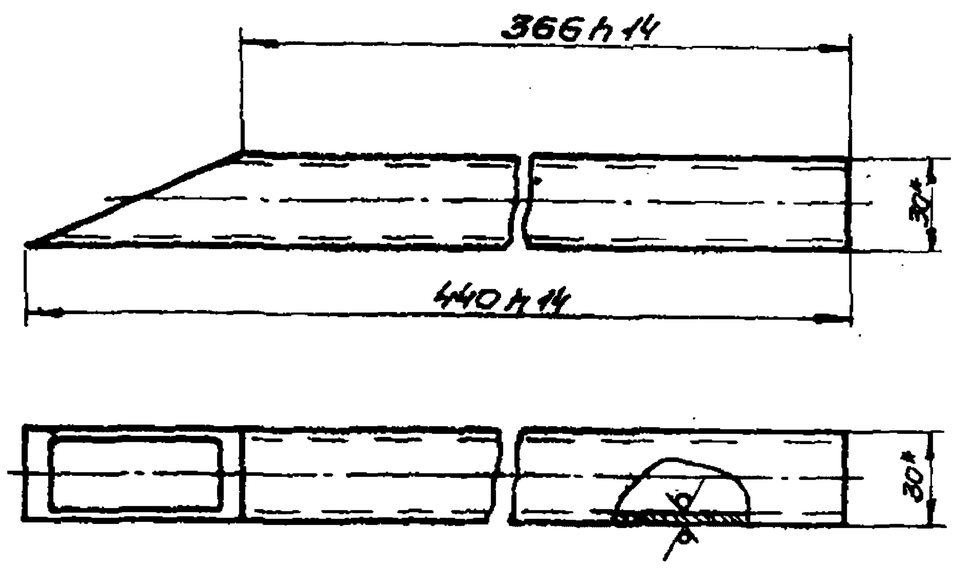

1. Неуказанные предельные отклонения размеров ±js14.
2. *Размеры для справок.

					334М1.31.002			
Изм.	Лист	N докум.	Подп.	Дата	Распорка	Лит.	Масса	Масштаб
Разраб.		Козлова				У	0,23	1:2
Пров.		Голубович				Лист	Листов 1	
Т.контр.								
Н.контр.		Дмитриев			Труба 30×30×3 ГОСТ 8639-82	ЦНИИЭП им. Б.С. Мезенцева		
Утв.								

Инв. N подл. | Подпись и дата | Взам. инв. N

Формат А4

Типовой проект 291-8-21.87 Альбом IV

334М1.31.001

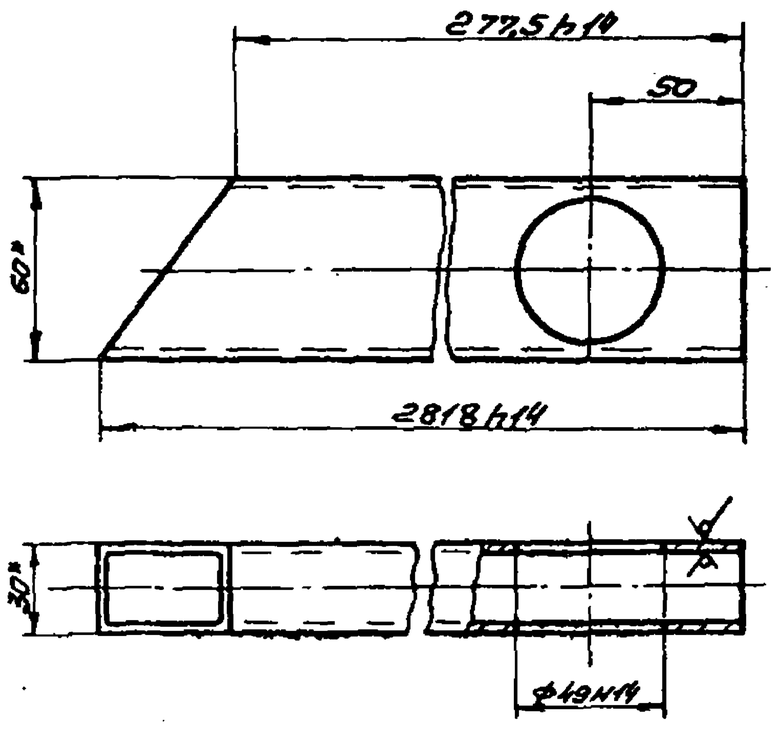

1. Неуказанные предельные отклонения размеров ±js14.
2. *Размеры для справок.

					334М1.31.001			
Изм.	Лист	N докум.	Подп.	Дата	Балка	Лит.	Масса	Масштаб
Разраб.		Козлова				У	41	1:2
Пров.		Голубович				Лист	Листов 1	
Т.контр.								
Н.контр.		Дмитриев			Труба 60×30×3 ГОСТ 8645-68	ЦНИИЭП им. Б.С. Мезенцева		
Утв.		Дмитриев						

Инв. N подл. | Подпись и дата | Взам. инв. N

Формат А4

Типовой проект 291-8-21.87 Альбом IV

334М1.40.000СБ

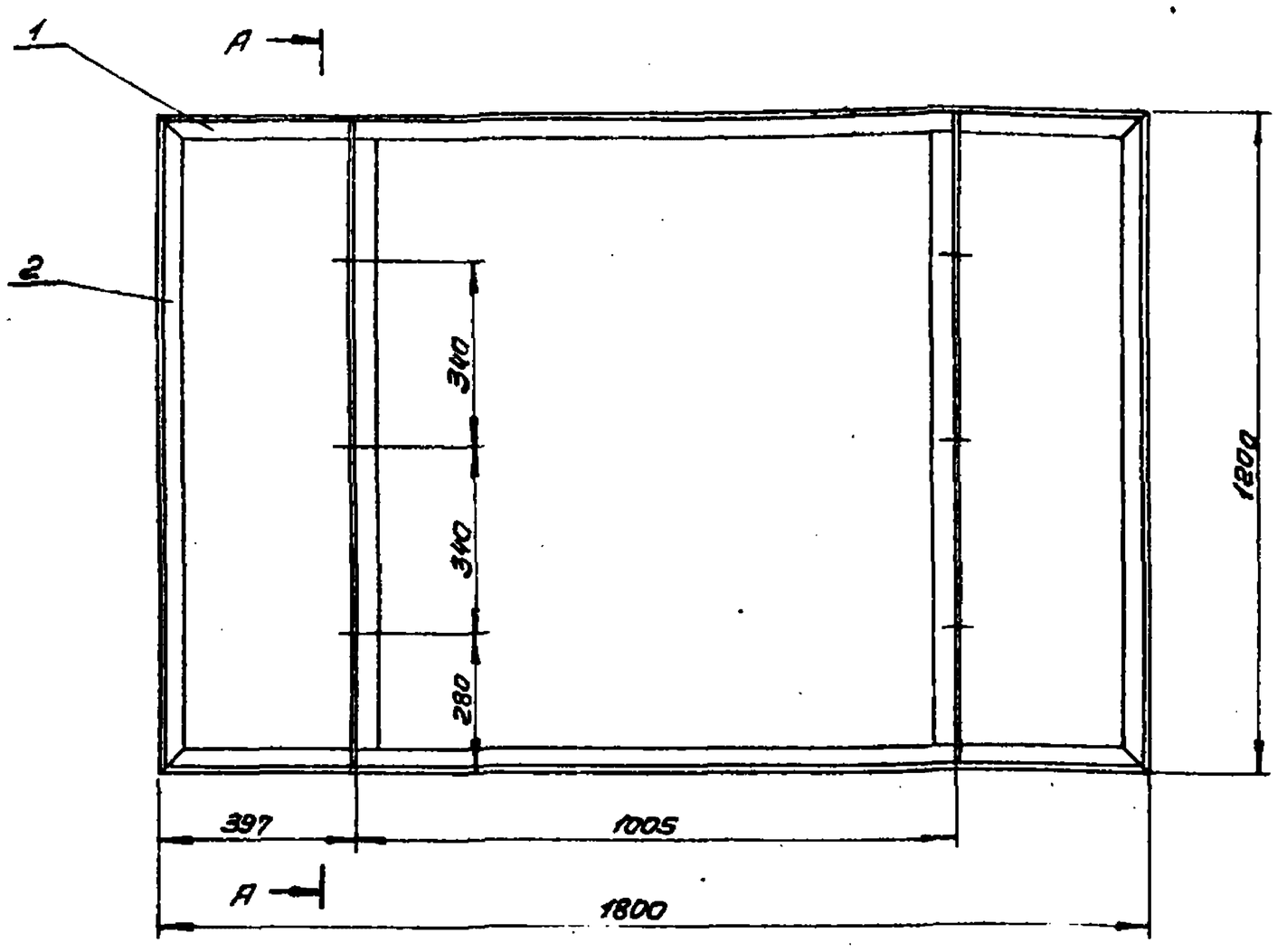

А-А
М1:2

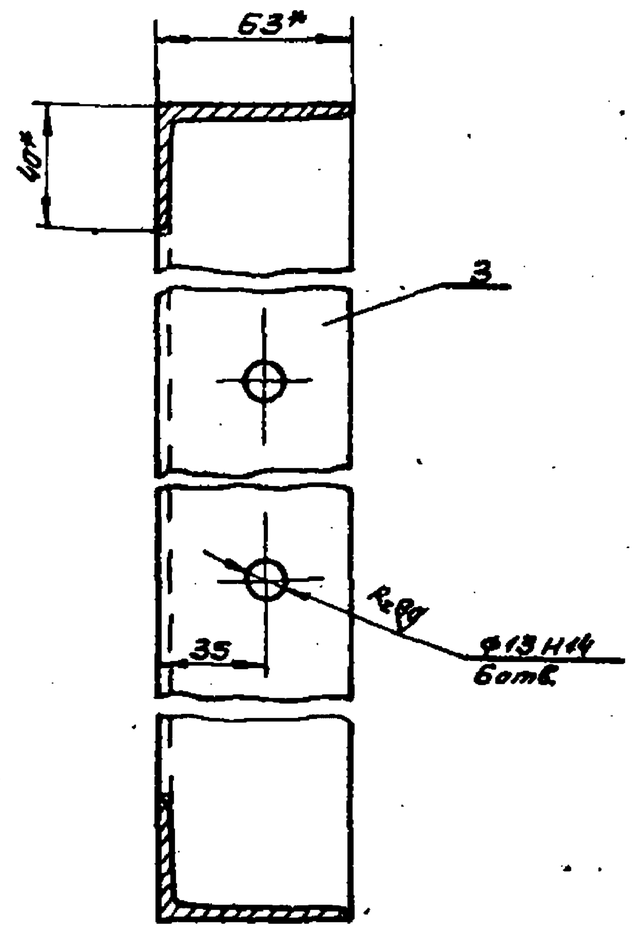

1. Сварку производить по ГОСТ 5264-80, электродом типа Э42 ГОСТ 9467-75, катет шва 4мм.
2. Неуказанные предельные отклонения размеров ±Js14.
3. *Размеры для справок.
4. Отверстия для крепления щита выполнить по раме щита.

Изм.	Лист	N докум.	Подп.	Дата	334М1.40.000СБ		
Разраб.		Козлова			Рама Сборочный чертеж	Лит.	Масса	Масштаб
Пров.		Голубович				У	28.5	1:10
Т.контр.						Лист	Листов 1	
Н.контр.		Дмитриев				ЦНИИЭП им. Б.С.Мезенцева		
Утв.		Дмитриев						

Привязан

Инв. N

Формат А3

Типовой проект 291-8-21.87 Альбом IV

334М1.40.001

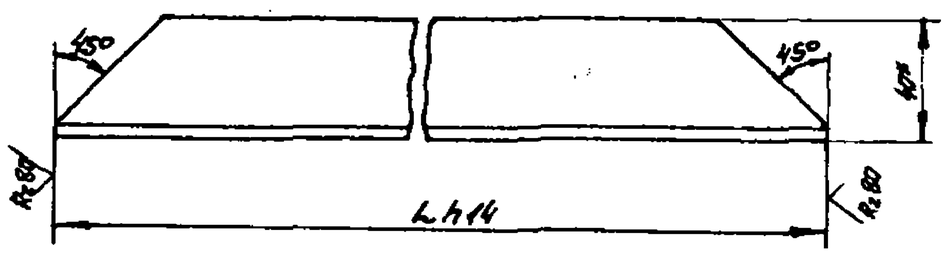

Обозначение	L мм	Масса кг
334М1.40.001	1792	5.68
-01	1192	3.77

*Размер для справок.

Изм.	Лист	N докум.	Подп.	Дата	334М1.40.001		
Разраб.		Козлова			Перекладина	Лит.	Масса	Масштаб
Пров.		Голубович				У	см. табл.	1:2
Т.контр.						Лист	Листов 1	
Н.контр.		Дмитриев			Уголок Б3×40×4 ГОСТ 8510-72 Ст.3 ГОСТ 535-79	ЦНИИЭП им. Б.С.Мезенцева		
Утв.								

Формат А4

Типовой проект 291-8-21.87 Альбом IV

Формат	Зона	Поз.	Обозначение	Наименование	Кол.	Примечание
				Документация		
А3			334М1.40.000СБ	Сборочный чертеж		
				Детали		
А4		1	334М1.40.001	Перекладина	2	
		2	334М1.40.001-01	Перекладина	2	
А4		3	334М1.40.002	Связь	2	

Привязан

Инв. N

Изм.	Лист	N докум.	Подп.	Дата	334М1.40.000		
Разраб.		Козлова			Рама	Лит.	Лист	Листов
Пров.		Голубович				У		1
Н.контр.		Дмитриев				ЦНИИЭП им. Б.С.Мезенцева		
Утв.		Дмитриев						

Формат А4

334М1.50.000СБ

Альбом IV

Типовой проект 291-8-21.87

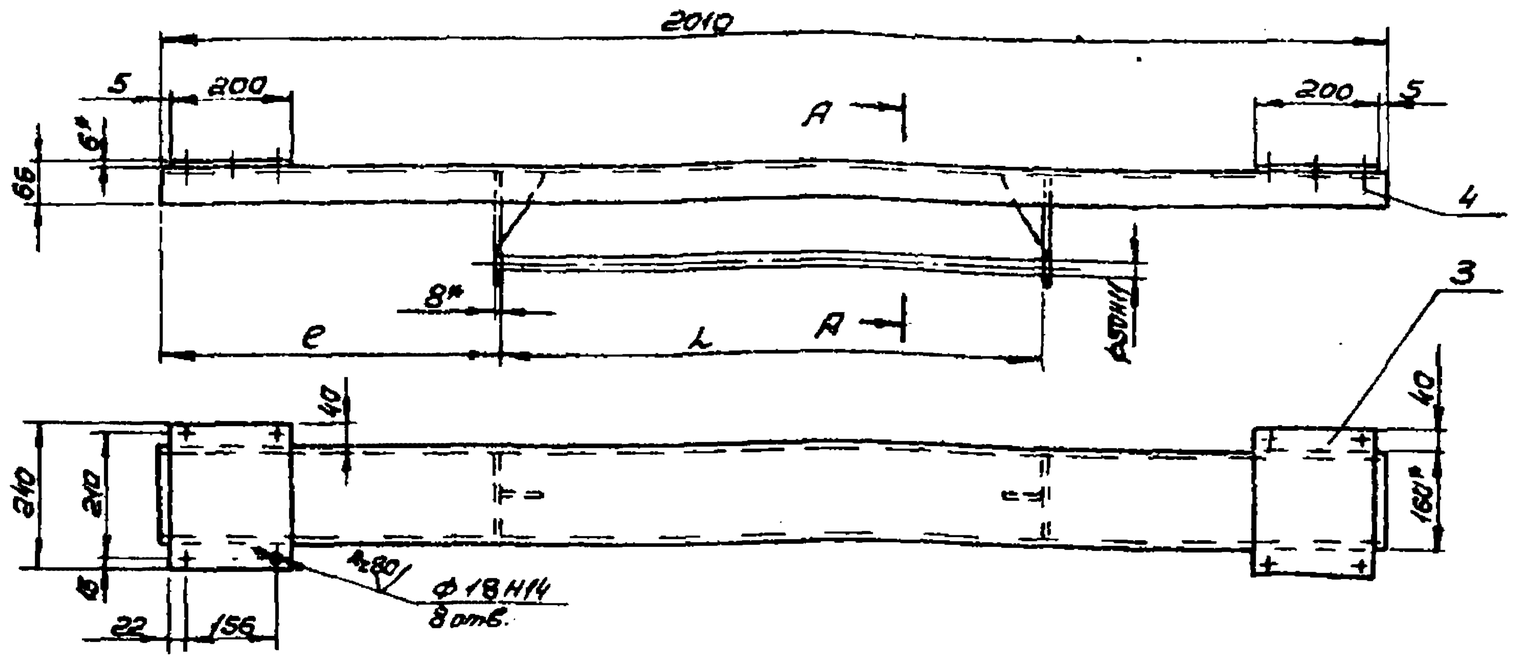

Обозначение	ℓ мм	L мм
334М1.50.000СБ	552	907
-01	442	1127

А-А
М1:2

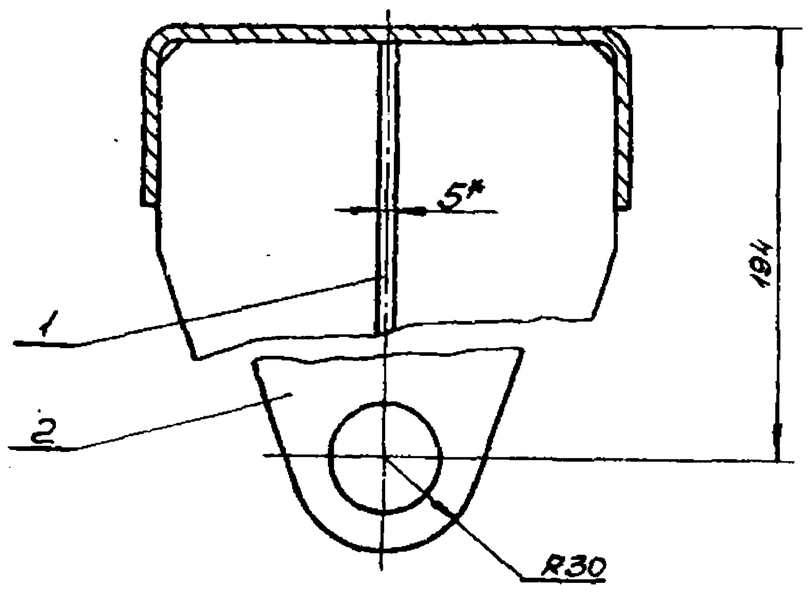

1. Сварку производить по ГОСТ 5264-80 по периметру прилегания деталей. Катет шва равен 4мм.
Электрод типа Э-42 ГОСТ 9467-75.
2. Неуказанные предельные отклонения размеров ±js14.
3.* Размеры для справок.

Привязан					334М1.50.000СБ		
	Изм. Лист	N докум.	Подп.	Дата	Балка	Лит.	Масса	Масшт.
	Разраб.	Козлова				У	2,5	1:10
	Пров.	Голубович			Сборочный чертеж	Лист	Листов 1
	Т.контр.					ЦНИИЭП им.Б.С.Мезенцева	
	Н.контр.	Дмитриев					
Инв.N	Утв.	Дмитриев					

Формат А3

Инв.N подл. | Подпись и дата | Взам.инв.N

334М1.50.001

Альбом IV

Типовой проект 291-8-21.87

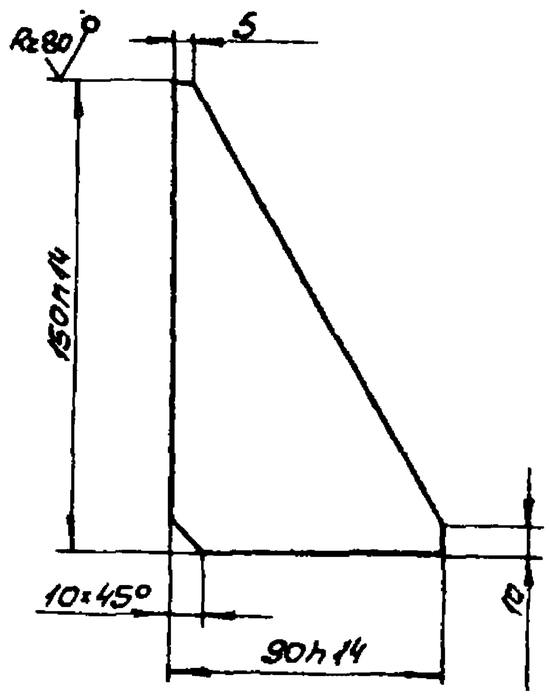

Неуказанные предельные отклонения размеров ±js14.

					334М1.50.001		
	Лит. Лист	N докум.	Подп.	Дата	Ребро	Лит.	Масса	Масшт.
	Разраб.	Козлова				У	0.27	1:2
	Пров.	Голубович				Лист	Листов
	Т.контр.				Лист 5 ГОСТ 19903-74 / Ст.3 ГОСТ 14637-79	ЦНИИЭП им.Б.С.Мезенцева	
	Н.контр.	Дмитриев					
	Утв.						

Формат А4

Альбом IV

Типовой проект 291-8-21.87

Формат	Зона	Поз.	Обозначение	Наименование	Кол.	Примечание
				Документация		
А3			334М1.50.000СБ	Сборочный чертеж		
				Детали		
А4		1	334М1.50.001	Ребро	2	
А4		2	334М1.50.002	Щека	2	
Б4		3	334М1.50.003	Накладка		
				Лист 6 ГОСТ 19903-74 / Ст.3 ГОСТ 14637-79		
				200h14×240h14	2	23кг
Б4		4	334М1.50.004	Балка		
				Швеллер 160×60×4 ГОСТ 8278-83 / Ст.3 ГОСТ 14474-76		
				L = 2010h14	1	16,7кг
			Различие исполнений по сборочному чертежу			

Привязан							
Инв.№					334М1.50.000		
Изм. Лист	N докум.	Подп.	Дата		Балка	Лит.	Лист	Листов
Разраб.	Козлова					У		1
Пров.	Голубович					ЦНИИЭП им.Б.С.Мезенцева	
Н.контр.	Дмитриев						
Утв.	Дмитриев						

Формат А4

334М1.60.000 СБ

Типовой проект 291-8-21.87 Альбом IV

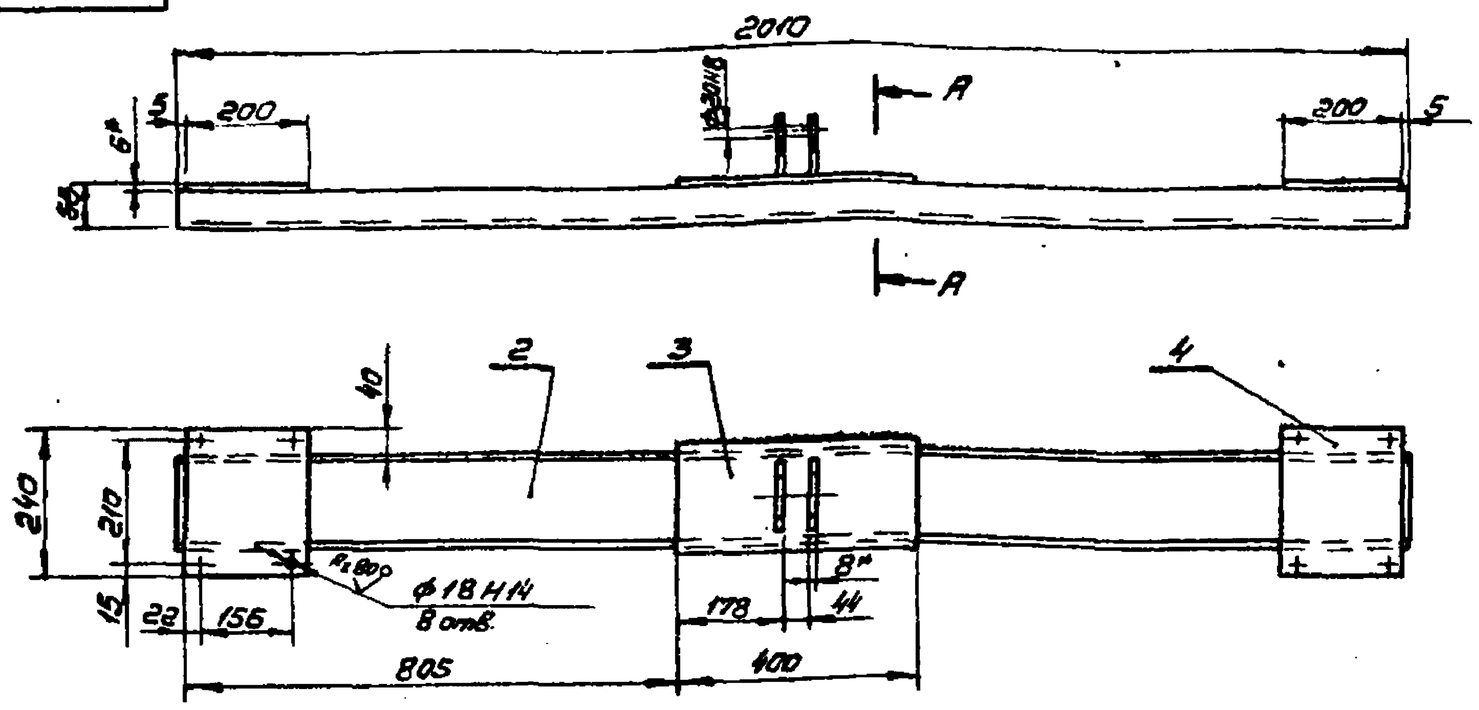

А-А
М1:2

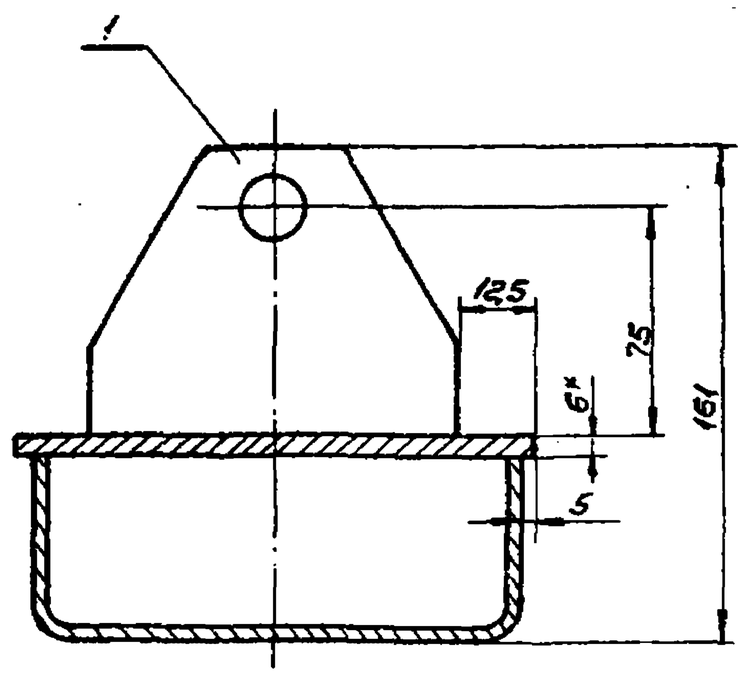

1. Сварку производить по ГОСТ 5264-80 по периметру прилегания деталей. Катет шва равен 4мм. Электрод типа Э42 ГОСТ 9467-75.
2. Неуказанные предельные отклонения размеров ±js14.
3. *Размеры для справок.

Изм.	Лист	N докум.	Подп.	Дата	334М1.60.000 СБ			
Разраб.		Козлова			Балка	Лит.	Масса	Масштаб
Пров.		Голубович				У	24	1:10
Т.контр.					Сборочный чертеж	Лист	Листов	
Н.контр.		Дмитриев				ЦНИИЭП им. Б.С. Мезенцева		
Утв.		Дмитриев						

Привязан

Инв. N

формат А3

Типовой проект 291-8-21.87 Альбом II

334М1.60.001

√ (√)

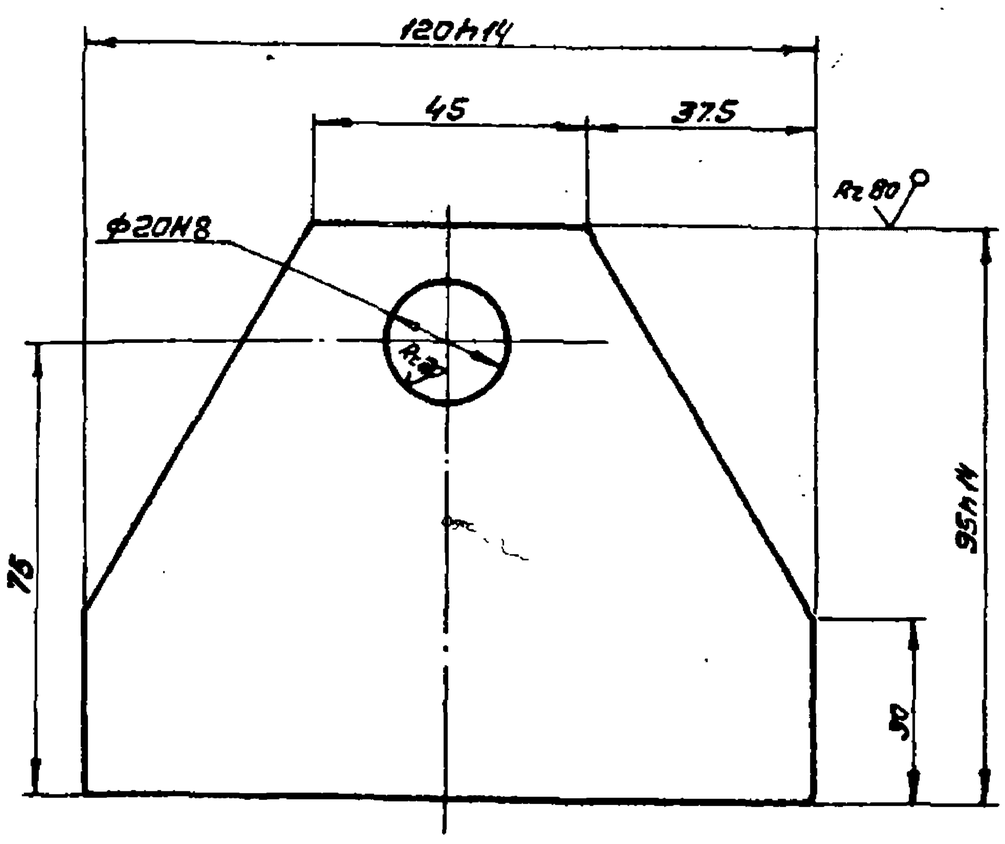

Неуказанные предельные отклонения размеров ±js14.

Изм.	Лист	N докум.	Подп.	Дата	334М1.60.001			
Разраб.		Козлова			Щека	Лит.	Масса	Масшт.
Пров.		Голубович				У	0.65	1:1
Т.контр.						Лист	Листов 1	
Н.контр.		Дмитриев			Лист 6 ГОСТ 19903-74 С-3 ГОСТ 14637-79	ЦНИИЭП им. Б.С. Мезенцева		
Утв.								

формат А4

Типовой проект 291-8-21.87 Альбом IV

Формат	Зона	Поз.	Обозначение	Наименование	Кол.	Примечание
				Документация		
А3			334М1.60.000 СБ	Сборочный чертеж		
				Детали		
А4		1	334М1.60.001	Щека	2	
Б4		2	334М1.60.002	Балка		
				Швеллер 160×60×4 ГОСТ 8278-83 Ст.3 ГОСТ 11474-76		
				L=2010h14	1	16.7кг
Б4		3	334М1.60.003	Накладка		
				Лист 6 ГОСТ 19903-74 С.3 ГОСТ 14637-79		
				400h14×170h14	1	3.4кг
Б4		4	334М1.60.004	Накладка		
				Лист 6 ГОСТ 19903-74 С.3 ГОСТ 14637-79		
				200h14×240h14	2	2.3кг

Привязан

Инв. №

Изм.	Лист	N докум.	Подп.	Дата	334М1.60.000			
Разраб.		Козлова			Балка	Лит.	Лист	Листов
Пров.		Голубович						1
Н.контр.		Дмитриев				ЦНИИЭП им. Б.С. Мезенцева		
Утв.		Дмитриев						

формат А4

334М1.70.000 СБ

Альбом IV

Типовой проект 291-8-21.87

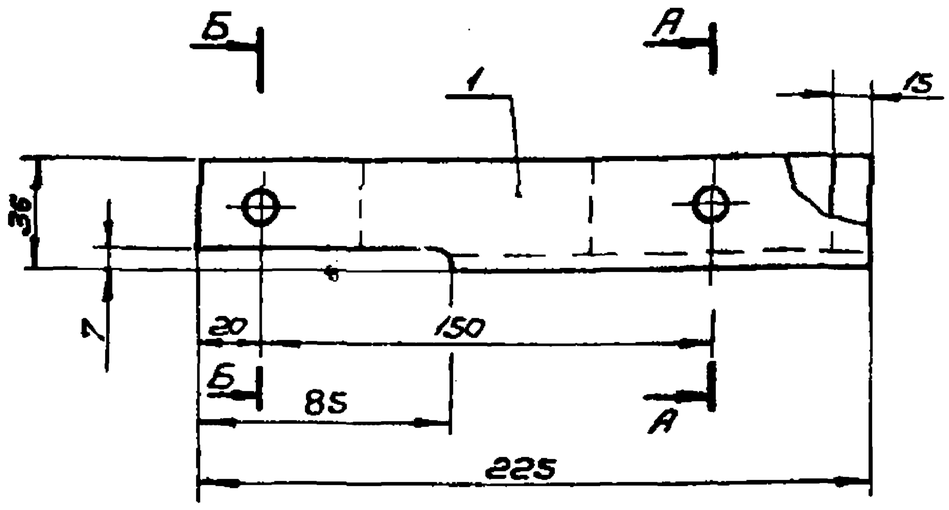

А-А

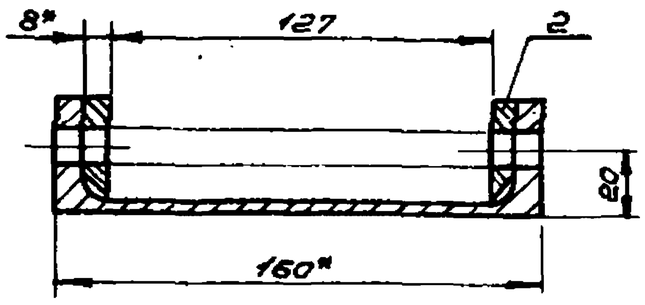

Б-Б
М1:1

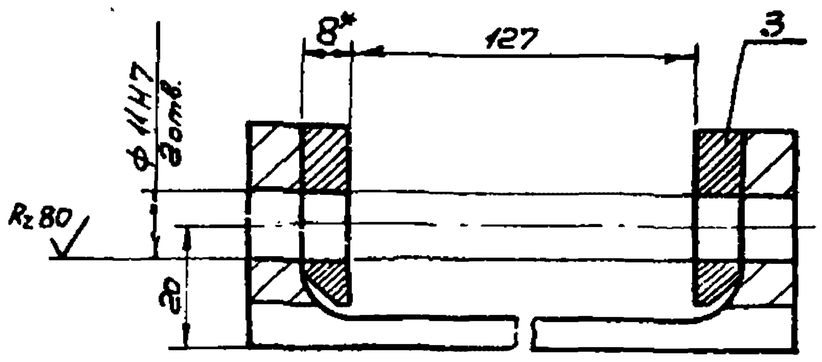

1. Сварку производить по ГОСТ 5264-80. Электрод типа Э42 ГОСТ 9467-75.
2. Неуказанные предельные отклонения размеров ±js 14.
3. Покрытие: Грунтовка ГФ-021 ГОСТ 25129-82. Эмаль ПФ-115 ГОСТ 6465-76, кроме рабочих поверхностей. Цвет по ТУ п. 214.
4. *Размеры для справок.

Изм.	Лист	N докум.	Подп.	Дата	334М1.70.000СБ	
Разраб.		Козлова			Кронштейн сборочный чертеж	Лит. / Масса / Масшт. 1:2
Пров.		Голубович				Лист / Листов 1
Т.контр.						ЦНИИЭП им. Б.С. Мезенцева
Н.контр.		Дмитриев				
Утв.		Дмитриев				

Привязан

Инв. N

Инв. N подл. | Подпись и дата | Взам. инв. N

формат А3

334М1.70.002

Альбом IV

Типовой проект 291-8-21.87

Rz 80 (√)

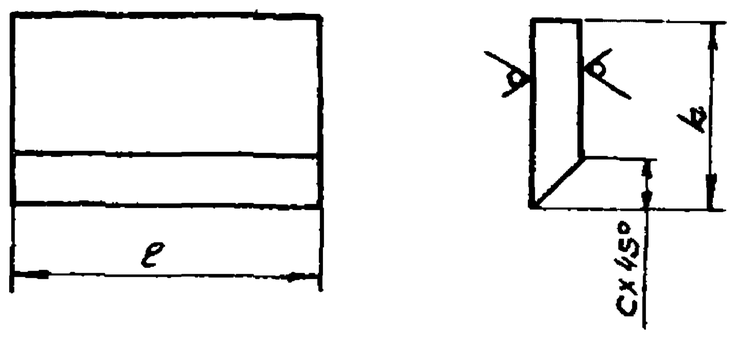

Обозначение	L	c	l	Масса кг
	мм			
334М1.70.002	31	8	80	
-01	29	5	50	

Предельные отклонения размеров ±js 14.

Изм.	Лист	N докум.	Подп.	Дата	334М1.70.002	
Разраб.		Козлова			Накладка	Лит. / Масса см. табл. / Масштаб 1:1
Пров.		Голубович				Лист / Листов 1
Т.контр.						ЦНИИЭП им. Б.С. Мезенцева
Н.контр.		Дмитриев			Лист 8 ГОСТ 19903-74	
Утв.					Ст.3 ГОСТ 14637-79	

формат А4

Формат	Зона	Поз.	Обозначение	Наименование	Кол.	Примечание
				Документация		
А3			334М1.70.000 СБ	Сборочный чертеж		
				Детали		
А4		1	334М1.70.001	Основание	1	
А4		2	334М1.70.002	Накладка	2	
		3	334М1.70.002-01	Накладка	2	

Альбом IV

Типовой проект 291-8-21.87

Изм.	Лист	N докум.	Подп.	Дата	334М1.70.000	
Разраб.		Козлова			Кронштейн	Лит. / Лист / Листов 1
Пров.		Голубович				ЦНИИЭП им. Б.С. Мезенцева
Н.контр.		Дмитриев				
Утв.		Дмитриев				

Привязан

Инв. N подл. | Подпись и дата | Взам. инв. N

формат А4

334М1.80.000СБ

Типовой проект 291-8-21.87 Альбом IV

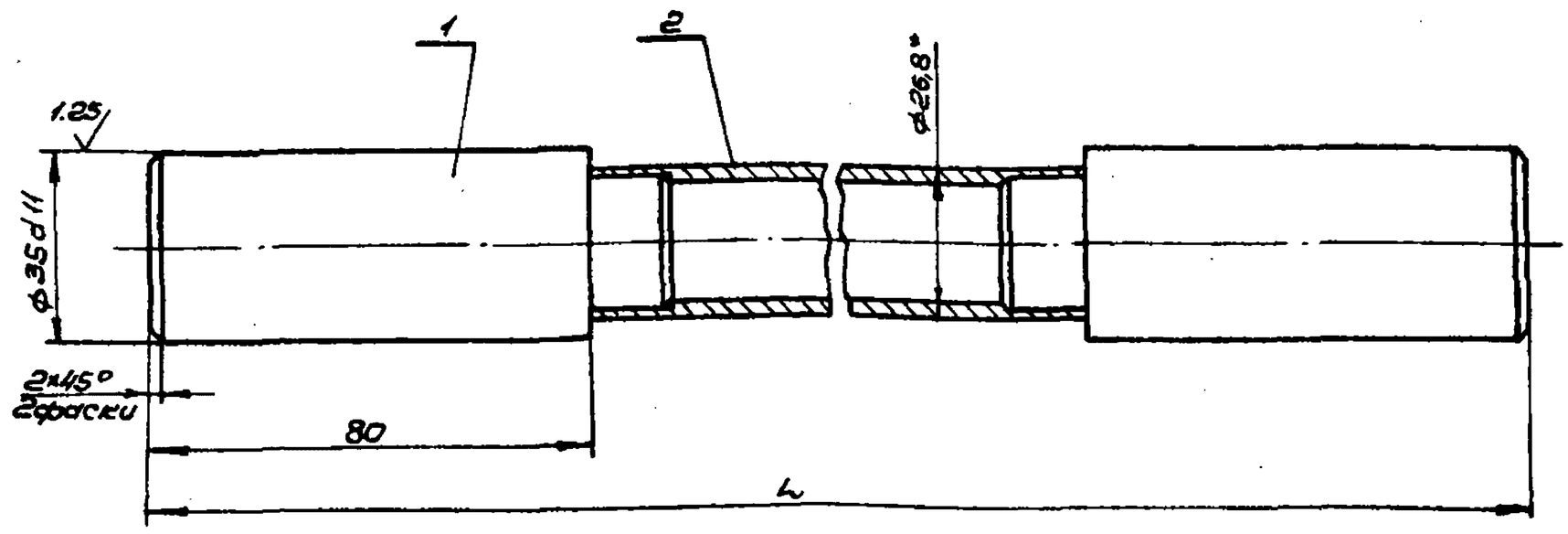

Обозначение	L мм	Масса кг
334М1.80.000СБ	965	2.78
-01	1055	2.92
-02	1185	3.14

1. Сварку производить по ГОСТ 5264-80 электродом типа Э42 ГОСТ 9467-75.
2. Неуказанные предельные отклонения размеров ±Js14.
3. *Размер для справок.

Изм.	Лист	N докум.	Подп.	Дата	334М1.80.000СБ		
Разраб.	Козлова				Ось	Лит.	Масса: см. табл.	Масштаб 1:1
Пров.	Голубович				Сборочный чертеж	У		
Т.контр.						Лист	Листов	
Н.контр.	Дмитриев					ЦНИИЭП им. Б.С. Мезенцева		
Утв.	Дмитриев							

Привязан

Инв. №

Инв. N подл. | Подп. и дата | Взам. инв. N

Формат А3

Типовой проект 291-8-21.87 Альбом IV

Формат	Зона	Поз.	Обозначение	Наименование	Кол.	Примечание
				334М1.80.000-02		
				Детали		
		2	334М1.80.002-02	Ось	1	

Изм.	Лист	N докум.	Подп.	Дата	334М1.80.000	Лист 2

Формат А4

Типовой проект 291-8-21.87 Альбом IV

Формат	Зона	Поз.	Обозначение	Наименование	Кол.	Примечание
				Документация		
А3			334М1.80.000СБ	Сборочный чертеж		
				Детали		
А4		1	334М1.80.001	Цапфа	2	
			Переменные данные для исполнений			
				334М1.80.000		
				Детали		
А4		2	334М1.80.002	Ось	1	
				334М1.80.000-01		
				Детали		
		2	334М1.80.002-01	Ось	1	

Привязан

Инв. N

Изм.	Лист	N докум.	Подп.	Дата	334М1.80.000			
Разраб.	Козлова				Ось	Лит. У	Лист	Листов 1
Пров.	Голубович					ЦНИИЭП им. Б.С. Мезенцева		
Н.контр.	Дмитриев							
Утв.	Дмитриев							

Инв. N подл. | Подп. и дата | Взам. инв. N

Формат А4

220-9-05

Типовой проект 291-8-21.87 Альбом IV

334М1.50.002

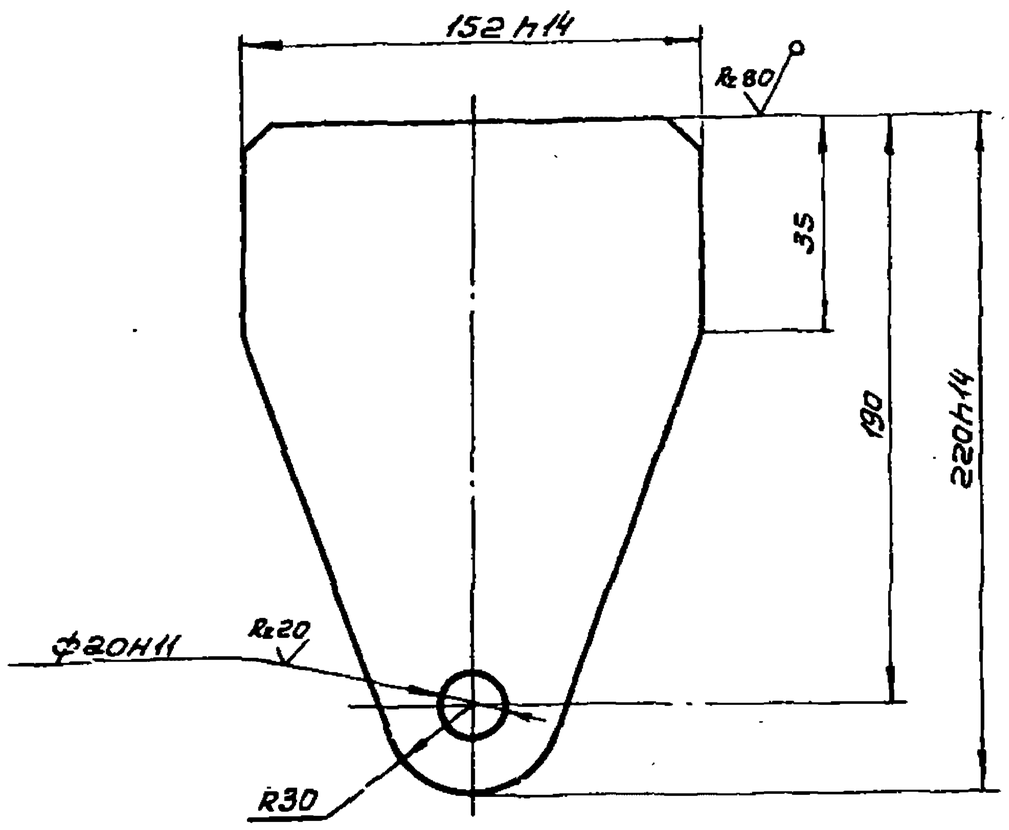

Неуказанные предельные отклонения размеров ±js14.

Изм.	Лист	N докум.	Подп.	Дата	334М1.50.002			
Разраб.		Козлова			Щека	Лит. У	Масса 1.6	Масштаб 1:2
Пров.		Голубович				Лист	Листов 1	
Т.контр.								
Н.контр.		Дмитриев			8 ГОСТ 19903-74 / Ст.3 ГОСТ 14637-79	ЦНИИЭП им. Б.С. Мезенцева		
Утв.								

Инв.N подл. | Подпись и дата | Взам.инв.N

формат А4

Типовой проект 291-8-21.87 Альбом IV

334М1.80.002

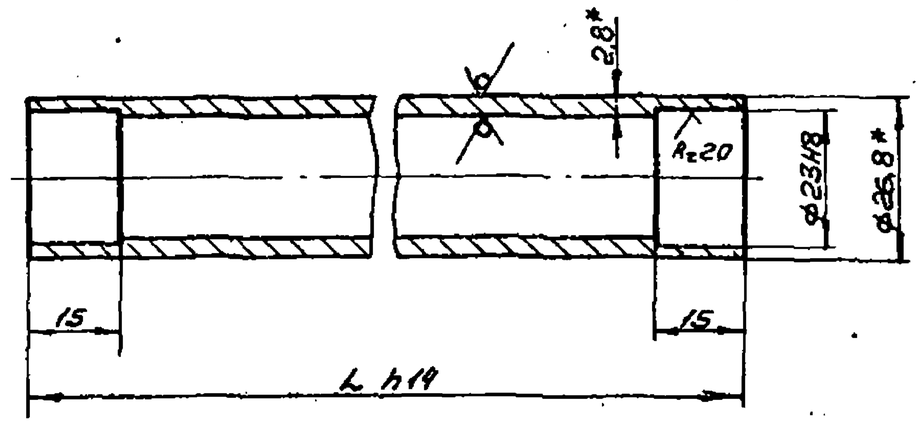

Обозначение	L мм	Масса кг
334М1.80.002	805	1.34
-01	895	1.48
-02	1025	1.7

1. Неуказанные предельные отклонения размеров ±js14.
2. *Размеры для справок.

Изм.	Лист	N докум.	Подп.	Дата	334М1.80.002			
Разраб.		Козлова			Ось	Лит. У	Масса см. табл.	Масштаб 1:1
Пров.		Голубович				Лист	Листов	
Т.контр.								
Н.контр.		Дмитриев			Труба 20×2,8 ГОСТ 3262-75	ЦНИИЭП им. Б.С. Мезенцева		
Утв.								

Инв.N подл. | Подпись и дата | Взам.инв.N

формат А4

Типовой проект 291-8-21.87 Альбом IV

334М1.80.001

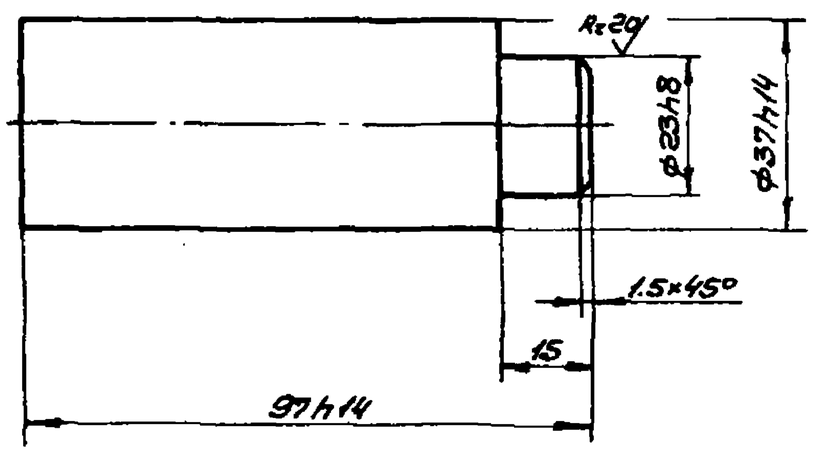

Неуказанные предельные отклонения размеров ±js14.

Изм.	Лист	N докум.	Подп.	Дата	334М1.80.001			
Разраб.		Козлова			Цапфа	Лит. У	Масса 0.72	Масштаб 1:1
Пров.		Голубович				Лист	Листов 1	
Т.контр.								
Н.контр.		Дмитриев			Ст.3 ГОСТ 380-71	ЦНИИЭП им. Б.С. Мезенцева		
Утв.								

Инв.N подл. | Подпись и дата | Взам.инв.N

формат А4

Типовой проект 291-8-21.87 Альбом IV

334М1.40.002

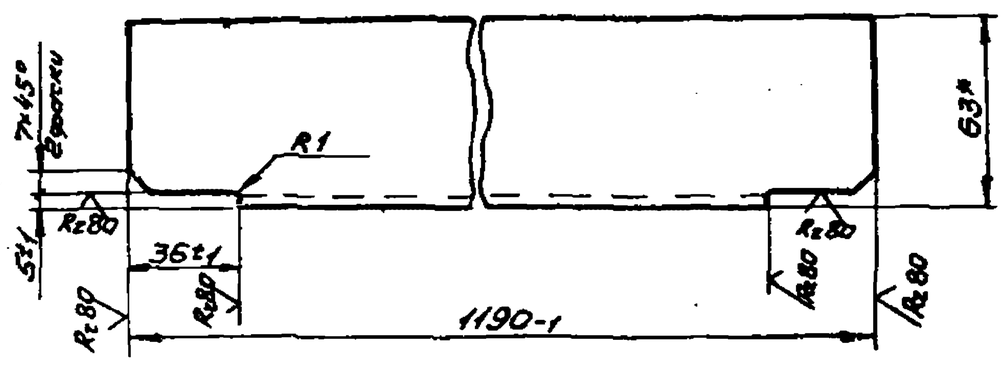

*Размер для справок.

Изм.	Лист	N докум.	Подп.	Дата	334М1.40.002			
Разраб.		Козлова			Связь	Лит. У	Масса 3.77	Масштаб 1:2
Пров.		Голубович				Лист	Листов 1	
Т.контр.								
Н.контр.		Дмитриев			Уголок 63×40×4 ГОСТ 8510-72 / Ст3 ГОСТ 535-79	ЦНИИЭП им. Б.С. Мезенцева		
Утв.								

Инв.N подл. | Подпись и дата | Взам.инв.N

22619-05 формат А4

334М1.90.000 СБ

Типовой проект 291-8-21.87 Альбом IV

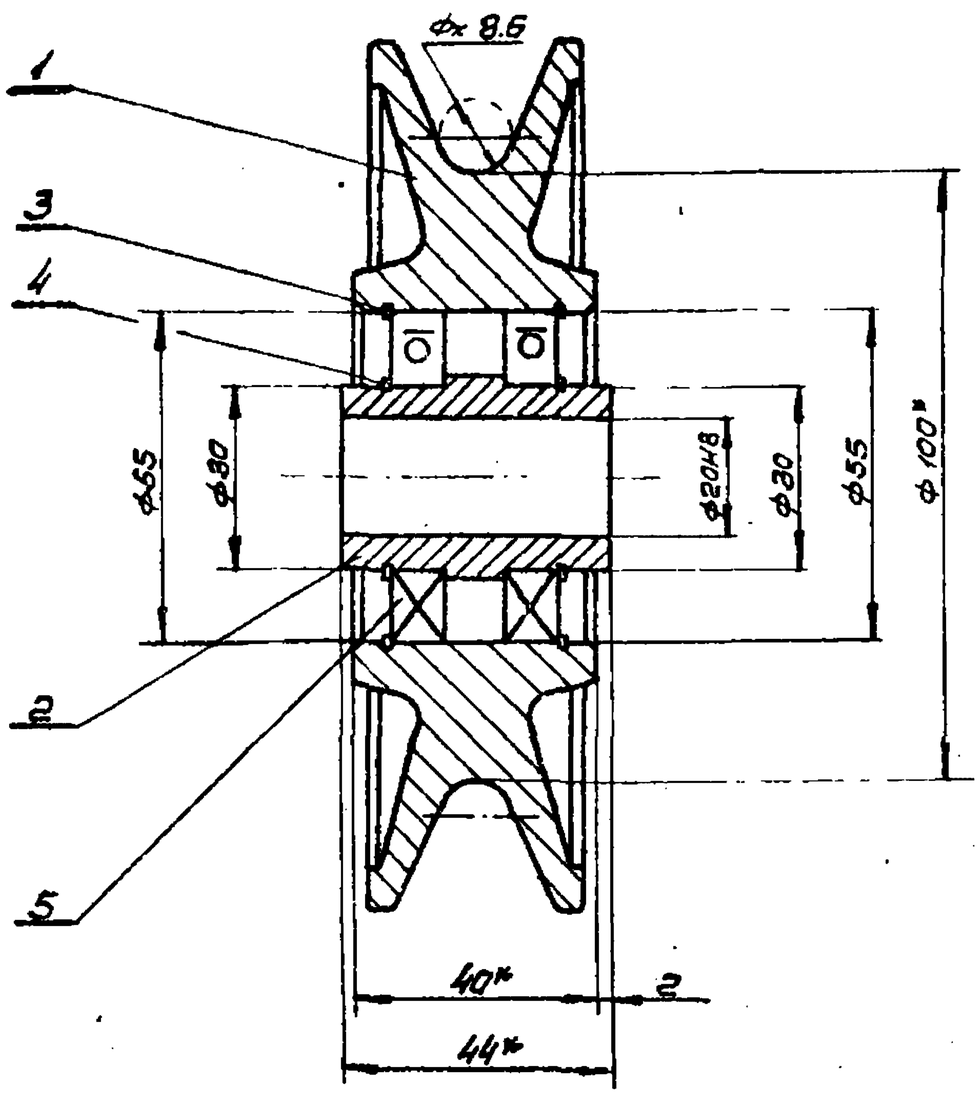

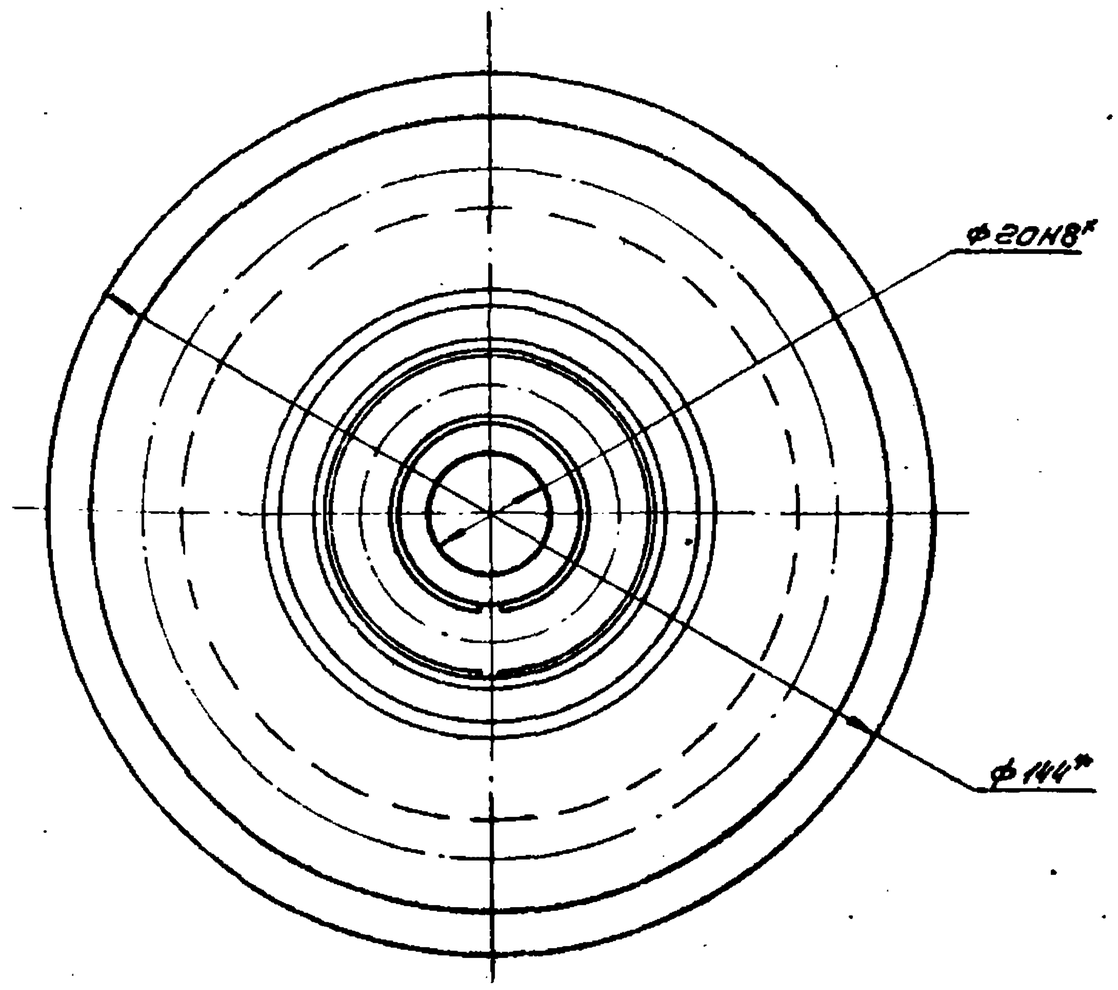

*Размер для справок.

Изм.	Лист	N докум.	Подп.	Дата	334М1.90.000 СБ		
Разраб.		Колбасин			Блок в сборе Сборочный чертеж	Лит.	Масса 1.3 / Масшт. 1:1
Провер.		Плотников				У	
Т.контр.						Лист	Листов 1
Н.контр.		Дмитриев				ЦНИИЭП им. Б.С. Мезенцева	
Утв.		Дмитриев					

Привязан

Инв. №

Инв. N подл. | Подпись и дата | Взам. инв. N

Формат А3

334М1.90.001

Типовой проект 291-8-21.87 Альбом IV

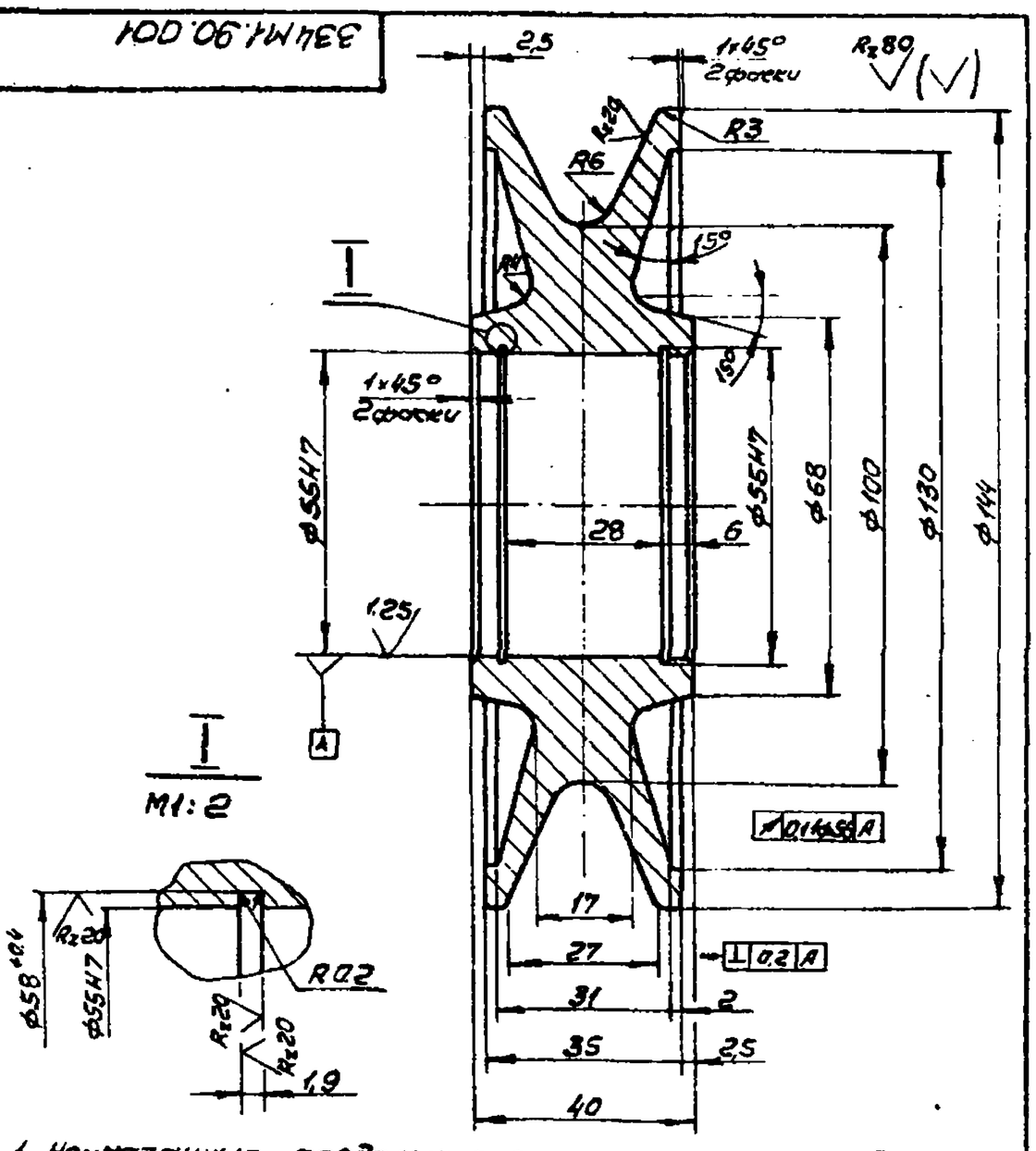

1. Неуказанные предельные отклонения размеров: отверстий - H14; валов - h14; остальных - ±IT14/2.
2. Овальность поверхности А не более 0,01мм.
3. Покрытие: Хим. Окс. прм.

Изм.	Кол.	N докум.	Подп.	Дата	334М1.90.001		
Разраб.		Колбасин			Блок	Лит.	Масса 0.9 / Масштаб 1:1
Пров.		Плотников				У	
Т.контр.						Лист	Листов 1
Н.контр.		Дмитриев			Ст.3 ГОСТ 380-71	ЦНИИЭП им. Б.С. Мезенцева	
Утв.							

Формат А4

Типовой проект 291-8-21.87 Альбом IV

Формат	Зона	Поз.	Обозначение	Наименование	Кол.	Примечание
				Документация		
А3			334.М1.90.000 СБ	Сборочный чертеж		
				Детали		
А4		1	334М1.90.001	Блок	1	
А4		2	334.М1.90.002	Втулка	1	
				Стандартные изделия		
		3		Кольцо 1А55		
				ГОСТ 13941-68	2	
		4		Кольцо 1А30		
				ГОСТ 13940-68	2	
		5		Подшипник 600106		
				ГОСТ 8338-78	2	

Привязан

Инв. №

Изм.	Лист	N докум.	Подп.	Дата	334М1.90.000		
Разраб.		Колбасин			Блок в сборе	Лит.	Лист / Листов 1
Пров.		Плотников					
Н.контр.		Дмитриев				ЦНИИЭП им. Б.С. Мезенцева	
Утв.		Дмитриев					

Формат А4

Типовой проект 291-8-21.87 Альбом IV

334М1.01.002

$R_z 80$ (√)

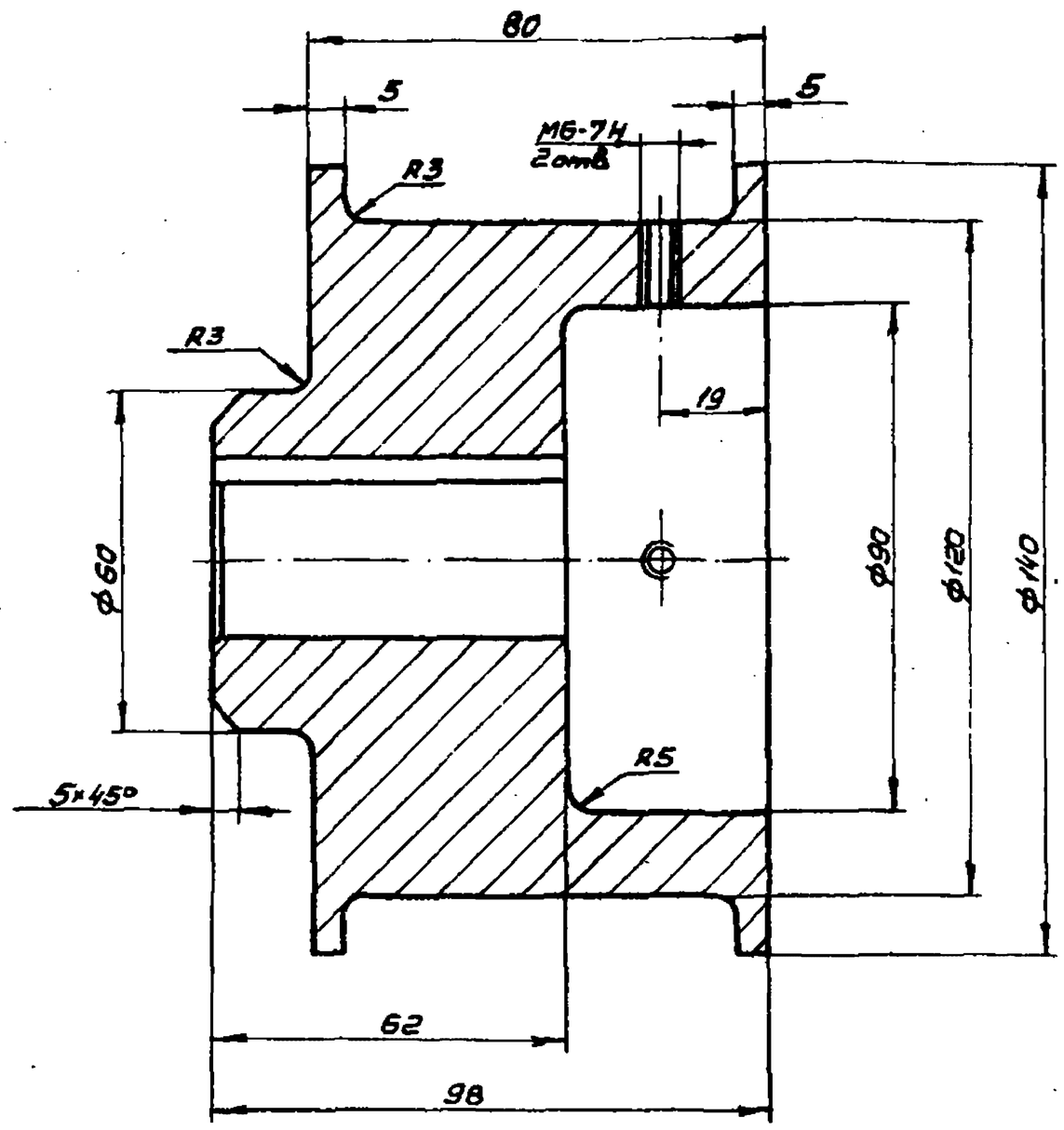

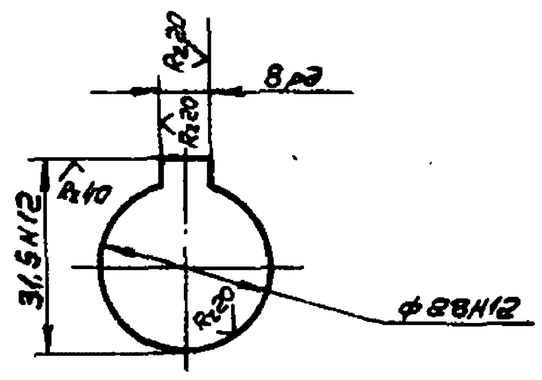

1. Неуказанные предельные отклонения размеров Н14, h14 ± js 14.
2. Покрытие: Грунтовка ГФ-021 ГОСТ 25129-82. Эмаль ПФ-115 ГОСТ 6465-76, кроме рабочих поверхностей. Цвет по ТУ п.2.14.

Изм.	Лист	N докум.	Подп.	Дата	334М1.01.002		
Разраб.		Козлова			Барабан	Лит.	Масса	Масшт.
Пров.		Голубович				Ц	10.1	1:1
Т.контр.						Лист	Листов 1
Н.контр.		Дмитриев			Ст.3 ГОСТ 380-71	ЦНИИЭП им. Б.С. Мезенцева	
Утв.							

Привязан

Инв. №

Инв. № подл. | Подпись и дата | Взам. инв. №

Формат А3

Формат	Зона	Поз.	Обозначение	Наименование	Кол.	Примечание
		10		Шайба 6.65Г01 ГОСТ 6402-70		
				Прочие изделия		
		12		Редуктор червячный 24-63-63-51-1-1-У-2		

334М.1.01.000 Лист 2

Формат А4

Формат	Зона	Поз.	Обозначение	Наименование	Кол.	Примечание
				Документация		
			334М1.01.000 СБ	Сборочный чертеж		
				Сборочные единицы		
		1	334М1.01.010	Рукоятка	1	
				Детали		
А4		3	334М1.01.001	Втулка	1	
А3		4	334М.1.01.002	Барабан	1	
А4		5	334М.1.01.003	Планка	1	
А4		6	334.М.1.01.004	Планка	2	
				Стандартные изделия		
		8		Болт М6×30.46.016 ГОСТ 7798-70	3	
		9		Болт М8×20.46.016 ГОСТ 7798-70	1	

Привязан

Инв. №

Изм.	Лист	N докум.	Подп.	Дата	334М.1.01.000			
Разраб.		Козлова			Лебедка	Лит.	Лист	Листов
Пров.		Голубович				Ц	1	2
Н.контр.		Дмитриев				ЦНИИЭП им. Б.С. Мезенцева	
Утв.		Дмитриев					

Инв. № подл. | Подпись и дата | Взам. инв. №

Формат А4

334М1.01.000СБ

Типовой проект 901-9-21.87 Альбом IV

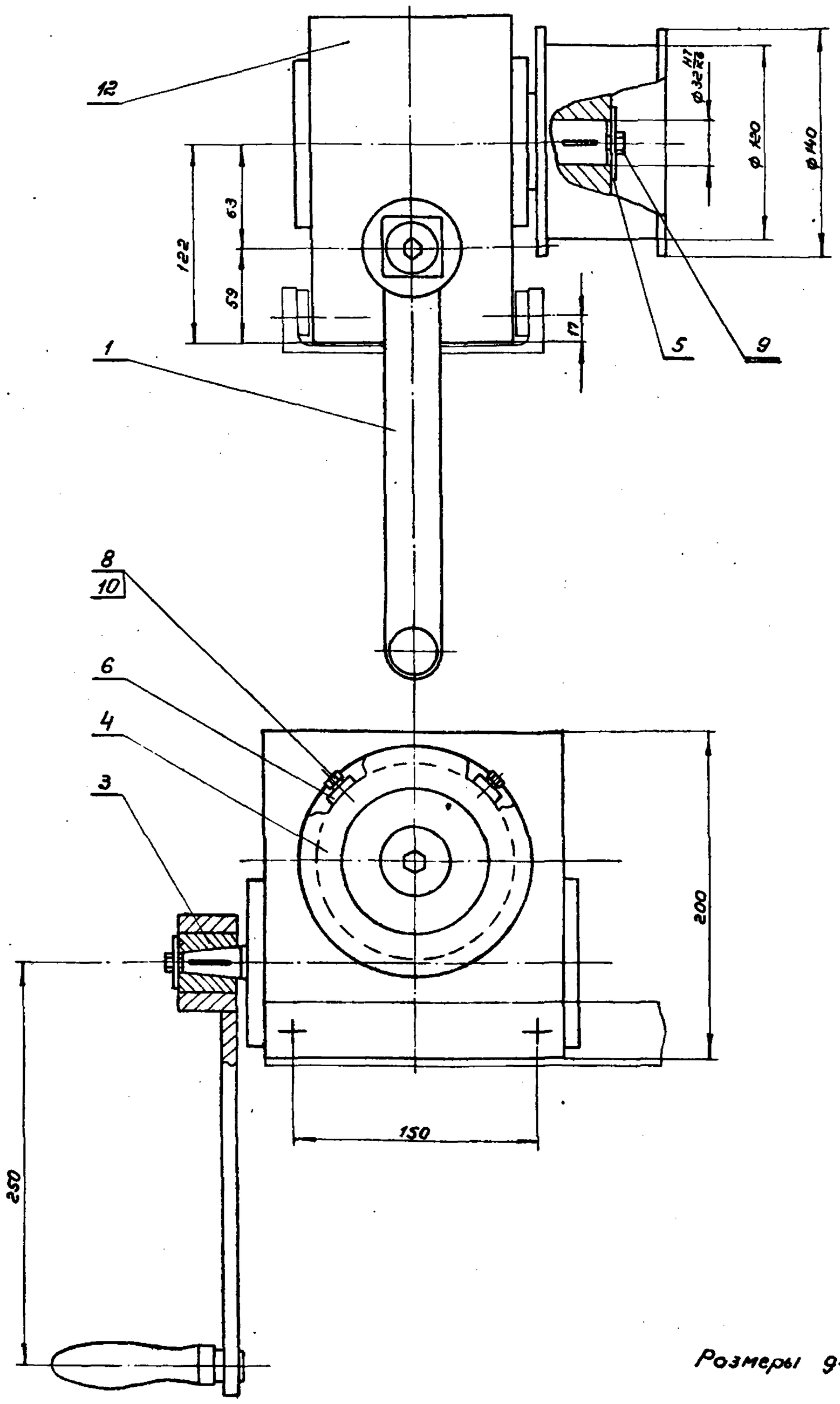

Размеры для справок

Изм.	Лист	N докум.	Подп.	Дата	334М1.01.000СБ		
Разраб.		Колбасин			Лебедка Сборочный чертеж	Лит.	Масса	Масшт.
Пров.		Голубович						1:2
Т.контр.						Лист 1	Листов 1
Н.контр.		Дмитриев				ЦНИИЭП им. Б.С. Мезенцева	
Утв.		Дмитриев					

Привязан

Инв. N

Инв. N подл. | Подп. и дата | Взам. инв. N

Формат А2

334М1.01.101СБ

Типовой проект 291-8-21.87 Альбом IV

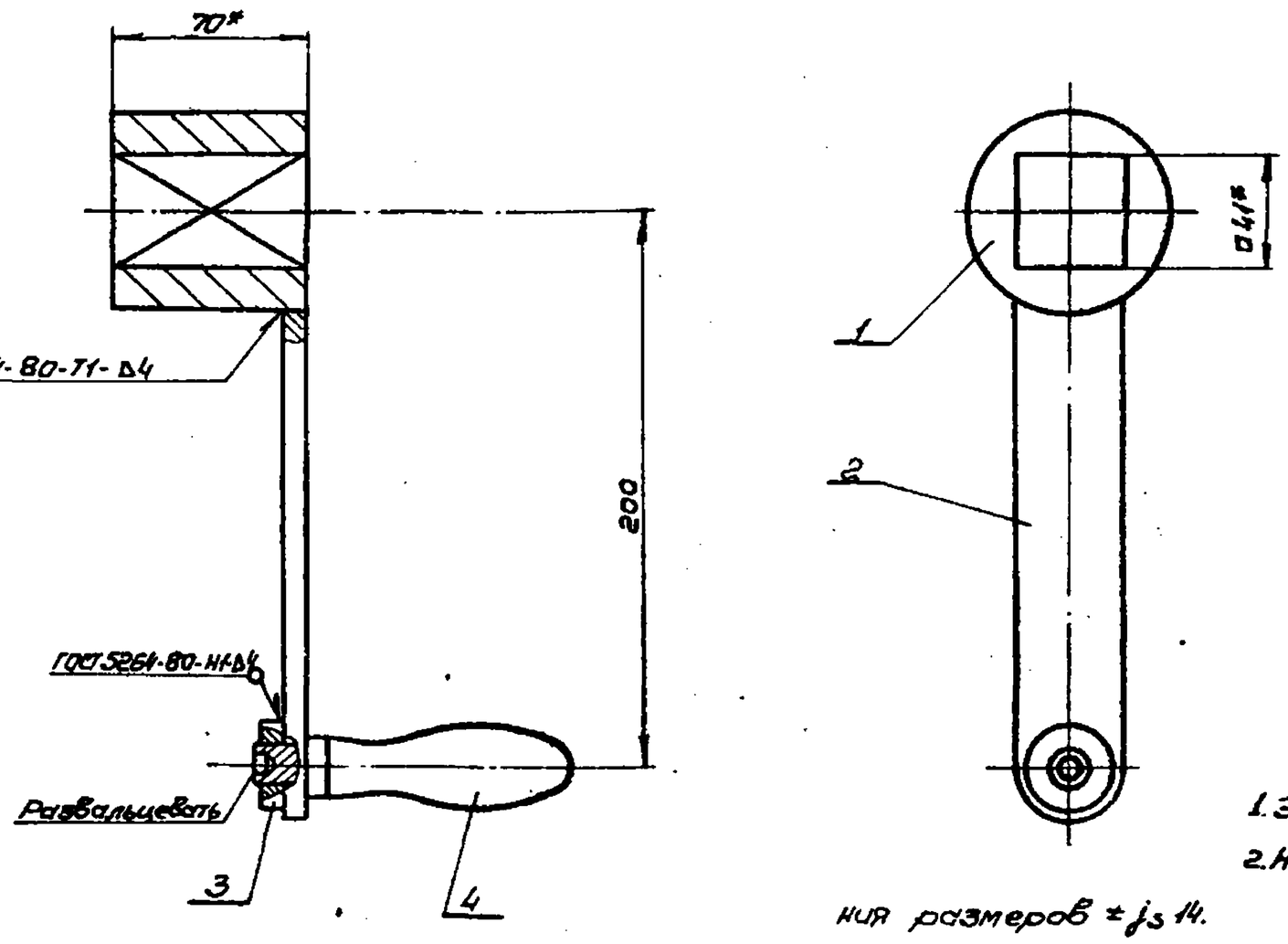

1. Электрод типа Э42 ГОСТ 9467-75.
2. Неуказанные предельные отклонения размеров ±js 14.
3. Покрытие: Грунтовка ГФ-021 ГОСТ 25129-82. Эмаль ПФ-115 ГОСТ 6465-76, кроме рабочих поверхностей. Цвет по ТУ п.2.14.
4. *Размеры для справок.

Изм.	Лист	N докум.	Подп.	Дата	334М1.01.100 СБ			
Разраб.		Козлова			Рукоятка съемная	Лит.	Масса	Масштаб
Пров.		Голубович			Сборочный чертеж	У	1.5	1:2
Т.контр.						Лист	Листов 1	
Н.контр.		Дмитриев				ЦНИИЭП им. Б.С. Мезенцева		
Утв.		Дмитриев						

Привязан

Инв. №

Инв. № подл. | Подп. и дата | Взам. инв. №

формат А3

334М1.01.101

Типовой проект 291-8-21.87 Альбом IV

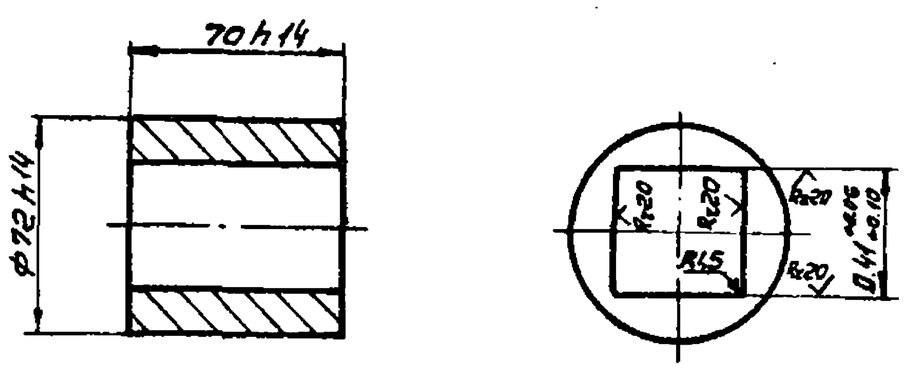

Лит.	Лист	N докум.	Подп.	Дата	334М1.01.101
Разраб.		Козлова			Втулка
Пров.		Голубович			
Т.контр.					
Н.контр.		Дмитриев			Ст.3 ГОСТ 380-71
Утв.		Дмитриев			

Лит.	Масса	Масштаб
У	0.7	1:2
Лист	Листов 1	

ЦНИИЭП им. Б.С. Мезенцева

формат А4

Инв. № подл. | Подп. и дата | Взам. инв. №

Формат	Зона	Поз.	Обозначение	Наименование	Кол.	Примечание
				Документация		
А3			334М1.01.100 СБ	Сборочный чертеж		
				Детали		
А4		1	334М1.01.101	Втулка	1	
А4		2	334М1.01.102	Стенка	1	
Б4		3	334М1.01.103	Планка S=10мм Ст.3 ГОСТ 380-71 ф30h14	1	0,05 кг
		4		Стандартные изделия		
				Рукоятка II 95×22 МН4-64	1	

Привязан

Инв. №

Изм.	Лист	N докум.	Подп.	Дата	334М1.01.100
Разраб.		Козлова			Рукоятка съемная
Пров.		Голубович			
Н.контр.		Дмитриев			
Утв.		Дмитриев			

Лит.	Лист	Листов
У		1

ЦНИИЭП им. Б.С. Мезенцева

формат А4

Типовой проект 291-8-21.87 Альбом IV

334М1.01.003

Rz80

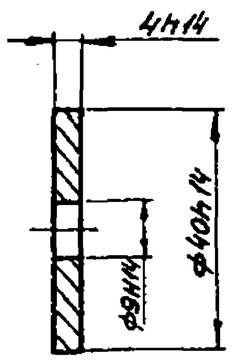

Покрытие: Хим. Окс. прм.

Изм. Лист	N докум.	Подп.	Дата	334М1.01.003			
Разраб.	Козлова			Планка	Лит.	Масса	Масштаб
Пров.	Голубович				У	0.03	1:1
Т.контр.					Лист	Листов 1	
Н.контр.	Дмитриев			Ст.3 ГОСТ 380-71	ЦНИИЭП им.Б.С.Мезенцева		
Утв.							

Взам. инв.№ | Подпись и дата | Инв.№ подл.

Формат А4

Типовой проект 291-8-21.87 Альбом IV

344М1.01.004

Rz80 (√)

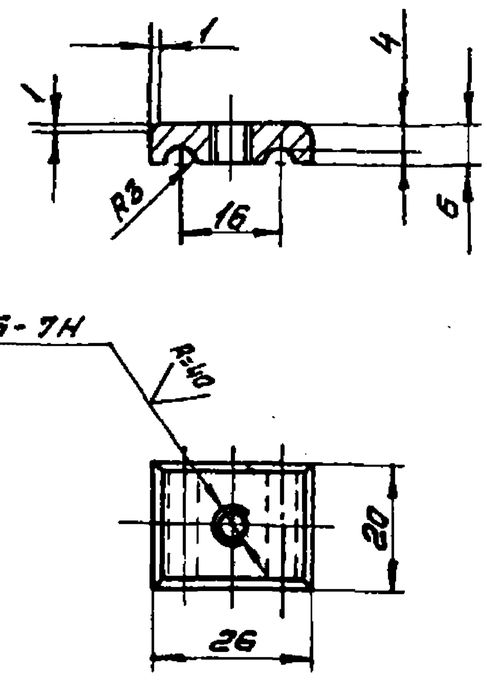

1. Предельные отклонения размеров h14, ± js14.
2. Покрытие: Хим. Окс. прм.

Изм. Лист	N докум.	Подп.	Дата	344М1.01.004			
Разраб.	Козлова			Планка	Лит.	Масса	Масштаб
Пров.	Голубович				У	0.02	1:1
Т.контр.					Лист	Листов 1	
Н.контр.	Дмитриев			Ст.3 ГОСТ 380-71	ЦНИИЭП им.Б.С.Мезенцева		
Утв.							

Взам. инв.№ | Подпись и дата | Инв.№ подл.

Формат А4

Типовой проект 291-8-21.87 Альбом IV

334М1.01.001

Rz80 (√)

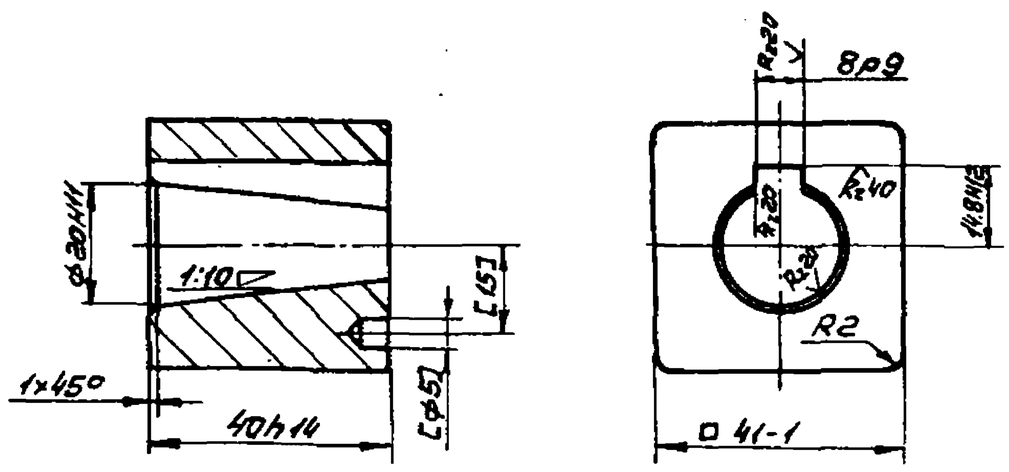

1. Неуказанные предельные отклонения размеров ±js14.
2. Размеры в квадратных скобках согласовать с валом редуктора.
3. Покрытие: Хим. Окс. прм.

Изм. Лист	N докум.	Подп.	Дата	334М1.01.001			
Разраб.	Козлова			Втулка	Лит.	Масса	Масштаб
Пров.	Голубович				У	0.35	1:1
Т.контр.					Лист	Листов 1	
Н.контр.	Дмитриев			Ст.3 ГОСТ 380-71	ЦНИИЭП им.Б.С.Мезенцева		
Утв.							

Взам. инв.№ | Подпись и дата | Инв.№ подл.

Формат А4

Типовой проект 291-8-21.87 Альбом IV

334М1.01.102

Rz80 (√)

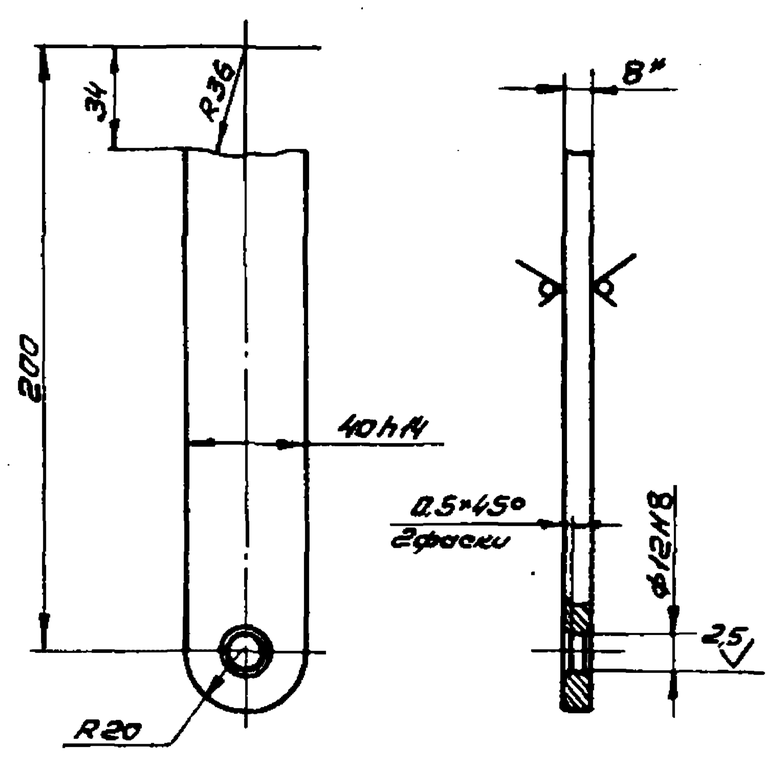

1. Неуказанные предельные отклонения размеров ±js14.
2. * Размер для справок.

Изм. Лист	N докум.	Подп.	Дата	334М1.01.102			
Разраб.	Козлова			Стенка	Лит.	Масса	Масштаб
Пров.	Голубович				У	05	1:2
Т.контр.					Лист	Листов 1	
Н.контр.	Дмитриев			Лист 8 ГОСТ 19903-74 / Ст.3 ГОСТ 14637-79	ЦНИИЭП им.Б.С.Мезенцева		
Утв.							

Взам. инв.№ | Подпись и дата | Инв.№ подл.

Формат А4

Типовой проект 291-8-21.87 Альбом IV

334М1.00.003

Rz80 (√)

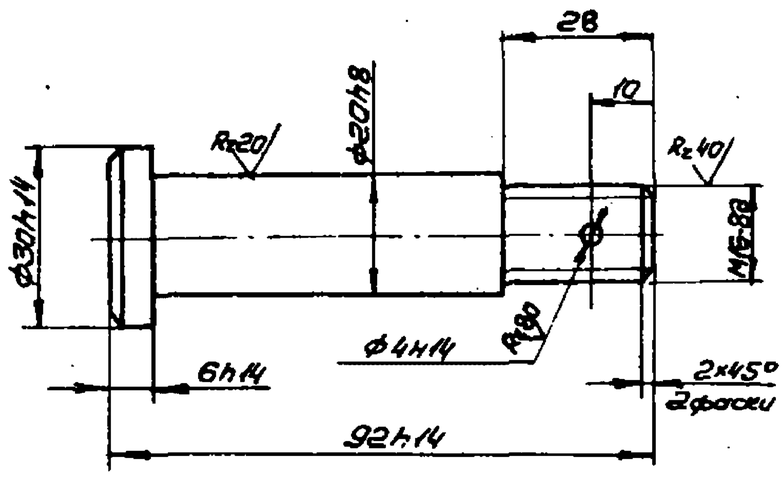

1. Неуказанные предельные отклонения размеров ±js14.
2. HRC 50...80.
3. Хим. Окс. прм.

Изм.	Лист	N докум.	Подп.	Дата	334М1.00.003		
Разраб.		Козлова			Палец	Лит.	Масса 0.22 / Масштаб 1:1
Пров.		Голубович				У	
Т.контр.						Лист	Листов
Н.контр.		Дмитриев			Сталь 45 ГОСТ 1050-74	ЦНИИЭП им.Б.С.Мезенцева	
Утв.		Дмитриев					

Взам. инв. N | Подпись и дата | Инв. N подл.

формат А4

Типовой проект 291-8-21.87 Альбом IV

334М1.00.004

√ (√)

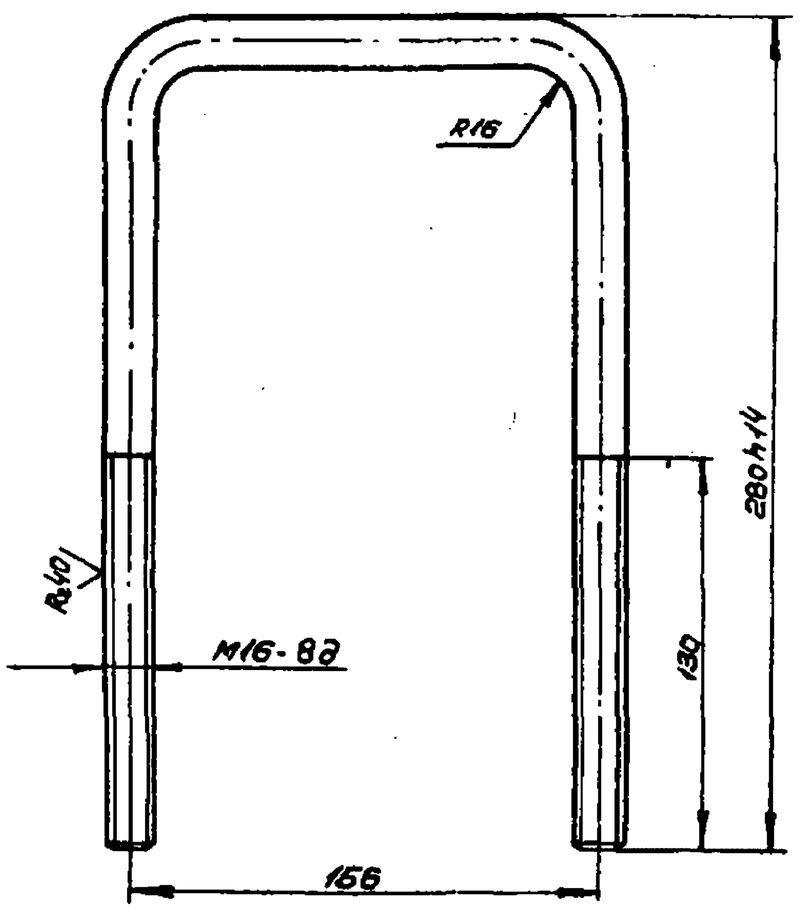

1. Неуказанные предельные отклонения размеров ±js14.
2. Длина развертки L=688мм.
3. Хим. Окс. прм.

Изм.	Лист	N докум.	Подп.	Дата	334М1.00.004		
Разраб.		Козлова			Скоба	Лит.	Масса 1.1 / Масштаб 1:2
Пров.		Голубович				У	
Т.контр.						Лист	Листов 1
Н.контр.		Дмитриев			Круг 16-В-ГОСТ 2590-71 / Ст.3 ГОСТ 535-79	ЦНИИЭП им.Б.С.Мезенцева	
Утв.		Дмитриев					

Взам. инв. N | Подпись и дата | Инв. N подл.

формат А4

Типовой проект 291-8-21.87 Альбом IV

334М1.00.001

Rz80 (√)

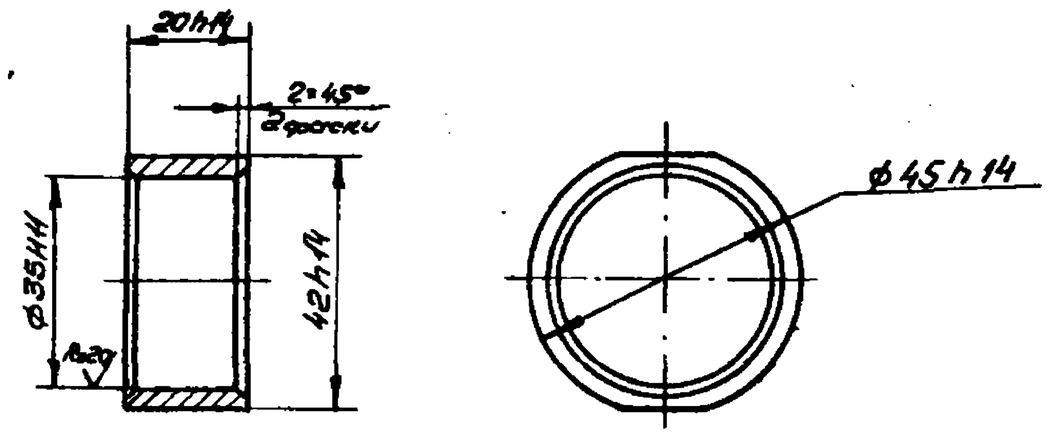

Неуказанные предельные отклонения размеров ±js14.

Изм.	Лист	N докум.	Подп.	Дата	334М1.00.001		
Разраб.		Козлова			Втулка	Лит.	Масса 0.09 / Масштаб 1:1
Пров.		Голубович				У	
Т.контр.						Лист	Листов 1
Н.контр.		Дмитриев			Ст.3 ГОСТ 380-71	ЦНИИЭП им.Б.С.Мезенцева	
Утв.							

Взам. инв. N | Подпись и дата | Инв. N подл.

291-03 формат А4