ТИПОВОЙ ПРОЕКТ
294-4-8

КРЫТЫЙ КАТОК С ИСКУССТВЕННЫМ ЛЬДОМ ДЛЯ УЧЕБНО-ТРЕНИРОВОЧНЫХ ЗАНЯТИЙ

АЛЬБОМ - V

СОСТАВ ПРОЕКТА

АЛЬБОМ О МАТЕРИАЛЫ ДЛЯ ПРИВЯЗКИ И ЧЕРТЕЖИ НУЛЕВОГО ЦИКЛА РАБОТ
АЛЬБОМ I АРХИТЕКТУРНО-СТРОИТЕЛЬНЫЕ И ТЕХНОЛОГИЧЕСКИЕ ЧЕРТЕЖИ
АЛЬБОМ II ЧЕРТЕЖИ САНИТАРНО-ТЕХНИЧЕСКИХ СИСТЕМ И УСТРОЙСТВ И ХОЛОДОСНАБЖЕНИЯ
АЛЬБОМ III ЧЕРТЕЖИ АВТОМАТИЗАЦИИ САНТЕХУСТРОЙСТВ И АВТОМАТИЧЕСКОЙ ПОЖАРНОЙ СИГНАЛИЗАЦИИ
АЛЬБОМ IV ЧЕРТЕЖИ ЭЛЕКТРООБОРУДОВАНИЯ РАДИО И СВЯЗИ
АЛЬБОМ V ЧЕРТЕЖИ БОРТА ХОККЕЙНОГО
АЛЬБОМ VI ЗАДАНИЕ ЗАВОДАМ-ИЗГОТОВИТЕЛЯМ
АЛЬБОМ VII СМЕТЫ ЧАСТЬ 1 СТР. 1-160, ЧАСТЬ 2 СТР. 161-339

РАЗРАБОТАН
ЦНИИЭП ЗРЕЛИЩНЫХ ЗДАНИЙ И СПОРТИВНЫХ СООРУЖЕНИЙ им. Б.С. МЕЗЕНЦЕВА
ГЛАВНЫЙ ИНЖЕНЕР ИНСТИТУТА М.В. ГЛИНКИН
ГЛАВНЫЙ АРХИТЕКТОР ПРОЕКТА Ю.М. БОЛДЫЧЕВ

ТЕХНИЧЕСКИЙ ПРОЕКТ УТВЕРЖДЕН ГОСГРАЖДАНСТРОЕМ ПРИКАЗ №233 от 3 XI 1978 г. и письмо от 15.III.81 № СЗ-4-692
РАБОЧИЕ ЧЕРТЕЖИ ВВЕДЕНЫ В ДЕЙСТВИЕ ЦНИИЭП ЗРЕЛИЩНЫХ ЗДАНИЙ И СПОРТИВНЫХ СООРУЖЕНИЙ им. Б.С. МЕЗЕНЦЕВА ПРИКАЗ №161 от 5-XII-1981 г.

173-1 06

СОДЕРЖАНИЕ АЛЬБОМА

Обозначение	Наименование	Стр.
	Титульный лист	1
	Содержание альбома	2
314 М.00	Борт хоккейный Лист 1,2,3	3
314 М.00.001	Ось	
314 М.00.МЧ	Борт хоккейный Монтажный чертеж Лист 1	4
	Лист 2	5
314 М.00.002	Винт	6
314 М.00.003	Штырь	
314 М.00.004	Упор	
314 М.00.005	Палец	
314 М.10	Щит I Лист 1,2	7
314 М.10 СБ	Щит I Сборочный чертеж	
314 М.11	Прогон	8
314 М.11 СБ	Прогон Сборочный чертеж	
314 М.11.001	Втулка	
314 М.11.002	Поперечина	
314 М.12	Прогон	9
314 М.12 СБ	Прогон Сборочный чертеж	
314 М.10.001	Поперечина	
314 М.11.005	Крючок	
314 М.20	Щит II	10
314 М.20 СБ	Щит II Сборочный чертеж	
314 М.20.001	Поперечина	
314 М.21	Прогон	11
314 М.21 СБ	Прогон Сборочный чертеж	
314 М.21.001	Поперечина	
314 М.40.001	Петля	
314 М.30.	Щит III	12
314 М.30 СБ	Щит III Сборочный чертеж	
314 М.31	Щит	13
314 М.31 СБ	Щит Сборочный чертеж	
314 М.31.10	Прогон	
314 М.31.10 СБ	Прогон Сборочный чертеж	
314 М.10.001	Поперечина	14
314 М.31.20	Прогон	
314 М.31.20 СБ	Прогон Сборочный чертеж	
314 М.31.20.001	Поперечина	
314 М.31.30	Гнезда	15
314 М.31.30 СБ	Гнездо Сборочный чертеж	
314 М.31.001	Планка	
314 М 31.30.001	Скоба	
314 М 32	Дверца	16
314 М.32 СБ	Дверца Сборочный чертеж	
314 М.32.001	Гнездо	
314 М.32.10	Петля	17
314 М.32.10.001	Полупетля	
314 М.32.10.002	Полупетля	
314 М.80.002	Связь	

Обозначение	Наименование	Стр.
314 М.32.20	Задвижка	18
314 М.32.20.001	Планка	
314 М.32.20.002	Ручка	
314 М.32.20.003	Ручка	
314 М.40	Щит IV Лист 1,2	19
314 М.40 СБ	Щит IV Сборочный чертеж	
314 М.41	Прогон	20
314 М.41 СБ	Прогон Сборочный чертеж	
314 М.42	Прогон	
314 М.42 СБ	Прогон Сборочный чертеж	
314 М.50	Щит Ворот Лист 1,2	21
314 М.50 СБ	Щит Ворот Сборочный чертеж	
314 М.51	Кронштейн	22
314 М.51 СБ	Кронштейн Сборочный чертеж	
314 М.51.001	Кронштейн	
314 М.51 002	Ось	
314 М.52	Прогон	23
314 М.52 СБ	Прогон Сборочный чертеж	
314 М.50.003	Поперечина	
314 М.50.004	Связь	
314 М.53	Связь	24
314 М.53 СБ	Связь Сборочный чертеж	
314 М.53.001	Труба	
314 М.53.002	Пластик	
314 М.60	Кронштейн	25
314 М.60 СБ	Кронштейн Сборочный чертеж	
314 М.60.001	Стойка	
314 М.60.002	Основание	26
314 М.60.003	Ребра	
314 М.60.005	Упор	
314 М.50.001	Колесо	
314 М.70	Стойка	27
314 М.70 СБ	Стойка Сборочный чертеж	
314 М.70.001	Труба	
314 М.70.002	Ось	
314 М.80	Перекладина	28
314 М.80 СБ	Перекладина Сборочный чертеж	
314 М. 100. 001	Ушко	
314 М. 100. 002	Ушко	
314 М. 90	Перекладина	29
314 М. 90 СБ	Перекладина Сборочный чертеж	
314 М. 80. 001	Коратыш	
314 М.90. 001	Связь	
314 М.100	Кронштейн	30
314 М.100 СБ	Кронштейн Сборочный чертеж	
314 М. 100. 005	Ребро	
314 М. 100. 003	Связь	32
314 М. 100. 004	Втулка	

Копия верна

314М.00.001

Типовой проект 294-4-8 Альбом I

R_z40 (√)

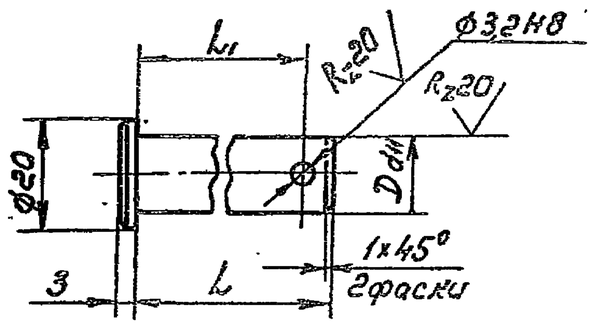

Обозначение	L мм	L1 мм	D мм	Масса, кг
314М00.001	815	805	12	0,71
314М.00.001-01	35	30	14	0,04
314М.00.001-02	460	450	12	0,4

Неуказанные предельные отклонения размеров: валов по h14, остальных ±IT14/2.

Изм.	Лист	N докум.	Подп.	Дата	314М.00.001			
Разраб.		Николаев			Ось	Лит.	Масса	Масшт.
Пров.		Дубинин					См. табл.	1:1
Т.контр.						Лист	Листов 1	
Н.контр.		Дубинин			Ст 3 ГОСТ 380-71	ЦНИИЭП зрелищн. зданий и спорт. сооружений им. Б.С. Мезенцева Отдел N5		
Утв.								

Подп. и дата | Инв. N дубл. | Взам. инв. N | Подп. и дата | Инв. N подл.

формат 11

Формат	Зона	Поз.	Обозначение	Наименование	Кол.	Примечание
		36		Сетка капроновая 40×40, Ø4 ОСТ 1578-74	176 м²	
				Пиломатериалы хвойных пород ГОСТ 8486-66	6,5 м³	

Изм.	Лист	N докум.	Подп.	Дата	314М.00	Лист 3

формат 11

Формат	Зона	Поз.	Обозначение	Наименование	Кол.	Примечание
		20	314М.90-02	Перекладина	4	
11		21	314М.100	Кронштейн	4	
				Детали		
11		22	314М.00.001	Ось	4	
		23	314М.00.001-01	Ось	8	
11		24	314М.00.002	Винт	4	
11		25	314М.00.003	Штырь	4	
11		26	314М.00.004	Упор	4	
11		27	314М.00.005	Палец	4	
				Стандартные изделия		
				Болты ГОСТ 7798-70		
		29		М12×90.46	40	
		30		М16×35.46	140	
		31		Гайка М12.5 ГОСТ 5915-70	40	
		32		Шайба 14.01.05 ГОСТ 11371-78	8	
		33		Шплинт 3,2×28-001 ГОСТ 397-79	12	
		34		Гвоздь 3×70 ГОСТ 4028-63	3 кг	
				Материалы		

Изм.	Лист	N докум.	Подп.	Дата	314М.00	Лист 2

формат 11

Формат	Зона	Поз.	Обозначение	Наименование	Кол.	Примечание
				Документация		
			22	314М.00М4 Монтажный чертеж		
				Сборочные единицы		
11		1	314М.10	Щит I	32	
		2	314М.10-01	Щит I	4	
		3	314М.10-02	Щит I	2	
11		4	314М.20	Щит II	24	
11		5	314М.30	Щит III	2	
		6	314М.30-01	Щит III	2	
11		7	314М.40	Щит IV	2	
		8	314М.40-01	Щит IV	2	
11		9	314М.50	Щит ворот	2	
		10	314М.50-0	Щит ворот	2	
11		11	314М-60	Кронштейн	104	
		12	314М.60-01	Кронштейн	36	
11		13	314М.70	Стойка	4	
		14	314М.70-01	Стойка	4	
		15	314М.70-02	Стойка	32	
11		17	314М.80	Перекладина	24	
11		18	314М.90	Перекладина	4	
		19	314М.90-01	Перекладина	4	

Изм.	Лист	N докум.	Подп.	Дата	314М.00			
Разраб.		Николаев			Борт откидной	Лит.	Лист 1	Листов 3
Пров.		Дубинин				ЦНИИЭП зрелищн. зданий и спорт. сооружений им. Б.С. Мезенцева Отдел N5		
Н.контр.		Дубинин						
Утв.		Дмитриев						

Подп. и дата | Инв. N дубл. | Взам. инв. N | Подп. и дата | Инв. N подл.

формат 11

Альбом V

Типовой проект 294-4-8

314м ООМ4

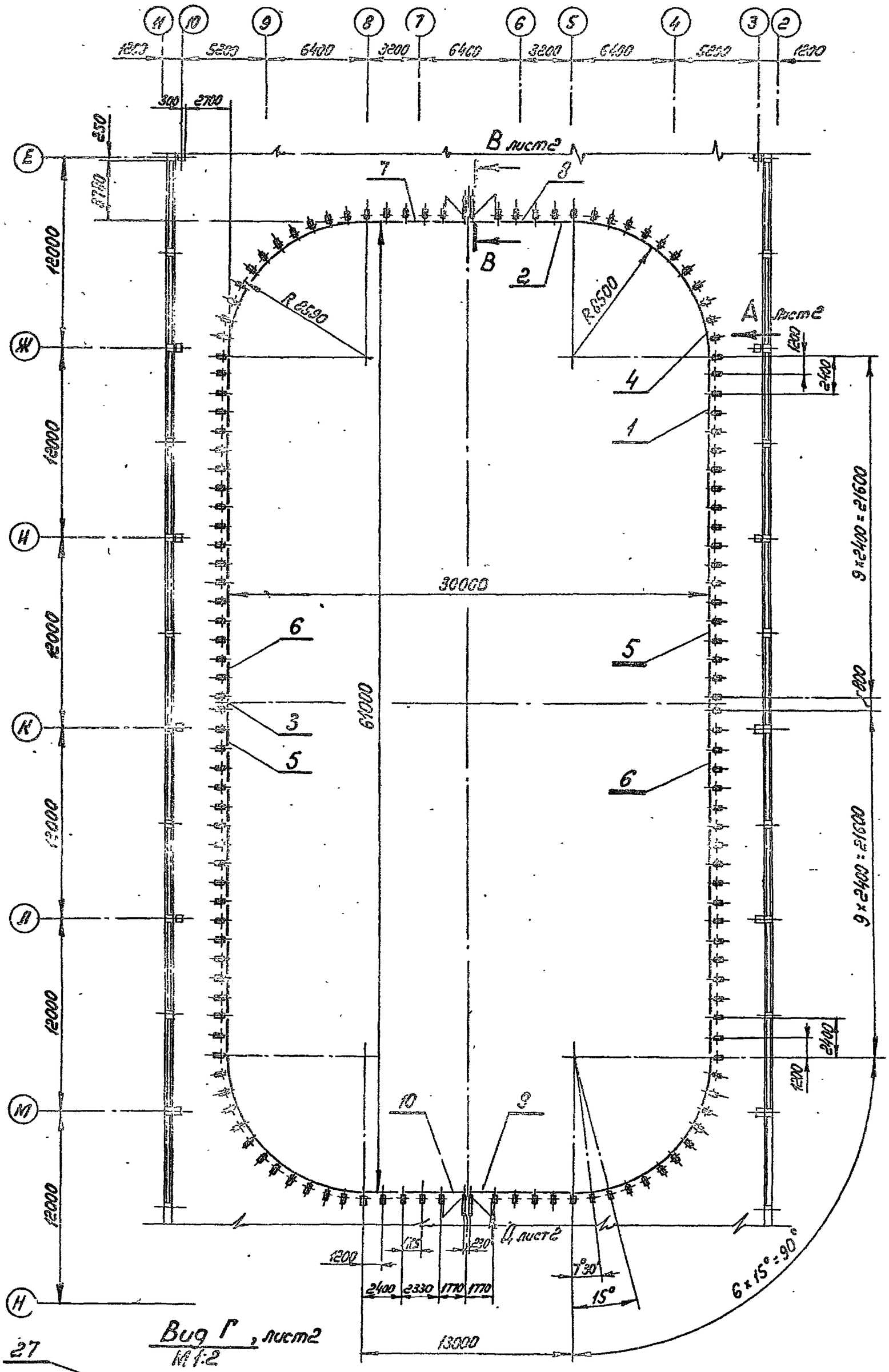

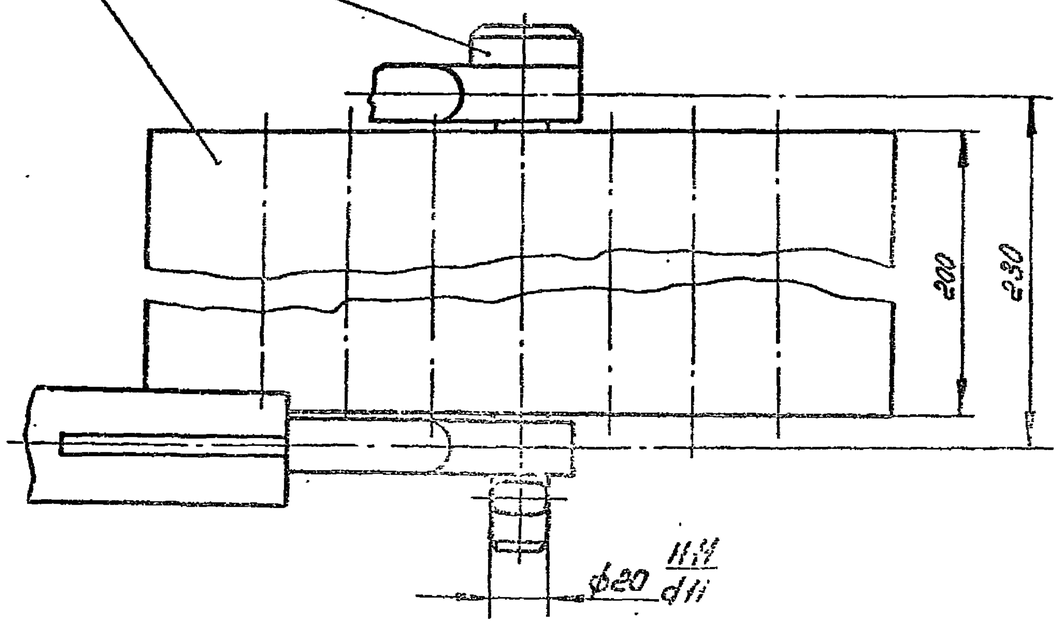

1. Доски (поз.37) пришиваются к щитам гвоздями до начала намораживания льда. Стык досок не должен совпадать с стыком щитов.
2. Сетку (поз 36) натянуть туго.
3. Пальцы (поз. 27) и штыри (поз.25) привязать к упорам (поз.26).
4. Размеры для справок.

Изм	Лист	N докум.	Подп.	Дата	314М.ООМ4		
Разраб.		Николаев			Борт хоккейный Монтажный чертеж	Лит	Масса	Масш. 1:200
Пров.		Дубинин				Лист 1	Листов 2
Т.контр.						ЦНИИЭП	
Н.контр.		Дубинин					
Утв.		Виноградов					

Подп. и дата | Инв. N дубл. | Взам. инв. N | Подп. и дата

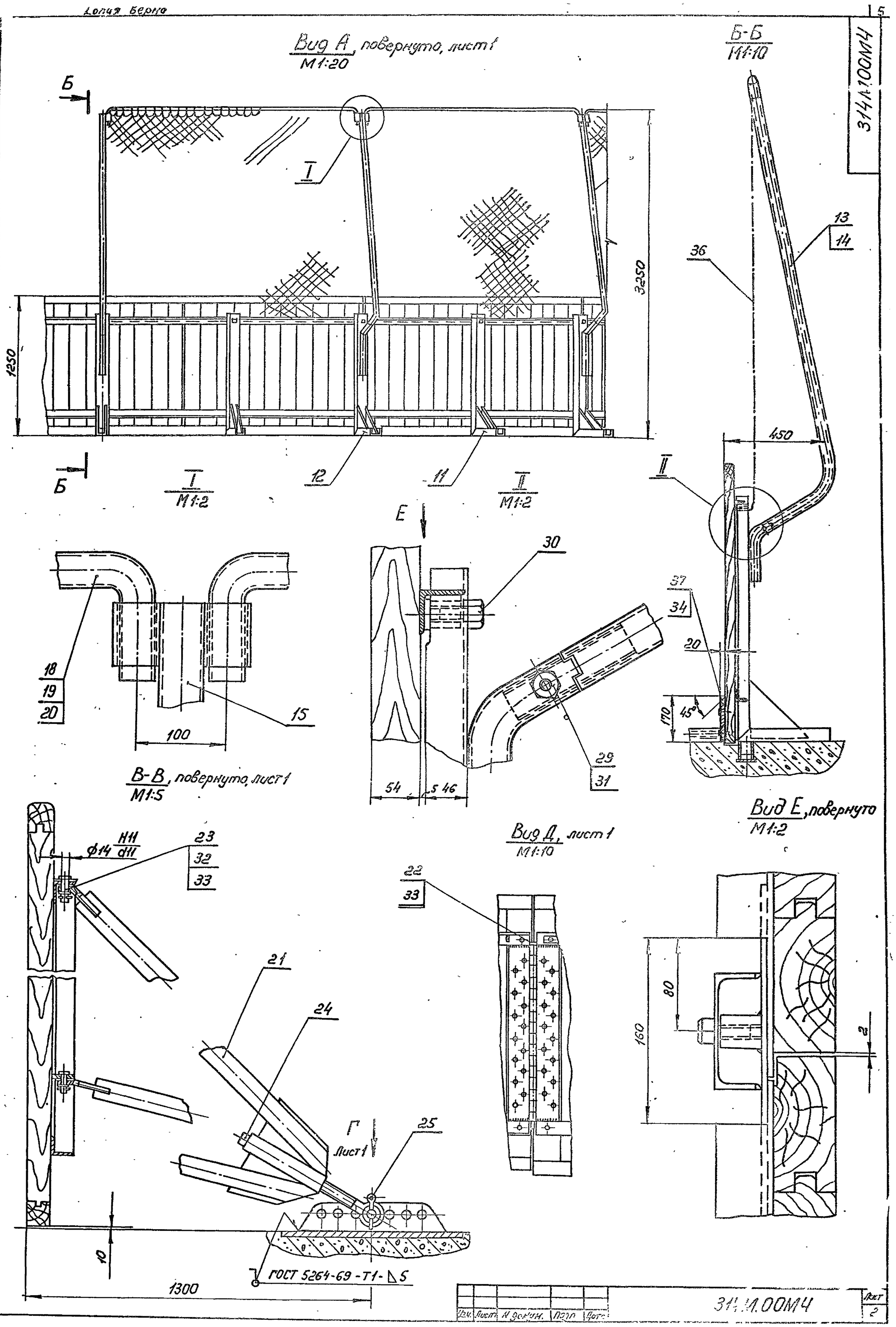
Вид А, повернуто, лист 1
М1:20
Б-Б
М1:10
3144.00М4
Б
I
II
12
11
1250
3250
450
13
14
36
М1:2
Е
30
37
34
20
18
19
20
15
100
54
5 46
29
31
45°
170
В-В, повернуто, лист 1
М1:5
Вид Д, лист 1
М1:10
Вид Е, повернуто
М1:2
Н11
d11
Ф14
23
32
33
22
33
21
24
25
Г
Лист 1
80
160
2
10
1300
ГОСТ 5264-69 -Т1- ▲S
Изм. Лист N докум. Подп. Дата
3144.00М4
Лист
2

Типовой проект 294-4-8 Альбом V

Копия верна

314М.00.005

R_z80 (√)

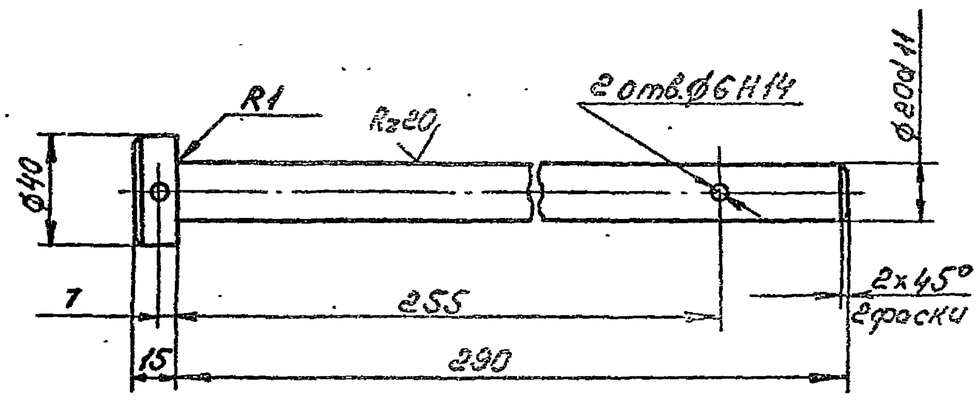

Неуказанные предельные отклонения размеров: валов по h14, остальных ±IT14/2

Изм.	Лист	N докум.	Подп.	Дата	314 М.00.005		
Разраб.		Козлова			Полец	Лит.	Масса 0,8 / Масштаб 1:2
Пров.		Николаев				Лист	Листов 1
Т.контр.							
Н.контр.		Дубинин			Ст 3 ГОСТ 380-71	ЦНИИЭП зрелищных зданий и спортивн. сооружений им. Б.С. Нежинцева Отдел N5	
Утв.							

Формат 11

314М.00.004

R_z80 (√)

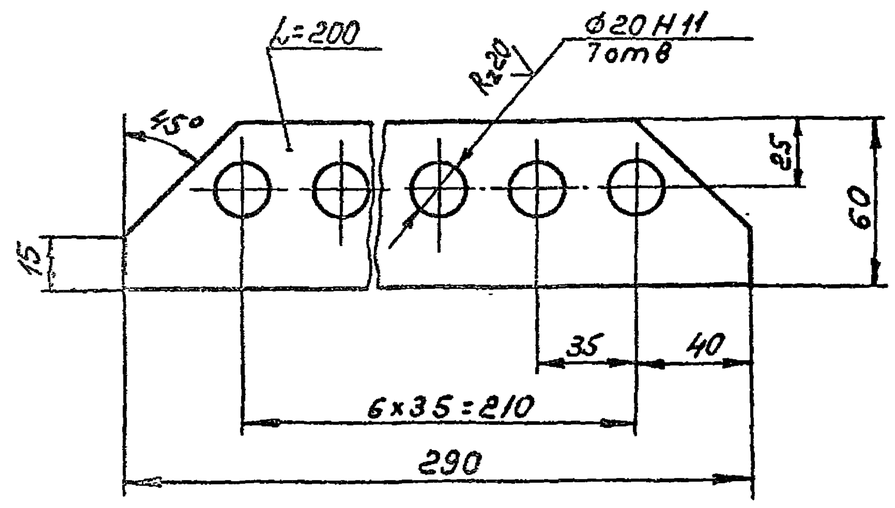

Неуказанные предельные отклонения размеров: валов по h14, остальных ±IT14/2

Изм.	Лист	N докум.	Подп.	Дата	314 М.00.004		
Разраб.		Козлова			Упор	Лит.	Масса 22,0 / Масшт. 1:2
Пров.		Николаев				Лист	Листов: 1
Т.контр.							
Н.контр.		Дубинин			Ст 3 ГОСТ 380-71	ЦНИИЭП зрелищных зданий и спортивных сооружений им. Б.С. Нежинцева Отдел N5	
Утв.							

Формат 11

314М.00.003

R_z80

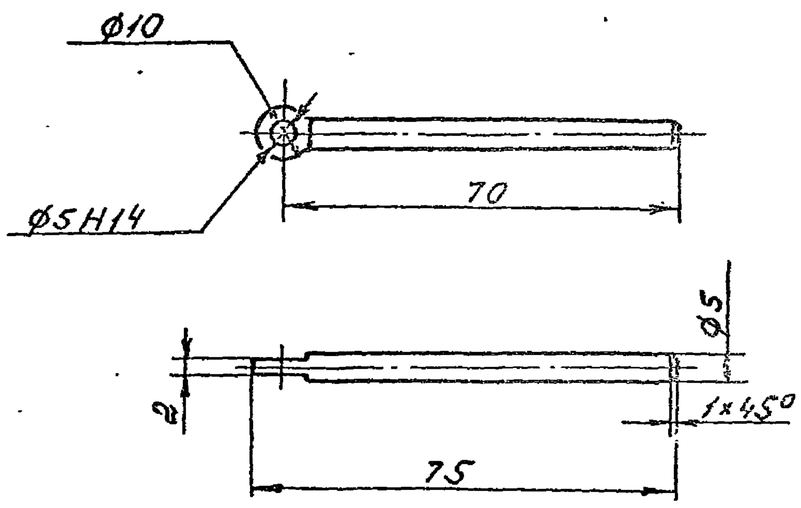

Неуказанные предельные отклонения размеров по h14, остальных ±IT14/2

Изм.	Лист	N докум.	Подп.	Дата	314.М.00.003		
Разраб.		Козлова			Штырь	Лит.	Масса 0,01 / Масшт. 1:1
Пров.		Николаев				Лист	Листов 1
Т.контр.							
Н.контр.		Дубинин			Ст 3 ГОСТ 380-71	ЦНИИЭП зрелищных зданий и спортивн. сооружений им. Б.С. Нежинцева Отдел N5	

Формат 11

314М.00.002

R_z40 (√)

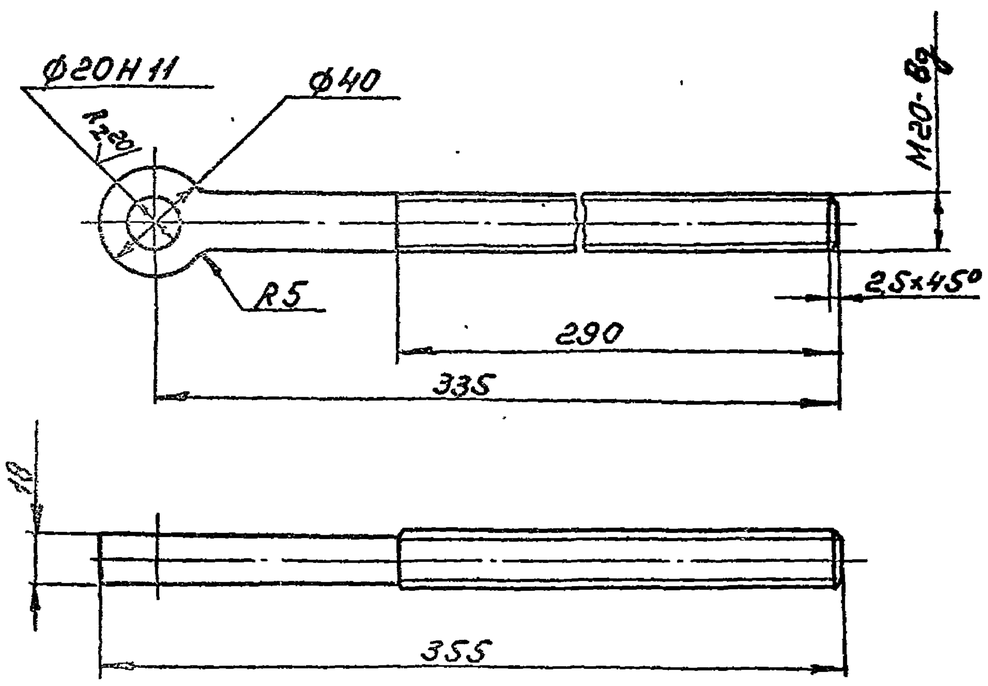

Неуказанные предельные отклонения размеров: валов по h14, остальных ±IT14/2

Изм.	Лист	N докум.	Подп.	Дата	314 М.00.002.		
Разраб.		Козлова			Винт	Лит.	Масса 0,8 / Масшт. 1:2
Пров.		Николаев				Лист	Листов 1
Т.контр.							
Н.контр.		Дубинин			Ст 3 ГОСТ 380-71	ЦНИИЭП зрелищных зданий и спортивных сооружений им. Б.С. Нежинцева Отдел N5	
Утв.							

Подп. и дата | Инв. N дубл. | Взам. инв. N | Подп. и дата | Инв. N подл.

Копит. Верно

Типовой проект 294-4-8 Альбом V

Формат	Зона	Поз.	Обозначение	Наименование	Кол.	Примечание
				314М.10-01		
				Рис.2, см.табл.		
				Сборочные единицы		
		1	314М.11-01	Прогон	1	
				314М.10-02		
				Рис.1, см.табл.		
				Сборочные единицы		
11		1	314М.12	Прогон	1	
				Детали		
		2	314М.10.001-01	Поперечина	1	
				Стандартные изделия		
		3		Шуруп А6×50.09.1 ГОСТ 1145-70	14	
				Материалы		
		4		Пиломатериалы хвойных пород ГОСТ 8486-66	0,06	м³

Изм. Лист N докум. Подп. Дата

314М.10

Лист 2

Формат 11

Формат	Зона	Поз.	Обозначение	Наименование	Кол.	Примечание
				Документация		
12			314М.10СБ	Сборочный чертеж		
			Переменные данные для исполнений			
				314М.10		
				Сборочные единицы		
11		1	314М.11	Прогон	1	
				Детали		
11		2	314М.10.001	Поперечина	1	
				Стандартные изделия		
		3		Шуруп А6Х50.091 ГОСТ 1145-70	40	
				Материалы		
		4		Пиломатериалы хвойных пород ГОСТ 8486-66	0,17	м³

Изм. Лист N докум. Подп. Дата

314М.10

Разраб. Николаев
Пров. Дубинин
Н.контр. Дубинин
Утв.

Щит I

Лит. | Лист 1 | Листов 2

ЦНИИЭП зрелищн. зданий и спорт. сооруж. им. Б.С. Мезентцева Отдел N5

Формат 11

314М.10СБ

Рис.1

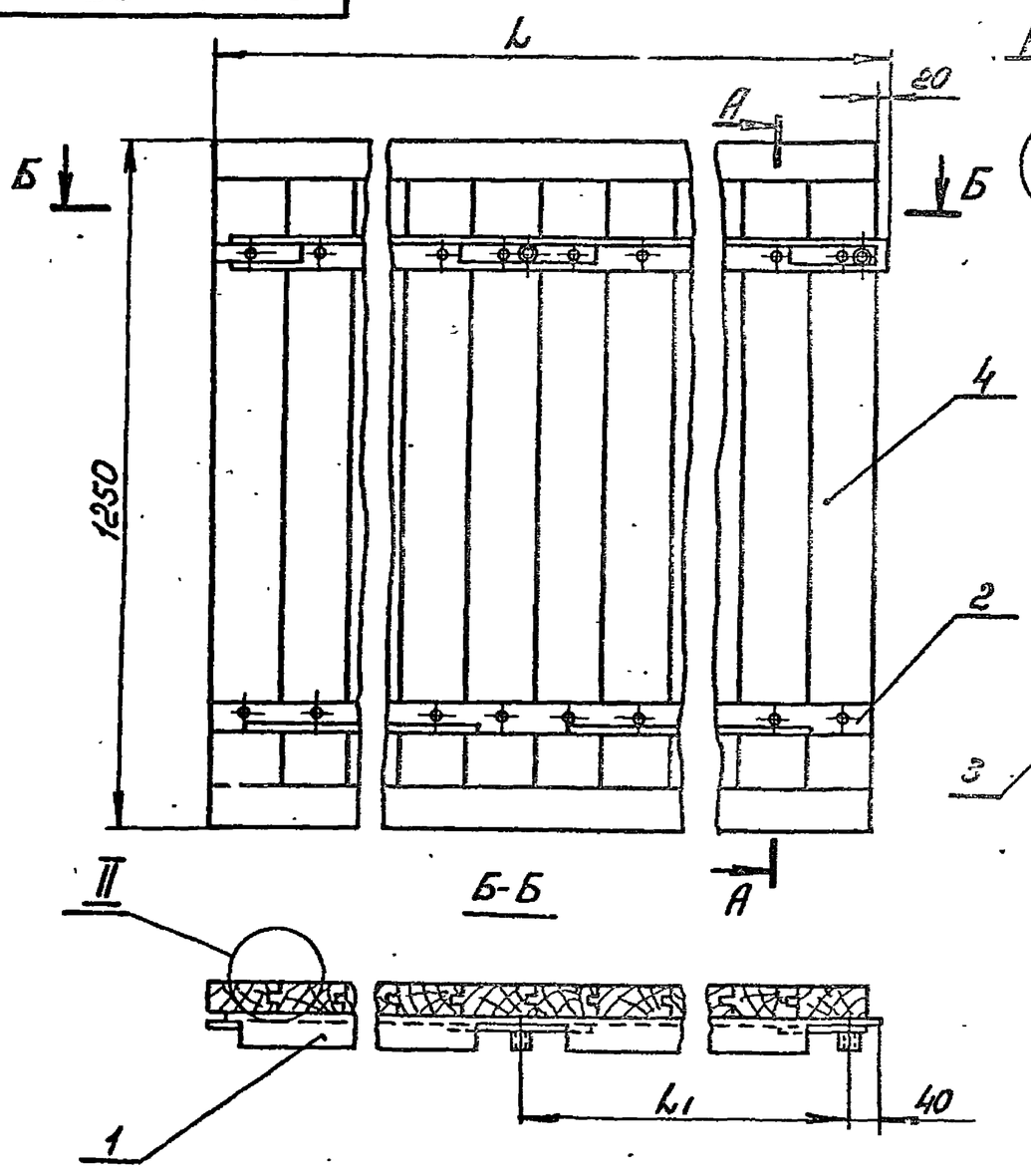

Рис.2
Остальное - см. рис.1

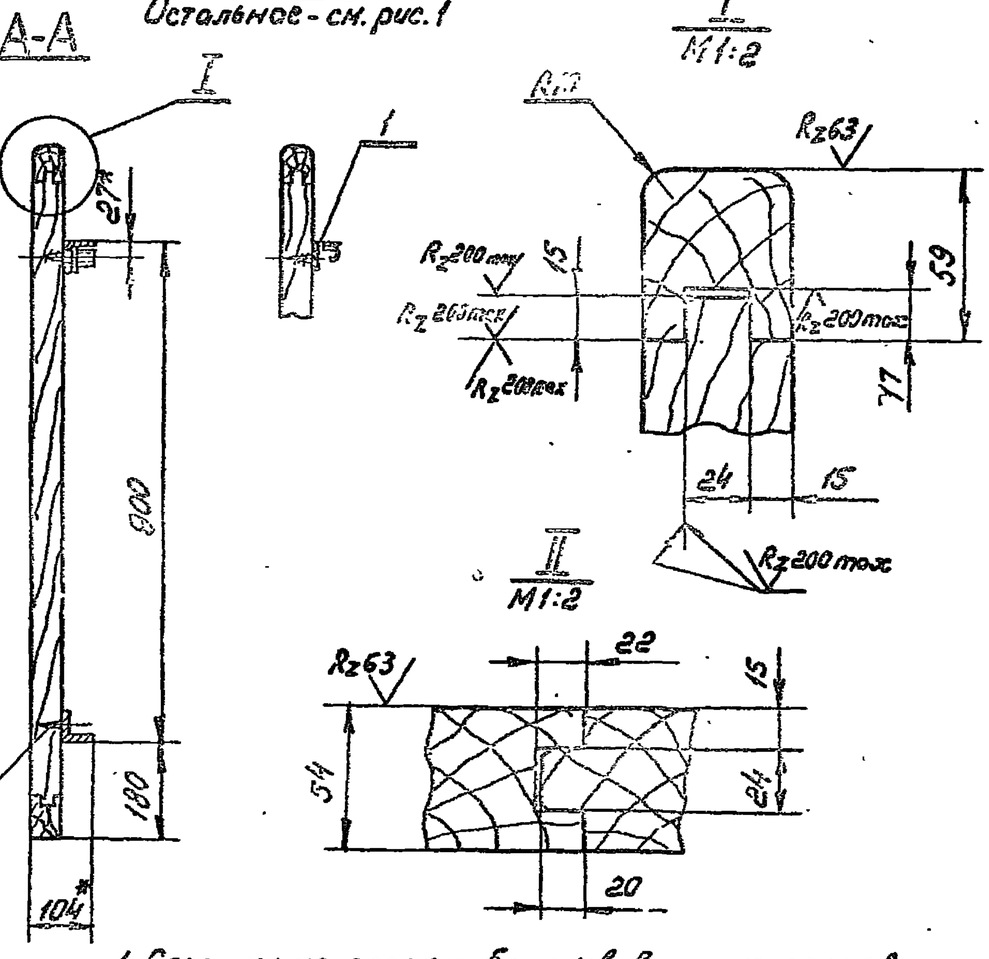

1. Соединение досок и брусков в шпунт производить на клею. Клей казеиновый ГОСТ 3056-74.
2. Неуказанные предельные отклонения размеров: отверстий - по H14, валов - по h14, остальных ± IT14/2.
3* Размеры для справок.

Обозначение	Рис.	L мм	L1 мм	Масса кг
314М.10	1	2420	1200	122
314М.10-01	2	2420	1200	122
314М.10-02	1	820	—	45

Изм. Лист N докум. Подп. Дата

314М.10СБ

Разраб. Николаев
Пров. Дубинин
Т.контр.
Н.контр. Дубинин
Утв.

Щит I
Сборочный чертеж

Лит. | Масса | Масш. 1:5
Сн. табл.
Лист | Листов 1

ЦНИИЭП зрелищн. зданий и спорт. сооруж. им. Б.С. Мезентцева Отдел N5

Формат 12

Копия верна

Альбом V

Типовой проект 294-4-8

314М.11.002

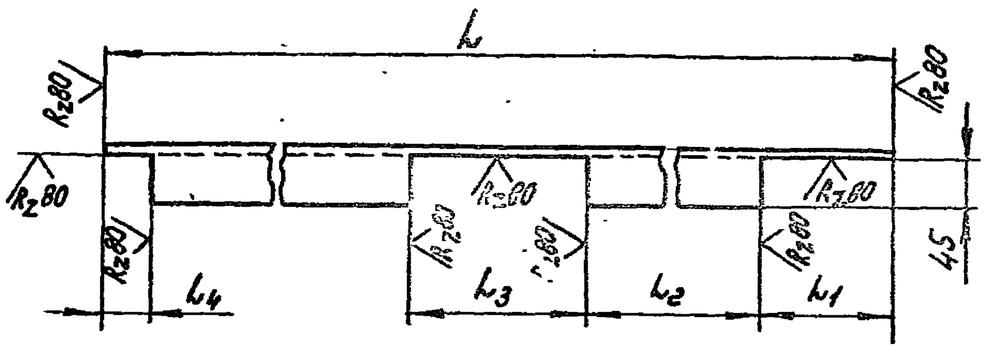

Обозначение	L, мм	l, мм	l2 мм	l3, мм	l4, мм	Масса кг
314М.11.002	2400	120	1040	160	40	9,1
314М.11.002-01	800	120	—	—	40	3,6
314М.11.002-02	2470	225	1015	160	40	9,4
314М.11.002-03						

Предельные отклонения размеров: отверстий - по H14, валов - по h14, остальных $\pm \frac{IT14}{2}$.

Изм.	Лист	N докум.	Подп.	Дата	314М.11.002			
Разраб.		Николаев			Поперечина	Лит.	Масса	Масштаб
Пров.		Дубинин					См. табл.	—
Т.контр.						Лист	Листов 1	
Н.контр.		Дубинин			Уголок 650×50×5 ГОСТ 8509-72 / Ст3 ГОСТ 535-79	ЦНИИЭП зрелищных зданий и спортивных сооружений им. Б.С. Мезенцева Отдел N5		
Утв.								

Формат 11

314М.11.001

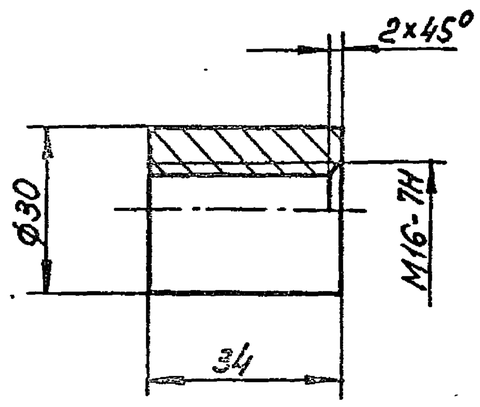

Rz40

Предельные отклонения размеров: отверстий по H14, валов - по h14, остальных $\pm \frac{IT14}{2}$.

Изм.	Лист	N докум.	Подп.	Дата	314М.11.001			
Разраб.		Николаев			Втулка	Лит.	Масса 0,15	Масшт. 1:1
Пров.		Дубинин				Лист	Листов 1	
Т.контр.								
Н.контр.		Дубинин			Ст3 ГОСТ 380-71	ЦНИИЭП зрелищных зданий и спортивных сооружений им. Б.С. Мезенцева Отдел N5		
Утв.								

Формат 11

314М.11СБ

Рис.1

Обозначение	Рис	Масса кг.
314М.11	1	10,3
314М.11-01	2	12

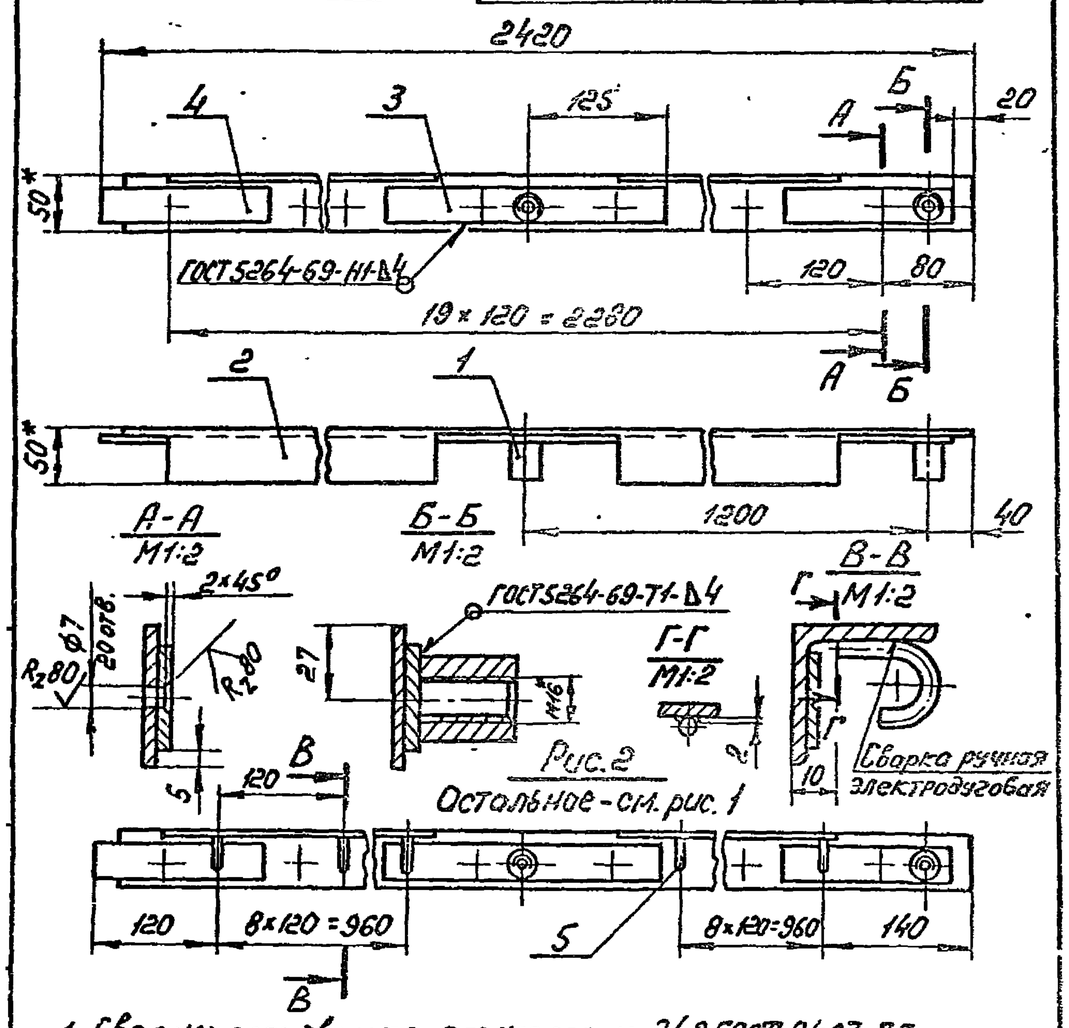

1. Сварку производить электродом Э42 ГОСТ 9467-75.
2. Предельные отклонения размеров: отверстий - по H14, валов - по h14, остальных $\pm \frac{IT14}{2}$.
3* Размеры для справок.

Изм.	Лист	N докум.	Подп.	Дата	314М.11СБ			
Разраб.		Николаев			Прогон	Лит.	Масса	Масшт.
Пров.		Дубинин			Сборочный чертеж		См. табл.	1:5
Т.контр.						Лист	Листов 1	
Н.контр.		Дубинин				ЦНИИЭП зрелищных зданий и спортивных сооружений им. Б.С. Мезенцева Отдел N5		
Утв.								

Формат 11

Формат	Зона	Поз.	Обозначение	Наименование	Кол.	Примечание
				Документация		
11			314М.11СБ	Сборочный чертеж		
				Детали		
11		1	314М.11.001	Втулка	2	
11		2	314М.11.002	Поперечина	1	
64		3	314М.11.003	Планка		
				Лист $\frac{5 ГОСТ 19903-74}{Ст3 ГОСТ 14637-69}$		
				250h14×36h14	1	0,4кг
64		4	314М.11.004	Планка		
				Лист $\frac{5 ГОСТ 19903-74}{Ст3 ГОСТ 14637-69}$		
				150h14×36h14	2	0,1кг
			Переменные данные для исполнений			
				314М.11-01, см. Рис.2		
				Детали		
11		5	314М.11.005	Крючок	18	

Изм.	Лист	N докум.	Подп.	Дата	314М.11			
Разраб.		Николаев			Прогон	Лит.	Лист	Листов 1
Пров.		Дубинин				ЦНИИЭП зрелищных зданий и спортивных сооружений им. Б.С. Мезенцева Отдел N5		
Н.контр.		Дубинин						
Утв.								

Формат 11

Копия верно

Типовой проект 294-4-8 Альбом V

314М.11.005

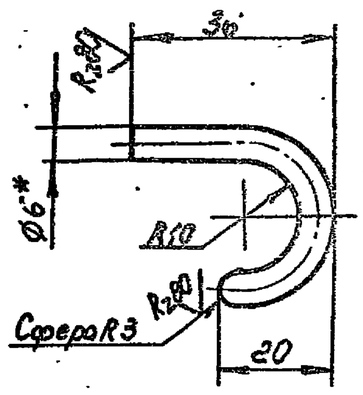

1. Предельные отклонения размеров: валов – по h14, остальных $\pm \frac{IT14}{2}$.
2* Размер для справок.

Изм.	Лист	N докум.	Подп.	Дата	314М.11.005		
Разраб.		Николаев			Крючок	Лит.	Масса 0,1 / Масшт. 1:1
Пров.		Дубинин				Лист	Листов 1
Т.контр.						ЦНИИЗП зрелищных зданий и спорт. сооружений им. Б.С. Мезенцева Отдел N5	
Н.контр.		Дубинин			Круг В6 ГОСТ 2590-71 / Ст.3 ГОСТ 535-79		
Утв.							

Формат 11

314М.10.001

314М.10.001-02 - изображено
314М.10.001-03 - зеркальное отражение

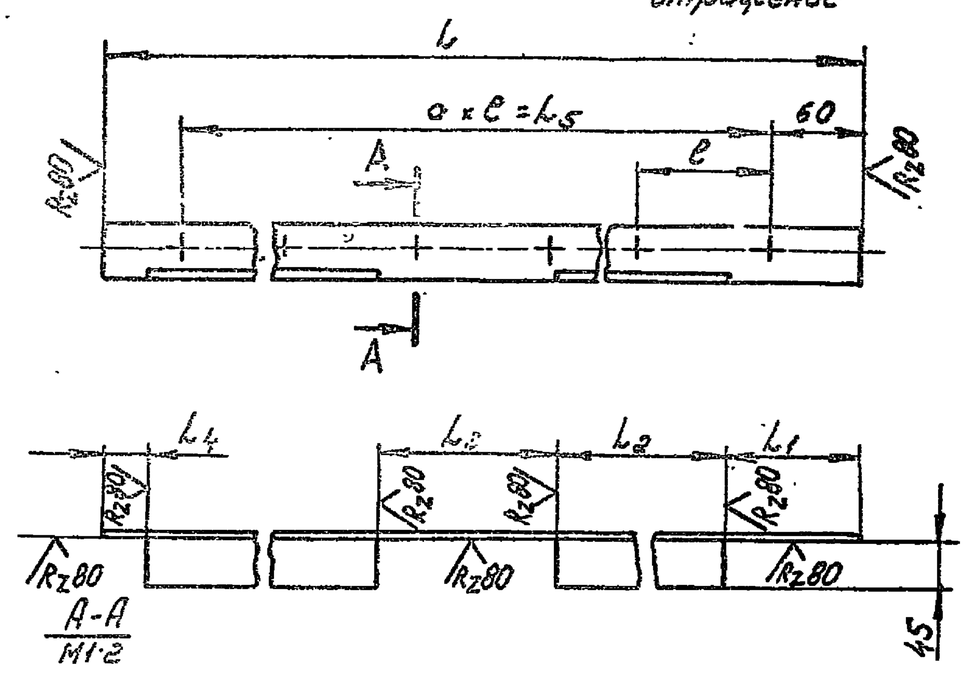

Размеры в мм

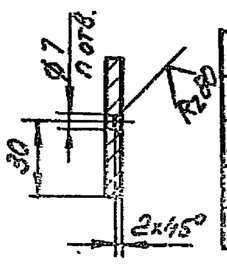

Обозначение	L	L_1	L_2	L_3	L_4	L_5	e	a шт	n шт	Масса кг
314М.10.001	2400	120	1040	160	40	2280	120	19	20	9,1
314М.10.001-01	800	120	—	—	40	660	110	6	7	3,6
314М.10.001-02	2500	210	1010	160	40	2400	120	20	21	9,4

Предельные отклонения размеров: отверстий – по H14, валов – по h14, остальных $\pm \frac{IT14}{2}$.

Изм.	Лист	N докум.	Подп.	Дата	314М.10.001		
Разраб.		Николаев			Поперечина	Лит.	Масса См. табл. / Масшт. 1:5
Пров.		Дубинин				Лист	Листов 1
Т.контр.						ЦНИИЗП зрелищных зданий и спорт. сооружений им. Б.С. Мезенцева Отдел N5	
Н.контр.		Дубинин			Уголок Б50×50×5 ГОСТ 8509-72 / Ст3 ГОСТ 535-79		
Утв.							

Формат 11

314М.12СБ

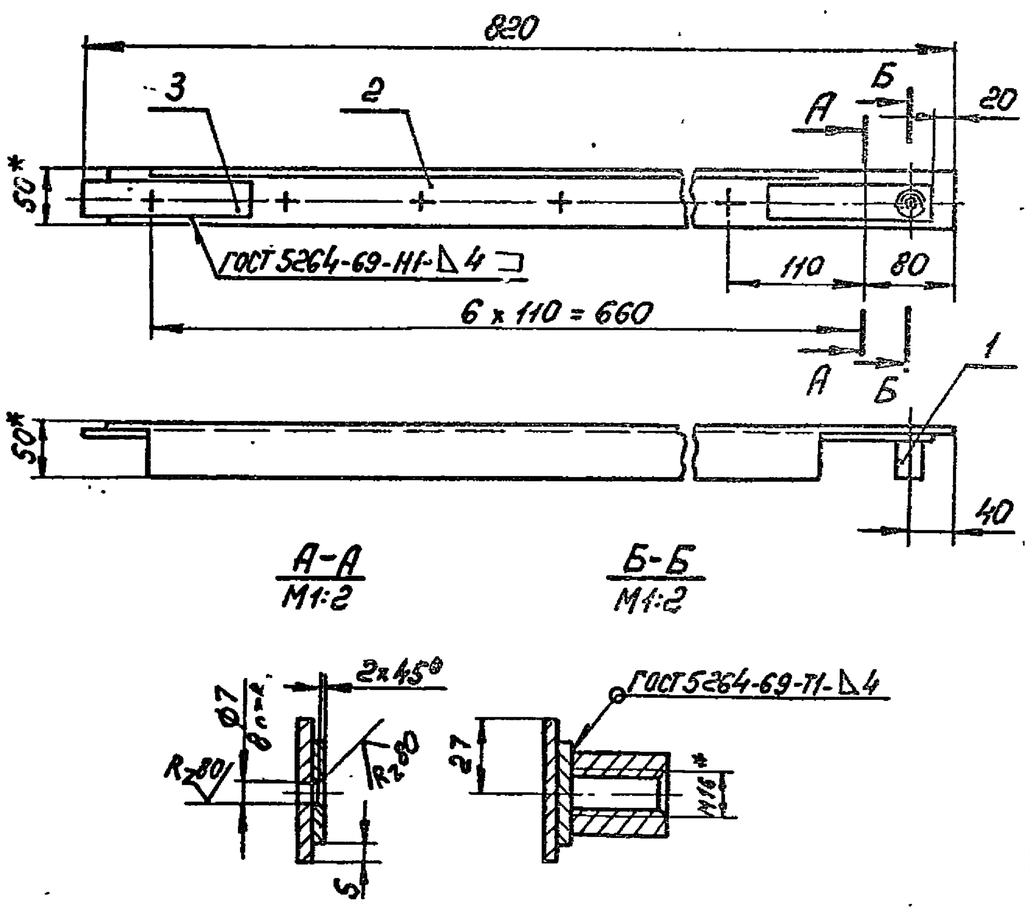

1. Сварку производить электродом Э42 ГОСТ 9467-75.
2. Неуказанные предельные отклонения размеров: отверстий – по H14, валов – по h14, остальных $\pm \frac{IT14}{2}$.
3* Размеры для справок.

Изм.	Лист	N докум.	Подп.	Дата	314М.12СБ		
Разраб.		Николаев			Прогон	Лит.	Масса 3,9 / Масшт. 1:5
Пров.		Дубинин			Сборочный чертеж	Лист	Листов 1
Т.контр.						ЦНИИЗП зрелищн. зданий и спорт. сооружений им. Б.С. Мезенцева Отдел N5	
Н.контр.		Дубинин					
Утв.							

Формат 11

Формат	Зона	Поз.	Обозначение	Наименование	Кол.	Примечание
				Документация		
11			314М.12СБ	Сборочный чертеж		
				Детали		
11		1	314М.11.001	Втулка	1	
		2	314М.11.002-01	Поперечина	1	
Б4		3	314М.12.001	Планка		
				Лист 5 ГОСТ 19903-74 / Ст3 ГОСТ 14637-69		
				150h14 × 36h14	2	0,1 кг

Изм.	Лист	N докум.	Подп.	Дата	314М.12		
Разраб.		Николаев			Прогон	Лит.	Лист 1 / Листов
Пров.		Дубинин				ЦНИИЗП зрелищн. зданий и спорт. сооружений им. Б.С. Мезенцева Отдел N5	
Н.контр.		Дубинин					
Утв.							

Формат 11

Копия берна

314М.20.001

Типовой проект 294-4-8 Альбом V

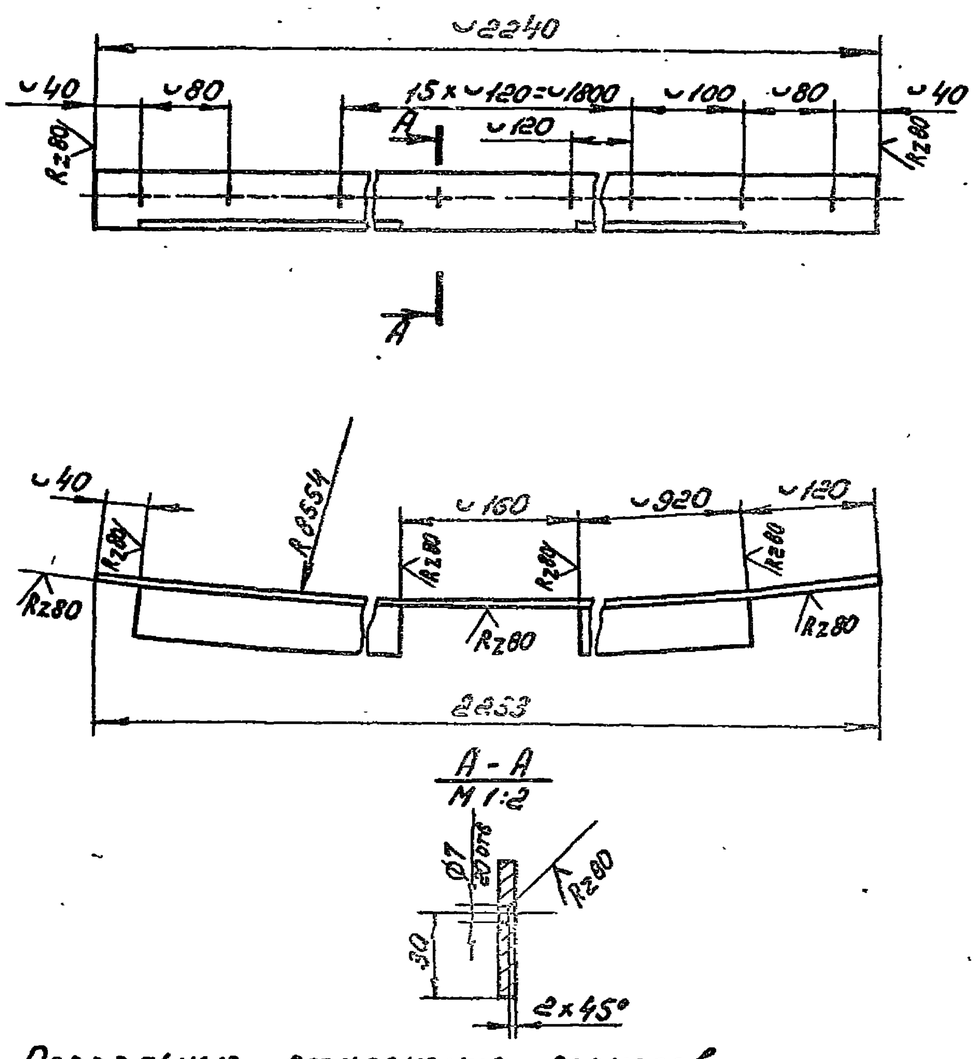

Предельные отклонения размеров: отверстий по H14, валов по h14, остальных $\pm\frac{IT14}{2}$

Изм.	Лист	N докум.	Подп.	Дата	314М.20.001			
Разраб.		Комынин			Поперечина	Лит.	Масса 7,8	Масштаб 1:5
Пров.		Николаев				Лист	Листов 1	
Т.контр.								
Н.контр.		Дубинин			Уголок Б50=50х5 ГОСТ 8509-72 Ст.3 ГОСТ 535-79	ЦНИИЭП зрелищных зданий и спортивных сооруж. им. Б.С. Мезенцева Отдел N5		
Утв.								

Формат 11

Формат	Зона	Поз.	Обозначение	Наименование	Кол.	Примечание
				Документация		
12			314 М. 20 СБ	Сборочный чертеж		
				Сборочные единицы		
11		1	314 М. 21	Прогон	1	
				Детали		
11		2	314 М. 20. 001	Поперечина	1	
				Стандартные изделия		
		3		Шуруп А6х50.09.1 ГОСТ 1145-70	40	
				Материалы		
		4		Пиломатериалы хвойных пород ГОСТ 8486-66	0,25	м³

Изм.	Лист	N докум.	Подп.	Дата	314М.20			
Разраб.		Комынин			Щит II	Лит.	Лист	Листов
Пров.		Николаев					1	
Н.контр.		Дубинин				ЦНИИЭП зрелищн. зданий и спортивных сооруж. им. Б.С. Мезенцева Отдел N5		
Утв.								

Формат 11

314М.20СБ

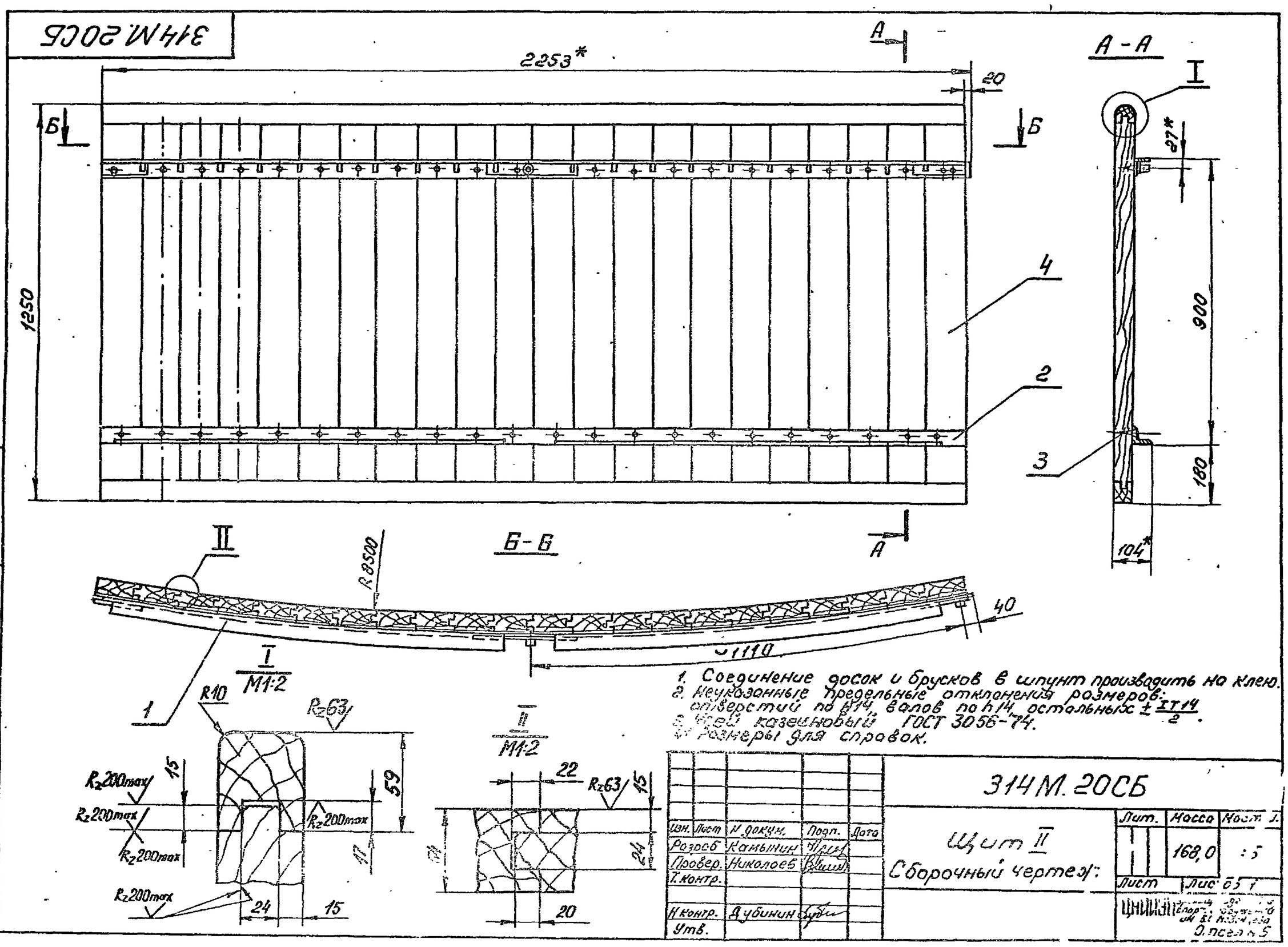

1. Соединение досок и брусков в шпунт производить на клею.
2. Неуказанные предельные отклонения размеров: отверстий по H14, валов по h14, остальных $\pm\frac{IT14}{2}$.
3. Клей казеиновый ГОСТ 3056-74.
4. Размеры для справок.

Изм.	Лист	N докум.	Подп.	Дата	314М.20СБ			
Разраб.		Комынин			Щит II Сборочный чертеж	Лит.	Масса 168,0	Масштаб 1:5
Провер.		Николаев				Лист	Листов 1	
Т.контр.								
Н.контр.		Дубинин				ЦНИИЭП зрелищн. зданий и спортивных сооруж. им. Б.С. Мезенцева Отдел N5		
Утв.								

Копия верна

Типовой проект 294-4-8 Альбом V

314 М. 40. 001

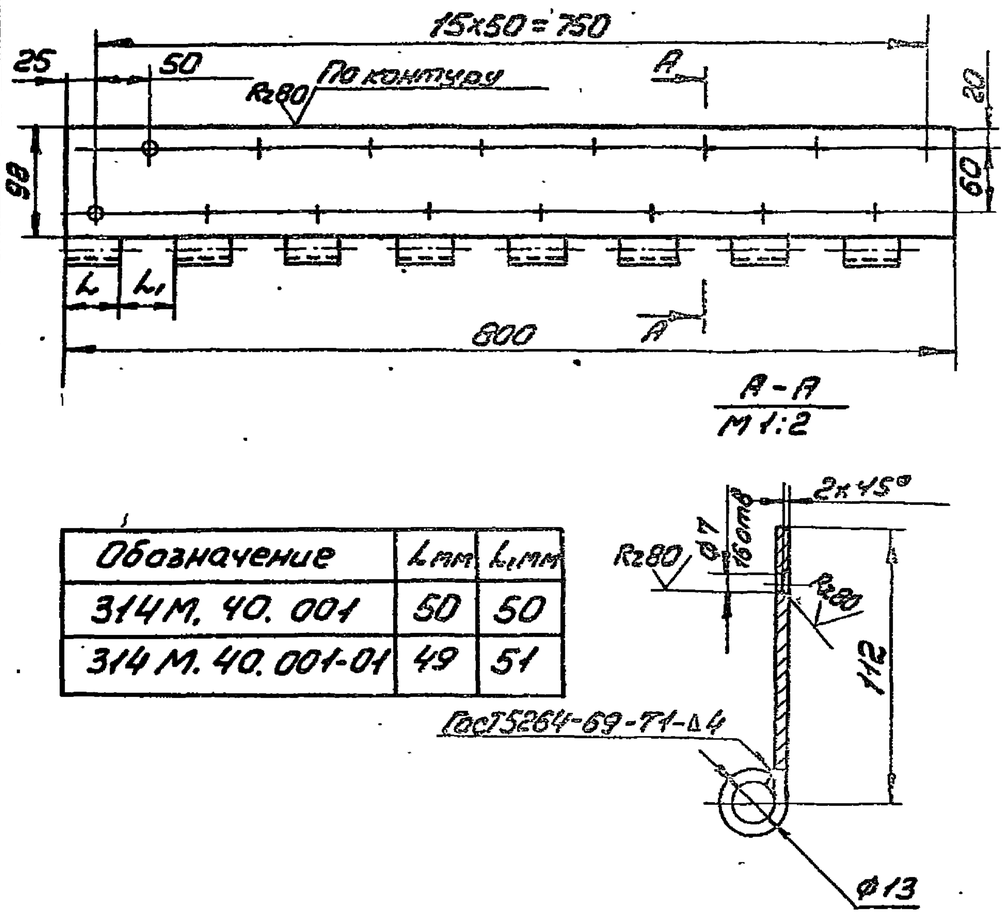

Обозначение	L мм	L1 мм
314 М. 40. 001	50	50
314 М. 40. 001-01	49	51

1. Сварку производить электродом Э42 ГОСТ 9467-75.
2. Предельные отклонения размеров: отверстий по H14, валов по h14, остальных $\pm \frac{IT14}{2}$.
3. Ширина развертки 161 мм.

Изм	Лист	N докум	Подп	Дата	314 М. 40. 001			
Разраб		Камынин			Петля	Лит	Масса	Масшт
Пров.		Николаев					3,9	1:5
Т.контр.						Лист	Листов 1	
Н.контр.		Дубинин			Лист S ГОСТ 19903-74 Ст3 ГОСТ 14637-69	ЦНИИЭП зрелищ, зданий спорт. сооруж. им. Б.С. Мезенцева Отдел N5		
Утв.								

Формат А1

314 М. 21. 001

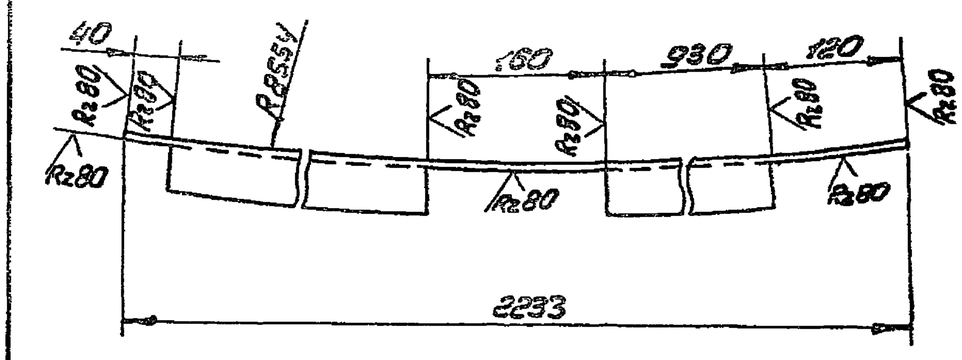

1. Предельные отклонения размеров: отверстий по H14, валов по h14, остальных $\pm \frac{IT14}{2}$.
2. Длина развертки 2240 мм.

Изм	Лист	N докум	Подп	Дата	314 М. 21. 001			
Разраб		Камынин			Поперечина	Лит	Масса	Масшт
Пров.		Николаев					7,8	1:5
Т.контр.						Лист	Листов 1	
Н.контр.		Дубинин			Уголок: Б 50×50×5 ГОСТ 8509-72 Ст3 ГОСТ 535-79	ЦНИИЭП зрелищ, зданий и спортивн. сооруж. им. Б.С. Мезенцева Отдел N5		
Утв.								

Формат А1

314 М. 21 СБ

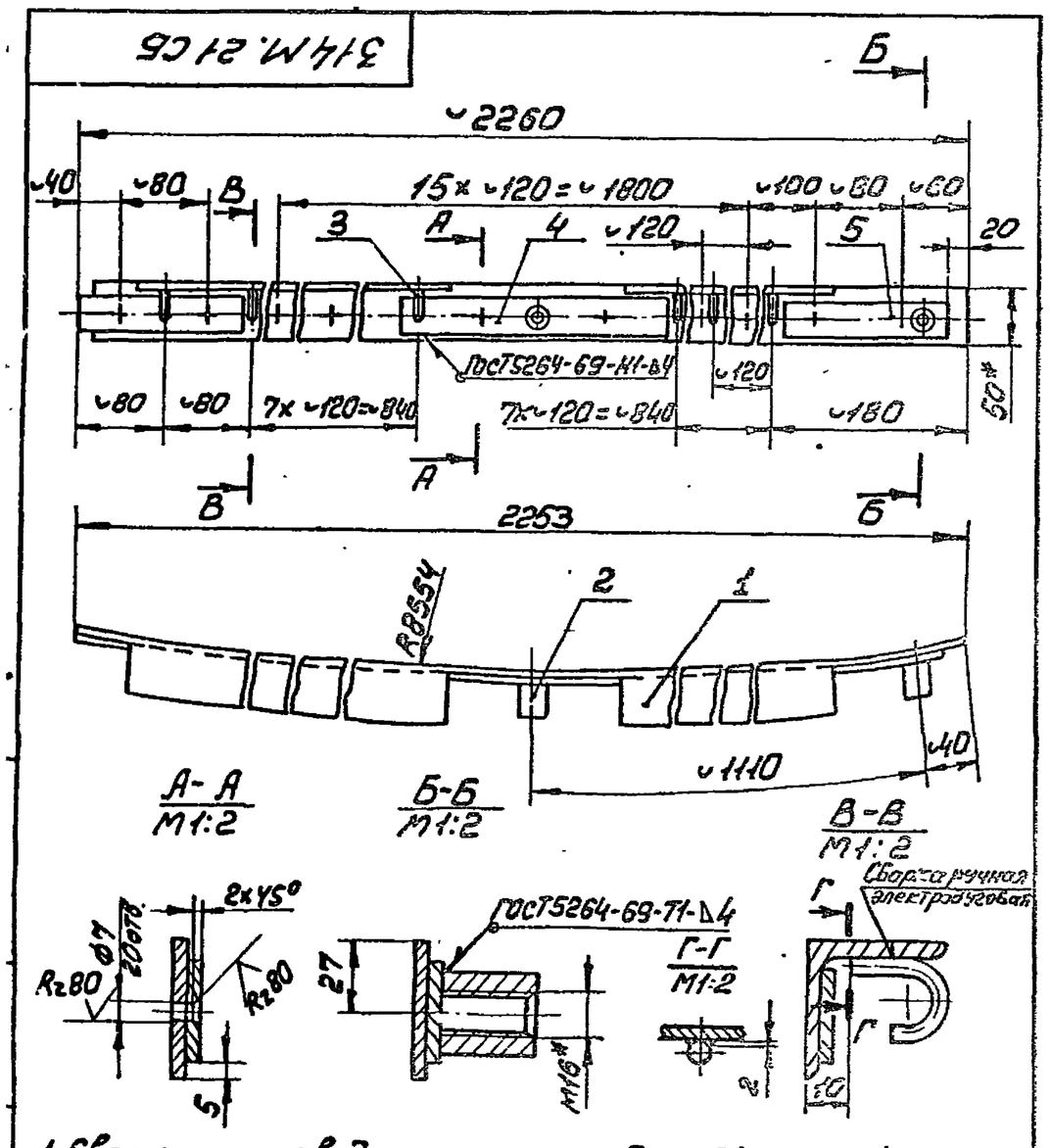

1. Сварку производить электродом Э42 ГОСТ 9467-75.
2. Предельные отклонения размеров: отверстий по H14, валов по h14, остальных $\pm \frac{IT14}{2}$.
3.* Размеры для справок.

Изм	Лист	N докум	Подп	Дата	314 М. 21 СБ			
Разраб		Камынин			Прогон	Лит	Масса	Масшт
Пров.		Николаев			Сборочный чертеж		10,4	1:5
Т.контр.						Лист	Листов 1	
Н.контр.		Дубинин				ЦНИИЭП зрелищ, зданий и спорт. сооруж. им. Б.С. Мезенцева Отдел N5		
Утв.								

Формат	Зона	Поз.	Обозначение	Наименование	Кол.	Примечание
				Документация		
А1			314 М. 21 СБ	Сборочный чертеж		
				Детали		
А1		1	314 М. 21. 001	Поперечина	1	
А1		2	314 М. 11. 001	Втулка	2	
А1		3	314 М. 11. 005	Крючок	17	
Б4		4	314 М. 21. 002	Планка		
				Лист S ГОСТ 19903-74 Ст3 ГОСТ 14637-69		
				250 h14 × 36 h14	1	0,4 кг
Б4		5	314 М. 21. 003	Планка		
				Лист S ГОСТ 19903-74 Ст3 ГОСТ 14637-69		
				150 h14 × 36 h14	2	0,1 кг

Изм	Лист	N докум	Подп	Дата	314 М. 21			
Разраб		Камынин			Прогон	Лит.	Лист	Листов
Пров.		Николаев					1	2
Н.контр.		Дубинин				ЦНИИЭП зрелищ, зданий и спорт. сооруж. им. Б.С. Мезенцева Отдел N5		
Утв.								

Формат А1

Копия верна

314 М. 30 СБ

Альбом V

Типовой проект 294-4-8

Подп. и дата | Инв. № дубл. | Взам. инв. № | Подп. и дата | Инв. № подл.

314 М. 30 СБ - изображено
314 М. 30-01 СБ - зеркальное отражение

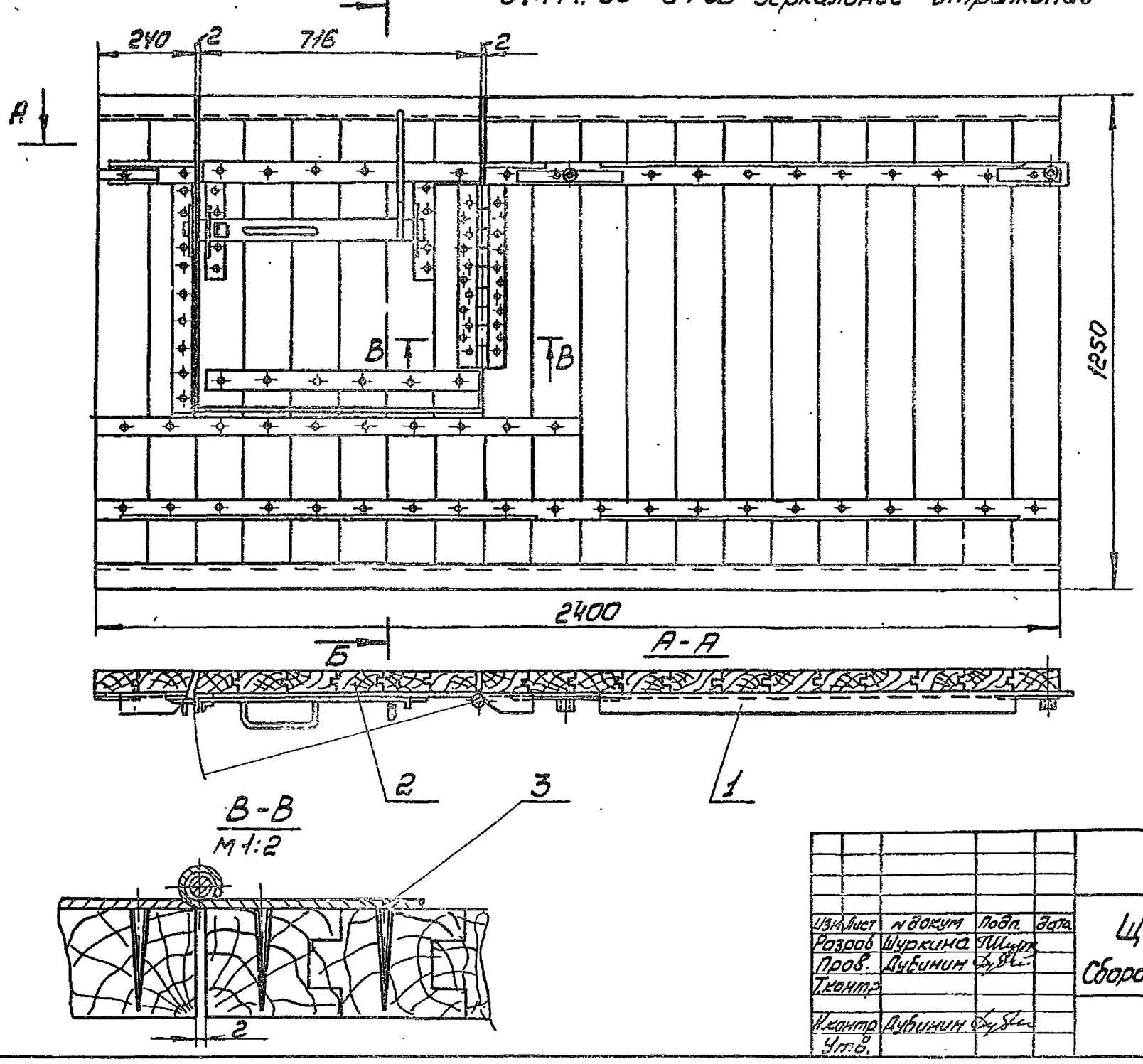

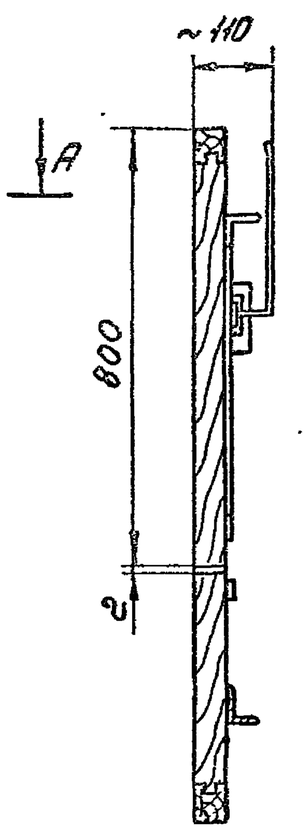

Изм.	Лист	N докум.	Подп.	Дата	314М. 30 СБ			
Разраб.		Шуркина			Щит III Сборочный чертеж	Лит.	Масса	Масшт.
Пров.		Дубинин					135,0	1:5
Т.контр.						Лист	Листов 1	
Н.контр.		Дубинин				ЦНИИЭП зрелищ. зданий и спорт. сооруж. им. Б.С. Мезенцева		
Утв.						Отдел №5		

Формат 12

Формат	Зона	Поз	Обозначение	Наименование	Кол.	Примечание
				Документация		
12			314 М. 31 СБ	Сборочный чертеж		
				Сборочные единицы		
11		1	314 М. 31. 10	Прогон	1	
11		2	314 М. 31. 20	Прогон	1	
11		3	314 М. 31. 30	Гнездо	1	
				Детали		
11		4	314 М. 10.001	Поперечина	1	
11		5	314 М. 31. 001	Планка	1	
				Стандартные изделия		
		8		Шуруп А6×50.091 ГОСТ 1145-70		
				Материалы		
		9		Пиломатериалы хвойных пород ГОСТ 8486-66	0,14 м³	

Различия исполнений 314М.31 и 314М.31-01 - по сборочному чертежу.

Изм.	Лист	N докум.	Подп.	Дата	314 М. 31			
Разраб.		Шуркина			Щит	Лит.	Лист	Листов 1
Пров.		Дубинин				ЦНИИЭП зрелищ. зданий и спорт. сооруж. им. Б.С. Мезенцева		
Н.контр.		Дубинин				Отдел №5		
Утв.								

Формат 11

Формат	Зона	Поз	Обозначение	Наименование	Кол.	Примечание
				Документация		
12			314 М. 30 СБ	Сборочный чертеж		
				Сборочные единицы		
11		1	314 М. 31	Щит	1	
11		2	314 М. 32	Дверца	1	
				Стандартные изделия		
		3		Шуруп А6×50.091 ГОСТ 1145-70	9	

Различия исполнений 314М.30 и 314М.30-01 - по сборочному чертежу.

Изм.	Лист	N докум.	Подп.	Дата	314 М. 30			
Разраб.		Шуркина			Щит III	Лит.	Лист	Листов 1
Пров.		Дубинин				ЦНИИЭП зрелищ. зданий и спорт. сооруж. им. Б.С. Мезенцева		
Н.контр.		Дубинин				Отдел №5		
Утв.								

Формат 11

Копия верна

314М.31.10СБ

Альбом V

Типовой проект 294-4-8

314 М. 31.10 СБ - изображено
314 М. 31.10-01 СБ - зеркальное отражение

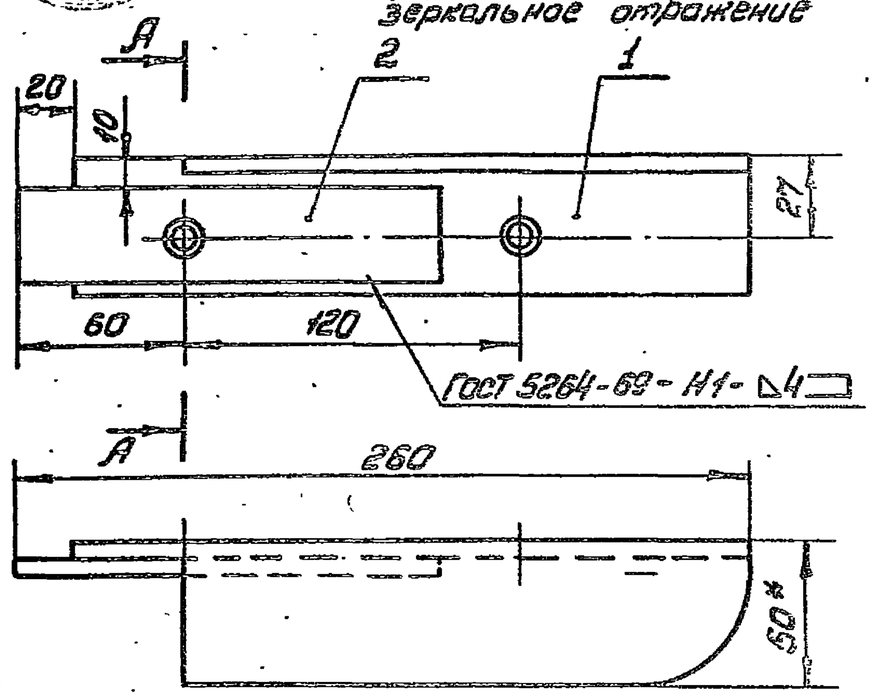

А-А

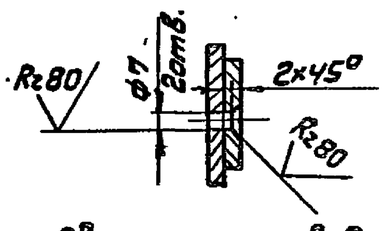

1. Сварку производить электродом Э42 ГОСТ 9467-75.
2. Предельные отклонения размеров: отверстий - по Н14, валов - по h14, остальных $\pm \frac{IT14}{2}$.
3.* Размер для справок

Изм	Лист	N докум	Подп.	Дата	314 М. 31.10 СБ		
Разраб		Шуркина			Прогон Сборочный чертеж	Лит	Масса 1,0	Масшт 1:2
Пров.		Дубинин				Лист	Листов 1
Т.контр						ЦНИИЭП зрелищн. зданий и спорт. сооруж. им. Б.С. Мезенцева Отдел №5	
Н.контр.		Дубинин					
Утв.							

Инв.N подл. | Подп. и дата | Взам.инв.N | Инв.N дубл. | Подп. и дата

формат 11

Формат	Зона	Поз	Обозначение	Наименование	Кол.	Примечание
				Документация		
11			314 М. 31. 10 СБ	Сборочный чертеж		
				Детали		
11		1	314 М. 31. 10. 001	Поперечина	1	
54		2	314 М. 31. 10. 002	Планка		
				Лист 5 ГОСТ 19903-74 ст 3 ГОСТ 14637-69		
				150 h 14 × 36 h 14	1	0,1кг

Различия исполнений 314 М.31.10 и 314 М.31.10-01 - по сборочному чертежу.

Изм	Лист	N докум	Подп	Дата	314 М. 31.10		
Разраб		Шуркина			Прогон	Лит	Лист	Листов 1
Пров.		Дубинин				ЦНИИЭП зрелищн. зданий и спорт. сооруж. им. Б.С. Мезенцева Отдел №5	
Н.контр.		Дубинин					
Утв.							

Инв.N подл. | Подп. и дата. | Взам.инв.N | Инв.N дубл. | Подп. и дата

формат 11

314М.31.СБ

Б — 314 М. 31 СБ - изображено
314 М. 31-01 СБ - зеркальное отражение

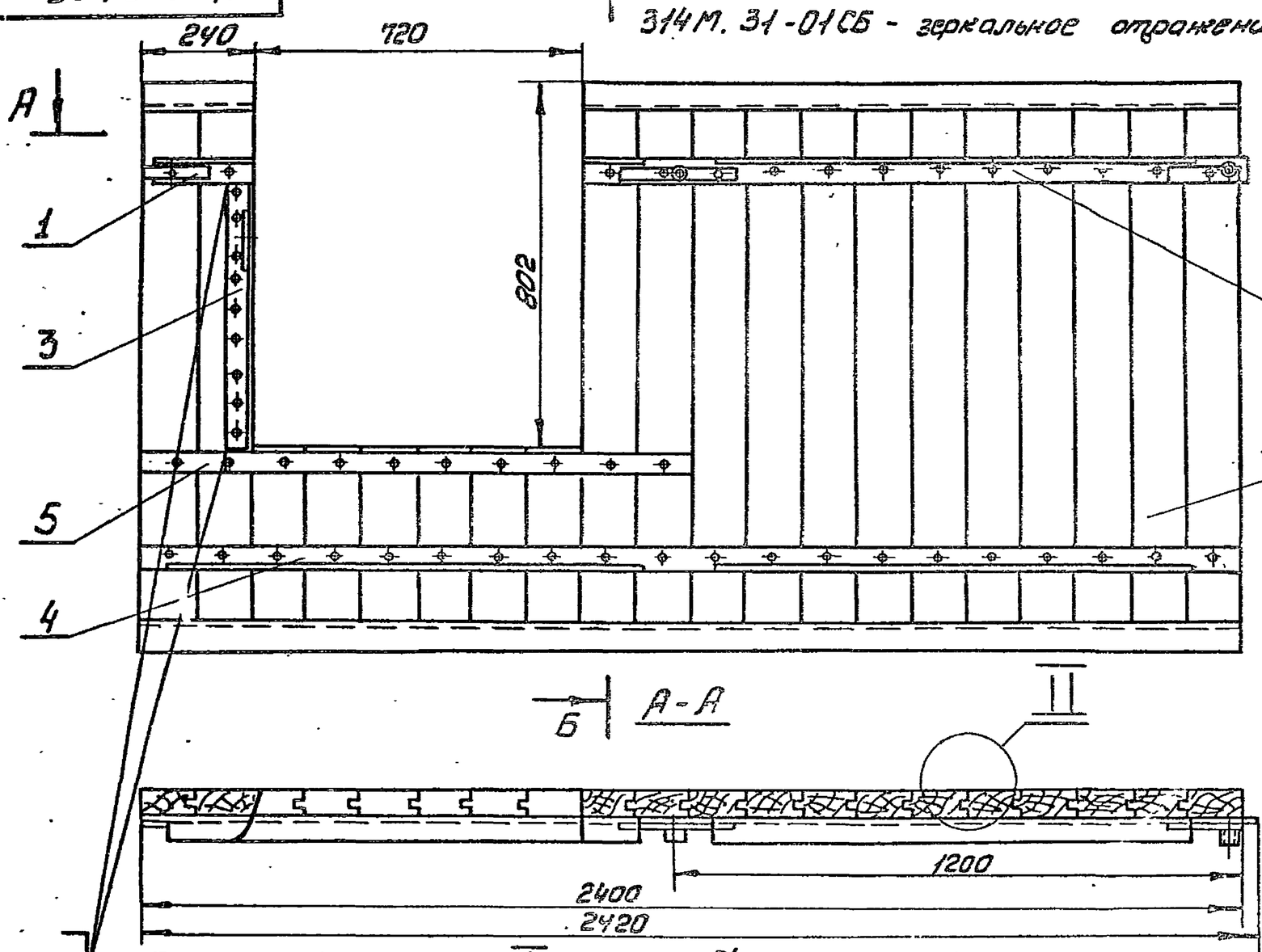

Б-Б

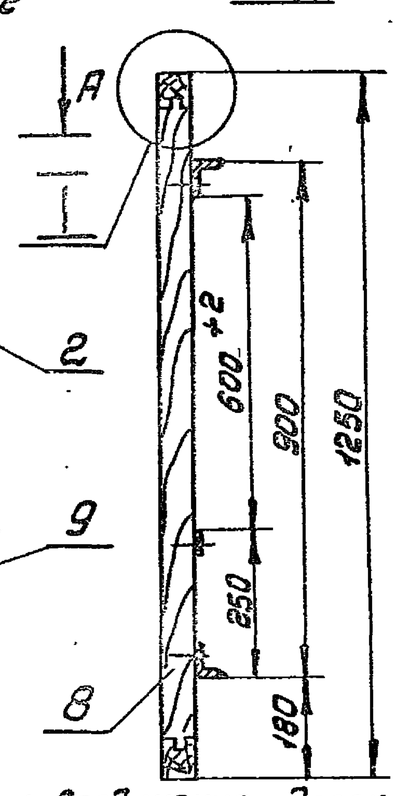

1. Соединение досок и брусков в шпунт производить на клею марки "Казеиновый" ГОСТ 3056-74.
2. Сварку производить электродом Э42 ГОСТ 9467-75.
3. Предельные отклонения размеров: отверстий - по Н14, валов - по h14, остальных $\pm \frac{IT14}{2}$.

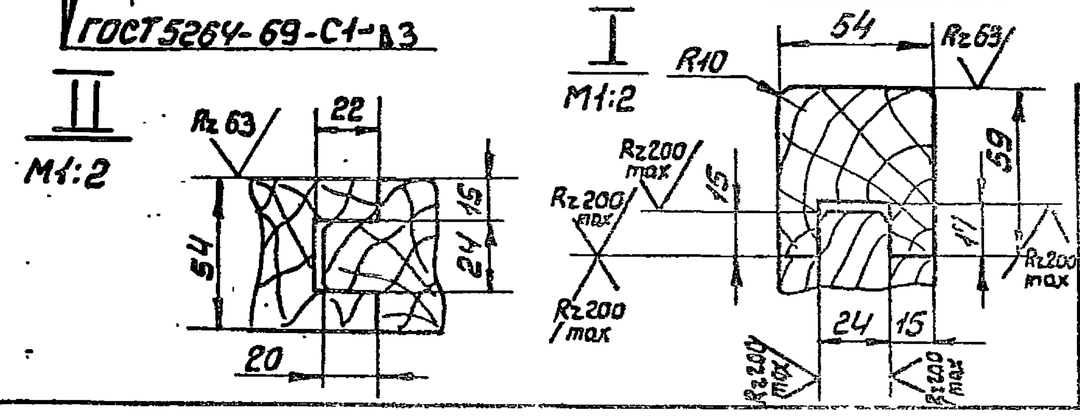

Изм	Лист	N докум	Подп	Дата	314 М. 31 СБ			
Разраб		Шуркина			Щит Сборочный чертеж	Лит	Масса 105,0	Масшт 1:10
Пров.		Дубинин				Лист	Листов 1	
Т.контр						ЦНИИЭП зрелищн. зданий и спорт. сооруж. им. Б.С. Мезенцева Отдел №5		
Н.контр.		Дубинин						
Утв								

Инв.N подл. | Подп. и дата | Взам.инв.N | Инв.N дубл. | Подп. и дата

формат 12

Копия Берна

Альбом V

Типовой проект 294-4-8

314М.31.20.001

(✓)

314М.31.20.001 - изображено

314М.31.20.001-01 - зеркальное отражение

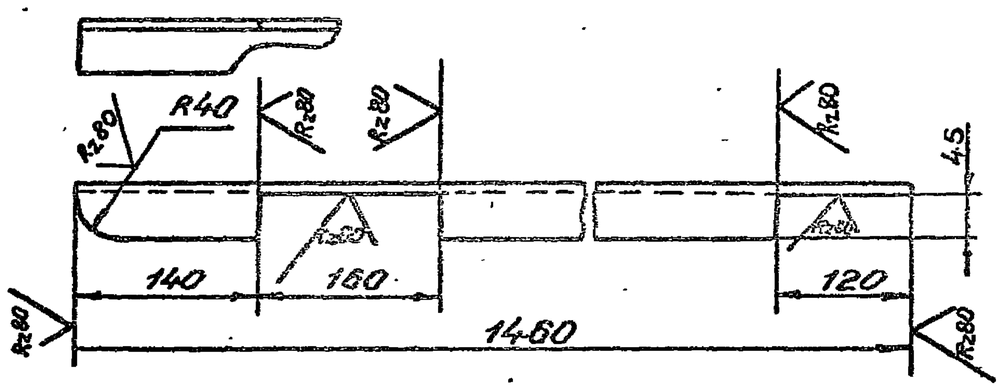

Предельные отклонения размеров:

отверстий - по H14, валов - по h14,

остальных $\pm \frac{IT14}{2}$

Изм	Лист	№ докум	Подп	Дата	314М.31.20.001		
Разраб		Шуркина			Поперечина	Лит	Масса 5,5 / Масшт 1:5
Пров		Дубинин				Лист	Листов 1
Т.контр						ЦНИИЭП зрелищных зданий и спортивных сооружений им. Б.С. Мезенцева Отдел №5	
Н.контр		Дубинин			Уголок Б50х50х5 ГОСТ 8509-72 / Ст3 ГОСТ 535-79		
Утв							

Формат 11

Инв.№ подл. | Подпись и дата | Взам.инв.№ | Инв.№ дубл. | Подпись и дата

314М.31.20СБ

314М.31.20СБ - изображено

314М.31.20-01СБ - зеркальное отражение

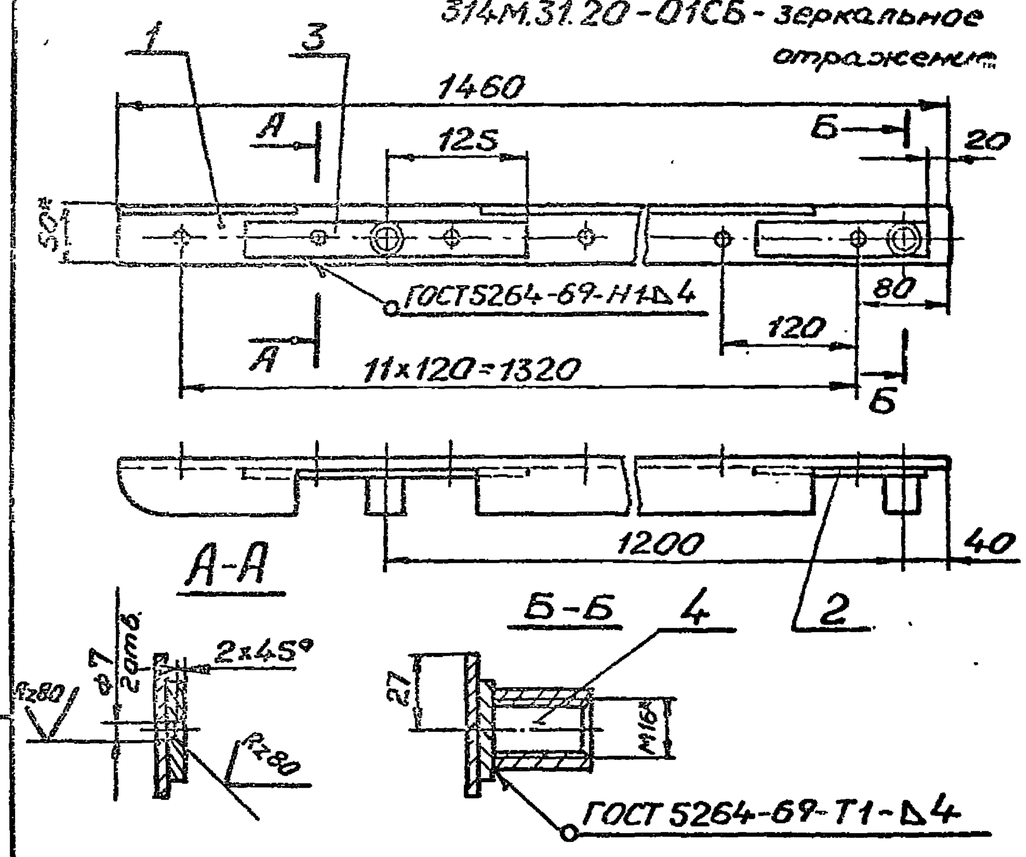

1. Сварку производить электродом Э42 ГОСТ 9467-75
2. Предельные отклонения размеров: отверстий - по H14, валов - по h14, остальных $\pm \frac{IT14}{2}$
3* Размеры для справок.

Изм	Лист	№ докум	Подп	Дата	314М.31.20СБ		
Разраб		Шуркина			Прогон Сборочный чертеж	Лит	Масса 6,0 / Масшт 1:5
Пров		Дубинин				Лист	Листов 1
Т.контр						ЦНИИЭП зрелищных зданий и спортивных сооружений им. Б.С. Мезенцева Отдел №5	
Н.контр		Дубинин					
Утв							

Формат 11

Формат	Зона	Поз.	Обозначение	Наименование	Кол.	Примечание
				Документация		
11			314М.31.20.СБ	Сборочный чертеж		
				Детали		
11		1	314М.31.20.001	Поперечина	1	
64		2	314М.31.20.002	Планка	2	
				Лист 5 ГОСТ 19903-74 / Ст3 ГОСТ 14637-69		
				150h14 x 36h14	1	0,1 кг
64		3	314М.31.20.003	Планка		
				Лист 5 ГОСТ 19903-74 / Ст3 ГОСТ 14637-69		
				250h14 x 36h14	1	0,4 кг
11		4	314М.11.001	Втулка	2	
			Различия исполнений 314М.31.20 и 314М.31.20-01 - по сборочному чертежу			

Изм	Лист	№ докум	Подп	Дата	314М.31.20		
Разраб		Шуркина			Прогон	Лит	Лист	Листов 1
Пров		Дубинин				ЦНИИЭП зрелищных зданий и спортивных сооружений им. Б.С. Мезенцева Отдел №5	
Н.контр		Дубинин					
Утв							

Формат 11

314М.31.10.001

(✓)

314М.31.10.001 - изображено

314М.31.10.001-01 - зеркальное отражение

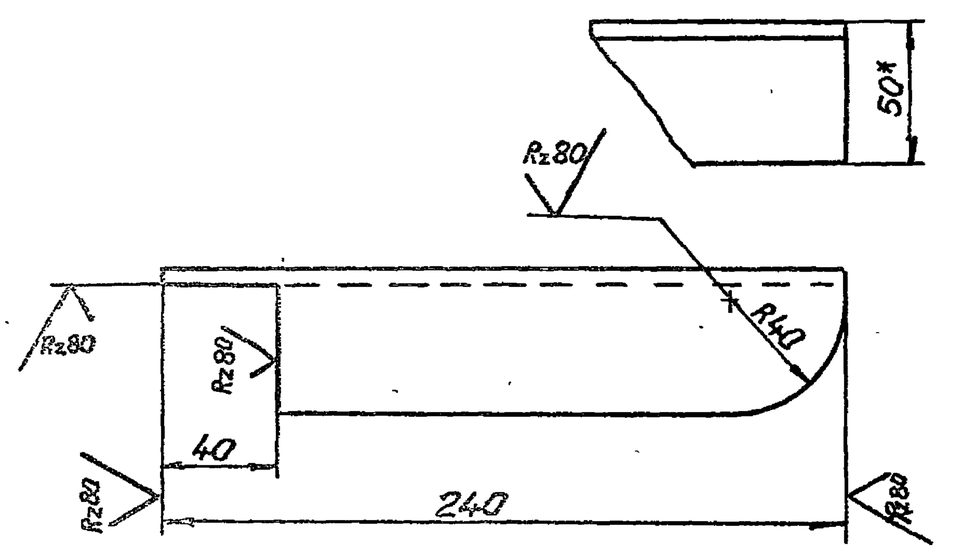

1. Предельные отклонения размеров: отверстий - по H14, валов - по h14, остальных $\pm \frac{IT14}{2}$
2. * Размер для справок.

Изм	Лист	№ докум	Подп	Дата	314М.31.10.001		
Разраб		Шуркина			Поперечина	Лит	Масса 0,93 / Масшт 1:2
Пров		Дубинин				Лист	Листов 1
Т.контр						ЦНИИЭП зрелищных зданий и спортивных сооружений им. Б.С. Мезенцева Отдел №5	
Н.контр		Дубинин			Уголок Б50х50х5 ГОСТ 8509-72 / Ст3 ГОСТ 535-79		
Утв.							

17384-06 Формат 11

Типовой проект 294-4-8 Альбом V

Копия верна

314М.31.001

Обозначение	n_1	n	ℓ_1 мм	ℓ мм	Вес кг
314М.31.001	10	11	1200	1300	2,54
-01	5	6	600	700	1,37

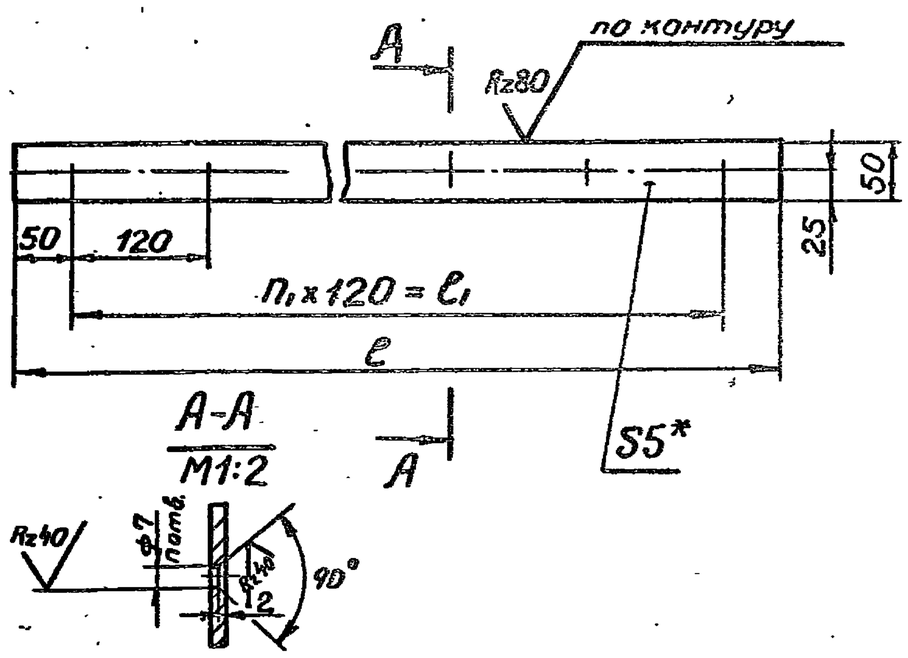

1. Предельные отклонения размеров: отверстий - по H14, валов - по h14, остальных $\pm \frac{IT14}{2}$.
2. *Размер для справок

Изм	Лист	№ докум	Подпись	Дата	314М.31.001	
Разраб		Шуркина			Планка	Лит / Масса см. табл. / Масшт. 1:5
Пров.		Дубинин				Лист / Листов 1
Т.контр						ЦНИИЭП зрелищных зданий и спортивных сооружений им. Б.С. Мезенцева Отдел № 5
Н.контр		Дубинин			Ст3 ГОСТ 380-71	
Утв.						

Формат 11

314М.31.30

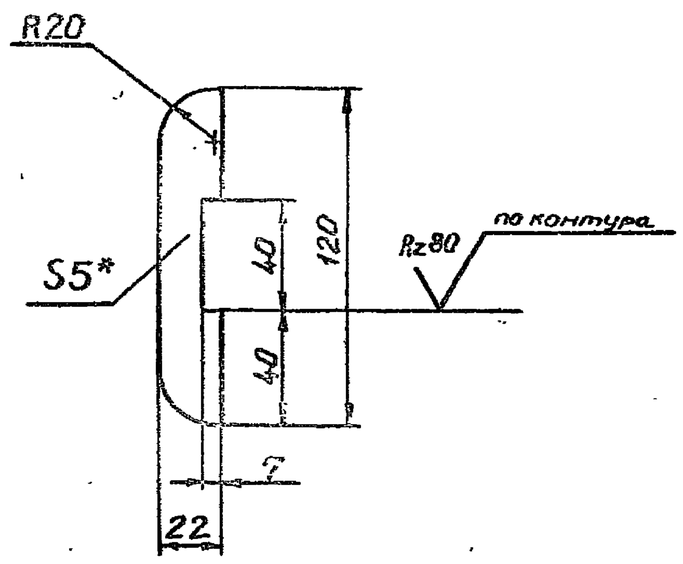

1. Предельные отклонения размеров: отверстий - по H14, валов - по h14 остальных $\pm \frac{IT14}{2}$
2. *Размер для справок.

Изм	Лист	№ докум	Подпись	Дата	314М.31.30.001	
Разраб		Шуркина			Скоба	Лит / Масса 0,3 / Масштаб 1:2
Пров		Дубинин				Лист / Листов 1
Т.контр						ЦНИИЭП зрелищных зданий и спортивных сооружений им. Б.С. Мезенцева отдел № 5
Н.контр		Дубинин			Ст3 ГОСТ 380-71	
Утв						

Формат 11

314М.31.30СБ

314М.31.30СБ - изображено
314М.31.30-01СБ - зеркальное отражение

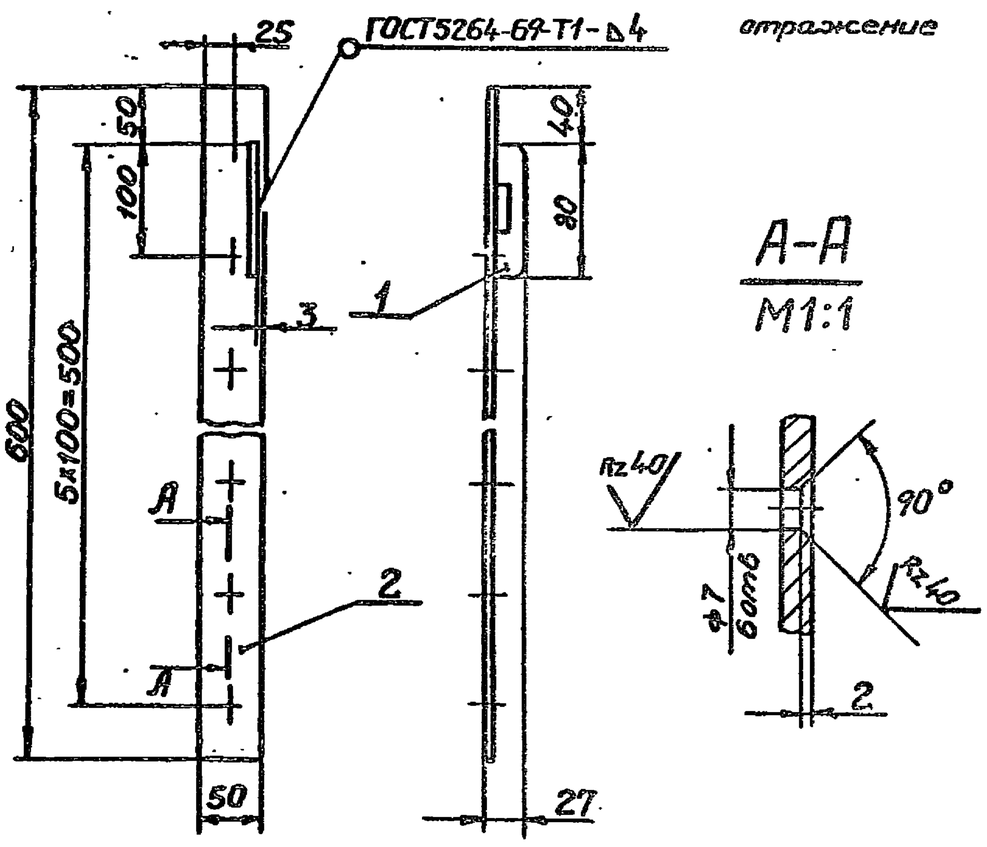

1. Сварку производить электродом Э42 ГОСТ 9467-75.
2. Предельные отклонения размеров: отверстий - по H14, валов - по h14, остальных $\pm \frac{IT14}{2}$

Изм	Лист	№ докум	Подпись	Дата	314М.31.30СБ	
Разраб		Шуркина			Гнездо Сборочный чертеж	Лит / Масса 1,5 / Масштаб 1:5
Пров.		Дубинин				Лист / Листов 1
Т.контр						ЦНИИЭП зрелищных зданий и спортивных сооружений им. Б.С. Мезенцева отдел № 5
Н.контр		Дубинин				
Утв						

Формат 11

Формат	Зона	Поз.	Обозначение	Наименование	Кол.	Примечание
				Документация		
11			314М.31.30СБ	Сборочный чертеж		
				Детали		
11		1	314М.31.30.001	Скоба	1	
54		2	314М.31.30.002	Планка		
				Лист 5 ГОСТ 19903-74 ст3 ГОСТ 14637-69		
				600h14 x 50h14	1	1,2кг
			Различия исполнений 314М.31.30 и 314М.31.30-01 -	по сборочному чертежу		

Изм	Лист	№ докум	Подп	Дата	314М.31.30	
Разраб		Шуркина			Гнездо	Лит / Лист / Листов
Пров		Дубинин				ЦНИИЭП зрелищных зданий и спортивных сооружений им. Б.С. Мезенцева Отдел № 5
Н.контр		Дубинин				
Утв						

Формат 11

Копия верна

314М. 32 СБ

314М. 32 - изображено

314М. 32-01 - зеркальное отражение

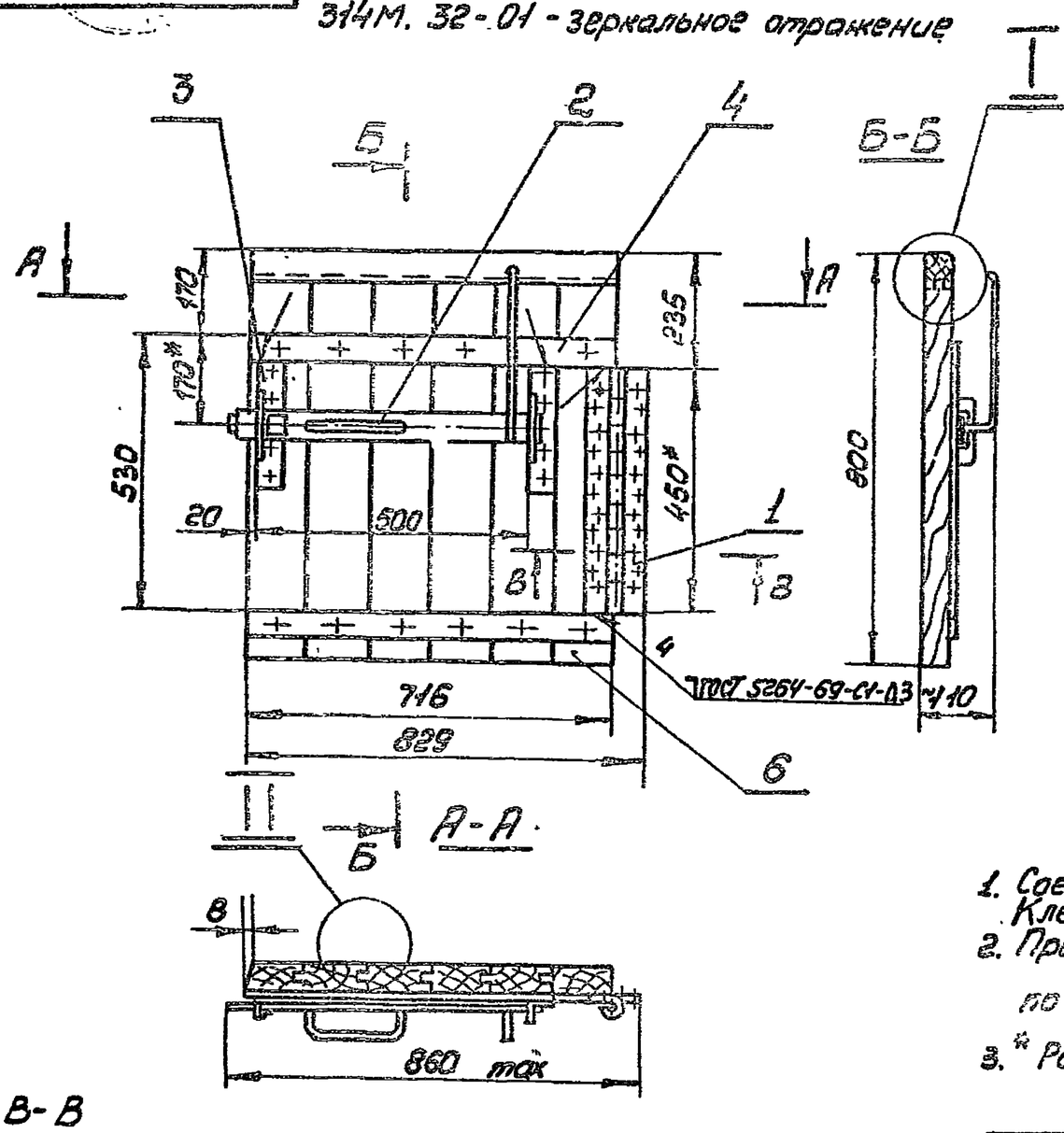

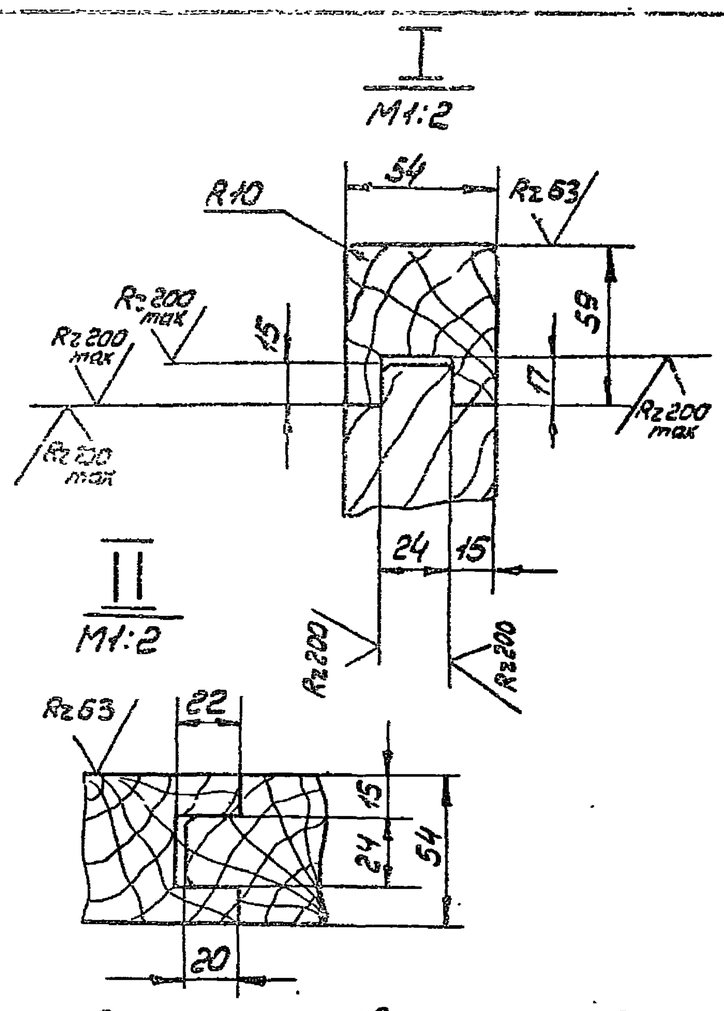

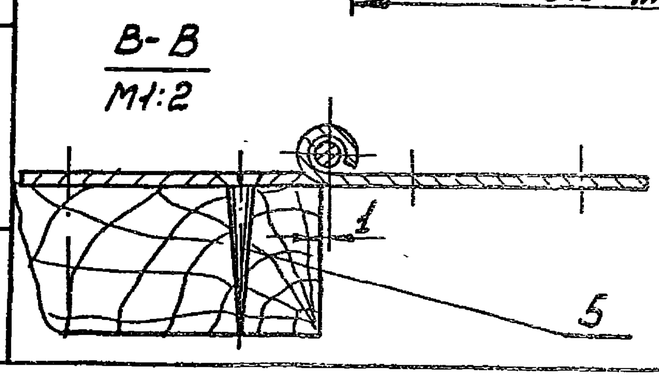

1. Соединение досок и брусков в шпунт производить на клею. Клей казеиновый ГОСТ 3056-74.
2. Предельные отклонения размеров: отверстий - по H14, валов - по h14, остальные $\pm \frac{IT14}{2}$.
3. * Размеры для справок.

Изм.	Лист	N докум.	Подп.	Дата	314 М. 32 СБ		
Разраб.		Шуркина			Дверца Сборочный чертеж	Лит.	Масса: 30,0 / Масштаб: 1:10
Пров.		Дубинин				Лист	Листов 1
Т.контр.						ЦНИИЭП зрелищн., зданий и спортивн. сооружений им. Б.С. Мезенцева. Отдел N 5	
Н.контр.		Дубинин					
Утв.							

Формат 12

314М. 32. 001

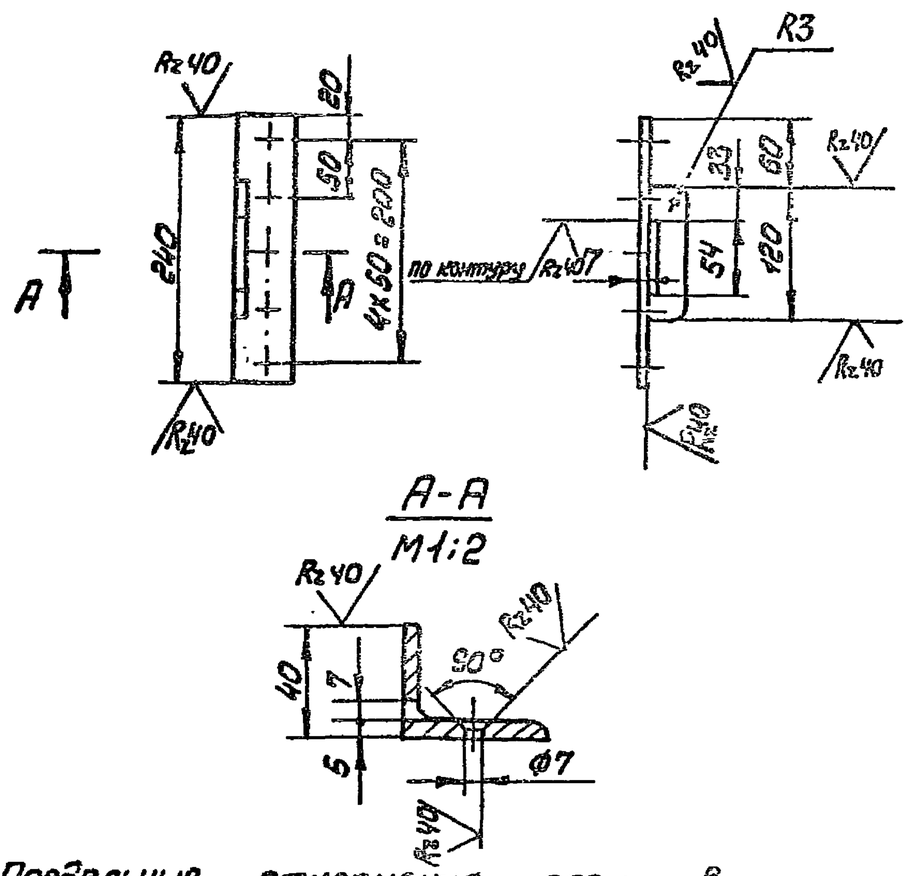

Предельные отклонения размеров: отверстий - по H14, валов - по h14, остальных $\pm \frac{IT14}{2}$.

Изм.	Лист	N докум.	Подп.	Дата	314М. 32. 001		
Разраб.		Шуркина			Гнездо	Лит.	Масса: 0,9 / Масштаб: 1:5
Пров.		Дубинин				Лист	Листов 1
Т.контр.					Уголок Б-50х50х5 ГОСТ 8509-72 Ст.3 ГОСТ 535-79	ЦНИИЭП зрелищн. зданий и спорт. сооруж. им. Б.С. Мезенцева. Отдел N 5	
Н.контр.		Дубинин					
Утв.							

Формат Н

Формат	Зона	Поз.	Обозначение	Наименование	Кол.	Примечание
				Документация		
12			314М. 32 СБ	Сборочный чертеж		
				Сборочные единицы		
4		1	314 М. 32. 10	Петля	1	
4		2	314 М. 32. 20	Задвижка	1	
				Детали		
4		3	314М. 32. 001	Гнездо	2	
4		4	314М. 31. 001-01	Планка	2	
				Стандартные изделия		
		5		Шуруп А6х50.09.1 ГОСТ 1145-70	33	
				Материалы		
		6		Пиломатериалы хвойных пород ГОСТ 8486-66	0,03	м³
				Различия исполнений 314М. 32 и 314М. 32-01 - по сборочному чертежу		

Изм.	Лист	N докум.	Подп.	Дата	314 М. 32		
Разраб.		Шуркина			Дверца	Лит.	Лист / Листов 1
Пров.		Дубинин				ЦНИИЭП зрелищн. зданий и спорт. сооруж. им. Б.С. Мезенцева. Отдел N 5	
Н.контр.		Дубинин					
Утв.							

Формат Н

Копия верна

Альбом V

Типовой проект 294-4-8

314М.80.002

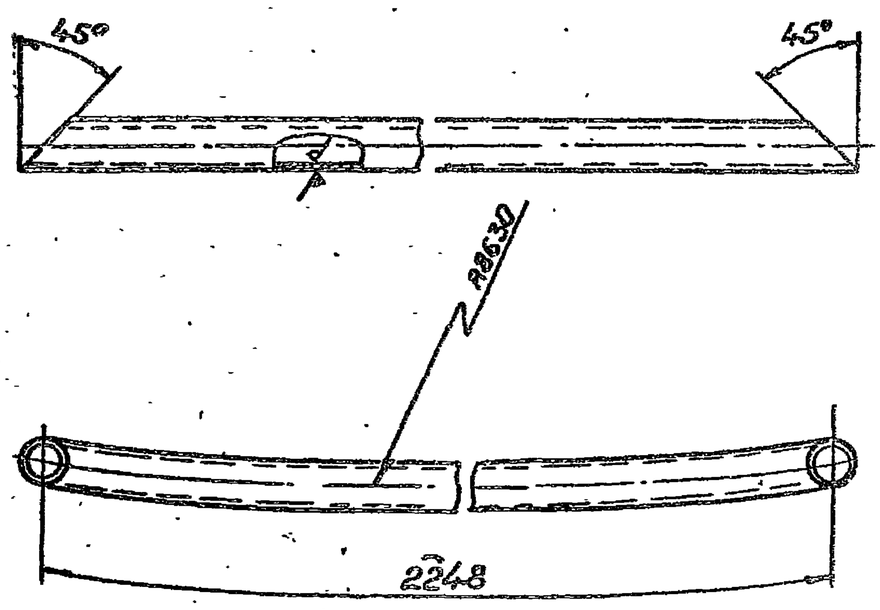

Неуказанные предельные отклонения размеров: ±IT14/2

Изм	Лист	№ докум	Подп	Дата	314М.80.002		
Разраб		Козлова			Связь	Лит	Масса 6,0 / Масшт 1:5
Пров		Дубинин				Лист	Листов 1
Т.контр						ЦНИИЭП зрелищных зданий и спортивных сооружений им Б.С. Мезенцева Отдел №5	
Н.контр		Дубинин			Труба 32×2,8 ГОСТ 3262-75		
Утв							

Формат 11

314М.32.10.002

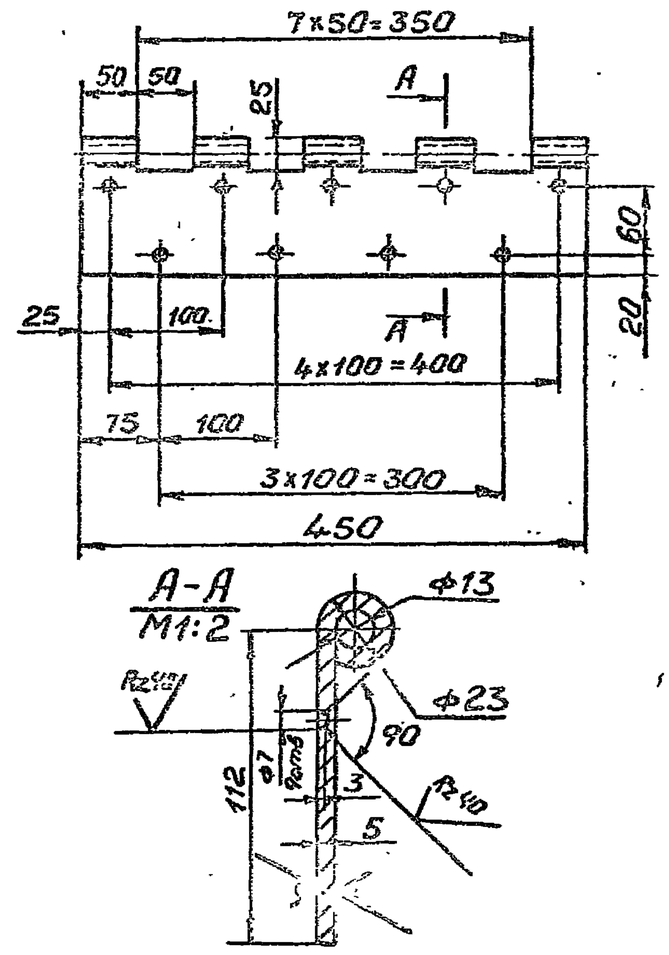

Предельные отклонения размеров: отверстий - по H14, валов - по h14, остальных ±IT14/2

Изм	Лист	№ докум	Подп	Дата	314М.32.10.002		
Разраб		Шуркина			Полупетля	Лит	Масса 2,8 / Масшт 1:5
Пров.		Дубинин				Лист	Листов 1
Т.контр						ЦНИИЭП зрелищных зданий и спортивных сооружений им Б.С. Мезенцева Отдел №5	
Н.контр		Дубинин			Ст.3 ГОСТ 380-71		
Утв							

Формат 11

314М.32.10.001

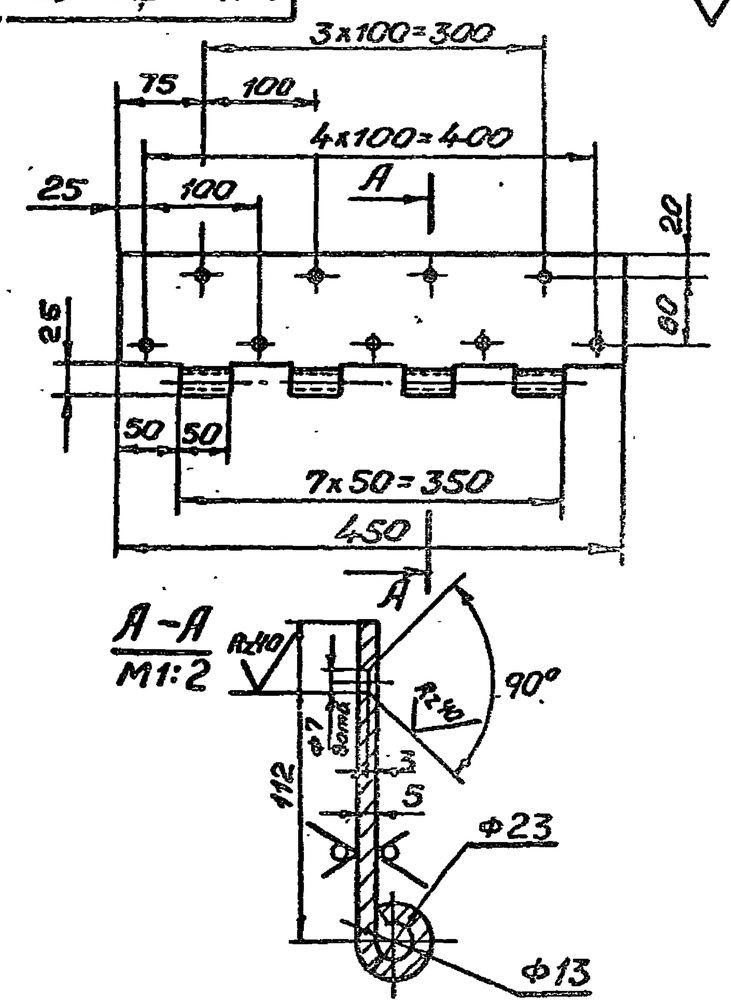

Предельные отклонения размеров: отверстий - по H14, валов - по h14, остальных ±IT14/2

Изм	Лист	№ докум	Подп	Дата	314М.32.10.001		
Разраб		Шуркина			Полупетля	Лит	Масса 2,8 / Масшт 1:5
Пров		Дубинин				Лист	Листов 1
Т.контр						ЦНИИЭП зрелищных зданий и спортивных сооружений им Б.С. Мезенцева Отдел №5	
Н.контр		Дубинин			Ст.3 ГОСТ 380-71		
Утв							

Формат 11

314М.32.10

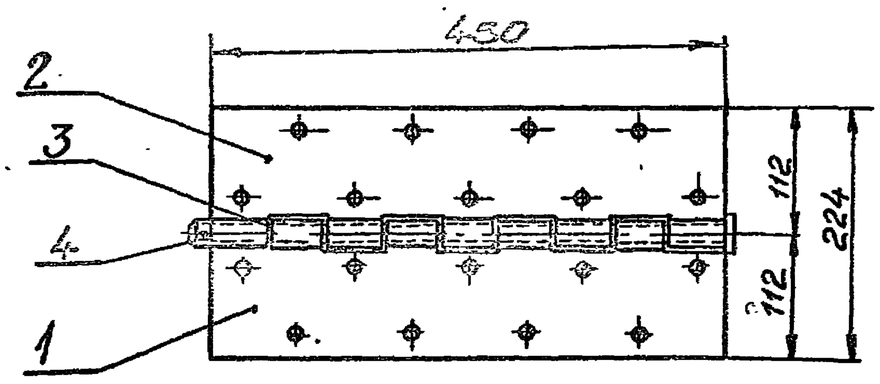

Формат	Зона	Поз.	Обозначение	Наименование	Кол.	Примечание
				Детали		
11		1	314М.32.10.001	Полупетля	1	
11		2	314М.32.10.002	Полупетля	1	
11		3	314М.00.001-02	Палец	1	
				Стандартные изделия		
		4		Шплинт 3,2×25-001 ГОСТ 397-79	1	

Изм	Лист	№ докум	Подп	Дата	314М.32.10		
Разраб		Шуркина			Петля	Лит	Масса 6,0 / Масшт 1:5
Пров		Дубинин				Лист	Листов 1
Т.контр						ЦНИИЭП зрелищных зданий и спортивных сооружений им Б.С. Мезенцева Отдел №5	
Н.контр		Дубинин					
Утв							

Формат 11

Копия верна

Типовой проект 294-4-8 Альбом V

314М.32.20.003

(√)

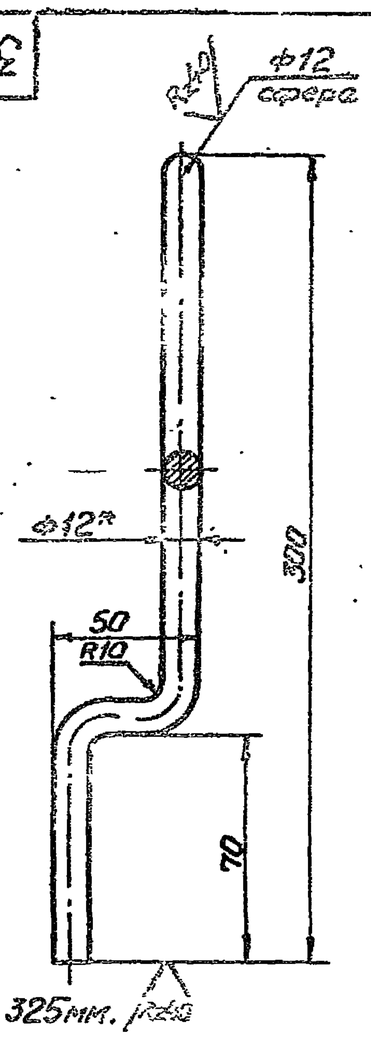

1. Длина развертки 325мм.
2. Предельные отклонения размеров: валов - по h14, остальных $\pm \frac{IT14}{2}$
3. * Размер для справок

					314М.32.20.003			
Изм	Лист	№ докум	Подпись	Дата	Ручка	Лит	Масса	Масшт
Разраб		Шуркина					0,3	1:2
Пров		Дубинин				Лист	Листов 1	
Т. контр.						ЦНИИЭП зрелищных зданий и спортивных сооружений им Б.С. Мезенцева отдел 5		
Н контр		Дубинин			Круг В12 ГОСТ 2590-71 / Ст.3 ГОСТ 535-79			
Утв								

Формат 11

314М.32.20.002

(√)

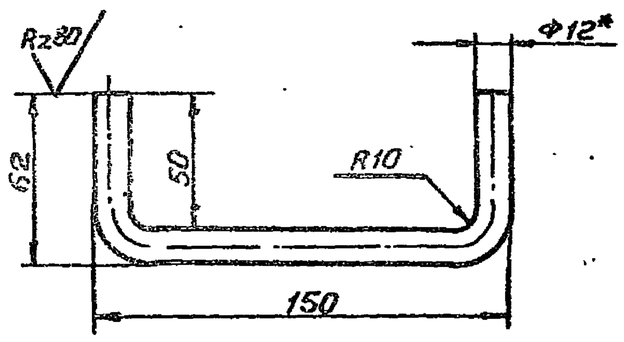

1. Длина развертки 236мм.
2. Предельные отклонения размеров: валов - по h14, остальных $\pm \frac{IT14}{2}$
3. * Размер для справок.

					314М.32.20.002			
Изм	Лист	№ докум	Подпись	Дата	Ручка	Лит	Масса	Масшт
Разраб		Шуркина					0,21	1:2
Пров		Дубинин				Лист	Листов 1	
Т. контр						ЦНИИЭП зрелищных зданий и спортивных сооружений им Б.С. Мезенцева отдел 5		
Н контр		Дубинин			Круг В12 ГОСТ 2590-71 / Ст.3 ГОСТ 535-79			
Утв								

Формат 11

314М.32.20.001

(√)

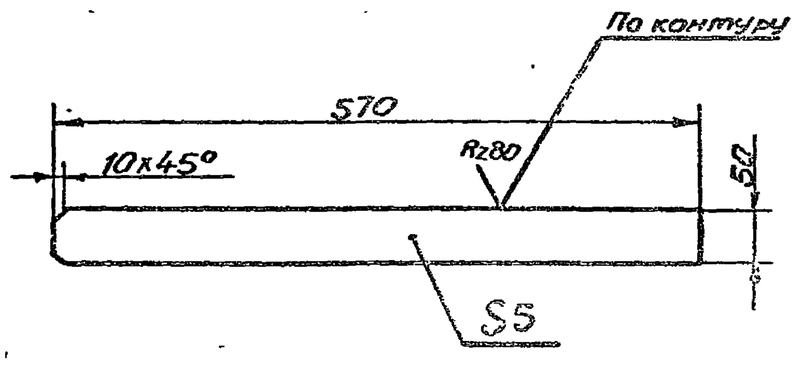

Предельные отклонения размеров: валов - по h14, остальных $\pm \frac{IT14}{2}$.

					314М.32.20.001			
Изм	Лист	№ докум	Подпись	Дата	Планка	Лит	Масса	Масшт
Разраб		Шуркина					1,1	1:5
Пров.		Дубинин				Лист	Листов 1	
Т. контр						ЦНИИЭП зрелищных зданий и спортивных сооружений им Б.С. Мезенцева отдел 5		
Н контр		Дубинин			Ст.3 ГОСТ 380-71			
Утв								

Формат 11

314М.32.20

314М.32.20 - изображено
314М.32.20-01 - зеркальное отражение

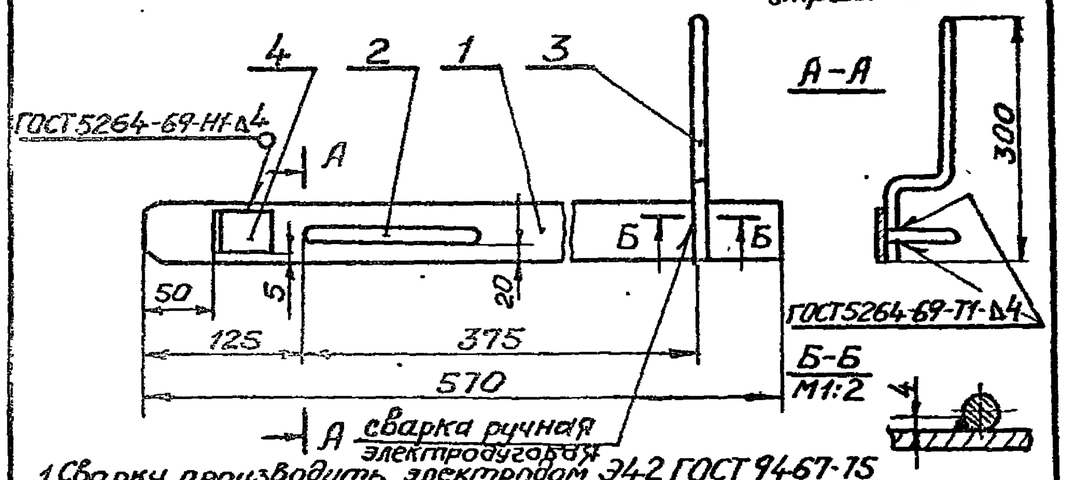

1. Сварку производить электродом Э42 ГОСТ 9467-75
2. Предельные отклонения размеров: валов - по h14, остальных $\pm \frac{IT14}{2}$.

Формат	Зона	Поз	Обозначение	Наименование	Кол	Примечание
				Детали		
11		1	314М.32.20.001	Планка	1	
11		2	314М.32.20.002	Ручка	1	
11		3	314М.32.20.003	Ручка	1	
Б4		4	314М.32.20.004	Упор	1	
				Уголок Б-32-32х4 ГОСТ 8509-72 / Ст3 ГОСТ 535-79		
				ℓ=40	1	0,1кг.
			Различия исполнений по	314М.32.20 и 314М.32.20-01 - Сборочному чертежу		

					314М.32.20			
Изм	Лист	№ докум	Подпись	Дата	Задвижка	Лит	Масса	Масшт
Разраб.		Шуркина					1,7	1:5
Пров		Дубинин				Лист	Лист 5	
Т. контр						ЦНИИЭП зрелищных зданий и спортивных сооружений им Б.С. Мезенцева отдел 5		
Н контр		Дубинин						
Утв.								

Формат 11

Копия Берна

Альбом V

Типовой проект 294-4-8

Формат	Зона	Поз.	Обозначение	Наименование	Кол.	Примечание
				Детали		
		2	314М. 10.001-02	Поперечина	1	
				314М. 40-01		
				см. сб. рис. 2		
				Сборочные единицы		
11		1	314М. 42	Прогон	1	
				Детали		
		2	314М. 10.001-03	Поперечина	1	

Изм.	Лист	N докум.	Подп.	Дата

314М.40

Лист 2

Формат 11

Формат	Зона	Поз.	Обозначение	Наименование	Кол.	Примечание
				Документация		
12			314М. 40 СБ	Сборочный чертеж		
				Детали		
11		3	314М. 40. 001	Петля	1	
				Стандартные изделия		
		4		Шуруп Д6×50.09.1 ГОСТ 1145-70	37	
				Материалы		
		5		Пиломатериалы хвойных пород ГОСТ 8486-66	0,17	м³
				Переменные данные для исполнения		
				314.М.40 см. СБ рис. 1		
				Сборочные единицы		
		1	314М. 41	Прогон		

Изм.	Лист	N докум.	Подп.	Дата
Разраб.	Камынин			
Пров.	Николаев			
Н.контр.	Дубинин			
Утв.				

314М.40

Щит IV

Литер.	Лист	Листов
	1	2

ЦНИИЭП зрелищн. зданий и спорт. сооруж. им. Б.С. Мезенцева Отдел N5

Формат 11

314М40СБ

Рис. 1

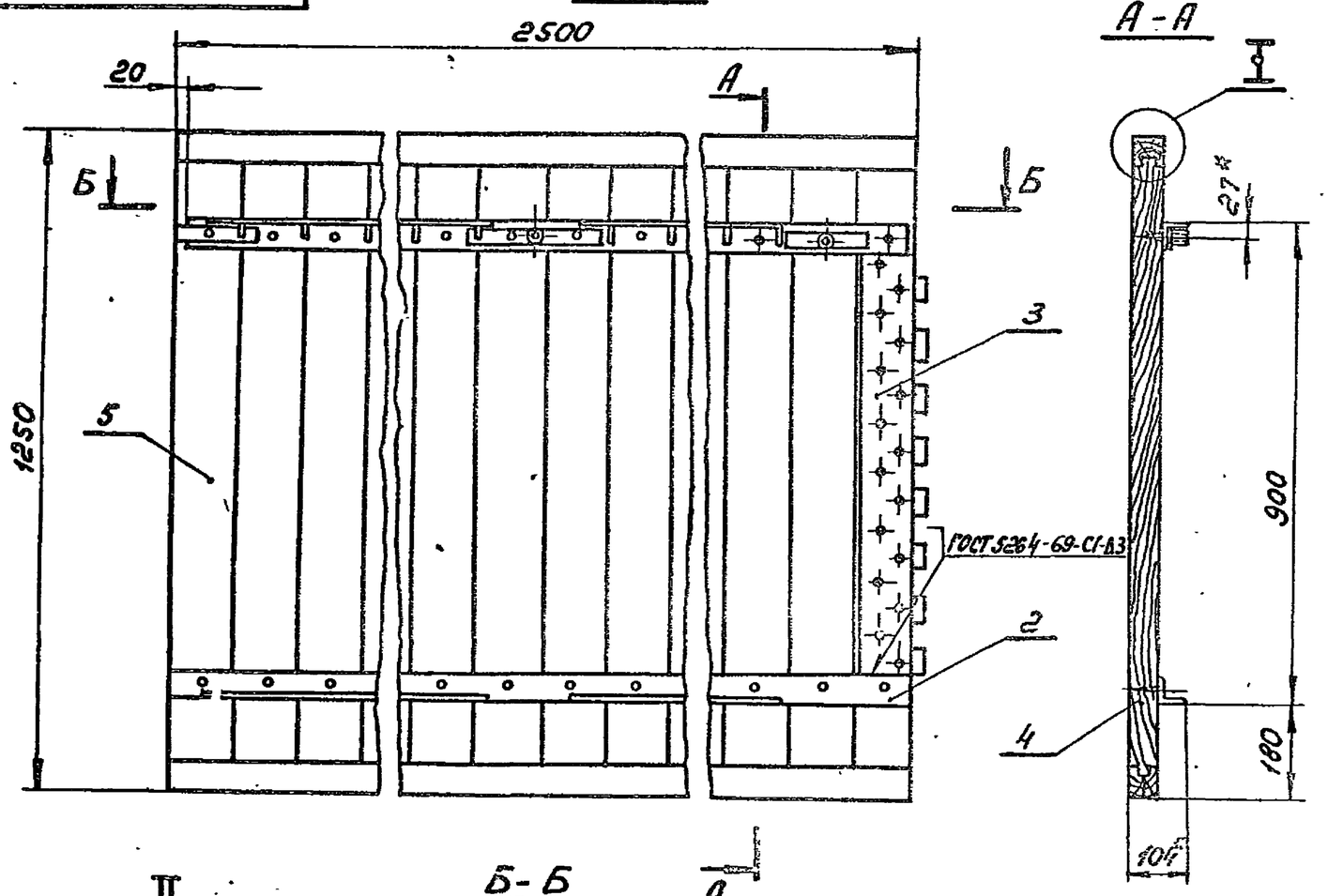

Рис. 2
Остальное - см. рис. 1

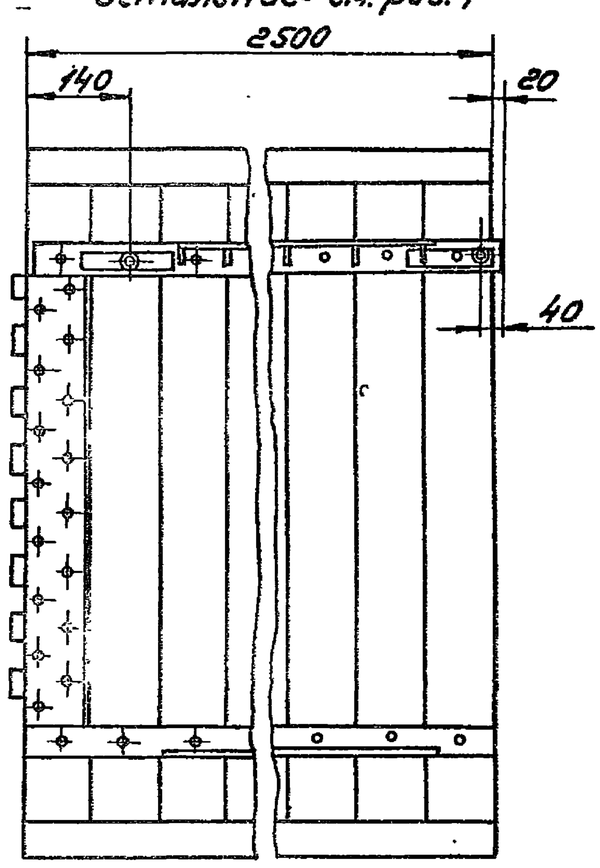

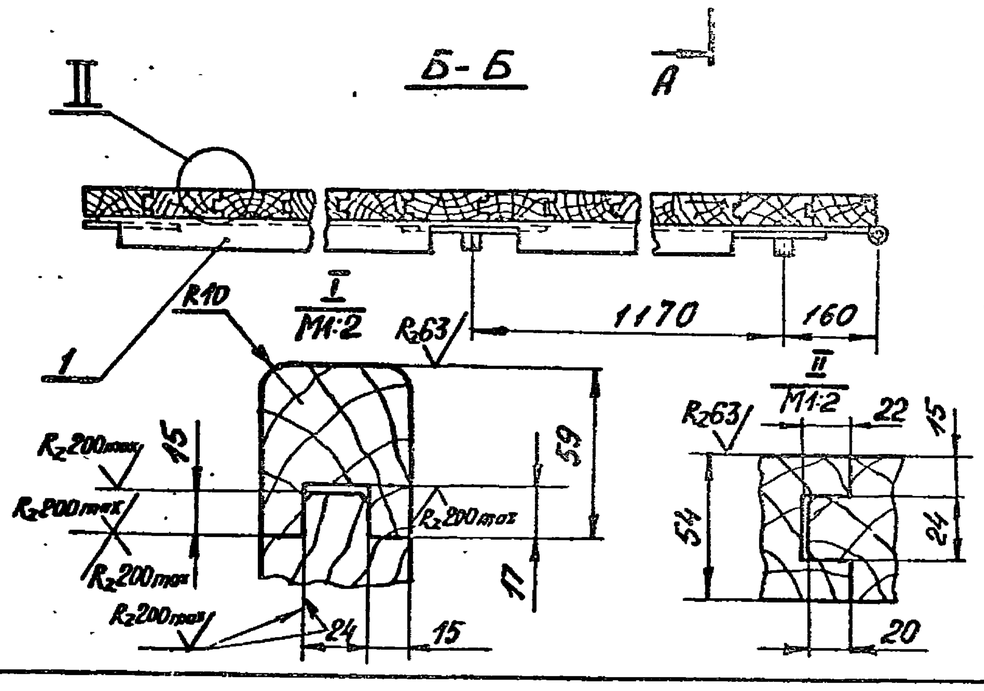

1. Соединение досок и брусков в шпунт производить на клею. Клей казеиновый ГОСТ 3056-74.
2. Неуказанные предельные отклонения размеров: отверстий по H14, валов по h14, остальных $\pm\frac{IT14}{2}$
3.* Размеры для справок.

Изм.	Лист	N докум.	Подп.	Дата
Разраб.	Камынин			
Пров.	Николаев			
Т.контр.				
Н.контр.	Дубинин			
Утв.				

314М.40.СБ

Щит IV

Сборочный чертеж

Литер.	Масса	Масшт.
	127	1:10

Лист | Листов 1

ЦНИИЭП зрелищн. зданий и спорт. сооруж. им. Б.С. Мезенцева Отдел N5

17384-06 Формат 12

Инв. N подл. | Подп. и дата | Взам. инв. N | Инв. N дубл. | Подп. и дата

Копия верна

Альбом V

Типовой проект 294-4-8

314М.42СБ

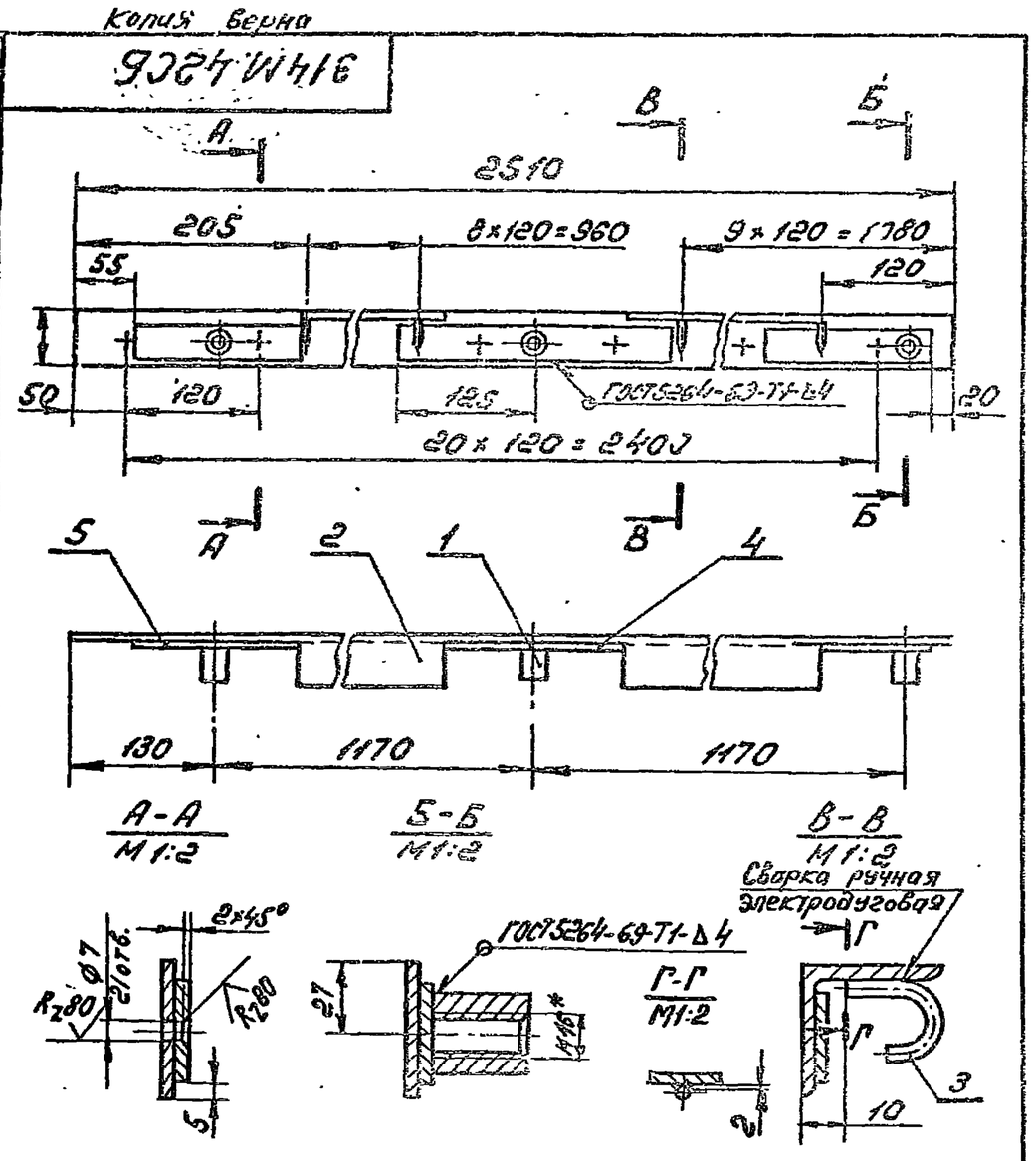

1. Сварку производить электродом Э42 ГОСТ 9467-75
2. Предельные отклонения размеров: отверстий по H14, валов по h14, остальных $\pm\frac{IT14}{2}$
3* Размер для справок.

Изм.	Лист	N докум.	Подп.	Дата	314М.42СБ			
Разраб.		Конынин			Прогон Сборочный чертеж	Лит.	Масса 12,3	Масшт. 1:5
Пров.		Николаев				Лист	Листов 1	
Т.контр.						ЦНИИЭП зрелищных зданий и спортивн. сооружен. им. Б.С. Мезенцева Отдел N5		
Н.контр.		Дубинин						
Утв.								

Формат 11

Формат	Зона	Поз.	Обозначение	Наименование	Кол.	Примечание
				Документация		
11			314М.42СБ	Сборочный чертеж		
				Детали		
11		1	314М.11.001	Втулка	3	
		2	314М.11.002-03	Поперечина	1	
11		3	314М.11.005	Крючок	18	
Б4		4	314М.41.001	Планка		
				Лист 5 ГОСТ 19903-74 / Ст.3 ГОСТ 14637-69		
				250h14×36h14	1	0,4кг
Б4		5	314М.41.002	Планка		
				Лист 5 ГОСТ 19903-74 / Ст3 ГОСТ 14637-69		
				150h14×36h14	2	0,1кг

Подп. и дата | Инв. N дубл. | Взам. инв. N | Подп. и дата | Инв. N подл.

Изм.	Лист	N докум.	Подп.	Дата	314М.42			
Разраб.		Конынин			Прогон	Литер.	Лист	Листов 1
Пров.		Николаев				ЦНИИЭП зрелищн. зданий и спортивн. сооруж. им. Б.С. Мезенцева Отдел N5		
Н.контр.		Дубинин						
Утв.								

Формат 11

314М.41СБ

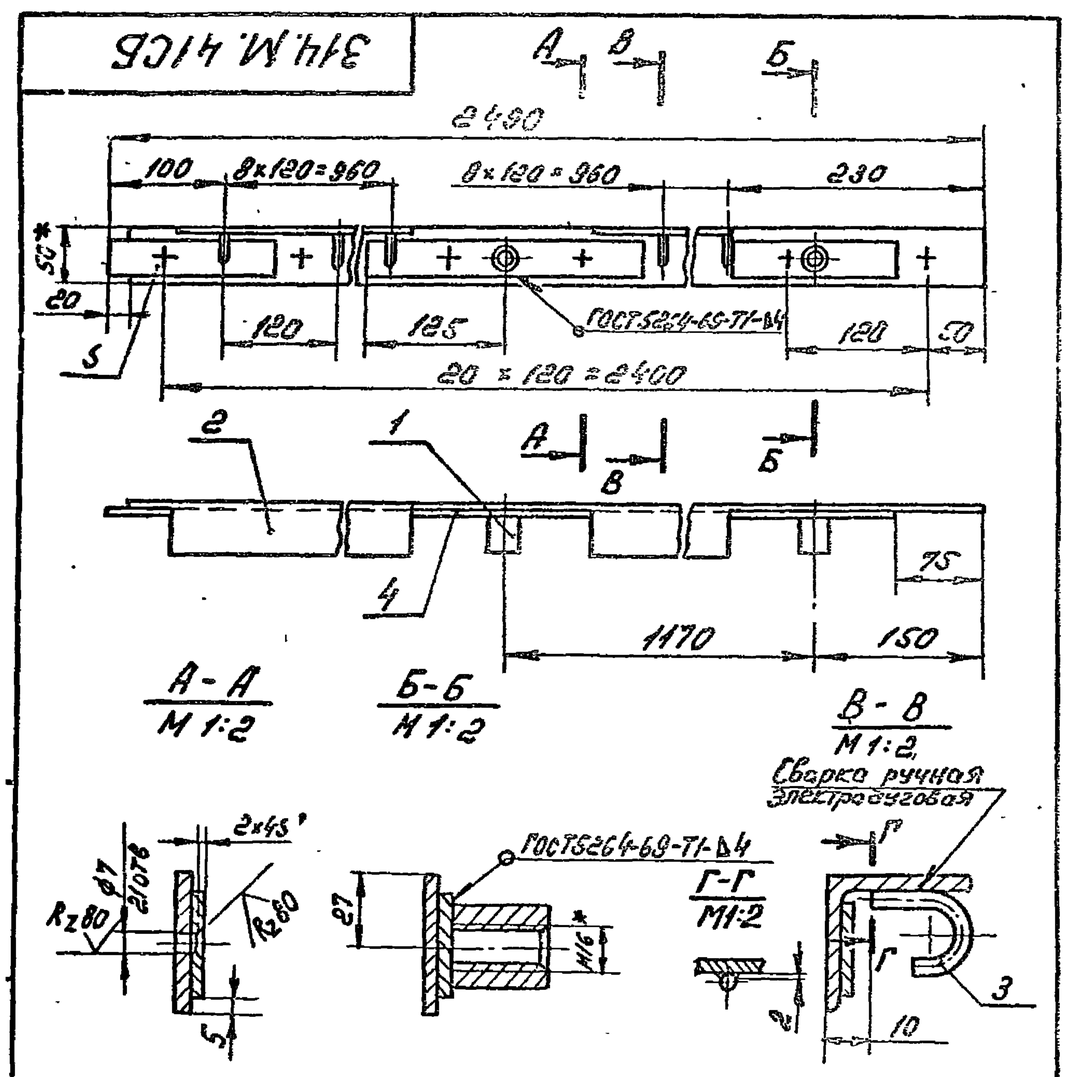

1. Сварку производить электродом Э42 ГОСТ 9467-75
2. Предельные отклонения размеров: отверстий по H14, валов по h14, остальных $\pm\frac{IT14}{2}$
3* Размеры для справок.

Изм.	Лист	N докум.	Подп.	Дата	314М.41СБ			
Разраб.		Конынин			Прогон Сборочный чертеж	Литер.	Масса 12	Масштаб 1:5
Пров.		Николаев				Лист	Листов 1	
Т.контр.						ЦНИИЭП зрелищных зданий и спортивн. сооруж. им. Б.С. Мезенцева Отдел N5		
Н.контр.		Дубинин						
Утв.								

Формат 11

Формат	Зона	Поз.	Обозначение	Наименование	Кол.	Примечание
				Документация		
11			314М.41СБ	Сборочный чертеж		
				Детали		
11		1	314М.11.001	Втулка	2	
		2	314М.11.002-02	Поперечина	1	
11		3	314М.11.005	Крючок	18	
Б4		4	314М.41.001	Планка		
				Лист 5 ГОСТ 19903-74 / Ст 3 ГОСТ 14637-69		
				250h14×36h14	1	0,4кг
Б4		5	314М.41.002	Планка		
				Лист 5 ГОСТ 19903-74 / Ст.3 ГОСТ 14637-69		
				150h14×36h14	2	0,1кг

Подп. и дата | Инв. N дубл. | Взам. инв. N | Подп. и дата | Инв. N подл.

Изм.	Лист	N докум.	Подп.	Дата	314М.41			
Разраб.		Конынин			Прогон	Литер.	Лист	Листов 1
Пров.		Николаев				ЦНИИЭП зрелищн. зданий и спортивн. сооруж. им. Б.С. Мезенцева Отдел N5		
Н.контр.		Дубинин						
Утв.								

Формат 11

314М.50СБ

314М.50СБ - изображено
314М.50-01СБ - зеркальное отражение

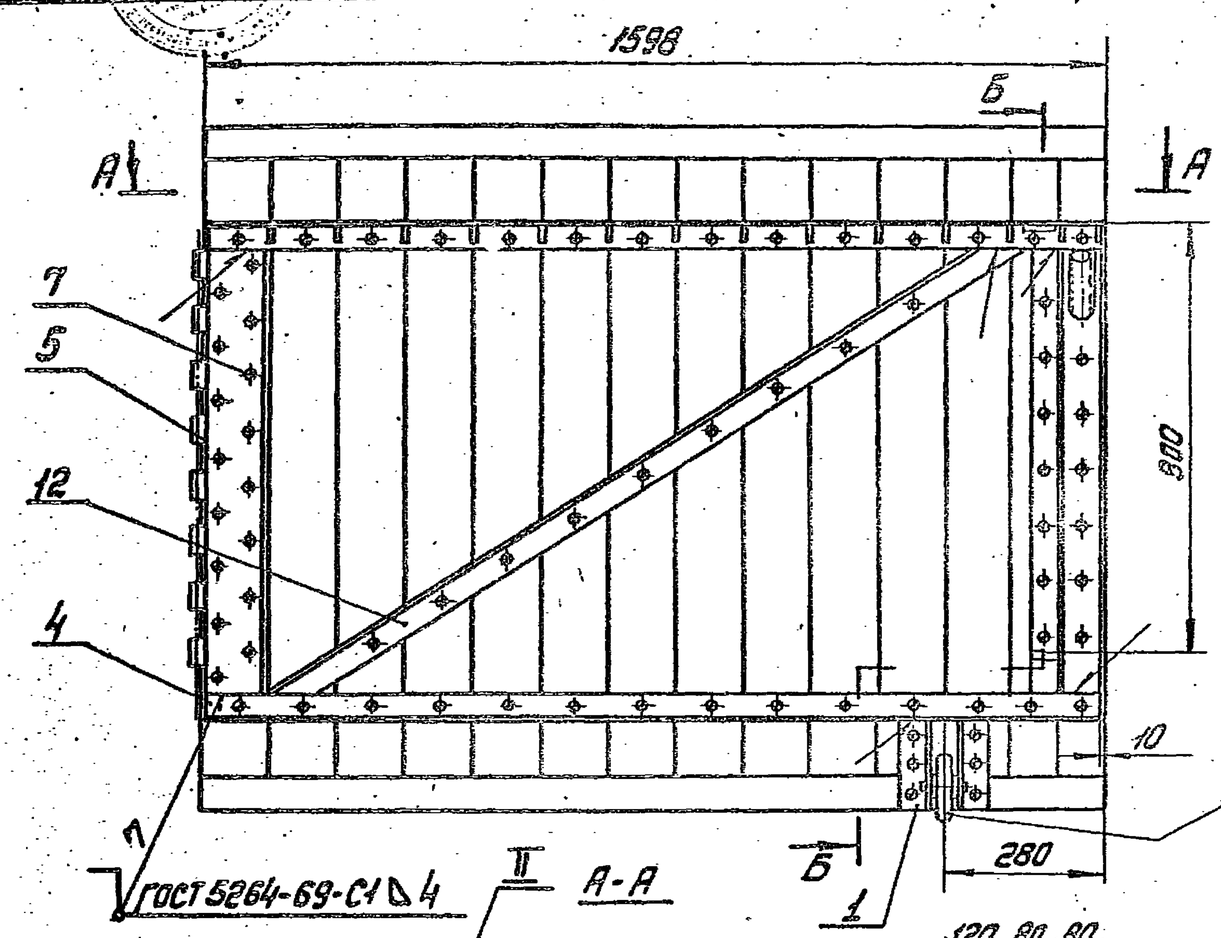

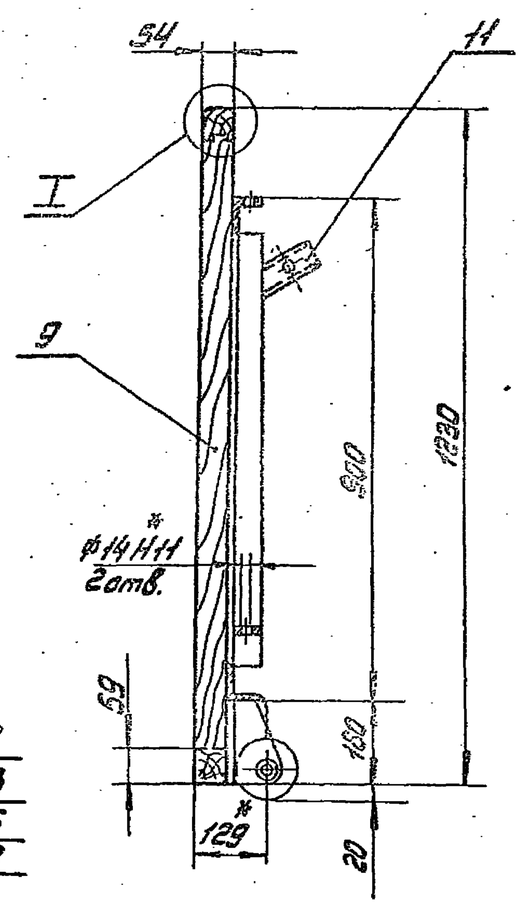

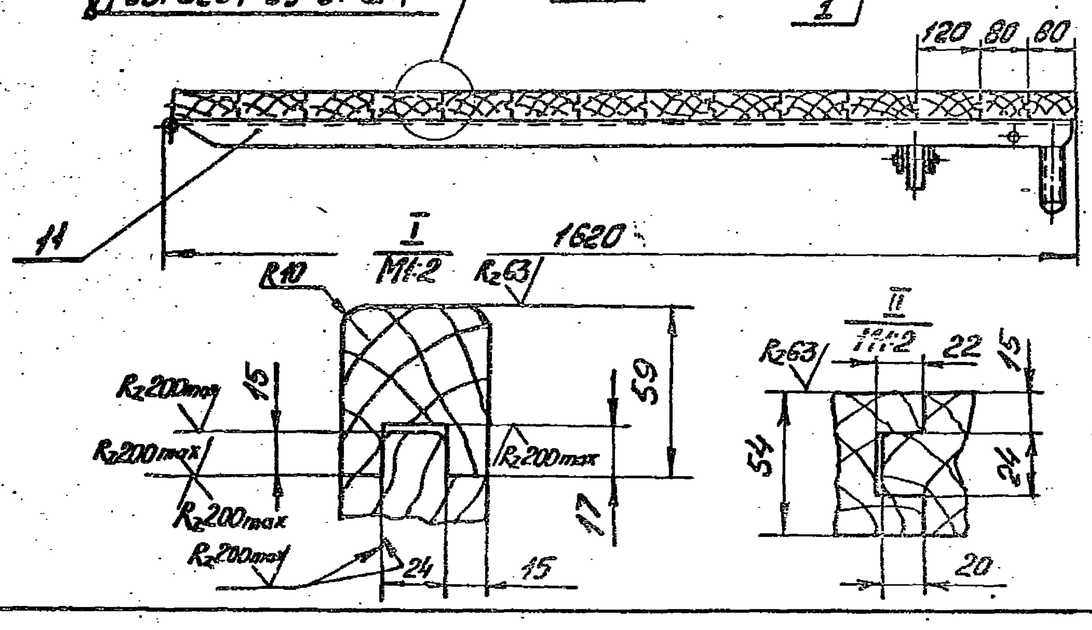

1. Соединение досок и брусков в шпунт производить на клею. Клей казеиновый ГОСТ 3056-74.
2. Неуказанные предельные отклонения размеров: отверстий по H14, валов по h14, остальных ± IT14/2.
3. * Размеры для справок.

Изм.	Лист	N докум.	Подп.	Дата	314М.50СБ			
Разраб.		Николаев			Щит ворот. Сборочный чертеж.	Лит.	Масса 90	Масшт. 1:10
Пров.		Дубинин				Лист	Листов 1	
Т.контр.						ЦНИИЭП зрелищных зданий и спортивных сооружений им. Б.С. Мезенцева отдел N 5		
Н.контр.		Дубинин						
Утв.								

Формат 12

Типовой проект 294-4-8 Альбом V

Инв. N подл. | Подп. и дата | Взам. инв. N | Инв. N дубл. | Подп. и дата

Формат	Зона	Поз.	Обозначение	Наименование	Кол.	Примечание
		9		Пиломатериалы хвойных пород ГОСТ 8486-66	0,11	м³
				Переменные данные для исполнений		
				314М.50		
				Сборочные единицы		
11		10	314М.52	Прогон	1	
11		11	314М.53	Связь	1	
				Детали		
11		12	314М.50.004	Связь	1	
				314М.50-01 см.СБ		
				Сборочные единицы		
		10	314М.52-01	Прогон	1	
		11	314М.53-01	Связь	1	
				Детали		
		12	314М.50.004-01	Связь	1	
			Остальное - различие исполнений 314М.50 и 314М.50-01	по сборочному чертежу		

Изм.	Лист	N докум.	Подп.	Дата	314М.50	Лист 2

Формат 11

Формат	Зона	Поз.	Обозначение	Наименование	Кол.	Примечание
				Документация.		
12			314М.50СБ	Сборочный чертеж		
				Сборочные единицы.		
11		1	314М.51	Кронштейн	1	
				Детали.		
11		2	314М.50.001	Колеса	1	
11		3	314М.50.002	Ось	1	
11		4	314М.50.003	Поперечина	1	
		5	314М.40.001-01	Петля	1	
				Стандартные изделия		
		6		Гайка М16.5 ГОСТ 5918-73	1	
		7		Шуруп А6х50.091 ГОСТ 1145-70	72	
		8		Шплинт 4х22-001 ГОСТ 397-79	1	
				Материалы		

Изм.	Лист	N докум.	Подп.	Дата	314М.50	Лист 2
Разраб.		Николаев			Щит ворот	Листов 2
Пров.		Дубинин				ЦНИИЭП зрелищных зданий и спортивных сооружений им. Б.С. Мезенцева Отдел N 5
Н.контр.		Дубинин				
Утв.						

Формат 11

Типовой проект 294-4-8 Альбом V

Подп. и дата | Инв. N дубл. | Взам. инв. N | Подп. и дата | Инв. N подл.

314М.50.002

Rz80 (√)

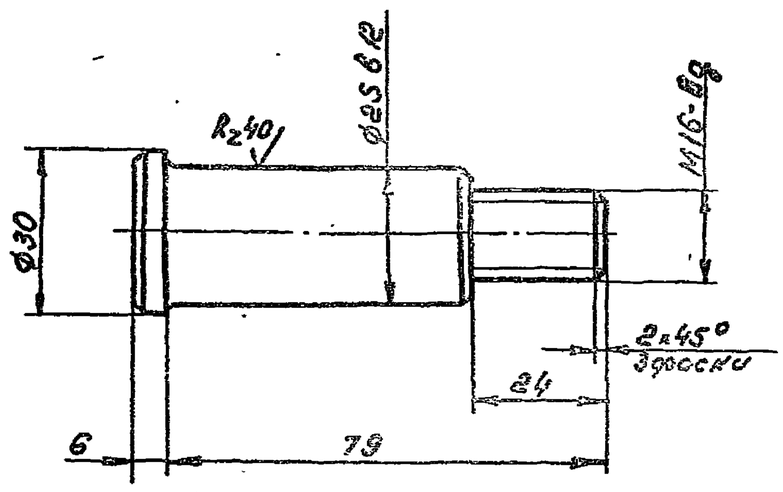

Предельные отклонения размеров: валов по h14, остальных по ±IT 14/2

Изм.	Лист	N докум.	Подп.	Дата	314М.50.002		
Разраб.		Козлова			Ось	Лит.	Масса 0,3 / Масшт. 1:1
Пров.		Николаев				Лист	Листов 1
Т.контр.						ЦНИИЭП зрелищных зданий и спорт. сооружений им. Б.С. Немцева Отдел N 5	
Н.контр.		Дубинин			Ст.3 ГОСТ 380-71		
Утв.							

Формат 11

314М.51.001

Rz80 (√)

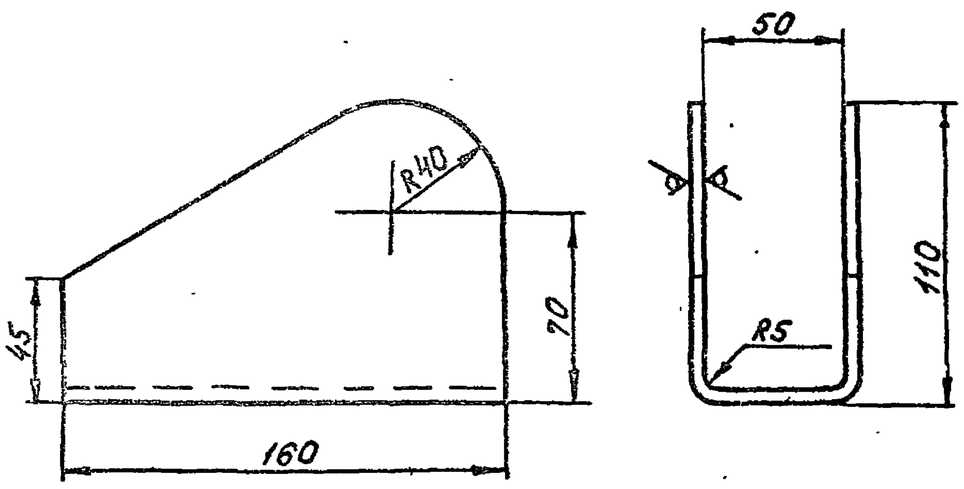

1. Длина развертки L = 252 мм
2. Предельные отклонения размеров: валов по h14, остальных по ±IT 14/2

Изм.	Лист	N докум.	Подп.	Дата	314М.51.001		
Разраб.		Козлова			Кронштейн	Лит.	Масса 1,4 / Масшт. 1:2
Пров.		Николаев				Лист	Листов 1
Т.контр.						ЦНИИЭП зрелищных зданий и спорт. сооружений им. Б.С. Немцева Отдел N 5	
Н.контр.		Дубинин			Лист 5 ГОСТ 19903-74 / Ст 3 ГОСТ 14637-69		
Утв.							

Формат 11

314М.51СБ

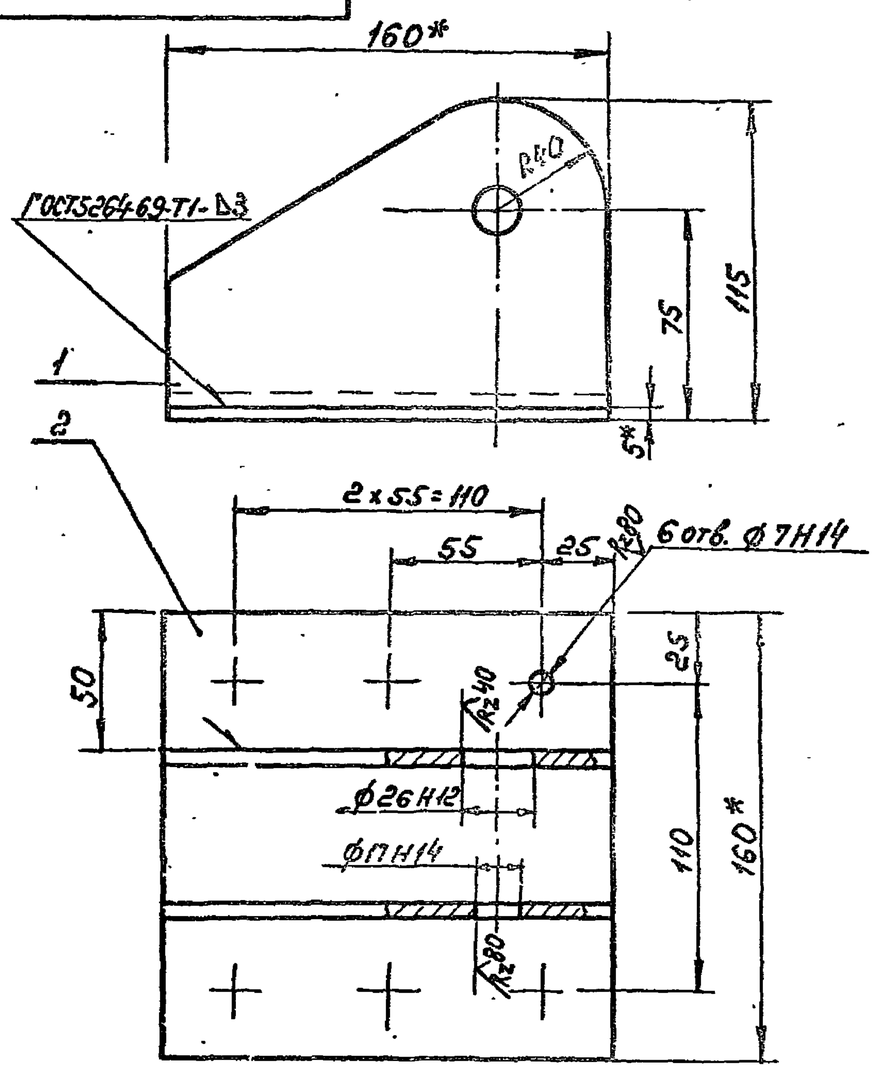

1. Сварку производить электродом Э42 ГОСТ 9467-75
2* Размеры для справок

Изм.	Лист	N докум.	Подп.	Дата	314М.51СБ		
Разраб.		Козлова			Кронштейн Сборочный чертеж	Лит.	Масса 2,4 / Масшт. 1:2
Пров.		Николаев				Лист	Листов 1
Т.контр.						ЦНИИЭП зрелищ. зданий и спорт. сооружений им. Б.С. Немцева Отдел N 5	
Н.контр.		Дубинин					
Утв.							

Формат 11

Формат	Зона	Поз.	Обозначение	Наименование	Кол.	Примечание
				Документация		
А4			314М.51СБ	Сборочный чертеж		
				Детали		
А4		1	314М.51.001	Кронштейн	1	
Б4		2	314М.51.002	Плата		
				Лист 5 ГОСТ 19903-74 / Ст 3 ГОСТ 14637-69		
				160h14x160h14	1	1кг

Изм.	Лист	N докум.	Подп.	Дата	314М.51		
Разраб.		Козлова			Кронштейн	Литер	Лист / Листов 1
Пров.		Николаев				ЦНИИЭП зрелищ. зданий и спорт. сооружений им. Б.С. Немцева Отдел N 5	
Н.контр.		Дубинин					
Утв.							

Формат 11

Копия верна

Альбом V

Типовой проект 294-4-8

314М.50.004

314М.50.004 - изображено

314М.50.004-01 - зеркальное отражение

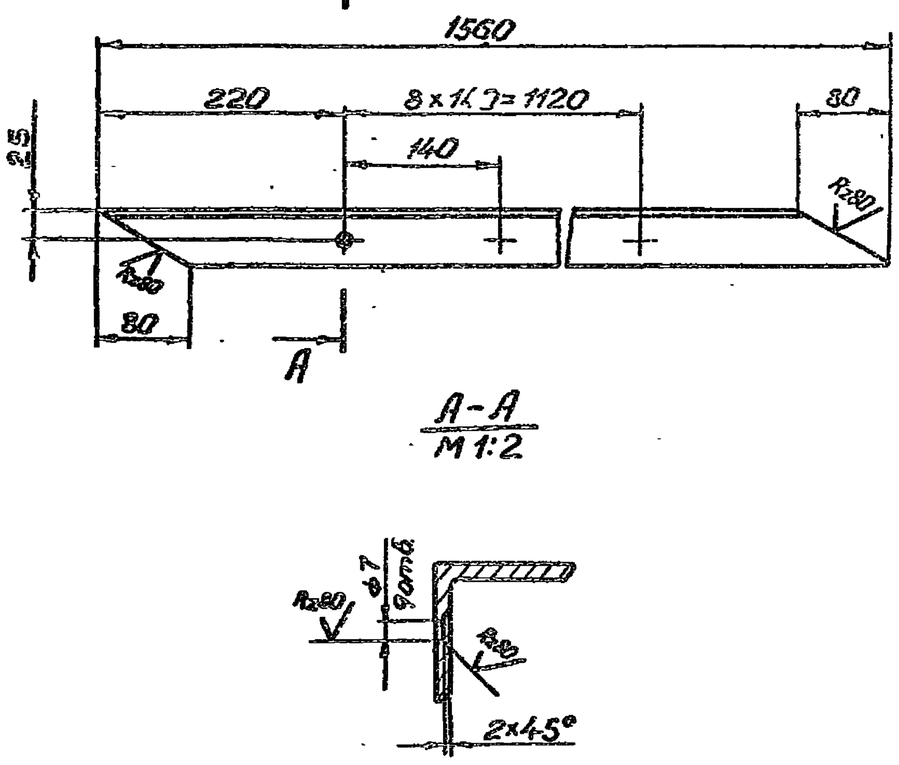

Предельные отклонения размеров: отверстий по H14, валов по h14, остальных $\pm\frac{IT14}{2}$

Изм	Лист	№ докум.	Подп.	Дата	314М.50.004		
Разраб		Камынин			Связь	Лит.	Масса 5,9 / Масшт 1:5
Пров.		Николаев				Лист	Листов 1
Т.контр							
Н.контр.		Дубинин			Уголок Б-50×50×5 ГОСТ 8509-72 / Ст3 ГОСТ 535-79	ЦНИИЭП зрелищных зданий и спортивных сооружений им. Б.С. Мезенцева Отдел N5	
Утв.							

Формат 11

314М.50.003

314М.50.003 - изображено

314М.50.003-01 - зеркальное отражение

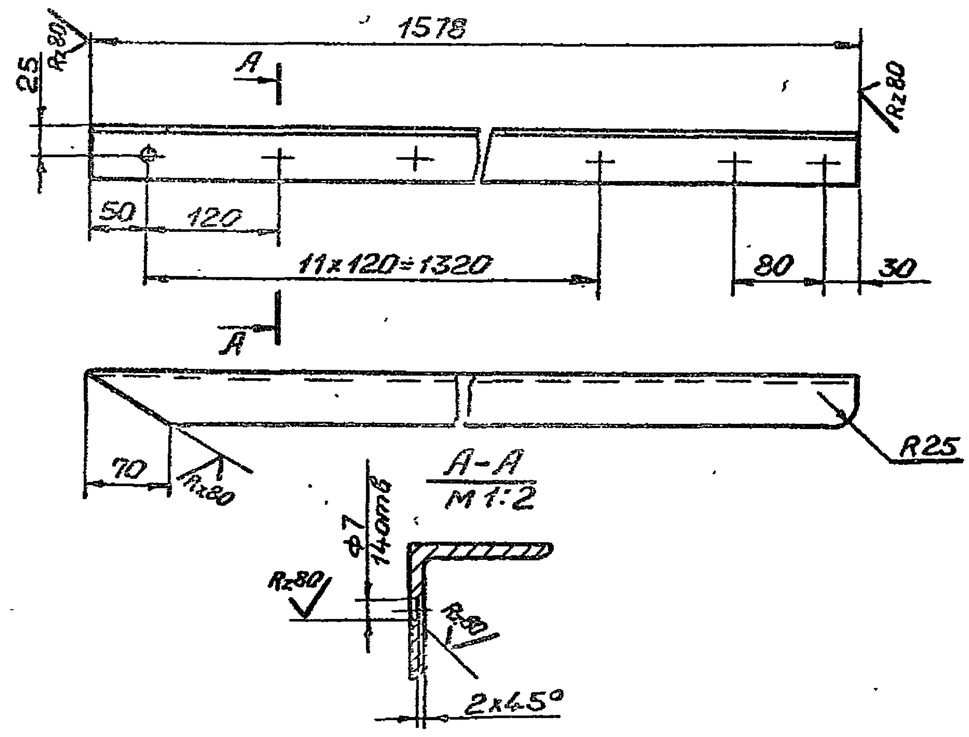

Предельные отклонения размеров: отверстий по H14, валов по h14, остальных $\pm\frac{IT14}{2}$

Изм	Лист	№ докум.	Подпись	Дата	314М.50.003		
Разраб		Камынин			Поперечина	Лит	Масса 5,9 / Масшт 1:5
Пров		Николаев				Лист	Листов 1
Т.контр							
Н.контр		Дубинин			Уголок Б-50×50×5 ГОСТ 8509-72 / Ст3 ГОСТ 535-79	ЦНИИЭП зрелищных зданий и спортивных сооружений им. Б.С. Мезенцева Отдел N5	
Утв							

Формат 11

314М.52СБ

314М.52СБ - изображено

314М.52-01 - зеркальное отражение

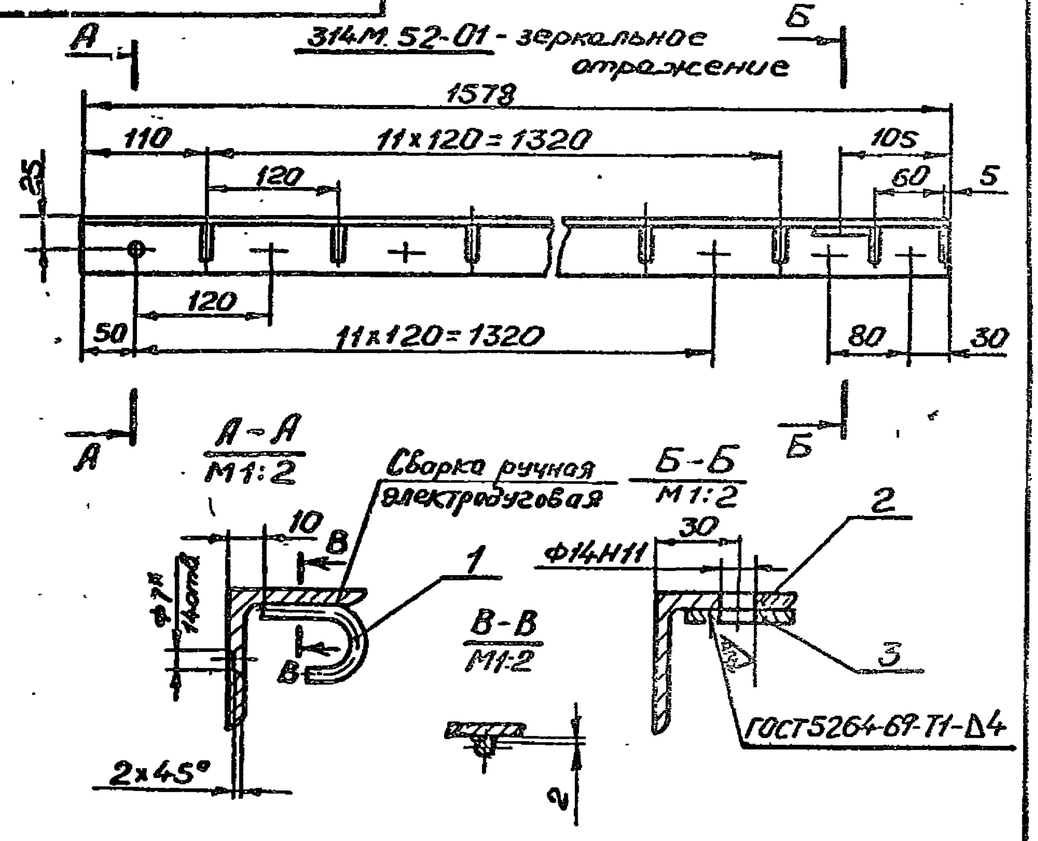

1. Сварку производить электродом Э42 ГОСТ 9467-75
2. Неуказанные предельные отклонения размеров: отверстий по H14, валов по h14, остальных $\pm\frac{IT14}{2}$
3* Размер для справок.

Изм	Лист	№ докум.	Подп	Дата	314М.52СБ		
Разраб		Камынин			Прогон. Сборочный чертеж	Лит	Масса 7,4 / Масшт 1:5
Пров		Николаев				Лист	Листов 1
Т.контр							
Н.контр.		Дубинин				ЦНИИЭП зрелищных зданий и спортивных сооружений им. Б.С. Мезенцева Отдел N5	
Утв							

Формат 11

			Обозначение	Наименование		
				Документация		
11			314М.52СБ	Сборочный чертеж		
				Детали		
11		1	314М.11.005	Крючок	14	
		2	314М.50.003-01	Поперечина	1	
Б4		3	314М.52.001	Платик		
				Лист $\frac{S\ ГОСТ\ 19903-74}{Ст3\ ГОСТ\ 14637-69}$		
				60h14 × 40h14	1	0,08кг
			Различие исполнений 314М.52 и 314М.52-01 по сборочному чертежу			

Изм	Лист	№ докум	Подп	Дата	314М.52		
Разраб		Камынин			Прогон	Лит	Лист / Листов 1
Пров		Николаев					
Н.контр		Дубинин				ЦНИИЭП зрелищных зданий и спортивных сооружений им. Б.С. Мезенцева Отдел N5	
Утв							

Формат 11

Копия Берко

Альбом V

Типовой проект 294-4-8

314М.53.001

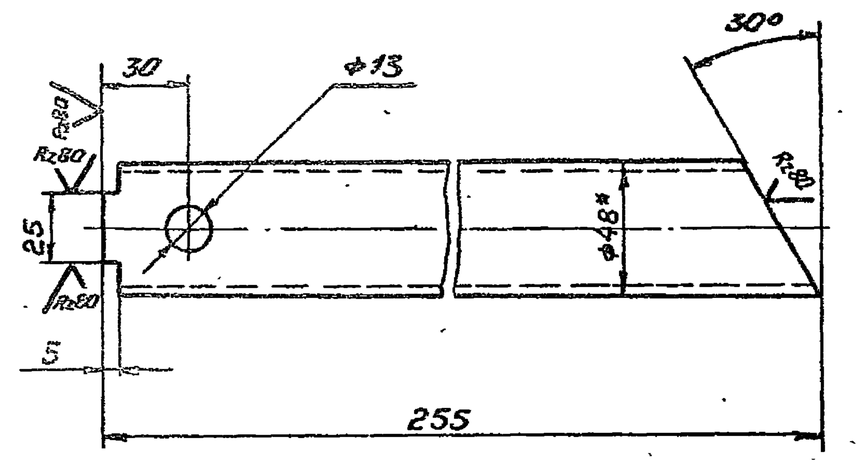

1. Предельные отклонения размеров: отверстий - по H14, валов - по h14, остальных $\pm\frac{IT14}{2}$
2* Размер для справок

Изм	Лист	№ докум	Подп.	Дата	314М.53.001			
Разраб		Камынин			Труба	Лит	Масса 0,8	Масшт 1:2
Пров		Николаев				Лист	Листов 1	
Т.контр								
Н.контр		Дубинин			Труба 40×3 ГОСТ 3262-75	ЦНИИЭП зрелищных зданий и спортивных сооружений им Б.С.Мезенцева Отдел 5		
Утв								

Формат 11

314М.53.002

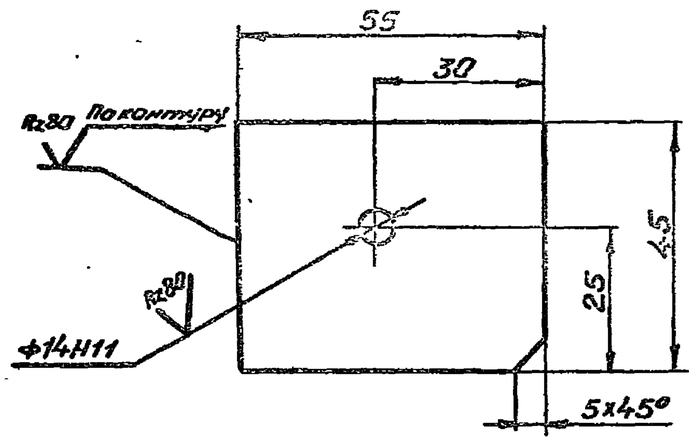

Неуказанные предельные отклонения размеров: валов по h14, остальных $\pm\frac{IT14}{2}$

Изм	Лист	№ докум	Подп.	Дата	314М.53.002			
Разраб		Камынин			Платик	Лит	Масса 0,2	Масшт 1:1
Пров		Николаев				Лист	Листов 1	
Т.контр								
Н.контр		Дубинин			Лист 10 ГОСТ 19903-74 / Ст3 ГОСТ 14637-69	ЦНИИЭП зрелищных зданий и спортивных сооружений им Б.С.Мезенцева Отдел 5		
Утв								

Формат 11

314М.53СБ

314М.53СБ - изображено
314М.53-01СБ - зеркальное отражение

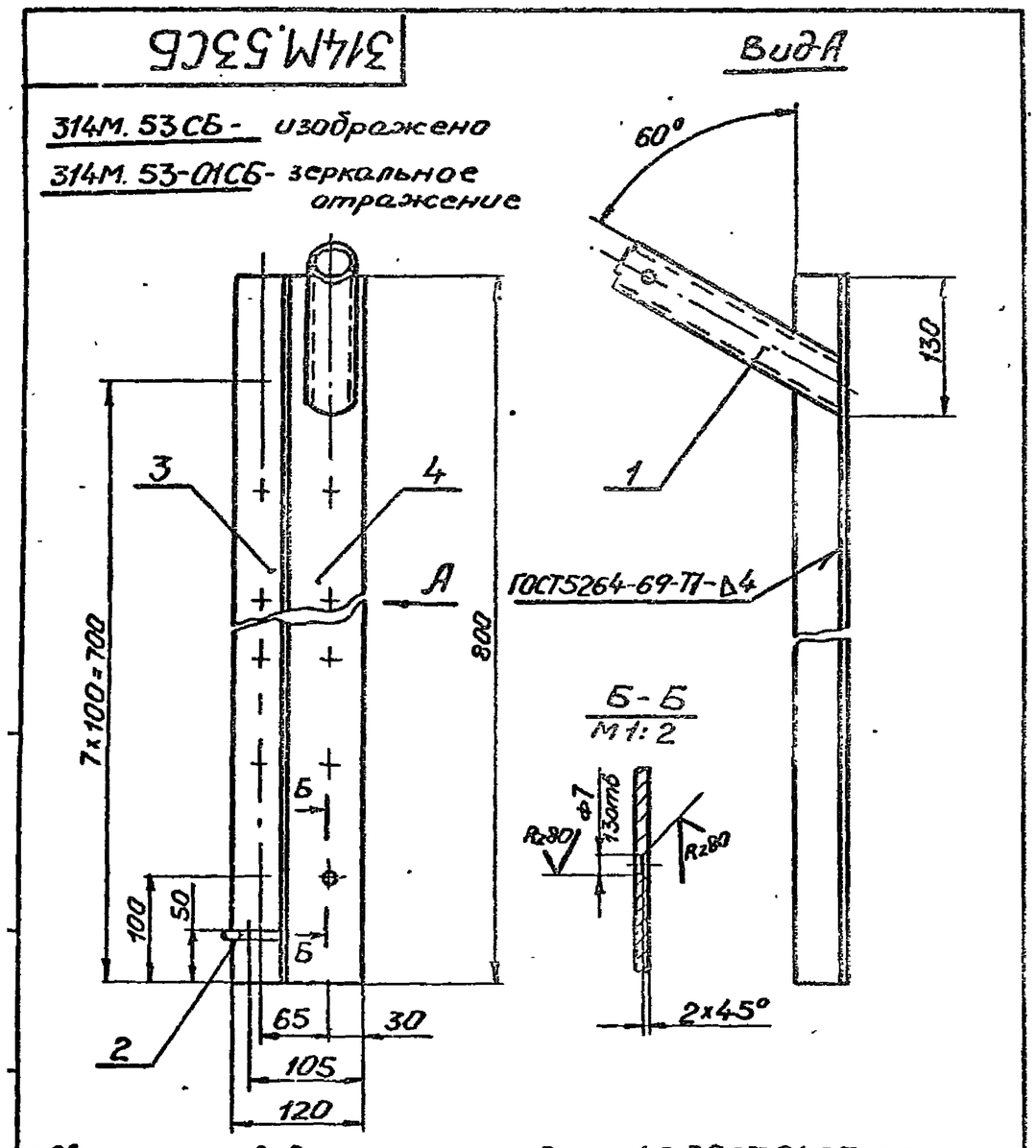

1. Сварку производить электродом Э42 ГОСТ 9467-75.
2. Неуказанные предельные отклонения размеров: отверстий по H14, валов по h14, остальных $\pm\frac{IT14}{2}$.

Изм	Лист	№ докум	Подп.	Дата	314М.53СБ			
Разраб		Камынин			Связь. Сборочный чертеж	Лит	Масса 6,2	Масшт 1:5
Пров		Николаев				Лист	Листов 1	
Т.контр								
Н.контр		Дубинин				ЦНИИЭП зрелищных зданий и спортивных сооружений им Б.С.Мезенцева Отдел 5		
Утв								

Формат 11

Формат	Зона	Поз	Обозначение	Наименование	Кол	Примечание
				Документация		
11			314М.53СБ	Сборочный чертеж		
				Детали		
11		1	314М.53.001	Труба	1	
11		2	314М.53.002	Платик	1	
Б4		3	314М.53.003	Связь		
				Уголок Б-50×50×5 ГОСТ 8509-72 / Ст3 ГОСТ 535-79		
				L=800 h14	1	3,0 кг.
Б4		4	314М.53.004	Связь		
				Полоса Б-5×70 ГОСТ 103-76 / Ст3 ГОСТ 535-79		
				L=800 h14	1	22 кг
			Различия исполнений 314М.53 и 314М.53-01 - по сборочному чертежу			

Изм	Лист	№ докум	Подп.	Дата	314М.53			
Разраб		Камынин			Связь	Лит	Лист	Листов
Пров		Николаев						
Н.контр		Дубинин				ЦНИИЭП зрелищных зданий и спортивных сооружений им Б.С.Мезенцева Отдел 5		
Утв								

Формат 11

Инв. № подл. | Подпись и дата | Взам. инв. № | Инв. № дубл. | Подпись и дата

Копия верна

314М.60СБ

Альбом V

Типовой проект 294-4-8

Рис.1

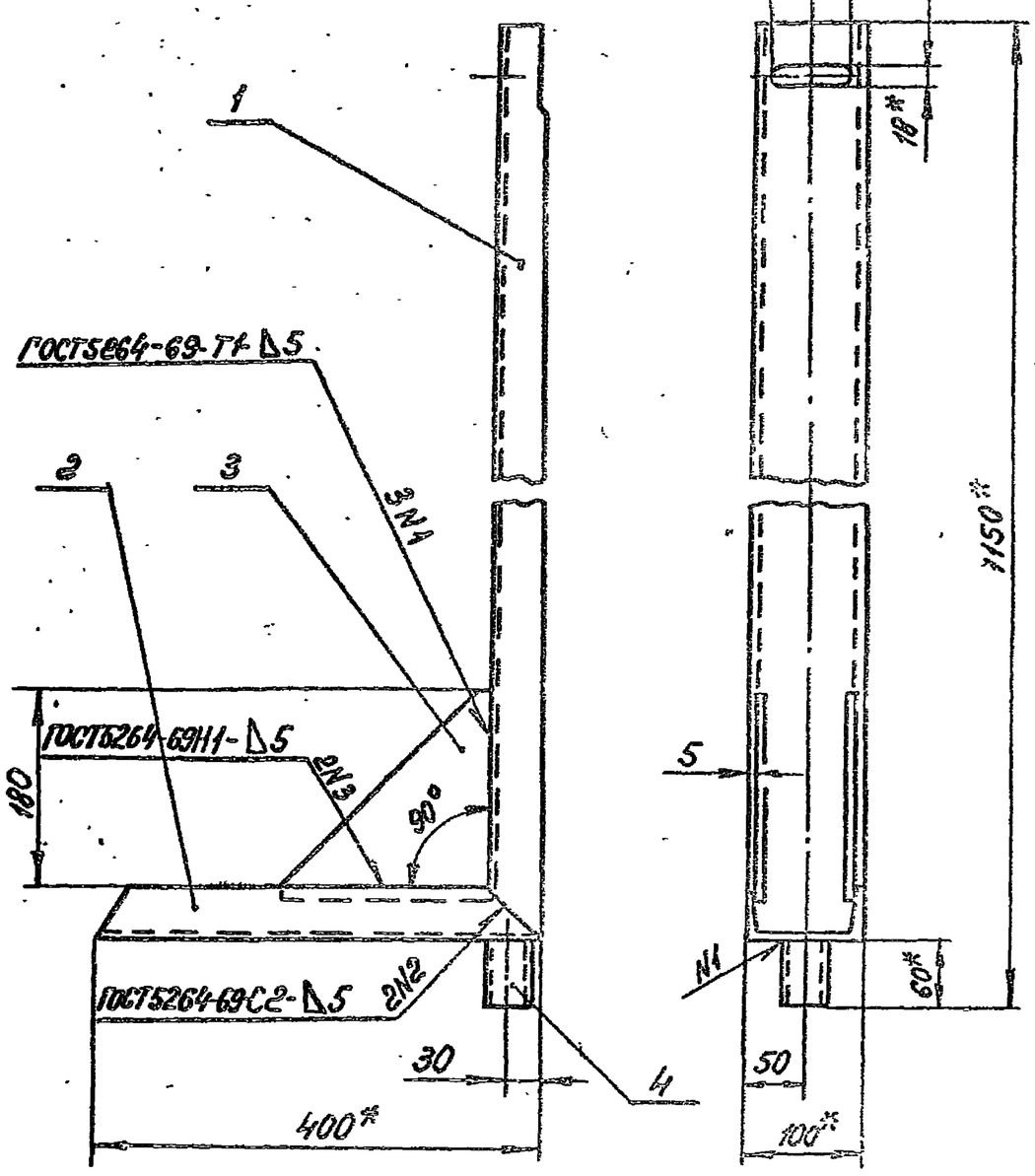

Рис2

Остальное - см. рис.1

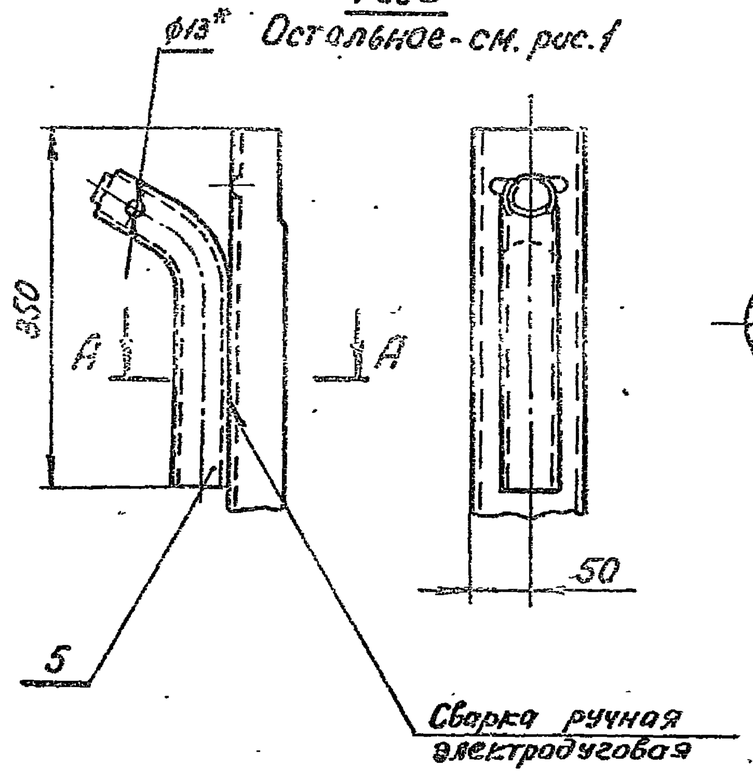

А-А

М1:2,5

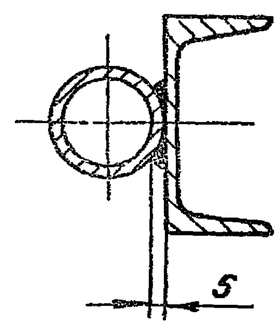

1. Сварку производить электродом Э42ГОСТ 9467-75.
2. Неуказанные предельные отклонения размеров: отверстий по H14, валов по h14, остальных ±IT14/2.
3* Размеры для справок.

Обозначение	Рис.	Масса, кг
314М.60СБ	1	14,5
314М.60-01СБ	2	15,5

Изм.	Лист	N докум.	Подп.	Дата	314М.60СБ			
Разраб.		Николаев			Кронштейн сборочный чертеж	Лит.	Масса	Масшт.
Пров.		Дубинин					Сн. табл.	1:5
Т.контр.						Лист	Листов 1	
Н.контр.		Дубинин			ЦНИИЭП зрелищно зрелищных и спорт. сооружений им. Б.С. Мезенцева Отдел N5			
Утв.								

Формат А2

314М.60.001

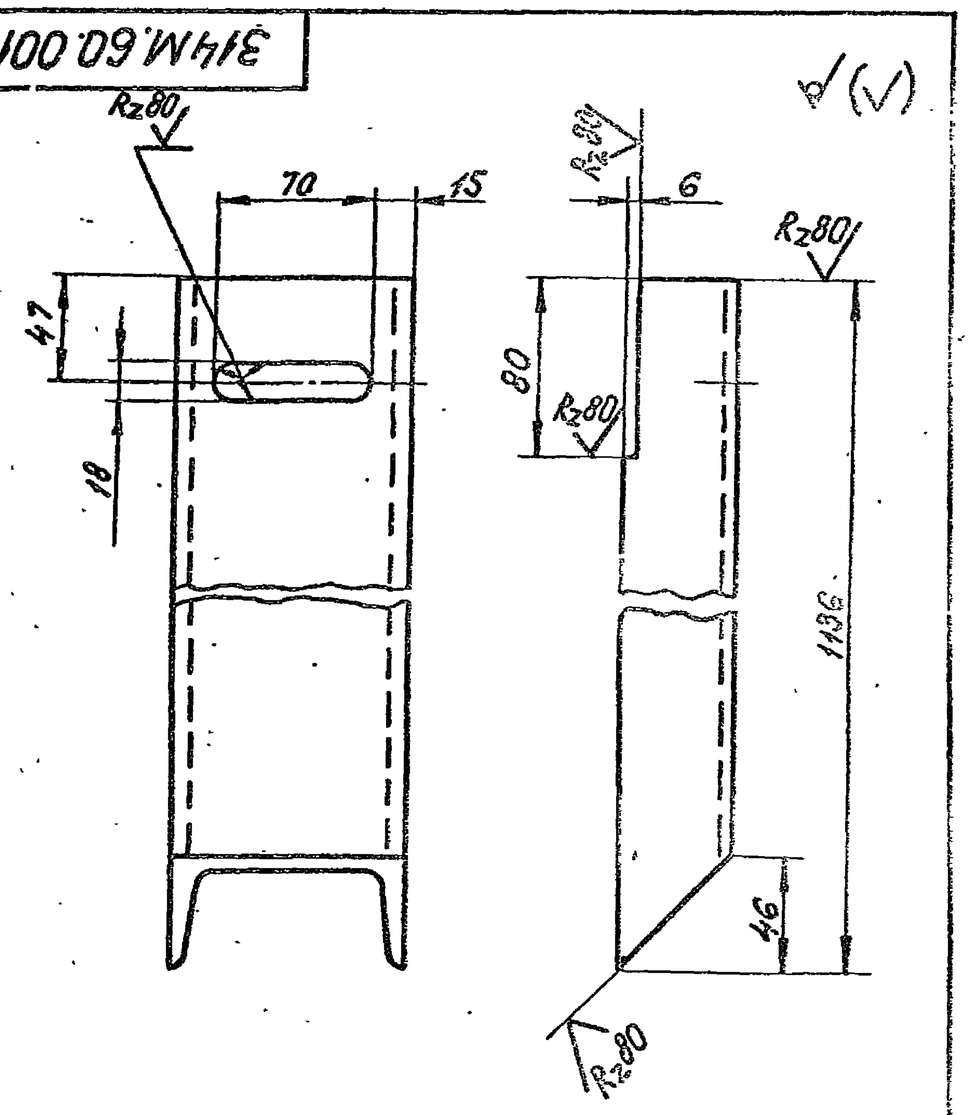

Предельные отклонения размеров: отверстий по H14, валов по h14, остальных ±IT14/2

Изм.	Лист	N докум.	Подп.	Дата	314М.60.001			
Разраб.		Николаев			Стойка	Лит.	Масса	Масшт.
Пров.		Дубинин					9,5	1:25
Т.контр.						Лист	Листов	
Н.контр.		Дубинин			Сталь 10 ГОСТ 8240-72 / Ст 3 ГОСТ 535-79	ЦНИИЭП зрелищно зрелищных и спорт. сооружений им. Б.С. Мезенцева Отдел N5		
Утв.								

Формат А1

Формат	Зона	Поз.	Обозначение	Наименование	Кол.	Примечание
				Документация		
А2			314М.60СБ	Сборочный чертеж		
				Детали		
А1		1	314М.60.001	Стойка	1	
А1		2	314М.60.002	Основание	1	
А1		3	314М.60.003	Ребро	2	
Б4		4	314М.60.004	Стакан		
				Труба 50×2,8-60 ГОСТ 8732-78 / Б 10 ГОСТ 8731-74	1	
				Переменные данные для исполнений:		
				314М.60-01		
				См. СБ, рис.2		
А1		5	314М.60.005	Упор	1	

Изм.	Лист	N докум.	Подп.	Дата	314М.60
Разраб.		Николаев			
Пров.		Дубинин			
Т.контр.					
Утв.					

Инв. N подл. | Подп. и дата | Взам. инв. N | Инв. N дубл. | Подп. и дата

Копия Бернд

Типовой проект 294-4-8 Альбом V

314М.50.001

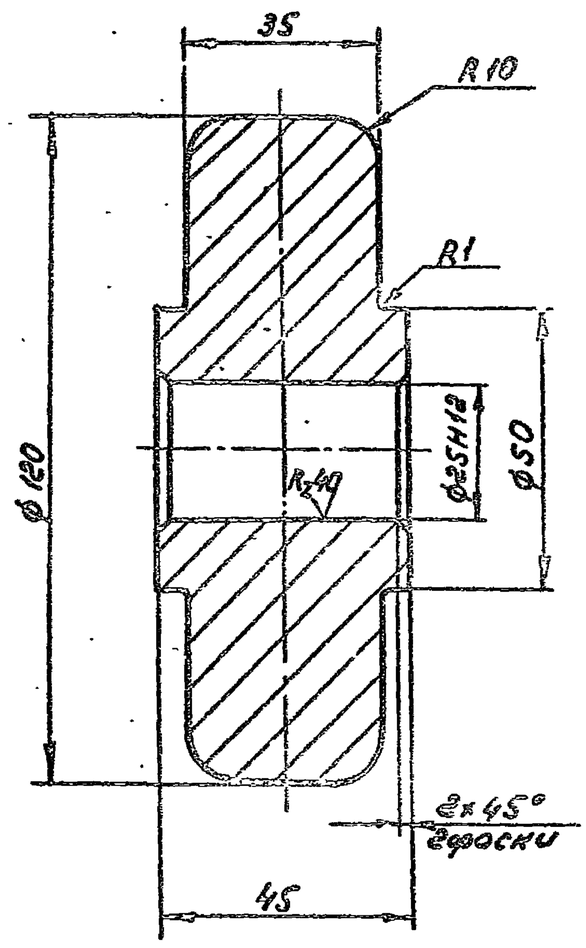

Неуказанные предельные отклонения размеров: валов по h14, остальных ±IT14/2.

Изм.	Лист	N докум.	Подп.	Дата	314М.50.001			
Разраб.		Козлова			Колесо	Лит.	Масса	Масшт.
Пров.		Николаев					2,9	1:1
Т.контр.						Лист	Листов 1	
Н.контр.		Дубинин			Ст3 ГОСТ 380-71	ЦНИИЭП зрелищн. зданий и спортсооружений им. Б.С. Незенцева Отдел N5		
Утв.								

Формат 11

314М.60.005

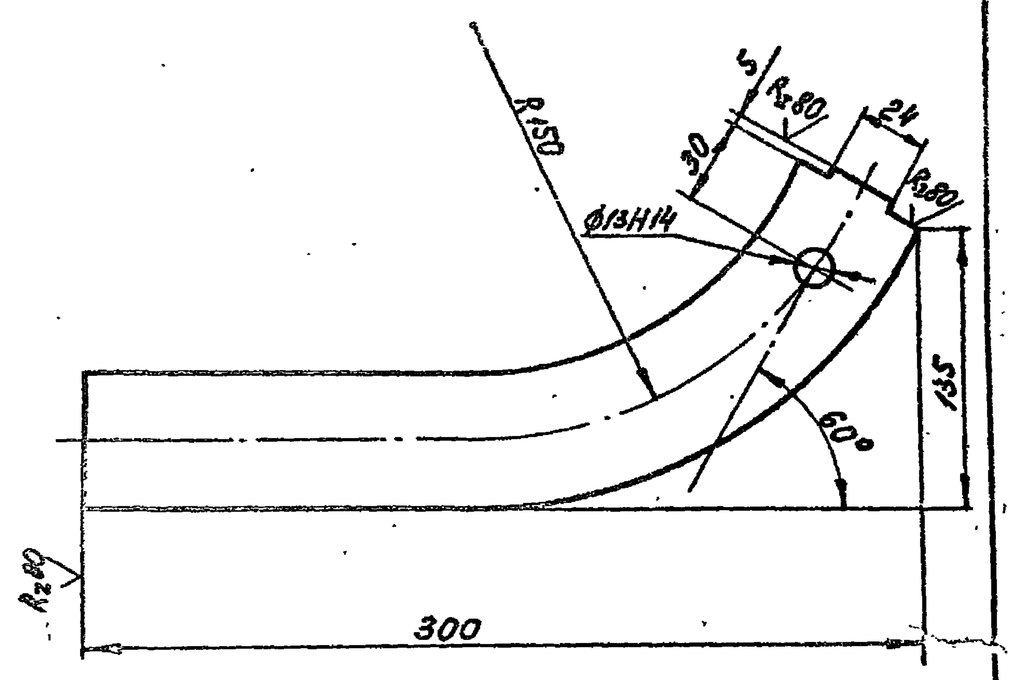

1. Длина развертки L = 340мм.
2. Неуказанные предельные отклонения размеров: валов по h14, остальных ±IT14/2.

Изм.	Лист	N докум.	Подп.	Дата	314М.60.005			
Разраб.		Козлова			Упор	Лит.	Масса	Масшт.
Пров.		Николаев					1,0	1:2
Т.контр.						Лист	Листов 1	
Н.контр.		Дубинин			Труба 40×3 ГОСТ 3262-75	ЦНИИЭП зрелищн. зданий и спорт. сооружений им. Б.С. Незенцева Отдел N5		
Утв.								

Формат 11

314М.60.003

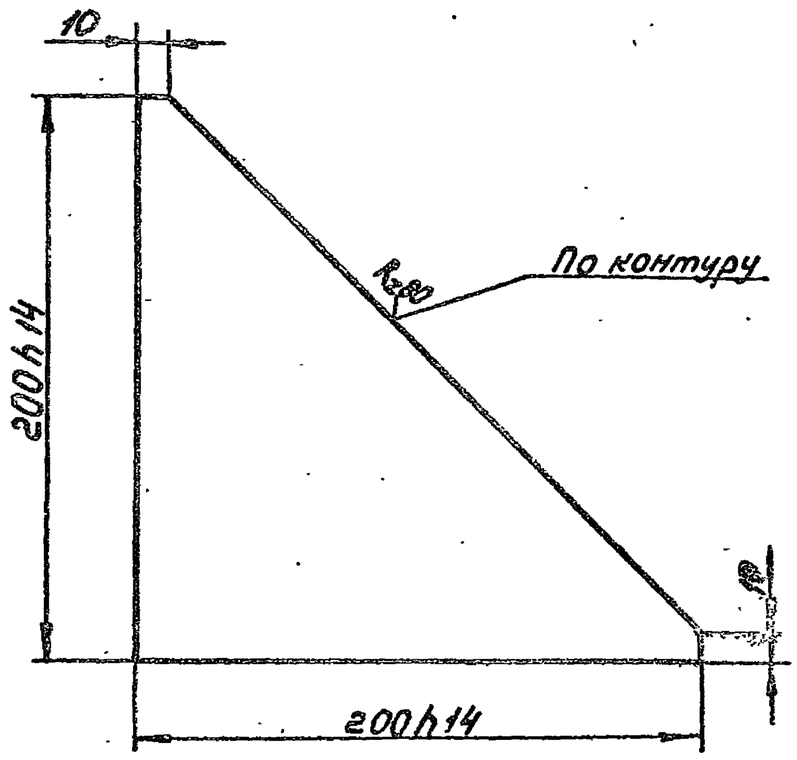

Неуказанные предельные отклонения размеров ±IT14/2

Изм.	Лист	N докум.	Подп.	Дата	314М.60.003			
Разраб.		Козлова			Ребро	Лит.	Масса	Масшт.
Пров.		Николаев					0,78	1:20
Т.контр.						Лист	Листов 1	
Н.контр.		Дубинин			Лист 5 ГОСТ 19903-74 / Ст3 ГОСТ 14637-69	ЦНИИЭП зрелищн. зданий и спорт. сооружений им. Б.С. Незенцева Отдел N5		
Утв.								

Формат 11

314М.60.002

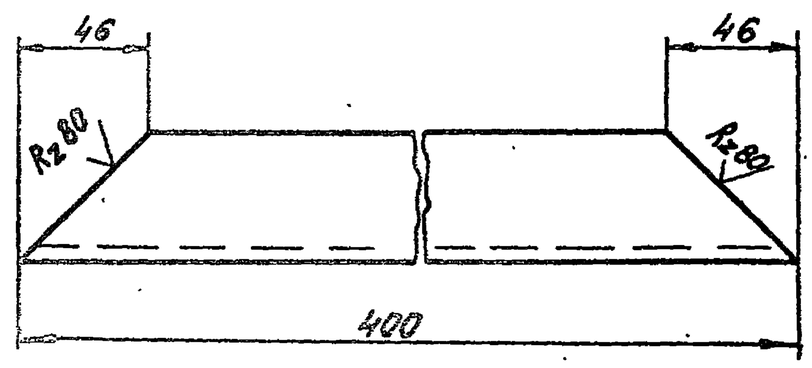

Предельные отклонения размеров ±IT14/2.

Изм.	Лист	N докум.	Подп.	Дата	314М.60.002			
Разраб.		Козлова			Основание	Лит.	Масса	Масшт.
Пров.		Николаев					3,4	1:2
Т.контр.						Лист	Листов 1	
Н.контр.		Дубинин			Швеллер 10 ГОСТ 8240-72 / Ст3 ГОСТ 535-79	ЦНИИЭП зрелищн. зданий и спорт. сооружений им. Б.С. Незенцева Отдел N5		
Утв.								

Формат 11

Инв. N подл. | Подп. и дата | Взам. инв. N | Инв. N дубл. | Подп. и дата

Копия верно

Типовой проект 294-4-8 Альбом V

314М.70.002

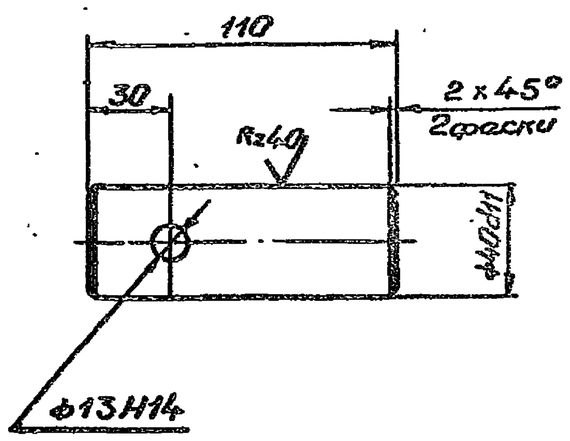

Неуказанные предельные отклонения размеров: ±IT14/2

Изм	Лист	№ докум	Подп	Дата	314М.70.002		
Разраб		Козлова			Ось	Лит	Масса 1,0 / Масшт 1:2
Пров		Николаев				Лист	Листов 1
Т.контр						ЦНИИЭП зрелищных зданий и спортивных сооружений им. Б.С. Мезенцева отдел №5	
Н.контр		Дубинин			Ст 3 ГОСТ 380-71		
Утв							

Формат 11

314М.70.001

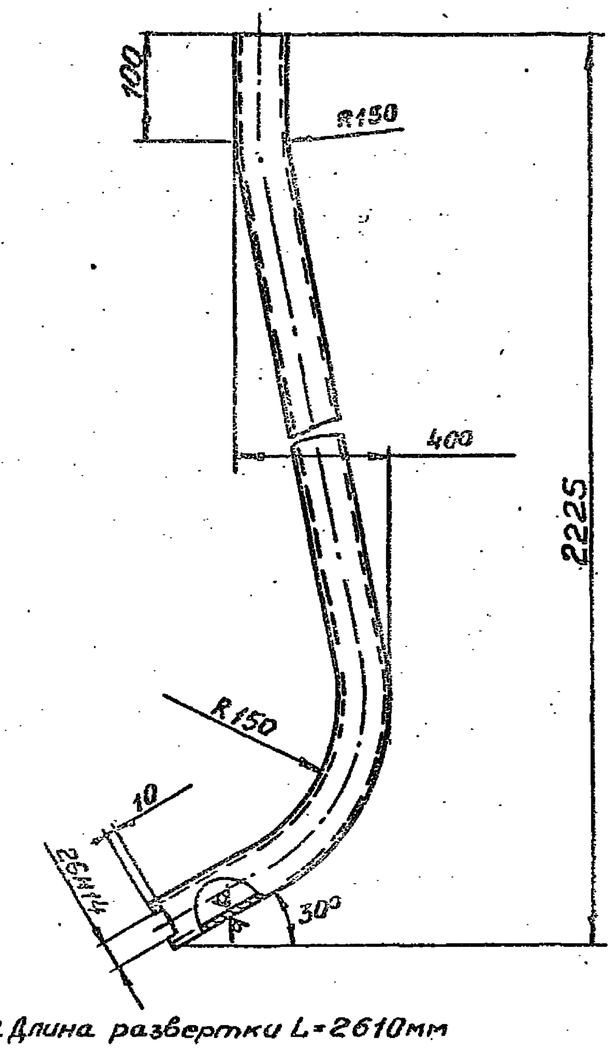

1. Длина развертки L=2610мм
2. Неуказанные предельные отклонения размеров: валов - по h14, остальных ±IT14/2

Изм	Лист	№ докум.	Подп.	Дата	314М.70.001		
Разраб		Козлова			Труба	Лит	Масса 7,3 / Масшт 1:5
Пров		Николаев				Лист	Листов 1
Т.контр						ЦНИИЭП зрелищных зданий и спортивных сооружений им. Б.С. Мезенцева отдел №5	
Н.контр		Дубинин			Труба 40х3 ГОСТ 3262-75		
Утв							

Формат 11

314М.70СБ

314М.70СБ - изображено
314М.70-01СБ - зеркальное отражение

Рис.1

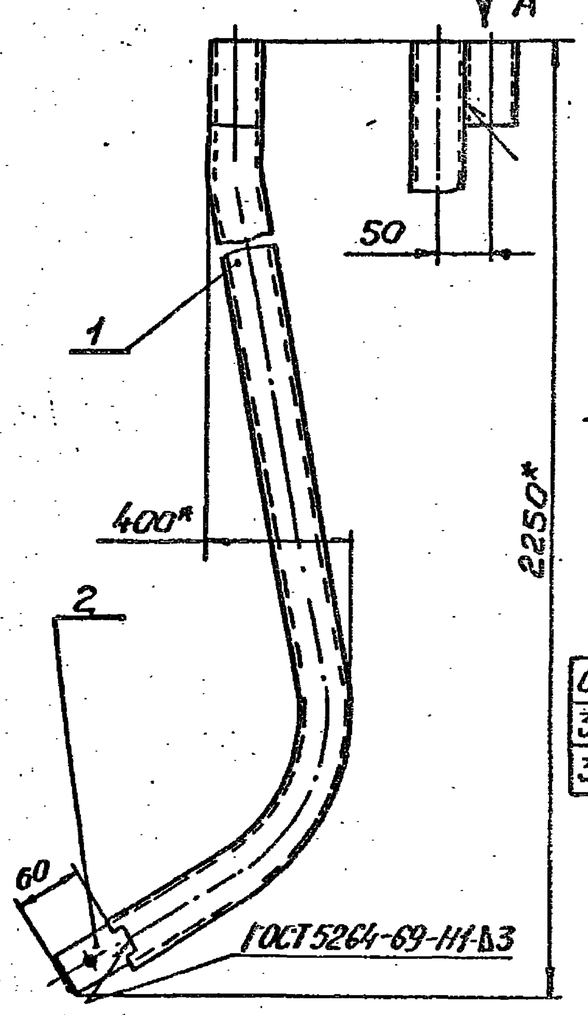

Рис.2

Остальное - см. рис.1

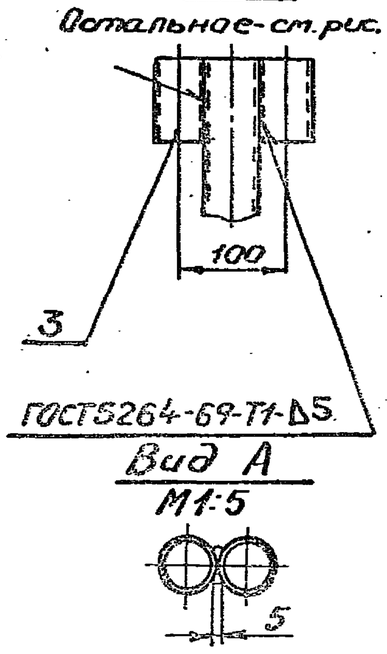

Обозначение	Рис	Масса, кг
314М70СБ	1	8,7
314М70-02СБ	2	9,0

1. Предельные отклонения размеров: ±IT14/2
2. Сварку производить электродом Э42 ГОСТ9467-75
3. * Размеры для справок

Изм	Лист	№ докум	Подп	Дата	314М.70СБ		
Разраб		Николаев			Стойка. Сборочный чертеж	Лит	Масса см. табл / Масшт 1:5
Пров		Дубинин				Лист	Листов 1
Т.контр						ЦНИИЭП зрелищных зданий и спортивных сооружений им. Б.С. Мезенцева отдел №5	
Н.контр		Дубинин					
Утв							

Формат 11

Формат	Зона	Поз.	Обозначение	Наименование	Кол.	Примечание
				Документация		
11			314М.70СБ	Сборочный чертеж		
				Детали		
11		1	314М.70.001	Труба	1	
11		2	314М.70.002	Ось	1	
			Переменные данные	для исполнений		
				314М.70 Рис.1		
				Детали		
54		3	314М.70.003	Коротыш L=75 h14		
				Труба 50х3 ГОСТ8734-75 / А10 ГОСТ8733-74	1	0,35 кг
				314М.70-02 Рис.2		
				Детали		
54		3	314М.70.003	Коротыш L=75 h14		
				Труба 50х3 ГОСТ8734-75 / А10 ГОСТ8733-74	2	0,35 кг
			Различие исполнений	314М.70 и 314М70-01 по СБ		

Изм	Лист	№ докум	Подп.	Дата	314М.70		
Разраб		Козлова			Стойка	Лит	Лист / Листов
Пров		Николаев				ЦНИИЭП зрелищных зданий и спортивных сооружений им. Б.С. Мезенцева отдел №5	
Н.контр		Дубинин					
Утв							

Формат 11

Копия Берна

Типовой проект 294-4-8 Альбом V

314М.100.002

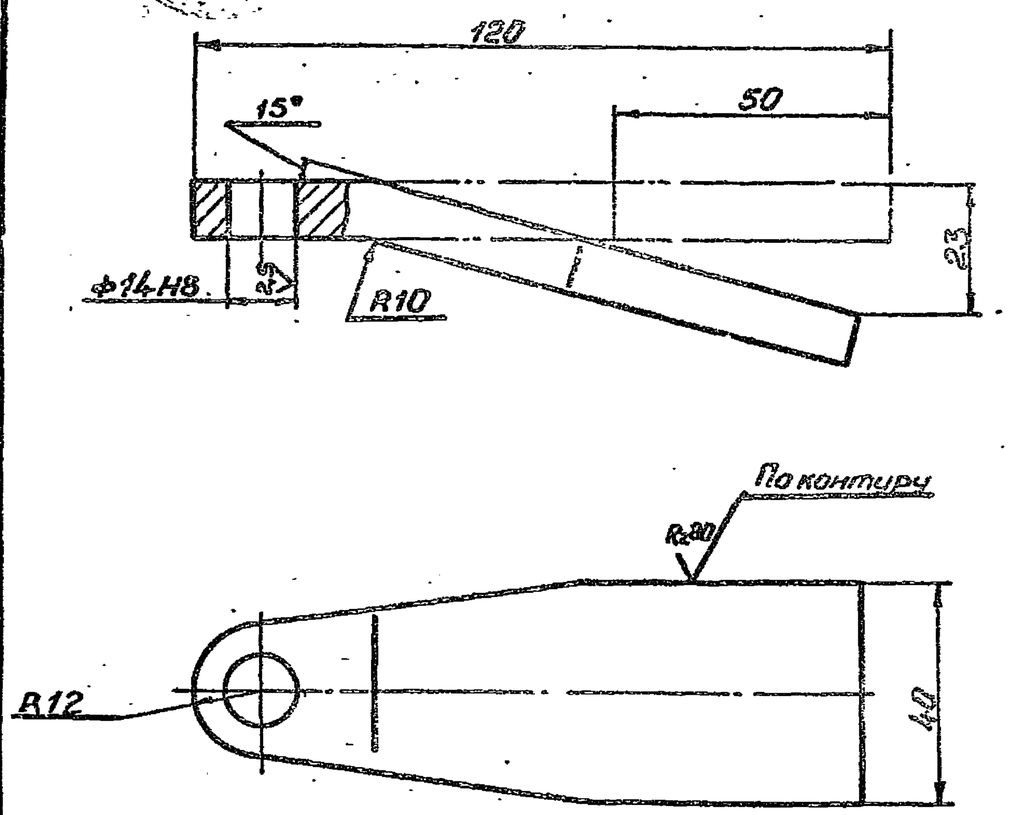

Неуказанные предельные отклонения размеров: валов - по h14, остальных ± IT14/2

Изм	Лист	№ докум.	Подп.	Дата	314М.100.002			
Разраб.		Козлова			Ушко	Лит	Масса 0,3	Масшт 1:1
Пров.		Николаев				Лист	Листов 1	
Т.контр.						ЦНИИЭП зрелищных зданий и спортивных сооружений им. Б.С. Мезенцева Отдел №3		
Н.контр.		Дубинин			Лист 10 ГОСТ 19903-74 / Ст3 ГОСТ 14637-69			
Утв.								

Формат 11

314М.100.001

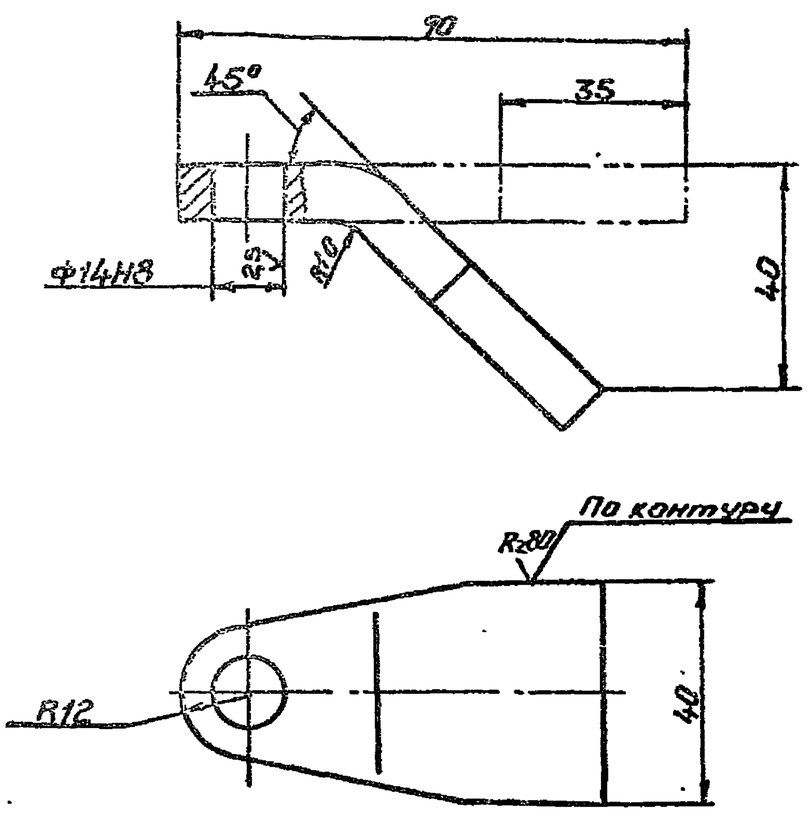

Неуказанные предельные отклонения размеров: валов - по h14, остальных ± IT14/2

Изм	Лист	№ докум.	Подп.	Дата	314М.100.001			
Разраб.		Козлова			Ушко	Лит	Масса 0,23	Масшт 1:1
Пров.		Николаев				Лист	Листов 1	
Т.контр.						ЦНИИЭП зрелищных зданий и спортивных сооружений им. Б.С. Мезенцева Отдел №3		
Н.контр.		Дубинин			Лист 10 ГОСТ 19903-74 / Ст3 ГОСТ 14637-69			
Утв.								

Формат 11

314М.80СБ

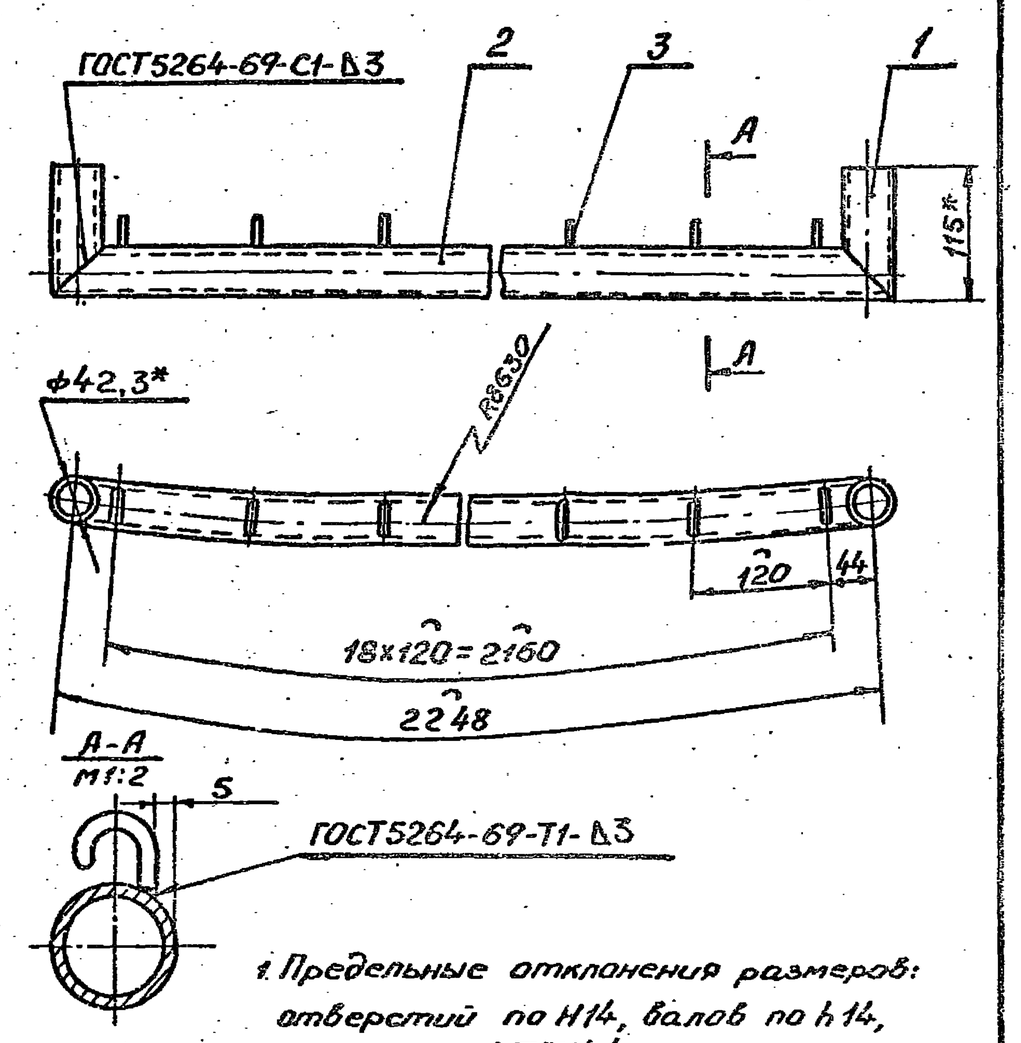

1. Предельные отклонения размеров: отверстий по H14, валов по h14, остальных ± IT14/2
2. *Размеры для справок.

Изм	Лист	№ докум	Подп.	Дата	314М.80СБ			
Разраб.		Козлова			Перекладина. Сборочный чертеж	Лит	Масса 8,5	Масшт 1:5
Пров.		Николаев				Лист	Листов 1	
Т.контр.						ЦНИИЭП зрелищных зданий и спортивных сооружений им. Б.С. Мезенцева Отдел №3		
Н.контр.		Дубинин						
Утв.								

Формат 11

Формат	Зона	Поз.	Обозначение	Наименование	Кол.	Примечание
				Документация		
11			314М.80СБ	Сборочный чертеж		
				Детали		
11		1	314М.80.001	Коротыш	2	
11		2	314М.80.002	Связь	1	
11		3	314М.11.005	Крючок	19	

Изм	Лист	№ докум.	Подп.	Дата	314М.80			
Разраб.		Козлова			Перекладина	Лит	Лист	Листов 1
Пров.		Николаев				ЦНИИЭП зрелищных зданий и спортивных сооружений им. Б.С. Мезенцева Отдел №5		
Н.контр.		Дубинин						
Утв.								

Формат 11

Копия берна

Типовой проект 294-4-8 Альбом V

314М.90.001

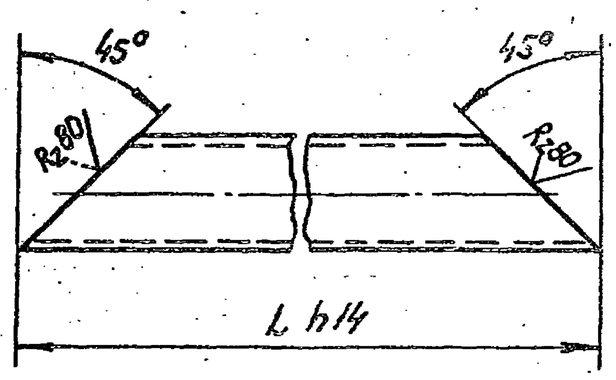

Обозначение	L, мм	Масса кг
314М.90.001	2342	6,3
314М.90.001-01	2272	6,0
314М.90.001-02	1812	4,8

Неуказанные предельные отклонения размеров ± IT14/2

Изм.	Лист	N докум.	Подп.	Дата	314М.90.001			
Разраб.		Николаев			Связь	Литер	Масса см. табл.	Масштаб 1:2
Пров.		Дубинин				Лист	Листов: 1	
Т.контр.								
Н.контр.		Дубинин			Труба 32×2,8 ГОСТ 3262-75	ЦНИИЭП зрелищных зданий и спортивных сооружений им. Б.С. Мезенцева Отдел N5		
Утв.								

Подп. и дата | Инв. N дубл. | Взам. инв. N | Подп. и дата | Инв. N подл.

формат 11

314М.80.001

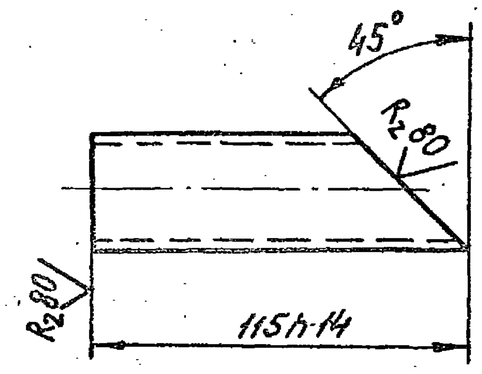

Неуказанные предельные отклонения размеров ± IT14/2

Изм.	Лист	N докум.	Подп.	Дата	314М.80.001			
Разраб.		Николаев			Коротыш	Лит.	Масса 0,25	Масшт. 1:2
Пров.		Дубинин				Лист	Листов 1	
Т.контр.								
Н.контр.		Дубинин			Труба 32×2,8 ГОСТ 3262-75	ЦНИИЭП зрелищных зданий и спорт. сооружений им. Б.С. Мезенцева Отдел N5		
Утв.								

Подп. и дата | Инв. N дубл. | Взам. инв. N | Подп. и дата | Инв. N подл.

формат 11

314М.90СБ

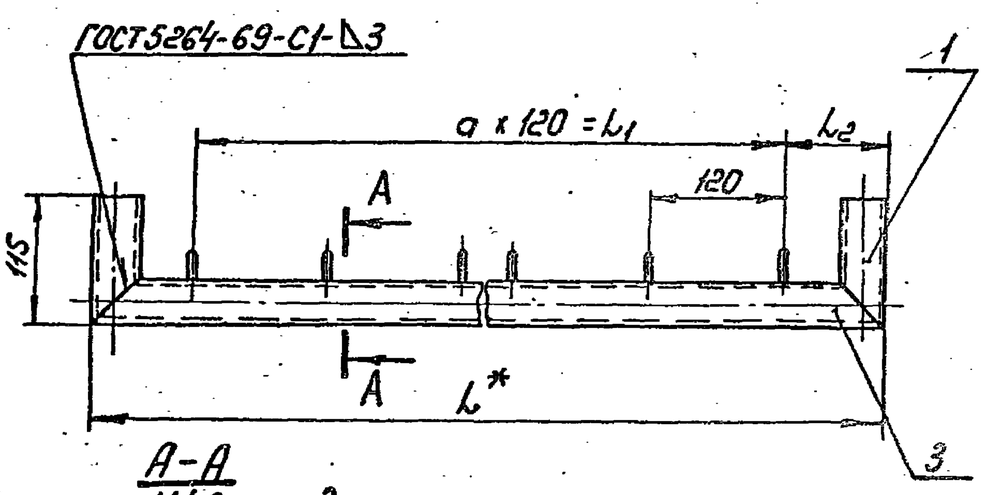

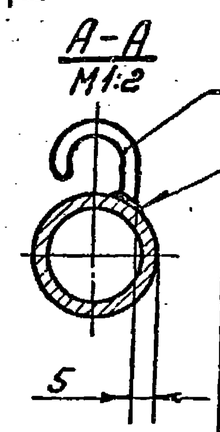

Обозначение	a	L, мм	L1, мм	L2, мм	Масса кг
314М.90СБ	18	2342	2160	90	8,7
314М.90-01СБ	18	2272	2160	55	8,4
314М.90-02СБ	14	1812	1680	65	6,8

1. Предельные отклонения размеров: отверстий по H14, валов по h14, остальных ± IT14/2.
2. * Размеры для справок.

Изм.	Лист	N докум.	Подп.	Дата	314М.90СБ			
Разраб.		Николаев			Переклодина Сборочный чертеж	Лит.	Масса см. табл.	Масштаб 1:5
Пров.		Дубинин				Лист	Листов 1	
Т.контр.								
Н.контр.		Дубинин				ЦНИИЭП зрелищных зданий и спортивных сооружений им. Б.С. Мезенцева Отдел N5		
Утв.								

Подп. и дата | Инв. N дубл. | Взам. инв. N | Подп. и дата | Инв. N подл.

формат 11

Формат	Зона	Поз.	Обозначение	Наименование	Кол.	Примечание
				Документация		
11			314М.90СБ	Сборочный чертеж		
				Детали		
		1	314М.80.001	Коротыш	2	
				Переменные данные для исполнений		
				314М.90		
				Детали		
11		2	314М.11.005	Крючок	19	
11		3	314М.90.001	Связь	1	
				314М.90-01 см. табл.		
				Детали		
		3	314М.90.001-01	Связь	1	
				314М.90-02 см. табл.		
				Детали		
11		2	314М.11.005	Крючок	15	
		3	314М.90.001-02	Связь	1	

Изм.	Лист	N докум.	Подп.	Дата	314М.90			
Разраб.		Николаев			Переклодина	Лит.	Лист	Листов
Пров.		Дубинин				ЦНИИЭП зрелищных зданий и спорт. сооружений им. Б.С. Мезенцева Отдел N5		
Н.контр.		Дубинин						
Утв.								

Подп. и дата | Инв. N дубл. | Взам. инв. N | Подп. и дата | Инв. N подл.

формат 11

Типовой проект 294-4-8 Альбом V

314М.100СБ

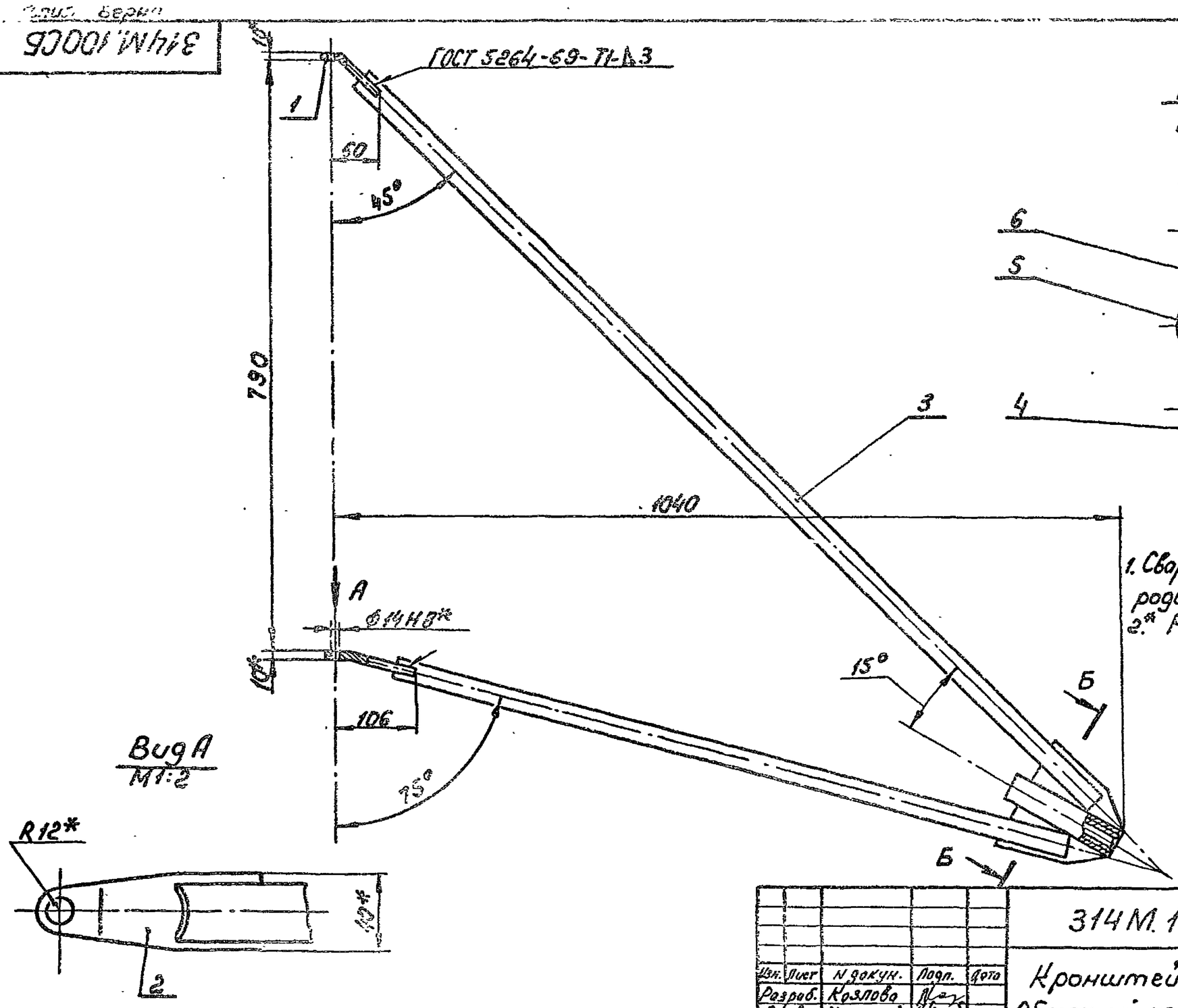

1. Сварку производить электродом Э42 ГОСТ 9467-75.
2.* Размеры для справок.

Изм.	Лист	N докум.	Подп.	Дата	314М.100СБ		
Разраб.		Козлова			Кронштейн сборочный чертеж	Литер.	Масса 4,8	Масштаб 1:5
Пров.		Николаев				Лист	Листов 1
Т.контр.						ЦНИИЭП зрелищных зданий и спортивных сооружений им. Б.С. Незенцева Отдел N5	
Н.контр.		Дубинин					
Утв.							

Формат 12

314М.100.005

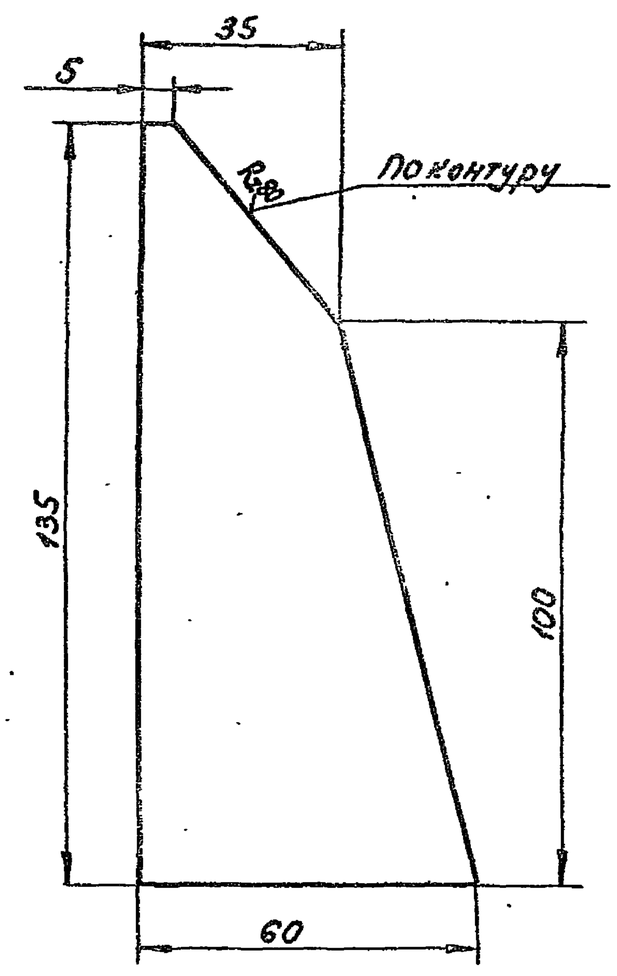

Предельные отклонения размеров: валов по h14, остальных ± IT14/2.

Изм.	Лист	N докум.	Подп.	Дата	314М.100.005		
Разраб.		Козлова			Ребро	Литер.	Масса 0,2	Масшт. 1:2
Пров.		Николаев				Лист	Листов 1
Т.контр.						ЦНИИЭП зрелищных зданий и спортивных сооружений им. Б.С. Незенцева Отдел N5	
Н.контр.		Дубинин			Лист 5 ГОСТ 19903-74 / Ст3 ГОСТ 14637-69		
Утв.							

Формат: 11

Формат	Зона	Поз.	Обозначение	Наименование	Кол.	Примечание
				Документация		
12			314М.100СБ	Сборочный чертеж		
				Детали		
11		1	314М.100.001	Ушко	1	
11		2	314М.100.002	Ушко	1	
11		3	314М.100.003	Связь	1	
		4	-01	Связь	1	
11		5	314М.100.004	Втулка	1	
11		6	314М.100.005	Ребро	2	

Изм.	Лист	N докум.	Подп.	Дата	314М.100		
Разраб.		Козлова			Кронштейн	Лит.	Лист	Листов 1
Пров.		Николаев				ЦНИИЭП зрелищных зданий и спортивных сооружений им. Б.С. Незенцева Отдел N5	
Н.контр.		Дубинин					
Утв.							

Формат: 11

Копия верна

Типовой проект 294-4-8 Альбом V

314М.100.004

R_z80 (√)

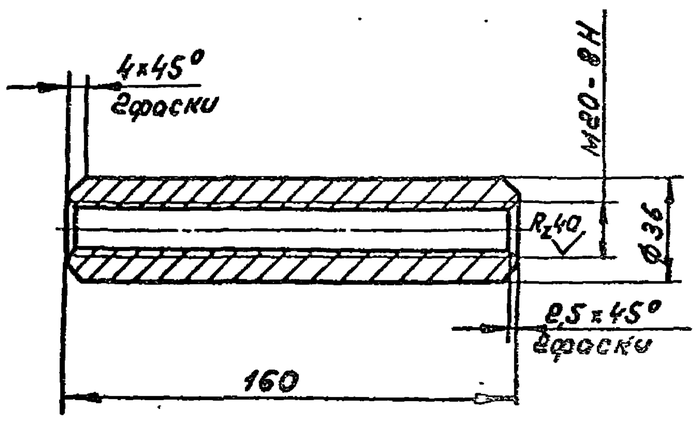

Неуказанные предельные отклонения размеров: валов по h 14, остальных ±IT14/2.

					314М.100.004			
Изм.	Лист	N докум.	Подп.	Дата	Втулка	Литер.	Масса	Масшт.
Разраб.		Козлова					0,8	1:2
Пров.		Николаев				Лист	Листов 1	
Т.контр.								
Н.контр.		Дубинин			Ст. 3 ГОСТ 380-71	ЦНИИЭП зрелищн. зданий и спец. сооружен. им. Б.С. Мезенцева Отдел N5		
Утв.								

Формат А1

314М.100.003

R_z80 (√)

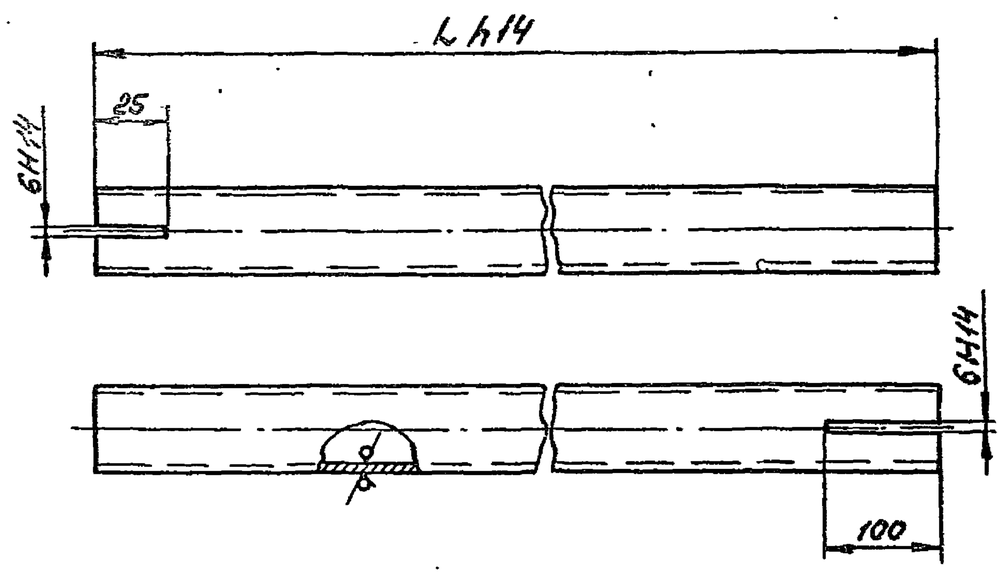

Обозначение	L, мм	Масса, кг
314М.100.003	1370	1,9
314М.100.003-01	920	1,3

Неуказанные предельные отклонения размеров ±IT14/2.

					314М.100.003			
Изм.	Лист	N докум.	Подп.	Дата	Связь	Литер.	Масса	Масшт.
Разраб.		Козлова					см. табл.	1:1
Пров.		Николаев				Лист	Листов 1	
Т.контр.								
Н.контр.		Дубинин			Труба 30×2 ГОСТ 8734-75 / А10 ГОСТ 8733-74	ЦНИИЭП зрелищн. зданий и спец. сооружен. им. Б.С. Мезенцева Отдел N5		
Утв.								

Формат А1

Подп. и дата | Инв. N дубл. | Взам. инв. N | Подп. и дата | Инв. N подл.