Копия верна

ТИПОВОЙ ПРОЕКТ
294-4-8
КРЫТЫЙ КАТОК С ИСКУССТВЕННЫМ ЛЬДОМ ДЛЯ УЧЕБНО-ТРЕНИРОВОЧНЫХ ЗАНЯТИЙ

АЛЬБОМ - I

РАЗРАБОТАН
ЦНИИЭП зрелищных зданий и спортивных сооружений им. Б. С. Мезенцева

ГЛАВНЫЙ ИНЖЕНЕР ИНСТИТУТА
М.В. ГЛИНКИН

ГЛАВНЫЙ АРХИТЕКТОР ПРОЕКТА
Ю.М. БОЛДЫЧЕВ

СОСТАВ ПРОЕКТА

АЛЬБОМ 0 МАТЕРИАЛЫ ДЛЯ ПРИВЯЗКИ И ЧЕРТЕЖИ НУЛЕВОГО ЦИКЛА РАБОТ
АЛЬБОМ I АРХИТЕКТУРНО-СТРОИТЕЛЬНЫЕ И ТЕХНОЛОГИЧЕСКИЕ ЧЕРТЕЖИ
АЛЬБОМ II ЧЕРТЕЖИ САНИТАРНО-ТЕХНИЧЕСКИХ СИСТЕМ И УСТРОЙСТВ И ХОЛОДОСНАБЖЕНИЯ
АЛЬБОМ III ЧЕРТЕЖИ АВТОМАТИЗАЦИИ САНТЕХУСТРОЙСТВ И АВТОМАТИЧЕСКОЙ ПОЖАРНОЙ СИГНАЛИЗАЦИИ
АЛЬБОМ IV ЧЕРТЕЖИ ЭЛЕКТРООБОРУДОВАНИЯ, РАДИО И СВЯЗИ
АЛЬБОМ V ЧЕРТЕЖИ БОРТА ХОККЕЙНОГО
АЛЬБОМ VI ЗАДАНИЕ ЗАВОДАМ-ИЗГОТОВИТЕЛЯМ
АЛЬБОМ VII СМЕТЫ
ЧАСТЬ 1 СТР. 1-160, ЧАСТЬ 2 СТР. 161-339

ТЕХНИЧЕСКИЙ ПРОЕКТ УТВЕРЖДЕН ГОСГРАЖДАНСТРОЕМ ПРИКАЗ №233 от 3 XI.1978г. и письмо от 13.III-81 №СЗ-4-692
РАБОЧИЕ ЧЕРТЕЖИ ВВЕДЕНЫ В ДЕЙСТВИЕ ЦНИИЭП зрелищных зданий и спортивных сооружений им. Б.С. Мезенцева ПРИКАЗ №161 от 5-XII-1981г.

17284.

Альбом I

Типовой проект 294-4-8

ВЕДОМОСТЬ РАБОЧИХ ЧЕРТЕЖЕЙ АЛЬБОМА I

Лист	Наименование	Примечание
АС-I	Общие данные (начало)	
АС-2	Общие данные (окончание)	
АС-3	План I этажа	
АС-4	План I этажа вспомогательного блока	
АС-5	План I этажа вспомогательного блока. Спецификации	
АС-6	Схема закладных деталей в стенах I этажа	
АС-7	План 2 этажа вспомогательного блока	
АС-8	План 2 этажа вспомогательного блока. Второй свет хореографического класса. Спецификации.	
АС-9	План кровли	
АС-I0	Разрез I-I	
АС-II	Разрез 2-2. Фрагмент разреза 2-2	
АС-I2	Разрез 2-2 по вспомогательному блоку. Развертки стен.	
АС-I3	Разрез 3-3. Развертки стен вдоль осей 4 и 5	
АС-I4	Разрез 4-4	
АС-I5	Разрезы 5-5 и 6-6	
АС-I6	Фасад I-I2	
АС-I7	Фасад Н-А. Фрагмент фасада Н-Е	
АС-I8	Фасад I2-I	
АС-I9	Главный вход. Планы. Детали	
АС-20	Главный вход. Фасады. Разрез	
АС-2I	Декоративная эмблема главного входа	
АС-22	Деревянные крышки Д-I и Д-2.	
АС-23	Лестницы №№ I и 2. Планы. Разрезы	
АС-24	Лестницы №№ I и 2. Разрезы.Детали.Спецификация.	
АС-25	Камера сухого жара. План. Детали	
АС-26	Камера сухого жара. Разрезы. Детали.	
АС-27	Камера сухого жара. Потолок, полки	
АС-28	Интерьер вестибюля. Гардероб.	
АС-29	Интерьер зала хореографии	
АС-3I	Деревянный витраж по оси Д. Окна радиоузла. кабины в раздевальных для точки коньков.	
АС-32	Деревянные изделия. Двери ДГ2I-I3 и ДРС. Перегородка и скамья душевой. Поручень	
АС-33	Ограждение конвекторов в залах	
АС-34	Ворота ВР-I	
АС-35	Подвесной потолок зала катка	
АС-36	Подвесные потолки вспомогательного блока	
АС-37	Металлические решетки	
АС-38	Холодильная станция. Планы этажа и кровли. Разрезы	
АС-39	Холодильная станция. Фасады. Детали	
АС-40	Сводная спецификация столярных изделий	
КС-I	Покрытие зала	
КС-2	Разрезы: I-I; 2-2	
КС-3	Монтажная схема складчатого свода	
КС-4	Монтажная схема колонн	
КС-5	Покрытие зала. Сечения: 3-3 ÷ 6-6	
КС-6	Сечения 7-7 ÷ I2-I2	
КС-7	Колонны К-I-I; К-I-2; К-I-3	
КС-8	План перекрытия над I этажом	
КС-9	План покрытия	
КС-I0	Планы перекрытия и покрытия. Ведомость элементов. Сечения: а-а; б-б; в-в; 3-3	
КС-II	Планы перекрытия и покрытия. Монолитные участки: МУ-I; МУ-6	
КС-I2	Планы перекрытия и покрытия. Монолитные участки: МУ-2 ÷ МУ-5; МУ-7; МУ-8	
КС-I3	Планы перекрытия и покрытия. Ведомость стержней. Сечения 3-3 ÷ 5-5	
КС-I4	Планы перекрытия и покрытия. Перечень элементов. Сечения 6-6, 7-7	
КС-I5	Схема перемычек I эт.вспомогательного блока. Сечения перемычек.	
КС-I6	Схема перемычек 2 этажа вспомогательного блока. Сечения перемычек	
КС-I7	Сечения перемычек. Металлические элементы.	
КС-I8	Опорные подушки: ОП-3; ОП-4. Сетка С-2.	
КС-I9	Сливные лотки: СЛ-I; СЛ-2.	
КС-20	Лифт грузоподъемностью I00 кг. Развертки стен лифтовой шахты.	
КС-2I	Холодильная станция. План покрытия. Перемычки. Приточная установка.	
КС-22	Лестница пожарная ЛП-I. Сушильные шкафы.	
КС-23	Ограждение боксов льдоуборочных машин.	
КС-24	Вентшахта № I.	
КС-25	Вентшахты № 2 и № 3.	
КС-26	Холодильная станция. Кронштейны для труб. План. Сечения.	
КС-27	Холодильная станция. Кронштейн для труб. Ведомость элементов	
КС-28	Спецификация Ж.Б. изделий выше отм. 0.000	
КС-29	Спецификация металла выше отм. 0.000	
КС-30	Спецификация на холодильную станцию	
КМ-I	Общие данные	
КМ-2	Фрагмент монтажной схемы витражей по осям "3" и "I0" в осях "Н" - "А" и "А" - "Н" (лист I)	
КМ-3	Фрагмент монтажной схемы витражей по осям "8" и "I0" между осями "Н" - "А" и "А" - "Н" (лист 2). Монтажное сечение 5-5.	
КМ-4	Монтажные сечения: I-I ÷ 4-4 Варианты для тройного остекления: I-I ÷ 2-2	
КМ-5	Монтажные узлы: I ÷ 3	
КМ-6	Узлы установки завертки и шпингалета	
ТХ-I	План I этажа вспомогательного блока с расположением оборудования и мебели	
ТХ-2	План 2 этажа вспомогательного блока с расположением оборудования и мебели	
ТХ-3	Спецификация спортивного оборудования и мебели.	
ТО-I	Мастерские, кабинет врача, сауны, массажная Планы с расположением технологического оборудования и мебели.	
ТО-2	Спецификация технологического оборудования и мебели	
ТЧ-I	Технологическая часть проекта буфета	
МН-I	Шкаф четырехместный двухъярусный для раздевальных	
МН-2	Шкаф четырехместный двухъярусный.Узлы.Детали.	
МН-3	Скамья для раздевальных	

Примечание:

Общие данные включают в себя следующее:

ведомость рабочих чертежей альбома I (АС-I);

ведомость спецификаций и пояснительную записку по надземной части здания; условные обозначения (АС-2)

Типовой проект разработан в соответствии с действующими нормами и правилами и предусматривает мероприятия, обеспечивающие взрывную, взрывопожарную и пожарную безопасность при эксплуатации здания.

Главный архитектор проекта Болдычев Ю.М.
Главный инженер проекта Милковский С.И.

Инв. № подл. | Подпись и дата | Взам. инв. №

Нач. маст.	Шестопалов	
Гл. инж. маст.	Кричевский	
ГАП	Болдычев	
ГАП	Кузнецова	
ГИП	Милковский	
Рук. гр. инж.	Терехова	
Проверил	Кузнецова	
Разраб.	Болдычев	

Инв. №

Привязан

ТП 294-4-8

Крытый каток с искусственным льдом для учебно-тренировочных занятий

Стадия	Лист	Листов
Р	АС-1	

Общие данные (начало)

ЦНИИЭП зрелищных зданий и спортивных сооружений им. Б.С. Мезенцева

Копия верна

Типовой проект 294-4-8 Альбом I

ВЕДОМОСТЬ СПЕЦИФИКАЦИЙ АЛЬБОМА I

Лист	Наименование	Примечания
АС-5	Спецификация столярных изделий на I этаж	
АС-6	Спецификация анкерных болтов	
АС-8	Спецификация столярных изделий на 2 этаж Спецификация гипсобетонных перегородок	
АС-19	Спецификация деревянных элементов на одну скамью главного входа	
АС-20	Спецификация металла на I закладную деталь главного входа	
АС-21	Спецификация арматуры декоративной эмблемы	
АС-22	Спецификации материалов на деревянные крышки Д-I и Д-2	
АС-24	Спецификация сборных элементов лестниц № I и № 2	
АС-27	Спецификация материалов для камеры сухого жара	
АС-28	Спецификация элементов потолка, вентрешетки и облицовки колонны вестибюля	
АС-29	Спецификация элементов ограждения конвекторов зала хореографии. Спецификация элементов зеркала.	
АС-30	Спецификация деревянных элементов тамбура главного входа	
АС-31	Спецификация деревянных блоков витража по оси "Д" Спецификация оконных блоков радиоузла. Спецификация элементов перегородок в раздевальных	
АС-32	Спецификация элементов перегородок в душевых ЭД-I Спецификация элементов на 4 скамьи Спецификация деревянных элементов поручня лестниц №№ I,2,3,4 и балкона	
АС-33	Спецификация элементов ограждения конвекторов в залах	
АС-34	Спецификация материалов ворот ВС-I	
АС-35	Спецификация подвесного потолка из алюминиевых реек.	
АС-36	Спецификация подвесного потолка из плит "Акмигран" Спецификация подвесного потолка из асбестоцементных листов. Спецификация подвесного потолка из гипсовых плит. Спецификация подвесного потолка из плит "Акмигран" по деревянным рейкам.	
АС-37	Спецификация элементов решетки РМ-I. Спецификация элементов решетки РМ-2.	
АС-39	Спецификация столярных изделий холодильной станции.	

Лист	Наименование	Примечание
АС-40	Сводная спецификация столярных изделий для здания катка.	
	Сводная спецификация столярных изделий для здания холодильной станции.	
КС-I	Спецификация элементов покрытия зала катка. Спецификация металла на I анкер.	
КС-3	Спецификация анкеров для светильников.	
КС-4	Спецификация элементов покрытия зала катка. Спецификация металла на I закладную деталь для балки Б52-60А.	
КС-6	Спецификация металл на I анкер	
КС-7	Спецификация стержней каркасов колонн. Спецификация элементов колонн. Спецификация металла на I закладную деталь.	
КС-10	Спецификация элементов перекрытия и покрытия	
КС-13	Спецификация стержней каркасов монолитных участков перекрытия и покрытия	
КС-14	Спецификация элементов монолитных участков перекрытия и покрытия	
КС-15	Спецификация элементов перемычек на I этаж	
КС-16	Спецификация элементов перемычек на 2 этаж	
КС-17	Спецификация металла на I перемычку	
КС-18	Спецификация элементов опорных подушек. Спецификация стержней опорных подушек.	
КС-19	Спецификация элементов сливных лотков. Спецификация металла на I закладную деталь.	
КС-21	Спецификация элементов перемычек холодильной станции. Спецификация стержней.	
КС-22	Спецификация элементов пожарной лестницы и сушильных шкафов.	
КС-25	Спецификация элементов вентшахт.	
КС-27	Спецификация элементов кронштейнов холодильной станции.	
КС-28	Спецификация железобетонных изделий выше нуля.	
КС-29	Спецификация металла выше нуля.	
КС-30	Спецификация на холодильную камеру.	

Лист	Наименование	Примечание
КМ-I	Спецификация монтажных элементов алюминиевых витражей	
ТХ-3	Спецификация спортивного оборудования и мебели	
ТО-2	Спецификация технологического оборудования и мебели	
ТЧ-I	Спецификация технологического оборудования буфета	
МН-I	Спецификация материалов на шкаф для раздевальных	
МН-3	Спецификация материалов на скамью для раздевальных	

УСЛОВНЫЕ ОБОЗНАЧЕНИЯ

- кирпичная кладка
- кирпичная кладка с облицовкой лицевым кирпичом
- армированная кирпичная кладка
- отверстия в кирпичной стене
- перегородки из лицевого кирпича
- сборные гипсобетонные перегородки

Нач. маст.	Шестопалов	
Гл. инж. м.	Кричевский	
ГАП	Болдычев	
ГАП	Кузнецова	
ГИП	Миаковский	
Рук. гр. ин.	Терехова	
Проверил	Кузнецова	
Разработал	Болдычев	

ТП 294-4-8

Крытый каток с искусственным льдом для учебно-тренировочных занятий

Стадия	Лист	Листов
Р	АС-2	

Общие данные (окончание)

Ленпроектстальконструкция им. В.С. Метлицкого

Инв. № подл. | Подпись и дата | Взам. инв. №

Ф 22 17384-

Копия верна

Типовой проект 294-4-8 Альбом I

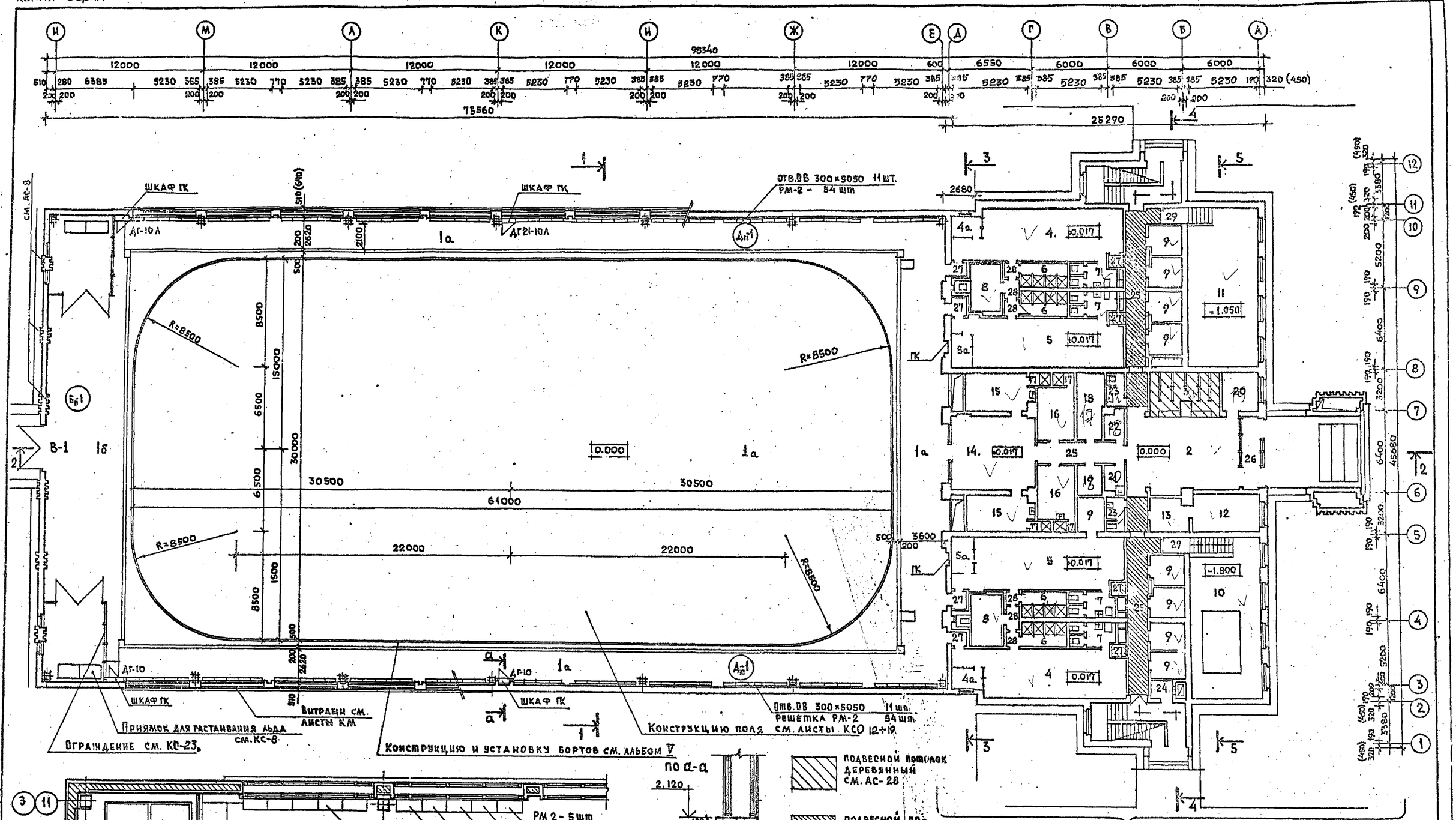

Примечания: 1. Настоящий лист см. совместно с листами АС-4,5,6.
2. Указания по кладке стен и материалам см. лист АСО-3

Нач. маст.	Шестопалов		
Гл. инж. м	Кричевский		
ГАП	Болдычев		
ГИП	Минаковский		
Провер.	Болдычев		
Разраб.	Кузнецова		

Привязан

Инв. №

ТП 294-4-8

Крытый каток с искусственным льдом для учебно-тренировочных занятий

Стадия	Лист	Листов
Р	АС-3	

План 1го этажа

Зрелищных зданий и спортивных сооружений им. Б.С. Мезенцева

Подпись и дата | Взам. инв. № | Инв. № подл.

Формат 22

17384-02

копия верна

ТИПОВОЙ ПРОЕКТ 294-4-8 АЛЬБОМ I

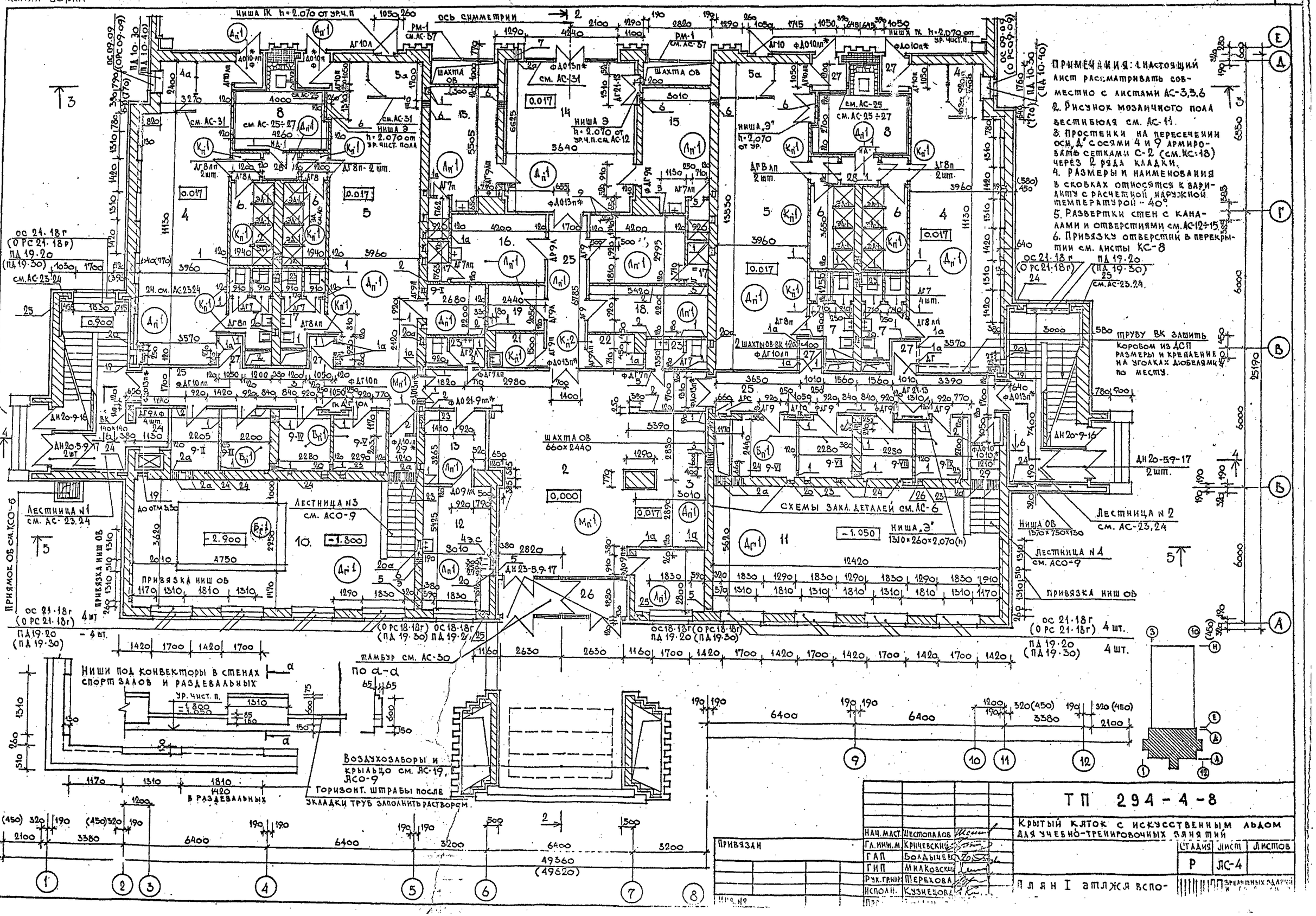

Нач. маст.	Шестопалов		
Гл. инж. пр.	Кричевский		
ГАП	Болдышев		
ГИП	Милковский		
Рук. группы	Перехова		
Исполн.	Кузнецова		

Привязан

Инв. №

ТП 294-4-8

Крытый каток с искусственным льдом для учебно-тренировочных занятий

Стадия	Лист	Листов
Р	АС-4	

План I этажа вспо-

ГПИ Зрелищных зданий

Копия верна

ТИПОВОЙ ПРОЕКТ 294-4-8 АЛЬБОМ I

ЭКСПЛИКАЦИЯ И ВЕДОМОСТЬ ОТДЕЛКИ ПОМЕЩЕНИЙ I-го ЭТАЖА

№ поз.	Наименование помещений	Полы: Площ. м²	Марка на плане	№ узла по ТД	Покрытие	Потолки	Стены и перегородки
I	Зал катка: а) поле б) обходы в) зона л.у. машин	I959,4 455,0 240,0	$Д_п$-I $Б_г$-I	КС-05 6 245	а) бетонное б) дощатое в) бетонное	Подвесной из алюминиевых элементов см. АС-35	Лицевой кирпич см. АС-22
2	Вестибюль	50,75	$М_п$-I	I4I	мозаичное см. АС-II	окраска ВА-27	лицевой кирпич
3	Гардероб	I8,7	$Д_п$-I	6	дощатое	деревян. подшивной см. АС-28	см. АС-28.
4	Раздевальн. 2х5I,9	I03,8				окраска ВА-27	штукатурка улучш. и окр. ВА-27
5	Раздевальн. 2х53,6	I07,2					
6	Душевые 4х7,08	28,32	$К_п$-I	I27	керамич. плитка	окраска маслян.	гл. пл. h=2м штук. ул. окр. масл. h=IM
7	Санузлы 4х6,05	24,2				окраска ВА-27	гл. пл. h=1,5 м, штук. ул. окраска ВА-27 h=1 м
8	Камеры сухого жара 2х I0,8	2I,6	-	-	дощатое	дерев. подшивн. АС-27	см. АС-25,26
9	Сушилки	59,9	$Б_п$-I	245	бетонное	окраска ВА -27	штук. об. окр. ВА-27
I0	Зал акробатической подготовки	40,6 I4,2	$Д_п$-I $Б_г$-I	209 245	реечное бетонное		штукатурка В.К. и окраска ВА-27
II	Зал индивидуальн. силовой подготовки	69,8	$Д_р$-I	209	реечное		
I2	Кабинет врача	I6,3	$Л_п$-I	56	линол. т.з.и. основ.		
I3	Приемная	8,8					
I4	Помещение для отдыха занимающихся	37,36	$Д_п$-I	6	дощатое		лицевой кирпич
I5	Комн. тренеров. 2хI6,6	33,I4	$Л_п$-I	56	лин. т.з.и. основе		штукатурка улучш. окраска ВА-27
I6	Комн. персонала 2хI2,6	25,2					
I7	Душевые 4хI,62	6,48	$К_п$-I	I27	керам. пл.	масляная окраска	см. поз. 6
I8	Кладов. спортинвен.	II,5	$Л_п$-2	58	линолеум ПХВ	Окраска ВА-27	штук. обыкн. окраска ВА-27
I9	Кладовая	5,0					
20	Комн. коменданта	8,4	$Л_п$-I	56	лин. на т.з. и. основе		штук. ул. окр. ВА-27
2I	Инвент.-уборочная	3,6	$К_п$-I	I27	керамическая плитка		
22	Кладовая	3,6	$К_п$-2	I22			
23	Санузлы 2х3,6	7,2	$К_п$-I	I27			см. поз. 7
24	Загрузочн. буфета	2,4	$М_п$-I	I4I	мозаичное		лицевой кирпич
	Рабочей площади: по залу катка 2654,4 м²; по I-му эт. вспомог. блока 723,I5 м2						
25	Коридоры	42,9 II,5	$М_п$-I $Л_п$-2	I4I 58	мозаичное линол. ПХВ	подвесн. из гипс. пл. окраска ВА-27	лицевой кирпич
26	Тамбур входа	8,7	$М_п$-I	I4I	мозаичное	окр. ВА-27	
27	Тамбуры в раздев.	I2,6	$Д_п$-I	6	дощатое	подв. из гипс. плит	
28	Тамбуры в душевых	5,76 3,3	$К_п$-I $Д_п$-I	I27 6	керам. пл. дощатое	окр. ВА-27 дерев. подшивной	по поз. 6 и облиц. досками
29	Тамбуры входов в спортзалы	4,8	$М_п$-I	6	дощатое	подвесн. из гипс. пл. по АС-36	лицевой кирпич

Вспомогательной площади 89,56 м2. Полезной площади по вспом. блоку -8I2,7I м2
Полезной площади по I-му этажу катка - 337I,45 м2

Общей площади: вспомогательному блоку - I004,65 м2, по всему I-му катка - 3665,05 м2

Примечания:
I. поз. 4а и 5а на плане - кабины для точки коньков и ремонта клюшек. Отделка по поз. 4 и 5.
2. В помещ. I2 и I6 около умывальников стену облицевать глазурованной плиткой шириной - I м, высота I,5 м. В помещении I5 и 24 облицевать нишу около умывальников и мойки на высоту I,5 м.
3. Толщину полов $М_пI$, $Б_пI$, $Д_пI$, $К_пI$, $К_п2$ за счет подготовки пола выполнять равной - 80 мм.
4. Типовые детали полов по серии 2.244-I вып.4.

СПЕЦИФИКАЦИЯ СТОЛЯРНЫХ ИЗДЕЛИЙ на I-й ЭТАЖ

Обозначение в плане	Серия	Наименование по серии	Кол-во шт.	Масса	Примечание			
		Оконные блоки и подоконные доски						
ОС2I.I8г	I.236-6 Вып.I	ОС 27.I8	I0		ОРС 2I.I8г		Для варианта с нар. темп. воздуха -40°	
ОСI8.I8г		ОС I8.I8	2		ОРС I8.I8г			
ОС09.09		ОС 09.09	6		ОРС 09.09			
ПДI9.20 ГОСТ I7280.79		ПД I9.20	I2		ПД I9.30			
ПДI0.20		ПД I0.20	6		ПД I0.30			
		Дверные блоки внутренние			П	Л	ПП	ЛП
ФДОI3*	I.I36-I0	ФДО2I.I3*	7				7	
ФДОI0*		ФДО2I.I0*	6				2	4
ФДО9*		ФДО2I.9*	2				I	I
ДО9*		ДО2I.9*	I			I		
ФАГ.I0		ФАГ2I.I0	4				2	2
АГ.I0		АГ2I.I0	I0		3	3	2	2
ФАГ9		ФАГ2I.9	I0		4	4	I	I
АГ9		АГ2I.9	7		2	3	I	I
АГ8		АГ2I.8	I6		2	2	6	6
ФАГ7		ФАГ2I.7	2				I	I
АГ7		АГ2I.7	I4		5	5	2	2
АГI3	см. АС-32	АГ2I.I3	2				2	
АРС		АРС	I		I			
ИД.I	284.4.48	ИД.I	2		I	I		
		Дверные блоки входные и тамбурные						
ДН23.5,9.I7	I.I36-II	ДН23.5,9.I7	4		тонировать и покрыть лаком за 2 раза			
ДН20.5.9.I5		ДН20.5.9.I7	2					
ДН20.9.I6		ДН20.9.I6	2					
		Ворота въездные индивидуальные						
ВС.I	см. АС-34	ВС-I	I					

ВЕДОМОСТЬ ОТВЕРСТИЙ В СТЕНАХ I этажа

№ отв.	Размеры		Низ на отм.	Назначение
I	300	300	2.700	ОВ
Iа			2.470	
2	500	300	2.700	ОВ
2а			2.470	
3	600	400	2.600	ОВ
4	300	85	0.080	Э РС
5	I00	I00	0,I50	ОВ
5а			2,250	ВК
6	I40	85	0,080	Э, РС
7	2 гр	⌀ 50	0,300	РС

ВЕДОМОСТЬ ШТРАБ В СТЕНАХ I этажа

I9	400	260	см.	ВК
20	270	260	листы	ОВ, ЛК, ВК
23	I40	260	АС-I2	ВК
24	I40	I30	I3, I4	ОВ, ВК, РС
25	270	I30	I5	ОВ, ВК
26	790	260		Э
20а	270	260 до 0,600		ВК

Примечания:
I. Ф-двери, фанерованные темным дубовым шпоном покрытые лаком и двери, остекленные армированным стеклом. Остальные двери-окрасить масляной краской за 2 раза в цвет стен.
2. Окна и подоконные доски окрасить белой масляной краской за 2 раза.

ПЛАН КЛАДКИ торцевой стены у оси „Н" М 1:50

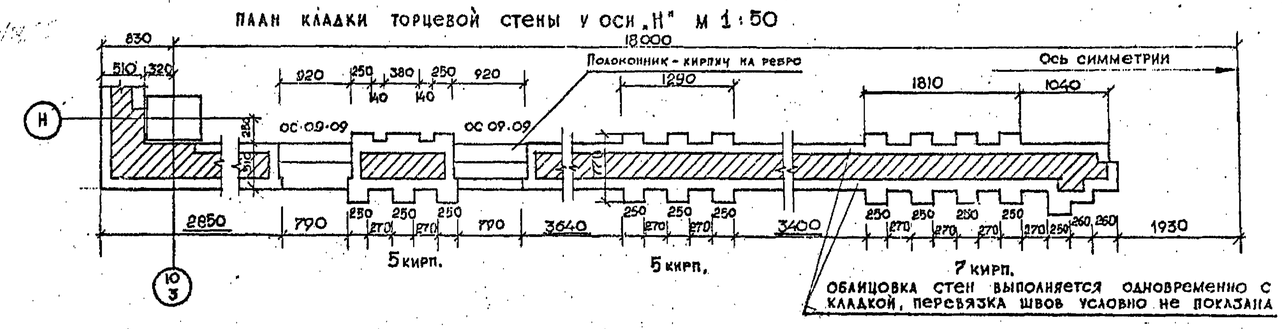

Нач. маст.	Шестопалов	
Гл. инж. м.	Кричевский	
ГАП	Болычев	
ГИП	Кузнецова	
ГИП	Миловбский	
Рук. гр. инж.	Терехова	
Проверил	Болычев	
Разработал	Кузнецова	

ТП 294-4-8

Крытый каток с искусственным льдом для учебно-тренировочных занятий

Стадия	Лист	Листов
Р	АС-5	

План 1 этажа вспомогательного блока. Спецификации

Зрелищных зданий и спортивных сооружений им. Б.С. Стечкина

Инв. № подл. | Подпись и дата | Взам. инв. №

Альбом I

Типовой проект 294-4-8

Развертка стены по оси „Б"

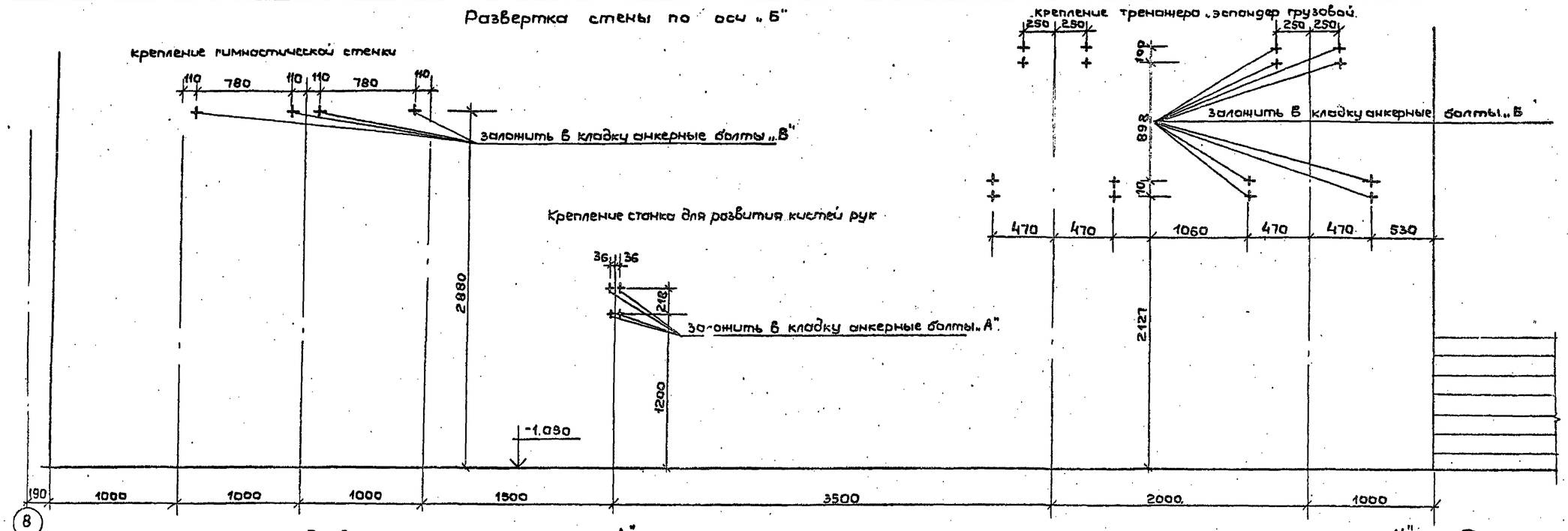

Развертка стены по оси „А"

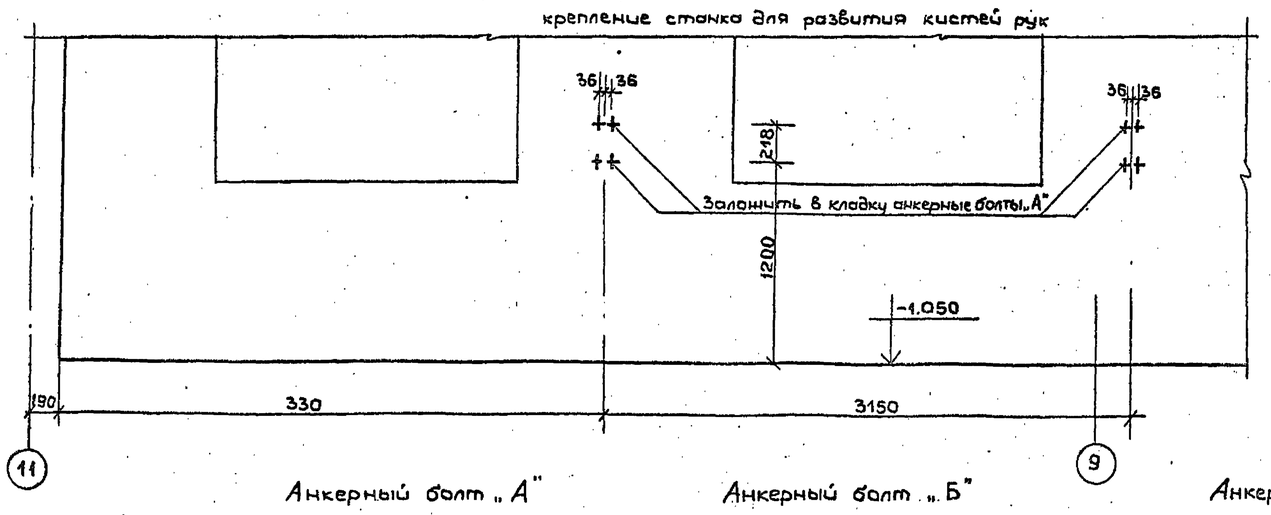

Развертка стены по оси „11"

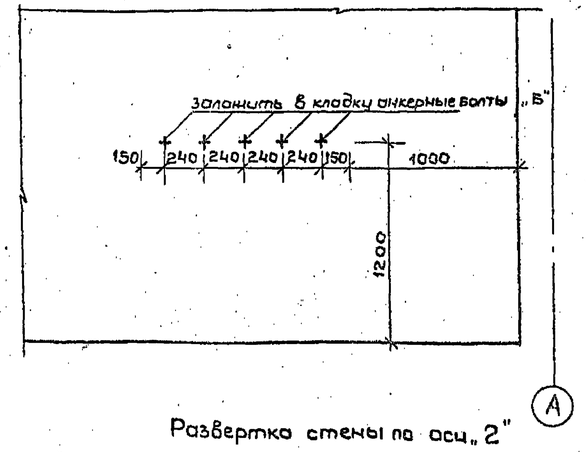

Развертка стены по оси „2"

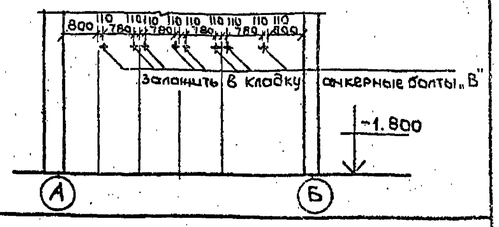

Анкерный болт „А"

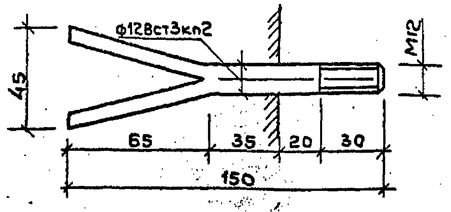

Анкерный болт „Б"

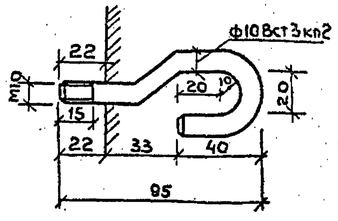

Анкерный болт „В"

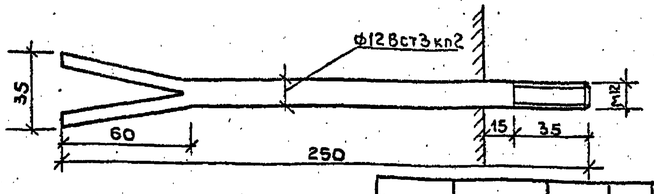

Спецификация анкерных болтов

N/N	Наименование	Размеры ф	Размеры ℓ	Количество	Материал	Вес 1 шт.	Общ. вес
1	Анкерный болт „А"	12	150	12	Вст3 кп 2	150г	1800г
2	—— " —— „Б"	10	95	21	—— " ——	115г	2451г
3	—— " —— „В"	12	250	12	—— " ——	230г	2760г

Общий вес болтов 7,011 кг

Нач. маст.	Шестополов	
Гл. инж. М.	Крицевский	
ГАП	Болдычев	
ГАП	Кузнецова	
ГИП	Милковский	
Рук. гр. инж.	Герехова	
Исполнил	Головков	
Проверил	Кузнецова	

Привязан

Инв. №

ТП 294-4-8

Крытый каток с искусственным льдом для учебно-тренировочных занятий

Стадия	Лист	Листов
Р	АС-6	

Схема закладных деталей в стенах 1 этажа

Зрелищных зданий и спортивных сооружений им. Б.С. Мелькиг...

Подп. | Подпись и дата | Взам. инв. №

Отдел спортивных сооружений | ГИПР | Лось Е. | Шевцер

Копия верна

ТИПОВОЙ ПРОЕКТ 294-4-8 АЛЬБОМ I

Примечания:

1. Настоящий лист смотреть совместно с АС-8.
2. Развертки стен с каналами см. АС-14.
3. Размеры и наименования в скобках относятся к варианту с расчетной температурой -40°.
4. Привязку отверстий и штраб см. развертки стен на листах АС-12,13,14,15
5. Отв. 4 и 6 („Э" и „РС") можно заменить гильзами в соответствии с разделами „Э" и „РС" проекта.

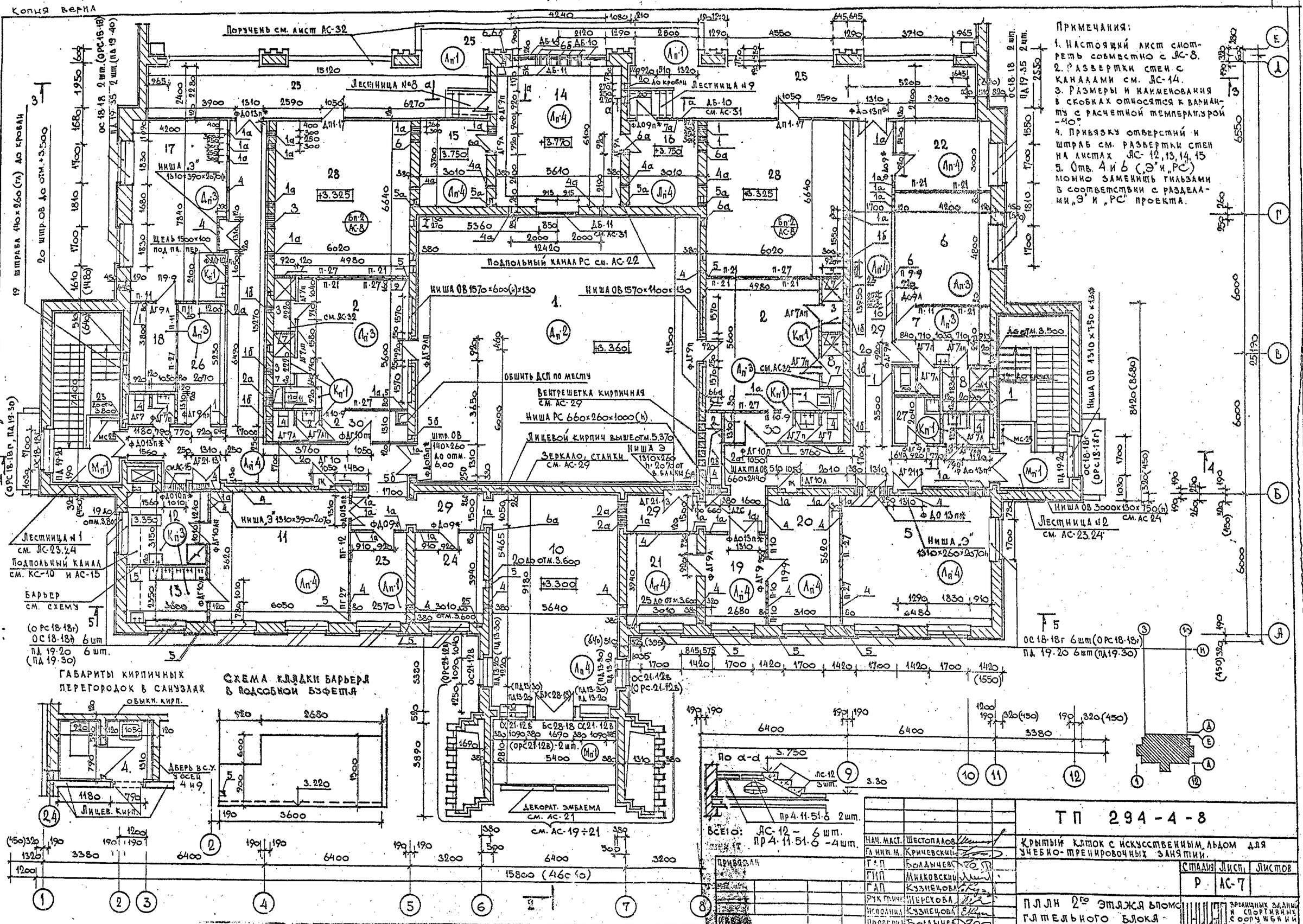

Нач. маст.	Шестопалов		
Гл. инж. п.	Кричевский		
ГАП	Болдычев		
ГИП	Миаковский		
ГАП	Кузнецова		
Рук. group	Перехова		
Исполнил	Кузнецова		
Проверил	Болдычев		

Привязан

ТП 294-4-8

Крытый каток с искусственным льдом для учебно-тренировочных занятий.

Стадия	Лист	Листов
Р	АС-7	

План 2го этажа вспомогательного блока

ЦНИИЭП зрелищных зданий и спортивных сооружений им. Б.С. Мезенцева

Отдел 4 Штенгерт Савинов Руков. эксперт

Отдел 2 Буцких Инженеры Получаева

Отдел 3

Отдел 4

Взам. инв. № | Подпись и дата | Инв. № подл.

Типовой проект

ПЛАН НА ОТМ. 7.600

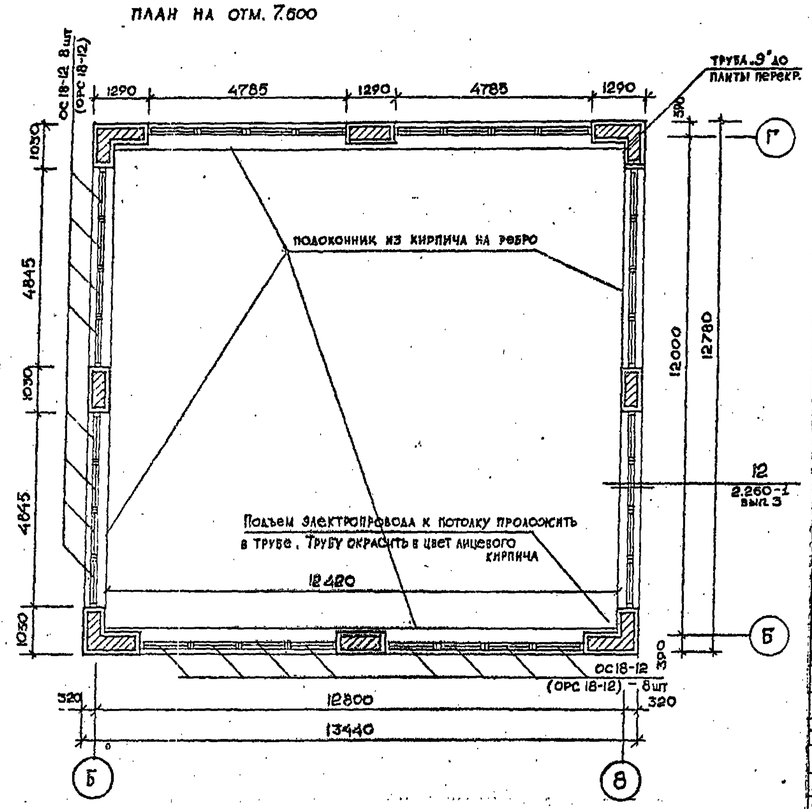

ЭКСПЛИКАЦИЯ И ВЕДОМОСТЬ ОТДЕЛКИ ПОМЕЩЕНИЙ 2-го ЭТАЖА

№ пом. на	Наименование помещений	Полы: площ. м2	Полы: марка на пл.	Полы: № узла по ТП	Полы: покрытие	Потолки	Стены и перегородки
I	Зал хореографии	I42,8	$А_п$-2	I9	рейки, покрытые лаком	подвесной из Акмиграна см.АС-36	лицевой кирпич см.АС-29
2	Раздевальные 2х27,88	55,76	$А_п$-3	67	линолеум на т.з.и.основе	окраска ВА-27	штукат.улучшен. и окр. ВА-27
3	Душевые при разд. 4х2,04	8,I6	$К_п$-1	I27	керамическ. плитка	подшивной из асбопем.листов см.АС-36	глаз.пл. h =2 м штук.ул.окр.ВА27h=Iм
4	Санузлы 4х5,4	2I,6					гл.пл. h =I,5 м шт.ул.окр.ВА-27h=I,5м
5	Класс - методический кабинет	36,4	$А_п$-4	69	линолеум ПХВ	окраска ВА-27	шт.ул.и окраска ВА-27
6	Массажная	20,I	$А_п$-3	67	линолеум на т.з.и. основе		об.перегородки - затирка и окраска ВА-27
7	Раздевальная при массажной	I2,3					
8	Душевая при массажной	3,8	$К_п$-1	I27	керамическая плитка		глаз.пл.h=2м,штук. ул.окраска ВА-27
9	Санузел при массажной	I,8					глаз.пл.h=I,5м штук.ул.окр.ВА-27 h=I,5м
I0	Помещение для отдыха	5I,7	$А_п$-4	69	линолеум ПХВ		лицевой кирпич штук.ул.окр.ВА-27 гл.пл. h =2 м штук.ул.и окр.ВА-27 h= I м
II	Буфет	34,0					
I2	Подсобная буфета	II,4	$К_п$-3	I76	керамическ. плитка		
I3	Моечная	8,3					
I4	Радиоузел	34,3	$А_п$-4	69	линолеум ПХВ	подшивн.из Акмиграна	штукатурка улуч. окраска ВА-27
I5	Фонотека	II,I					
I6	Радиомастерская	II,I					
I7	Ремонтная мастерск.	32,9	$А_п$-3	I0	дощатый крашенный	окраска ВА-27	затирка и окраска ВА-27
I8	Кладовая при маст.	8,0					
I9.	Комната секретаря	I0,6	$А_п$-4	69	линолеум ПХВ		
20	Кабинет директора	I7,4					
2I	Кабинет гл.инженера	II,8					
22	Комн.общ.организац.	I2,6					
23	Комн.администрации	I0,I					
24	Комн.администрации	II,8					
25	Балкон	90,0					лицевой кирпич
26	Кладовая хозяйств.	I0,8	$А_п$-3	I0	дощатый		штукат.улучшен. окраска ВА-27
27	Инвент.-уборочная	4,4	$К_п$-1	I27	керам.плит.		
	Всего рабочей площади	- 685,25 м2					
28	Венткамеры 2х4I,I	82,2	Бг 2 см АС-8		бетонное	окраска ВА-27	штук.ул.окр.ВА-27
29	Коридоры	I08,24	$А_п$-4	69	линол.ПХВ	подв.из гипс.плит см.АС-36	лицевой кирпич
30	Тамбуры 4,9+3,9	8,8	$А_п$-3	67	лин.на т.з.и основе		штук.улуч.окраска ВА-27
	Вспомогательной площади	- I39,24 м2					
	Полезной площади	- 884,49 м2			Общей площади	- I042,65 м2	

Примечания: I) В помещении № I7 около раковины стены облицевать глазурованной плиткой на h =I,5 м, ширину I,6 м.
В помещении № 27 около мойки стену облицевать глазурованной плиткой на h = I,5 м, ширину - 2 м
2) Типовые детали полов по серии 2.244-I вып.4.

ВЕДОМОСТЬ ОТВЕРСТИЙ В СТЕНАХ 2-го ЭТАЖА

Тип отв.	Размеры В	Размеры Н	Отм. низа	Назначение
I, Iа, Iб	300	300	6000, 5770, 5600	ОВ
2, 2а, 2б	500, 300	300, 500	6000, 5770, 5800	ОВ
3	600	400	5670	ОВ
4, 4а	300	85	3220, 3670	Э, РС
5, 5а, 5б	I00	I00	3450, 3900, 6000	ОВ
6, 6а, 6б, 6в	I40	85	3220, 6275, 6.520, 5.370	Э, РС

Примечание: Отв.4 и 6 можно заменить закладкой гильз в соответствии с разделами "Э" и "РС" проекта.

пол $Б_п$·2

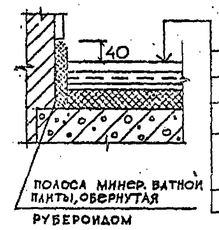

Бетон М.200	-20
Армирован. стяжка	-30
Асбоцем. лист	-8
2 слоя рубероида на хлаест	-5
2 слоя мин. ватных плит на синт. связке пп γ=150 кг/м³ ГОСТ 9573-40	
ж.б. плита	

СПЕЦИФИКАЦИЯ СТОЛЯРНЫХ ИЗДЕЛИЙ НА 2-ой ЭТАЖ

Обозн. в плане	№ серии	Наименование по серии	К-во шт.	Масса	Примечание			
Оконные блоки и подоконные доски								
ОС18-I8г	I.236-6 вып.I (ГОСТ I6289-80)	ОС18.I8г	I8		ОРС I8.I8г	Для варианта с наруж. темпер. воздуха -40°		
ОС2I.I2в		ОС2I.I2в	4		ОРС2I.I2в			
ОС18.I2		ОС I8.I2	32		ОРС18.I2			
БС28.I8		БС 28.I8	I		БРС28.I8			
ПДI9.20	ГОСТ I7280-79	ПД I9.20	I8		ПДI9.20			
ПДI3.20		ПД I3.20	4		ПДI3.20			
Дверные блоки внутренние					и	л	пп	лп
ФДОI3 ж	I-I36-I0	ФДО2I.3ж	7				7	
Ф ДОI0ж		ФДО2I.I0ж	2				I	I
Ф ДО9 ж		ФДО2I.9ж	5		3	I	I	
ДО.9ж		ДО2I.9ж	I			I		
Ф ДГI0		Ф ДГ2I.I0	6		I	I	I	3
ДГI0		ДГ2I.I0	2		I	I		
Ф ДГ9		Ф ДГ2I.9	8		I	2	3	2
ДГ9		ДГ2I.9	3			3		
Ф ДГ7		Ф ДГ2I.7	2				I	I
ДГ7		ДГ2I.7	I2		2	2	4	4
ДГ2I.I3	см.АС-32		2		2			
ДРС			I		I			
ДП.7	I.236.5 вып.I	ДП.I7	2				I	I

Примечания:

I) Окна, балконные двери и подоконные доски окрасить белой масляной краской за 2 раза

2) Ф - дверь фанерована темным дубовым шпоном
ж - дверь остеклена армированным стеклом.
Остальные двери окрасить масляной краской за 2 раза (или ВА-27) в цвет стен.

СПЕЦИФИКАЦИЯ ГИПСОБЕТОННЫХ ПЕРЕГОРОДОК

Обозн. в плане	№ серии	№ листа	Наименование	К-во	Масса ед. в кг
П.I0	I.23I-I Вып.2		ПГ.33.I0	3	3II
П.II		6	ПГ.33.II	4	344
П.I2			ПГ.33.I2	I	375
П.2I		7	ПГ.33.2I	7	660
П.27		8	ПГ.33-27	I0	845
П.9.9		I4	ПГ.33.9.9	3	85
П.I0.9		I5	ПГ.33.I0.9	2	94

Нач. маст.	Шестопалов	
Гл. инж. пр.	Кричевский	
ГАП	Болдычев	
ГАП	Кузнецова	
ГИП	Милковский	
Рук. гр. ин.	Терехова	
Проверил	Кузнецова	
Разработал	Болдычев	

ТП 294-4-8

Крытый каток с искусственным льдом для учебно-тренировочных занятий

Стадия	Лист	Листов
Р	АС-8	

План 2 этажа вспомогательного блока. Второй свет хореографического класса. Спецификации

Зрелищных зданий и спортивных залов

копия верна

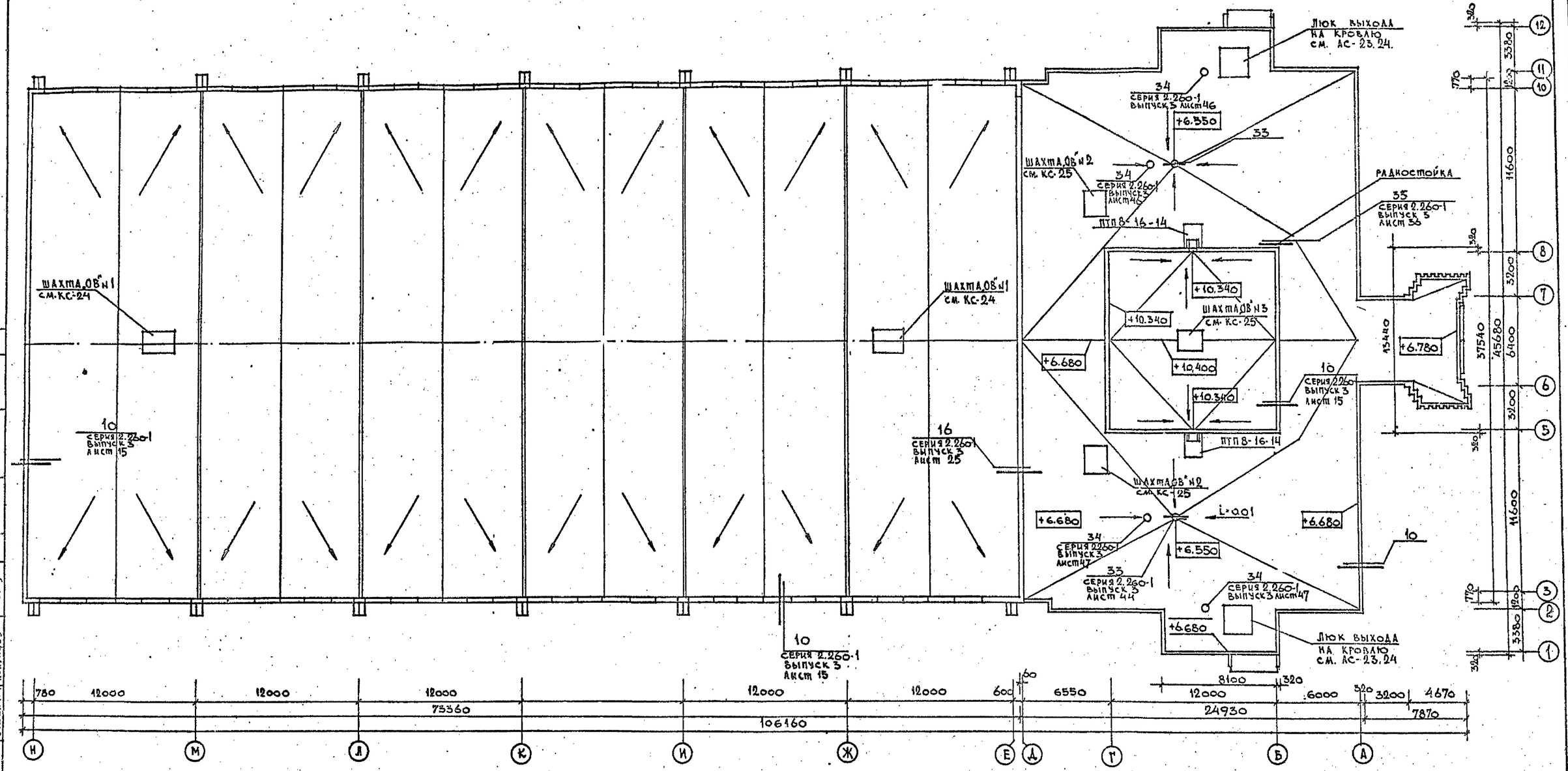

Примечания: 1. Состав кровли над залом см. АС-10
2. В желобах и примыканиях кровли количество слоев стеклосетки и рубероида увеличивается до 5.

Состав кровли вспомогательного блока
1. 1 слой бронированного рубероида
2. 2 слоя рубероида обычного (в примыканиях 5)
3. Цементно-песчаная стяжка 15мм.
4. Пенобетон γ-400 h=120мм.
5. Керамзит по уклону (средняя δ=80мм)
6. 1 слой пергамина (насухо)
7. Железо-бетонная плита

Соответствует кровле 2В(Д) по серии 2.260-1 выпуск 3.

Нач. мат.	Шестопалов	
Гл. ин. ш. м.	Кричевский	
ГАП	Болдычев	
ГИП	Маяковский	
ГАП	Кузнецов	
Рук. гр. ин.	Перекова	
Провер.	Болдычев	
Исполн.	Кузнецова	

Привязан.

Инв. №

ТП 294-4-8

Крытый каток с искусственным льдом для учебно-тренировочных занятий

Стадия	Лист	Листов
Р	АС-9	

План кровли.

ЦНИИЭП зрелищных зданий и спортивных сооружений им. Б.С. Мезенцева

Альбом I

Типовой проект 294-4-8

Отдел №2	Бунькин		
Отдел №3	Анисимов		
Отдел №4	Штейнберг		
Отдел №5	Полунцев		

Согласовано

Инв. № подл. | Подпись и дата | Взам. инв. №

Ф-22

копия верна

Типовой проект 294-4-8 Альбом I

Битумный лак с добавлением алюминиевой пудры		
Рубероид на битумн. мастике	–	1 сл.
Стеклосетка " "	–	1 сл.
Рубероид " "	–	1 сл.
Стяжка цем. песчаная	–	30
Пенобетон $\gamma = 400$ кг/м³	–	120
Выравнивающ. стяжка цем. песч.	–	20
1 слой пергамина на битумн. маст.		
Ж.б. плита перекрытия		

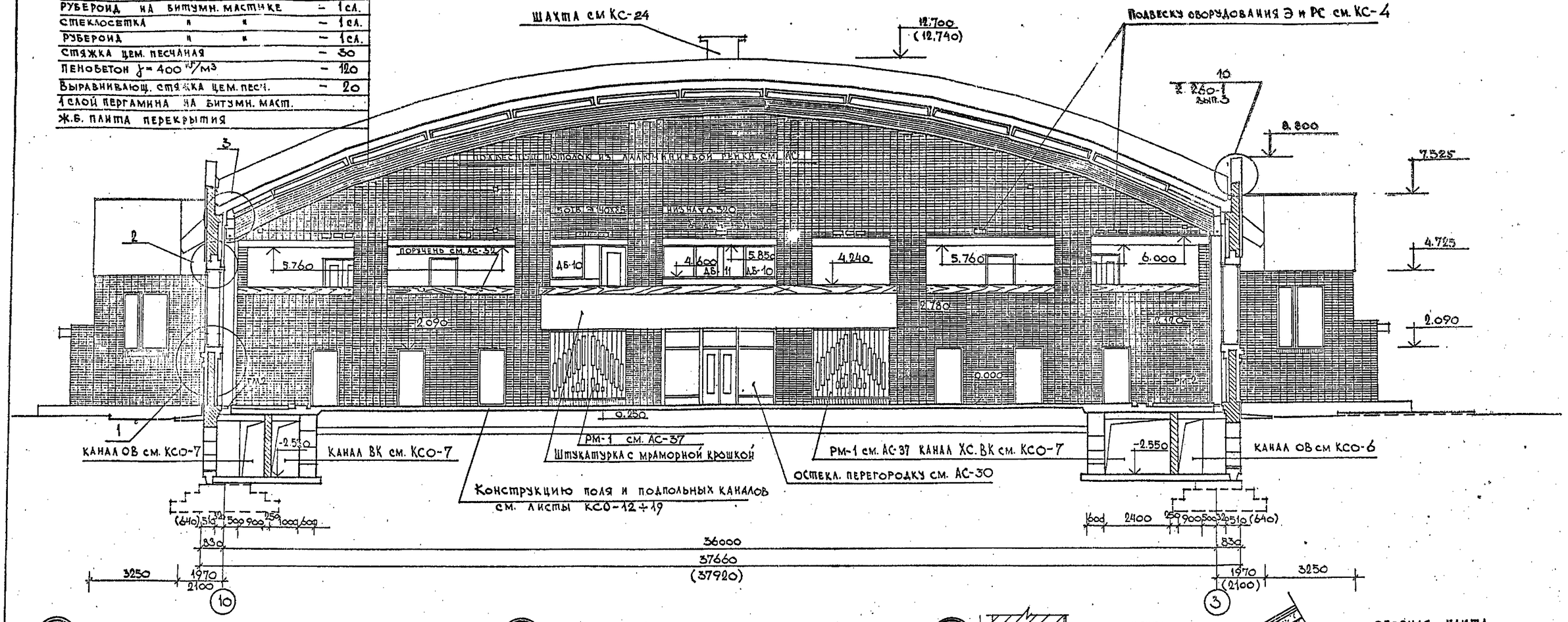

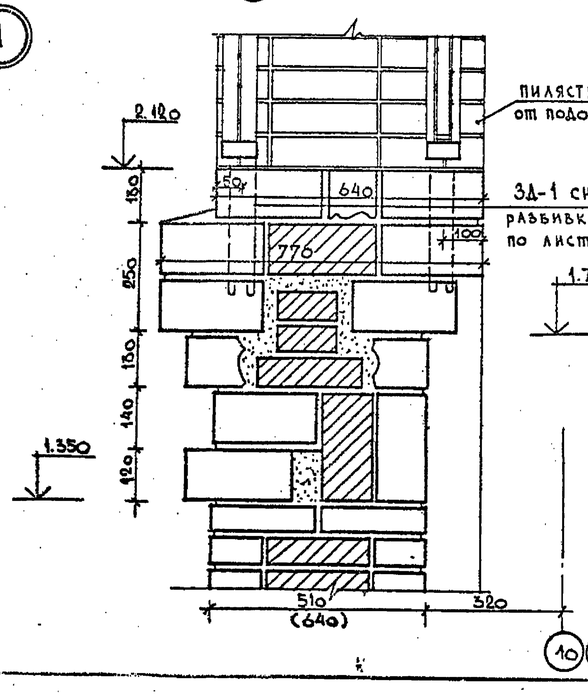

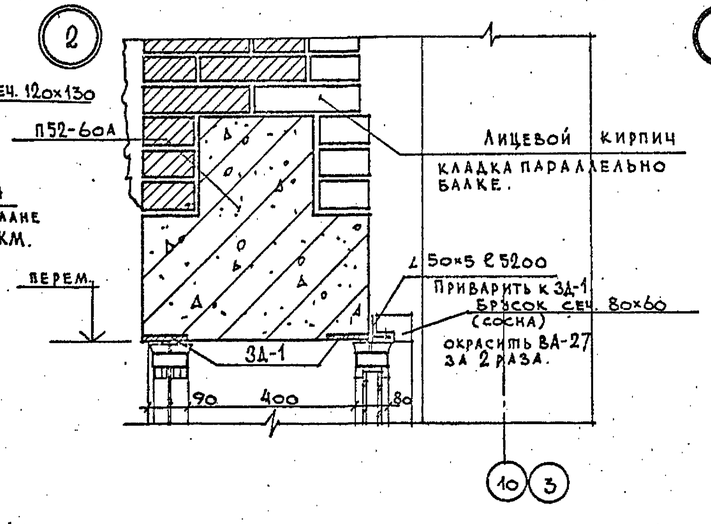

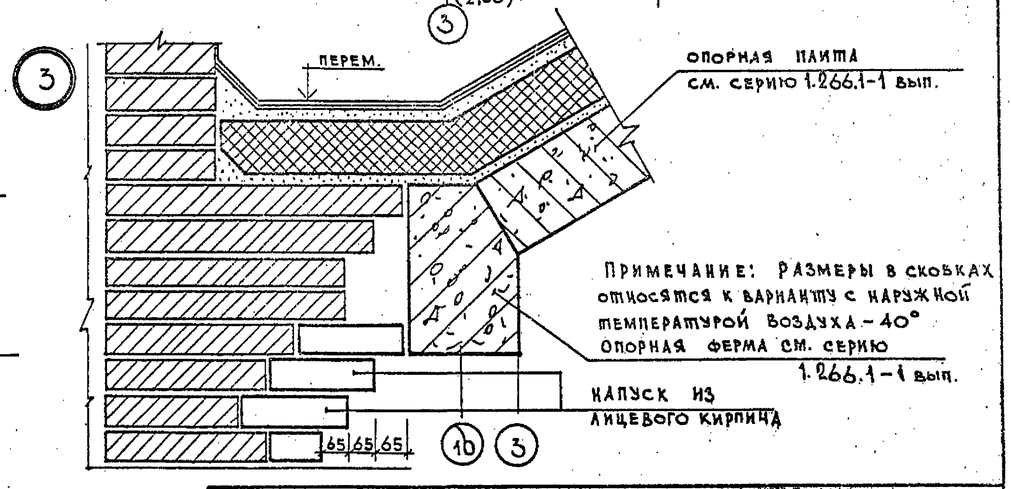

Гл. инж. маст.	Шестопалов		
Гл. инж. м.	Кричевский		
ГАП	Болдычев		
ГИП	Милковский		
Рук. гр.	Терехова		
Провер.	Болдычев		
Разраб.	Кузнецова		

Привязан

Инв. №

ТП 294-4-8

Крытый каток с искусственным льдом для учебно-тренировочных занятий.

Стадия	Лист	Листов
Р	АС-10	

Разрез 1-1

ЦНИИЭП им. Б.С. Мезенцева

Подпись и дата | Взам. инв. №

Альбом

РАЗРЕЗ 2-2

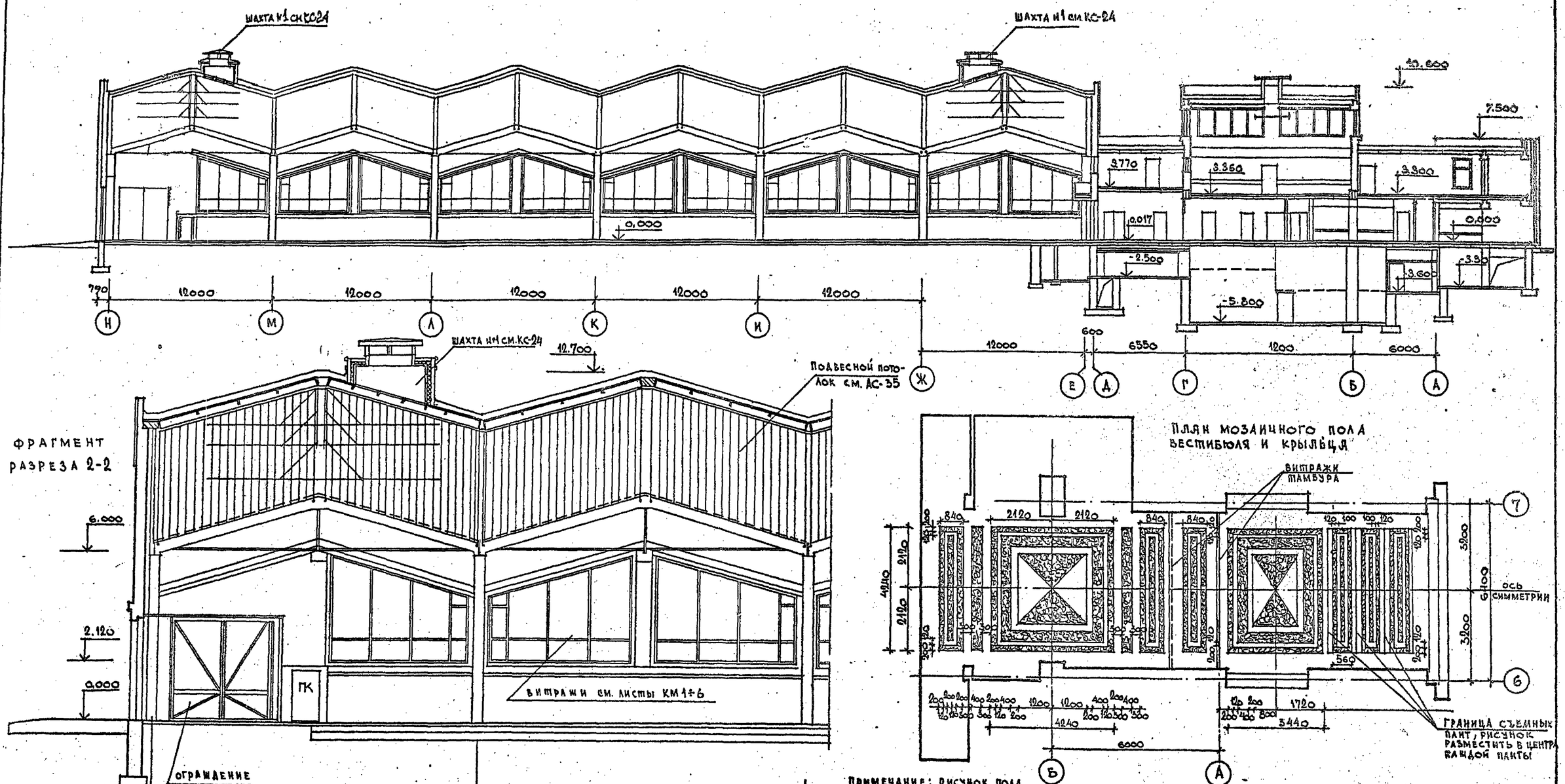

Примечание: рисунок пола выполнять в 2-3 цвета. Раскладку рисунка выполнять полосками стекла, шириной 20мм.

Нач.маст	Шестопалов		
Гл.инж.м	Крицевский		
ГАП	Болдычев		
ГИП	Милковский		
Рук.грп	Терехова		
Исполн.	Кузнецова		
Провер.	Болдычев		

Привязан

Инв.№

ТП 294-4-8

Крытый каток с искусственным льдом для учебно-тренировочных занятий

Стадия	Лист	Листов
Р	АС-11	

Разрез 2-2
Фрагмент разреза 2-2

ЦНИИЭП зрелищных зданий и спортивных сооружений им.Б.С. Мезенцева

копия верна

Альбом I

Типовой проект 294-4-8

ФРАГМЕНТЫ РАЗВЕРТКИ СТЕН.

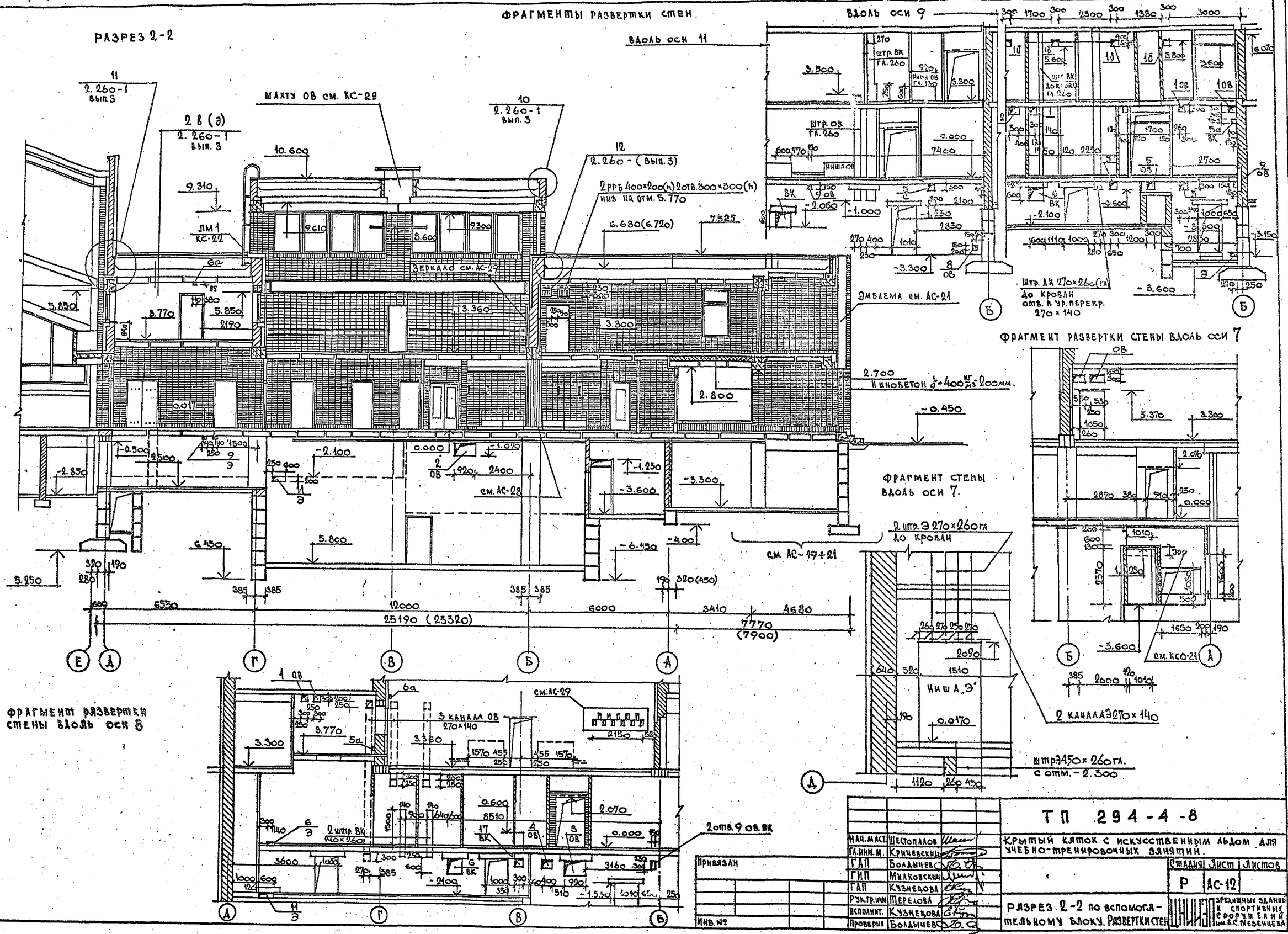

Нач. маст.	Шестопалов		
Гл. инж. м.	Кричевский		
ГАП	Болдычев		
ГИП	Маковский		
ГАП	Кузнецова		
Рук. гр. инж.	Терелова		
Исполнит.	Кузнецова		
Проверил	Болдычев		

Привязан

Инв. №

ТП 294-4-8

Крытый каток с искусственным льдом для учебно-тренировочных занятий.

Стадия	Лист	Листов
Р	АС-12	

Разрез 2-2 по вспомогательному блоку. Развертки стен

ЦНИИЭП зрелищных зданий и спортивных сооружений им. В.С. Мезенцева

Ф 22
17384-02

Согласовано: Отдел № 2 Буцких; Отдел № 3 Анциферов; Отдел № 4 Получаев

Инв. № подл. | Подпись и дата | Взам. инв. №

копия верна

Типовой проект 294-4-8 Альбом I

Разрез 3-3

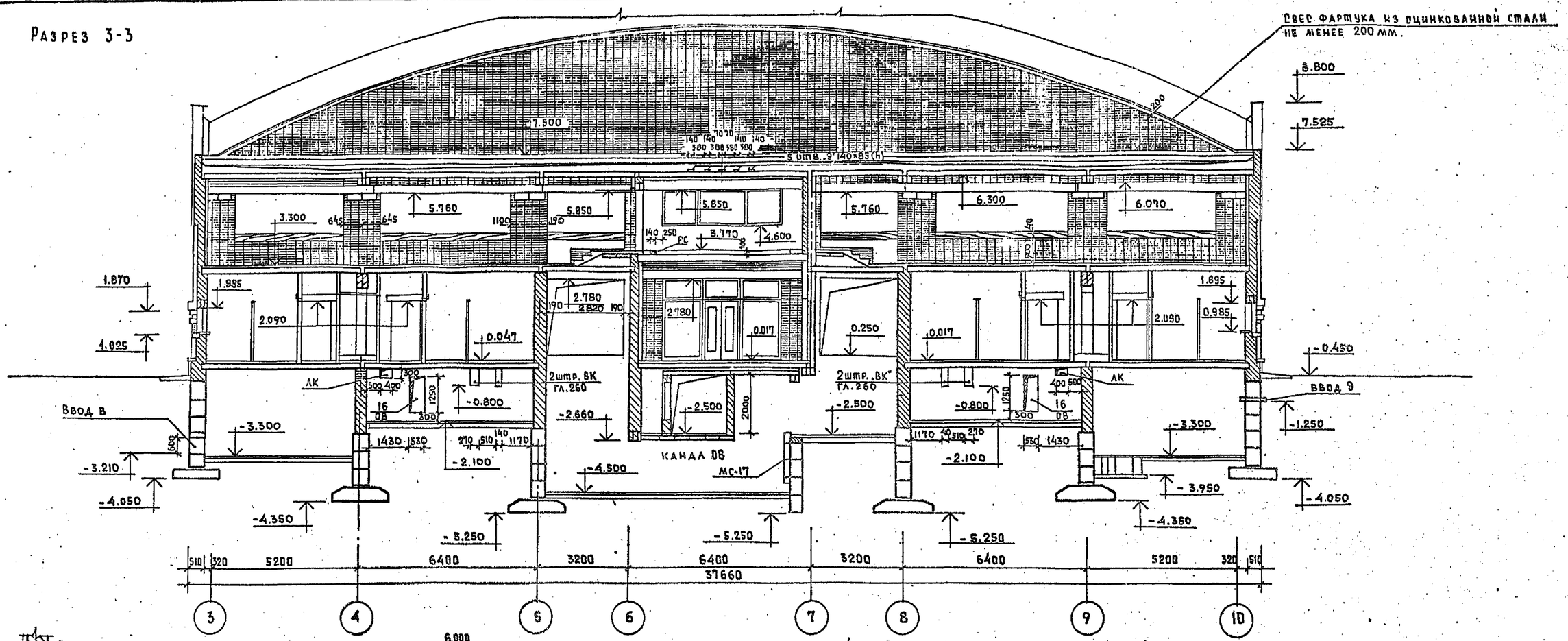

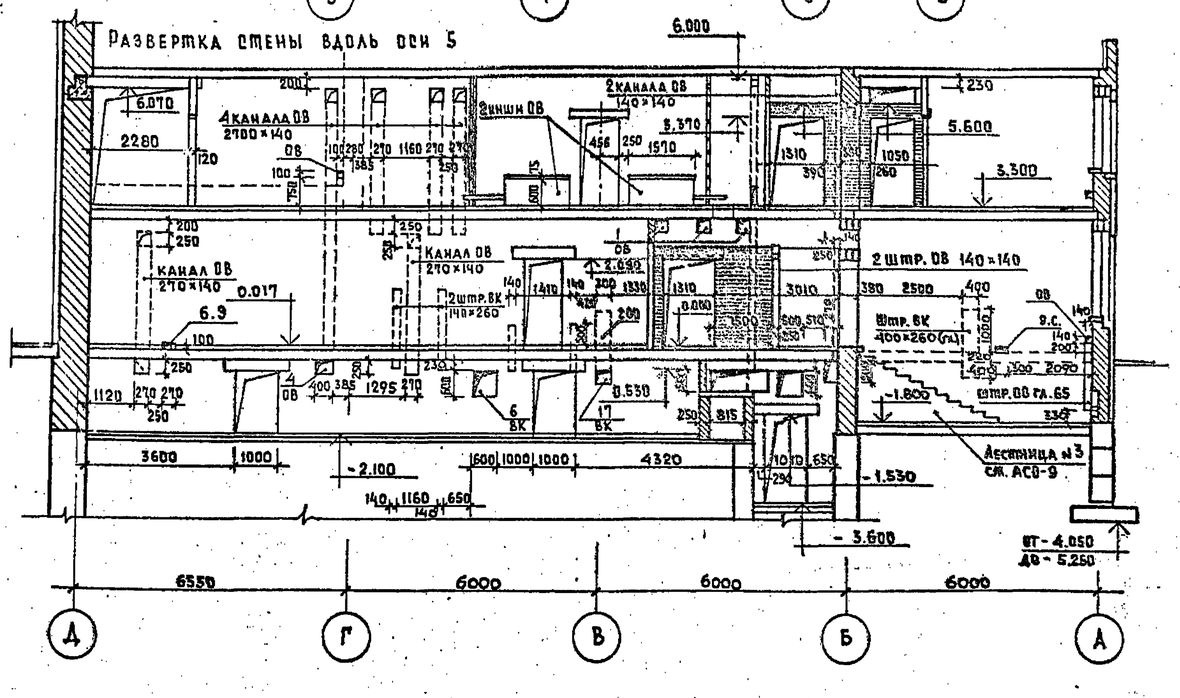

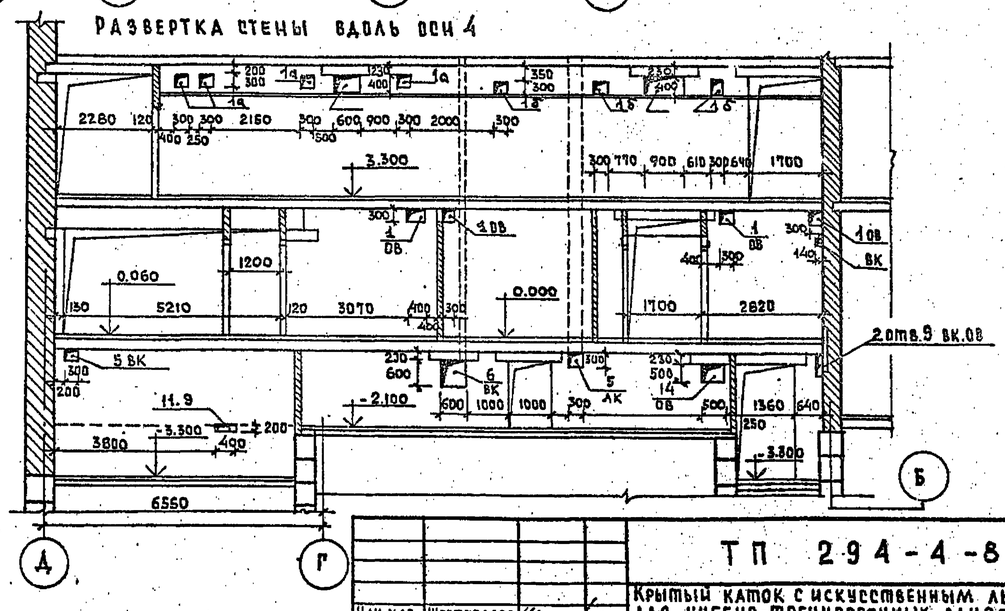

Нач.мас.	Шестопалов		
Гл.инж.п.	Кричевский		
ГАП	Болдычев		
ГИП	Милковский		
Рук.гр.инж.	Перехова		
Ст.инж.	Кузнецова		
Проверил	Болдычев		

Привязан

Инв. N

Взам. инв. N | Подпись и дата

ТП 294-4-8

Крытый каток с искусственным льдом для учебно-тренировочных занятий

Стадия	Лист	Листов
Р	АС-13	

Разрез 3-3. Развертка стен вдоль оси 4.5.

ЦНИИЭП зрелищных зданий и спортивных сооружений им. Б.С. Мезенцева

Типовой проект 294-4-8 Альбом I

Разрез 4-4

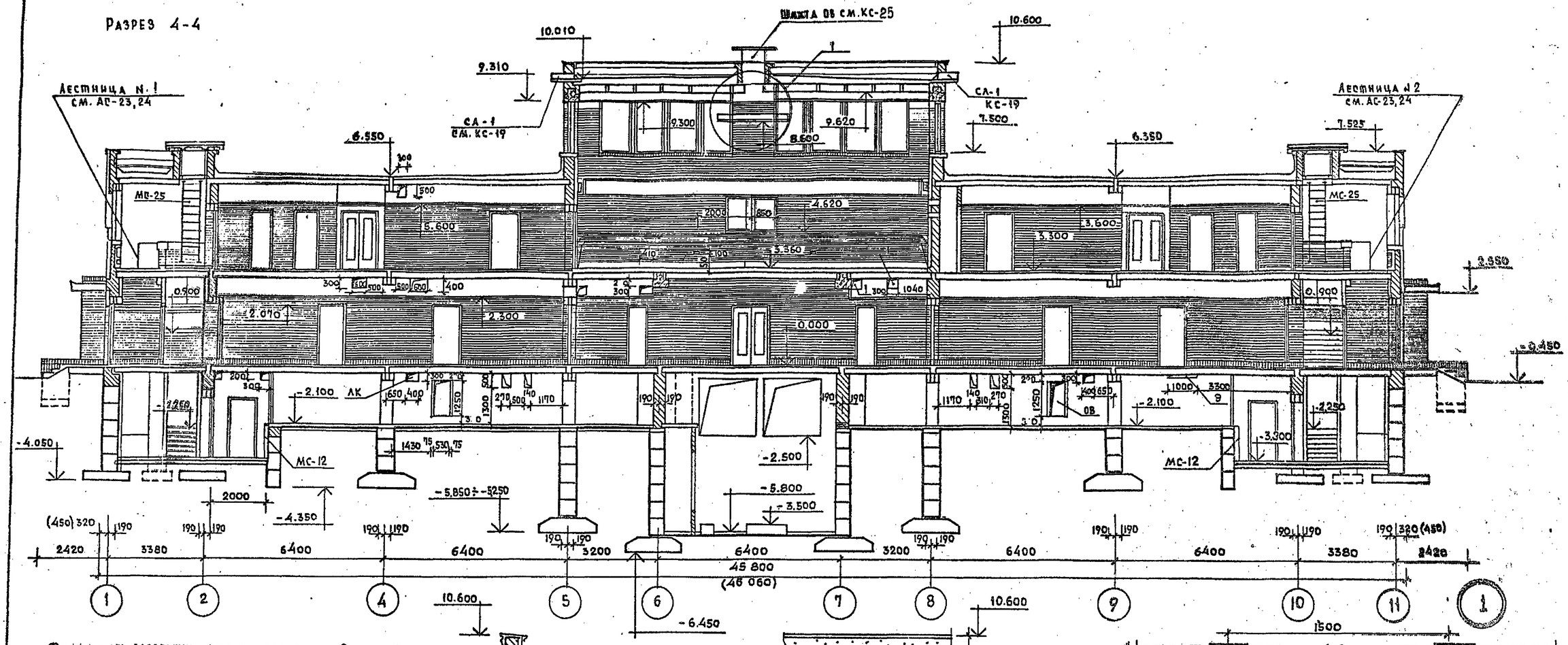

Фрагмент развертки стены вдоль оси 2

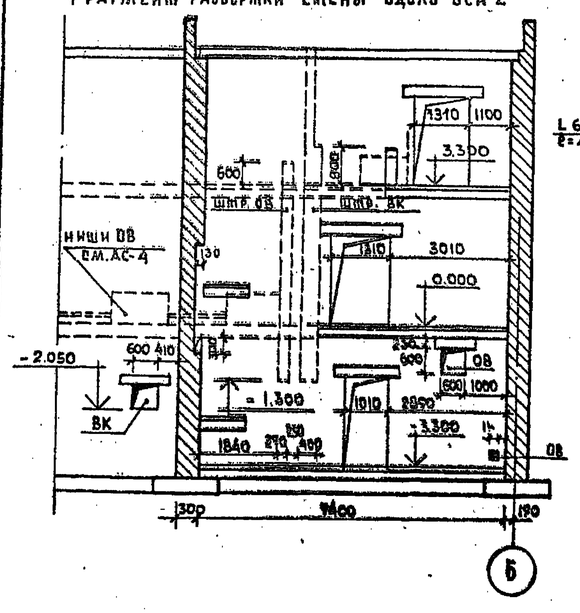

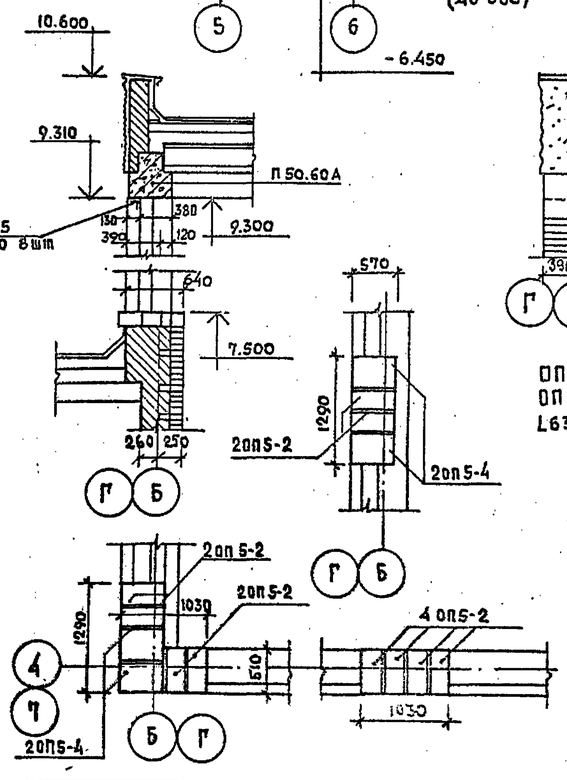

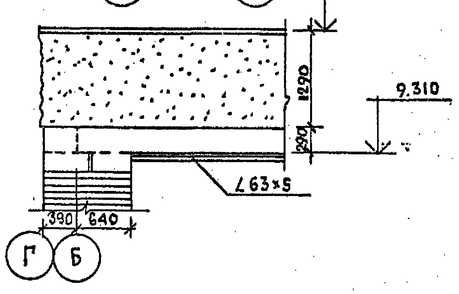

ОП5-2 — 28 шт
ОП5-4 — 12 шт
L63×5 - 38 м.пог. — 182 кг.

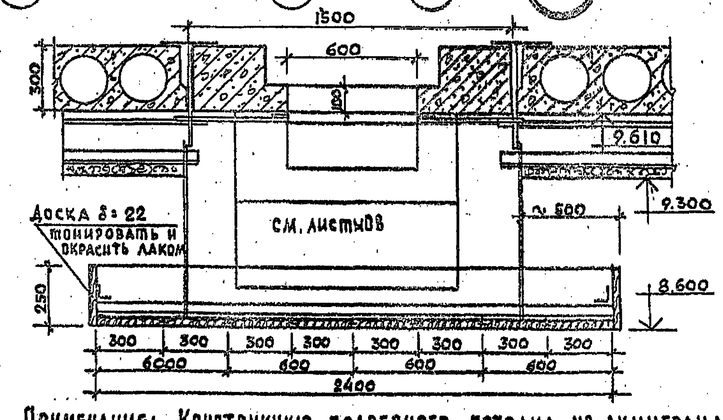

Примечание: Конструкцию подвесного потолка из акмиграна смотри АС-36 и ТП серия 1.245-1 выпуск 2.

Нач.маст.	Шестопалов		
Гл.инж.п.	Кричевский		
ГАП	Болдычев		
ГИП	Милковский		
Рук.гр.инж.	Перехова		
Проверил	Болдычев		
Разраб.	Кузнецова		

Привязан

Инв. N

ТП 294-4-8

Крытый каток с искусственным льдом для учебно-тренировочных занятий

Стадия	Лист	Листов
Р	АС-14	

Разрез 4-4

ЦНИИЭП зрелищных зданий и спортивных сооружений им. Б.С. Мезенцева

Инв.N подл. | Подпись и дата | Взам.инв.N

копия верна

Типовой проект 294-4-8 Альбом I

Разрез 5-5

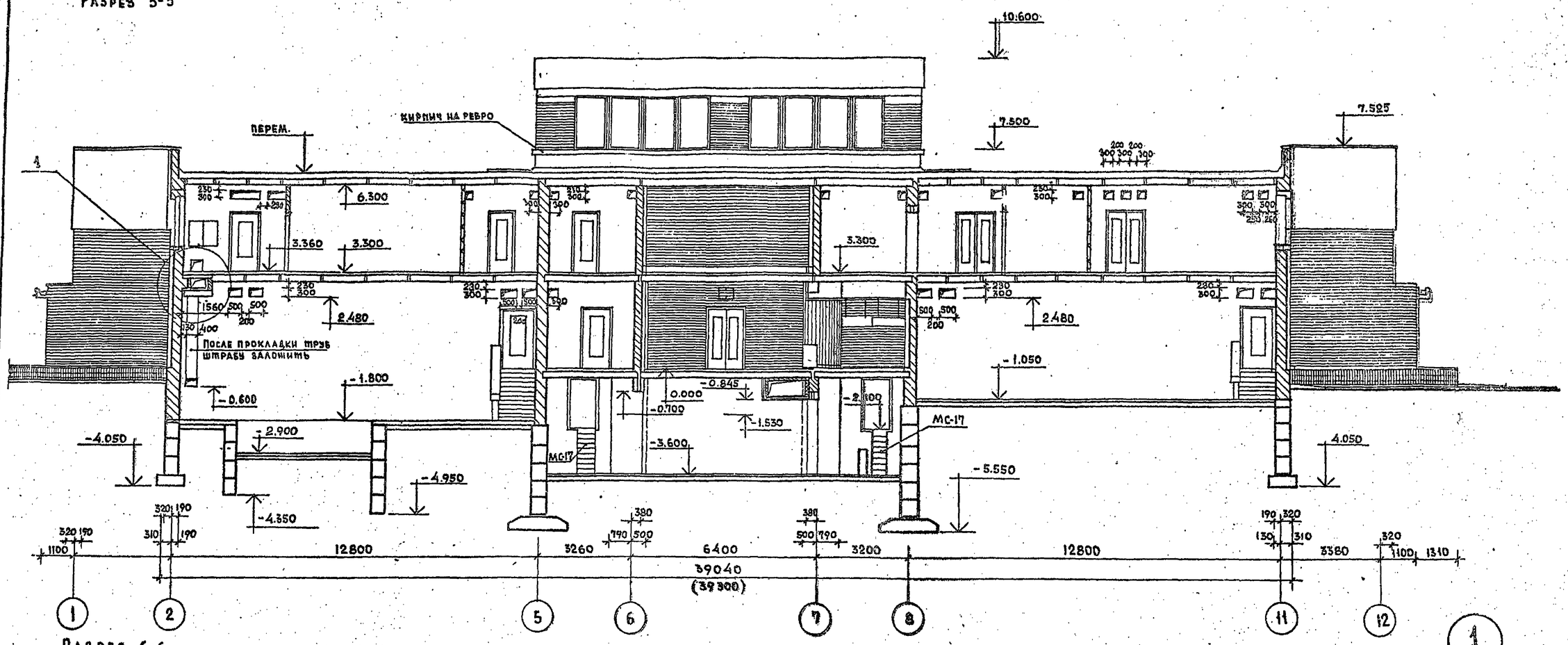

Разрез 6-6

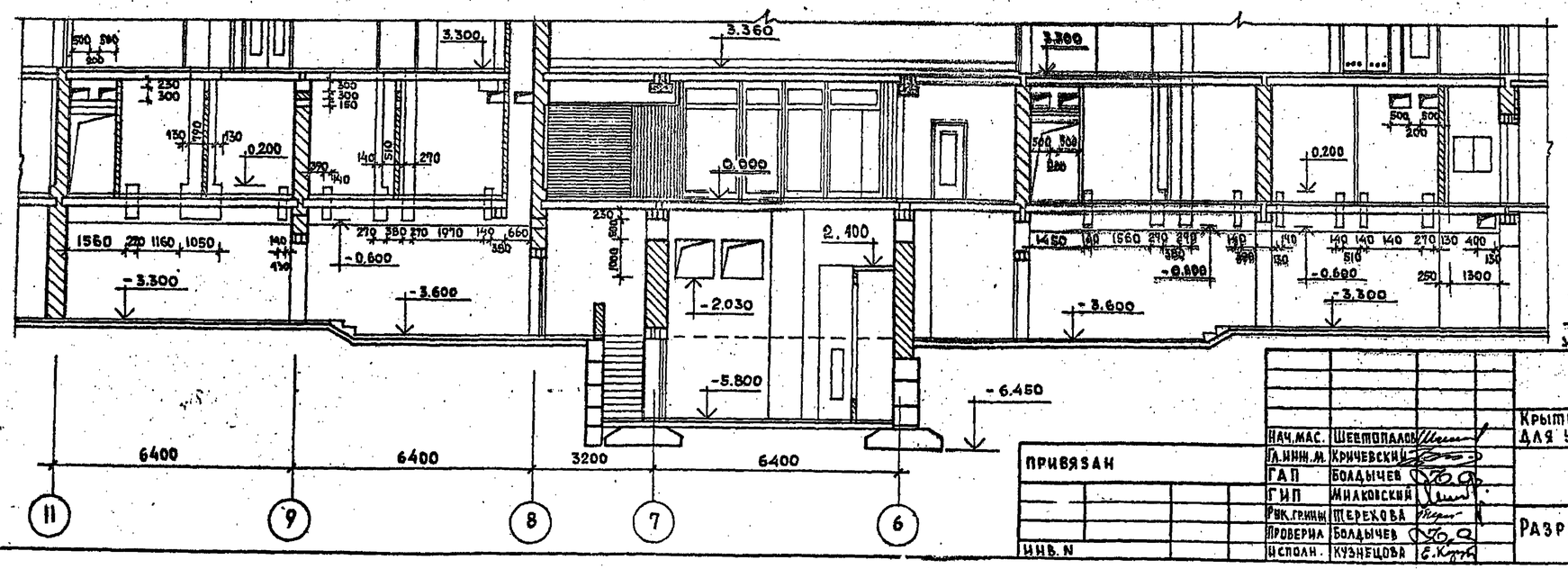

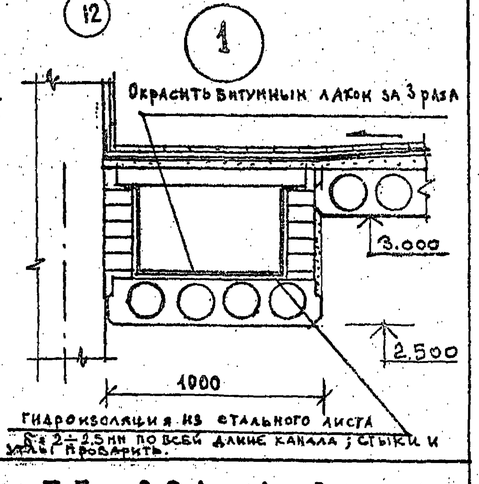

Нач.мас.	Шестопалов		
Гл.инж.пр.	Кричевский		
ГАП	Болдычев		
ГИП	Миаковский		
Рук.группы	Щерекова		
Проверил	Болдычев		
Исполн.	Кузнецова		

Привязан

Инв. N

ТП 294-4-8

Крытый каток с искусственным льдом для учебно-тренировочных занятий

Стадия	Лист	Листов
Р	АС-15	

Разрез 5-5 и 6-6

ЦНИИЭП зрелищных зданий и спортивных сооружений им. Б.С. Мезентцева

Инв. N подл. | Подпись и дата | Взам. инв. N

Форма

копия верна

Типовой проект 294-4-8 Альбом I

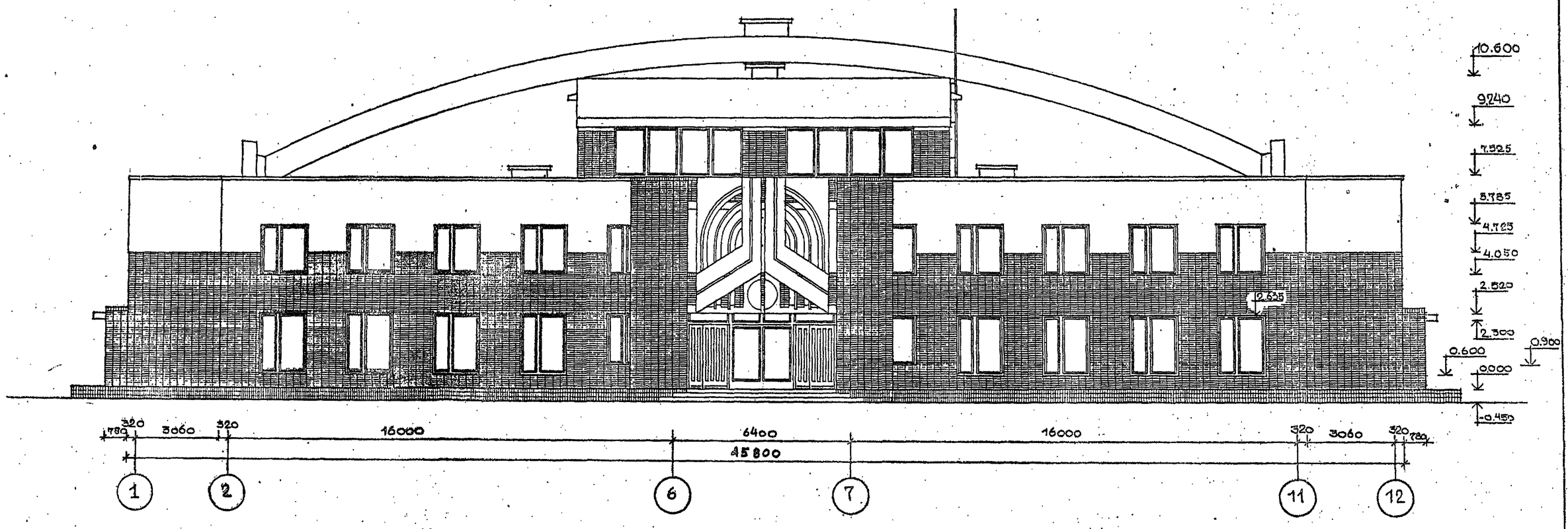

Гл.архитект.	Шестопалов		
Гл.инж.п.	Кричевский		
Рап	Кузнецова		
Рап	Болдышев		
Гип	Милковский		
Рук.гр.	Терехова		
Разработ.	Королев		
Проверил	Кузнецова		

Привязан

Инв. №

ТП 294-4-8

Крытый каток с искусственным льдом для учебно-тренировочных занятий

Стадия	Лист	Листов
Р	АС-16	

Фасад 1-12

ЦНИИЭП зрелищных зданий и спортивных сооружений им. Е.С. Мезенцева

12389-01

Ф 22

Инв. № подл. | Подпись и дата | Взам. инв. №

копия верна

Альбом I

Типовой проект 294-4-8

Фасад Н-А

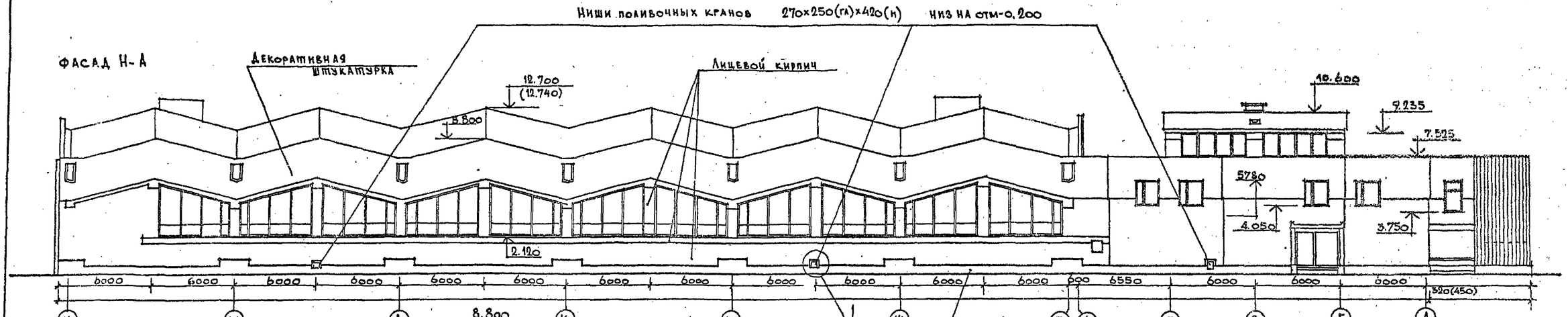

Фрагмент фасада Н-Е м 1:50

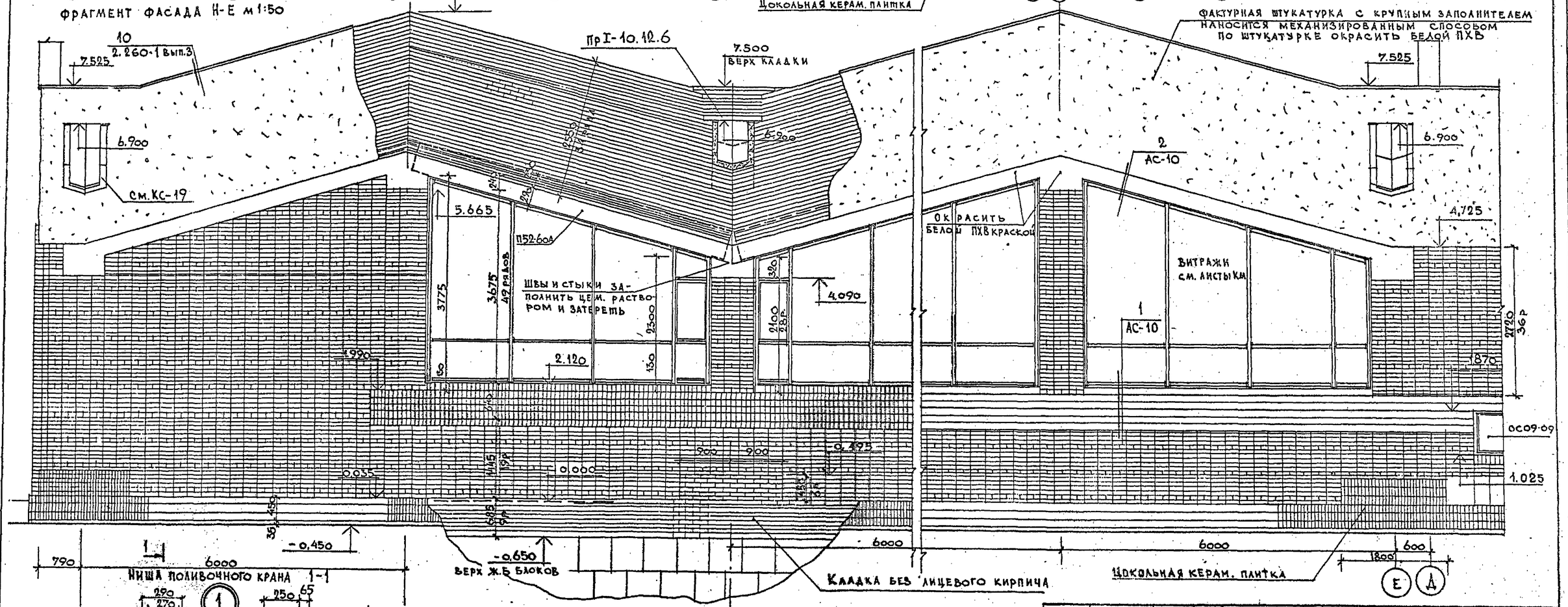

Нач. маст.	Шестопалов		
Гл. инж. м.	Кричевский		
ГАП	Болдычев		
ГИП	Милковский		
Рук. гр.	Перехова		
Исполн.	Кузнецова		
Провер.	Болдычев		

Привязан

Инв. №

Взам. инв. №

Подпись и дата

Инв. № подл.

ТП 294-4-8

Крытый каток с искусственным льдом для учебно-тренировочных занятий

Стадия	Лист	Листов
Р	АС-17	

Фасад Н-А
Фрагмент фасада Н-Е

ЦНИИЭП зрелищных зданий и спортивных сооружений им. Б.С. Мезенцева

копия верна

Альбом I

Типовой проект 294-4-8

СХЕМА ШАБЛОНА

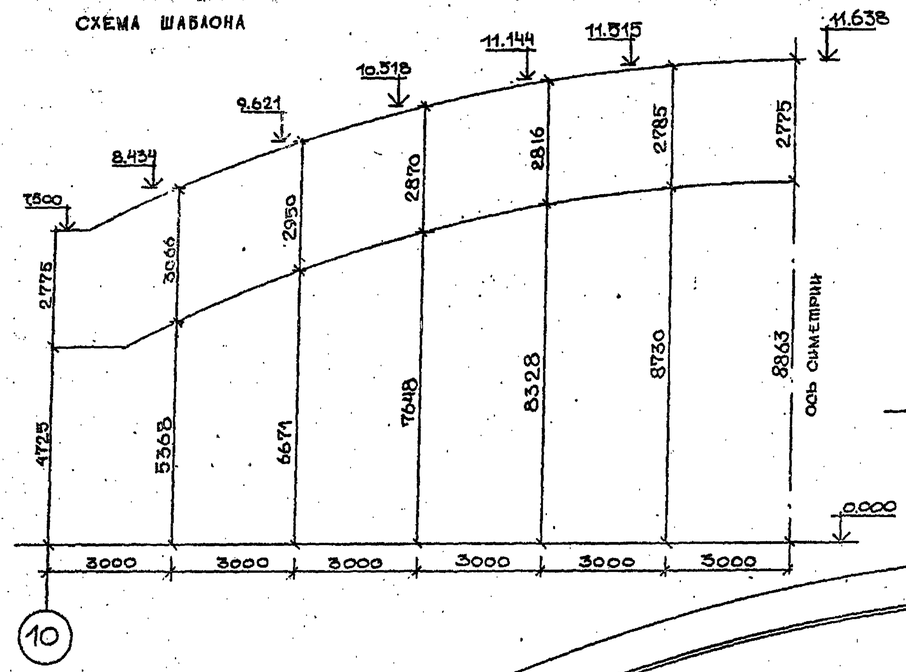

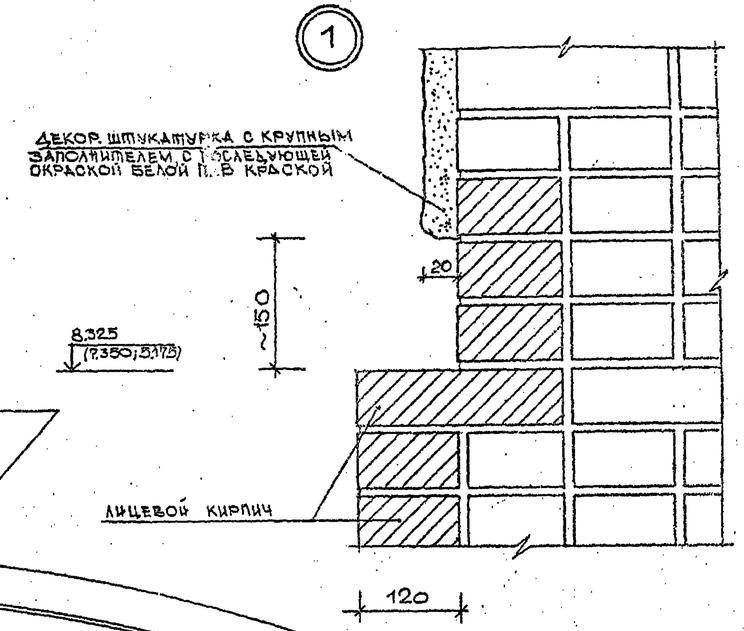

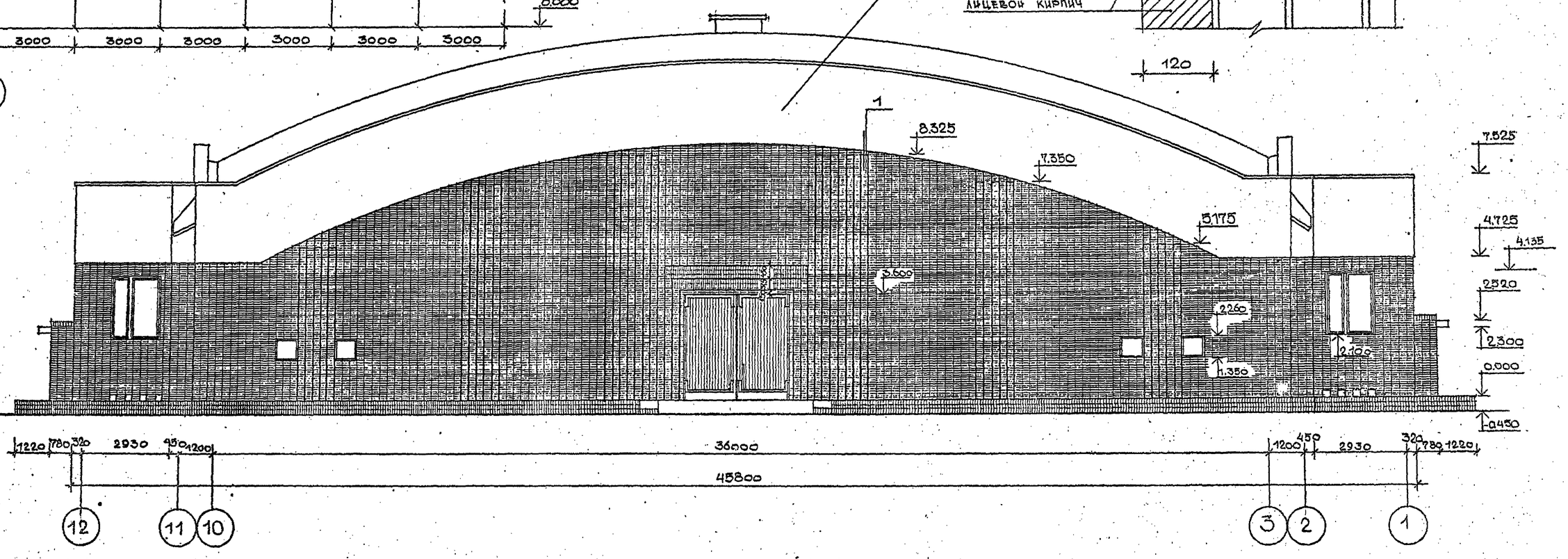

Примечания: 1) Размеры и привязку кирпичных пилястр смотри лист АС-5
2) Декоративную штукатурку наносить по шаблону, выполненному из гнутой доски в соответствии со схемой.

Нач. маст.	Шестопалов		
Гл. инж. п.	Крючевский		
ГАП	Кузнецова		
ГИП	Болдышев		
ГИП	Миковский		
Рук. гр.	Терехова		
Разраб.	Королев		
Проверил	Кузнецова		

Привязан

Инв. №

ТП 294-4-8

Крытый каток с искусственным льдом для учебно-тренировочных занятий

ФАСАД 12-1

Стадия	Лист	Листов
Р	АС-18	

Дворец спортивных игр с бассейном им. В.С. Мезенцева

Взам. инв. №

Подпись и дата

Инв. №

копия верна

Типовой проект 294-4-8 Альбом I

ПЛАН НА ОТМ. +3.300

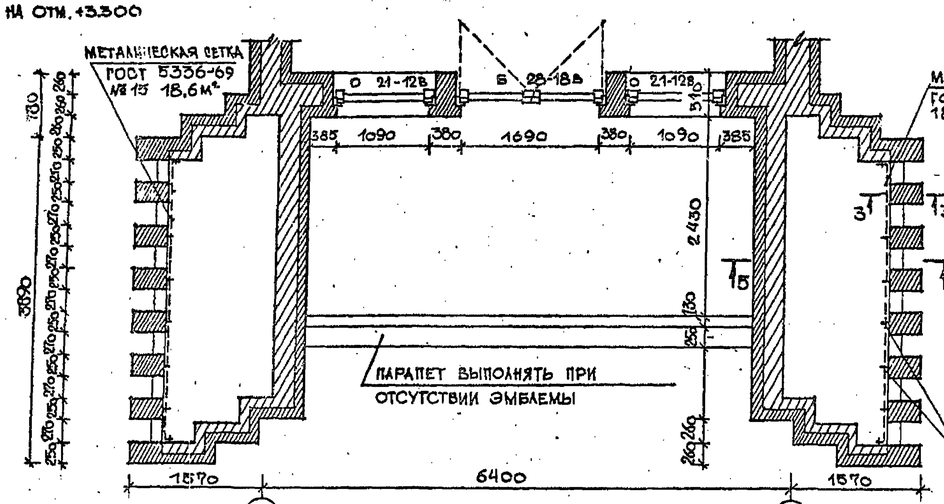

ПЛАН НА ОТМ. + 6600

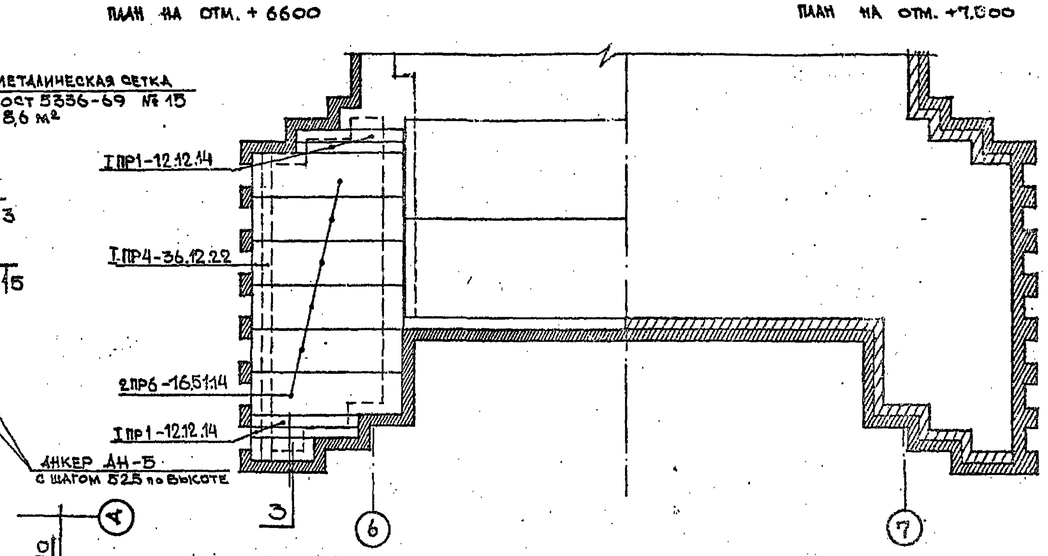

ПЛАН НА ОТМ. +7.800

ПЛАН НА ОТМ. 0.000

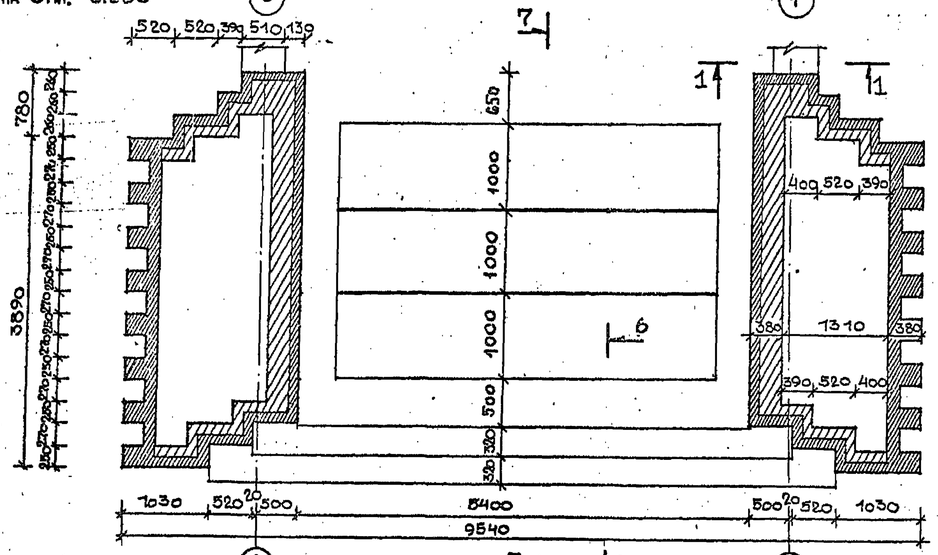

1 – 1

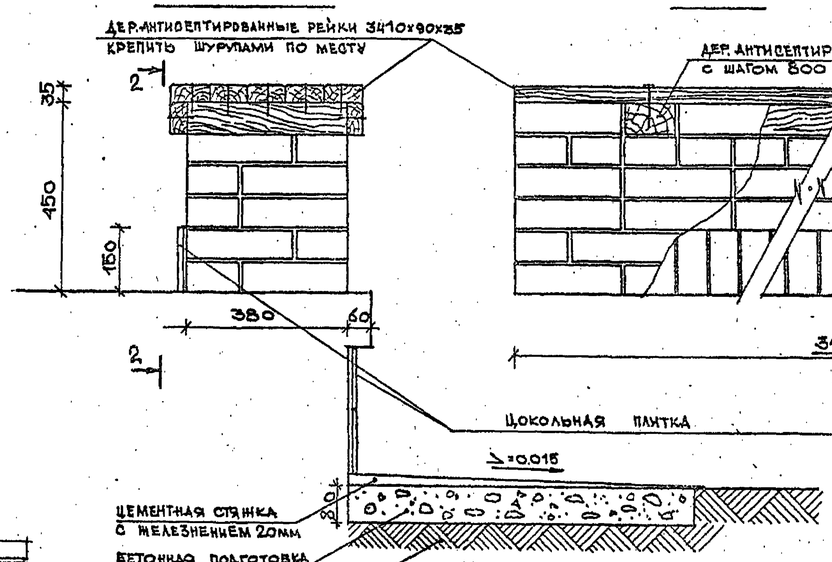

2 – 2

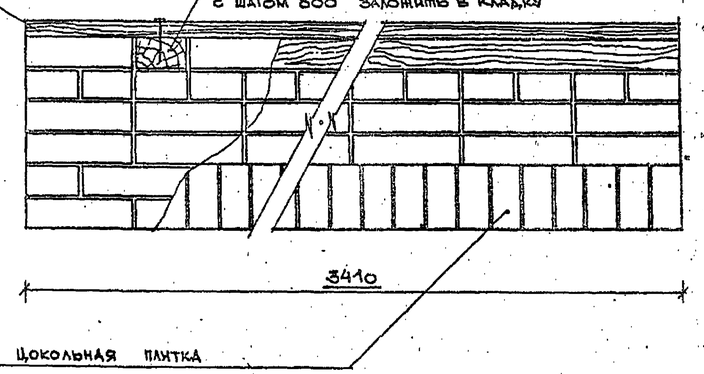

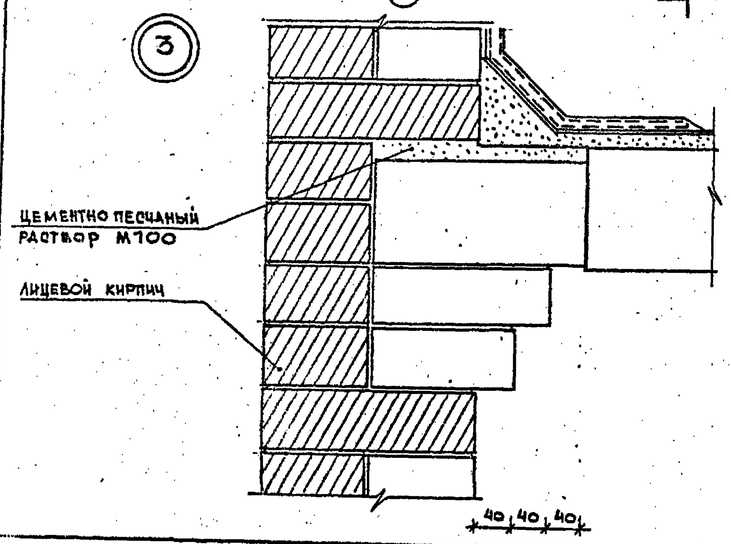

3 – 3

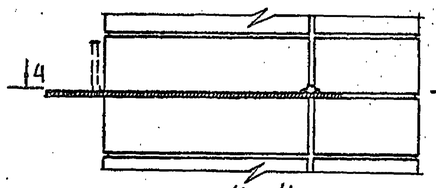

4 – 4

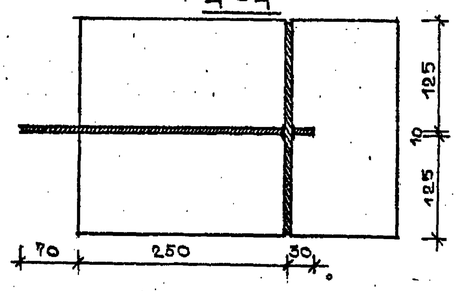

Примечание: Деревянные рейки скамьи покрыть лаком ГФ-166 за 3 раза

Спецификация деревянных элементов на одну скамью

№ п/п	Наименование	Размер изделия (в мм)	Кол-во шт.	Кол-во п.м. в мм
1	Рейка сосновая тонированная	90×35×3410	7	23870
2	Брус антисептиров.	380×120×65	4	1580

Нач.маст.	Шестопалов		ТП 294-4-8
Гл.инж.п	Крючевский		Крытый каток с искусственным льдом для учебно-тренировочных занятий
ГАП	Кузнецова		Стадия Р · Лист АС-19 · Листов
ГАП	Болдычев		
ГИП	Миковский		Главный вход. Планы. Детали.
Рук.гр.	Терехова		ЦНИИЭП зрелищных зданий и спортивных сооружений им. В.С. Мезенцева
Разработ.	Королев		
Проверил	Кузнецова		

Привязан

Инв. №

Ф 22 17784-02

копия верна

Альбом I

Типовой проект 294-4-8

ФАСАД В ОСЯХ 6-7

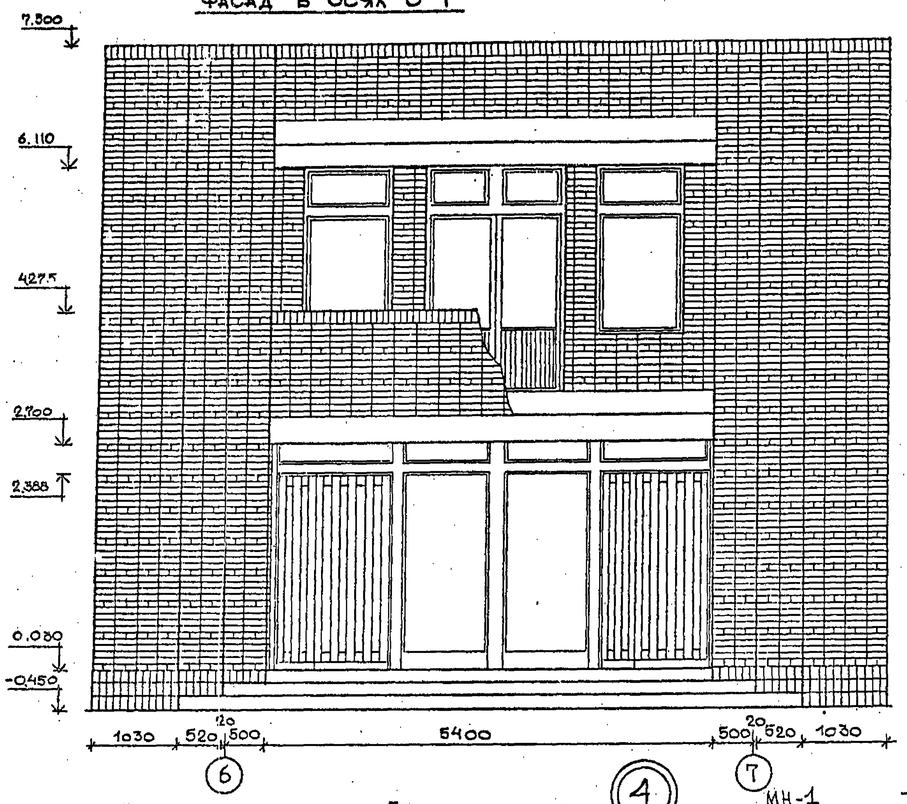

БОКОВОЙ ФАСАД

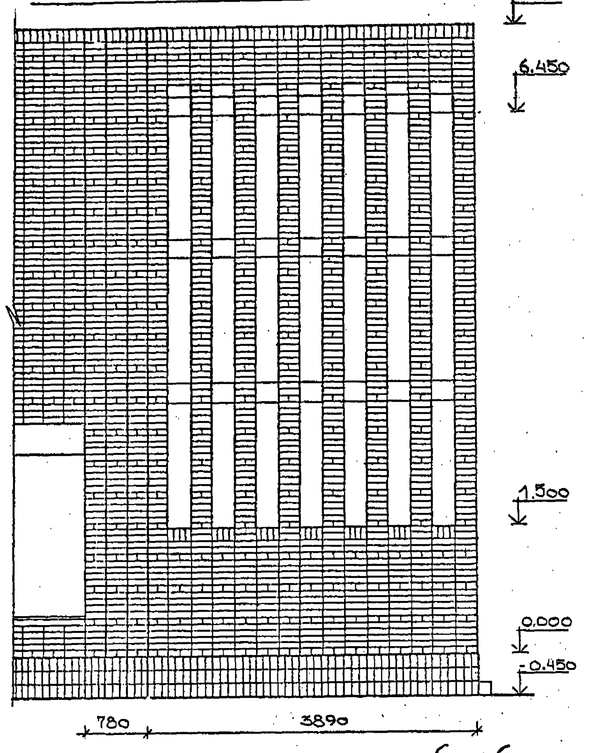

РАЗРЕЗ 7-7

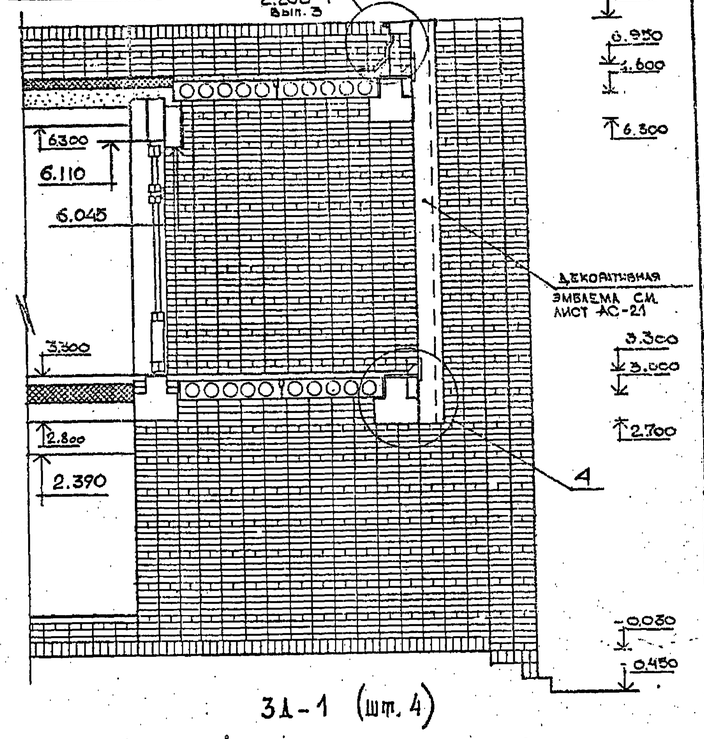

3Д-1 (шт. 4)

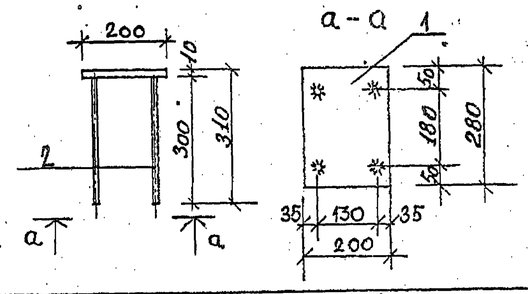

сеч. 5-5

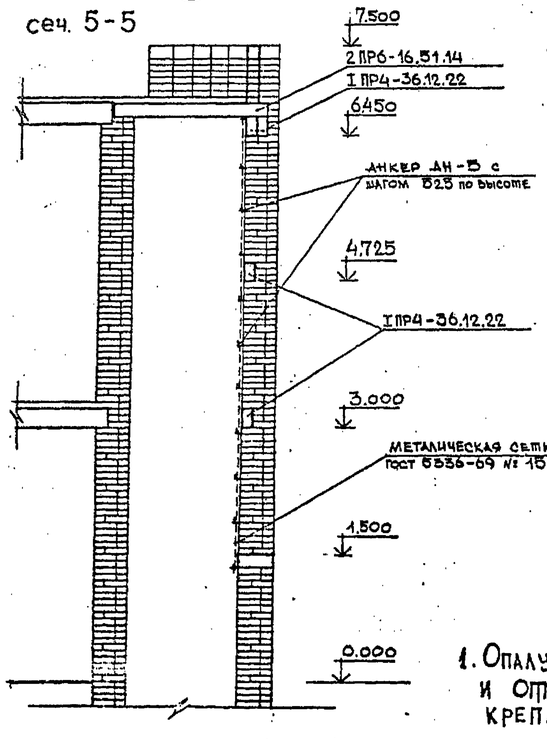

4

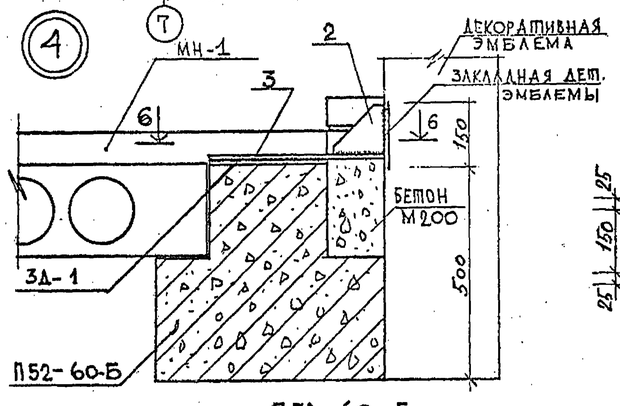

П52-60-Б

6-6

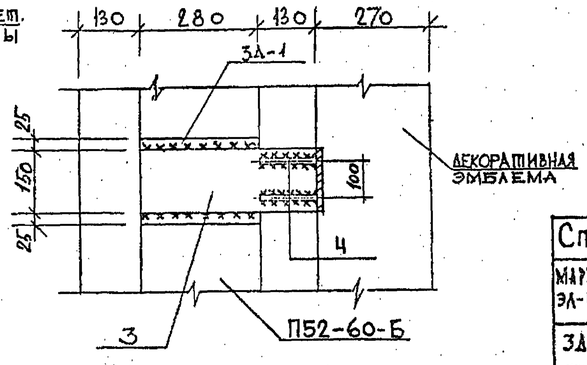

Объем бетона М 200 — 0,4 м³

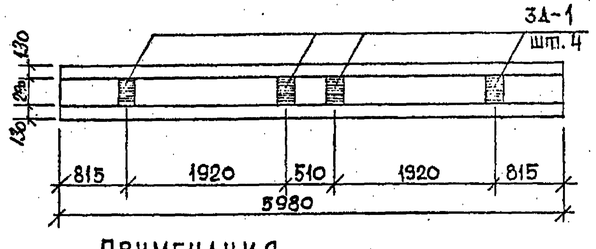

Спецификация металла на 1 закладн. деталь

Марка эл-та	Эскиз	N поз.	Ф мм или сеч	Длина мм	Кол. шт.	Масса 1 поз. кг	Масса общ. кг
3Д-1 шт. 4		1	-200×10	280	1	4.4	5,2
		2	Ф10 АIII	300	4	0,2	
—		3	-150×10	410	1	4,8	4,8
—		4	-130×10	120	2	1.2	2.4

Примечания

1. Опалубка и армирование П52-60-Б аналогичны П52-60 и отличаются наличием закладных деталей для крепления декоративной эмблемы

Нач. маст.	Шестопов	
Гл. инж. п.	Крижевский	
ГАП	Кузнецова	
ГАП	Болдышев	
ГИП	Милковский	
Рук. гр.	Терехова	
Разработ.	Королев	

Привязан

ТП 294-4-8

Крытый каток с искусственным льдом для учебно-тренировочных занятий

Стадия	Лист	Листов
Р	АС-20	

Главный вход. Фасады. Разрез.

Инв. № подл. | Подпись и дата | Взам. инв. №

Копия... верна

ТИПОВОЙ ПРОЕКТ 294-4-8 АЛЬБОМ I

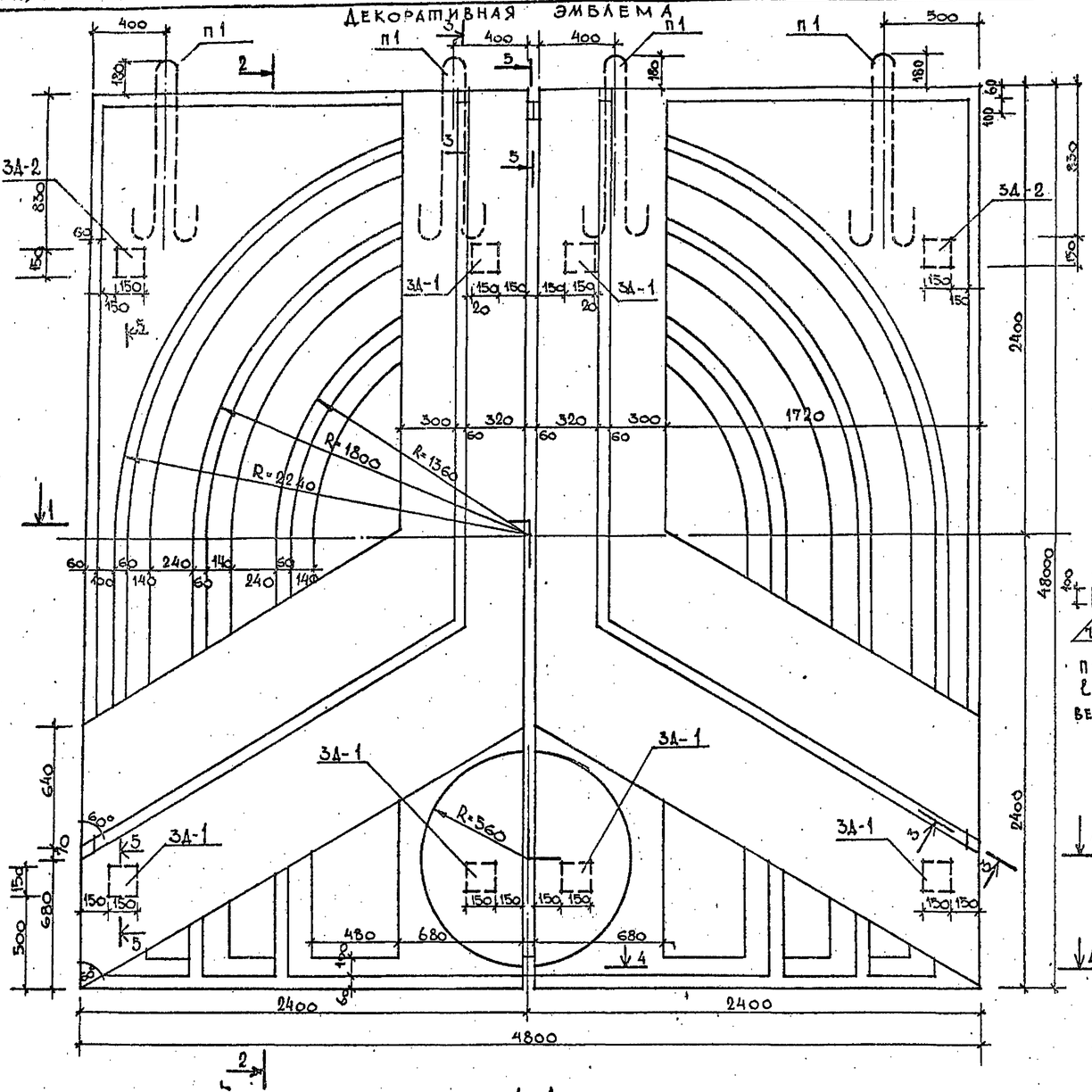

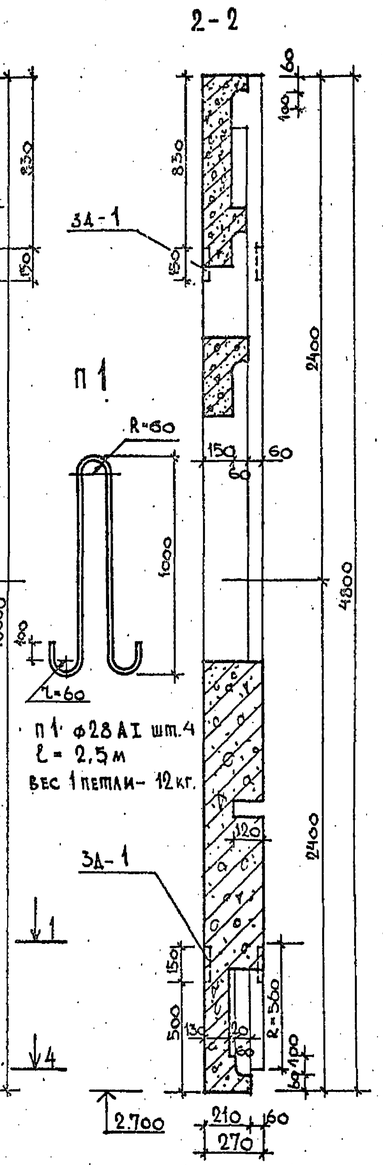

П1 ф28 AI шт.4
ℓ = 2,5 м
вес 1 петли – 12 кг.

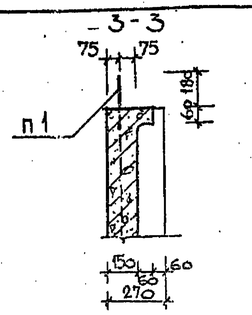

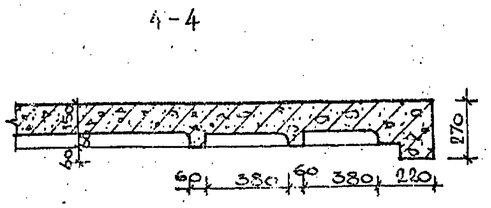

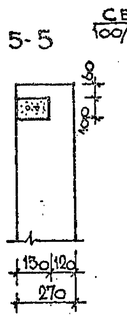

Армирование эмблемы

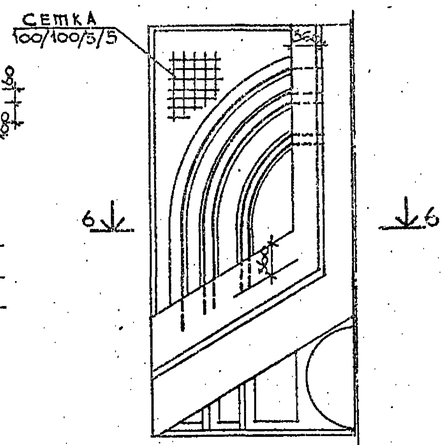

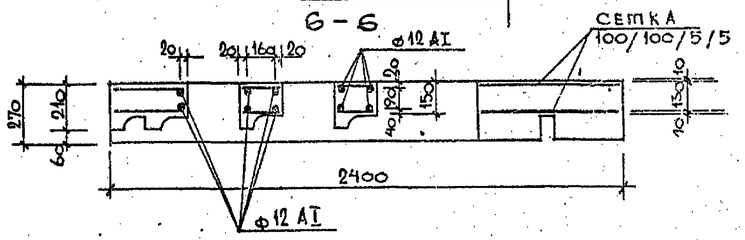

Расход арматуры на декоративную эмблему

Сетка 100/100/5/5; ГОСТ 8478-66; 46,0 м²; вес – 150,0 кгс.

ф 12 AI ℓ = 70 п.м; вес – 62,2 кгс

Расход бетона М200 – 4,35 м³

Вес эмблемы – 10875 кгс.

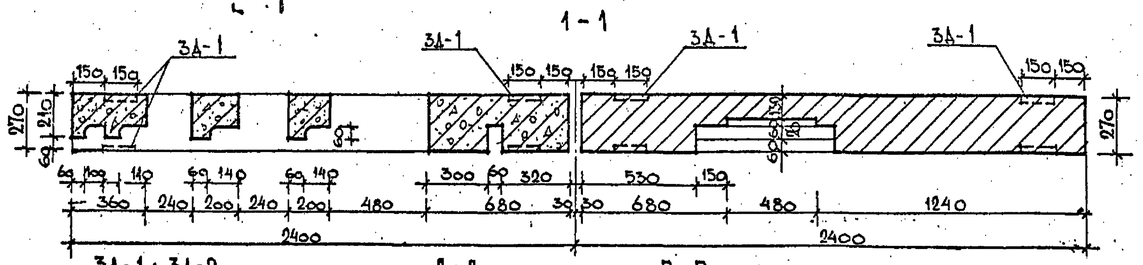

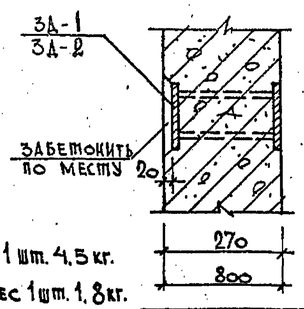

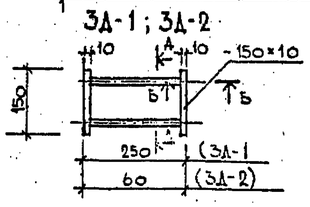

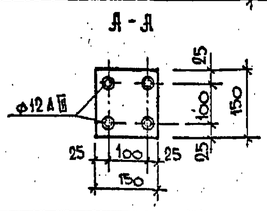

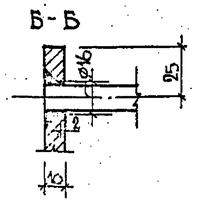

3Д-1 шт. 6; вес 1 шт. 4,5 кг.
-150×150×10 шт. 2; вес 1 шт. 1,8 кг.
ф12 AIII шт. 4; ℓ = 240; вес 1 шт. 0,21 кг.
3Д-2 шт. 2; вес 1 шт. 3,8 кг.
-150×150×10 шт. 2; вес 1 шт. 1,8 кг.
ф12 AIII шт. 4; ℓ = 50; вес 1 шт. 0,044 кг.

Примечания

1. Конструкция и расположение петель для подъема из формы при изготовлении изделия устанавливается заводом изготовителем.
2. Электросварка выполняется в соответствии с „Указаниями по сварке соединений арматуры и закладных деталей железобетонных конструкций СН-393-69.

Н.ЛЧ.М.ЛС	Шестопалов		
ГЛ. ИН.Ж.	Кричевский		
ГЛП	Кузнецова		
ГЛП	Болдычев		
ГИП	Милковский		
РУК.ГР.	Терехова		
ПРОВЕРИЛ	Кузнецова		
РАЗРАБ.	Шитова		

ПРИВЯЗАН

ИНВ. №

ТП 294-4-8

Крытый каток с искусственным льдом для учебно-тренировочных занятий.

Стадия	Лист	Листов
Р	АС-21	

Декоративная эмблема главного входа

ЦНИИЭП зрелищных зданий и спортивных сооружений им. Б.С. Мезенцева

17324-02

ПОДПИСЬ И ДАТА | ВЗАМ. ИНВ. №

Типовой проект 294-4-8 Альбом I

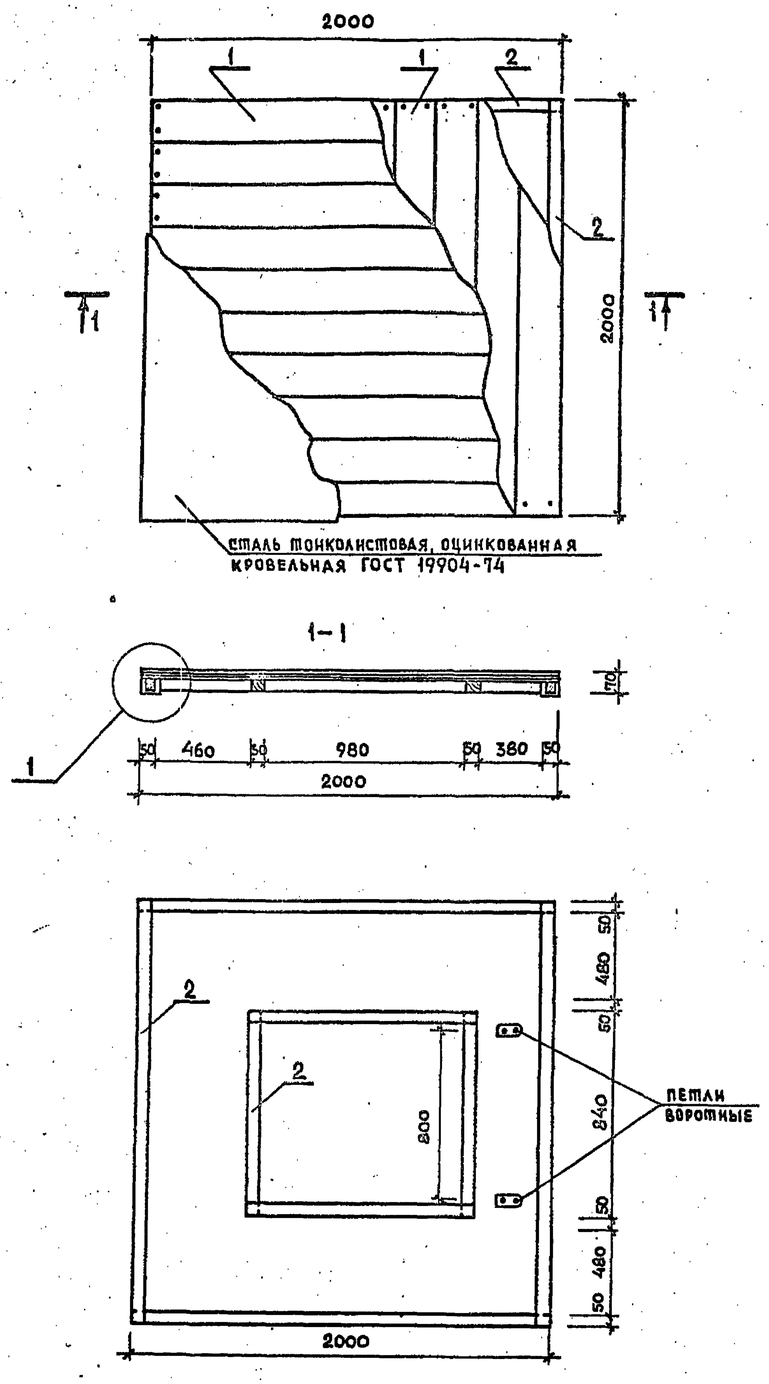

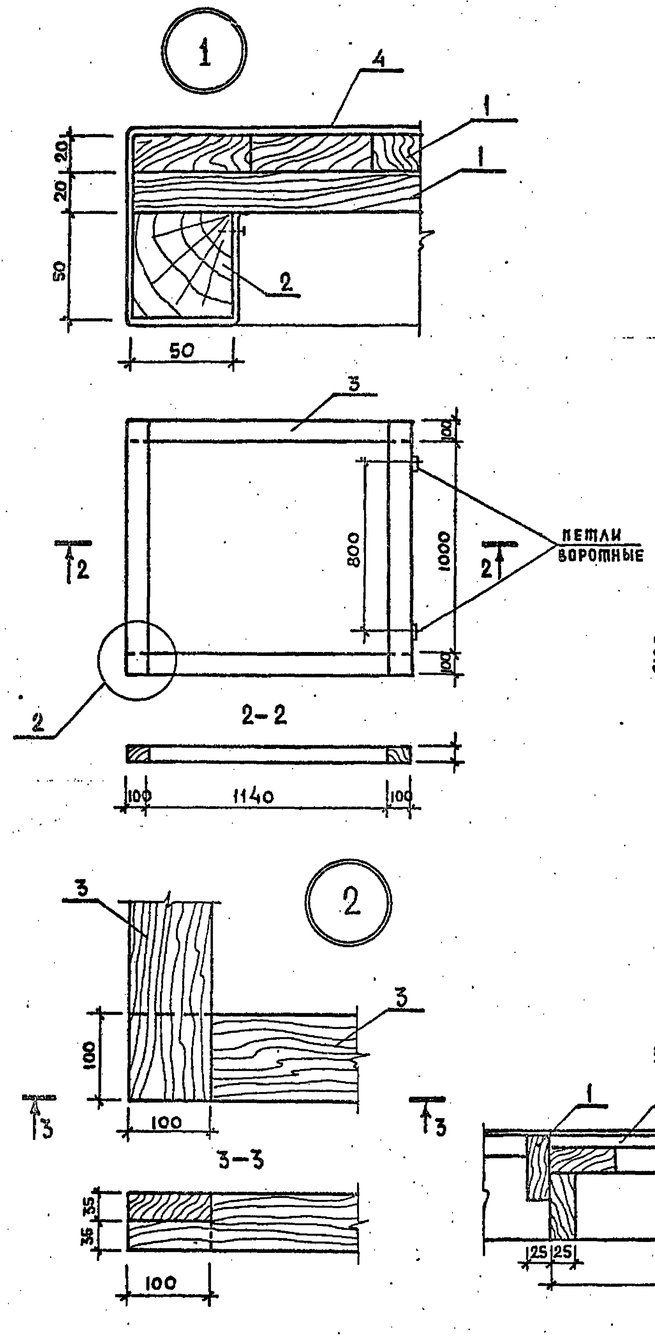

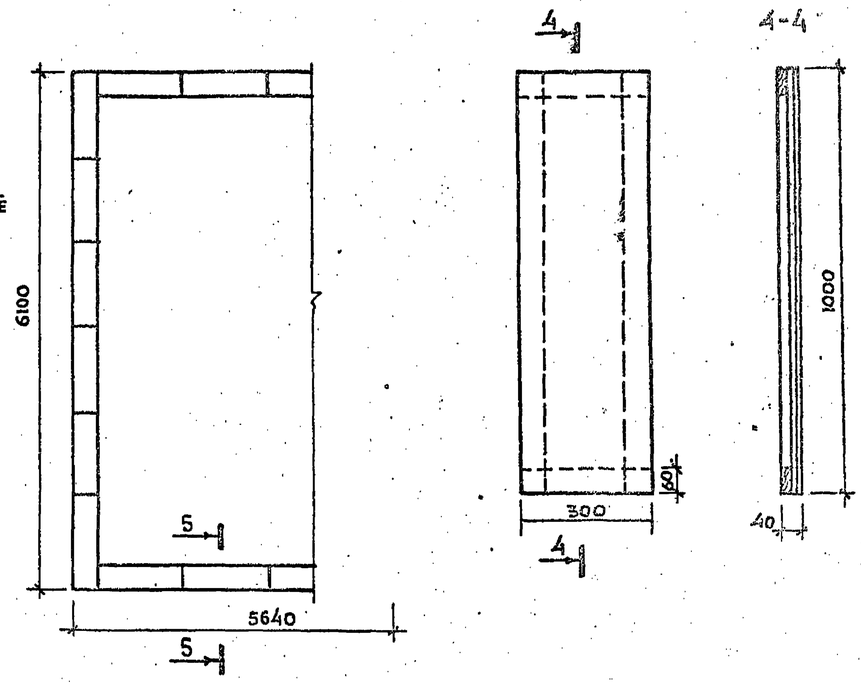

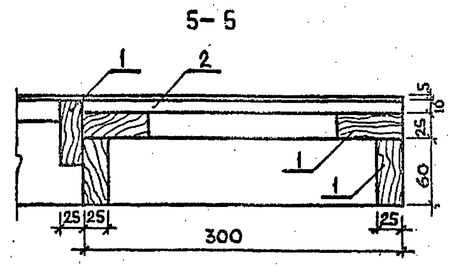

Спецификация материалов на Д-1

NN п/п	Наименование	Расход	Примечания
1	Доска $\delta = 20$	0.16 $м^3$	Хвойная
2	Брус 70 × 30	20.2 м	
3	Брус 70 × 100	5.22 м	
4	Сталь оцинк. $\delta = 0.8$	5.2 $м^2$	ГОСТ 19904-74

Спецификация материалов на Д-2

NN п/п	Наименование	Расход	Примечания
1	Доска $\delta = 25$	1.25 $м^3$	Хвойная
2	Фанера $\delta = 10$	6.6 $м^2$	

Взам. инв. N | Подпись и дата | Инв. N подл.

Привязан

Инв. N

Нач. маст.	Шестопалов		
Гл. инж. м.	Кричевский		
ГАП	Болдычев		
Инж.	Миаковский		
ГАП	Кузнецова		
Рук. группы	Терехова		
Проверил	Кузнецова		
Разраб.	Голобоков		

Т.П. 294-4-8

Крытый каток с искусственным льдом для учебно-тренировочных занятий

Стадия	Лист	Листов
Р	АС-22	

Деревянные крышки Д-1 и Д-2

Зрелищных зданий и спортивных сооружений

Копия . берна

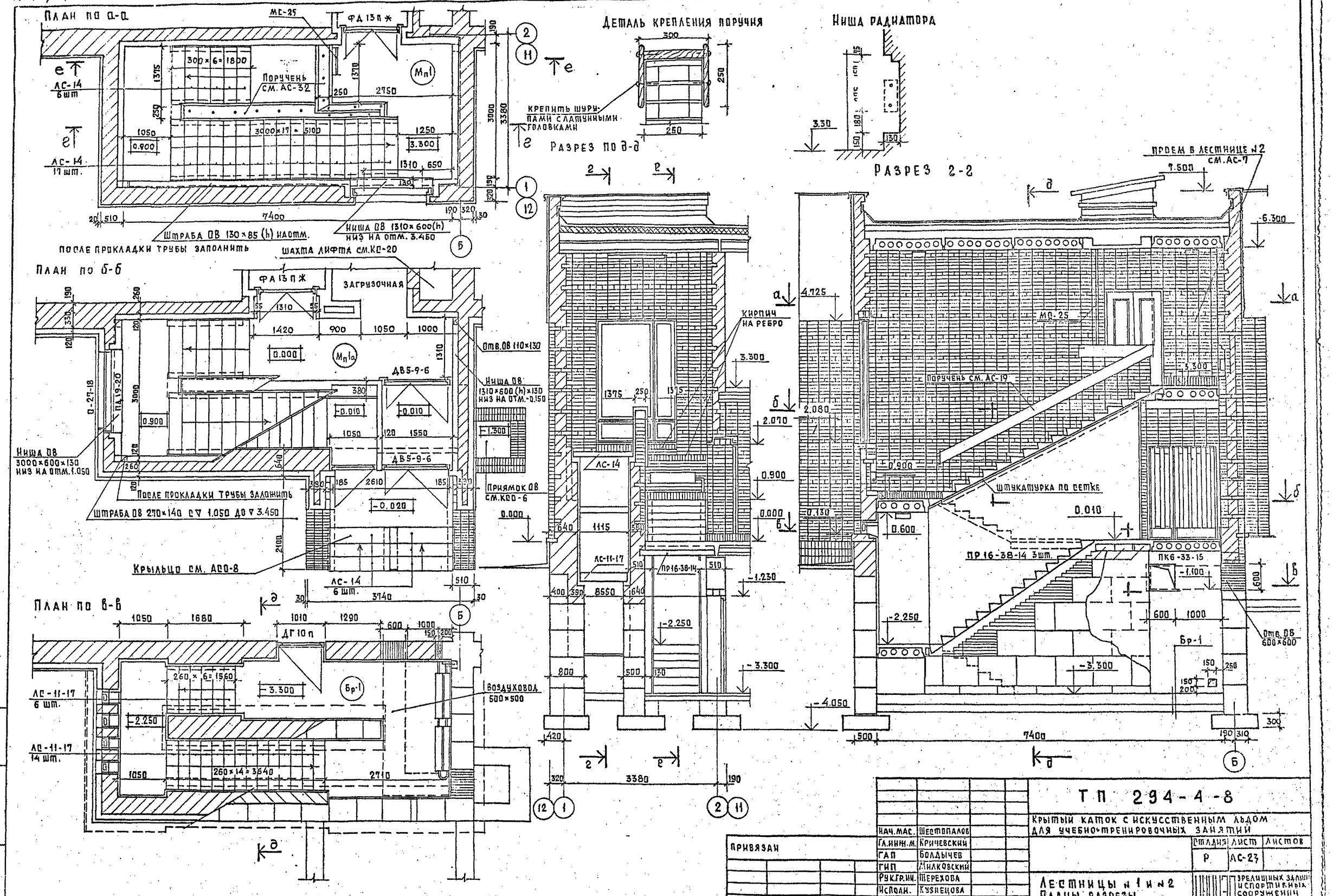

Нач. мас.	Шестопалов		
Гл. инж. п.	Кричевский		
ГАП	Болдычев		
ГИП	Милковский		
Рук. гр. ин.	Шерехова		
Исполн.	Кузнецова		
Провер.	Болдычев		

Привязан

Инв. №

ТП 294-4-8

Крытый каток с искусственным льдом для учебно-тренировочных занятий

Стадия	Лист	Листов
Р	АС-27	

Лестницы № 1 и № 2
Планы, разрезы.

Зрелищных зданий и спортивных сооружений им. Б.С. Жевницкого

Формат 22

Типовой проект 294-4-8 Альбом I

Инв. № подл. | Подпись и дата | Взам. инв. №

Альбом I

Типовой проект 294-4-8

План на отм. 0.900, 2.550 и 3.300

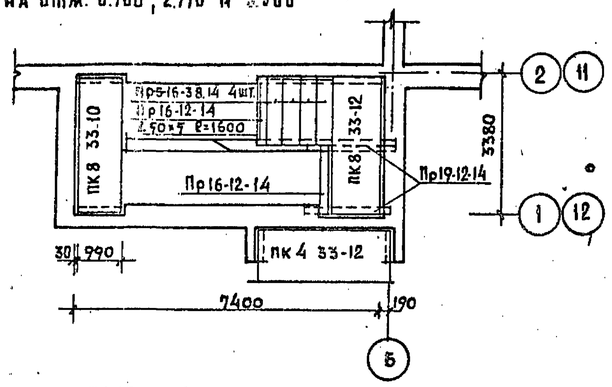

План на отм. 0.000 и -2.250

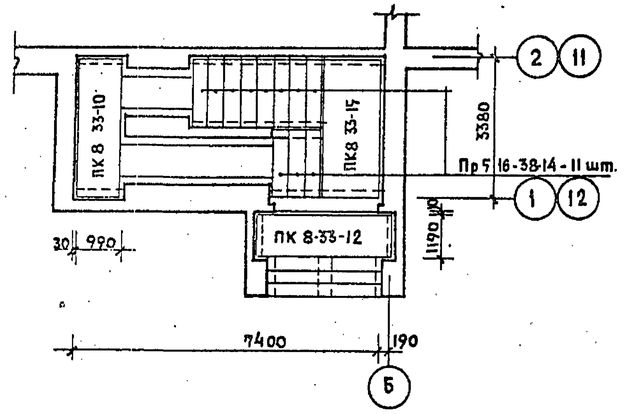

Люк выхода на кровлю

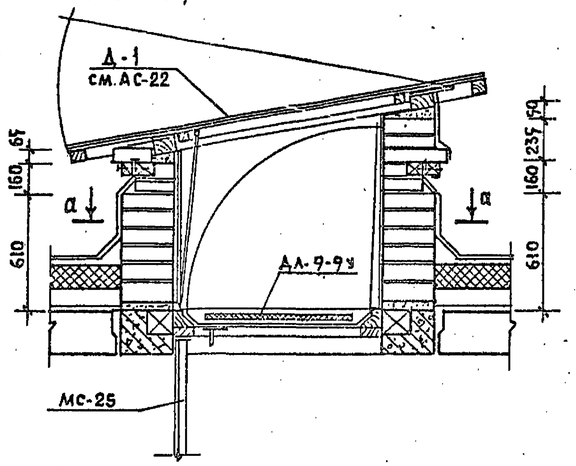

По а-а

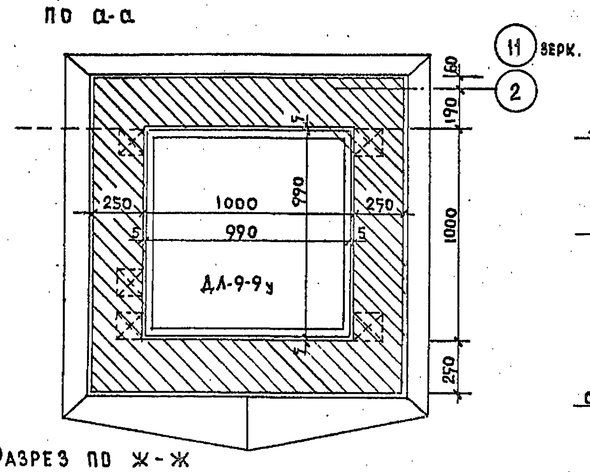

Разрез по ж-ж

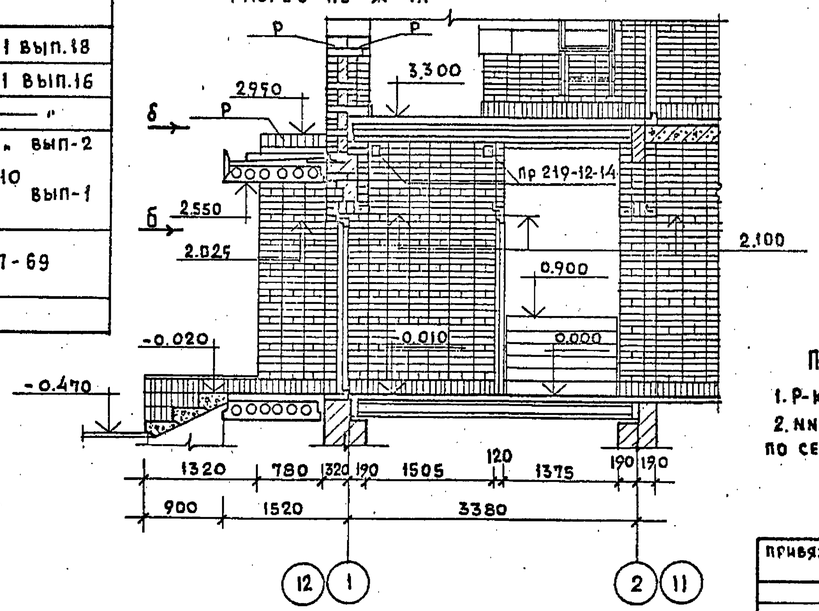

Разрез по в-в

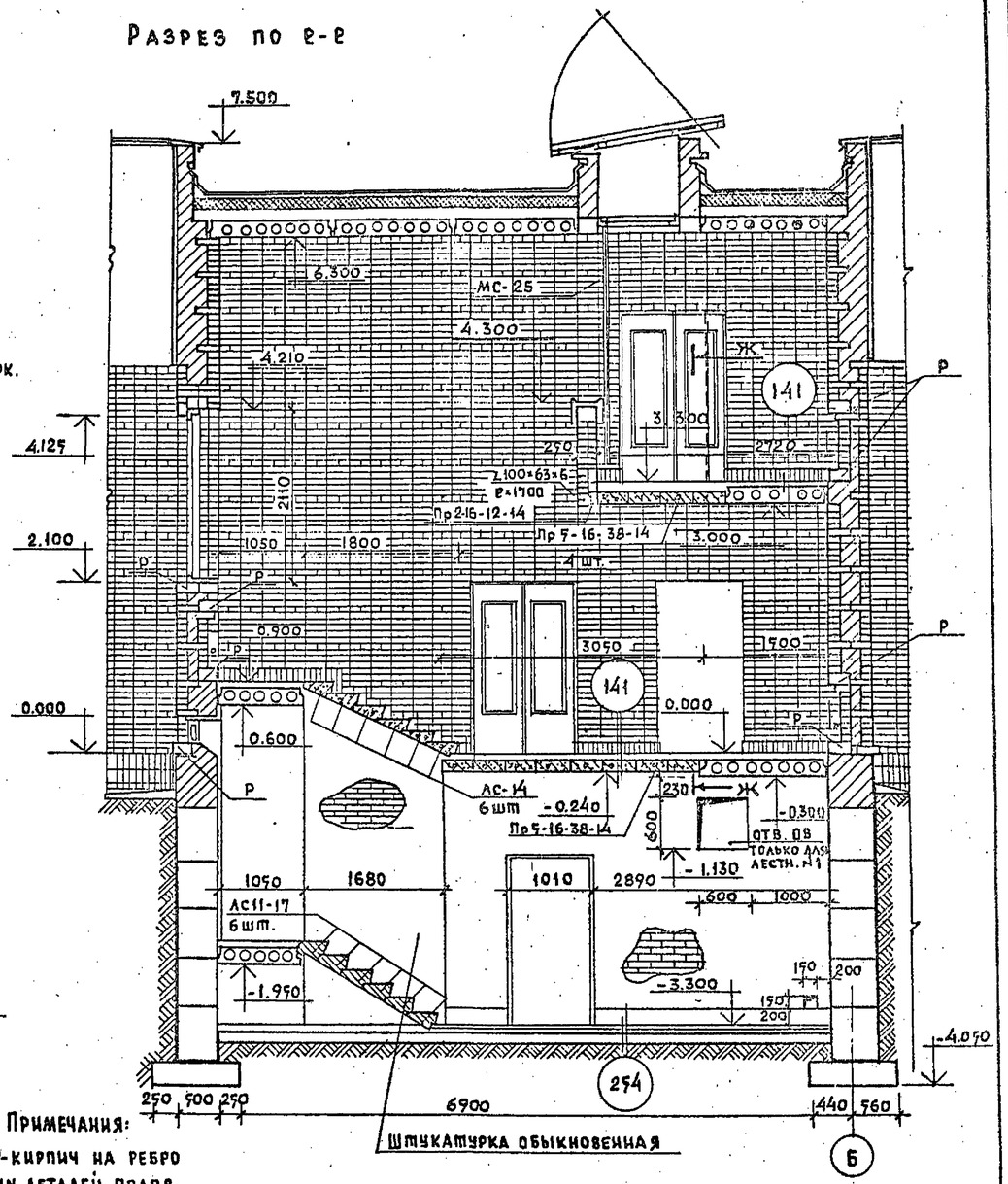

Спецификация сборных элементов

Наименов.	Кол-во шт. на 1л	Кол-во шт. на 2л.	Масса ед.	N серии
ПК 8-33-10	2	4		1.141 - 1 вып.18
ПК 4-33-12	3	6		1.141 - 1 вып.16
ПК 4-33-15	1	2		" — "
Пр5-16-38-14	15	30		" — " вып-2
Пр2-16-12-14	2	4		1.138-10 вып-1
Пр2-19-12-14	2	4		
АС-14	23	46		ГОСТ 8717-69
АС-11-17	20	40		
∠100×63×6 ℓ=1700	1	2		

Козырек над выходом из лестниц N 1 и 2 по б-б

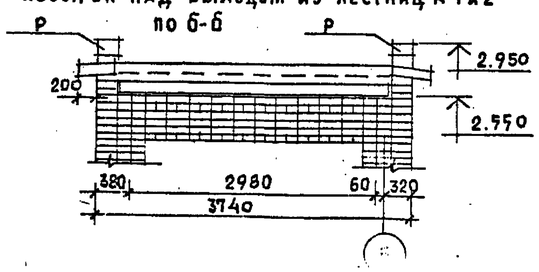

Примечания:

1. Р-кирпич на ребро
2. NN деталей полов по серии 2.244-I вып.4.

Нач. маст.	Шестопалов	
Гл. инж. м.	Кричевский	
Г. А. П.	Болдычев	
Г. И. П.	Милковский	
Рук. гр. инж.	Терехова	
Исполнил	Кузнецова	
Проверил	Болдычев	

Привязан

Инв. N

ТП 294-4-8

Крытый каток с искусственным льдом для учебно-тренировочных занятий

Стадия	Лист	Листов
Р	АС-24	

Лестницы N 1 и 2. Разрезы, детали, спецификация.

ЦНИИЭП зрелищных зданий и спортивных сооружений им. С. Мезенцева

Подпись и дата

Взам. инв. N

копия верна

Типовой проект 294-4-8 Альбом I

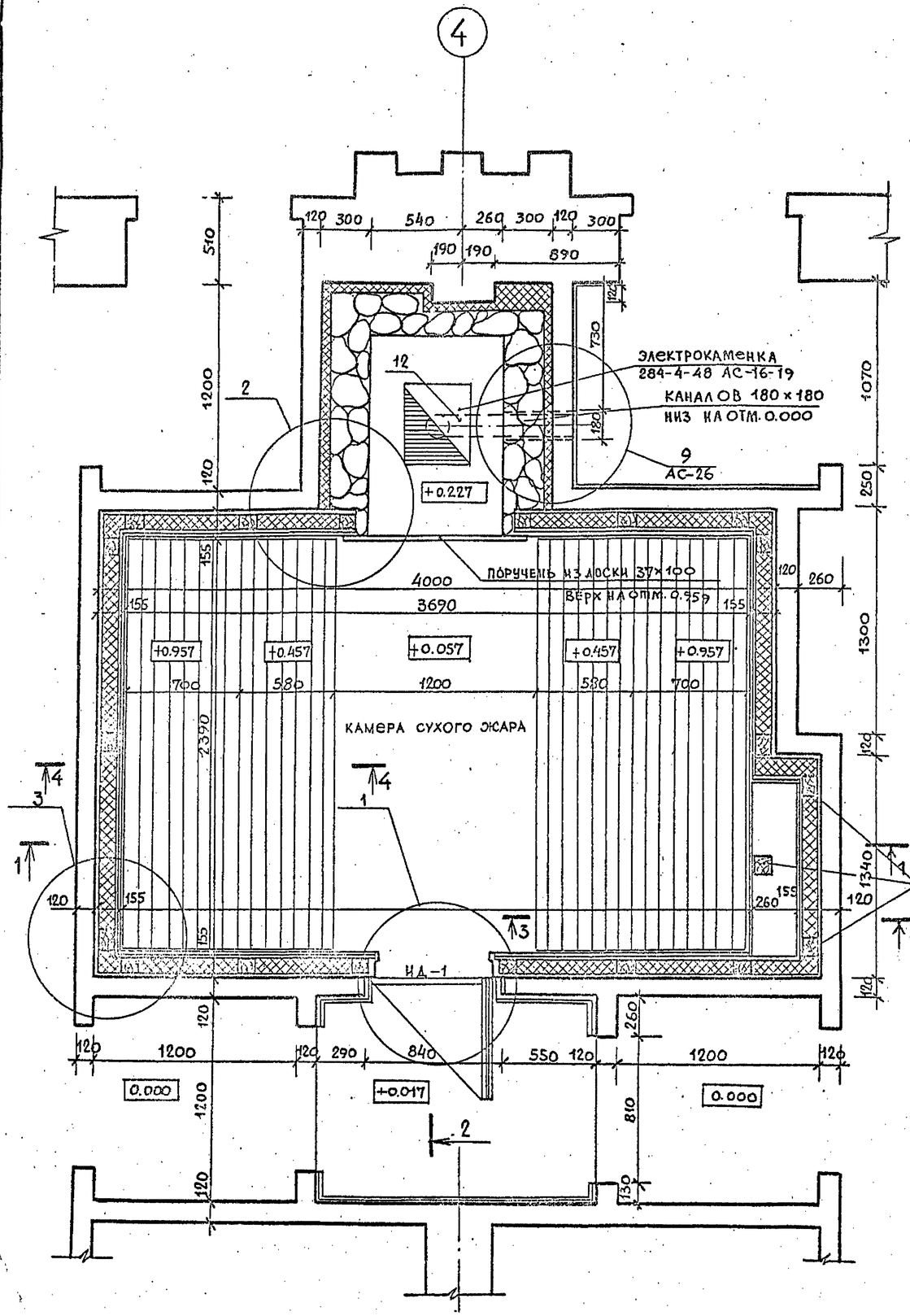

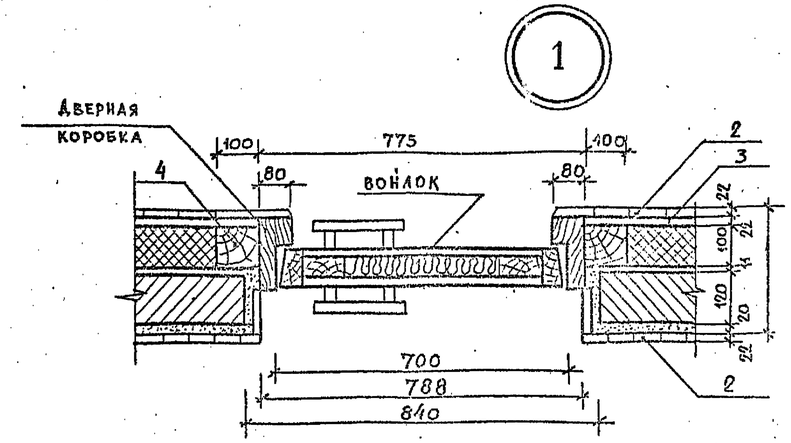

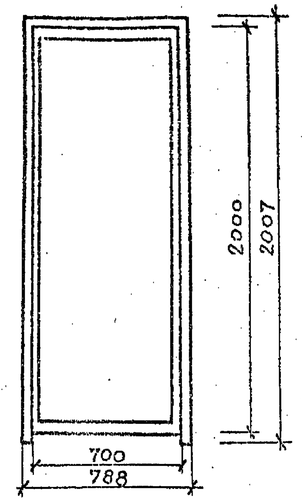

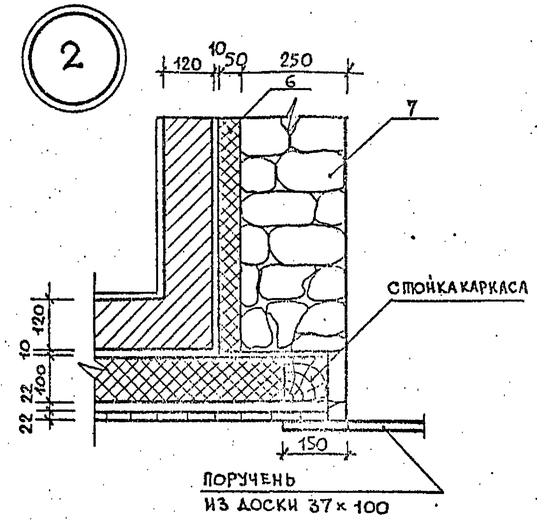

ПРИМЕЧАНИЯ:

1. Ниша для установки электрокаменки выкладывается из известняковых камней неправильной формы с лицевой поверхностью грубого скола или тесанной. Кладку вести на цементном растворе.

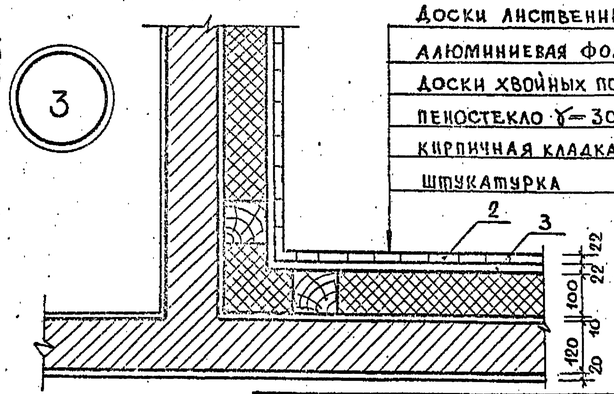

Нач. масп.	Шестопалов		
Гл. инж. п.	Кричевский		
ГАП	Большичев		
ГИП	Маяковский		
ГАП	Кузнецова		
Инженер	Кузнецова		
Гл. спец.	Голобоков		

Привязан

Инв. №

ТП 294-4-8

Крытый каток с искусственным льдом для учебно-тренировочных занятий.

Стадия	Лист	Листов
Р	АС-25	

Камера сухого жара
План, детали

ЦНИИЭП зрелищных зданий и спортивных сооружений им. Б.С. Мезенцева

Формат 22

Типовой проект 294-4-8 Альбом I

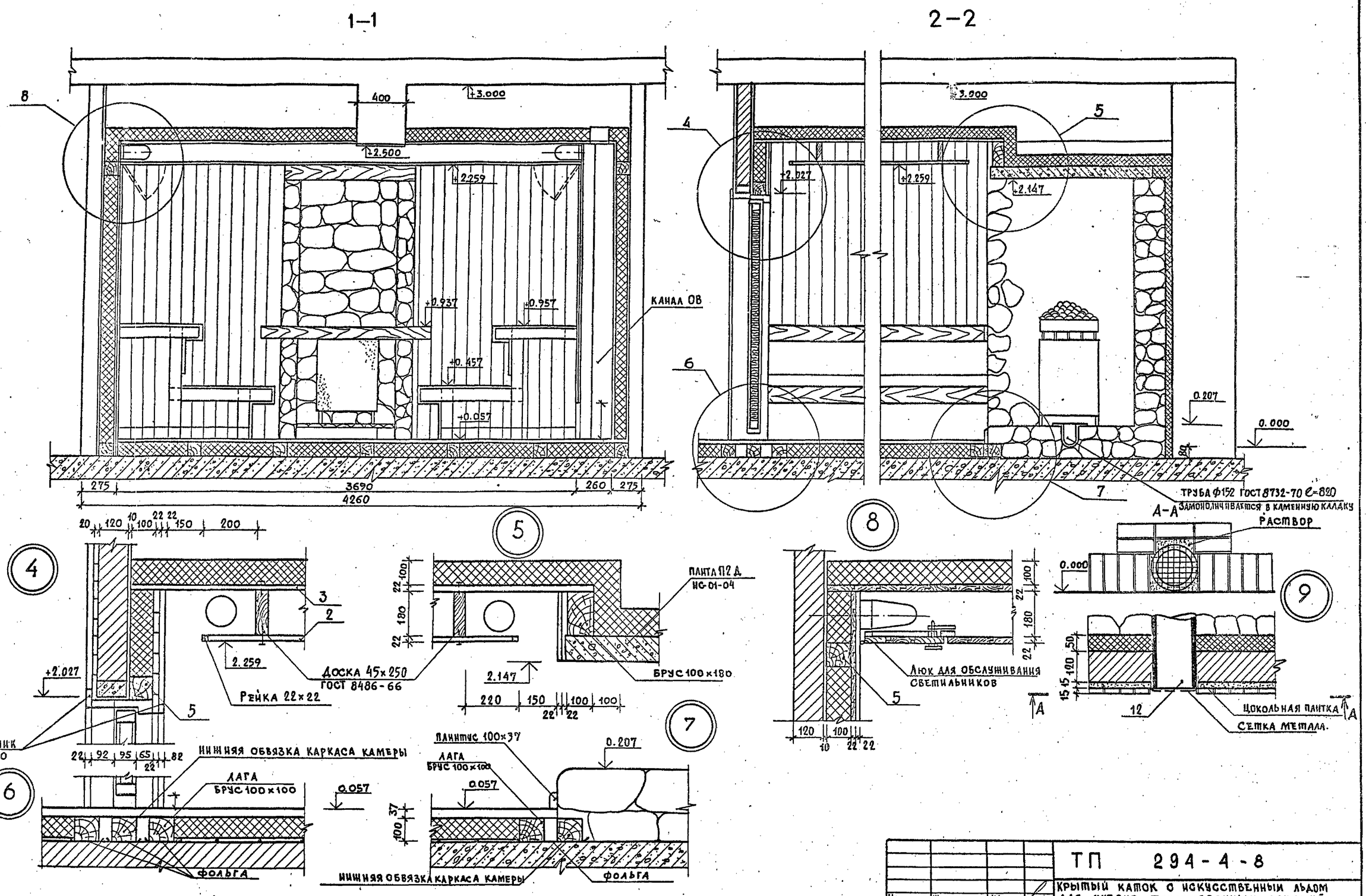

Нач.маст.	Шестопалов		
Гл.инж.м.	Кричевский		
ГАП	Болдычев		
ГИП	Малковский		
ГАП	Кузнецова		
Провер.	Кузнецова		
Разраб.	Голобоков		

Привязан

Инв. N

ТП 294-4-8

Крытый каток с искусственным льдом для учебно-тренировочных занятий.

Стадия	Лист	Листов
Р	АС-26	

Камера сухого жара
Разрезы, детали

ЦНИИЭП зрелищных зданий и спортивных сооружений им. Б.С. Мезенцева

копия верна

Типовой проект 294-4-8 Альбом I

4-4

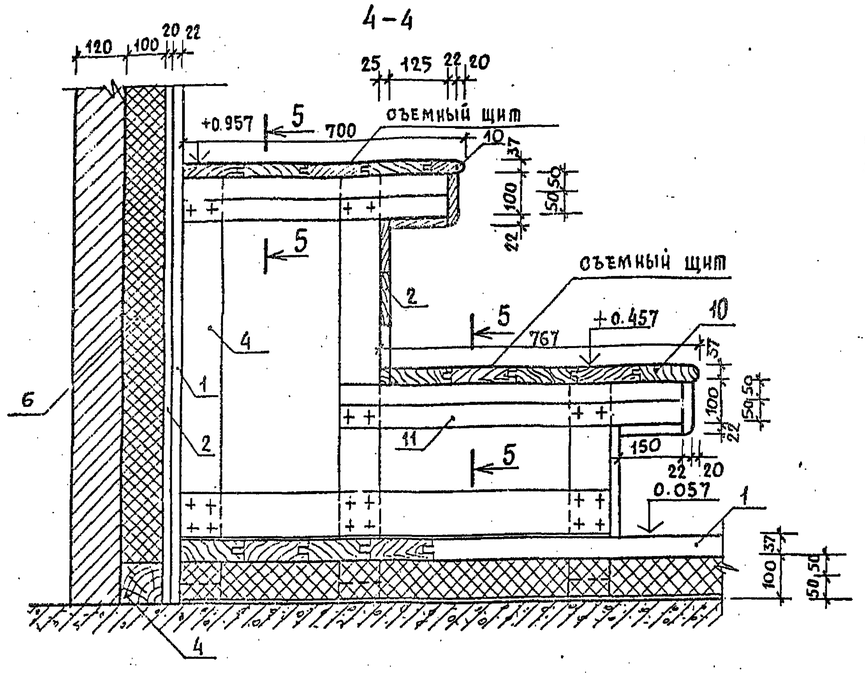

Б-Б

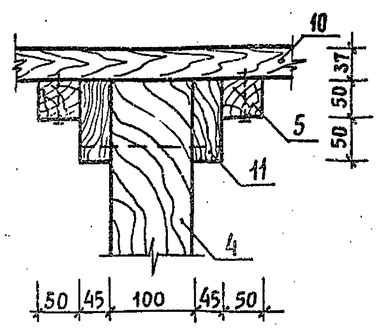

Примечания

— Покрытие полок выполнить из строганых осиновых досок.

Спецификация материалов (для одной камеры)

N/N	Наименование	Размер	Колич. шт.	Общий расход м² и м³	Примечание
1	Доска шпунтованная δ=37мм			0.363	листв.
2	Доска профилированная δ=22			0,06	листв.
3	Доска шпунтованная δ=22			0.05	хвойн.
4	Брус 100×100		25	0.61	хвойн.
5	Брус 50×50		12	0.0022	хвойн
6	Пеностекло γ=300 кг/м³			5	
7	Известняковый камень с лицевой пов. грубого скола			2.1	
8	Металлическая сетка Ф4В-I	в=2700		4.0 м	ГОСТ 8478-66
9	Фольга алюминиевая толщ. 0.1 ГОСТ 618-73			100 м²	
10	Доска шпунтованная δ=37			0.0259 м³	осина
11	Доска δ=45			0.123 м³	хвойн.
12	Труба приточной вентиляции L=820	ф152	1		ГОСТ 8732-70

План подшивного потолка (вид сверху)

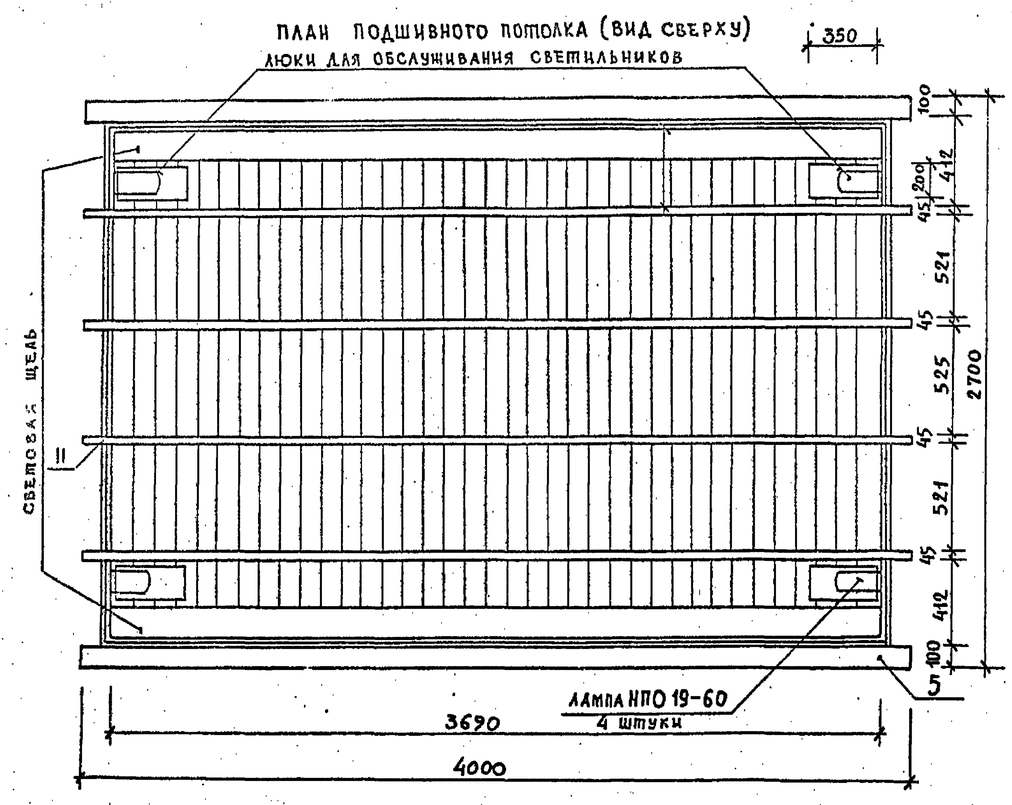

3-3

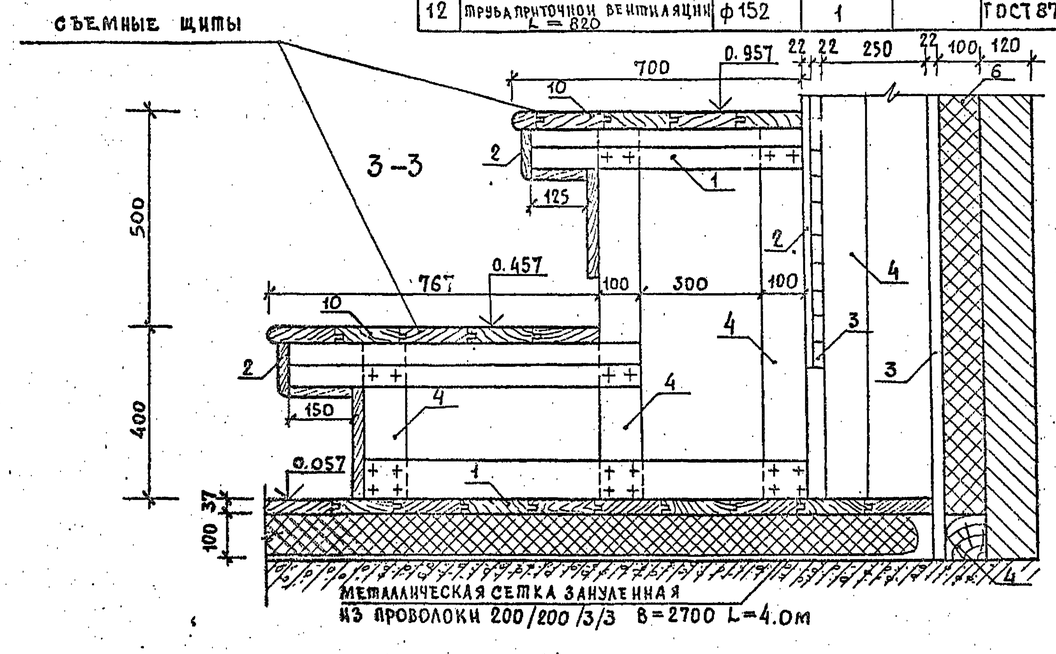

Нач. маст.	Шестопалов		
Гл. инж. м.	Кричевский		
ГАП	Болдычев		
ГИП	Миляковский		
ГАП	Кузнецова		
Проверил	Кузнецова		
Разраб.	Голобоков		

Привязан

Инв. N

Инв. N подл. | Подпись и дата | Взам. инв. N

ТП 294-4-8

Крытый каток с искусственным льдом для учебно-тренировочных занятий

Стадия	Лист	Листов
Р	АС-27	

Камера сухого жара
Потолок, полки

ЦНИИЭП зрелищных зданий и спортивных сооружений им. Б.С. Мезенцева

17384-02

Развертка стены вестибюля по оси „7"

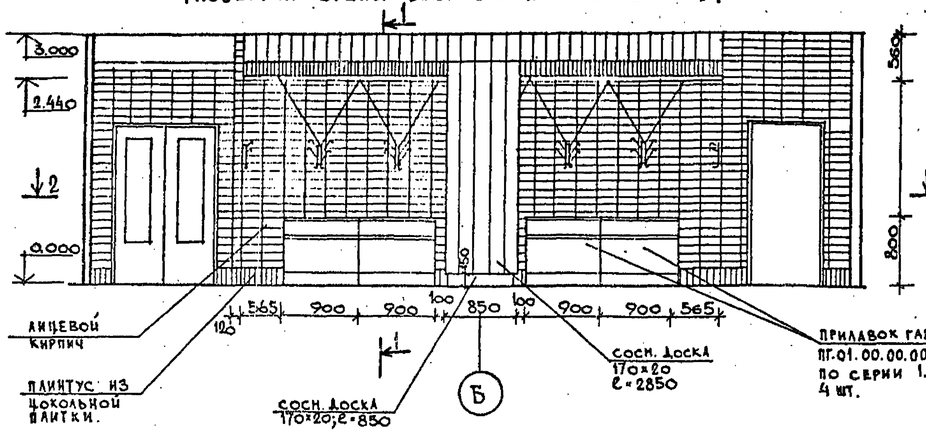

Разрез 1-1

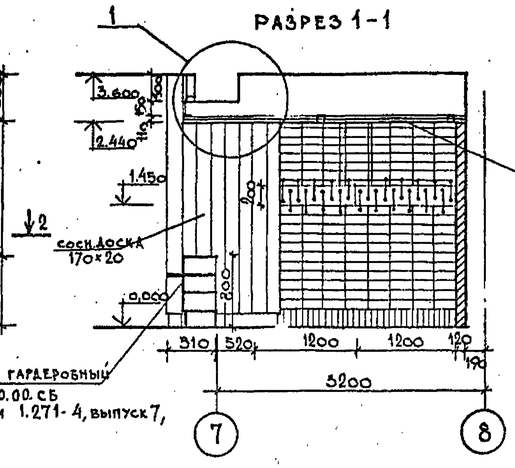

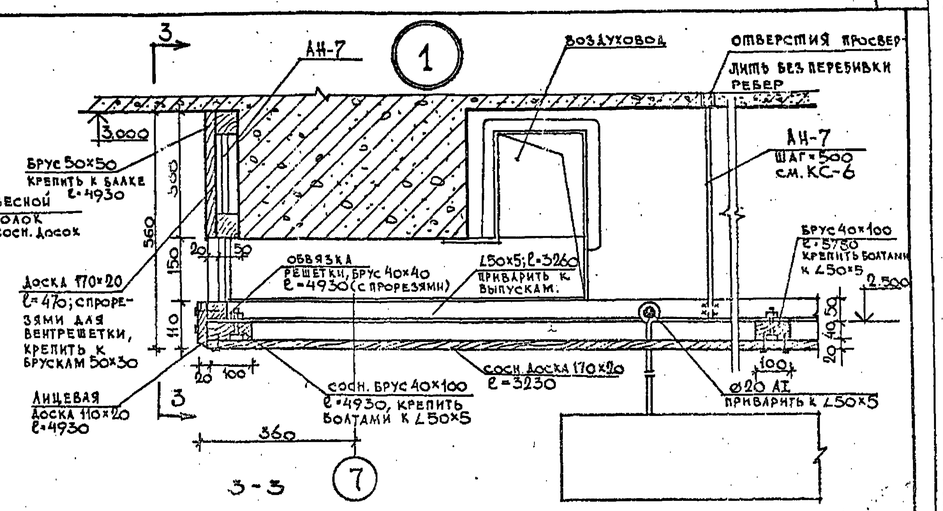

Разрез 2-2

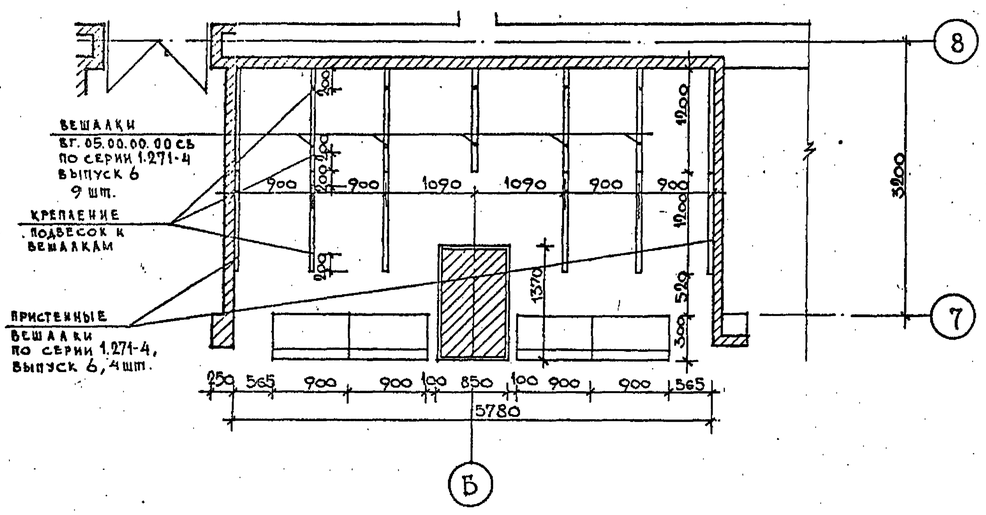

Облицовка колонны сосновыми досками

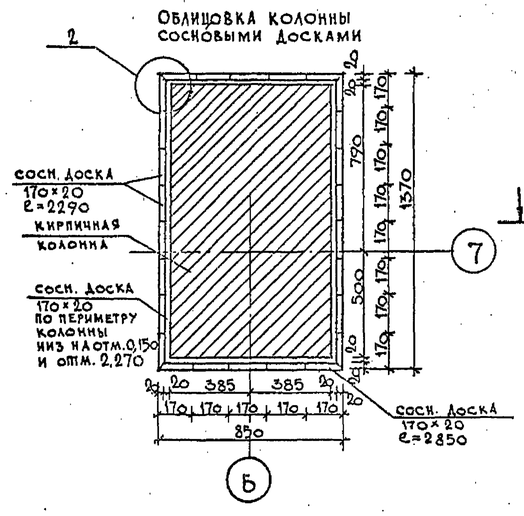

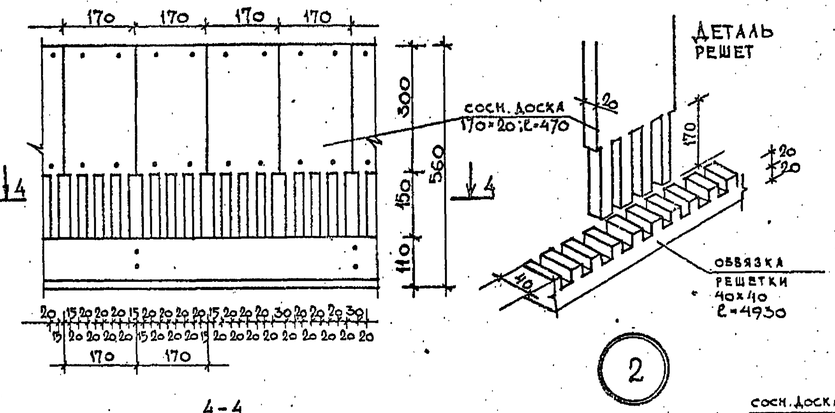

4-4

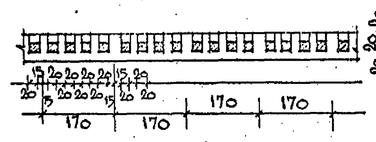

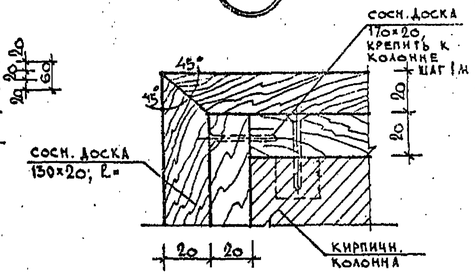

План подвесного потолка из сосновых досок

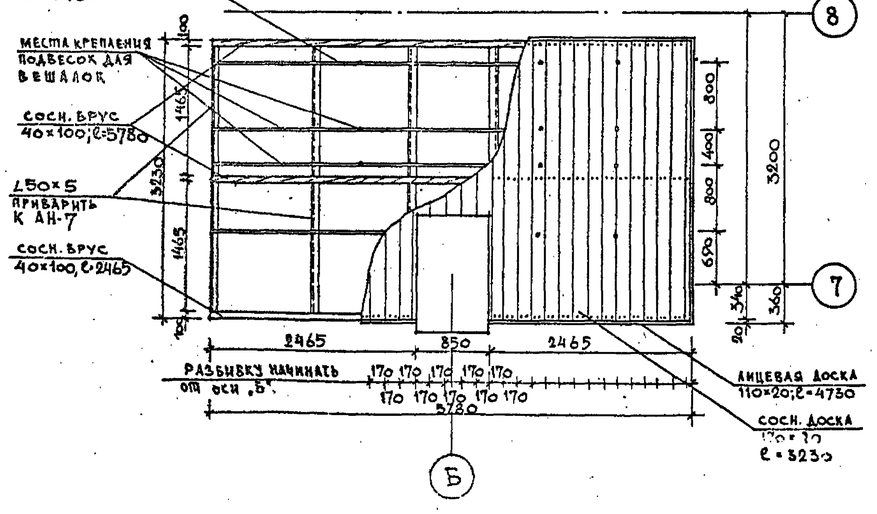

Спецификация элементов потолка вентрешетки и облицовки колонны

N п/п	Наименование	Длина в п.м. 1 элемента	Сечение мм	Кол-во элементов (шт.)	Общая длина (п.м)	Примеч.
1	Сосн. доска /потолок/	3.230	170×20	36	120,0	
2	Сосн. доска (лицевая)	2.465	110×20	2	5,00	
3	Сосн. доска (вентрешетка)	0,470	170×20	35	17.50	
4	Сосн. доска /колонна/	2.850	„—„	14	40,60	Кол-во дано на 2 колонны
5	„ — „	2:290	„—„	38	88,00	„ — „
6	Сосн. доска /цоколь колонны/	0,850 1,370	170×20	4 4	4,00 7,00	
7	Обвязка решетки	2,465	40×40	2	5,00	
8	Сосн. брус потолка	5.780	40×100	2	12,0	
9	„ — „	2,465	40×100	2	5,00	
10	∠50×5	3,230	—	6	19,00	Вес 72.5 кг

Расход арматуры ⌀20 – 57.5 кг.

Примечания

1. Деревянные элементы отделки вестибюля тонировать в темный цвет, включая вешалки и прилавки гардероба.
2. Прилавки и вешалки гардероба делать по серии 1.271-4, выпуски 6 и 7.
3. Все деревянные элементы подвесного потолка подвергнуть глубокой пропитке антипиренами. При отсутствии возможности пропитки выполнить потолок из несгораемых конструкций (штукатурка по сетке, асбоцементные листы по металлическому каркасу).

Нач. мас.	Шестопалов		
Гл. инж. м.	Крицевский		
ГАП	Кузнецова		
ГАП	Болдычев		
ГИП	Миаковский		
Рук. гр.	Терехова		
Провер.	Кузнецова		
Разраб.	Чистова		

Привязан

Инв. №

ТП 294-4-8

Крытый каток с искусственным льдом для учебно-тренировочных занятий.

Стадия	Лист	Листов
Р	АС-28	

Интерьер вестибюля гардероб

ЦНИИЭП спортивно-зрелищных зданий

Типовой проект 294-4-8 Альбом I

Подпись и дата. Взам. инв. №

Альбом I

Типовой проект 294-4-8

Развертка стены по оси „8"

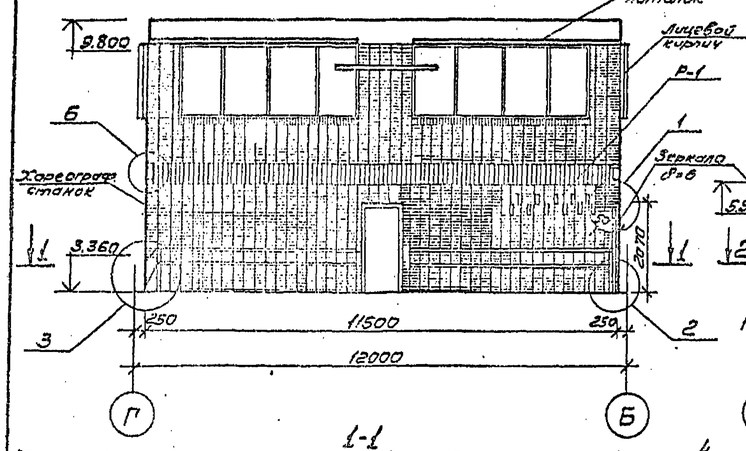

Развертка стены по оси „Б"

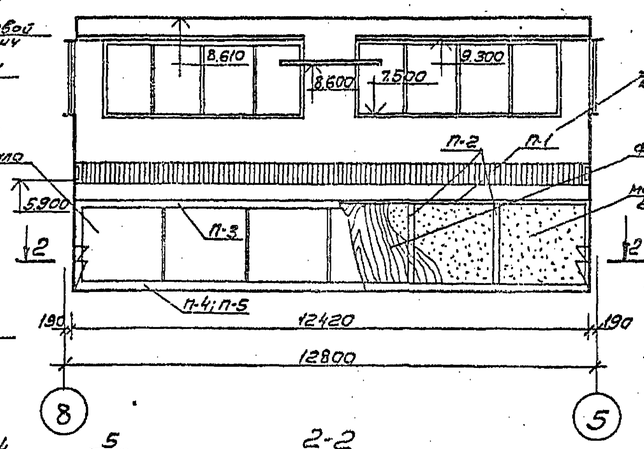

Развертка стены по оси „Г"

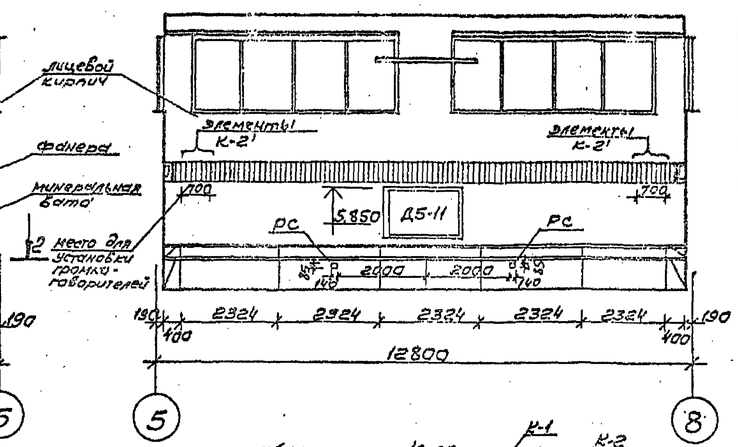

Спецификация элементов ограждения конвекторов

N п/п	Наименование	Марка эл-та	Размер (мм)	Кол-во эл-тов шт.	Кол-во эл-тов п.м.
1	Доска огражд. (сосна)	К-2 К-2'	сеч. 16×100 в=400 „—„	470 14	190.0
2	Горизонт. брус (сосна)	К-1	сечение 30×50	2	96.0
3	Стальная полоса	-	сеч. 50×5 в=300	100	30.0

1-1

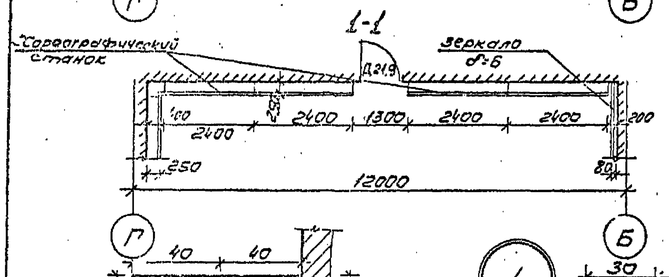

2-2

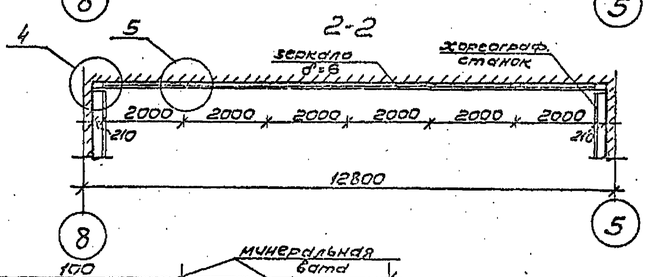

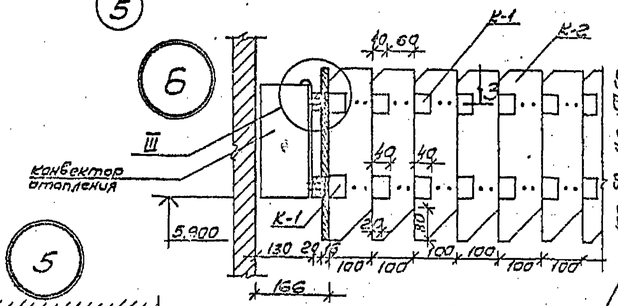

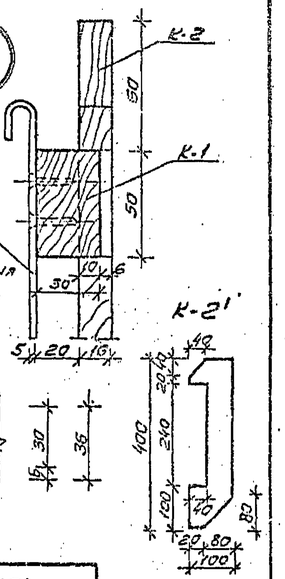

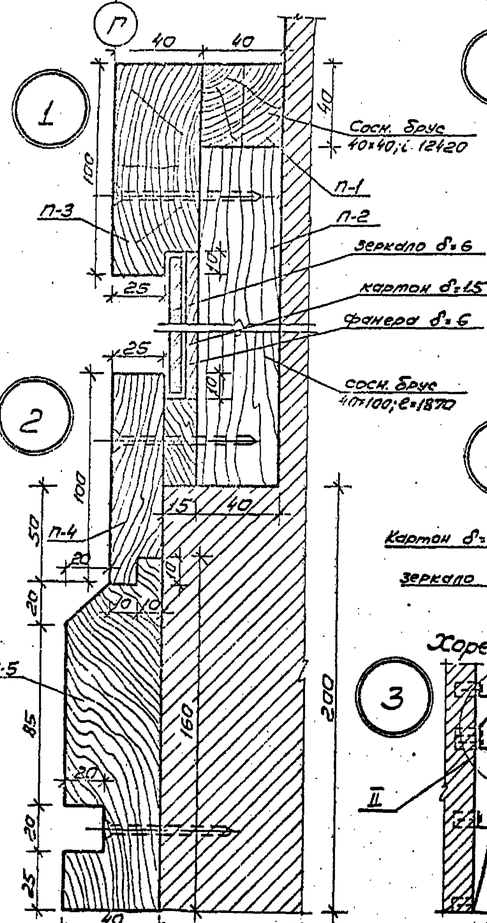

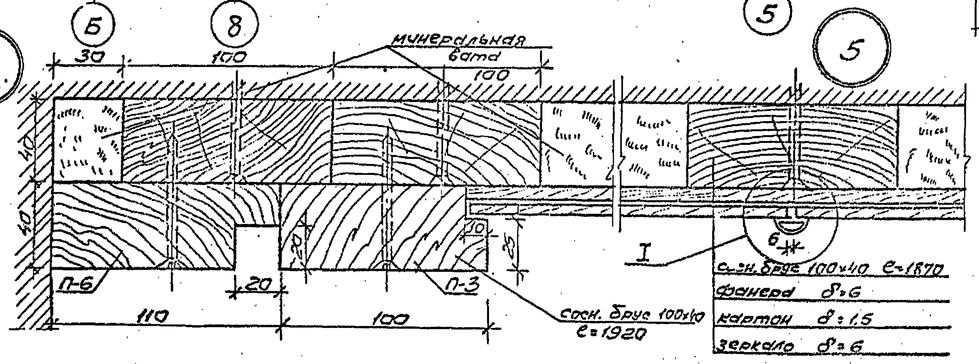

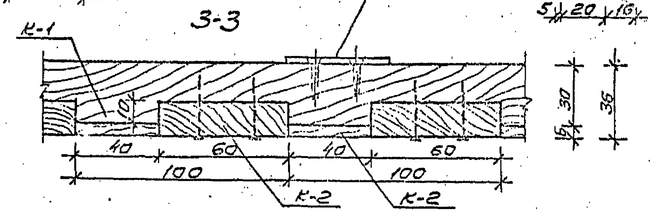

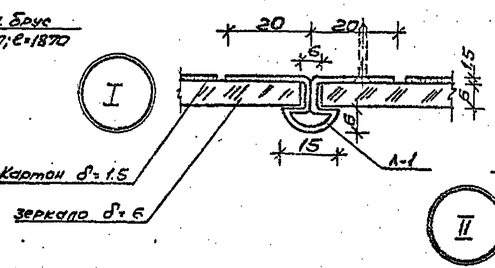

Вентиляционная решетка (Р-1)

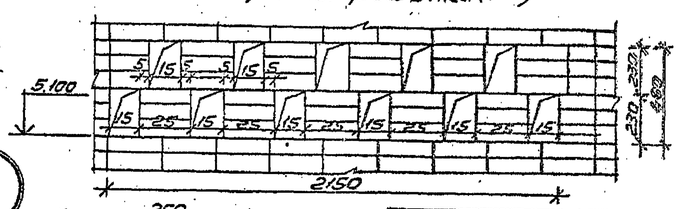

Хореографический станок

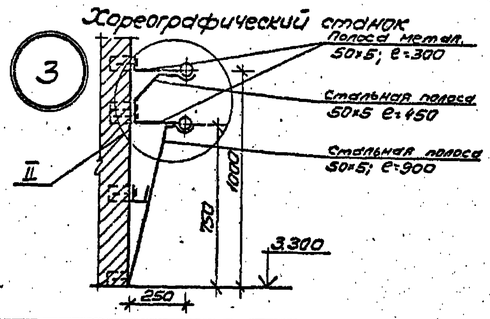

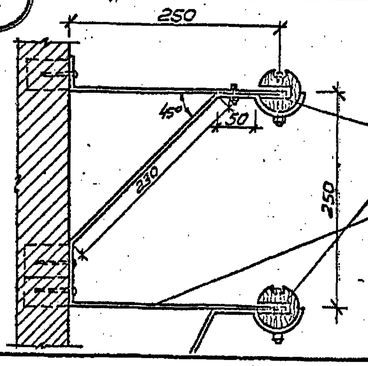

Поручень хореографического станка, дубовый, покрытый бесцветным лаком
e = 68.00 п.м.
объем = 0.15 м³

Дубовый поручень круглого сечения ф50, покрытый бесцветным лаком

Стальн. полосы крепления - 50×5 через 2400

Спецификация элементов зеркала

N п/п	Наименов.	Марка	Сечение мм	Кол-во шт.	Длина в п.м. 1 эл-та	Длина в п.м. Всего	Объем м³	Материал
1	Брус горизонт.	П-1	40×40	1	12.420	12.5	0.02	сосна
2	Брус вертик.	П-2	40×100	9	1.870	18.0	0.08	„—„
3	Лучевой брус	П-3	40×100	1	12.420 1.870	14.5	0.06	„—„
4	„—„	П-4	25×100	1	12.420	12.5	0.04	„—„
5	„—„	П-5	40×160	1	12.420	12.5	0.08	„—„
6	„—„	П-6	40×110	2	1.870	4.0	0.02	„—„
7	Фанера толщ. 6мм		1990×1735 (h)	6 шт.		21.0 м²	—	
8	Картон толщ. 1.5мм		1990×1700 (h)	12 шт.		39.0 м²	—	
9	Зеркало	δ=6мм	1990×1735 (h)	6 шт.		21.0 м²	—	
10	Латунная полоса	Л-1	82×1.5	5 шт.	1.735	8.7 п.м.	8.7 кг	—
11	Стальная полоса	—	50×5	18 шт.	1.650	29.7	58.30	

Примечания:
1. Стальные детали окрасить масляной краской за 2 раза.

Нач. маст.	Шестополов		
Гл. инж.	Кочевский		
ГАП	Кузнецова		
ГАП	Болдычев		
ГИП	Милковский		
Рук. гр.	Терехова		
Проверил	Кузнецова		
Разраб.	Шитова		

Привязан

Инв. №

ТП 294-4-8

Крытый каток с искусственным льдом для учебно-тренировочных занятий

Стадия	Лист	Листов
Р	АС-29	

Интерьер зала хореографии

Зрелищных зданий и спортивных сооружений им. Е.С. Мезенцева

17732-02

Согласовано

Взам. инв. №

Подпись и дата

Инв. № подл.

Копия верна

Альбом I

Типовой проект 294-4-8

Фрагмент фасада (вход)

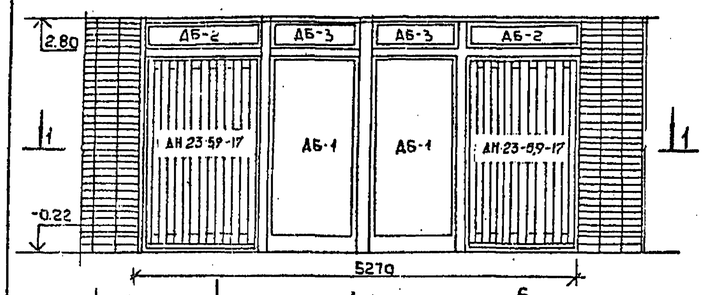

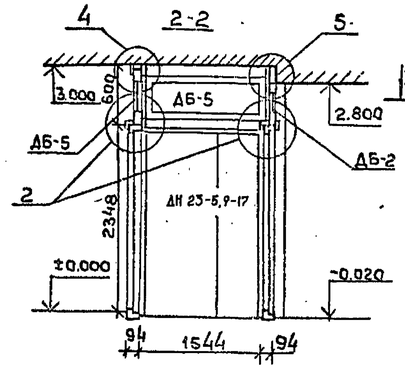

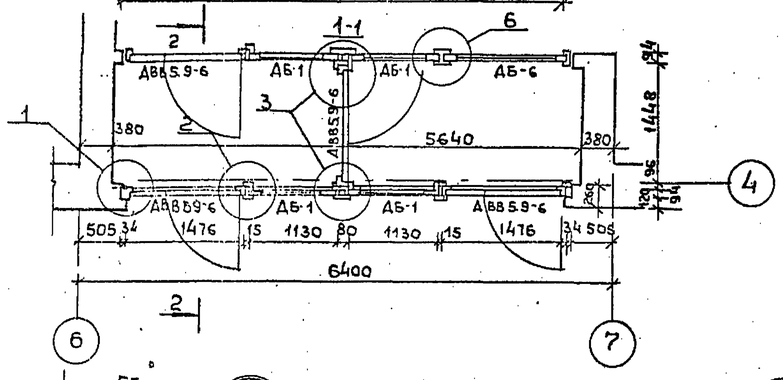

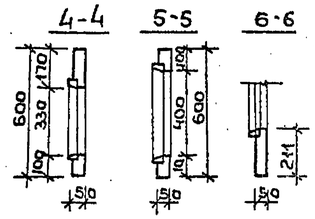

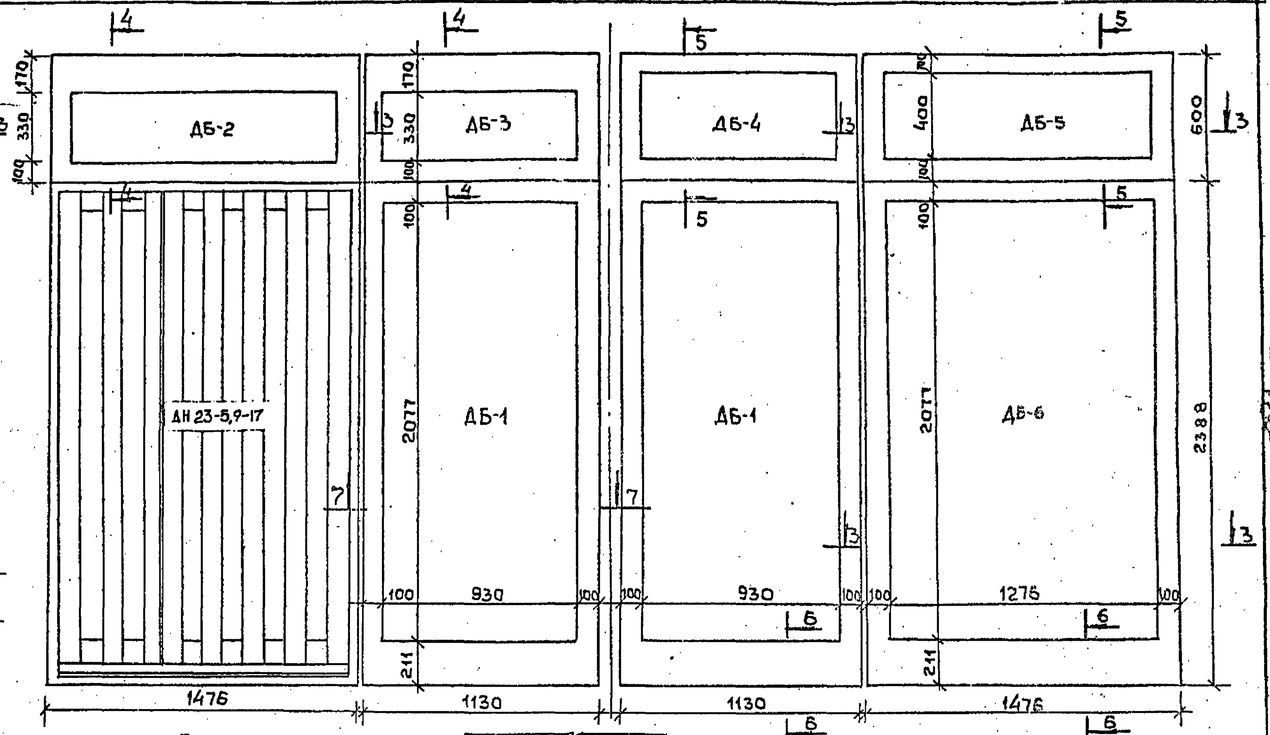

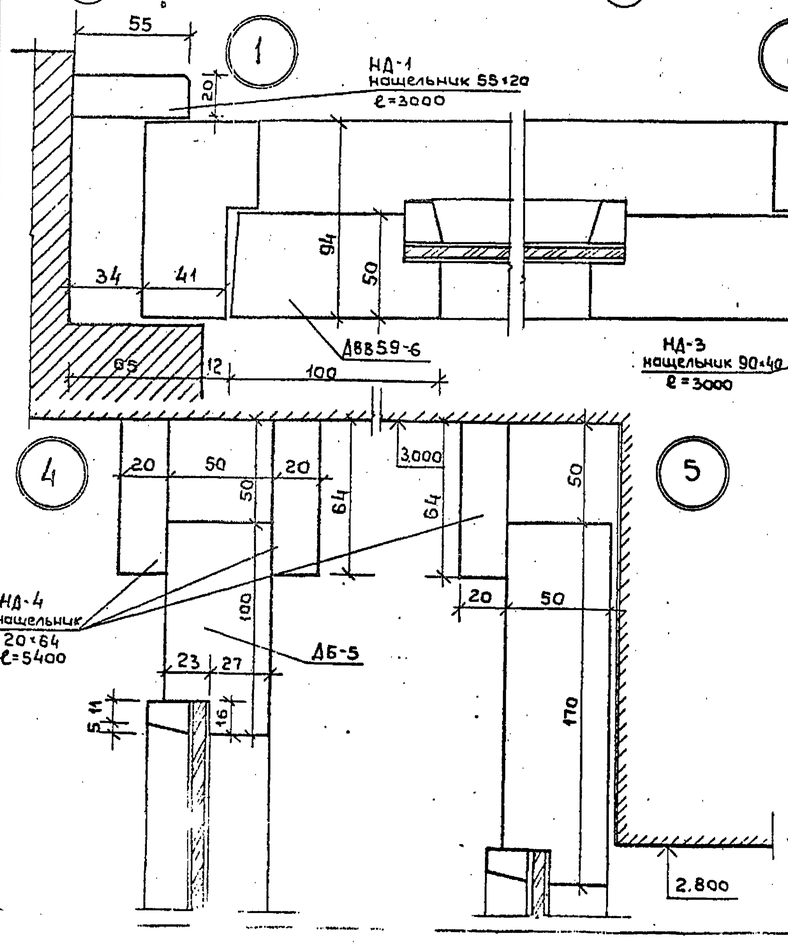

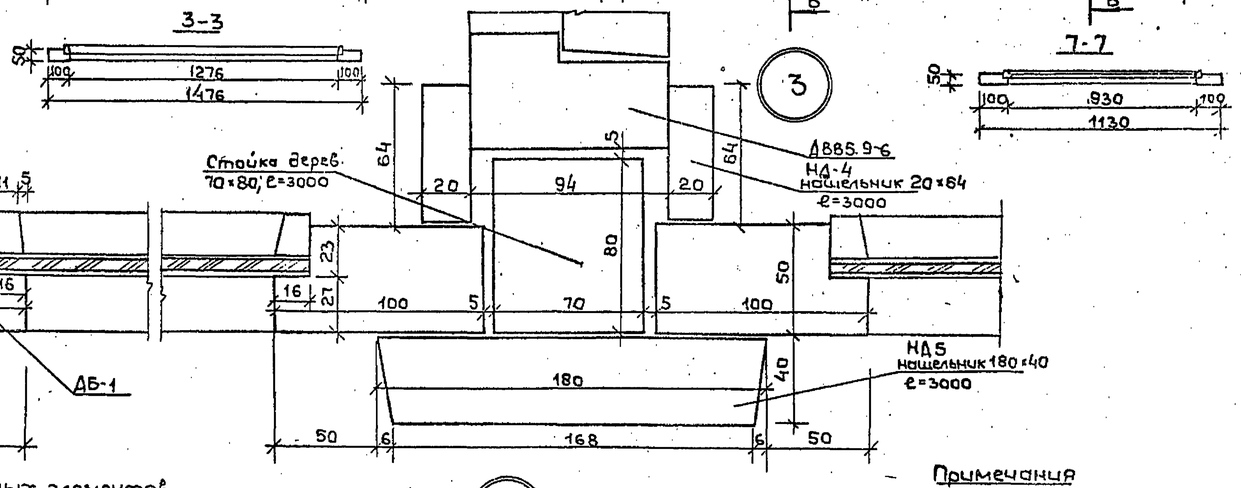

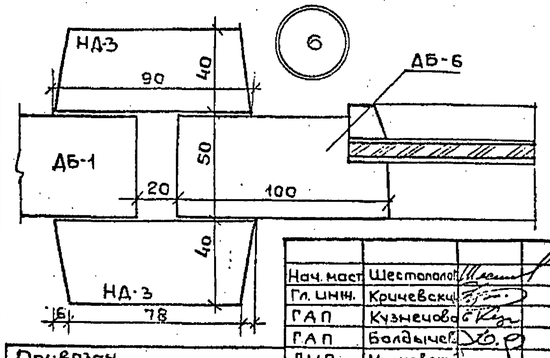

Спецификация деревянных элементов

№ п/п	Наименован.	Марка	Размер изд. сечен. (мм)	Количества шт.	Количества п. м.	Примечан.
1	Дерев. блок	ДБ-1	1130×2388(h)	4	—	
2	" — "	ДБ-2	1476×600(h)	2	—	
3	" — "	ДБ-3	1130×600(h)	2	—	
4	" — "	ДБ-4	1130×600(h)	2	—	
5	" — "	ДБ-5	1476×600(h)	3	—	
6	" — "	ДБ-6	1476×2388(h)	1	—	
7	Нащельник	НД-1	20×55×3000(l)	—	18.0	
8	" — "	НД-2	50×64×3000	—	22.0	
9	" — "	НД-3	90×40	—	26.0	
10	" — "	НД-4	20×64	—	28.0	
11	" — "	НД-5	180×40	—	6.0	
12	Стойка дерев.	—	70×80 ℓ=3000	2	6.0	

Примечания

1. Деревянные элементы тонировать в темный цвет и покрыть лаком ГФ-166 за 2 раза.
2. Деревянные элементы подвергнуть глубокой пропитке антипиренами.

Привязан

Инв. №

Нач. маст.	Шестопалов		
Гл. инж.	Кричевский		
ГАП	Кузнецова		
ГАП	Балдычев		
ГИП	Милковский		
Рук. гр.	Терехова		
Проверил	Кузнецова		
Разраб.	Шипова		

Т.П 294-4-8

Крытый каток с искусственным льдом для учебно-тренировочных занятий

Стадия	Лист	Листов
Р	АС-30	

Тамбур главного входа

Дворцы и спортивные сооружения им. Б.С. Мезенцева

Подпись и дата | Взам. инв. №

копия верна

Альбом I

Типовой проект 294-4-8

Деревянный витраж по оси „Д"

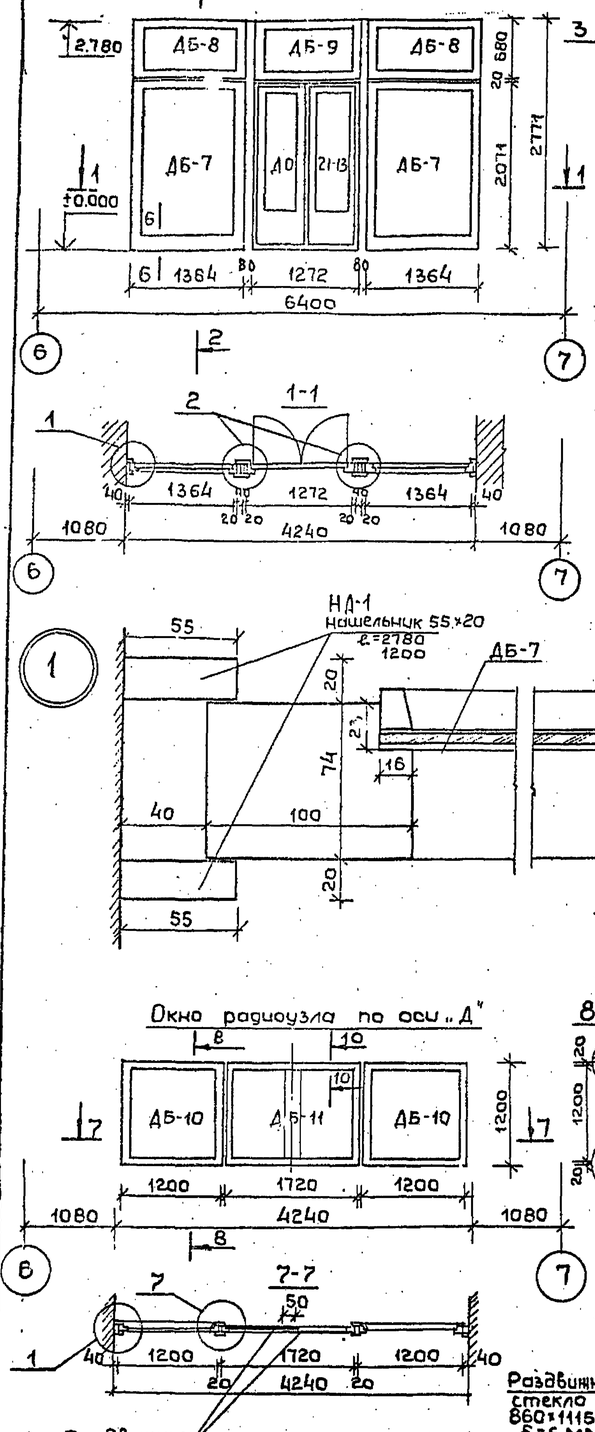

2-2

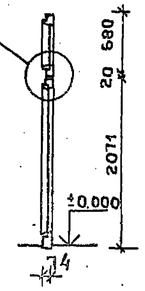

6-6

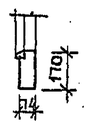

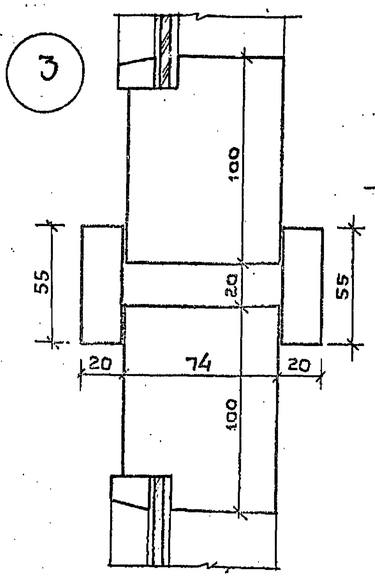

План перегородок в осях „2" и „Д"

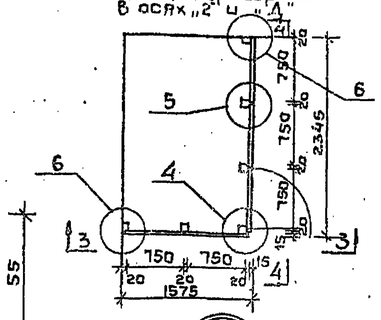

План перегородок в осях „5" и „Д"

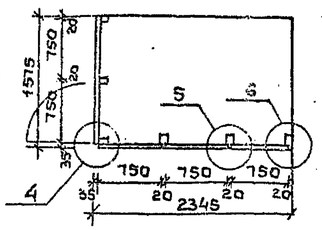

3-3

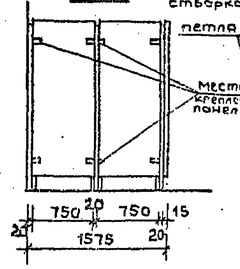

4-4

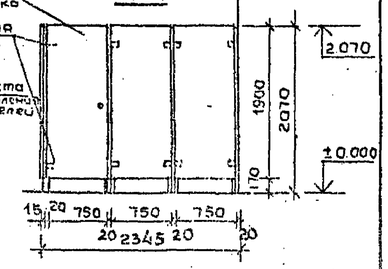

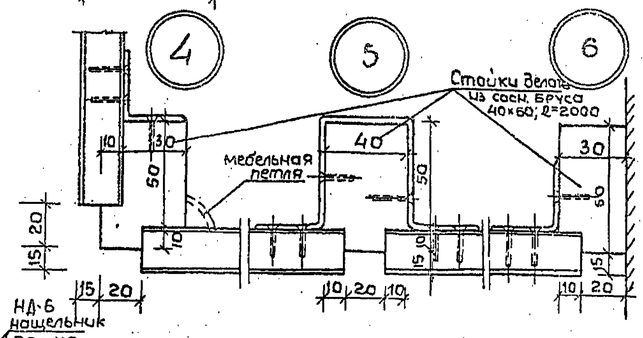

Крепление стойки к полу

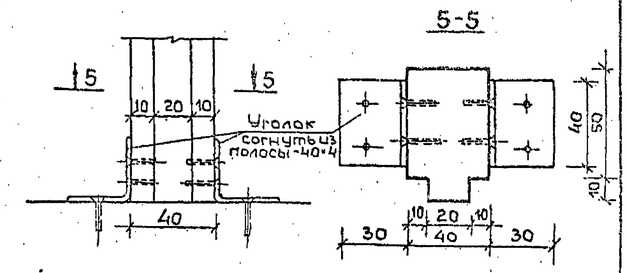

5-5

7-7

8-8

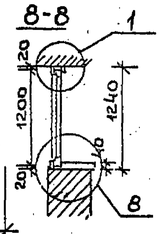

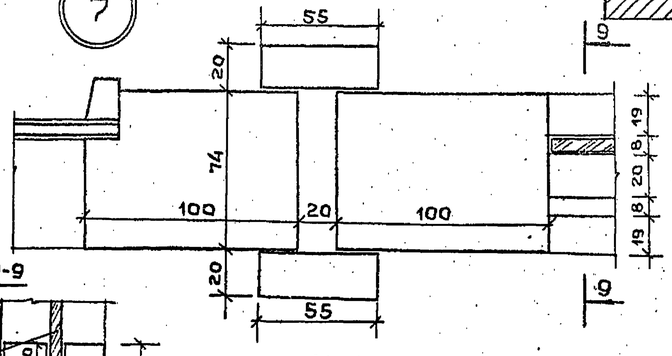

9-9

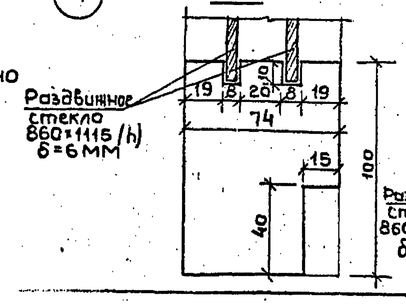

10-10

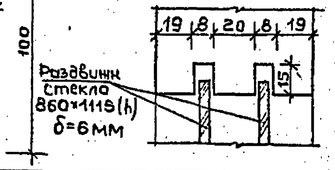

Окно радиоузла по оси „Д"

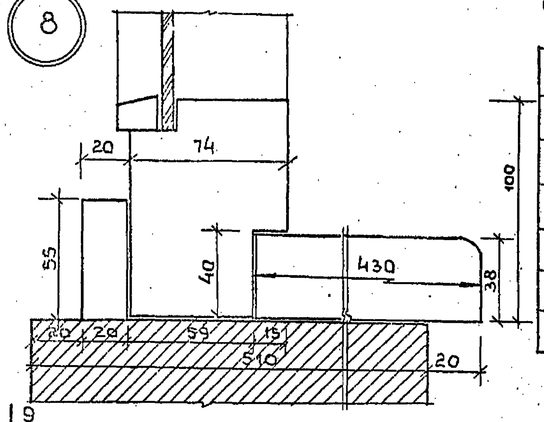

Спецификация деревянных блоков витража по оси „Д"

№ п	Наимен	Марк	Размер блока (мм)	Кол-во (шт.)
1	Дерев. блок	ДБ-7	1364×2071(h)	2
2	„—"	ДБ-8	1364×680(h)	2
3	„—"	ДБ-9	1272×680(h)	1
4	Стойка дерев.	—	40×74×3000	2
5	Нащельник	НД-1	20×55×2780	4
6	„—"	НД-6	20×55×2780	4

Спецификация оконных блоков радиоузла

№ п/п	Наимен	Марка	Размер блока (мм)	Кол-во (шт.)
1	Дерев. блок	ДБ-10	1200×1200	3
2	„—"	ДБ-11	1720×1200	2
3	Подоконн. доска	—	4200×430	2
4	Нащельник	НД-1	20×55×1200	12
5	Раздвижн. стекло	—	860×1115	4

Спецификация элементов перегородок в раздевальных

№ п/п	Наименован	Размер (мм)	Кол-во (шт.)	Кол-во	
				п. м.	м²
1	Панели из ДСП оклеен. пластик.	7900×1900	20	—	41.0
2	Стойка дерев	40×60×2000	24	50.0	—
3	Уголок из полосы 40×4	60×40×4	80	5.0	—

Примечания

1. Деревянные детали тонировать в темный цвет и покрыть лаком за 2 раза.
2. Второй блок ДБ-11 расположить на стене радиоузла по оси „Г"

Нач. маст	Шестополов	
Гл. инж. п.	Кричевский	
ГАП	Кузнецова	
ГАП	Болдычев	
ГИП	Милковский	
Рук. гр	Терехова	
Проверил	Кузнецова	
Разраб	Шитова	

Привязан

Инв. №

ТП 294-4-8

Крытый каток с искусственным льдом для учебно-тренировочных занятий

Стадия	Лист	Листов
Р	АС-31	

Деревянный витраж по оси Д. Окна радиоузла. Кабины в раздевальных.

ЦНИИЭП зрелищных зданий и спортивных сооружений им. Б.С. Мезенцева

Взам. инв. №

Подпись и дата

Инв. № подл.

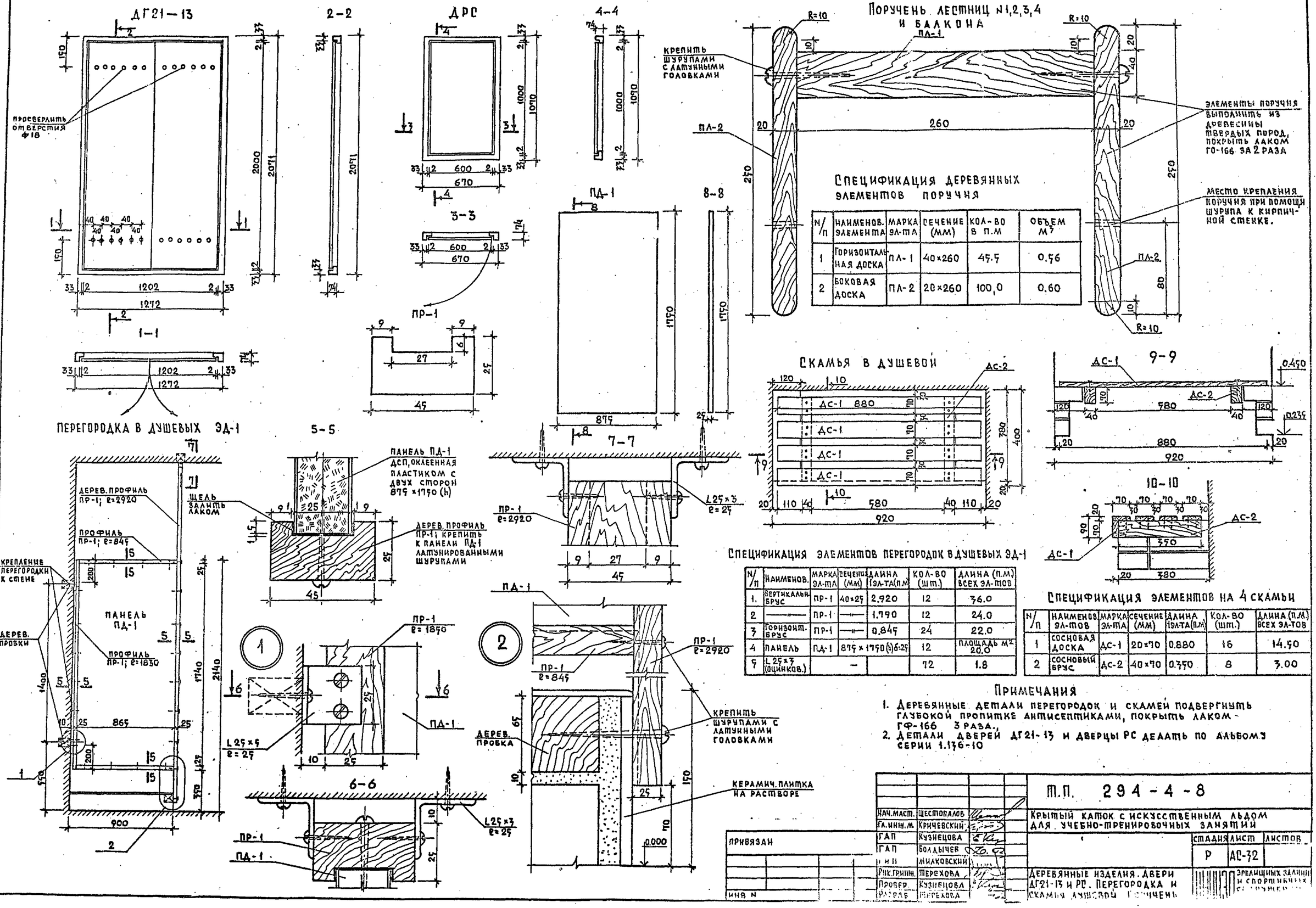

Спецификация деревянных элементов поручня

N/п	Наименов. элемента	Марка эл-та	Сечение (мм)	Кол-во в п.м	Объем м³
1	Горизонтальная доска	ПЛ-1	40×260	45.5	0.56
2	Боковая доска	ПЛ-2	20×260	100,0	0.60

Спецификация элементов перегородок в душевых ЭД-1

N/п	Наименов.	Марка эл-та	Сечение (мм)	Длина 1эл-та (п.м)	Кол-во (шт.)	Длина (п.м) всех эл-тов
1.	Вертикальн. брус	ПР-1	40×25	2.920	12	36.0
2	—"—	ПР-1	—"—	1.790	12	24.0
3	Горизонт. брус	ПР-1	—"—	0.845	24	22.0
4	Панель	ПД-1	875 х 1750 (h) б=25		12	Площадь м² 20.0
5	L 25х3 (оцинков.)	—			72	1.8

Спецификация элементов на 4 скамьи

N/п	Наименов. эл-тов	Марка эл-та	Сечение (мм)	Длина 1эл-та (п.м)	Кол-во (шт.)	Длина (п.м) всех эл-тов
1	Сосновая доска	АС-1	20×70	0.880	16	14.50
2	Сосновый брус	АС-2	40×70	0.750	8	3.00

Примечания

1. Деревянные детали перегородок и скамей подвергнуть глубокой пропитке антисептиками, покрыть лаком ГФ-166 3 раза.
2. Детали дверей ДГ21-13 и дверцы РС делать по альбому серии 1.136-10

Нач.маст.	Шестопалов	
Гл.инж.п.	Кричевский	
ГАП	Кузнецова	
ГАП	Болдычев	
Инж.	Маковский	
Рук.группы	Терехова	
Провер.	Кузнецова	
Разраб.	Терехова	

Привязан

Инв. №

Т.П. 294-4-8

Крытый каток с искусственным льдом для учебно-тренировочных занятий

Стадия	Лист	Листов
Р	АС-32	

Деревянные изделия. Двери ДГ21-13 и РС. Перегородка и скамья душевой. Поручень

Зрелищных залов и спортивных сооружений

Типовой проект 294-4-8 Альбом I

Инв. № подлинника | Подпись и дата | Взам. инв. №

Альбом I

Типовой проект 294-4-8

Фрагмент стены зала для занятий на батуте вдоль оси „А"

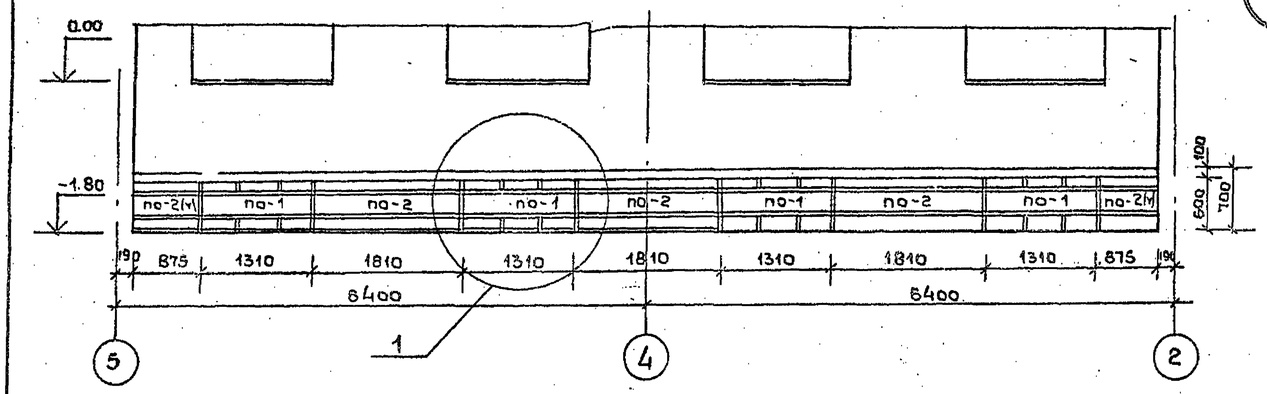

Фрагмент стены зала силовой подготовки вдоль оси „А"

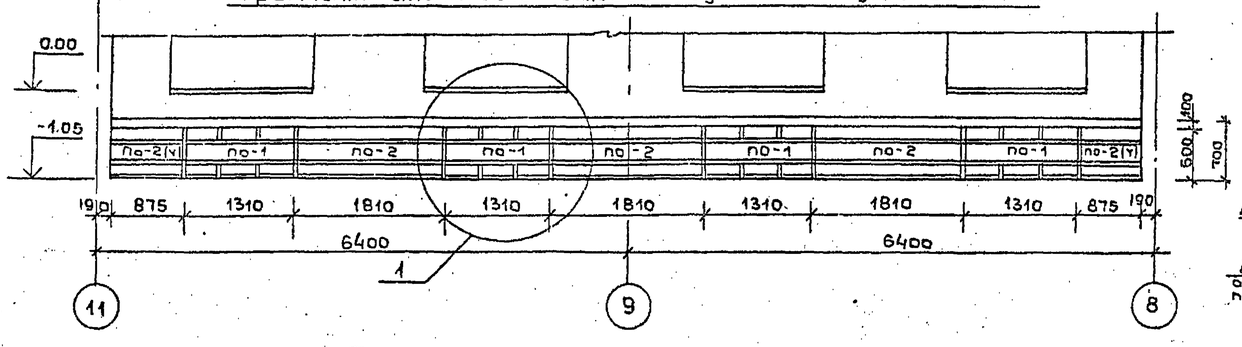

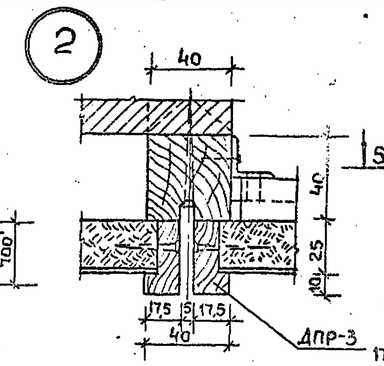

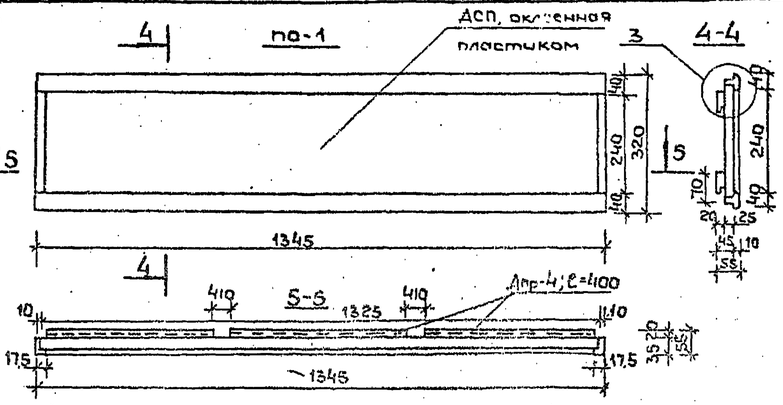

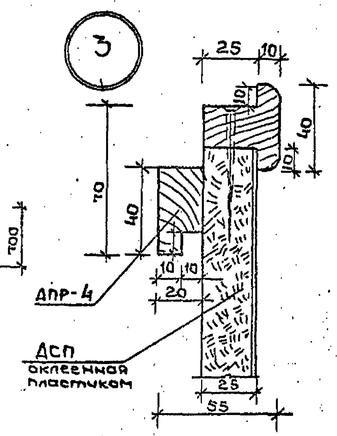

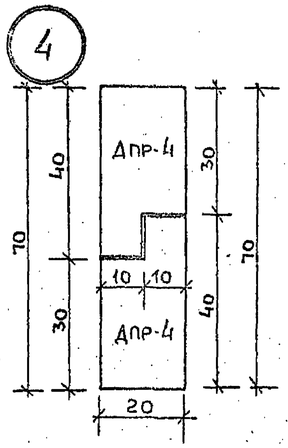

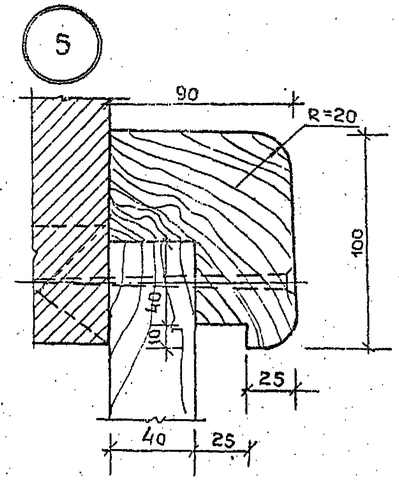

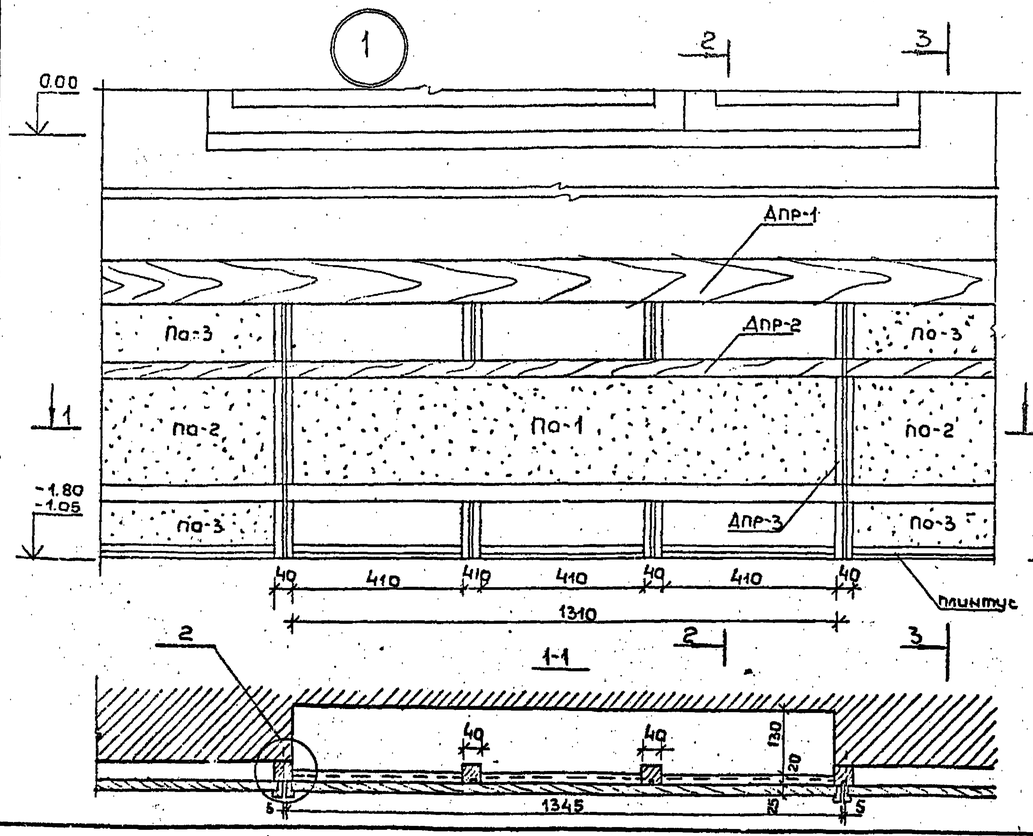

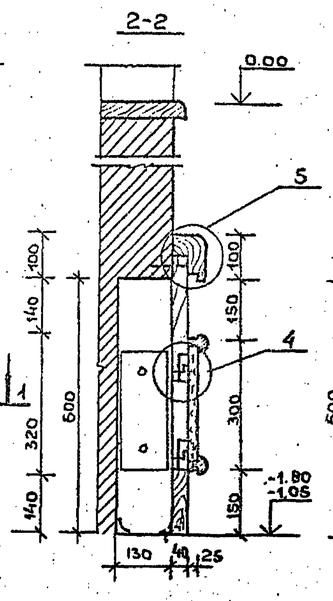

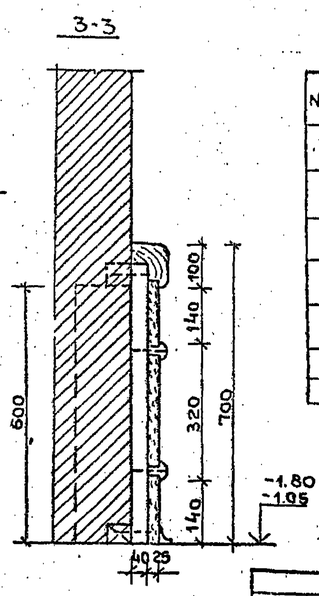

Спецификация элементов ограждения конвекторов

N п/п	Наименование	Марка	Размер панели сечение (мм)	Кол-во шт.	Кол-во п.м.	Площадь панелей (м²)	Объем (м³)	Примечание
1	Панель ДСП, оклеенная пластиком	по-1	1325×260×25	8	—	3.40	—	
2	" — "	по-2	1755×260×25	10	—	6.40	—	
		по-3	1755×160×25	20		7.20		
3	Расшивка панелей	ДПР-1	100×90	—	25.0	—	0.30	
4	" — "	ДПР-2	40×35	—	50.0	—	0.08	
5	" — "	ДПР-3	17,5×35	—	11.0	—	0,090	
6	Стойки	—	40×40×650	32	—	—	0.07	
7	Бруски крепления	ДПР-4	20×40×400	48	—	—	0.02	

Примечания

1. Деревянные детали ограждения покрыть бесцветным лаком за 2 раза или окрасить масляной краской в цвет пластика панели.

Нач. маст.	Шестополов	
Гл. инж.	Кричевский	
ГАП	Кузнецова	
ГАП	Болдычев	
ГИП	Милковский	
Рук. гр.	Терехова	
Проверил	Кузнецова	
Разраб.	Шитова	

Привязан

Инв. №

Подпись и дата

Взам. инв. №

Инв. № подл.

ТП 294-4-8

Крытый каток с искусственным льдом для учебно-тренировочных занятий

Стадия	Лист	Листов
Р	АС-33	

Ограждение конвекторов в залах

ЦНИИЭП зрелищных зданий и спортивных сооружений им. Б.С. Мезенцева

ф 22

Копия верна

Альбом I

Типовой проект 294-4-8

ВОРОТА ВС-1

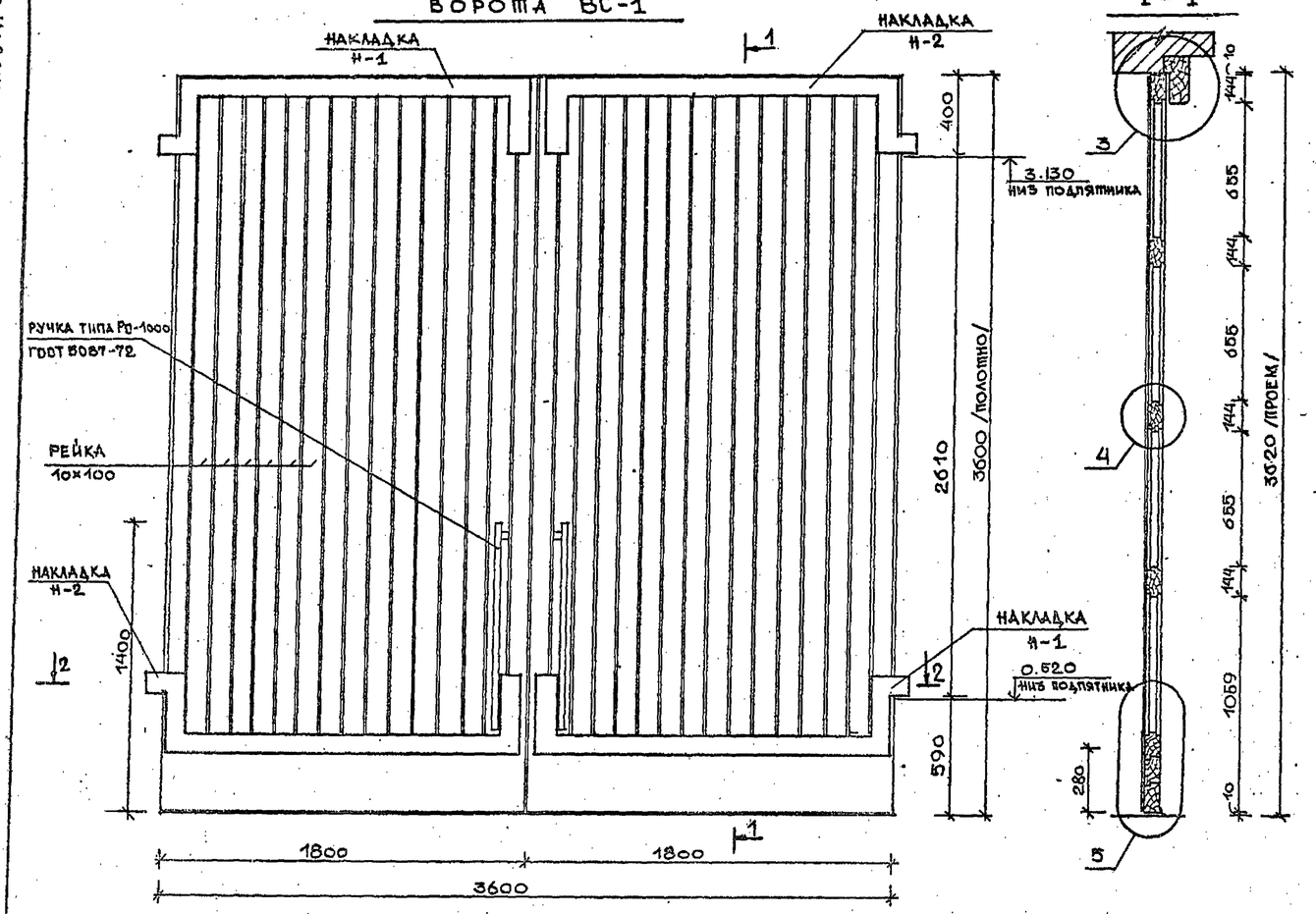

1-1

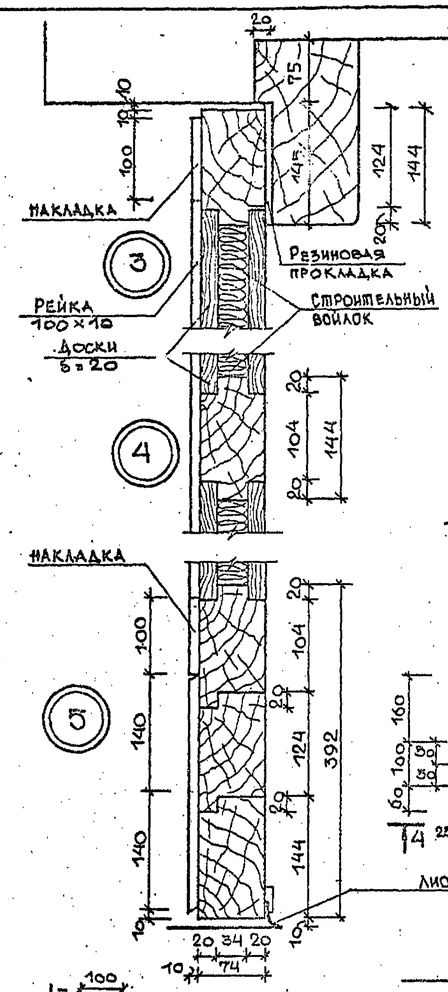

Спецификация материалов ворот ВР-1

Выборка стали Вст3кп2 на лист				Расход древесины			
Профиль	Общая длина м	Общая масса кгс	ГОСТ	Наименов.	Сечение	Объем м³	Применение
-100×50	3.0	118.0	103-76	Доска	84×20	0.508	Сосна
-380×12	0,252 м²		103-76	Рейка	100×10	0.099	Сосна
				Брусок	150×75	0.446	Сосна
Ø30 AI	0.7	4.0	5781-75	Брусок	220×120	0.285	Сосна
Ø20 AIII	4.3	13.0	5781-75	Доска	140×10	0.012	Сосна

Подпятник /П-1 2шт./
П-2 2шт. зеркально

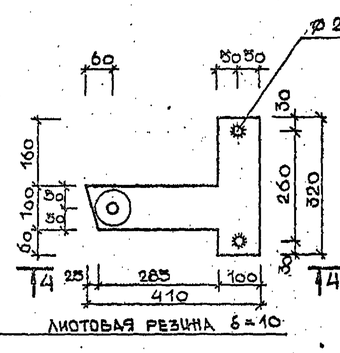

4-4

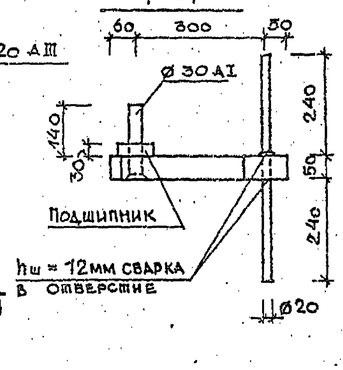

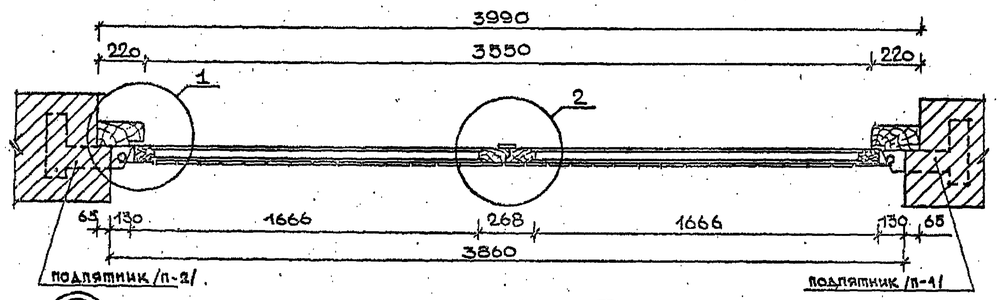

Опорный узел

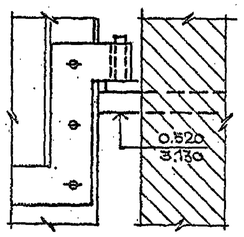

Накладка /Н-1 2шт./
Н-2 2шт. зеркально

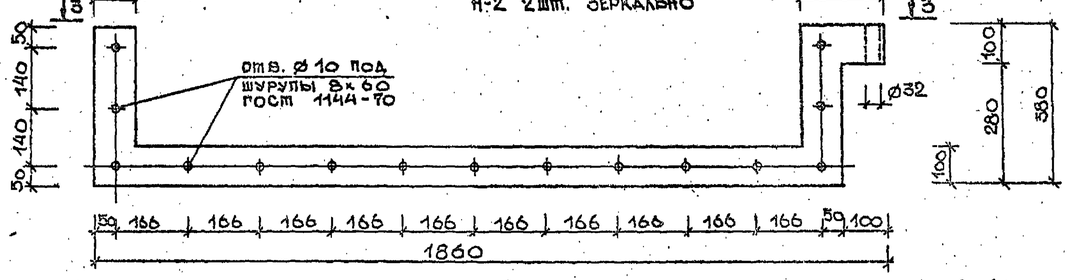

3-3

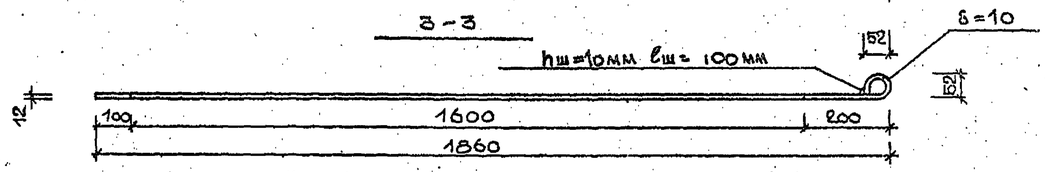

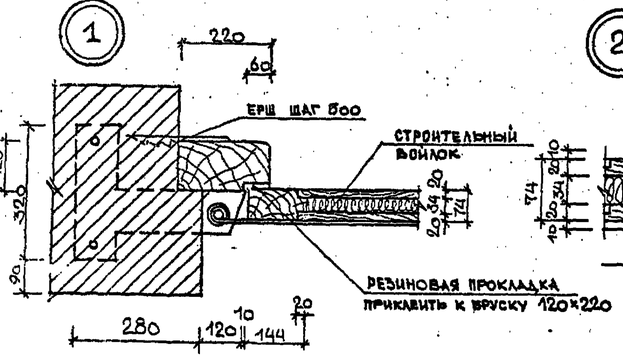

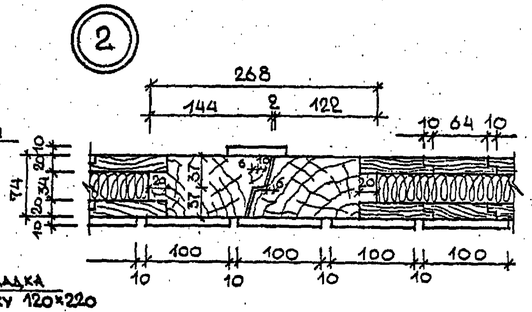

Примечания:

1. Все деревянные изделия антисептировать и подвергнуть глубокой пропитке антипиренами.
2. Все металлические элементы ворот окрасить масляной краской за 2 раза.

Нач. маст.	Шестопалов	
Гл. инж. п.	Крючевский	
ГАП	Кузнецова	
ГАП	Болдычев	
МИП	Милковский	
Рук. гр.	Терехова	
Разработ.	Королев	
Проверил	Кузнецова	

Привязан

ТП 294-4-8

Крытый каток с искусственным льдом для учебно-тренировочных занятий

Стадия	Лист	Листов
Р	АС-34	

Ворота ВР-1

Зрелищных зданий и спортивных сооружений им. С.С. Мезенцева

Подпись и дата | Взам. инв. №

Типовой проект 294-4-8 · Альбом I

Развертка складки потолка

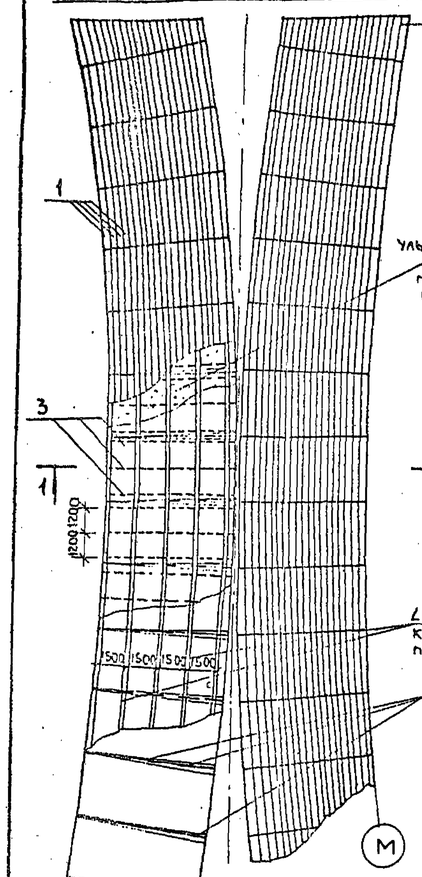

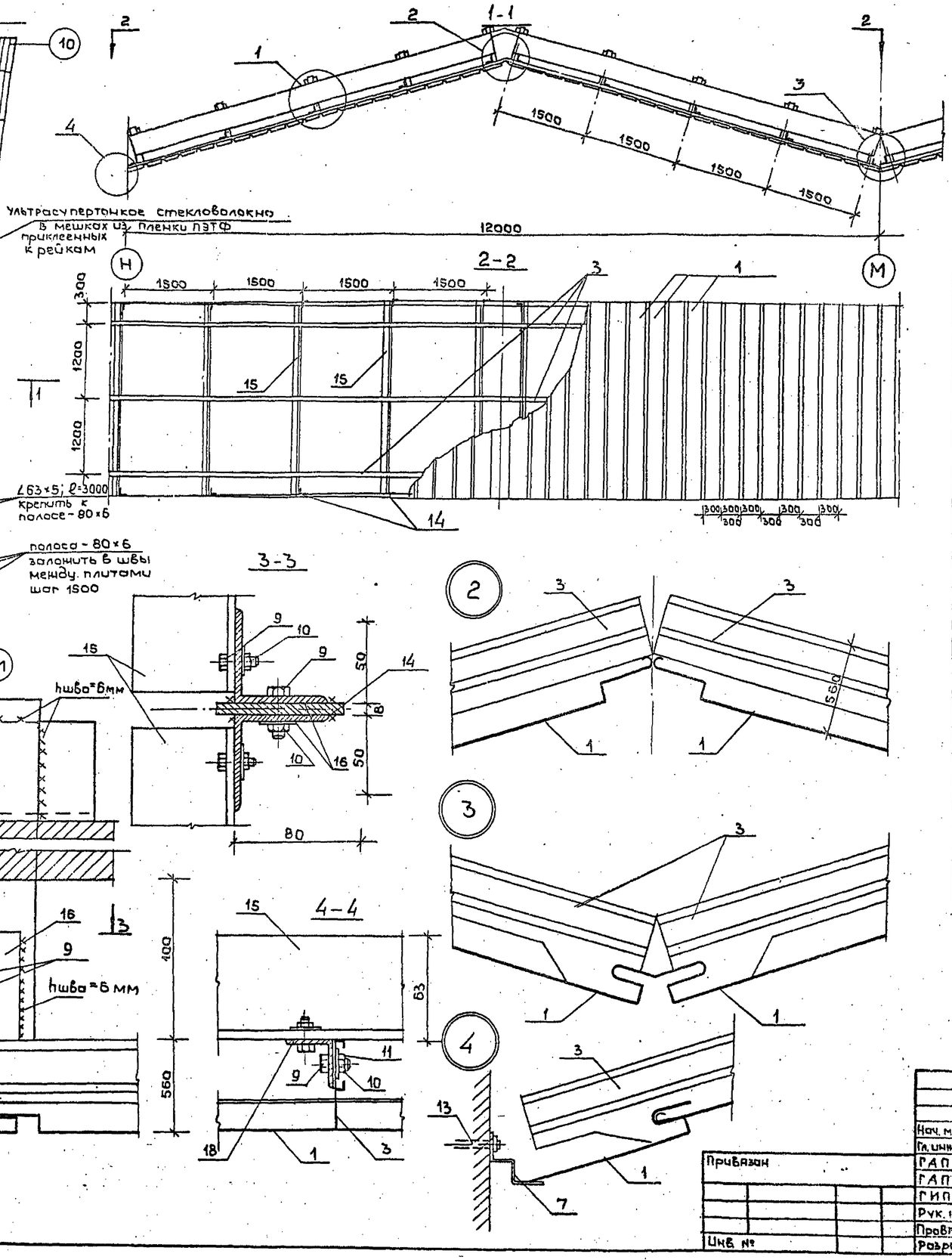

Спецификация подвесного потолка из алюминиевых реек.

Марка поз	Обозначение	Наименование	Кол.	Масса ед. кг	Примечание
		Детали по серии 1.245.4-2			
1	04.00.01-01	Рейка 300×6000 ЛАК-03-60Н	1680	3.68	
3	04.00.03	Несущий элемент	570	4.40	
4	04.00.04	Соединительный элемент	8640	0,218	
5	04.00.05	Соединительный элемент	720	0.022	
7	01.00.06	Пристенный элемент	90	0.22	
		Стандартные изделия			
9		Болт М6×14.58 ГОСТ 7798-70	8400		См.прим1
10		Гайка 2М6.12.40Х.016			
		Гост 15522-70	8400		см.прим1
11		Шайба 6.01.05 ГОСТ 6958-68	8400		См.прим1
13		Дюбель-гвоздь 4.5×40			
		ТУ 14-4-794-77	500		
14		-80×6 ℓ=480 ГОСТ 103-76	860	1.81	
15		L63×5 ℓ=3100 ГОСТ 8509-72	900	14.92	длину уточнить по месту
16		L63×5 ℓ=70 ГОСТ 8509-72	900	0.34	
17		L63×5 ℓ=1.50 ГОСТ 8509-72	900	0.73	
18		L32×4 ℓ=40 ГОСТ 8509-72	2400	0.08	оцинковать
		Материалы			
19		Ультрасупертонкое стекло-			
		волокно СТУ-57/01-3-65			
		Брянская обл. Ивото			
		3-Д стекловолокна.	3000 м²		
20		Полиэтилентерефталатная			
		пленка ПЭТФ общего назна-			
		чения МРТУ 6-05-1065-76			
		МХП СССР	6000 м²		
21		Клей ТМ-60			
		МРТУ 6-05-1065-68			

Примечания:

1. Уголок поз. 18 оцинковать; болты, гайки и шайбы, соприкасающиеся с алюминиевым профилем, в количестве по 2800 шт. оцинковать или кадмировать.

Нач. маст.	Шестополов		
Гл. инж. п.	Кричевский		
ГАП	Болдычев		
ГАП	Кузнецова		
ГИП	Милковский		
Рук. гр.	Терехова		
Пров. гр.	Болдычев		
Разраб.	Шитова		

Привязан

Инв. №

ТП 294-4-8

Крытый каток с искусственным льдом для учебно-тренировочных занятий

Стадия	Лист	Листов
Р	АС-35	

Подвесной потолок зала катка

Зрелищных зданий и спортивных сооружений им. Б.С. Мезенцева

Инв. № подл. | Подпись и дата | Взам. инв. №

Копия верна

Альбом I

Типовой проект 294-4-8

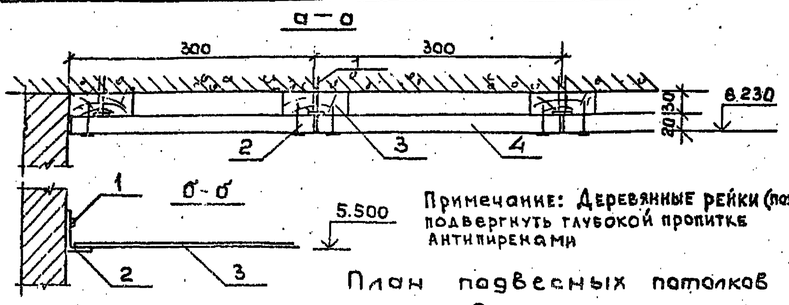

Примечание: Деревянные рейки (поз.3) подвергнуть глубокой пропитке антипиренами

План подвесных потолков 2 этаж

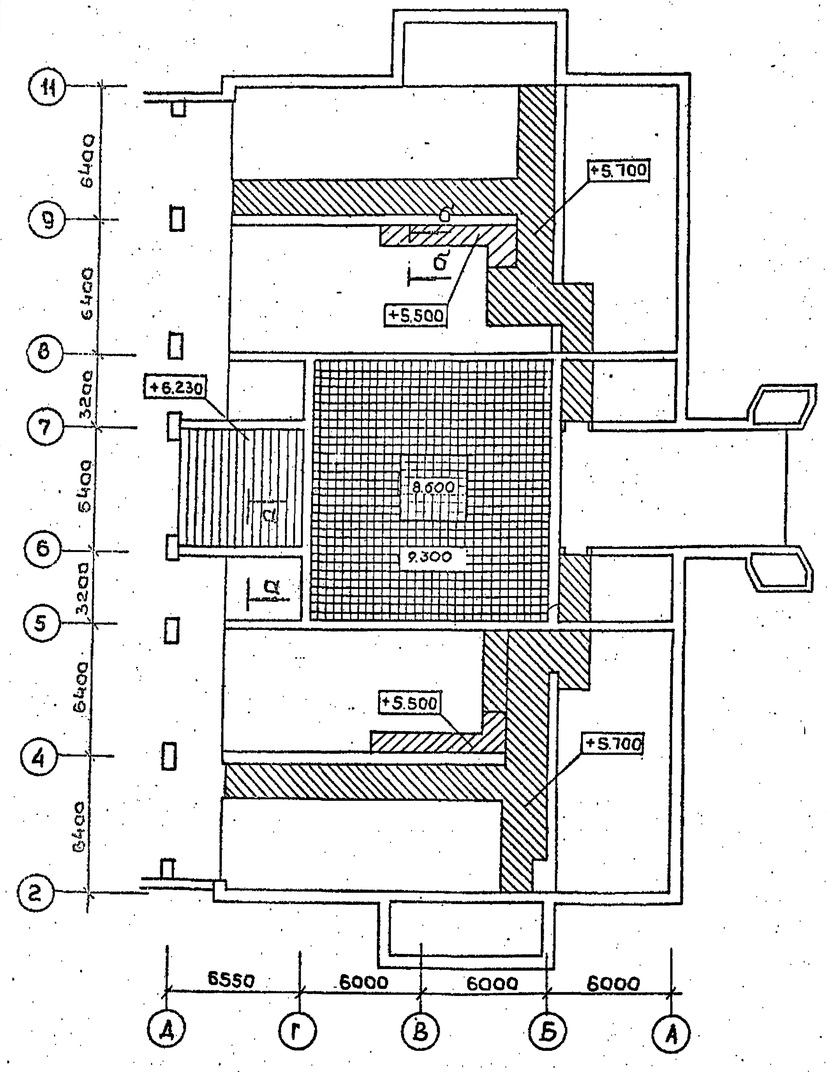

Спецификация подвесного потолка из плит „Акмигран"

Марка, поз	Обозначение	Наименование	Кол.	Масса ед. кг	Примечание
		Детали по серии 1.245-1			
3		Уголок крепления подвески 32-3, ℓ=25 с отв			
		Для подвески ф6			
		ГОСТ 8509-72 / ГОСТ 380-71*	140	0.036	Оцинковать
4	2 ПАК 01.00.04	Несущий профиль	140		
6	2 ПАК 01.00.06	Поперечная шпонка	270		
7		Стыковая пластина			
		80×15×2 ГОСТ 14918-69 / ГОСТ 380-71*	140	0.060	
8'		Подвеска из проволоки ф2,5 ℓ=750			
		ГОСТ 15891-70 / ГОСТ 380-71*	140	0.019	
		Стандартные изделия			
1		Дюбель-гвоздь 3,5×30			
		ВТУ ММЗ-2-66 ММСС СССР			
		Ст.70 ОСТ-14271	260	0.003	
		Примененные изделия			
5	2 ПАК 04.00.07	Продольная шпонка	780		
2	4 ПСТ 01.00.08	Пристенный профиль	30		
9	2 ПАК 03.00.09	Пружина-уплотнитель	420		
		Материалы			
		Плита „Акмигран"			Размер плит
		ГОСТ 17918-72 γ=450-350 кг/м³	1570	0,7	300×300×20
11		Клей БМК-5К			
		ТУ 36-978-68 МЭП СССР		0,005 кг/м²	

Спецификация подвесного потолка из гипсовых плит

Марка, поз	Обозначение	Наименование	Кол.	Масса ед. кг	Примечания
		Детали по серии 1.245-1			
1	3.ПГЛ 03.00.01	Несущий профиль	67		
2	3.ПГЛ 03.00.02	Подвеска ℓ=630	240		
5		Подкладная пластина			
		30×25×1,5 ГОСТ 14918-69	240	0.09	
6	3.ПГЛ 03.00.06	Пружина-подвески	240		
7	3.ПГЛ 03.00.07	Нащельник фиксатор	165		
		Стандартные изделия			
8		Дюбель-гвоздь ф4,5×40	420		
		ВТУ ММЗ-2-66 ММСС СССР		0.005	
9		Самонарезающий винт			
		ф4.8 СМ-1-30 ГОСТ 32827-74	3885	0.0085	
		Примененные			
4	3.ПГЛ 01.00.04	Пристенный уголок	140		
3	1.ПСШ 02.00.07	Соединительный			
		стержень	130		
		Материалы			
10		Гипсовая литая декоративная плита			
		ТУ 21-31-10-75 МПСМ СССР			
		600×600×20	490		

Спецификация подвесного потолка из асбесто-цементных листов

Марка, поз	Обозначение	Наименование	Кол.	Масса ед. кг	Примечание
		Примененные изделия			
1		Дюбель-гвоздь ф4,5×40			
		ВТУ ММЗ-2-66 ММСС СССР	50		
2	3.ПГЛ.01.00.04	Пристенный уголок	46 п.м		
		Материалы			
3		Асбестоцементный лист			
		плоский δ=6 ГОСТ 18124-75	15,5 м²		

Спецификация подвесного потолка из плит „Акмигран" по деревянным рейкам

		Стандартные изделия			
1		Дюбель-гвоздь ф4,5×40			
		ВТУ ММЗ-2-66 ММСС СССР	400		
2		Шуруп А 3×30			
		ГОСТ 1144-70	1600		
		Материалы			
3		Доска 32×80			
		ГОСТ 8486-66	135 п.м.		
4		Плита „Акмигран"			Размер плит
		ГОСТ 17918-72 γ=450-350 кг/м³	380	0,7	300×300×20

Условные обозначения

- из плит „Акмигран" (142,6 м²)
- из гипсовых плит (175,5 м²)
- из плит „Акмигран" по дерев. рейкам (34,2 м²)
- из асбестоцементных листов (15,5 м²)

Примечания

1. Подвесные потолки по серии 1.245-1 вып. 0, 2; 3.
2. План подвесных потолков 1 этажа см. АС-4.

Нач. маст.	Шестопалов	
Гл. инж. м.	Кричевский	
ГАП	Кузнецова	
ГАП	Болдычев	
ГИП	Милковский	
Рук. гр.	Терехова	
Проверил	Кузнецова	
Разраб.	Болдычев	

Привязан

Инв. №

ТП 294-4-8

Крытый каток с искусственным льдом для учебно-тренировочных занятий

Стадия	Лист	Листов
Р	АС-36	

Подвесные потолки вспомогательного блока

Зрелищных зданий и спортивных сооружений

Альбом I

Типовой проект 294-4-8

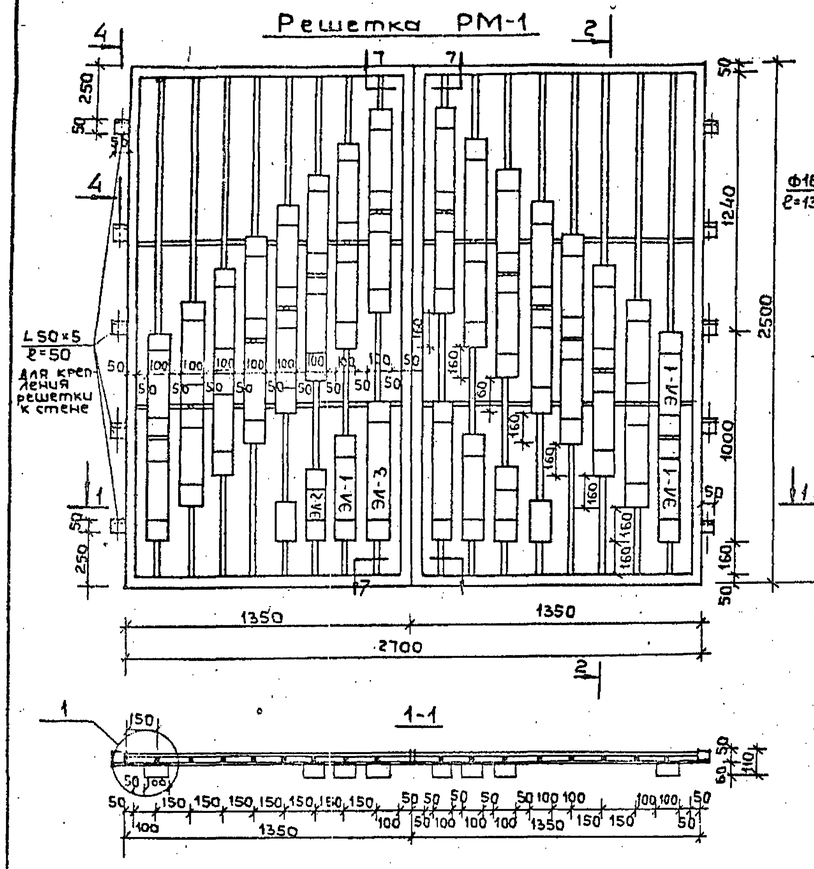

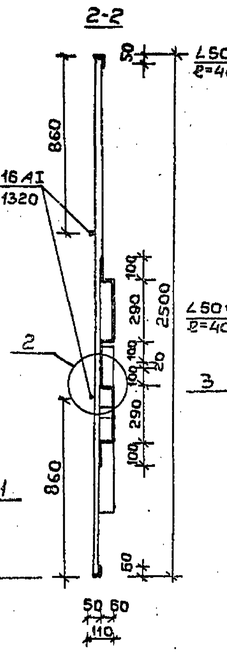

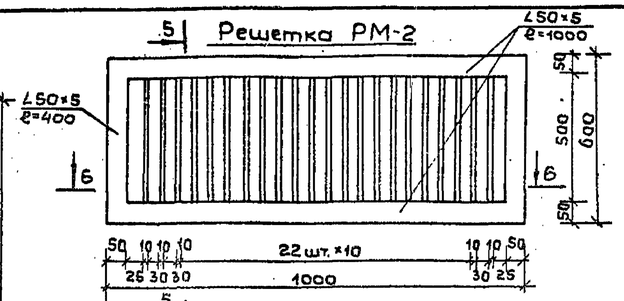

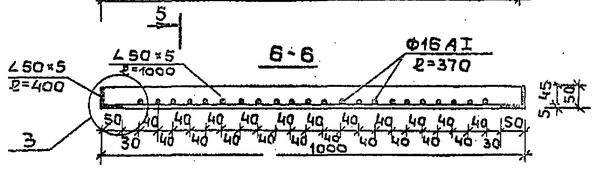

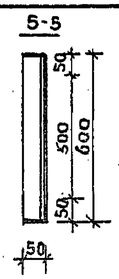

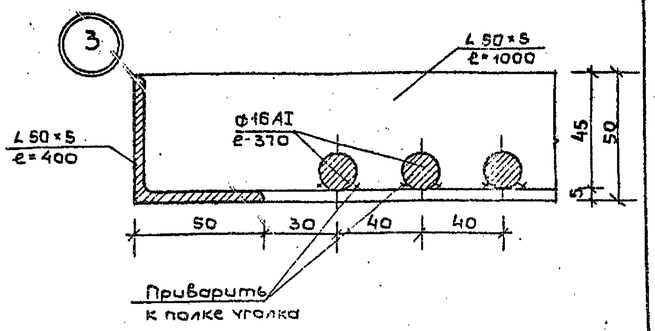

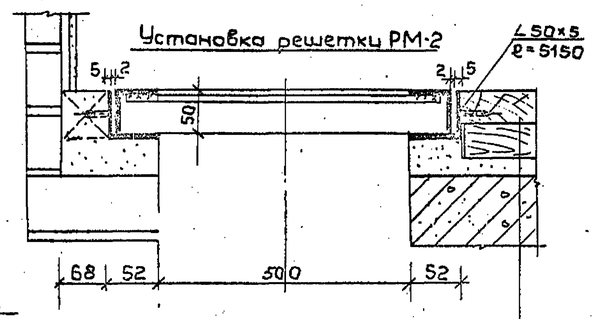

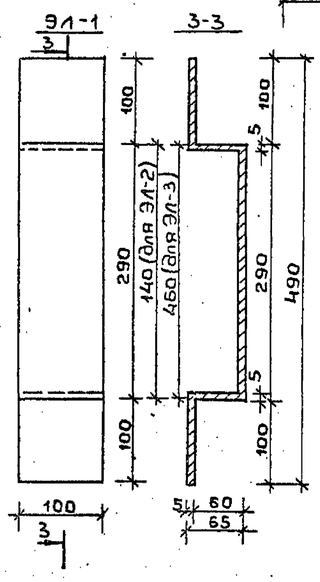

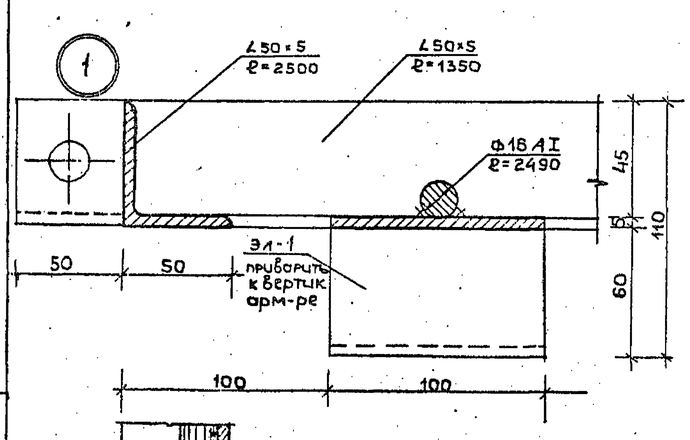

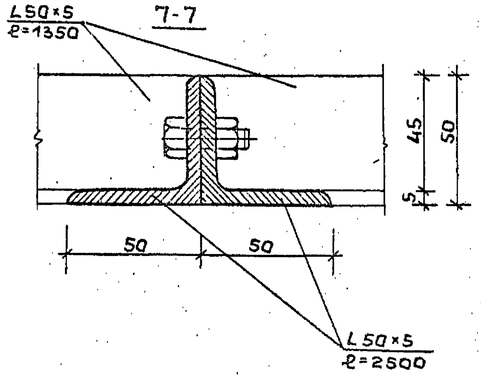

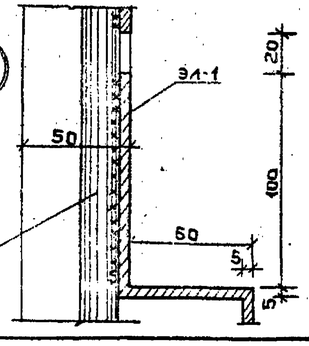

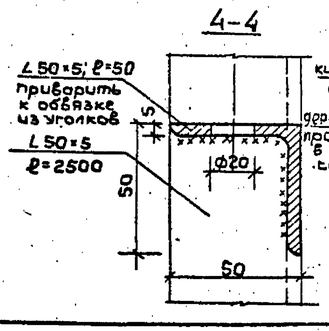

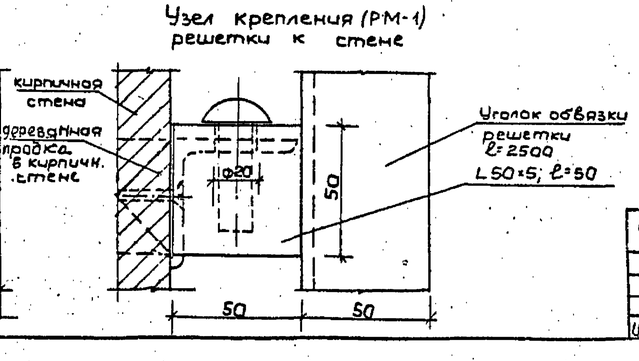

Спецификация элементов решетки РМ-1

Nп/п	Наименов	Марка	Длина (п.м) 1 эл-та	Кол-во эл-тов (шт.)	Общая длина (п.м)	Вес (кг) 1 эл-та	Вес (кг) общий
1	Вертикальн. уголок ∠50×5	—	2.500	4	10,0	9,5	38.0
2	Горизонт. уголок ∠50×5	—	1.350	4	5,4	5,1	20 4
3	Вертикальн. арматура	Ф16 AI	2.490	16	40,0	4.0	64.0
4	Горизонт. арматура	Ф16 AI	1.320	4	5.3	2.1	8.4
5	Полоса гнутая –100×5	эл-1	0.620	18	11,6	2,5	45.0
6	" — "	эл-2	0,470	2	0,94	1,9	3,8
7	" — "	эл-3	0,790	2	1,6	3,1	6,2

Общий вес решетки – 185,8 кг

Спецификация элементов решетки РМ-2

Nп/п	Наименов.	Кол-во решеток	Длина (п.м) 1 эл-та	Кол-во эл-тов на 1 решетку	Общая длина п.м.	Вес 1 элем. кг.	Общий вес кг
1	∠50×5	108	0,400	2	0,800	1.55	3,1
2	∠50×5		1,000	2	2.000	3,77	7,54
3	Ф16 AI		0.370	22	8.140	0,63	13.9

Общий вес решетки 24,54 кг

Расход ∠50×5 для установки решеток – 821,0 кг

Примечания

1. Решетки РМ-1 окрасить белой масляной краской за 2 раза.
2. Решетки РМ-2 окрасить масляной краской за 2 раза. Краску подобрать в цвет пола.

Нач.маст.	Шестопалов		
Гл.инж.пр.	Кручевский		
ГАП	Кузнецова		
ГАП	Болдычев		
ГИП	Милковский		
Рчк. гр.	Терехова		
Проверил	Кузнецова		
Разраб	Шитова		

Привязан

Инв. №

ТП 294-4-8

Крытый каток с искусственным льдом для учебно-тренировочных занятий

Стадия	Лист	Листов
Р	АС-37	

Металлические решетки

ЦНИИЭП зрелищных зданий и спортивных сооружений им. Е.С. Мезенцева

Подпись и дата | Взам. инв. №

Копия верна

Альбом I

Типовой проект 294-4-8

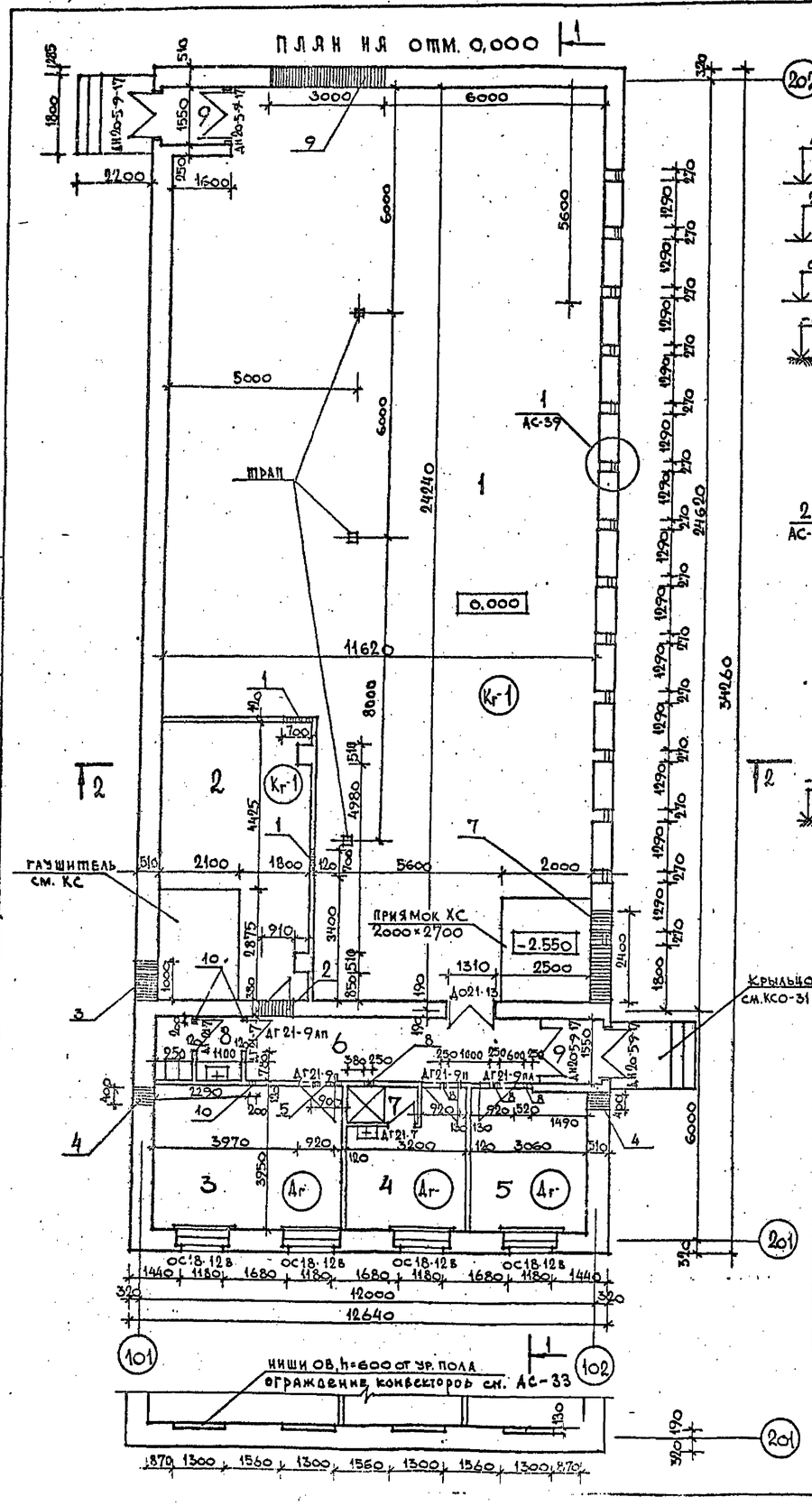

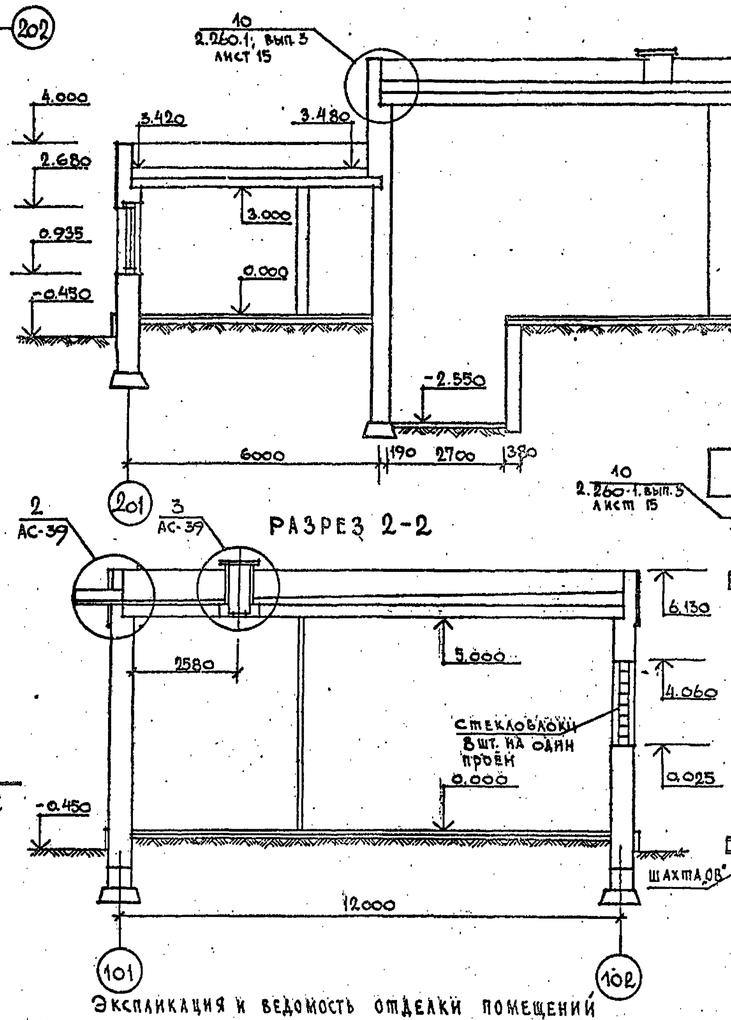

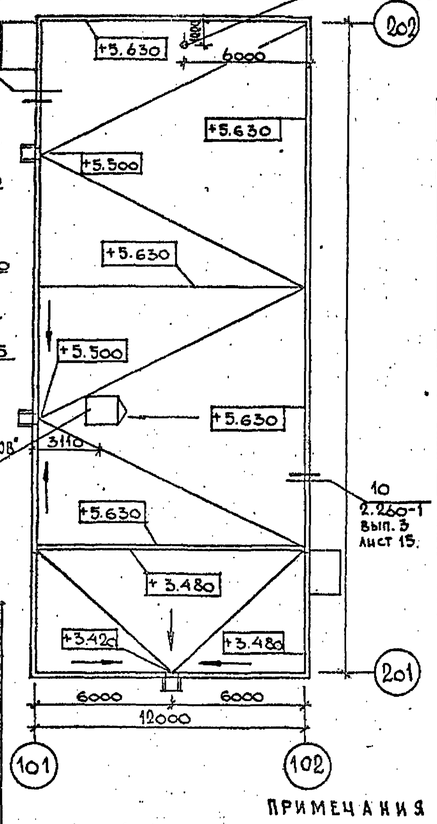

Экспликация отверстий

N п/п	Размеры (мм) В	Размеры (мм) Н	Отм. низа отв. (м)	Назначение
1	700	700	4.300	ОВ
2	1200	500	2.400	ОВ
3	1000	800	3.570	ОВ
4	400	600	-1.600	ВК
5	900	250	2.650	ОВ
6	4 трубы ø100	ø100	-1.250	Э
7	2400	600	-1.850	ХС
8	250	250	2.650	ОВ
9	3000	2500	0.000	Монтажный проем
10	200	300	2.600	ОВ

Экспликация и ведомость отделки помещений

N поз.	Наименование	Полы: Площадь м²	Полы: Марка на плане	Полы: N узла по ТД	Полы: Покр.	Потолки	Стены и перегородки
1	Машзал	248,76	Кг-1	250	Керам. плитка	Окраска ВА-27	Штукатурка улучшенная окраска ВА-27 светлая
2	Венткамера	28,47	Бг-1	254	Бетон м-200	"	
3	Мастерская	20,6	Дг-2	202	Дощатые	"	
4	Бытовая комн.	9,0	"			"	
5	Начальник х. станции	12,0	"			"	
6	Коридор	12,09	"			"	
7	Душевая	0,9	Кг-1	250	Керамич. плитка	"	Гл. пл. h=2м штук. улучш. окраска ВА-27
8	Санузел	3,2	"			"	Глаз. плитка h=1.5м штук. улучш. окр. ВА-27
9	Тамбуры	4,5				"	Штук. ат. ул. и окр. ВА27

Примечания

1. Конструкцию фундаментов и крыльца см. КСО-31
2. Спецификацию столярных изделий см. АС-39
3. Номера Т.Д полов по серии 2.244.1 вып. 4

Нач. маст.	Шестопалов	
Гл. инж. м.	Кричевский	
ГАП	Болдычев	
ГИП	Милковский	
ГАП	Кузнецова	
Рук. грп.	Терехова	
Провер.	Кузнецова	
Разраб.	Шитова	

Привязан

Инв. №

ТП 294-4-8

Крытый каток с искусственным льдом для учебно-тренировочных занятий

Стадия	Лист	Листов
Р	АС-38	

Холодильная станция. План этажа и кровли. Разрезы.

ЦНИИЭП зрелищных зданий и спортивных сооружений им. В.С. Мезенцева

Согласовано: Бучкин, Абузова, Получаев; Отдел N 2, Отдел N 3, Отдел N 4, Отдел N 4

Лист и дата взам. инв. №

Типовой проект 294-4-8 Альбом I

ФАСАД 201-202

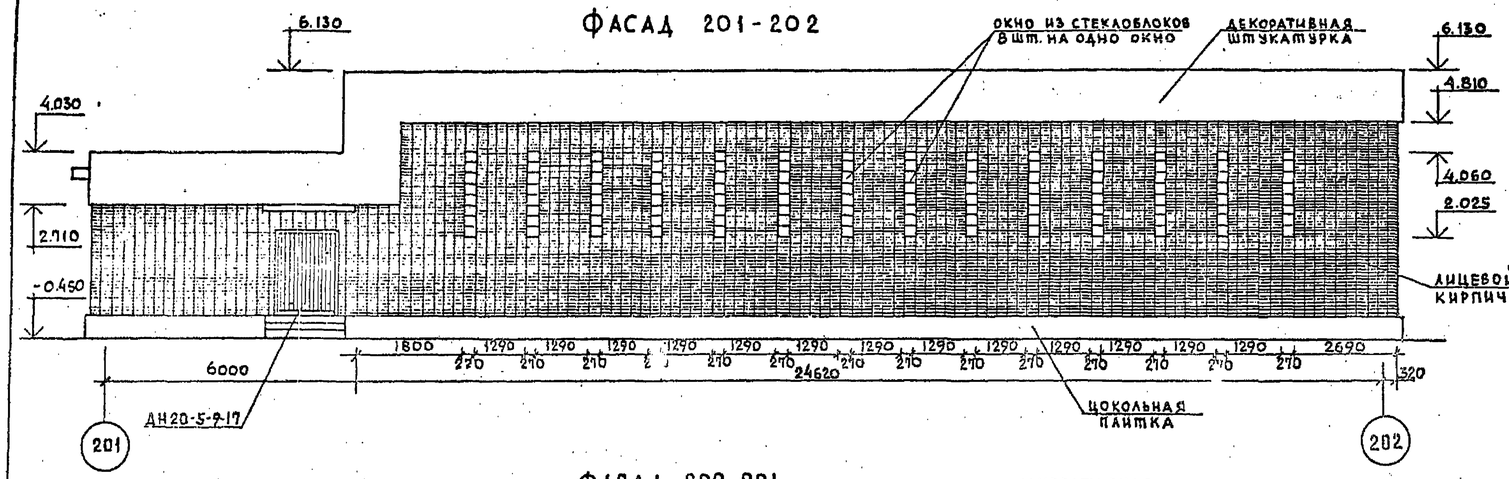

ФАСАД 101-102

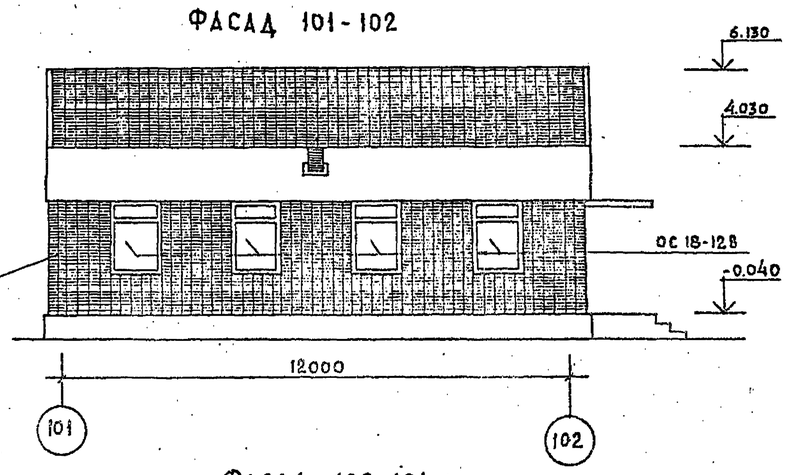

ФАСАД 202-201

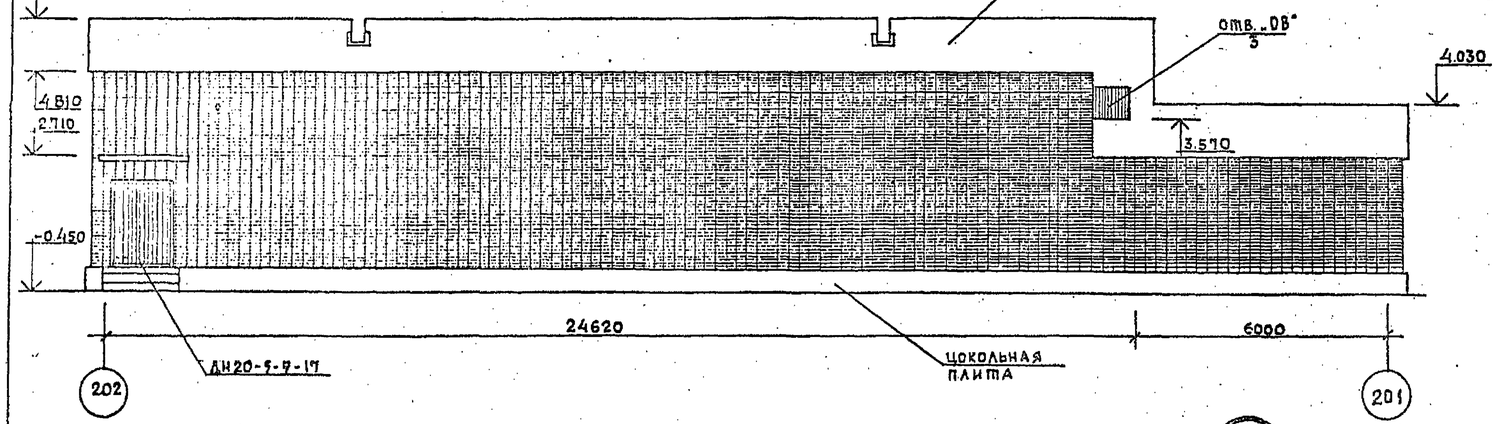

ФАСАД 102-101

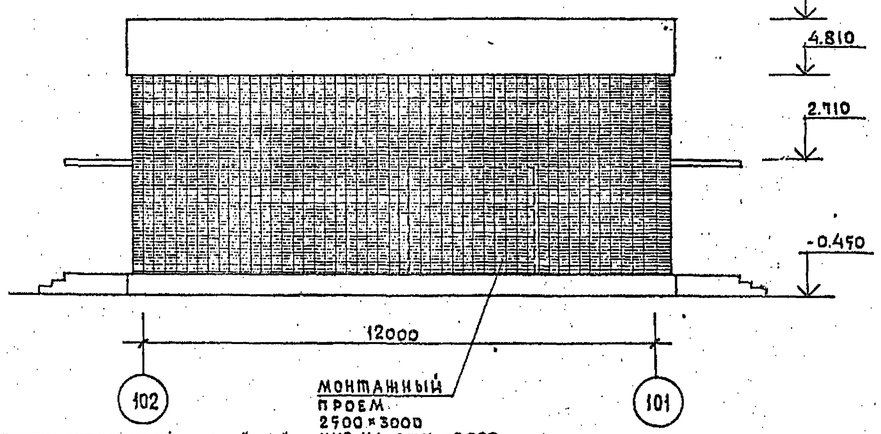

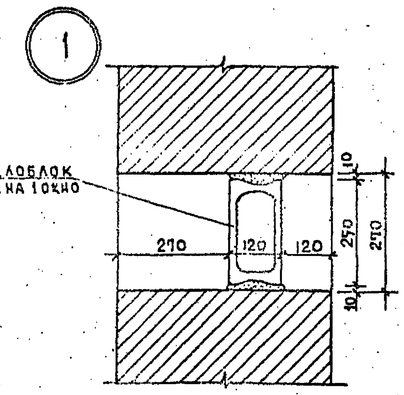

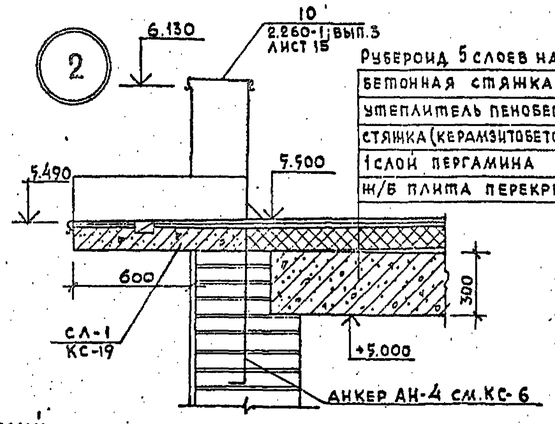

Рубероид 5 слоев на бит. мастике	-10
бетонная стяжка	-20
утеплитель пенобетон γ=400	-120(160)
стяжка (керамзитобетон по уклону)	-20-150
1 слой пергамина	
ж/б плита перекрытия	

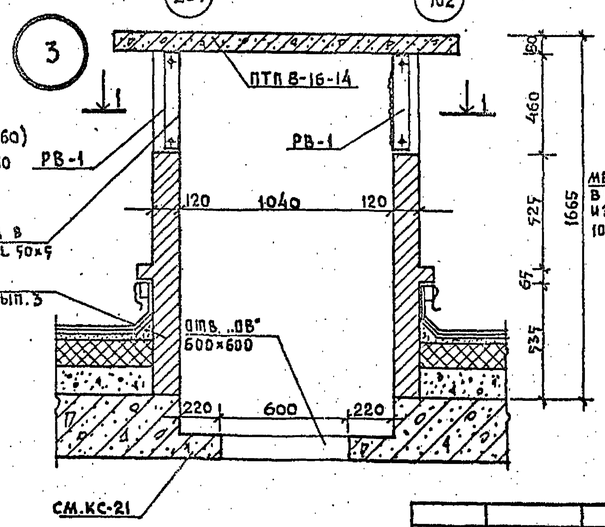

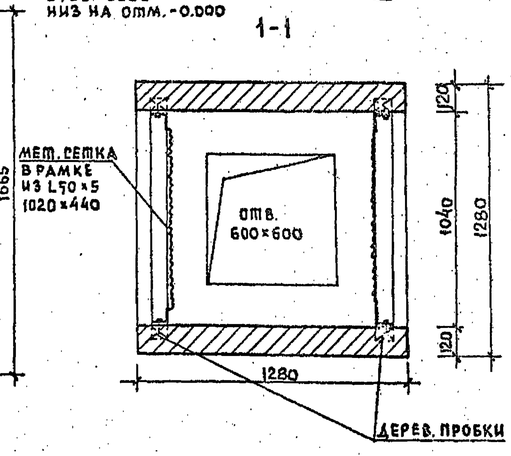

Спецификация столярных изделий

Обознач. в плане	N серии	Наименов. по серии	Кол-во шт.	Примечания
Оконные блоки и подоконные доски				
ОС 18-12В	1.236-6. вып. 1	ОС 18.12В	4	
ПД 13-15	ГОСТ 17260-79	ПД 13-15	4	
Дверные блоки				
ДО 21-13	1.136-10	ДО 21-13	1	
ДГ 21-9	1.136-10	ДГ 21-9	4	
ДГ 21-7	1.136-10	ДГ 21-7	3	
ДН 20-5-9-17	1.136-11	ДН 20-5-9-17	4	

Расход металла на решетки (РВ-1):
уголок L50×5 — 5.90 п.м.
сетка ГОСТ 5336-69 — 1.00 м²

Количество стеклоблоков на все здание — 112 шт.

Взам. инв. N | Подпись и дата | Инв. N подл.

Привязан

Инв. N

Нач.мас.	Шестопалов	
Гл.инж.м.	Кричевский	
ГАП	Болдычев	
ГИП	Миаковский	
ГАП	Кузнецова	
Рук.гр.инж.	Терехова	
Провер.	Кузнецова	
Разраб.	Шитова	

ТП 294-4-8

Крытый каток с искусственным льдом для учебно-тренировочных занятий.

Стадия	Лист	Листов
Р	АС-39	

Холодильная станция. Фасады. Детали.

Брелинских зданий и спортивных сооружений им. Б.С. Мезенцева

Формат 22

17384-02

ТИПОВОЙ ПРОЕКТ 294-А-8 АЛЬБОМ I

СВОДНАЯ СПЕЦИФИКАЦИЯ СТОЛЯРНЫХ ИЗДЕЛИЙ ДЛЯ ЗДАНИЯ КАТКА ВЫШЕ отм. 0.000

Поз. обозначение	Обозначение	Наименование	Кол.	Масса ед.т.	Примечание
	Оконные блоки и подоконные доски				
ОС21.18г		ОС 21.18	10		
ОС18.18г	I.236-6 Вып.I	ОС 18.18	20		
ОС09.09		ОС 09.09	6		
ОС21-12		ОС 21.12[в]	4		
ОС18.12		ОС 18.12	32		
БС28.18		БС 28.18	I		
ПД19.20		ПД 19.20	30		
ПД10.20	ГОСТ 17280	ПД 10.20	6		
ПД13.20		ПД 13.20	4		
	Дверные блоки внутренние				
Ф ДО13[х]		ФДО 21.13[х]	14		
Ф ДО10[х]		ФДО 21.10[х]	8		
Ф Д09[х]		ФДО 21.9[х]	7		
Д09[х]		ДО 21.9[х]	2		
ФДГ.10	I.136-10	ФДГ 21.10	10		
ДГ.10		ДГ 21.10	12		
ФДГ.9		ФДГ 21.9	18		
ДГ9		ДГ 21.9	10		
ДГ8		ДГ 21.8	16		
ФДГ7		ФДГ 21-7	4		
ДГ7		ДГ21-7	26		
ДГ13	см. АС-32	ДГ21-13	5		
АРС		АРС	2		
ИД-I	284.4.48	ИД-I	2		
ДПI-17	I.236-5 Вып.I	ДПI-17	2		
	Дверные блоки входные и тамбурные				
ДН23-5,9-17		ДН 23-5.9-17	4		
ДН20-5,9-17	I.136-11	ДН 20-5.9-17	2		
ДН20-9-16		ДН 20-9-16	2		
	Ворота въездные индивидуальные				
ВС-I	см. АС-34	ВС-I	I		
	Люки и крышки деревянные				
ДI	см. АС-22	крышка люка	2		
Д2	см. АС-22	крышка подп.канала	22		
люки	I.136-11	дл. 9-9	2		
	Поручень лестниц и балкона				
	см. АС-32	поручень	I.26м[3]		
	Скамьи для душевых 2-го этажа				
	см. АС-32	скамья	4		
	Экран для душевых				
ЭД-I	см. АС-32	ЭД-I	I3		

Поз. обозначение	Обозначение	Наименование	Кол.	Масса ед.т.	Примечание
	Деревянные блоки витража				
ДБ-7		ДБ-7	7		
ДБ-8		ДБ-8	2		
ДБ-9		ДБ-9	I		
	Оконные блоки радиоузла				
ДБ-10		ДБ-10	3		
ДБ-11		ДБ-11	2		
	Деревянные блоки тамбура главного входа				
ДБ-I		ДБ-I	4		
ДБ-2		ДБ-2	2		
ДБ-3	см. АС-30	ДБ-3	2		
ДБ-4		ДБ-4	2		
ДБ-5		ДБ-5	3		
ДБ-6		ДБ-6	I		
	Ограждение конвекторов в спортивных залах				
ПО-I		панель	8		
ПО-2	см.АС-33	-"-	10		
ПО-3		-"-	20		
	Ограждение конвекторов в зале хореографии				
	см. АС-29	ограждение	I90 п/м		
	Погонажные изделия				
брусок	см.АС-10	брусок сосновый 60х80	I23,2 п/м		
	ГОСТ I7280-79	наличники	I56 п/м		
	ГОСТ I7280-79	плинтус			

Сводная спецификация столярных изделий для здания холодильной станции

Поз. обозначение	Обозначение	Наименование	К-во	Масса ед.т.	Примечание
	Оконные блоки и подоконные доски				
ОС18-12В	I.236-6 Вып.I	ОС 18.12В	4		
ПД-13-15	ГОСТ I7280-79	ПД 13-15	4		
	Дверные блоки				
ДО21-13	I.136-10	ДО 21-13	I		
ДГ21-9	-"-	ДГ 21.9	4		
ДГ21-7	-"-	ДГ 21.7	3		
ДН 20-5.9-17	I.136.11	ДН 20-5.9-17	4		

Примечания:

I. Ф - двери, фанерованные темным дубовым шпоном, покрытые лаком.
х - двери, остекленные армированным стеклом.
Остальные двери окрасить масляной краской за 2 раза в цвет стен.

2. Окна и подоконные доски окрасить белой масляной краской за 2 раза

НАЧ. МАСТ.	Шестопалов		
ГЛ. инж. м.	Кричевский		
ГАП	Болдычев		
ГИП	Милковский		
Рук. гр. инж.	Терехова		
ПРОВЕРИЛ	Кузнецова		
РАЗРАБОТАЛ	Сорококов		

ТП 294-4-8

КРЫТЫЙ КАТОК С ИСКУССТВЕННЫМ ЛЬДОМ ДЛЯ УЧЕБНО-ТРЕНИРОВОЧНЫХ ЗАНЯТИЙ

Стадия	Лист	Листов
Р	АС-40	

СВОДНАЯ СПЕЦИФИКАЦИЯ СТОЛЯРНЫХ ИЗДЕЛИЙ

ЦНИИЭП зрелищных зданий и спортивных сооружений им. П.К. Сухова

Копия верна

Типовой проект 294-4-8 Альбом I

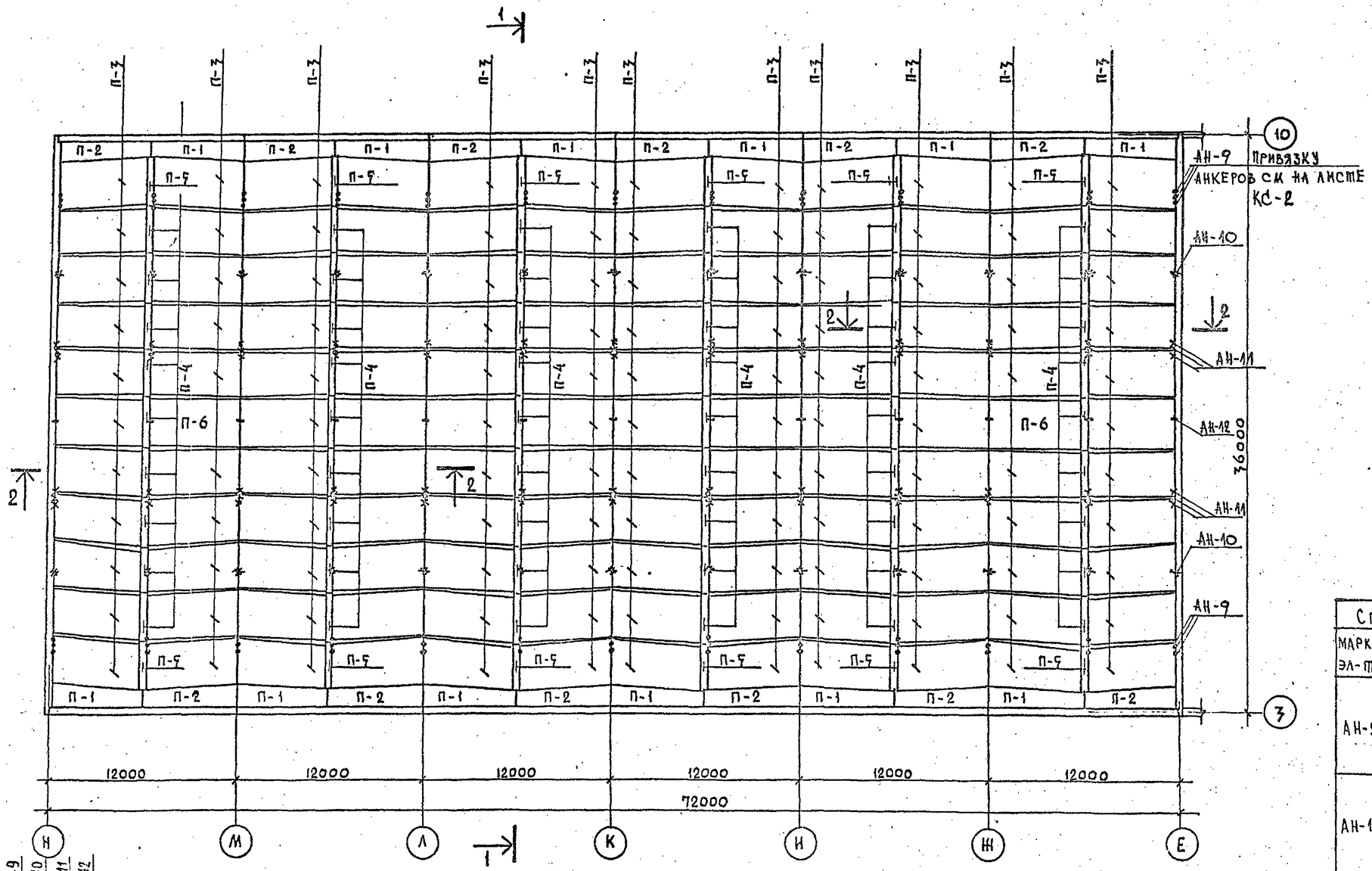

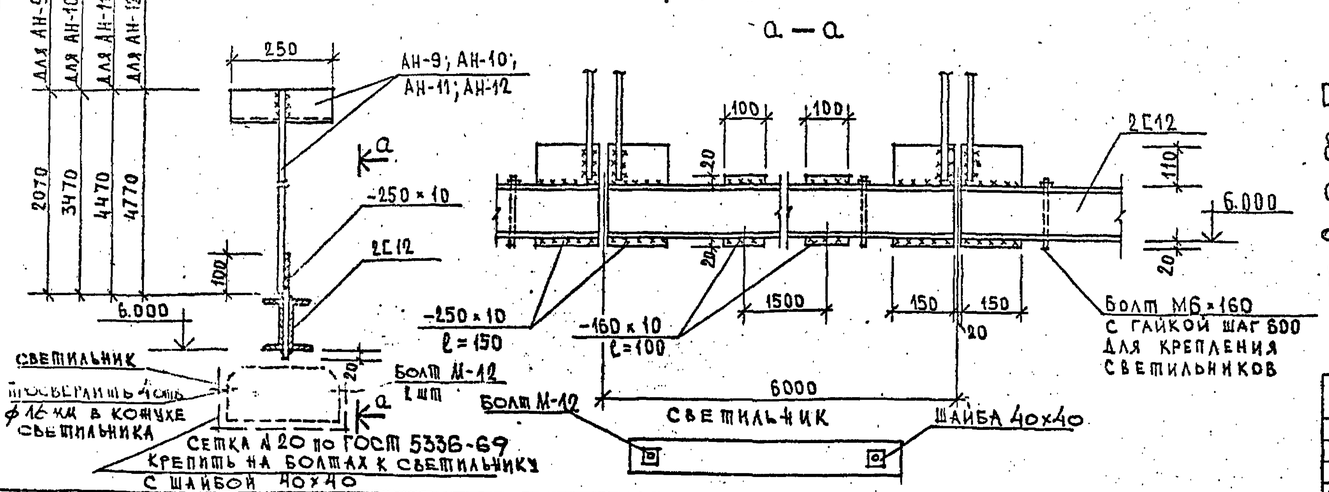

Расход стали для подвески светильников

Г12 $l = 2160$ м ; $P = 22464$ кг

δ 10 $S = 29.5$ м²; $P = 2315.8$ кг

Сетка стальная плетеная одинарная А 20 по ГОСТ 5336-69

$P = 861,8$ кг

Перечень элементов

Поз. обознач.	Наименование	Кол. шт	Масса ед. кгс	Примечания
	Опорные плиты			
П-1	ОП 36 лев.	12	3450	1.266.1-1 вып. 3
П-2	ОП 36 пр.	12	3450	1.266.1-1 вып. 3
	Плиты складчатых сводов			
П-3	ПСР 30÷42	130	2670	1.266.1-1 вып. 3
П-6	ПСР 30÷42ф	2	2520	1.266.1-1 вып. 3
	Вкладыши			
П-4	В36-1	74	385	1.266.1-1 вып. 3
П-5	В36-2	12	440	1.266.1-1 вып. 3
	Анкера			
	АН-9	78	4.72	
	АН-10	26	6.93	
	АН-11	78	8.55	
	АН-12	13	8.98	

Спецификация металла на 1 анкер

Марка эл-та	Эскиз	NN поз.	⌀ мм	Длина мм	Кол. шт.	Масса поз. кгс	Масса общая кг
АН-9	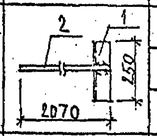	1	L75×5	250	1	1.45	4.72
		2	16АI	2070	1	3.27	
АН-10	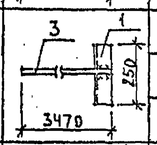	1	L75×5	250	1	1.45	6.93
		3	16АI	3470	1	5.48	
АН-11	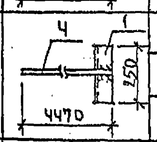	1	L75×5	250	1	1.45	8.55
		4	16АI	4470	1	7.1	
АН-12	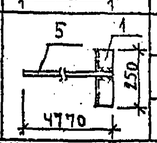	1	L75×5	250	1	1.45	8.98
		5	16АI	4770	1	7.53	

Нач. маст.	Шестопалов		
Гл. инж. п.	Кричевский		
ГАП	Болдычев		
ГИП	Милковский		
ГАП	Кузнецова		
Рук. группы	Терехова		
Проверил	Милковский		
Разраб.	Терехова		

Привязан

Инв. N

Подпись и дата

Взам. инв. N

Инв. N подл.

ТП 294-4-8

Крытый каток с искусственным льдом для учебно-тренировочных занятий

Стадия	Лист	Листов
Р	КС-1	

Покрытие зала

Зрелищных зданий и спортивных сооружений им. Б.С. Мезенцева

Формат 22

Копия верна

1—1

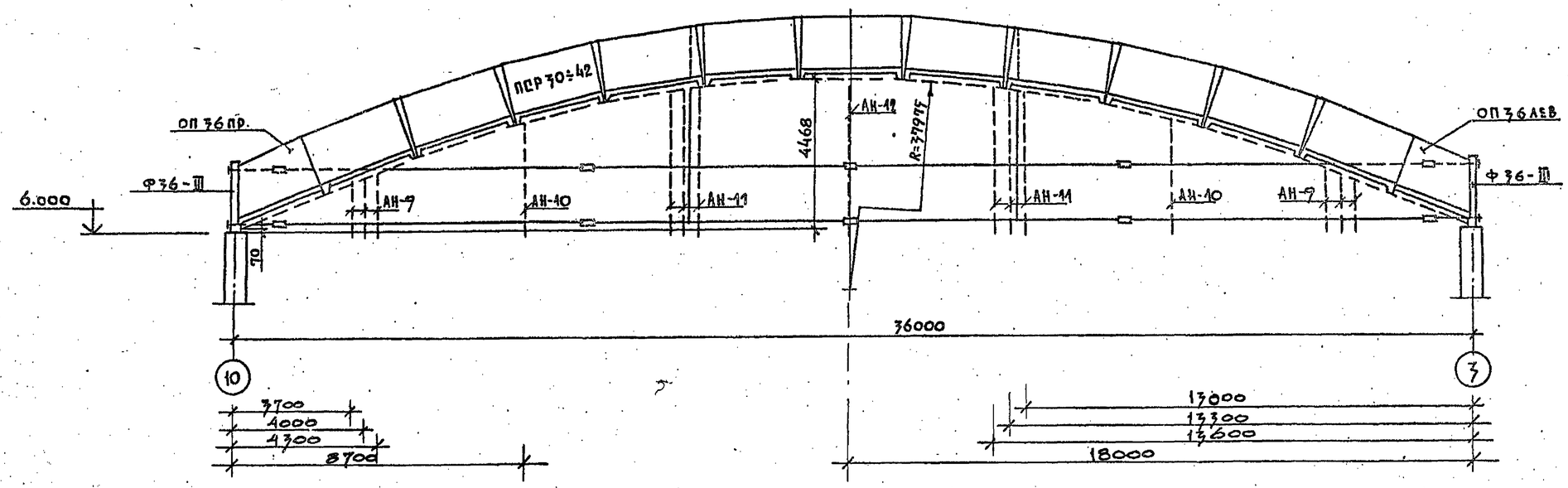

2—2

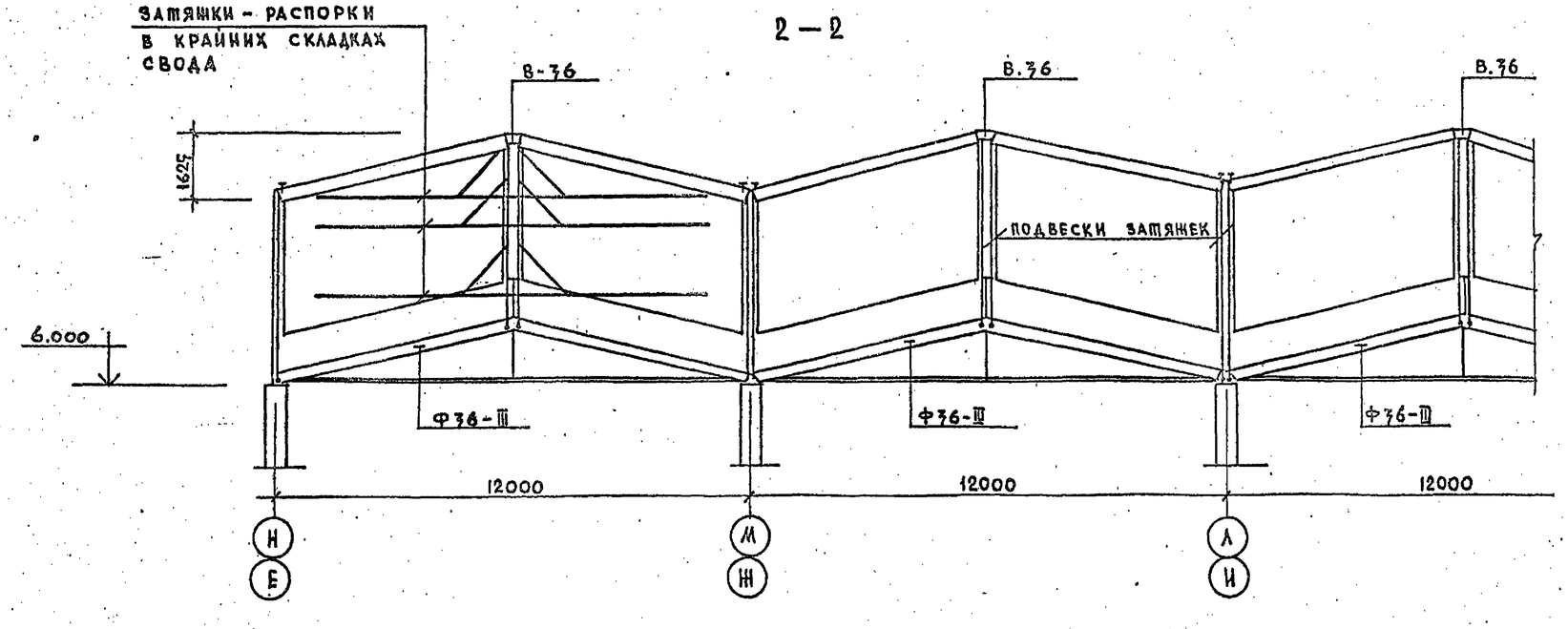

Примечания:

1. Анкера заложить в швы между плитами до бетонирования.
2. Анкера для подвесного потолка см на листе АС-35

Нач.маст.	Шестопалов		
Гл.инж.м.	Кричевский		
ГАП	Болдычев		
ГИП	Миаковский		
ГАП	Азонецова		
Рук.группы	Перехова		
Проверил	Миаковский		
Разраб.	Перехова		

Привязан

Инв. N

ТП 294-4-8

Крытый каток с искусственным льдом для учебно-тренировочных занятий

Стадия	Лист	Листов
Р	КЛ-2	

Разрезы: 1-1, 2-2

ЗРЕЛИЩНЫХ ЗДАНИЙ И СПОРТИВНЫХ СООРУЖЕНИЙ им. Б.С. МЕЗЕНЦЕВА

Формат 2

Типовой проект 294-4-8 Альбом I

Подпись и дата | Взам. инв. N

Копия верна

Типовой проект 294-4-8 Альбом I

Монтажная схема складчатого свода

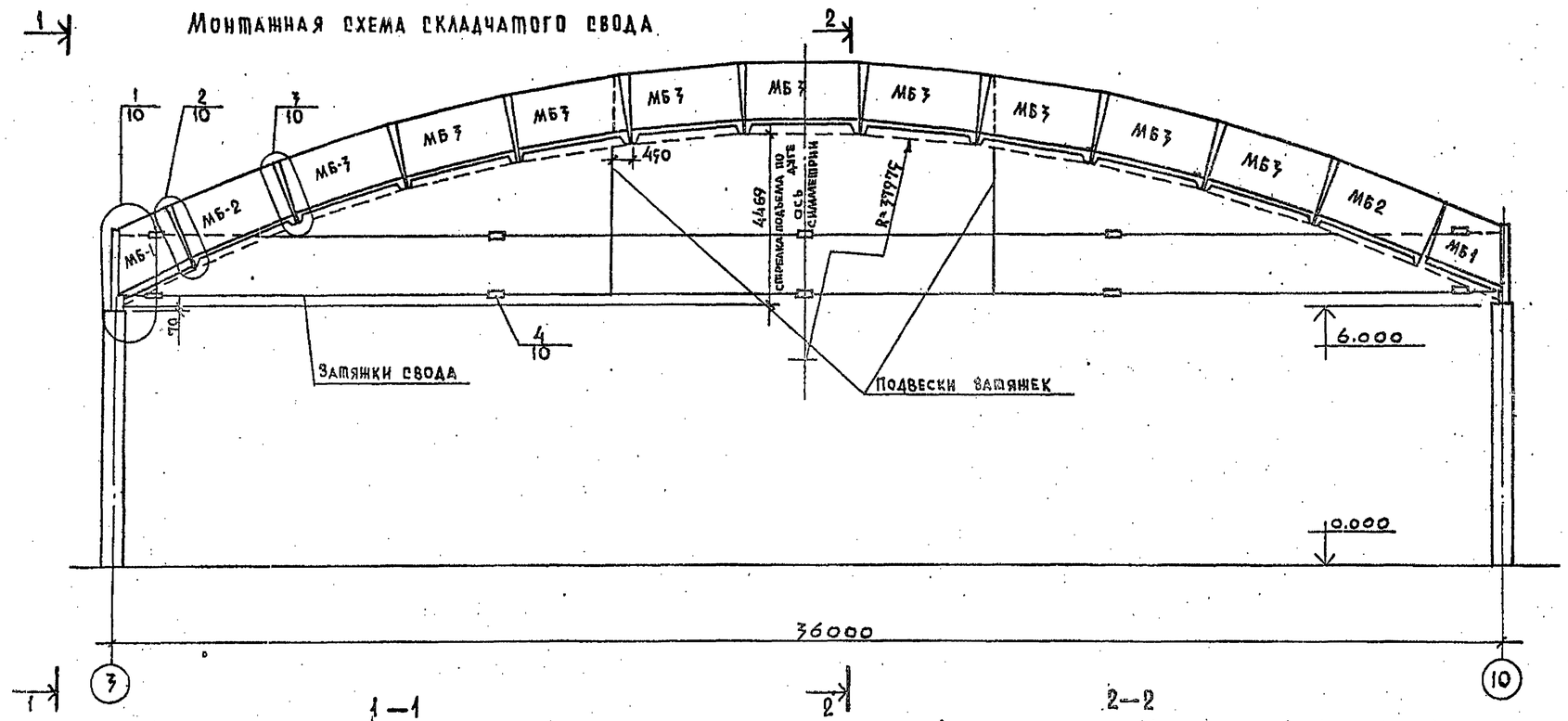

1—1

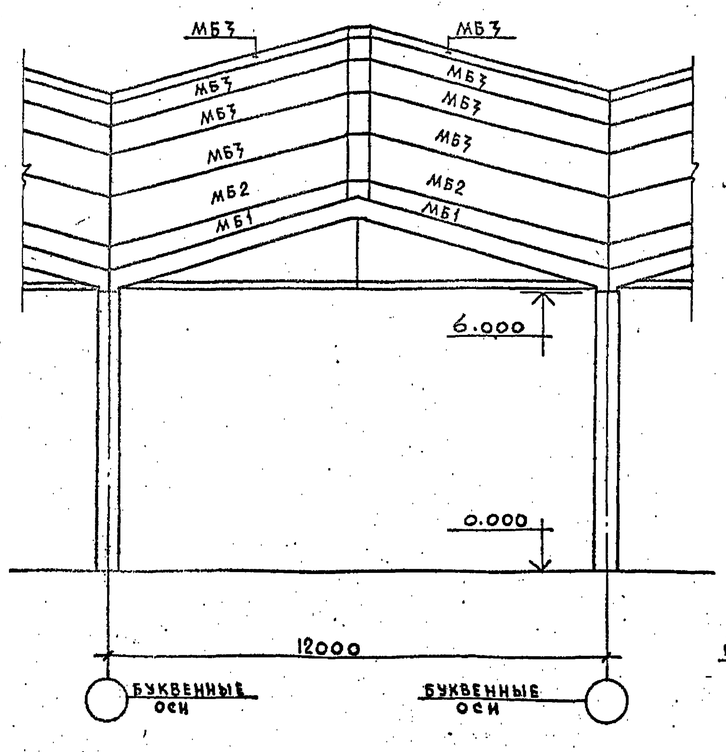

2—2

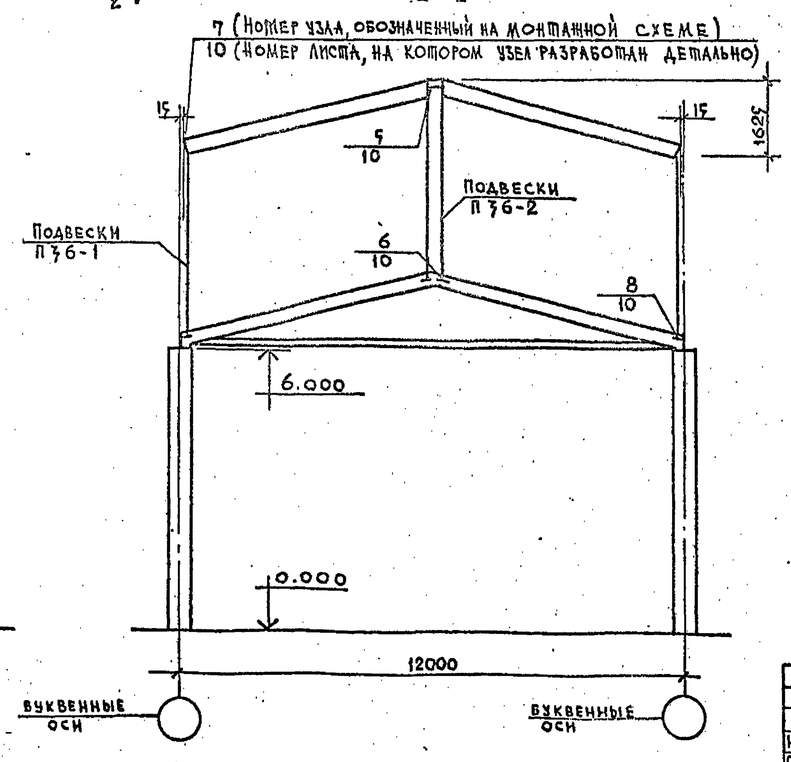

Примечание

Узлы см серию 1.266.1-1, выпуск 1.

Нач.мас.	Шестопалов		
Гл.инж.м	Кричевский		
ГАП	Болдычев		
ГИП	Милковский		
	Кузнецова		
Рук.группы	Перехова		
Проверил	Милковский		
Разраб.	Перехова		

Привязан

Инв. N

ТП 294-4-8

Крытый каток с искусственным льдом для учебно-тренировочных занятий.

Стадия	Лист	Листов
Р	КС-3	

Монтажная схема складчатого свода

Зрелищных зданий и спортивных сооружений им. Б.С. Мезенцева

Формат 22

Нач. отдела Ясунь | Ясунь и дата | Взам. инв. N

Типовой проект 294-4-8 Альбом I

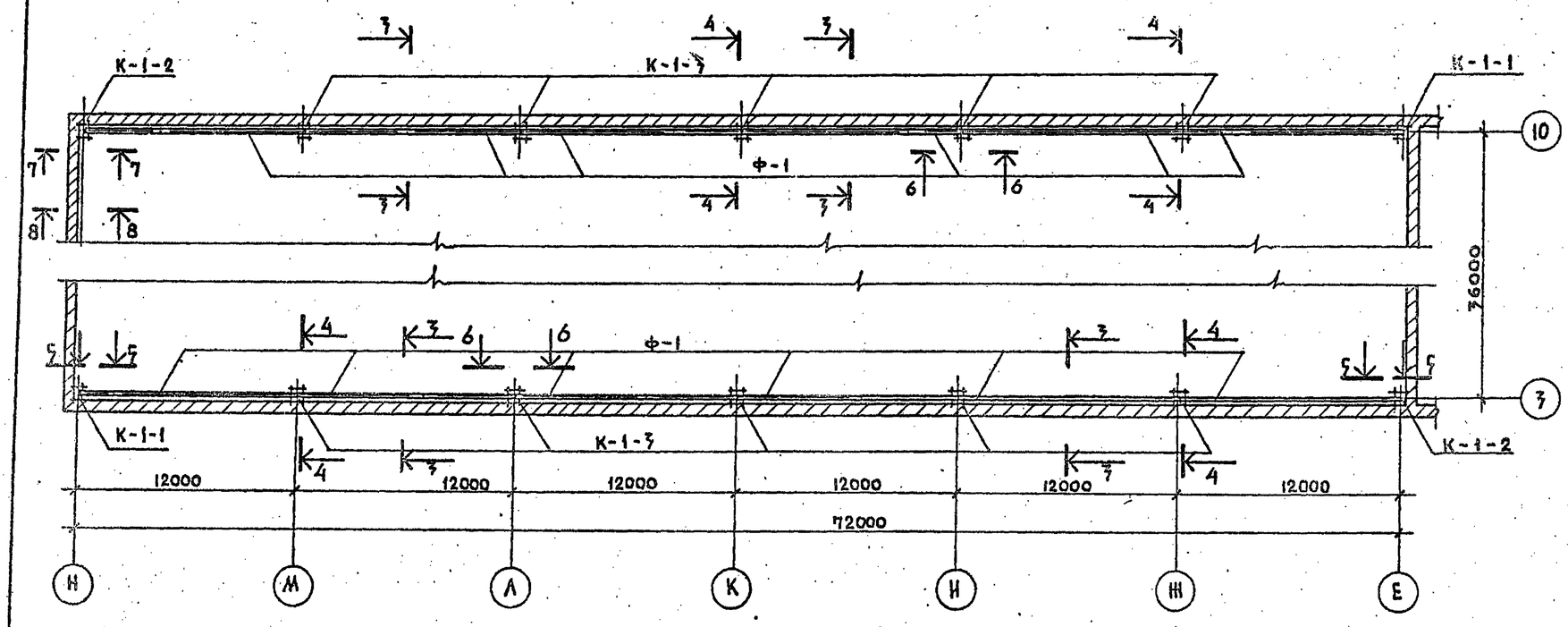

П 72-60 А

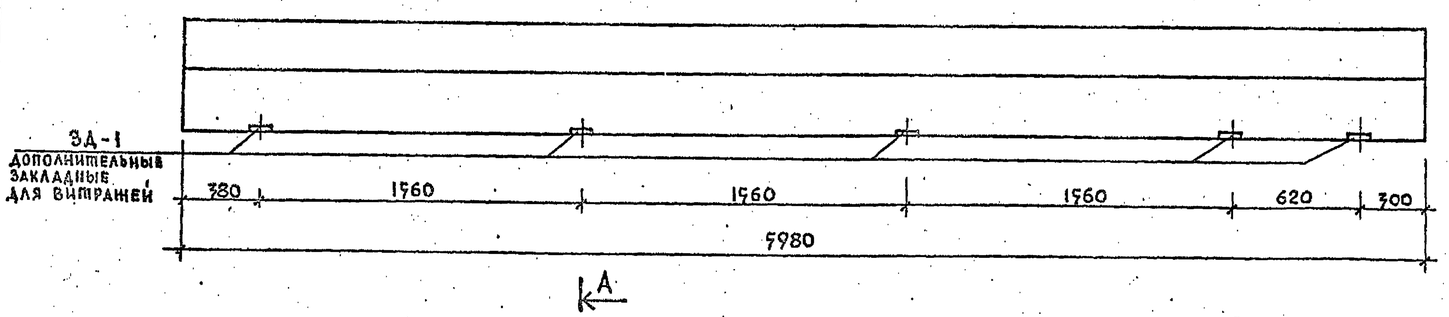

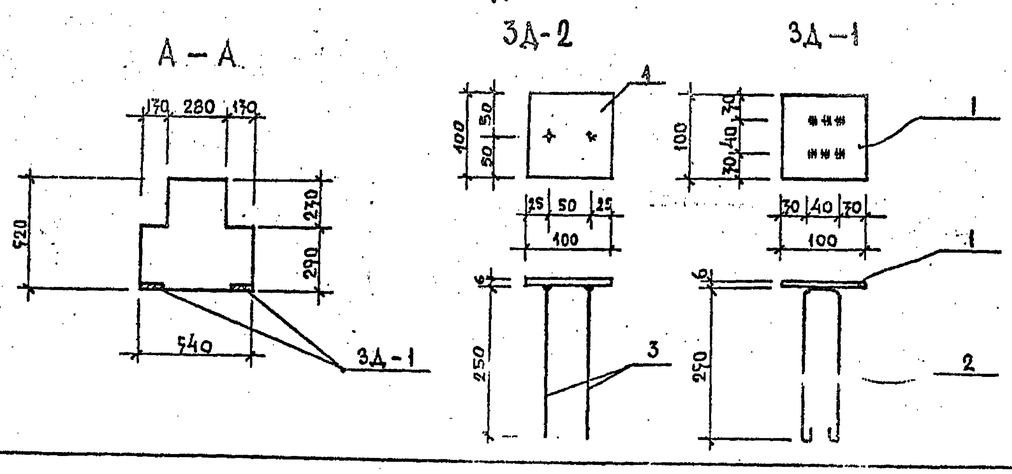

Перечень элементов

Поз. обознач.	Наименование	Кол. шт.	Масса ед. кгс	Примечание
	Опорные фермы			
Ф-1	Ф 36 – III	12	7070	1.266.1-1 вып. 2
	К-1-1	2	6645	лист КС-7
	К-1-2	2	6645	"
	К-1-3	10	6645	"
	П 72-60А	22	3700	1.225-2 вып. 4
	I ПРI-10.12.6	28	250	1.138-10 вып. 1
	ОП-7	12	285	лист КС-18
	ОП-4	12	285	лист КС-18
	СА-2	14	355	лист КС-19
МК-5	Монтажная металлическая деталь	108	0.46	2.470-3 вып. 3
МК-6	—— " ——	108	0.46	2.470-3 вып. 3
АН-1	—— " ——	22	0.82	лист КС-6
АН-2	—— " ——	36	0.94	лист КС-6
АН-3	—— " ——	24	9.17	лист КС-6
АН-6	—— " ——	24	1.10	лист КС-6

Спецификация металла на 1 закладную деталь

Марка эл-та	Эскиз	N поз.	Ф мм	Длина мм	Кол. шт.	Масса поз. кг.	Масса общая кг
ЗД-1 (10 шт.)		1	-100×6	100	1	0.16	0.96
		2	ф10АI	700	2	0.4	
ЗД-2		1	-100×6	100	1	0.16	0.468
		3	ф10АI	250	2	0.154	

Примечания:

1. Сечения см. на листах КС-5, КС-6.
2. Опалубка и армирование П72-60А аналогичны П72В-60 и отличаются наличием дополнительных закладных для витражей.

Нач. мас.	Шестопалов	
Гл. инж. м.	Кричевский	
ГАП	Болдычев	
ГИП		
ГАП	Кузнецова	
Рук. гр. инж.	Черехова	
Проверил	Милковский	
Разраб.	Шеллова	

Привязан

ТП 294-4-8

Крытый каток с искусственным льдом для учебно-тренировочных занятий

Стадия Р | Лист КС-4 | Листов

Монтажная схема колонн

Зрелищные здания и спортивные залы

Типовой проект 294-4-8 Альбом I

3-3

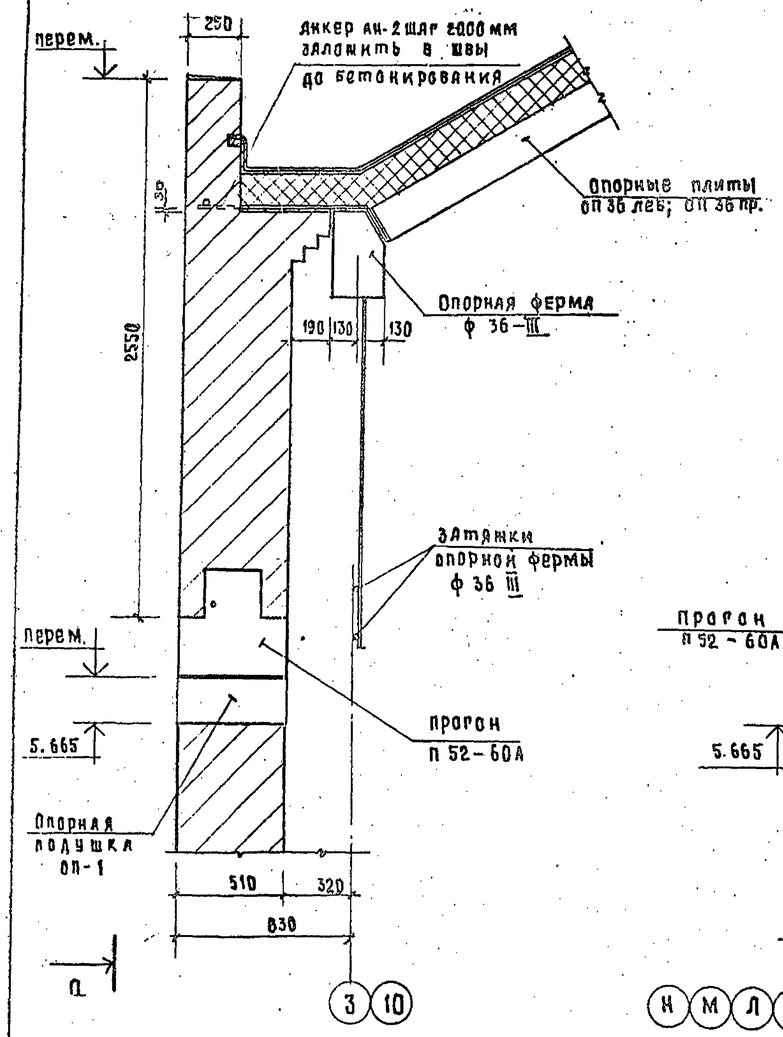

а – а

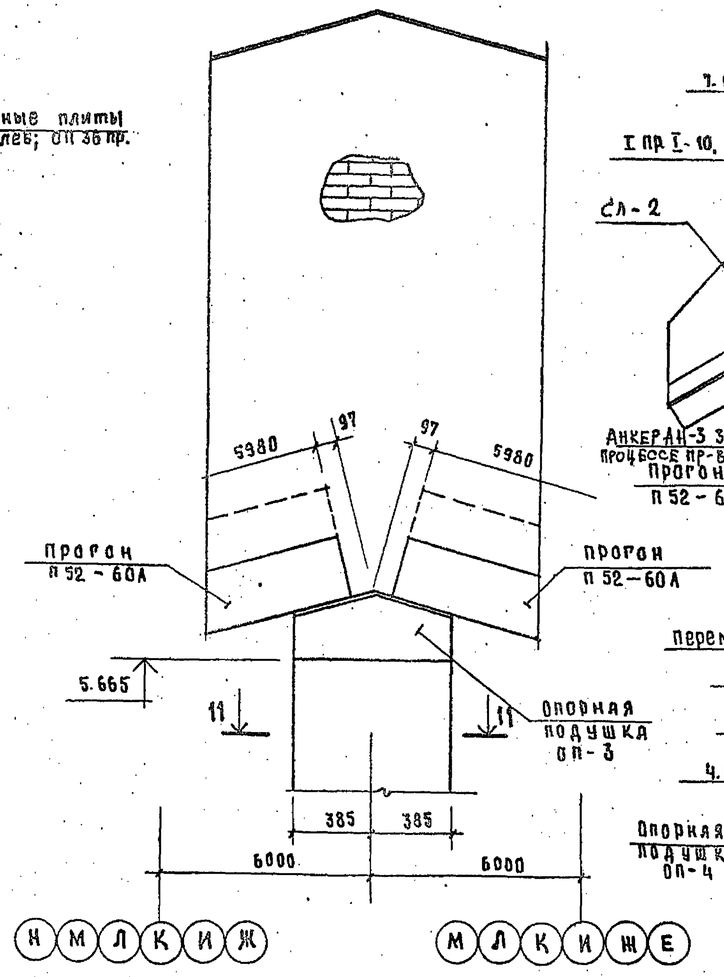

4-4

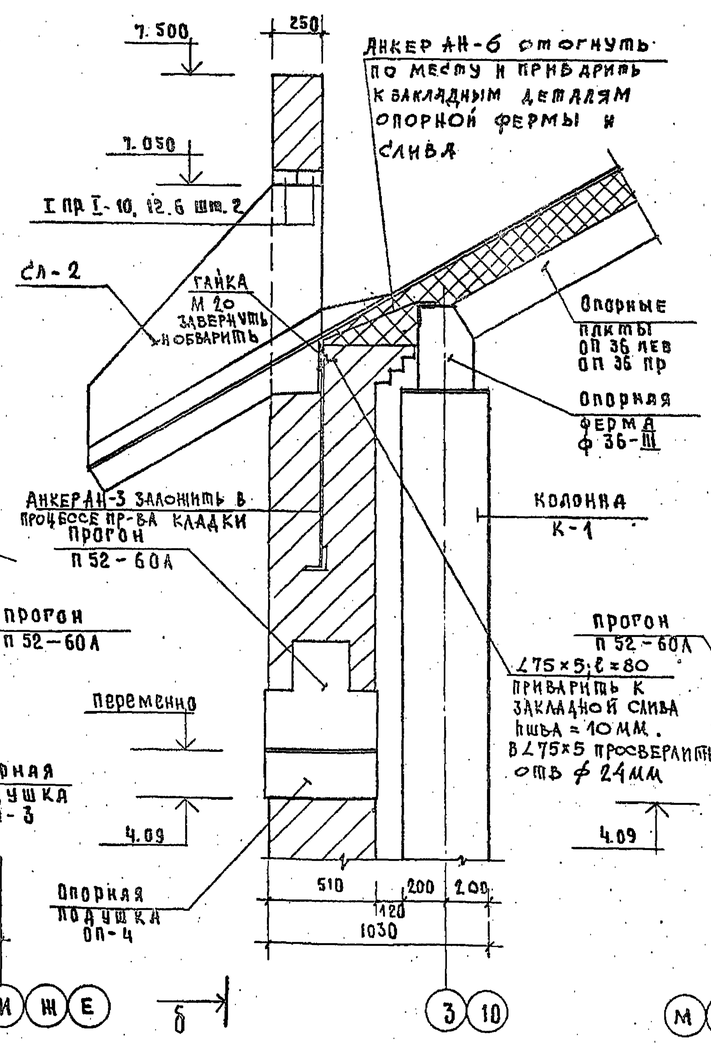

б – б

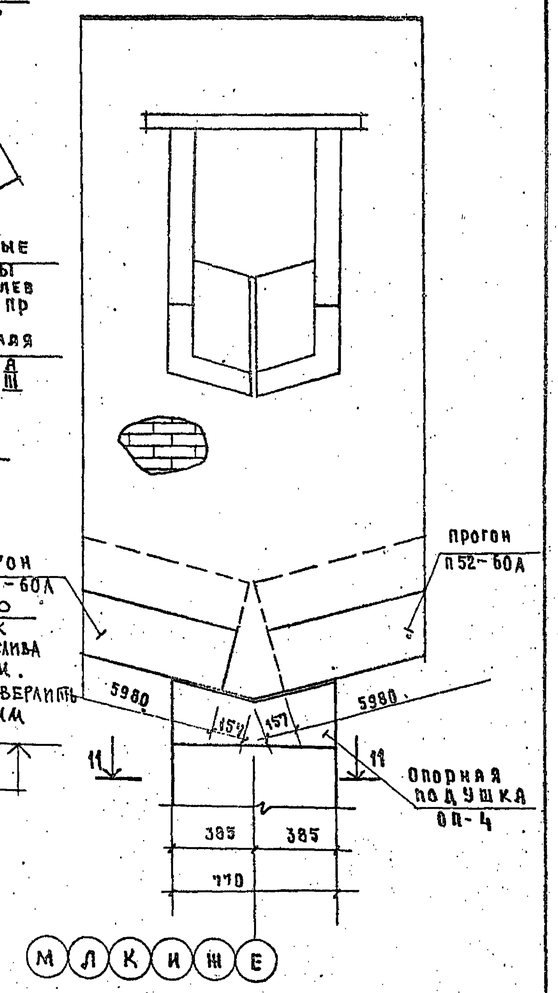

5-5

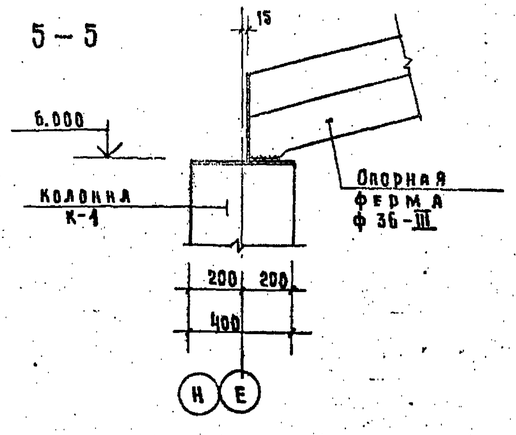

6-6

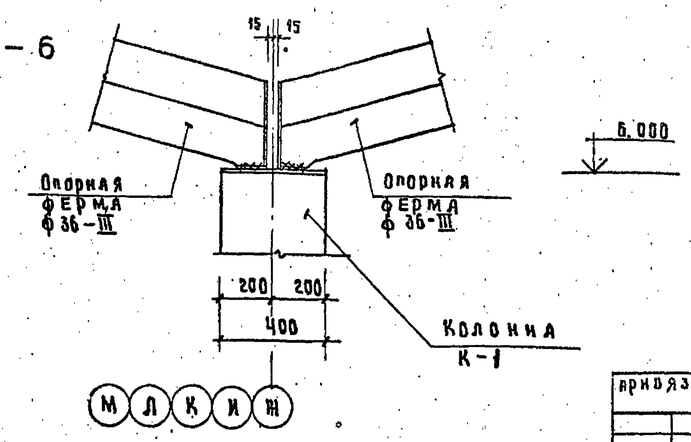

Примечания:

1. Маркировку сечений см. на листе КС-4
2. Монтажные швы приняты $h_ш$ = 6 мм.

Нач. маст	Шестопалов		
Гл. инж. п.	Кричевский		
ГАП	Болдычев		
ГИП	Милковский		
ГАП	Кузнецова		
Рук. гр. инж.	Терехова		
Пров. рук.	Милковский		
Разраб.	Терехова		

Привязан

Инв. №

Подпись и дата | Взам. инв. №

Инв. № подл.

ТП 294-4-8

Крытый каток с искусственным льдом для учебно-тренировочных занятий

Стадия	Лист	Листов
Р	КС-5	

Покрытие зала
Сечения: 3-3÷6-6

ЦНИИЭП зрелищных зданий и спортивных сооружений им. Б.С. Мезенцева

Типовой проект 294-4-8 Альбом I

7–7

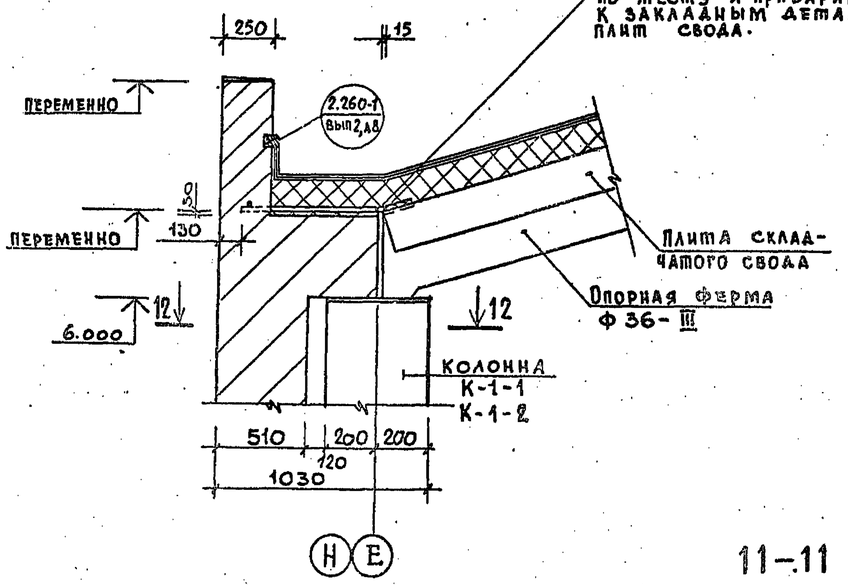

8–8

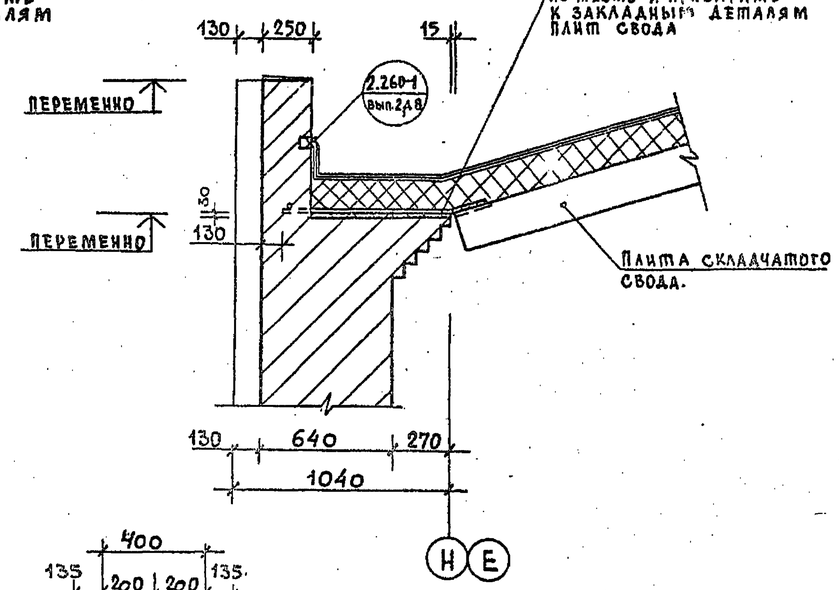

9–9 ; 10–10

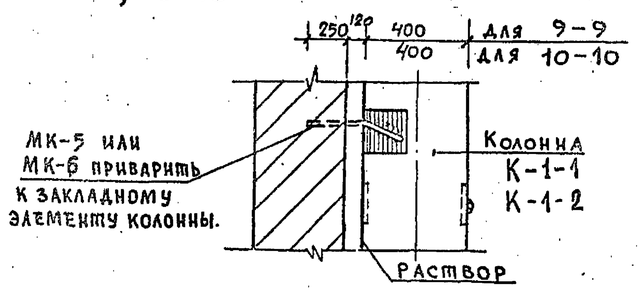

11–11

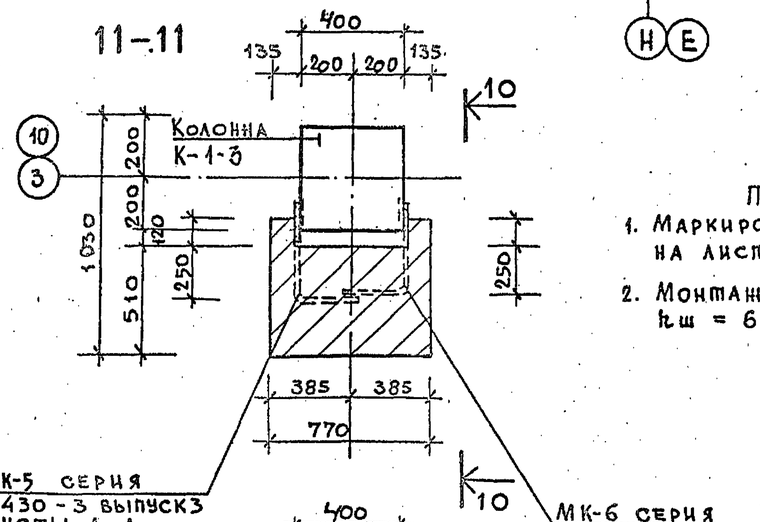

Фрагмент плана

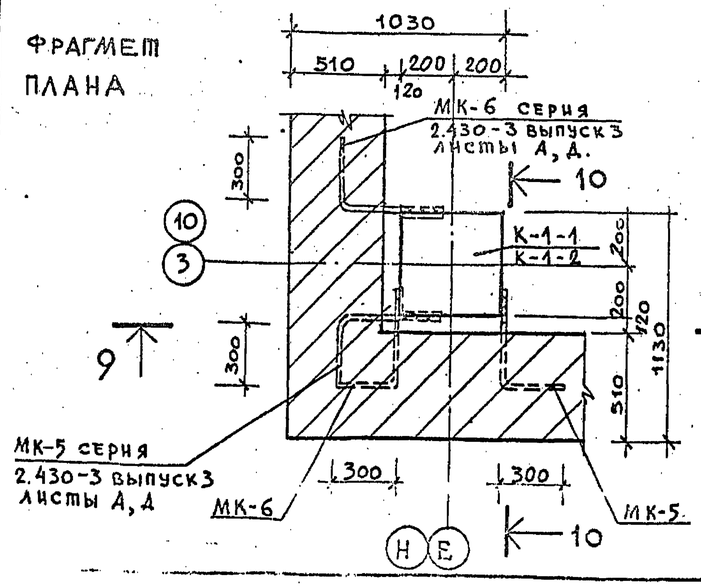

12–12

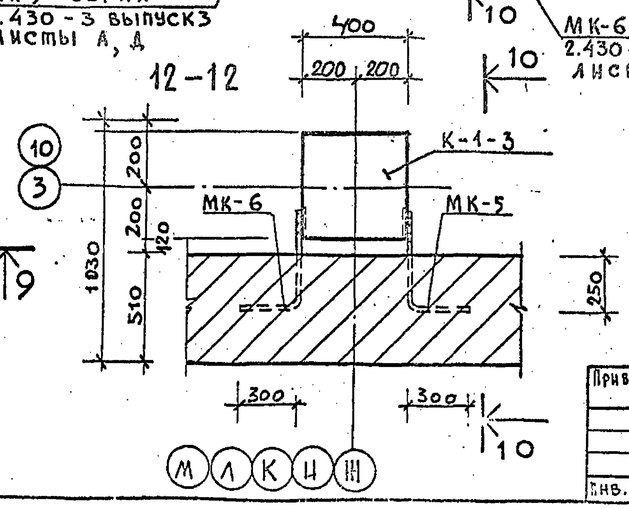

Примечания:

1. Маркировку сечений см. на листе КС-4.
2. Монтажные швы приняты $h_ш$ = 6 мм.

Спецификация металла на 1 анкер

Марка эл-та	Эскиз	N поз.	Ø мм	Длина мм	Кол. шт.	Масса поз. кг	Масса общая кг
АН-1	500, 800, 20	1	10AI	820	1	0.51	0.82
		2	10AI	500	1	0.31	
АН-2	500, 1000, 20	2	10AI	500	1	0.31	0.94
		3	10AI	1020	1	0.63	
АН-3	600, 200, 1200, 2000, МАРЕЙКА	4	L 100x10	2000	1	30,2	36,04
		5	20AI	1180	2	2,92	
АН-4	500, 250	6	16AI	750	1	1.20	1.20
АН-5	250, 350, 20	7	10AI	370	1	0.23	0.39
		8	10AI	250	1	0.16	
АН-6	100, 600	9	16AI	700	1	1.1	1.1
АН-7	500, 720, 20	10	12AI	500	1	0,45	1,11
		11	12AI	740	1	0,66	
АН-8	500, 1400, 20	10	12AI	500	1	0,45	1,71
		12	12AI	1420	1	1,26	

Нач.маст.	Шестопалов	
Гл.инж.пр.	Кричевский	
ГАП	Болдычев	
ГИП	Инаковский	
ГАП	Кузнецова	
Рук.группы	Терехова	
Провер.	Инаковский	
Разраб.	Терехова	

Привязан

Инв. N

ТП 294-4-8

Крытый каток с искусственным льдом для учебно-тренировочных занятий

Стадия	Лист	Листов
Р	КС-6	

Сечения 7-7 ÷ 12-12

ЦНИИЭП зрелищных зданий и спортивных сооружений им. Б.С. Уборевича

Подп. и дата | Взам. инв. N

Копия верна

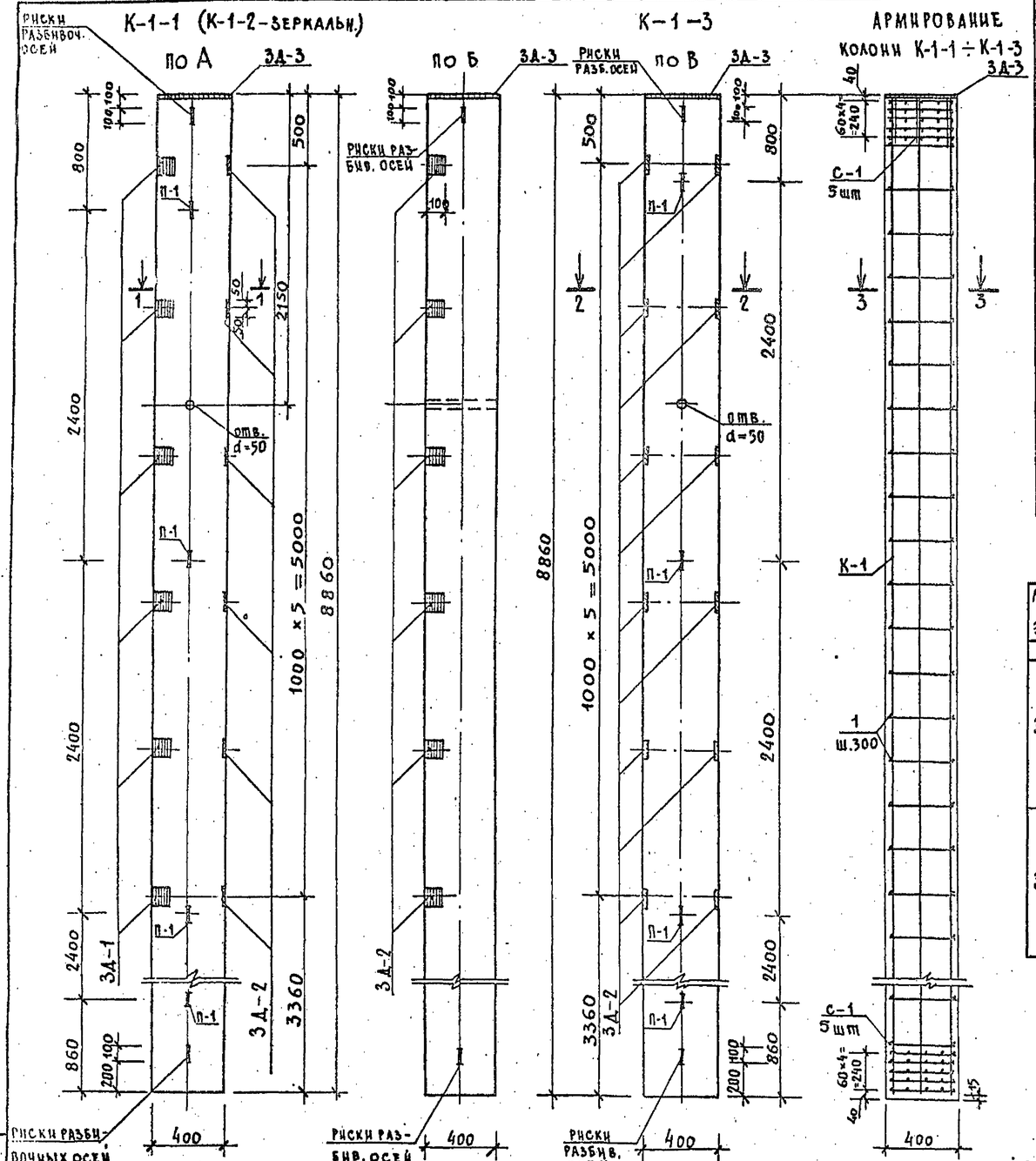

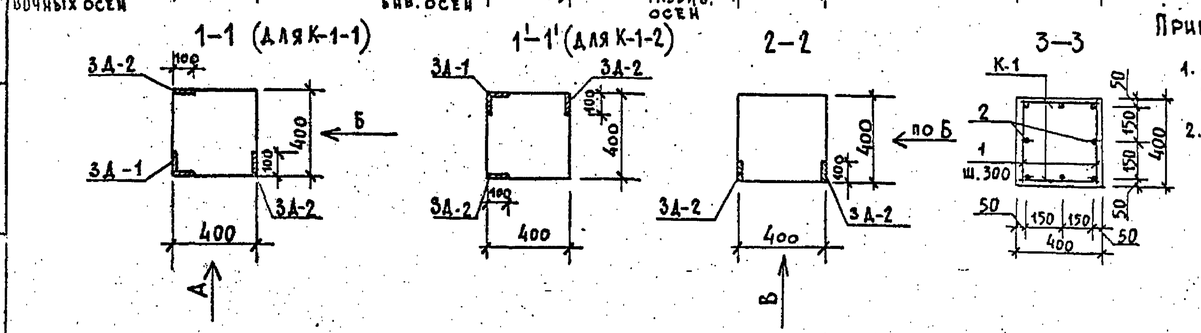

Ведомость стержней

Марка эл-та	Каркас или сетка	Поз.	Эскиз	Ф мм	Длина мм	Кол. шт.	Масса поз. кг	Масса общая кг
К-1-1 ÷ К-1-3	К-1	3	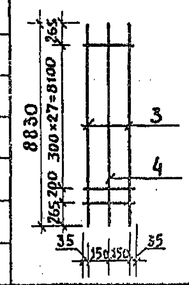	28АIII	8830	2	42.65	97.49
		4		12АIII	8830	1	7.84	
		5		8АI	370	29	0.15	
	С-1	6	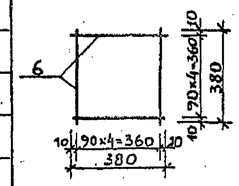	8АI	380	10	0.15	1.5

Перечень элементов

Поз. обозн.	Наименование	Кол. шт.	Масса ед. кг.	Примечание
К-1-1 К-1-2	Колонна	2 2		
К-1	Каркас	2	97.49	
С-1	Сетка	10	1.50	
1	ф8АI ℓ = 370 мм	58	0.15	
2	ф12АIII ℓ = 8830 мм	2	7.84	
ЗД-1	Закладная	6	2.10	
ЗД-2	"	12	1.79	
ЗД-3	"	1	29.05	
П-1	Петля	4	2.64	
9	16АI ℓ=340 мм	4	0.54	
	Бетон марки М300 м³	1.41		
К-1-3	Колонна	10		
К-1	Каркас	2	97.49	
С-1	Сетка	10	1.50	
1	ф8АI ℓ = 370 мм	58	0.15	
2	ф12АIII ℓ = 8830 мм	2	7.84	
ЗД-2	Закладная	12	1.79	
ЗД-3	"	1	29.05	
П-1	"	4	2.64	
9	16АI ℓ=340 мм	4	0.54	
	Бетон марки М300 м³	1.41		

Спецификация металла на 1 закладную деталь

Марка эл-та	Эскиз	N поз.	ф мм профиль	Длина мм	Кол. шт.	Масса поз. кг	
1	2	3	4	5	6	7	8
ЗД-1	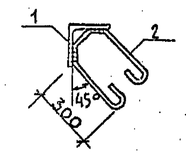	1	L100×10	100	1	1.51	2.10
		2	10АI	950	1	0.59	
ЗД-2	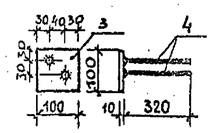	3	-100×10	100	1	0.79	
		4	16АIII	320	2	0.50	
ЗД-3	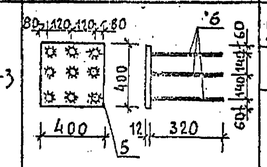	5	-400×12	400	1	15.10	29.05
		6	28АIII	320	9	1.55	
П-1	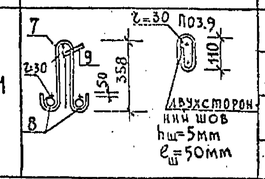	7	16АI	900	1	1.42	2.64
		8	16АI	390	2	0.61	
		9	16АI	340	1	0.54	0.54

Марка	Арматурные изделия: Сталь АI ГОСТ 5781-75 ф 8		Сталь АIII ГОСТ 5781-75 ф12	ф28		Закладные детали: Сталь толстолистовая ГОСТ 19903-74 δ=10	δ=12	Сталь угловая ГОСТ 8509-72 L100×10	Сталь АI ГОСТ 5781-75 ф10	ф16	Сталь АIII ГОСТ 5781-75 28	16	Итого
К-1-1	32.4		31.36	170.6		9.48	15.1	9.06	3.54	12.72	13.95	12.0	310.21
К-1-2	32.4		31.36	170.6		9.48	15.1	9.06	3.54	12.72	13.95	12.0	310.21
К-1-3	32.4		31.36	170.6		9.48	15.1	—	—	12.72	13.95	12.0	297.61

Примечания:

1. Армирование колонны выполнено в виде пространственного каркаса, собираемого из плоских элементов с помощью контактной сварки в соответствии с ГОСТ 10922-75.
2. Колонна К-1-2 зеркальна колонне К-1-1.

Привязан

Инв. N

Нач. маст.	Шестопалов	
Гл. инж. пр.	Кричевский	
ГАП	Болдычев	
ГИП	Маковский	
ГАП	Кузнецова	
Рук. гр.	Терехова	
Проверил	Маковский	
Разраб.	Бельчук	

ТП 294-4-8

Крытый каток с искусственным льдом для учебно-тренировочных занятий.

Стадия	Лист	Листов
Р	КС-7	

Колонны: К-1-1; К-1-2; К-1-3.

ЦНИИЭП зрелищных зданий и спортивных сооружений им. П.С. Шестопалова

Инв. N подл. | Подп. и дата | Взам. инв. N

Типовые проекты 294-4-8 Альбом I

Копия верна

Типовой проект 294-4-8 Альбом I

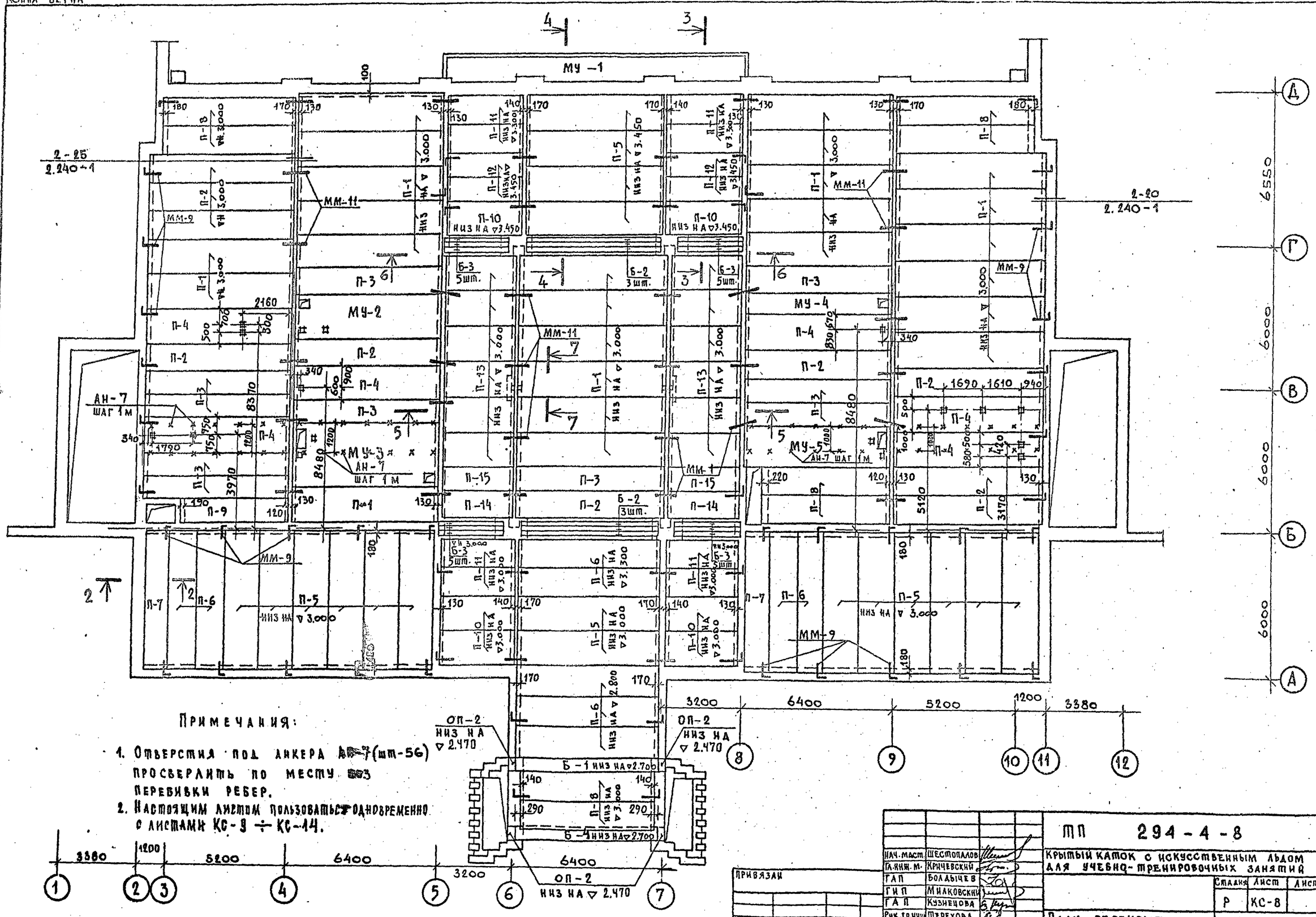

Примечания:

1. Отверстия под анкера АН-7 (шт-56) просверлить по месту без перебивки ребер.
2. Настоящим листом пользоваться одновременно с листами КС-9 ÷ КС-14.

Нач. маст.	Шестопалов		
Гл. инж. м.	Кричевский		
ГАП	Болдычев		
ГИП	Миаковский		
ГАП	Кузнецова		
Рук. гр. инж.	Терехова		
Проверил	Милковский		
Разраб.	Терехова		

Привязан

Инв. №

Взам. инв. № | Подп. и дата

ТП 294-4-8

Крытый каток с искусственным льдом для учебно-тренировочных занятий

Стадия	Лист	Листов
Р	КС-8	

План перекрытия над 1 этажом

ЦНИИЭП зрелищных зданий и спортивных сооружений им. Б.С. Стечкина

Альбом I

Типовой проект 294-4-8

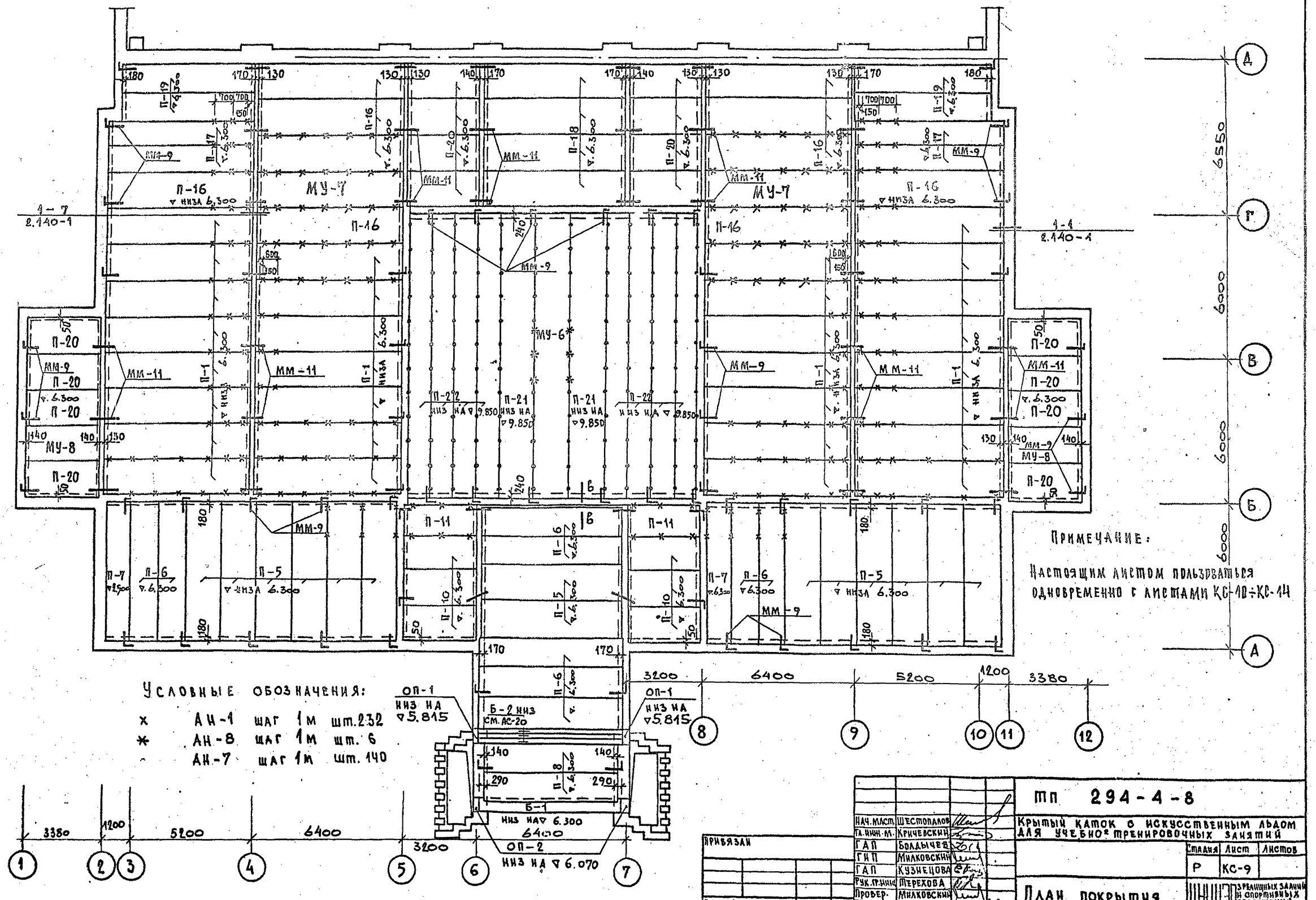

Примечание:

Настоящим листом пользоваться одновременно с листами КС-10÷КС-14

Условные обозначения:

× АН-1 шаг 1м шт.232

✱ АН-8 шаг 1м шт. 6

АН-7 шаг 1м шт. 140

Нач.маст.	Шестопалов		
Гл.инж.пр.	Кричевский		
ГАП	Болдычев		
ГИП	Милковский		
ГАП	Кузнецова		
Рук.гр.инж.	Терехова		
Провер.	Милковский		
Разраб.	Терехова		

Привязан

Инв. N

тп 294-4-8

Крытый каток с искусственным льдом для учебно-тренировочных занятий

Стадия	Лист	Листов
Р	КС-9	

План покрытия

ЦНИИЭП зрелищных зданий и спортивных сооружений им. Б.С. Мезенцева

Инв. N подл. | Подп. и дата | Взам. инв. N

Формат 22

Типовой проект 294-4-8 Альбом I

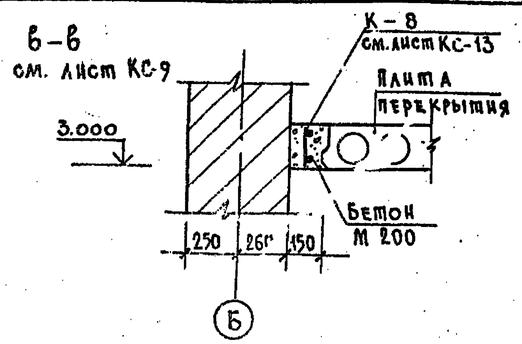

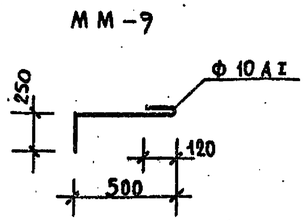

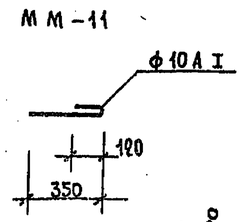

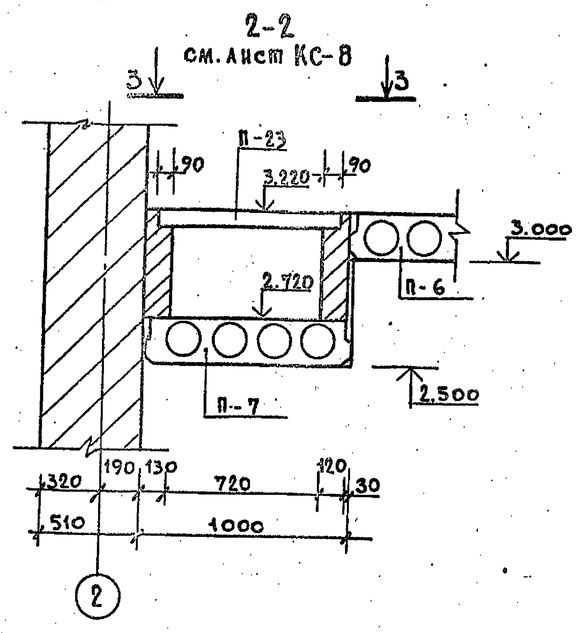

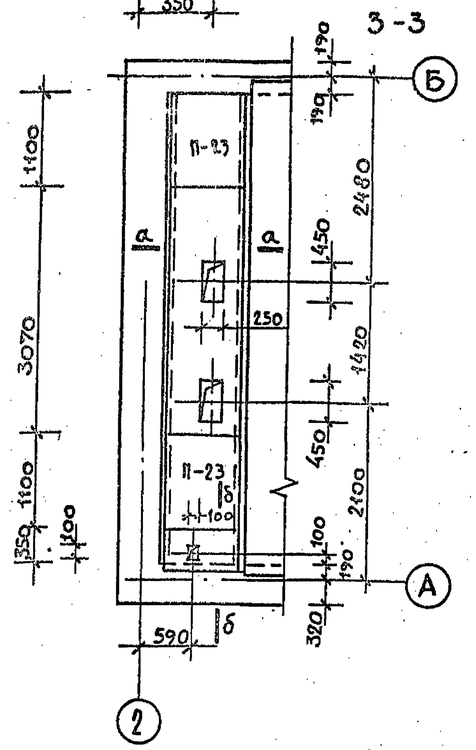

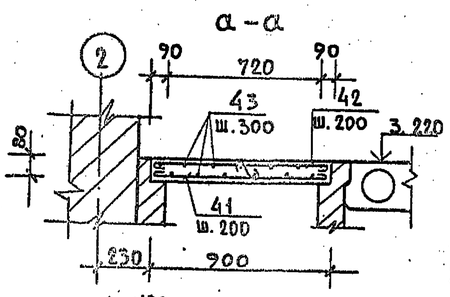

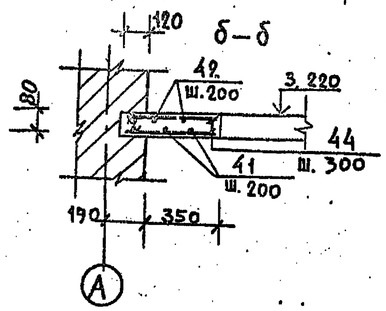

Примечания:

1. Панели перекрытий укладывать по выровненному слою цементного раствора М-50.
2. Кладку стен вышележащего этажа разрешается возводить после окончания монтажа перекрытия и анкеровки панелей.
3. Панели перекрытия укладывать на отметке 3.300, а панели покрытия укладывать на отметках: 6.300 и 9.850
4. Настоящим листом пользоваться одновременно с листами КС-8; 9; 11; 12; 13.

Перечень элементов к листу КС-9

Поз. обозн.	Наименование	Кол. шт.	Масса ед. кг	Примечание
П-1	П 63-15	30	2940	1.141-1 вып. 1
П-5	П 60-15	14	2800	1.141-1 вып. 2
П-6	П 60-12	9	2110	1.141-1 вып. 2
П-7	ПТ 60-10	2	1740	1.141-1 вып. 6
П-8	П 57-12	2	2000	1.141-1 вып. 13
П-10	ПК4-33.15	6	1560	1.141-1 вып. 16
П-11	ПК4-33.12	2	1175	1.141-1 вып. 16
П-13	П 30-15	—	1425	1.141-1 вып. 10
П-16	ПТ 63-15	10	2940	1.141-1 вып. 1
П-17	ПТ 63-12	4	2210	1.141-1 вып. 1
П-18	ПТ 60-15	4	2800	1.141-1 вып. 2
П-19	ПТ 57-12	4	2000	1.141-1 вып. 13
П-20	ПК8-33.15	16	1560	1.141-1 вып. 16
П-21	ПТ120-15	2	7470	1.241-1 вып. 3
П-22	ПТ120-10	8	4890	1.241-1 вып. 3
Б-1	П 52-60Б	1	3300	Лист Ас-20
Б-2	П 40-60ПАIII	3	1500	1.225-2 вып. 5
ОП-1	ОП6-4 АIII	2	140	1.225-2 вып. 5
ОП-2	ОП5-4 АIII	2	70	1.225-2 вып. 5
МУ-6	Монолитный участок	1	—	Лист КС-11
МУ-7	"	2	—	Лист КС-12
МУ-8	"	2	—	Лист КС-12
К-8	Каркас	1	13.32	Лист КС-13
ММ-9	Монтажная металл. деталь	61	0.52	2.240-1 вып. 2
ММ-11	"	36	0.31	2.240-1 вып. 2

Перечень элементов к листу КС-8

Поз. обозн.	Наименование	Кол. шт.	Масса ед. кг	Примечание
П-1	П 63-15	25	2940	1.141-1 вып. 1
П-2	П 63-12	10	2210	1.141-1 вып. 1
П-3	ПТ 63-10	10	1825	1.141-1 вып. 6
П-4	ПР 8-64.15с	6	2870	ИТП-04-4 вып. 32
П-5	П 60-15	18	2800	1.141-1 вып. 2
П-6	П 60-12	9	2110	1.141-1 вып. 2
П-7	ПТ 60-10	2	1740	1.141-1 вып. 6
П-8	П 57-12	8	2000	1.141-1 вып. 13
П-9	ПТ 48-10	1	1395	1.141-1 вып. 6
П-10	ПК4-33.15	6	1560	1.141-1 вып. 16
П-11	ПК4-33.12	8	1175	1.141-1 вып. 16
П-12	ПК8-33.10	4	970	1.141-1 вып. 18
П-13	П 30-15	12	1425	1.141-1 вып. 10
П-14	ПС30-12	2	1080	1.141-1 вып. 10
П-15	ПТ 30-10	2	882	1.141-1 вып. 11
П-23	ППП 8-11-9	2	198	1.243-2
Б-1	П 52-60	5	3300	1.225-2 вып. 7
Б-2	П 40-60ПАIII	6	1500	1.225-2 вып. 5
Б-3	П 40-28ПАIII	20	250	1.225-2 вып. 5
Б-4	П 52-60Б	1	3300	Лист Ас-20
МУ-1	Монолитный участок	1	—	Лист КС-11
МУ-2	"	1	—	Лист КС-12
МУ-3	"	1	—	Лист КС-12
МУ-4	"	1	—	Лист КС-12
МУ-5	"	1	—	Лист КС-12
ММ-9	Монтажная металл. деталь	49	0.52	2.240-1 вып. 2
ММ-11	"	36	0.31	2.240-1 вып. 2
ОП-1	ОП6-4 АIII	16	140	1.225-2 вып. 5
ОП-2	ОП5-4 АIII	8	70	1.225-2 вып. 2

Привязан

Инв. N

Нач. маст.	Шестопалов	
Гл. инж. пр.	Кричевский	
ГАП	Болычев	
ГИП	Милковский	
ГАП	Кузнецова	
Рук. гр. инж.	Терехова	
Провер.	Милковский	
Разраб.	Терехова	

ТП 294-4-8

Крытый каток с искусственным льдом для учебно-тренировочных занятий

Стадия	Лист	Листов
Р	КС-10	

Планы перекрытия и покрытия. Ведомость элементов. Сечения: а-а; б-б; Б-Б; 3-3

ЦНИИЭП зрелищных, культурно-спортивных зданий и сооружений им. Б.С. Мезенцева

Формат 22

Типовой проект 294-4-8 Альбом I

МУ-6

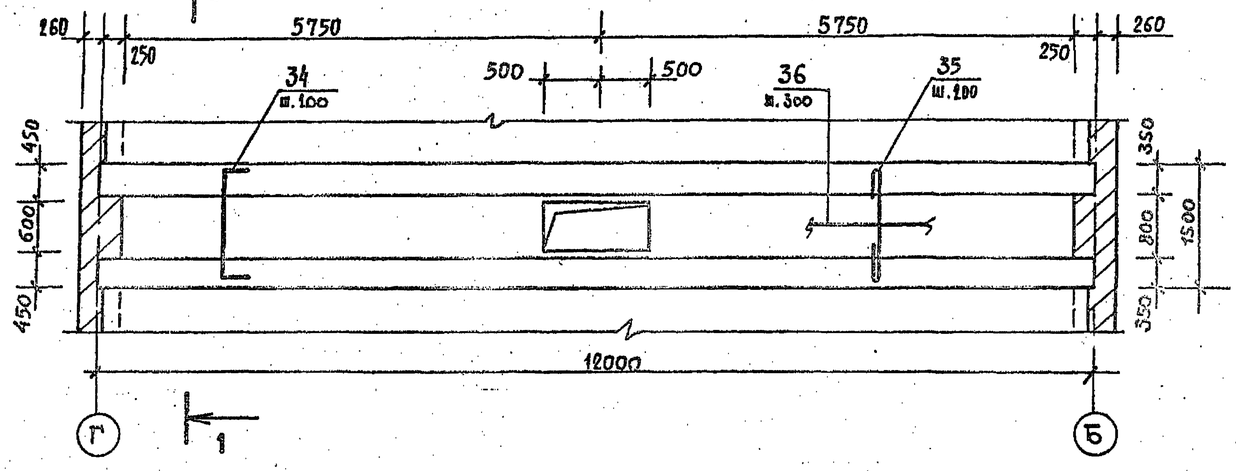

1–1

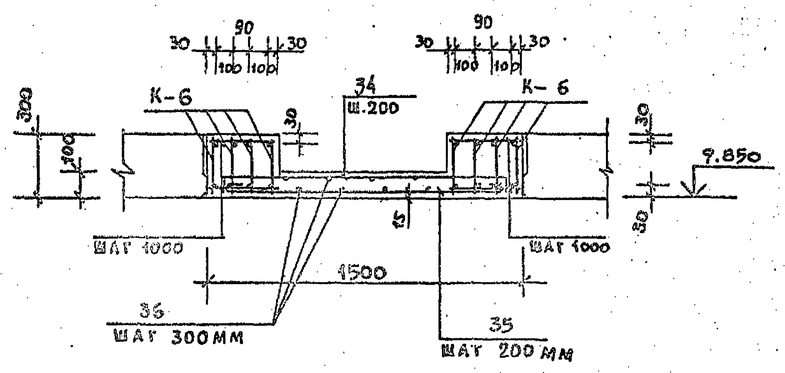

МУ-1

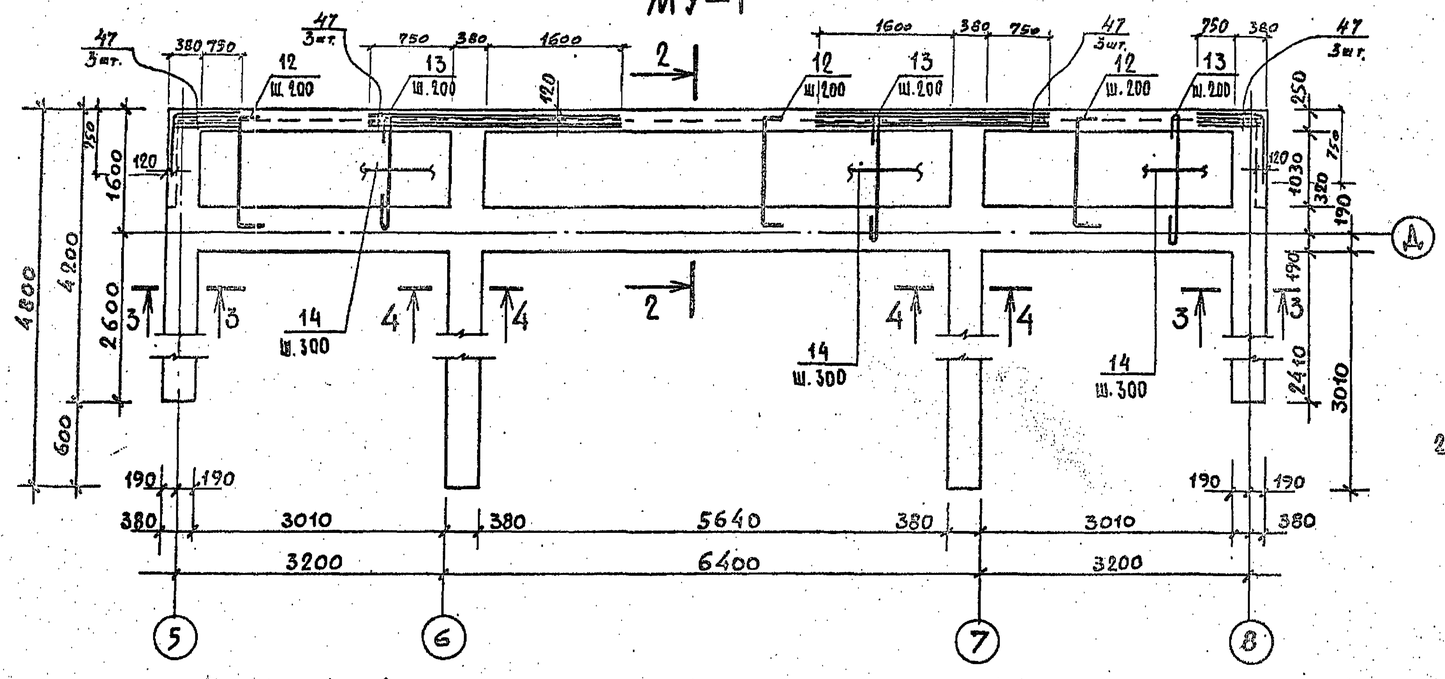

2–2

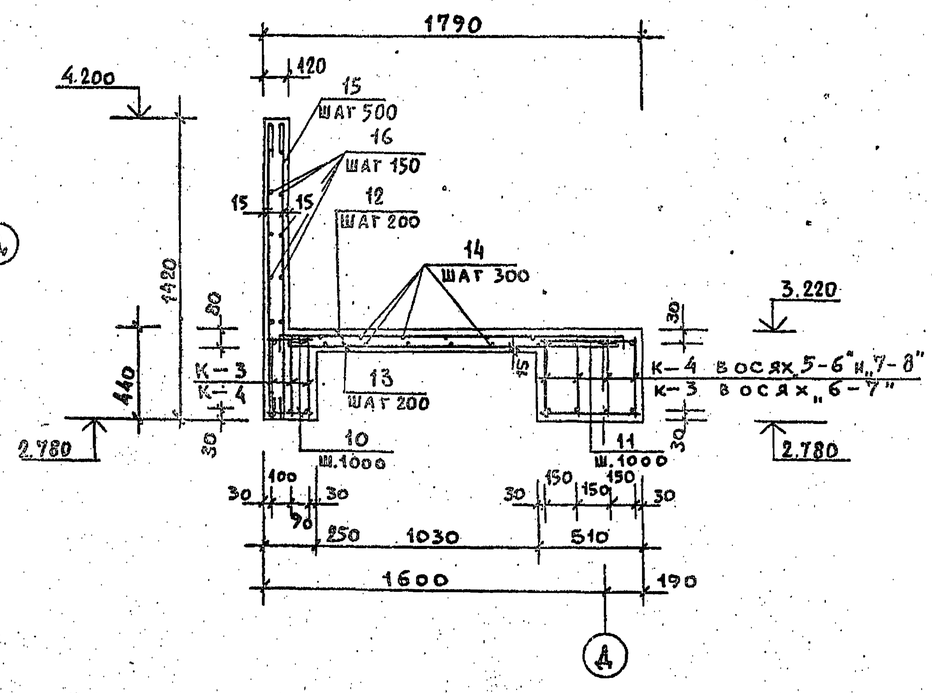

3–3; 4–4

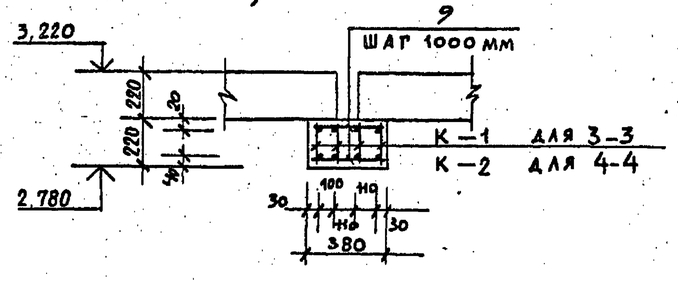

Нач. маст.	Шестопалов		
Гл. инж. м.	Кричевский		
ГАП	Болдычев		
ГИП	Милковский		
ГАП	Кузнецова		
Рук. гр. инж.	Терехова		
Проверил	Милковский		
Разраб.	Терехова		

Привязан

Инв. N

ТП 294-4-8

Крытый каток с искусственным льдом для учебно-тренировочных занятий.

Стадия	Лист	Листов
Р	КС-11	

Планы перекрытия и покрытия. Монолитные участки МУ-1; МУ-6.

ЦНИИЭП зрелищных зданий и спортивных сооружений им. Б.С. Мезрицева

Взам. инв. N | Подп. и дата | Инв. N подл.

Типовой проект 294-4-8 Альбом I

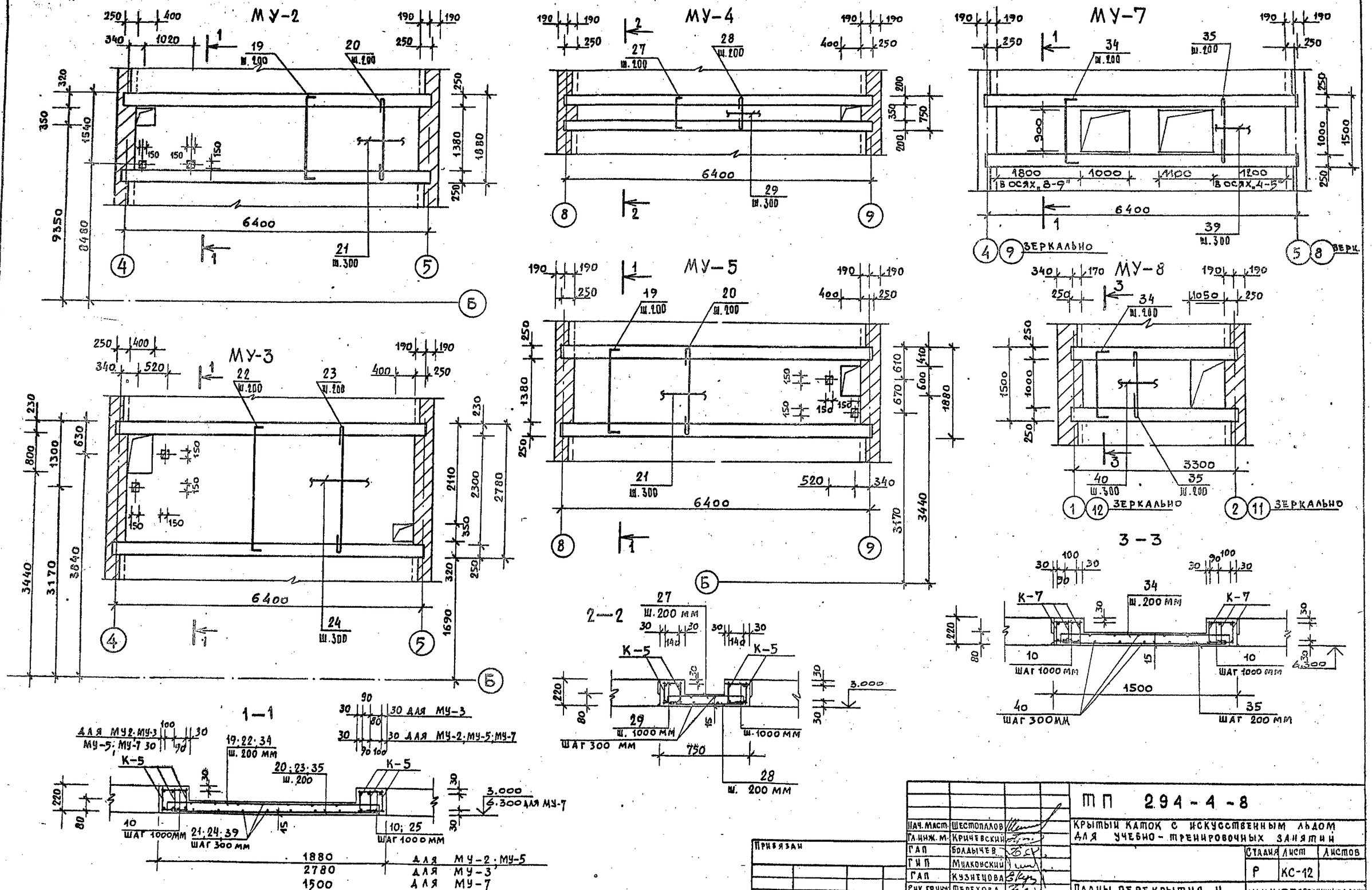

Нач. маст.	Шестопалов		
Гл. инж. м.	Кричевский		
ГАП	Болдычев		
ГИП	Милковский		
ГАП	Кузнецова		
Рук. гр. инж.	Терехова		
Проверил	Милковский		
Разраб.	Терехова		

Привязан

Инв. N

Подпись и дата

Взам. инв. N

ТП 294-4-8

Крытый каток с искусственным льдом для учебно-тренировочных занятий

Стадия	Лист	Листов
Р	КС-12	

Планы перекрытия и покрытия. Монолитные участки: МУ-2 ÷ МУ-5; МУ-7; МУ-8

ЦНИИЭП зрелищных зданий и спортивных сооружений им. Б.С. Мезенцева

Ф-3 мл.т 2.2

Копия верна

Типовой проект 294-4-8 Альбом I

Ведомость стержней

Марка эл-та	Каркас или сетка	Поз.	Эскиз или сечение	Ф мм	Длина мм	Кол. шт.	Масса поз. кг	Масса общая кг
МУ-1	К-1	1	4180	16АIII	4180	2	6.60	14.8
		2	100×41	6АI	170	42	0.038	
	К-2	2	4680	6АI	170	47	0.038	16.6
		3	100×46	16АIII	4680	2	7.40	
	К-3	4	6000	16АIII	6000	1	9.47	15.24
		5	390 / 350	8АI	6000	1	2.37	
		6	100×15, 900×8, 100×15; 300, 1500, 2460, 1500, 300	6АI	390	39	0.087	
	К-4	7	3360	16АIII	3360	1	5.30	9.13
		8	390 / 350	8АI	3360	1	1.33	
		6	100×9, 300×3, 100×9; 330, 900, 900, 900, 330	6АI	390	28	0.087	
	Отдельные стержни	9	360	6АI	360	1	0.08	0.08
		10	230	6АI	230	1	0.051	0.051
		11	490	6АI	490	1	0.11	0.11
		12	60 1650 60	6АI	1770	1	0.39	0.39
		13	60 1650 60	8АI	1770	1	0.7	0.7
		14		6АI	51200	1	11.40	11.40
		15	60 1400 60	6АI	1520	1	0.34	0.34
		16		6АI	215000	1	47.8	47.8
МУ-2	К-5	17	6480	16АIII	6480	1	10.23	14.50
		18	100×17, 300×10, 100×17; 1700, 3000, 1700	8АI	6480	1	2.56	
		2		6АI	170	45	0.038	
	Отдельные стержни	10	230	6АI	230	1	0.051	0.051
		19	60 1740 60	6АI	1860	1	0.42	0.42
		20	60 1740 60	8АI	1860	1	0.74	0.74
		21		6АI	60000	1	13.32	13.32
МУ-3	К-5	17	см. МУ-2	16АIII	6480	1	10.23	14.50
		18		8АI	6480	1	2.56	
		2		6АI	170	45	0.038	
	Отдельные стержни	10	230	6АI	230	1	0.051	0.051
		22	60 2610 60	6АI	2760	1	0.61	0.61
		23	60 2640 60	8АI	2760	1	1.1	1.1
		24		6АI	96000	1	21.31	21.31
		25	210	6АI	210	1	0.047	0.047
МУ-4	К-5	17	см МУ-2	16АIII	6480	1	10.23	14.50
		18		8АI	6480	1	2.56	
		2		6АI	170	45	0.038	
	Отдельные стержни	26	180	6АI	180	1	0.04	0.04
		27	60 610 60	6АI	730	1	0.16	0.16
		28	60 610 60	8АI	730	1	0.29	0.29
		29		6АI	24000	1	5.3	5.3
МУ-5	К-5	17	см. МУ-2	16АIII	6480	1	10.23	14.50
		18		8АI	6480	1	2.56	
		2		6АI	170	45	0.038	
	Отдельные стержни	10	230	6АI	230	1	0.051	0.051
		19	60 1740 60	6АI	1860	1	0.42	0.42
		20	60 1740 60	8АI	1860	1	0.74	0.74
		21		6АI	60000	1	13.32	13.32
МУ-6	К-6	30	11980	22АIII	11980	1	35.75	48.44
		31	100×40, 300×13, 100×40; 4000, 3900, 4000	10АI	11980	1	7.39	
		32		6АI	250	94	0.056	
	Отдельные стержни	33	330	6АI	330	1	0.073	0.073
		34	60 1360 60	6АI	1480	1	0.33	0.33
		35	60 1360 60	8АI	1480	1	0.59	0.59
		36		6АI	69000	1	15.32	15.32
МУ-7	К-5	17	см. МУ-2	16АIII	6480	1	10.23	14.50
		18		8АI	6480	1	2.56	
		2		6АI	170	45	0.038	
	Отдельные стержни	10	230	6АI	230	1	0.051	0.051
		34	60 1360 60	6АI	1480	1	0.33	0.33
		35	60 1360 60	8АI	1480	1	0.59	0.59
		39		6АI	48000	1	10.66	10.66
МУ-8	К-7	37	3420	16АIII	3420	1	5.40	7.78
		38	100×11, 300×4, 100×11; 1400, 1200, 1400	8АI	3420	1	1.35	
		2		6АI	170	27	0.038	
	Отдельные стержни	10	230	6АI	230	1	0.051	0.051
		34	60 1360 60	6АI	1480	1	0.33	0.33
		35	60 1360 60	8АI	1480	1	0.59	0.59
		40		6АI	27400	1	6.09	6.09
Сечение а–а	Отдельные стержни	41	60 880 60	8АI	1000	1	0.395	0.395
		42	60 880 60	6АI	1000	1	0.222	0.222
		43		6АI	24600	1	5.46	5.46
Сечение б–б	Отдельные стержни	41	60 880 60	8АI	1000	1	0.395	0.395
		42	60 880 60	6АI	1000	1	0.222	0.222
		44		6АI	2820	1	0.63	0.63
Сечение в–в	К-8	45	5980	16АIII	5980	1	9.44	13.32
		46	100×15, 300×10, 100×14; 1500, 3000, 1400	8АI	5980	1	2.36	
		2		6АI	17	40	0.038	
Отд. ельн. стерж. к МУ-1		47		16АIII	32400	1	51,20	51,20

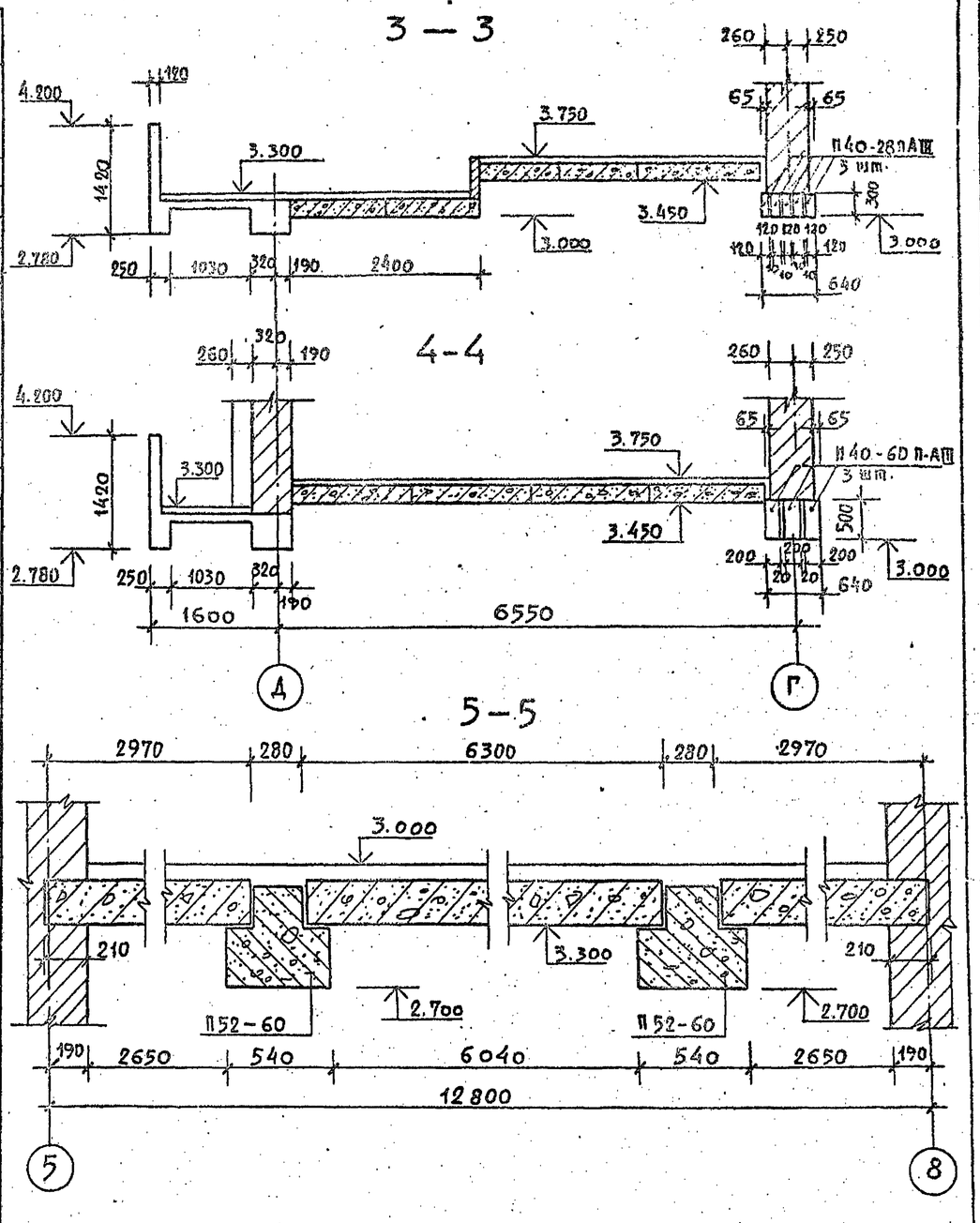

Примечания:

1. Настоящим листом пользоваться одновременно с листами КС-11; 12
2. Плоские каркасы перед установкой в опалубку объединить в пространственные при помощи стержней.
3. Сварку каркасов производить при помощи контактной точечной сварки в соответствии с ГОСТ 10922-75.

Нач. маст	Шестопалов		
Гл. инж. м.	Кричевский		
ГИП	Болдычев		
ГАП	Маковский		
ГИП	Кузнецова		
Рук. гр. инж.	Терехова		
Проверил	Маковский		
Разраб.	Терехова		

Привязан

Инв. N

Взам. инв. N | Подп. и дата | Инв. N подл.

ТП 294-4-8

Крытый каток с искусственным льдом для учебно-тренировочных занятий

Стадия	Лист	Листов
Р	КС-13	

Планы перекрытия и покрытия. Ведомость стержней. Сечения

Всесоюзный институт Гипрокаучук

Копия верна

Типовой проект 294-4-8 Альбом I

ПЕРЕЧЕНЬ ЭЛЕМЕНТОВ

Поз. обозн.	Наименование	Кол. шт.	Масса ед. кг.	Примеч.
МУ-1	Монолитный участок	1		
К-1	Каркас	8	14.80	
К-2	Каркас	8	16.60	
К-3	Каркас	7	15.24	
К-4	Каркас	14	9.13	
9	Ф6 А I	20	0.08	
10	Ф6 А I	26	0.051	
11	Ф6 А I	26	0.11	
12	Ф6 А I	59	0.39	
13	Ф8 А I	59	0.7	
14	Ф6 А I	1	11.40	
15	Ф6 А I	62	0.34	
16	Ф6 А I	1	47.8	
	Бетон М „200"	6.36м³		
47	Ф16 А III	1	51,20	
МУ-2	Монолитный участок	1		
К-5	Каркас	6	14.50	
10	Ф6 А I	28	0.051	
19	Ф6 А I	31	0.42	
20	Ф8 А I	31	0.74	
21	Ф6 А I	1	13.32	
	Бетон М „200"	1.38м³		
МУ-3	Монолитный участок	1		
К-5	Каркас	6	14.50	
10	Ф6 А I	14	0.051	
22	Ф6 А I	31	0.61	
23	Ф8 А I	31	1.1	
24	Ф6 А I	1	21.31	
25	Ф6 А I	14	0.047	
	Бетон М „200"	1.79м³		
МУ-4	Монолитный участок	1		
К-5	Каркас	4	14.50	
26	Ф6 А I	28	0.04	
27	Ф6 А I	31	0.16	
28	Ф8 А I	31	0.29	
29	Ф6 А I	1	5.30	
	Бетон М „200"	0.74м³		
в-в	Сечение	1		
К-8	Каркас	1	13.32	
	Бетон М „200"	0.2м³		

Поз. обозн.	Наименование	Кол. шт.	Масса ед. кг.	Примеч.
МУ-5	Монолитный участок	1		
К-5	Каркас	6	14.50	
10	Ф6 А I	38	0.051	
19	Ф6 А I	31	0.42	
20	Ф8 А I	31	0.74	
21	Ф6 А I	1	13.32	
	Бетон М „200"	1.38м³		
МУ-6	Монолитный участок	1		
К-6	Каркас	8	48.44	
33	Ф6 А I	52	0.073	
34	Ф6 А I	58	0.33	
35	Ф8 А I	58	0.59	
36	Ф6 А I	1	15.32	
	Бетон М „200"	2.66м³		
МУ-7	Монолитный участок	2		
К-5	Каркас	6	14.50	
10	Ф6 А I	28	0.051	
34	Ф6 А I	31	0.33	
35	Ф8 А I	31	0.59	
39	Ф6 А I	1	10.66	
	Бетон М „200"	1.2м³		
МУ-8	Монолитный участок			
К-7	Каркас	6	7.78	
10	Ф6 А I	16	0.051	
34	Ф6 А I	18	0.33	
35	Ф8 А I	18	0.59	
40	Ф6 А I	1	6.09	
	Бетон М „200"	0.63м³		
а-а	Сечение	1		
41	Ф8 А I	16	0.395	
42	Ф6 А I	16	0.222	
43	Ф6 А I	1	5.46	
	Бетон М „200"	0.22м³		
б-б	Сечение	1		
41	Ф8 А I	3	0.395	
42	Ф6 А I	3	0.222	
44	Ф6 А I	1	0.63	
	Бетон М „200"	0.034м³		

6-6

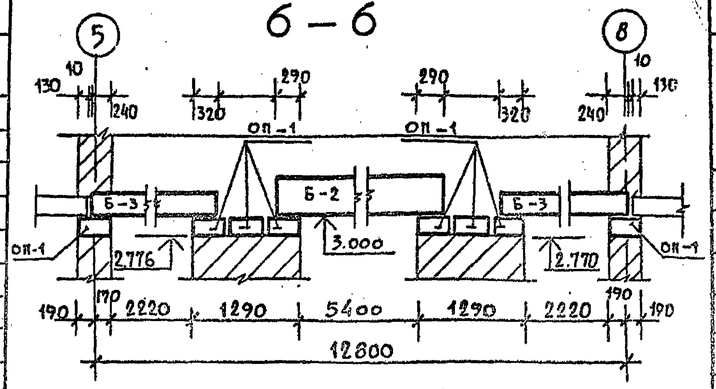

7-7

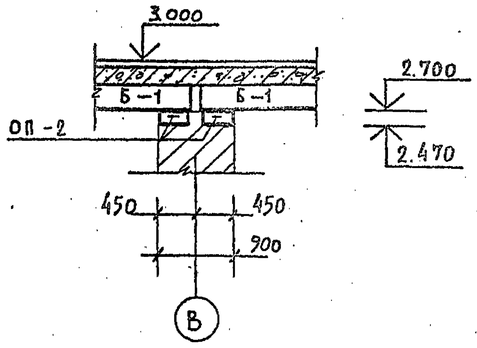

Выборка стали на один элемент кгс

Марка	Арматурные изделия: Сталь А-I ГОСТ 5781-75 Ф10	Ф8	Ф6	Сталь А III ГОСТ 5 1459-72* Ф22	Ф16		Итого
МУ-1	—	76.51	195.08	—	415,69		687,28
МУ-2	—	38.30	38.03	—	61.36		175.72
МУ-3	—	49.46	51.86	—	61.36		162.68
МУ-4	—	19.23	15.12	—	40.92		75.27
МУ-5	—	38.30	38.03	—	61.36		175.72
МУ-6	59.12	34.22	80.66	286.0	—		460.0
МУ-7	—	33.65	32.58	—	61.36		127.59
Сечение а-а	—	8.32	9.01	—	—		15.33
Сечение б-б	—	1.19	1.30	—	—		2.49
Сечение в-в	—	2.36	1.52	—	9.44		13.32
МУ-8	—	18.72	19.03	—	32.40		70.15

Расход материалов на монолитные участки

Наименование элемента	Марка бетона	Содерж. стали кгс/м³	На 1 элемент: Бетон м³	Сталь AI, кгс	Сталь AIII, кгс	Кол. шт.	На все эл-ты: Бетон м³	Сталь AI, кгс	Сталь AIII, кгс
МУ-1	200	100.0	6.36	271.59	415,69	1	6.36	271.59	415,69
МУ-2	II	127.3	1.38	76.33	61.36	1	1.38	76.33	61.36
МУ-3	II	90.9	1.79	101.32	61.36	1	1.79	101.32	61.36
МУ-4	II	101.72	0.74	34.35	40.92	1	0.74	34.35	40.92
МУ-5	II	127.3	1.38	76.33	61.36	1	1.38	76.33	61.36
МУ-6	II	172.9	2.66	173.56	286.0	1	2.66	173.56	286.0
МУ-7	II	106.3	1.2	66.23	61.36	2	2.4	132.46	122.72
МУ-8	II	111.3	0.63	37.75	9.44	2	1.26	75.50	18.88
а-а	II	69.7	0.22	24.34	—	1	0.22	24.34	—
б-б	II	73.2	0.034	2.49	—	1	0.034	2.49	—
в-в	II	66.6	0.2	3.88	—	1	0.2	3.88	—

Примечания:

1. Расположение монолитных участков см. на листах: КС-8; 9; 10
2. Монолитные участки разработаны на листах: КС-11; 12
3. Ведомость стержней и общие примечания см. на листе КС-13.

Привязан

Инв. №

Нач. маст.	Шестопалов	
Гл. инж. пр.	Кричевский	
ГАП	Болдычев	
ГИП	Мильевский	
ГАП	Кузнецова	
Рук. группы	Черехова	
Провер.	Михайловский	

ТП 294-4-8

Крытый каток с искусственным льдом для учебно-тренировочных занятий.

Стадия	Лист	Листов
Р	КС-14	

Планы перекрытия и покрытия. Перечень элементов

Зрелищных залов и спортивных сооружений

Копия верна

Типовой проект 294-4-8 Альбом I

Монтажная схема перемычек 1-го этажа

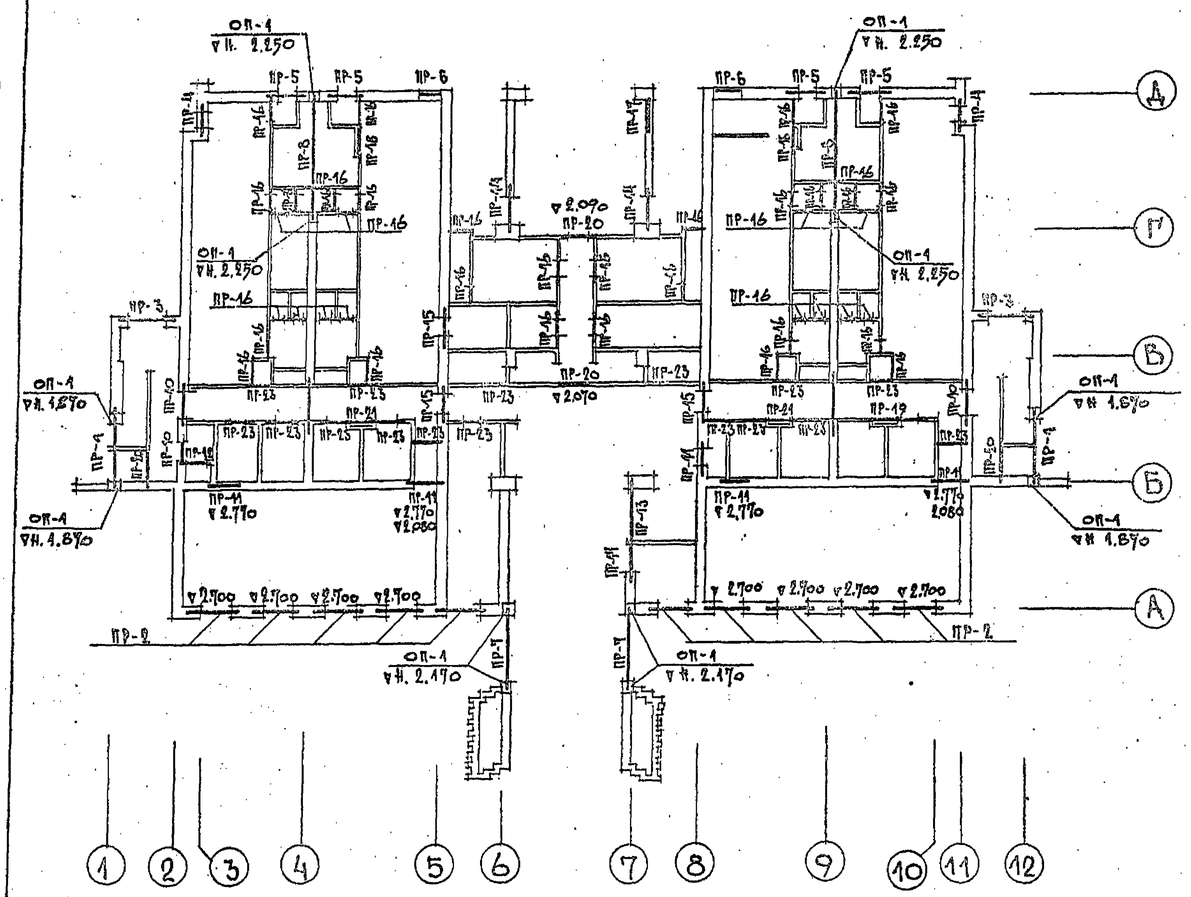

Перечень элементов на 1й этаж

Поз обознач.	Наименование	Кол шт	Масса ед. кгс	Примечание
	П 40-32 П; АIII	7	380,0	1.225-2 вып. 5
	П 40-36 П; АIII	8	430,0	"
	П 40-60 П; АIII	6	1500,0	"
	1 ПР1-12.12.6	3	25,0	1.138-10 вып. 1
	1 ПР38-12.12.22У	16	75,0	"
	1 ПР2-15.12.14	42	75,0	"
	1 ПР38-15.12.22У	21	100,0	"
	1 ПР8-18.12.22У	21	125,0	"
	1 ПР8-20.12.22У	6	125,0	"
	1 ПР8-24.12.22У	34	175,0	"
	1 ПР8-27.12.22У	1	175,0	"
ОП-1	ОП4-4; АIII	12	50,0	1.225-2 вып. 5

Перечень элементов на 1й этаж

Поз обознач.	Наименование	Кол шт	Масса ед. кгс	Примечание
	ИМ-1	1	45.18	КС-17
	ИМ-3	12	22.65	"
	ИМ-4	2	32.62	"
	ИМ-5	6	13.91	"
	ИМ-6	6	13.28	"
	ИМ-7	2	23.45	"
	ИМ-8	2	24.46	"
	ИМ-9	3	27.18	"
	ИМ-10	2	27.26	"
	ИМ-11	2	18.92	"
	ИМ-12	13	19.60	"

Сечения перемычек

Тип	Сечение	Этаж	Кол-во мест на этаж
1	2	3	4
ПР-4	ИМ-4, 510, Узел „Б", Узел „А", 2.100, ИМ-3, П40-32П; ИМ-4, 640, Узел „Б", Узел „А", 2.100, ИМ-3, П40-32П	1	2
ПР-2	510, Узел „А", 5.850, 2.700, ИМ-3, 1ПР8-24.12.22У; 640, Узел „А", 5.850, 2.700, ИМ-3, 1ПР8-24.12.22У	1 2	10 1
ПР-3	510, Узел „А", Узел „Б", ИМ-7, 4.200, ИМ-3, 1ПР8-24.12.22У; 640, Узел „А", Узел „Б", ИМ-7, 4.200, ИМ-3, 1ПР8-24.12.22У	1	2
ПР-4	640, Уз. „А", 1.805, ИМ-5, 1ПР38-12.12.22У; 770, Уз. „А", 1.805, ИМ-5, 1ПР38-12.12.22У	1	2
ПР-5	510, Уз. „А", Узел „Б", ИМ-6, 2.090, ИМ-5, 1ПР8-18.12.22У	1	4
ПР-6	510, Уз. „Б", 2.070, ИМ-6, 1ПР8-18.12.22У	1	2
ПР-7	510, 2.400, П40-36П; 640, 2.400, П40-36П	1	2
ПР-8	380, П40-60П, 2.180	1	2
ПР-9	380, 2.160, 1ПР8-20.12.22У	1 2	2 4
ПР-10	380, Уз. „Б", 2.070, ИМ-11, 1ПР8-18.12.22У	1	2
ПР-11	380, 6.070, 5.370, 2.070, 1ПР38-15.12.22У	1 2	6 7
ПР-12	380, Узел „Б", 1.700, ИМ-6, 1ПР38-15.12.22У	1 2	1 1
ПР-13	380, 5.850, 2.070, П40-32П	1 2	1 2
ПР-14	380, Узел „Б", 5.370, 2.070, ИМ-6, 1ПР38-12.12.22У	1 2	5 6
ПР-15	380, 5.370, 2.760, П40-32П	1 2	3 2
ПР-16	120, 5.370, 2.090, 1ПР2-15.12.14	1 2	42 17
ПР-17	Уз. „Б", 380, 2.070, ИМ-1, 1ПР38-15.12.22У	1	1
ПР-18	Узел „Б", 2.070, ИМ-10, 1ПР38-15.12.22У	1	2
ПР-19	120, 2.070, 1ПР8-27.12.22У	1	1
ПР-20	120, 2.090, 2.070, ИМ-9 для ПР-20	2 1	3 3
ПР-23	ИМ-12 для ПР-23	1 2	13 12
ПР-24	380, 2.090, 1ПР1-12.12.6	1	3

Примечания:

1. Настоящим листом пользоваться одновременно с листом КС-16.
2. Сборные железобетонные перемычки укладывать по слою свежеуложенного раствора М-50.
3. Все металлические элементы окрасить масляной краской за 2 раза по грунтовке ГФ-020
4. Узлы „А" и „Б" см на листе КС-21

Привязан

Нач. маст	Шестопалов	
Гл. инж. м.	Кричевский	
ГАП	Болдычева	
ГИП	Миаковский	
ГАП	Кузнецова	
Рук. гр. инж	Перехова	
Пробер	Миаковский	
Разраб	Перехова	

ТП 294-4-8

Крытый каток с искусственным льдом для учебно-тренировочных занятий

Стадия	Лист	Листов
Р	КС-15	

Схема перемычек 1эт. вспомогательного блока. Сечения перемычек

Зрелищных зданий и спортивных сооружений

Альбом I

Типовой проект

Монтажная схема перемычек 2-го этажа.

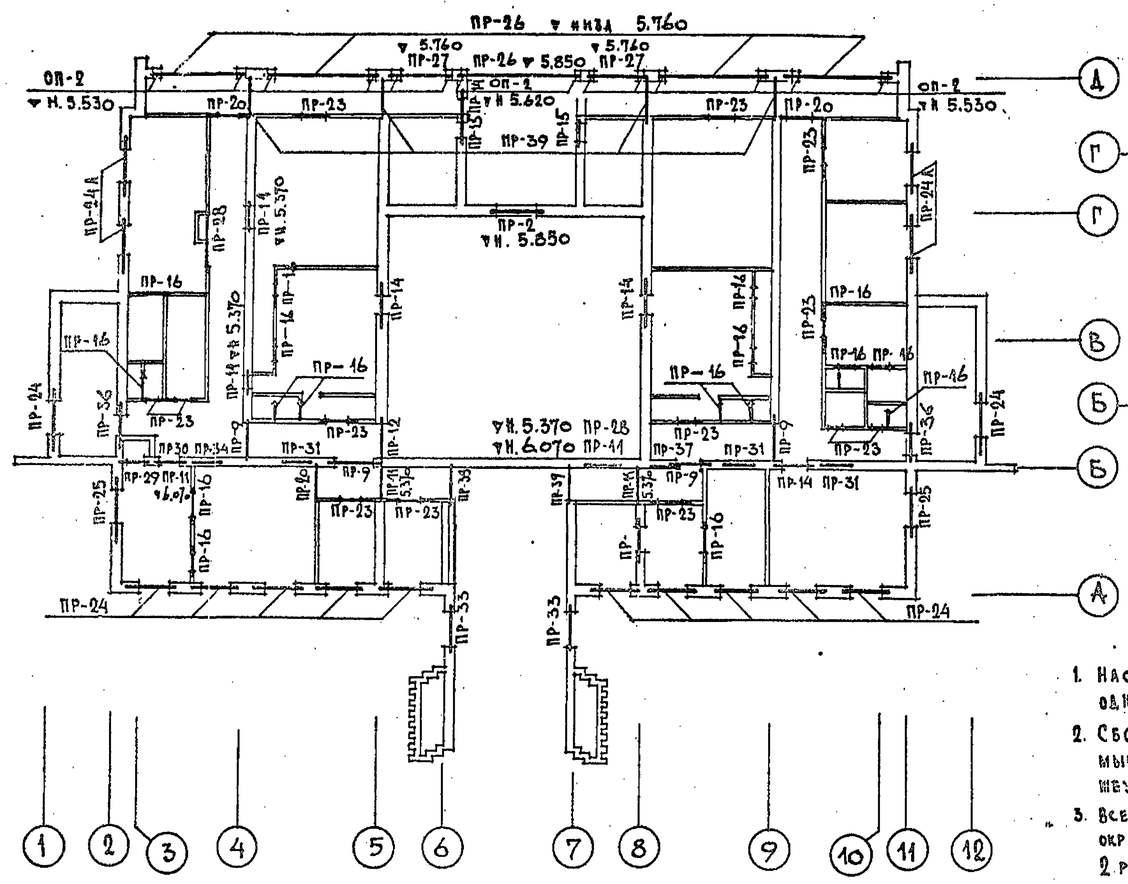

Фрагмент плана 2-го этажа

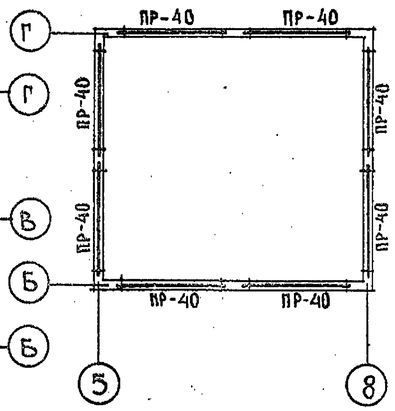

Примечания:

1. Настоящим листом пользоваться одновременно с листом КС-15.
2. Сборные железобетонные перемычки укладывать по слою свежеуложенного раствора М-50.
3. Все металлические элементы окрасить масляной краской за 2 раза по грунтовке ГФ-020.
4. Узлы „А" и „Б" см на листе КС-21

Сечения перемычек

Тип	Сечение	Этаж	Кол-во мест на этаж
1	2	3	4
ПР-24 (ПР-24А)	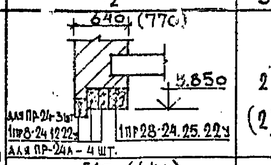	2 (2)	12 (2)
	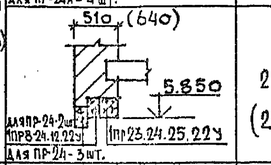	2 (2)	12 (2)
ПР-25	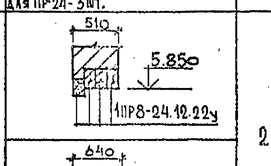	2	2
ПР-26	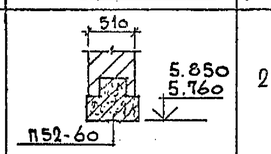	2	5
ПР-27	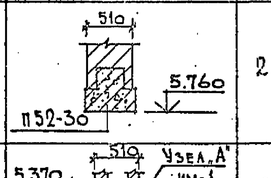	2	2
ПР-28	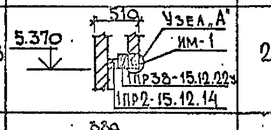	2	2
ПР-29	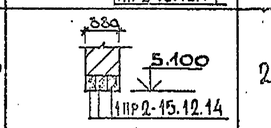	2	1
ПР-30	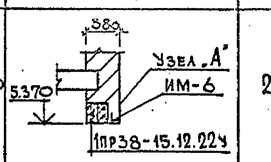	2	1

1	2	3	4
ПР-3	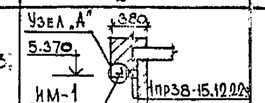	2	3
ПР-39	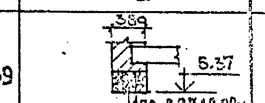	2	2
ПР-33	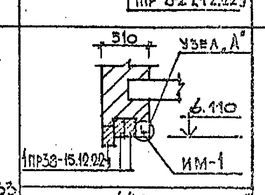	2	2
ПР-40	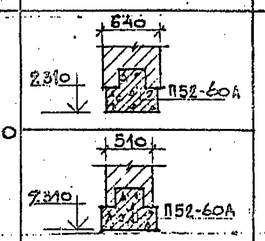	2	8
ПР-36	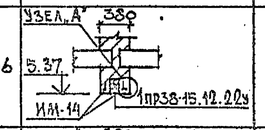	2	4
ПР-37	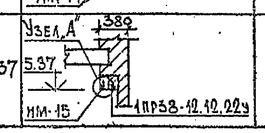	2	1

Перечень элементов на 2-й этаж

Поз. обознач.	Наименование	Кол. шт.	Масса ед. кг.	Примечание
	1ПР8-24.12.22у	41	175.0	1.138-10 вып. 1
	1ПР28-24.25.22у	14	325.0	"
	П 52-60	5	3300,0	1.225-2 вып. 4
	П 52-30	2	1650,0	1.225-2 вып. 2
	1ПР2-15.12.14	20	75.0	1.138-10 вып. 1
	1ПР38-15.12.22у	37	100,0	"
	1ПР 8-20.12.22у	12	125.0	"
	1ПР38-12.12.22у	13	75.0	"
	1ПР 8-27.12.22у	12	175.0	"
ОП-2	ОП 5-4	14	70,0	1.225-2 вып. 5
	ИМ-1	3	15.18	КС-17
	ИМ-6	8	13.28	"
	ИМ-3	13	22.65	"
	ИМ-3	6	27.18	"
	ИМ-12	25	19.60	"
	ИМ-15	1	11.78	"

Перечень элементов на 2-й этаж.

Поз. обознач.	Наименование	Кол. шт.	Масса ед. кг.	Примечание
	1ПР 8-18.12.22у	6	125.0	1.138-10 вып. 1
	П 52-60А	8	3300,0	КС-4

Инв. № подл. | Подпись и дата | Взам. инв. №

Привязан

Инв. №

Нач. маст.	Шестопалов	
Гл. инж. п.	Кричевский	
ГАП	Болдычев	
ГИП	Милковский	
ГАП	Кузнецова	
Рук. групп	Терехова	
Провер.	Милковский	
Разраб.	Терехова	

ТП 294-4-8

Крытый каток с искусственным льдом для учебно-тренировочных занятий

Стадия	Лист	Листов
Р	КС-16	

Схема перемычек 2 эт. Вспомогательного блока. Сечения перемычек

ЦНИИЭП зрелищных зданий и спортивных сооружений им. Б.С. Мезенцева

Формат 22
17384-02

Типовой проект 294-4-8 Альбом I

ИМ-1 ÷ ИМ-8; 10; 11; 12; 15

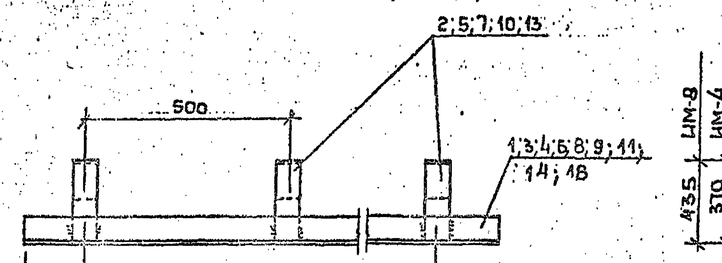

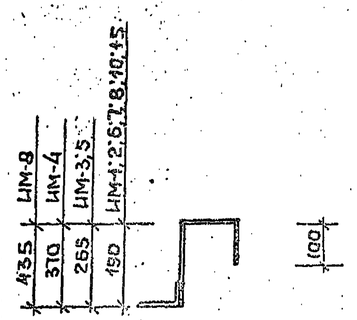

275	500×2=1000	275	ИМ-1
150	500×7=3500	150	ИМ-2
50	500×4=2000	50	ИМ-3; ИМ-7
250	500×5=2500	250	ИМ-4
150	500×2=1000	150	ИМ-5; ИМ-6
250	500×5=2500	250	ИМ-8
100	500×5=2500	100	ИМ-10
50	500×2=1000	50	ИМ-15
100	500×3=1500	100	ИМ-11

120	ИМ 1;6;8;10;15
250	ИМ 7; 11

Спецификация металла на 1 элем.

Марка эл-та	Эскиз	№ поз.	Ø мм	Длина мм	Кол-во штук	Масса позиции кгс	Масса общая кгс
ИМ-1	1550	1	L100×63×6	1550	1	11,7	15.18
	190 100 120	2	-60×6	410	3	1.16	
ИМ-2	3800	3	L100×63×6	3800	1	28.6	37.88
		2	-60×6	410	8	1.16	
ИМ-3	2100	4	L100×63×6	2100	1	15.8	22.65
	265 100 120	5	-60×6	485	5	1.37	
ИМ-4	3000	6	L100×63×6	3000	1	22.6	32,62
	370 100 120	7	-60×6	590	5	1.67	
ИМ-5	1300	8	L100×63×6	1300	1	9.8	13,91
		5	-60×6	485	3	1.37	
ИМ-6	1300	9	L100×63×6	1300	1	9.8	13,28
		2	-60×6	410	3	1.16	
ИМ-7	2100	4	L100×63×6	2100	1	15.8	23,45
	190 100 250	10	-60×6	540	5	1.53	
ИМ-11	1700	11	L100×63×6	1700	1	12.8	18,92
		10	-60×6	540	4	1.53	
ИМ-9	1800	12	L100×10	1800	1	27.18	27,18
ИМ-10	2700	14	L100×63×6	2700	1	20.3	27,26
		2	-60×6	410	6	1.16	
1	2	3	4	5	6	7	8

1	2	3	4	5	6	7	8
ИМ-16		19	L50×5	900	2	3.39	50,72
		20	L50×5	100	2	3.77	
	Сталь рифлен. δ=5	21	-880×5	980	1	36,4	
ИМ-15	1100	18	L100×63×6	1100	1	8.5	11.76
	190 100 120	2	-60×6	410	3	1.16	
ИМ-12	1300	16	L100×10	1300	1	19.6	19.60
ИМ-8	3000	6	L100×63×6	3000	1	22.6	24.46
	435 100 120	13	-60×6	655	5	1.86	
ИМ-17	600	22	L50×5	600	6	2.27	17.40
	500	23	L50×5	500	2	1.89	

ИМ-16

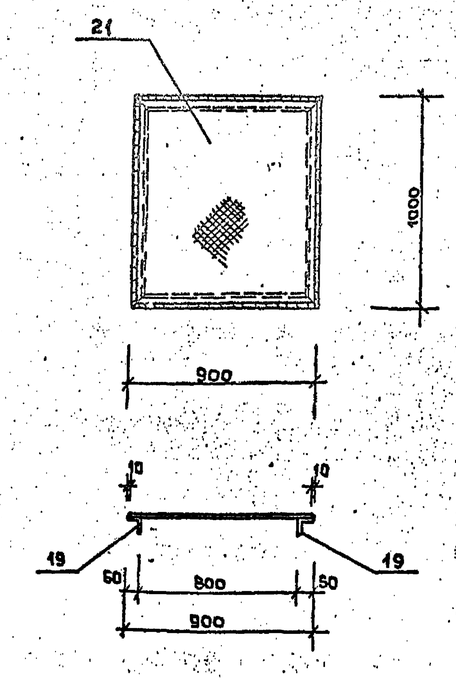

ИМ-17

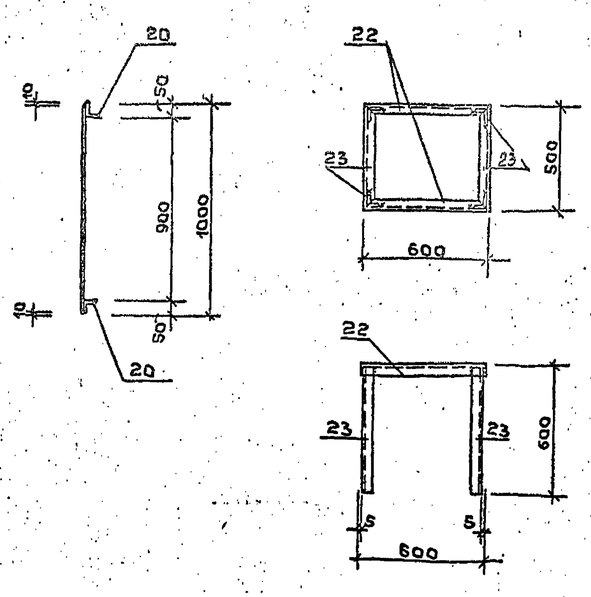

Примечания:

1. Сварку производить электродами Э-42 по ГОСТ 9467-75 h шва = 6 мм
2. Металлические элементы окрасить масляной краской за 2 раза

Нач. маст	Шестополов		ТП 294-4-8
Гл. инж. м	Кричевский		Крытый каток с искусственным льдом для учебно-тренировочных занятий
ГАП	Болдычев		Стадия Р · Лист КС-17 · Листов
ГИП	Милковский		
ГАП	Кузнецова		
Рук. гр. инж.	Терехова		Сечения перемычек
Проверил	Милковский		Металлические элементы
Разработ	Карачев		Зрелищных зданий и спортивных сооружений

Инв. № подл. | Подпись и дата | Взам. инв. №

Типовой проект 294-4-8 Альбом I.

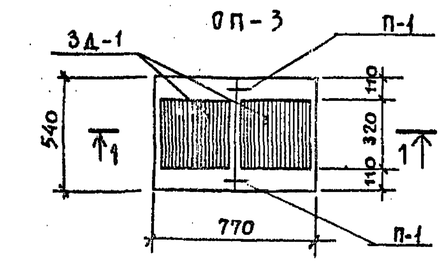

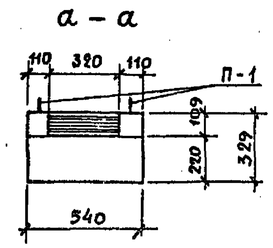

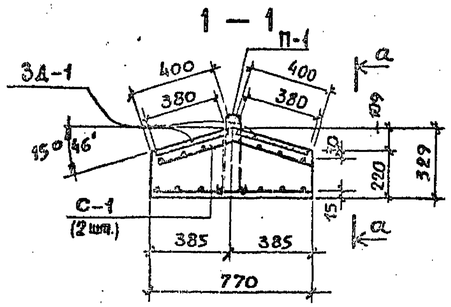

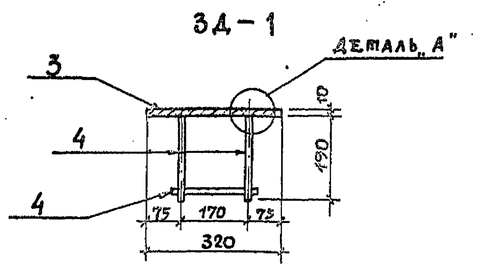

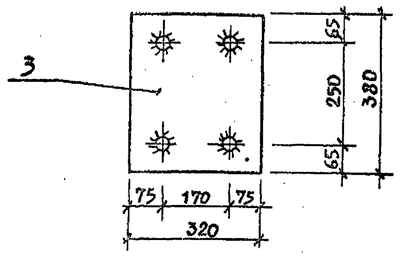

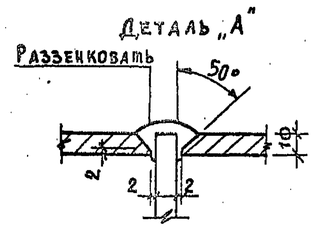

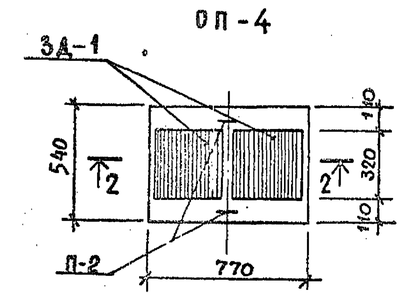

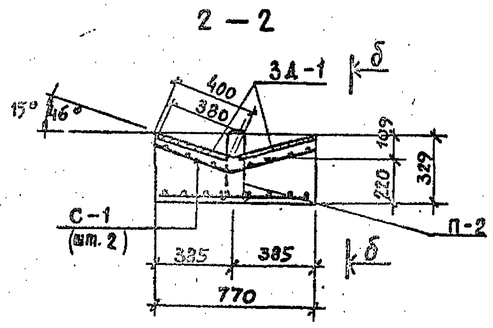

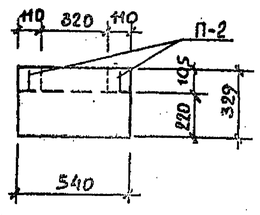

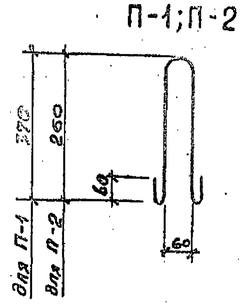

С-2 для армирования кирпичных стен см. лист АС-4

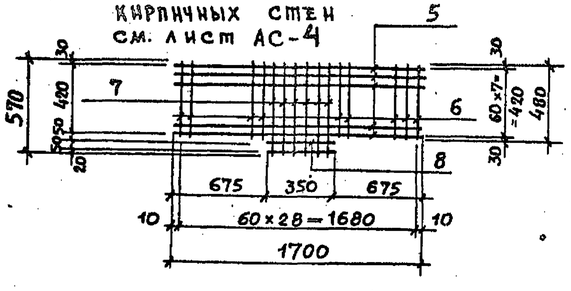

Ведомость стержней

Каркас или сетка	Поз.	Эскиз или сечение	ф мм	Длина мм	Кол. шт.	Масса поз.	Масса общая кг
С-1	1	730	10АIII	730	6	0.45	5.10
	2	500; 100×7=700	10АIII	500	8	0.31	
ЗД-1	3	–320×10		610	380	1	9.54	10.6
	4	200	12АIII	200	6	0.18	
С-2 (16 шт.)	5	1700	4ВI	1700	8	0.168	2,93
	6	480	4ВI	480	23	0.05	
	7	570	4ВI	570	6	0.06	
	8	350	4ВI	350	2	0.04	
		ПЕТЛЯ П-1	8АI	920	1	0,363	0,363
		ПЕТЛЯ П-2	8АI	700	1	0,276	0,276

Перечень элементов

Поз. обозн.	Наименование	Кол. шт.	Масса ед. кгс	Примеч.
ОП-3	Опорная подушка	1	285	
С-1	Сетка	2	5.10	
ЗД-1	Закладная деталь	2	10.60	
П-1	Петля	2	0,363	
ОП-4	Опорная подушка	1	285	
С-1	Сетка	2	5.10	
ЗД-1	Закладная деталь	2	10.6	
П-2	Петля	2	0,276	

Расход материалов

Марка элемента	Марка бетона	Содерж. ар-ры кг/м³	На 1 элемент: Бетона м³	Стали кг: АI	АIII	прокат	Кол-во шт.	На все элементы: Бетона м³	Стали, кг: АI	АIII	прокат
ОП-3	200	108,4	0,114	0,726	12,36	19,08	12	1,37	8,71	148,3	229,0
ОП-4	200	108,4	0,114	0,552	12,36	19,08	14	1,60	7,73	173,0	267,1
							Итого:	2,97	16,44	321,3	496,1

Примечания:

1. Сварку стержней сеток производить при помощи контактной точечной сварки.

Нач. маст.	Шестопалов	
Гл. инж. М.	Кричевский	
ГАП	Болдычев	
ГИП	Милковский	
ГАП	Кузнецова	
Рук. групп.	Терехова	
Проверил	Милковский	
Гл. разработ.	Кириллова	

Привязан

Инв. N

ТП 294-4-8

Крытый каток с искусственным льдом для учебно-тренировочных занятий

Стадия	Лист	Листов
Р	КС-13	

Опорные подушки ОП-3; ОП-4. Сетка С-2

ЦНИИЭП зрелищных зданий и спортивных сооружений им. Б.С. Мезенцева

Инв. N п. | Подпись и дата | Взам. инв. N

Формат 22

Копия верна

Типовой проект 294-4-8 Альбом I

СЛ-1

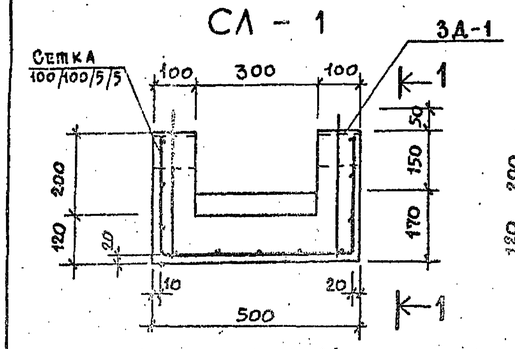

1-1

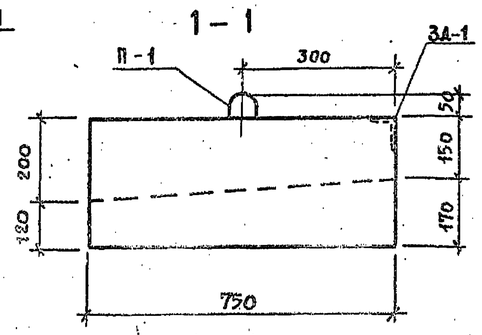

П-1

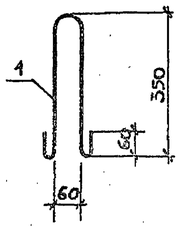

СЛ-2А

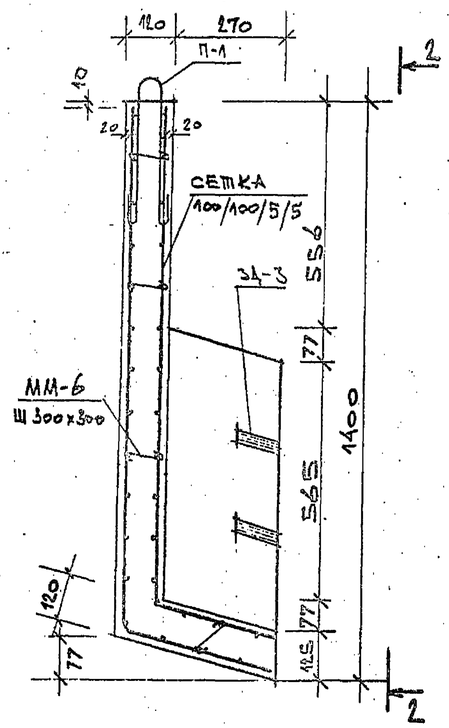

2-2

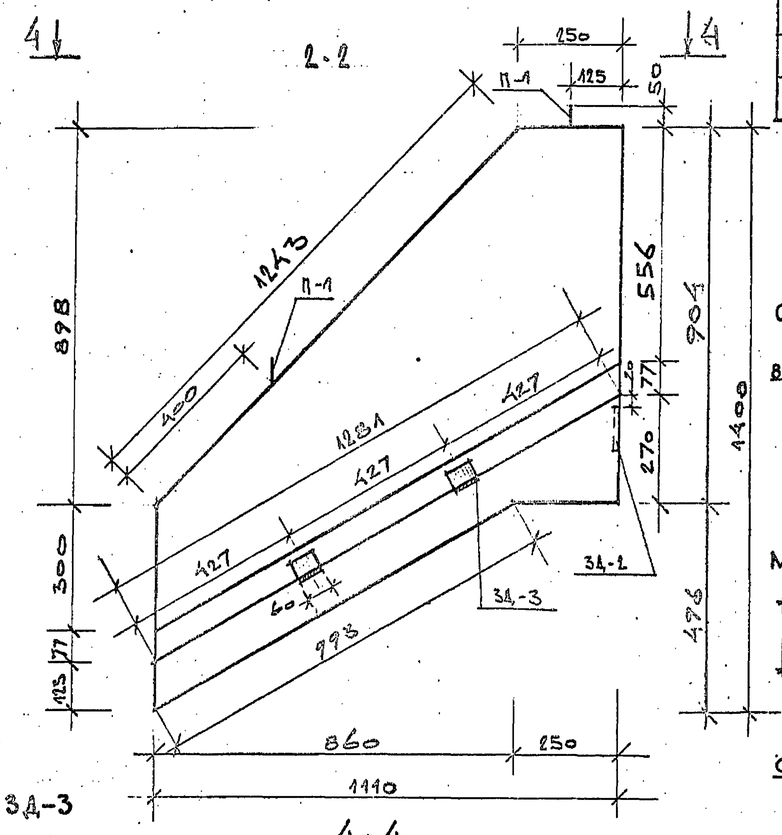

ММ-5

Соединительная деталь

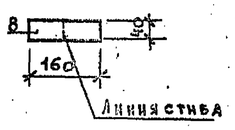

Деталь соединения 2-х частей слива СЛ-2

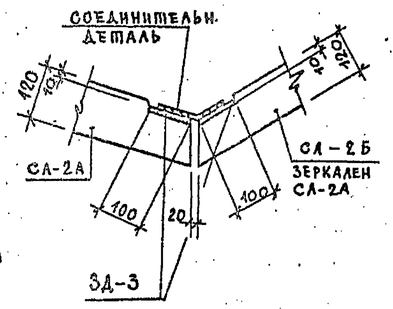

ММ-6

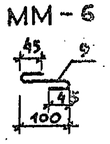

СЛ-2

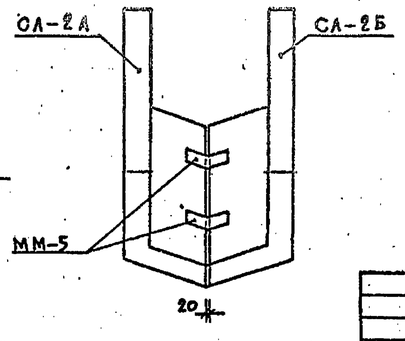

ЗД-1

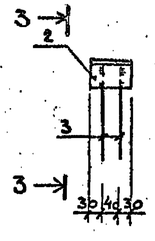

3-3

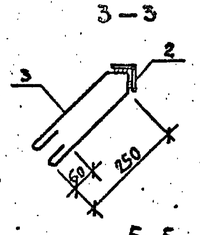

ЗД-3

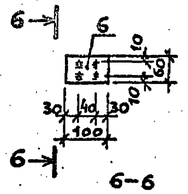

4-4

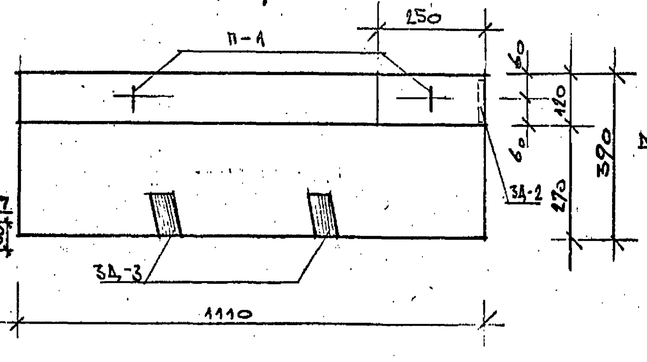

5-5

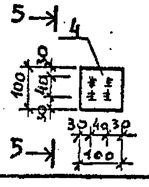

ЗД-2

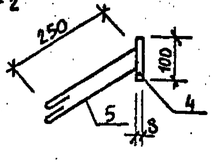

6-6

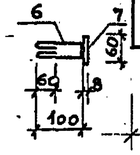

Спецификация металла на 1 закладную деталь

Марка эл-та	Эскиз	N поз.	ф мм	Длина мм	Кол. шт.	Масса поз. кгс	Масса общая кг
ЗД-1		2	L63x5	100	1	0,48	1,08
		3	ф8АI	750	2	0,30	
П-1		1	ф10АI	880	1	0.55	0.55
ЗД-2		4	-100x8	100	1	0,70	1,04
		5	ф8АI	420	2	0,17	
ЗД-3		6	ф8АI	360	2	0,15	0,49
		7	-100x8	60	1	0,19	
ММ-5		8	-10x8	160	1	0,10	0,40
ММ-6		9	ф6АI	190	1	0,05	0,05

Перечень элементов

Поз. обознач.	Наименование	Кол. шт.	Масса ед. кгс	Примеч.
	Сливной лоток СЛ-1			
	Сетка 100/100/5/5 В=1100; L=750 ГОСТ 8478-66	1	2,7	
	П-1	2	0,55	
	ЗД-1	2	1,08	
	Бетон М 200	0,081		
	Сливной лоток СЛ-2 (СЛ-2А+СЛ 2Б)			
	СЛ-2А; СЛ 2-Б			
	Сетка 100/100/5/5 В=1400; L=1500 ГОСТ 8478-66	2	6,83	
	П-1	2	0,55	
	ЗД-2	1	1,04	
	ЗД-3	2	0,49	
	ММ-6	18	0,05	
	Бетон М 200	0,071		
ММ-5	Соединительная деталь	2	0,4	

Характеристика изделий		СЛ-1	СЛ-2
Масса изделия	кг	202,5	355,0
Объем бетона	м3	0,081	0,142
Масса стали	кг	5,56	18,48
Расход стали на 1 м3 бетона	кг	68,64	130,14
Марка бетона		200	200

Примечание

1. Сварку вести электродами Э-42 по ГОСТ 9467-75, высота шва $h_ш = 6$ мм
2. СЛ-2А зеркален СЛ-2Б

Нач. маст.	Шестопалов	
Гл. инж. п.	Кричевский	
ГАП	Болдычев	
ГИП	Шилковский	
ГАП	Кузнецова	
Рук. гр. инж.	Терехова	
Проверил	Шилковский	
Разработ.	Феофилова	

Привязан

Инв. N

Т.П. 294-4-8

Крытый каток с искусственным льдом для учебно-тренировочных занятий

Стадия	Лист	Листов
Р	КС-19	

Сливные лотки: СЛ-1; СЛ-2

ЦНИИЭП зрелищных зданий и спортивных сооружений им. П.С. Назарова

Подп. и дата | Взам. инв. N

Копия верна

Типовой проект 294-4-8 Альбом I

Вид Ж Вид Е Вид Д Вид З

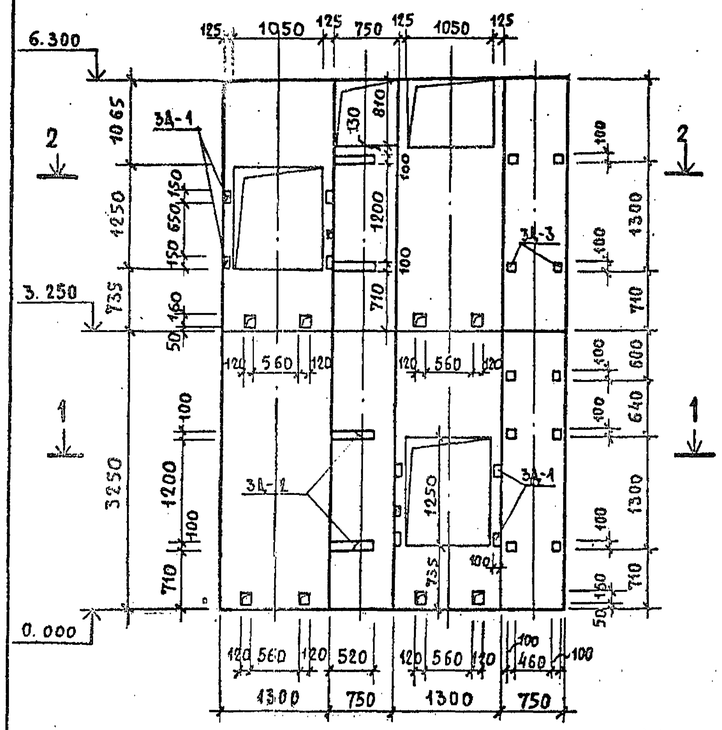

А – А

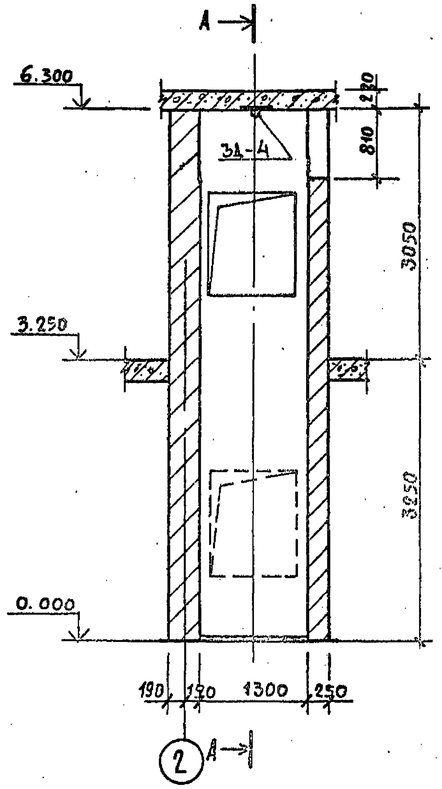

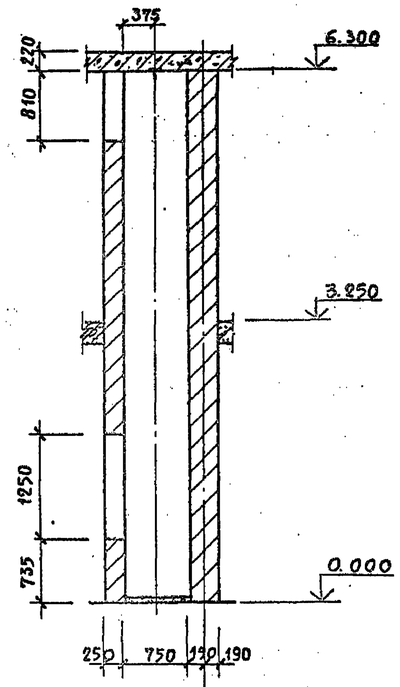

3 — 3

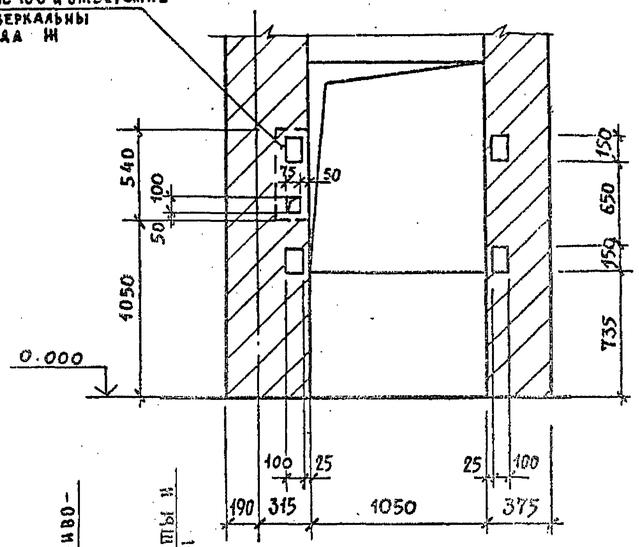

ЗД-4 (шт1)

∠75×5 — 1,45 кг

ф16АI — 0,92 кг

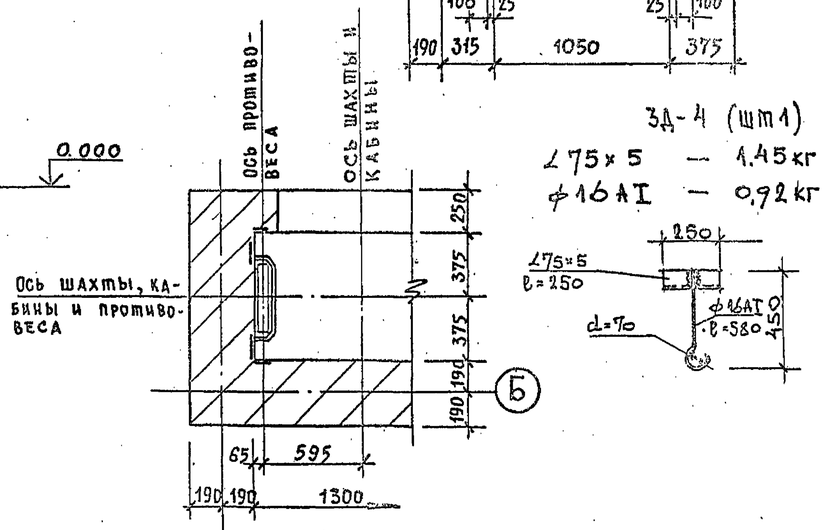

1 — 1

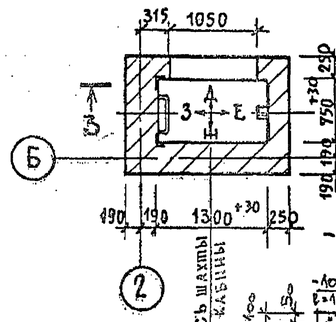

План машинного помещения

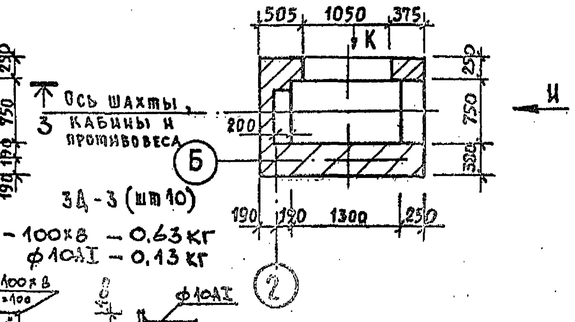

ЗД-3 (шт10)

– 100×8 — 0,63 кг

ф10АI — 0,13 кг

Вид И

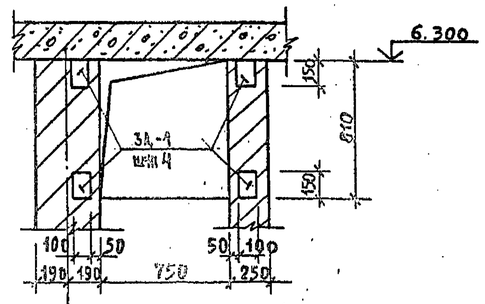

ЗД-2 (шт4)

– 100×8 — 3,27 кг

ф10АI — 0,37 кг

2 — 2

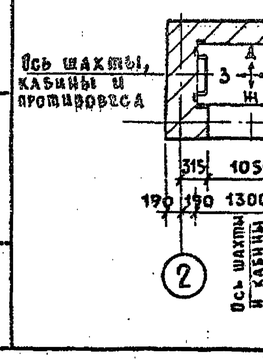

Вид К повернуто

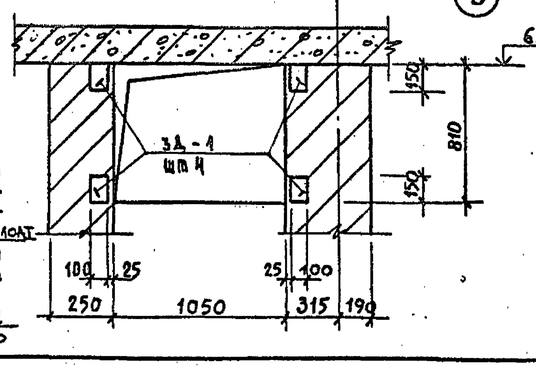

ЗД-1 (шт6)

– 100×8 — 0,95 кг

ф10АI — 0,25 кг

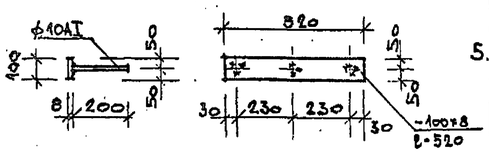

Примечания:

1. Шахта для лифта грузового малого общего назначения Q = 100 кг разработана на основе АТ-6, 09-0.01 раздел II.
2. Кладка стен лифтовой шахты выполняется из полнотелого кирпича марки „75" на растворе марки „50" без выпусков и впадин (с разделкой швов).
3. Отклонение стен шахты от вертикальной плоскости не должно быть больше 15мм. Допускаемая разность диагоналей шахты в плане не должна быть больше 10мм.
4. Чистый пол h = 50мм в приямке делать при монтаже после установки оборудования и прокладки труб электропроводки.
5. Сварку вести электродами Э-42 по ГОСТ 9467-75. Толщина шва h_k=6мм

Нач.маст	Шестопалов		
Гл.инж.п.	Кричевский		
ГАП	Болдыче в		
ГИП	Милковский		
ГАН	Кузнецова		
Рук.гр.инж	Терехова		
Провер.	Милковский		
Разраб.	Феофанова		

Привязан

Инв. N

ТП 294-4-8

Крытый каток с искусственным льдом для учебно-тренировочных занятий

Стадия	Лист	Листов
Р	КС-20	

Лифт грузоподъемностью 100 кг. Развертки стен лифтовой шахты.

ЦНИИЭП зрелищных зданий и спортивных сооружений им. Б.С. Мезенцева

Инв. N подл. | Подпись и дата | Взам.инв. N

Формат 22

Копия верна

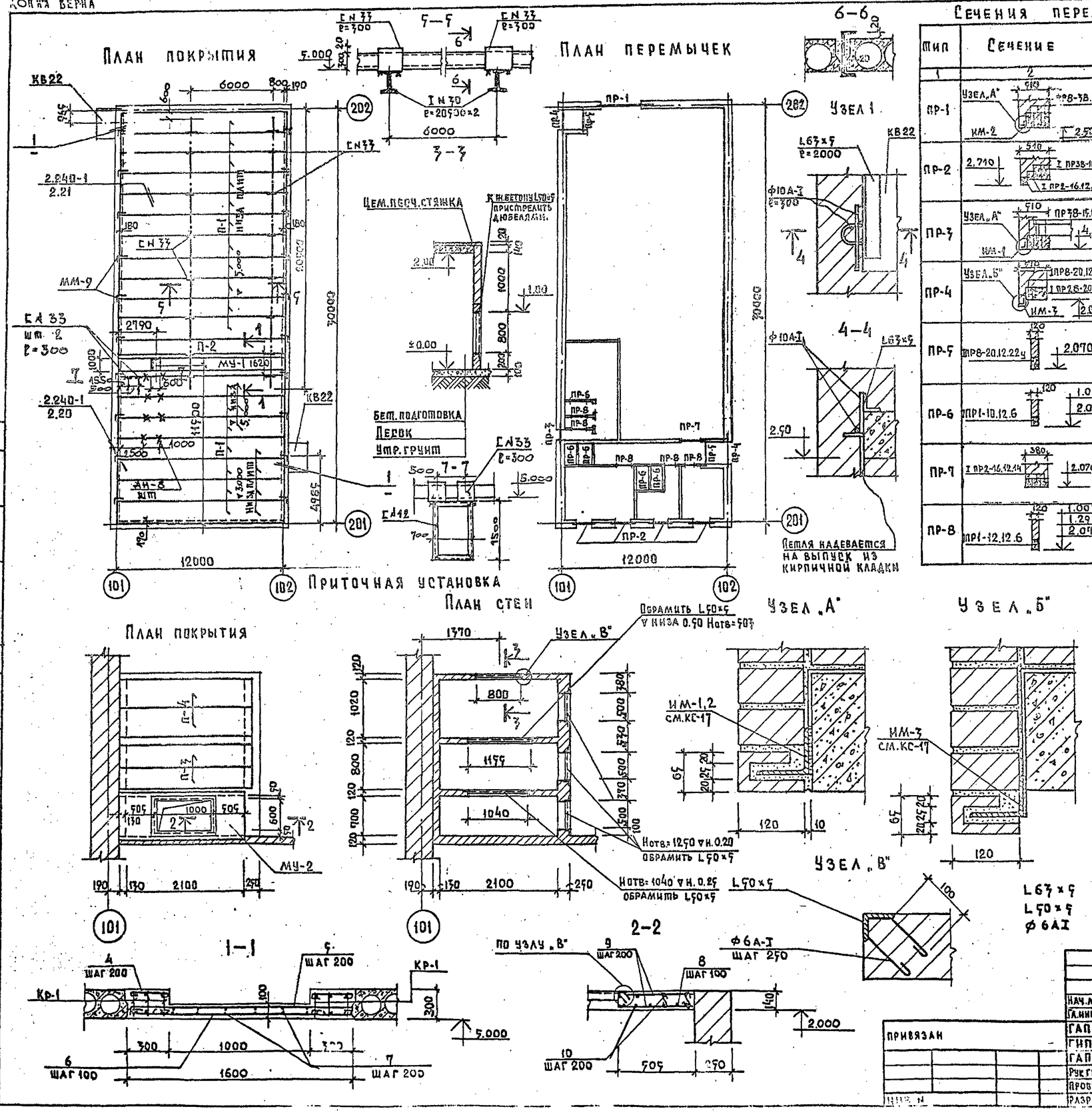

Сечения перемычек

Тип	Сечение	Этаж	Кол-во мест на этаж
1	2	3	4
ПР-1	Узел „А" 980; ПР8-38.12.22; ИМ-2; 2.500	1	1
ПР-2	2.710; 340; I ПР38-18.12.22; I ПР2-16.12.14	1	4
ПР-3	Узел „А" 510; ПР38-18.12.22у; 4.370; ИМ-1	1	1
ПР-4	Узел „Б" 510; ПР8-20.12.22у; I ПР2.6-20.25.12; ИМ-3; 2.070	1	2
ПР-5	120; ПР8-20.12.22у; 2.070	1	2
ПР-6	120; ПР1-10.12.6; 1.000; 2.070	1	5
ПР-7	380; I ПР2-16.12.14; 2.070	1	1
ПР-8	120; ПР1-12.12.6; 1.007; 1.290; 2.070	1	6

Перечень элементов

Поз. обознач.	Наименование	Кол. шт.	Масса ед. кгс	Примечание
П-1	ПК 12.5-120.15	18	9480	1.241-1 вып. 20
П-2	ПК 12.5-120.10	1	4900	—"—
П-3	2 Пр7-27.38.14	2	310	1.138-10 вып. 2
П-4	2 Пр10-27.51.14	2	415	1.138-10 вып. 2
ПР-1	1 ПР 28-20.25.22у	2	275	1.138-10 вып. 1
ПР-2	1 Пр38-18.12.22у	8	125	—"—
ПР-3	1 Пр8-38.12.22	3	250	1.138-10 вып. 1
ПР-2	1 Пр8-18.12.22у	30	125	—"—
ПР-3	1 Пр38-15.12.22у	3	100	—"—
Пр-4	1 Пр8-20.12.22у	2	125	—"—
Пр-5	1 Пр8-20.12.22у	2	125	—"—
Пр-6	1 Пр1-10.12.6	5	25	—"—
Пр-7 Пр-3	1 Пр2-16.12.14	11	75	—"—
Пр-8	1 Пр1-12.12.6	6	25	—"—
КВ22	Козырек входа	2	1050	1.238-1 вып. 1
ММ-9	Монтажная металлич. деталь	20	0.52	2.240-1 вып. 2
ИМ-1	—"—	1	15.18	лист КС-17
ИМ-2	—"—	1	37.88	—"—
ИМ-3	—"—	12	22.65	—"—
АН-8	Анкер	8	1.71	лист КС-6

Ведомость стержней

Марка элемента	Каркас сетка	Поз.	Эскиз или сечение	Ф мм	Длина поз. мм	К-во штук	Масса позиц. кг	Масса общая кг
МУ-1	КР-1 (6шт)	1	2; 1; 210; 150×79; 11960	22А III	11960	1	35.65	53.44
		2		10А I	11960	1	7.39	
		3		10А I	210	80	0.13	
	Отдельные стержни	4	270	6А I	400	24.0	0.09	21.6
		5	901; 1500; 190	6А I	1780	60	0.4	24.0
		6	1200	8А I	1370	117	0.53	62.5
		7	11600	6А I	11.750	12	2.6	31.3
	Бетон „М200" – 16.93 м³							
МУ-2	Отдельные стержни	8	920	8А-I	920	6	0.36	2.2
		9	490	6А-I	490	8	0.11	0.88
		10	920	6А-I	920	3	0.2	0.6
	Бетон „М200" – 0.135 м³							

L63×5 – 19.3 кг; L50×5 – 92.0 кг; ⌀6А I – 9.3 кг; I № 30 – 150.0 кг; С № 33 – 196,9 кг; ⌀10 А-I – 14.8 кг; С № 12 – 45,76 кг

Привязан

Инв. №

Нач.маст.	Шестопалов	
Гл.инж.м.	Кричевский	
ГАП	Болдычев	
ГИП	Миаковский	
ГАП	Кузнецова	
Рук.группы	Терехова	
Проверил	Миаковский	
Разраб.	Карачева	

ТП 294-4-8

Крытый каток с искусственным льдом для учебно-тренировочных занятий

Холодильная станция

Стадия	Лист	Листов
Р	КВ-21	

План покрытия. Перемычки. Приточная установка

ЦНИИЭП зрелищных зданий и спортивных сооружений

Альбом I

Типовой проект 294-4-8

Согласовано: Отдел № 2 Козовик 20.3.80 г.

Инв. № подл. | Подпись и дата | Взам. инв. №

Типовой проект 234-4-8 Альбом I

ЛП-1

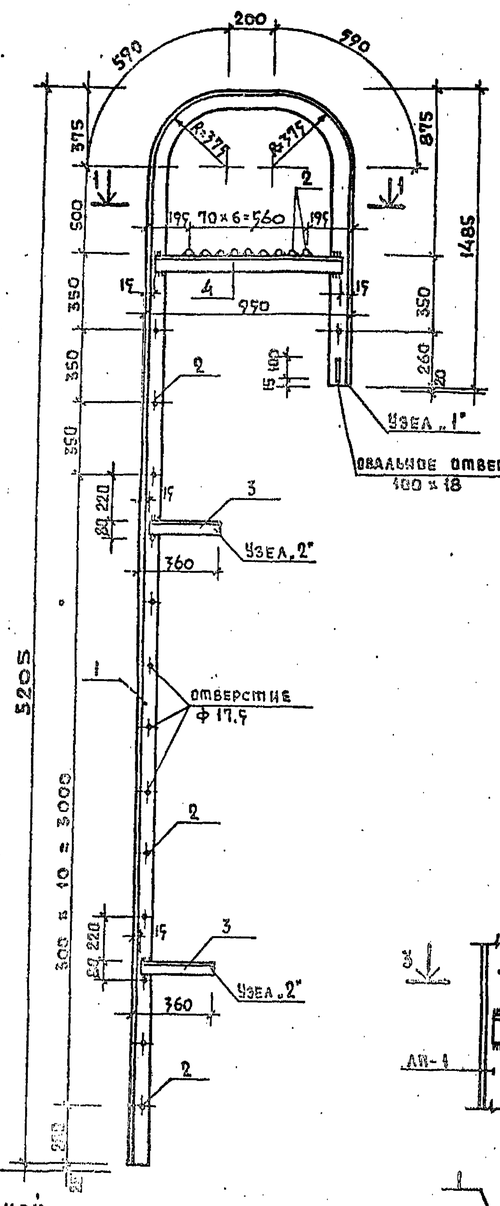

1 — 1

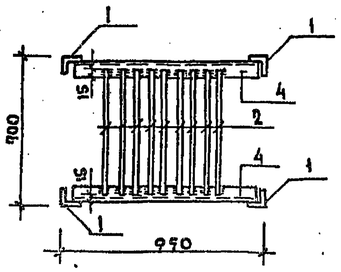

Узел „1"

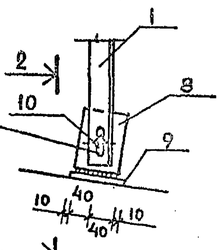

2—2

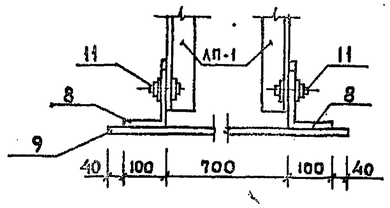

Узел „2"

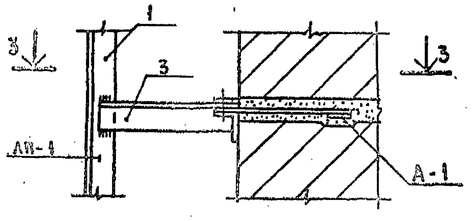

3—3

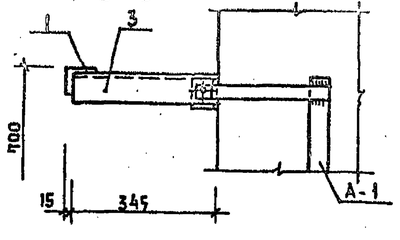

Фрагмент плана 1 этажа

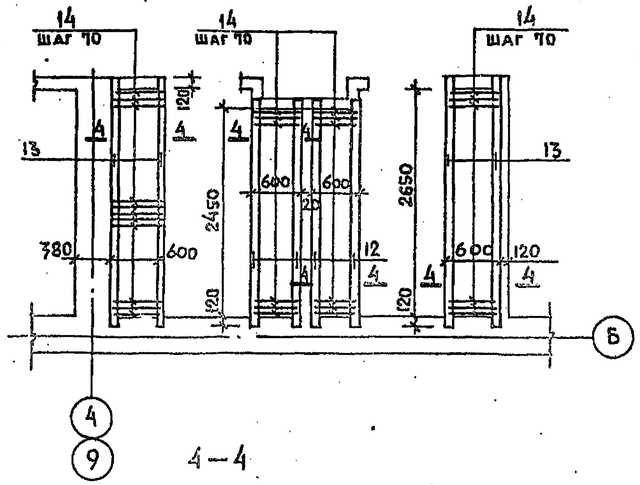

4—4

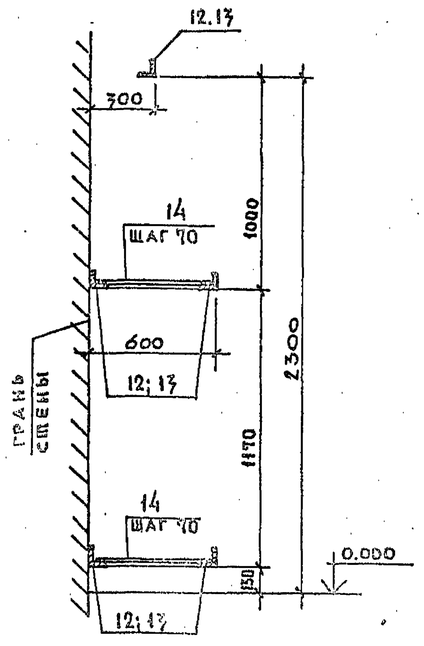

Закладной анкер А-1

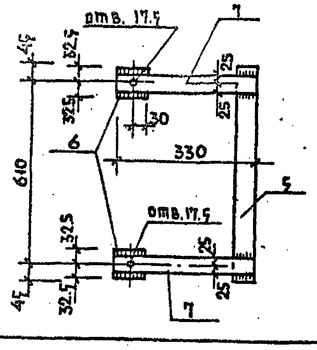

Перечень элементов

Поз. обознач.	Наименование	Кол. шт	Масса ед. кг	Примечание
	Лестница пожарная ЛП-1			
1	∠ 63×6; ℓ=7320	1	41.870	
2	⌀ 18 AI; ℓ=670	23	1.340	
3	∠ 63×6; ℓ=345	4	1.980	
4	∠ 63×6; ℓ=920	2	5.270	
8	∠ 160×100×10; ℓ=80	2	1.580	
9	-100×6; ℓ=980	1	4.610	
10	Шайба 32×16,5×3	4	0.013	
11	Гайка и болт ⌀16; ℓ=50	2	0.150	
	Анкер А-1 (2 шт.)			
5	-40×6 ℓ=700	1	1.420	
6	∠ 63×6 ℓ=65	2	0.40	
7	-50×8 ℓ=330	2	1.00	
	Сушильные шкафы			
12	∠ 75×5; ℓ=2690	35	15.60	
13	∠ 75×5; ℓ=2890	45	16.76	
14	⌀ 6 AI; ℓ=550	1174	0.122	

Примечания:

1. Сварку производить электродами типа Э-42 по ГОСТ 9467-75 $h_{шва}$=6 мм.
2. Стальные изделия должны поставляться огрунтованными.
3. Все элементы лестницы и сушильных шкафов окрасить за 2 раза черной масляной краской.
4. Местоположение лестницы и сушильных шкафов см. на листах АС-14.

Инв. N подл. | Подпись и дата | Взам. инв. N

Нач. мас.	Шестопалов		
Гл. инж. м.	Кричевский		
ГАП	Болдычев		
ГИП	Милковский		
ГАП	Кузнецова		
Рук. гр. инж.	Терехова		
Провер.	Милковский		
Разраб.	Терехова		

Привязан

Инв. N

М.П.

Крытый каток с искусственным льдом для учебно-тренировочных занятий

Стадия	Лист	Листов
Р	КД-22	

Лестница пожарная ЛП-1
Сушильные шкафы.

ЦНИИЭП зрелищных зданий и спортивных сооружений им. Б.С. Мезенцева

Формат 22.

Фрагмент плана

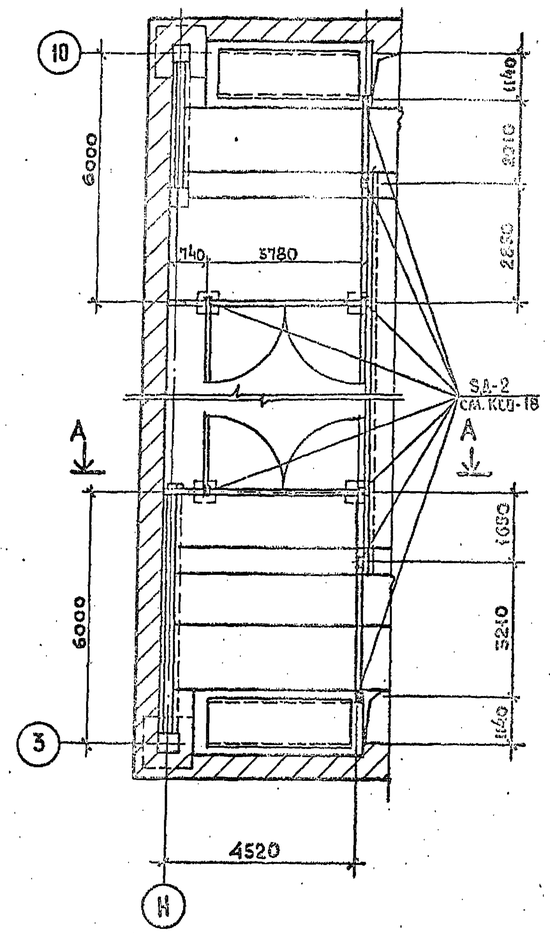

А — А

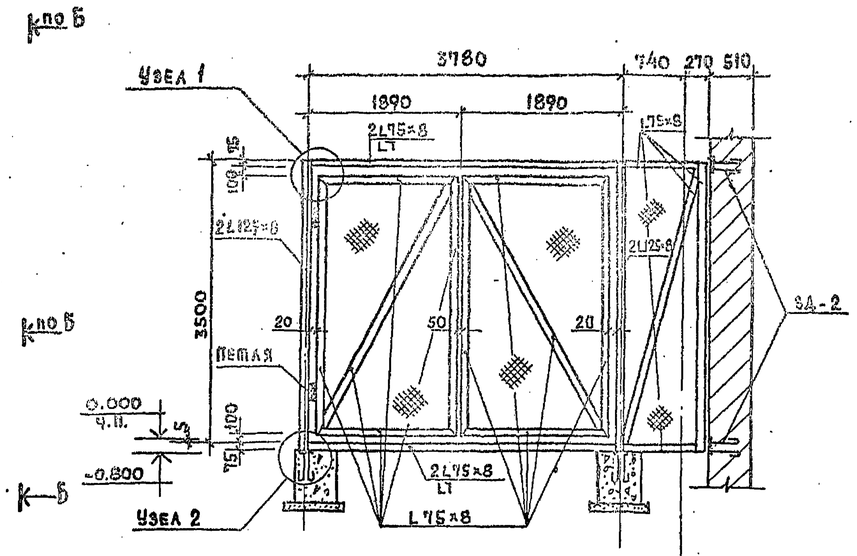

Б — Б

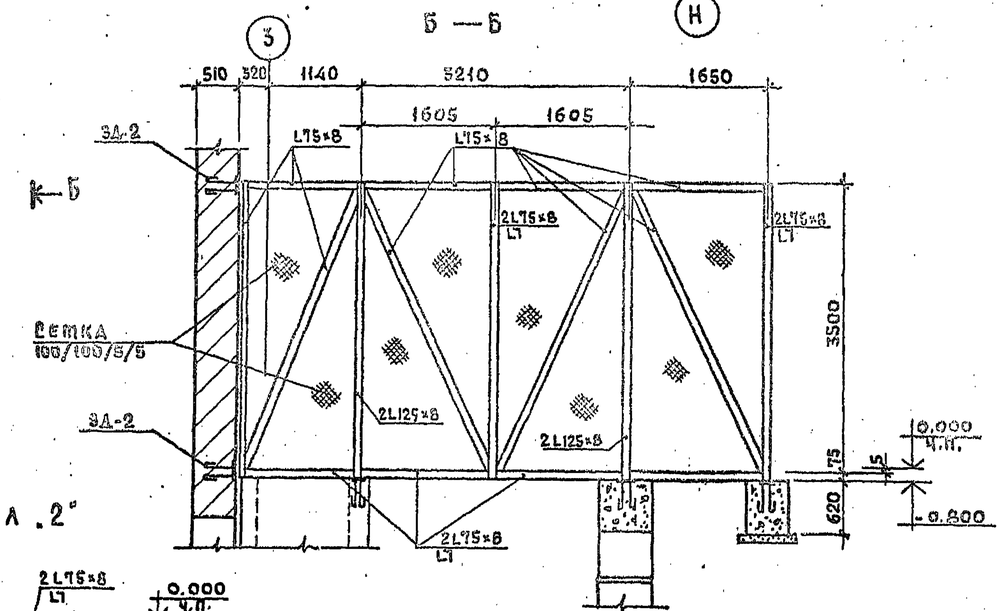

Расход материалов на лист

L125×8 - ГОСТ 8509-72 - 22.5 м	- 350.0 кг.
L 75×8 - ГОСТ 8509-72 - 140.0 м	- 992.0 кг.
-120×8 - ГОСТ 380-71 - 1.5 м	- 11.5 кг
Сетка 100/100/5/5 - ГОСТ 8478-66	- 62.0 м² - 210.0 кг.
Бетон М „200" - 0.62 м³.	

Примечания:

1. Данный лист смотреть совместно с листами КСО-7; КСО-8.
2. Сварку вести электродами Э-42, ГОСТ 9467-75.

Узел „1"

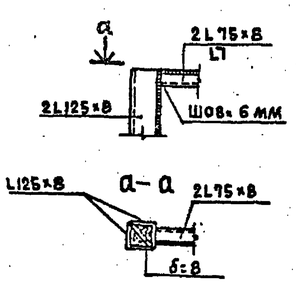

Узел „2"

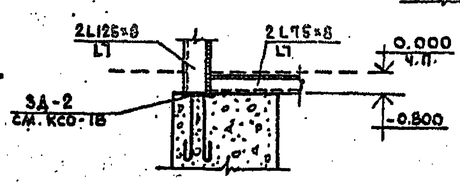

Нач.мас.	Шестопалов		ТП 294-4-8
Гл.инж.пр.	Кричевский		Крытый каток с искусственным льдом для учебно-тренировочных занятий
ГАП	Болдычев		Стадия: Р; Лист: КС-23; Листов:
ГИП			
ГАП	Кузнецова		
Рук.гр.инж.	Ведяшова		Ограждение боксов льдоуборочных машин.
Провер.	Маковский		ЗРЕЛИЩНЫХ ЗДАНИЙ И СПОРТИВНЫХ СООРУЖЕНИЙ им. Б.С.Мезенцева
Разраб.	Феофанова		

Привязан

Инв. №

Формат 22

Типовой проект 294-4-8

Подпись и дата | Взам. инв. №

Копия верна

Типовой проект 294-4-8 Альбом I

Шахта N 1 (шт. 2)

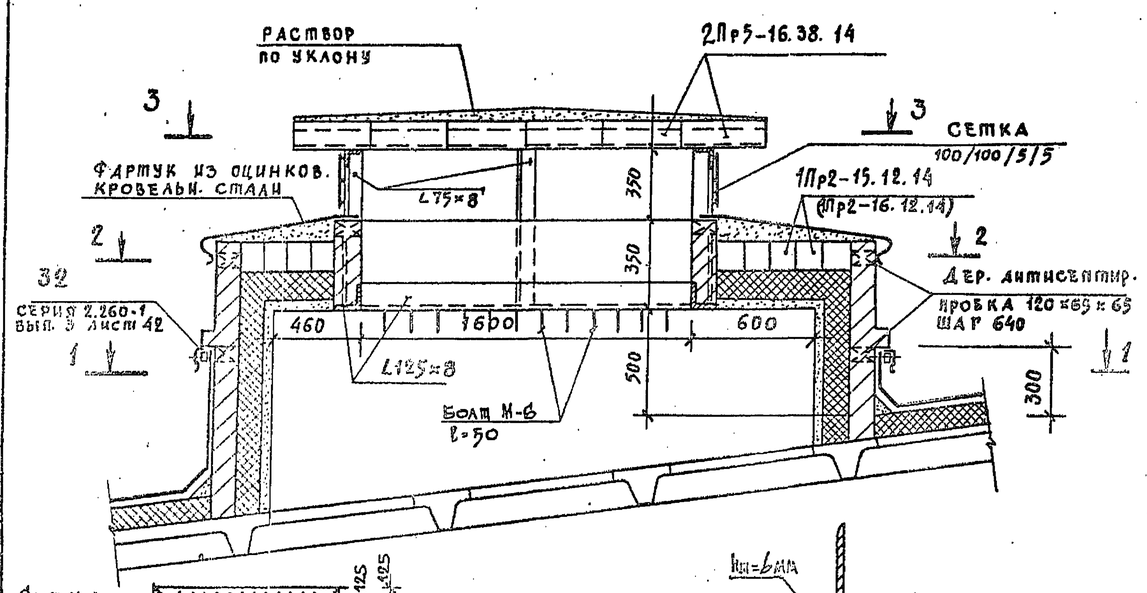

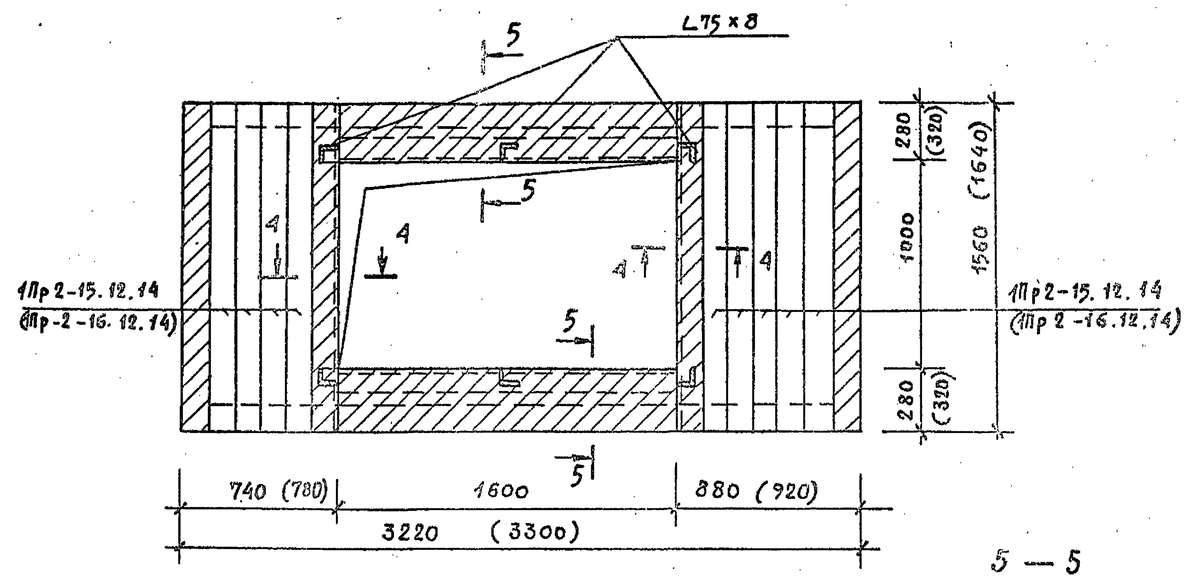

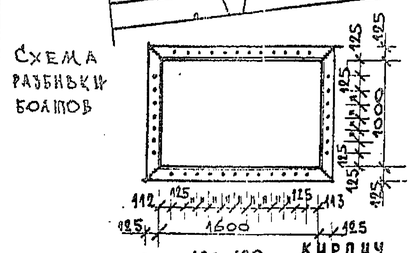

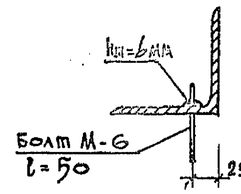

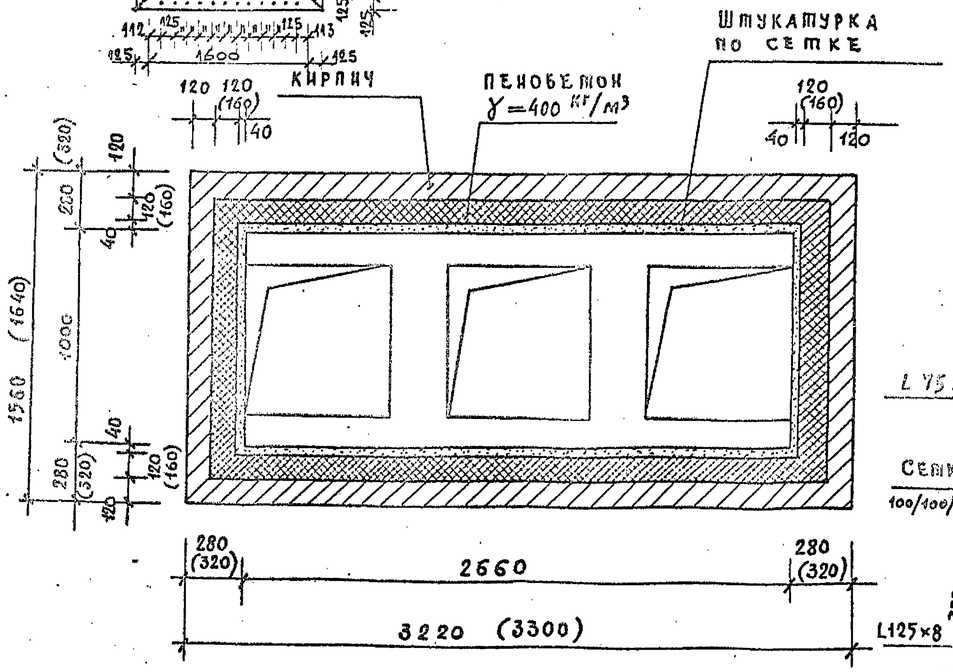

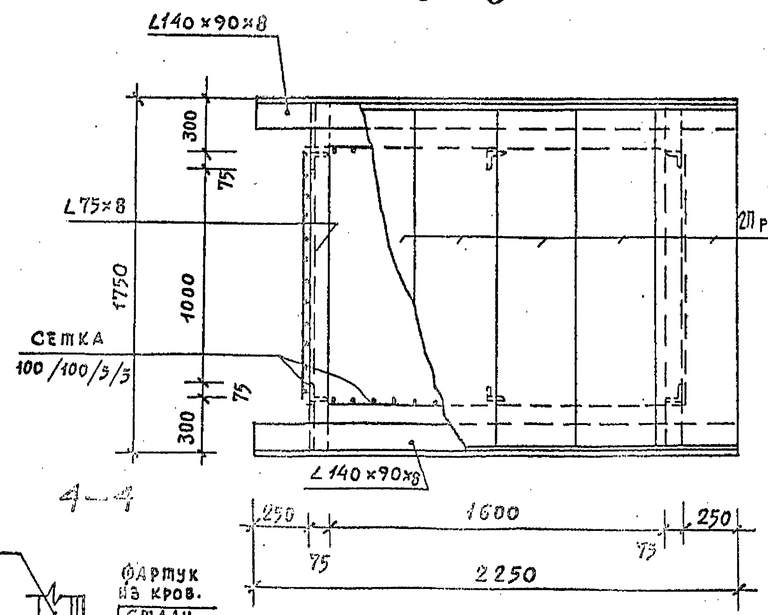

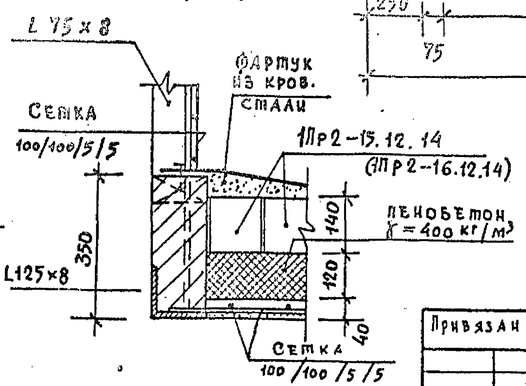

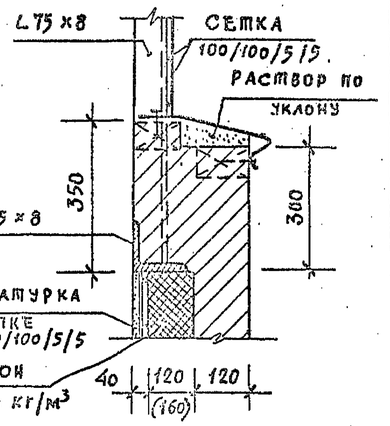

Примечания:

1. Данный лист рассматривать совместно с листом
2. Размеры в скобках даны для температуры наружного воздуха + = -40°С.

Нач. маст.	Шестопалов		
Гл. инж. пр.	Кричевский		
ГАП	Болдычев		
ГИП	Милковский		
ГАП	Кузнецова		
Рук. гр. инж.	Терехова		
Проверил	Милковский		
Разраб.	Бедяшова		

Привязан

ТП 294-4-8

Крытый каток с искусственным льдом для учебно-тренировочных занятий

Стадия	Лист	Листов
Р	КС-24	

Вентшахта N 1

Согласовано: Отдел А2 Бершицкий; Взам. инв. №; Подп. и дата; Инв. № подл.

Альбом I

294-4-8

Шифр

Шахта N 2 (шт.– 2)
Шахта N 3 (шт.– 1)

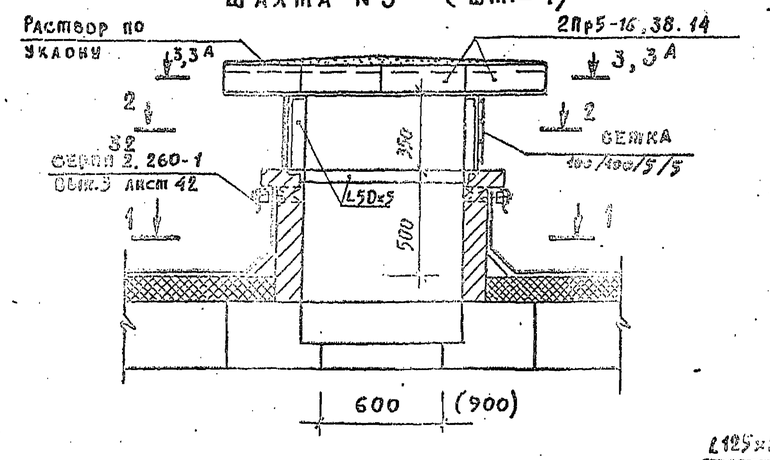

3 — 3 (для шахты N 3)

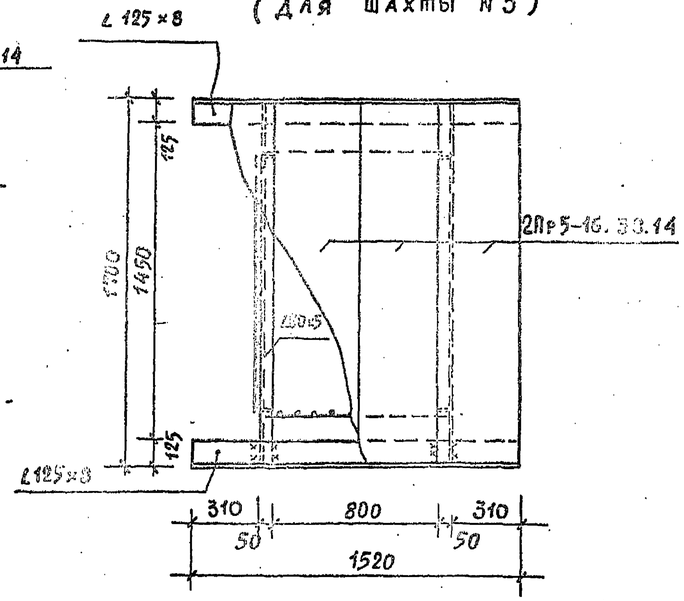

1 — 1

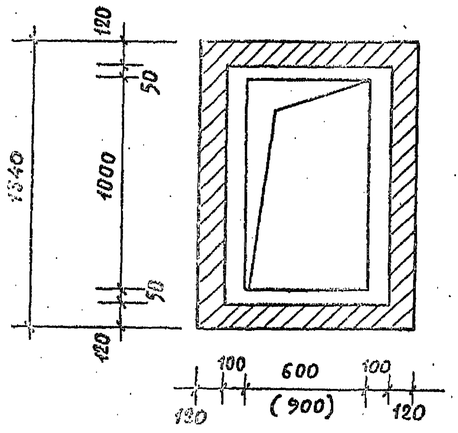

3А — 3А (для шахты N 2)

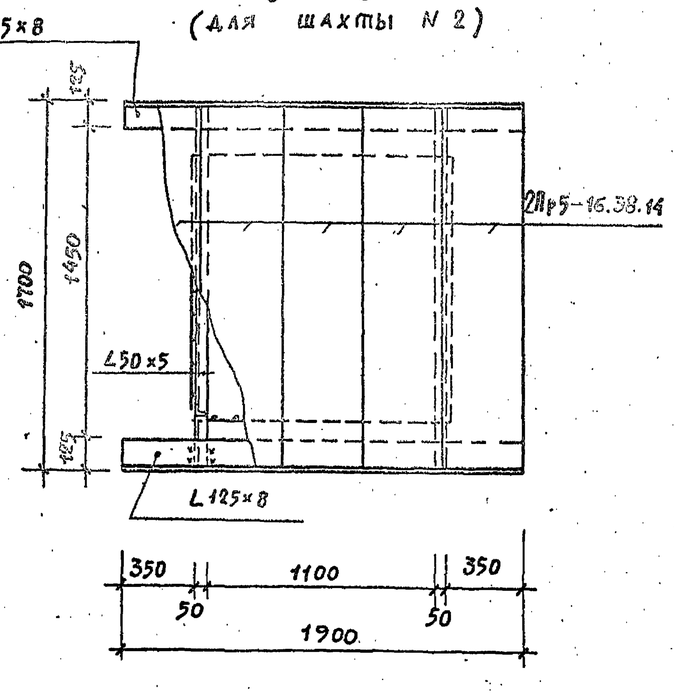

2 — 2

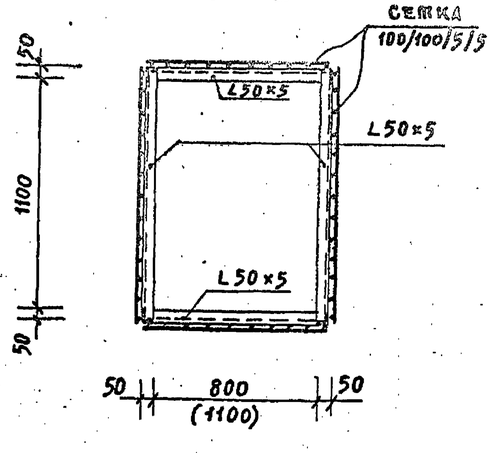

Перечень элементов на 1 шахту				
Поз. обознач.	Наименование	Кол. шт.	Масса ед., кг	Примечание
	Шахта N 1 (для + = –30°С)			
	1Пр 2 - 15.12.14	9	75.00	
	2Пр 5 - 16.38.14	6	224.00	
	Шахта N 1 (для + = –40°С)			
	1Пр2 – 16.12.14	9	75.00	
	2Пр5 - 16.38.14	6	224.00	
	Шахта N 2			
	2Пр 5 - 16.38.14	4	224.00	
	Шахта N 3			
	2Пр5.16.38..14	5	224.00	

Расход стали на все шахты

L 140×90×8	—	130,0 кг
L 125×8	—	350,0 кг
L 75×8	—	140,0 кг
L 50×5	—	110,0 кг
Сетка 100/100/5/5	—	22 м²

Примечания:

1. Данный лист рассматривать совместно с листом.
2. Размеры в скобках даны для шахты N 2.
3. Все металлические элементы окрасить масляной краской за 2 раза.
4. Сварку вести электродами Э-42 по ГОСТ 9467-75, толщина шва $h_ш = 6$ мм

Согласовано: Отдел N2 Ветвицкий; Взам. инв. N; Подп. и дата; Инв. N подл.

Привязан

Инв. N

Нач. маст.	Шестопалов	
Гл. инж. м.	Кричевский	
ГАП	Болдычев	
ГИП	Миловский	
ГАП	Кузнецова	
Рук. группы	Терехова	
Провер.	Миловский	
Разраб.	Федяшова	

ТП 294-4-8

Крытый каток с искусственным льдом для учебно-тренировочных занятий

Стадия	Лист	Листов
Р	КС-25	

Вентшахты N 2 и N3

ЦНИИЭП зрелищных зданий и спортивных сооружений им. Б.С. Мезенцева

Формат 22

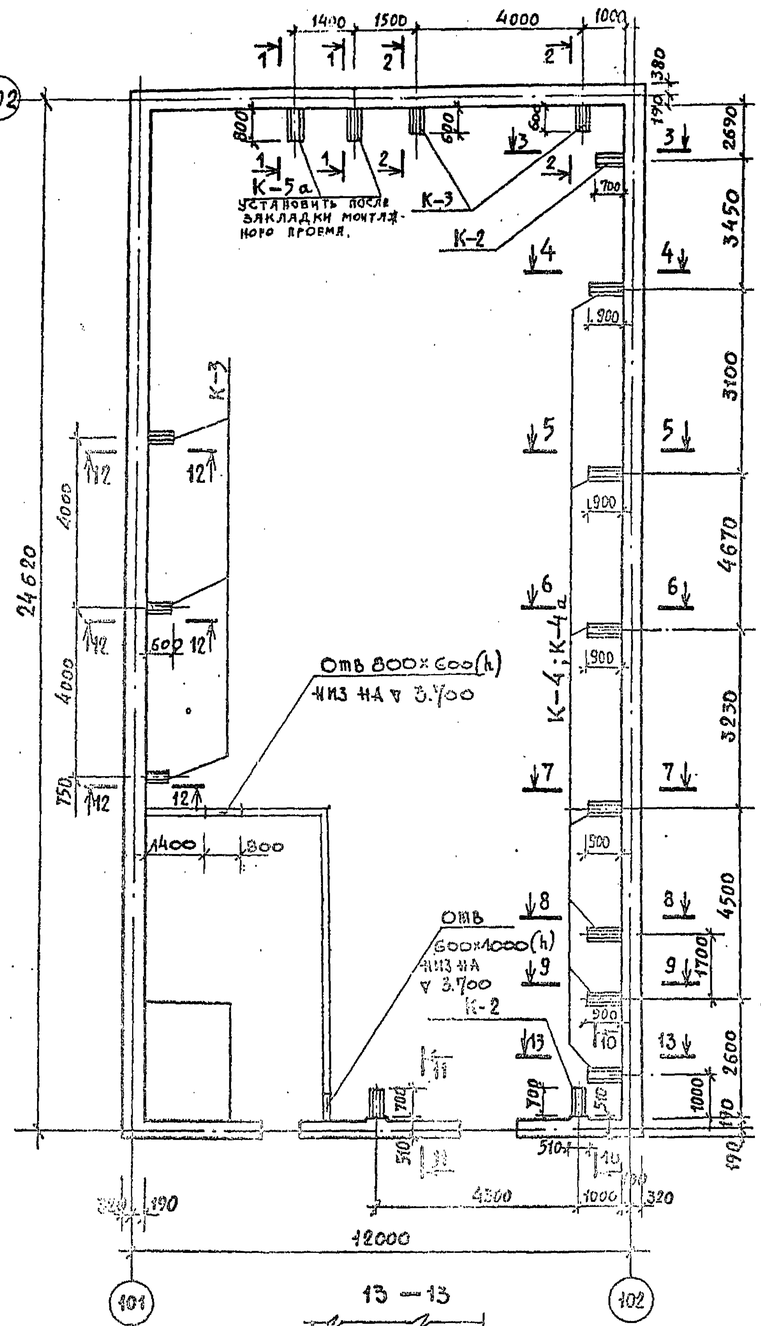

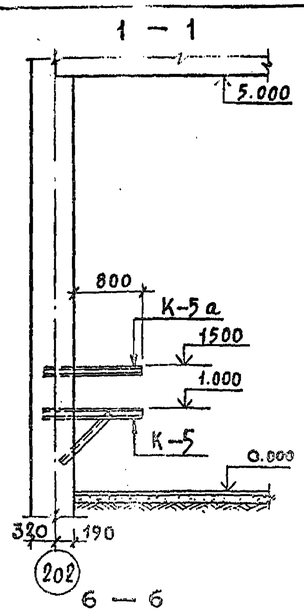

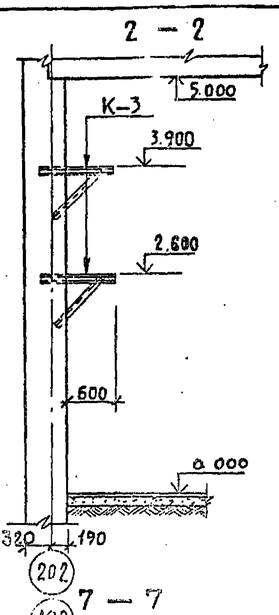

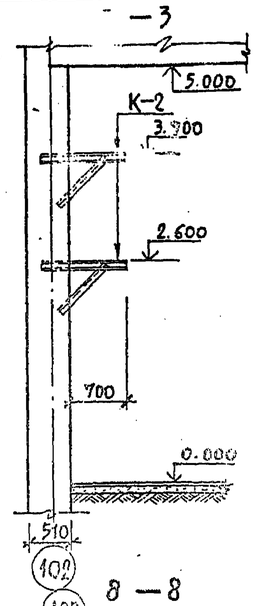

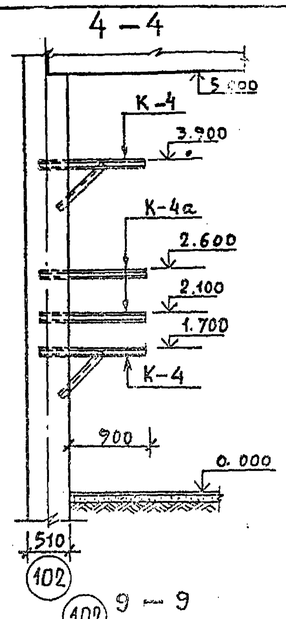

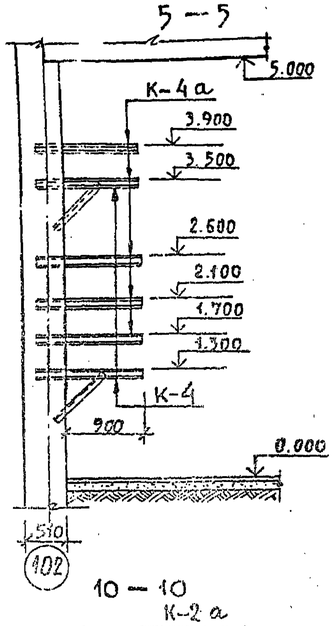

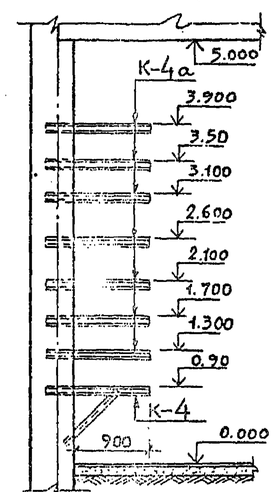

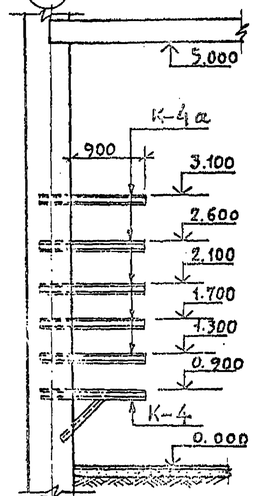

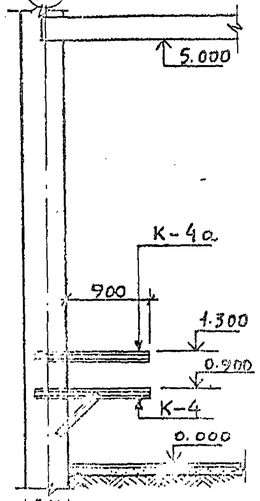

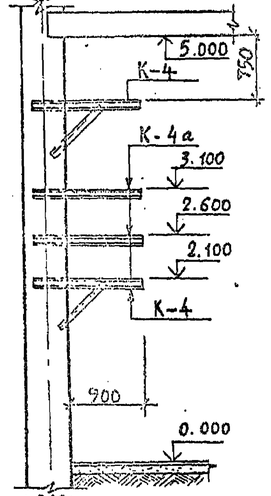

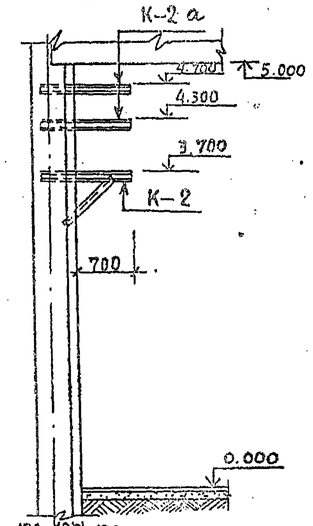

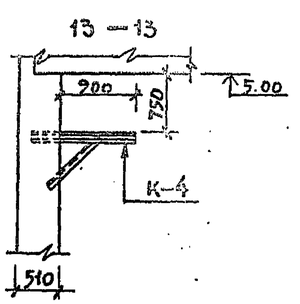

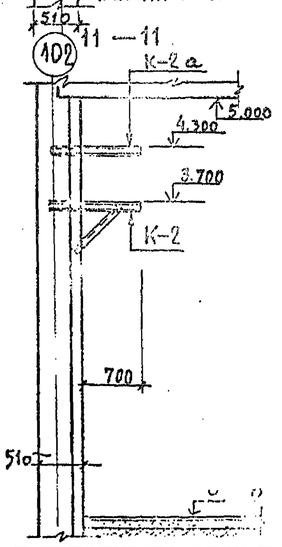

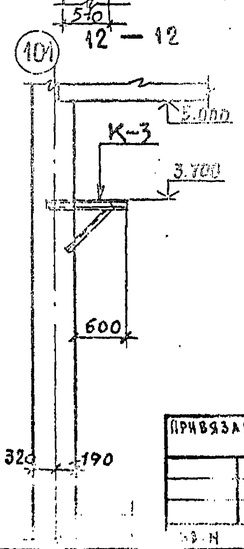

Примечания:

1. Данный лист см. совместно с листом КС-27.
2. Укладку труб производить по чертежам марки ХС.

Гл. мастер	Шестопалов		ТП 294-4-8			
Гл. инж. пр.	Кричевский		Крытый каток с искусственным льдом для учебно-тренировочных занятий			
ГАП	Болдычев		Холодильная станция	Стадия	Лист	Листов
ГИП	Маликовский			Р	КС-26	
ГАП	Кузнецова					
Гл. инж. проекта	Терехина		Кронштейны для труб. План. Сечения	ЦНИИЭП зрелищных зданий и спортивных сооружений им. Б.С. Мезенцева		
Гл. архит.	Федяшова					
Разраб.	Кириллова					

Привязан

Инв. №

Альбом I

Типовой проект 294-4-8

Согласовано: Альбом К; Альбом К; Альбом К;

Копия. БЕРНА

Альбом I

Типовой проект 294-4-8

К-3 ; К-2

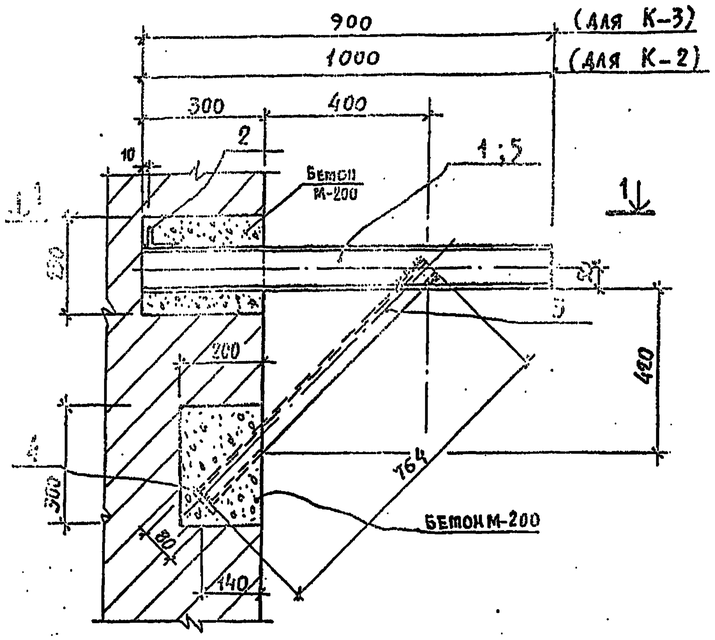

1 — 1

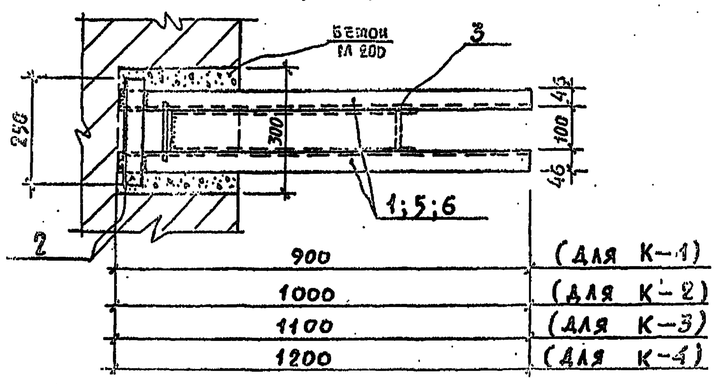

К-1

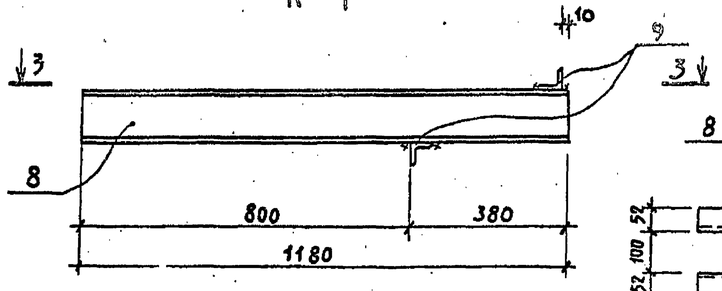

К-4 ; К-5

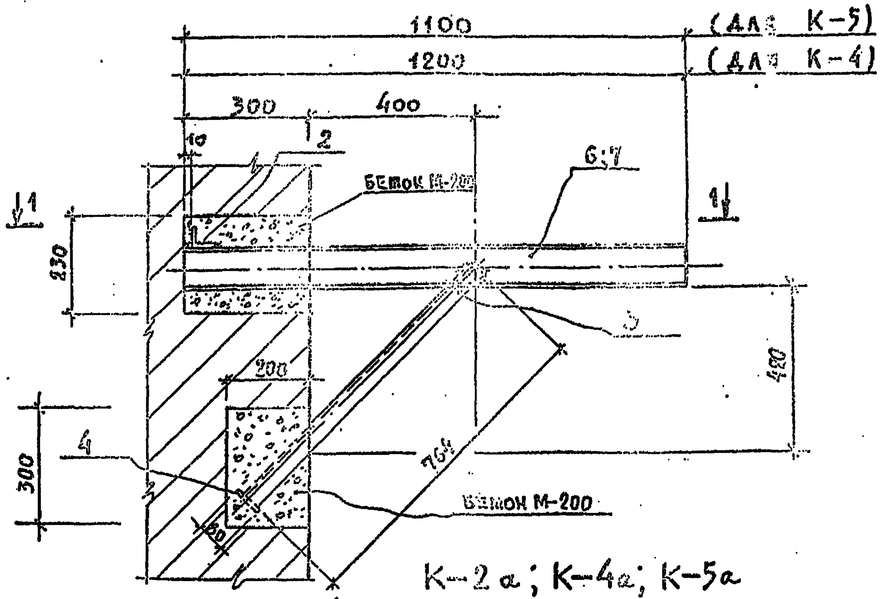

К-2а ; К-4а; К-5а

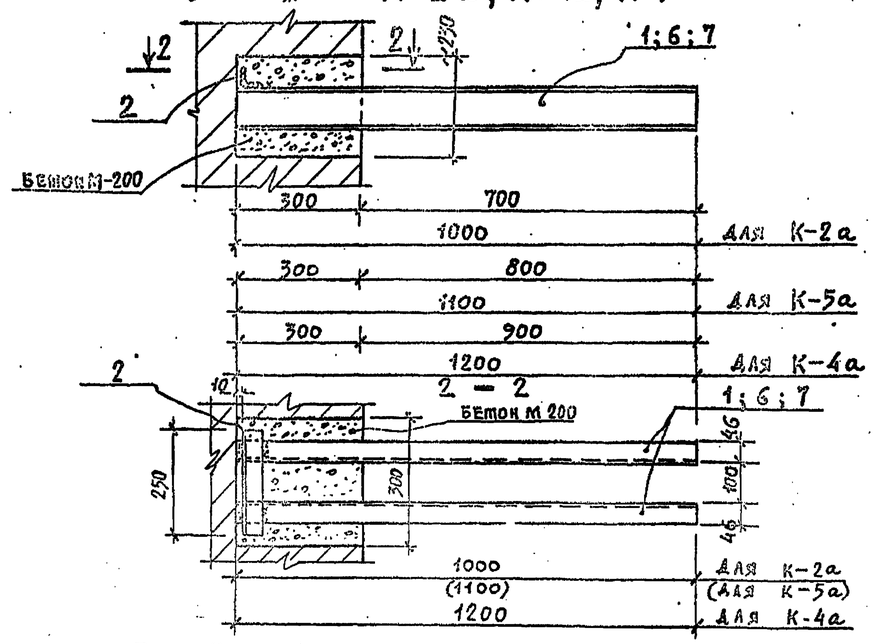

3 — 3

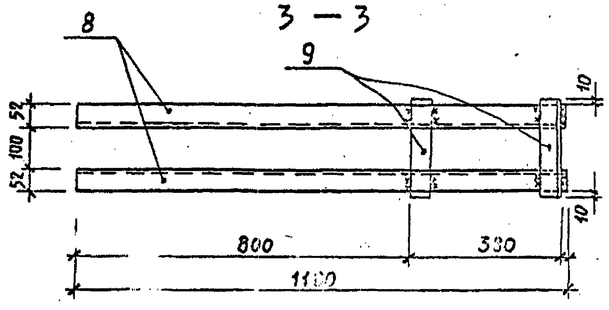

Ведомость элементов

Марка эл-та	Эскиз	Поз	Профиль	Длина мм	Кол шт.	Масса поз кг	Масса общая кг
К-2 (шт.6)		1	Ø10	1000	2	8.59	25.10
		2	L50×5	250	1	0.94	
		3	Ø10	764	1	6.6	
		4	-5×80	120	1	0.38	
К-3 (шт. 7)		5	Ø10	900	2	7.73	23.4
		2	L50×5	250	1	0.94	
		3	Ø10	764	1	6.6	
		4	-5×80	120	1	0.38	
К-4 (шт.10)		6	Ø10	1200	2	10.3	28.52
		2	L50×5	250	1	0.94	
		3	Ø10	764	1	6.6	
		4	-5×80	120	1	0.38	
К-5 (шт.2)		7	Ø10	1100	2	9.45	26.8
		2	L50×5	250	1	0.94	
		3	Ø10	764	1	6.6	
		4	-5×80	120	1	0.38	
К-2а (шт.5)		1	Ø10	1000	2	8.59	18.12
		2	L50×5	250	1	0.94	
К-4а (шт.21)		6	Ø10	1200	2	10.3	21.5
		2	L50×5	250	1	0.94	
К-5а (шт.2)		7	Ø10	1100	2	9.45	25.38
		2	L50×5	250	1	0.94	
К-1 (шт.13)		8	Ø12	1180	2	12.27	26.2
		9	L50×5	224	2	0.84	

Примечания:

1. Сварку вести электродами типа Э-42 по ГОСТ 9467-75.
2. Толщина сварного шва $h_ш = 6$ мм.
3. Стальные конструкции окрасить масляной краской за 2 раза.
4. Данный лист см. совместно с листом КС-26.

Взам. инв. №

Подп. и дата

Инв. № подл.

Нач. маст.	Шестопалов		ТП 294-4-8
Гл. инж. пр.	Кричевский		Крытый каток с искусственным льдом для учебно-тренировочных занятий.
ГАП	Болдычев		Холодильная станция — Стадия Р, Лист КС-27, Листов
ТИП	Миаковский		
ГАП	Кузнецова		
Рук. группы	Терехова		Кронштейны для труб. Ведомость элементов
Проверил	Бедяшова		ЦНИИЭП зрелищных зданий и спортивных сооружений им. Б.С. Мезенцева
Разраб.	Кириллова		

Привязан

Формат А2

Типовой проект 294-4-8 Альбом I

Поз. обознач.	Обозначение	Наименование	Кол. шт.	Масса ед. кГс	Примеч.
	Опорные фермы				
Ф-1	Серия 1.266.1-1 вып.2	Ф 36-III	12	3050	
	Плиты складчатых сводов				
П-1	Серия 1.266.1-1 вып.3	ОП 36 лев.	12	3450	
П-2	"	ОП 36 пр	12	3450	
П-3	"	ПСР 30+42	130	2670	
П-4	"	В 36-1	54	385	
П-5	"	В 36-2	12	440	
П-6	"	ПСР 30+42ф	2	2520	
	Колонны зала				
	КС-7	К-1-1	2	3525	
	"	К-1-2	2	3525	
	"	К-1-3	10	3525	
	Плиты перекрытий и покрытий				
П-1	Серия 1.141-1 вып.1	П 63-15	55	2940	
П-2	Серия 1.141-1 вып.1	П 63-12	40	2240	
П-3	Серия 1.141-1 вып.6	ПП 63-10	40	1825	
П-4	Серия III-04-4 вып.32	ПР8-6Н.15С	6	2870	
П-5	Серия 1.141-1 вып.2	П 60-15	32	2800	
П-6	Серия 1.141-1 вып.2	П 60-12	18	2110	
П-7	Серия 1.141-1 вып.6	ПП 60-10	4	1740	
П-8	Серия 1.141-1 вып.13	П 57-12	10	2000	
П-9	Серия 1.141-1 вып.6	ПП 48-10	1	1395	
П-10	Серия 1.141-1 вып.16	ПК4-33.15	12	1560	
П-11	Серия 1.141-1 вып.16	ПК4-33.12	10	1175	
П-12	Серия 1.141-1 вып.18	ПК8-33.10	4	970	
П-13	Серия 1.141-1 вып.10	П 30-15	20	1425	
П-14	Серия 1.141-1 вып.10	ПС30-12	2	1080	
П-15	Серия 1.141-1 вып.11	ПП 30-10	2	882	
П-16	Серия 1.141-1 вып.1	ПП 63-15	10	2940	
П-17	Серия 1.141-1 вып.1	ПП 63-12	4	2240	
П-18	Серия 1.141-1 вып.2	ПП 60-15	4	2800	
П-19	Серия 1.141-1 вып.13	ПП 57-12	4	2000	
П-20	Серия 1.141-1 вып.16	ПК6-33.15	3	1560	
П-21	Серия 1.241-1 вып.3	П 120-15	2	7470	
П-22	Серия 1.241-1 вып.3	П 120-10	8	4890	
П-23	Серия 1.243-2	ППП 8-11-9	2	198	
	Железобетонные прогоны перекрытия				
	Серия 1.225-2 вып.7	П 52-60	5	3300	
	Серия 1.225-2 вып.5	П 40-60П; А III	9	1500	
	"	П 40-28П; А III	20	250	
	АС-20	П 52-60Б; А III	2	3300	

Поз. обознач.	Обозначение	Наименование	Кол. шт.	Масса ед. кГс	Примеч.
	Монолитные участки перекрытия и покрытия				
	КС-14	МУ-1	1	—	
	"	МУ-2	1	—	
	"	МУ-3	1	—	
	"	МУ-4	1	—	
	"	МУ-5	1	—	
	"	МУ-6	1	—	
	"	МУ-7	2	—	
	"	МУ-8	2	—	
	"	а-а	1	—	
	"	б-б	1	—	
	"	в-в	1	—	
	Перемычки вспомогательного блока				
	Брусковые перемычки		Температ. -40°С	-20°С	
	Серия 1.138-10 вып.1	1ПР1-12.12.6	3	3	25.0
	"	1ПР2-15.12.14	62	62	75.0
	Брусковые усиленные перемычки				
	Серия I 138-10. вып. I	1ПР38-12.12.22У	31	89	75.0
	"	1ПР38-15.12.22У	58	58	100.0
	"	1ПР8-18.12.22У	27	27	125.0
	"	1ПР8-20.12.22У	18	18	125.0
	"	1ПР8-24.12.22У	103	57	175.0
	"	1ПР28-24.25.22У	14	14	325.0
	"	1ПР8-27.12.22У	58	58	175.0
	Железобетонные прогоны				
	Серия 1.225-2. вып.5	П 40-32П; А III	9	7	380.0
		П 40-36П; А III	10	8	430.0
		П 40-60П; А III	6	6	1500.0
	Серия 1.225-2. вып.7	П 52-60	5	5	3300.0
	Серия 1.225-2; вып.6	П 52-30	2	2	1650.0
	КС-4	П 52-60А	8	8	3300.0
	КС-4	П 52-60А; А III		22	3300.0	КС-5
	Серия 1.138-10 вып.17.л.	1ПР1-10.12.6		23	25.0	КС-5
	Серия 1.138-10 вып.2	2ПР4-11.51.6		4	95.0	АС-7

Поз. обознач.	Обозначение	Наименование	Кол. шт.	Масса ед. кГс	Примеч.
	Опорные плиты				
	Серия 1.225-2 вып.5	ОП 4-4; А III	10	50.0	
	"	ОП 5-4; А III	26	70.0	
	"	ОП 6-4; А III	18	140.0	
	"	ОП 5-2; А III	28	45.0	
	КС-18	ОП-3	12	285.0	
	КС-18	ОП-4	12	285.0	
	Сливные лотки				
	КС-19	СЛ-1	3	202.5	
	КС-19	СЛ-2	14	355.0	
	Главный вход				
	Серия 1.138-10 вып.2	2ПР6-16.51.14	12	300	
	Серия 1.138-10 вып.1	1ПР1-12.12.14	8	50	
	"	1ПР4-36.12.22	8	250	
	Козырек лестниц N1 и N2				
	Серия 1.141-1 вып.16	ПК4-33-12	2	1175	
	Лестницы N1 и N2				
	Панели перекрытий				
	Серия 1.141-1 вып.18	ПК8-33.10	2	970	
	Серия 1.141-1 вып.16	ПК4-33-12	6	1175	
	Перемычки				
	Серия 1.138-10 вып.2	2ПР5-16.38.14	8	224	
	Серия 1.138-10 вып.1	1ПР2-16.12.14	4	75.0	
	"	1ПР3-19.12.14	4	75.0	
	Ступени				
	ГОСТ 8717-69	АС-14	34	150.0	
	"	АС-12	6	135.0	
	Вентиляционные шахты				
	Брусковые перемычки				
	Серия 1.138-10 вып.1	1ПР2-15.12.14	18	75.0	
	Перемычки плитные				
	Серия 1.138-10 вып.2	2ПР5-16.38.14	25	224.0	
	Декоративная эмблема		1	10875	АС-21

Привязан

Инв. №

Подпись и дата

Взам. инв. №

Нач. маст.	Шестопалов	
Гл. инж. м.	Кричевский	
ГАП	Болдычев	
ГИП	Миаковский	
ГАП	Кузнецова	
Рук. группы	Перехова	
Провер.	Миаковский	
Разраб.	Перехова	

ТП 294-4-8

Крытый каток с искусственным льдом для учебно-тренировочных занятий

Стадия	Лист	Листов
Р	КС-23	

Спецификация ж.б. изделий выше 0,000

ЗРЕЛИЩНЫХ ЗДАНИЙ И СПОРТИВНЫХ СООРУЖЕНИЙ им. Б.С. МЕЗЕНЦЕВА

Формат 22

Поз. обознач	Обозначение	Наименование	Кол. шт	Масса ед. кг	Примеч.
	Расход стали на зал				
	Серия 1.266.1-1в.0	14.78 кг/м² × 36м × 72м	—	38309.8	
	Монтажные металлические детали				
	перекрытия				
	Серия 2.430-3вып.3	МК-5	108	0.46	
	"	МК-6	108	0.46	
	Серия 2.240-1вып.2	ММ-9	110	0.52	
	"	ММ-11	72	0.51	
	КС-6	АН-1	22	0.82	
	"	АН-2	36	0.94	
	"	АН-3	12	56.04	
	"	АН-4	6	1.20	
	"	АН-5	176	0.39	
	"	АН-6	24	1.10	
	КС-17	ИМ-1	3	15.18	
	"	ИМ-3	13	22.65	
	"	ИМ-4	2	32.62	
	"	ИМ-5	6	13.91	
	"	ИМ-6	8	13.28	
	"	ИМ-7	2	23.45	
	"	ИМ-8	2	24.46	
	"	ИМ-9	6	27.18	
	"	ИМ-10	2	27.26	
	"	ИМ-12	13	19.60	
	"	ИМ-15	1	11.78	
		ИМ-11	4	13.92	
	Анкера подвесных потолков				
	КС-6	АН-1	166	0.82	
		АН-7	196	1.11	
		АН-8	6	1.71	
	Подвесной потолок зала				
	АС-35	-80×6; l=480	860	1.81	
	"	∠63×5; l=3100	900	14.92	
	"	∠63×5; l=70	900	0.34	
	"	∠63×5; l=150	900	0.73	
	"	∠32×4; l=40	2400	0.08	

Поз. обознач	Обозначение	Наименование	Кол. шт	Масса ед. кг	Примеч.
	Пожарная лестница				
	КС-22	ЛП-1	1	65.84	
	Сгональные шкафы				
	КС-22	∠75×5; l=2890	55	15.60	
		∠75×5; l=2890	45	16.76	
		⌀6 AI; l=580	1174	0.22	
	Ограждения бокса				
	КС-23	∠125×8	—	350.0	
		∠75×8	—	992.0	
		-120×8	—	11.5	
		Сетка 100/100/5/5	—	210.0	
	Сетки для армирования				
	кирпичных стен				
	КС-18	С-2	16	2.93	
	Анкерные болты				
	АС-6	Анкерный болт „А"	12	0.14	
	"	" „Б"	21	0.12	
	"	" „В"	12	0.23	
	Металлические решетки				
	АС-37	РМ-1	2	185.8	
	"	РМ-2	108	24.54	
	Закладная для крепления решеток				
	АС-37	∠50×5	—	821.0	
	Металлические элементы				
	для радиостойки				
	Серия 2.260-1вып.2	ММ-1	1	5.9	
	"	ММ-6	3	0.92	
	"	ММ 7	3	1.67	
	Подвеска светильников и РС в зале				
	КС-1	АН-9	78	4.72	
	"	АН-10	26	5.93	
	"	АН-11	78	8.55	
	"	АН-12	13	8.98	
	"	Г№12	—	22464	
	"	δ=10	—	2315.8	

Поз. обознач	Обозначение	Наименование	Кол. шт.	Масса ед. кг	Примеч.
	Металлические элементы для				
	крепления декоративной эмблемы				
Поз. 8	АС-20	-150×10	8	4.80	
Поз. 4	"	-150×10	16	1.20	
	Главный вход				
	АС-13	Сетка стальная плетеная одинарная	—	65.6	
		ГОСТ 5336-69			
	Крепление ширмы				
	АС-10	∠50×5	—	431.3	
	"	ЗД-2	22	0.468	
	Лестницы				
	АС-24	∠100×63×6	—	25.6	
	Металлические элементы				
	для вентшахты	N1, N2, N3			
	КС-25	Сетка 100/100/5/5	—	71.5	
	"	L 140×900×8	—	130.0	
	"	L 125×8	—	350.0	
	"	L 75×8	—	140.0	
	"	L 50×5	—	110.0	
	Отдельные металлические элементы				
	АС-27	Труба ⌀152; S=8.5	—	24.70	
	"	Сетка 200/200/3/3	—	6.920	
	АС-29	-50×5	—	58.36	
	АС-31	-40×4	—	6.28	
	АС-32	∠25×3	—	2.10	
	АС-34	-100×50	—	118.0	
	"	-580×12	—	23.74	
	"	⌀30 AI	—	4.0	
	"	⌀20 AIII	—	13.0	
	Закладные лифтовой шахты				
	АС-20	ЗА-1	16	1.20	
	"	ЗА-2	4	3.64	
	"	ЗА-3	10	0.76	
	"	ЗА-4	1	2.37	

Инв. № подл. | Подпись и дата | Взам. инв. №

Привязан

Инв. №

Нач. маст.	Шестопалов	
Гл. инж. пр.	Кричевский	
ГАП	Болдычев	
ГИП	Миаковский	
ГАП	Кузнецова	
Рук. гр.	Терехова	
Провер.	Миаковский	
Разраб.	Терехова	

ТП 294-4-8

Крытый каток с искусственным льдом для учебно-тренировочных занятий

Спецификация металла выше 0.000

Стадия	Лист	Листов
Р	КС-29	

ЦНИИЭП зрелищных зданий и спортивных сооружений им. Б.С. Мезенцева

Формат 22

Копия верна

поз. обознач.	обозначение	наименование	Кол. шт.	Масса ед. кг	примеч.
	Холодильная станция				
	Козырек входа				
	Серия 1.238-1 вып. 1	КВ-22	2	1050	
	Брусковые перемычки				
	Серия 1.138-10 вып. 1	1 пр 1-12.12.6	6	25	
	"	1 пр 1-10.12.6	5	25	
	"	1 пр 1-16.12.14	11	75	
	"	1 пр 8-38.12.22	3	250	
	"	1 пр 8-18.12.22в	30	125	
	"	1 пр 8-20.12.22в	4	125	
	"	1 пр 38-15.12.22в	3	100	
	"	1 пр 28-20.25.22в	2	275	
	"	1 пр 38-18.12.22в	8	125	
	Серия 1.138-10 вып. 2	2 пр 5-18.38.14	6	240	
	"	2 пр 10-29.38.22	1	620	
	Серия 1.138-10 вып. 1	1 пр 4-33.12.22	4	225	
	Серия 1.138-10 вып. 2	2 пр 7-23.38.14	2	310	
	"	2 пр 10-23.51.14	2	415	
	Сливные лотки				
	АС-37	СЛ-1	3	2022	КС-19
	Вентиляционная шахта				
	Серия 1.243-2	ШТ 8-46-44	1	448.0	
	Панели покрытия				
	Серия 1.244-1 вып. 26	ПК 12.5-120.48	48	7480	
		ПК 12.5-120.10	4	4900	

поз. обознач.	обозначение	наименование	Кол. шт.	Масса ед. кг	примеч.
	ГОСТ 5336-69	Сетка N 20	—	1.71	АС-39
	АС-39	АИ-4	6	1.2	КС-6
	КС-28	К-2	6	25.10	
	"	К-3	7	23.4	
	"	К-4	10	28.52	
	"	К-5	2	26.8	
	"	К-2а	5	48.12	
	"	К-4а	21	21.5	
	"	К-5а	2	25.38	
	Монтажные металлические изделия				
	КС-17	ИМ-1	1	15.18	
	"	ИМ-2	1	37.88	
	"	ИМ-3	12	21.65	
	Серия 1.240-1 вып. 2	ММ-9	20	0.52	
	Отдельные металлические изделия				
	ГОСТ 8509-72	∠63×5	—	19.30	
	"	∠50×5	—	114.24	
	ГОСТ 8239-72	I N30	—	150.0	
	ГОСТ 8240-72	[N33	—	175.0	
	ГОСТ 5781-75	⌀ 10 AI	—	14.80	
	"	⌀ 6 AI	—	9.30	

Типовой проект 294-4-8 Альбом I

Инв. N подл. | Подпись и дата | Взам. инв. N

Привязан

Инв. N

Нач. маст.	Шестопалов		
Гл. инж. м.	Кричевский		
ГАП	Болдычев		
ГИП	Милковский		
ГАП	Кузнецова		
Рук. группы	Терехова		
Провер.	Милковский		
Разраб.	Терехова		

Т.П 294-4-8

Крытый каток с искусственным льдом для учебно-тренировочных занятий

Стадия	Лист	Листов
Р	КС-30	

Спецификация на холодильную станцию.

ЦНИИЭП зрелищных зданий и спортивных сооружений им. Б.С. Мезенцева

Формат 22

17384-02

копия верна

Альбом I

Типовой проект 294-4-8

Ведомость чертежей

N N п/п	Наименование	Марка-лист
1	Общие данные	КМ-1
2	Фрагмент монтажной схемы	
	витражей по осям „3" и „10" между	
	осями „Н"-„А" и „А"-„Н" /лист 1/	КМ-2
3	Фрагмент монтажной схемы витражей	
	по осям „3" и „10" между осями „Н"-„А" и „А"-„Н"	
	/лист 2/ Монтажное сечение 5-5	КМ-3
4	Монтажные сечения: 1-1÷4-4. Варианты	
	тройного остекления: 1-1÷2-2	КМ-4
5	Монтажные узлы: 1÷3	КМ-5
6	Узлы установки завертки и	
	шпингалета	КМ-6

Спецификация монтажных элементов

N N поз.	Марка	Наименование	Кол-во	Примечан.
1	М-1	Марка монтажная	22	
2	М-2	—"—	22	
3	М-3	—"—	11	
4	М-4	—"—	11	
5	М-5	—"—	11	
6	М-6	—"—	11	
7	Р-1	Ригель	44	
8	Р-2	—"—	44	
9	Р-3	—"—	44	
10	Н-1	Нашельник	—	1474 м.п.

Выборка материалов

N N п/п	Наименование	Материал	ГОСТ или ТУ	Ед. изм.	Кол-во	Примечание
	Алюминий					
1	ПТ-01	АД31-Т1	22233-76	кг	3140	
2	ПТ-05	—"—	—"—	—"—	40	
3	ПТ-08	—"—	—"—	—"—	310	
4	ПТ-09	—"—	—"—	—"—	55	
5	ПТ-10	—"—	—"—	—"—	1670	
6	ПТ-15	—"—	—"—	—"—	140	
7	ПТ-17	—"—	—"—	—"—	60	
8	ПТ-19	—"—	—"—	—"—	485	
9	ПТ-22	—"—	—"—	—"—	40	
10	ПТ-23	—"—	—"—	—"—	80	
	Итого алюминия — 6020 кг					
	Сталь					
11	⌀ 16	ВСТ3кп2	2590-71	кг	150	
12	— δ=28	—"—	19903-74	кг	600	
13	Ст. пружинка	—"—		шт.	5350	
	Итого сталь — 750 кг					
14	Стекло δ=6,5	—	7380-77	м²	600	
15	Минеральная вата	—	4640-76	м³	2,4	
16	Герметик	УТ-31	14791-69	кг.	280	
17	Резина	Р-35	ТУ 38.005 204-71	кг.	175	
18	Завертка „ЗВ"	—	5090-79	шт.	132	

Технические условия

1. Все несущие профили стоек витражей подобраны по требуемым сечениям для III ветрового района.
2. В случае привязки проекта для районов с расчетной зимней температурой воздуха ниже −32°С применять тройное остекление витражей (стекло+стеклопакет) см. вариант на чертежах: КМ-3; КМ-4.

Нач. отд.	Мирошин		
Нач. сект.	Уманский		
ГИП	Буш		
Разработал	Батырова		
Проверил	Уманский		

Привязан.

Инв. N подл. | Подпись и дата | Взам. инв. N

ТП 294-4-8

Крытый каток с искусственным льдом для учебно-тренировочных занятий

Стадия	Лист	Листов
Р	КМ-1	6

Общие данные

ЦНИИЭП зрелищных зданий и спортивных сооружений

Копия верна

Типовой проект 294-4-8 Альбом I

Фрагмент монтажной схемы витражей по осям „3" и „10" между осями „Н"–„А" и „А"–„Н"

Наружное остекление /11 шт./

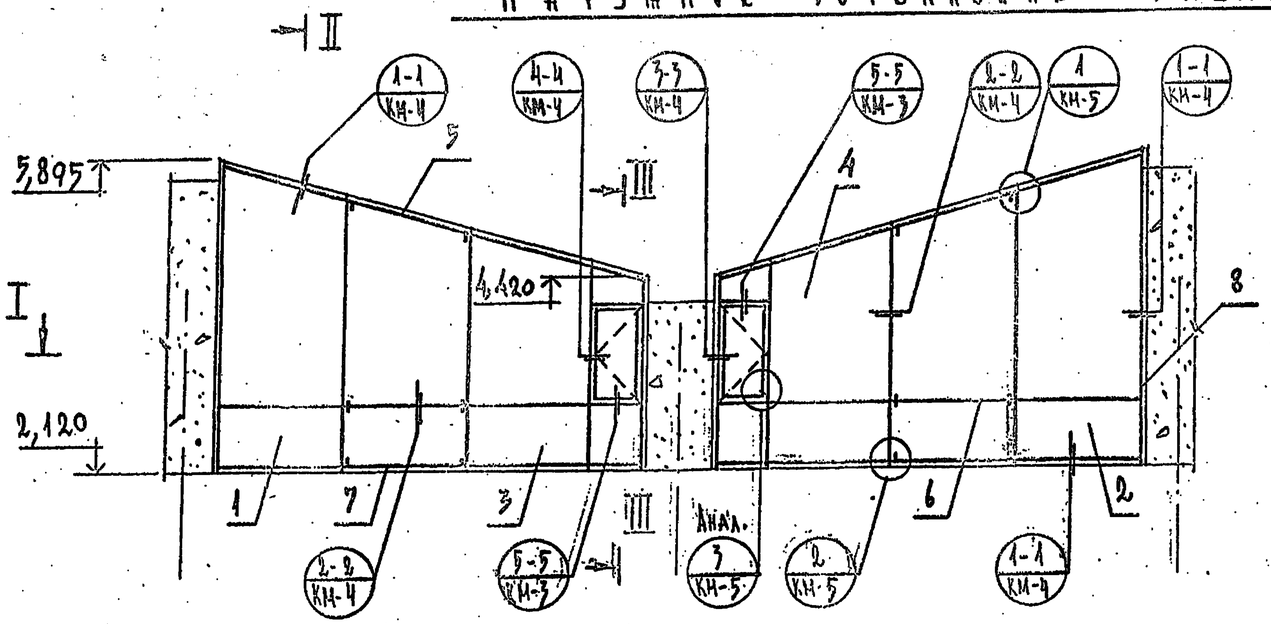

I–I

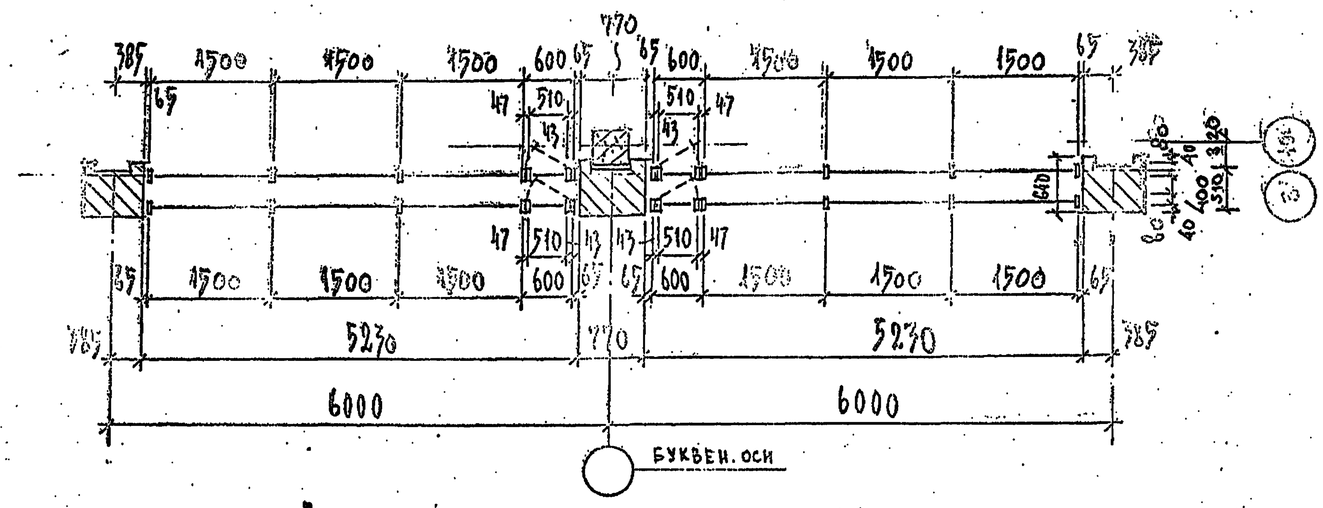

II–II

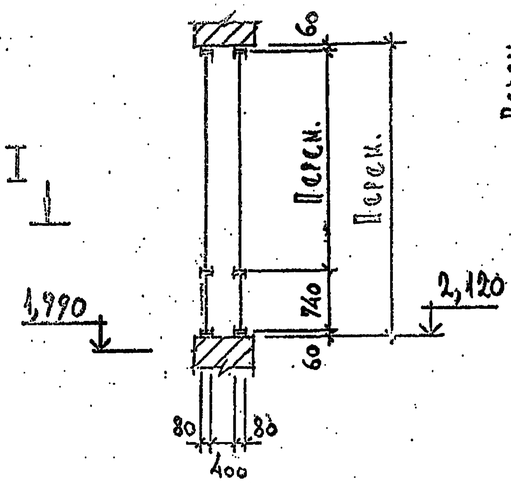

III–III

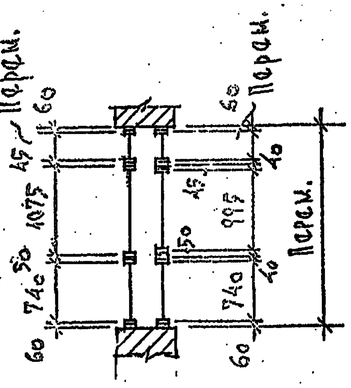

Спецификация монтажных элементов

N N поз.	Марка	Наименование	К-во	Примечан.
1	М-1	Марка монтажная	11	
2	М-2	—"—	11	
3	М-3	—"—	11	
4	М-4	—"—	11	
5	Р-1	Ригель	22	
6	Р-2	—"—	22	
7	Р-3	—"—	22	
8	Н-1	Нащельник	—	774 п.м.

Примечания:

1. Общие данные см. КМ-1.
2. Работать совместно с листом КМ-3.

Нач.отд.	Мирошин		
Нач.сект.	Учаский		
ГИП	Бэш		
Разработал	Аздайка		
Проверил	Учаский		

Привязан

Инв. N°

Т.П. 294-4-8

Крытый каток с искусственным льдом для учебно-тренировочных занятий

Стадия	Лист	Листов
Р	КМ-2	

Фрагмент монтажной схемы витражей по осям „3" и „10" в осях „Н"–„А" и „А"–„Н" /лист 1/

Зрелищных зданий и спортивных сооружений им. Б.С. Мезенцева

Формат 22

Копия верна

Фрагмент монтажной схемы витражей по осям „3" и „10" между осями „Н"–„А" и „А"–„Н"

Внутреннее остекление /11 шт./

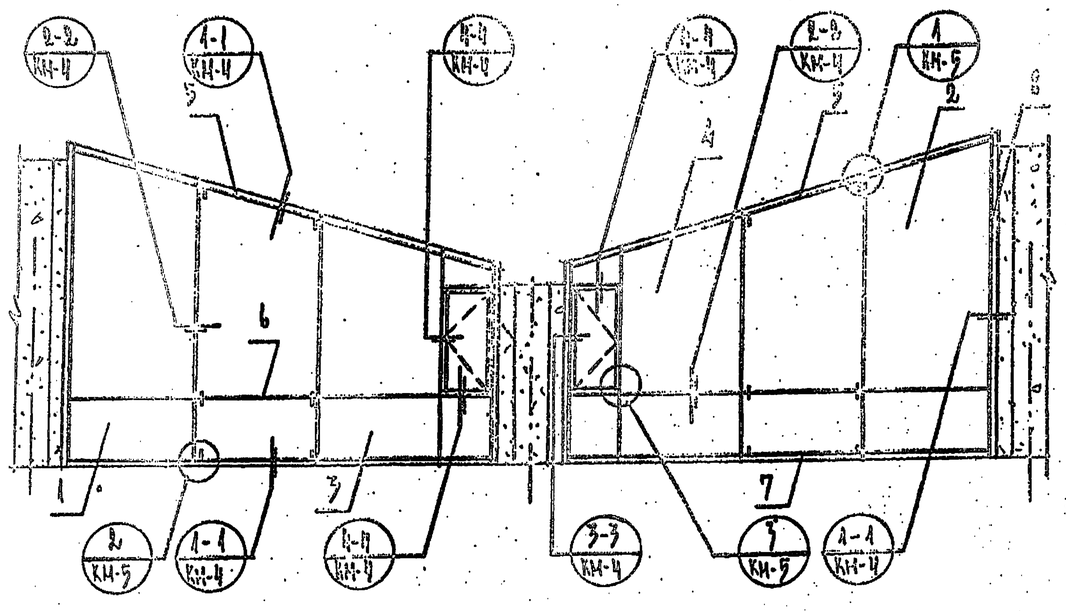

I^А – I^А

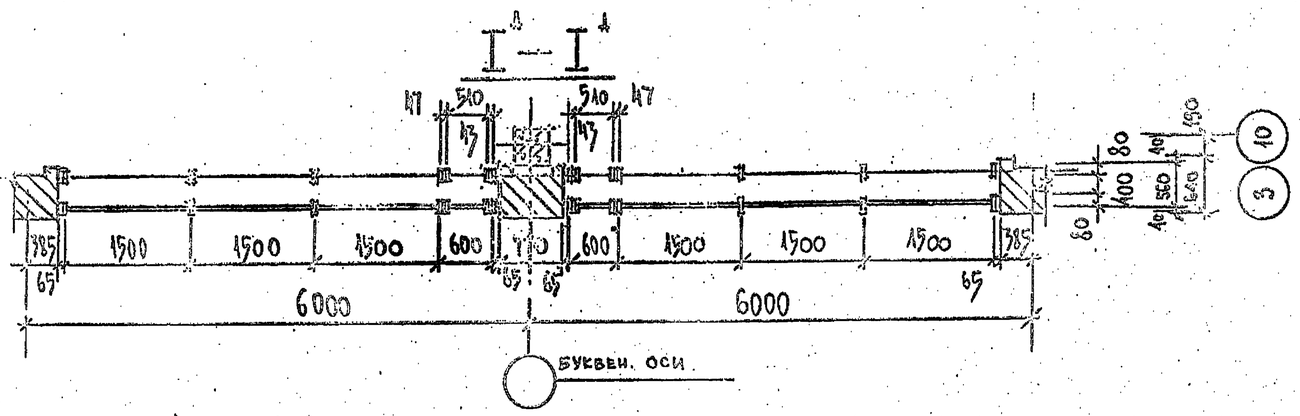

III^А – III^А

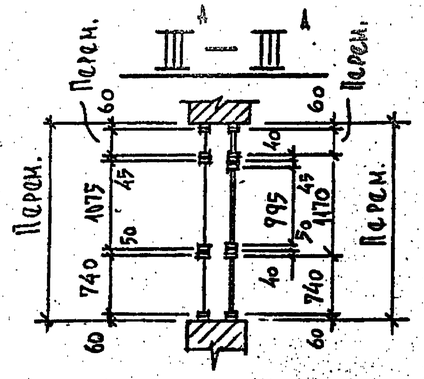

Примечания:

1. Общие данные см. КМ-1
2. Работать совместно с листом КМ-2.
3. План и разрезы с индексом „А" разработаны для варианта с тройным остеклением.

I^А – I^А

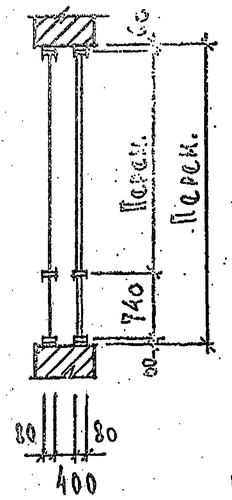

5 – 5

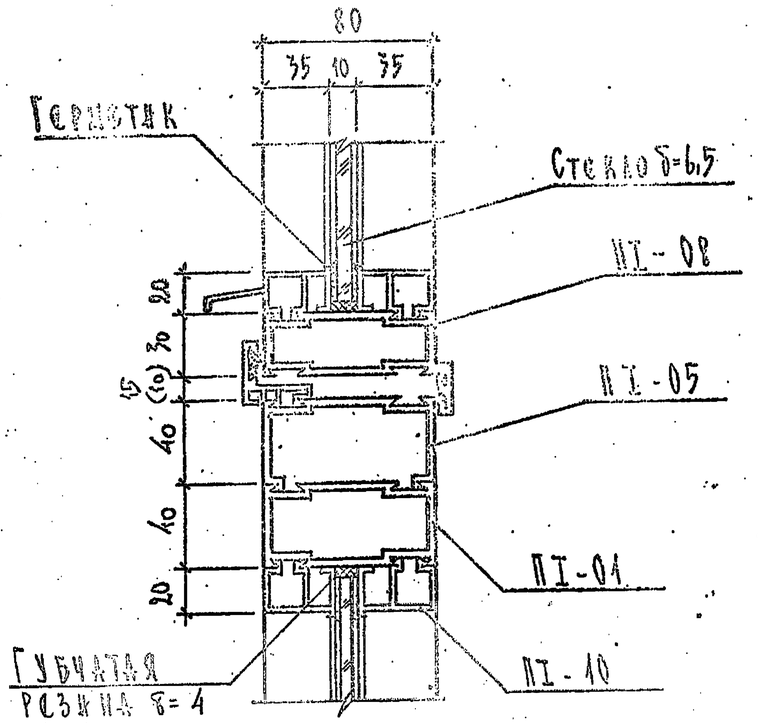

Спецификация монтажных элементов

N поз.	Марка	Наименование	К-во	Примечан.
1	М-1	Марка монтажная	11	
2	М-2	—"—	11	
3	М-5	—"—	11	
4	М-6	—"—	11	
5	Р-1	Ригель	22	
6	Р-2	—"—	22	
7	Р-3	—"—	22	
8	Н-1	Нащельник	—	700 м.п.

Типовой проект 294-4-8 Альбом I

Инв. № подл. | Подпись и дата | Взам. инв. №

Привязан

Инв. №

Нач.отд.	Мирошин		
Гл.спец.	Уманский		
ГИП	Буш		
Разработал	Лундина		
Проверил	Уманский		

ТП 294-4-8

Крытый каток с искусственным льдом для учебно-тренировочных занятий

Стадия	Лист	Листов
Р	КМ-3	

Фрагмент монтажной схемы витражей по осям „3"–„10" между осями „Н"–„А" и „А"–„Н"/лист 2/ Монтажная сх. 5-5

ЦНИИЭП зрелищных зданий и спортивных сооружений им. Б.С. Мезентцева

Альбом I

Типовой проект 294-4-8

1 - 1

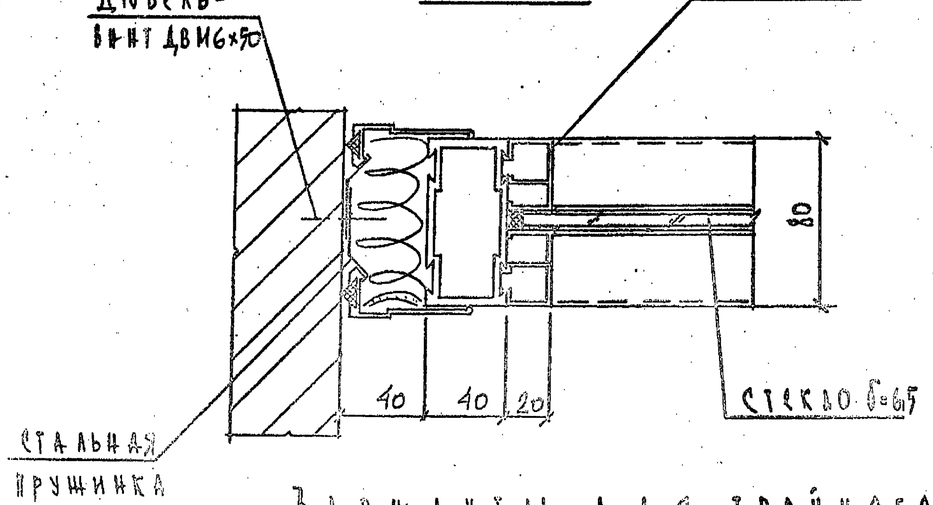

2 - 2

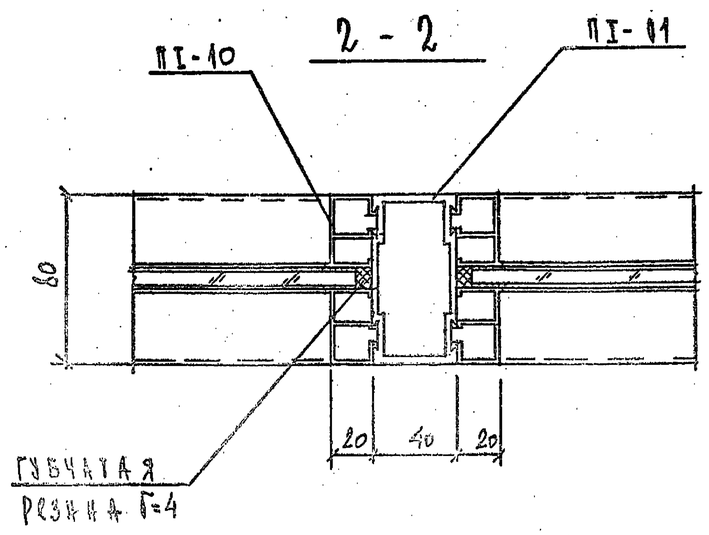

3 - 3

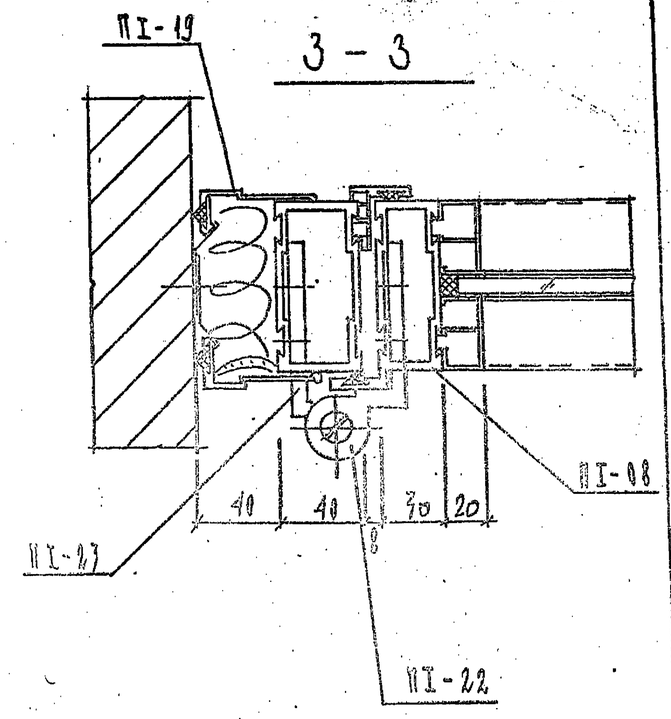

Варианты для тройного остекления

1 - 1

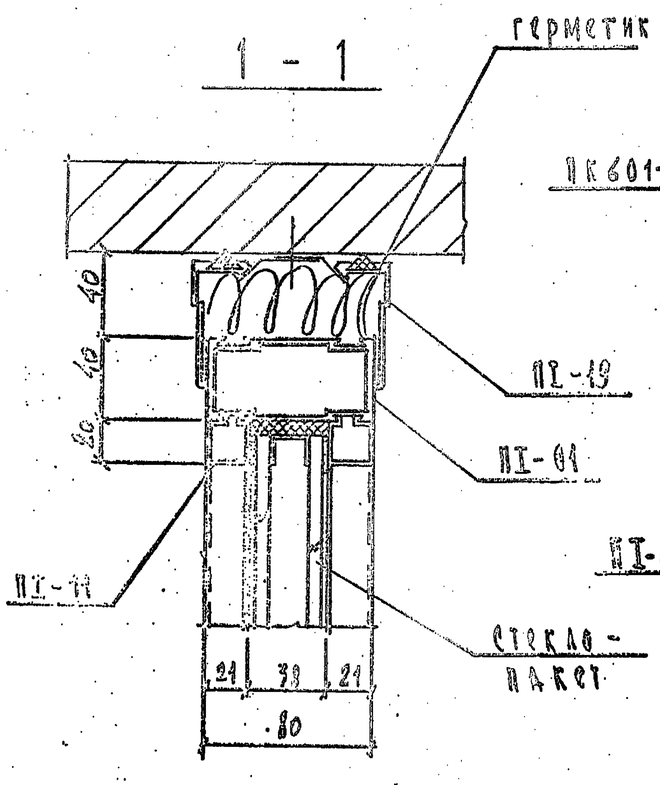

2 - 2

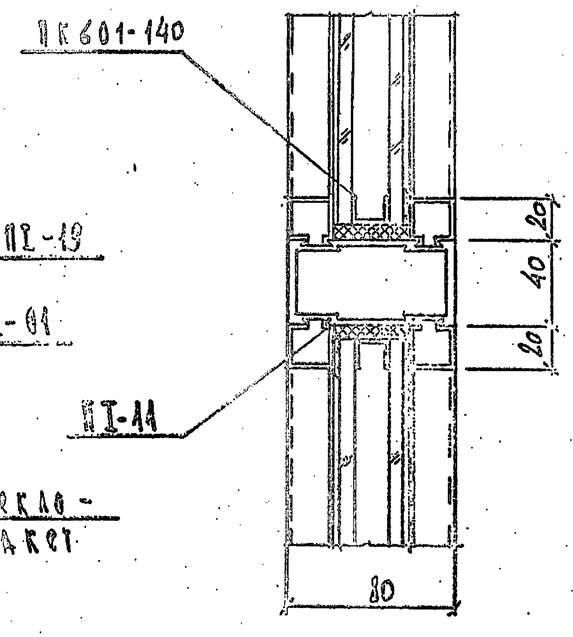

4 - 4

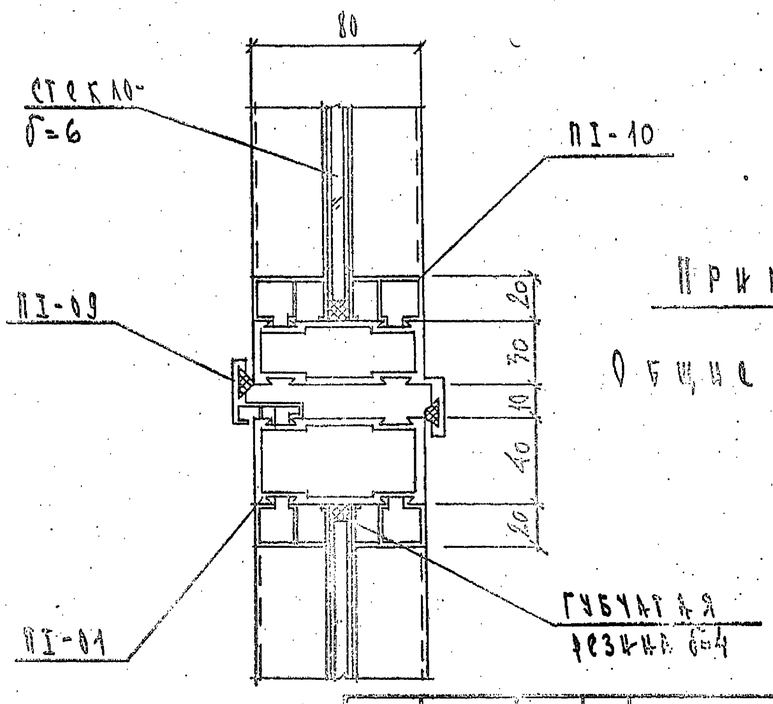

Примечание:

Общие данные см. КМ-1.

Привязан				ТП 294-4-8			
				Крытый каток с искусственным льдом для учебно-тренировочных занятий			
					Стадия	Лист	Листов
					Р	КМ-4	
Инв. №			Нач. отд. Миронин	Монтажные сечения: 1-1÷4-4. Варианты для тройного остекления узлы 1-1÷2-2	ЦНИИЭП зрелищных зданий и спортивных сооружений им. Б.С. Мезенцева		
			Нач. сект. Уманский				
			Г.И.П. Буш				
			Разраб. Князькова				
			Провер. Уманский				

Инв. № подл. | Подпись и дата | Взам. инв. №

Формат 22
17384-02

Узел 1

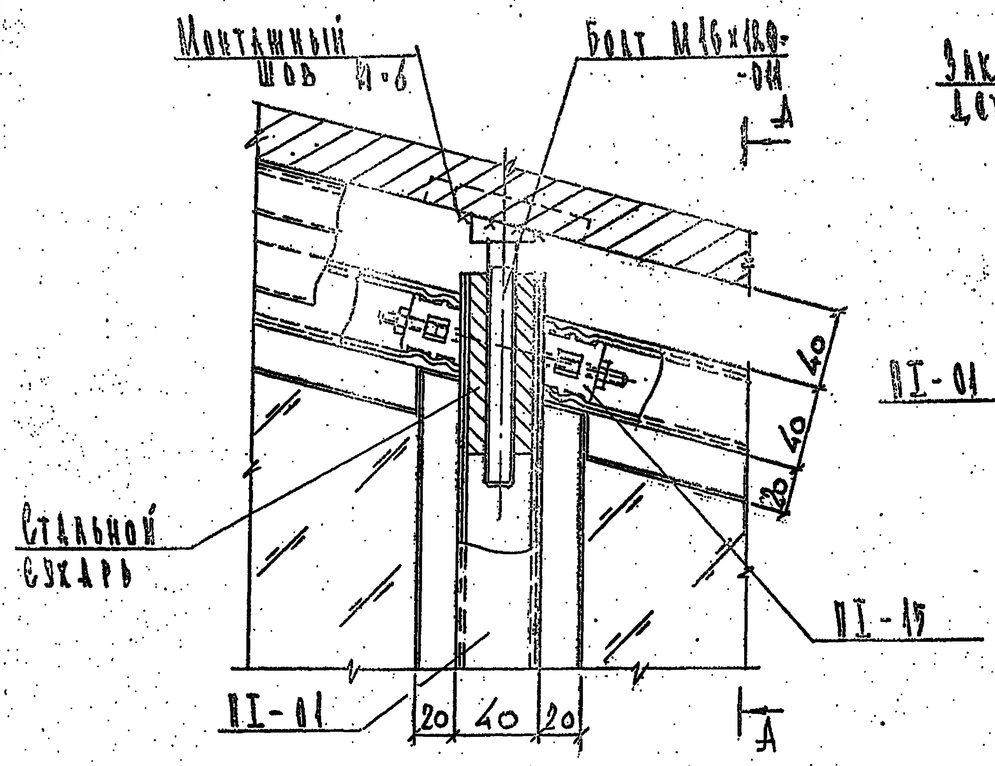

А – А

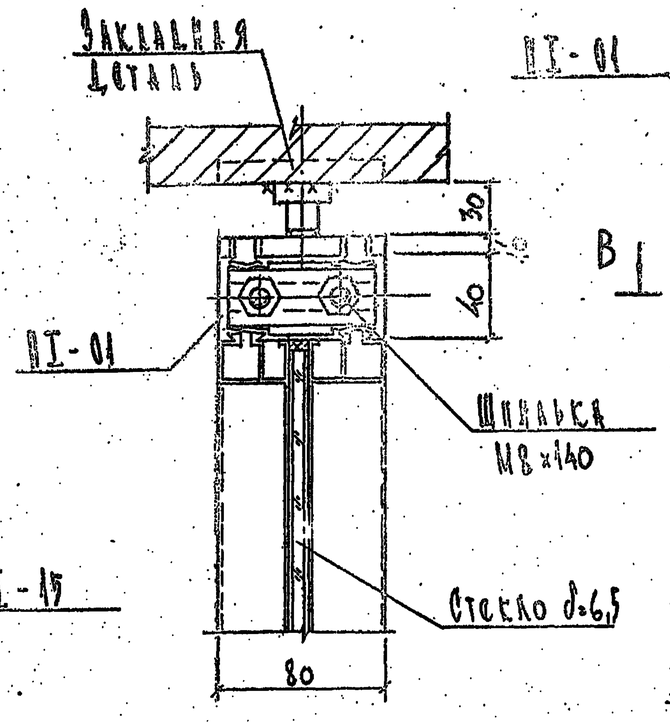

Узел 3

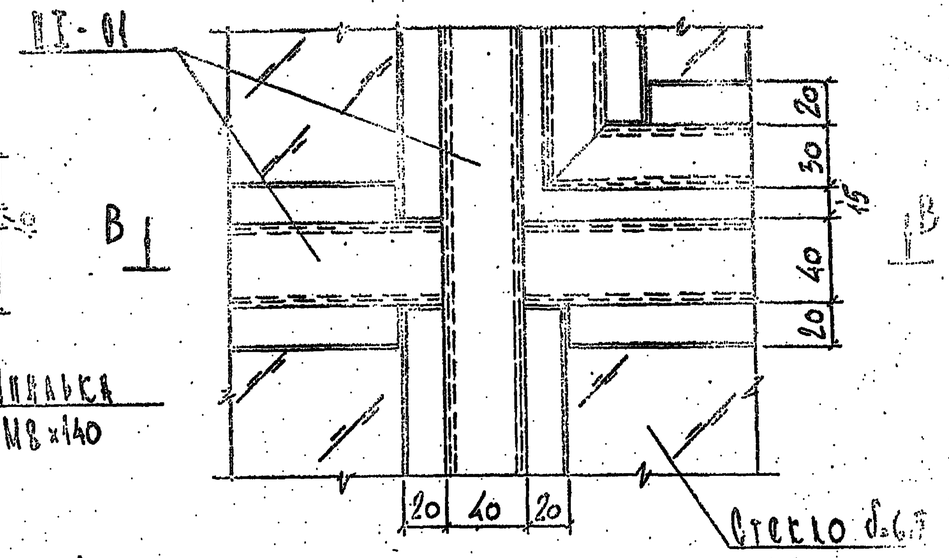

Узел 2

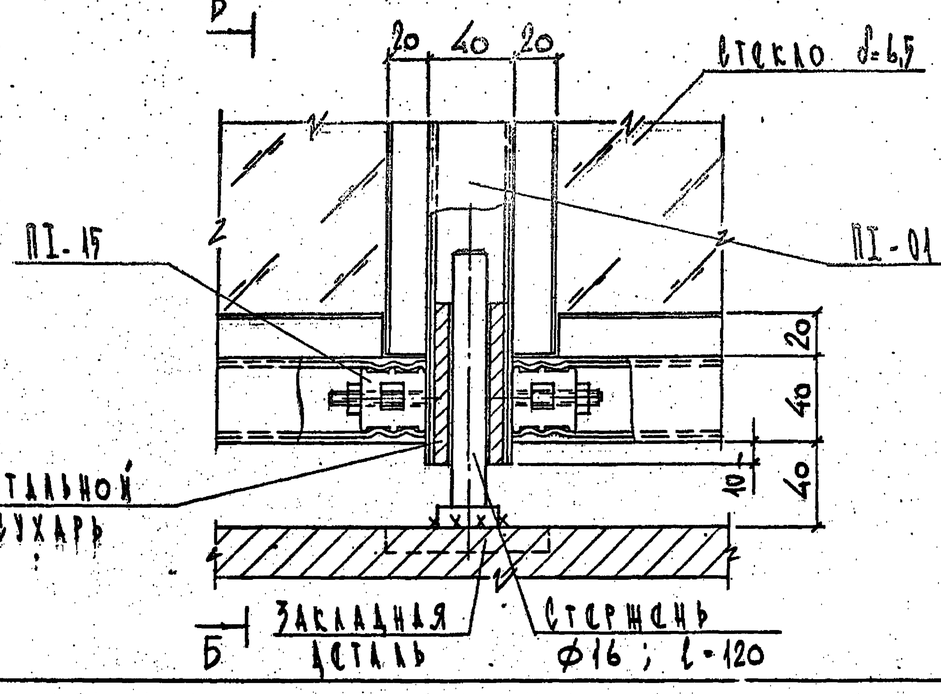

Б – Б

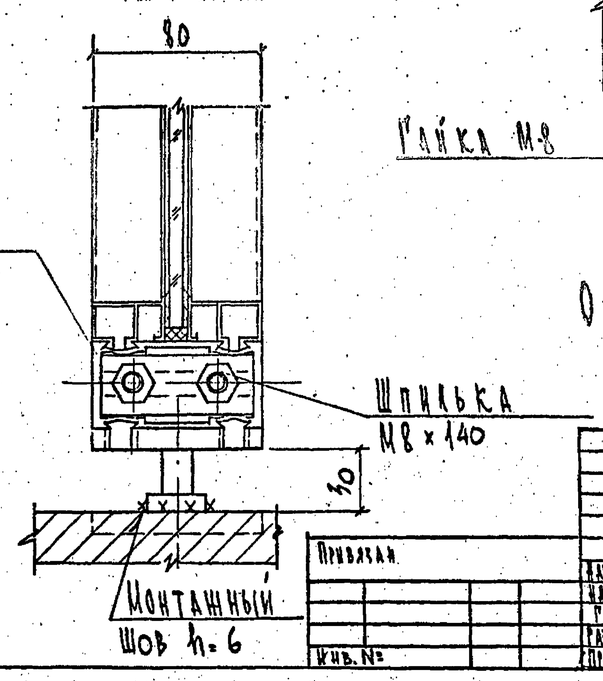

В – В

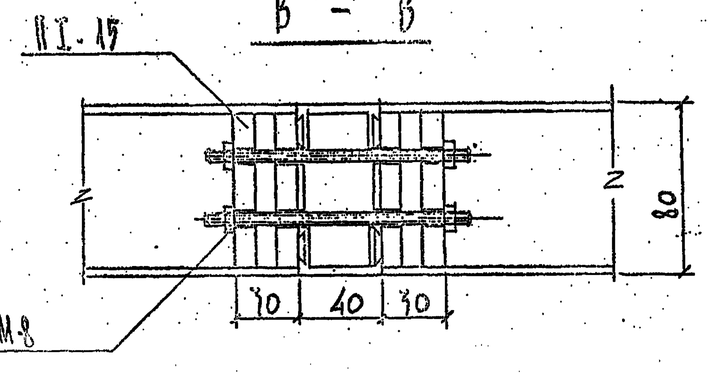

Примечание

Общие данные см. КМ-1

Привязан.					ТП 294-4-8			
					Крытый каток с искусственным льдом для учебно-тренировочных занятий			
				Нач.отд. Миронин		Стадия	Лист	Листов
				Нач.сект. Умнский		Р	КМ-5	
				ГИП Бум	Монтажные узлы: 1÷3	ЦНИИЭП зрелищных зданий и спортивных сооружений им. Б.С. Мезенцева		
				Разработал Батарева				
Инв. №				Проверил Умнский				

Альбом I

Типовой проект 294-4-8

Инв. № подл. | Подпись и дата | Взам. инв. №

Формат 22

Копия верна

294-4-8 Альбом I

Узел установки завертки

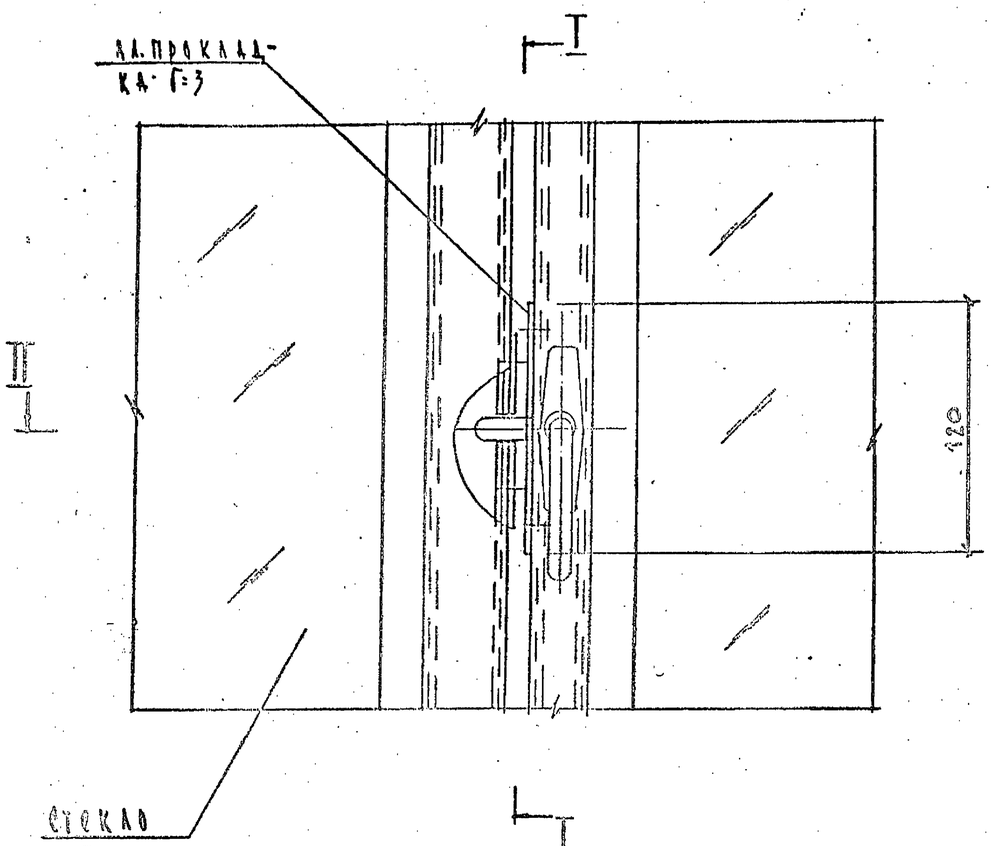

I - I

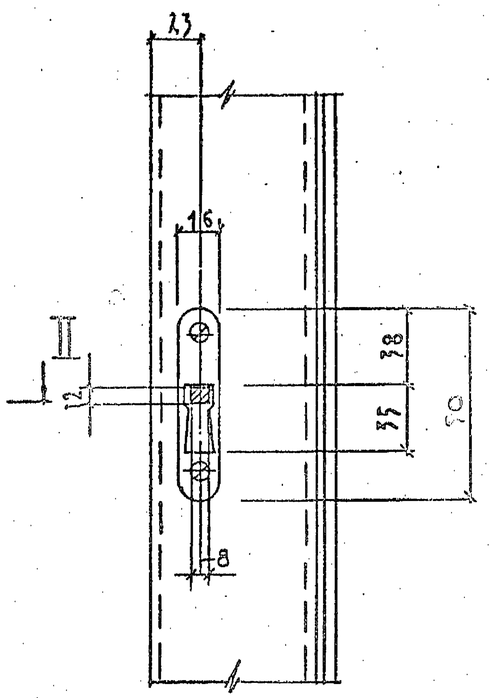

Узел установки шпингалета

Вид изнутри

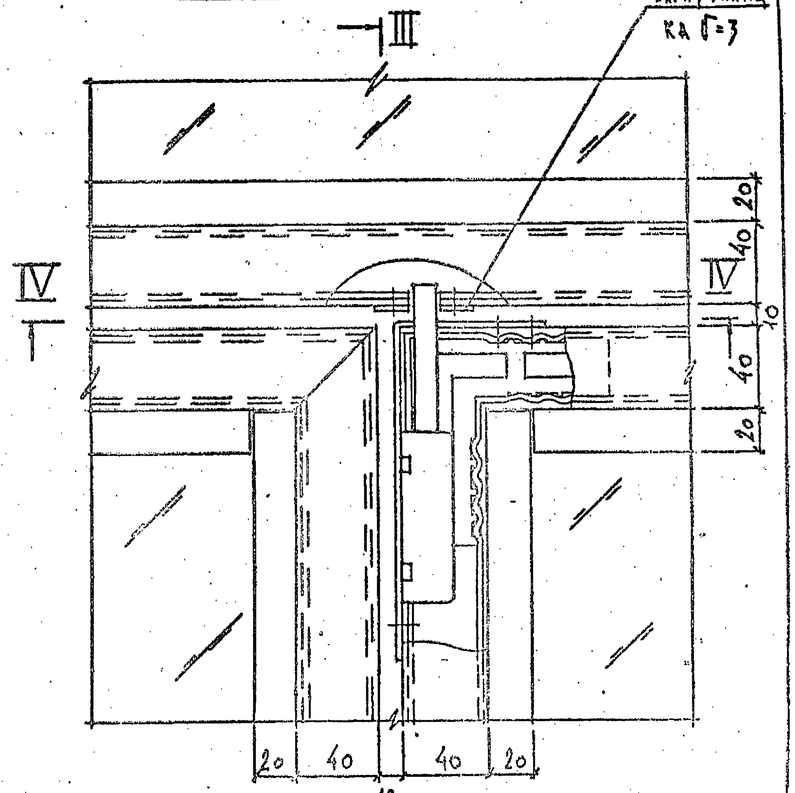

II - II

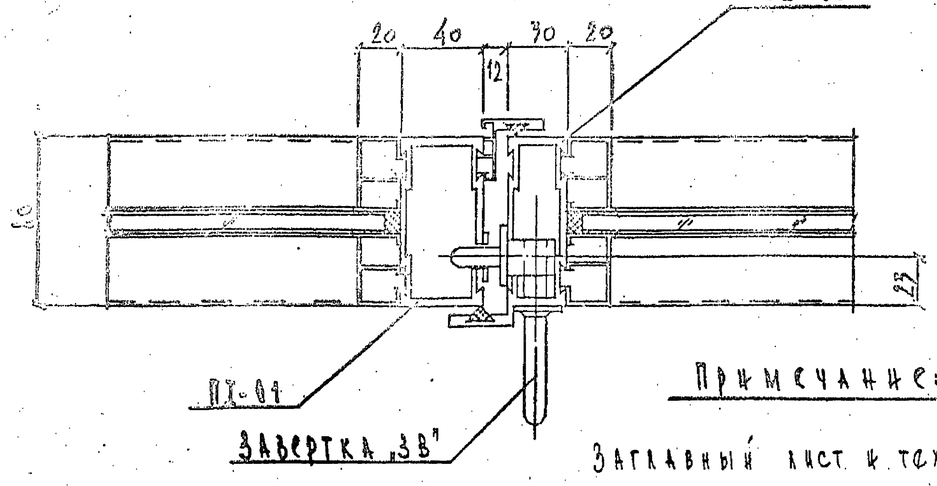

III - III

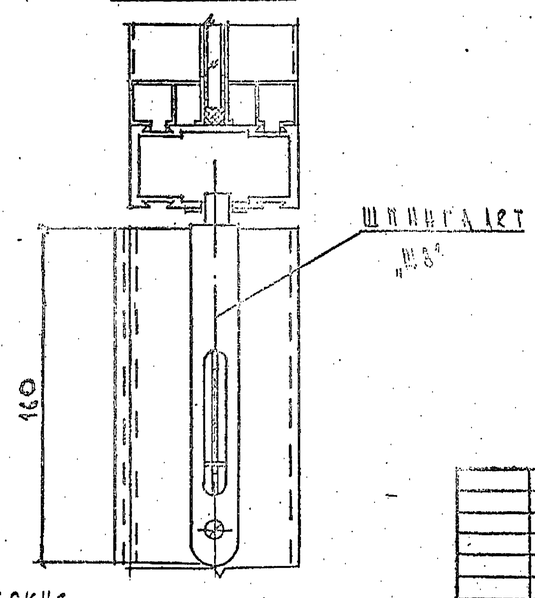

IV - IV

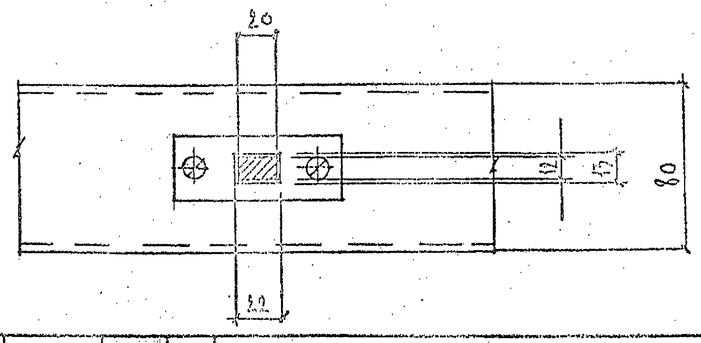

Примечание:

Заглавный лист и технические условия см. КМ-1.

				ТП 294-4-8		
				Крытый каток с искусственным льдом для учебно-тренировочных занятий		
Инжен.	Чуровский				Стадия	Лист	Листов
Нач.сект.	Уманский				Р	КМ-6	
Гип.	Бэш			Узлы установки завертки и шпингалета			
Разработал	Ананьев						
Проверил	Уманский						

Альбом 28

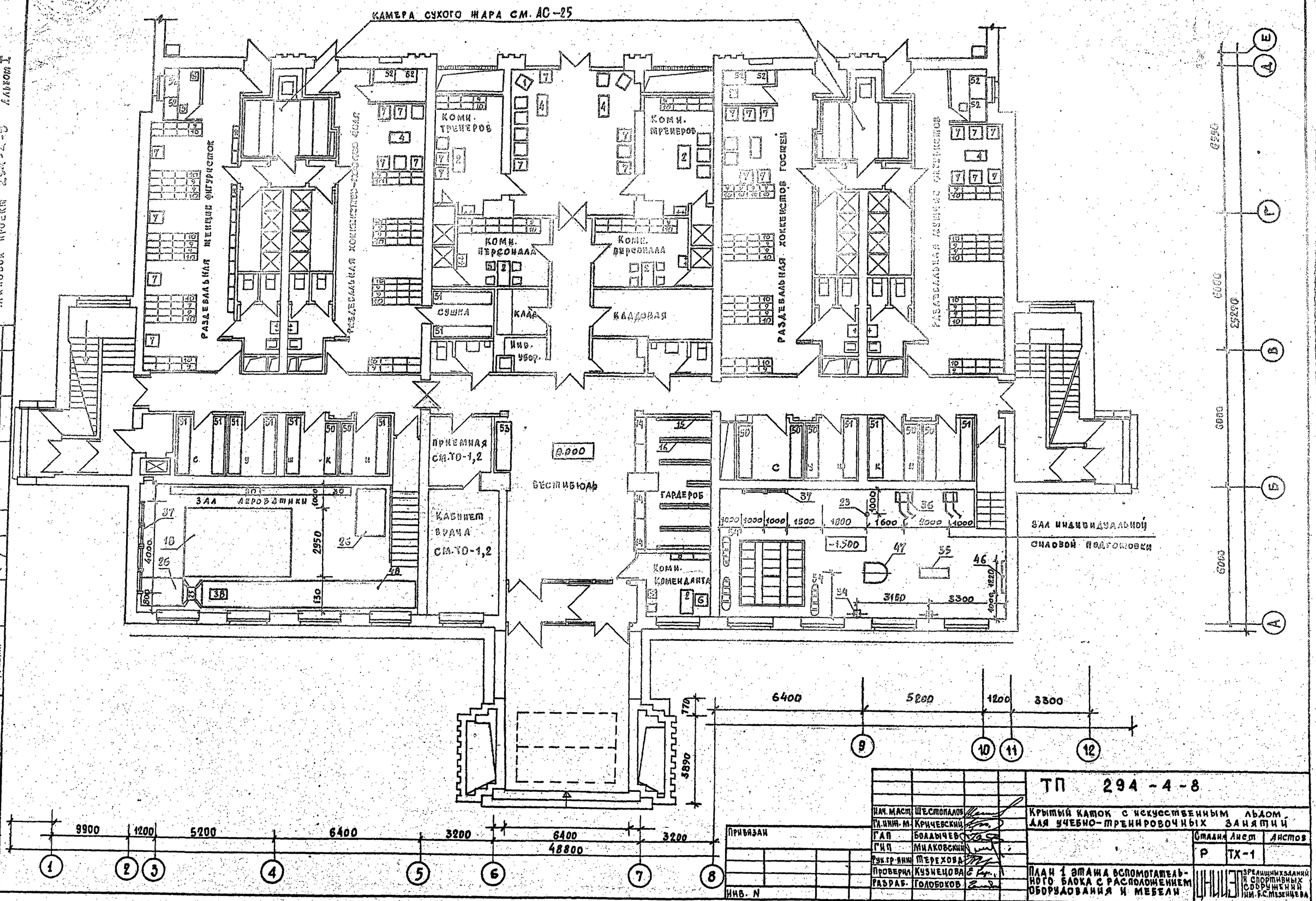
КАМЕРА СУХОГО ЖАРА СМ. АС-25
РАЗДЕВАЛЬНАЯ ЖЕНЩИН ФИГУРИСТОВ
РАЗДЕВАЛЬНАЯ ХОККЕИСТОВ-ГОСТЕЙ ЖЕНЩИН
КОМН. ТРЕНЕРОВ
КОМН. ТРЕНЕРОВ
КОМН. ПЕРСОНАЛА
КОМН. ПЕРСОНАЛА
СУШКА
КЛАД
КЛАДОВАЯ
ИНВ. УБОР.
РАЗДЕВАЛЬНАЯ ХОККЕИСТОВ ГОСТЕЙ
РАЗДЕВАЛЬНАЯ ЖЕНЩИН ФИГУРИСТОВ
ПРИЕМНАЯ СМ.ТО-1,2
ВЕСТИБЮЛЬ
ЗАЛ АКРОБАТИКИ
КАБИНЕТ ВРАЧА СМ.ТО-1,2
ГАРДЕРОБ
КОМН. КОМЕНДАНТА
ЗАЛ ИНДИВИДУАЛЬНОЙ СИЛОВОЙ ПОДГОТОВКИ
9900
1200
5200
6400
3200
6400
3200
48800
6400
5200
1200
3300
3890
770
6000
6000
6000

Копия верна

Типовой проект 294-4-8 Альбом I

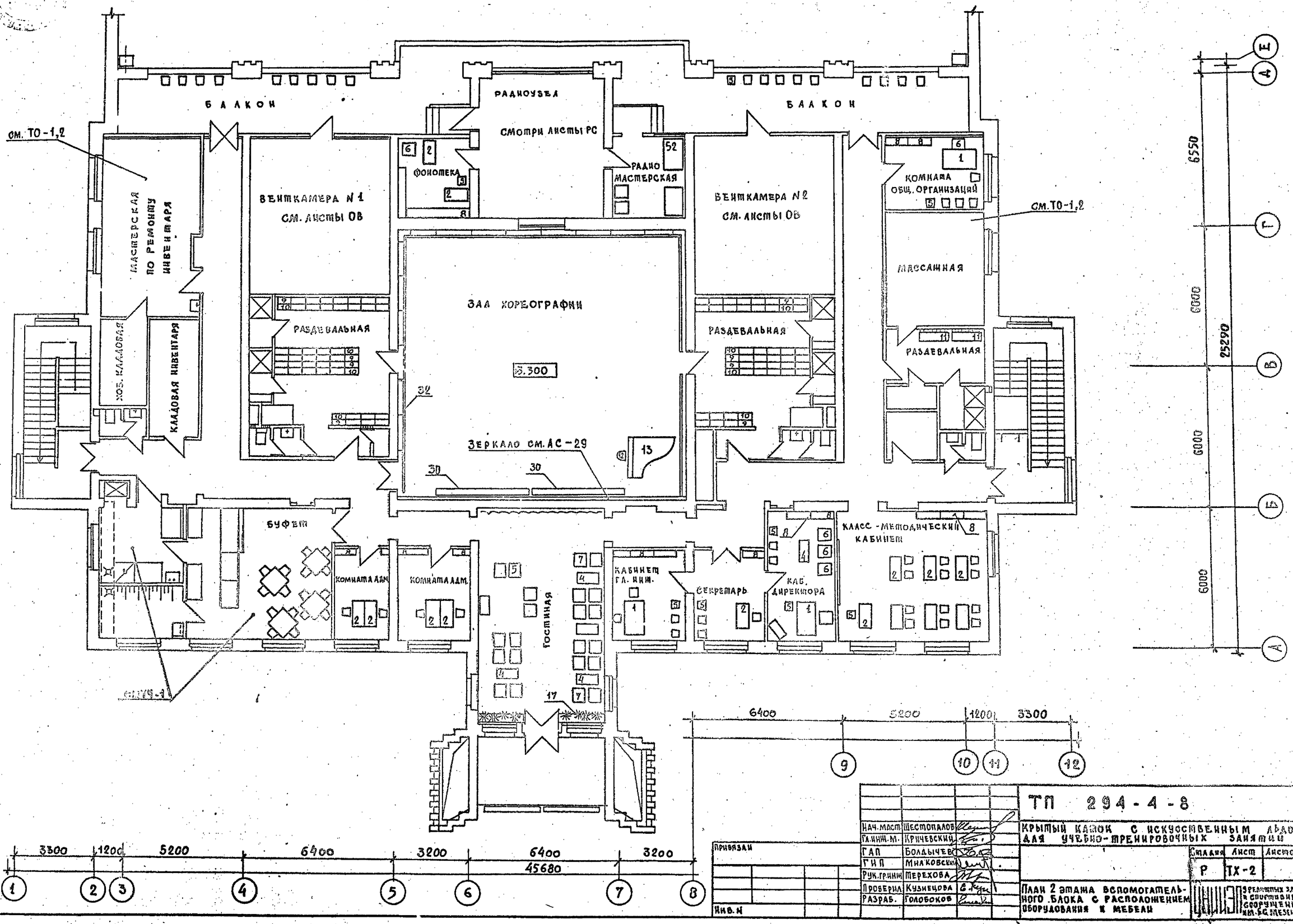

Нач. маст.	Шестопалов		
Гл. инж. м.	Кричевский		
ГАП	Болдычев		
ГИП	Миаковский		
Рук. группы	Терехова		
Проверил	Кузнецова		
Разраб.	Головоков		

Привязан

Инв. N

ТП 294-4-8

Крытый каток с искусственным льдом для учебно-тренировочных занятий

Стадия	Лист	Листов
Р	ТХ-2	

План 2 этажа вспомогательного блока с расположением оборудования и мебели

ЦНИИЭП зрелищных зданий и спортивных сооружений им. Б.С. Мезенцева

Формат 22

17-224-02

Взам. инв. N | Подп. и дата | Инв. N подл.

ОПИР | Лесь Е. | Отдел спортив. инженер. сооружений

Копия верна

Альбом I

Типовой проект 294-4-8

№№ пп	Наименование	тип	размеры	изготовитель	Колич. штук
I	Стол рабочий двухтумбовый	668А1-А4 00-02-234/3	I500х х750х х730	Мебельная эксп.фабрика "Стандарт"	4
2	Стол рабочий однотумбовый	668 В ОР-02--234/2	I200х х700х х730	Московская мебельная фабрика №6	I6
3	Стол для машинописи	669 В4	I050х х600х х680	Мебельная эксп.фабрика "Стандарт"	I
4	Столик журнальный		500х850х х550	-"-	I0
5	Стол рабочий	индекс К-6112--730	480х500х х780	Мебельная фабрика "Рига"	I05
6	Кресло рабочее	662	550х500х х760	Мебельная эксп.фабрика "Стандарт"	I2
7	Кресло для отдыха	43-5	7I0х х620х775	Мебельная фабрика "Рига"	54
8	Шкаф секционный		I000х300 х1800	Мебельная эксп.фабрика "Стандарт"	24
9	Шкаф раздевальный	см.МН-I			9I
I0	Скамья для раздевальной	см. МН-3			84
II	Банкетка	В-70I2--650	550х1300 х450	Мебельная фабрика "Рига"	4
I2	Стул для рояля				I
I3	Рояль			"Красный Октябрь"	I
I4.	Барьер в гардеробе	I.27I-4 вып.7 04.00.00.00	5I0х 800х х900		4
I5	Вешалка в гардеробе односторонняя	I.27I-4 вып.6 02.00.00.00	I200х х200		4
I6	Вешалка в гардеробе двухсторонняя	I.27I-4. Вып.6 05.00.00.00	I200х х200		I0
I7	Цветочница	тип.проект № 320-53 № 30тип II	I500х х800х х300		2
I8	Батут	ТУ 62	475х х293		I
I9	Ворота для хоккея с шайбой	ТУ 62 I905-74			4
20	Зеркало	см.АС-29	h=2000		I
2I	Гантели разного веса	ОСТ 62-48-75			I2 пар
22	Гири спортивные разного веса	ОСТ 62-49-73	Вес: I6,24,32кг		6 пар
23	Канат для лазания	ТУ 62 2740-78			I

№№ пп	Наименование	Тип	размеры	изготовитель	Колич. штук
24	Клюшки для игры в хоккей для мастеров,стандартные	ТУ-62 4939-75			25
25	Козел гимнастический	ТУ-62 2637-76			I
26	Мат гимнастический тренировочный любительской	ТУ-62 5273-76	I.20х2		25
* 27	Машина по уходу за льдом				2
28	Помост тяжелоатлетический	ТУ-62 I35I-75	2800х х2800		I
29	Секундомер				6
30	Скамейка гимнастическая	ТУ 62 2527-69	4000х320 300		7
3I	Сетка ворот для хоккея	Применит. ТУ 62 4957-74			4
32	Станок для хореографии	см.АС-29			55,2 п.м.
33	Станок для заточки коньков	ТУ 62 4276-7I			2
34	Станок для развития кистей рук	ТУ 62 4252-7I			2
35	Станок переносной для заточки коньков				3
* 36	Тренажер "эспандер грузовой"	ТУ 62 5334-77			2
37	Стенка гимнастическая	ОСТ 62-53-74			6
38	Трамплин гимнастический	ТУ 62 2559-76			I
39	Устройство для страховки (лонжа)	ОСТ 62-40-77			2
40	Часы-секундомер				2
4I	Часы-шахматные				2
42	Штанга тренировочная	ОСТ 62-7I-77			I
43	Эспандеры разные				I8
44	Шайба для хоккея				I0
45	Цирцуль двусторонний				5

№№ пп	Наименование	Тип	размеры	Изготовитель	Колич. штук
46	Полочка для гантелей		I500х х400		I
47	Стойка для присоединения со штангой				I
48	Резиновая дорожка		22000х х800		I
49	Стеллаж металлический тип I	СМ КС-22	2400х х1800х х600		6
50	Стеллаж металлический тип II	СМ КС-22	2400х х1800х х600		I2
5I	Стол производственный	С-3А	I000х х600х х900		7
52	Скамья деревянная	ТП 320-55 № 2 тип II	2I00х х620х х450		I
* 53	Подставка для дисков штанги	ТУ 62 I78I-70			3
54	Скамья тяжелоатлетическая		I2I0х х890х х880		I

ПРИМЕЧАНИЯ:

I. Оборудование, отмеченное звездочкой, приобретается за счет эксплуатационной сметы.

2. Планы расстановки оборудования и мебели смотри ТХ-I, ТХ-2

Нач. маст.	Шестопалов		
Гл. инж. м.	Кричевский		
ГАП	Кузнецова		
ГАП	Болдычев		
ГИП	Миковский		
Рук. гр. инж.	Терехова		
Проверил	Болдычев		
Разработал	Голобоков		

Привязан

Инв №

ТП 294-4-8

Крытый каток с искусственным льдом для учебно-тренировочных занятий

Стадия	Лист	Листов
Р	ТХ-3	

Спецификация спортивного оборудования и мебели

ЦНИИЭП зрелищных зданий и спортивных сооружений им. Б.С. Мезенцева

Согласовано: Е. Лось (ОНИР); Инженер (Отдел спорт. сооружений)

Инв. № подл. | Подпись и дата | Взам. инв. №

Типовой проект 294-4-8 Альбом I

Спецификация технологического оборудования и мебели

№№ п/п	Наименование	Марка тип	Кол. шт.	Габариты /l×b×h/ мм.	Масса кг	Электрооборудование: Установ. мощность квт.	Напряжение в в.	Фазность	Данные по мощности	Завод-изготовитель или проектная организация и №№ чертежей	Примечание
	Мастерская по ремонту инвентаря										
1	Станок вертикально-сверлильный настольный	2М112	2	370×770×820	120.0	0.6	380	3		Заводы Министерства станкостроительной и инструм. пр-ти	
2	Станок токарно-настольный	16Т01П	2	580×440×340	30.0	0.12	220	1		"	
3	Станок точильно-шлифовальный	3Б631	2	600×350×1165	142.0	0.6	380	3	$L = 360\ м^3/час$	"	
4.	Станок заточный	ИЭ-970Ж	1	400×445×303	18.0	0.18	220	1		"	
5	Сосисковарка электрическая	FE-11	1	590×440×280		4.0	380	3		Трансэлектро, Венгерская нар. республика	
6	Стол-зонт		1	740×630×1950					$L = 350\ м^3/час$	Электромеханический з-д „Медтехника" г. Москва	
7	Раковина стальная эмалированная	РСТО-1	2	500×400×540	9.7				Подвод х.г. воды канализации	Трубный з-д г. Липецк	Учитыв. слиянием частью проекта
8	Верстак слесарный (ТУ-400-15-241-73)		9	1100×800×900						Производственный комбинат УБКО г. Москва	
9	Верстак столярный	Р-529	1	2465×910×805	92.0					Гипроавтотранс г. Воронеж	
10	Шкаф инструментальный	ОРР-46-11	7	455×555×1300	64.0					Росглавмет, г. Москва	
11	Шкаф для халатов		2	1000×400×2000						Торговая сеть	
12	Электрорубанок	ИЭ-5705	1	520×218×190	10.5	0.6	220	1		З-ды Министерства станкостр. и инструм. пр-ти	
13	Электропила	ИЭ-5101Б	1	345×298×300	10.5	0.4	220	1		"	
14	Электродолбежник	ИЭ-5609	1	310×300×505	13.0	0.8	220	1		"	
15	Электросверлилка	ИЭ-1015	1	360×470×165	9.5	0.7	220	1		"	
	Массажная										
16	Кушетка для массажа		2	2000×800×800	43.0					ГипронИздрав, ТО-М-47	
	Кабинет врача										
17	Кипятильник (стерилизатор)	ЗПО-22	1							Всесоюзное объединение „Союзмедтехника"	
18	Шкаф холодильный „ЗИЛ"	КШ-40	1							З-д им. Лихачева г. Москва	
19	Умывальник прямоугольный		1							З-д Стройфаянса г. Киров	
20	Кушетка смотровая		1							Ф-ка медмебели пос. Румянцево	
21	Стол врача		2							"	
22	Столик инструментальный	СИ-3	2							"	
23	Ростомер		1							Всесоюзное объединение „Союзмедтехника"	
24	Весы медицинские	РП-150-М	1							"	
25	Спирометр водяной	СВиРО-185	1							"	
26	Стул полужесткий		15							Торговая сеть	
	Радиомастерская										
27	Стол-верстак для радиомонтажных работ и пайки		1	1360×850×900/1860	50.0	0,5	220	1	$L = 240\ м^3/час$	ГИПРОНИИ инв. № 110962 объект 689	
	Сауна										
28	Электронагреватели для электропечки	ТЭН-49	2 комп.			25.0	380	3		Московский з-д торгового оборудования	ТЭН-49 №1.0 шт. в комплекте 25 шт.

Примечания:

1. План расстановки технологического оборудования и мебели см. ТО-1

Привязан				ТП 294-4-8	
				Крытый каток с искусственным льдом для учебно-тренировочных занятий	
		Нач. отд.	Мирошин	Стадия: Р	Лист: ТО-2 / Листов:
		ГИП	Редкина		
		Ст. инж.	Прокопенкова	Спецификация технологического оборудования и мебели.	ЦНИИЭП зрелищных зданий и спортивных сооружений им. Б.С. Мезенцева
		Провер.	Редкина		
Инв. №		Разраб.	Прокопенкова		

Согласовано: Болдачев; Макет №5

Инв. № подл. | Подпись и дата | Взам. инв. №

копия верна

Типовой проект 294-4-8 Альбом I

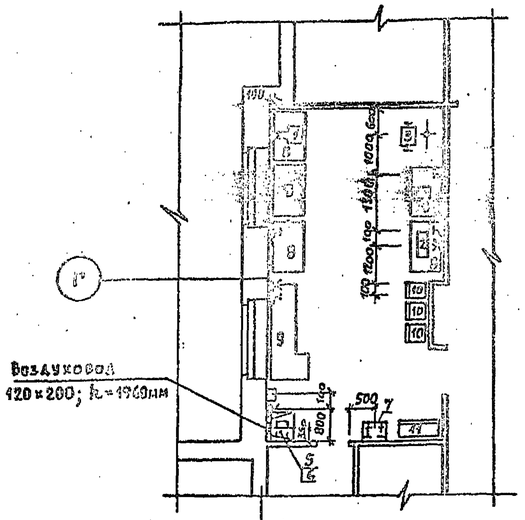

Мастерская по ремонту инвентаря (2ой этаж)

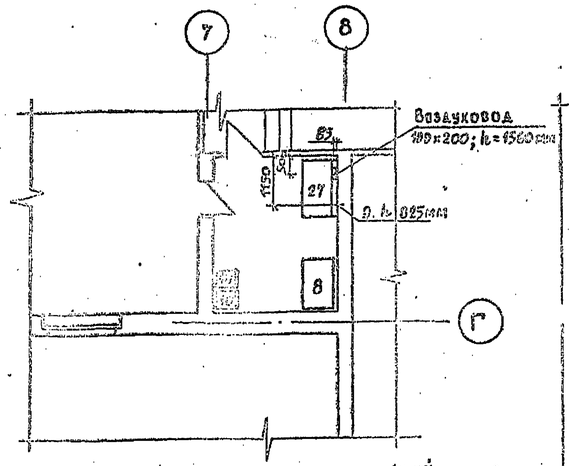

Радиомастерская (2ой этаж)

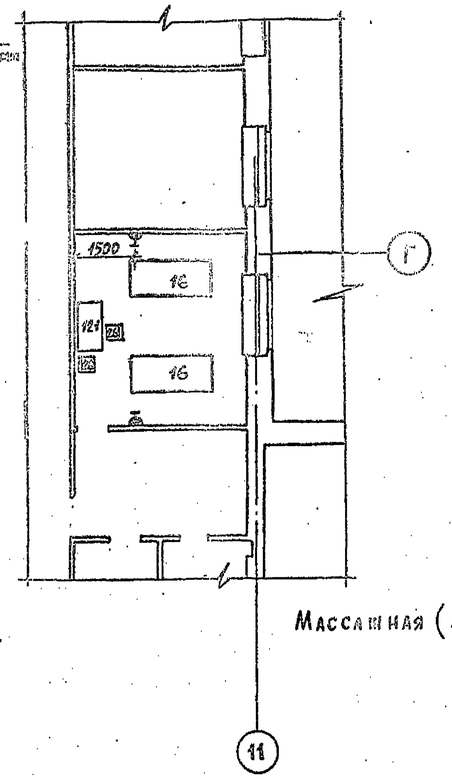

Массажная (2ой этаж)

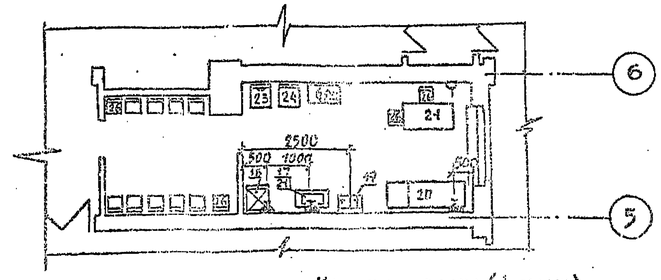

приемная Кабинет врача (1 этаж)

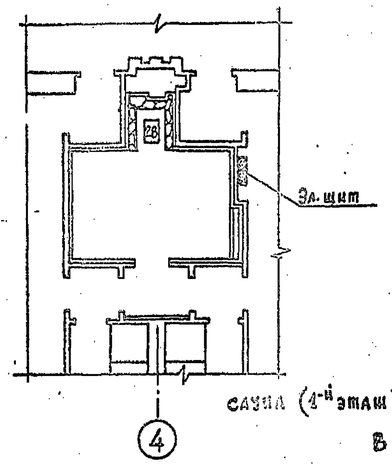

Сауна (1-й этаж)

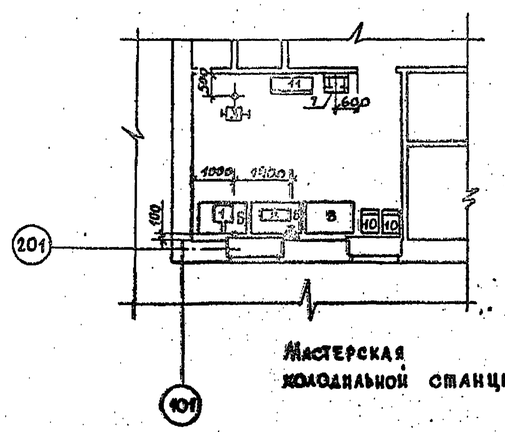

Мастерская холодильной станции

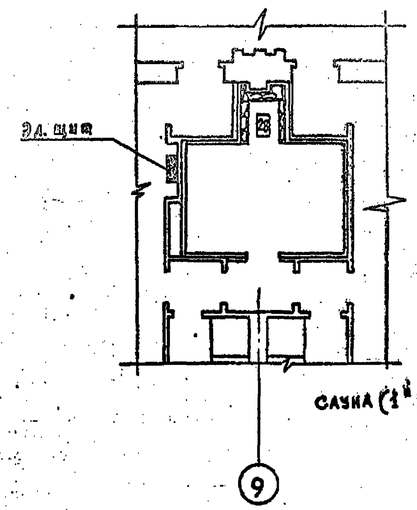

Сауна (1-й этаж)

Условные обозначения

Графическое изображение	Наименование	Высота установки от пола в мм
	Розетка штепсельная 3х полюсная нормальная с 4-м заземл. контактом	1000
	Розетка штепсельная 2-х полюсная нормальная с 3-м заземл. контактом	1000
	Розетка штепсельная 2-х полюсная нормальная (осветительная)	1000
	Выход электротехнических труб	200

Примечание:

1. Все размеры даны в мм, отметки - в метрах.
2. Сеть электропроводов проложить в полу в стальных трубах.
3. Металлические части оборудования и электротехнических устройств, могущие оказаться под напряжением, подлежат защитному заземлению согласно требованиям ПУЭ.
4. Концы стальных труб, выходящих к оборудованию, должны иметь резьбу.
5. В кабинете врача стену за умывальником облицевать глазурованной плиткой на h=1800 мм, b=1050 мм.
6. Расчетную температуру и кратность обмена воздуха принимать согласно требованиям СНиП.
7. Выбор величин освещенности и коэффициента запаса производить в соответствии с требованиями СНиП и ПУЭ.
8. Привязка оборудования дана от чистой поверхности стены и уровня чистого пола.

Ведомость рабочих чертежей марки ТО

Лист	Наименование
ТО-1	План с расположением технологического оборудования и мебели
ТО-2	Спецификация технологического оборудования и мебели

Согласовано: Мастер № 5 Бялечев; Отдел № 2 Бутыкин; Отдел № 3 Ашихмин; Отдел № 4 Полунин

Привязан

Инв. №

Нач. отд.	Мирошин		
ГИП	Редкина		
Ст. инж.	Прокопенкова		
Проверил	Редкина		
Разработ.	Прокопенкова		

ТП 294-4-8

Крытый каток с искусственным льдом для учебно-тренировочных занятий

Мастерские, кабинет врача, сауны, массажная

Стадия	Лист	Листов
Р	ТО-1	2

План с расположением технологического оборудования и мебели

ЦНИЭП зрелищных зданий и спортивных сооружений им. Б.С. Мезенцева

Формат А2

Типовой проект 294-4-8 Альбом I

Фрагмент плана 2го этажа
Буфет

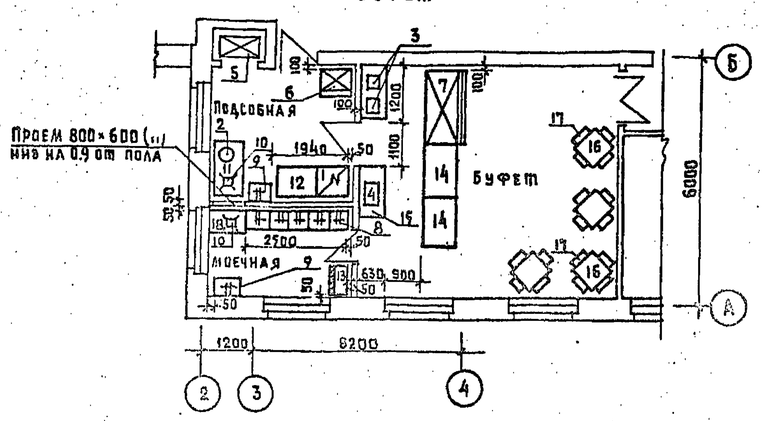

Монтажный план

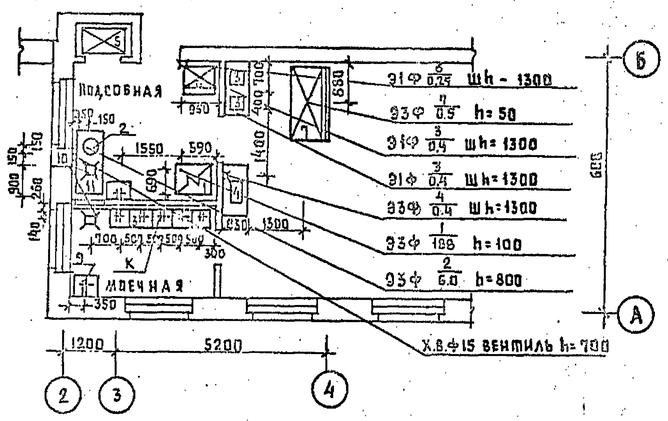

Спецификация технологического оборудования

NN п/п	Наименование оборудования	Тип марка	Кол. шт.	Габаритные размеры	Мощность ед.об	Мощность общ.	Фазность	Расход воды л/сек х.в.	Расход воды л/сек г.в.	Вес кг.	Завод-изготовитель
1	Электроплита секц. мод.	ЛЭСМ 4Шб	1	840×840×860	18.8	18.8	3				Душанбинский з-д торг. маш.
2	Электрокипятильник	КНЭ-50	1	427×303×702	6.0	6.0	3	0.2			Калининградский з-д торг. маш.
3	Электротермостат	АСБ-6М	2	370×380×615	0.4	0.8	1				Ленинградский з-д торг. маш.
4	Электрососиковарка	FE-11	1	590×410×280	4.0	4.0	3				"Трансэлектро" Венгрия
5	Подъемник малый груз.	Q=100 кг.	1	Кабина 900×650×1000	2.7	2.7	3				Учитыв. пр-том механ.
6	Шкаф холодильный	ШХ-04М	1	750×750×1810	0.25	0.25	1				Мархолодмаш
7	Прилавок-витрина охл.	ТАИР-106	1	1800×250×1200	0.5	0.5	3				——— " ———
8	Ванна моечная	По типу ВМСМ-1	5	500×500×860				0.3	0.3		Союзторгоборудование
9	Раковина		2	600×400				0.2	0.2		Учитывается пр-том
10	Трап		2	270×270							сантехники
11	Стол производств.	СР-2	1	1400×630×850							Союзторгоборудование
12	——— " ———	СПСМ	1	1050×840×900							——— " ———
13	Шкаф для посуды	ШХП	1	770×425×1710							——— " ———
14	Стойка буфетная	5.01.00.00.00	2	1200×750×900							Типовые конструкции
15	Подшкафник пристенн.	17.01.00.00.00	2	1200×630×900							и детали. Серия 1.271-4
16	Стол обеденный		4	900×900×780							Приобретается по
17	Стул		16								усмотрению заказч.
18	Стол производственный	СР-1	1	1100×630×850							Союзторгоборудов.

Примечания:

1. Все размеры даны в мм, отметки в м.
2. Полы должны быть сделаны с уклоном к трапу.
3. Привязки подводок электроэнергии, воды к оборудованию и трапа даются от чистой отделки стен или перегородок (штукатурки или плитки).
4. Все аппараты должны быть заземлены или занулены в соответствии с действующими электротехническими требованиями

Условные обозначения

- Э — Подвод электроэнергии
- Ф — Фазность тока
- h — Высота подводок от чистого пола, мм
- Штепсельная розетка
- N — Номер позиции
- W — Мощность тока, КВТ
- Трап
- d — Диаметр трубопровода, мм
- х.в. — Подвод холодной воды.
- к — Отвод в канализацию с разрывом струи
- Подвод холодной и горячей воды к раковине d=15 мм; h=1100. Смеситель.
- Подвод холодной и горячей воды к моечной ванне d=20 мм

Нач.отд.	Мирошин		
ГИП	Войновская		
Рук.гр.	Толкушкина		
Инженер	Сережина		

Привязан

Инв. N

ТП 294-4-8

Крытый каток с искусственным льдом для учебно-тренировочных занятий

Стадия	Лист	Листов
Р	ТЧ-1	1

Технологическая часть проекта буфета

Зрелищных зданий и спортивных сооружений им Б.С. Мезенцева

Согласовано

Альбом 2 — Солдатов
Альбом 3 — Сидоров
Альбом 4 — Бенгин

Главный инженер проекта

Взам. инв. N

Подпись и дата

Инв. N подл.

Копия верна

Альбом I

Типовой проект 294-4-8

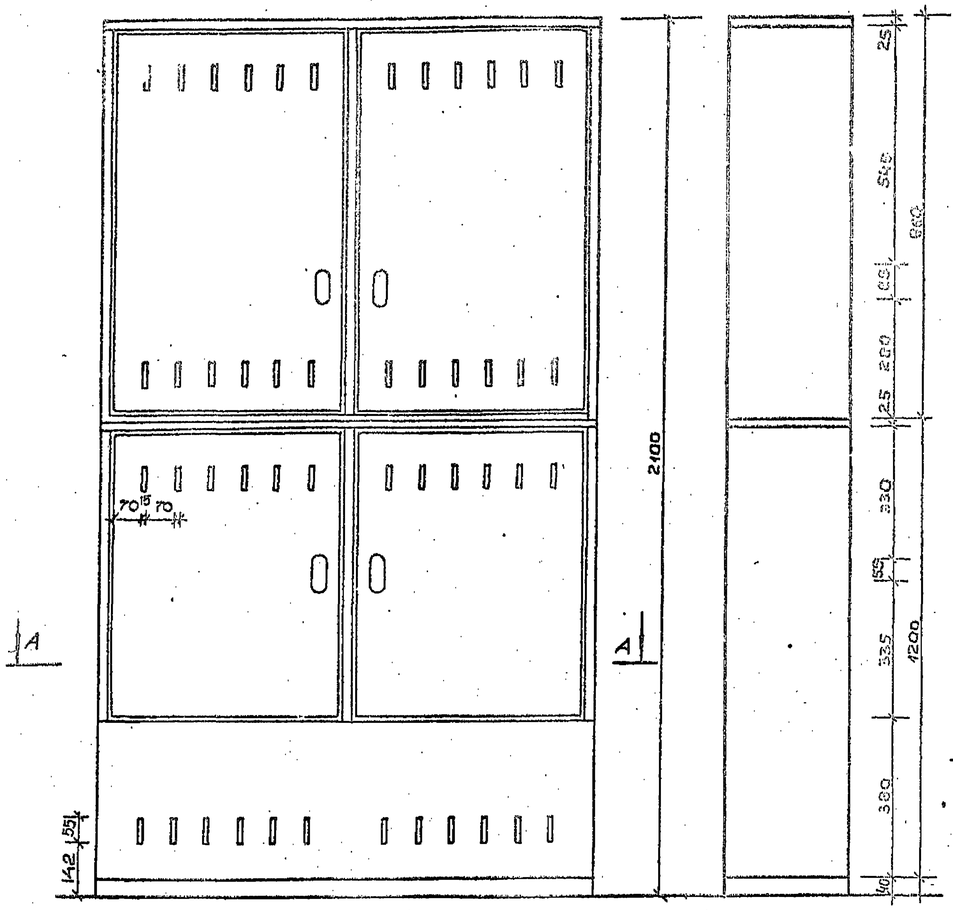

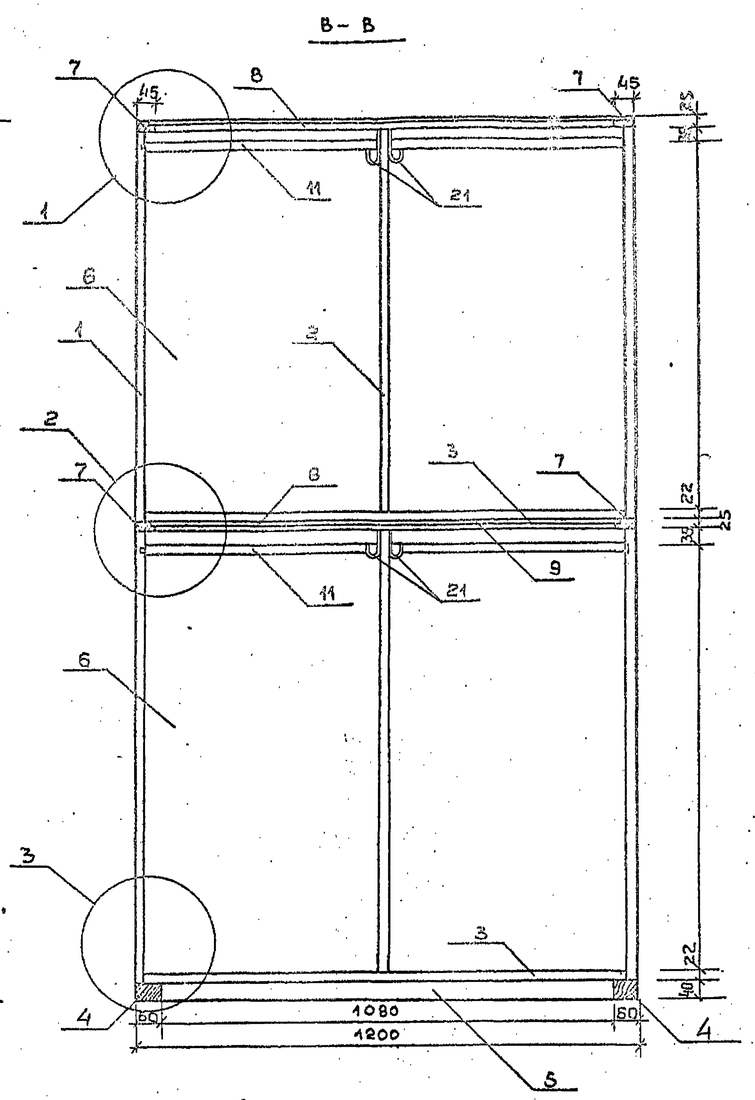

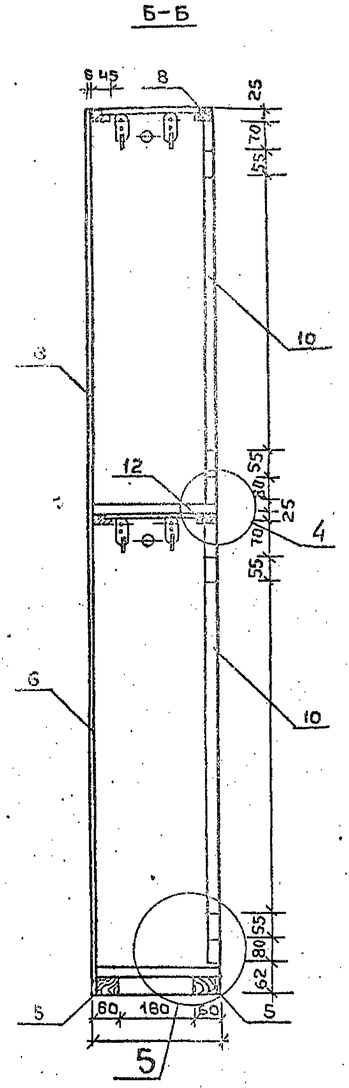

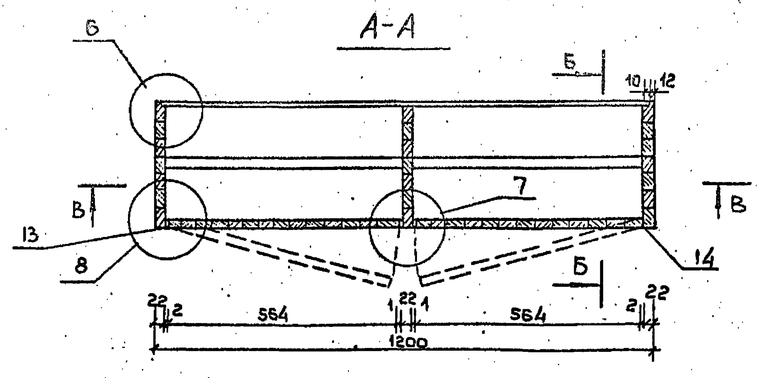

Спецификация материалов на шкаф

Nn поз.	Наименование деталей	Материал	Количество	Размеры в мм Длина	Ширина	Толщина
1	Стенка боковая	ДСП	4	935	300	22
2	Стенка внутренняя	ДСП	2	913	294	22
3	Дно шкафчика	ДСП	2	555	294	22
4	Брусок плинтусовый	хв. порода	2	300	60	40
5	Брусок плинтусовый	хв. порода	2	600	60	40
6	Стенка задняя	фанера	2	960	576	6
7	Брусок поперечный	хв. порода	4	300	45	25
8	Брусок долевой	хв. порода	4	600	45	25
9	Заглушина	фанера	2	540	240	2
10	Щит дверки	ДСП	4	913	564	22
11	Перекладина	хв. порода	4	587	ф20	
12	Шкант	дуб	4	22	ф8	
13	Раскладки	пластмасса			22	5
	Фурнитура					
14	Петли шарнирные	—	8			
15	Шурупы	—	32	25	ф3	
16	Шурупы	—	20	18	ф3	
17	Крючок-вешалка		8			
18	Запор-защелка		4			

Примечание

Отделка шкафа – ДСП, офанерованная слоистым пластиком

Привязан

Инв. №

Нач.маст.	Шестопалов	
Гл.инж.п.	Крижевский	
ГАП	Болдычев	
ГИП	Милковский	
Рук.гр.инж.	Терехова	
Исполнил	Головков	
Проверил	Кузнецова	

ТП 294-4-8

Крытый каток с искусственным льдом для учебно-тренировочных занятий

Стадия	Лист	Листов
Р	МН-1	

Шкаф 4х местный, двухярусный для раздевальных

Зрелищных зданий и спортивных сооружений

Подпись и дата

Взам. инв. №

Инв. № подл.

Отдел спортивных сооружений

Копия верна

Типовой проект 294-4-8 Альбом 1

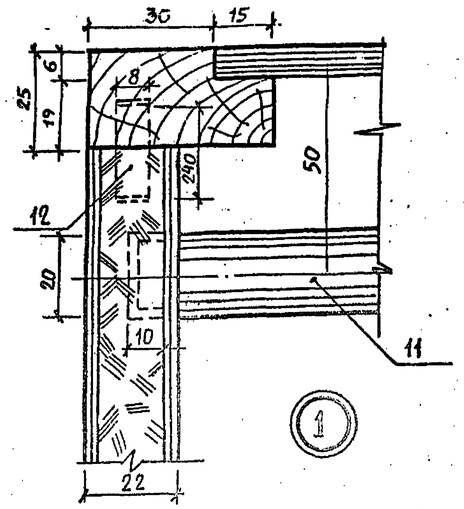

1

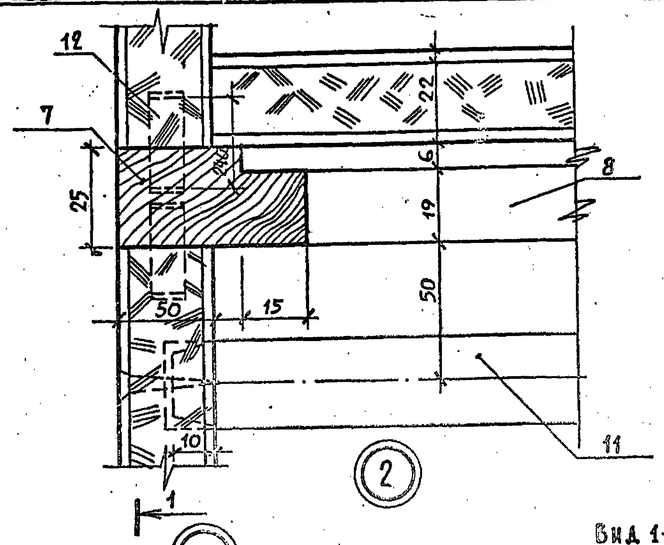

2

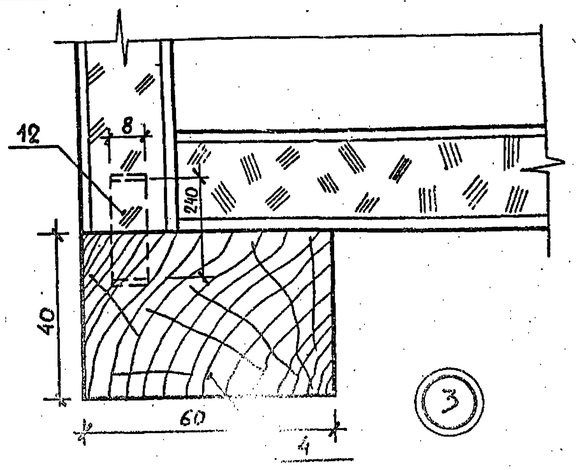

3

Вид 1-1

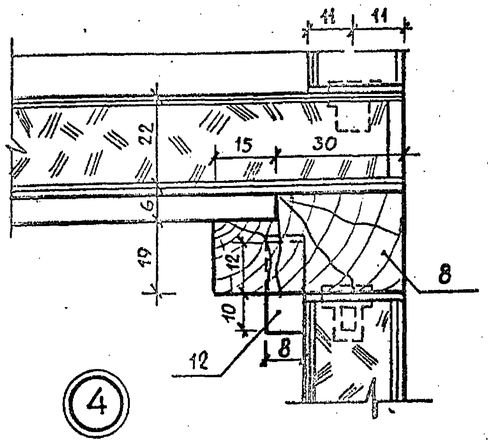

4

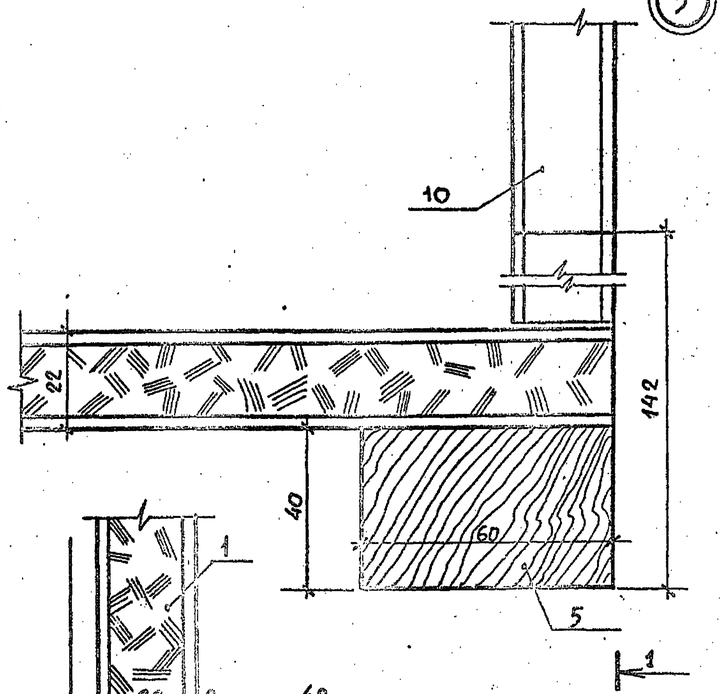

5

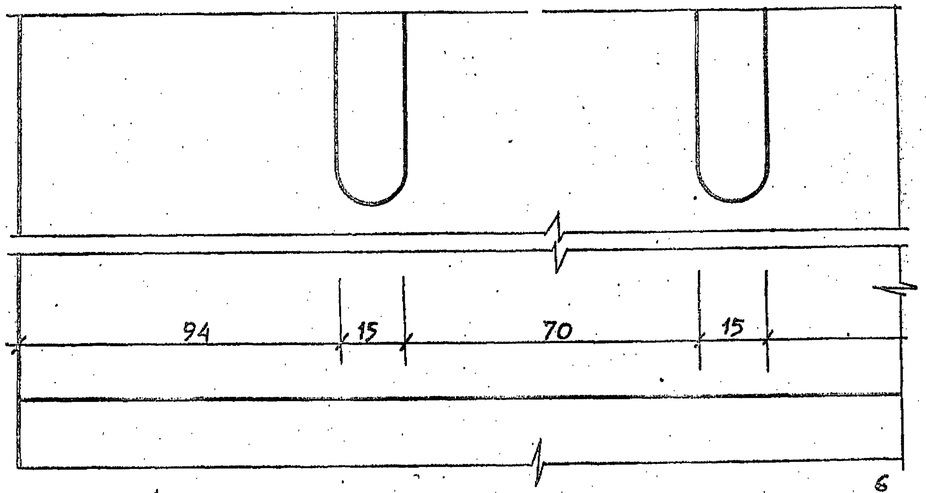

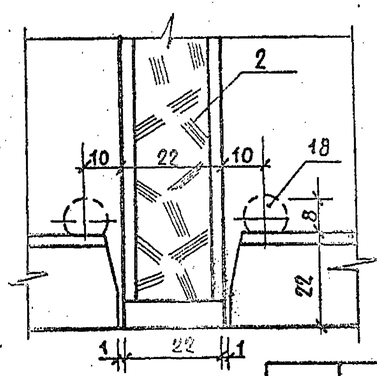

7

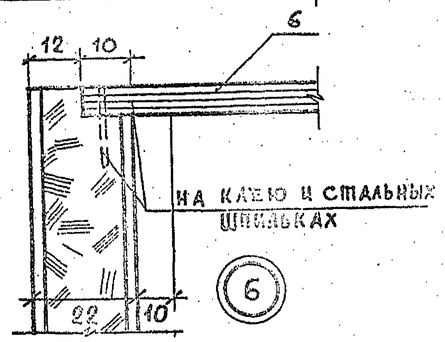

6

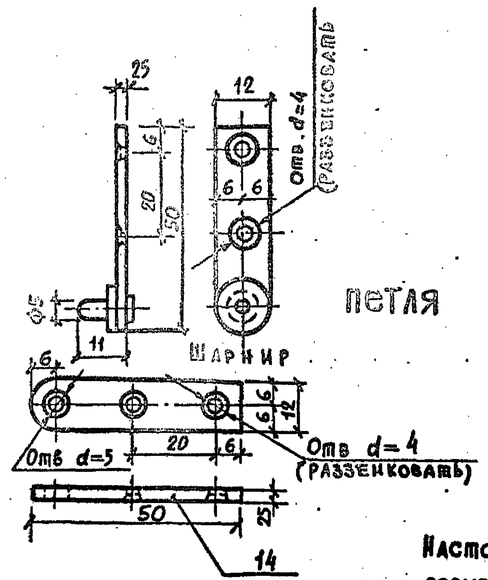

Петля

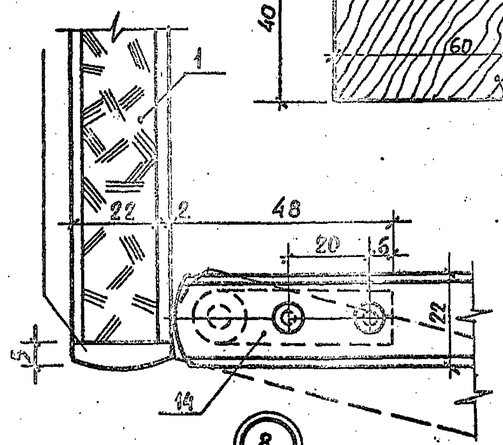

8

Примечание.
Настоящий чертеж рассматривать совместно с листом МН-1.

Нач. маст.	Шестопалов		
Гл. инж. м.	Кричевский		
ГАП	Болдычев		
ГИП	Милковский		
ГАП	Кузнецова		
Рукр. инж.	Терехова		
Проверил	Кузнецова		
Разработ.	Голобоков		

Привязан

Инв. N

ТП 294-4-8

Крытый каток с искусственным льдом для учебно-тренировочных занятий

Стадия	Лист	Листов
Р	МН-2	

Шкафчик 4х местный двухярусный. Узлы. Детали

ЦНИИЭП зрелищных зданий и спортивных сооружений им. Б.С. Мезенцева

Инв. N подл. | Подп. и дата | Взам. инв. N

Формат 22

17384-02

копия верна

Альбом I

Типовой проект 294-4-8

Вид Б-Б

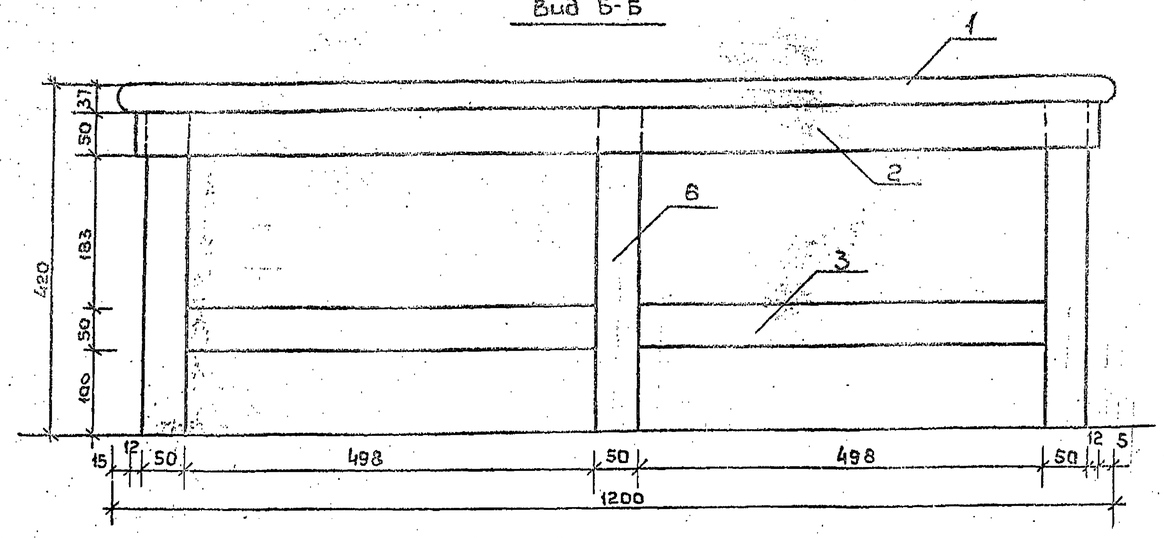

А-А

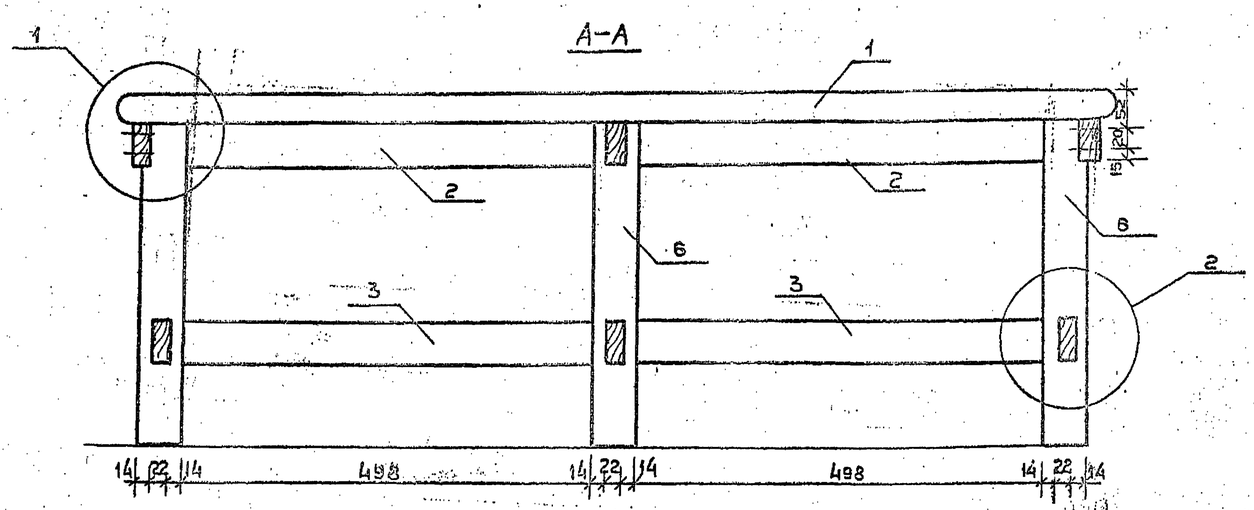

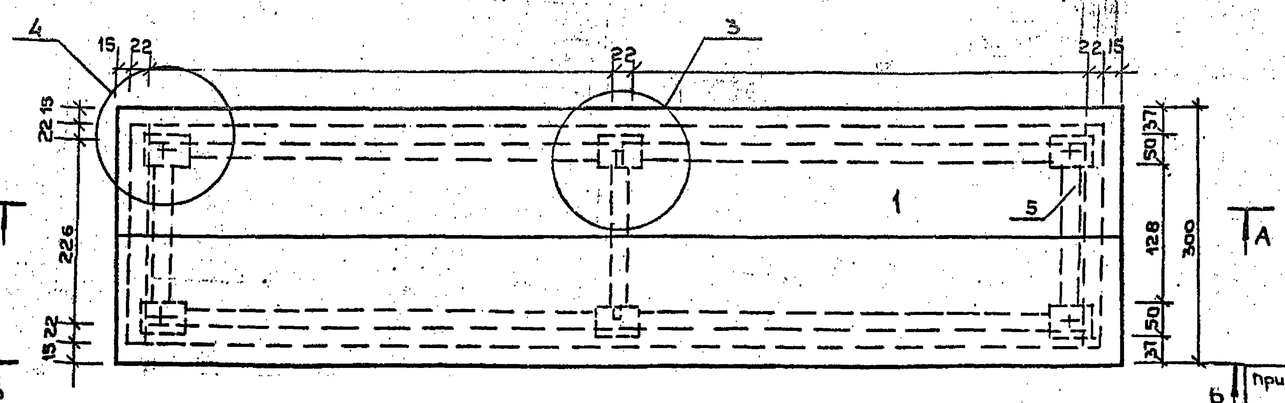

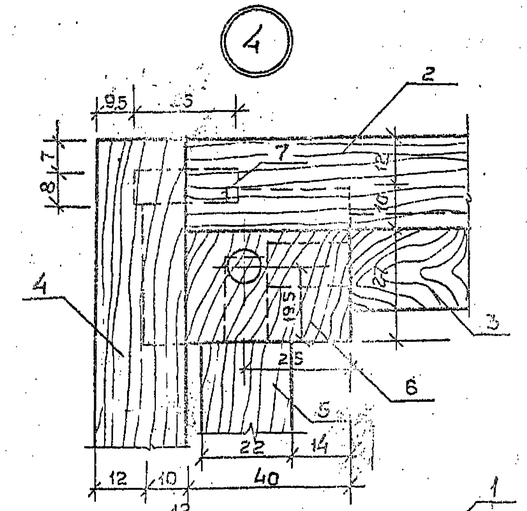

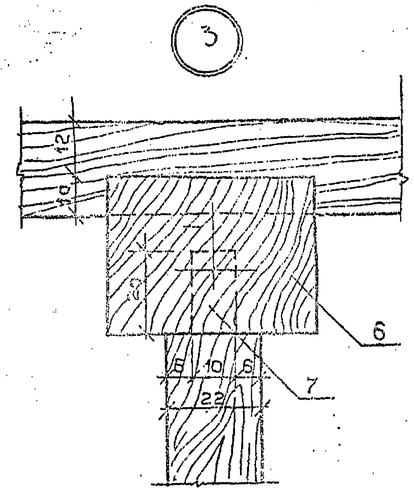

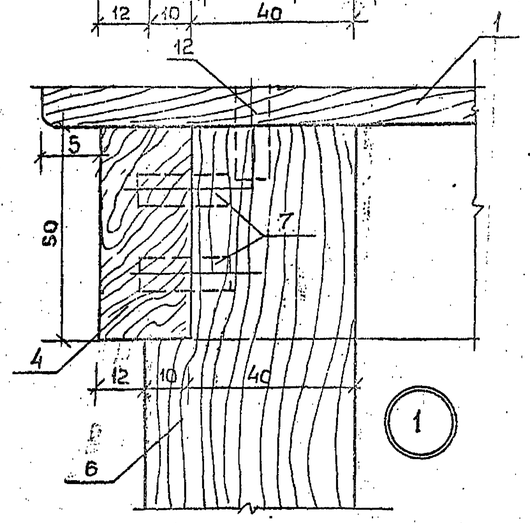

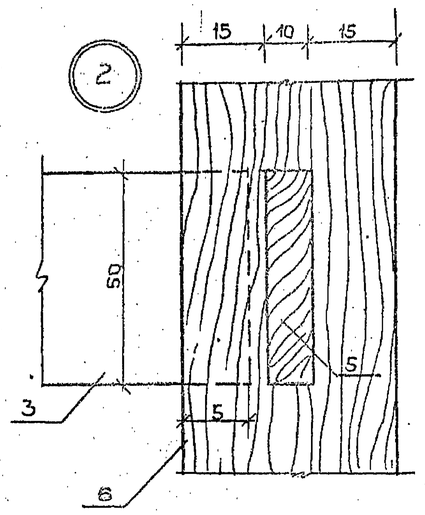

Спецификация элементов на 1 скамью

N поз.	Наименование	Колич.	Размеры			Материал
			Длина	ширина	толщина	
1	Доска сиденья	2	1200	150	37	листв.
2	царга верхняя прод	2	1106	50	22	хв.
3	царга нижняя прод	4	528	50	22	хв.
4	царга верхняя попер	3	270	50	22	хв.
5	царга нижняя попер	3	168	50	22	хв.
6	ножка	6	383	50	37	хв.
7	шкант	14	25		ф8	дуб

Нач. маст.	Шестополов		ТП 294-4-8
Гл. инж. м.	Кричевский		Крытый каток с искусственным льдом для
ГАП	Балдычев		
ГИП	Милковский		
Рук. группы	Терехова		Стадия Р · Лист МН-3 · Листов
Исполнил	Голубков		Скамья для раздевальных
Проверил	Кузнецова		ЦНИИЭП зрелищных зданий и спортивных сооружений им. Б.С. Мезенцева

Привязан

Инв. №

Инв. № подл. | Подпись и дата | Взам. инв. №

ОПИР | Отдел спортив. сооружений | Кос. | Швейцер