ТИПОВОЙ ПРОЕКТ

904-1-56-84

КОМПРЕССОРНАЯ СТАНЦИЯ АВТОМАТИЗИРОВАННАЯ ОТДЕЛЬНО СТОЯЩАЯ 4(3)К-500А0 ПРОИЗВОДИТЕЛЬНОСТЬЮ 2000(1500) $м^3$/МИН ОСУШЕННОГО ВОЗДУХА

АЛЬБОМ 6

АРХИТЕКТУРНО-СТРОИТЕЛЬНАЯ И САНТЕХНИЧЕСКАЯ ЧАСТИ ДЛЯ 4 КОМПРЕССОРОВ

8690/6
ч 8.36

КФ ЦИТП инв. № 8690/6

ЦЕНТРАЛЬНЫЙ ИНСТИТУТ ТИПОВОГО ПРОЕКТИРОВАНИЯ
ГОССТРОЯ СССР
КИЕВСКИЙ ФИЛИАЛ
г. Киев-57 ул. Эжена Потье № 12

97/6
Заказ № 6370 Инв. № 8690/6 Тираж 400

Сдано в печать 23/8 1984 г. Цена 8-36

ТИПОВОЙ ПРОЕКТ 904-1-56-84

КОМПРЕССОРНАЯ СТАНЦИЯ АВТОМАТИЗИРОВАННАЯ ОТДЕЛЬНО СТОЯЩАЯ

4(3)К-500А0

ПРОИЗВОДИТЕЛЬНОСТЬЮ 2000(1500)$м^3$/МИН ОСУШЕННОГО ВОЗДУХА

АЛЬБОМ 6

СОСТАВ ПРОЕКТА:

АЛЬБОМ 1	ТЕХНОЛОГИЧЕСКАЯ ЧАСТЬ.
АЛЬБОМ 2	ЭЛЕКТРОТЕХНИЧЕСКАЯ ЧАСТЬ.
АЛЬБОМ 3	АВТОМАТИЗАЦИЯ И КИП. ЧЕРТЕЖИ.
АЛЬБОМ 4	АВТОМАТИЗАЦИЯ И КИП. ЗАДАНИЕ ЗАВОДУ ИЗГОТОВИТЕЛЮ ДЛЯ 4 КОМПРЕССОРОВ.
АЛЬБОМ 5	АВТОМАТИЗАЦИЯ И КИП. ЗАДАНИЕ ЗАВОДУ ИЗГОТОВИТЕЛЮ ДЛЯ 3 КОМПРЕССОРОВ
АЛЬБОМ 6	АРХИТЕКТУРНО-СТРОИТЕЛЬНАЯ И САНТЕХНИЧЕСКАЯ ЧАСТИ ДЛЯ 4 КОМПРЕССОРОВ
АЛЬБОМ 7	АРХИТЕКТУРНО-СТРОИТЕЛЬНАЯ И САНТЕХНИЧЕСКАЯ ЧАСТИ ДЛЯ 3 КОМПРЕССОРОВ
АЛЬБОМ 8	СТРОИТЕЛЬНЫЕ КОНСТРУКЦИИ И ИЗДЕЛИЯ.
АЛЬБОМ 9	НЕСТАНДАРТИЗИРОВАННОЕ ОБОРУДОВАНИЕ ТЕХНОЛОГИЧЕСКАЯ ЧАСТЬ
АЛЬБОМ 10	СБОРНИК СПЕЦИФИКАЦИЙ ОБОРУДОВАНИЯ ДЛЯ 4 КОМПРЕССОРОВ
АЛЬБОМ 11	СБОРНИК СПЕЦИФИКАЦИЙ ОБОРУДОВАНИЯ ДЛЯ 3 КОМПРЕССОРОВ
АЛЬБОМ 12	СМЕТЫ И ВЕДОМОСТИ ПОТРЕБНОСТИ В МАТЕРИАЛАХ ДЛЯ 4 КОМПРЕССОРОВ
АЛЬБОМ 13	СМЕТЫ И ВЕДОМОСТИ ПОТРЕБНОСТИ В МАТЕРИАЛАХ ДЛЯ 3 КОМПРЕССОРОВ

ПРИМЕНЕННЫЕ МАТЕРИАЛЫ: 1. ТИПОВОЙ ПРОЕКТ 904-1-49. „ШУМОГЛУШИТЕЛИ КОМПРЕССОРНЫХ СТАНЦИЙ." АЛЬБОМ 1. /РАСПРОСТРАНЯЕТ КИЕВСКИЙ ФИЛИАЛ ЦИТП/

2. ТИПОВОЙ ПРОЕКТ 407-3-168/75. ТРАНСФОРМАТОРНЫЕ ПОДСТАНЦИИ С КАБЕЛЬНЫМИ И ВОЗДУШНЫМИ ВВОДАМИ 6-10 КВ. НА ОДИН 1 ДВА ТРАНСФОРМАТОРА МОЩНОСТЬЮ ДО 2×630 КВА АЛЬБОМ 3 /РАСПРОСТРАНЯЕТ СВЕРДЛОВСКИЙ ФИЛИАЛ ЦИТП/

РАЗРАБОТАН ГОСУДАРСТВЕННЫМИ ПРОЕКТНЫМИ ИНСТИТУТАМИ:

ГИПРОСТРОЙДОРМАШ: АЛЬБОМЫ 1.2.3.4.5.9.10.11.12.13

РОСТОВСКИЙ ПРОМСТРОЙНИИПРОЕКТ: АЛЬБОМЫ 6.7.8.10.11.12.13

ГЛАВНЫЙ ИНЖЕНЕР ИНСТИТУТА В.Р.НИКИТЕНКО

ГЛАВНЫЙ ИНЖЕНЕР ПРОЕКТА Г.В.ОСТАШЕВСКИЙ

УТВЕРЖДЕН МИНСТРОЙДОРМАШЕМ РЕШЕНИЕ №20/83 ОТ 1.11. 1983г.

ВВЕДЕН В ДЕЙСТВИЕ ГИПРОСТРОЙДОРМАШЕМ С 30.12. 1983г ПРИКАЗ №190-П ОТ 20.12.1983г

КФ ЦИТП инв. № 8690/6

Типовой проект 904-1-56.84АР Альбом

Лист	Наименование	Страница
	Содержание альбома	2,3
	Пояснительная записка	4-6
	Архитектурные решения	
1	Общие данные (начало)	7
2	Общие данные (окончание)	8
3	Схемы расположения подземных конструкций и опор под внутренние перегородки (начало).	9
4	Схемы расположения подземных конструкций и опор под внутренние перегородки (окончание).	10
5	Планы на отм. 0.000 и 3.800.	11
6	Фрагменты плана 1, 2	12
7	Фрагмент плана 3	13
8	Разрезы 1-1 – 6-6	14
9	Фасады.	15
10	Схемы расположения опор двойного пола, деревянных щитов и накладных проступей.	16
11	Сечения 1-1, 2-2.	17
12	Ведомость отделки помещений. Экспликация полов. План кровли.	18
13	Узлы IV–XIII. Схема установки закладных элементов в проеме ворот.	19
	Конструкции железобетонные	
1	Общие данные (начало)	20
2	Общие данные (продолжение).	21
3	Общие данные (окончание).	22
4	Спецификация к схемам расположения элементов фундаментов.	23
5	Схема расположения элементов фундаментов.	24
6	Узлы V–XIV	25
7	Узлы XV–XXII	26
8	Фундаменты Фм1– Фм3	27
9	Фундаменты Фм4 – Фм6	28
10	Фундаменты Фм7 – Фм9	29
11	Фундаменты Фм10 – Фм12	30
12	Фундаменты Фм13 – Фм15	31
13	Фундаменты Фм16– Фм18; Фм28	32
14	Фундаменты Фм19 – Фм21	33
15	Фундаменты Фм22 – Фм24	34
16	Фундаменты Фм25 – Фм27	35
17	Схемы расположения элементов колодцев К1, К2	36
18	Схема расположения плит перекрытия и элементов канала КН1 (начало)	37
19	Схема расположения плит перекрытия и элементов канала КН1 (продолжение)	38
20	Схема расположения плит перекрытия и элементов канала КН1 (продолжение)	39
21	Схема расположения плит перекрытия и элементов канала КН1 (окончание).	40
22	Спецификация к участкам монолитным Ум1– Ум3	41
23	Спецификация к участкам монолитным Ум4– Ум8	42
24	Спецификация к участкам монолитным Ум9– Ум14	43
25	Спецификация к участкам монолитным Ум15, Ум16 Ведомость расхода стали.	44
26	Ведомость деталей.	45
27	Участок монолитный Ум1	46
28	Участки монолитные Ум2, Ум3.	47
29	Участки монолитные Ум4– Ум6.	48
30	Участки монолитные Ум7 – Ум9	49
31	Участки монолитные Ум10 – Ум12	50
32	Участки монолитные Ум13, Ум14, Ум16.	51
33	Участок монолитный Ум15.	52
34	Схемы расположения подливок, изделий соединительных и элементов к фундаменту Ф01 (начало)	53
35	Схемы расположения подливок, изделий соединительных и элементов к фундаменту Ф01 (окончание).	54
36	Плита ПФм1	55
37	Плита ПФм2. Спецификация	56
38	Плита ПФм2. Общий вид (начало)	57
39	Плита ПФм2. Общий вид (окончание)	58
40	Плита ПФм2. Схема армирования (начало)	59
41	Плита ПФм2. Схема армирования (окончание)	60
42	Спецификация к схемам расположения элементов каркаса, лестницы, плит покрытия и фундаментов под оборудование.	61
43	Узлы I–V	62
44	Схемы расположения элементов каркаса и лестницы.	63
45	Схемы расположения ферм и балок покрытия, подкрановых балок.	64
46	Схема расположения плит покрытия	65
47	Схемы расположения плит перекрытия (начало)	66
48	Схемы расположения плит перекрытия (окончание)	67
49	Плиты Пм1– Пм6 (начало)	68
50	Плиты Пм1– Пм6 (окончание)	69
51	Спецификация к схемам расположения стеновых панелей.	70
52	Схемы расположения стеновых панелей.	71
53	Фрагменты 1-12	72
54	Фрагменты 13-27	73
55	Схемы расположения перегородок в осях 1-2, 7-9 (начало)	74
56	Схемы расположения перегородок в осях 1-2, 7-9 (окончание)	75
57	Схема расположения перегородок в осях Е-Ж	76
58	Узлы 1 – 14	77
59	Фундаменты под оборудование ФОм2-ФОм27 (начало)	78
60	Фундаменты под оборудование ФОм2– ФОм27 (продолжение)	79
61	Фундаменты под оборудование ФОм2– ФОм27 (окончание)	80
	Конструкции металлические	
1	Общие данные	81
2	Ведомость металлоконструкций по видам профилей.	82
3	Техническая спецификация металла на объект (начало)	83
4	Техническая спецификация металла на объект (окончание).	84
5	Техническая спецификация металла на лестницы, площадки, ограждения.	85
6	Техническая спецификация металла на оконные переплеты, рельсы и упоры.	86
7	Схема расположения балок и настила перекрытия на отм. 3.800 (начало).	87
8	Схема расположения балок и настила перекрытия на отм. 3.800 (продолжение).	88
9	Схема расположения балок и настила перекрытия на отм. 3.800 (окончание)	89
10	Схема расположения балок на отм. 3.170, 7.370; 4.650; 5.550	90
11	Схема расположения коробов электрокабелей.	91
12	Шахта для электрокабелей. Схема расположения стоек трубопроводов.	92
13	Схемы перекрытия каналов.	93
14	Схема расположения оконных переплетов, кронштейнов.	94

Взам. инв. №

2

8690/6

Привязан

Инв. №

ТП 904-1-56.84АР

Архитект	Анапалян		
Рук. гр.	Бескоровайный		
ГАП	Петровский		
Нач. осн	Саакьянц		
ГИП	Осташевский		

Содержание альбома (начало)

Стадия	Лист	Листов
Р	1	2

Госстрой СССР Ростовский Промстройниипроект

Копировал

Альбом 6

Типовой проект 904-1-56.84 АР

Лист	Наименование	Страница
15	Схема расположения балок и решеток на отм. 1.150; 2,950. Решетки Р1- Р3.	95
16	Схема расположения ограждений на отм 3.800 и лестниц.	96
17	Схема расположения опор под трубопровод	97
18	Схема расположения рельсов и площадки на отм. 8.400.	98
	Внутренние водопровод и канализация	
1	Общие данные	99
2	Планы	100
3	План кровли. Схемы.	101
	Отопление и вентиляция	
1	Общие данные (начало)	102
2	Общие данные (окончание)	103
3	План на отм. 0.000.	104
4	План на отм. 3.800	105
5	Схема системы отопления. Узел управления.	106
6	Схема системы теплоснабжения установок А1.	107
7	Разрезы 1-1; 2-2; 3-3. Схемы систем В2, Ве; Ве2; Ве3; Ве4.	108

Инв.№ подл. | Подпись и дата | Взам. инв. №

8690/6 3

Привязан

Инв. №

Архитект	Анапалян		
Рук. гр.	Бескоровайный		
ГАП	Петровский		
Нач. отд-я	Садкьянц		
ГИП	Усташевский		

904-1-56.84 АР

Содержание альбома (окончание)

Стадия	Лист	Листов
Р	2	2

Госстрой СССР
Ростовский Промстройниипроект

Копировал

1. Общие данные

1.1. Основание для проектирования

Рабочие чертежи архитектурно-строительной ча.ти типового проекта 904-1- автоматизированной компрессорной 4(3)К-500 АО производительностью 2000 (1500) м³/мин осушенного воздуха разработаны в соответствии с планом типового проектирования на 1983 год на основании:

1.1.1. Задания на разработку типовых проектов компрессорных станций автоматизированных отдельно стоящих 6(4)К-250 АО; 4(3)К-500 АО производительностью 1500(1000); 2000 (1500) м³/мин осушенного воздуха.

1.1.2. Технологических заданий на архитектурно-строительную и сантехническую части проекта, выданных институтом „Гипростройдормаш".

1.2. Условия строительства.

При разработке рабочих чертежей приняты типовые конструкции и учтены требования нормативных документов, действующих на 1.01.83 года применительно к площадке строительства со следующей характеристикой природных условий:

- Расчетная зимняя температура наружного воздуха для проектирования отопления -20°С; -30°С; -40°С.
- Вес снегового покрова - для II района -0.7кПа (70 кгс/м²)
  для III района - 1.0кПа (100 кгс/м²)
  для IV района -1,5кПа (150 кгс/м²)
- Скоростной напор ветра по СНиП II-6-74 для III географического района (тип местности Б)
- Расчетная глубина промерзания грунта -1,5м
- Грунтовые воды на площадке отсутствуют, грунты непучинистые, непросадочные со следующими нормативными характеристиками: $\varphi^н$=28°; $C^н$=2кПа (0,02 кгс/см²); E=14,7МПа (150 кгс/см²); ρ=1.8 т/м³; коэффициент безопасности по грунту Кг=1

Здание не рассчитано на строительство в районах с сейсмичностью более 6 баллов, на территориях с подработкой горными выработками и в районах вечной мерзлоты.

1.3. Общие архитектурно-планировочные решения.

Здание компрессорной станции запроектировано в соответствии с требованиями государственных стандартов СССР на габаритные схемы и параметры зданий промышленных предприятий (ГОСТ 23837-79; ГОСТ 23838-79) с учетом „Правил устройства и безопасной эксплуатации стационарных компрессорных установок, воздуховодов и газопроводов; утвержденных Госгортехнадзором СССР и действующих СНиП.

Здание компрессорной станции имеет простую компактную конфигурацию в плане с пристройкой для размещения камер воздухозабора и стравливания.

Условно за отметку 0.000 принята отметка чистого пола помещения машинного зала.

Планировочная отметка земли вокруг здания принята -0,150

Степень огнестойкости здания компрессорной - II
Класс ответственности здания - II.
Коэффициент надежности - 0.95.

2. Архитектурно-строительные решения.

2.1. Основные несущие конструкции приняты по строительным каталогам унифицированных железобетонных конструкций одноэтажных производственных зданий,

- Фундаменты под колонны - монолитные железобетонные стаканного типа. Под наружные стены здания предусмотрены сборные железобетонные фундаментные балки.
- Фундаменты под компрессоры - железобетонные сборно-монолитные.
- Фундаменты под прочее оборудование - монолитные бетонные.
- Колонны, фермы, плиты покрытия - сборные железобетонные.
- Каналы - железобетонные сборные и монолитные

Элементы ограждающих конструкций приняты следующие:

- Стены - однослойные панели из ячеистого бетона марки 35 плотностью ρ=700 кг/м³. Толщина стеновых панелей принята 200мм для всех расчетных температур.
- Кирпичные участки наружных стен в местах устройства ворот приняты толщиной 380мм для всех расчетных температур из кирпича (ГОСТ 530-80) марки 75 на растворе марки 25 с последующей штукатуркой с обеих сторон.
- Покрытие здания - комплексные плиты с теплоизоляционным слоем из гидрофобизированных минераловатных плит повышенной жесткости ρ=200 кг/м³ (ГОСТ 22950-78) Толщину утеплителя принимать по таблице 1 в зависимости от расчетной зимней температуры наружного воздуха.

Таблица 1

Расчетная зимняя температура наружного воздуха	Толщина теплоизоляционного слоя, мм.
-20°	40
-30°	50
-40°	60

- Кровля - рулонная из рубероида марки РэМ-350, скатная - над основным зданием компрессорной станции с внутренним отводом воды и плоская - над пристройкой с наружным неорганизованным водоотводом.
- Освещение здания естественное через окна. Оконные переплеты - деревянные двойные по ГОСТ 12506-67. в основном здании компрессорной станции и стальные переплеты с жалюзийными решетками - в пристройке.
- Внутренние перегородки из сборных железобетонных панелей по серии 1.431-15.

2.2 Обслуживание работающих.

2.2.1. Бытовое обслуживание предусмотрено для следующего состава работающих данного производства:
списочное количество работающих - 13
работающих в максимальную смену - 4

2.2.2. По санитарной характеристике производственный процесс в компрессорной станции относится к группе I Б.

2.2.3. Бытовые помещения запроектированы раздельными, для обслуживающего и ремонтного персонала. В гардеробных принято общее хранение всех видов одежды.

2.3. Общие противопожарные мероприятия.

2.3.1. Здание компрессорной станции по огнестойкости относится ко II степени.

2.3.2. Категория производства по взрывной, взрывопожарной и пожарной опасности - „А" и „В"

2.3.3. Пределы огнестойкости принятых в проекте основных строительных конструкций соответствуют требованиям таблицы 1 СНиП II-2-80 „Противопожарные нормы проектирования зданий и сооружений".

2.3.4. Встроенные вспомогательные помещения отделены от производственного помещения несгораемыми перегородками.

Исполн.	Горская		
Рук. гр.	Бескоровайный		
Гл. спец.	Ясиновский		
Нач. ВК	Верченко		
Гл. спец	Рывкис		
Нач. ОПВ	Комов		
ГАП	Петровский		
Нач. отд.	Саакьянц		
Гл. арх.	Кияшко		
Гл. спец. по	Боярченко		
Н. контр.	Луценко		
ГИП	Осташевский		

4

8690/6

ТП 904-1-5684 ПЗ

Пояснительная записка

Стадия	Лист	Листов
Р	1	3

Госстрой СССР
Ростовский Промстройниипроект

2.4 Мероприятия по борьбе с шумом.

В целях снижения общего уровня производственного шума проектом предусмотрен ряд мероприятий по звукоизоляции ограждающих конструкций.

В выгороженном от машзала помещении оператора применены ограждающие конструкции со звукоизолирующей способностью 30-55дБ, обеспечивающие допустимый уровень звукового давления в помещении:

а) стены - из сборных железобетонных панелей, со стороны машинного зала оштукатуренных звукопоглощающей штукатуркой

б) дверь - из древесно-стружечных плит

в) окно - деревянное с двойным остеклением стеклом толщиной 4 мм.

При производстве работ особое внимание должно быть обращено на тщательность герметизации окна, вводов в помещение оператора, а также на тщательность заделки акустическими материалами мест стыков в ограждающих конструкциях этого помещения.

3. Отопление и вентиляция.

3.1 Общие данные.

В настоящем разделе рассматриваются устройства систем отопления и вентиляции помещений компрессорной станции.

В качестве теплоносителя для отопления и вентиляции принята перегретая вода с температурой 150 - 70°С, подаваемая от теплосети промпредприятия.

3.2. Отопление

Отопление машинного зала в рабочее время осуществляется за счет производственных тепловыделений.

Поддержание в помещении машзала температуры +20°С в рабочее и +5°С в нерабочее время обеспечивается: на отметке 3,800 - автоматическим включением отопительных агрегатов от установленных в помещении датчиков температуры, на отметке 0.000 - включением нагревательных приборов-конвекторов типа „Аккорд", установленных под оконными проемами.

Отопление вспомогательных помещений предусматривается:

- бытовых - конвекторами типа „Аккорд",
- маслохозяйства - регистрами из гладких труб с установкой ограждающих экранов,
- операторского пункта и КТП - регистрами из гладких труб. Подводка к регистрам выполняется на сварке, а регулирующая и спускная арматура вынесены за пределы электрических помещений. В рабочее время отопление КТП осуществляется за счет тепловыделений от электрооборудования.

Трубопроводы системы отопления монтируются из стальных водогазопроводных легких труб по ГОСТ 3262-75.

После монтажа трубопроводы и нагревательные приборы окрашиваются краской БТ-577 за два раза по 1 слою грунтовки ПФ-020.

Трубопроводы узла управления окрашиваются грунтом ПФ-020 за 1 раз после чего изолируются пухшнуром из минеральной ваты толщиной 35мм в оплетке из хлопчатобумажной ткани и покрываются лакостеклотканью по рубероиду.

Опознавательная окраска трубопроводов выполняется в соответствии с ГОСТ 14202-69.

3.3. Вентиляция.

Основной вредностью в помещениях компрессорной являются теплоизбытки, слагающиеся из производственных тепловыделений и теплопоступлений от солнечной радиации.

В машинном зале предусматривается общеобменная вентиляция, рассчитанная на разбавление теплоизбытков в летний период.

Вытяжка осуществляется крышными вентиляторами, оборудованными самозакрывающимися клапанами.

Приток наружного воздуха обеспечивается через открывающиеся створки окон.

В холодный и переходный периоды вентиляция машинного зала ограничивается проветриванием помещения путем периодического пуска крышных вентиляторов и открыванием окон. 2го яруса.

В помещении маслохозяйства предусматривается механическая общеобменная вытяжка, рассчитанная на пятикратный воздухообмен. 2/3 объема воздуха удаляется из нижней зоны помещения, а 1/3 - из верхней.

Приток для компенсации вытяжки поступает из машинного зала через проем, оборудованный огнезадерживающим клапаном.

В помещении оператора вытяжка осуществляется через шахту с дефлектором. Приток - через открываемые створки окон.

При рассчетной наружной температуре +28°С и выше предусматривается установка автономного бытового кондиционера БК-2500, обеспечивающего поддержание в помещении температуры не выше +25°С.

В КТП запроектирована естественная вентиляция, рассчитаная на удаление теплопоступлений от электрооборудования. Приток осуществляется через жалюзийные решетки в воротах, снабженные утепленными клапанами.

Бытовые помещения имеют естественную вентиляцию через шахту с дефлектором.

Монтаж систем вентиляции выполняется в соответствии со СНиП III-28-75.

Узлы прохода систем ВЕ 1; ВЕ 3 через кровлю выполняются с клапанами по серии 5.904-10.

Воздуховоды систем В2; ВЕ 1; ВЕ 3 изготавливаются из тонколистовой стали толщиной до 0,9мм, а воздуховоды, проложенные выше кровли - из тонколистовой стали толщиной 1,4мм.

Воздуховод системы В2, проходящий через помещение машинного зала, выполняется из стали толщиной 1,4мм на сварке и оштукатуривается перлитовой штукатуркой толщиной 25мм по металлической сетке.

Воздуховоды системы ВЕ 2; ВЕ 4 выполняются из оцинкованной стали.

Воздуховоды из черной стали покрываются краской ПФ-115 по грунту ПФ-020 внутри и снаружи за 1 раз. Вторая окраска наружной поверхности воздуховодов выполняется после их монтажа.

Основные показатели по чертежам отопления и вентиляции, характеристика отопительно-вентиляционных систем и данные расчетов воздушно-тепловых балансов приведены в таблицах 1-3.

4. Внутренний водопровод и канализация.

4.1. Общие данные

Проектом предусматривается устройство в здании внутренних систем хозяйственно-питьевого водопровода, горячего водоснабжения, бытовой и производственной канализации, а также внутренних водостоков.

Решение системы оборотного водоснабжения и отвода воды от предохранительного клапана предусмотрено в технологической части проекта.

Данный раздел выполнен в соответствии со следующей документацией:

- СНиП II-30-76„Внутренний водопровод и канализация зданий".
- СНиП II-34-76„Горячее водоснабжение".
- СН 478-80. Инструкция по проектированию и монтажу сетей водоснабжения и канализации из пластмассовых труб".

ТИПОВОЙ ПРОЕКТ 904-1- -АР - АЛЬБОМ

4.2. МЕРОПРИЯТИЯ ПО РАЦИОНАЛЬНОМУ ИСПОЛЬЗОВАНИЮ ВОДНЫХ РЕСУРСОВ И ОХРАНЕ ВОДОЕМОВ ОТ ЗАГРЯЗНЕНИЙ.

В ЦЕЛЯХ СОКРАЩЕНИЯ РАСХОДА ПИТЬЕВОЙ ВОДЫ ПОСЛЕДНЯЯ ПОДАЕТСЯ ТОЛЬКО НА ХОЗЯЙСТВЕННО-ПИТЬЕВЫЕ НУЖДЫ. НА ОХЛАЖДЕНИЕ КОМПРЕССОРНЫХ АГРЕГАТОВ ПРЕДУСМАТРИВАЕТСЯ ПОДАЧА ВОДЫ ИЗ СИСТЕМЫ ОБОРОТНОГО ВОДОПРОВОДА.

4.3. ТЕХНИЧЕСКИЕ РЕШЕНИЯ.

РАСЧЕТНЫЕ РАСХОДЫ ВОДЫ И СТОКОВ СОСТАВЛЯЮТ:

- ВОДОПРОВОД ХОЗЯЙСТВЕННО-ПИТЬЕВОЙ — 1,46 $м^3$/сут; 0,48 $м^3$/ч; 0,42 л/с
- ГОРЯЧЕЕ ВОДОСНАБЖЕНИЕ — 0,65 $м^3$/сут; 0,56 $м^3$/ч; 0,42 л/с
- КАНАЛИЗАЦИЯ БЫТОВАЯ — 1,11 $м^3$/сут; 1,04 $м^3$/ч; 2,2 л/с
- КАНАЛИЗАЦИЯ ДОЖДЕВАЯ — 32 л/с
- КАНАЛИЗАЦИЯ ПРОИЗВОДСТВЕННАЯ — 24.6 $м^3$/сут; 1,1 $м^3$/ч; 0,3 л/с

ПОТРЕБНЫЕ НАПОРЫ НА ВВОДЕ ДЛЯ СЕТЕЙ ХОЗЯЙСТВЕННО-ПИТЬЕВОГО ВОДОПРОВОДА И ГОРЯЧЕГО ВОДОСНАБЖЕНИЯ СОСТАВЛЯЮТ 12 м.

В ПРОИЗВОДСТВЕННУЮ КАНАЛИЗАЦИЮ ОТВОДЯТСЯ ЧИСТЫЕ СТОКИ ОТ ДРЕНАЖА И ПРОДУВКИ ОБОРУДОВАНИЯ, ДРЕНАЖНЫЕ ВОДЫ ИЗ КАМЕР СТРАВЛИВАНИЯ И КАНАЛОВ. НА ВЫПУСКЕ ИЗ КАНАЛОВ, В ПРИЯМКЕ, УСТАНОВЛЕНА ЗАДВИЖКА, КОТОРАЯ НОРМАЛЬНО НАХОДИТСЯ В ЗАКРЫТОМ СОСТОЯНИИ.

В СВЯЗИ С МАЛЫМ ОБЪЕМОМ ПОМЕЩЕНИЯ МАСЛОХОЗЯЙСТВА И НА ОСНОВАНИИ п.3.11д И ТАБЛИЦЫ 5а СНиП 11-30-76 ПРОТИВОПОЖАРНЫЙ ВОДОПРОВОД В ЗДАНИИ НЕ ПРЕДУСМАТРИВАЕТСЯ

РАСХОД ВОДЫ НА НАРУЖНОЕ ПОЖАРОТУШЕНИЕ СОСТАВЛЯЕТ 15 л/с.

5. УКАЗАНИЯ ПО ПРИВЯЗКЕ

ПРИ ПРИВЯЗКЕ ПРОЕКТА К КОНКРЕТНОЙ ПЛОЩАДКЕ НЕОБХОДИМО:

В ОБЩИХ УКАЗАНИЯХ НА ЛИСТЕ 2 УКАЗАТЬ МАРКИ БИТУМНЫХ МАСТИК ДЛЯ УСТРОЙСТВА КРОВЕЛЬ СОГЛАСНО ТАБЛИЦЕ 3 СНиП II-26-76 „КРОВЛИ."

В ВЕДОМОСТИ ОТДЕЛКИ ПОМЕЩЕНИЙ УКАЗАТЬ ЦВЕТА ОТДЕЛОЧНЫХ ОКРАСОК.

В КОМПЛЕКТЕ ЧЕРТЕЖЕЙ ТП 904-1- -ВК ОПРЕДЕЛИТЬ И ПРОСТАВИТЬ ГЛУБИНУ ЗАЛОЖЕНИЯ, ДЛИНУ И УКЛОН ВВОДОВ И ВЫПУСКОВ. В СЛУЧАЕ ПОДКЛЮЧЕНИЯ ПРОИЗВОДСТВЕННОЙ КАНАЛИЗАЦИИ К НАРУЖНОЙ КАНАЛИЗАЦИОННОЙ СЕТИ, ВЫДЕЛЯЮЩЕЙ ВРЕДНЫЕ ПАРЫ И ЗАПАХИ, НЕОБХОДИМО ПРЕДУСМОТРЕТЬ МЕРОПРИЯТИЯ, ИСКЛЮЧАЮЩИЕ ПОПАДАНИЕ ЗАПАХОВ И ГАЗОВ.

8690/6 6

Ведомость основных комплектов рабочих чертежей

Обозначение	Наименование	Примечание
ТП904-1- - ТХ	Технология производства	
- ЭС	Электроснабжение	
- ЭМ	Силовое электрооборудование	
- ЭО	Электрическое освещение	
- СС	Связь и сигнализация	
- А	Автоматизация	
- АЗЩ	Задание заводу-изготовителю щитов	
- АР	Архитектурные решения	
- КЖ	Конструкции железобетонные	
- КМ	Конструкции металлические	
- ВК	Внутренние водопровод и канализация	
- ОВ	Отопление и вентиляция	

Ведомость рабочих чертежей основного комплекта ТП904-1- - АР

Лист	Наименование	Примечание
1	Общие данные. (начало)	
2	Общие данные (окончание)	
3	Схемы расположения подземных конструкций и опор под внутренние перегородки (начало)	
4	Схемы расположения подземных конструкций и опор под внутренние перегородки (окончание)	
5	Планы на отм. 0.000 и 3.800	
6	Фрагменты плана 1 - 2	
7	Фрагмент плана 3	
8	Разрезы 1-1 - 6-6	
9	Фасады	
10	Схемы расположения опор двойного пола, деревянных щитов и накладных проступей	
11	Сечения 1 - 1 - 2 - 2	
12	Ведомость отделки помещений. Экспликация полов. План кровли	
13	Узлы IV - XIII. Схема установки закладных элементов в проеме ворот	

Данный проект выполнен в соответствии с действующими строительными нормами и правилами проектирования, которые предусматривают мероприятия, обеспечивающие взрывную, взрывопожарную и пожарную безопасность при соблюдении правил безопасности в эксплуатации здания (сооружения). Мероприятия выполнены на основании технологических заданий и указанных в них категорий производств.

Главный инженер проекта
Главный специалист
Дата 28.08.83

Ведомость ссылочных и прилагаемых документов

Обозначение	Наименование	Примечание
	Ссылочные документы	
ГОСТ 948-76	Перемычки железобетонные для зданий с кирпичными стенами	
ГОСТ 6629-74	Двери деревянные внутренние для жилых и общественных зданий. Типы и размеры	
ГОСТ 12506-67	Окна деревянные для зданий промышленных предприятий	
ГОСТ 14624-69	Двери деревянные для зданий промышленных предприятий	
Шифр 41-74 вып. 1 вып. 2	Ворота распашные В 3.6х3.0; В 3.6х3.6; В 3.6х4.2; В 4.8х5.4 с ручными приборами открывания. Техническое описание. Рабочие чертежи. Технические условия	
ИИ-04-07 вып.1	Железобетонные лестницы для зданий с высотой этажей 3.3 м 4.2м	
5.904-4	Двери и люки для венткамер	
1.020-1. вып. 7-1	Конструкции каркаса межвидового применения для многоэтажных общественных и производственных зданий (на основе серии ИИ-04) Лестницы железобетонные. Опалубочные чертежи армирования. Пространственные каркасы. Арматурные изделия	
1.400-15 вып.1	Унифицированные закладные изделия железобетонных конструкций для крепления технологических коммуникаций и устройств. Рабочие чертежи унифицированных закладных изделий.	
1.431-6	Кирпичные перегородки для одноэтажных и многоэтажных зданий	
1.431-10 вып. 2 вып. 3	Перегородки консольные сетчатые стальные. Монтажные схемы, узлы. Дверные створки, стойки, ригели, щиты	
2.435-6 вып. 5	Противопожарные двери и ворота промышленных зданий. Противопожарные двери деревянные (пропитанные антипиренами)	
ТП 407-3-168/75 Альбом III	Трансформаторные подстанции с кабельными и воздушными вводами 6-10 кВ на один или два трансформатора мощностью до 2х630 кВА Типовые детали и конструкции	
3.006-2 вып. II-2	Сборные железобетонные каналы и тоннели из лотковых элементов. Рабочие чертежи железобетонных изделий (плиты, опорные подушки)	
2.430-3	Типовые архитектурно-строительные детали промышленных зданий с кирпичными стенами. Детали сопряжения кирпичных стен с конструкциями зданий	
2.436-9	Типовые архитектурно-строительные детали окон с применением деревянных оконных блоков по ГОСТ 12506-67	
2.436-11 вып.1	Узлы окон со стальными перелётами по серии 1.436.2-15. Узлы крепления окон и сопряжения со стенами	
2.460-5 вып.1	Архитектурные детали утепленных покрытий одноэтажных промышленных зданий. Рабочие чертежи типовых деталей парапетов, карнизов и ендов	
2.460-14 вып. 1	Типовые узлы покрытий промышленных зданий в местах пропуска вентиляционных шахт. Рабочие чертежи типовых узлов	
2.460-15 вып.1	Типовые узлы покрытий промышленных зданий в местах установки крышных вентиляторов. Рабочие чертежи типовых узлов	

Ведомость спецификаций

Лист	Наименование	Примечание
4	Спецификация к схеме расположения элементов подземных конструкций	
5	Спецификация элементов заполнения проемов ворот, дверей и перемычек	
6	Спецификация к схеме расположения сетчатых перегородок	
7	Спецификация элементов к фрагменту плана 3	
9	Спецификация элементов заполнения оконных проемов	
10	Спецификация к схеме расположения опор двойного пола и накладных проступей	
12	Спецификация элементов к узлам заделки кровли	
13	Спецификация элементов к плану на отм. 0.000	

8690/6 7

Привязан

Инв. №

ТП904-1-56.84АР

Компрессорная станция 4К-500АО с осушкой воздуха

Ст. техн	Суман		
Ст. инж.	Горская		
Рук. гр.	Бескоровайный		
ГАП	Петровский		
Нач. ОСПА	Саакьянц		
Гл. спец. ТО	Князько		
Н. контр	Луценко		
ГИП	Осташевский		

Стадия	Лист	Листов
Р	1	13

Общие данные (начало)

Госстрой СССР Ростовский Промстройниипроект

Копировал

1. Общие указания.

1.1 Рабочие чертежи архитектурно-строительной части автоматизированной отдельно стоящей компрессорной станции 4(3)К-500АО производительностью 1500(1000) м³/мин осушенного воздуха разработаны на основании заданий на архитектурно-строительную и сантехническую части проекта, выданных институтом „Гипростройдормаш" г. Ростова-на-Дону в 1983г.

1.2 За условную отметку 0.000 принята отметка чистого пола первого этажа машинного зала, соответствующая отметке по топографической съемке генерального плана.

1.3 Степень огнестойкости здания – II

1.4 Степень ответственности здания – II.

1.5 Наружные стены здания компрессорной станции – однослойные панели толщиной 200мм из ячеистого бетона марки 35 с плотностью ρ=700 кг/м³.

1.6 Отдельные участки наружных стен выполнять из кирпича (ГОСТ 530-80) марки 75 на растворе марки 25.

1.7 Внутренние стены и перегородки выполнять из сборных железобетонных панелей.

1.8 Отдельные участки внутренних стен и перегородок выполнять из кирпича марки 75 на растворе марки 25.

1.9 При кладке кирпичных участков перегородок в откосы дверных проемов заложить антисептированные деревянные пробки размером 250×120×65 через 10 рядов кладки по высоте, но не менее двух с каждой стороны проема. При кладке кирпичного участка наружной стены по оси „Д" предусмотреть установку закладных элементов для крепления ворот трансформаторной подстанции.

1.10 Горизонтальная гидроизоляция наружных и внутренних стен на отметке -0.030 выполняется из цементно-песчаного раствора состава 1:2 толщиной 30мм.

1.11 До начала производства работ по устройству кровли необходимо разработать мероприятия по противопожарной защите и по контролю за выполнением правил пожарной безопасности и правил техники безопасности при производстве строительно-монтажных работ.

1.12 Отвод воды с кровли тип I – внутренний, с кровли тип II – наружный неорганизованный.

1.13 Покрытие здания компрессорной станции выполняется из сборных железобетонных комплексных плит с теплоизоляционным слоем из гидрофобизированных минераловатных плит повышенной жесткости толщиной 40; 50; 60мм (ГОСТ 22950-78) плотностью ρ=200 кг/м³, производимых из гидромассы и защитного водоизоляционного ковра из одного слоя рубероида марки РэМ-350 (ТУ21-30-72), наклеенного в заводских условиях.

1.14 Конструкция кровли по комплексным плитам состоит из следующих элементов:

а) защитного слоя из гравия (ГОСТ 8268-74*) крупностью 5-10мм на горячей битумной мастике марки МБК-Г- Битумную мастику для кровли тип 2 антисептировать добавками порошковых гербицидов: монурона (ТУ6-И-18-67) или симазина (ГОСТ 15123-78) в количестве 0,3-0,5% или аминной, натриевой соли 2,4Д (ТУ6-01-893-73) в количестве 1-1,5% веса битума.

б) водоизоляционного ковра из 2 слоев (для кровли тип 1) и 3 слоев (для кровли тип 2) рубероида с эластичным покровным слоем марки РэМ-350 (ТУ21-27-30-72) на горячей битумной мастике марки МБК-Г- . Битумную мастику антисептировать добавками кремнефтористого (ГОСТ 87-77) или фтористого (ГОСТ 2871-75) натрия в количестве 4-5% от веса, битума; в качестве наполнителя должен применяться низкосортный асбест.

1.15 В местах примыканий кровли к парапету выполнить усиление из 3 слоев рубероида: 1 слой (верхний) из рубероида с эластичным покровным слоем и крупнозернистой посыпкой марки РэК-420 (ТУ21-27-30-72), 2 слоя (нижних) из рубероида марки РэМ-350 на горячей битумной мастике марки МБК-Г-

1.16 Продольные и поперечные стыки между комплексными плитами и места примыкания их к парапету заполнить вкладышами из гидрофобизированных минераловатных плит (ГОСТ 22950-78) и предусмотреть над стыками укладку полос шириной 250 мм из подкладочного рубероида марки РПП-350Б (ГОСТ 10923-76) и точечную приклейку их с одной стороны шва.

1.17 Все деревянные конструкции должны быть антисептированы, а соприкасающиеся с бетоном или кирпичной кладкой обернуты толем.

1.18. Стальные щиты из рифленой стали, жалюзийные решетки и все деревянные конструкции окрасить двумя слоями эмали ПФ-115 (ГОСТ 6465-76*) по одному слою грунтовки ПФ-020 (ГОСТ 18186-79). Стальные щиты сетчатых перегородок, закладные элементы и прочие стальные конструкции окрасить алюминиевой краской БТ-177 (ГОСТ 5631-79).

1.19. Стеновые панели с фасадной стороны должны отделываться в заводских условиях лицевым слоем с применением цветных смесей.

1.20 Кирпичные участки наружных стен оштукатурить цементно-песчаным раствором марки „50" толщиной 20мм и расшить под швы панелей. Откосы оконных и дверных проемов тоже оштукатурить цементно-песчаным раствором.

1.20.1 После монтажа наружных стеновых панелей горизонтальные и вертикальные швы расшить цементным раствором марки 100 согласно узлам серии 2.432-1 в1.

1.20.2 В целях снижения производственного шума предусмотреть звукопоглощающую штукатурку внутренней перегородки по оси „8" с отм. 3.600 со стороны машинного зала. Для звукопоглощающей штукатурки должны применяться в качестве вяжущего портландцемент или шлакопортландцемент. В качестве заполнителя – однофракционные пески крупностью от 3мм до 5мм из легких пористых материалов: пемзы, перлита, шлаков, керамзита и др. Количество вяжущего и зерновой состав заполнителя должны обеспечивать открытую незамкнутую поверхность. Приготовленный раствор для звукопоглощающей штукатурки слоем 25мм укладывают на свеженанесенный грунт, выполненный из цементного раствора толщиной 10 мм.

1.20.3 Работы в зимних условиях должны производиться в соответствии с проектом производства работ. Возведение кирпичной кладки в зимних условиях производить в соответствии с требованиями п.п. 7.1-7.22 СНиП III-17-78. Способ возведения кладки в зимних условиях выбирается в проекте производства работ

1.20.4 Внутренние отделочные работы в зимнее время при отрицательных температурах должны производиться только при наличии постоянно действующих систем отопления и вентиляции в помещениях.

1.20.4 Схемы расположения фундаментов под каркас здания, фундаментных балок и характеристики грунтовых условий приведены в основном комплекте чертежей железобетонных конструкций ТП 904-1- -КЖ.

1.20.5 Уплотнение основания под полы, каналы, фундаменты под оборудование производить слоями непучинистых грунтов толщиной 200 мм с доведением плотности скелета грунта до 1,6 т/м³.

1.20.6 Подготовку под сборные железобетонные элементы подземных конструкций выполнять из песка толщиной 100мм, под монолитные – из щебня толщиной 40-60 мм, втрамбованного в грунт.

1.20.7 Наружные поверхности стенок каналов и приямков, находящиеся в грунте, обмазать за 2 раза горячим битумом марки БН 70/30 ГОСТ 6617-76 по холодной битумной грунтовке.

1.20.8 Обратную засыпку фундаментов и пазух у стенок каналов допускается производить после монтажа плит перекрытия каналов непучинистым грунтом с послойным трамбованием через 200-300мм с обеих сторон.

1.20.9 Покрытие полов выполнять после устройства фундаментов под оборудование, каналов, сантехнических, энергетических и технологических разводок, а также после окончания монтажа технологического оборудования.

1.21 Уклон пола в камерах стравливания выполнить за счет планировки грунта.

1.22 Прокладку труб для кабелей производить под наблюдением электриков.

1.23 По периметру наружных стен здания выполнить асфальтобетонную отмостку шириной 1000мм по щебеночному основанию толщиной 100мм.

Привязан	
Инв. №	

8

8690/6

Ст. техн.	Суман		ТП 904-1-56.84 АР
Ст. инж.	Горская		Компрессорная станция 4К-500АО с осушкой воздуха.
Рук. гр.	Бесгородный		
ГАП	Петровский		Стадия Р, Лист 2, Листов
Нач. отд.	Саакьянц		
Н. спец. ТО	Кияшко		Общие данные (окончание)
Н. контр.	Лущенко		Госстрой СССР Ростовский ПТИТМС-ГПИИ Промпроект
ГИП			

Типовой проект 904-1-56.84АР Альбом 6

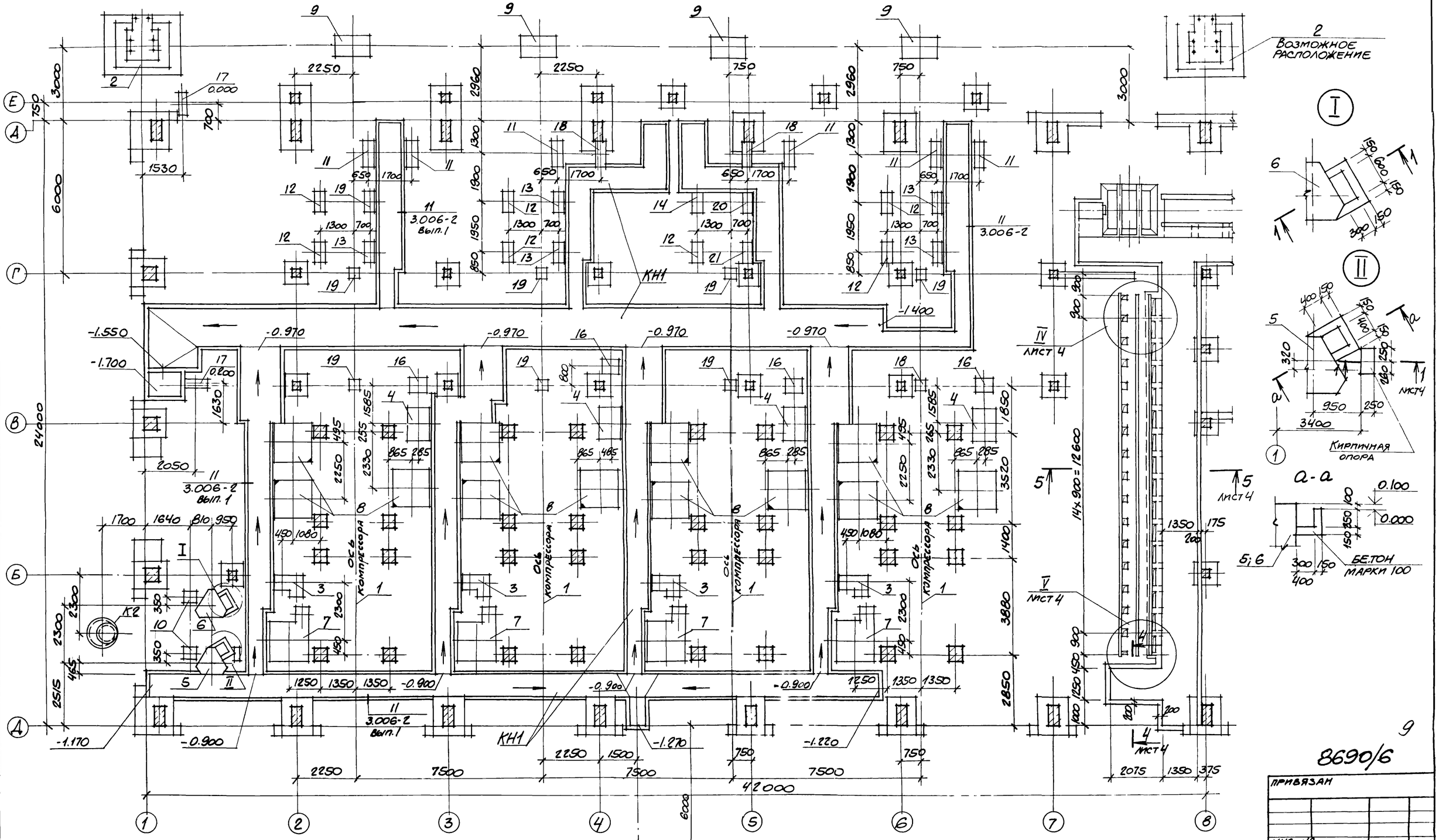

1. Спецификацию элементов к схеме расположения подземных конструкций см. на листе 4.
2. Привязки и размеры канала КН1 даны в чертежах железобетонных конструкций ТП 904-1- -КЖ, лист 19.
3. В канале КН1 после монтажа опорных подушек (на схеме условно не показаны) необходимо создать уклон из цементно-песчаного раствора марки 150 в соответствии с отметками указанными на схеме.

9

8690/6

Привязан

Инв. №

Проверил	Горская		ТП 904-1-56.84АР		
Техник	Суман		Компрессорная станция 4К-500АО с осушкой воздуха.		
Рук. гр.	Бескоровайный				
ГАП	Петровский			Стадия	Лист	Листов
Нач. отд.	Сааакьянц			Р	3	
Гл. спец. т.	Кияшко		Схемы расположения подземных конструкций и опор под внутренние перегородки (начало).	Госстрой СССР Ростовский Промстройниипроект	
Н. контр.	Луценко				
ГИП	Осташевский				

Копировал

Формат А2

Схемы расположения опор под внутренние перегородки

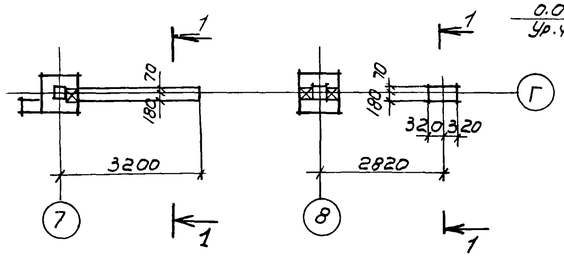

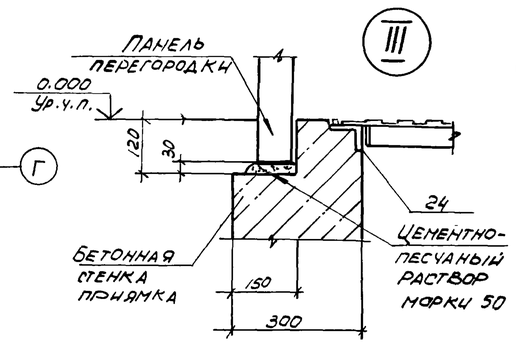

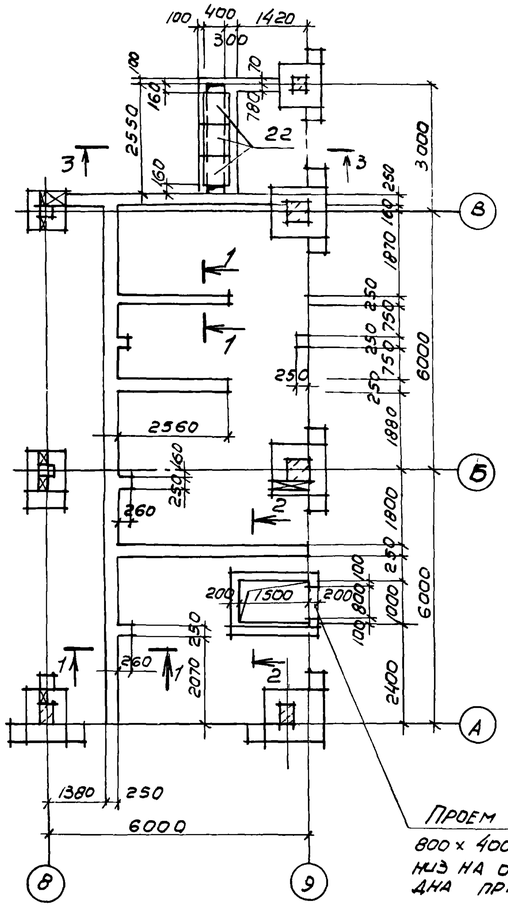

2-2

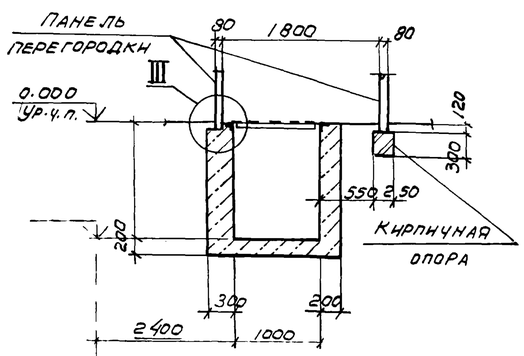

3-3

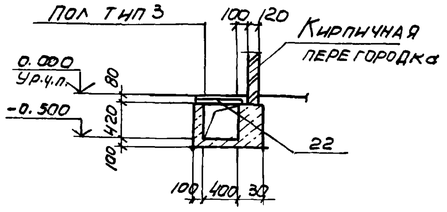

4-4

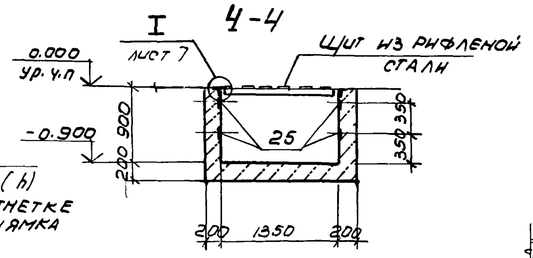

5-5

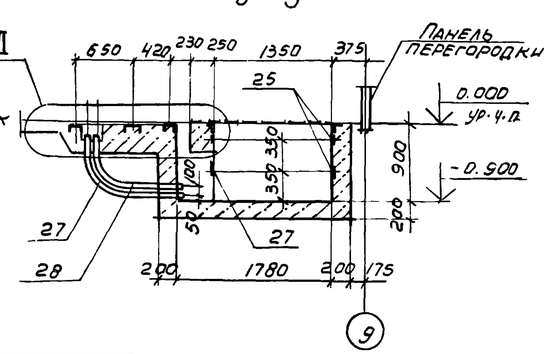

1-1

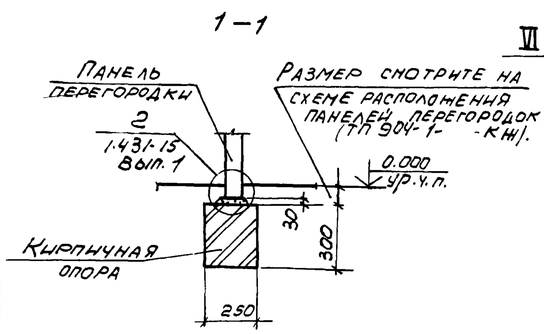

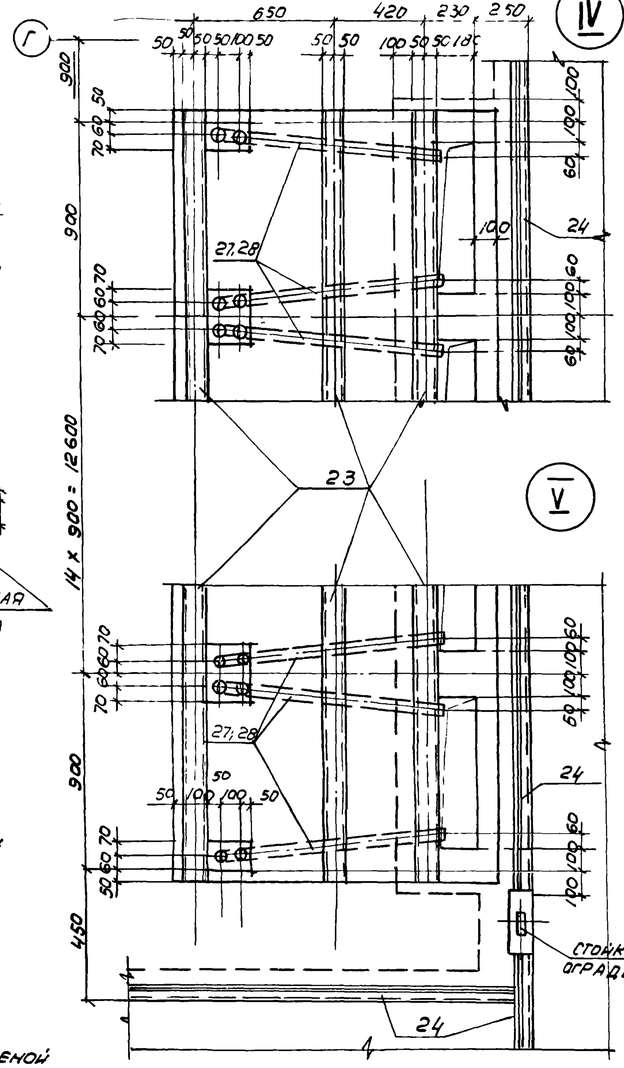

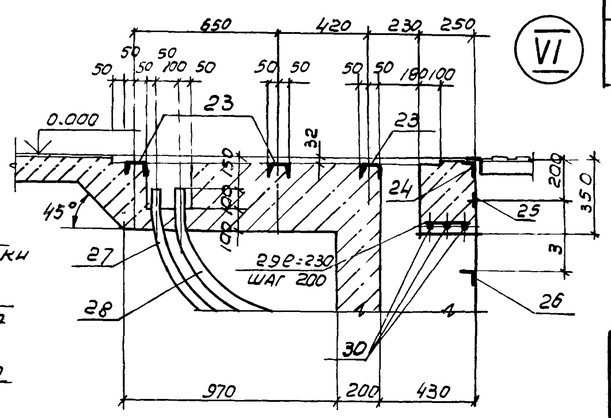

Спецификация к схеме расположения элементов подземных конструкций

Марка, поз	Обозначение	Наименование		Кол	Масса ед. кг	Приме-чание
КН1	ТП 904-1- КН, лист 19	Канал	КН1	1		
К1	ТП 904-1- -КЖ, лист 17	Колодец	К1	1		
К2		"	К2	1		
1	ТП 904-1- -КЖ, лист 34	Фундамент	Ф01	4		
2	ТП 904-1- -КЖ, лист 59	"	Фом 2	1		
3	ТП 904-1- -КЖ лист 60	"	Фом 3	4		
4		"	Фом 4	4		
5		"	Фом 5	1		
6		"	Фом 6	1		
7		"	Фом 7	4		
8		"	Фом 8	12		
9		"	Фом 9	4		
10		"	Фом 10	2		
11		"	Фом 11	6		
12		"	Фом 12	7		
13		"	Фом 13	6		
14		"	Фом 14	1		
15	ТП 904-1- -КЖ лист 61	"	Фом 15	4		
16		"	Фом 16	4		
17		"	Фом 17	2		
18		"	Фом 18	2		
19		"	Фом 19	8		
20		"	Фом 20	1		
21		"	Фом 21	1		
22	3.006-2 В. II-2	Плита	ПЗ-8	3		
23	1.400-15 В.1 560-07	Изделие закладное	МН565	43,5	9.2	М
24	1.400-15 В.1 550-06	То же	МН555	441,5	5.3	М
25	1.400-15 В.1 110-11	"	МН104-6	52.1	3.5	М
26	ТП 904-1- -КЖИ-МН14	"	МН14	1	56.1	
27	ТП 904-1- -КЖ- -МН15; МН16	"	МН15	32	7.5	
28		"	МН16	32	7.3	
29		ФбАI ГОСТ 5781-82		17	0.2	М
30		Ф10АI ГОСТ 5781-82		43,5	0 6	М
	1.400-15 В.1 540-09	Изделие закладное МН 548			4.2	Поузлу 11 серии 3.006-2 Вып. 1

10

8690/6

Привязан

Инв. №

Техник	Суман		
Ст. инж.	Горская		
Рук. гр.	Бескоровайный		
ГАП	Петровский		
Нач. сект. 1	Саакьянц		
Гл. спец. т.	О. Княшко		
Н. контр.	Лученко		
ГИП	Остапьевский		

ТП 904-1-56.84 АР

Компрессорная станция 4К-500 АО с осушкой воздуха

Стадия	Лист	Листов
Р	4	

Схемы расположения подземных конструкций и опор под внутренние перегородки (окончание)

ГОССТРОЙ СССР РОСТОВСКИЙ ПРОМСТРОЙНИИПРОЕКТ

Типовой проект 904-1-56.84 АР Альбом 6

План на отм. 3.800

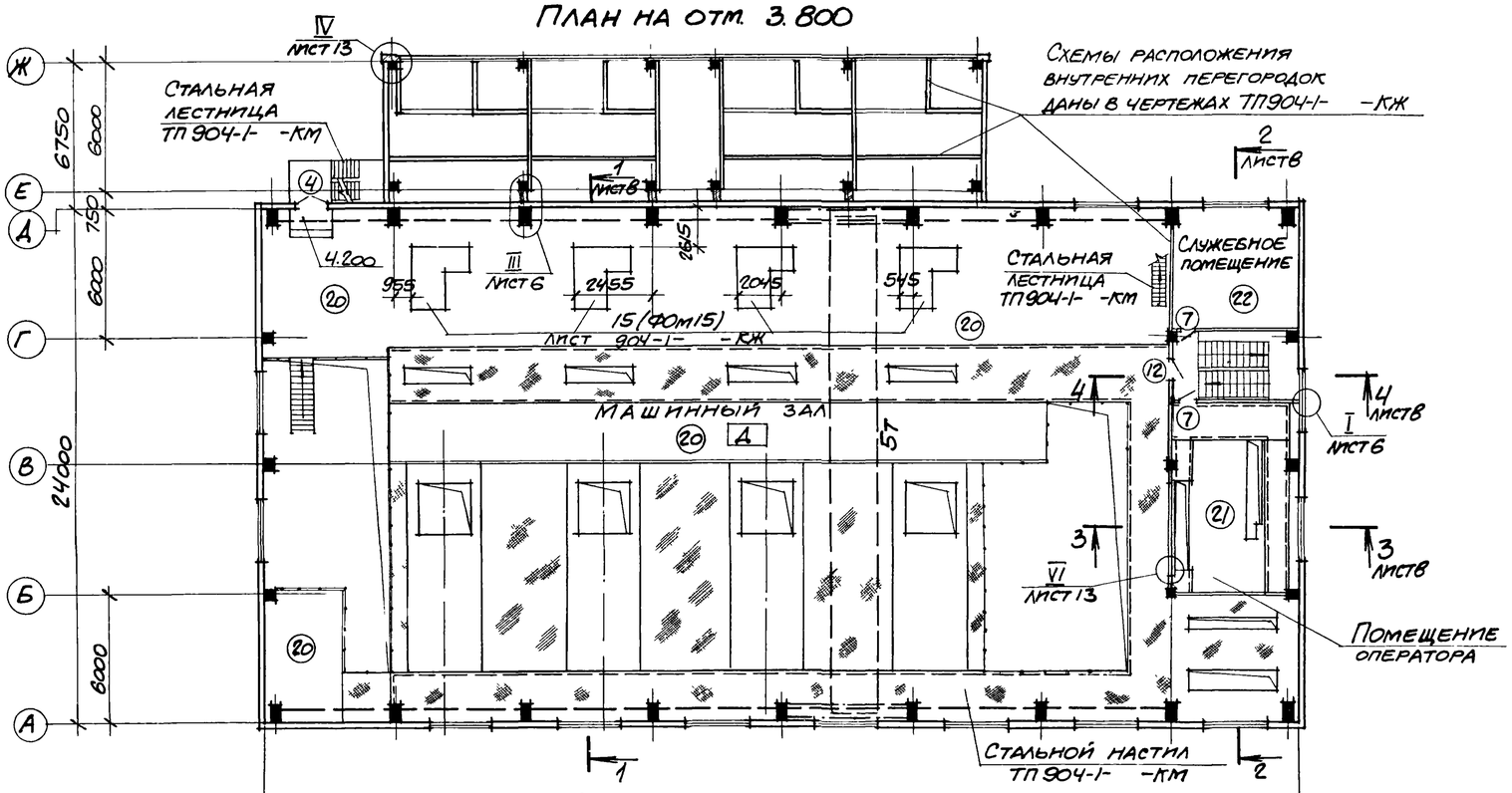

План на отм. 0.000

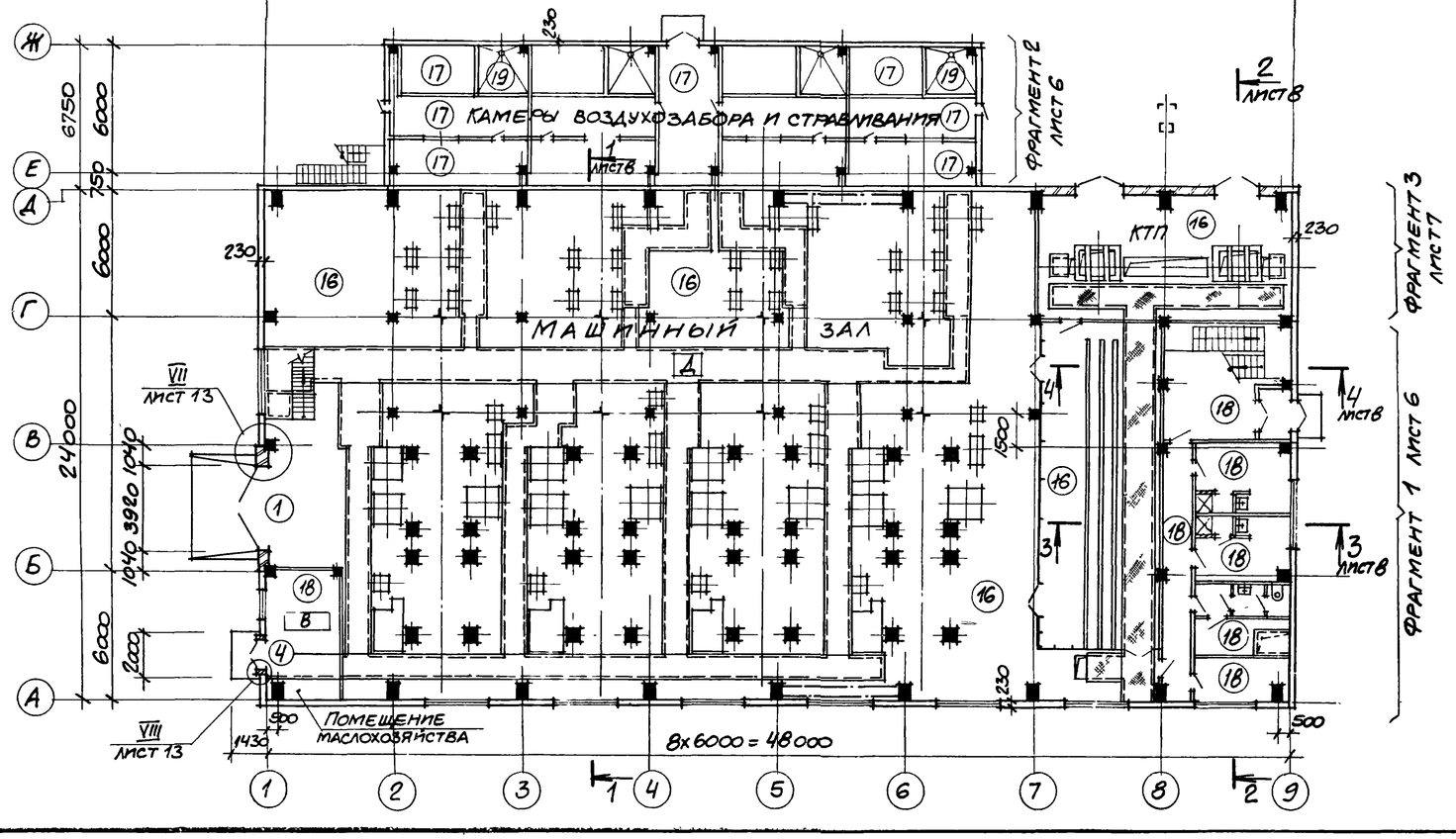

Ведомость проемов ворот и дверей

Марка, поз.	Размер проема в кладке
1	3920 × 4200
2	2200 × 2360
5	1520 × 2380
8А; 9	810 × 2070

Ведомость перемычек

Марка поз	Схема сечения
ПР1	2.400; 2ПР8-24.38.14; 380
ПР2	1ПР3-19.12.14; 2.380 (ПР2); 2.080 (ПР3); 1ПР1-10.12.6(ПР3); 120
ПР3	

Спецификация элементов заполнения проемов ворот и дверей и перемычек

Марка, поз.	Обозначение	Наименование	Кол.	Масса ед., кг	Примечание
		Элементы заполнения проемов.			
1	Шифр 41-74, вып. 1; 2	Ворота В 3,6×3,6	1		
2	ТП 407-3-168/75 Альбом III	Ворота В-3Ж	2		
3	ГОСТ 14624-69	Дверной блок Д59-ПП	1		
4		то же Д52-ПП	3		
5		" Д32-ПП	1		
6		" ДГ21-10ЛП	1		
7		" ДГ21-10П	3		
8/8А		" ДГ21-8П	5/1		
9	ГОСТ 6629-74	" ДГ21-8ПП	1		
10		" ДГ21-8ППВ	1		
11		" ДГ21-8ЛПВ	1		
12		" ДГ24-12П	1		
13	2.435-6, вып. 5	" ПД-5	1		
14	5.904-4	" ДУс1.25х0.5	2		
15		" Дс 1.25х0,5	6		
		Перемычки.			
ПР1	ГОСТ 948-76	2ПР8-24.38.14	1	326	
ПР2		1ПР3-19.12.14	1	75	
ПР3		1ПР1-10.12.6	2	75	
КР24-10	ИИ-03-02, Альбом 18-64	Карнизная плита КР24-10	5	478	

Привязан

11

8690/6

Инв. №

Провер.	Горская		ТП 904-1-56.84 АР
Ст. техн.	Анапалян		Компрессорная станция 4К-500 АО с осушкой воздуха
Ст. инж.	Горская		
Рук. гр.	Бесковайный		
ГАП	Петровский		
Нач. отд.	Саакьянц		
Н. спец. т.	Кияшко		Планы на отм. 0.000 и 3.800
Н. контр.	Луценко		
ГИП	Осташевский		

Стадия	Лист	Листов
Р	5	

Госстрой СССР Ростовский Промстройниипроект

Копировал

Формат А2

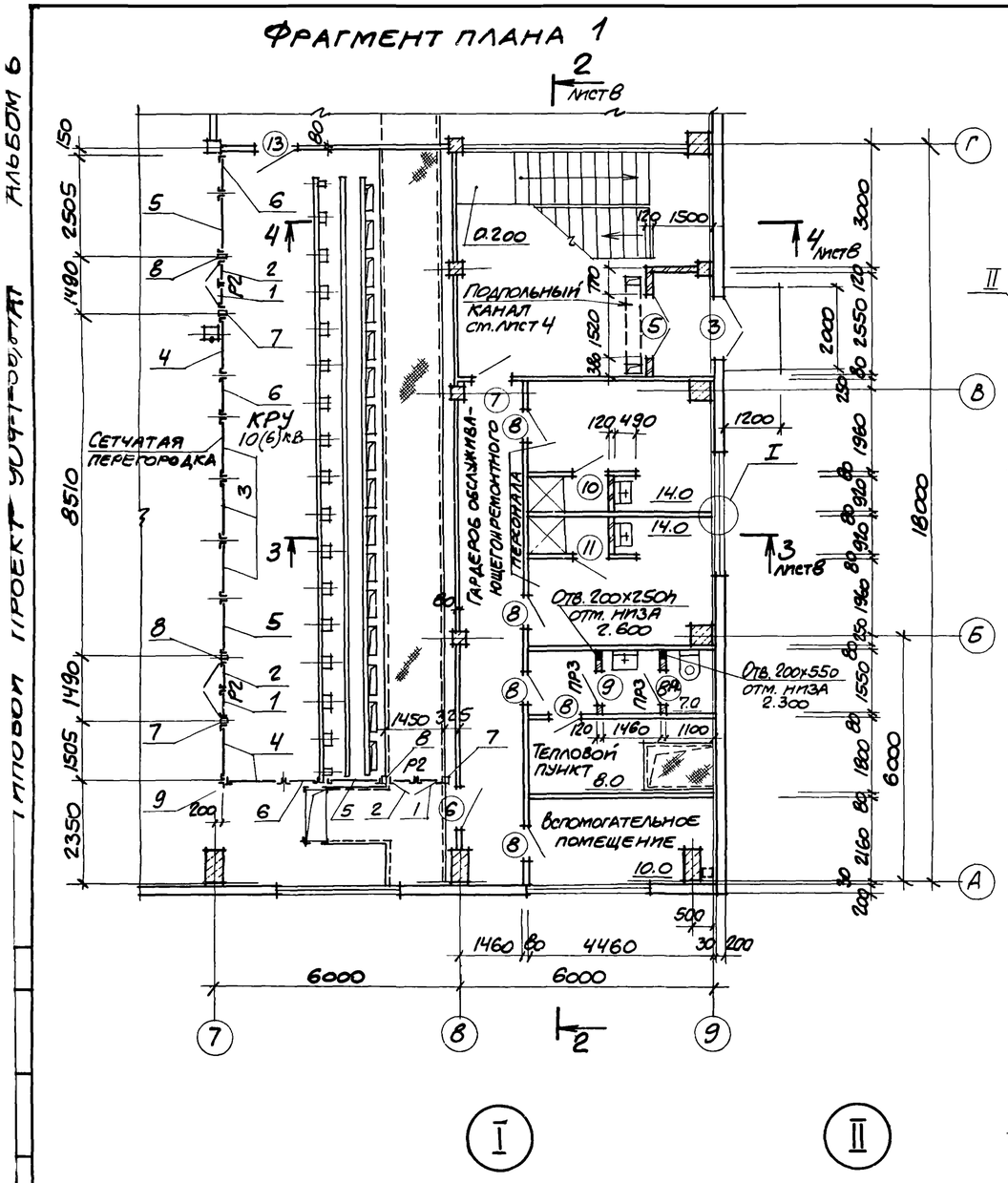

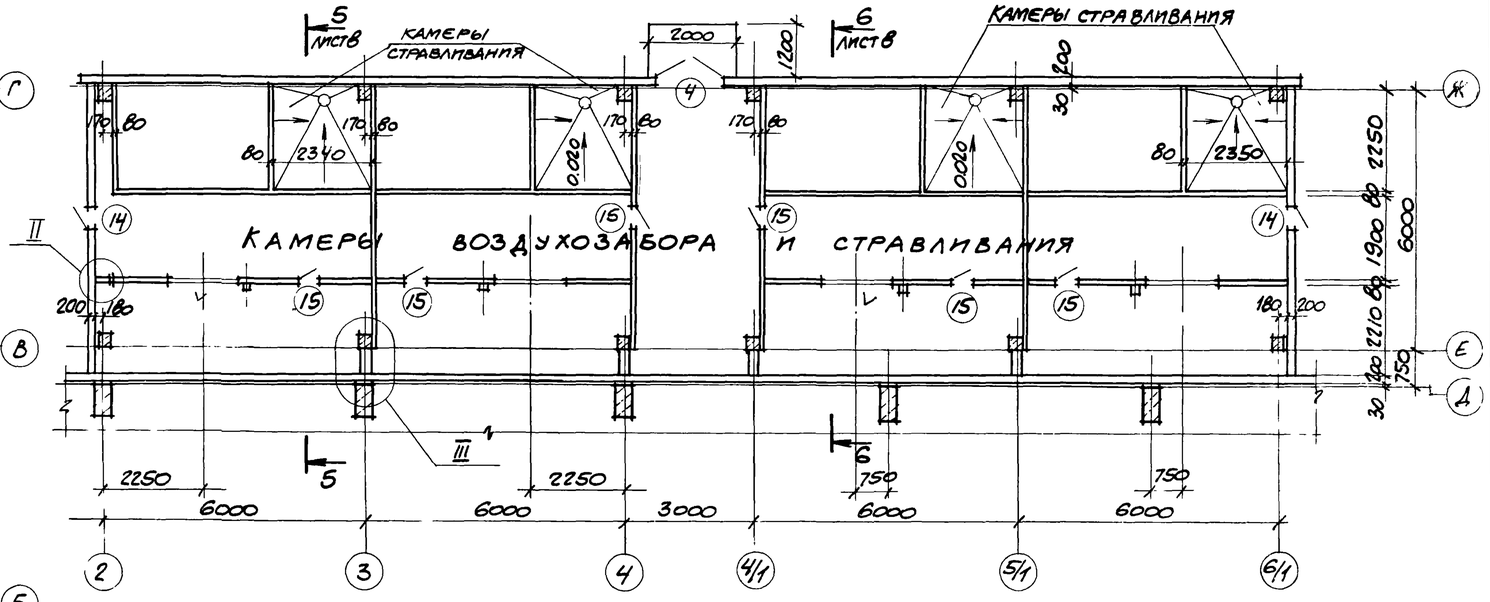

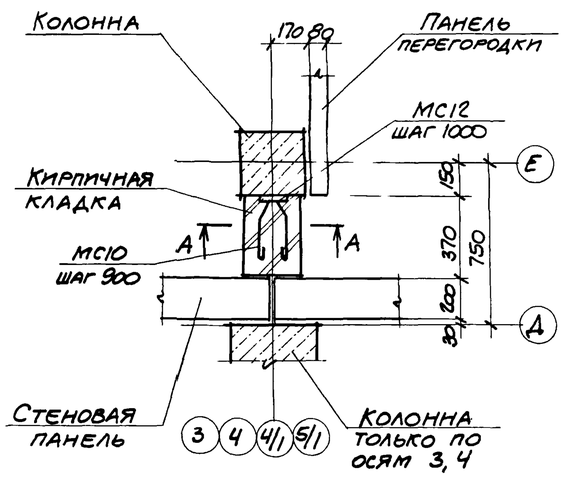

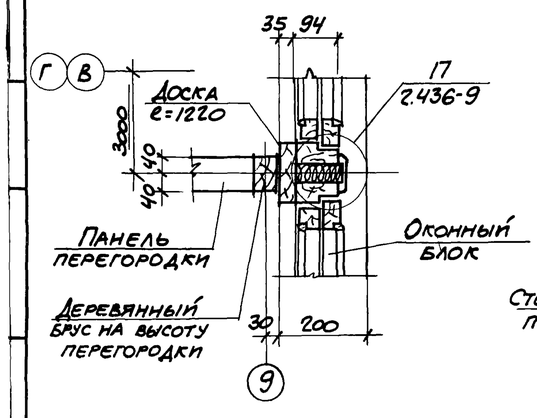

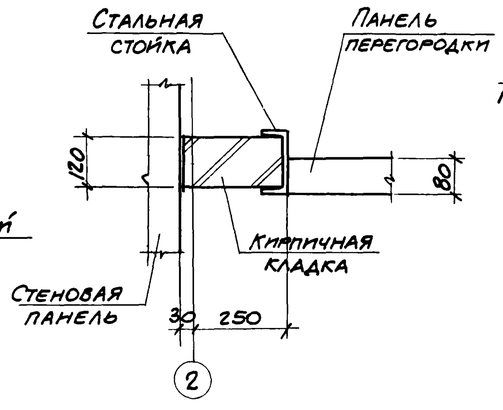

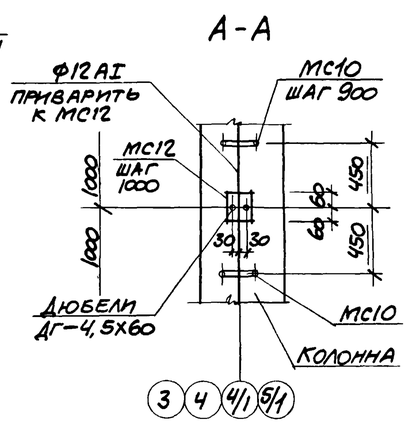

Спецификация к схеме расположения сетчатых перегородок

Марка, поз.	Обозначение	Наименование	Кол	Масса ед, кг	Примечание
		Щиты			
1	1.431-10 в3.02.06.00-01	0,7×2,4 ДПГ-П	3	21,12	
2	1.431-10 в3.02.17.00	0,7×2,4 ДПГ-Л	3	19,4	
3	1.431-10 в3.02.01.00-02	1,5×2,4 ЩПГ	3	26,2	
4	1.431-10 в3.02.02.00-01	1,5×2,4 ЩПГ-А	3	24,7	
5	1.431-10 в3.02.03.00	1,5×2,4 ЩПГ-Б	3	24,7	
6	1.431-10 в3.02.01.00-03	1,0×2,4 ЩПГ	3	22,3	
		Стойки			
7	1.431-10 в3.02.05.00-03	2,4 ДСГ-П	3	11.8	
8	1.431-10 в3.02.05.00-01	2,4 ДСГ-Л	3	11,8	
9	1.431-10 в3.02.00.01-01	Уголок	1	4.6	
Р2	1.431-10 в3.02.15.00-01	Ригель Р2	3	7,1	
		Детали			
	1.431-10 в3.02.18.00	Болт самоанкерующийся	32	0,2	

Гардеробы оборудованы шкафами МД-33.3 по ГОСТ 22414-77 Общее количество шкафов - 8 шт.

12

8690/6

Ст.техн.	Суман		
Ст.инж.	Горская		
Рук.гр.	Бескоровайный		
ГАП	Петровский		
Нач.осп-1	Саакьянц		
Гл.спец.т.о.	Кияшко		
Н.контр.	Луценко		
ГИП	Осташевский		

ПРИВЯЗАН

ИНВ. №

ТП904-1-56.84 АР

Компрессорная станция 4К-500А0 с осушкой воздуха.

Стадия	Лист	Листов
Р	6	

Фрагменты плана 1, 2.

ГОССТРОЙ СССР РОСТОВСКИЙ ПРОМСТРОЙНИИПРОЕКТ

Типовой проект 904-1-56.84 Альбом 6

ФРАГМЕНТ ПЛАНА 3

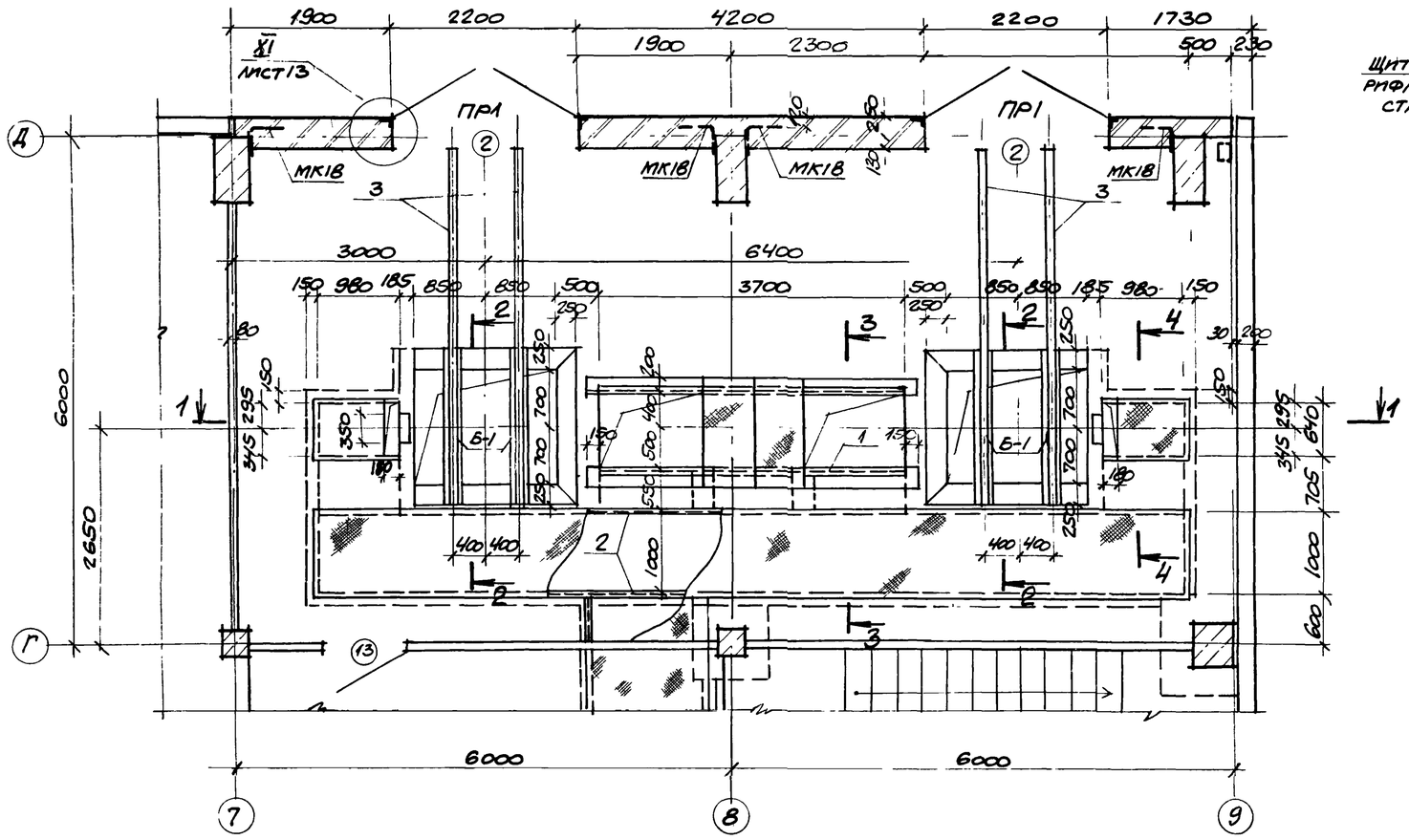

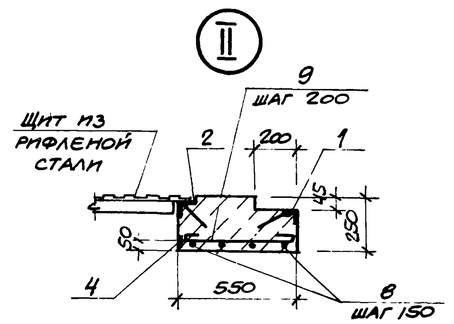

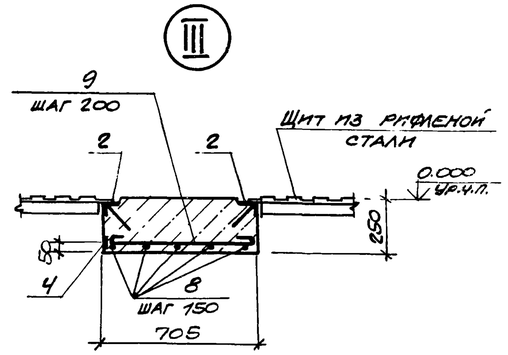

Спецификация элементов к фрагменту плана 4

Марка, поз.	Обозначение	Наименование	Кол.	Масса ед. кг	Примечание
	ТП904-1- -КЖИ-61	Ж.-б. балка Б-1	4	250	
		Изделия закладные			
1	1.400-15.81.550-04	МН 553	7.4	4.1	м
2	550-06	МН 555	28,0	5,3	м
3	140-05	МН 127-6	9.08	6.0	м
4	110-11	МН 104-6	41.7	3.5	м
		Стальные решетки			
5	ТП904-1- -КЖИ-Р1;Р2	Р1	6	23,4	
6	-Р1;Р2	Р2	2	25.5	
7		С10 ГОСТ 8240-72, ℓ=2000	4	17.2	
8		Ф10 AI ГОСТ 5781-82	31.0	0.6	м
9		Ф6 AI ГОСТ 5781-82	19.4	0,2	м
		Материалы			
		Бетон марки 150	16,2	-	$м^3$

1. Канал и приямки выполнить из бетона марки 150.
2. При бетонировании стенок приямков и каналов предусмотреть установку закладных элементов.
3. Стальные решетки в маслосборных ямах засыпать слоем гравия толщиной 250мм, крупностью 30-50мм
4. Канал перекрыть щитами из рифленой стали. Схему раскладки щитов см. на листе ТП 904-1- -КМ.
5. МК18 учтены в спецификации на листе 13.
6. Перемычки ПР1 учтены в спецификации на листе 5.

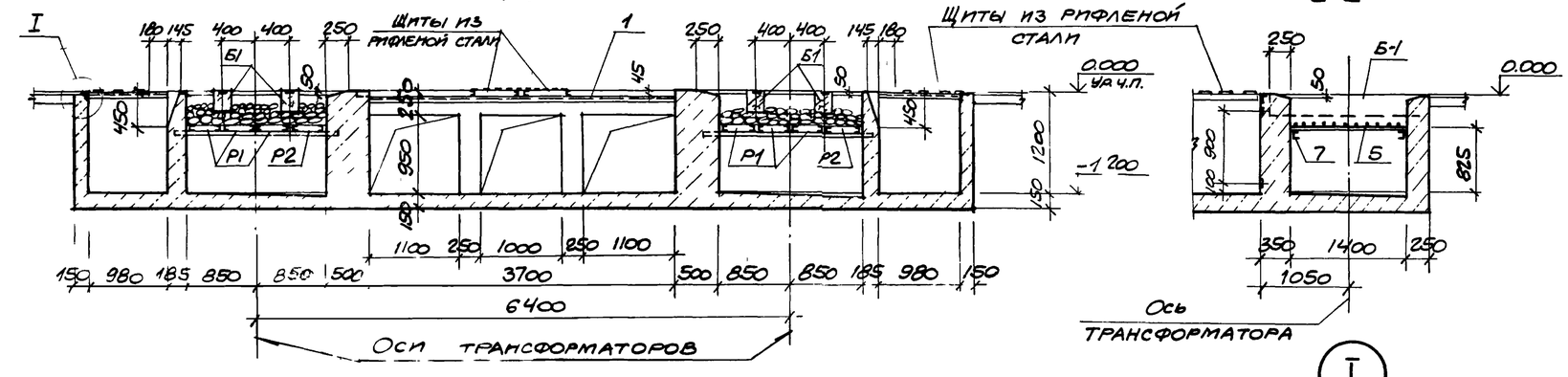

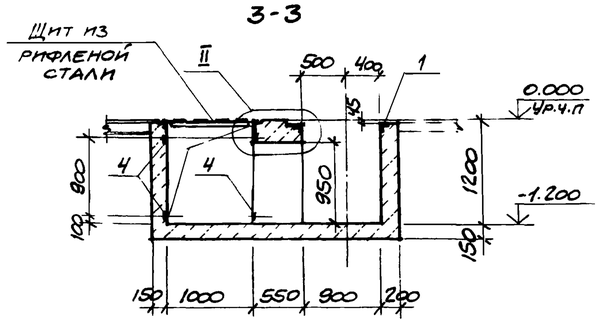

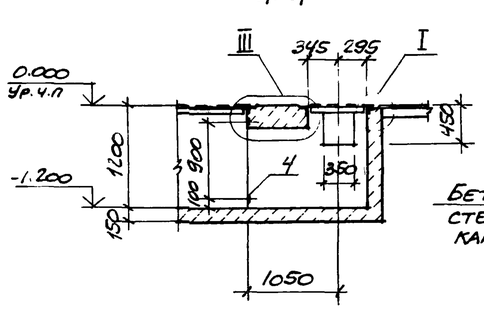

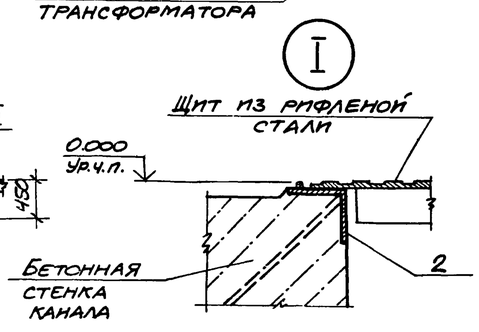

Привязан

13

8690/6

Инв. №

Техник	Суман		ТП 904-1-56.84АР		
Ст. инж.	Горская		Компрессорная станция 4К-500АО с осушкой воздуха.		
Рук. гр.	Бескоровайный			Стадия	Лист	Листов
ГАП	Петровский			Р	7	
Нач. ОСПЧ	Саакьянц		Фрагмент плана 3	Госстрой СССР РОСТОВСКИЙ ПРОМСТРОЙНИИПРОЕКТ	
Гл. спец. ТО	Кияшко				
Н. контр.	Лущенко				
ГИП	Осташевский				

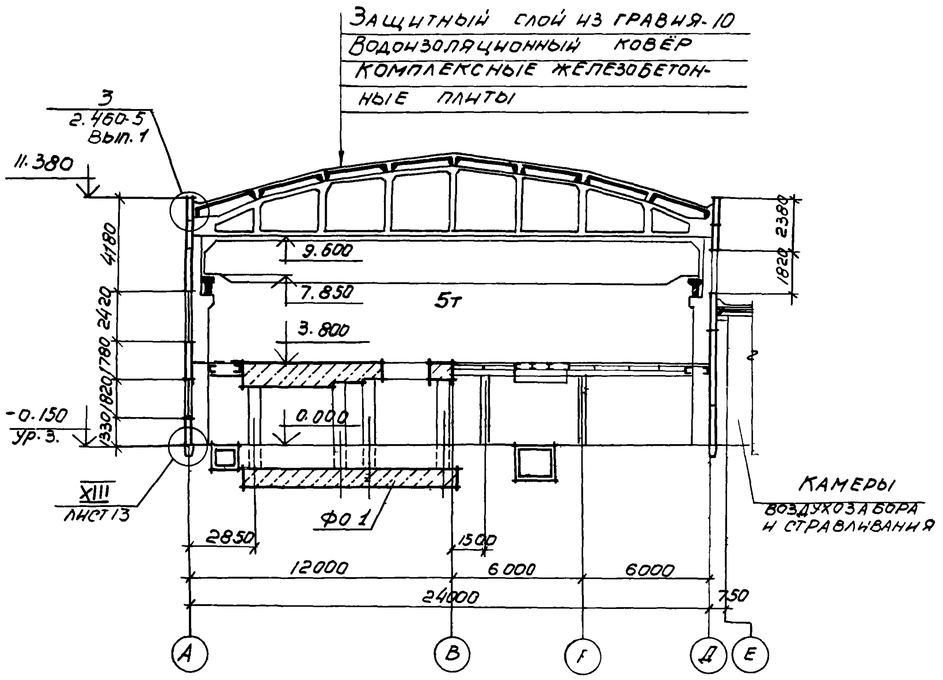

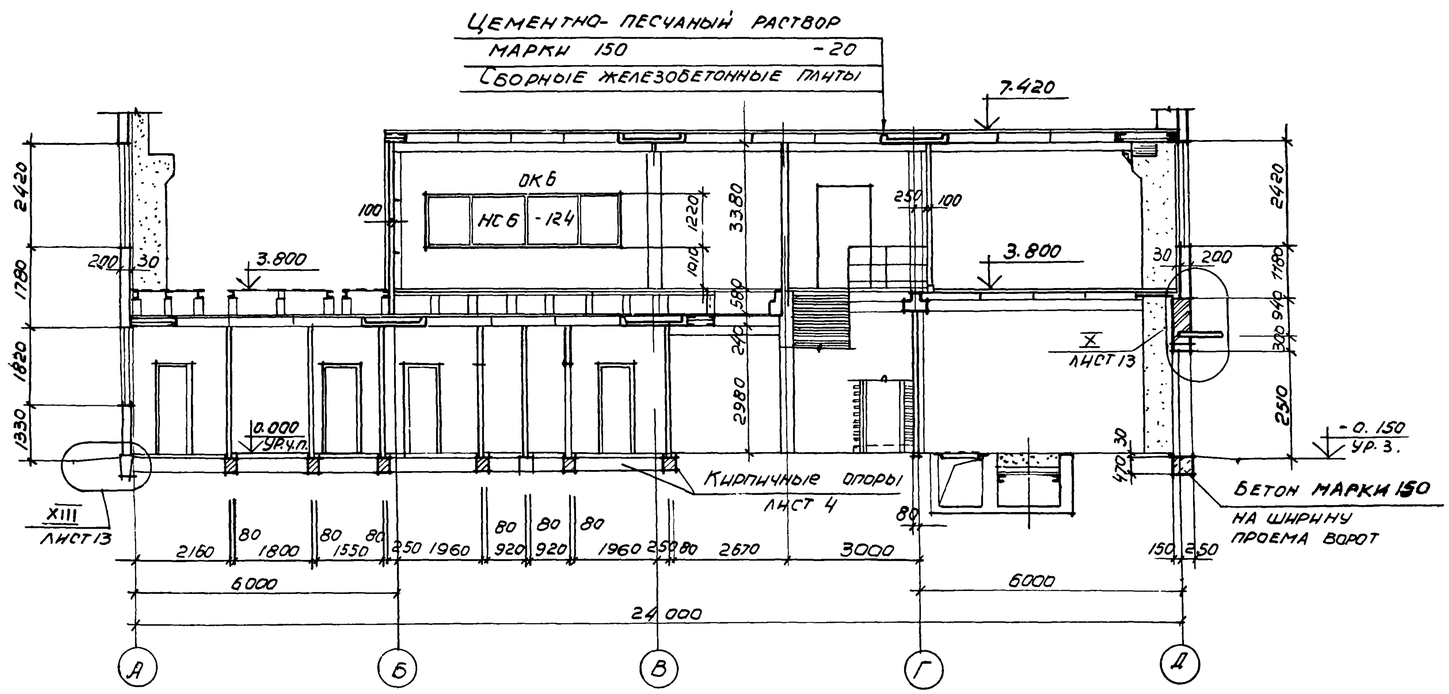

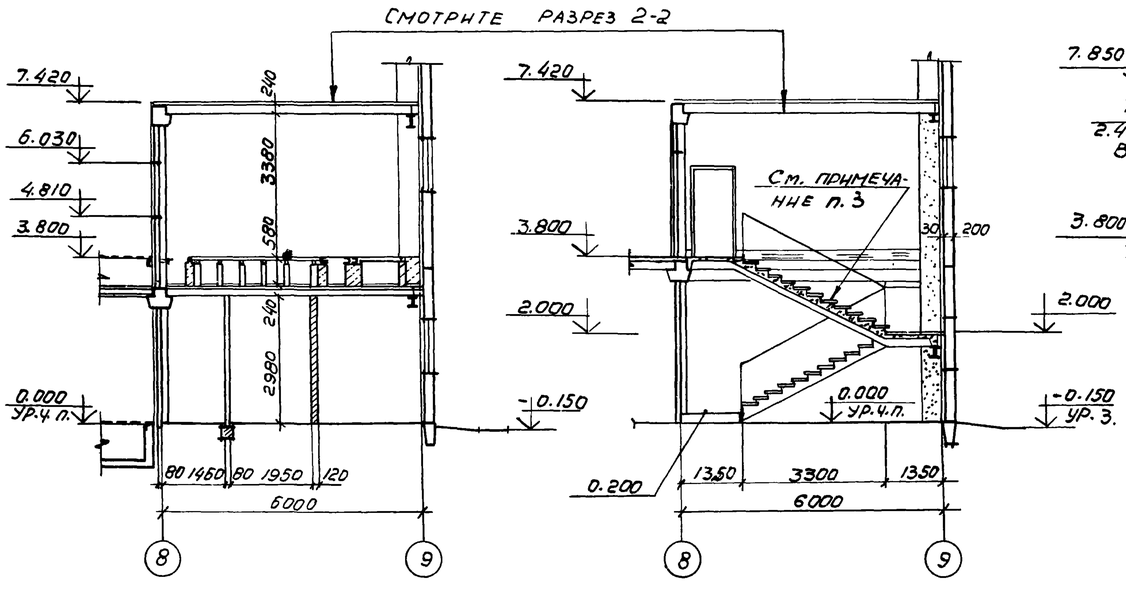

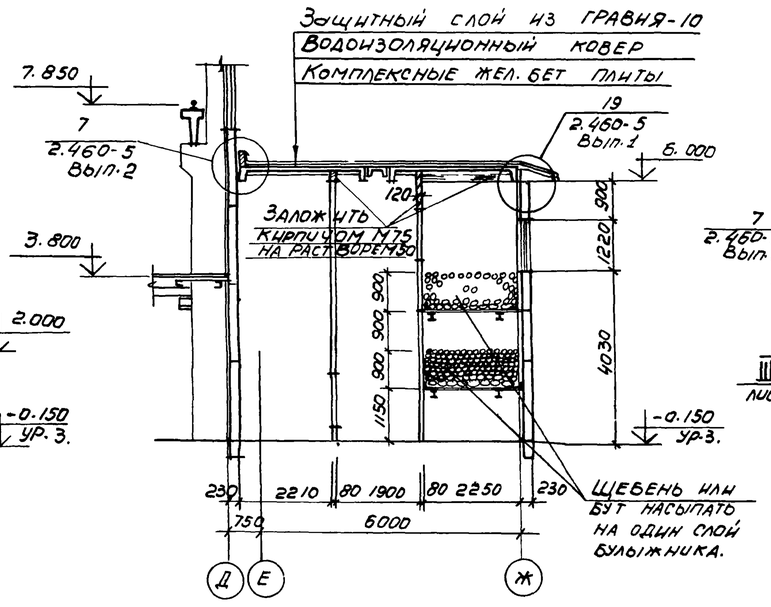

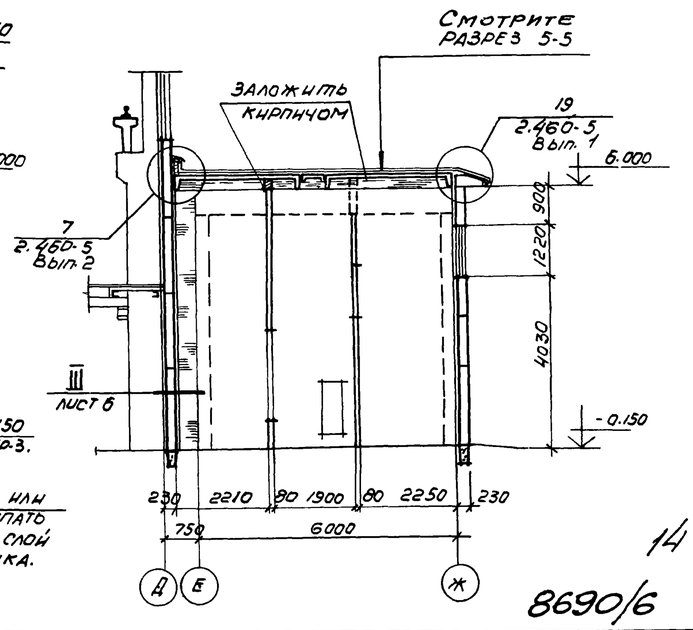

1. Состав кровли, указанный в выносной надписи на разрезах 1-1 и 6-6, приведен в общих указаниях на листе 2.

2. Оконный блок НС6-124 (ОК 6) учтён в спецификации на листе 9.

3. Схему расположения элементов лестницы см. в основном комплекте чертежей железобетонных конструкций ТП904-1- -КЖ. Схема расположения накладных проступей дана на листе 10.

14

8690/6

Провер.	Горская		
Ст. техн.	Суман		
Ст. инж.	Горская		
Рук. гр.	Бескоровайный		
ГАП	Петровский		
Нач. осп. 1	Саакьянц		
Гл. спец. ТО	Княшко		
Н. контр.	Луценко		
ГИП	Осташевский		

Привязан

Инв. №

ТП904-1-56.84АР

Компрессорная станция 4К-500А0 с осушкой воздуха

Стадия	Лист	Листов
Р	8	

Разрезы 1-1 - 6-6

Госстрой СССР Ростовский Промстройниипроект

Копировала Погорельская

Типовой проект

Инв. № подл. | Подпись и дата | Взам. инв. №

Фасад 1-9

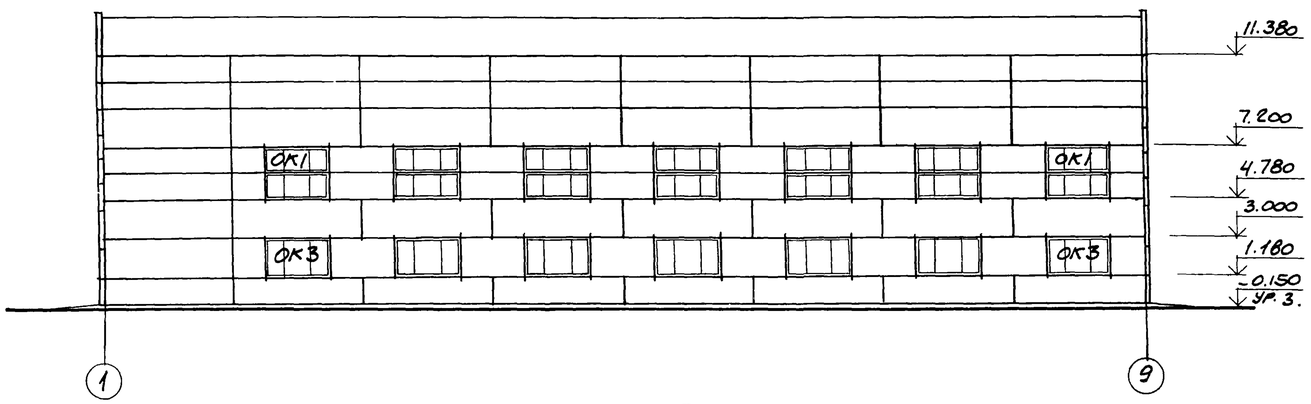

Фасад А-Ж

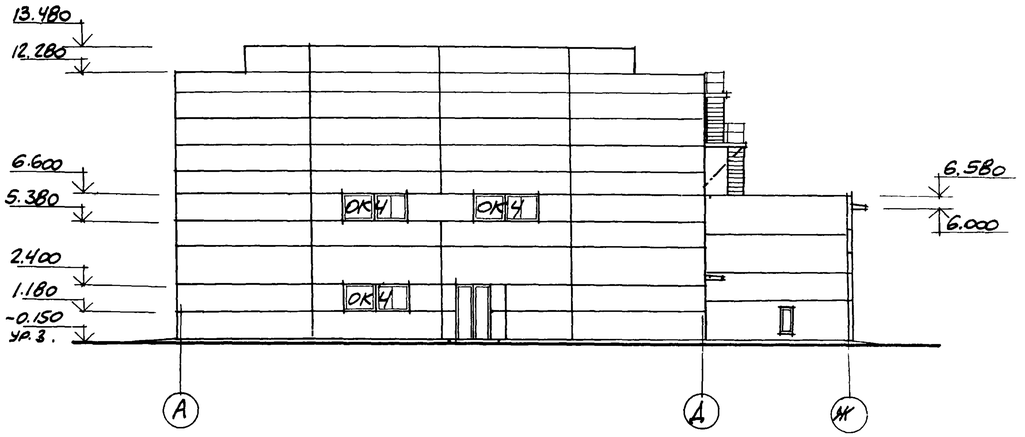

Фасад 9-1

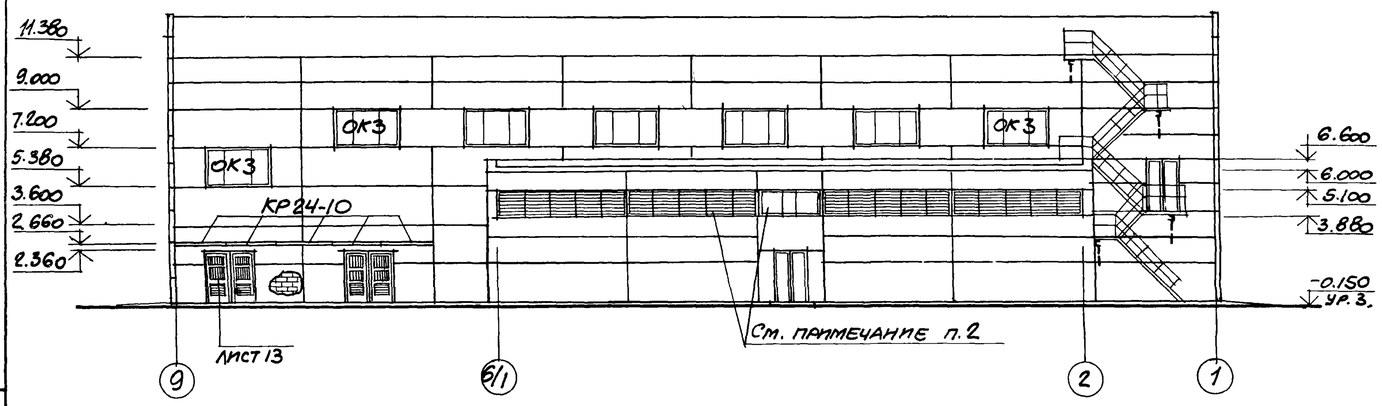

Фасад Ж-А

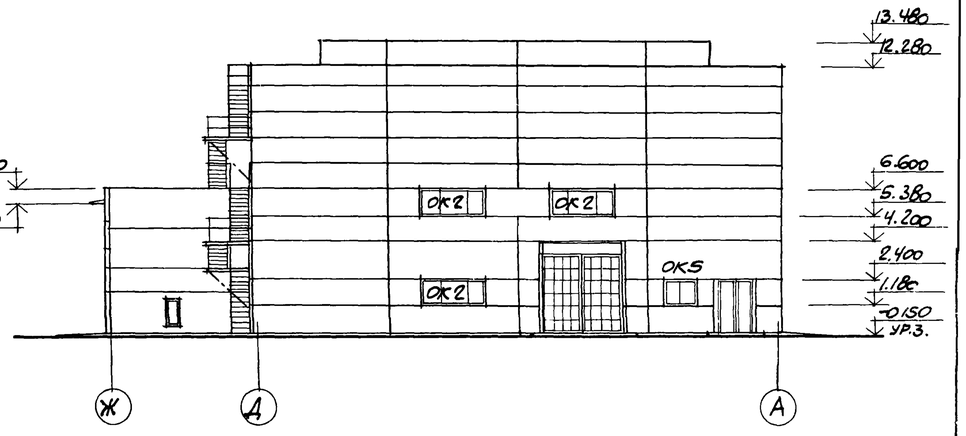

Схема заполнения оконных проемов

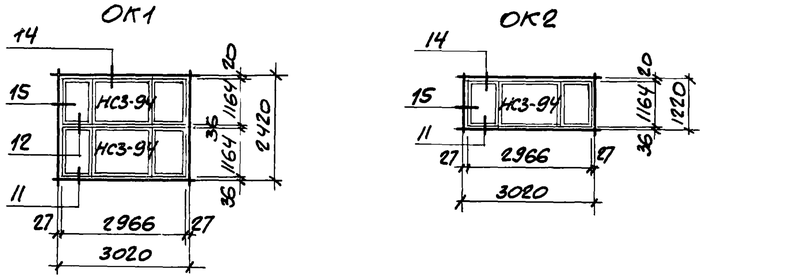

Спецификация элементов заполнения оконных проемов

Марка, поз.	Обозначение	Наименование	Кол.	Масса ед., кг	Приме-чание
ОК1	ГОСТ 12506-67	Оконный блок НС3-94	14		
ОК2		То же НС3-94	3		
ОК3		" НС4-94	14		
ОК4		" НС1-94	6		
ОК5		" НС1-94	1		
ОК6		НС6-124	1		

1. Узлы, замаркированные на схемах заполнения оконных проемов, приняты по серии 2.436-9.

2. Стальные оконные панели и жалюзийные решетки выполняются по чертежам металлических конструкций ТП 904-1- -КМ.

3. Указания по отделке фасадов даны в общих указаниях на листе 2.

4. ОК6 см. на листе 8 (разрез 2-2)

5. Карнизные плиты КР24-10, замаркированные на данном листе, учтены в спецификации на листе 5.

Привязан

15

8690/6

Инв. №

Провер.	Горская		ТП 904-1-56.84-АР
Исполн.	Суман		Компрессорная станция 4К-500 АО с осушкой воздуха.
Рук. гр.	Бескоровайный		Стадия Р; Лист 9; Листов
ГАП	Петровский		
Нач. отд.	Саакьянц		
Н. спец. ТО	Княшко		Фасады
Н. контр.	Луценко		Госстрой СССР Ростовский Промстроинипроект
ГИП	Стрижевский		

Копировал

Типовой проект 904-1-56,84 АР Альбом 6

Схема расположения опор двойного пола

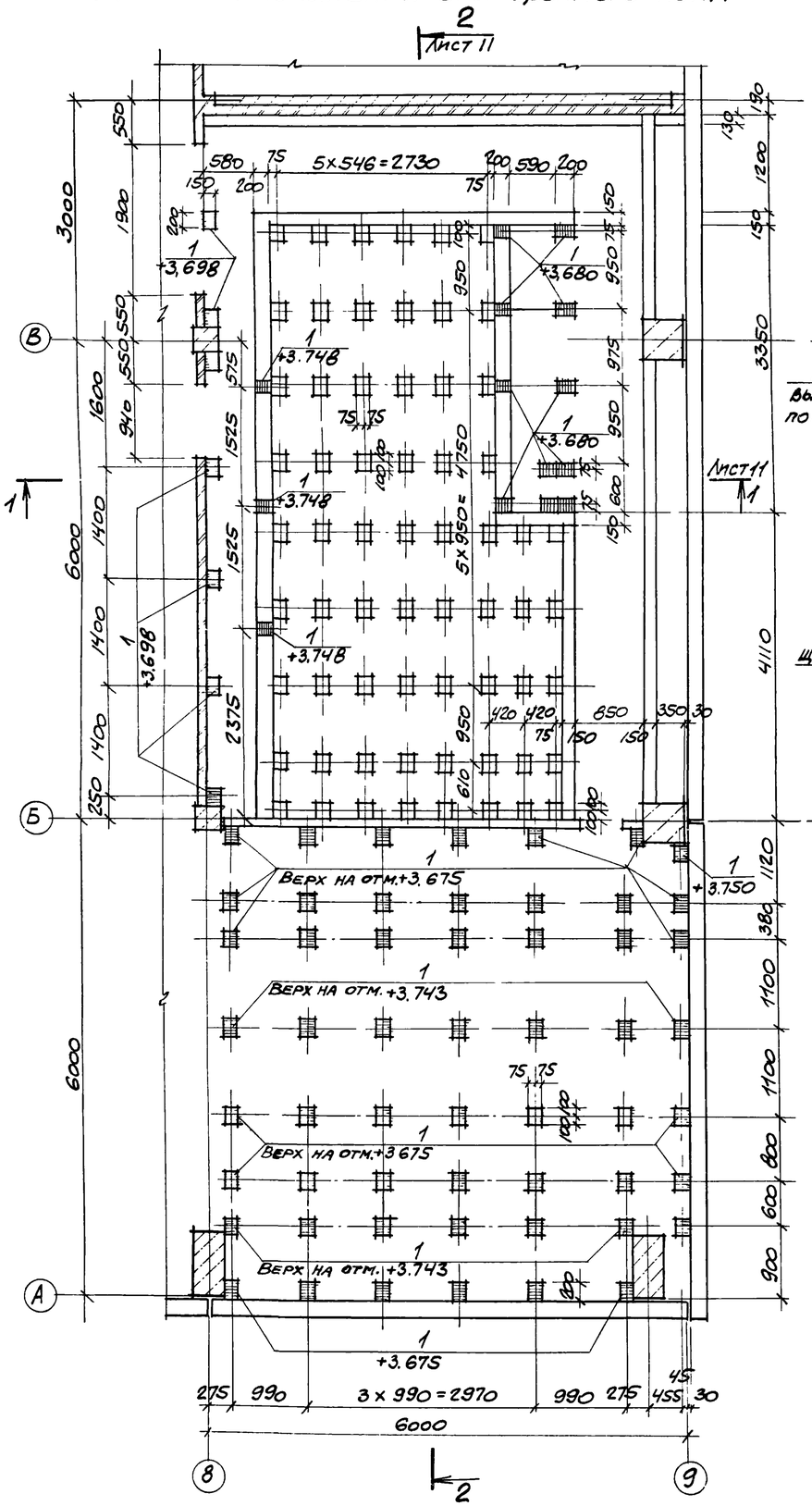

Схема раскладки деревянных щитов

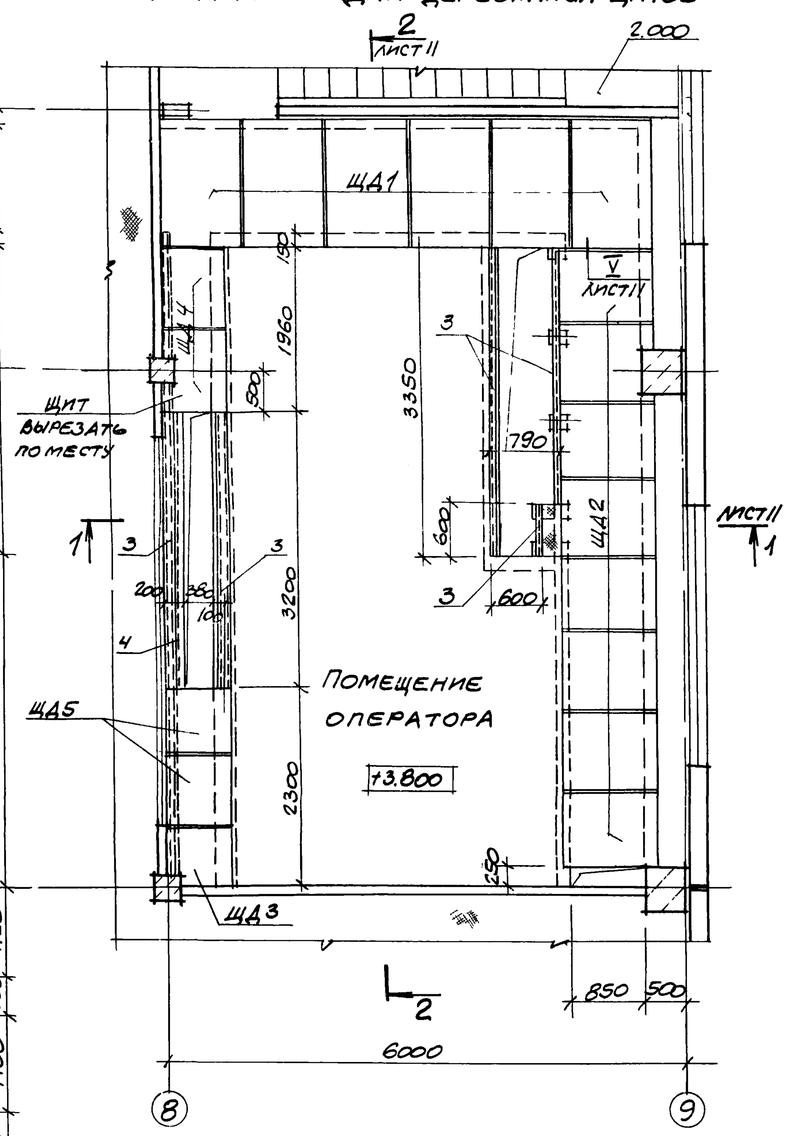

Схема расположения накладных проступей

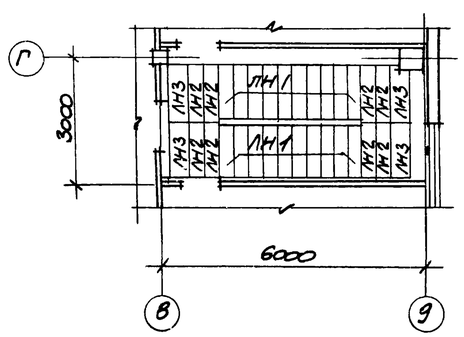

Спецификация к схеме расположения опор двойного пола, деревянных щитов и накладных проступей

Марка, поз	Обозначение	Наименование	Кол.	Масса ед., кг	Примечание
1	1.400-15.81. 120-50	Изделие закладное МН 113-3	76	1,7	
2		∠50х5 ГОСТ 8509-72	4,5	3,8	м
3		[12 ГОСТ 8240-72	17,7	10,4	м
4		∠80х6 ГОСТ 8509-72	3,2	7,4	м
5		Уголок прессованный из алюминия 4/0078(30х2) ГОСТ 13737-80	15,7	0,3	м
		Щиты деревянные			
ЩД1	ТП 904-1- -КЖИ- -ЩД1; ЩД2	ЩД1	6		
ЩД2		ЩД2	8		
ЩД3	ТП 904-1- -КЖИ- -ЩД3; ЩД4	ЩД3	1		
ЩД4		ЩД4	2		
ЩД5		ЩД5	2		
		Накладные проступи			
ЛН1	1.020-1 8.7-1 5.0.0.0	1ЛН 13,3	20	49	
ЛН2	1.020-1 8.7-1 5.0.00-02	2ЛН 14,3	8	46	
ЛН3	1.020-1 8.7-1 5.0.0.0-03	2ЛН 14,5	4	66	

1. Опоры двойного пола (столбики с размерами в плане 200х150) и стенки канала выполнить из бетона марки 150.
2. При бетонировании опор и стенок канала предусмотреть установку закладных элементов поз 1
3. Покрытие пола в помещении оператора в местах примыкания к каналу обрамить уголком поз. 5 (см. узлы 1; 2; 8 на листе 11).

Привязан

Инв №

8690/6 16

		ТП 904-1-56,84-АР	
Провер	Горская	Компрессорная станция 4К-500 АО с осушкой воздуха	
Техник	Суман		
Ст. инж.	Горская		
Рук. гр.	Бескоровайный		Стадия Р; Лист 10; Листов
ГАП	Петровский		
Нач. отд.	Саакьянц		
Н. контр.	Лущенко	Схемы расположения опор двойного пола, деревянных щитов и накладных проступей	Госстрой СССР Ростовский Промстройниипроект
Гип	Усташевский		
Гл. спец. ТО	Князько		

Типовой проект 904-1-56.84 АР Альбом 6

1-1

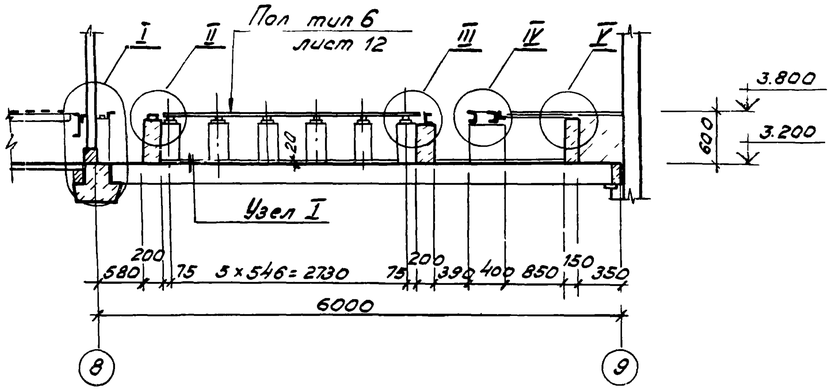

2-2

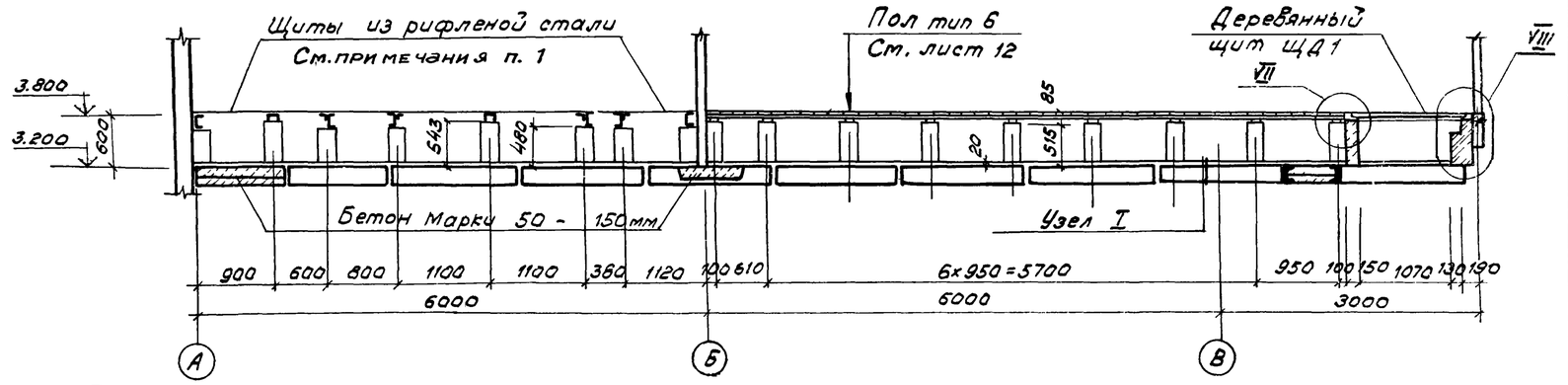

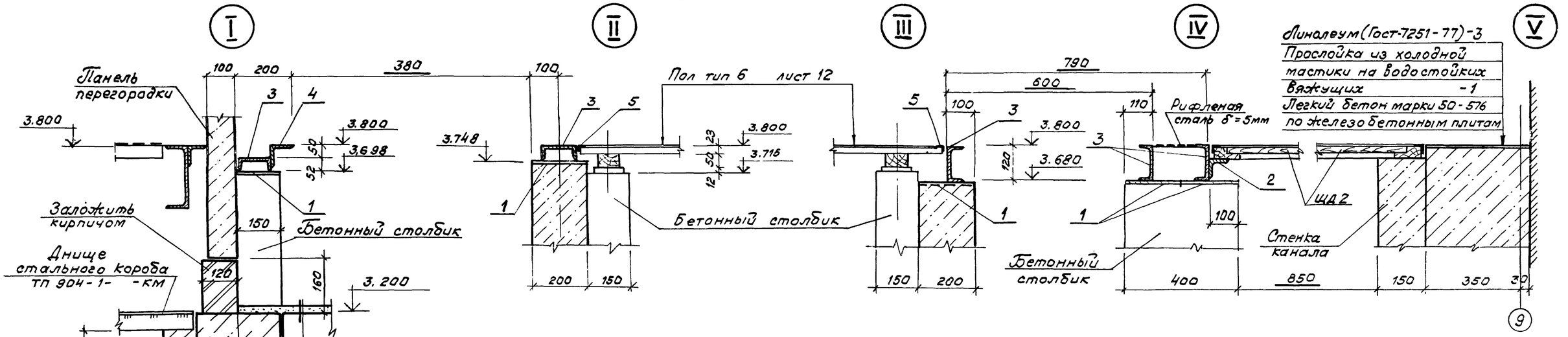

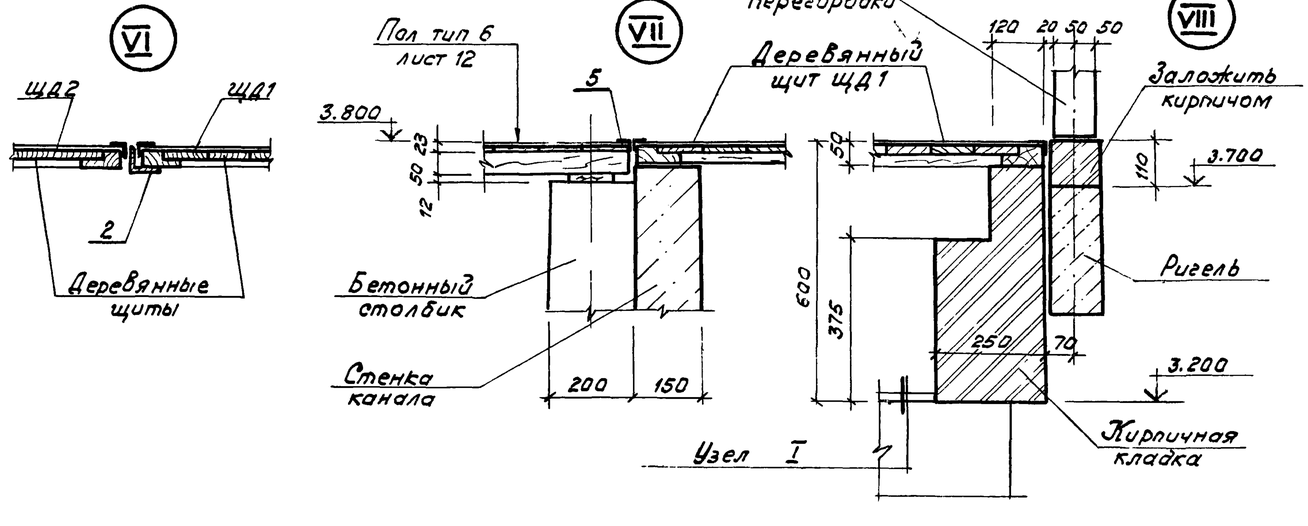

1. Схему раскладки щитов из рифленой стали см. в основном комплекте чертежей металлических конструкций ТП 904-1- -КМ.
2. Узел VI замаркирован на листе 10.

17

8690/6

				ТП 904-1-56,84 АР	
Провер.	Горская			Компрессорная станция 4К-500А0 с осушкой воздуха	
Инженер	Горелова				
Ст.инж.	Горская				
Рук. гр.	Бескоровайный				
ГАП	Петровский				Стадия: Р; Лист: 11; Листов:
Нач. отд.	Саакьянц				
Гл. спец.	Кияшко				
Н. контр.	Луценко			Сечения 1-1 — 2-2	Госстрой СССР Ростовский Промстройниипроект
ГИП	Осташев				

привязан

Инв №

Типовой проект 904-1-56,84АР альбом

Ведомость отделки помещений

Наименование или номер помещения	Потолок: площадь	Потолок: вид отделки	Стены или перегородки: площадь	Стены или перегородки: вид отделки	Низ стен или перегородок (панель): площадь	Низ стен или перегородок (панель): вид отделки	Высота мм	Колонны: площадь	Колонны: вид отделки	Балки покрытия и перекрытия: площадь	Балки покрытия и перекрытия: вид отделки	Поверхности фундамента под компрессор		Примечание
Машинный зал на отм 0.000 и 3.800 КТП Помещение теплопункта Помещение маслохозяйства		Затирка. Полимерцементная окраска		Акустическая штукатурка Затирка Полимерцементная окраска	—	—	—		Полимерцементная окраска		Полимерцементная окраска		Затирка, Полимерцементная окраска.	Акустическая штукатурка только по ряду „Б" и оси „В" с отм. 3.800 со стороны машинного зала
Душевые		Затирка. Селикатная окраска.		Керамическая плитка	—	—	—	—	—	—	—	—	—	
Гардеробные		Затирка Водоэмульсионная окр.		Затирка. Водоэмульсионная окр.		Керамическая плитка	1500		—		Водоэмульсионная окраска	—	—	Панель только в месте установки раковины.
Санузел, шлюз.		Затирка Силикатная окраска		Затирка Штукатурка Силикатная окраска		Керамическая плитка	2100		—		Силикатная окраска.	—	—	Штукатурка только кирпичных участков с отм 2.100
Коридор, тамбур, служебное и вспомогательное помещение		Затирка Меловая окраска		Штукатурка Затирка Водоэмульсионная окраска	—	—	—		Водоэмульсионная окраска		Водоэмульсионная окраска	—	—	Штукатурка только кирпичной перегородки тамбура
Помещение оператора		Затирка, Водоэмульсионная окраска		Затирка Водоэмульсионная окраска	—	—	—	—	Водоэмульсионная окраска		Водоэмульсионная окраска	—	—	
Лестничная клетка		Затирка. Меловая окраска		Затирка Водоэмульсионная окраска	—	—	—		Водоэмульсионная окраска.	—	—	—	—	
Камеры воздухозабора и стравливания		Затирка		Затирка	—	—	—	—	—	—	—	—	—	

План кровли

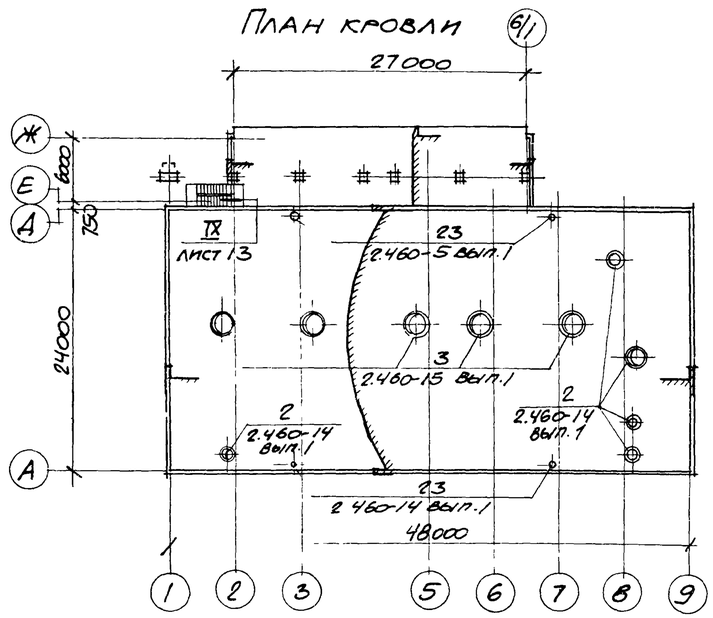

Спецификация элементов к плану кровли

Марка, поз.	Обозначение	Наименование	Кол.	Масса ед, кг	Примечание
КР5	2.460-15, вып. 1	Стальной козырек КР5	5	6,5	
ФЭ12		Фасонный элемент ФЭ12	5	26,2	
ПП5		Прижимная полоса ПП5	5	2,5	
КС6	2.460-14 вып.1	Стяжное кольцо КС6	3	0,5	
КС9		КС9	1	0,9	
КС13		КС13	1	1,7	
КЛ1		Стальной колпак КЛ1	3	5,7	
КЛ4		КЛ4	1	10,9	
КЛ8		КЛ8	1	10,7	
ПП1		Прижимная полоса ПП1	3	1,1	
ПП2		ПП2	1	1,7	
ПП3		ПП3	1	1,9	
КФ1		Кольцо-фланец КФ1	3	1,4	
КФ2		КФ2	1	4,4	
КФ7		КФ7	1	6,2	
ФЭ3		Фасонный элемент ФЭ3	3	6,3	
ФЭ4		ФЭ4	1	9,5	
ФЭ10		ФЭ10	1	15,2	

Экспликация полов.

Наименование или номер помещения по проекту	Тип пола по проекту	Схема пола или номер узла по серии	Элементы пола и их толщина	Площадь пола
Машинный зал на отм. 0.000, КТП	16		Покрытие-бетон М300 – 25мм Подстилающий слой-бетон М100 – 100мм Грунт основания	670
Камеры воздухозабора	17		Покрытие-цементно-песчаный раствор М200 – 20мм Подстилающий слой-бетон М100 – 80мм Грунт основания	156
Помещение маслохозяйства и помещения в осях 8-9; А-Г	18		Покрытие-плитка керамическая по ГОСТ 6787-80 – 13мм Прослойка и заполнение швов цементно-песчаный раствор марки 150 – 15мм Подстилающий слой-бетон марки 100 – 100мм Грунт основания.	93
Камеры стравливания	19		Покрытие-бетон марки 100 по уклону от 100 до 150мм Грунт основания.	20
Машинный зал на отм. 3.800	20		Покрытие-цементно-песчаный раствор марки 300 – 30мм Сборные ж.б. плиты	358
Помещение оператора	21		Покрытие-линолеум по ГОСТ 7251-77 Прослойка-холодная мастика на водостойких вяжущих. ДСП по ГОСТ 10632-77 – 19мм Лаги деревянные шаг 500 – 50мм Прокладка деревянная антисептированная 100×100 – 12мм Бетонный столбик Сборные ж.б плиты	50
Служебное помещение	22		Покрытие-линолеум по ГОСТ 7251-77 Прослойка-холодная мастика на водостойких вяжущих Стяжка-цементно-песчаный раствор марки 150 – 25мм Сборные ж.б. плиты.	34

Взам инв. №

Подпись и дата

ПРИВЯЗАН

18

8690/6

ИНВ. №

Инженер	Горелова	
Рук. гр.	Бескоровайный	
ГАП	Петровский	
Нач. ОСП-1	Саакьянц	
Гл. спец.	Кияшко	
Н. контр.	Пущенко	
Гип.	Остаповский	

ТП 904-1-56,84АР

Компрессорная станция 4К-500АО с осушкой воздуха.

Стадия	Лист	Листов
Р	12	

Ведомость отделки помещений. Экспликация полов. План кровли.

ГОССТРОЙ СССР РОСТОВСКИЙ ПРОМСТРОЙНИЙПРОЕКТ

Копировал

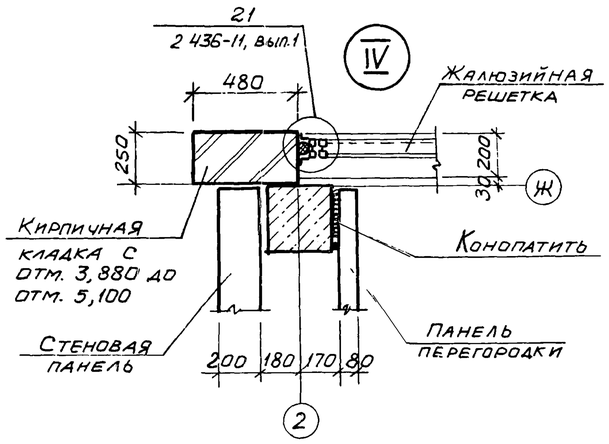

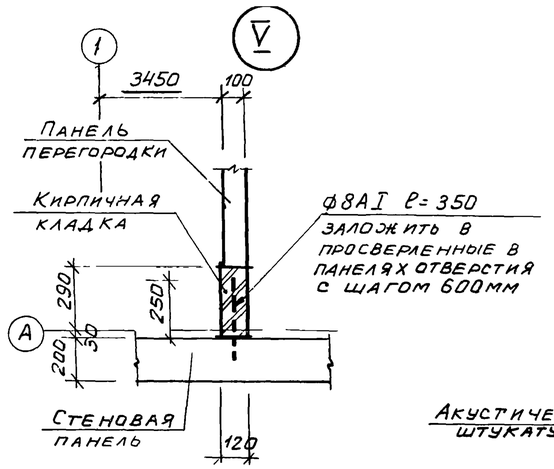

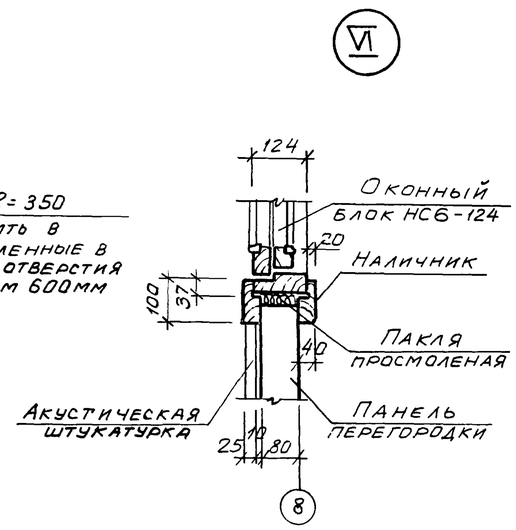

Спецификация элементов к плану на отм. 0.000

Марка поз.	Обозначение	Наименование	кол.	Масса ед. кг	Примечание
МН506	1 400-15, вып. 1	Изделие закладн МН506	16	3,9	
		Изделия соединительные			
МС10	1 431 - 6	МС10	24	0,3	По узлу III на листе 6
МС12		МС12	28	1,1	
МК18	2,430-3, вып 3	МК18	12	0,5	
		ф8AI ГОСТ 5781-82, ℓ=350	6	0,1	
		ф12AI, ГОСТ 5781-82	24	0,9	Узел III лист 6
УК1	ТП 904-1- - КЖИ- УК1	Утепленный клапан УК1	4		

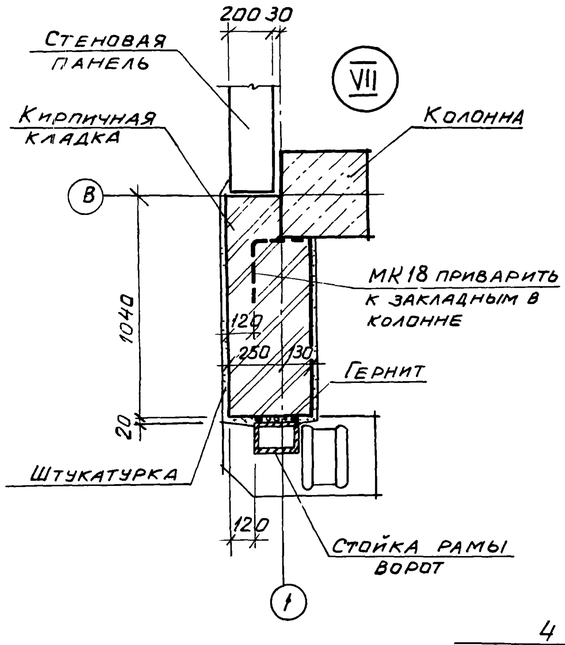

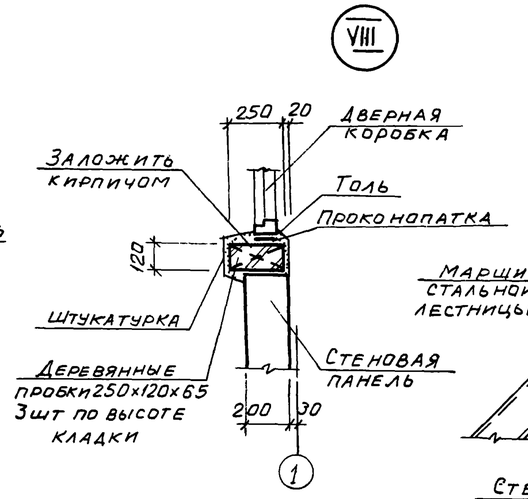

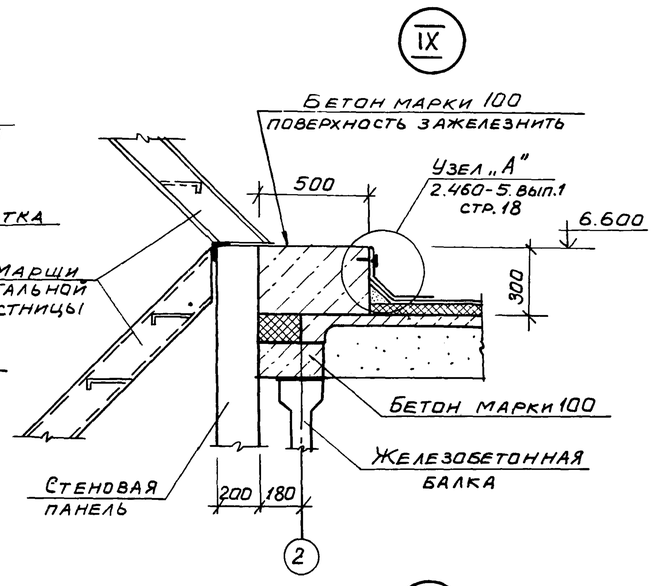

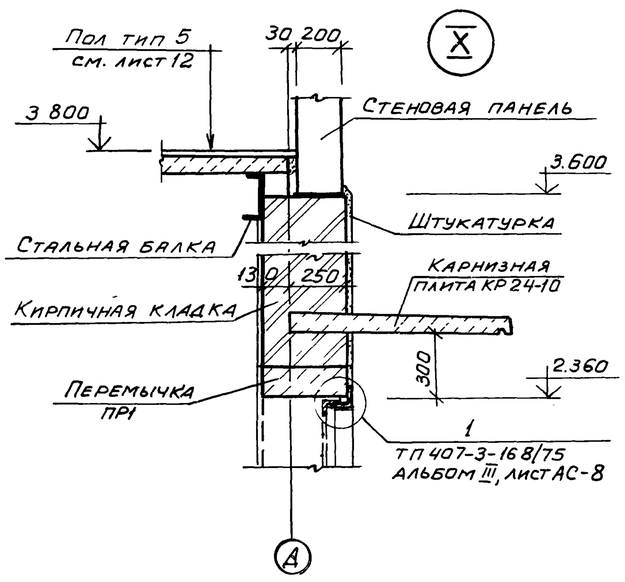

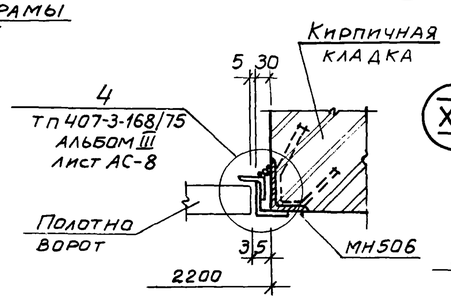

Схема установки закладных элементов в проеме ворот

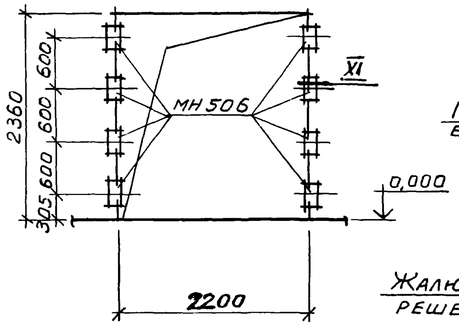

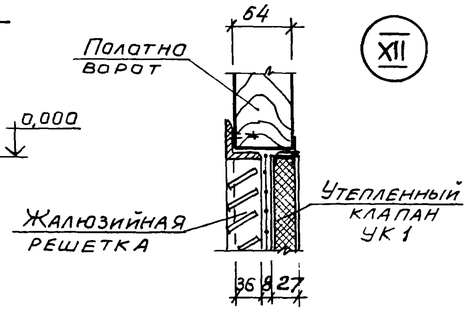

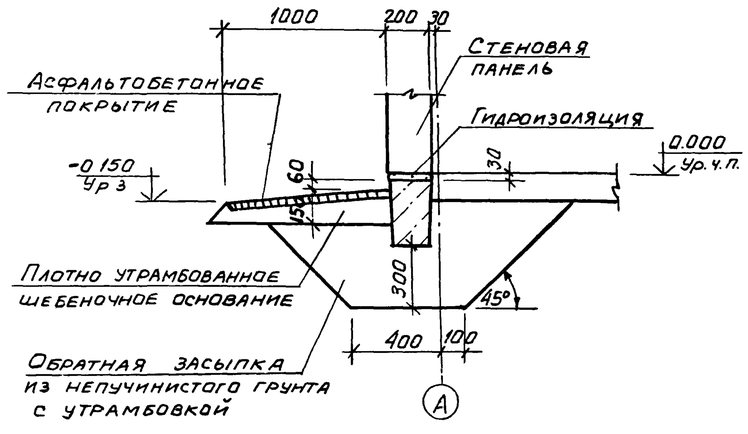

19

8690/6

Привязан

Инв. №

Провер.	Горская		ТП 904-1-56.84 АР		
Ст. техн.	Суман		Компрессорная станция 4К-500АО с осушкой воздуха		
Ст. инж.	Брская				
Рук. гр.	Бескоровайный			Стадия	Лист	Листов
ГАП	Петровский			Р	13	
Нач. ОСП-1	Садкьянц					
Гл. спец ТО	Киящко		Узлы IV – XIII	ГОССТРОЙ СССР РОСТОВСКИЙ ПРОМСТРОЙНИИПРОЕКТ	
Н. контр.	Луценко				
ГИП	Окташевский				

Копировал

Инв. № подл. | Подпись и дата | Взам. инв. №

Ведомость рабочих чертежей основного комплекта ТП904-1- -КЖ

Лист	Наименование	Примечание
1	Общие данные. (Начало).	
2	Общие данные. (Продолжение).	
3	Общие данные. (Окончание)	
4	Спецификация к схемам расположения элементов фундаментов	
5	Схема расположения элементов фундаментов.	
6	Узлы V – XIV.	
7	Узлы XV – XXII.	
8	Фундаменты Фм1 – Фм3.	
9	Фундаменты Фм4 – Фм6.	
10	Фундаменты Фм7 – Фм9	
11	Фундаменты Фм10 – Фм12.	
12	Фундаменты Фм13 – Фм15.	
13	Фундаменты Фм16 – Фм18, Фм28.	
14	Фундаменты Фм19 – Фм21.	
15	Фундаменты Фм22 – Фм24.	
16	Фундаменты Фм25 – Фм27.	
17	Схемы расположения элементов колодцев К1, К2	
18	Схема расположения плит перекрытия и элементов канала КН1. (Начало)	
19	Схема расположения плит перекрытия и элементов канала КН1. (Продолжение)	
20	Схема расположения плит перекрытия и элементов канала КН1. (Продолжение).	
21	Схема расположения плит перекрытия и элементов канала КН1. (Окончание).	
22	Спецификация к участкам монолитным Ум1-Ум3	
23	Спецификация к участкам монолитным Ум4-Ум8	
24	Спецификация к участкам монолитным Ум9-Ум14.	
25	Спецификация к участкам монолитным Ум15, Ум16. Ведомость расхода стали.	
26	Ведомость деталей.	
27	Участок монолитный Ум1.	
28	Участки монолитные Ум2, Ум3.	
29	Участки монолитные Ум4–Ум6.	
30	Участки монолитные Ум7–Ум9.	
31	Участки монолитные Ум10–Ум12.	
32	Участки монолитные Ум13, Ум14, Ум16.	
33	Участок монолитный Ум15.	
34	Схемы расположения подливок, изделий соединительных и элементов к фундаменту Ф01 (начало).	
35	Схемы расположения подливок, изделий соединительных и элементов к фундаменту Ф01 (Окончание).	
36	Плита ПФм1.	
37	Плита ПФм2. Спецификация.	
38	Плита ПФм2. Общий вид. (Начало).	
39	Плита ПФм2. Общий вид. (Окончание).	
40	Плита ПФм2. Схема армирования. (Начало).	
41	Плита ПФм2. Схема армирования. (Окончание).	
42	Спецификация к схемам расположения элементов каркаса, лестницы, плит покрытия и фундаментов под оборудование.	
43	Узлы I–V.	
44	Схемы расположения элементов каркаса и лестницы.	
45	Схемы расположения ферм и балок покрытия, подкрановых балок.	
46	Схема расположения плит покрытия	
47	Схемы расположения плит перекрытия (Начало)	
48	Схемы расположения плит перекрытия (Окончание)	
49	Плиты Пм1 – Пм6. (Начало).	
50	Плиты Пм1 – Пм6. (Окончание).	
51	Спецификация к схемам расположения стеновых панелей.	
52	Схемы расположения стеновых панелей.	
53	Фрагменты 1–12.	
54	Фрагменты 13–27.	
55	Схемы расположения перегородок в осях 1–2; 7–9. (Начало).	
56	Схемы расположения перегородок в осях 1–2; 7–9. (Окончание).	
57	Схема расположения перегородок в осях Е–Ж,	
58	Узлы 1÷14.	
59	Фундаменты под оборудование ФОм2–ФОм27. (Начало).	
60	Фундаменты под оборудование ФОм2–ФОм27. (Продолжение).	
61	Фундаменты под оборудование ФОм2ФОм27. (Окончание).	

Данный проект выполнен в соответствии с действующими строительными нормами и правилами проектирования, которые предусматривают мероприятия, обеспечивающие взрывную взрывопожарную и пожарную безопасность при соблюдении правил безопасности в эксплуатации здания (сооружения). Мероприятия выполнены на основании технологических заданий и указаний в них категории производств.

Главный инженер проекта
Главный специалист
Дата

1. Общие указания к проекту помещены в пояснительной записке.

2. При разработке рабочих чертежей приняты следующие временные нормативные нагрузки:

2.1 Вес снегового покрова на 1 м² горизонтальной поверхности земли для II района по снеговому покрову – 0,7 кПа (70 кгс/м²);
для III района – 1,0 кПа (100 кгс/м²);
для IV района – 1,5 кПа (150 кгс/м²).

2.2. Скоростной напор ветра на высоте 10 м над поверхностью земли для Ia района (по скоростным напорам ветра) – 450 Па (45 кгс/см²) Тип местности Б.

2.3. Кран мостовой электрический общего назначения грузоподъемностью Q=5т, пролетом L=22,5м.

3. Степень агрессивного воздействия среды на железобетонные стальные закладные и соединительные изделия железобетонных конструкций – неагрессивная. Для защиты от коррозии этих изделий применяются следующие мероприятия:

3.1 Алюминиевое покрытие толщиной 200 мкм в стеновых панелях наружных стен из ячеистых бетонов.

3.2. Цинковое покрытие, получаемое горячим цинкованием, толщиной 50-60 мкм, в колоннах, стропильных фермах и плитах покрытия.

3.3. Лакокрасочное покрытие, согласно общих указаний на листе ТП904-1- -АР-2, в остальных железобетонных конструкциях.

4. Монтаж конструкций осуществлять на монтажной сварке электродами типа Э42 Высоту сварных швов, не оговоренных в чертежах, принимать 6мм. Контроль качества сварных швов должен производиться в соответствии с ГОСТ 3242-79 „Соединения сварные. Методы контроля качества".

5. В рабочих чертежах применены типовые железобетонные конструкции по действующим сериям общесоюзного каталога.

20

8690/6

Привязан

Инв. №

ТП904-1-36.84 КЖ

Компрессорная станция 4К-500АО с осушкой воздуха

			Стадия	Лист	Листов
Инжен.	Томачева		Р	1	61
Рук. гр.	Ханин				
Нач. отд.	Саакьянц				
Гл. спец.	Бояринцев				
Н. контр.	Луценко				
ГИП	Осташев				

Общие данные (Начало).

Госстрой СССР
Ростовский Промстройниипроект

Копировал:

ВЕДОМОСТЬ ССЫЛОЧНЫХ И ПРИЛАГАЕМЫХ ДОКУМЕНТОВ

ОБОЗНАЧЕНИЕ	НАИМЕНОВАНИЕ	ПРИМЕЧАНИЕ
	Ссылочные документы	
ГОСТ 3634-79	Люки чугунные для колодцев	
ГОСТ 13579-78	Блоки бетонные для стен подвалов	
ГОСТ 22701.0-77 ГОСТ 22701.1-77 ГОСТ 22701.2-77 ГОСТ 22701.5-77	Плиты железобетонные ребристые предварительно напряженные размерами 6х3м для покрытий. Технические условия. Плиты типа ПГ. Показатели и армирование. Плиты типа ПВ Показатели и армирование. Арматурные изделия и закладные изделия.	
ГОСТ [illegible] 1-80	Болты фундаментные Конструкция и размеры.	
24.3[illegible] 1.020-1 вып. 2-1 вып. 2-5 вып. 3-1 вып. 3-5 вып. 3-7 вып. 7-1 вып. 8-1 вып. 9-1 вып. 10-1 вып. 10-2	Конструкции каркаса межвидового применения для многоэтажных общественных и производственных зданий. Колонны сечением 300х300. Опалубочные чертежи и армирование Колонны сечением 300х300 и 400х400 Арматурные изделия. Ригели перекрытий пролетом 7,2; 6,0; 4,5 и 3,0м с высотой сечения 450мм под многопустотные панели перекрытий. Опалубочные чертежи и армирование. Пространственные каркасы. Ригели покрытий пролетом 9,0; 7,2; 6,0; 4,5 и 3,0м под многопустотные панели и ребристые плиты перекрытий Опалубочные чертежи и армирование. Пространственные каркасы. Ригели. Арматурные изделия. Лестницы железобетонные. Опалубочные чертежи и армирование. Пространственные каркасы Арматурные изделия Металлические ограждения лестниц. Изделия соединительные стальные. Монтажные узлы каркаса. Монтажные узлы стен.	
1.041-1 вып. 1 вып. 4	Сборные железобетонные многопустотные панели перекрытий многоэтажных общественных и производственных зданий. Многопустотные панели длиной 5650мм шириной 1190, 1490, 2380 и 2980мм с предварительно напрягаемой арматурой из стали классов А-IV, Ат-V и Вр-II, из тяжелого и легкого бетонов. Ребристые связевые плиты длиной 5650мм, шириной 1490мм с предварительно напрягаемой арматурой из стали классов А-IV, Ат-V из тяжелого и легкого бетона.	
1.112-5 вып. 0 вып. 2	Плиты железобетонные для ленточных фундаментов. Материалы для проектирования и технические требования. Рабочие чертежи плит.	
1.400-6/76 вып. 1	Унифицированные закладные детали сборных железобетонных конструкций зданий промышленных предприятий Закладные детали конструкций одноэтажных зданий.	
1.400-7	Стальные изделия для сопряжения сборных железобетонных конструкций одноэтажных промышленных зданий.	
1.400-9 вып. 1	Унифицированные строповочные петли для подъема сборных железобетонных конструкций зданий и сооружений промышленных предприятий. Строповочные петли железобетонных конструкций.	
1.400-15 вып. 0 вып. 1	Унифицированные закладные изделия железобетонных конструкций для крепления технологических коммуникаций и устройств. Материалы для проектирования Рабочие чертежи унифицированных закладных изделий.	
1.410-2 вып. 1	Унифицированные арматурные изделия для монолитных железобетонных конструкций. Арматурные сетки	
1.412-1/77 вып. 3	Монолитные железобетонные фундаменты под типовые колонны прямоугольного сечения одноэтажных промышленных зданий Арматурные изделия.	
1.415-1 вып. 1	Железобетонные фундаментные балки для стен производственных зданий. Фундаментные балки для стен с шагом колонн 6м.	
1.423-3 вып. 1 вып. 2	Железобетонные колонны прямоугольного сечения для одноэтажных производственных зданий без мостовых кранов высотой до 9.6м. Рабочие чертежи колонн Арматурные и закладные изделия.	
1.431-15 вып. 1 вып. 2 вып. 4	Перегородки многоэтажных зданий с каркасом по серии ИИ-04 Монтажные узлы Панели из различных бетонов Стальные изделия	
1.431-20 вып. 1 вып. 6 вып. 7 часть 1 часть 2	Перегородки одноэтажных производственных зданий Панели железобетонные. Монтажные узлы. Стальные изделия. Арматурные и закладные изделия к панелям Арматурные и закладные изделия к железобетонным колоннам и соединительные изделия.	
1.432-14/80 вып. 0 вып. 1 вып. 2 вып. 3	Стеновые панели отапливаемых производственных зданий с шагом колон 6м Материалы для проектирования Стеновые панели Карнизные панели Арматурные изделия и закладные детали.	
1.439-2	Стальные изделия для креплений панельных стен одноэтажных производственных зданий с железобетонным каркасом.	
1.462.1-10/80 вып. 1 вып. 2	Балки стропильные железобетонные для покрытий зданий с пролетами 6 и 9м. Материалы для проектирования и рабочие чертежи балок. Арматурные и закладные изделия.	
1.465.1-10/82 вып. 1	Комплексные железобетонные плиты покрытий одноэтажных промышленных зданий Комплексные плиты с несущей основой из железобетонных ребристых плит длиной 6м.	

21

8690/6

ПРИВЯЗАН

ИНВ. №

ТП 904-1-56.84КЖ

КОМПРЕССОРНАЯ СТАНЦИЯ 4К-500А0 С ОСУШКОЙ ВОЗДУХА

Инженер	Толмачева		Стадия	Лист	Листов
Рук. гр.	Ханин		Р	2	
Нач. ОСП-1	Саакьянц				
Гл. спец. ТО	Боярченко				
Н. контр.	Луценко				
ГИП	Осташевский				

ОБЩИЕ ДАННЫЕ. (ПРОДОЛЖЕНИЕ).

ГОССТРОЙ СССР РОСТОВСКИЙ ПРОМСТРОЙНИИПРОЕКТ

Ко и ОВАЛ

Формат А2

ТИПОВОЙ ПРОЕКТ [illegible] АЛЬБОМ

ВЕДОМОСТЬ ССЫЛОЧНЫХ И ПРИЛАГАЕМЫХ ДОКУМЕНТОВ (ПРОДОЛЖЕНИЕ)

ОБОЗНАЧЕНИЕ	НАИМЕНОВАНИЕ	ПРИМЕЧАНИЕ
1.463-3 вып. I вып. IV	Железобетонные предварительно напряженные безраскосные фермы пролетом 18-24м для покрытий зданий со скатной кровлей. Материалы для проектирования. Рабочие чертежи ферм пролетом 24м.	
1.494-24 вып. 1	Стаканы для крепления крышных вентиляторов, дефлекторов и зонтов Рабочие чертежи.	
2.420-1 вып. 1	Монтажные детали сборных железобетонных колонн и подкрановых балок одноэтажных промышленных зданий. Рабочие чертежи типовых монтажных деталей.	
2.432-1 вып. 1	Монтажные узлы панельных стен отапливаемых одноэтажных производственных зданий с железобетонным каркасом. Монтажные узлы	
2.460-2 вып. 2	Монтажные детали сборных железобетонных конструкций покрытий одноэтажных промышленных зданий. Рабочие чертежи типовых монтажных деталей плит и температурных швов.	
2.460-15 вып. 0	Типовые узлы покрытий промышленных зданий в местах установки крышных вентиляторов Указания по применению типовых узлов.	
3.006-2 вып. I вып. II-1 вып. II-2 вып. II-3	Сборные железобетонные каналы и тоннели из лотковых элементов Материалы для проектирования Рабочие чертежи железобетонных изделий (Лотковые элементы). Рабочие чертежи железобетонных изделий (Плиты, опорные подушки) Рабочие чертежи арматурных изделий и закладных деталей (Лотковые элементы).	
3.900-3 вып. 7 часть 1 часть 2	Сборные железобетонные конструкции емкостных сооружений для водоснабжения и канализации Изделия для круглых колодцев. Рабочие чертежи. Рабочие чертежи арматурных изделий.	
3.901-5	Сальники набивные Ду50-1400мм для пропуска труб через стены.	
КЭ-01-49 вып. 1	Сборные железобетонные колонны прямоугольного сечения для одноэтажных производственных зданий Рабочие чертежи колонн для зданий с пролетами 18 и 24м оборудованных кранами грузоподъемностью 10 и 20т при шаге крайних и средних колонн 6 и 12м.	
КЭ-01-50 вып 3	Сборные железобетонные предварительно напряженные подкрановые балки Рабочие чертежи подкрановых балок пролетом 6м для кранов грузоподъемностью 10-30т с натяжением прядевой арматуры на упоры	
КЭ-01-55 вып. II	Сборные железобетонные колонны продольных и торцевых фахверков одноэтажных промышленных зданий Рабочие чертежи колонн.	
ПК-01-88	Сборные железобетонные плиты для покрытий производственных зданий	
	Прилагаемые документы	
ТП904-1- -КЖИ Альбом	Строительные конструкции и изделия	

ВЕДОМОСТЬ СПЕЦИФИКАЦИЙ

ЛИСТ	НАИМЕНОВАНИЕ	ПРИМЕЧАНИЕ
4	Спецификация к схеме расположения элементов фундаментов.	
17	Спецификация к схемам расположения элементов колодцев К1, К2	
18	Спецификация к схеме расположения плит перекрытия и элементов канала КН1.	
34	Спецификация к схеме расположения подливок, изделий соединительных и элементов к фундаменту Ф01.	
42	Спецификация к схемам расположения элементов каркаса, лестницы, плит покрытия и фундаментов под оборудования.	
43	Спецификация к схемам расположения элементов каркаса, лестницы, плит покрытия и фундаментов под оборудования. (Продолжение).	
47	Спецификация к схемам расположения плит перекрытия.	
51	Спецификация к схемам расположения стеновых панелей	
55	Спецификация к схемам расположения перегородок.	
57	Спецификация к схеме расположения перегородок.	

ВЕДОМОСТЬ ОБЪЕМОВ СБОРНЫХ БЕТОННЫХ И ЖЕЛЕЗОБЕТОННЫХ КОНСТРУКЦИЙ ПО РАБОЧИМ ЧЕРТЕЖАМ ОСНОВНОГО КОМПЛЕКТА

№ строки	НАИМЕНОВАНИЕ ГРУППЫ ЭЛЕМЕНТОВ КОНСТРУКЦИИ	КОД	КОЛ. $м^3$	ПРИМЕЧАНИЕ
1	Блоки фундаментов.	581100	5,4	
2	Плиты фундаментов.	581300	5,5	
3	Колонны.	582100	121.1	
4	Балки стропильные	582200	2.7	
5	Балки подкрановые	582300	16.4	
6	Фундаментные балки	582400	18.6	
7	Ригели.	582500	20.0	
8	Фермы.	582600	33,3	
9	Перемычки.	582800	0.7	
10	Панели стеновые наружные.	583100	294.8	
11	Перегородки.	583300	65.7	
12	Плиты покрытия.	584100	83.0	
13	Плиты перекрытия.	584200	60.6	
14	Детали смотровых колодцев	585500	2.9	
15	Детали каналов.	585800	49.5	
16	Элементы лестниц.	589100	2.8	
17	Элементы входов.	589500	1.0	
18	Итого		784.0	
	Материалы на изготовление сборных бетонных и железобетонных конструкций учтены в ведомости потребности в материалах и отдельно не учитываются.			

Сокращение слов

см.	смотрите	шт.	штук
п.а.	по аналогии	риф.ст.	рифленая сталь
отм.	отметка	тр.	труба

22

8690/6

Инв №		Привязан	
		ТП904-1-56,84 КЖ	
		Компрессорная станция 4К-500АО с осушкой воздуха	
Инжен.	Толмачева	Стадия: Р	Лист: 3
Рук.гр.	Ханин		
Нач.осп.	Саакьянц		
Гл.спец.то	Боярченко	Общие данные (Окончание)	Госстрой СССР Ростовский промстройниипроект
Н.контр.	Луценко		
ГИП	Осташевский		

1. За условную отметку 0.000 принят уровень чистого пола первого этажа машинного зала.

2. Характеристика грунтов, служащих основанием для фундаментов, приведена в пояснительной записке к типовому проекту.

3. Фундаменты под колонны — монолитные, железобетонные.

4. Подготовку основания под монолитные железобетонные и бетонные фундаменты выполнять путём втрамбования в грунт щебня или гравия крупностью 40-60 мм.

5. Ленточные фундаменты выполняются из бетонных блоков, укладываемых на цементно-песчаном растворе марки 100. Подготовка — песчаная, толщиной 100 мм.

6. Фундаментные балки устанавливаются на цементно-песчаном растворе марки 100. На участках между торцами фундаментных балок выполнить набетонки из бетона марки 100.

7. Гидроизоляция под стены выполняется на отметке -0.030 из слоя цементно-песчаного раствора состава 1:2 толщиной 30 мм.

8. Отметка подошвы фундаментов -1.650, кроме оговоренных на чертеже.

9. Узлы I - IV смотрите на листе 5
узлы V - XIV смотрите на листе 6
узлы XV - XXIII смотрите на листе 7.

10. На схемах нагрузок фундаментов приведены нормативные нагрузки по верхнему обрезу фундаментов без учета веса фундаментов, грунта на его уступах и нагрузок на пол (последняя учитывалась в расчете в размере 10 кПа).

Спецификация к схеме расположения элементов фундаментов

Марка поз	Обозначение	Наименование	кол.	Масса ед., кг	Примечание
		Балки фундаментные			
1	1.415-1 вып. 1	ФБ6-1	4	1600	
2	1.415-1 вып. 1	ФБ6-2	6	1300	
3	1.415-1 вып. 1	ФБ6-3	15	1200	
4	1.415-1 вып. 1	ФБ6-5	2	1100	
5	ТП 904-1- -КЖИ-ФБ1	ФБ1	4	500	
6	-ФБ1	ФБ2	7	1100	
41	-ФБ1	ФБ3	3	770	
		Блоки бетонные			
7	ГОСТ 13579-78	ФБС24.5.6-Т	5	1630	
8	ГОСТ 13579-78	ФБС12.5.6-Т	4	790	
9	ГОСТ 13579-78	ФБС9.5.6-Т	5	590	
		Фундаментные плиты			
10	1.112-5 вып. 2	ФЛ 8.24-2	5	1.400	
11		ФЛ 8.12-2	10	690	
		Фундаменты			
12	ТП 904-1- -КЖИ лист 8	ФМ 1	1		
13		ФМ 2	2		
14		ФМ 3	2		
15		ФМ 4	1		
16	„ 9	ФМ 5	2		
17		ФМ 6	1		
18		ФМ 7	1		
19	„ 10	ФМ 8	1		
20		ФМ 9	2		

Марка поз	Обозначение	Наименование	Кол	Масса ед., кг	Примечание
		Фундаменты			
21	ТП 904-1- -КЖИ лист 11	ФМ 10	2		
22		ФМ 11	1		
23		ФМ 12	1		
24	„ 12	ФМ 13	1		
25		ФМ 14	1		
26		ФМ 15	1		
27	„ 13	ФМ 16	5		
28		ФМ 17	1		
29		ФМ 18	10		
30	„ 14	ФМ 19	3		
31		ФМ 20	1		
32		ФМ 21	1		
33	„ 15	ФМ 22	1		
34		ФМ 23	3		
35		ФМ 24	2		
36	„ 16	ФМ 25	1		
37		ФМ 26	1		
38		ФМ 27	1		
39	„ 13	ФМ 28	1		
		Изделие стандартное			
40	ГОСТ 24379.1-80	Болт 1.1 М24х800 Ст3кп2	10	3,4	
		Материалы			
		Бетон марки 150	4,5		м³
		Бетон марки 100	1,5		м³

Привязан

Инв. №

8690/6

ТП 904-1-56.84 КЖ

Компрессорная станция 4К-500АО воздуха с осушкой

Провер.	Ханин		Стадия	Лист	Листов
Инжен.	Федотова		Р	4	
Рук. гр.	Ханин				
Нач. отд.	Саакьянц				
Гл. спец.	Бояринова				
Н. контр.	Луценко				
ГИП	Сташевс				

Спецификация к схемам расположения элементов фундаментов

Госстрой СССР Ростовский Промстройниипроект

Копировал

Формат А4

Типовой проект

Инв. № подл. | Подпись и дата | Взам. инв. №

Схема расположения элементов фундаментов

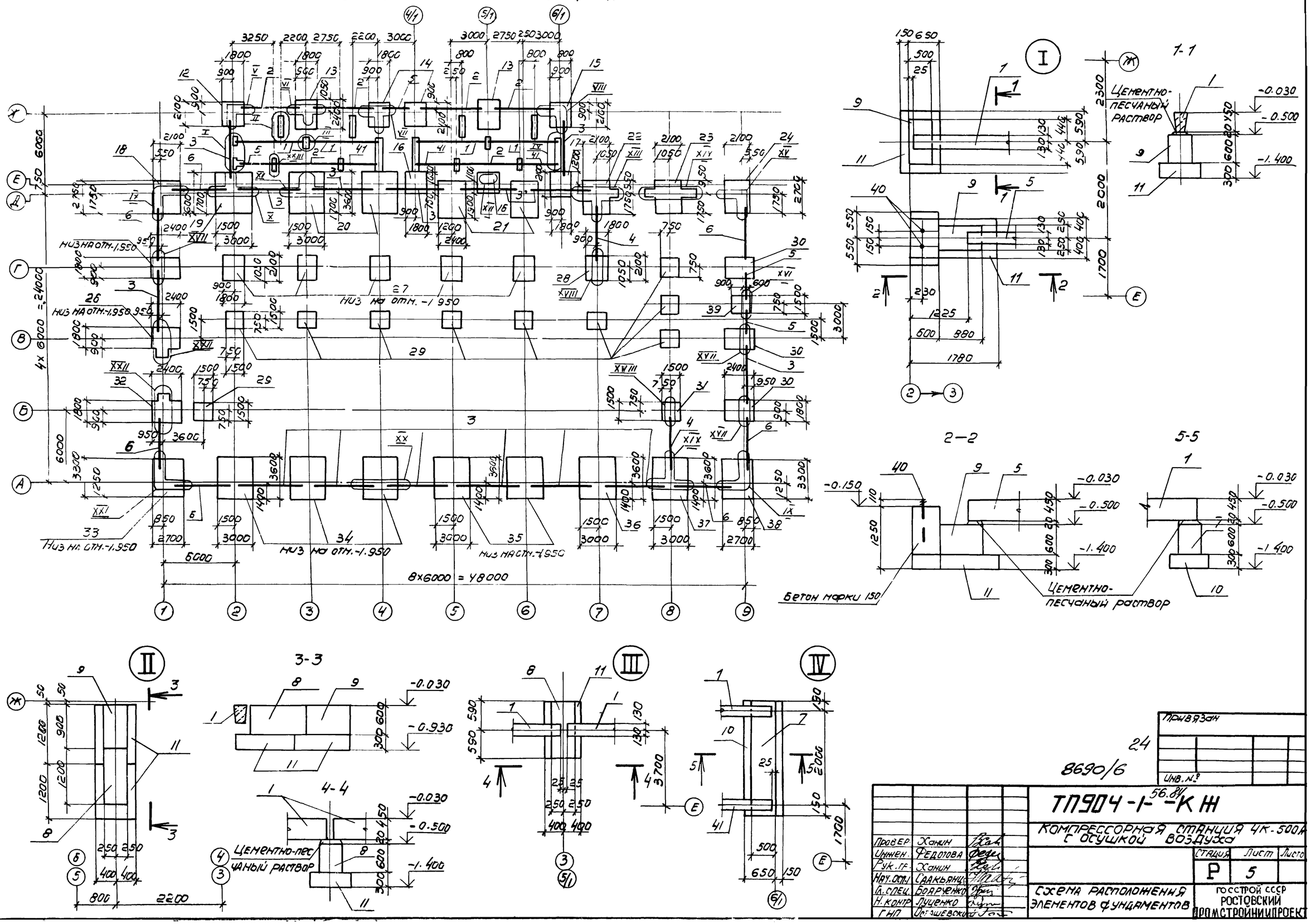

Провер.	Ханин		
Инжен.	Федотова		
Рук. гр.	Ханин		
Нач. осп.	Саакьянц		
Гл. спец.	Боярченко		
Н. контр.	Луценко		
ГИП	Осташевский		

24

8690/6

Привязан

Инв. №

ТП904-1-56.84-КЖ

Компрессорная станция 4К-500А с осушкой воздуха

Стадия	Лист	Листо
Р	5	

Схема расположения элементов фундаментов

Госстрой СССР Ростовский Промстройниипроект

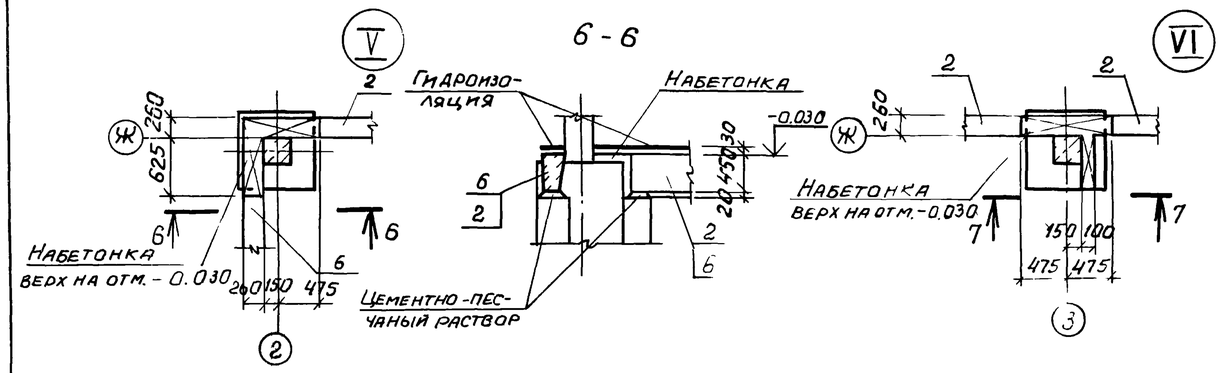

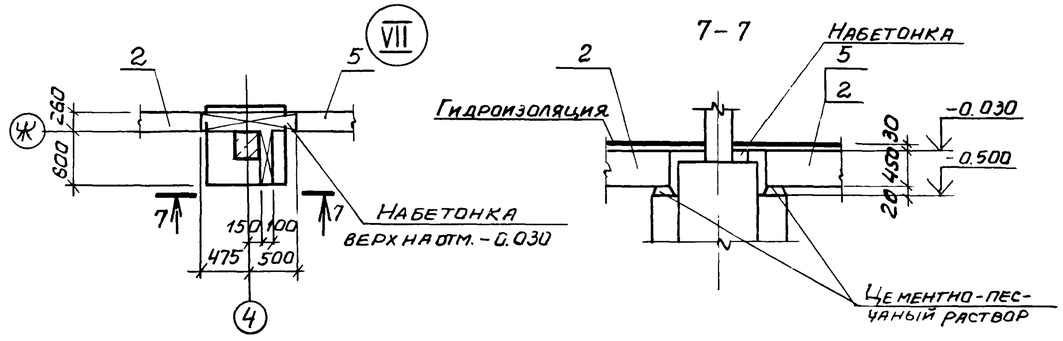

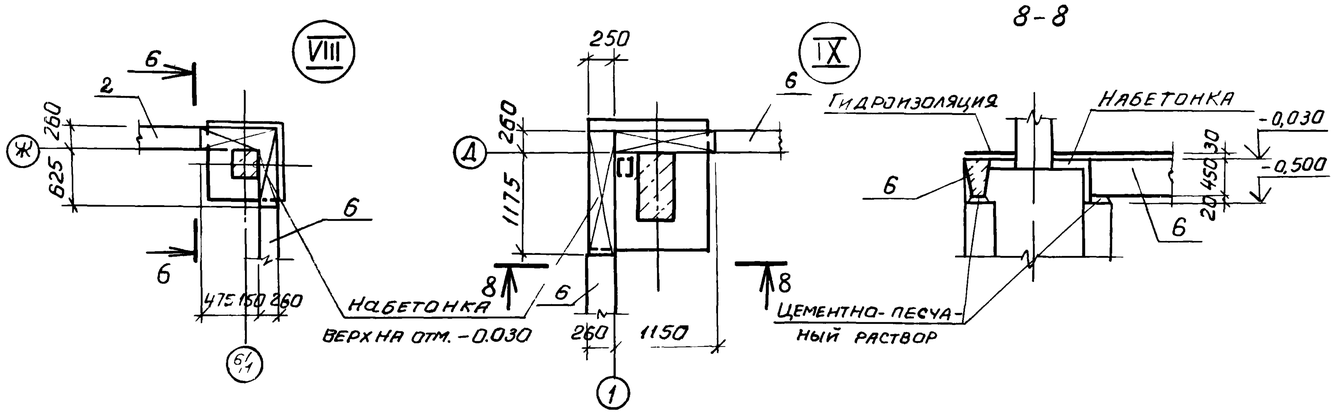

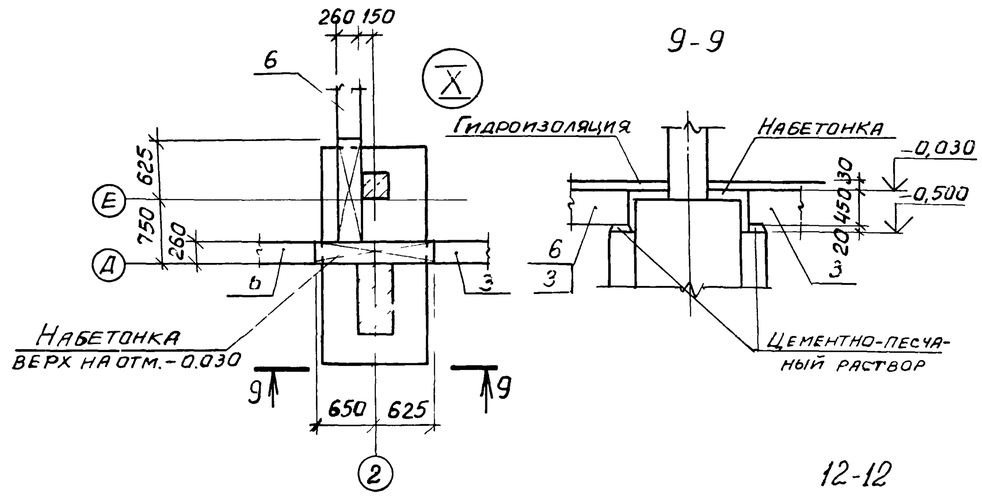

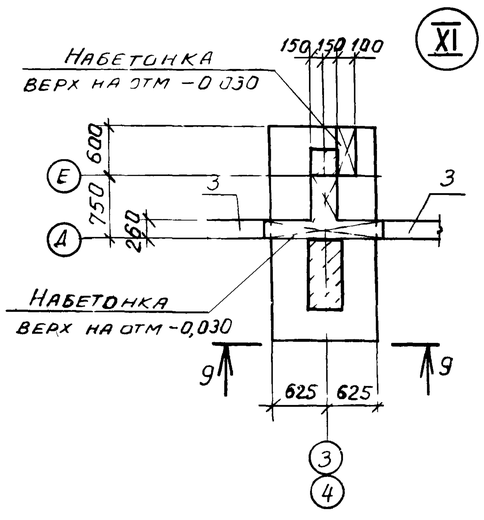

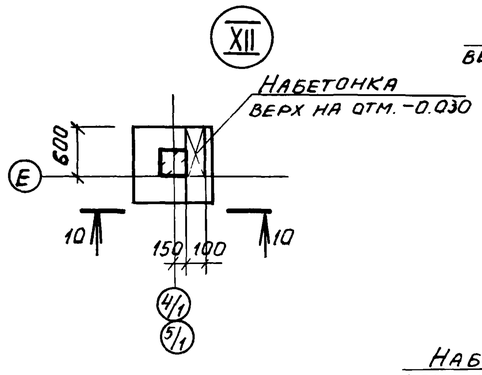

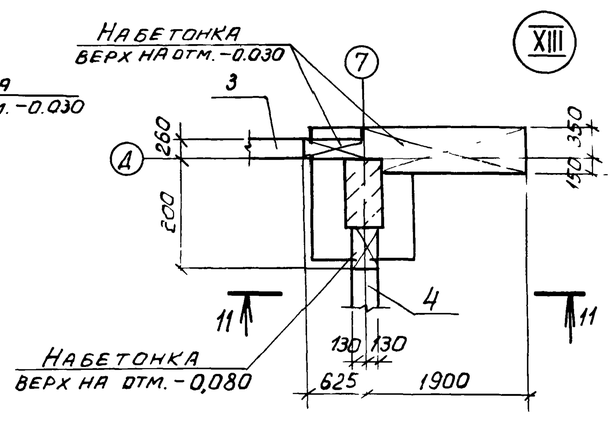

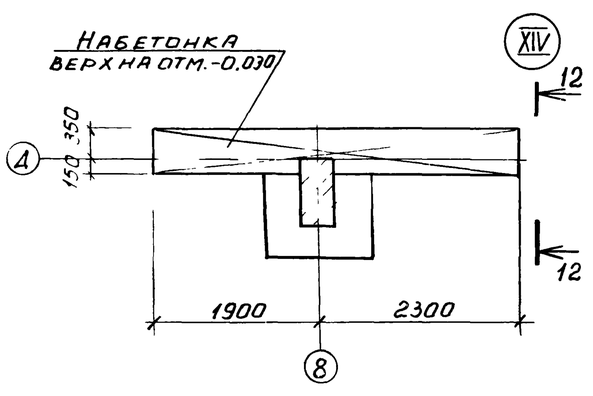

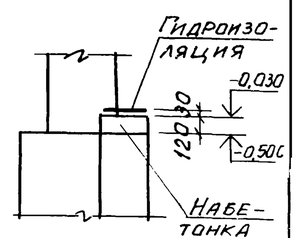

10 - 10

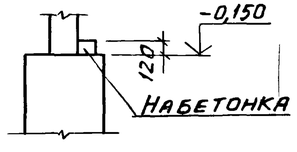

11 - 11

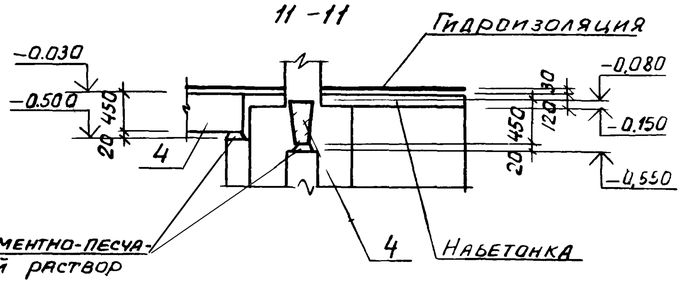

Привязан

Инв №

25

8690/6

Провер.	Ханин		
Инжен.	Федотова		
Рук. гр.	Ханин		
Нач. отд.	Сааакьянц		
Гл. инж.	Бонченко		
Н. контр.			
ГИП	Осташевский		

ТП 904 - 1 - 5684 КЖ

Компрессорная станция 4К - 500А0 с осушкой воздуха

Стадия	Лист	Листов
Р	6	

Узлы V - XIV

Госстрой СССР
Ростовский
Промстройниипроект

Копировал Шк

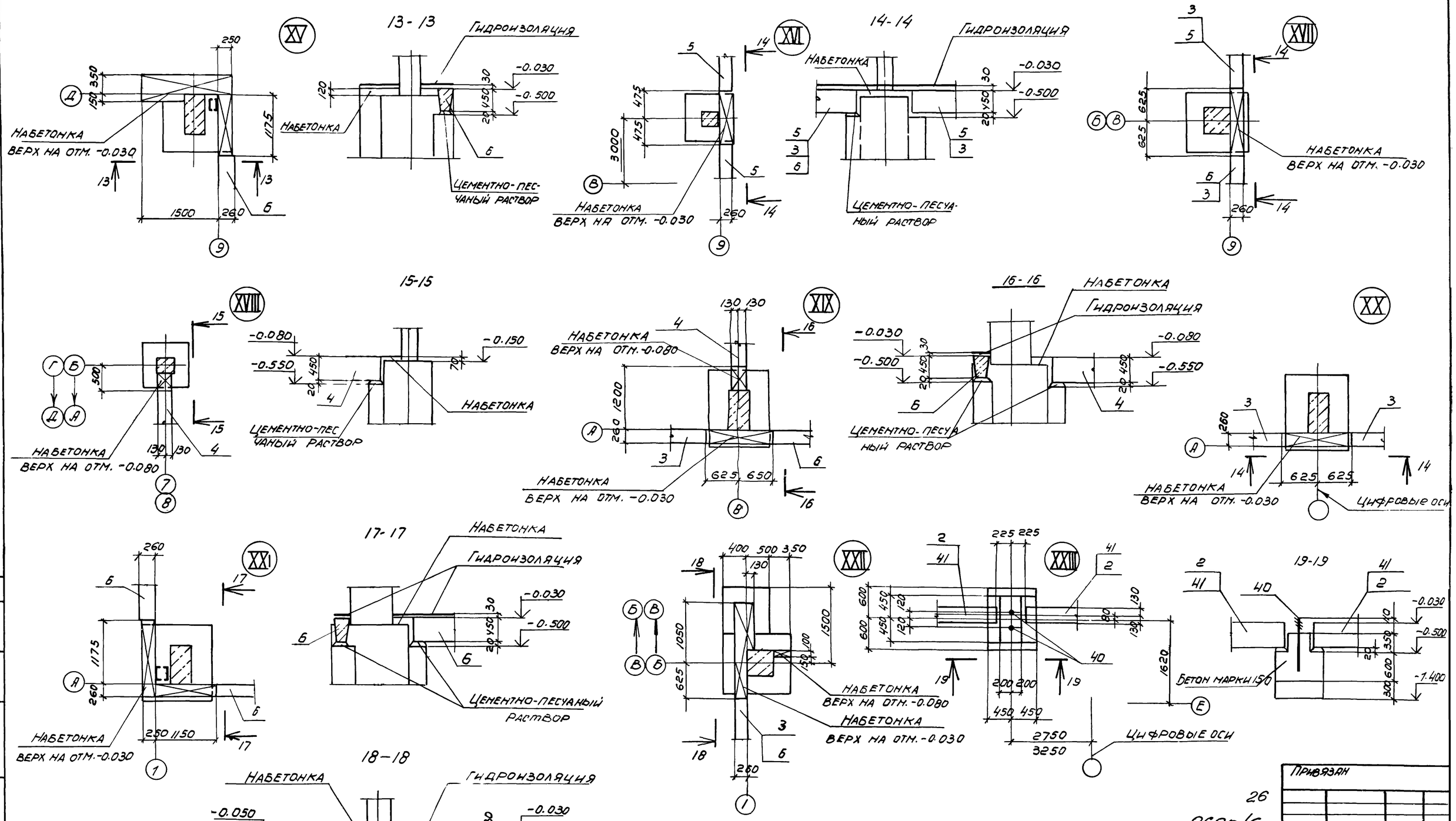

Привязан

26

8690/6

Инв №

Провер.	Ханин		
Инжен.	Федотова		
Рук. гр.	Ханин		
Нач. ОСП	Саакьянц		
Гл. спец.	Боярченко		
Н. контр.	Луценко		
ГИП	Осташевский		

ТП 904-1-5684 КЖ

Компрессорная станция 4К-500АО с осушкой воздуха

Стадия	Лист	Листов
Р	7	

Узлы XV – XXII

Госстрой СССР Ростовский Промстройниипроект

Фм1

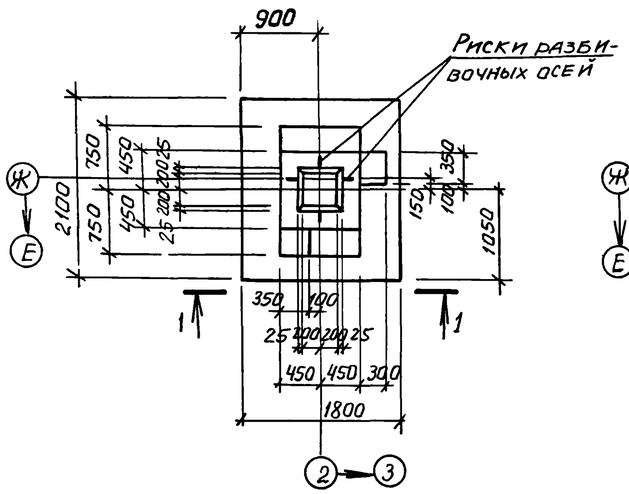

Фм2

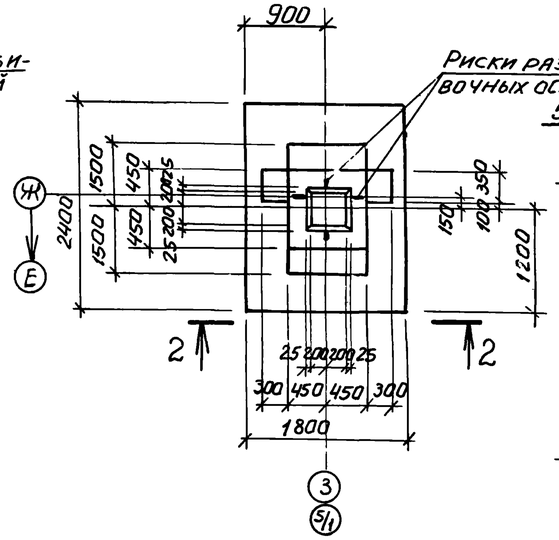

4-4

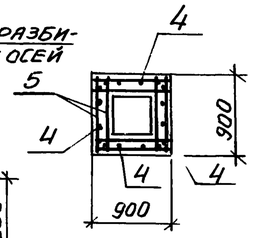

5-5

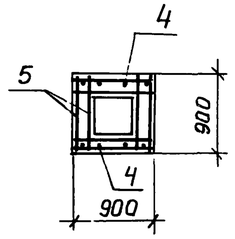

Фм3

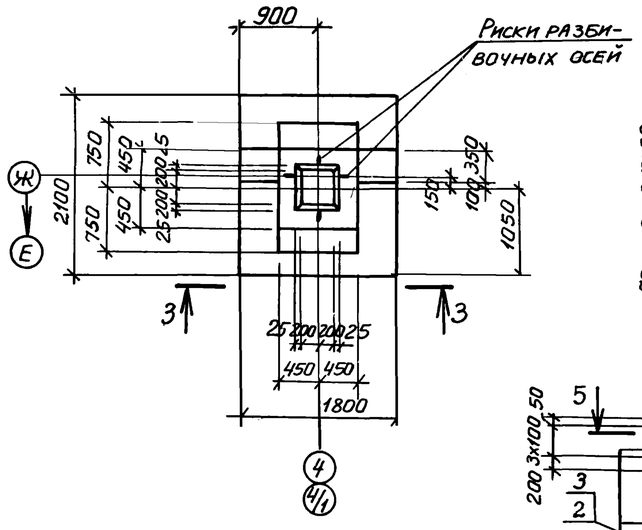

1-1

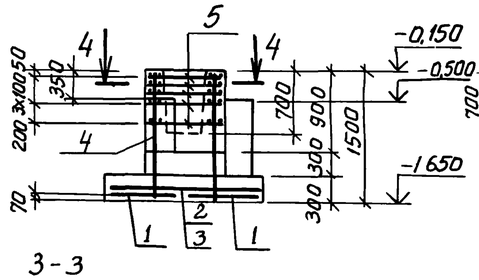

2-2

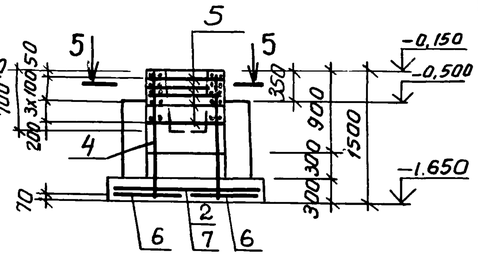

3-3

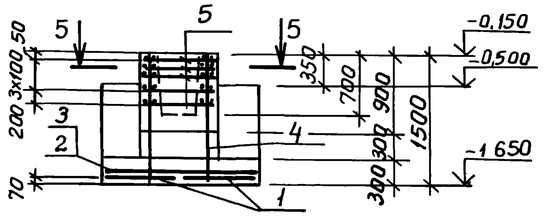

Спецификация к фундаментам Фм1-Фм3

Формат	Зона	Поз.	Обозначение	Наименование	Кол. на испол. Фм1	Фм2	Фм3		Примечание
				Сборочные единицы					
				Сетка арматурная					
		1	1.410-2 Вып.1	С(1)10АII-8х21	2		2		
		2		С(1)10АII-8х18	1	1	1		
		3		С(1)10АII-10х18	1		1		
		4	1.412-1/77 Вып.3	СН12АII-6х15	4	2	2		
		5		СА-8АI	5	5	5		
		6	1.410-2 Вып.1	С(1)10АII-8х24		2			
		7		С(1)10АII-14х18		1			
				Материалы					
				Бетон марки 200	2,3	2,5	2,4		м3

Ведомость расхода стали на элемент, кг

Марка элемента	Изделия арматурные									Всего	Общий расход
	Арматура класса										
	A-I					A-II					
	гост 5781-82										
	ф6	ф8			Итого	ф10	ф12		Итого		
Фм1	4,0	16,7			20,7	24,5	20,8		45,3	66,0	66,0
Фм2	4,9	15,1			20,0	28,6	10,4		39,0	59,0	59,0
Фм3	4,0	15,1			19,1	24,5	10,4		34,9	54,0	54,0

Схема раскладки сеток подошвы для Фм1 и Фм3

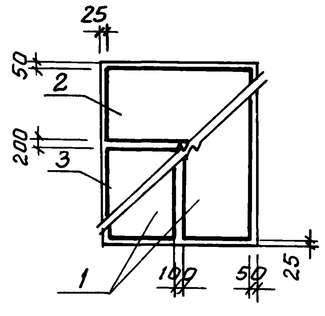

Схема раскладки сеток подошвы для Фм2

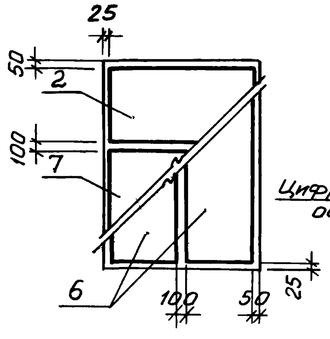

Схема нагрузок Фм1

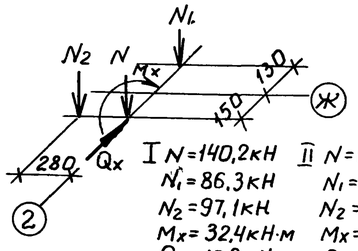

I $N = 140,2$ кН II $N = 65,7$ кН
$N_1 = 86,3$ кН $N_1 = 86,3$ кН
$N_2 = 97,1$ кН $N_2 = 97,1$ кН
$M_x = 32,4$ кН·м $M_x = 32,4$ кН·м
$Q_x = 10,8$ кН $Q_x = 10,8$ кН

Схема нагрузок Фм2, Фм3

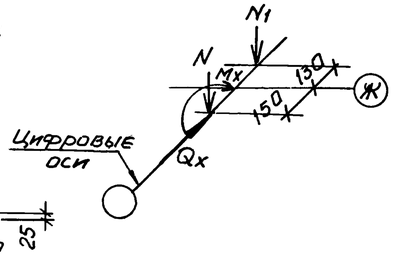

Для Фм2

I $N = 231,0$ кН II $N = 108,9$ кН
$N_1 = 130,4$ кН $N_1 = 130,4$ кН
$M_x = 52,9$ кН·м $M_x = 52,9$ кН·м
$Q_x = 17,6$ кН $Q_x = 17,6$ кН

Для Фм3

I $N = 173,2$ кН II $N = 81,7$ кН
$N_1 = 97,8$ кН $N_1 = 97,8$ кН
$M_x = 39,7$ кН·м $M_x = 39,7$ кН·м
$Q_x = 13,2$ кН $Q_x = 13,2$ кН

27

8690/6

Привязан

Инв №

ТП 904-1-56.84-КЖ

Компрессорная станция 4К-500АО с осушкой воздуха

			Стадия	Лист	Листов
Провер.	Ханин		Р	8	
Инженер.	Федотова				
Рук.гр.	Ханин				
Нач.ОСП-1	Саакьянц				
Гл.спец.	Боярченко				
Н.контр.	Луценко				
ГИП	Осташевский				

Фундаменты Фм1-Фм3.

Госстрой СССР Ростовский Промстройниипроект

Копировал Шипова

Формат А2

Фм 4

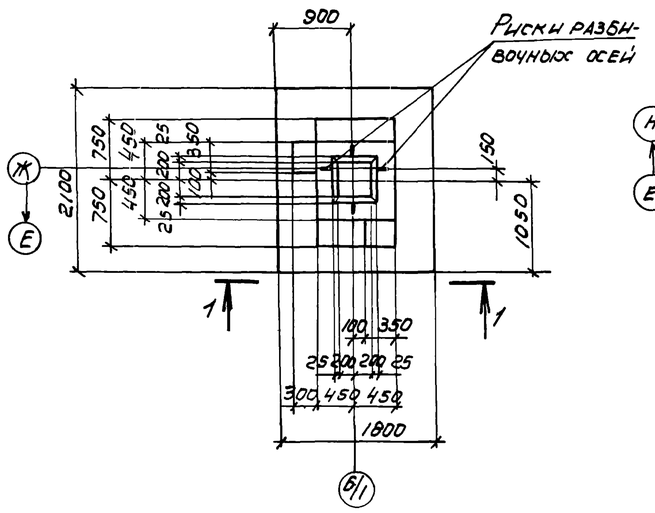

Фм 6

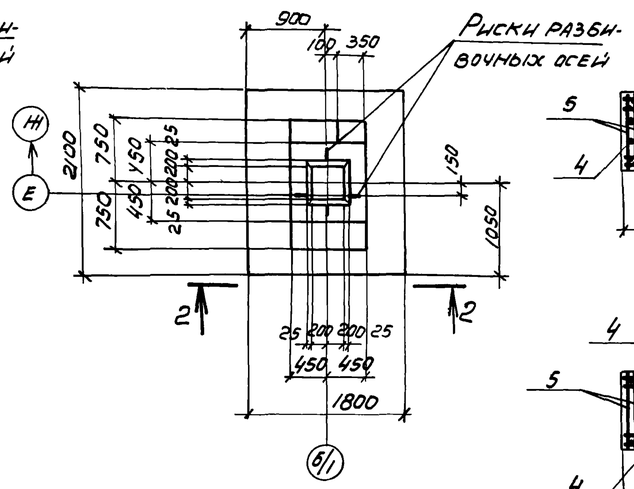

4-4

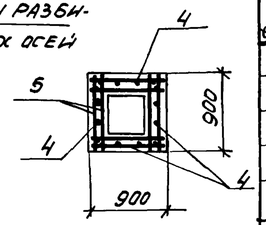

5-5

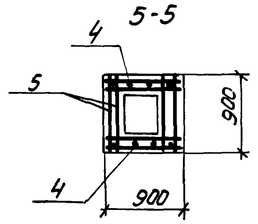

Спецификация к фундаментам Фм 4 - Фм 6

Формат	Зона	Поз	Обозначение	Наименование	Кол. на исполн. Фм4	Фм5	Фм6		Примечание
				Сборочные единицы					
				Сетка арматурная					
		1	1.410-2 вып. 1	С(1) 10А II-8х21	2		2		
		2		С(1) 10А II-8х18	1	4	1		
		3		С(1) 10А II-10х18	1		1		
		4	1.412-1/77 вып. 3	СН12А II-6х15	4	2	4		
		5		СА-8А I	5	5	5		
				Материалы					
				Бетон марки 200	2.3	1.9	2.2		м³

Фм 5

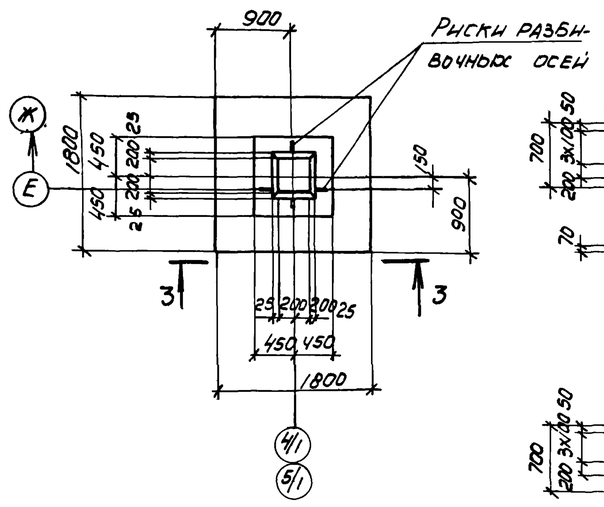

1-1

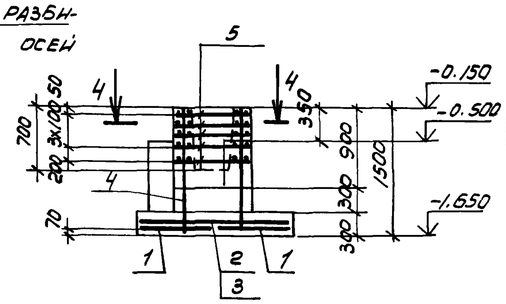

2-2

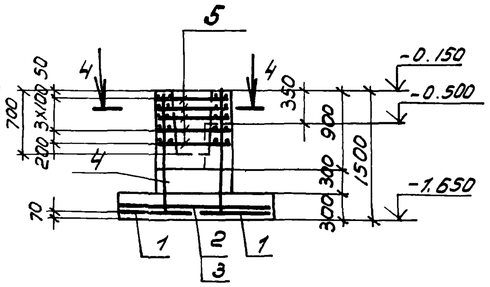

3-3

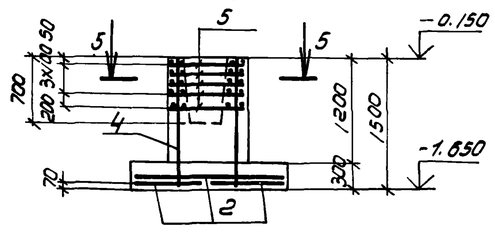

Ведомость расхода стали на элемент, кг

Марка элемента	Изделия арматурные									Всего	Общий расход
	Арматура класса										
	А-I				А-II						
	ГОСТ 5781-82										
	Ф6	Ф8		Итого	Ф10	Ф12			Итого		
Фм 4	4.0	16.7		20.7	24.5	20.8			45.3	66.0	66.0
Фм 5	3.6	15.1		18.7	21.6	10.4			32.0	50.7	50.7
Фм 6	4.0	16.7		20.7	24.5	20.8			45.3	66.0	66.0

Схема нагрузок Фм 4

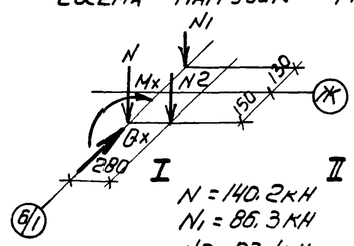

I
N = 140.2 кН
N1 = 86.3 кН
N2 = 97.1 кН
Mx = 32.4 кНм
Qx = 10.8 кН

II
N = 65.7 кН
N1 = 86.3 кН
N2 = 97.1 кН
Mx = 32.4 кНм
Qx = 10.8 кН

Схема раскладки сеток подошвы для Фм 4 и Фм 6

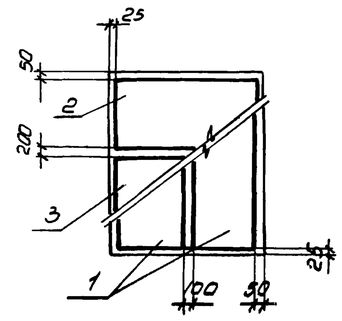

Схема раскладки сеток подошвы для Фм 5

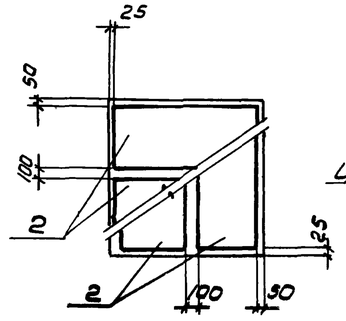

Схема нагрузок Фм 5 Фм 6

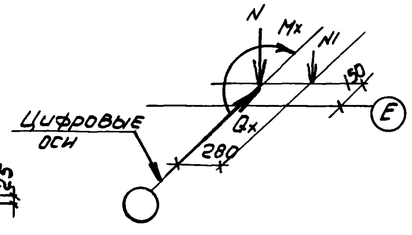

Для Фм 5

I N = 174.5 кН
N1 = 0
Mx = 44.1 кНм
Qx = 12.7 кН

II N = 51.0 кН
N1 = 0
Mx = 44.1 кНм
Qx = 12.7 кН

Для Фм 6

I N = 120.6 кН
N1 = 104.9 кН
Mx = 26.5 кНм
Qx = 7.8 кН

II N = 30.4 кН
N1 = 104.9 кН
Mx = 26.5 кНм
Qx = 7.8 кН

28

8690/6

Привязан

Инв. №

ТП 904-1-56.84 КЖ

Компрессорная станция 4К-500 АО с осушкой воздуха

Провер	Ханин		
Инжен.	Федотова		
Рук гр	Ханин		
Нач осн	Саакьянц		
Л. спец	Боярченко		
Н. контр	Луценко		
ГИП	Осташевский		

Фундументы Фм 4 - Фм 6

Стадия	Лист	Листов
Р	9	

Госстрой СССР Ростовский промстройниипроект

Фм 7

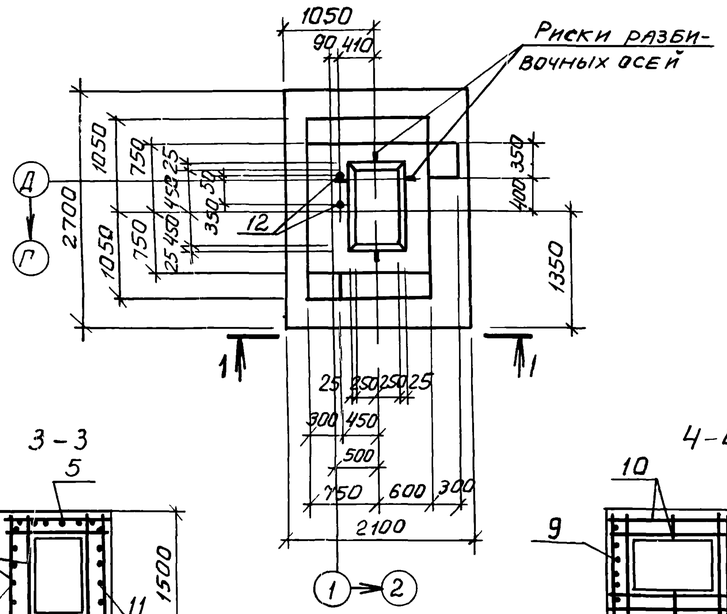

Фм8 Фм9

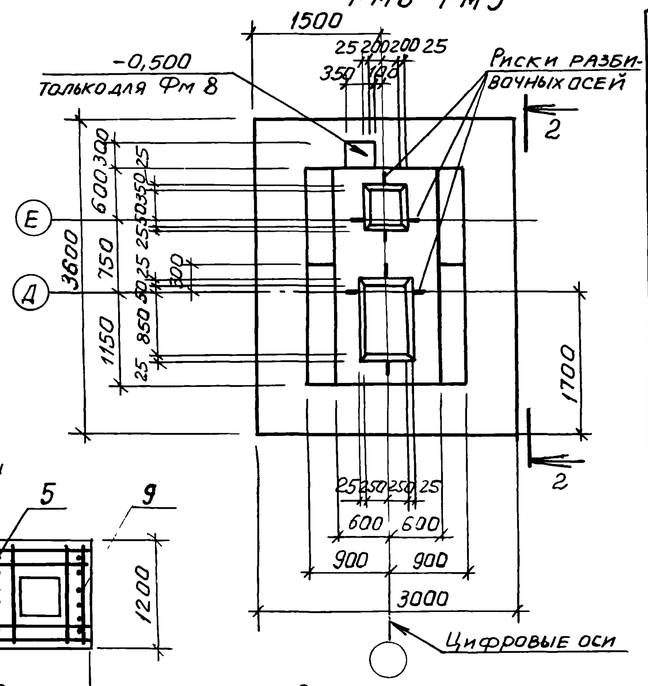

Спецификация к фундаментам Фм 7- Фм 9

Формат	Зона	Поз.	Обозначение	Наименование	Кол. на исполн. Фм7	Фм8	Фм9		Примечание
				Сборочные единицы					
				Сетка арматурная					
		1	1.410-2 Вып 1	С12АII-8х27	1				
		2		С12АII-10х27	1				
		3		С10АII-8х21	3				
		4	1.412-1/77 Вып. 3	СВ-8АI	6				
		5		СН12АII-10х15	2	1	1		
		6	1.410-2 Вып. 1	С(1)12АII-14х36		2	2		
		7		С(1)10АII-20х30		1	1		
		8		С(1)10АII-14х30		1	1		
		9	1.412-1/77 Вып.3	СН16АIII-10х15		2	2		
А4		10	ТП 904-1- -КЖИ-С21	С21		6	6		
		11	1.410-2 вып.1	1С12АII-12х15	2				
				Изделия стандартные					
		12	ГОСТ 24379.1-80	Болт 1.1 М24х800 В Ст3 кп2	2				3,4кг
				Материалы					
				Бетон марки 200	4,1	7,0	6,9		м³

Ведомость расхода стали на элемент, кг

Марка элемента	Изделия арматурные										Всего	Общий расход
	Арматура класса											
	A-I				A-II			A-III				
	ГОСТ 5781-82											
	ф6	ф8	ф10	Итого	ф10	ф12	Итого	ф16		Итого		
Фм 7	3,3	35,0		38,3	18,9	59,3	78,2				116,5	116,5
Фм 8	6,5	10,4	3,8	20,7	95,8	58,1	153,9	27,4		27,4	202,0	202,0
Фм 9	6,5	10,4	3,8	20,7	95,8	58,1	153,9	27,4		27,4	202,0	202,0

Схема раскладки сеток подошвы для Фм 7

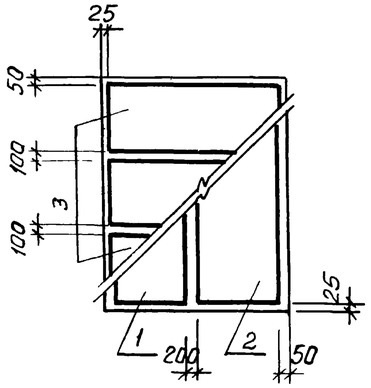

Схема раскладки сеток подошвы для Фм 8 и Фм 9

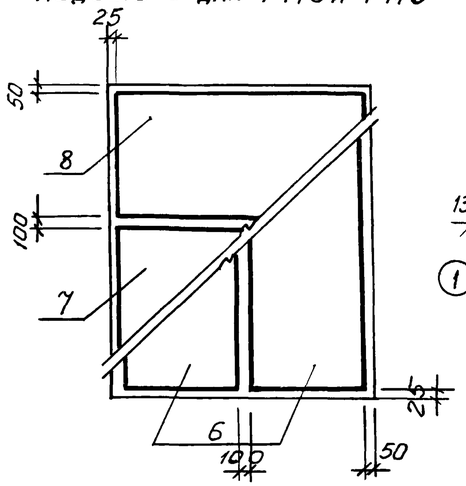

Схема нагрузок Фм 7

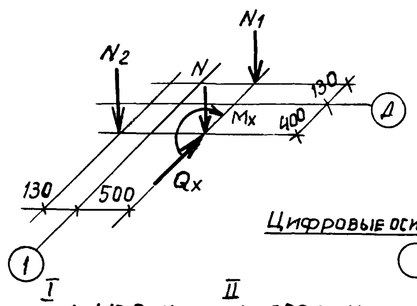

I
N = 410,0 кН
N1 = 65,0 кН
N2 = 75,0 кН
Mx = -72,0 кН м
Qx = -9,0 кН

II
N = 296,0 кН
N1 = 65,0 кН
N2 = 75,0 кН
Mx = 56,0 кН·м
Qx = 5,0 кН

Схема нагрузок Фм 8 и Фм 9

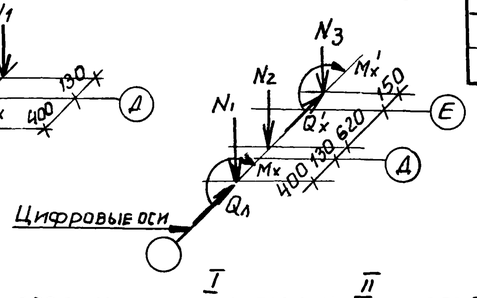

I
N1 = 794,0 кН
N2 = 108,0 кН
N3 = 236,0 кН
Mx = -121,0 кН·м
Qx = -15,0 кН
M'x = -47,0 кН·м
Q'x = -16,0 кН

II
N1 = 350,0 кН
N2 = 108,0 кН
N3 = 236,0 кН
Mx = 94,0 кН·м
Qx = 9,0 кН
M'x = 47,0 кН·м
Q'x = 16,0 кН

29

8690/6

Привязан

Инв.№

Провер.	Ханин		
Инженер.	Федотова		
Рук.гр.	Ханин		
Нач.ОГП-1	Саакьянц		
Гл.спец.	Бояруенко		
Н.контр.	Луценко		
ГИП	Осташевский		

ТП-904-1-56.84-КЖ

Компрессорная станция с осушкой воздуха 4К-500АО

Стадия	Лист	Листов
Р	10	

Фундаменты Фм 7 - Фм 9

Госстрой СССР Ростовский Промстройниипроект

Копировал Шилова

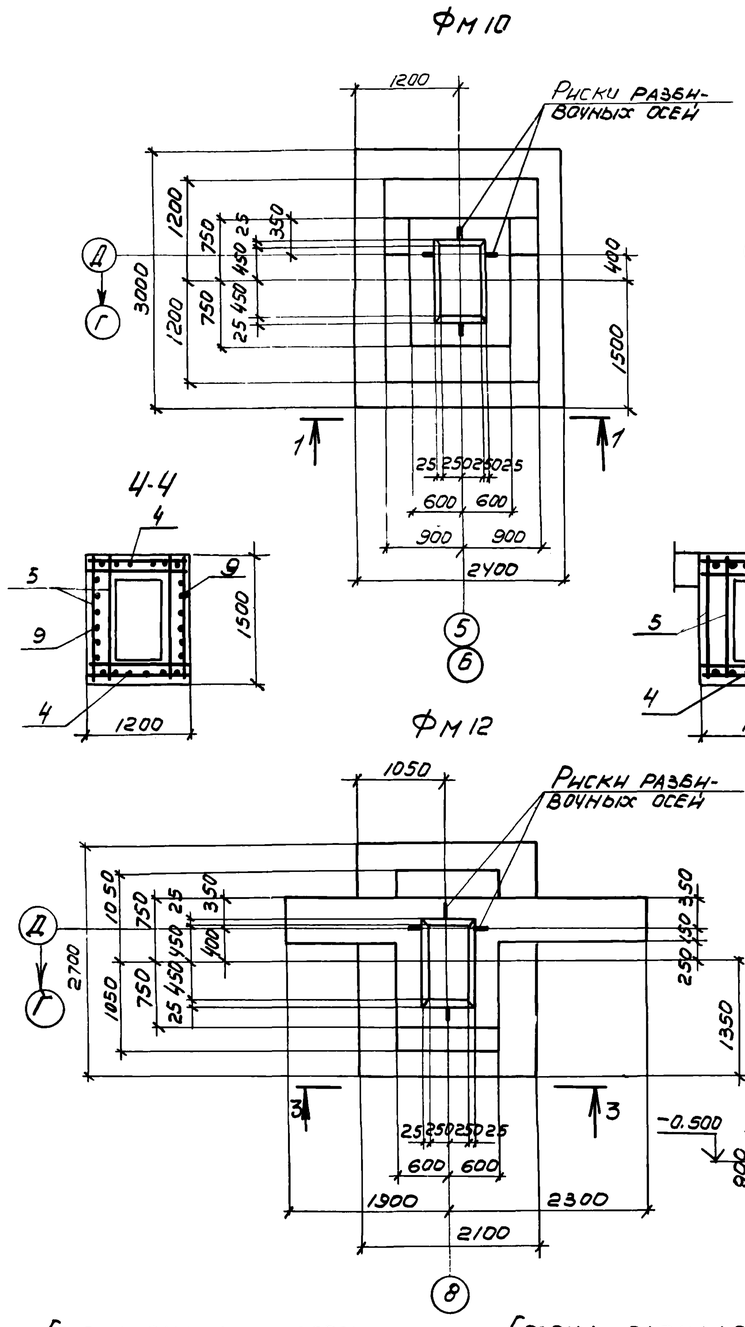

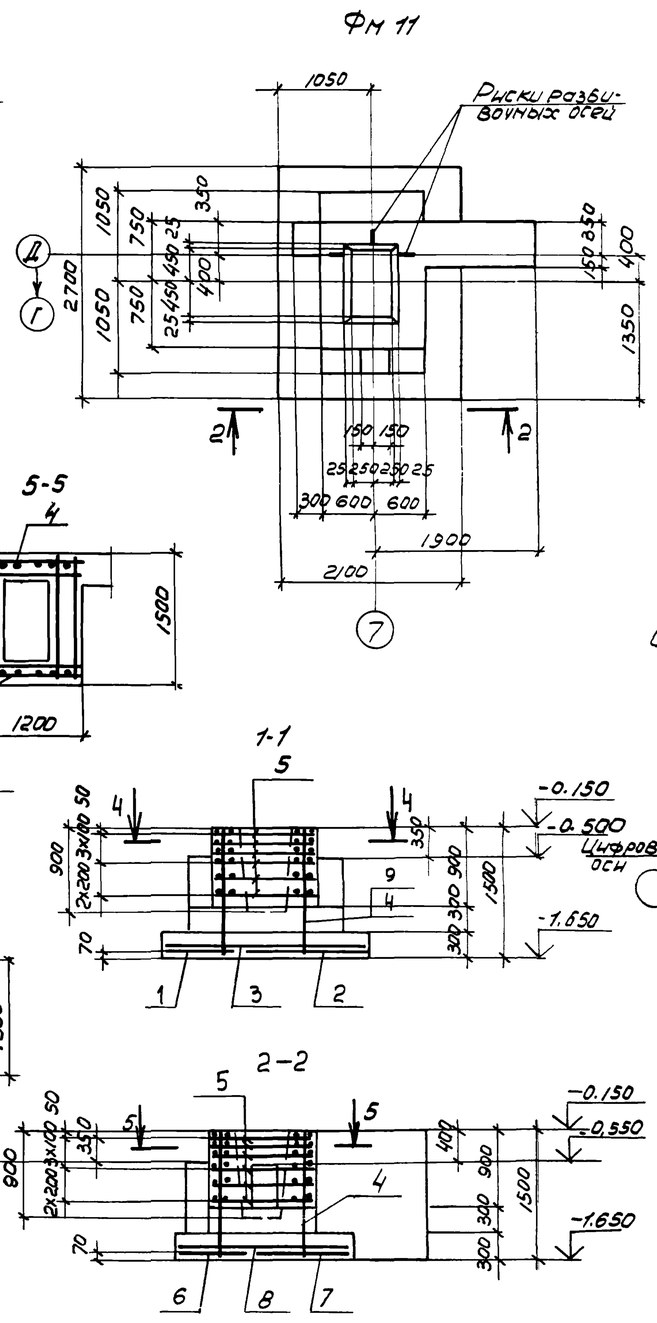

Спецификация к фундаментам Фм10- Фм 12

Формат	Зона	Поз.	Обозначение	Наименование	Кол. на исполн. Фм10	Фм11	Фм12		Примечание
				Сборочные единицы					
				Сетка арматурная					
		1	1.410-2 вып. 1	С(1)12АII-8×30	1				
		2		С(1)12АII-14×30	1				
		3		С(1)12АII-14×24	2				
		4	1.412-1/77 вып. 3	СН12АII-10×15	2	2	2		
		5		СВ-8АI	6	6	6		
		6	1.410-2 вып. 1	С12АII-8×27		1	1		
		7		С12АII-10×27		1	1		
		8		С10АII-8×21		3	3		
		9		1С12АII-12×15	2				
				Материалы					
				Бетон марки 200	4.8	4.7	5,9		$м^3$

Схема нагрузок Фм10- Фм12

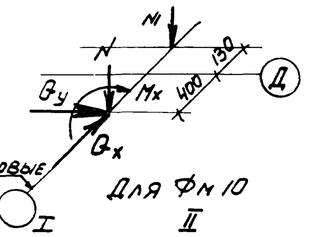

Для Фм 10

I	II
N=960.0кН	N=350.0кН
N_1=108.0кН	N_1=108.0кН
M_x=-22.0кН·м	M_x=94.0кН·м
Q_x=-5.0кН	Q_x=9.0кН
Q_y=88.0кН	Q_y=0

Для Фм 11, Фм12

I	II
N=684.0кН	N=493.0кН
N_1=108.0кН	N_1=108.0кН
M_x=-120.0кН·м	M_x=94.0кН·м
Q_x=-15.0кН	Q_x=9.0кН
Q_y=0	Q_y=0

Ведомость расхода стали на элемент, кг

Марка элемента	Изделия арматурные								Всего	Общий расход
	Арматура класса									
	А-I				А-II					
	Гост 5781-82									
	Ф6	Ф8		Итого	Ф10	Ф12		Итого		
Фм 10		44,6		44,6		100,9		100,9	145,5	145,5
Фм 11	3.3	32.0		35.3	18.9	41.3		60.2	95,5	95,5
Фм 12	3,3	32.0		35,3	18.9	41.3		60.2	95,5	95.5

Схема раскладки сеток подошвы для Фм10

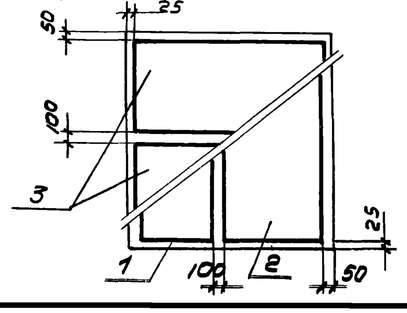

Схема раскладки сеток подошвы для Фм11 и Фм12

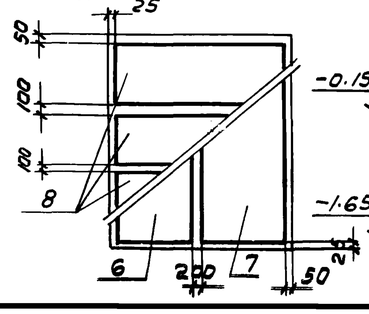

30

8690/6

Привязан

Инв. №

ТП904-1-56.84-КЖ

Компрессорная станция 4К-500АО с осушкой воздуха

			Стадия	Лист	Листов
Провер.	Ханин		Р	11	
Инжен.	Федотова				
Рук. гр.	Ханин				
Нач. осн.	Саакьянц				
Гл. спец.	Боярченко				
Н. контр.	Лученко				
ГИП	Осташевск				

Фундаменты Фм10 - Фм12

Фм 13

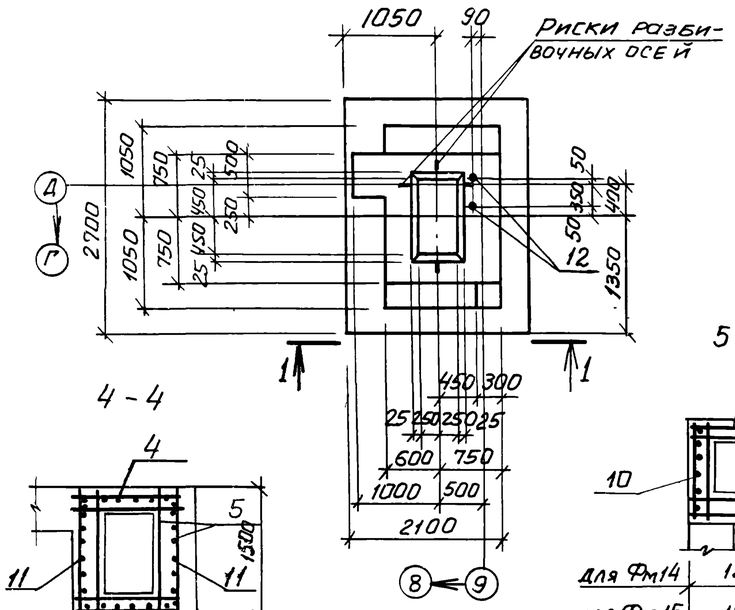

Фм 14

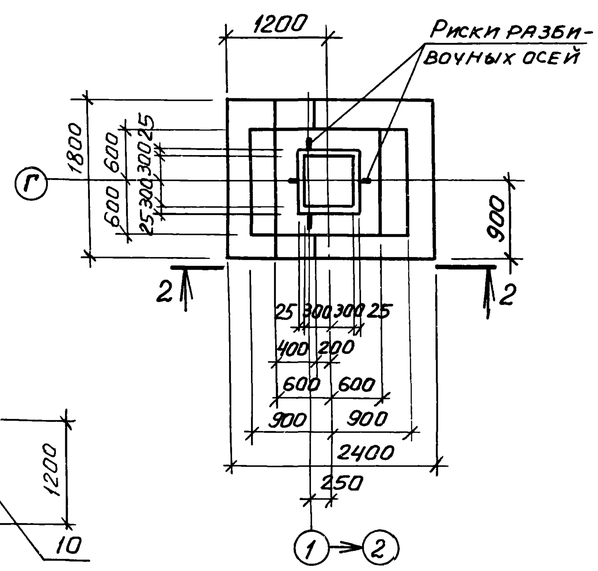

4 - 4

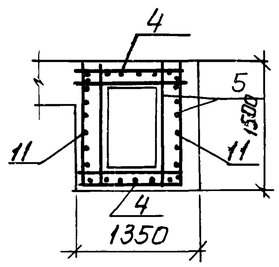

5 - 5

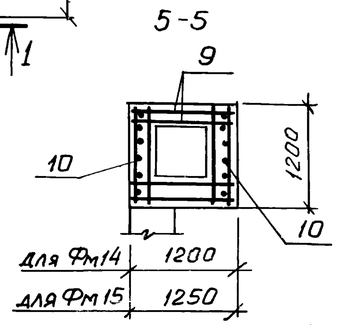

Фм 15

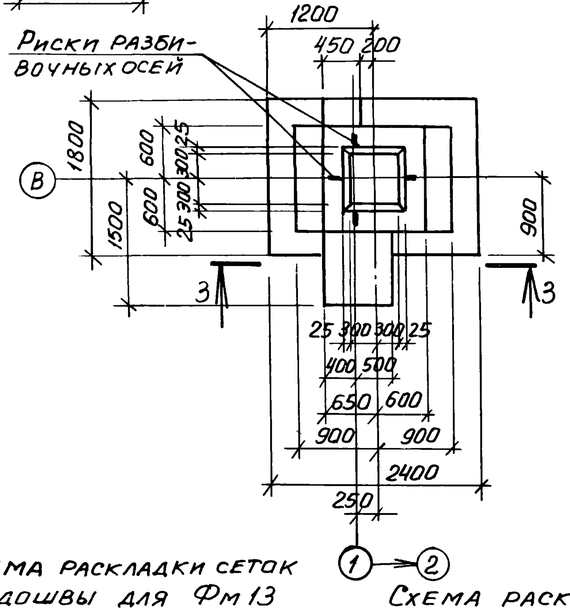

1 - 1

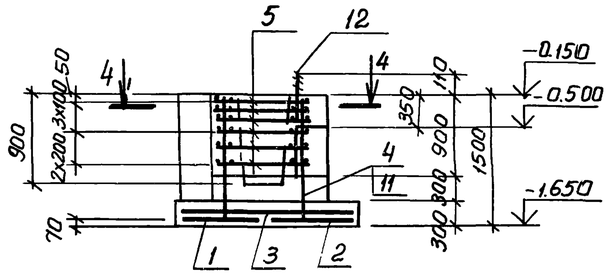

2 - 2

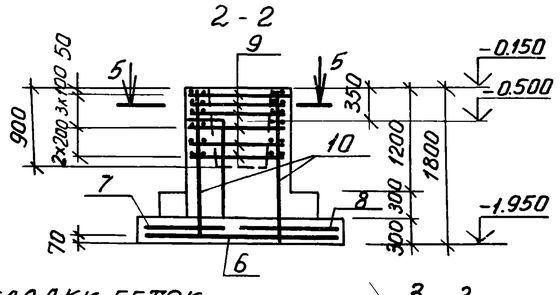

3 - 3

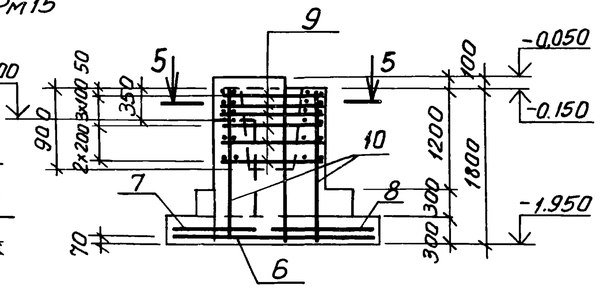

Схема нагрузок Фм 13

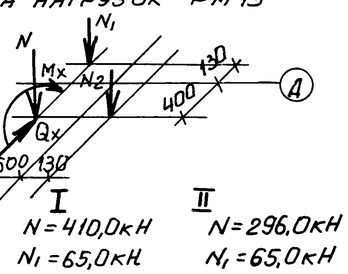

I
N = 410,0кН
N1 = 65,0кН
N2 = 75,0кН
Mx = -72,0кНм
Qx = -9,0кН

II
N = 296,0кН
N1 = 65,0кН
N2 = 75,0кН
Mx = 56,0кН·м
Qx = 5,0кН

Схема нагрузок Фм 14 и Фм 15

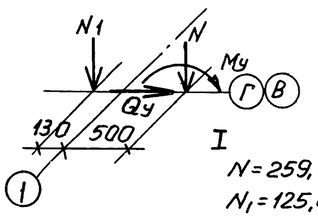

I
N = 259,0кН
N1 = 125,0кН
My = -22,0кН·М
Qy = -9,0кН

II
N = 153,0кН
N1 = 125,0кН
My = -22,0кНм
Qy = -9,0кН

Спецификация к фундаментам Фм 13 - Фм 15

Формат	Зона	Поз.	Обозначение	Наименование	Кол. на испол. Фм13	Фм14	Фм15		Примечание
				Сборочные единицы					
				Сетка арматурная					
		1	1.410-2 вып.1	С12АII-8×27	1				
		2		С12АII-10×27	1				
		3		С10АII-8×21	3				
		4	1.412-1/77 Вып 3	СН12АII-10×15	2				
		5		СВ-8АI	6				
		6	1.410-2 вып 1	С(1)10АII-8×24		2	2		
		7		С(1)10АII-8×18		1	1		
		8		С(1)10АII-14×18		1	1		
		9	1.412-1/77 Вып 3	СБ-8АI		6	6		
		10	1.410-2 вып 1	1С12АII-12×18		2	2		
		11		1С12АII-12×15	2				
				Изделия стандартные					
		12	ГОСТ 24379.1-80	Болт 1.1 М24×800 ВСт3кп2	2				3,4кг
				Материалы					
				Бетон марки 200	4,2	3,7	5,1		м3

Ведомость расхода стали на элемент, кг

Марка элемента	Изделия арматурные								Всего	Общий расход
	Арматура класса									
	А-I				А-II					
	Гост 5781-82									
	ф6	ф8		Итого	ф10	ф12		Итого		
Фм 13	3,3	35,0		38,3	18,9	59,3		78,2	116,5	116,5
Фм 14	4,9	23,2		28,1	28,6	18,6		47,2	75,3	75,3
Фм 15	4,9	23,2		28,1	28,6	18,6		47,2	75,3	75,3

Схема раскладки сеток подошвы для Фм 13

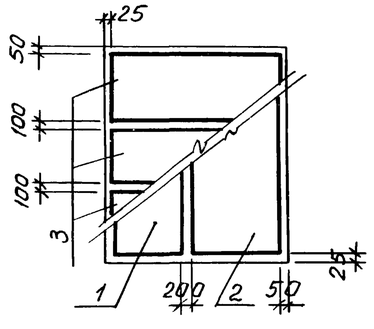

Схема раскладки сеток подошвы для Фм 14 и Фм 15

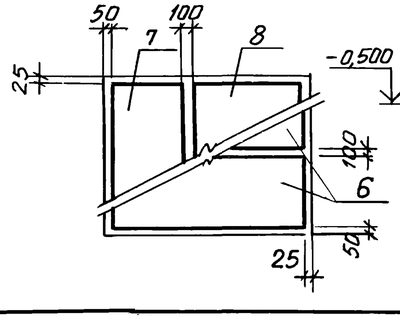

Привязан

31

8690/6

Инв.№

Провер.	Ханин		
Инжен.	Федотова		
Рук.гр.	Ханин		
Нач.ОСП-1	Сааксянц		
Гл.спец.	Боярченко		
Н.контр.	Луценко		
ГИП	Осташевский		

ТП 904-1-5684КЖ

Компрессорная станция с осушкой воздуха 4К-500А0

Стадия	Лист	Листов
Р	12	

Фундаменты Фм 13 - Фм 15

Госстрой СССР Ростовский Промстройниипроект

Копировал:

Формат А2

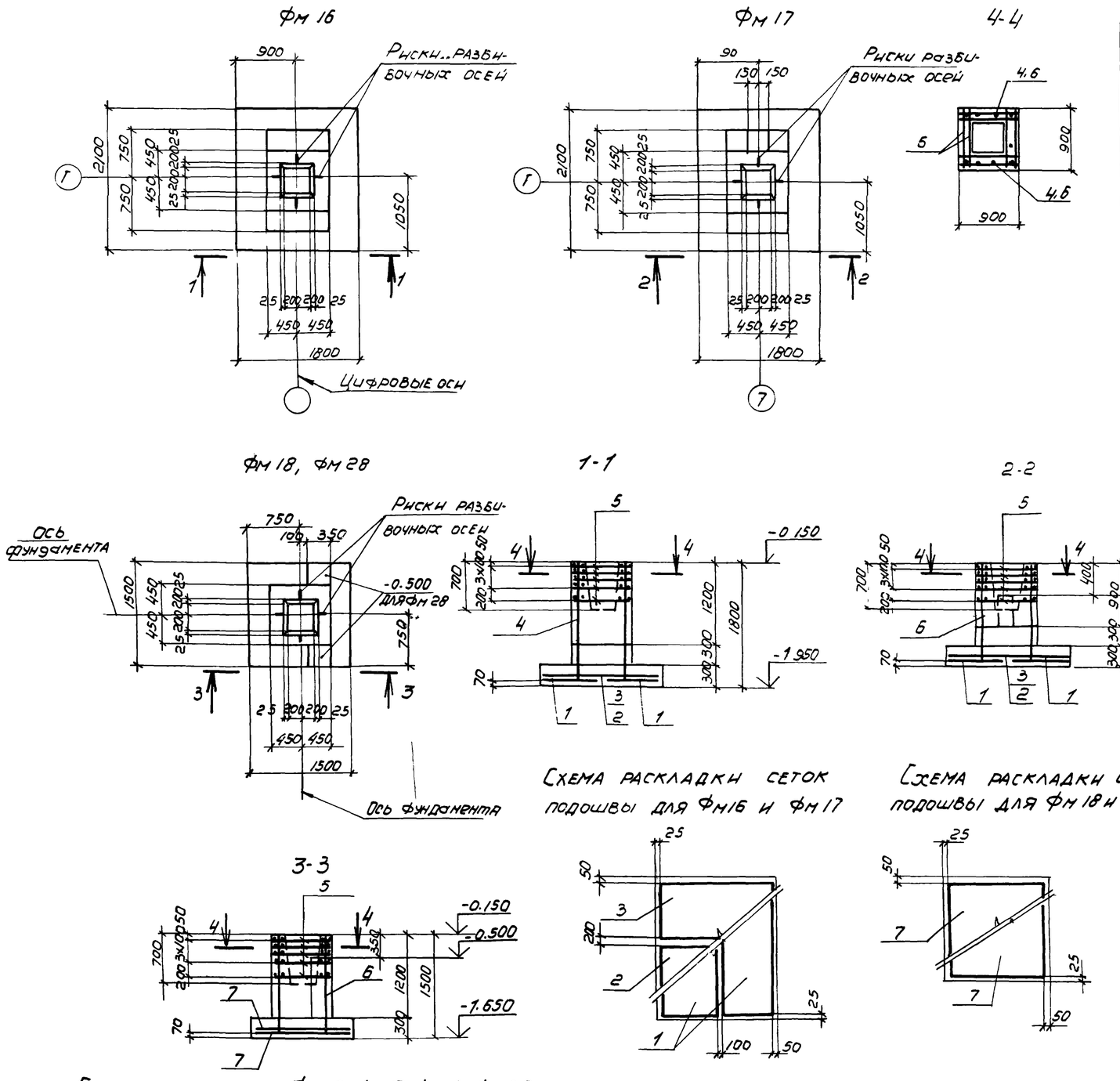

Спецификация к фундаментам Фм 18, Фм 28

Формат	Зона	Поз.	Обозначение	Наименование	Кол. на исполн. Фм16	Фм17	Фм18	Фм28	Примечание
				Сборочные единицы					
				Сетка арматурная					
		1	1.410-2. вып. 1	С10АII-8×21	2	2			
		2	1.410-2. вып. 1	С(1)10АII-10×18	1	1			
		3	1.410-2. вып. 1	С(1)10АII-8×18	1	1			
		4	1.412-1/77, вып. 3	1С12АII-6×18	2				
		5	1.412-1/77, вып. 3	СА-8АI	5	5	5	5	
		6	1.412-1/77 вып. 3	СН12АII-6×15		2	2	2	
		7	1.410-2, вып. 1	С10АII-14×15			2	2	
				Материалы					
				Бетон марки 200	2.4	2.2	1.6	1.8	м³

Ведомость расхода стали на элемент, кг

Марка элемента	Изделия арматурные									Общий расход
	Арматура класса								Всего	
	А-I				А-II					
	ГОСТ 5781-82									
	Ф6	Ф8		Итого	Ф10	Ф12		Итого		
Фм 16	4.0	15.1		19.1	24.5	12.4		36.9	56.0	56.0
Фм17	4.0	15.1		19.1	24.5	10.4		34.9	54.0	54.0
Фм18, Фм 28	2.0	15.1		17.1	14.4	10.4		24.8	41.9	41.9

Привязан

Инв. №

32

8690/6

ТП 904-1-56.84 КЖ

Компрессорная станция 4К-500 АО с осушкой воздуха

Проверил	Ханин		
Инжен.	Федотова		
Рук. гр.	Ханин		
Нач. осн.	Саакьянц		
Гл. спец.	Боярченко		
Н. контр.	Луценко		
ГИП	Осташевский		

Стадия	Лист	Листов
Р	13	

Фундаменты Фм 16 – Фм 18, Фм 28

ГОССТРОЙ СССР РОСТОВСКИЙ ПРОМСТРОЙНИИПРОЕКТ

Копировал Э. [illegible]

Типовой проект 904-1-56.84 КЖ Альбом 6

Инв. № подл. | Подпись и дата | Взам. инв. №

Фм19

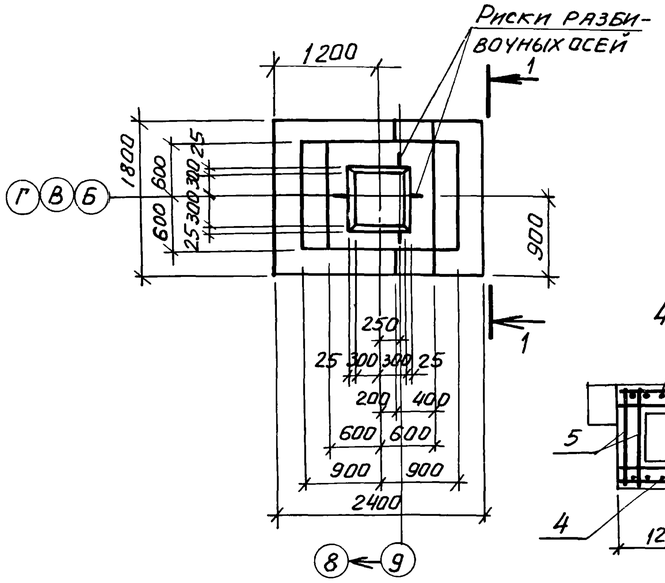

Фм 21

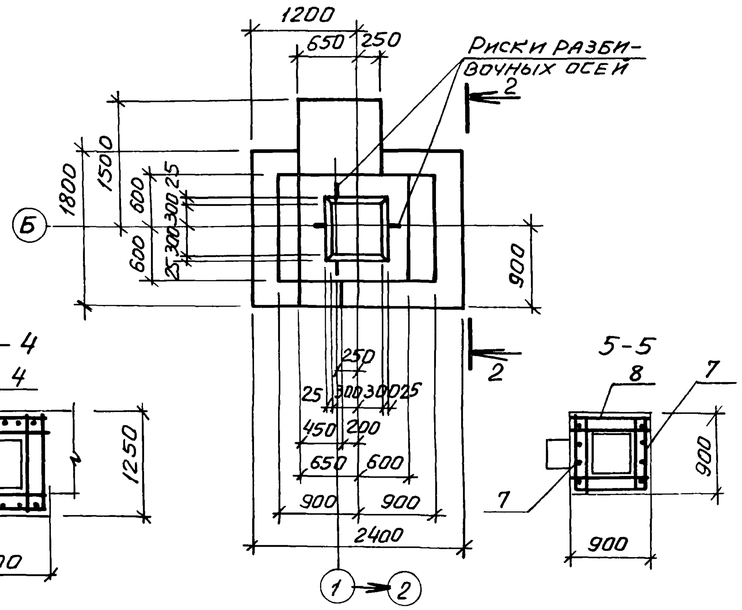

Спецификация к фундаментам Фм19 - Фм21

Формат	Зона	Поз.	Обозначение	Наименование	Кол. на исполн. Фм19	Фм20	Фм21		Примечание
				Сборочные единицы					
				Сетка арматурная					
		1	1.410-2 вып.1	С(1)10АII-8×24	2		2		
		2		С(1)10АII-8×18	1		1		
		3		С(1)10АII-14×18	1		1		
		4	1.412-1/77 вып.3	СН12АII-10×15	2		2		
		5		СБ-8АI	6		6		
		6	1.410-2 вып.1	С10АII-14×15		2			
		7	1.412-1/77 вып.3	СН12АII-6×15		2			
		8		СА-8АI		5			
				Материалы					
				Бетон марки 200	3,1	1,7	4,3	м³	

Фм 20

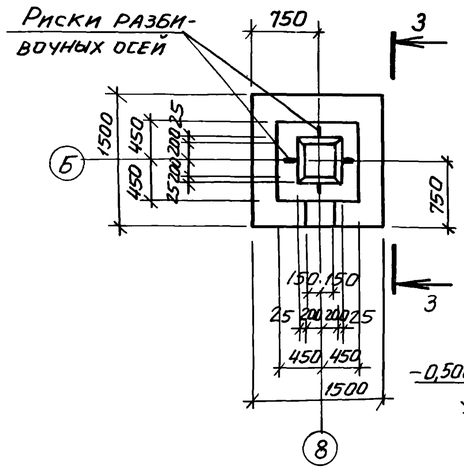

1-1

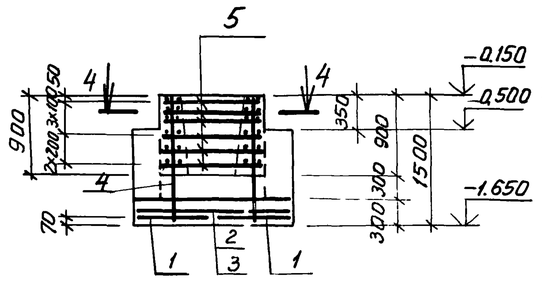

3-3

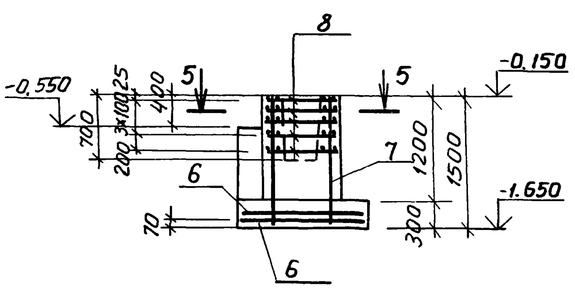

2-2

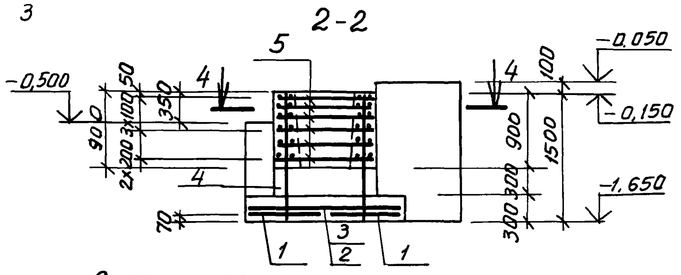

Схема нагрузок Фм19 и Фм21

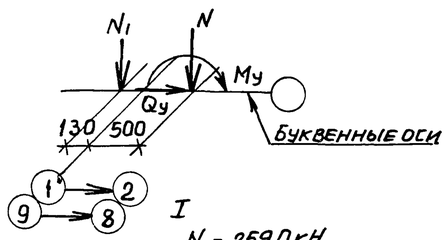

I
N = 259,0кН
N1 = 125,0кН
My = -22,0кН м
Qy = -9,0кН

II
N = 153,0кН
N1 = 125,0кН
My = -22,0кН·м
Qy = -9,0кН

Схема раскладки сеток подошвы для Фм19 и Фм21

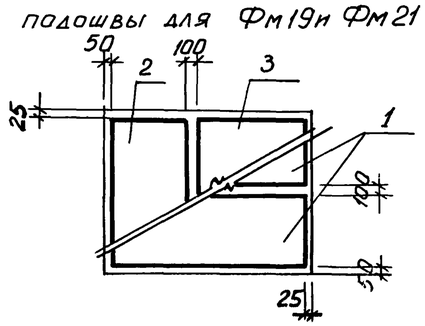

Схема раскладки сеток подошвы для Фм20

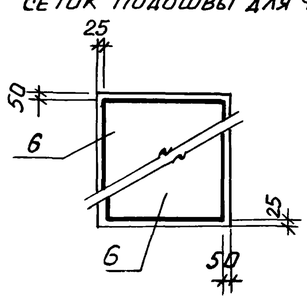

Схема нагрузок Фм20

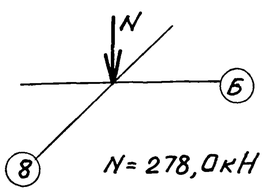

Ведомость расхода стали на элемент, кг

Марка элемента	Изделия арматурные: Арматура класса А-I ГОСТ 5781-82 Ф6	Ф8		Итого	А-II Ф10	Ф12		Итого	Всего	Общий расход
Фм 19	4,2	24,0		28,2	26,5	15,4		41,9	70,1	70,1
Фм 20	2,0	15,1		17,1	14,4	10,4		24,8	41,9	41,9
Фм 21	4,2	24,0		28,2	26,5	15,4		41,9	70,1	70,1

Привязан

33

8690/6

Инв.№

Провер.	Ханин	
Инженер	Федотова	
Рук. гр.	Ханин	
Нач.ОСП-1	Саакьянц	
Гл.спец.	Бояруенко	
Н.контр.	Луценко	
ГИП	Осташевский	

ТП 704-1-56.84КНН

Компрессорная станция 4К-500А0 с осушкой воздуха

Стадия	Лист	Листов
Р	14	

Фундаменты Фм19 - Фм21

Госстрой СССР Ростовский Промстройниипроект

Копировал Шилова

Формат А3

ФМ 22

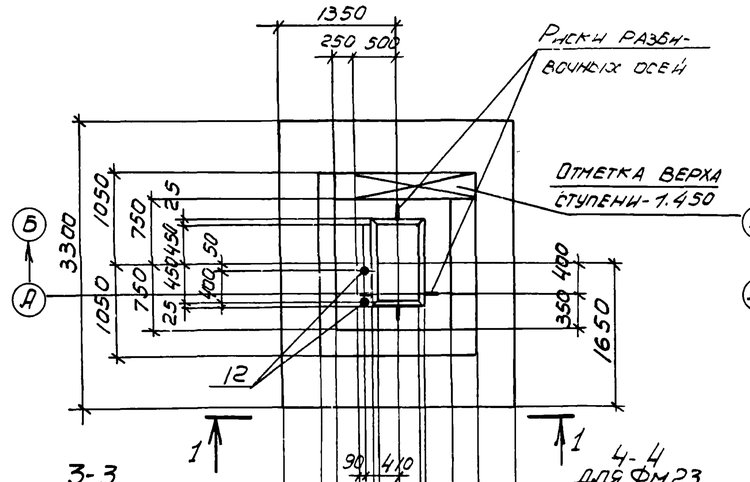

3-3

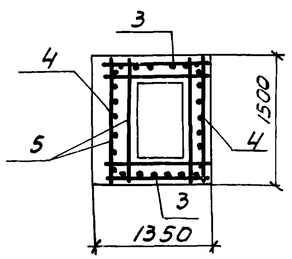

4-4 для ФМ 23

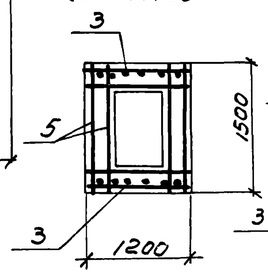

ФМ 23, ФМ 24

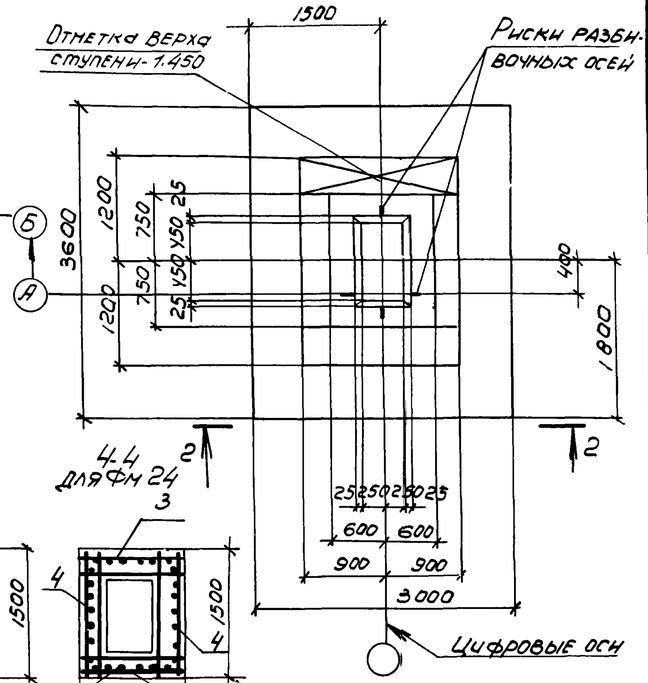

4-4 для ФМ 24

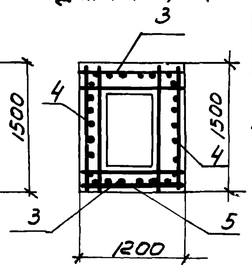

1-1

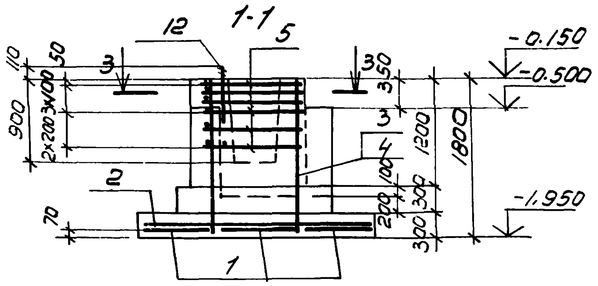

2-2

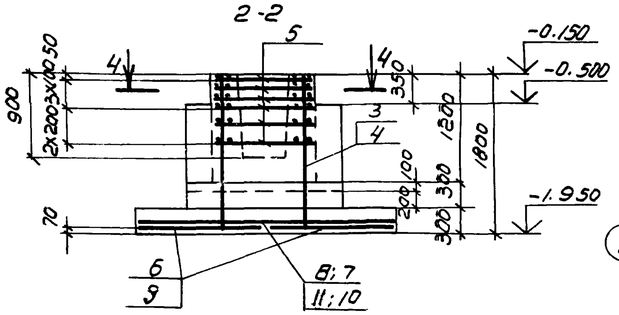

Спецификация к фундаментам ФМ 22 – ФМ 24

Формат	Зона	Поз	Обозначение	Наименование	Кол. на испол. ФМ 22	ФМ 23	ФМ 24		Примечание
				Сборочные единицы					
				Сетка арматурная					
		1	1.410-2, Вып. 1	С 12 А II - 8×33	3				
		2		С 10 А II - 10×27	3				
		3		1 С 14 А II - 10×18	2	2	2		
		4		1 С 12 А II - 12×18	2		2		
		5	1.412-1/77 Вып. 3	СВ-8 А I	6	6	6		
		6	1.410-2, Вып. 1	С(1) 14 А II - 14×36		2			
		7		С(1) 10 А II - 14×30		1			
		8		С(1) 10 А II - 20×30		1			
		9		С(1) 12 А II - 14×36			2		
		10		С(1) 12 А II - 14×30			1		
		11		С(1) 12 А II - 20×30			1		
				Изделия стандартные					
		12	ГОСТ 24379.1-80	Болт 1.1 М12у×800 В Ст3кп2	2				3,4 кг
				Материалы					
				Бетон марки 200	6,0	6,3	6,5		м³

Схема нагрузок ФМ 22

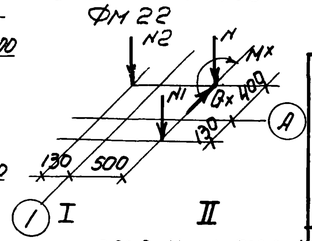

I
N = 380.0кН
N1 = 65,0кН
N2 = 75.0кН
Mx = -141.0кНм
Bx = -48.0кН

II
N = 268.0кН
N1 = 65,0кН
N2 = 75.0кН
Mx = -143.0кНм
Bx = -49.0кН

Ведомость расхода стали на элемент, кг

Марка элемента	Изделия арматурные: Арматура класса A-I, ГОСТ 5781-82: Ф6	Ф8		Итого	A-II: Ф10	Ф12	Ф14		Итого	Всего	Общий расход
ФМ 22	3,6	35,4		39,0	29,4	65,0	25,4		119,8	158,8	158.8
ФМ 23	5,3	36,6		41,9	34,6		94,0		128,6	170,5	170.5
ФМ 24		48,3		48,3		122,0	25,4		147,4	195,7	195.7

Схема раскладки сеток подошвы для ФМ 22

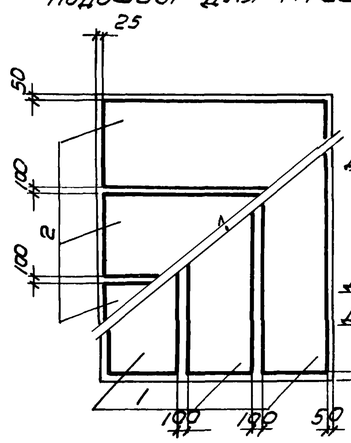

Схема раскладки сеток подошвы для ФМ 23 и ФМ 24

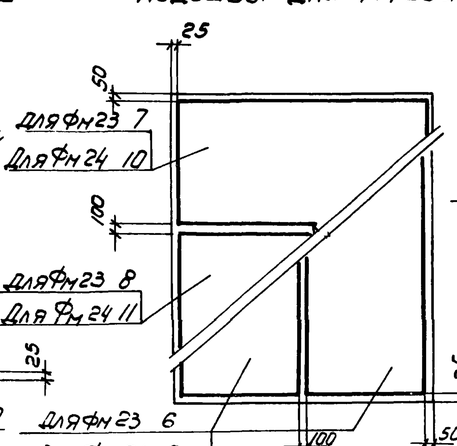

Схема нагрузок ФМ 23 и ФМ 24

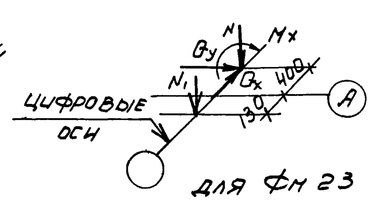

Для ФМ 23

I
N = 504,1кН
N1 = 105,9кН
Mx = -230,4кНм
Bx = -78,4кН
By = 0

II
N = 388.3кН
N1 = 105,9кН
Mx = -234.4кНм
Bx = -79,4кН
By = 0

Для ФМ 24

I
N = 504,1кН
N1 = 105,9кН
Mx = -230,4кНм
Bx = -78,4кН
By = 0

II
N1 = 388,3кН
N2 = 105,9кН
Mx = -234,4кНм
Bx = -79,4кН
By = 0

III
N1 = 680.0кН
N2 = 108.0кН
Mx = -122,0кНм
Bx = -63,0кН
By = 88.0кН

Привязан

Инв. №

8690/6 34

Провер.	Ханин		
Инжен.	Федотова		
Рук. гр.	Ханин		
Нач. отд.	Сакьянц		
Гл. спец.	Бояренко		
Н. контр.	Лученко		
ГИП	Осташевск		

ТП 904-1-56.84 КН

Компрессорная станция 4К-500 АО с осушкой воздуха

Стадия	Лист	Листов
Р	15	

Фундаменты ФМ 22 - ФМ 24

Госстрой СССР Ростовский Промстройниипроект

Копировал Погорелец

Фм 25; Фм 26

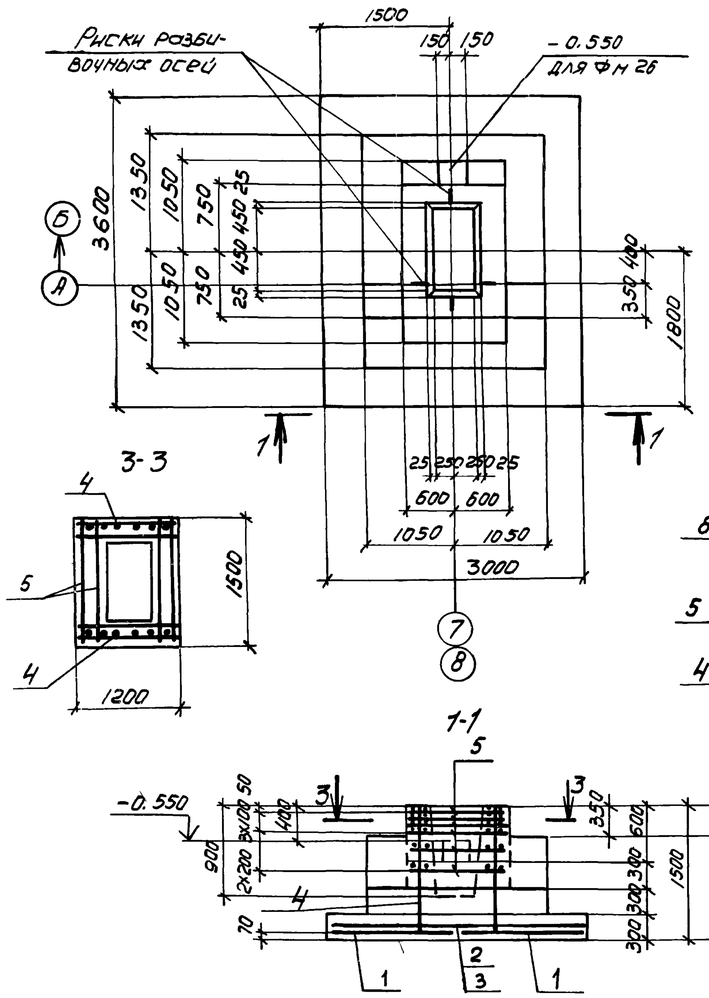

Фм 27

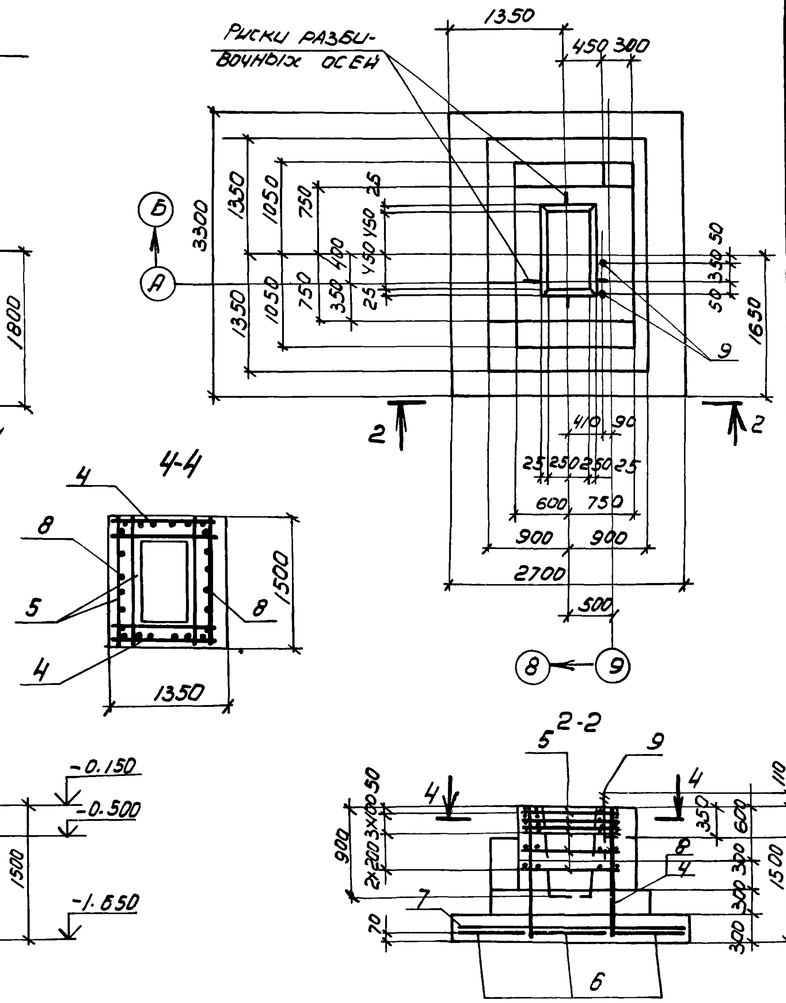

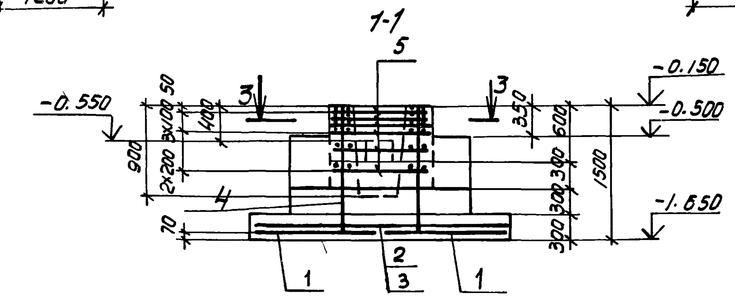

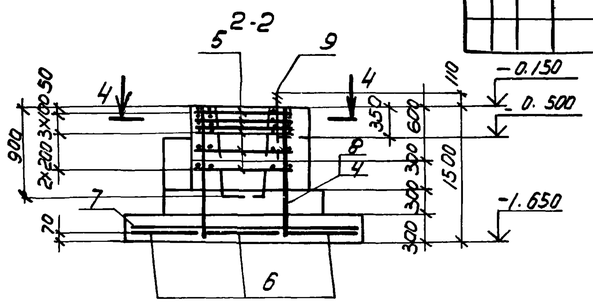

Спецификация к фундаментам Фм 25 - Фм 27

Формат	Зона	Поз.	Обозначение	Наименование	Кол. на исполн. Фм 25	Фм 26	Фм 27		Примечание
				Сборочные единицы					
				Сетка арматурная					
		1	1.410-2, вып. 1	С(1)12АII-14×36	2	2			
		2		С(1)10АII-14×30	1	1			
		3		С(1)10АII-20×30	1	1			
		4	1.412-1/77 вып. 3	СН12АII-10×15	2	2	2		
		5		СВ-8АI	6	6	6		
		6	1.410-2 вып. 1	С12АII-8×33			3		
		7		С10АII-10×27			3		
		8		1С12АII-12×15			2		
				Изделия стандартные					
		9	ГОСТ 24379.1-80	Болт 11 М24×800 Вст 3кп2			2		3,4кг
				Материалы					
				Бетон марки 200	6,5	6,6	5,9		м³

Ведомость расхода стали на элемент, кг

Марка элемента	Изделия арматурные										Общий расход
	Арматура класса									Всего	
	А-I				А-II						
	Гост 5781-82										
	Ф6	Ф8		Итого	Ф10	Ф12			Итого		
Фм 25	5,3	37,4		42,7	16,6	65,8			82,4	125,1	125,1
Фм 26	5,3	37,4		42,7	16,6	65,8			82,4	125,1	125,1
Фм 27	3,6	37,2		40,8	29,4	76,6			106,0	148,8	148,8

Схема раскладки сеток подошвы для Фм 25 и Фм 26

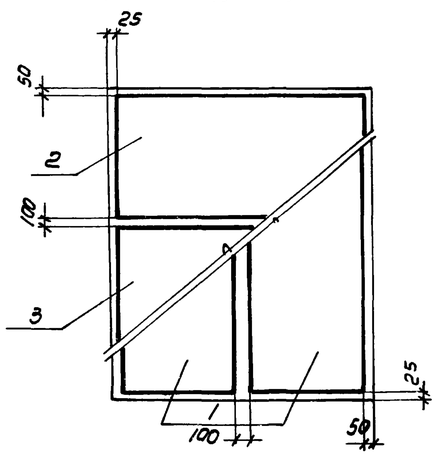

Схема раскладки сеток подошвы для Фм 27

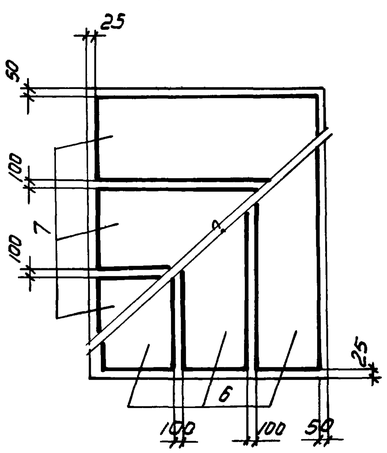

Схема нагрузок Фм 25 и Фм 26

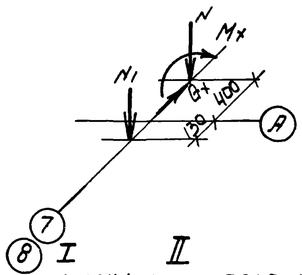

I
N = 504,1 кН
N1 = 105,9 кН
Mx = -230,4 кНм
Qx = -78,4 кН

II
N = 388,3 кН
N1 = 105,9 кН
Mx = -234,4 кНм
Qx = -79,4 кН

Схема нагрузок Фм 27

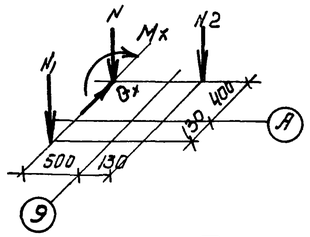

I
N = 380,0 кН
N1 = 65,0 кН
N2 = 75,0 кН
Mx = -141,0 кНм
Qx = -48,0 кН

II
N = 268,0 кН
N1 = 65,0 кН
N2 = 75,0 кН
Mx = -143,0 кНм
Qx = -49,0 кН

35

8690/6

Привязан

Инв. №

Провер.	Ханин	
Инженер	Федотова	
Рук. гр.	Ханин	
Нач. осп.	Саакьянц	
Гл. спец.	Боярченко	
Н. контр.	Луценко	
ГИП	Осташевский	

ТП904-1-56.84КНН

Компрессорная станция ЧК-500АО с осушкой воздуха

Стадия	Лист	Листов
Р	16	

Фундаменты Фм 25 - Фм 27

ГОССТРОЙ СССР РОСТОВСКИЙ ПРОМСТРОЙНИЙПРОЕКТ

копировал Погорельская

формат А2

Типовой проект 904-1-56,84КЖ Альбом 6

Схемы расположения элементов колодцев

К1

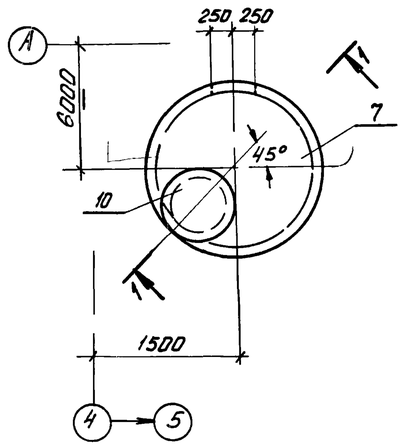

1-1

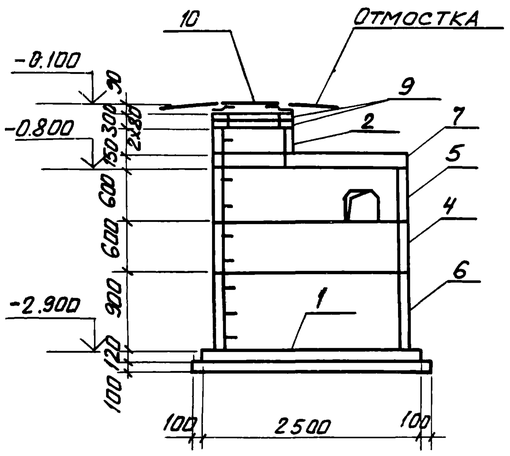

3-3

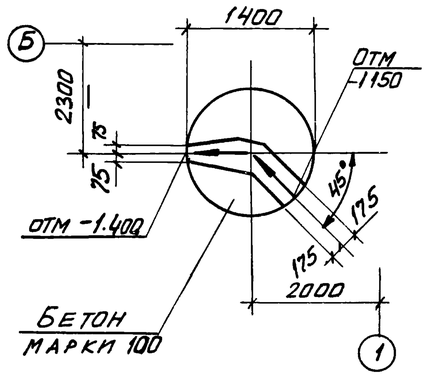

К2

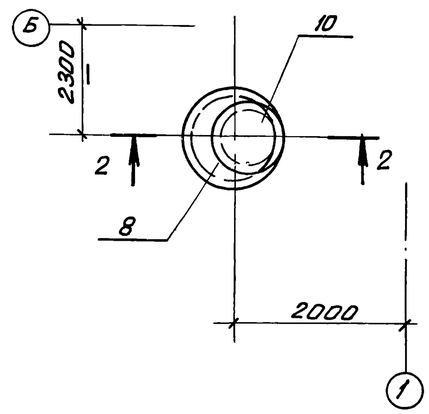

2-2

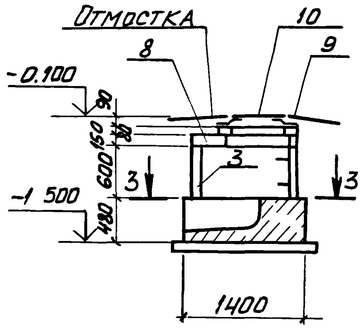

Спецификация к схемам расположения элементов колодцев К1, К2

Марка поз.	Обозначение	Наименование	Кол К1	Кол К2		Масса ед., кг	Примечание
1	3 900-3 Вып.7	Плита днища КЦД 20	1			1470	
2		Кольцо стеновое КЦ-7-3	1			130	
3		То же КЦ-10-6		1		400	
4		" КЦ-20-6	1			980	
5		" КЦ-20-6а	1			730	
6		" КЦ-20-9	1			1470	
7		Плита перекрытия КЦП1-20-1	1			1280	
8		То же КЦП1-10-1		1		250	
9		Кольцо опорное КЦО-1	2	1		50	
10	ГОСТ 3634-79	Люк легкий „Л"	1	1		70	
		Материалы					
		Бетон марки 100	0,25	0,63			м³
			К1	К2			

1. Характеристика грунтов, служащих основанием для колодцев, приведена в пояснительной записке к типовому проекту.

2. Подготовку под сборные железобетонные элементы колодцев выполнять из песка толщиной 100 мм, под монолитные – из щебня или гравия крупностью 40-60 мм, втрамбованного в грунт.

3. Заделку отверстий в колодцах К1 и К2 после прокладки труб и отмостку вокруг люка „Л" выполнить по деталям типового проекта 901-9-8 вып. I для сухих грунтов.

4. Внутренние поверхности колодца К1 покрыть мастикой на основе эпоксидной смолы ЭД-5 с отвердителем.

5. Наружные поверхности стенок колодцев обмазать за 2 раза горячим битумом марки БН 70/30 ГОСТ 6617-76 по холодной битумной грунтовке.

Привязан

36

8690/6

Инв. №

ТП 904-1-56,84КЖ

Компрессорная станция 4К-500 АО с осушкой воздуха

Провер.	Ханин		
Ст. инж.	Чернявская		
Рук. гр.	Ханин		
Нач. отд.	Саакьянц		
Гл. спец. ТО	Бояринченко		
Н. контр.	Луценко		
ГИП	Осташевский		

Стадия Р | Лист 17 | Листов

Схемы расположения элементов колодцев К1 К2

Госстрой СССР Ростовский Промстройниипроект

СПЕЦИФИКАЦИЯ К СХЕМЕ РАСПОЛОЖЕНИЯ ПЛИТ ПЕРЕКРЫТИЯ И ЭЛЕМЕНТОВ КАНАЛА КН1

Марка поз.	Обозначение	Наименование	Кол.	Масса ед. кг	Примечание
		Лотки			
1	3.006-2 вып. II-1	Л5д-8	19	280	
2	3006-2 вып. II-1	Л8д-5	67	500	
3	ТП904.1- -КЖИ-Л8д-5-1	Л8д-5-1	1	500	
4	3006-2 вып. II-1	Л9д-5	19	650	
5	3.006-2 вып. II-1	Л16д-3	14	800	
6	3.006-2 вып. II-1	Л18д-3	20	1180	
7	3.006-2 вып. II-1	Л24д-3	1	1030	
8	3.006-2 вып. II-1	Л30д-3	2	1630	
		Опорные подушки			
9	3006-2 вып. II-2	ОП1	51	10	
10	3.006-2 вып. II-2	ОП2	56	13	
11	3.006-2 вып. II-2	ОП3	16	15	
		Плиты			
12	ТП904.1- -КЖИ-118	П5д-8-1	22		
13	-118	П7д-3-1	90		
14	-118	П14д-3-1	43		
16	-118	П23д-3-1	1		
		Участки монолитные			
17	ТП904.1- -КЖ ЛИСТ27	УМ 1	1		
18	" 28	УМ 2	1		
19		УМ 3	1		
20	" 29	УМ 4	1		
21		УМ 5	1		
22		УМ 6	4		
23	" 30	УМ 7	1		
24		УМ 8	1		
25		УМ 9	1		
26	" 31	УМ 10	1		
27		УМ 11	1		
28		УМ 12	1		
29	" 32	УМ 13	1		
30		УМ 14	1		
31	" 33	УМ 15	1		
32	" 32	УМ 16	1		

Марка поз.	Обозначение	Наименование	Кол.	Масса ед. кг	Примечание
		Изделия соединительные			
33		L110x70x8 ГОСТ8510-72* l=900	9	9,8	
34		L110x70x8 ГОСТ8510-72* l=1900	4	20,7	
35	ТП904.1- -КЖИ-МС15	МС15	2	25,7	
38	-МС16	МС16	1	32,1	
39		L110x70x8 ГОСТ8510-72* l=1200	2	13,1	
42	ТП904.1- -КЖИ-МС17	МС17	3	8,1	
43		I 12 ГОСТ 8239-72* l=800	2	9,2	
44		L63x6 ГОСТ 8509-72* l=600	1	3,4	
		Материалы			
		Бетон марки 100	3,4		м3
		Бетон марки 50	4,2		м3

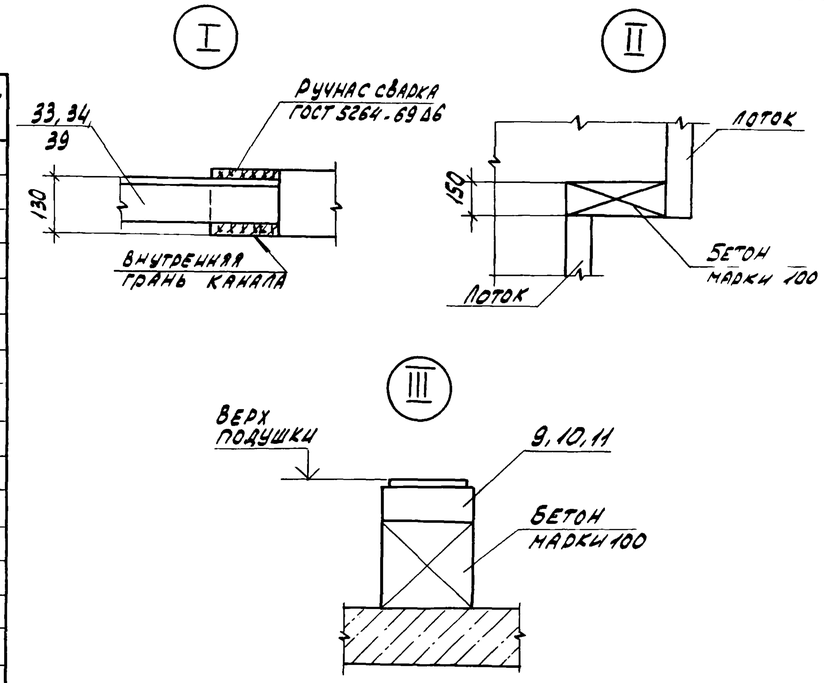

Фрагмент 1

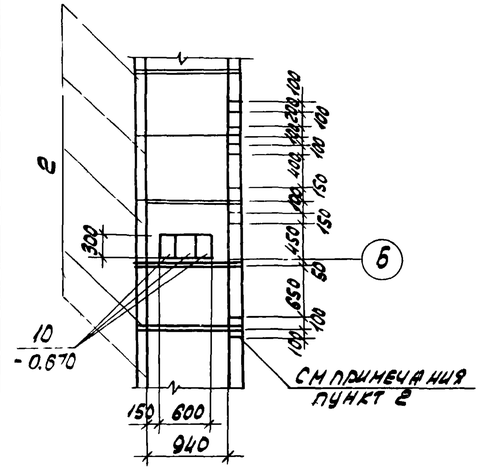

Фрагмент 2

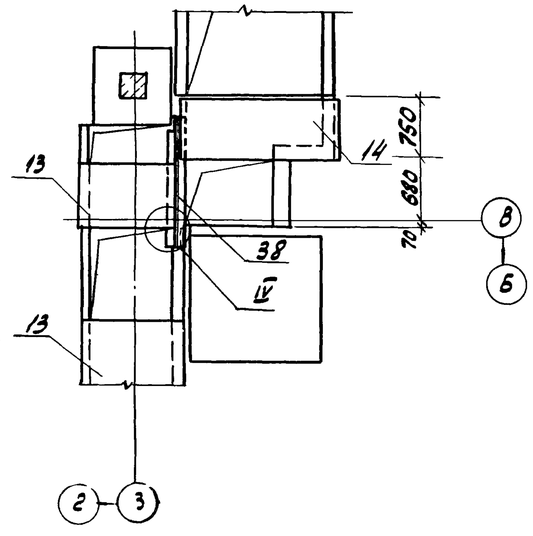

2-2

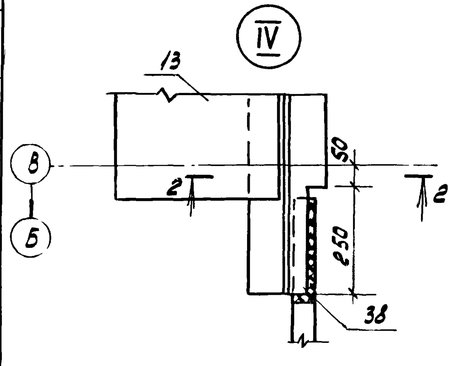

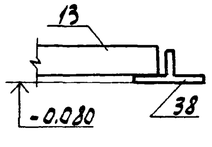

Типовой проект 904.1- -КЖ. Альбом 6

Инв. № подл. | Подп. и дата | Взам. инв. №

37

8690/6

Привязан

Инв. №

ТП 904-1-56.84-КЖ

КОМПРЕССОРНАЯ СТАНЦИЯ ИК-500 АО С ОСУШКОЙ ВОЗДУХА

Проверил	Толмачева			
Ст. инж.	Чернявская			
Рук. гр.	Ханин			
Нач. осп.	Саакьянц			
Гл. констр.	Бойченко			
Н. контр.	Луценко			
ГИП	Осташевский			

Стадия	Лист	Листов
Р	18	

СХЕМА РАСПОЛОЖЕНИЯ ПЛИТ ПЕРЕКРЫТИЯ И ЭЛЕМЕНТОВ КАНАЛА КН.1 (НАЧАЛО)

ГОССТРОЙ СССР РОСТОВСКИЙ ПРОМСТРОЙНИИПРОЕКТ

Копировал

Схема расположения элементов канала КН1

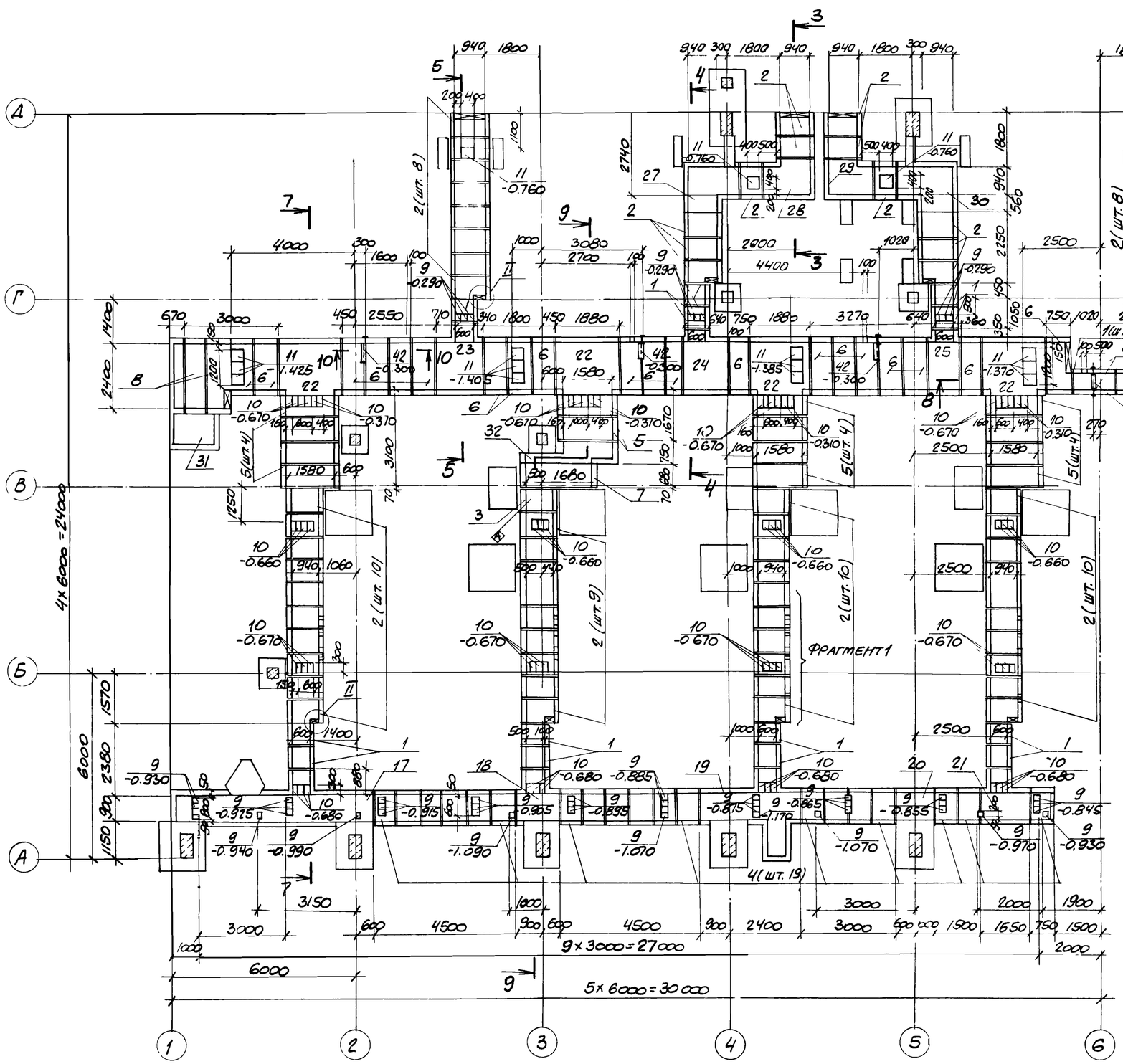

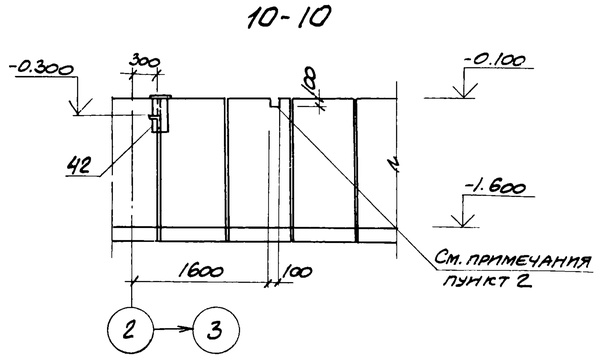

1. Временная распределенная нагрузка на полы и плиты каналов – $P^{н}$=0,01 МПа.
2. Отверстия в стенах канала выполнить рассверловкой отверстия по периметру. После укладки труб отверстия заделать бетоном по деталям типового проекта 901-9-8 вып. I для сухих грунтов.
3. Индекс (А) дан для ориентации при монтаже.
4. На схеме расположения указана отметка верха опорных подушек.
5. Подготовку основания под сборную часть канала КН1 выполнить песчаную толщиной 100 мм, а под монолитные участки путем втрамбования в грунт щебня или гравия крупностью 40-60 мм.

Типовой проект 904-1-56,84 КЖ Альбом 6

Проверил	Толмачева	
Ст. инж.	Чернявская	
Рук. гр.	Ханин	
Нач. осп-1	Слакьянц	
Гл. спец. Т.О.	Боярченко	
Н. контр.	Луценко	
ГИП	Осташевский	

ПРИВЯЗАН

38

8690/6

ИНВ. №

ТП 904-1-56.84 КЖ

Компрессорная станция 4К-500 АО с осушкой воздуха.

Стадия	Лист	Листов
Р	19	

Схема расположения плит перекрытия и элементов канала КН1 (продолжение)

Инв. № подл. | Подпись и дата | Взам. инв. №

Схема расположения плит перекрытия канала КН1

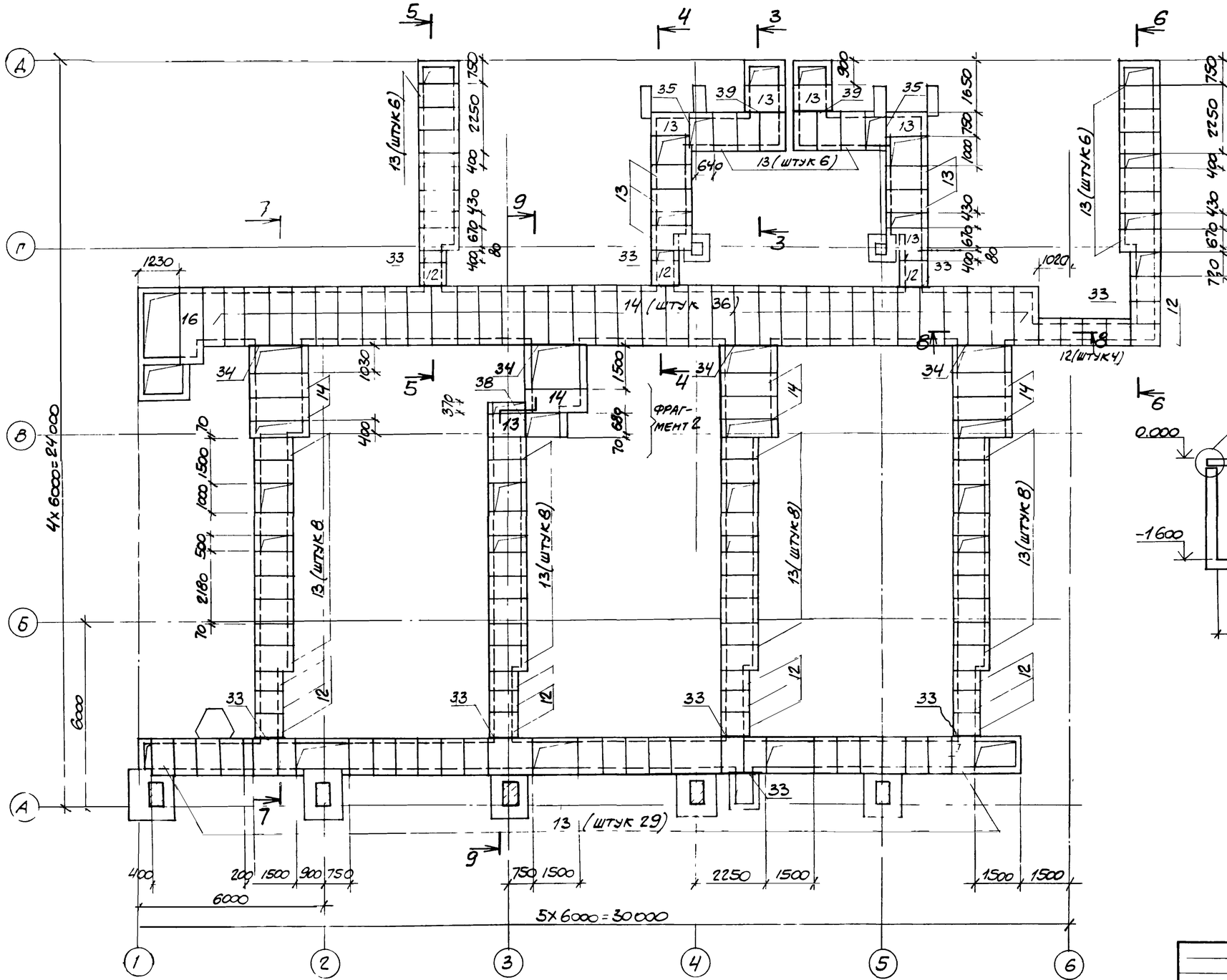

3-3

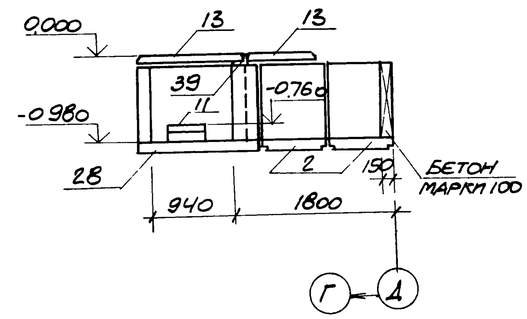

4-4

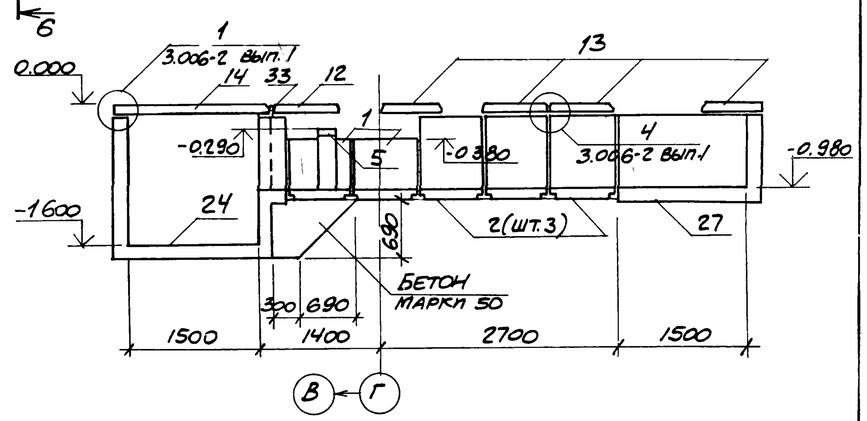

39

8690/6

ПРИВЯЗАН

ИНВ №

Проверил	Толмачева		
Ст.инж.	Чернявская		
Рук.гр.	Ханин		
Нач.осл.1	Саакьянц		
Гл.спец.т.о.	Боярченко		
Н.контр.	Луценко		
ГИП	Осташевский		

ТП 904-1-5684-КЖ

КОМПРЕССОРНАЯ СТАНЦИЯ 4К-500АС С ОСУШКОЙ ВОЗДУХА

Стадия	Лист	Листов
Р	20	

СХЕМА РАСПОЛОЖЕНИЯ ПЛИТ ПЕРЕКРЫТИЯ И ЭЛЕМЕНТОВ КАНАЛА КН1 (ПРОДОЛЖЕНИЕ)

ГОССТРОЙ СССР РОСТОВСКИЙ ПРОМСТРОЙНИИПРОЕКТ

Типовой проект 904-1-56.84 КЖ Альбом 6

Типовой проект 904-1-56.84 КЖ Альбом 6

5-5

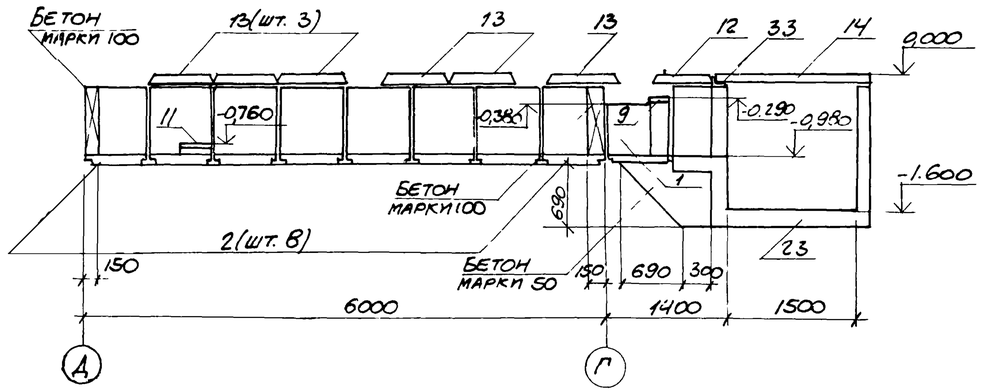

6-6

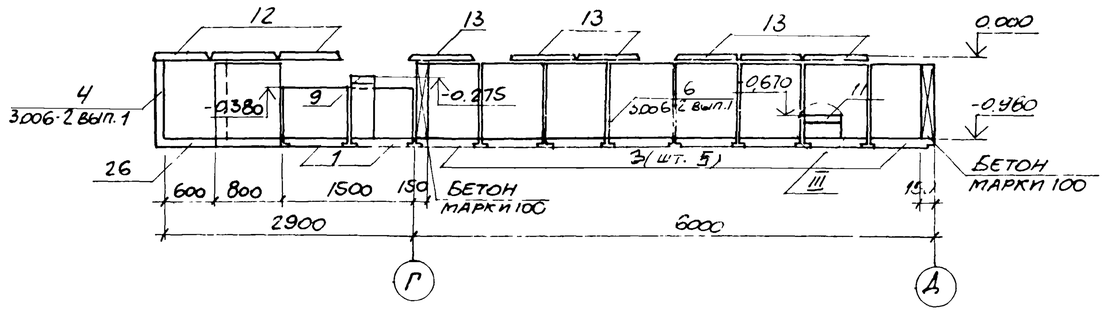

7-7

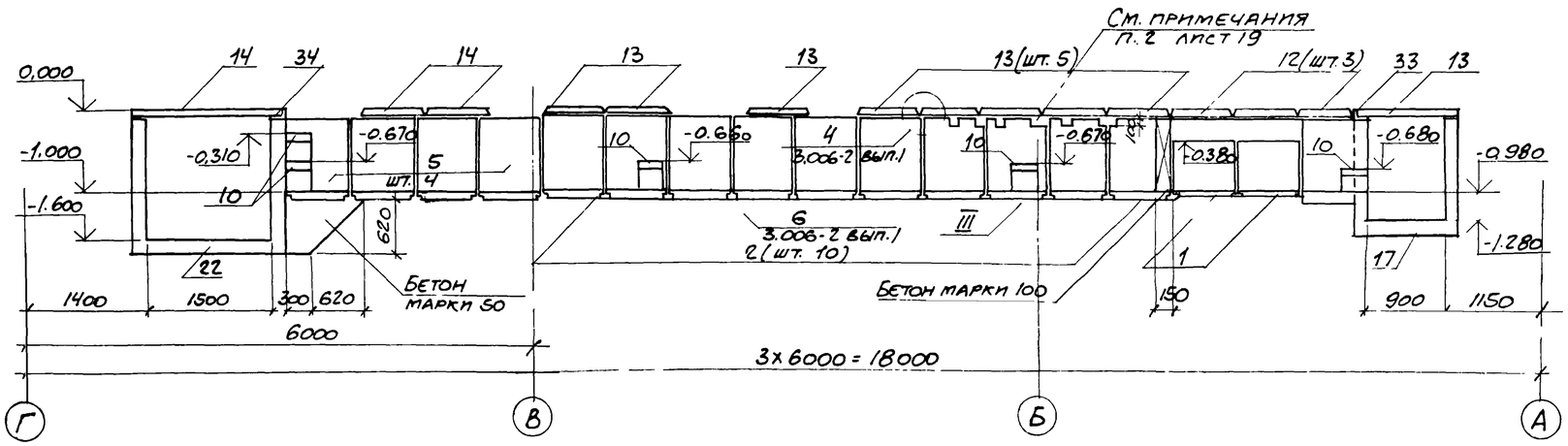

8-8

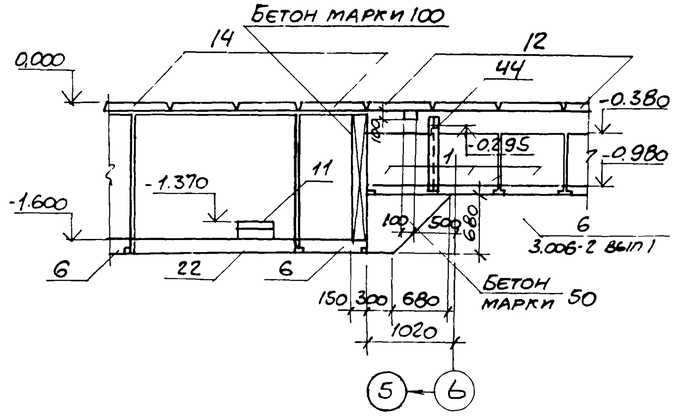

9-9

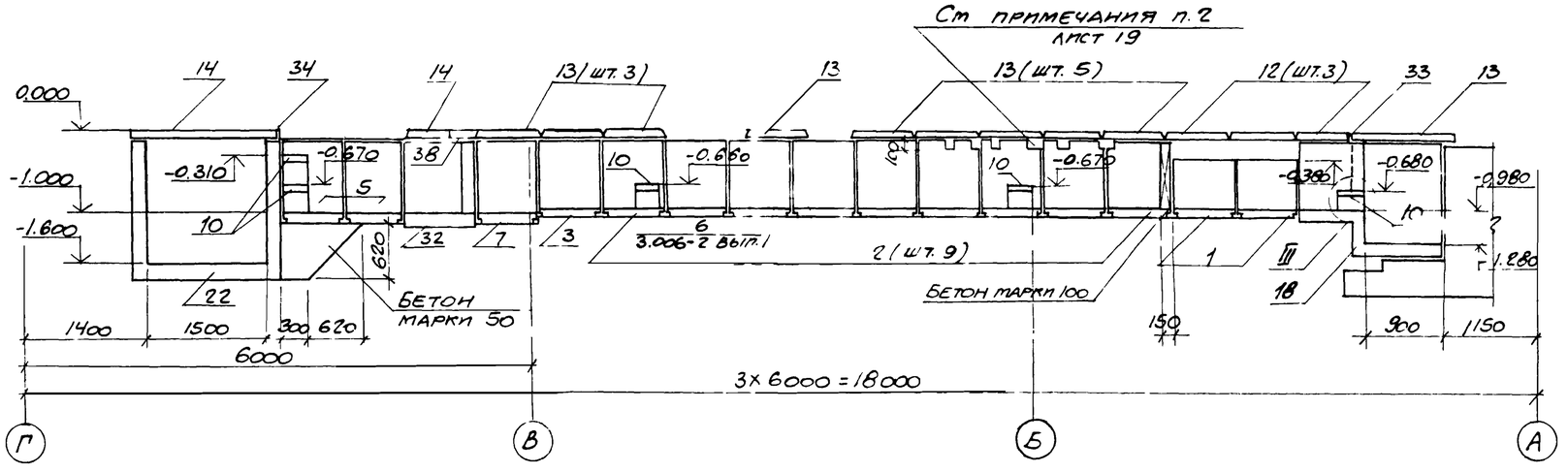

Привязан

Инв. №

8690/6

40

ТП 904-1-56.84 - КЖ

Компрессорная станция 4К-500АО с осушкой воздуха

Проверил	Толмачева			Стадия	Лист	Листов
Ст. инж.	Чернявская			Р	21	
Рук. гр.	Уанин					
Нач. отд-ния	Саакьянц					
Гл. констр.	Бояруенко					
Н. контр.	Луценко					
ГИП	Старшевский					

Схема расположения плит перекрытия и элементов канала КН1 (окончание)

Госстрой СССР Ростовский Промстройниипроект

Копировал

Взам. инв. № | Подпись и дата | Инв. № подл.

Типовой проект 904-1-56,84 КЖ Альбом 6

Формат	Зона	Поз.	Обозначение	Наименование	Кол.	Примечание
				Ум 1		
				Сборочные единицы		
				Изделия закладные		
		1	1.400-15 вып. 1	МН 111-3	2	
				Детали		
				Ф8АI ГОСТ 5781-82		
Б.Ч.		2*		ℓ=2370	20	1,0кг
Б.Ч.		3*		ℓ=1400	54	0,6кг
Б.Ч.		4*		ℓ=1070	19	0,4кг
Б.Ч.		5*		ℓ=1340	4	0,5кг
Б.Ч.		6*		ℓ=1800	6	0,7кг
Б.Ч.		7*		ℓ=3850	11	1,5кг
Б.Ч.		8*		ℓ=1250	14	0,5кг
Б.Ч.		9*		ℓ=2950	3	1,2кг
Б.Ч.		10*		ℓ=2950	4	1,2кг
Б.Ч.		11*		ℓ=1100	10	0,4кг
Б.Ч.		12*		ℓ=950	5	0,4кг
				Ф6АI ГОСТ 5781-82		
Б.Ч.		13*		ℓ=1170	7	0,3кг
Б.Ч.		14*		ℓ=1370	8	0,3кг
Б.Ч.		15*		ℓ=6650	13	1,5кг
Б.Ч.		16*		ℓ=2170	7	0,5кг
Б.Ч.		17*		ℓ=2050	7	0,5кг
Б.Ч.		18*		ℓ=4300	14	1,0кг
Б.Ч.		19*		ℓ=1970	5	0,4кг
Б.Ч.		20*		ℓ=1080	5	0,2кг
Б.Ч.		21*		ℓ=3750	1	0,8кг
Б.Ч.		22*		ℓ=3650	1	0,8кг
Б.Ч.		23*		ℓ=930	5	0,2кг
Б.Ч.		24*		ℓ=1030	10	0,2кг
Б.Ч.		25*		ℓ=2880	5	0,6кг
Б.Ч.		26*		ℓ=2150	5	0,5кг
Б.Ч.		27*		ℓ=180	220	0,04
				Материалы		
				бетон марки 200	3,4	$м^3$
				Ум 2		
				Сборочные единицы		
				Изделия закладные		
		1	1.400-15 вып. 1	МН 111-3	2	

Формат	Зона	Поз.	Обозначение	Наименование	Кол.	Примечание
				Детали		
				Ф8АI ГОСТ 5781-82		
Б.Ч.		2*		ℓ=2470	3	1,0кг
Б.Ч.		3*		ℓ=1400	9	0,6кг
Б.Ч.		4*		ℓ=1070	6	0,4кг
Б.Ч.		5*		ℓ=1340	4	0,5кг
Б.Ч.		7*		ℓ=3850	2	1,5кг
Б.Ч.		8*		ℓ=1250	2	0,5кг
Б.Ч.		10*		ℓ=2950	4	1,2кг
Б.Ч.		11*		ℓ=1100	10	0,4кг
Б.Ч.		12*		ℓ=950	5	0,4кг
Б.Ч.		29*		ℓ=1580	3	0,6кг
				Ф6АI ГОСТ 5781-82		
Б.Ч.		23*		ℓ=930	5	0,2кг
Б.Ч.		24*		ℓ=1030	10	0,2кг
Б.Ч.		27*		ℓ=180	41	0,04кг
Б.Ч.		30*		ℓ=1550	14	0,3кг
Б.Ч.		31*		ℓ=340	15	0,08кг
Б.Ч.		32*		ℓ=1280	5	0,3кг
Б.Ч.		33*		ℓ=550	5	0,1кг
Б.Ч.		34*		ℓ=1380	5	0,3кг
Б.Ч.		35*		ℓ=650	5	0,1кг
				Материалы		
				бетон марки 200	0,7	$м^3$
				Ум 3		
				Сборочные единицы		
				Изделия закладные		
		1	1 400-15 вып 1	МН 111-3	4	
				Детали		
				Ф8АI ГОСТ 5781-82		
Б.Ч.		2*		ℓ=2470	6	1,0кг
Б.Ч.		3*		ℓ=1400	25	0,6кг
Б.Ч.		4*		ℓ=1070	6	0,4кг
Б.Ч.		5*		ℓ=1340	4	0,5кг
Б.Ч.		6*		ℓ=1800	3	0,7кг
Б.Ч.		7*		ℓ=3850	7	1,5кг
Б.Ч.		8*		ℓ=1250	8	0,5кг
Б.Ч.		10*		ℓ=2950	4	1,2кг
Б.Ч.		11*		ℓ=1100	10	0,4кг
Б.Ч.		12*		ℓ=950	5	0,4кг
Б.Ч.		36*		ℓ=2700	1	1,1кг

Формат	Зона	Поз.	Обозначение	Наименование	Кол.	Примечание
Б.Ч.		37*		ℓ=3550	7	1,4кг
Б.Ч.		38*		ℓ=950	6	0,4к
Б.Ч.		39*		ℓ=1450	5	0,6кг
				Ф6АI ГОСТ 5781-82		
Б.Ч.		23*		ℓ=930	13	0,2кг
Б.Ч.		24*		ℓ=1030	10	0,2кг
Б.Ч.		27*		ℓ=180	136	0,04кг
Б.Ч.		40*		ℓ=3350	13	0,7кг
Б.Ч.		41*		ℓ=2780	5	0,6кг
Б.Ч.		42*		ℓ=1680	5	0,4кг
Б.Ч.		43*		ℓ=2050	5	0,5кг
Б.Ч.		44*		ℓ=950	5	0,2кг
Б.Ч.		45*		ℓ=1750	6	0,4кг
Б.Ч.		46*		ℓ=1900	8	0,4кг
Б.Ч.		47*		ℓ=1300	6	0,3кг
Б.Ч.		48*		ℓ=3650	4	0,8кг
Б.Ч.		49*		ℓ=1400	9	0,3кг
Б.Ч.		50*		ℓ=750	14	0,2кг
				Материалы		
				бетон марки 200	2,3	$м^3$

*) Поз. 2-50 см ведомость деталей на листе 26

41

8690/6

Привязан

Инв. №

Проверил	Чернявская	
Инженер	Федотова	
Ст инж.	Чернявская	
Рук. гр.	Ханин	
Нач осн	Саакьянц	
Гл. спец.	Боярченко	
Н. контр.	Луценко	
ГИП	Осташевский	

ТП 904-1-56,84-КЖ

Компрессорная станция 4К-500АО с осушкой воздуха

Стадия	Лист	Листов
Р	22	

Спецификация к участкам монолитным Ум1 – Ум3.

Госстрой СССР Ростовский промстройниипроект

Инв. № подл. | Подпись и дата | Взам. инв. №

Альбом 6

Типовой проект 904-1-56.84/КЖ

Формат	Зона	Поз.	Обозначение	Наименование	Кол.	Примечание
				Ум4		
				Детали		
				ФВАI ГОСТ 5781-82		
Б.4.		2*		ℓ=2470	7	1,0кг
Б.4.		3*		ℓ=1400	7	0,6кг
Б.4.		4*		ℓ=1070	7	0,4кг
				ФбАI ГОСТ 5781-82		
Б.4.		27*		ℓ=180	22	0,04кг
Б.4.		51*		ℓ=1250	25	0,3кг
				Материалы		
				Бетон марки 200	0,4	м³
				Ум5		
				Сборочные единицы		
		1	1.400-15 вып. 1	Изделия закладные		
				МН111-3	2	
				Детали		
				ФВАI ГОСТ 5781-82		
Б.4.		3*		ℓ=1400	16	0,6кг
Б.4.		5*		ℓ=1340	4	0,5кг
Б.4.		7*		ℓ=3850	6	1,5кг
Б.4.		8*		ℓ=1250	9	0,5кг
Б.4.		9*		ℓ=2950	3	1,2кг
Б.4.		10*		ℓ=2950	4	1,2кг
Б.4.		11*		ℓ=1100	10	0,4кг
Б.4.		12*		ℓ=950	5	0,4кг
				ФбАI ГОСТ 5781-82		
Б.4.		23*		ℓ=930	5	0,2кг
Б.4.		24*		ℓ=1030	10	0,2кг
Б.4.		27*		ℓ=180	61	0,04кг
Б.4.		33*		ℓ=550	5	0,1кг
Б.4.		34*		ℓ=1380	5	0,3кг
Б.4.		52*		ℓ=1700	29	0,4кг
Б.4.		53*		ℓ=1530	5	0,3кг
Б.4.		54*		ℓ=800	5	0,2кг
				Материалы		
				Бетон марки 200	1,0	м³

Формат	Зона	Поз.	Обозначение	Наименование	Кол.	Примечание
				Ум6		
				Сборочные единицы		
				Изделия закладные		
		1	1.400-15 вып 1	МН111-3	2	
				Детали		
				ФІОАI ГОСТ 5781-82		
Б.4.		56*		ℓ=5100	4	3,1кг
Б.4.		57*		ℓ=3900	7	2,4кг
				ФВАI ГОСТ 5781-82		
Б.4.		55*		ℓ=1700	14	0,7кг
Б.4.		58*		ℓ=1850	10	0,7кг
Б.4.		59*		ℓ=500	7	0,2кг
				ФбАI ГОСТ 5781-82		
Б.4.		27*		ℓ=180	42	0,04кг
Б.4.		60*		ℓ=1930	39	0,4кг
Б.4.		61*		ℓ=550	14	0,1кг
				Материалы		
				Бетон марки 200	1,1	м³
				Ум7		
				Сборочные единицы		
				Изделия закладные		
		1	1.400-15 вып 1	МН111-3	2	
				Детали		
				ФВАI ГОСТ 5781-82		
Б.4.		10*		ℓ=2950	3	1,2кг
Б.4.		11*		ℓ=1100	8	0,4кг
Б.4.		12*		ℓ=950	4	0,4кг
Б.4.		55*		ℓ=1700	15	0,7кг
Б.4.		58*		ℓ=1850	9	0,7кг
Б.4.		62*		ℓ=1420	4	0,6кг
				ФІОАI ГОСТ 5781-82		
Б.4.		63*		ℓ=4220	3	2,6кг
Б.4.		56*		ℓ=5100	6	3,1кг
				ФбАI ГОСТ 5781-82		
Б.4.		27*		ℓ=180	71	0,04кг
Б.4.		52*		ℓ=1700	41	0,4кг
Б.4.		54*		ℓ=800	10	0,2кг
Б.4.		64*		ℓ=700	5	0,2кг
Б.4.		65*		ℓ=1380	5	0,3кг
Б.4.		66*		ℓ=1000	5	0,2кг

Формат	Зона	Поз.	Обозначение	Наименование	Кол.	Привязка
Б.4.		67*		ℓ=500	5	0,1кг
Б.4.		68*		ℓ=880	5	0,2кг
				Материалы		
				Бетон марки 200	1,3	м³
				Ум8		
				Сборочные единицы		
				Изделия закладные		
		1	1.400-15 вып 1	МН111-3	2	
				Детали		
				ФВАI ГОСТ 5781-82		
Б.4.		10*		ℓ=2950	3	1,2кг
Б.4.		11*		ℓ=1100	8	0,4кг
Б.4.		12*		ℓ=950	4	0,4кг
Б.4.		55*		ℓ=1700	14	0,7кг
Б.4.		58*		ℓ=1850	9	0,7кг
				ФІОАI ГОСТ 5781-82		
Б.4.		63*		ℓ=4220	3	2,6кг
Б.4.		56*		ℓ=5100	6	3,1кг
				ФбАI ГОСТ 5781-82		
Б.4.		27*		ℓ=180	71	0,04кг
Б.4.		30*		ℓ=1550	41	0,3кг
Б.4.		54*		ℓ=800	10	0,2кг
Б.4.		64*		ℓ=700	5	0,2кг
Б.4.		65*		ℓ=1380	5	0,3кг
Б.4.		68*		ℓ=970	5	0,2кг
Б.4.		69*		ℓ=930	5	0,2кг
				Материалы		
				Бетон марки 200	1,2	м³

*) Поз. 2-12, 23, 24, 27, 30, 33, 34, 52÷69 см. ведомость деталей на листе 26

Инв.№ подл. | Подпись и дата | Взам. инв.№

42

8690/6

Привязан

Инв.№

ТП 904-1-56.84/КЖ

Проверил	Чернявская		Компрессорная станция 4К-500АО с осушкой воздуха.
Инженер	Федотова		
Ст. инж.	Чернявская		Стадия Р; Лист 23; Листов
Рук. гр.	Ханин		
Нач. отд.	Саакьянц		Спецификация к участкам монолитным Ум4-Ум8
Гл. спец.	Боярченко		Госстрой СССР Ростовский Промстройниипроект
Н. контр.	Луценко		
ГИП	Осташевский		

Копировал

Формат	Зона	Поз	Обозначение	Наименование	Кол.	Примечание
				Ум 9		
				Сборочные единицы		
				Изделия закладные		
		1	1.400-15 вып 1	МН III-3	2	
				Детали		
				Ф8АI Гост 5781-82		
Б.Ч.		10*		ℓ=2950	3	1.2кг
Б.Ч.		11*		ℓ=1100	8	0.4кг
Б.Ч.		12*		ℓ=950	4	0.4кг
Б.Ч.		55*		ℓ=1700	11	0.7кг
Б.Ч.		62*		ℓ=1420	4	0.6кг
Б.Ч.		58*		ℓ=1850	7	0.7кг
				Ф10АI Гост 5781-82		
Б.Ч.		63*		ℓ=4220	3	2.6кг
Б.Ч.		56		ℓ=5100	4	3,1кг
				Ф6АI Гост 5781-82		
Б.Ч.		27*		ℓ=180	61	0.04кг
Б.Ч.		54*		ℓ=800	15	0.2кг
Б.Ч.		64*		ℓ=700	5	0.2кг
Б.Ч.		66*		ℓ=1000	5	0.2кг
Б.Ч.		67*		ℓ=500	5	0.1кг
Б.Ч.		71*		ℓ=1170	41	0.3кг
				Материалы		
				Бетон марки 200	1.0	м³
				Ум 10		
				Сборочные единицы		
				Изделия закладные		
		1	1.400-15 вып. 1	МН III-3	2	
				Детали		
				Ф8АI Гост 5781-82		
Б.Ч.		10*		ℓ=2850	5	1,2кг
Б.Ч.		11*		ℓ=1100	20	0.4кг
Б.Ч.		12*		ℓ=950	10	0.4кг
Б.Ч.		72*		ℓ=1950	5	0.8кг
Б.Ч.		74*		ℓ=2600	5	1.0кг
				Ф6АI Гост 5781-82		
Б.Ч.		27		ℓ=180	55	0.04кг
Б.Ч.		73		ℓ=1600	4	0.3кг

Формат	Зона	Поз.	Обозначение	Наименование	Кол.	Примечание
				Ф6АI Гост 5781-82		
Б.Ч.		75		ℓ=2450	5	0.5кг
Б.Ч.		76		ℓ=1800	5	0.4кг
Б.Ч.		77		ℓ=1150	5	0.3кг
Б.Ч.		78		ℓ=850	10	0.2кг
				Материалы		
				Бетон марки 200	0,8	м³
				Ум11, Ум14		
				Сборочные единицы		
				Изделия закладные		
		1	1.400-15 вып. 1	МН III-3	2	
				Детали		
				Ф8АI Гост 5781-82		
Б.Ч.		8*		ℓ=1250	7	0,5кг
Б.Ч.		11*		ℓ=1100	27	0.4кг
Б.Ч.		55*		ℓ=1700	6	0.7кг
Б.Ч.		80*		ℓ=3250	6	1.3кг
Б.Ч.		81*		ℓ=2700	6	1.1кг
Б.Ч.		82*		ℓ=3050	7	1.2кг
Б.Ч.		83*		ℓ=3150	2	1.2кг
Б.Ч.		84*		ℓ=2050	6	0.8кг
				Ф6АI Гост 5781-82		
Б.Ч.		26*		ℓ=2150	5	0.5кг
Б.Ч.		27*		ℓ=180	90	0.04кг
Б.Ч.		85*		ℓ=3650	5	0.8кг
Б.Ч.		86*		ℓ=1900	5	0.4кг
Б.Ч.		87*		ℓ=1550	5	0.3кг
Б.Ч.		88*		ℓ=850	5	0.2кг
Б.Ч.		89*		ℓ=1200	5	0.3кг
				Материалы		
				Бетон марки 200	1.1	м³
				Ум12, Ум13		
				Сборочные единицы		
				Изделия закладные		
		1	1.400-15 вып. 1	МН III-3	2	

Формат	Зона	Поз	Обозначение	Наименование	Кол.	Примечание
				Детали		
				Ф8АI Гост 5781-82		
Б.Ч.		3*		ℓ=1400	5	0.6кг
Б.Ч.		8*		ℓ=1250	5	0.5кг
Б.Ч.		11*		ℓ=1100	20	0.4кг
Б.Ч.		80*		ℓ=3250	5	1.3кг
Б.Ч.		90*		ℓ=2400	6	1.0кг
Б.Ч.		91*		ℓ=2600	7	1.0кг
Б.Ч.		92*		ℓ=1600	6	0.6кг
				Ф6АI Гост 5781-82		
Б.Ч.		27*		ℓ=180	75	0.04кг
Б.Ч.		35*		ℓ=650	5	0.1кг
Б.Ч.		76*		ℓ=1800	5	0.4кг
Б.Ч.		93*		ℓ=2900	5	0.6кг
Б.Ч.		94*		ℓ=1600	5	0.4кг
Б.Ч.		95*		ℓ=800	5	0.2кг
Б.Ч.		96*		ℓ=450	5	0.1кг
				Материалы		
				Бетон марки 200	0.7	м³

*) Поз. 3, 8, 10÷12, 27, 55-96 см. ведомость деталей на листе 26.

Привязан

43

8690/6

Инв. №

56.84

Проверил	Чернявская	
Инженер	Федотова	
Ст. инж.	Чернявская	
Рук. гр.	Ханин	
Наук. сп. 1	Саакьянц	
Гл. спецто	Боярченко	
Н. контр	Луценко	
ГИП	Осташевский	

ТП904-1-КЖ

Компрессорная станция ЧК-500АО с осушкой воздуха

Стадия	Лист	Листов
Р	24	

Спецификация к участкам монолитным Ум9-Ум14

Госстрой СССР Ростовский Промстройниипроект

Формат А2

Типовой проект 904-1-56.84КЖ Альбом 6

Спецификация к участкам монолитным Ум15, Ум16

Формат	Зона	Поз.	Обозначение	Наименование	Кол.	Примечание
				Ум15		
				Сборочные единицы		
				Изделия закладные		
		107	1.400-15 вып 1	Мн555	3.6	м
		108	3.901-5	Сальник Ду50 е=200	1	
		109	1.400-15 вып 1	Мн801	5	
		110	1.400-15 вып 1	Мн107-3	5	
				Детали		
				ф10АI ГОСТ5781-82		
Б4		111*		е=2400	4	1.5кг
Б4		114*		е=5400	6	3.3кг
Б4		115*		е=3250	5	2.1кг
Б4		116*		е=3500	2	2.2кг
Б4		118*		е=2400	18	1.5кг
				ф8АI ГОСТ5781-82		
Б4		55*		е=1700	16	0.7кг
Б4		98*		е=1930	20	0.8кг
Б4		112*		е=1350	8	0.5кг
Б4		113*		е=1650	8	0.7кг
Б4		117*		ф8АI ГОСТ5781-82 е=1780	4	0.7кг
Б4		119*		е=720	13	0.3кг
Б4		70*		е=3050	4	1.2кг
				ф6АI ГОСТ5781-82		
Б4		27*		е=180	150	0.04кг
Б4		47*		е=1300	10	0.3кг
Б4		120*		е=1340	8	0.3к
Б4		121*		е=900	24	0.2кг
Б4		122*		е=4300	8	1.0кг
Б4		123*		е=3900	8	0.9кг
Б4		124*		е=2900	3	0.7кг
Б4		125*		е=2600	4	0.6кг
Б4		126*		е=3850	1	0.9кг
Б4		127*		е=3350	8	0.8кг
Б4		128*		е=2030	8	0.4кг
Б4		129*		е=580	6	0.1кг
				Материалы		
				Бетон марки 200	2.4	м³
				Ум16		
				Сборочные единицы		
				Изделия закладные		
		1	1.400-15 вып 1	Мн111-3	1	
				Детали		
				ф8АI ГОСТ5781-82		
Б4		11*		е=1100	14	0.4кг
Б4		97*		е=3930	3	1.6кг
Б4		98*		е=1930	2	0.8кг
Б4		99*		е=5030	3	2.0кг
Б4		100*		е=3030	3	1.2кг
Б4		106*		е=1400	4	0.6кг
				ф6АI ГОСТ5781-82		
Б4		27*		е=180	35	0.04кг
Б4		101*		е=400	21	0.1кг
Б4		102*		е=800	20	0.2кг
Б4		103*		е=500	10	0.1кг
Б4		104*		е=1400	5	0.3кг
Б4		105*		е=1000	5	0.2кг
Б4		129*		е=900	5	0.2кг
				Материалы		
				Бетон марки 200	0.6	м³

*) Поз 11,27,47,55,97-106,111-129 см ведомость деталей на листе 26

Ведомость расхода стали на элемент, кг

Марка элемента	Изделия арматурные: Арматура класса А-I ГОСТ 5781-82 ф6	ф8	ф10		Итого	Всего	Изделия закладные: Арматура класса А-I ГОСТ 5781-82 ф6	ф16		Итого	А-III ф8		Итого	Прокат марки ВСт3кп2 ГОСТ 103-76 -Б×100	-Б×150	Итого	ГОСТ 19903-74 -Б=10		Итого	ГОСТ 10704-76* трубы ф121×4		Итого	ГОСТ 8509-72* L63×5		Итого	Всего	Общий расход
Ум1	66.8	104.1			170.9	170.9					0.6		0.6		2.2	2.2										2.8	173.7
Ум2	13.9	29.4			43.3	43.3					0.6		0.6		2.2	2.2										2.8	46.1
Ум3	43.6	69.1			112.7	112.7					1.3		1.3		4.4	4.4										5.7	118.4
Ум4	8.4	14.0			22.4	22.4																					22.4
Ум5	21.4	39.5			60.9	60.9					0.6		0.6		2.2	2.2										2.8	63.7
Ум6	18.7	18.2	29.2		66.1	66.1					0.6		0.6		2.2	2.2										2.8	68.9
Ум7	26.1	27.6	26.4		80.1	80.1					0.6		0.6		2.2	2.2										2.8	82.9
Ум8	22.0	26.9	26.4		75.3	75.3					0.6		0.6		2.2	2.2										2.8	78.1
Ум9	20.6	23.4	20.2		64.2	64.2					0.6		0.6		2.2	2.2										2.8	67.0
Ум10	11.4	27.2			38.6	38.6					0.6		0.6		2.2	2.2										2.8	41.4
Ум11	16.1	48.5			64.6	64.6					0.6		0.6		2.2	2.2										2.8	67.4
Ум12	12.0	36.6			48.6	48.6					0.6		0.6		2.2	2.2										2.8	51.4
Ум13	12.0	36.6			48.6	48.6					0.6		0.6		2.2	2.2										2.8	51.4
Ум14	16.1	48.5			64.6	64.6					0.6		0.6		2.2	2.2										2.8	67.4
Ум15	47.0	48.3	67.7		163.0	163.0	1.1	3.7		4.8	2.8		2.8	4.5		4.5	1.2		1.2	2.3		2.3	19.1		19.1	34.7	197.7
Ум16	12.0	24.0			36.0	36.0					0.3		0.3		1.1	1.1										1.4	37.4

44

8690/6

Привязан

Инв. №

		ТП 904-1-56.84КЖ	
Провер	Чернявская	Компрессорная станция 4К-500АО с осушкой воздуха	
Инжен	Федотова		
Ст. инж.	Чернявская		Стадия: Р; Лист: 25; Листов:
Рук. гр.	Ханин		
Нач. ОСП	Саакьянц		
Гл. спец. ТО	Боярченко	Спецификация к участкам монолитным Ум15 Ум16 Ведомость расхода стали	Госстрой СССР Ростовский Промстройниипроект
Н. контр.	Луценко		
ГИП	Осташевский		

Копировал

Типовой проект 940-1-56.84 Кж

Альбом 6

Ведомость деталей

Поз.	Эскиз
2	1300 970
3	1300
4	970
5	840 400
6	1300 400
7	1300 1150 1300
8	1150
9	1300 1150 400
10	1000 850 1000
11	1000
12	850
13	970 100
14	970 300
15	6550
16	300 1770
17	1850 100
18	4200
19	1050 830
20	880 100
21	3650
22	3550
23	830
24	830 100
25	1950 830
26	100 1950
27	100
29	100 970 400
30	1450
31	240
32	350 830
33	350 100

Поз.	Эскиз
34	830 450
35	100 450
36	1300 1300
37	850 1300 1300
38	850
39	500 850
40	3250
41	1850 830
42	830 750
43	1850 100
44	750 100
45	540 1100
46	540 1250
47	1100 100
48	100 1250 850 100 1250
49	1300
50	100 540
51	1150
52	1600
53	830 600
54	100 600
55	1600
56	1600 1750 1600
57	400 1750 1600
58	1750
59	400
60	1830
61	170 100 180 100
62	600 720

Поз.	Эскиз
63	1600 1750 720
64	600
65	680 600
66	600 300
67	100 300
68	100 680
69	100 130 600
70	1250 1650
71	1070
72	1000 850
73	1500
74	1000 1500
75	850 1500
76	200 1500
77	850 200
78	750
80	1000 1150 1000
81	1000 1600
82	1000 1950
83	1000 1150 900
84	1950
85	1600 1950
86	1600 200
87	550 900
88	200 550
89	200 900
90	1000 1300
91	1000 1500

Поз.	Эскиз
92	1500
93	1300 1500
94	200 1300
95	250 440
96	100 250
97	1000 1830 1000
98	1830
99	1000 2930 1000
100	2930
101	300
102	700
103	400
104	600 700
105	200 700
106	300 1000
111	400 1850
112	1250
113	1550
114	1850 1550 1850
115	1250 1850
116	150 1550 1650
117	1680
118	620 1600
119	620
120	620 620
121	200 600
122	200 3780 200
123	3800
124	150 2650
125	2500

Поз.	Эскиз
126	1100 1550 1100
127	600 1550 1100
128	200 1530 200
129	100 180 180

Поз.	Эскиз

45

8690/6

ПРИВЯЗАН

ИНВ. №

Провер.	Чернявская	
Инжен.	Федотова	
Ст. инж.	Чернявская	
Рук. гр.	Ханин	
Нач. ОСП-1	Саакьянц	
Гл. спец.	Боярченко	
Н. контр.	Луценко	
ГИП	Остап вский	

ТП 904-1-5684КЖ

Компрессорная станция 4К-500АО с осушкой воздуха

Стадия	Лист	Листов
Р	26	

Ведомость деталей

Госстрой СССР Ростовский промстройниипроект

Копировал

Формат

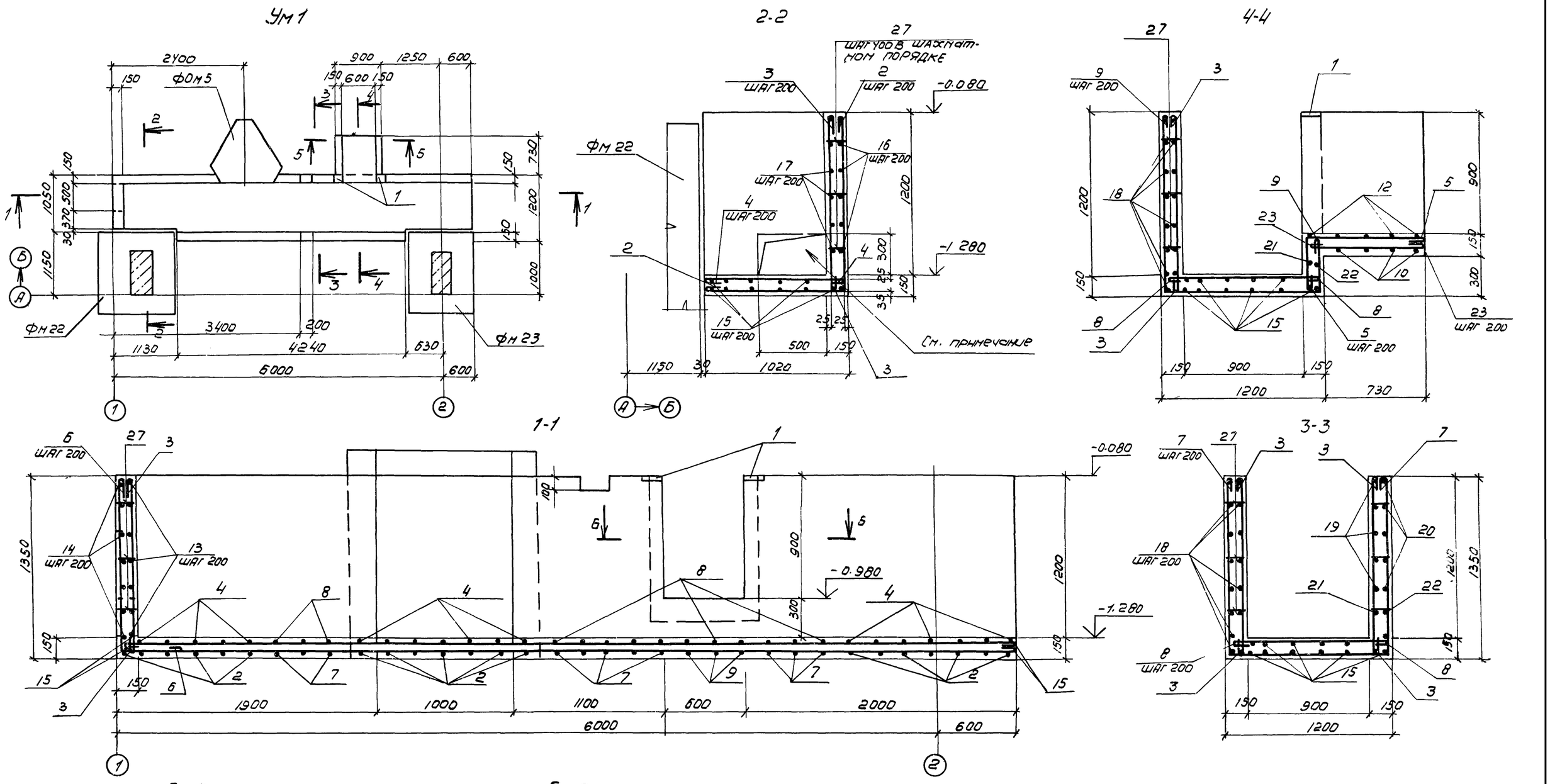

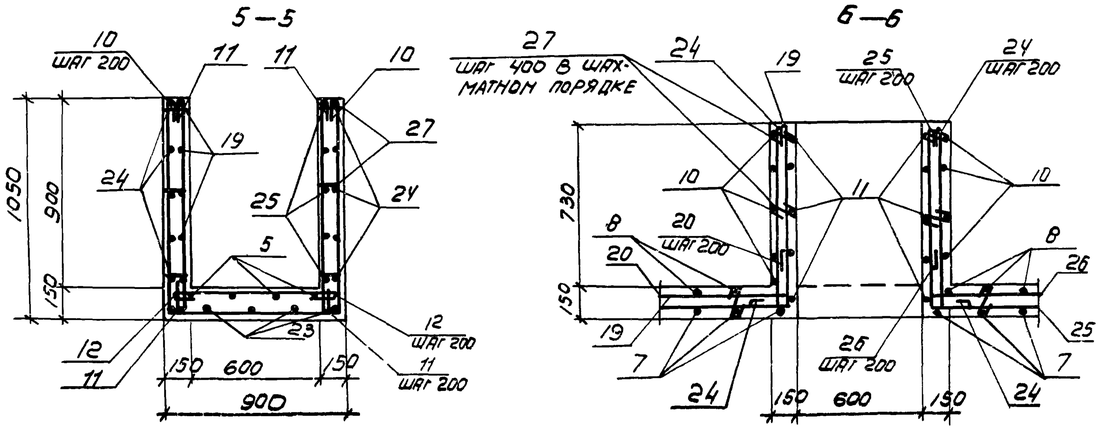

Отверстие в монолитном участке выполнить без нарушения арматуры. После прокладки труб отверстие заделать бетоном марки 150, расход бетона равен 0,02 м³.

Проверил	Чернявская		
Инженер	Федотова		
Ст. инж.	Чернявская		
Рук. гр.	Ханин		
Нач. отд.	Саакьянц		
Гл. спецпр.	Бояриченко		
Н. контр.	Луценко		
ГИП	Осташевский		

Привязан

46

8690/6

Инв №

ІП904-1-56,84-К Ш

Компрессорная станция УК-500А0 с осушкой воздуха

Стадия	Лист	Листов
Р	27	

Участок монолитный УМ 1

Госстрой СССР РОСТОВСКИЙ ПРОМСТРОЙНИИПРОЕКТ

Копировал

Типовой проект 904-1-56,84 кн Альбомб

Инв. № подл. | Подпись и дата | Взам. инв. №

УМ 2

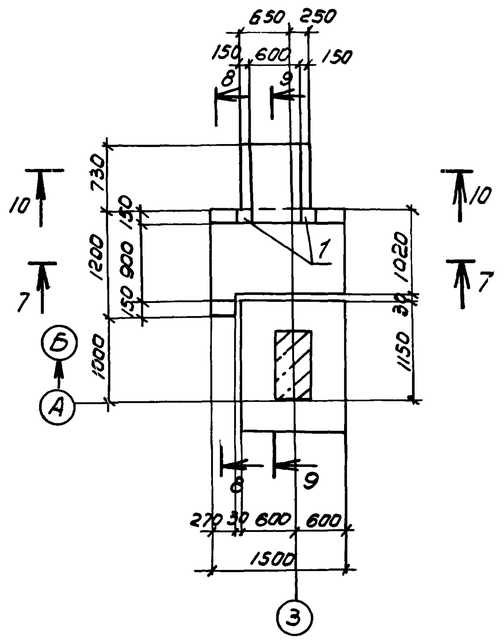

УМ 3

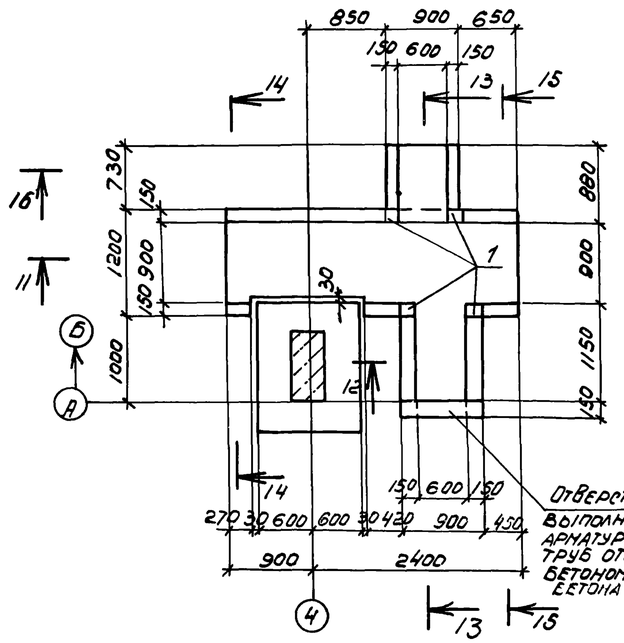

Отверстие 600×300 выполнить без нарушения арматуры. После прокладки труб отверстие заделать бетоном марки 150, расход бетона равен 0.03 м³

7 - 7

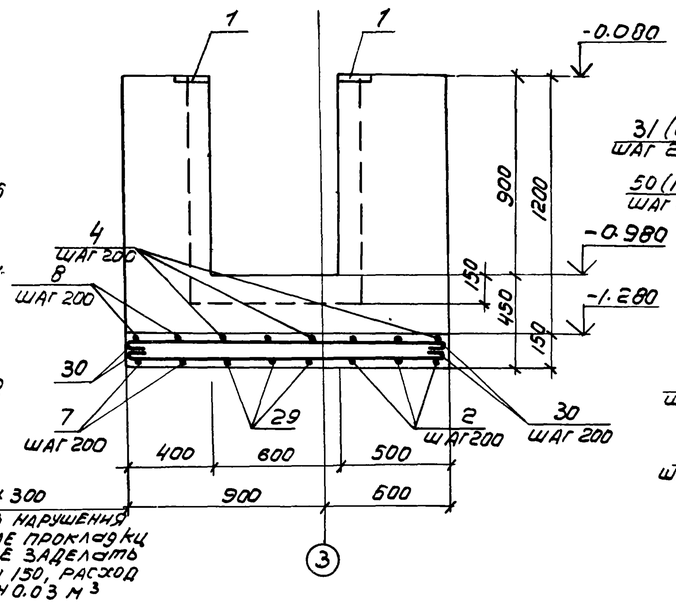

8-8, 14-14, 15-15

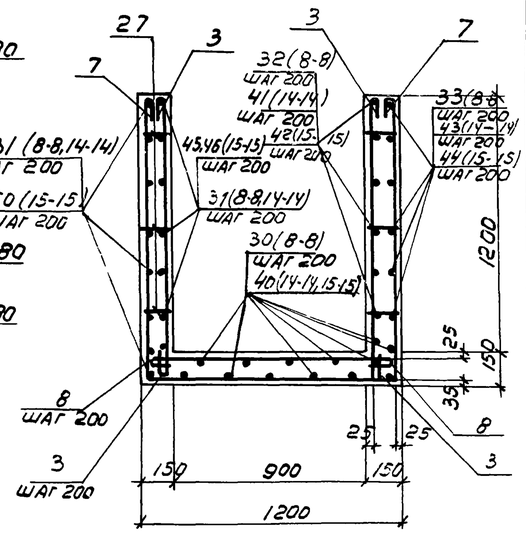

9 - 9

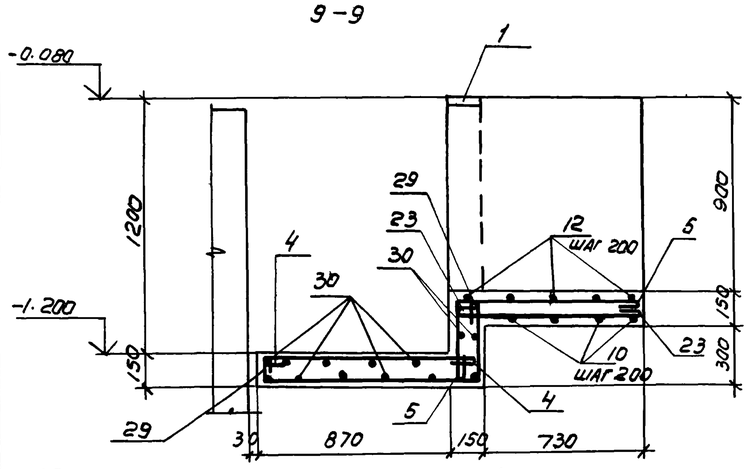

11 - 11

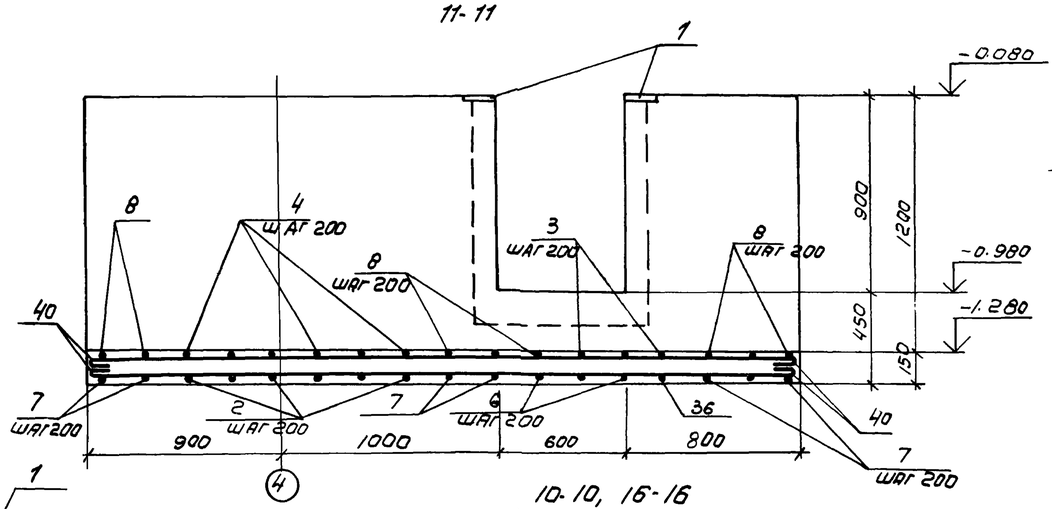

12 - 12

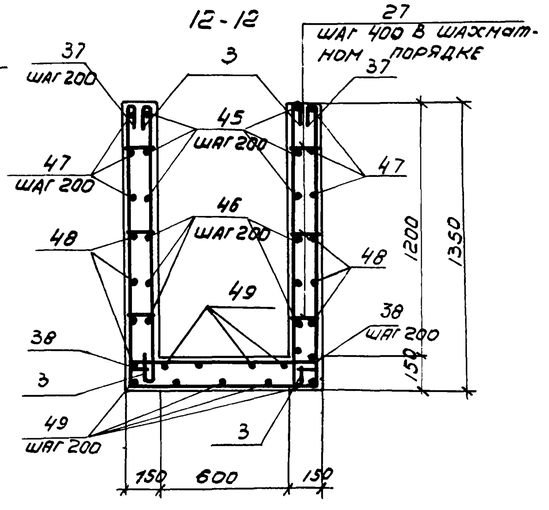

13-13

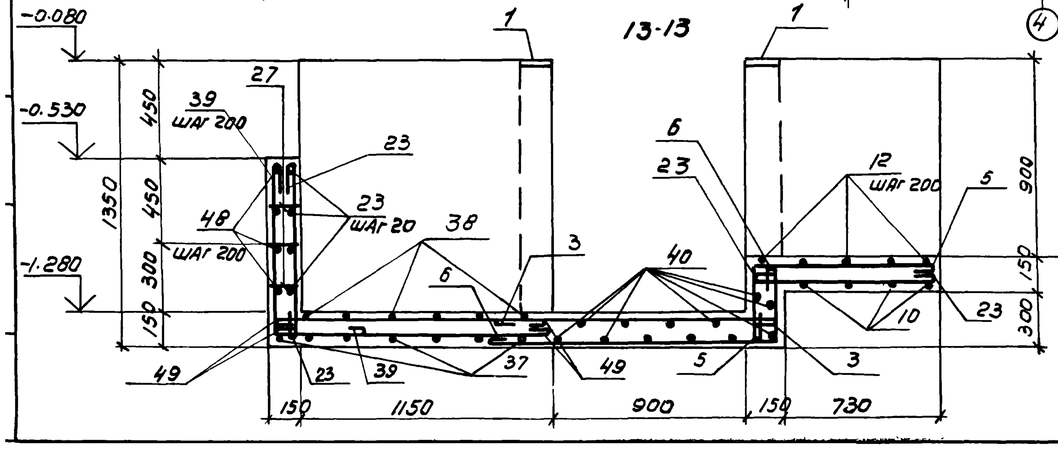

10-10, 16-16

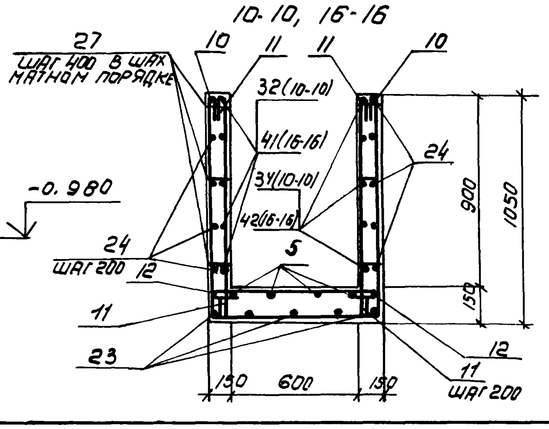

Привязан

47

8690/6

Инв. №

Провер.	Чернявская		
Инженер.	Федотова		
Ст. инж.	Чернявская		
Рук. гр.	Ханин		
Науч. сотр.	Садкьянц		
Гл. специал.	Бояруенко		
Н. контр.	Луценко		
ГИП	Осташевский		

ТП 904-1-56.84КЖ

КОМПРЕССОРНАЯ СТАНЦИЯ 4К-500 АО С ОСУШКОЙ ВОЗДУХА

Стадия	Лист	Листов
Р	28	

УЧАСТКИ МОНОЛИТНЫЕ УМ 2, УМ 3

Госстрой СССР РОСТОВСКИЙ ПРОМСТРОЙНИИПРОЕКТ

Копировал

Формат

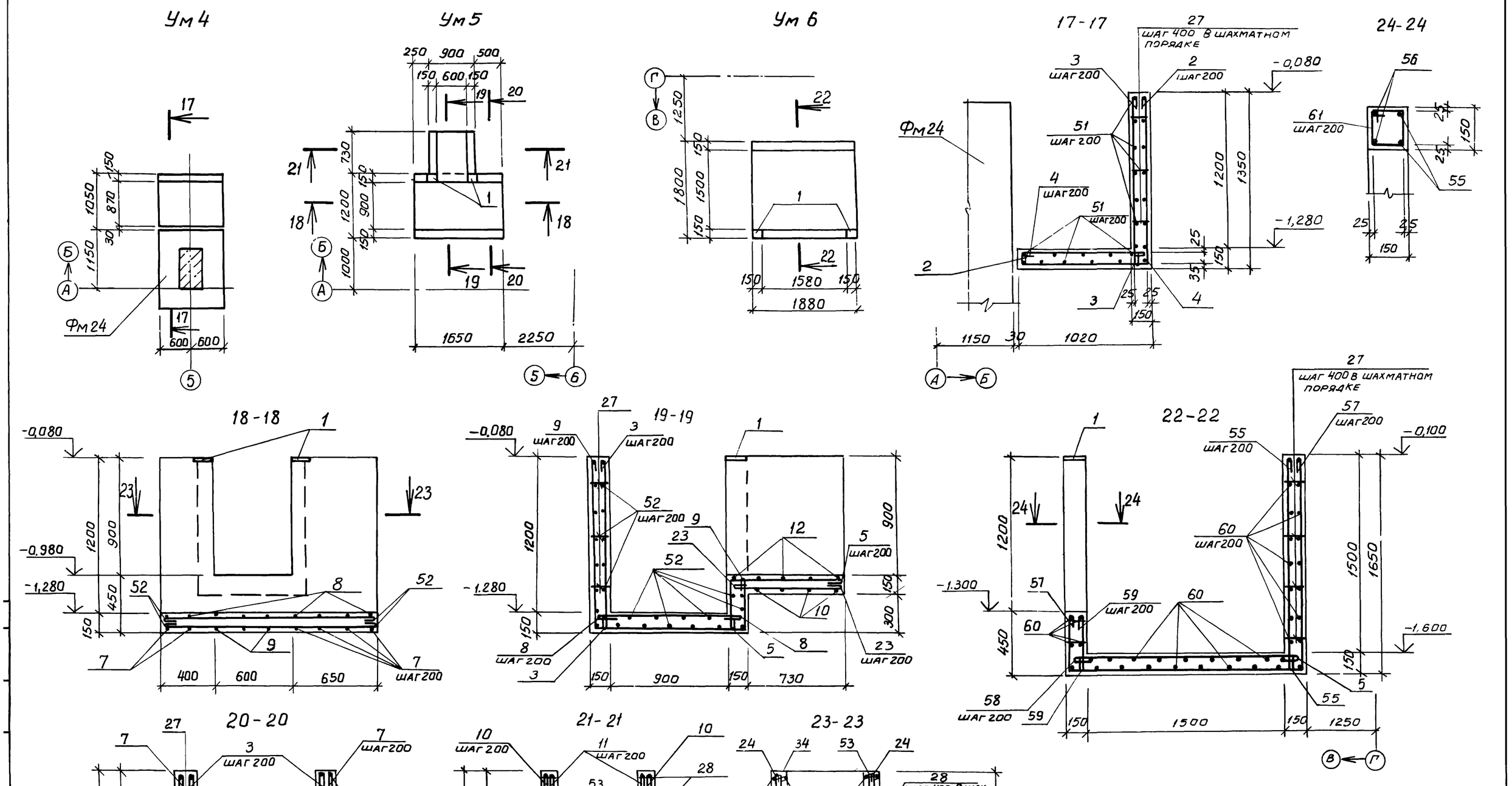

Привязан			
Инв. №			

4В

8690/6

ТП 904-1-56.84 КЖ

Компрессорная станция 4К-500АО с осушкой воздуха

Провер.	Чернявская		
Инжен.	Федотова		
Ст. инж.	Чернявская		
Рук. гр.	Ханин		
Нач. ОСП-1	Саакьянц		
Гл. спец. т.о.	Боярченко		
Н. контр.	Луценко		
ГИП	Осташевский		

Стадия	Лист	Листов
Р	29	

Участки монолитные Ум4 – Ум6.

ГОССТРОЙ СССР РОСТОВСКИЙ ПРОМСТРОЙНИИПРОЕКТ

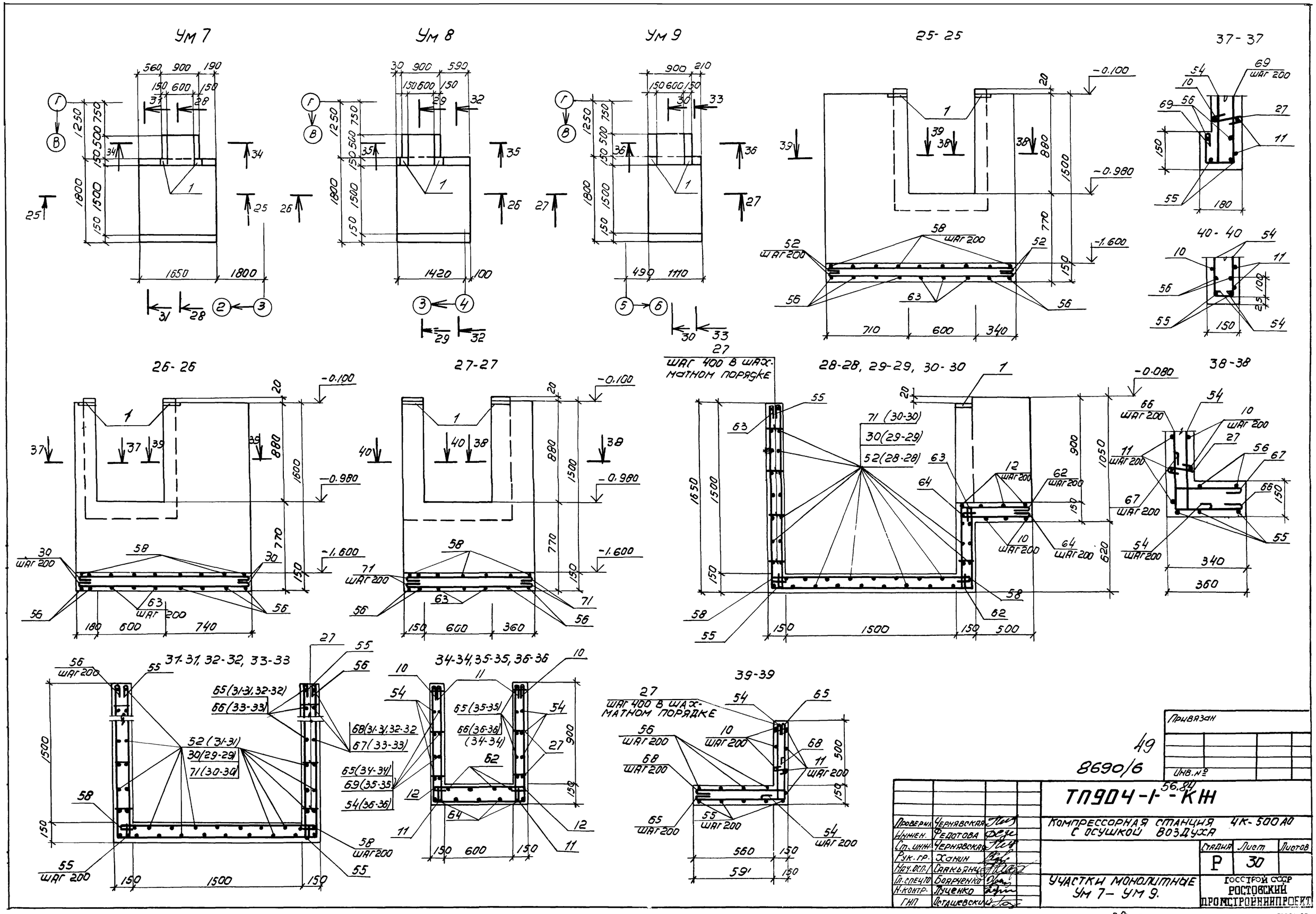
Ум 7
Ум 8
Ум 9
25-25
37-37
40-40
26-26
27-27
28-28, 29-29, 30-30
38-38
31-31, 32-32, 33-33
34-34, 35-35, 36-36
39-39
ШАГ 400 В ШАХ-МАТНОМ ПОРЯДКЕ
ШАГ 200
Привязан
Инв. №
49
8690/6
ТП904-1-56.84-КЖ
Компрессорная станция 4К-500А0 с осушкой воздуха
Стадия Р
Лист 30
Листов
Участки монолитные Ум 7 – Ум 9.
Госстрой СССР
Ростовский промстройниипроект
Проверил Чернявская
Инжен. Федотова
Ст. инж. Чернявская
Рук. гр. Ханин
Нач. осп. Саакьянц
Гл. спецто Боярченко
Н. контр. Луценко
ГНП Осташевский
копировал Э.
формат

Типовой проект УИЧТ — ТКЛ лавсита

Ум10

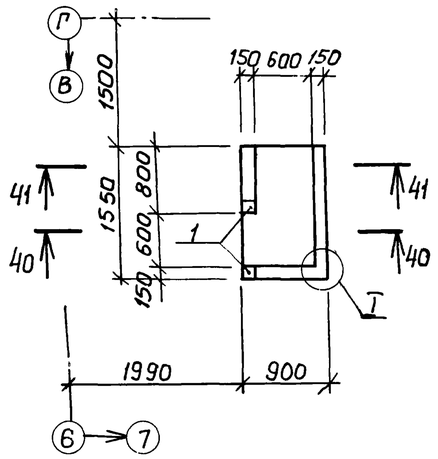

Ум11

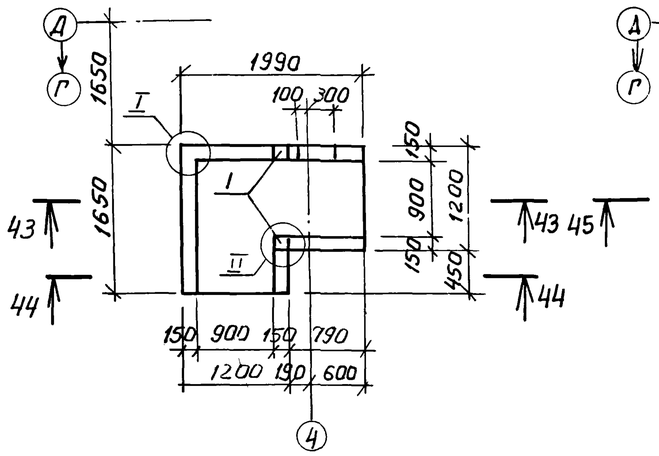

Ум12

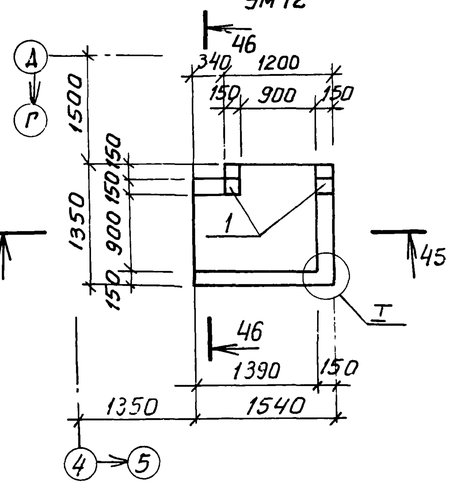

40-40

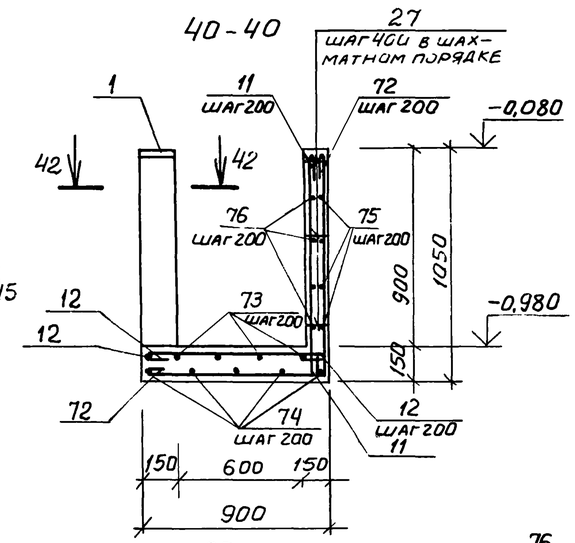

42-42

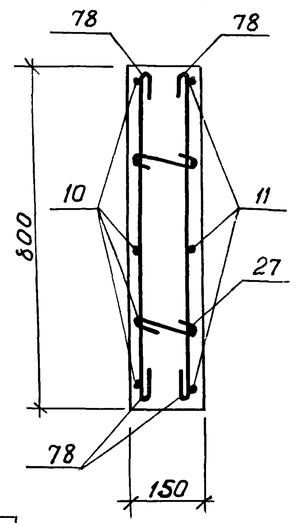

41-41

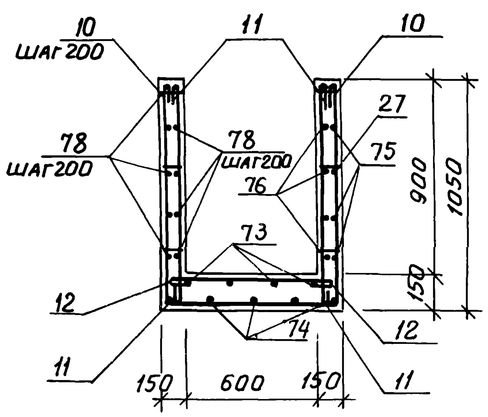

43-43

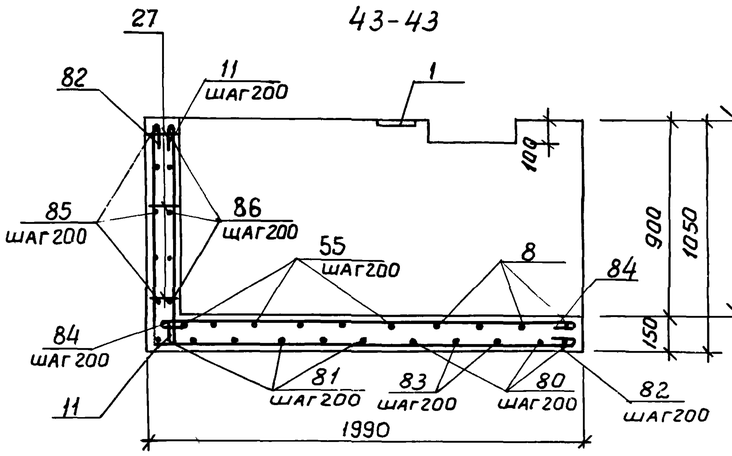

44-44, 46-46

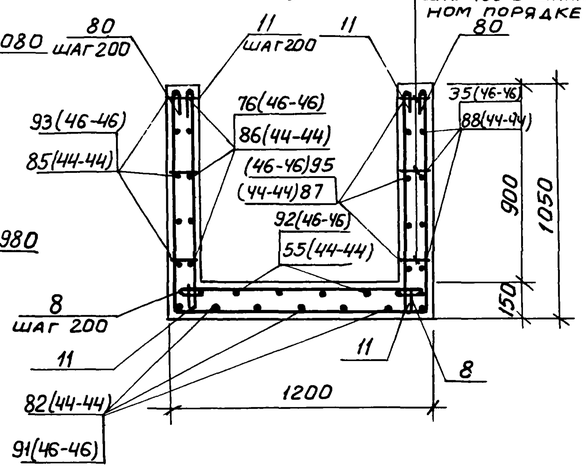

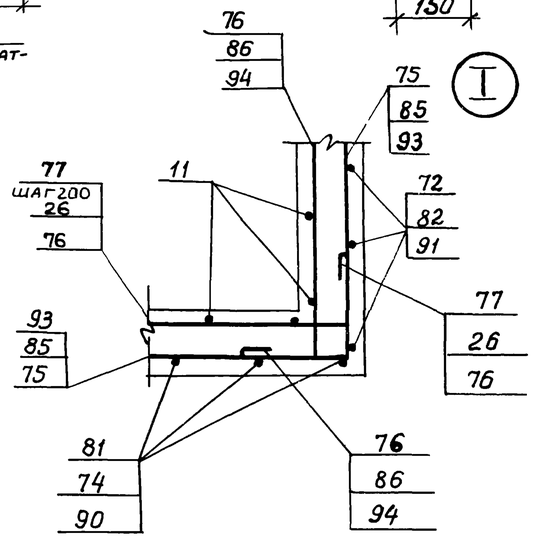

45-45

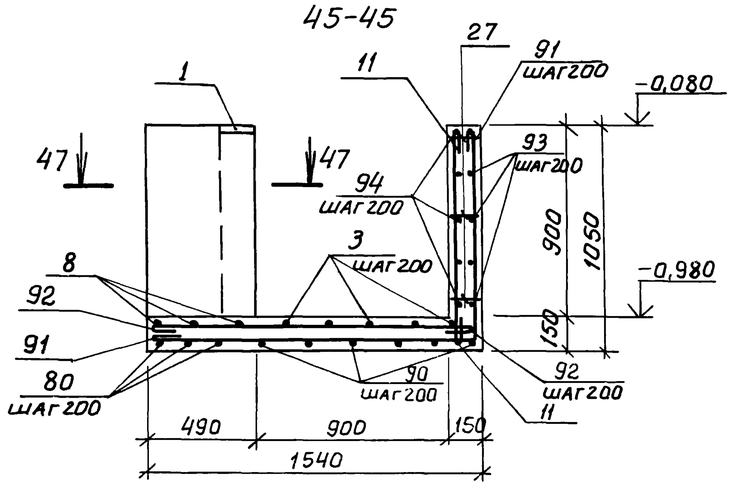

47-47

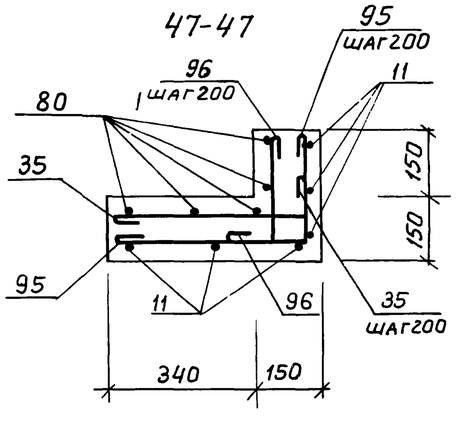

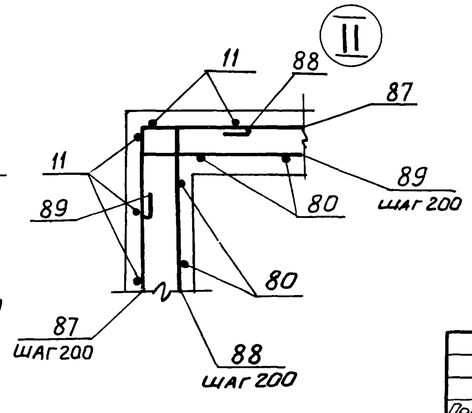

50

8690/6

Привязан

Инв. №

Проверил	Чернявская		
Инженер.	Федотова		
Ст. инж.	Чернявская		
Рук. гр.	Ханин		
Нач. ОСП-1	Саакьянц		
Гл. спец. т.	Бояренко		
Н. контр.	Луценко		
ГИП	Остапьевский		

ТП 904-1-56.84 -КЖ

Компрессорная станция 4К-500 АО с осушкой воздуха

Участки монолитные Ум10 - Ум12

Стадия	Лист	Листов
Р	31	

Госстрой СССР Ростовский Промстройниипроект

Копировал: Шилова

Инв. № подл. | Подпись и дата | Взам. инв. №

Ум13

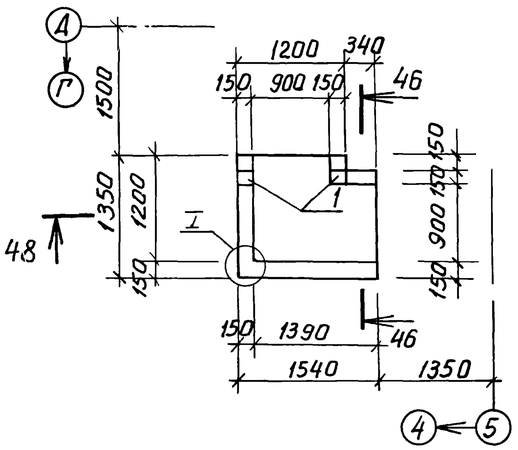

Ум14

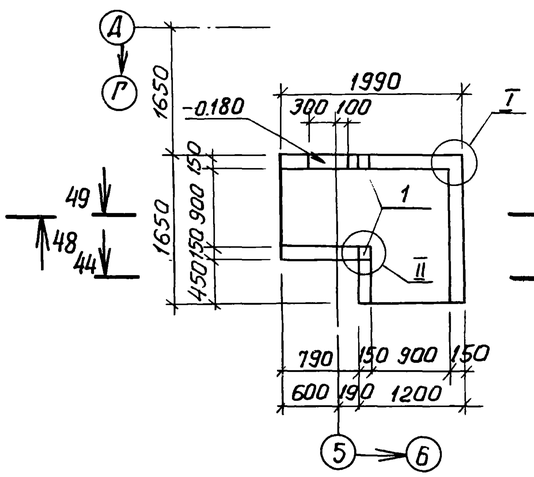

Ум16

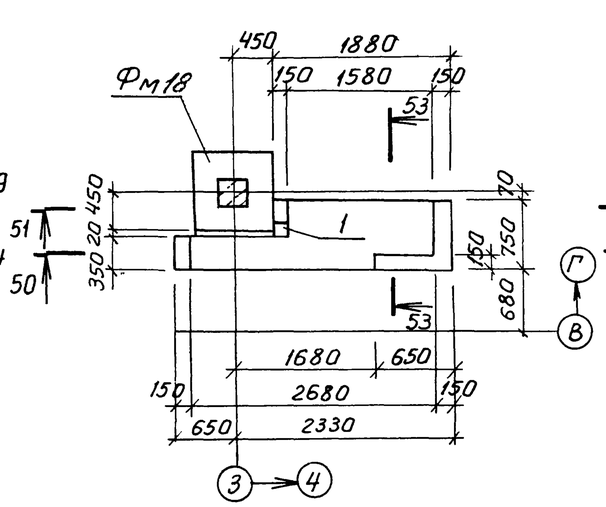

51-51

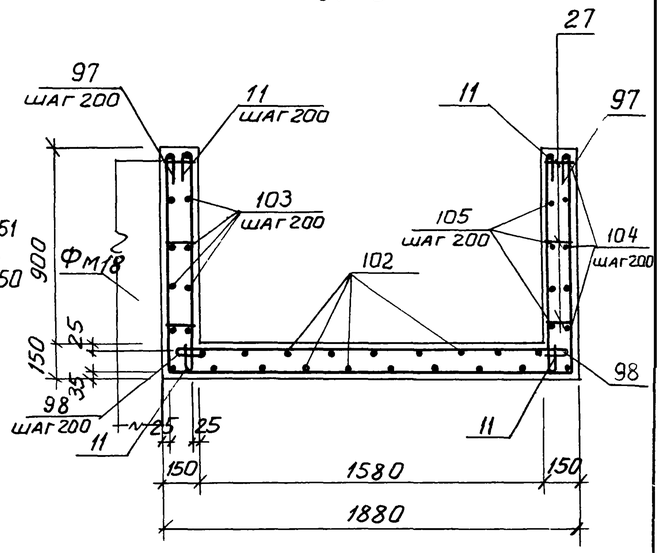

48-48

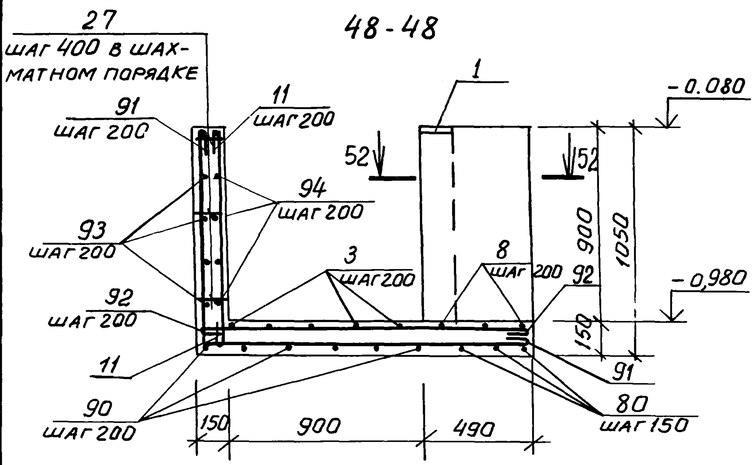

49-49

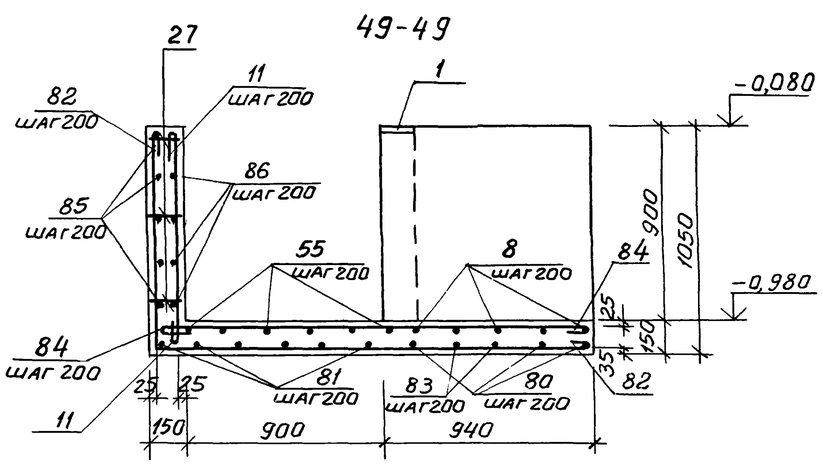

52-52

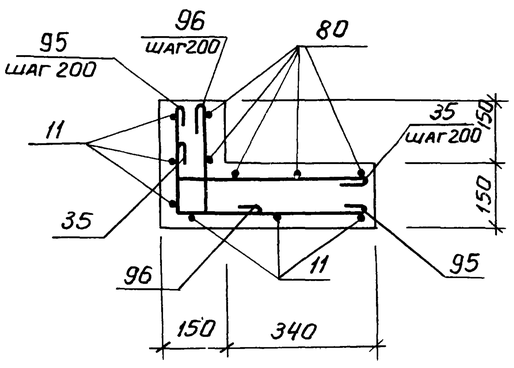

50-50

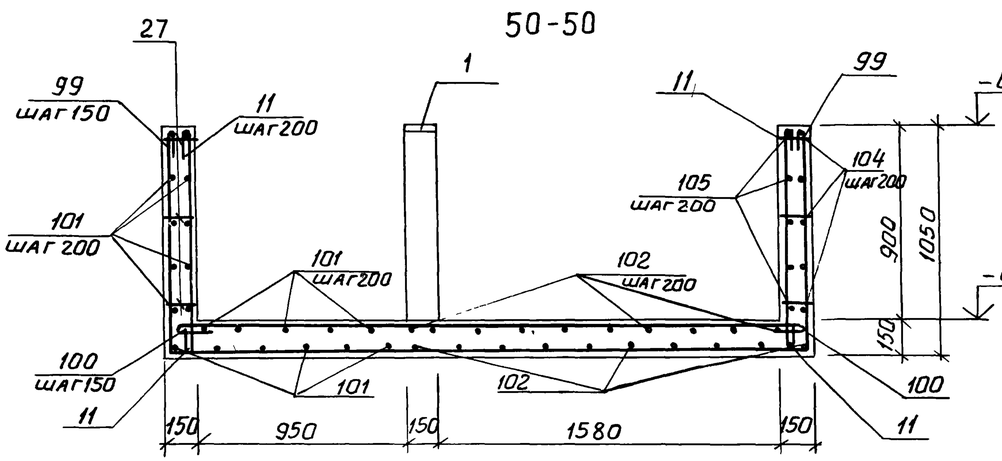

53-53

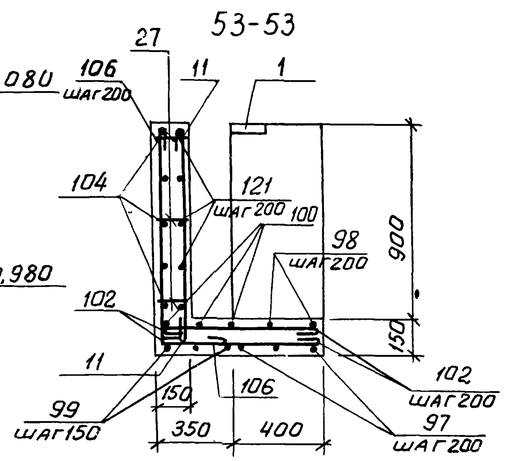

51

8690/6

ПРИВЯЗАН

ИНВ. №

Провёрил	Чернявская		
Инж.ен.	Федотова		
Ст. инж.	Чернявская		
Рук. гр.	Ханин		
Нач. ОСП-1	Сакьянц		
Гл.спец.ТО	Бояруенко		
Н.контр.	Луценко		
ГИП	Осташевский		

ТП 904-1-56.84 КЖ

Компрессорная станция 4К-500АО с осушкой воздуха

Стадия	Лист	Листов
Р	32	

Участки монолитные Ум13, Ум14, Ум16

Госстрой СССР РОСТОВСКИЙ ПРОМСТРОЙНИИПРОЕКТ

Копировал Шилова

Формат А2

Типовой проект 904-1-56.84КЖ. Альбом 6

Ум 15

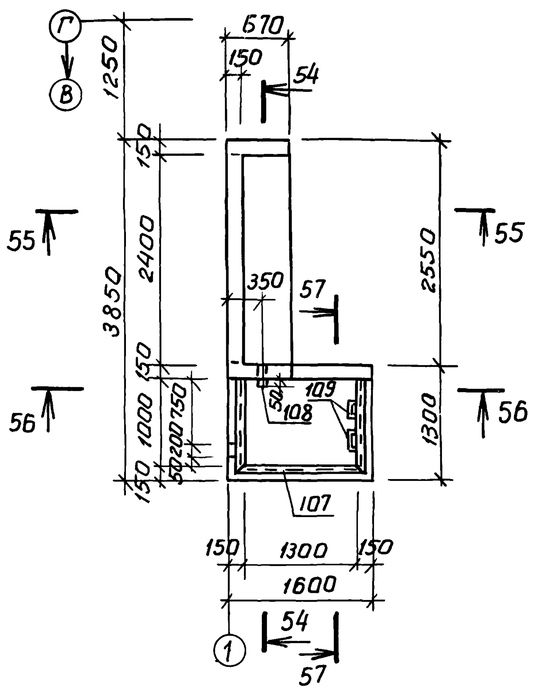

54-54

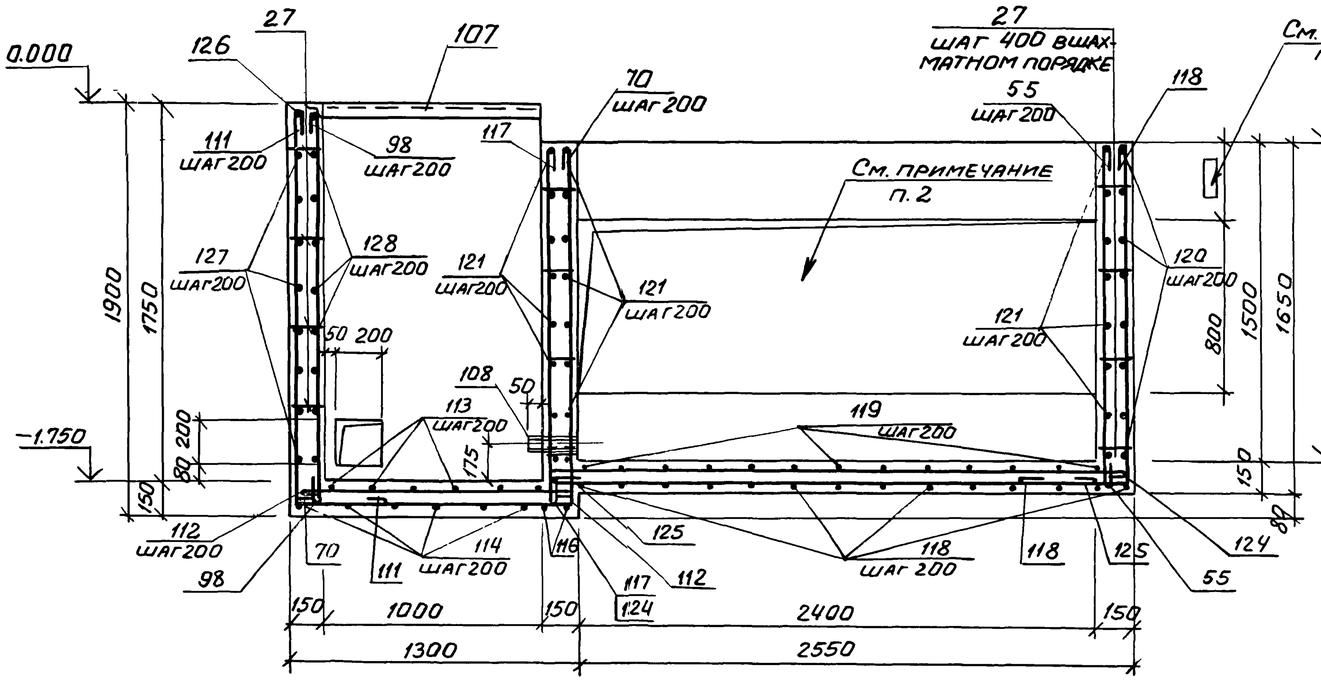

55-55

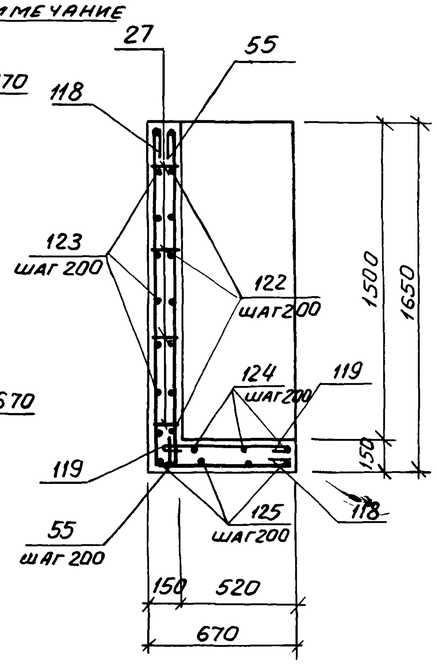

56-56

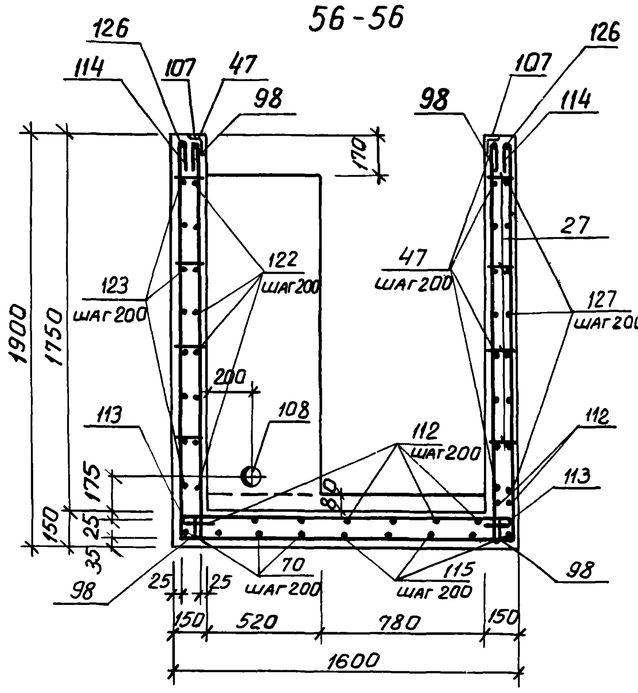

57-57

Узел А
1.400-15 вып.0

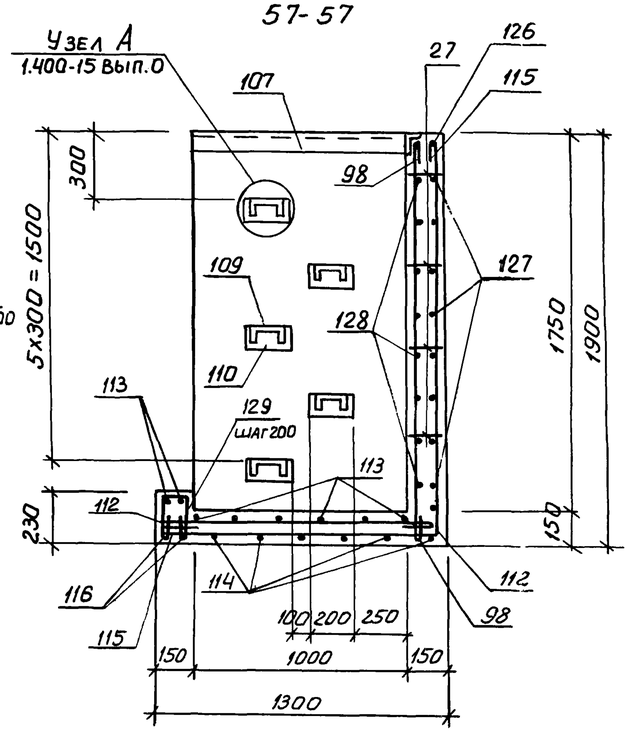

1. Привязка отверстия для пропуска труб зависит от района строительства и определяется при привязке типового проекта.

2. Отверстия в монолитном участке выполнить без нарушения арматуры. После прокладки труб отверстия заделать бетоном марки 150, расход бетона равен 0,29 м³.

Привязан

52

8690/6

Инв. №

Проверил	Чернявская		ТП 904-1-56.84КЖ
Инженер	Федотова		Компрессорная станция 4К-500А0 с осушкой воздуха
Ст. инж.	Чернявская		
Рук. гр.	Ханин		Стадия Р; Лист 33; Листов
Нач. ОСП-1	Саакьянц		
Гл. спец. ТО	Бояринченко		Участок монолитный Ум 15
Н. контр.	Луценко		Госстрой СССР Ростовский Промстройниипроект
ГИП	Остапенко		

Копировал: Щипова

Инв. № подл. | Подпись и дата | Взам. инв. №

Типовой проект 904-1-56.84 КЖ. Альбом 6

Схема расположения элементов фундамента Ф01
Схема 1

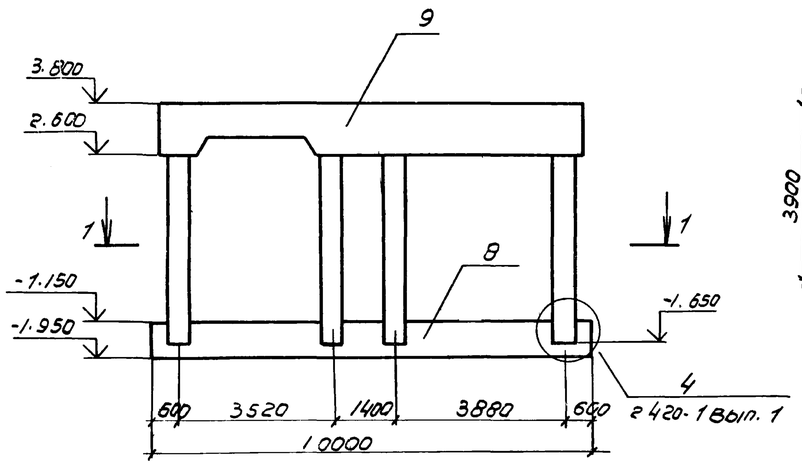

1-1

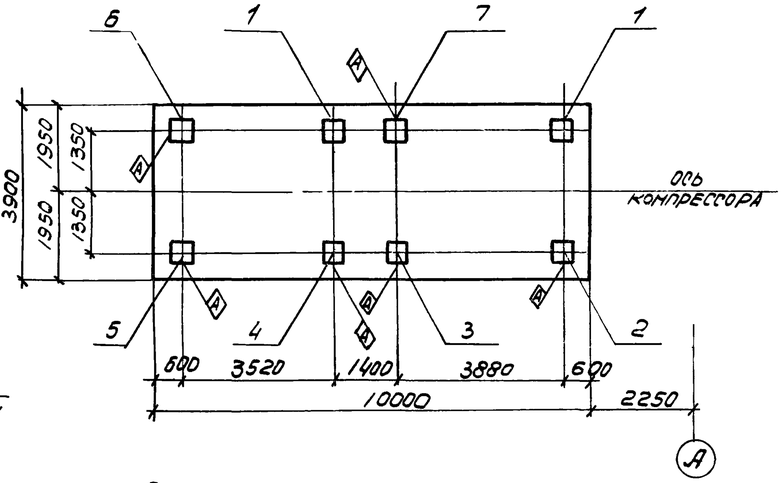

1. Рабочие чертежи фундамента Ф01 под компрессор К-500-61-5 разработаны на основании задания, выданного институтом „Гипростройдормаш".

2. Характеристика турбокомпрессора К-500-61-5:
а) общая масса агрегата 28,9т;
б) масса вращающихся частей 3.84т;
в) число оборотов электродвигателя 3150кВт;
Данные о величинах и местах приложения нагрузок от агрегата приведены на чертежах технологической части проекта.

3. В соответствии с пунктом 2.21 СНиП II-19-79 расчет фундамента на колебания не производился.

4. Нормативное давление на основание под подошвой фундамента составляет 120 кПа. При привязке проекта к конкретным грунтовым условиям расчетное давление на грунт основания „R" не должно превышать.
а) для мелких и пылеватых водонасыщенных песков и глинистых грунтов текучей консистенции 66 кПа;
б) для всех остальных видов состояний грунтов 94 кПа,
При необходимости изменения размеров нижней фундаментной плиты эксцентриситет между общим центом тяжести фундамента, агрегата и засыпки грунта над фундаментной плитой и центром тяжести площади подошвы нижней фундаментной плиты не должен превышать 3% размера стороны фундаментной плиты, в направлении которой происходит смещение

5. Возведение фундамента Ф01 следует производить только после проверки соответствия чертежей (ТП904-1- -КЖ листы 38, 39) рабочим чертежам полученного технологического оборудования.

6. К устройству монолитной фундаментной плиты ПФМ2 можно приступать после достижения бетоном замоноличивания зазора между стенками стакана и колонной – 70% проектной прочности.

7. Указания по устройству полов и отделке стен фундамента даны на чертежах ТП904-1- -АР.

8. Индекс А дан для ориентации при монтаже.

9. Привязка фундамента к цифровым осям дана на чертеже ТП904-1- -АР лист 3.

10. Подготовку основания под нижнюю фундаментную плиту выполнять путём втрамбования в грунт щебня или гравия крупностью 40-60мм.

Схема нагрузок

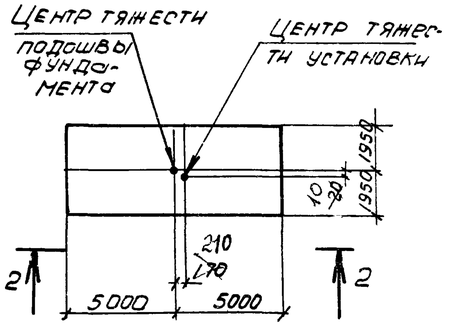

2-2 $G_ф$: 2452 кН
$G_а$: 289 кН

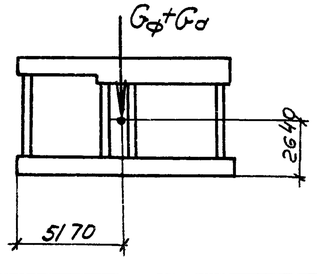

Спецификация к схеме расположения подливок, изделий соединительных и элементов к фундаменту Ф01

Марка поз.	Обозначение	Наименование	Кол.	Масса ед.кг	Примечание
		Схема 1			
		Колонны			
1	ТП904-1- -КЖИ-К6	К6	2	2750	
2	-К6	К6-1	1	2750	
3	-К6	К6-2	1	2750	
4	-К6	К6-3	1	2750	
5	-К6	К6-4	1	2750	
6	-К6	К6-5	1	2750	
7	-К6	К6-6	1	2750	
8	ТП904-1- -КЖ лист 36	Плита ПФМ1	1		
9	—"— лист 37-41	" ПФМ2	1		
		Схема 2			
		Изделия соединительные			
10		Рифленая сталь δ=5			
		ГОСТ 8568-77	5,3	42.3	м²
11	ТП904-1- -КЖИ-МС9	МС9	1	14.0	
12	-МС10	МС10	1	4.1	
13		L50×5 ГОСТ 8509-72 *ℓ=1000	1	3.8	
		Материалы			
		Бетон марки 200	1.1		м³
		Подливка цементная			
		марки 150	0.1		м³

53

8690/6

Привязан

Инв. №

Проверил	Ханин	
Инженер	Толмачева	
Рук. гр.	Ханин	
Нач. осн.	Саакьянц	
Гл. спец.	Боярченко	
Н. контр.	Луценко	
ГИП	Осташевский	

ТП904-1-56.84 КЖ

Компрессорная станция 4К-500А0 с осушкой воздуха

Стадия	Лист	Листов
Р	34	

Схемы расположения подливок изделий соединительных и элементов к фундаменту Ф01 (начало)

ГОССТРОЙ СССР РОСТОВСКИЙ ПРОМСТРОЙНИЙПРОЕКТ

Инв. № подл. | Подпись и дата | Взам. инв. №

Схема расположения изделий соединительных и подливок фундамента Ф01
Схема 2

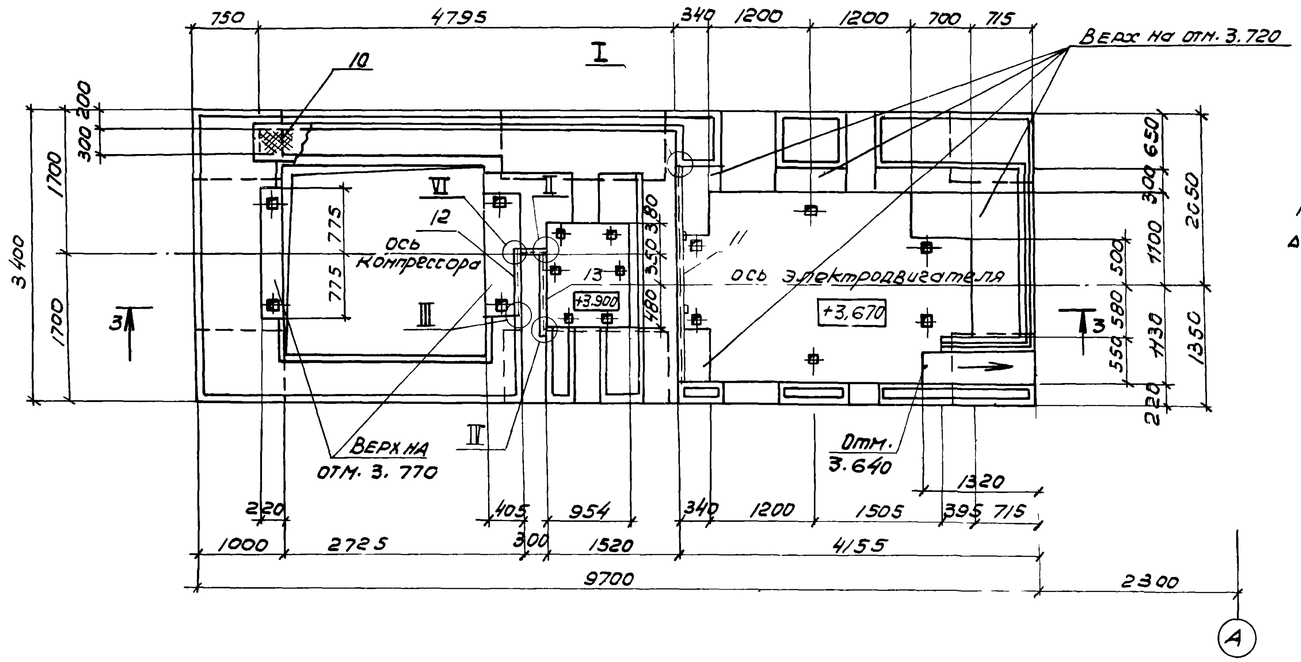

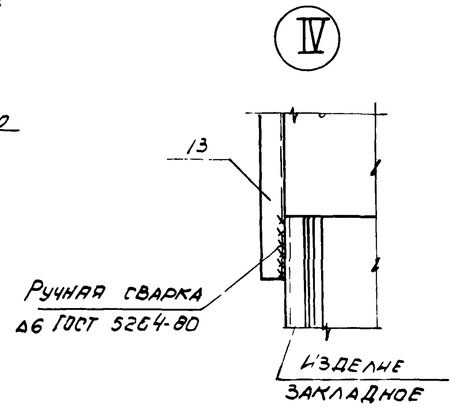

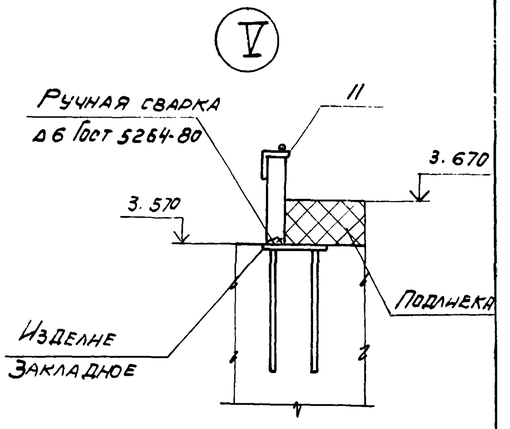

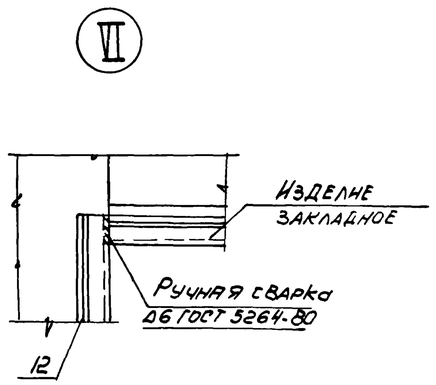

3-3

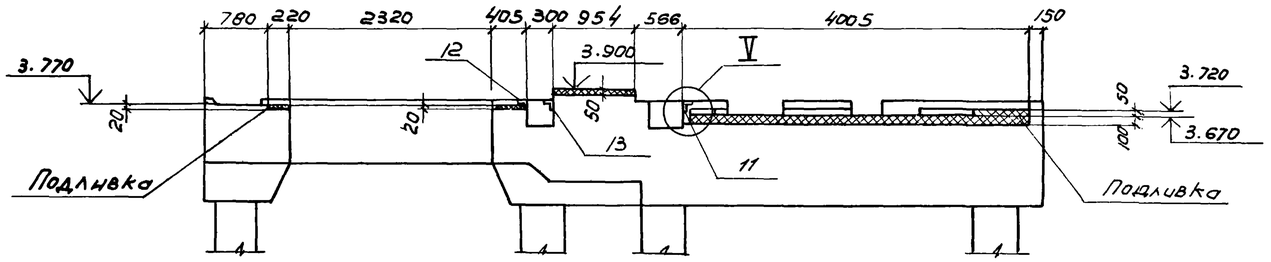

1. Все каналы в пределах фундамента Ф01 мн отм. 3.800 перекрыть рифленой сталью
2. После окончательной установки агрегата на фундаменте Ф01. в пределах электродвигателя выполнить подливку бетоном марки 200, остальная подливка из цементного раствора марки 150.

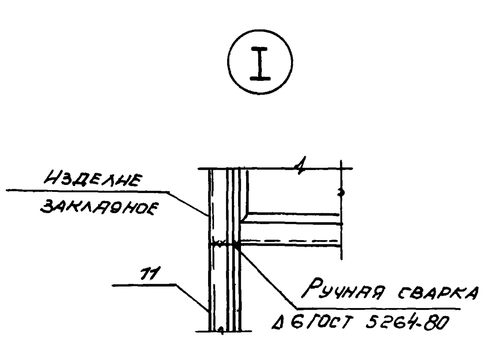

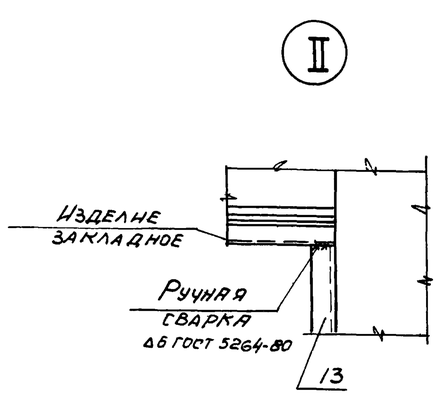

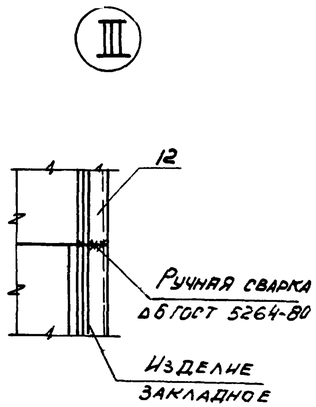

54

8690/6

Привязан

Инв. №

Провер.	Ханин		
Инженер	Толмачёва		
Рук. гр.	Ханин		
Нач. осп.	Саакьянц		
Гл. спец.	Боярченко		
Н. контр.	Лученко		
ГИП	Осташевск		

ТП 904-1-56.84 КЖ

Компрессорная станция 4К-500А0 с осушкой воздуха.

Стадия	Лист	Листов
Р	35	

Схемы расположения подливок изделий соединительных элементов к фундаменту Ф01 (окончание)

ГОССТРОЙ СССР
РОСТОВСКИЙ ПРОМСТРОЙНИЙПРОЕКТ

Копировал

Типовой проект 409-1-200.84 Альбом 1

Инв.№ подл. | Подпись и дата | Взам. инв.№

ПФм1

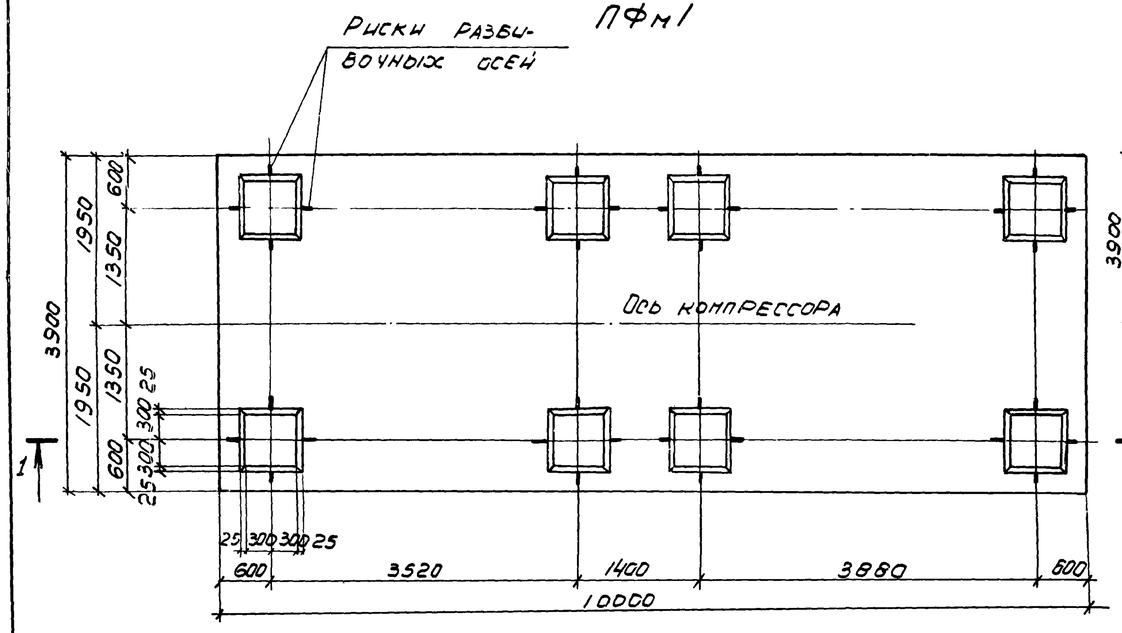

1-1

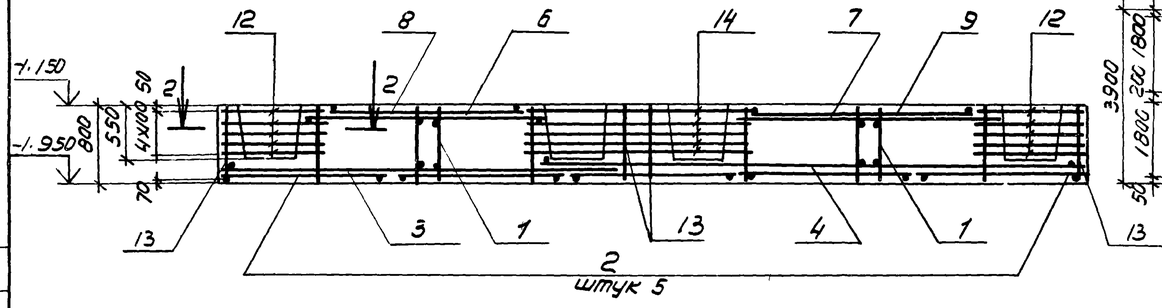

Схема сеток на отм. -1.150

Нижние сетки

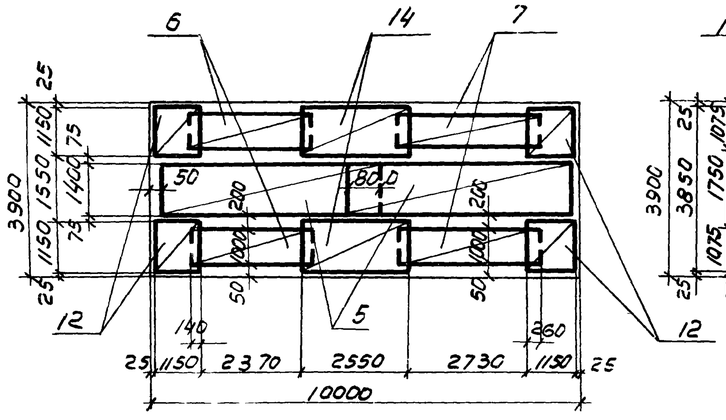

Верхние сетки

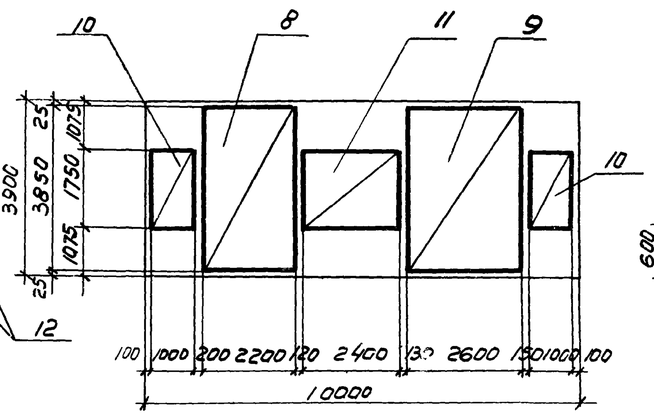

2-2

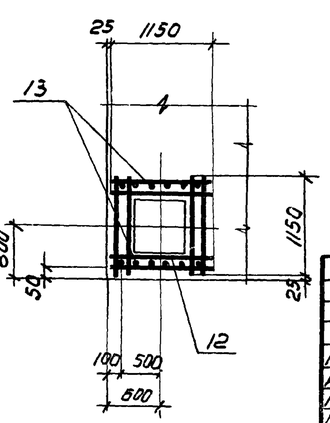

Схема сеток и каркасов на отм.-1.950

Нижние сетки

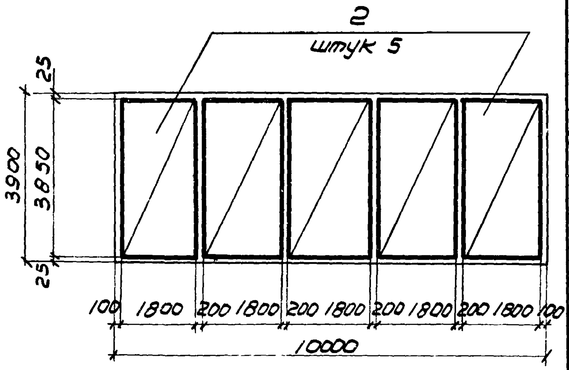

Верхние сетки и каркасы

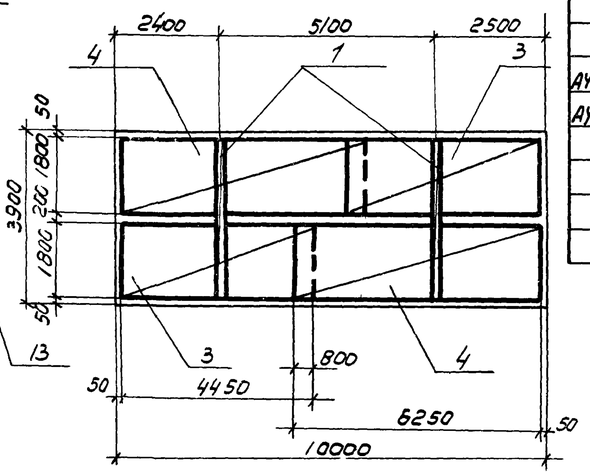

Спецификация к плите ПФм1

Формат	Зона	Поз.	Обозначение	Наименование	Кол.	Примечание
				Сборочные единицы		
				Каркас пространственный		
А3		1	ТП 904-1- -КЖИ-КП17	КП 18	2	
				Сетки арматурные		
		2	1.410-2 Вып. 1	С(1) 20А II - 18х39	5	
		3		С(1) 20А II - 18х45	2	
		4		С(1) 20А II - 18х63	2	
		5		С(1) 20А II - 14х54	2	
		6		С(1) 20А II - 10х27	2	
		7		С(1) 20А II - 10х33	2	
		8		С(1) 20А II - 22х39	1	
		9		С(1) 20А II - 26х39	1	
		10		С(1) 20А II - 10х18	2	
		11		С(1) 20А II - 24х18	1	
		12	1.412-1/77 Вып. 3	СБ-8АI	20	
АУ		13	ТП 904-1- -КЖИ-С48	С48	16	
АУ		14	-С49	С49	10	
				Материалы		
				Бетон марки 200	29,5	м³

Ведомость расхода стали на элемент, кг

Марка элемента	Изделия арматурные								Всего	Общий расход
	Арматура класса									
	А-I				А-II					
	Гост 5781-82									
	ф8	ф12		Итого	ф12	ф20		Итого		
ПФм1	204,6	265,2		470,0	67,2	1742,9		1810,1	2280,1	2280,1

Привязан

55

8690/6

Инв.№

Провер.	Ханин		
Инжен.	Толмачева		
Рук.гр.	Ханин		
Начсект.	Саакянц		
Гл.специал.	Бобриченко		
Н.контр.	Луценко		
ГИП	Осташевский		

ТП 904-1-56.84 КЖ

Компрессорная станция 4К-500/40 с осушкой воздуха

Стадия	Лист	Листов
Р	36	

Плита ПФм1.

Госстрой СССР Ростовский Промстройниипроект

Копировал Погорелов

Формат А2

Ведомость расхода стали на элемент, кг

Марка элемента	Изделия арматурные											Всего	Изделия закладные																							Всего	Общий расход
	Арматура класса												Арматура класса							Прокат марки																		
	А-I				А-II								А-I		А-III					Вст 3 кп2											Вст 3 пс6						
	ГОСТ 5781-82												Гост 5781-82							ГОСТ 103-76				ГОСТ 8509-72 *				ГОСТ 8510-72*				Гост 19903-74			ГОСТ 8240-72						
	ф8	ф10	ф12	ф16		Итого	ф12	ф16	ф20	ф25	Итого		ф6		Итого	ф8	ф10	ф16	Итого	δ=6	δ=8			Итого	L50×5	L63×5			Итого	L100×63 ×6			Итого	δ=8			Итого	Г12			Итого		
ПФМ2	236,3	10.4	149,3	43.8		439,8	225,3	264,7	96.0	1581,8	2167,8	2607,6	5.3		5.3	41.2	5.5	11.2	57.9	69.8	22.8			92.6	60.3	194.6			254,9	17.3			17.3	7.6			7.6	78,0			78.0	513,6	3121,2

Спецификация к плите ПФМ2

Формат	Зона	Поз.	Обозначение	Наименование	Кол	Примечание
				Сборочные единицы		
				Каркас пространственный		
А3		1	ТП 904-1- -КЖИ-КП14	КП14	1	
А3		2	-КП15	КП15	1	
А3		3	-КП16	КП16	1	
А3		4	-КП17	КП17	2	
				Сетки арматурные		
		6	1.410-2. Вып.1	С(1) 25АII - 16×45	2	
		7		С(1) 16АII - 10×33	1	
		8		С(1) 25АII - 22×33	2	
		9		С(1) 16АII - 8×15	2	
		10		С(1) 25АII - 16×63	2	
		11		С(1) 25АII - 30×33	2	
А3		12	ТП 904-1- -КЖИ-С27	С27	2	
А3		13	-С27	С28	1	
А3		14	-С29	С29	1	
А3		15	-С29	С30	2	
А3		16	-С29	С31	1	
А4		17	-С32	С32	1	
А4		18	-С33	С33	1	
				Изделия закладные		
А3		21	ТП 904-1- -КЖИ-МН9	МН9	1	
А4		22	МН11	МН11	16,5	м
		23	1.400-15 Вып.1	МН111-1	2	
		24		МН117-1	12	
		25		МН121-1	6	
		26		МН555	24,0	м
		27		МН553	16,0	м
		28		МН540	2,3	м

Формат	Зона	Поз.	Обозначение	Наименование	Кол.	Примечание
				Детали		
				Ф16 АII ГОСТ 5781-82		
Б4		31		ℓ = 900	12	1.4кг
Б4		32*		ℓ = 1100	9	1.7кг
Б4		33		ℓ = 1550	4	2.4кг
				Ф12 АII ГОСТ 5781-82		
Б4		34*		ℓ = 1050	16	0.9кг
Б4		35*		ℓ = 2200	8	2.0кг
Б4		36*		ℓ = 2050	8	1.8кг
Б4		37		ℓ = 500	16	0.4кг
Б4		38*		ℓ = 1050	8	0.9кг
Б4		39*		ℓ = 800	11	0.7кг
				Ф 8 АI ГОСТ 5781-82		
Б4		40*		ℓ = 1950	64	0.8кг
Б4		41*		ℓ = 3070	2	1.2кг
Б4		42*		ℓ = 3270	2	1.3кг
Б4		43*		ℓ = 1800	4	0.7кг
Б4		44*		ℓ = 1100	17	0.4кг
Б4		45*		ℓ = 1350	28	0.5кг
Б4		46*		ℓ = 20000	—	7.9кг
Б4		47*		ℓ = 650	75	0.3кг
				Материалы		
				Бетон марки 300	27,5	м³

*) Поз. 32-36, 38-47 см. ведомость деталей

Ведомость деталей

Поз	Эскиз
32	425, 600, 500, 425
33	850, 700
34	600, 690, 360, 350
35	700, 750, 450, 300, 400, 200
36	710, 650, 690, 600, 350
38	400, 300, 450, 300, 200
39	400, 400

Поз	Эскиз
40	970, 450, 530
41	1540, 680, 850
42	1640, 680, 930
43	850, 850
44	450, 100, 450
45	550, 150, 550
46	по месту
47	550

Инв. № подл. | Подпись и дата | Взам. инв. №

Привязан

8690/6 56

Инв. №

Провер.	Ханин		
Инженер	Толмачёва		
Рук. гр.	Ханин		
Нач. ОСМ	Саввакян		
Гл. спец.	Боровицкий		
Н. контр.	Пучёнко		
ГИП	Остапенко		

Т.П. 901-1-56.84 КЖ

Компрессорная станция 4К-500,40 с осушкой воздуха.

Стадия	Лист	Листов
Р	37	

Плита ПФМ2 Спецификация

Госстрой СССР Ростовский Промстройниипроект

Копировал

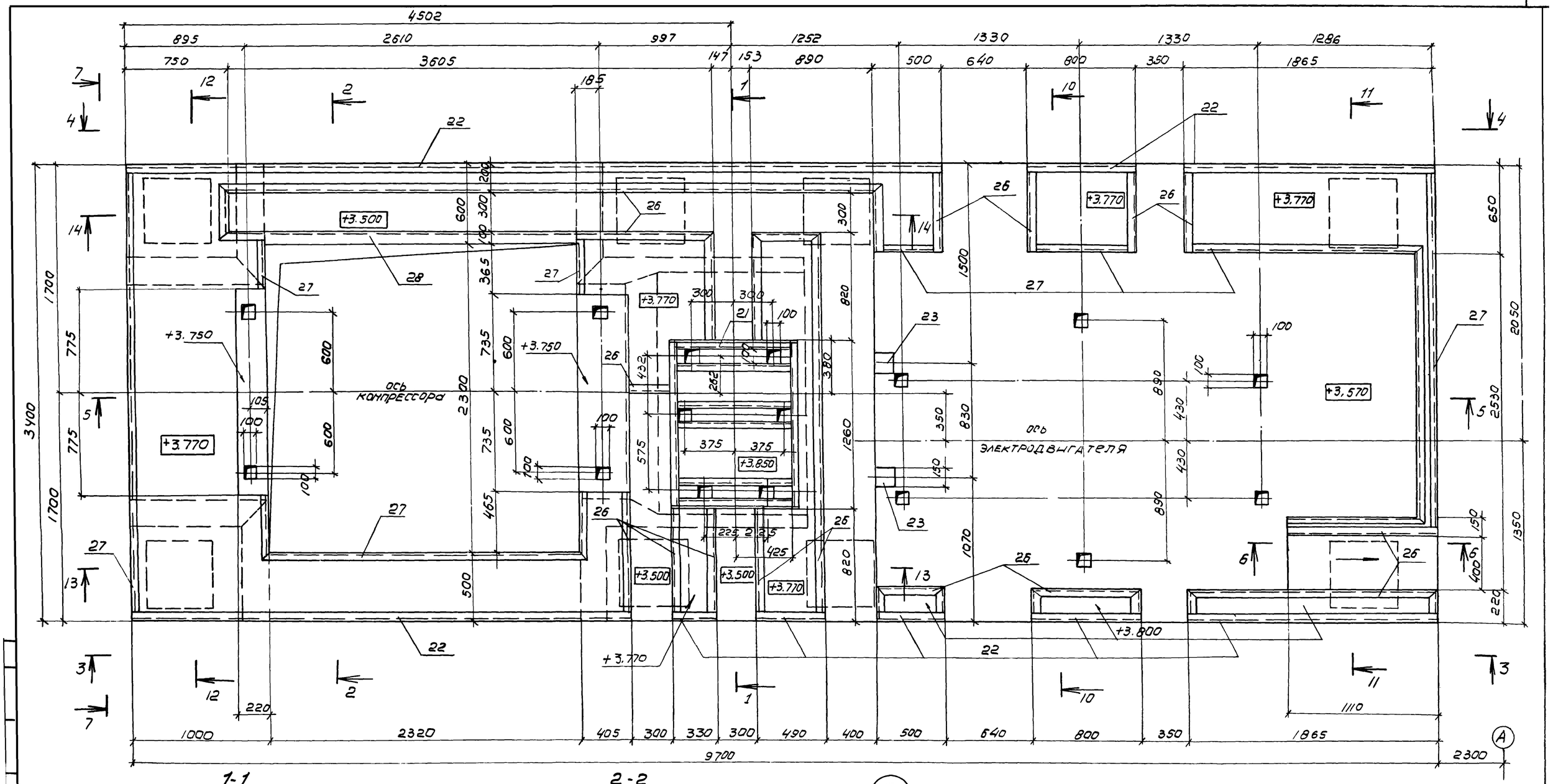

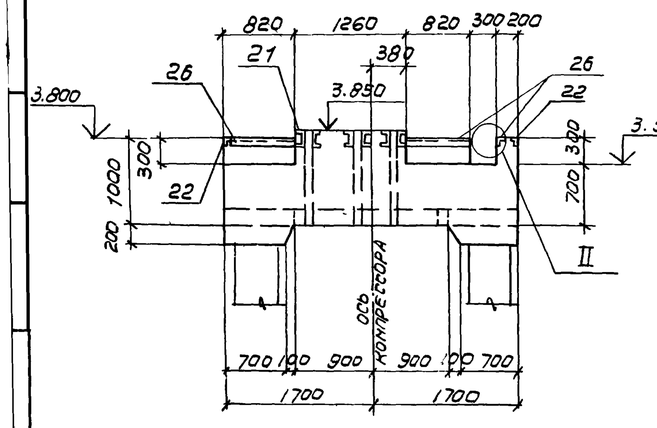

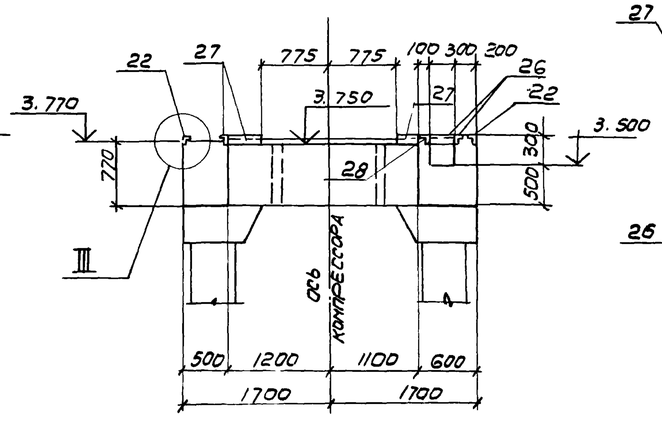

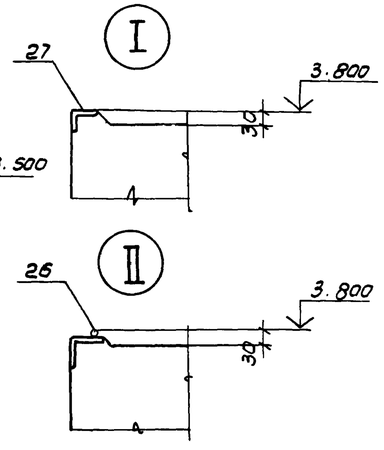

Разрезы 10-10 – 14-14 даны на схеме армирования плиты листы 40, 41

Привязан

Инв. №

8690/6

57

Проверил	Ханин		
Инженер	Толмачева		
Рук. гр.	Ханин		
Нач. ОСП	Саакьянц		
Гл. спец. ТО	Боярченко		
Н. контр.	Луценко		
ГИП	Осташевск		

ТП904-1-56,84КЖ

Компрессорная станция ЧК-500АО с осушкой воздуха.

Стадия	Лист	Листов
Р	38	

Плита ПФМ 2. Общий вид. (начало)

Госстрой СССР Ростовский промстройниипроект

Типовой проект 904-1-56.84НН. Альбом 6.

Инв. № подл. | Подпись и дата | Взам. инв. №

3-3

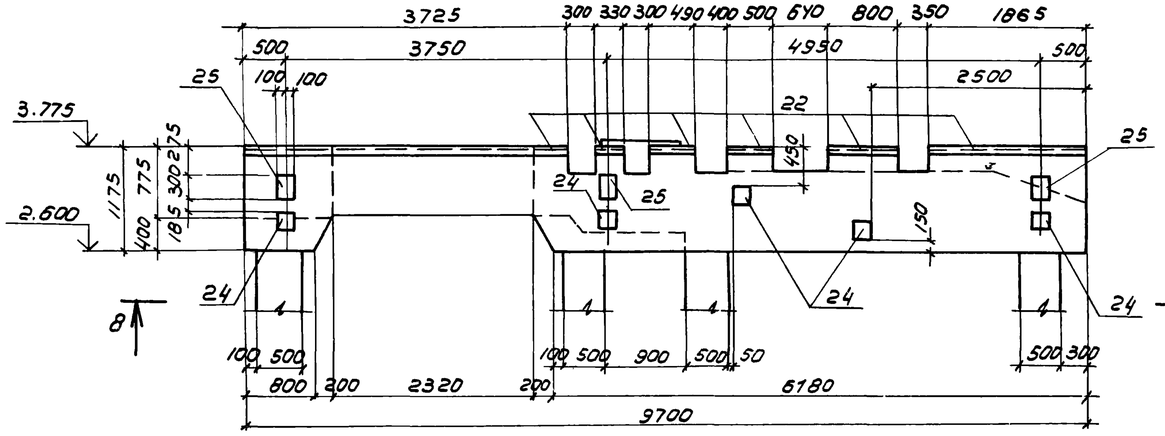

4-4

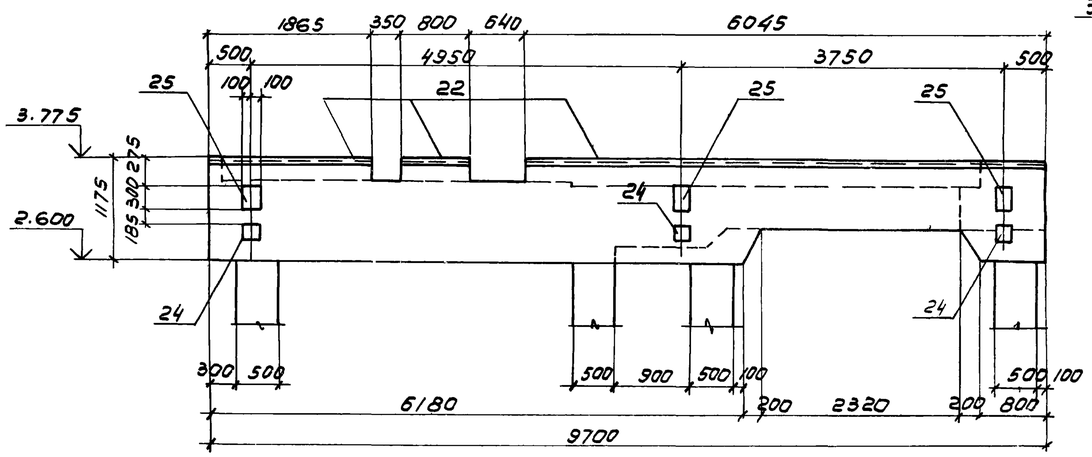

5-5

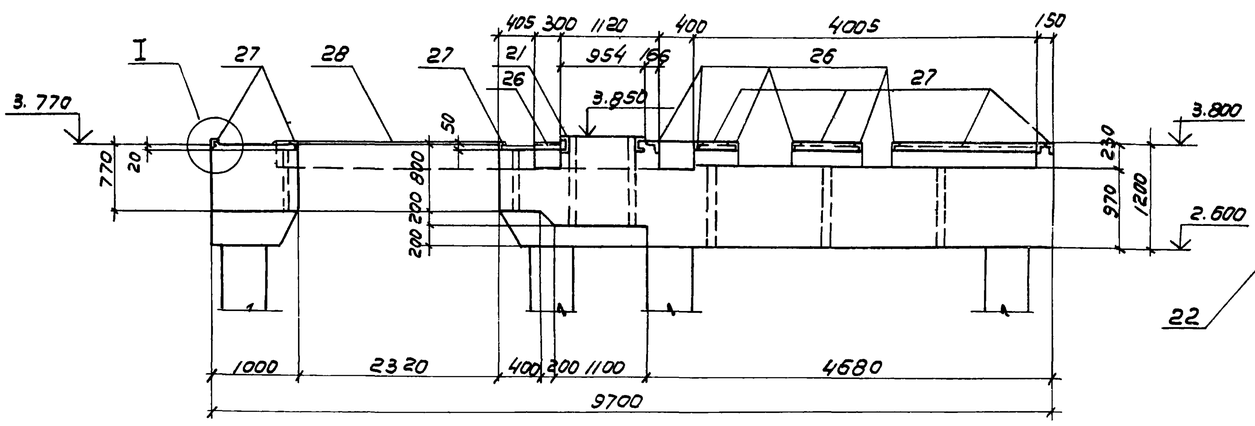

8-8

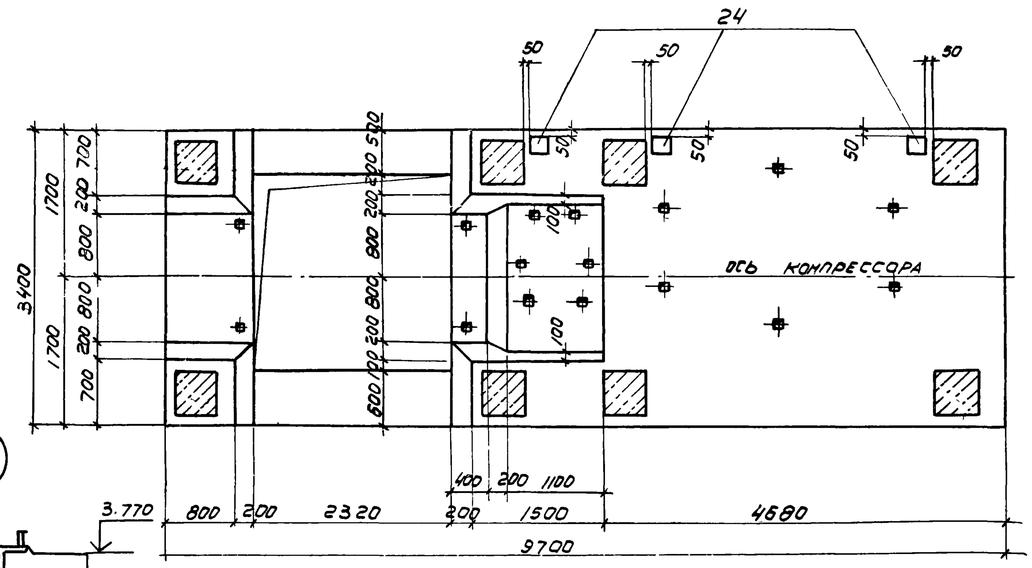

III

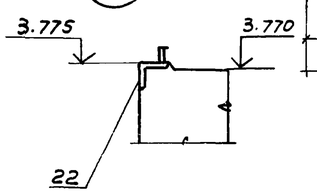

6-6

7-7

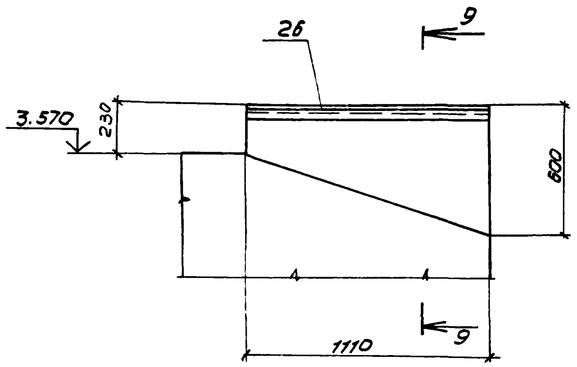

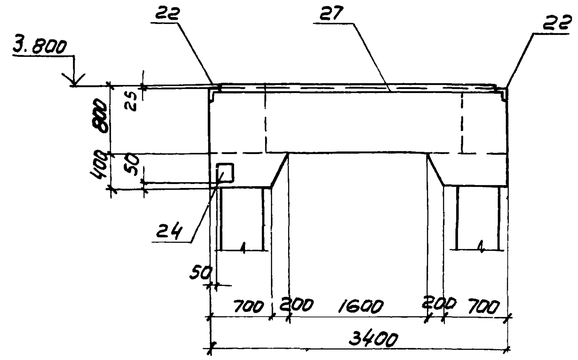

9-9

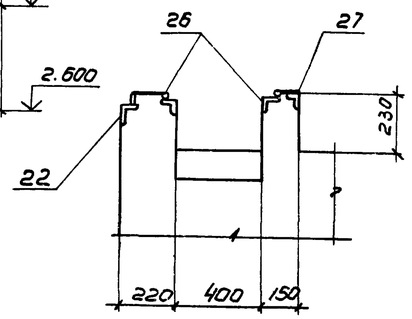

Привязан

58

8690/6

Инв. №

Проверил	Хонин		
Инженер	Толкачева		
Рук. гр.	Хонин		
Нач. отд.	Саакьянц		
Гл. специал.	Бобрченко		
Н. контр.	Лученко		
ГИП	Осташевск		

ТП904-1-56.84 КН

Компрессорная станция 4К-500А0 с осушкой воздуха

Стадия	Лист	Листов
Р	39	

Плита ПФМ 2 общий вид. (окончание).

Госстрой СССР Ростовский Промстройниипроект

Копировал

Схема сеток и пакетов на отметках

отм. 2,600; 2,800; 3,000 — Нижние сетки

Верхние сетки и каркасы

отм. 3,570; 3,770; 3,850 — Нижние сетки и каркасы

Верхние сетки

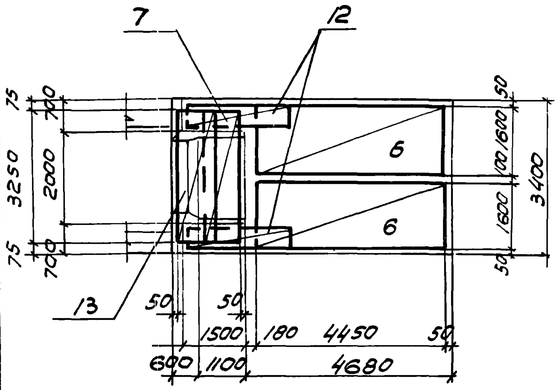

1-1

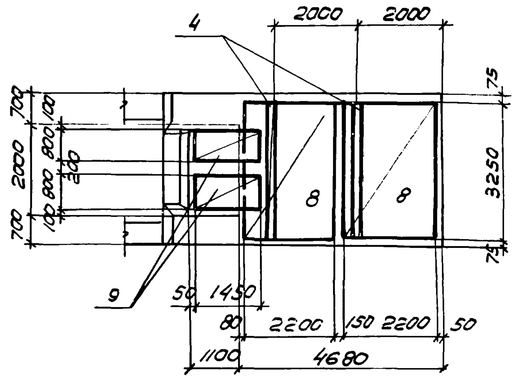

2-2

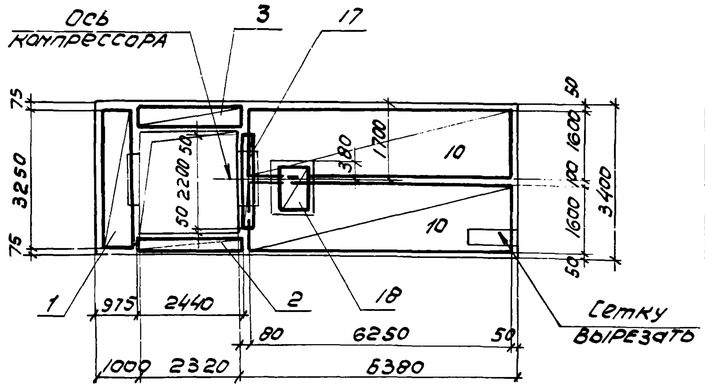

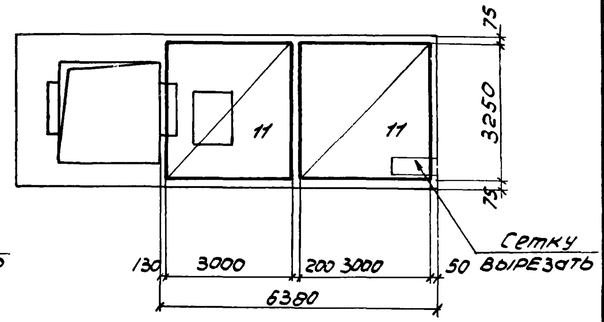

3-3

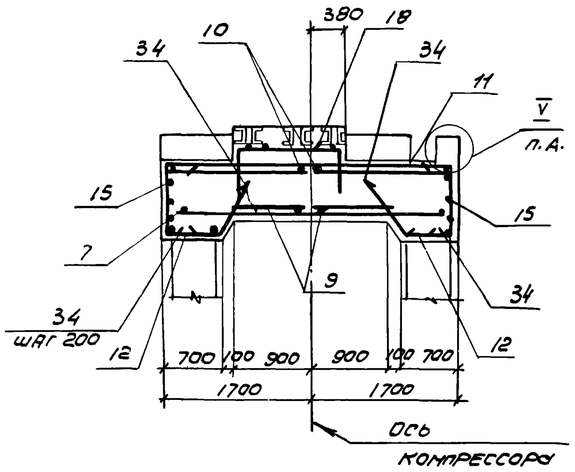

10-10

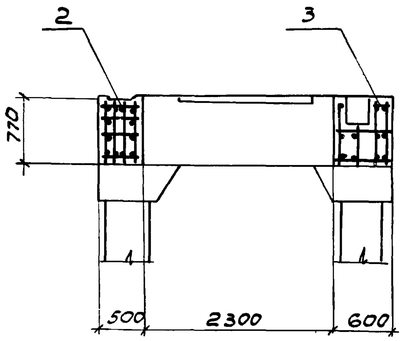

11-11

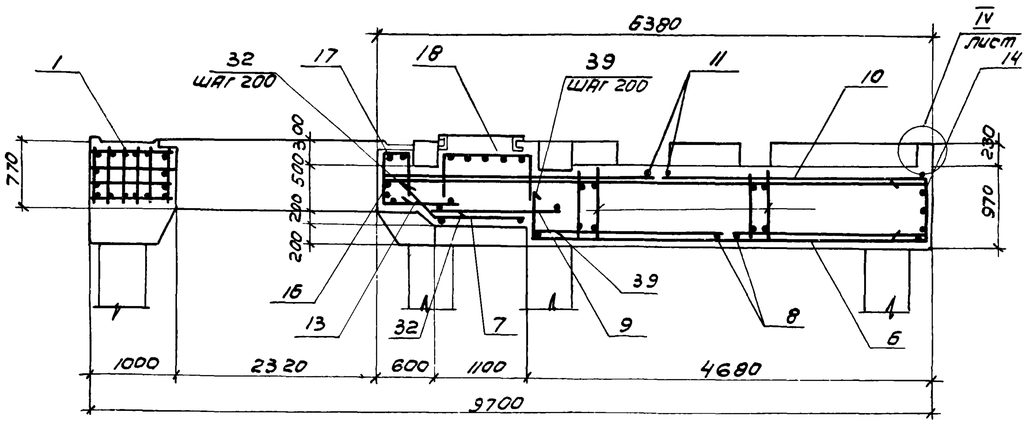

1. Защитный слой бетона до рабочей арматуры равен 25 мм.

2. Хомуты поз. 40 ставить в пределах выпусков из сборных колонн с шагом 100 мм.

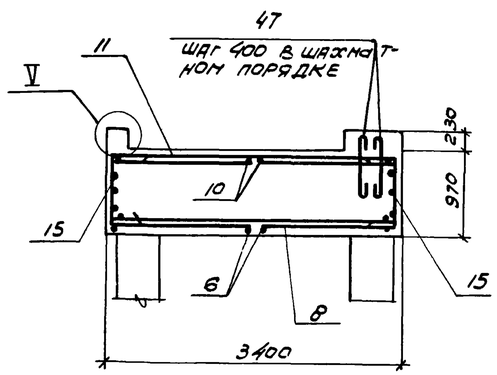

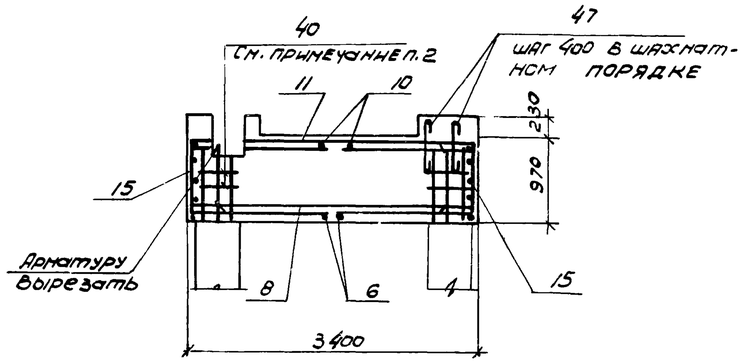

Привязан			
Инв. №			

59

8690/6

Проверил	Ханин		
Инженер	Толмачева		
Рук. гр.	Ханин		
Нач. осп-1	Саакьянц		
Л. спец-та	Боярченко		
Н. контр.	Луценко		
ГИП	Осташевский		

ТП 904-1-56,84 КЖ

Компрессорная станция 4К-500А0 с осушкой воздуха

Стадия	Лист	Листов
Р	40	

Плита ПФМ 2
Схема армирования. (Ачало)

Госстрой СССР
Ростовский
Промстройниипроект

Копировал Погорельская

Формат А2

13-13

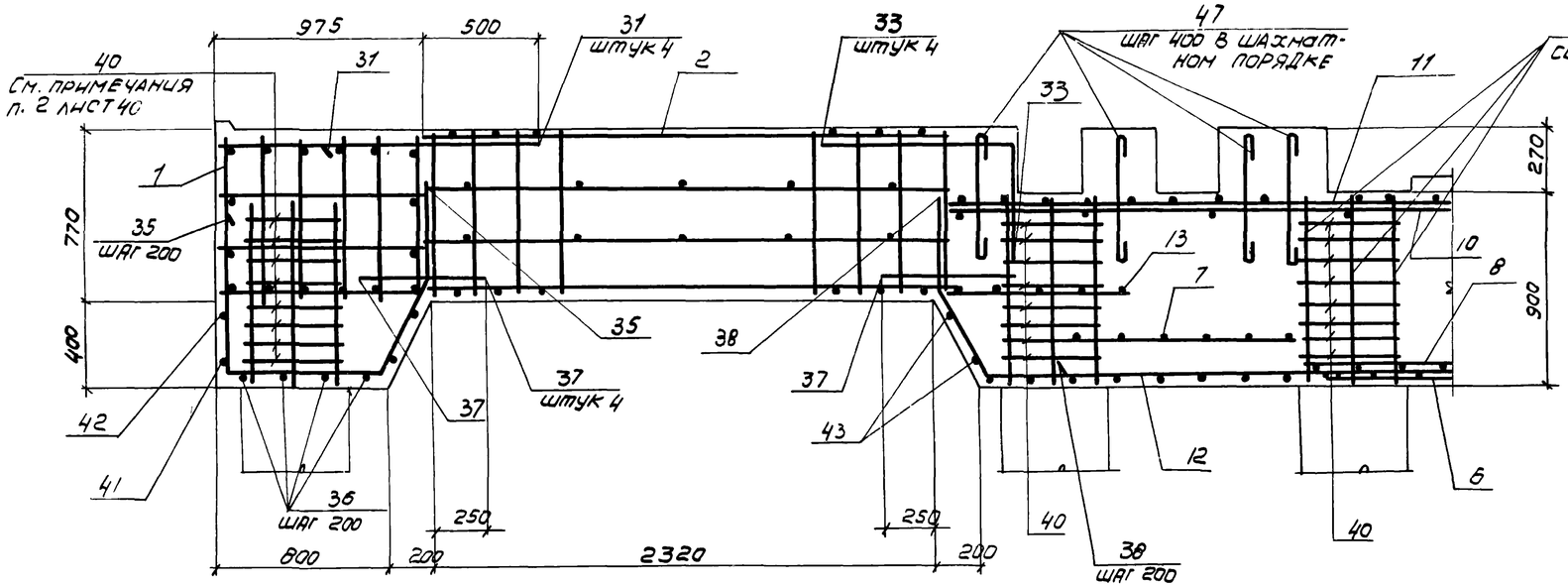

12-12

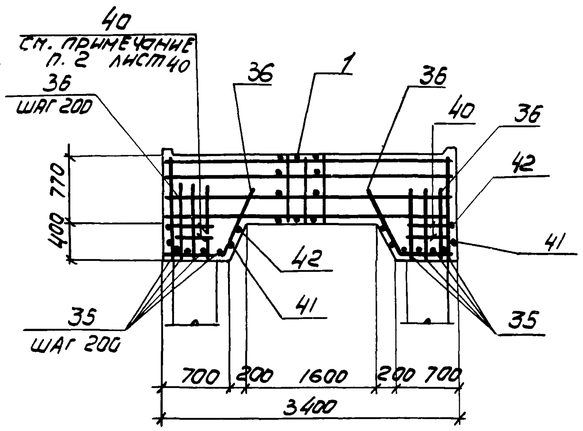

14-14

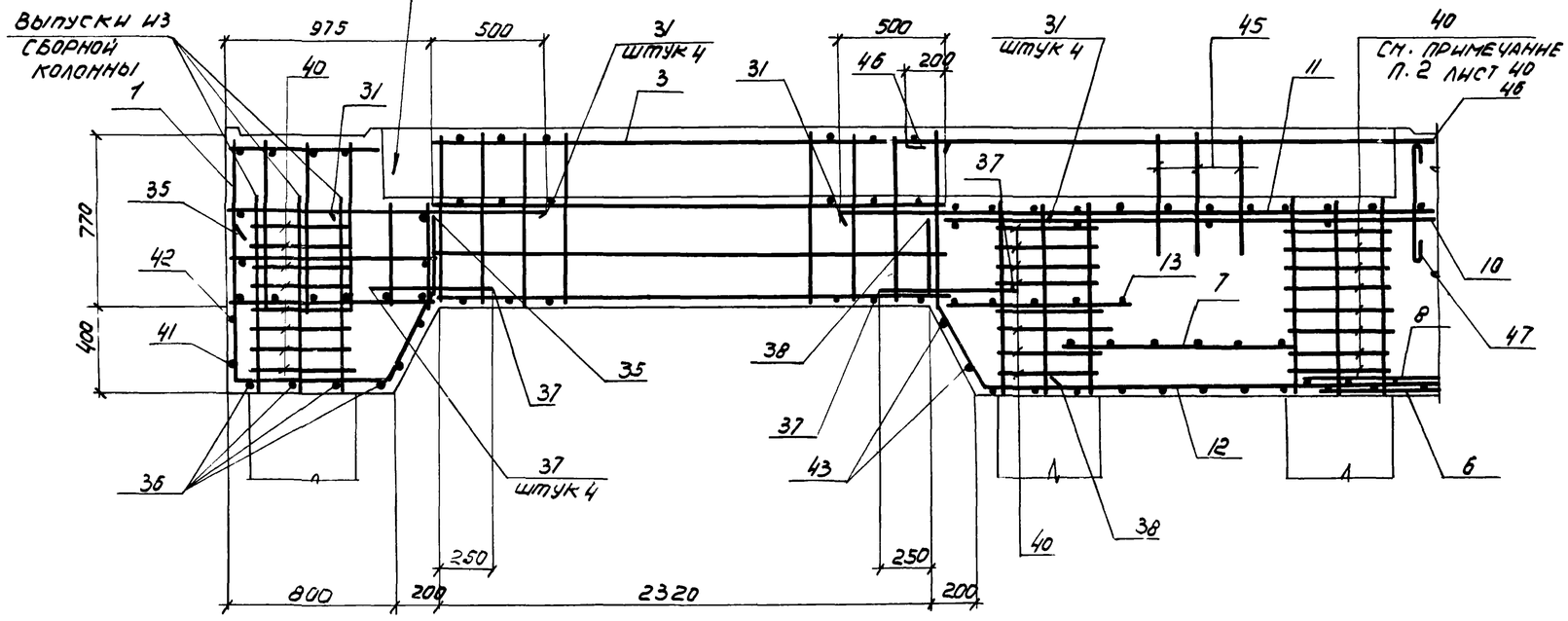

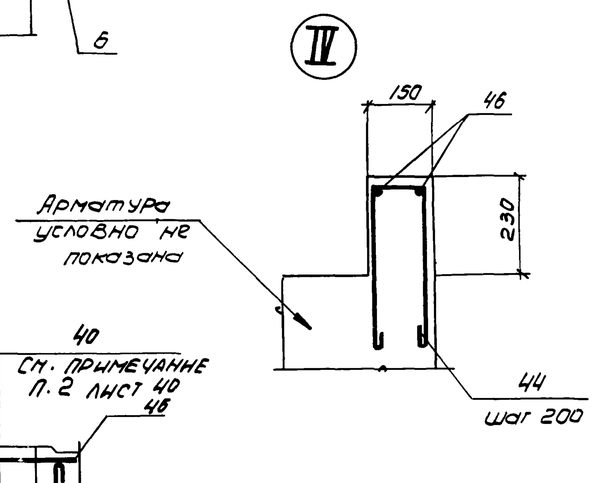

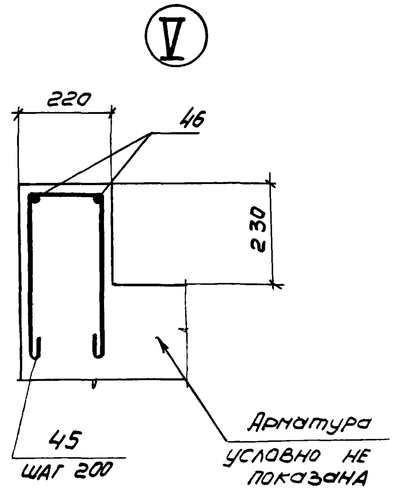

60

8690/6

Привязан

Инв. №

Проверил	Ханин		
Инженер	Толмачёва		
Вед. гр.	Ханин		
Нач. отд.	Саакьянц		
Гл. спец.	Бояруренко		
Н. контр.	Луценко		
ГИП	Осташевск		

ТП 904-1-56.84 КЖ

Компрессорная станция 4К-500 АО с осушкой воздуха

Стадия	Лист	Листов
Р	41	

Плита ПФМ2. Схема армирования. (Окончание).

Госстрой СССР РОСТОВСКИЙ ПРОМСТРОЙНИИПРОЕКТ

Инв. № подл. | Подпись и дата | Взам. инв. №

ТП 904-1-56.84 КЖ

Марка поз.	Обозначение	Наименование	Кол.	Масса ед. кг	Примечание
		Колонны			
1		К1	2	7800	
2		К1-1	2	7800	
3		К1-2	2	7800	
4	ТП904.1- -КЖИ-К1	К1-3	3	7800	
5		К1-7	2	7800	
6		К1-5	4	7800	
7		К1-6	1	7800	
8	-К13-1	К13-1	1	6570	
	КЭ-01-55 вып. II	Элемент колонны Т5	1	158.5	
9	ТП904.1- -КЖИ-К13-1	К13-1	1	6570	
	КЭ-01-55 вып. II	Элемент колонны Т9	1	135.8	
10	ТП904.1- -КЖИ-К13-2	К13-2	2	6570	
	КЭ-01-55 вып. II	Элемент колонны Т5	2	158.5	
11	ТП904.1- -КЖИ-К13-3	К13-3	1	6570	
	КЭ-01-55 вып. II	Элемент колонны Т9	1	135.8	
12	ТП904.1- -КЖИ-К13-3	К13-3	1	6570	
	КЭ-01-55 вып. II	Элемент колонны Т5	1	158.5	
13	ТП904.1- -КЖИ-К2	К2	2	1780	
14	-К3	К3	13	925	
15	-К31	К3-1	1	925	
16	-К4	К4	1	1750	
17	-К5	К5	1	1025	
18	1.423-3 вып.1	К54-5	4	1400	
19	ТП904-1- -КЖИ-К54-5-1	К54-5-1	4	1400	
20	-К54-5-2	К54-5-2	1	1400	
21	-К54-5-3	К54-5-3	1	1400	
22	-К54-5-4	К54-5-4	2	1400	
23	-К1	К1-4	2	7800	
		Балки подкрановые			
40	КЭ-01-50 вып.3	БКНВ6-1С	10	2930	
41		БКНВ6-1К	2	2930	
42	ТП904.1- -КЖИ-210	БКНВ6-1К-1	2	2930	
		Ригели			
25	ТП904-1- -КЖИ-203	Р1	6	2370	
26	-204	2РДЧ.60-51АтV-а	4	2700	
27	-205	Р3	1	2250	
28	-205	Р3-1	1	2250	
29	-206	Р4	1	2400	
30	-207	Р2	1	1725	
31	-200	1РДП4.57-51АтV-а	1	2525	
32	-200	1РДП 4.27-51АтV-а	2	1145	
33	1.020-1 вып.3-1	Р3.57	1	510	
34	ТП904.1- -КЖИ-201	2РОЧ.60-30АтV-а	1	2000	
35	-201	2РОЧ.62-30АтV-а	1	2000	
36	-202	1РОЧ.32-35-П-а	1	1075	
37	-212	2РДЧ.60-51АтV-б	2	2700	

См. примечание п.2 на листе 46

Марка поз.	Оборудование	Наименование	Кол.	Масса ед. кг	Примечание
		Фермы			
		для II, III снеговых районов			
43	ТП904.1- -КЖИ-208	ФБ24I-2В-1	9	9200	
		для IV снегового района			
43	ТП904-1- -КЖИ-208	ФБ24I-3В-1	9	9200	
		Балки покрытия			
		для II снегового района			
46	ТП904-1- -КЖИ-209	1БСТ6-4АтVт-1	2	1150	
47	-209	1БСТ6-2АтVт-1	4	1150	
		для III снегового района			
46	ТП904-1- -КЖИ-209	1БСТ6-5АтVт-1	2	1150	
47	-209	1БСТ6-4АтVт-1	4	1150	
		для IV снегового района			
46	ТП904-1- -КЖИ-209	1БСТ6-7АтVт-1	2	1150	
47	-209	1БСТ6-5АтVт-1	4	1150	
		Плиты покрытия			
		для II снегового района			
50	1.465-10/82 вып.1	1ПГ-2АтVт-МПЖ-200П	31	2980	
51	ТП904.1- -КЖИ-113	1ПГ-2АтVт-МПЖ-200П-1	16	2980	
52	-113	1ПГ-2АтVт-МПЖ-200П-2	8	2980	
53	-113	1ПГ-2АтVт-МПЖ-200П-3	3	2980	
54	1.465-10/82 вып.1	1ПВ14-2АтVт-МПЖ-200П	4	3610	
55	1.465-10/82 вып.1	1ПВ7-2АтVт-МПЖ-200П	1	3470	
56	ТП904.1- -КЖИ-114	1ПВ10-2АтVт-МПЖ-200П-1	1	3810	
57	-114	1ПВ4-2АтVт-МПЖ-200П-1	2	3570	
58	-114	1ПВ4-2АтVт-МПЖ-200П-2	1	3570	
59	-115	1ПВ14-2АтVт-МПЖ-200П-1	1	3610	
60	1.465-10/82 вып.1	1ПГ-3АтVт-МПЖ-200П	2	2980	
62	ТП904-1- -КЖИ-117	1ПГ-3АтVт-МПЖ-200П-4	3	2980	
63	ПК-01-88	ПЖ1-2	9	178	
		для III снегового района			
50	1.465-10/82 вып.1	1ПГ-2АтVт-МПЖ-200П	31	2980	
51	ТП904.1- -КЖИ-113	1ПГ-2АтVт-МПЖ-200П-1	12	2980	
52	-113	1ПГ-2АтVт-МПЖ-200П-2	8	2980	
53	-113	1ПГ-2АтVт-МПЖ-200П-3	3	2980	
54	1.465-10/82 вып.1	1ПВ14-2АтVт-МПЖ-200П	4	3610	
55	1.465-10/82 вып.1	1ПВ7-2АтVт-МПЖ-200П	1	3470	
56	ТП904-1- -КЖИ-114	1ПВ10-2АтVт-МПЖ-200П-1	1	3810	
57	-114	1ПВ4-2АтVт-МПЖ-200П-1	2	3570	
58	-114	1ПВ4-2АтVт-МПЖ-200П-2	1	3570	
59	-115	1ПВ14-2АтVт-МПЖ-200П-1	1	3610	
60	1.465-10/82 вып.1	1ПГ-4АтVт-МПЖ-200П	2	2980	
61	ТП904.1- -КЖИ-113	1ПГ-3АтVт-МПЖ-200П-1	4	2980	
62	-117	1ПГ-3АтVт-МПЖ-200П-2	3	2980	
63	ПК-01-88	ПЖ1-2	9	178	
		для IV снегового района			
50	1.465-10/82 вып.1	1ПГ-3АтVт-МПЖ-200П	31	2980	
51	ТП904.1- -КЖИ-113	1ПГ-3АтVт-МПЖ-200П-1	12	2980	
52	-113	1ПГ-3АтVт-МПЖ-200П-2	8	2980	
53	-113	1ПГ-3АтVт-МПЖ-200П-3	3	2980	
54	1.465-10/82 вып.1	1ПВ14-3АтVт-МПЖ-200	4	3610	
55	1.465-10/82 вып.1	1ПВ7-3АтVт-МПЖ-200П	1	3470	
56	ТП904.1- -КЖИ-114	1ПВ10-3АтVт-МПЖ-200П-1	1	3810	
57	-114	1ПВ4-3АтVт-МПЖ-200П-1	2	3570	
58	-114	1ПВ4-3АтVт-МПЖ-200П-2	1	3570	
59	-115	1ПВ14-3АтVт-МПЖ-200П-1	1	3610	
60	1.465-10/82 вып.1	1ПГ-5АтVт-МПЖ-200П	2	2980	
61	ТП904.1- -КЖИ-113	1ПГ-4АтVт-МПЖ-200П-1	4	2980	
62	-117	1ПГ-5АтVт-МПЖ-200П-1	3	2980	
63	ПК-01-88	ПЖ1-3	9	178	
		Стаканы			
68	1.494-24 вып.1	СБ4Б-1	3	160	
69		СБ7Б-1	1	320	
70		СБ10Б-1	1	280	
71		СБ14Б-2	5	460	
		Лестничная площадка			
73	1.020-1 вып 7-1	ЛП15.12	1	490	

Продолжение спецификации см. на листе 43.

61

8690/6

Привязан

Инв. №

Провер.	Ханин	
Инженер	Толмачева	
Ст. инж.	Коротенко	
Рук. гр.	Ханин	
Нач. осп.	Саакьянц	
Гл. спец. ТО	Боярченко	
Н. контр.	Луценко	
ГИП	Осташевский	

ТП 904.1-56,84-КЖ

Компрессорная станция 4К-500А0 с осушкой воздуха

Стадия	Лист	Листов
Р	42	

Спецификация к схемам расположения элементов каркаса, лестницы, плит покрытия и фундаментов под оборудование.

ГОССТРОЙ СССР РОСТОВСКИЙ ПРОМСТРОЙНИИПРОЕКТ

Копировал №

Формат А2

Типовой проект 904-1-56,84 КЖ альбом

Спецификация к схемам расположения элементов каркаса, лестницы, плит покрытия и фундаментов под оборудование (Продолжение)

Марка поз.	Обозначение	Наименование	Кол.	Масса ед, кг	Примечание
		Лестничный марш			
74	1.020-1 вып. 7-1	ЛМ57.14.18	2	2340	
		Фундаменты под оборудование			
93	ТП 904-1- -КЖ лист 61	ФОМ 22	1		
94		ФОМ 23	1		
95		ФОМ 24	1		
96		ФОМ 25	1		
97		ФОМ 26	1		
98		ФОМ 27	1		
		Связи вертикальные			
77	КЭ-01-49 вып. I	СВ4	2	489	
78	1.439-2	Стойка фахверка СФ13	4	533,7	
		Насадки фахверка			
79	ТП 904-1- -КЖИ-МС5	МС 5	4	50.8	
80	1.439-2	НУ-3	2	43.0	
81		НУ-4	2	43.0	
82		НФ-1	2	29.8	
83		Консоль опорная РК-2	12	14.7	
84		То же ТК-2	4	17.5	
85	ТП 904-1- -КЖИ-МС6	" МС6	4		
86	-МС7	" МС7	1		
87	-МС8	" МС8	1		
		Ограждение			
88	1.020-1 вып. 8-1	ОЛ-36-1	4	53.7	
89		ОВПЛ-36-1	1	18.52	
90		ОНПЛ-36-1	1	17.46	
91		ОДМ-23-1	4	2.55	
92		ОВП-30-1	1	22.72	
		Изделия соединительные			
*)	1.400-7	ММ-1	28	2.5	*) По узлам 2.420-1 вып. 1
		ММ-14	6	10.7	
		ММ-19	6	6.3	2.460-15 вып. 0
	1.463-3 вып. 1	МС 1	18	15.7	2.432-1 вып. 1
	2.460-15 вып. 0	МС 1	40	0.03	1.020-1 вып. 10-1
	1.439-2	Т-13	8	2,0	лист 43, 45, 46
	ТП904-1- -КЖ лист 46	-150×8 Гост 103-76 Р=300	6	3.0	
	1.020-1 вып. 10-1	МС-7	1	2,8	
		МС-31	28	0.495	
		МС-32	3	0.113	
	1.020-1 вып. 9-1	МС-33	11	15,7	
	ТП904-1- -КЖ лист 45	-300×20 Гост 82-70* Р=300	1	14,2	
	ТП904-1- -КЖИ-МС18	МС18	1	7.4	
	-МС11	МС 11	10	19.0	
	1.020-1 вып. 10-1	МС-27	1	1.55	

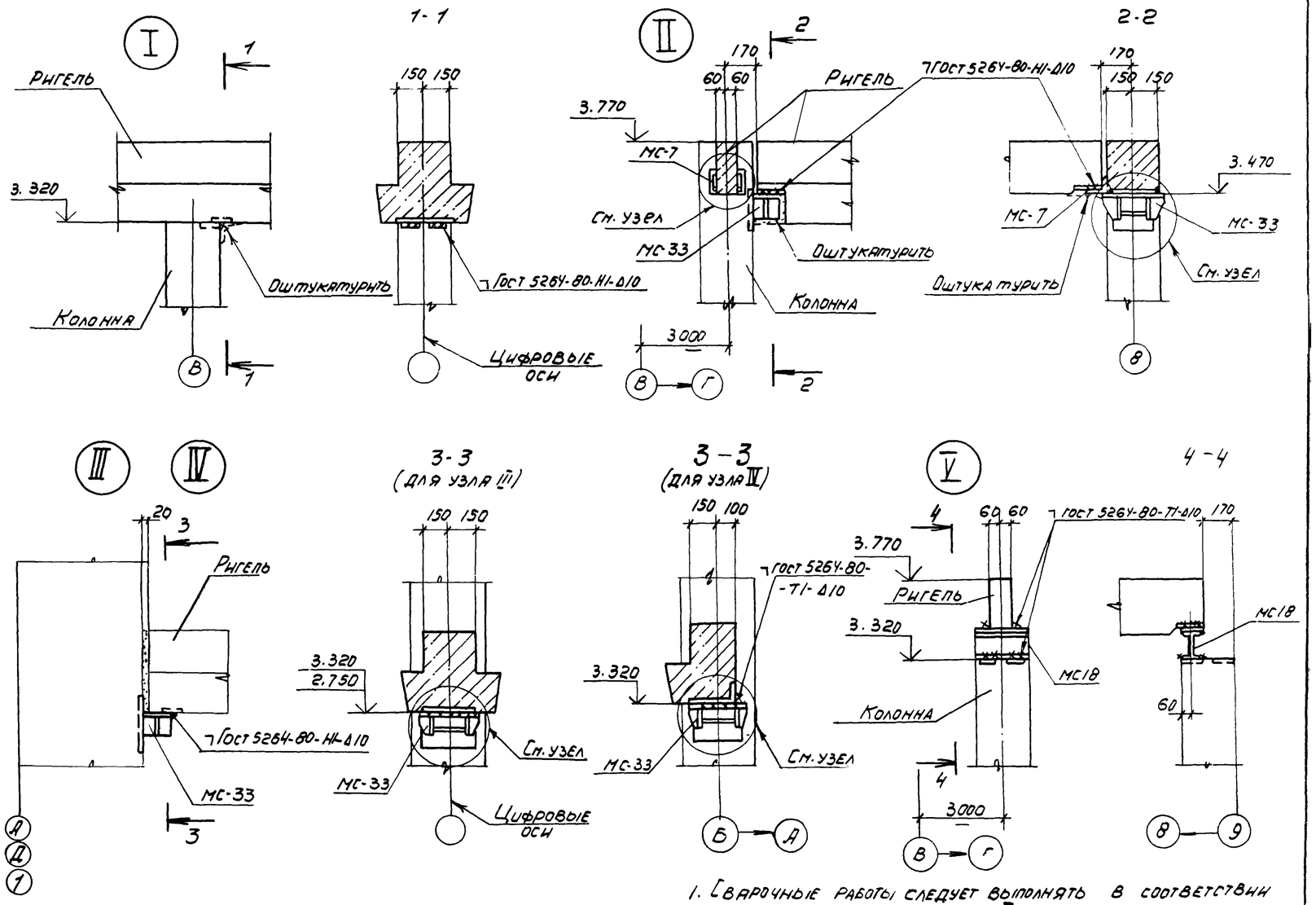

1. Сварочные работы следует выполнять в соответствии с указаниями СН 393-78. Для сварки применяются электроды типа Э42А-Ф и Э46-Т

2. Замоноличивание зазора между торцом ригеля и колонной и оштукатуривание выполнять цементным раствором марки 200.

Узлы крепления МС-33, МС-7

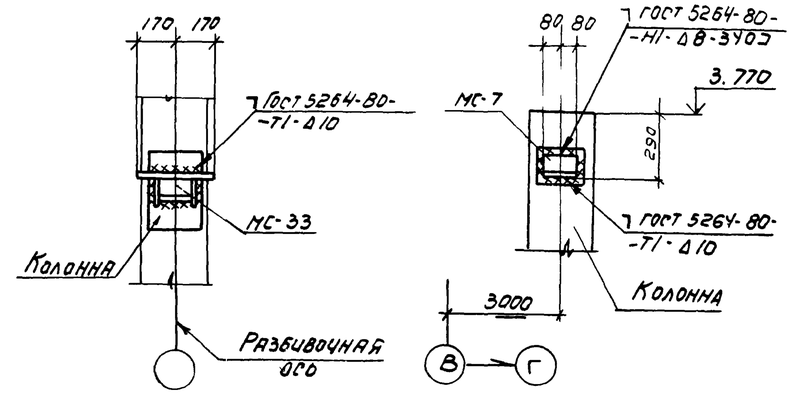

Привязан

Инв. №

62

8690/6

Проверил	Ханин		
Инженер	Толмачева		
Ст. инж.	Коротенко		
Рук. гр.	Ханин		
Нач. осл.	Саакьянц		
Гл. спец.	Боярченко		
Н. контр.	Луценко		
ГИП	Осташевский		

ТП904-1-56,84 КЖ

Компрессорная станция ЧК-500АО с осушкой воздуха

Стадия Р | Лист 43 | Листов

Узлы I-V

Госстрой СССР Ростовский промстройниипроект

Цифровая подпись и дата | Взам. инв. №

Инв. № подл.

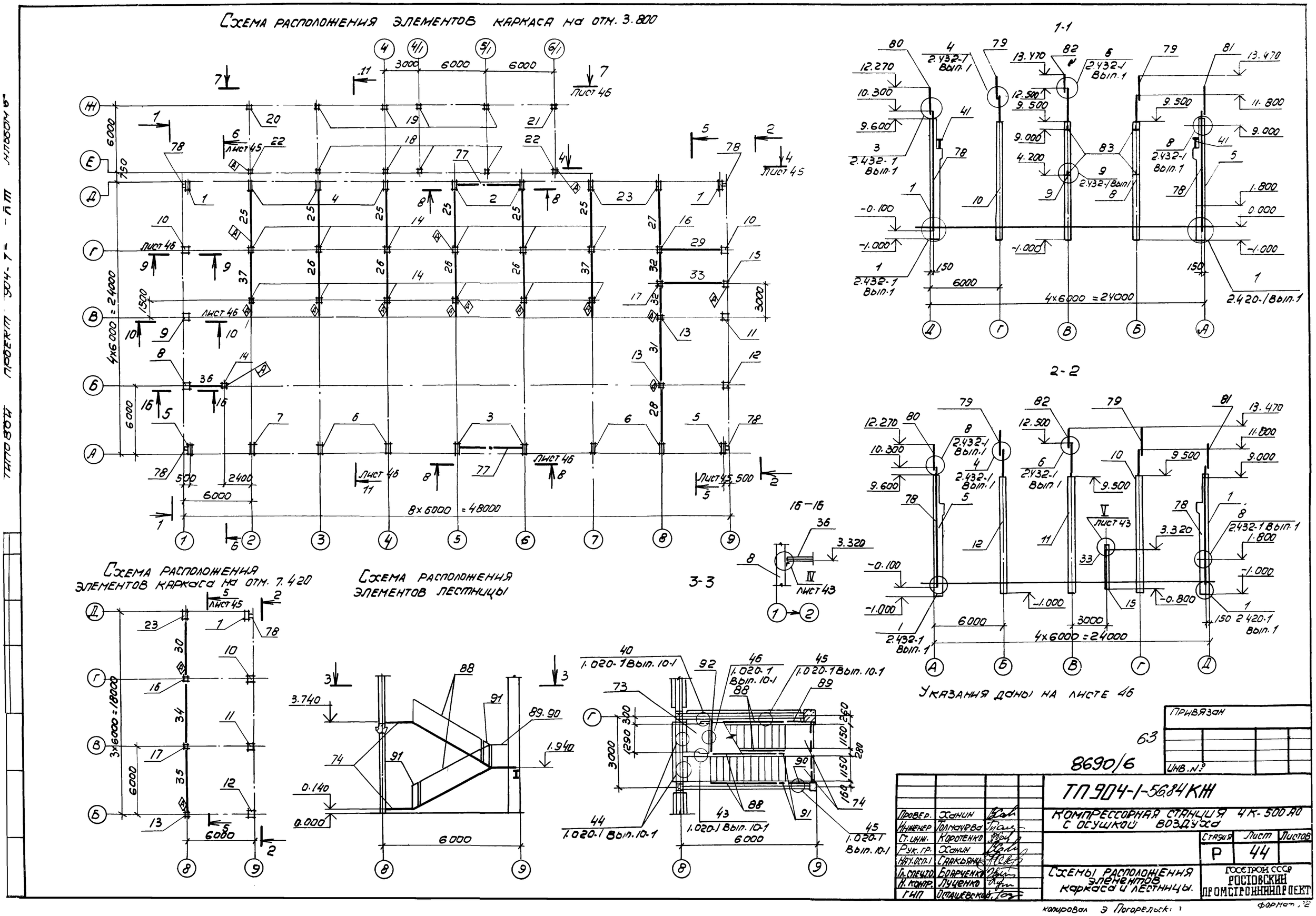
Схема расположения элементов каркаса на отм. 3.800
Схема расположения элементов каркаса на отм. 7.420
Схема расположения элементов лестницы
1-1
2-2
3-3
16-16
Указания даны на листе 46
4x6000 = 24000
8x6000 = 48000
3x6000 = 18000
Лист 46
Лист 45
Лист 43
Привязан
Инв. №
63
8690/6
ТП 904-1-56.84 КЖ
Компрессорная станция 4К-500 АО с осушкой воздуха
Схемы расположения элементов каркаса и лестницы.
Стадия Р
Лист 44
Листов
Провер. Ханин
Инженер Толмачева
Ст. инж. Коротенко
Рук. гр. Ханин
Нач. осп. 1 Саакьянц
Гл. спец. Боарченко
Н. контр. Луценко
ГИП Осташевский
Госстрой СССР
Ростовский промстройниипроект
Копировал Э. Погорельский
Формат 72

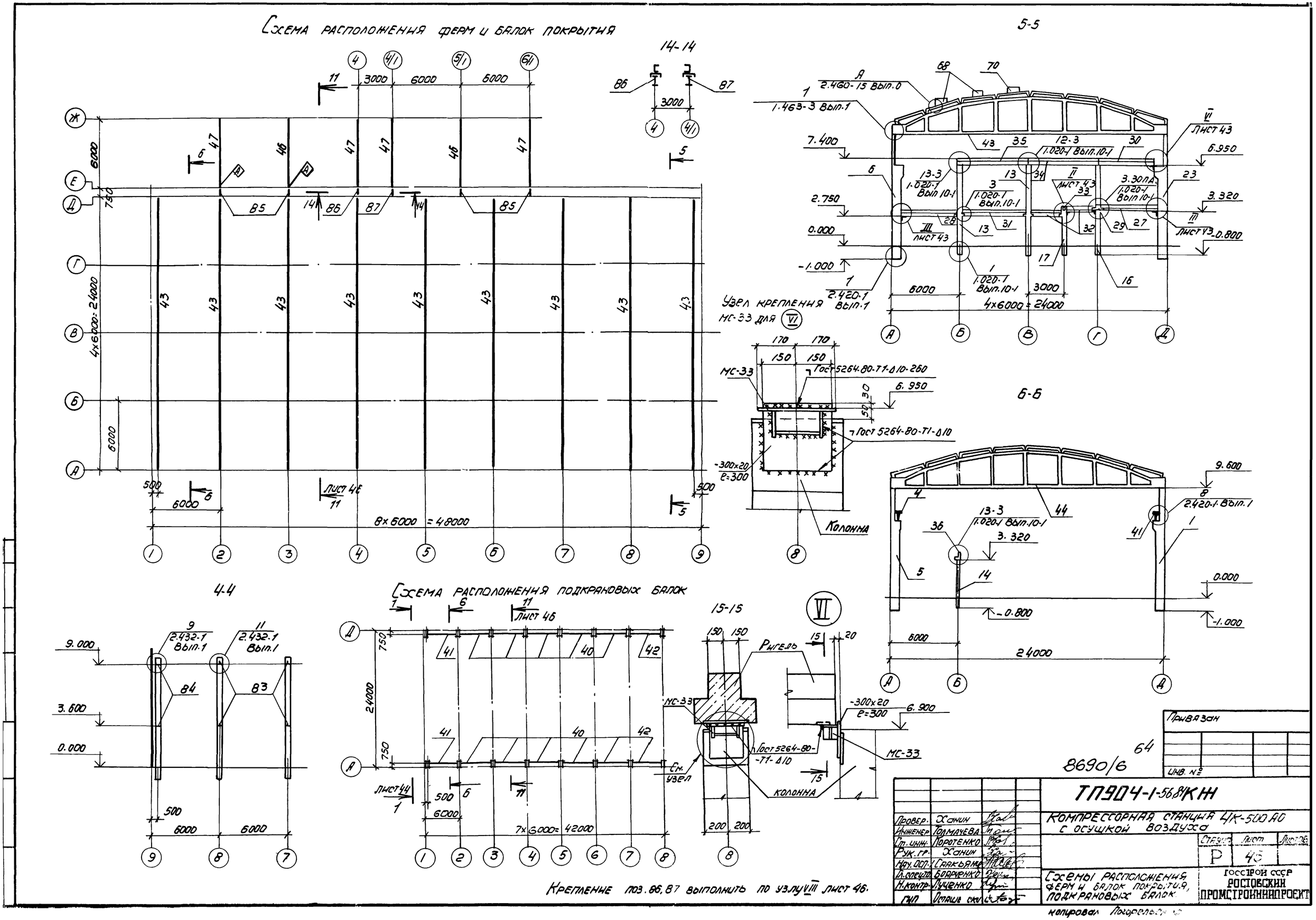
Схема расположения ферм и балок покрытия
14-14
5-5
Узел крепления МС-33 для VI
6-6
4-4
Схема расположения подкрановых балок
15-15
Ригель
Колонна
Лист 46
Лист 44
Лист 43
Лист 43
Лист 43
Лист 46
Лист 44
4x6000=24000
8x6000=48000
7x6000=42000
24000
Крепление поз. 86, 87 выполнить по узлу VIII лист 46.
Привязан
Инв. №
64
8690/6
ТП904-1-56.84 КЖ
Компрессорная станция ЦК-500 АО с осушкой воздуха
Провер. Ханин
Инженер Толмачева
Ст. инж. Коротенко
Рук. гр. Ханин
Нач. осп. Саакьянц
Гл. спец. Бояренко
Н. контр. Лученко
ГИП Осташевский
Стадия Р
Лист 46
Листов
Схемы расположения ферм и балок покрытия, подкрановых балок
Госстрой СССР
Ростовский промстройниипроект
Копировал Погорельский

Схема расположения плит покрытия

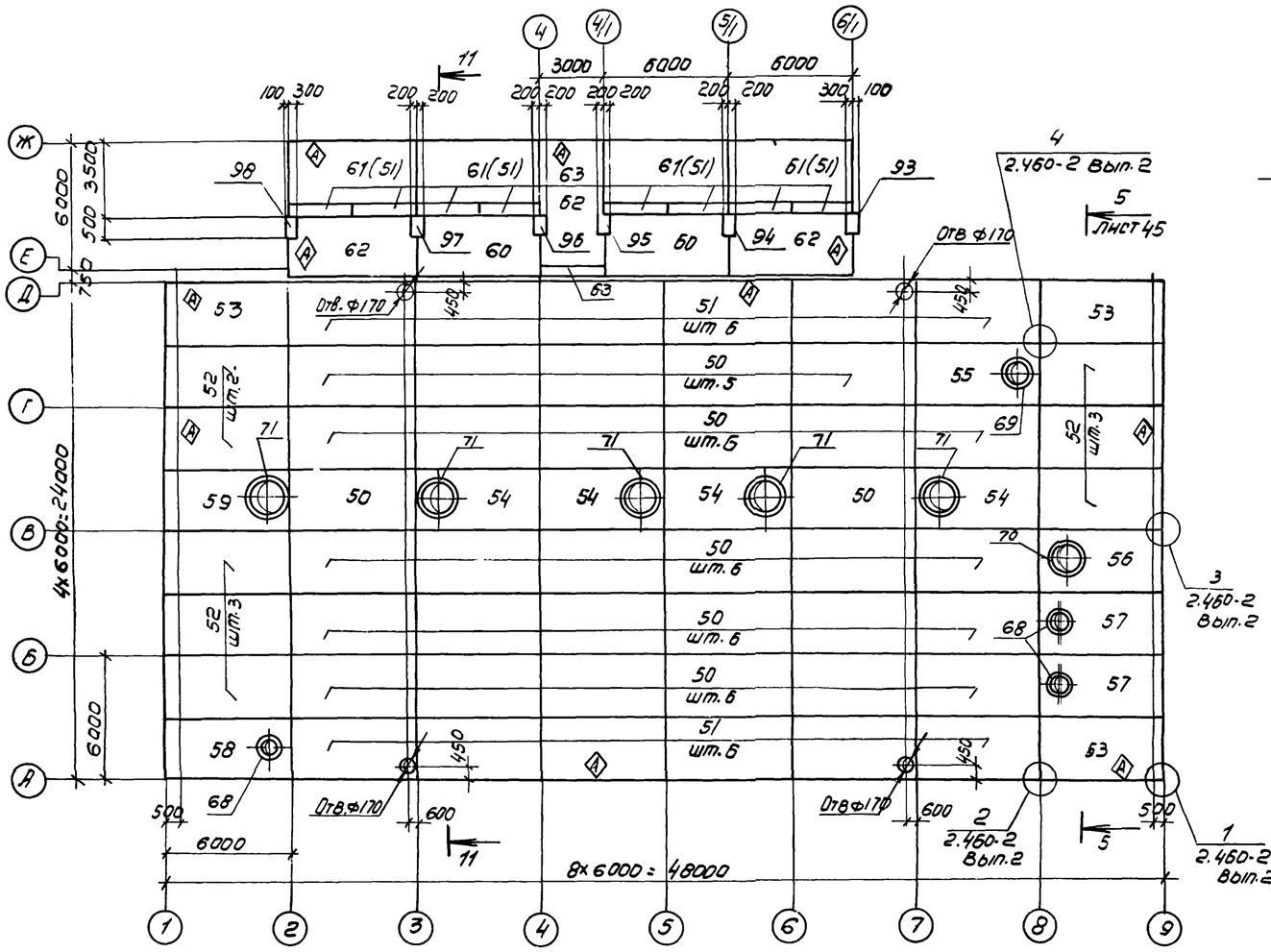

11-11

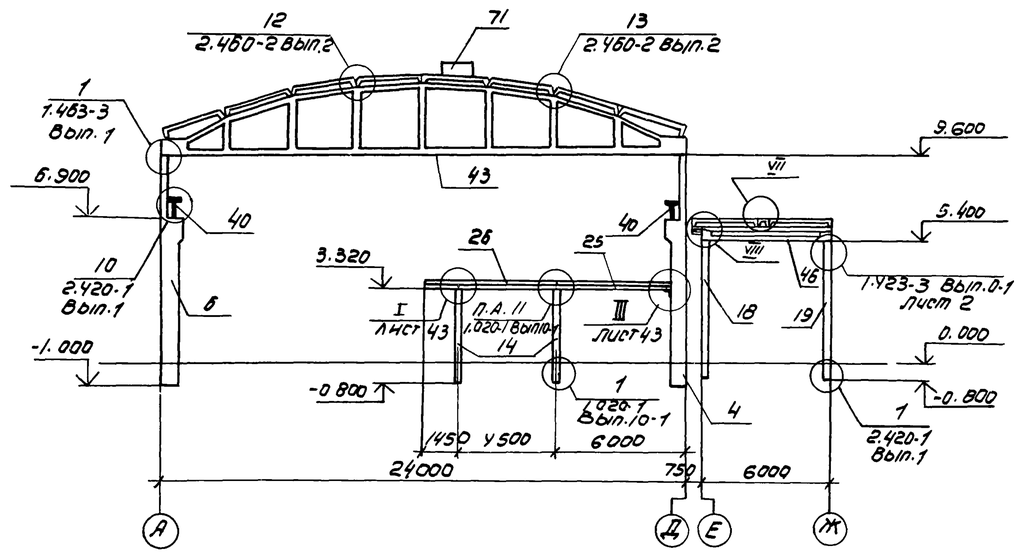

12-12

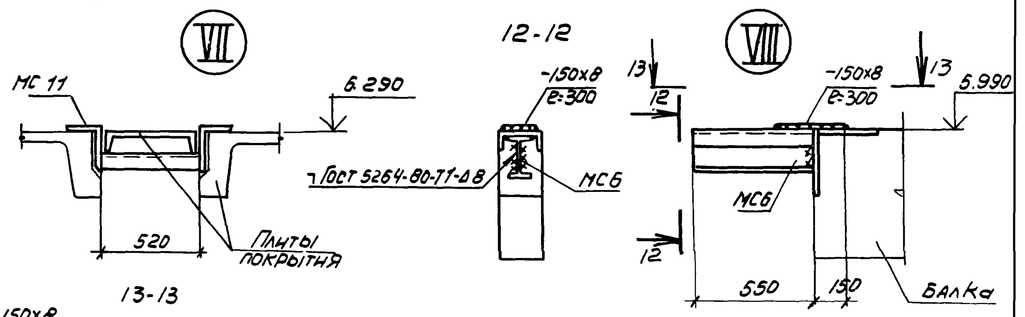

13-13

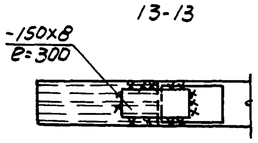

9-9, 10-10

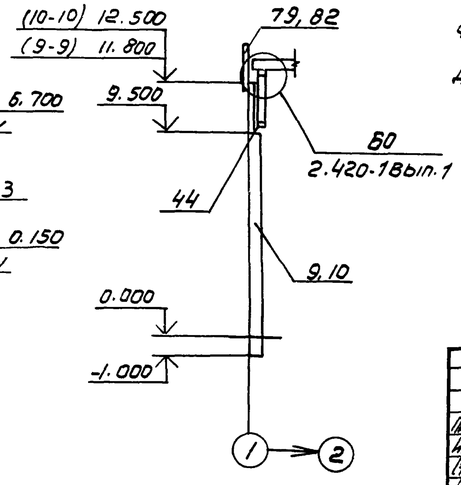

7-7

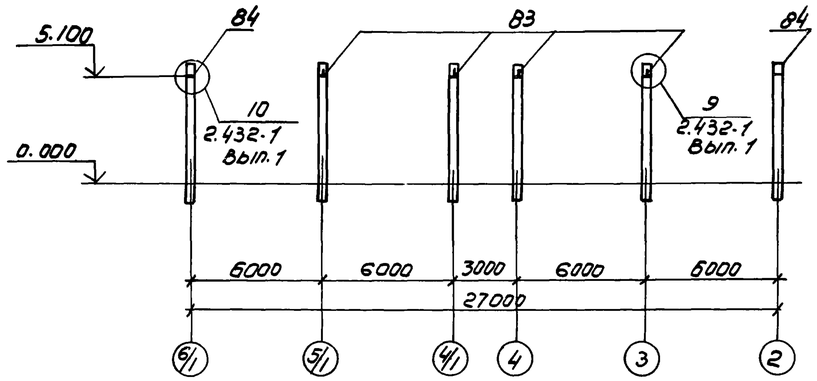

8-8

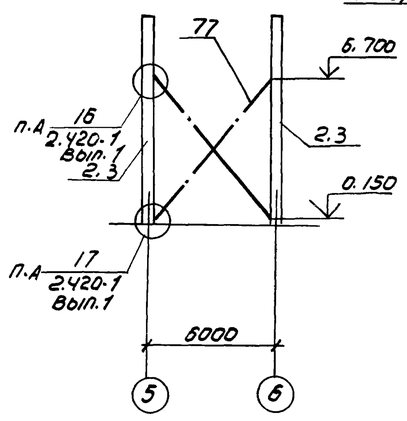

1. Отверстия в плитах покрытия ф170 выполнить рассверловкой отверстий по периметру с последующей вырезкой арматуры.
2. Соединение металлической части с железобетонной частью составных колонн поз. 8-12 должно производиться заводом изготовителем.
3. Индекс (А) дан для ориентации при монтаже
4. Плиты поз. 51 у оси „Ж", указанные в скобках даны только для II снегового района.

Привязан

Инв. №

65

8690/6

56,84

ТП904-1-КЖ

Проверил	Ханин	
Инженер	Толмачёва	
Ст. инж.	Коротенко	
Рук. гр.	Ханин	
Нач. осп.	Саакьянц	
Гл. спец.	Боярченко	
Н. контр.	Луценко	
ГИП	Осташевски	

Компрессорная станция 4К-500 АО с осушкой воздуха

Стадия	Лист	Листов
Р	46	

Схема расположения плит покрытия

Госстрой СССР Ростовский промстройниипроект

Копировал Погорелская

Формат А2

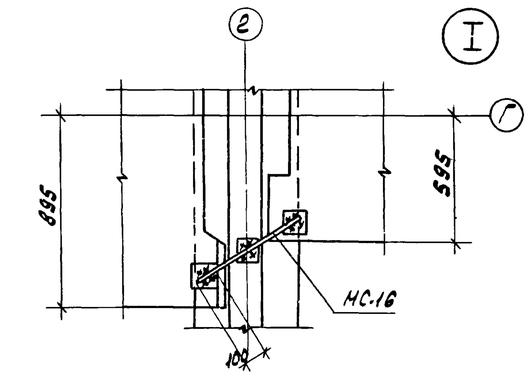

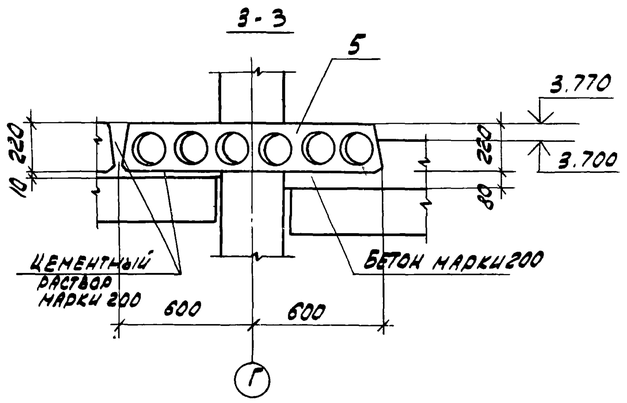

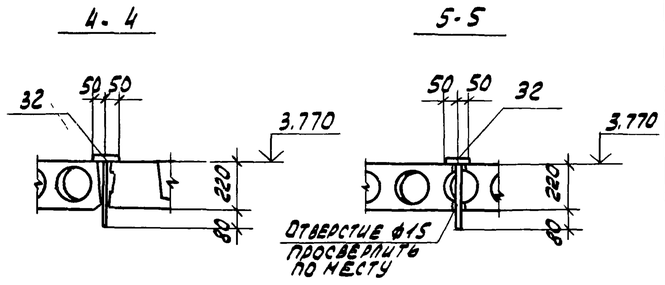

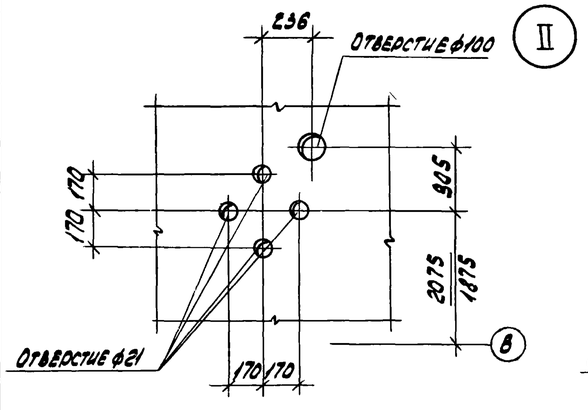

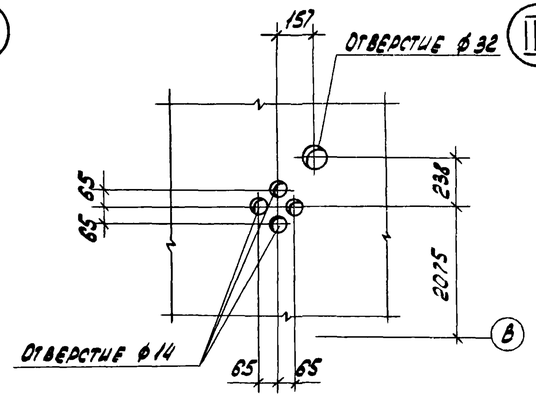

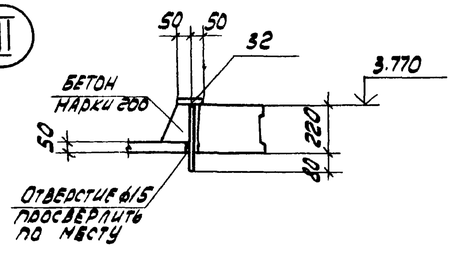

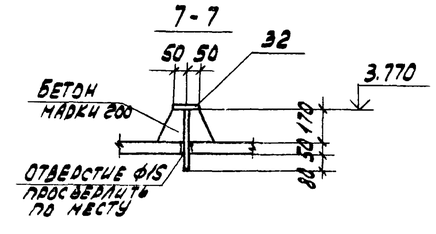

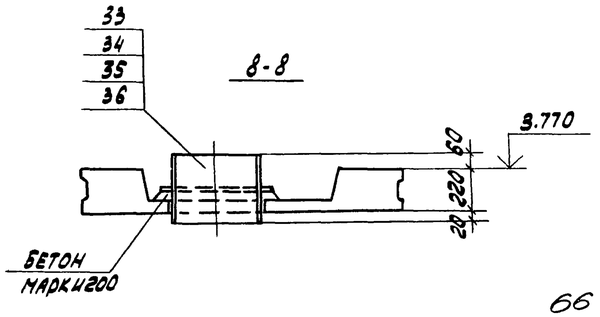

СПЕЦИФИКАЦИЯ К СХЕМАМ РАСПОЛОЖЕНИЯ ПЛИТ ПЕРЕКРЫТИЯ

МАРКА ПОЗ.	ОБОЗНАЧЕНИЕ	НАИМЕНОВАНИЕ	КОЛ.	МАССА ЕД. КГ	ПРИМЕЧАНИЕ
		ПЛИТЫ ПЕРЕКРЫТИЯ			
1	1.041-1 выпуск 1	ПК56.12-5АтVT	18	2000	
2	1.041-1 выпуск 1	ПК56.15-4АтVT	6	2600	
3	ТП904.1- -КЖИ.101	ПРС56.15-10АтVT-1	1	2500	
4	1.041-1 выпуск 1	ПК56.12-16АтVT	5	2000	
5	1.041-1 выпуск 1	ПК56.12-5АтVT-2	6	2000	
6	ТП904.1- -КЖИ.102	ПРС56.15-10АтVT-2	5	2500	
7	-102	ПРС56.15-10АтVT-8	1	2500	
8	-105	ПРС56.15-10АтVT-3	1	2500	
9	-106	ПРС56.15-16АтVT-1	1	2500	
10	-107	ПРС56.15-16АтVT-2	1	2500	
11	-108	ПРС56.15-16АтVT-3	1	2500	
12	-109	ПРС56.15-16АтVT-4	1	2500	
13	-110	ПРС56.15-16АтVT-5	1	2500	
14	-103	ПРС56.12-10АтVT-4	1	2500	
15	-111	ПРС56.15-16АтVT-6	1	2500	
16	-111	ПРС56.15-16АтVT-7	1	2500	
17	-111	ПРС56.15-16АтVT-8	1	2500	
18	-111	ПРС56.15-16АтVT-9	1	2500	
19	1.041-1 выпуск 4	ПРС56.15-16АтVT	1	2500	
20	1.041-1 выпуск 1	ПК56.15-8АтVT	6	2600	
21	ТП904.1 -КЖИ-112	ПРС56.15-10АтVT-5	1	2500	
22	1041-1 выпуск 1	ПК56.12-8АтVT	1	2000	
23	ТП904.1- -КЖИ-104	ПРС56.15-10АтVT-6	1	2500	
24	-104	ПРС56.15-10АтVT-7	2	2500	

МАРКА ПОЗ.	ОБОЗНАЧЕНИЕ	НАИМЕНОВАНИЕ	КОЛ.	МАССА ЕД. КГ	ПРИМЕЧАНИЕ
		ОПОРНЫЕ ПОДУШКИ			
25	3.006-2 вып. II-2	ОП3	4	40	
		ПЛИТЫ МОНОЛИТНЫЕ			
26	ТП904.1- -КЖ лист 49	ПМ1	1		
27	лист 50	ПМ2	1		
28		ПМ3	1		
29		ПМ4	1		
30		ПМ5	1		
31		ПМ6	1		
		ИЗДЕЛИЯ СОЕДИНИТЕЛЬНЫЕ			
32	ТП904.1- -КЖИ-МС1	МС1	34	1.0	
37	ТП904.1- -КЖИ-МС19	МС19	2	8.9	
*)	1.020-1 вып.10-1	МС-16	20	0.8	*) по узлам серии 1.020-1 вып.10-1
		МС-18	6	0.3	
		МС-20	6	1.8	
		МС-25	7	0.5	
		САЛЬНИКИ			
33	3.901-5	Ду 300 ℓ=300	8	30.4	
34		Ду 200 ℓ=300	4	21.4	
35		Ду 50 ℓ=300	8	5.0	
36		Ду 125 ℓ=300	8	9.3	

66

8690/6

Инжен.	Федотова	
Ст.инж.	Коротенко	
Рук.гр.	Ханин	
Нач.осп.1	Саакьянц	
Гл.спец.	Боярченко	
Н.контр.	Луценко	
ГИП	Осташевский	

ТП 904-1-56,84-КЖ

КОМПРЕССОРНАЯ СТАНЦИЯ С ОСУШКОЙ ВОЗДУХА 4К-500 А0

СХЕМЫ РАСПОЛОЖЕНИЯ ПЛИТ ПЕРЕКРЫТИЯ (НАЧАЛО)

СТАДИЯ	ЛИСТ	ЛИСТОВ
Р	47	

ГОССТРОЙ СССР РОСТОВСКИЙ ПРОМСТРОЙНИЙПРОЕКТ

Привязан

Инв.№

КОПИРОВАЛ

ТИПОВОЙ ПРОЕКТ УОН-1-56,84 ПЛ.

Типовой проект 904-1-56,84 АК. Альбом 6.

Схема расположения плит перекрытия на отм. 3.800

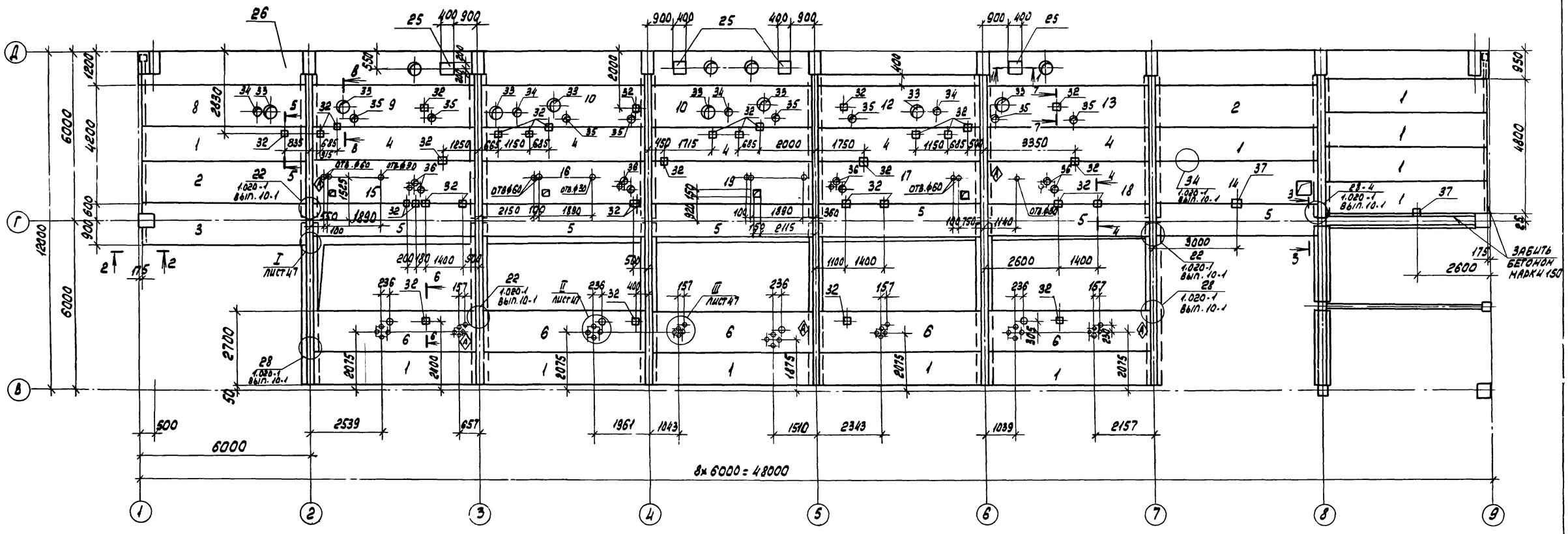

Схемы расположения плит перекрытия

на отм. 3.200

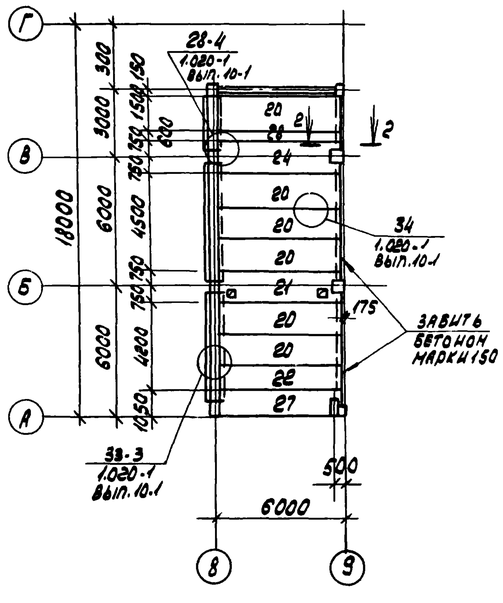

на отм. 7.420

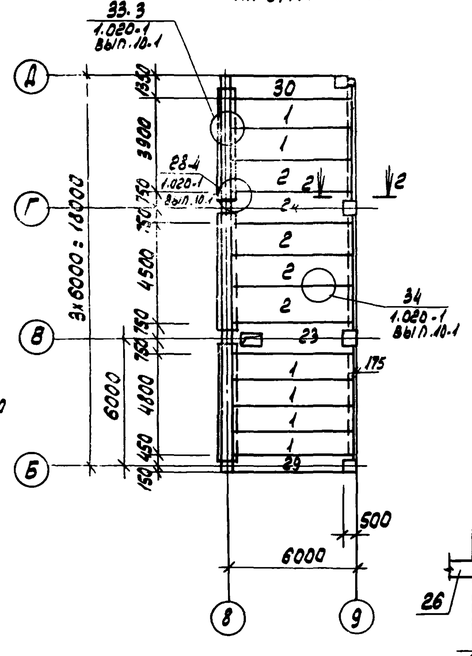

на отм. 3.800

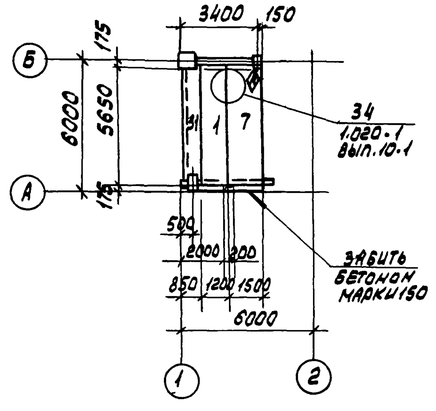

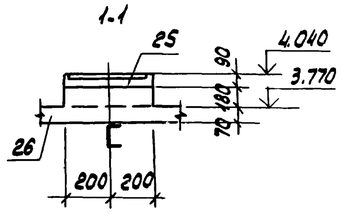

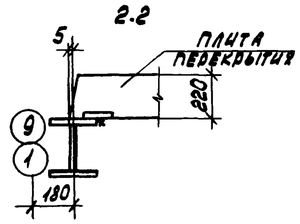

1. Индекс Ⓐ дан для ориентации при монтаже
2. Расход бетона по схемам расположения плит перекрытия на замоноличивания равен: бетон марки 150 - 1.0 м³, бетон марки 200 - 0.6 м³.
3. Отверстия до ϕ150 в плитах перекрытия выполнить рассверловкой по периметру с последующей вырезкой арматуры.
4. На свободных от оборудования местах нагрузка на перекрытия 3 кПа (300 кгс/м²).
5. Сварочные работы следует выполнять в соответствии с указаниями СН 393-78. Для сварки применяются электроды типа Э42А и Э46Т.

Привязан

67

8690/6

Инв. №

ТП 904-1-56,84 - КЖ			
Компрессорная станция с осушкой воздуха 4К-500А0			
Инж. Н.	Федотова		
Ст. инж.	Коротенко		
Рук. гр.	Ханин		
Нач. отд.	Сакьянц		
Гл. спец.	Бондаренко		
Н. контр.	Луценко		
ГИП	Осташевский		
Схемы расположения плит перекрытия. (окончание).	Стадия: Р; Лист: 48; Листов:		
	Госстрой СССР Ростовский Промстройниипроект		

Копировал

Формат А3

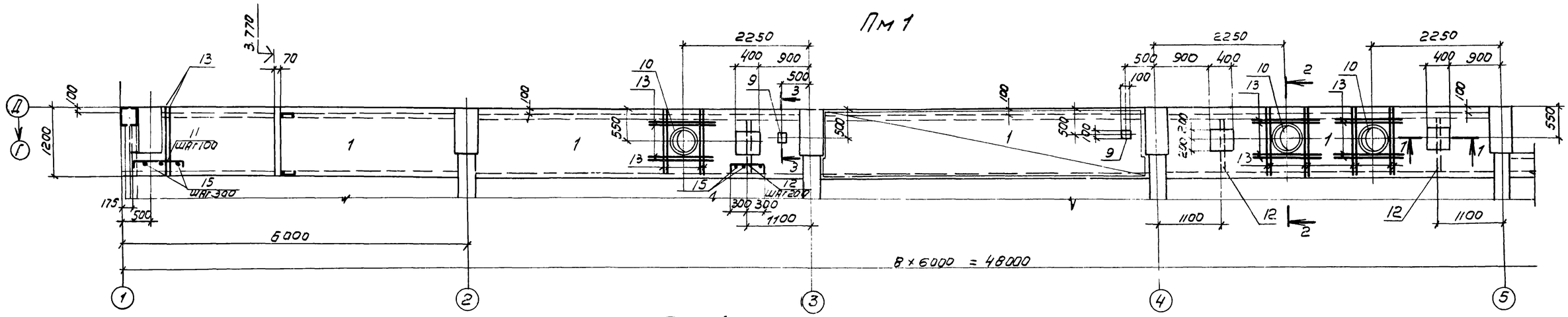

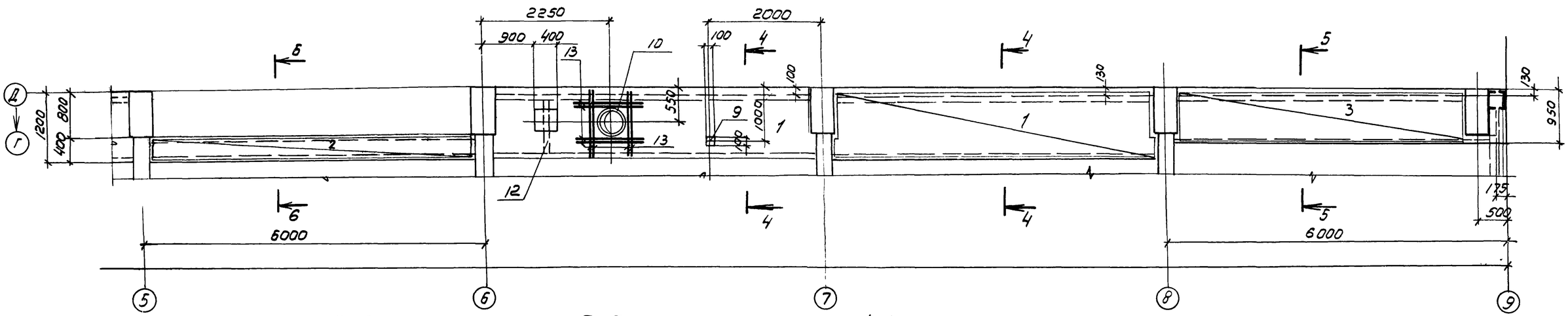

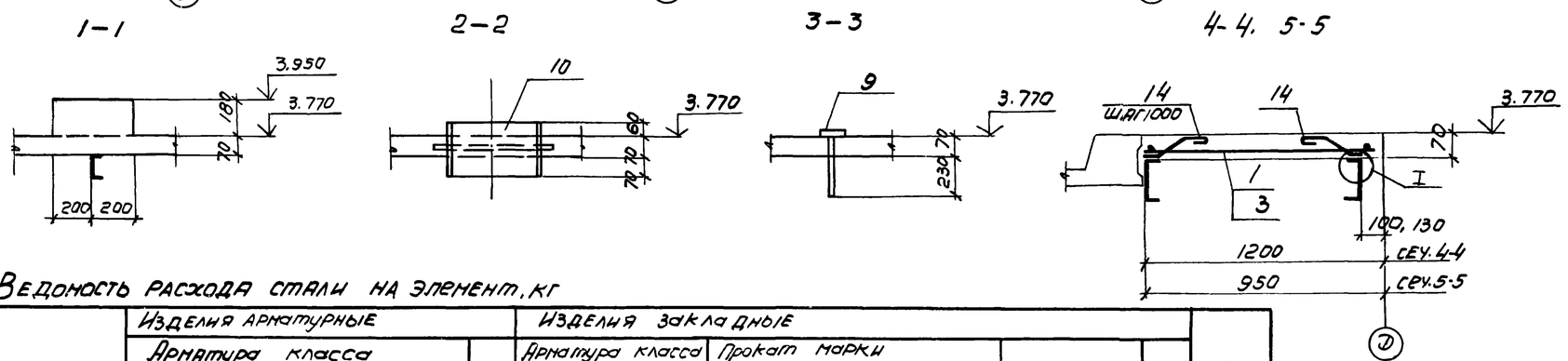

1. В местах отверстий арматуру вырезать по месту.
2. Защитный слой бетона для арматуры равен 10мм.

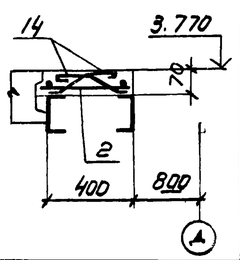

Ведомость расхода стали на элемент, кг

Марка элемента	Изделия арматурные								Изделия закладные														Общий расход
	Арматура класса							Всего	Арматура класса				Прокат марки									Всего	
	А-I				ВР-I				А-I				В.СТ.3КП2										
	Гост 5781-82				Гост 6727-80				Гост 5781-82				Гост 103-76			Гост 82-70			Гост 10704-76				
	Ф6	Ф10		Итого	Ф5		Итого		Ф10	Ф16		Итого	-10×100			-10×428 ×490			Труба Ф426×7				
Пм1	19.0	26.4		47.4	73.2		73.2	120.6	0.6	20.8		21.4	2.4			14.0			58.0			95.8	216.4
Пм2	1.5	2.1		3.6	7.8		7.8	11.4															11.4
Пм3	1.3			1.3	5.5		5.5	6.8															6.8
Пм4	1.3			1.3	5.4		5.4	6.7															6.7
Пм5	2.8	8.7		11.5	11.6		11.6	23.1															23.1
Пм6	2.0			2.0	6.6		6.6	8.6															8.6

Привязан

Инв. №

68

8690/6

Инжен.	Федотова	
Ст. инж.	Коротенко	
Рук. гр.	Ханин	
Нач. осп.	Саакьянц	
Гл. спец.	Боярченко	
Н. контр.	Лущенко	
ГИП	Осташевск	

ТП904-1-56.84КЖ

Компрессорная станция ЧК-500АО с осушкой воздуха

Стадия	Лист	Листов
Р	49	

Плиты Пм1 – Пм6 (начало)

Госстрой СССР Московский Промстройниипроект

ПМ2

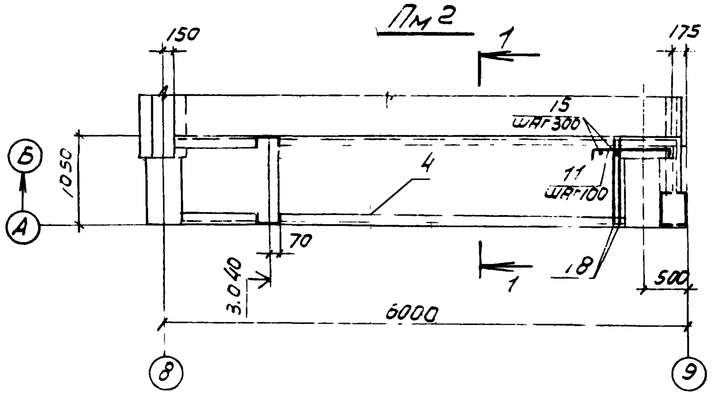

ПМ3

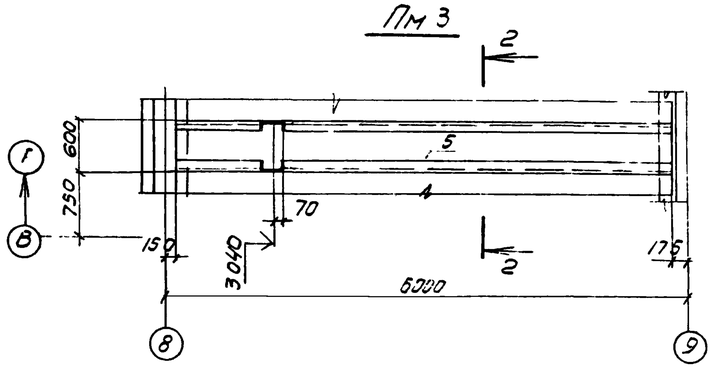

ПМ4

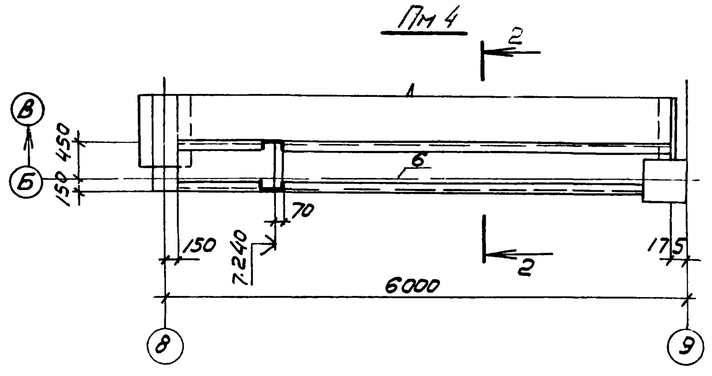

ПМ5

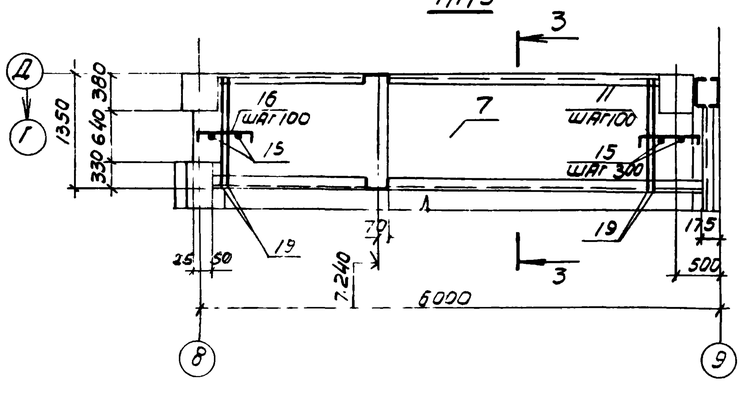

Ведомость деталей

Поз.	Эскиз
11	60 — 1000 — 60
12	60 — 600 — 60
13	1180
14	50 120 150 6 100
16	60 — 600 — 60
17	60 — 280 — 60

1-1; 2-2; 3-3

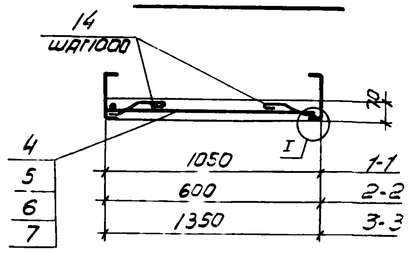

ПМ6

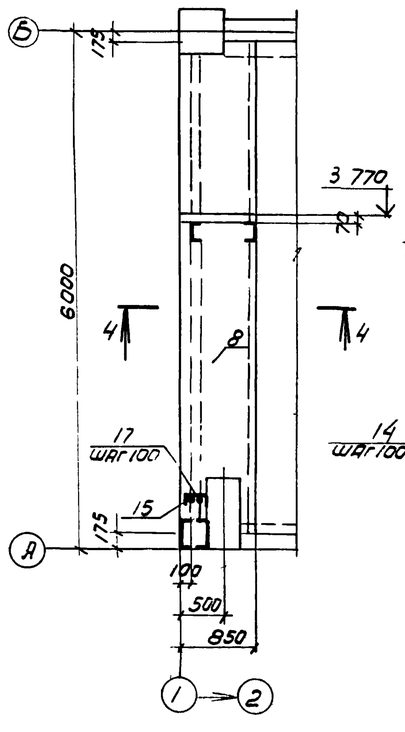

4-4

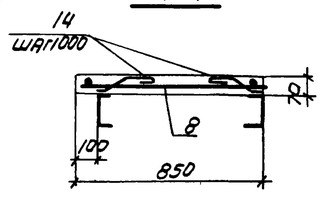

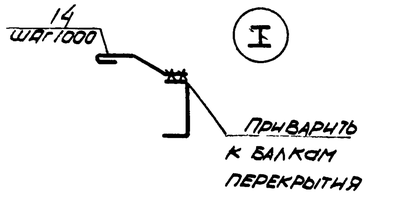

Спецификация к монолитным плитам ПМ1 – ПМ6

Формат	Зона	Поз.	Обозначение	Наименование	кол. на шелом. ПМ1	ПМ2	ПМ3	ПМ4	ПМ5	ПМ6		Примечание
				Сборочные единицы								
				Сетки арматурные								
А3		1	ТП 904-1- -КНН-С1	С1	6							
А3		2	-С1	С2	1							
А3		3	-С1	С3	1							
А3		4	-С1	С4		1						
А3		5	-С1	С5			1					
А3		6	-С1	С6				1				
А3		7	-С1	С7					1			
А3		8	-С1	С8						1		
				Изделие закладное								
А4		9	ТП 904-1- -КНН-МС1	МС1	3							
		10	3.901-5	Сальник Ду 300 Р=200	4							
				Детали								
Б.Ч.		11*		ф10АI ГОСТ 5781-82 Р=1120	4	3			8			0.7кг
Б.Ч.		12*		ф6АI ГОСТ 5781-82 Р=720	28							0.16кг
Б.Ч.		13*		ф10АI ГОСТ 5781-82 Р=1300	34							0.8кг
Б.Ч.		14*		ф6АI ГОСТ 5781-82 Р=380	112	13	14	14	14	14		0.09кг
Б.Ч.		15*		ф6АI ГОСТ 5781-82	20.0	1.5			7.0	1.5		м 0.22кг
Б.Ч.		16*		ф10АI ГОСТ 5781-82 Р=720					7			0.44кг
Б.Ч.		17*		ф6АI ГОСТ 5781-82 Р=400						4		0.09кг
Б.Ч.		18		ф10АI ГОСТ 5781-82 Р=1030		2						0,63кг
Б.Ч.		19		ф10АI ГОСТ 5781-82 Р=1330					4			0.8кг
				Материалы								
				Бетон марки 200	3.3	0.4	0,24	0.23	0.54	0.3У		

*) Позиции 11 – 17 – смотрите ведомость деталей.

Привязан

Инв. №

69

8690/6

ТП 904-1-56,84 КНН

Компрессорная станция ЧК.500.АО с осушкой воздуха

			Стадия	Лист	Листов
Инженер.	Федотова		Р	50	
Ст. инж.	Коротенко				
Рук. гр.	Ханин				
Нач. отд.	Сакьянц				
Гл. спец.	Бодрученко				
Н. контр.	Лученко				
ГИП	Осташевский				

Плиты ПМ1 – ПМ6. (Окончание)

Госстрой СССР Ростовский Промстройниипроект

Формат А3

Спецификация к схемам расположения стеновых панелей

Марка, поз.	Обозначение	Наименование	Кол.	Масса ед, кг	Примечание
		Панели стеновые			
1	1.432-14/80, вып. 1	ПС600.12.20-Я-1	26	1200	
2		ПС600.18.20-Я-1	12	1800	
3		ПС600.18.20-Я-3	2	1800	
4		ПС600.12.20-Я-7	15	1200	
5		ПС625.12.20-Я-11	16	1200	
6		ПС625.12.20-Я-12	12	1200	
7		ПС625.18.20-Я-11	2	1900	
8		ПС625.18.20-Я-12	1	1900	
9		ПС600.9.20-Я-1	4	900	
10		ПС295.12.20-Я	14	600	
11		ПС295.18.20-Я	11	900	
12		ПС295.12.20-Я-1	2	600	
13		ПС70.12.20-Я	6	100	
14	ТП904-1- -КЖИ-313	ПС600.18.20-Я-1-6	1	1800	
15	-300	ПС295.12.20-Я-а	5	600	
16	-302	ПС600.18.20-Я-3-1	21	1800	
17	-302	ПС600.12.20-Я-3-1	25	1200	
18	-303	ПС145.12.20А-Я-1	14	300	
19	-303	ПС145.18.20А-Я-1	6	400	
20	-306	ПС600.18.20-Я-1-1	1	1800	
21	-307	ПС600.18.20-Я-1-2	1	1800	
22	-308	ПС600.18.20-Я-1-3	1	1800	
23	-309	ПС600.18.20-Я-1-4	1	1800	
24	-310	ПС600.18.20-Я-1-5	1	1800	
25	-311	ПС600.18.20-Я-3-5	1	1800	
26	-311	ПС600.18.20-Я-3-2	1	1800	
27	-311	ПС600.18.20-Я-3-3	1	1800	
28	-304	ПС625.9.20-Я-22-1	2	900	
29	-312	ПС600.12.20-Я-3-2	1	1200	
30	-336	ПС600.12.20-Я-3-4	1	1200	
31	-305	ПС625.9.20-Я-21-1	2	900	
32	-300	ПС295.12.20-Я-б	1	600	
33	-313	ПС600.12.20-Я-1-2	1	1200	
34	-313	ПС600.12.20-Я-1-1	1	1200	
35	-313	ПС600.12.20-Я-7-1	1	1200	
36	-314	ПС600.18.20-Я-3-4	1	1800	
37	-314	ПС625.18.20-Я-22-1	1	1900	
38	-301	ПС295.12.20-Я-в	1	600	
39	-303	ПС145.12.20А-Я-2	2	300	
40	-315	ПС1	1	5500	
41	-315	ПС2	1	5500	
42	-316	ПС3	2	2750	
43	-317	ПС4	1	2750	
44	-318	ПС5	1	5750	
45	ТП904-1- -КЖИ-319	ПС6	2	5750	
46	-318	ПС7	2	3750	
47	-319	ПС8	2	3750	
48	-317	ПС9	1	2750	
49	-320	ПС10	4	425	
50	-321	ПС11	1	5750	
51	-321	ПС12	1	5750	
52	-322	ПС13	1	1250	
53	-322	ПС14	1	2250	
54	-316	ПС15	2	2750	
55	-323	ПС16	1	2750	
56	-323	ПС17	1	2750	
57	-321	ПС18	1	5750	
58	-324	ПС19	2	3500	
59	-324	ПС20	2	5250	
65	-312	ПС600.12.20-Я-3-3	1	1200	
66	1.432-14/80 вып. 1	ПС625.12.20-Я-22	2	1200	
60	1.432-14/80 вып. 2	Панель карнизная ПК6,65-П	4	1200	
61	ТП904-1- -КЖИ-325	То же ПК1	1	600	
		Изделия соединительные			
62	ТП904-1- -КЖИ-МС13	МС13	7	5.1	
63	-МС14	МС14	3	4.0	
64		I 22 ГОСТ 8239-72 е=250	24	6.0	
*	1.439-2	Т-1	341	0.5	
		Т-5	40	0,6	
		Т-6	32	0.8	
		Т-8	32	0.5	
		Т-21	122	0.4	
		Т-24	24	1.0	
		Т-27	21	0.4	
		Т-18	10	1,3	
		Т-10	28	0.4	
		Т-25	4	0.7	
	1.020-1, вып. 10-2	МС-91	2	0.2	
	1.432-14/80, вып. 2	А1	10	0.7	
		А2	10	1.2	
		А3	13	0.4	

*) По узлам ТП904-1-КЖ серий 2.432-1 вып. 1, 1.432-14/80 вып. 2, 1.020-1 вып. 10-2

1. Стеновые панели по осям "Ж", "Г" и "6/1" изготавливаются из тяжелого бетона марки 200. Все остальные стеновые панели изготавливаются из ячеистого бетона марки 35 с плотностью в сухом состоянии ρ =700 кг/м³.
2. В стеновых панелях из ячеистого бетона при массе панели до 1200кг установить монтажные петли марки П1, в панелях массой более 1200кг установить петли марки П2 по серии 1.432-14/80, вып. 3.
3. Расход стали на изготовление монтажных петель для панелей из ячеистого бетона составляет: Ф10АI-199, 2кг; Ф12АI-198, 4кг.
4. Монтаж стеновых панелей выполнять в соответствии с указаниями серии 1.432-14/80, вып. 0, I.
5. Фрагменты к схемам расположения стеновых панелей смотрите на листах 53, 54.
6. Номера узлов даны по серии 2.432-1, вып. I.
7. Крепление карнизной панели к подкарнизной выполнять по узлам "А" и "Б", приведенным в серии 1.432-14/80, вып. 2.
8. Отверстия размером 100 х 100 пробить по месту.
9. Указания по заделке швов между панелями смотрите п 7 пояснительной записки серии 2.432-1, вып. 0.

70

8690/6

ПРИВЯЗАН

ИНВ. №

ТП 904-1-56.84КЖ

Компрессорная станция с осушкой воздуха 4К-500АD

Проверил	Макарова	
Инж.	Решетникова	
Инж.	Коротенко	
Рук.	Ханин	
	Саакьянц	
	Боярченко	
	Лищенко	
ГИП	Осташевский	

Стадия	Лист	Листов
Р	51	

Спецификация к схемам расположения стеновых панелей

Госстрой СССР Ростовский промстройниипроект

Копировал

Альбом 6

Типовой проект ТП 904-1-56.84 КЖ

Схема расположения стеновых панелей по оси А

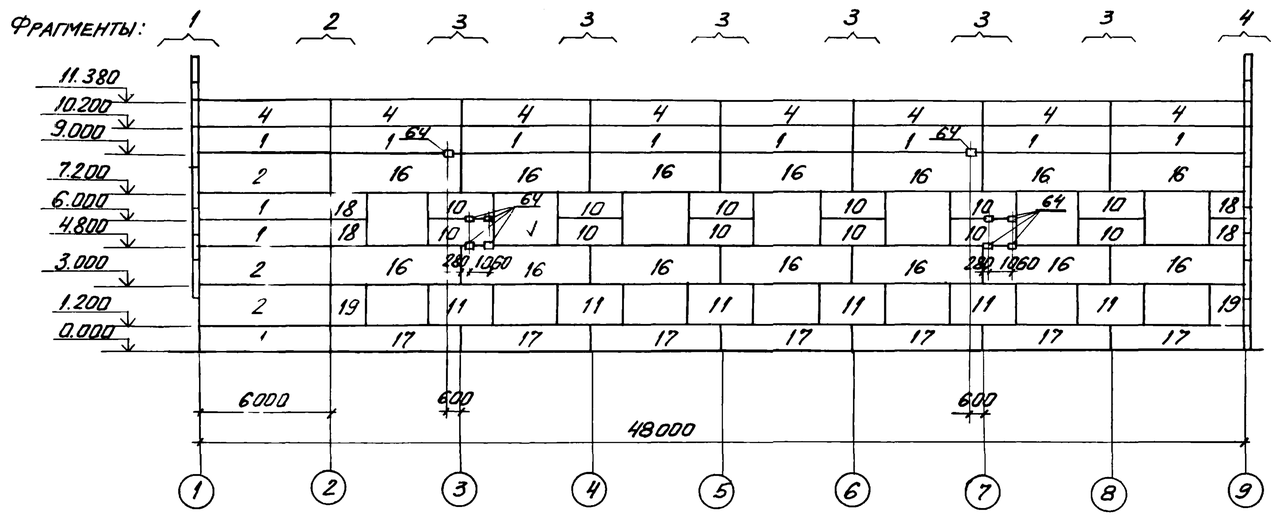

Схема расположения стеновых панелей по оси 1

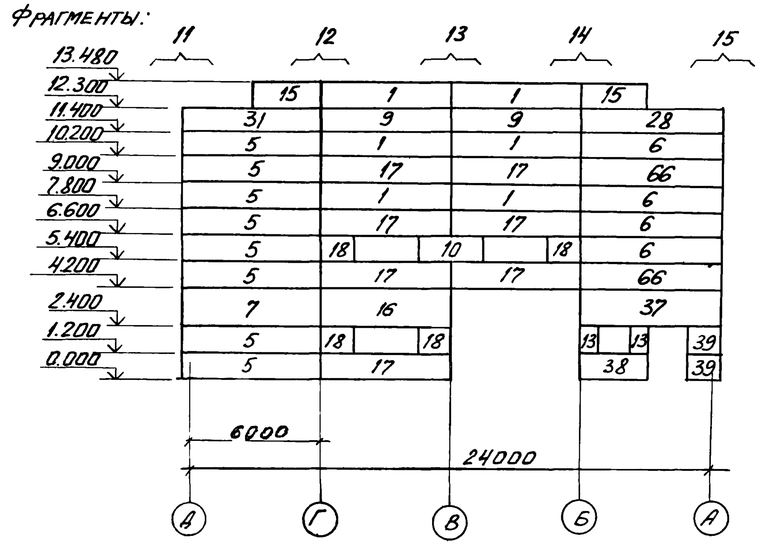

Схема расположения стеновых панелей по оси Д

Схема расположения стеновых панелей по оси 9

Схема расположения стеновых панелей по оси Ж

Схемы расположения стеновых панелей по осям 2 и 6/1

8690/6

71

ТП 904-1-56.84 КЖ

Привязан

Инв. №

Инжен.	Цимбалист		Компрессорная станция 4К-500АО с осушкой воздуха
Инжен.	Решетников		
Ст. инж.	Коротенко		
Рук. гр.	Ханин		
Нач. отд.	Саакьянц		
Гл. спец.	Бояренко		Схемы расположения стеновых панелей
Н. контр.	Луценко		
ГИП	Осташевский		

Стадия	Лист	Листов
Р	52	

Госстрой СССР Ростовский Промстройниипроект

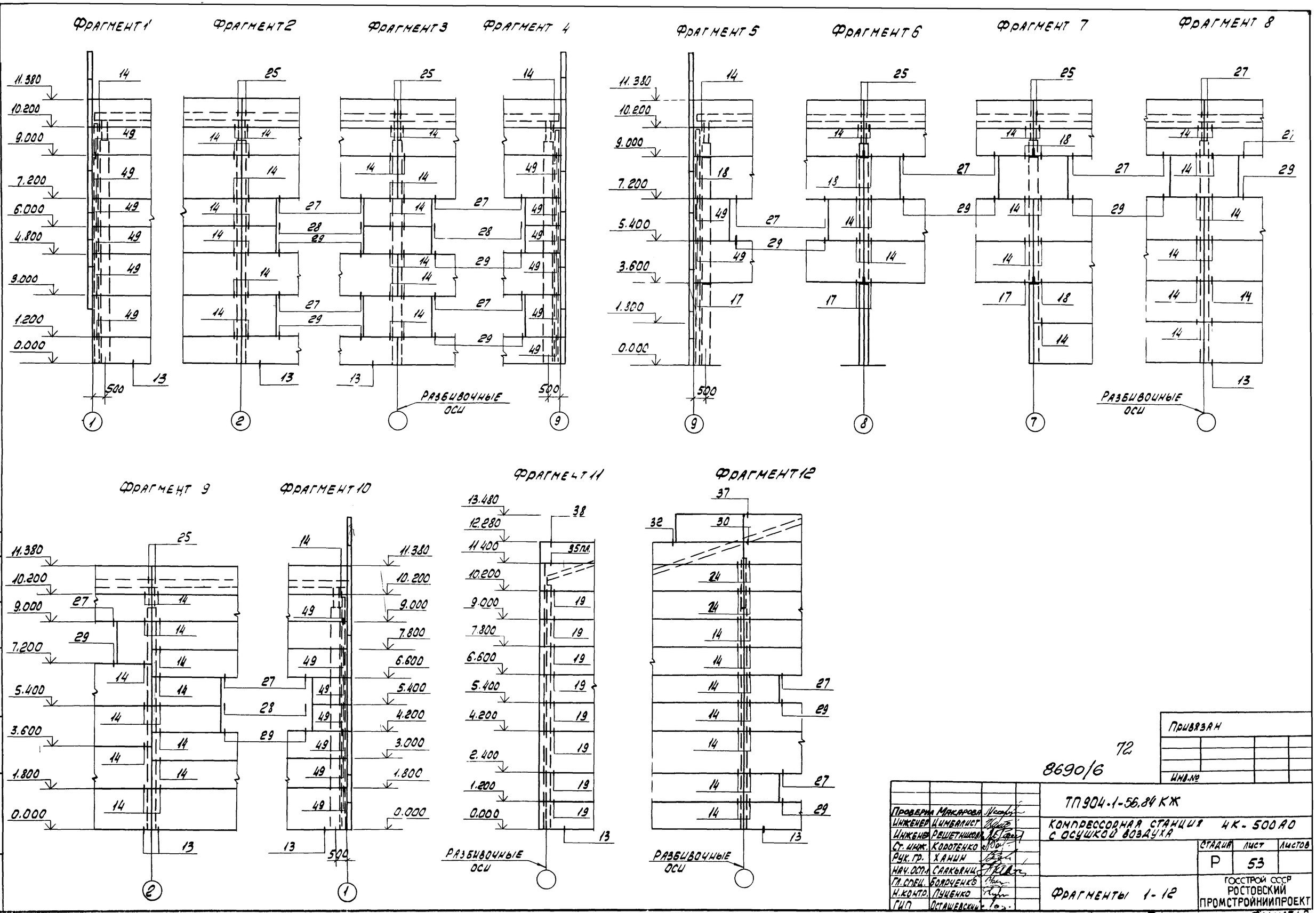

Типовой проект 904-1-56,84 Кж Альбом 6

72

8690/6

Проверил	Макарова	
Инженер	Цимбалист	
Инженер	Решетникова	
Ст. инж.	Коротенко	
Рук. гр.	Ханин	
Нач. осп.	Саакьянц	
Гл. спец.	Боярченко	
Н. контр.	Луценко	
ГИП	Осташевский	

Привязан

Инв. №

ТП 904-1-56,84 КЖ

Компрессорная станция 4К-500А0 с осушкой воздуха

Стадия	Лист	Листов
Р	53	

Фрагменты 1-12

Госстрой СССР
Ростовский промстройниипроект

Копировал

Формат А2

Фрагмент 13

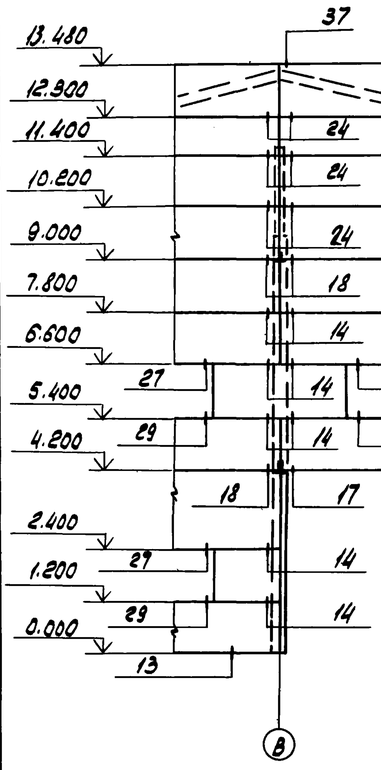

Фрагмент 14

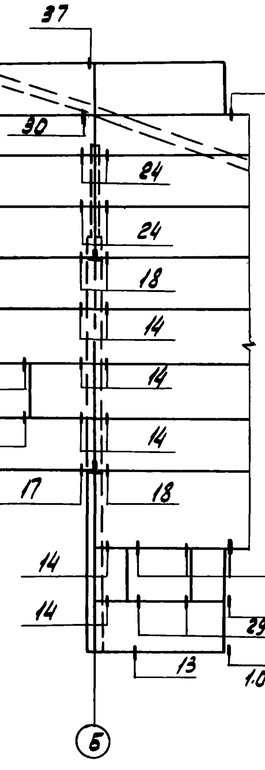

Фрагмент 15

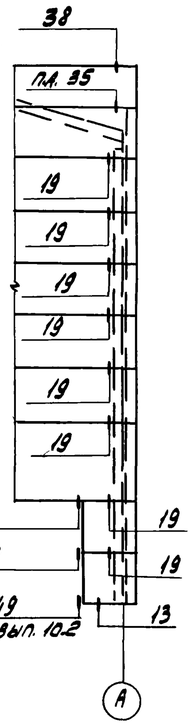

Фрагмент 16

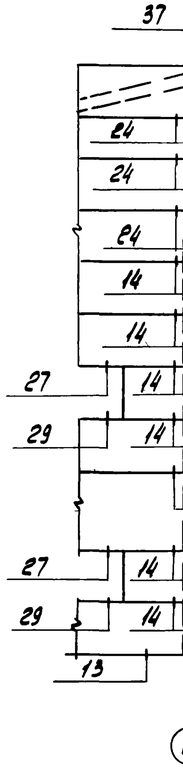

Фрагмент 17

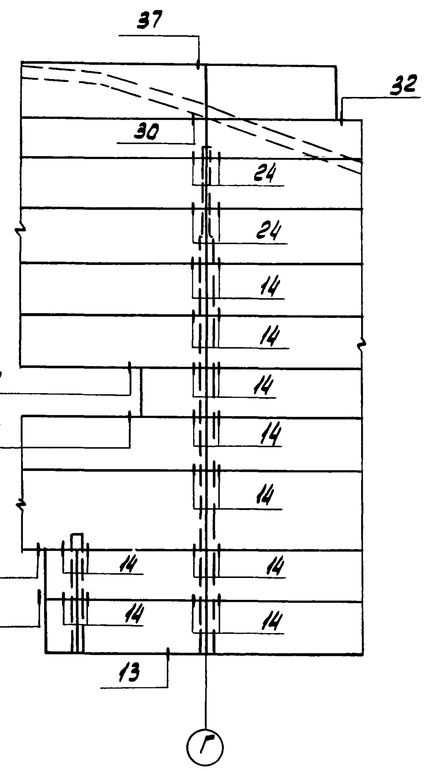

Фрагмент 18

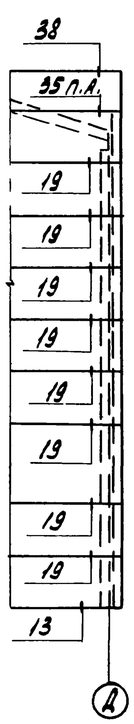

Фрагмент 22

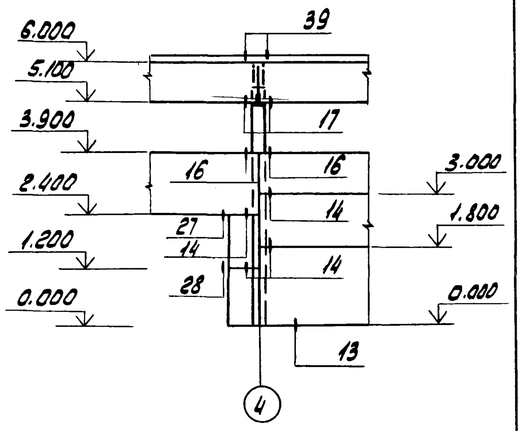

Фрагмент 19

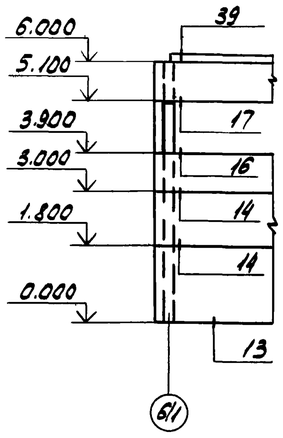

Фрагмент 20

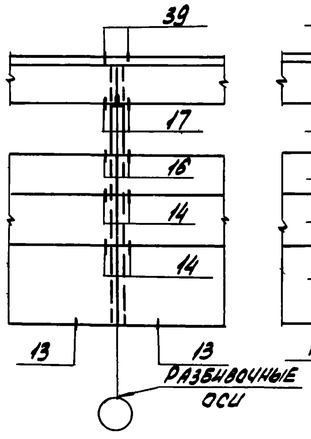

Фрагмент 23

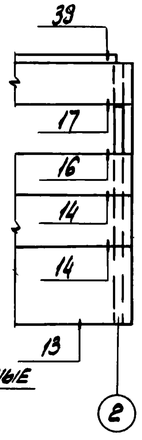

Фрагмент 21

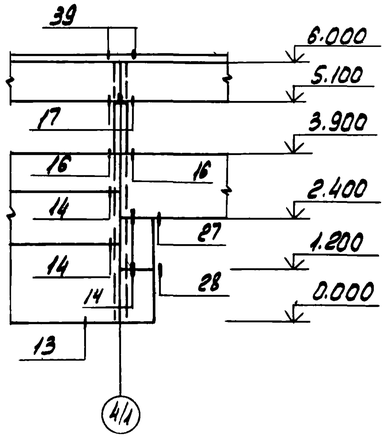

Фрагмент 24

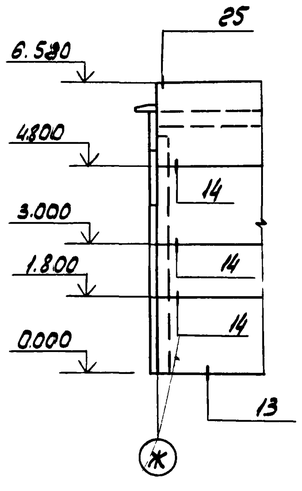

Фрагмент 25

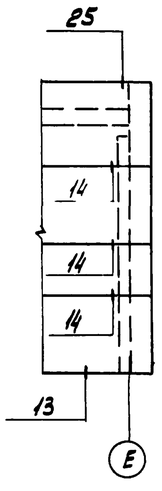

Фрагмент 26

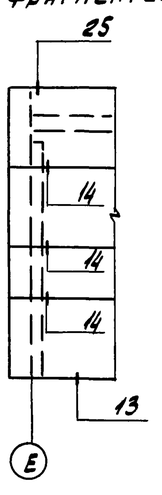

Фрагмент 27

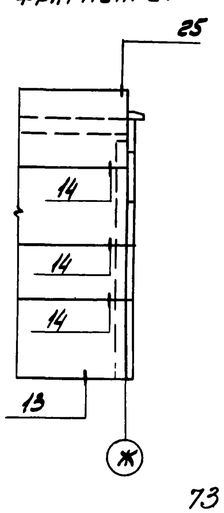

Привязан

Инв. №

73

8690/6

Проверил	Макарова		
Инженер	Цимбалист		
Инженер	Решетникова		
Ст. инж.	Коротенко		
Рук. гр.	Ханин		
Нач. отд.	Саакьянц		
Гл. спец.	Бобровенко		
Н. контр.	Пущенко		
ГИП	Остшевский		

ТП 904-1-56,84КЖ

Компрессорная станция 4К-500А0 с осушкой воздуха

Стадия	Лист	Листов
Р	54	

Фрагменты 13-27

Госстрой СССР Ростовский промстройниипроект

Копировал

Формат А2

Схемы расположения перегородок

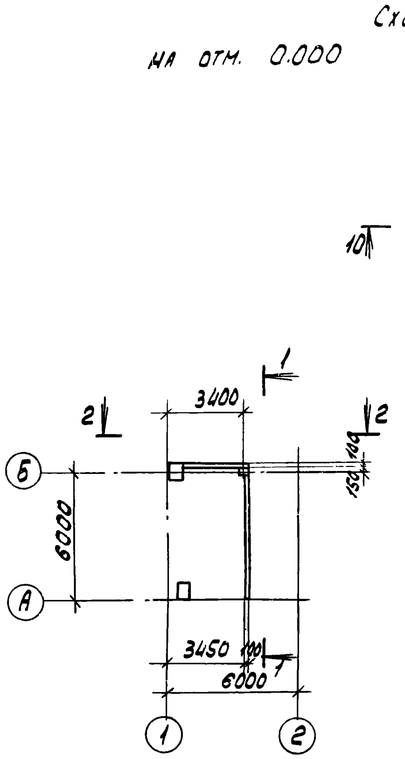

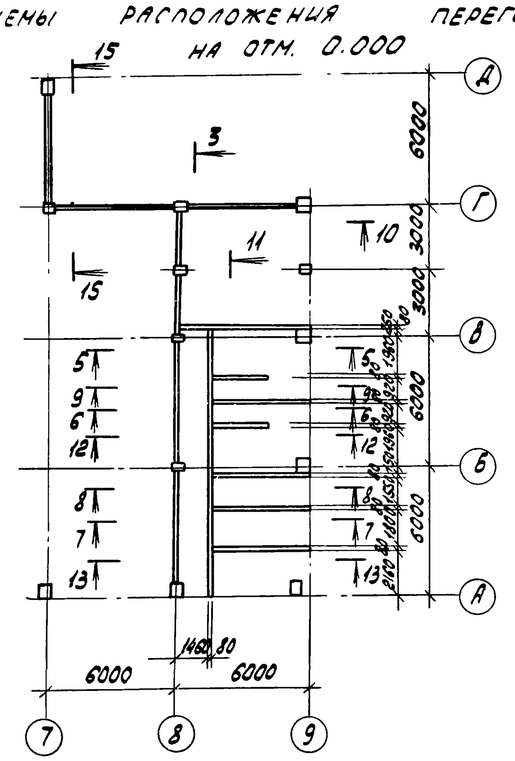

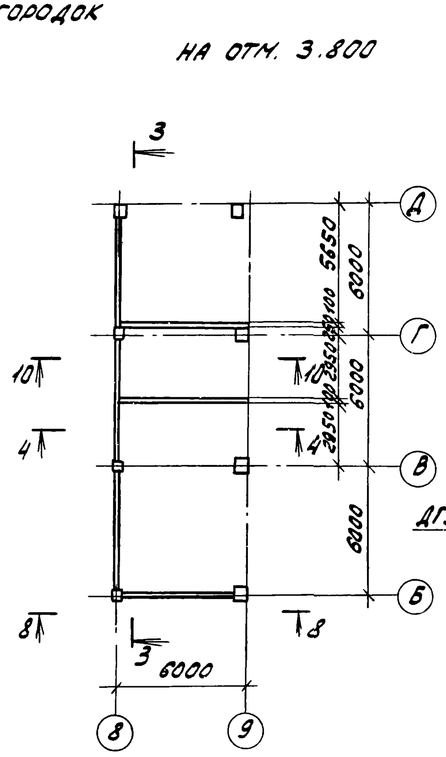

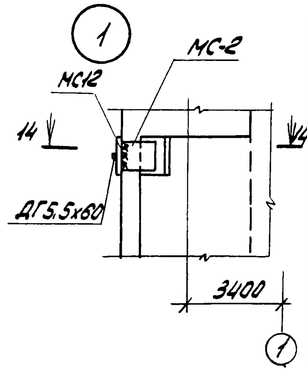

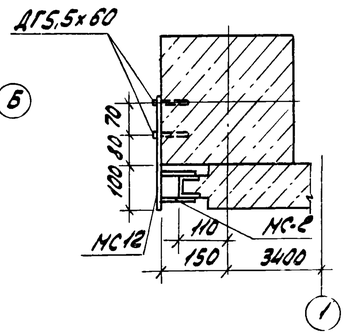

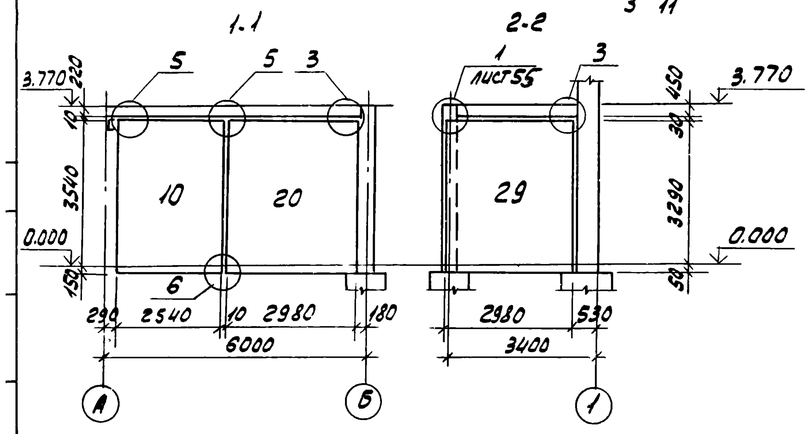

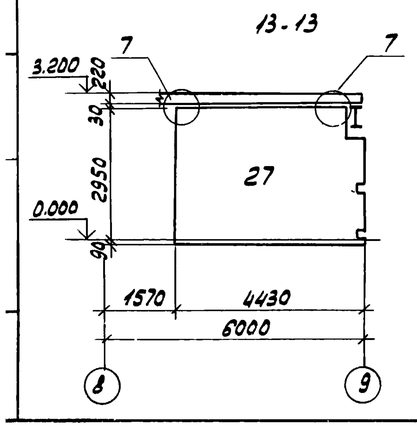

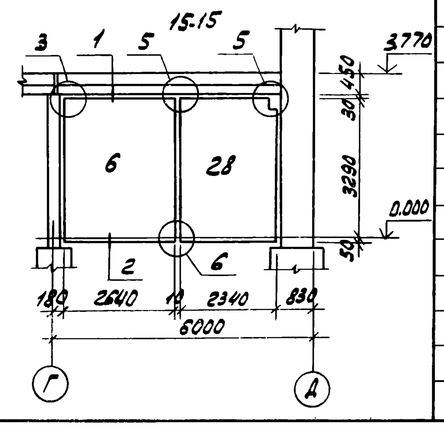

Спецификация к схемам расположения перегородок

Марка поз.	Обозначение	Наименование	Кол.	Масса ед. кг	Примечание
19	ТП904.1- -КЖИ-329	ПГ9	1	2275	
20	-329	ПГ10	1	2750	
21	-331	ПГ11	1	2325	
22	-333	ПГ12	1	1375	
23	-331	ПГ13	1	1375	
24	-331	ПГ14	2	1200	
25	-328	ПГ15	2	2750	
26	-334	ППБ-18 / 2.64х3.94 -1	1	2600	
27	-335	ПГ16	1	2650	
28	-329	ПГ17	1	1950	
29	1.431-15, вып.2	ППБ-21 / 2.98х3.34	1	2500	
		Изделия соединительные			
*)	1.431-15 вып. 4	МС-1	25	0.6	*) По шифру ТП904.1-КЖИ
		МС-2	26	0.2	Серии 1.431-15, вып.1
		МС-5	13	0.8	
		МС-6	44	0.4	
		МС-10	31	1.3	
		МС-12	200	0.02	
		МС-14	200	0.01	
		МС-17	25	0.45	
		МС-18	13	1.5	
		МС-19	12	1.3	
	ТП 904.1- -КЖИ-МС12	МС 12	1	1.4	

Спецификация к схемам расположения перегородок

Марка поз.	Обозначение	Наименование	Кол.	Масса ед. кг	Примечание
		Панели			
1	1.431-15 вып. 2	ППБ-10 / 2.64х2.78	2	1470	
2		ППБ-3 / 5.64х2.78	1	3150	
3		ППБ-12 / 2.64х3.04	1	1600	
4		ППБ-5 / 5.64х0.89	2	1000	
5		ППБ-7 / 5.64х0.55	1	750	
6		ППБ-14 / 2.64х3.34	5	2230	
7		ППБ-20-А / 2.98х3.04	1	2200	
8		ППБ-13 / 2.54х3.04	1	1550	
9		ППБ-18 / 2.64х3.94	1	2600	
10		ППБ-17 / 2.54х3.69	1	2350	
11	ТП904.1- -КЖИ.326	ПГ1	1	875	
12	-327	ПГ2	2	125	
13	-328	ПГ3	1	1800	
14	-330	ПГ4	1	2750	
15	-331	ПГ5	2	875	
16	-332	ПГ6	2	1950	
17	-329	ПГ7	2	2500	
18	-332	ПГ8	1	2075	

1. Узлы, замаркированные на разрезах без ссылок на листы, приняты по серии 1.431-15, вып.1
2. Разрезы 3-3 – 12-12 смотрите на листе 56.
3. Отверстия в перегородках с размерами до 200 мм. пробить по месту.
4. Монтаж панелей перегородок выполнять в соответствии с указаниями серии 1.431-15. вып.1.

Привязан

74

8690/6

Инв.№

Проверил	Макарова		ТП 904-1.56.84 -КЖ
Инженер	Цимбалист		Компрессорная станция с осушкой воздуха 4К-500 А О
Инженер	Решетников		
Ст. инж.	Коротенко		Стадия Р; Лист 55; Листов
Рук. гр.	Ханин		
Нач. отд.	Саакьянц		
Гл. спец. пр.	Бояренко		Схемы расположения перегородок в осях 1-2; 7-9. (начало).
Н. контр.	Луценко		Госстрой СССР Ростовский промстройниипроект
ГИП	Осташевский		

Копировал
Формат А3

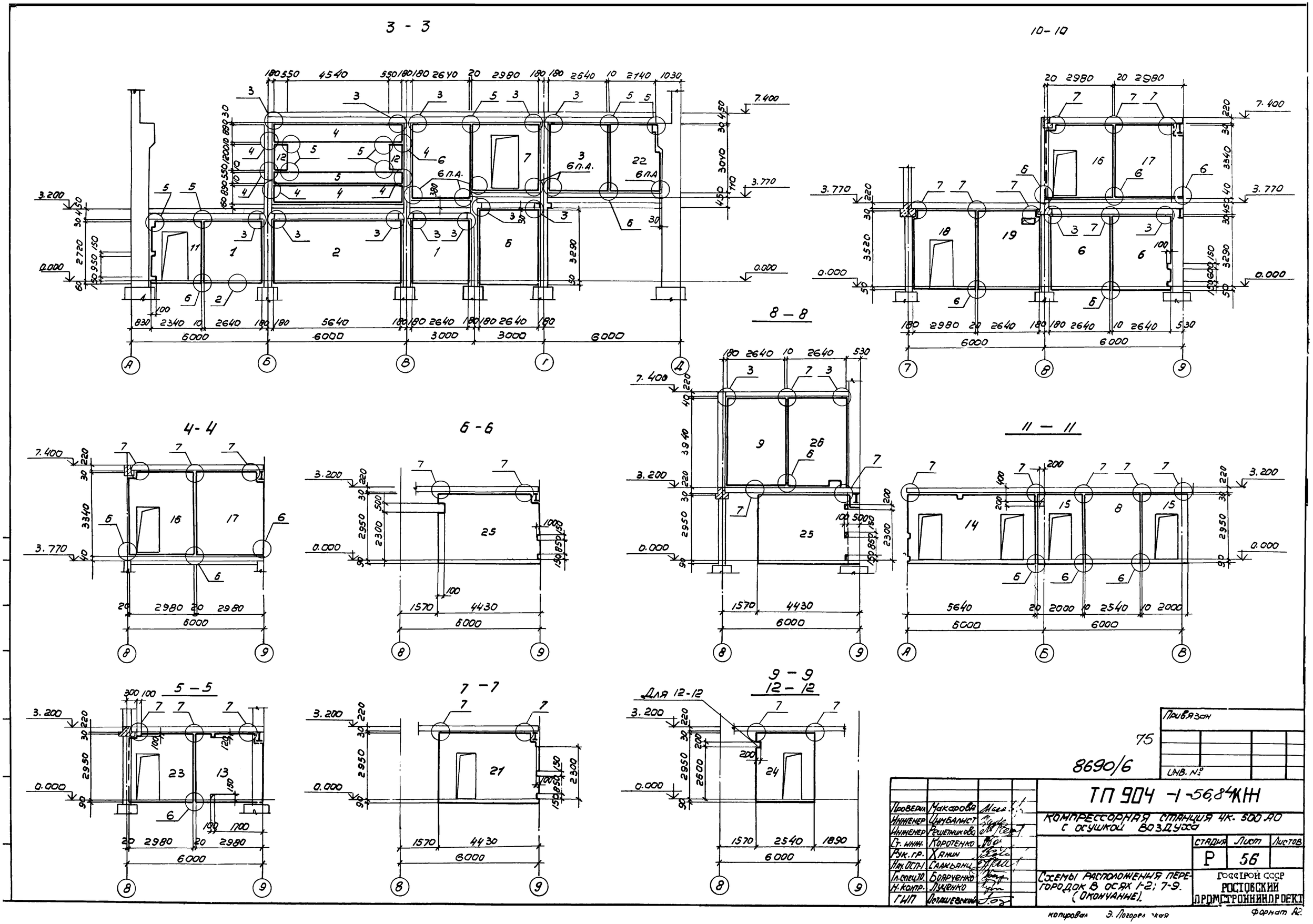

Привязан

75

8690/6

Инв. №

Проверил	Макарова	
Инженер	Цимбалист	
Инженер	Решетникова	
Ст. инж.	Коротенко	
Рук. гр.	Хамин	
Нач. ОСП-1	Саакьянц	
Гл. спец. ТО	Боярченко	
Н. контр.	Луценко	
ГИП	Осташевский	

ТП 904 -1-56,84 КЖ

КОМПРЕССОРНАЯ СТАНЦИЯ 4К. 500 АО С ОСУШКОЙ ВОЗДУХА

Стадия	Лист	Листов
Р	56	

Схемы расположения перегородок в осях 1-2; 7-9. (Окончание).

Госстрой СССР
РОСТОВСКИЙ ПРОМСТРОЙНИИПРОЕКТ

копировал Э. Погорел[illegible]кая

Формат А2

Схема расположения перегородок

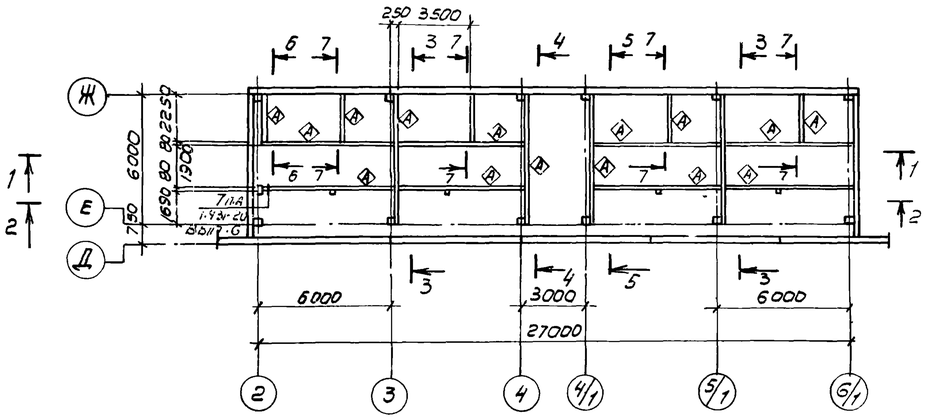

5-5

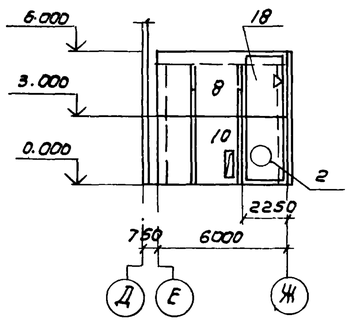

6-6

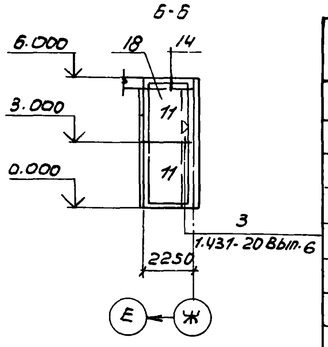

1-1

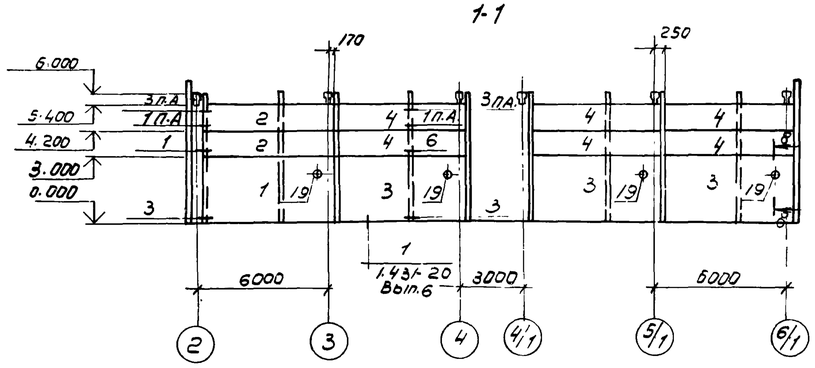

7-7

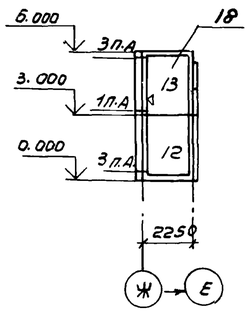

8-8

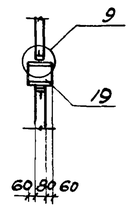

2-2

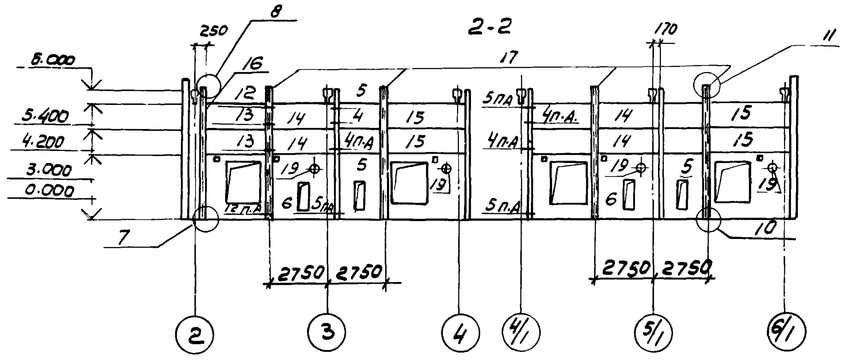

3-3

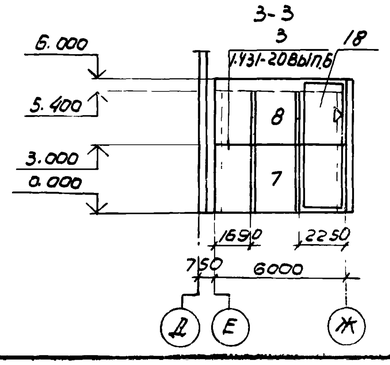

4-4

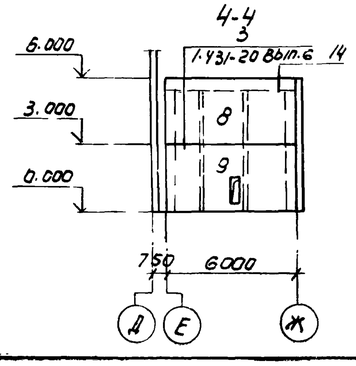

1. Монтаж панелей перегородок выполнять в соответствии с указаниями серии I.431-20, при этом панели перегородок устанавливать до укладки плит покрытия.

2. Знак ◇А служит для ориентации панелей при монтаже.

3. Знак ▷ служит для ориентации соединительного элемента МС3 при закреплении его к панели.

4. Замаркированные узлы без ссылки на лист смотрите на листе 58.

5. На разрезах плиты перекрытия условно не показаны.

6. Сварочные работы следует выполнять в соответствии с указаниями СН 393-78. Для сварки применяются электроды типа Э42А-Ф и Э46-Т.

Спецификация к схеме расположения перегородок

Марка, поз.	Обозначение	Наименование	Кол.	Масса ед. кг	Примечание
		Панели перегородок			
1	ТП904-1- -КЖИ-337	ППБ-1 / 5,98×2.985 — 1	1	3575	
2	-338	ППБ-4 / 5,98×1,185 — 1	2	1425	
3	-339	ПГ18	3	3500	
4	-340	ПГ19	6	1400	
5	-341	ПГ18-1	2	2750	
6	-342	ПГ18-2	2	2750	
7	-343	ППБ-1 / 5,98×2.985 — 2	2	3575	
8	-344	ППБ-1 / 5,98×2.985 — 3	4	3575	
9	-345	ПГ20	1	3500	
10	-346	ПГ20-1	1	3500	
11	-347	ПГ21	2	1250	
12	-347	ПГ21-1	4	1250	
13	-347	ПГ21-2	4	1250	
14	-348	ПГ19-1	4	1400	
15	-348	ПГ19-2	4	1400	
16	-КС1	Стойка фахверка КС1	1	81.7	
17	-КС2	То же КС2	4	149,3	
		Изделия соединительные			
18	ТП904-1- -КЖИ-МС3	МС3	8	594.8	
19	-МС2	МС2	8	8.5	
	-МС4	МС4	5	1.4	
*)	1.431-20 Вып. 7	МС2	18	0.5	
		МС3	22	0.3	
		МС15	4	0.7	
		МС4	9	0.8	
		L63×6 ГОСТ 8509-72	15.0	5.7	м
		Ф6АI ГОСТ 5781-81	17.6	0.2	м
		Изделия стандартные			
	ГОСТ 7798-70	Болт М12 ℓ=55	12	0.05	
	ГОСТ 5915-70*	Гайка М12	12	0.02	
	ГОСТ 11371-78	Шайба М12	12	0.006	

Привязан

Инв. №

76

8690/6

Проверил	Ханин	
Ст.техник	Буршина	
Рук.гр.	Ханин	
Нач.осп.1	Саакьянц	
Гл.спец.ТО	Боярченко	
Н.контр.	Луценко	
ГИП	Осташевский	

ТП904-1-56,84 КЖ

Компрессорная станция 4К-500А0 с осушкой воздуха

Стадия	Лист	Листов
Р	57	

Схема расположения перегородок в осях Е-Ж.

Госстрой СССР Ростовский Промстройниипроект

1 3

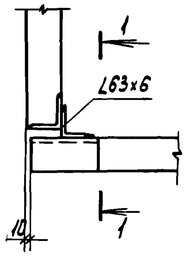

2

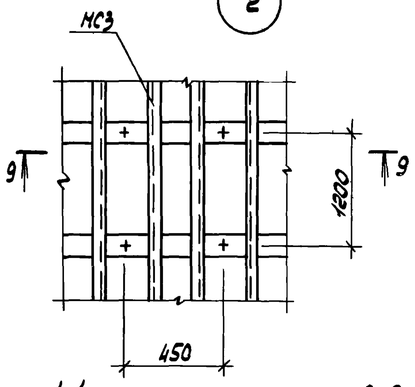

4 5

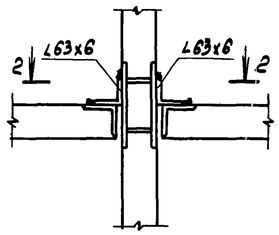

6

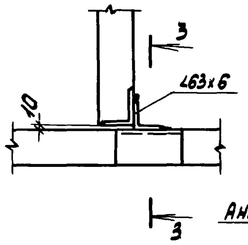

7

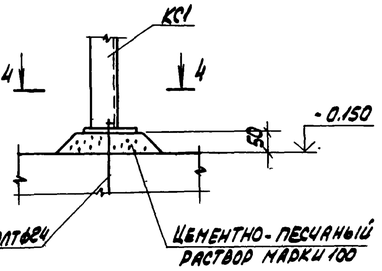

8

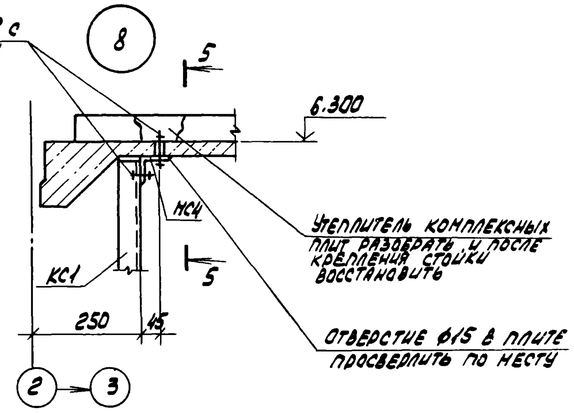

1-1
для узла 1

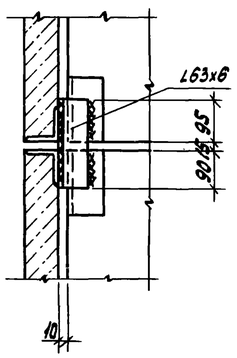

1-1
для узла 3

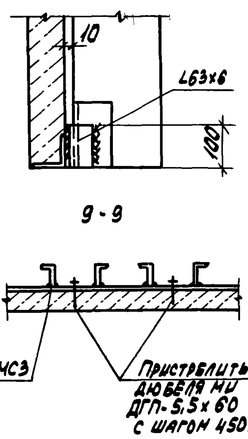

2-2
для узла 4

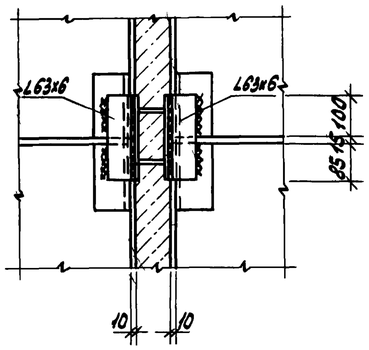

2-2
для узла 5

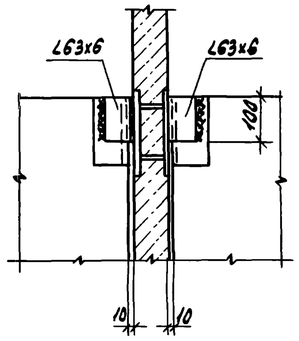

3-3

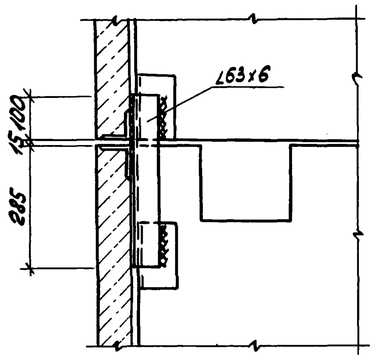

4-4

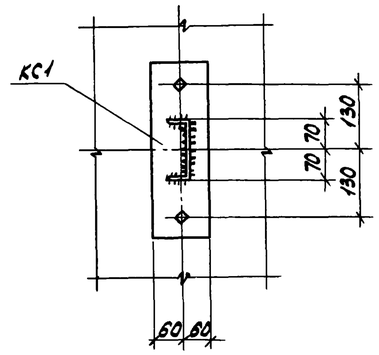

5-5

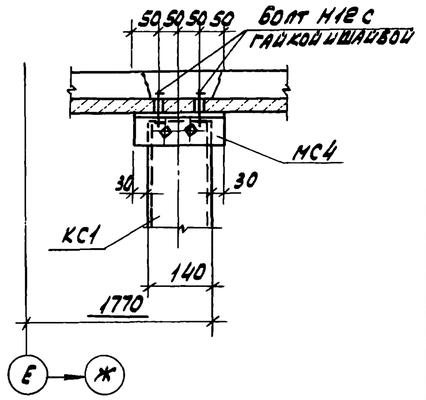

9

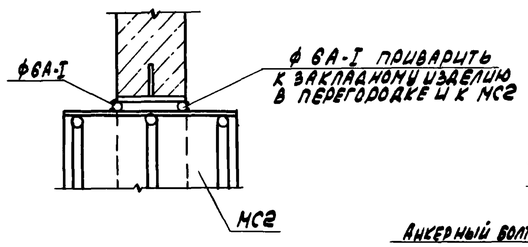

6-6

10

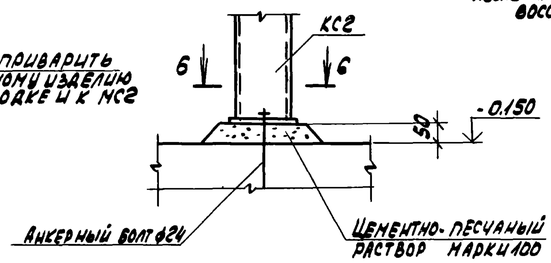

7-7

11

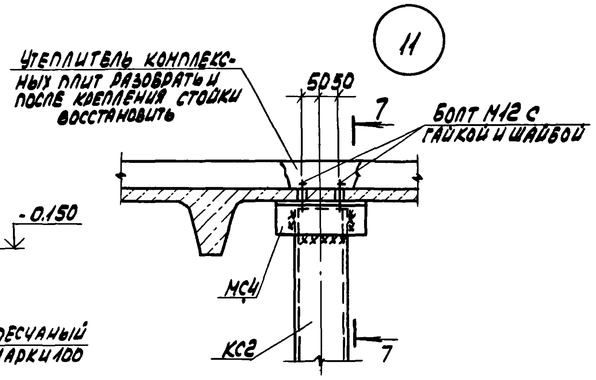

8-8
для узла 12

8-8
для узла 13

12 13

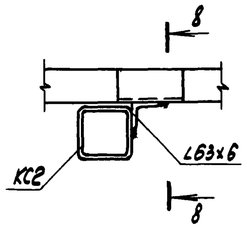

14

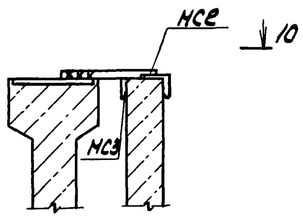

10-10

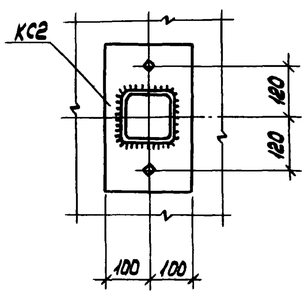

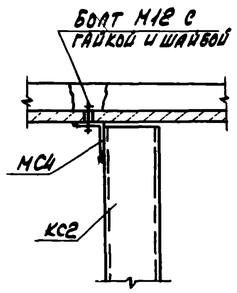

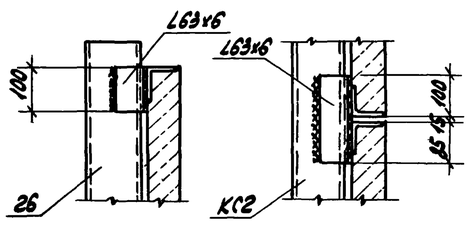

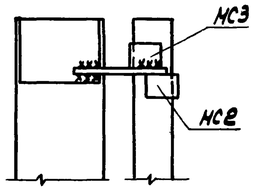

Привязан

Инв.№

8690/6

Проверил	Ханин		
Ст.техник	Буршина		
Рук.гр.	Ханин		
Нач.отд.1	Саакьянц		
Гл.спец.по	Бобровенко		
Н.контр.	Луценко		
ГИП	Осташевский		

ТП 904.1-56.84 - КЖ

Компрессорная станция 4К-500А0 с осушкой воздуха

Стадия	Лист	Листов
Р	58	

Узлы 1:14

Госстрой СССР Ростовский Промстройниипроект

Спецификация к фундаментам под оборудование ФОм 2 - ФОм 27

Схема нормативных нагрузок ФОм2

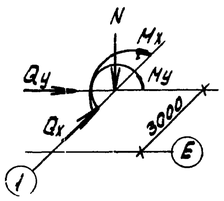

N = 33,3 кН
Mx = 13,7 кНм
Qx = 2.0 кН
My = 61,8 кНм
Qy = 8.8 кН

Формат	Зона	Поз.	Обозначение	Наименование	Кол. на исполн.																											Примечание
				Сборочные единицы																												
				Сетки арматурные																												
		1	1.410-2. вып.1	С(1)10АII - 8х24	3																											
		2		С10АII - 14х27	1																											
		3		С10АII - 8х27	1																											
		4		С12АII - 10х18	4																											
		5	ТП904.1- - КЖИ - МН10	Изделие закладное МН10																				1	1	1	1	1				
				Изделия стандартные																												
		6	ГОСТ 24379.1-80	Болт 1.1. М12х400	2																											0.44 кг
		7		Болт 1.1. М20х600		4																4										1.81 кг
		8		Болт 1.1. М30х1250	4																											8.15 кг
		9		Болт 5. М12х250			8			4	6		4							2												0.27 кг
		10		Болт 5. М16х300		3		3	3	4		4		2							2											0.59 кг
		11		Болт 5. М20х300														10														0.94 кг
		12		Болт 5. М24х400											4	4	4		4				4	4								1.75 кг
				Материалы																												
				Бетон марки 150		0,99	2,3	1,1	1,1	3,8	4,1	0,74	0,28	0,43	0,50	0,50	0,48	1,2	0,83	0,36	0,05	0,33	0,48	0,48	0,14	0,14	0,14	0,13	0,13				
				Бетон марки 200	5,3																											
					ФОм2	ФОм3	ФОм4	ФОм5	ФОм6	ФОм7	ФОм8	ФОм9	ФОм10	ФОм11	ФОм12	ФОм13	ФОм14	ФОм15	ФОм16	ФОм17	ФОм18	ФОм19	ФОм20	ФОм21	ФОм22	ФОм23	ФОм24	ФОм25	ФОм26				

ФОм2

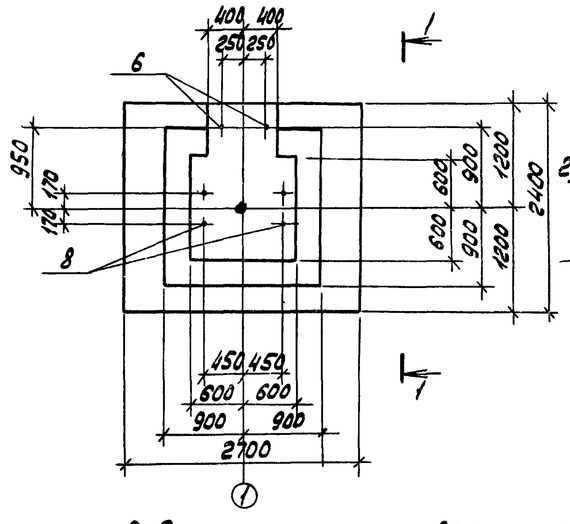

1-1

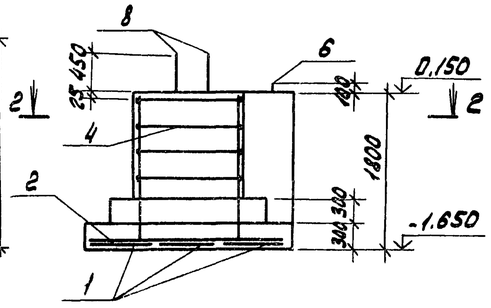

Схема раскладки сеток подошвы для ФОм2

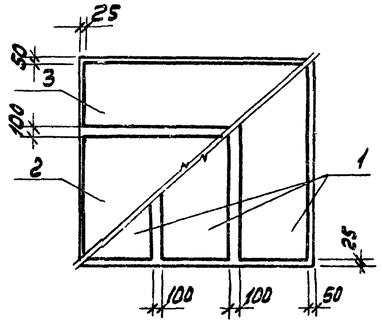

1. Местоположение фундамента ФОм2 смотрите на чертежах ТП904-1- -АР листы 3,4.
2. Нагрузки на фундамент даны по верхнему обрезу фундамента.
3. Фундаментные болты типа 1 изготовлять из стали марки ВСт3кп2, типа 5 - из стали марки ВСт3пс2.
4. Указания по выполнению фундаментов даны на листе 61.

2-2

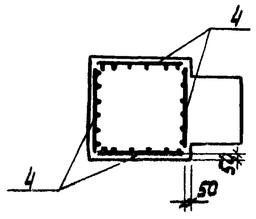

Ведомость расхода стали на один элемент, кг

Марка	Изделия арматурные								Изделия закладные								Общий расход
	Арматура класса								Арматура класса				Прокат марки				
	А-I				А-II				А-III				ВСт3кп2				
	ГОСТ 5781-82								ГОСТ 5781-82				ГОСТ 19903-74*				
	ф6	ф8		Итого	ф10	ф12		Итого	Всего	ф12			Итого	Σ=8			Итого	Всего	
ФОм2	5.9	5.0		10.9	43.1	37.3		80.4	91.3										91.3
ФОм22-ФОм27										1.6			1.6	9.4			9.4	11.0	11.0

Провер.	Ханин	
Инженер	Решетников	
Рук. гр.	Ханин	
Нач. осп.	Саакьянц	
Гл. спец.	Боярченко	
Н. контр.	Луценко	
ГИП	Осташевский	

Привязан

Инв. №

78

8690/6

ТП 904-1-56.84 КЖ

Компрессорная станция 4К-500А0 с осушкой воздуха

Стадия	Лист	Листов
Р	59	

Фундаменты под оборудование ФОм2 - ФОм27. (Начало).

Госстрой СССР Ростовский промстройниипроект

Копировал

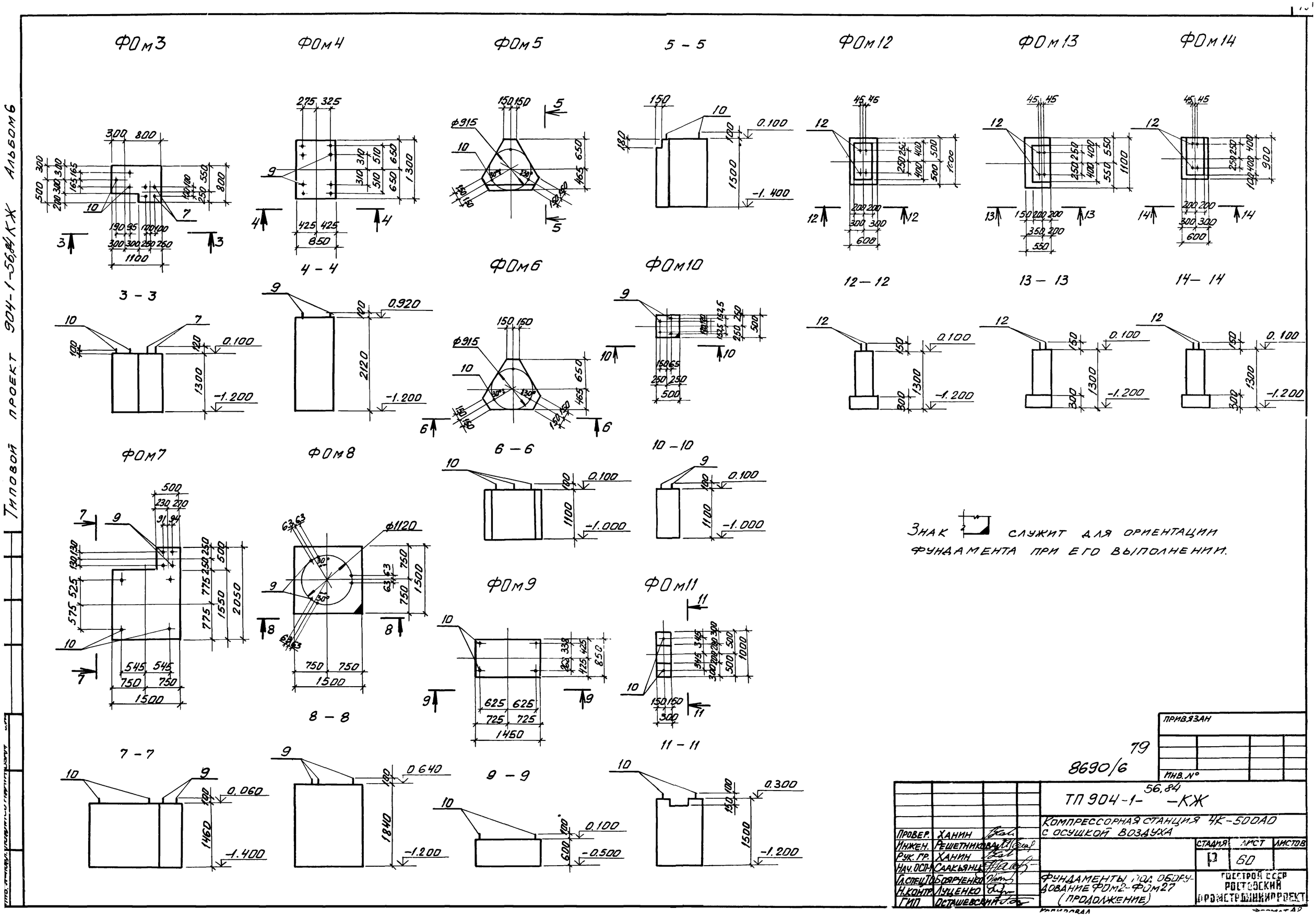

ФОм3
ФОм4
ФОм5
5 - 5
ФОм12
ФОм13
ФОм14
3 - 3
4 - 4
ФОм6
ФОм10
12 — 12
13 — 13
14 — 14
ФОм7
ФОм8
6 — 6
10 — 10
ФОм9
ФОм11
7 - 7
8 - 8
9 - 9
11 - 11
Типовой проект 904-1-56,84 КЖ Альбом 6
Знак служит для ориентации фундамента при его выполнении.
ПРИВЯЗАН
ИНВ. №
79
8690/6
ТП 904-1-56,84-КЖ
Компрессорная станция 4К-500А0 с осушкой воздуха
Провер. Ханин
Инжен. Решетникова
Рук. гр. Ханин
Нач. ОСП-1 Саакьянц
Гл. спец. ТО Боярченко
Н. контр. Луценко
ГИП Осташевский
Стадия Р
Лист 60
Листов
Фундаменты под оборудование ФОм2-ФОм27 (продолжение)
Госстрой СССР Ростовский Промстройниипроект

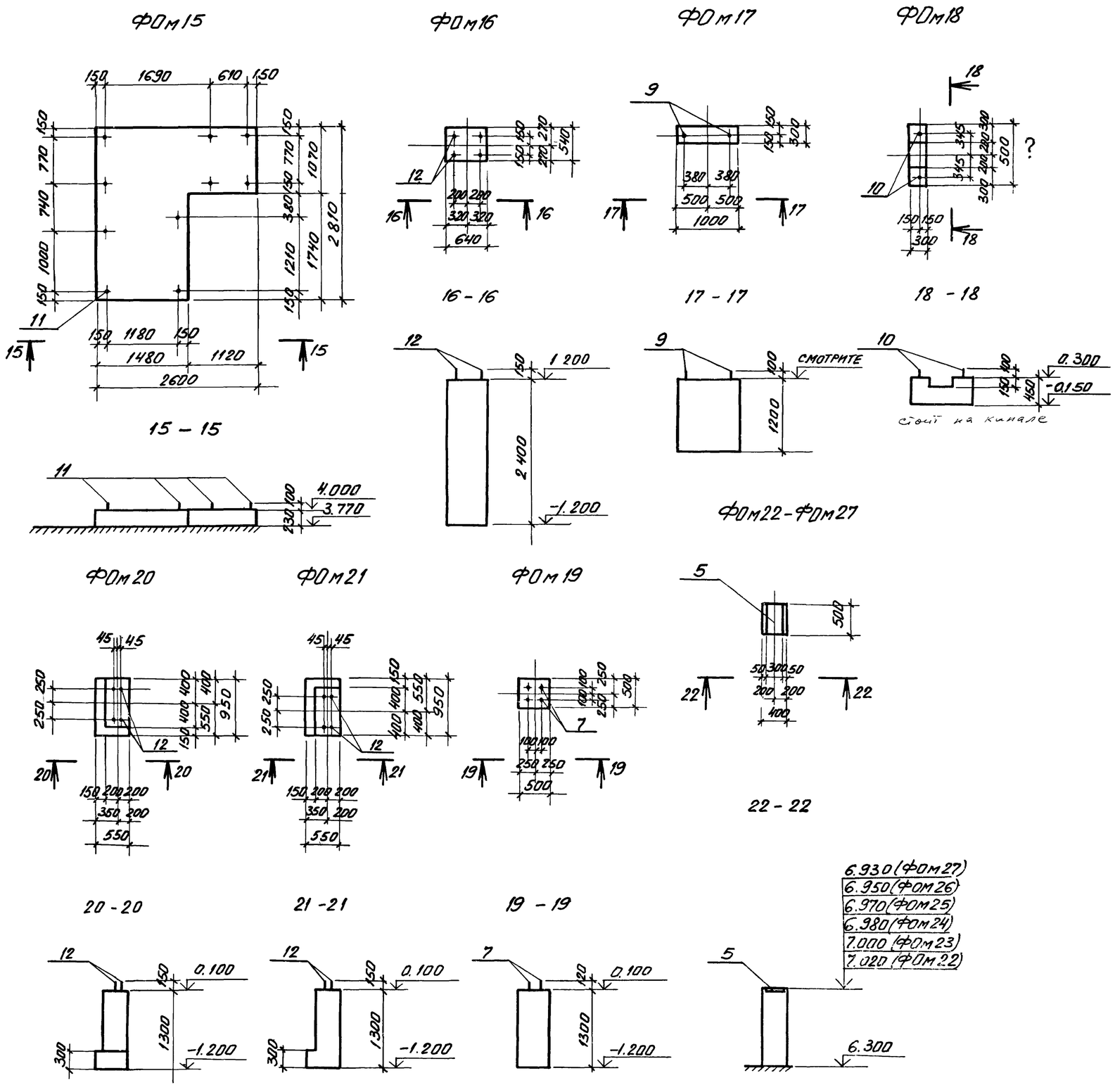

1. Местоположение фундаментов ФОм3-ФОм21 смотрите на чертежах ТП904-1- -АР, фундаментов ФОм22 – ФОм27 на чертежах ТП904-1- - КЖ листы 42, 46.

2. Перед укладкой бетона в опалубку фундамента ФОм15 поверхность перекрытия в месте устройства фундамента тщательно очистить от пыли и грязи и промыть водой.

3. Подготовку основания под монолитные фундаменты, находящиеся в грунте, выполнять путем втрамбования в грунт щебня или гравия крупностью 40-60 мм.

4. Фундаментные болты типа 5 установить в готовые фундаменты в просверленные скважины, закрепив болты с помощью эпоксидного клея, согласно инструкции по креплению технологического оборудования фундаментными болтами СН471-75. Фундаментные болты типа 1 устанавливаются в опалубку до бетонирования фундамента.

Типовой проект 904-1-56.84 КЖ Альбом 6

8690/6

80

ПРИВЯЗАН			
ИНВ. №			

ТП 904-1-56.84 КЖ

КОМПРЕССОРНАЯ СТАНЦИЯ 4К-500АЦ С ОСУШКОЙ ВОЗДУХА

ИНЖЕН.	РЕШЕТНИКОВА		СТАДИЯ	ЛИСТ	ЛИСТОВ
РУК. ГР.	ХАНИН		Р	61	
НАЧ. ОСП.	СААКЬЯНЦ				
ГЛ. СПЕЦ. ТО	БОЯРЧЕНКО				
Н. КОНТР.	ЛУЦЕНКО				
ГИП	ОСТАШЕВСКИЙ				

ФУНДАМЕНТЫ ПОД ОБОРУДОВАНИЕ ФОм2-ФОм27 (ОКОНЧАНИЕ)

ГОССТРОЙ СССР РОСТОВСКИЙ ПРОМСТРОЙНИИПРОЕКТ

Ведомость чертежей основного комплекта ТП 904-1- КМ

Лист	Наименование	Примечание
1	Общие данные	
2	Ведомость металлоконструкций по видам профилей.	
3	Техническая спецификация металла на объект (начало).	
4	Техническая спецификация металла на объект (окончание).	
5	Техническая спецификация металла на лестницы, площадки, ограждения.	
6	Техническая спецификация металла на оконные переплеты, рельсы и упоры.	
7	Схема расположения балок и настила перекрытия на отметке 3.800 (начало).	
8	Схема расположения балок и настила перекрытия на отметке 3.800 (продолжение)	
9	Схема расположения балок и настила перекрытия на отметке 3.800 (окончание).	
10	Схема расположения балок на отметках 3.170, 7.370, 4.650, 5.550.	
11	Схема расположения коробов электрокабелей	
12	Шахта для электрокабелей. Схема расположения стоек трубопроводов.	
13	Схемы перекрытия каналов	
14	Схема расположения оконных переплётов, кронштейнов.	
15	Схема расположения балок и решёток на отметках 1.150, 2.950. Решетки Р1- Р3.	
16	Схема расположения ограждений на отм. 3.800 и лестниц.	
17	Схема расположения опоры под трубопровод.	
18	Схема расположения рельсов и площадки на отметке 8.400.	

Ведомость ссылочных и прилагаемых документов

Обозначение	Наименование	Примечание
	Ссылочные документы	
1.426-1 Выпуск 3	Стальные подкрановые балки. Балки путей подвесного транспорта.	
1.459-1 Выпуск 1	Стальные лестницы переходные площадки и ограждения. Лестницы переходные площадки и ограждения из холодногнутых профилей с настилом и ступенями из элементов штампованного и решетчатого типов.	
1.459-1 Выпуск 2	Стальные лестницы переходные площадки и ограждения. Лестницы переходные площадки и ограждения из холодногнутых профилей с настилом и ступенями из рифленой стали.	
1.400-10/76 Выпуск 7	Типовые узлы стальных конструкций одноэтажных производственных зданий. Узлы разрезных балок. Чертежи КМ.	
1.400 10/76 Выпуск 8	Типовые узлы стальных конструкций одноэтажных производственных зданий. Узлы разрезных балок. Узлы площадок под оборудование Чертежи КМ.	
ТУ36-2044-77	Настил сварной решетчатый.	
1.436.2-15 Выпуск 2	Окна с переплетами из спаренных прямоугольных стальных труб и механизмы открывания.	
КЭ-01-51	Конструкции крепления крановых рельсов к железобетонным подкрановым балкам.	

Сокращенные слов

п.а. по аналогии.

1. Общие указания к проекту помещены в пояснительной записке.
2. Указания по производству сварки и марки электродов приведены на соответствующих листах проекта.
3. В узлах и деталях даны решения соединений элементов конструкций. Количество и диаметр болтов, длина и толщина сварных швов определяются при разработке деталировочных чертежей на основании расчётных усилий, указанных в ведомостях элементов.
4. Все металлоконструкции после монтажа должны быть окрашены краской БТ-577 за два раза.

Нагрузки.

Крановая нагрузка: кран мостовой электрический грузоподъемностью 5.0 т, пролетом $L = 22.5$ м.

2. Временная нормативная нагрузка на перекрытие между компрессорами в осях „В"-„Г" и оси „8" $q^н = 3.0$ кПа (300 кгс/м^2), на остальные участки перекрытия $q^н = 5.0$ кПа (500 кгс/м^2). Временная нормативная нагрузка в кабельных каналах $q^н = 2.0$ кПа (200 кгс/м^2). на перекрытия каналов КН1, КН2 $q^н = 10.0$ кПа (1000 кгс/м^2).

81

8690/6

Данный проект выполнен в соответствии с действующими строительными нормами и правилами проектирования, которые предусматривают мероприятия, обеспечивающие взрывную, взрывопожарную и пожарную безопасность при соблюдении правил безопасности в эксплуатации зданий (сооружений). Мероприятия выполнены на основании технологических зданий и указанных в них категорий производств.

Главный инженер проекта
Главный специалист
Дата

Привязан

Инв. №

ТП 904-1-56.84-КМ

Проверил	Чернавская		
Инженер	Андреева		
Ст. инж.	Коротенко		
Рук. гр.	Ханин		
Нач. отд.	Саакьянц		
Гл. специал.	Бобрученко		
Н. контр.	Лученко		
ГИП	Остяшевский		

Компрессорная станция 4К-500 АО с осушкой воздуха

Стадия	Лист	Листов
Р	1	18

Общие данные

Госстрой СССР Ростовский Промстройниипроект

Наименование конструкции по номенклатуре прейскуранта №01-09	Позиция по прейск. №01-09	№ п.п.	Код конструкций	Масса конструкций, т по видам профилей стали: Широкополочные двутавры	Балки и швеллер	Крупносортная сталь	Среднесортная сталь	Мелкосортная сталь	Толстолистовая сталь	Тонколистовая сталь	Гнутые и гнутосварные	Трубы	Прочие	Всего	Количество шт.	Серия типовых конструкций
Типовые конструкции																
Лестницы, площадки, ограждения																
ПР5	913	1	5262420146			0,02		0.01			0.03			0.06	1	
ПР11	919	2	5262420152			0.09	0.01	0,09			0.18			0.37	3	
ПР14	982	3	5262420156			0.04		0,04			0.07			0.16	1	1.459-2
Л17	925	4	5262420217			0.01			0.1		0.09			0.21	1	вып.1
М6	1002	5	5262420237			0.01			0.03		0.04			0.08	1	
С9	1248	6	5262440106					0,02			0.09			0.11	1	
ПР5	1075	7	5262430147			0.06	0.04	0.07			0.09			0.27	5	
ПР8	1078	8	5262430150			0.01	0.01	0.02			0.02			0.06	1	
ПР14	1084	9	5262430156			0.03	0.03	0,05			0.06			0.17	2	
ПЛ1	951	10	5262440101								0.01			0.01	1	
ПЛ2	951	11	5262440102								0.01			0.01	1	
ПЛ5	953	12	5262440105					0.01			0.04			0.05	3	
ПЛ6	953	13	5262440106					0.01			0.04			0.05	3	
ПЛ7	954	14	5262440107								0.02			0.02	1	
ПЛ8	954	15	5262440108								0.02			0.02	1	
ПЛ9	955	16	5262440109								0.02			0.02	1	
ПЛ10	955	17	5262440110								0.02			0.02	1	
ПМ3	1018	18	5262440127								0.01			0.01	1	
ПМ4	1018	19	5262440128								0,01			0.01	1	
ПМ5	1019	20	5262440129								0.01			0.01	1	
ПМ6	1019	21	5262440130								0,01			0.01	1	1.459-2
ПП1	1157	22	5262440211					0.01			0.09			0.10	9	вып.2
ПП2	1158	23	5262440212					0.01			0.08			0.09	7	
ПП3	1159	24	5262440203								0.02			0.02	1	
ПП5	1161	25	5262440205					0.01			0.07			0.08	4	
ПП6	1162	26	5262440206					0.01			0.04			0.05	2	
ПП7	1163	27	5262440207					0.01			0.08			0.09	3	
ПП8	1164	28	5262440208					0.01			0.06			0.07	2	
ПП9	1165	29	5262440209					0.01			0.07			0.08	2	
ПП10	1166	30	5262440210					0.01			0.04			0.05	1	
ПП11	1167	31	5262440211					0.02			0.13			0.15	3	
ПП12	1168	32	5262440212					0.04			0.25			0.29	5	
СК7	1238	33	5262421107						0.04					0.04	1	
Настил типа "Батайск"																
РН14-1	1433	34	-							0.74			0.16	0.93	80	ТУ36-20-44-77
РН15-1	1434	35	-							1.05			0.23	1.32	90	

Наименование конструкции по номенклатуре прейскуранта №01-09	Позиция по прейск. №01-09	№ п.п.	Код конструкций	Масса конструкций, т по видам профилей стали: Широкополочные двутавры	Балки и швеллер	Крупносортная сталь	Среднесортная сталь	Мелкосортная сталь	Толстолистовая сталь	Тонколистовая сталь	Гнутые и гнутосварные	Трубы	Прочие	Всего	Количество шт.	Серия типовых конструкций
Оконные переплеты																
ОСН 30.12	-	36	-									0.03		0.03	1	1.436.2-15 вып.2
ОЖН 60.12	-	37	-							0.43		0.46	0.05	0.96	4	
Нетиповые конструкции																
Рельсы и упоры	47	38			0.38				1.22				4.34	6.00		
Рабочие площадки и лестницы	689	39		4.96	12.73	5.14	0.61	1.19	12.11		0.08			37.32		
Короба, шахта	717	40			0.71	7.57	1.09							9.47		
Опоры трубопроводов	485	41			0.51	0.82			0.09					1.44		
Итого:		42		4.96	14.33	13.80	1.79	1.65	13.59	2.22	1.90	0.49	4.78	60.31		

82

8690/6

Привязан

Инв. №

ТП 904-1-56.84КМ

Компрессорная станция 4К-500АО с осушкой воздуха

Проверил	Коротенко		
Инженер	Андреева		
Ст. инж.	Коротенко		
Рук. гр.	Ханин		
Нач. отд.	Клакьянц		
Гл. спец.	Бояринцев		
Н. контр.	Луценко		
ГИП	Осташевский		

Стадия	Лист	Листов
Р	2	

Ведомость металлоконструкций по видам профилей.

Госстрой СССР Ростовский Промстройниипроект

Копировал

Формат А4

Вид профиля и ГОСТ, ТУ	Марка металла и ГОСТ	Обозначение и размер профиля (мм)	Номер по порядку	Код: Марки металла	Код: Вида профиля	Код: Размера профиля	Количество (шт)	Длина (мм)	Масса металла по элементам констр. т: Рабочие площадки и лестницы	Короба шахта	Опоры трубопроводов		Общая масса (т)	Масса потребности в металле по кварталам (заполняется изготовителем), (т): I	II	III	IV	Заполняется ВЦ
									Код элемента констр.: 526233	-	526395							
Двутавры с параллельными гранями полок ТУ 14-2-24-72	Вст3кп2-1 ТУ14-1-3023-80	I 20Б1	1						2.7				2.7					
		I 30Б1	2						0.8				0.8					
		I 40Б1	3						1.3				1.3					
		I 55Б3	4						0.2				0.2					
	Итого:		5	11240	24511				5.0				5.0					
Всего профиля:			6															
Сталь горячекатанная. Балки двутавровые сортамент ГОСТ 8239-72*	Вст3кп2-1 ТУ14-1-3023-80	I 16	7		24147				2.4		0.02		2.42					
	Итого:		8	11240					2.4		0.02		2.42					
Всего профиля:			9						2.4		0.02		2.42					
Сталь горячекатанная. Швеллеры. Сортамент. ГОСТ 8240-72	Вст3кп2-1 ТУ14-1-3023-80	[8	10		26132					0.6			0.6					
		[12	11		26158				0.9	0.05			0.95					
		[16	12		26182				0.8		0.09		0.89					
		[18	13		26212				0.2				0.2					
		[20	14		26239				0.8				0.8					
		[22	15		26255				3.7		0.3		4.0					
		[24	16		26272				1.3				1.3					
		[30	17		26310				2.1		0.06		2.16					
	Итого:		18	11240					9.8	0.65	0.45		10.9					
Всего профиля:			19						9.8	0.65	0.45		10.9					
Сталь прокатная угловая равнополочная. Сортамент ГОСТ 8509-72*	Вст3кп2-1 ТУ14-1-3023-80	∠50х5	20						2.0	0.07			2.07					
		∠63х5	21						0.8	0.7			1.5					
		∠75х6	22						0.05				0.05					
		∠100х7	23						0.03				0.03					
		∠100х10	24						0.03				0.03					
		∠125х10	25						0.1				0.1					
	Итого:		26	11240	21113				3.01	0.77			3.78					
Всего профиля:			27						3.01	0.77			3.78					
Сталь прокатная угловая неравнополочная. Сортамент ГОСТ 8510-72*	Вст3кп2-1 ТУ14-1-3023-80	∠100х63х6	28						0.08				0.08					
	Итого:		29	11240	22225				0.08				0.08					
Всего профиля:			30						0.08				0.08					
Швеллеры стальные гнутые равнополочные. Сортамент. ГОСТ 8278-75*	Вст3кп2-1 ТУ14-1-3023-80	[180х50х4	31						0.08				0.08					
	Итого:		32	11240	73240				0.08				0.08					
Всего профиля:			33						0.09				0.09					
Профили стальные гнутые замкнутые сварные прямоугольные и квадратные ТУ14-2-361-79	Вст3кп2-1 ТУ14-1-3023-80	Профиль №1	34								0.2		0.2					
	Итого		35	11240	77127						0.2		0.2					
Всего профиля:			36								0.2		0.2					

83

8690/6

Привязан

Инв. №

ТП 904-1-56.84 КМ

Проверил	Коротенко		Комплексорная станция с осушкой воздуха 4К-500АО
Инженер	Андреева		
Ст. инж.	Коротенко		
Рук. гр.	Ханин		
Нач. отд.	Салькович		
Гл. спец.	Бодриченко		Техническая спецификация металла на объект. (начало).
Н. контр.	Луценко		
ГИП	Осташевский		

Стадия	Лист	Листов
Р	3	

Госстрой СССР Ростовский Промстройниипроект

Копировал

Формат А2

Вид профиля и ГОСТ, ТУ	Марка металла и ГОСТ	Обозначение и размер профиля (мм)	Код по порядку	Код: марки металла	Код: вида профиля	Код: размера профиля	Количество (шт.)	Длина (мм)	Масса металла по элементам конструк. I: рабочие площадки и настилы	Масса металла по элементам конструк. I: кровля, шахта	Масса металла по элементам конструк. I: опоры трубопроводов	Масса металла по элементам конструк. I:	Общая масса (т)	Масса потребности в металле по кварталам (заполняется изготовителем), (т): I	II	III	IV	Заполняется ВЦ
									Код элемента конструк. 526233	-	526395							
Полоса стальная горячекатанная. Сортамент. ГОСТ-103-79	Вст3 кп2-1 ТУ14-1-3023-80	б=4	37						0,01				0.01					
		б=5	38						0.2				1.2					
		б=6	39						0,83	0.1			0.93					
		б=10	40						0.01				0.01					
	Итого:		41	11240	13110				2.05	0.1			2.15					
Всего профиля:			42						2.05	0.1			2.15					
Сталь прокатная широкополосная универсальная. Сортамент. ГОСТ 82-70*	Вст3 кп2-1 ТУ14-1-3023-80		43															
		б=6	44						0.2				0.2					
		б=8	45						0.1		0.3		0.4					
		б=10	46						0.16		0.03		0.19					
		б=12	47								0.3		0 3					
		б=30	48						0.1				0.1					
	Итого:		49	11240	71200				0.56		0.63		1.19					
Всего профиля:			50						0.56		0.63		1.19					
Сталь листовая холоднокатанная. Сортамент. ГОСТ 19904-74	Вст3 кп2-1 ТУ14-1-3023-80	б=2	51						1.8				1.8					
	Итого:		52	11240					1.8				1.8					
Всего профиля:			53						1.8				1.8					
Сталь листовая горячекатанная. Сортамент. ГОСТ 19903-74*	Вст3 кп2-1 ТУ14-1-3023-80	б=4	54							7.6			7.6					
	Итого:		55	11240	71110					7.6			7.6					
Всего профиля:			56							7.6			7.6					
Листы стальные с ромбическим и чечевичным рифлением. Технические условия ГОСТ 8568-77*	Вст3 кп2-1 ТУ14-1-3023-80	б=4	57						0.03				0.03					
		б=5	58						11.5				11.53					
	Итого:		59	11240	71315				11.53				11.53					
Всего профиля:			60						11.53				11.53					
Сталь горячекатаная, круглая. Сортамент. ГОСТ 2590-71*	Вст3 кп2-1 ТУ14-1-3023-80	ф5	61						0.4				0.4					
		ф8	62						0.02				0.02					
		ф16	63						1.1				1.1					
Всего профиля			64	11240	11118				1.52				1.52					
Всего масса металла			65						1.52				1.52					
Оконные переплеты	Лист6		66										0.95					
Лестницы, ограждения, площадки	Лист5		67										3,13					
Рельсы и упоры	Лист6		68										5,75					
Всего масса металла:			69										58.08					
В том числе по маркам	Вст3кп2-1		70	11240									52,98					
	Вст3 сп5		71	14460									0.90					
	К62		72	15199									4.20					
Масса поставки элементов по кварталам, т (заполняется заказчиком)		I																
		II																
		III																
		IV																

84

8690/6

Привязан

Инв. №

ТП 904-1-56.84 КН

Проверил	Коротенко		
Инженер	Андреева		
Ст. инж.	Коротенко		
Рук. гр.	Ханин		
Нач. отд.	Саакьянц		
Гл. спец.	Боярченко		
Н. контр.	Луценко		
ГИП	Осташевский		

Компрессорная станция 42-500 АО с осушкой воздуха

Стадия	Лист	Листов
Р	4	

Техническая спецификация металла на объект. (окончание)

Госстрой СССР Ростовский Промстройниипроект

Копировал

Формат А2

Вид профиля и гост, ту	Марка металла и гост	Обозначение и размер профиля (мм)	№№ по порядку	Код: Марки металла	Код: Вида профиля	Код: Размера профиля	Количество (шт.)	Длина (мм)	Масса металла по элементам констр. т: Лестница (код элемента конструк. 526242)	Площадка (код элемента конструк. 526243)	Ограждения (код элемента конструк. 526244)		Общая масса (т)	Масса потребности в металле по кварталам (заполняется изготовителем), (т): I	II	III	IV	Заполняется ВЦ
Сталь прокатная угловая равнополочная ГОСТ 8509-72*	ВСТ3 КП2-1 ТУ14-1-3023-80	∠ 25×3	1								0.16		0.16					
		∠ 75×6	2						0.04	0.08			0.12					
	Итого		3	11240	21113				0.04	0.08	0.16		0.28					
Всего профиля			4						0.04	0.08	0.16		0.28					
Полоса стальная горячекатаная. Сортамент ГОСТ 103-76	ВСТ3КП2-1 ТУ14-1-3023-80	δ=4	5						0.03	0.02	0.04		0.09					
		δ=6	6						0.01				0.01					
	Итого		7	11240	71110				0.04	0.02	0.04		0.10					
Всего профиля			8						0.04	0.02	0.04		0.10					
Сталь листовая холоднокатаная ГОСТ 19904-74*	ВСТ3КП2-1 ТУ14-1-3023-80	δ=1,95	9						0.03	0.03			0.06					
		δ=2,5	10						0.21	0.17			0.38					
	Итого		11	11240	72117				0.24	0.20			0.44					
Всего профиля			12						0.24	0.20			0.44					
Листы стальные с ромбическим и чечевичным рифлением ГОСТ 8568-77*	ВСТ3КП2-1 ТУ14-1-3023-80	δ=4	13						0.13				0.13					
	Итого		14	11240	71315				0.13				0.13					
Проволока из углеродистой конструкционной стали ГОСТ 17305-71	ВСТ3 КП2-1 ТУ-14-1-3023-80	ф 5	15							0.42			0.42					
	Итого		16	11240						0.42			0.42					
Сталь горячекатаная круглая ГОСТ 2590-71*	ВСТ3 КП2-1 ТУ14-1-3023-80	ф 18	17						0.02				0.02					
	Итого		18	11240	11118				0.02				0.02					
Уголки стальные гнутые неравнополочные. Сортамент. ГОСТ 19772-74	ВСТ3КП2-1 ТУ14-1-3023-80	∠ 80×5	19						0.09				0.09					
	Итого:		20	11240	75116				0.09				0.09					
Профиль гнутый швеллеры равнополочные ГОСТ 8278-75*	ВСТ3 КП2-1 ТУ14-1-3023-80	⊂160×50×4	21							0.18			0.18					
		⊂180×50×4	22						0.39				0.39					
	Итого		23	11240	73240				0.39	0.18			0.57					
Всего профиля			24						0.39	0.18			0.57					
Швеллеры стальные гнутые неравнополочные ГОСТ 8281-80	ВСТ3 КП2-1 ТУ14-1-3023-80	∠ 50×40×12×2,5	25								0.67		0.67					
	Итого		26	11240	74136						0.67		0.67					
Профиль гнутый ЧМТУ2-130-70	ВСТ3 КП2-1 ТУ14-1-3023-80	⊂90×30×25×3	27								0.41		0.41					
	Итого		28	11240							0.41		0.41					
Итого масса металла			29						0.95	0.90	1,28		3,13					
Всего масса металла			30						0.95	0.90	1.28		3,13					
В том числе по маркам	ВСТ3 КП2-1		31										3,13					
Масса поставки элементов по кварталам, т (заполняется заказчиком).		I																
		II																
		III																
		IV																

85

Привязан

Инв. №

8690/6

56,84

ТП904-1- -КМ

Компрессорная станция 4К.500АО с осушкой воздуха

Проверил	Коротенко	
Инженер	Андреева	
Ст. инж.	Коротенко	
Рук. гр.	Ханин	
Начоспл	Саакьянц	
Гл. спецпр	Бояруенко	
Н. контр.	Луценко	
ГИП	Осташевский	

Стадия	Лист	Листов
Р	5	

Техническая спецификация металла на лестницы, площадки ограждения.

Госстрой СССР Ростовский промстройниипроект

копировал

Техническая спецификация металла на оконные переплеты

Вид профиля и ГОСТ, ТУ	Марка металла и ГОСТ	Обозначение и размер профиля (мм)	№№ по порядку	Код: Марки металла	Код: Вида профиля	Код: Размера профиля	Количество (шт.)	Длина (мм)	Масса металла по элементам констр., т: Оконные переплеты (Код элемента конструк 526221)				Общая масса (т)	Масса потребности в металле по кварталам (заполняется изготовителем), (т): I	II	III	IV	Заполняется ВЦ
Трубы стальные электросварные с вогнутой полкой ТУ14-3-194-73	Вст3кп2-1 ТУ14-1-3023-80	Труба 28×25×1,8	1						0,48				0,48					
	Итого		2	11240	9866				0,48				0,48					
Сталь листовая горячекатаная сортамент ГОСТ 19903-74	Вст3кп2-1 ТУ14-1-3023-80	δ=1,8	3						0,42				0,42					
	Итого		4	11240	71110				0,42				0,42					
Проволока стальная низкоуглеродистая общего назначения Т3282-74*	Вст3кп2-1 ТУ14-1-3023-80	⌀3	5						0,01				0,01					
	Итого		6	11240	—				0,01				0,01					
Сетки стальные плетеные одинарные. Технические условия ГОСТ 5336-80	Вст3кп2-1 ТУ14-1-3023-80	Р20-1,6	7						0,04				0,04					
	Итого		8	11240	—				0,04				0,04					
Итого масса металла									0,95				0,95					
Всего масса металла									0,95				0,95					
В том числе по маркам	Вст3кп2-1								0,95				0,95					
Масса поставки элементов по кварталам, т (заполняется заказчиком)		I																
		II																
		III																
		IV																

Техническая спецификация металла на рельсы и упоры

Вид профиля и ГОСТ, ТУ	Марка металла и ГОСТ	Обозначение и размер профиля (мм)	№№ по порядку	Код: Марки металла	Код: Вида профиля	Код: Размера профиля	Количество (шт.)	Длина (мм)	Масса металла по элементам констр., т: Рельсы (Код элемента конструк 526234)	Упоры (Код элемента конструк —)			Общая масса (т)	Масса потребности металле по кварталам (заполняется изготовителем), (т): I	II	III	IV	Заполняется ВЦ
Рельсы крановые Технические условия ГОСТ 4121-76*	К62 ГОСТ 4121-76*	КР70							4,2				4,2					
	Итого			15199	32417				4,2				4,2					
Сталь горячекатаная. Балки двутавровые. Сортамент ГОСТ 8239-72*	Вст3кп2-1 ТУ14-1-3023-80	I45			24317					0,32			0,32					
	Итого			11240						0,32			0,32					
Сталь горячекатаная. Швеллеры. Сортамент. ГОСТ 8240-72	Вст3кп2-1 ТУ14-1-3023-80	[30			26310					0,05			0,05					
	Итого			11240						0,05			0,05					
Сталь листовая горячекатаная Сортамент. ГОСТ 19903-74.	Вст3кп2-1 ТУ14-1-3023-80	δ=12			71110					0,28			0,28					
	Итого			11240						0,28			0,28					
	Вст3сп5 ТУ14-1-3023-80	δ=30			71110				0,90				0,90					
	Итого			14460					0,90				0,90					
Всего масса металла									5,1	0,65			5,75					
В том числе по маркам	Вст3сп5			14460					0,9				0,9					
	К62			15199					4,2				4,2					
	Вст3кп2-1			11240						0,65			0,65					
Масса поставки элементов по кварталам, т (заполняется заказчиком)		I																
		II																
		III																
		IV																

86

8690/6

Привязан

Инв. №

Проверил	Коротенко	
Инженер	Андреева	
Ст. инж.	Коротенко	
Рук. гр.	Хачин	
Нач. осп.	Саакьян	
Гл. спец. т. о.	Боярченко	
Н. контр.	Луценко	
ГИП	Осташевский	

ТП 904-1-56.84 КМ

Компрессорная станция 4К-500 АО с осушкой воздуха

Стадия	Лист	Листов
Р	6	

Техническая спецификация металла на оконные переплеты, рельсы и упоры

ГОССТРОЙ СССР РОСТОВСКИЙ ПРОМСТРОЙНИИПРОЕКТ

Копировал: Шипова

Формат А2

Схема расположения балок и настила перекрытия на отметке 3.800

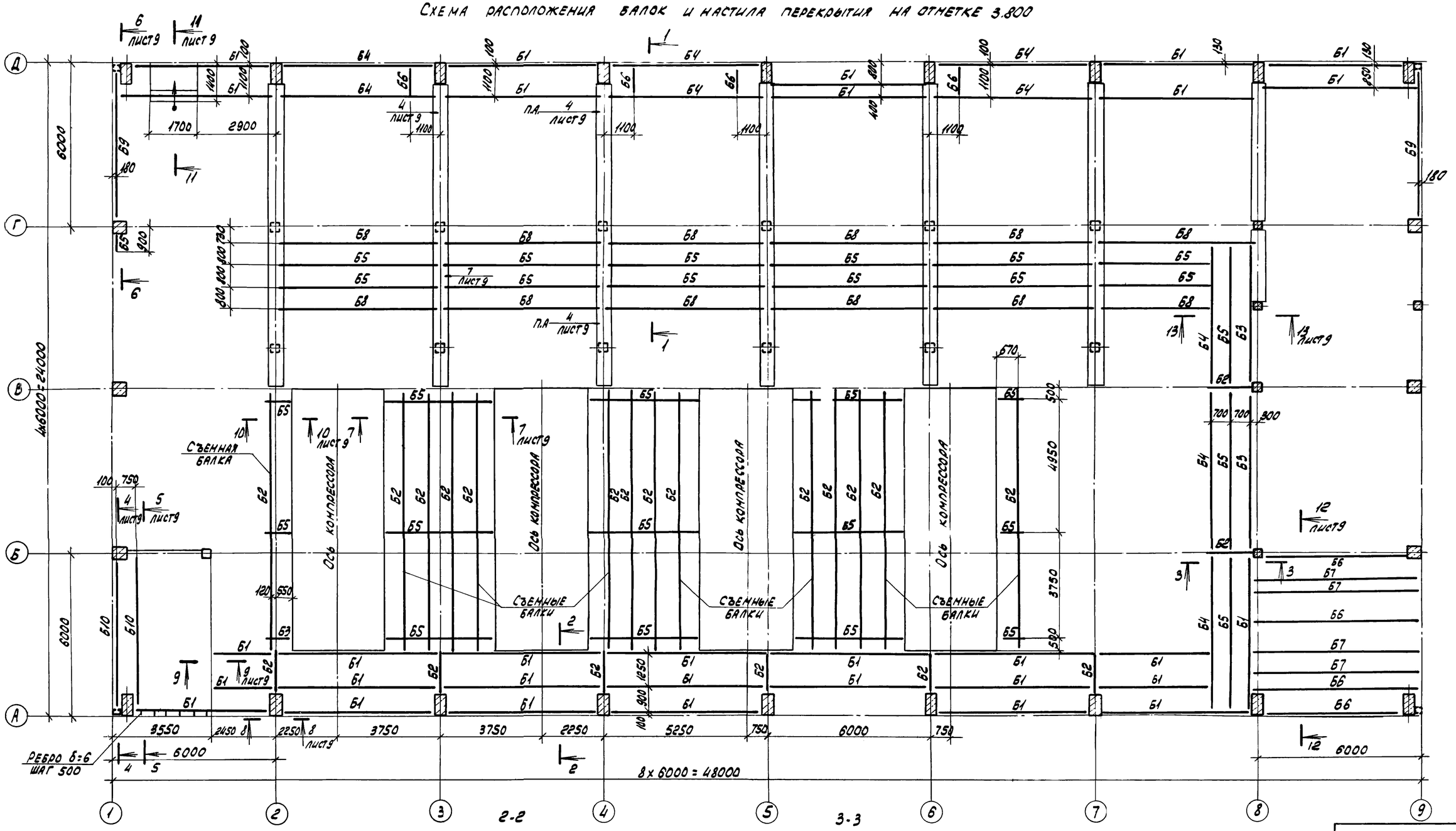

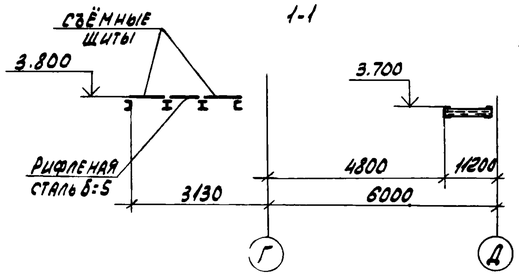

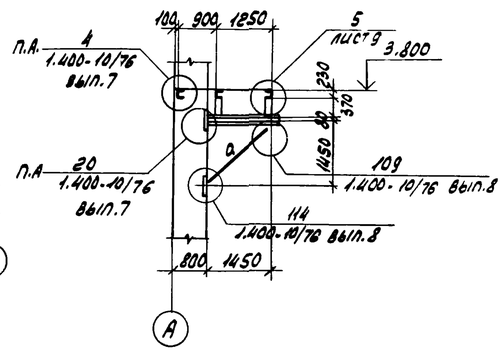

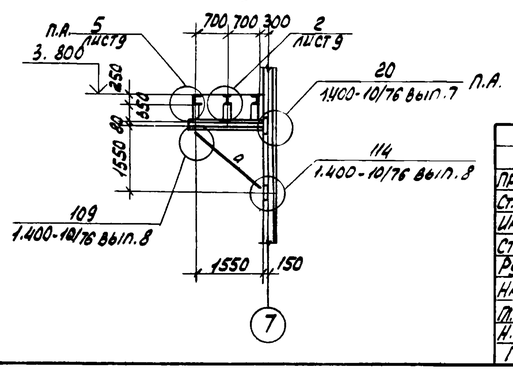

87

8690/6

Проверил	Чернявская		
Ст. техник	Буршина		
Инженер	Андреева		
Ст. инж.	Коротенко		
Рук. гр.	Ханин		
Нач. осп.	Саакьянц		
Гл. спец. то	Боярченко		
Н. контр.	Луценко		
ГИП	Осташевский		

Привязан

Инв. №

ТП 904.1-56.84-КМ

Компрессорная станция 4К-500 АО с осушкой воздуха

Стадия	Лист	Листов
Р	7	

Схема расположения балок и настила перекрытия на отметке 3.800 (начало)

Госстрой СССР
Ростовский промстройниипроект

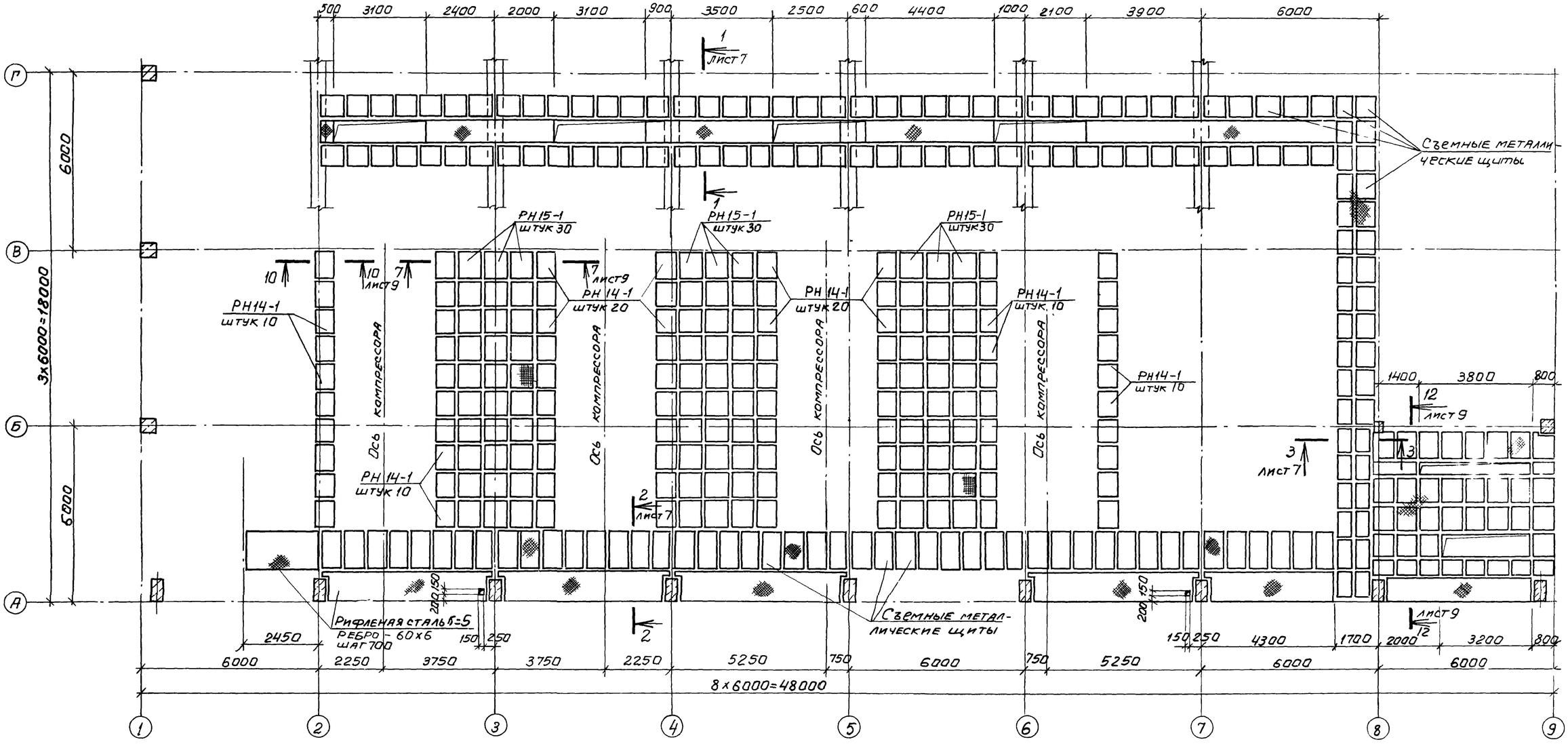

Ведомость элементов

Марка	Сечение: Эскиз	Поз	Состав	Опорные усилия: M, тс.м	N, тс	Q, тс	Группа констр.	Марка металла	Примечание
Б1			[22	—	—	2,1	IV	Вст3кп2-1	
Б2			I16	—	—	3,3	IV		
Б3	1 2	1	[22	—	—	2,1	IV		
		2	L50х5	—	—	—	IV		
Б5			I20Б1	—	—	1,7	IV		
Б6			[12	—	—	—	IV		конструкт.
Б7	5 2 1	1	[12	—	—	—	IV		конструкт.
		2	L50х5	—	—	—	IV		конструкт
Б8			[30	—	—	5,1	IV		
									конструкт
Б9			I40Б1	—	—	9,9	IV		
Б10			[16	—	—	0,8	IV		
Б11			I30Б1	—	—	6,35	IV		

Ведомость элементов

Марка	Сечение: Эскиз	Поз	Состав	Опорные усилия: M, тс.м	N, тс	Q, тс	Группа констр.	Марка металла	Примечание
Б4			[24	—	—	2,8	IV	Вст3кп2-1	
а			L63х5	—	—	—	IV		по гибкости
РН14-1	Настил типа „Батайск" по ТУ 36-2044-77						IV		
РН15-1							IV		

1. Сварка ручная дуговая $h_ш$=6мм.
2. Сварку производить электродами Э42 по ГОСТ 9467-75.
3. Схема ограждений дана на листе 16.
4. Каналы перекрыть съемными щитами из рифленой стали δ=5мм. Вес щита не должен превышать 50кг.
5. Каждый щит должен иметь две западающие скобы для его подъема. Деталь устройства западающей скобы дана на листе 13.

Привязан

88

8690/6

Инв. №

Проверил	Чернявская		
Ст. техник	Буршина		
Инженер	Андреева		
Ст. инж.	Коротенко		
Рук. гр.	Ханин		
Нач. осп-1	Сакьянц		
Гл. спец. т.о	Бояченко		
Н. контр.	Луценко		
ГИП	Осташевский		

ТП 904-1-56.84 КМ

Компрессорная станция 4К-500 АД с осушкой воздуха

Стадия	Лист	Листов
Р	8	

Схема расположения балок и настила перекрытия на отметке 3.800 (Продолжение)

Госстрой СССР Ростовский Промстройниипроект

Копировал: Шипова

Формат А2

Инв. № подл. | Подпись и дата | Взам. инв. №

4 - 4

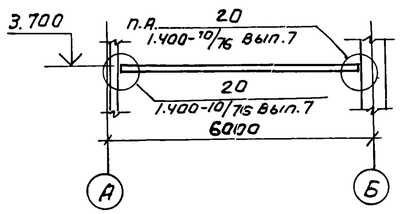

5 - 5

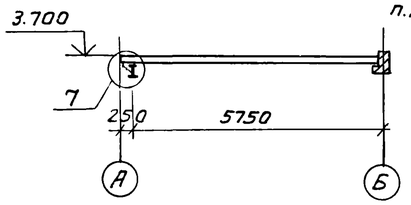

6 - 6

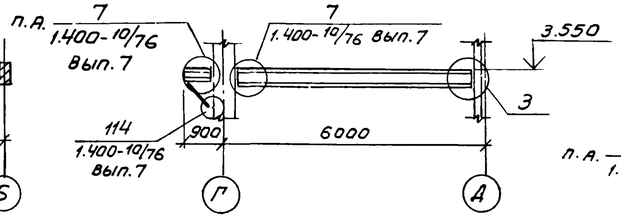

7 - 7

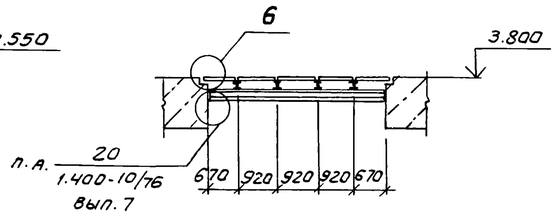

8 - 8

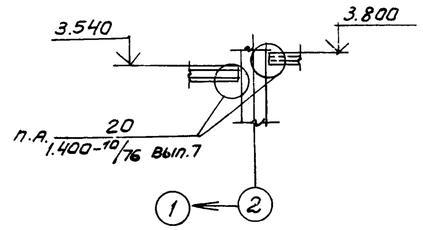

9 - 9

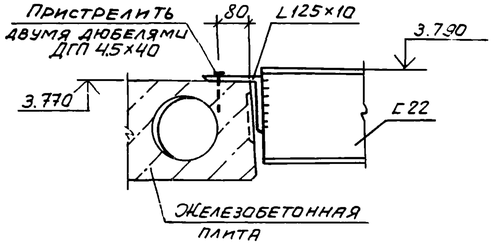

10 - 10

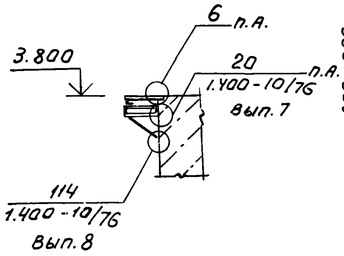

11 - 11

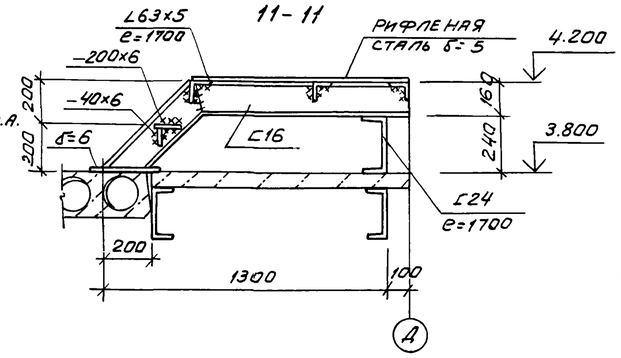

12 - 12

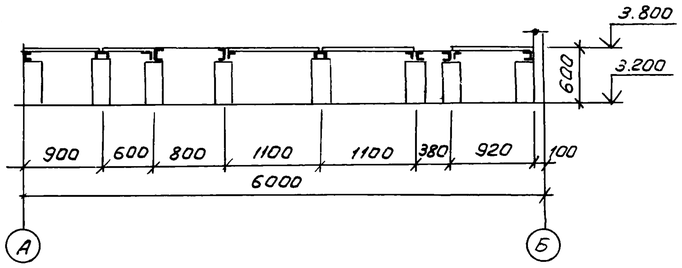

13 - 13

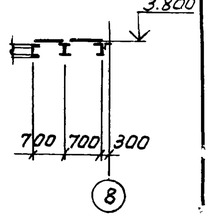

14 - 14

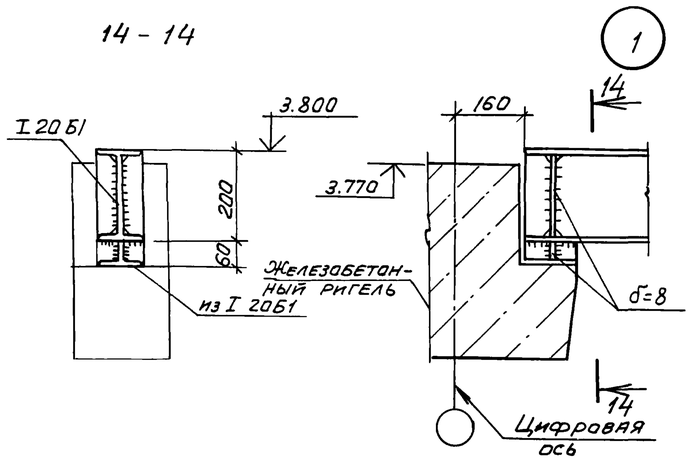

15-15

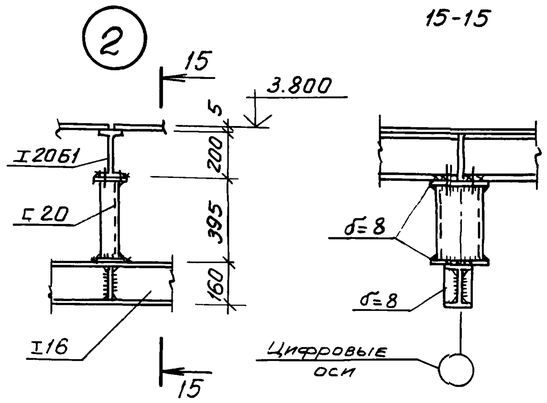

16 - 16

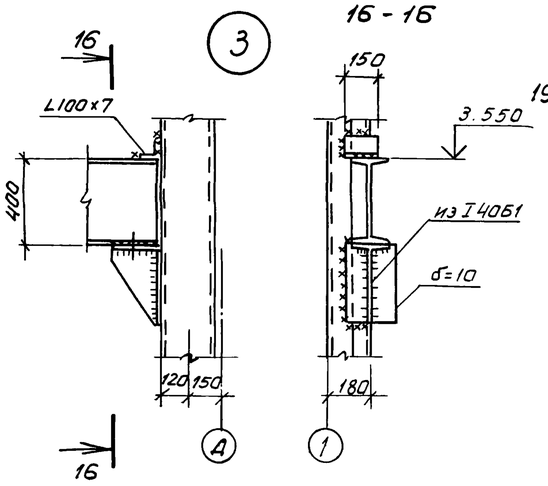

19-19

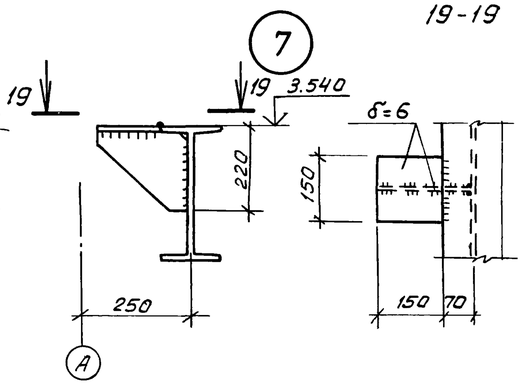

17-17

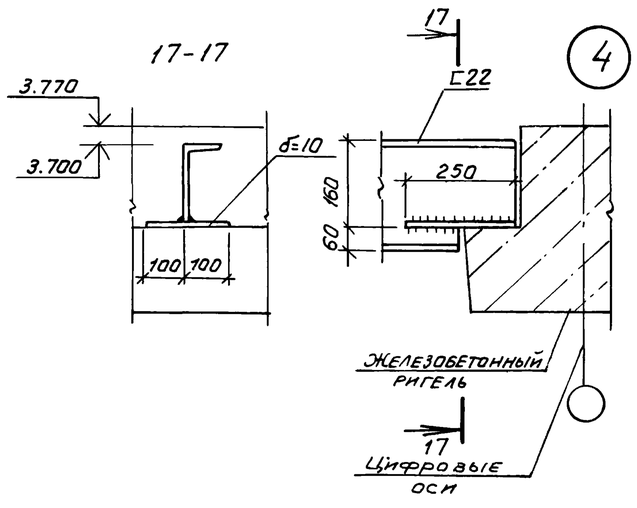

18-18

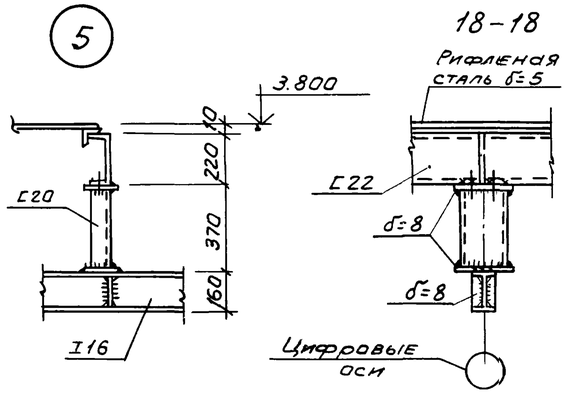

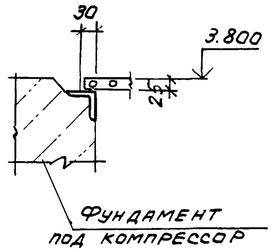

Привязан

89

8690/6

Инв. №

Проверил	Чернявская		
Инженер	Андреева		
Ст. инж.	Коротенко		
Рук. гр.	Ханин		
Нач. ОСП-1	Саакьянц		
Гл. спец. по	Бояруенко		
Н. контр.	Луценко		
ГИП	Осташевский		

ТП 904-1-56.84КМ

Компрессорная станция 4К-500 АО с осушкой воздуха

Стадия	Лист	Листов
Р	9	

Схема расположения балок и настила перекрытия на отметке 3.800 (Окончание)

Госстрой СССР
Ростовский
Промстройниипроект

Ведомость элементов

	Сечение			Опорные усилия			Группа констр.	Марка металла	Примечание
	Эскиз	Поз	Состав	M_1, тсм	N_1, тс	Q, тс			
Б1	I		I 40Б1			9.9	IV	ВСт3кп2-1	
Б2	I		I 30Б1			6.35	IV		
Б3	C		С20			2.1	IV		
Б4	C		С16			1.1	IV		

Схема расположения балок на отметке 3.170

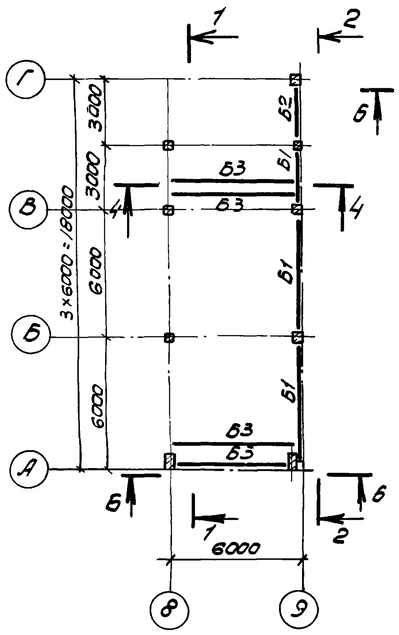

Схема расположения балок на отметке 7.370

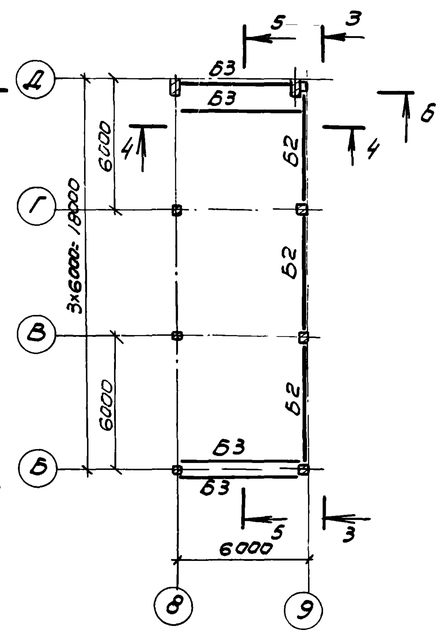

1-1

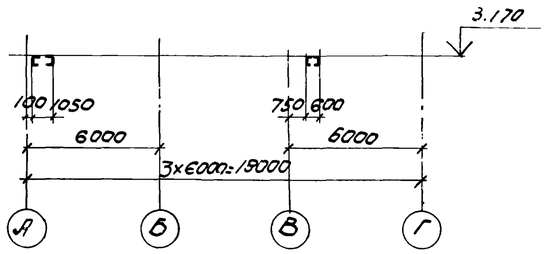

2-2

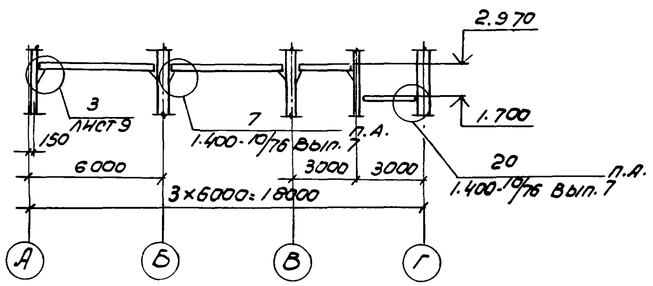

3-3

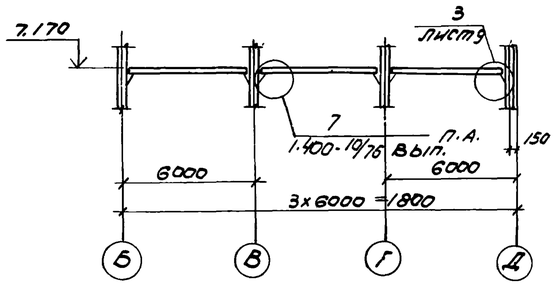

4-4

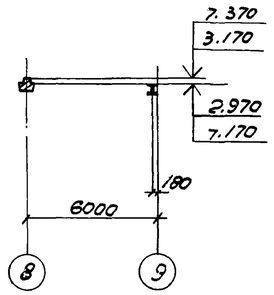

Схема расположения балок на отметках 4.650 и 5.550, 0.850 и 1.750

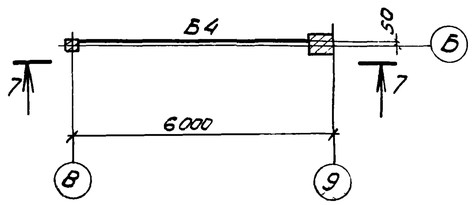

5-5

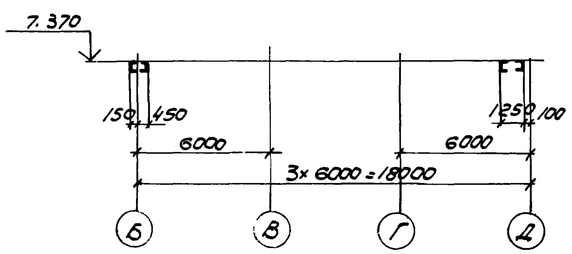

6-6

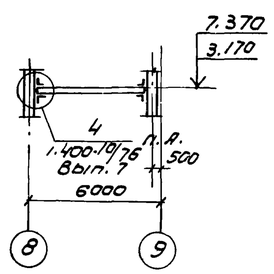

7-7

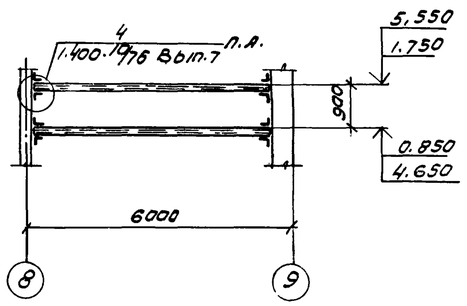

1. Конструкции сварные. Сварку производить электродами Э42 по ГОСТ 9467-75.
2. Сварка ручная дуговая $h_ш$= 6 мм.

Привязан

90

8690/6

Инв. №

Проверил	Чернявская		
Инженер	Андреева		
Ст. инж. м.	Короленко		
Рук. гр.	Ханин		
Нач. отд.	Саакьянц		
Гл. специал.	Бодрученко		
Н. контр.	Лученко		
ГИП	Остряковский		

ТП 904-1-56.84 КМ

Компрессорная станция 4К-500-40 с осушкой воздуха

Стадия	Лист	Листов
Р	10	

Схема расположения балок на отметках 3.170, 7.370, 4.650, 5.550

Госстрой СССР
Ростовский Промстройниипроект

Схема расположения коробов электрокабелей (на отметке 3.300)

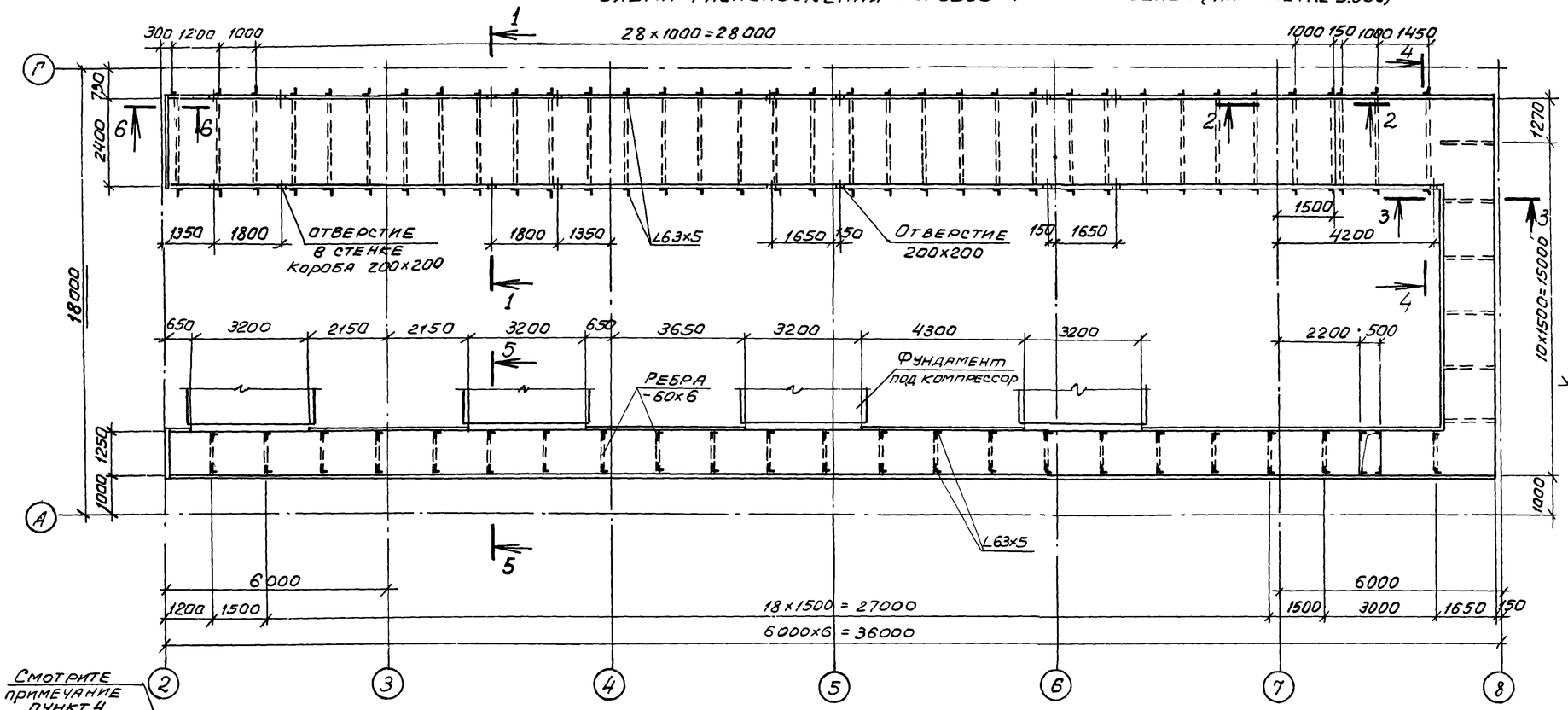

1-1

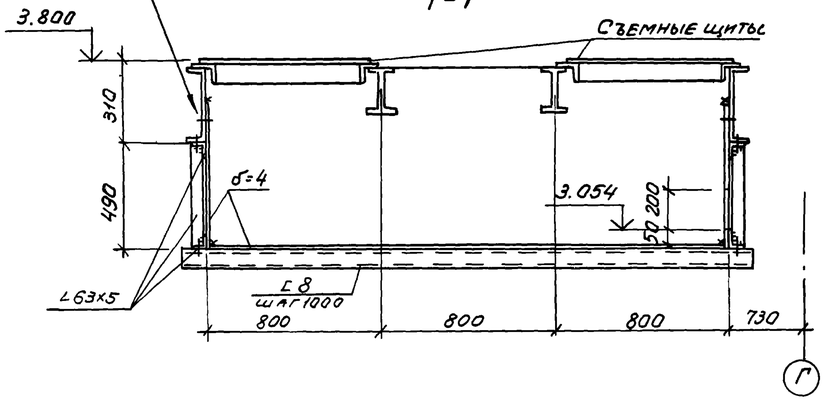

2-2

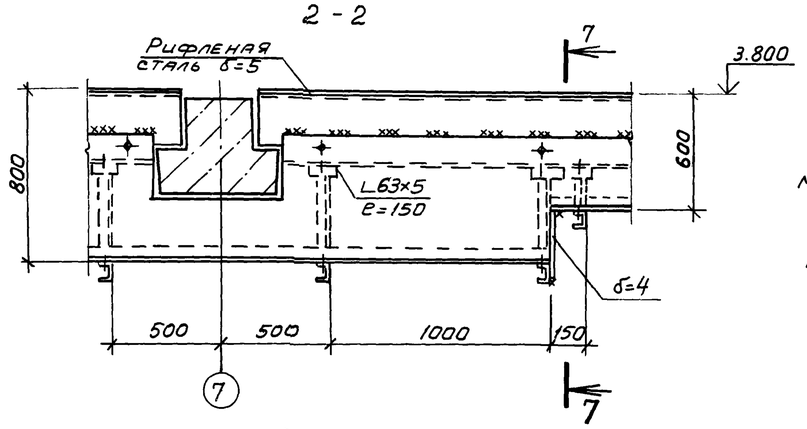

3-3

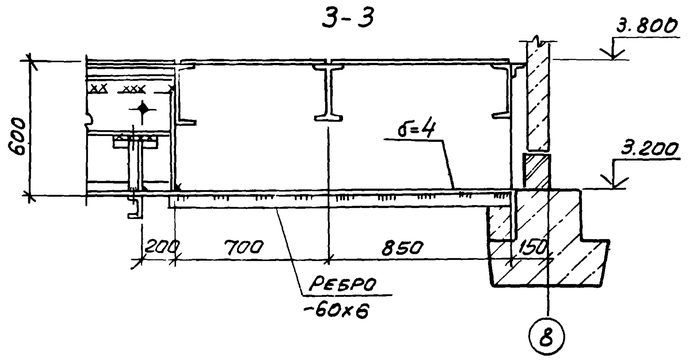

4-4

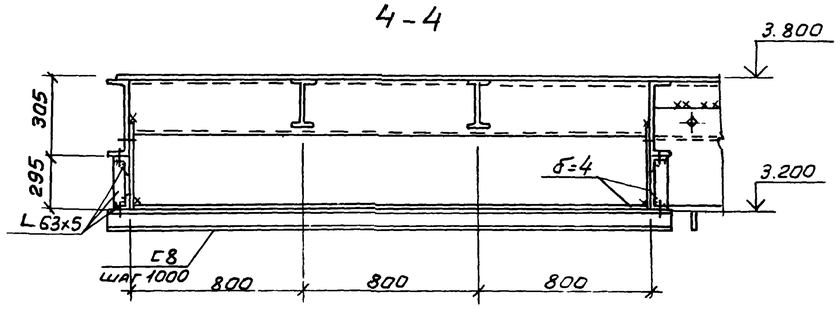

5-5

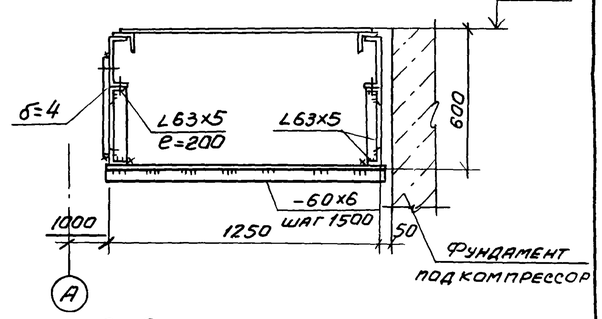

6-6

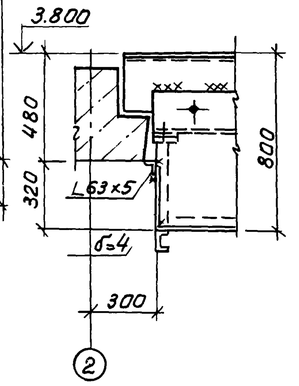

7-7

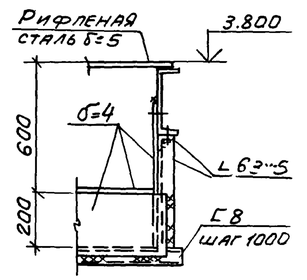

1. Шахту электрокабелей смотрите на листе 12.
2. Конструкции сварные. Сварку производить электродами Э42 по ГОСТ 9467-75.
3. Сварку коробов выполнять прерывистым швом $\frac{6-60}{200}$
4. Монтажные болты предусмотреть до установки плит перекрытия.

Привязан

91
8690/6

Инв. №

Проверил	Чернявская		
Инженер	Андреева		
Ст. инж.	Коротенко		
Рук. гр.	Хачик		
Нач. ОСП-1	Саакьянц		
Гл. спец. т. ф.	Боярченко		
Н. контр.	Луценко		
ГИП	Осташевский		

ТП 904-1-56.84 КМ

Компрессорная станция 4К-500А0 с осушкой воздуха

Стадия	Лист	Листов
Р	11	

Схема расположения коробов электрокабелей.

ГОССТРОЙ СССР РОСТОВСКИЙ ПРОМСТРОЙНИИПРОЕКТ

Копировал Шипов

Формат А3

Инв. № подл. | Подпись и дата | Взам. инв. №

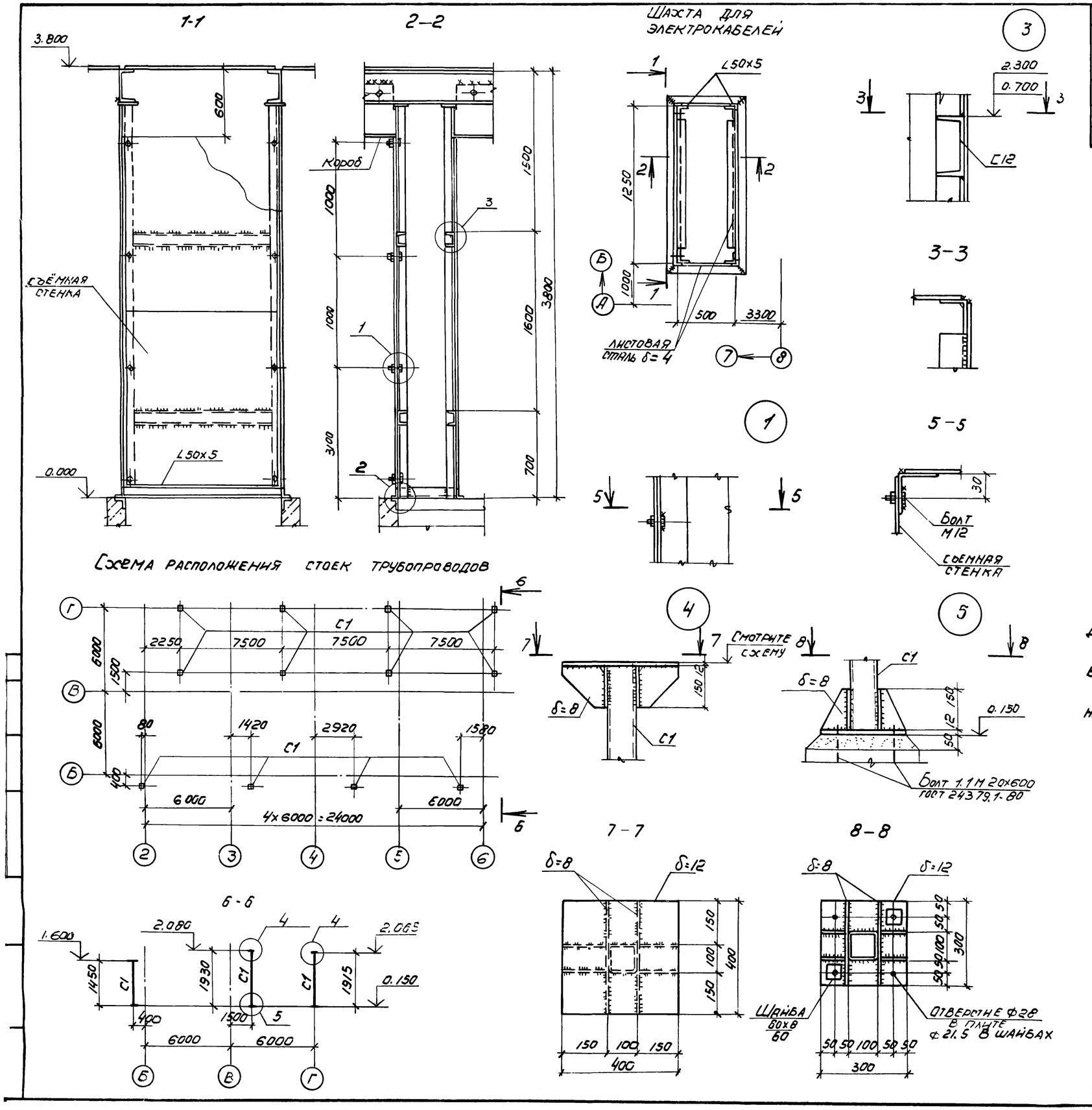

Ведомость элементов									
Марка	Сечение			Опорные усилия			Группа констр.	Марка металла	Примечание
	Эскиз	Поз	Состав	M_1 ТСМ	N_1 ТС	Q ТС			
С1	□		профильн/ 100×100×4	—	1,2	—	IV	Вст3кп2-1	

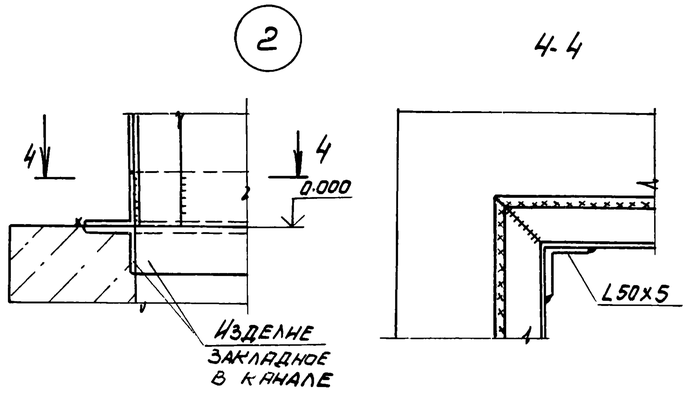

1. Конструкции сварные. Сварку производить электродами Э42 по ГОСТ 9467-75.
2. Сварку шахты выполнять сплошным швом высотой h_w=4мм.
3. Монтаж конструкций производить на болтах нормальной точности и сварке, согласно узлам. Болты плотно затянуть, нарезку расчеканить.

Проверил	Чернявская		
Инженер	Андреева		
Ст.инж.	Коротенко		
Рук. гр.	Ханин		
Нач.осп-1	Саакьянц		
Гл.спец.то	Боярченко		
Н.контр	Луценко		
ГИП	Осташевский		

Привязан

92

8690/6

Инв N 5684

ТП904-1-КМ

Компрессорная станция 4К-500 АО с осушкой воздуха

Стадия	Лист	Листов
Р	12	

Шахта для электрокабелей. Схема расположения стоек трубопроводов.

Госстрой СССР Ростовский промстройниипроект

Копировал

Типовой проект 904-1-56,84 - КМ. Альбом 6

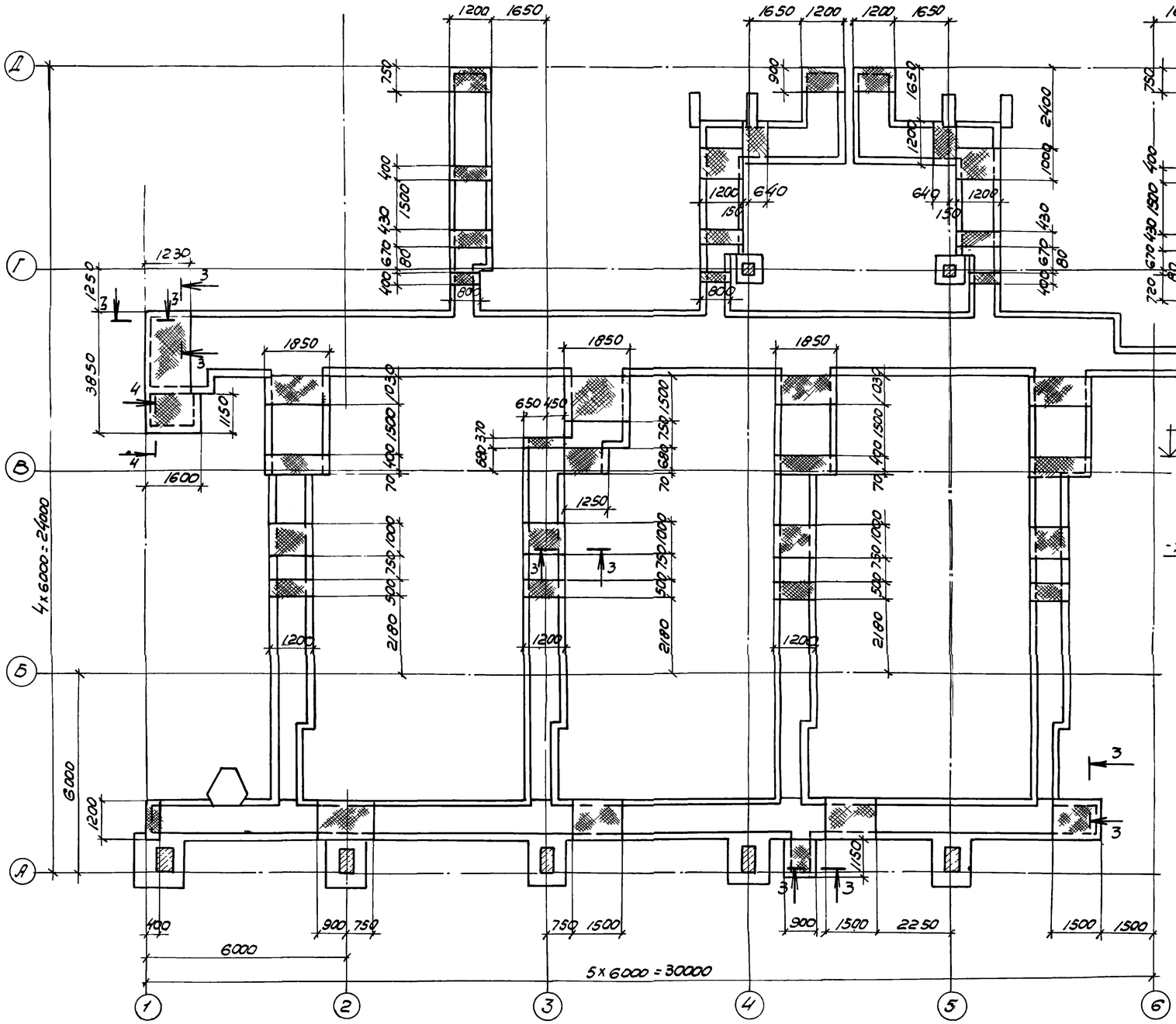
Схема перекрытия канала КН1

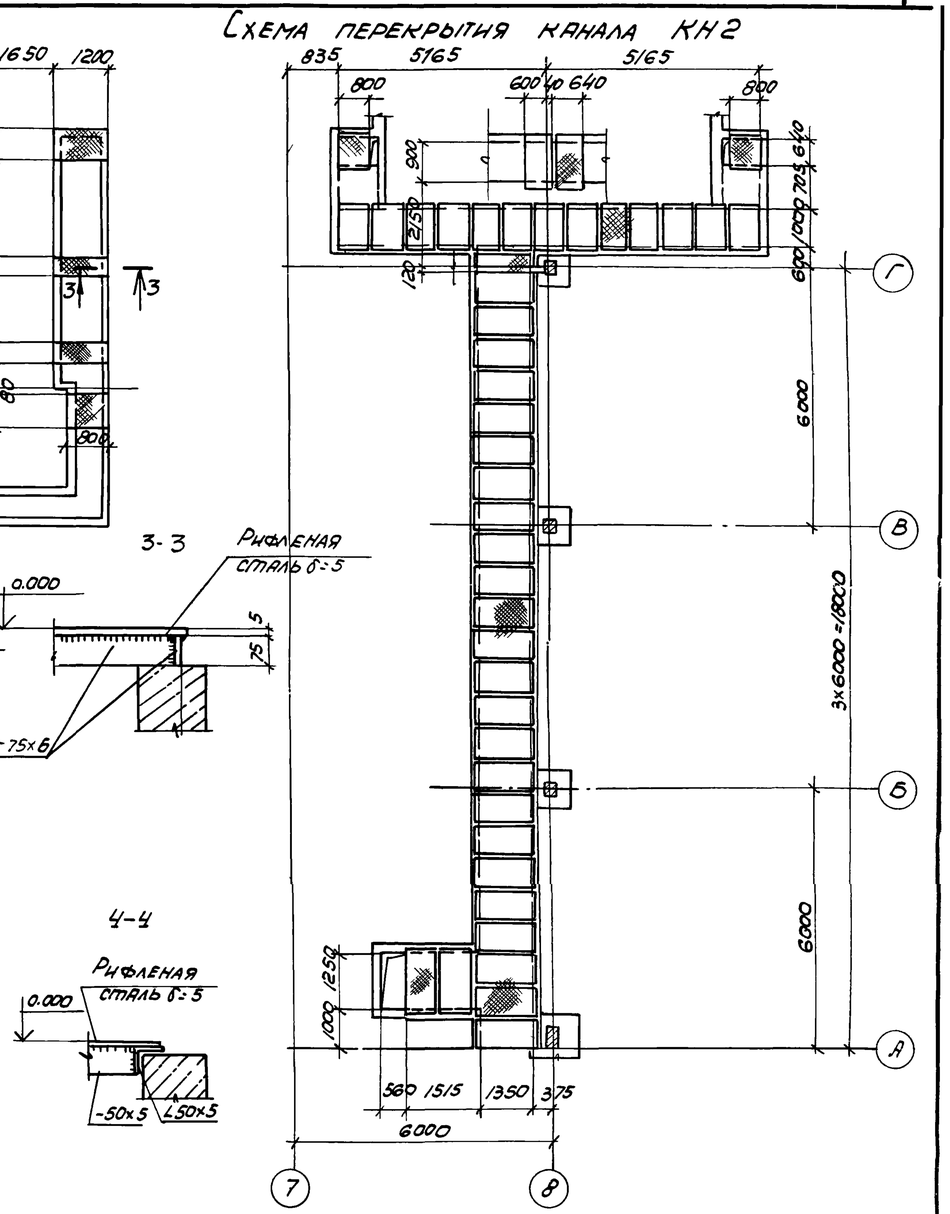
Схема перекрытия канала КН2

Деталь устройства западающей скобы

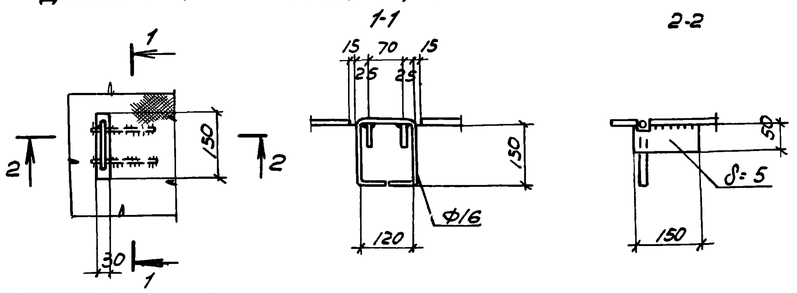

1. Каналы перекрыть съёмными щитами из рифленой стали δ=5мм. Вес щита не должен превышать 50 кг.
2. Каждый щит должен иметь две западающие скобы для его подъёма.
3. Конструкции сварные. Сварку производить электродами Э42 по ГОСТ 9467-75.

Привязан

93

8590/6

Инв. №

Проверил	Чернявская	
Инженер	Андреева	
Ст. инж.	Коротенко	
Рук. гр.	Ханин	
Нач. осп.	Саакьянц	
Гл. спец.	Боярченко	
Н. контр.	Луценко	
ГИП	Осташевский	

ТП904-1-56,84 КМ

Компрессорная станция 4К-500А0 с осушкой воздуха.

Стадия	Лист	Листов
Р	13	

Схемы перекрытия каналов

ГОССТРОЙ СССР РОСТОВСКИЙ ПРОМСТРОЙНИИПРОЕКТ

Инв. № подл. | Подпись и дата | Взам. инв. №

Типовой проект УИЧ-1 Эпост КПТ

Взам. инв.№ | Подпись и дата | Инв.№ подл.

Схема расположения оконных переплетов

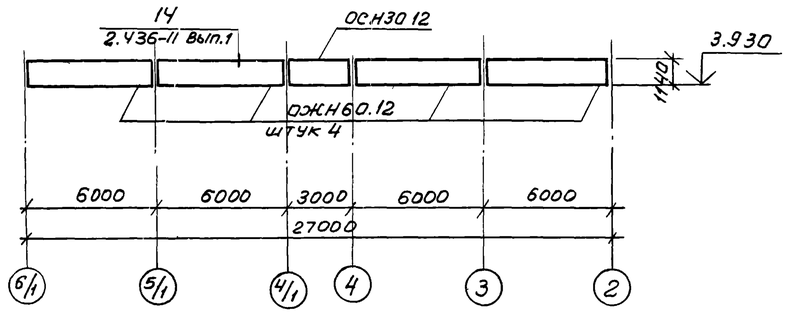

Схема расположения кронштейнов по осям Зи 7

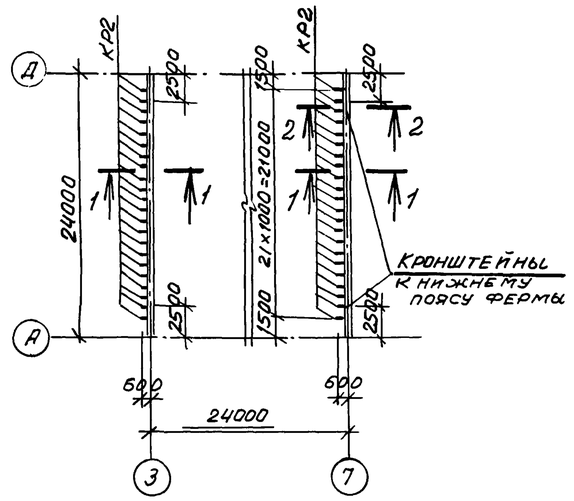

Ведомость элементов

Марка	Сечение: Эскиз	Поз	Состав	Опорные усилия: M, тс.м	N, тс	Q, тс	Группа конструк.	Марка металла	Примечание
а			[12	—	—	—	IV	Вст3кп2-1	Конструкт.
КР1		1	[12	—	—	—	IV		погибкости
		2	∠63×5	—	—	—	IV		
							IV		
КР2		1	∠50×5	—	0,02	—	IV		
		2	ф8АI	—	—	—	IV		
ОЖН60.12	1.436.2-15 вып.2			—	—	—	IV		
ОСН30.12				—	—	—	IV		

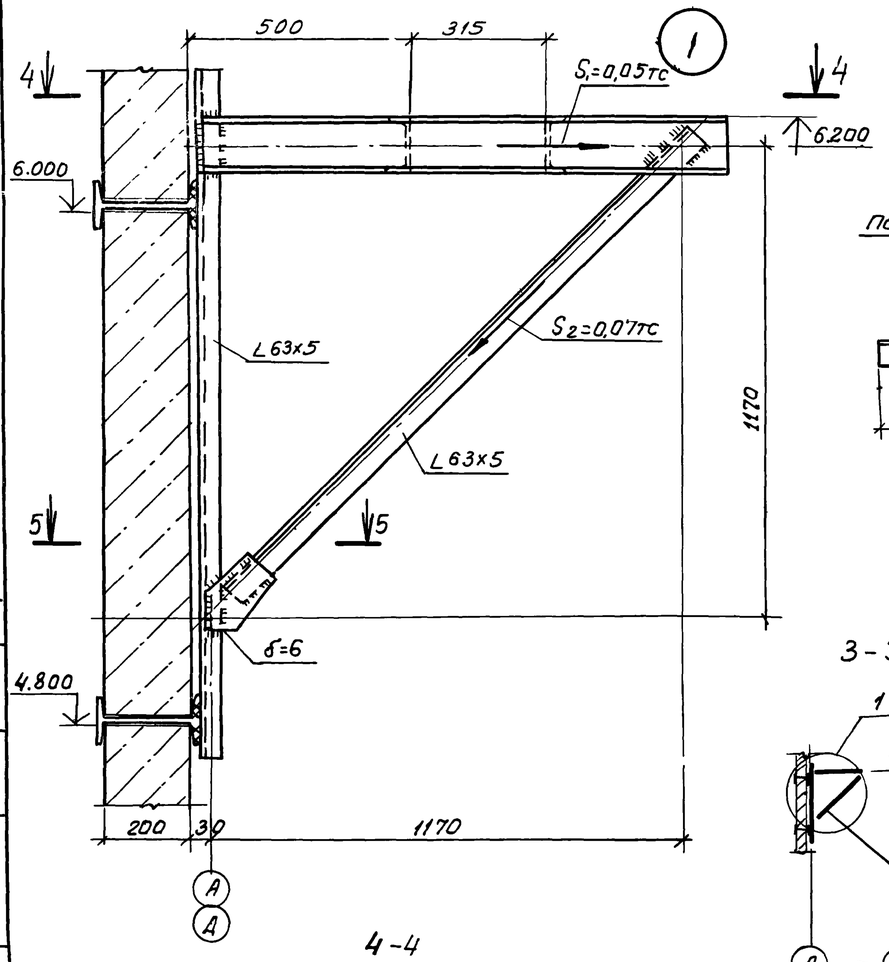

3 - 3

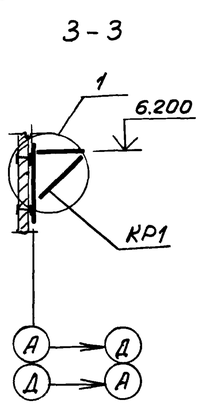

4 - 4

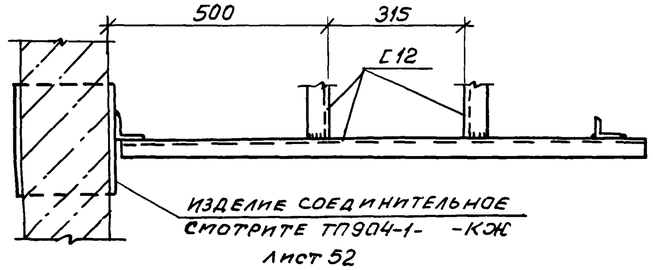

5 - 5

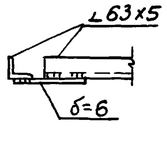

2

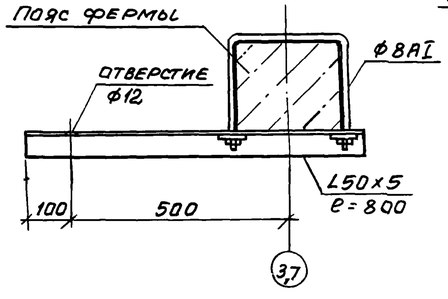

1-1

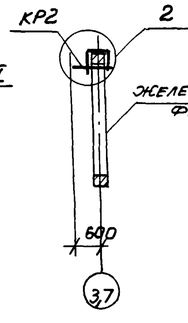

2-2

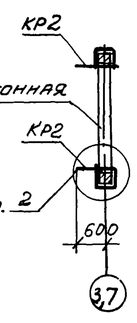

Схема расположения кронштейнов на отметке 6.200

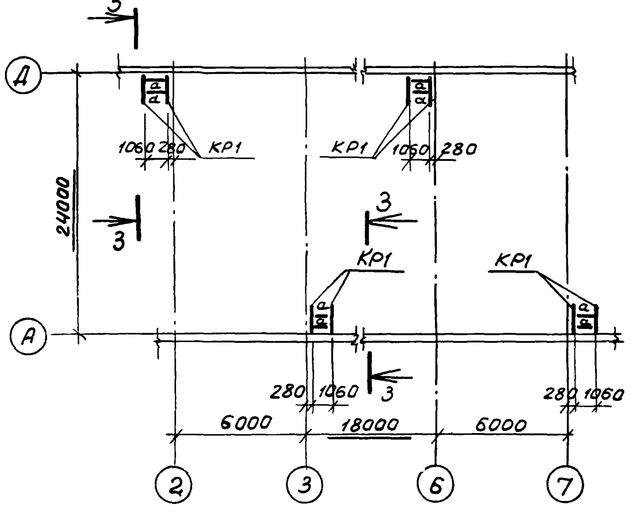

1. Конструкции сварные. Сварку производить электродами Э42 по ГОСТ 9467-75.
2. Сварка ручная дуговая $h_ш = 6$мм.

Привязан

Инв.№

94

8690/6

Проверил	Чернявская		
Инженер	Андреева		
Ст. инж.	Коротенко		
Рук. гр.	Ханин		
Нач. ОСП-1	Саакьянц		
Гл. спец. ТО	Боярченко		
Н. контр.	Луценко		
ГИП	Осташевский		

ТП 904-1-56.84 КМ

Компрессорная станция 4К-500А0 с осушкой воздуха

Стадия	Лист	Листов
Р	14	

Схема расположения оконных переплетов, кронштейнов.

Госстрой СССР Ростовский Промстройниипроект

Копировал. Шилова

Формат А2

Схема расположения балок на отметках 1.150 и 2.950

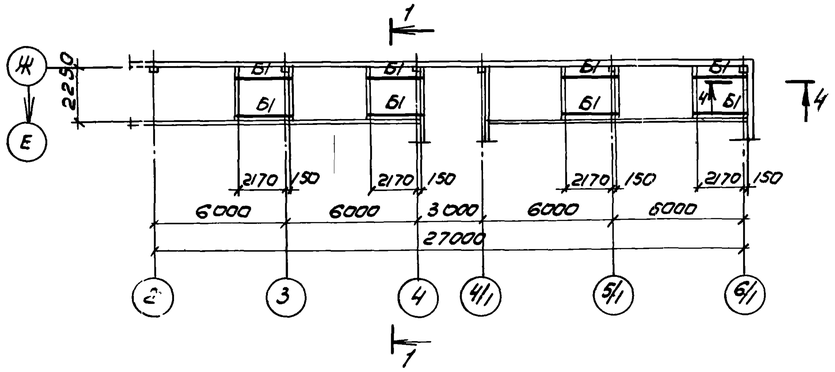

Схема расположения решеток на отметках 1.150 и 2.950

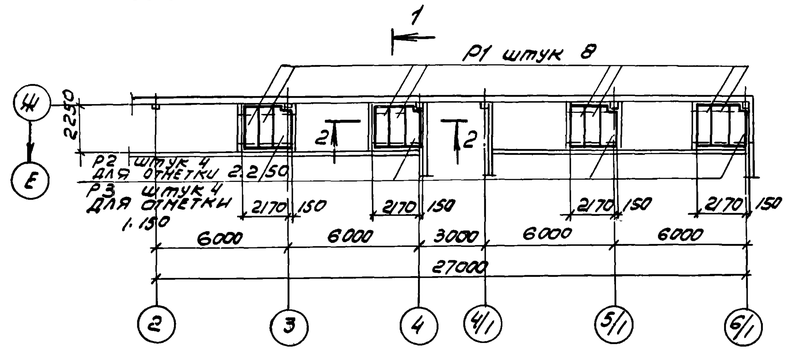

Р1

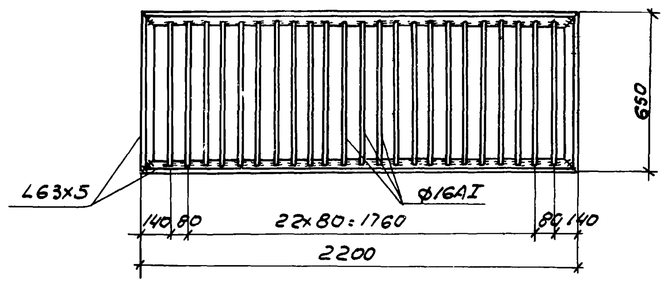

Р2

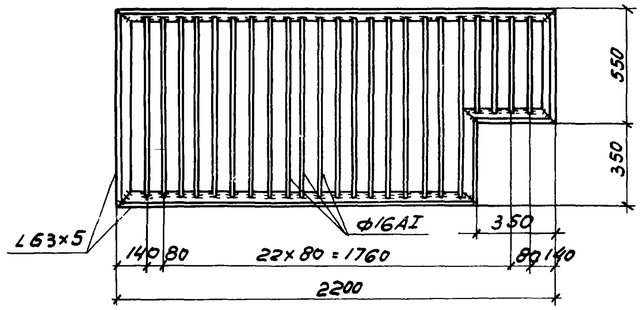

Р3

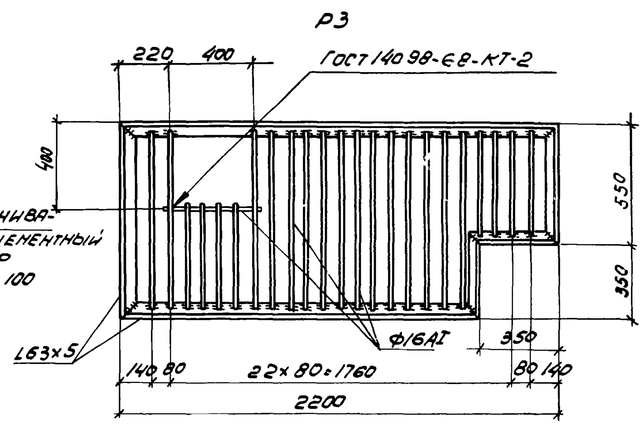

1-1

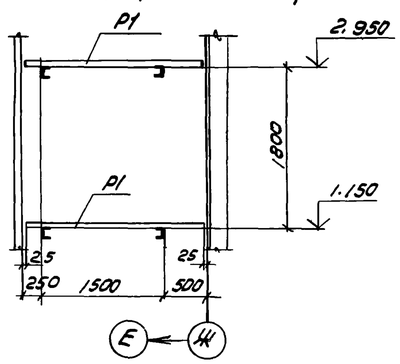

2-2

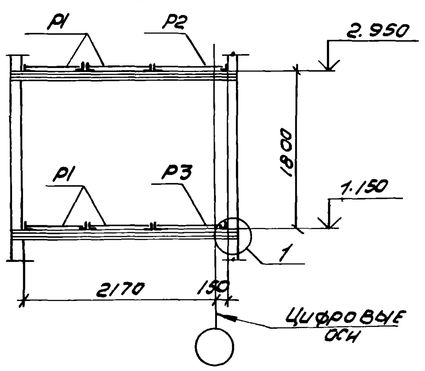

3-3

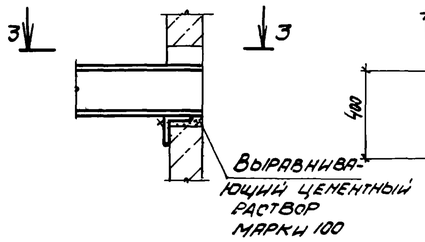

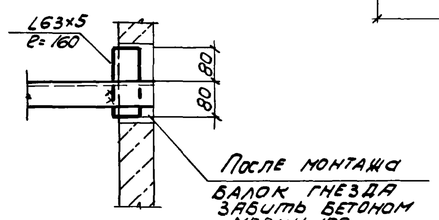

4-4

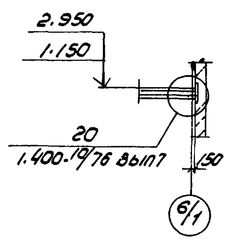

Ведомость элементов

Марка	Сечение: Эскиз	Сечение: Поз	Сечение: Состав	Опорные усилия: M_1 тсм	Опорные усилия: N_1 тс	Опорные усилия: Q_1 тс	Группа констр.	Марка металла	Примечание
Б1	С		С16	—	—	2.9	IV	ВСТ3 кп2-1	
Р1	Лист 15						IV		
Р2							IV		
Р3							IV		

1. Конструкции сварные. Сварку производить электродами Э42 по ГОСТ 9467-75.
2. Сварка ручная дуговая $h_w = 6$ мм.

95

8690/6

Привязан

Инв №

Проверил	Чернявская	
Инженер	Андреева	
Ст. инж.	Коротенко	
Рук. гр.	Ханин	
Нач. ОСПА	Саакьянц	
Гл. спецпр.	Боярченко	
Н. контр.	Луценко	
ГИП	Осташевский	

ТП904-1-56.84КМ

Компрессорная станция 4К-500А0 с осушкой воздуха.

Стадия	Лист	Листов
Р	15	

Схема расположения балок и решеток на отметках 1.150, 2.950. Решетки Р1-Р3

Госстрой СССР Ростовский промстройниипроект

Копировал Погорелская

Формат А

1-1

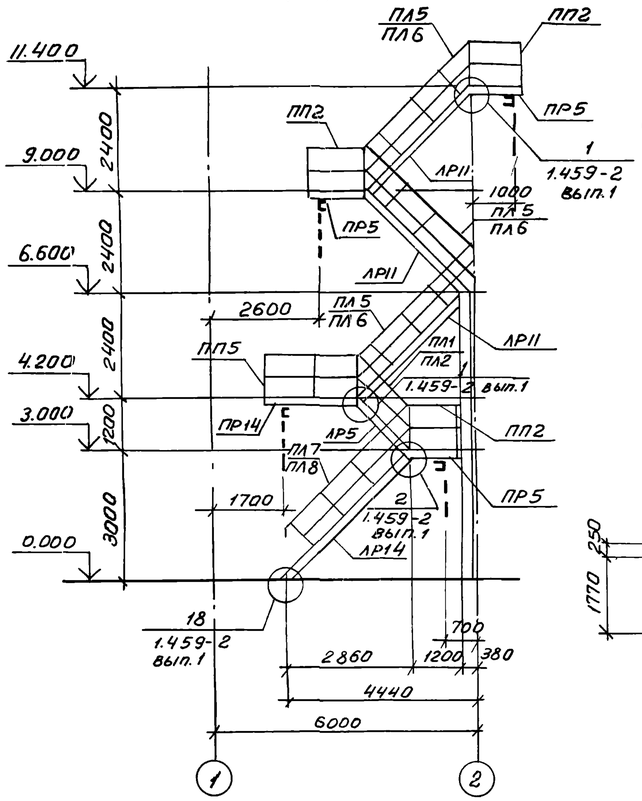

2-2

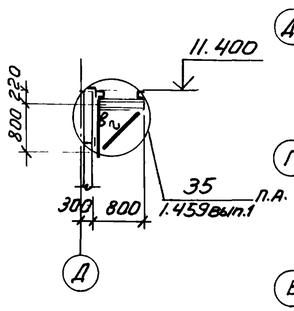

3-3

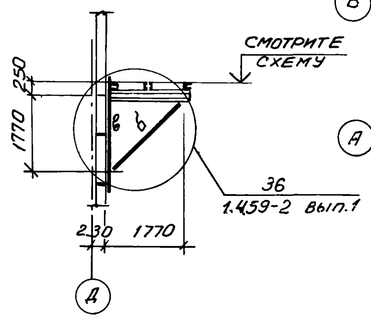

Схема расположения ограждений на отметке 3.800

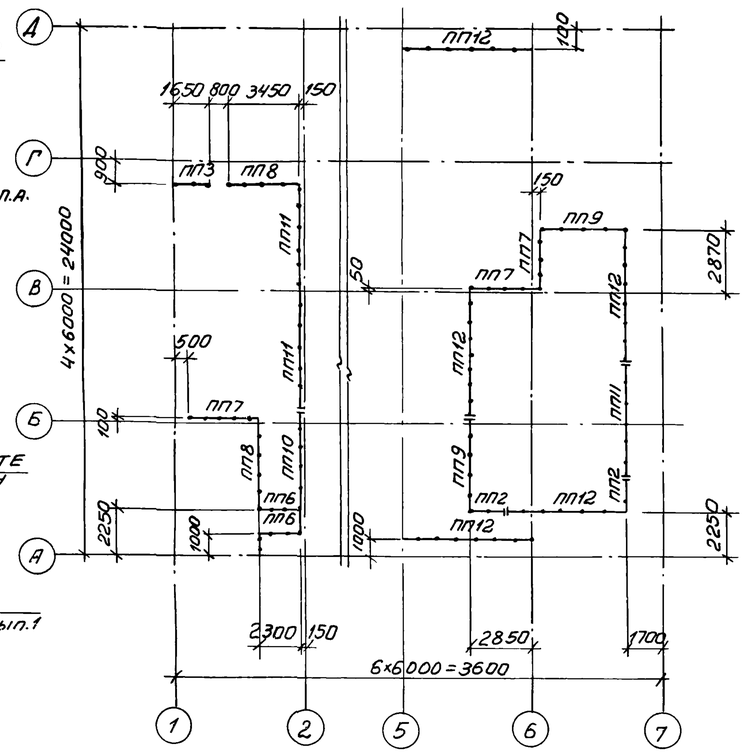

Ведомость элементов

Марка	Сечение: Эскиз	Поз.	Состав	Опорные усилия: M, тс.м	N, тс	Q, тс	Группа констр.	Марка металла	Примечание
ЛР5	1.459-2 вып. 1						IV	Вст3кп2-1	
ЛР11							IV	"	
ЛР14							IV	"	
ПР5							IV	"	
ПР14							IV	"	
Л17	1.459-2 вып. 2						IV	"	
ПЛ1 ПЛ2 ППЛ5-ПЛ10 ПЛ12 ПП1-ПП3 ППЛ5-ПП12	1.459-2 вып. 2						IV	"	
а	[		[18	—	—	—	IV	"	Конструкт.
б	[		[12	—	—	—	IV	"	"
в	L		L125×10	—	—	—	IV	"	"
г	L		L63×5	—	—	—	IV	"	"

1. Конструкции сварные. Сварку производить электродами Э42 по 9467-75.
2. Сварка ручная дуговая $h_ш$ = 6мм.
3. Крепление ограждений выполнить по узлам серии 1.459-2 вып. 1
4. Решетчатый настил в площадках и лестничных маршах заменен на настил типа „Батайск" по ТУ36-2044-77.

Схема расположения лестницы на отметке 4.200

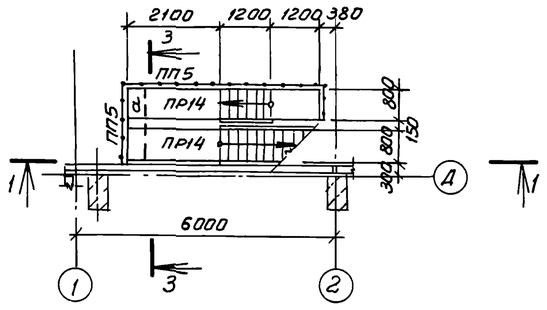

Схема расположения лестницы на отметке 11.400

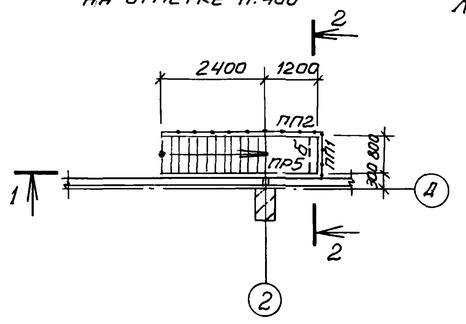

Схема расположения лестницы на отметке 3.800

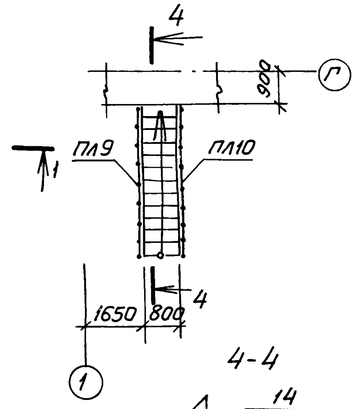

Схема расположения лестницы на отметке 3.000

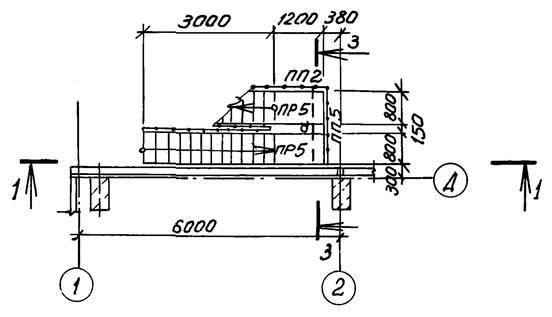

Схема расположения лестницы на отметке 9.000

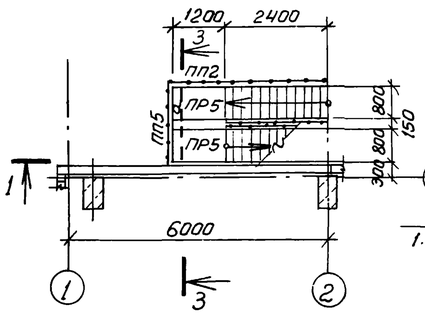

4-4

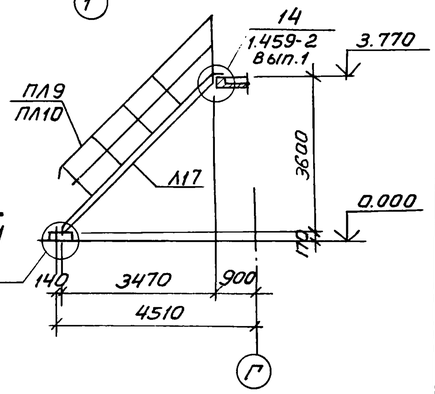

Привязан			
Инв №			

8690/6 96

Проверил	Чернявская		
Инженер	Андреева		
Ст. инж.	Коротенко		
Рук. гр.	Ханин		
Нач. ОСП-1	Саакьянц		
Гл. спец. т.о.	Бояруенко		
Н. контр.	Луценко		
ГИП	Осташевский		

ТП 904-1-56.84 КМ

Компрессорная станция 4К-500 АО с осушкой воздуха

Стадия	Лист	Листов
Р	16	

Схема расположения ограждений на отм. 3.800 и лестницы.

Госстрой СССР Ростовский промстройниипроект

Копировал: Шилова Формат А2

Схема расположения опоры под трубопровод

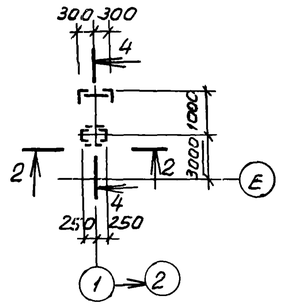

1

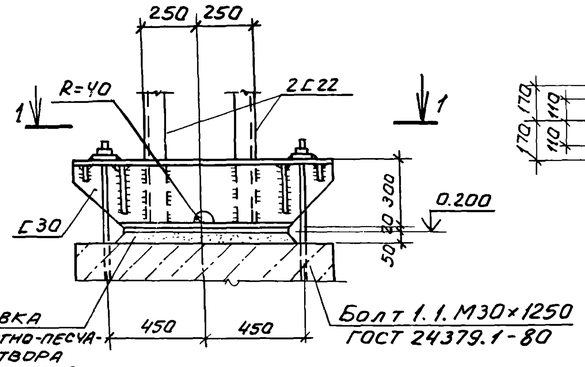

1 - 1

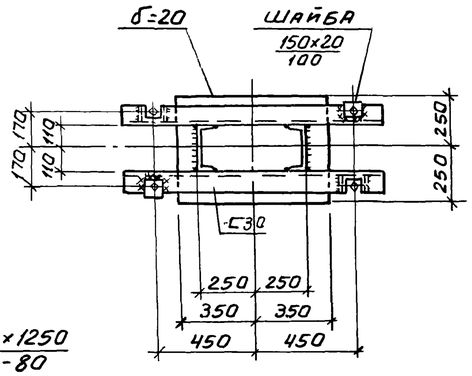

2 - 2

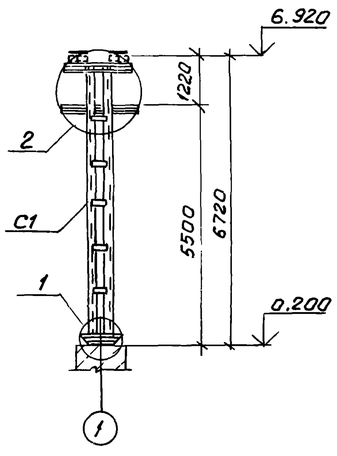

2

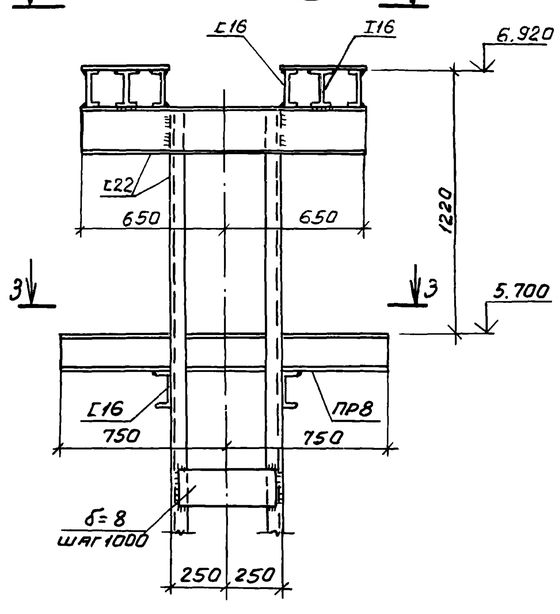

3 - 3

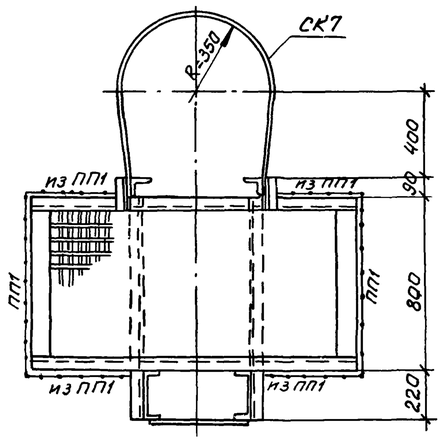

4 - 4

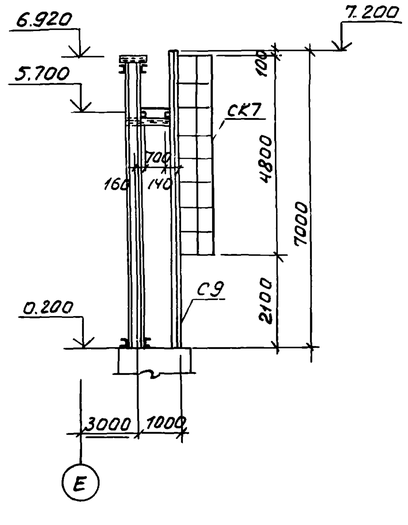

5 - 5

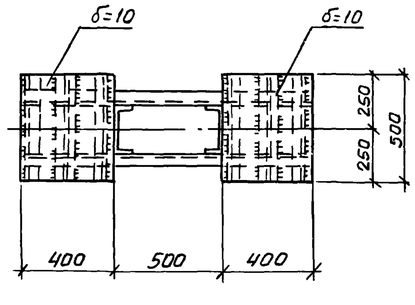

Ведомость элементов

Марка	Сечение: Эскиз	Поз	Состав	Опорные усилия: M, тс.м	M, тс	Q, тс	Группа констр.	Марка металла	Примечание
С1	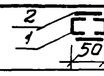	1	С22	—	5,0	—	IV	Вст3кп2-1	
		2	-450х8						
СК7	1.459-2 выпуск 2						IV	"	
ПП1							IV	"	
С9	1.459-2 выпуск 1						IV	"	
ПР8							IV	"	

1. Конструкции сварные. Сварку производить электродами типа Э42 по ГОСТ 9467-75.
2. Сварка ручная дуговая $h_ш$=6мм.
3. Крепление ограждений выполнить по узлам серии 1.459-2 выпуск 1.
4. Элементы решетчатого настила Р2 и Р5 в площадке ПР8 заменить настилом типа „Батайск."
5. Настил типа „Батайск" выполнить по ТУ 36-2044-77.

Привязан

97
8690/6

Инв. №

Провер.	Черняевская		
Инженер	Андреева		
Ст. инж.	Коротенко		
Рук. гр.	Ханин		
Нач. ОП	Саакьянц		
Н. контр.	Луценко		
ГИП	Усташевский		

ТП 904-1-56.84 КМ

Компрессорная станция 4К-500АО с осушкой воздуха

Стадия	Лист	Листов
Р	17	

Схема расположения опоры под трубопровод

Госстрой СССР Ростовский Промстройниипроект

Копировал: Шипова

Формат А2

Типовой проект 904-1- - КМ. Альбом 6

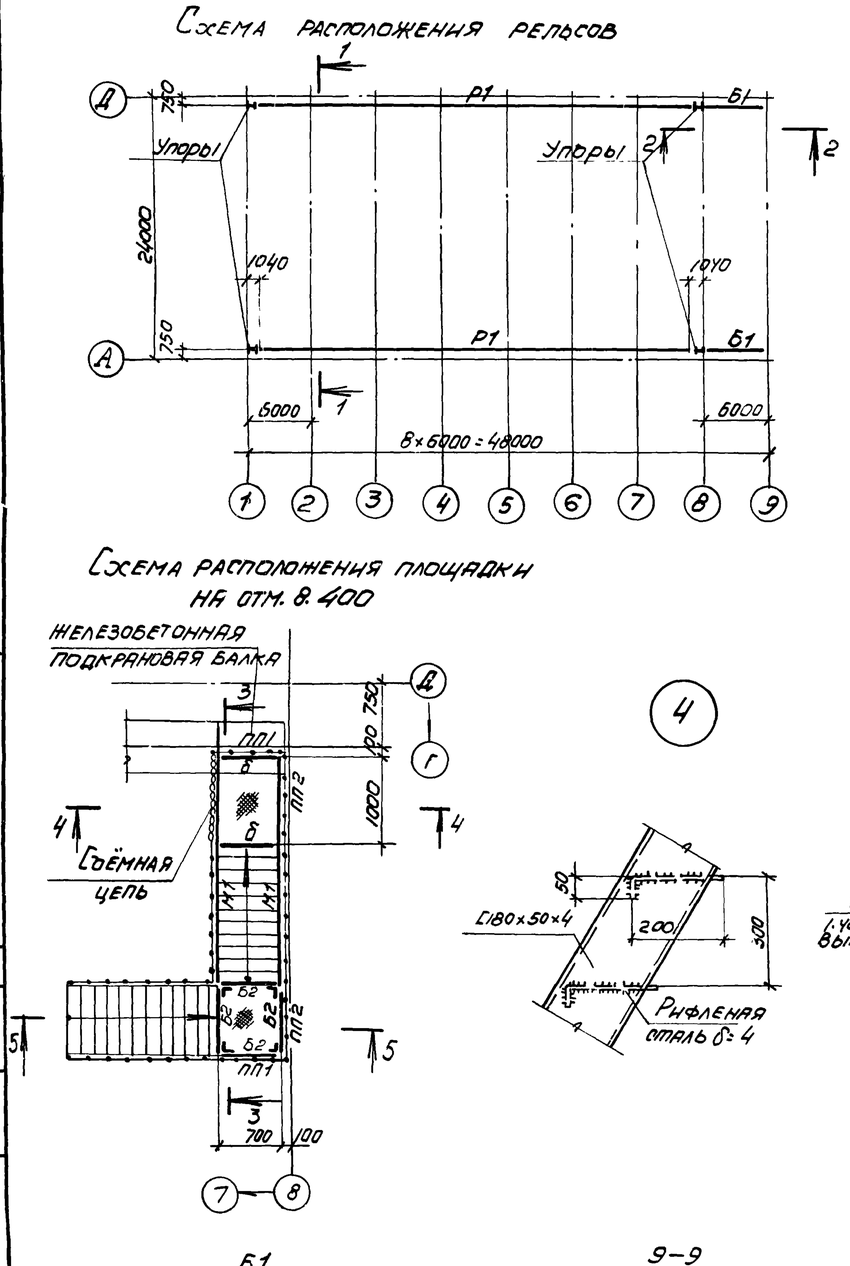
Схема расположения рельсов

Схема расположения площадки на отм. 8.400

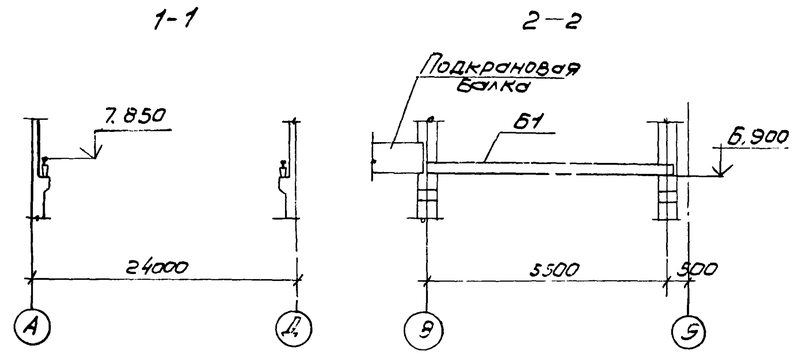

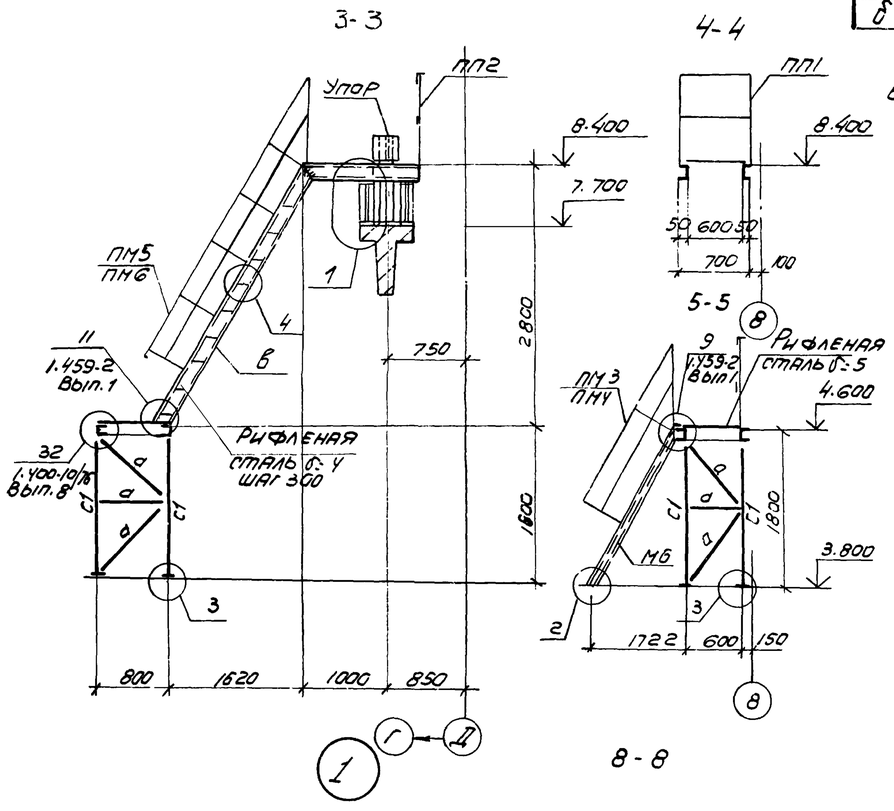

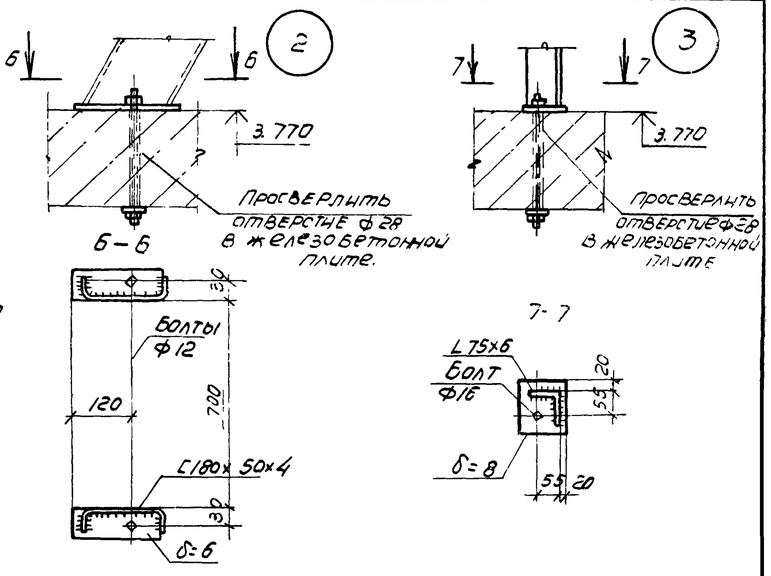

1. На схеме расположения рельсов колонны условно не показаны.
2. Конструкцию упора смотрите в серии КЭ-01-51 лист 13.
3. Деталь крепления рельса к железобетонной подкрановой балке дана в серии КЭ-01-51. лист 7.
4. Конструкции сварные. Сварку производить электродами Э42 по ГОСТ 9467-75.
5. Сварка ручная дуговая h_w=6 мм.

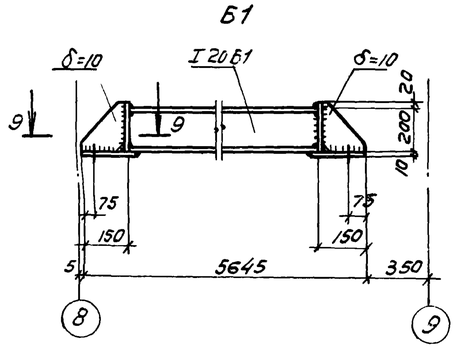

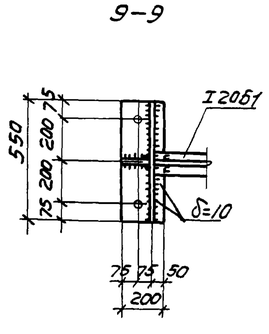

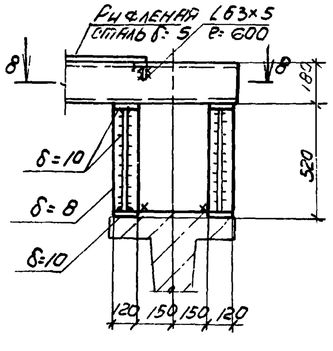

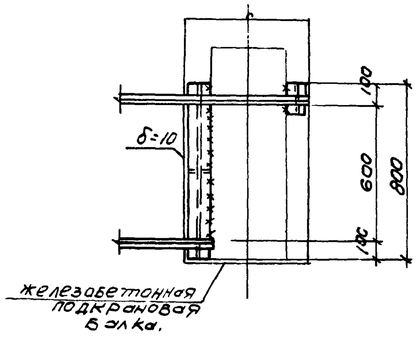

Ведомость элементов

Марка	Сечение: Эскиз	Поз	Состав	Опорные усилия: M1 ТСМ	N1 ТС	Q1 ТС	Группа констр.	Марка металла	Примечание
Р1	I		КР70	—	—	—	II	К62	
Б1	лист 18			—	23,8	—	IV		
Б2	[		С12	—	—	—	IV		конструкт.
С1	L		L75×6	—	—	—	IV		
d	L		L50×5	—	—	—	IV		по гнекости
М6	1.459-2 вып. 2						IV	Вст3кп2-1	
ПМ1-ПМ6							IV		
ПП1							IV		
ПП2							IV		
в	[		С180×50×4	—	—	—	IV		
δ	L		L63×5	—	—	—	IV		

Привязан

98

8690/6

Инв. №

Проверил	Чернявская	
Инженер	Андреева	
Ст. инж.	Коротенко	
Рук. гр.	Ханин	
Нач. осп.	Саакьянц	
Гл. спец.	Боярченко	
Н. контр.	Луценко	
ГИП	Осташевский	

ТП904-1-56.84-КМ

Компрессорная станция 4К-500 АО с осушкой воздуха

Стадия	Лист	Листов
Р	18	

Схема расположения рельсов и площадки на отметке 8.400

ГОССТРОЙ СССР РОСТОВСКИЙ ПРОМСТРОЙНИИПРОЕКТ

Копировал Э.Пц

Инв. № подл. | Подпись и дата | Взам. инв. №

ВЕДОМОСТЬ РАБОЧИХ ЧЕРТЕЖЕЙ ОСНОВНОГО КОМПЛЕКТА ТП 904-1- -ВК

ЛИСТ	НАИМЕНОВАНИЕ	ПРИМЕЧАНИЕ
1	Общие данные	
2	Планы	
3	План кровли. Схемы	

ОСНОВНЫЕ ПОКАЗАТЕЛИ ПО ЧЕРТЕЖАМ ВОДОПРОВОДА И КАНАЛИЗАЦИИ

НАИМЕНОВАНИЕ СИСТЕМЫ	ПОТРЕБНЫЙ НАПОР НА ВВОДЕ, М.ВОД.СТ.	РАСЧЕТНЫЙ РАСХОД				УСТАНОВЛЕННАЯ МОЩНОСТЬ ЭЛЕКТРОДВИГАТЕЛЕЙ КВТ	ПРИМЕЧАНИЕ
		$м^3$/сут	$м^3$/ч	л/с	ПРИ ПОЖАРЕ л/с		
Водопровод хозяйственно-питьевой	12	1,46	0.48	0.42			В т.ч. на полив территории 1 $м^3$/сут
Горячее водоснабжение	12	0.65	0.56	0.42			
Канализация бытовая		1,11	1.04	2.2			
Канализация дождевая		—	—	29,00			q_{20}=100л/с на 1га
Канализация производственная		40.78	1,76	0.49			Незагрязненная

Общие указания

1. Данный комплект рабочих чертежей разработан на основании технической документации, оговоренной в пояснительной записке к проекту.

2. Условной отметке 0.000 соответствует отметка по генплану.

3. Системы водопровода и канализации запроектированы в соответствии со СНиП II-30-76 „Внутренний водопровод и канализация зданий," СНиП II-34-76 „Горячее водоснабжение" и СН 478-80 „Инструкция по проектированию и монтажу сетей водоснабжения и канализации из пластмассовых труб."

4. Стальные трубопроводы окрашиваются эмалью ПФ-115 в два слоя по одному слою грунтовки ПФ-020. Чугунные канализационные трубы окрашиваются каменноугольным лаком в два слоя.

5. Трубопроводы систем водопровода прокладываются с уклоном 0.002÷0.005 в сторону водоразборных точек.

6. Пластмассовые канализационные трубы соединяются при помощи раструбов с резиновыми уплотнительными кольцами

7. Крепление трубопроводов ф15÷25 к конструкциям здания принимается по серии 4.904-69.

8. Умывальники в гардеробной приняты третьей величины, в санузле — первой.

9. Отметки на схемах напорных сетей относятся к осям труб, на схемах самотечных сетей - к лоткам труб.

10. В спецификации ввод водопровода учтен до наружной грани стены здания, выпуски бытовой и производственной канализаций - на 5м от оси здания.

11. Сетки на воронках системы К3, в камерах глушения, устанавливаются до устройства полов.

12. Стальные трубопроводы, прокладываемые в земле покрываются весьма усиленной противокоррозийной изоляцией.

ВЕДОМОСТЬ ССЫЛОЧНЫХ И ПРИЛАГАЕМЫХ ДОКУМЕНТОВ

ОБОЗНАЧЕНИЕ	НАИМЕНОВАНИЕ	ПРИМЕЧАНИЕ
	Ссылочные документы	
4.904-69	Средства крепления санитарно-	
	-технических устройств	
4.900-8	Альбом оборудования, фасонных	
	частей и арматуры для сетей и	
	сооружений водопровода и ка-	
	нализации. Выпуск IV	

ДАННЫЙ ПРОЕКТ ВЫПОЛНЕН В СООТВЕТСТВИИ С ДЕЙСТВУЮЩИМИ СТРОИТЕЛЬНЫМИ НОРМАМИ И ПРАВИЛАМИ ПРОЕКТИРОВАНИЯ, КОТОРЫЕ ПРЕДУСМАТРИВАЮТ МЕРОПРИЯТИЯ, ОБЕСПЕЧИВАЮЩИЕ ВЗРЫВНУЮ, ВЗРЫВОПОЖАРНУЮ И ПОЖАРНУЮ БЕЗОПАСНОСТЬ ПРИ СОБЛЮДЕНИИ ПРАВИЛ БЕЗОПАСНОСТИ В ЭКСПЛУАТАЦИИ ЗДАНИЯ (СООРУЖЕНИЯ). МЕРОПРИЯТИЯ ВЫПОЛНЕНЫ НА ОСНОВАНИИ ТЕХНОЛОГИЧЕСКИХ ЗАДАНИЙ И УКАЗАННЫХ В НИХ КАТЕГОРИЙ ПРОИЗВОДСТВ.

ГЛАВНЫЙ ИНЖЕНЕР ПРОЕКТА Осташевский,
ГЛАВНЫЙ СПЕЦИАЛИСТ Ясиновский

99

8690/6

ПРИВЯЗАН

Инв. №

ТП 904-1-56.84-ВК

Компрессорная станция 4К-500АО с осушкой воздуха

Инж.	Пундиков		
Рук.гр.	Аникин		
Гл.спец.	Ясиновский		
Нач.отд.	Верченко		
Н.контр.	Александров		
ГИП	Осташевский		

Общие данные

СТАДИЯ	ЛИСТ	ЛИСТОВ
Р	1	3

Госстрой СССР РОСТОВСКИЙ ПРОМСТРОЙНИИПРОЕКТ

Копировал

Формат 22

План на отм. 3,800

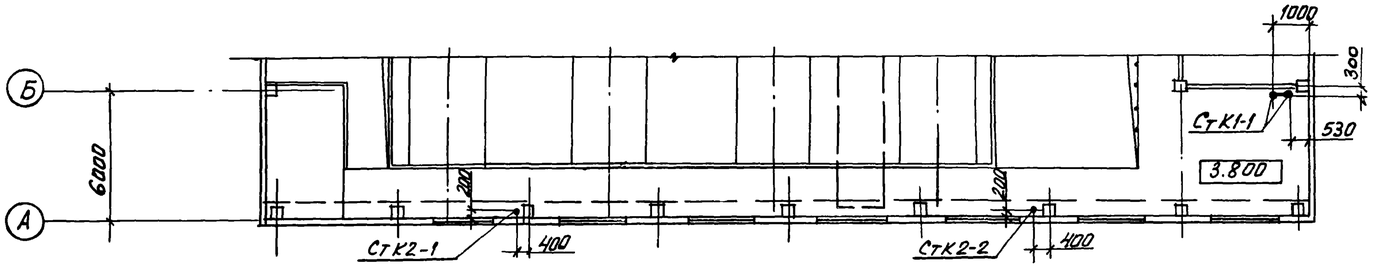

План на отм. 0,000

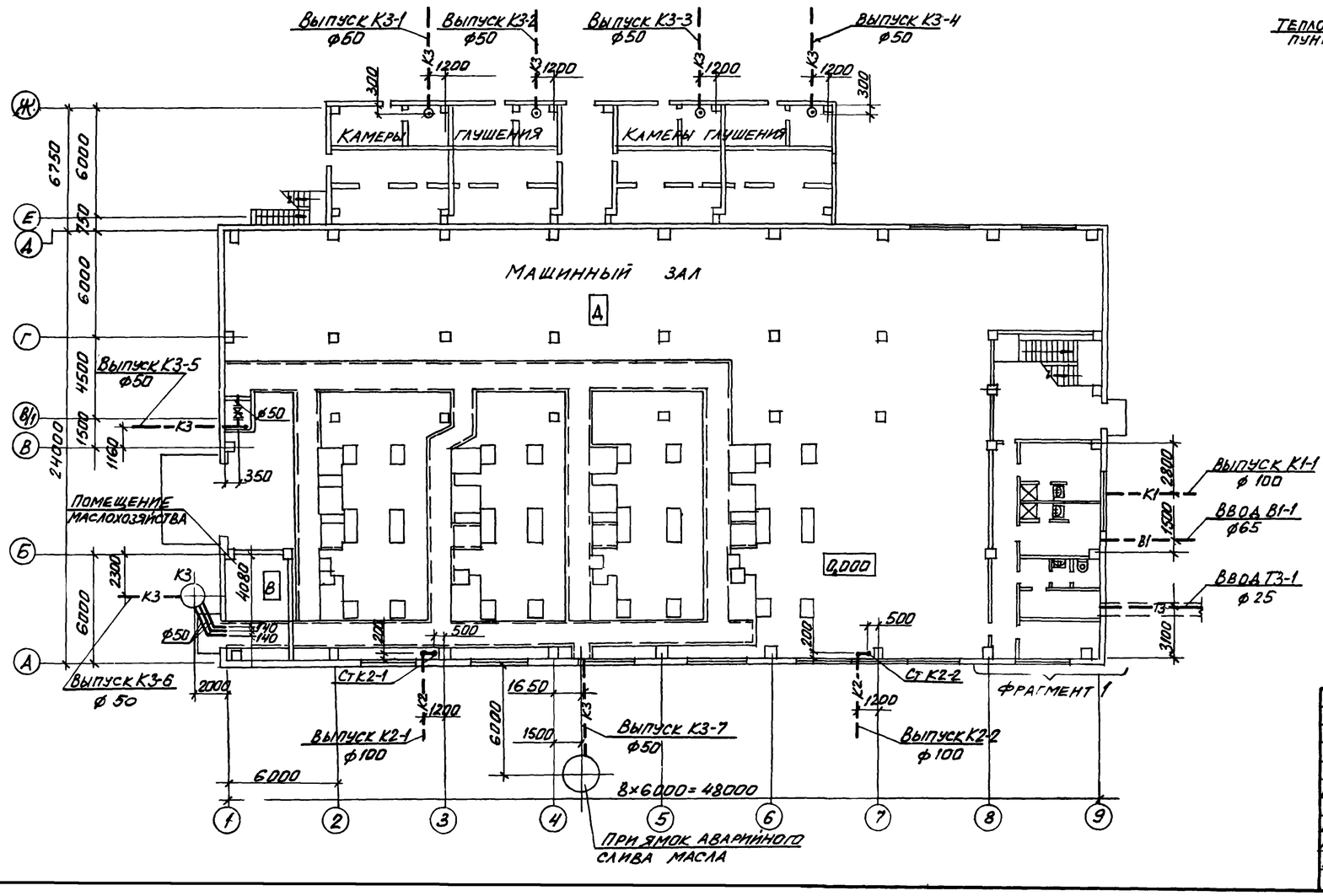

Фрагмент 1

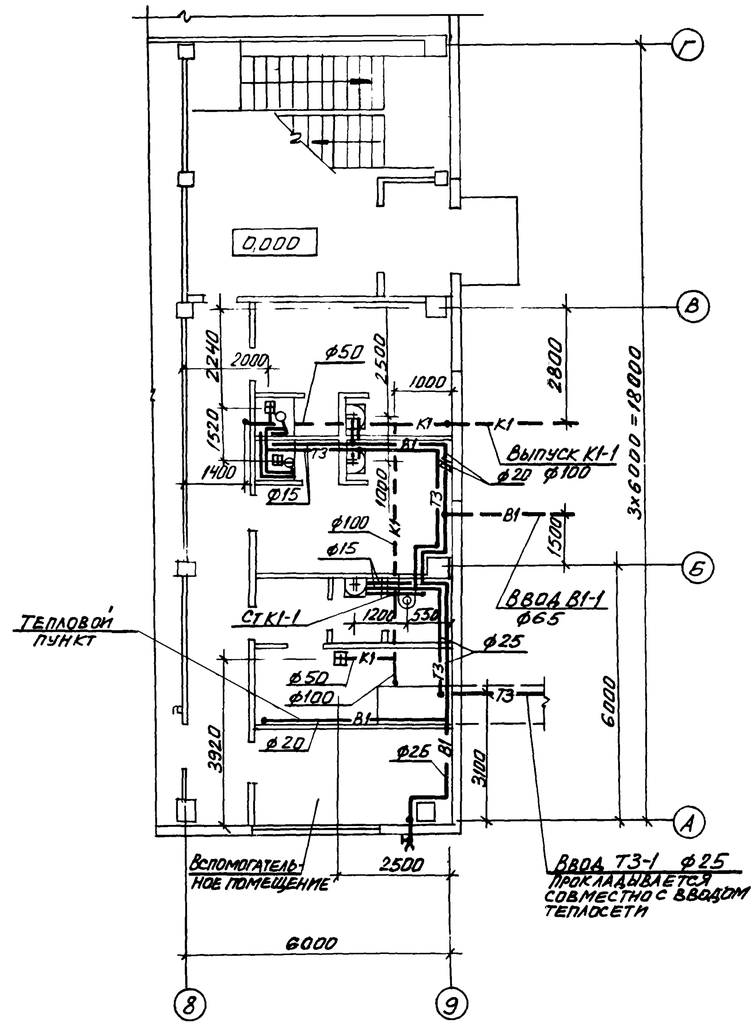

Инж.	Пундиков		
Рук. гр.	Аникин		
Гл. спец.	Ясиновский		
Нач. отд.	Верченко		
Н. контр.	Александров		
ГИП	Осташевский		

ТП 904-1-56.84ВК

Компрессорная станция 4К-500А0 с осушкой воздуха

Стадия	Лист	Листов
Р	2	

Планы

Госстрой СССР Ростовский промстройниипроект

Привязан

100

8690/6

Инв. №

Инв. № подл. | Подпись и дата | Взам. инв. №

ОСП-1 ОПВ

Инж. Кириченко

Копировал

Формат А2Г

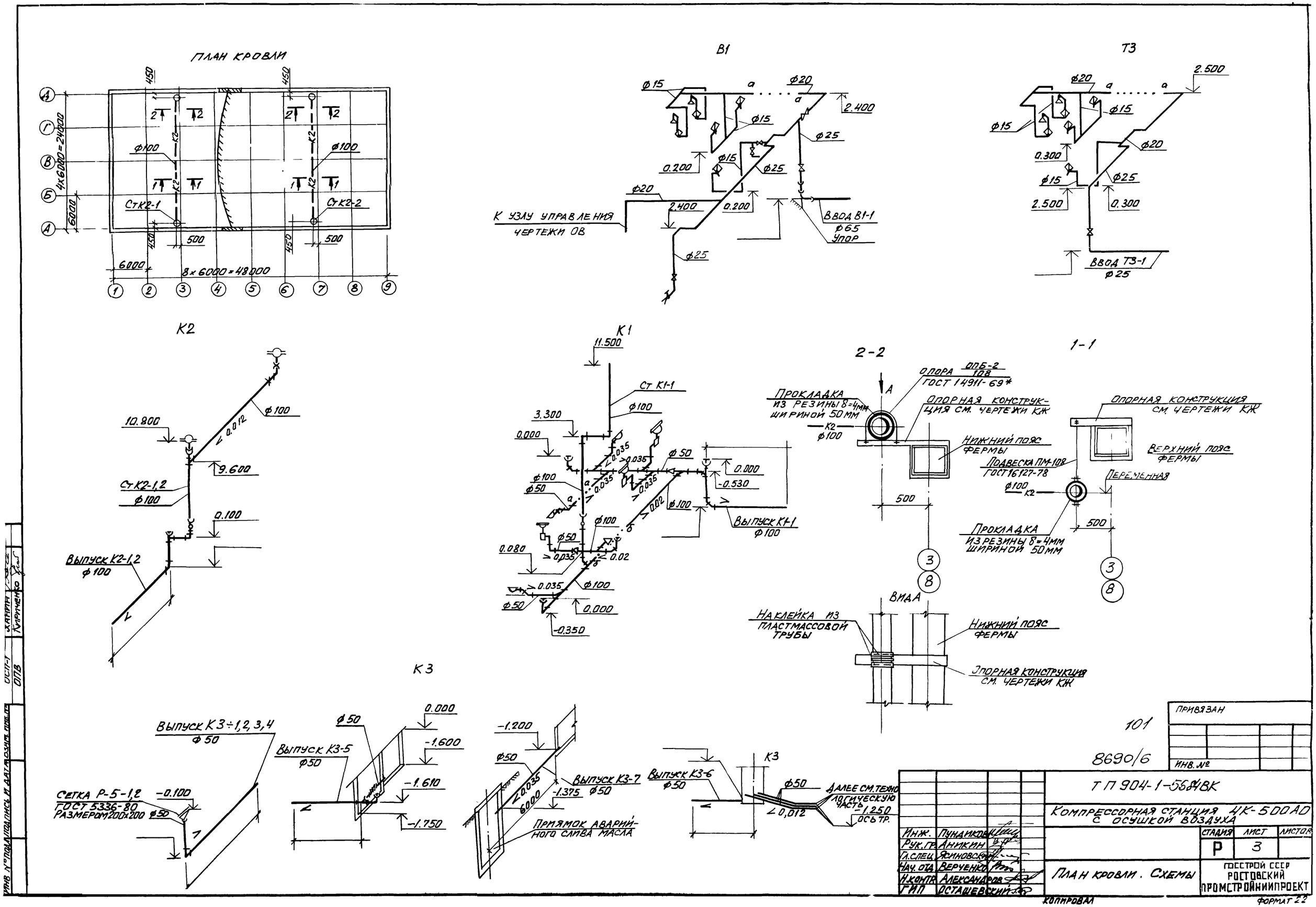
ПЛАН КРОВЛИ
4x6000=24000
6000
8x6000=48000
Ст К2-1
Ст К2-2
450
500
В1
К УЗЛУ УПРАВЛЕНИЯ ЧЕРТЕЖИ ОВ
Ввод В1-1
ф65
Упор
Т3
Ввод Т3-1
ф25
К2
Ст К2-1,2
ф100
Выпуск К2-1,2
ф100
К1
Ст К1-1
Выпуск К1-1
ф100
2-2
1-1
Опора ОПБ-2 108
ГОСТ 14911-69*
Прокладка из резины δ=4мм шириной 50мм
Опорная конструкция см. чертежи КЖ
Нижний пояс фермы
Верхний пояс фермы
Подвеска ПМ-108
ГОСТ 16127-78
Переменная
Вид А
Наклейка из пластмассовой трубы
К3
Выпуск К3÷1,2,3,4
ф50
Выпуск К3-5
ф50
Сетка Р-5-1,2
ГОСТ 5336-80
Размером 200x200
Выпуск К3-7
ф50
Приямок аварийного слива масла
Выпуск К3-6
ф50
Далее см. технологическую часть
ось тр.
101
8690/6
ПРИВЯЗАН
ИНВ. №
ТП 904-1-564ВК
Компрессорная станция 4К-500АО с осушкой воздуха
Инж. Пундиков
Рук. гр. Аникин
Гл. спец. Ясиновский
Нач. отд. Верченко
Н. контр. Александров
ГИП Осташевский
Стадия Р
Лист 3
Листов
План кровли. Схемы
Госстрой СССР
Ростовский промстройниипроект
Копировал
Формат 22

План-схема

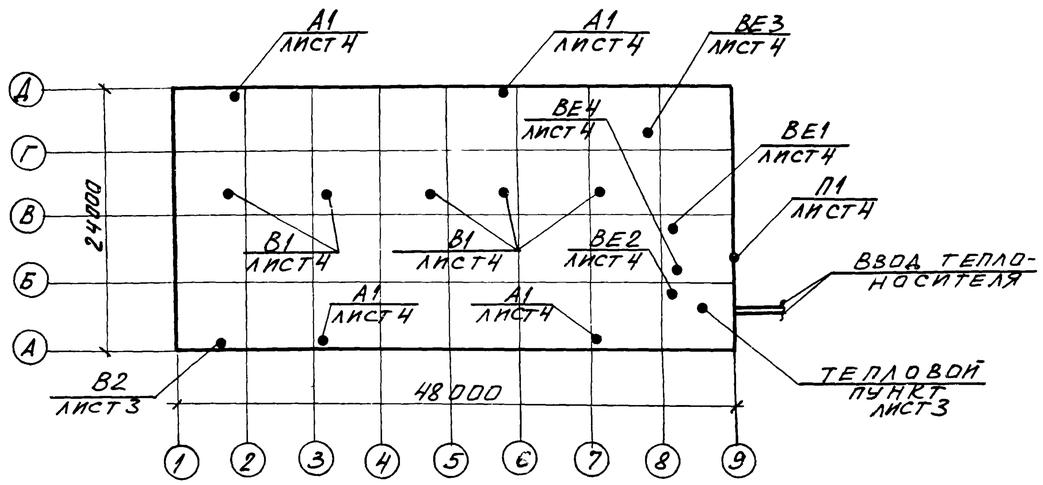

Общие указания

Проект разработан для трех климатических районов с расчетными температурами наружного воздуха:

зимний период	-20°	-30°	-40°
летний период	28°	22°	21°

Теплоноситель для системы отопления – перегретая вода Т=150-70°С.

Трубопроводы системы отопления монтируются из стальных водогазопроводных легких труб по ГОСТ 3262-75. После монтажа трубопроводы и нагревательные приборы окрашиваются лаком БТ-577 за два раза по грунту ПФ-020 за один раз.

Трубопроводы узла управления окрашиваются грунтом ПФ-020, изолируются пухшнуром из минеральной ваты толщиной 35мм и покрываются лакостеклотканью по рубероиду.

Вентиль 15кч 892 п3 Ду=25мм, устанавливаемый для агрегатов системы А1, лист 6, подключается по чертежам проекта автоматизации (см. альбом 3 данного типового проекта).

В помещении маслохозяйства предусматривается ограждение экранами местных нагревательных приборов по типовой серии 5.904-3.

Кронштейны для крепления воздушно-отопительных агрегатов приведены в строительной части проекта.

Опознавательная окраска трубопроводов выполняется в соответствии ГОСТ 14202-69.

Монтаж систем вентиляции производить в соответствии со СНиП III-28-75.

Воздуховоды систем В2, ВЕ1, ВЕ3, проложенные внутри помещений, изготавливаются из кровельной стали, а воздуховоды, проложенные снаружи – из тонколистовой стали толщиной 1,4мм. Воздуховод системы В2, проложенный через помещение машинного зала, выполняется из тонколистовой стали толщиной 1,4мм на сварке и покрывается перлитовой штукатуркой толщиной 25мм по металлической сетке. Воздуховоды систем ВЕ2, ВЕ4 выполняются из тонколистовой оцинкованной стали. Воздуховоды из кровельной и тонколистовой стали покрываются эмалью ПФ-115 по грунту ПФ-020 внутри и снаружи за один раз. Вторая окраска наружной поверхности воздуховодов выполняется после их монтажа. Узлы прохода через кровлю систем ВЕ1; ВЕ3 выполняются с клапанами по серии 5.904-10.

Указание по привязке проекта.

Данные характеристики вентиляционного оборудования и расчеты воздушно-тепловых балансов уточняются при привязке проекта к конкретным условиям промплощадки.

Основные показатели по чертежам отопления и вентиляции

Здания (сооружения) помещения	Объем м³	Периоды года при tн, °С	Расход тепла ккал/ч: * на отопление	на вентиляцию	на горячее водоснабжение	общий	Расход холода ккал/ч	Установочная мощность электродвигателей, квт
Компрессорная станция 4К-500АО	12650	-20	10250 / 89950	—	—	10250	—	23,2
		-30	13100 / 130100	—	—	13100	—	23,12
		-40	16150 / 167850	—	—	16150	—	23,12

* В числителе приведен расход тепла на отопление компрессорной в рабочее время, в знаменателе – при дежурном отоплении.

Ведомость рабочих чертежей основного комплекта ТП 904-1- -ОВ

Лист	Наименование	Примечание
1	Общие данные (начало)	
2	Общие данные (окончание)	
3	План на отм. 0.000	
4	План на отм. 3.800	
5	Схема системы отопления. Узел управления	
6	Схема системы теплоснабжения установок А1	
7	Разрезы 1-1; 2-2; 3-3. Схемы систем В2; ВЕ1; ВЕ2; ВЕ3; ВЕ4	

Данный проект выполнен в соответствии с действующими строительными нормами и правилами проектирования, которые предусматривают мероприятия, обеспечивающие взрывную, взрывопожарную и пожарную безопасность при соблюдении правил безопасности в эксплуатации здания (сооружения). Мероприятия выполнены на основании технологических заданий и указанных в них категорий производств.

Главный инженер проекта Осташевский Г.В. 29.08.83г

102

8690/6

Инв. № подл. | Подпись и дата | Взам. инв. №

		Привязан	
		Инв. №	
		ТП 904-1-56.84 ОВ	
Провер.	Щетковский	Компрессорная станция 4К-500АО с осушкой воздуха	
Инжен.	Генделевская		
Ст. инж.	Щетковский		
Рук. гр.	Кириченко		
Гл. спец.	Рывкис		
Нач. отд.	Комов		
Н. контр.	Томкович	Общие данные (начало)	
ГИП	Осташевский		

Стадия	Лист	Листов
Р	1	7

Госстрой СССР Ростовский Промстройниипроект

Копировал

Формат А4

Характеристика отопительно-вентиляционных систем

Обозначение системы	Кол. систем	Наименование обслуживаемого помещения (технологического оборудования)	Тип установки	Вентилятор: Тип	№	Схема исполнения	Положение	L* м³/час	P кгс/м²	n об/мин	Электродвигатель: Тип, исполнение по взрывозащите	N квт	n об/мин	Воздухонагреватель: Тип	№	Кол.	Т-ра нагрева от	Т-ра нагрева до	Расход тепла ккал/час	ΔP кгс/м²	Примечание
В1	5	Машинный зал	крышный осевой	Ц3-04	12-В	1	—	37350	—	720	4А132S8	4,0	720	—	—	—	—	—	—	—	
В2	1	Помещение маслохозяйства	А2.51051-1	ВЦ4-70	2,5	1	10°	495	22	1400	4АА56А4	0,12	1400	—	—	—	—	—	—	—	
П1	1	$t_н$=28° Помещение оператора	К61-063	-01-43		Кондиционер выт. авт.					Автономный БК-2500	1,6	—	—	—	—	—	—	—	—	
А1	4	$t_н$=-20° Машинный зал на отм. 3.800	А02-4-01У3	В-06-300	5	1	—	3200	—	1370	4АА63В4	0,37	1370	КВБ	7-П	1	5	20,2	14000	—	
	4	$t_н$=-30°	А02-6,3-01У3	В-06-300	4	1	—	5100	—	2810	4АХ71А2	0,75	2810	КВБ	9-П	1	5	19,4	21250	—	
	4	$t_н$=-40°	А02-6,3-01У3	В-06-300	4	1	—	5100	—	2810	4АХ71А2	0,75	2810	КВБ	9-П	1	5	23,6	27500	—	

*Производительность системы В1 дана при $t_н$ = 28°С

Таблица воздушно-тепловых балансов

Наименование помещений	Объем помещений	Период	Расчетная наружная температура, градусы	Температура в помещении, градусы	Теплопотери помещения ккал/час	Тепловыделения ккал/час: от оборудования	от радиации	всего	Теплоизбытки + недостаток тепла −	Тепло для отопления помещения в нерабочее время ккал/ч	Вытяжка: Количество воздуха м³/час	Чем удаляется	Приток: Количество воздуха м³/час	Чем обеспечивается
Машинный зал на отм. 0.000	3605	Зима	-20	20	27000	60000		60000	+33000	17000	Естественное проветривание			
			-30	20	34000	60000		60000	+26000	24000				
			-40	20	42000	60000		60000	+18000	31000				
		Лето	28	31	—	60000	6000	66000	+66000	—	55250	В1 через проемы в перекрытии	54500	через фрамуги окон
			22	25	—	60000	5000	65000	+65000	—	53500		53000	
			21	24	—	60000	4000	64000	+64000	—	52250		51750	
Машинный зал на отм. 3.800	7250	Зима	-20	20	97000	223000	—	223000	+126000	56000	Естественное проветривание			
			-30	20	120000	223000	—	223000	+103000	85000				
			-40	20	145000	223000	—	223000	+78000	110000				
		Лето	28	33	—	223000	38000	261000	+261000	—	131500	В1	129000	через фрамуги окон
			22	27	—	223000	36000	259000	+259000	—	128000		126000	
			21	26	—	223000	35000	258000	+258000	—	127000		125000	
Помещение оператора на отм. 3.800	195	Зима	-20	20	2200	2600	—	2600	+400	2200	Естественное проветривание			
			-30	20	2750	2600	—	2600	-150	2750				
			-40	20	3300	2600	—	2600	-700	3300				
		Лето	28	25	—	2600	200	2800	+2800	—	450	через неплотности	450	П1
			22	25	—	2600	150	2750	+2750	—	2575	В Е1	2550	через фрамуги окон
			21	24	—	2600	150	2750	+2750	—	2575		2550	
Помещение маслохозяйства на отм. 0.000	90	Зима	-20	20	3000	—	—	—	-3000	3000	450	В2	450	из машзала через огнезадерживающий клапан в стене
			-30	20	3700	—	—	—	-3700	3700	450		450	
			-40	20	4400	—	—	—	-4400	4400	450		450	
		Лето	28	28	—	—	—	—	—	—	450	В2	450	через фрамугу окна
			22	22	—	—	—	—	—	—	450		450	
			21	21	—	—	—	—	—	—	450		450	

1. Воздухообмен определен в соответствии с рекомендациям по расчету воздухообмена помещения по теплоизбыткам серия А3-776.
2. Температура, влажность и подвижность воздуха в машинном зале приняты по ГОСТ 12.1.005-76 для категории работ - „легкая-1."
3. В помещении оператора, для поддерживания температуры 25°С, при $t_н$ = 28°С, предусмотрена установка автономного кондиционера БК-2500.

Ведомость ссылочных и прилагаемых документов

Обозначение	Наименование	Примечание
	Ссылочные документы	
4.904-69	Детали крепления санитарно-технических приборов и трубопроводов	комплект
4.903-10. выпуск 1,3,8	Изделия и детали трубопроводов для тепловых сетей	комплект
5.904-10	Узлы прохода вентиляционных вытяжных шахт через покрытия промышленных зданий	комплект
1.494-32	Зонты и дефлекторы вентиляционных систем	комплект
5.904-5	Гибкие вставки к центробежным вентиляторам	комплект
5.904-1	Детали крепления воздуховодов	комплект
1.494-10	Решетки щелевые регулирующие типа Р	комплект
ОВ-02-155	Огнезадерживающие клапаны, прямоугольного сечения	комплект
1.494-30 выпуск 2	Установка и крепление центробежных вентиляторов Ц4-70	комплект
5.903-2	Воздухосборники для систем отопления и теплоснабжения вентиляционных установок	комплект
5.904-3	Ограждение нагревательных приборов для помещений категорий А, Б, В и Е	комплект

Привязан

103

8690/6

Инв. №

ТП 904-1-568/ОВ

Провер.	Щетковский	Компрессорная станция 4К-500А0 с осушкой воздуха	
Инжен.	Гендзелевская		
Ст. инж.	Щетковский		
Рук. гр.	Кириченко		
Д. спец.	Рывкис		
Нач. отд.	Комов		
Н. контр.	Томкович	Общие данные (окончание)	Стадия Р; Лист 2; Листов
ГИП	Осташевский		Госстрой СССР Ростовский промстройниипроект

Инв. № подл. | Подпись и дата | Взам. инв. №

Копировал

Формат

План на отм. 0.000

Машинный зал

Помещение маслохозяйства

Тепловой пункт

Узел управления лист 5

Вспомогательное помещение

Женский гардероб

Мужской гардероб

КТП

КРУ2-10-20

Жалюзийные решетки с утепленными клапанами см. черт. АР

Кол. гладких труб при ±н°С длиной

-20	3 г.т. ф100 ℓ=4000
-30	4 г.т. ф100 ℓ=4000
-40	5 г.т. ф100 ℓ=4000

-20	3 г.т. ф100 ℓ=2000
-30	4 г.т. ф100 ℓ=2000
-40	5 г.т. ф100 ℓ=2000

-20	-30	-40
2А24	2А32	2А40

-20	-30	-40
2А16	2А20	2А24

-20	-30	-40
2А16	2А20	2А24

-20	-30	-40
А12	А16	А20

Кол. прм t°С

-20	-30	-40
2А24	2А28	2А32

-20	-30	-40
2А28	2А32	2А36

ЭА 2000 5.904-3

ОК-1 ОВ-02-155

Б7А028.000 1.494-30

К системе теплоснабжения установок А1

К тепло-сети ф50

ст1 ст2 ст3 ст4 ст5 ст6 ст7 ст8 ст9 ст10 ст11

ф15 ф20 ф25 ф32 ф160 ф200

Р150

200×200 ст8

150×100

400×400 ВЕ3

ф400 ВЕ2 ВЕ4

615 400 200

1500

В2

В подпольном канале в изоляции

Т1 Т2

6000 24000 48000

1 2 3 4 5 6 7 8 9

А Б В Г Д Е

Провер.	Щетковский		ТП 904-1-5684 ОВ
Инжен.	Геназелевская		Компрессорная станция 4К-500 АО с осушкой воздуха
Ст. инж.	Щетковский		
Рук. гр.	Кириченко		Стадия Р; Лист 3; Листов
Гл. спец.	Рывкис		
Нач. ОПВ	Комов		
Н. контр.	Томкович		План на отм. 0.000
	Старшевский		ГОССТРОЙ СССР

Привязан

Инв. №

Моргунов Аникин ОВК

Инв. № подл. | Подпись и дата | Взам. инв. №

104

8690/6

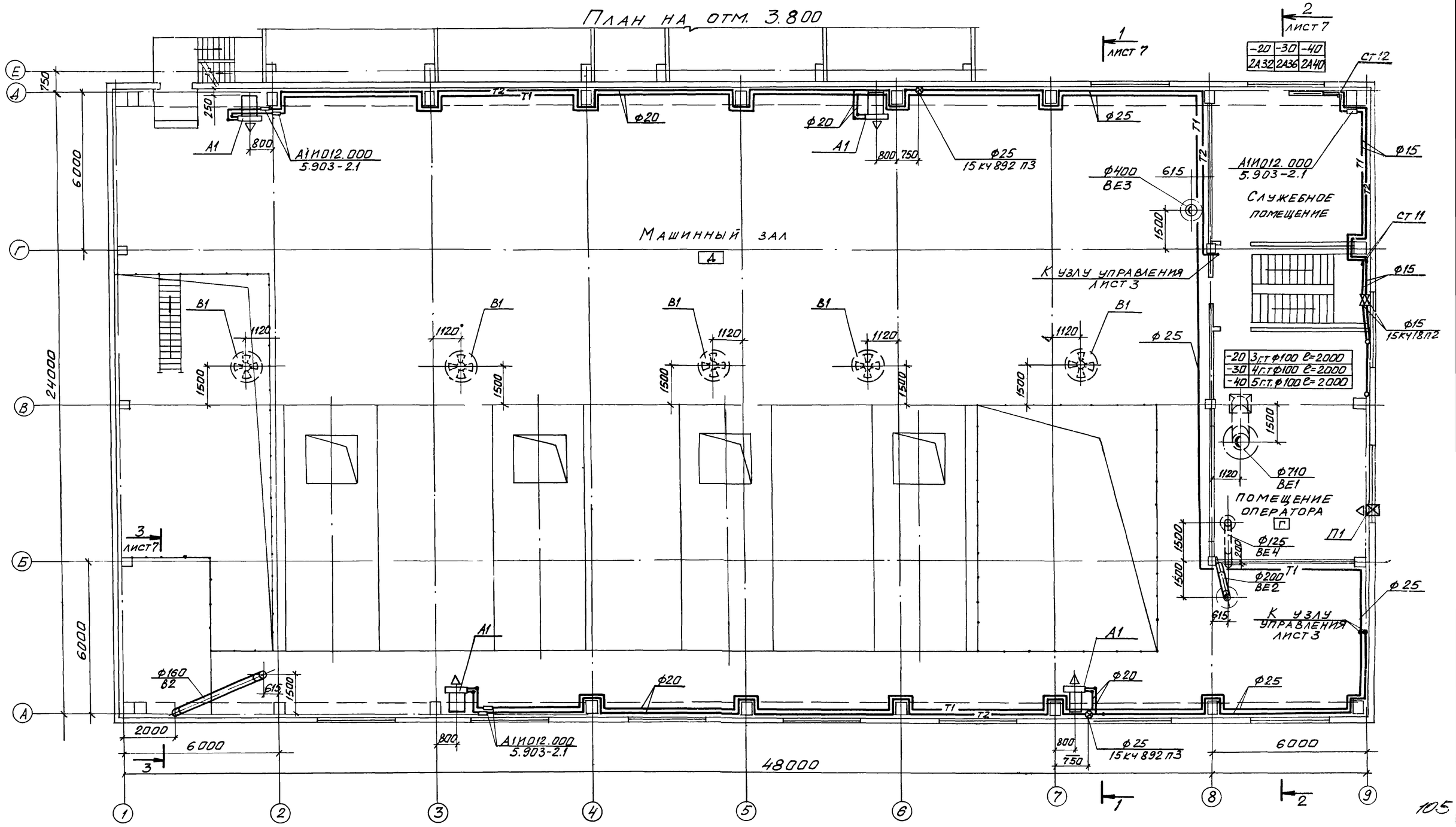

-20	-30	-40
2А32	2А36	2А40

-20	3 г.т. ф100 ℓ=2000
-30	4 г.т. ф100 ℓ=2000
-40	5 г.т. ф100 ℓ=2000

Провер.	Щетковский		
Инжен.	Гендзелевская		
Ст. инж.	Щетковский		
Рук. гр.	Кириченко		
Гл. спец.	Рывкис		
Нач. отв.	Комов		
Н. контр.	Томкович		
ГИП	Осташевский		

ТП 904-1-56 840В

Компрессорная станция 4К-500А0 с осушкой воздуха

Стадия	Лист	Лист
Р	4	

План на отм. 3.800

Госстрой СССР Ростовский Промстройниипроект

Привязан

Инв. №

Инв. № подл. | Подпись и дата | Взам. инв. № | ОВК | Моргунов | Аникин

Копировал

Формат

Система отопления

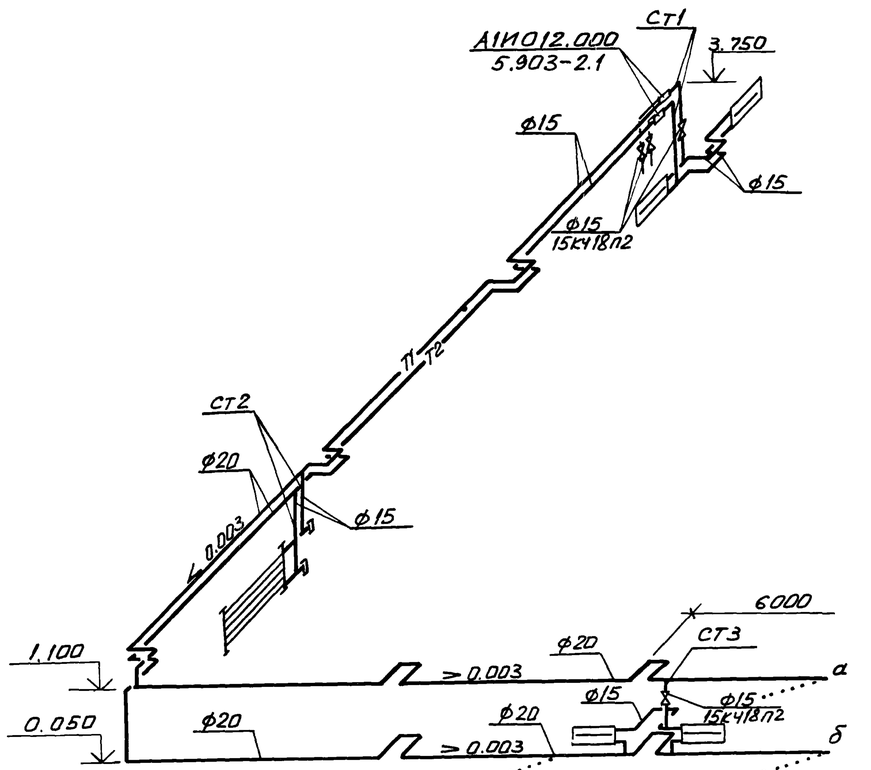

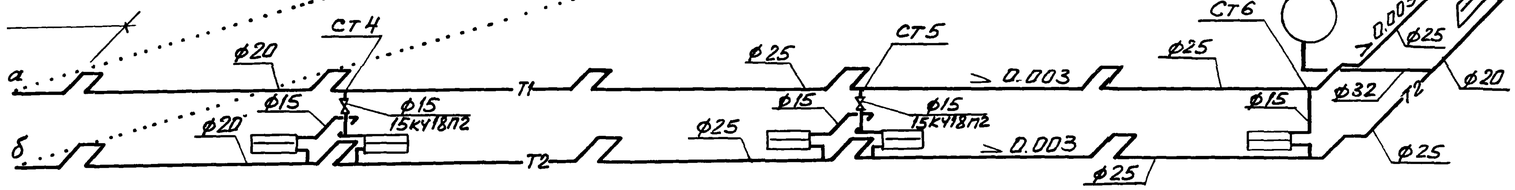

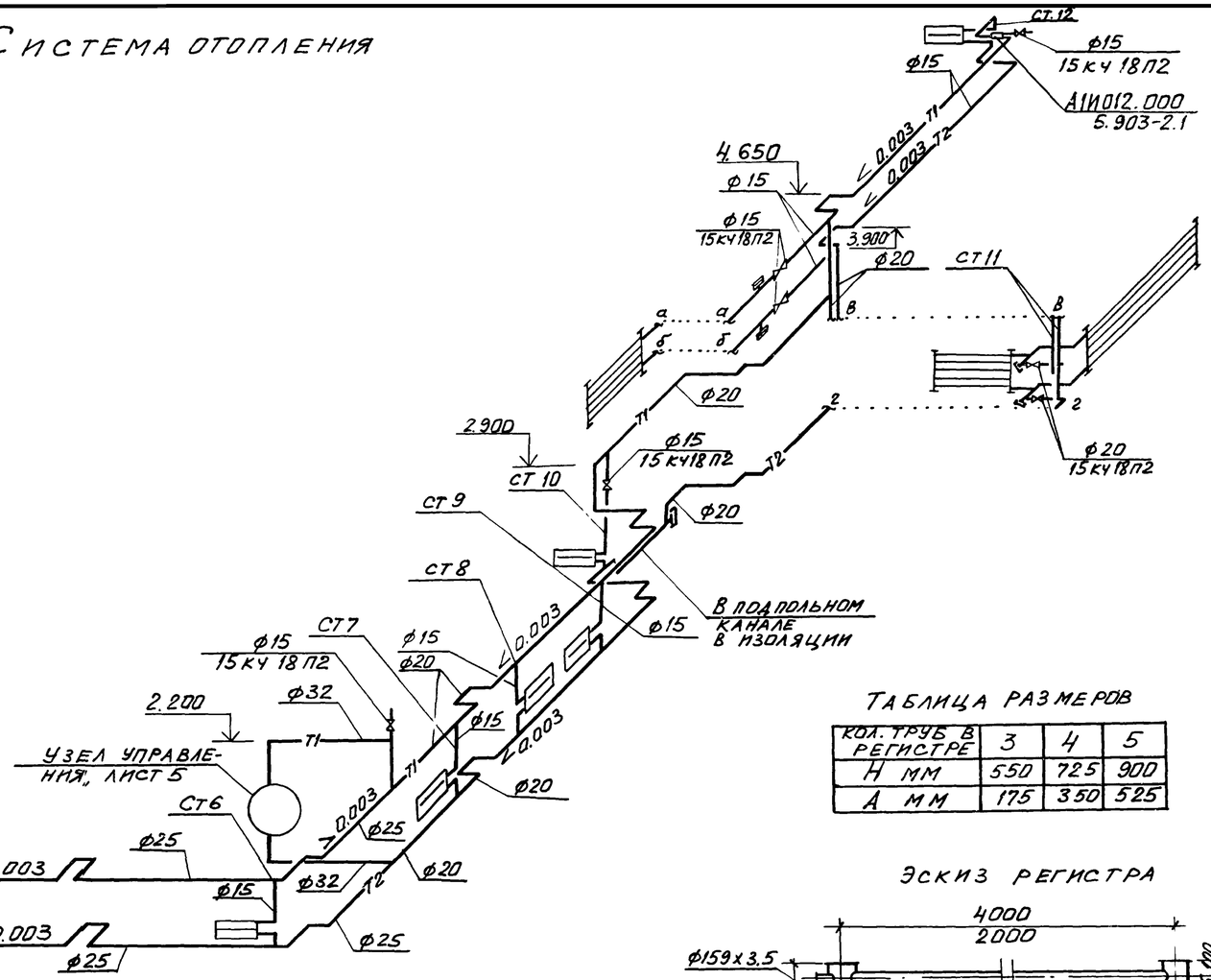

Узел управления
(вид по стрелке А)

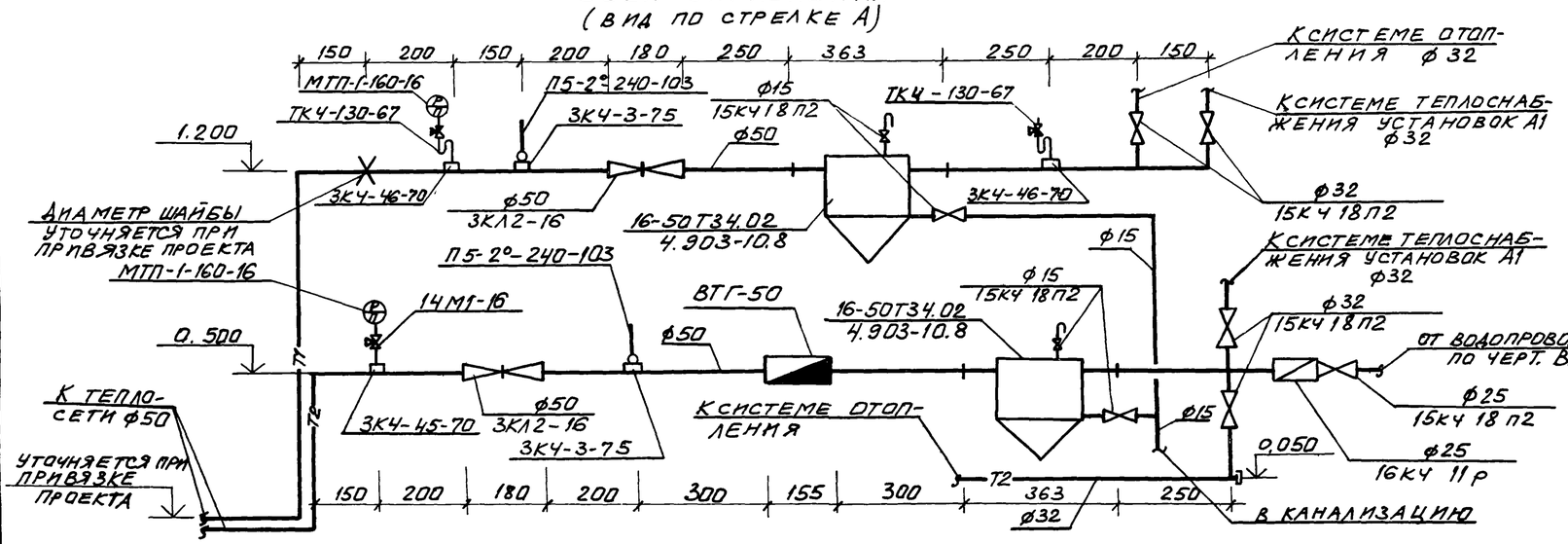

Таблица размеров

Кол. труб в регистре	3	4	5
H мм	550	725	900
A мм	175	350	525

Эскиз регистра

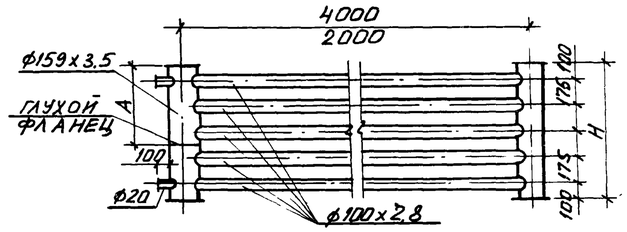

106
8690/6

Привязан

Инв. №

Копировал

Провер.	Щетковский		ТП 904-1-55.84 ОВ
Инжен.	Генадзелевская		Компрессорная станция 4К-500 АО с осушкой воздуха
Ст. инж.	Щетковский		Стадия Р; Лист 5; Листов
Рук. гр.	Кириченко		
Гл. спец.	Рывкис		
Нач. ОПВ	Комов		Схема системы отопления. Узел управления
Н. контр.	Томкович		Госстрой СССР Ростовский Промстройниипроект
ГИП	Осташевский		

Система теплоснабжения установок А1

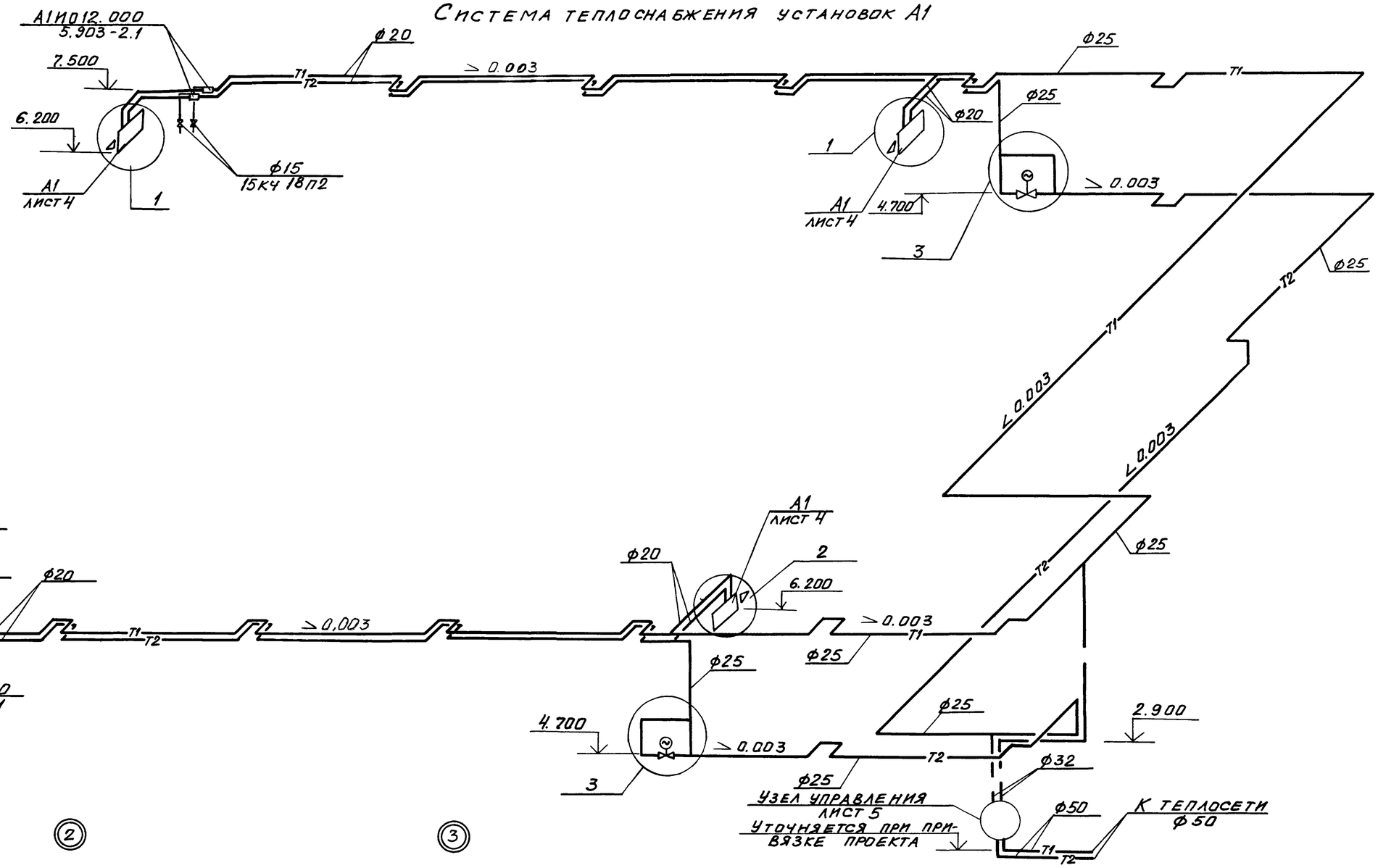

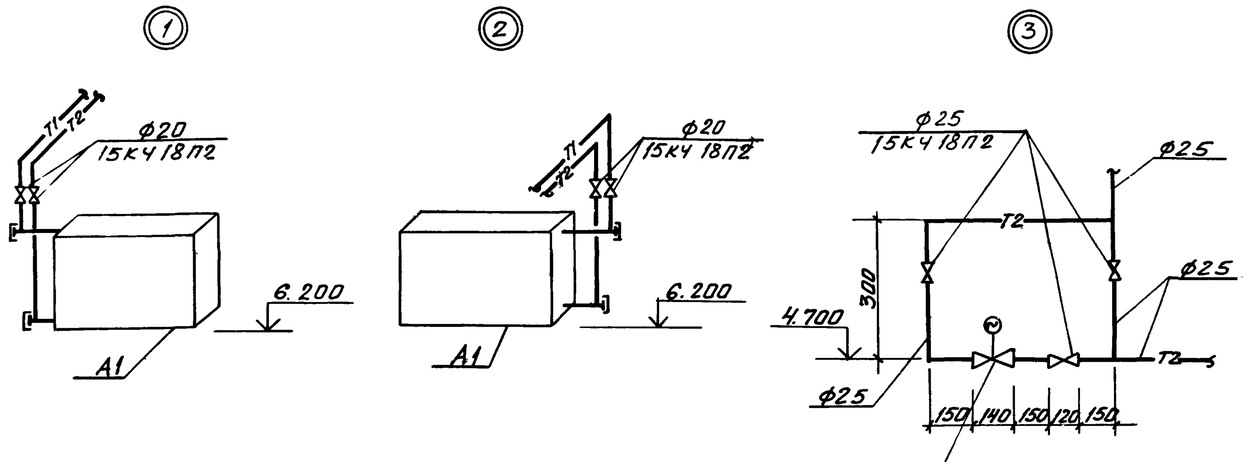

107

8690/6

ТП 904-1-56.84 ОВ

Компрессорная станция 4К-500 АО с осушкой воздуха

Провер.	Шетковский	Стадия	Р
Инжен.	Генадзелевская	Лист	6
Ст. инж.	Шетковский	Листов	
Рук. гр.	Кириченко		
Н. спец.	Рыбкис		
Нач. ОПО	Комов		
Н. контр.	Томкович		
ГИП	Осташевский		

Схема системы теплоснабжения установок А1

Госстрой СССР
Ростовский
Промстройниипроект

Привязан

Инв. №

Копировал

Формат А4

Взам. инв. № | Подпись и дата | Инв. № подл.

Альбом 6

Разрез 1-1

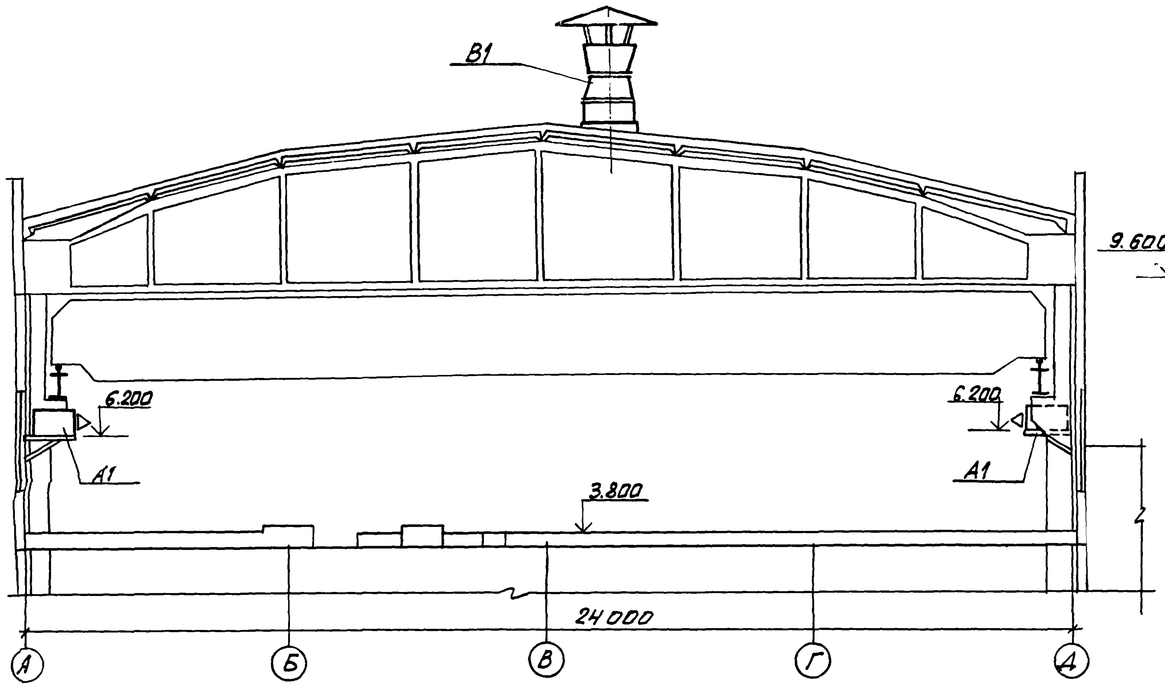

Разрез 2-2

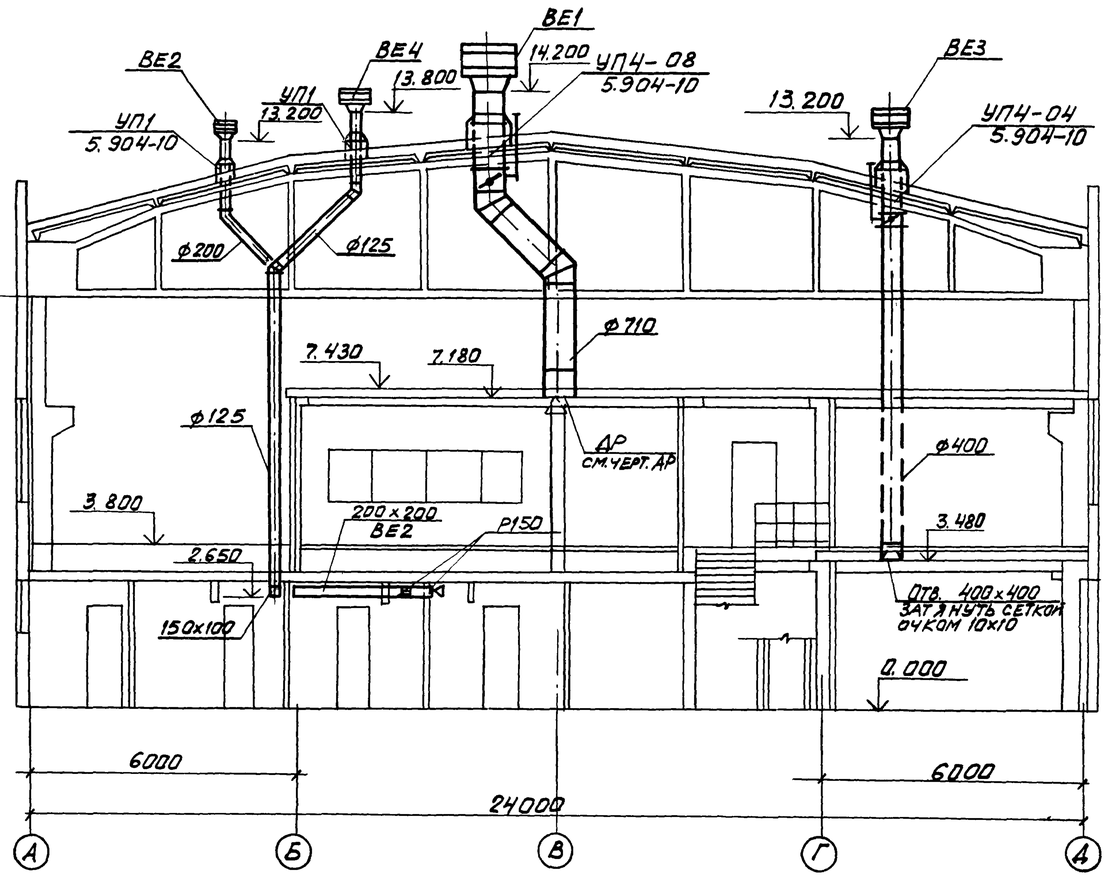

Разрез 3-3

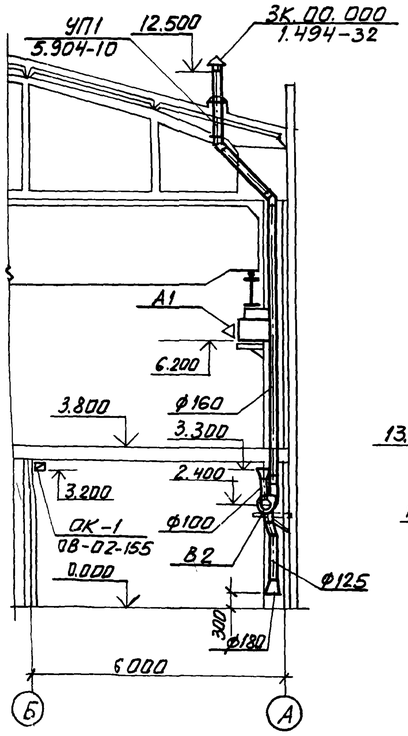

ВЕ1

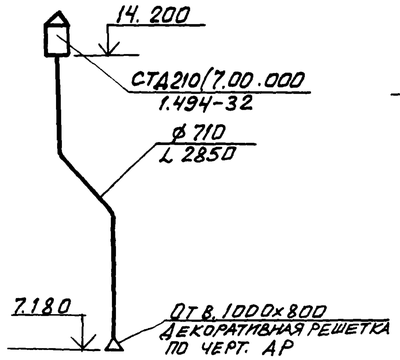

ВЕ3

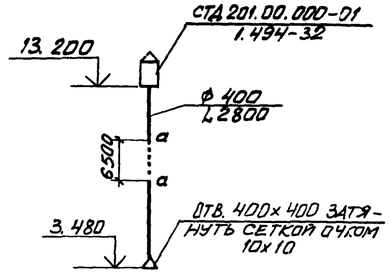

ВЕ2

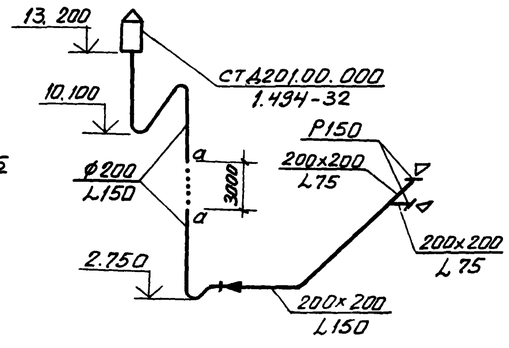

ВЕ4

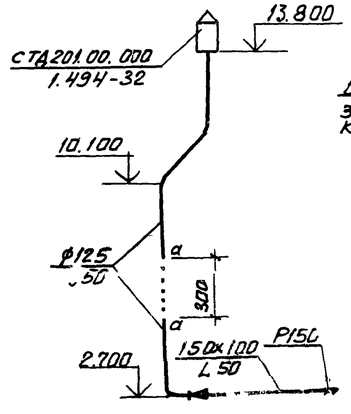

В2

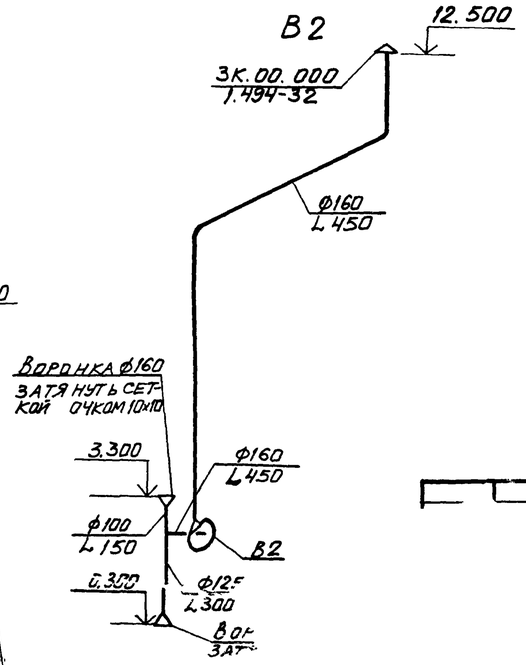

10В

8690/6

ТП 904-1-56.84ОВ

ПРИВЯЗАН

ИНВ. №

ЭССОРНАЯ СТАНЦИЯ 4К-500
УКОЙ ВОЗДУХА

СТАДИЯ	ЛИСТ
Р	7