ТИПОВОЙ ПРОЕКТ

904-1-56-84

КОМПРЕССОРНАЯ СТАНЦИЯ

АВТОМАТИЗИРОВАННАЯ ОТДЕЛЬНО СТОЯЩАЯ 4(3)К-500А0 ПРОИЗВОДИТЕЛЬНОСТЬЮ 2000(1500) $м^3$/МИН ОСУШЕННОГО ВОЗДУХА

АЛЬБОМ 5

АВТОМАТИЗАЦИЯ И КИП

ЗАДАНИЕ ЗАВОДУ-ИЗГОТОВИТЕЛЮ

8690/5
цена 1.52

КФ ЦИТП Инв. № 8690/5

				Привязан
				Инв.№

ЦЕНТРАЛЬНЫЙ ИНСТИТУТ ТИПОВОГО ПРОЕКТИРОВАНИЯ
ГОССТРОЯ СССР
КИЕВСКИЙ ФИЛИАЛ
г. Киев-57 ул. Эжена Потье № 12

97/5
Заказ № 6369 Инв. № 8690/5 Тираж 400

Сдано в печать 23/8 1984г Цена 1-52

ТИПОВОЙ ПРОЕКТ 904-1-56-84

КОМПРЕССОРНАЯ СТАНЦИЯ АВТОМАТИЗИРОВАННАЯ ОТДЕЛЬНО СТОЯЩАЯ

4(3)К-500А0

ПРОИЗВОДИТЕЛЬНОСТЬЮ 2000(1500)М³/МИН ОСУШЕННОГО ВОЗДУХА

АЛЬБОМ 5

СОСТАВ ПРОЕКТА:

АЛЬБОМ 1 ТЕХНОЛОГИЧЕСКАЯ ЧАСТЬ.

АЛЬБОМ 2 ЭЛЕКТРОТЕХНИЧЕСКАЯ ЧАСТЬ.

АЛЬБОМ 3 АВТОМАТИЗАЦИЯ И КИП. ЧЕРТЕЖИ.

АЛЬБОМ 4 АВТОМАТИЗАЦИЯ И КИП. ЗАДАНИЕ ЗАВОДУ ИЗГОТОВИТЕЛЮ ДЛЯ 4 КОМПРЕССОРОВ

АЛЬБОМ 5 АВТОМАТИЗАЦИЯ И КИП. ЗАДАНИЕ ЗАВОДУ ИЗГОТОВИТЕЛЮ ДЛЯ 3 КОМПРЕССОРОВ

АЛЬБОМ 6 АРХИТЕКТУРНО-СТРОИТЕЛЬНАЯ И САНТЕХНИЧЕСКАЯ ЧАСТИ ДЛЯ 4 КОМПРЕССОРОВ

АЛЬБОМ 7 АРХИТЕКТУРНО-СТРОИТЕЛЬНАЯ И САНТЕХНИЧЕСКАЯ ЧАСТИ ДЛЯ 3 КОМПРЕССОРОВ

АЛЬБОМ 8 СТРОИТЕЛЬНЫЕ КОНСТРУКЦИИ И ИЗДЕЛИЯ.

АЛЬБОМ 9 НЕСТАНДАРТИЗИРОВАННОЕ ОБОРУДОВАНИЕ ТЕХНОЛОГИЧЕСКАЯ ЧАСТЬ

АЛЬБОМ 10 СБОРНИК СПЕЦИФИКАЦИЙ ОБОРУДОВАНИЯ ДЛЯ 4 КОМПРЕССОРОВ

АЛЬБОМ 11 СБОРНИК СПЕЦИФИКАЦИЙ ОБОРУДОВАНИЯ ДЛЯ 3 КОМПРЕССОРОВ

АЛЬБОМ 12 СМЕТЫ И ВЕДОМОСТИ ПОТРЕБНОСТИ В МАТЕРИАЛАХ ДЛЯ 4 КОМПРЕССОРОВ

АЛЬБОМ 13 СМЕТЫ И ВЕДОМОСТИ ПОТРЕБНОСТИ В МАТЕРИАЛАХ ДЛЯ 3 КОМПРЕССОРОВ

ПРИМЕНЕННЫЕ МАТЕРИАЛЫ: 1. ТИПОВОЙ ПРОЕКТ 904-1-49. ШУМОГЛУШИТЕЛИ КОМПРЕССОРНЫХ СТАНЦИЙ. АЛЬБОМ 3. /РАСПРОСТРАНЯЕТ КИЕВСКИЙ ФИЛИАЛ ЦИТП/

2. ТИПОВОЙ ПРОЕКТ 407-3-168/75 ТРАНСФОРМАТОРНЫЕ ПОДСТАНЦИИ С КАБЕЛЬНЫМИ И ВОЗДУШНЫМИ ВВОДАМИ 6-10 КВ. НА ОДИН И ДВА ТРАНСФОРМАТОРА МОЩНОСТЬЮ ДО 2×630 КВА АЛЬБОМ 3 /РАСПРОСТРАНЯЕТ СВЕРДЛОВСКИЙ ФИЛИАЛ ЦИТП/

РАЗРАБОТАН ГОСУДАРСТВЕННЫМИ ПРОЕКТНЫМИ ИНСТИТУТАМИ:

ГИПРОСТРОЙДОРМАШ; АЛЬБОМЫ 1,2,3,4,5,9,10,11,12,13
РОСТОВСКИЙ ПРОМСТРОЙНИИПРОЕКТ; АЛЬБОМЫ 6,7,8,10,11,12,13

ГЛАВНЫЙ ИНЖЕНЕР ИНСТИТУТА Ю.Н. МЕХАНЦЕВ

ГЛАВНЫЙ ИНЖЕНЕР ПРОЕКТА С.М. ЛЕОНОВ

УТВЕРЖДЕН МИНСТРОЙДОРМАШЕМ
РЕШЕНИЕ №20/83 ОТ 1.11.1983 Г.
ВВЕДЕН В ДЕЙСТВИЕ ГИПРОСТРОЙДОРМАШЕМ
С 30.12.1983 Г. ПРИКАЗ №190-П ОТ 20.12.1983 Г.

8690/5
ченд-1-52

КФ ЦИТП Инв.№8690/5

Привязан

Инв.№

№ п/п	Наименование	Номер листа	Стр
1	Содержание альбома		2
2	Указание к решению выпуска		3
3	Щит оператора	1-32	4-13
4	Компрессорная станция		14
	Принципиальная электрическая		
	схема питания		
5	Компрессорная станция		15
	Принципиальная электрическая		
	схема сигнализации		
6	Установка осушки		16
	Принципиальная электрическая		
	схема сигнализации		
7	Компрессорная станция		17
	Принципиальная электрическая		
	схема управления вентиляции		
	аварийного слива масла из		
	маслобаков		
8	Вентсистема 2		18
	Электрические схемы		

№ п/п	Наименование	Номер листа	Стр.

№ п/п	Наименование	Номер листа	Стр.

2

Инв. № 8690/5

Привязан

Инв. №

ГИП	Леонов		22.12.83
Нач. отд.	Христофоров		
Гл. спец.	Левинский		
Н. контр.	Запотирева		
Рук. гр.	Седых		
Ст. инж.	Склярова		
Ст. техн.	Шуст		

ТП 904-1-56-В4 А

Компрессорная станция 3К-500 АО с осушкой воздуха

Задание заводу изготовителю

Стадия	Лист	Листов
РП		

Содержание альбома

ГИПРОСТРОЙДОРМАШ г. Ростов-на-Дону

Техническое описание к применению выпуска.

Задание заводу-изготовителю щитов выполнено в соответствии с:

- руководящим материалом РМ4-107-81 „Системы автоматизации технологических процессов. Требования к выполнению проектной документации на щиты и пульты";
- руководящим материалом РМ4-183-81 „Системы автоматизации технологических процессов. Порядок согласования технической документации на изготовление щитов и пультов заводами-изготовителями Минмонтажспецстроя СССР;"
- руководящим материалом РМ3-82-76 ч.1 „Щиты и пульты систем автоматизации технологических процессов. Корпусы и каркасы Часть I. Щиты;"
- сборником 40 „Установка аппаратуры внутри щитов по ОСТ 36.13-76 и ОСТ 36.ЭД1.13-79";
- сборником 44 „Установка аппаратуры внутри щитов по ОСТ 36.13-76 и ОСТ 36.ЭД1.13-79".

В настоящий альбом включена техническая документация, необходимая для изготовления щита оператора.

В комплект технической документации входят:

а) чертеж общего вида, состоящий из:
- перечня составных частей;
- вида спереди;
- вида на внутренние плоскости;
- таблиц для монтажа электрических проводок;

б) принципиальные электрические схемы (для справок).

Заказная спецификация щитов включена в альбом 11.

Типоразмеры щитов, область их применения и условия эксплуатации соответствуют ОСТ 36.13-76 „Щиты и пульты систем автоматизации технологических процессов. Общие технические условия."

Выбор аппаратуры, устанавливаемой на щитах, соответствует „Номенклатуре изделий, поставляемых комплектно со щитами и пультами систем автоматизации технологических процессов".

При выполнении таблиц соединений проводок и таблиц подключений использованы монтажные символы электроаппаратуры, приведенные в руководящем материале РМ4-184-80 „Системы автоматизации технологических процессов. Электроаппаратура, поставляемая комплектно со щитами и пультами по ОСТ 36.13-76. Монтажные символы".

Инв. № 8690/5

Привязан				ТП 904-1-56-84 АО.ДЦ	
				Компрессорная станция 4/3/К-500АО с осушкой воздуха	
				Задание заводу-изготовителю щитов	Стадия: РП; Лист; Листов
				Техническое описание к применению выпуска.	ГИПРОСТРОЙДОРМАШ г. Ростов-на-Дону
Инв. №					

ГИП	Леонов		23.5.83
Нач.отд.	Христофоров		
Гл.спец.	Левинский		
Н.контр.	Золотарева		
Рук.гр.	Седых		
Ст.инж.	Склярова		
Ст.техн.	Шуст		

Поз.	Обозначение	Наименование	Кол	Примеч
		Детали		
1	ТК3-126-81	Скоба С 600	1	У2 ТМ3-26-81
2	ТК3-125-81	Скоба С3 600	11	У1 ТМ3-26-81
3	ТК3-109-81	Скоба С70	12	
4	ТК3-100-81	Рейка РБ 600	2	У1 ТМ3-1-81
5	ТК3-250-83	Кронштейн	7	ТМ3-151-83
		Стандартные изделия		
6		Панель с каркасом щита		
		ЩПК-II-600УЧ УР00 ОСТ36-13-76	1	
7		Кнопка КЕ-011, исп 2, толкатель цилиндрический черный ГОСТ 5 1245-72	2	SB1, SB2
8		Выключатель пакетный ПВ1-10, ОСТ 16.0-526 001-77	7	SA, SA1-SA6
9		Резистор металлопленочный МЛТ-0.25, Рном = 0.25 Вт ГОСТ 7113-77Е	15	У2 ТМ3-18-81 ≠1R1-≠1R5, ≠2R1-≠2R5, ≠3R1-≠3R5

Привязан

Инв. №

ГИП	Леонов		25.5.83
Нач.отд.	Христофоров		
Гл.спец.	Левинский		
Н.контр.	Золотарева		
Рук.гр.	Седых		
Ст.инж.	Склярова		
Ст.техн.	Шуст		

ТП 904-1-56-84 АОДЩ

Компрессорная станция ЗК-500 АО с осушкой воздуха.

Щит оператора.

Стадия	Лист	Листов
РП	1	32

Общий вид.

ГИПРОСТРОЙДОРМАШ г. Ростов-на-Дону

Кальку сверил Шуст Копировал Генюк формат А4

Типовой проект 904-1-56-84 Альбом 5

Взам.инв.№ | Подп.и дата | Инв.№ подл.

Поз	Обозначение	Наименование	Кол.	Примеч.
		Прочие изделия		
10		Регулятор разности температур РРТ-2, ТУ 25-02.340469-80	3	≠1п.36-≠3п.36
11		Реле электромагнитное РПУ-2-064 У03, 4з+4р конт, ~220В, 50Гц, ТУ16-523 331-78	1	У2 ОЗ ТМ3-13-81 К1
12		Реле электромагнитное РПУ-2-062203, 2з+2р конт, ~220В, 50Гц, ТУ16-523.331-78	1	У2 ОЗ ТМ3-13-81 К2
13		Реле электромагнитное РПУ-2-062003, 2з. конт., ~220В, 50Гц, ТУ16-523.331-78	1	У2 ОЗ ТМ3-13-81 KV
14		Тумблер ТВ 2-1, УС0.360.049 ТУ	5	SA6 1-SA6 5
15		Табло световое ТСМ ТУ 16.535.424-79	12	≠1HL3-≠1HL6, ≠2HL3-≠2HL6, ≠3HL3-≠3HL6
		Арматура светосигнальная, ~220В, 50Гц ТУ 16.535.582-76		
16		АМЕ 324.121.2У2, линза желтая	5	HL6 1-HL6 5
17		АМЕ 321 121.2У2, линза красная	3	≠1HL1-≠3HL1
18		АМЕ 323.121.2У2, линза зеленая	3	≠1HL2-≠3HL2

Привязан

Инв.№

ТП 904-1-56-84 АОДЩ. Лист 2

Кальку сверил Шуст Копировал Генюк формат А4

Поз.	Обозначение	Наименование	Кол	Примеч.
19		Арматура светосигнальная, ~220В, 50Гц АМЕ 324.121 2У2, линза молочная, ТУ 16 535.582-76	1	HL
20		Диод Д-246Б, Iпр=5А, Uобр=400В, аА0.336.206 ТУ	1	У1 ТМ3-18 81 VD
21		Диод Д-226Б, Iпр=0.3А, Uобр.=400В, аА0.336.206ТУ	30	У1 ТМ3-18-81 ≠1VD1-≠1VD10, ≠2VD1-≠2VD10, ≠3VD1-≠3VD10
22		Конденсатор МБГП-2,2мкф, U=600В, ОЖ0.462.107ТУ	20	≠1C1-≠1C5, ≠2C1-≠2C5, ≠3C1-≠3C5
23		Вставка плавкая ВПЗБ-1 АГ0.481.304ТУ Iпл.вст.=6.3А	1	ТМ3-151-83 FU1
		То же, ВП2Б-1 АГ0.481.304ТУ		
24		Iпл.вст.=4А	1	FU2
25		Iпл.вст.=0.5А	1	FU3
26		Iпл.вст.=0.25А	3	FU4-FU6
27		Держатель вставки плавкой ДВП4-3В АГ0.481.301ТУ	1	ТМ3-151-83
28		То же, ДВП4-2В АГ0 481.301ТУ	5	ТМ3-151-83

Привязан

Инв.№

ТП 904-1-56-84 АОДЩ Лист 3

Типовой проект 904-1-56-84 Альбом 5

Взам.инв.№ | Подп. и дата | Инв.№ подл.

Поз.	Обозначение	Наименование	Кол.	Примеч.
30		Блок зажимов БЗ-10 ТУ 36.1750-74	7	У3 ТМ3-140-81
31		Упор ТУ36.1751-74	4	
32		Колодка восьмиклеммная ТУ 36.1222-72	6	
33		Рамка РПМ 66×26 ТУ 36.1130-74	30	
		Перемычка П ТУ 36.1752-74	17	
		Материалы		
		Провод ПВ1 1×1.0 ПВ1 1×1.5		

Привязан

Инв.№

Инв. № 8690/5 4

ТП 904-1-56-84 АОДЩ Лист 4

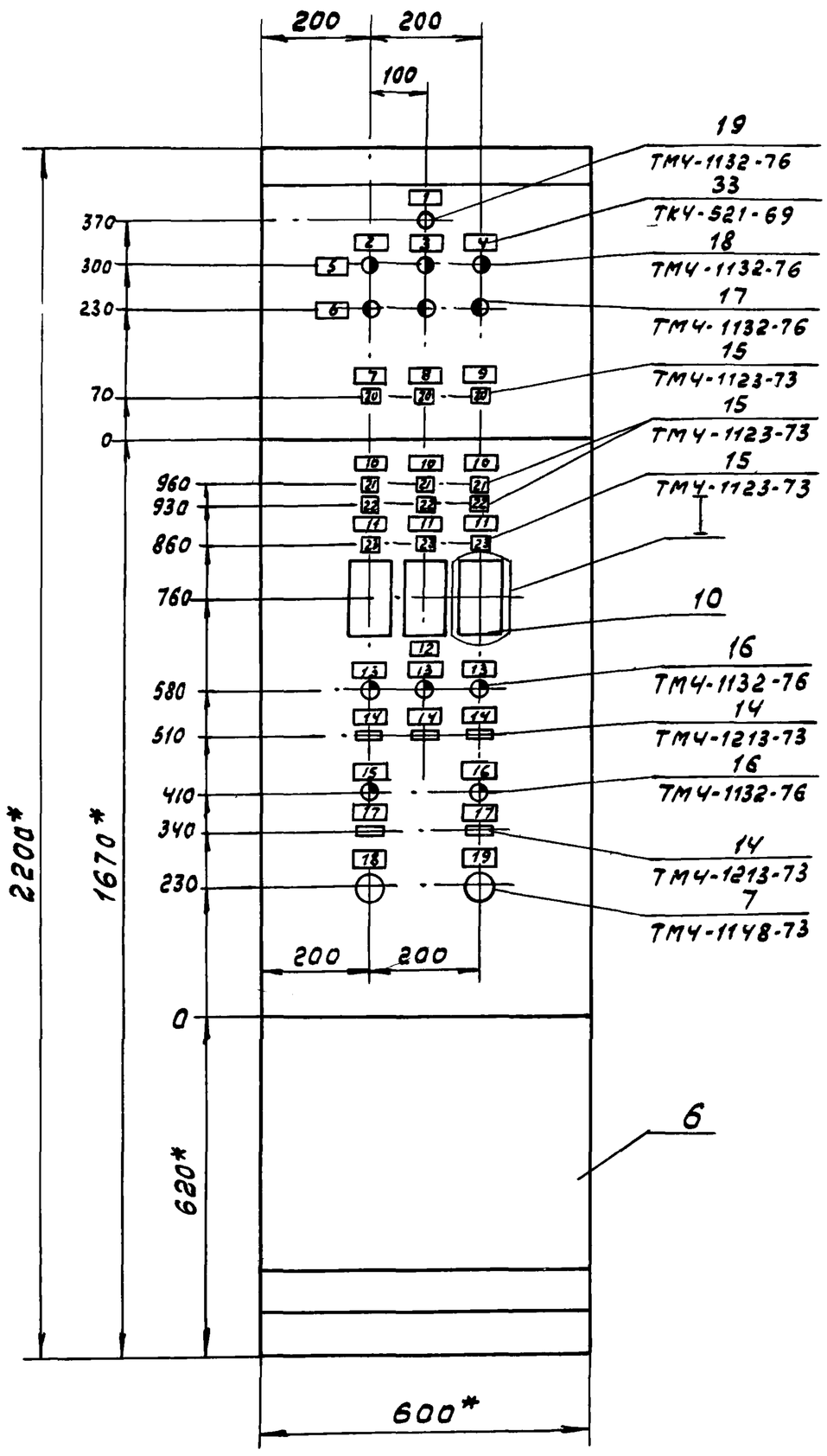

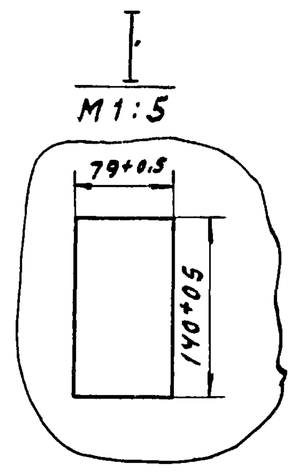

1.* Размеры для справок

2. Покрытие - вариант 2 ОСТ 36.13-76

Привязан			
Инв.№			

ТП 904-1-56-84 АО.ДЩ Лист 5

Кальку сверил Шуст Копировал Генюк формат А4

Вид на внутренние плоскости щита (развернуто)

Левая стенка Передняя стенка Правая стенка

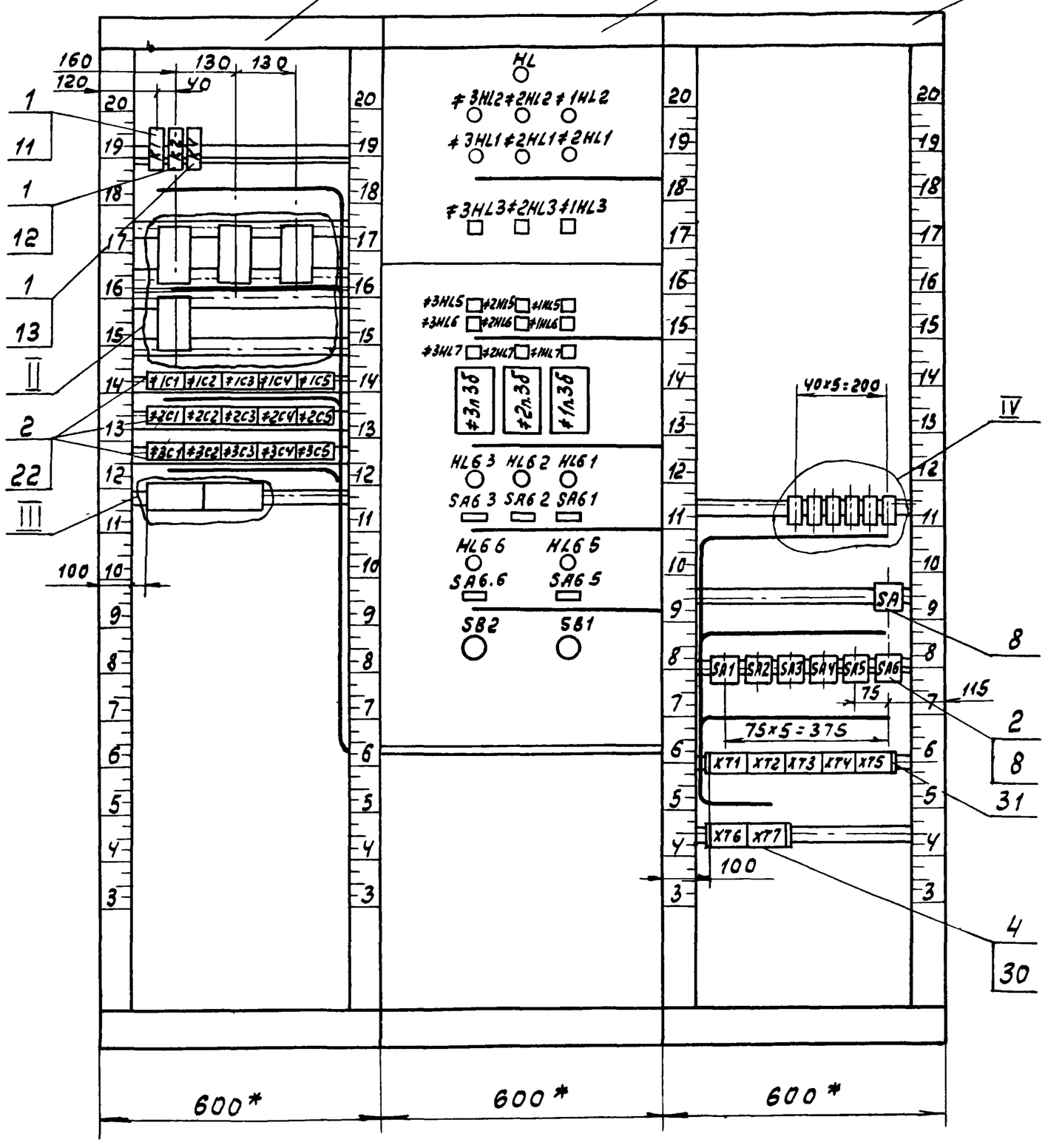

5

Инв.№8690/5

Привязан			
Инв.№			

ТП 904-1-56-84 АО.ДЩ. Лист 6

II

М1:2,5

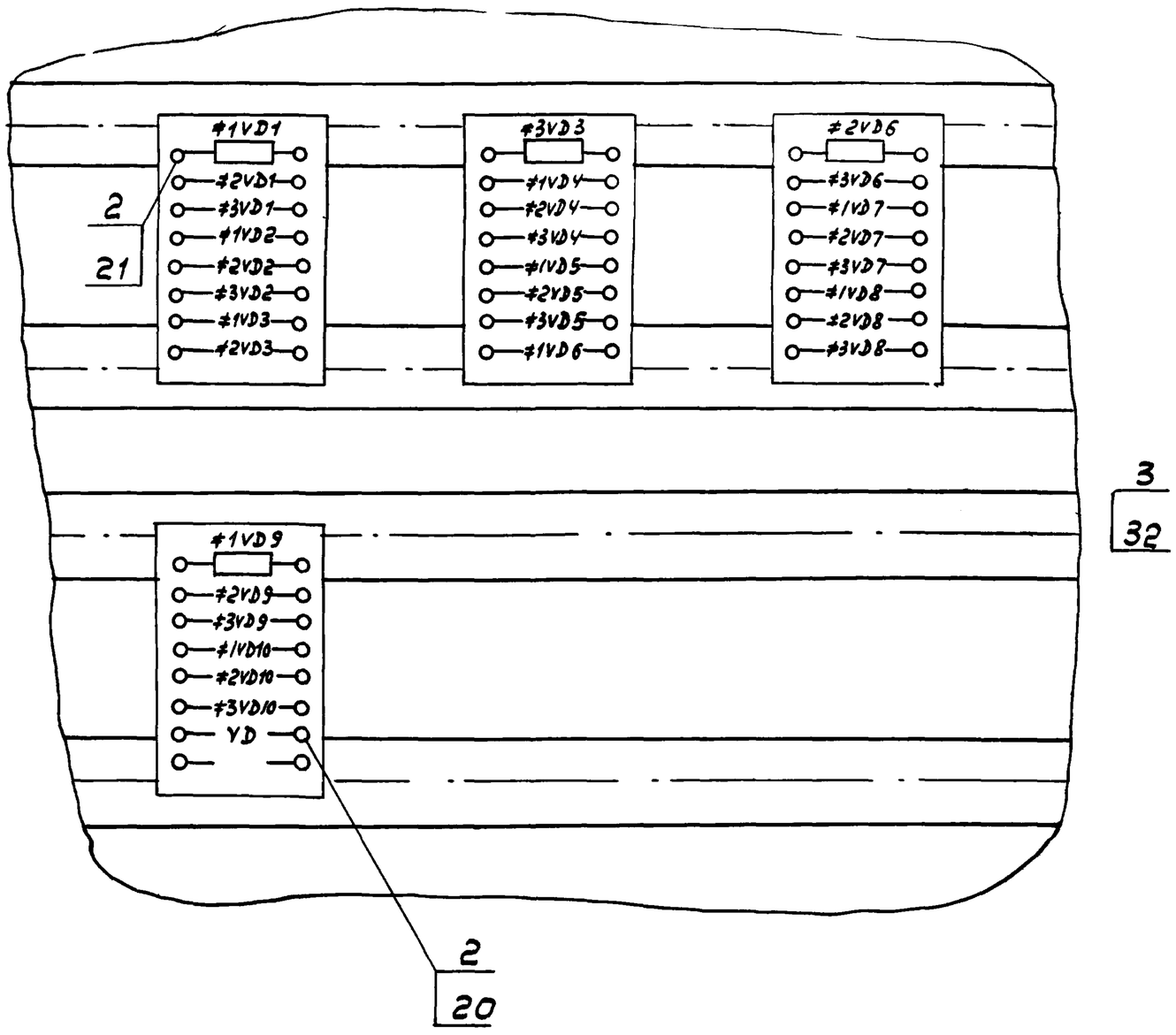

Привязан			
Инв.№			

ТП904-1-56-84 АО.ДШ

Лист 7

Кальку сверил Копировал Генюк Формат А4

III

М 1:2,5

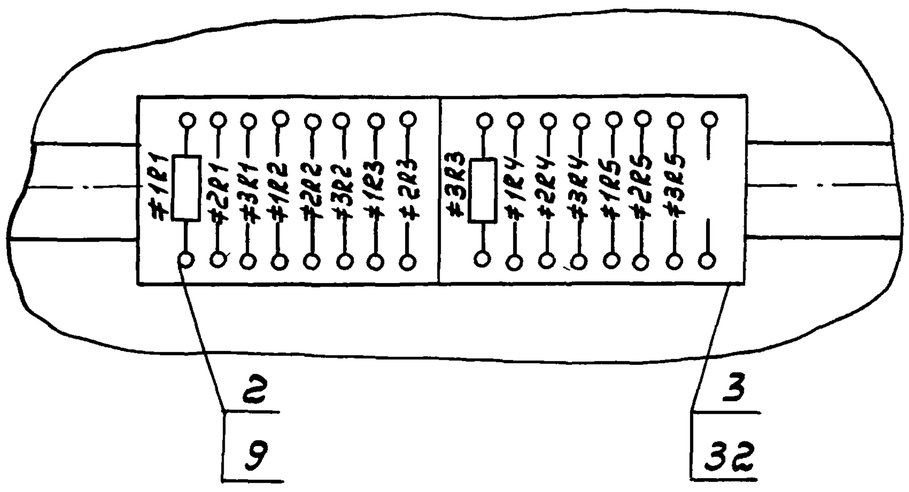

IV

М1:2,5

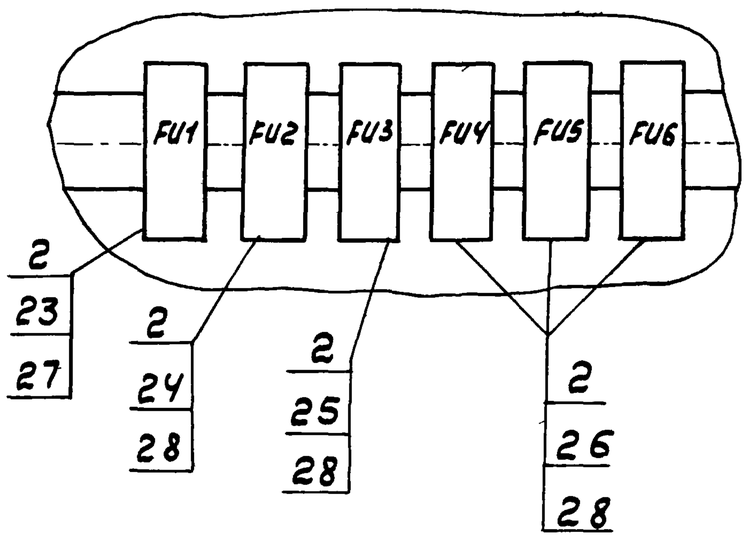

6

Инв.№ 8690/5

Привязан			
Инв.№			

ТП 904-1-56 84 АО.ДШ

Лист 8

РПУ-2-064403

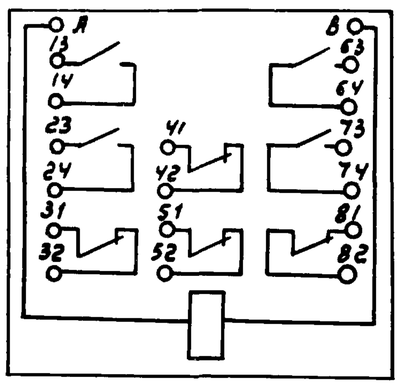

ПВ1-10

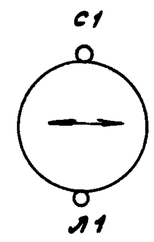

МЛТ

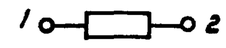

ЛМЕ

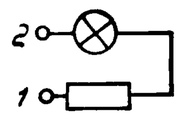

Д

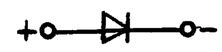

РПУ-2-062003

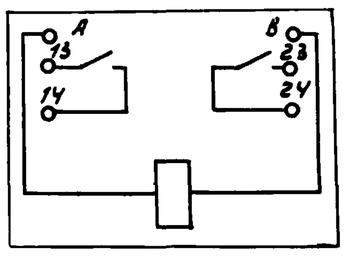

ТСМ

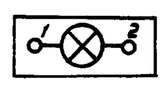

МБГП

Привязан

Инв. №

ТП 904-1-56-84 АО.ДШ Лист 9

Кальку сверил Копировал Генюк Формат А4

Таблица 1

Надписи на табло и в рамках

№ надписи	Наименование	Кол.
	Рамка 66х26	
1	Контроль напряжения ~ 220в,	
	50 Гц	1
2	Установка	
	осушки N1	1
3	Установка	
	осушки N2	1
4	Установка	
	осушки N3	1
5	Нормальная	
	работа	1
6	Авария	1
7	Компрессор	
	N1	1
8	Компрессор	
	N2	1
9	Компрессор	
	N3	1
10	Т воздуха	
	после теплообменника	3

Продолжение табл 1

№ надписи	Наименование	Кол
11	Перепад t° с	
	масла	3
12	Вентиль аварийного слива	
	масла	1
13	Вентиль	
	закрыт	3
14	Откл - вкл	3
15	Бак чистого	
	масла. Вентиль-	
	-закрыт	1
16	Бак отработанного	
	масла Вентиль-	
	- закрыт	1
17	Откл - вкл.	2
18	Опробование	
	сигнализации	1
19	Съем сигнала	1

Привязан

Инв. №

ТП 904-1-56-84 АО.ДШ Лист 10

Альбом 5

Типовой проект 904-1-

Продолжение табл.1

№ надписи	Наименование	Кол.
	Табло ТСМ	
20	t°с воды выше	
	нормы	1
21	Выше нормы	1
22	Ниже нормы	1
23	Выше нормы	1

Соединение проводок Таблица 2

Проводник	Откуда идет	Куда поступает	Данные провода	Примечание
800	SA/C1	XT1/1		
	XT1/1	XT1/2		п
	XT1/2	XT1/3		п
	XT1/3	XT1/4		п
	XT1/4	XT1/5		п
	XT1/5	XT1/6		п
	XT1/1	SA6.4/1		
	SA6.4/1	SA6.4/3		п
	SA6.4/3	SA6.5/1		
	SA6.5/1	SA6.5/3		п
	SA6.5/3	SA6.1/1		
	SA6.1/1	SA6.1/3		п
	SA6.1/3	SA6.2/1		
	SA6.2/1	SA6.2/3		п
	SA6.2/3	SA6.3/1		
	SA6.3/1	SA6.3/3		п
	SA6.3/3	K2/13		
	K2/13	K2/43		п
	K2/43	K1/13		
	K1/13	K1/23		п
	K1/23	K1/63		п

Привязан

Инв.№

ТП 904-1-56-84 АОДШ Лист 12

Кальку сверил Шуст Копировал Генюк формат А4

Альбом 5

Типовой проект 904-1-56-84

Инв.№ подл. | Подп. и дата | Взам. инв.№

Продолжение таблицы 2

Проводник	Откуда идет	Куда поступает	Данные провода	Примечание
801	SA1/C1	FU1/1		
802	FU1/2	SA2/L1		
	SA2/L1	SA3/L1		
	SA3/L1	SA4/L1		
	SA4/L1	SA5/L1		
	SA5/L1	SA6/L1		
	SA6/L1	HL/1		
803	SA2/C1	FU2/1		
804	FU2/2	XT2/1		
	XT2/1	XT2/2		
	XT2/2	XT2/3		
	XT2/3	XT2/4		
	XT2/4	XT2/5		
	XT2/5	XT2/6		
	XT2/6	XT2/7		
	XT2/1	SB1/2		
	SB1/2	SB2/3		
	SB2/3	≠3п.3б/2		
	≠3п.3б/2	≠2п.3б/2		
	≠2п.3б/2	≠1п.3б/2		
	≠1п.3б/2	KV/13		

Привязан

Инв.№

ТП 904-1-56-84 АОДШ Лист 13

Кальку сверил Шуст Копировал Генюк формат А4

Продолжение таблицы 2

Проводник	Откуда идет	Куда поступает	Данные провода	Примечание
806	FU3/2	XT1/7		
807	SA4/C1	FU4/1		
808	FU4/2	≠1п.3б/16		
809	SA5/C1	FU5/1		
810	FU5/2	≠2п.3б/16		
811	SA6/C1	FU6/1		
812	FU6/2	≠3п.3б/16		
101	XT3/1	K2/A		
	K2/A	K1/A		
102	SA6 1/2	K1/31		
103	K1/32	HL 6.1/1		
104	XT3/2	SA6.1/4	ПВ1 1×1,5	
	SA6.1/4	K1/14		
105	SA6.2/2	K1/41		
106	K1/42	HL 6.2/1		
107	XT3/3	SA6.2/4	ПВ1 1×1,5	
	SA6.2/4	K1/24		
108	SA6.3/2	K1/51		
109	K1/52	HL 6.3/1		
110	XT3/4	SA6.3/4	ПВ1 1×1,5	
	SA6.3/4	K1/64		
111	SA 6 4/2	K 2/31		
112	K2/32	HL 6.4/1		

Привязан

Инв.№

ТП 904-1-56-84 АОДШ Лист 14

Альбом 5

Типовой проект 904-1-56-84

Инв.№ подл. | Подп. и дата | Взам. инв.№

Продолжение таблицы 2

Проводник	Откуда идет	Куда поступает	Данные провода	Примечание
113	XT3/5	SA 6.4/4	ПВ1 1×1,5	
	SA 6.4/4	K2/14		
114	SA6.5/2	K2/21		
115	K2/22	HL6.5/1		
116	XT3/6	SA6.5/4		
	SA6.5/4	K2/44		
401	XT2/8	KV/14		
403	SB1/1	≠3VD10/+		
	≠3VD10/+	≠2VD10/+		
	≠2VD10/+	≠1VD10/+		
	≠1VD10/+	≠3VD8/+		
	≠3VD8/+	≠2VD8/+		
	≠2VD8/+	≠1VD8/+		
	≠1VD8/+	≠3VD6/+		
	≠3VD6/+	≠2VD6/+		
	≠2VD6/+	≠1VD6/+		
	≠1VD6/+	≠3VD4/+		
	≠3VD4/+	≠2VD4/+		
	≠2VD4/+	≠1VD4/+		
	≠1VD4/+	≠3VD2/+		
	≠3VD2/+	≠2VD2/+		
	≠2VD2/+	≠1VD2/+		
405	SB2/4	KV/23		

Привязан

Инв.№

ТП 904-1-56 84 АОДШ Лист 15

8

Инв.№ 8690/5

Продолжение таблицы 2

Проводник	Откуда идет	Куда поступает	Данные провода	Примечание
407	KV/24	KV/A		
	KV/A	≠ 1VD1/-		
	≠ 1VD1/-	≠ 2VD1/-		
	≠ 2VD1/-	≠ 3VD1/-		
	≠ 3VD1/-	≠ 1VD3/-		
	≠ 1VD3/-	≠ 2VD3/-		
	≠ 2VD3/-	≠ 3VD3/-		
	≠ 3VD3/-	≠ 1VD5/-		
	≠ 1VD5/-	≠ 2VD5/-		
	≠ 2VD5/-	≠ 3VD5/-		
	≠ 3VD5/-	≠ 1VD7/-		
	≠ 1VD7/-	≠ 2VD7/-		
	≠ 2VD7/-	≠ 3VD7/-		
	≠ 3VD7/-	≠ 1VD9/-		
	≠ 1VD9/-	≠ 2VD9/-		
	≠ 2VD9/-	≠ 3VD9/-		
409	≠ 1HL4/2	≠ 2HL4/2		
	≠ 2HL4/2	≠ 3HL4/2		
	≠ 3HL4/2	VD/+		
	VD/+	≠ 3HL6/2		
	≠ 3HL6/2	≠ 3HL5/2		
	≠ 3HL5/2	≠ 2HL5/2		
	≠ 2HL5/2	≠ 2HL6/2		
	≠ 2HL6/2	≠ 1HL6/2		
	≠ 1HL6/2	≠ 1HL5/2		

Привязан

Инв.№

Кальку сверил Шуст Копировал Генюк формат А4

Типовой проект 904-1-56-84 Альбом 5

Инв.№подл. Подп. и дата Взам.инв.№

Продолжение таблицы 2

Проводник	Откуда идет	Куда поступает	Данные провода	Примечание
409	≠ 1HL/5/2	≠ 1HL3/2		
	≠ 1HL/3/2	≠ 2HL3/2		
	≠ 2HL3/2	≠ 3HL3/2		
	≠ 3HL3/2	≠ 3HL1/2		
	≠ 3HL1/2	≠ 3HL2/2		
	≠ 3HL2/2	≠ 2HL2/2		
	≠ 2HL2/2	≠ 2HL1/2		
	≠ 2HL1/2	≠ 1HL1/2		
	≠ 1HL1/2	≠ 1HL2/2		
1-411	XT5/1	≠ 1R1/1		
	≠ 1R1/1	≠ 1C1/1		
	≠ 1C1/1	≠ 1VD2/-		
	≠ 1VD/-	≠ 1HL1/1		
1-413	≠ 1R/2	≠ 1C1/2		
	≠ 1C1/2	≠ 1VD1/+		
1-415	XT5/2	≠ 1HL2/1		
1-417	XT5/3	≠ 1R2/1		
	≠ 1R2/1	≠ 1C2/1		
	≠ 1C2/1	≠ 1VD4/-		
	≠ 1VD4/-	≠ 1HL3/1		
1-419	≠ 1R2/2	≠ 1C2/2		
	≠ 1C2/2	≠ 1VD3/+		

Привязан

Инв.№

Кальку сверил Шуст Копировал Генюк формат А4

Продолжение таблицы 2

Проводник	Откуда идет	Куда поступает	Данные провода	Примечание
1-421	≠ 1п.36/22	≠ 1R3/1		
	≠ 1R3/1	≠ 1C3/1		
	≠ 1C3/1	≠ 1VD6/-		
	≠ 1VD6/-	≠ 1HL4/1		
1-423	≠ 1R3/2	≠ 1C3/2		
	≠ 1C3/2	≠ 1VD5/+		
1-425	XT5/4	≠ 1R4/1		
	≠ 1R4/1	≠ 1C4/1		
	≠ 1C4/1	≠ 1VD8/-		
	≠ 1VD8/-	≠ 1HL5/1		
1-427	≠ 1R4/2	≠ 1C4/2		
	≠ 1C4/2	≠ 1VD7/+		
1-429	XT5/5	≠ 1R5/1		
	≠ 1R5/1	≠ 1C5/1		
	≠ 1C5/1	≠ 1VD10/-		
	≠ 1VD10/-	≠ 1HL6/1		
1-431	≠ 1R5/2	≠ 1C5/2		
	≠ 1C5/2	≠ 1VD9/+		
2-411	XT5/6	≠ 2R1/1		
	≠ 2R1/1	≠ 2C1/1		
	≠ 2C1/1	≠ 2VD2/-		
	≠ 2VD2/-	≠ 2HL1/1		
2-413	≠ 2R1/2	≠ 2C1/2		
	≠ 2C1/2	≠ 2VD1/+		

Привязан

Инв.№

Типовой проект 904-1-56-84 Альбом 5

Инв.№подл. Подп. и дата Взам.инв.№

Продолжение таблицы 2

Проводник	Откуда идет	Куда поступает	Данные провода	Примечание
2-415	XT5/7	≠ 2HL2/1		
2-417	XT5/8	≠ 2R2/1		
	≠ 2R2/1	≠ 2C2/1		
	≠ 2C2/1	≠ 2VD4/-		
	≠ 2VD4/-	≠ 2HL3/1		
2-419	≠ 2R2/2	≠ 2C2/2		
	≠ 2C2/2	≠ 2VD3/+		
2-421	≠ 2п.36/22	≠ 2R3/1		
	≠ 2R3/1	≠ 2C3/1		
	≠ 2C3/1	≠ 2VD6/-		
	≠ 2VD6/-	≠ 2HL4/1		
2-423	≠ 2R3/2	≠ 2C3/2		
	≠ 2C3/2	≠ 2VD5/+		
2-425	XT5/9	≠ 2R4/1		
	≠ 2R4/1	≠ 2C4/1		
	≠ 2C4/1	≠ 2VD8/-		
	≠ 2VD8/-	≠ 2HL5/1		
2-427	≠ 2R4/2	≠ 2C4/2		
	≠ 2C4/2	≠ 2VD7/+		
2-429	XT5/10	≠ 2R5/1		
	≠ 2R5/1	≠ 2C5/1		
	≠ 2C5/1	≠ 2VD10/-		
	≠ 2VD10/-	≠ 2HL6/1		
2-431	≠ 2R5/2	≠ 2C5/2		
	≠ 2C5/2	≠ 2VD9/+		

Привязан

9

Инв.№ 8690/5

Инв.№

Альбом 5

Типовой проект 904-1-56-84

Продолжение табл. 2

Провод-ник	Откуда идет	Куда поступает	Данные провода	Приме-чание
3-411	XT6/1	≠3R1/1		
	≠3R1/1	≠3C1/1		
	≠3C1/1	≠3VD2/-		
	≠3VD2/-	≠3HL1/1		
3-413	≠3R1/2	≠3C1/2		
	≠3C1/2	≠3VD1/+		
3-415	XT6/2	≠3HL2/1		
3-417	XT6/3	≠3R2/1		
	≠3R2/1	≠3C2/1		
	≠3C2/1	≠3VD4/-		
	≠3VD4/-	≠3HL3/1		
3-419	≠3R2/2	≠3C2/2		
	≠3C2/2	≠3VD3/+		
3-421	≠3п3б/22	≠3R3/1		
	≠3R3/1	≠3C3/1		
	≠3C3/1	≠3VD6/-		
	≠3VD6/-	≠3HL4/1		
3-423	≠3R3/2	≠3C3/2		
	≠3C3/2	≠3VD5/+		
3-425	XT6/4	≠3R4/1		
	≠3R4/1	≠3C4/1		
	≠3C4/1	≠3VD8/-		
	≠3VD8/-	≠3HL5/1		
3-427	≠3R4/2	≠3C4/2		
	≠3C4/2	≠3VD7/+		

Привязан

Инв. №

ТП 904-1-56-84 АОДЩ

Лист 20

Кальку сверил Шуст Копировал Генюк Формат А2

Продолжение табл.

Провод-ник	Откуда идет	Куда поступает	Данные провода	Приме-чание
3-429	XT6/5	≠3R5/1		
	≠3R5/1	≠3C5/1		
	≠3C5/1	≠3VD10/-		
	≠3VD10/-	≠3HL6/1		
3-431	≠3R5/2	≠3C5/2		
	≠3C5/2	≠3VD9/+		
15-1	XT4/6	XT4/7		п
	XT4/7	K2/81		
15-3	K2/82	XT4/8		
	XT4/8	XT4/9		п
N	XT4/1	XT4/2		п
	XT4/2	XT4/3		п
	XT4/3	XT4/4		п
	XT4/4	XT4/5		п
	XT4/1	HL64/2		
	HL64/2	HL65/2		
	HL6.5/2	HL63/2		
	HL6.3/2	HL62/2		
	HL6.2/2	HL61/2		
	HL6.1/2	≠1п3б/5		
	≠1п.3б/5	≠2п3б/5		
	≠2п.3б/5	≠3п3б/5		
	≠3п.3б/5	VD/-		
	VD/-	KV/8		

Привязан

Инв. №

ТП 904-1-56-84 АОДЩ.

Лист 2

Кальку сверил Копировал Генюк Формат А

Инв. № подл. | Подп. и дата | Взам. инв. №

Окончание табл 2

Провод-ник	Откуда идет	Куда поступает	Данные провода	Приме-чание
N	KV/B	K2/B		
	K2/B	K1/B		
Земля	≠1п.3б/17	Рейка ⏚	ПВ1 1×1,5	
Земля	≠2п.3б/17	Рейка ⏚		
Земля	≠3п.3б/17	Рейка ⏚		

Привязан

Инв. №

ТП 904-1-56-84 АОДЩ.

Подключение проводок

Таблица 3

Провод-ник	Вывод	Вид кон-такта	Вывод	Провод-ник
Левая стенка				
		K1		
800*	13п	з	14	104
800*	23п	з	24	107
102	31	р	32	103
105	41	р	42	106
108	51	р	52	109
800	63п	з	64	110
15-1	81	р	82	15-3
101	A	к	B	N
		K2		
800*	13п	з	14	113
114	21	р	22	115
111	31	р	32	112
800*	43п	з	44	116
101*	A.	к	B	N*
		KV		
804	13	з	14	401
405	23	з	24	407
407*	A		B	N*

Продолжение табл 3

Провод-ник	Вывод	Вид кон-такта	Вывод	Провод-ник
	≠1	VD	1	
1-413	+		–	407*
	≠2	VD	1	
2-413	+		–	407*
	≠3	VD	1	
3-413	+		–	407*
	≠1	VD	2	
403	+		–	1-411
	≠2	VD	2	
403*	+		–	2-411
	≠3	VD	2	
403*	+		–	3-411
	≠1	VD	3	
1-419	+		–	407*
	≠2	VD	3	
2-419	+		–	407*
	≠3	VD	3	
3-419	+		–	407*

Привязан

10

ТП 904-1-56-84 АОДЩ.

Лист 23

Продолжение табл 3

Провод-ник	Вывод	Вид кон-такта	Вывод	Провод-ник
	≠1	VD	4	
403*	+		–	1-417
	≠	2V	D4	
403*	+		–	2-417
	≠3	VD	4	
403*	+		–	3-417
	≠1	VD	5	
1-423	+		–	407*
	≠2	VD	5	
2-423	+		–	407*
	≠3	VD	5	
3-423	+		–	407*
	≠1	VD	6	
403*	+		–	1-421
	≠2	VD	6	
403*	+		–	2-421
	≠3	VD	6	
403*	+		–	3-421

Продолжение табл. 3

Провод-ник	Вывод	Вид кон-такта	Вывод	Провод-ник
	≠1	VD	7	
1-427	–		–	407*
	≠	2V	D7	
2-427	–		–	407*
	≠3	VD	7	
3-427	–		–	407*
	≠1	VD	8	
403*	–		–	1-425
	≠2	VD	8	
403*	–		–	2-425
	≠3	VD	8	
403*	–		–	3-425
	≠	1VD	9	
1-431	–		–	407*
	≠2	VD	9	
2-431	–		–	407*
	≠3	VD	9	
3-431	–		–	407

Привязан

Инв.№

ТП 904-1-56-84 АО.ДЩ

Лист 24

Кальку сверил Копировал Генюк формат А4

Альбом 5

Типовой проект 904-1-56-84

Инв.№ подл. | Подп. и дата | Взам.инв.№

Продолжение табл 3

Провод-ник	Вывод	Вид кон-такта	Вывод	Провод-ник
	≠1	VD	10	
403*	+		–	1-429
	≠	2V	D10	
403*	+		–	2-429
	≠	3V	D10	
403*	+		–	3-429
		VD		
409*	+		–	N*
	≠	1C	1	
1-411	1		2	1-413
	≠	1C	2	
1-417	1		2	1-419
	≠	1C	3	
1-421	1		2	1-423
	≠	1C4		
1-425	1		2	1-427
	≠	1C5		
1-429	1		2	1-431

Продолжение табл 3

Провод-ник	Вывод	Вид кон-такта	Вывод	Провод-ник
	≠	2C1		
2-411	1		2	2-413
	≠	2C2		
2-417	1		2	2-419
	≠	2C	3	
2-421	1		2	2-423
	≠	2C	4	
2-425	1		2	2-427
	≠	2C	5	
2-429	1		2	2-431
	≠	3C1		
3-411	1		2	3-413
	≠	3C	2	
3-417	1		2	3-419
	≠	3C3		
3-421	1		2	3-423
	≠	3C4		
3-425	1		2	3-427

Привязан

Инв.№

ТП 904-1-56-84 АО.ДЩ

Лист 25

Кальку сверил Шуст Копировал Генюк формат А4

Продолжение табл. 3

Провод-ник	Вывод	Вид кон-такта	Вывод	Провод-ник
	≠3	C5		
3-429	1		2	3-431
	≠1	R1		
1-411	1		2	1-413
	≠2	R1		
2-411	1		2	2-413
	≠3	R1		
3-411	1		2	3-413
	≠1	R2		
1-417	1		2	1-419
	≠2	R2		
2-417	1		2	2-419
	≠3	R2		
3-417	1		2	2-419
	≠1	R3		
1-421	1		2	1-423
	≠2	R3		
2-421	1		2	2-423

Продолжение табл. 3

Провод-ник	Вывод	Вид кон-такта	Вывод	Провод-ник
	≠3	R3		
3-421	1		2	3-423
	≠1	R4		
1-425	1		2	1-427
	≠2	R4		
2-425	1		2	2-427
	≠3	R4		
3-425	1		2	3-427
	≠1	R5		
1-429	1		2	1-431
	≠2	R5		
2-429	1		2	2-431
	≠3	R5		
3-429	1		2	3-431

Привязан

Инв.№

ТП 904-1-56-84 АО.ДЩ

Лист 26

Альбом 5

Типовой проект 904-1-56-84

Инв.№ подл. | Подп. и дата | Взам.инв.№

Продолжение табл. 3

Провод-ник	Вывод	Вид кон-такта	Вывод	Провод-ник
Передняя стенка				
		HL		
802	1		2	N
	≠3	HL2		
3-415	1		2	409*
	≠2	HL	2	
2-415	1		2	409*
	≠1	HL2		
1-415	1		2	409
	≠3	HL1		
3-411	1		2	409*
	≠2	HL1		
2-411	1		2	409*
	≠1	HL1		
1-411	1		2	409*
	≠3	HL3		
3-417	1		2	409*

Продолжение табл. 3

Провод-ник	Вывод	Вид кон-такта	Вывод	Провод-ник
	≠2	HL3		
2-417	1		2	409*
	≠1	HL3		
1-417	1		2	409*
	≠3	HL5		
3-425	1		2	409*
	≠2	HL5		
2-425	1		2	409*
	≠1	HL5		
1-425	1		2	409*
	≠3	HL6		
3-429	1		2	409*
	≠2	HL6		
2-429	1		2	409*
	≠1	HL6		
1-429	1		2	409*
	≠3	HL4		
3-421	1		2	409*

Привязан

Инв.№

11

Инв. № 8690/5

ТП 904-1-56-84 АО.ДЩ

Лист 27

Продолжение табл 3

Провод-ник	Вывод	Вид кон-такта	Вывод	Провод-ник
	≠ 2HL4			
2-421	1		2	409*
	≠ 1HL4			
1-421	1		2	409
	≠3 п.3 б			
804*	2			
3-421	22			
Земля	17			
N*	5			
812	16			
	≠ 2п. 3б			
804*	2			
3-421	22			
Земля	17			
N*	5			
810	16			
	≠1 п.3 б			
804*	2			
3-421	22			
Земля	17			
N*	5			
808	16			

Продолжение табл. 3

Провод-ник	Вывод	Вид кон-такта	Вывод	Провод-ник
	HL6.3			
109	1		2	N*
	HL6.2			
107	1		2	N*
	HL6.1			
103	1		2	N*
	SA6.3			
800*	1п	р	2	108
800*	3п	з	4	110*
	SA6.2			
800*	1п	р	2	105
800*	3п	з	4	107*
	SA6.1			
800*	1п	р	2	102
800*	3п	з	4	104*
	HL6.5			
115	1		2	N*
	HL6.4			
112	1		2	N*

Привязан

Инв.№

ТП 904-1-56-84 АОДЩ

Лист 28

Кальку сверил Шуст Копировал Генюк формат А4

Альбом 5

Типовой проект 904-1-56-84

Продолжение табл 3

Провод-ник	Вывод	Вид кон-такта	Вывод	Провод-ник
	SA6.5			
800*	1п	р	2	114
800*	3п	з	4	116*
	SA6.4			
800*	1п	р	2	111
800*	3п	з	4	113*
	SB2			
804*	3	р	4	405
	SB1			
403	1	з	2	804*

Продолжение табл.3

Провод-ник	Вывод	Вид кон-такта	Вывод	Провод-ник

Привязан

Инв.№

ТП 904-1-56-84 АО.ДЩ

Лист 29

Кальку сверил Шуст Копировал Генюк формат А4

Продолжение табл 3

Провод-ник	Вывод	Вид кон-такта	Вывод	Провод-ник
Правая стенка				
	FU1			
801	1		2	802
	FU2			
803	1		2	804
	FU3			
805	1		2	806
	FU4			
807	1		2	808
	FU5			
809	1		2	810
	FU6			
811	1		2	812
	SA			
A1	L1		C1	800
	SA1			
A	L1		C1	801

Продолжение табл.3

Провод-ник	Вывод	Вид кон-такта	Вывод	Провод-ник
	SA2			
802*	L1		C1	803
	SA3			
802*	L1		C1	805
	SA4			
802*	L1		C1	807
	SA5			
802*	L1		C1	809
	SA6			
802*	L1		C1	811
	XT1			
800*	1п			
800	2п			
800	3п			
800	4п			
800	5п			
800	6п			
806	7			

Привязан

Инв.№

ТП 904-1-56-84 АОДЩ

Лист 30

Альбом 5

Типовой проект 904-1-56-84

Продолжение табл.3

Провод-ник	Вывод	Вид кон-такта	Вывод	Провод-ник
	XT2			
804*	1п			
804	2п			
804	3п			
804	4п			
804	5п			
804	6п			
804	7п			
401	8			
	XT3			
101	1			
104	2			
107	3			
110	4			
113	5			
116	6			
119	7			
15-5	8			
15-7	9			
п7	10			

Продолжение табл.3

Провод-ник	Вывод	Вид кон-такта	Вывод	Провод-ник
		XT4		
N*	1п			
N	2п			
N	3п			
N	4п			
N	5п			
15-1	6п			
15-1	7п			
16-3	8п			
16-3	9п			
		XT5		
1-411	1			
1-415	2			
1-417	3			
1-425	4			
1-429	5			
2-411	6			
2-415	7			
2-417	8			
2-425	9			
2-429	10			

12

Инв.№ 8690/5

Привязан

Инв.№

ТП 904-1-56-84 АОДЩ

Лист 31

Продолжение табл. 3

Провод-ник	Вывод	Вид кон-такта	Вывод	Провод-ник	Провод-ник	Вывод	Вид кон-такта	Вывод	Провод-ник
		XT6							
3-411	1								
3-415	2								
3-417	3								
3-425	4								
3-429	5								
1-Ш1/23	6								
1-Ш1/29	7								
1-Ш1/8	8								
1-Ш1/26	9								
		XT7							
2 Ш1/23	1								
2-Ш1/29	2								
2-Ш1/8	3								
2-Ш1/26	4								
3-Ш1/23	5								
3-Ш1/29	6								
3-Ш1/8	7								
3-Ш1/26	8								

Привязан

13

Инв. № 8690/5

Инв. №

ТП 904-1-56-84 АОДЦ

Лист 32

Кальку сверил Шчст Копировал Генюк формат А4

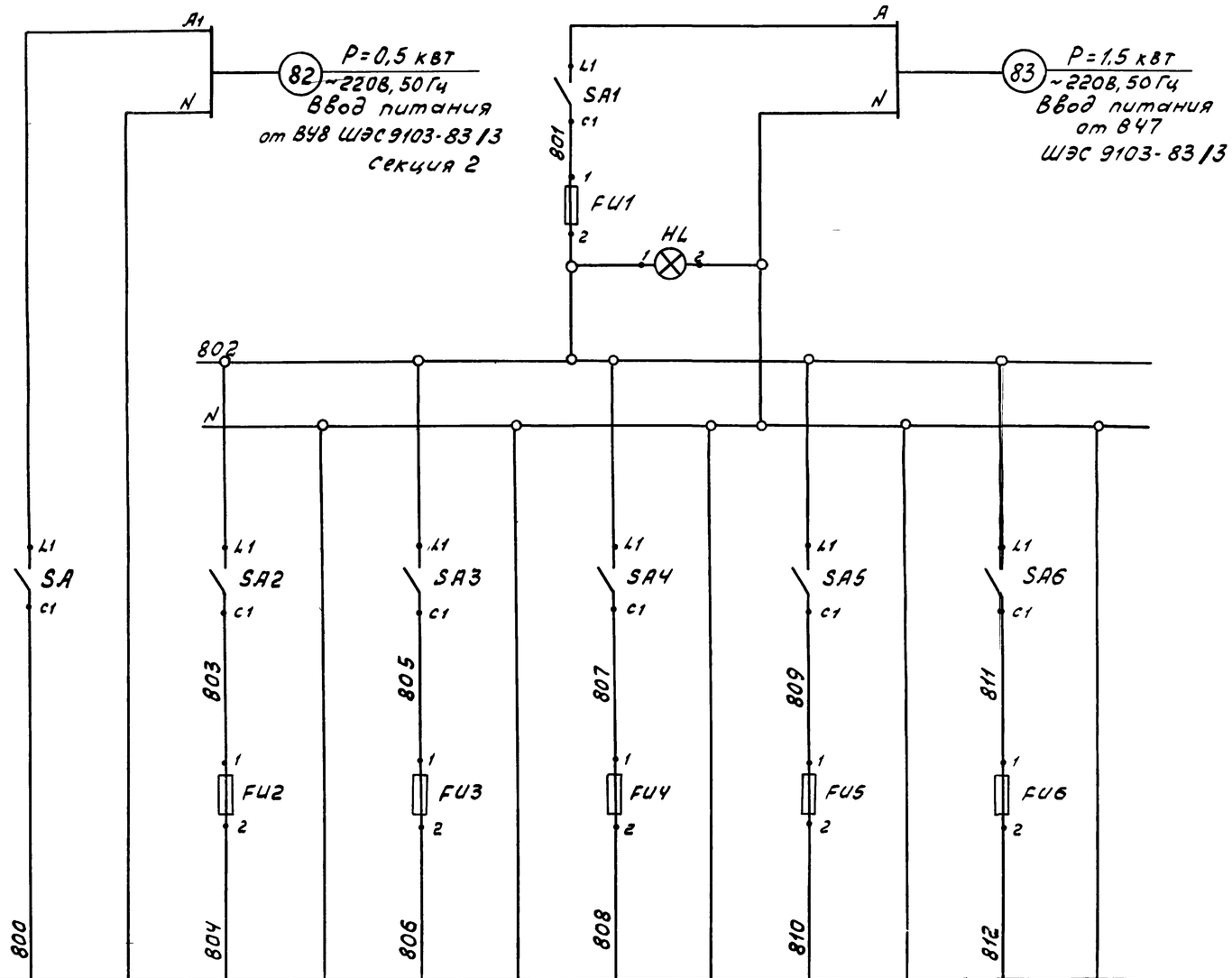

Цепи управления вентиляторами аварийного слива масла	Цепи сигнализации	Температура воздуха в сборном коллекторе прибор п 4	Перепад температуры масла на опорно-упорном подшипнике		
			Прибор № 1 п. 3б	Прибор № 2 п. 3б	Прибор № 3 п. 3б
			компрессор №1	компрессор №2	компрессор №3
лист А-4	лист А-2	альбом 3 лист А-33	лист А-2		

Поз. обозначение	Наименование	Кол.	Примечание
	Щит оператора		
SA, SA1-	Выключатель пакетный ПВ1-10,		
÷SA6	ОСТ16.0-526.001-77	7	
FU1	Вставка плавкая ВП3Б-1		
	АГО.481.304 ТУ		
	Iпл.вст = 6А	1	
	То же, ВП25-1 АГО.481.304 ТУ		
FU2	Iпл.вст = 4А	1	
FU3	Iпл.вст = 0,5А	1	
FU4÷ ÷FU6	Iпл.вст = 0,25А	3	
HL	Арматура светосигнальная		
	~220В, 50Гц, АМЕ325.121.2У2,		
	линза молочная, ТУ16.535.582-76	1	

14

Инв. № 8690/5

Привязан

Инв. №

ТП 904-1-56-84				А
Компрессорная станция 3К-500А0 с осушкой воздуха				
ГИП	Леонов		25.5.85	
Нач.отд.	Христофоров			
Гл.спец.	Левинский			
Н.контр.	Золотарева			
Рук.гр.	Седых			
Ст.инж.	Склярова			
Ст.техн.	Шуст			

Компрессорная станция	Стадия	Лист	Листов
	РП	1	5
Принципиальная электрическая схема питания.	ГИПРОСТРОЙДОРМАШ г.Ростов-на-Дону		

В схему сигнализации установок осушки. (лист А-3)

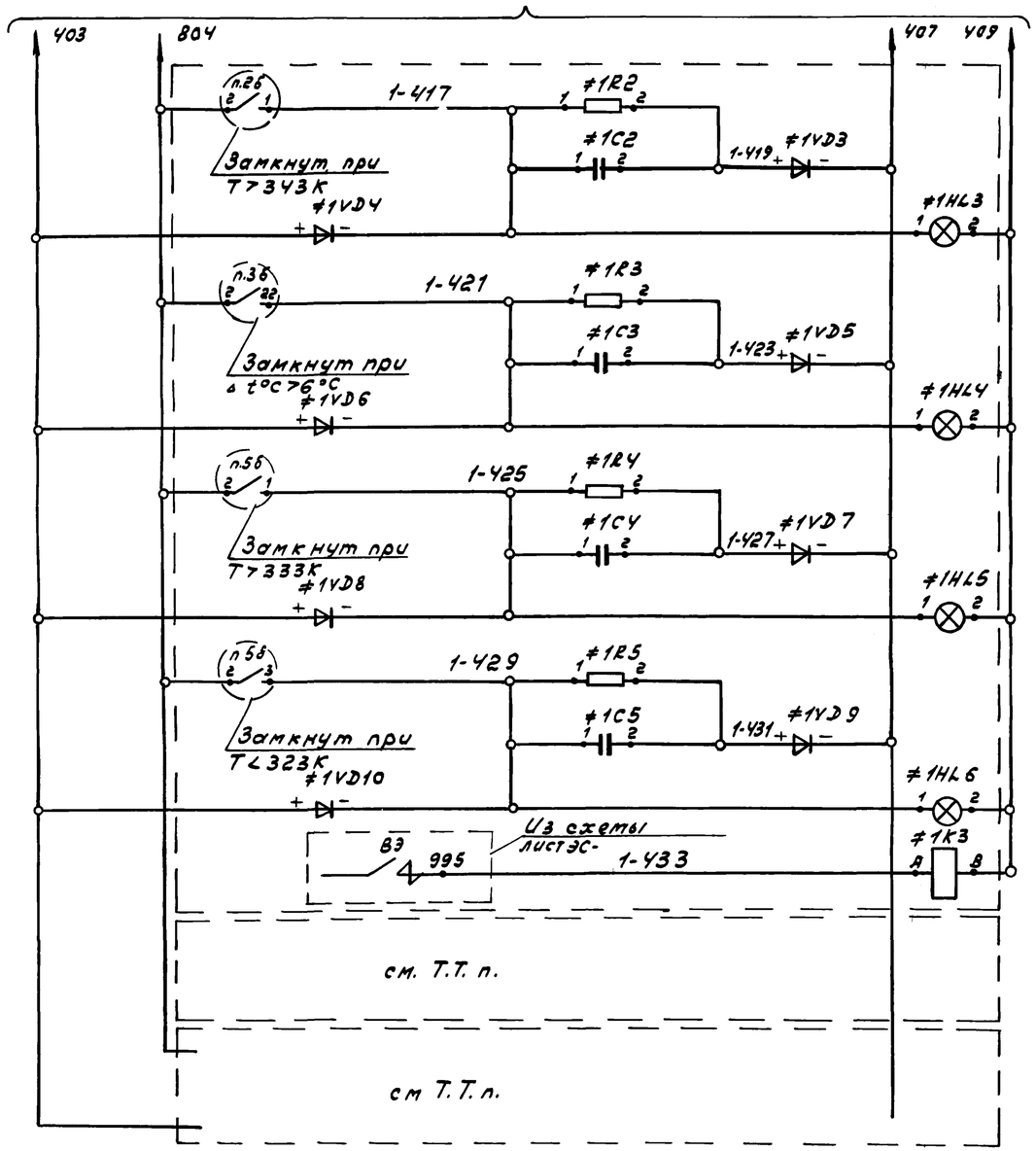

Выше нормы	Температура воды перед маслоохладителем	Компрессор №1	Световая сигнализация
Выше нормы	Перепад температуры масла на входно-упорном подшипнике		
Выше нормы	Температура сжатого воздуха после теплообменника		
Ниже нормы			
Реле повторитель			
		Компрессор №2	
		Компрессор №3	

Схема подключения приборов п.3б

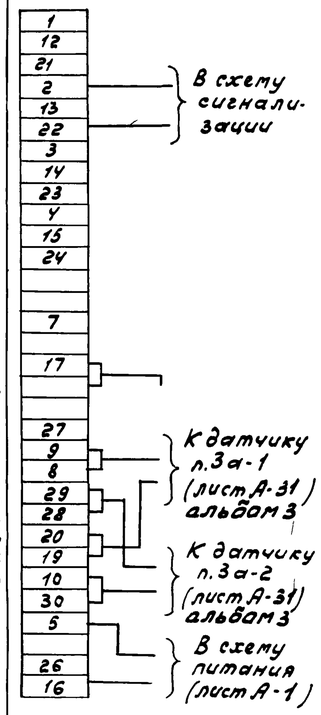

Поз. обозначение	Наименование	Кол.	Примечание
	Щит оператора		
	Элементы сигнализации		
≠1-≠4	компрессорных агрегатов N1-N4	4	
HL3-	Табло световое ТСМ		лампа ц220/10
-HL6	ТУ16. 535. 424-79	4	ГОСТ 5011-77
VD3-	Диод кремниевый плоскостной		
-VD10	Д-226Б, Jпр=0,3А, Uобр 400В	8	
R2-	Резистор металлопленочный		
-R5	МЛТ-0,25 Рном=0,25Вт ГОСТ7113-77Е	4	
C2-	Конденсатор МБГП-2,2 мкф,		
-C5	U=600В ГОСТ 6118-78	4	
K3	Реле электромагнитное РПУ-2-062.003		
	2з. конт. ~220В, 50Гц. ТУ16-523.331-78	1	
	Аппаратура по месту		
п.2б,	Термометр манометрический		
п.5б	ТПГ-СК	8	
п.3б	Регулятор разности температур РРТ-2	4	

В схему электрическую принципиальную 108-220-2-1000 ЭЗ

установка осушки N1

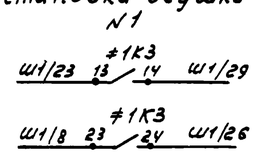

установка осушки N2

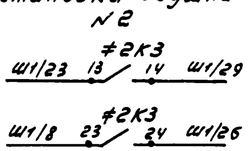

установка осушки N3

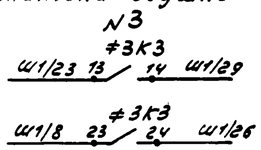

Инв. № 8690/5

ГИП	Леонов		25.5.84
Нач.отд.	Христофаров		
Гл.спец.	Левинский		
Н.контр.	Золотарева		
Рук.гр.	Седых		
Ст.инж.	Склярова		
Ст.техн.	Шуст		

Привязан

Инв. №

ТП 904-1-56-84 А

Компрессорная станция 3К-500А0 с осушкой воздуха

Компрессорная станция

Стадия	Лист	Листов
РП	2	5

Принципиальная электрическая схема сигнализации

ГИПРОСТРОЙДОРМАШ г. Ростов-на-Дону

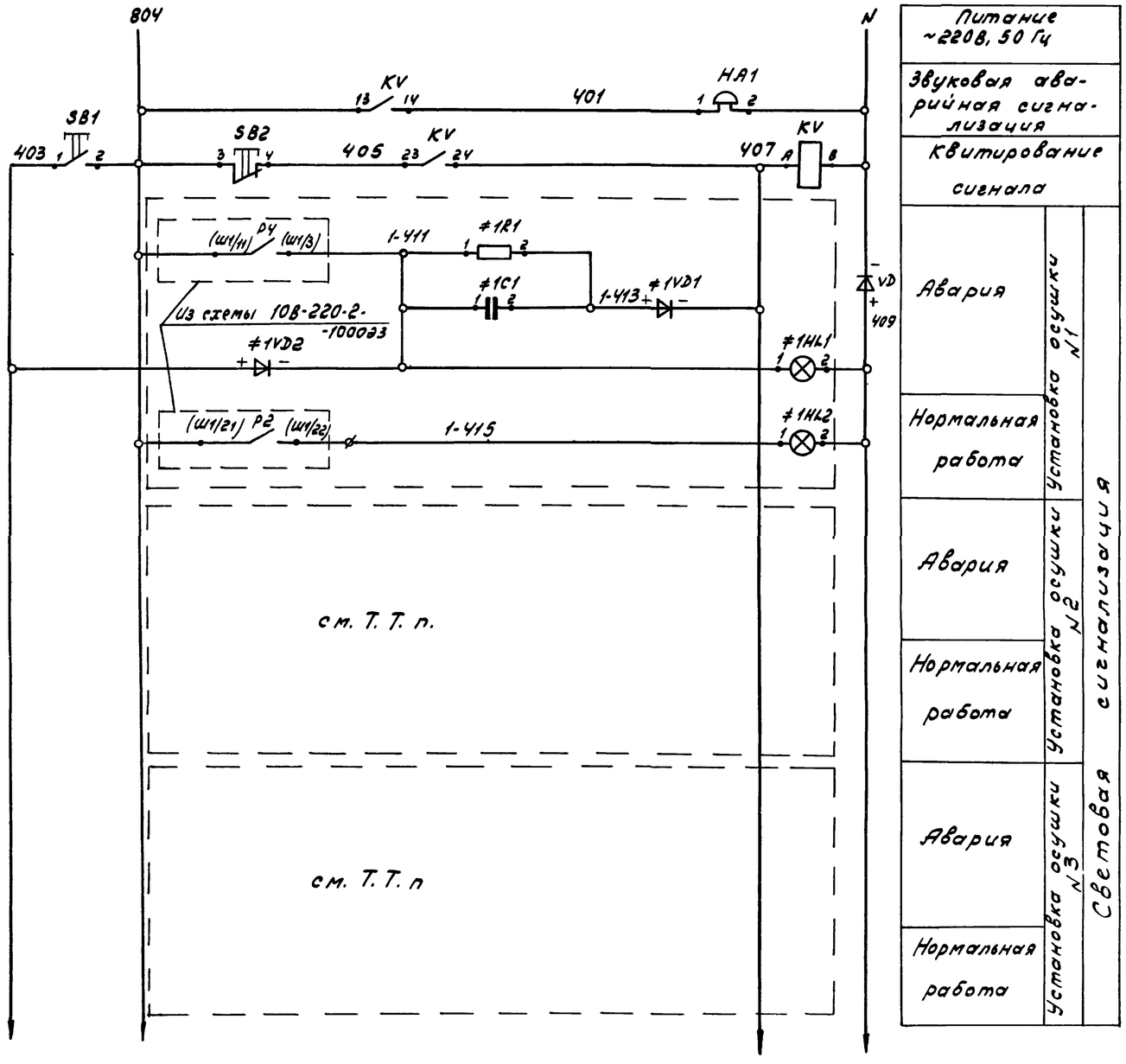

В схему сигнализации компрессорных агрегатов (лист А-2)

Спецификация принципиальной электрической схемы сигнализации установки осушки

Поз обозначение	Наименование	Кол.	Примечание
	Щит оператора		
KV	Реле электромагнитное универсальное РПУ-2 062003 ~220В, 50Гц ТУ16-523.331-78	1	
SB1,	Выключатель кнопочный КЕ-011 исп. 2		
SB2	толкатель цилиндрический черный, ТУ16-526.407-79	2	
VD	Диод кремниевый плоскостной Д-246Б, Iпр=5А, U обр=400В	1	
	Элементы сигнализации установок осушки №1-№4		
≠1-≠4		4	
HL1	Арматура светосигнальная АМЕ321.121.242 ~220В, 50Гц ТУ16 535.582-76	1	
HL2	То же АМЕ323.121.242, ~220В, 50Гц ТУ 16.535.582-76	1	
VD1	Диод кремниевый плоскостной		
VD2	Д-226Б, Iпр=0.3А, U обр.=400В	2	
R1	Резистор металлопленочный		
	НЛТ-0.25, Рном=0.25 Вт ГОСТ 7113-77Е	1	
C1	Конденсатор МБГП-2.2 мкф,		
	U=600В, ГОСТ 6118-78	1	
	Аппаратура по месту		
HA1	Звонок электрический ЗП-220,		
	~220В ГОСТ 7220-80Е	1	

В скобках указаны маркировки цепей по схеме 10В-220-2-1000ЭЗ з-да „Компрессор".

16

Инв. № 8690/5

ГИП	Леонов		25.5.84	ТП 904-1-56-84 А
Нач.отд.	Христофоров			Компрессорная станция ЗК-500А0 с осушкой воздуха
Гл.спец.	Левинский			Установка осушки
Н.контр.	Золоторева			Принципиальная электрическая схема сигнализации
Рук.гр.	Седых			
Ст.инж.	Склярова			
Ст.техн.	Шуст			

Стадия	Лист	Листов
РП	3	5

ГИПРОСТРОЙДОРМАШ г.Ростов-на-Дону

Привязан

Инв. №

Альбом 5

Типовой проект 904-1-56-84

Инв. № подл. | Подп. и дата | Взам. инв. №

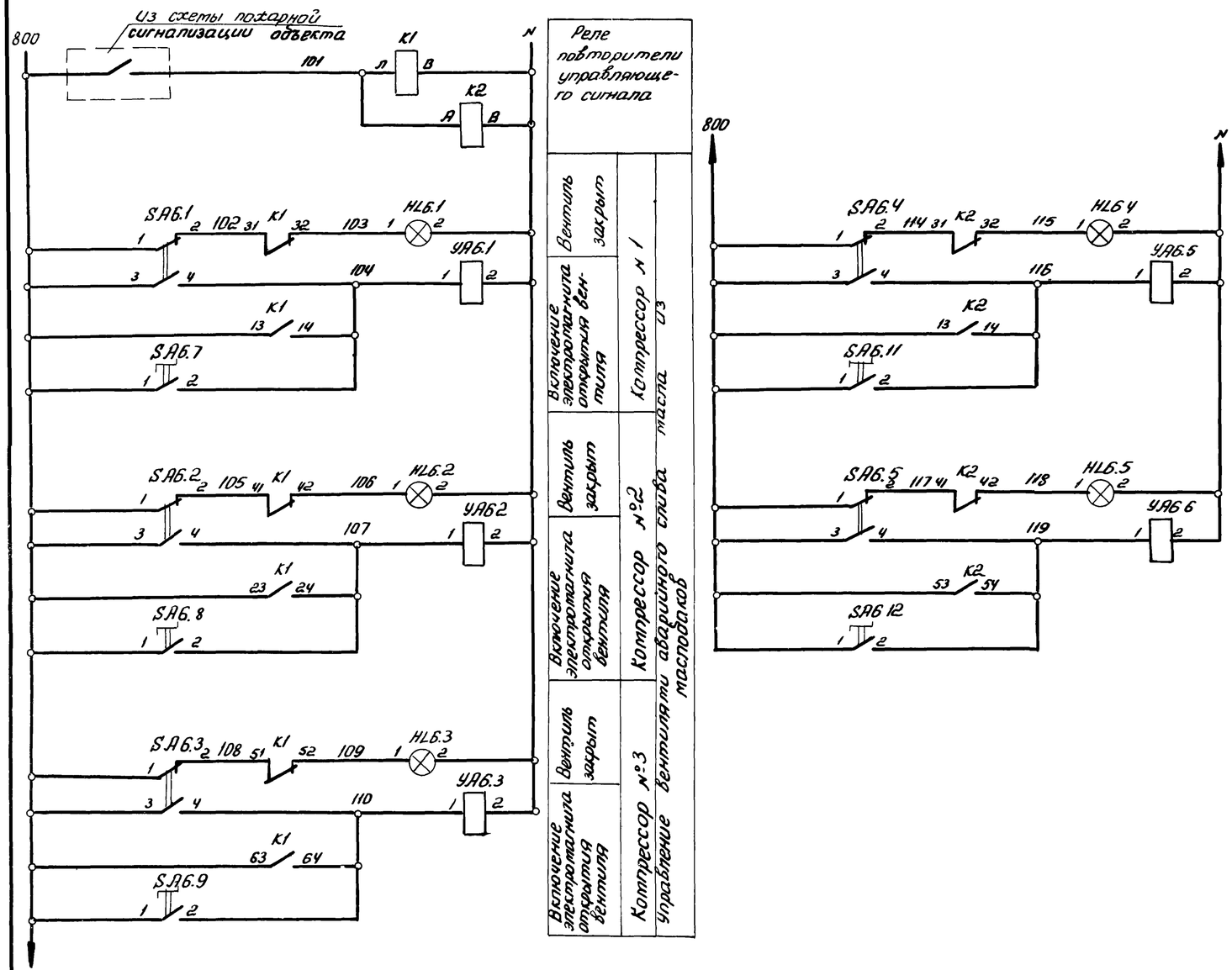

Спецификация принципиальной электрической схемы управления вентилями аварийного слива масла

Поз. обозначение	Наименование	Кол	Примечание
	Щит оператора		
K1	Реле электромагнитное универсальное РПУ-2-064403		
	4з+4р конт, ~220В, 50Гц		
	ТУ16-523,331-78	1	
K2	то же, РПУ-2-062203, 2з+2р		
	~220В, 50Гц ТУ16-523331-78	1	
SA6.1÷	Тумблер ТВ2-1		
÷SA6.5	УСО.360.049ТУ	5	
HL6.1÷	Арматура светосигнальная		
÷HL6.5	АМЕ324.121.242, ~220В, 50Гц		
	ТУ16.535.582-76	5	
	Аппаратура по месту		
YA6.1÷	Электромагнитный вентиль		Заказан в технологической части проекта
÷YA6.5	15кч 888р - СВМ ~220В, 50Гц	5	
SA6.7÷	Поворотная рукоятка на два		ПКУ15.19
÷SA6.12	положения с фиксацией	6	111.5442

В схему управления лист А-5

15-1 42 K2 41 15-3

17

Инв. № 8690/5

ТП 904-1-56-84 А				
Компрессорная станция 3К-500/90 с осушкой воздуха				
Компрессорная станция	Стадия	Лист	Листов	
	РП	4	5	
Принципиальная электрическая схема управления вентилями аварийного слива масла из маслобаков	ГИПРОСТРОЙДОРМАШ г. Ростов-на-Дону			

ГИП	Леонов		25.5.84
Нач.отд.	Христофоров		
Гл.спец.	Левинский		
Н.контр.	Золотарева		
Рук.гр.	Седых		
Ст.инж.	Склярова		
Ст.техн.	Шуст		

Привязан

Инв. №

Принципиальная электрическая схема управления

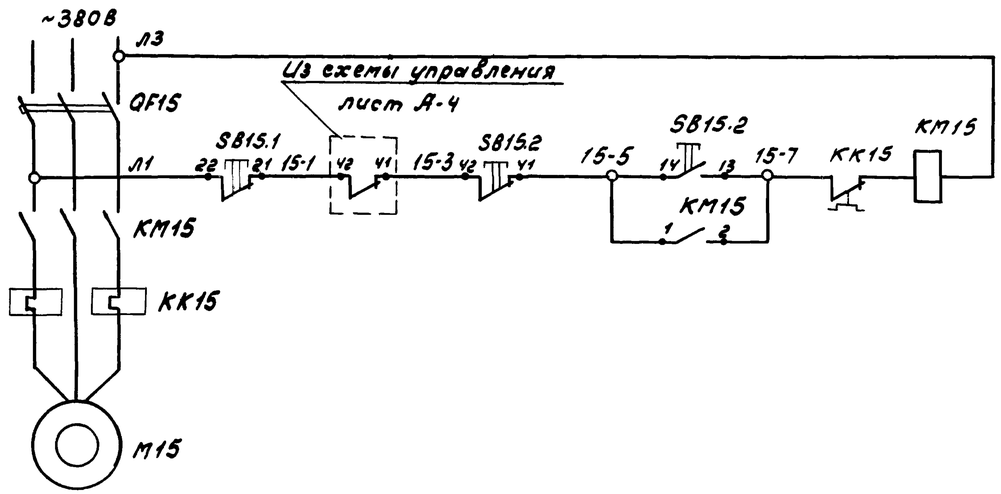

Спецификация принципиальной электрической схемы управления

Поз. обозначение	Наименование	Кол.	Примечание
	Аппаратура по месту		
SB15.2	Пост управления ПКЕ722-2У2		
	ТУ16-526.216-78	1	
SB15.1	Пост управления ПКЕ212-1АУ3		
	ТУ16-526.216-78	1	
	Элементы управления электродвигателем		
КМ15	Пускатель магнитный П6	1	см. электротехническую часть проекта
КК15	Тепловое реле	1	
QF15	Автоматический выключатель	1	

Схема внешних электрических проводок

Наименование контролируемого параметра и место отбора импульса	Магнитный пускатель	Кнопочный пост управления	
Тип прибора	П6	ПКЕ722-2У2	ПКЕ212-1АУ3
Номер установочного чертежа	см. электротехническую часть проекта	см. стр 83 альбом 3	
Позиция	КМ15	SB15.2	SB15.1

Спецификация схемы внешних электрический проводок

Наименование	Марка и размер	Ед. изм.	Кол.	Примеч.
Коробка соединительная	КСК-8	шт	1	
Проводник	П550	шт		

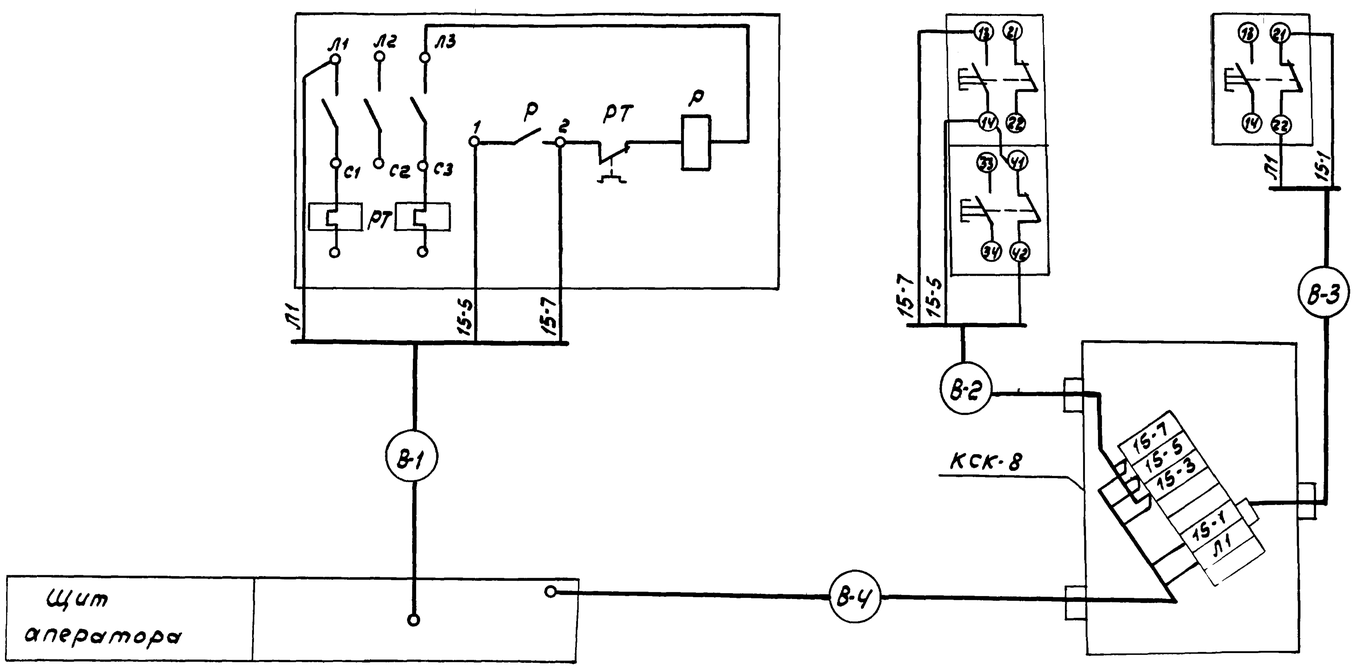

Привязан

Инв.№

Инв. № 8690/5

ГИП	Леонов			
Нач.отд.	Христофоров			
Гл.спец.	Левинский			
Н.контр.	Золотарева			
Рук.гр.	Седых			
Ст.инж.	Склярова			
Ст.техн.	Шуст			

ТП 904-1-56-84 А

Компрессорная станция ЗК-500АО с осушкой воздуха

Вентсистема В2

Электрические схемы.

Стадия	Лист	Листов
РП	5	5

ГИДРОСТРОЙДОРМАШ г. Ростов-на-Дону

18