ТИПОВОЙ ПРОЕКТ

904-1-56.84

КОМПРЕССОРНАЯ СТАНЦИЯ АВТОМАТИЗИРОВАННАЯ ОТДЕЛЬНО СТОЯЩАЯ 4(3)К-500А0 ПРОИЗВОДИТЕЛЬНОСТЬЮ 2000(1500)$м^3$/МИН ОСУШЕННОГО ВОЗДУХА

АЛЬБОМ 3

АВТОМАТИЗАЦИЯ И КИП

8690/3
цена 6-46

КФ ЦИТП Инв № 8690/3

				Привязан
Инв.№				

ЦЕНТРАЛЬНЫЙ ИНСТИТУТ ТИПОВОГО ПРОЕКТИРОВАНИЯ
ГОССТРОЯ СССР
КИЕВСКИЙ ФИЛИАЛ
г. Киев-57 ул. Эжена Потье № 12

92/3
Заказ № 6367 Инв № 8690/3 Тираж 400

Сдано в печать 23/8 1984г. Цена 6-46

ТИПОВОЙ ПРОЕКТ 904-1-56.84

КОМПРЕССОРНАЯ СТАНЦИЯ АВТОМАТИЗИРОВАННАЯ ОТДЕЛЬНО СТОЯЩАЯ

4(3)К-500А0

ПРОИЗВОДИТЕЛЬНОСТЬЮ 2000(1500)$м^3$/мин ОСУШЕННОГО ВОЗДУХА

АЛЬБОМ 3

СОСТАВ ПРОЕКТА:

АЛЬБОМ 1	ТЕХНОЛОГИЧЕСКАЯ ЧАСТЬ.
АЛЬБОМ 2	ЭЛЕКТРОТЕХНИЧЕСКАЯ ЧАСТЬ
АЛЬБОМ 3	АВТОМАТИЗАЦИЯ И КИП. ЧЕРТЕЖИ
АЛЬБОМ 4	АВТОМАТИЗАЦИЯ И КИП. ЗАДАНИЕ ЗАВОДУ ИЗГОТОВИТЕЛЮ ДЛЯ 4 КОМПРЕССОРОВ
АЛЬБОМ 5	АВТОМАТИЗАЦИЯ И КИП. ЗАДАНИЕ ЗАВОДУ ИЗГОТОВИТЕЛЮ ДЛЯ 3 КОМПРЕССОРОВ
АЛЬБОМ 6	АРХИТЕКТУРНО-СТРОИТЕЛЬНАЯ И САНТЕХНИЧЕСКАЯ ЧАСТИ ДЛЯ 4 КОМПРЕССОРОВ
АЛЬБОМ 7	АРХИТЕКТУРНО-СТРОИТЕЛЬНАЯ И САНТЕХНИЧЕСКАЯ ЧАСТИ ДЛЯ 3 КОМПРЕССОРОВ
АЛЬБОМ 8	СТРОИТЕЛЬНЫЕ КОНСТРУКЦИИ И ИЗДЕЛИЯ
АЛЬБОМ 9	НЕСТАНДАРТИЗИРОВАННОЕ ОБОРУДОВАНИЕ ТЕХНОЛОГИЧЕСКАЯ ЧАСТЬ
АЛЬБОМ 10	СБОРНИК СПЕЦИФИКАЦИЙ ОБОРУДОВАНИЯ ДЛЯ 4 КОМПРЕССОРОВ
АЛЬБОМ 11	СБОРНИК СПЕЦИФИКАЦИЙ ОБОРУДОВАНИЯ ДЛЯ 3 КОМПРЕССОРОВ
АЛЬБОМ 12	СМЕТЫ И ВЕДОМОСТИ ПОТРЕБНОСТИ В МАТЕРИАЛАХ ДЛЯ 4 КОМПРЕССОРОВ
АЛЬБОМ 13	СМЕТЫ И ВЕДОМОСТИ ПОТРЕБНОСТИ В МАТЕРИАЛАХ ДЛЯ 3 КОМПРЕССОРОВ

ПРИМЕНЕННЫЕ МАТЕРИАЛЫ: 1. ТИПОВОЙ ПРОЕКТ 904-1-49. ШУМОГЛУШИТЕЛИ КОМПРЕССОРНЫХ СТАНЦИЙ АЛЬБОМ 3 /РАСПРОСТРАНЯЕТ КИЕВСКИЙ ФИЛИАЛ ЦИТП/

2 ТИПОВОЙ ПРОЕКТ 407-3-168/75. ТРАНСФОРМАТОРНЫЕ ПОДСТАНЦИИ С КАБЕЛЬНЫМИ И ВОЗДУШНЫМИ ВВОДАМИ 6-10 КВ НА ОДИН И ДВА ТРАНСФОРМАТОРА МОЩНОСТЬЮ ДО 2×630 КВА АЛЬБОМ 3 /РАСПРОСТРАНЯЕТ СВЕРДЛОВСКИЙ ФИЛИАЛ ЦИТП/

РАЗРАБОТАН ГОСУДАРСТВЕННЫМИ ПРОЕКТНЫМИ ИНСТИТУТАМИ:

ГИПРОСТРОЙДОРМАШ; АЛЬБОМЫ 1,2,3,4,5,9,10,11,12,13
РОСТОВСКИЙ ПРОМСТРОЙНИИПРОЕКТ; АЛЬБОМЫ 6,7,8,10,11,12,13

ГЛАВНЫЙ ИНЖЕНЕР ИНСТИТУТА Ю.Н.МЕХАНЦЕВ

ГЛАВНЫЙ ИНЖЕНЕР ПРОЕКТА С.М.ЛЕОНОВ

УТВЕРЖДЕН МИНСТРОЙДОРМАШЕМ
РЕШЕНИЕ №20/83 ОТ 1.11.1983 Г.
ВВЕДЕН В ДЕЙСТВИЕ ГИПРОСТРОЙДОРМАШЕМ
С 30.12.1983 Г. ПРИКАЗ № 190-П ОТ 20.12.1983 Г.

КФ ЦИТП ИНВ.№ 8690/3

Привязан

Инв.№

№ п/п	Наименование	Номер листа	стр
1	Содержание альбома	—	2
2	Общие данные	1-8	3-10
3	Воздушный тракт. Функциональная схема автоматизации	9	11
4	Система водопроводов. Функциональная схема автоматизации	10	12
5	Система маслопроводов. Функциональная схема автоматизации	11	13
6	Общестанционные проводки. Функциональная схема автоматизации	12	14
7	Установка осушки №1. Функциональная схема автоматизации.	13	15
8	Принципиальная электрическая схема управления двигателем компрессора	14	16
9	Схема автоматизации одиночного агрегата	15	17
10	Принципиальная электрическая схема управления вентилем слива холодной воды.	16	17
11	Принципиальная электрическая схема управления вентилем подогрева масла	17	18
12	Принципиальная электрическая схема управления отопительными агрегатами	18	19
13	Компрессорная станция. Принципиальная электрическая схема питания	19	20
14	Компрессорная станция. Принципиальная электрическая схема питания.	20	21
15	Компрессорная станция. Принципиальная электрическая схема управления вентилями аварийного слива масла из маслобаков	21	22
15	Компрессорная станция Принципиальная электрическая схема управления вентилями аварийного слива масла из маслобаков.	22	23
17	Установка осушки №1. Принципиальная электрическая схема сигнализации	23	24
18	Компрессорная станция. Принципиальная электрическая схема сигнализации	24	25
19	Вентсистема В2 Электрические схемы	25	26
20	Компрессор №1 Схема внешних электрических и трубных проводок	26-31	27-32
21	Компрессорная станция Схема внешних электрических и трубных проводок.	32-33	33-34
22	Установка осушки №1 Схема внешних электрических и трубных проводок	34-35	35-36
23	Щит 9102-3303 (шкаф 12) Схема подключения Компрессор №1	36	37
24	Щит 9102-3303 (шкаф 3) Схема подключения Компрессор №1	37	38
25	Щит 8503-0002, пульт 9006-0002 Схема подключения Компрессор №1	38	39
26	Щит 8801-0003 Схема подключения Компрессорная станция	39	40
27	Установка осушки №1 Прибор управления и контроля УК Схема подключения	40	41
28	Установка осушки №1 Блок регулирования ШИЕ Схема подключения	41	42
29	Компрессорная станция Щит оператора Схема подключения	42-43	43-44
30	Компрессорная станция Щит оператора Схема подключения	44-45	45-46
31	Журнал кабельных проводок	46-55	47 59
32	Журнал кабельных проводок	53-66	60 67
33	Журнал импульсных проводок	67	68
34	Журнал импульсных проводок	68	69
35	Компрессорная станция Расположение средств автоматизации и проводок	69-71	70-72
36	Компрессорная станция Расположение средств автоматизации и проводок	73-74	73-75
37	Компрессор №1. Расположение средств автоматизации и проводок	75-78	76-79
38	Установка осушки №1. Расположение средств автоматизации и проводок.	79	80
39	Кнопочный пост управления ПКУ	1	81
40	Кнопочные посты управления ПКЕ 722-2 · ПКЕ 212-1	1	82
41	Установка постов управления ПКУ; ПКЕ 722-2; ПКЕ 212-1	1	83

2

Инв. № 8690/3

Привязан

Инв. №

ГИП	Леонов		25582
Нач.отд.	Христофоров		
Гл.спец.	Левинский		
Н.контр.	Золотарева		
Рук. гр.	Седых		
Ст.инж.	Склярова		
Ст.техн.	Шуст.		

ТП 904-1-56.84 А

Компрессорная станция 4(3)К-500 АО с осушкой воздуха

Стадия	Лист	Листов
РП		

Содержание альбома

Гидростройдормаш г. Ростов-на-Дону

Ведомость рабочих чертежей основного комплекта марки АО

Лист	Наименование	Применить для 4К-500	Применить для 3К-500
1	Общие данные (начало)	+	+
2	Общие данные (продолжение)	+	+
3	Общие данные (продолжение)	+	+
4	Общие данные (продолжение)	+	+
5	Общие данные (продолжение)	+	+
6	Общие данные (продолжение)	+	+
7	Общие данные (продолжение)	+	+
8	Общие данные (окончание)	+	+
9	Воздушный тракт. Функциональная схема автоматизации	+	+
10	Система водопроводов Функциональная схема автоматизации	+	+
11	Система маслопроводов Функциональная схема автоматизации	+	+
12	Общестанционные проводки Функциональная схема автоматизации	+	+
13	Установка осушки N1. Функциональная схема автоматизации.	+	+
14	Принципиальная электрическая схема управления двигателем компрессора	+	+
15	Схема автоматизации одиночного агрегата.	+	+
16	Принципиальная электрическая схема управления вентилем слива холодной воды	+	+
17	Принципиальная электрическая схема управления вентилем подогрева масла	+	+
18	Принципиальная электрическая схема управления отопительными агрегатами.	+	+
19	Компрессорная станция. Принципиальная электрическая схема питания	+	
20	Компрессорная станция. Принципиальная электрическая схема питания		+
21	Компрессорная станция. Принципиальная электрическая схема управления вентилями аварийного слива масла из маслобаков	+	

Продолжение

Лист	Наименование	Применить для 4К-500	Применить для 3К-500
22	Компрессорная станция. Принципиальная электрическая схема управления вентилями аварийного слива масла из маслобаков		+
23	Установка осушки N1. Принципиальная электрическая схема сигнализации	+	+
24	Компрессорная станция. Принципиальная электрическая схема сигнализации	+	+
25	Вентсистема В2. Электрические схемы	+	+
26	Компрессор N1. Схема внешних электрических и трубных проводок (начало)	+	+
27	Компрессор N1. Схема внешних электрических и трубных проводок (продолжение)	+	+
28	Компрессор N1. Схема внешних электрических и трубных проводок (продолжение)	+	+
29	Компрессор N1. Схема внешних электрических и трубных проводок (продолжение)	+	+
30	Компрессор N1. Схема внешних электрических и трубных проводок (продолжение)	+	+
31	Компрессор N1. Схема внешних электрических и трубных проводок (окончание).	+	+
32	Компрессорная станция Схема внешних электрических и трубных проводок (начало)	+	+
33	Компрессорная станция Схема внешних электрических и трубных проводок (окончание)	+	+
34	Установка осушки N1 Схема внешних электрических и трубных проводок (начало)	+	+
35	Установка осушки N1. Схема внешних электрических и трубных проводок (окончание)	+	+
36	Компрессор N1. Щит 9102-33/3 (шкаф 1,2) Схема подключения	+	+
37	Компрессор N1. Щит 9102-33/3 (шкаф 3) Схема подключения	+	+

Продолжение

Лист	Наименование	Применить для 4К-500	Применить для 3К-500
38	Компрессор N1. Щит 8503-00/2, пульт 9006-00/2 Схема подключения	+	+
39	Компрессорная станция Щит 8801-00/3 Схема подключения	+	+
40	Установка осушки N1. Прибор управления и контроля УК. Схема подключения	+	+
41	Установка осушки N1. Блок регулирования ШИЕ Схема подключения.	+	+
42	Компрессорная станция Щит оператора Схема подключения (начало)	+	
43	Компрессорная станция. Щит оператора Схема подключения (окончание)	+	
44	Компрессорная станция. Щит оператора. Схема подключения (начало)		+
45	Компрессорная станция. Щит оператора. Схема подключения (окончание)		+
46	Журнал Кабельных проводок (начало)	+	
47	Журнал кабельных проводок (продолжение)	+	
48	Журнал кабельных проводок (продолжение)	+	
49	Журнал кабельных проводок (продолжение)	+	
50	Журнал кабельных проводок (продолжение)	+	
51	Журнал кабельных проводок (продолжение)	+	
52	Журнал кабельных проводок (продолжение)	+	
53	Журнал кабельных проводок (продолжение)	+	
54	Журнал кабельных проводок (продолжение)	+	
55	Журнал кабельных проводок (продолжение)	+	
56	Журнал кабельных проводок (продолжение)	+	
57	Журнал кабельных проводок (продолжение)	+	
58	Журнал кабельных проводок (окончание)	+	

3

Инв. № 8690/3

ТП 904-1-56 84 А

Компрессорная станция 4/3/К-500 АО с осушкой воздуха

ГИП	Леонов		25.5.83
Нач.отд.	Христофоров		
Гл.спец.	Левинский		
Н.контр.	Золотарева		
Рук.гр.	Седых		
Ст.инж.	Склярова		
Ст.техн.	Шуст		

Привязан

Инв. №

Стадия	Лист	Листов
РП	1	79

Общие данные (начало)

ТИПРОСТРОЙДОРМАШ г. Ростов-на-Дону

Продолжение

Лист	Наименование	Применить для ЧК-500	Применить для ЗК-500
59	Журнал кабельных проводок (начало)		+
60	Журнал кабельных проводок (продолжение)		+
61	Журнал кабельных проводок (продолжение)		+
62	Журнал кабельных проводок (продолжение)		+
63	Журнал кабельных проводок (продолжение)		+
64	Журнал кабельных проводок (продолжение)		+
65	Журнал кабельных проводок (продолжение)		+
66	Журнал кабельных проводок (окончание)		+
67	Журнал импульсных проводок	+	
68	Журнал импульсных проводок		+
69	Компрессорная станция. Расположение средств автоматизации и проводок (начало)	+	
70	Компрессорная станция. Расположение средств автоматизации и проводок (продолжение)	+	
71	Компрессорная станция. Расположение средств автоматизации и проводок (окончание)	+	
72	Компрессорная станция Расположение средств автоматизации и проводок (начало)		+
73	Компрессорная станция. Расположение средств автоматизации и проводок (окончание)		+
74	Компрессор №1. Расположение средств автоматизации и проводок (начало)	+	+
75	Компрессор №1. Расположение средств автоматизации и проводок (продолжение)	+	+
76	Компрессор №1. Расположение Средств автоматизации и проводок (продолжение)	+	+
77	Компрессор №1. Расположение средств автоматизации и проводок (окончание)	+	+

Продолжение

Лист	Наименование	Применить для ЧК-500	Применить для ЗК-500
78	Установка осушки №1. Расположение средств автоматизации и проводок	+	+
79	Кнопочный пост управления ПКУ	+	+
80	Кнопочные посты управления ПКЕ722-2; ПКЕ212-1	+	+
81	Установка постов управления ПКУ, ПКЕ722-2; ПКЕ212-1	+	+

Ведомость ссылочных и прилагаемых документов

Обозначение	Наименование	Примечание
	Ссылочные документы	
ТМ3-1-81	Рейка установка на каркасе щита, стативав пульте.	
ТМ3-13-81	Аппаратура коммутационная. Установка на угольнике, скобе.	
ТМ3-18-81	Аппаратура вспомогательная Установка на угольнике, скобе	
ТМ3-26-81	Угольник скоба Установка на каркасе щита, статива, поворотной раме, в пульте	
ТМ3-140-81	Блок. Установка на рейке	
ТМ4-41-73	Датчик температуры ДТКБ. Установка на стене	
ТМ4-49-73	Термометр монометрический показывающий ТПГи ТПЖ. Установка на стене	

Продолжение

Обозначение	Наименование	Примечание
ТМ4-142-75	Термометр технический ртутный в оправе. Установка на трубопроводе Д 76мм или металлическои стенке	
ТМ4-172-75	Термометр манометрический Установка на трубопроводе Д 89мм или металлической стенке	
ТМ4-205-76	Лоток ЛП. Установка на стене	
ТМ4-219-76	Крепление труб, проводов, кабелей. Установка на стене	
ТМ4-1123-73	Табло световое ТСМ. Установка на панели.	
ТМ4-1132-76	Арматура светосигнальная АМЕ Установка на панели	
ТМ4-1148-73	Кнопка КЕ011, КЕ0117 Установка на панели	
ТК3-60-70	Мосты кабельные. Установка на стене.	
ТК3-67-70	Мосты кабельные. Установка под перекрытием	
ТК3-71-70	Мосты кабельные. Установка на стене плошмя	
ТК3-100-81	Рейка боковая. Конструкция и размер.	
ТК3-109-81	Скоба. Конструкция и размеры.	
ТК3-125-81	Скоба зубчатая. Конструкция и размеры.	
ТК3-126-81	Скоба Конструкция и размеры.	

4

Инв. № 8690/3

ТП 904-1-56.84 А

Компрессорная станция 4/3 К-500 АО с осушкой воздуха

ГИП	Леонов		25583
Нач. отд.	Христофоров		
Гл. спец.	Левинский		
Н. контр.	Золотарева		
Рук. гр.	Седых		
Ст. инж.	Склярова		
Ст. техн.	Шуст		

Привязан

Инв. №

Стадия	Лист	Листов
РП	2	79

Общие данные (продолжение)

ГИПРОСТРОЙДОРМАШ г. Ростов-на-Дону.

Продолжение

Обозначение	Наименование	Примечание
ТКЧ-3151-70	Отборное устройство для измерения давления. Установка на трубопроводе Ру до 1 кгс/см² t до 60°С	
ТКЧ-3152-70	Отборное устройство для измерения давления. Установка на трубопроводе Ру 10 кгс/см² t до 80°С	
ТМВ-90-77	Проход открытый уплотненный в стене толщиной более 1500 мм	
	Прилагаемые документы.	
904-1- 01.000	Установка звонка типа ЗВП-220	
904-1- 02.000	Установка поста управления типа ПКУ	
904-1- 03.000	Установка кнопочных постов управления ПКЕ 722-2, ПКЕ 212-1	
904-1- 01.000.СБ	Установка звонка типа ЗВП-220. Сборочный чертеж.	
904-1- 02.000.СБ	Установка поста управления типа ПКУ. Сборочный чертеж.	
904-1- 03.000.СБ	Установка кнопочных постов управления типа ПКЕ 722-2, ПКЕ 212-1 Сборочный чертеж.	
Альбом 10 АО.00.СО	Спецификация оборудования поставляемого заказчиком Для 4 компрессоров	
Альбом 11 АО.00.СО	Спецификация оборудования поставляемого заказчиком Для 3 компрессоров	

Продолжение

Обозначение	Наименование	Примечание
Альбом 10 АО.01.СО	Спецификация оборудования поставляемого комплектно со щитом. Для 4 компрессоров	
Альбом 11 АО.01.СО	Спецификация оборудования поставляемого комплектно со щитом. Для 3 компрессоров	
Альбом 10 АО.00.ВМ	Ведомость материалов поставляемых подрядчиком Для 4 компрессоров	
Альбом 11 АО.00.ВМ	Ведомость материалов поставляемых подрядчиком Для 3 компрессоров	
Альбом 4	Автоматизация и КИП Задание заводу-изготовителю Для 4 компрессоров.	
Альбом 5	Автоматизация и КИП Задание заводу-изготовителю Для 3 компрессоров	

Ведомость спецификаций

Лист	Наименование	Примечание
15	Спецификация принципиальной электрической схемы управления вентилем слива холодной воды.	
16	Спецификация принципиальной электрической схемы управления вентилем подогрева масла.	
17	Спецификация принципиальной электрической схемы управления отопительными агрегатами.	
18	Спецификация принципиальной электрической схемы питания.	
19	Спецификация принципиальной электрической схемы питания.	

Продолжение

Лист	Наименование	Примечание
20	Спецификация принципиальной электрической схемы управления вентилями аварийного слива масла из маслобаков	
21	Спецификация принципиальной электрической схемы управления вентилями аварийного слива масла из маслобаков.	
22	Спецификация принципиальной электрической схемы сигнализации.	
23	Спецификация принципиальной электрической схемы сигнализации.	
24	Спецификация электрической схемы.	
25	Спецификация схемы внешних электрических и трубных проводок.	
31	Спецификация схемы внешних электрических и трубных проводок.	
33	Спецификация схемы внешних электрических и трубных проводок.	
68	Спецификация расположения средств автоматизации и проводок.	
71	Спецификация расположения средств автоматизации и проводок.	

5

Инв. № 8690/3

Привязан

Инв. №

ГИП	Леонов	25.583
Нач. отд.	Христофоров	
Гл. спец.	Левинский	
Н. контр.	Золотарева	
Рук. гр.	Седых	
Ст. инж.	Склярова	
Ст. техн	Шуст	

ТП 904-1-56-84 А

Компрессорная станция 4Г3/К-500 АО с осушкой воздуха

Стадия	Лист	Листов
РП	3	79

Общие данные (продолжение)

ГИПРОСТРОЙДОРМАШ г. Ростов-на-Дону

Условные обозначения и изображения

Обозначение	Наименование
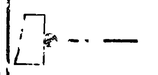	Заземляющий проводник электроустановки, присоединяемый к контуру заземления объекта
	Жила кабеля или провода, используемая для заземления электроустановок
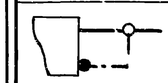	Заземляющий проводник электроустановки, присоединяемый к броне, оболочке кабеля или защитной трубе.

Обозначение	Наименование
— А1.1 —	Трубопровод сжатого воздуха от компрессора до концевого холодильника
— А1.2 —	Трубопровод сжатого воздуха после концевого холодильника
— А2 —	Трубопровод всасываемого воздуха
— А3 —	Трубопровод пусковой
— Н2.1 —	Трубопровод масла всасывающий
— Н2.2 —	Трубопровод масла к подшипникам компрессора
— Н2.3 —	Трубопровод масла к подшипникам компрессора
— Н2.4 —	Трубопровод масла сливной от подшипников компрессора
— Н2.5 —	Трубопровод масла чистого напора
— Н5 —	Трубопровод масла отработанного
— Н6 —	Трубопровод аварийного слива масла
— Р0 —	Трубопровод паров масла
— В4 —	Трубопровод оборотного водоснабжения, подающая сеть
— В5 —	Трубопровод оборотного водоснабжения, оборотная сеть
— В10 —	Трубопровод дренажа
— Т5 —	Трубопровод горячей воды для производственных нужд, подающая сеть
— Т6 —	Трубопровод горячей воды для производственных нужд, обратная сеть

Приборы и средства автоматизации
Обозначения условные в схемах автоматизации технологических процессов
ОСТ 36-27-77

(TI) – Прибор для измерения температуры, показывающий, установленный по месту

(TI) – Прибор для измерения температуры, показывающий установленный на щите

(TE) – Первичный измерительный преобразователь (чувствительный элемент) для измерения температуры установленный по месту.

(TIR) – Прибор для измерения температуры регистрирующий установленный по месту

(TC) – Регулятор температуры, бесшкальный, установленный по месту.

(PI) – Прибор для измерения давления (разрежения), показывающий установленный по месту.

(PIA) – Прибор для измерения давления (разрежения), показывающий сигнализирующий установленный на щите.

(PIS) – Прибор для измерения давления (разрежения), показывающий с контактным устройством установленный по месту.

(PDI) – Прибор для измерения перепада давления, показывающий установленный по месту.

(FIS) – Прибор для измерения расхода, показывающий с контактным устройством установленный по месту.

(EI) – Прибор для измерения силы тока, показывающий, установленный на щите.

(H) – Аппаратура, предназначенная для ручного дистанционного управления (кнопка) установленная на щите.

(HS) – Ключ управления, предназначенный для выбора управления, установленный на щите

Обозначения условные буквенно-цифровые, применяемые на электрических схемах
ГОСТ 2.710-81

Приборы звуковой сигнализации

 Приборы световой сигнализации

Инв. № 8690/3

6

				ТП 904-1-56-84 А	
				Компрессорная станция 4/3/К-500 АО с осушкой воздуха	
Привязан					Стадия / Лист / Листов
					РП / 4 / 79
Инв. №				Общие данные (продолжение)	ГИПРОСТРОЙДОРМАШ г. Ростов-на-Дону

ГИП	Леонов	
Нач. отд.	Христофоров	
Гл. спец.	Левинский	
Н. контр.	Золотарева	
Рук. гр.	Севых	
Ст. инж.	Склярова	
Ст. техн.	Шуст	

Общие указания.

1. Общая часть.

Проект автоматизации и КИП разработан для отдельно-стоящей компрессорной станции с осушкой сжатого воздуха 4(3)К-500А0, имеющей в составе:

- четыре (три) турбокомпрессорных агрегата К500-61-5 предприятия п/я М 5878;
- четыре (три) установки осушки сжатого воздуха охлаждением 10В220-2-1 Московского завода „Компрессор";
- четыре отопительных агрегата А02;
- вытяжную установку В-Ц4-70 в помещении маслохозяйства.

Автоматизация выполнена на базе комплектного устройства автоматизации турбокомпрессорных станций УКАС, серийно выпускаемого предприятием п/я А-7716 и комплектной системы автоматики, поставляемой с установкой осушки 10В220-2-1 Московским заводом „Компрессор"

В состав комплектного устройства УКАС входят:

- щит управления УКАС-А, поставляемый комплектно с турбокомпрессорными агрегатами;
- щит управления УКАС-С, приобретаемый для компрессорной станции заказчиком на предприятии п/я А-7716 по фондам „Союзглавэлектроаппарата".

В части автоматизации и КИП в типовом проекте выполнены компоновочные решения по размещению щитов, пультов, приборов и средств автоматизации, электрических и трубных проводок и разработана техническая документация, необходимая для:

- выполнения монтажных работ;
- заказа приборов и средств автоматизации, щитов, кабельной продукции, монтажных материалов и изделий, не поставляемых комплектно с компрессорами и установками осушки,
- изготовления на заводах и монтажно-заготовительных участках не поставляемых промышленностью узлов и конструкций.

Рабочие чертежи автоматизации и КИП настоящего проекта выполнены на основании следующих материалов:

- технологического задания отдела промвентиляции и теплоснабжения Гипростройдормаш,
- задания Ростовского-на-Дону Промстройниипроекта на автоматизацию установок отопления и вентиляции;
- технического описания и инструкции по эксплуатации ОБХ 466.057„ Устройство комплектное для автоматизации турбокомпрессорных станций УКАС",
- технического описания и инструкции по эксплуатации 10В220-2-1.000 ТО „Установка осушки сжатого воздуха охлаждением."

Предусмотренные проектом приборы и средства автоматизации серийно выпускаются отечественной промышленностью и соответствуют техническому заданию на автоматизацию.

Настоящая часть типового проекта согласована:

- научно-исследовательским институтом ПО ХЭМЗ

Московским заводом „Компрессор"

2. Основные решения по автоматизации

2.1. Компрессорные агрегаты

Проектом предусматривается комплексная автоматизация компрессорных агрегатов станции на базе комплектного устройства УКАС.

В состав комплектного устройства УКАС входят:

а) щит управления УКАС-А, предназначенный для управления, контроля и защиты компрессорного агрегата, имеющий в своем составе:

- щит управления ШЭС 9102-3313 (один на агрегат);
- шкаф управления (манометров) ШЭС8503-0012 (один на агрегат);
- пульт управления ШЭС9006-0012 (один на агрегат);

б) щит управления УКАС-С, предназначенный для программного управления компрессорными агрегатами станции, регулирования давления сжатого воздуха в сборном коллекторе, управления вспомогательными приводами, имеющий в своем составе:

- шкаф управления (регулятора) ШЭС8801-0013 (один на станцию);
- щит управления вспомогательными приводами ШЭС 9103-8313 (один на станцию);

в) первичные приборы технологического контроля и исполнительные механизмы управления

В комплекте с синхронным электродвигателем поставляется тиристорное возбудительное устройство ТЕ8 (смотри электротехническую часть проекта).

Система автоматизации обеспечивает:

- два режима управления компрессорными агрегатами: автоматический и местный;
- автоматическое программное управление компрессорной станцией с соблюдением технологической последовательности работы компрессоров и вспомогательных приводов;
- автоматическое регулирование производительности компрессорной станции,
- автоматическое регулирование возбуждение

Инв. № 8690/3

Привязан				ГИП	Леонов		25583
				Нач.отд.	Христофоров		
				Гл.спец.	Левинский		
				Н.контр.	Золотарева		
				Рук.гр.	Седых		
Инв.№				Ст.инж.	Склярова		

ТП 904-1-56-84 А

Компрессорная станция 4(3)К-500А0 с осушкой воздуха

Стадия	Лист	Листов
РП	5	79

Общие данные (продолжение)

ГИПРОСТРОЙДОРМАШ г. Ростов-на-Дону

синхронных электродвигателей компрессоров;
- контроль технологических параметров;
- защиту турбокомпрессорных агрегатов;
- рабочую, предупредительную и аварийную сигнализацию.

Дополнительно к комплектному устройству УКАС проектом предусматривается:

а) по компрессорному агрегату:
- контроль температуры горячей воды на разогрев масла (термопреобразователь сопротивления поз ТВ8 подключен к мосту ПКТ2);
- контроль и сигнализация перепада температуры масла на опорно-упорном подшипнике;
- контроль давления масла до и после фильтра тонкой очистки местными показывающими приборами;
- контроль разрежения во всасывающих патрубках пускового и главного маслонасосов;
- автоматический аварийный слив масла из маслобака;
- регулирование подачи охлаждающей воды для поддержания температуры воздуха после концевого холодильника;
- разгрузка системы водяного охлаждения от избыточного давления при неработающем компрессоре;

б) по компрессорной станции:
- автоматический аварийный слив масла из маслобаков чистого и отработанного масла маслохозяйства;
- контроль температуры, давления и расхода сжатого воздуха в сборном коллекторе.

Техническое описание работы комплектного устройства УКАС приведено в технической документации завода-изготовителя.

2.2. Установки осушки сжатого воздуха охлаждением.

Проектом предусматривается комплексная автоматизация установок осушки на базе автоматики, поставляемой комплектно с установками.

В состав комплектной автоматики установок осушки входят:
- прибор управления и контроля УК-74;
- шкаф регулирования ШИЕ-8800;
- первичные приборы технологического контроля, терморегулирующие вентили и исполнительные механизмы.

Система автоматизации обеспечивает:
- работу установок в местном, полуавтоматическом и автоматическом режимах;
- автоматическую защиту и блокировку при аварийных режимах работы;
- автоматическое питание воздухоохладителя холодильным агентом;
- автоматическое регулирование холодопроизводительности;
- контроль технологических параметров,
- рабочую, предупредительную и аварийную сигнализацию.

Дополнительно к комплектной системе автоматики установок осушки проектом предусматривается:
- автоматический пуск и останов установки осушки при пуске и останове сблокированного с ней компрессорного агрегата;
- регулирование подачи охлаждающей воды для поддержания постоянной температуры конденсации хладона,
- контроль температуры воздуха на входах и выходах теплообменника местными показывающими приборами;
- сигнализацию при отклонении температуры сжатого воздуха после теплообменников.

Техническое описание работы комплектной системы автоматики установок осушки приведено в технической документации завода-изготовителя.

2.3. Установки отопления и вентиляции.

В проекте выполнено дистанционное управление крышными вентиляторами, приточной и отопительными установками со щита вспомогательных приводов ШЭС 9103-83 ВЗ.

Автоматическая работа отопительных установок предусматривается в дежурном режиме с поддержанием температуры воздуха в помещении станции +5°С.

3. Задание заводу-изготовителю щитов

Дополнительная аппаратура регулирования, контроля, управления и сигнализации размещена на щитах, выполняемых по ОСТ 36.13-76 заводами Главмонтажавтоматики.

Для заказа щитов в проекте разработано „Задание заводу-изготовителю":
- для 4-х компрессоров - альбом 4;
- для 3-х компрессоров - альбом 5.

4. Монтаж щитов, внещитовых средств автоматизации и внешних электрических и трубных проводок.

В проекте разработаны план расположения оборудования и схема трасс проводок (листы А- - А-), на которых показано размещение щитов, внещитовых средств автоматизации, трассы электрических и трубных проводок

Монтаж приборов и средств автоматизации, электрических и трубных проводок выполнять согласно строительным нормам и правилам СНиП III-34-74 Госстроя СССР.

Закладные устройства, необходимые для монтажа первичных приборов и средств автоматизации, предусмотрены в технологической части проекта.

Инв. № 8690/3

				ТП 904-1-56-84 А		
				Компрессорная станция 4/3/К-500А0 с осушкой воздуха		
Привязан					Стадия	Лист	Листов
					РП	6	79
				Общие данные (продолжение)	ГИПРОСТРОЙДОРМАШ г. Ростов-на-Дону	
Инв. №						

ГИП	Леонов	
Нач.отд.	Христофоров	
Гл.спец.	Левинский	
Н.контр.	Золотарева	
Рук.гр.	Седых	
Ст.инж.	Склярова	

Конструкции для установки щитов, проемы и закладные детали для прокладки электрических и трубных проводок предусмотрены в архитектурно-строительной части проекта.

В соответствии с указаниями санитарных норм по снижению степени воздействия шума на обслуживающий персонал и созданию нормальных условий труда в проекте предусатривается установка пультов и щитов управления в отдельном звукоизолированном помещении.

Внешние электрические связи выполняются, в основном, кабелями и проводами с алюминиевыми жилами. Кабели и провода с медными жилами применяются для:

- цепей измерения напряжением до 48;
- подключения термопреобразователей сопротивления;
- подключения штепсельных разъемов

Для защиты систем от промышленных помех электрические связи между щитом компрессора ШЭС 9102 и шкафом регулирования ШЭС 8801 (кабель), пультом управления ШЭС 9006 и шкафом регулирования ШЭС 8801 (кабель) выполняются экранированным кабелем марки АКВВГЭ.

Установка внещитовых средств автоматизации выполняется по нормализованным чертежам, а при их отсутствии - по чертежам, разработанным в проекте.

5. Спецификации (альбомы 10, 11)

В проекте выполнены спецификации оборудования и щитов.

Спецификации выполнены согласно требованиям „Порядка составления спецификации оборудования по ГОСТ 21.110-82 в проектно-сметной документации систем автоматизации технологических процессов", утвержденного 23.12.82г. Главмонтажавтоматикой и согласованного Союзглавкомплектавтоматикой.

6. Техника безопасности

К обслуживанию и работе с системой автоматизации должен допускаться только обученный и проинструктированный персонал.

Перед монтажем и эксплуатацией необходимо ознакомиться с:

- „Техническим описанием и инструкцией по эксплуатации ОБХ.466.057. Устройство комплектное для автоматизации турбокомпрессорных станций УКАС",
- „Техническим описанием и инструкцией по эксплуатации 10В220-2-1.000.ТО. Установка осушки сжатого воздуха охлаждением".

Обслуживание и эксплуатация системы автоматизации турбокомпрессорной станции должны производиться в соответствии с требованиями, предъявляемыми

- Правилами устройств электроустановок ПУЭ-76;
- Правилами технической эксплуатации электроустановок потребителей и правилами технической безопасности при эксплуатации электроустановок потребителей;
- Инструкцией по технике безопасности, действующей на предприятии, эксплуатирующем станцию;
- указаниями мер безопасности, приведенными в инструкции по эксплуатации изделий, входящих в состав компрессорной станции с осушкой сжатого воздуха.

Во избежание поражения электрическим током обслуживающего персонала корпуса электрических машин, щитов, пультов, приборов и средств автоматизации, металлические кабельные конструкции, стальные защитные трубы электропроводок и другие металлические конструкции должны быть надежно заземлены.

Ремонт и техническое обслуживание средств автоматизации должны производиться только после их отключения

7. Сметы на автоматизацию

В проекте составлены сметы на автоматизацию компрессорной станции с осушкой сжатого воздуха, имеющей в своем составе четыре (альбом 12) или три (альбом 13) компрессора.

Сметы составлены в ценах 1969г.

Сметами на автоматизацию не учитывается стоимость щитов, приборов и средств автоматизации, поставляемых комплектно с компрессорами и установками осушки, а так же закладных деталей, оправ, бобышек и др, которые учтены в сметах соответствующих частей проекта.

8. Указание по привязке.

В проекте выполнены чертежи для двух вариантов компрессорных станций с четырьмя и тремя турбокомпрессорами К-500 предприятия п/я М5878 и соответственно четырьмя и тремя установками осушки 10В220-2-1 Московского завода „Компрессор".

При привязке необходимо оставить чертежи, соответствующие выбранному варианту.

Для заказа диафрагмы поз. ДК, диф манометра поз. ДМО и вторичного прибора.

Инв. № 8690/3

				ТП 904-1-56-84 А	
				Компрессорная станция 4/3/К-500А0 с осушкой воздуха	
Привязан	ГИП	Леонов	25.83		Стадия / Лист / Листов
	Нач.отд.	Христофоров			РП / 7 / 79
	Гр.спец.	Левинский			
	Н.контр.	Золоторева		Общие данные (продолжение)	ГИПРОСТРОЙДОРМАШ г. Ростов-на-Дону
Инв.№	Рук.гр.	Седых			
	Ст.инж.	Склярова			

Альбом 3

Типовой проект 904-1-56.84

поз. ДС2, предназначенных для измерения расхода сжатого воздуха по компрессорной станции, необходимо произвести проверочный расчет и заполнить опросный лист по форме УОЛ-3-74 в соответствии с:

- „Правилами измерения расхода газов и жидкостей стандартными сужающими устройствами РД50-213-80",
- „Методическими указаниями по заполнению унифицированных опросных листов и форм заказа приборов" Москва 1975г.

Исходные данные для расчета и шкала прибора принимаются по метеорологическим условиям и расходу сжатого воздуха применительно к местным условиям строительства.

В случае привязки проекта для автоматизации одиночного компрессора необходимо учесть приобретение и подключение к щиту ШЭС 9102-33/3 приборов и узлов согласно схемы, приведеной на листе А- Щит УКАС-С для одиночного турбокомпрессора не заказывается.

10

Инв. № 8690/3

Привязан		ГИП	Леонов		25.5.83	ТП904-1-56-84 А	
		Нач.отд.	Христофоров			Компрессорная станция 4(3)К-500АО с осушкой воздуха	
		Гл.спец.	Левинский				
		Н.контр.	Золотарева			Стадия	Лист	Листов
		Рук.гр.	Седых			РП	8	79
Инв.№		Ст.инж.	Склярова			Общие данные (окончание).	ГИПРОСТРОЙДОРМАШ г.Ростов-на-Дону	

Инв.№ подл. | Подп. и дата | Взам.инв.№

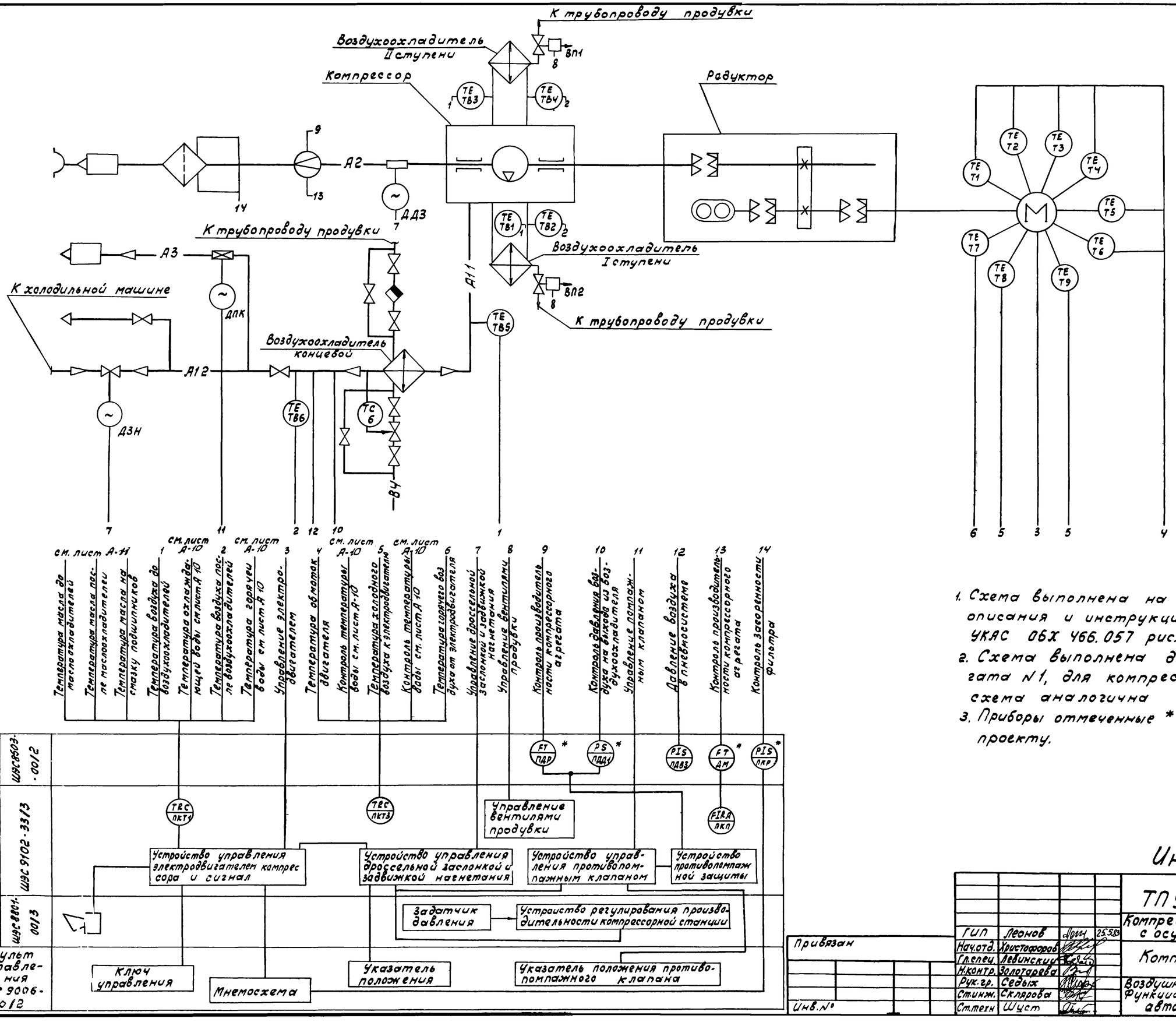

1. Схема выполнена на основании технического описания и инструкции по эксплуатации УКАС 06Х 466.057 рис.21.
2. Схема выполнена для компрессорного агрегата N1, для компрессорных агрегатов N2-N6(4) схема аналогична
3. Приборы отмеченные * заказываются по данному проекту.

11

Инв. №8690/3

					ТП 904-1-56-84 А		
					Компрессорная станция 4(3)К-500 АО с осушкой воздуха.		
ГИП	Леонов		25.5.83	Компрессор N1	Стадия	Лист	Листов
Нач.отд.	Христофоров				РП	9	79
Гл.спец.	Левинский						
Н.контр.	Золотарева						
Рук.гр.	Седых						
Стинж.	Склярова			Воздушный тракт Функциональная схема автоматизации	ГИПРОСТРОЙДОРМАШ г.Ростов-на Дону		
Сттехн	Шуст						

Привязан

Инв.№

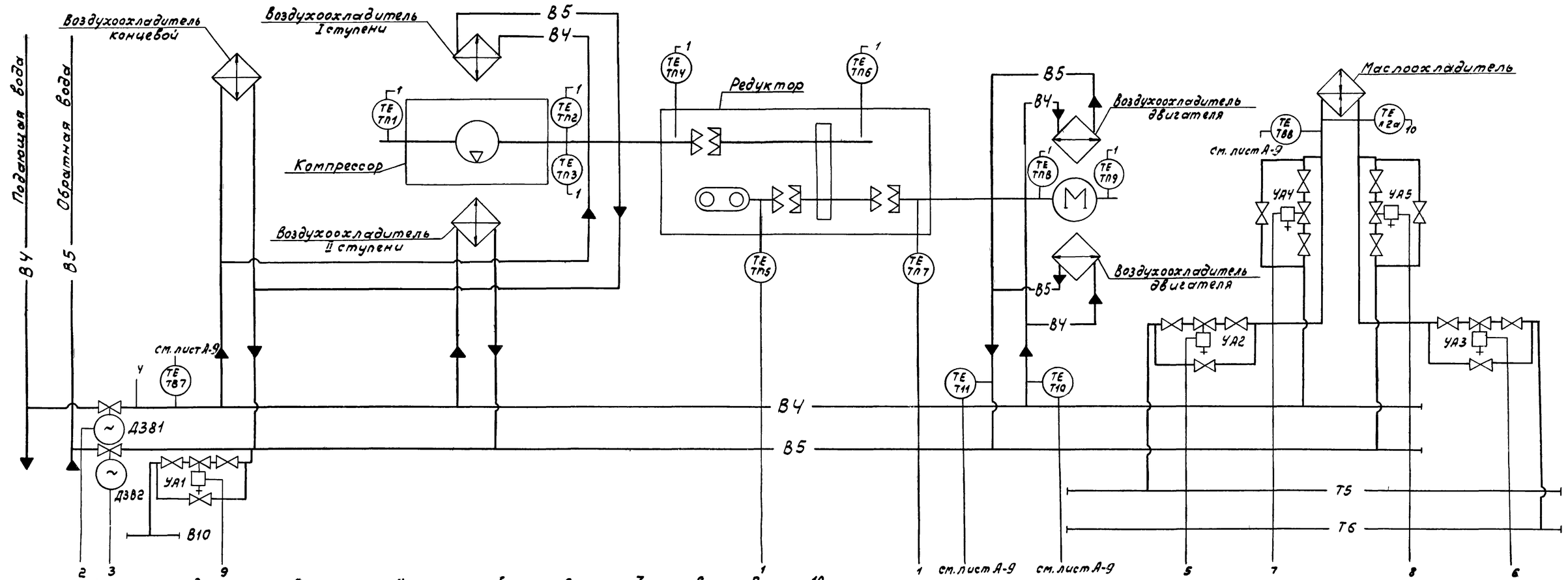

1. Схема выполнена на основании „Руководства по эксплуатации ОВМ 15 РЭ ПО „Курганармхиммаш"
2. Схема выполнена для компрессорного агрегата N1, для компрессорных агрегатов N2-N6(4) схема аналогична.
3. Приборы отмеченные * заказываются по данному чертежу.

12

Инв. № 8690/3

ТП 904-1-56-84				А
Компрессорная станция 4(3)К-500А0 с осушкой воздуха.				
Компрессор N1.	Стадия	Лист	Листов	
	РП	10	79	
Система водопроводов Функциональная схема автоматизации.	ГИПРОСТРОЙДОРМАШ г. Ростов-на-Дону			

ГИП	Леонов		25.5.83
Нач.отд.	Христофоров		
Гл.спец.	Левинский		
Н.контр.	Золотарева		
Рук.гр.	Седых		
Ст.инж.	Склярова		
Ст.техн.	Шуст		

Привязан

Инв. №

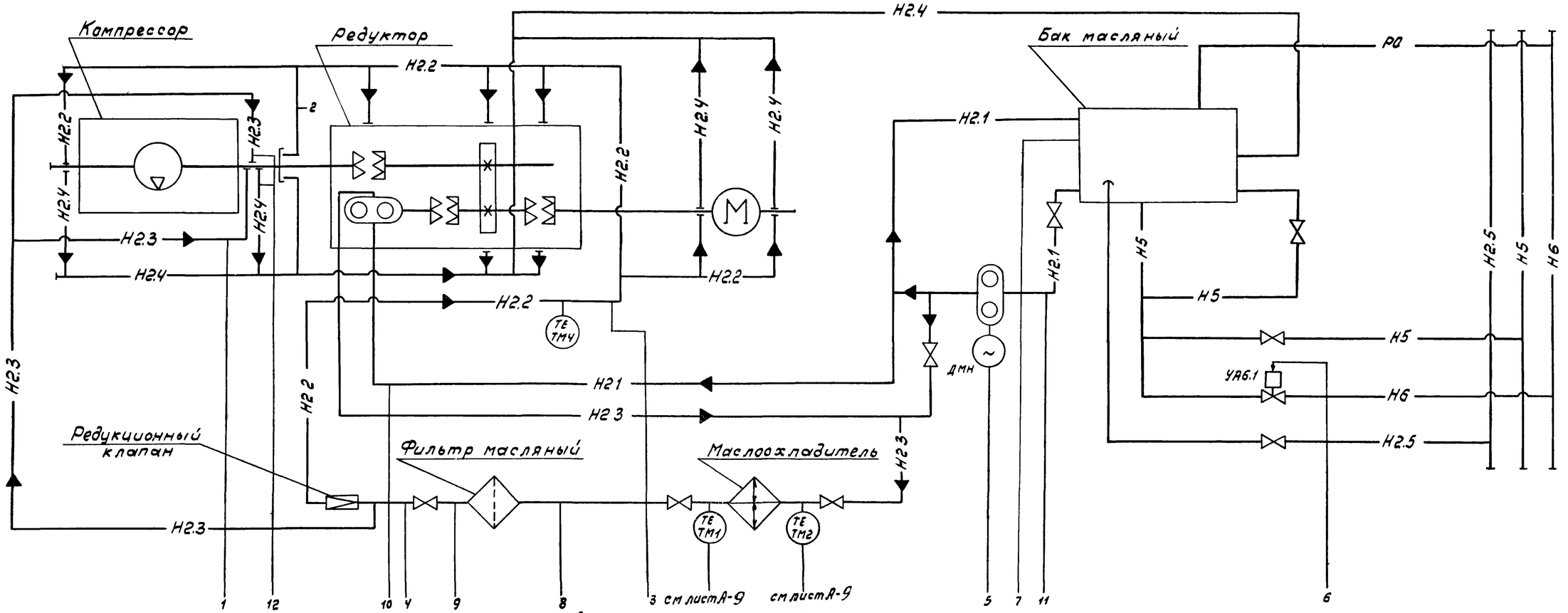

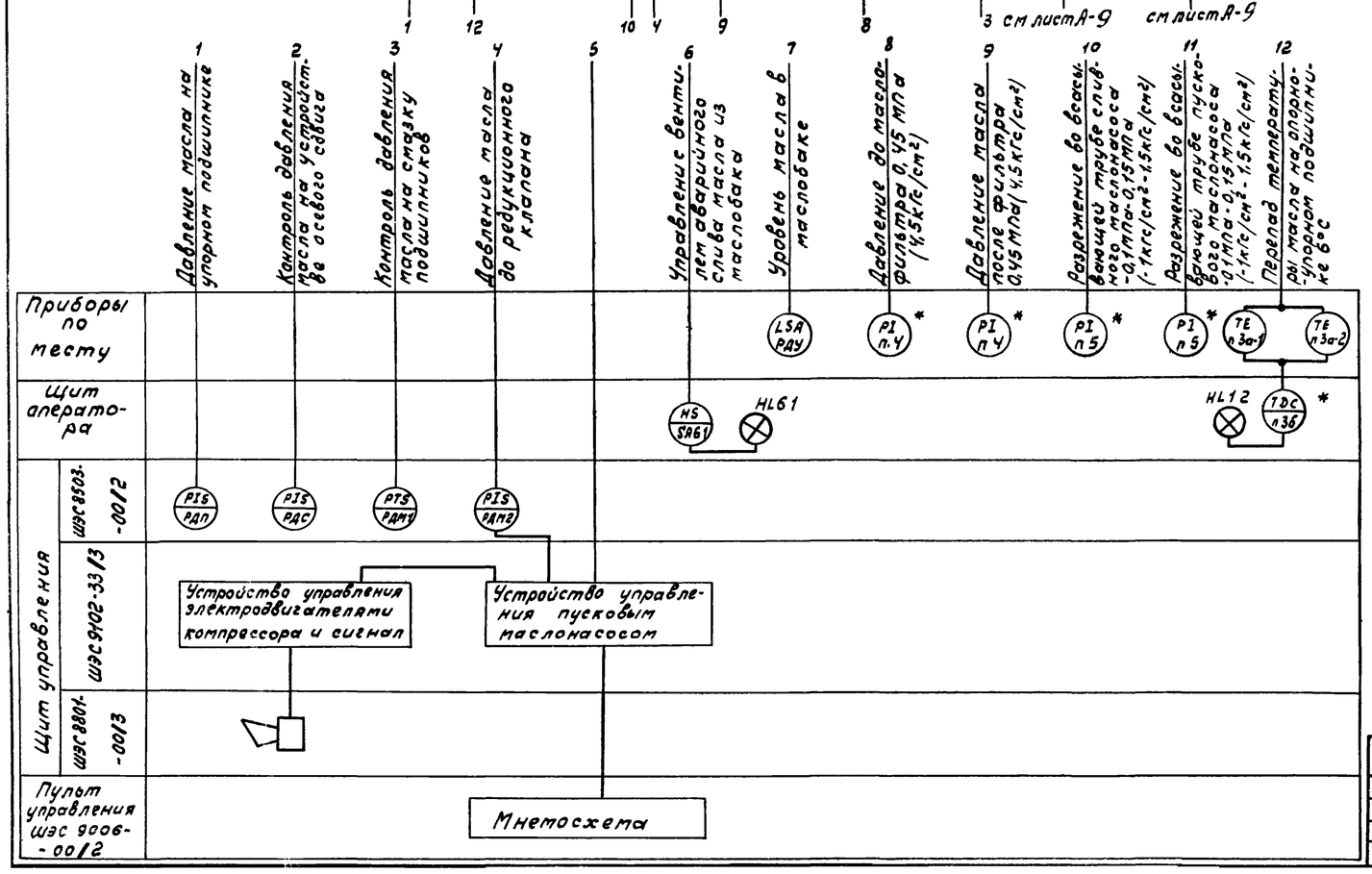

1. Схема выполнена на основании технического описания и инструкции по эксплуатации УКАС 06Х 466.057 рис. 21.
2. Схема выполнена для компрессорного агрегата №1, для компрессорных агрегатов №2-№6 схема аналогична.
3. Приборы отмеченные * заказываются по данному проекту.

13

Инв. №8690/3

ТП 904-1-56-84 А					
Компрессорная станция 4(3)К-500А0 с осушкой воздуха.					
Компрессор №1		Стадия	Лист	Листов	
		РП	11	79	
Система маслопроводов Функциональная схема автоматизации.		ГИПРОСТРОЙДОРМАШ г. Ростов-на-Дону			
ГИП	Леонов		25.5.85		
Нач.отд.	Христофоров				
Гл.спец.	Левинский				
Н.контр.	Золотарева				
Рук.гр.	Седых				
Ст.инж.	Склярова				
Ст.техн.	Шуст				
Привязан					
Инв.№					

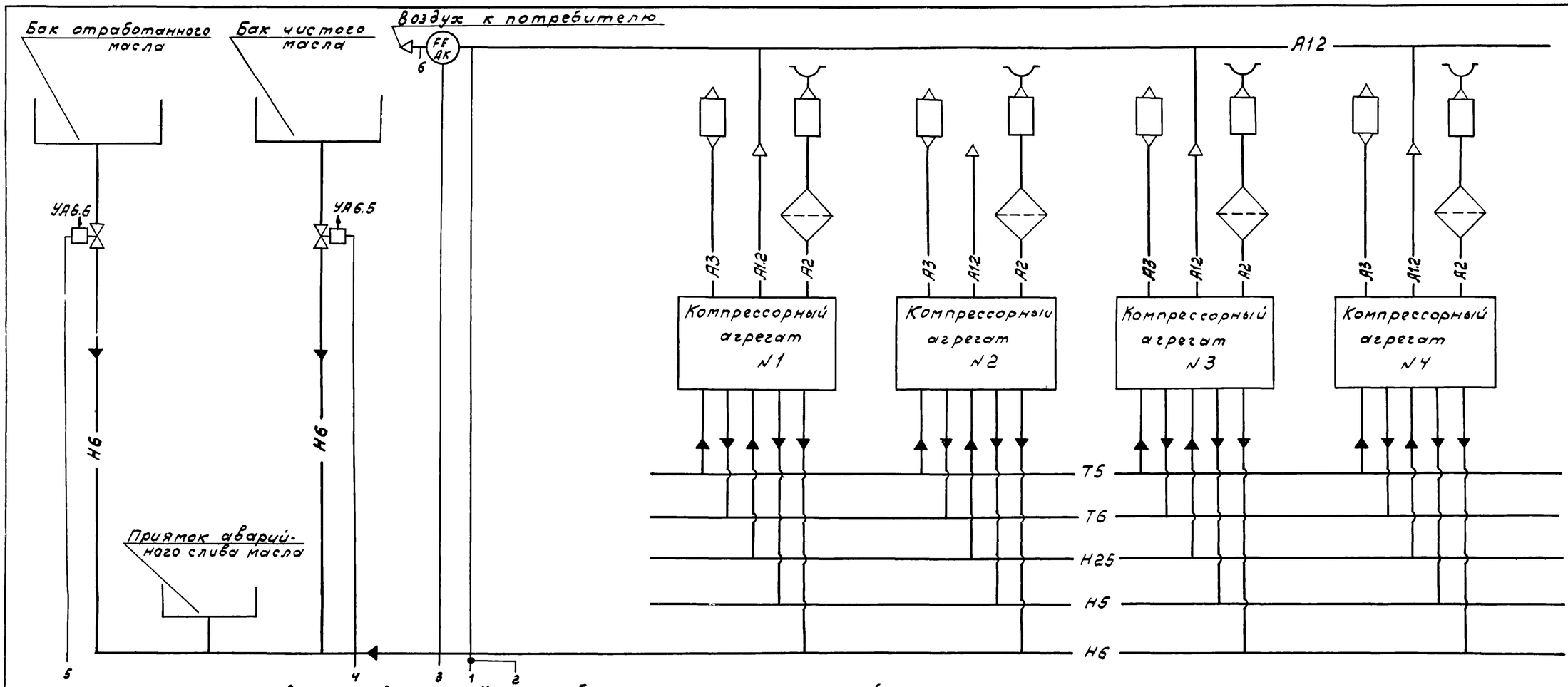

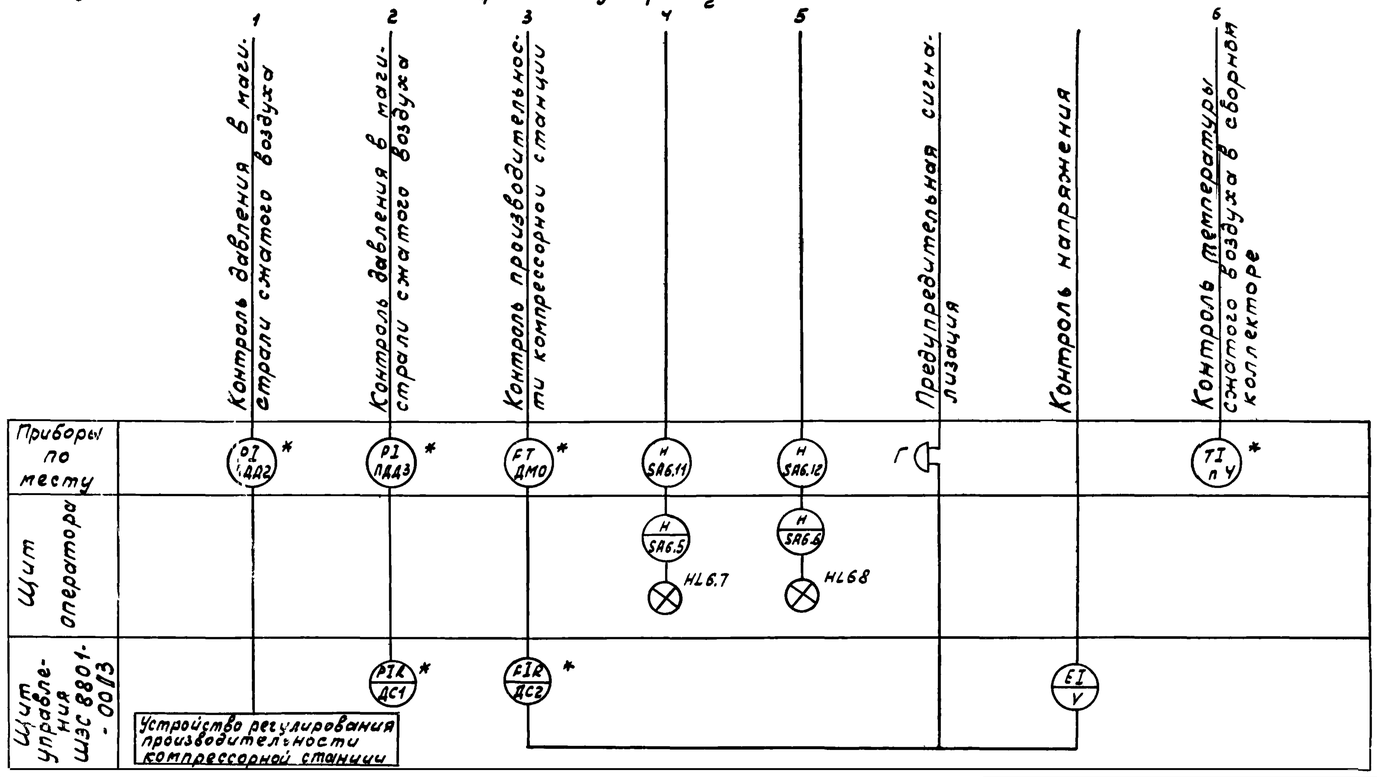

Приборы отмеченные * заказываются по данному проекту

Инв. №8690/3

				ТП 904-1-56-84 А		
				Компрессорная станция 4/3/К-500 АО с асушкой воздуха		
	ГИП	Леонов	25.583	Компрессорная станция	Стадия: РП	Лист: 12 / Листов: 79
Привязан	Нач.отд.	Христофоров				
	Гл.спец.	Левинский				
	Н.контр.	Золотарева				
	Рук.гр.	Седых				
	Ст.инж.	Склярова		Общестанционные проводки Функциональная схема автоматизации.	ГИПРОСТРОЙДОРМАШ г. Ростов-на-Дону	
Инв.№	Ст.техн.	Шист				

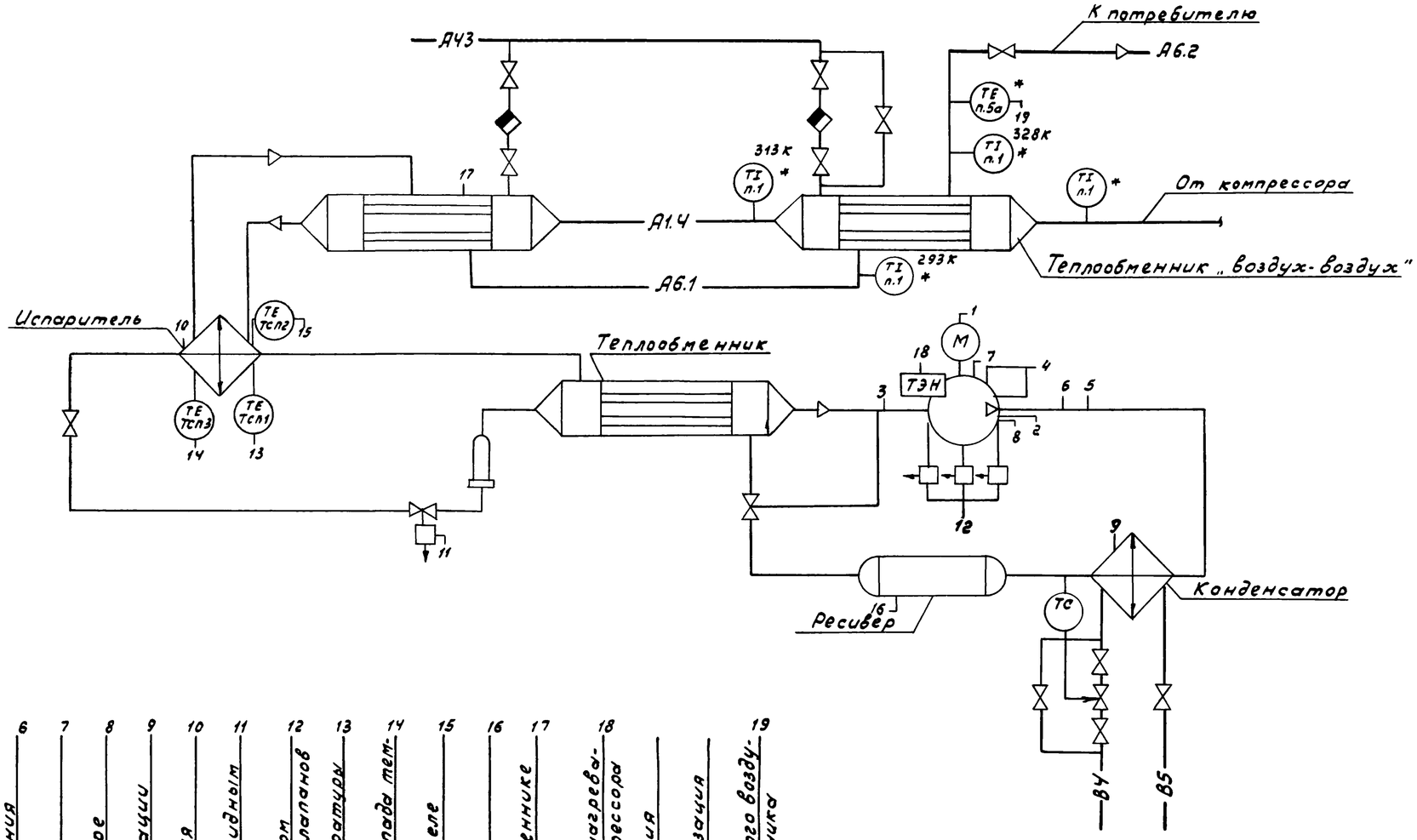

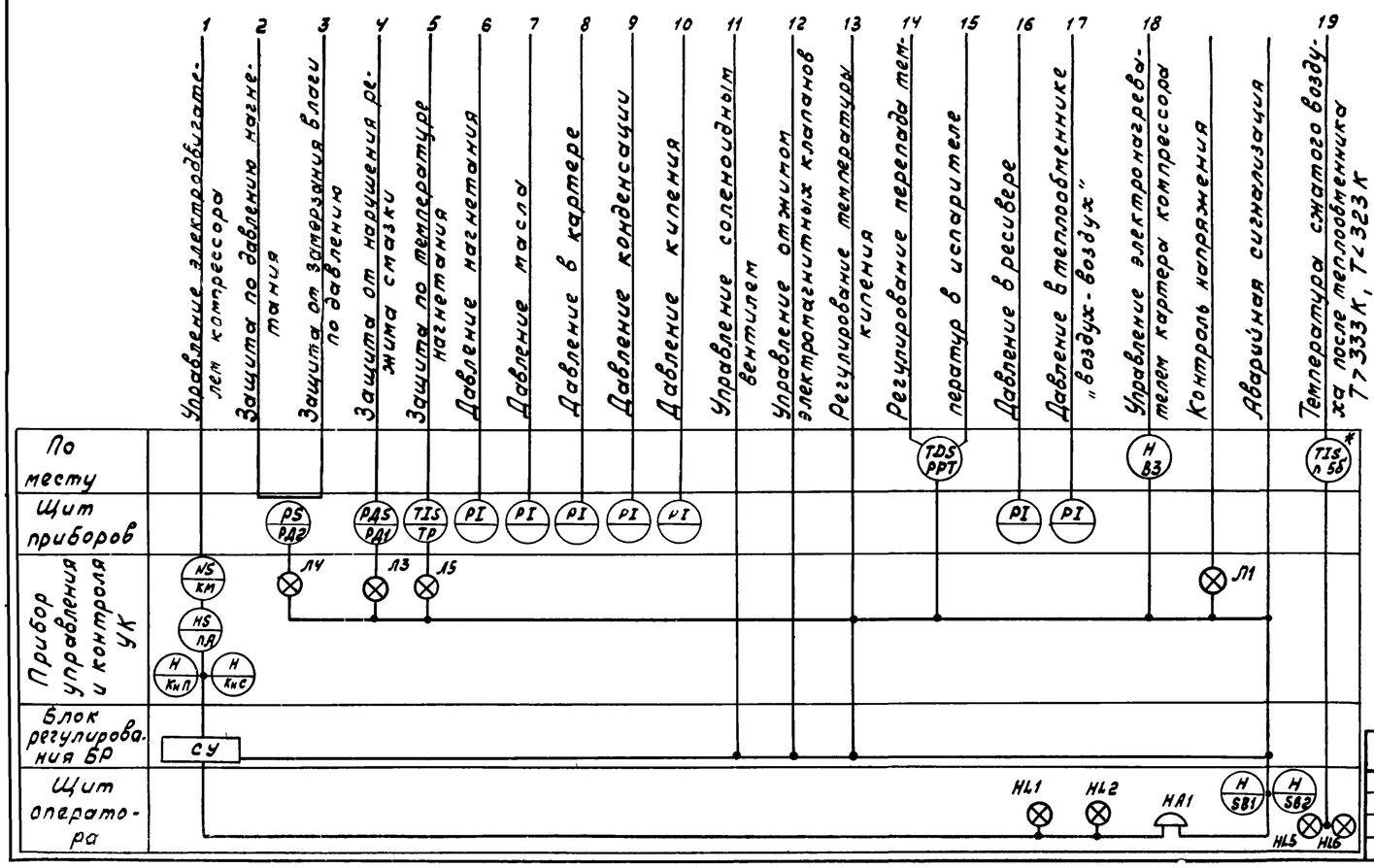

1. Схема выполнена на основании „Технического описания и инструкции по эксплуатации I 08 220-2-I.000 Московского завода „Компрессор."
2. Схема выполнена для установки осушки N1, для установок осушки N2-N4/3/ схема аналогична.
3. Приборы, отмеченные *, заказываются поданному проекту.

15

Инв. № 8690/3

Привязан

Инв. №

ГИП	Леонов			ТП904-1-56-84	А
Нач.отд	Христофоров			Компрессорная станция 4(3)К-500 А0 с осушкой воздуха	
Гл.спец.	Левинский			Установка осушки N1	Стадия: РП; Лист: 13; Листов: 79
Н.контр.	Золотарева				
Рук.гр.	Седых			Функциональная схема автоматизации.	ГИПРОСТРОЙДОРМАШ г.Ростов-на-Дону
Ст.инж.	Склярова				
Ст.					

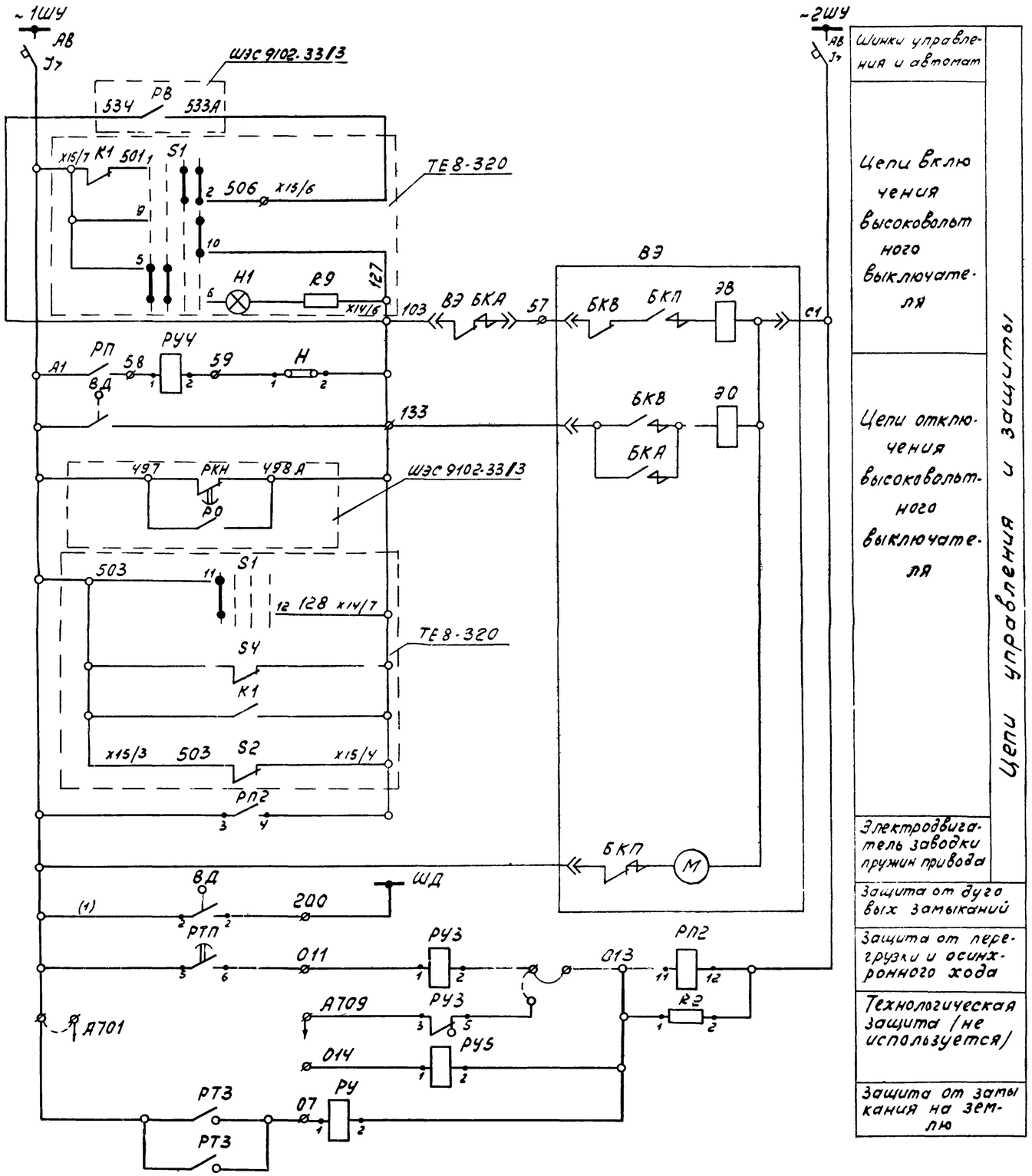

В схему предупредительной аварийной сигнализации см. черт. 05Х.466.057 лист 93 (ШЭС 9102.33/3)

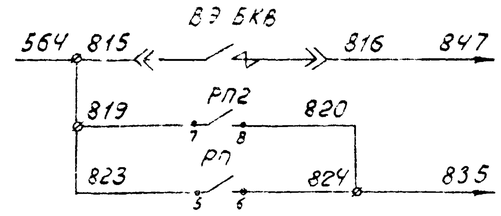

1. Данный лист рассматривать совместно с листом альбом 2
2. Схема электрическая принципиальная управления двигателем компрессора выполнена на основании чертежа 5В5.071.820.00233 технической информации 0В5.131.530.ТН Запорожского трансформаторного завода, технических описаний и инструкции по эксплуатации на возбудители серии ТЕ8-320 харьковского завода „Электромашина", технического описания и инструкции по эксплуатации УКАС 05Х.466057 лист 109.
3. Схема составлена для двигателя №1, для двигателей №2-№4(3) схема аналогична

16

Инв. № 8690/3

					ТП 904-1-56-84 А	
					Компрессорная станция 4/3/К-500А0 с осушкой воздуха	
					Компрессор №1	Стадия: РП; Лист: 14; Листов: 79
					Принципиальная электрическая схема управления двигателем компрессора.	ГИПРОСТРОЙДОРМАШ г. Ростов-на-Дону

ГИП	Леонов		25.5.83
Нач.отд.	Христофоров		
Гл.спец.	Левинский		
Н.контр.	Золотарева		
Рук.гр.	Седых		
Ст.инж.	Склярова		
Ст.техн.	Шуст		

Привязан

Инв.№

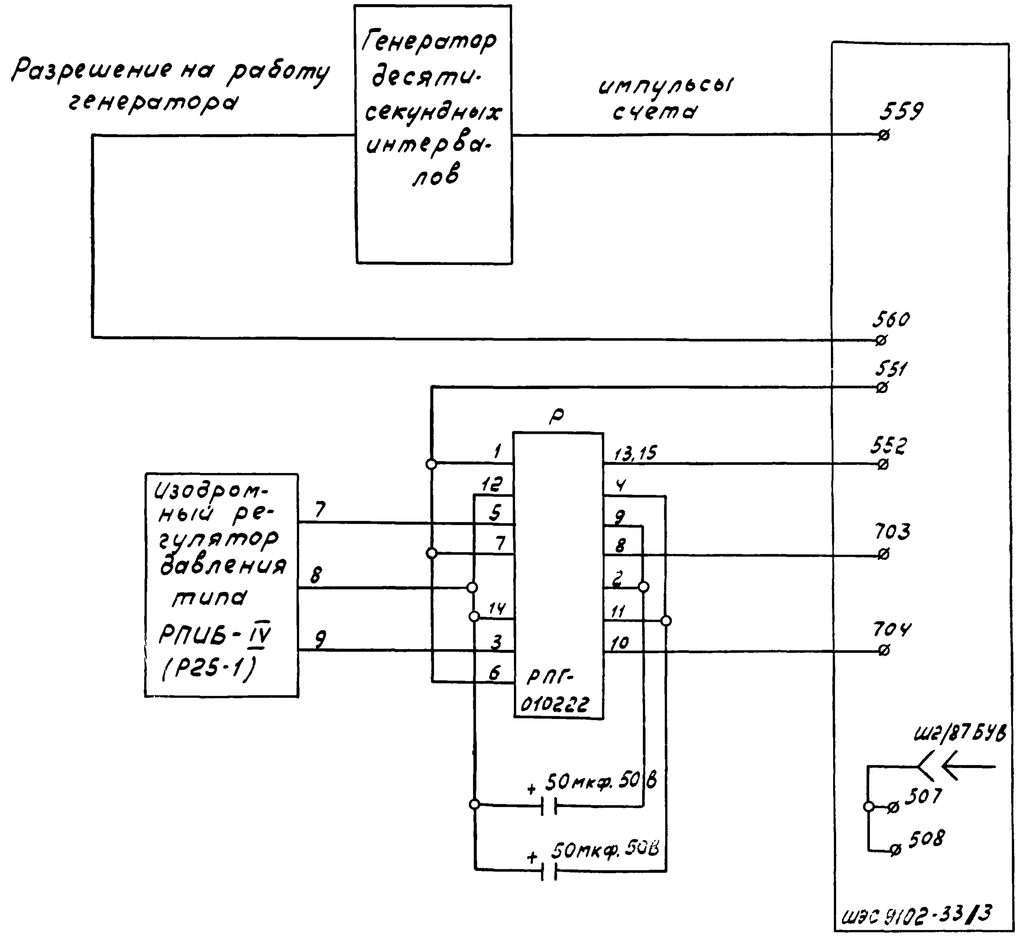

Схема выполнена на основании технического описания и инструкции по эксплуатации УКАС ОБХ 466.057. лист 109.

Привязан				ГИП	Леонов		25583
				Нач.отд.	Христофоров		
				Гл.спец.	Левинский		
				Н.контр.	Золотарева		
				Рук.гр.	Седых		
Инв.№				Ст.инж.	Склярова		
				Ст.техн.	Шуст		

ТП 904-1-56.84 А

Компрессорная станция 4(3)К-500А0 с осушкой воздуха

Стадия	Лист	Листов
Р	15	79

Схема автоматизации одиночного агрегата.

ГИПРОСТРОЙДОРМАШ г. Ростов-на-Дону

Альбом 3

ТП 904-1-56.84

Типовой проект

Инв.№ подл. | Подп. и дата | Взам. инв.№

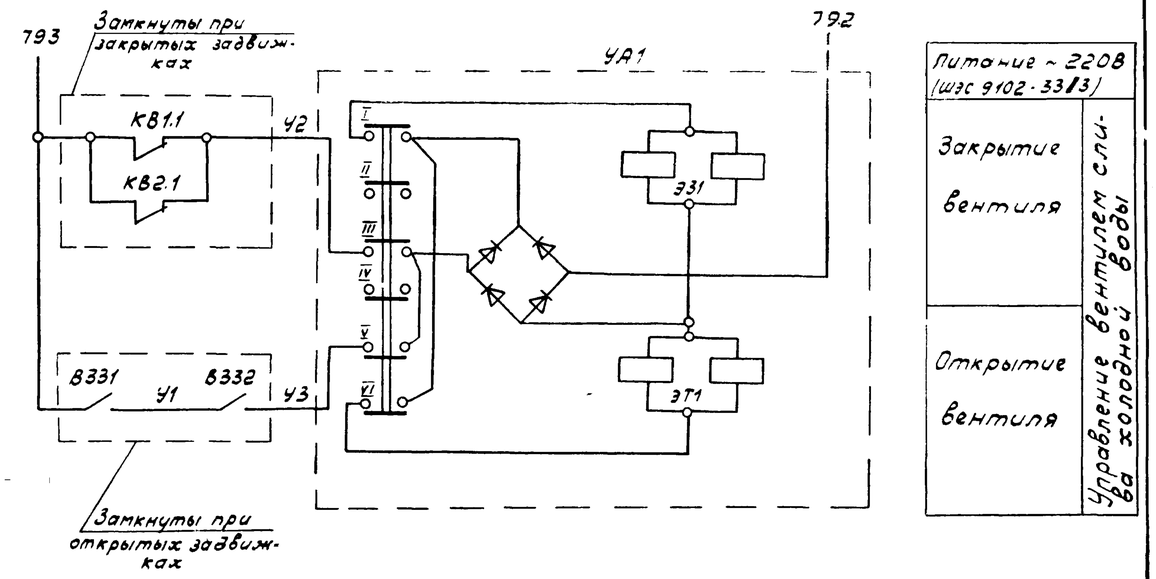

Спецификация принципиальной электрической схемы управления вентилем слива

Поз. обозначение	Наименование	Кол.	Примечание
УА1	Вентиль с электромагнитным		Заказан в тех-
	приводом 15 кч 892 п3		нологической
	~ 220В, 50 Гц	1	части проекта

Схема выполнена для компрессорного агрегата №1, для компрессорных агрегатов №2 - №4(3) схема аналогична.

17

Инв.№ 8690/3

Привязан				ГИП	Леонов		25583
				Нач.отд.	Христофоров		
				Гл.спец.	Левинский		
				Н.контр.	Золотарева		
				Рук.гр.	Седых		
Инв.№				Ст.инж.	Склярова		
				Ст.техн.	Шуст		

ТП 904-1-56.84 А

Компрессорная станция 4(3)К-500А0 с осушкой воздуха

Компрессор №1.

Стадия	Лист	Листов
РП	16	79

Принципиальная электрическая схема управления вентилем слива холодной воды

ГИПРОСТРОЙДОРМАШ г. Ростов-на-Дону

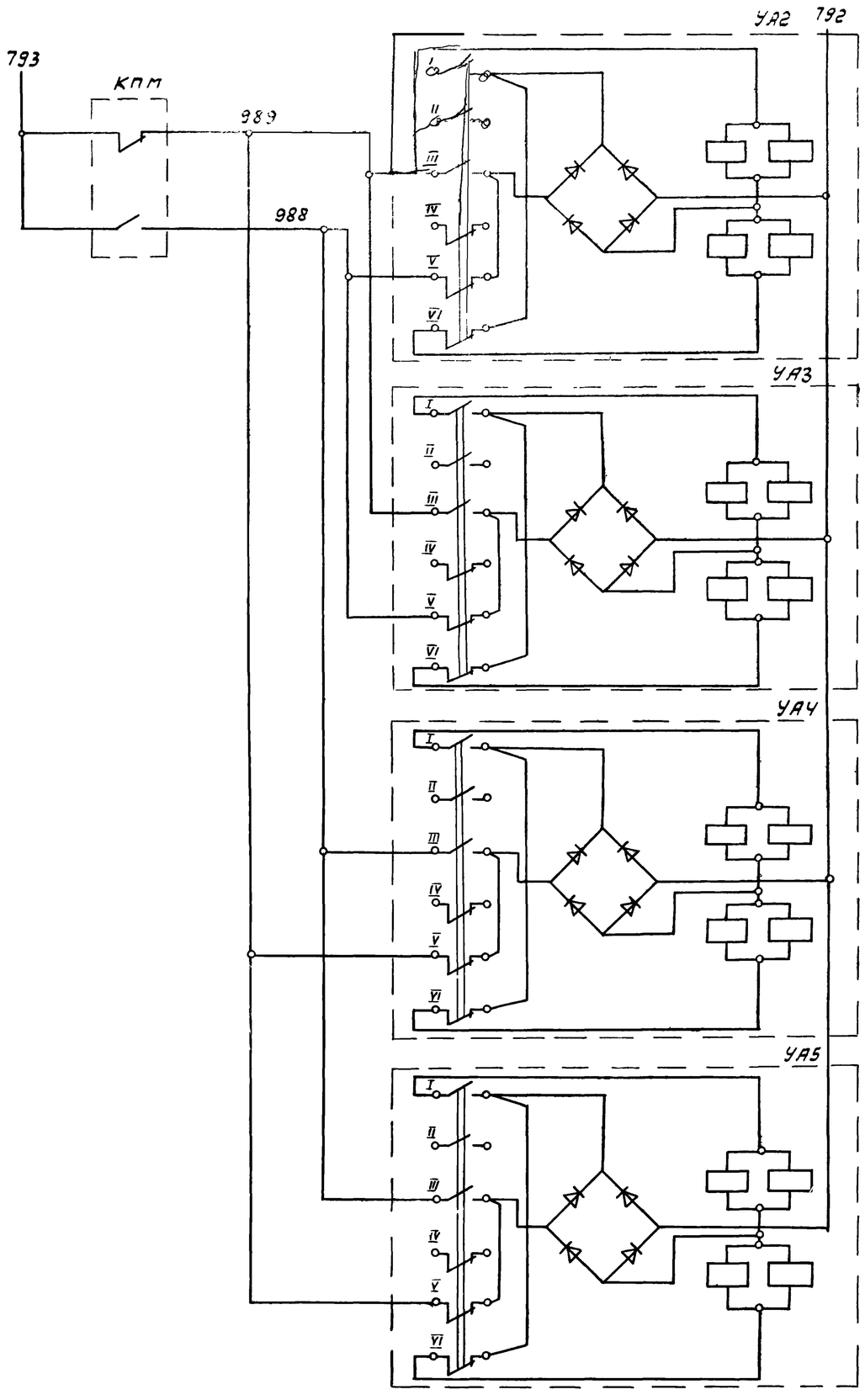

Питание ~220В, 50Гц (ШЭС 9102-33/3 лист А.		
Закрытие вентиля	Открытие вентиля	Управление вентилем подачи горячей воды
Закрытие вентиля	Открытие вентиля	Управление вентилем слива горячей воды
Закрытие вентиля	Открытие вентиля	Управление вентилем подачи холодной воды
Закрытие вентиля	Открытие вентиля	Управление вентилем слива холодной воды

Спецификация принципиальной электрической схемы управления вентилет подогрева масла

Поз обозначение	Наименование	Кол.	Примечание
	Аппаратура по месту		
УА2-	Электромагнитный вентиль		Заказан в технологичес
УА5	15кч 892 л3 ~220В, 50Гц	4	кой части проекта

Схема выполнена для компрессорного агрегата N1, для компрессорных агрегатов N2-N4(3) схема аналогична.

18

Инв. № 8690/3

					ТП 904-1-56-84 А	
					Компрессорная станция 4/3/К-500А0 с осушкой воздуха	
Привязан					Компрессор 1.	Стадия: РП; Лист: 17; Листов: 79
					Принципиальная электрическая схема управления вентилями подогрева масла.	ГИПРОСТРОЙДОРМАШ г. Ростов-на-Дону
Инв.№						

ГИП	Леонов		25583
Нач.отд.	Христофоров		
Гл.спец.	Левинский		
Н.контр.	Золотарева		
Рук.гр.	Седых		
Ст.инж.	Склярова		
Ст.техн.	Шуст		

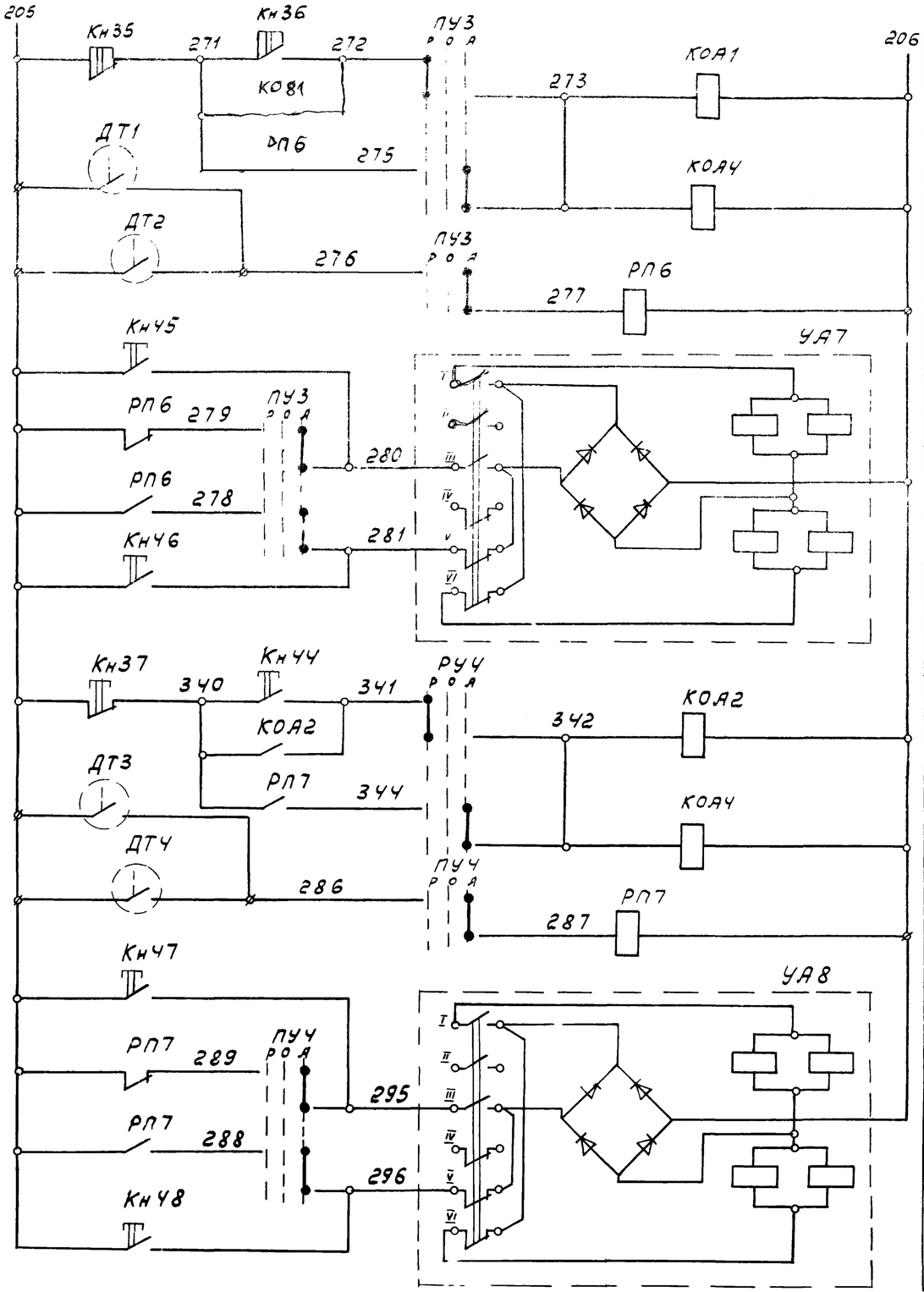

Ручной режим	Отопительные агрегаты	1	Управление эл.приводами вентиляторов	
Автом. режим		3		
Датчик температуры воздуха в помещении				
Закрытие	Управление вентилем на теплоносителе			
Открытие				
Ручной режим	Отопительные агрегаты	2	Управление эл.приводами вентиляторов	
Автом. режим		4		
Датчик температуры воздуха в помещении				
Закрытие	Управление вентилем на теплоносителе			
Открытие				

Спецификация принципиальной электрической схемы управления отопительными агрегатами

Поз. обозначение	Наименование	Кол.	Примечание
	Шит управления ШЭС 9103-83 Л3		
РПБ,	Пускатель		
РП7	магнитный		
КОА1-	И вт кат. ~220В	6	
-КОА4			
ПУ3,	Универсальный переключа-		
ПУЧ	тель УП5300	2	
Кн35-	Кнопка		
-Кн37,	КЕ-011УЗ	8	
Кн44.			
-Кн48			
	Аппаратура по месту		
ДТ1-	Датчик-реле температуры		
-ДТЧ	ДТКБ-53	4	
УА7.	Вентиль с электромагнитным		Заказан в
УА8	приводом 15кч 892 п3	2	части ОВ

Схема выполнена на основании технического описания и инструкции по эксплуатации УКАС ОБХ.466.057 черт. 46Х633 587ЭЧ

Инв. № 8690/3 19

				ТП 904-1-56 84 А		
				Компрессорная станция 4/3/К-500 АО с осушкой воздуха		
ГИП	Леонов		25583	Компрессорная станция	Стадия	Лист	Листов
Нач.отд.	Христофоров				РП	18	79
Гл.спец.	Левинский						
Н.контр.	Золотарева						
Рук.гр.	Седых			Принципиальная электрическая схема управления отопительными агрегатами	ГИПРОСТРОЙДОРМАШ г. Ростов на-Дону	
Ст.инж.	Склярова					
Ст.техн.	Шуст					

Привязан

Инв.№

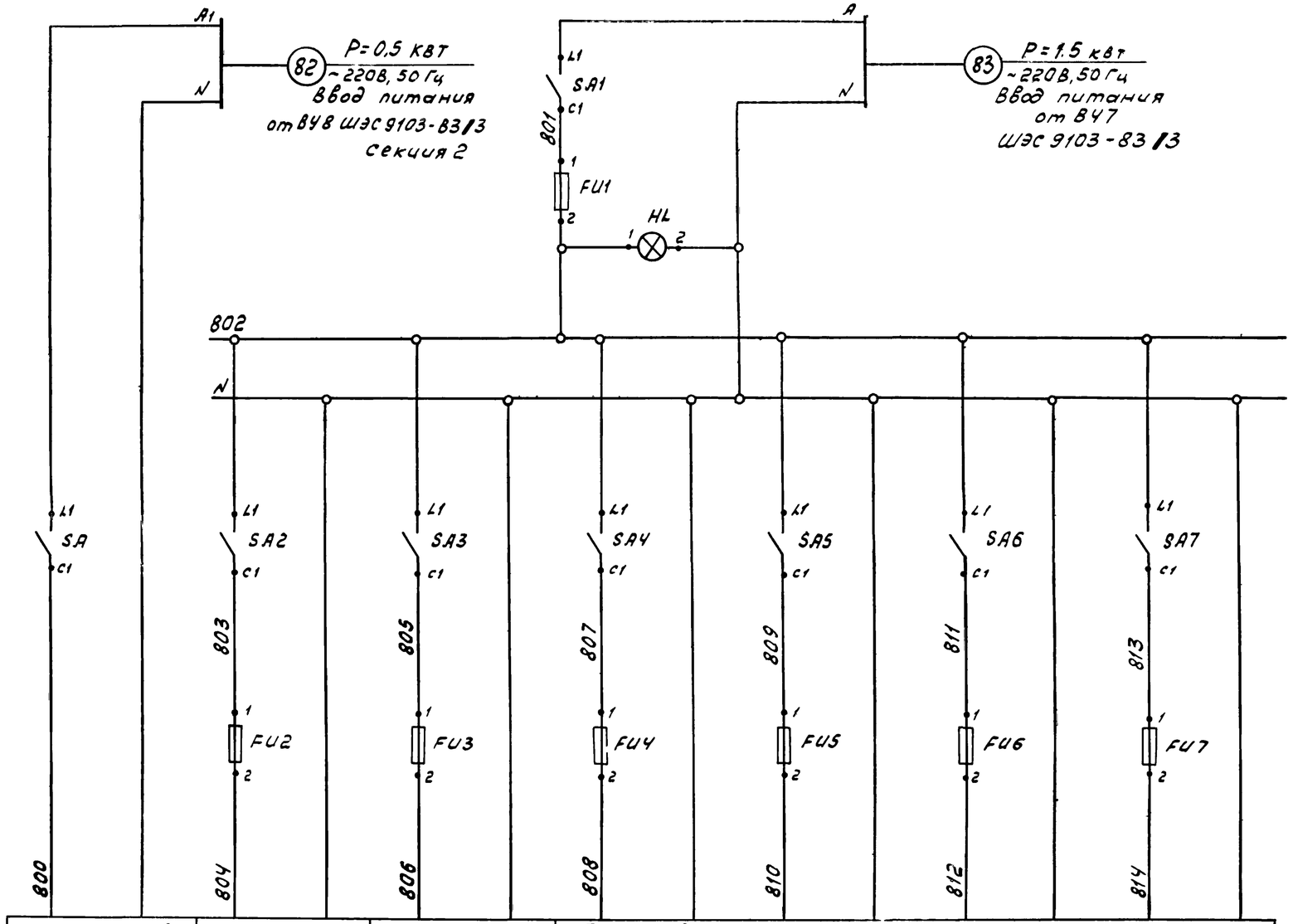

Цепи управления вентиляторами аварийного слива масла	Цепи сигнализации	Температура воздуха в сборном коллекторе прибор п. 4	Перепад температуры масла на опорно-упорном подшипнике			
			Прибор ≠1 п.3б	Прибор ≠2 п.3б	Прибор ≠3 п.3б	Прибор ≠4 п.3б
			компрессор №1	компрессор №2	компрессор №3	компрессор №4
лист А-22	лист А-23	лист А-33	лист А-24			

Поз. обозначение	Наименование	Кол.	Примечание
	Щит оператора		
SA, SA1÷	Выключатель пакетный ПВ1-10,		
÷SA7	ОСТ16.0-526.001-77	8	
FU1	Вставка плавкая ВП36-1		
	АГО.481.304 ТУ		
	Iпл.вст = 6А	1	
	То же, ВП26-1 АГО.481.304 ТУ		
FU2	Iпл.вст = 4А	1	
FU3	Iпл.вст = 0.5А	1	
FU4÷ ÷FU7	Iпл.вст = 0.25А	4	
HL	Арматура светосигнальная		
	~220В, 50 Гц, АМЕ 325.121.2У2,		
	линза молочная, ТУ16.535.582-76	1	

Привязан

Инв.№

ГИП	Леонов		25.03.83
Нач.отд.	Христофоров		
Гл.спец.	Левинский		
Н.контр.	Золотарева		
Рук.гр.	Седых		
Ст.инж.	Скляров		
Ст.техн.	Гуськ		

ТП 904-1-56.84 А

Компрессорная станция УК-500АО с осушкой воздуха.

Компрессорная станция	Стадия	Лист	Листов
	РП	19	79
Принципиальная электрическая схема питания.	ГИПРОСТРОЙДОРМАШ г. Ростов-на-Дону		

Инв. № 8690/3

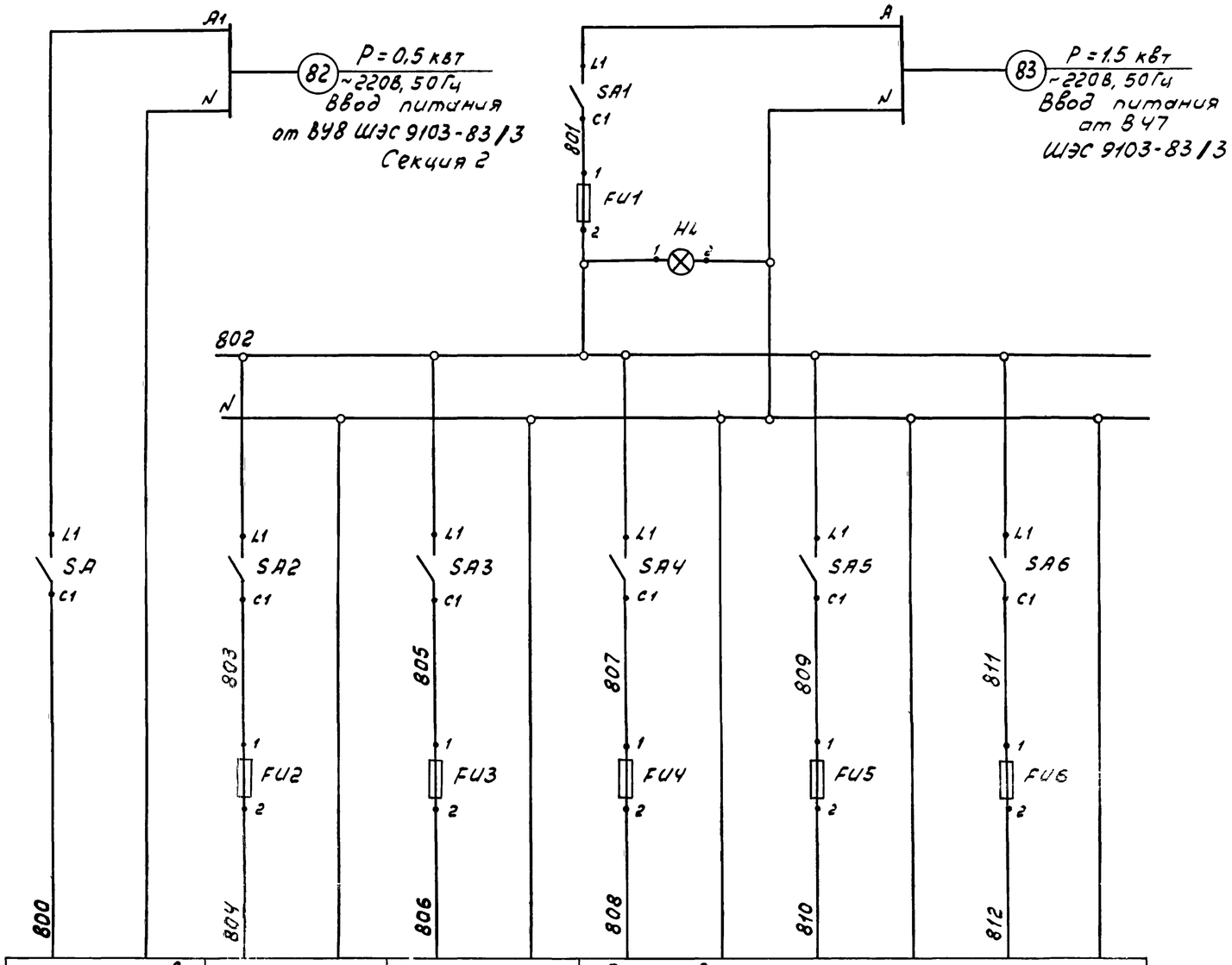

Цепи управления вентилями аварийного слива масла	Цепи сигнализации	Температура воздуха в сборном коллекторе прибор п.4	Перепад температуры масла на опорно-упорном подшипнике		
			Прибор ≠1 п.3б	Прибор ≠2 п.3б	Прибор ≠3 п.3б
			компрессор N1	компрессор N2	компрессор N3
лист А-21	лист А-23	лист А-33	лист А-24		

Поз. обозначение	Наименование	Кол.	Примечание
	Щит оператора		
SA, SA1÷	Выключатель пакетный ПВ1-10,		
÷SA6	ОСТ16.0-526.001-77	7	
FU1	Вставка плавкая ВП3Б-1		
	АГО.481.304 ТУ		
	Iпл. вст = 6А	1	
	То же, ВП2Б-1 АГО481304ТУ		
FU2	Iпл. вст = 4А	1	
FU3	Iпл. вст = 0,5А	1	
FU4÷ ÷FU6	Iпл. вст = 0,25А	3	
HL	Арматура светосигнальная		
	~220В, 50Гц, АМЕ 325.121.2У2,		
	линза молочная ТУ16.535.582-76	1	

21

Инв. № 8690/3

Привязан				
Инв. №				

ГИП	Леонов		25.5.83
Нач.отд.	Христофоров		
Гл.спец.	Левинский		
Н.контр.	Золотарева		
Рук.гр.	Седых		
Ст.инж.	Склярова		
Ст.техн.			

ТП 904-1-56.84 А

Компрессорная станция 3К 500 А0 с осушкой воздуха

Компрессорная станция

Стадия	Лист	Листов
РП	20	79

Принципиальная электрическая схема питания

ГИПРОСТРОЙДОРМАШ г.Ростов-на-Дону

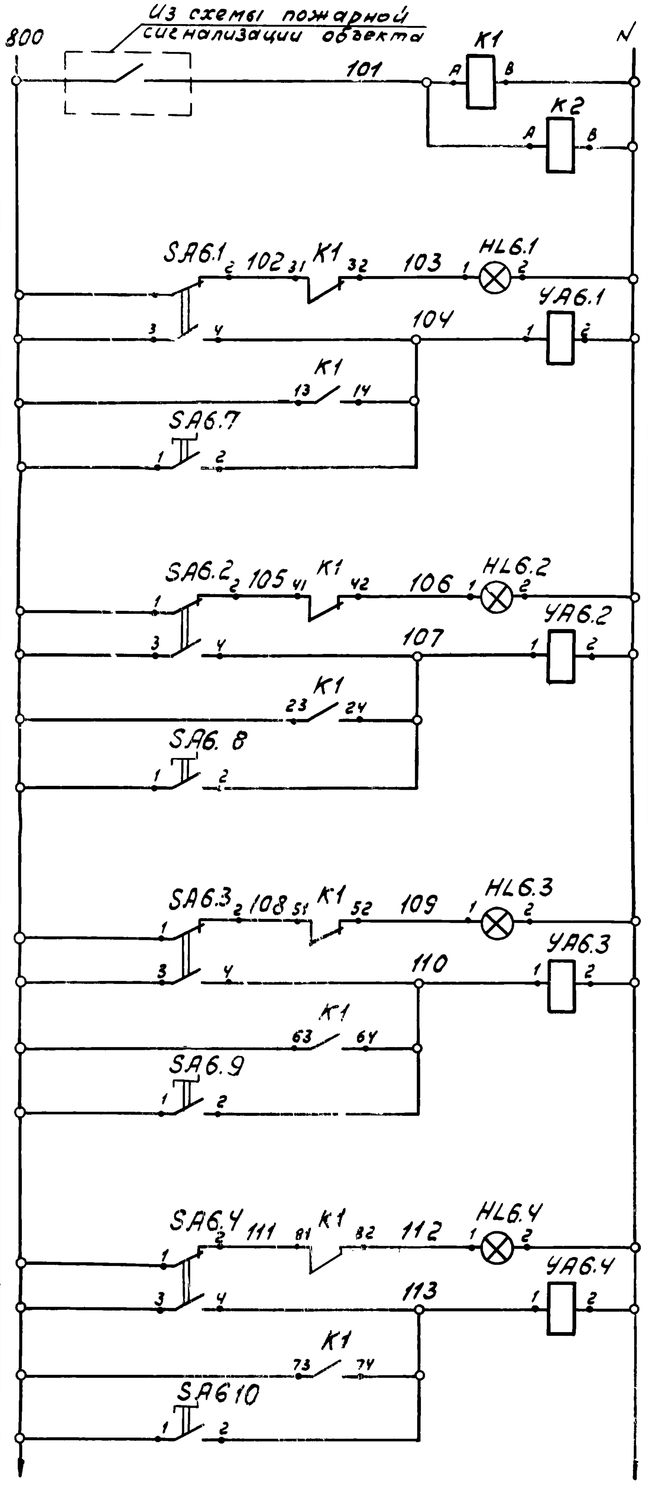

Реле-повторители управляющего сигнала	Вентиль закрыт	Включение электромагни. та открытия вентиля	Компрессор №1
	Вентиль закрыт	Включение электромагни-та открытия вентиля	Компрессор №2
	Вентиль закрыт	Включение электромагни-та открытия вентиля	Компрессор №3
	Вентиль закрыт	Включение электромагни-та открытия вентиля	Компрессор №4

Управление вентилями аварийного слива масла из маслобаков

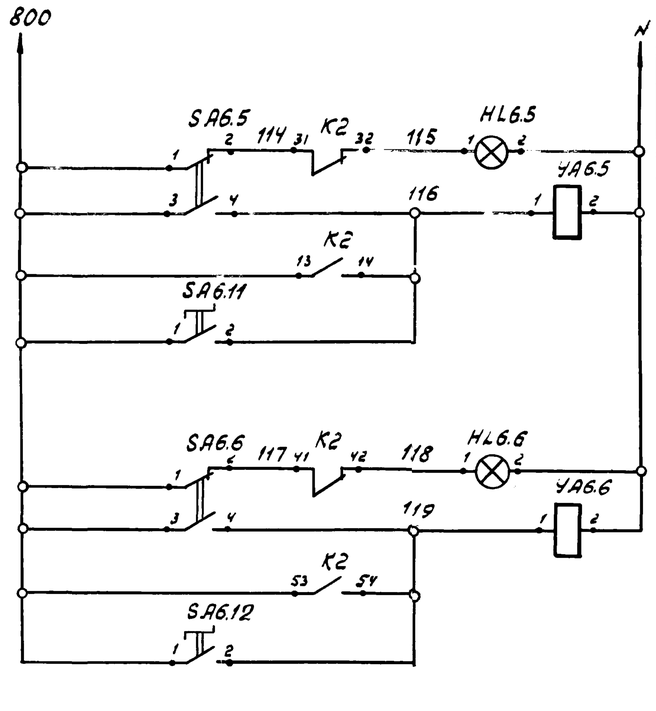

Включение электромагни-та открытия вентиля	Вентиль закрыт	Управление вентилями аварийного слива масла из маслобаков	отработанного масла чистого масла
	Вентиль закрыт		
	Включение электромагни-та открытия вентиля		
	Вентиль закрыт		

В схему управления лист А-25

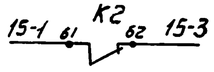

Спецификация принципиальной электрической схемы управления вентилями аварийного слива масла

Поз. обозначение	Наименование	Кол.	Примечание
	Щит оператора		
K1,	Реле электромагнитное универсальное РПУ-2-064403		
	4з+4р конт., ~ 220В, 50Гц		
	ТУ16-523.331-78	1	
K2	То же, РПУ-2-062403		
	2з+2р конт., ~ 220В 50Гц ТУ16-523-331-78	1	
SA6.1÷	Тумблер ТВ2-1		
÷SA6.6	УСО.360.049ТУ	6	
HL6.1÷	Арматура светосигнальная		
÷HL6.6	АМЕ324.121.242, ~ 220В, 50Гц		
	ТУ16.535.582-76	6	
	Аппаратура по месту		
YA6.1÷	Электромагнитный вентиль		Заказан в технологической части проекта
÷YA6.6	15кч888р-СВМ~220В, 50Гц	6	
SA6.7÷	Поворотная рукоятка на два		ПКУ15.19.
÷SA6.12	положения с фиксацией	6	111.54У2

Инв. № 8690/3

ТП 904-1-56-84 А

Компрессорная станция 4К-500А0 с осушкой воздуха

Привязан

Инв. №

ГИП	Леонов		25583
Нач.отд.	Христофорова		
Гл.спец.	Левинский		
Н.контр.	Золтарева		
Рук.гр.	Седых		
Ст.инж.	Склярова		
Ст.техн.	Шуст		

Компрессорная станция

Стадия	Лист	Листов
РП	21	79

Принципиальная электрическая схема управления вентилями аварийного слива масла из маслобаков

ГИПРОСТРОЙДОРМАШ г. Ростов-на-Дону

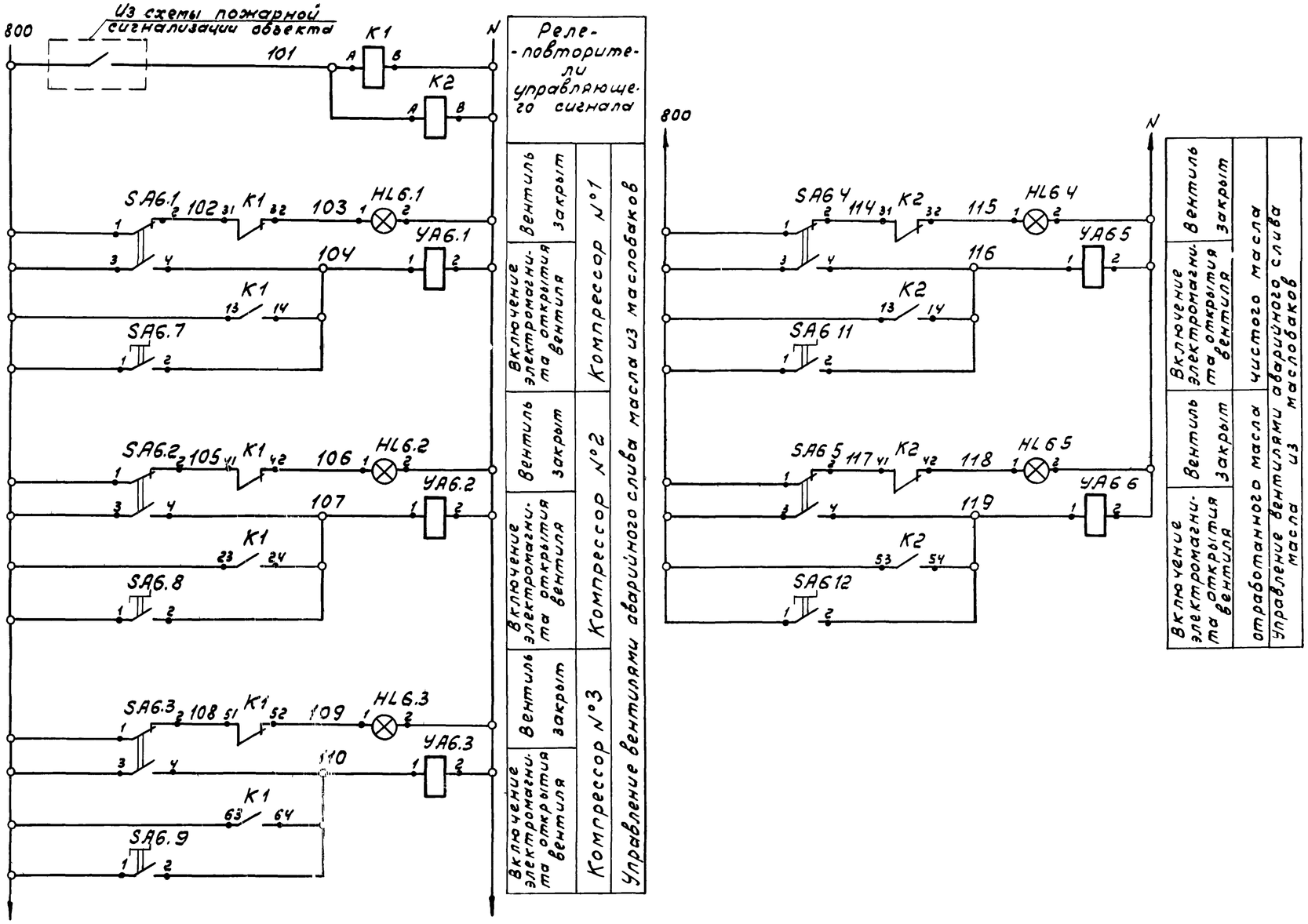

В схему управления
лист А-25

15-1 81 К2 82 15-3

Спецификация принципиальной электрической схемы управления вентилями аварийного слива масла.

Поз. обозначение	Наименование	Кол.	Примечание
	Щит оператора		
К1	Реле электромагнитное универсальное РПУ-2-064403		
	4з+4р конт., ~ 220В, 50 Гц		
	ТУ16-523.331-78	2	
К2	То же, РПУ-2-062203, 2з+2р конт.,		
	~ 220В, 50 Гц ТУ16-523331-78	1	
SA6.1÷	Тумблер ТВ2-1		
÷SA6.5	УСО.360.049ТУ	5	
HL6.1÷	Арматура светосигнальная		
÷HL6.5	АМЕ324.121.242, ~ 220В, 50Гц		
	ТУ16.535.582-76	5	
	Аппаратура по месту		
УА6.1÷	Электромагнитный вентиль		Заказан в технологической части проекта
÷УА6.5	15кч888р-СВМ ~ 220В, 50 Гц	5	
SA6.7	Поворотная рукоятка на два		ПКУ15.19
÷SA6.12	положения с фиксацией	6	111.54.42

Инв. № 8690/3

				ТП 904-1-56.84 А	
				Компрессорная станция 3К-500 АО с осушкой воздуха	
Привязан				Компрессорная станция	Стадия: РП; Лист: 22; Листов: 79
				Принципиальная электрическая схема управления вентилями аварийного слива масла из маслобаков.	ГИПРОСТРОЙДОРМАШ г. Ростов-на-Дону
Инв. №					

ГИП	Леонов	
Нач.отд.	Христофоров	
Гл.спец.	Левинский	
Н.контр.	Золотарева	
Рук.гр.	Седых	
Ст.инж.	Склярова	
Ст.техн.	Шчст	

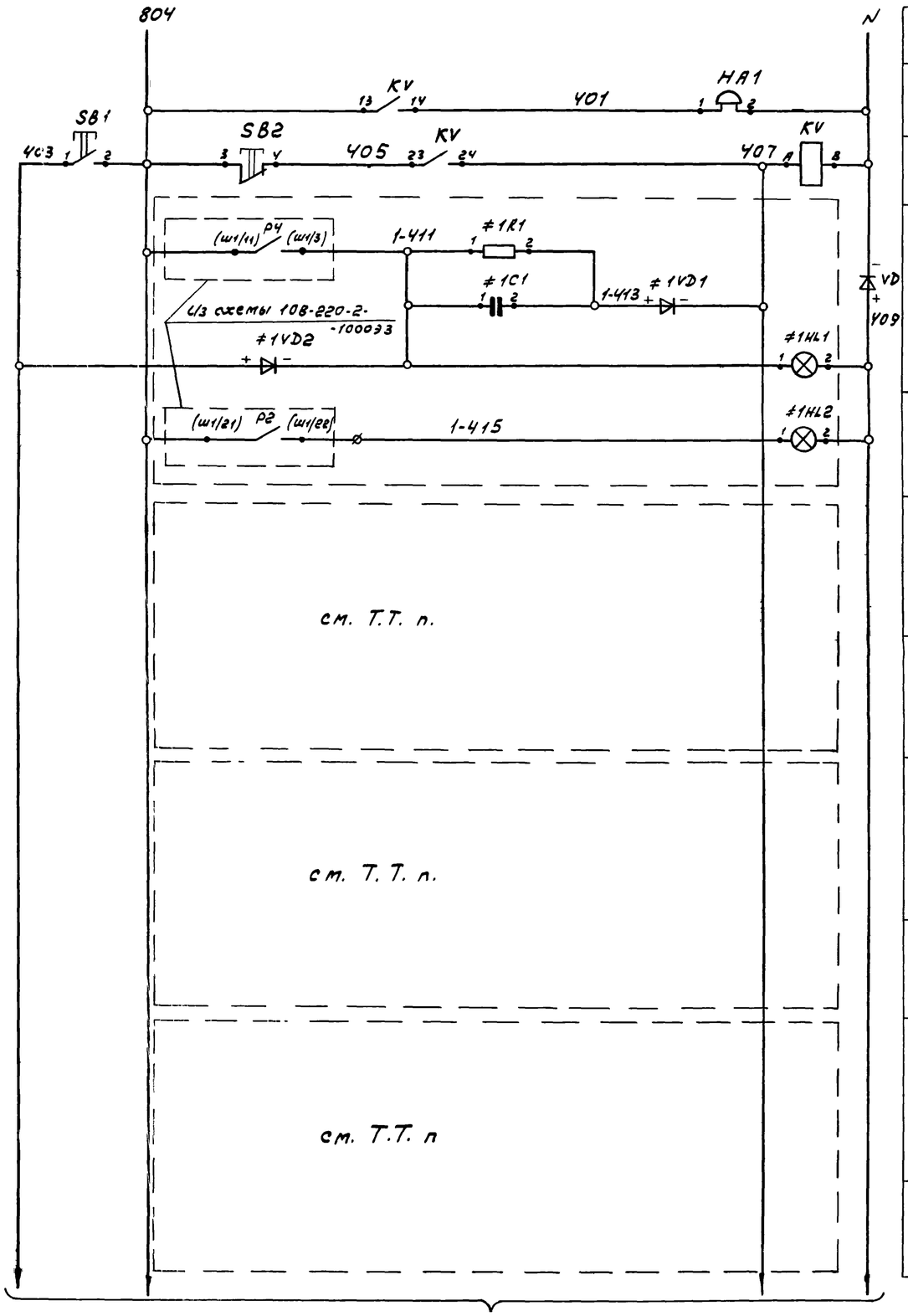

Питание ~220В, 50Гц		
Звуковая аварийная сигнализация		
Квитирование сигнала		
Авария	Установка осушки №1	Световая сигнализация
Нормальная работа		
Авария	Установка осушки №2	
Нормальная работа		
Авария	Установка осушки №3	
Нормальная работа		
Авария	Установка осушки №4	
Нормальная работа		

Спецификация принципиальной электрической схемы сигнализации установки осушки.

Поз. обозначение	Наименование	Кол.	Примечание
	Щит оператора		
KV	Реле электромагнитное универсальное РПУ-2-052003~220В, 50Гц ТУ16-523.331-78	1	
SB1, SB2	Выключатель кнопочный КЕ-011 исп.2 толкатель цилиндрический черный, ТУ16-526.407-79	2	
VD	Диод кремниевый плоскостной Д-246Б, Iпр=5А, U обр.=400В	1	
	Элементы сигнализации установок осушки №1-№4		
≠1-≠4		4	
HL1	Арматура светосигнальная АМЕ 321.121.242, ~220В, 50Гц ТУ16.535.582-76	1	
HL2	То же АМЕ 323.121.242, ~220В, 50Гц ТУ16.535.582-76	1	
VD1	Диод кремниевый плоскостной		
VD2	Д-226Б, Iпр=0.3А, U обр.=400В	2	
R1	Резистор металлопленочный		
	МЛТ-0.25, Рном=0.25 Вт ГОСТ 7113-77Е	1	
C1	Конденсатор МБГЛ-2.2 мкф,		
	U=600В, ГОСТ 6118-78	1	
	Аппаратура по месту		
HA1	Звонок электрический ЗЛ-220,		
	~220В ГОСТ 7220-80Е	1	

В скобках указаны маркировки цепей по схеме 108-220-2-1000 ЭЗ з-да „Компрессор".

Инв. № 8690/3

				ТП 904-1-56.84 А		
				Компрессорная станция 4/3)К-500А0 с осушкой воздуха		
ГИП	Леонов		25583	Установка осушки.	Стадия	Лист	Листов
Нач.отд.	Христофоров				РП	23	79
Гл.спец.	Левинский						
Н.контр.	Золтарева			Принципиальная электрическая схема сигнализации.	ГИПРОСТРОЙДОРМАШ г. Ростов-на-Дону		
Рук.гр.	Седых						
Ст.инж.	Склярова						
ст.техн.	Шуст						

Привязан			
Инв.№			

В схему сигнализации установок осушки (Лист А-25)

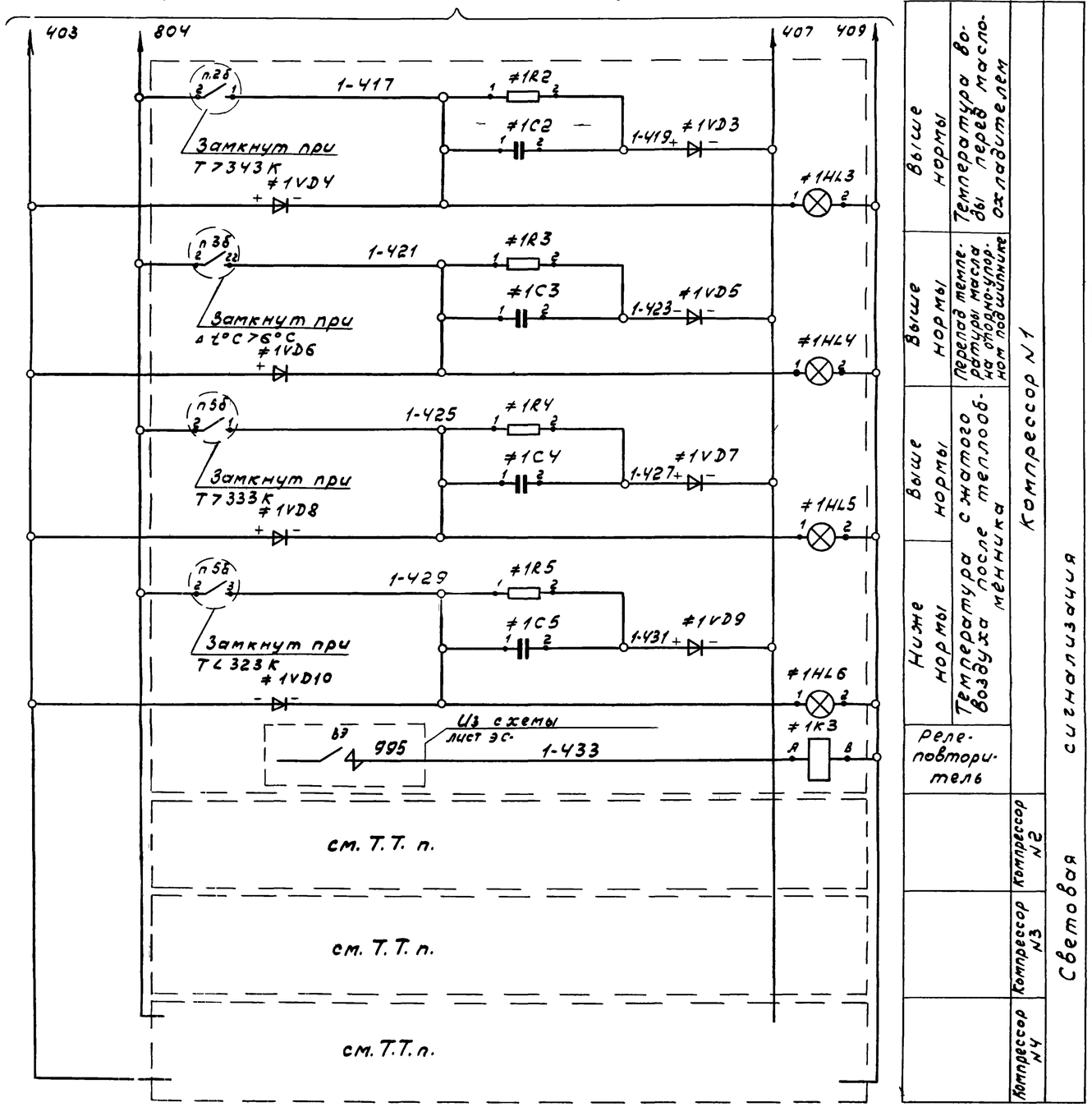

Схема подключения приборов п.3б

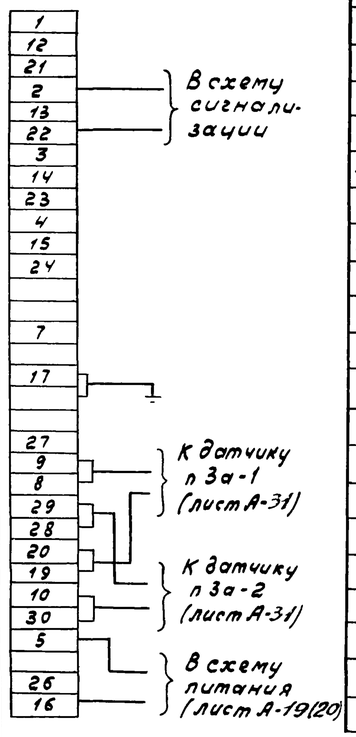

Поз. обозначение	Наименование	Кол.	Примечание
	Щит оператора		
	Элементы сигнализации		
≠1-≠4	компрессорных агрегатов №1-№4	4	
HL3-	Табло световое ТСМ		лампа ц220-10
-HL6	ТУ16.535.424-79	4	ГОСТ 5011-77
VD3.	Диод кремниевый плоскостной		
-VD10	Д 226 Б, Iпр=0,3А, Uобр 400В	8	
R2-	Резистор металлопленочный		
-R5	МЛТ-0.25 Рном=0,25Вт ГОСТ 7113-77Е	4	
C2-	Конденсатор МБГП-2,2 мкФ.		
-C5	U=600В ГОСТ 6118-78	4	
K3	Реле электромагнитное РПУ-2.062.003		
	2з. конт. ~220В, 50Гц ТУ16-523.331-78	1	
	Аппаратура по месту		
п.2б,	Термометр манометрический		
п.5б	ТПГ-СК	8	
п.3б	Регулятор разности температур РРТ-2	4	

В схему электрическую принципиальную 108-220-2-1000 ЭЗ

установка осушки №1

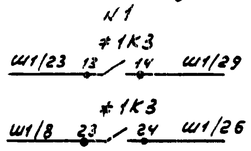

установка осушки №2

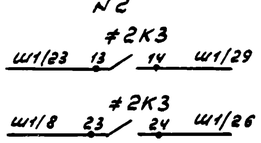

установка осушки №3

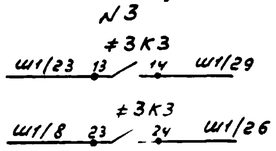

установка осушки №4

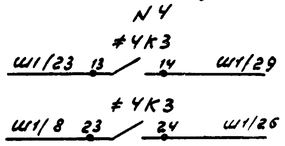

25

Инв. №8690/3

				ТП 904-1-56.84 А	
				Компрессорная станция 4/3/К-500 А0 с осушкой воздуха.	
Привязан				Компрессорная станция	Стадия: РП; Лист: 24; Листов: 79
				Принципиальная электрическая схема сигнализации.	ГИПРОСТРОЙДОРМАШ г. Ростов-на-Дону
Инв.№					

ГИП	Леонов		25.03.83
Нач.отд.	Христофоров		
Гл.спец.	Левинский		
Н.контр.	Золотарева		
Рук.гр.	Седых		
Ст.инж.	Скадцова		
Ст.техн.	Шуст		

Принципиальная электрическая схема управления

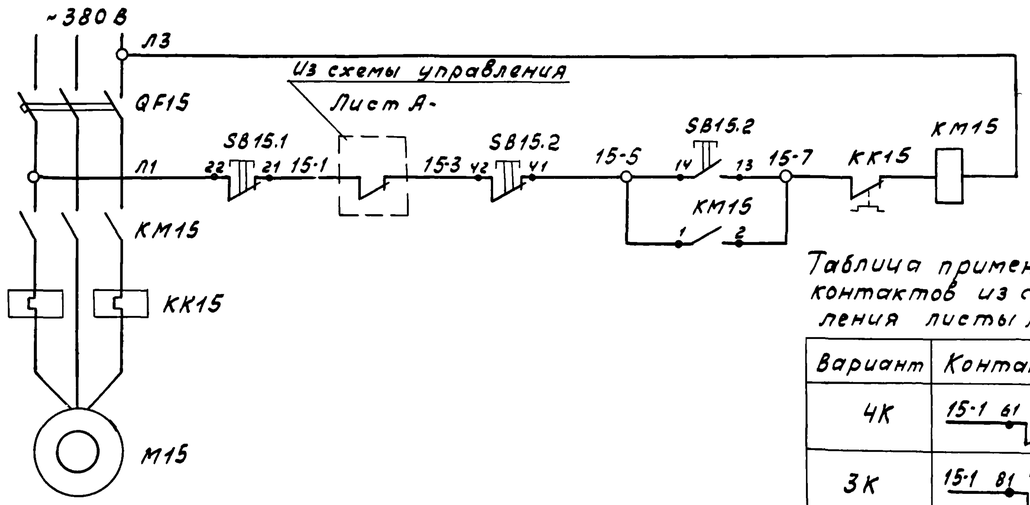

Таблица применимости контактов из схем управления листы А-21(22)

Вариант	Контакт реле
4К	15-1 61 К2 62 15-3
3К	15-1 81 К2 82 15-3

Спецификация принципиальной электрической схемы управления

Поз. обозначение	Наименование	Кол.	Примечание
	Аппаратура по месту		
SB15.2	Пост управления ПКЕ722-2У2		
	ТУ16-526.216-78	1	
SB15.1	Пост управления ПКЕ212-1АУ3		
	ТУ16-526.216-78	1	
	Элементы управления электродвигателем		
КМ15	Пускатель магнитный П6	1	см. электро-техническую часть проекта
КК15	Тепловое реле	1	
QF15	Автоматический выключатель	1	

Схема внешних электрических проводок

Наименование контролируемого параметра и место отбора импульса	Магнитный пускатель	Кнопочный пост управления	
Тип прибора	П6	ПКЕ722-2У2	ПКЕ212-1АУ3
Номер установочного чертежа	см электротехническую часть проекта	см стр 83 альбом 3	
Позиция	КМ15	SB15.2	SB15.1

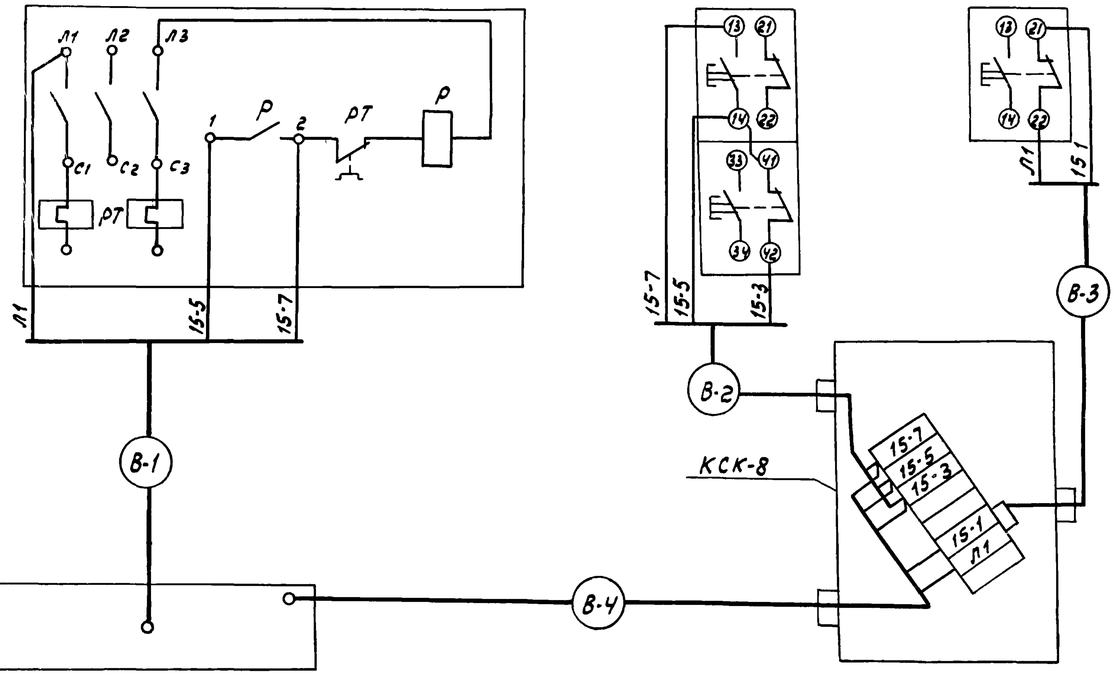

Спецификация схемы внешних электрических проводок

Наименование	Марка и размер	Ед. изм.	Кол.	Примеч.
коробка соединительная	КСК-8	шт	1	
Проводник	П550	шт		

Инв. № 8690/3

Привязан		ТП 904-1-56.84 А	
Инв. №		Компрессорная станция 4(3)К-500А0 с осушкой воздуха	
		Вентсистема В2	Стадия: РП; Лист: 25; Листов: 79
		Электрические схемы	ГИПРОСТРОЙДОРМАШ г. Ростов-на-Дону

ГИП	Леонов	
Нач. отд.	Христофоров	
Гл. спец.	Левинский	
Н. контр.	Золтарева	
Рук. гр.	Седых	
Ст. инж.	Склярова	
Ст. техн.	Шуст	

Наименование параметра и место отбора импульса	Температура											
	Обмоток двигателя						горячего воздуха от электродвигателя	холодного воздуха к электродвигателю	холодной воды к воздухохладителю эл. двигателя	горячей воды от воздухоохладителя эл. двигателя		
Тип прибора	ТСП - 309, ТСМ - 6114, ТЭС - II								ТСП-309			
Номер установочного чертежа	По чертежам Лысьвенского турбогенераторного з-да ТМ4-161-75											
Номер позиции	Т1	Т2	Т3	Т4	Т5	Т6	Т7	Т8	Т9	Т10	Т12	Т11

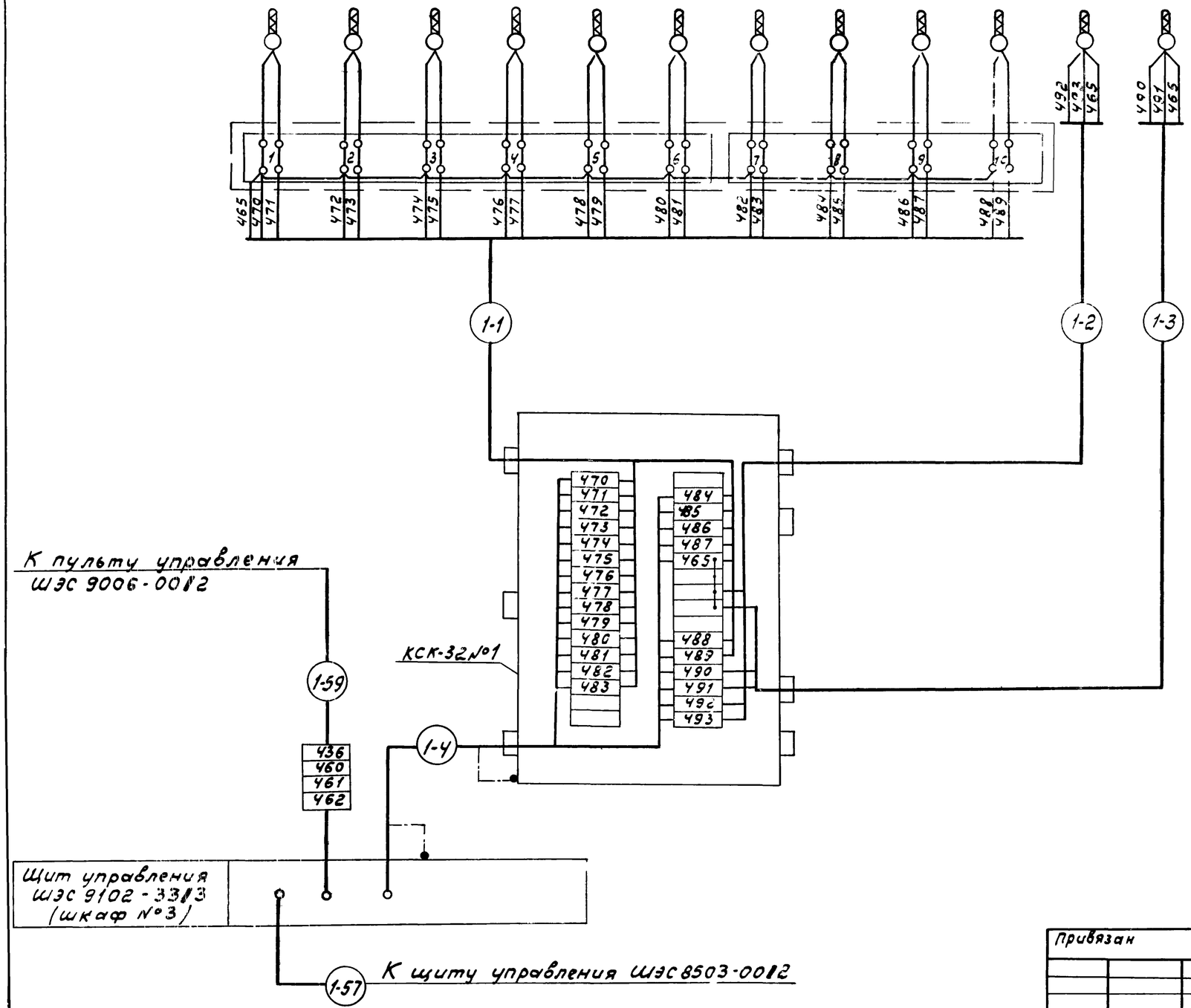

Спецификация схемы внешних электрических и трубных проводок

Наименование	Марка и размер	Ед. изм.	Кол.	Примечан.
Коробка соединительная	КСК16	шт	5	
Коробка соединительная	КСК32	шт	4	
Кран пробковый проходной	1146бк	шт	7	
Вентиль запорный сильфонный	15б50р - Ум	шт	4	
Вентиль запорный	15кч21бт	шт	1	
Полоса стальная	Б24х40 ГОСТ103-76 / Полоса Ст3кп ГОСТ 535-79	м	15	

1. Схема выполнена на основании технического описания и инструкции по эксплуатации УКАС 06Х. 466.057. рис. 18.
2. Схема выполнена для компрессора №1, для компрессоров №2-№4 схемы аналогичны данной с заменой индексов в маркировках кабелей и труб и нумерации электроаппаратуры в соответствии с номерами компрессоров.

Инв. № 8690/3

Привязан

Инв. №

ГИП	Леонов		25.5.83
Нач.отд.	Христофоров		
Гл.констр.	Золотарева		
Гл.спец.	Левинский		
Рук.гр.	Седых		
Ст.инж.	Склярова		
Ст.техн.	Шуля		

ТП 904-1-5684 А

Компрессорная станция 4(3)К-500А0 с осушкой воздуха

Компрессор №1

Стадия	Лист	Листов
РП	26	79

Схема внешних электрических и трубных проводок (начало)

ГИПРОСТРОЙДОРМАШ г. Ростов-на-Дону

Наименование параметра и место отбора импульса	Температура воздуха						Температура масла			Температура горячей воды	Температура охлаждающей воды	Температура подшипников								
	до воздухоохладителей I ступень	после воздухоохладителей I ступень	до воздухоохладителей II ступень	после воздухоохладителей II ступень	до воздухоохладителей III ступень	после воздухоохладителей	до маслоохладителей	после маслоохладителей	на смазку подшипников											
Тип прибора	ТСМ-5071 31С-12						ТСМ-6057, 140-36			ТСМ-5071 310-12		ТСП 7Е3							ТСП-309	
Номер установочного чертежа	ТМ4-161-75						по чертежу Хабаровского завода „Энергомаш"			ТМ4-160-75	ТМ4-161-75	по чертежам Лысьвенского турбогенераторного з-да								
Номер позиции	ТВ1	ТВ2	ТВ3	ТВ4	ТВ5	ТВ6	ТМ1	ТМ2	ТМ4	ТЕ8	ТВ7	ТП1	ТП2	ТП3	ТП4	ТП5	ТП6	ТП7	ТП8	ТП9

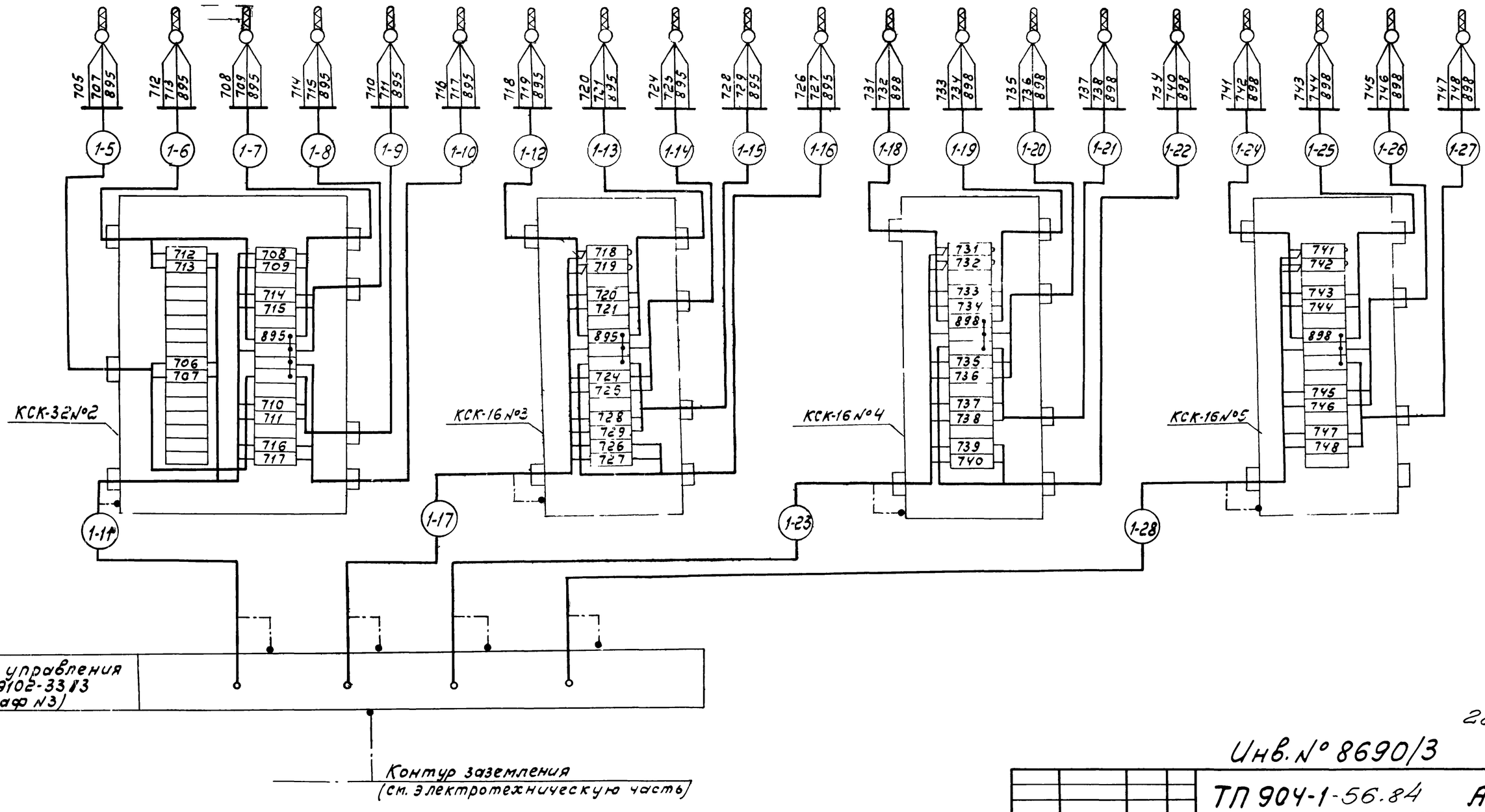

28

Инв. № 8690/3

				ТП 904-1-56.84 А	
				Компрессорная станция 4/3 К-500 АО с осушкой воздуха	
ГИП	Леонов		25.03.83	Компрессор №1	Стадия: РП; Лист: 27; Листов: 79
Нач.отд.	Христофоров				
Гл.спец.	Левинский				
Н.контр.	Золотарева				
Рук.гр.	Седых				
Ст.инж.	Склярова			Схема внешних электрических и трубных проводок (продолжение)	ГИПРОСТРОЙДОРМАШ г. Ростов-на-Дону
Ст.техн.	Шуст				

Привязан

Инв. №

Наименование параметра и место отбора импульса	Задвижка нагнетания ДЗН	Тиристорное возбудительное устройство	в/в ячейка ВМ	Противопомпажный клапан	Дроссельная заслонка	Конечный выключатель дроссельной заслонки
Тип прибора	—	ТЕ8-320	—	—	—	—
Номер установочного чертежа	См. технологическую часть проекта	См. электротехническую часть пр.		См. технологическую часть пр		
Номер позиции	ВМ03 ВМ33 В033-1 В333-1 В03 В33		К2 К1	ДПК	ДДЗ	ВЗД22

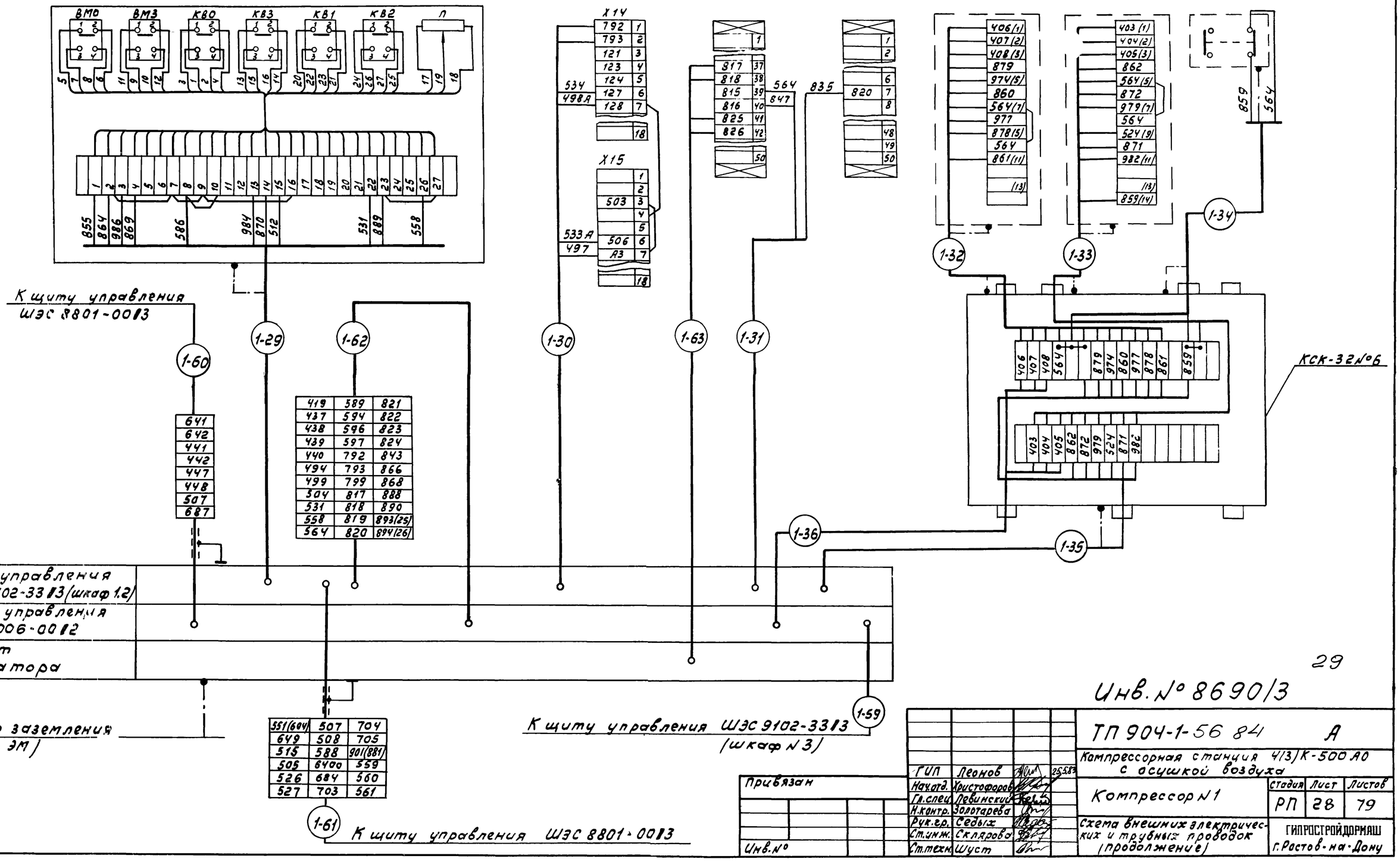

641	642	441	442
447	448	507	687

419	589	821
437	594	822
438	596	823
439	597	824
440	792	843
494	793	866
499	799	868
504	817	888
531	818	890
558	819	893(25)
564	820	894(26)

551(604)	507	704	
649	508	705	
515	588	901(881)	
505	6400	559	
526	684	560	
527	703	561	

Привязан

Инв.№

Инв.№ 8690/3

ГИП	Леонов		25.5.83
Нач.отд.	Христофоров		
Гл.спец.	Левинский		
Н.контр.	Золотарева		
Рук.гр.	Седых		
Ст.инж.	Склярова		
Ст.техн.	Шуст		

ТП 904-1-56 84 А

Компрессорная станция 4/13/К-500 АО с осушкой воздуха

Компрессор №1

стадия	лист	листов
РП	28	79

Схема внешних электрических и трубных проводок (продолжение)

ГИПРОСТРОЙДОРМАШ г.Ростов-на-Дону

Наименование параметра и место отбора импульса	Электромагнитный вентиль слива холодной воды	Задвижка водяного охлаждения N1 Д361	Задвижка водяного охлаждения N2 Д382	Управление вентилем продувки конденсата	
Тип прибора	15кч 832п3			—	—
Номер установочного чертежа	См. технологическую часть проекта				
Номер позиции	УП1	ВМ01 ВМ31 В031 В331 КВ11	ВМ02 ВМ32 В032 В332 КВ21	ВП1	ВП2

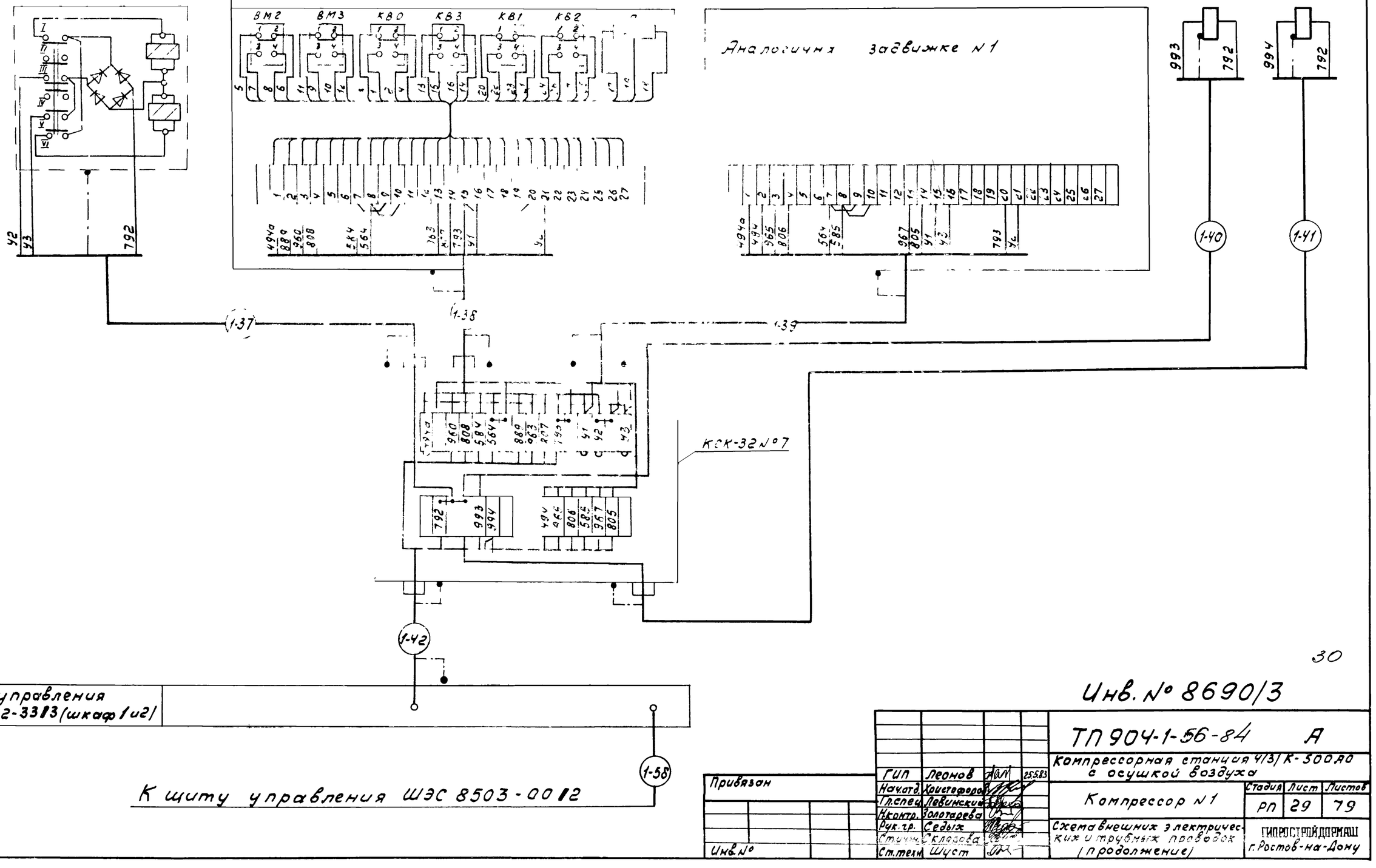

Инв. № 8690/3

				ТП 904-1-56-84 А	
ГИП	Леонов		25.83	Компрессорная станция 4/3 К-300,40 с осушкой воздуха	
Нач.отд.	Христофоров				
Гл.спец.	Левинский			Компрессор N1	Стадия: РП; Лист: 29; Листов: 79
Н.контр.	Золотарева				
Рук.гр.	Седых			Схема внешних электрических и трубных проводок (продолжение)	ГИПРОСТРОЙДОРМАШ г. Ростов-на-Дону
Привязан					
Инв.№		Ст.техн.	Шуст		

Наименование параметра и место отбора импульса	Давление		Контроль				Контроль разрежения		Контроль давления масла	
	воды	воздуха в пневмосети	давление воздуха на выходе из воздухоохладителя	чистоты фильтра на всасе	производительности компрессорного агрегата		во всасывающей трубе главного маслонасоса	во всасывающей трубе пускового маслонасоса	до маслофильтра	после маслофильтра
Тип прибора	ЭКМ1У×4	ЭКМ1У×16	МЭД	ДПН	ДМ	ДТ	ОБВ 1-100		ОБМ 1×100	
Номер установочного чертежа	ТК4-3152-70	ТК4-3153-70		ТК4-3151-70	ТК4-3151-70		ТК4-3152-70; ТМ4-97-73		ТК4-3152-70; ТМ4-97-73	
Номер позиции	РДВ	ПДВ3	ПДД1	ПКР	ДМ	ПДР	п. 9	п. 9	п. 8	п. 8

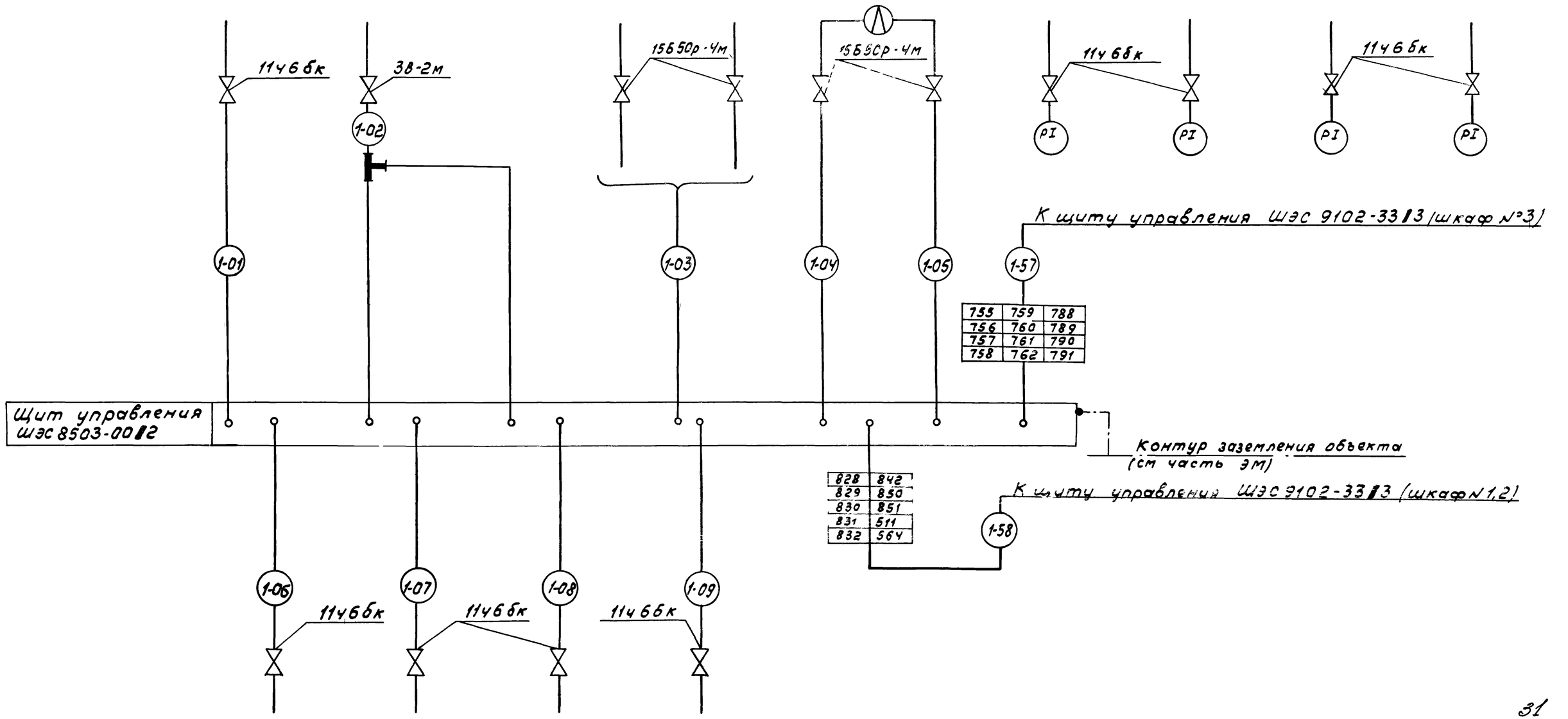

Номер позиции	РДМ1	РДМ2	РДП	РДС
Номер установочного чертежа	По чертежу 1Х04-74-Г02 Хабаровского завода „Энергомаш"			
Тип прибора	ЭКМ1У×1.6	ЭКМ1У×10		ЭКМ1У×6
Наименование параметра и место отбора импульса	на смазку подшипников	до редукционного клапана	на о/упорный подшипник	на устройстве осевого сдвига
	Масла			
	Давление			

31

Инв. № 8690/3

ГИП	Леонов		26.5.83	ТП904-1-56-84 А
Нач.отд.	Христофоров			Компрессорная станция 4/3/К-500А0 с осушкой воздуха
Гл.спец.	Левинский			Компрессор №1
Н.контр.	Золотарева			Стадия: РП; Лист: 30; Листов: 79
Рук.гр.	Седых			Схема внешних электрических и трубных проводок (продолжение)
Ст.инж.	Склярова			ГИПРОСТРОЙДОРМАШ г.Ростов-на-Дону
Ст.техн.	Шуст			

Привязан

Инв. №

Наименование контролируемого параметра и место отбора импульса	Перепад температуры масла на опорно-упорном подшипнике	Аварийный слив масла из маслобака		Уровень масла в маслобаке	Температура воды перед маслоохладителем	Управление электромагнитными вентилями			
		Электромагнитный вентиль	Пост управления			подачи горячей воды	Слива горячей воды	подачи холодной воды	слива холодной воды
Тип прибора	РРТ-2	СВМ	ЛКУ15.19.111.5402		ТПГ-СК	15 КЧ 892 п3			
Номер установочного чертежа	ТМ4-159-75	см. технологическую часть		По чертежам Хабаровского з-да „Энергомаш"	ТМ4-170-75 ТМ4-49-73	См. технологическую часть проекта			
Позиция	п.3а-1 п.3а-2	УА6.1	SA6.7	РДУ	п.2	УА_	УА3	УА4	УА5

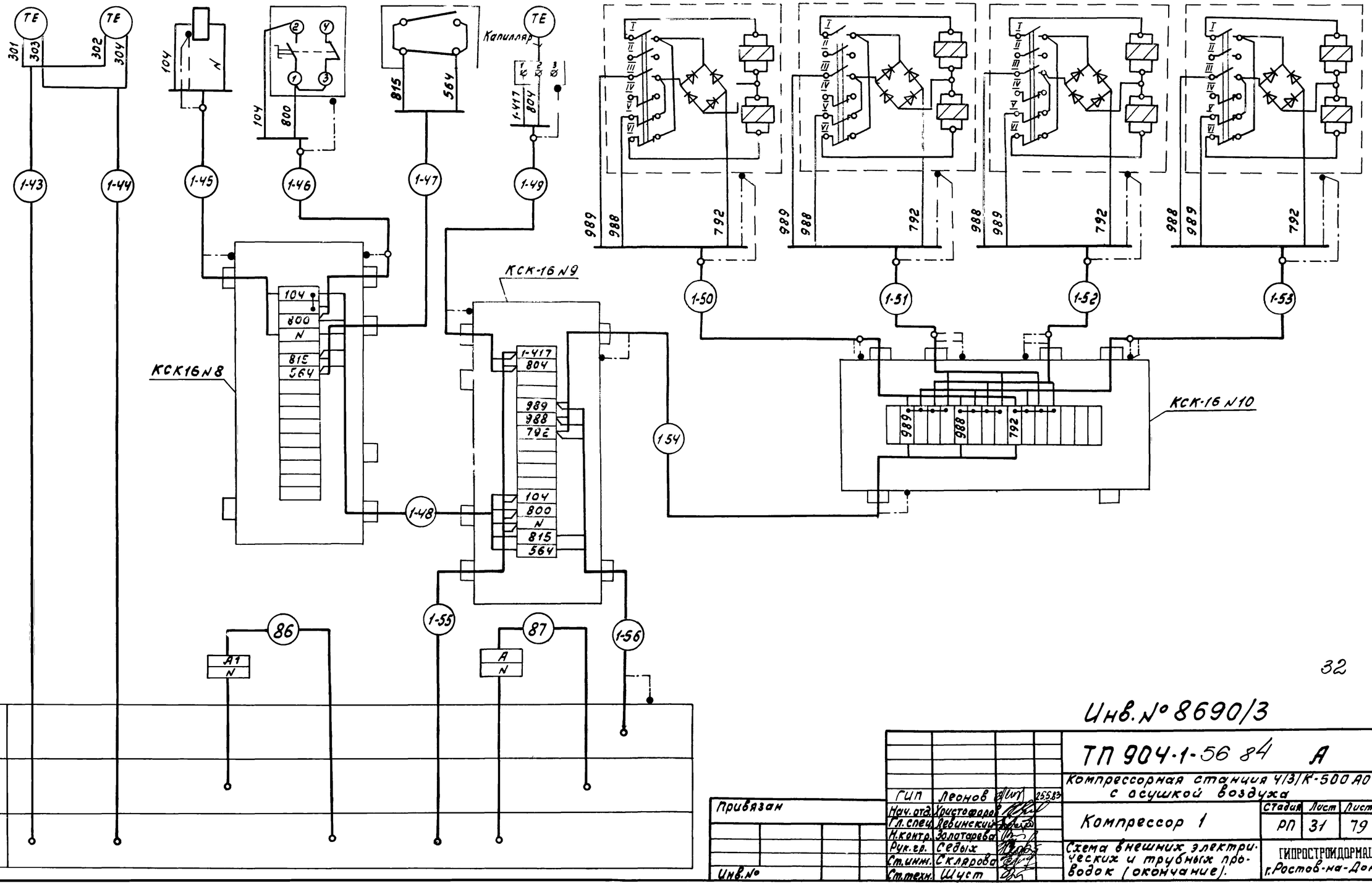

Щит управления ШЭС 9102-3383 (шкаф 1,2)	
Щит управления ШЭС 9103-8383	
Щит оператора	

32

Инв. № 8690/3

Привязан

Инв. №

ГИП	Леонов	
Нач. отд.	Христофаров	
Гл. спец.	Лебинский	
Н. контр.	Залатарева	
Рук. гр.	Седых	
Ст. инж.	Склярова	
Ст. техн.	Шуст	

ТП 904-1-56 84 А

Компрессорная станция 4/3/К-500 АО с осушкой воздуха

Компрессор 1

Стадия	Лист	Листов
РП	31	79

Схема внешних электрических и трубных проводок (окончание).

ГИПРОСТРОЙДОРМАШ г. Ростов-на-Дону

Наименование параметра и место отбора импульса	Температура воздуха в помещении		Управление электромагнитными вентилями на теплоносителе		Температура воздуха в помещении	
			К отопительным агрегатам №1,3	К отопительным агрегатам №2,4		
Тип прибора	ДТКБ		15кч892п.4		ДТКБ	
Номер установочного чертежа	ТМ4-41-73		см технологическую часть проекта		ТМ4-41-73	
Номер позиции	ДТ1	ДТ2	УА7	УА8	ДТ3	ДТ4

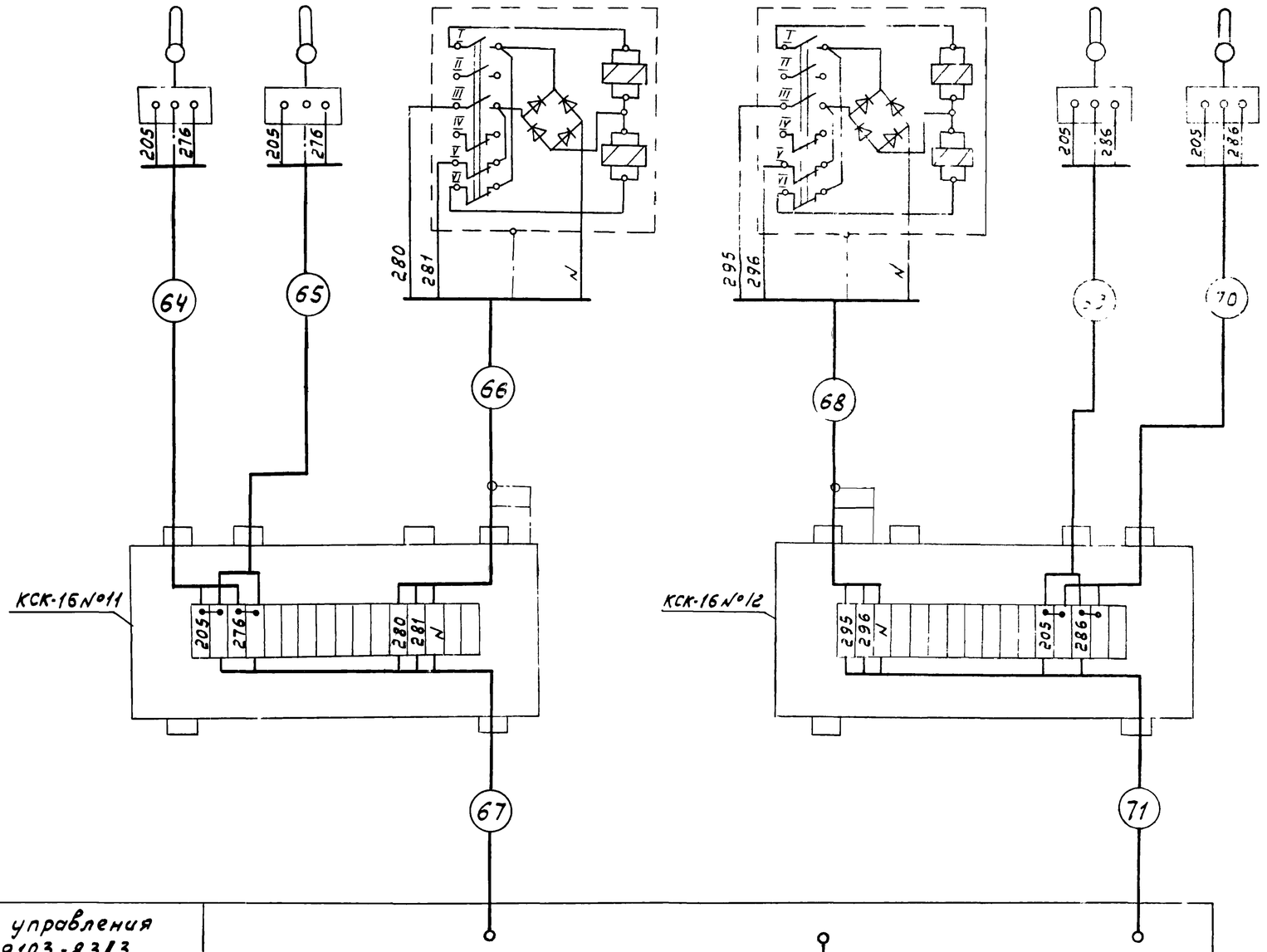

Спецификация схемы внешних электрических и трубных проводок

Наименование	Марка и размер	Ед. изм	Кол.	Примеч.
Коробка соединительная	КСК-15	шт	4	
То же	КСК-8	шт	1	
Вентиль запорный	3В-2М	шт	3	
Полоса стальная	Б2 Ч40 ГОСТ 103-76 / Вст 3кп ГОСТ 535-79	м	5	
Провсдник	П550	шт		

Схема выполнена на основании технического описания и инструкции по эксплуатации УКАС 06Х.466.057 рис. 18 б.

33

Инв. № 8690/3

ГИП	Леонов			ТП 904-1-56.84	А
Нач.отд.	Христофоров			Компрессорная станция Ч/3/К-500А0 с осушкой воздуха	
Гл.спец.	Левинский			Компрессорная станция	Стадия: РП; Лист: 32; Листов: 79
Н.контр.	Золотарева			Схема внешних электрических и трубных проводок. (начало)	ГИПРОСТРОЙДОРМАШ г.Ростов-на-Дону
Рук.гр.	Седых				
Ст.инж.	Склярова				
Ст.техн.	Шуст				

Привязан

Инв.№

Наименование параметра и место отбора импульса	Контроль давления в магистрали сжатого воздуха		Контроль производительности компрессорной станции	Аварийный слив масла из бака чистого масла: электромагнитный вентиль	Аварийный слив масла из бака чистого масла: пост управления ПМУ7	Аварийный слив масла из бака отработанного масла: электромагнитный вентиль	Аварийный слив масла из бака отработанного масла: пост управления ПМУ-8	Звуковая сигнализация	КРУ ячейка 5	Температура воздуха в сборном коллекторе
Тип прибора	МЭД 22364		ДМ	СВМ	ПКУ15.19.121-5442	СВМ	ПКУ15.19.121-5442			ТГС
Номер установочного чертежа	ТКЧ-3153-10	ТМЧ-107-73	ТМЧ-73-73 ТКЧ-3153-70	см. технологическую часть проекта		см. технологическую часть проекта			см. электротехническую часть проекта	ТМЧ-172-75 ТКЧ-3411-81
Номер позиции	ПДД2	ПДД3	ДМ0	УА6.5	SA6.5	УА6.6	SA6.6	НА		п.4

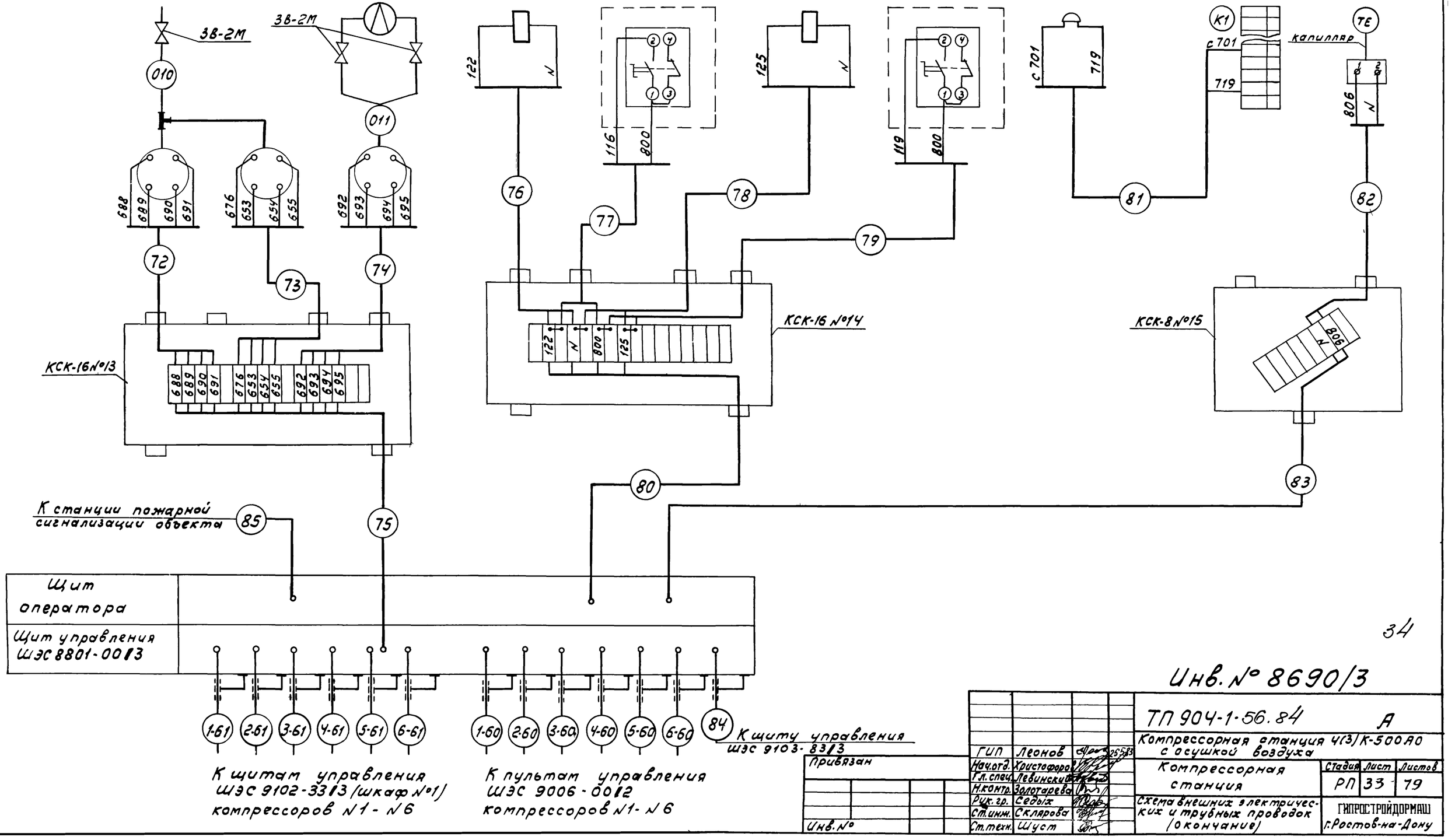

Инв. № 8690/3

ГИП	Леонов		25.03
Нач.отд.	Христофоров		
Гл.спец.	Левинский		
Н.контр.	Золотарева		
Рук.гр.	Седых		
Ст.инж.	Склярова		
Ст.техн.	Шуст		

Привязан

Инв. №

ТП 904-1-56.84 А

Компрессорная станция 4(3)/К-500.40 с осушкой воздуха

Компрессорная станция

Стадия	Лист	Листов
РП	33	79

Схема внешних электрических и трубных проводок (окончание)

ГИПРОСТРОЙДОРМАШ г. Ростов-на-Дону

Наименование контролируемого параметра и место отбора импульса	Температура нагнетания	Давление		Регулирование температуры кипения	Температура сжатого воздуха на выходе из теплообменника	Температура воздуха						Температура подающей воды к компрессору
		смазки	нагнетание			На входах в теплообменники			На выходах из теплообменников			
Тип прибора	ТР-ОМ5-09	РКС-16	Д220	ТСП 6097	ТПГ-СК	УЧ						
Номер установочного чертежа					ТМ4-49-73 ТМ4-172-75	ТМ4-142-75						
Позиция	ТР	РД1	РД2	ТСП1	п 5	п.1	п.1	п.1	п.1	п.1	п.1	п.1

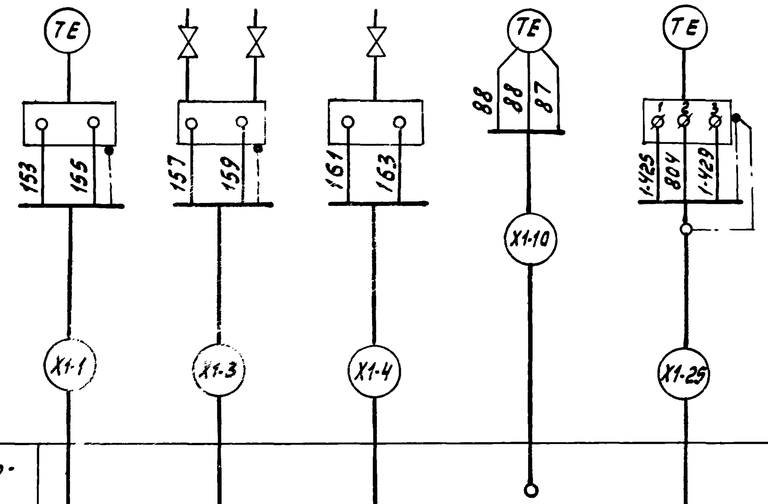

Блок регулирования ШИЕ	
Прибор управления и контроля УК	
Щит оператора	

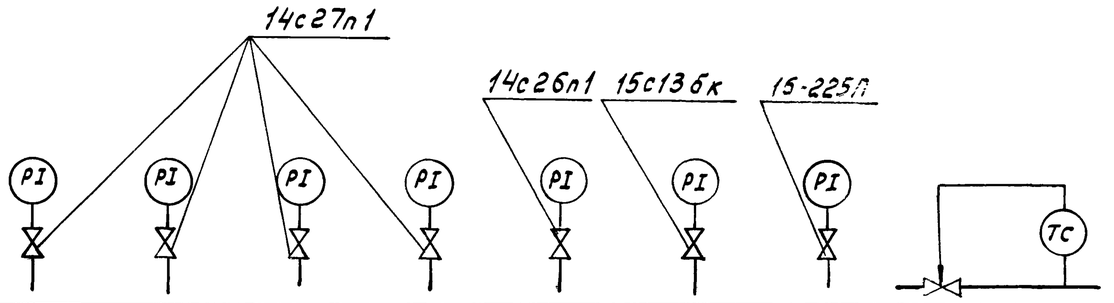

Позиция								п.7
Номер установочного чертежа								См. технологическую часть проекта
Тип прибора	ОБМ В1-100 Б Ф2Ч-22							
Наименование контролируемого параметра и место отбора импульса	нагнетания	в картере	конденсации	кипения	в ресивере	масла	в теплообменнике „воздух-воздух"	Трубопровод охлаждающей воды
	Давление							

Спецификация схемы внешних электрических и трубных проводок

Наименование	Марка и размер	Ед. изм.	Кол.	Прим.
Коробка соединительная	КСК-32	шт	2	
Вентиль фланцевый	14с26п1	шт	1	
Вентиль фланцевый	14с27п1	шт	4	
Вентиль запорный	15с13бк	шт	1	
Отборное устройство	16-225П	шт	1	

1. Схема выполнена на основании „Технического описания и инструкции по эксплуатации 10В220-2-1-000 Московского завода „Компрессор".
2. Схема выполнена для установки осушки №1, для установок осушки №2-№4/3/ схема аналогична

Инв. №8690/3

Привязан

Инв.№

ГИП	Леонов		25.5.83
Нач.отд.	Христофоров		
Гл.спец.	Левинский		
Н.контр.	Золотарева		
Рук.гр.	Савых		
Ст.инж.	Склярова		
Ст.техн.	Шуст		

ТП 904-1-56.84 А

Компрессорная станция 4/3/К-500 АО с осушкой воздуха.

Установка осушки №1.

Стадия	Лист	Листов
РП	34	79

Схема внешних электрических и трубных проводок (начало)

ГИПРОСТРОЙДОРМАШ г.Ростов-на-Дону

Наименование контролируемого параметра и место отбора импульса	Управление электромагнитными катушками			Выключатель автоматический	Блок управления	Электронагреватель картера	Исполнительный механизм	Регулирование перепада температур в испарителе	
Тип прибора	ККК 5-000			АК50-2М			СВМ22-40С	РРТ-2	ТСП 6097
Номер установочного чертежа	см часть ЭМ								
Позиция	ЭК1, ЭК2	ЭК3, ЭК4	ЭК5, ЭК6	ВЗ	БУ	ТЭН	СВ1	РРТ	ТСП2	ТСП3

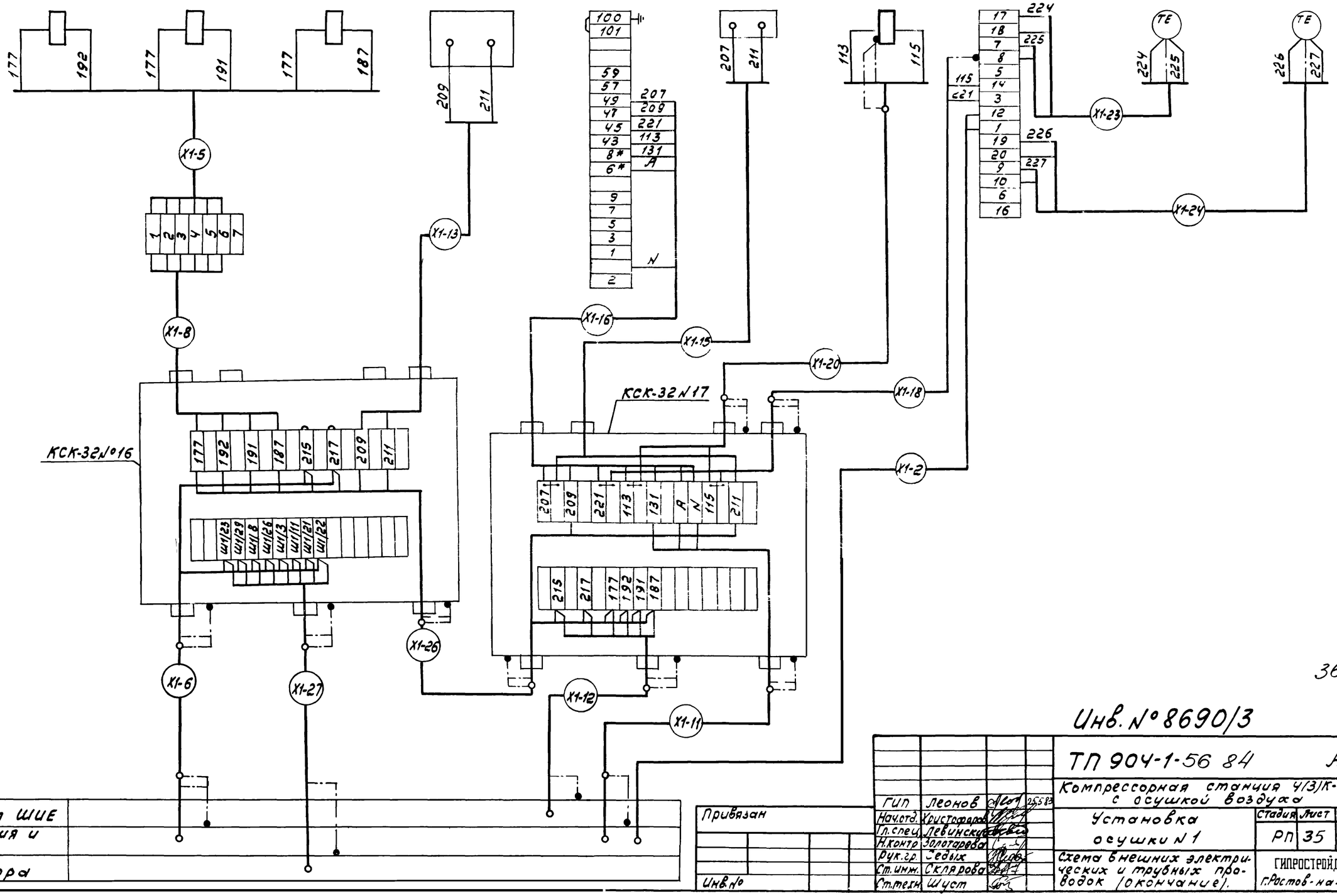

Блок регулирования ШИЕ	
Прибор управления и контроля УК	
Щит оператора	

Привязан

Инв.№

ГИП	Леонов		25583
Нач.отд.	Христофоров		
Гл.спец.	Левинская		
Н.контр.	Золотарева		
Рук.гр.	Седых		
Ст.инж.	Склярова		
Ст.техн.	Шуст		

ТП 904-1-56 84 А

Компрессорная станция У/3)К-500А0 с осушкой воздуха

Установка осушки №1

Стадия	Лист	Листов
РП	35	79

Схема внешних электрических и трубных проводок (окончание).

ГИПРОСТРОЙДОРМАШ г.Ростов-на-Дону

Инв. №8690/3

1-56 К коробке соединительной КСК-32 №9

1-42 К коробке соединительной КСК-32 №7

1-35 К коробке соединительной КСК-32 №6

1-31 К высоковольтной ячейке ВМ

1-30 К тиристорному возбудительному устройству

1-29 К задвижке нагнетания ДЗН

К пульту управления ШЭС 9006-0012 — 1-62

К щиту управления ШЭС 8801-0013 — 1-61

К щиту управления ШЭС 8503-0012 — 1-58

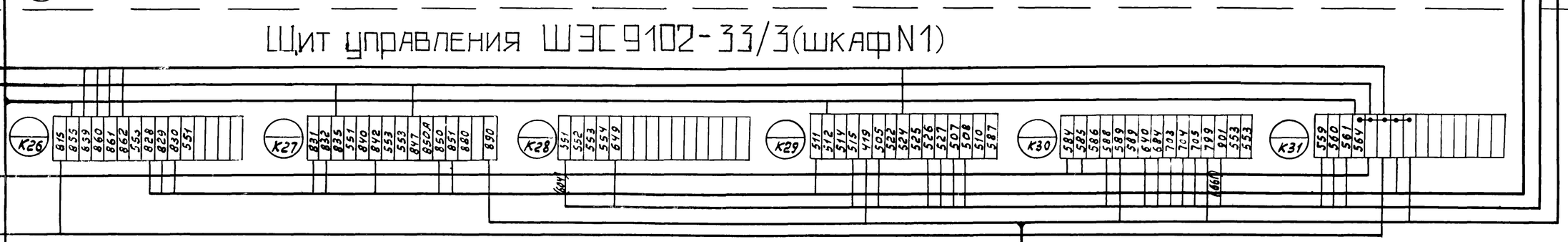

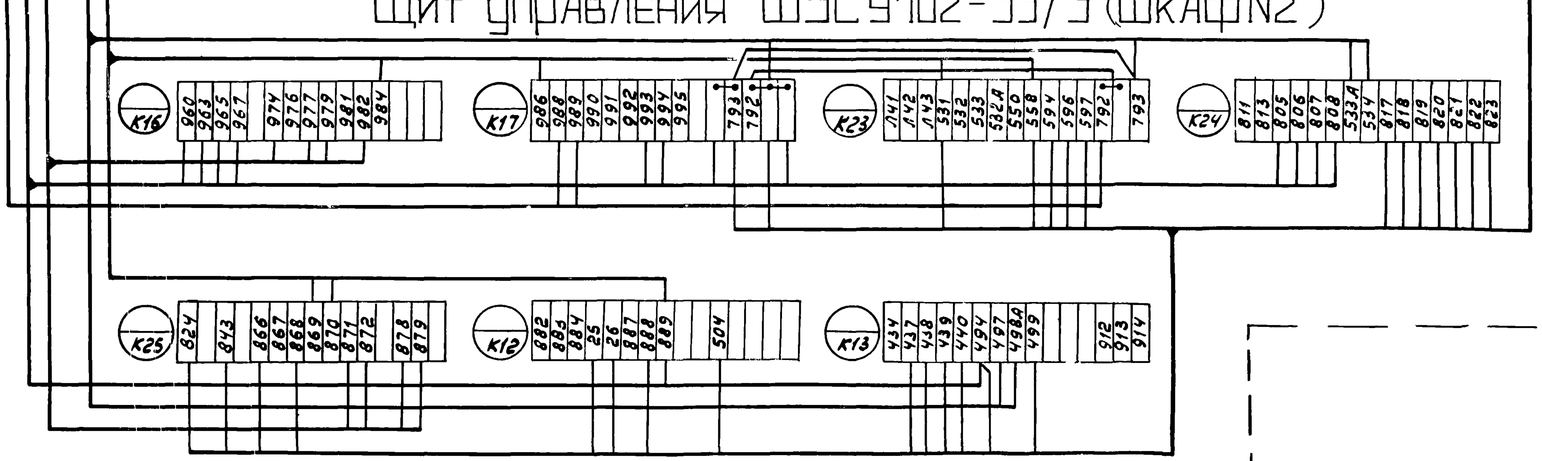

1. Схема выполнена на основании технического описания и инструкции по эксплуатации УКАС 06Х. 466.057. рис. 18.
2. Схема выполнена для компрессорного агрегата N1, для компрессорных агрегатов N2 - N4/3/ схема аналогична.

Инв. №8690/3

				ТП 904-1-56.84 А			
				Компрессорная станция 4/3/К-500.40 с осушкой воздуха			
ГИП	Леонов		25.88	Компрессор №1.	Стадия	Лист	Листов
Нач.отд.	Христофоров				РП	36	79
Гл.спец.	Левинский			Щит 9102-33/3 (шкаф 1.2) Схема подключения	ГИПРОСТРОЙДОРМАШ г.Ростов-на-Дону		
Н.контр.	Залетарева						
Рук г.о.	Седых						
Ст.техн.	Шуст						

Привязан

Инв.№

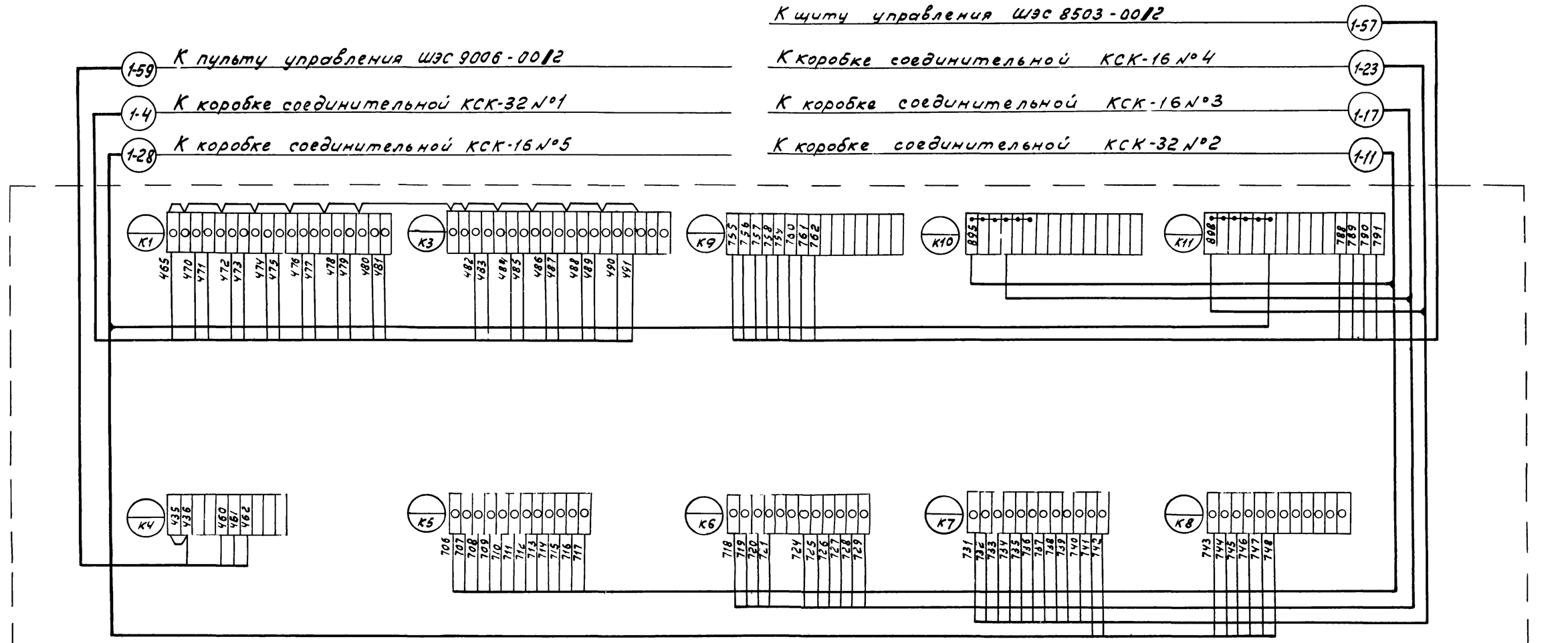

Щит управления ШЭС 9102-33/3 (шкаф N3)

1. Схема выполнена на основании технического описания и инструкции по эксплуатации УКАС ОБХ 466.057 лист 109.
2. Схема выполнена для компрессорного агрегата №1, для компрессорных агрегатов №2 - № 4/3) схема аналогична.

Инв. №8690/3

				ТП 904-1-56.84 А			
				Компрессорная станция 4/3) К-500А0 с осушкой воздуха			
ГИП	Леонов			Компрессор №1	Стадия	Лист	Листов
Нач.отд.	Христофоров				РП	37	79
Гл.спец.	Левинский						
Н.контр.	Золотарева						
Рук.гр.	Седых			Щит 9102-33/3 (шкаф 3) Схема подключения	ГИПРОСТРОЙДОРМАШ г. Ростов-на-Дону		
Ст.инж.	Склярова						
Ст.техн.	Шуст						

Привязан

Инв. №

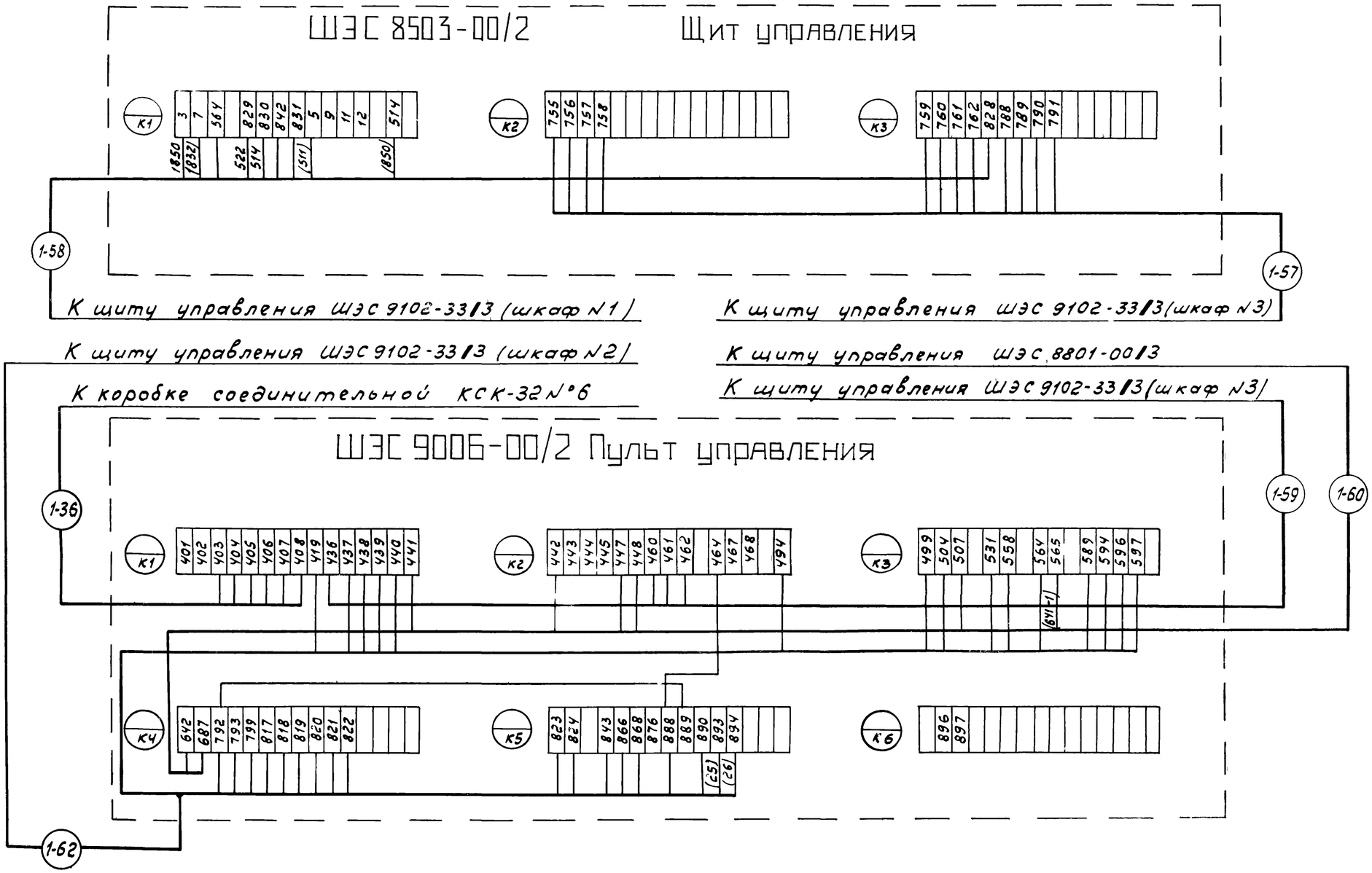

1. Схема выполнена на основании технического описания и инструкции по эксплуатации УКАС ОБХ. 466.057. лист 109.
2. Схема выполнена для компрессорного агрегата №1 для компрессорных агрегатов №2 - №4/3/ схема аналогична.

Инв. № 8690/3

				ТП 904-1-56.84 А	
				Компрессорная станция 4(3)К-500 АО с осушкой воздуха	
ГИП	Леонов			Компрессор №1.	Стадия: РП; Лист: 38; Листов: 79
Нач.отд.	Христофоров				
Гл.спец.	Левинский				
Н.контр.	Золоторева				
Рук.гр.	Седых			Щит 8503-00/2, пульт 9006-00/2 схема подключения	ГИПРОСТРОЙДОРМАШ г. Ростов-на-Дону
Ст.инж.	Склярова				
Ст.техн.	Шуст				
Привязан					
Инв.№					

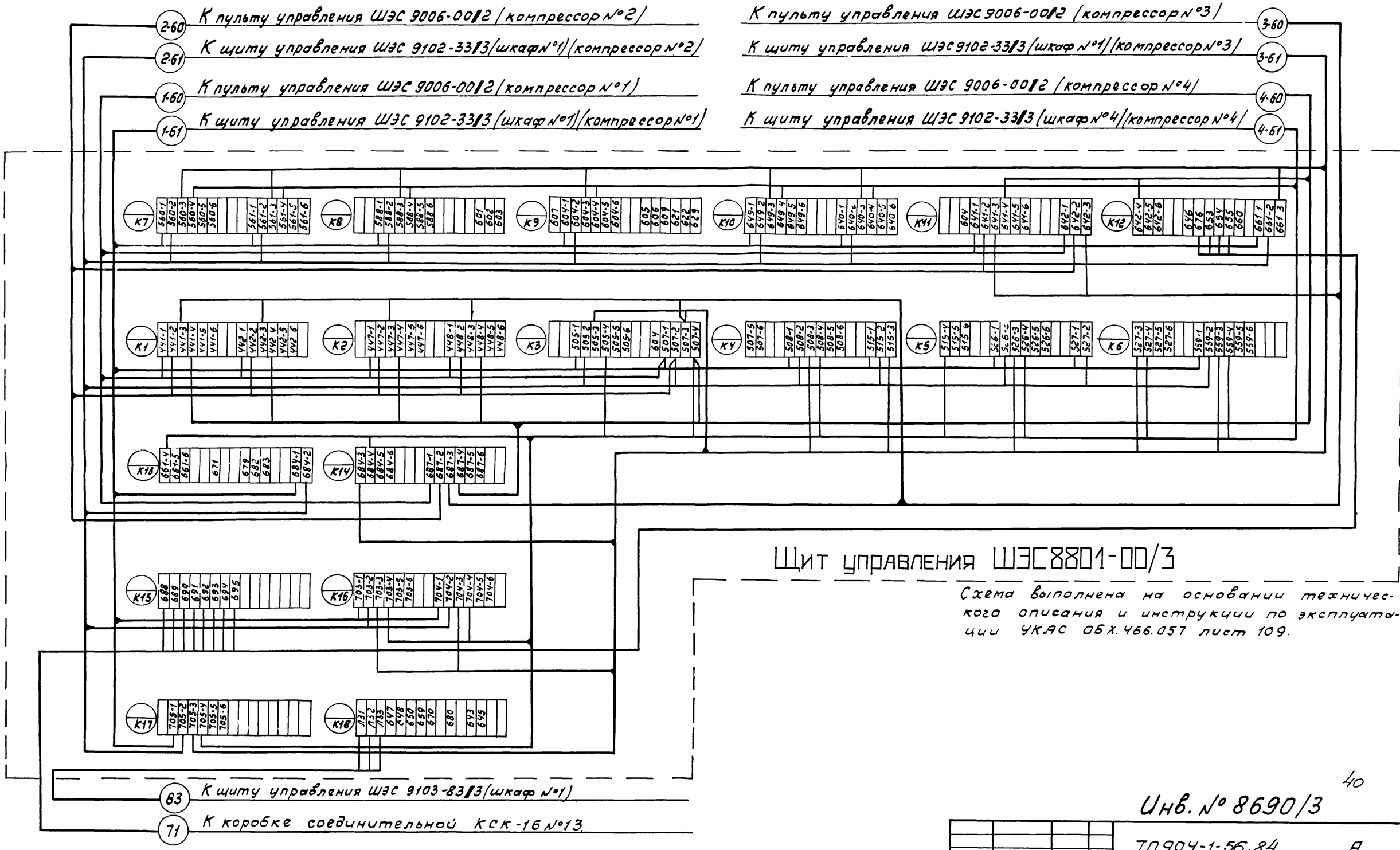

Щит управления ШЭС8801-00/3

Схема выполнена на основании технического описания и инструкции по эксплуатации УКАС ОБХ.466.057 лист 109.

40

Инв. № 8690/3

				ТП 904-1-56.84 А	
				Компрессорная станция 4К-500А0 с осушкой воздуха	
Привязан	ГИП	Леонов		Компрессорная станция	Стадия: РП; Лист: 39; Листов: 79
	Начотд.	Христофоров			
	Гл. спец.	Левинский			
	Н.контр.	Золотарева			
	Рук.гр.	Седых		Щит 8801-00/3 Схема подключения.	ГИПРОСТРОЙДОРМАШ г. Ростов-на-Дону
Инв.№	Ст.инж.	Склярова			
	Ст.техн.	Шуст			

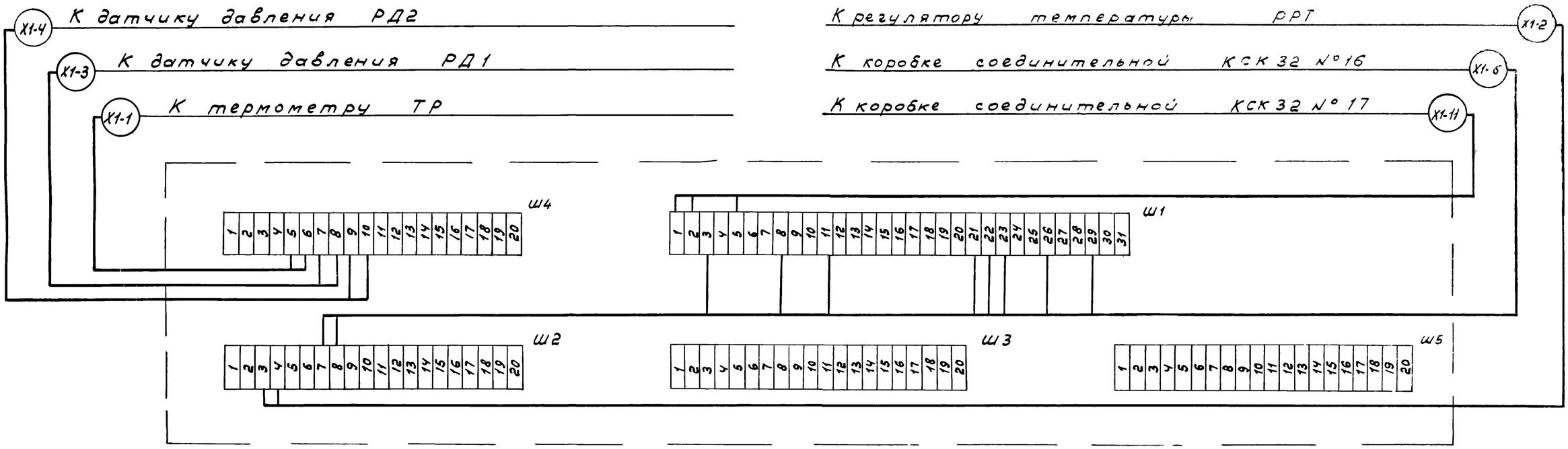

Схема выполнена для установки осушки №1, для установки осушки №2-№4(3) схема аналогична с заменой индекса „1" в нумерации кабелей на индекс „2"-„4"(3).

Инв. № 8690/3

				ТП 904-1-56.84 А	
				Компрессорная станция 4(3)К-500АД с осушкой воздуха	
	ГИП	Леонов	25.5.83		
Привязан	Начотд	Христофоров		Установка осушки	Стадия: РП; Лист: 40; Листов: 79
	Гл.спец.	Левинский			
	Н.контр.	Золотарева			
	Рук.гр.	Седых		Прибор управления и контроля УК. Схема подключения.	ГИПРОСТРОЙДОРМАШ г. Ростов-на-Дону
Инв.№	Ст.инж.	Склярова			
	Ст.техн.	Шуст			

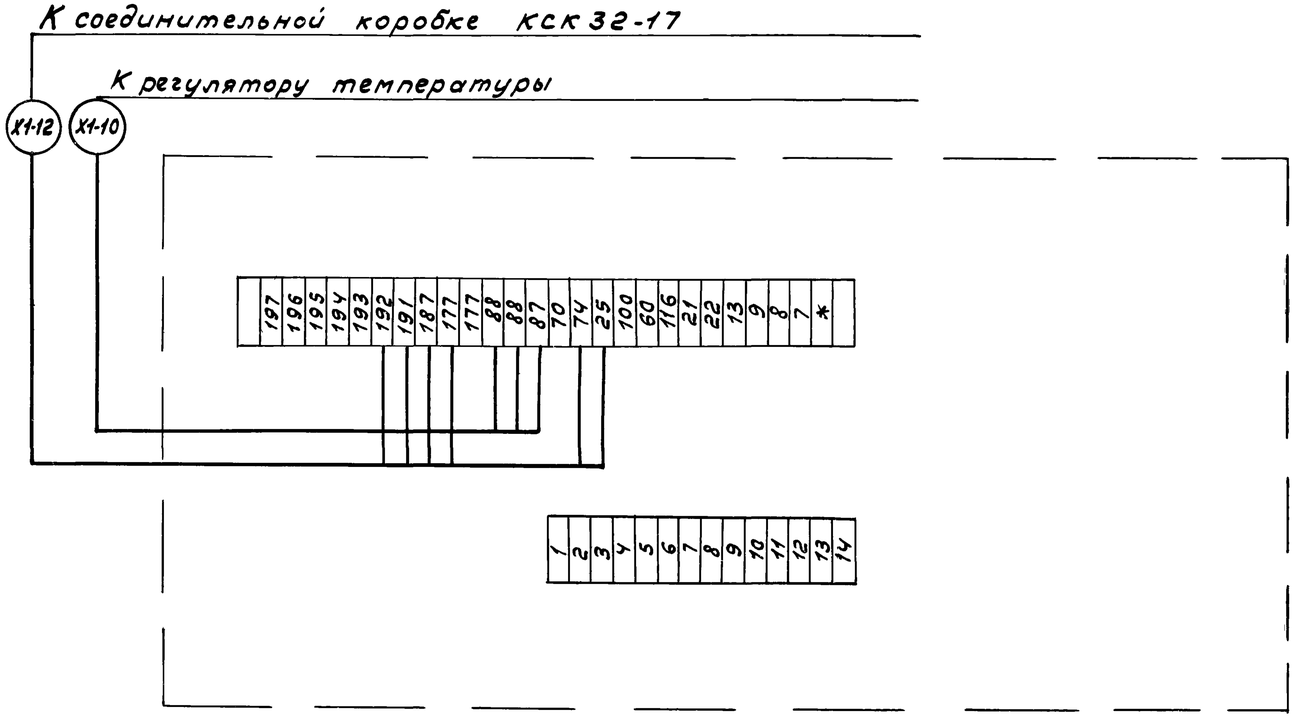

Схема выполнена для установки осушки №1 для установки осушки №2-№4(3) схема аналогична с заменой индекса „1" в нумерации кабелей на индекс „2"-„4"(3)

42

Инв.№ 8690/3

				ТП 904-1-56.84	А
				Компрессорная станция 4(3)К-500А0 с осушкой воздуха	
Привязан				Установка осушки	Стадия: РП; Лист: 41; Листов: 79
Инв.№				Блок регулирования ШИЕ. Схема подключения.	ГИПРОСТРОЙДОРМАШ г. Ростов-на-Дону
	ГИП	Леонов	25583		
	Нач.отд.	Христофоров			
	Гл.спец.	Левинский			
	Н.контр.	Золотарева			
	Рук.гр.	Седых			
	Ст.инж.	Склярова			
	Ст.техн.	Шуст			

К соединительной коробке КСК-16 №9

К соединительной коробке КСК-16 №9

К соединительной коробке КСК-16 №9

К соединительной коробке КСК-16 №9

К термометру п.5

К термометру п.5

К термометру п.5

К термометру п.5

4-55 3-55 2-55 1-55 1-25 2-25 3-25 4-25

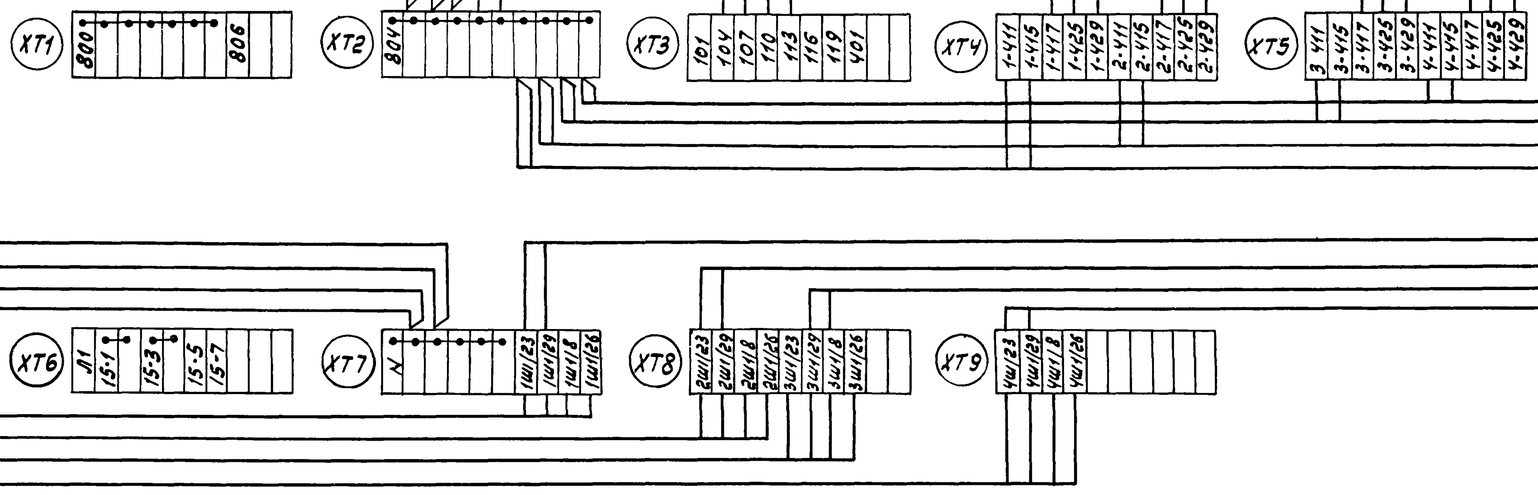

1-63 2-63 3-63 4-63 1-27 2-27 3-27 4-27

К в/в ячейке К2

К в/в ячейке К2

К в/в ячейке К2

К в/в ячейке К2

К соединительной коробке КСК-32 №16

К соединительной коробке КСК-32 №16

К соединительной коробке КСК-32 №16

К соединительной коробке КСК-32 №16

43

Инв. № 8690/3

					ТП 904-1-56.84 А	
					Компрессорная станция 4К-500А0 с осушкой воздуха	
Привязан					Компрессорная станция	Стадия: РП; Лист: 42; Листов: 79
					Щит оператора Схема подключения	ГИПРОСТРОЙДОРМАШ

ГИП	Леонов	25583
Нач.отд.	Христофоров	
Гл.спец.	Левинский	
Н.контр.	Золотарева	
Рук.гр.	Седых	
Ст.инж.	Склярова	

К коробке соединительной КСК-8

К магнитному пускателю КМ15

К станции пожарной сигнализации объекта

К коробке соединительной КСК-8 №15

К звонку НА.1

К коробке соединительной КСК-16 №14

В4 В1 В5 В0 В8 В3

ХТ1 800 805

ХТ2 804

ХТ3 101 104 107 110 113 116 119 401

ХТ4 1-411 1-415 1-417 1-425 1-429 2-411 2-415 2-417 2-425 2-429

ХТ5 3-411 3-415 3-417 3-425 3-429 4-411 4-415 4-417 4-425 4-429

ХТ6 А1 15-1 15-3 15-5 15-7

ХТ7 N 1Ш1/23 1Ш1/29 1Ш1/8 1Ш1/26

ХТ8 2Ш1/23 2Ш1/29 2Ш1/8 2Ш1/26 3Ш1/23 3Ш1/29 3Ш1/8 3Ш1/26

ХТ9 4Ш1/23 4Ш1/29 4Ш1/8 4Ш1/26

К выключателю SA

К выключателю SA1

К прибору ≠1п.3б

К прибору ≠2п.3б

К прибору ≠3п.3б

К прибору ≠4п.3б

1-301 1-302 | 1-303 1-304

2-301 2-302 | 2 303 2-304

3-301 3-302 | 3-303 3-304

4-301 4-302 | 4-303 4-304

А1 А

1-43 1-44 86 87 2-43 2-44 3-43 3-44 4-43 4-44

К датчику ≠1п.3а-1

К датчику ≠1п.3а-2

К ШЭС 9102-83/3

К ШЭС 9102-83/3

К датчику ≠2п.3а-1

К датчику ≠2п.3а-2

К датчику ≠3п.3а-1

К датчику ≠3п.3а-2

К датчику ≠4п.3а-1

К датчику ≠4п.3а-2

Инв. № 8690/3

				ТП 904-1-56.84 А
				Компрессорная станция 4К-500 АО с осушкой воздуха
ГИП	Леонов		25.81	Компрессорная станция
Нач.отд.	Христофоров			Стадия: РП; Лист: 43; Листов: 79
Гл.спец.	Левинский			
Н.контр.	Золотарева			Щит оператора Схема подключения (окончание)
Рук.гр.	Седых			ГИПРОСТРОЙДОРМАШ г. Ростов-на-Дону
Ст.инж.	Скларова			
Ст.техн.	Шуст			

Привязан

Инв. №

К соединительной коробке КСК-16 №9

К соединительной коробке КСК-16 №9

К соединительной коробке КОК-16 №9

К термометру п.5

К термометру п.5

К термометру п.5

3-55 1-55 2-55

1-25 2-25 3-25

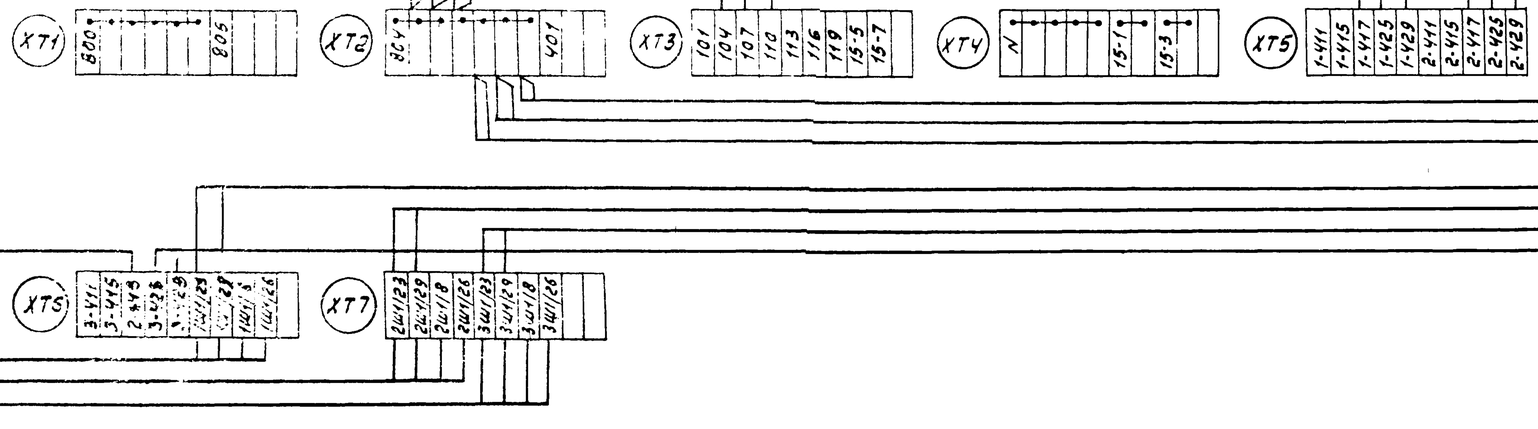

1-27 2-27 3-27

1-63 2-63 3-63

К в/в ячейке К2

К в/в ячейке К2

К в/в ячейке К2

К соединительной коробке КСК-32 №16

К соединительной коробке КСК-32 №16

К соединительной коробке КСК-32 №16

Инв. № 8690/3

				ТП 904-1-56.84 А	
				Компрессорная станция ЗК-500 АО с осушкой воздуха	
ГИП	Леонов		25.83	Компрессорная станция.	Стадия: РП; Лист: 44; Листов: 79
Нач.отд.	Христофоров				
Гл.спец.	Левинский				
Н.контр.	Залеторева				
Рук.гр.	Седых				
Ст.инж.	Склярова			Щит оператора схема подключения. /начало/	ГИПРОСТРОЙДОРМАШ г.Ростов-на-Дону
Техн.	Шуст				

Привязан

Инв. №

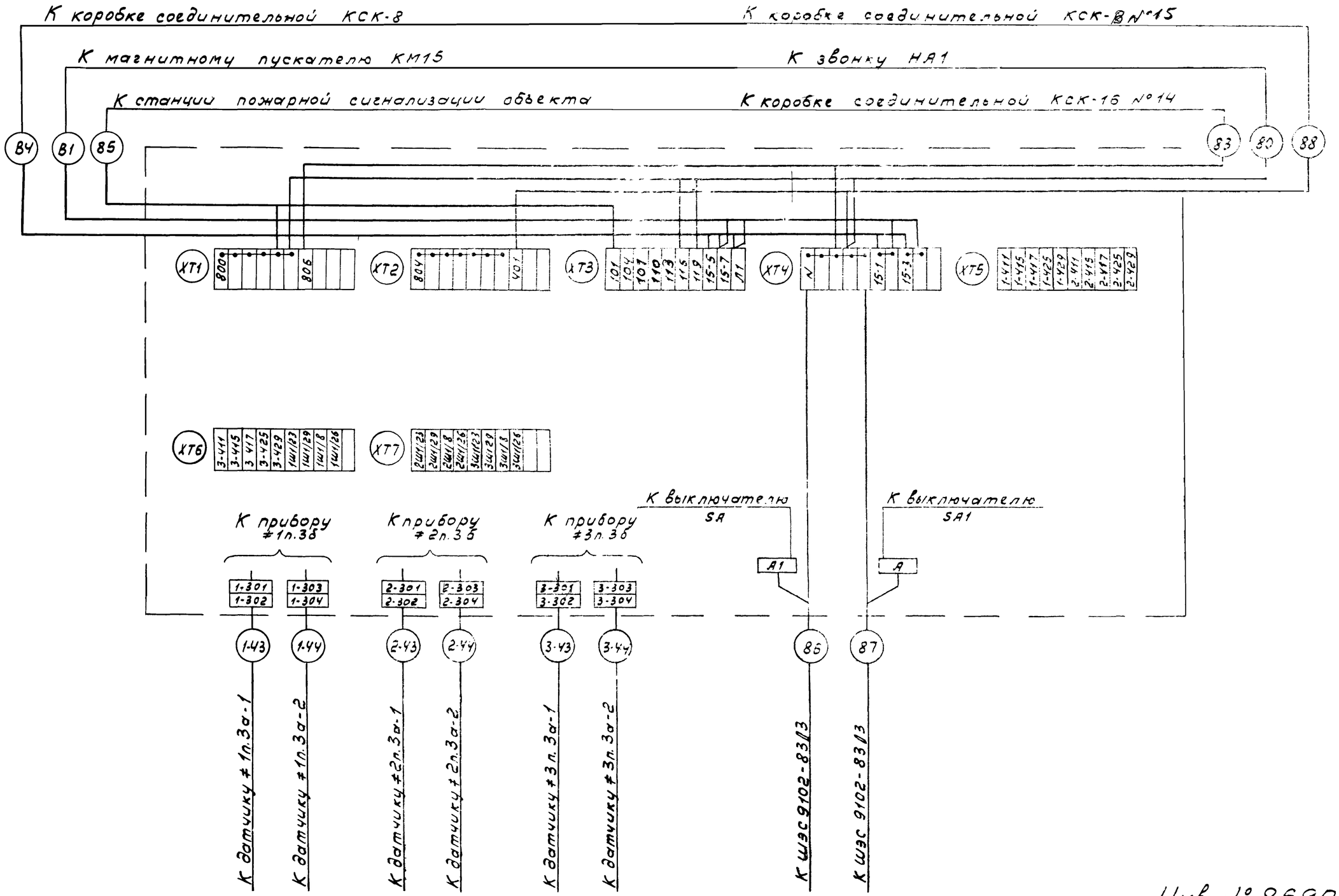

Инв. № 8690/3

				ТП 904-1-56.84 А	
				Компрессорная станция 3К-500А0 с осушкой воздуха	
ГИП	Леонов		15.88	Компрессорная станция	Стадия: РП; Лист: 45; Листов: 79
Нач.отд.	Христофоров				
Гл.спец.	Левинский				
Н.контр.	Золотарева				
Рук.гр.	Седых				
Ст.инж.	Склярова			Щит оператора Схема подключения (окончание)	ГИПРОСТРОЙДОРМАШ г. Ростов-на Дону
Ст.техн.	Шуст				
Привязан					
Инв.№					

Маркировка кабеля	Трасса		Проходы через: трубы			Ящики протяжные	Кабель по проекту			Кабель проложена		
	Начало	Конец	маркировка	усл. прох. мм	Длина м		марка, напряжение	кол., число жил и сечение	Длина +6% м	Марка, напряжение	кол., число жил и сечение	Длина м
	Компрессор №1											
1-1	Колодка термометров Т1-Т10	Коробка соединительная КСК-32 №1	1-1	Рз-Ц-Х-32	1		КВВГ	27х1,0	1,5			
1-2	Термометр Т12	То же	1-2	Рз-Ц-Х-18	2,5		КВВГ	4х1,0	3			
1-3	Термометр Т11	"	1-3	Рз-Ц-Х-18	2,5		КВВГ	4х1,0	3			
1-4	Коробка соединительная КСК-32 №1	Щит управления ШЭС 9102-3313 (шкаф №3)	1-4	Рз-Ц-Х-32	2		КВВГ	27х1,0	21			
1-5	Термометр ТВ1	Коробка соединительная КСК-32 №2	—	—	—		КВВГ	4х1,0	6			
1-6	Термометр ТВ2	То же	—	—	—		КВВГ	4х1,0	5			
1-7	Термометр ТВ3	"	—	—	—		КВВГ	4х1,0	6			
1-8	Термометр ТВ4	"	—	—	—		КВВГ	4х1,0	5			
1-9	Термометр ТВ5	"	1-9	Рз-Ц-Х-18	2		КВВГ	4х1,0	5			
1-10	Термометр ТВ6	"	1-10	Рз-Ц-Х-18	3		КВВГ	4х1,0	6			
1-11	Коробка соединительная КСК-32 №2	Щит управления ШЭС 9102-3313 (шкаф №3)	—	—	—		КВВГ	19х1,0	14			
1-12	Термометр ТМ1	Коробка соединительная КСК-16 №3	1-12	Рз-Ц-Х-18	5		КВВГ	4х1,0	6			
1-13	Термометр ТМ2	То же	1-13	Рз-Ц-Х-18	3		КВВГ	4х1,0	4			
1-14	Термометр ТМ4	"	—	—	—		КВВГ	4х1,0	2			
1-15	Термометр ТВ8	"	1-15	Рз-Ц-Х-18	1		КВВГ	4х1,0	12			
1-16	Термометр ТВ7	"	1-16	26х1,6	6		КВВГ	4х1,0	17			
1-17	Коробка соединительная КСК-16 №3	Щит управления ШЭС 9102-3313 (шкаф №3)	—	—	—		КВВГ	14х1,0	19			
1-18	Термометр ТП1	Коробка соединительная КСК-16 №4	1-18	Рз-Ц-Х-18	3,5		КВВГ	4х1,0	4			
1-19	Термометр ТП2	То же	1-19	Рз-Ц-Х-18	1,5		КВВГ	4х1,0	2			
1-20	Термометр ТП3	"	1-20	Рз-Ц-Х-18	1,5		КВВГ	4х1,0	2			
1-21	Термометр ТП4	"	1-21	Рз-Ц-Х-18	2,5		КВВГ	4х1,0	3			
1-22	Термометр ТП5	"	1-22	Рз-Ц-Х-18	2,5		КВВГ	4х1,0	3			
1-23	Коробка соединительная КСК-16 №4	Щит управления ШЭС 9102-3313 (шкаф №3)	1-23	Рз-Ц-Х-25	2		КВВГ	14х1,0	14			
1-24	Термометр ТП6	Коробка соединительная КСК-16 №5	1-24	Рз-Ц-Х-18	1,5		КВВГ	4х1,0	2			
1-25	Термометр ТП7	То же	1-25	Рз-Ц-Х-18	1,5		КВВГ	4х1,0	2			
1-26	Термометр ТП8	"	1-26	Рз-Ц-Х-18	2,5		КВВГ	1х1,0	3			
1-27	Термометр ТП9	"	1-27	Рз-Ц-Х-18	6		КВВГ	4х1,0	7			
1-28	Коробка соединительная КСК-16 №5	Щит управления ШЭС 9102-3313 (шкаф №3)	1-28	Рз-Ц-Х-25	4		КВВГ	14х1,0	17			
1-29	Задвижка нагнетания ДЗН	Щит управления ШЭС 9102-3313 (шкаф №1.2)	1-29	Рз-Ц-Х-32	2		ДКВВГ	14х2,5	22			

Инв. № 8690/3

Привязан	ГИП	Леонов	904-1-56.84
	Нач.отд.	Христофоров	Компрессорная станция 4К-300АО с осушкой воздуха
	Гл.спец.	Левинский	Стадия: РП; Лист: 46; Листов: 79
	Н.контр.	Золотарева	
	Рук.гр.	Седых	Журнал кабельных проводок (начало)
Инв.№	Ст.инж.	Посупонько	ГИПРОСТРОЙДОРМАШ г.Ростов-на-Дону
	Ст.техн.	Шуст	

Маркировка кабеля	Трасса: Начало	Трасса: Конец	Проходы через: Трубы: Маркировка	Трубы: Усл. прох. мм	Трубы: Длина м	Ящики протяжные	Кабель по проекту: Марка, напряжение	Кол., число жил и сечение	Длина +6% м	Кабель проложено: Марка, напряжение	Кол., число жил и сечение	Длина м
1-30	Тиристорное возбудительное устройство	Щит управления ШЭС 9102-33/3 (шкаф N 1.2)					АКВВГ	7х2,5	65			
1-31	в/в ячейка ВМ К1	То же	1-31	26х1,6	2		АКВВГ	4х2,5	62			
1-32	Противопомпажный клапан ДПК	Коробка соединительная КСК-32 N°6	1-32	Р3-Ц-Х-32	2		АКВВГ	14х2,5	6			
1-33	Дроссельная заслонка ДДЗ	То же	1-33	Р3-Ц-Х-32	2		АКВВГ	14х2,5	3			
1-34	Конечный выключатель дроссельной заслонки ВЗД22	"	1-34	Р3-Ц-Х-18	2		АКВВГ	4х2,5	3			
1-35	Коробка соединительная КСК-32 N°6	Щит управления ШЭС9102-33/3 (шкаф N 1,2)	—	—	—		АКВВГ	19х2,5	8			
1-36	То же	Пульт управления ШЭС 9006-00/2	—	—	—		АКВВГ	7х2,5	47			
1-37	Электромагнитный вентиль УА1	Коробка соединительная КСК-32 N°7	1-37	Р3-Ц-Х-18	2,5		АКВВГ	5х2,5	3			
1-38	Задвижка ДЗВ1	То же	1-38	40х2	7		АКВВГ	14х2,5	8			
1-39	Задвижка ДЗВ2	"	1-39	40х2	7		АКВВГ	14х2,5	8			
1-40	Вентиль продувки конденсата ВП1	"	1-40	26х1,6	5		АКВВГ	4х2,5	6			
1-41	Вентиль продувки конденсата ВП2	"	1-41	26х1,6	5		АКВВГ	4х2,5	13			
1-42	Коробка соединительная КСК-32 N°1	Щит управления ШЭС 9102-33/3 (шкаф N1 и 2)	—	—	—		АКВВГ	19х2,5	10			
1-43	Регулятор п.3а-1	Щит оператора	—	—	—		КВВГЭ	4х1,0	67			
1-44	Регулятор п.3а-2	То же	—	—	—		КВВГЭ	4х1,0	66			
1-45	Электромагнитный вентиль УА6.1	Коробка соединительная КСК-16 N°8	1-45	Р3-Ц-Х-18	2		АКВВГ	4х2,5	6			
1-46	Пост управления SA63	Коробка соединительная КСК-16 N°8	1-46	Р3-Ц-Х-18	1,5		АКВВГ	4х2,5	2			
1-47	Указатель уровня РДУ	То же	—	—	—		АКВВГ	4х2,5	3			
1-48	Коробка соединительная КСК-16 N°8	Коробка соединительная КСК-16 N°9	—	—	—		АКВВГ	7х2,5	1			
1-49	Термометр п2	То же	1-49	Р3-Ц-Х-18	1		КВВГ	4х1,0	6			
1-50	Электромагнитный вентиль УА2	Коробка соединительная КСК-16 N°10	1-50	Р3-Ц-Х-18	2		АКВВГ	5х2,5	3			
1-51	Электромагнитный вентиль УА3	То же	1-51	Р3-Ц-Х-18	2		АКВВГ	5х2,5	3			
1-52	Электромагнитный вентиль УА4	"	1-52	Р3-Ц-Х-18	2		АКВВГ	5х2,5	3			
1-53	Электромагнитный вентиль УА5	"	1-53	Р3-Ц-Х-18	2		АКВВГ	5х2,5	3			
1-54	Коробка соединительная КСК-16 N°10	Коробка соединительная КСК-16 N°9	—	—	—		АКВВГ	5х2,5	2			
1-55	Коробка соединительная КСК-16 N°9	Щит оператора	—	—	—		АКВВГ	7х2,5	70			

4в

Инв. N° 8690/3

				904-1-56.84	
				Компрессорная станция 4К-500А0 с осушкой воздуха	
ГИП	Леонов			Стадия: РП	Лист: 47 / Листов: 79
Начотд.	Христофоров				
Гл.спец.	Левинский				
Н.контр.	Золотарева				
Рук.гр.	Седых			Журнал кабельных проводок (продолжение)	ГИПРОСТРОЙДОРМАШ г.Ростов-на-Дону
Ст.инж.	Посуполька				
Ст.техн.	Шуст				

Привязан

Инв. N°

Маркировка кабеля	Трасса: Начало	Трасса: Конец	Проходы через: трубы: маркировка	усл. проход. мм	длина м	Ящики протяжные	Кабель по проекту: марка, напряжение	кол., число жил и сечение	длина +6% м	Кабель проложено: марка, напряжение	кол., число жил и сечение	длина м
1-56	Коробка соедини-	Щит управления	—	—	—		АКВВГ	7х2,5	21			
	тельная	ШЭС 9102-33/3										
	КСК-16 №9	(шкаф 1,2)										
1-57	Щит управления	Щит управления	—	—	—		АКВВГ	14х2,5	5			
	ШЭС 8503-00/2	ШЭС 9102-33/3										
		(шкаф №3)										
1-58	То же	Щит управления	—	—	—		АКВВГ	14х2,5	7			
		ШЭС 9102-33/3										
		(шкаф №1,2)										
1-59	Щит управления	Пульт управления	—	—	—		АКВВГ	5х2,5	55			
	ШЭС 9102-33/3	ШЭС 9006-00/2										
	(шкаф №3)											
1-60	Щит управления	То же	—	—	—		АКВВГЭ	10х2,5	16			
	ШЭС 8801-00/3											
1-61	То же	Щит управления	—	—	—		АКВВГЭ	19х2,5	57			
		ШЭС 9102-33/3										
		(шкаф 1,2)										
1-62	Пульт управления	То же	—	—	—		АКВВГ	37х2,5	55			
	ШЭС 9006-00/2											
1-63	В/В ячейка	Щит опера-	1-63	26х1,6	2		АКВВГ	5х2,5	34			
	ВМ К2	тора										
	Компрессор № 2											
2-1	Колодка термо-	Коробка соедини-	2-1	Р3-Ц-Х-32	1		КВВГ	27х1,0	1,5			
	метров	тельная КСК-32 №1										
	Т1-Т10											
2-2	Термометр	То же	2-2	Р3-Ц-Х-18	2,5		КВВГ	4х1,0	3			
	Т12											
2-3	Термометр	"	2-3	Р3-Ц-Х-18	2,5		КВВГ	4х1,0	3			
	Т11											
2-4	Коробка соедини-	Щит управления	2-4	Р3-Ц-Х-32	2		КВВГ	27х1,0	21			
	тельная	ШЭС 9102-33/3										
	КСК-32 №1	(шкаф №3)										
2-5	Термометр	Коробка соедини-	—	—	—		КВВГ	4х1,0	6			
	ТВ1	тельная										
		КСК-32 №2	—	—	—							
2-6	Термометр	То же	—	—	—		КВВГ	4х1,0	5			
	ТВ2											
2-7	Термометр	"	—	—	—		КВВГ	4х1,0	6			
	ТВ3											
2-8	Термометр	"	—	—	—		КВВГ	4х1,0	5			
	ТВ4											

Маркировка кабеля	Трасса: Начало	Трасса: Конец	Проходы через: трубы: маркировка	усл. проход. мм	длина м	Ящики протяжные	Кабель по проекту: марка, напряжение	кол., число жил и сечение	длина +6% м	Кабель проложено: марка, напряжение	кол., число жил и сечение	длина м
2-9	Термометр	Коробка соедини-	2-9	Р3-Ц-Х-18	2		КВВГ	4х1,0	5			
	ТВ5	тельная										
		КСК-32 №2										
2-10	Термометр	То же	2-10	Р3-Ц-Х-18	3		КВВГ	4х1,0	6			
	ТВ6											
2-11	Коробка соедини-	Щит управления	—	—	—		КВВГ	19х1,0	14			
	тельная	ШЭС 9102-33/3										
	КСК-32 №2	(шкаф №3)										
2-12	Термометр	Коробка сседини-	2-12	Р3-Ц-Х-18	5		КВВГ	4х1,0	6			
	ТМ1	тельная										
		КСК-16 №3										
2-13	Термометр	То же	2-13	Р3-Ц-Х-18	3		КВВГ	4х1,0	4			
	ТМ2											
2-14	Термометр	"	—	—	—		КВВГ	4х1,0	2			
	ТМ4											
2-15	Термометр	"	2-15	Р3-Ц-Х-18	1		КВВГ	4х1,0	12			
	ТВ8											
2-16	Термометр	"	2-16	26х1,6	6		КВВГ	4х1,0	17			
	ТВ7											
2-17	Коробка соедини-	Щит управле-	—	—	—		КВВГ	14х1,0	19			
	тельная	ния										
	КСК-16 №3	ШЭС 9102-33/3										
		(шкаф №3)										
2-18	Термометр	Коробка соедини-	2-18	Р3-Ц-Х-18	3,5		КВВГ	4х1,0	4			
	ТП1	тельная										
		КСК-16 №4										
2-19	Термометр	То же	2-19	Р3-Ц-Х-18	1,5		КВВГ	4х1,0	2			
	ТП2											
2-20	Термометр	"	2-20	Р3-Ц-Х-18	1,5		КВВГ	4х1,0	2			
	ТП3											

Инв. № 8690/3

Привязан	ГИП	Леонов	2558
	Нач.отд.	Христофоров	
	Гл.спец.	Левинский	
	Н.контр.	Золотарева	
	Рук.гр.	Седых	
	Ст.инж.	Посупонько	
Инв.№	Ст.техн.	Шуст	

904-1-56.84

Компрессорная станция 4К-500А0 с осушкой воздуха

Стадия	Лист	Листов
РП	48	79

Журнал кабельных проводок (продолжение)

ГИПРОСТРОЙДОРМАШ г. Ростов-на-Дону

Маркировка кабеля	Трасса: Начало	Трасса: Конец	Проходы через: Трубы: маркировка	Проходы через: Трубы: усл. прох. мм	Проходы через: Трубы: Длина м	Ящики протяжные	Кабель по проекту: Марка, напряжение	Кабель по проекту: Кол., число жил и сечение	Кабель по проекту: Длина +6% м	Кабель проложено: Марка, напряжение	Кабель проложено: Кол., число жил и сечение	Кабель проложено: Длина м
2-21	Термометр ТП4	Коробка соединительная КСК-16 №4	2-21	РЗ-Ц-Х-18	2.5		КВВГ	4×1,0	3			
2-22	Термометр ТП5	То же	2-22	РЗ-Ц-Х-18	2.5		КВВГ	4×1,0	3			
2-23	Коробка соединительная КСК-16 №4	Щит управления ШЭС 9102-33/3 (шкаф №3)	2-23	РЗ-Ц-Х-25	2		КВВГ	14×1,0	14			
2-24	Термометр ТП6	Коробка соединительная КСК-16 №5	2-24	РЗ-Ц-Х-18	1.5		КВВГ	4×1,0	2			
2-25	Термометр ТП7	То же	2-25	РЗ-Ц-Х-18	1.5		КВВГ	4×1,0	2			
2-26	Термометр ТП8	"	2-26	РЗ-Ц-Х-18	2.5		КВВГ	4×1,0	3			
2-27	Термометр ТП9	"	2-27	РЗ-Ц-Х-18	6		КВВГ	4×1,0	7			
2-28	Коробка соединительная КСК-16 №5	Щит управления ШЭС 9102-33/3 (шкаф №3)	2-28	РЗ-Ц-Х-25	4		КВВГ	14×1,0	17			
2-29	Задвижка нагнетания ДЗН	Щит управления ШЭС 9102-33/3 (шкаф №1,2)	2-29	РЗ-Ц-Х-32	2		АКВВГ	14×2,5	30			
2-30	Тиристорное возбудительное устройство	То же	—	—	—		АКВВГ	7×2,5	58			
2-31	В/в ячейка ВМ К1	"	2-31	26×1,6	2		АКВВГ	4×2,5	46			
2-32	Противопомпажный клапан ДПК	Коробка соединительная КСК-32 №6	2-32	РЗ-Ц-Х-32	2		АКВВГ	14×2,5	6			
2-33	Дроссельная заслонка ДДЗ	То же	2-33	РЗ-Ц-Х-32	2		АКВВГ	14×2,5	3			
2-34	Конечный выключатель дроссельной заслонки ВЗД22	"	2-34	РЗ-Ц-Х-18	2		АКВВГ	4×2,5	3			
2-35	Коробка соединительная КСК-32 №6	Щит управления ШЭС 9102-33/3 (шкаф 1,2)	—	—	—		АКВВГ	19×2,5	8			
2-36	То же	Пульт управления ШЭС 9006-00/2	—	—	—		АКВВГ	7×2,5	40			
2-37	Электромагнитный вентиль УА1	Коробка соединительная КСК-32 №7	2-37	РЗ-Ц-Х-18	2.5		АКВВГ	5×2,5	3			
2-38	Задвижка ДЗВ1	То же	2-38	40×2	7		АКВВГ	14×2,5	8			
2-39	Задвижка ДЗВ2	"	2-39	40×2	7		АКВВГ	14×2,5	8			
2-40	Вентиль продувки конденсата ВП	"	2-40	26×1,6	5		АКВВГ	4×2,5	6			
2-41	Вентиль продувки конденсата ВП2	"	2-41	26×1,6	5		АКВВГ	4×2,5	13			
2-42	Коробка соединительная КСК-32 №1	Щит управления ШЭС 9102-33/3 (шкаф №1 и 2)		—	—		АКВВГ	19×2,5	10			
2-43	Регулятор п3а-1	Щит оператора	—	—	—		КВВГЭ	4×1,0	59			
2-44	Регулятор п3а-2	То же	—	—	—		КВВГЭ	4×1,0	58			
2-45	Электромагнитный вентиль УА61	Коробка соединительная КСК-16 №8	2-45	РЗ-Ц-Х-18	2		АКВВГ	4×2,5	6			
2-46	Пост управления SA6.9	Коробка соединительная КСК-16 №8	2-46	РЗ-Ц-Х-18	1,5		АКВВГ	4×2,5	2			
2-47	Указатель уровня РДУ	То же	—	—	—		АКВВГ	4×2,5	3			
2-48	Коробка соединительная КСК-16 №8	Коробка соединительная КСК-16 №9	—	—	—		АКВВГ	7×2,5	1			
2-49	Термометр п.2	То же	2-49	РЗ-Ц-Х-18	1		КВВГ	4×1,0	6			

50

Инв. № 8690/3

904-1-56.84

Компрессорная станция ЧК-500А0 с осушкой воздуха

ГИП	Леонов		25.5.83
Нач.отд.	Христофоров		
Гл.спец.	Левинский		
Н.контр.	Золотарева		
Рук.гр.	Седых		
Ст.инж.	Посупонько		
Ст.техн.	Шуст		

Привязан

Инв. №

Стадия	Лист	Листов
РП	49	79

Журнал кабельных проводок (продолжение)

ГИПРОСТРОЙДОРМАШ г.Ростов-на-Дону

Маркировка кабеля	Трасса: Начало	Трасса: Конец	Проходы через: трубы: маркировка	трубы: усл. прох. мм	трубы: длина м	Ящики протяжные	Кабель по проекту: Марка, напряжение	по проекту: Кол., число жил и сечение	по проекту: Длина +6% м	проложено: Марка, напряжение	проложено: Кол., число жил и сечение	проложено: Длина м
2-50	Электромагнитный вентиль УА2	Коробка соединительная КСК-16 №10	2-50	Ø3-Ц-Х-18	2		АКВВГ	5х2,5	3			
2-51	Электромагнитный вентиль УА3	То же	2-51	Ø3-Ц-Х-18	2		АКВВГ	5х2,5	3			
2-52	Электромагнитный вентиль УА4	"	2-52	Ø3-Ц-Х-18	2		АКВВГ	5х2,5	3			
2-53	Электромагнитный вентиль УА5	"	2-53	Ø3-Ц-Х-18	2		АКВВГ	5х2,5	3			
2-54	Коробка соединительная КСК-16 №10	Коробка соединительная КСК-16 №9	—	—	—		АКВВГ	5х2,5	2			
2-55	Коробка соединительная КСК-16 №9	Щит оператора	—	—	—		АКВВГ	7х2,5	62			
2-56	Коробка соединительная КСК-16 №9	Щит управления ШЭС 9102-33/3 (шкаф 1.2)	—	—	—		АКВВГ	7х2,5	21			
2-57	Щит управления ШЭС 8503-00/2	Щит управления ШЭС 9102-33/3 (шкаф №3)	—	—	—		АКВВГ	14х2,5	5			
2-58	То же	Щит управления ШЭС 9102-33/3 (шкаф №1.2)	—	—	—		АКВВГ	14х2,5	7			
2-59	Щит управления ШЭС 9102-33/3 (шкаф №3)	Пульт управления ШЭС 9006-00/2	—	—	—		АКВВГ	5х2,5	46			
2-60	Щит управления ШЭС 8801-00/3	То же	—	—	—		АКВВГЭ	10х2,5	15			
2-61	То же	Щит управления ШЭС 9102-33/3 (шкаф 1.2)	—	—	—		АКВВГЭ	19х2,5	50			
2-62	Пульт управления ШЭС 9006-00/2	То же	—	—	—		АКВВГ	37х2,5	46			
2-63	В/в ячейка ВМ К2	Щит оператора	2-63	26х1,6	2		АКВВГ	5х2,5	24			

Маркировка кабеля	Трасса: Начало	Трасса: Конец	Проходы через: трубы: маркировка	трубы: усл. прох. мм	трубы: длина м	Ящики протяжные	Кабель по проекту: Марка, напряжение	по проекту: Кол., число жил и сечение	по проекту: Длина +6% м	проложено: Марка, напряжение	проложено: Кол., число жил и сечение	проложено: Длина м
	Компрессор	№3										
3-1	Колодка термометров Т1-Т10	Коробка соединительная КСК-32 №1	3-1	Ø3-Ц-Х-32	1		КВВГ	27х1,0	1,5			
3-2	Термометр Т12	То же	3-2	Ø3-Ц-Х-18	2,5		КВВГ	4х1,0	3			
3-3	Термометр Т11	"	3-3	Ø3-Ц-Х-18	2,5		КВВГ	4х1,0	3			
3-4	Коробка соединительная КСК-32 №1	Щит управления ШЭС 9102-33/3 (шкаф №3)	3-4	Ø3-Ц-Х-32	2		КВВГ	27х1,0	21			
3-5	Термометр ТВ1	Коробка соединительная КСК-32 №2	—	—	—		КВВГ	4х1,0	6			
3-6	Термометр ТВ2	То же	—	—	—		КВВГ	4х1,0	5			
3-7	Термометр ТВ3	"	—	—	—		КВВГ	4х1,0	6			
3-8	Термометр ТВ4	"	—	—	—		КВВГ	4х1,0	5			
3-9	Термометр ТВ5	"	3-9	Ø3-Ц-Х-18	2		КВВГ	4х1,0	5			
3-10	Термометр ТВ6	"	3-10	Ø3-Ц-Х-18	3		КВВГ	4х1,0	6			
3-11	Коробка соединительная КСК-32 №2	Щит управления ШЭС 9102-33/3 (шкаф №3)	—	—	—		КВВГ	19х1,0	14			

Инв. № 8690/3

Привязан		904-1-56.84	
		Компрессорная станция 4К-500 АО с осушкой воздуха	
ГИП	Леонов		Стадия: РП; Лист: 50; Листов: 79
Нач.отд.	Христофоров		
Гл.спец.	Левинский		
Н.контр.	Золотарева		
Рук.гр.	Севых	Журнал кабельных проводок (продолжение)	ГИПРОСТРОЙДОРМАШ г.Ростов-на-Дону
Ст.инж.	Посупонько		
Ст.техн.	Шуст		
Инв.№			

Маркировка кабеля	Трасса: Начало	Трасса: Конец	Проходы через: трубы: Маркировка	Проходы через: трубы: усл. прох. мм	Проходы через: трубы: длина м	Проходы через: ящики протяжные	Кабель по проекту: марка, напряжение	Кабель по проекту: кол., число жил и сечение	Кабель по проекту: длина + 6% м	Кабель проложено: Марка, напряжение	Кабель проложено: Кол., число жил и сечение	Кабель проложено: Длина м
3-12	Термометр ТМ1	Коробка соединительная КСК-16 №3	3-12	Р3-Ц-Х-18	5		КВВГ	4х1,0	6			
3-13	Термометр ТМ2	То же	3-13	Р3-Ц-Х-18	3		КВВГ	4х1,0	4			
3-14	Термометр ТМ4	"	—	—	—		КВВГ	4х1,0	2			
3-15	Термометр ТВВ	"	3-15	Р3-Ц-Х-18	1		КВВГ	4х1,0	12			
3-16	Термометр ТВ7	"	3-16	26х1,6	6		КВВГ	4х1,0	17			
3-17	Коробка соединительная КСК-16 №3	Щит управления ШЭС 9102-3313 (шкаф №3)	—	—	—		КВВГ	14х1,0	19			
3-18	Термометр ТП1	Коробка соединительная КСК-16 №4	3-18	Р3-Ц-Х-18	3,5		КВВГ	4х1,0	4			
3-19	Термометр ТП2	То же	3-19	Р3-Ц-Х-18	1,5		КВВГ	4х1,0	2			
3-20	Термометр ТП3	"	3-20	Р3-Ц-Х-18	1,5		КВВГ	4х1,0	2			
3-21	Термометр ТП4	"	3-21	Р3-Ц-Х-18	2,5		КВВГ	4х1,0	3			
3-22	Термометр ТП5	"	3-22	Р3-Ц-Х-18	2,5		КВВГ	4х1,0	3			
3-23	Коробка соединительная КСК-16 №4	Щит управления ШЭС 9102-3313 (шкаф №3)	3-23	Р3-Ц-Х-25	2		КВВГ	14х1,0	14			
3-24	Термометр ТП6	Коробка соединительная КСК-16 №5	3-24	Р3-Ц-Х-18	1,5		КВВГ	4х1,0	2			
3-25	Термометр ТП7	То же	3-25	Р3-Ц-Х-18	1,5		КВВГ	4х1,0	2			
3-26	Термометр ТП8	"	3-26	Р3Ц Х-18	2,5		КВВГ	4х1,0	3			
3-27	Термометр ТП9	"	3-27	Р3-Ц-Х-18	6		КВВГ	4х1,0	7			
3-26	Коробка соединительная КСК-16 №5	Щит управления ШЭС 9102-3313 (шкаф №3)	3-28	Р3-Ц-Х-25	4		КВБГ	14х1,0	17			

Маркировка кабеля	Трасса: Начало	Трасса: Конец	Проходы через: трубы: Маркировка	Проходы через: трубы: усл. прох. мм	Проходы через: трубы: длина м	Проходы через: ящики протяжные	Кабель по проекту: марка, напряжение	Кабель по проекту: кол., число жил и сечение	Кабель по проекту: длина + 6% м	Кабель проложено: Марка, напряжение	Кабель проложено: Кол., число жил и сечение	Кабель проложено: Длина м
3-29	Задвижка нагнетания ДЗН	Щит управления ШЭС 9102-3313 (шкаф №1.2)	3-29	Р3-Ц-Х-32	2		АКВВГ	14х2,5	20			
3-30	Тиристорное возбудительное устройство	Щит управления ШЭС 9102-3313 (шкаф №1,2)	—	—	—		АКВВГ	7х2,5	51			
3-31	В/в ячейка ВМК1	То же	3-31	26х1,6	2		АКВВГ	4х2,5	48			
3-32	Противопомпажный клапан ДПК	Коробка соединительная КСК-32 №6	3-32	Р3-Ц-Х-32	2		АКВВГ	14х2,5	6			
3-33	Дроссельная заслонка ДДЗ	То же	3-33	Р3-Ц-Х-32	2		АКВВГ	14х2,5	3			
3-34	Конечный выключатель дроссельной заслонки ВЗД22	"	3-34	Р3-Ц-Х-18	2		АКВВГ	4х2,5	3			
3-35	Коробка соединительная КСК-32 №6	Щит управления ШЭС 9102-3313 (шкаф N 1.2)	—	—	—		АКВВГ	19х2,5	8			
3-36	То же	Пульт управления ШЭС 9006-0012	—	—	—		АКВВГ	7х2,5	32			
3-37	Электромагнитный вентиль УА1	Коробка соединительная КСК-32 №7	3-37	Р3-Ц-Х-18	2,5		АКВВГ	5х2,5	3			
3-38	Задвижка ДЗВ1	То же	3-38	40х2	7		АКВВГ	14х2,5	8			
3-39	Задвижка ДЗВ2	"	3-39	40х2	7		АКВВГ	14х2,5	8			
3-40	Вентиль продувки конденсата ВП1	"	3-40	26х1,6	5		АКВВГ	4х2,5	6			

52

Инв. № 8690/3

904-1-56 84

Компрессорная станция 4К-500,40 с осушкой воздуха.

ГИП	Леонов		25.83
Нач.отд.	Христофоров		
Гл.спец.	Левинский		
Н.контр.	Золотарева		
Рук.гр.	Седых		
Ст.инж.	Посуловско		
Ст.техн.	Шуст		

Привязан

Инв. №

Стадия	Лист	Листов
РП	51	79

Журнал кабельных проводок/продолжение/

ГИПРОСТРОЙДОРМАШ г. Ростов-на-Дону

Маркировка кабеля	Трасса: Начало	Трасса: Конец	Проходы через: трубы: маркировка	трубы: усл. прох. мм	трубы: Длина м	Ящики протяжные	Кабель по проекту: Марка, напряжение	по проекту: Кол., число жил и сечение	по проекту: Длина +6% м	проложено: Марка, напряжение	проложено: Кол., число жил и сечение	проложено: Длина м
3-41	Вентиль продувки	Коробка соединитель	3-41	26х1,6	5		АКВВГ	4х2,5	13			
	конденсата ВП2	ная КСК-32 №7										
3-42	Коробка соединитель-	Щит управления	—	—	—		АКВВГ	19х2,5	10			
	ная КСК-32 №7	ШЭС 9102-3313										
		(шкаф №1 и 2)										
3-43	Регулятор п.3а-1	Щит оператора	—	—	—		КВВГЭ	4х1,0	51			
3-44	Регулятор п.3а-2	То же	—	—	—		КВВГЭ	4х1,0	50			
3-45	Электромагнитный	Коробка соединитель-	3-45	Р3-Ц-Х-18	2		АКВВГ	4х2,5	6			
	вентиль УА6 1	ная КСК-16 №8										
3-46	Пост управления	То же	3-46	Р3-Ц-Х-18	1,5		АКВВГ	4х2,5	2			
	SA6.9											
3-47	Указатель уровня	"	—	—	—		АКВВГ	4х2,5	3			
	РДУ											
3-48	Коробка соединитель	Коробка соедини-	—	—	—		АКВВГ	7х2,5	1			
	ная КСК-16 №8	тельная КСК-16 №9										
3-49	Термометр п.2	То же	3-49	Р3-Ц-Х-18	1		КВВГ	4х1,0	6			
3-50	Электромагнитный	Коробка соединитель-	3-50	Р3-Ц-Х-18	2		АКВВГ	5х2,5	3			
	вентиль УА2	ная КСК-16 №10										
3-51	Электромагнитный	То же	3-51	Р3-Ц-Х-18	2		АКВВГ	5х2,5	3			
	вентиль УА3											
3-50	Электромагнитный	"	3-52	Р3-Ц-Х-18	2		АКВВГ	5х2,5	3			
	вентиль УА4											
3-53	Электромагнитный	"	3-53	Р3-Ц-Х-18	2		АКВВГ	5х2,5	3			
	вентиль УА5											
3-54	Коробка соединитель-	Коробка соедини-	—	—	—		АКВВГ	5х2,5	2			
	ная КСК-16 №10	тельная КСК-16 №9										
3-55	Коробка соединильная	Щит оператора	—	—	—		АКВВГ	7х2,5	54			
	КСК-16 №9											
3-56	То же	Щит управления	—	—	—		АКВВГ	7х2,5	21			
		ШЭС 9102-3313										
		(шкаф 1,2)										
3-57	Щит управления	Щит управления	—	—	—		АКВВГ	14х2,5	5			
	ШЭС 8503-0012	ШЭС 9102-3313										
		(шкаф №3)										
3-58	То же	Щит управления	—	—	—		АКВВГ	14х2,5	7			
		ШЭС 9102-3313										
		(шкаф №1,2)										
3-59	Щит управления	Пульт управления	—	—	—		АКВВГ	5х2,5	37			
	ШЭС 9102-3313	ШЭС 9006-0012										
	(шкаф №3)											
3-60	Щит управления	То же	—	—	—		АКВВГЭ	10х2,5	14			
	ШЭС 8801-0013											

Маркировка кабеля	Трасса: Начало	Трасса: Конец	Проходы через: трубы: маркировка	трубы: усл. прох. мм	трубы: Длина м	Ящики протяжные	Кабель по проекту: Марка, напряжение	по проекту: Кол., число жил и сечение	по проекту: Длина +6% м	проложено: Марка, напряжение	проложено: Кол., число жил и сечение	проложено: Длина м
3-61	Щит управления	Щит управления	—	—	—		АКВВГЭ	19х2,5	42			
	ШЭС 8801-0013	ШЭС 9102-3313										
		(шкаф №1,2)										
3-62	Пульт управления	То же	—	—	—		АКВВГ	37х2,5	37			
	ШЭС 9006-0012											
3-63	в/в ячейка	Щит оператора	3-63	26х1,6	2		АКВВГ	5х2,5	34			
	ВМК2											
	Компрессор №4											
4-1	Колодка термоме-	Коробка соедини-	4-1	Р3-Ц-Х-32	1		КВВГ	27х1,0	1,5			
	тров Т1-Т10	тельная КСК-32 №1										
4-2	Термометр Т12	То же	4-2	Р3-Ц-Х-18	2,5		КВВГ	4х1,0	3			
4-3	Термометр Т11	"	4-3	Р3-Ц-Х-18	2,5		КВВГ	4х1,0	3			
4-4	Коробка соедини-	Щит управления	4-4	Р3-Ц-Х-32	2		КВВГ	27х1,0	21			
	тельная КСК-32 №1	ШЭС 9102-3313										
		(шкаф №3)										
4-5	Термометр ТВ1	Коробка соединитель	—	—	—		КВВГ	4х1,0	6			
		ная КСК-32 №2										
4-6	Термометр ТВ2	То же	—	—	—		КВВГ	4х1,0	5			
4-7	Термометр ТВ3	"	—	—	—		КВВГ	4х1,0	6			
4-8	Термометр ТВ4	"	—	—	—		КВВГ	4х1,0	5			
4-9	Термометр ТВ5	"	4-9	Р3-Ц-Х-18	2		КВВГ	4х1,0	5			
4-10	Термометр ТВ6	"	4-10	Р3-Ц-Х-18	3		КВВГ	4х1,0	6			
4-11	Коробка соединитель-	Щит управления	—	—	—		КВВГ	19х1,0	14			
	ная КСК-32 №2	ШЭС 9102-3313										
		(шкаф №3)										
4-12	Термометр ТМ1	Коробка соедини-	4-12	Р3-Ц-Х-18	5		КВВГ	4х1,0	6			
		тельная КСК-16 №3										
4-13	Термометр ТМ2	То же	4-13	Р3-Ц-Х-18	3		КВВГ	4х1,0	4			

Инв. № 8690/3

904-1-56.84

Компрессорная станция УК-500А0 с осушкой воздуха

ГИП	Леонов		25583
Нач.отд.	Христофоров		
Гл.спец.	Левинский		
Н.контр.	Золоторева		
Рук.гр.	Седых		
Ст.инж.	Посупонько		
Ст.техн.	Шуст		

Привязан

Инв.№

Стадия	Лист	Листов
РП	52	79

Журнал кабельных проводок (продолжение)

ГИПРОСТРОЙДОРМАШ г. Ростов-на-Дону

Маркировка кабеля	Трасса: Начало	Трасса: Конец	Проходы через: трубы: маркировка	трубы: усл. прох. мм	трубы: Длина м	Ящики протяжные	Кабель по проекту: марка, напряжение	по проекту: кол., число жил и сечение	по проекту: Длина +6% м	проложено: Марка, напряжение	проложено: кол., число жил и сечение	проложено: Длина м
4-14	Термометр ТМ4	Коробка соединительная КСК-16 №3	—	—	—		КВВГ	4х1,0	2			
4-15	Термометр ТВ8	То же	4-15	Р3-Ц-Х-18	1		КВВГ	4х1,0	12			
4-16	Термометр ТВ7	"	4-16	26х1,6	6		КВВГ	4х1,0	17			
4-17	Коробка соединительная КСК-16 №3	Щит управления ШЭС 9102-3313 (шкаф №3)	—	—	—		КВВГ	14х1,0	19			
4-18	Термометр ТП1	Коробка соединительная КСК-16 №4	4-18	Р3-Ц-Х-18	3,5		КВВГ	4х1,0	4			
4-19	Термометр ТП2	То же	4-19	Р3-Ц-Х-18	1,5		КВВГ	4х1,0	2			
4-20	Термометр ТП3	"	4-20	Р3-Ц-Х-18	1,5		КВВГ	4х1,0	2			
4-21	Термометр ТП4	"	4-21	Р3-Ц-Х-18	2,5		КВВГ	4х1,0	3			
4-22	Термометр ТП5	"	4-22	Р3-Ц-Х-18	2,5		КВВГ	4х1,0	3			
4-23	Коробка соединительная КСК-16 №4	Щит управления ШЭС 9102-3313 (шкаф №3)	4-23	Р3-Ц-Х-25	2		КВВГ	14х1,0	14			
4-24	Термометр ТП6	Коробка соединительная КСК-16 №5	4-24	Р3-Ц-Х-18	1,5		КВВГ	4х1,0	2			
4-25	Термометр ТП7	То же	4-25	Р3-Ц-Х-18	1,5		КВВГ	4х1,0	2			
4-26	Термометр ТП8	"	4-26	Р3-Ц-Х-18	2,5		КВВГ	4х1,0	3			
4-27	Термометр ТП9	"	4-27	Р3-Ц-Х-18	6		КВВГ	4х1,0	7			
4-28	Коробка соединительная КСК-16 №5	Щит управления ШЭС 9102-3313 (шкаф №3)	4-28	Р3-Ц-Х-25	4		КВВГ	14х1,0	17			
4-29	Задвижка нагнетания ДЗН	Щит управления ШЭС 9102-3313 (шкаф №1,2)	4-29	Р3-Ц-Х-32	2		АКВВГ	14х2,5	22			
4-30	Тиристорное возбудительное устройство	То же	—	—	—		АКВВГ	7х2,5	44			
4-31	в/в ячейка ВМК1	"	4-31	26х1,6	2		АКВВГ	4х2,5	30			
4-32	Противопомпажный клапан ДПК	Коробка соединительная КСК-32 №6	4-32	Р3-Ц-Х-32	2		АКВВГ	14х2,5	6			
4-33	Дроссельная заслонка ДДЗ	То же	4-33	Р3-Ц-Х-32	2		АКВВГ	14х2,5	3			
4-34	Конечный выключатель дроссельной заслонки ВЗД22	"	4-34	Р3-Ц-Х-18	2		АКВВГ	4х2,5	3			
4-35	Коробка соединительная КСК-32 №6	Щит управления ШЭС9102-3313 (шкаф №1,2)	—	—	—		АКВВГ	19х2,5	8			
4-36	То же	Пульт управления ШЭС 9006-0012	—	—	—		АКВВГ	7х2,5	24			

Маркировка кабеля	Трасса: Начало	Трасса: Конец	Проходы через: трубы: маркировка	трубы: усл. прох. мм	трубы: Длина м	Ящики протяжные	Кабель по проекту: марка, напряжение	по проекту: кол., число жил и сечение	по проекту: Длина +6% м	проложено: Марка, напряжение	проложено: кол., число жил и сечение	проложено: Длина м
4-37	Электромагнитный вентиль УА1	Коробка соединительная КСК-32 №7	4-37	Р3-Ц-Х-18	2,5		АКВВГ	5х2,5	3			
4-38	Задвижка ДЗВ1	То же	4-38	40х2	7		АКВВГ	14х2,5	8			
4-39	Задвижка ДЗВ2	"	4-39	40х2	7		АКВВГ	14х2,5	8			
4-40	Вентиль продувки Конденсата ВП1	"	4-40	26х1,6	5		АКВВГ	4х2,5	6			
4-41	Вентиль продувки конденсата ВП2	"	4-41	26х1,6	5		АКВВГ	4х2,5	13			
4-42	Коробка соединительная КСК-32 №7	Щит управления ШЭС 9102-3313 (шкаф №1 и 2)	—	—	—		АКВВГ	19х2,5	10			
4-43	Регулятор п.3а-1	Щит оператора	—	—	—		КВВГЭ	4х1,0	42			
4-44	Регулятор п.3а-2	То же	—	—	—		КВВГЭ	4х1,0	41			
4-45	Электромагнитный вентиль УА6.1	Коробка соединительная КСК-16 №8	4-45	Р3-Ц-Х-18	2		АКВВГ	4х2,5	6			
4-46	Пост управления SA6.9	То же	4-46	Р3-Ц-Х-18	1,5		АКВВГ	4х2,5	2			
4-47	Указатель уровня РДУ	"	—	—	—		АКВВГ	4х2,5	3			
4-48	Коробка соединительная КСК-16 №8	Коробка соединительная КСК-16 №9	—	—	—		АКВВГ	7х2,5	1			
4-49	Термометр п.2	То же	4-49	Р3-Ц-Х-18	1		КВВГ	4х1,0	6			
4-50	Электромагнитный вентиль УА2	Коробка соединительная КСК-16 №10	4-50	Р3-Ц-Х-18	2		АКВВГ	5х2,5	3			
4-51	Электромагнитный вентиль УА3	То же	4-51	Р3-Ц-Х-18	2		АКВВГ	5х2,5	3			
4-52	Электромагнитный вентиль УА4	"	4-52	Р3-Ц-Х-18	2		АКВВГ	5х2,5	3			
4-53	Электромагнитный вентиль УА5	"	4-53	Р3-Ц-Х-18	2		АКВВГ	5х2,5	3			
4-54	Коробка соединительная КСК-16 №10	Коробка соединительная КСК-16 №9	—	—	—		АКВВГ	5х2,5	2			

Инв. № 8690/3

			904-1-56.84
			Компрессорная станция 4К-500.90 с осушкой воздуха
ГИП	Леонов		Стадия: РП; Лист: 53; Листов: 79
Нач.отд.	Христофоров		
Гл.спец.	Левинский		Журнал кабельных проводок (продолжение)
Н.контр.	Золоторева		ГИПРОСТРОЙДОРМАШ г.Ростов-на-Дону
Рук.гр.	Седых		
Ст.инж.	Посупонько		
Ст.техн.	Шуст		

Привязан

Инв. №

Маркировка кабеля	Трасса: Начало	Трасса: Конец	Проходы через: Трубы: маркировка	Трубы: усл. прох. мм	Трубы: длина м	Ящики протяжные	Кабель по проекту: марка, напряжение	Кабель по проекту: кол., число жил и сечение	Кабель по проекту: длина +6% м	Кабель проложено: марка, напряжение	Кабель проложено: кол., число жил и сечение	Кабель проложено: длина м
4-55	Коробка соединительная КСК-16 №9	Щит оператора	—	—	—		АКВВГ	7х2,5	46			
4-56	То же	Щит управления ШЭС 9102-33/3 (шкаф 1.2)	—	—	—		АКВВГ	7х2,5	21			
4-57	Щит управления ШЭС 8503-00/2	Щит управления ШЭС 9102-33/3 (шкаф №3)	—	—	—		АКВВГ	14х2,5	5			
4-58	То же	Щит управления ШЭС 9102-33/3 (шкаф №1.2)	—	—	—		АКВВГ	14х2,5	7			
4-59	Щит управления ШЭС 9102-33/3 (шкаф №3)	Пульт управления ШЭС 9006-00/2	—	—	—		АКВВГ	5х2,5	28			
4-60	Щит управления ШЭС 8801-00/3	То же	—	—	—		АКВВГЭ	10х2,5	13			
4-61	То же	Щит управления ШЭС 9102-33/3 (шкаф 1.2)	—	—	—		АКВВГЭ	19х2,5	34			
4-62	Пульт управления ШЭС 9006-00/2	То же	—	—	—		АКВВГ	37х2,5	28			
4-63	в/в ячейка ВМК2	Щит оператора	4-63	26х1,6	2		АКВВГ	5х2,5	24			
	Общестанционные	проводки										
64	Датчик температуры ДТ1	Коробка соединительная КСК-16 №11	—	—	—		АКВВГ	4х2,5	58			
65	Датчик температуры ДТ2	То же	65	26х1,6	2		АКВВГ	4х2,5	16			
56	Вентиль УА7	"	66	26х1,6	2		АКВВГ	5х2,5	27			
67	Коробка соединительная КСК-16 №11	Щит управления ШЭС 9103-83/3	—	—	—		АКВВГ	7х2,5	18			
68	Вентиль УА8	Коробка соединительная КСК-16 №12	68	26х1,6	5		АКВВГ	5х2,5	6			
69	Датчик температуры ДТ3	То же	69	26х1,6	3		АКВВГ	4х2,5	54			
70	Датчик температуры ДТ4	"	70	Р3-Ц-Х-18	1,5		АКВВГ	4х2,5	2			
71	Коробка соединительная КСК-16 №12	Щит управления ШЭС 9103-83/3	71	26х1,6	1		АКВВГ	7х2,5	23			
72	Прибор ПДД2	Коробка соединительная КСК-16 №13	72	Р3-Ц-Х-18	1		КВВГ	5х1,0	2			
73	Прибор ПДД3	То же	73	Р3-Ц-Х-18	1		КВВГ	5х1,0	2			

Маркировка кабеля	Трасса: Начало	Трасса: Конец	Проходы через: трубы: маркировка	Трубы: усл. прох. мм	Трубы: длина м	Ящики протяжные	Кабель по проекту: марка, напряжение	Кабель по проекту: кол., число жил и сечение	Кабель по проекту: длина +6% м	Кабель проложено: марка, напряжение	Кабель проложено: кол., число жил и сечение	Кабель проложено: длина м
74	Прибор ДМО	Коробка соединительная КСК-16 №13	74	Р3-Ц-Х-18	1		КВВГ	5х1,0	2			
75	Коробка соединительная КСК-16 №13	Щит управления ШЭС 8801-00/3	—	—	—		КВВГ	14х1,0	63			
76	Электромагнитный вентиль УА6.5	Коробка соединительная КСК-16 №14	76	Р3-Ц-Х-18	2,5		АКВВГ	4х2,5	3			
77	Пост управления ПМУ 6.5	То же	77	Р3-Ц-Х-18	1		АКВВГ	4х2,5	1,5			
78	Электромагнитный вентиль УА6.8	"	78	Р3-Ц-Х-18	2,5		АКВВГ	4х2,5	3			
79	Пост управления ПМУ 6.6	"	79	Р3-Ц-Х-18	1		АКВВГ	4х2,5	1,5			
80	Коробка соединительная КСК-16 №14	Щит оператора	—	—	—		АКВВГ	7х2,5	68			
81	Звуковая сигнализация НА	КРУ ячейка 5	81	26х1,6	2		АКВВГ	4х2,5	25			
82	Термометр п. 4	Коробка соединительная КСК8 №15	82	Р3-Ц-Х-18	1		КВВГ	4х1,0	1,5			
83	Коробка соединительная КСК8 №15	Щит оператора	—	—	—		АКВВГ	4х2,5	66			
84	Щит управления ШЭС 8801-00/3	Щит управления ШЭС 9103-83/3	—	—	—		АКВВГ	5х2,5	6			
85	Щит оператора	Станция пожарной сигнализации объекта										
86	Щит оператора	Щит управления ШЭС 9103-83/3	—	—	—		АКВВГ	4х2,5	5			
87	То же	То же	—	—	—		АКВВГ	4х2,5	5			

Инв. № 8690/3

Привязан

Инв. №

ГИП	Леонов		25583
Нач.отд.	Христофоров		
Гл.спец.	Левинский		
Н.контр.	Золотарева		
Рук.гр.	Седых		
Ст.инж.	Посупонько		
Ст.техн.	Шуст		

904-1-56.84

Компрессорная станция ЧК-500А0 с осушкой воздуха

Стадия	Лист	Листов
РП	54	79

Журнал кабельных проводок (продолжение)

ГИПРОСТРОЙДОРМАШ г. Ростов-на-Дону

Маркировка кабеля	Трасса		Проходы через:				Кабель					
			Трубы			Ящики протяжные	по проекту			проложено		
	Начало	Конец	Маркировка	усл. прох. мм	Длина м		Марка, напряжение	Кол., число жил и сечение	Длина +6% м	Марка, напряжение	Кол., число жил и сечение	Длина м
	Вентсистема	В2										
В1	Щит оператора	Магнитный пускатель КМ 15			—		АКВВГ	4х2,5	5			
В2	Кнопочный пост SB15.2	Коробка соединительная КСК-8	В2	Р3-Ц-Х-18	1,5		АКВВГ	4х2,5	2			
В3	Кнопочный пост SB15.1	То же	В3	26х1,6	4		АКВВГ	4х2,5	5			
В4	Коробка соединительная КСК-8	Щит оператора	—	—	—		АКВВГ	7х2,5	68			

Маркировка кабеля	Трасса		Проходы через:				Кабель					
			Трубы			Ящики протяжные	по проекту			проложено		
	Начало	Конец	Маркировка	усл. прох. мм	Длина м		Марка, напряжение	Кол., число жил и сечение	Длина +6% м	Марка, напряжение	Кол., число жил и сечение	Длина м

56

Инв. № 8690/3

904-1-56 84

Компрессорная станция 4К-500А0 с осушкой воздуха

ГИП	Леонов		25.583
Нач.отд.	Христофоров		
Гл.спец.	Лавинский		
Н.контр.	Золотарева		
Рук.гр.	Седых		
Ст.инж.	Посупонько		
Ст.техн.	Шучст		

Привязан

Инв. №

Стадия	Лист	Листов
РП	55	79

Журнал кабельных проводок (продолжение)

ГИПРОСТРОЙДОРМАШ г. Ростов-на-Дону

Маркировка кабеля	Трасса: Начало	Трасса: Конец	Проходы через: трубы: Маркировка	трубы: усл. прох. мм	трубы: Длина м	Ящики протяжные	Кабель по проекту: марка, напряжение	по проекту: кол., число жил и сечение	по проекту: Длина +6% м	проложено: Марка, напряжение	проложено: Кол., число жил и сечение	проложено: Длина м
	Установка	осушки №1										
X1-1	Датчик температуры ТР	Прибор управления и контроля УК	поставляется				комплектно					
X1-2	Регулятор разности температур РРТ	То же	поставляется				комплектно					
X1-3	Реле РД1	"	поставляется				комплектно					
X1-4	Реле РД2	"	поставляется				комплектно					
X1-5	Электромагнитные катушки ЭК1-ЭК6	Штепсельный разъем	поставляется				комплектно					
X1-6	Коробка соединительная КСК-32 №16	Прибор управления и контроля УК	X1-6	Р2-Ц-Х-32	1.5		КВВГ	14х1,0	2			
X1-8	Штепсельный разъем	Коробка соединительная КСК-32 №16	X1-8	Р3-Ц-Х-25	2.5		КВВГ	7х1,0	3			
X1-10	Термометр ТСП1	Блок регулирования ШИЕ	X1-10	Р3-Ц-Х-18	5		КВВГ	5х1,0	74			
X1-11	Коробка соединительная КСК-32 №17	Прибор управления и контроля УК	X1-11	Р3-Ц-Х-18	4		КВВГ	5х1,0	5			
X1-12	То же	Блок регулирования ШИЕ	X1-12	Р3-Ц-Х-25	2		АКВВГ	10х2,5	71			
X1-13	Выключатель автоматический ВЗ	Коробка соединительная КСК-32 №16	X1-13	Р3-Ц-Х-18	1.5		КВВГ	4х1,0	2			
X1-15	Электронагреватель ТЭН	Коробка соединительная КСК-32 №17	X1-15	Р3-Ц-Х-18	2,5		КВВГ	4х1,0	3			
X1-16	Блок управления БУ	То же	X1-16	Р3-Ц-Х-25	2		АКВВГ	10х2,5	58			
X1-18	Регулятор разности температур РРТ	"	X1-18	Р3-Ц-Х-18	6		КВВГ	4х1,0	7			
X1-20	Исполнительный механизм СВ1	"	X1-20	Р3-Ц-Х-18	5		КВВГ	4х1,0	6			
X1-23	Регулятор разности температур РРТ	Термометр ТСП2	поставляется				комплектно					
X1-24	То же	Термометр ТСП3	поставляется				комплектно					
X1-25	Термометр п.5	Щит оператора		Р3-Ц-Х-18	3		АКВВГ	5х2,5	70			
X1-26	Коробка соединительная КСК32 №16	Коробка соединительная КСК-32 №17		Р3-Ц-Х-25	2,5		КВВГ	10х1,0	3			
X1-27	То же	Щит оператора		Р3-Ц-Х-25	1		АКВВГ	10х2,5	62			

Маркировка кабеля	Трасса: Начало	Трасса: Конец	Проходы через: трубы: Маркировка	трубы: усл. прох. мм	трубы: Длина м	Ящики протяжные	Кабель по проекту: марка, напряжение	по проекту: кол., число жил и сечение	по проекту: Длина +6% м	проложено: Марка, напряжение	проложено: Кол., число жил и сечение	проложено: Длина м
	Установка	осушки №2										
X2-1	Датчик температуры ТР	Прибор управления и контроля УК	поставляется				комплектно					
X2-2	Регулятор разности температур РРТ	То же	поставляется				комплектно					
X2-3	Реле РД1	"	поставляется				комплектно					
X2-4	Реле РД2	"	поставляется				комплектно					
X2-5	Электромагнитные катушки ЭК1-ЭК6	Штепсельный разъем	поставляется				комплектно					
X2-6	Коробка соединительная КСК-32 №16	Прибор управления и контроля УК	X2-6	Р3-Ц-Х-32	1.5		КВВГ	14х1,0	2			
X2-8	Штепсельный разъем	Коробка соединительная КСК-32 №16	X2-8	Р3-Ц-Х-25	2.5		КВБГ	7х1,0	3			
X2-10	Термометр ТСП1	Блок регулирования ШИЕ	X2-10	Р3-Ц-Х-18	5		КВВГ	5х1,0	67			
X2-11	Коробка соединительная КСК-32 №17	Прибор управления и контроля УК	X2-11	Р3-Ц-Х-18	4		КВВГ	5х1,0	5			
X2-12	То же	Блок регулирования ШИЕ	X2-12	Р3-Ц-Х-25	2		АКВВГ	10х2,5	64			
X2-13	Выключатель автоматический ВЗ	Коробка соединительная КСК-32 №16	X2-13	Р3-Ц-Х-18	1.5		КВВГ	4х1,0	2			
X2-15	Электронагреватель ТЭИ	Коробка соединительная КСК-32 №17	X2-15	Р3-Ц-Х-18	2.5		КВВГ	4х1,0	3			
X2-16	Блок управления БУ	То же	X2-16	Р3-Ц-Х-25	2		АКВВГ	10х2,5	50			
X2-18	Регулятор разности температур РРТ	"	X2-18	Р3-Ц-Х-18	6		КВВГ	4х1,0	7			
X2-20	Исполнительный механизм СВ1	"	X2-20	Р3-Ц-Х-18	5		КВВГ	4х1,0	6			

Инв. № 8690/3

Привязан

Инв. №

ГИП	Леонов		25.83
Нач.отд	Христофоров		
Гл.спец.	Левинский		
Н.контр.	Золотарева		
Рук.гр.	Седых		
Ст.инж.	Лесуленко		
Ст.техн.	Шуст		

904-1-56.84

Компрессорная станция ЧК-500 АО с осушкой воздуха

Стадия	Лист	Листов
РП	56	79

Журнал кабельных проводок (продолжение)

ГИПРОСТРОЙДОРМАШ г. Ростов-на-Дону

Маркировка кабеля	Трасса: Начало	Трасса: Конец	Проходы через: трубы: маркировка	Проходы через: трубы: усл. прох. мм	Проходы через: трубы: длина м	Проходы через: ящики протяжные	Кабель по проекту: марка, напряжение	Кабель по проекту: кол., число жил и сечение	Кабель по проекту: длина +6% м	Кабель проложено: марка, напряжение	Кабель проложено: кол., число жил и сечение	Кабель проложено: длина м
Х2-23	Регулятор разности температур	Термометр ТСП2		поставляется комплектно								
Х2-24	То же	Термометр ТСП3		поставляется комплектно								
Х2-25	Термометр п.5	Щит оператора	Х2-25	Р3-Ц-Х-25	3		АКВВГ	5х2,5	53			
Х2-26	Коробка соединительная КСК 32 №16	Коробка соединительная КСК-32 №17	Х2-26	Р3-Ц-Х 25	2,5		КВВГ	10х1,0	3			
Х2-27	То же	Щит оператора	Х2-27	Р3-Ц-Х-25	1		АКВВГ	10х2,5	54			
	Установка	осушки N3										
Х3-1	Датчик температуры ТР	Прибор управления и контроля УК		поставляется комплектно								
Х3-2	Регулятор разности температур РРТ	То же		поставляется комплектно								
Х3-3	Реле РД1	"		поставляется комплектно								
Х3-4	Реле РД2	"		поставляется комплектно								
Х3-5	Электромагнитные катушки ЭК1-ЭК6	Штепсельный разъем		поставляется комплектно								
Х3-6	Коробка соединительная КСК-32 №16	Прибор управления и контроля УК	Х3-6	Р3-Ц-Х-32	1,5		КВВГ	14х10	2			
Х3-8	Штепсельный разъем	Коробка соединительная КСК-32 №16	Х3-8	Р3-Ц-Х-25	[illegible]		КВВГ	7х10	3			
Х3-10	Термометр ТСП1	Блок регулирования ШИЕ	Х3-10	Р3-Ц-Х-18	5		КВВГ	5х1,0	60			
Х3-11	Коробка соединительная КСК-2 № 17	Прибор управления и контроля УК	Х3-11	Р3-Ц-Х-18	4		КВВГ	5х1,0	5			
Х3-12	То же	Блок регулирования ШИЕ	Х3-12	Р3-Ц-Х-25	2		АКВВГ	10х2,5	57			
Х3-13	Выключатель автоматический В3	Коробка соединительная КСК-32 №16	Х3-13	Р3-Ц-Х-18	1,5		КВВГ	4х1,0	2			
Х3-15	Электронагреватель ТЭН	Коробка соединительная КСК-32 №17	Х3-15	Р3-Ц-Х-18	2,5		КВВГ	4х1,0	3			
Х3-16	Блок управления БУ	То же	Х3-16	Р3-Ц-Х-25	2		АКВВГ	10х2,5	41			
Х3-18	Регулятор разности температур РРТ	"	Х3-18	Р3-Ц-Х-18	6		КВВГ	4х1,0	7			
Х3-20	Исполнительный механизм СВ1	"	Х3-20	Р3-Ц-Х-18	5		КВВГ	4х1,0	6			
Х3-23	Регулятор разности температур РРТ	Термометр ТСП2		поставляется комплектно								
Х3-24	То же	Термометр ТСП3		поставляется комплектно								
Х3-25	Термометр п.5	Щит оператора	Х3-25	Р3-Ц-Х-18	3		АКВВГ	5х2,5	53			
Х3-26	Коробка соединительная КСК-32 №16	Коробка соединительная КСК-32 №17	Х3-26	Р3-Ц-Х-25	2,5		КВВГ	10х1,0	3			
Х3-27	То же	Щит оператора	Х3-27	Р3-Ц-Х-25	1		АКВВГ	10х2,5	46			

Маркировка кабеля	Трасса: Начало	Трасса: Конец	Проходы через: трубы: маркировка	Проходы через: трубы: усл. прох. мм	Проходы через: трубы: длина м	Проходы через: ящики протяжные	Кабель по проекту: марка, напряжение	Кабель по проекту: кол., число жил и сечение	Кабель по проекту: длина +6% м	Кабель проложено: марка, напряжение	Кабель проложено: кол., число жил и сечение	Кабель проложено: длина м
	Установка	осушки N4										
Х4-1	Датчик температуры ТР	Прибор управления и контроля УК		поставляется комплектно								
Х4-2	Регулятор разности температур РРТ	То же		поставляется комплектно								
Х4-3	Реле РД1	"		поставляется комплектно								
Х4-4	Реле РД2	"		поставляется комплектно								
Х4-5	Электромагнитные катушки ЭК1-ЭК6	Штепсельный разъем		поставляется комплектно								
Х4-6	Коробка соединительная КСК-32 №16	Прибор управления и контроля УК	Х4-6	Р3-Ц-Х-32	1,5		КВВГ	14х1,0	2			
Х4-8	Штепсельный разъем	Коробка соединительная КСК-32 №16	Х4-8	Р3-Ц-Х 25	2,5		КВВГ	7х1,0	3			
Х4-10	Термометр ТСП1	Блок регулирования ШИЕ	Х4-10	Р3-Ц-Х-18	5		КВВГ	5х1,0	53			
Х4-11	Коробка соединительная КСК-32 №17	Прибор управления и контроля УК	Х4-11	Р3-Ц-Х-18	4		КВВГ	5х1,0	5			
Х4-12	То же	Блок регулирования ШИЕ	Х4-12	Р3-Ц-Х-25	2		АКВВГ	10х2,5	50			
Х4-13	Выключатель автоматический В3	Коробка соединительная КСК-32 №16	Х4-13	Р3-Ц-Х-18	1,5		КВВГ	4х1,0	2			
Х4-15	Электронагреватель ТЭН	Коробка соединительная КСК-32 №17	Х4-15	Р3-Ц-Х-18	2,5		КВВГ	4х1,0	3			
Х4-16	Блок управления БУ	То же	Х4-16	Р3-Ц-Х-25	2		АКВВГ	10х2,5	33			
Х4-18	Регулятор разности температур РРТ	"	Х4-18	Р3-Ц-Х-18	6		КВВГ	4х1,0	7			
Х4-20	Исполнительный механизм СВ1	"	Х4-20	Р3-Ц-Х-18	5		КВВГ	4х1,0	6			

58

Инв. № 8690/3

904-1-56.84

Компрессорная станция ЧК-500А0 с осушкой воздуха

ГИП	Леанов		25.5.83
Нач.отд.	Христофоров		
Гл.спец.	Левинский		
Н.контр.	Золотарева		
Рук.гр.	Седых		
Ст.инж.	Посупонько		
Ст.техн.	Шуст		

Привязан

Инв.№

Стадия	Лист	Листов
РП	57	79

Журнал кабельных проводок (продолжение)

ГИПРОСТРОЙДОРМАШ г. Ростов-на-Дону

Маркировка кабеля	Трасса		Проходы через: трубы			Ящики протяжные	Кабель по проекту			Кабель проложено		
	Начало	Конец	Маркировка	усл. прох. мм	Длина м		Марка, напряжение	Кол., число жил и сечение	Длина +6% м	Марка, напряжение	Кол., число жил и сечение	Длина м
ХЧ-23	Регулятор разности	Термометр ТСП2		поставляется			комплектно					
	температур РРТ											
ХЧ-24	То же	Термометр ТСП3		поставляется			комплектно					
ХЧ-25	Термометр п.5	Щит оператора	ХЧ-25	РЗ-Ц-Х-18	3		АКВВГ	5х2,5	Ч6			
ХЧ-26	Коробка соедини-	Коробка соедини-	ХЧ-26	РЗ-Ц-Х-25	2,5		КВВГ	10х1,0	3			
	тельная КСК-32№16	тельная КСК-32№17										
ХЧ-27	То же	Щит оператора	ХЧ-27	РЗ-Ц-Х-25	1		АКВВГ	10х2,5	38			

Маркировка кабеля	Трасса		Проходы через: трубы			Ящики протяжные	Кабель по проекту			Кабель проложено		
	Начало	Конец	Маркировка	усл. прох. мм	Длина м		Марка, напряжение	Кол., число жил и сечение	Длина +6% м	Марка, напряжение	Кол., число жил и сечение	Длина м

Инв. № 8690/3

904-1-56.84

Компрессорная станция ЧК-500А0 с осушкой воздуха

ГИП	Леонов		25.83
Нач. отд.	Христофоров		
Гл. спец.	Левинский		
Н. контр.	Золотарева		
Рук. гр.	Седых		
Ст. инж.	Посупонько		
Ст. техн.	Шуст		

Привязан

Инв. №

Стадия	Лист	Листов
РП	58	79

Журнал кабельных проводок (окончание)

ГИПРОСТРОЙДОРМАШ г. Ростов-на-Дону

Маркировка кабеля	Трасса		Проходы через: трубы			Ящики протяжные	Кабель по проекту			Кабель проложено		
	Начало	Конец	Маркировка	усл. прох. мм	Длина м		Марка, напряжение	Кол., число жил и сечение	Длина +6% м	Марка, напряжение	Кол., число жил и сечение	Длина м
	Компрессор №1											
1-1	Колодки термометров Т1-Т10	Коробка соединительная КСК-32№1	1-1	Р3-Ц-Х-32	1		КВВГ	27х1.0	15			
1-2	Термометр Т12	То же	1-2	Р3-Ц-Х-18	2.5		КВВГ	4х1.0	3			
1-3	Термометр Т11	"	1-3	Р3-Ц-Х-18	2.5		КВВГ	4х1.0	3			
1-4	Коробка сединительная КСК-32№1	Щит управления ШЭС 9102-3313 (шкаф №3)	1-4	Р3-Ц-Х-32	2		КВБГ	27х1.0	21			
1-5	Термометр Т81	Коробка соединительная КСК-32№2	—	—	—		КВВГ	4х1.0	6			
1-6	Термометр ТВ2	То же	—	—	—		КВВГ	4х1.0	5			
1-7	Термометр ТВ3	"	—	—	—		КВВГ	4х1.0	6			
1-8	Термометр ТВ4	"	—	—	—		КВВГ	4х1.0	5			
1-9	Термометр ТВ5	"	1-9	Р3-Ц-Х-18	3		КВВГ	4х1.0	5			
1-10	Термометр ТВ6	"	1-10	Р3-Ц-Х-18	3		КВВГ	4х1.0	6			
1-11	Коробка соединительная КСК-32№2	Щит управления ШЭС 9102-3313 (шкаф №3)	—	—	—		КВВГ	19х1.0	14			
1-12	Термометр ТМ1	Коробка соединительная КСК-16№3	1-12	Р3-Ц-Х-18	5		КВВГ	4х1.0	6			
1-13	Термометр ТМ2	То же	1-13	Р3-Ц-Х-18	3		КВВГ	4х1.0	4			
1-14	Термометр ТМ4	"	—	—	—		КВВГ	4х1.0	2			
1-15	Термометр Т88	"	1-15	Р3-Ц-Х-18	1		КВВГ	4х1.0	12			
1-16	Термометр ТВ7	"	1-16	2Б×16	6		КВВГ	4х1.0	17			
1-17	Коробка соединительная КСК-16№3	Щит управления ШЭС9102-3313 (шкаф №3)	—	—	—		КВВГ	14х1.0	19			
1-18	Термометр ТП1	Коробка соединительная КСК-16№4	1-18	Р3-Ц-Х-18	3.5		КВВГ	4х1.0	4			
1-19	Термометр ТП2	То же	1-19	Р3-Ц-Х-18	1.5		КВВГ	4х1.0	2			
1-20	Термометр ТП3	"	1-20	Р3-Ц-Х-18	1.5		КВВГ	4х1.0	2			
1-21	Термометр ТП4	Коробка соединительная КСК-16№4	1-21	Р3-Ц-Х-18	2.5		КВВГ	4х1.0	3			
1-22	Термометр ТП5	То же	1-22	Р3-Ц-Х-18	2.5		КВВГ	4х1.0	3			
1-23	Коробка соединительная КСК-16№4	Щит управления ШЭС 9102-3313 (шкаф №3)	1-23	Р2-Ц-Х-25	2		КВВГ	14х1.0	14			
1-24	Термометр ТП6	Коробка соединительная КСК-16№5	1-24	Р3-Ц-Х-18	1.5		КВВГ	4х1.0	2			
1-25	Термометр ТП7	То же	1-25	Р3-Ц-Х-18	1.5		КВВГ	4х1.0	2			
1-26	Термометр ТП8	"	1-26	Р3-Ц-Х-18	2.5		КВВГ	4х1.0	3			
1-27	Термометр ТП9	"	1-27	Р3-Ц-Х-18	6		КВВГ	4х1.0	7			
1-28	Коробка соединительная КСК-16№5	Щит управления ШЭС 9102-3313 (шкаф №3)	1-28	Р3-Ц-Х-25	4		КВВГ	14х1.0	17			
1-29	Задвижка нагнетания ДЗН	Щит управления ШЭС 9102-3313 (шкаф №1.2)	1-29	Р3-Ц-Х-32	2		АКВВГ	14х25	30			
1-30	Тиристорное возбудительное устройство	То же	—	—	—		АКБВГ	7х2.5	58			
1-31	В/В Ячейка БМК1	"	1-31	26х16	2		АКВВГ	4х2.5	46			
1-32	Противопомпажный клапан ДПК	Коробка соединительная КСК-32№6	1-32	Р3-Ц-Х-32	2		АКБВГ	14х2.5	6			
1-33	Дроссельная заслонка ДДЗ	То же	1-33	Р3-Ц-Х-32	2		АКВВГ	14х2.5	3			
1-34	Конечный выключатель дроссельной заслонки ВЗД22	"	1-34	Р3-Ц-Х-18	2		АКВБГ	4х2.5	3			
1-35	Коробку соединительная КСК-32№6	Щит управления ШЭС 9102-3313 (шкаф №12)	—	—	—		АКВВГ	19х2.5	8			
1-36	То же	Пульт управления ШЭС 3006-0012	—	—	—		АКБбГ	7х2.5	40			
1-37	Электромагнитный вентиль УА1	Коробка соединительная КСК-32№7	1-37	Р3-Ц-Х-18	2.5		АКВВГ	5х2.5	3			
1-38	Задвижка ДЗВ1	То же	1-38	40х2	7		АКВВГ	14х25	8			
1-39	Задвижка ДЗВ2	"	1-39	40х2	7		АКВВГ	14х2.5	8			
1-40	Вентиль продувки конденсата ВП1	"	1-40	25х1.6	5		АКВБГ	4х2.5	6			
1-41	Вентиль продувки конденсата ВП2	"	1-41	26х1.6	5		АКВВГ	4х2.5	13			

Инв. №8690/3

ГИП	Леонов		25.5.83
Нач.отд.	Христофоров		
Гл.спец.	Левинский		
Н.контр.	Золотарева		
Рук.гр.	Седых		
Ст.инж.	Посупонько		
Ст.техн.	Шуст		

Привязан

Инв.№

904-1-56.84

Компрессорная станция ЗК-500АО с осушкой воздуха

Стадия	Лист	Листов
РП	59	79

Журнал кабельных проводок (начало)

ГИПРОСТРОЙДОРМАШ г.Ростов-на-Дону

Маркировка кабеля	Трасса: Начало	Трасса: Конец	Проходы через: трубы: Маркировка	Проходы через: трубы: усл. прох. мм	Проходы через: трубы: Длина м	Проходы через: ящики протяжные	Кабель по проекту: Марка, напряжение	Кабель по проекту: Кол., число жил и сечение	Кабель по проекту: Длина +6% м	Кабель проложено: Марка, напряжение	Кабель проложено: Кол., число жил и сечение	Кабель проложено: Длина м
1-42	Коробка соединитель-	Щит управления	—	—	—		АКВВГ	19х2,5	10			
	ная КСК-32 №1	ШЭС 9102-3313										
		(шкаф №1.2)										
1-43	Регулятор п.3а-1	Щит оператора	—	—	—		КВВГЭ	4х1,0	59			
1-44	Регулятор п.3а-2	То же	—	—	—		КВВГЭ	4х1,0	58			
1-45	Электромагнитный	Коробка соединитель-	1-45	РЗ-Ц-Х-18	2		АКРВГ	4х2,5	6			
	вентиль УАБ.1	ная КСК-16 №8										
1-46	Пост управления	Коробка соединитель-	1-46	РЗ-Ц-Х-18	1,5		АКВВГ	4х2,5	2			
	SAБ.9	ная КСК-16 №8										
1-47	Указатель уровня РДУ	То же	—	—	—		АКВВГ	4х2,5	3			
1-48	Коробка соединитель-	Коробка соединитель-	—	—	—		АКВВГ	7х2,5	1			
	ная КСК-16 №8	ная КСК-16 №9										
1-49	Термометр п.2	То же	1-49	РЗ-Ц-Х-18	1		КВВГ	4х1,0	6			
1-50	Электромагнитный	Коробка соединитель-	1-50	РЗ-Ц-Х-18	2		АКВВГ	5х2,5	3			
	вентиль УА2	ная КСК-16 №10										
1-51	Электромагнитный	То же	1-51	РЗ-Ц-Х-18	2		АКВВГ	5х2,5	3			
	вентиль УА3											
1-52	Электромагнитный	"	1-52	РЗ-Ц-Х-18	2		АКВВГ	5х2,5	3			
	вентиль УА4											
1-53	Электромагнитный	"	1-53	РЗ-Ц-Х-18	2		АКВВГ	5х2,5	3			
	вентиль УА5											
1-54	Коробка соединитель-	Коробка соединитель-	—	—			АКВВГ	5х2,5	2			
	ная КСК-16 №10	ная КСК-16 №9										
1-55	Коробка соединитель	Щит оператора	—	—	—		АКВВГ	7х2,5	62			
	ная КСК-16 №19											
1-56	Коробка соединитель-	Щит управления	—	—	—		АКВВГ	7х2,5	21			
	ная КСК-16 №9	ШЭС 9102-3313										
		(шкаф №1.2)										
1-57	Щит управления	Щит управления	—	—	—		АКВВГ	14х2,5	5			
	ШЭС 8503-0012	ШЭС 9102-3313										
		(шкаф №3)										
1-58	То же	Щит управления	—	—	—		АКВВГ	14х2,5	7			
		ШЭС 9102-3313										
		(шкаф №1.2)										
1-59	Щит управления	Пульт управления	—	—	—		АКВВГ	5х2,5	46			
	ШЭС 9102-3313	ШЭС 9006-0012										
	шкаф №3)											
1-60	Щит управления	То же	—	—	—		АКВВГЭ	10х2,5	15			
	ШЭС 8801-0013											
1-61	То же	Щит управления	—	—	—		АКВВГЭ	19х2,5	50			
		ШЭС 9102-3313										
		(шкаф N1.2)										

Маркировка кабеля	Трасса: Начало	Трасса: Конец	Проходы через: трубы: Маркировка	Проходы через: трубы: усл. прох. мм	Проходы через: трубы: Длина м	Проходы через: ящики протяжные	Кабель по проекту: Марка, напряжение	Кабель по проекту: Кол., число жил и сечение	Кабель по проекту: Длина +6% м	Кабель проложено: Марка, напряжение	Кабель проложено: Кол., число жил и сечение	Кабель проложено: Длина м
1-62	Пульт управления	То же	—	—	—		АКВВГ	37х2,5	46			
	ШЭС 9006-0012											
1-63	в/в ячейка ВМК2	Щит оператора	1-63	26х16	2		АКВВГ	5х2,5	24			
	Компрессор №2											
2-1	Коробка термомет-	Коробка соединитель-	2-1	РЗ-Ц-Х-32	1		КВВГ	27х1,0	1,5			
	ров Т1-Т10	ная КСК-32 №1										
2-2	Термометр Т-12	То же	2-2	РЗ-Ц-Х-18	2,5		КВВГ	4х1,0	3			
2-3	Термометр Т11	"	2-3	РЗ-Ц-Х-18	2,5		КВВГ	4х1,0	3			
2-4	Коробка соединитель-	Щит управления	2-4	РЗ-Ц-Х-32	2		КВВГ	27х1,0	21			
	ная КСК-32 №1	ШЭС 9102-3313										
		(шкаф №3)										
2-5	Термометр ТВ1	Коробка соединитель-	—	—	—		КВВГ	4х1,0	6			
		ная КСК-32 №2										
2-6	Термометр ТВ2	То же	—	—	—		КВВГ	4х1,0	5			
2-7	Термометр ТВ3	"	—	—	—		КВВГ	4х1,0	6			
2-8	Термометр ТВ4	"	—	—	—		КВВГ	4х1,0	5			
2-9	Термометр ТВ5	"	2-9	РЗ-Ц-Х-18	2		КВВГ	4х1,0	5			
2-10	Термометр ТВ6	"	2-10	РЗ-Ц-Х-18	3		КВВГ	4х1,0	6			
2-11	Коробка соединитель	Щит управления	—	—	—		КВВГ	19х1,0	14			
	ная КСК-32 №2	ШЭС 9102-3313										
		(шкаф №3)										
2-12	Термометр ТМ1	Коробка соединитель-	2-12	РЗ-Ц-Х-18	5		КВВГ	4х1,0	6			
		ная КСК-16 №3										
2-13	Термометр ТМ2	То же	2-13	РЗ-Ц-Х-18	3		КВВГ	4х1,0	4			
2-14	Термометр ТМ4	"	—	—	—		КВВГ	4х1,0	2			
2-15	Термометр ТВ8	"	2-15	РЗ-Ц-Х-18	1		КВВГ	4х1,0	12			
2-16	Термометр ТВ7	"	2-16	26х16	6		КВВГ	4х1,0				

61

Инв. № 8690/3

		904-1-56.84	
		Компрессорная станция 3К-500А0 с осушкой воздуха	
		Стадия: РП	Лист: 60
			Листов: 79
Привязан	ГИП Леонов		
	Нач.отд. Христофоров		
	Гл.спец. Левинский		
	Н.контр. Золотарева		
	Рук.гр. Седых		
	Ст.инж. Посуполько	Журнал кабельных проводок (продолжение)	ГИПРОСТРОЙДОРМАШ г.Ростов-на-Дону
Инв.№	Ст.техн. Шуст		

Маркировка кабеля	Трасса: Начало	Трасса: Конец	Проходы через: трубы: маркировка	трубы: усл. прох. мм	трубы: Длина м	Ящики протяжные	Кабель по проекту: Марка, напряжение	по проекту: Кол., число жил и сечение	по проекту: Длина +6% м	проложено: Марка, напряжение	проложено: Кол., число жил и сечение	проложено: Длина
2-17	Коробка соединительная КСК-16 №3	Щит управления ШЭС 9102-33/3 (шкаф №3)	—	—	—		КВВГ	14х1.0	19			
2-18	Термометр ТП1	Коробка соединительная КСК-16 №4	2-18	Р3-Ц-Х-18	3,5		КВВГ	4х1.0	4			
2-19	Термометр ТП2	То же	2-19	Р3-Ц-Х-15	1,5		КВВГ	4х1.0	2			
2-20	Термометр ТП3	"	2-20	Р3-Ц-Х-18	1,5		КВВГ	4х1.0	2			
2-21	Термометр ТП4		2-21	Р3-Ц-Х-18	2,5		КВВГ	4х1.0	3			
2-22	Термометр ТП5		2-22	Р3-Ц-Х-18	2,5		КВВГ	4х1.0	3			
2-23	Коробка соединительная КСК-15 №4	Щит управления ШЭ2 9102-33/3 (шкаф №3)	2-23	Р3-Ц-Х-25	2		КВВГ	14х1.0	14			
2-24	Термометр ТП6	Коробка соединительная КСК-16 №5	2-24	Р3-Ц-Х-18	1,5		КВВГ	4х1.0	2			
2-25	Термометр ТП7	То же	2-25	Р3-Ц-Х-18	1,5		КВВГ	4х1.0	2			
2-26	Термометр ТП8	"	2-26	Р3-Ц-Х-18	2,5		КВВГ	4х1.0	3			
2-27	Термометр ТП9	"	2-27	Р3-Ц-Х-18	6		КВВГ	4х1.0	7			
2-28	Коробка соединительная КСК-16 №5	Щит управления ШЭС 9102-33/3 (шкаф №3)	2-28	Р3-Ц-Х-25	4		КВВГ	14х1.0	17			
2-29	Задвижка нагнетания ДЗН	Щит управления ШЭС 3102-33/3 (шкаф №1.2)	2-29	Р3-Ц-Х-32	2		АКВВГ	14х2,5	20			
2-30	Тиристорное возбудительное устройство	Щит управления ШЭС 9102-33/3 (шкаф №1.2)	—	—	—		АКВВГ	7х2,5	51			
2-31	в/в ячейка ВМК1	То же	2-31	26х1.6	2		АКВВГ	4х2,5	48			
2-32	Противовомпажный клапан ДПК	Коробка соединительная КСК-32 №6	2-32	Р3-Ц-Х-32	2		АКВВГ	14х2,5	6			
2-33	Дроссельная заслонка ДДЗ	То же	2-33	Р3-Ц-Х-32	2		АКВВГ	14х2,5	3			
2-34	Конечный выключатель дроссельной заслонки ВЗД22	"	2-34	Р3-Ц-Х-18	2		АКВВГ	4х2,5	3			
2-35	Коробка соединительная КСК-32 №6	Щит управления ШЭС 9102-33/3 (шкаф №1.2)	—	—	—		АКВВГ	19х2,5	8			
2-36	То же	Пульт управления ШЭС 9006-00/2	—	—	—		АКВВГ	7х2,5	32			
2-37	Электромагнитный вентиль УА1	Коробка соединительная КСК-32 №7	2-37	Р3-Ц-Х-18	2,5		АКВВГ	5х2,5	3			
2-38	Задвижка ДЗВ1	То же	2-38	40х2	7		АКВВГ	14х2,5	8			
2-39	Задвижка ДЗВ2	"	2-39	40х2	7		АКВВГ	14х2,5	8			
2-40	Вентиль продувки конденсата ВП1	"	2-40	26х1.6	5		АКВВГ	4х2,5	6			
2-41	Вентиль продувки конденсата ВП2	Коробка соединительная КСК-32 №7	2-41	26х1.6	5		АКВВГ	4х2,5	13			
2-42	Коробка соединительная КСК-32 №7	Щит управления ШЭС 9102-33/3 (шкаф №1.2)	—	—	—		КВВГ	19х2,5	10			
2-43	Регулятор п.3а-1	Щит оператора	—	—	—		КВВГЭ	4х1.0	51			
2-44	Регулятор п.3а-2	То же	—	—	—		КВВГЭ	4х1.0	50			
2-45	Электромагнитный вентиль УА6.1	Коробка соединительная КСК-16 №8	2-45	Р3-Ц-Х-18	2		АКВВГ	4х2,5	6			
2-46	Пост управления SA69	То же	2-46	Р3-Ц-Х-18	1,5		АКВВГ	4х2,5	2			
2-47	Указатель уровня РДУ	"	—	—	—		АКВВГ	4х2,5	3			
2-48	Коробка соединительная КСК-16 №8	Коробка соединительная КСК-16 №9	—	—	—		АКВВГ	7х2,5	1			
2-49	Термометр п.2	То же	2-49	Р3-Ц-Х-18	1		КВВГ	4х1.0	6			
2-50	Электромагнитный вентиль УА2	Коробка соединительная КСК-16 №10	2-50	Р3-Ц-Х-18	2		АКВВГ	5х2,5	3			
2-51	Электромагнитный вентиль УА3	То же	2-51	Р3-Ц-Х-18	2		АКВВГ	5х2,5	3			
2-52	Электромагнитный вентиль УА4	"	2-52	Р3-Ц-Х-18	2		АКВВГ	5х2,5	3			
2-53	Электромагнитный вентиль УА5	"	2-53	Р3-Ц-Х-18	2		АКВВГ	5х2,5	3			
2-54	Коробка соединительная КСК-16 №10	Коробка соединительная КСК-16 №9	—	—	—		АКВВГ	5х2,5	2			
2-55	Коробка соединительная КСК-16 №9	Щит оператора	—	—	—		АКВВГ	7х2,5	54			

62

Инв. № 8690/3

Привязан

Инв. №

ГИП	Леонов		25583
Нач. отд.	Христофоров		
Гл. спец.	Левинский		
Н. контр.	Золотарева		
Рук. гр.	Седых		
Ст. инж.	Посуполько		
Ст. техн.	Шуст		

904-1-56.84

Компрессорная станция 3К-500 АО с осушкой воздуха.

Стадия	Лист	Листов
РП	61	79

Журнал кабельных проводок (продолжение)

ГИПРОСТРОЙДОРМАШ г. Ростов-на-Дону

Маркировка кабеля	Трасса: Начало	Трасса: Конец	Проходы через: Трубы: Маркировка	Трубы: усл. прох. мм	Трубы: Длина м	Ящики протяжные	Кабель по проекту: Марка, напряжение	Кол., число жил и сечение	Длина +6% м	Кабель проложено: Марка, напряжение	Кол., число жил и сечение	Длина м
2-56	То же	Щит управления ШЭС 9102-3313 (шкаф №1.2)	—	—	—		АКВВГ	7х2.5	21			
2-57	Щит управления ШЭС 8503-0012	Щит управления ШЭС 9102-3313 (шкаф №3)	—	—	—		АКВВГ	14х2.5	5			
2-58	То же	Щит управления ШЭС 9102-3313 (шкаф №1.2)	—	—	—		АКВВГ	14х2.5	7			
2-59	Щит управления ШЭС 9102-3313 (шкаф №3)	Пульт управления ШЭС 9006-0012	—	—	—		АКВВГ	5х2.5	37			
2-60	Щит управления ШЭС 8801-0013	То же	—	—	—		АКВВГЭ	10х2.5	14			
2-61	Щит управления ШЭС 8801-0013	Щит управления ШЭС 9102-3313 (шкаф №1.2)	—	—	—		АКВВГЭ	19х2.5	42			
2-62	Пульт управления ШЭС 9006-0012	То же	—	—	—		АКВВГ	37х2.5	37			
2-63	в/в ячейка ВМК2	Щит оператора	2-63	26х1.6	2		АКВВГ	5х2.5	34			
	Компрессор	№3										
3-1	Колодка термометров Т1-Т10	Коробка соединительная КСК-32 №1	3-1	Рз-Ц-Х-32	1		КВВГ	27х1.0	1.5			
3-2	Термометр Т12	То же	3-2	Рз-Ц-Х-18	2.5		КВВГ	4х1.0	3			
3-3	Термометр Т11	"	3-3	Рз-Ц-Х-18	2.5		КВВГ	4х1.0	3			
3-4	Коробка соединительная КСК-32 №1	Щит управления ШЭС 9102-3313 (шкаф №3)	3-4	Рз-Ц-Х-32	2		КВВГ	27х1.0	21			
3-5	Термометр ТВ1	Коробка соединительная КСК-32 №2	—	—	—		КВВГ	4х1.0	6			
3-6	Термометр ТВ2	То же	—	—	—		КВВГ	4х1.0	5			
3-7	Термометр ТВ3	"	—	—	—		КВВГ	4х1.0	6			
3-8	Термометр ТВ4	"	—	—	—		КВВГ	4х1.0	5			
3-9	Термометр ТВ5	"	3-9	Рз-Ц-Х-18	2		КВВГ	4х1.0	5			
3-10	Термометр ТВ6	"	3-10	Рз-Ц-Х-18	3		КВВГ	4х1.0	6			
3-11	Коробка соединительная КСК-32 №2	Щит управления ШЭС 9102-3313 (шкаф №3)	—	—	—		КВВГ	19х1.0	14			
3-12	Термометр ТМ1	Коробка соединительная КСК-16 №3	3-12	Рз-Ц-Х-18	5		КВВГ	4х1.0	6			
3-13	Термометр ТМ2	То же	3-13	Рз-Ц-Х-18	3		КВВГ	4х1.0	4			
3-14	Термометр ТМ4	"	—	—	—		КВВГ	4х1.0	2			
3-15	Термометр ТВ8	"	3-15	Рз-Ц-Х-18	1		КВВГ	4х1.0	12			
3-16	Термометр ТВ7	"	3-16	26х1.6	6		КВВГ	4х1.0	17			
3-17	Коробка соединительная КСК-16 №3	Щит управления ШЭС 9102-3313 (шкаф №3)	—	—	—		КВВГ	14х1.0	19			
3-18	Термометр ТП1	Коробка соединительная КСК-16 №4	3-18	Рз-Ц-Х-18	3.5		КВВГ	4х1.0	4			
3-19	Термометр ТП2	То же	3-19	Рз-Ц-Х-18	1.5		КВВГ	4х1.0	2			
3-20	Термометр ТП3	"	3-20	Рз-Ц-Х-18	1.5		КВВГ	4х1.0	2			
3-21	Термометр ТП4	"	3-21	Рз-Ц-Х-18	2.5		КВВГ	4х1.0	3			
3-22	Термометр ТП5	"	3-22	Рз-Ц-Х-18	2.5		КВВГ	4х1.0	3			
3-23	Коробка соединительная КСК-16 №4	Щит управления ШЭС 9102-3313 (шкаф №3)	3-23	Рз-Ц-Х-25	2		КВВГ	14х1.0	14			
3-24	Термометр ТП6	Коробка соединительная КСК-16 №5	3-24	Рз-Ц-Х-18	1.5		КВВГ	4х1.0	2			
3-25	Термометр ТП7	То же	3-25	Рз-Ц-Х-18	1.5		КВВГ	4х1.0	2			
3-26	Термометр ТП8	"	3-26	Рз-Ц-Х-18	2.5		КВВГ	4х1.0	3			
3-27	Термометр ТП9	"	3-27	Рз-Ц-Х-18	6		КВВГ	4х1.0	7			
3-28	Коробка соединительная КСК-16 №5	Щит управления ШЭС 9102-3313 (шкаф №3)	3-28	Рз-Ц-Х-25	4		КВВГ	14х1.0	17			
3-29	Задвижка нагнетания ДЗН	Щит управления ШЭС 9102-3313 (шкаф №1.2)	3-29	Рз-Ц-Х-32	2		АКВВГ	14х2.5	22			
3-30	Тиристорное возбудительное устройство	То же	—	—	—		АКВВГ	7х2.5	44			
3-31	в/в ячейка ВМ К1	"	3-31	26х1.6	2		АКВВГ	4х2.5	30			

63

Инв. № 8690/3

Привязан

Инв. №

ГИП	Леонов		25.83
Нач.отд.	Христофоров		
Гл.спец.	Левинский		
Н.контр.	Золотарева		
Рук.гр.	Седых		
Ст.инж.	Посупонько		
Ст.техн.	Шуст		

904-1-56.84

Компрессорная станция ЗК-500/40 с осушкой воздуха

Стадия	Лист	Листов
РП	62	79

Журнал кабельных проводок (продолжение)

ГИПРОСТРОЙДОРМАШ г. Ростов-на-Дону

Маркировка кабеля	Трасса: Начало	Трасса: Конец	Проходы через: Трубы: маркировка	Трубы: усл. прох. мм	Трубы: Длина м	Ящики протяжные	Кабель по проекту: Марка, напряжение	по проекту: Кол., число жил и сечение	по проекту: Длина +6% м	Проложено: Марка, напряжение	Проложено: Кол., число жил и сечение	Проложено: Длина м
3-31	в/в ячейка ВМК1	То же	3-31	26х1,6			АКВВГ	4х2,5				
3-32	Противопомпажный	Коробка соединитель-	3-32	РЗ-Ц-Х--32	2		АКВВГ	14х2,5	6			
	клапан ДПК	ная КСК-32№6										
3-33	Дроссельная заслон-	То же	3-33	РЗ-Ц-Х--32	2		АКВВГ	14х2,5	3			
	ка ДДЗ											
3-34	Конечный выключа-	"	3-34	РЗ-Ц-Х--18	2		АКВВГ	4х2,5	3			
	тель дроссельной											
	заслонки ВЗД22											
3-35	Коробка соединитель-	Щит управления	—	—	—		АКВВГ	19х2,5	8			
	ная КСК-32№6	ШЭС 9102-3313										
		(шкаф №1,2)										
3-36	То же	Пульт управления	—	—	—		АКВВГ	7х2,5	24			
		ШЭС 9006-0012										
3-37	Электромагнитный	Коробка соединитель-	3-37	РЗ-Ц-Х--18	2,5		АКВВГ	5х2,5	3			
	вентиль УА1	ная КСК-32№1										
3-38	Задвижка ДЗВ1	То же	3-38	40х2	7		АКВВГ	14х2,5	8			
3-39	Задвижка ДЗВ2	"	3-39	10х2	7		АКВВГ	14х2,5	8			
3-40	Вентиль продувки	"	3-40	26х1,6	5		АКВВГ	4х2,5	6			
	конденсата ВП1											
3-41	Вентиль продувки	Коробка соединитель-	3-41	26х1,6	5		АКВВГ	4х2,5	13			
	конденсата ВП2	ная КСК-32№7										
3-42	Коробка соединитель-	Щит управления	—	—	—		АКВВГ	19х2,5	10			
	ная КСК-32№7	ШЭС 9102-3313										
		(шкаф №1,2)										
3-43	Регулятор п.3а-1	Щит оператора	—	—	—		КВВГЭ	4х1,0	42			
3-44	Регулятор п.3а-2	То же	—	—	—		КВВГЭ	4х1,0	41			
3-45	Электромагнитный	Коробка соединитель-	3-45	РЗ-Ц-Х--18	2		АКРВГ	4х2,5	6			
	вентиль УА6.1	ная КСК-16№8										
3-46	Пост управления SA6.9	То же	3-46	РЗ-Ц-Х--18	1,5		АКВВГ	4х2,5	2			
3-47	Указатель уровня РДЦ	"	—	—	—		АКВВГ	4х2,5	3			
3-48	Коробка соединитель	Коробка соединитель-	—	—	—		АКВВГ	7х2,5	1			
	ная КСК-16№8	ная КСК-16№9										
3-49	Термометр п.2	То же	3-49	РЗ-Ц-Х--18	1		КВВГ	4х1,0	6			
3-50	Электромагнитный	Коробка соединитель-	3-50	РЗ-Ц-Х--18	2		АКВВГ	5х2,5	3			
	вентиль УА2	ная КСК-16№10										
3-51	Электромагнитный	То же	3-51	РЗ-Ц-Х--18	2		АКВВГ	5х2,5	3			
	вентиль УА3											
3-52	Электромагнитный	"	3-52	РЗ-Ц-Х--18	2		АКВВГ	5х2,5	3			
	вентиль УА4											
3-53	Электромагнитный	"	3-53	РЗ-Ц-Х--18	2		АКВВГ	5х2,5	3			
	вентиль УА5											
3-54	Коробка соединитель	Коробка соединитель-	—	—	—		АКВВГ	5х2,5	2			
	ная КСК-16№10	ная КСК-16№9										
3-55	Коробка соединитель	Щит оператора	—	—	—		АКВВГ	7х2,5	46			
	ная КСК-16№9											
3-56	То же	Щит управления	—	—	—		АКВВГ	7х2,5	21			
		ШЭС 9102-3313										
		(шкаф №1,2)										
3-57	Щит управления	Щит управления	—	—	—		АКВВГ	14х2,5	5			
	ШЭС 8503-0013	ШЭС 9102-3313										
		(шкаф №3)										
3-58	То же	Щит управления	—	—	—		АКВВГ	14х2,5	7			
		ШЭС 9102-3313										
		(шкаф №1,2)										
3-59	Щит управления	Пульт управления	—	—	—		АКВВГ	5х2,5	28			
	ШЭС 9102-3313	ШЭС 9006-0012										
	(шкаф №3)											
3-60	Щит управления	То же	—	—	—		АКВВГЭ	10х2,5	13			
	ШЭС 8801-0013											
3-61	То же	Щит управления	—	—	—		АКВВГЭ	19х2,5	34			
		ШЭС 9102-3313										
		(шкаф №1,2)										
3-62	Пульт управления	То же	—	—	—		АКВВГ	37х2,5	28			
	ШЭС 9006-0012											
3-63	в/в ячейка ВМКЭ	Щит оператора	3-63	26х1,0	2		АКВВГ	5х2,5	24			

Инв. №8690/3

Привязан

Инв. №

ГИП	Леонов		25.5.83
Нач.отд.	Христофоров		
Гл.спец.	Левчинский		
Н.контр.	Золотарева		
Рук.гр.	Седых		
Ст.инж.	Посупонько		
Ст.техн.	Шуст		

904-1-5684

Компрессорная станция ЗК-500 АО с осушкой воздуха

Стадия	Лист	Листов
РП	63	79

Журнал кабельных проводок (продолжение)

ГИПРОСТРОЙДОРМАШ г. Ростов-на-Дону

Маркировка кабеля	Трасса		Проходы через: трубы			Ящики протяжные	Кабель по проекту			Кабель проложено		
	Начало	Конец	Маркировка	усл. прох. мм	Длина м		Марка, напряжение	Кол., число жил и сечение	Длина +6% м	Марка, напряжение	кол., число жил и сечение	Длина м
	Общестанционные проводки											
64	Датчик температуры ДТ1	Коробка соединительная КСК-16 №11	—	—	—		АКВВГ	4х2.5	52			
65	Датчик температуры ДТ2	То же	65	26х1.6	2		АКВВГ	4х2.5	16			
66	Вентиль УА7	"	66	26х1.6	2		АКВВГ	5х2.5	21			
67	Коробка соединительная КСК-16 №11	Щит управления ШЭС 9103-8313	—	—	—		АКВВГ	7х2.5	18			
68	Вентиль УА8	Коробка соединительная КСК-16 №12	68	26х1.6	3		АКВВГ	5х2.5	16			
69	Датчик температуры ДТ3	То же	69	26х1.6	3		АКВВГ	4х2.5	48			
70	Датчик температуры ДТ4	"	70	Рз-Ц-Х-18	1.5		АКВВГ	4х2.5	2			
71	Коробка соединительная УСК-16 №12	Щит управления ШЭС 9103-8313	71	26х1.6	1		АКВВГ	7х2.5	23			
72	Прибор ПДД2	Коробка соединительная КСК-16 №13	72	Рз-Ц-Х-18	1		КВВГ	5х1.0	2			
73	Прибор ПДД3	То же	73	Рз-Ц-Х-18	1		КВВР	5х1.0	2			
74	Прибор ДМ0	Коробка соединительная КСК-16 №13	74	Рз-Ц-Х-18	1		КВВГ	5х1.0	2			
75	Коробка соединительная КСК-16 №13	Щит управления ШЭС8801-0013	—	—	—		КВВГ	14х1.0	55			
76	Электромагнитный вентиль УА6.5	Коробка соединительная КСК-16 №14	76	Рз-Ц-Х-18	2.5		АКВВГ	4х2.5	3			
77	Пост управления ПМУ6.5	То же	77	Рз-Ц-Х-18	1		АКВВГ	4х2.5	1.5			
78	Электромагнитный вентиль УА6.6	"	78	Рз-Ц-Х-18	2.5		АКВВГ	4х2.5	3			
79	Пост управления ПМУ6.6	"	79	Рз-Ц-Х-18	1		АКВВГ	4х2.5	1.5			
80	Коробка соединительная КСК-16 №14	Щит оператора	—	—			АКВВГ	7х2.5	62			
81	Звуковая сигнализация НА	КРУ ячейка 5	81	26х1.6	2		АКВВГ	4х2.5	25			
82	Термометр п.4	Коробка соединительная КСК-8 №15	82	Рз-Ц-Х-18	1		КВВГ	4х1.0	1.5			
83	Коробка соединительная КСК-8 №15	Щит оператора	—	—	—		АКВВГ	4х2.5	58			
84	Щит управления ШЭС8801-0013	Щит управления ШЭС9103-8313	—	—	—		АКВВГ	5х2.5	6			
85	Щит оператора	Станция пожарной сигнализации объекта										
86	Щит оператора	Щит управления ШЭС 9103-8313	—	—	—		АКВВГ	4х2.5	5			
87	То же	То же	—	—	—		АКВВГ	4х2.5	5			
	Вентсистема В2											
В1	Щит оператора	Магнитный пускатель КМ15	—	—	—		АКВВГ	4х2.5	5			
В2	Кнопочный пост SB 15.2	Коробка соединительная КСК-8	В2	Рз-Ц-Х-18	1.5		АКВВГ	4х2.5	2			
В3	Кнопочный пост SB 15.1	То же	В3	26х1.6	4		АКВВГ	4х2.5	5			
В4	Коробка соединительная КСК-8	Щит оператора	—	—	—		АКВВГ	7х2.5	62			

65

Инв. № 8690/3

Привязан

Инв. №

ГИП	Леонов		25583
Нач.отд.	Христофоров		
Гл.спец.	Левинский		
Н.контр.	Золотарева		
Рук.гр.	Седых		
Ст.инж.	Посупонько		
Ст.техн.	Шуст		

904-1-56.84

Компрессорная станция ЗК-500А0 с осушкой воздуха

Стадия	Лист	Листов
РП	64	79

Журнал кабельных проводок (продолжение)

ГИПРОСТРОЙДОРМАШ г. Ростов-на-Дону

Маркировка кабеля	Трасса		Проходы через: трубы			ящики	Кабель по проекту			Кабель проложено		
	Начало	Конец	Маркировка	усл. прох. мм	Длина м	протяжные	Марка, напряжение	Кол., число жил и сечение	Длина +6% м	Марка, напряжение	Кол., число жил и сечение	Длина м
	Установка осушки №1											
X1-1	Датчик температуры ТР	Прибор управления и контроля УК		поставляется			комплектно					
X1-2	Регулятор разности температур РРТ	То же		поставляется			комплектно					
X1-3	Реле РД1	"		поставляется			комплектно					
X1-4	Реле РД2	"		поставляется			комплектно					
X1-5	Электромагнитные катушки ЭК1-ЭК6	Штепсельный разъем		поставляется			комплектно					
X1-6	Коробка соединительная КСК-32 №16	Прибор управления и контроля УК	X1-6	Р3-Ц-Х-32	1.5		КВВГ	14х1.0	2			
X1-8	Штепсельный разъем	Коробка соединительная КСК-32 №16	X1-8	Р3-Ц-Х-25	2.5		КВВГ	7х1.0	3			
X1-10	Термометр ТСП1	Блок регулирования ШИЕ	X1-10	Р3-Ц-Х-18	5		КВВГ	5х1.0	67			
X1-11	Коробка соединительная КСК-32 №17	Прибор управления и контроля УК	X1-11	Р3-Ц-Х-18	4		КВВГ	5х1.0	5			
X1-12	То же	Блок регулирования ШИЕ	X1-12	Р3-Ц-Х-25	2		АКВВГ	10х2.5	64			
X1-13	Выключатель автоматический В3	Коробка соединительная КСК-32 №16	X1-13	Р3-Ц-Х-18	1.5		КВВГ	4х1.0	2			
X1-15	Электронагреватель ТЭН	Коробка соединительная КСК-32 №17	X1-15	Р3-Ц-Х-18	2.5		КВВГ	4х1.0	3			
X1-16	Блок управления БУ	То же	X1-16	Р3-Ц-Х-25	2		АКВВГ	10х2.5	50			
X1-18	Регулятор разности температур РРТ	"	X1-18	Р3-Ц-Х-18	6		КВВГ	4х1.0	7			
X1-20	Исполнительный механизм СВ1	"	X1-20	Р3-Ц-Х-18	5		КВВГ	4х1.0	6			
X1-23	Регулятор разности температур РРТ	Термометр ТСП2		поставляется			комплектно					
X1-24	То же	Термометр ТСП3		поставляется			комплектно					
X1-25	Термометр п.5	Щит оператора	X1-25	Р3-Ц-Х-25	3		АКВВГ	5х2.5	53			
X1-26	Коробка соединительная КСК-32 №16	Коробка соединительная КСК-32 №17	X1-26	Р3-Ц-Х-25	2.5		КВВГ	10х1.0	3			
X1-27	То же	Щит оператора	X1-27	Р3-Ц-Х-25	1		АКВВГ	10х2.5	54			

Маркировка кабеля	Трасса		Проходы через: трубы			ящики	Кабель по проекту			Кабель проложено		
	Начало	Конец	Маркировка	усл. прох. мм	Длина м	протяжные	Марка, напряжение	Кол., число жил и сечение	Длина +6% м	Марка, напряжение	Кол., число жил и сечение	Длина м
	Установка осушки №2											
X2-1	Датчик температуры ТР	Прибор управления и контроля УК		поставляется			комплектно					
X-2-2	Регулятор разности температур РРТ	То же		поставляется			комплектно					
X2-3	Реле РД1	"		поставляется			комплектно					
X2-4	Реле РД2	"		поставляется			комплектно					
X2-5	Электромагнитные катушки ЭК1-ЭК6	Штепсельный разъем		поставляется			комплектно					
X2-6	Коробка соединительная КСК-32 №16	Прибор управления и контроля УК	X2-6	Р3-Ц-Х-32	1.5		КВВГ	14х1.0	2			
X2-8	Штепсельный разъем	Коробка соединительная КСК-32 №16	X2-8	Р3-Ц-Х 25	2.5		КВВГ	7х1.0	3			
X2-10	Термометр ТСП1	Блок регулирования ШИЕ	X2-10	Р3-Ц-Х-18	5		КВВГ	5х1.0	60			
X2-11	Коробка соединительная КСК-32 №17	Прибор управления и контроля УК	X2-11	Р3-Ц-Х-18	4		КВВГ	5х1.0	5			
X2-12	То же	Блок регулирования ШИЕ	X2-12	Р3-Ц-Х-25	2		АКВВГ	10х2.5	57			
X2-13	Выключатель автоматический В3	Коробка соединительная КСК-32 №16	X2-13	Р3-Ц-Х-18	1.5		КВВГ	4х1.0	2			
X2-15	Электронагреватель ТЭН	Коробка соединительная КСК-32 №17	X2-15	Р3-Ц-Х-18	2.5		КВВГ	4х1.0	3			
X2-16	Блок управления БУ	То же	X2-16	Р3-Ц-Х-25	2		АКВВГ	10х2.5	41			
X2-18	Регулятор разности температур РРТ	"	X2-18	Р3-Ц-Х-18	6		КВВГ	4х1.0	7			
X2-20	Исполнительный механизм СВ1	"	X2-20	Р3-Ц-Х-18	5		КВВГ	4х1.0	6			

Инв. №8690/3

Привязан

Инв. №

ГИП	Леонов		05.83
Нач.отд.	Христофоров		
Гл.спец.	Левинский		
Н.контр.	Золотарева		
Рук.гр.	Седых		
Ст. инж.	Поступенько		
Ст.техн.	Шуст		

904-1-56.84

Компрессорная станция ЗК-500/40 с осушкой воздуха

Стадия	Лист	Листов
РП	65	79

Журнал кабельных проводок (продолжение)

ГИПРОСТРОЙДОРМАШ г.Ростов-на-Дону

Маркировка кабеля	Трасса		Проходы через: трубы			Ящики протяжные	Кабель по проекту			Кабель проложено		
	Начало	Конец	Маркировка	усл. прох. мм	длина м		Марка, напряжение	Кол., число жил и сечение	Длина +6% м	Марка, напряжение	Кол., число жил и сечение	Длина м
Х2-23	Регулятор разности температур РРТ	Термометр ТСП2		поставляется комплектно								
Х2-24	То же	Термометр ТСП3		поставляется комплектно								
Х2-25	Термометр п.5	Щит оператора	Х2-25	Рз-Ц-Х--18	3		АКВВГ	5х2,5	53			
Х2-26	Коробка соединительная КСК-32 №16	Коробка соединительная КСК-32 №17	Х2-26	Рз-Ц-Х-25	2,5		АКВВГ	10х1,0	3			
Х2-27	То же	Щит оператора	Х2-27	Рз-Ц-Х--25	1		АКВВГ	10х2,5	46			
	Установка осушки №3											
Х3-1	Датчик температуры ТР	Прибор управления и контроля УК		поставляется комплектно								
Х3-2	Регулятор разности температур РРТ	То же		поставляется комплектно								
Х3-3	Реле РД1	"		поставляется комплектно								
Х3-4	Реле РД2	"		поставляется комплектно								
Х3-5	Электромагнитные катушки ЭК1-ЭК6	Штепсельный разъем		поставляется комплектно								
Х3-6	Коробка соединительная КСК-32 №16	Прибор управления и контроля УК	Х3-6	Рз-Ц-Х-32	1,5		КВВГ	14х1,0	2			
Х3-8	Штепсельный разъем	Коробка соединительная КСК-32 №16	Х3-8	Рз-Ц-Х--25	2,5		КВВГ	7х1,0	3			
Х3-10	Термометр ТСП1	Блок регулирования ШИЕ	Х3-10	Рз-Ц-Х--18	5		КВВГ	5х1,0	53			
Х3-11	Коробка соединительная КСК-32 №17	Прибор управления и контроля УК	Х3-11	Рз-Ц-Х--18	4		КВВГ	5х1,0	5			
Х3-12	То же	Блок регулирования ШИЕ	Х3-12	Рз-Ц-Х--25	2		АКВВГ	10х2,5	50			
Х3-13	Выключатель автоматический ВЗ	Коробка соединительная КСК-32 №16	Х3-13	Рз-Ц-Х--18	1,5		КВВГ	4х1,0	2			
Х3-15	Электронагреватель ТЭН	Коробка соединительная КСК-32 №17	Х3-15	Рз-Ц-Х--18	2,5		КВВГ	4х1,0	3			
Х3-16	Блок управления БУ	То же	Х3-16	Рз-Ц-Х--25	2		АКВВГ	10х2,5	33			
Х3-18	Регулятор разности температур РРТ	"	Х3-18	Рз-Ц-Х--18	6		КВВГ	4х1,0	7			
Х3-20	Исполнительный механизм СВ1	"	Х3-20	Рз-Ц-Х--18	5		КВВГ	4х1,0	6			
Х3-23	Регулятор разности температур РРТ	Термометр ТСП2		поставляется комплектно								
Х3-24	То же	Термометр ТСП3		поставляется комплектно								
Х3-25	Термометр п.5	Щит оператора	Х3-25	Рз-Ц-Х--18	3		АКВВГ	5х2,5	46			
Х3-26	Коробка соединительная КСК-32 №16	Коробка соединительная КСК-32 №17	Х3-26	Рз-Ц-Х--25	2,5		КВВГ	10х1,0	3			
Х9-27	То же	Щит оператора	Х3-27	Рз-Ц-Х--25	1		АКВВГ	10х25	38			

Маркировка кабеля	Трасса		Проходы через: трубы			Ящики протяжные	Кабель по проекту			Кабель проложено		
	Начало	Конец	Маркировка	усл. прох. мм	Длина м		Марка, напряжение	Кол., число жил и сечение	Длина +6% м	Марка, напряжение	Кол., число жил и сечение	Длина м

67

Инв. № 8690/3

Привязан

Инв. №

ГИП	Леонов		25583
Нач. отд.	Христофоров		
Гл. спец.	Левинский		
Н. контр.	Золотарева		
Рук. гр.	Седых		
Ст. инж.	Посуполько		
Ст. техн.			

904-1-56.84

Компрессорная станция 3К-500 АО с осушкой воздуха

Стадия	Лист	Листов
РП	66	79

Журнал кабельных проводок (окончание)

ГИПРОСТРОЙДОРМАШ г. Ростов-на-Дону

Маркировка трубы	Трасса: Начало	Трасса: Конец	Число труб шт	Труба по проекту: Марка	Труба по проекту: Длина, м	Труба проложено: Марка	Труба проложено: Длина, м
	Компрессор	№1					
1-01	Отбор давления	Щит управления					
		ШЭС 8503-0012					
		прибор поз. РДВ	1	Труба 15×2,5	16		
1-02	То же	То же, приборы					
		поз. ПДВ3, ПДД1	1	Труба 14×2	9		
1-03	"	прибор поз. ПКР	2	Труба 15×2,5	20		
1-04	Диафрагма на	прибор поз. ДМ	1	Труба 15×2,5	18		
	всасе						
1-05	То же	прибор поз. ПДР	1	Труба 15×2,5	18		
1-06	Отбор давления	прибор поз. РДМ1	1	Труба 10×2	16		
1-07	То же	прибор поз. РДМ2	1	Труба 10×2	19		
1-08	"	привор поз. РДП	1	Труба 10×2	15		
1-09	"	прибор поз. РДС	1	Труба 10×2	15		
	Компрессор	№2					
2-01	Отбор давления	Щит управления					
		ШЭС 8503-0012					
		Прибор поз. РДВ	1	Труба 15×2,5	16		
2-02	То же	То же, приборы					
		поз. ПДВ3, ПДД1	1	Труба 14×2	9		
2-03	"	прибор поз. ПНР	2	Труба 15×2,5	20		
2-04	Диафрагма на	прибор поз. ДМ	1	Труба 15×2,5	18		
	всасе						
2-05	То же	прибор поз ПДР	1	Труба 15×2,5	18		
2-06	Отбор давления	прибор поз. РДМ1	1	Труба 10×2	16		
2-07	То же	прибор поз. РДМ2	1	Труба 10×2	19		
2-08	"	прибор поз. РДП	1	Труба 10×2	15		
2-09	"	прибор поз. РДС	1	Труба 10×2	15		
	Компрессор	№3					
3-01	Отбор давления	Щит управления					
		ШЭС 8503-0012					
		прибор поз. РДВ	1	Труба 15×2,5	16		
3-02	То же	То же, приборы					
		поз. ПДВ3, ПДД1	1	Труба 14×2	9		
3-03	Отбор давления	Щит управления					
		ШЭС 85-03-0012					
		прибор поз. ПНР	2	Труба 15×2,5	20		
3-04	Диафрагма на всасе	То же, прибор поз. ДМ	1	Труба 15×2,5	18		

Маркировка труб	Трасса: Начало	Трасса: Конец	Число труб шт.	Труба по проекту: Марка	Труба по проекту: Длина м	Труба проложено: Марка	Труба проложено: Длина м
3-05	То же	прибор поз ПДР	1	Труба 15×2,5	18		
3-06	Отбор давления	прибор поз РДМ1	1	Труба 10×2	16		
3-07	То же	прибор поз РДМ2	1	Труба 10×2	19		
3-08	"	прибор поз. РДП	1	Труба 10×2	15		
3-09	"	прибор поз. РДС	1	Труба 10×2	15		
	Компрессор	№4					
401	Отбор давления	Щит управления					
		ШЭС 8503-0012					
		прибор поз. РДВ	1	Труба 15×2,5	16		
4-02	То же	То же, приборы					
		поз ПДВ3, ППД1	1	Труба 14×2	9		
4-03	"	прибор поз. ПНР	2	Труба 15×2,5	20		
4-04	Диафрагма на	прибор поз. ДМ	1	Труба 15×2,5	18		
	всасе						
4-05	То же	прибор поз. ПДР	1	Труба 15×2,5	18		
4-06	Отбор давления	прибор поз. РДМ1	1	Труба 10×2	16		
4-07	То же	прибор поз. РДМ2	1	Труба 10×2	19		
4-08	"	прибор поз. РДП	1	Труба 10×2	15		
4-09	"	прибор поз. РДС	1	Труба 10×2	15		
	Общестанционные продувки						
010	Отбор давления	Манометры	1	Труба 14×2	8		
		поз. ПДД2, ПДД3					
011	Диафрагма на	Дифманометр	2	Труба 14×2	15		
	сборном коллекто-	поз. ДМО					
	ре						

Инв. № 8690/3

Привязан

Инв. №

ГИП	Леонов		25.88
Нач.отд.	Христофоров		
Гл.спец.	Левинский		
Н.контр.	Золотарева		
Рук.гр.	Седых		
Ст.инж.	Посупонько		
Ст.техн.	Шуст		

904-1-56.84

Компрессорная станция 4К-500А0 с осушкой воздуха

Стадия	Лист	Листов
РП	67	79

Журнал импульсных проводок.

ГИПРОСТРОЙДОРМАШ г.Ростов-на-Дону

Маркировка трубы	Трасса: Начало	Трасса: Конец	Число труб шт.	Труба по проекту: Марка	Труба по проекту: Длина м	Труба проложено: Марка	Труба проложено: Длина, м
	Компрессор	№1					
1-01	Отбор давления	Щит управления ШЭС 8503-0012					
		Прибор поз. РДВ	1	труба 15×2,5	16		
1-02	То же	То же, приборы поз. ПДВ3. ПДД1	1	Труба 14×2	9		
1-03	"	прибор поз. ПКР	2	Труба 15×2,5	20		
1-04	Диафрагма на всасе	прибор поз. ДМ	1	Труба 15×2,5	18		
1-05	То же	прибор поз. ПДР	1	Труба 15×2,5	18		
1-06	Отбор давления	прибор поз. РДМ1	1	Труба 10×2	16		
1-07	То же	прибор поз. РДМ2	1	Труба 10×2	19		
1-08	"	прибор поз. РДП	1	Труба 10×2	15		
1-09	"	прибор поз. РДС	1	Труба 10×2	15		
	Компрессор	№2					
2-01	Отбор давления	Щит управления ШЭС 8503-0012					
		Прибор поз. РДВ	1	Труба 15×2,5	16		
2-02	То же	То же, приборы поз ПДД3, ПДД1	1	Труба 14×2	9		
2-03	"	прибор поз. ПКР	2	Труба 15×2,5	20		
2-04	Диафрагма на всасе	прибор поз. ДМ	1	Труба 15×2,5	18		
2-05	То же	прибор поз. ПДР	1	Труба 15×2,5	18		
2-06	Отбор давления	прибор поз. РДМ1	1	Труба 10×2	16		
2-07	То же	прибор поз. РДМ2	1	Труба 10×2	19		
2-08	"	прибор поз. РДП	1	Труба 10×2	15		
2-09	"	прибор поз. РДС	1	Труба 10×2	15		
	Компрессор	№3					
3-01	Отбор давления	Щит управления ШЭС 8503-0012					
		Прибор поз. РДВ	1	Труба 15×2,5	16		
3-02	То же	То же, приборы поз. ПДВ3, ПДД1	1	Труба 14×2	9		
3-03	Отбор давления	Щит управления ШЭС 8503-0012					
		Прибор поз ПКР	2	Труба 15×2,5	20		
3-04	Диафрагма на всасе	То же прибор поз. ДМ	1	Труба 15×2,5	18		
3-05	То же	прибор поз. ПДР	1	Труба 15×2,5	18		
3-06	Отбор давления	прибор поз. РДМ1	1	Труба 10×2	16		
3-07	То же	прибор поз. РДМ2	1	Труба 10×2	19		
3-08	"	прибор поз. РДП	1	Труба 10×2	15		
3-09	"	прибор поз. РДС	1	Труба 10×2	15		
		Общестанционные проводки					
010	Отбор давления	Манометры поз. ПДД2, ПДД3	1	Труба 14×2	8		
011	Диафрагма на сборном коллекторе	Дифманометр поз. ДМО	2	Труба 14×2	15		

69

Инв. №8690/3

Привязан	ГИП	Леонов	25583
	Нач.отд.	Христофоров	
	Гл.спец.	Левинский	
	Н.контр.	Золотарева	
	Рук.гр.	Седых	
	Ст.инж.	Посуленько	
Инв.№	Ст.техн.	Шуст	

904-1-56.84

Компрессорная станция ЗК-500А0 с осушкой воздуха

Стадия	Лист	Листов
РП	68	79

Журнал импульсных проводок.

ГИПРОСТРОЙДОРМАШ г. Ростов-на-Дону

Поз.	Обозначение	Наименование	Кол.	Примеч.
1		Лоток сварной НЛ20-П2	170	
2		Лоток сварной НЛ40-П2	4	
3		Стойка кабельная К1150	3	
4		Стойка кабельная К1151	26	
5		Стойка кабельная К1152	8	
6		Полка кабельная К1161	90	
7		Полка кабельная К1163	6	
10		Профиль ГП160	260	
11		Швеллер ШП 60×35	18	
12		Круг В12 ГОСТ2590-71 / Ст3 пс2 ГОСТ535-79	16	кг
15		Лоток. Установка 2 ТК3-60-70	12	
16		Лоток. Установка 17 ТК3-67-70	24	
17		Лоток. Установка 20 ТК3-67-70	8	
18		Лоток. Установка 2 ТК3-71-70	27	
19		Крепление труб, кабелей ТМ4-219-76	260	
22		Проход 650×250-2 ТМ8-90-77	4	
23		Проход 20-550-4.1 ТМ8-98-77	1	
24		Проход 2-25-400-2.2 ТМ8-94-77	20	

Обозначение	Наименование
●	Отборное устройства, первичный измерительный прибор или датчик, встраиваемый в технологическое оборудование
▬	Прибор, регулятор, исполнительный механизм, аппаратура, устанавливаемые вне щитов
—○—	Проводка уходит на более высокую или низкую отметку, охватываемую данным планом

1. Электрические и трубные проводки по компрессорным агрегатам №2,3,4 и установкам осушки воздуха № 2,3,4 аналогичны проводкам по компрессорному агрегату №1 и установке осушки воздуха №1 с изменением индекса в нумерации труб и кабелей.
2. Позиции монтируемых приборов и аппаратуры, нумерация кабелей и труб соответствуют схемам внешних электрических проводок.
3. Под полкой линии-выноски позиций в прямоугольниках указана нумерация трубы кабелей
4. Монтаж приборов и средств автоматизации выполнить согласно строительным нормам и правилам СНиП III-34-74

Инв. № 8690/3

Привязан

Инв. №

ГИП	Леонов		25.83
Нач.отд.	Христофоров		
Гл.спец.	Левинский		
Н.контр.	Золотарева		
Рук.гр.	Седых		
Ст.инж.	Посупонько		

ТП 904-1-56.84 А

Компрессорная станция ЧК-500А0 с осушкой воздуха

Компрессорная станция	Стадия	Лист	Листов
	РП	69	79
План расположения средств автоматизации и проводок (начало)	ГИПРОСТРОЙДОРМАШ г.Ростов-на-Дону		

План на отм. 3.800

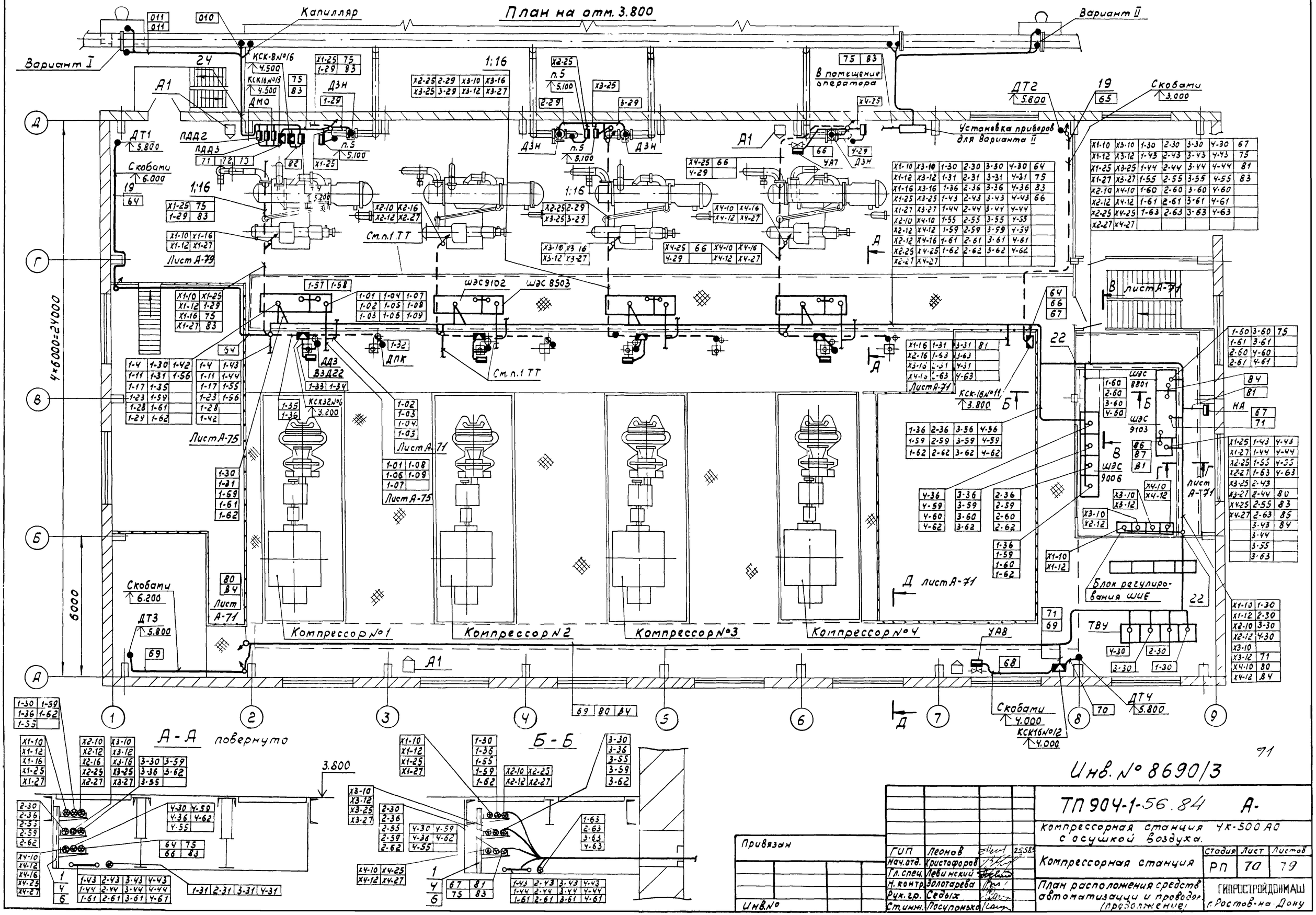

Инв. № 8690/3

				ТП 904-1-56.84 А-	
				Компрессорная станция ГК-500 АО с осушкой воздуха.	
Привязан				Компрессорная станция	Стадия: РП; Лист: 70; Листов: 79
				План расположения средств автоматизации и проводок. (продолжение)	ГИПРОСТРОЙДОНМАШ г. Ростов-на-Дону
Инв.№	ГИП Леонов; Нач.отд. Христофоров; Гл.спец. Левинский; Н.контр. Золотарева; Рук.гр. Седых; Ст.инж. Посупонька				

План на отм. 0.000

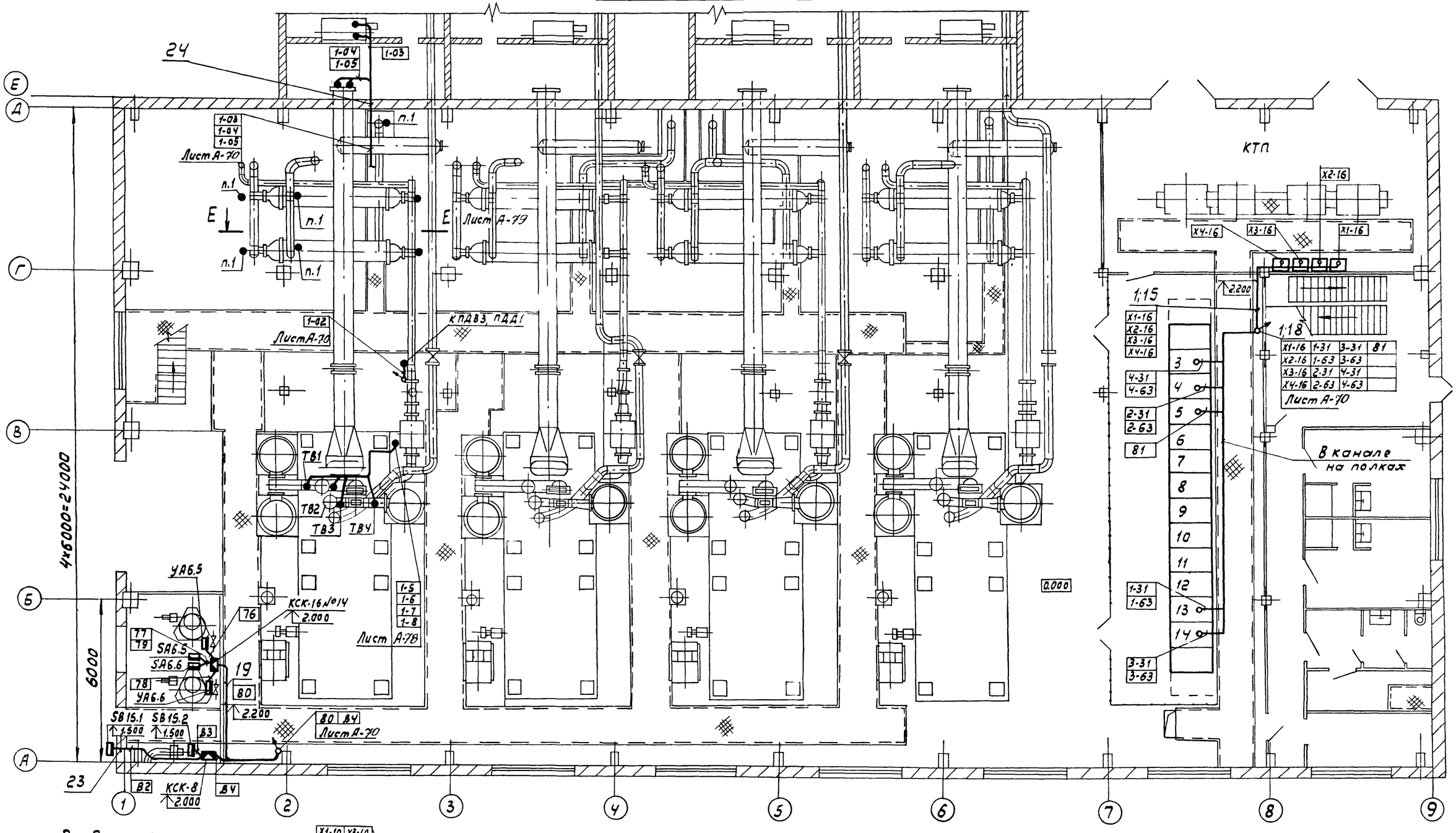

В-В повернуто, лист А-70

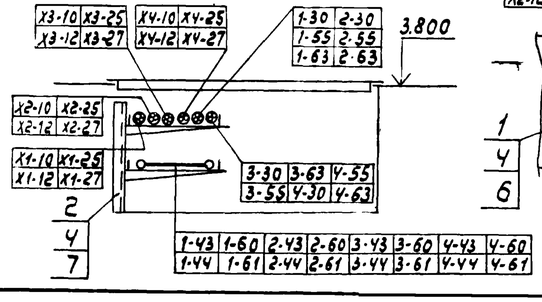

Г-Г лист А-70

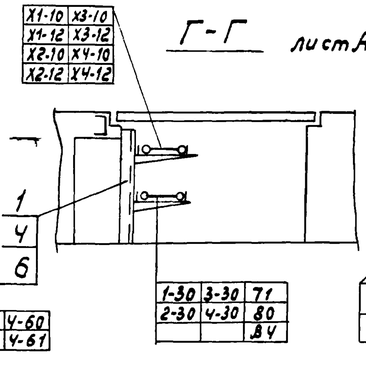

Д-Д повернуто, лист А-70

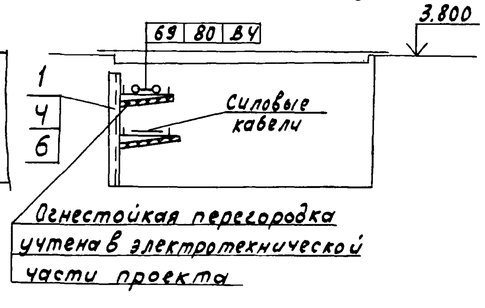

72

Инв. № 8690/3

Привязан			ТП 904-1-56.84 А-			
			Компрессорная станция ГК-500 АО с осушкой воздуха			
	ГИП	Леонов		Стадия	Лист	Листов
	Нач. отд.	Христофоров	Компрессорная станция	РП	71	79
	Гл. спец.	Левчинский				
	Н. контр.	Золотарева	План расположения средств автоматизации и проводок (окончание)	ГИПРОСТРОЙДОРМАШ г. Ростов-на-Дону		
	Рук. гр.	Седых				
Инв. №	Ст. инж.	Поступонько				

Поз.	Обозначение	Наименование	Кол.	Примеч.
1		Лоток сварной НЛ20-П2	135	
2		Лоток сварной НЛ40-П2	4	
3		Стойка кабельная К1150	3	
4		Стойка кабельная К1151	22	
5		Стойка кабельная К1152	6	
6		Полка кабельная К1161	75	
7		Полка кабельная К1163	6	
10		Профиль ГП160	220	
11		Швеллер ШП60×35	14	
12		Круг $\frac{\text{В12 ГОСТ2590-71}}{\text{Ст3 пс2 ГОСТ535-79}}$	12	кг
15		Лоток. Установка 2 ТК3-60-70	10	
16		Лоток. Установка 17 ТК3-67-70	18	
17		Лоток. Установка 20 ТК3-67-70	6	
18		Лоток. Установка 2 ТК3-71-70	21	
19		Крепление труб, кабелей ТМ4-219-76	220	
22		Проход 650-250-2 ТМ8-90-77	4	
23		Проход 20-550-4.1 ТМ8-98-77	1	
24		Проход 2-25-400-2.2 ТМ8-94-77	16	

Обозначение	Наименование
●	Отборное устройство, первичный измерительный прибор или датчик встраиваемый в технологическое оборудование
▬	Прибор, регулятор, исполнительный механизм, аппаратура, устанавливаемые вне щитов
—○—	Проводка уходит на более высокую или низкую отметку, охватываемую данным планом

1. Электрические и трубные проводки по компрессорным агрегатам №2,3 и установкам осушки воздуха №2,3 аналогичны проводкам по компрессорному агрегату №1 и установке осушки воздуха №1 с изменением индекса в нумерации труб и кабелей
2. Позиции монтируемых приборов и аппаратуры, нумерация кабелей и труб соответствуют схемам внешних электрических проводок.
3. Под полкой линии-выноски позиций в прямоугольниках указана нумерация труб и кабелей
4. Монтаж приборов и средств автоматизации выполнить согласно строительным нормам и правилам СНиП III-34-74 Госстроя СССР.

Инв. № 8690/3

Привязан

Инв.№

ГИП	Леонов		25.5.83
Нач.отд.	Христофоров		
Гл.спец.	Левинский		
Н.контр.	Золотарева		
Рук.гр.	Седых		
Ст.инж.	Посупонько		

ТП 904-1-56.84 А

Компрессорная станция ЗК-500А0 с осушкой воздуха

Компрессорная станция

Стадия	Лист	Листов
РП	72	79

План расположения средств автоматизации и проводок (начало)

ГИПРОСТРОЙДОРМАШ г.Ростов-на-Дону

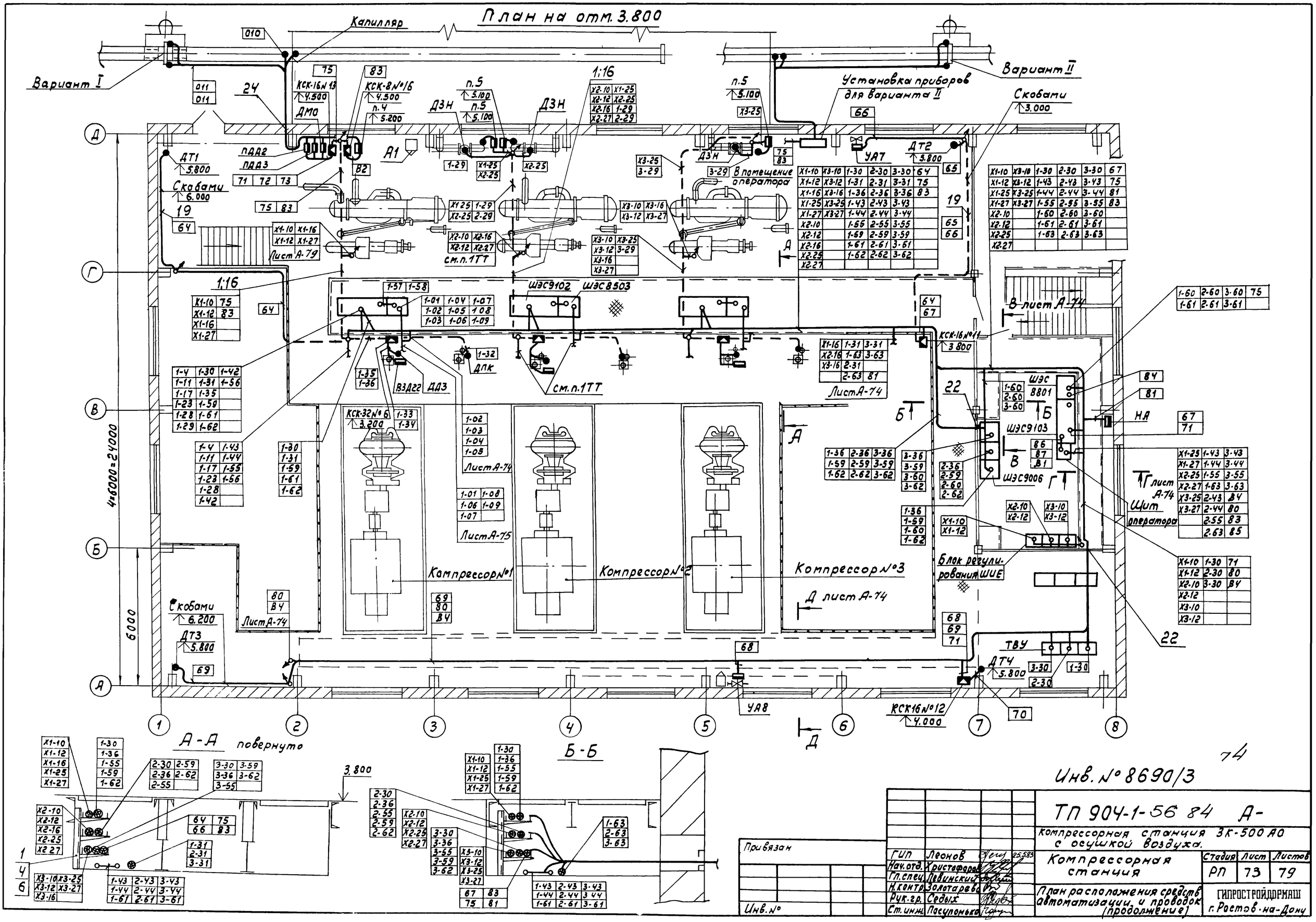

План на отм. 3.800
Капилляр
Вариант I
Вариант II
Установка приборов для варианта II
Скобами 3.000
Скобами 6.000
Скобами 6.200
ДТ1 5.800
ДТ2 5.800
ДТ3 5.800
ДТ4 5.800
КСК-16№13 4.500
КСК-8№16 4.500
КСК-32№6 3.200
КСК-16№11 3.800
КСК16№12 4.000
ДМО
ПДД2
ПДД3
ДЗН
УА7
УА8
ТВУ
ШЭС9102
ШЭС8503
ШЭС 8801
ШЭС9103
ШЭС9006
ДПК
ВЗД22
ДД3
НА
Компрессор №1
Компрессор №2
Компрессор №3
Блок регулирования ШИЕ
Щит оператора
В помещение оператора
см. п. 1ТТ
Лист А-79
Лист А-74
Лист А-75
4×6000=24000
6000
А-А повернуто
Б-Б
Инв. № 8690/3
ТП 904-1-56 84 А-
Компрессорная станция ЗК-500 АО с осушкой воздуха.
Компрессорная станция
План расположения средств автоматизации и проводок (продолжение)
Стадия РП
Лист 73
Листов 79
ГИПРОСТРОЙДОРМАШ г. Ростов-на-Дону
Привязан
Инв. №
ГИП Леонов
Нач. отд. Христофоров
Гл. спец. Левинский
Н. контр. Золотарева
Рук. гр. Седых
Ст. инж. Посупонька

План на отм. 0.000

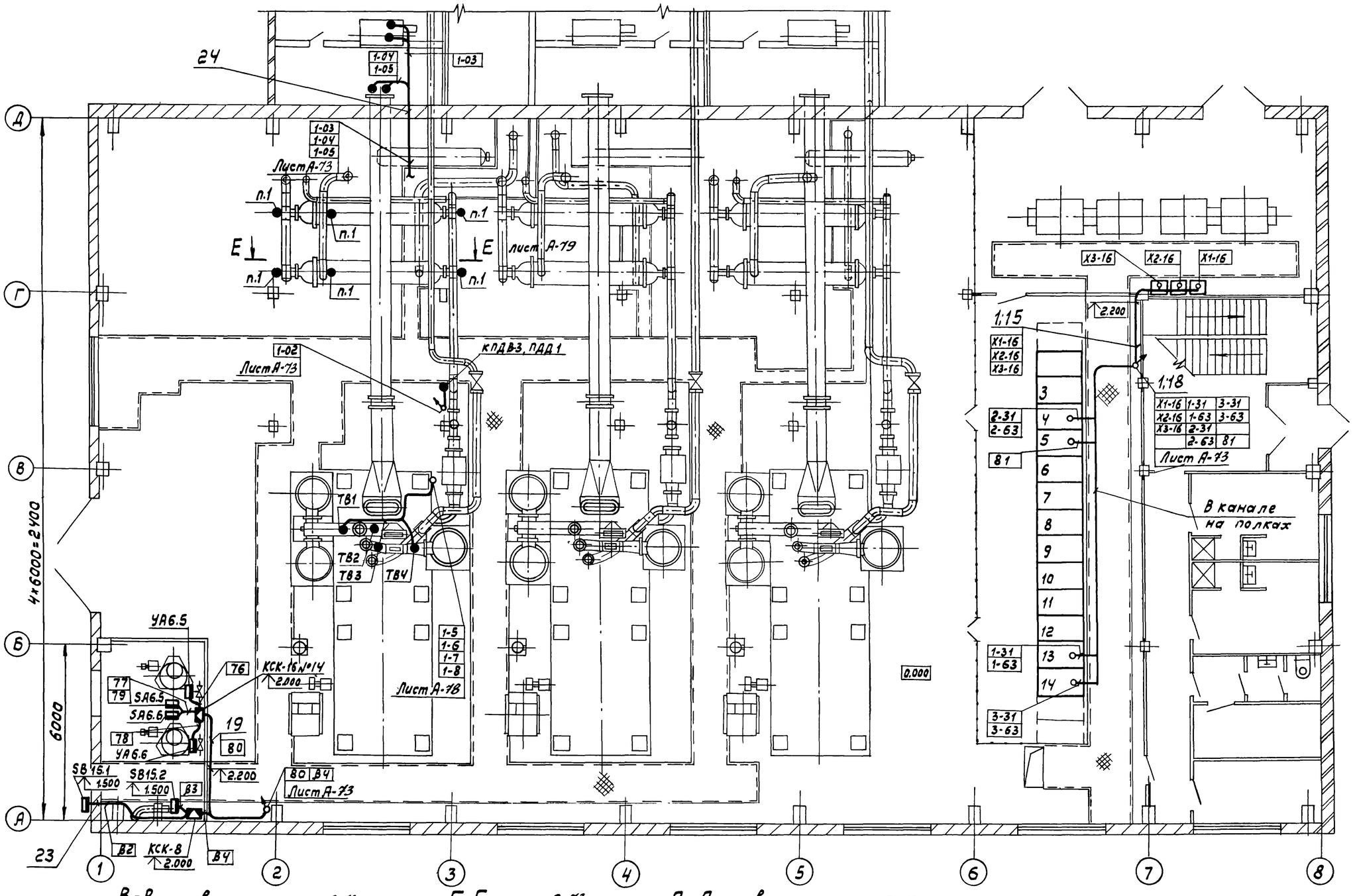

В-В повернуто лист А-73

Г-Г лист А-73

Д-Д повернуто лист А-73

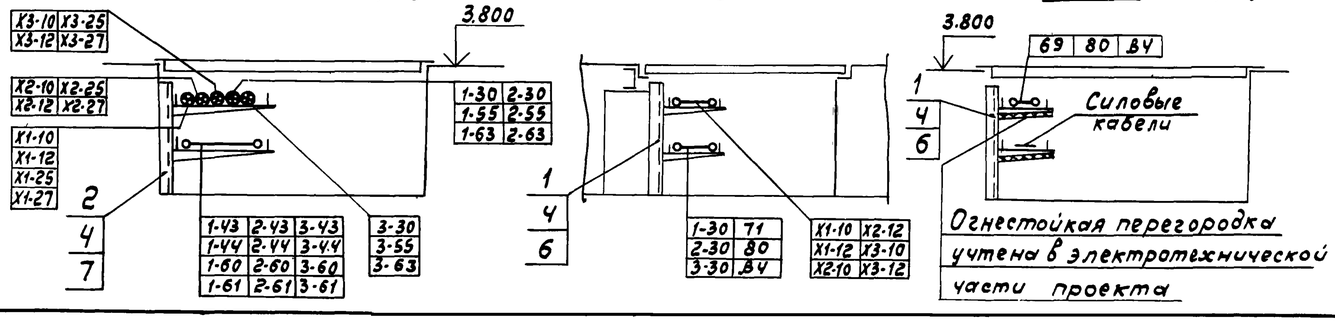

75

Инв. № 8690/3

Привязан

Инв. №

ГИП	Леонов		25.83
Нач.отд.	Христофоров		
Гл.спец.	Левинский		
Н.контр.	Золотарева		
Рук.гр.	Седых		
Ст.инж.	Посуленко		

ТП 904-1-56.84 А-

Компрессорная станция 3К-500 А0 с осушкой воздуха

Компрессорная станция

Стадия	Лист	Листов
РП	74	79

План расположения средств автоматизации и проводок (окончание)

ГИПРОСТРОЙДОРМАШ г. Ростов-на-Дону

План на отм 3.800

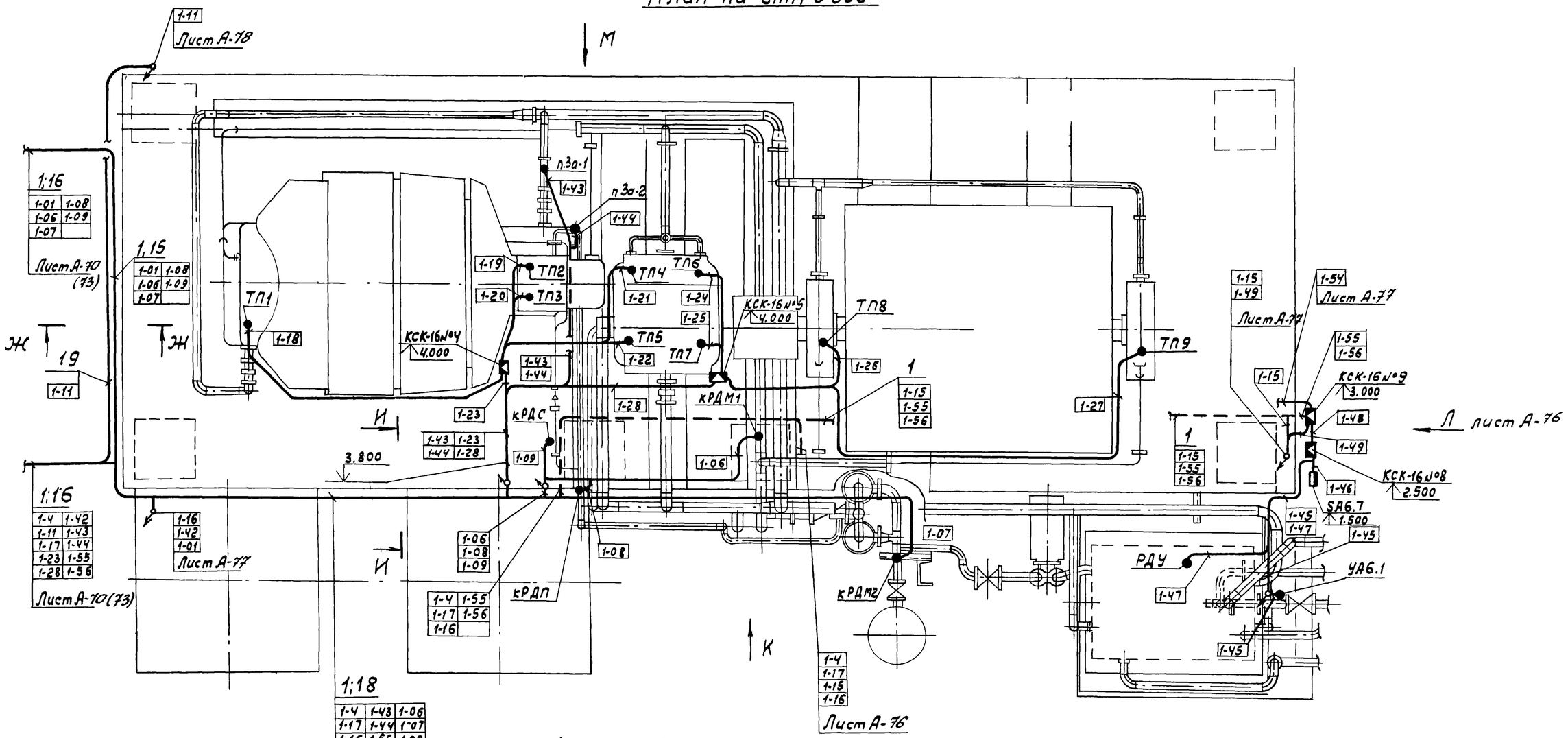

1;18

1-4	1-43	1-06
1-17	1-44	1-07
1-16	1-55	1-08
1-23	1-56	1-09
1-28		

И-И повернуто

Ж-Ж

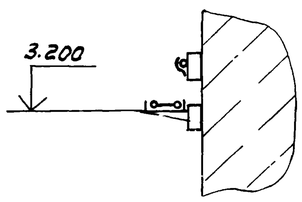

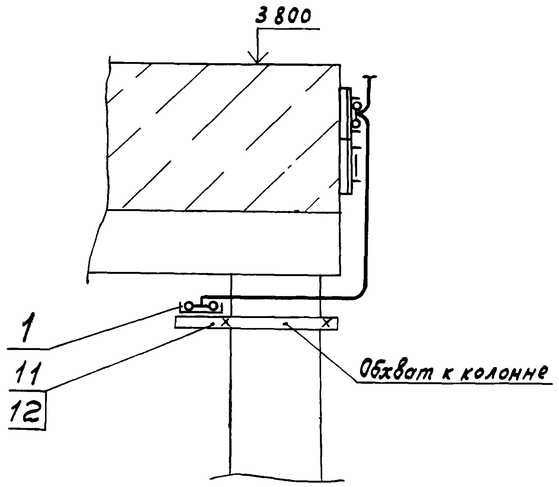

76

Инв. № 8690/3

				ТП 904-1-56.84 А-	
				Компрессорная станция 4/3/К-500 АО с осушкой воздуха	
Привязан				Компрессор №1.	Стадия: РП; Лист: 75; Листов: 79
				План расположения средств автоматизации и проводок (начало)	ГИПРОСТРОЙДОРМАШ г. Ростов-на-Дону
Инв.№					

ГИП	Леонов	
Нач.отд.	Христофоров	
Гл.спец.	Левинский	
Н.контр.	Золотарева	
Рук.гр.	Седых	
Ст.инж.	Пасутоненко	

Вид К лист А-75

Вид Л повернуто лист А-75
М 1:25

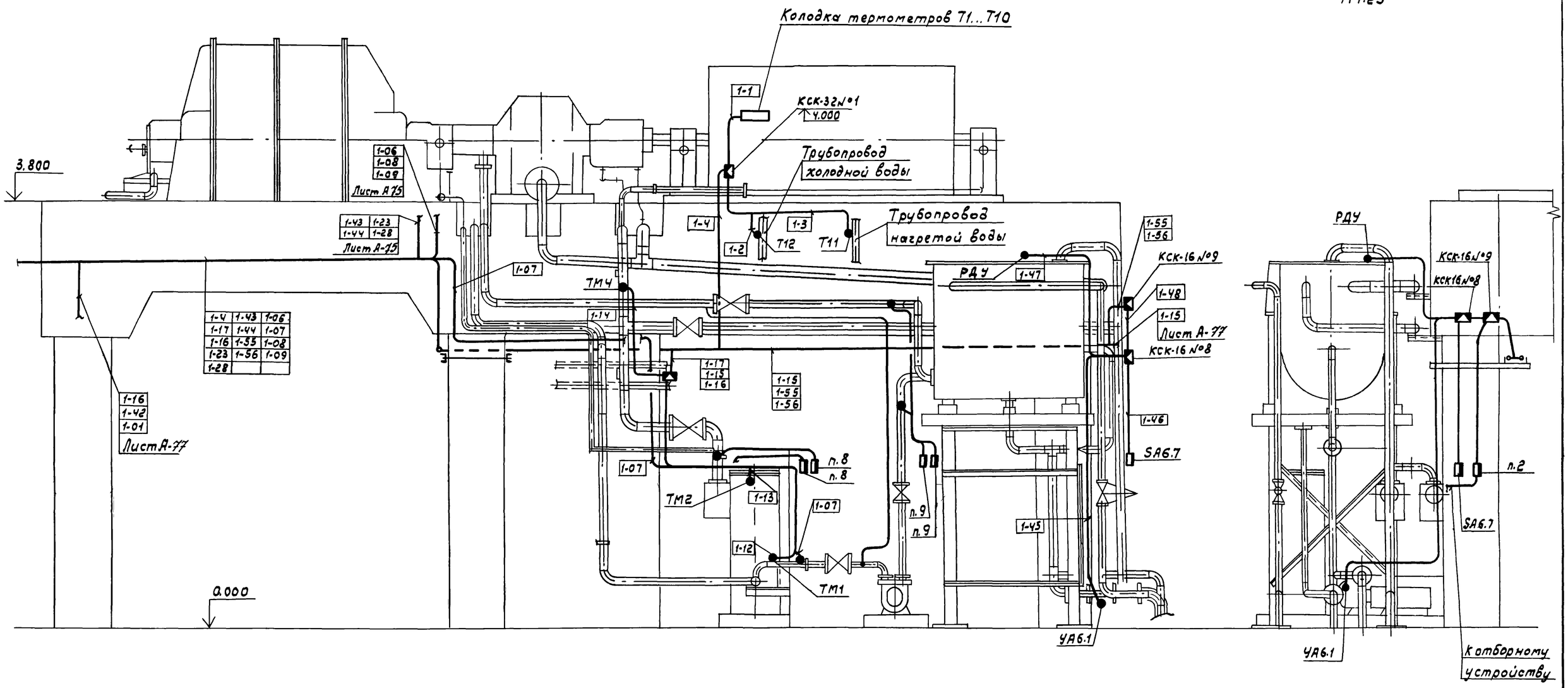

77

Инв. № 8690/3

				ТП 904-1-56 84 А-	
				Компрессорная станция 4/3/К-500А0 с осушкой воздуха	
Привязан				Компрессор №1	Стадия: РП; Лист: 76; Листов: 79
				План расположения средств автоматизации и проводок (продолжение)	ГИПРОСТРОЙДОРМАШ г. Ростов-на-Дону
Инв. №					

ГИП	Леонов	
Нач. отд	Христофоров	
Гл. спец.	Левинский	
Н. контр.	Золотарева	
Рук. гр.	Седых	
Ст. инж.	Посиполька	

План на отм. 0.000

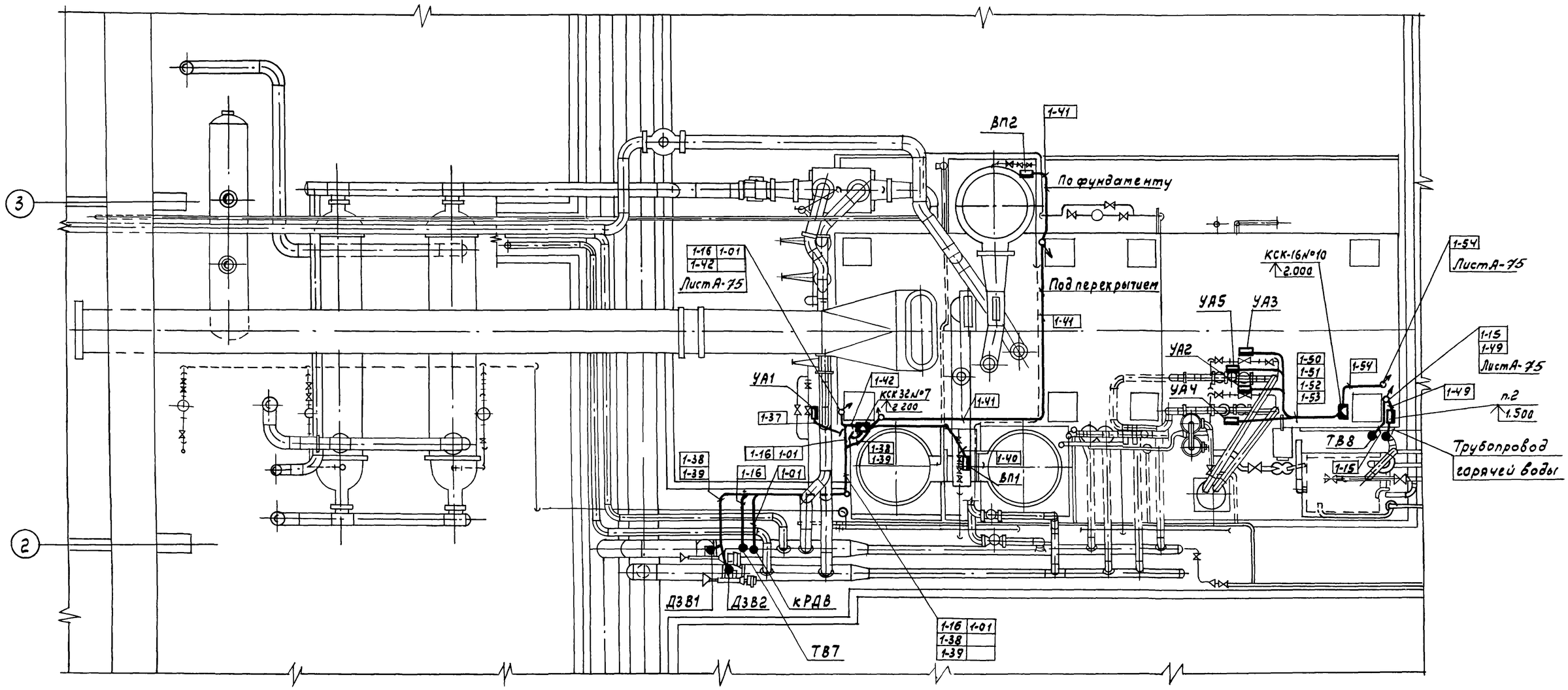

78

Инв. №8690/3

				ТП 904-1-56.84 А-		
				Компрессорная станция 4/3/К-500А0 с осушкой воздуха		
Привязан				Компрессор №1.	Стадия: РП	Лист: 77 / Листов: 79
Инв. №				План расположения средств автоматизации и проводок /продолжение/	ГИПРОСТРОЙДОРМАШ г. Ростов-на Дону	
	ГИП	Леанов		25.583		
	Нач. отд.	Христофоров				
	Гл. спец.	Левинский				
	Н. контр.	Золотарева				
	Рук. гр.	Седых				
	Ст. инж.	Посупонько				

Вид М повернуто, лист А-75

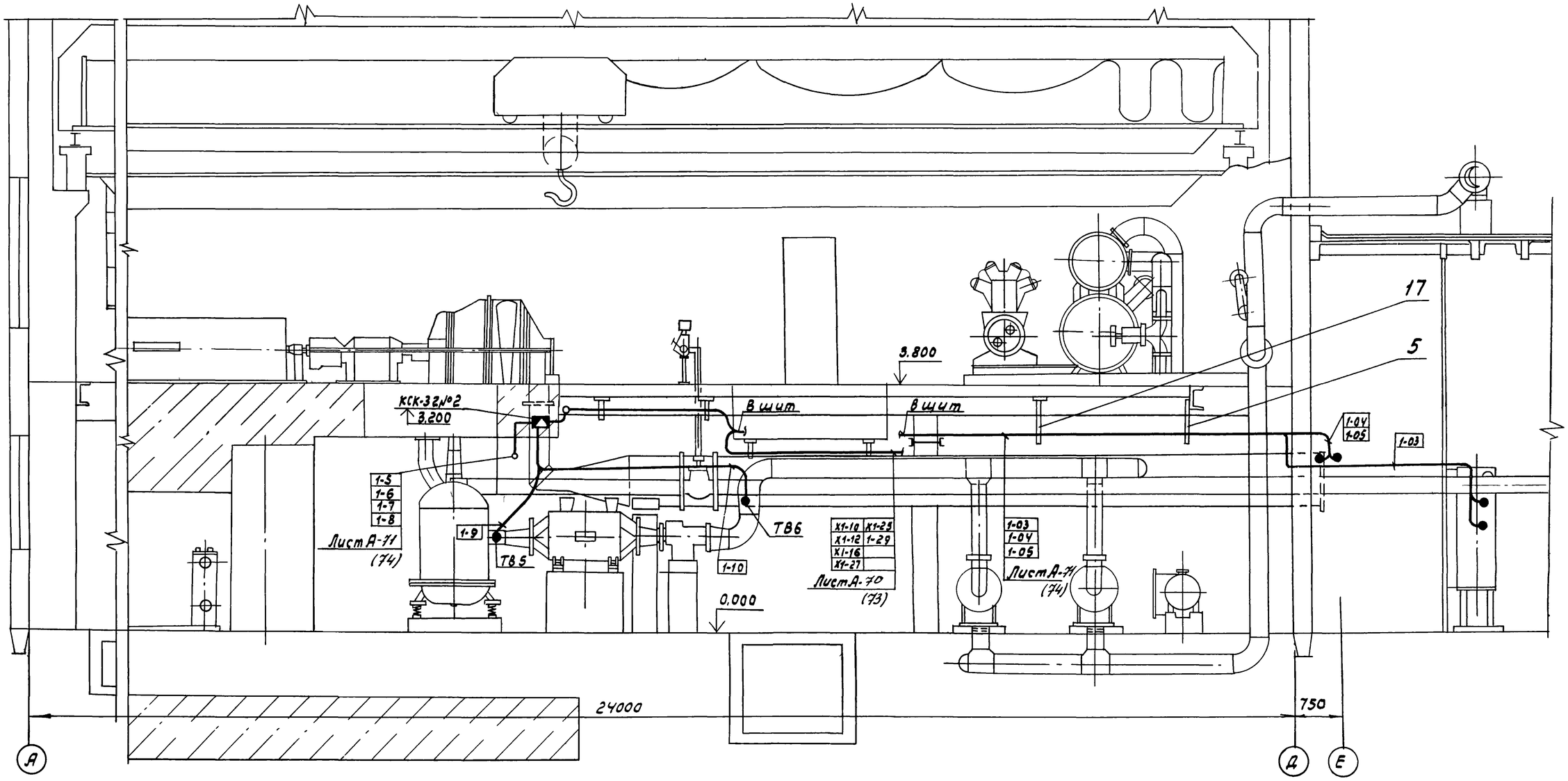

79

Инв. № 8690/3

				ТП 904-1-56 84 А	
				Компрессорная станция 4/3/К-500АО с осушкой воздуха	
Привязан				Компрессор №1	Стадия: РП; Лист: 78; Листов: 79
				План расположения средств автоматизации и проводок (окончание)	ГИПРОСТРОЙДОРМАШ г. Ростов-на-Дону
Инв. №					
ГИП	Леонов		25583		
Нач.отд.	Христофоров				
Гл.спец.	Левинский				
Н.контр.	Золотарева				
Рук.гр.	Седых				
Ст.инж.	Посупонько				

План на отм.3.800

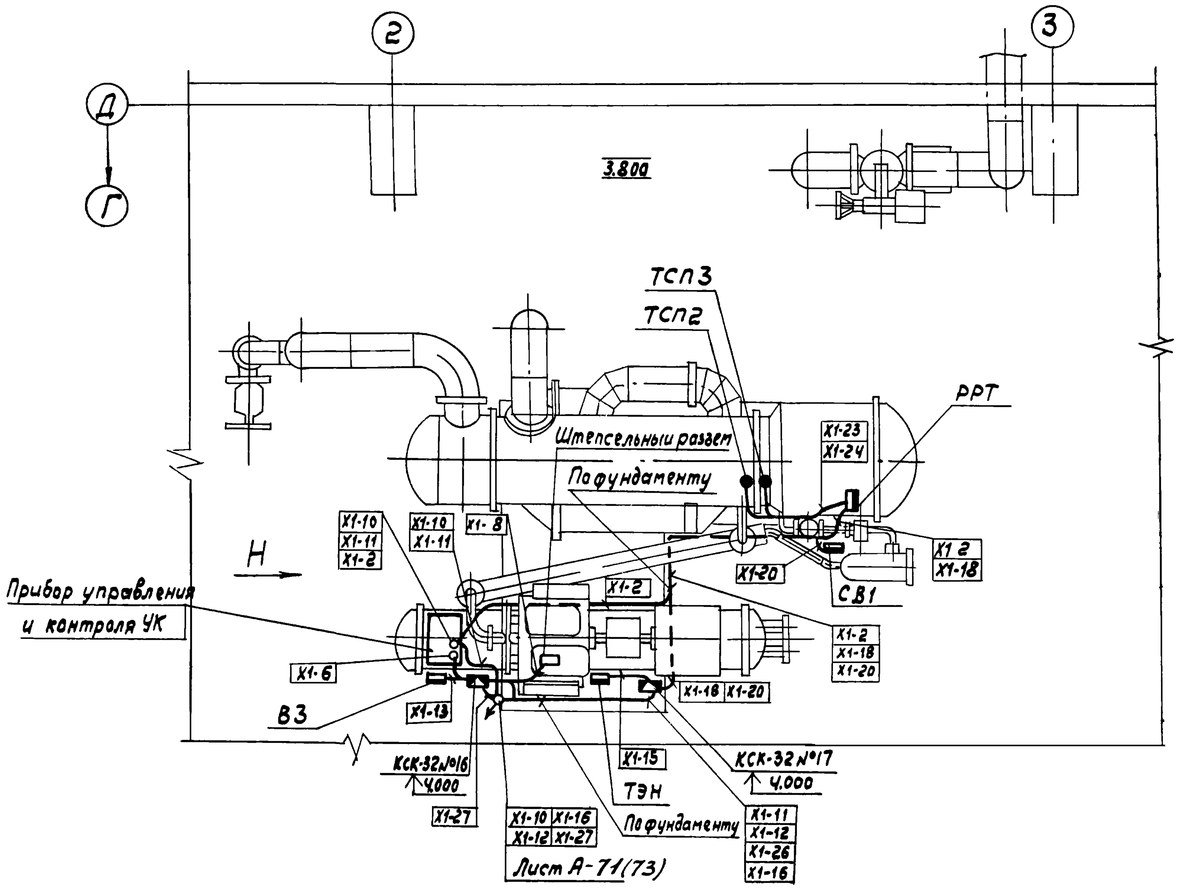

Вид Н повернуто
М1:40

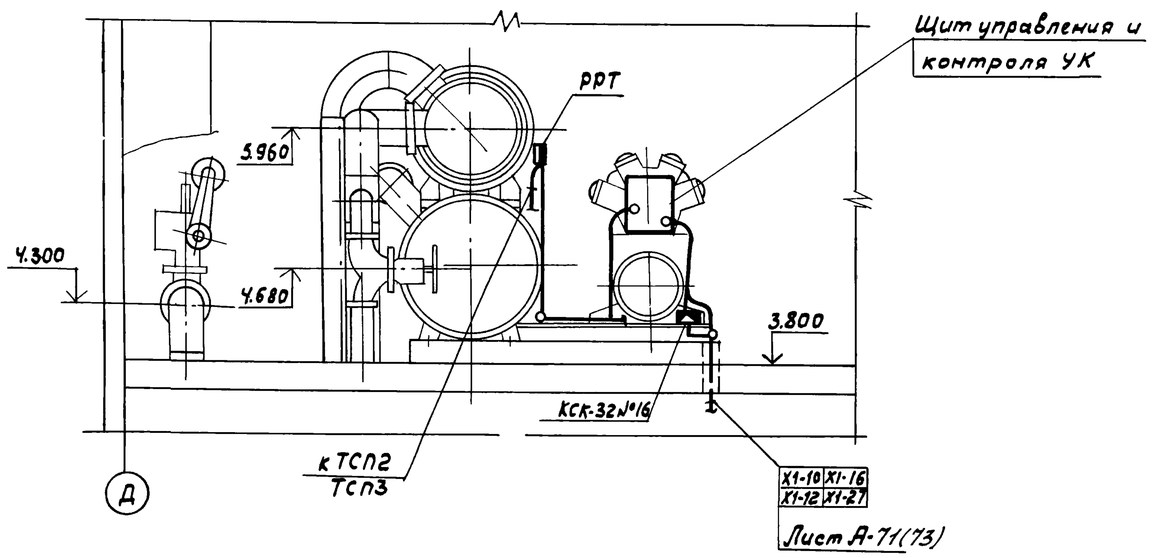

Е-Е повернуто Лист А-

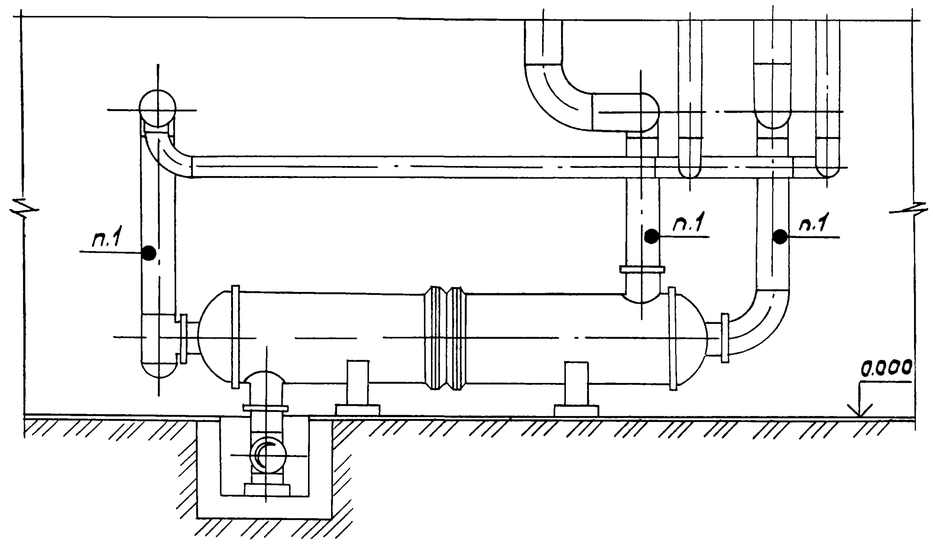

80

Инв. № 8690/3

				ТП904-1-56.84 А	
				Компрессорная станция Ч/3/К-500А0 с осушкой воздуха	
Привязан	ГИП	Леонов	25.5.83	Установка осушки №1	Стадия: РП; Лист: 79; Листов: 79
	Нач.отд	Христофоров			
	Гл.спец.	Левинский			
	Н.контр.	Золотарева		План расположения средств автоматизации и проводок.	ГИПРОСТРОЙДОРМАШ г. Ростов-на-Дону
Инв.№	Рук.гр.	Седых			
	Ст.инж.	Посупонько			

Альбом 3

Типовой проект 904-1-56.84

Формат	Зона	Поз.	Обозначение	Наименование	Кол.	Примечание
				Документация		
А3			904-1 03.000СБ	Сборочный чертеж		
				Детали		
Б4		1		Скоба		
				Б-ПН-3 ГОСТ19903-74 / Лист 3-IV ст3пс ГОСТ16523-70	1	0.35кг
Б4		2		Козырек		
				Б-ПН-3 ГОСТ19903-74 / Лист 3-IV ст3пс ГОСТ16523-70	1	0.8кг
				Стандартные изделия		
		3		Винт М5х45.46.019		
				ГОСТ1491-80	2	0.008кг
		4		Гайка М5.5.019		
				ГОСТ5915-70	2	0.0012кг
		5		Шайба 5.019		
				ГОСТ11371-78	2	0.0004кг
				Прочие изделия		
		6		Кнопочный пост управления ПКЕ722-2, ПКЕ212-1	1	0.255кг

Привязан

Инв.№

Взам.инв.№ | Подп. и дата | Инв.№ подл.

Изм.	Лист	№ докум.	Подп.	Дата
Разраб.		Посупонько		25.5.83
Пров.		Седых		
Н.контр.		Золотарева		
Утв.		Левинский		

ТП 904-1-56 84 03.000

Установка кнопочных постов управления ПКЕ722-2, ПКЕ212-1

Стадия	Лист	Листов
РП		1

ГИПРОСТРОЙДОРМАШ г.Ростов-на-Дону

Кальку сверил Шуст Копировал Генюк формат А4

Альбом 3

Типовой проект 904-1-56.84

Формат	Зона	Поз.	Обозначение	Наименование	Кол.	Примечание
				Документация		
А3			904-1- 01.000СБ	Сборочный чертеж		
				Детали		
Б4		1		Скоба		
				Б-ПН-3 ГОСТ19903-74 / Лист 3-IV ст3пс ГОСТ16523-70	1	0.53кг
				Стандартные изделия		
		2		Винт М6х20 46 019		
				ГОСТ1491-80	5	0006кг
		3		Гайка М6 5.019		
				ГОСТ5915-70	5	0003кг
		4		Шайба 6 019		
				ГОСТ 11371-78	6	0.0008кг
				Прочие изделия		
		5		Звонок ЗВП-220	1	2.2кг

Привязан

Инв.№

Взам.инв.№ | Подп. и дата | Инв.№ подл.

Изм.	Лист	№ докум.	Подп.	Дата
Разраб.		Посупонько		25.5.83
Пров		Седых		
Н.контр.		Золотарева		
Утв.		Левинский		

ТП 904-1-56.84 01.000

Установка звонка типа ЗВП-220

Стадия	Лист	Листов
РП		1

ГИПРОСТРОЙДОРМАШ г.Ростов-на-Дону

Альбом 3

Типовой проект 904-1-56.84

Формат	Зона	Поз.	Обозначение	Наименование	Кол.	Примечание
				Документация		
А3			904-1- 02.000СБ	Сборочный чертеж		
				Детали		
Б4				Скоба		
				Б-ПН-3 ГОСТ19903-74 / Лист 3-IV ст3пс ГОСТ16523-70	1	0.46кг
				Стандартные изделия		
		2		Винт М5х30.46.019		
				ГОСТ1491-80	2	0.005кг
		3		Гайка М5.5.019		
				ГОСТ5915-70	2	0.0012кг
		4		Шайба 5.019		
				ГОСТ11371-78	2	0.0004кг
				Прочие изделия		
		5		Пост управления ПКУ 15 19.121 / ПКУ15.19.111	1	0.73кг

Привязан

81

Инв.№

Инв.№ 8690/3

Взам.инв.№ | Подп. и дата | Инв.№ подл.

Изм.	Лист	№ докум	Подп.	Дата
Разраб.		Посупонько		25.5.83
Пров.		Седых		
Н.контр.		Золотарева		
Утв.		Левинский		

ТП 904-1-56.84 02.000

Установка поста управления типа ПКУ

Стадия	Лист	Листов
РП		1

ГИПРОСТРОЙДОРМАШ г.Ростов-на-Дону

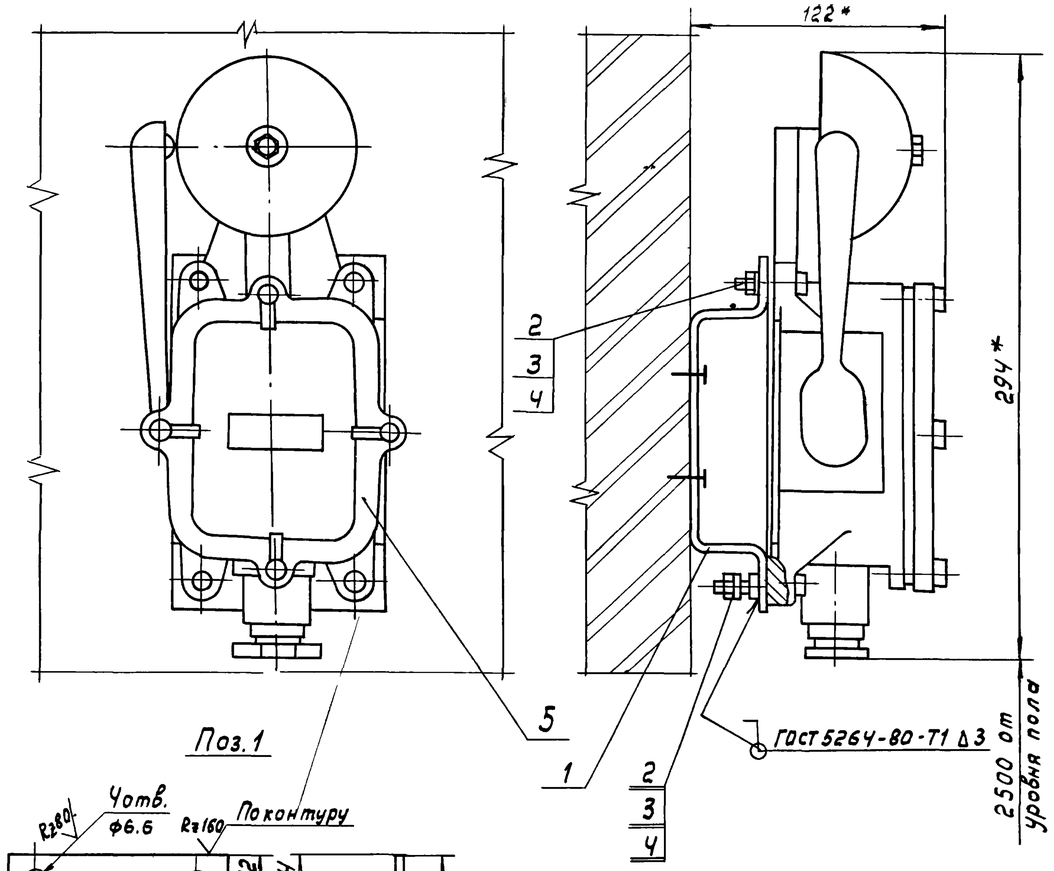

Поз.1

1. Неуказанные предельные отклонения размеров: отверстий - по Н14, остальных ± JT14/2
2. Пристрелку дюбель-гвоздями производить в соответствии с МСН202-69 ммсс СССР
3. * Размеры для справок.

Изм.	Лист	№ докум.	Подп.	Дата
Разраб.		Посупонько		25.5.83
Пров.		Седых		
Рук.		Седых		
Н.контр.		Золотарева		
Утв.		Левинский		

Привязан

Инв.№

ТП 904-1-56.84 01.000СБ

Установка звонка типа ЗВП-220 Сборочный чертеж

Стадия	Масса	Масштаб
РП	2.8	1:2
Лист	Листов 1	

ГИПРОСТРОЙДОРМАШ г.Ростов-на-Дону

Альбом 3

Типовой проект 904-1-56.84

Инв.№ подл. | Подп. и дата | Взам.инв.№

Рис. 1

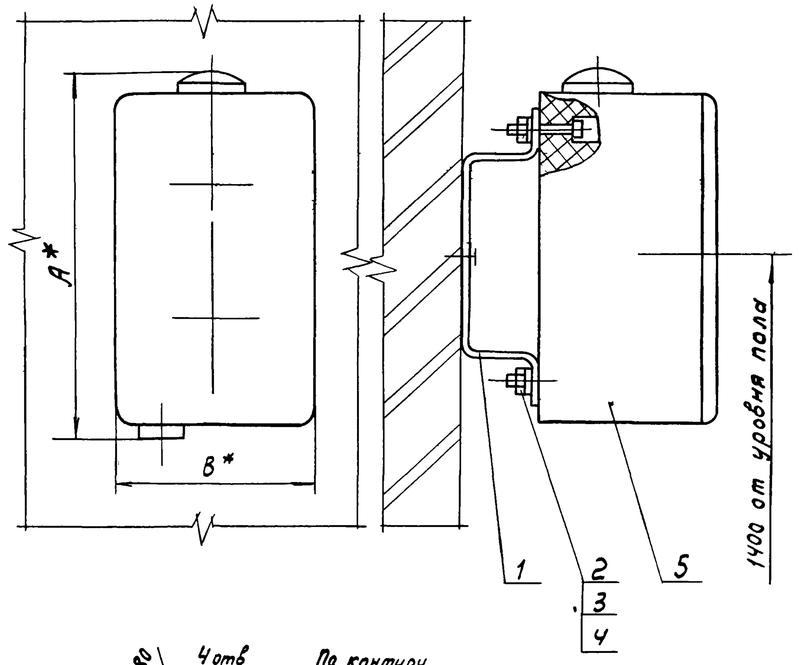

Рис. 2

Остальное см. рис. 1

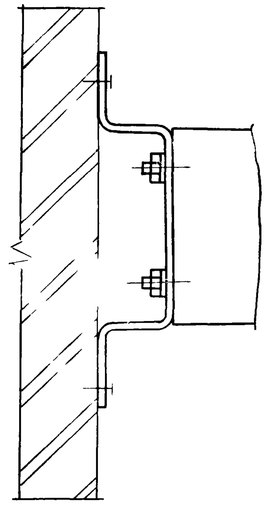

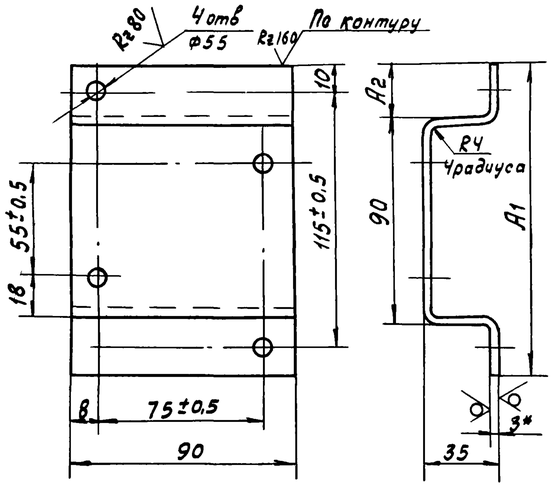

Тип поста	Рис	Размеры, мм A	B	A1	A2	Масса поз.1 кг	Масса кг
ПКУ15.19.121	1	165	90	135	22	0.46	1.2
ПКУ15.19.111	2	105	90	160	35	0.53	0.95

1. Неуказанные предельные отклонения размеров отверстий-по Н14, остальных ± JT14/2
2. Пристрелку дюбель-гвоздями производить в соответствии с МСН202-69 ммсс СССР
3. * Размеры для справок

Инв. № 8690/3

Изм.	Лист	№ докум.	Подп.	Дата
Разраб.		Посупонько		25.5.83
Пров.		Седых		
Рук.		Седых		
Н.контр.		Золотарева		
Утв.		Левинский		

Привязан

Инв.№

ТП 904-1-56.84 02.000СБ

Установка поста управления типа ПКУ Сборочный чертеж.

Стадия	Масса	Масштаб
РП	см. табл.	1:2
Лист	Листов 1	

ГИПРОСТРОЙДОРМАШ г.Ростов-на-Дону

Альбом 3

Типовой проект 904-1-56.84

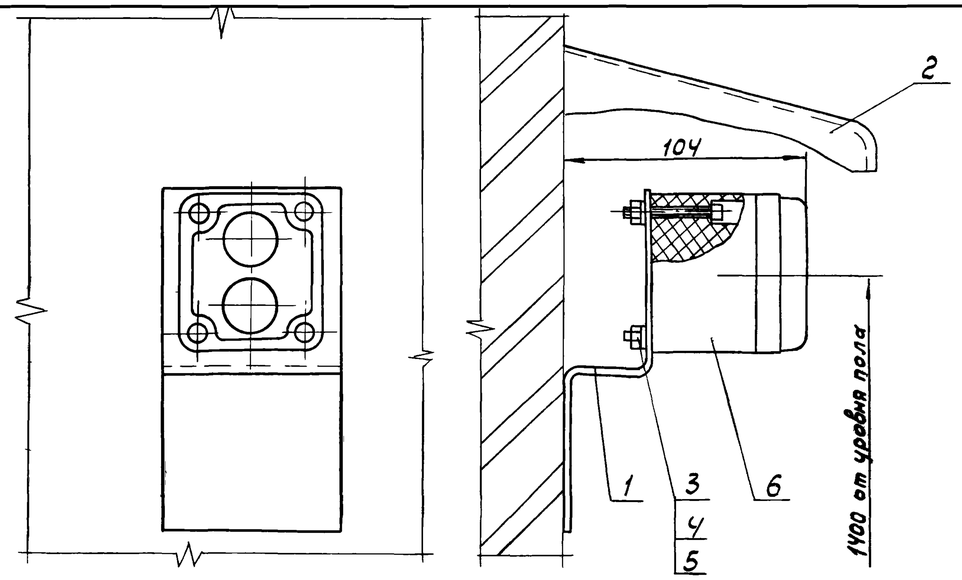

Поз 1

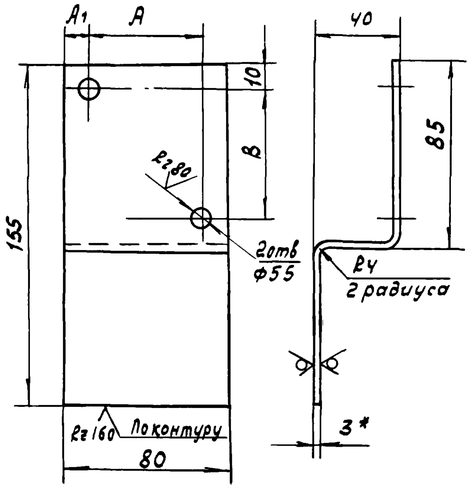

Тип поста	Поз. 1				Масса, кг
	Размеры, мм			Масса, кг	
	A	A1	B		
ПКЕ722-2	52	14	57	0.35	
ПКЕ212-1	58	11	58	0.35	

1. Неуказанные предельные отклонения размеров: отверстий - по H14, остальных ± $\frac{JT14}{2}$
2. Пристрелку дюбель-гвоздями производить в соответствии с $\frac{МСН 202-69}{Минсс СССР}$
3. Козырек поз. 2 изготовить при наружной установке поста ПКЕ 212-1.
4 * Размеры для справок

(83)

Инв. № 8690/3

Инв.№подл. | Подп. и дата | Взам. инв.№

Привязан

Инв.№

Изм.	Лист	№докум.	Подп.	Дата
Разраб.		Посупонько		25.58
Пров.		Седых		
Рук.гр.		Седых		
Н.контр.		Золотарева		
Утв.		Левинский		

ТП 904-1-56.84 03.000 СБ.

Установка кнопочных постов управления типа ПКЕ722-2, ПКЕ212-1
Сборочный чертеж.

Стадия	Масса	Масштаб
РП	см. табл.	1:2
Лист	Листов 1	

ГИПРОСТРОЙДОРМАШ г. Ростов-на-Дону