ТИПОВОЙ ПРОЕКТ

902-2-338

ОЧИСТНЫЕ СООРУЖЕНИЯ

ЗАМАЗУЧЕННЫХ ДОЖДЕВЫХ СТОЧНЫХ ВОД

ПРОИЗВОДИТЕЛЬНОСТЬЮ 5 л/сек

ДЛЯ УСТАНОВОК МАЗУТОСНАБЖЕНИЯ

КОТЕЛЬНЫХ

Альбом II

16738-02

ЦЕНА 5-40

ЦЕНТРАЛЬНЫЙ ИНСТИТУТ ТИПОВОГО ПРОЕКТИРОВАНИЯ
ГОССТРОЯ СССР

Москва, А-445, Смольная ул., 22

Сдано в печать 17 1982 года

Заказ № 9539 Тираж 900 экз.

ТИПОВОЙ ПРОЕКТ

902-2-338

ОЧИСТНЫЕ СООРУЖЕНИЯ ЗАМАЗУЧЕННЫХ ДОЖДЕВЫХ СТОЧНЫХ ВОД ПРОИЗВОДИТЕЛЬНОСТЬЮ 5 л/сек ДЛЯ УСТАНОВОК МАЗУТОСНАБЖЕНИЯ КОТЕЛЬНЫХ

АЛЬБОМ II

АЛЬБОМ I	Части: технологическая, строительная, электротехническая, теплотехническая
АЛЬБОМ II	нестандартизированное оборудование
АЛЬБОМ III	заказные спецификации
АЛЬБОМ IV	сметы

Разработан
проектным институтом
Мосводоканалниипроект
Мосгорисполкома
Главный инженер института Д. Соколин
Главный инженер проекта Г. Рысева

Технический проект утвержден
Главпромстройпроект Госстроя СССР
Протокол №19/5-3151 от 10, 08, 79
Рабочие чертежи введены в действие с
Приказ № от

Обозначение	Наименование	№ страницы
	Содержание альбома	2,3
	Спецификации	
14Х3.00.000	Устройство скребковое для сбора мазута	4
14Х3.01.000	Привод	4
14Х3.01.100	Стойка	5
14Х3.01.110	Рама	5
14Х3.01.200	Стойка	5
14Х3.01.210	Стойка	5
14Х3.01.300	Колесо замерное	6
14Х3.01.400	Барабан	6
14Х3.02.000	Скребок	6
14Х3.02 100	Щит	6
14Х3.02.200	Ползун	7
14Х3.02 300	Ползун	7
14Х3 02.400	Рычаг	7
14Х3.03.000	Блок поддерживающий	7
14Х3.03.100	Кронштейн	8
14Х3.04.000	Блок отклоняющий	8
14Х3.04.100	Кронштейн	8
14Х3.05.000	Блок боковой	8
14Х3.05.100	Кронштейн	9
14Х3.06 000	Талреп	9
14Х3.06.100	Стяжка	9
14Х3.00.100	Упор правый	9
14Х3.00.200	Упор левый	10
14Х3.00.300	Струбцина	10
14И8.00.000	Установка фильтров	10
14И8.01.000	Каркас	10
14И8.02.000	Каркас	11
14И8.03.000	Фильтр	11
14И8.03.100	Короб	11
14И8.03.200	Поддон	11
14И8.03.210	Обрамление	12
14И8.03.220	Рамка	12
14И8.03.300	Затвор	12
14И8.03.400	Рамка	12
14И8.03.410	Обрамление	13
14И8.03.420	Рамка	13
14И8.03.500	Фиксатор	13
13Н1.00.000	Регулятор уровня	13
13Н1 00.100	Цилиндр подвижной	14
13Н1.00.200	Патрубок в сборе	14
13Н1.00.300	Колено	14
1965.00.000	Контейнер для осадка	15
1965.00.100	Бункер	15
1965.00.200	Платформа	15
1965.00.210	Вилка	15
1965.00 300	Траверса	16
1965.00 400	Палец	16
14Ж1.00.000	Лоток распределительный	16
14Ж1.00.100	Корпус	16
	Чертежи	
14Х3 00.000 СБ	Устройство скребковое для сбора мазута	17,18
14Х3.01.000СБ	Привод	19
14Х3.01.100СБ	Стойка	20
14Х3.01.110СБ	Рама	21
14Х3.01.200 СБ	Стойка	21
14Х3.01.210СБ	Рама	22
14Х3.01.300СБ	Колесо замерное	22
14Х3.01.400СБ	Барабан	23
14Х3.02.400СБ	Рычаг	23
14Х3.02.000СБ	Скребок	23
14Х3.02.100СБ	Щит	24
14Х3.02.200СБ	Ползун	24
14Х3.02.300СБ	Ползун	24
14Х3.03.000СБ	Блок поддерживающий	25
14Х3.03.100СБ	Кронштейн	25
14Х3.04.000СБ	Блок отклоняющий	25
14Х3.04.100СБ	Кронштейн	25
14Х3.05.000СБ	Блок боковой	26
14Х3.05.100СБ	Кронштейн	26
14Х3.06.000СБ	Талреп	26
14Х3.06.100 СБ	Стяжка	26
14Х3.00.100СБ	Упор правый	27
14Х3.00.200 СБ	Упор левый	27
14Х3 00 300 СБ	Струбцина	27
14Х3.00.001	Упор	27
14Х3.00 002	Кольцо	28
14Х3.01.001	Вал	28
14Х3.01.002	Козырек	28
14Х3.01.003	Полукольцо	28
14Х3.01 101	Пружина	29
14Х3.01.111	Уголок	29
14Х3.02.202	Основание	29
14Х3.02.103	Уголок	29
14Х3.01.114	Уголок	30
14Х3.01.115	Косынка	30
14Х3.01.211	Скоба	30
14Х3.01.301	Лента мерная	30
14Х3.01.302	Диск	31
14Х3 01.401	Диск	31
14Х3 01 403	Повдок	31
14Х3.02.001	Колесо храповое	31
14Х3.02.002	Колесо храповое	32
14Х3.02.003	Пружина	32
14Х3.02.101	Труба	32
14Х3.02.102	Подвеска	32
14Х3.02.201	Ребро	33
14Х3.01.112	Уголок	33
14Х3.06.001	Винт	33
14Х3.06.102	Втулка	33
14Х3.02 203	Ось	34
14Х3.02.205	Пластина	34
14Х3.02.401	Пластина	34
14Х3.02.402	Втулка	34
14Х3.02.403	Пластина	35
14Х3.03.001	Ось	35
14Х3.03.002	Держатель	35
14Х3.03.101	Основание	35
14Х3.03 003	Ролик	36
14Х3.03.102	Стойка	36
14Х3.04.101	Основание	36
14Х3.04.102	Стойка	37
14Х3.04 103	Ограничитель	37
14Х3.05.101	Стойка	37
14Х3.06 101	Патрубок	37
14Х3.00.101	Уголок	38
14Х3.00.102	Планка	38
14Х3.00.201	Уголок	38
14Х3.00.301	Планка верхняя	38

Изм.	Лист	№ докум.	Подп.	Дата
Разраб.		Бодрикова		
Пров.		Бычков		
Гл. спец.		Масник		
Н. контр.				
Утв.		Лепсе		

902-2-338

Содержание альбома

Лит.	Лист	Листов
	1	2

Мосгорисполком Мосводоканалниипроект г. Москва

Копировал

16738-02 3 Формат А2

Обозначение	Наименование	№ страницы
14Н8.00.000СБ	Установка фильтров	39
14Н8.01.000СБ	Каркас	40
14Н8.03.200СБ	Поддон	40
14Н8.02.000СБ	Каркас	41
14Н8.03.000СБ	Фильтр	42
14Н8.03.100СБ	Короб	43
14Н8.03.210СБ	Обрамление	44
14Н8.03.220СБ	Рамка	44
14Н8.03.300СБ	Затвор	45
14Н8.03.500СБ	Фиксатор	45
14Н8.03.400СБ	Рамка	45
14Н8.03.410СБ	Обрамление	46
14Н8.03.420СБ	Рамка	46
14Н8.00.001	Стяжка	47
14Н8.01.001	Балка продольная	47
14Н8.01.002	Балка поперечная	47
14Н8.01.003	Связка	47
14Н8.01.004	Стойка	48
14Н8.01.005	Шпилька	48
14Н8.02.001	Балка поперечная	48
14Н8.02.002	Стойка	48
14Н8.03.101	Ручка	49
14Н8.03.102	Прокладка	49
14Н8.03.104	Уголок	49
14Н8.03.105	Уголок	49
14Н8.03.108	Прокладка	50
14Н8.03.109	Упор	50
14Н8.03.112	Петля	50
14Н8.03.114	Проушина	50
14Н8.03.221	Ребро	51
14Н8.03.301	Шпингалет	51
14Н8.03.302	Ручка	51
14Н8.03.411	Уголок	51
14Н8.03.211	Уголок	52
14Н8.03.415	Петля	52
14Н8.03.417	Ручка	52
13Н1.00.302	Полусектор	52
14Н8.03.501	Ручка	53
14Н8.03.502	Хомутик	53
13Н1.00.000СБ	Регулятор уровня	53,54
13Н1.00.100СБ	Цилиндр подвижной	55
13Н1.00.200СБ	Патрубок в сборе	55
13Н1.00.300СБ	Колено	56
13Н1.00.001	Штанга	56
13Н1.00.002	Втулка	57
13Н1.00.003	Пластина верхняя	57
13Н1.00.004	Пластина нижняя	57
13Н1.00.005	Гайка	57
13Н1.00.006	Прокладка	58
13Н1.00.007	Крышка	58
13Н1.00.101	Плита	58
13Н1.00.102	Патрубок	58
13Н1.00.201	Фланец	59
13Н1.00.301	Пластина	59
1965.00.004	Заглушка	59
1965.00.101	Угольник	59
1965.00.000СБ	Контейнер для осадка	60
1965.00.100СБ	Бункер	61,62
1965.00.200СБ	Платформа	62
1965.00.210СБ	Вилка	63
1965.00.300СБ	Траверса	63
1965.00.400СБ	Палец	64
1965.00.001	Каток	64
1965.00.002	Ось	64
1965.00.003	Ось	64
1965.00.106	Косынка	65
1965.00.108	Патрубок	65
1965.00.111	Обечайка	65

Формат	Зона	Поз.	Обозначение	Наименование	Кол	Примечание
				Документация		
22			14Х3.00.000 СБ	Сборочный чертеж		
				Сборочные единицы		
11		1	14Х3.01.000	Привод	1	
11		2	14Х3.02.000	Стребок	1	
11		3	14Х3.03.000	Блок поддерживающий	3	
11		4	14Х3.04.000	Блок отклоняющий	1	
11		5	14Х3.05.000	Блок боковой	2	
11		6	14Х3.06.000	Талрепп	1	
11		7	14Х3.00.100	Упор правый	1	
11		8	14Х3.00.200	Упор левый	1	
11		9	14Х3.00.300	Струбцина	4	
				Детали		
11		12	14Х3.00.001	Упор	2	
11		13	14Х3.00.002	Кольцо	6	
64		14	14Х3.00.003	Опора		
				Уголок Б-50х50х5 ГОСТ 8509-72		
				Ст.3 ГОСТ 535-58		
				ℓ = 150 h 14	8	0.57кг

Изм	Лист	№ докум.	Подп.	Дата
Разраб.		Глазунова		
Пров.		Алексашева		
Гл. спец		Мясник		
Н. контр		Бычков		
Утв		Лепее		

14Х3.00.000

Устройство скребковое для сбора мазута

Лит.	Лист	Листов
И	1	2

Мосгорисполком Мосводоканалниипроект г. Москва

Копировал:

Формат 11

Типовой проект 902-2-338 Альбом II

Формат	Зона	Поз.	Обозначение	Наименование	Кол	Примечание
64		15	14Х3.00.004	Направляющая		И
				Швеллер 12 ГОСТ 8240-72		
				Ст.3 ГОСТ 535-58		
				ℓ = 11300 ± 20.0	2	118кг
				Стандартные изделия		
		18		Болт М10х40.5.6		
				ГОСТ 7798-70	8	
		19		Гайка М12.5		
				ГОСТ 5915-70	24	
		20		Шпилька М12х35.58		
				ГОСТ 22032-76	24	
		21		Шайба 12.02		
				ГОСТ 11371-68	24	
		22		Зажим 10 ГОСТ 13186-67	6	
		23		Канат 9,9-Г-Т-Л-Н-160		
				ГОСТ 2688-69	30	м
		24		Цепь СН 10х28		
				ГОСТ 2319-70	0.98	м
		25		Коуш 34 ГОСТ 2224-72	2	

Подпись и дата | Инв. № дубл. | Взам. инв. № | Подпись и дата | Инв. № подл.

Изм	Лист	№ докум.	Подп.	Дата

14Х3.00.000

Лист 2

Копировал:

Формат 11

Формат	Зона	Поз.	Обозначение	Наименование	Кол	Примечание
				Документация		
*)			14Х3 01.000 СБ	Сборочный чертеж		*) 22; 12
				Сборочные единицы		
11		1	14Х3.01.100	Стойка	1	
11		2	14Х3.01.200	Стойка	1	
11		3	14Х3.01.300	Колесо замерное	1	
11		4	14Х3.01.400	Барабан	1	
				Детали		
11		6	14Х3.01.001	Вал	1	
11		7	14Х3.01.002	Козырек	1	
11		8	14Х3.01.003	Полукольцо	4	
				Стандартные изделия		
				Болты ГОСТ 7798-70		
		11		М8 х 22 5.6	8	
		12		М16х35 5.6	4	
		13		Винт М4х8 5.6		
				ГОСТ 1477-64	4	

Изм	Лист	N докум	Подп.	Дата
Разраб.		Соколова		
Пров.		Фаевцев		
Гл. спец		Мясник		
Н контр		Бычков		
Утв		Лепее		

14Х3 01.000

Привод

Лит	Лист	Листов
И	1	2

Мосгорисполком Мосводоканалниипроект г. Москва

Типовой проект 902-2-338 Альбом II

Формат	Зона	Поз.	Обозначение	Наименование	Кол	Примечание
				Гайки ГОСТ 5915-70		
		14		М8 5	8	
		15		М16 5	4	
		16		Шайба 16.02		
				ГОСТ 10906-66	4	
		17		Лебёдка ПР-1.25		
				ГОСТ 7014-74	1	
		18		Корпус 16 ГОСТ 11521-65	4	
		19		Втулка 16 ГОСТ 11525-65	4	
		20		Маслёнка 1,2, 46		
				ГОСТ 19853-74	4	

Подпись и дата | Инв. № дубл. | Взам. инв. № | Подпись и дата | Инв. № подл.

Изм	Лист	№ докум.	Подп.	Дата

14Х3.01.000

Лист 2

Альбом II

Типовой проект 902-2-338

Форм.	Зона	Поз.	Обозначение	Наименование	Кол.	Примечание
				Документация.		
12			14Х3. 01. 100 СБ	Сборочный чертеж		
				Сборочные единицы.		
11		1	14Х3. 01. 110	Рама	1	
				Детали.		
11		3	14Х3. 01. 101	Пружина	2	
				Стандартные изделия		
		5		Заклёпка 1.4×10 ГОСТ 10299-68	4	

Подпись и дата | Взам. инв. № | Инв. № дубл. | Подпись и дата | Инв. № подл.

Изм.	Лист	№ докум.	Подпись	Дата
Разраб.		Соколова		
Пров.		Фаевцев		
Гл. спец.		Мясник		
Н. контр.		Бычков		
Утв.		Лепсе		

14Х3. 01. 100

Стойка

Лит.	Лист	Листов
И		1

Мосгорисполком Мосводоканалниипроект г. Москва

Формат 11

Альбом II

Типовой проект 902-2-338

Форм.	Зона	Поз.	Обозначение	Наименование	Кол.	Примечание
						5
				Документация.		
12			14Х3. 01. 110 СБ	Сборочный чертеж		
				Детали.		
11		1	14Х3. 01. 111	Уголок	1	
11		2	14Х3. 01. 111-01	Уголок	1	
11		3	14Х3. 01. 112	Уголок	1	
11		4	14Х3. 01. 114	Уголок	1	
11		5	14Х3. 01. 115	Косынка	2	

Подпись и дата | Взам. инв. № | Инв. № дубл. | Подпись и дата | Инв. № подл.

Изм.	Лист	№ докум.	Подпись	Дата
Разраб.		Соколова		
Пров.		Фаевцев		
Гл. спец.		Мясник		
Н. контр.		Бычков		
Утв.		Лепсе		

14Х3. 01. 110

Рама

Лит.	Лист	Листов
И		1

Мосгорисполком Мосводоканалниипроект г. Москва

Формат 11

Альбом II

Типовой проект 902-2-338

Формат	Зона	Поз.	Обозначение	Наименование	Кол.	Примечание
				Документация.		
12			14Х3. 01. 200 СБ	Сборочный чертеж		
				Сборочные единицы.		
11		1	14Х3 01 210	Рама	1	
				Детали.		
11		3	14Х3. 01. 101	Пружина	2	
				Стандартные изделия.		
		5		Заклёпка 1.4×10 ГОСТ 10299-68	4	

Подпись и дата | Взам. инв. № | Инв. № дубл. | Подпись и дата | Инв. № подл.

Изм.	Лист	№ докум.	Подпись	Дата
Разраб.		Соколова		
Пров.		Фаевцев		
Гл. спец.		Мясник		
Н. контр.		Бычков		
Утв.		Лепсе		

14Х3. 01. 200

Стойка

Лит.	Лист	Листов
И		1

Мосгорисполком Мосводоканалниипроект г. Москва

Альбом II

Типовой проект 902-2-338

Формат	Зона	Поз.	Обозначение	Наименование	Кол.	Примечание
				Документация.		
12			14Х3. 01. 210 СБ	Сборочный чертеж		
				Детали		
11		1	14Х3. 01. 111	Уголок	1	
11		2	14Х3. 01. 112	Уголок	1	
11		3	14Х3. 01. 113	Уголок	1	
11		4	14Х3. 01. 114	Уголок	1	
11		5	14Х3. 01. 115	Косынка	2	
11		6	14Х3. 01 211	Скоба	1	

Подпись и дата | Взам. инв. № | Инв. № дубл. | Подпись и дата | Инв. № подл.

Изм.	Лист	№ докум.	Подпись	Дата
Разраб.		Соколова		
Пров.		Фаевцев		
Гл. спец.		Мясник		
Н. контр.		Бычков		
Утв		Лепсе		

14Х3. 01. 210

Стойка

Лит.	Лист	Листов
И		1

Мосгорисполком Мосводоканалниипроект г. Москва

Копировал: [illegible] 16738-02 6 Формат 11

Формат	Зона	Поз.	Обозначение	Наименование	Кол	Примечание
				Документация		
12			14Х3.01.300 СБ	Сборочный чертеж		
				Детали		
11		1	14Х3.01.301	Лента мерная	1	
11		2	14Х3.01.302	Диск	2	
64		3	14Х3.01.303	Ось спицы		
				Круг В3 ГОСТ 2590-71		
				Ст.3 ГОСТ 535-58		
				ℓ = 70 h 14	25	0.004кг
64		4	14Х3.01.304	Трубка спицы		
				Труба 6х1 ГОСТ 8734-75		
				В20 ГОСТ 8733-74		
				ℓ = 60 h 14	25	0.007кг

Изм.	Лист	№ докум.	Подп.	Дата	14Х3.01.300			
Разраб.		Соколова			Колесо замерное	Лит.	Лист	Листов
Пров.		Фаевцев				И		1
Гл. спец.		Мяеник				Мосгорисполком Мосводоканалнипроект г. Москва		
Н. контр.		Бычков						
Утв.		Лепсе						

Копировал: Ф3 Формат 11

Типовой проект 902-2-338 Альбом II

Инв. № подл. | Подпись и дата | Взам. инв. № | Инв. № дубл. | Подпись и дата

Формат	Зона	Поз.	Обозначение	Наименование	Кол	Примечание
						6
				Документация		
11			14Х3.01.400 СБ	Сборочный чертеж		
				Детали		
11		1	14Х3.01.401	Диск	2	
64		2	14Х3.01.402	Обечайка		
				Труба 159х4,5 ГОСТ 8732-78		
				В20 ГОСТ 8731-74		
				ℓ = 100 h 14	1	1.72кг
11		3	14Х3.01.403	поводок	1	
11		4	14Х3.01.001	Вал	1	

Изм.	Лист	№ докум.	Подп.	Дата	14Х3.01.400			
Разраб.		Соколова			Барабан	Лит.	Лист	Листов
Пров.		Фаевцев				И		1
Гл. спец.		Мяеник				Мосгорисполком Мосводоканалнипроект г. Москва		
Н. конт.		Бычков						
Утв.		Лепсе						

Копировал: Ф3 Формат 11

Формат	Зона	Поз.	Обозначение	Наименование	Кол	Примечание
				Документация		
12			14Х3.02.000 СБ	Сборочный чертеж		
				Сборочные единицы		
11		1	14Х3.02.100	Щит	1	
11		2	14Х3.02.200	Ползун	1	
11		3	14Х3.02.300	Ползун	1	
11		4	14Х3.02.400	Рычаг	2	
				Детали		
11		5	14Х3.02.001	Колесо храповое	1	
11		6	14Х3.02.002	Колесо храповое	1	
11		7	14Х3.02.003	Пружина	2	
				Стандартные изделия		
		8		Винт М6х20.56		
				ГОСТ 1477-75	4	
		9		Шплинт 4х40		
				ГОСТ 397-66	2	
		10		Штифт 8х70		
				ГОСТ 3129-70	2	

Изм.	Лист	№ докум.	Подп.	Дата	14Х3.02.000			
Разраб.		Фаевцев			Скребок	Лит.	Лист	Листов
Пров.		Бычков				И		1
Гл. спец.		Мяеник				Мосгорисполком Мосводоканалнипроект г. Москва		
Н. контр.		Бычков						
Утв.		Лепсе						

Типовой проект 902-2-338 Альбом II

Инв. № подл. | Подпись и дата | Взам. инв. № | Инв. № дубл. | Подпись и дата

Формат	Зона	Поз.	Обозначение	Наименование	Кол	Примечание
				Документация		
12			14Х3.02.100 СБ	Сборочный чертеж		
				Детали		
11		1	14Х3.02.101	Труба	1	
11		2	14Х3.02.102	Подвеска	7	
11		3	14Х3.02.103	Уголок	2	
11		4	14Х3.02.103-01	Уголок	2	
64		5	14Х3.02.105	Пластина		
				Лист 620 ГОСТ 19903-74		
				Ст.3 ГОСТ 16523-70		
				320 h 14х1240 h 14	1	6.22кг

Изм.	Лист	№ докум.	Подп.	Дата	14Х3.02.100			
Разраб.		Соколова			Щит	Лит.	Лист	Листов
Пров.		Фаевцев				И		1
Гл. спец.		Мяеник				Мосгорисполком Мосводоканалнипроект г. Москва		
Н. контр.		Бычков						
Утв.		Лепсе						

Типовой проект 902-2-338 Альбом II

Формат	Зона	Поз.	Обозначение	Наименование	Кол.	Примечан.
				Документация		
11			14Х3.02.200 СБ	Сборочный чертеж		
				Детали		
11		1	14Х3.02.201	Ребро	1	
11		2	14Х3.02.202	Основание	1	
11		3	14Х3.02.203	Ось	1	
Б4		4	14Х3.02.204	Пруток Круг В6 ГОСТ 2590-71 Ст3 ГОСТ 535-58		
				$\ell = 50\ h14$	1	0,011кг
11		5	14Х3.02.205	Пластина	1	

Инв.№ подл. | Подпись и дата | Взам.инв.№ | Инв.№ дубл. | Подпись и дата

Изм.	Лист	№ докум.	Подпись	Дата
Разраб.		Соколова		
Пров.		Фаевцев		
Гл.спец.		Мясник		
Н.контр.		Быков		
Утв.		Лепсе		

14Х3.02.200

Ползун

Лит.	Лист	Листов
И		1

Мосгорисполком Мосводоканалниипроект г. Москва

Копировал: Ибр Формат 11

Типовой проект 902-2-338 Альбом II

Формат	Зона	Поз.	Обозначение	Наименование	Кол.	Примечан.
				Документация		
11			14Х3.02.300 СБ	Сборочный чертёж		
				Детали		
11		1	14Х3.02.201	Ребро	1	
11		2	14Х3.02.202	Основание	1	
11		3	14Х3.02.203	Ось	1	
Б4		4	14Х3.02.204	Пруток Круг В6 ГОСТ 2590-71 Ст.3 ГОСТ 535-58		
				$\ell = 50\ h14$	1	0,011кг
11		5	14Х3.02.205	Пластина	1	

Инв.№ подл. | Подпись и дата | Взам.инв.№ | Инв.№ дубл. | Подпись и дата

Изм.	Лист	№ докумен.	Подпись	Дата
Разраб.		Соколова		
Пров.		Фаевцев		
Гл.спец.		Мясник		
Н.контр.		Быков		
Утв.		Лепсе		

14Х3.02.300

Ползун

Лит.	Лист	Листов
И		1

Мосгорисполком Мосводоканалниипроект г. Москва

Копировал: Ибр Формат 11

Типовой проект 902-2-338 Альбом II

Формат	Зона	Поз.	Обозначение	Наименование	Кол.	Примеч.
				Документация		
11			14Х3.02.400 СБ	Сборочный чертеж		
				Детали		
11		1	14Х3.02.401	Пластина	1	
11		2	14Х3.02.402	Втулка	1	
11		3	14Х3.02.403	Пластина	1	
Б4		4	14Х3.02.404	Пластина Лист 5 ГОСТ 19903-74 Ст.3 ГОСТ 14637-69		
				$15\ h14 \times 30\ h14$	1	0,017кг
Б4		5	14Х3.02.405	Пластина Лист 5 ГОСТ 19903-74 Ст.3 ГОСТ 14637-69		
				$30\ h14 \times 90\ h14$	1	0,1кг.

Инв.№ подл. | Подпись и дата | Взам.инв.№ | Инв.№ дубл. | Подпись и дата

Изм.	Лист	№ докумен.	Подпись	Дата
Разраб.		Соколова		
Пров.		Фаевцев		
Гл.спец.		Мясник		
Н.контр.		Быков		
Утб.		Лепсе		

14Х3.02.400

Рычаг

Лит.	Лист	Листов
И		1

Мосгорисполком Мосводоканалниипроект г. Москва

Типовой проект 902-2-338 Альбом II

Формат	Зона	Поз.	Обозначение	Наименование	Кол.	Примеч.
				Документация		
11			14Х3.03.000 СБ	Сборочный чертеж		
				Сборочные единицы		
11		1	14Х3.03.100	Кронштейн	1	
				Детали		
11		2	14Х3.03.001	Ось	1	
11		3	14Х3.03.002	Держатель	2	
12		4	14Х3.03.003	Ролик	1	
				Стандартные изделия		
				Болты ГОСТ 7798-70		
		5		М10х20.56	4	
		6		М20х150.56	1	
		7		Гайка М20.5		
				ГОСТ 5915-70	1	
		8		Шайба 20.02		
				ГОСТ 11371-68	1	

Инв.№ подл. | Подпись и дата | Взам.инв.№ | Инв.№ дубл. | Подпись и дата

Изм.	Лист	№ докумен.	Подпись	Дата
Разраб.		Козуб		
Пров.		Быков		
Гл.спец.		Мясник		
Н.контр.		Быков		
Утв.		Лепсе		

14Х3.03.000

Блок поддерживающий

Лит.	Лист	Листов
И		1

Мосгорисполком Мосводоканалниипроект г. Москва

Формат	Зона	Поз.	Обозначение	Наименование	Кол.	Примеч.
				Документация		
11			14Х3.03.100 СБ	Сборочный чертеж		
				Детали		
11		1	14Х3.03.101	Основание	1	
11		2	14Х3.03.102	Стойка	2	

Изм.	Лист	№ докумен.	Подпись	Дата
Разраб.		Козуб		
Пров.		Бычков		
Гл.спец.		Мясник		
Н.контр.		Бычков		
Утв.		Лепсе		

14Х3.03.100

Кронштейн

Лит.	Лист	Листов
И		1

Мосгорисполком Мосводоканалниипроект г. Москва

копировал: Ибр

формат 11

Типовой проект 902-2-338 Альбом II

Подпись и дата | Инв. № дубл. | Взам. инв. № | Подпись и дата | Инв. № подл.

Формат	Зона	Поз.	Обозначение	Наименование	Кол.	Примеч.
				Документация		
11			14Х3.04.000 СБ	Сборочный чертеж		
				Сборочные единицы		
11		1	14Х3.04.100	Кронштейн	1	
				Детали		
11		2	14Х3.03.001	Ось	1	
11		3	14Х3.03.002	Держатель	2	
12		4	14Х3.03.003	Ролик	1	
				Стандартные изделия		
				Болты ГОСТ 7798-70		
		5		М10х20.56	4	
		6		М20х150.56	1	
		7		Гайка М20.5		
				ГОСТ 5915-70	1	
		8		Шайба 20.02		
				ГОСТ 11371-68	1	

Изм.	Лист	№ докум.	Подпись	Дата
Разраб.		Козуб		
Пров.		Бычков		
Гл.спец.		Мясник		
Н.контр.		Бычков		
Утв.		Лепсе		

14Х3.04.000

Блок отклоняющий

Лит.	Лист	Листов
И		1

Мосгорисполком Мосводоканалниипроект г. Москва

копировал: Ибр

формат 11

Формат	Зона	Поз.	Обозначение	Наименование	Кол.	Примеч.
				Документация		
11			14Х3.04.100 СБ	Сборочный чертеж		
				Детали		
11		1	14Х3.04.101	Основание	1	
11		2	14Х3.04.102	Стойка	2	
11		3	14Х3.04.103	Ограничитель	1	

Изм.	Лист	№ докум.	Подпись	Дата
Разраб.		Козуб		
Пров.		Бычков		
Гл.спец.		Мясник		
Н.контр.		Бычков		
Утв.		Лепсе		

14Х3.04.100

Кронштейн

Лит.	Лист	Листов
И		1

Мосгорисполком Мосводоканалниипроект г. Москва

Типовой проект 902-2-338 Альбом II

Подпись и дата | Инв. № дубл. | Взам. инв. № | Подпись и дата | Инв. № подл.

Формат	Зона	Поз.	Обозначение	Наименование	Кол.	Примеч.
				Документация		
11			14Х3.05.000 СБ	Сборочный чертеж		
				Сборочные единицы		
11		1	14Х3.05.100	Кронштейн	1	
				Детали		
11		2	14Х3.03.001	Ось	1	
11		3	14Х3.03.002	Держатель	2	
12		4	14Х3.03.003	Ролик	1	
				Стандартные изделия		
				Болты ГОСТ 7798-70		
		5		М10х20.56	4	
		6		М20х150.56	1	
		7		Гайка М20.5		
				ГОСТ 5915-70	1	
		8		Шайба 20.02		
				ГОСТ 11371-68	1	

Изм.	Лист	№ докум.	Подпись	Дата
Разраб.		Рябчикова		
Пров.		Бычков		
Гл.спец.		Мясник		
Н.контр.		Бычков		
Утв.		Лепсе		

14Х3.05.000

Блок боковой

Лит.	Лист	Листов
И		1

Мосгорисполком Мосводоканалниипроект г. Москва

Типовой проект 902-2-338 Альбом II

Формат	Зона	Поз.	Обозначение	Наименование	Кол	Примечание
				Документация		
11			14Х3.05.100 СБ	Сборочный чертеж		
				Детали		
11		1	14Х3.04.101	Основание	1	
11		2	14Х3.05.101	Стойка	2	

Инв. № подл. | Подпись и дата | Взам. инв. № | Инв. № дубл. | Подпись и дата

Изм	Лист	№ докум.	Подп.	Дата	14Х3.05.100		
Разраб.		Рябчикова			Кронштейн	Лит. И	Лист / Листов /
Пров.		Бычков				Мосгорисполком Мосводоканалниипроект г. Москва	
Гл. спец.		Мясник					
Н. контр.		Бычков					
Утв.		Лепсе					

Копировал: Ф. Формат 11

Типовой проект 902-2-338 Альбом II

Формат	Зона	Поз.	Обозначение	Наименование	Кол	Примечание
						9
				Документация		
11			14Х3.06.000 СБ	Сборочный чертеж		
				Сборочные единицы		
11		1	14Х3.06.100	Стяжка	1	
				Детали		
11		2	14Х3 06.001	Винт	1	
11		3	14Х3.06.001-01	Винт	1	
				Стандартные изделия		
				Гайки ГОСТ 5915-70		
		4		М16.05	1	
		5		М16.05 левая	1	

Инв. № подл. | Подпись и дата | Взам. инв. № | Инв. № дубл. | Подпись и дата

Изм	Лист	№ докум.	Подп.	Дата	14Х3.06.000		
Разраб.		Рябчикова			Талреп	Лит. 11	Лист / Листов /
Пров.		Бычков				Мосгорисполком Мосводоканалниипроект г. Москва	
Гл. спец.		Мясник					
Н. контр.		Бычков					
Утв.		Лепсе					

Копировал: Ф. Формат 11

Типовой проект 902-2-338 Альбом II

Формат	Зона	Поз.	Обозначение	Наименование	Кол	Примечание
				Документация		
11			14Х3.06.100 СБ	Сборочный чертеж		
				Детали		
11		1	14Х3.06.101	Патрубок	1	
11		2	14Х3.06.102	Втулка	1	
11		3	14Х3.06.102-01	Втулка	1	

Инв. № подл. | Подпись и дата | Взам. инв. № | Инв. № дубл. | Подпись и дата

Изм	Лист	№ докум.	Подп.	Дата	14Х3.06.100		
Разраб.		Рябчикова			Стяжка	Лит. И	Лист / Листов /
Пров.		Бычков				Мосгорисполком Мосводоканалниипроект г. Москва	
Гл. спец.		Мясник					
Н. контр.		Бычков					
Утв.		Лепсе					

Типовой проект 902-2-339 Альбом

Формат	Зона	Поз.	Обозначение	Наименование	Кол	Примечание
				Документация		
11			14Х3.00.100 СБ	Сборочный чертеж		
				Детали		
11		1	14Х3.00.101	Уголок	1	
11		2	14Х3 00.102	Планка	1	
54		3	14Х3.00.103	Лист		
				Лист 9 ГОСТ 19903-74		
				Ст.3 ГОСТ 14637-69		
				80h 14 х 70h 14	1	0.39кг

Инв. № подл. | Подпись и дата | Взам. инв. № | Инв. № дубл. | Подпись и дата

Изм	Лист	№ докум.	Подп.	Дата	14Х3.00.100		
Разраб.		Глазунова			Упор правый	Лит. И	Лист / Листов /
Пров.		Алексашева				Мосгорисполком Мосводоканалниипроект г. Москва	
Гл. спец.		Мясник					
Н. контр.		Бычков					
Утв.		Лепсе					

Типовой проект 902-2-338 Альбом II

Форм.	Зона	Поз.	Обозначение	Наименование	Кол	Примеч.
				Документация		
11			14Х3.00.200 СБ	Сборочный чертеж		
				Детали		
11		1	14Х3.00.102	Планка	1	
11		2	14Х3.00.201	Уголок	1	
64		3	14Х3.00.202	Лист Лист 9 ГОСТ 19903-74 Ст.3 ГОСТ 14637-69 80h 14х 70h 14	1	0.39кг

Изм.	Лист	№ докум.	Подп.	Дата	14Х3.00.200		
Разраб.		Глазунова			Упор левый	Лит. И	Лист — Листов 1
Пров.		Алексашева				Мосгорисполком Мосводоканалниипроект г. Москва	
Гл. спец.		Мясник					
Н. контр.		Бычков					
Утв.		Лепее					

Копировал: Ф2 Формат 11

Форм.	Зона	Поз.	Обозначение	Наименование	Кол	Примеч.
						10
				Документация		
11			14Х3.00.300 СБ	Сборочный чертеж		
				Детали		
11		1	14Х3.00.301	Планка верхняя	1	
64		2	14Х3.00.302	Планка нижняя Лист 9 ГОСТ 19903-74 Ст 3 ГОСТ 14637-69 50h 14 х 45h 14	1	0.15кг
64		3	14Х3.00.303	Стойка Лист 9 ГОСТ 19903-74 Ст. 3 ГОСТ 14637-69 70h 14х 45 h 14	1	0.22кг

Изм.	Лист	№ докум.	Подп.	Дата	14Х3.00.300		
Разраб.		Глазунова			Струбцина	Лит. П	Лист — Листов 1
Пров.		Алексашева				Мосгорисполком Мосводоканалниипроект г. Москва	
Гл. спец.		Мясник					
Н. контр.		Бычков					
Утв.		Лепее					

Копировал: Ф2 Формат 11

Типовой проект 902-2-338 Альбом II

Форм.	Зона	Поз.	Обозначение	Наименование	Кол	Примеч.
				Документация		
22			14И8.00.000 СБ	Сборочный чертеж		
				Сборочные единицы		
11		1	14И8.01.000	Каркас	1	
11		2	14И8.02.000	Каркас	1	
11		3	14И8.03.000	Фильтр	12	
				Детали		
11		5	14И8.00.001	Стяжка	56	
64		6	14И8.00.002	Упор Квадрат В24 ГОСТ 2591-71 Ст.3 ГОСТ 535-58 ℓ = 12h 14	40	0.05кг
				Стандартные изделия		
		7		Гайка М12.5 ГОСТ 5915-70	72	

Изм.	Лист	№ докум.	Подп.	Дата	14И8.00.000		
Разраб		Глазунова			Установка фильтров	Лит. И	Лист — Листов 1
Пров		Алексашева				Мосгорисполком Мосводоканалниипроект г. Москва	
Т. спец		Мясник					
Н. кон		Бычков					
Утв		Лепее					

Типовой проект 902-2-338 Альбом II

Форм.	Зона	Поз.	Обозначение	Наименование	Кол	Примеч.
				Документация		
12			14И8.01.000 СБ	Сборочный чертеж		
				Детали		
11		1	14И8.01.001	Балка продольная	3	
11		2	14И8.01.002	Балка поперечная	2	
11		3	14И8.01.003	Связка	2	
11		4	14И8.01.004	Стойка	4	
11		5	14И8.01.005	Шпилька	20	
64		6	14И8.01.006	Плата Лист 10 ГОСТ 19903-74 Ст.3 ГОСТ 14637-69 130h 14х80h 14	4	0.8кг

Изм.	Лист	№ докум.	Подп.	Дата	14И8.01.000		
Разраб		Корнет			Каркас	Лит. И	Лист — Листов 1
Пров		Попова				Мосгорисполком Мосводоканалниипроект г. Москва	
Гл. спец		Мясник					
Н. контр		Бычков					
Утв		Лепее					

Альбом II

Типовой проект 902-2-338

Формат	Зона	Поз.	Обозначение	Наименование	Кол.	Примечание
				Документация.		
22			14И8.02.000СБ	Сборочный чертеж		
				Детали.		
11		1	14И8.01.001	Балка продольная	5	
11		2	14И8.01.003	Связка	4	
11		3	14И8.01.004	Стойка	4	
11		4	14И8.01.005	Шпилька	44	
11		5	14И8.02.001	Балка поперечная	2	
11		6	14И8.02.002	Стойка	2	
Б4		7	14И8.02.003	Плата		
				Лист 10 ГОСТ 19903-74		
				Ст.3 ГОСТ 14637-69		
				130 h14 × 80 h14	6	0,8 кг

Инв.№ подл. | Подпись и дата | Взам.инв.№ | Инв.№ дубл. | Подпись и дата

Изм.	Лист	№ докум.	Подпись	Дата
Разраб.		Корнет		
Пров.		Попова		
Гл.спец.		Мясник		
Н.контр.		Бычков		
Утв.		Лепсе		

14И8.02.000

Каркас

Лит.	Лист	Листов
И		1

Мосгорисполком Мосводоканалниипроект г. Москва

Формат А1

Альбом II

Типовой проект 902-2-338

Формат	Зона	Поз.	Обозначение	Наименование	Кол.	Примечание
						11
				Документация.		
22			14И8.03.000СБ	Сборочный чертеж		
				Сборочные единицы.		
11		1	14И8.03.100	Короб	1	
11		2	14И8.03.200	Поддон	1	
11		3	14И8.03.300	Затвор	8	
11		4	14И8.03.400	Рамка	1	
11		5	14И8.03.500	Фиксатор	1	
				Материалы.		
		7		Мешковина S=3мм		
				ГОСТ 8516-67	2	м²

Типовой проект 902-2-338 | Альбом II | Инв.№ подл. | Подпись и дата | Взам.инв.№ | Инв.№ дубл. | Подпись и дата

Изм.	Лист	№ докум.	Подпись	Дата
Разраб.		Корнет		
Пров.		Попова		
Гл.спец.		Мясник		
Н.контр.		Бычков		
Утв.		Лепсе		

14И8.03.000

Фильтр

Лит.	Лист	Листов
И		1

Мосгорисполком Мосводоканалниипроект г. Москва

Формат А1

Альбом II

Типовой проект 902-2-338

Формат	Зона	Поз.	Обозначение	Наименование	Кол.	Примечание
				Документация.		
22			14И8.03.100СБ	Сборочный чертеж		
				Детали.		
11		1	14И8.03.101	Ручка	1	
11		2	14И8.03.102	Прокладка	2	
Б4		3	14И8.03.103	Лист		
				Лист Б2.0 ГОСТ 19903-74		
				Ст.3 ГОСТ 16523-70		
				360 h14 × 760 h14	2	4,4 кг
11		4	14И8.03.104	Уголок	2	
11		5	14И8.03.104-01	Уголок	2	
11		6	14И8.03.105	Уголок	2	
11		7	14И8.03.105-01	Уголок	2	
11		8	14И8.03.108	Прокладка	2	
11		9	14И8.03.109	Упор	1	
Б4		10	14И8.03.111	Лист		
				Лист Б2.0 ГОСТ 19903-74		
				Ст.3 ГОСТ 16523-70		
				360 h14 × 540 h14	2	3,4 кг
11		11	14И8.03.112	Петля	16	
Б4		12	14И8.03.113	Стойка		
				Уголок Б-50×50×5 ГОСТ 8509-72		
				Ст.3 ГОСТ 535-56		
				ℓ=300 h14	4	1,1 кг
11		13	14И8.03.114	Проушина	1	

Инв.№ подл. | Подпись и дата | Взам.инв.№ | Инв.№ дубл. | Подпись и дата

Изм.	Лист	№ докум.	Подпись	Дата
Разраб.		Корнет		
Пров.		Попова		
Гл.спец.		Мясник		
Н.контр.		Бычков		
Утв.		Лепсе		

14И8.03.100

Короб

Лит.	Лист	Листов
И		1

Мосгорисполком Мосводоканалниипроект г. Москва

Альбом II

Типовой проект 902-2-338

Формат	Зона	Поз.	Обозначение	Наименование	Кол.	Примечание
				Документация.		
22			14И8.03.200СБ	Сборочный чертеж		
				Сборочные единицы.		
11		1	14И8.03.210	Обрамление	1	
11		2	14И8.03.220	Рамка	1	
				Детали.		
Б4		3	14И8.03.201	Сетка		
				Сетка №10-2.0		
				ГОСТ 3826-66		
				500±3 × 740±3	1	2,1 кг
				Стандартные изделия.		
		4		Заклепка 4×16		
				ГОСТ 10299-68	20	

Инв.№ подл. | Подпись и дата | Взам.инв.№ | Инв.№ дубл. | Подпись и дата

Изм.	Лист	№ докум.	Подпись	Дата
Разраб.		Корнет		
Пров.		Попова		
Гл.спец.		Мясник		
Н.контр.		Бычков		
Утв.		Лепсе		

14И8.03.200

Поддон

Лит.	Лист	Листов
И		1

Мосгорисполком Мосводоканалниипроект г. Москва

Типовой проект 902-2-338 Альбом III

Формат	Зона	Поз.	Обозначение	Наименование	Кол.	Примечание
				Документация.		
1с			14И8.03.210СБ	Сборочный чертеж		
				Детали.		
11		1	14И8.03.112-01	Петля	4	
11		2	14И8.03.211	Уголок	2	
Б.4		3	14И8.03.212	Уголок Б-32×32×4 ГОСТ 8509-72 Ст.3 ГОСТ 535-58		
				ℓ = 517 h14	2	0,98кг

Изм.	Лист	№ докум.	Подпись	Дата
Разраб.	Корнет			
Пров.	Попова			
Гл. спец.	Мясник			
Н. контр.	Бычков			
Утв.	Лепсе			

14И8.03.210

Обрамление

Лит.	Лист	Листов
И		1

Мосгорисполком Мосводоканалниипроект г. Москва

Формат 11

Типовой проект 902-2-338 Альбом III

Формат	Зона	Поз.	Обозначение	Наименование	Кол.	Примечание
						12
				Документация.		
12			14И8.03.220СБ	Сборочный чертеж		
				Детали.		
11		1	14И8.03.221	Ребро	4	
Б.4		2	14И8.03.222	Полоса Лист 4 ГОСТ 19903-74 Ст.3 ГОСТ 14637-69		
				24 h14 × 501 h14	2	0,4кг
Б.4		3	14И8.03.223	Полоса Лист 4 ГОСТ 19903-74 Ст.3 ГОСТ 14637-69		
				24 h14 × 691 h14	2	0,5кг

Изм.	Лист	№ докум.	Подпись	Дата
Разраб.	Корнет			
Пров.	Попова			
Гл. спец.	Мясник			
Н. контр.	Бычков			
Утв.	Лепсе			

14И8.03.220

Рамка

Лит.	Лист	Листов
И		1

Мосгорисполком Мосводоканалниипроект г. Москва

Формат 11

Типовой проект 902-2-338 Альбом III

Формат	Зона	Поз.	Обозначение	Наименование	Кол.	Примечание
				Документация.		
11			14И8.03.300СБ	Сборочный чертеж		
				Детали.		
11		1	14И8.03.301	Шпингалет	1	
11		2	14И8.03.302	Ручка	1	

Изм.	Лист	№ докум.	Подпись	Дата
Разраб.	Корнет			
Пров.	Попова			
Гл. спец.	Мясник			
Н. контр.	Бычков			
Утв.	Лепсе			

14И8.03.300

Затвор

Лит.	Лист	Листов
И		1

Мосгорисполком Мосводоканалниипроект г. Москва

Формат 11

Типовой проект 902-2-338 Альбом III

Формат	Зона	Поз.	Обозначение	Наименование	Кол.	Примечание
				Документация.		
12			14И8.03.400СБ	Сборочный чертеж		
				Сборочные единицы.		
11		1	14И8.03.410	Обрамление	1	
11		2	14И8.03.420	Рамка	1	
				Детали.		
Б.4		3	14И8.03.401	Сетка Сетка № 10-2.0 ГОСТ 3826-66		
				721±3 × 581±3	1	2,3кг
				Стандартные изделия.		
		4		Заклепка 4×16 ГОСТ 10299-68	24	

Изм.	Лист	№ докум.	Подпись	Дата
Разраб.	Корнет			
Пров.	Попова			
Гл. спец.	Мясник			
Н. контр.	Бычков			
Утв.	Лепсе			

14И8.03.400

Рамка

Лит.	Лист	Листов
И		1

Мосгорисполком Мосводоканалниипроект г. Москва

Копировал:

Формат 11

Альбом II

Типовой проект 902-2-338

Формат	Зона	Поз.	Обозначение	Наименование	Кол.	Примечание
				Документация.		
12			14И8.03.410СБ	Сборочный чертеж		
				Детали.		
11		1	14И8.03.411	Уголок	2	
11		2	14И8.03.411-01	Уголок	2	
Б4		3	14И8.03.412	Полоса		
				Полоса 6х25 ГОСТ 103-76		
				Ст.3 ГОСТ 535-58		
				ℓ=721 h14	2	0,8кг
Б4		4	14И8.03.414	Полоса		
				Полоса 6х25 ГОСТ 103-76		
				Ст.3 ГОСТ 535-58		
				ℓ=527 h14	2	0,7кг
11		5	14И8.03.415	Петля	4	
Б4		6	14И8.03.416	Упор		
				Полоса 10х20 ГОСТ 103-76		
				Ст.3 ГОСТ 535-58		
				ℓ=20 h14	4	0,03кг
11		7	14И8.03.417	Ручка	2	

Инв.№ подл. | Подпись и дата | Взам. инв.№ | Инв.№ дубл. | Подпись и дата

Изм.	Лист	№ докум.	Подпись	Дата	14И8.03.410		
Разраб.		Корнет			Обрамление	Лит. И	Лист —	Листов 1
Пров.		Попова				Мосгорисполком Мосводоканалниипроект г. Москва		
Гл. спец.		Мясник						
Н. контр.		Бычков						
Утв.		Лепсе						

Формат А1

Альбом II

Типовой проект 902-2-338

Формат	Зона	Поз.	Обозначение	Наименование	Кол.	Примечание
						13
				Документация.		
12			14И8.03.420СБ	Сборочный чертеж		
				Детали.		
11		1	14И8.03.221-01	Ребро	4	
Б4		2	14И8.03.422	Полоса		
				Полоса 4х20 ГОСТ 103-76		
				Ст.3 ГОСТ 535-58		
				ℓ=541 h14	4	0,4кг

Инв.№ подл. | Подпись и дата | Взам. инв.№ | Инв.№ дубл. | Подпись и дата

Изм.	Лист	№ докум.	Подпись	Дата	14И8.03.420		
Разраб.		Корнет			Рамка	Лит. И	Лист —	Листов 1
Пров.		Попова				Мосгорисполком Мосводоканалниипроект г. Москва		
Гл. спец.		Мясник						
Н. контр.		Бычков						
Утв.		Лепсе						

Формат А1

Альбом II

Типовой проект 902-2-338

Формат	Зона	Поз.	Обозначение	Наименование	Кол.	Примечание
				Документация.		
11			14И8.03.500СБ	Сборочный чертеж		
				Детали.		
11		1	14И8.03.501	Ручка	1	
11		2	14И8.03.502	Хомутик	1	

Инв.№ подл. | Подпись и дата | Взам. инв.№ | Инв.№ дубл. | Подпись и дата

Изм.	Лист	№ докум.	Подпись	Дата	14И8.03.500		
Разраб.		Корнет			Фиксатор	Лит. И	Лист —	Листов 1
Пров.		Попова				Мосгорисполком Мосводоканалниипроект г. Москва		
Гл. спец.		Мясник						
Н. контр.		Бычков						
Утв.		Лепсе						

Формат А1

Альбом II

Типовой проект 902-2-338

Формат	Зона	Поз.	Обозначение	Наименование	Кол.	Примечание
				Документация.		
*)			13Н1.00.000СБ	Сборочный чертеж		* 22,12
				Сборочные единицы.		
11		1	13Н1.00.100	Цилиндр подвижной	1	
11		2	13Н1.00.200	Патрубок в сборе	2	
11		3	13Н1.00.300	Колено	1	
				Детали.		
12		5	13Н1.00.001	Штанга	1	
11		6	13Н1.00.002	Втулка	1	
11		7	13Н1.00.003	Пластина верхняя	1	
11		8	13Н1.00.004	Пластина нижняя	1	
11		9	13Н1.00.005	Гайка	1	
11		10	13Н1.00.006	Прокладка	2	
11		11	13Н.00.007	Крышка	2	
				Стандартные изделия.		
				Болты ГОСТ 7798-70		
		15		М10×45.56	16	

Инв.№ подл. | Подпись и дата | Взам. инв.№ | Инв.№ дубл. | Подпись и дата

Изм.	Лист	№ докум.	Подпись	Дата	13Н1.00.000		
Разраб.		Глазунова			Регулятор уровня	Лит. И	Лист 1	Листов 2
Пров.		Алексашева				Мосгорисполком Мосводоканалниипроект г. Москва		
Гл. спец.		Мясник						
Н. контр.		Бычков						
Утв.		Лепсе						

Копировал:

16738-02 14

Формат А1

Типовой проект 902-2-338 Альбом II

Формат	Зона	Поз.	Обозначение	Наименование	Кол.	Примечание
		16		М12×55. 56	2	
		17		М16×55. 56	16	
				Гайки ГОСТ 5915-70		
		18		М10. 5	20	
		19		М12. 5	4	
		20		М16. 5	16	
				Шайбы ГОСТ 6402-70		
		21		10. 65Г	16	
		22		12. 65Г	2	
		23		16. 65Г	16	
		24		Шайба 12. 02		
				ГОСТ 11371-68	1	
		25		Шпилька М10×30. 56		
				ГОСТ 22032-76	2	
		26		Шпонка 6×6×28		
				ГОСТ 8789-68	1	
		27		Кольцо 190×200-85-2-2		
				ГОСТ 9833-73	2	
		28		Маховик 2-А-200×14		
				ГОСТ 5260-75	1	

Изм.	Лист	№ докум.	Подпись	Дата	13Н1. 00. 000	Лист 2

Формат 11

Типовой проект 902-2-338 Альбом II

Формат	Зона	Поз.	Обозначение	Наименование	Кол.	Примечание
						14
				Документация.		
12			13Н1. 00. 100 СБ	Сборочный чертеж		
				Детали.		
11		1	13Н1. 00. 101	Плита	1	
11		2	13Н1. 00. 102	Патрубок	2	
Б.Ч.		3	13Н1. 00. 103	Ребро		
				Лист 6 ГОСТ 19903-74		
				Ст. 3 ГОСТ 14637-69		
				163 h 14×25 h 14	2	0,18 кг

Инв. № подл. | Подпись и дата | Взам. инв. № | Инв. № дубл. | Подпись и дата

Изм.	Лист	№ докум.	Подпись	Дата	13Н1. 00. 100			
Разраб.		Глазунова			Цилиндр подвижной	Лит. И	Лист	Листов 1
Пров.		Алексашева				Мосгорисполком Мосводоканалниипроект г. Москва		
Гл. спец.		Мясник						
Н. контр.		Бычков						
Утв.		Лепсе						

Формат 11

Типовой проект 902-2-338 Альбом II

Формат	Зона	Поз.	Обозначение	Наименование	Кол.	Примечание
				Документация.		
12			13Н1. 00. 200 СБ	Сборочный чертеж		
				Детали.		
12		1	13Н1. 00. 201	Фланец	1	
Б.Ч.		2	13Н1. 00. 202	Патрубок		
				Труба 219×9 ГОСТ 8732-78		
				Ст3 ГОСТ 8731-74		
				ℓ=225 h14	1	10,46 кг
				Стандартные изделия.		
		3		Фланец 200-2.5		
				ГОСТ 12827-57	1	

Инв. № подл. | Подпись и дата | Взам. инв. № | Инв. № дубл. | Подпись и дата

Изм.	Лист	№ докум.	Подпись	Дата	13Н1. 00. 200			
Разраб.		Глазунова			Патрубок в сборе	Лит. И	Лист	Листов 1
Пров.		Алексашева				Мосгорисполком Мосводоканалниипроект г. Москва		
Гл. спец.		Мясник						
Н. контр.		Бычков						
Утв.		Лепсе						

Формат 11

Типовой проект 902-2-338 Альбом II

Формат	Зона	Поз.	Обозначение	Наименование	Кол.	Примечание
				Документация.		
12			13Н1. 00. 300СБ	Сборочный чертеж		
				Детали		
11		1	13Н1. 00. 301	Пластина	1	
11		2	13Н1. 00. 302	Полусектор	2	
11		3	13Н1. 00. 302-01	Полусектор	2	
Б.Ч.		4	13Н1. 00. 304	Труба		
				Труба 219×9 ГОСТ 8732-78		
				Ст3 ГОСТ 8731-74		
				ℓ=600 h 14	2	32 кг
				Стандартные изделия.		
		5		Отвод 90° 200×8		
				ГОСТ 17375-77	2	

Инв. № подл. | Подпись и дата | Взам. инв. № | Инв. № дубл. | Подпись и дата

Изм.	Лист	№ докум.	Подпись	Дата	13Н1. 00. 300			
Разраб.		Глазунова			Колено	Лит. И	Лист	Листов 1
Пров.		Алексашева				Мосгорисполком Мосводоканалниипроект г. Москва		
Гл. спец.		Мясник						
Н. контр.		Бычков						
Утв.		Лепсе						

Копировал: [illegible]

Типовой проект 902-2-338 Альбом II

Формат	Зона	Поз.	Обозначение	Наименование	Кол.	Примечание
				Документация.		
22			1965.00.000 СБ	Сборочный чертеж		
				Сборочные единицы.		
11		1	1965.00.100	Бункер	1	
11		2	1965.00.200	Платформа	1	
11		3	1965.00.300	Траверса	1	
11		4	1965.00.400	Палец	1	
				Детали.		
11		5	1965.00.001	Каток	4	
11		6	1965.00.002	Ось	4	
11		7	1965.00.003	Ось	2	
11		8	1965.00.004	Заглушка	1	
				Стандартные изделия.		
		10		Гайка М16.5 ГОСТ 5915-70	4	
				Шайбы ГОСТ 11371-68		
		11		16.02	2	
		12		27.02	2	
		13		Шплинт 5×32 ГОСТ 397-66	6	

Подп. и дата | Инв. № подл. | Подпись и дата | Взам. инв. № | Инв. № дубл. | Подпись и дата

Изм.	Лист	№ докум.	Подпись	Дата
Разраб.		Корнет		
Пров.		Попова		
Гл. спец.		Мясник		
Н. контр.		Бычков		
Утв.		Лепсе		

1965.00.000

Контейнер для осадка

Лит.	Лист	Листов
И		1

Мосгорисполком Мосводоканалниипроект г. Москва

Формат 11

Типовой проект 902-2-338 Альбом II

Формат	Зона	Поз.	Обозначение	Наименование	Кол.	Примечание
				Документация.		15
А4			1965.00.100 СБ	Сборочный чертеж		*22.12
				Детали.		
11		1	1965.00.101	Угольник	3	
11		2	1965.00.101-01	Угольник	3	
Б4		3	1965.00.102	Стяжка ℓ=800 h14		
				Уголок Б-36×36×4 ГОСТ 8509-72 / Ст.3 ГОСТ 535-58	2	1.7кг
Б4		4	1965.00.104	Планка		
				Лист 4 ГОСТ 19903-74 / Ст.3 ГОСТ 14637-69		
				50 h14×580 h14	1	0.9кг
11		5	1965.00.105	Скоба	2	
11		6	1965.00.106	Косынка	2	
Б4		7	1965.00.107	Стенка		
				Лист 4 ГОСТ 19903-74 / Ст.3 ГОСТ 14637-69		
				590 h14×590 h14	2	1кг
11		8	1965.00.108	Патрубок	1	
Б4		9	1965.00.109	Платик 40 h14×40 h14		
				Лист 4 ГОСТ 19903-74 / Ст.3 ГОСТ 14637-69	4	0,05кг
11		10	1965.00.111	Обечайка	1	
11		11	1965.00.112	Стяжка	3	
11		12	1965.00.113	Вкладыш	2	

Подпись и дата | Инв. № подл. | Подпись и дата | Взам. инв. № | Инв. № дубл. | Подпись и дата

Изм.	Лист	№ докум.	Подпись	Дата
Разраб.		Корнет		
Пров.		Попова		
Гл. спец.		Мясник		
Н. контр.		Бычков		
Утв.		Лепсе		

1965.00.100

Бункер

Лит.	Лист	Листов
И		1

Мосгорисполком Мосводоканалниипроект г. Москва

Формат 11

Типовой проект 902-2-338 Альбом II

Формат	Зона	Поз.	Обозначение	Наименование	Кол.	Примечание
				Документация.		
12			1965.00.200 СБ	Сборочный чертеж		
				Сборочные единицы.		
11		1	1965.00.210	Вилка	4	
				Детали.		
11		1	1965.00.201	Балка	2	
11		2	1965.00.201-01	Балка	2	

Подп. и дата | Инв. № подл. | Подпись и дата | Взам. инв. № | Инв. № дубл. | Подпись и дата

Изм.	Лист	№ докум.	Подпись	Дата
Разраб.		Рябчикова		
Пров.		Попова		
Гл. спец.		Мясник		
Н. контр.		Бычков		
Утв		Лепсе		

1965.00.200

Платформа

Лит.	Лист	Листов
И		1

Мосгорисполком Мосводоканалниипроект г. Москва

Типовой проект 902-2-338 Альбом II

Формат	Зона	Поз.	Обозначение	Наименование	Кол.	Примечание
				Документация.		
А2			1965.00.210 СБ	Сборочный чертеж		
				Детали.		
11		1	1965.00.211	Серьга	2	
Б4		2	1965.00.212	Планка		
				Лист 6 ГОСТ 19903-74 / Ст.3 ГОСТ 14637-69		
				90 h14×90 h14	1	0.5кг
Б4		3	1965.00.213	Упор		
				Лист 6 ГОСТ 19903-74 / Ст.3 ГОСТ 14637-69		
				12 h14×25 h14	1	0,02кг

Подпись и дата | Инв. № подл. | Подпись и дата | Взам. инв. № | Инв. № дубл. | Подпись и дата

Изм.	Лист	№ докум.	Подпись	Дата
Разраб.		Рябчикова		
Пров.		Попова		
Гл. спец.		Мясник		
Н. контр.		Бычков		
Утв.		Лепсе		

1965.00.210

Вилка

Лит.	Лист	Листов
И		1

Мосгорисполком Мосводоканалниипроект г. Москва

Формат	Зона	Поз.	Обозначение	Наименование	Кол	Примечание
				Документация		
12			1965.00.300 СБ	Сборочный чертеж		
				Детали		
11		1	1965.00.301	Тяга	2	
11		2	1965.00.302	Коромысло	1	

Изм	Лист	№ докум.	Подп.	Дата	1965.00.300		
Разраб.		Рябчикова			Траверса	Лит.	Лист	Листов
Пров.		Попова				И		1
Гл. спец		Мясник				Мосводоканал НИИпроект г. Москва		
Н. контр		Бычков						
Утв		Лепсе						

Копировал. Формат 11

Типовой проект 902-2-338 Альбом II

Формат	Зона	Поз.	Обозначение	Наименование	Кол	Примечание
						16
				Документация		
11			1965.00.400 СБ	Сборочный чертеж		
				Детали		
11		1	1965.00.401	Палец	1	
11		2	1965.00.402	Вставка	1	
				Стандартные изделия		
		3		Заклепка 6×34		
				ГОСТ 10300-68	1	

Инв. № подл. | Подпись и дата | Взам. инв. № | Инв. № дубл. | Подпись и дата

Изм	Лист	№ докум.	Подп.	Дата	1965.00.400		
Разраб		Бодрикова			Палец	Лит.	Лист	Листов
Пров		Попова				И		1
Гл. спец		Мясник				Мосгорисполком Мосводоканал НИИпроект г. Москва		
Н. контр		Бычков						
Утв		Лепсе						

Копировал: Формат 11

Формат	Зона	Поз.	Обозначение	Наименование	Кол.	Примечание
				Документация		
12			14Ж1.00.000 СБ	Сборочный чертеж		
				Сборочные единицы		
11		1	14Ж1.00.100	Корпус	1	
				Детали		
64		2	14Ж1.00.001	Уголок		
				Уголок Б-100×100×40 ГОСТ 8509-72		
				Ст.3 ГОСТ 535-58		
				ℓ = 150 h 14	2	0.5кг
				Стандартные изделия		
		4		Болт М16×55.56		
				ГОСТ 7798-70	8	
		5		Гайка М16.5		
				ГОСТ 5915-70	8	
		6		Шайба 16.65Г		
				ГОСТ 6402-70	8	
		7		Прокладка А-200-2.5		
				ГОСТ 15180-70	1	
		8		Фланец 200-2.5		
				ГОСТ 12827-67	1	

Изм	Лист	№ докум.	Подп.	Дата	14Ж1.00.000		
Разраб.		Корнет			Лоток распределительный	Лит.	Лист	Листов
Пров.		Попова				И		1
Гл. спец		Мясник				Мосгорисполком Мосводоканал НИИпроект г. Москва		
Н. контр		Бычков						
Утв		Лепсе						

Типовой проект 902-2-338 Альбом II

Формат	Зона	Поз.	Обозначение	Наименование	Кол	Примечание
				Документация		
12			14Ж1.00.100 СБ	Сборочный чертеж		
				Детали		
12		1	14Ж1.00.101	Труба	1	
64		2	14Ж1.00.102	Заглушка		
				Лист 5 ГОСТ 19903-74		
				Ст.3 ГОСТ 14637-69		
				Ф 205 h 14	2	0.4кг
11		3	14Ж1.00.103	Патрубок	1	
11		4	14Ж1.00.104	Патрубок	2	
				Стандартные изделия		
		5		Фланец 200-2.5		
				ГОСТ 12827-67	1	

Инв. № подл. | Подпись и дата | Взам. инв. № | Инв. № дубл. | Подпись и дата

Изм	Лист	№ докум	Подп.	Дата	14Ж1.00.100		
Разраб.		Корнет			Корпус	Лит.	Лист	Листов
Пров.		Попова				И		1
Гл. спец		Мясник				Мосгорисполком Мосводоканал НИИпроект г. Москва		
Н. конт		Бычков						
Утв		Лепсе						

14Х3.00.000 СБ

Типовой проект 902-2-338 Альбом II

А-А

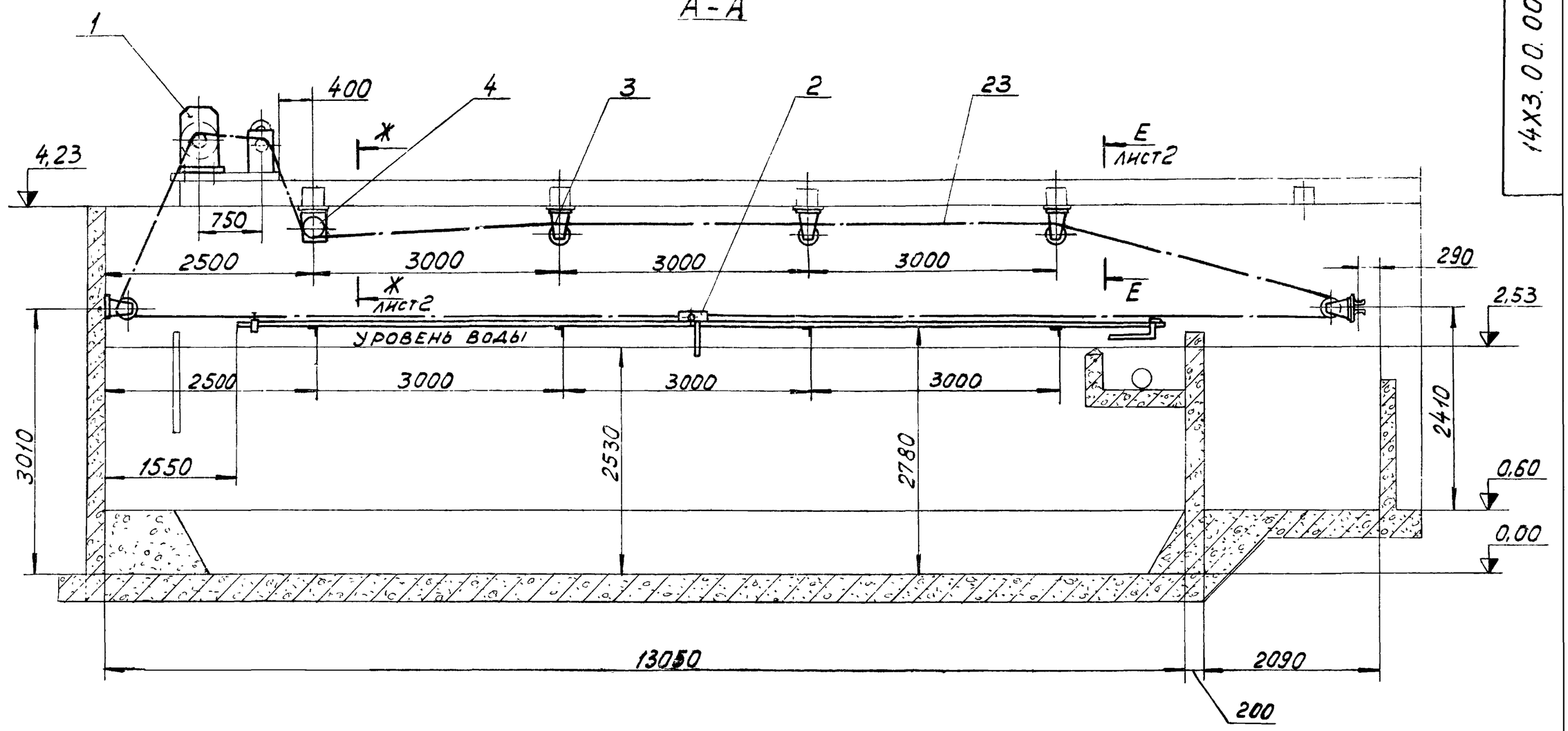

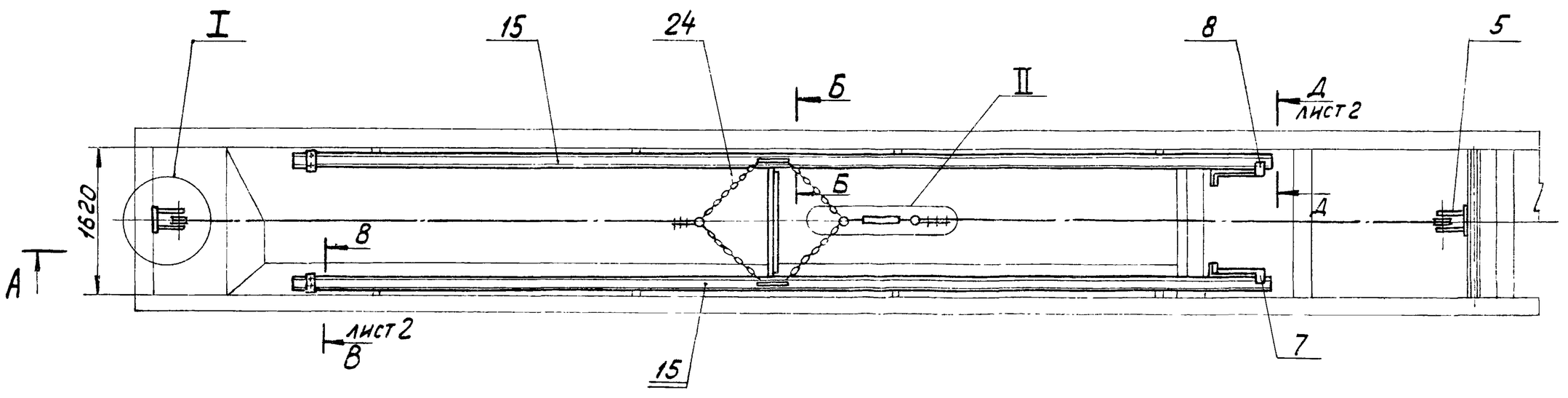

Б-Б повернуто
М 1:2

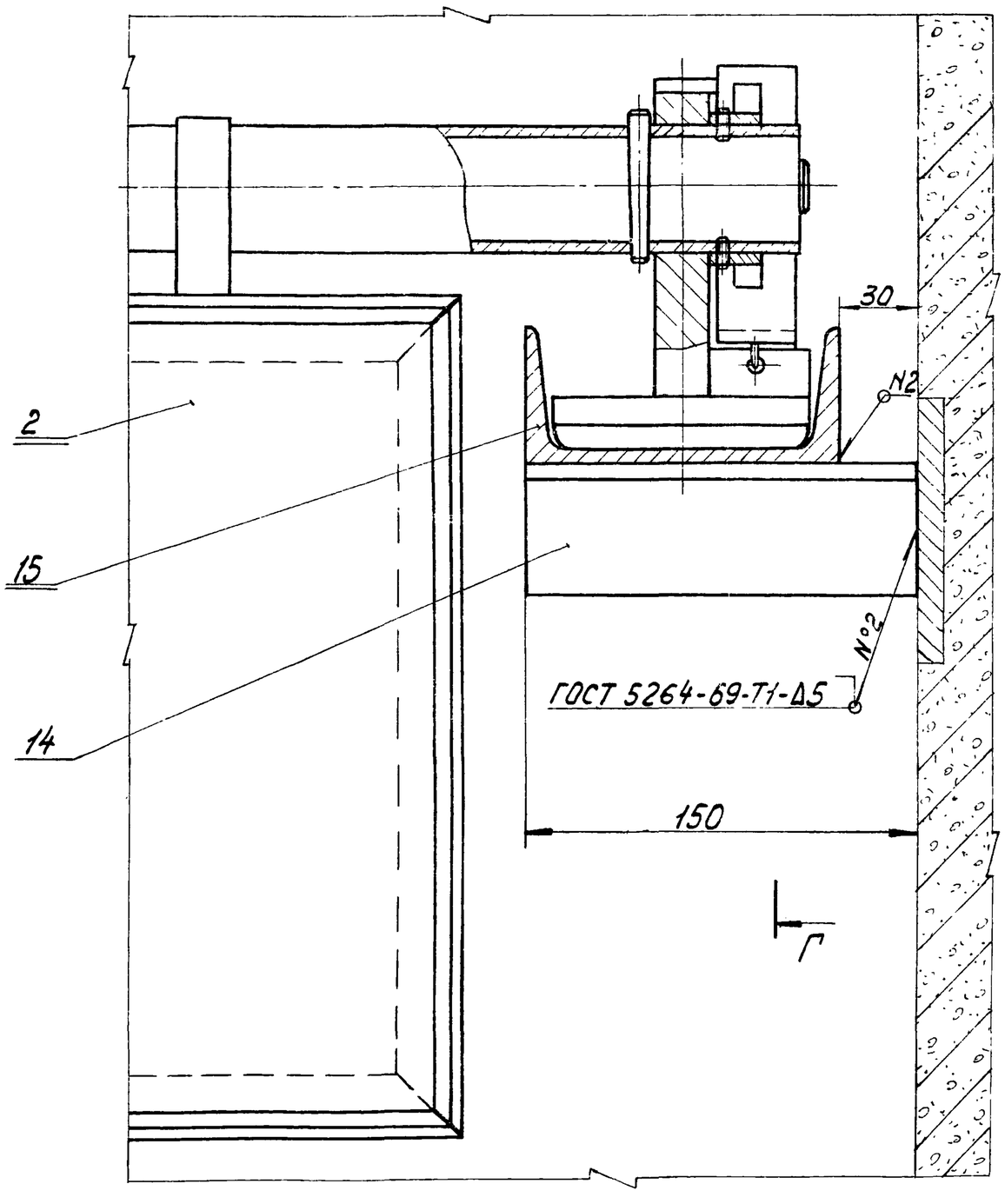

1. Размеры для справок.
2. Блоки тяговых канатов должны быть установлены строго в одной вертикальной плоскости. Изломы и искривления каната недопустимы.
3. Кронштейны блоков должны быть закреплены шпильками с гайками на закладных пластинках, предусмотренных в строительной конструкции. Сверление отверстий с нарезкой резьбы производить при монтаже.
4. После установки и выверки работы тягового устройства кронштейны блоков приварить к закладным деталям.
5. Середина барабана тяговой лебедки и указательного устройства должны быть установлены в одной вертикальной плоскости с блоками.
6. Барабан лебедки обвить тремя-четырьмя витками, а барабан указательного устройства – одним витком каната, см. черт. 14Х3.01.000 СБ.
7. Сверление отверстий в швеллерах строительной части для крепления лебедки производить во время монтажа по отверстиям лебедки.
8. После монтажа лебедки барабан указательного устройства установить так, чтобы начальное положение скребка соответствовало показанию цифры „0".
9. Расстояние между каждым цифровым значением соответствует одному метру передвижению скребка.
10. Упоры поз. 6; 7; 12 устанавливаются по месту при монтаже и отладке всего устройства.
11. Поверхность направляющих поз. 15, по которой перемещаются ползуны скребка, смазать консистентной смазкой УС-2 ГОСТ 1033-73.
12. Несопрягаемые поверхности узлов и деталей окрасить битумным лаком БТ-577 ГОСТ 5631-70.

Изм.	Лист	№ докум.	Подпись	Дата
Разраб.		Глазунова		
Пров.		Алексашева		
Гл. спец.		Мясник		
Н. контр.		Быков		
Утв.		Лепсе		

14Х3.00.000 СБ

Устройство скребковое для сбора мазута
Сборочный чертеж

Лит.	Масса	Масштаб
И	636	1:50

Лист 1 Листов 2

Мосгорисполком
Мосводоканалниипроект
г. Москва

Инв. № подл. | Подпись и дата | Взам. инв. № | Инв. № дубл. | Подпись и дата

14Х3.00.000СБ

Е-Е
М1:5

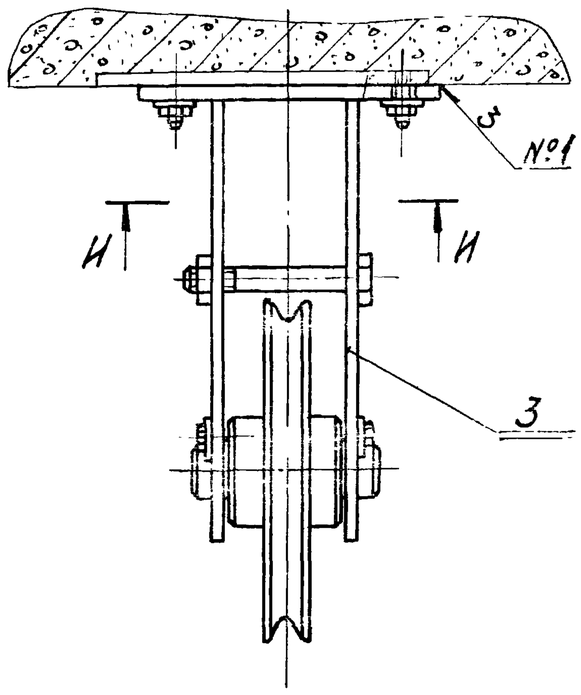

И-И
М1:5

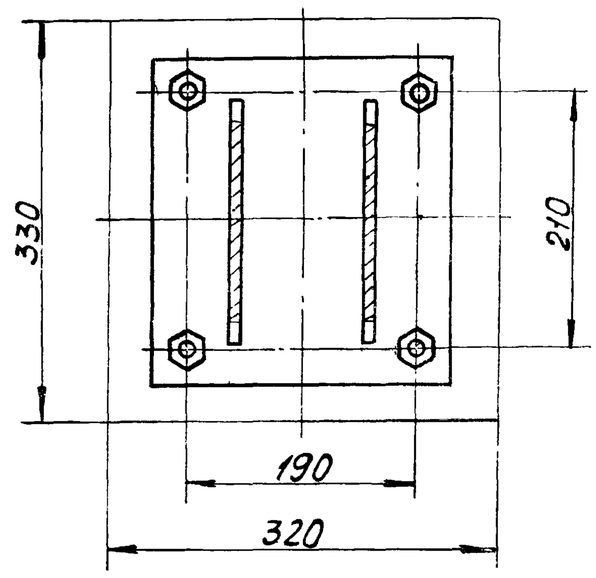

Ж-Ж
М1:5

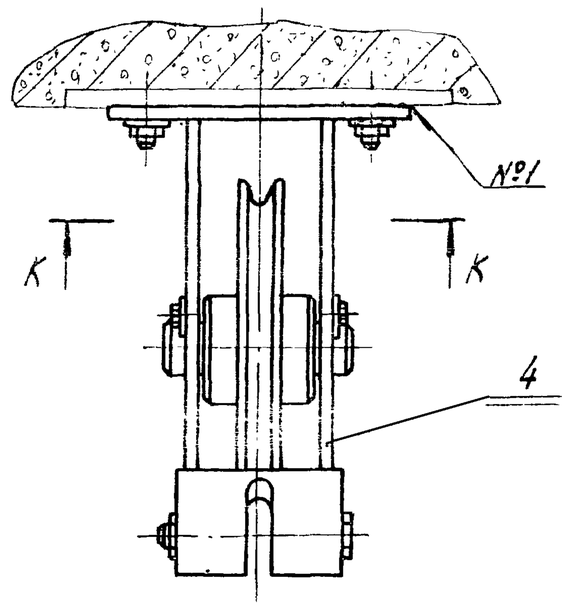

К-К
М1:5

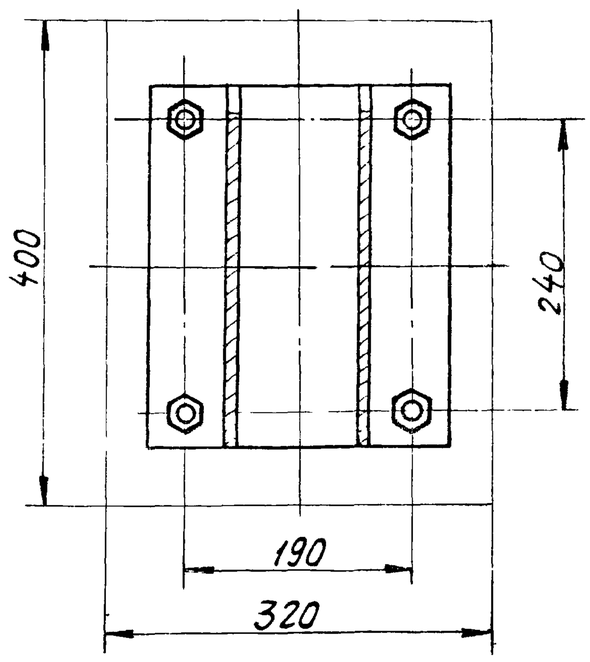

I
М1:5 повернуто

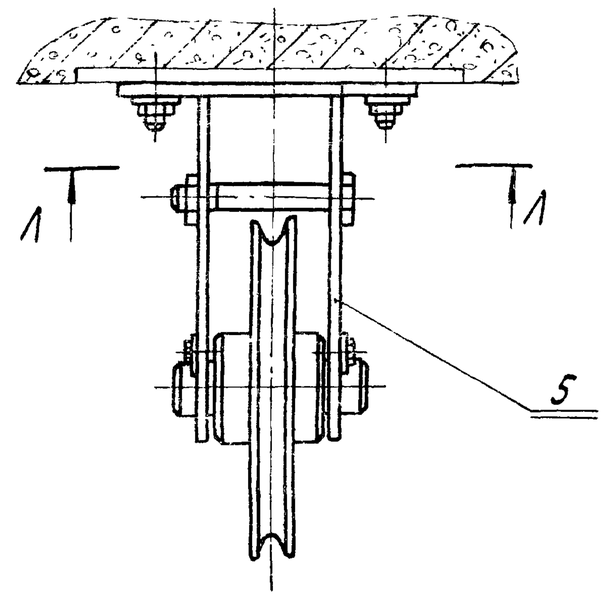

Л-Л
М1:5

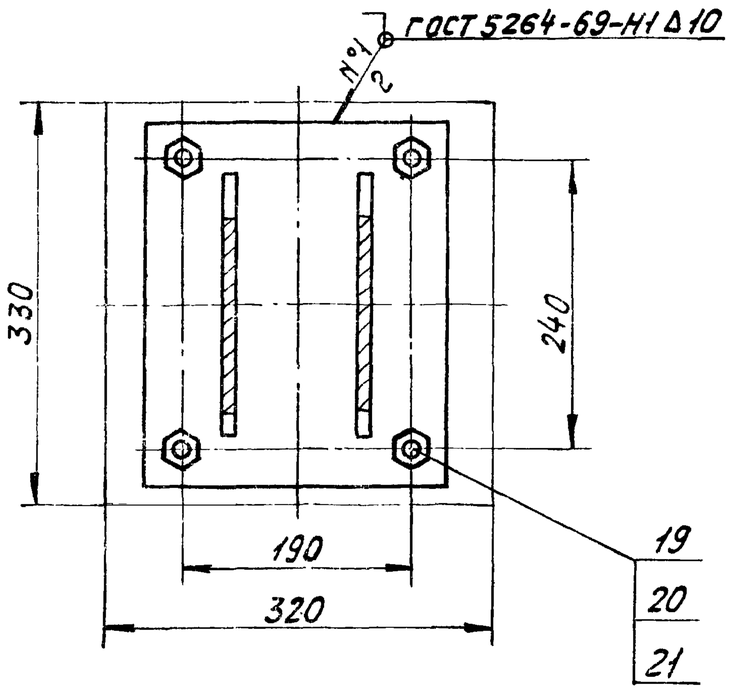

II
М1:2

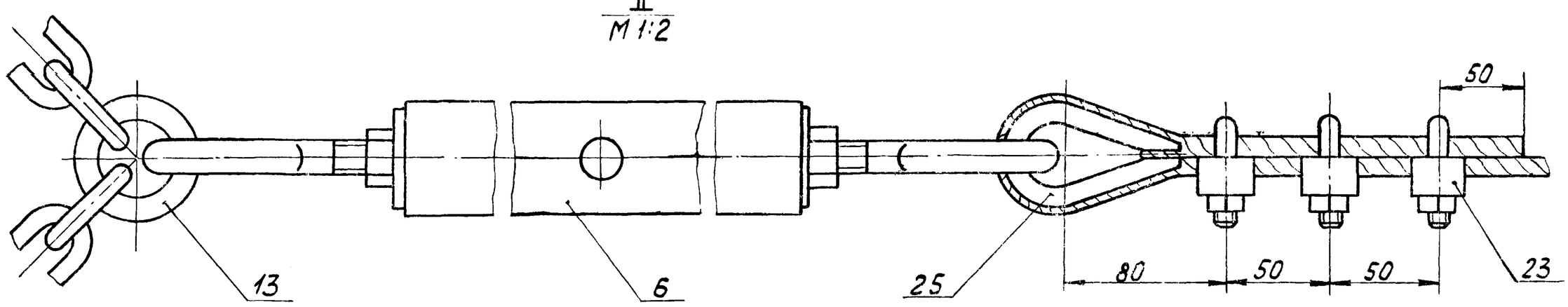

В-В повернуто
М1:2

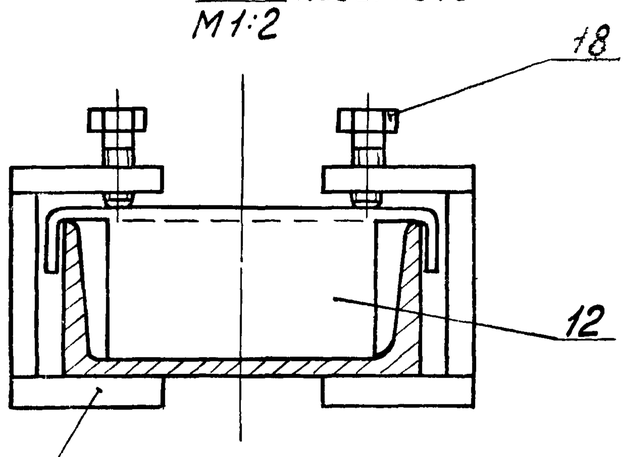

Д-Д
М1:2

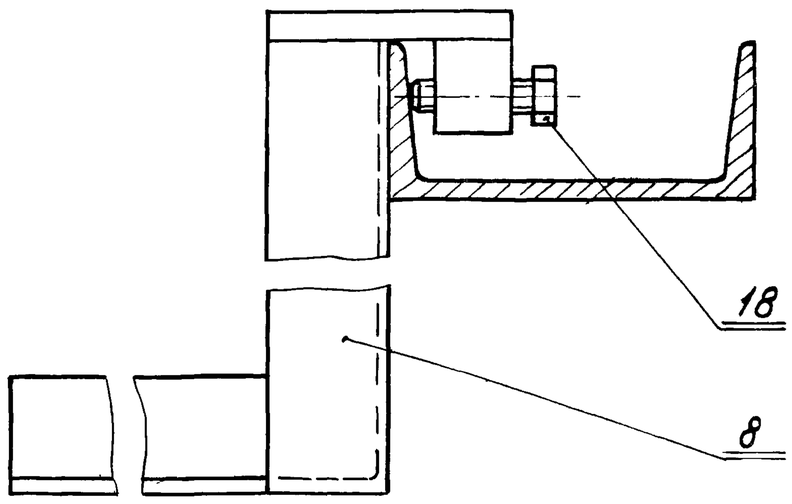

Г-Г
М1:2

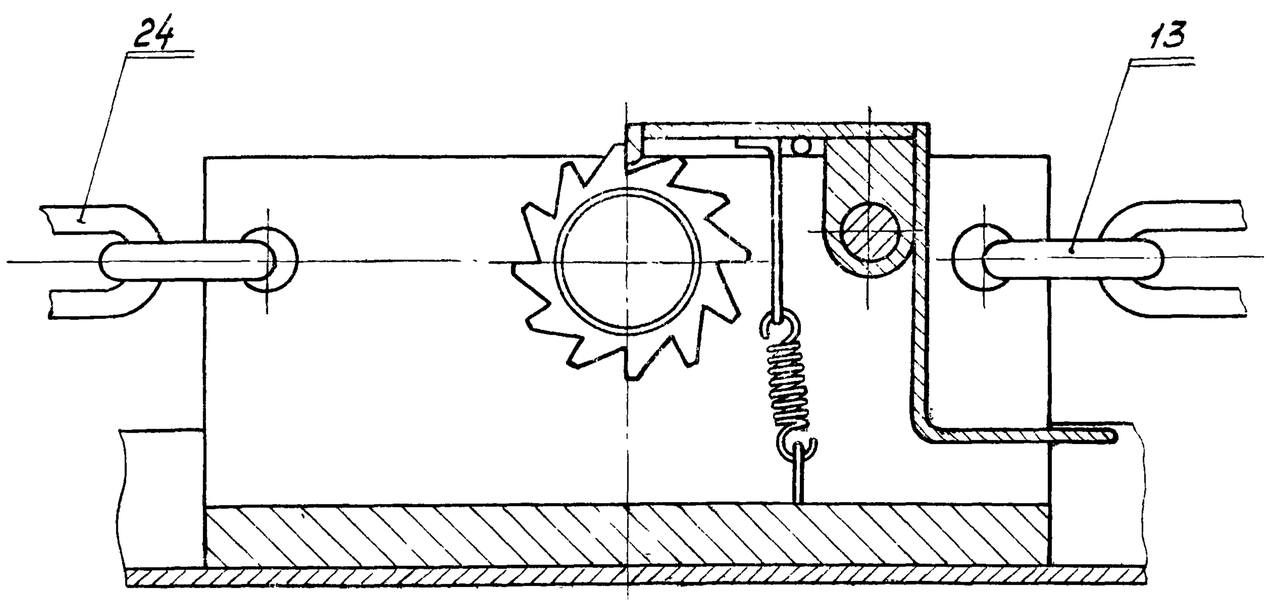

Изм.	Лист	№ докум.	Подпись	Дата	14Х3.00.000СБ		
Разраб.		Глазунова			Устройство скребковое для сбора мазута. Сборочный чертеж	Лит. И	Масса —	Масштаб —
Пров.		Алексашева				Лист 2	Листов	
Гл.спец.		Мясник				Мосгорисполком Мосводоканалниипроект г. Москва		
Н. контр.		Быков						
Утв		Лепсе						

16738-02 19 Формат А2

Альбом III

Типовой проект 902-2-338

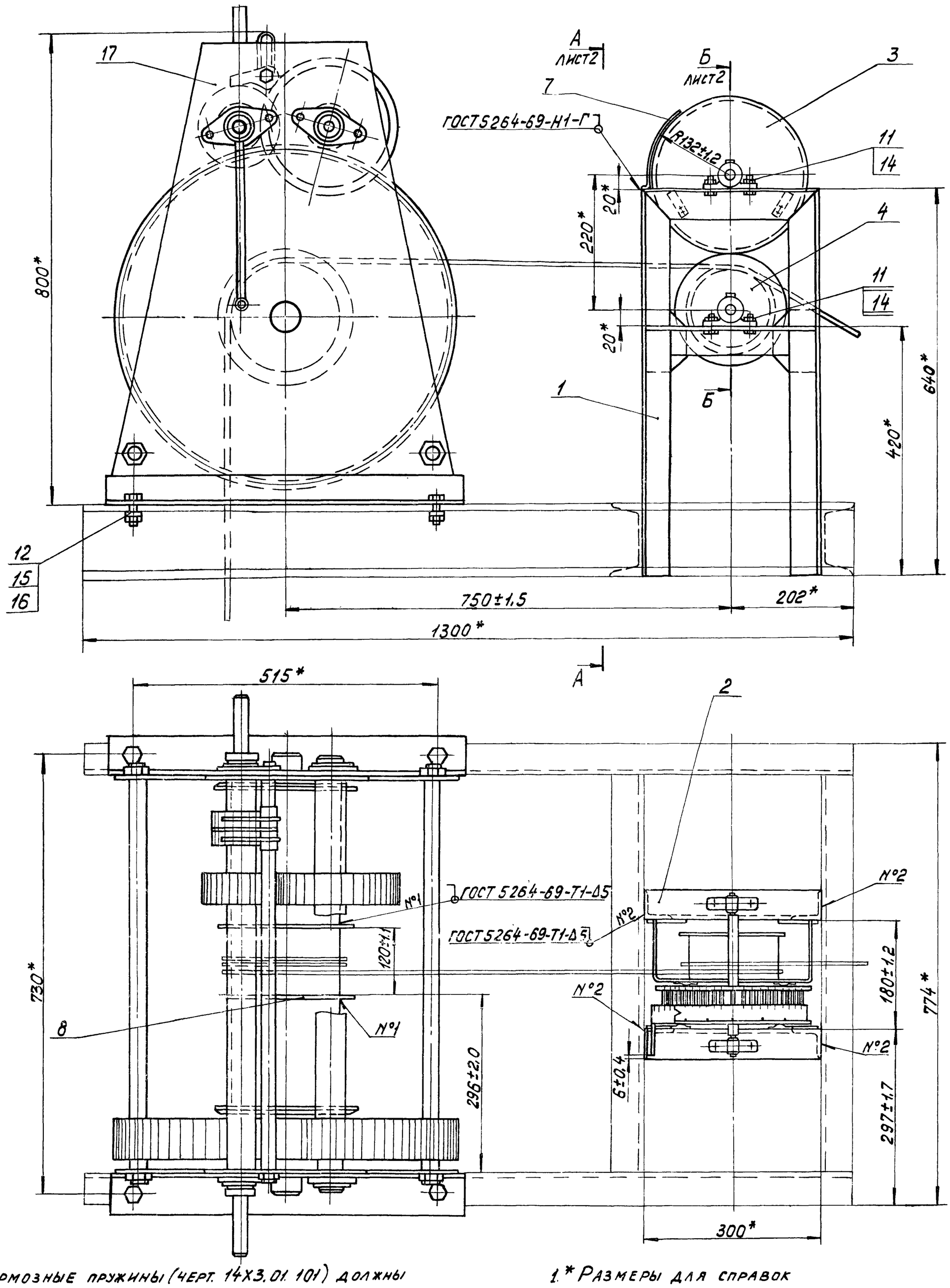

4. Тормозные пружины (черт. 14Х3.01.101) должны обеспечивать поворот замерного колеса (поз. 3) на одно деление после каждого оборота барабана указательного устройства.

5. В трущиеся поверхности и масленки подшипников заложить универсальную средне-плавковую смазку УС-2 ГОСТ 1033-73

1.* Размеры для справок

2. Тяговая лебедка с указательным устройством монтируется на швеллерах, предусмотренных строительной частью проекта.

3. Сверление отверстий в швеллерах для крепления лебедки должно быть произведено во время монтажа по отверстиям рамы лебедки.

Изм.	Лист	№ докум.	Подпись	Дата
Разраб.		Соколова		
Пров.		Фаевцев		
Гл.спец.		Мясник		
Н.контр.		Бычков		
Утв.		Лепсе		

14Х3 01 000 СБ

Привод

Сборочный чертеж

Лит	Масса	Масштаб
И	185,0	1:5

Лист 1 Листов 2

Мосгорисоолком
Мосводоканалниипроект
г. Москва

Копировал

16738-02 20 Формат А2

Инв. № подл. | Подпись и дата | Взам. инв. № | Инв. № дубл. | Подпись и дата

А-А
М1:5
лист 1

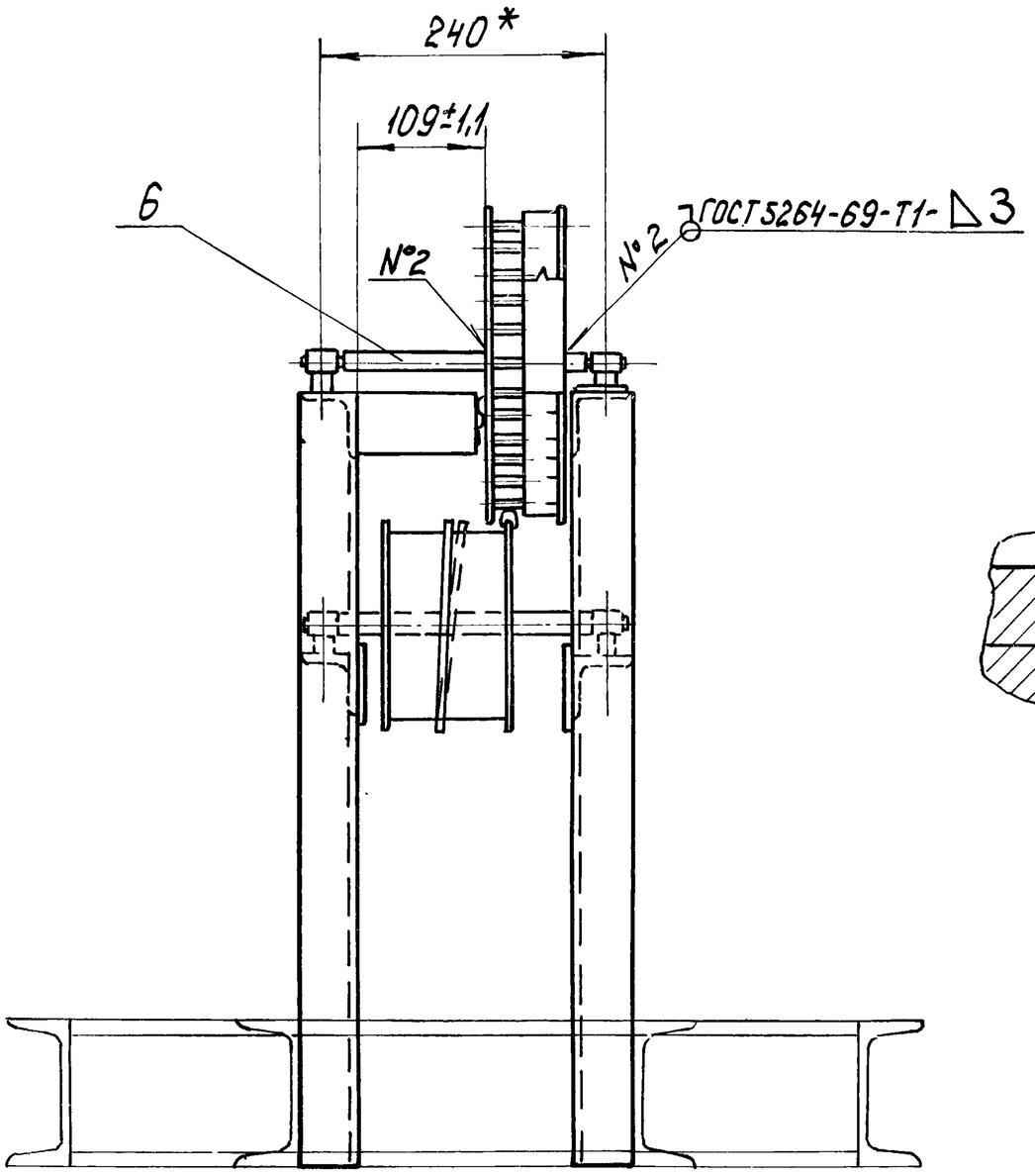

Б-Б
М1:1
лист 1

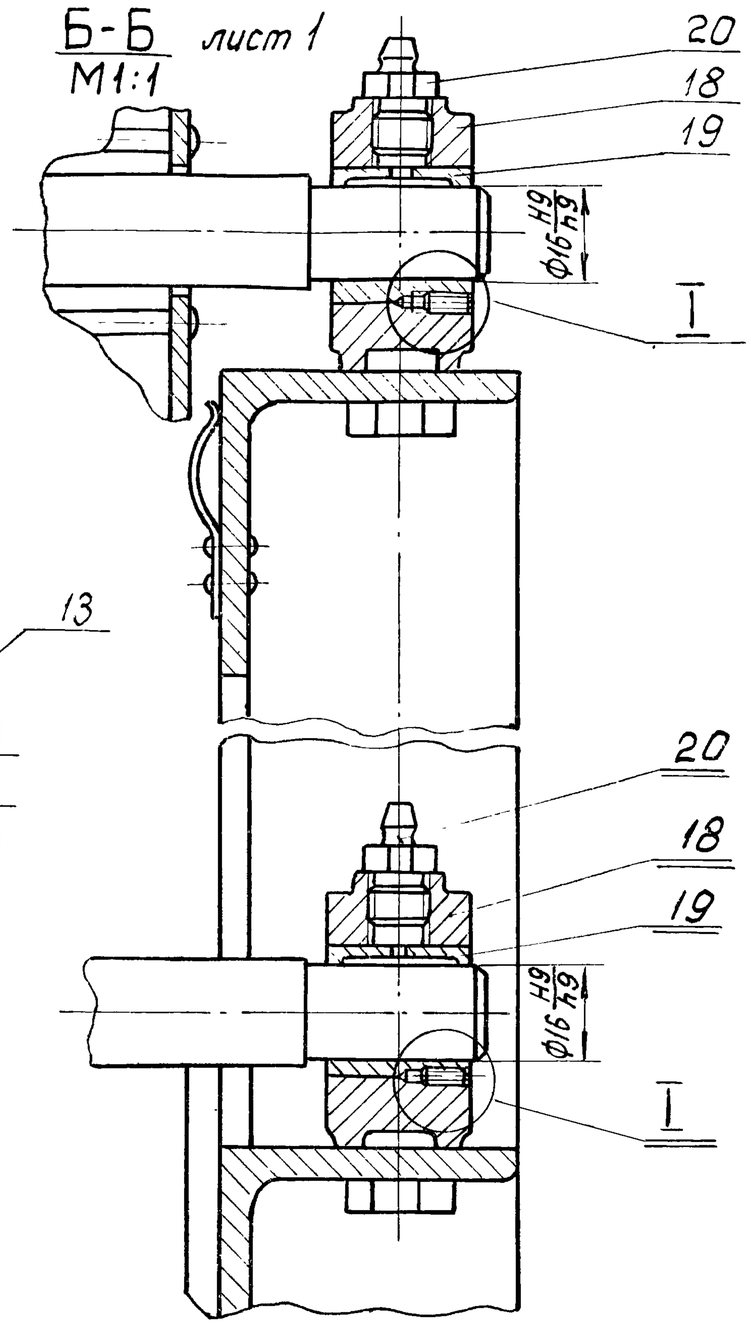

I
М2:1

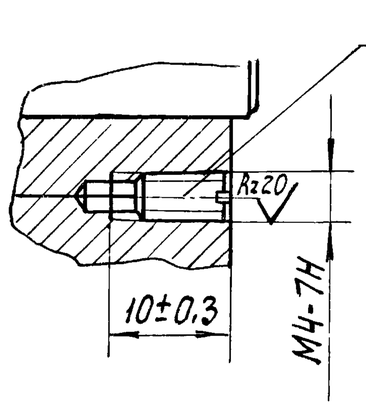

					14Х3.01.000 СБ	
Изм.	Лист	№ докум.	Подпись	Дата	Привод	Лит. / Масса / Масштаб
Разраб.		Соколова				И / — / —
Пров.		Фаевцев			Сборочный чертеж	Лист 2 / Листов
Гл.спец.		Мясник				Мосгорисполком Мособлводоканалниипроект г. Москва
Н.контр.		Бычков				
Утв.		Лепсе				

Копировал: Ибр

Формат 12

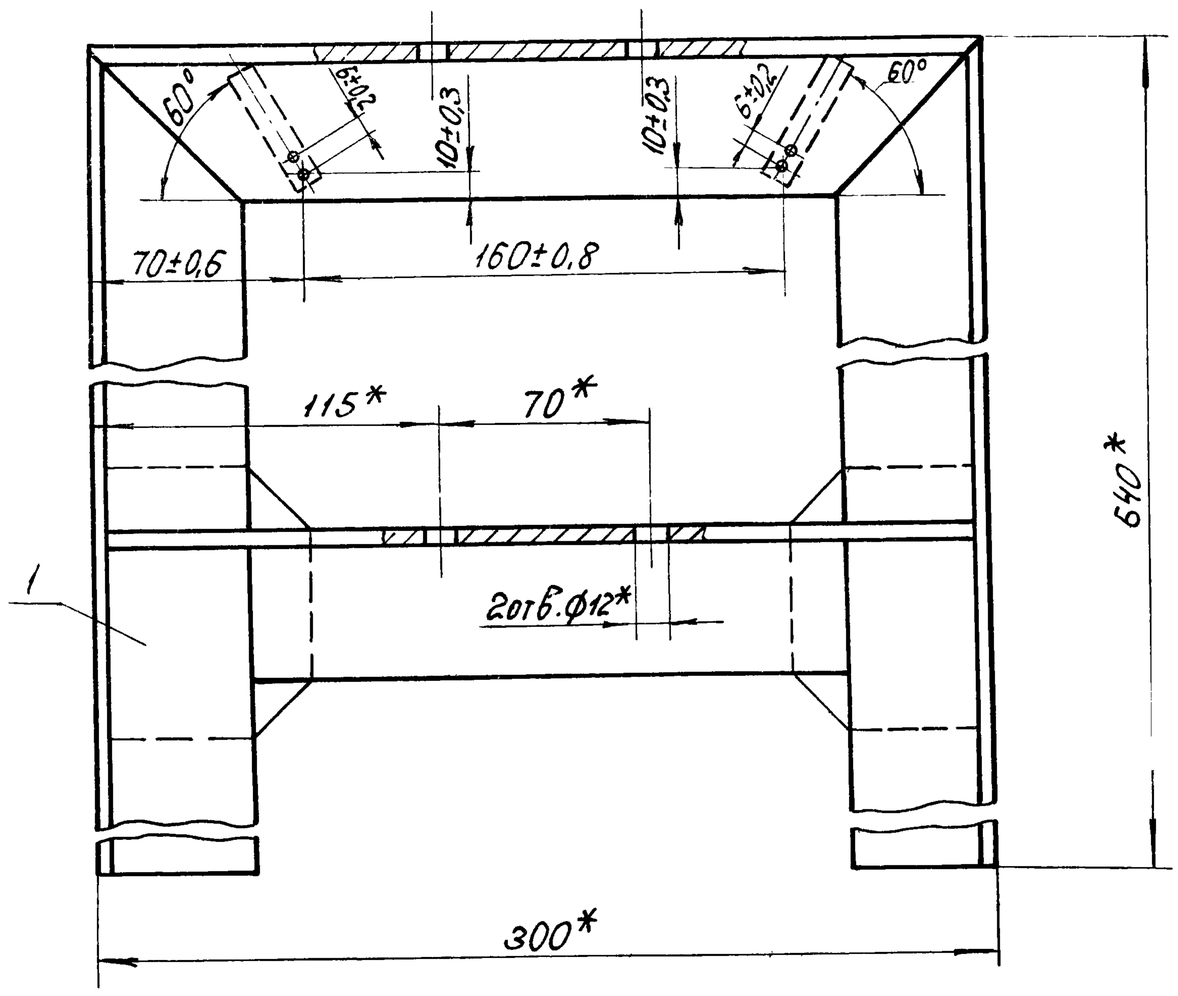

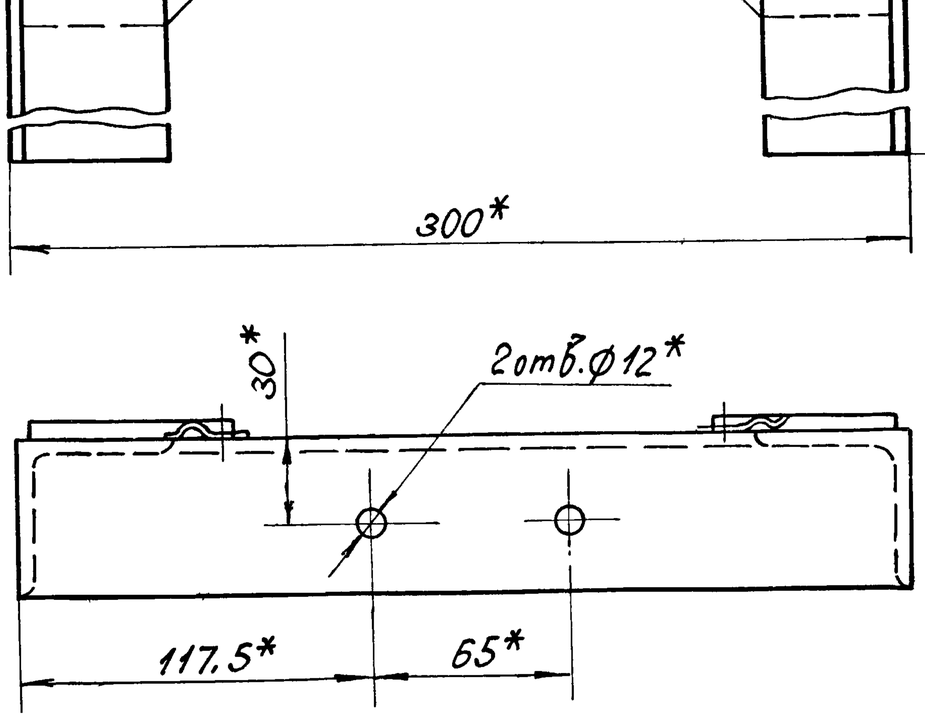

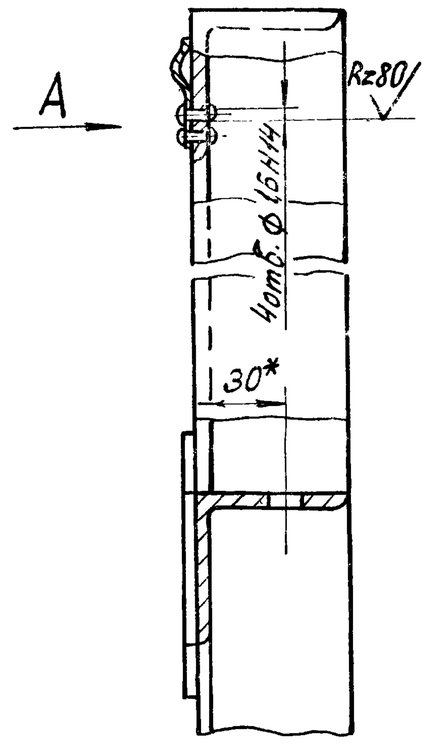

Вид А

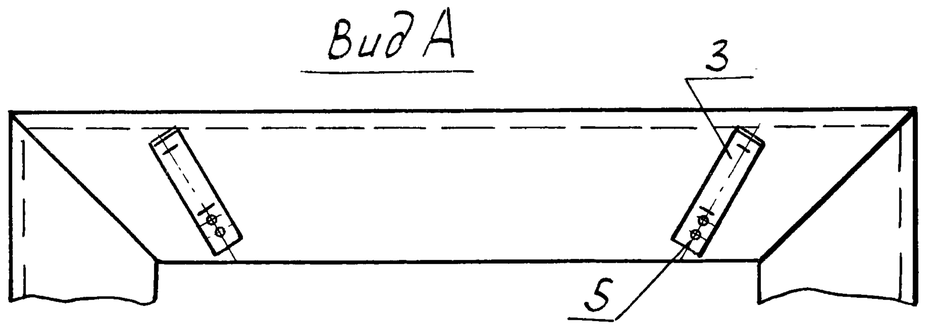

* Размеры для справок.

					14Х3.01.100 СБ	
Изм.	Лист	№ докум.	Подпись	Дата	Стойка	Лит. / Масса / Масштаб
Разраб.		Бобрикова				И / 7,8 / 1:2
Пров.		Бычков			Сборочный чертеж	Лист / Листов 1
Гл.спец.		Мясник				Мосгорисполком Мособлводоканалниипроект г. Москва
Н.контр.		Бычков				
Утв.		Лепсе				

Формат 12

Типовой проект 902-2-338 Альбом II

Инв.№ подл. | Подпись и дата | Взам. инв.№ | Инв.№ дубл. | Подпись и дата

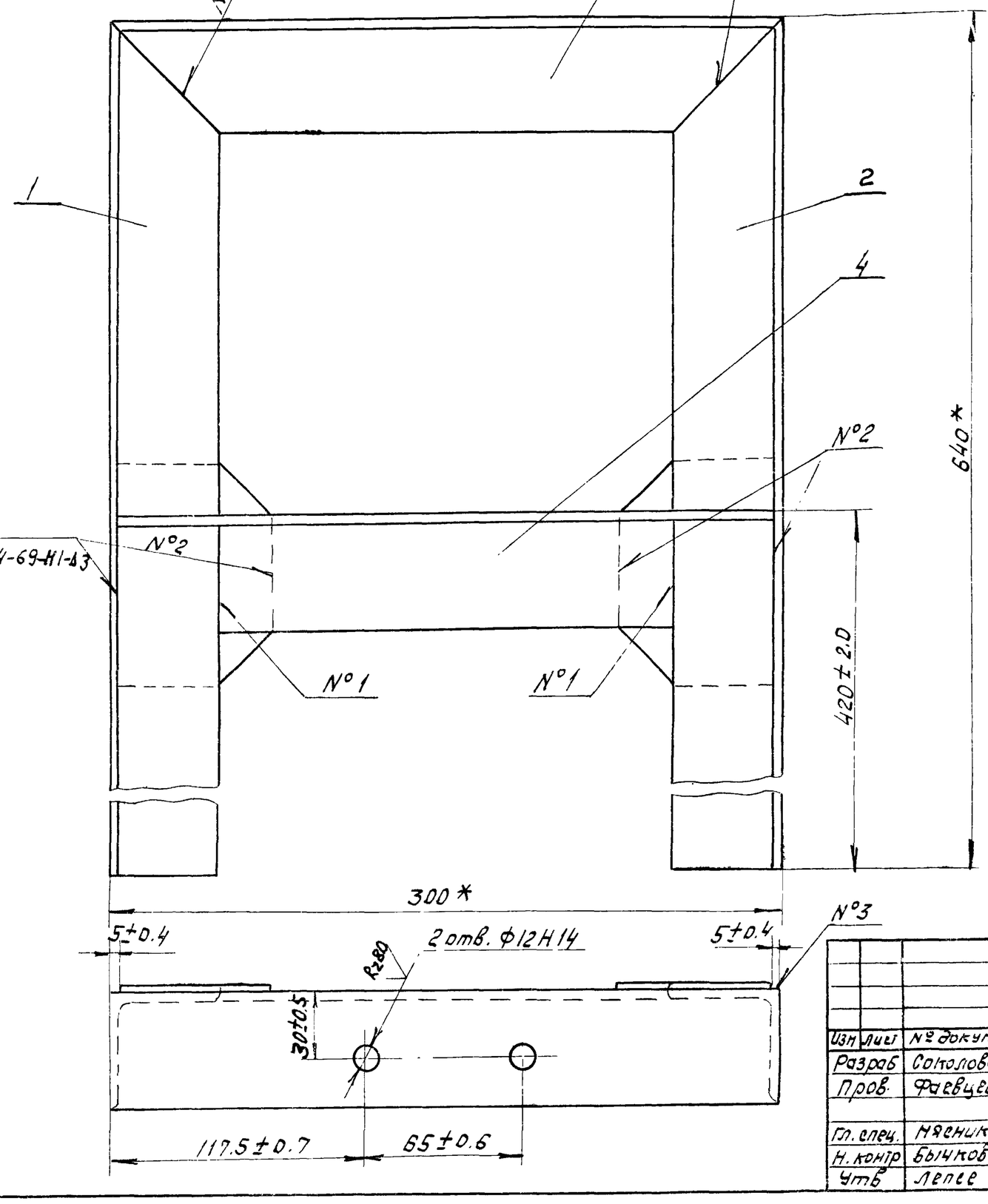

* Размеры для справок

Изм.	Лист	№ докум.	Подп.	Дата	14Х3.01.110 СБ			
Разраб.		Соколова			Рама Сборочный чертеж	Лит.	Масса	Масшт
Пров.		Фаевцев				И	7.8	1:2
Гл. спец.		Мясник				Лист:	Листов: 1	
Н. контр.		Бычков				Мосгорисполком Мосводоканалниипроект г. Москва		
Утв.		Лепсе						

Копировал: [illegible] Формат 12

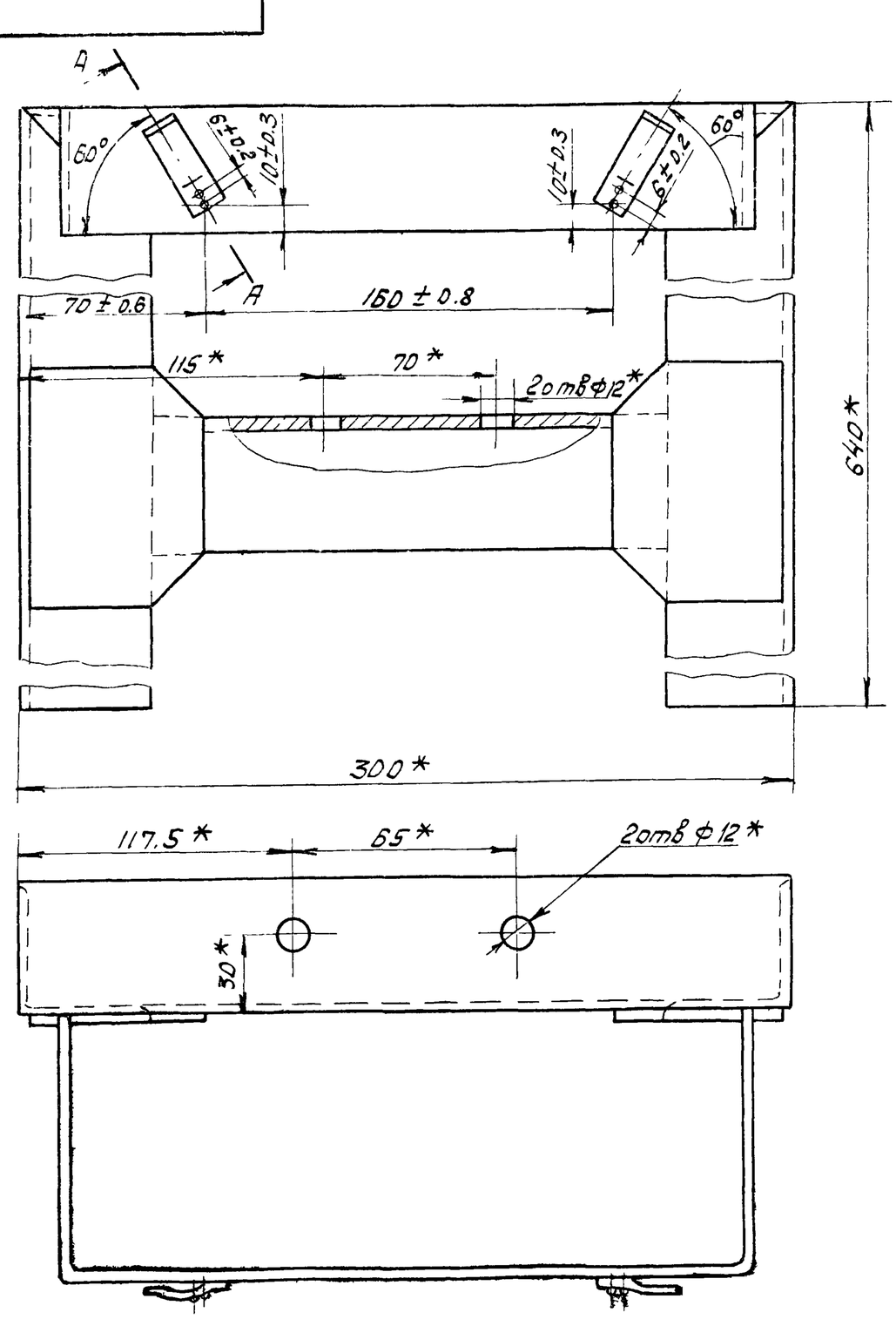

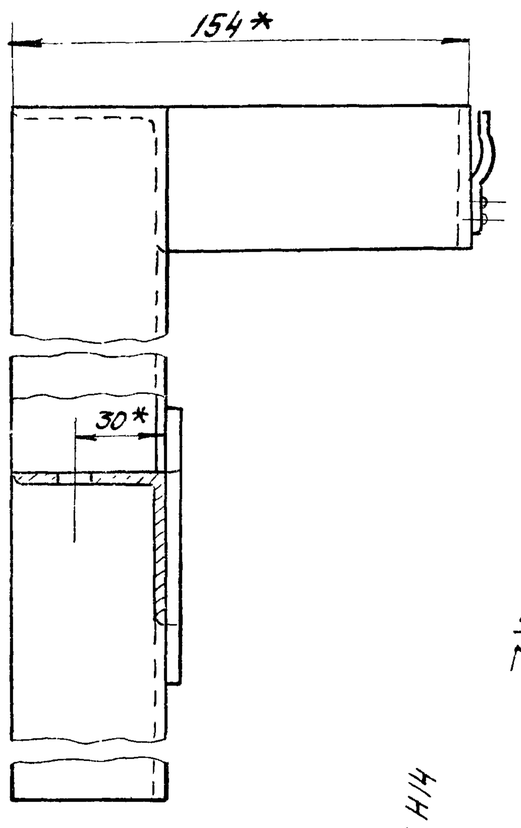

А-А повернуто
М1:1

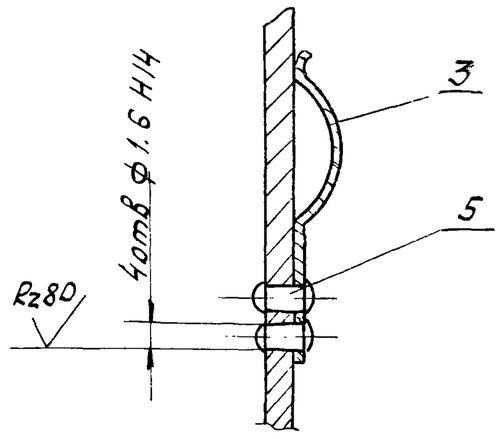

* Размеры для справок

Изм.	Лист	№ докум.	Подп.	Дата	14Х3.01.200 СБ			
Разраб.		Соколова			Стойка Сборочный чертеж	Лит.	Масса	Масшт
Пров.		Фаевцев				И	85	1:2
Гл. спец.		Мясник				Лист	Листов 1	
Н. контр.		Бычков				Мосгорисполком Мосводоканалниипроект г. Москва		
Утв.		Лепсе						

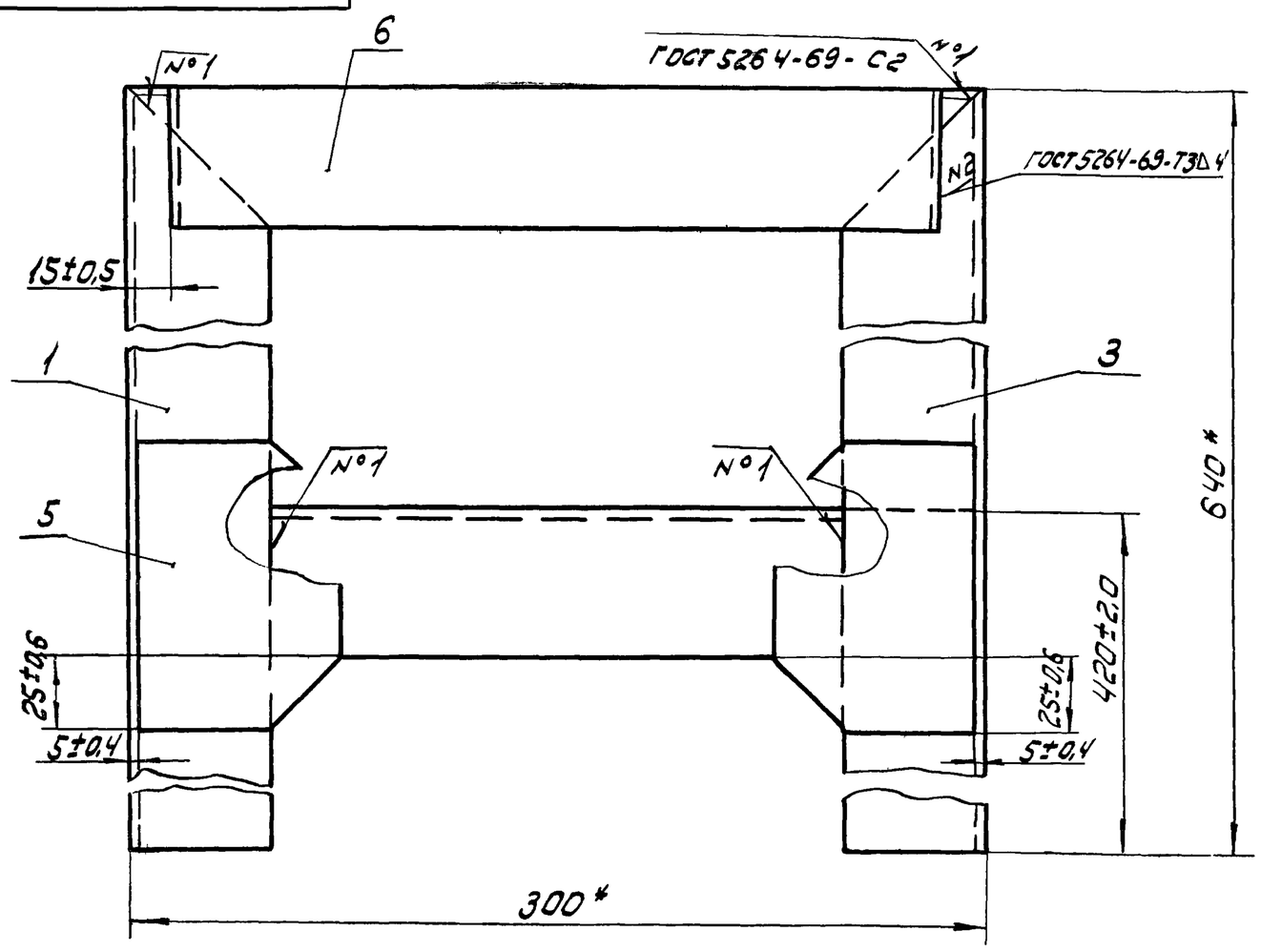

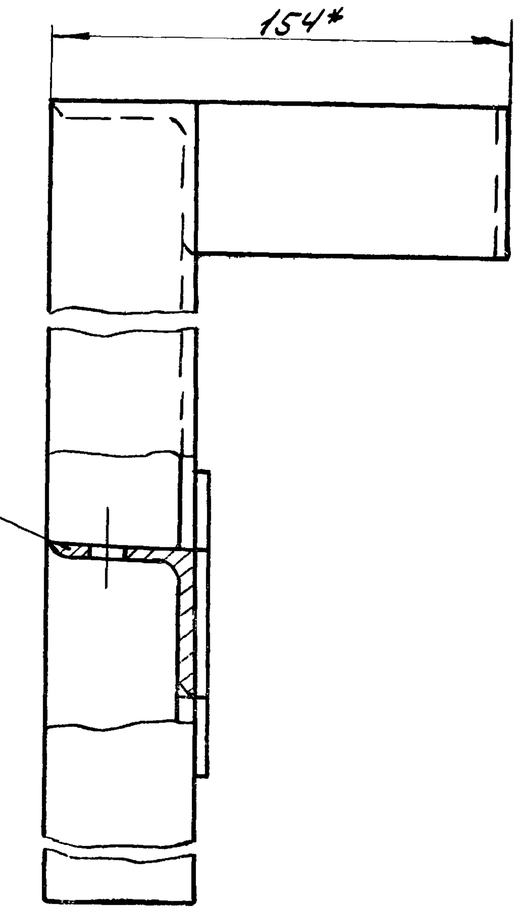

1 * Размеры для справок.

2. Сборку, кроме мест обозначенных особо, произвести по периметру прилегания деталей по ГОСТ 5264-69 -Т1- Δ4.

					14Х3.01.210СБ	
Изм.	Лист	№ докум.	Подп.	Дата		
Разраб		Бодрикова			Стойка	Лит. / Масса / Масшт.
Пров		Бычков			Сборочный чертеж	И / 85 / 1:2
						Лист / Листов: 1
Гл.спец.		Мясник				Мосгорисполком Мосводоканалниипроект г. Москва
Н.контр.		Бычков				
Утв.		Лепсе				

Копировал ЗВ

Формат 12

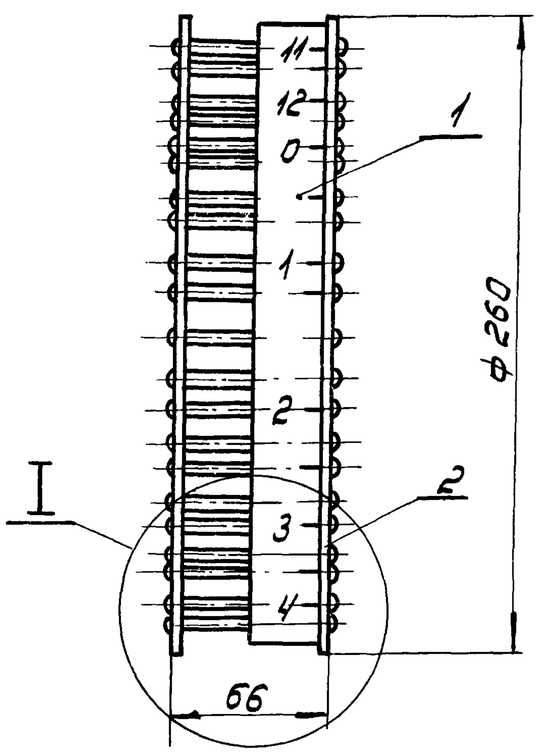

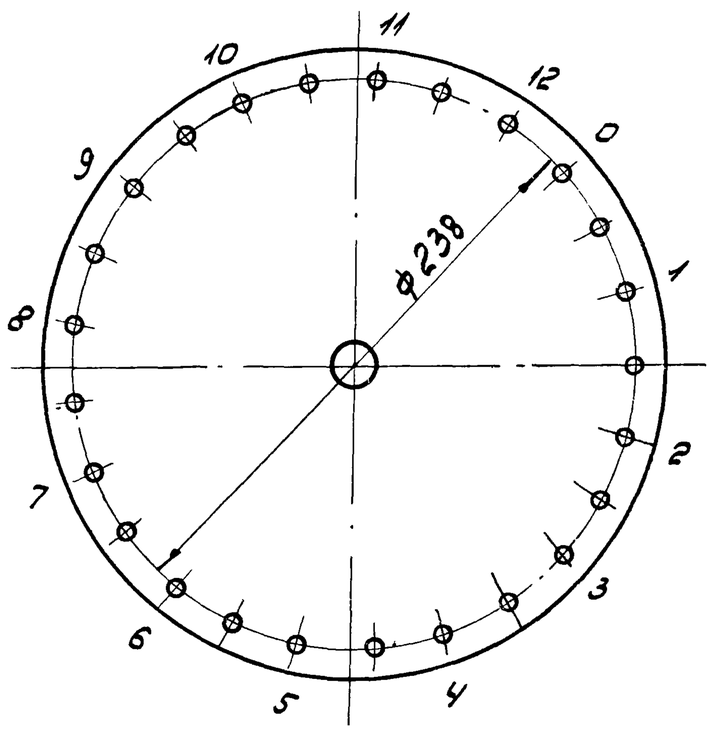

I

М 1:1

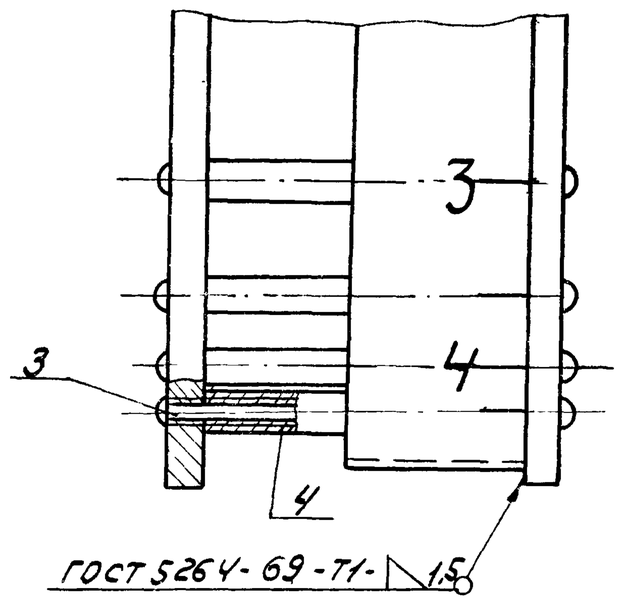

Развертка детали поз. 1

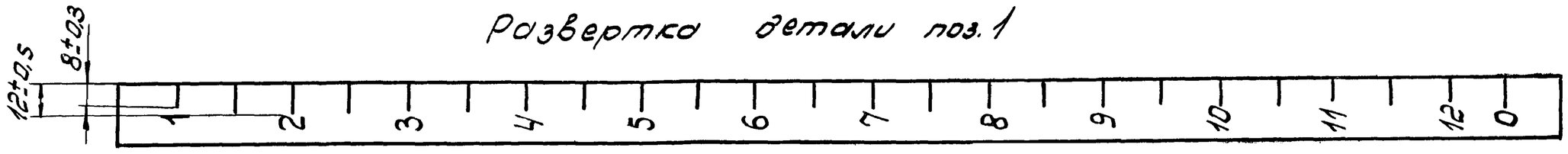

1. Размеры для справок.
2. В собранном виде диски колеса должны быть параллельны между собой.
3. После окончательной сборки колеса мерную ленту (поз. 1) окрасить эмалью МЛ-12-00 ГОСТ 9754-76 по грунту ГФ-020 ГОСТ 4056-63; после чего нанести цифровые значения шрифтом №14 ГОСТ 2304-68 эмалью МЛ-12-37 ГОСТ 9754-76.
Риски и цифровые значения должны быть нанесены у спиц колеса как показано на чертеже.
4. Обработка поверхностей реза деталей Б.4. $R_z 160$

					14Х3.01.300СБ	
Изм.	Лист	№ докум.	Подп.	Дата		
Разраб		Соколова			Колесо замерное	Лит. / Масса / Масшт.
Пров.		Фаевцев			Сборочный чертеж	И / 3,2 / 1:2,5
						Лист / Листов: 1
Гл.спец.		Мясник				Мосгорисполком Мосводоканалниипроект г. Москва
Н.контр.		Бычков				
Утв.		Лепсе				

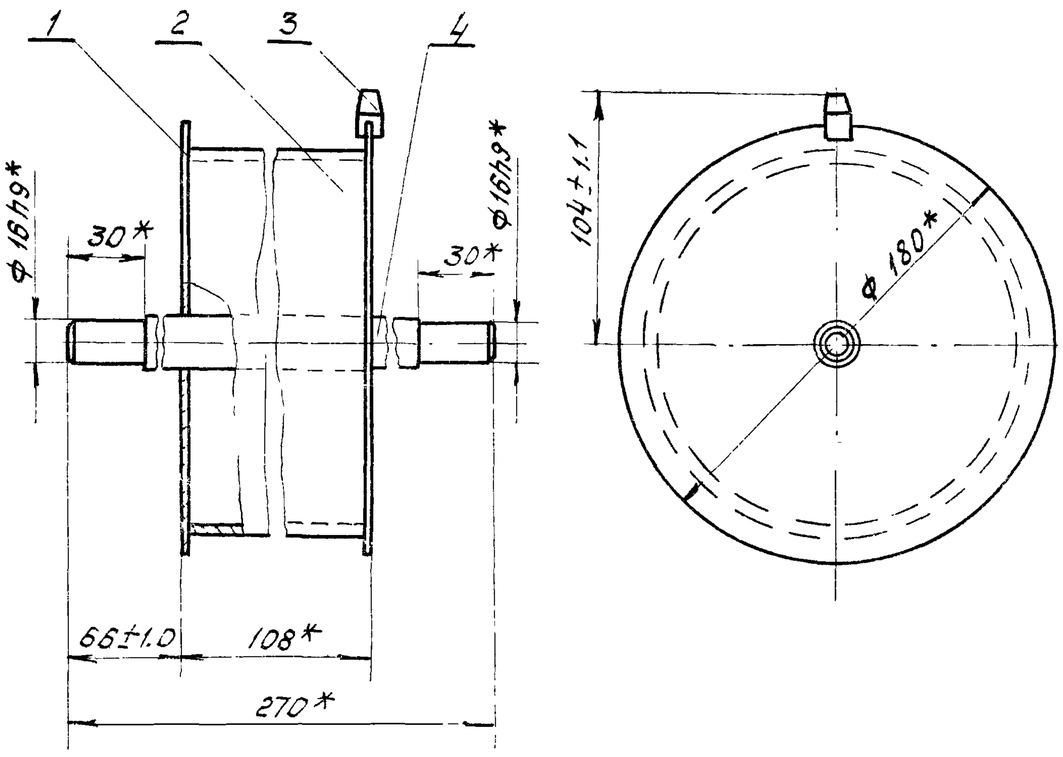

1* Размеры для справок.

2. Сварку произвести по периметру прилегания деталей по ГОСТ 5264-69-Т1-Δ3.

3. Обработка поверхностей реза деталей 6.4 Rz160

Изм.	Лист	№ докум.	Подп.	Дата	14Х3.01.400.СБ			
Разраб.		Бодрикова			Барабан Сборочный чертеж	Лит.	Масса	Масш.
Пров.		Бычков				И	1.82	1:2.5
Гл. спец.		Мясник				Лист	Листов 1	
Н. контр.		Бычков				Мосгорисполком Мосводоканалниипроект г. Москва		
Утв.		Лепсе						

Копировал: Ф Формат А1

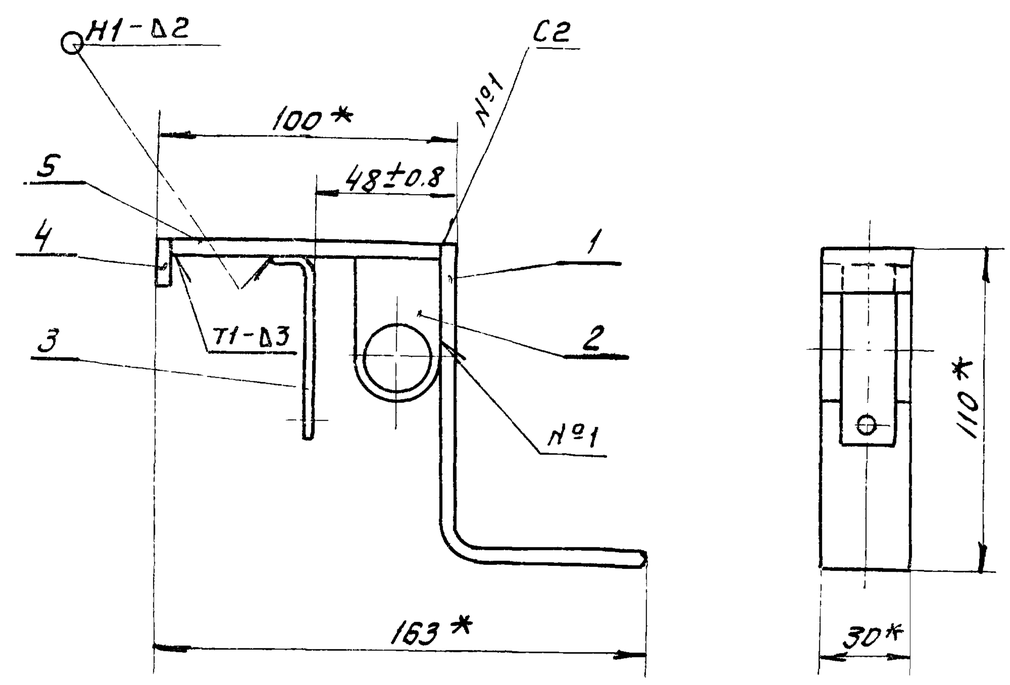

1.* Размеры для справок.

2. Сварные швы по ГОСТ 5264-69.

3. Обработка поверхностей реза деталей 6.4 Rz160

Изм.	Лист	№ докум.	Подп.	Дата	14Х3.02.400.СБ			
Разраб.		Соколов			Рычаг Сборочный чертеж	Лит.	Масса	Масш.
Пров.		Воевцев				И	0.6	1:2
Гл. спец.		Мясник				Лист	Листов 1	
Н. контр.		Бычков				Мосгорисполком Мосводоканалниипроект г. Москва		
Утв.		Лепсе						

Копировал: Ф Формат А1

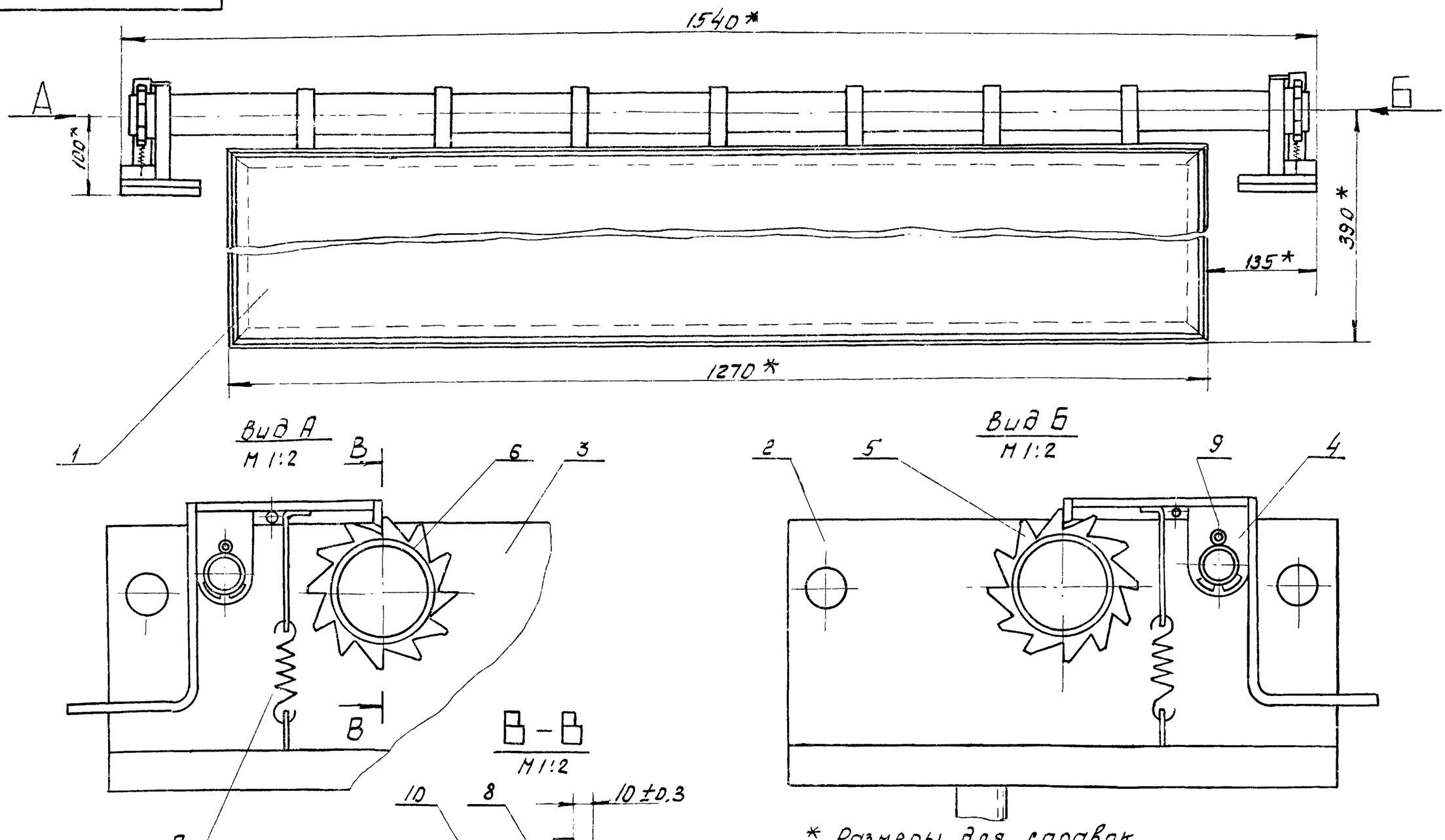

* Размеры для справок

Изм.	Лист	№ докум.	Подп.	Дата	14Х3.02.000.СБ			
Разраб.		Бодрикова			Скребок Сборочный чертеж	Лит.	Масса	Масш.
Пров.		Бычков				И	52.0	1:5
Гл. спец.		Мясник				Лист	Листов 1	
Н. контр.		Бычков				Мосгорисполком Мосводоканалниипроект г. Москва		
Утв.		Лепсе						

14Х3.02.100С6

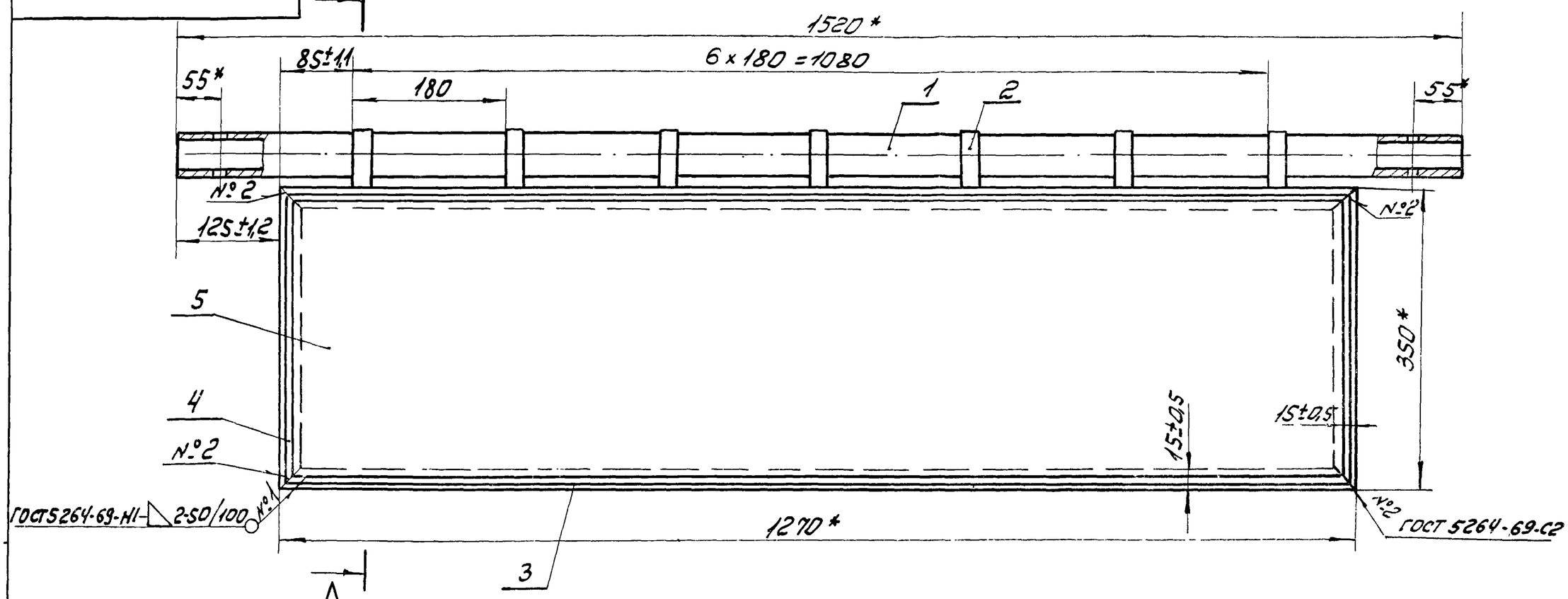

А

А–А

М 1:2

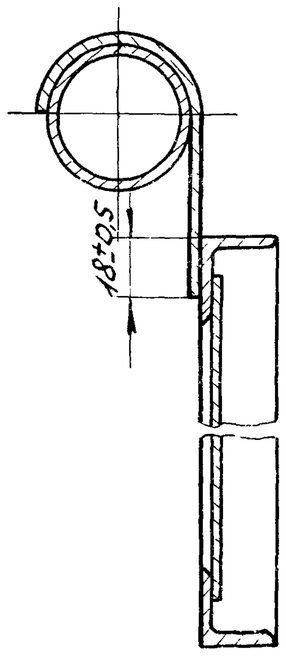

1.* Размеры для справок.

2. Предельные отклонения расстояния между любыми несмежными подвесками (поз. 2) ±1,2мм.

3. Сварку, кроме мест обозначенных особо, произвести по периметру прилегания деталей по ГОСТ 5264-69-Н1-Д3.

4. Обработка поверхностей реза деталей Б.4. Rz 160

					14Х3.02.100С6	
Изм.	Лист	№ докум.	Подп.	Дата	Щит	Лит. / Масса / Масшт.
Разраб.		Соколова				И / 30,0 / 1:5
Пров.		Фаевцев			Сборочный чертеж	Лист / Листов: 1
Гл. спец.		Мясник				Мосгорисполком Мосводоканалниипроект г. Москва
Н. контр.		Быков				
Утв.		Лепсе				

Копировал

Формат 12

14Х3.02.200С6

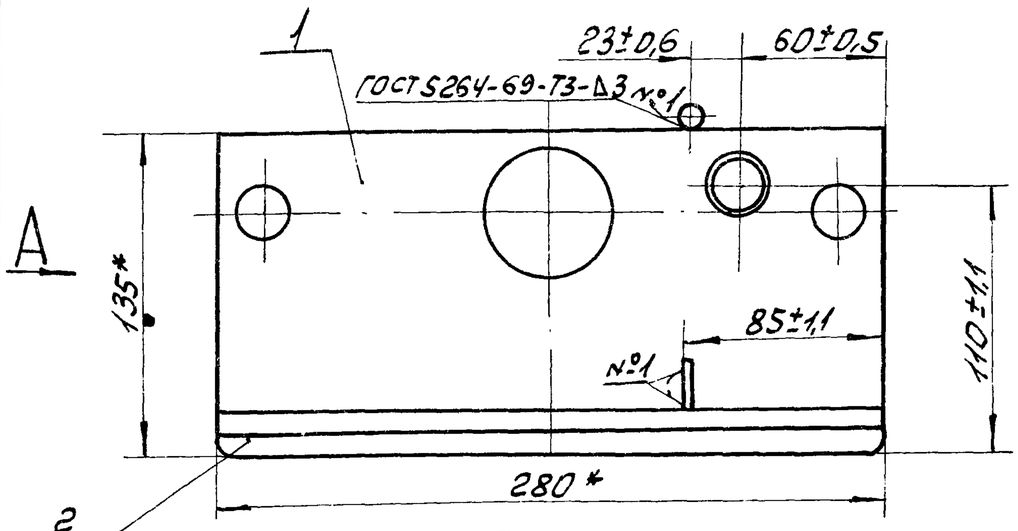

Вид А

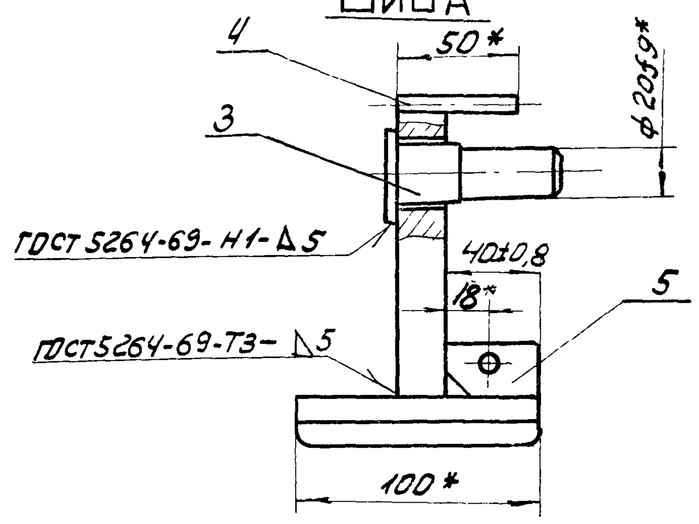

1.* Размеры для справок

2. Обработка поверхностей реза деталей Б.4. Rz 160

					14Х3.02.200С6	
Изм.	Лист	№ докум.	Подп.	Дата	Ползун	Лит. / Масса / Масшт.
Разраб.		Глазунова				И / 9,3 / 1:2,5
Пров.		Алексашева			Сборочный чертеж	Лист / Листов 1
Гл. спец.		Мясник				Мосгорисполком Мосводоканалниипроект г. Москва
Н. контр.		Быков				
Утв.		Лепсе				

Альбом II

Типовой проект 902-2-338

Подпись и дата | Инв. № подл. | Взам. инв. № | Инв. № дубл. | Подпись и дата

14Х3.02.300С6

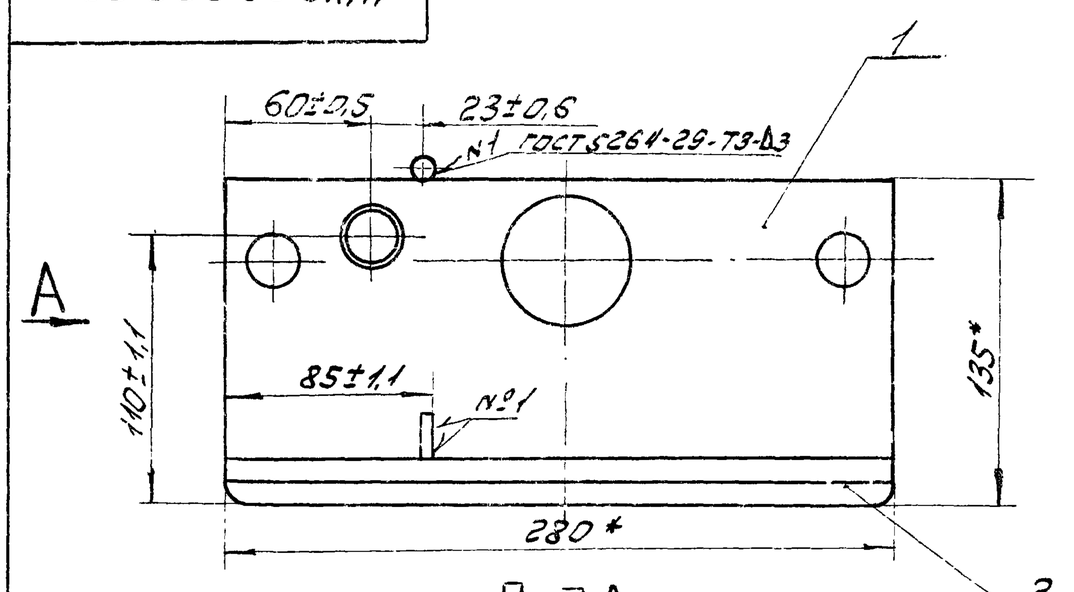

Вид А

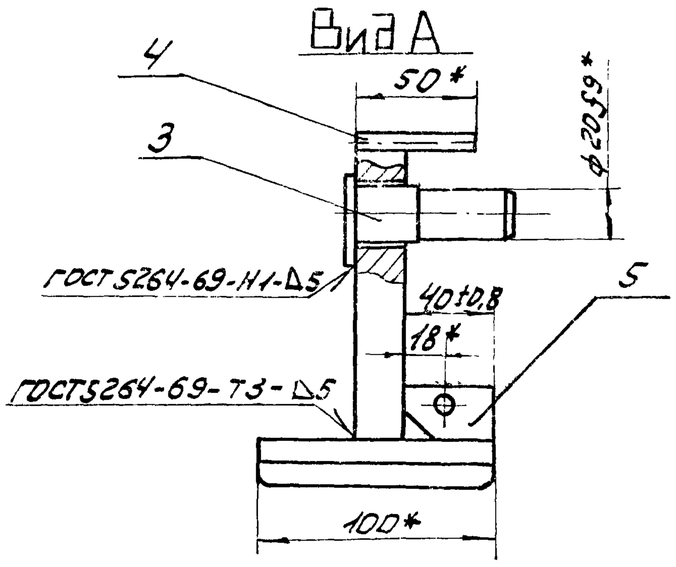

1. * Размеры для справок.

2. Обработка поверхностей реза деталей Б.4. Rz 160

					14Х3.02.300С6	
Изм.	Лист	№ докум.	Подп.	Дата	Ползун	Лит. / Масса / Масшт.
Разраб.		Глазунова				И / 9,3 / 1:2,5
Пров.		Алексашева			Сборочный чертеж	Лист / Листов: 1
Гл. спец.		Мясник				Мосгорисполком Мосводоканалниипроект г. Москва
Н. контр.		Быков				
Утв.		Лепсе				

14Х3.03.000СБ

Типовой проект 902-2-338 Альбом II

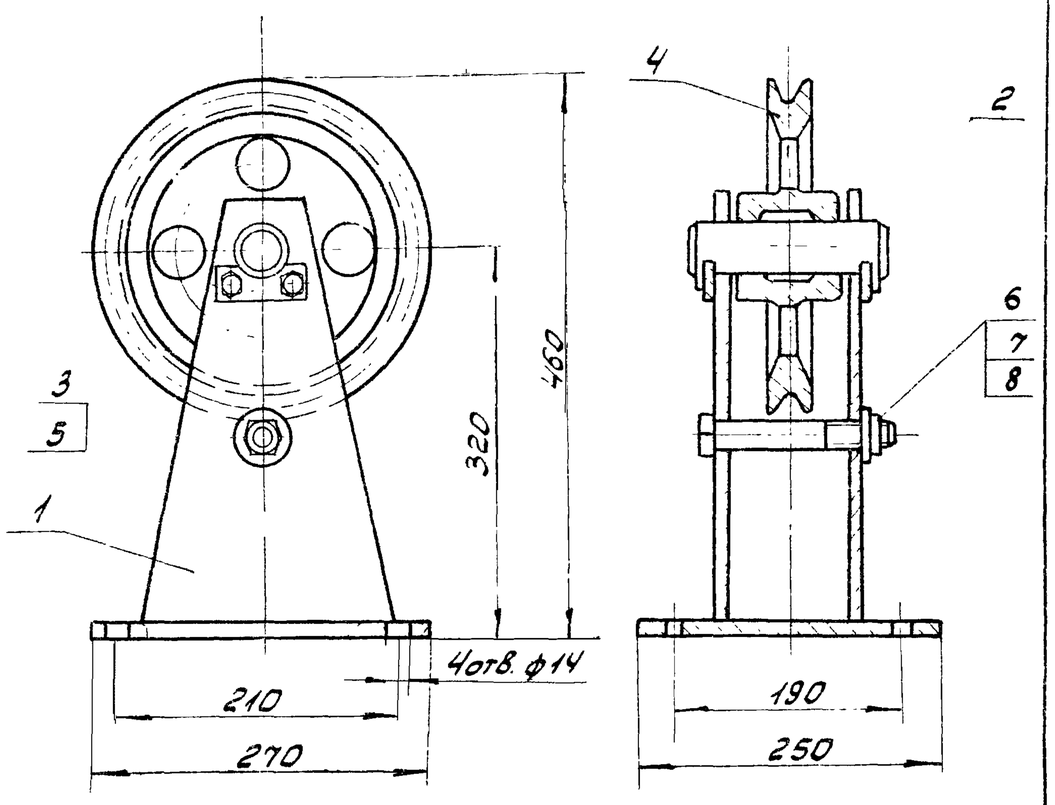

1. Размеры для справок.
2. Трущиеся поверхности смазать универсальной среднеплавкой смазкой УС-2 ГОСТ 1033-73.

Изм.	Лист	№ докум.	Подп.	Дата	14Х3.03.000СБ			
Разраб.		Корнет			Блок поддерживающий	Лит.	Масса	Масшт.
Пров.		Бычков				И	32,8	1:5
Гл.спец.		Мясник			Сборочный чертеж	Лист	Листов: 1	
Н.контр.		Бычков				Мосгорисполком Мосводоканалниипроект г. Москва		
Утв.		Лепсе						

Копировал: ЗВЗ- Формат 11

14Х3.03.100СБ

Типовой проект 902-2-338 Альбом II

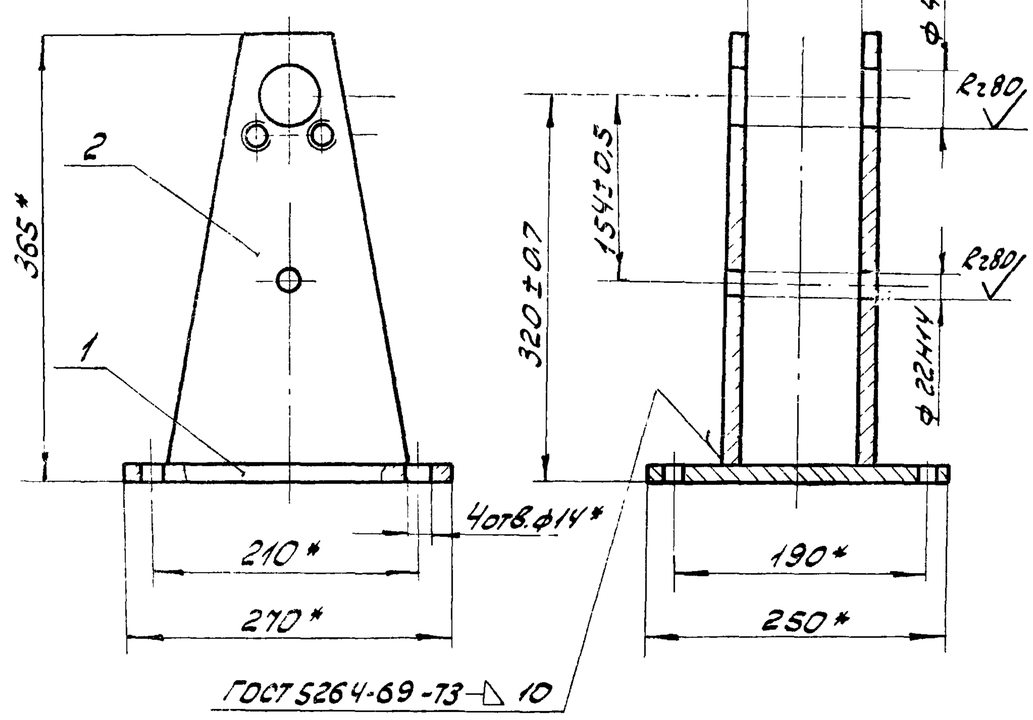

* Размеры для справок.

Изм.	Лист	№ докум.	Подпись	Дата	14Х3.03.100СБ			
Разраб.		Корнет			Кронштейн	Лит.	Масса	Масшт.
Пров.		Бычков				И	20,8	1:5
Гл.спец.		Мясник			Сборочный чертеж	Лист	Листов: 1	
Н.контр.		Бычков				Мосгорисполком Мосводоканалниипроект г. Москва		
Утв.		Лепсе						

Копировал: ЗВЗ Формат 11

14Х3.04.000СБ

Типовой проект 902-2-338 Альбом II

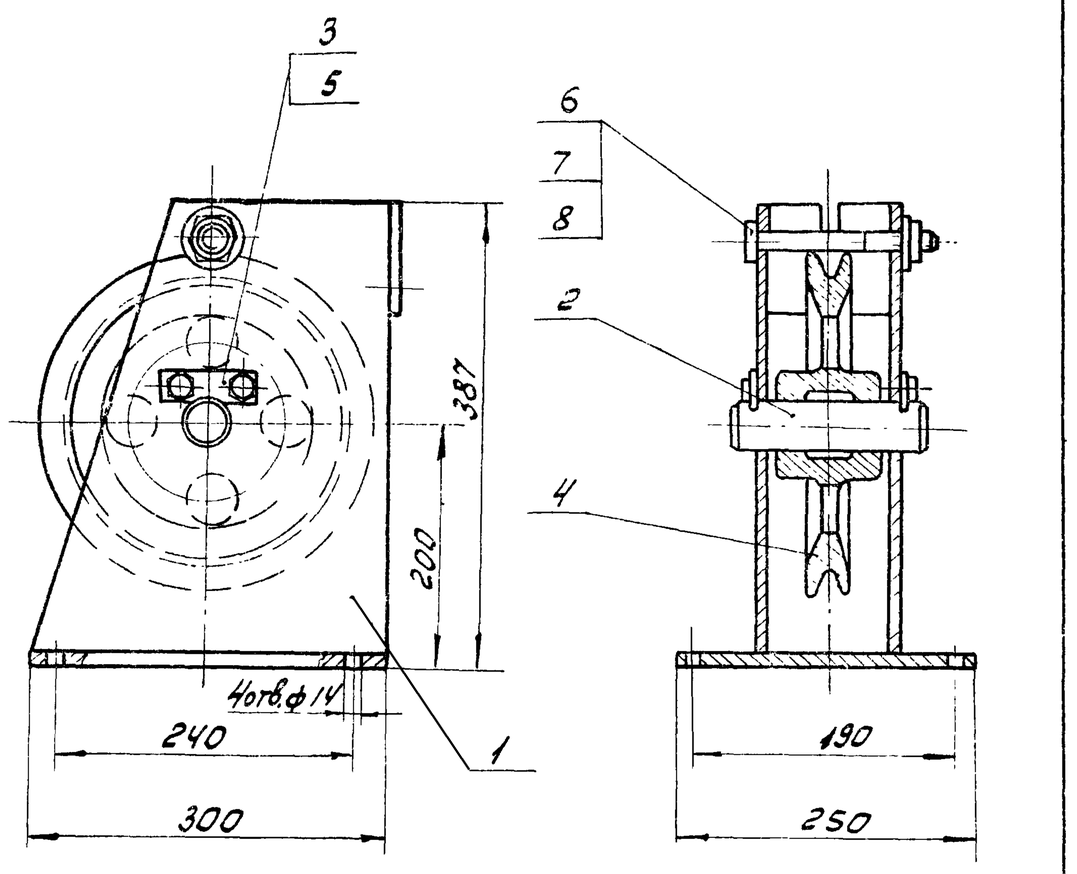

1. Размеры для справок.
2. Трущиеся поверхности смазать универсальной средне-плавкой смазкой УС-2 ГОСТ 1033-73.

Изм.	Лист	№ докум.	Подпись	Дата	14Х3.04.000СБ			
Разраб.		Корнет			Блок отклоняющий	Лит.	Масса	Масшт.
Пров.		Бычков				И	38,6	1:5
Гл.спец.		Мясник			Сборочный чертеж	Лист	Листов: 1	
Н.контр.		Бычков				Мосгорисполком Мосводоканалниипроект г. Москва		
Утв.		Лепсе						

14Х3.04.100СБ

Типовой проект 902-2-338 Альбом II

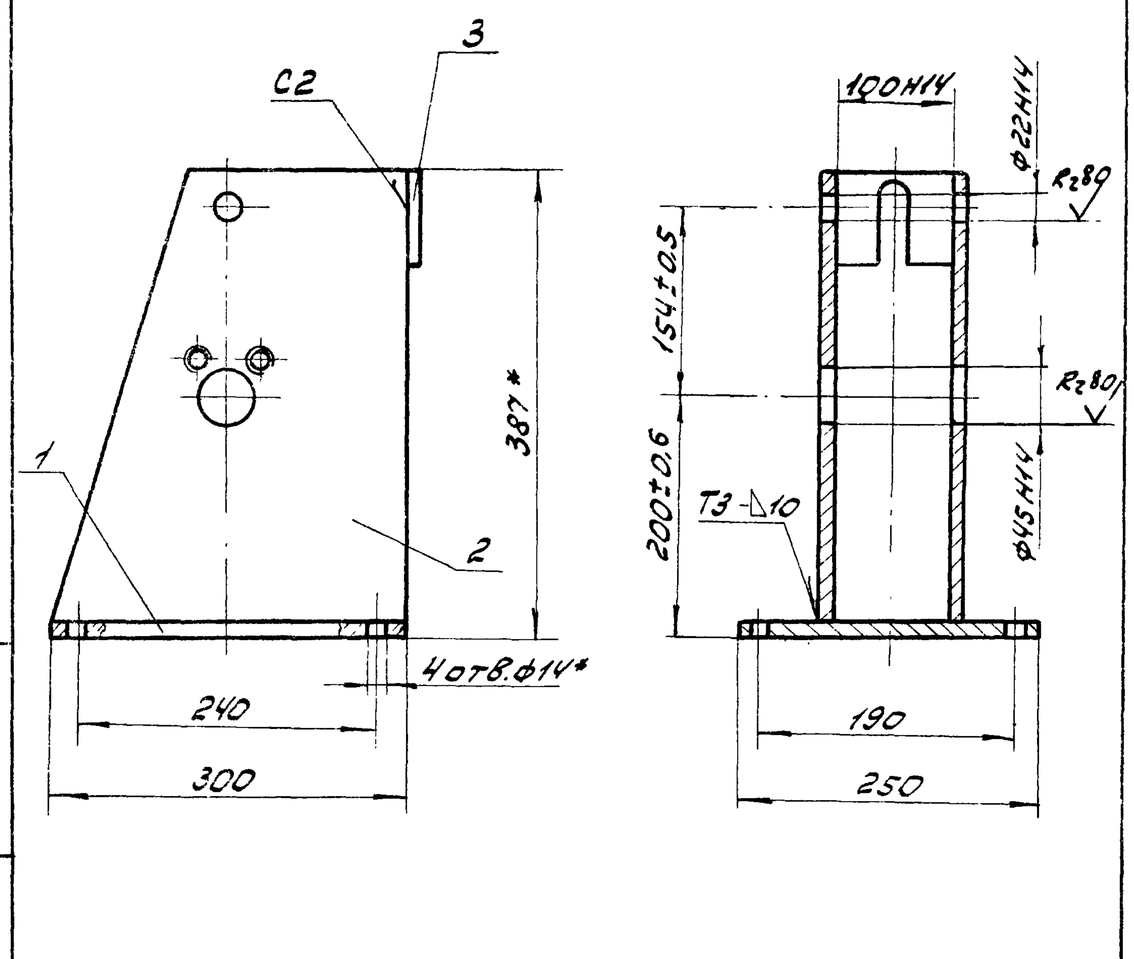

1.* Размеры для справок.
2. Сварные швы по ГОСТ 5264-69.

Изм.	Лист	№ докум.	Подпись	Дата	14Х3.04.100СБ			
Разраб.		Корнет			Кронштейн	Лит.	Масса	Масшт.
Пров.		Бычков				И	2,4	1:5
Гл.спец.		Мясник			Сборочный чертеж	Лист	Листов: 1	
Н.контр.		Бычков				Мосгорисполком Мосводоканалниипроект г. Москва		
Утв.		Лепсе						

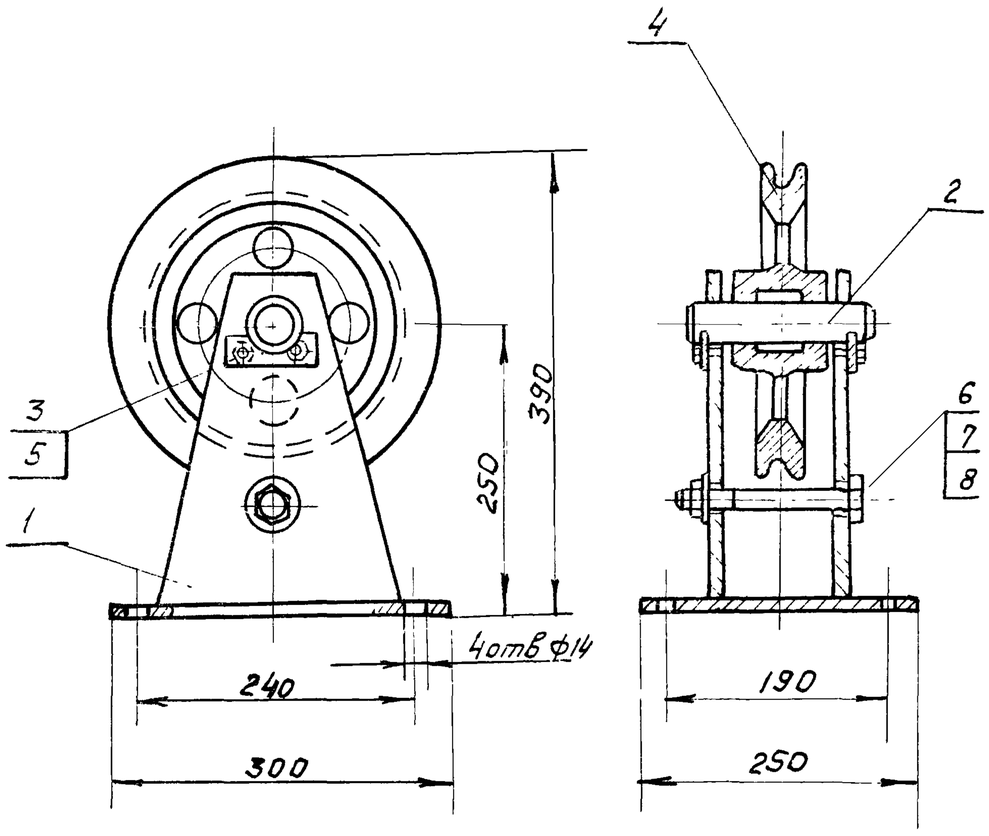

1. Размеры для справок.
2. Трущиеся поверхности смазать универсальной средне-плавкой смазкой УС-2 ГОСТ 1033-73

Изм.	Лист	№ докум.	Подп.	Дата	14Х3.05.000СБ			
Разраб.		Корнеп			Блок боковой. Сборочный чертеж	Лит.	Масса	Масшт.
Пров.		Бычков				И	24.0	1:5
Гл. спец.		Мясник				Лист	Листов 1	
Н. контр.		Бычков				Мосгорисполком Мосводоканалниипроект г. Москва		
Утв.		Лепсе						

Копировал: Ф2 Формат А1

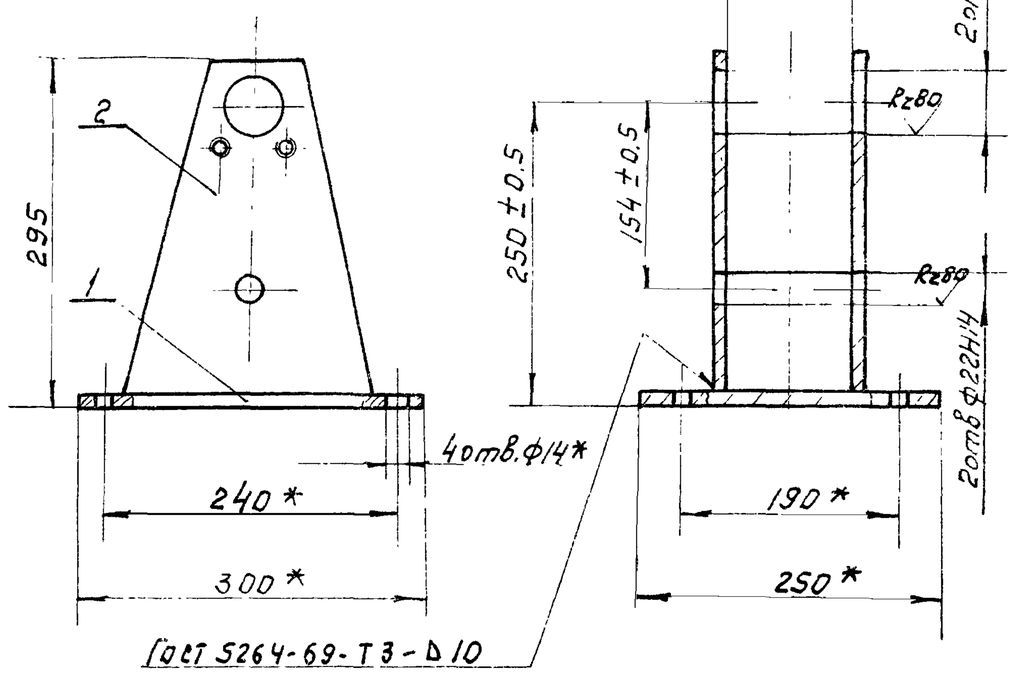

* Размеры для справок.

Изм.	Лист	№ докум.	Подп.	Дата	14Х3.05.100СБ			
Разраб.		Корнеп			Кронштейн Сборочный чертеж	Лит.	Масса	Масшт.
Пров.		Бычков				И	12.8	1:5
Гл. спец.		Мясник				Лист	Листов 1	
Н. контр.		Бычков				Мосгорисполком Мосводоканалниипроект г. Москва		
Утв.		Лепсе						

Копировал: Ф3 Формат А1

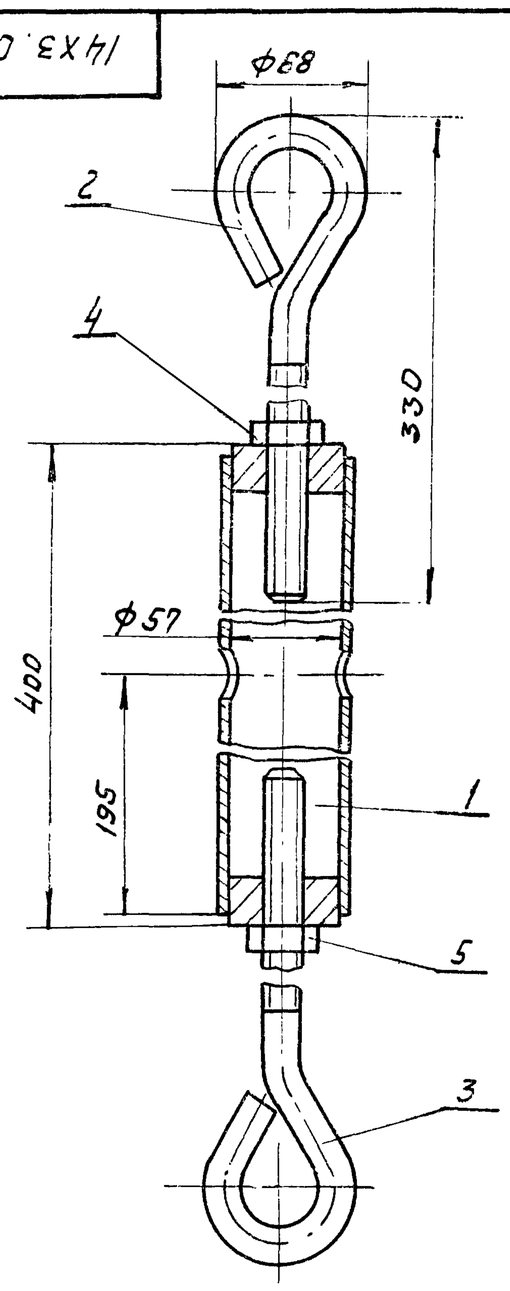

Размеры для справок.

Изм.	Лист	№ докум.	Подп.	Дата	14Х3.06.000СБ			
Разраб.		Бутина			Талреп Сборочный чертеж	Лит.	Масса	Масшт.
Пров.		Бычков				И	3.9	1:2.5
Гл. спец.		Мясник				Лист	Листов 1	
Н. контр.		Бычков				Мосгорисполком Мосводоканалниипроект г. Москва		
Утв.		Лепсе						

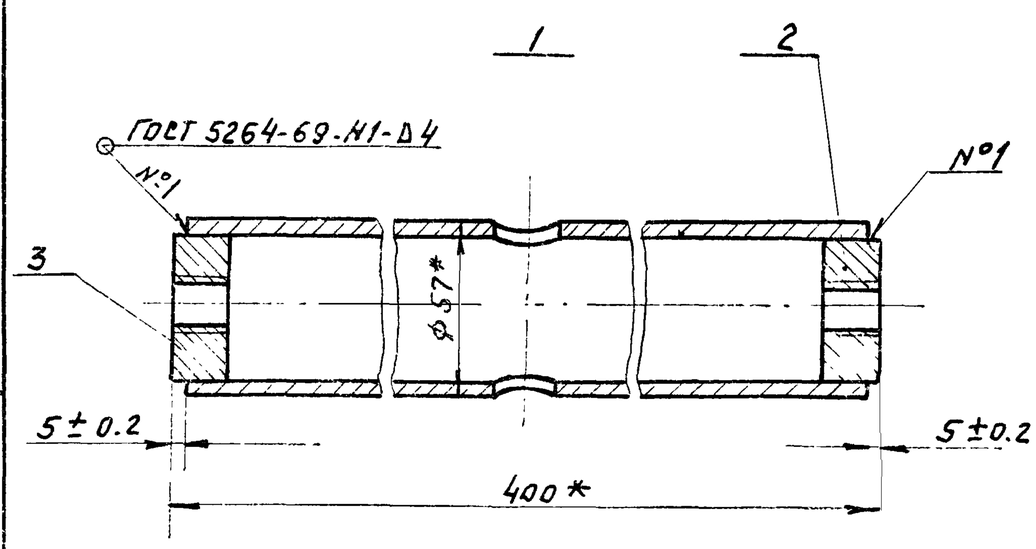

* Размеры для справок

Изм.	Лист	№ докум.	Подп.	Дата	14Х3.06.100СБ			
Разраб.		Рябчикова			Стяжка Сборочный чертеж	Лит.	Масса	Масшт.
Пров.		Бычков				И	2.5	1:2
Гл. спец.		Мясник				Лист	Листов 1	
Н. контр.		Бычков				Мосгорисполком Мосводоканалниипроект г. Москва		
Утв.		Лепсе						

Типовой проект 902-2-338 Альбом II

Инв. № подл. | Подп. и дата | Взам. инв. № | Инв. № дубл. | Подп.

14Х3.00.100СБ

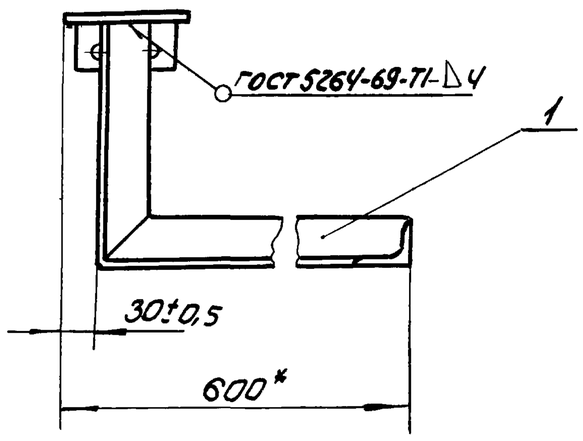

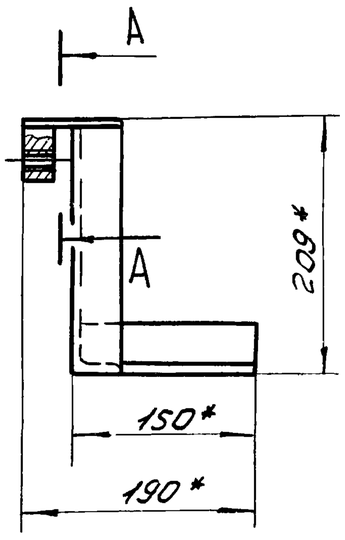

А-А
М1:2

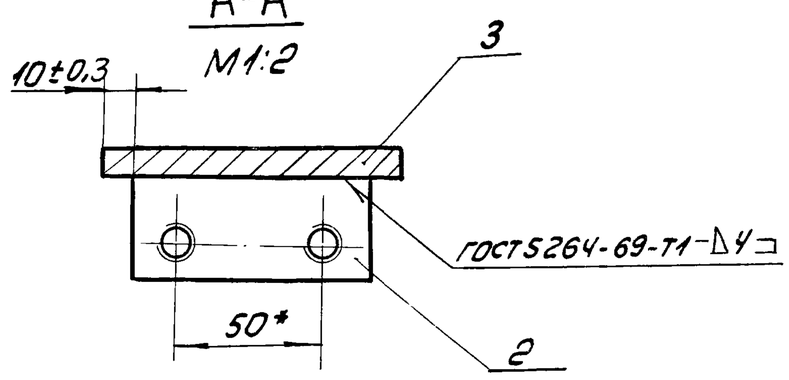

1.* Размеры для справок.

2. Обработка поверхностей реза деталей б.ч. Rz160

Изм.	Лист	№ докум.	Подп.	Дата	14Х3.00.100СБ			
Разраб.		Глазунова			Упор правый	Лит.	Масса	Масшт.
Пров.		Алексашева				И	3,09	1:5
Гл. спец.		Мясник			Сборочный чертеж	Лист	Листов: 1	
Н. контр.		Быков				Мосгорисполком Мосводоканалниипроект г. Москва		
Утв.		Лепсе						

Копировал 32 Формат 11

14Х3.00.200СБ

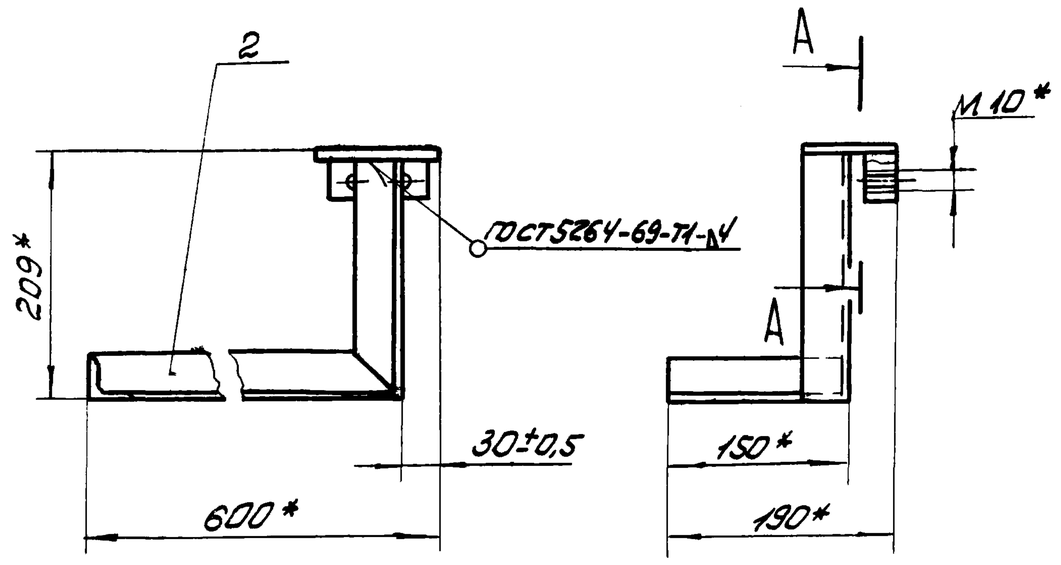

А-А
М1:2

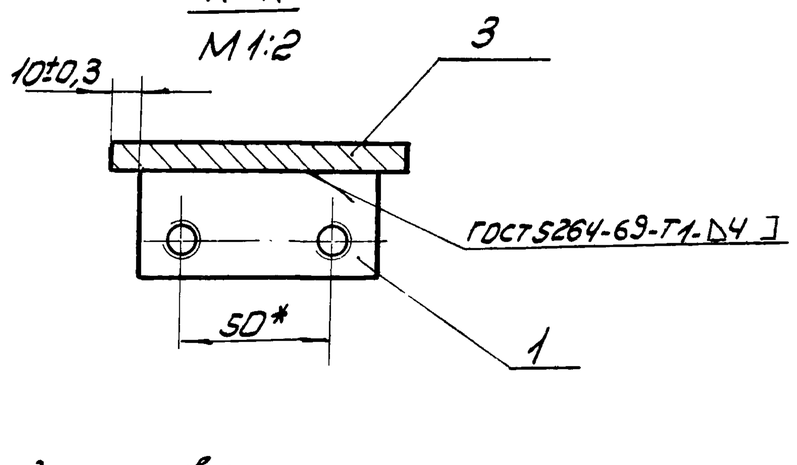

1* Размеры для справок.

2 Обработка поверхностей реза деталей б.ч. Rz160

Изм.	Лист	№ докум.	Подп.	Дата	14Х3.00.200СБ			
Разраб.		Глазунова			Упор левый	Лит.	Масса	Масшт.
Пров.		Алексашева				И	3,09	1:5
Гл.спец		Мясник			Сборочный чертеж	Лист	Листов: 1	
Н. контр.		Быков				Мосгорисполком Мосводоканалниипроект г. Москва		
Утв.		Лепсе						

Копировал 32 Формат 11

14Х3.00.300СБ

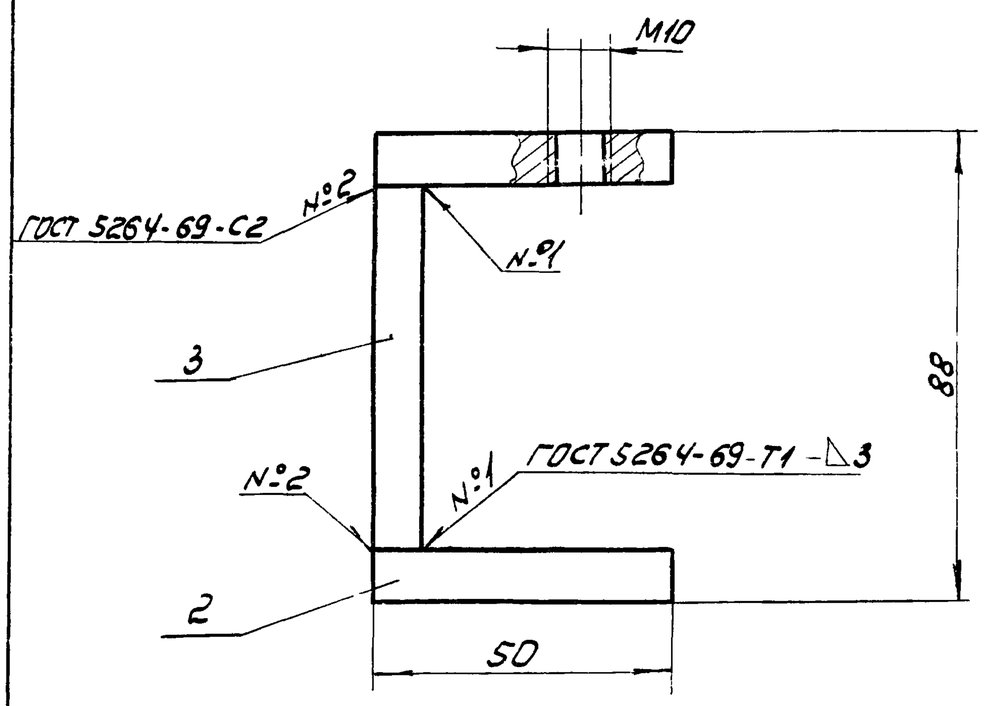

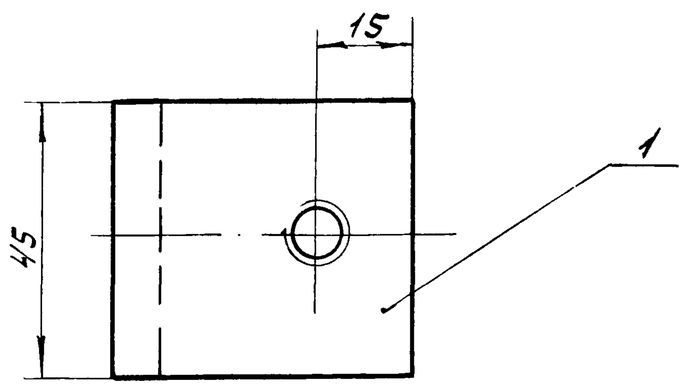

1. Размеры для справок.

2. Обработка поверхностей реза деталей б.ч. Rz160

Изм.	Лист	№ докум.	Подп.	Дата	14Х3.00.300СБ			
Разраб.		Глазунова			Струбцина	Лит.	Масса	Масшт.
Пров.		Алексашева				И	0,52	1:1
Гл. спец.		Мясник			Сборочный чертеж	Лист	Листов: 1	
Н. контр.		Быков				Мосгорисполком Мосводоканалниипроект г. Москва		
Утв		Лепсе						

Формат 11

14Х3.00.001

Rz 80 (√)

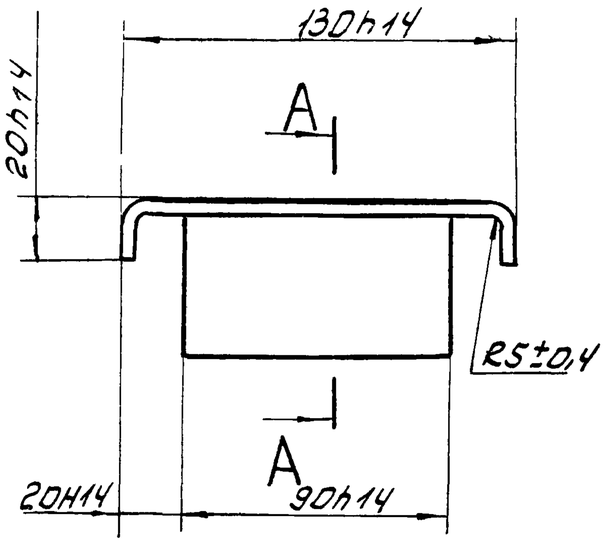

А - А

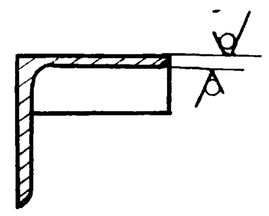

Изм.	Лист	№ докум.	Подп.	Дата	14Х3.00.001			
Разраб.		Глазунова			Упор	Лит.	Масса	Масшт.
Пров.		Алексашева				И	0,52	1:2
Гл. спец.		Мясник			Уголок Б-50х50х5 ГОСТ 8509-72 / Ст3 ГОСТ 535-58	Лист	Листов: 1	
Н. контр.		Быков				Мосгорисполком Мосводоканалниипроект г. Москва		
Утв.		Лепсе						

Копировал 32 Формат

Типовой проект 902-2-338 Альбом II

Инв. № подл. | Подп. и дата | Взам. инв. № | Инв. № дубл. | Подп. и дата

Типовой проект 902-2-338 Альбом II

Инв.№ подл. | Подпись и дата | Взам.инв.№ | Инв.№ дубл. | Подпись и дата

14Х3.00.002

Rz80 (√)

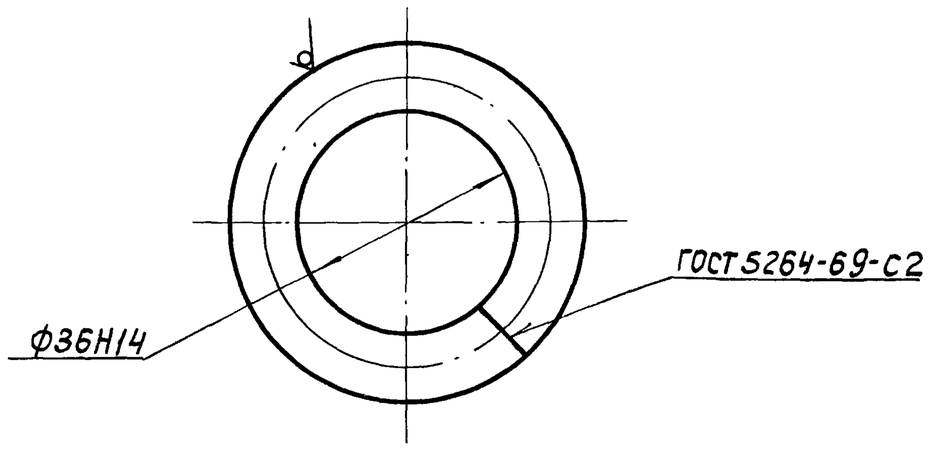

Изм.	Лист	№ докум.	Подпись	Дата	14Х3.00.002			
Разраб.		Глазунова			Кольцо	Литера	Масса	Масштаб
Пров.		Алексашева				И	0,13	1:1
Гл.спец.		Мясник				Лист	Листов 1	
Н.контр.		Быков			Круг В12 ГОСТ 2590-71 / Ст.3 ГОСТ 535-58	Мосгорисполком Мосводоканалниипроект г. Москва		
Утв.		Лепсе						

Копировал: [illegible] Формат 11

14Х3.01.001

Rz80 (√)

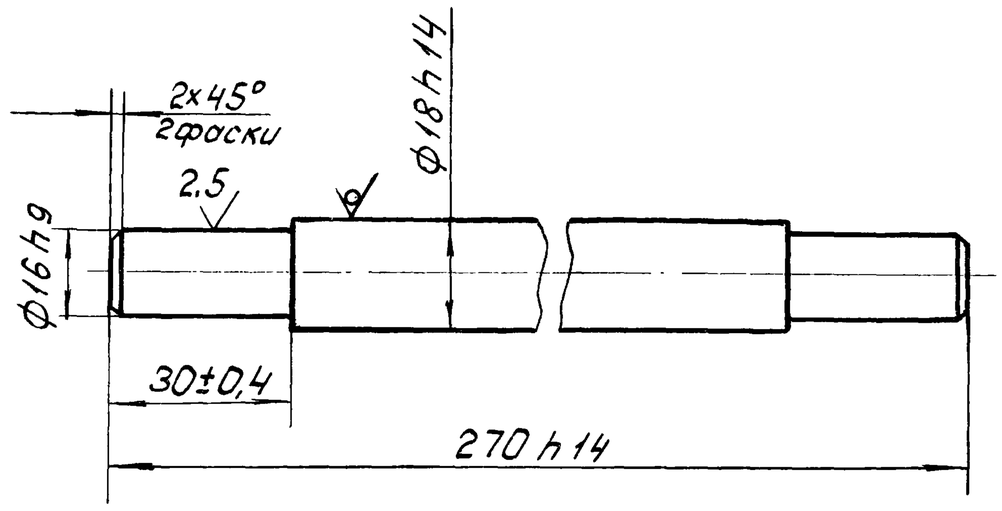

Изм.	Лист	№ докум.	Подпись	Дата	14Х3.01.001			
Разраб.		Соколова			Вал	Литера	Масса	Масштаб
Пров.		Фаевцев				И	0,51	1:1
Гл.спец.		Мясник				Лист	Листов 1	
Н.контр.		Быков			Круг В18 ГОСТ 2590-71 / Ст.3 ГОСТ 535-58	Мосгорисполком Мосводоканалниипроект г. Москва		
Утв.		Лепсе						

Копировал: [illegible] Формат 11

14Х3.01.002

Rz80 (√)

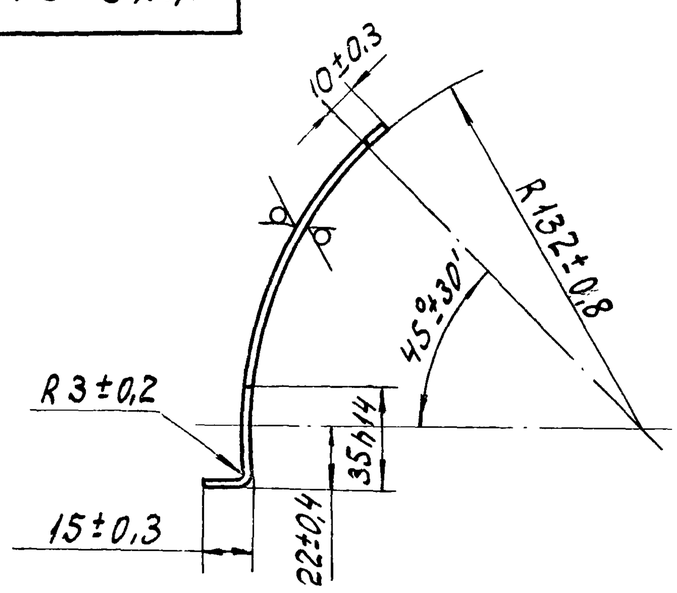

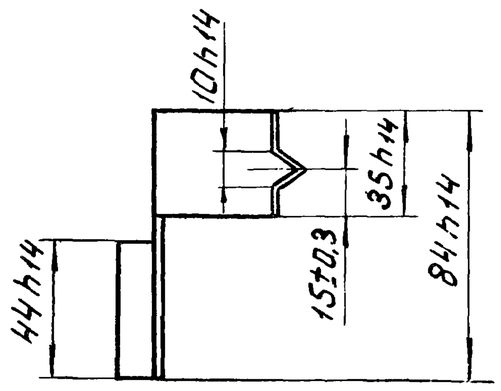

Изм.	Лист	№ докумен.	Подпись	Дата	14Х3.01.002			
Разраб.		Соколова			Козырёк	Литера	Масса	Масштаб
Пров.		Фаевцев				И	0,05	1:2
Гл.спец.		Мясник				Лист	Листов 1	
Н.контр.		Быков			Лист Б1.5 ГОСТ 19903-74 / Ст.3 ГОСТ 16523-70	Мосгорисполком Мосводоканалниипроект г. Москва		
Утв.		Лепсе						

Копировал: [illegible] Формат 11

14Х3.01.003

√ (√)

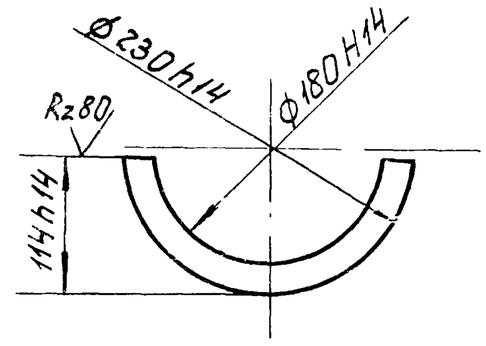

1. Полукольцо (2шт.) применять совместно
2. Размер ф 180 уточнить по диаметру барабана лебедки.

Изм.	Лист	№ докум.	Подп.	Дата	14Х3.01.003			
Разраб.		Соколова			Полукольцо	Литера	Масса	Масштаб
Пров.		Фаевцев				И	0,5	1:5
Гл.спец.		Мясник				Лист	Листов 1	
Н.контр.		Быков			Лист 4 ГОСТ 19903-74 / Ст3 ГОСТ 14637-69	Мосгорисполком Мосводоканалниипроект г. Москва		
Утв.		Лепсе						

Типовой проект 902-2-338 Альбом II

14Х3.01.101

Rz80 (√)

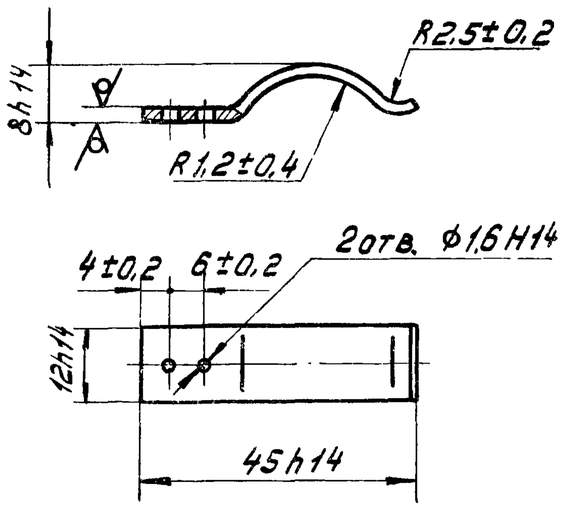

Изм.	Лист	№ докум.	Подпись	Дата	14Х3.01.101			
Разраб.		Соколова			Пружина	Лит. И	Масса 0.004	Масштаб 1:1
Пров.		Фаевцев				Лист	Листов 1	
Гл. спец.		Мясник			Лента 1П-1,2×12 ГОСТ 21996-76	Мосгорисполком Мосводоканалниипроект г. Москва		
Н. контр.		Бычков						
Утв.		Лепсе						

Инв.№ подл. | Подпись и дата | Взам. инв.№ | Инв.№ дубл. | Подпись и дата

Формат А1

Типовой проект 902-2-338 Альбом II

14Х3.01.111

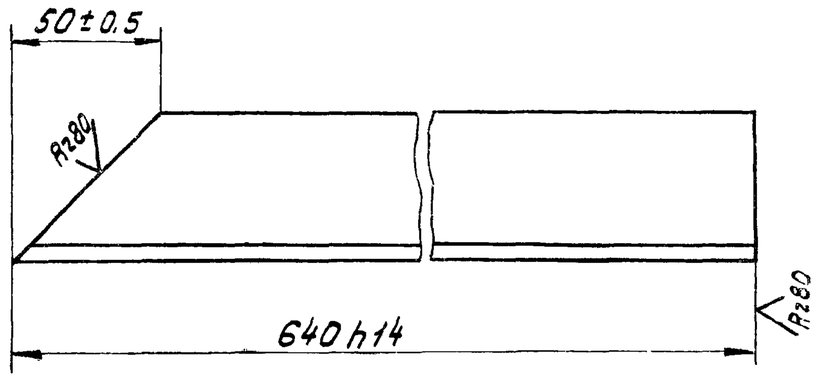

14Х3.01.111-01 - Зеркальное отражение
Остальное - см. 14Х3.01.111

М 1:5

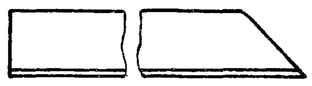

Изм.	Лист	№ докум.	Подпись	Дата	14Х3.01.111			
Разраб.		Соколова			Уголок	Лит. И	Масса 2,32	Масштаб 1:2
Пров.		Фаевцев				Лист	Листов 1	
Гл. спец.		Мясник			Уголок Б-50×50×5 ГОСТ 8509-72 / Ст.3 ГОСТ 535-58	Мосгорисполком Мосводоканалниипроект г. Москва		
Н. контр.		Бычков						
Утв.		Лепсе						

Инв.№ подл. | Подпись и дата | Взам. инв.№ | Инв.№ дубл. | Подпись и дата

Формат А1

Типовой проект 902-2-338 Альбом II

14Х3.02.202

Rz80 (√)

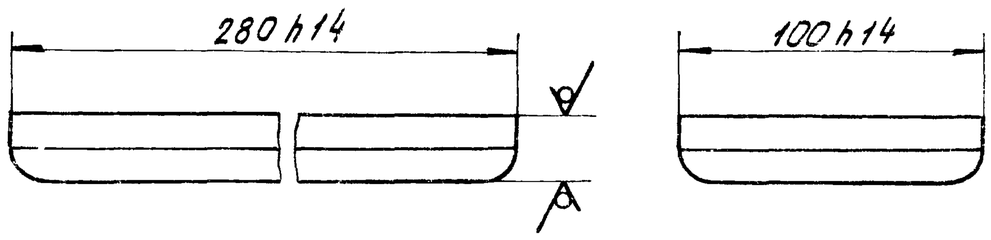

Радиусы скруглений 10 мм.

Изм.	Лист	№ докум.	Подпись	Дата	14Х3.02.202			
Разраб.		Соколова			Основание	Лит. И	Масса 4.39	Масштаб 1:2
Пров.		Фаевцев				Лист	Листов 1	
Гл. спец.		Мясник			Лист 20 ГОСТ 19903-74 / Ст.3 ГОСТ 14637-69	Мосгорисполком Мосводоканалниипроект г. Москва		
Н. контр.		Бычков						
Утв.		Лепсе						

Инв.№ подл. | Подпись и дата | Взам. инв.№ | Инв.№ дубл. | Подпись и дата

Типовой проект 902-2-338 Альбом II

14Х3.02.103

(√)

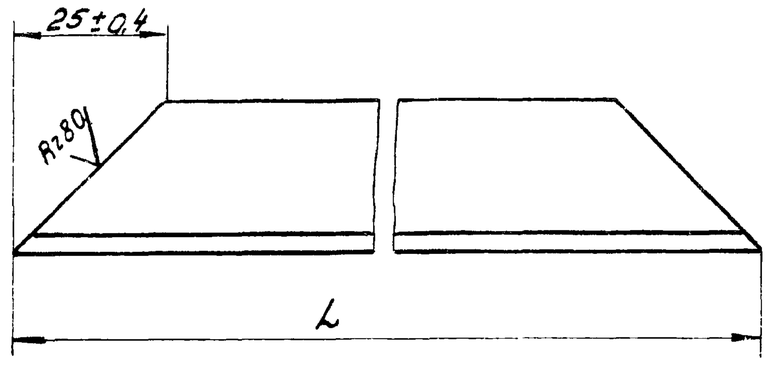

Обозначение	L, мм	Масса, кг
14Х3.02.103	1270-2.6	1,36
-01	350-1.35	0.39

Изм.	Лист	№ докум.	Подпись	Дата	14Х3.02.103			
Разраб.		Соколова			Уголок	Лит. И	Масса см. табл.	Масштаб 1:1
Пров.		Фаевцев				Лист	Листов 1	
Гл. спец.		Мясник			Уголок 6-2.5×25×3 ГОСТ 8509-72 / Ст.3 ГОСТ 535-58	Мосгорисполком Мосводоканалниипроект г. Москва		
Н. контр.		Бычков						
Утв.		Лепсе						

Инв.№ подл. | Подпись и дата | Взам. инв.№ | Инв.№ дубл. | Подпись и дата

14Х3.01.114

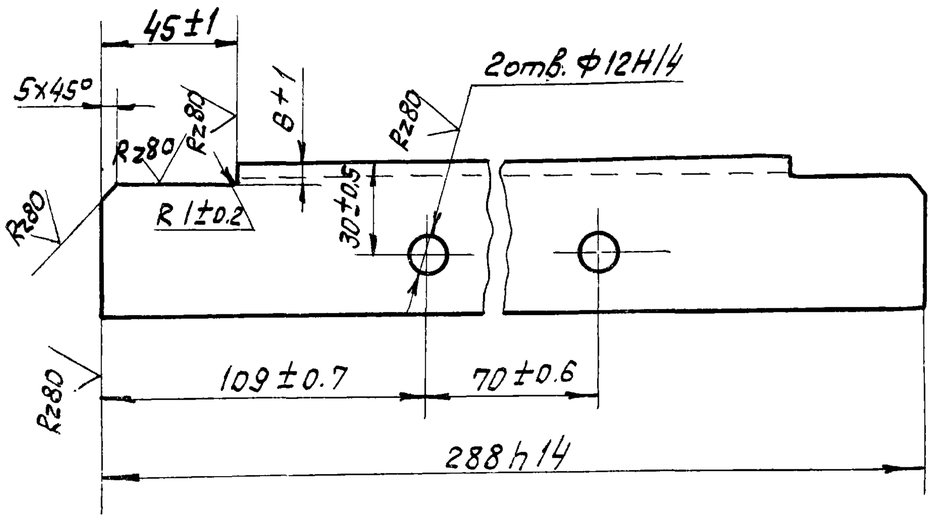

Изм	Лист	№ докум.	Подп.	Дата
Разраб.		Соколова		
Пров.		Фаевцев		
Гл. спец		Мясник		
Н. контр		Бычков		
Утв		Лепсе		

14Х3.01.114

Уголок

Лит.	Масса	Масш.
И	1.08	1:2

Лист | Листов: 1

Уголок Б-50х50х5 ГОСТ 8509-72 / Ст. 3 ГОСТ 535-58

Мосгорисполком Мосводоканалниипроект г. Москва

Копировал: Формат 11

Типовой проект 902-2-338 Альбом II

Подпись и дата | Инв. № дубл. | Взам. инв. | Подпись и дата | Инв. № подл.

14Х3.01.115

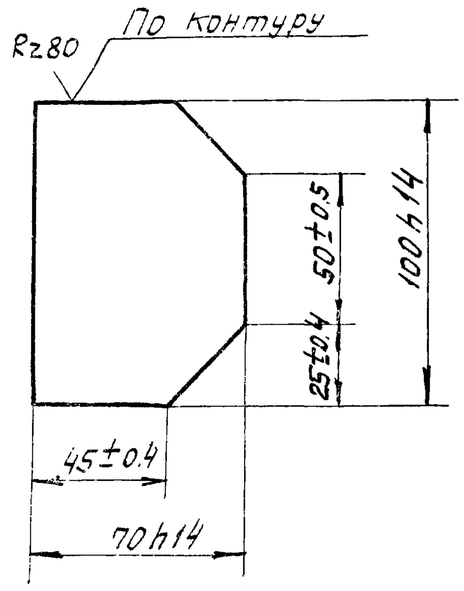

Изм	Лист	№ докум.	Подп.	Дата
Разраб.		Соколова		
Пров		Фаевцев		
Гл. спец		Мясник		
Н. контр		Бычков		
Утв.		Лепсе		

14Х3.01.115

Косынка

Лит.	Масса	Масшт
И	0.25	1:2

Лист: | Листов: 1

Лист 5 ГОСТ 19903-74 / Ст. 3 ГОСТ 14637-69

Мосгорисполком Мосводоканалниипроект г. Москва

Копировал: Формат 11

14Х3.01.211

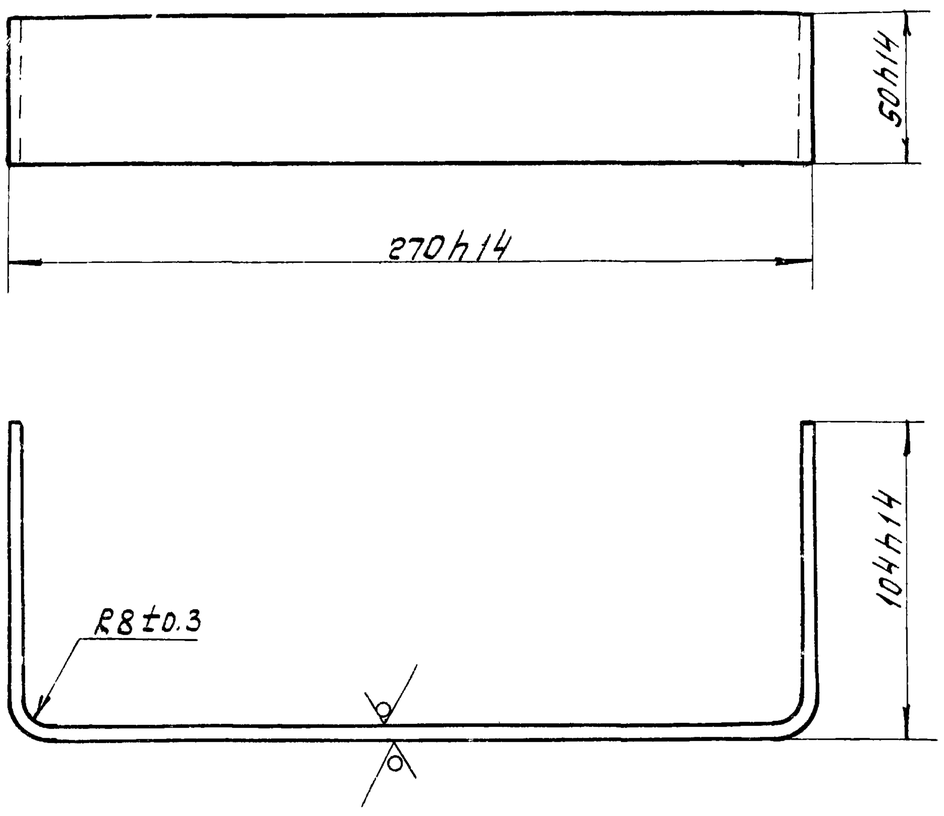

Изм	Лист	№ докум.	Подп.	Дата
Разраб.		Соколова		
Пров		Фаевцев		
Гл. спец		Мясник		
Н. контр.		Бычков		
Утв		Лепсе		

14Х3.01.211

Скоба

Лит.	Масса	Масшт
И	0.7	1:2

Лист: | Листов 1

Лист 4 ГОСТ 19903-74 / Ст. 3 ГОСТ 14637-69

Мосгорисполком Мосводоканалниипроект г. Москва

Типовой проект 902-2-338 Альбом II

Подпись и дата | Инв. № дубл. | Взам. инв. | Подпись и дата | Инв. № подл.

14Х3.01.301

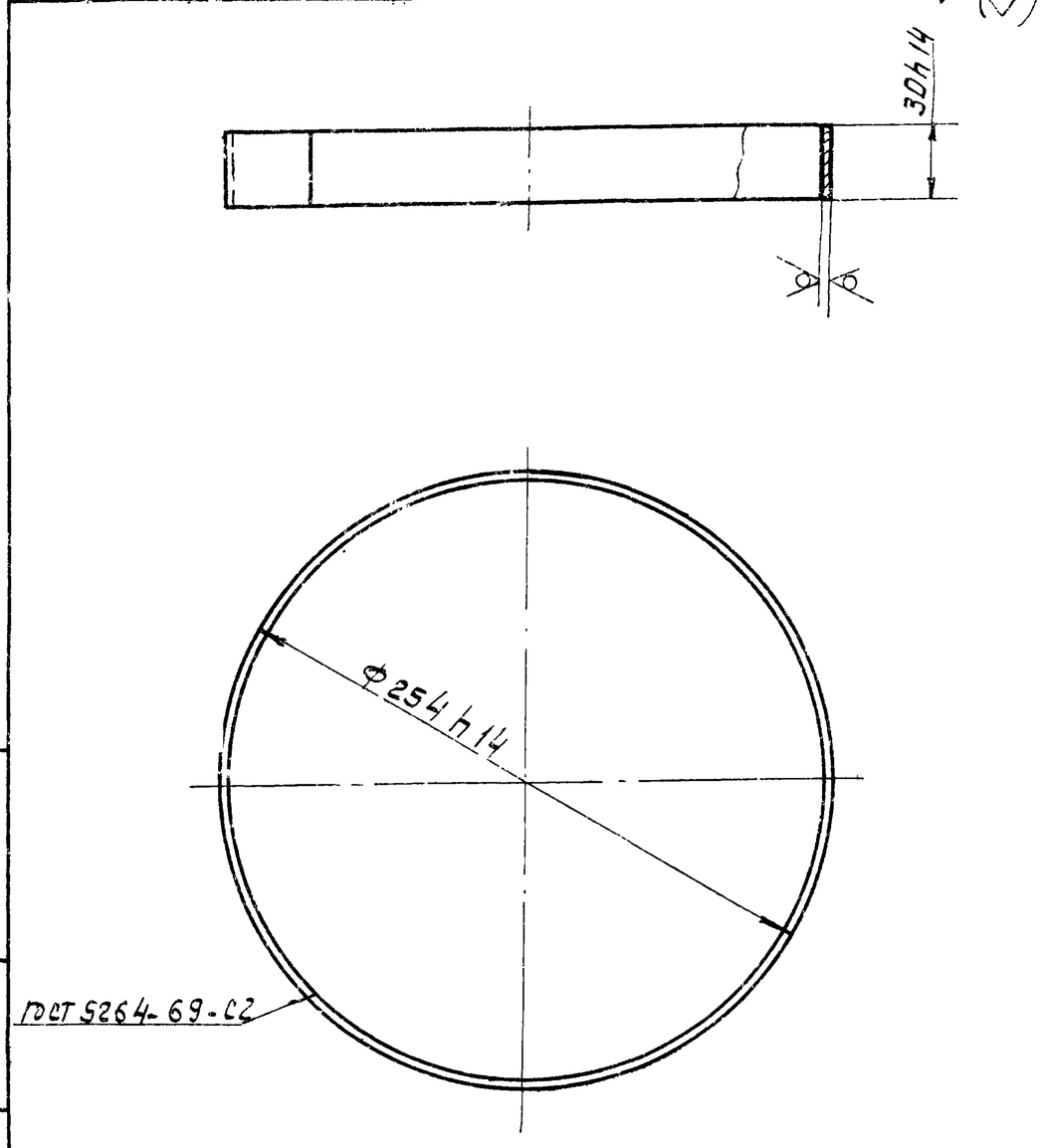

Изм	Лист	№ докум.	Подп.	Дата
Разраб.		Соколова		
Пров.		Фаевцев		
Гл. спец		Мясник		
Н. контр		Бычков		
Утв		Лепсе		

14Х3.01.301

Лента мерная

Лит.	Масса	Масшт.
И	0.28	1:2.5

Лист: | Листов: 1

Лист Б1.5 ГОСТ 19903-74 / Ст. 3 ГОСТ 16523-70

Мосгорисполком Мосводоканалниипроек. г. Москва

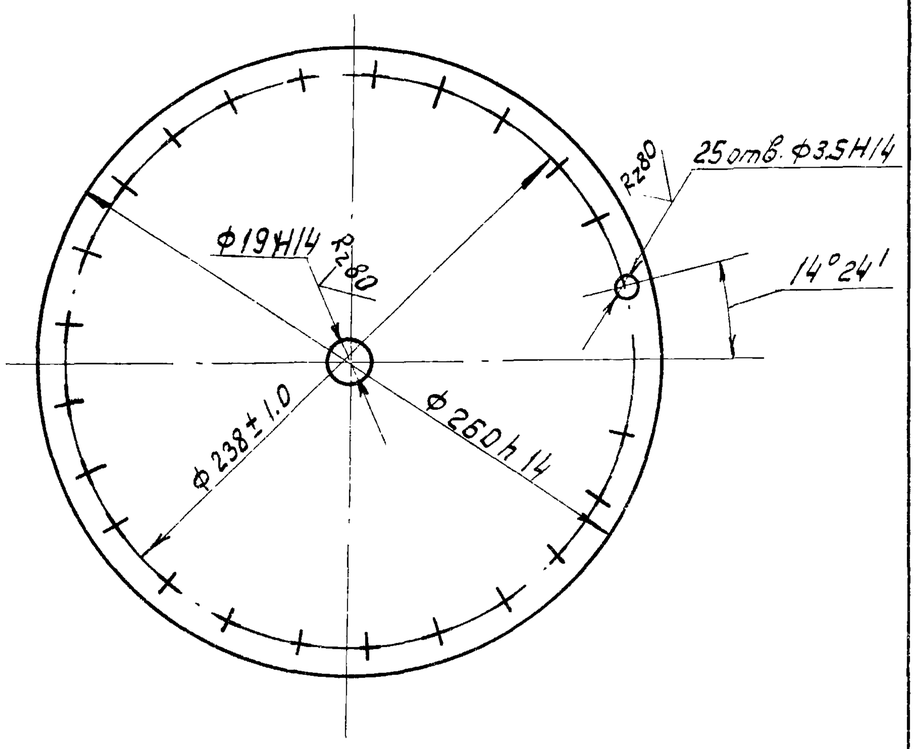

1. 25 отв. ф3.5 сверлить совместно в двух деталях.
2. Предельные отклонения угловых размеров между осями двух любых отверстий ±30'

Изм.	Лист	№ докум.	Подп.	Дата	14Х3.01.302			
Разраб.		Соколова			Диск	Лит.	Масса	Масшт
Пров.		Фаевцев				И	1.24	1:2.5
Гл. спец.		Мясник				Лист:	Листов: 1	
Н. контр		Бычков			Лист Б3.0 ГОСТ 19903-74 Ст.3 ГОСТ 16523-70	Мосгорисполком Мосводоканалниипроект г. Москва		
Утв.		Лепсе						

Копировал: Фз Формат А1

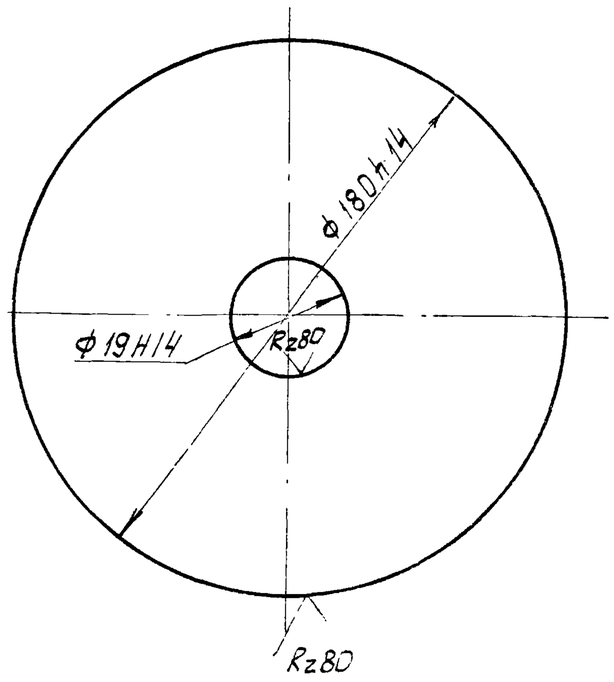

Изм.	Лист	№ докум.	Подп.	Дата	14Х3.01.401			
Разраб.		Соколова			Диск	Лит.	Масса	Масшт
Пров		Фаевцев				И	0.79	1:2
Гл. спец		Мясник				Лист	Листов 1	
Н. контр		Бычков			Лист 4 ГОСТ 19903-74 Ст. 3 ГОСТ 16523-70	Мосгорисполком Мосводоканалниипроект г. Москва		
Утв		Лепсе						

Копировал: Фз Формат А1

Rz 80

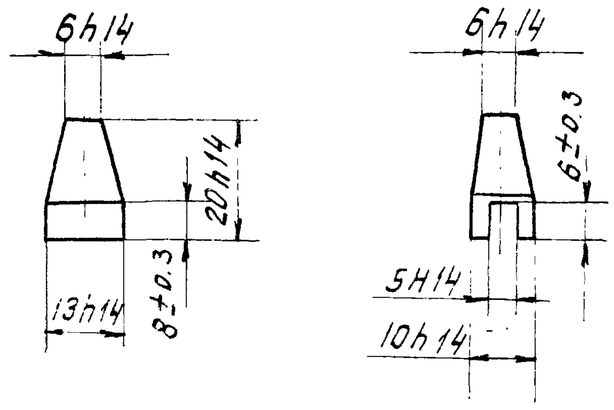

Изм.	Лист	№ докум.	Подп.	Дата	14Х3.01.403			
Разраб.		Соколова			Поводок	Лит.	Масса	Масшт
Пров.		Фаевцев				И	0.014	1:1
Гл. спец.		Мясник				Лист	Листов: 1	
Н. контр		Бычков			Ст. 3 ГОСТ 380-71	Мосгорисполком Мосводоканалниипроект г. Москва		
Утв		Лепсе						

Rz80

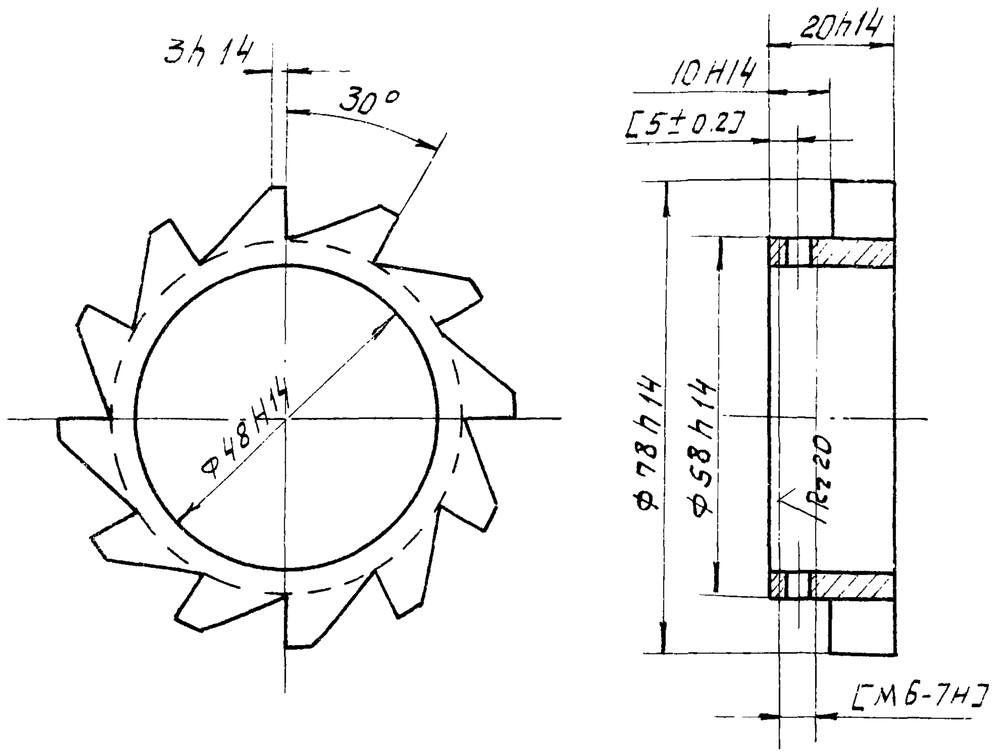

Обработку по размерам в квадратных скобках производить совместно с дет. 14Х3.02.101

Изм.	Лист	№ докум.	Подп.	Дата	14Х3.02.001			
Разраб.		Фаевцев			Колесо храповое	Лит.	Масса	Масш
Пров		Мясник				И	0.40	1:1
Гл. спец		Мясник				Лист	Листов 1	
Н. контр		Бычков			Ст. 3 ГОСТ 380-71	Мосгорисполком Мосводоканалниипроект г. Москва		
Утв		Лепсе						

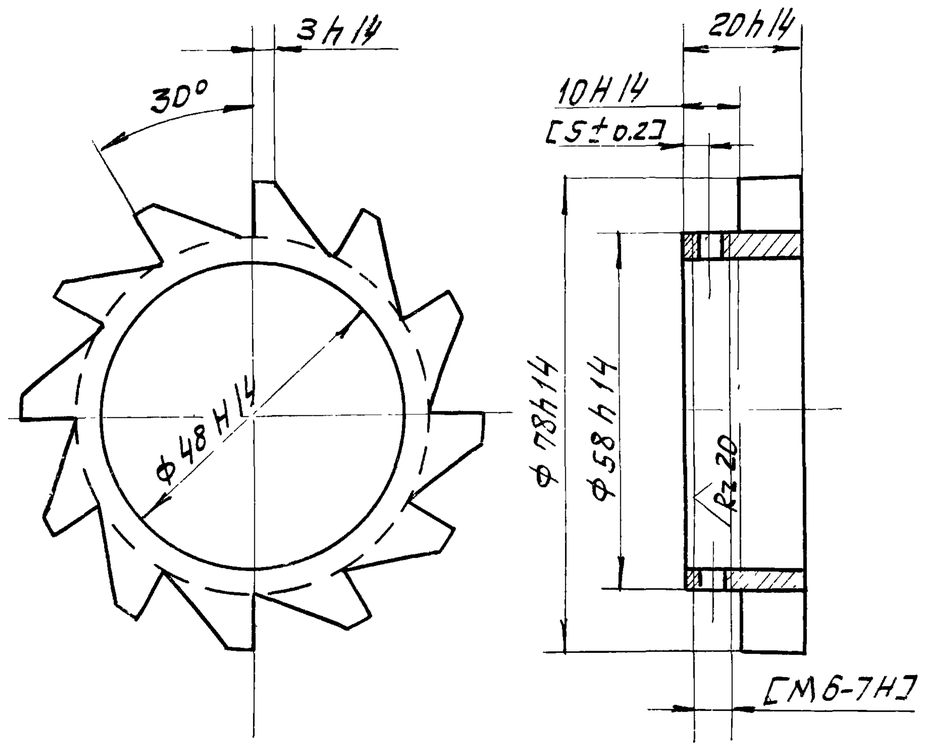

Обработку по размерам в квадратных скобках производить совместно с дет. 14Х3.02.101

					14Х3.02.002		
Изм.	Лист	№ докум.	Подп.	Дата	Колесо храповое	Лит.	Масса	Масшт.
Разраб.		Фаевцев				И	0.40	1:1
Пров.		Мясник				Лист	Листов 1
Гл. спец.		Мясник			Ст.3 ГОСТ 380-71	Мосгорисполком Мосводоканалниипроект г. Москва	
Н. контр		Бычков					
Утв		Лепсе					

Копировал: Ф Формат 11

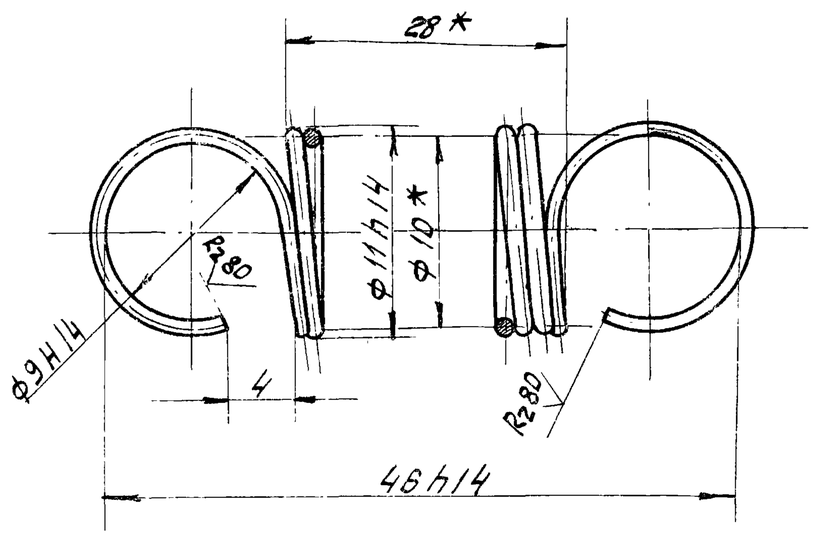

* Размеры для справок

Число витков общее – 28

Длина развернутой пружины – 955 мм.

					14Х3.02.003		
Изм.	Лист	№ докум.	Подп.	Дата	Пружина	Лит.	Масса	Масшт.
Разраб.		Фаевцев				И	0.006	2:1
Пров.		Мясник				Лист	Листов 1
Гл. спец		Мясник			Проволока В – 1.0 ГОСТ 9389-75	Мосгорисполком Мосводоканалниипроект г. Москва	
Н. контр		Бычков					
Утв		Лепсе					

Копировал: Ф3 Формат 11

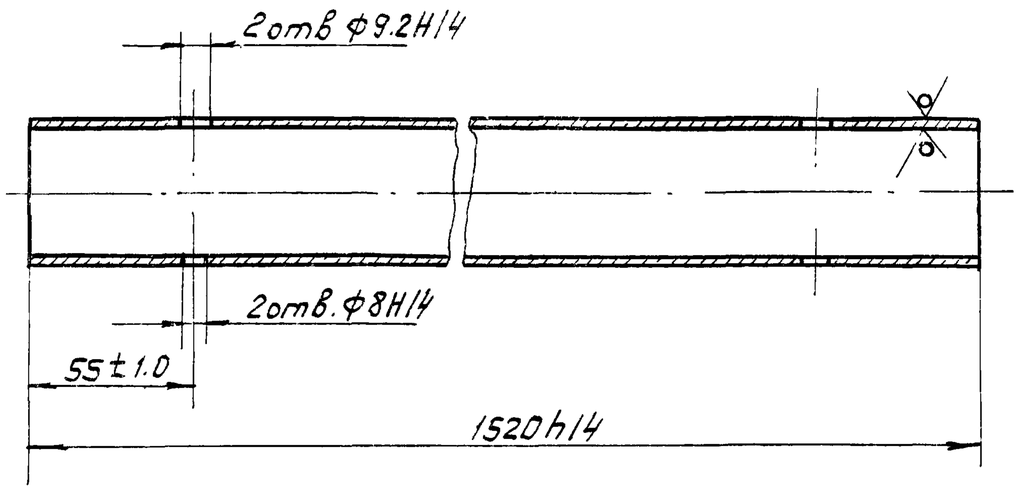

					14Х3.02.101		
Изм.	Лист	№ докум.	Подп.	Дата	Труба	Лит.	Масса	Масшт.
Разраб.		Соколова				И	5.83	1:2
Пров		Фаевцев				Лист	Листов 1
Гл. спец.		Мясник			Труба 40х3.5 ГОСТ 3262-75	Мосгорисполком Мосводоканалниипроект г. Москва	
Н. контр		Бычков					
Утв.		Лепсе					

Копировал: Ф

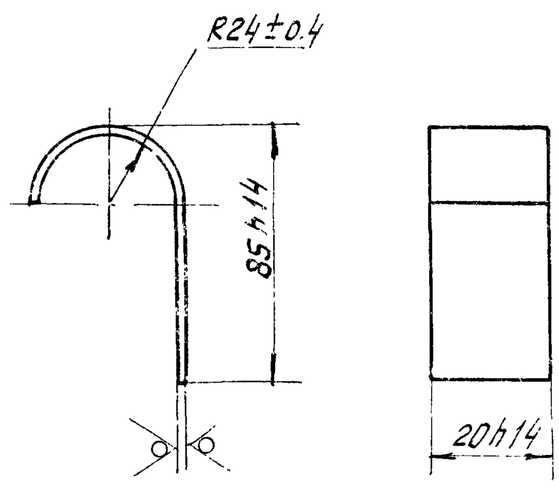

					14Х3.02.102		
Изм.	Лист	№ докум.	Подп.	Дата	Подвеска	Лит.	Масса	Масшт
Разраб.		Соколова				И	1.93	1:1
Пров		Фаевцев				Лист	Листов 1
Гл. спец.		Мясник			Б3.0 ГОСТ 19903-74 / Ст.3 ГОСТ 16523-70	Мосгорисполком Мосводоканалниипроект г. Москва	
Н. контр		Бычков					
Утв		Лепсе					

Копировал Ф

Типовой проект 902-2-338 Альбом II

Подпись и дата | Взам. инв. № | Инв. № дубл. | Подпись и дата | Инв. № подл.

14Х3.02.201

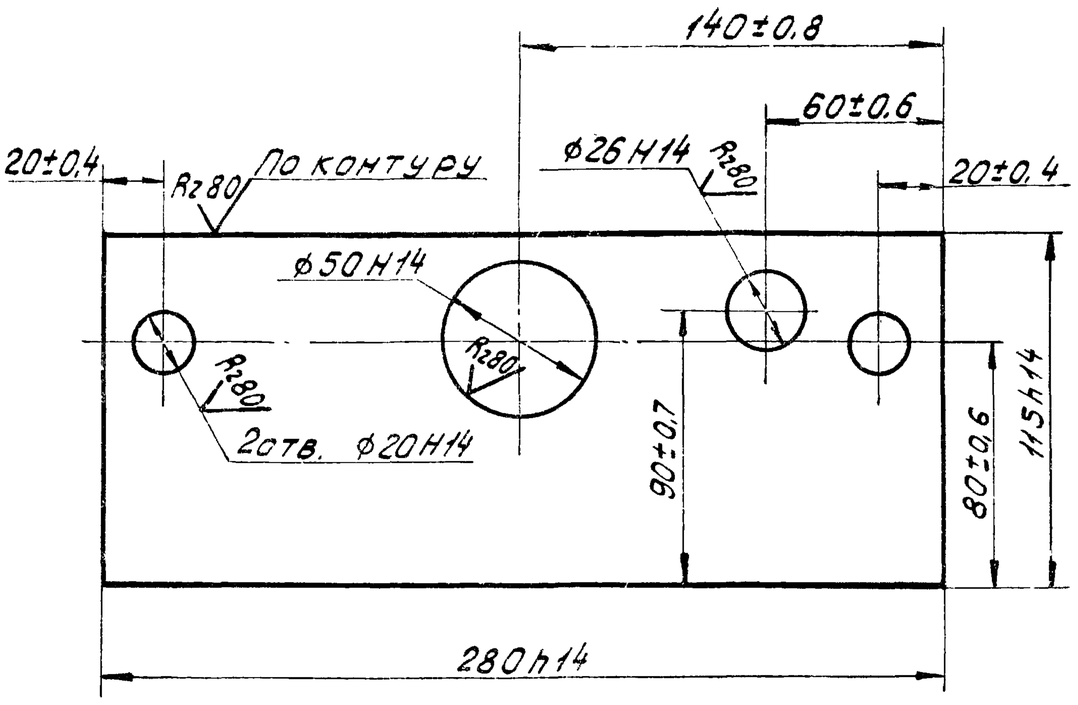

Изм.	Лист	№ докум.	Подпись	Дата	14Х3.02.201			
Разраб.		Соколова			Ребро	Лит.	Масса	Масштаб
Пров.		Фаевцев				И	4,56	1:2
						Лист	Листов 1	
Гл. спец.		Мясник			Лист 20 ГОСТ 19903-74 / Ст.3 ГОСТ 14637-69	Мосгорисполком Мосводоканалниипроект г. Москва		
Н. контр.		Бычков						
Утв.		Лепсе						

Формат 11

14Х3.01.112

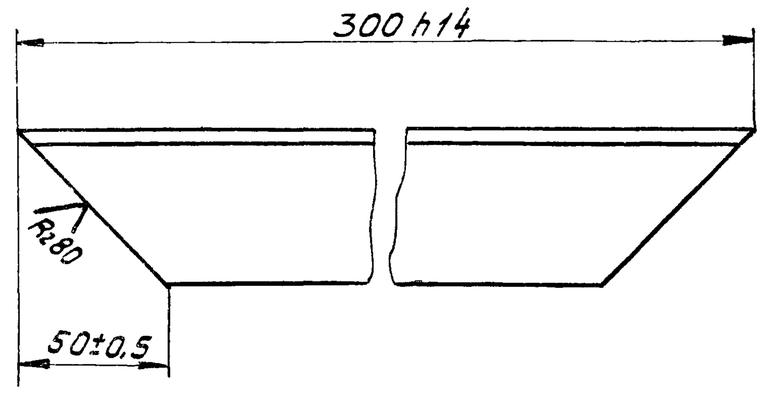

Изм.	Лист	№ докум.	Подпись	Дата	14Х3.01.112			
Разраб.		Соколова			Уголок	Лит.	Масса	Масштаб
Пров.		Фаевцев				И	0,94	1:2
						Лист	Листов 1	
Гл. спец.		Масник			Уголок Б-50×50×5 ГОСТ 8509-72 / Ст.3 ГОСТ 535-58	Мосгорисполком Мосводоканалниипроект г. Москва		
Н. контр.		Бычков						
Утв.		Лепсе						

Формат 11

14Х3.06.001

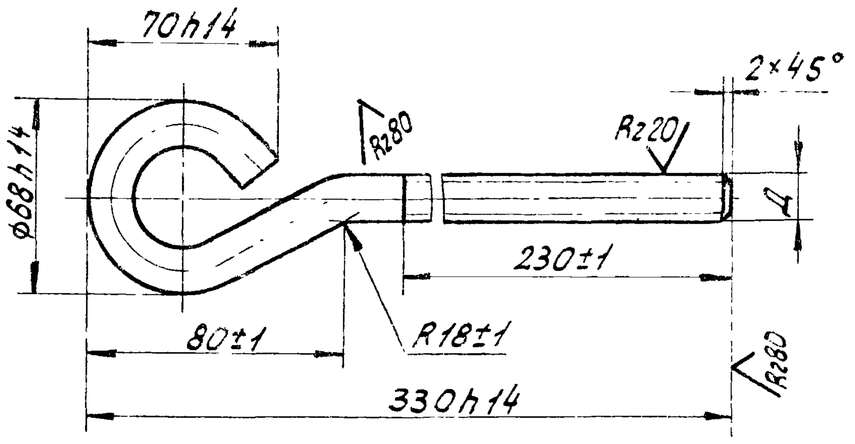

Обозначение	Д, мм	Масса, кг
14Х3.05.001	М16-8g	0,66
-01	М16-8g левая	0,66

Изм.	Лист	№ докум.	Подпись	Дата	14Х3.06.001			
Разраб.		Рабчикова			Винт	Лит.	Масса	Масштаб
Пров.		Бычков				И	См. табл.	1:2
						Лист	Листов 1	
Гл. спец.		Мясник			Круг В16 ГОСТ 2590-71 / Ст.3 ГОСТ 535-58	Мосгорисполком Мосводоканалниипроект г. Москва		
Н. контр.		Бычков						
Утв.		Лепсе						

Формат 11

14Х3.06.102

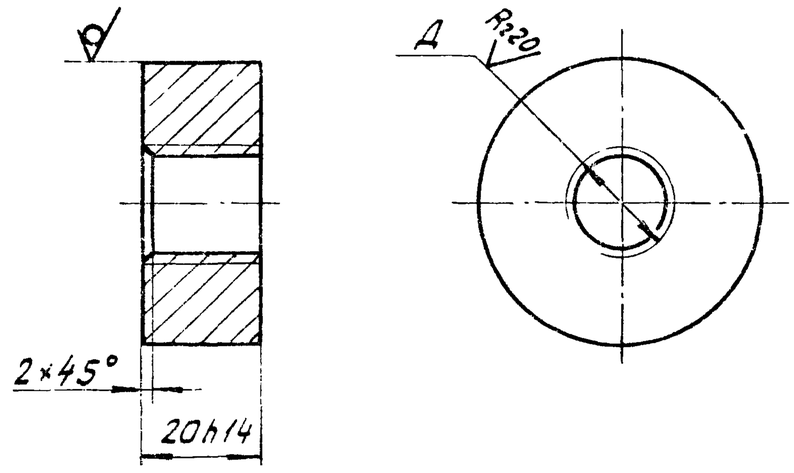

Обозначение	Д, мм	Масса, кг
14Х3.06.102	М16-8Н	0,25
-01	М16-8Н левая	0,25

Изм.	Лист	№ докум.	Подпись	Дата	14Х3.06.102			
Разраб.		Рабчикова			Втулка	Лит.	Масса	Масштаб
Пров.		Бычков				И	См. табл.	1:1
						Лист	Листов 1	
Гл. спец.		Мясник			Круг В48 ГОСТ 2590-71 / Ст.3 ГОСТ 535-58	Мосгорисполком Мосводоканалниипроект г. Москва		
Н. контр.		Бычков						
Утв.		Лепсе						

Формат 11

14Х3.02.203

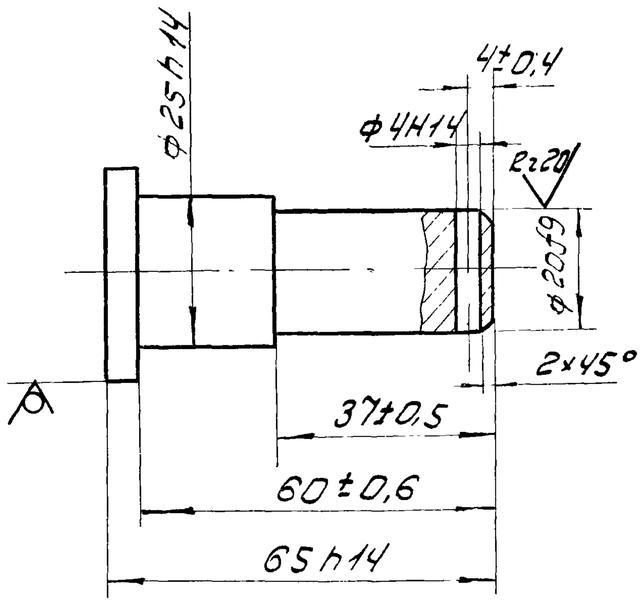

Изм.	Лист	№ докум.	Подп.	Дата	14Х3.02.203			
Разраб.		Соколова			Ось	Лит.	Масса	Масшт.
Пров.		Фаевцев				И	0,22	1:1
Гл. спец.		Мясник				Лист	Листов: 1	
Н. контр.		Бычков			Круг В36 ГОСТ 2590-71 / Ст3 ГОСТ 535-58	Мосгорисполком Мосводоканалниипроект г. Москва		
Утв.		Лепсе						

Копировал 3В Формат 11

Типовой проект 902-2-338 Альбом II

Инв. № подл. | Подпись и дата | Взам. инв. № | Инв. № дубл. | Подп. и дата

14Х3.02.205

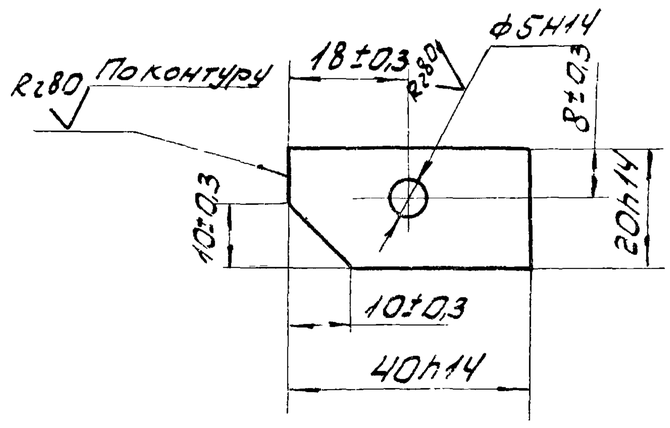

Изм.	Лист	№ докум.	Подп.	Дата	14Х3.02.205			
Разраб.		Соколова			Пластина	Лит.	Масса	Масшт.
Пров.		Фаевцев				И	0,011	1:1
Гл. спец.		Мясник				Лист	Листов: 1	
Н. контр.		Бычков			Лист 5 ГОСТ 19903-74 / Ст3 ГОСТ 16523-70	Мосгорисполком Мосводоканалниипроект г. Москва		
Утв.		Лепсе						

Копировал 3В Формат 11

14Х3.02.401

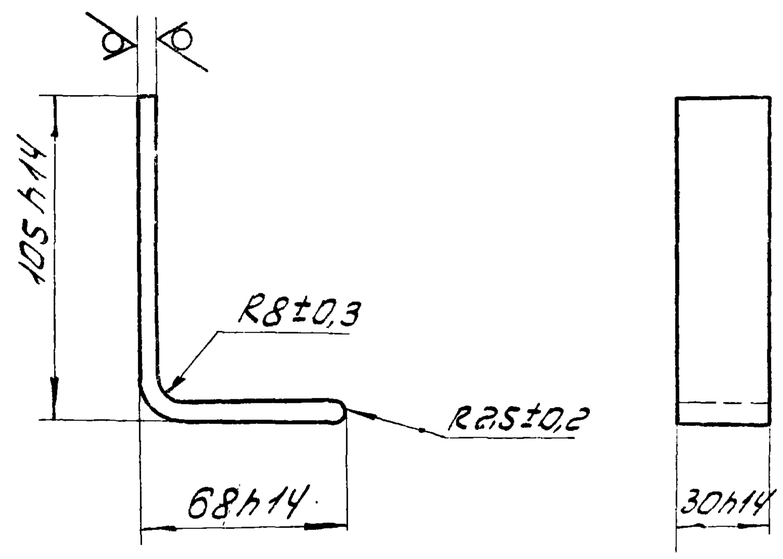

Изм.	Лист	№ докум.	Подп.	Дата	14Х3.02.401			
Разраб.		Соколова			Пластина	Лит.	Масса	Масшт.
Пров.		Фаевцев				И	0,19	1:2
Гл. спец.		Мясник				Лист	Листов: 1	
Н. контр.		Бычков			Лист 5 ГОСТ 19903-74 / Ст.3 ГОСТ 14637-69	Мосгорисполком Мосводоканалниипроект г. Москва		
Утв.		Лепсе						

Копировал 3В Формат 11

Типовой проект 902-2-338 Альбом II

Инв. № подл. | Подпись и дата | Взам. инв. № | Инв. № дубл. | Подп. и дата

14Х3.02.402

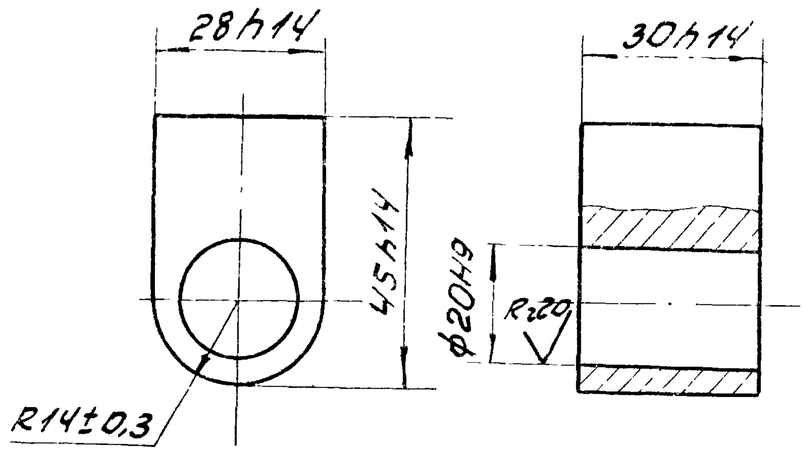

Изм.	Лист	№ докум.	Подп.	Дата	14Х3.02.402			
Разраб.		Соколова			Втулка	Лит.	Масса	Масшт.
Пров.		Фаевцев				И	0,22	1:1
Гл. спец.		Мясник				Лист	Листов: 1	
Н. контр.		Бычков			Ст.3 ГОСТ 380-71	Мосгорисполком Мосводоканалниипроект г. Москва		
Утв.		Лепсе						

Типовой проект 902-2-338 Альбом II

14Х3.02.403

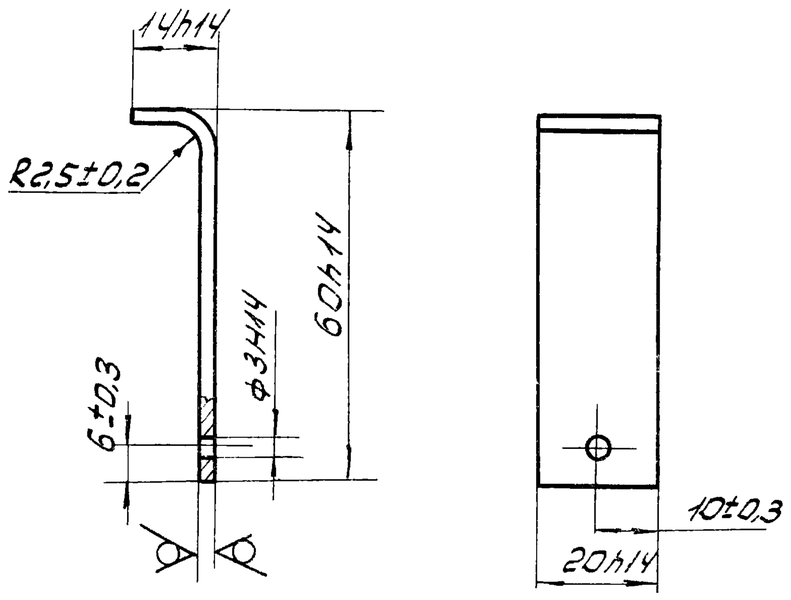

					14Х3.02.403			
Изм.	Лист	№ докум.	Подп.	Дата	Пластина	Лит. И	Масса 0,02	Масшт. 1:1
Разраб.		Соколова				Лист	Листов: 1	
Пров.		Фаевцев						
Гл.спец.		Мясник			Лист 62,0 ГОСТ 19903-74 / Ст3 ГОСТ 16523-70	Мосгорисполком Мосводоканалниипроект г. Москва		
Н.контр.		Бычков						
Утв.		Лепсе						

Копировал ЗВ — формат 11

Типовой проект 902-2-338 Альбом II

14Х3.03.001

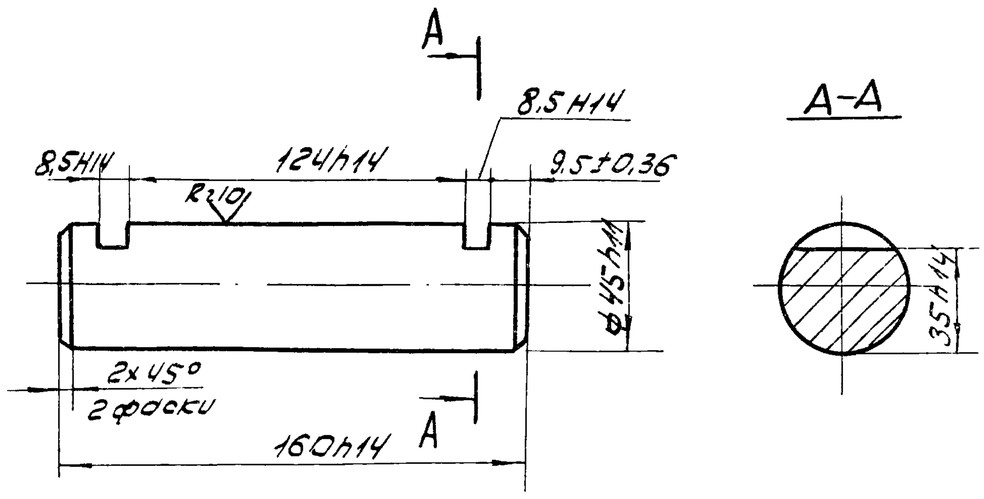

					14Х3.03.001			
Изм.	Лист	№ докум.	Подп.	Дата	Ось	Лит. И	Масса 2,2	Масшт. 1:2
Разраб.		Бутина				Лист	Листов 1	
Пров.		Бычков						
Гл.спец.		Мясник			Ст.3 ГОСТ 380-71	Мосгорисполком Мосводоканалниипроект г. Москва		
Н.контр.		Бычков						
Утв.		Лепсе						

Копировал ЗВ — формат 11

Типовой проект 902-2-338 Альбом II

14Х3.03.002

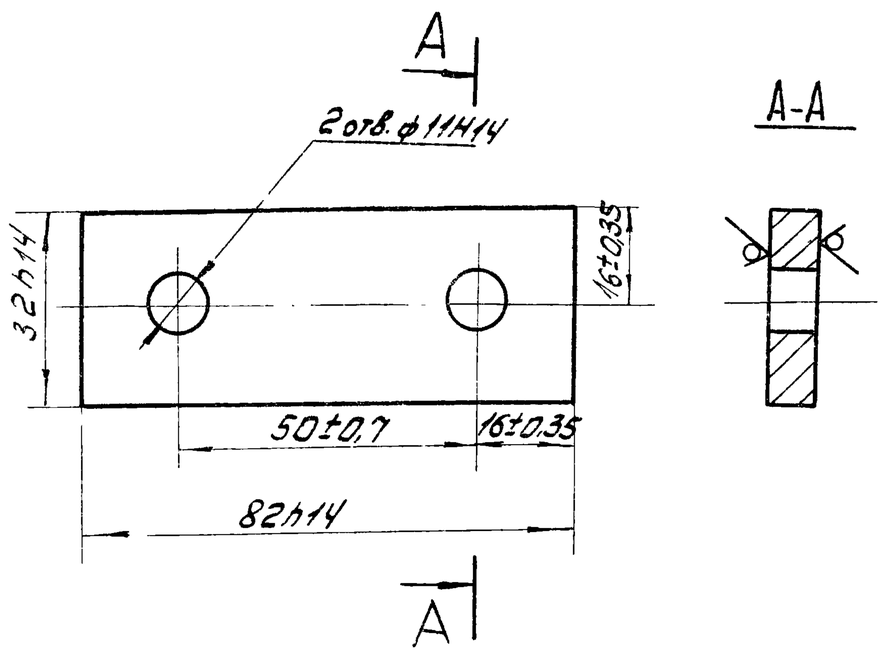

					14Х3.03.002			
Изм.	Лист	№ докум.	Подп.	Дата	Держатель	Лит. И	Масса 0,16	Масшт. 1:1
Разраб.		Бутина				Лист	Листов: 1	
Пров.		Бычков						
Гл.спец.		Мясник			Лист 8 ГОСТ 19903-74 / Ст3 ГОСТ 14637-69	Мосгорисполком Мосводоканалниипроект г. Москва		
Н.контр.		Бычков						
Лепсе		Лепсе						

Типовой проект 902-2-338 Альбом II

14Х3.03.101

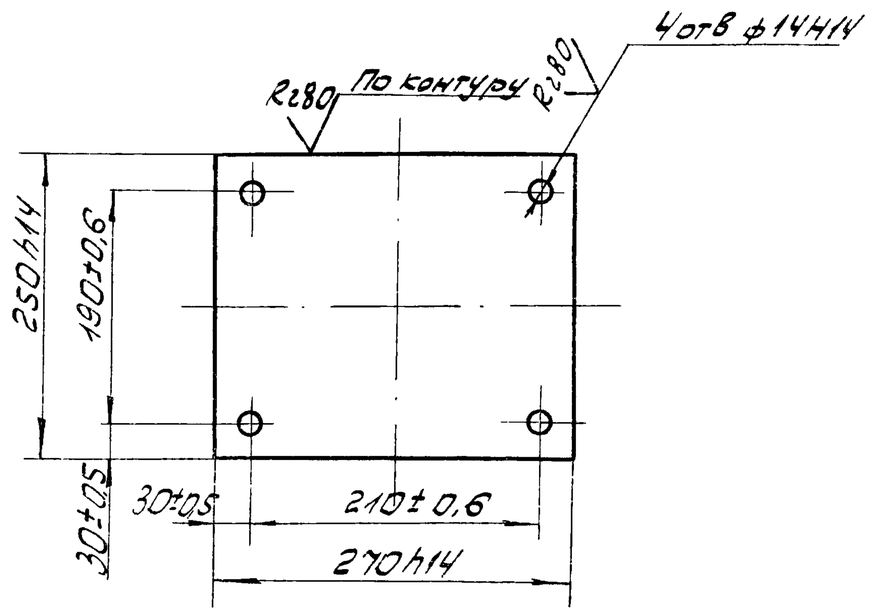

					14Х3.03.101			
Изм.	Лист	№ докум.	Подп.	Дата	Основание	Лит. И	Масса 6,2	Масшт. 1:5
Разраб.		Козуб				Лист	Листов: 1	
Пров.		Бычков						
Гл.спец.		Мясник			Лист 12 ГОСТ 19903-74 / Ст3 ГОСТ 14637-69	Мосгорисполком Мосводоканалниипроект г. Москва		
Н.контр.		Бычков						
Утв.		Лепсе						

14Х3.03.003

Rz80 (√) 36

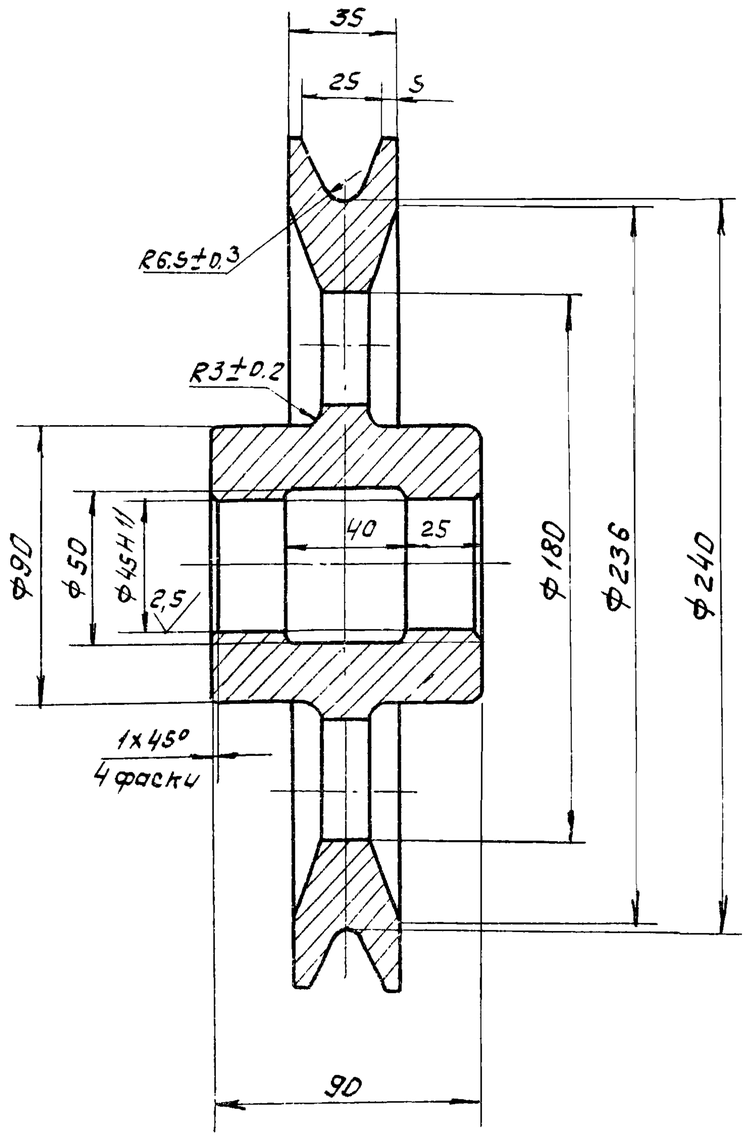

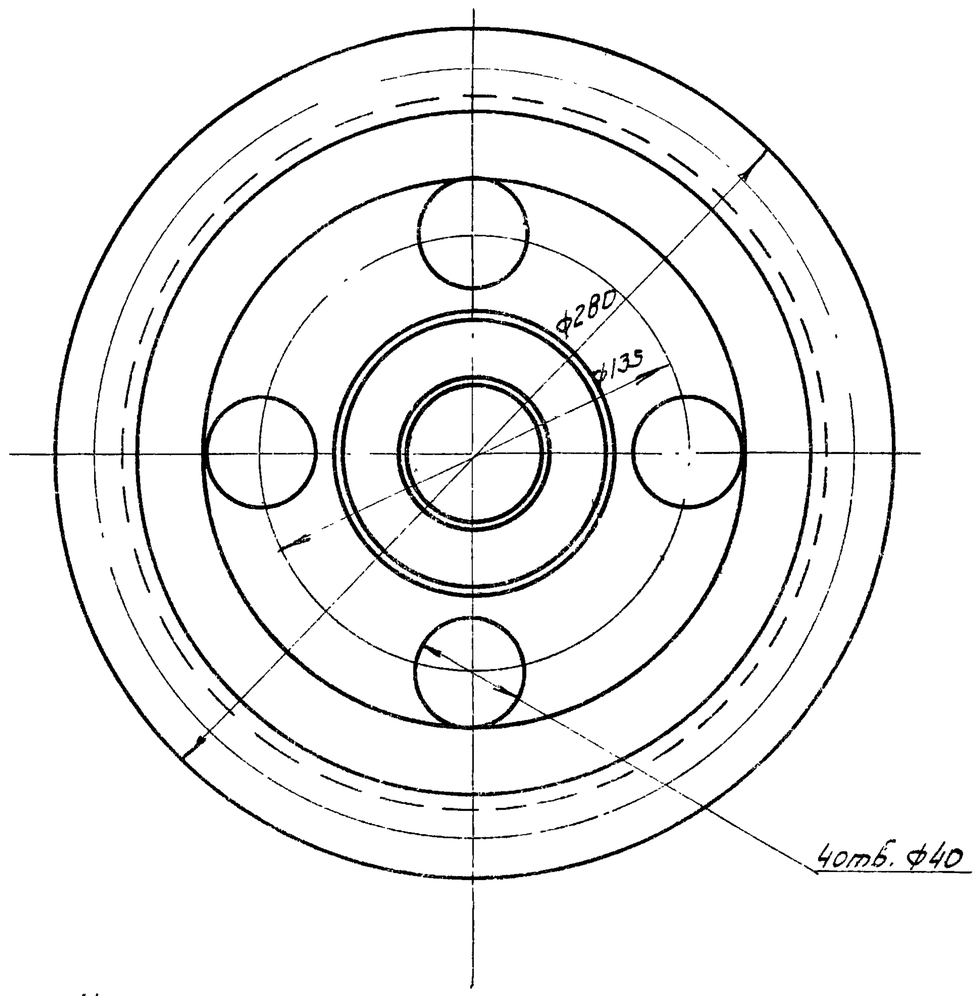

Неуказонные предельные отклонения размеров:
охватывающих - H14, охватываемых - h14,
прочих - $\pm \frac{IT15}{2}$

					14Х3.03.003	
Изм.	Лист	№ докум.	Подп.	Дата	Ролик	Лит. И; Масса 8.0; Масш. 1:2; Лист; Листов 1
Разраб.		Бодрикова				
Пров.		Бычков				
Гл. спец		Мясник			Чугун Сч 18-36 ГОСТ 1412-70	Мосгорисполком Мосводоканалниипроект г. Москва
Н. контр		Бычков				
Утв		Лепее				

Копировал: [illegible] Формат А2

14Х3.03.102 (√)

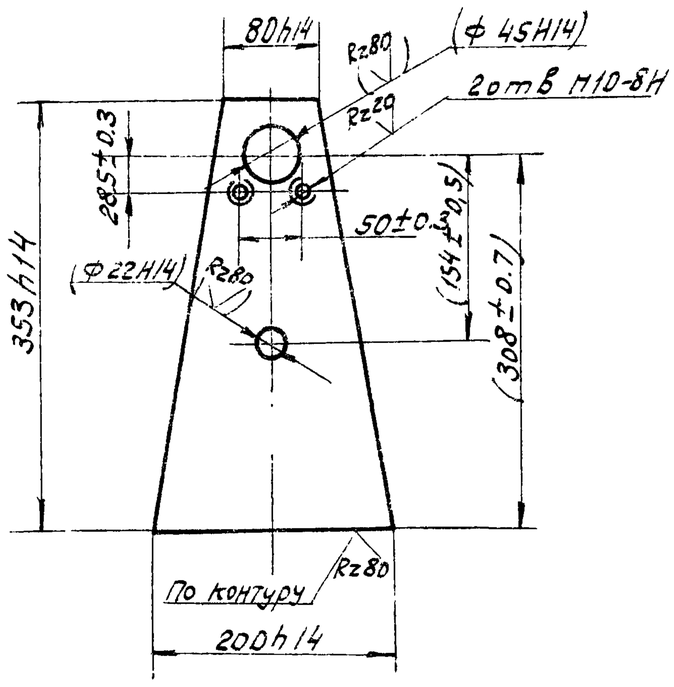

Размеры и шероховатости поверхностей в скобках - после сборки

					14Х3.03.102	
Изм.	Лист	№ докум.	Подп.	Дата	Стойка	Лит. И; Масса 3.2; Масш. 1:5; Лист; Листов 1
Разраб.		Козуб				
Пров.		Бычков				
Гл. спец		Мясник			12 ГОСТ 19903-74	Мосгорисполком Мосводоканалниипроект г. Москва
Н. контр		Бычков			Лист Ст.3 ГОСТ 14637-69	
Утв		Лепее				

Подпись и дата | Инв. № подл. | Взам. инв. № | Инв. № дубл. | Подпись и дата

14Х3.04.101 (√)

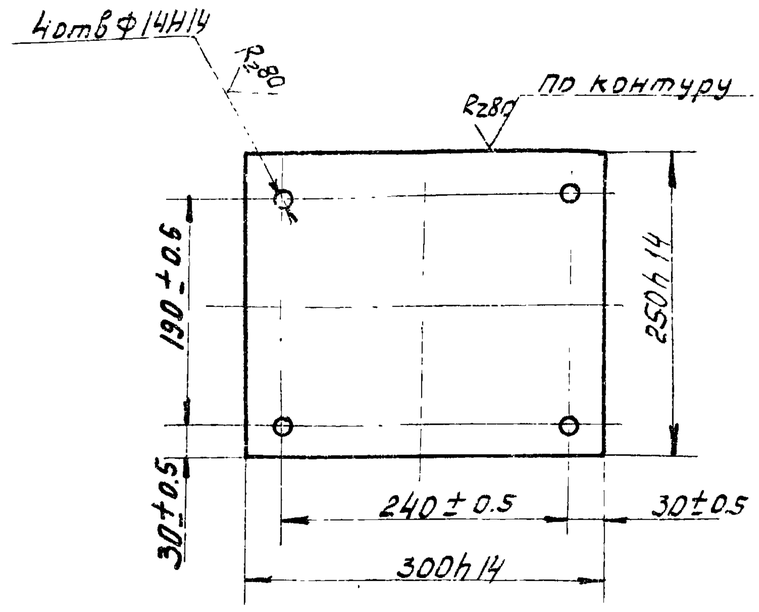

					14Х3.04.101	
Изм.	Лист	№ докум.	Подп.	Дата	Основание	Лит. И; Масса 6.3; Масш. 1:5; Лист; Листов 1
Разраб.		Рябчикова				
Пров.		Бычков				
Гл. спец		Мясник			Лист 12 ГОСТ 19903-74 Ст.3 ГОСТ 14637-69	Мосгорисполком Мосводоканалниипроект г. Москва
Н. контр		Бычков				
Утв		Лепее				

Альбом II

Типовой проект 902-2-338

14Х3.04.102

Типовой проект 902-2-338 Альбом II

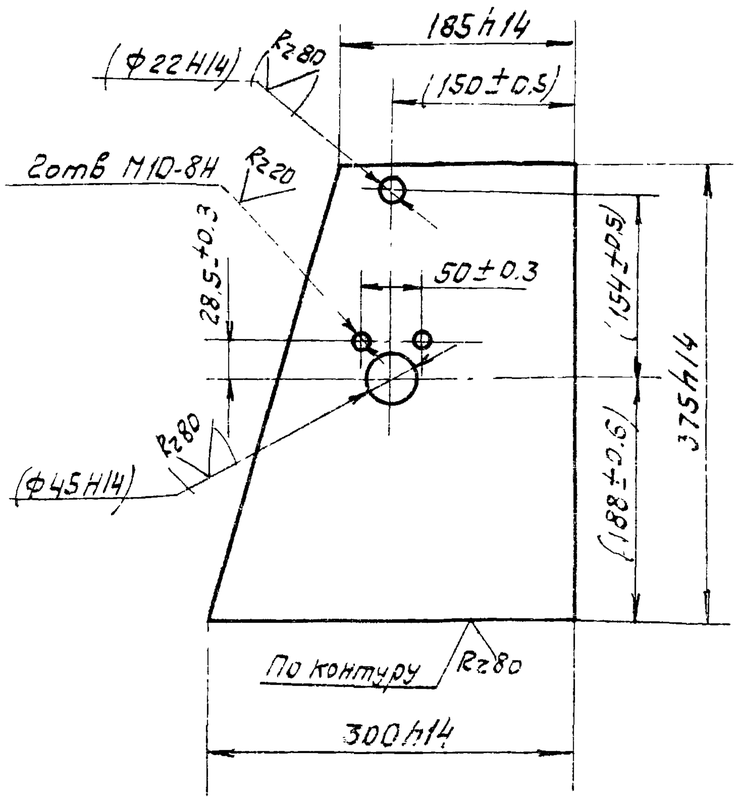

Размеры и шероховатости поверхностей в скобках - после сборки

Изм	Лист	№ докум	Подп.	Дата	14Х3.04.102			
Разраб		Козуб			Стойка	Лит.	Масса	Масш.
Пров		Бычков				И	8.8	1:5
Гл. спец		Мясник				Лист	Листов 1	
Н. контр		Бычков			Лист 12 ГОСТ 19903-74 / Ст.3 ГОСТ 14637-69	Мосгорисполком Мосводоканалниипроект г. Москва		
Утв		Лепсе						

Копировал: Ф2 Формат А1

14Х3.04.103

Типовой проект 902-2-338 Альбом II

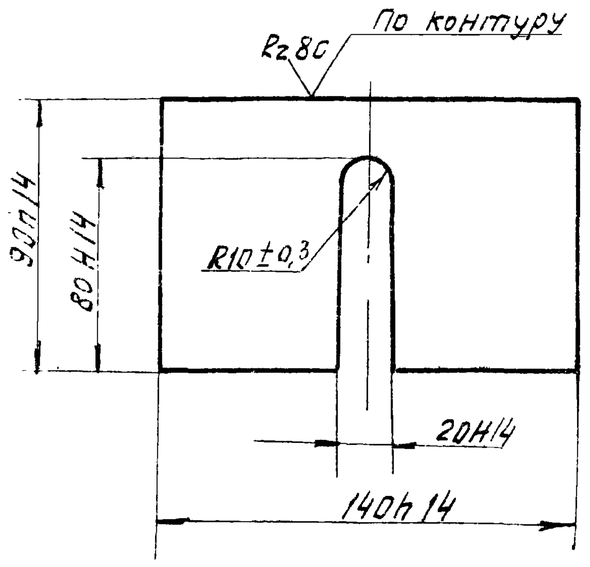

Изм	Лист	№ докум.	Подп.	Дата	14Х3.04.103			
Разраб		Козуб			Ограничитель	Лит.	Масса	Масш.
Пров		Бычков				И	0.7	1:1
Гл. спец		Мясник				Лист	Листов	
Н. контр		Бычков			Лист 8 ГОСТ 19903-74 / Ст.3 ГОСТ 14637-69	Мосгорисполком Мосводоканалниипроект г. Москва		
Утв		Лепсе						

Копировал: Ф3 Формат А1

14Х3.05.101

Типовой проект 902-2-338 Альбом II

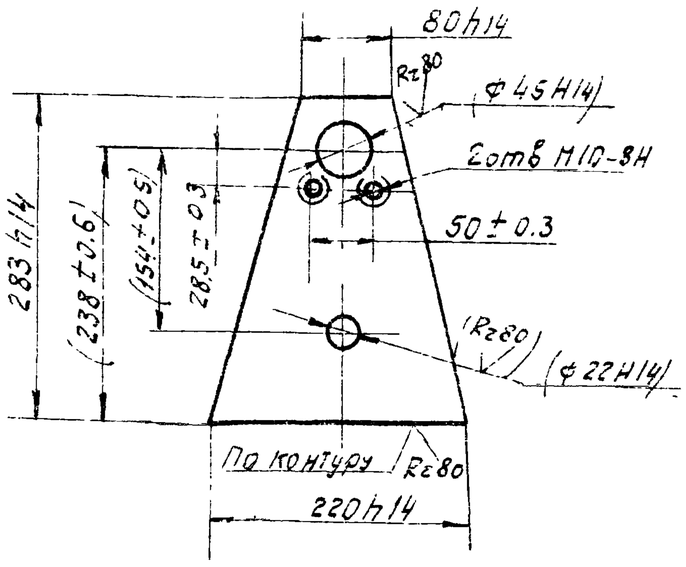

Размеры и шероховатость поверхности в скобках - после сборки

Изм	Лист	№ докум	Подп	Дата	14Х3.05.101			
Разраб		Рябчикова			Стойка	Лит.	Масса	Масш.
Пров		Бычков				И	3.2	1:5
Гл. спец		Мясник				Лист	Листов 1	
Н. контр		Бычков			Лист 12 ГОСТ 19903-74 / Ст.3 ГОСТ 14637-69	Мосгорисполком Мосводоканалниипроект г. Москва		
Ут-в		Лепсе						

Копировал: Ф4 Формат А1

14Х3.06.101

Типовой проект 902-2-338 Альбом II

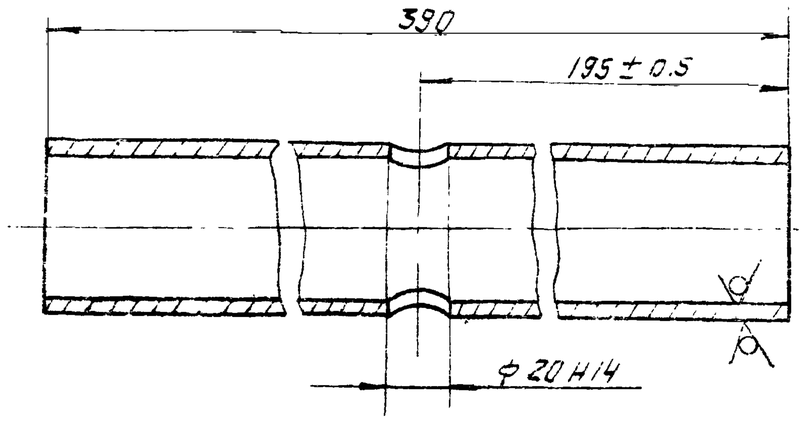

Изм	Лист	№ докум.	Подп.	Дата	14Х3.06.101			
Разраб.		Рябчикова			Патрубок	Лит.	Масса	Масш.
Пров.		Бычков				И	2.0	1:2
Гл. спец		Мясник				Лист	Листов 1	
Н. контр.		Бычков			Труба 57х4 ГОСТ 8732-78 / В ст.3 п. ГОСТ 8731-74	Мосгорисполком Мосводоканалниипр		
Утв		Лепсе						

Копировал: Ф5 16738-02 38 Формат А1

14Х3.00.101

Rz80 (√)

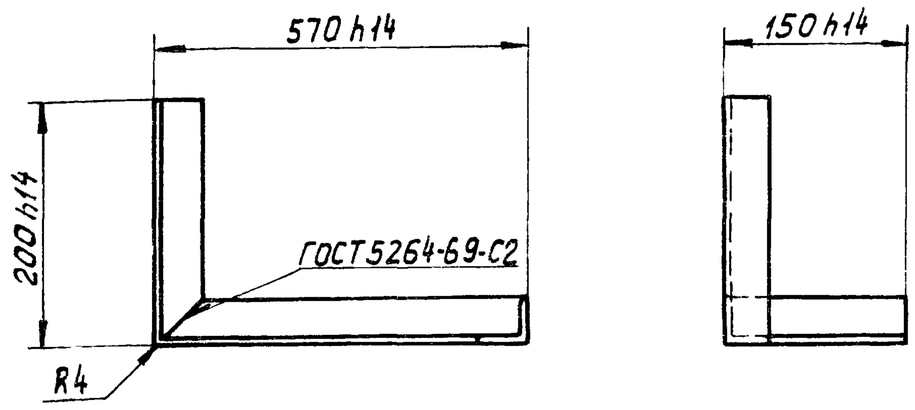

Развертка

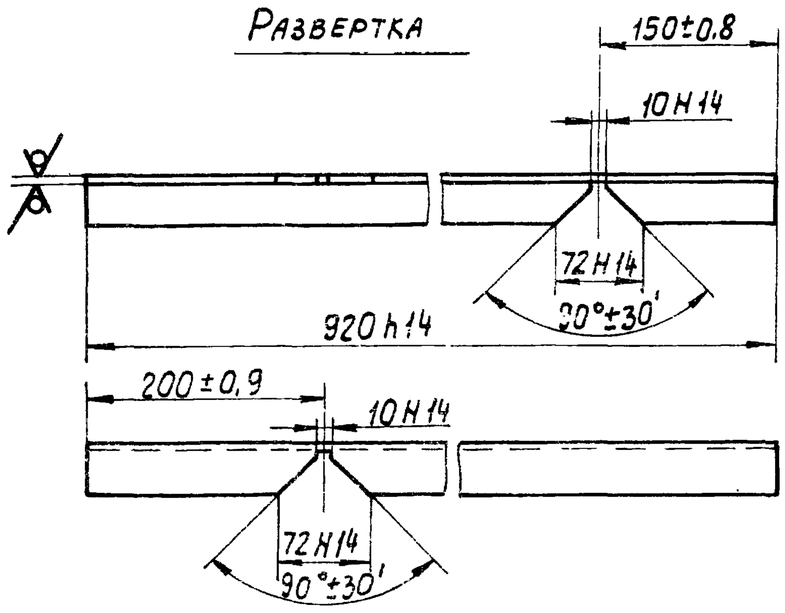

Изм.	Лист	№ докум.	Подпись	Дата	14Х3.00.101			
Разраб.		Главунова			Уголок	Лит.	Масса	Масштаб
Пров.		Алексашева				И	2.2	1:5
						Лист	Листов 1	
Гл.спец.		Мясник			Уголок Б-40×40×4 ГОСТ 8509-72 / Ст.3 ГОСТ 535-58	Мосгорисполком Мосводоканалниипроект г. Москва		
Н.контр.		Бычков						
Утв.		Лепсе						

Копировал:

Формат А1

14Х3.00.102

Rz80 (√)

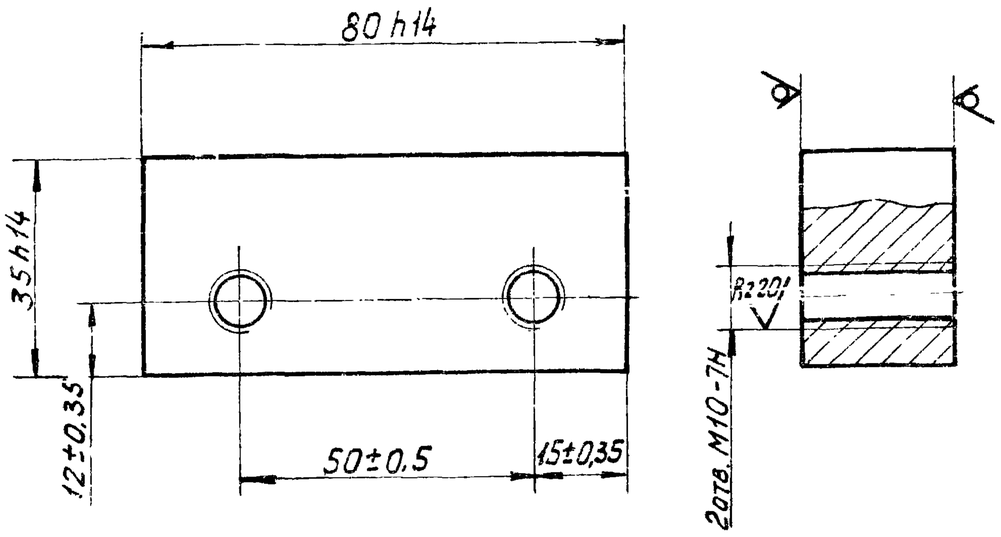

Типовой проект 902-2-338 Альбом II

Подпись и дата | Взам. инв. № | Инв. № подл. | Подпись и дата

Изм.	Лист	№ докум.	Подпись	Дата	14Х3.00.102			
Разраб.		Глазунова			Планка	Лит.	Масса	Масштаб
Пров.		Алексашева				И	0.5	1:1
						Лист	Листов 1	
Гл.спец.		Мясник			Лист 25 ГОСТ 19903-74 / Ст.3 ГОСТ 14637-69	Мосгорисполком Мосводоканалниипроект г. Москва		
Н.контр.		Бычков						
Утв.		Лепсе						

Копировал:

Формат А1

14Х3.00.201

Rz80 (√)

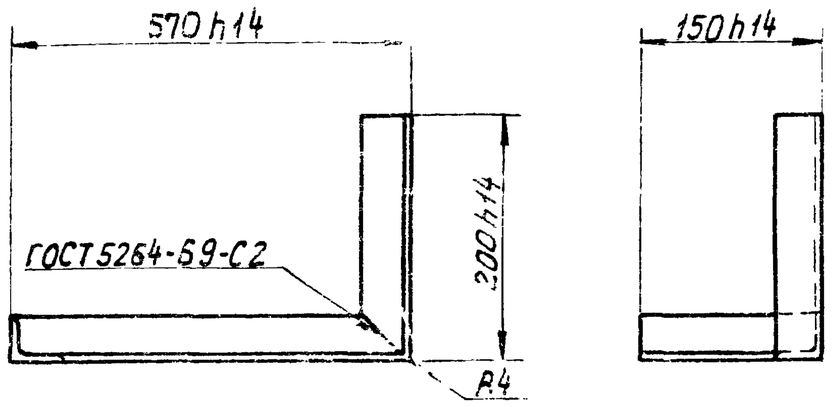

Развертка

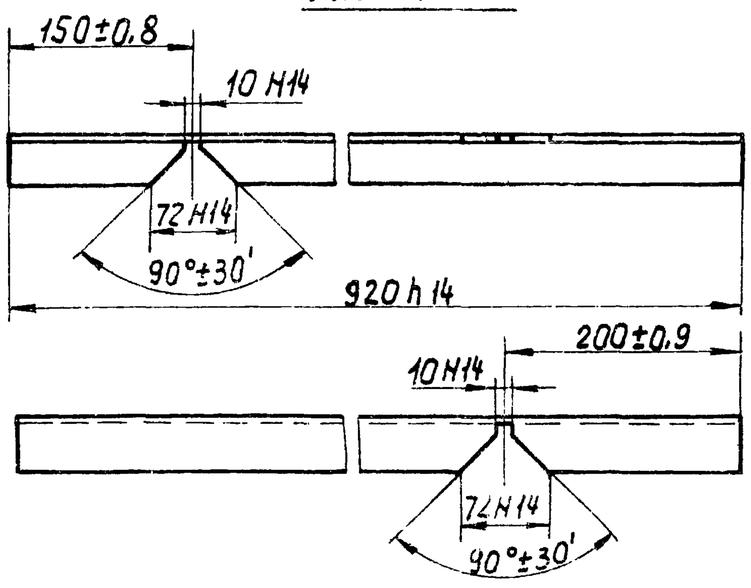

Изм.	Лист	№ докум.	Подпись	Дата	14Х3.00.201			
Разраб.		Глазунова			Уголок	Лит.	Масса	Масштаб
Пров.		Алексашева				И	2.2	1:5
						Лист	Листов 1	
Гл.спец.		Мясник			Уголок Б-40×40×4 ГОСТ 8509-72 / Ст.3 ГОСТ 535-58	Мосгорисполком Мосводоканалниипроект г. Москва		
Н.контр.		Бычков						
Утв.		Лепсе						

Копировал:

Формат А1

14Х3.00.301

Rz80 (√)

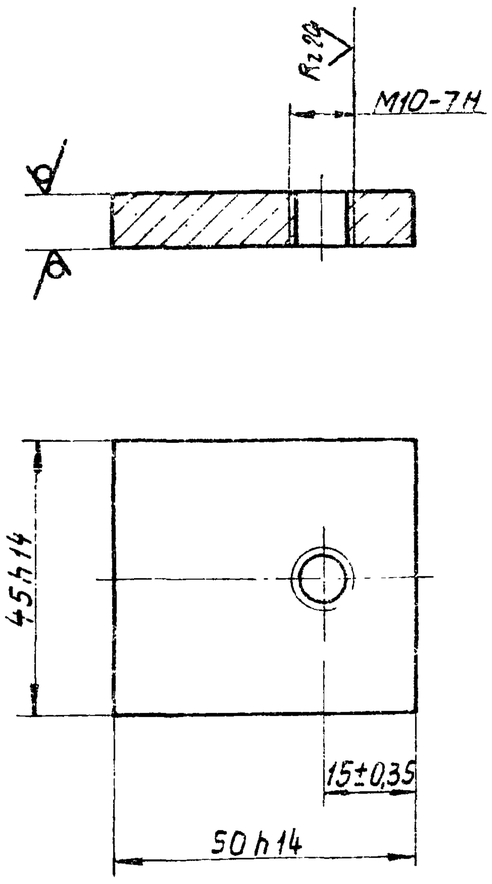

Типовой проект 902-2-338 Альбом II

Подпись и дата | Взам. инв. № | Инв. № дубл. | Подпись и дата | Инв. № подл.

Изм.	Лист	№ докум.	Подпись	Дата	14Х3.00.301			
Разраб.		Глазунова			Планка верхняя	Лит.	Масса	Масштаб
Пров.		Алексашева				И	0.15	1:1
						Лист	Листов 1	
Гл.спец.		Мясник			Лист 9 ГОСТ 19903-74 / Ст.3 ГОСТ 14637-69	Мосгорисполком Мосводоканалниипроект г. Москва		
Н.контр.		Бычков						
Утв.		Лепсе						

14Н8.00.000 СБ

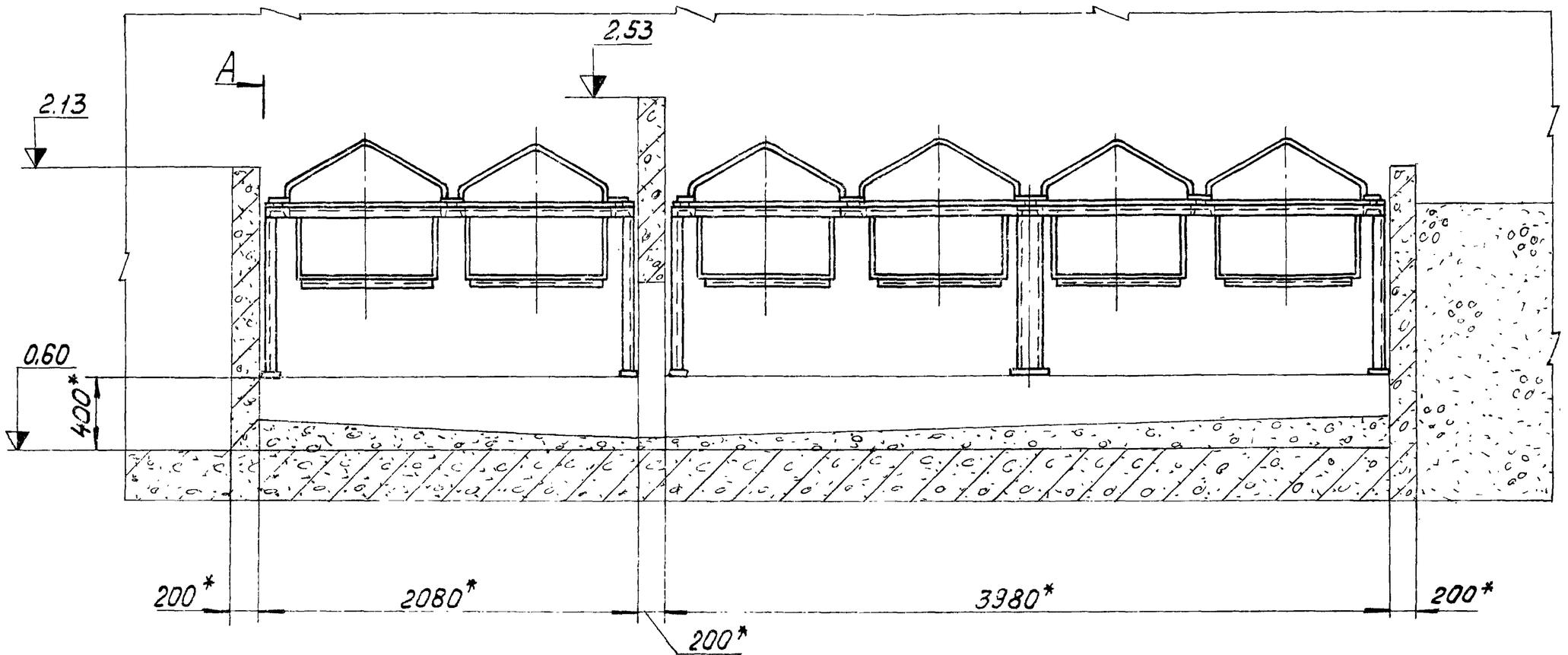

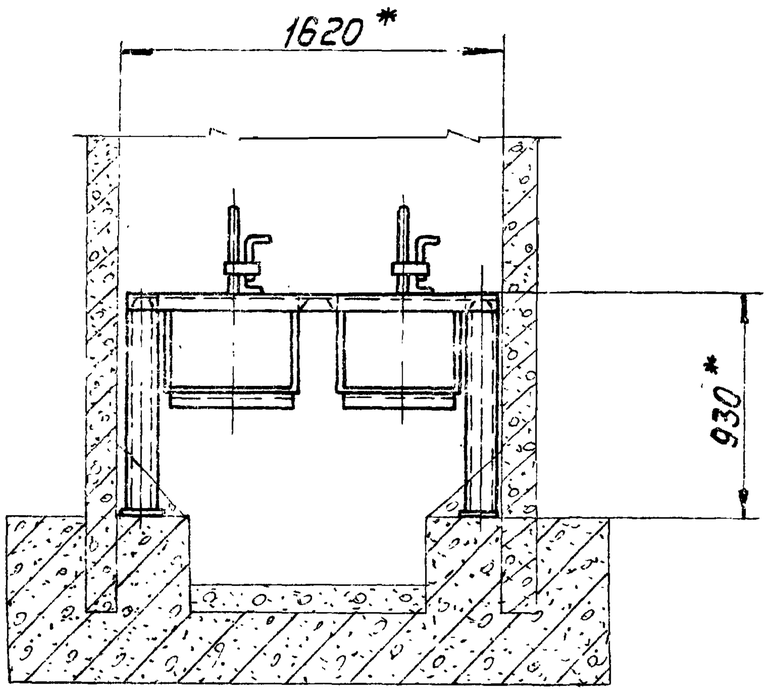

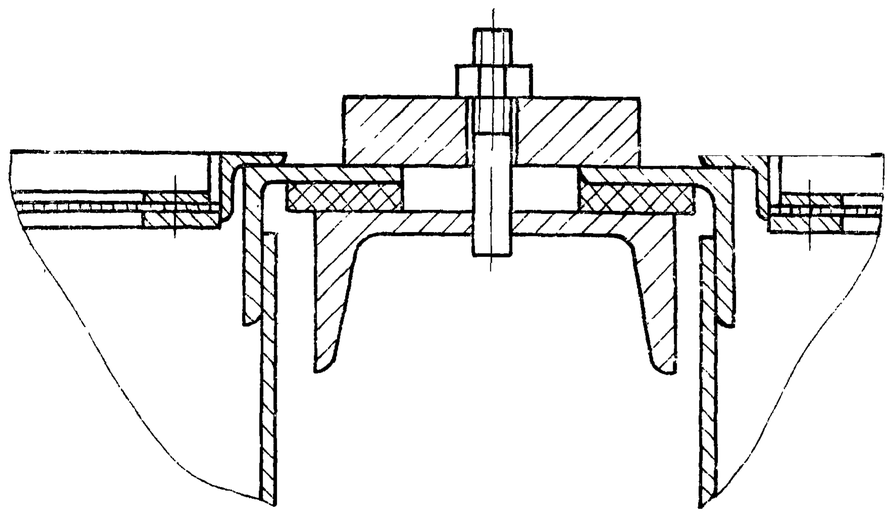

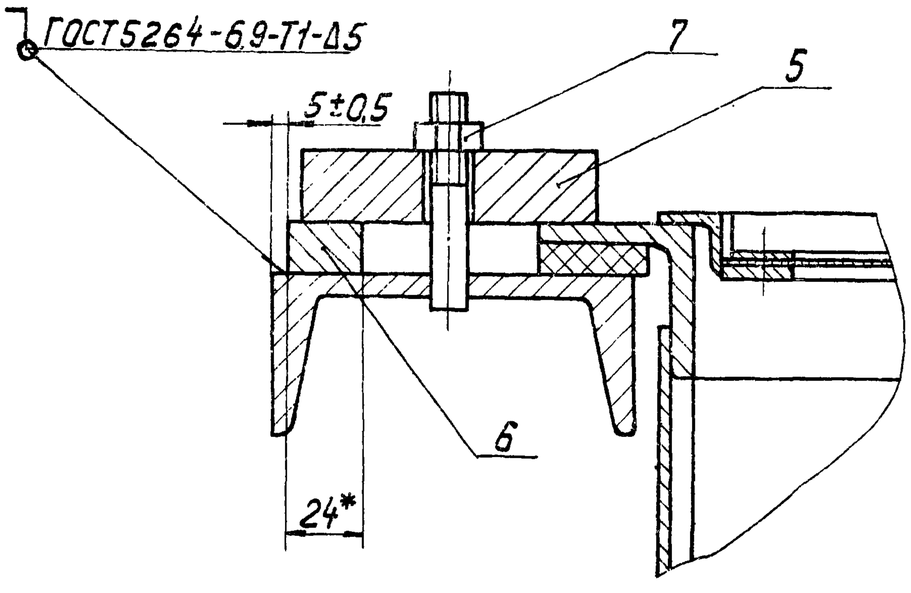

1.* Размеры для справок.

2. Перед монтажом узлы и дет. окрасить битумным лаком. БТ-577 ГОСТ 5631-70.

3. Материал набивки фильтров – см. технологическую часть проекта.

4. Зазор между рамой и стенами забить штрабным бетоном марки 200.

5. Обработка поверхностей реза деталей б. ч. Rz 160 ✓

Типовой проект 902-2-338 альбом II

Инв.№подл. | Подпись и дата | Взам.инв.№ | Инв.№дубл. | Подпись и дата

					14Н8.00.000 СБ		
Изм.	Лист	№ докум.	Подпись	Дата	Установка фильтров Сборочный чертеж	Лит.	Масса	Масштаб
Разраб.		Глазунова				И	1050	1:25
Пров.		Алексашева				Лист	Листов 1	
Гл. спец.		Мясник				Мосгорисполком Мосводоканалниипроект г. Москва		
Н. контр.		Бычков						
Утв.		Лепсе						

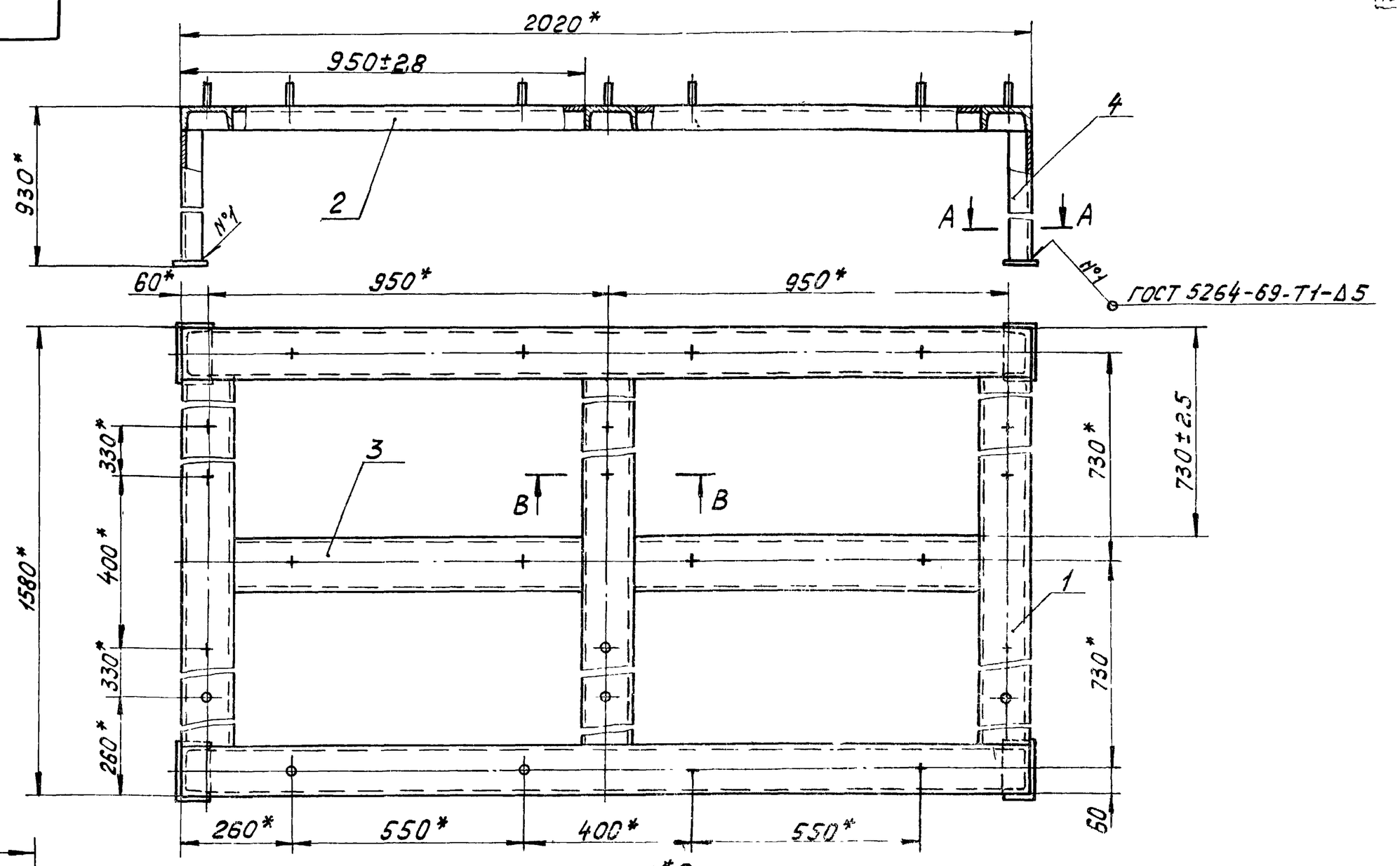

А-А
М1:2

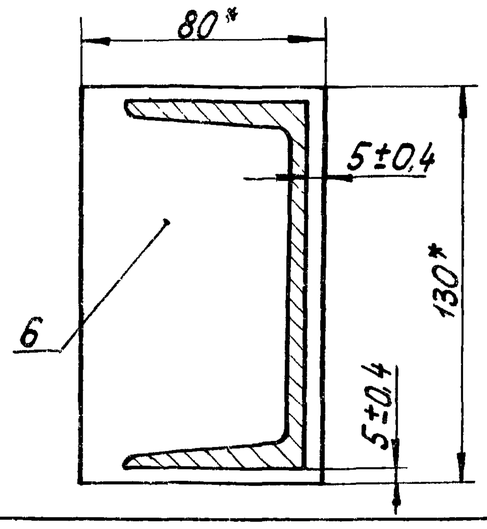

В-В
М1:2

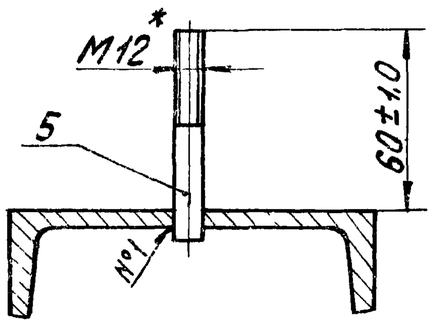

1* Размеры для справок.

2 Сварку, кроме мест обозначенных особо, произвести по периметру прилегания деталей по ГОСТ 5264-69-С5.

Изм.	Лист	№ докум.	Подпись	Дата	14И8.01.000СБ
Разраб.		Корнет			Каркас. Сборочный чертеж
Пров.		Попова			Лит. И; Масса 142; Масштаб 1:10
Гл. спец.		Мясник			Лист; Листов 1
Н. контр.		Бычков			Мосгорисполком Мосводоканалниипроект г. Москва
Утв.		Лепсе			

Копировал

Формат 12

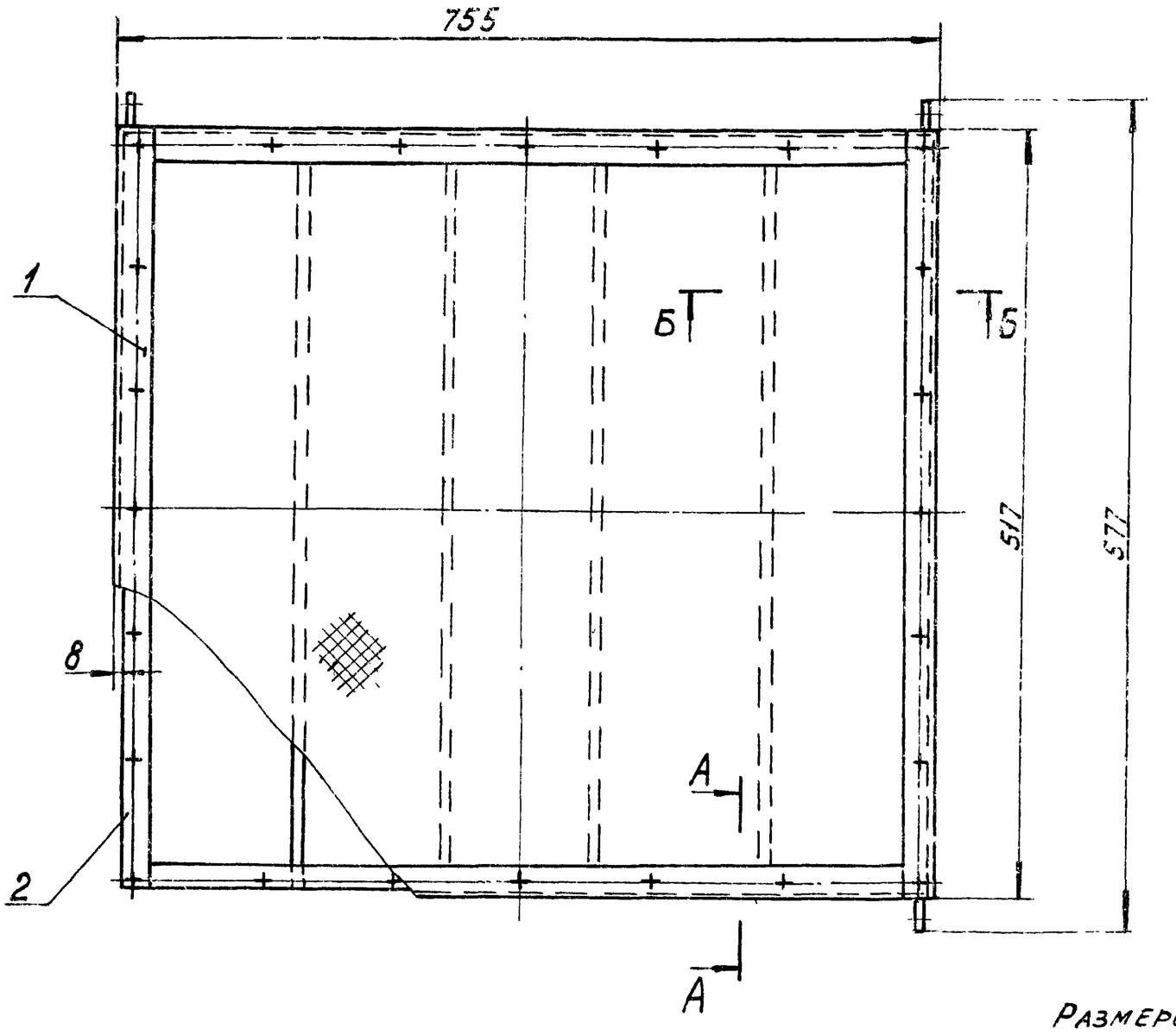

А-А повернуто
М1:1

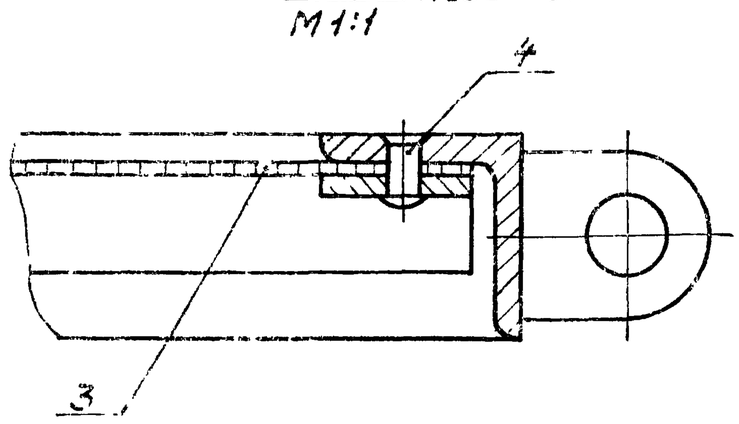

Б-Б
М1:2,5

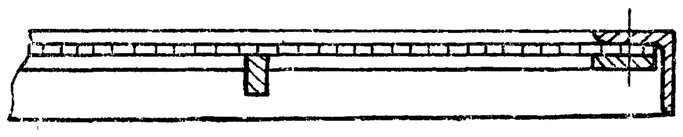

Размеры для справок

Изм.	Лист	№ докум.	Подпись	Дата	14И8 03. 200 СБ
Разраб.		Корнет			Поддон. Сборочный чертеж
Пров.		Попова			Лит. И; Масса 14.0; Масштаб 1:5
Гл спец.		Мясник			Лист; Листов 1
Н контр.		Бычков			Мосгорисполком Мосводоканалниипроект г. Москва
Утв.		Лепсе			

Типовой проект 902-2-338 Альбом II

А-А

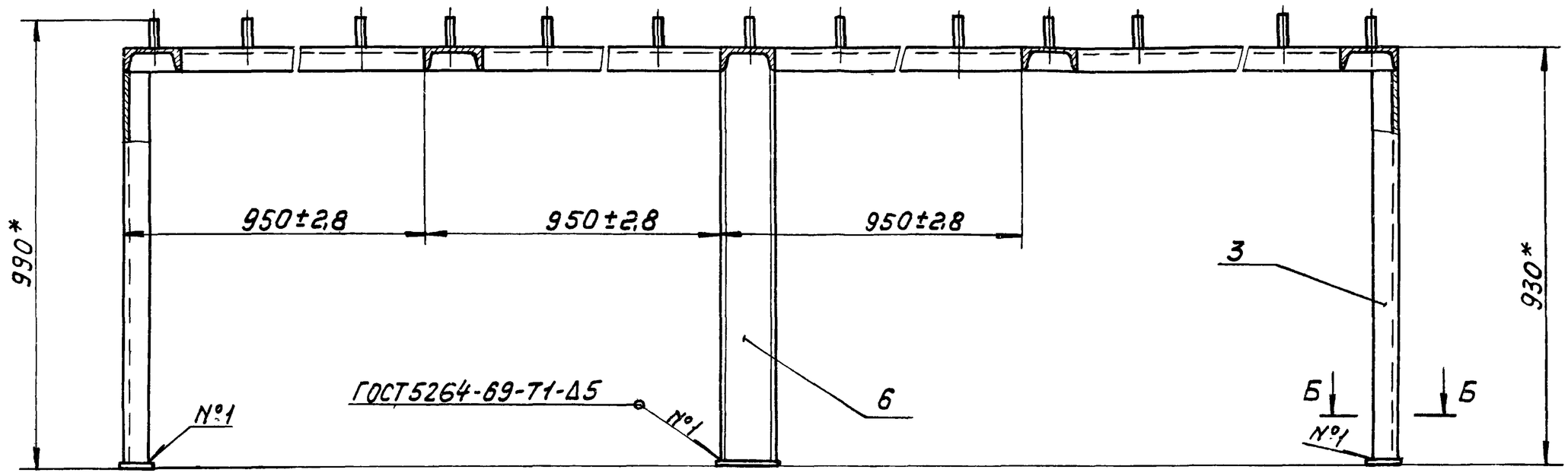

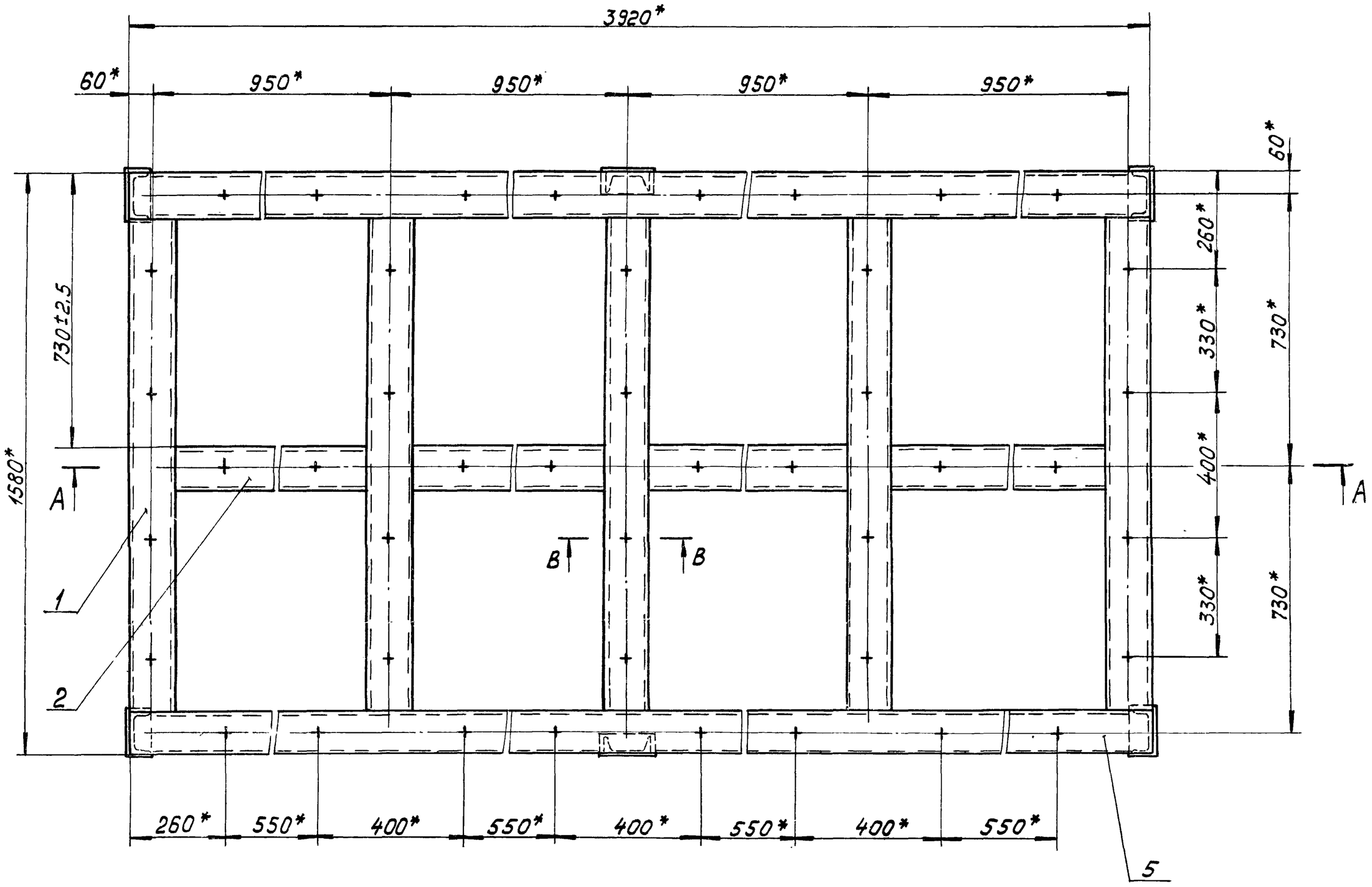

Б-Б
М1:2

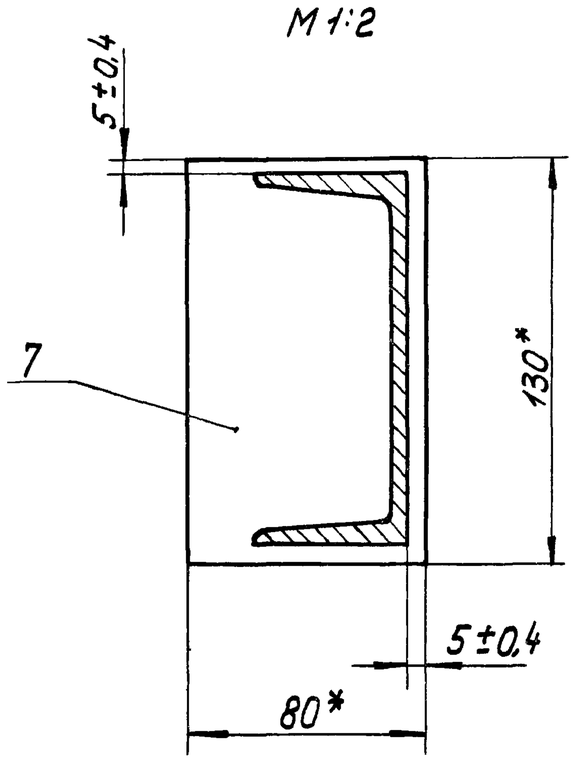

В-В
М1:2

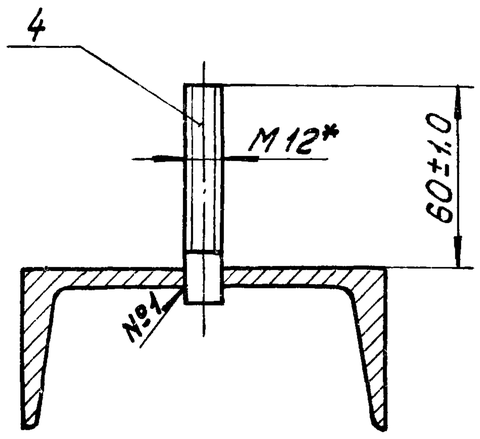

1. *Размеры для справок.
2. Сварку, кроме мест обозначенных особо, произвести по периметру прилегания деталей по ГОСТ 5264-69-С5.
3. Обработка поверхностей реза деталей без чертежа Rz 160.

Изм.	Лист	№ докум.	Подпись	Дата
Разраб.		Корнет		
Пров.		Бычков		
Гл.спец.		Мясник		
Н.контр.		Бычков		
Утв.		Лепсе		

1418.02.000СБ

Каркас

Сборочный чертеж

Лит.	Масса	Масштаб
И	250	1:10
Лист	Листов 1	

Мосгорисполком
Мосводоканалниипроект
г. Москва

Копировал:

16738-02 42 Формат А2

Инв. № подл. | Подпись и дата | Взам. инв. № | Инв. № дубл. | Подпись и дата

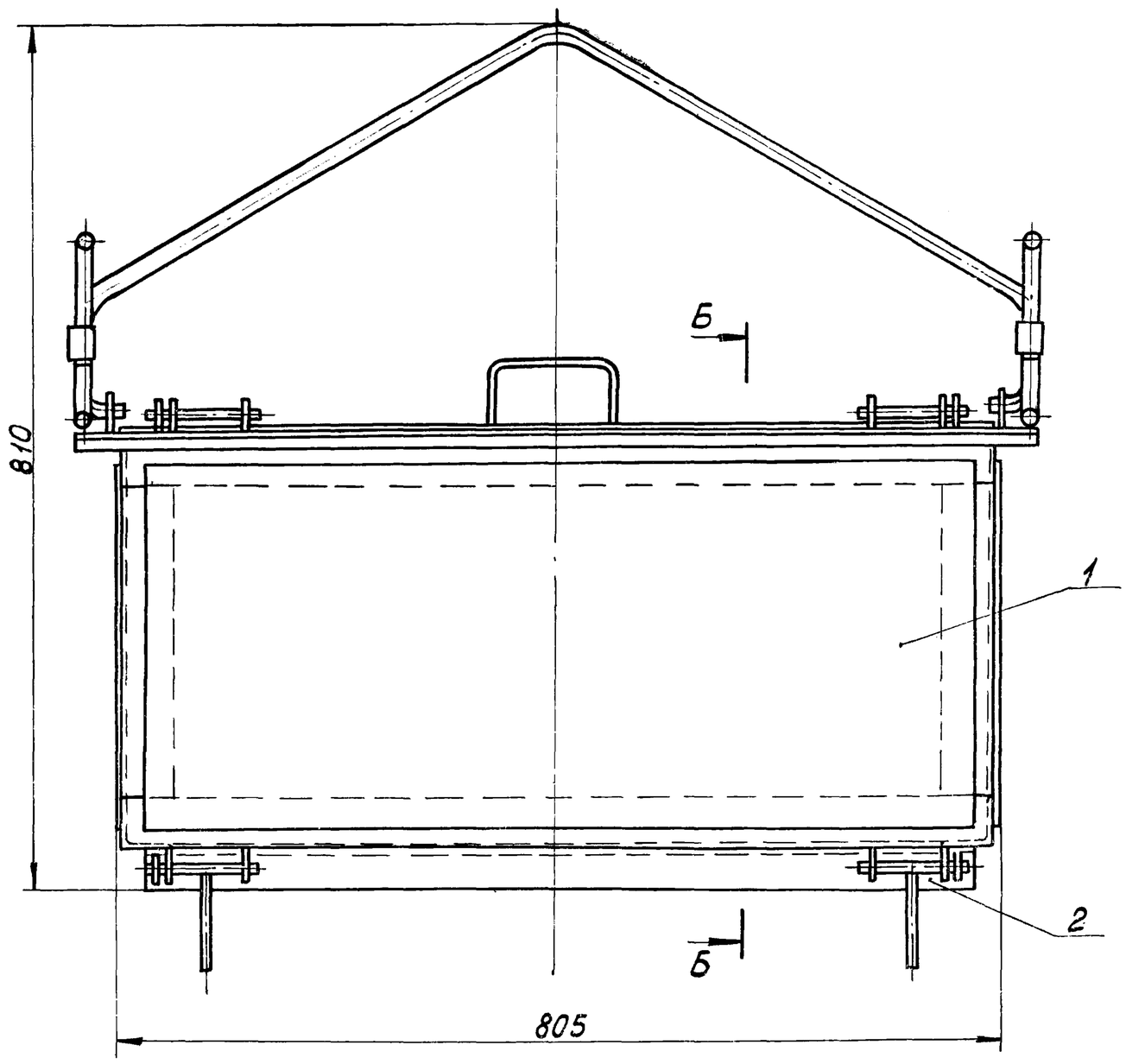

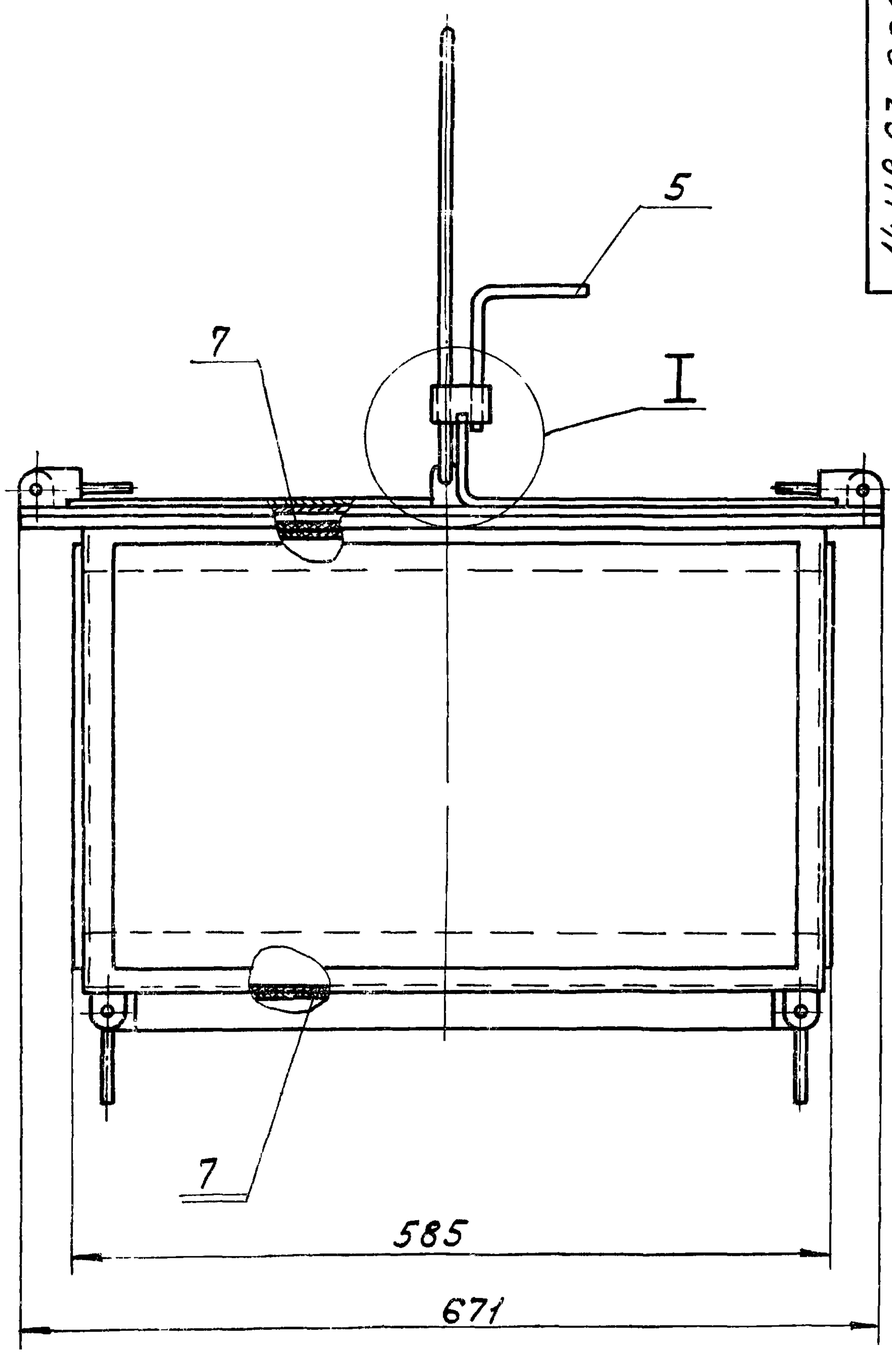

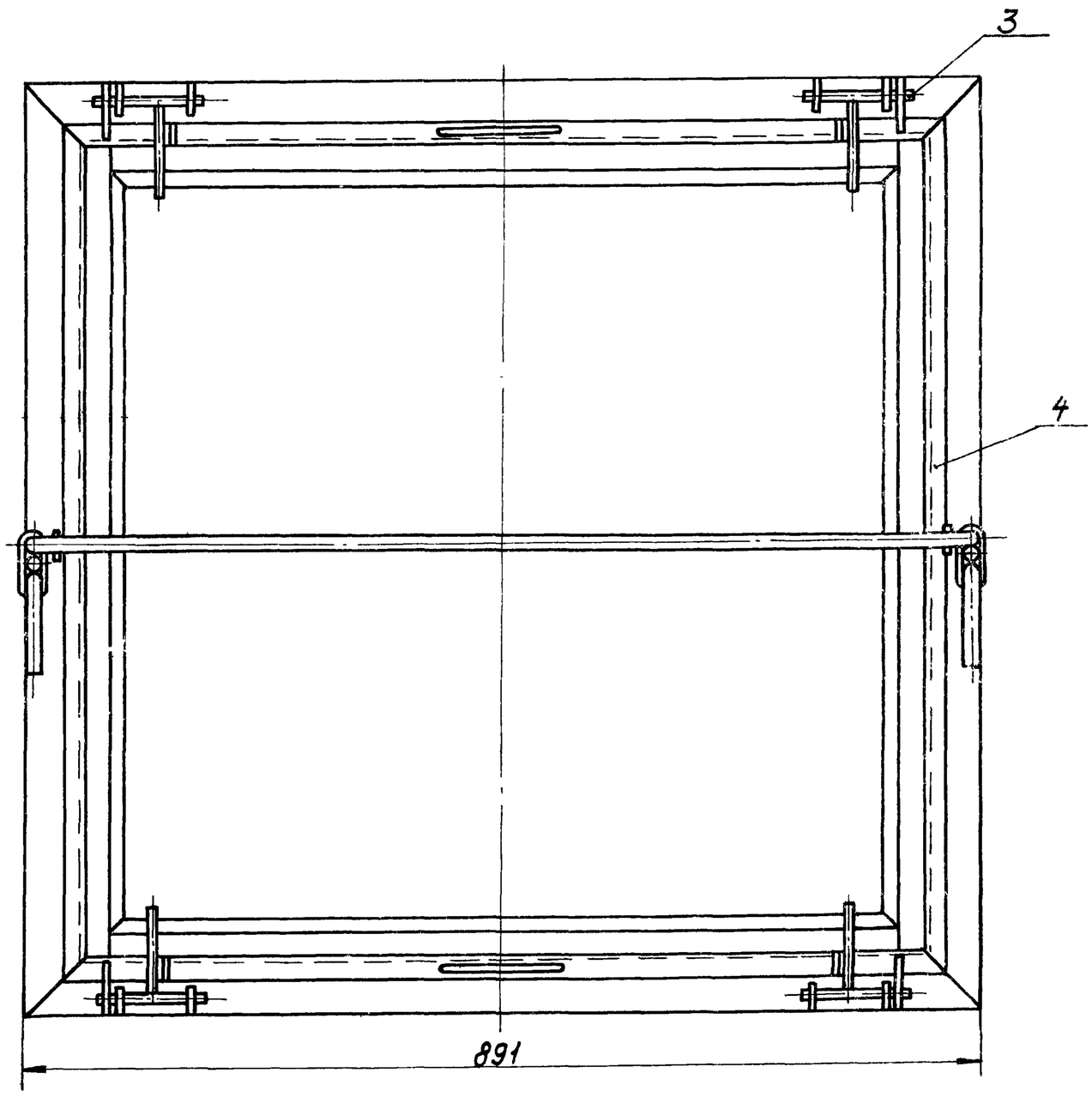

I
М1:1

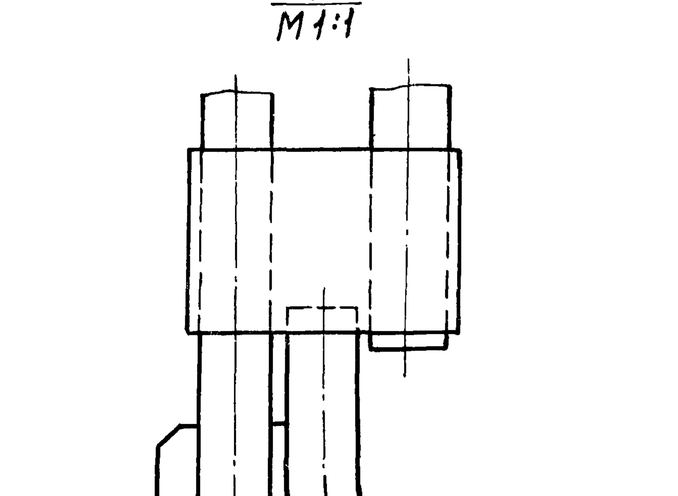

Б-Б
М1:1

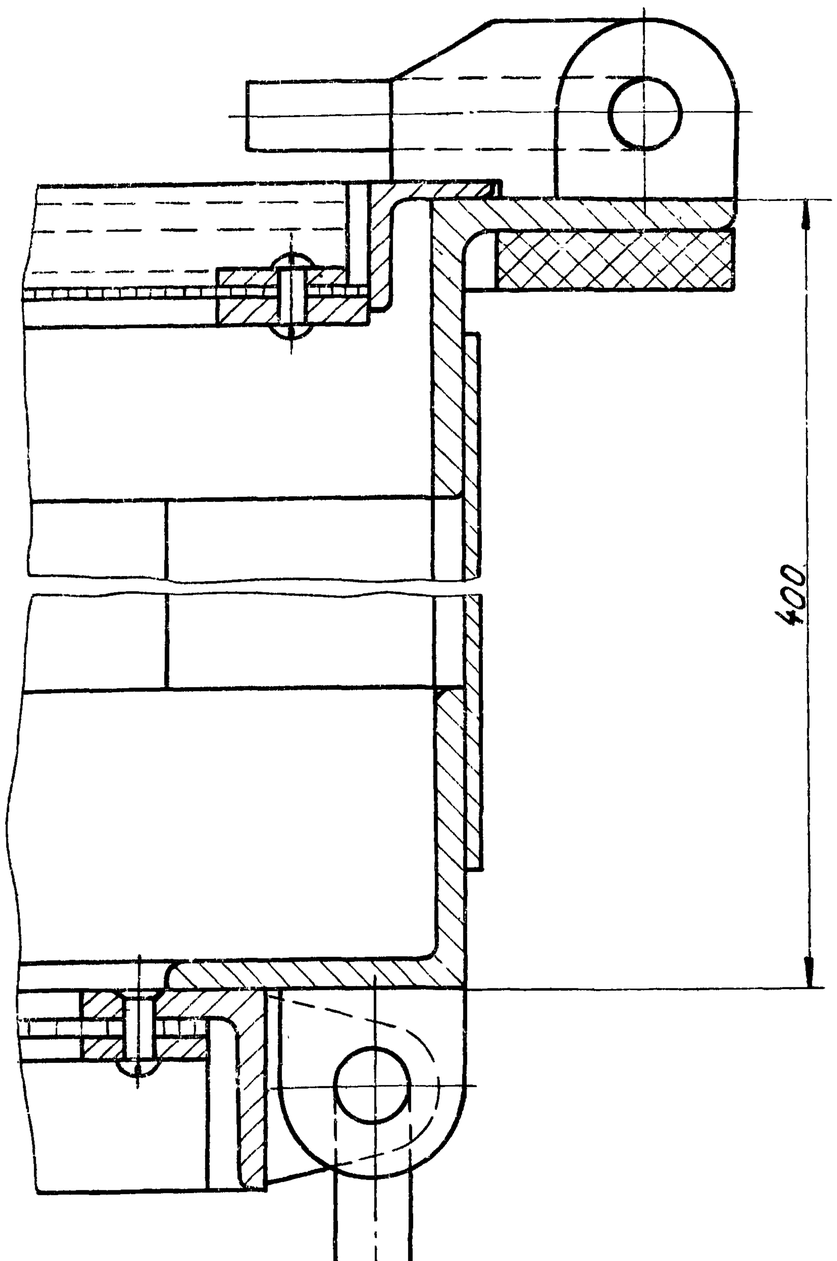

1. Размеры для справок.
2. Мешковину поз.7 проложить по сеткам при набивке фильтра.

					14И8.03.000 СБ		
Изм.	Лист	№ докум.	Подпись	Дата			
Разраб.		Корнет			Фильтр	Лит.	Масса	Масштаб
Пров.		Попова				И	82.0	1:5
					Сборочный чертеж	Лист	Листов 1	
Гл.спец.		Мясник				Мосгорисполком Мосводоканалниипроект г. Москва		
Н.контр.		Быков						
Утв.		Лепсе						

Копировал:

14И8.03.100СБ

Типовой проект 902-2-338 Альбом II

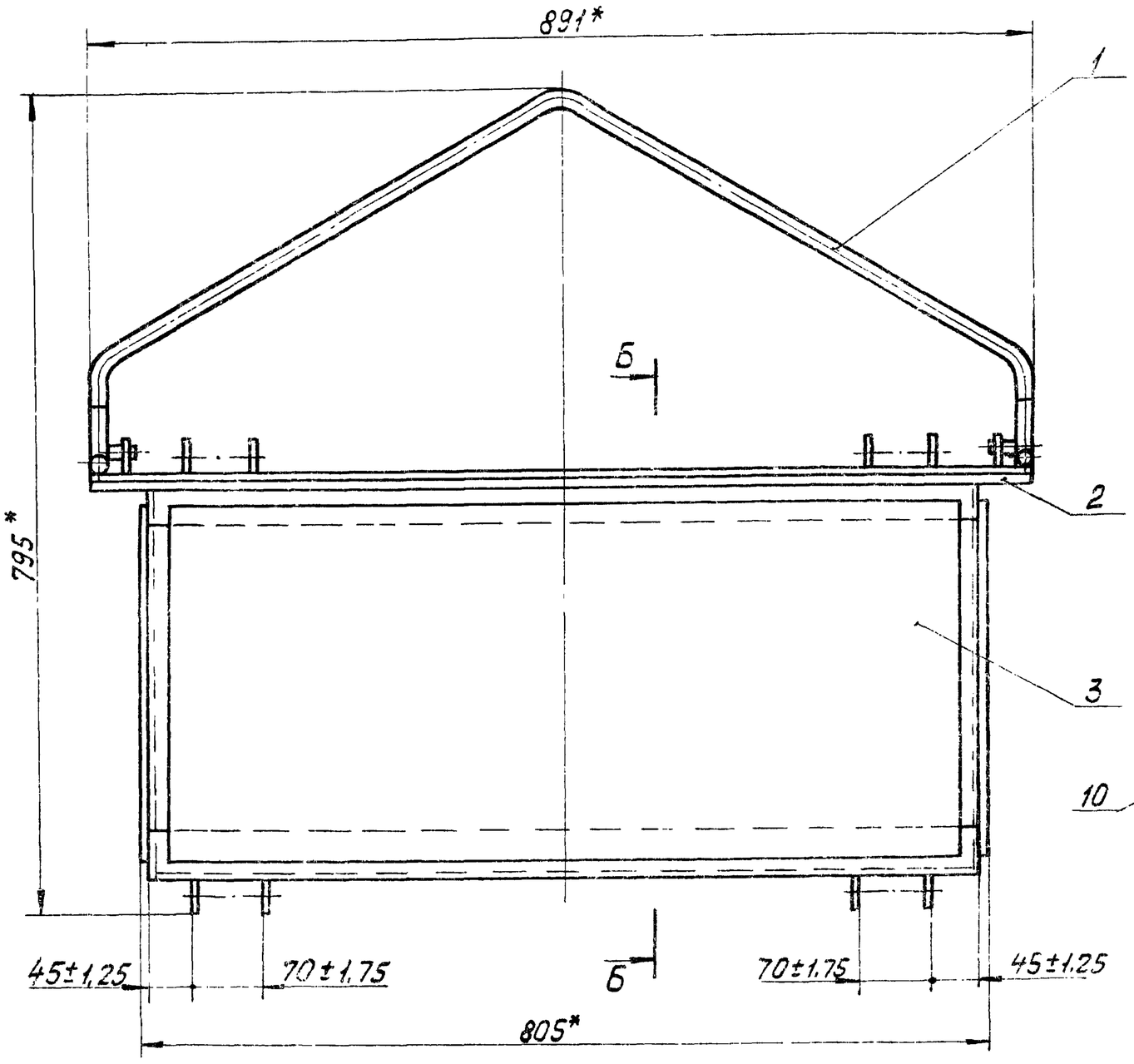

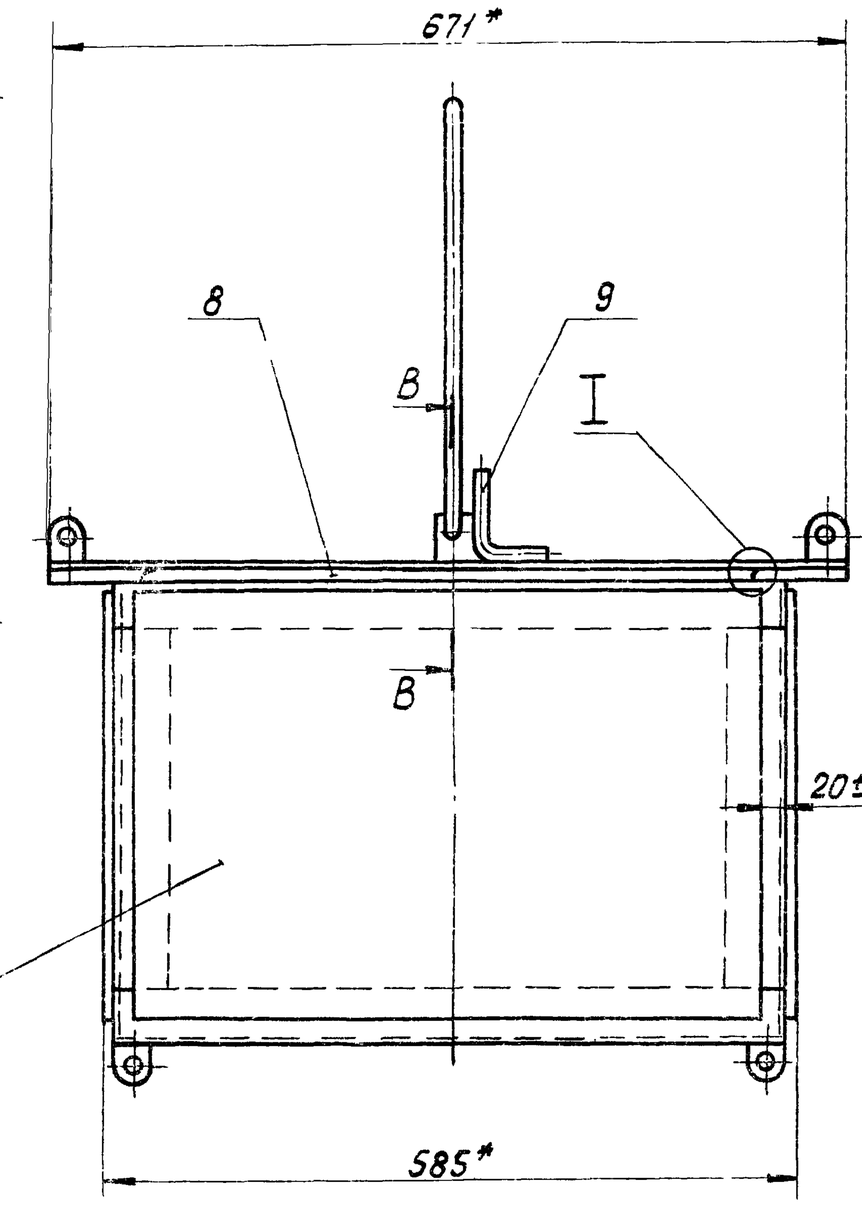

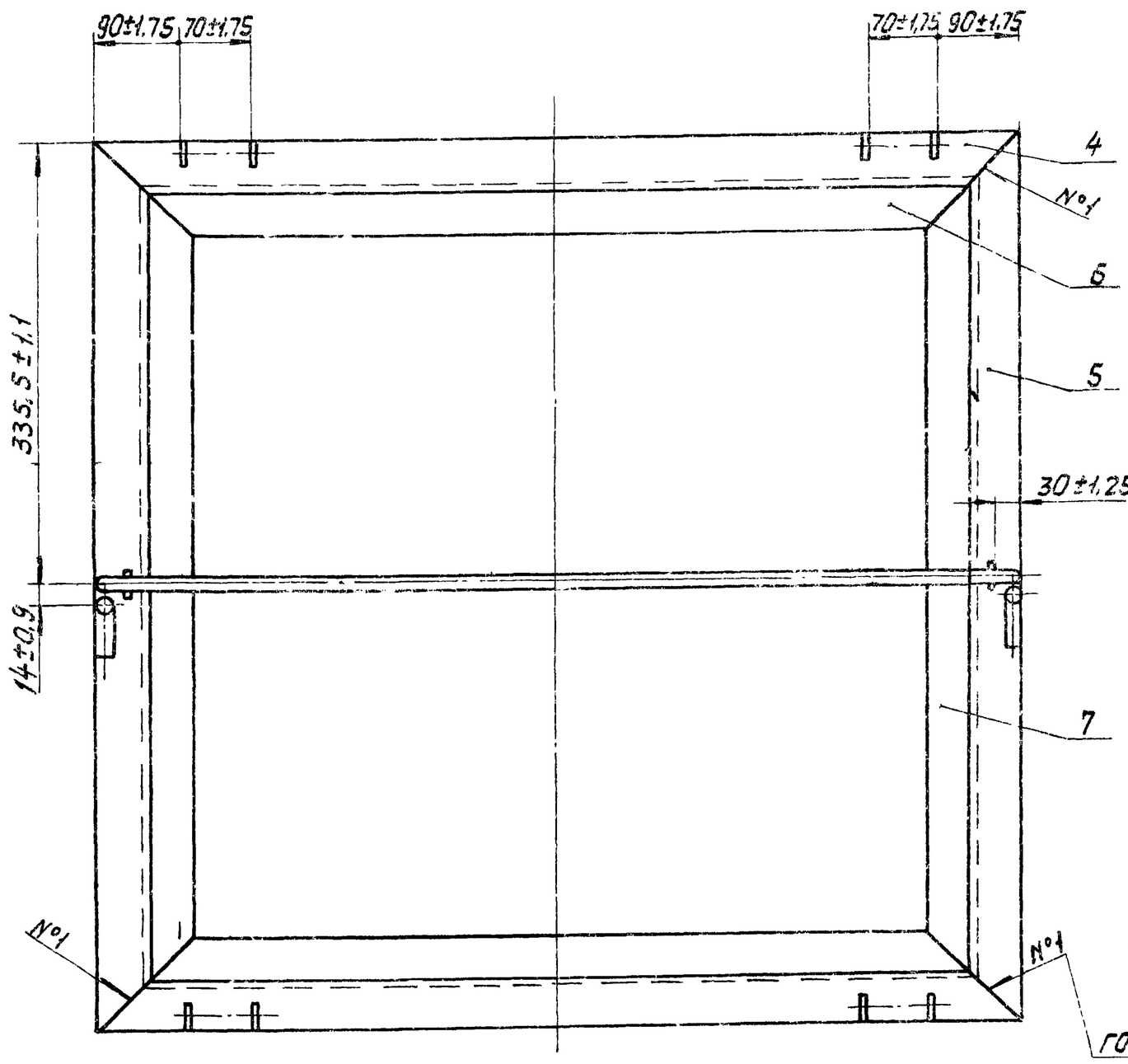

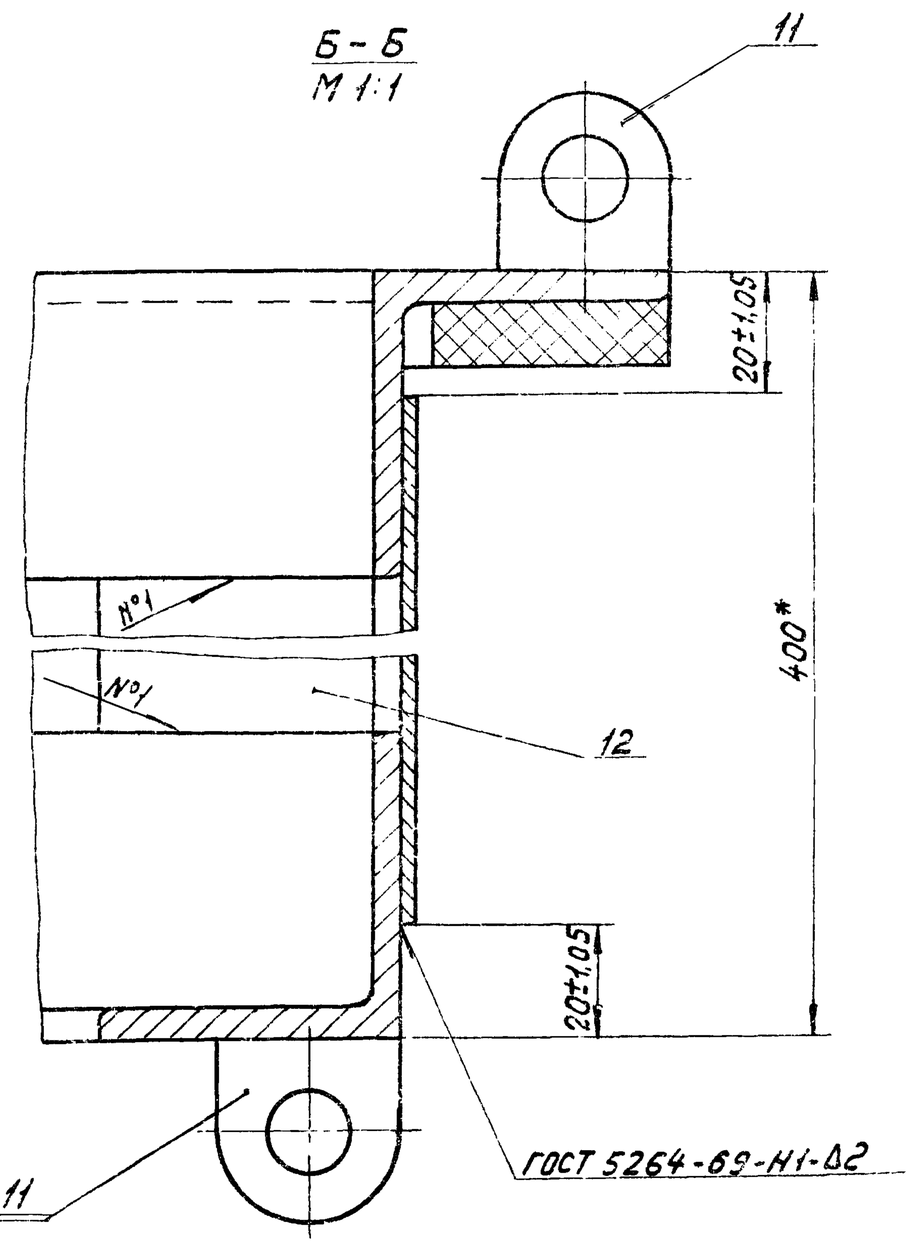

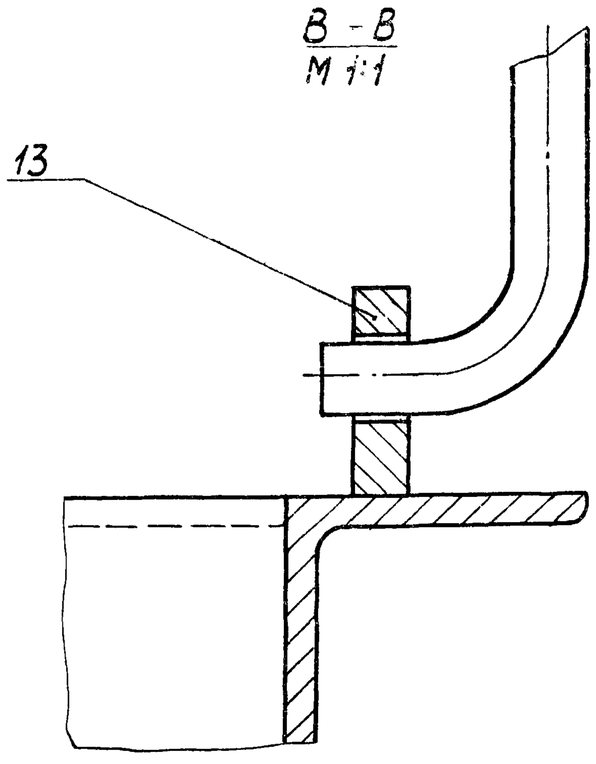

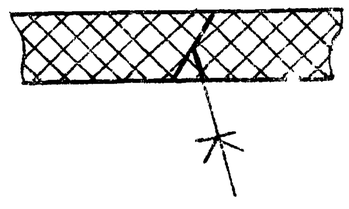

1.* Размеры для справок.

2. Сварку, кроме мест обозначенных особо, произвести по периметру прилегания деталей по ГОСТ 5264-69-Т3-Д3.

3. Дет. поз. 2 и поз. 8 склеить клеем №88 ТУ 381.051.051-76.

4. Обработка поверхностей реза деталей Б.ч. $\frac{Ra\ 50}{V}$.

Изм.	Лист	№ докум.	Подпись	Дата
Разраб.		Корнет		
Пров.		Попова		
Гл. спец.		Мясник		
Н. контр.		Бычков		
Утв.		Лепсе		

14И803 100СБ

Короб

Сборочный чертеж

Лит.	Масса	Масштаб
И	53	1:5
Лист	Листов 1	

Мосгорисполком Мосводоканалниипроект г. Москва

Инв. № подл. | Подпись и дата | Взам. инв. № | Инв. № дубл. | Подпись и дата

1НИ8.03.210.СБ

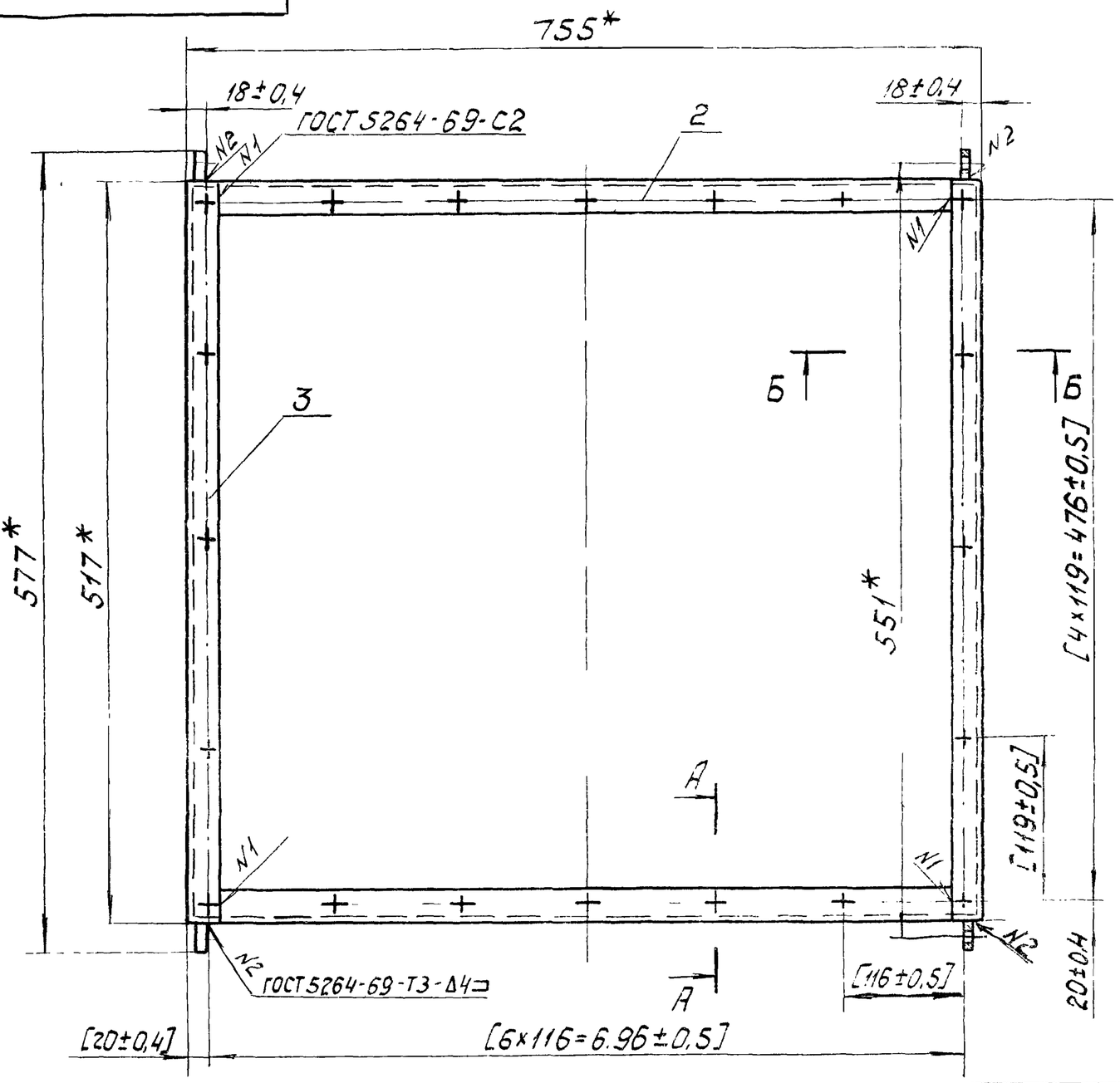

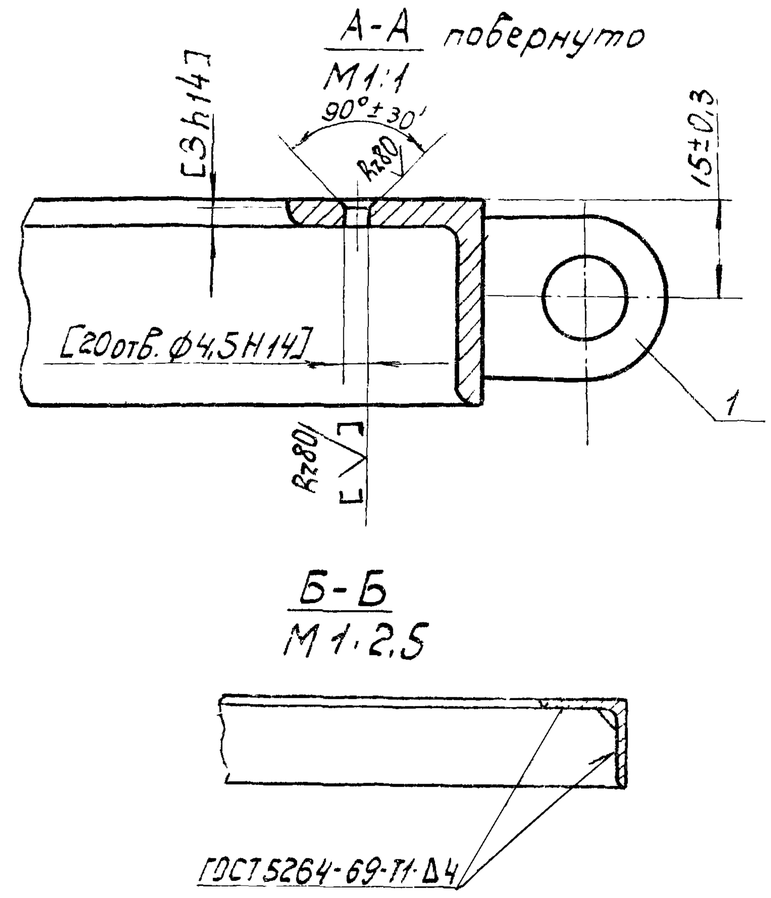

1.* Размеры для справок.

2. Обработку по размерам в квадратных скобках производить совместно с узлом 1НИ8.03.220.СБ

3. Обработка поверхностей реза деталей Б.4 Rz160

Изм.	Лист	№ докумен.	Подпись	Дата	1НИ8.03.210.СБ			
Разраб.		Корнет			Обрамление	Лит.	Масса	Масштаб
Пров.		Попова				И	6,0	1:5
Гл.спец.		Мясник			Сборочный чертеж	Лист	Листов 1	
Н.контр.		Бычков				Мосгорисполком Мособлоканалниипроект г. Москва		
Утв.		Лепсе						

Копировал: Ибр

Формат А2

1НИ8.03.220.СБ

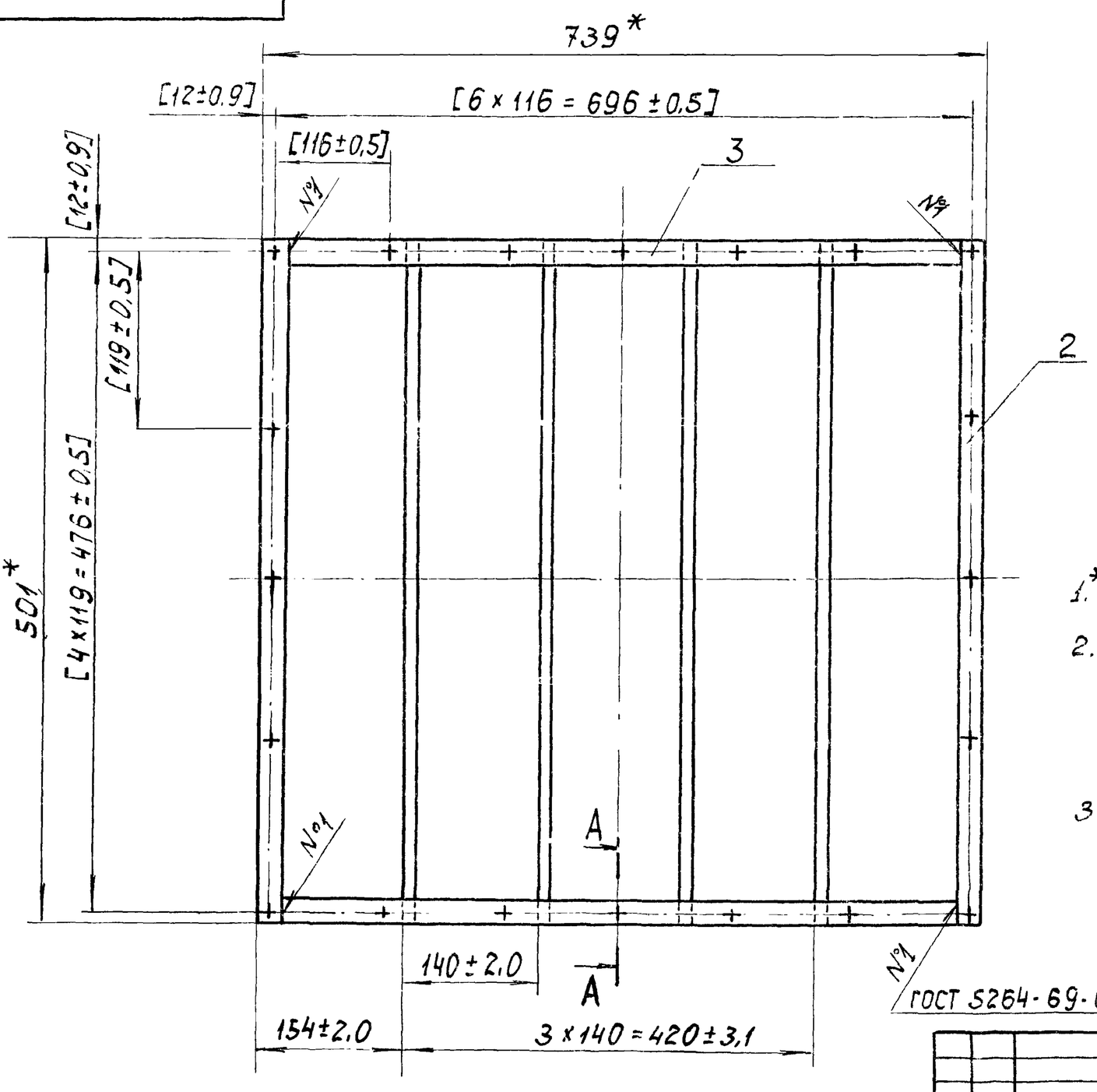

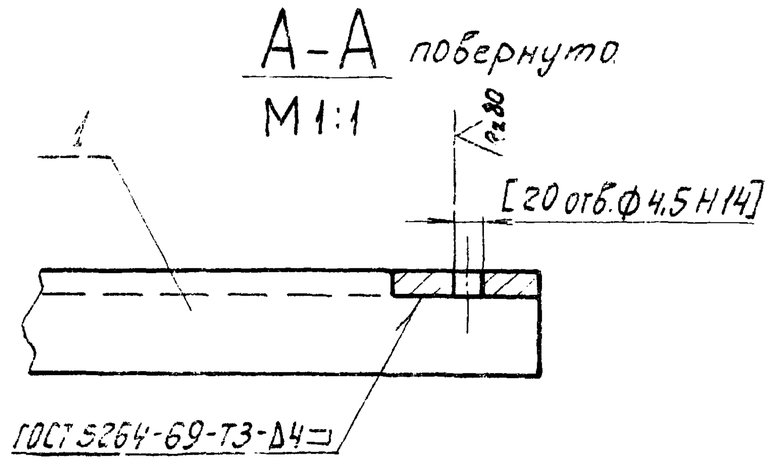

1.* Размеры для справок.

2. Обработку по размерам в квадратных скобках производить совместно с узлом 1НИ8.03.210.СБ.

3. Обработка поверхностей реза деталей Б.4. Rz160

Изм.	Лист	№ докумен.	Подпись	Дата	1НИ8.03.220.СБ			
Разраб.		Корнет			Рамка	Лит.	Масса	Масштаб
Пров.		Попова				И	5,2	1:5
Гл.спец.		Мясник			Сборочный чертеж.	Лист	Листов 1	
Н.контр.		Бычков				Мосгорисполком Мособлоканалниипроект г. Москва		
Утв.		Лепсе						

16738-02 45

Формат А2

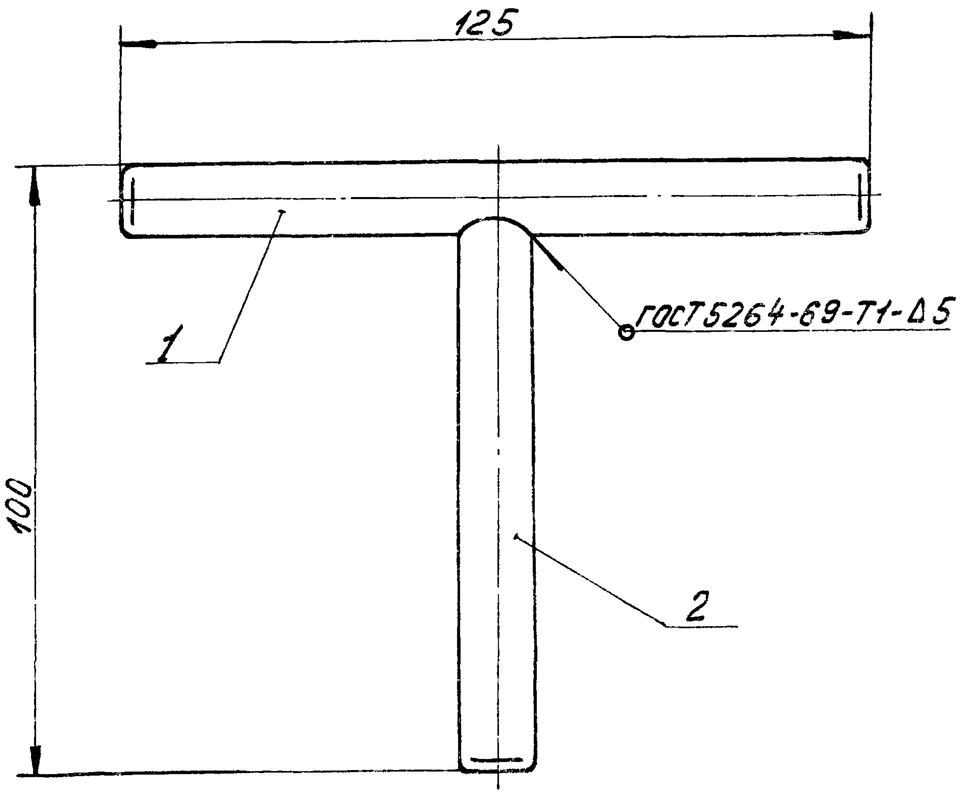

Размеры для справок.

Изм.	Лист	№ докум.	Подпись	Дата	14И8.03.300СБ			
Разраб.		Корнет			Затвор Сборочный чертеж	Лит.	Масса	Масштаб
Пров.		Попова				К	0,18	1:1
Гл.спец.		Мясник				Лист	Листов 1	
Н.контр.		Бычков				Мосгорисполком Росводоканалниипроект г. Москва		
Утв.		Лепсе						

Копировал: Формат А1

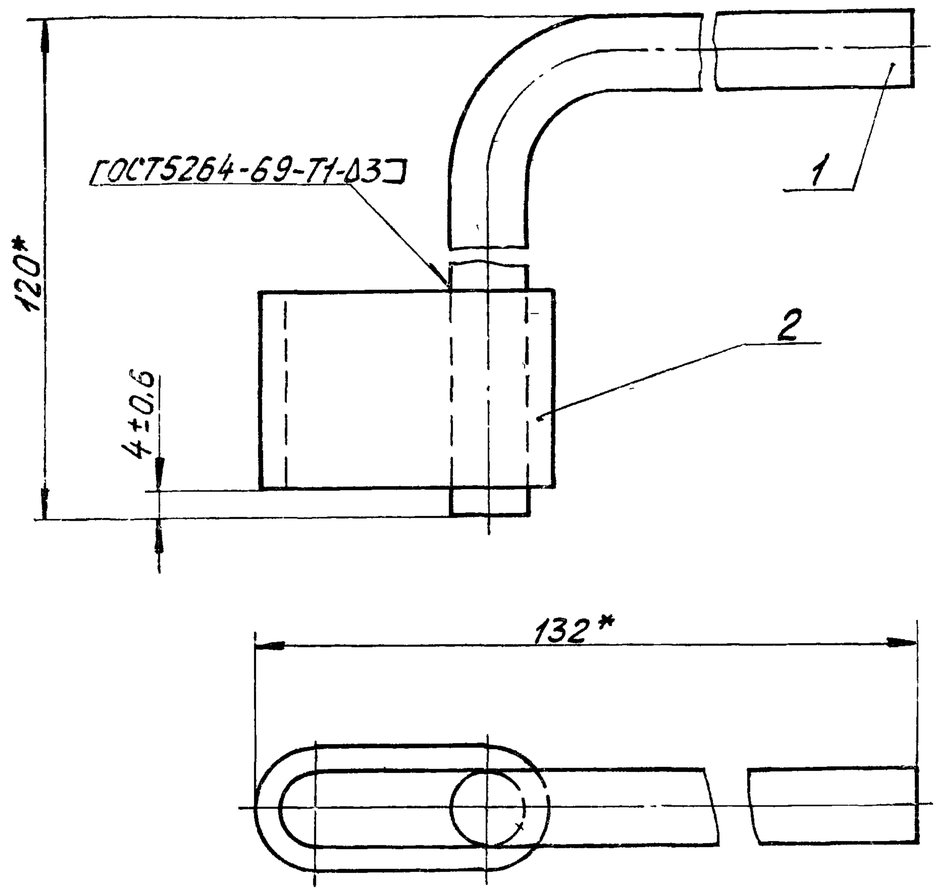

*Размеры для справок.

Изм.	Лист	№ докум.	Подпись	Дата	14И8.03.500СБ			
Разраб.		Корнет			Фиксатор Сборочный чертеж	Лит.	Масса	Масштаб
Пров.		Попова				И	0,28	1:1
Гл.спец.		Мясник				Лист	Листов 1	
Н.контр.		Бычков				Мосгорисполком Росводоканалниипроект г. Москва		
Утв.		Лепсе						

Копировал: Формат А1

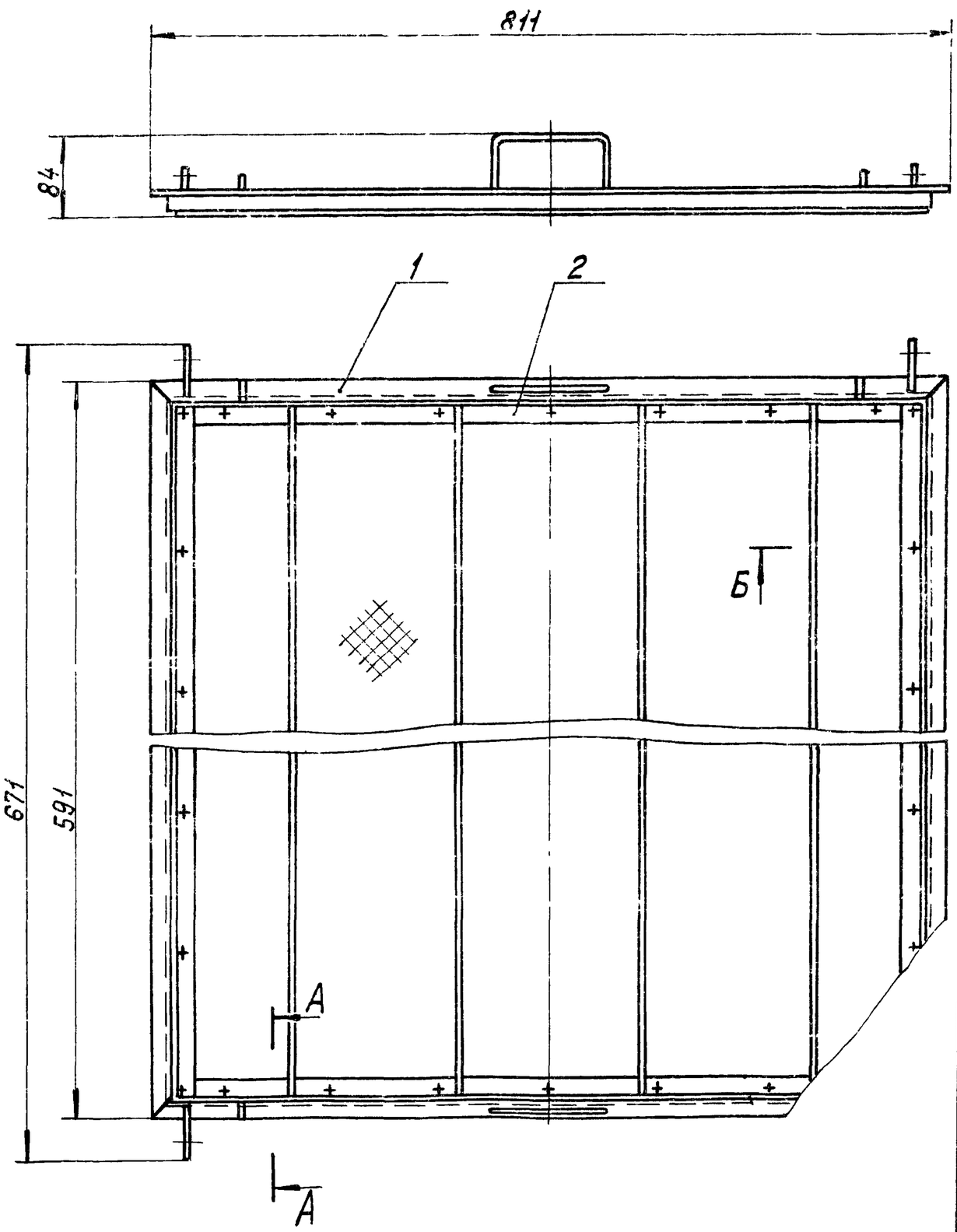

А – А
М 1:1 повернуто

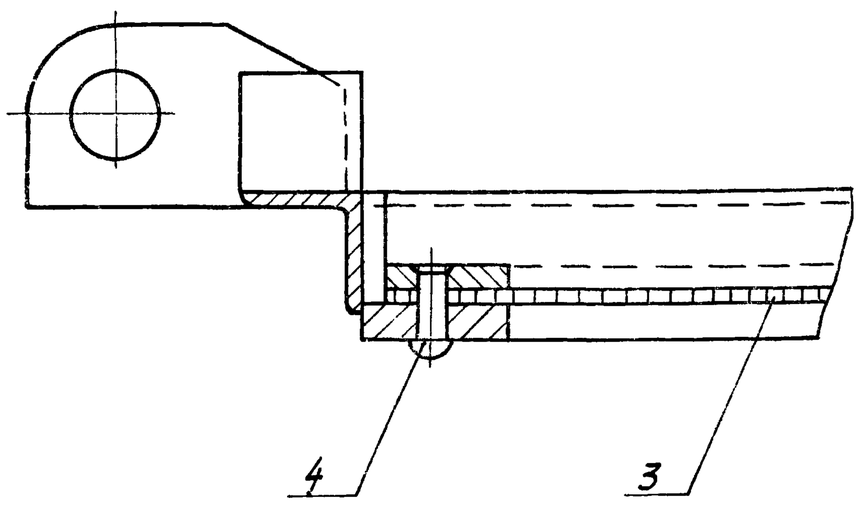

Б – Б
М 1:1

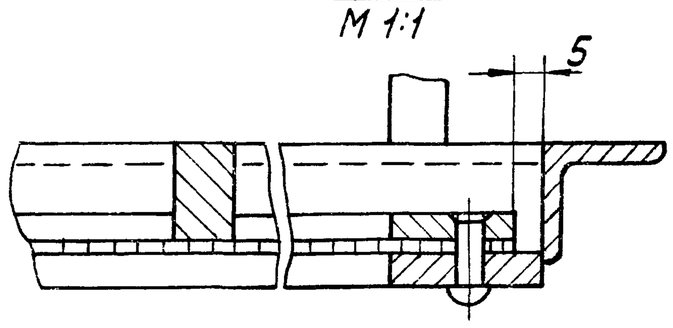

Размеры для справок.

Изм.	Лист	№ докум.	Подпись	Дата	14И8.03.400СБ			
Разраб.		Корнет			Рамка Сборочный чертеж	Лит.	Масса	Масштаб
Пров.		Попова				И	16,0	1:5
Гл.спец.		Мясник				Лист	Листов 1	
Н.контр.		Бычков				Мосгорисполком Росводоканалниипроект г. Москва		
Утв		Лепсе						

Типовой проект 902-2-338 Альбом II

Инв. № подл. | Подпись и дата | Взам. инв. № | Инв. № дубл. | Подпись и дата

14И8.03.410СБ

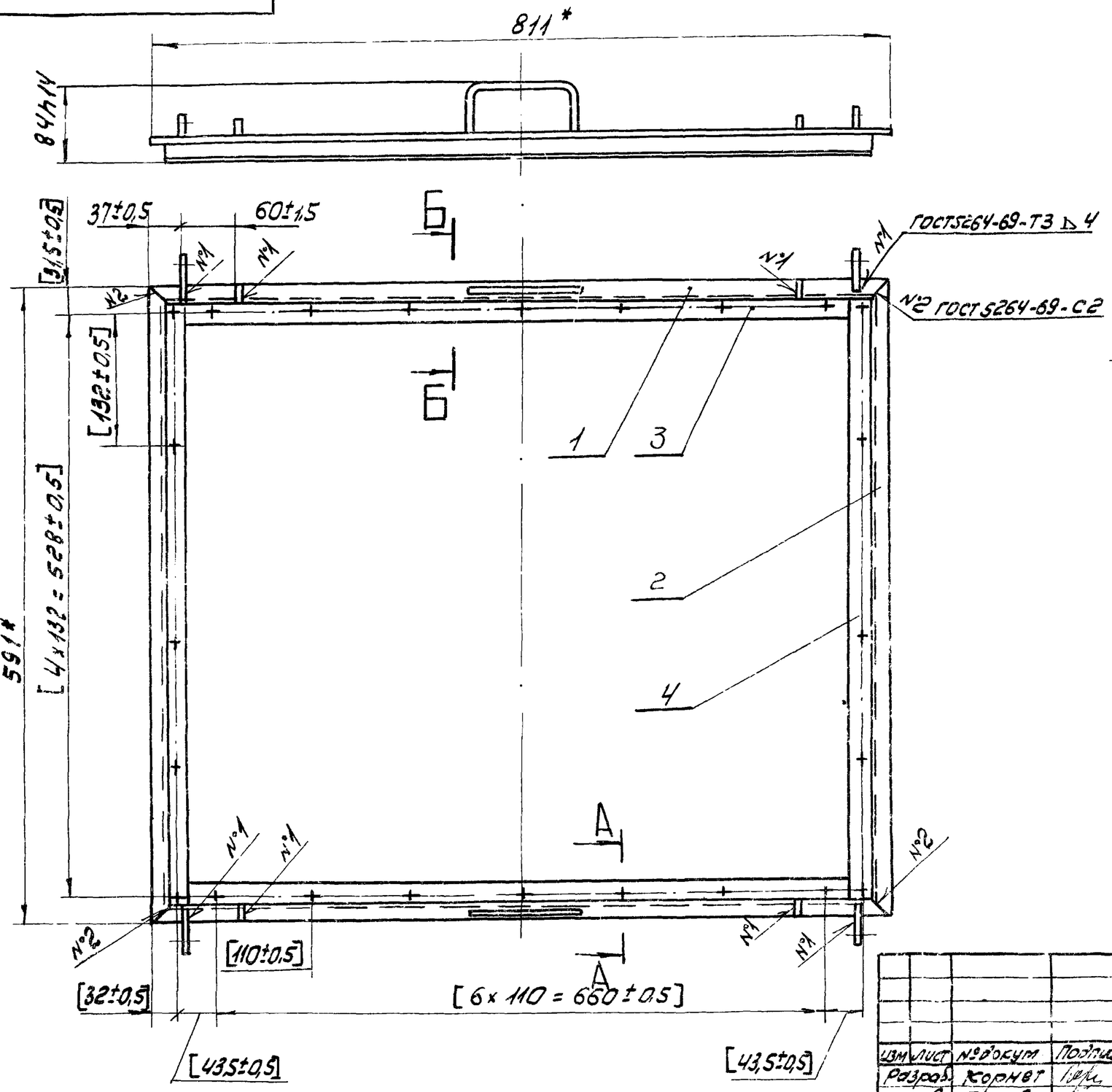

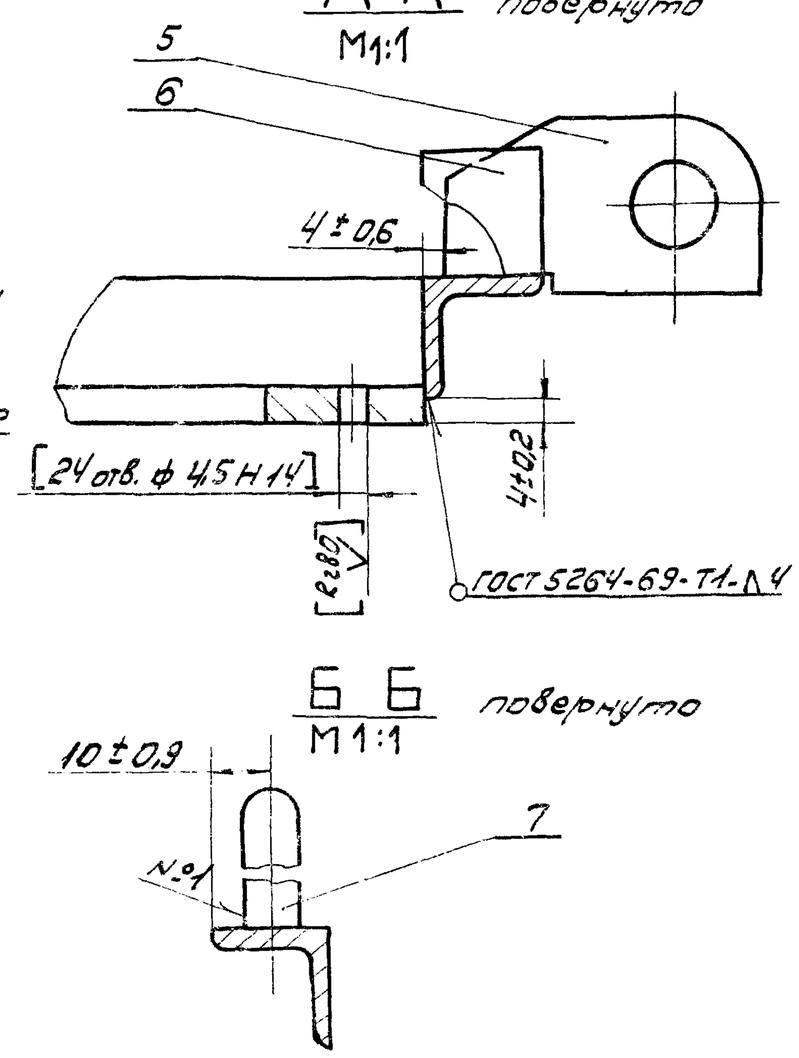

1.* Размеры для справок.
2. Обработку по размерам в квадратных скобках производить совместно с узлом 14И8.03.420.СБ
3. Обработка поверхностей реза деталей Б.Ч. Rz160

					14И8.03.410СБ			
Изм	Лист	№ докум	Подпись	Дата	Обрамление	Лит.	Масса	Масшт
Разраб.		Корнет				И	8.0	1:5
Пров.		Попова			Сборочный чертеж	Лист	Листов: 1	
Гл.спец.		Мясник				Мосгорисполком Мосводоканал НИИпроект г. Москва		
Н.контр.		Бычков						
Утв.		Лепсе						

копировал 3½ формат 12

14И8.03.420СБ

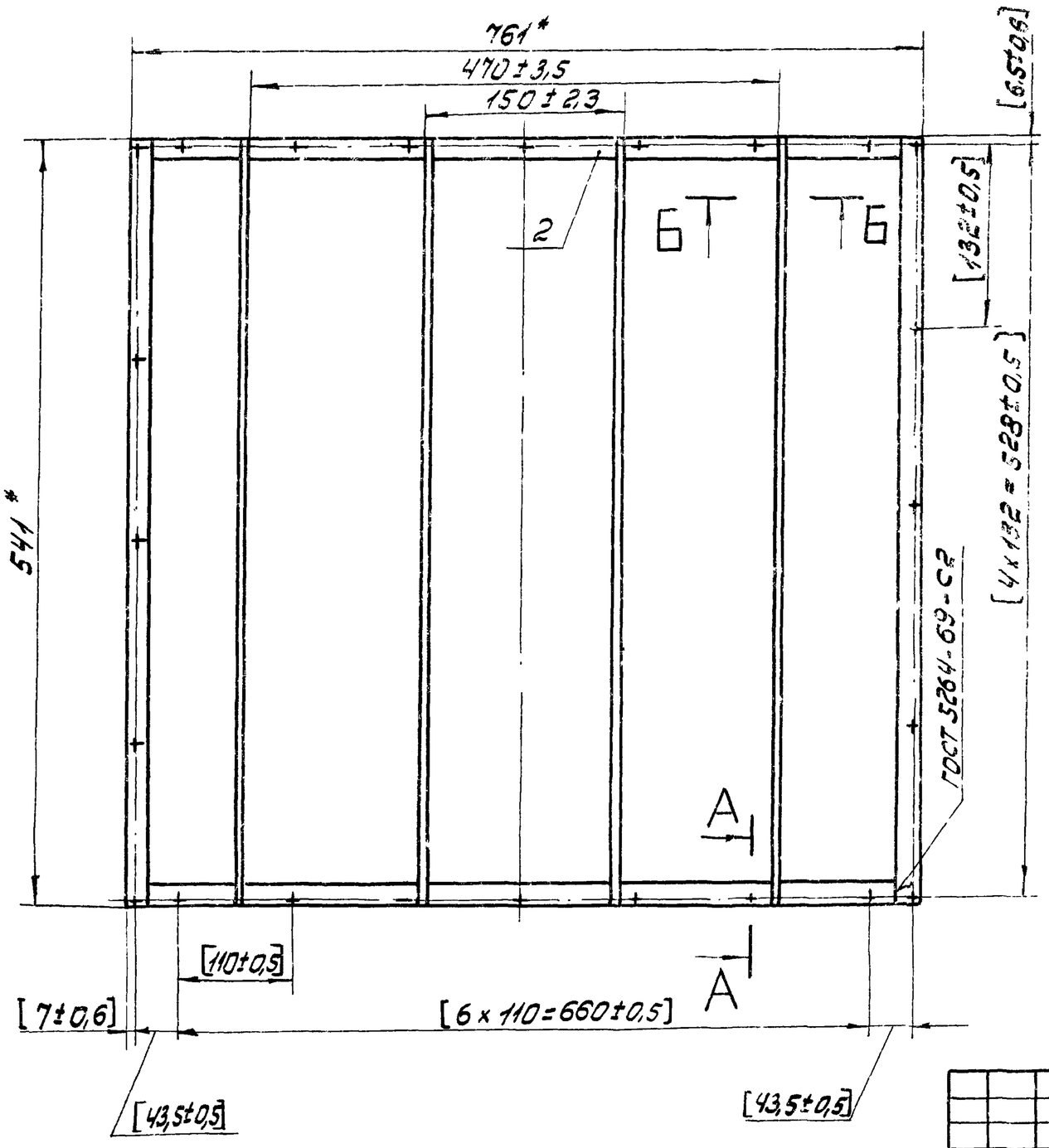

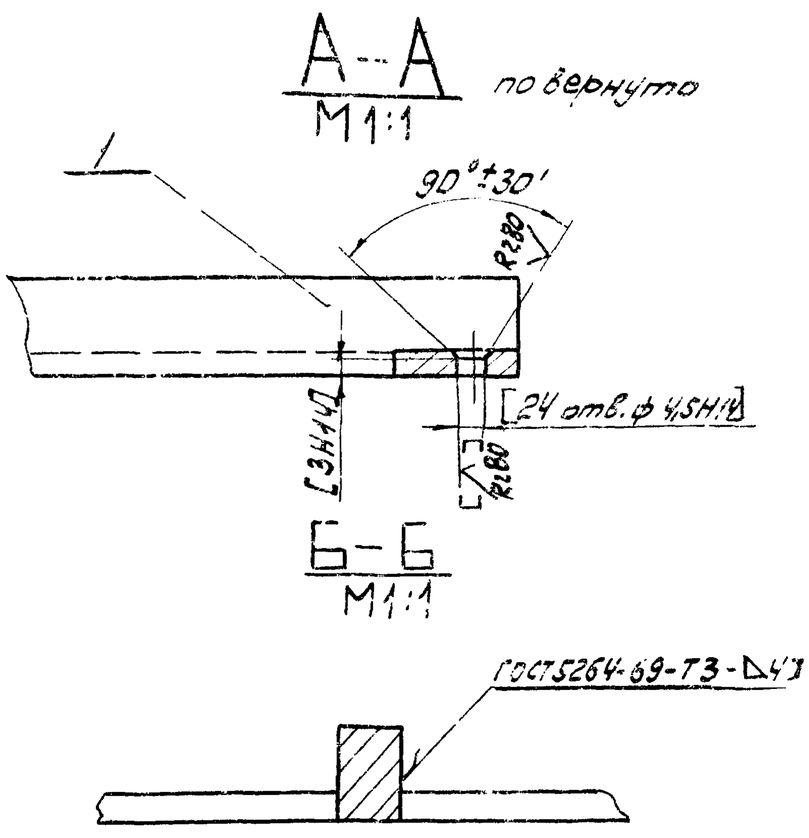

1.* Размеры для справок.
2. Обработку по размерам в квадратных скобках производить совместно с узлом 14И3.03.410.СБ.
3. Обработка поверхностей реза деталей Б.Ч. Rz160

					14И8.03.420СБ			
Изм	Лист	№ докум	Подп.	Дата	Рамка	Лит.	Масса	Масшт
Разраб.		Корнет				И	5,4	1:5
Пров.		Попова			Сборочный чертеж	Лист	Листов 1	
Гл.спец.		Мясник				Мосгорисполком Мосводоканал НИИпроект г. Москва		
Н.контр.		Бычков						
Утв.		Лепсе						

14И8.00.001

Rz80 (√)

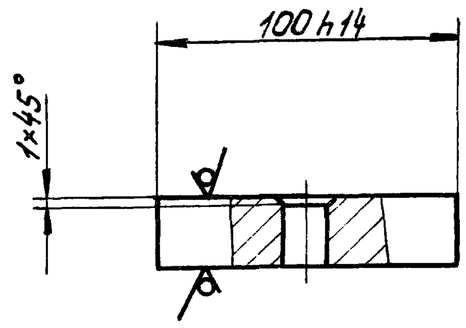

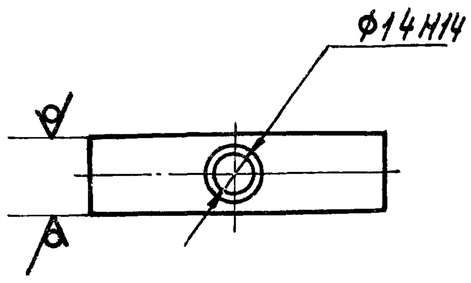

Изм.	Лист	№ докум.	Подпись	Дата	14И8.00.001			
Разраб.		Корнет			Стяжка	Лит.	Масса	Масштаб
Пров.		Попова				И	0.1	1:2
Гл. спец.		Мясник				Лист	Листов 1	
Н. контр.		Бычков			Квадрат В24 ГОСТ 2591-71 / Ст.3 ГОСТ 535-58	Мосгорисполком Мосводоканалниипроект г. Москва		
Утв.		Лепсе						

Копировал:

Формат А1

Типовой проект 902-2-338 Альбом II

Инв. № подл. | Подпись и дата | Взам. инв. № | Инв. № дубл. | Подпись и дата

14И8.01.001

√ (√)

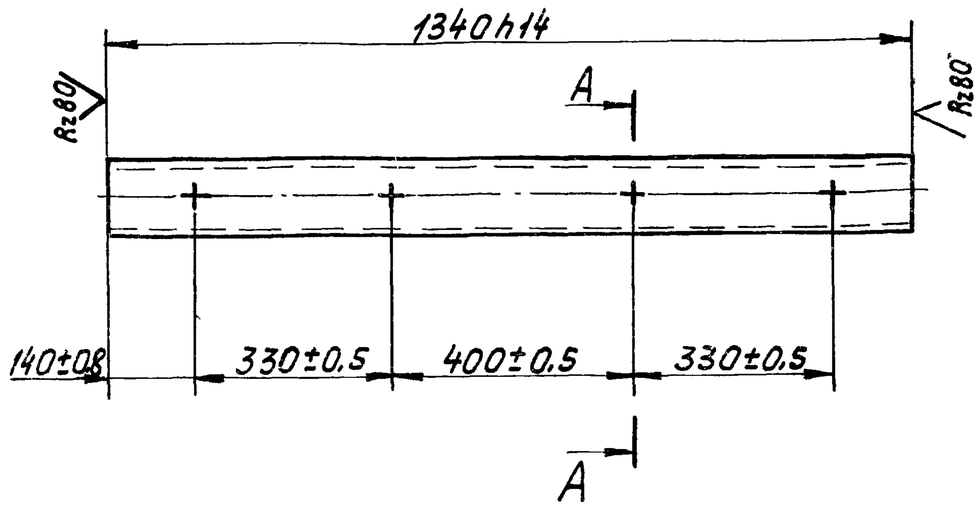

А-А
М 1:2

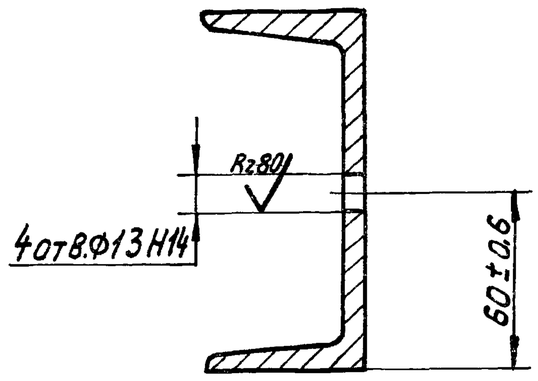

Изм.	Лист	№ докум.	Подпись	Дата	14И8.01.001			
Разраб.		Корнет			Балка продольная	Лит.	Масса	Масштаб
Пров.		Попова				И	13,5	1:10
Гл. спец.		Мясник				Лист	Листов 1	
Н. контр.		Бычков			Швеллер 12 ГОСТ 8240-72 / Ст.3 ГОСТ 535-58	Мосгорисполком Мосводоканалниипроект г. Москва		
Утв.		Лепсе						

Копировал:

Формат А1

Типовой проект 902-2-338 Альбом II

Инв. № подл. | Подпись и дата | Взам. инв. № | Инв. № дубл. | Подпись и дата

14И8.01.002

√ (√)

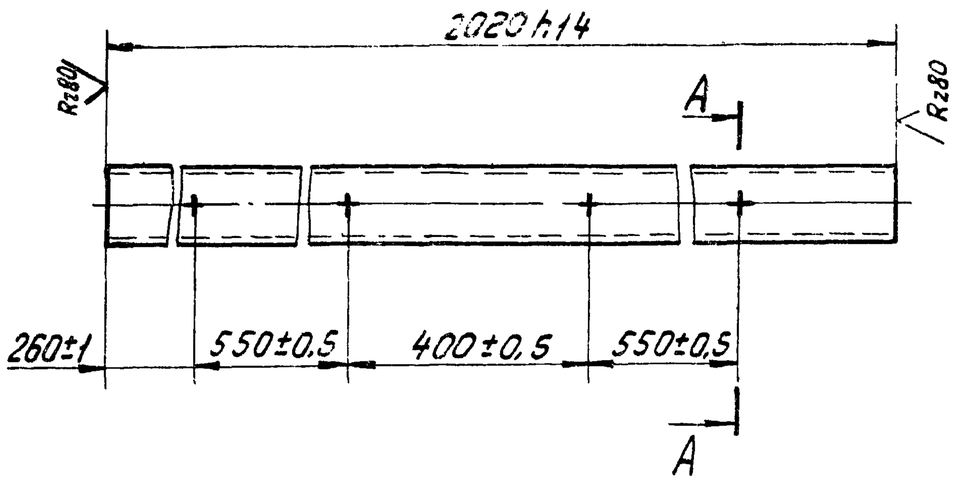

А-А
М 1:2

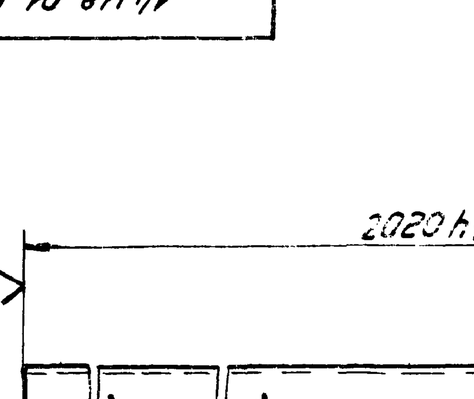

Изм.	Лист	№ докум.	Подпись	Дата	14И8.01.002			
Разраб.		Корнет			Балка поперечная	Лит.	Масса	Масштаб
Пров.		Попова				И	21.0	1:10
Гл. спец.		Мясник				Лист	Листов 1	
Н. контр.		Бычков			Швеллер 12 ГОСТ 8240-72 / Ст.3 ГОСТ 535-58	Мосгорисполком Мосводоканалниипроект г. Москва		
Утв.		Лепсе						

Копировал:

Формат А1

Типовой проект 902-2-338 Альбом II

Инв. № подл. | Подпись и дата | Взам. инв. № | Инв. № дубл. | Подпись и дата

14И8.01.003

√ (√)

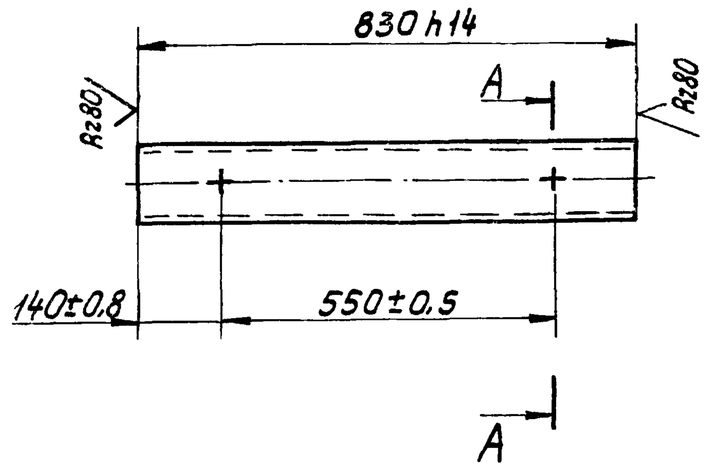

А-А
М 1:2

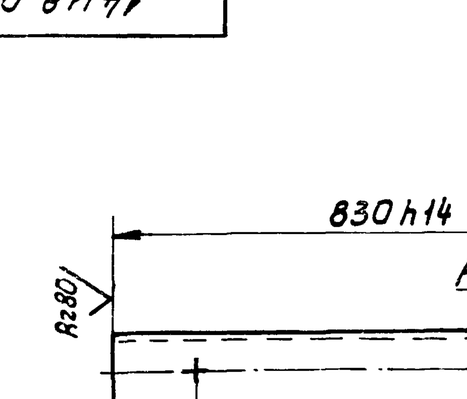

Изм.	Лист	№ докум.	Подпись	Дата	14И8.01.003			
Разраб.		Корнет			Связка	Лит.	Масса	Масштаб
Пров.		Попова				И	8,6	1:10
Гл. спец.		Мясник				Лист	Листов 1	
Н. контр.		Бычков			Швеллер 12 ГОСТ 8240-72 / Ст.3 ГОСТ 535-58	Мосгорисполком Мосводоканалниипроект г. Москва		
Утв.		Лепсе						

Копировал:

Формат А1

14И8.01.004

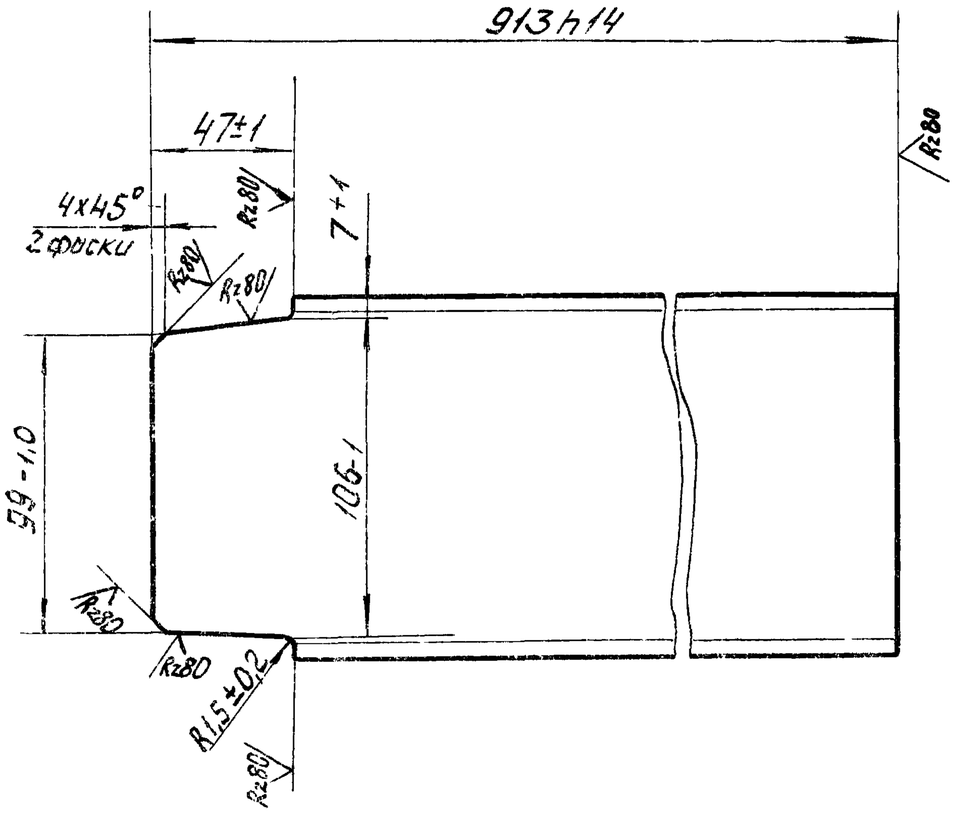

Изм.	Лист	№ докумен.	Подпись	Дата	14И8.01.004			
Разраб.		Корнет			Стойка	Лит	Масса	Масштаб
Пров.		Бычков				И	9,5	1:2
Гл.спец.		Мясник				Лист	Листов 1	
Н.контр.		Бычков			Швеллер 12 ГОСТ 8240-72 / Ст.3 ГОСТ 535-58	Мосгорисполком Мосводоканалниипроект г. Москва		
Утв.		Лепсе						

Копировал: [illegible] Формат А1

Типовой проект 902-2-338 Альбом II

Инв.№ подл. | Подпись и дата | Взам. инв.№ | Инв.№ дубл. | Подпись и дата

14И8.01.005

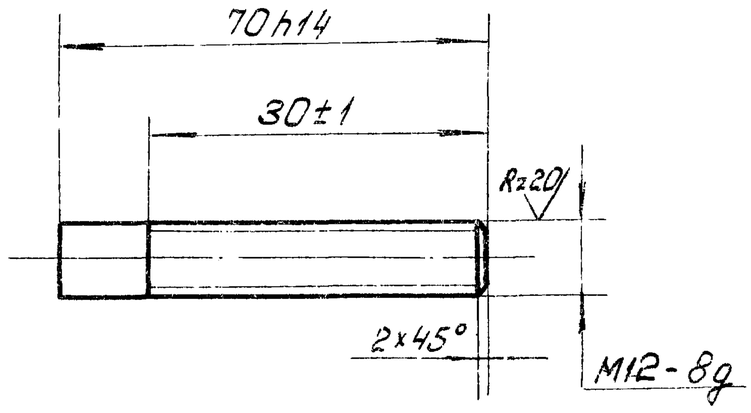

Изм.	Лист	№ докумен	Подпись	Дата	14И8 01 005			
Разраб		Корнет			Шпилька	Лит.	Масса	Масштаб
Пров.		Бычков				И	0,06	1:1
Гл.спец.		Мясник				Лист	Листов 1	
Н.контр.		Бычков			Круг В12 ГОСТ 2590-71 / Ст.3 ГОСТ 535-58	Мосгорисполкому Мосводоканалниипроект г. Москва		
Утв.		Лепсе						

Копировал: [illegible] Формат А1

14И8.02.001

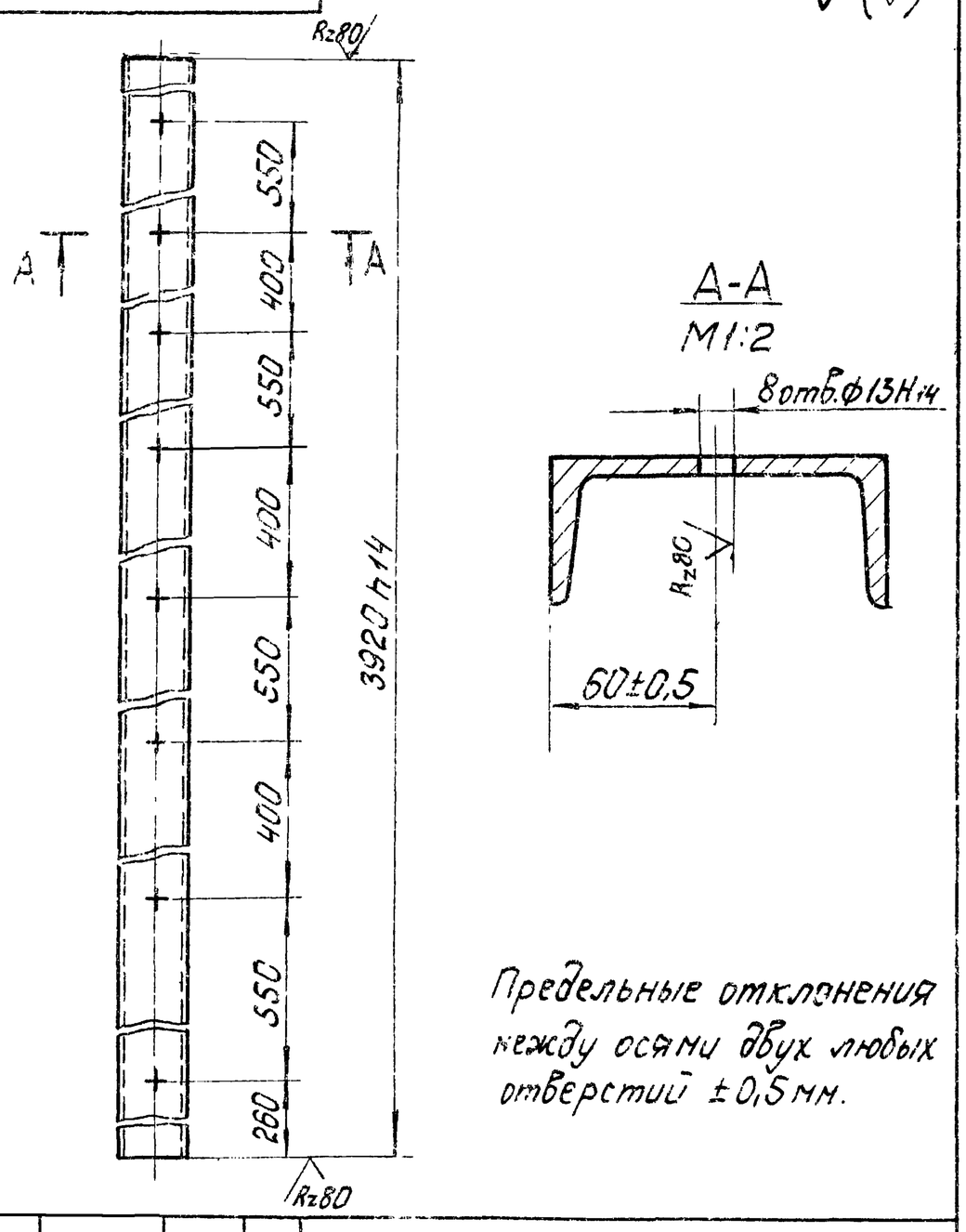

Предельные отклонения между осями двух любых отверстий ±0,5 мм.

Изм.	Лист	№ докумен	Подпись	Дата	14И8.02.001			
Разраб.		Корнет			Балка поперечная	Лит	Масса	Масштаб
Пров.		Бычков				И	40,7	1:10
Гл.спец.		Мясник				Лист	Листов 1	
Н.контр.		Бычков			Швеллер 12 ГОСТ 8240-72 / Ст.3 ГОСТ 535-58	Мосгорисполком Мосводоканалниипроект г. Москва		
Утв.		Лепсе						

Типовой проект 902-2-338 Альбом II

Инв.№ подл. | Подпись и дата | Взам. инв.№ | Инв.№ дубл. | Подпись и дата

14И8.02.002

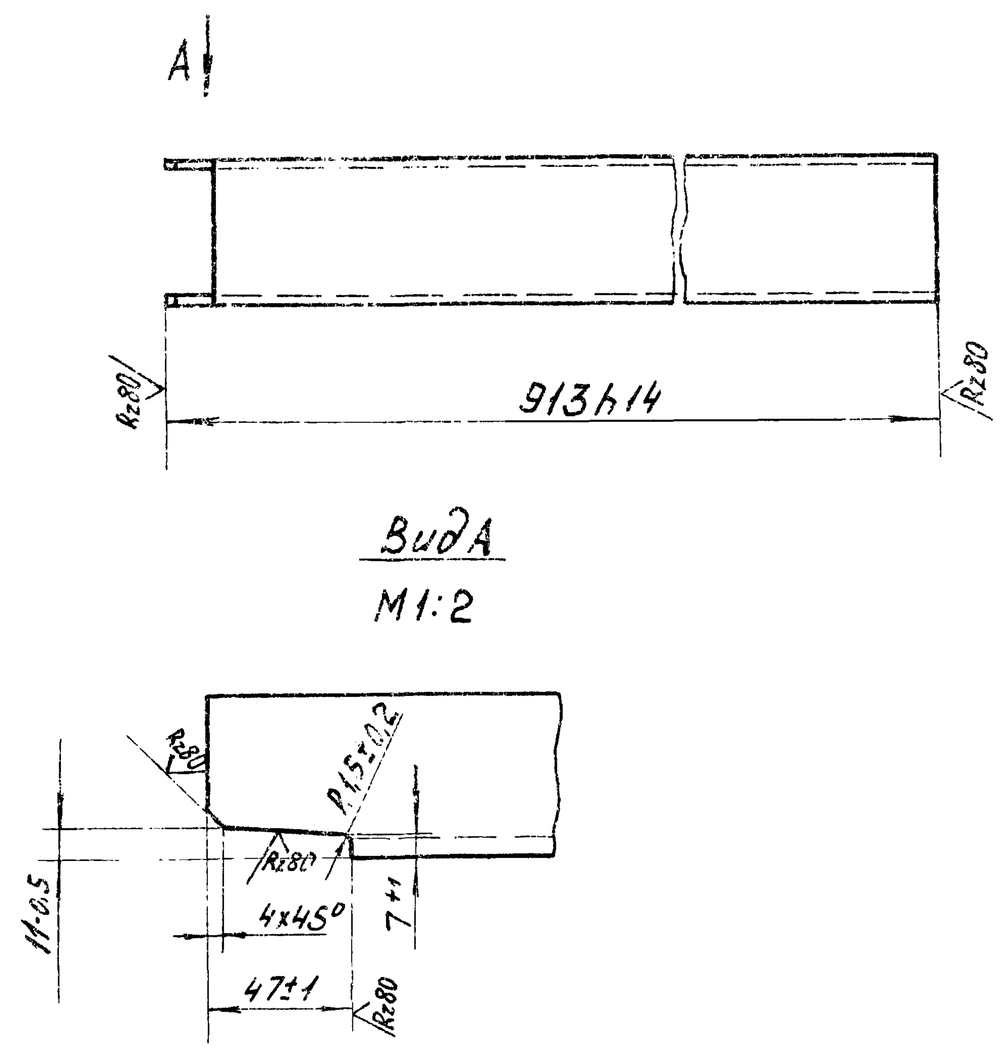

Изм.	Лист	№ докумен.	Подпись	Дата	14И8.02.002			
Разраб.		Корнет			Стойка	Лит.	Масса	Масштаб
Пров.		Попова				И	9,5	1:5
Гл.спец.		Мясник				Лист	Листов 1	
Н.контр.		Бычков			Швеллер 12 ГОСТ 8240-72 / Ст 3 ГОСТ 535-58	Мосгорисполком Мосводоканалниипроект г. Москва		
Утв.		Лепсе						

14И8.03.101

Типовой проект 902-2-338 Альбом II

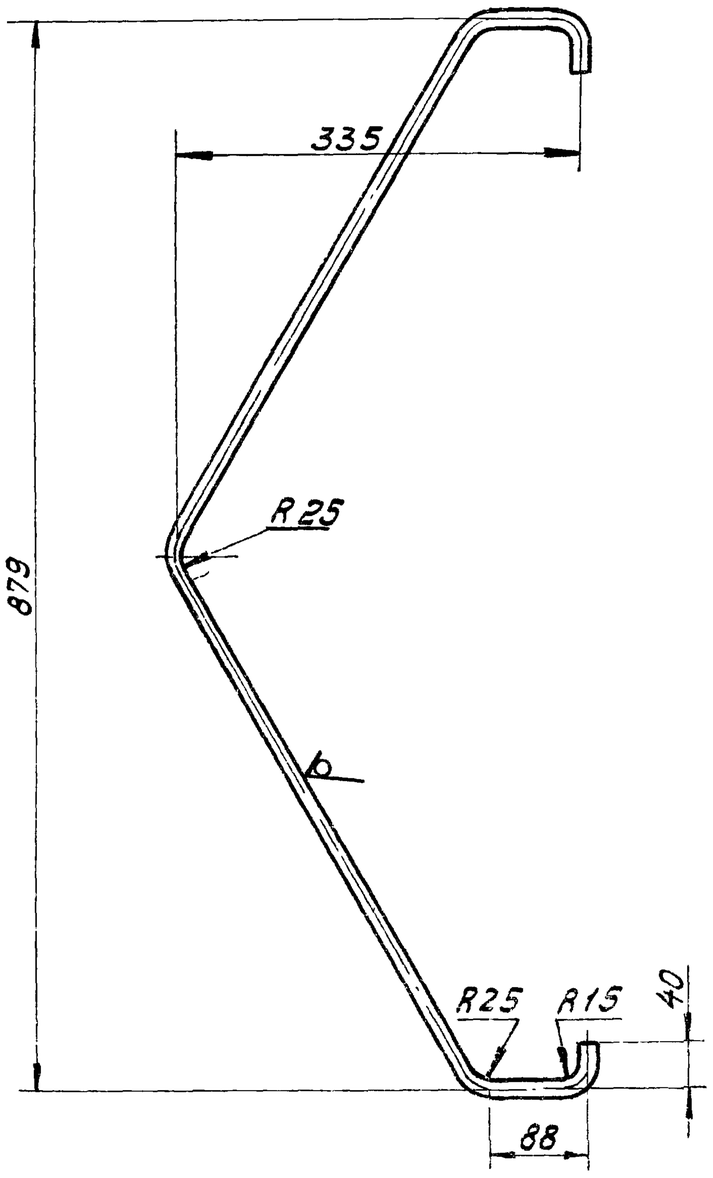

Предельные отклонения размеров $\pm\frac{JT15}{2}$.

Изм.	Лист	№ докум.	Подпись	Дата
Разраб.		Корнет		
Пров.		Попова		
Гл. спец.		Мясник		
Н. контр.		Бычков		
Утв.		Лепсе		

14И8.03.101

Ручка

Лит.	Масса	Масштаб
И	0,9	1:5

Лист | Листов 1

Круг В12 ГОСТ 2590-71 / Ст.3 ГОСТ 535-58

Мосгорисполком Мосводоканалниипроект г. Москва

Формат 11

14И8.03.102

Типовой проект 902-2-338 Альбом II

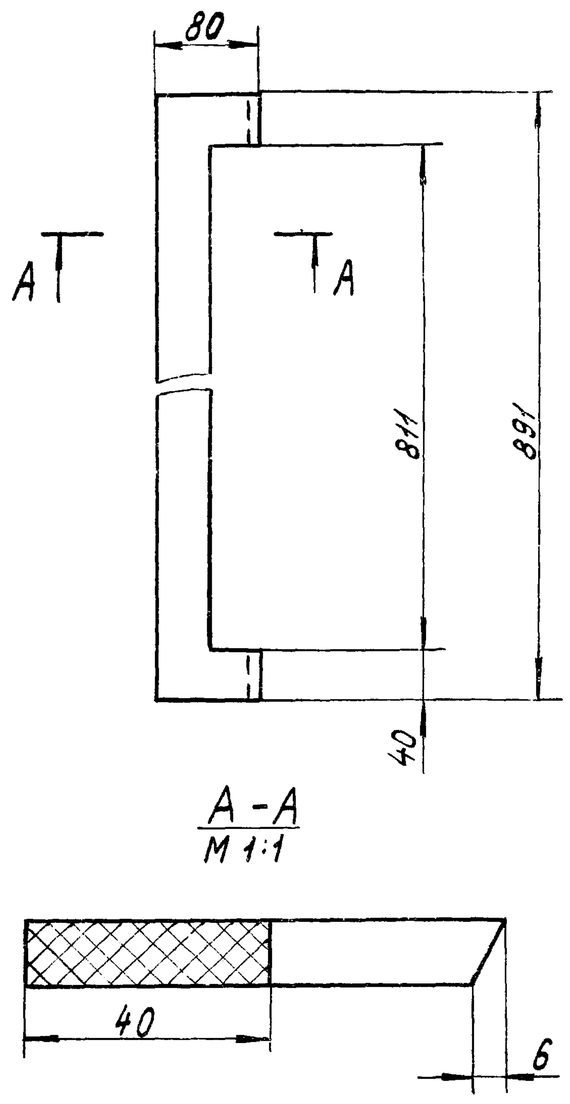

Изм.	Лист	№ докум.	Подпись	Дата
Разраб.		Корнет		
Пров.		Попова		
Гл. спец.		Мясник		
Н. контр.		Бычков		
Утв.		Лепсе		

14И8.03.102

Прокладка

Лит.	Масса	Масш.
И	0,5	1:5

Лист | Листов 1

Пластина I-лист ТМКЩ-М-10-1,3 ГОСТ 7338-77

Мосгорисполком Мосводоканалниипроект г. Москва

Формат 11

14И8.03.104

Типовой проект 902-2-338 Альбом II

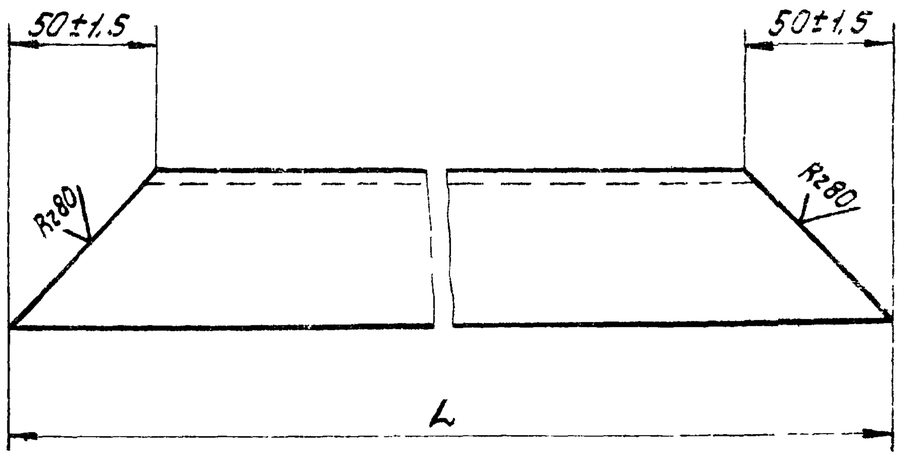

Обозначение	L, мм	Масса, кг
14И8.03.104	891-2,2	3,4
-01	671-2,0	2,4

Изм.	Лист	№ докум.	Подпись	Дата
Разраб.		Корнет		
Пров.		Попова		
Гл. спец.		Мясник		
Н. контр.		Бычков		
Утв.		Лепсе		

14И8.03.104

Уголок

Лит.	Масса	Масштаб
И	См. табл.	1:2

Лист | Листов 1

Уголок Б-50×50×5 ГОСТ 8509-72 / Ст.3 ГОСТ 535-58

Мосгорисполком Мосводоканалниипроект г. Москва

14И8.03.105

Типовой проект 902-2-338 Альбом II

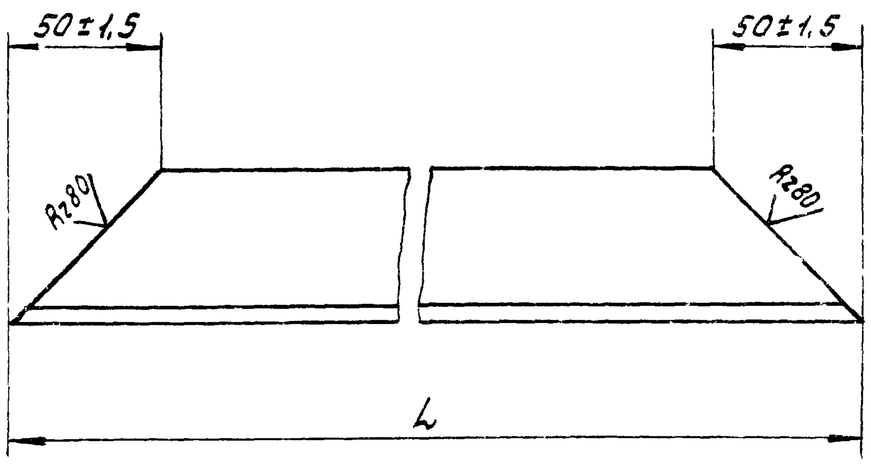

Обозначение	L, мм	Масса, кг
14И8.03.105	801-2,2	3,0
-01	581-1,8	2,0

Изм.	Лист	№ докум.	Подпись	Дата
Разраб.		Корнет		
Пров.		Попова		
Гл. спец.		Мясник		
Н. контр.		Бычков		
Утв.		Лепсе		

14И8.03.105

Уголок

Лит.	Масса	Масштаб
И	См. табл.	1:2

Лист | Листов 1

Уголок Б-50×50×5 ГОСТ 8509-72 / Ст.3 ГОСТ 535-58

Мосгорисполком Мосводоканалниипроект г. Москва

14И8.03.108

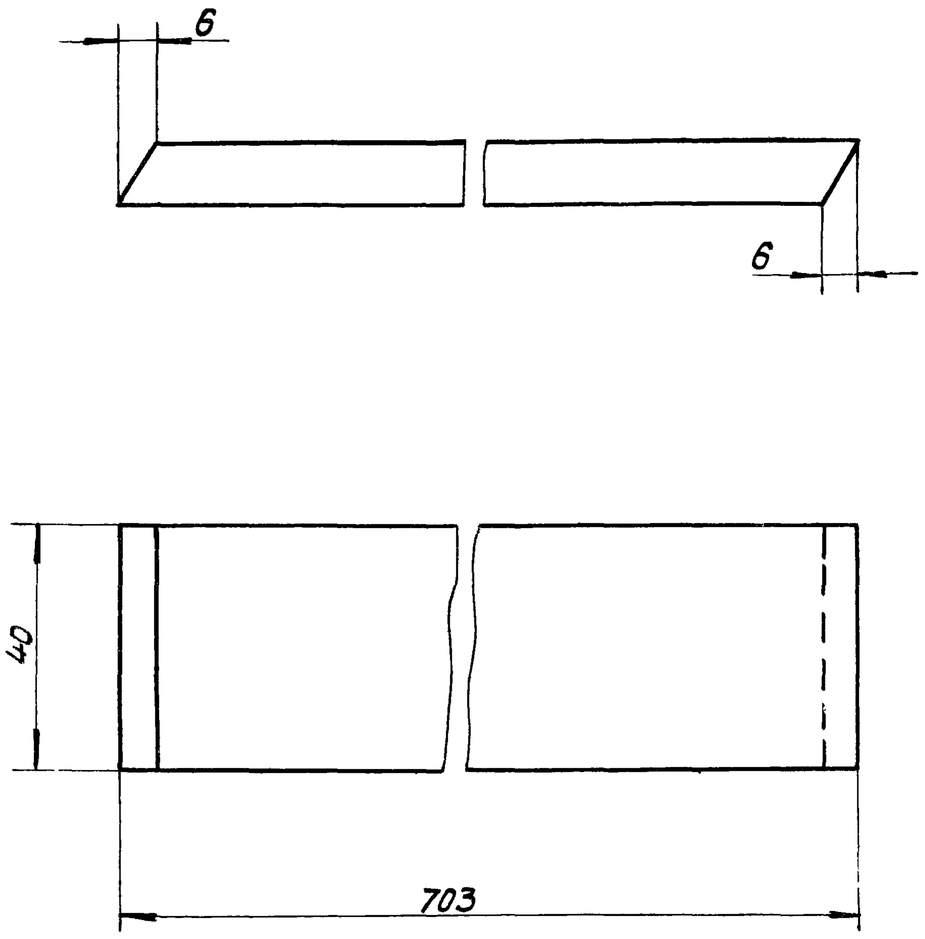

Изм.	Лист	№ докум.	Подпись	Дата	14И8.03.108			
Разраб.		Корнет			Прокладка	Лит.	Масса	Масштаб
Пров.		Попова				И	0.4	1:1
Гл. спец.		Мясник				Лист	Листов 1	
Н. контр.		Бычков			Пластина I лист ТМ КЩ-М-10-13 ГОСТ 7338-77	Мосгорисполком Мосводоканалниипроект г. Москва		
Утв.		Лепсе						

Формат А1

Типовой проект 902-2-338 Альбом II

Инв. № подл. | Подпись и дата | Взам. инв. № | Инв. № дубл. | Подпись и дата

14И8.03.109

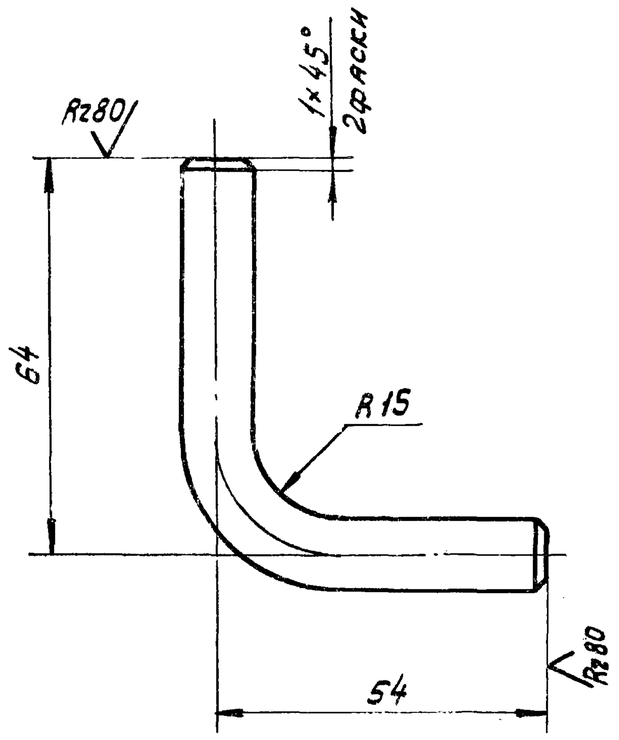

Предельные отклонения размеров $\pm \frac{IT15}{2}$

Изм.	Лист	№ докум.	Подпись	Дата	14И8.03.109			
Разраб.		Корнет			Упор	Лит.	Масса	Масштаб
Пров.		Попова				И	0.13	1:1
Гл. спец.		Мясник				Лист	Листов 1	
Н. контр.		Бычков			Круг В12 ГОСТ 2590-71 Ст.3 ГОСТ 535-58	Мосгорисполком Мосводоканалниипроект г. Москва		
Утв.		Лепсе						

Формат А1

14И8.03.112

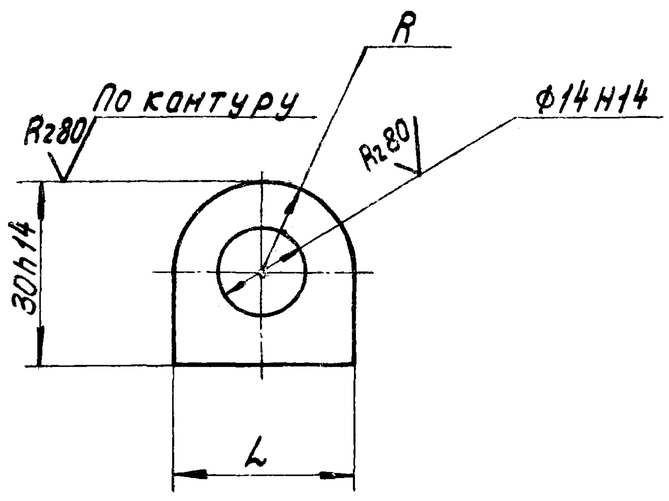

Обозначение	L, мм	R, мм	Масса, кг
14И8.03.112	30h14	15±0.3	0.08
-01	26h14	13±0.3	0.05

Изм.	Лист	№ докум.	Подпись	Дата	14И8.03.112			
Разраб.		Корнет			Петля	Лит.	Масса	Масштаб
Пров.		Попова				И	См. табл.	1:1
Гл. спец.		Мясник				Лист	Листов 1	
Н. контр.		Бычков			Лист 10 ГОСТ 19903-74 Ст.3 ГОСТ 14637-69	Мосгорисполком Мосводоканалниипроект г. Москва		
Утв.		Лепсе						

Типовой проект 902-2-338 Альбом II

Инв. № подл. | Подпись и дата | Взам. инв. № | Инв. № дубл. | Подпись и дата

14И8.03.114

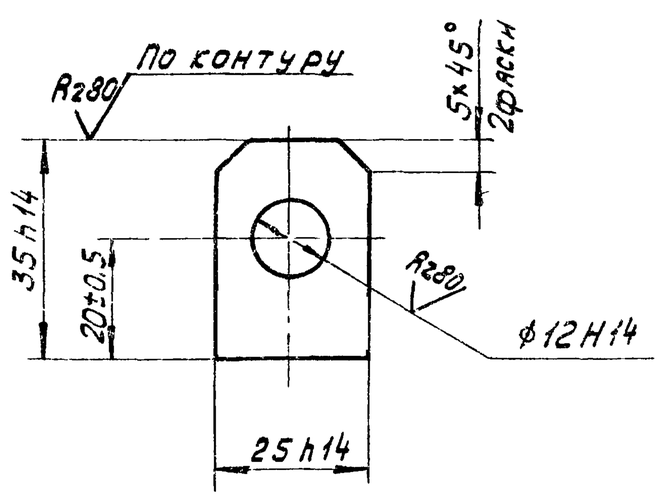

Изм.	Лист	№ докум.	Подпись	Дата	14И8.03.114			
Разраб.		Корнет			Проушина	Лит.	Масса	Масштаб
Пров.		Попова				И	0.06	1:1
Гл. спец.		Мясник				Лист	Листов 1	
Н. контр.		Бычков			Лист 10 ГОСТ 19903-74 Ст.3 ГОСТ 14637-69	Мосгорисполком Мосводоканалниипроект г. Москва		
Утв.		Лепсе						

14И8.03.221

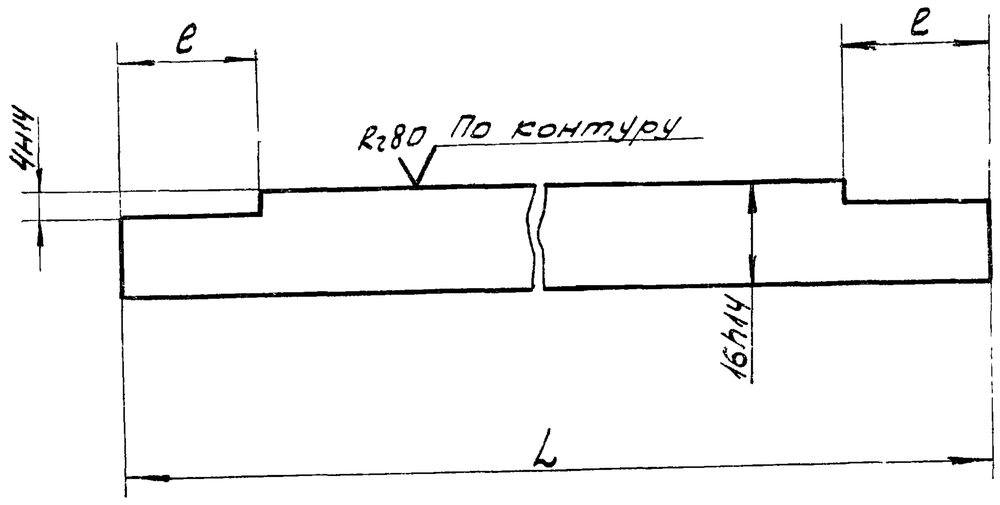

Обозначение	L, мм	e, мм	Масса, кг
14И8.03.221	501-1,75	24±0,5	0,6
-01	541-1,75	20±0,5	0,7

Изм.	Лист	№ докум.	Подпись	Дата
Разраб.		Корнет		
Провер.		Попова		
Гл. спец.		Мясник		
Н. контр.		Бычков		
Утв.		Лепсе		

14И8.03.221

Ребро

Лит.	Масса	Масштаб
И	см. табл.	1:1
Лист	Листов: 1	

Лист 10 ГОСТ 19903-74 / ст.3 ГОСТ 14637-69

Мосгорисполком Мосводоканалниипроект г. Москва

Копировал ЗВ Формат 11

Типовой проект 902-2-338 Альбом II

Инв.№подл. | Подпись и дата | Взам.инв.№ | Инв.№дубл. | Подпись и дата

14И8.03.301

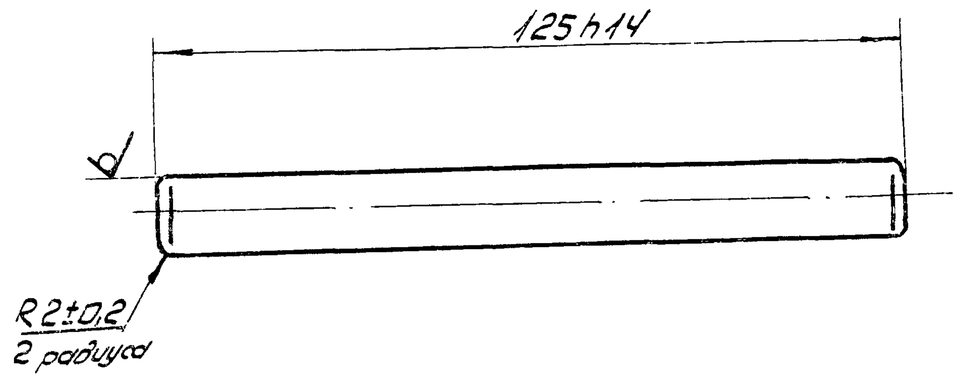

Изм.	Лист	№ докум.	Подпись	Дата
Разраб.		Корнет		
Пров.		Попова		
Гл. спец.		Мясник		
Н. контр.		Бычков		
Утв.		Лепсе		

14И8.03.301

Шпингалет

Лит.	Масса	Масштаб
И	0,1	1:1
Лист	Листов: 1	

Круг В12 ГОСТ 2590-71 / Ст3 ГОСТ 535-58

Мосгорисполком Мосводоканалниипроект г. Москва

Копировал ЗВ Формат 11

Типовой проект 902-2-338 Альбом II

Инв.№подл. | Подпись и дата | Взам.инв.№ | Инв.№дубл. | Подпись и дата

14И8.03.302

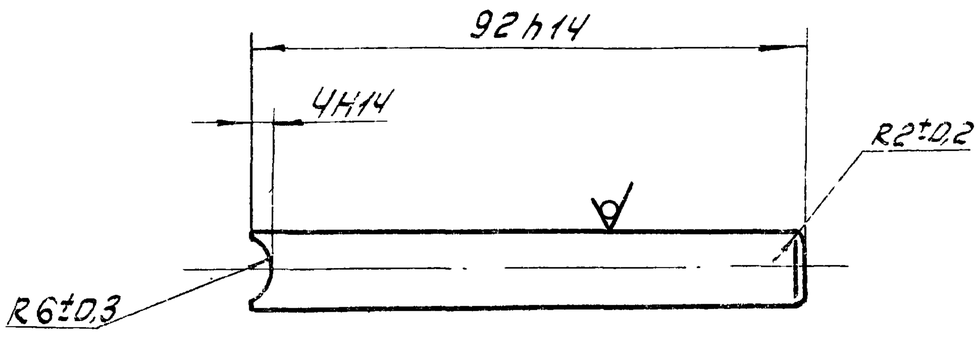

Изм.	Лист	№ докум.	Подпись	Дата
Разраб.		Корнет		
Провер.		Попова		
Гл. спец.		Мясник		
Н. контр.		Бычков		
Утв.		Лепсе		

14И8.03.302

Ручка

Лит.	Масса	Масштаб
И	0,08	1:1
Лист	Листов: 1	

Круг В12 ГОСТ 2590-71 / Ст 3 ГОСТ 535-58

Мосгорисполком Мосводоканалниипроект г. Москва

Типовой проект 902-2-338 Альбом II

Инв.№подл. | Подпись и дата | Взам.инв.№ | Инв.№дубл. | Подпись и дата

14И8.03.411

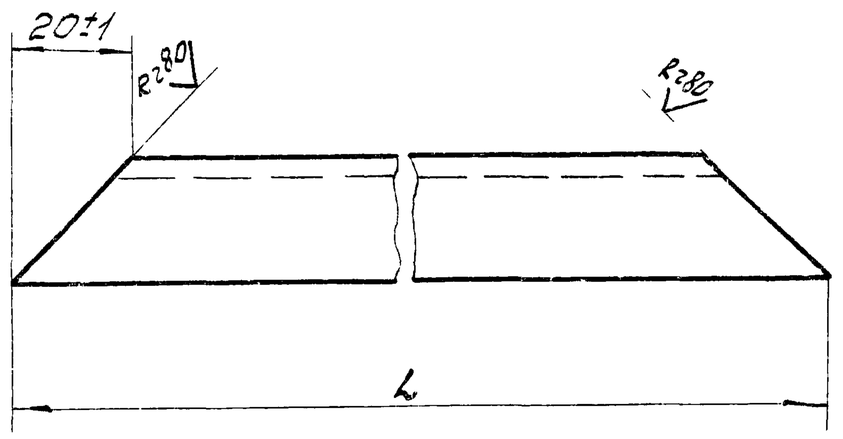

Обозначение	L, мм	Масса кг
14И8.03.411	811-2,2	0,9
-01	591-1,75	0,7

Изм.	Лист	№ докум.	Подпись	Дата
Разраб.		Корнет		
Пров.		Попова		
Гл. спец.		Мясник		
Н. контр.		Бычков		
Утв.		Лепсе		

14И8.03.411

Уголок

Лит.	Масса	Масштаб
И	см. табл.	1:1
Лист	Листов: 1	

Уголок 5-20×20×4 ГОСТ 8509-72 / Ст3 ГОСТ 535-58

Мосгорисполком Мосводоканалниипроект г. Москва

Типовой проект 902-2-338 Альбом II

Инв.№подл. | Подпись и дата | Взам.инв.№ | Инв.№дубл. | Подпись и дата

14НВ.03.211

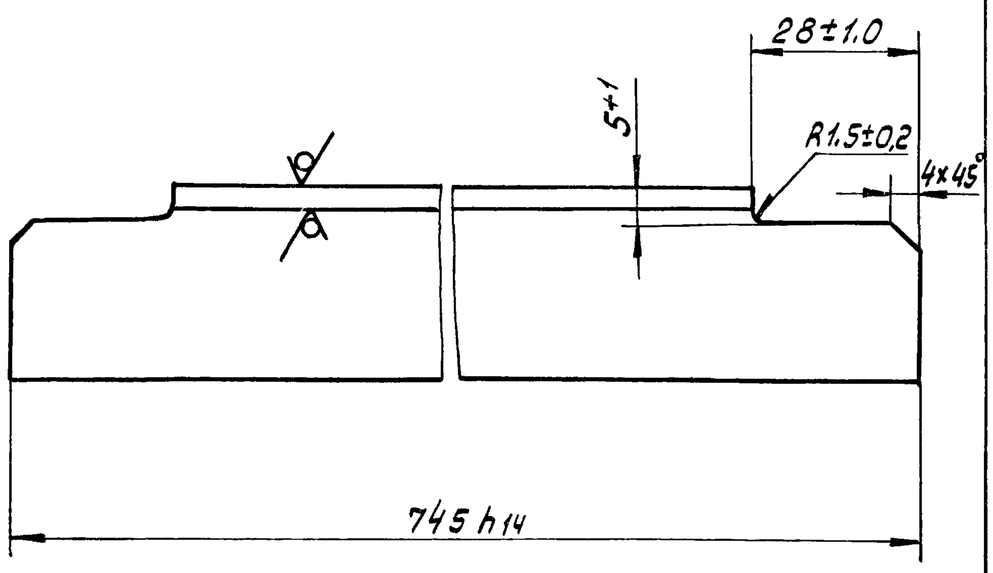

Изм.	Лист	№ докум.	Подпись	Дата
Разраб.		Корнет		
Пров.		Попова		
Гл. спец.		Мясник		
Н. контр.		Бычков		
Утв.		Лепсе		

14НВ.03.211

Уголок

Лит.	Масса	Масштаб
И	1.4	1:1
Лист	Листов 1	

Уголок 32×32×4 ГОСТ 8509-72 / Ст.3 ГОСТ 535-58

Мосгорисполком Мосводоканалниипроект г. Москва

Формат А1

Типовой проект 902-2-338 Альбом II

Инв.№ подл. | Подпись и дата | Взам. инв.№ | Инв.№ дубл. | Подпись и дата

14НВ.03.415

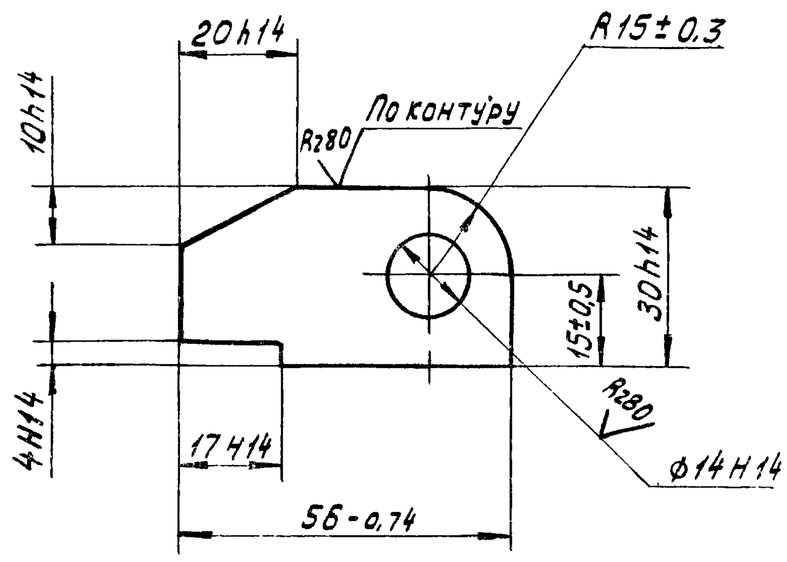

Изм.	Лист	№ докум.	Подпись	Дата
Разраб.		Корнет		
Пров.		Попова		
Гл. спец.		Мясник		
Н. контр.		Бычков		
Утв.		Лепсе		

14НВ.03.415

Петля

Лит.	Масса	Масштаб
И	0.13	1:1
Лист	Листов 1	

Лист 10 ГОСТ 19903-74 / Ст.3 ГОСТ 14637-69

Мосгорисполком Мосводоканалниипроект г. Москва

Формат А1

14НВ.03.417

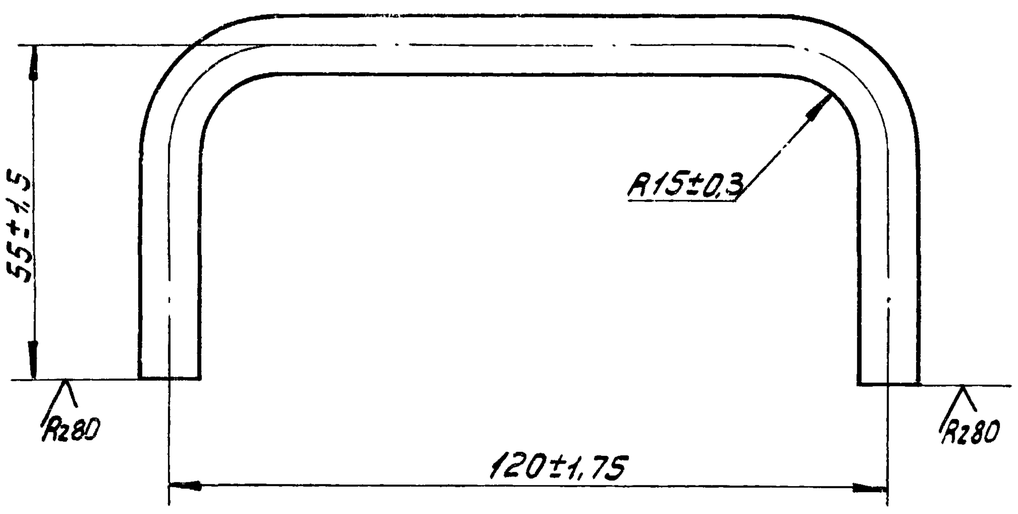

Изм.	Лист	№ докум.	Подпись	Дата
Разраб.		Корнет		
Пров.		Попова		
Гл. спец.		Мясник		
Н. контр.		Бычков		
Утв.		Лепсе		

14НВ.03.417

Ручка

Лит.	Масса	Масштаб
И	0.13	1:1
Лист	Листов 1	

Круг В10 ГОСТ 2590-71 / Ст.3 ГОСТ 535-58

Мосгорисполком Мосводоканалниипроект г. Москва

Типовой проект 902-2-338 Альбом II

Инв.№ подл. | Подпись и дата | Взам. инв.№ | Инв.№ дубл. | Подпись и дата

13Н1.00.302

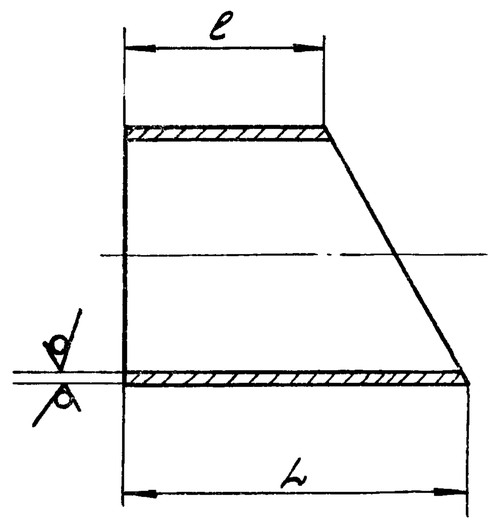

Обозначение	L, мм	e, мм	Масса, кг
13Н1 00 302	288-1.35	162-1.0	7.82
-01	155-1.0	29-0.5	4.3

Изм.	Лист	№ докум.	Подпись	Дата
Разраб.		Корнет		
Пров.		Попова		
Гл. спец.		Мясник		
Н. контр.		Бычков		
Утв.		Лепсе		

13Н1.00.302

Полусектор

Лит.	Масса	Масштаб
И	см. табл.	1:5
Лист	Листов 1	

Труба 219×9 ГОСТ 8732-78 / А Ст.3 ГОСТ 8731-74

Мосгорисполком Мосводоканалниипроект г. Москва

Формат А1

14И8.03.501

Типовой проект 902-2-338 Альбом II

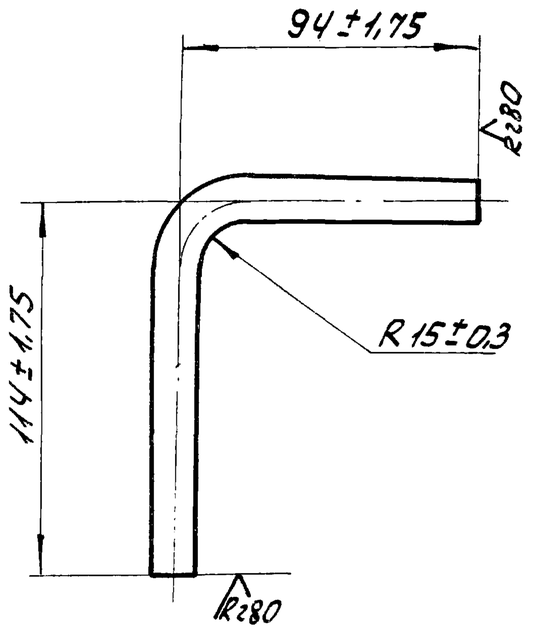

Изм.	Лист	№ докум.	Подпись	Дата	14И8.03.501			
Разраб.		Корнет			Ручка	Лит.	Масса	Масштаб
Пров.		Попова				И	0,18	1:2
Гл.спец.		Мясник				Лист	Листов: 1	
Н.контр.		Быков			Круг В12 ГОСТ 2590-71 / Ст3 ГОСТ 535-58	Мосгорисполком Мосводоканалниипроект г. Москва		
Утв.		Лепсе						

Копировал 24 Формат А1

14И8.03.502

Типовой проект 902-2-338 Альбом II

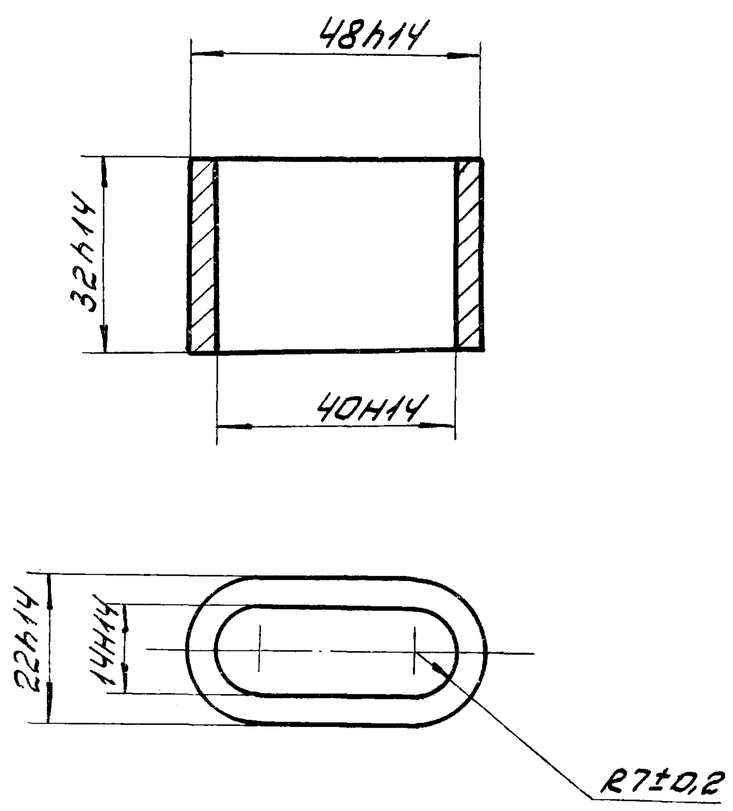

Изм.	Лист	№ докум.	Подпись	Дата	14И8.03.502			
Разраб.		Корнет			Хомутик	Лит.	Масса	Масштаб
Пров.		Попова				И	0,1	1:1
Гл.спец.		Мясник				Лист	Листов: 1	
Н.контр.		Быков			Ст3 ГОСТ 380-71	Мосгорисполком Мосводоканалниипроект г. Москва		
Утв.		Лепсе						

Копировал 24 Формат А1

13Н1.00.000СБ

Типовой проект 902-2-338 Альбом II

А-А
М1:1
лист 1

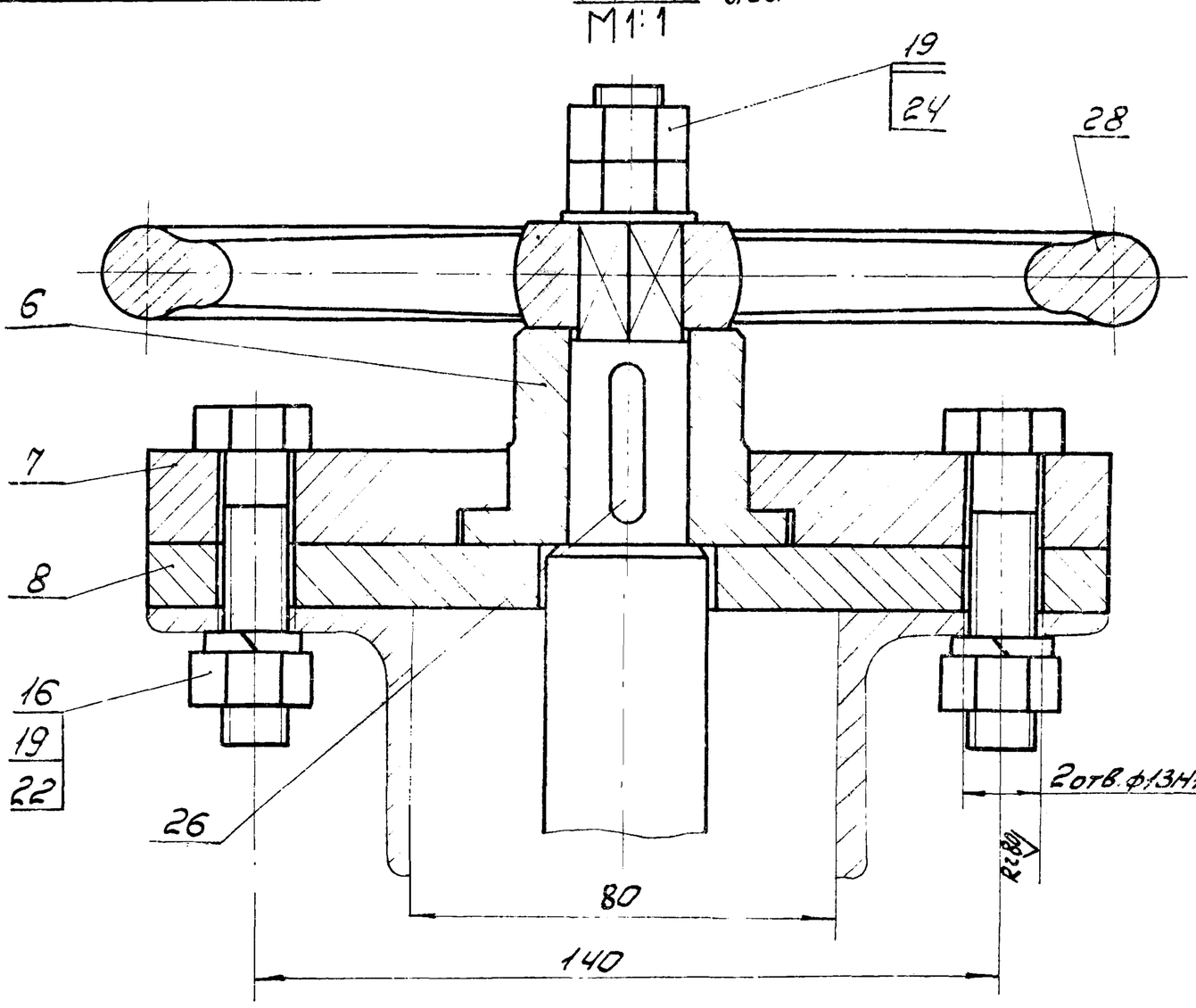

Б-Б
М1:5
лист 1

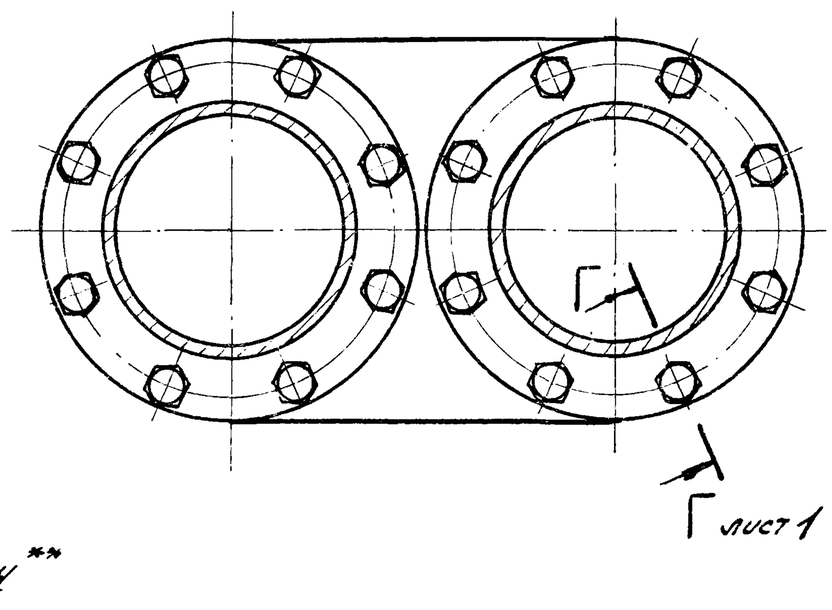

В-В
М1:5
лист 1

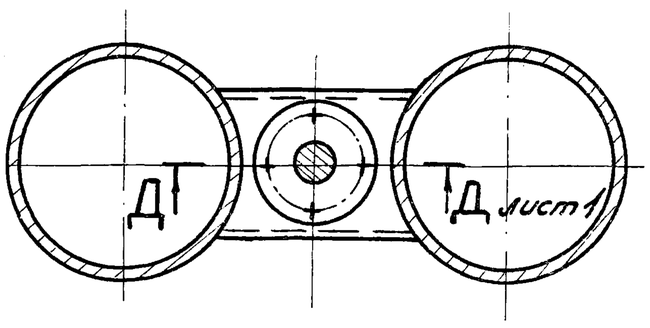

Изм.	Лист	№ докум.	Подпись	Дата	13Н1.00.000СБ			
Разраб.		Глазунова			Регулятор уровня	Лит.	Масса	Масштаб
Пров.		Алексашева			Сборочный чертеж	И	—	—
Гл.спец.		Мясник				Лист 2	Листов	
Н.контр.		Быков				Мосгорисполком Мосводоканалниипроект г. Москва		
Утв.		Лепсе						

Копировал 24 Формат А2

16738-02 54

Инв.№ подл. | Подпись и дата | Взам. инв.№ | Инв.№ дубл. | Подпись

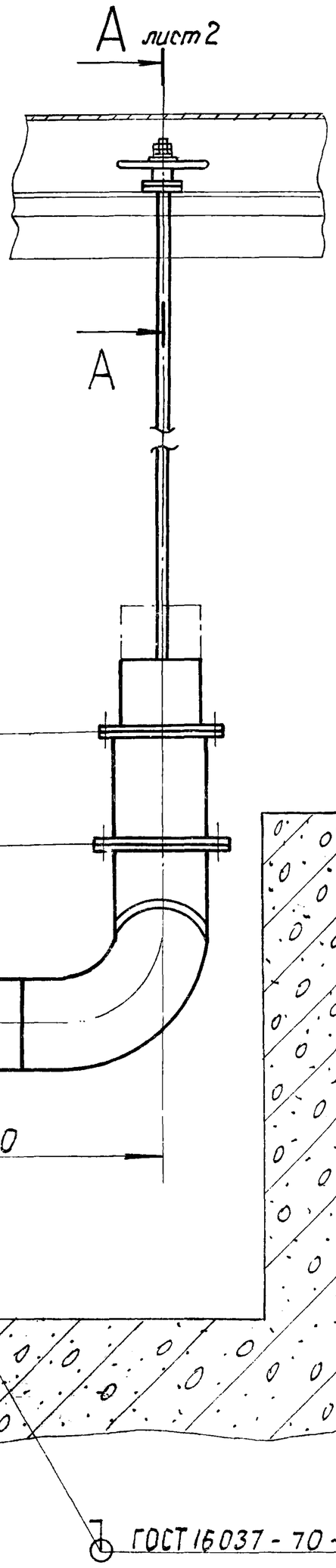

Д–Д лист 2
М 1:2

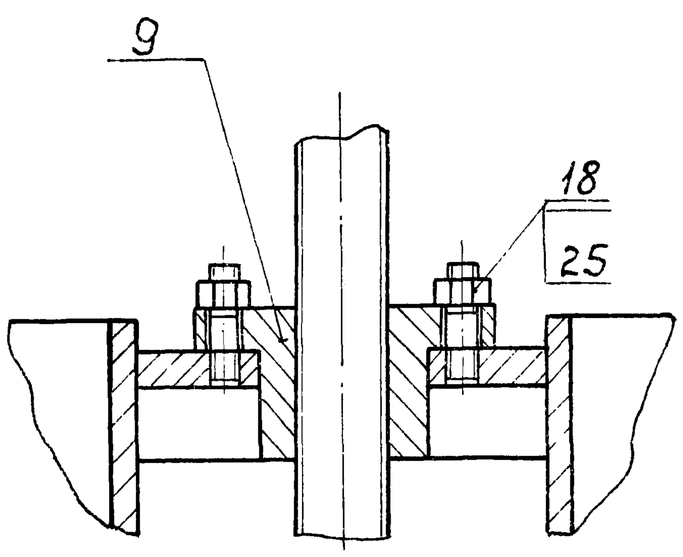

I
М 1:1

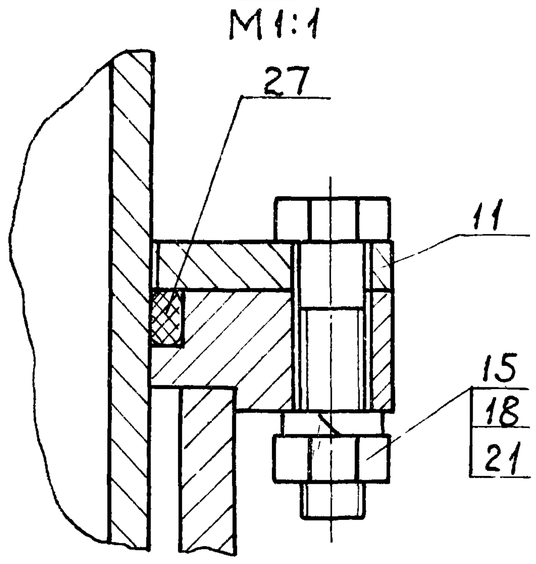

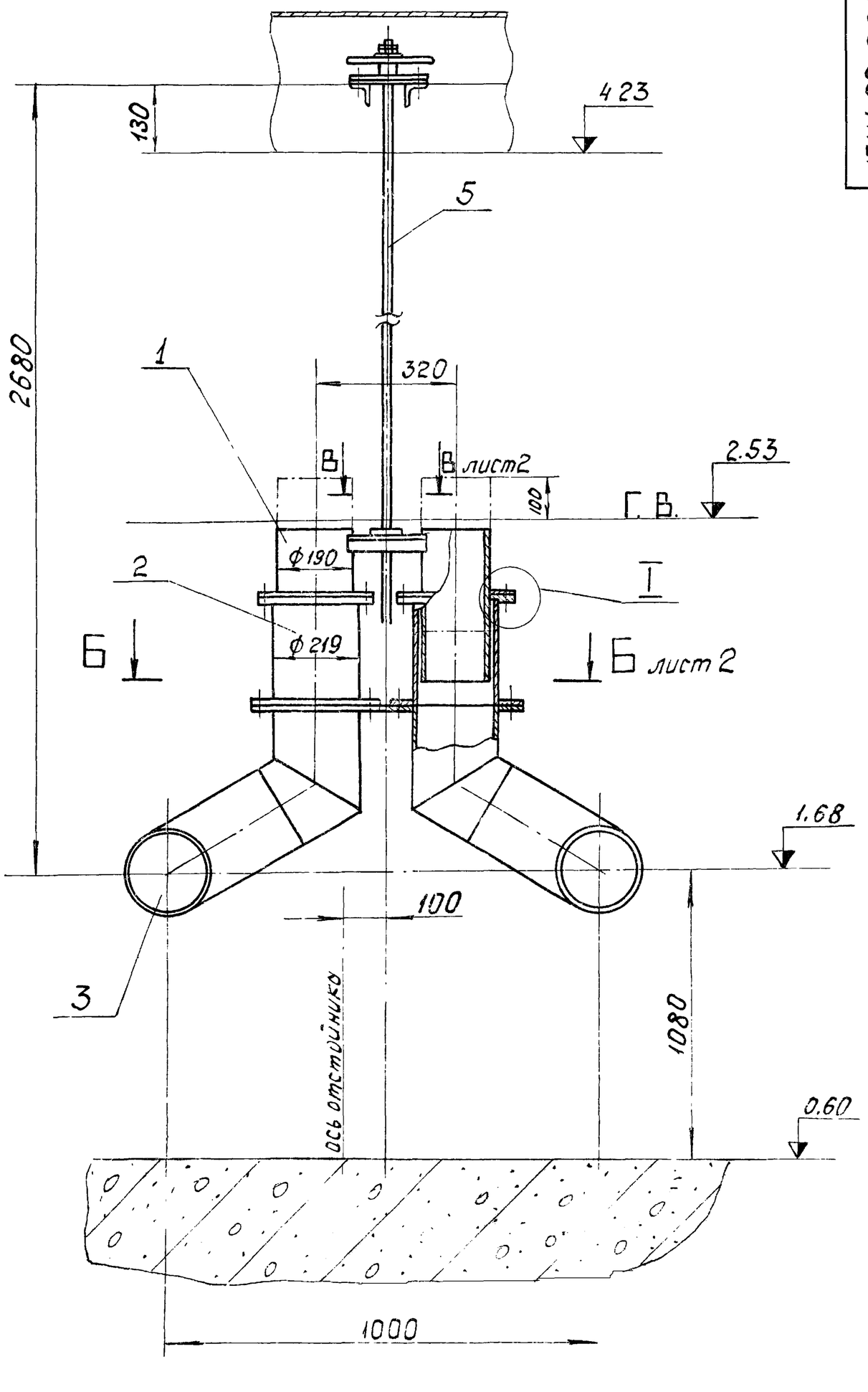

Г – Г повернуто лист 2
М 1:1

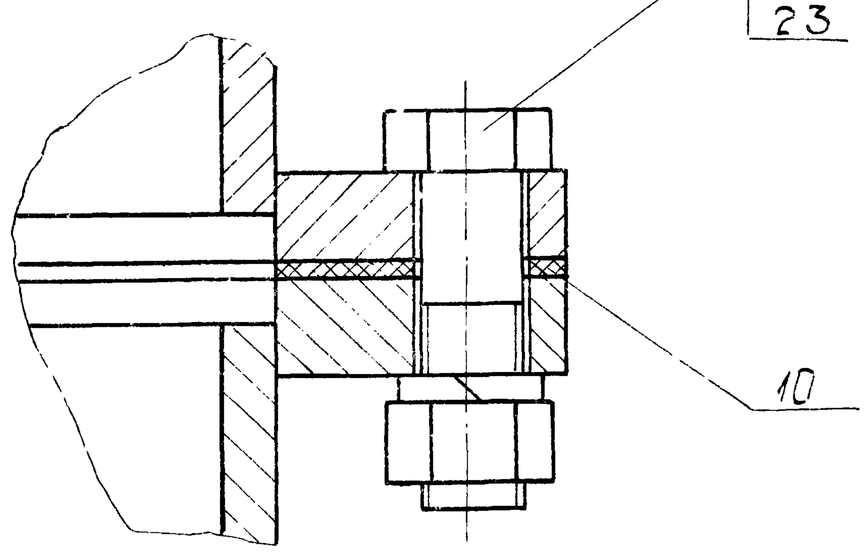

1. Размеры для справок.
2. Перед монтажом узлы и детали окрасить битумным лаком БТ-577 ГОСТ 5631-70.
3. Трущиеся поверхности смазать универсальной средне-плавкой смазкой УС2 ГОСТ 1033-73.
4** 2 отв. ф 13 Н14 сверлить по месту при монтаже.

					13Н1.00.000.СБ	
Изм.	Лист	№ докумен.	Подпись	Дата	Регулятор уровня. Сборочный чертеж.	Лит. И; Масса 298,0; Масштаб 1:10; Лист 1; Листов
Разраб.		Глазунова				Мосгорисполком Мосводоканалниипроект г. Москва
Пров		Алексашева				
Гл.спец		Мясник				
Н.контр.		Бычков				
Утв		Лепсе				

Копировал: Ибк 16738-02 55 Формат А2

13Н1.00.100СБ

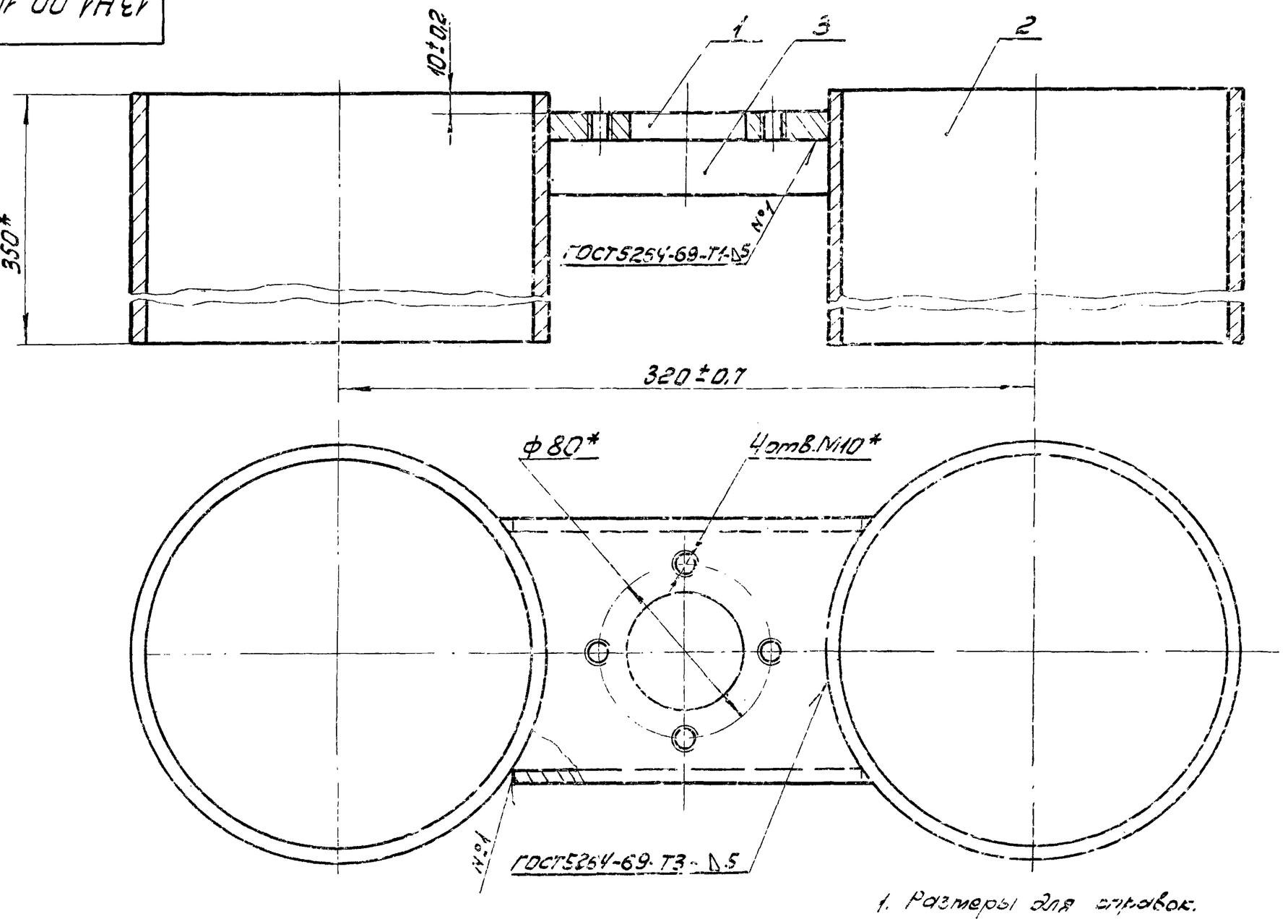

1. Размеры для справок.
2. Обработка поверхностей реза деталей Б.4. Rz160

					13Н1.00.100СБ		
Изм.	Лист	№ докум.	Подпись	Дата	Цилиндр подвижной	Лит.	Масса	Масштаб
Разраб.		Глазунова				И	24,15	1:2
Пров.		Алексашева			Сборочный чертеж	Лист	Листов: 1
Гл. спец.		Мясник				Мосгорисполком	
Н. контр.		Бычков				Мосводоканалниипроект	
Утв.		Лепсе				г. Москва	

Копировал

Формат 12

Типовой проект 902-2-338 Альбом II

Инв. № подл. | Подпись и дата | Взам. инв. | Инв. № дубл. | Подпись и дата

13Н1.00.200СБ

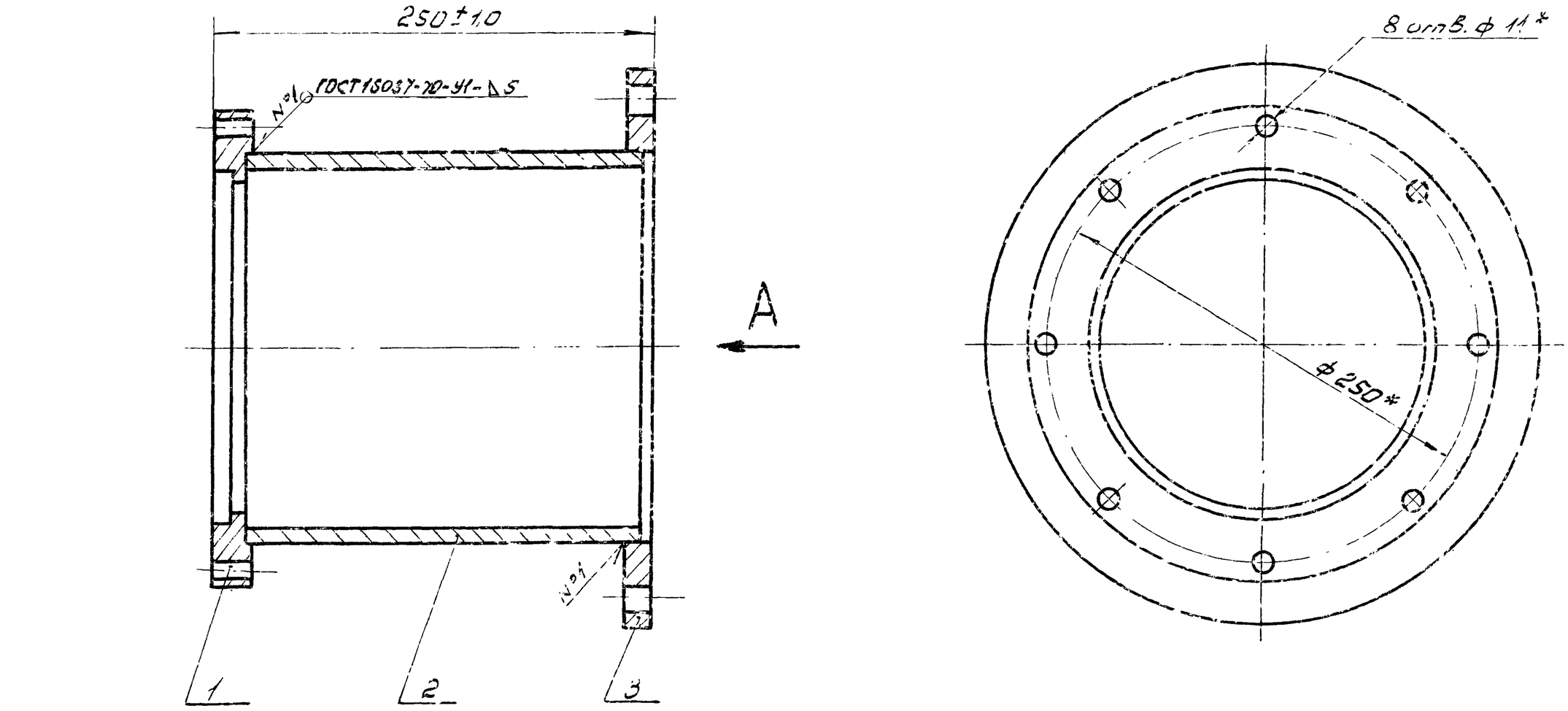

Вид А
М1:5

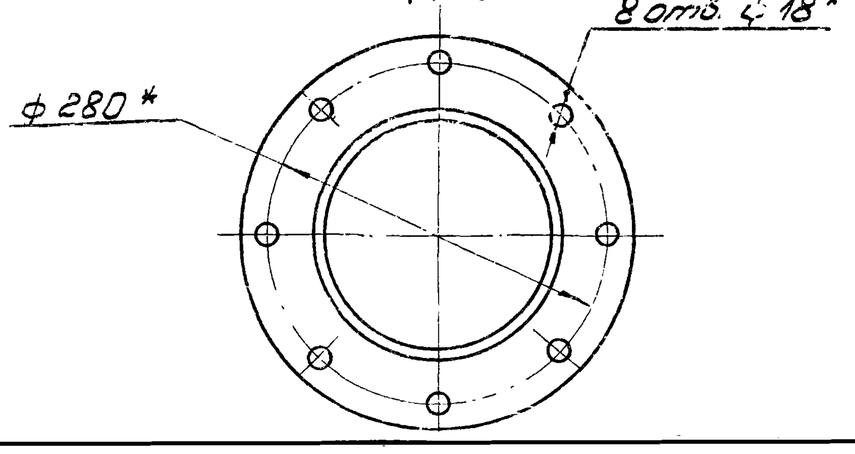

1*. Размеры для справок.
2. Обработка поверхностей реза деталей Б.4. Rz160

					13Н1.00.200СБ		
Изм.	Лист	№ докум.	Подпись	Дата	Патрубок в сборе	Лит.	Масса	Масштаб
Разраб.		Глазунова				И	18,63	1:2,5
Пров.		Алексашева			Сборочный чертеж	Лист	Листов: 1
Гл. спец.		Мясник				Мосгорисполком	
Н. контр.		Бычков				Мосводоканалниипроект	
Утв.		Лепсе				г. Москва	

Типовой проект 902-2-338 Альбом II

Инв. № подл. | Подпись и дата | Взам. инв. | Инв. № дубл. | Подпись и дата

13Н1.00.300 СБ

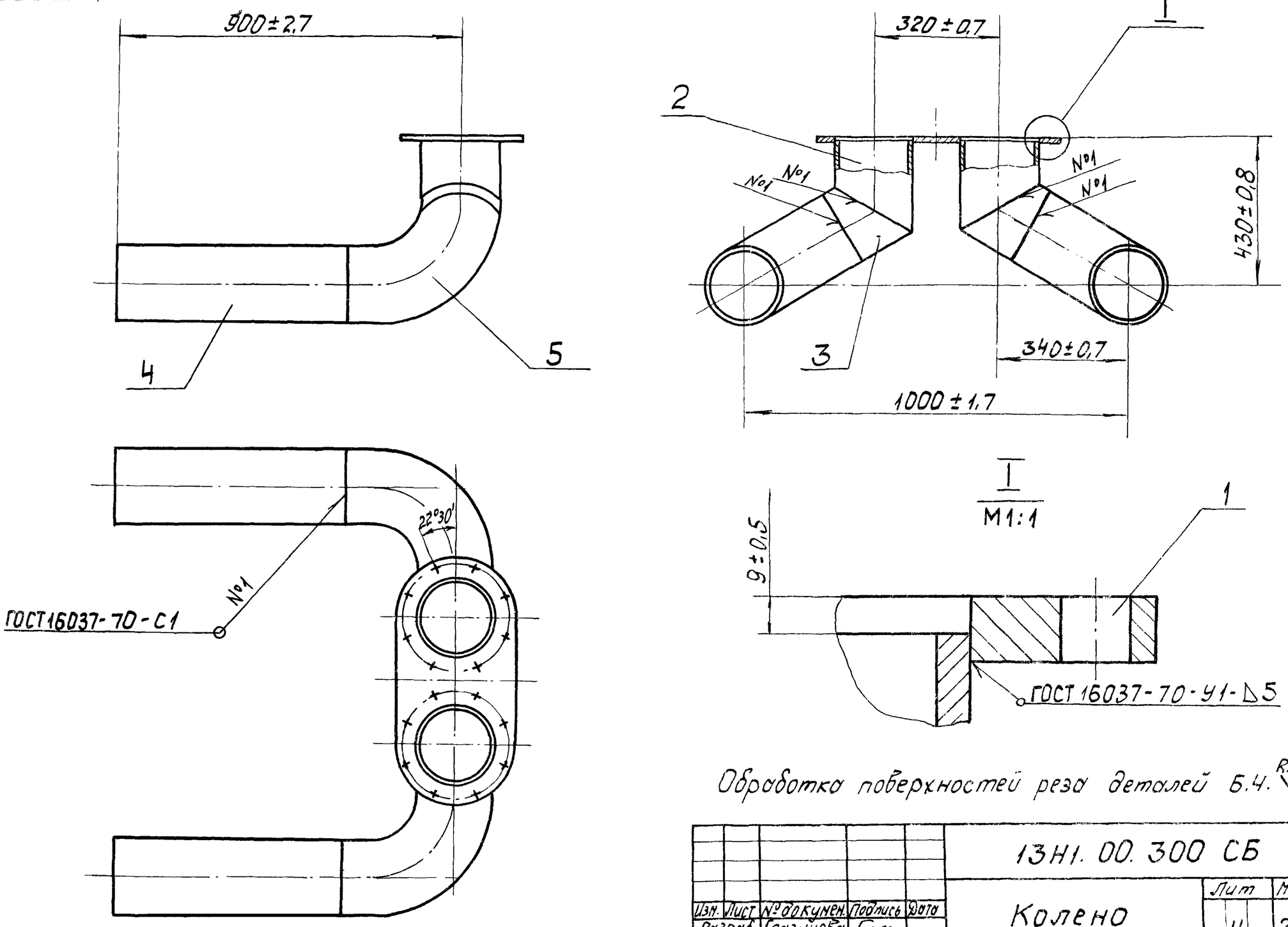

Обработка поверхностей реза деталей Б.Ч. Rz160

					13Н1.00.300 СБ			
Изм.	Лист	№ докумен.	Подпись	Дата	Колено Сборочный чертеж	Лит	Масса	Масштаб
Разраб.		Глазунова				И	212,0	1:10
Пров.		Алексашева				Лист	Листов 1	
Гл.спец.		Мясник				Мосгорисполком Мосводоканалниипроект г. Москва		
Н.контр.		Бычков						
Утв.		Лепсе						

копировал Ибр формат 12

13Н1.00.001

R=80 (√)

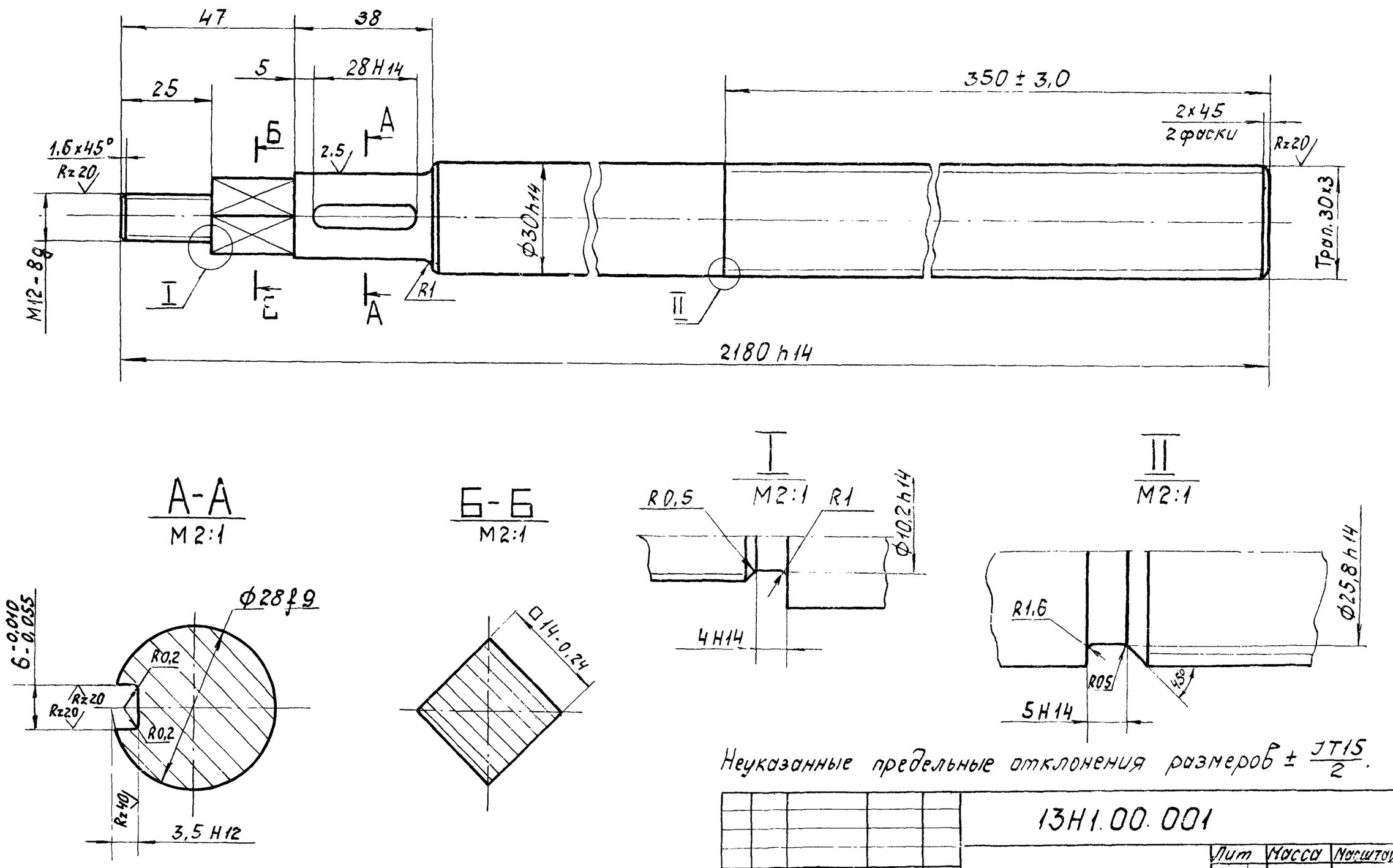

Неуказанные предельные отклонения размеров ± JT15/2.

					13Н1.00.001			
Изм.	Лист	№ докум.	Подпись	Дата	Штанга	Лит	Масса	Масштаб
Разраб.		Глазунова				И	10,15	1:1
Пров.		Алексашева				Лист	Листов 1	
Гл.спец.		Мясник			Ст3 ГОСТ 380-71	Мосгорисполком Мосводоканалниипроект г. Москва		
Н.контр.		Бычков						
Утв.		Лепсе						

13Н1.00.002

Rz 80 (√)

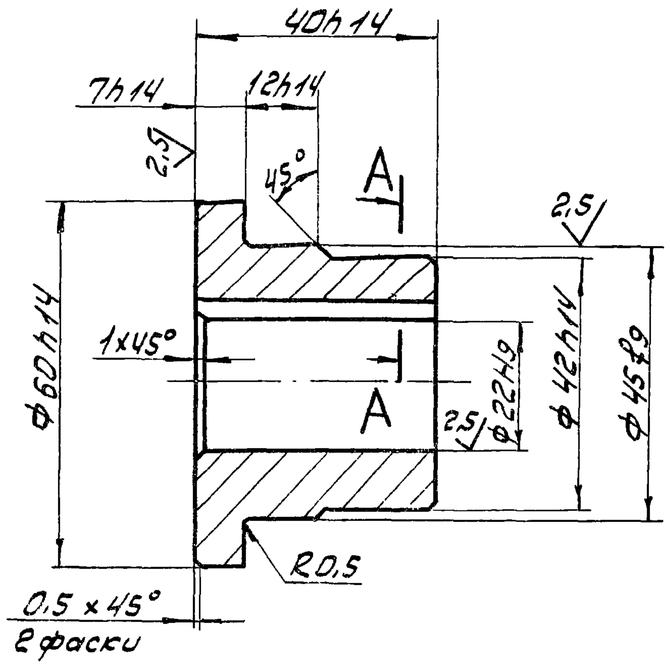

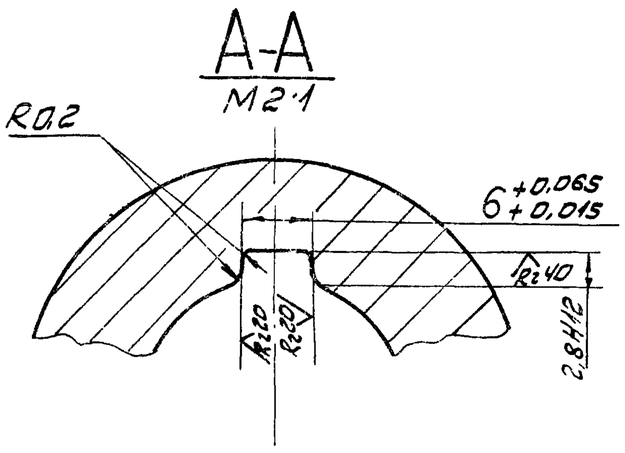

					13Н1.00.002		
Изм.	Лист	№ докум.	Подпись	Дата	Втулка	Лит	Масса	Масштаб
Разраб.		Глазунова				И	0,39	1:1
Пров.		Алексашева				Лист	Листов: 1
Гл.спец.		Мясник			Бр ОЦС 4-4-17 ГОСТ 613-65	Мосгорисполком Мосводоканалниипроект г. Москва	
Н.контр.		Быков					
Утв.		Лепсе					

Типовой проект 902-2-338 Альбом II

Инв.№ подл. | Подпись и дата | Взам.инв.№ | Инв.№ дубл. | Подпись и дата

13Н1.00.003

Rz 80 (√)

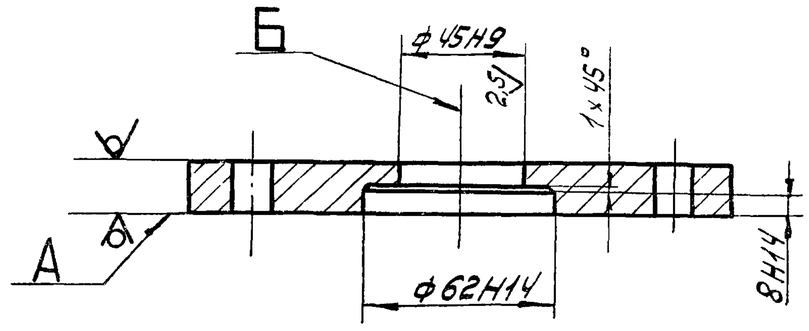

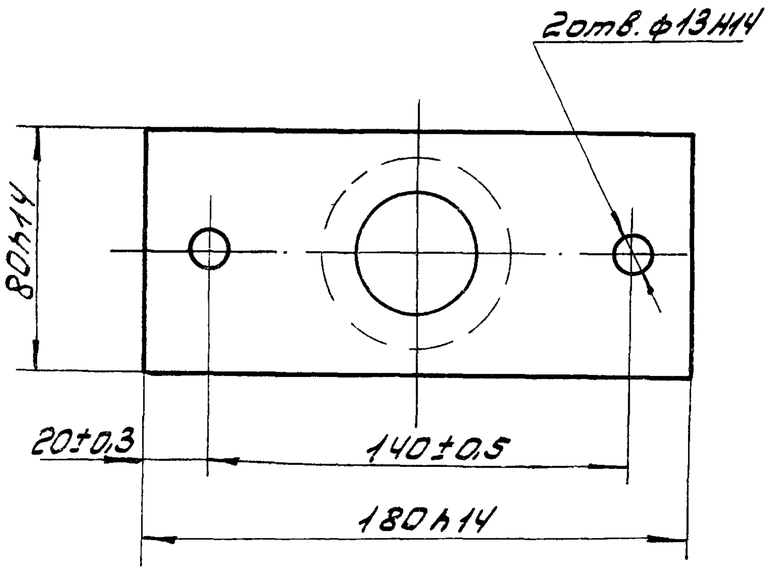

Неперпендикулярность оси отв. Б относительно поверхности А не более 0,1 мм.

					13Н1.00.003			
Изм.	Лист	№ докум.	Подпись	Дата	Пластина Верхняя	Лит	Масса	Масштаб
Разраб.		Глазунова				И	1,7	1:2
Пров.		Алексашева				Лист	Листов: 1
Гл.спец.		Мясник			18 ГОСТ 19903-74 / Ст 3 ГОСТ 14637-69	Мосгорисполком Мосводоканалниипроект г. Москва	
Н.контр.		Быков					
Утв.		Лепсе					

Типовой проект 902-2-338 Альбом II

Инв.№ подл. | Подпись и дата | Взам.инв.№ | Инв.№ дубл. | Подпись и дата

Формат 11

13Н1.00.004

Rz 80 (√)

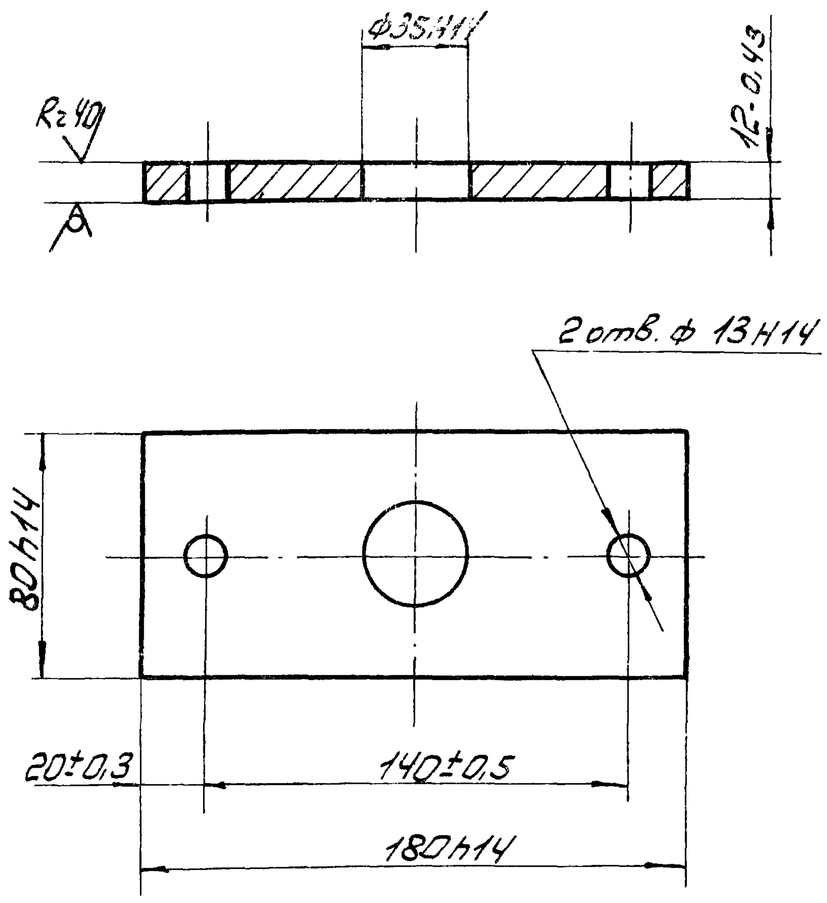

					13Н1.00.004			
Изм.	Лист	№ докум.	Подпись	Дата	Пластина нижняя	Лит.	Масса	Масштаб
Разраб.		Глазунова				И	1,45	1:2
Пров.		Алексашева				Лист	Листов: 1
Гл. спец.		Мясник			14 ГОСТ 19903-74 / Ст 3 ГОСТ 14637-69	Мосгорисполком Мосводоканалниипроект г. Москва	
Н. контр.		Быков					
Утв.		Лепсе					

Типовой проект 902-2-338 Альбом II

Инв.№ подл. | Подпись и дата | Взам.инв.№ | Инв.№ дубл. | Подпись и дата

13Н1.00.005

Rz 80 (√)

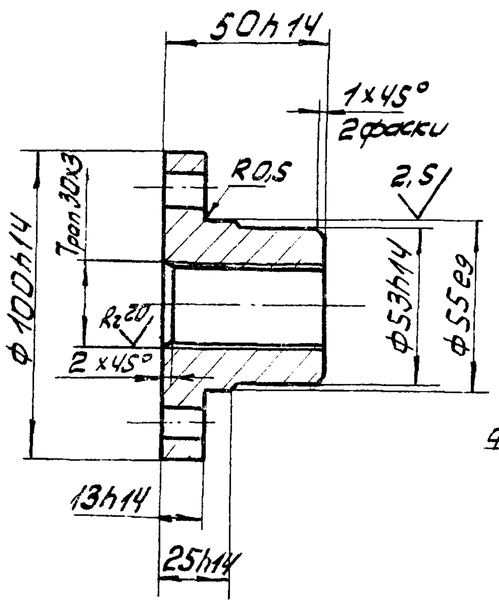

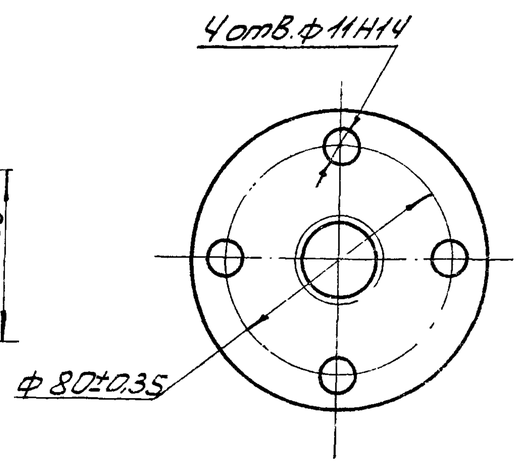

Отклонение от центрального угла между осями двух любых отверстий ±30'.

					13Н1.00.005			
Изм.	Лист	№ докум.	Подпись	Дата	Гайка	Лит	Масса	Масштаб
Разраб		Глазунова				И	1,18	1:2
Пров		Алексашева				Лист	Листов: 1
Гл.спец.		Мясник			Бр ОЦС 4-4-17 ГОСТ 613-65	Мосгорисполком Мосводоканалниипроект г. Москва	
Н. контр.		Быков					
Утв.		Лепсе					

Типовой проект 902-2-338 Альбом II

Инв.№ подл. | Подпись и дата | Взам.инв.№ | Инв.№ дубл. | Подпись и дата

13Н1.00.006

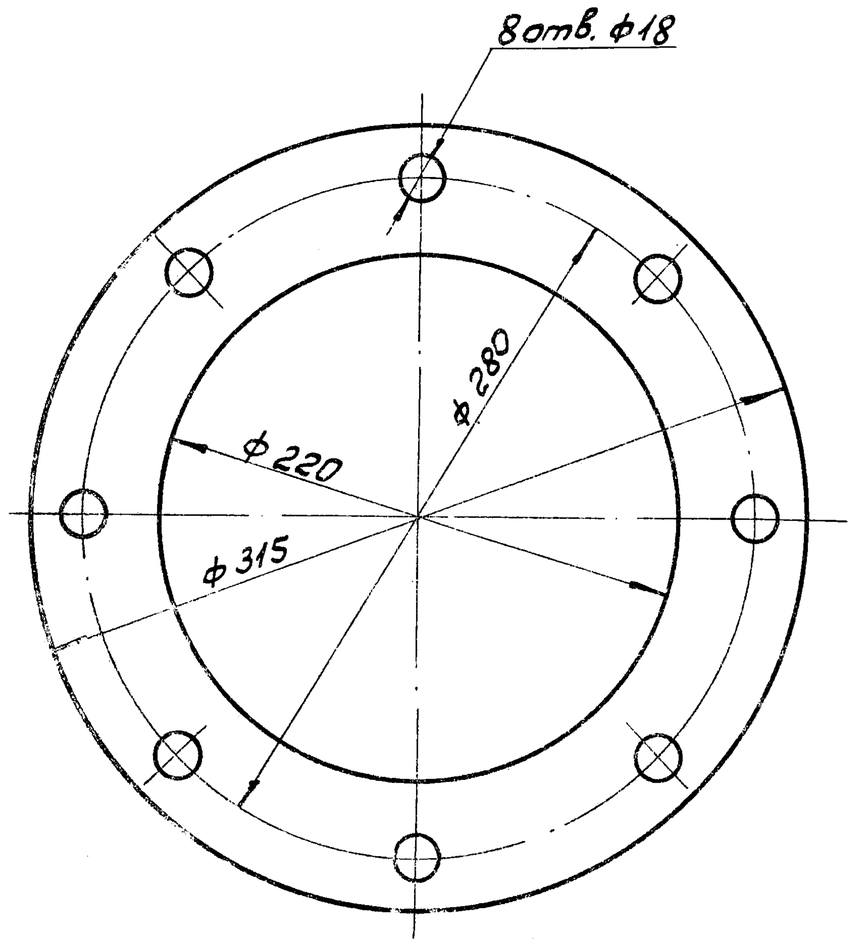

Изм.	Лист	№ докум.	Подпись	Дата	
Разраб.		Глазунова			Прокладка
Пров.		Алексашева			
Гл. спец.		Мясник			Пластина I лист ТМКЩ-С3-1,3 ГОСТ 7338-77
Н. контр.		Быков			
Утв.		Лепсе			

Лит.	Масса	Масштаб
И	0,18	1:2,5
Лист	Листов: 1	

Мосгорисполком Мосводоканалниипроект г. Москва

Копировал

Формат А1

Типовой проект 902-2-338 Альбом II

Инв. № подл. | Подпись и дата | Взам. инв. № | Инв. № дубл. | Подпись и дата

13Н1.00.007

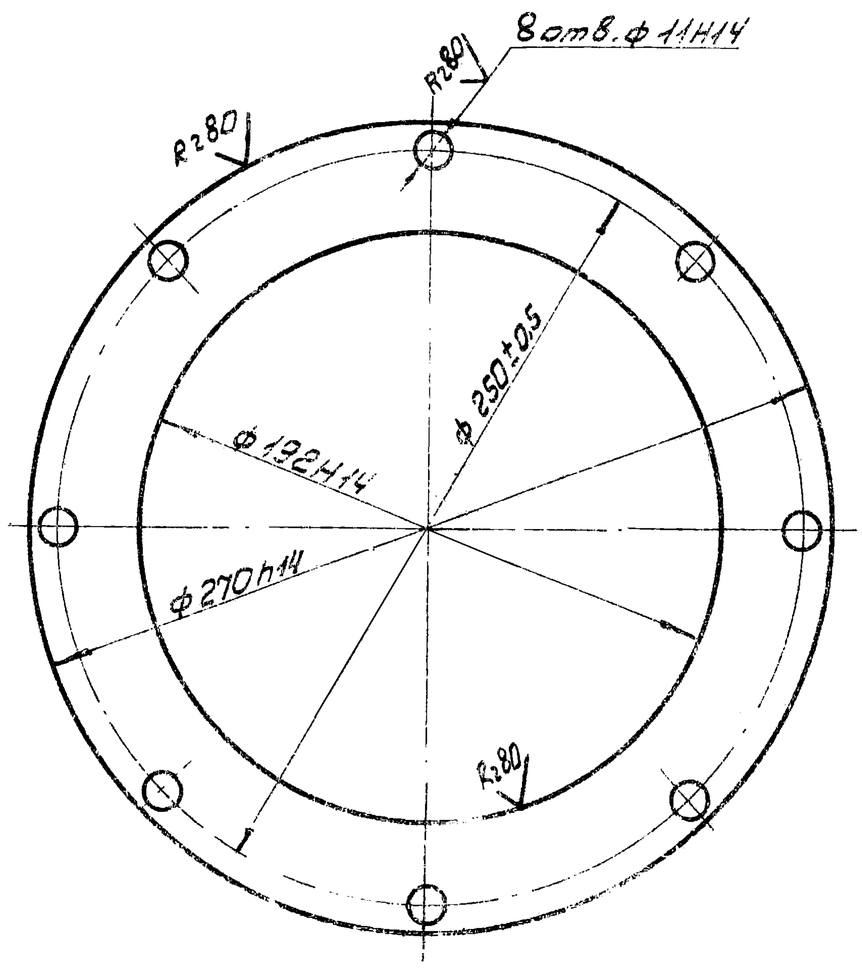

Отклонение центрального угла между осями двух любых отверстий ±30'

Изм.	Лист	№ докум.	Подпись	Дата	
Разраб.		Глазунова			Крышка
Пров.		Алексашева			
Гл. спец.		Мясник			Лист В ГОСТ 19903-74 Ст3 ГОСТ 14637-69
Н. контр.		Быков			
Утв.		Лепсе			

Лит.	Масса	Масштаб
И	1,74	1:2
Лист	Листов: 1	

Мосгорисполком Мосводоканалниипроект г. Москва

Копировал

Формат А1

13Н1.00.101

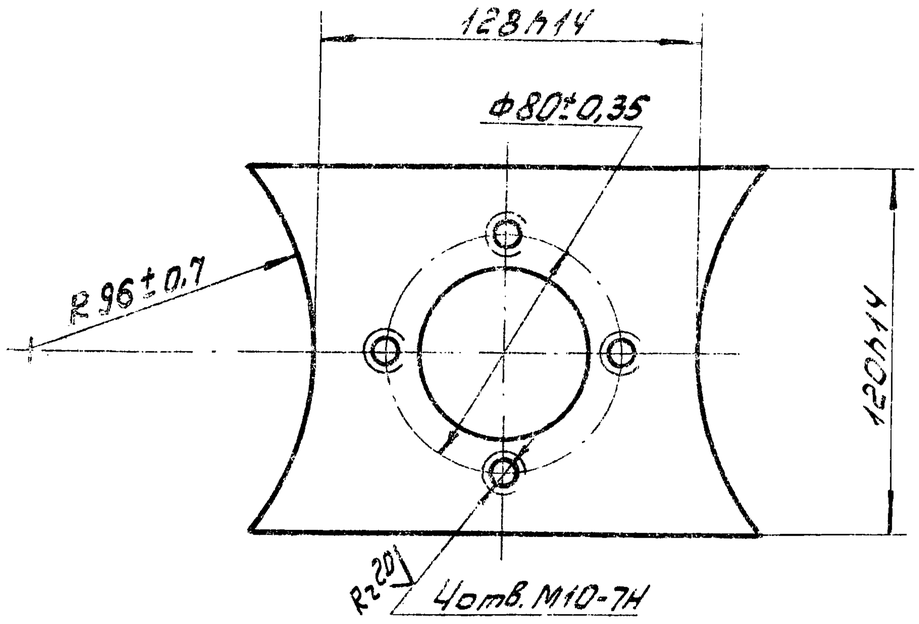

Отклонение центрального угла между осями двух любых отверстий ±30'

Изм.	Лист	№ докум.	Подпись	Дата	
Разраб.		Глазунова			Плита
Пров.		Алексашева			
Гл. спец.		Мясник			Лист 12 ГОСТ 19903-74 Ст3 ГОСТ 14637-69
Н. контр.		Быков			
Лепсе		Лепсе			

Лит.	Масса	Масштаб
И	1,19	1:2
Лист	Листов: 1	

Мосгорисполком Мосводоканалниипроект г. Москва

13Н1.00.102

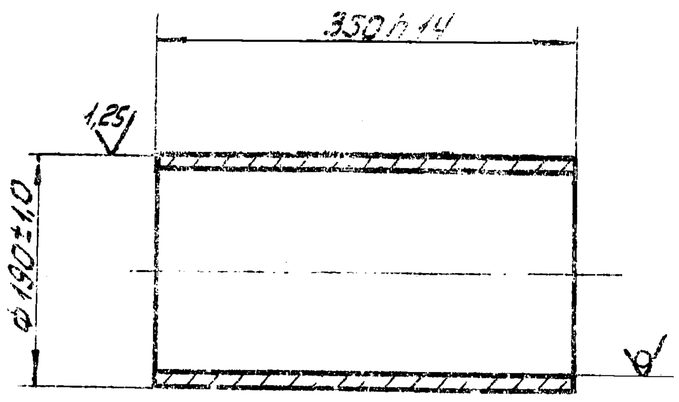

Изм.	Лист	№ докум.	Подпись	Дата	
Разраб.		Глазунова			Патрубок
Пров.		Алексашева			
Гл. спец.		Мясник			Труба 194×7 ГОСТ 8732-78 А Ст3 ГОСТ 8731-74
Н. контр.		Быков			
Утв.		Лепсе			

Лит.	Масса	Масштаб
И	11,3	1:5
Лист	Листов: 1	

Мосгорисполком Мосводоканалниипроект г. Москва

Типовой проект 902-2-338 Альбом II

Инв. № подл. | Подпись и дата | Взам. инв. № | Инв. № дубл. | Подпись и дата

13Н1.00.201

Rz 80

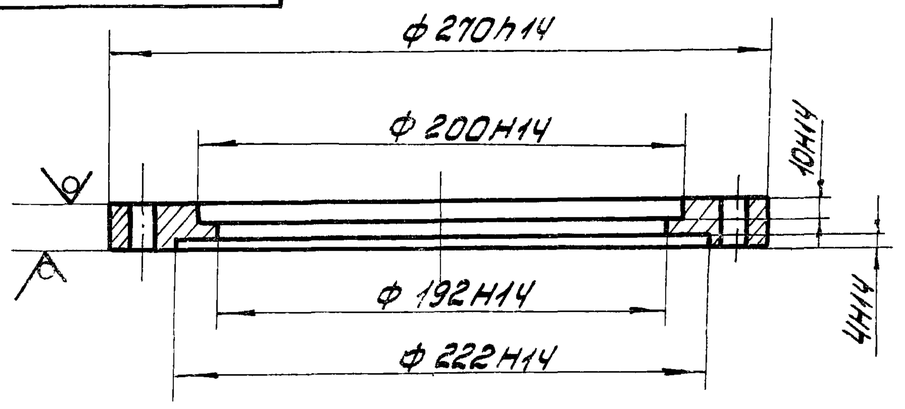

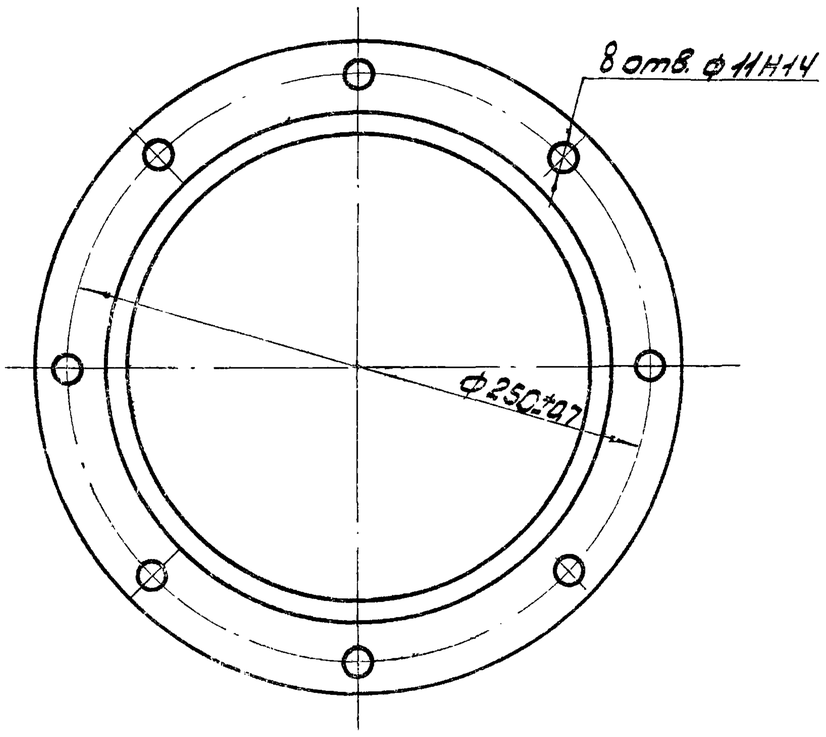

Отклонение от центрального угла между осями 2-х любых отверстий ± 30'.

Изм.	Лист	№ докум.	Подпись	Дата
Разраб.		Глазунова		
Пров.		Алексашева		
Гл. спец.		Мясник		
Н. контр.		Бычков		
Утв.		Лепсе		

13Н1.00.201

Фланец

Лит	Масса	Масшт.
И	3,79	1:2,5

Лист | Листов: 1

Лист 20 ГОСТ 19903-74 / Ст 3 ГОСТ 14637-69

Мосгорисполком Мосводоканалниипроект г. Москва

Копировал: [illegible] Формат А1

Типовой проект 902-2-338 Альбом II

Инв. № подл. | Подпись и дата | Взам. инв. № | Инв. № дубл. | Подпись и дата

13Н1.00.301

59

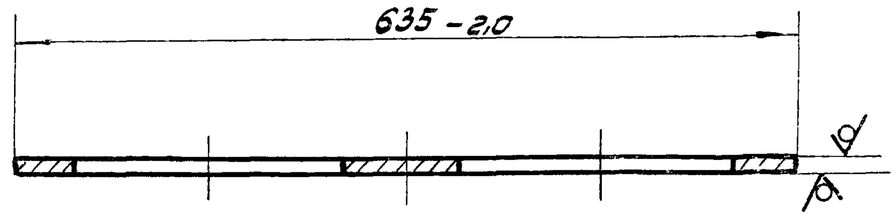

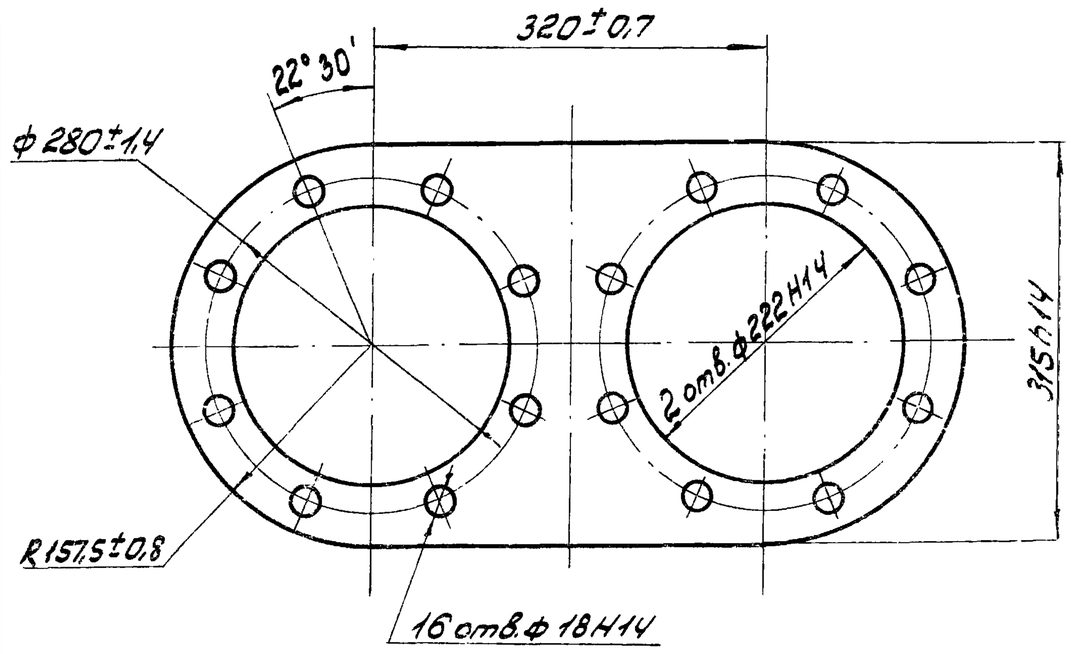

Отклонение центрального угла между осями двух любых отверстий ± 30'.

Изм.	Лист	№ докум.	Подпись	Дата
Разраб.		Глазунова		
Пров.		Алексашева		
Гл. спец.		Мясник		
Н. контр.		Бычков		
Утв.		Лепсе		

13Н1.00.301

Пластина

Лит.	Масса	Масш.
И	14,8	1:5

Лист | Листов: 1

Лист 16 ГОСТ 19903-74 / Ст3 ГОСТ 14637-69

Мосгорисполком Мосводоканалниипроект г. Москва

Копировал: [illegible] Формат А1

Типовой проект 902-2-338 Альбом II

Инв. № подл. | Подпись и дата | Взам. инв. № | Инв. № дубл. | Подпись и дата

1965.00.004

R z 80 (√)

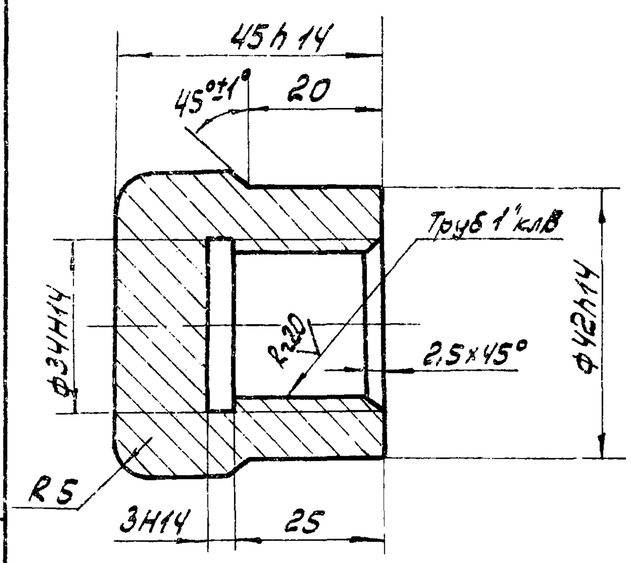

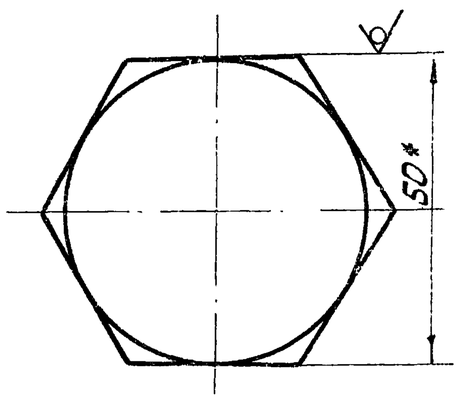

* Размер для справок.

Неуказанные предельные отклонения размеров ± JT14/2

Изм.	Лист	№ докум.	Подпись	Дата
Разраб.		Рябчикова		
Пров.		Попова		
Гл. спец.		Мясник		
Н. контр.		Бычков		
Утв.		Лепсе		

1965.00.004

Заглушка

Лит.	Масса	Масштаб
И	0,5	1:1

Лист | Листов: 1

Шестигранник 50-S ГОСТ 8560-67 / 20В ГОСТ 1051-73

Мосгорисполком Мосводоканалниипроект г. Москва

Типовой проект 902-2-338 Альбом II

Инв. № подл. | Подпись и дата | Взам. инв. № | Инв. № дубл. | Подпись и дата

1965.00.101

(√)

1965.00.101

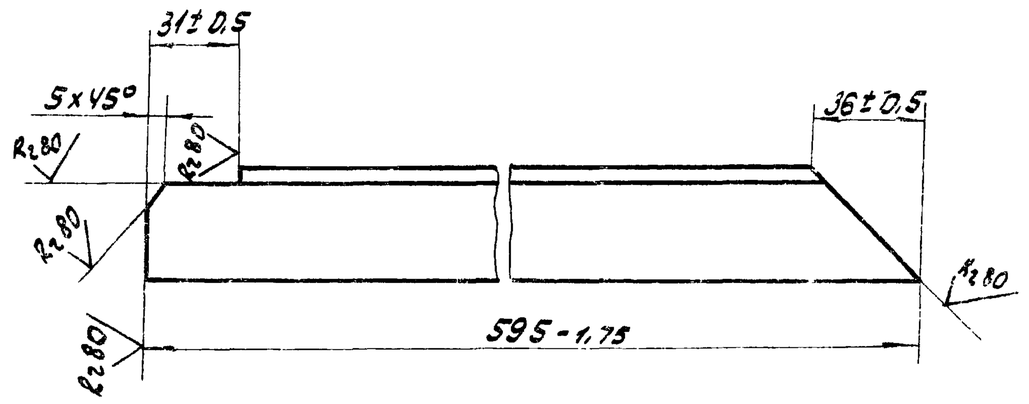

1965.00.101-01 - зеркальное отражение, остальное - см. 1965.00.101

М 1:4

Изм.	Лист	№ докум.	Подпись	Дата
Разраб.		Рябчикова		
Пров.		Попова		
Гл. спец.		Мясник		
Н. контр.		Бычков		
Утв.		Лепсе		

1965.00.101

Уголок

Лит.	Масса	Масштаб
И	1,22	1:2

Лист | Листов: 1

Уголок Б-36×36×4 ГОСТ 8509-72 / Ст.3 ГОСТ 535-58

Мосгорисполком Мосводоканалниипроект г. Москва

1955.00.000 СБ

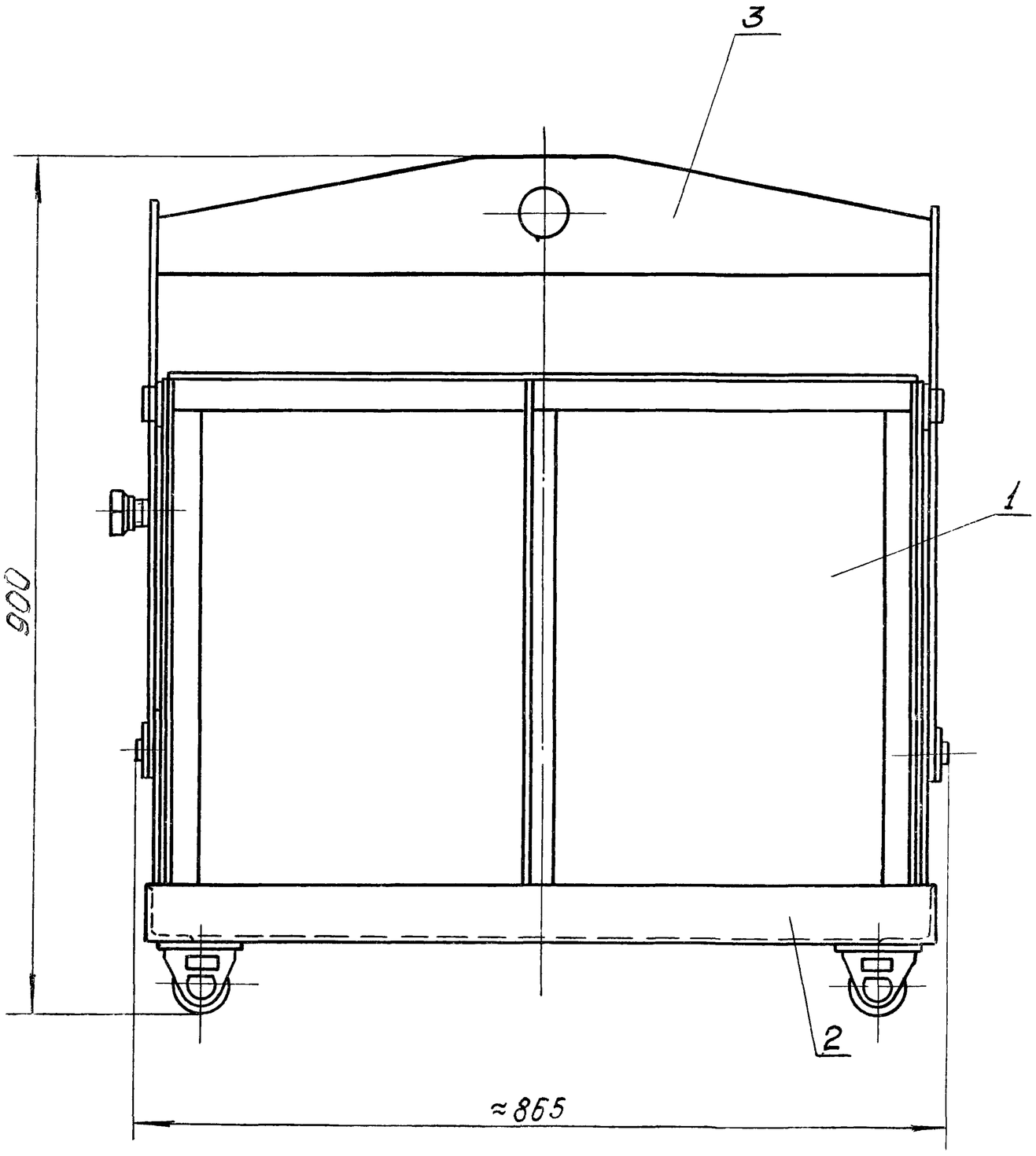

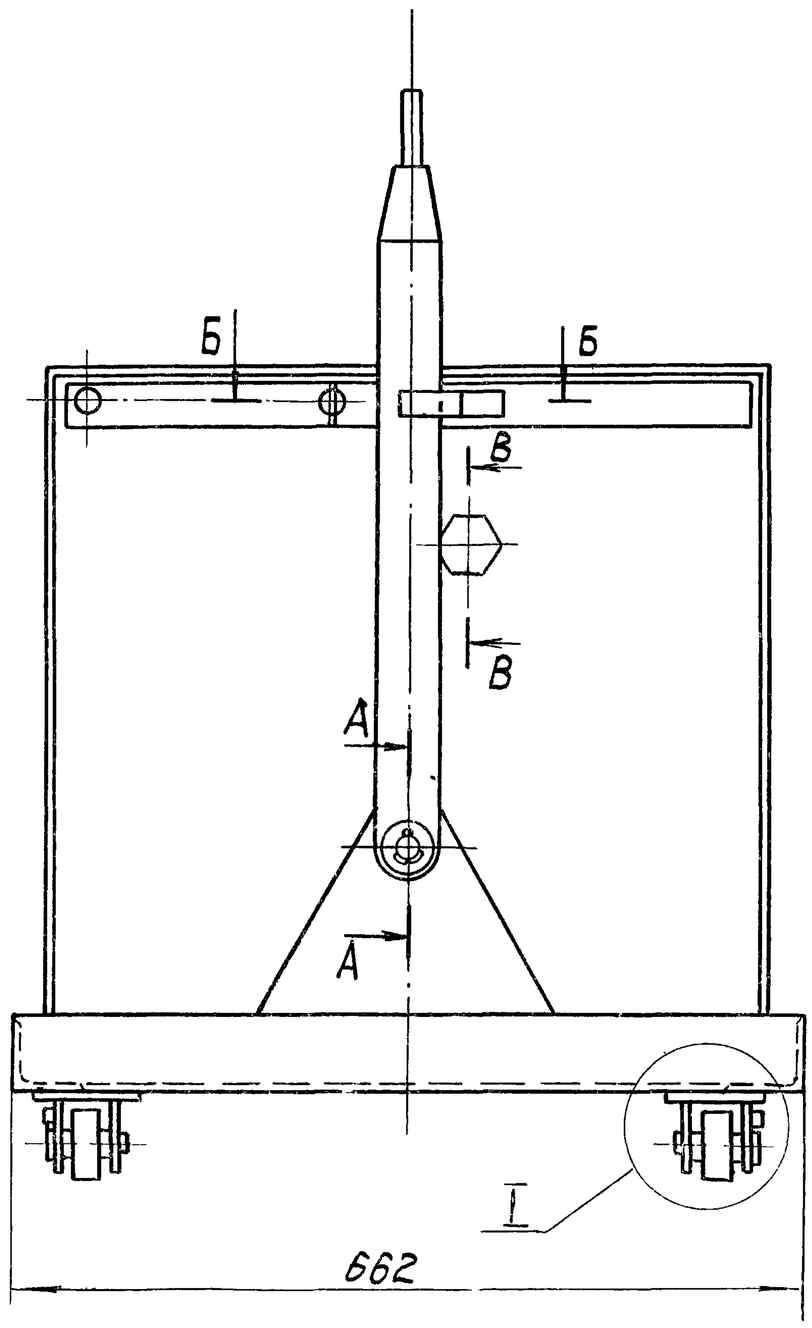

I
М1:1

А-А
М1:1

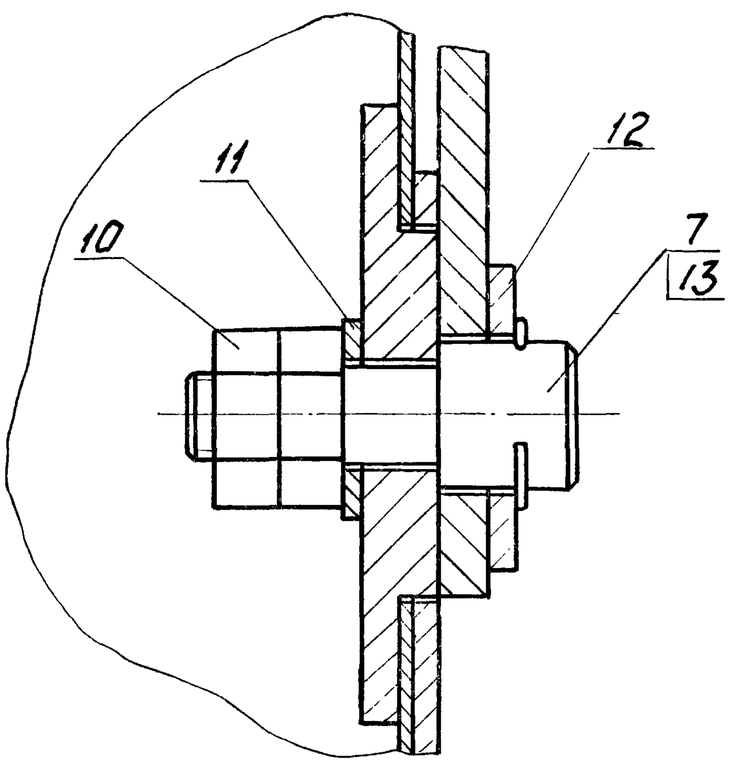

Б-Б
М1:1

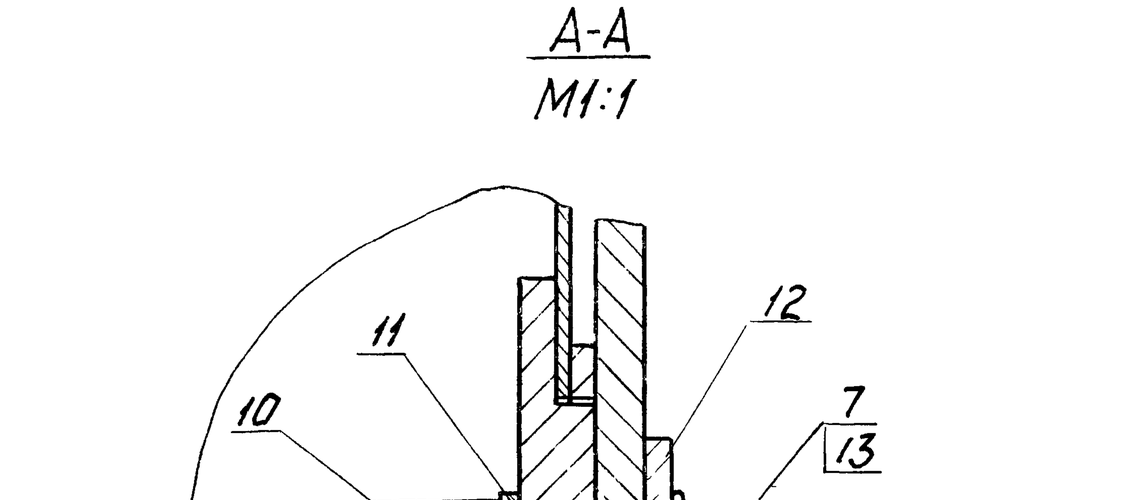

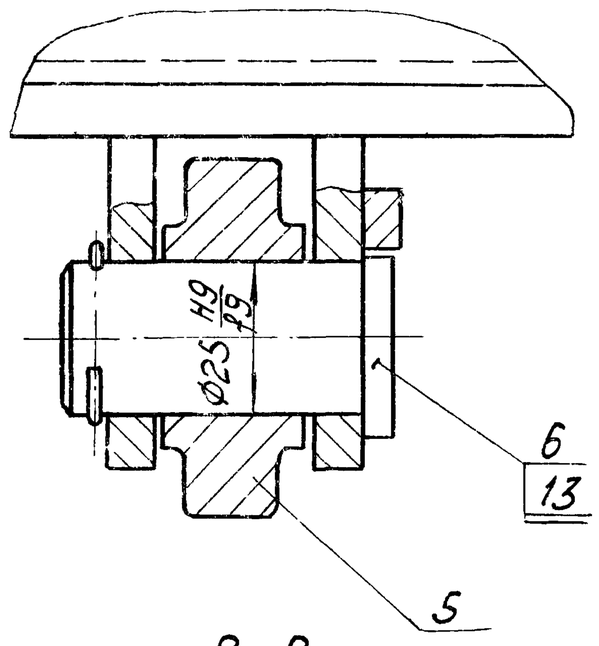

В-В
М1:2

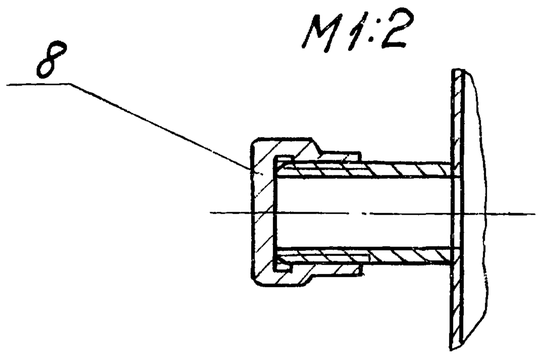

Размеры для справок.

					1955.00.000 СБ	
Изм.	Лист	№ докумен.	Подпись	Дата	Контейнер для осадка. Сборочный чертеж.	Лит / Масса / Масштаб: Н / 70 / 1:5
Разраб.		Корнет				Лист / Листов 1
Пров.		Попова				Мосгорисполком Мосводоканалниипроект г. Москву
Гл. спец.		Мясник				
Н. контр.		Бычков				
Утв.		Лепсе				

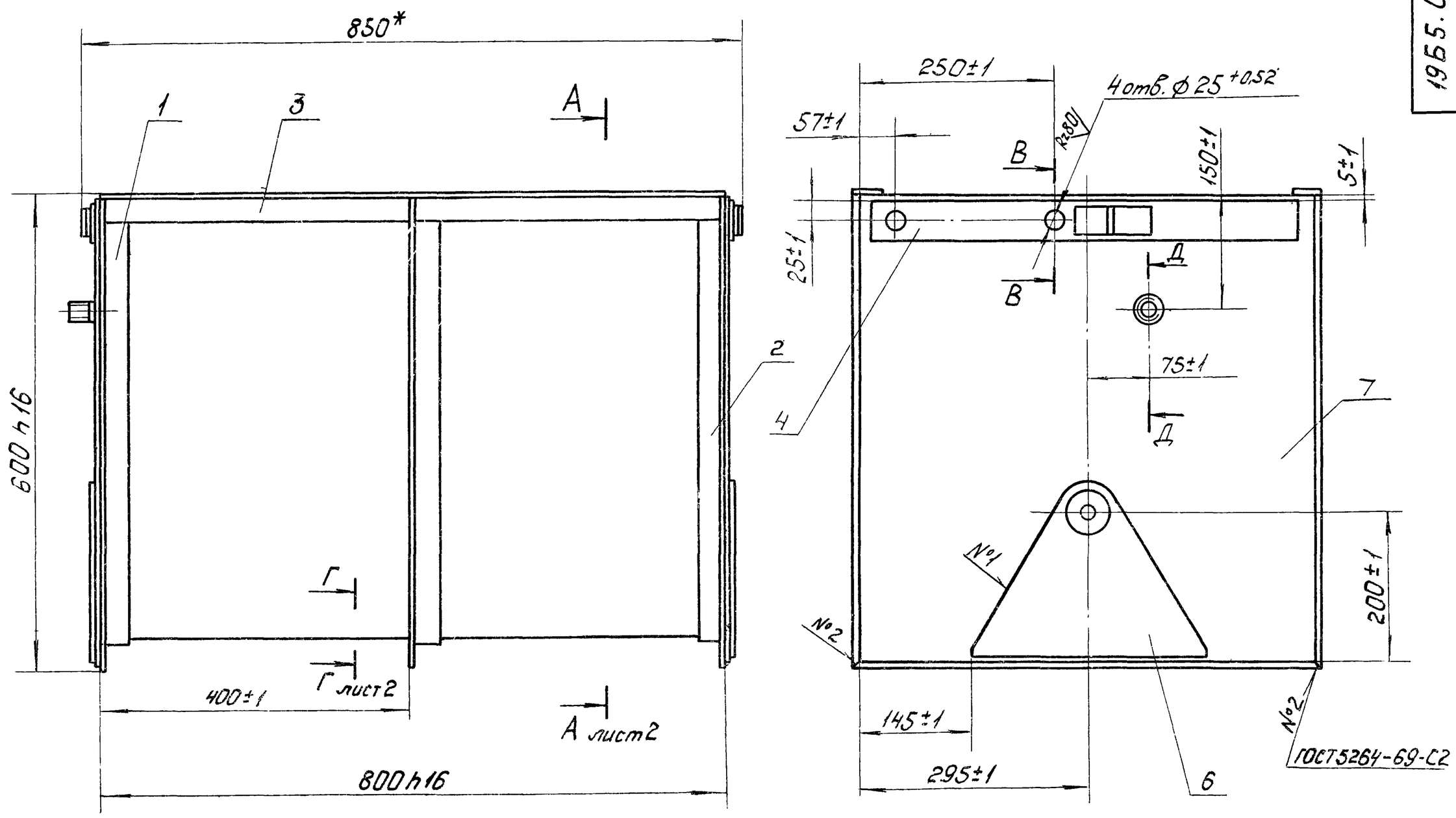

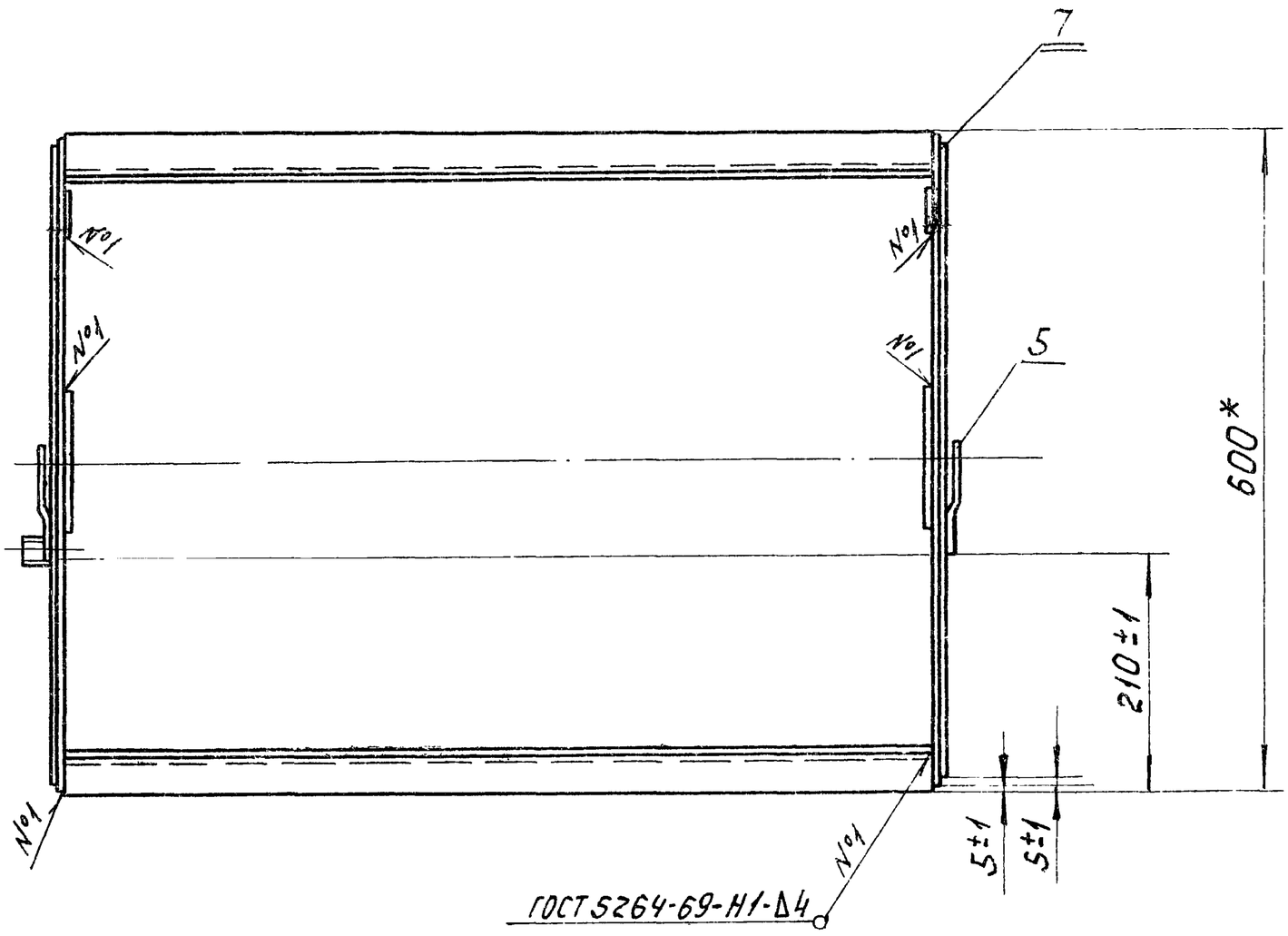

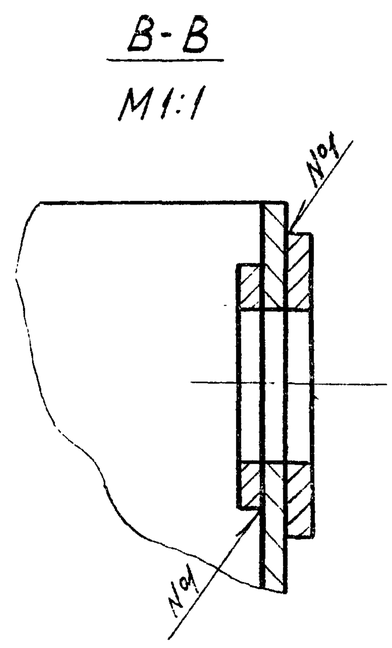

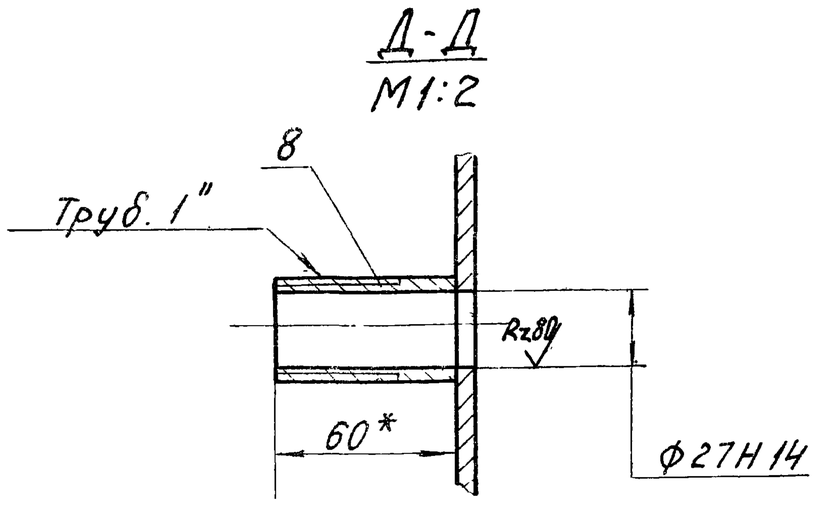

1.* Размеры для справок
2. Сварку, кроме мест обозначенных особо, производить по периметру прилегания деталей по ГОСТ 5264-69-У2-Δ2.
3. Покрытие: Грунт ГФ-020 ГОСТ 4056-63, Эмаль МЛ-12-73 (серая) ГОСТ 9754-76
4. Обработка поверхностей реза деталей Б.4 Rz160.

Изм.	Лист	№ докумен.	Подпись	Дата	1965.00.100 СБ			
Разраб.		Корнет			Бункер	Лит.	Масса	Масштаб
Пров.		Попова			Сборочный чертеж.	И	37	1:5
Гл. спец.		Мясник				Лист 1	Листов 2	
Н. контр.		Бычков				Мосгорисполком Мосводоканалниипроект г. Москва		
Утв.		Лепсе						

Альбом II
Типовой проект 902-2-338
Инв. № подл. | Подпись и дата | Взам. инв. № | Инв. № дубл. | Подпись и дата

1965.00.100.СБ

А-А лист 1

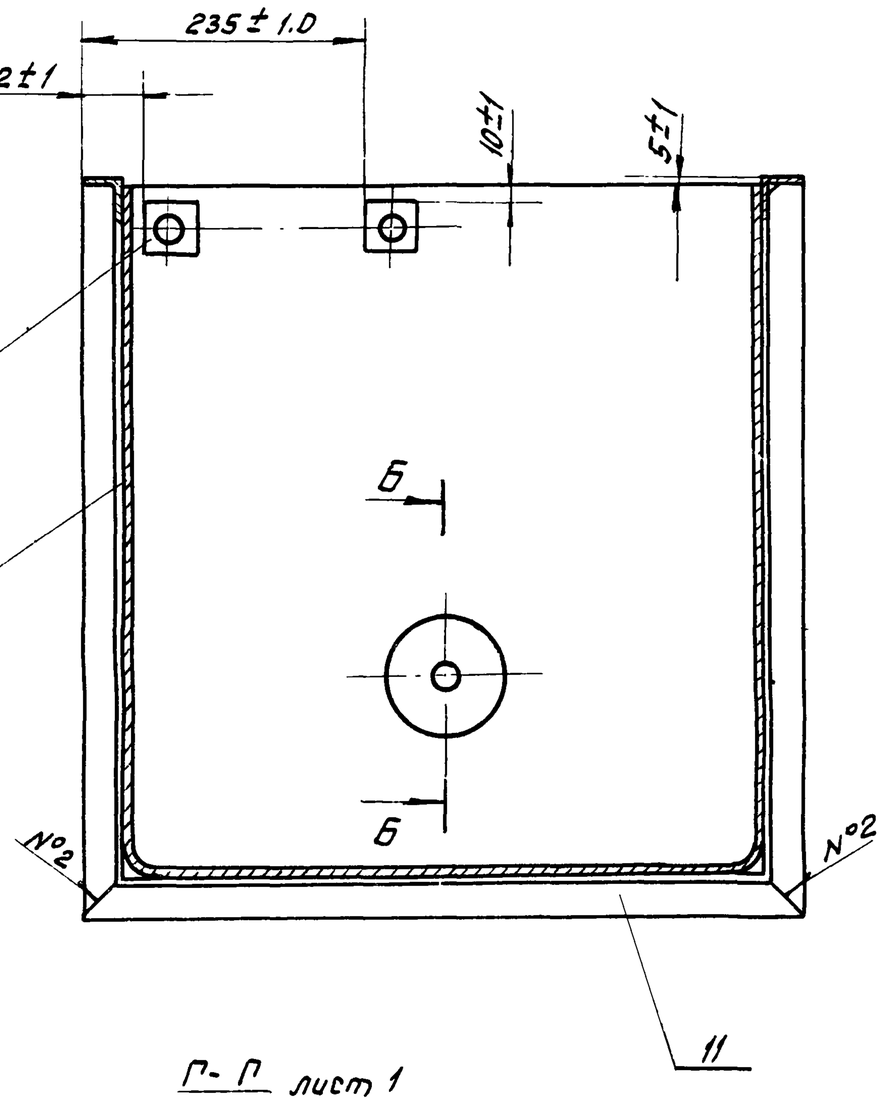

Г-Г лист 1
М1:2

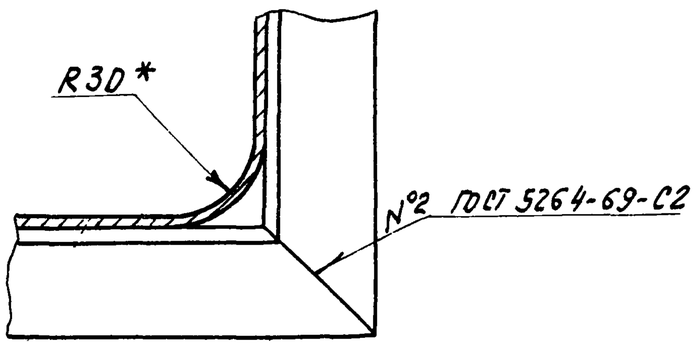

Б-Б
М1:2

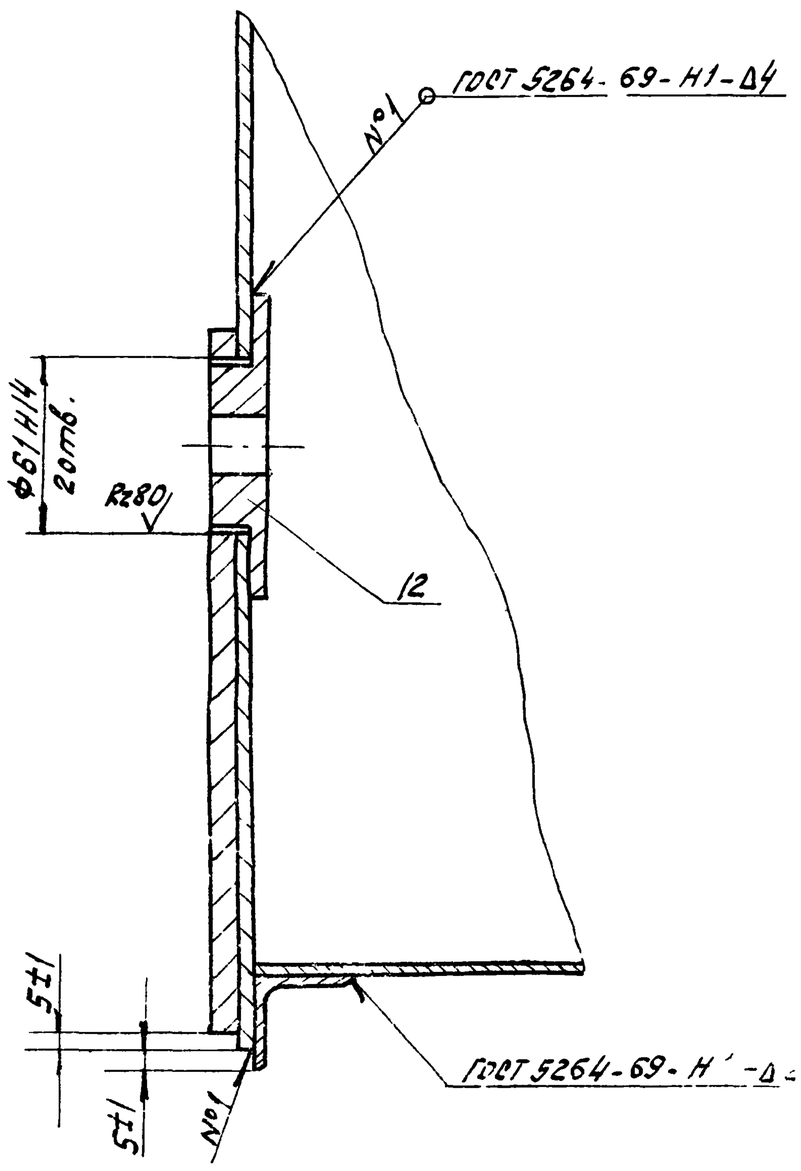

Изм.	Лист	№ докум.	Подпись	Дата	1965.00.100 СБ
Разраб.		Коронет			Бункер. Сборочный чертеж
Пров.		Попова			
Гл. спец.		Мясник			Лит. 1 — Масса — Масштаб —
Н. контр.		Бычков			Лист — Листов —
Утв.		Лепсе			Мосгорисполком Мосводоканалниипроект г. Москва

Копировал Формат А3

1965.00.200.СБ

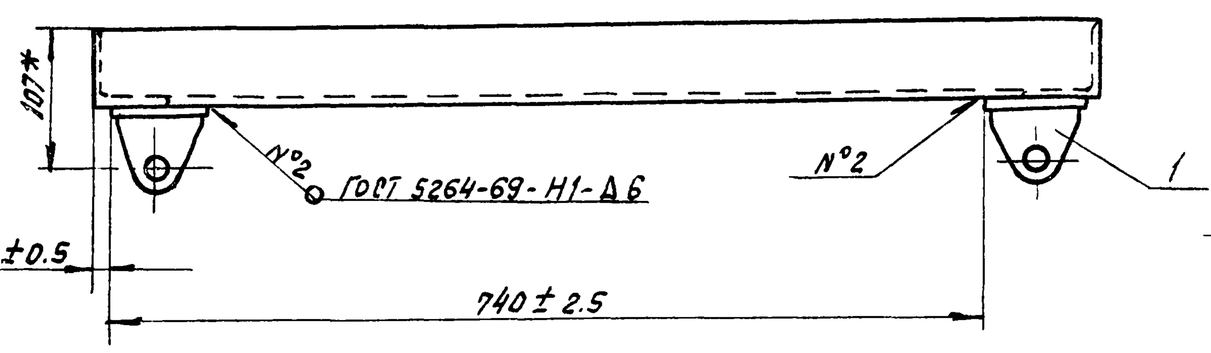

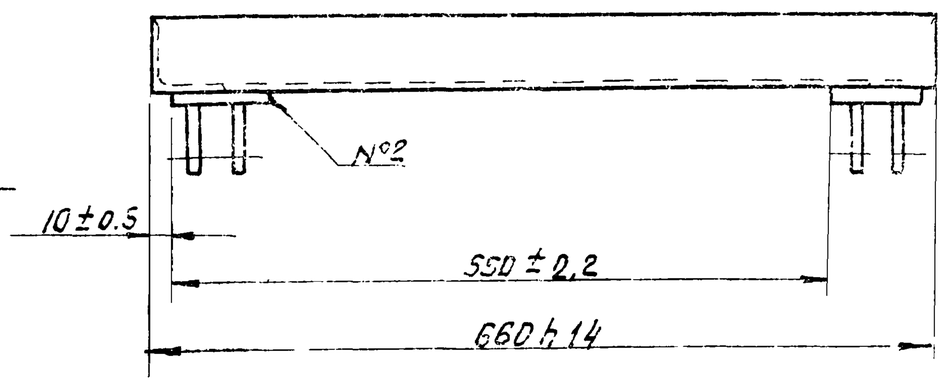

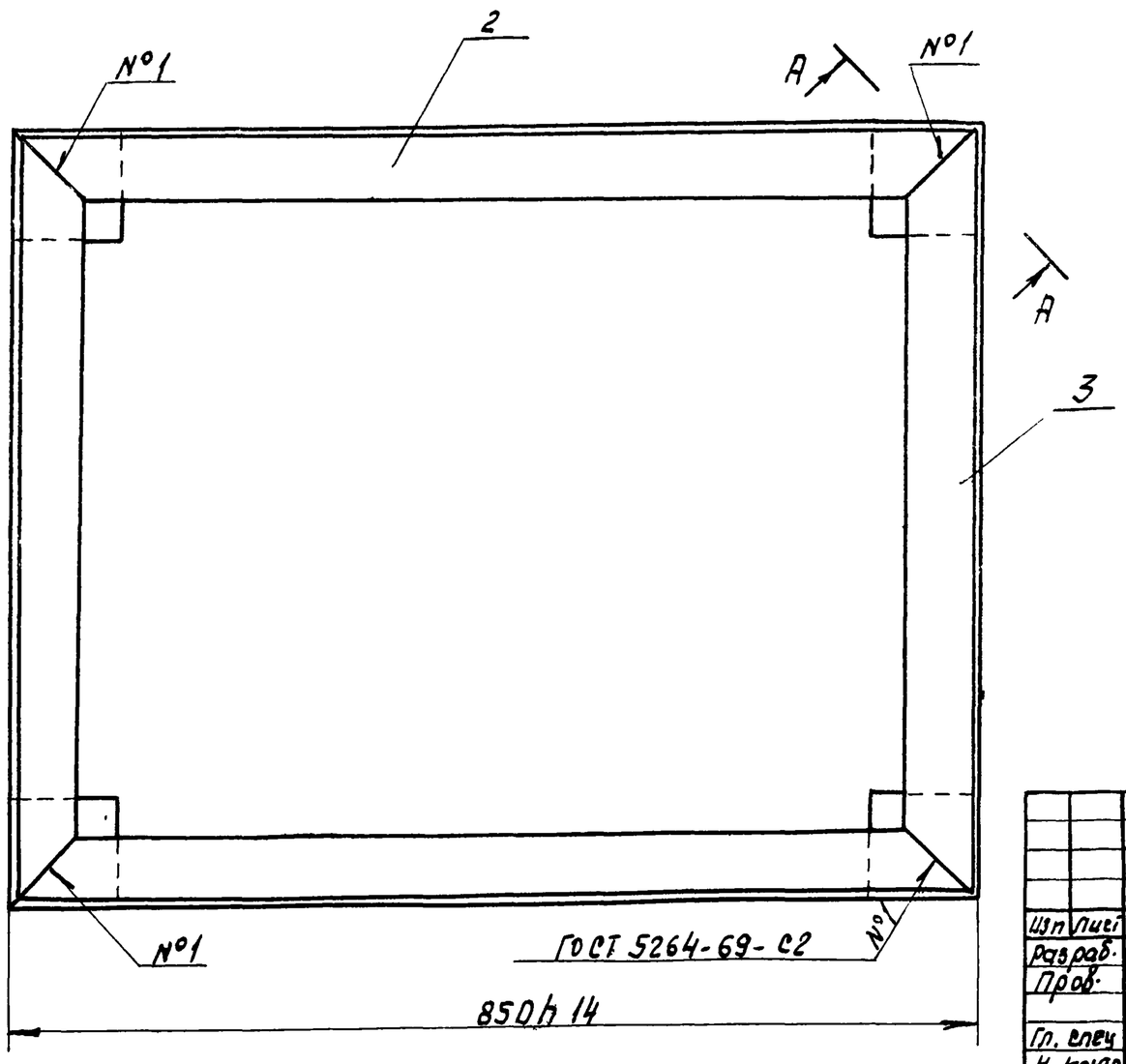

А-А
М 1:1

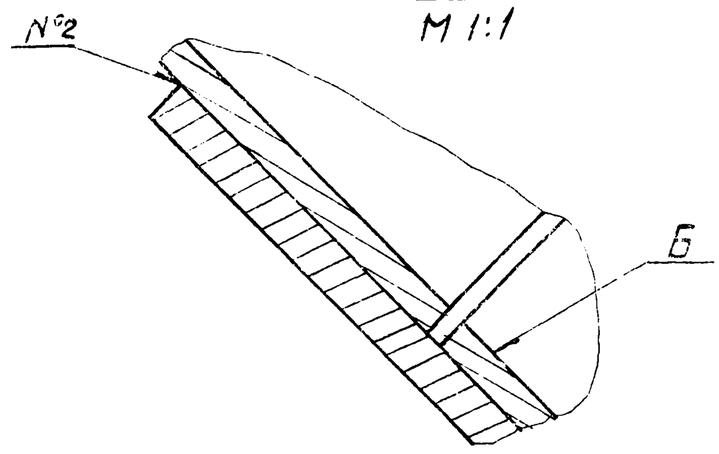

1. * Размер для справок
2. Сварные швы на плоскости Б зачистить заподлицо.

Изм.	Лист	№ докум.	Подп.	Дата	1965.00.200.СБ
Разраб.		Рябчикова			Платформа. Сборочный чертеж
Пров.		Попова			
Гл. спец.		Мясник			Лит. И — Масса 18.5 — Масштаб 1:5
Н. контр.		Бычков			Лист — Листов 1
Утв.		Лепсе			Мосгорисполком Мосводоканалниипроект г. Москва

1965.00.210.СБ

Типовой проект 902-2-338 Альбом II

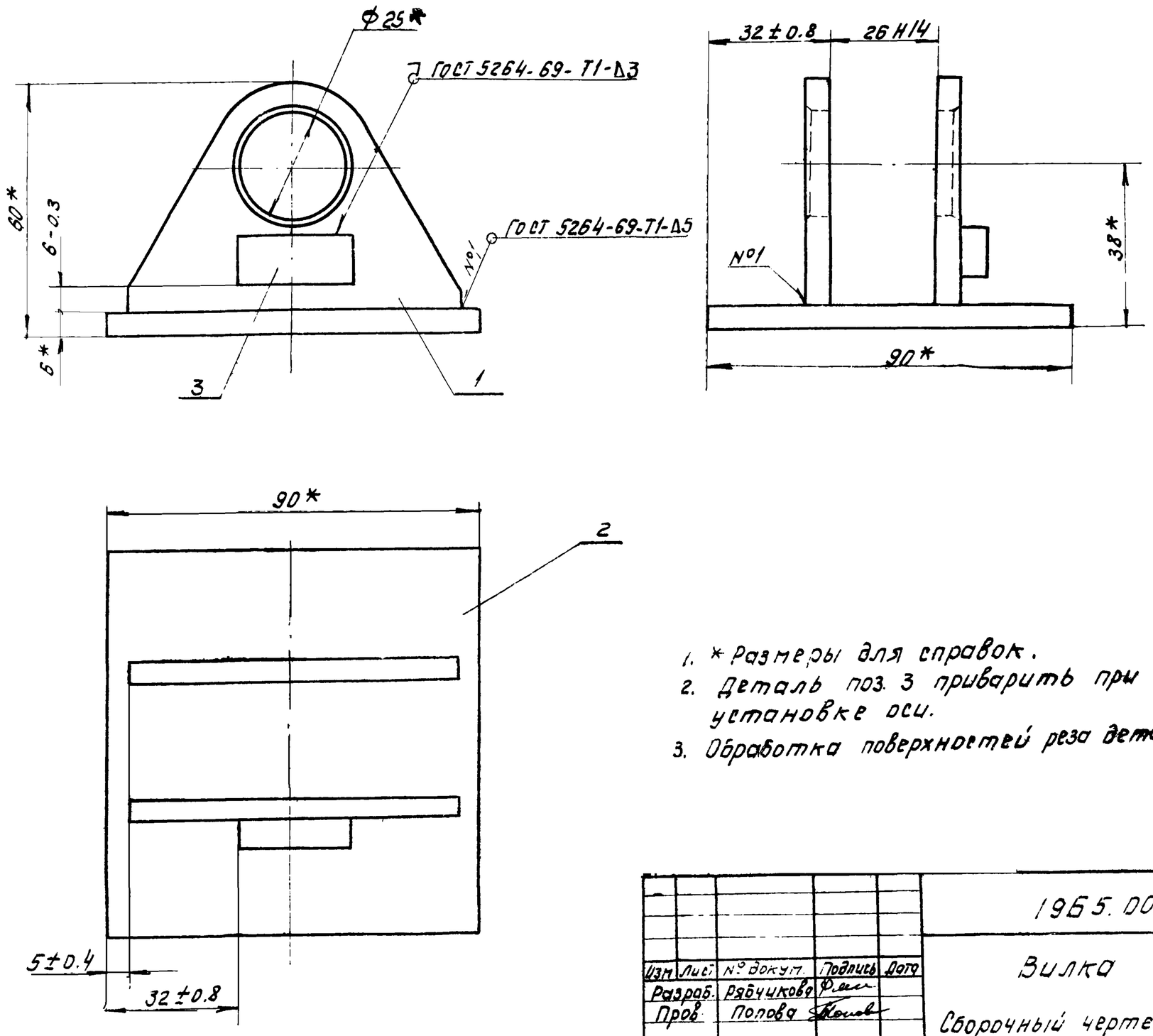

1. * Размеры для справок.
2. Деталь поз. 3 приварить при установке оси.
3. Обработка поверхностей реза деталей в.ч. Rz160

Изм	Лист	№ докум.	Подпись	Дата	1965.00.210.СБ			
Разраб.		Рябчикова			Вилка	Лит	Масса	Масштаб
Пров.		Попова			Сборочный чертеж	1	0.67	1:1
Гл. спец.		Мясник				Лист	Листов 1	
Н. контр.		Бычков				Мосгорисполком Мосводоканалниипроект г. Москва		
Утв.		Лепсе						

Копировал: Ф

Формат 12

1965.00.300.СБ

Типовой проект 902-2-338 Альбом II

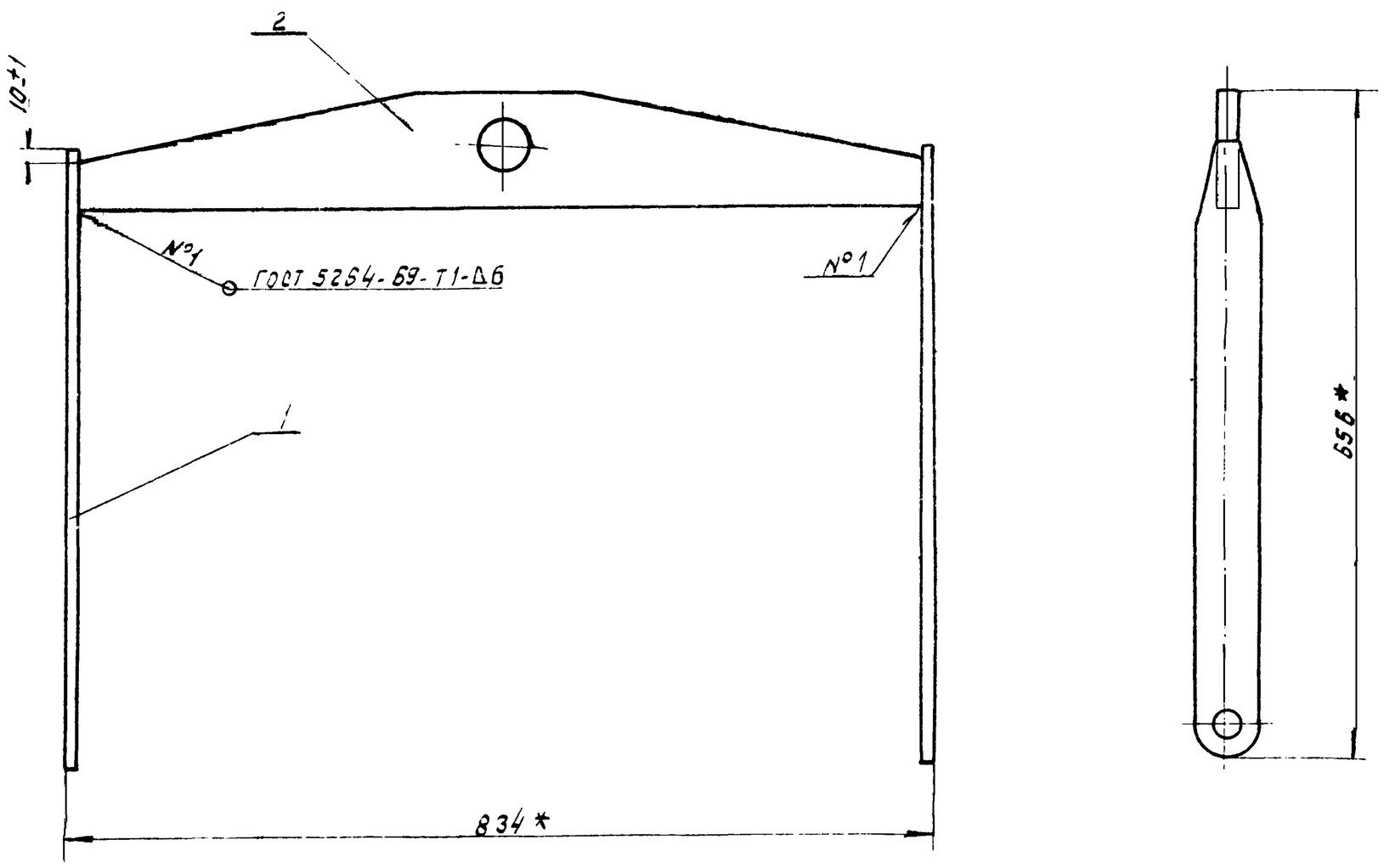

* Размеры для справок

Изм.	Лист	№ докум.	Подпись	Дата	1965.00.300.СБ			
Разраб.		Рябчикова			Траверса	Лит.	Масса	Масштаб
Пров.		Попова			Сборочный чертеж	И	9.3	1:5
Гл. спец.		Мясник				Лист	Листов 1	
Н. контр.		Бычков				Мосгорисполком Мосводоканалниипроект г. Москва		
Утв.		Лепсе						

1965.00.400СБ

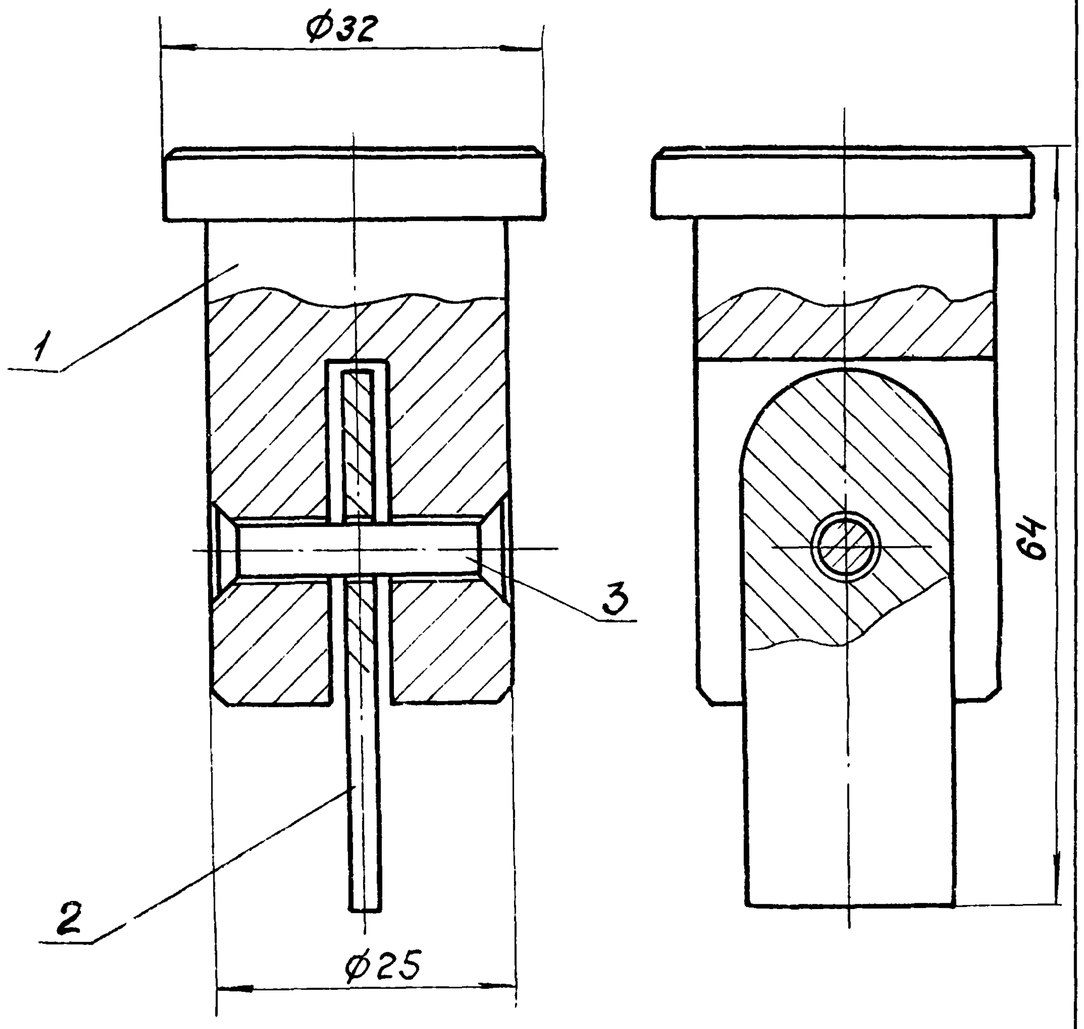

Размеры для справок

Изм.	Лист	№ докум.	Подпись	Дата	1965.00.400 СБ			
Разраб.		Корнет			Палец	Лит	Масса	Масштаб
Пров.		Попова			Сборочный чертеж	И	0,2	2:1
Гл.спец.		Мясник				Лист	Листов 1	
Н.контр.		Бычков				Мосгорисполком Мосводоканалниипроект г. Москва		
Утв.		Лепсе						

Копировал Иф Формат 11

1965.00.001

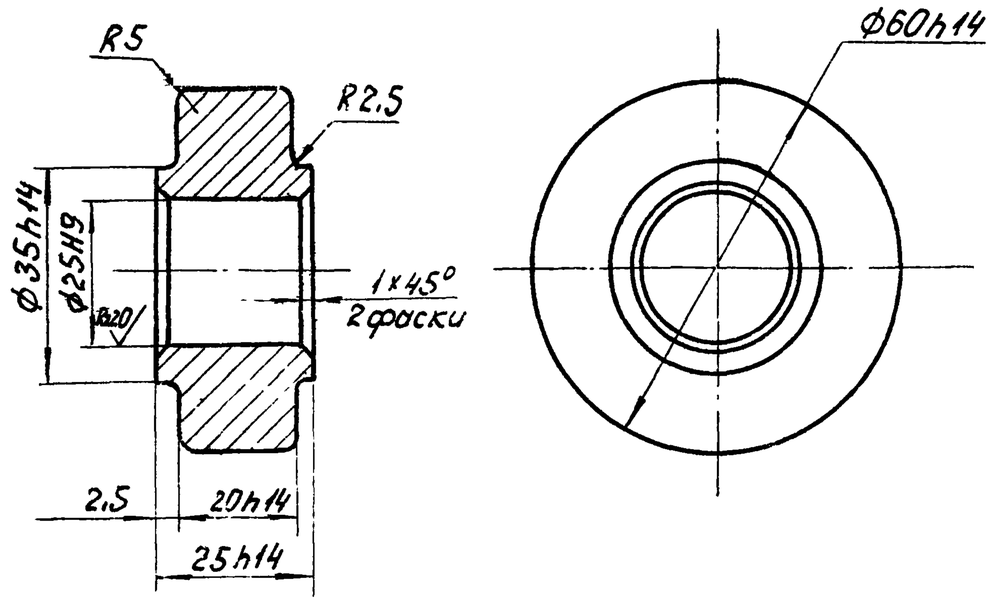

Неуказанные предельные отклонения размеров $\pm \frac{IT14}{2}$.

Изм.	Лист	№ докумен.	Подпись	Дата	1965.00.001			
Разраб.		Рябчикова			Каток	Лит	Масса	Масштаб
Пров.		Попова				И	0,37	1:1
Гл.спец.		Мясник				Лист	Листов 1	
Н.контр.		Бычков			Ст.3 ГОСТ 380-71	Мосгорисполком Мосводоканалниипроект г. Москва		
Утв.		Лепсе						

Копировал Иф Формат 11

1965.00.002

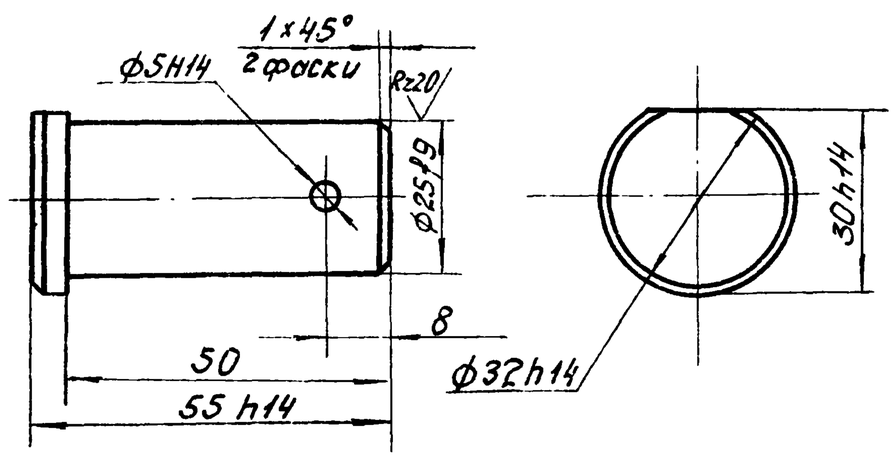

Неуказанные предельные отклонения размеров $\pm \frac{IT14}{2}$.

Изм.	Лист	№ докумен.	Подпись	Дата	1965.00.002			
Разраб.		Рябчикова			Ось	Лит.	Масса	Масштаб
Пров.		Попова				И	0,23	1:1
Гл.спец.		Мясник				Лист	Листов 1	
Н.контр.		Бычков			Ст.3 ГОСТ 380-71	Мосгорисполком Мосводоканалниипроект г. Москва		
Утв.		Лепсе						

1965.00.003

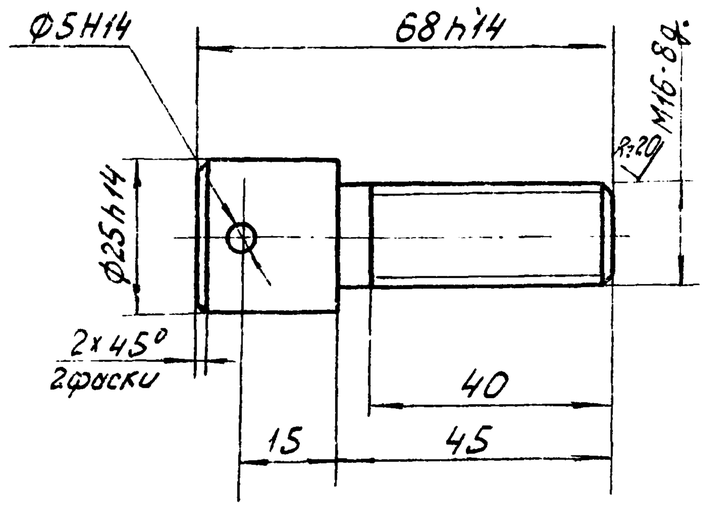

Неуказанные предельные отклонения размеров $\pm \frac{IT14}{2}$.

Изм.	Лист	№ докумен.	Подпись	Дата	1965.00.003			
Разраб.		Рябчикова			Ось	Лит.	Масса	Масштаб
Пров.		Попова				И	0,16	1:1
Гл.спец.		Мясник				Лист	Листов 1	
Н.контр.		Бычков			Ст.3 ГОСТ 380-71	Мосгорисполком Мосводоканалниипроект г. Москва		
Утв.		Лепсе						

Типовой проект 902-2-338 Альбом II

Инв.№ подл. | Подпись и дата | Взам.инв.№ | Инв.№ дубл. | Подпись и дата

1965.00.106

Типовой проект 902-2-338 Альбом II

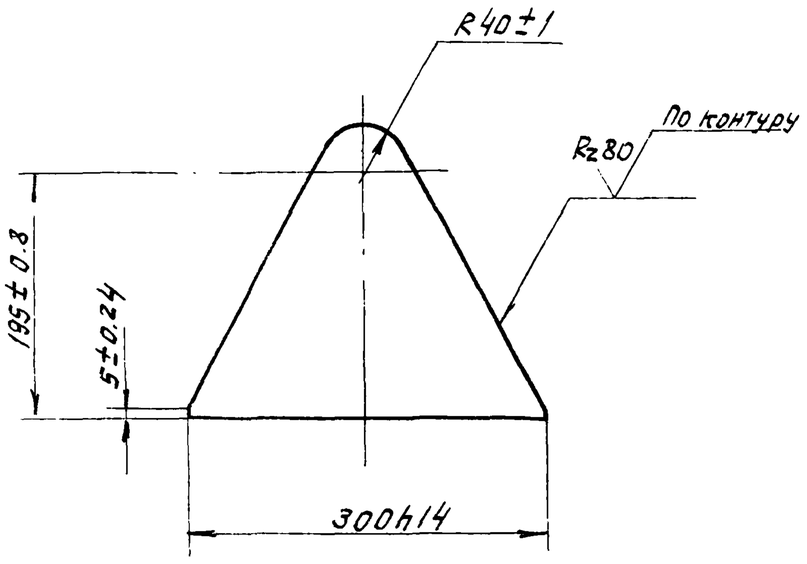

Изм.	Лист	№ докум.	Подпись	Дата	1965.00.106
Разраб.		Бодрикова			Косынка
Пров		Попова			
Гл. спец		Мясник			Лит. И; Масса 1.07; Масштаб 1:5
Н. контр		Бычков			Лист; Листов 1
Утв		Лепсе			Лист 4 ГОСТ 19903-74 / Ст.3 ГОСТ 14637-69
					Мосгорисполком Мосводоканалниипроект г. Москва

Копировал: Формат 11

1965.00.108

Типовой проект 902-2-338 Альбом II

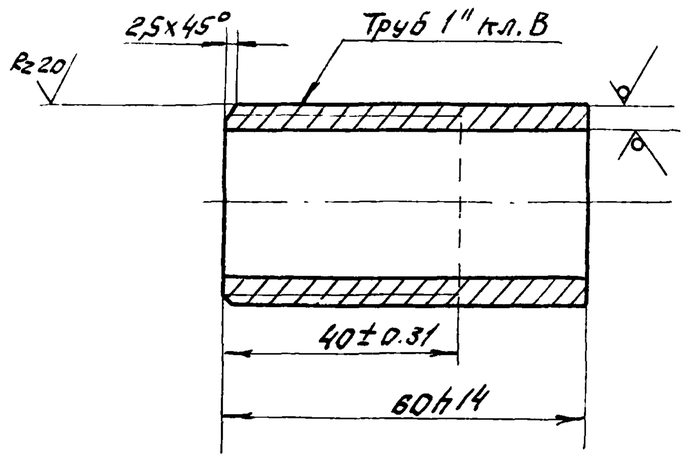

Изм.	Лист	№ докум.	Подпись	Дата	1965.00.108
Разраб.		Рябчикова			Патрубок
Пров.		Попова			
Гл. спец		Мясник			Лит. И; Масса 0.14; Масштаб 1:1
Н. контр.		Бычков			Лист; Листов 1
Утв		Лепсе			Труба 25х4.0 ГОСТ 3262-75
					Мосгорисполком Мосводоканалниипроект г. Москва

Копировал: Формат 11

1965.00.111

Типовой проект 902-2-338 Альбом II

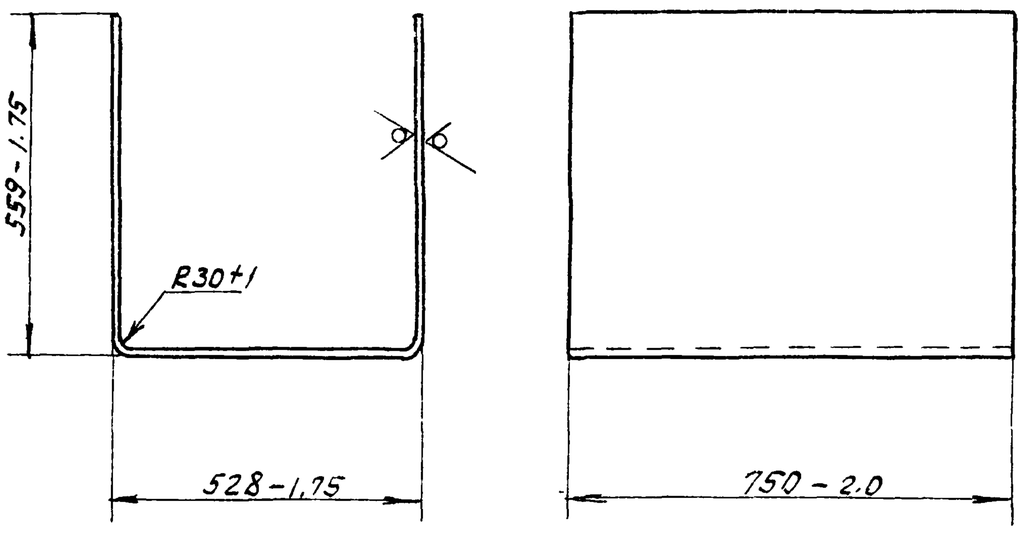

Изм.	Лист	№ докум.	Подпись	Дата	1965.00.111
Разраб.		Корнет			Обечайка
Пров		Попова			
Гл. спец.		Мясник			Лит. И; Масса 16.2; Масштаб 1:10
Н. контр.		Бычков			Лист; Листов 1
Утв		Лепсе			Лист Б2.0 ГОСТ 19903-74 / Ст.3 ГОСТ 16523-70
					Мосгорисполком Мосводоканалниипроект г. Москва

Копировал: Формат 11

1965.00.112

Типовой проект 902-2-338 Альбом II

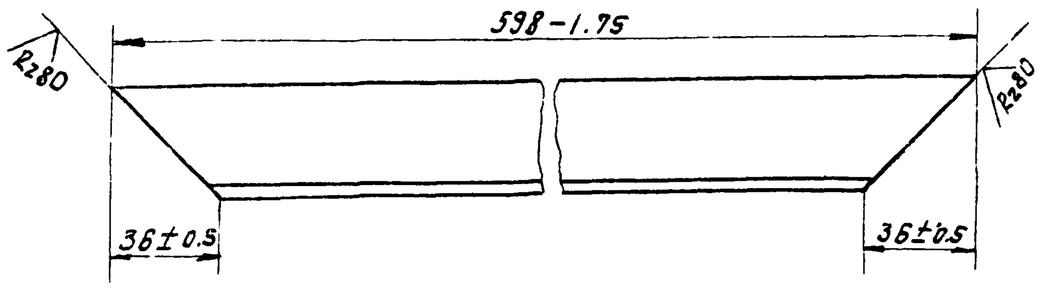

Изм.	Лист	№ докум.	Подпись	Дата	1965.00.112
Разраб.		Рябчикова			Стяжка
Пров.		Попова			
Гл. спец		Мясник			Лит. И; Масса 1.22; Масштаб 1:2
Н. контр		Бычков			Лист; Листов 1
					Уголок Б-36х36х4 ГОСТ 8509-72 / Ст.3 ГОСТ 535-58
					Мосгорисполком Мосводоканалниипроект г. Москва

Альбом II

Типовой проект 902-2-338

1965.00.113

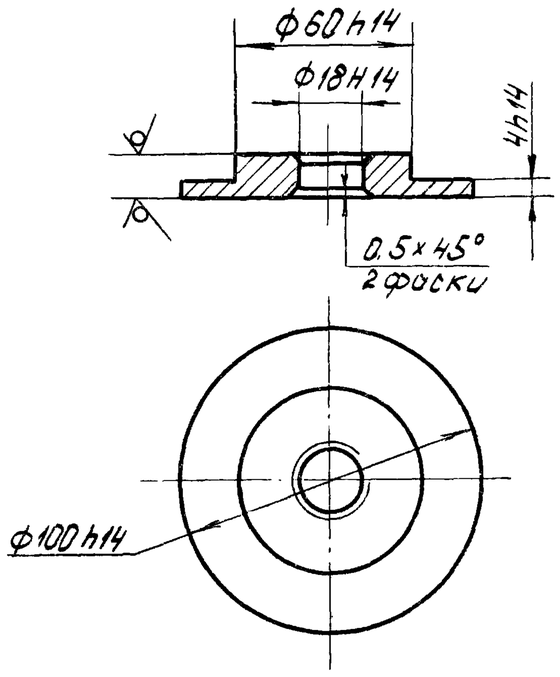

Изм.	Лист	№ докум.	Подпись	Дата
Разраб.		Рябчикова		
Пров.		Попова		
Гл.спец.		Мясник		
Н.контр.		Бычков		
Утв.		Лепсе		

19Б5.00.113

Вкладыш

Лит.	Масса	Масштаб
И	0,4	1:2

Лист | Листов 1

Лист 12 ГОСТ 19903-74 / Ст.3 ГОСТ 14637-69

Мосгорисполком Мосводоканалниипроект г. Москва

Копировал Ибр

Формат 11

Альбом II

Типовой проект 902-2-338

1965.00.201

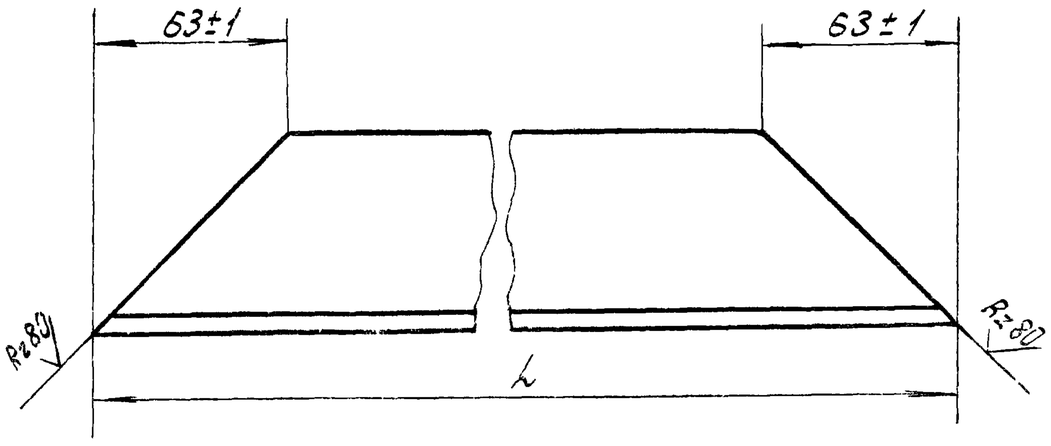

Обозначение	L, мм	Масса, кг
19Б5.00.201	850-2,3	4,5
-01	660-2,0	3,4

Изм.	Лист	№ докум.	Подпись	Дата
Разраб.		Рябчикова		
Пров.		Попова		
Гл.спец.		Мясник		
Н.контр.		Бычков		
Утв.		Лепсе		

19Б5.00.201

Балка

Лит.	Масса	Масштаб
И	см. табл.	1:2

Лист | Листов 1

Уголок Б-63×63×6 ГОСТ 8509-72 / Ст.3 ГОСТ 535-58

Мосгорисполком Мосводоканалниипроект г. Москва

Копировал: Ибр

Формат 11

Альбом II

Типовой проект 902-2-338

1965.00.105

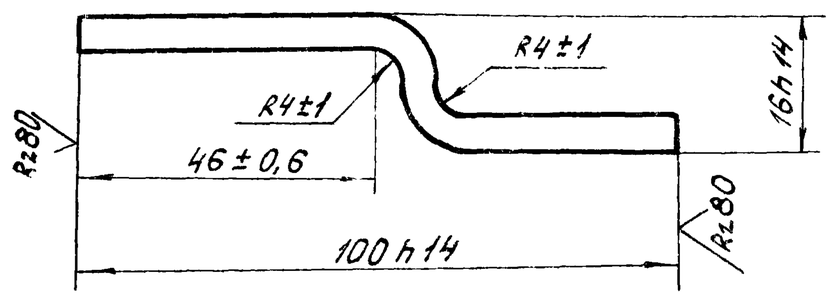

Изм.	Лист	№ докум.	Подпись	Дата
Разраб.		Бодрикова		
Пров.		Попова		
Гл.спец.		Мясник		
Н.контр.		Бычков		
Утв.		Лепсе		

19Б5.00.105

Скоба

Лит.	Масса	Масштаб
И	0,17	1:1

Лист | Листов 1

Полоса Б-6×30 ГОСТ 103-76 / Ст.3 ГОСТ 535-58

Мосгорисполком Мосводоканалниипроект г. Москва

Альбом II

Типовой проект 902-2-338

1965.00.211

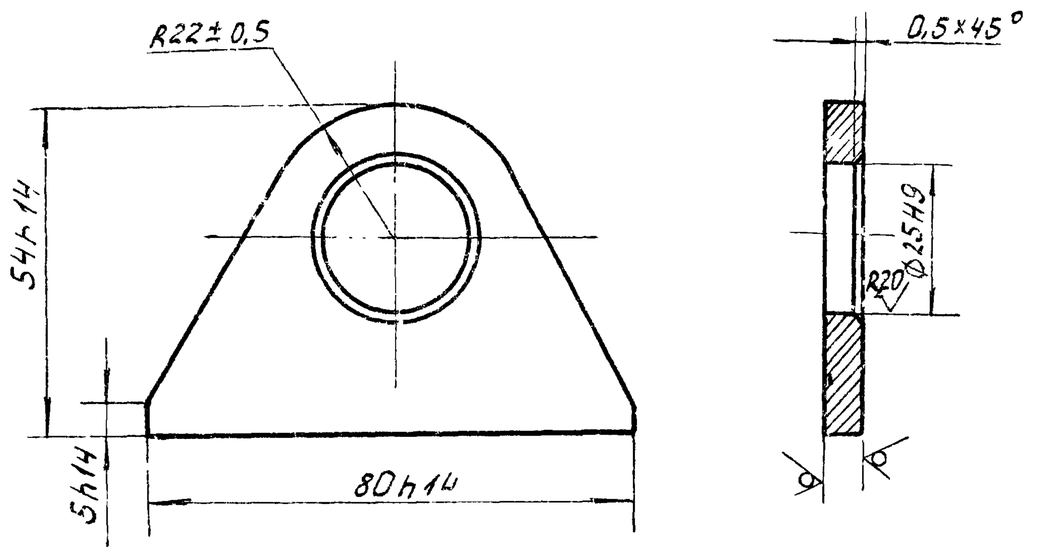

Изм.	Лист	№ докум.	Подпись	Дата
Разраб.		Рябчикова		
Пров.		Попова		
Гл.спец.		Мясник		
Н.контр.		Бычков		
Утв.		Лепсе		

19Б5.00.211

Серьга

Лит.	Масса	Масштаб
И	0,12	1:1

Лист | Листов 1

Лист Б ГОСТ 19903-74 / Ст.3 ГОСТ 14637-69

Мосгорисполком Мосводоканалниипроект г. Москва

Типовой проект 902-2-338 Альбом II

1965.00.301

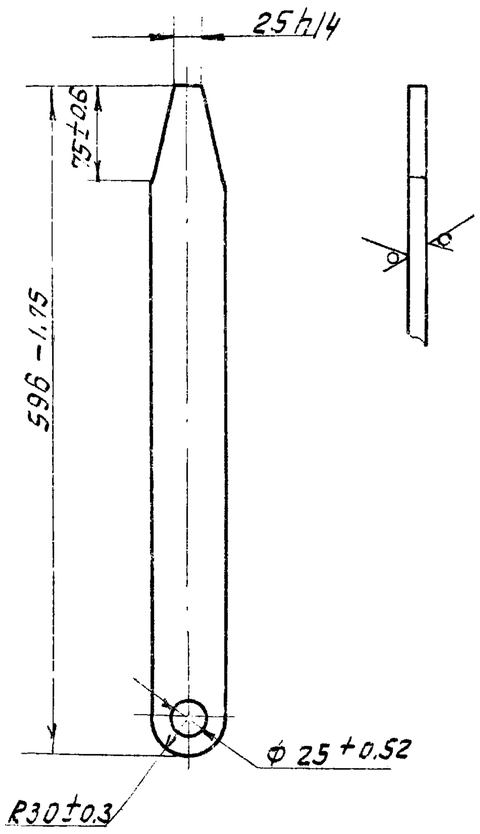

Изм	Лист	№ докум.	Подпись	Дата
Разраб.		Рябчикова		
Пров		Попова		
Гл. спец		Мясник		
Н. контр.		Бычков		
Утв.		Лепсе		

1965 00 301

Тяга

Лит	Масса	Масштаб
И	2.4	1:5

Лист | Листов 1

Лист 8 ГОСТ 19903-74 Ст.3 ГОСТ 14637-69

Мосгорисполком Мосводоканалниипроект г. Москва

Копировал: Формат 11

Типовой проект 902-2-338 Альбом II

1965.00.302

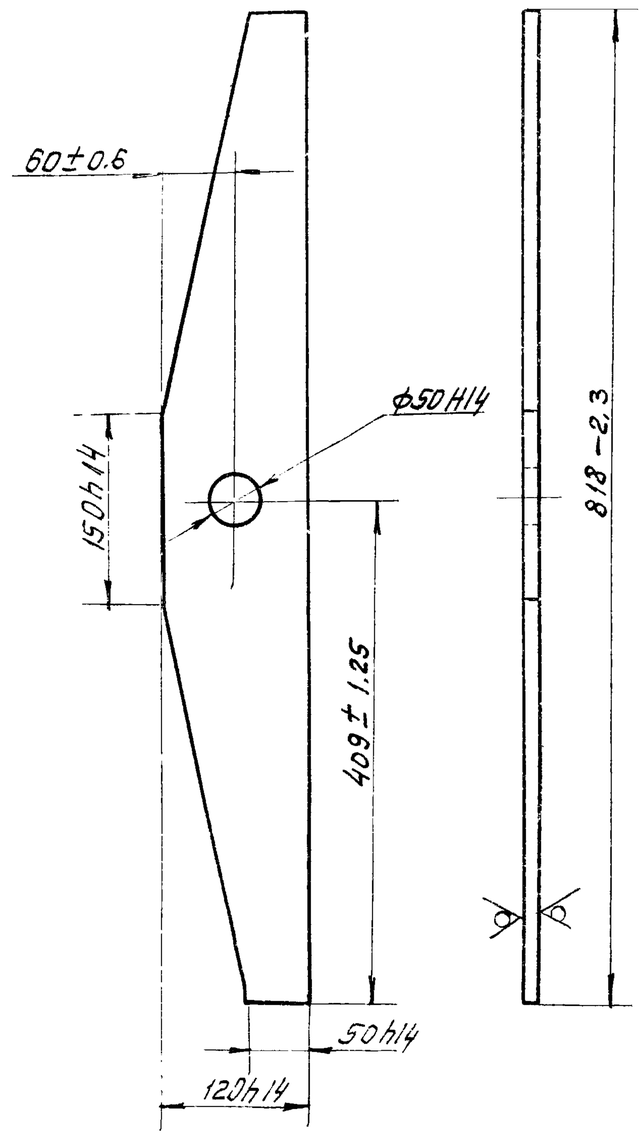

Изм	Лист	№ докум.	Подпись	Дата
Разраб.		Рябчикова		
Пров.		Попова		
Гл. спец.		Мясник		
Н. контр		Бычков		
Утв		Лепсе		

1965 00 302

Коромысло

Лит.	Масса	Масштаб
И	4.6	1:5

Лист | Листов 1

Лист 8 ГОСТ 19903-74 Ст.3 ГОСТ 14637-69

Мосгорисполком Мосводоканалниипроект г. Москва

Копировал: Формат 11

Типовой проект 902-2-338 Альбом II

1965.00.401

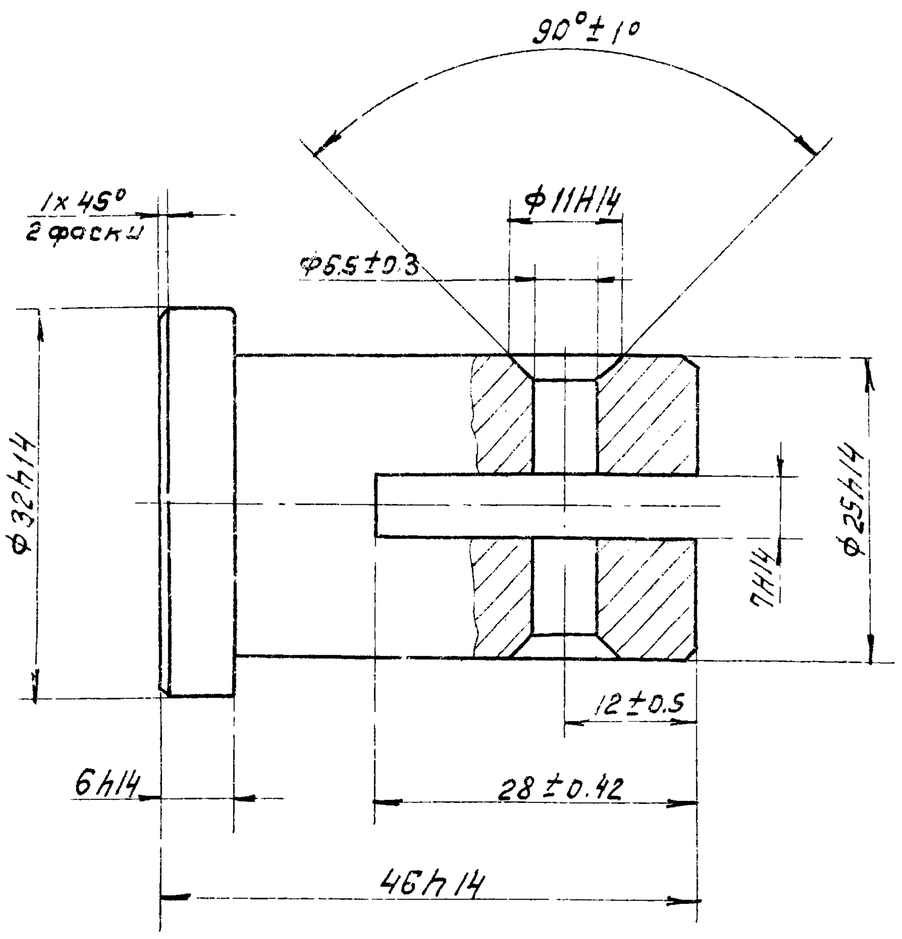

Изм	Лист	№ докум.	Подпись	Дата
Разраб.		Бодрикова		
Пров.		Попова		
Гл. спец.		Мясник		
Н. контр		Бычков		
Утв		Лепсе		

1965.00.401

Палец

Лит.	Масса	Масштаб
И	0.18	2:1

Лист | Листов 1

Ст. 3 ГОСТ 380-71

Мосгорисполком Мосводоканалниипроект г. Москва

Типовой проект 902-2-338 Альбом II

1965.00.402

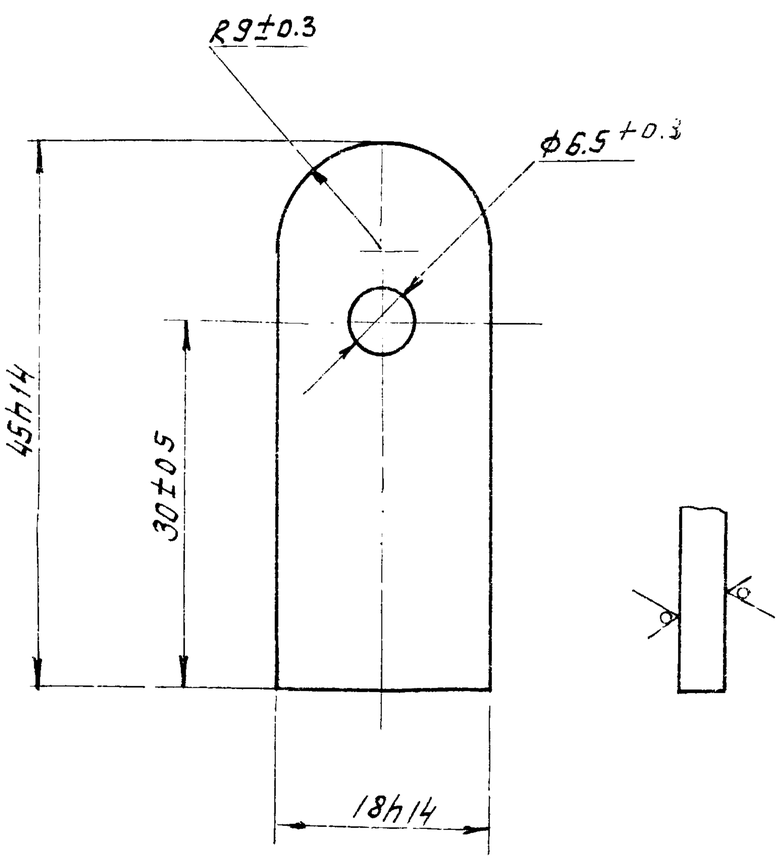

Изм	Лист	№ докум.	Подпись	Дата
Разраб		Бодрикова		
Пров.		Попова		
Гл. спец.		Мясник		
Н. контр		Бычков		
Утв.		Лепсе		

1965.00.402

Вставка

Лит.	Масса	Масштаб
И	0.02	2:1

Лист | Листов: 1

Лист 6 ГОСТ 19903-74 Ст.3 ГОСТ 14637-69

Мосгорисполком Мосводоканалниипроект г. Москва

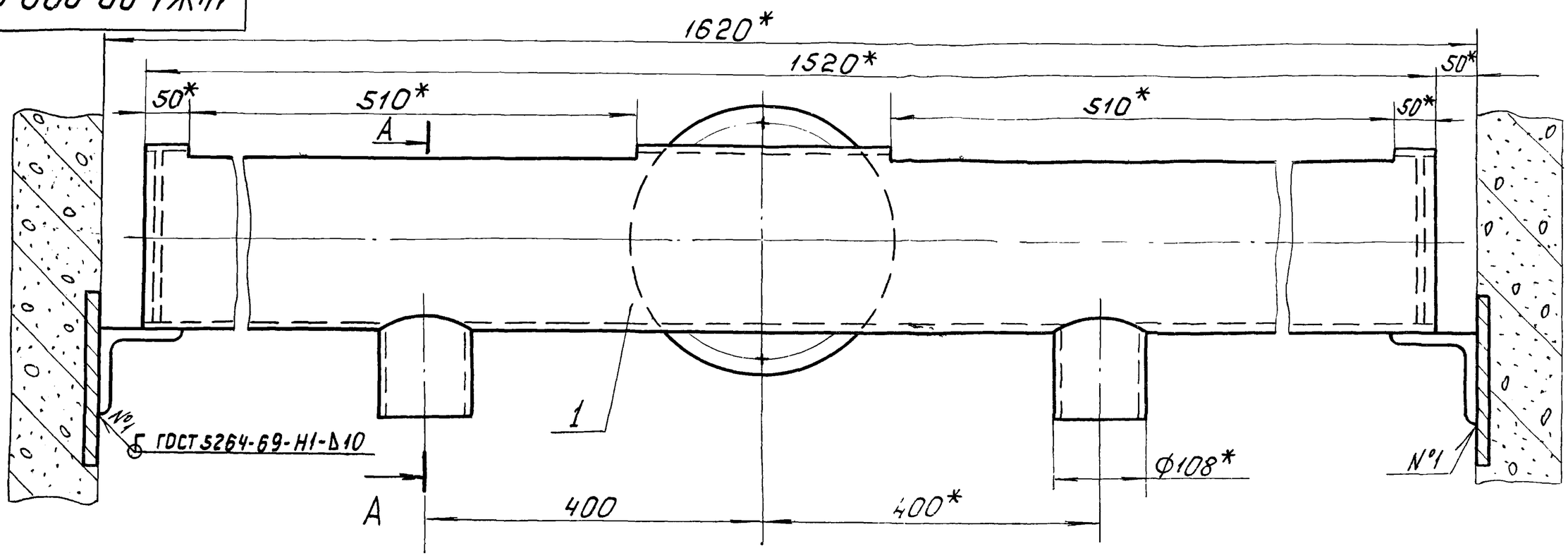

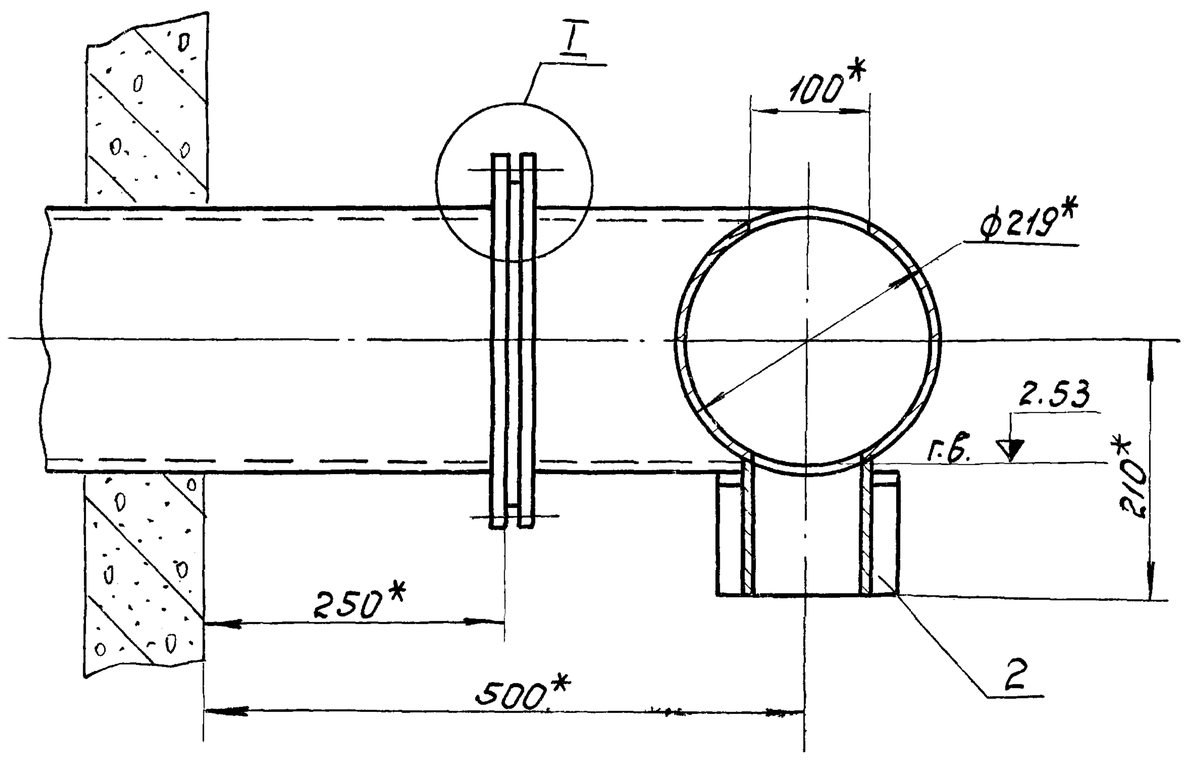

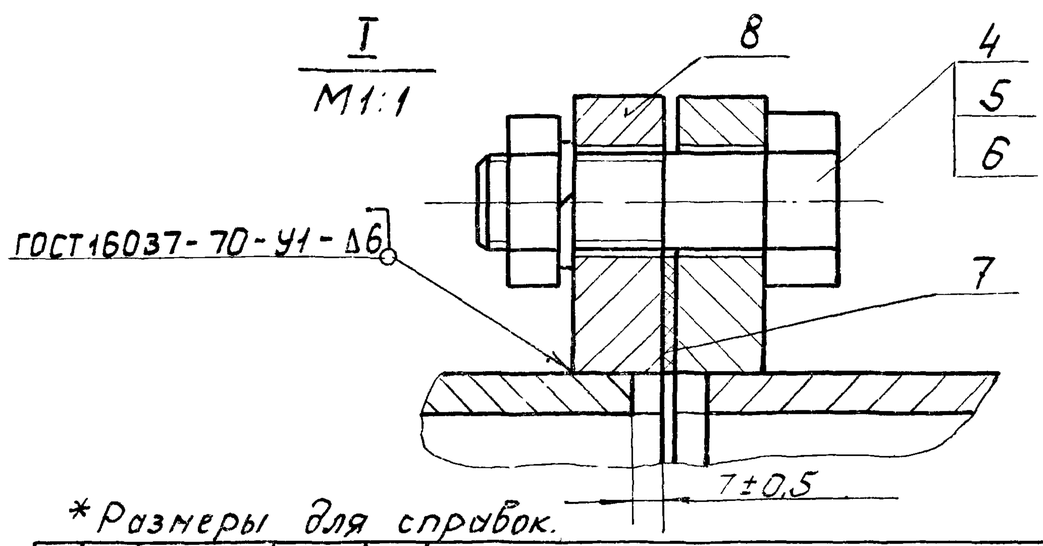

*Размеры для справок.

Изм.	Лист	№ докум.	Подпись	Дата
Разраб.		Корнет		
Пров.		Попова		
Гл.спец.		Мясник		
Н.контр.		Бычков		
Утв.		Лепсе		

14Ж1.00.000 СБ

Лоток распределительный
Сборочный чертеж.

Лит	Масса	Масштаб
И	70	1:5
Лист	Листов 1	

Мосгорисполком
Мосводоканалниипроект
г. Москва

Копировал: ИБР

Формат 12

14Ж1.00.100 СБ

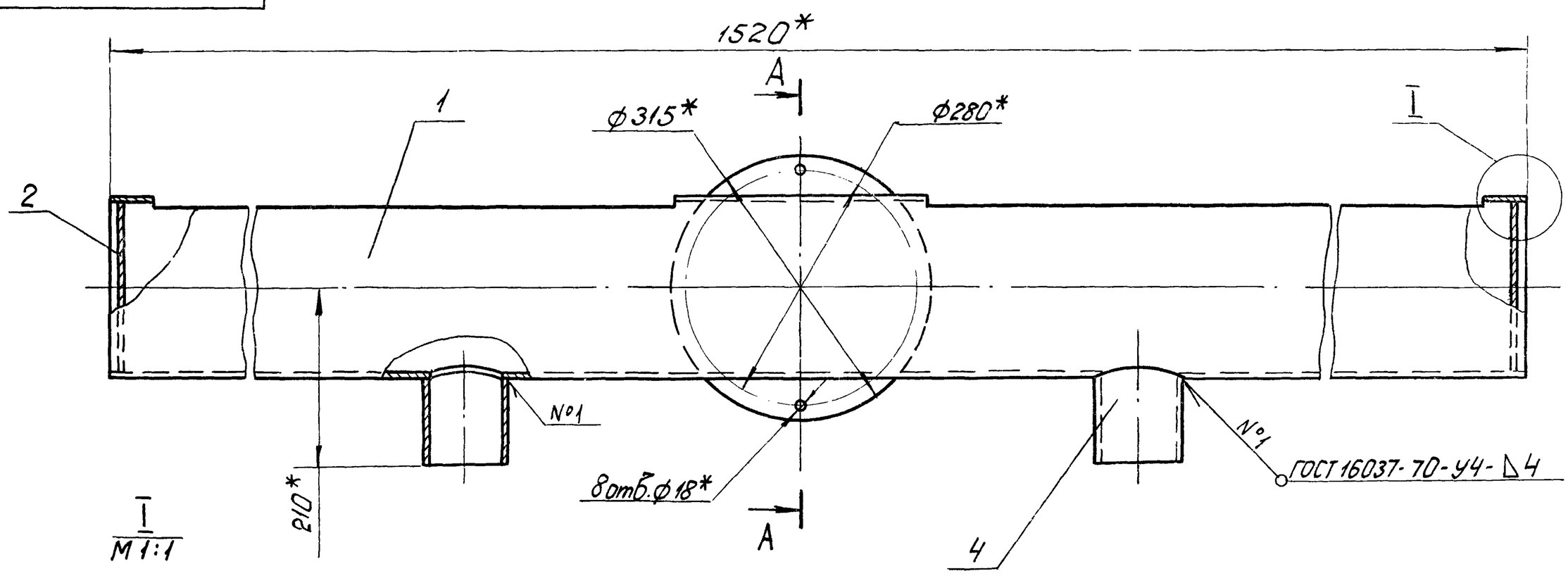

1.* Размеры для справок.

2. Обработка поверхностей реза деталей Б.4. Rz160

Изм.	Лист	№ докумен.	Подпись	Дата
Разраб.		Корнет		
Пров.		Попова		
Гл.спец.		Мясник		
Н.контр.		Бычков		
Утв.		Лепсе		

14Ж1.00.100 СБ

Корпус
Сборочный чертеж

Лит.	Масса	Масштаб
И	64	1:5
Лист	Листов 1	

Мосгорисполком
Мосводоканалниипроект
г. Москва

14Ж1.00.101

Типовой проект 902-2-338 Альбом II

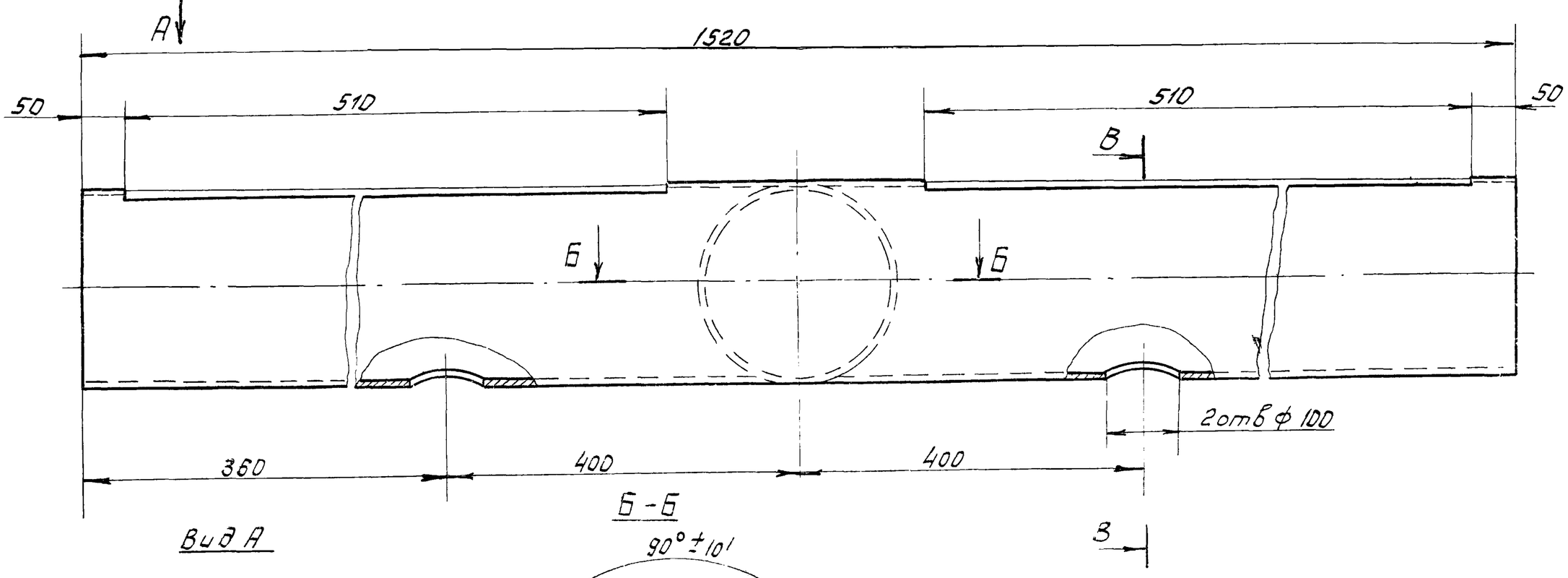

Вид А

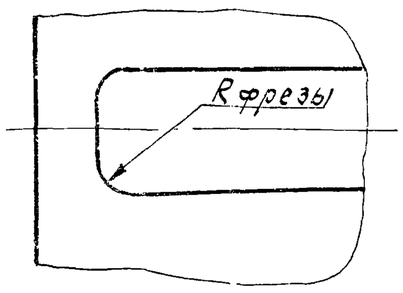

Б-Б

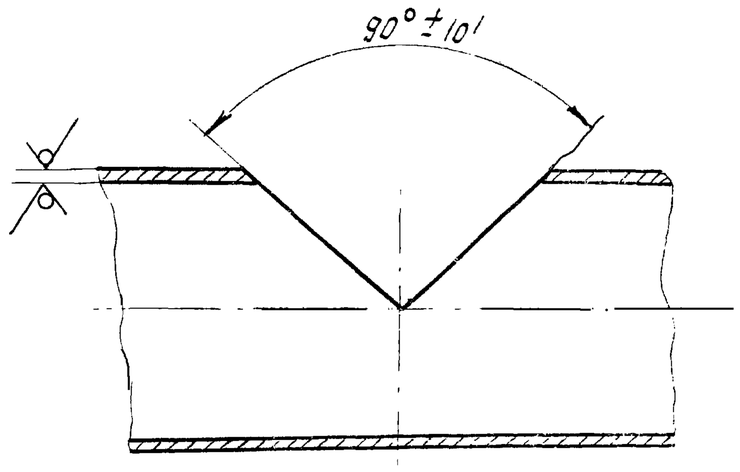

В-В

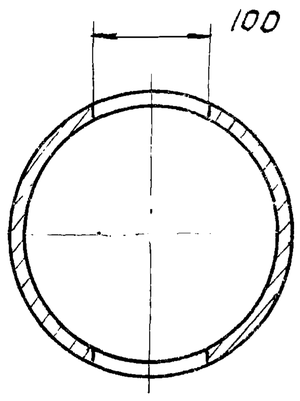

1. Предельные отклонения размеров: охватывающих – по H14, охватываемых – по h14, прочих $\pm \frac{IT14}{2}$
2. Предельные отклонения размеров между осями двух любых отв. ± 0.5 мм.

Изм	Лист	№ докум.	Подпись	Дата	14Ж1.00.101			
Разраб.		Корнет			Труба	Лит.	Масса	Масштаб
Пров.		Попова				И	47	1:5
						Лист	Листов 1	
Гл. спец.		Мясник			Труба 219х6 ГОСТ 8732-78 / В20 ГОСТ 8731-74	Мосгорисполком Мосводоканалниипроект г. Москва		
Н. контр.		Бычков						
Утв		Лепсе						

Формат 12

14Ж1.00.103

Типовой проект 902-2-338 Альбом II

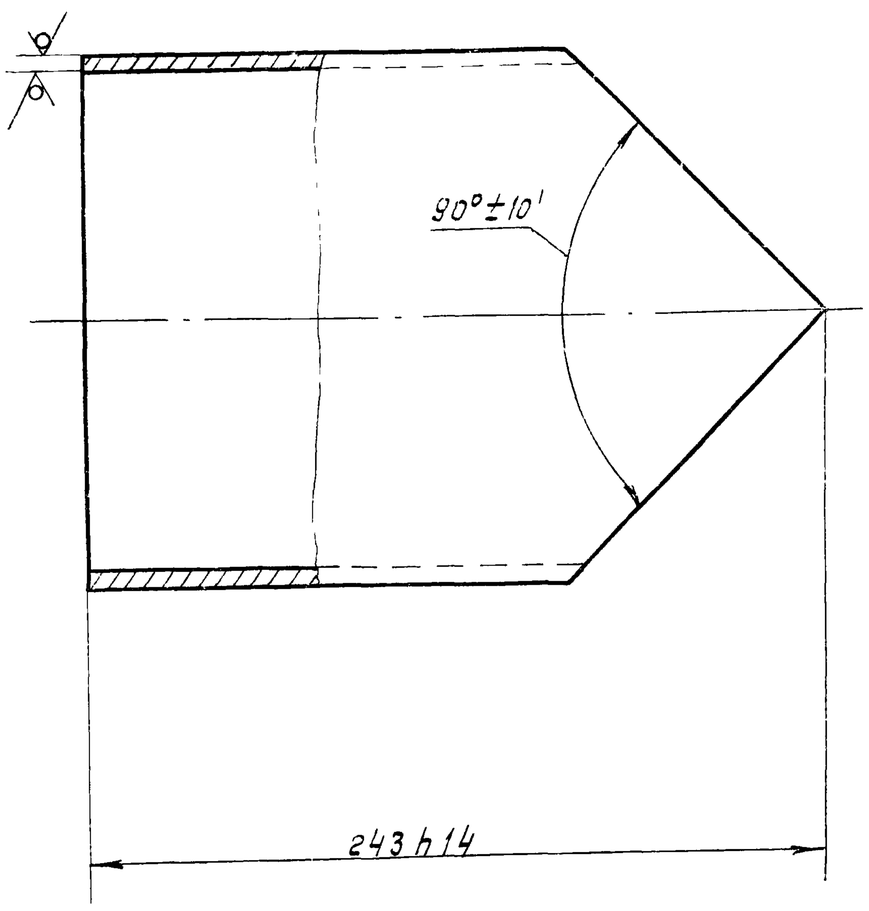

Изм	Лист	№ докум.	Подп.	Дата	14Ж1.00.103			
Разраб.		Корнет			Патрубок	Лит.	Масса	Масштаб
Пров.		Попова				И	6.3	1:2.5
						Лист	Листов:1	
Гл. спец.		Мясник			Труба 219х6 ГОСТ 8732-78 / В20 ГОСТ 8731-74	Мосгорисполком Мосводоканалниипроект г. Москва		
Н. контр.		Бычков						
Утв		Лепсе						

14Ж1.00.104

Типовой проект 902-2-338 Альбом II

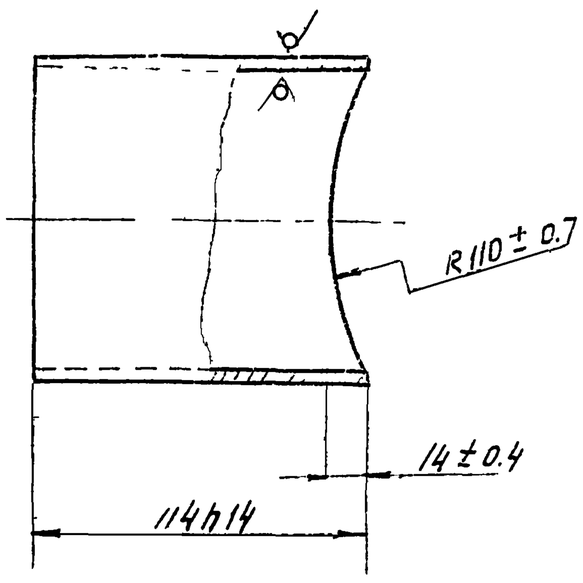

Изм	Лист	№ докум.	Подп.	Дата	14Ж1.00.104			
Разраб.		Корнет			Патрубок	Лит.	Масса	Масштаб
Пров.		Попова				И	1.2	1:2
						Лист	Листов:1	
Гл. спец.		Мясник			Труба 108х4 ГОСТ 8732-78 / В20 ГОСТ 8731-74	Мосгорисполком Мосводоканалниипроект г. Москва		
Н. контр.		Бычков						
Утв		Лепсе						