ГОСУДАРСТВЕННЫЙ КОМИТЕТ СОВЕТА МИНИСТРОВ СССР ПО ДЕЛАМ СТРОИТЕЛЬСТВА
(ГОССТРОЙ СССР)

ТИПОВЫЕ КОНСТРУКЦИИ И ДЕТАЛИ ЗДАНИЙ И СООРУЖЕНИЙ

СЕРИЯ 1.436-10

ОКНА АЛЮМИНИЕВЫЕ ДЛЯ ПРОИЗВОДСТВЕННЫХ ЗДАНИЙ С ПРИМЕНЕНИЕМ ЛЕГКИХ МЕТАЛЛИЧЕСКИХ КОНСТРУКЦИЙ

ВЫПУСК 4

МОНТАЖНЫЕ УЗЛЫ.

ГОСУДАРСТВЕННЫЙ КОМИТЕТ СОВЕТА МИНИСТРОВ СССР ПО ДЕЛАМ СТРОИТЕЛЬСТВА
(ГОССТРОЙ СССР)

ТИПОВЫЕ КОНСТРУКЦИИ И ДЕТАЛИ ЗДАНИЙ И СООРУЖЕНИЙ

СЕРИЯ 1.436-10

ОКНА АЛЮМИНИЕВЫЕ ДЛЯ ПРОИЗВОДСТВЕННЫХ ЗДАНИЙ С ПРИМЕНЕНИЕМ ЛЕГКИХ МЕТАЛЛИЧЕСКИХ КОНСТРУКЦИЙ

ВЫПУСК 4

МОНТАЖНЫЕ УЗЛЫ.

РАЗРАБОТАНЫ:
ГИПРОМОНТАЖИНДУСТРИЯ
ГЛАВСПЕЦЛЕГКОНСТРУКЦИЯ
Минмонтажспецстрой СССР
ЦНИИПРОМЗДАНИЙ
Госстрой СССР

Одобрены ГОССТРОЕМ СССР для применения при проектировании и экспериментальном строительстве.
Протокол от 15 января 1974 г.

№№ Листа	Наименование	№№ стр.
	Титульный лист	I
	Содержание	2
	Пояснительная записка	3
	Условные обозначения	4
	Схема расположения опорных планок и резьбовых отверстий	5
1	Окна из алюминиевых профилей одинарные. Монтажная схема	6
2	Окна из алюминиевых профилей (с термовкладышами) со стеклопакетами	7
3	Окна из алюминиевых профилей (с хрно ...) спаренные. Монтажная схема	8
4	Узлы Iа, Iб, Iв, Iг, 2а, 2в	9
5	Узлы Iа, Iв, Iб, Iг	I0
6	Узлы Iа, Iб	II
7	Узлы 3а, 3в	I2
8	Узлы 3б, 3г	I3
9	Узлы 4а, 4в	I4
10	Узлы 3д, 4д	I5
11	Узел 4ж	I6
12	Узлы 5а, 5б	I7
13	Узлы 5в, 5г	I8
14	Узлы 5в, 5г	I9
15	Узел 5д	20
16	Узел 6	2I
17	Узел 6	22
18	Узел 7	23

Гипроконтаминдустрия г. Москва	ТК 1973	СОДЕРЖАНИЕ
		Серия I.364-I0 Выпуск I Лист

Гл. инженер Зам. ГИП Зам. зав. ЭКБ Вед. констр. Исполнил — ЭКБ АК, АБ Лебедева, Царева, Пожидаева — Проверил — Работа

I.0. Общая часть.

I.I. Состав серии: 1.436-10:

Выпуск 0 – Указания по применению и изготовлению окон.

Выпуск I – Окна из алюминиевых профилей одинарные.

Выпуск 2 – Окна из алюминиевых профилей (с термовкладышами) спаренные.

Выпуск 3 – Окна из алюминиевых профилей (с термовкладышами) со стеклопакетами.

Выпуск 4 – Монтажные узлы.

Выпуск 5 – Механические приборы.

I.2. Общие пояснения к серии см. выпуск 0.

I.3. В данном выпуске разработаны узлы крепления алюминиевых окон в проемах производственных зданий с применением легких металлических конструкций. Окна могут устанавливаться как в однорядные, так и в двухрядные ленточные проёмы производственных зданий с трехслойными стеновыми ограждениями 3-х типов.

2.0. Монтаж однорядных алюминиевых окон в ленточном проеме.

2.I. В нижнем узле для крепления окон к ветровому ригелю привариваются опорные планки. Опорные планки должны приваиваться до установки окон и стеновых трехслойных ограждений. В случае решения цокольных панелей из традиционных материалов окно закрепляется к закладной детали, установленной в панели. В обоих случаях к опорной планке и к закладной детали закрепляются слив, нижний нащельник и опорные детали.

2.2. В верхних узлах для закрепления окон в ветровом ригеле просверливается отверстие М8 под болты. Отверстие просверливается до установки окна.

2.3. Перед монтажом окна на верхнем элементе обвязки закрепляются уголки и устанавливается нащельник с деталями крепления. На вертикальных элементах обвязки устанавливаются пружинки для закрепления боковых нащельников.

2.4. Установка окна в проектное положение производится с улицы при помощи траверс, путем установки его на нижние опорные детали и последующего закрепления верхних планок к ветровому ригелю. Одновременно с закреплением планок к ветровому ригелю производится закрепление пружинок для крепления внутреннего верхнего нащельника.

2.5. После установки и закрепления окна производится набивка минераловатой мест примыкания и закрепление нащельников.

3.0. Монтаж двухрядных алюминиевых окон в ленточные проемы.

3.I. При монтаже двухрядных алюминиевых окон возникает необходимость закрепления их к ветровому ригелю, расположенному на уровне стыка двух окон.

3.2. До установки окон к ригелю приваиваются стальные уголки 25х20 мм и болтами закрепляются коротыши из труб 40х40 мм

3.3. Подготовительные работы и закрепление окон в нижнем и верхнем узлах примыканий производится аналогично принятых для установки однорядных алюминиевых окон.

3.4. Установка и закрепление двухрядных алюминиевых окон должны производится с улицы при помощи траверс в следующей последовательности:

а) установка нижнего ряда окон с последующим их закреплением к промежуточному ветровому ригелю при помощи ограничительной планки;

б) установка верхнего ряда окон на нижний ряд с последующим их закреплением к верхнему ветровому ригелю;

в) набивка минеральной ватой мест примыкания и установка нащельников.

В соответствии с требованиями эксплуатации монтажные работы следует проводить с учетом обеспечения подвижки конструкции при температурных перепадах и защиты её от коррозии в местах, предусмотренных про-

ТК 1973г	ПОЯСНИТЕЛЬНАЯ ЗАПИСКА	Серия I.364-I0 Выпуск 4 Лист

Гипромонтажиндустрия г. Москва

Гл. констр. Щубин
Зав. ЭКБ АК Бугин
Зам. зав. ЭКБ Лебединский
Вед. констр. Царьков

1.0. Обозначения переплета окна в зависимости от лица заполнения.

1.1. Окна из алюминиевых профилей одинарные ——— ПО

1.2. Окна из алюминиевых профилей (с термовкладышами) спаренные ——— ПС

1.3. Окна из алюминиевых профилей (с термовкладышами) со стеклопакетами ——— ПСт

2.0. Обозначения переплета окна в зависимости от конструктивного решения.

2.1. Переплет окна в глухом исполнении ——— Г

2.2. Переплет окна в створном исполнении ——— С

(Сл – створка слева)
(Сп – створка справа)

Фрамуга на горизонтальной оси

Створка для протирки распашная

Фрамуга на горизонтальной оси со створкой для протирки распашной

3.0. Примеры маркировки.

3.1. П О Г 20-12 ——— Переплет окна одинарный в глухом исполнении, номинальные размеры переплета – ширина 20 дм, высота 12 дм.

3.2. ЗП С Сл 20-18 ——— Переплет окна одинарный в створном исполнении (створка слева), номинальные размеры переплета ширина 20 дм, высота 12 дм.

3.3. П Ст С 30х30 ——— Переплет окна со стеклопакетом в створном исполнении, номинальные размеры – ширина 30 дм, высота 30 дм

4.0. Маркировка узлов

4.1. На монтажной схеме

На листе узлов

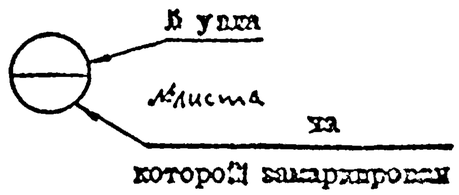

4.2. В узлах примыкания алюминиевых окон к стеновым ограждениям буквенные индексы обозначают примыкание:

– к трехслойным панелям "сендвич "

"а" – δ = 50 мм
"б" – δ = 80 мм — Типа I

"в" – δ = 50 мм
"г" – δ = 80 мм — Типа II

– к стеновым и трехслойным ограждениям с полносборной сборкой

"д" – δ = 50 мм

– к стенам из традиционных панелей

"ж" – δ = 200÷300 мм

ТК 1973	УСЛОВНЫЕ ОБОЗНАЧЕНИЯ	серия I.436-10 вып. 4 лист

ГИПРОСТАЛЬМОСТ г. Москва

Гл. инженер проекта — Руководитель группы — Инженер — Инженер 1 кат. — Инженер 2 кат.

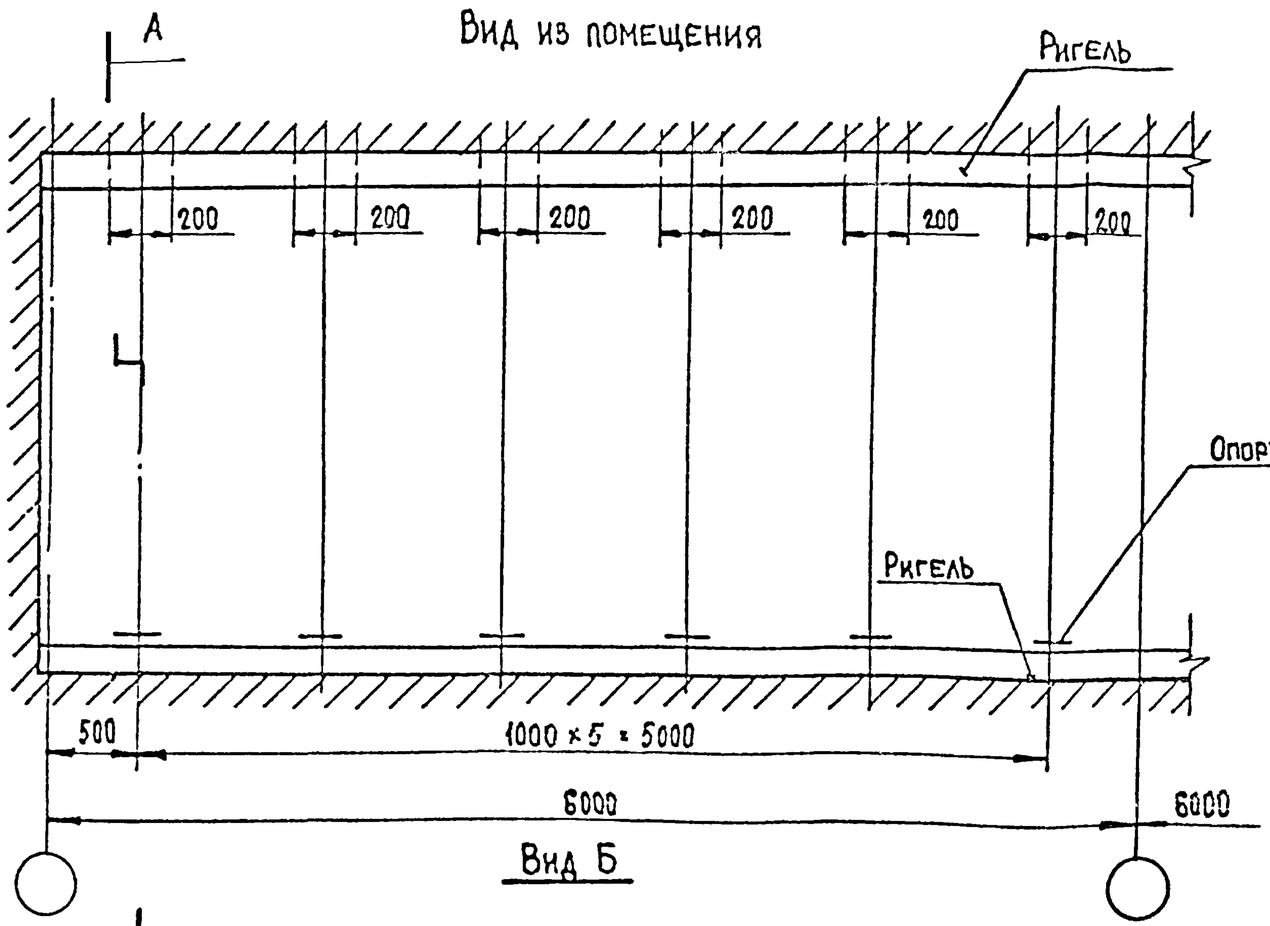

Вид Б

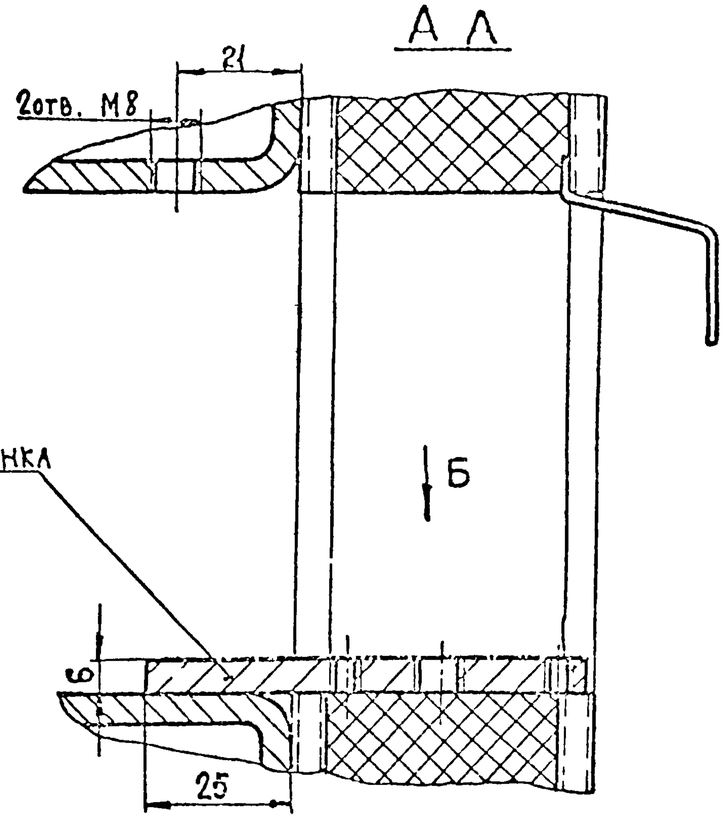

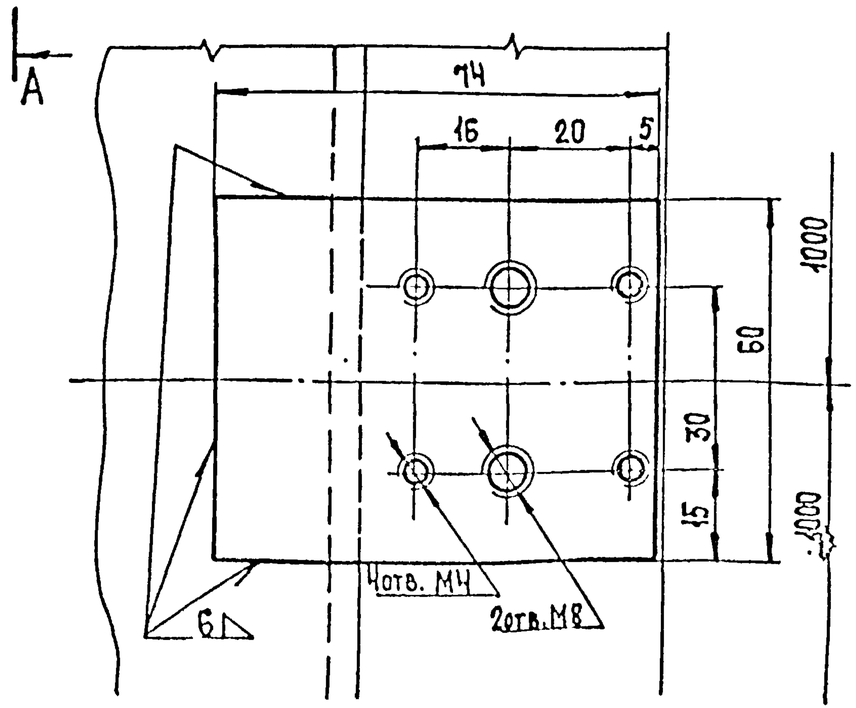

Гл. инженер	Шубин		
Зав. ЭКБ	Жижин		
Зам. зав. ЭКБ	Лебединский		
Гл. конструктор	Царьков		
Исполнил	Набатов		

Гипромонтажиндустрия г. Москва

Инв. № подл. | Подпись и дата | Взам. инв. №

Кудинова

ТК 1973	Схема расположения опорных планок и резьбовых отверстий.

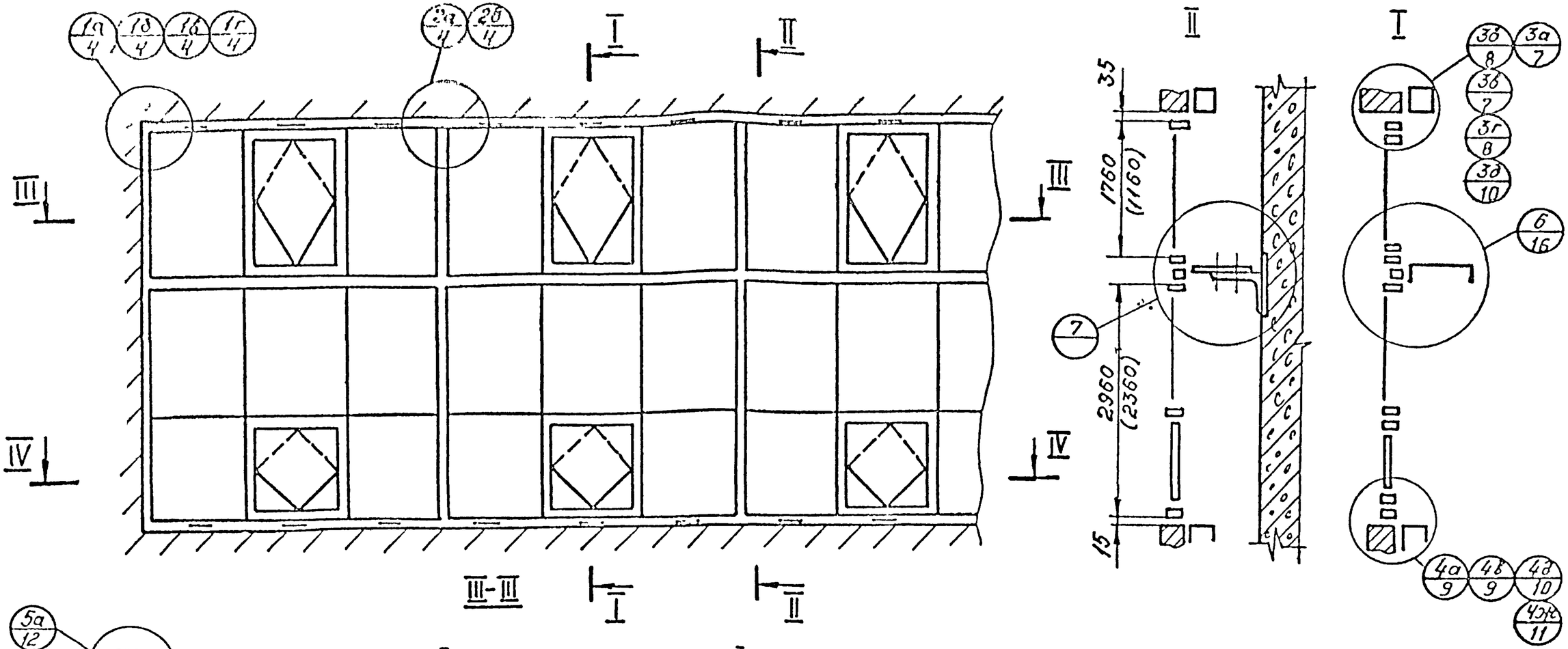

Для всех видов окон принято единое решение узлов крепления и примыкания.

Гл. инженер	Шубин		
Зав. ЭКБ	Жижин		
Зам. зав. ЭКБ	Годзинский		
Вед. констр.	Царьков		
Исполнил	Морев		
Проверил	Глебин		

Гидромонтажпроминдустрия
г. Москва

ТК	Окна из алюминиевых профилей одинарные	Серия 1.436-10
1973	Монтажная схема.	Выпуск 4 / Лист 1

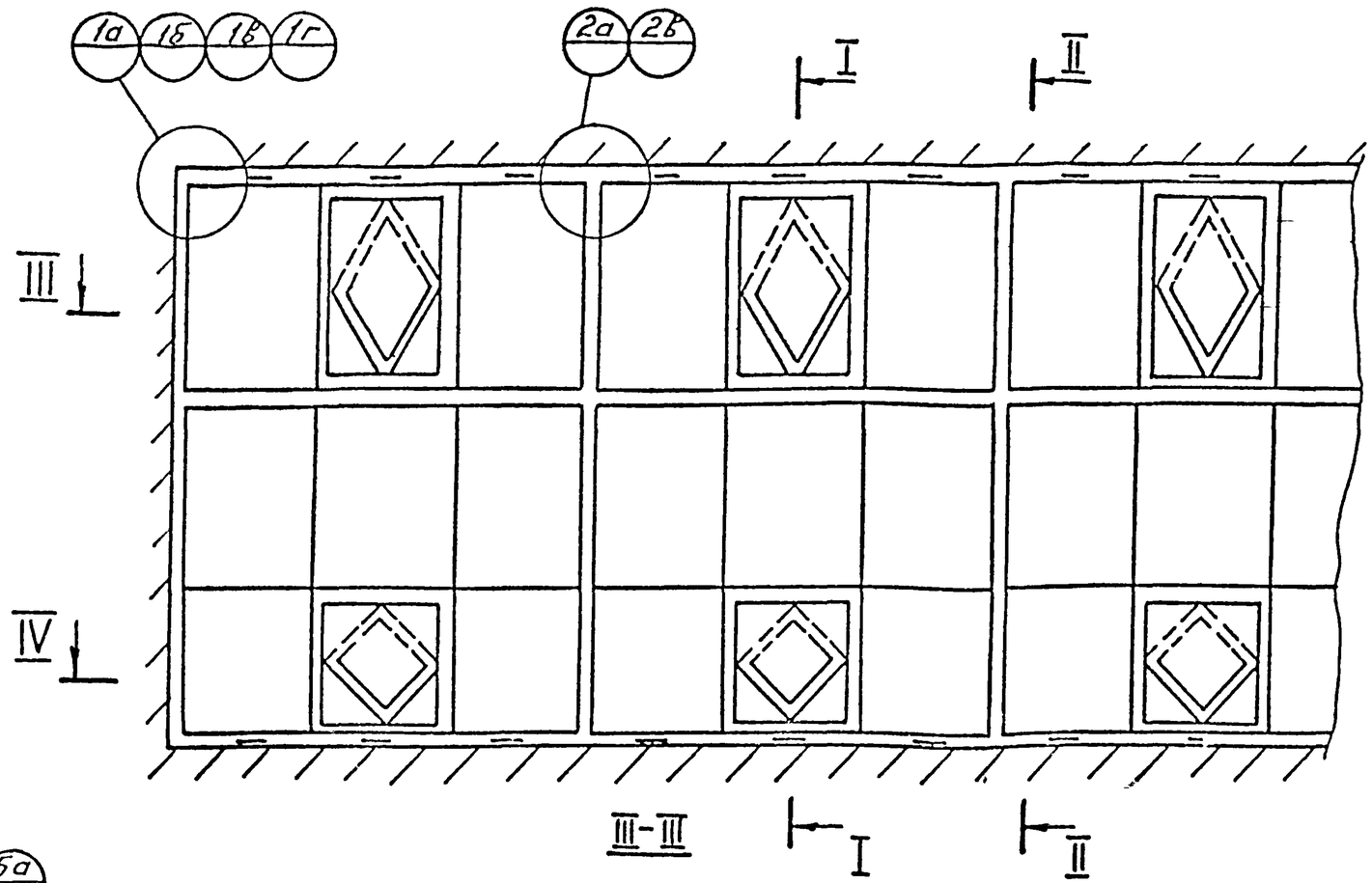

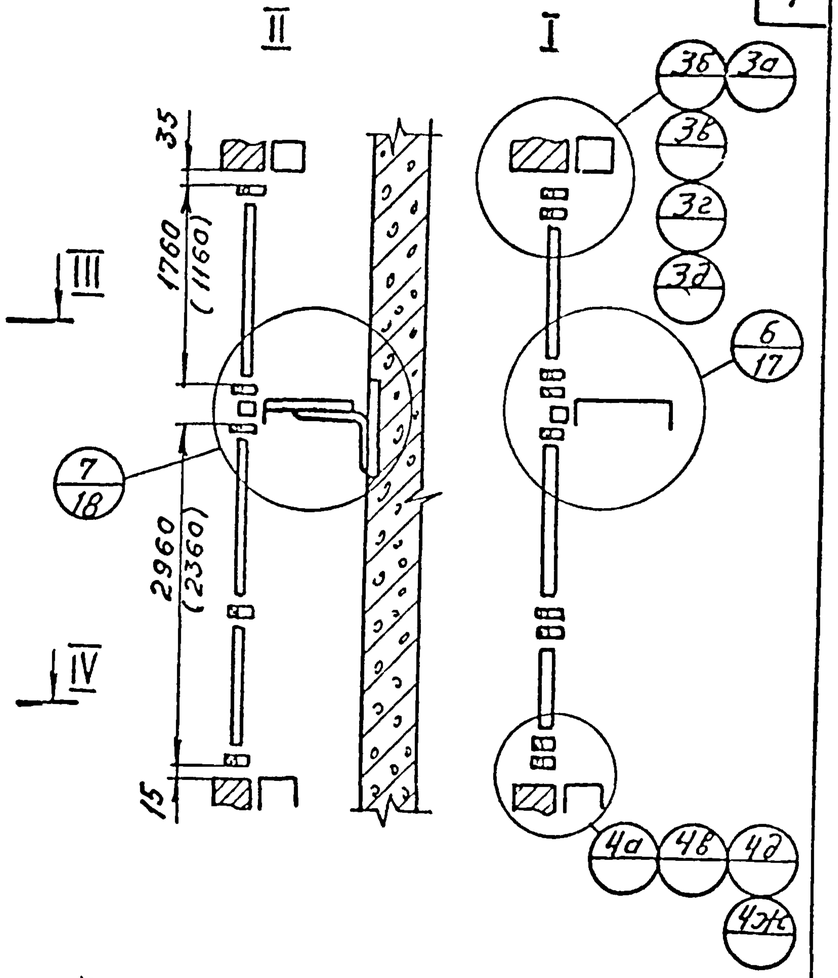

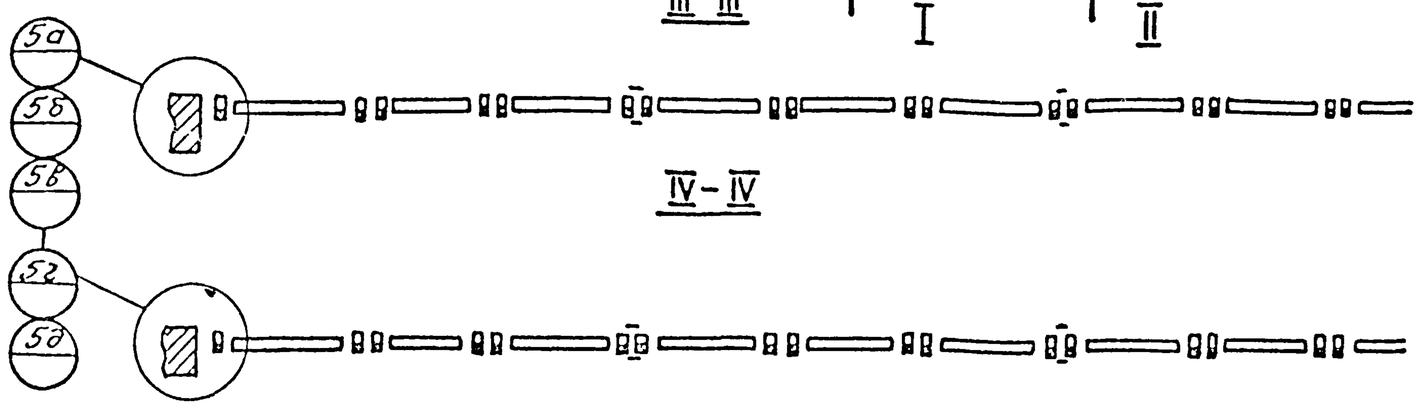

Узлы крепления и примыкания см. на монтажной схеме лист 1.

Гл. инженер	Шубин		
Зав. ЭКБ	Жизжин		
Зам. Зав. ЭКБ	Лебединский		
Вед. констр.	Царьков		
Исполнил	Морев		
Гипромонтажиндустрия г. Москва			

ТК	Окна из алюминиевых профилей (с термовкладышами) со стеклопакетами Монтажная схема.	Серия 1.436-10	
1973		Выпуск 4	Лист 2

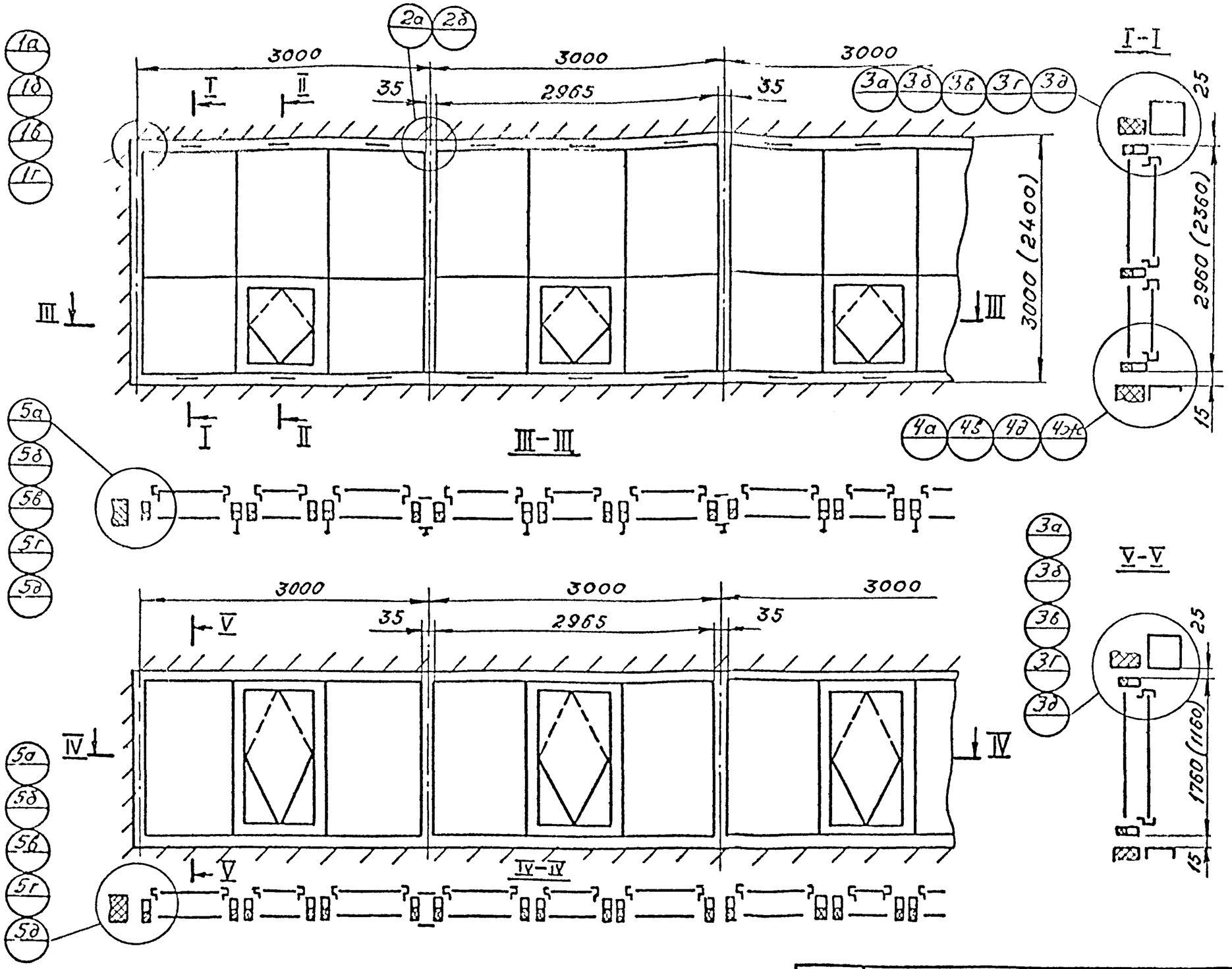

Узлы крепления и примыкания см. на монтажной схеме лист 1.

Гл. инженер	Шубин		
Зав. ЭКБ	Эрлихин		
Зам. зав. ЭКБ	Лефлинский		
Вед. констр	Чарыков		
Исполнил	Морев		
Проверил	Набатов		
Гипромонтажиндустрия г. Москва			

ТК 1973	Окна из алюминиевых профилей (с термовкладышами) спаренные Монтажная схема.	Серия 1.436-10 Выпуск 4 Лист 3

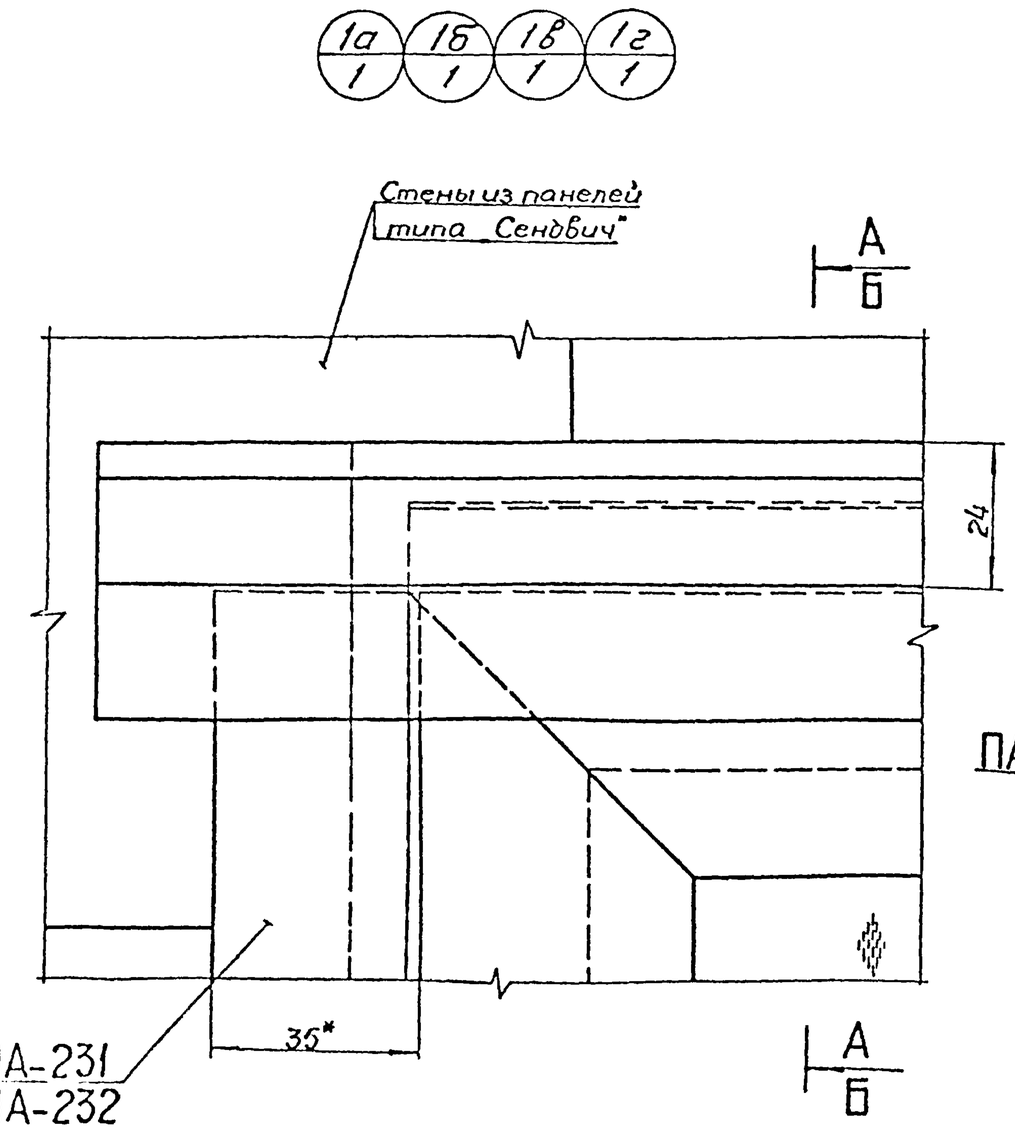

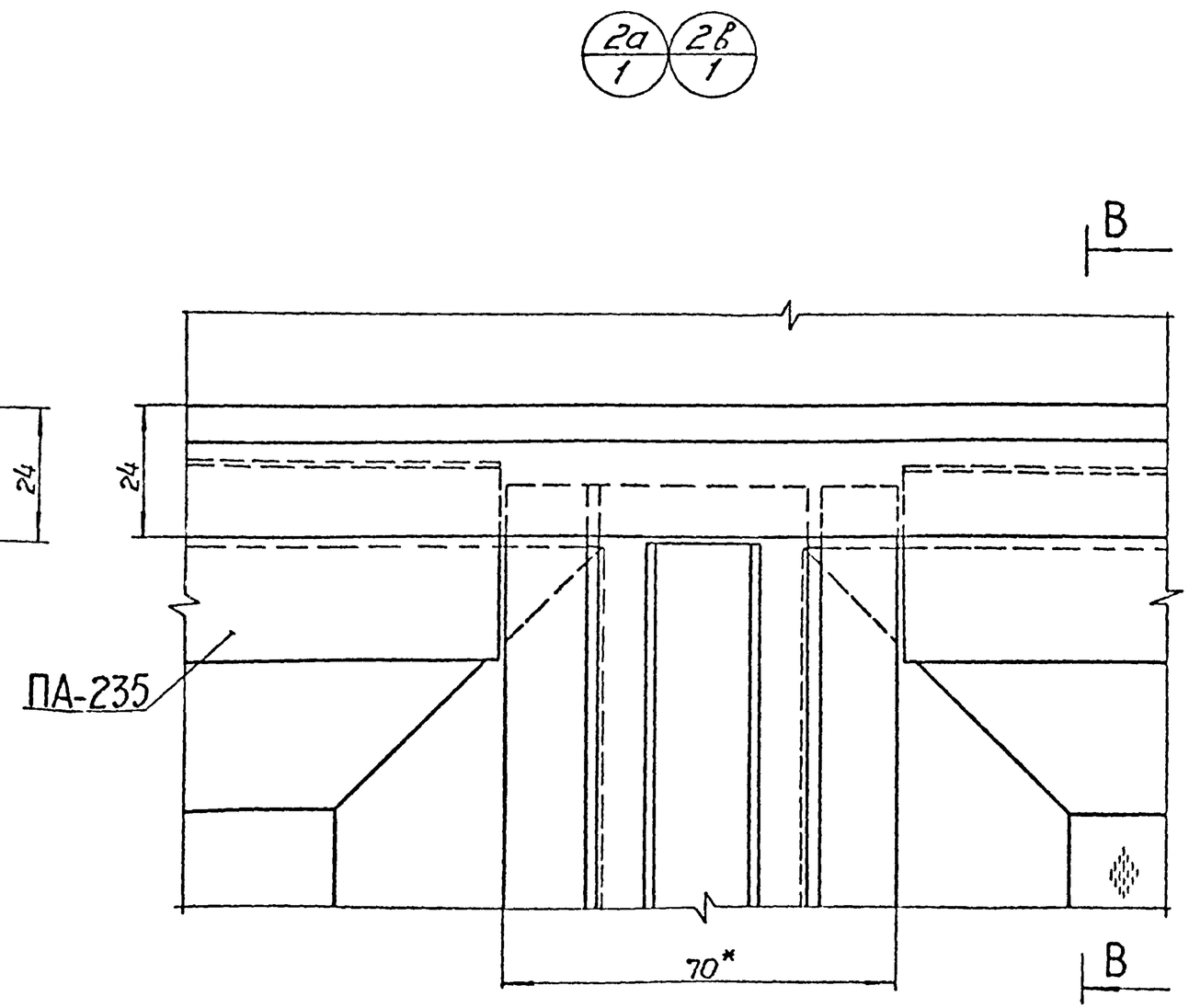

Примечание

1. Сечения А-А и Б-Б см. лист 5
2. Сечение В-В см. лист 6

Гл. инж.	Шубин		
Зав. ЭКБАК	Жижин		
Зам. зав. ЭКБАК	Лебединский		
Вед. констр.	Царьков		
Исполнил	Набатов		
Проверил	Кубинова		
	Ижнр-		

Гипромонтажиндустрия г. Москва

ТК 1973	Узлы 1а; 1б; 1в; 1г; 2а; 2в	Серия 1436-10	Выпуск 4 / Лист 4

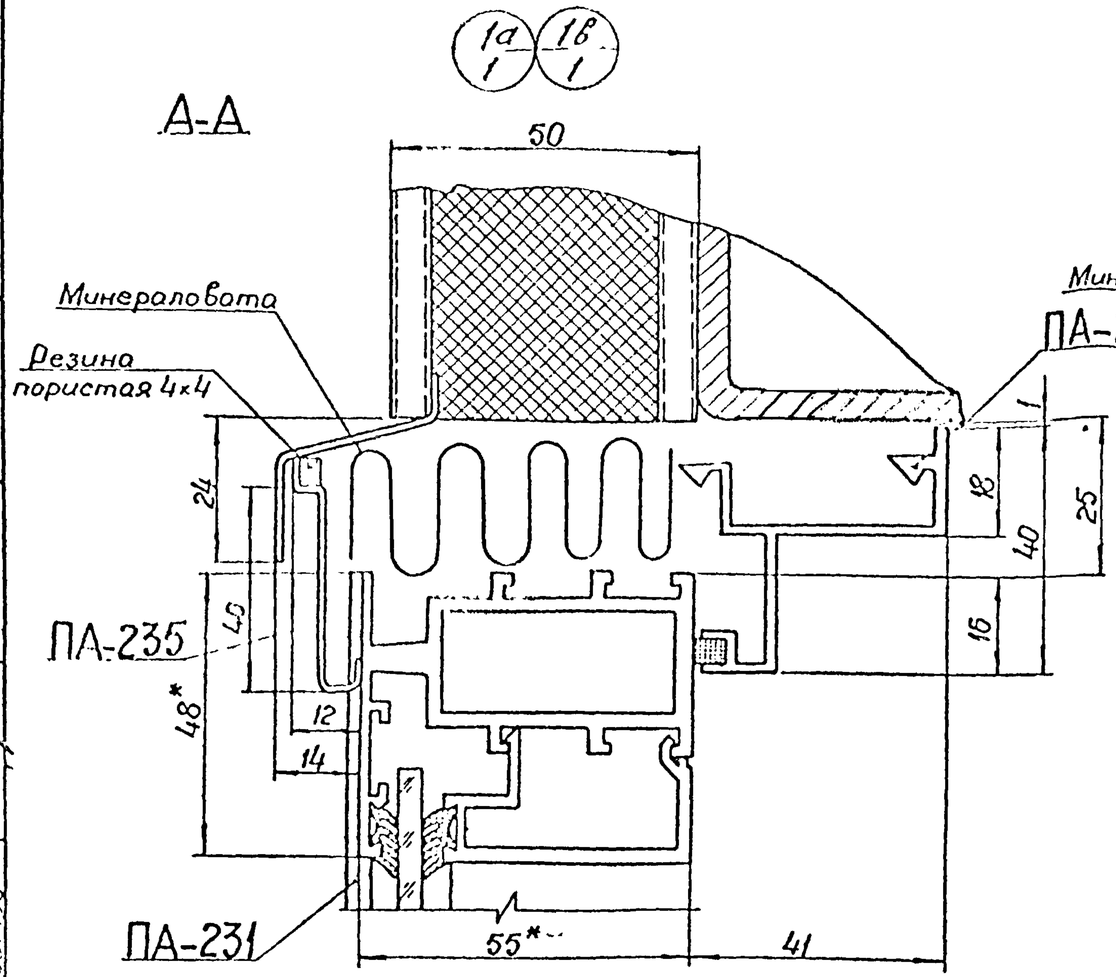

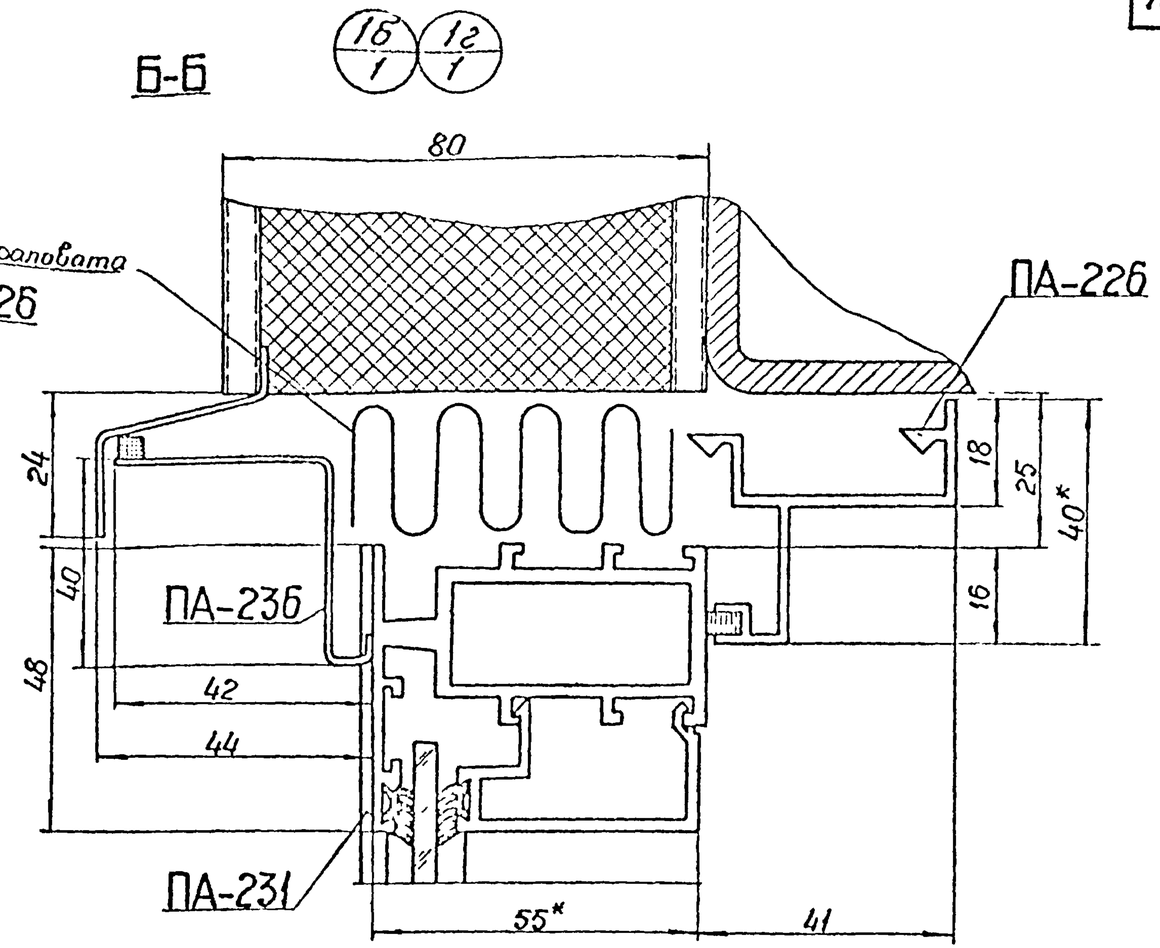

Гл. инж.	Шубин		
Зав. ЭКБАК	Жижин		
Зам. зав. ЭКБАК	Лебединский		
Вед. констр.	Царьков		
Исполнил	Наборов		

Гипромонтажиндустрия г. Москва

ТК 1973	Узлы 1а, 1б; 1в; 1г	Серия 1.436-10	Выпуск 4 / Лист 5

1а/1 1в/1

В-В

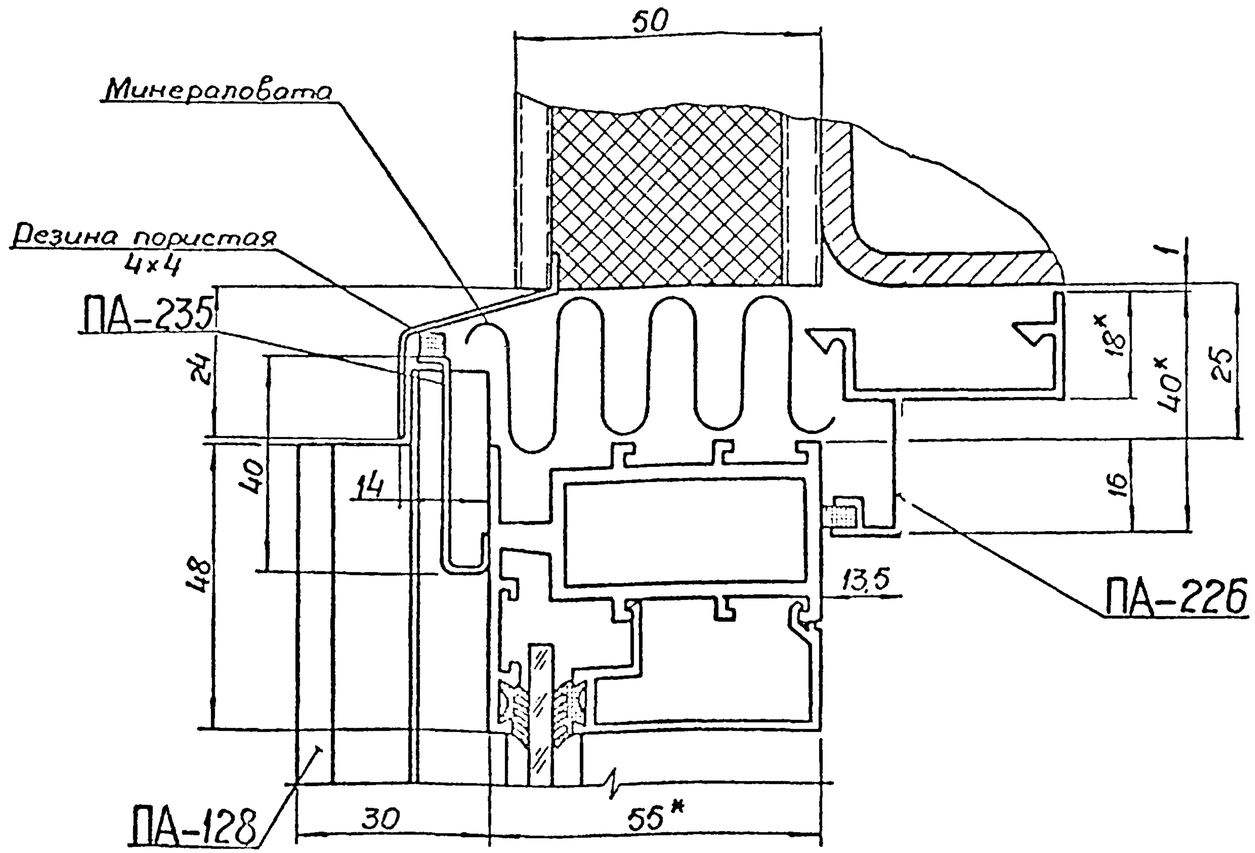

Гл. инж	Шубин	Проверил	Кудинова
Зав. ЭКБАК	Жижин		
Зам. зав. ЭКБАК	Лебединский		
Вед констр.	Чарьков		
Исполнил	Новатов		

Гипромонтажиндустрия г. Москва

ТК 1973	Узлы 2а, 2в	Серия 1.436-10 Выпуск 4 Лист 6

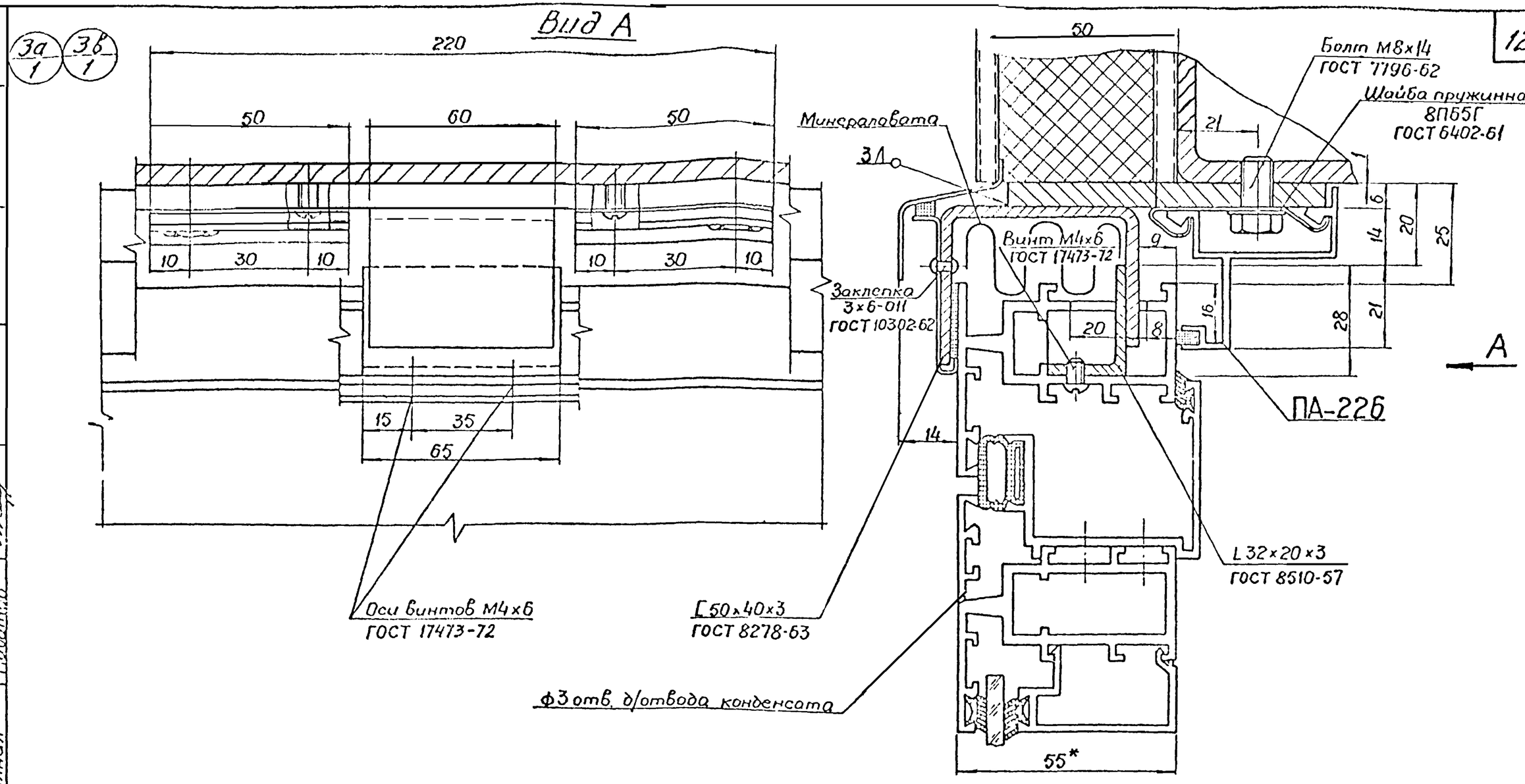

*Размер для справок

Гл. инж.	Шубин		
Зав. ЭКБАК	Жижин		
Зам. зав. ЭКБАК	Любимский		
Вед. констр.	Царькова		
Исполнил	Новатов		

Шифр — Куйнова — Проверил

Гипромонтажиндустрия г. Москва

ТК	Узлы 3а; 3в	Серия 1.436-10	
1973		Выпуск 4	Лист 7

3б/1 3г/1

Вид А

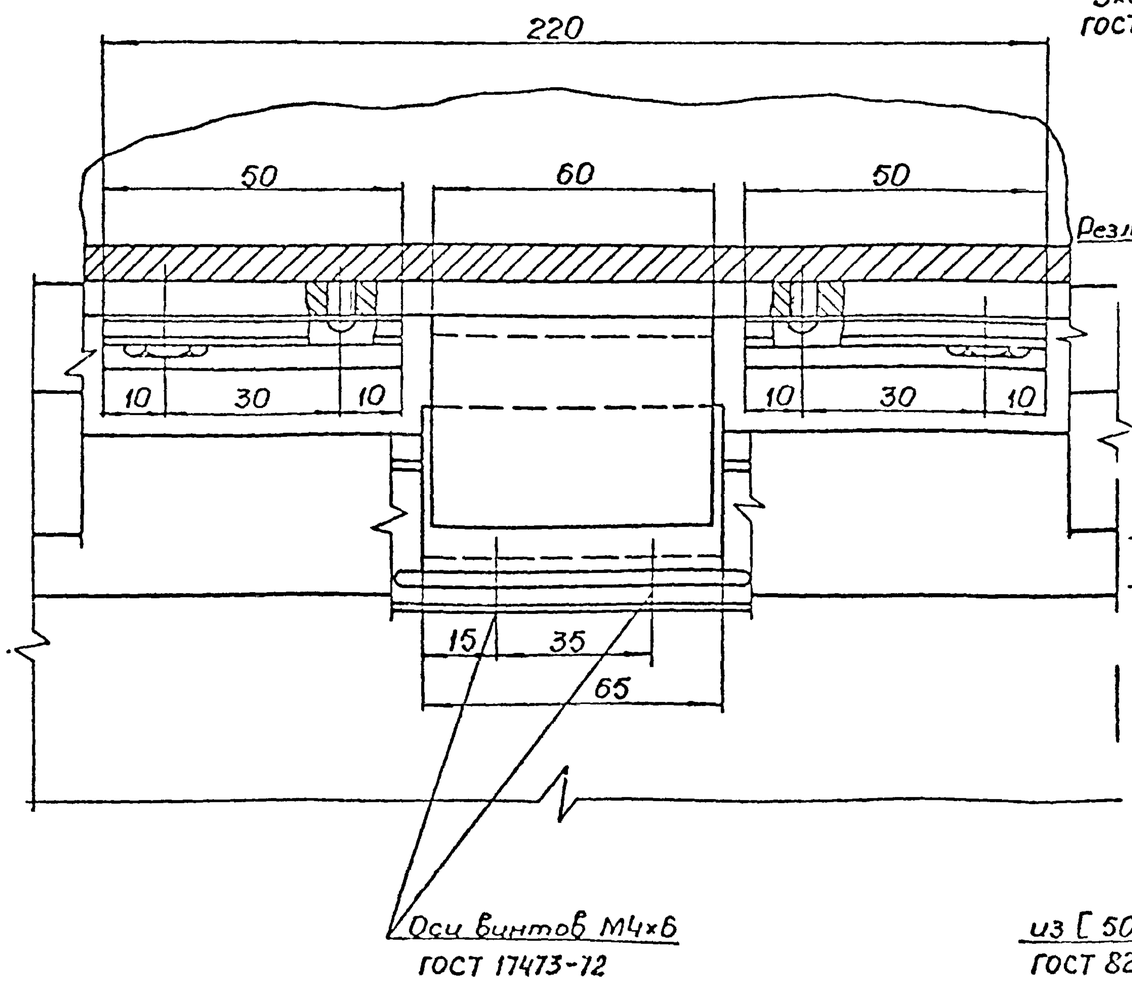

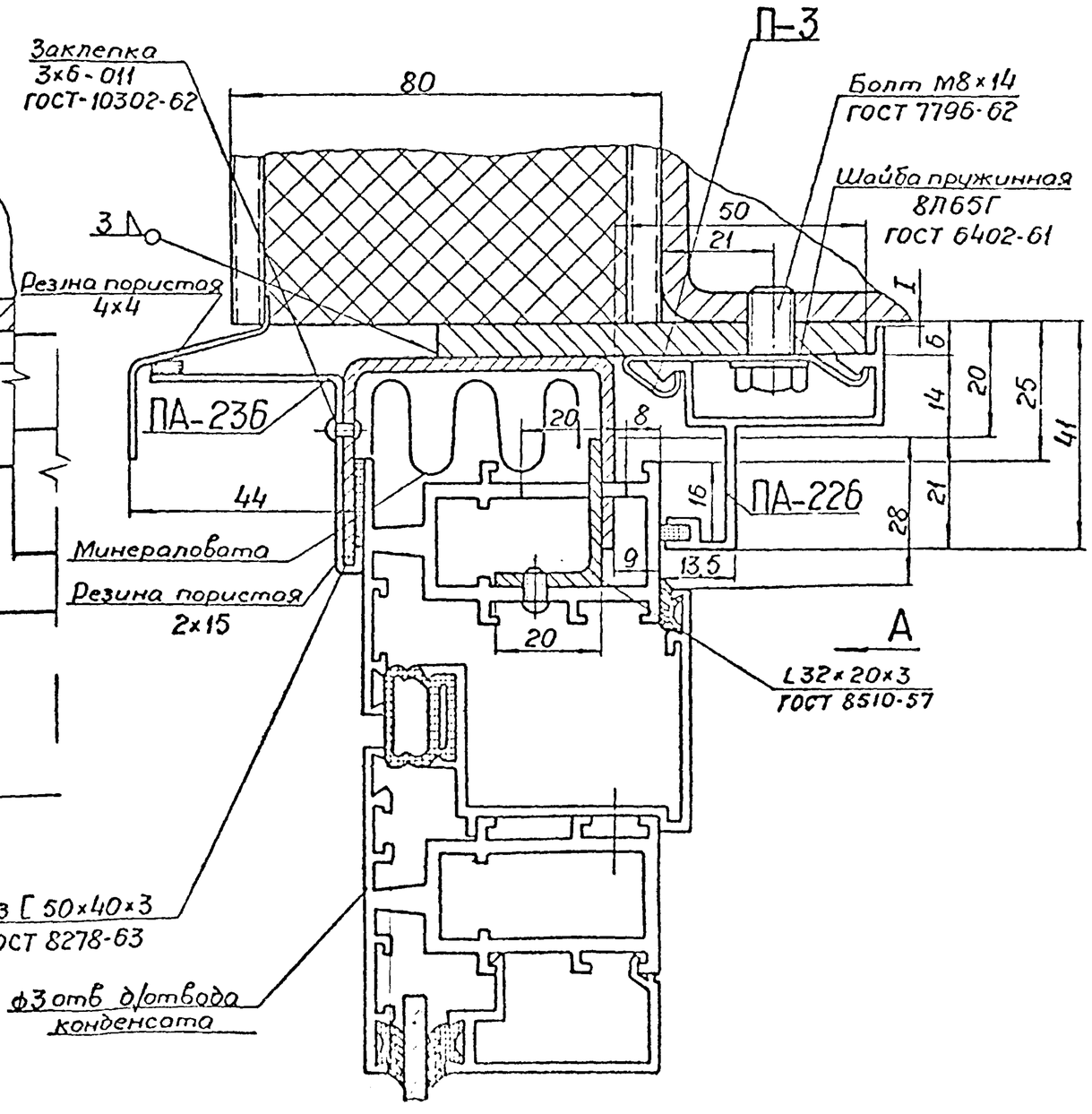

ТК 1973	Узлы 3б; 3г	Серия 1.436-10	Выпуск 4 / Лист 8

Гипромонтажиндустрия г Москва

Гл инж Шубин
Зав ЭКБАК Жижин
Зам зав ЭКБАК Лебединский
Вед констр Цорьков
Исполнил Новотов

Проверил Кудинова

Инж

Вид А

4а / 1 4в / 1

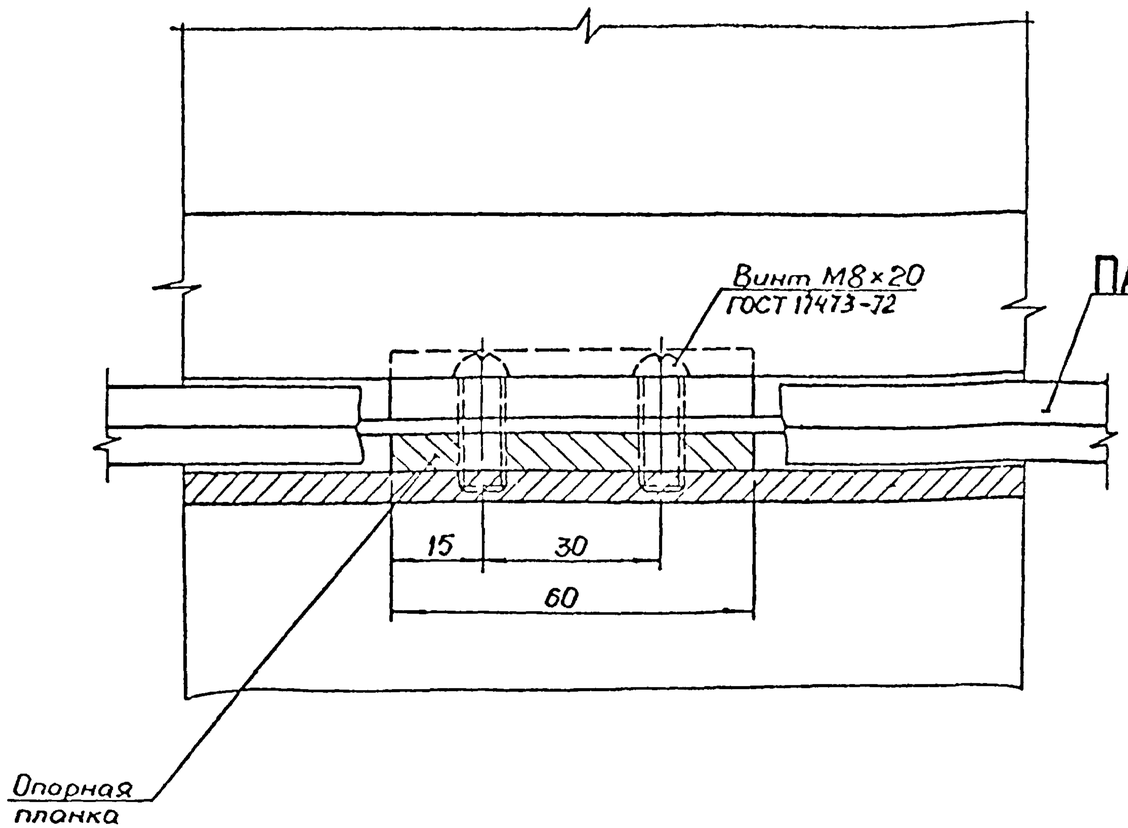

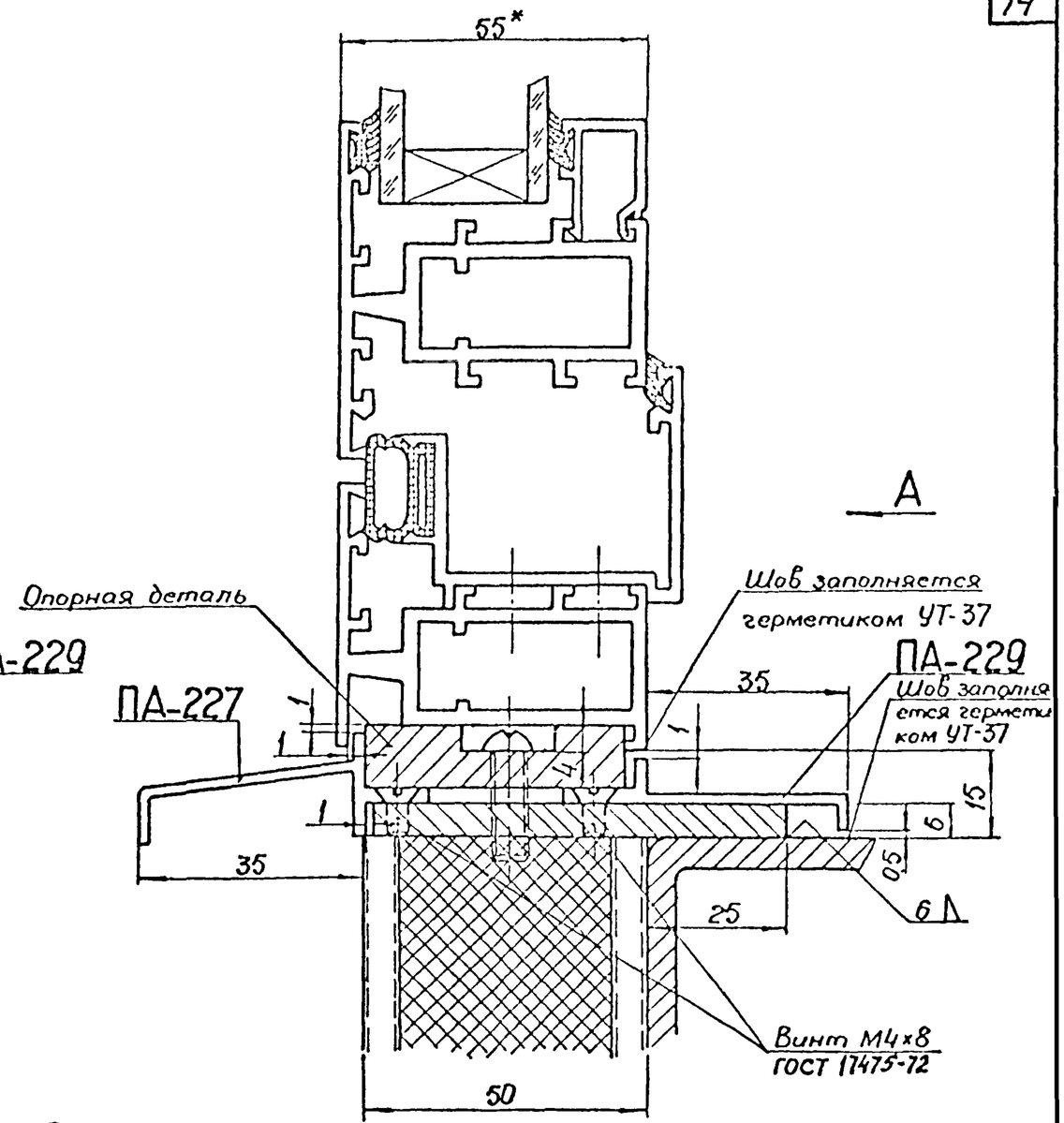

Примечание:

1. * Размеры для справок
2. Оси винтов крепления опорных деталей крепления сливов совпадают.

ТК 1973	Узлы 4а; 4в	Серия 1436-10	Выпуск 4 / Лист 9

Гипромонтажиндустрия г. Москва

Гл. инж. Шубин; Зав. ЭКБАК Жижин; Зам. зав. ЭКБАК Лебединский; Вед. констр. Царьков; Исполнил Наботов

Проверил Кудинова

Н. контр.

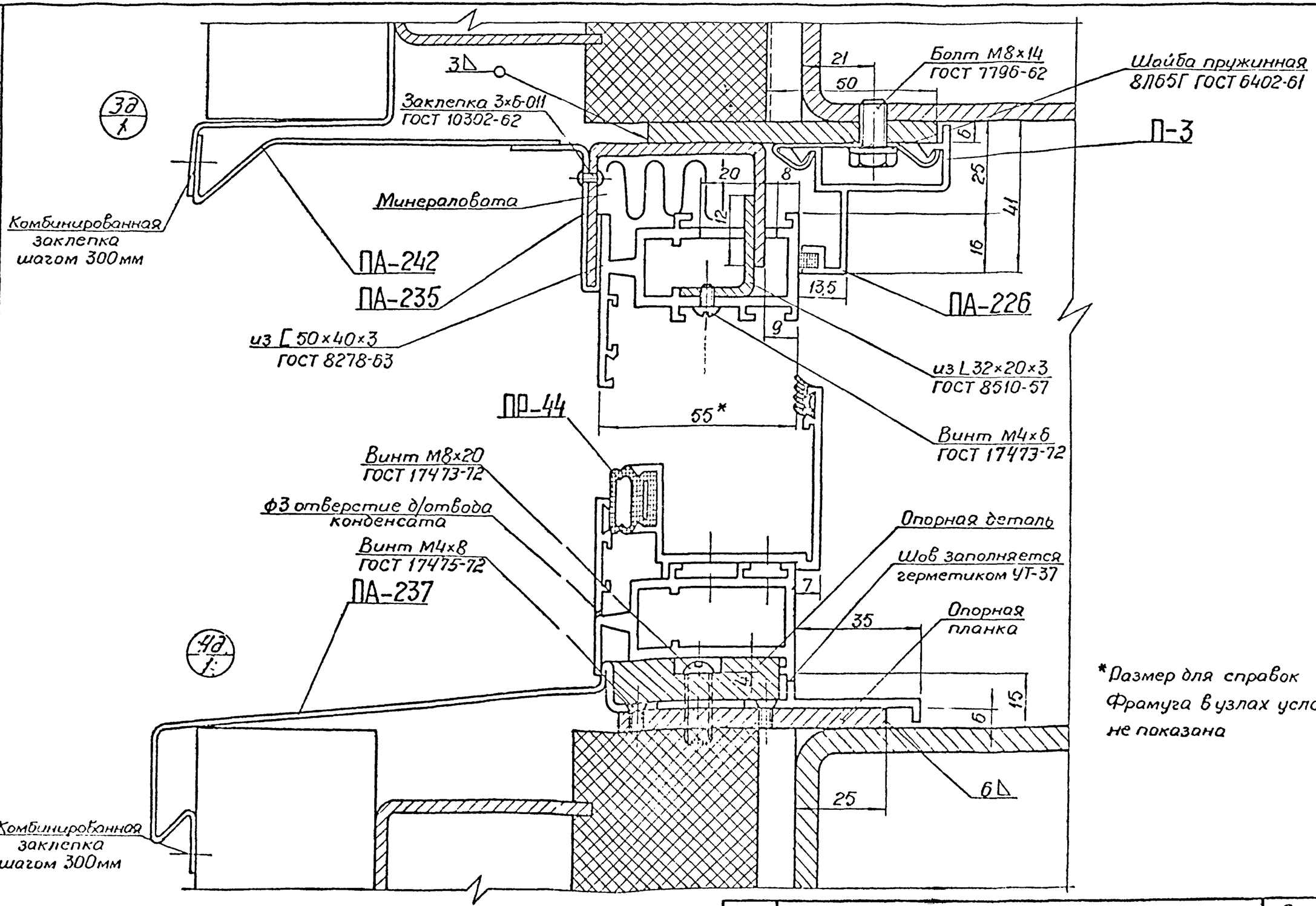

*Размер для справок
Фрамуга в узлах условно
не показана

Гл. инж.	Шуб.		
Зам. ЭКБ АК	Жиж.		
Зам. зав. ЭКБ АК	Левенгинский		
Вед. констр.	Царицын		
Исполнил	Набатов		

Гипромонтажиндустрия
г Москва

ТК	Узлы 3д; 4д	Серия 1.436-10
1973		Выпуск 4 / Лист 10

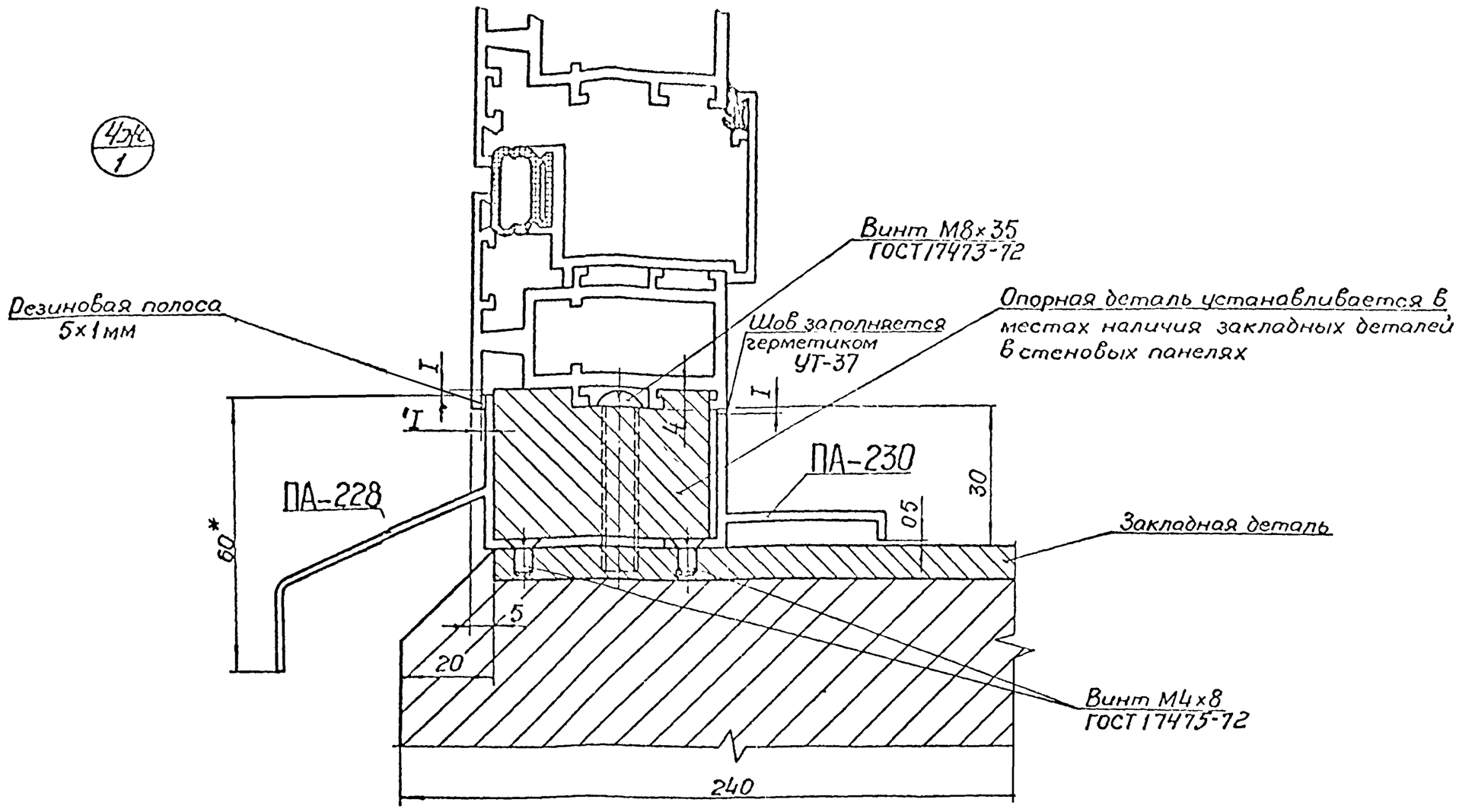

Примечание

*Размер для справок

Гипромонтажиндустрия г. Москва	Гл. инж.	Шубин	
	Зав. ЭКБ АК	Жижин	
	Зам. зав. ЭКБ АК	Лебединский	
	Вед. констр.	Царков	
	Исполнил	Набатов	
	Проверил	Кудинова	
			Инв. №

ТК 1973	Узел 4Эж	Серия 1.436-10 Выпуск Лист

5а/1

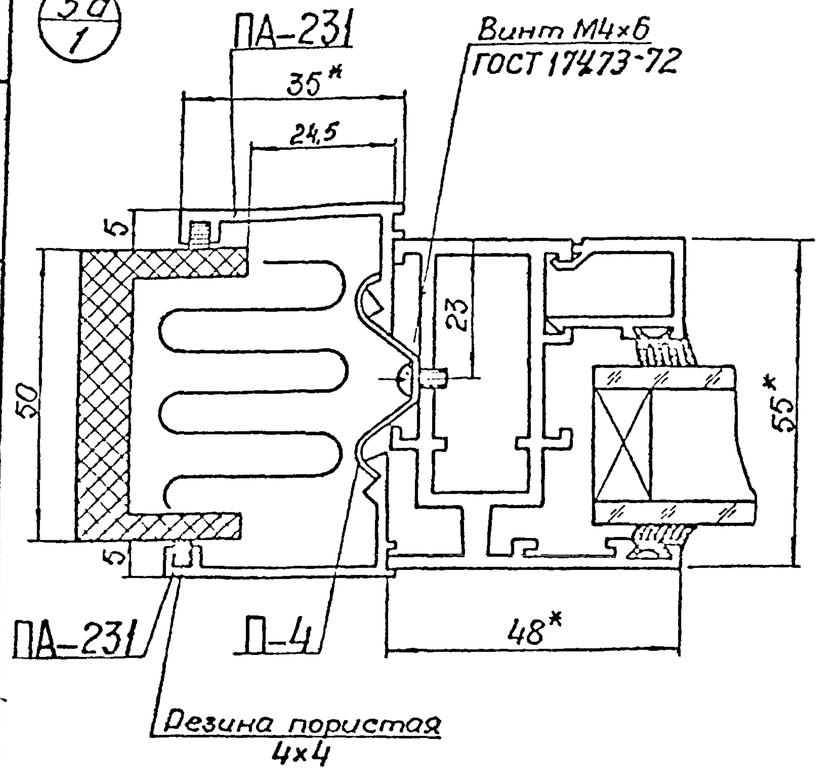

5а/1

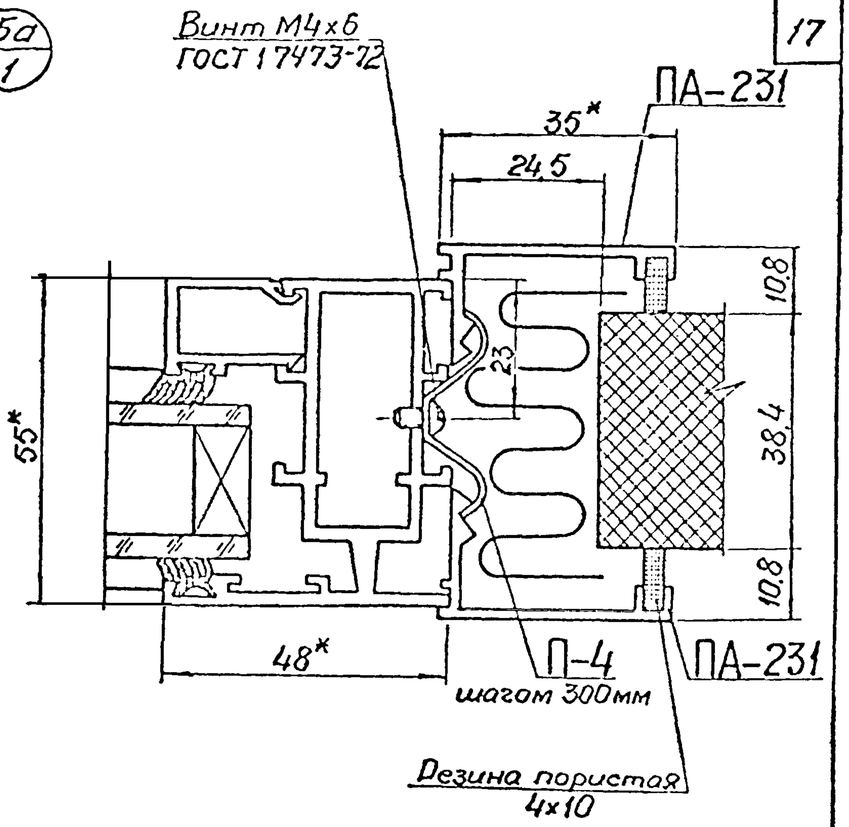

5б/1

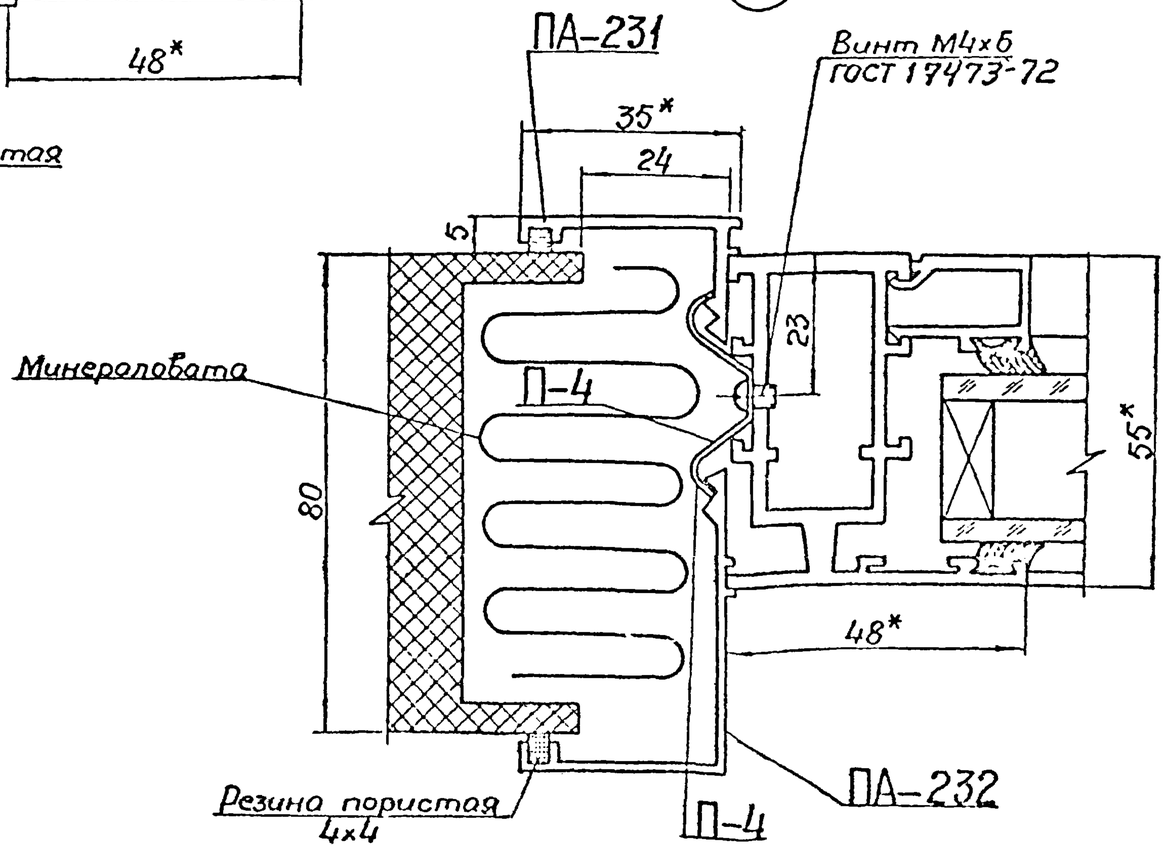

Гл. инж.	Шубин		
Зав.-ЭКБ АК	Хижкин		
Зам. зав. ЭКБ АК	Лебединский		
Вед. констр.	Царьков		
Исполнил	Набатов		

Гипромонтажиндустрия г. Москва

ТК 1973	Узлы 5а, 5б	Серия 1.436-10	Выпуск 4 / Лист 12

5в/1

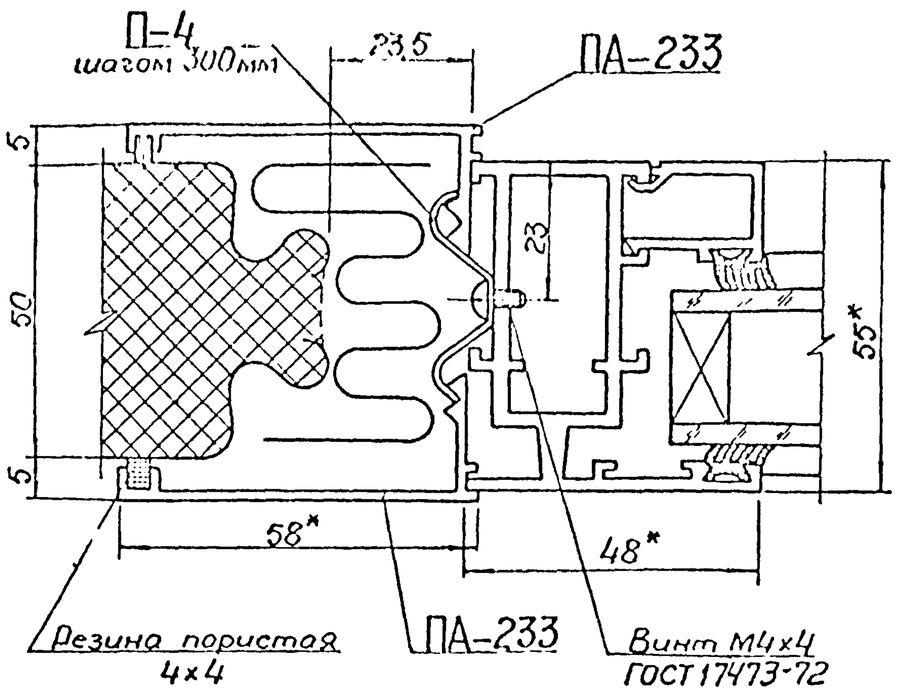

5г/1

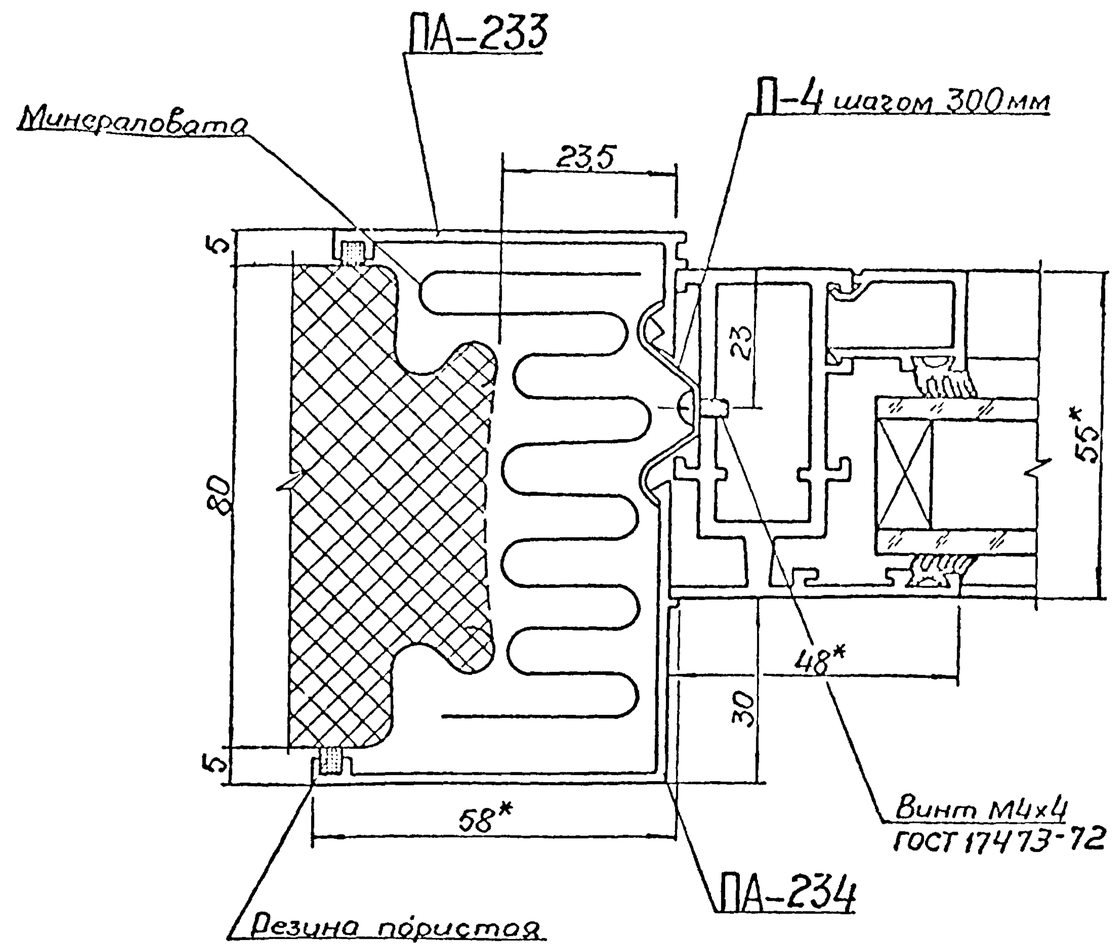

*Размер для справок

Гл. инж.	Шубин	
Зав. ЭКБ АК	Жижин	
Зам. зав. ЭКБ АК	Лебединский	
Вед. констр.	Царьков	
Исполнил	Набатов	
Проверил	Кудинова	
		Инж.

Гипромонтажиндустрия
г. Москва

ТК 1973	Узлы 5в, 5г.	Серия 1.436-10	Выпуск 4 / Лист 13

5в/1

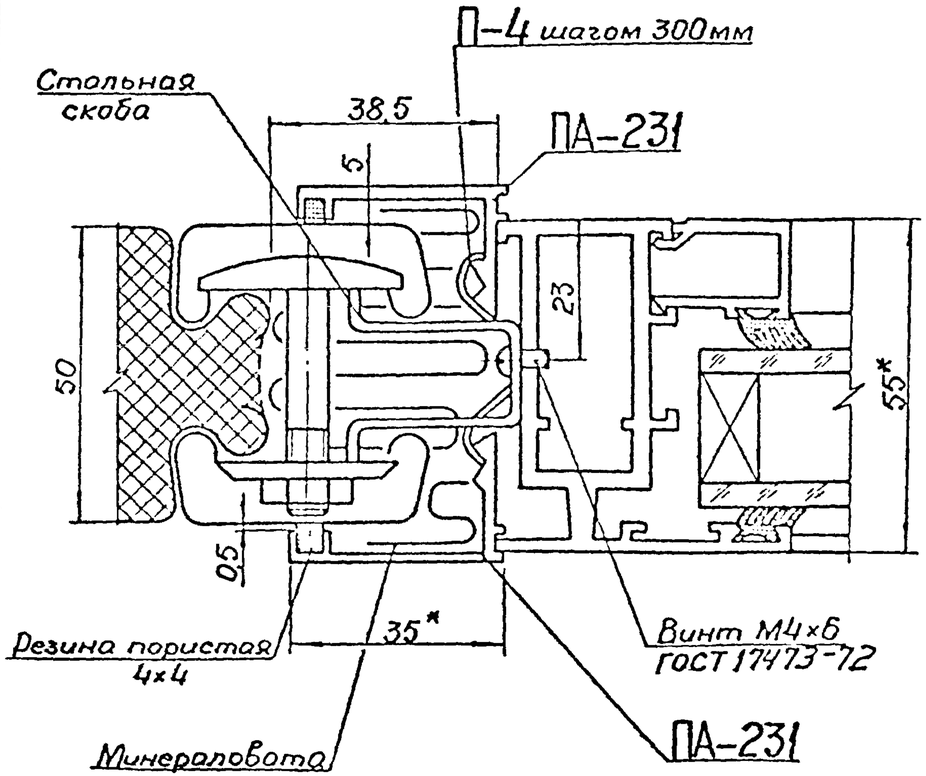

5г/1

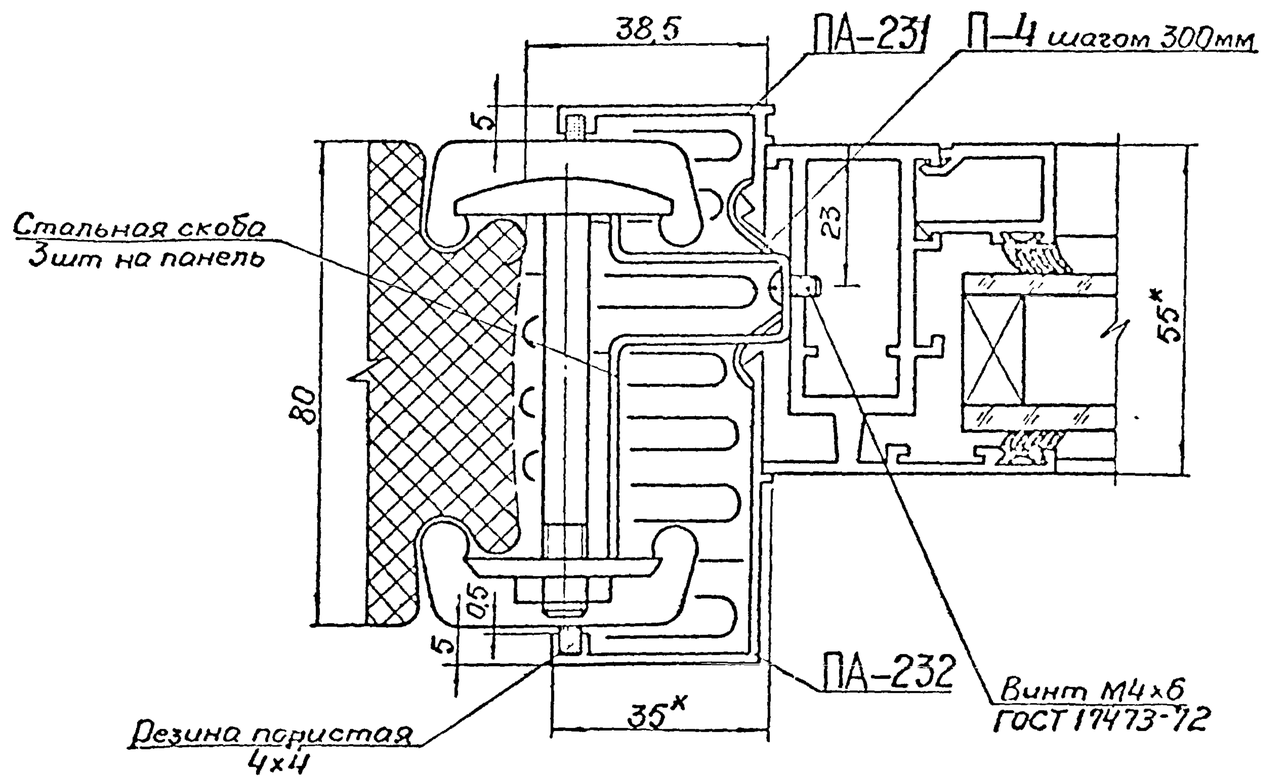

Размер для справок

Гипромонтажиндустрия г. Москва	Гл. инж.	Шубин	
	Зав. ЭКБ. АК	Жижин	
	Зам. зав. ЭКБ. АК	Лебединский	
	Вед. констр.	Царьков	
	Исполнил	Наботов	
Проверил	Кудинова	Инж. I кат.	

ТК 1973	Узлы 5в, 5г	Серия 1.436-10 Выпуск 4 Лист 19

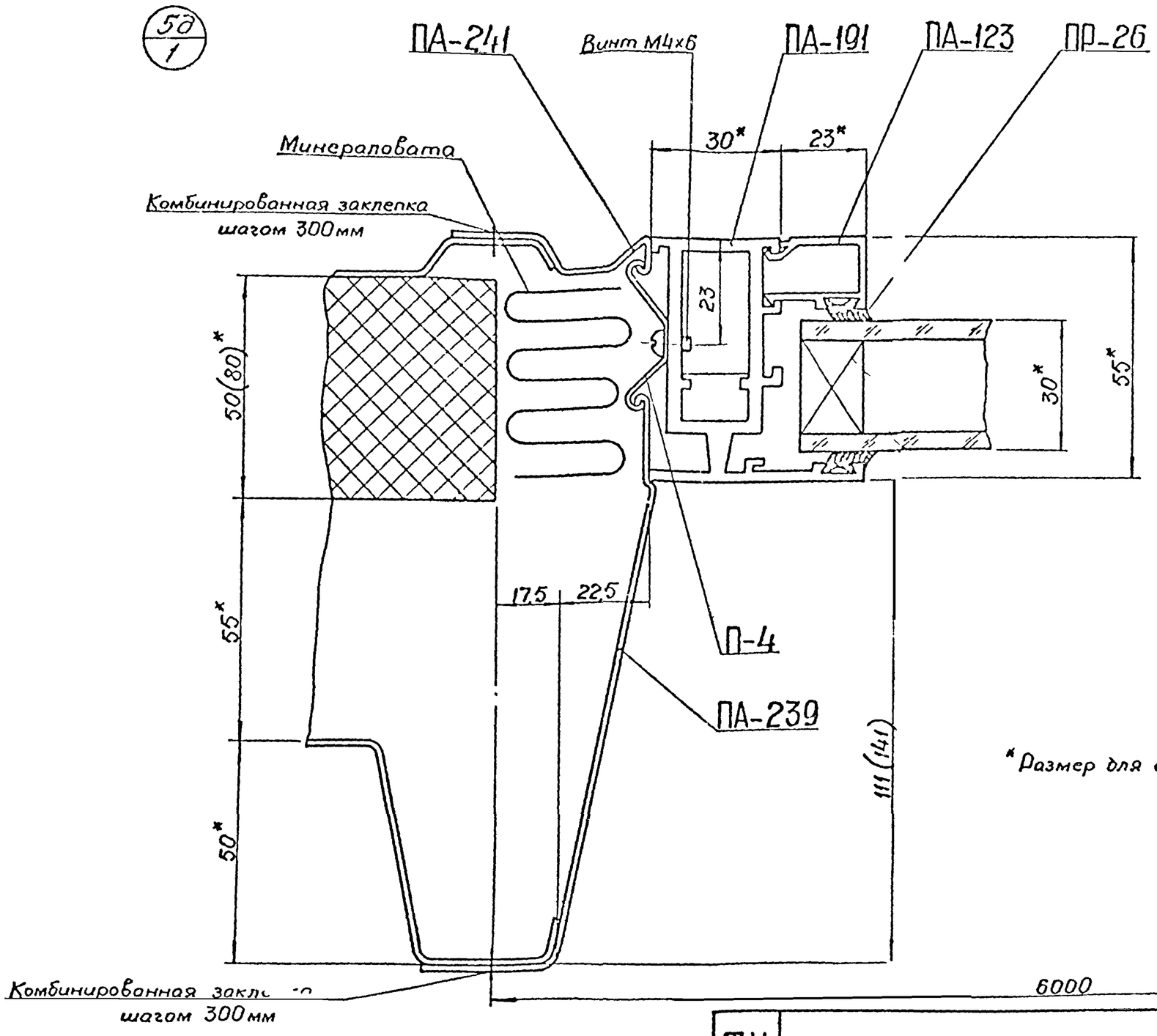

*Размер для справок

Гл. инж.	Шубин		
Зав. ЭКБАК	Жижин		
Зам. зав ЭКБАК	Лебединский		
Вед. констр.	Царьков		
Исполнил	Набатов		

Проверил

Пушкинский

Гипромонтажиндустрия
г. Москва

ТК 1973	Узел 5д	Серия 1.436-10 Выпуск 4. Лист 15

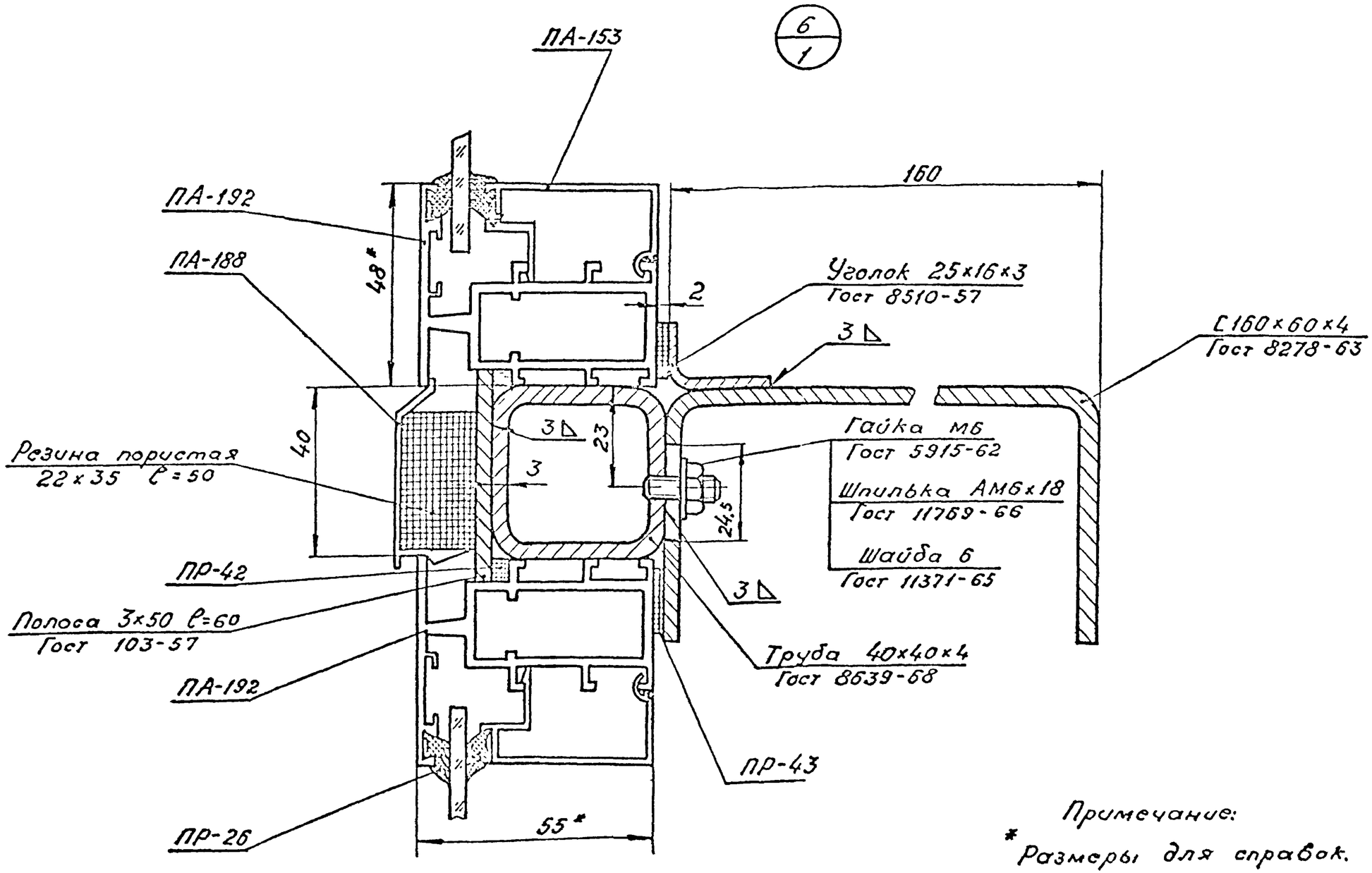

Примечание:
* Размеры для справок.

Гл. инженер	Шубин		
Зав. ЭКБ	Эксузян		
Зам. зав. ЭКБ	Побединский		
Вед. констр.	Царьков		
Исполнил	Морев		

Гипрохимтехиндустрия г. Москва

ТК 1973	Узел 6	Серия 1.436-10 Выпуск 4 Листы 16

6/2

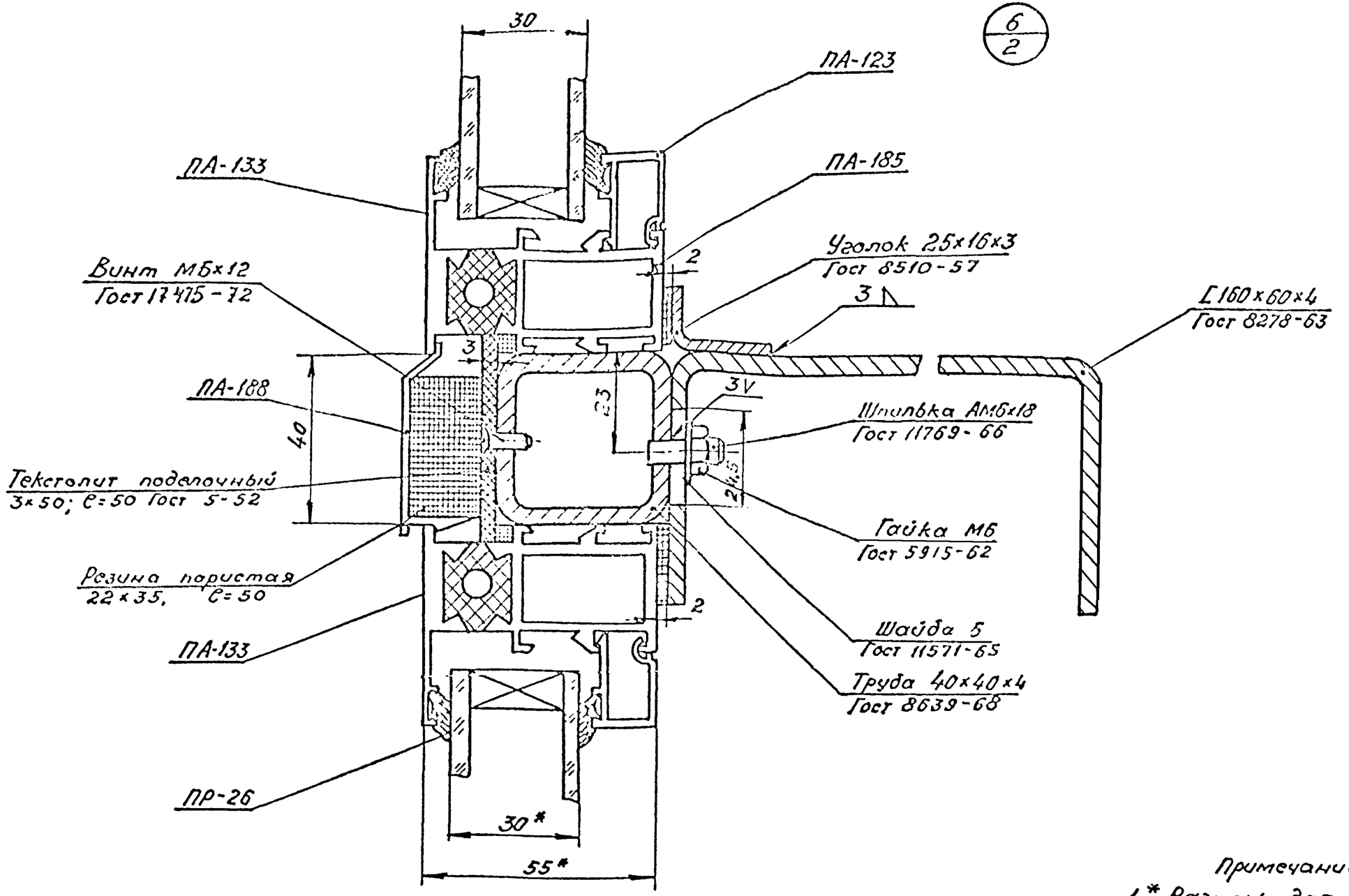

Примечание:
1* Размеры для справок.

Гл. инженер	Шубин	Проверил	Гринберг
Зав. ЭКБ	Эскин	Нач.	
Зам. зав. ЭКБ	Гольдинский		
Вед. констр.	Царьков		
Исполнил	Морев		

Гипромонтажиндустрия
г. Москва

ТК	Узел 6	Серия 1.436-10	
1973		Выпуск 4	Лист 17

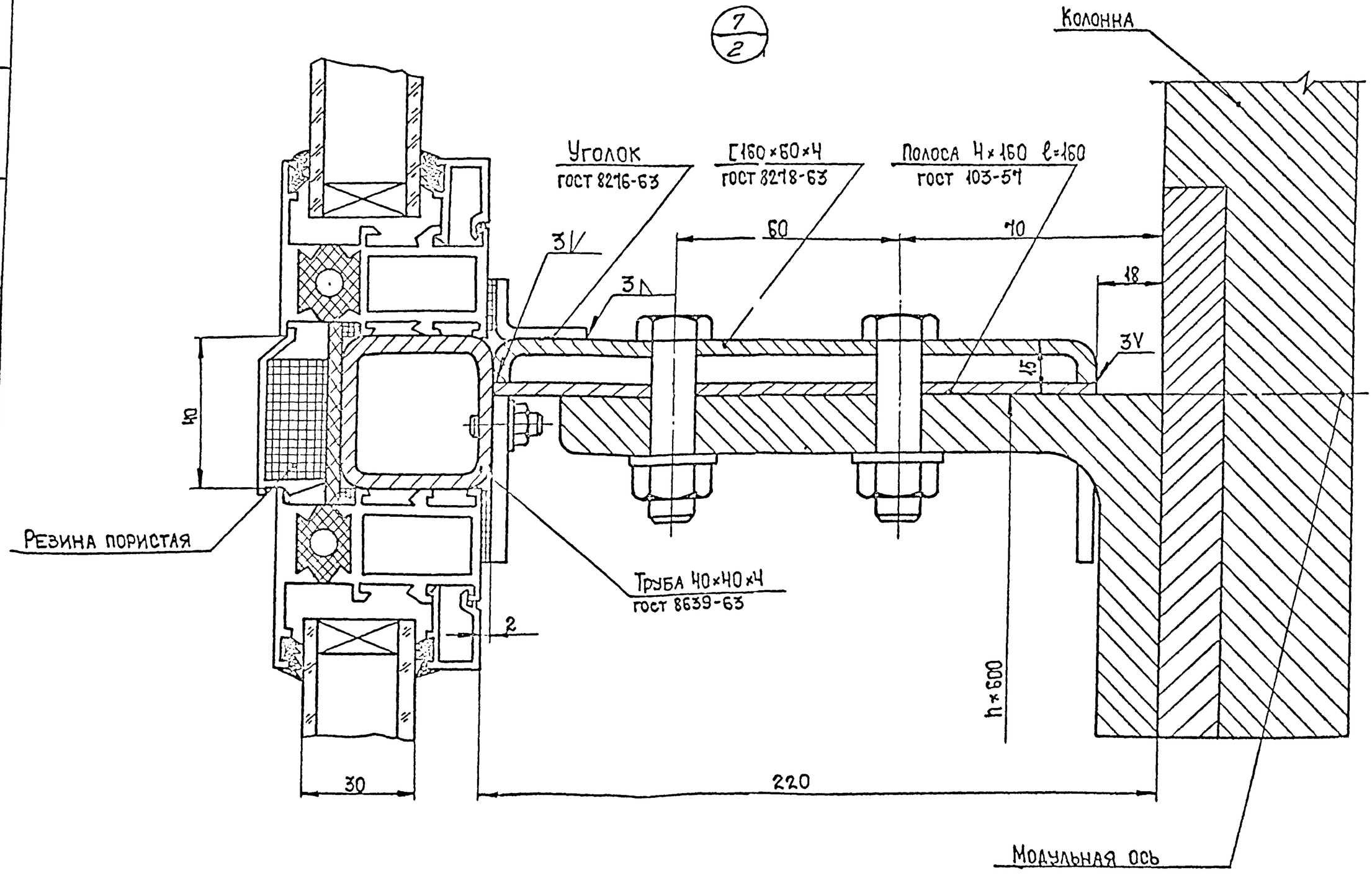

Гл. инженер	Шубин		
Зав. ЭКБ	Жизлин		
Зам. зав. ЭКБ	Лебединский		
Вед. констр.	Царьков		
Исполнил	Морев		
Проверил	Набатов		

Гипрохимтажспецстрой г. Москва

ТК 1973	Узел 7	Серия 1.436-10	
		Выпуск 11	Лист 18