ТИПОВОЙ ПРОЕКТ
903-2-30.90

МАЗУТОНАСОСНАЯ Q=13 И 3,25/13 м³/ч ЗДАНИЕ ИЗ СБОРНЫХ ЖЕЛЕЗОБЕТОННЫХ КОНСТРУКЦИЙ

АЛЬБОМ 10

НИЗКОВОЛЬТНЫЕ КОМПЛЕКТНЫЕ УСТРОЙСТВА ЗАДАНИЕ ЗАВОДУ - ИЗГОТОВИТЕЛЮ

24963-12

Отпускная цена
на момент реализации
указана
в счет-накладной

ТИПОВОЙ ПРОЕКТ 903-2-30.90

МАЗУТОНАСОСНАЯ Q=13 И 3,25/13 м³/ч ЗДАНИЕ ИЗ СБОРНЫХ ЖЕЛЕЗОБЕТОННЫХ КОНСТРУКЦИЙ

АЛЬБОМ 10

СОСТАВ ПРОЕКТА

АЛЬБОМ 1		ПЗ	Пояснительная записка
АЛЬБОМ 2		МС1	Мазутоснабжение (Q=13 м³/ч)
АЛЬБОМ 3		МС2	Мазутоснабжение (Q=3,25/13 м³/ч)
АЛЬБОМ 4		МС3	Мазутоснабжение, блоки оборудования
АЛЬБОМ 5		АР	Решения архитектурные КЖ Конструкции железобетонные КМ Конструкции металлические
АЛЬБОМ 6		СИ	Строительные изделия
АЛЬБОМ 7	часть1	АТМ	Автоматизация АП Пожарная сигнализация (Q=13 м³/ч)
АЛЬБОМ 7	часть2	АТМ	Автоматизация АП Пожарная сигнализация (Q=3,25/13 м³/ч)
АЛЬБОМ 8	часть1		Щиты автоматики и КИП Задание заводу-изготовителю (Q=13 м³/ч)
АЛЬБОМ 8	часть2		Щиты автоматики и КИП Задание заводу-изготовителю (Q=3,25/13 м³/ч)
АЛЬБОМ 9		ЭМ	Силовое электрооборудование ЭО Внутреннее освещение СС Связь и сигнализация
АЛЬБОМ 10			Низковольтные комплектные устройства. Задание заводу-изготовителю
АЛЬБОМ 11		ОВ	Отопление и вентиляция ВК Внутренние водопровод и канализация ТС Тепловые сети
АЛЬБОМ 12			Металлоконструкции вспомогательного оборудования
АЛЬБОМ 13		СО	Спецификации оборудования
АЛЬБОМ 14		ВМ	Ведомости потребности в материалах
АЛЬБОМ 15	кн1...6	С	Сметы

Утвержден ГПКНИИ „Сантехниипроект"
Протокол №22 от 1 апреля 1991г.

Разработан
проектным институтом
„ЛАТГИПРОПРОМ"
Главный инженер института /В. Архипов/
Главный инженер проекта /Я. Индбальский/

Альбом 10

Лист	Наименование	Примечание (стр.)
	Содержание альбома	2
ЭМН.2	Перечень комплектных устройств	2
ЭМН1	Низковольтные комплектные устройства. Задание заводу-изготовителю. Перечень чертежей.	2
ЭМН1-1 лист 1,2,3	Щит открытый Щ. Технические данные аппаратов.	3
ЭМН1-4 лист 3	Щит открытый Щ. Схема электрическая соединений.	3
ЭМН1-3 лист 1,2	Щит открытый Щ Перечень надписей.	4
ЭМН1-2 лист 1,2,3	Щит открытый Щ. Общий вид.	4
ЭМН1-2 лист 2,3	Щит открытый Щ. Общий вид.	5
ЭМН1-4 лист 1,2	Щит открытый Щ. Схема электрическая соединений.	6,7

Инв. № подл. | Подп. и дата | Взам. инв. №

Формат А4

Альбом 10

Наименование	Кол. НКУ	Кол. приведенных панелей	Обозначение таблицы аппаратов	Примечание
1. Щит Щ	1	4	ЭМН 1-1 л. 1,2,3	

Привязан

Инв. №

ТП 903-2-30.90 ЭМН.2

				Стадия	Масса	Масштаб
Нач.отд.	Хакелис					
Н.контр.	Пойтершейн			Лист	Листов 1	
Гл.элек.	Пойтершейн					
Нач.гр.	Борисова			Перечень комплектных устройств	ЛАТГИПРОПРОМ	
Техник	Соколова					

Копировал: Ф.Б-

Формат А4

Альбом 10

Лист	Наименование	Примечан.
ЭМН.1	Низковольтные комплектные устройства задание заводу-изготовителю. Перечень чертежей.	2
ЭМН.2	Перечень комплектных устройств.	2
ЭМН1-1 л.1,2,3	Щит открытый Щ. Технические данные аппаратов.	3
ЭМН1-2 л.1,2,3	Щит открытый Щ. Общий вид.	4,5
ЭМН.1-3 л.1,2	Щит открытый Щ. Перечень надписей.	4
ЭМН.1-4 л.1,2,3	Щит открытый Щ. Схема электрическая соединений.	3,6,7

1. При отправке альбома заводу-изготовителю в соответствии с ОСТ 160.800.485-84 скомпоновать альбом согласно таблице.
2. Принципиальные схемы управления электродвигателем см. альбом 9.

Типовой проект разработан в соответствии с действующими нормами и правилами и предусматривает мероприятия, обеспечивающие взрывную, взрывопожарную и пожарную безопасность при эксплуатации здания.

Главный инженер проекта /Нидбальский/

Инв. № подл. | Подп. и дата | Взам. инв. №

Привязан

Инв. №

ТП 903-2-30.90 ЭМН.1

				Стадия	Масса	Масштаб
Нач.отд.	Хакелис					
Н.контр.	Пойтершейн			Лист	Листов 1	
Гл.элек.	Пойтершейн					
Нач.гр.	Борисова			Низковольтные комплектные устройства. Задание заводу-изготовителю. Перечень чертежей.	ЛАТГИПРОПРОМ	
Техник	Соколова					

Копировал: Ф.Б- 24963-12 3

Формат А3

Альбом 10

Формат	Зона	Поз.	Обозначение	Наименование	Кол.	Примеч.
				Документация		
А3			ЭМН.1-2	Чертеж общего вида	3	
А2			ЭМН.1-4	Схема электрическая		
				соединений	2	
А4			ЭМН 1-3	Перечень надписей	2	
				Сборочные единицы		
	1			Панель 1		
				Блоки:		
		1		Б513О-3174 ГУХЛ4	2	
		2		Б513О-3274 ГУХЛ4	1	
		3		Б513О-2474 ГУХЛ4	1	
		4		Б513О-2874 ГУХЛ4	1	
		5		Б513О-2074 ГУХЛ4	1	
		6		Б513О-3774 УХЛ4	1	
		7		Б513О-3574 УХЛ4	1	
				Н1		
				Выключатели		
		8		АЕ2046-10Р-00У3-Б		

Указание по привязке

Для мазутонасосной с производительностью Q = 13 м³/ч вычеркнуть поз. 1, 12 (двигатели 1, 2).

Привязан

Инв. №

Нач.отд.	Хакелис		
Н.контр.	Лейтерштейн		
Гл.элек.	Лейтерштейн		
Нач.гр.	Борисова		
Техник	Соколова		

ТП 903-2-30.90 ЭМН 1-1

Щит открытый Щ. Технические данные аппаратов.

Стадия	Лист	Листов
	1	

ЛАТ ГИПРОПРПМ

Копировал: Ф. 4б Формат А4

Альбом 10

Формат	Зона	Поз.	Обозначение	Наименование	Кол.	Примеч.
				U~380В 50ГЦ		
				Iр 16А 12Iн	3	QF1, QF2, QF3
		9		АЕ2046-10Р-00У3-Б		
				U~380В 50ГЦ		
				Iр 32А, 12Iн	1	QF4
		10		Рубильник		
				Р11-3532О-00У3	1	QS1
				Зажимы наборные		
				ЗН24-95П16О-В/ВУ3	3	Х42
				Блоки зажимов		
				Б324-4П25-В/ВУ3-10	1	Х31
				Панель 2		
	2			Блоки:		
		11		Б513О-3274 ГУМЛ4	1	
		12		Б513О-3174 ГУХЛ4	1	
		13		Б513О-2874 УХЛ4	1	
		14		Б513О-2274 ГУХЛ4	1	
		15		Б513О-2074 ГУХЛ4	1	
		16		Б513О-3774 УХЛ4	1	
		17		Б513О-3574 УХЛ4	1	

Привязан

Инв. №

ТП 903-2-30.90 ЭМН 1-1

Лист 2

Формат А4

Альбом 10

Формат	Зона	Поз.	Обозначение	Наименование	Кол.	Примеч.
				Н2		
		18		Выключатели:		
				АЕ2046-10Р-00У3-Б		
				U~380В 50ГЦ		
				Iр 16А 12Iн	3	QF5, QF6, QF7
		19		Рубильник		
				Р11-3532О-00У3	2	QS2, QS3
				Зажимы наборные		
				ЗН24-95П16О-В/ВУ3	3	Х45
				Блоки зажимов		
				Б324-4П25-В/ВУ3-10	1	Х11

Привязан

Инв. №

ТП 903-2-30.90 ЭМН 1-1

Лист 3

Формат А4

Альбом 10

Откуда идет			Куда поступает			Генеральная маркировка	Откуда идет			Куда поступает			Генеральная маркировка
Панель	Колодка	Зажим	Панель	Колодка	Зажим		Панель	Колодка	Зажим	Панель	Колодка	Зажим	
П1	Х31	1	П2	Х11	1	8-1	П1	Х31	2	П2	Х11	2	8-3
П1	Х31	3	П2	Х11	3	8-15	П1	Х31	4	П2	Х11	4	8-17
П1	Х31	5	П2	Х11	5	8-21							

Привязан

Инв. №

ТП 903-2-30.90 ЭМН 1-4

Стадия	Масса	Масштаб

Лист 3 Листов 3

Нач.отд.	Хакелис	
Н.контр.	Лейтерштейн	
Гл.элек.	Лейтерштейн	
Нач.гр.	Борисова	
Техник	Соколова	

Щит открытый Щ. Схема электрическая соединений.

ЛАТ ГИПРОПРОМ

Копировал: Ф. 4б 24963-12 4 Формат А4

Альбом 10

Панель	Строка	Надпись	Поз. обозначение	Место надписи	Текст	Кол.	Вид шифра	Заго-товка
1	1			Верхнее	Ввод №1 380В	1		
	2			обрамле-	9, 3, 1, 12, 10, 7, 5	1		
	3			ние	Насосы	1		
	4			То же	15 - Вентилятор	1		
2	1			То же	Секционирование ввод №2	1		
	2			То же	4, 2, 11, 8, 6	1		
	3			То же	Насосы	1		
	4			То же	13, 14 - Вентиляторы	1		
1			QS1	Табличка	QS1 - Ввод N1	1		
				То же	9	1		
				То же	3	1		
				То же	1	1		
		1	QF1	То же	QF1 - Щит КИП(питание)	1		
		2	QF2	То же	QF2 - Очистные сооружения	1		
		3	QF3	То же	QF3 - Камеры управления	1		
		4	QF4	То же	QF4 - Рабочее освещение	1		
				То же	15	1		
				То же	12	1		
				То же	10	1		
				То же	7	1		
				То же	5	1		
2			QS2	То же	QS2 - Секционирование	1		

Указания по привязке

Для мазутонасосной с производительностью Q = 13 м³/ч электродвигатели № 1,2

Привязан

Инв. №

Взам. инв. № | Подпись и дата | Инв. № подл.

ТП 903. 2. 30.90 ЭМ Н 1-3

Нач. отд.	Хакелис	
Н. контр.	Лойтерштейн	
Гл. элек.	Лойтерштейн	
Нач. гр.	Борисова	
Техник	Соколова	

Щит открытый. Перечень надписей

Стадия	Лист	Листов
	1	2

ЛАТГИПРОПРОМ

Формат А4

Альбом 10

Панель	Строка	Надпись	Поз. обозначение	Место надписи	Текст	Кол.	Вид шифра	Заго-товка
2			QS3	Табличка	Ввод N 2	1		
				То же	4	1		
				То же	2	1		
				То же	13	1		
				То же	14	1		
				То же	11	1		
		5	QF5	То же	QF5 - Щит КИП(питание)	1		
		6	QF6	То же	QF6 - Наружное освещение	1		
		7	QF7	То же	QF7 Аварийное освещение	1		
				То же	8	1		
				То же	6	1		

Привязан

Инв. №

Взам. инв. № | Подпись и дата | Инв. № подл.

ТП 903-2-30.90 ЭМН 1-3

Лист 2

Формат А4

Альбом 10

Вид спереди

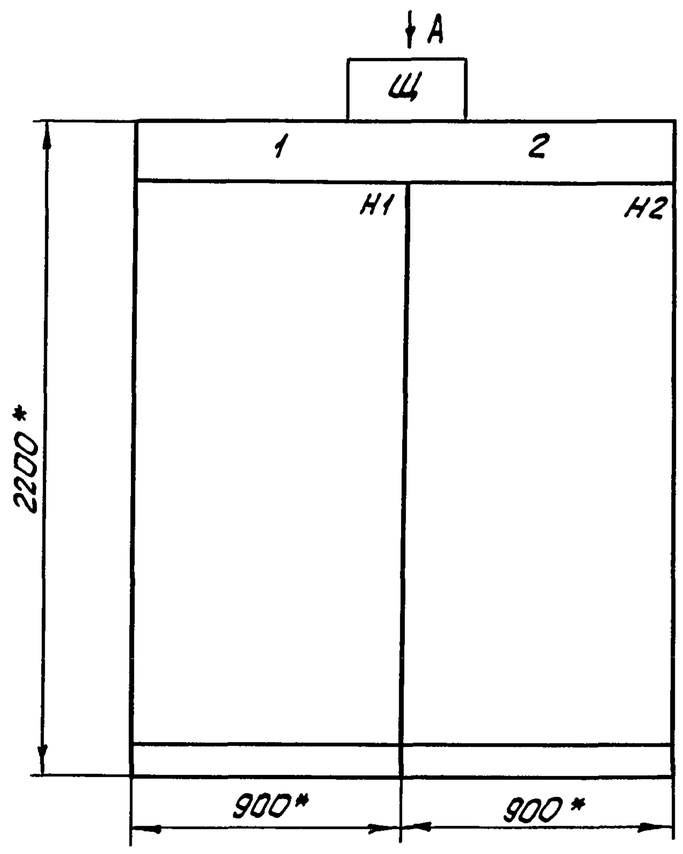

Вид А
М1 50

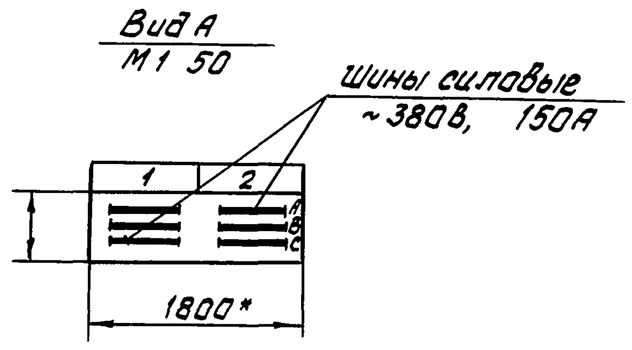

1. * - Размеры для справок
2. Неуказанные предельные отклонения размеров по ...
3. НКУ является функционально незаконченным изделием

Указания по привязке

Для мазутонасосной с производительностью Q = 13 м³/ч Вычеркнуть электродвигатели 1,2

Верхний токоподвод

Строка	1	2
1	Ввод №1 380В	Секционирование ВводN2
2	9,3,1,12,10,7,5	4, 2, 11, 8, 6
3	Насосы	Насосы
4	15- Вентилятор	13, 14- Вентиляторы
Панель	1	2

Привязан:

Инв. №

Взам. инв. № | Подпись и дата | Инв. № подл.

ТП 903-2-30.90 ЭМН 1-2

Нач. отд.	Хакелис	
Н. контр.	Лойтерштейн	
Гл. элек.	Лойтерштейн	
Нач. гр.	Борисова	
Техник	Соколова	

Щит открытый ЩО. Общий вид

Стадия	Масса	Масштаб
		1:20
Лист 1	Листов 3	

ЛАТГИПРОПРОМ

24963-12 5

Формат А3

Альбом 10

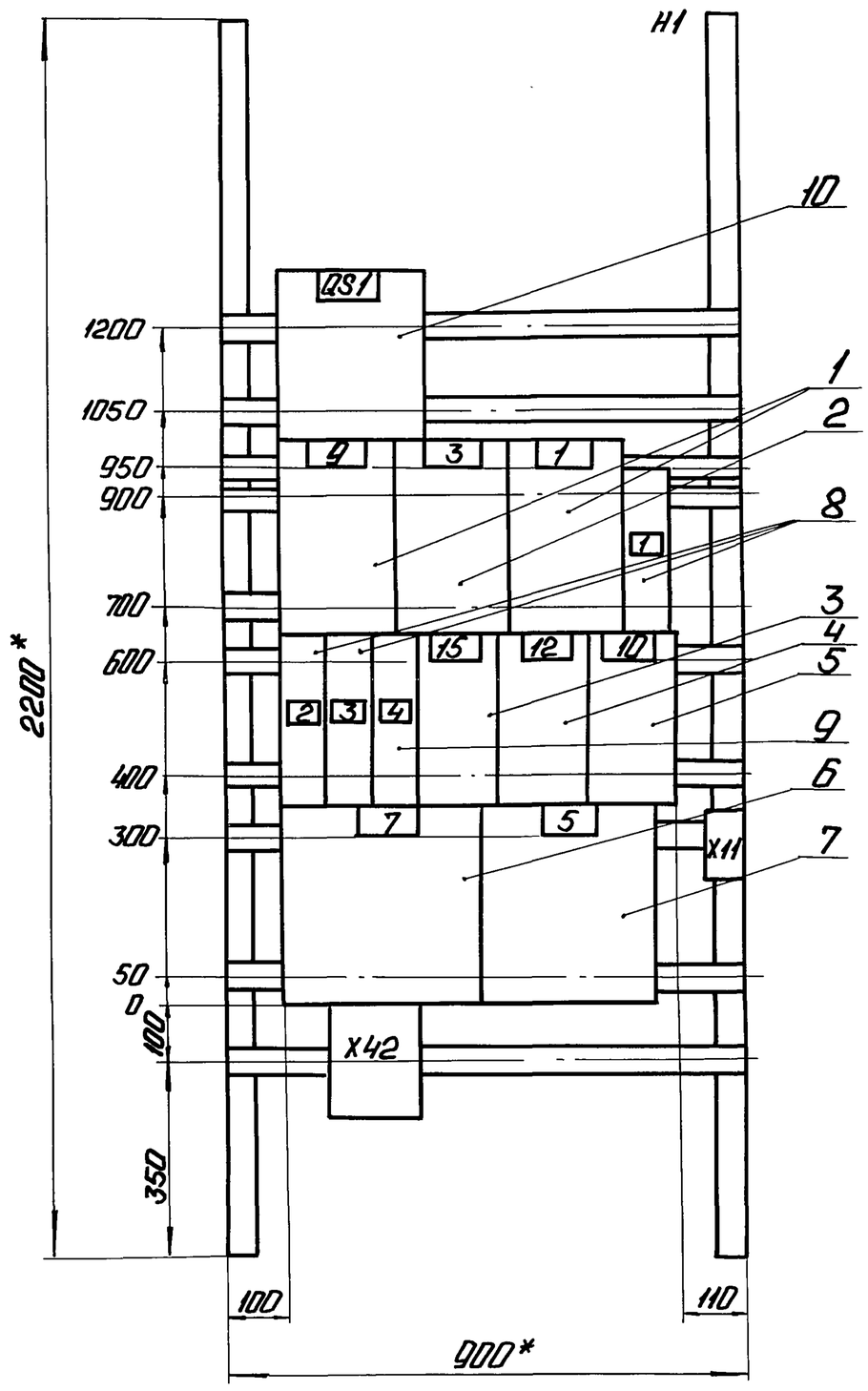

Указание по привязке

1. Для мазутонасосной с производительностью Q = 13 м³/ч вычеркнуть поз. 1 (двигатель 1).

Панель 1 (набор 1)

привязан			
Инв.№			

			ТП 903-2-30.90		ЭМ.Н1-2	
				Стадия	Масса	Масштаб
						1:10
Нач.отд.	Хакелис			Лист 2	Листов	
Н.контр.	Пойтершпейн		Щит открытый Щ. Общий вид.	ЛАТГИПРОПРОМ		
Гл.эл.	Пойтершпейн					
Нач.гр.	Борисова					
Техник	Соколова					

Копировал: Формат А3

Альбом 10

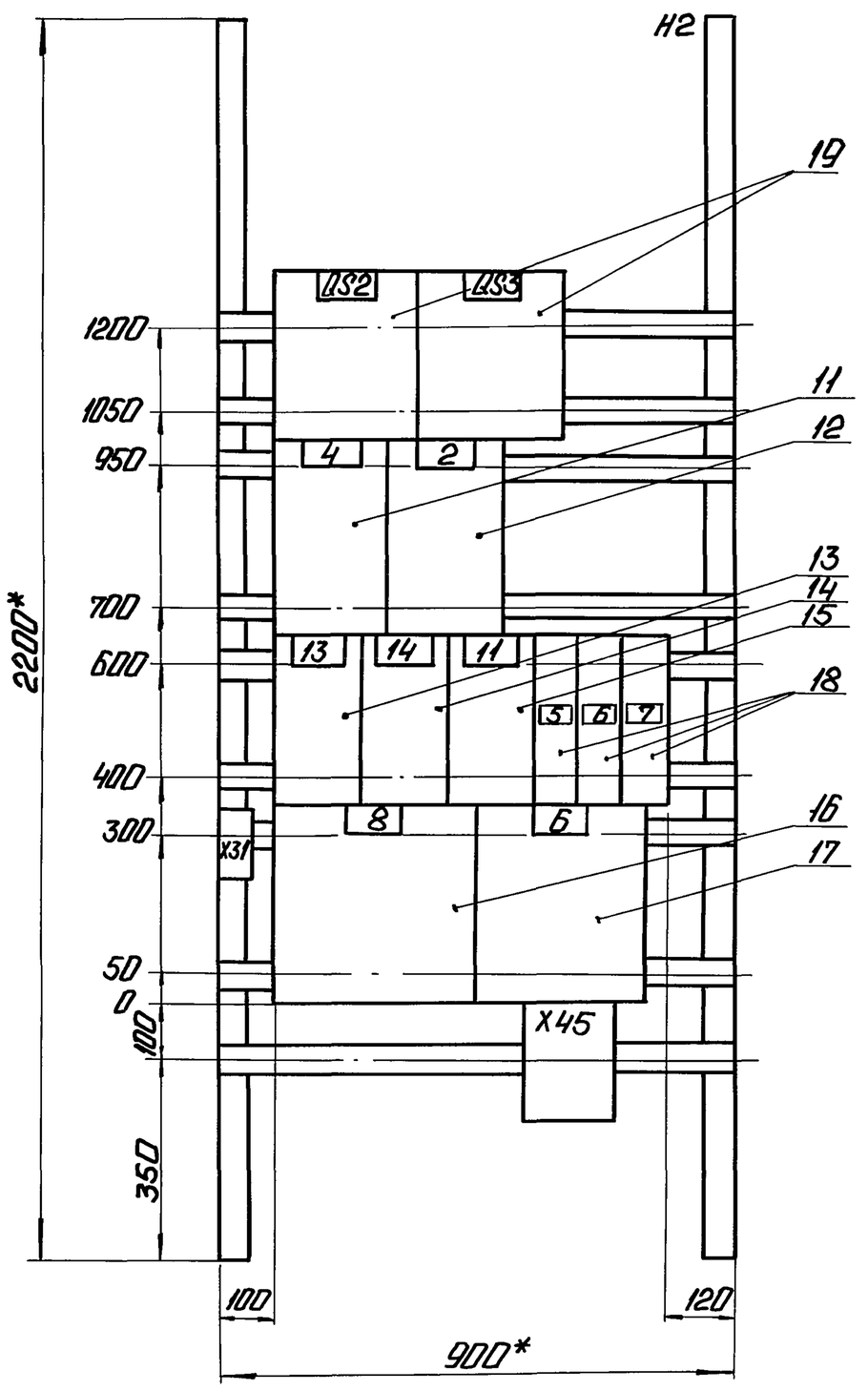

Указания по привязке

1. Для мазутонасосной с производительностью Q = 13 м³/ч вычеркнуть поз. 12 (двигатель 2).

Панель 2 (Набор 2)

привязан			
Инв.№			

			ТП 903-2-30.90		ЭМ.Н1-2	
				Стадия	Масса	Масштаб
						1:10
Нач.отд.	Хакелис			Лист 3	Листов	
Н.контр.	Пойтершпейн		Щит открытый Щ. Общий вид.	ЛАТГИПРОПРОМ		
Гл.эл.	Пойтершпейн					
Нач.гр.	Борисова					
Гл.техн.	Соколова					

Копировал: 24963-12 6 Формат А3

Альбом 10

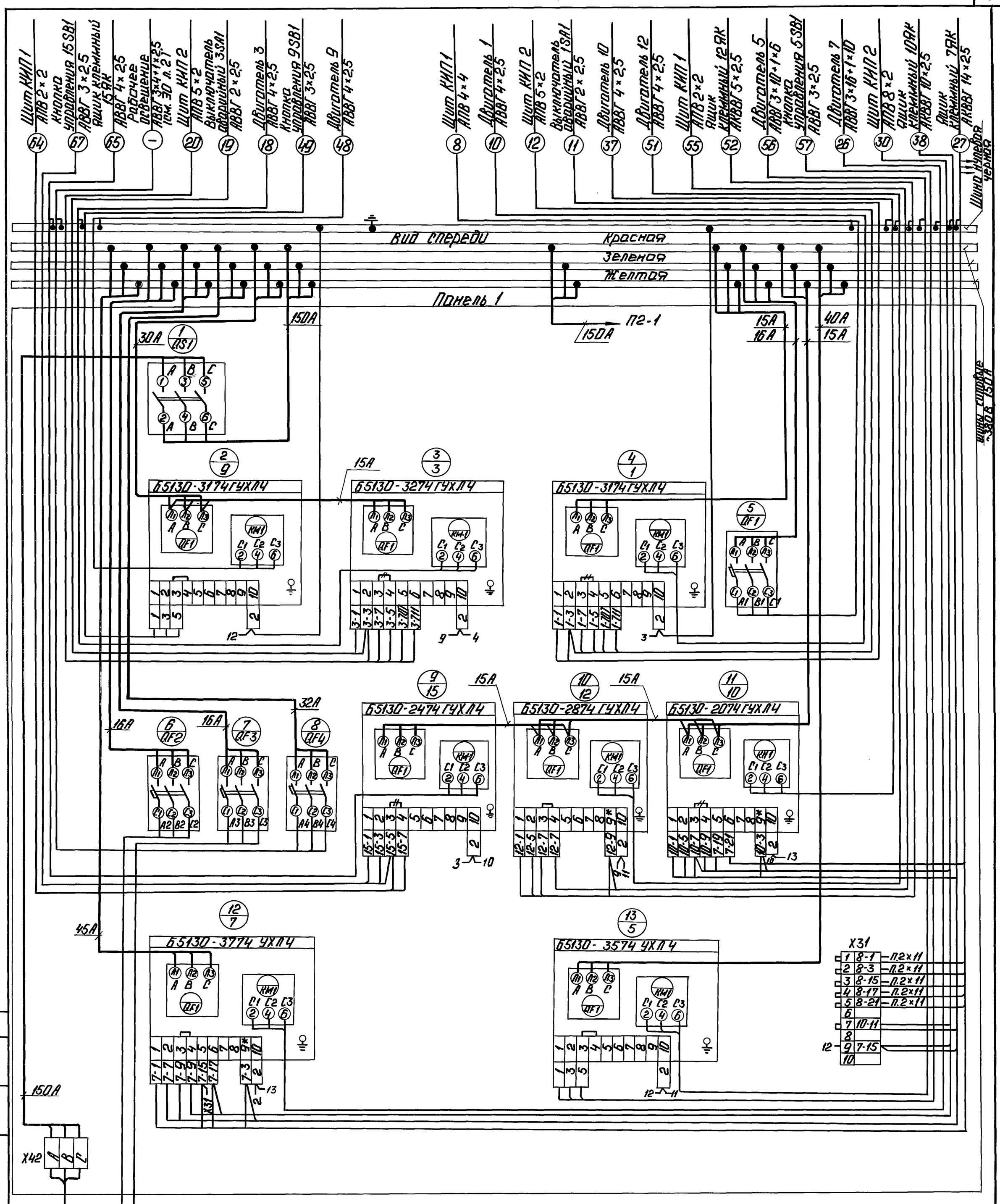

Согласовано:
Отд. КИП — Крауле

Инв. № подл.	Подп. и дата	Взам. инв. №

1 — Котельная Щит О.Нв. Грекиня АПШВу 3×50

3 — Очистные сооружения АВВГ 3×4+1×2,5

5 — Камера управления Н1 Выкл. QS1 АВВГ 3×4+1×2,5

⊣⊢ – Демонтировать

Указание по привязке

Для мазутонасосной с производительностью Q=13 м³/ч вычеркнуть поз. 4 (двигатель 1) и соответствующие кабели N° 10, 11, 12.

Панель 1 (Набор 1)

Привязан

Инв. N°

Нач. отд.	Хакелис	
Н. контр.	Пойтершлейн	
Гл. элек.	Пойтершлейн	
Нач. гр.	Борисова	
Техник	Соколова	

ТП 903-2-30.90 ЭМ.Н1-4

Щит открытый Щ. Схема электрическая соединений.

Стадия	Масса	Масштаб

Лист 1 | Листов 3

ЛАТГИПРОПРОМ

Копировал: 24963-12 7 Формат А2

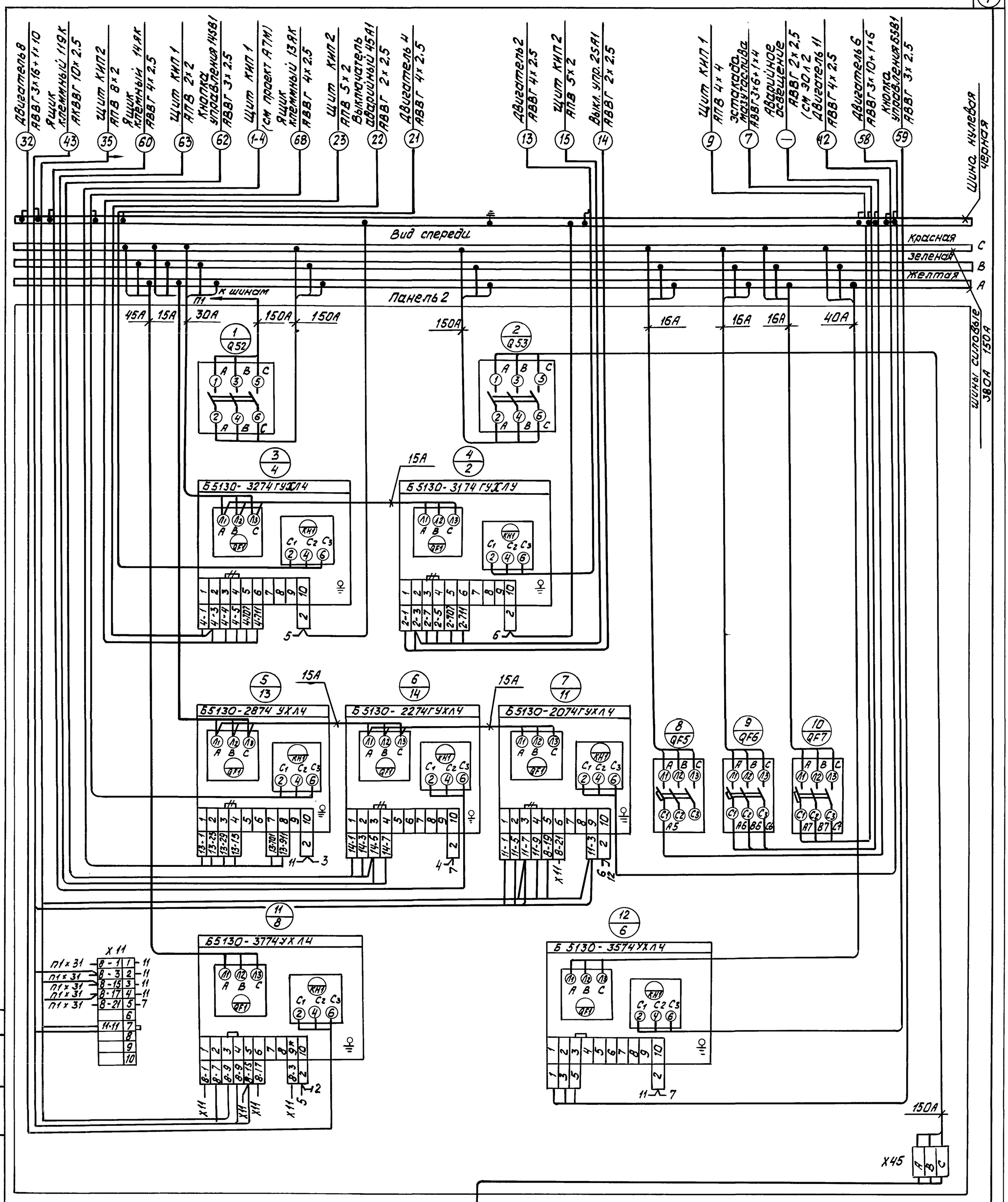

Указания по привязке

Для мазутонасосной с производительностью Q= 13 м³/ч вычеркнуть поз. 4 (двигатель 2) и соответствующие кабели NN 13, 14, 15

Котельная щит Q 4кв II секц. АВШВу 3х50

Панель 2 (Набор 2)

Нач. отд.	Хакелис		
Н. контр.	Лойтерштейн		
Гл. электр.	Лойтерштейн		
Нач. гр.	Борисова		
Техник	Соколова		

ТП 903-2-30.90 ЭМ.Н1-4

Стадия	Масса	Масштаб
Лист 2	Листов	

Щит открытый щ
Схема электрическая соединений

ЛАТГИПРОПРОМ

Привязан:

Инв. №

Согласовано: Отд. КИП, Красуле

Инв. N подл. | Подп. и дата | Взам. инв. N

Копировал: Бел 24963-12 (8) Формат А2