ТИПОВОЙ ПРОЕКТ
903-2-30.90

# МАЗУТОНАСОСНАЯ
Q=13 и 3,25/13 м³/ч
ЗДАНИЕ ИЗ СБОРНЫХ ЖЕЛЕЗОБЕТОННЫХ КОНСТРУКЦИЙ

Альбом 5

24963-05

ЦЕНА 5-02
Отпускная цена
на момент реализации
указана в счет-накладной

ТИПОВОЙ ПРОЕКТ 903-2-30.90
МАЗУТОНАСОСНАЯ Q=13 И 3,25/13 м³/ч
ЗДАНИЕ ИЗ СБОРНЫХ ЖЕЛЕЗОБЕТОННЫХ КОНСТРУКЦИЙ

АЛЬБОМ 5
СОСТАВ ПРОЕКТА

АЛЬБОМ 1		ПЗ	Пояснительная записка.
АЛЬБОМ 2		МС1	Мазутоснабжение (Q=13 м³/ч).
АЛЬБОМ 3		МС2	Мазутоснабжение (Q=3,25/13 м³/ч).
АЛЬБОМ 4		МС3	Мазутоснабжение, блоки оборудования.
АЛЬБОМ 5		АР	Решения архитектурные. КЖ Конструкции железобетонные. КМ Конструкции металлические.
АЛЬБОМ 6		СИ	Строительные изделия.
АЛЬБОМ 7	часть 1	АТМ	Автоматизация. АП Пожарная сигнализация (Q=13 м³/ч).
АЛЬБОМ 7	часть 2	АТМ	Автоматизация. АП Пожарная сигнализация (Q=3,25/13 м³/ч).
АЛЬБОМ 8	часть 1		Щиты автоматики и КИП. Задание заводу-изготовителю (Q=13 м³/ч).
АЛЬБОМ 8	часть 2		Щиты автоматики и КИП. Задание заводу-изготовителю (Q=3,25/13 м³/ч).
АЛЬБОМ 9		ЭМ	Силовое электрооборудование. ЭО Внутреннее освещение. СС Связь и сигнализация.
АЛЬБОМ 10			Низковольтные комплектные устройства. Задание заводу-изготовителю.
АЛЬБОМ 11		ОВ	Отопление и вентиляция. ВК Внутренние водопровод и канализация. ТС Тепловые сети.
АЛЬБОМ 12			Металлоконструкции вспомогательного оборудования.
АЛЬБОМ 13		СО	Спецификации оборудования.
АЛЬБОМ 14		ВМ	Ведомости потребности в материалах.
АЛЬБОМ 15	кн 1...6	С	Сметы.

Разработан
проектным институтом
„ЛАТГИПРОПРОМ"
Главный инженер института /В. Архипов/
Главный инженер проекта /Я. Нидбальский/

Утвержден ГПКНИИ „Сантехниипроект"
Протокол № 22 от 1 апреля 1991г.

© АПП ЦИТП, 1991

Привязан

Инв. №

24963-05 2

Альбом 5

Типовой проект 903-2-30.90

Содержание альбома

Лист	Наименование	Стр.
	Архитектурные решения АР	
1	Общие данные (начало).	3
2	Общие данные (окончание).	4
3	План на отметке -4,000; 0,000. Разрез 1-1; 2-2. Фасады.	5
4	Схема расположения закладных деталей и отверстий для Q = 13 м³/ч.	6
5	Схема расположения закладных деталей и отверстий для Q = 3,25/13 м³/ч	7
6	Узлы 1÷8	8
	Конструкции железобетонные КЖ	
1	Общие данные (начало).	9
2	Общие данные (окончание).	10
3	Схема расположения фундаментов и фундаментных балок. Узлы 1,2.	11
4	Фрагмент 1. Узлы 3,4. Разрезы 6-6; 7-7;	12
5	Фундаменты Фм 1-Фм 3. Опалубка и армирование.	13
6	Приямки ПРм 1, ПРм 2. Опалубка. Фундамент Фм 1.	14
7	Приямки ПРм 1, ПРм 2. Опалубка. Фундамент Фм 1.	15
8	ПРм 1. Опалубка. Сечения 2-2; 5-5. Узел Б. Фундамент Фм 1.	16

Лист	Наименование	Стр.
9	ПРм 1. Опалубка. Сечение 3-3; 4-4; 6-6. Узлы 1; 2.	17
10	ПРм 1. Армирование. Узел 1.	18
11	ПРм 1. Армирование. Сечения 2-2, 8-8, 6-6.	19
12	ПРм 1, ПРм 2. Армирование. Сечение 8-8.	20
13	Приямок ПРм 1. Спецификация. (вариант с грунтовыми водами)	21
14	Приямок ПРм 1. Перекрытие Пм 1.	22
15	Схема расположения закладных изделий, подземных конструкций, площадки теплообменников для варианта Q = 13 м³/ч.	23
16	Схема расположения закладных изделий, подземных конструкций, площадки теплообменников для варианта Q = 3,25/13 м³/ч.	24
17	Схема расположения колонн, балок и плит покрытия.	25
18	Схема расположения стеновых панелей. Фрагменты 1,2,3.	26
19	Схемы расположения стеновых панелей. Фрагменты 4÷9. Узел Б. Схема расположения молниеприемника.	27

Лист	Наименование	Стр.
	Конструкции металлические КМ	
1	Общие данные (начало).	28
2	Общие данные (окончание).	29
3	Схема расположения подвесного транспорта. Схема расположения опор под трассу паромазутопроводов.	30
4	Схема расположения площадки и лестницы	31

Альбом 5

Ведомость рабочих чертежей основного комплекта АР

Лист	Наименование	Примечание
1	Общие данные (начало).	
2	Общие данные (окончание).	
3	План на отм. -4,800; 0,000. Разрез 1-1; 2-2. Фасады.	
4	Схема расположения закладных деталей и отверстий для Q = 13 м³/ч	
5	Схема расположения закладных деталей и отверстий для Q = 3,25/13 м³/ч	
6	Узлы 1÷8	

Ведомость ссылочных и прилагаемых документов

Обозначение	Наименование	Примечание
	Ссылочные документы	
ГОСТ 12506-81	Окна деревянные для производственных зданий	
ГОСТ 14624-84	Двери деревянные для производственных зданий	
1.435.9-17, в.0; 3; 4	Ворота распашные	
2.436-17; в.0; 1,	Узлы окон с деревянными переплетами по ГОСТ 12506-81	
1.038.1-1; Вып. 1	Перемычки железобетонные для зданий с кирпичными стенами	
1.431-10; Вып. 2; 3	Перегородки консольные сетчатые стальные	
2.430-20; в.1; 2; 3	Типовые архитектурно-строительные детали промышленных зданий с кирпичными стенами.	
2.460-15; в.1	Типовые узлы покрытий промышленных зданий в местах установки крышных вентиляторов	
2.460-18; в.1	Узлы покрытий одноэтажных производственных зданий с рулонными кровлями и железобетонными плитами	
	Прилагаемые документы	
ТП 903-2-30.90 альбом 6	Строительные изделия	
ТП 903-2-30.90 альбом 14 АР.ВМ.	Ведомость потребности в материалах	
ТП 903-2-30.90 альбом 13 АР.СО.	Спецификация оборудования	

Типовой проект разработан в соответствии с действующими нормами и правилами и предусматривает мероприятия, обеспечивающие взрывную, взрывопожарную и пожарную безопасность при эксплуатации здания.

Главный инженер проекта (Нидбальский)

Ведомость спецификаций

Лист	Наименование	Примечание
3	Спецификация перемычек.	
3	Спецификация заполнения проемов	
4	Спецификация элементов к маркировочным схемам закладных деталей.	
5	Спецификация элементов к узлу 1.	
5	Спецификация элементов к схеме сетчатой перегородки.	
5	Спецификация элементов крепления и армирования стен и перегородок.	

Спецификация полов

Наименование или номер помещения по проекту	Тип пола по проекту	Схема пола или номер узла по серии	Элементы пола и их толщина	Площадь пола, м²
101	1		1. Бетон В25 с добавкой хлоридного железа и сульфитно-спиртовой барды -25 мм (количество добавки от веса цемента: хлорид железа 0,5-2%; С.Д.Б.-0,15÷0,25%) 2. Подстилающий слой из бетона В12,5 -100 мм 3. Основание-уплотненный грунт с втрамбованным слоем щебня по планированному основанию по уклону i=0,01	128,3 (усиленный пол 7,2 м²)
104	2		1. Покрытие-цементно-песчаный раствор М200 -20 мм 2. Подстилающий слой-бетон В15 -80 мм 3. Основание-уплотненный грунт с втрамбованным слоем щебня	2,5
103 102	3 4		1. Покрытие-бетон В15 -20 мм (для типа 4 шлифование, пропитка флюатами или уплотняющими составами, щебень безискровый). 2. Подстилающий слой -бетон В15 -80 мм 3. Основание-уплотненный грунт с втрамбованным слоем щебня	24,0 18,3
1	5 5*		1. Бетон В25 с добавкой хлоридного железа и сульфитно-спиртовой барды -25 мм 2. Цементно-песчаный раствор М150 -20 мм 3. 2 слоя полиизобутилена ПСГ на клее №88 4. Выравнивающая стяжка из цементного раствора М50-20÷60 мм 5. Железобетонное днище -300 мм 6.* Щебеночная подготовка 7. Основание-уплотненный грунт с втрамбованным слоем щебня	45,5

Экспликация кровли

Наименование	Тип кровли по проекту	Схема кровли или номер узла по серии	Элементы кровли и их толщина	Площадь кровли м²
Кровля см. совместно с табл. №1 и №2 лист 1	1		1. Защитный слой-слой гравия размером зерен 5÷10 мм, втопленный в антисептированную битумную мастику МБК-Г 2. Основной водоизоляционный ковер-3 слоя рубероида РКМ-350Б на битумной мастике МБК-Г. 3. Комплексная железобетонная плита с наклеенным слоем рубероида.	216,2

Таблица №1

Расчетная наружная t° (средняя, наиболее холодной пятидневки)	Толщина стен (мм)		Толщина утеплителя кровли (мм)	
	кирпичных	панельных	ячеистый бетон γ=400 кг/м³	
	а	б	мазутоносная	электроизолированная ЖКП
-20°С	380	250	80	80
-30°С	380	250	80	100
-40°С	510	250	100	120

Таблица №2

Районы строительства	Марка мастик для устройства кровли	Мест примыкания
Севернее географической широты 50° для Европейской и 53° для Азиатской части СССР	МБК-Г-55	МБК-Г-85
Южнее этих районов	МБК-Г-65	МБК-Г-100

Привязан

Инв. №

ТП 903-2-30.90 АР

ГИП	Нидбальский	
Нач.отд.	Чутерский	
Н.контр.	Лобашов	
Гл.арх.	Гуревич	
Гл.констр.	Лобашов	
Рук.гр.	Шульгина	
Арх.	Каменев	

Мазутоносная Q=13 и 3,25 м³/ч. Здание из сборных железобетонных конструкций

Стадия	Лист	Листов
Р	1	6

Общие данные (начало).

АЛГИПРОПРОМ

Копировал: 24963-05 4 Формат А2

Альбом №5

Ведомость отделки помещений

Наименование или номер помещения	Потолок: площадь м²	Потолок: вид отделки	Стены, перегородки: площадь м²	Стены, перегородки: вид отделки	Отделка низа стен или перегородок: площадь м²	Отделка низа стен или перегородок: вид отделки	Отделка низа стен или перегородок: высота мм	Примечание
1, 101, 103, 104	213,2	Затирка швов, известковая окраска	135	Затирка панельных стен	—	—	—	Цементно-известковая штукатурка газобетонной кладки 39 м²
			131	Расшивка кирпичной кладки				
			305	Окраска известковая				
102	18,3	Затирка швов, клеевая окраска	47	Штукатурка кирп. кладки	—	—	—	Затирка и штукатурка цементно-известковая (Табл. 13 СН. 290-74)
			18	Затирка панельных стен				
			65	Клеевая окраска				

План кровли

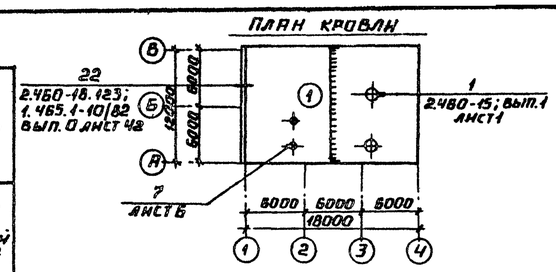

План полов на отм. 0.000

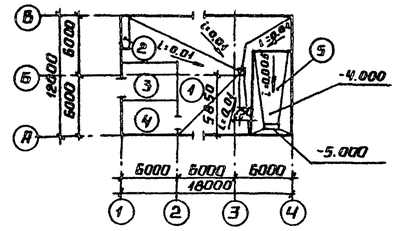

Основные строительные показатели

№ п/п	Наименование	Ед. изм.	Кол.	Примечание
1	Площадь застройки	м²	230,8	
2	Строительный объем	м³	1538,2	в том числе подземный 891 м³
3	Общая площадь	м²	234	в том числе подземная 54 м²

Ведомость перемычек

Марка поз.	Схема сечения
ПБ-1	1
ПБ-2	2
ПБ-3	3
ПБ-4	1 (4)

Общие указания

1. Здание мазутонасосной разработано в комплексе типового проекта для следующих условий строительства:
- расчетная зимняя температура наружного воздуха (средняя наиболее холодной пятидневки) для ограждающих конструкций согласно табл.5 СНиП II-3-79** -20°С; -30°С; -40°С;
- зона влажности - сухая и нормальная;
- нормативное значение ветрового давления I; II; III ветровых районов СССР по СНиП 2.01.07-85;
- нормативное значение веса снегового покрова для I, II, III районов СССР по СНиП 2.01.07-85;
- рельеф территории спокойный, без подработки горными выработками;
- грунты в основании непросадочные, непучинистые, нескальные со следующими нормативными характеристиками $\varphi^н=28°$; $c^н=0$; $E=14,7$ МПа (150 кг/см²); $\gamma=1,8$ т/м³ - для сухих несвязных грунтов; для связных грунтов с грунтовыми водами $\varphi^н=22°$; $\gamma=1,9$ т/м³ $c^н=2$ кПа, $E=9,8...14,7$ МПа (100-150 кгс/м²)
- грунтовые воды:
  а) отсутствуют;
  б) находятся на глубине 1,5 м от поверхности планировки. Воды неагрессивны к бетону нормальной плотности.
- сейсмичность района не более 6 баллов.
2. Чертежи здания разработаны для климатического района с расчетной t° наружного воздуха -30°С, скоростным напором ветра по I географическому району и весом снегового покрова по III району, с переменными данными для остальных сочетаний.
3. Степень огнестойкости здания II класс здания по степени ответственности II.
4. По санитарной характеристике производственные процессы относятся к группе I в (СНиП-2.09.04-87).
5. Режим внутренних помещений нормальный. Режим помещений рассчитан на следующие параметры внутреннего воздуха:
- помещение мазутонасосной $t°_{вн}=+10°С$; $\varphi=60\%$;
- электрощитовая и КИП $t°_{вн}=+18°С$, $\varphi=60\%$.
6. Категории производства по взрыво и пожарной опасности смотреть в экспликации помещений лист 3.
7. За условную отметку 0.000 принят уровень пола I-ого этажа, соответствующий абсолютной отметке ____.
8. Наружные стены:
- однослойные легковетонные панели $\gamma^н=1000$ кг/м³ по сер. 1.030-1-1.
- кирпичные из керамического пустотелого обыкновенного кирпича КРП 75/1480/15 ГОСТ 530-80 с расшивкой швов в подрезку на сложном растворе М25. Морозостойкость кирпича для цоколя F-35.
9. Внутренние стены и перегородки выполнить из керамического пустотелого обыкновенного кирпича КРП 75/1480/15 ГОСТ 530-80 с расшивкой швов в подрезку цементным раствором М25.
10. Перегородку в воздухозаборной камере выложить из ячеистобетонных блоков $\gamma=600$ кг/м³ (ГОСТ 21520-89) на цементном растворе М50 с армированием горизонтальных швов кладки по всей длине арматурой 2Ф4 Вр I в продольном направлении и Ф4 Вр I с шагом 100 мм в поперечном направлении.
11. Кирпичные перегородки толщ. 120 мм армировать через три ряда кладки по высоте каркасами (см. примечание п. 10).
12. При кладке кирпичных стен в откосах дверных и оконных проемов заложить антисептированные деревянные пробки с каждой стороны на высоте 300 мм от низа проема и выше через 600 мм, но не менее двух с каждой стороны.
13. Над всеми проемами и отверстиями шириной до 700 мм в перегодках и стенах проложить арматуру 3Ф8 AI с опиранием на кладку не менее 250 мм с каждой стороны и оштукатурить защитным слоем 20 мм.
14. Горизонтальная гидроизоляция стен на отметке -0,030.
15. Откосы оконных и дверных проемов оштукатурить:
наружные - цементным раствором, внутренние - цементно-известковым раствором (составы по СН 290-74).
16. Окна и двери - деревянные, окрасить эмалевой краской за два раза по грунтовке. Цвет -
17. Жалюзи и остальные металлические изделия окрасить эмалью ПФ-115 (ГОСТ 6465-76) за два раза по слою грунта ГФ-021 (25129-82) цвет -
18. Дверной блок марки 3 на выходе из помещения обшить кровельной сталью внахлестку по асбестовому картону.
19. Работы по устройству чистых полов производить после укладки электропроводки и монтажа оборудования.
20. Полы, примыкающие к наружным стенам и лежащие на грунте, утеплить в зоне примыкания к стене шириной 800 мм керамзитом толщиной 300 мм, уложенным по утрамбованному грунту для расчетной наружной t° = -40°С.
21. Кровля рулонная, водосток наружный. Состав смотреть лист АР-1.
22. В местах примыкания кровли к парапетам и вентиляционным стаканам усилить водоизоляционный ковер наклейкой дополнительных трех слоев рубероида.
23. По периметру здания устраивается асфальтовая отмостка шириной 750 мм по щебеночному основанию толщиной 100 мм.
24. Проект рассчитан на производство работ в летних условиях. В зимних условиях методом замораживания допускается вести участки наружных стен. Допустимую высоту, применение противоморозных добавок и увеличение марок раствора принимать в соответствии с указаниями СНиП 3.03.01-87 и по проекту производство работ в зависимости от наружной t°.
25. При привязке типового проекта должны быть осуществлены мероприятия по световой маскировке в соответствии с СНиП 2.01-53-84.
26. Перечень ответственных конструкций, подлежащих промежуточной приемке авторским надзором:
- грунты основания фундаментов;
- исполнительная схема фундаментов;
- исполнительная схема монтажа колонн;
- исполнительная схема монтажа балок, плит, покрытия;
- работы по устройству кровли;
- работы по устройству гидроизоляции подземной части от грунтовых вод.

Инв. № подл. | Подпись и дата | Взам. инв. №

Привязан

Инв. №

ГИП	Индельский		
Нач. отд.	Гуттерерский		
Н. контр.	Лобашов		
Гл. арх.	Туревич		
Гл. конст.	Лобашов		
Рук. гр.	Шульгина		
Арх.	Каменев		

ТП 903-2-30.90 АР

Мазутонасосная Q=13 и 3,25/13 м³/ч. Здание из сборных железобетонных конструкций.

Стадия	Лист	Листов
Р	2	

Общие данные (окончание)

ЛАТГИПРОПРОМ

Альбом N 5

Фасад 1-4

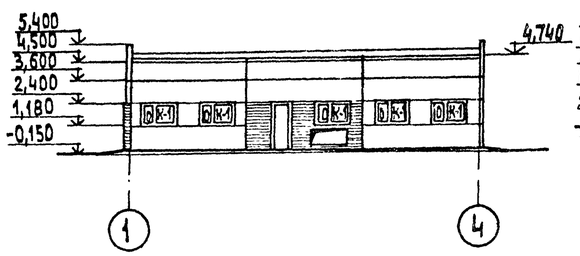

Фасад А-В

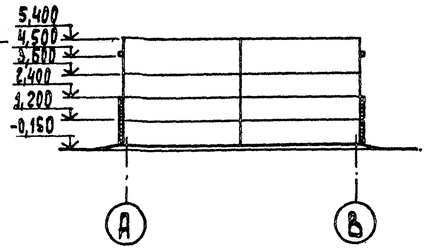

Фасад 4-1

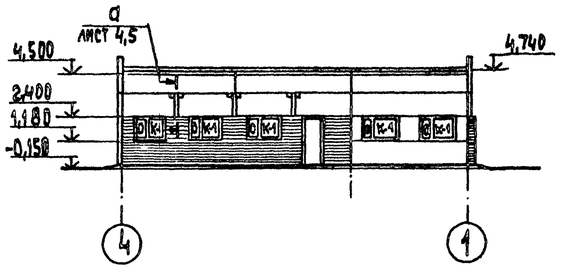

Фасад В-А

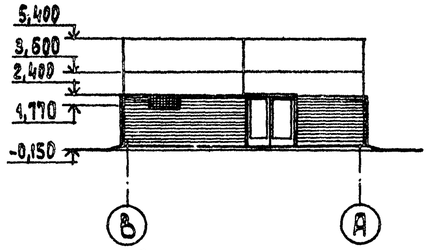

План на отм. 0,000

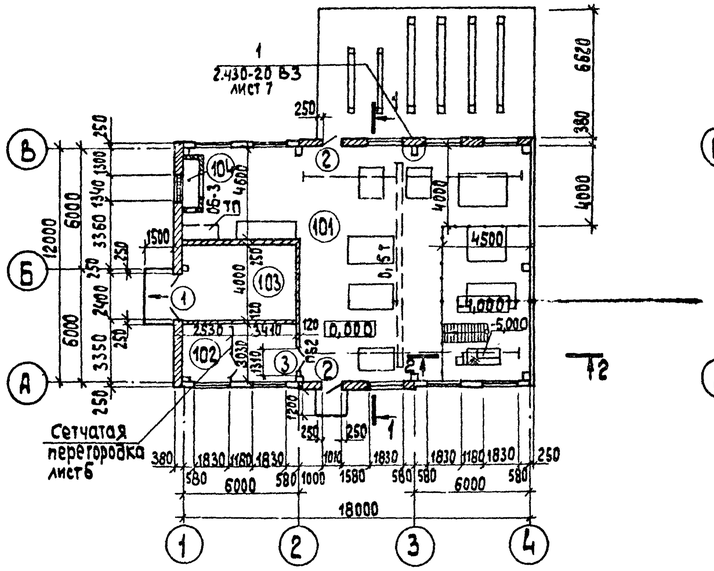

План на отм. -4,000

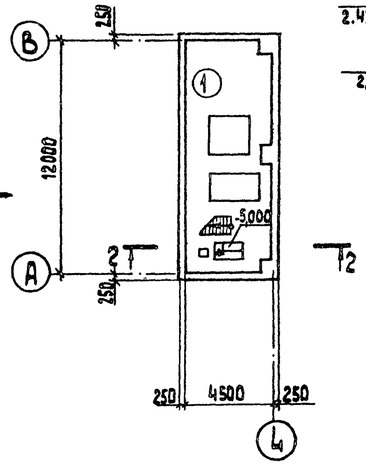

Разрез 4-1

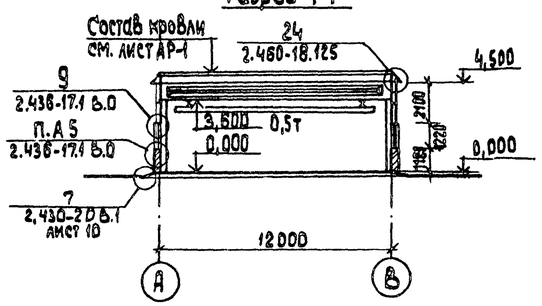

Разрез 2-2

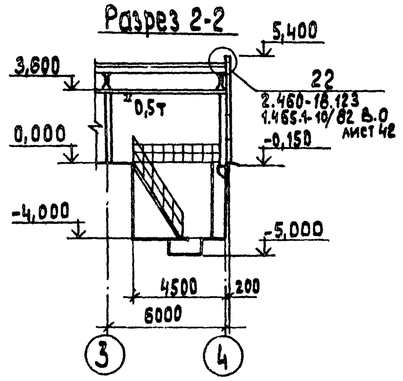

Ведомость проемов ворот и дверей

Марка, поз.	Размер проема в кладке
1	2400×2400
2	1010×2400
3	1310×2400

Экспликация помещений

Номер по плану	Наименование	Площадь, м²	Категория производства по взрывной, взрыво-пожарной и пожарной опасности
101	Мазутонасосная	135,5	В
102	Электрощитовая и КИП	18,3	Д
103	Помещения для хранения пожарного инвентаря	24	Д
104	Воздухозаборная камера	2,5	В
1	Мазутонасосная	53,2	В

Спецификация перемычек

Марка поз.	Обозначение	Наименование	Кол.	Масса ед., кг	Примечание
		при t°: -20°С; -30°С			
1	1.038.1-1.ВI	2ПБ 26-4	4	109	
		при t°: -40°С			
1	1.038.1-1.ВI	2ПБ 26-4	5	109	
		при t°: -20°С; -30°С; -40°С			
2	1.038.1-1.ВI	2ПБ 16-2	1	65	
3	1.038.1-1.ВI	1ПБ 13-1	2	25	

Спецификация заполнения проемов

Марка, поз.	Обозначение	Наименование	Кол.	Масса ед., кг	Примечание
ОК-1	ГОСТ 12506-81	ПВД 12-18.1	10		
1	1.435.9-17.3-400	ВР 24×24-К	1	385	
2	ГОСТ 14624-84	ДНГ 24-10 П	2		
3	ГОСТ 14624-84	ДВГ 21-13 ЛП	1		См. общ. пояснит. записку АР-18

Согласовано: Крауле; КИП; ЭО Ноитерштейн, ТМ Дрейк, ОВ Шмаргон

Инв. № подл. | Подп. и дата | Взам. инв. №

Привязан

Инв. №

ГИП	Кисельский		
Нач. отд.	Четверский		
Н. контр.	Лобашов		
Гл. арх.	Гуревич		
Гл. конструктор	Лобашов		
Рук. гр.	Шульгина		
Арх.	Каменев		

ТП 903-2-30.90 АР

Мазутонасосная Q=13 и 3,25/13 м³/ч. Здание из сборных железобетонных конструкций

План на отм. -4,000; 0,000
Разрезы 1-1; 2-2. Фасады

Стадия	Лист	Листов
Р	3	

ЛАТГИПРОПРОМ

Копировал 324963-05 6 формат А2

Альбом 5

Вид А-А

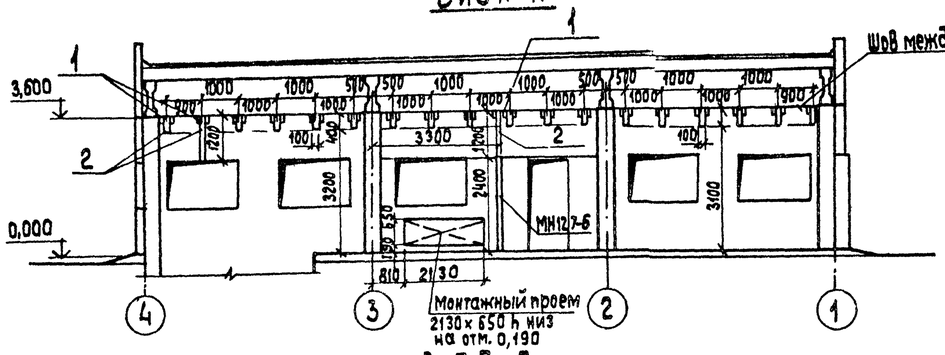

Вид Б-Б

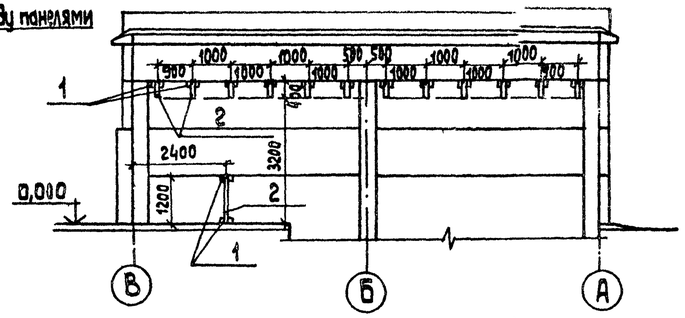

Вид В-В

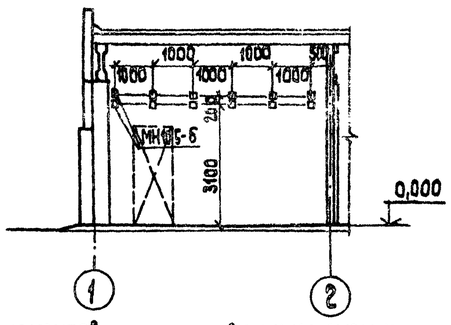

Вид Г-Г

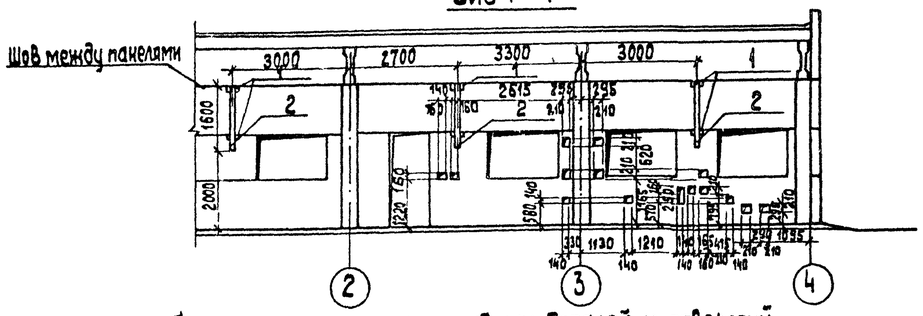

Вид Д-Д

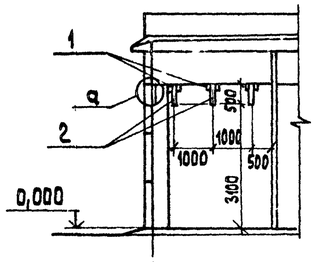

Вид Ж-Ж

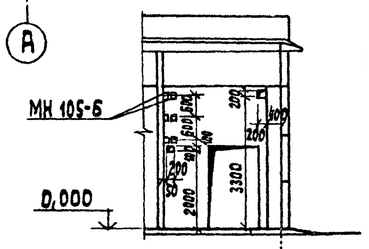

Схема расположения закладных деталей и отверстий

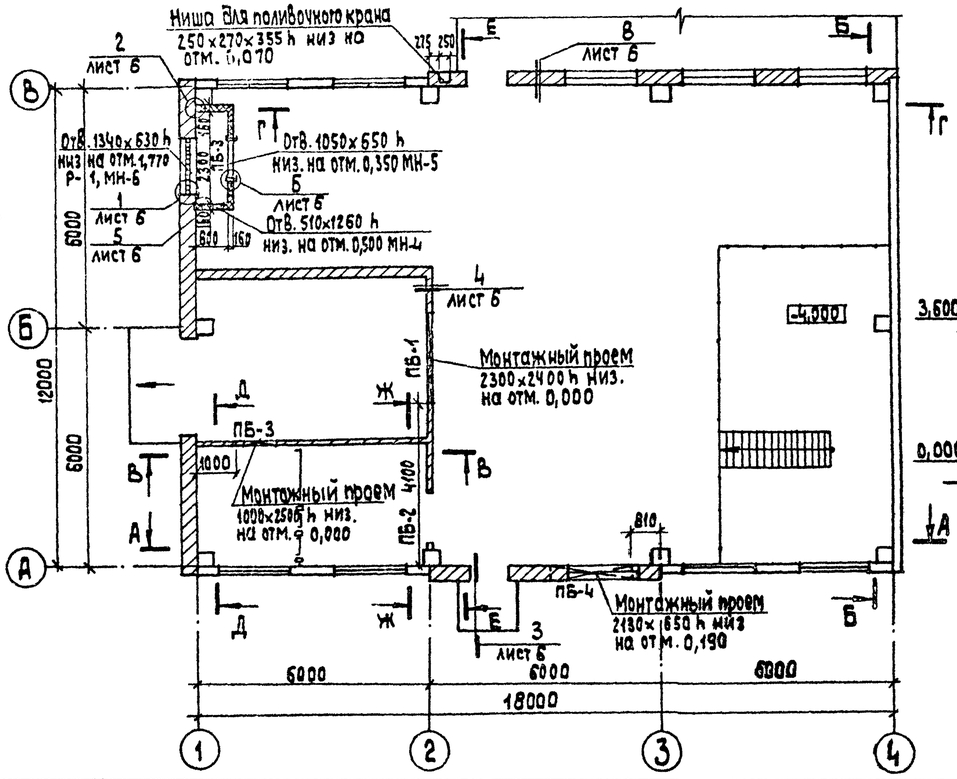

Вид Е-Е

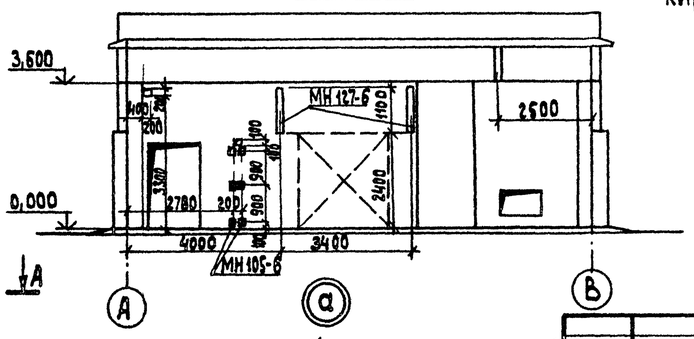

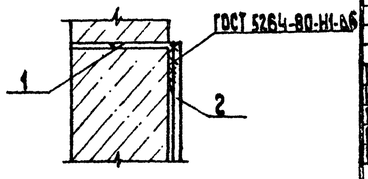

Спецификация элементов к маркировочным схемам закладных изделий

Марка поз.	Обозначение	Наименование	Кол.	Масса ед., кг	Прим-е
МН127-6	1.400-15, в.1 140-05	Закладное изделие МН127-6	4,6 м	6,0	
МН105-6	1.400-15, в.1 120-05	Закладное изделие МН105-6	24 шт	1,0	
1		Уголок $\frac{140\cdot90\cdot8\ ГОСТ\ 8509-86}{ст3пс6\ ТУ\ 14-1-3023-80}$ Р=200мм	45 шт	9,64	
2		Лист $\frac{10.0\ ГОСТ\ 19903-74}{ст4кп2\ ГОСТ\ 14637-86}$ Р=150мм	22,1 м	3,9	
Р-1	ТП 903-2-30.90 КЖИ.4.1 Альбом 6	Рама Р-1	1	21,26	
МН-4	ТП 903-2-30.90 КЖИ.3.4 Альбом 6	Закладное изделие МН 4	1	18,85	
МН-5	ТП 903-2-30.90 КЖИ.3.5 Альбом 6	Закладное изделие МН 5	1	15,78	
МН-6	ТП 903-2-30.90 КЖИ.3.6 Альбом 6	Закладное изделие МН 6	1	18,06	

1. После прокладки трубопроводов проемы заложить кирпичной кладкой на глиняном растворе. В пределах стены вокруг труб заложить гильзы на 20 мм больше диаметра трубопроводов.
2. После монтажа оборудования монтажные проемы заложить кирпичной кладкой.

Согласовано: Дрия, Шитерман, Шморгон

Инв. № подл. | Подп. и дата | Взам. инв. №

ТМ 30 ОВ

Крауле, Тихая

Прибязан

Инв. №

ГИП	Нидобольский		
Нач. отд.	Гуттерберский		
Н. контр.	Лобашов		
Гл. арх.	Туревич		
Гл. констр.	Лобашов		
Рук. гр.	Шультина		
Арх.	Каменев		

ТП 903-2-30.90 АР

Мазутонасосная Q=13 и 3,15/13 м³/ч. Здание из сборных железобетонных конструкций

Схема расположения закладных деталей и отверстий для Q=13 м³/ч

Стадия	Лист	Листов
Р	4	

ЛАТГИПРОПРОМ

Копировал 32 24963-05 Г Формат А2

Альбом 5

Вид А-А

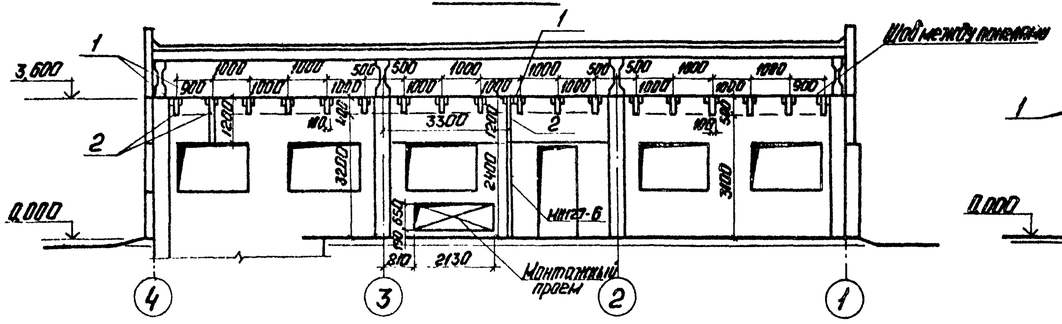

Вид Б-Б

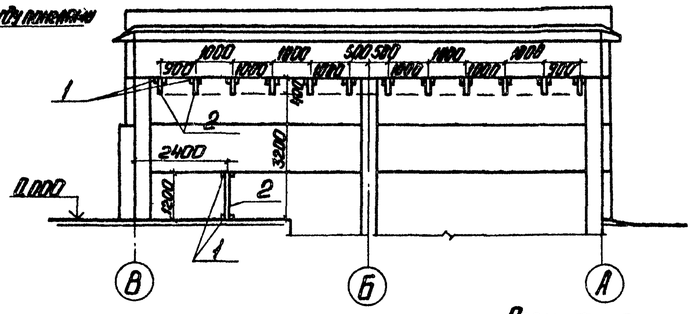

Вид В-В

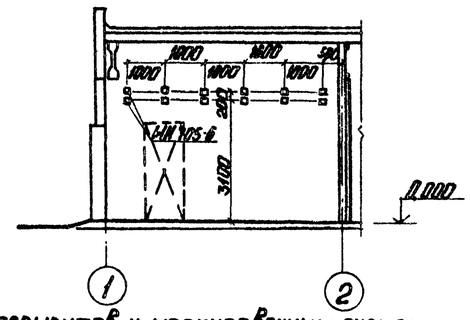

Вид Г-Г

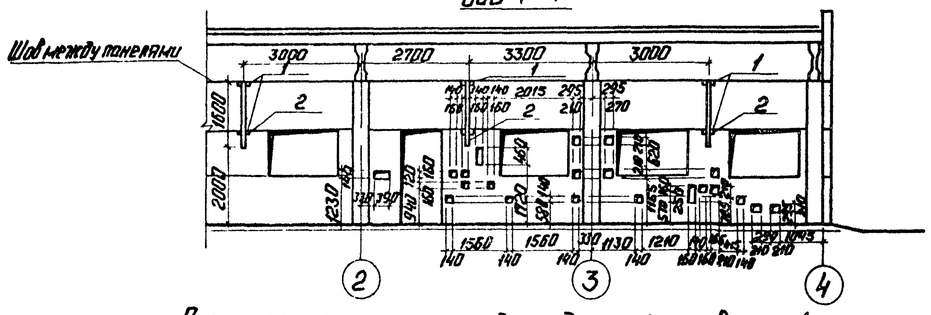

Вид Д-Д

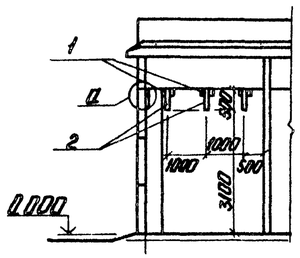

Вид Ж-Ж

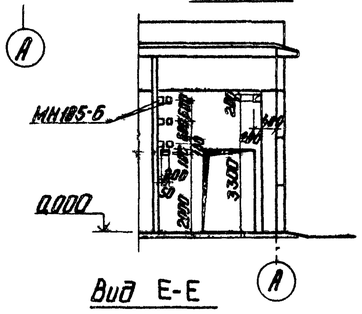

Спецификация элементов к маркировочным схемам закладных изделий

Марка поз.	Обозначение	Наименование	Кол.	Масса ед. кг	Примечание
МН127-Б	1.400-15. В.1 140-05	Закладное изделие МН127-Б	46	6,0	м
МН105-Б	1.400-15. В.1 120-05	Закладное изделие МН105-Б	24	1,0	шт.
1		Уголок $\frac{140\cdot90\cdot8\ ГОСТ\ 8509-86}{Р\cdot200\ мм\ ТУ\ 05\ 1449-1-5723-80}$	45	9,64	шт.
2		Лист $\frac{160\ ГОСТ\ 19903-74}{Р\cdot150\ мм\ ОТ\ 3\ КП\ 2\ ГОСТ\ 14637-86}$	22,1	3,9	м
Р-1	ТП903-2-30.90 $\frac{КЖИ.4.1}{альбом\ 6}$	Рама Р-1	1	21,26	шт.
МН-4	ТП 903-2-30.90 $\frac{КЖИ.3.4}{альбом\ 6}$	Закладное изделие МН 4	1	18,85	шт.
МН-5	ТП 903-2-30.90 $\frac{КЖИ.3.5}{альбом\ 6}$	Закладное изделие МН 5	1	15,78	шт.
МН-6	ТП903-2-30.90 $\frac{КЖИ.3.6}{альбом\ 6}$	Закладное изделие МН 6	1	18,06	шт.

1. После прокладки трубопроводов проемы заложить кирпичной кладкой на глиняном растворе. В пределах стены вокруг труб заложить гильзы на 20мм больше диаметра трубопроводов.
2. После монтажа оборудования монтажные проемы заложить кирпичной кладкой.

Схема расположения закладных деталей и отверстий

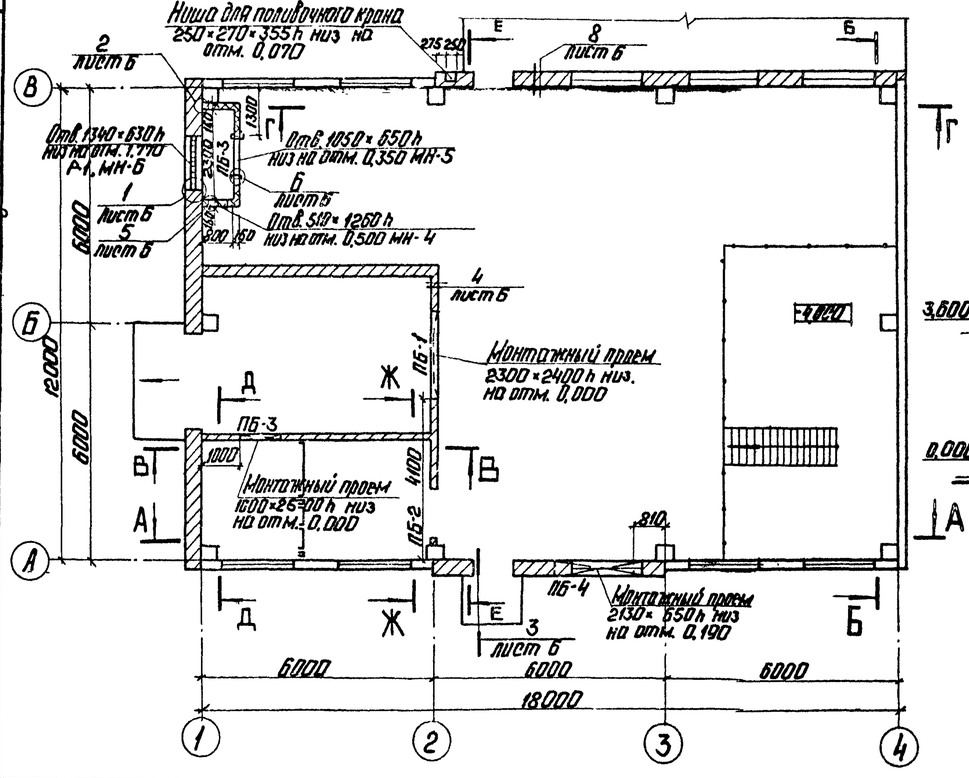

Вид Е-Е

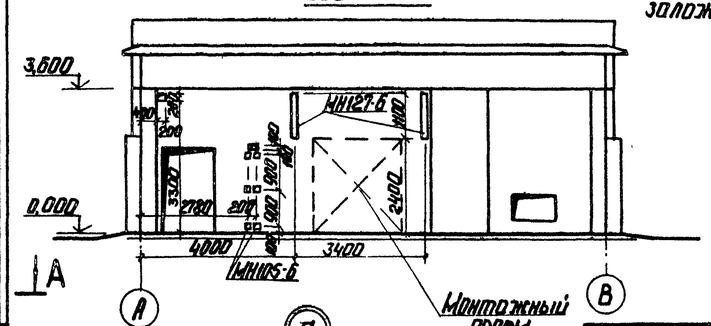

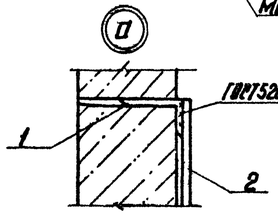

Привязан

Инв. №

ГИП	Николаев		
Нач.отд.	Чугреев		
Н.контр.	Лобашов		
Гл.арх.	Суревич		
Гл.конст.	Лобашов		
Рук.гр.	Шульгина		
Арх.	Коменко		

ТП 903-2-30.90 АР

Мазутоналивная ц. 13 и 325/13 м³/ч. Здание из сборных железобетонных конструкций. Схема расположения закладных деталей и отверстий для Ц=325/13 м³/ч.

Стадия	Лист	Листов
Р	5	

ЛАТГИПРОПРОМ

Копировал: 24963-05

Формат А2

Альбом 5

Схема расположения элементов сетчатой перегородки

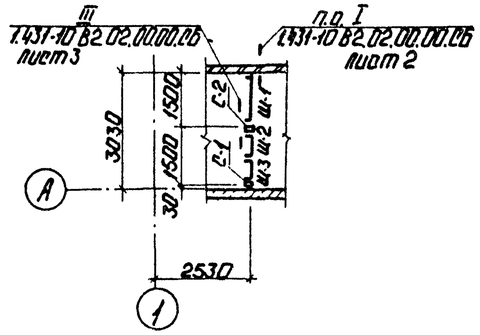

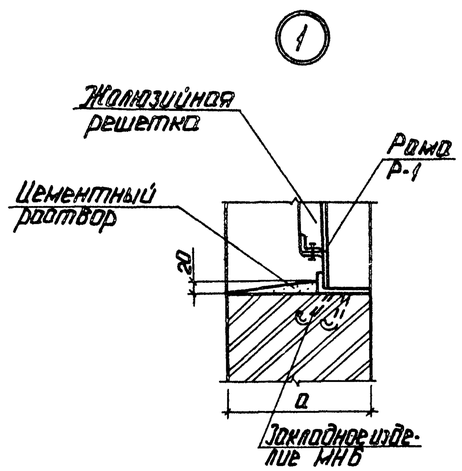

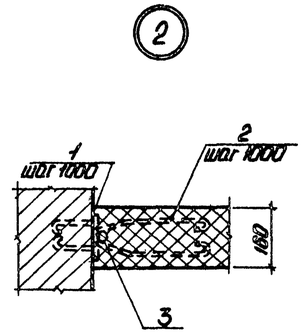

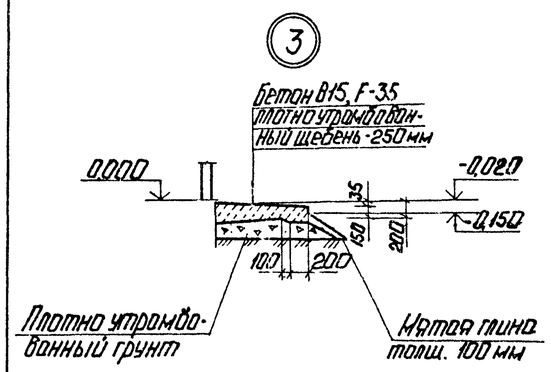

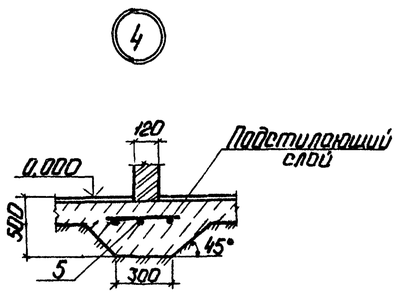

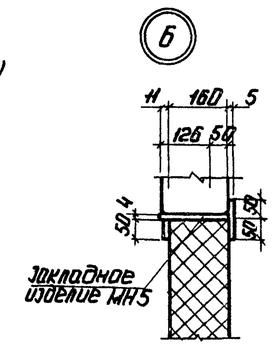

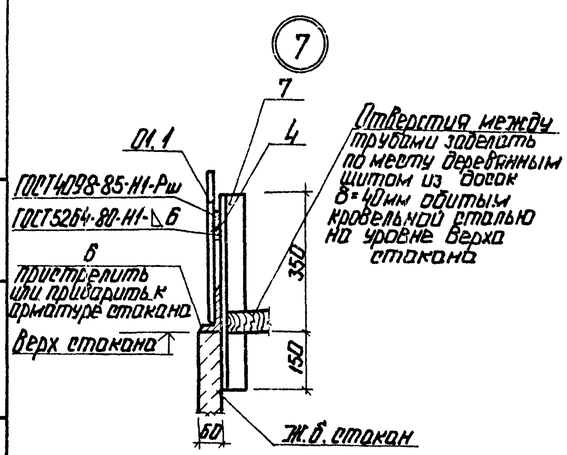

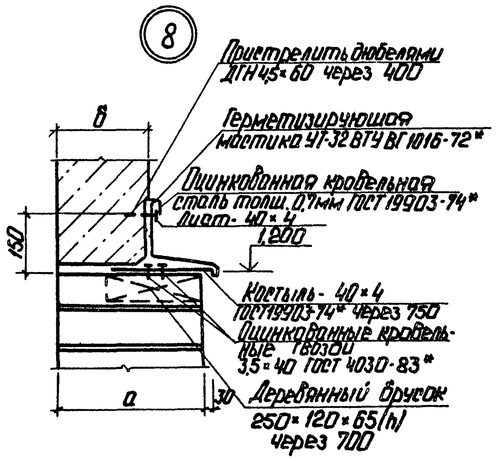

Спецификация элементов к схеме сетчатой перегородки

Марка, поз.	Обозначение	Наименование	Кол.	Масса ед. кг	Примечание
Щ-1	1.431-10 В3 02.03.00	Щит раздвижной 1,5×1,8 ЩПГ-Б	1	20,2	
Щ-2	1.431-10 В3 02.06.00	Створка дверная 0,7×1,8 ДПГ-П	1	16,1	
Щ-3	1.431-10 В3 02.04.00	Створка дверная 0,7×1,8 ДПГ-Л	1	15,6	
С-1	1.431-10 В3 01.03.00	Дверная стойка 1,8 ДКГ-Л	1	8,3	
С-2	1.431-10 В3 01.03.00.01	Дверная стойка 1,8 ДКГ-П	1	8,3	

Спецификация элементов крепления и армирования стен и перегородок

Марка, поз.	Обозначение	Наименование	Кол.	Масса ед. кг	Примечание
1	1.400-15; Вып.1	Изделие закладное МН105-6	6	1,0	
2		А-I-8 ГОСТ 5781-82* Р=720	20	0,29	
3		А-I-12 ГОСТ 5781-82*	9,6 п.м	0,889	
	ТУ 14-4-1141-81	Дюбели ДГН 4,5×60	24		
		Вр-I-4 ГОСТ 6727-80 Р=1000	282 м	0,099	
4		Лист $\frac{Б0\ ГОСТ\ 19903-74^*}{С3\ кп2\ ГОСТ\ 535-88}$ Р=100	8	0,29	
5	ГОСТ 23279-85	Сг $\frac{12АI-100}{12АI-150}$ −20×100	12 м	3,8	
6		Уголок $\frac{63\times63\times5\ ГОСТ\ 8509-86}{ст3кп2\ ГОСТ\ 535-88}$ Р=100	8	0,6	
7		Уголок $\frac{63\times63\times5\ ГОСТ\ 8509-86}{ст3кп2\ ГОСТ\ 535-88}$ Р=500	8	0,86	
01.1	1.494-32 ЭК.00.000-07	Зонт круглый	1	19,0	

1. Узлы 1÷8 смотреть совместно с листами АР3÷5.

Инв. № подл. | Подп. и дата | Взам. инв. №

Привязан

Инв. №

ГИП	Жидольский		ТП 903-2-30.90 АР
Нач. отд.	Чупереркин		
Н. контр.	Лобашов		Многоэтажная 4-х 3,25×13 м Здание из сборных железобетонных конструкций
Гл. арх.	Уревич		Стадия Р · Лист 6 · Листов
Гл. констр.	Лобашов		
Рук. гр.	Шульгина		Узлы 1÷8
Архит.	Каменев		ЛАТГИПРОПРОМ

Копировал: 24963-05 9 Формат А2

Альбом 5

Ведомость рабочих чертежей основного комплекта КЖ

Лист	Наименование	Примечан.
1	Общие данные (начало).	
2	Общие данные (окончание).	
3	Схема расположения фундаментов и фундаментных балок. Узлы 1,2.	
4	Фрагмент 1. Узлы 3,4. Разрезы 6-6; 7-7.	
5	Фундаменты Фм1÷Фм3. Опалубка и армирование.	
6	Фундаменты Фм4÷Фм6. Опалубка и армирование.	
7	Приямки ПрМ1, ПрМ2. Опалубка. Фундамент Фм1.	
8	ПрМ1. Опалубка. Сечения 2-2; 5-5. Узел Б. Фундамент Фм1.	
9	ПрМ1. Опалубка. Сечение 3-3; 4-4; 6-6. Узлы 1,2.	
10	ПрМ1. Армирование. Узел 1.	
11	ПрМ1. Армирование. Сечения 2-2, В-В, Б-Б.	
12	ПрМ1, ПрМ2. Армирование. Сечение Д-Д.	
13	Приямок ПрМ1. Спецификация (вариант с грунтовыми водами).	
14	Приямок ПрМ1. Перекрытие ПМ1.	
15	Схема расположения закладных изделий, подземных конструкций, площадки теплообменников для варианта Q=13 м³/ч	
16	Схема расположения закладных изделий, подземных конструкций, площадки теплообменников для варианта Q=3,25/13 м³/ч	
17	Схема расположения колонн, балок и плит покрытия.	

Ведомость рабочих чертежей основного комплекта КЖ (продолжение)

Лист	Наименование	Примечан.
18	Схемы расположения стеновых панелей Фрагмент 1.2.3.	
19	Схемы расположения стеновых панелей Фрагменты 4÷9. Узел 6. Схема расположения молниеприемника.	

Ведомость ссылочных и прилагаемых документов (начало).

Обозначение	Наименование	Примечан.
	Ссылочные документы	
ГОСТ 13579-78	Блоки бетонные для стен подвала	
1.415.1-2 Вып. 1	Блоки фундаментные железобетонные для наружных и внутренних стен производственных зданий промышленных предприятий.	
1.412.1-4	Монолитные железобетонные фундаменты на естественном основании под железобетонные стойки фахверка. Материалы проектирования и рабочие чертежи.	
1.412.1-6 Вып. 0,1,2,3	Фундаменты монолитные железобетонные на естественном основании под типовые железобетонные колонны одноэтажных и многоэтажных промышленных зданий.	
1.410-3 Вып. 1	Сетки сварные для армирования железобетонных конструкций	
1.465.1-10/82 Вып. 1	Комплексные железобетонные плиты покрытий одноэтажных промышленных зданий	
ГОСТ 22701.0-77 ГОСТ 22701.5-77	Плиты железобетонные ребристые предварительно напряженные размерами 6×3 м для покрытий производственных зданий	
ГОСТ 13580-85	Плиты железобетонные ленточных фундаментов. Технические условия.	

Ведомость ссылочных и прилагаемых документов (продолжение)

Обозначение	Наименование	Примечан.
1.423.1-3/88 Вып. 1,2	Железобетонные колонны прямоугольного сечения для одноэтажных производственных зданий без мостовых кранов высотой 9,6 м	
1.427.1-3 Вып. 0 Вып. 1/87; 2/87	Колонны железобетонные прямоугольного сечения для продольного и торцового фахверка одноэтажных производственных зданий высотой 3-14,4 м	
1.494-24 Вып. 1	Стаканы для крепления крышных вентиляторов дефлекторов и зонтов.	
1.030.1-1 Вып. 0-3 В.1-1 4.1,2; В.2-1; В.3-3; В.4-1	Стены наружные из однослойных панелей для каркасных общественных зданий производственных и вспомогательных зданий промышленных предприятий	
1.462.1-1/88 Вып. 1	Балки железобетонные предварительно напряженные пролетом 12 м для покрытий зданий с плоской и скатной кровлей	
1.038.1-1 Вып. 4	Перемычки железобетонные для зданий с кирпичными стенами	

Типовой проект разработан в соответствии с действующими нормами и правилами и предусматривает мероприятия, обеспечивающие взрывную, взрывопожарную и пожарную безопасность при эксплуатации здания.

Гл. инженер проекта: /Нидбальский/

Инв. № подл. | Подп. и дата | Взам. инв. №

Привязан

Инв. №

ТП 903-2-30.90 КЖ

Гл.инж.проекта	Нидбальский		Мазутонагревательная Q=3,25/13 м³/ч. Здание из сборных железобетонных конструкций
Нач.отд.	Гутерман		
Н.контр.	Шульгина		
Нач.конс.	Порошов		
Рук.гр.	Шульгина		Общие данные (начало).
Инж.	Сторожева		
Инж.	Зуева		

Стадия	Лист	Листов
0	1	19

АТГИПРОПРОМ

Копировал: Ф.А 24963-05 16 Формат А2

Альбом 5

Ведомость ссылочных и прилагаемых документов (продолжение)

Обозначение	Наименование	Примечан.
2.400-7 Вып. 2	Монтажные узлы сопряжений сборных железобетонных конструкций одноэтажных, производственных зданий.	
2.460-15 Вып.0	Типовые узлы покрытий промышленных зданий в местах пропуска вентиляционных шахт	
1.400-6/76	Унифицированные закладные детали сборных железобетонных конструкций зданий промышленных предприятий.	
1.400-9 Вып. 1	Унифицированные строповочные петли для подъема сборных железобетонных конструкций зданий и сооружений промышленных предприятий.	
1.400-15 Вып. 1	Унифицированные закладные изделия железобетонных конструкций для крепления технологических коммуникаций и устройств.	
ГОСТ 23279-85	Сетки арматурные сварные для железобетонных конструкций и изделий.	
	Прилагаемые документы	
ТП 903-2-30.90 Альбом 14	Ведомости потребности в материалах	
ТП 903-2-30.90 Альбом 6	Строительные изделия	

Ведомость спецификаций КЖ

Лист	Наименование	Примечан.
3	Спецификация к схеме расположения фундаментов и фундаментных балок.	
15 16	Спецификация к схеме расположения подземных конструкций элементов площадки теплообменников.	
17	Спецификация элементов к схемам расположения колонн, балок и плит покрытия.	
18	Спецификация к схемам расположения стеновых панелей.	

Ведомость объемов сборных бетонных и железобетонных конструкций по рабочим чертежам основного комплекта марки КЖ

	Наименование группы элементов конструкций	Код	Кол., $м^3$	Примечание
1	Блоки стен подвала	581100	10,8	
2	Балки фундаментные	582400	1,93	
3	Плиты покрытий	584100	14,2	
4	Стеновые панели	583100	48,3	
5	Перемычки	582800	0,15	
6	Стаканы	584100	0,5	
		Итого	75,9	

Материалы на изготовление сборных бетонных и железобетонных конструкций учтены в ведомости потребности в материалах и отдельно не учитываются.

Общие указания

1. Конструктивная часть типового проекта здания мазутонасосной разработана на основании документов, указанных на чертеже АР.
2. Климатические условия строительства, параметры внутреннего воздуха даны на листе АР
3. За условную отметку 0,000 принят уровень чистого пола мазутонасосной, соответствующий абсолютной отметке ☐.
4. Грунты в основании фундаментов непросадочные, непучинистые, нескальные со следующими нормативными характеристиками: $\varphi = 28°$; $C^н = 196$ кПа (0,02 кгс/см²); $E = 14,7$ МПа (150 кгс/см²); $\gamma = 18$ кг/м³ (1,8 т/м³).
   Грунтовые воды: а) отсутствуют; б) находятся на 1,5 м от планировочной отметки земли.
   Воды неагрессивны к бетону нормальной плотности.
5. Монтаж сборных железобетонных элементов производить в соответствии со СНиП 3.03.01-87, III-4-80* и указаниями данными в пояснительных записках серии применяемых сборных элементов.
6. Монтажную сварку элементов производить электродами марки Э42. Высота неоговоренных сварных швов - 6мм.
7. Небетонированные монтажные стыки сборных элементов покрыть двумя слоями эмали ПФ115 ГОСТ 6465-76* по грунту ГФ021 ГОСТ 25129-82* толщиной 55 мкм.

Инв. № подл. | Подп. и дата | Взам. инв. №

Привязан

Инв. №

ГИП	Недопрыгин		
Нач. ПТО	Чупередина		
Н. контр.	Шульгина		
Гл. конст.	Лобашов		
Рук. гр.	Шульгина		
Инж. I к.	Егорочева		
Инж.	Зуева		

ТП 903-2-30.90 КЖ

Мосгипроинжпроект 1-13 и 3.25/13 № 44. Здание из сборных железобетонных конструкций.

Стадия	Лист	Листов
Р	2	

Общие данные (окончание)

ЛАТГИПРОПРОМ

Альбом 5

Схема расположения фундаментов и фундаментных балок.

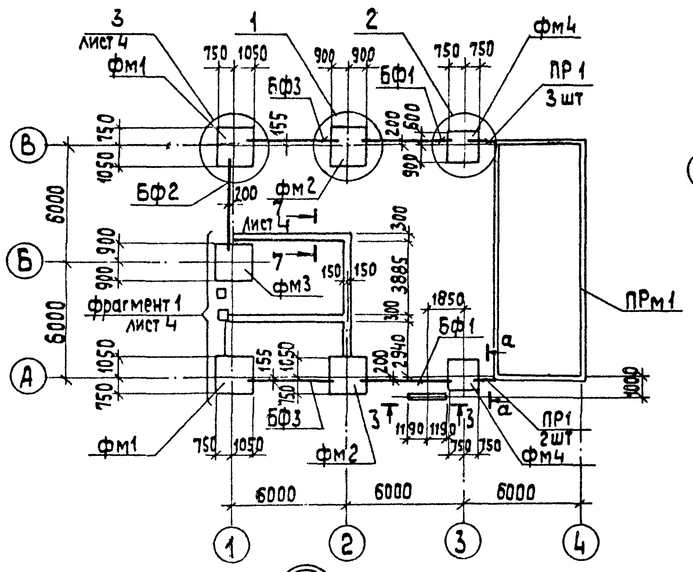

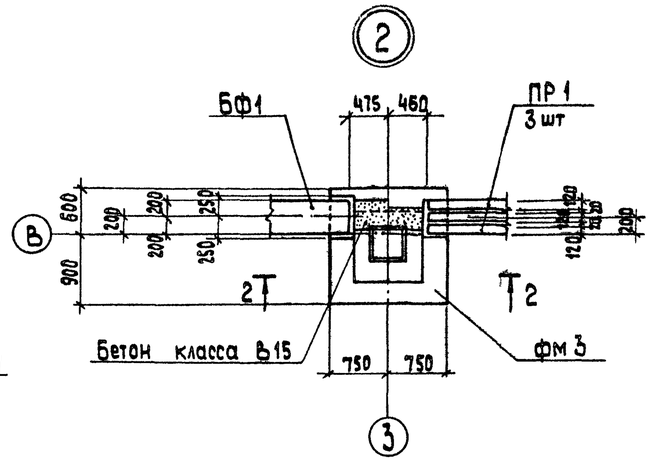

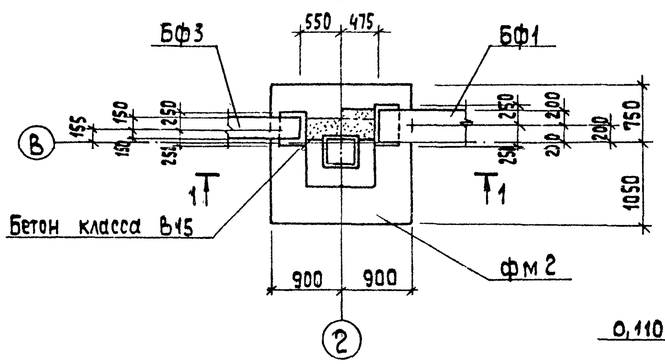

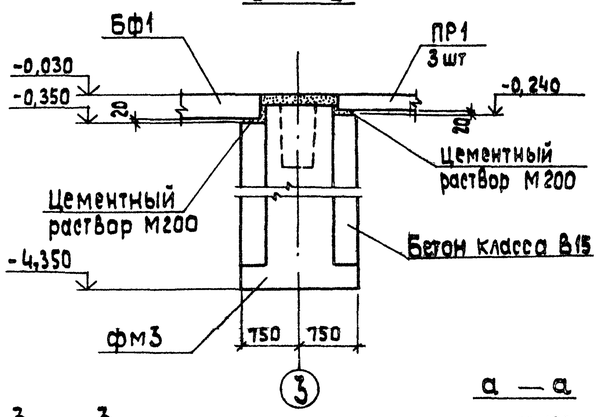

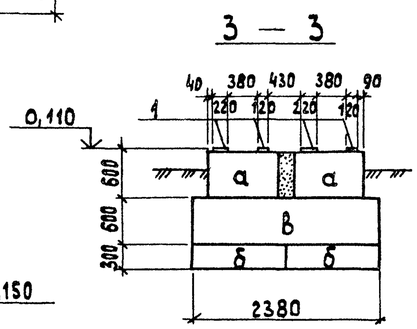

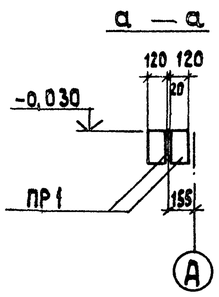

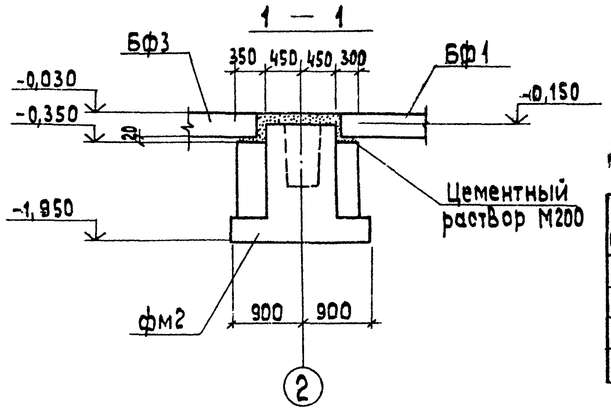

Нормативные нагрузки на фундамент

Марка фундамента	$N_т$	M_x тм	Q_x т	M_y тм	Q_y т
фм1	17,7	2,4	0,44	2,6	0,4
фм 2	30,2	4,7	0,74	—	—
фм 3	30,2	4,7	0,74	—	—
фм4	10,2	5,3	0,81	—	—

Схема нагрузок на фундамент

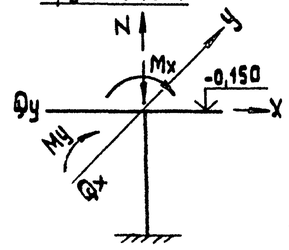

Спецификация к схеме расположения фундаментов и фундаментных балок.

Марка, поз.	Обозначение	Наименование	Кол	Масса ед., кг	Примечание
		Фундаментные балки			
БФ1	1.415.1-2 Вып.1	3БФ 6-12 А III В	2	1100	
БФ2	1.415.1-2 Вып.1	3БФ6-17 А III В	1	1000	
БФ3	1.415.1-2 Вып.1	2БФ6-20 А III В	2	800	
		Перемычки			
ПР1	1.038.1-1 Вып.4	9ПБ13-37	5	74,0	
		Блоки бетонные для стен подвала			
а	ГОСТ 13579-78	ФБС 9.4.6-Т	6	470	
б	ГОСТ 13580-85	ФЛ 8.12-3	16	550	
в	ГОСТ 13579-78	ФБС 24.4.6-Т	1	1300	
г	ГОСТ 13579-78	ФБС 24.3.6-Т	10	970	
д	ГОСТ 13579-78	ФБС 9.3.6-Т	10	350	
		Фундаменты			
фм1	КЖ-5	фм 1	2		
фм2	КЖ-5	фм 2	2		
фм3	КЖ-5	фм3	1		
фм4	КЖ-6	фм4	2		
фм5	КЖ-6	фм5	1		
фм6	КЖ-6	фм6	1		
ПРм1	КЖ-7...КЖ-14	Приямок ПРм1	1		
1	КЖ-3	Лист 4,0 ГОСТ 19903-74* Вст.3 кп2 ГОСТ 535-88	0,3	31,4	$м^2$
		Материал			
		Бетон класса В15 ГОСТ 25192-82	6,2		$м^3$

1. См. примечания на листе 4

Привязан

Инв. №

ТП 903-2.30.90						КЖ	
ГИП	Низбольский		Мазутонасосная Q=13 и 3,25/13 м3/ч. Здание из сборных железобетонных конструкций	Стадия	Лист	Листов	
Нач.отд.	Куттерский			Р	3		
Гл.констр.	Лобашов		Схема расположения фундаментов и фундаментных балок. Узлы 1, 2.	ЛАТГИПРОПРОМ			
Нач.гр.	Шульгина						
Инж.	Сторожева						
Инж.	Левейка						

Копировал 24963-05 12 формат А2

Инв. № подл. | Подп. и дата | Взам. инв. №

Альбом 5

Фрагмент 1

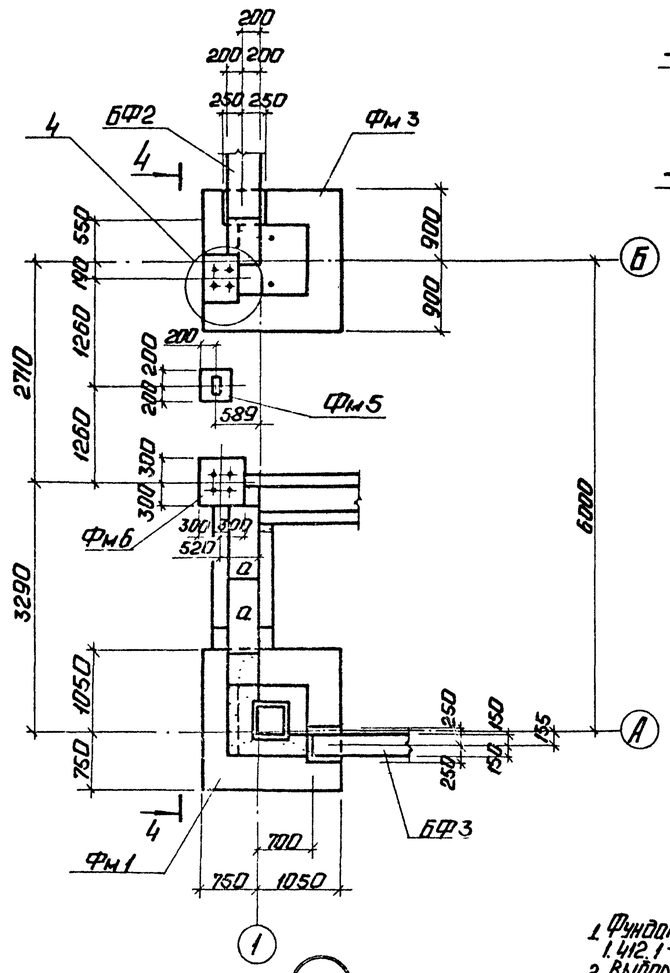

4 - 4

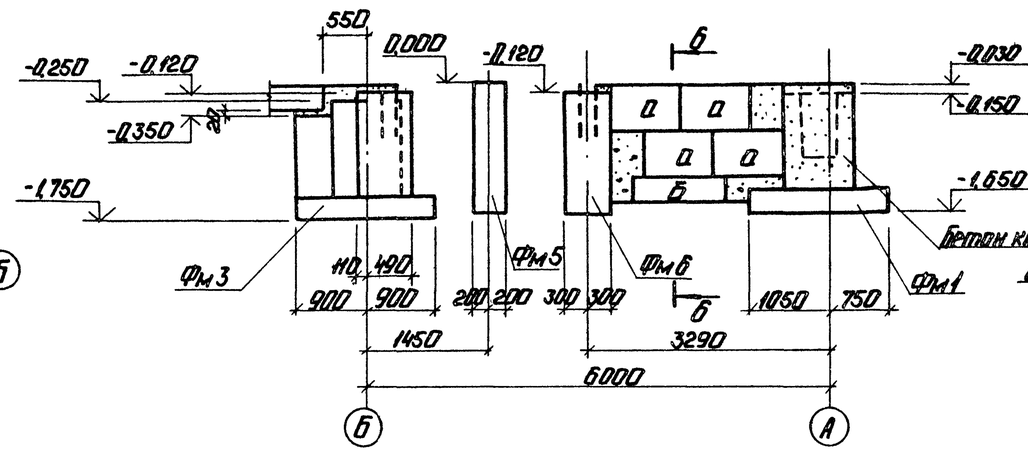

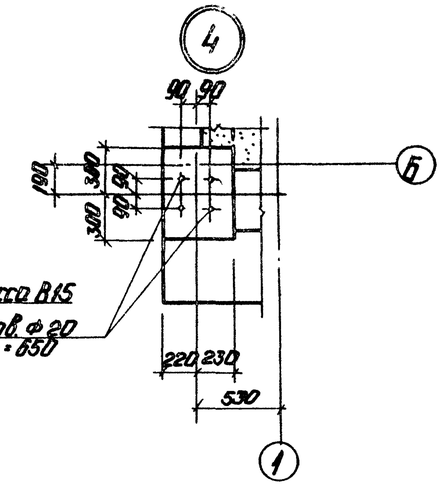

5 - 5

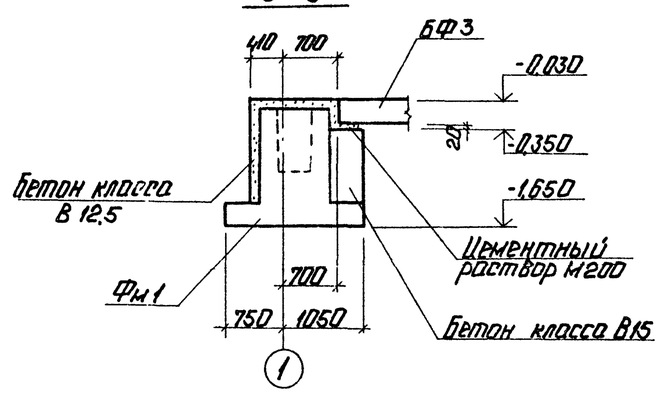

6 - 6

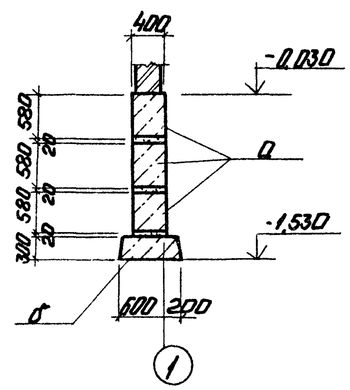

7 - 7

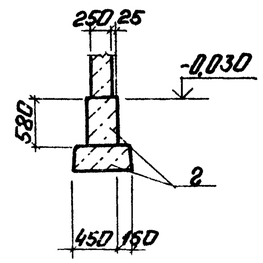

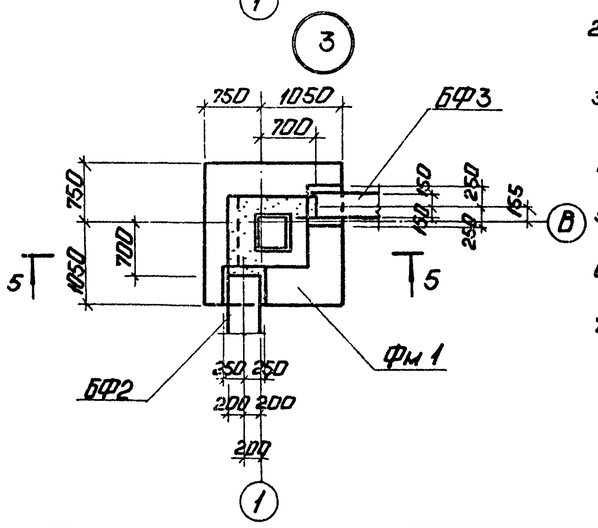

1. Фундаменты запроектированы по серии 1.412.1-4 и 1.412.1-6.
2. Выбор типа оклеечной гидроизоляции уточняется при привязке проекта в зависимости от агрессивности грунтовых вод в соответствии со СНиП 2.03.11-85.
3. Под фундаментами выполнить щебеночную подготовку толщиной 100 мм. Превышающую габарит фундамента на 100 мм в каждую сторону.
4. Подготовки для опирания фундаментных балок бетонируются одновременно с фундаментами.
5. Фундаментные балки укладываются на слой цементно-песчаного раствора М150 толщиной 20 мм.
6. Кладку фундаментных блоков вести на цементно-песчаном растворе М150 с перевязкой вертикальных швов.
7. На схеме даны привязки всей фундаментных балок к осям мазутонасосной для t° = -30 °С.
8. Обратную засыпку под полы и фундаменты перегородок, засыпку пазух выполнять минеральным грунтом без органических включений с послойным уплотнением (коэффициент естественного уплотнения - 0,94 при оптимальной влажности 8-12 %) в соответствии с указаниями СНиП 3.02.01-87 „Земляные сооружения. Основания и фундаменты".
9. Фундаментные блоки и балки даны для t = -30 °С. При применении в других климатических районах необходима корректировка.
10. Для варианта с грунтовыми водами наружные поверхности фундаментов обмазать горячим битумом марки БН-IV за 2 раза по холодной битумной грунтовке.

Привязан

Инв. №

ГИП	Новопольский		
Нач.отд.	Чуперерский		
Н.контр.	Лобашов		
Гл.конст.	Лобашов		
Нач.гр.	Шульгина		
Инж.	Сторожева		
Инж.	Левейка		

ТП 903-2-30.90 КЖ

Мазутонасосная II-13 и 325/13 м 3/ч. Здание из сборных железобетонных конструкций.

Фрагмент 1. Узлы 3, 4. Разрезы 6-6, 7-7.

Стадия	Лист	Листов
Р	4	

ЛАТГИПРОПРОМ

Копировал: Г. 1 24963-05 13 Формат А2

Альбом 5

1 - 1

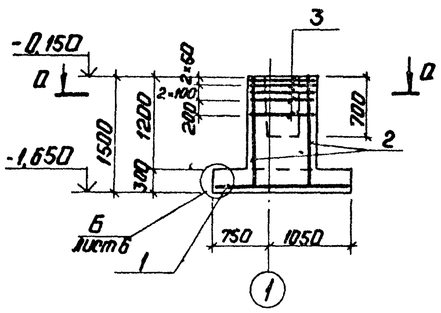

2 - 2

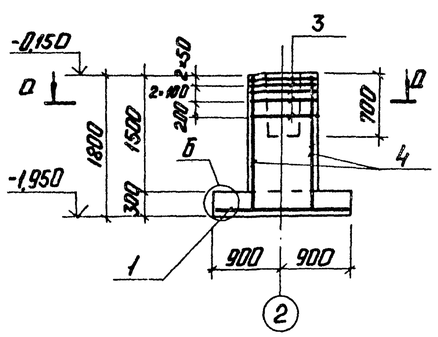

3 - 3

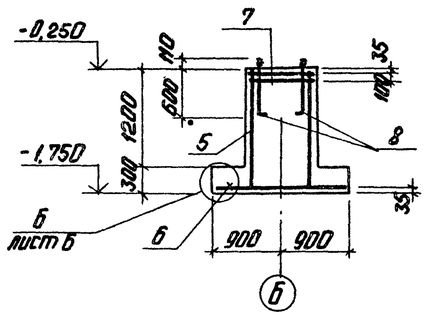

Фм 1

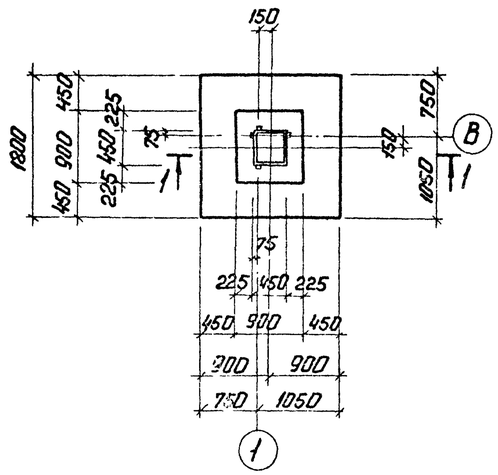

Фм 2

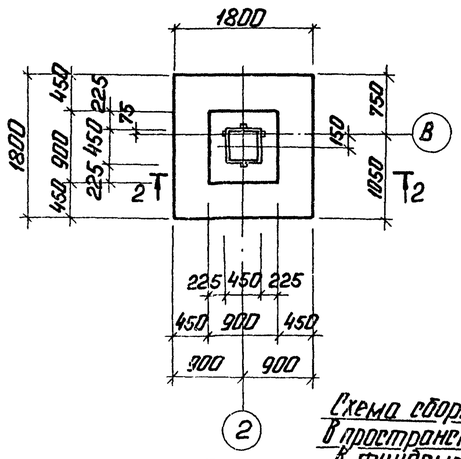

Фм 3

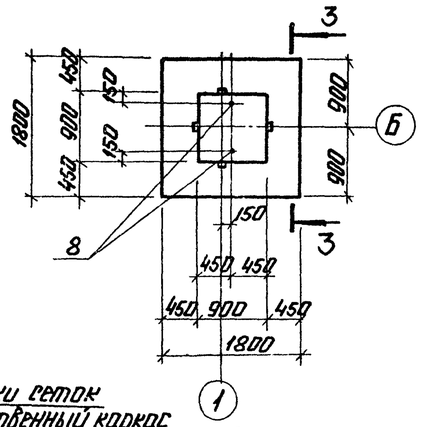

а - а

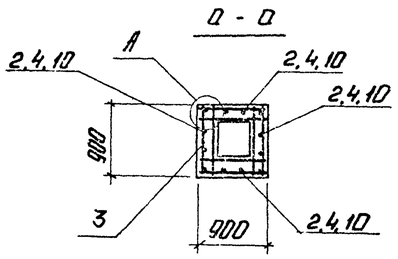

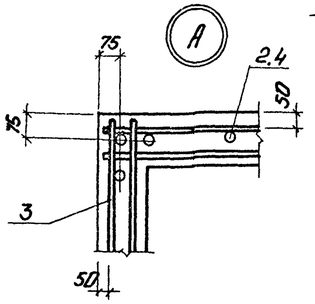

Схема сборки сеток в пространственный каркас в фундаменте Фм 3

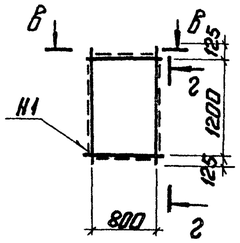

г - г

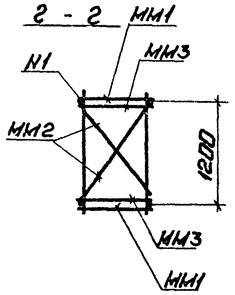

Схема раскладки сеток подошвы Фм1, Фм2, Фм3

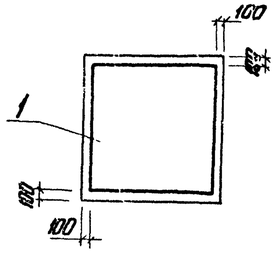

Схема сборки сеток в пространственный каркас в фундаментах Фм1, Фм2

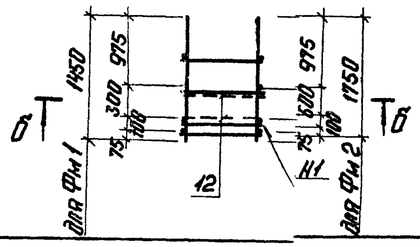

Б - Б

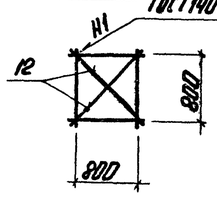

В - В

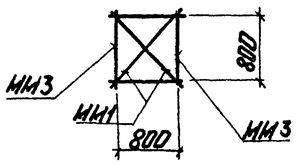

Спецификация

Формат	Зона	Поз.	Обозначение	Наименование	Кол.	Примечание
				Фм 1		
				Сборочные единицы		
				Сетки арматурные		
А3		1	1.412.1-6 Вып. 2-1	С1-6	1	
А3		2	1.412.1-6 Вып. 2-3	С2-1	4	
А3		3	1.412.1-6 Вып. 2-4	С3-1	5	
А3		12	1.412.1-6.0-7СМ	поз. 1	4	
				Материалы		
				бетон класса В15 ГОСТ 25192-82 F50	1,82	м³
				Фм 2		
				Сборочные единицы		
				Сетки арматурные		
А3		1	1.412.1-6 Вып. 2-1	С1-6	1	
А3		3	1.412.1-6 Вып. 2-4	С3-1	5	
А3		4	1.412.1-6 Вып. 2-3	С2-8	4	
А3		12	1.412.1-6.0-7СМ	поз. 1	4	
				Материалы		
				бетон класса В15 ГОСТ 25192-82 F50	2,06	м³
				Фм 3		
				Сборочные единицы		
				Сетки арматурные		
А3		5	1.410-3 Вып. 1	1С $\frac{10А^{III}}{6А^{III}}$-85×145	2	
А3		6	1.410-3 Вып. 1	2С $\frac{10А^{III}}{10А^{III}}$-175×175	1	
А3		7	1.412.1-4.050	СН6А1	2	
А3		8	1.412.1-4.060	Изделие закладное МН1	2	
				Соединительные элементы		
А3			1.412.1-4.080	ММ1	4	
А3			1.412.1-4.080-1	ММ2	4	
А3			1.412.1-4.080-2	ММ3	4	
				Материалы		
				бетон класса В15 ГОСТ 25192-82 F50	1,94	м³

Привязан

Инв. №

ТП 903-2.30.90 КЖ

Гип	Найдольский	
Нач.отд.	Гутеразский	
Н.контр.	Шульгина	
Гл.констр.	Лобанов	
Нач.гр.	Шульгина	
Инж.	Старожева	
Инж.	Лебедка	

Мозырьжелезобетон П-13 и ЗДСМ13 М³Н. Здание из сборных железобетонных конструкций. Фм1... Фм3 Опалубка и армирование.

Стадия	Лист	Листов
Р	5	

ЛАТГИПРОПРОМ

Копировал: 24963-05 14 Формат А2

Инв. № подл. | Подп. и дата | Взам. инв. №

Альбом 5

4 - 4

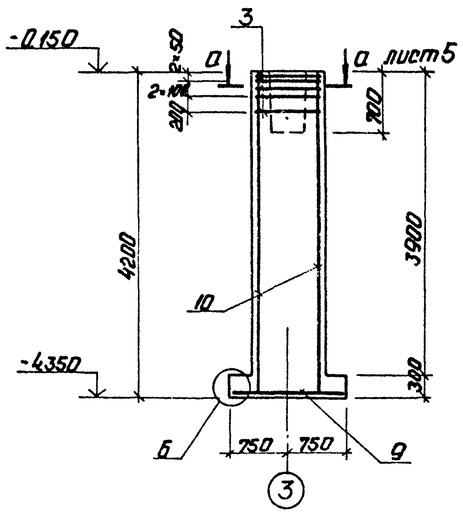

Фм 5

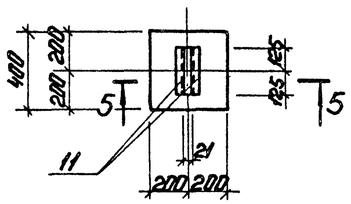

5 - 5

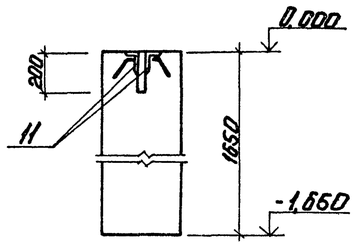

Схема сборки сеток в пространственный каркас в фундаменте Фм 4

а - а

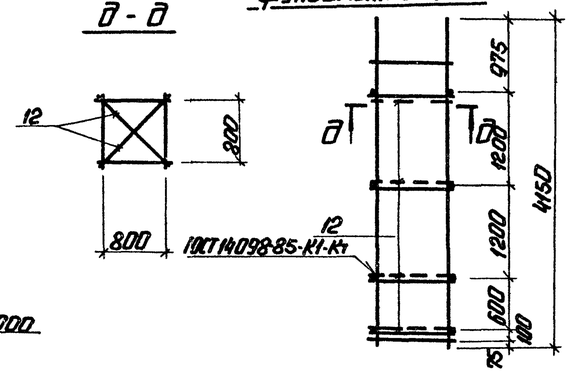

Фм 4

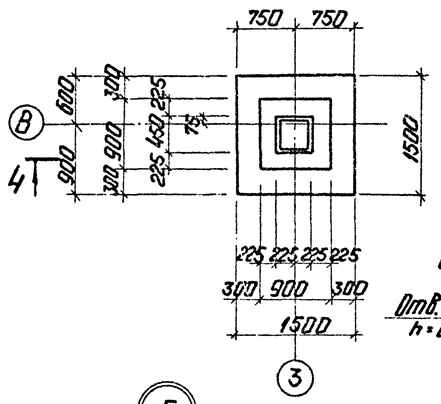

Фм 6

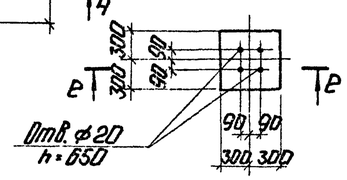

е - е

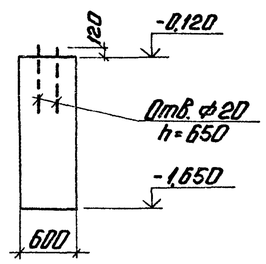

Схема раскладки сеток подошвы Фм 4

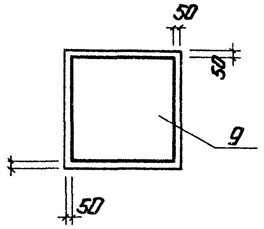

Спецификация на Фм 4

Формат	Зона	Поз.	Обозначение	Наименование	Кол.	Примечание
				Фм 4		
				Сборочные единицы		
				Сетки арматурные		
А3		3	1.412.1-6 Вып.2-4	С3-1	5	
А3		9	1.412.1-6 Вып.2-1	С1-1	1	
А3		10	1.412.1-6 Вып.2-3	С2-50	4	
				Детали		
А3		12	1.412.1-6.0-7см	поз.1	8	
				Материалы		
				Бетон класса В15, F150 ГОСТ 25192-82	3,8	м³
				Фм 5		
А4		11	1.400-15.В.1.510-05	Изделие закладное МН506	2	
				Материалы		
				Бетон класса В15 ГОСТ 25192-82	0,26	
				Фм 6		
				Материал		
				Бетон класса В15, F150 ГОСТ 25192-82	0,55	м³

Ведомость расхода стали на элемент, кг

Марка элемента	Изделия арматурные									Изделия закладные										Общий расход
	Арматура класса								Всего	Арматура класса	Прокат марки								Всего	
	AI		AIII							AIII	Вст3пс6		Вст3кп2				Вст3пс6-I			
	ГОСТ 5781-82*									ГОСТ 5781-82*	ГОСТ 8510-86		ГОСТ 2590-80		ГОСТ 5915-70		ГОСТ 19903-74*			
	ф6		ф6	ф8	ф10	ф12		Итого		ф8			Болт М24	Болт М16	Гайка М24		Б=8			
Фм 1			2,9	13,5	22,3	20,6		59,3	59,3											59,3
Фм 2			2,9	13,5	22,3	24,8		63,5	63,5											63,5
Фм 3	7,0		3,4		28,4			31,8	38,8				5,1		0,8		0,9		6,8	45,6
Фм 4			5,8	13,5	17,3	59,0		95,6	95,6											
Фм 5										0,4	7,8								8,2	8,2
Фм 6														5,2					5,2	5,2

Б

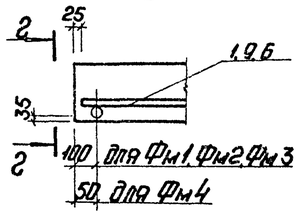

2 - 2

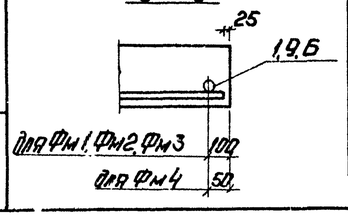

Привязан

Инв. №

ГИП	Подвальный		
Нач.отд.	Угреренский		
Н.контр.	Лобашов		
Гл.инж.	Лобашов		
Нач.гр.	Шульгина		
Инж.	Сторожева		
Инж.	Лебейка		

ТП 903-2-30.90 КЖ

Крупнопанельная 11-13 и 325/13 м³/ч здание из сборных железобетонных конструкций.

Стадия	Лист	Листов
Р	8	

Фм 4...Фм 6. Опалубка и армирование.

ЛАТГИПРОПРОМ

Копировал: Ф-45 24963-05 15 Формат А2

Инв. № подл. | Подп. и дата | Взам. инв. №

Альбом 5

Пр М1

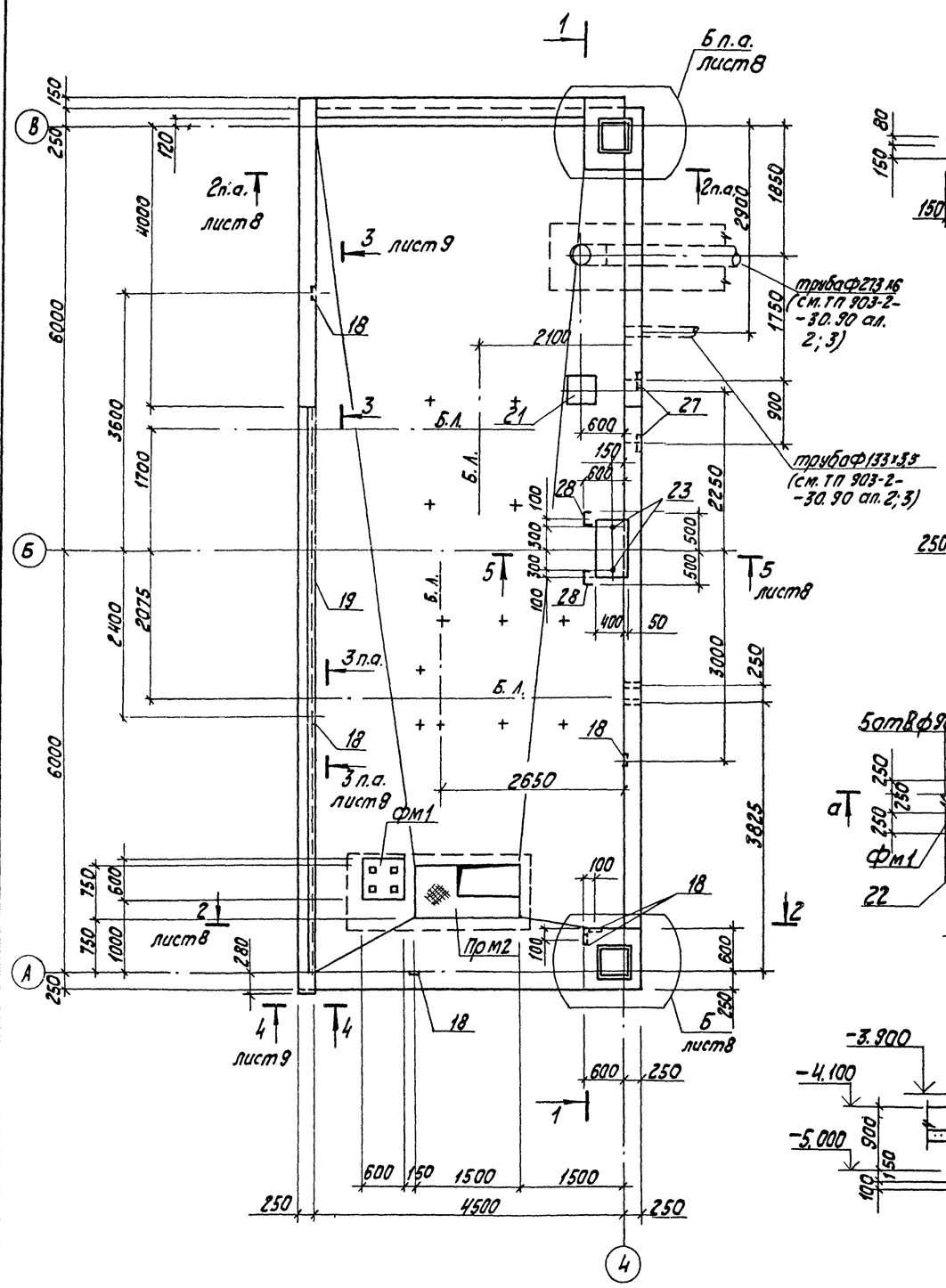

1 – 1

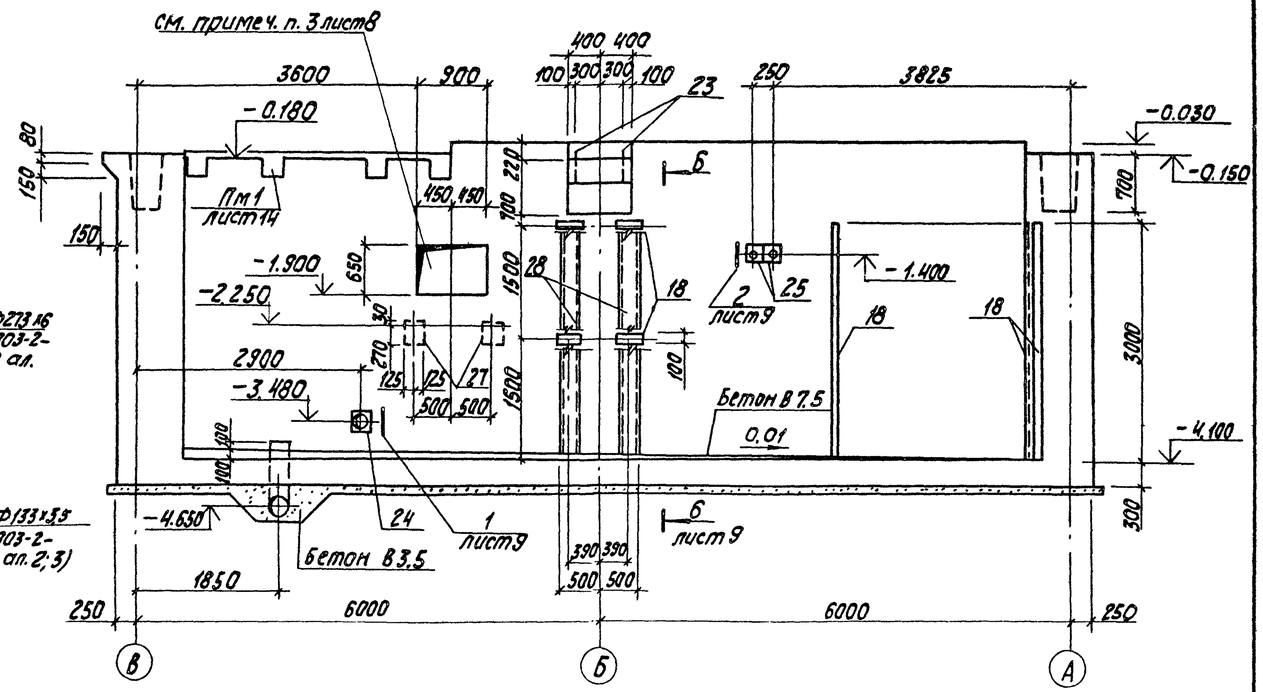

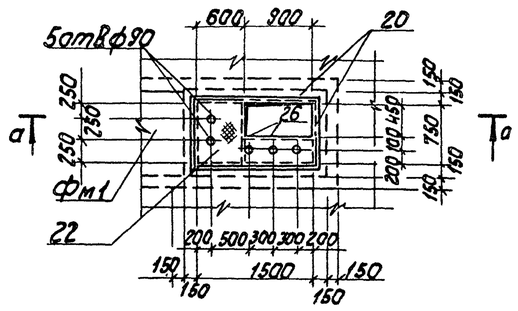

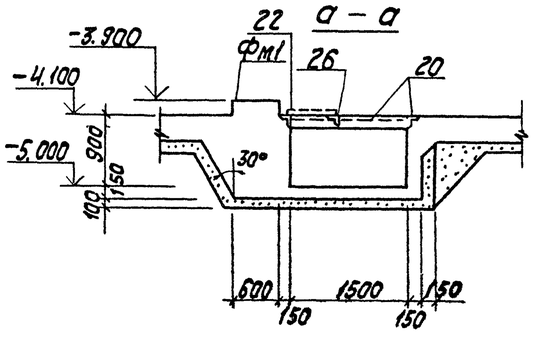

1. Под днищем приямка выполнить подготовку из щебня, втрамбованного в грунт толщиной 100 мм, превышающую габариты днища приямка на 100 мм в каждую сторону.
2. Блоки технологического оборудования крепить на болтах, устанавливаемых в просверленные отверстия на эпоксидном клее.
   Отверстия ф 17 сверлятся по месту после получения оборудования.
3. Наружные поверхности приямка огрунтовать холодной битумной грунтовкой с последующей покраской горячим битумом марки марки БН-IV за два раза.
4. Покрытие поверхностей закладных деталей и опор – эмаль ЭП773 кремовая ГОСТ23143-83.

Согласовано
Отдел ТМ Арделя

Инв. № подл. | Подпись и дата | Взам. инв. №

Привязан

Инв. №

ГИП	Недбальский		
Нач.отд.	Гуттерский		
Н.контр.	Лобашов		
Гл.констр.	Лобашов		
Рук.гр.	Шульгина		
Инж.	Альтерман		

ТП 903-2-30.90 КЖ

Одноэтажная а=13 в=3,2 5/13 м-14. Здание из сборных железобетонных конструкций

Стадия	Лист	Листов
Р	7	

Приямки Пр М1, Пр М2. Опалубка. Фундамент ф м 1

ЛАТГИПРОПРОМ

Копировал

Формат А2

Альбом 5

2 — 2

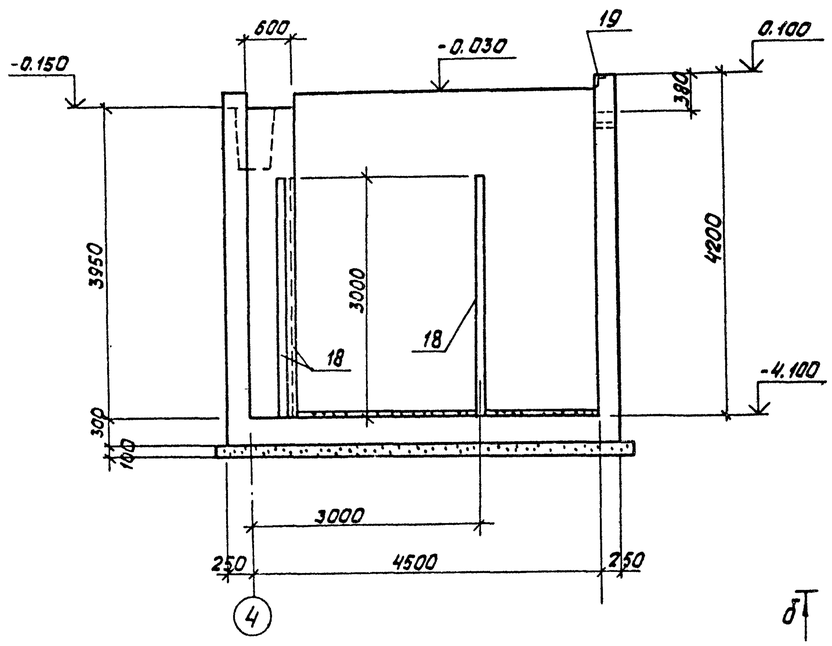

5 — 5

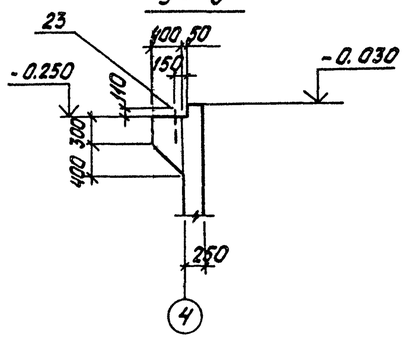

деталь гидроизоляции приямка ПРм1 для варианта с грунтовыми водами

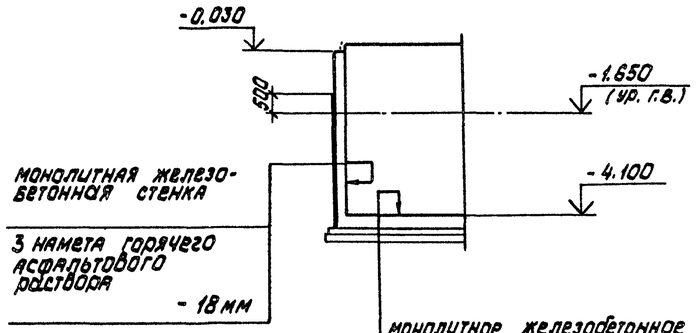

монолитное железобетонное днище	
стяжка из цементного раствора	- 30мм
3 намета горячего асфальтового раствора	- 18мм
выравнивающий слой из цементного раствора	- 15мм
щебеночная подготовка пропитая битумом до насыщения	- 100мм

ФМ1

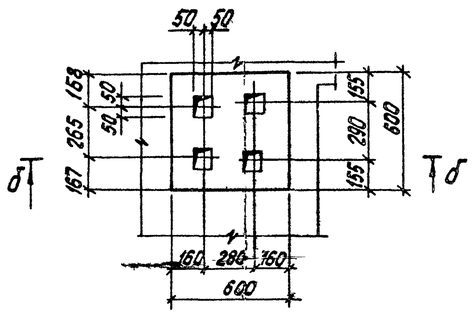

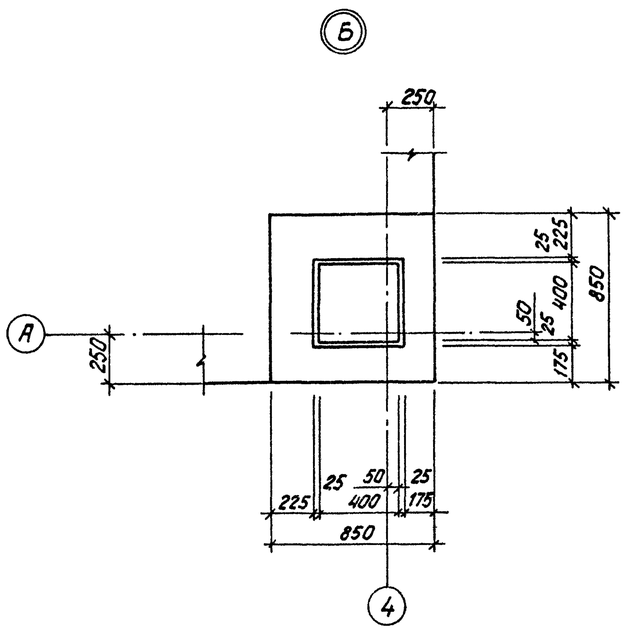

б — б

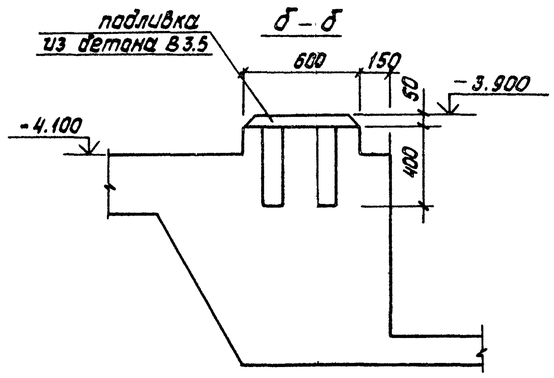

1. Опалубочные размеры ПРм1 для варианта с грунтовыми водами остаются неизменяемыми.
2. Приямок Прм2 и фундамент ФМ1 армировать и бетонировать совместно.
3. После прокладки труб заложить кирпичом. В кладку заложить трубу ф 45 х 2.5 ℓ= 300 мм

Условные обозначения

Б.Л. - базисные линии
+ - отверстия ф 19h = 200 сверлить по месту после получения оборудования.

Согласовано
Отдел ТМ Дорня

Взам. инв. №
Подпись и дата
Инв. № подл.

Привязан

Инв. №

ГИП	Нидбальский		Мазутонасосная Q = 13 и 3/25 13м³/ч. Здание из сборных железобетонных конструкций	Стадия	Лист	Листов
Нач. отд.	Гутгерский			Р	8	
Н. контр.	Шульгина					
Гл. кон.	Лобашов		ПРМ1. Опалубка. Сечения 2-2; 5-5 Узел Б фундамент ФМ1	ЛАТГИПРОПРОМ		
Рук. гр.	Шульгина					
Инж.	Альтерман					

т.п. 903-2-30.90 КЖ

Копировал: Бел

24963 - 05 17 формат А2

Альбом 5

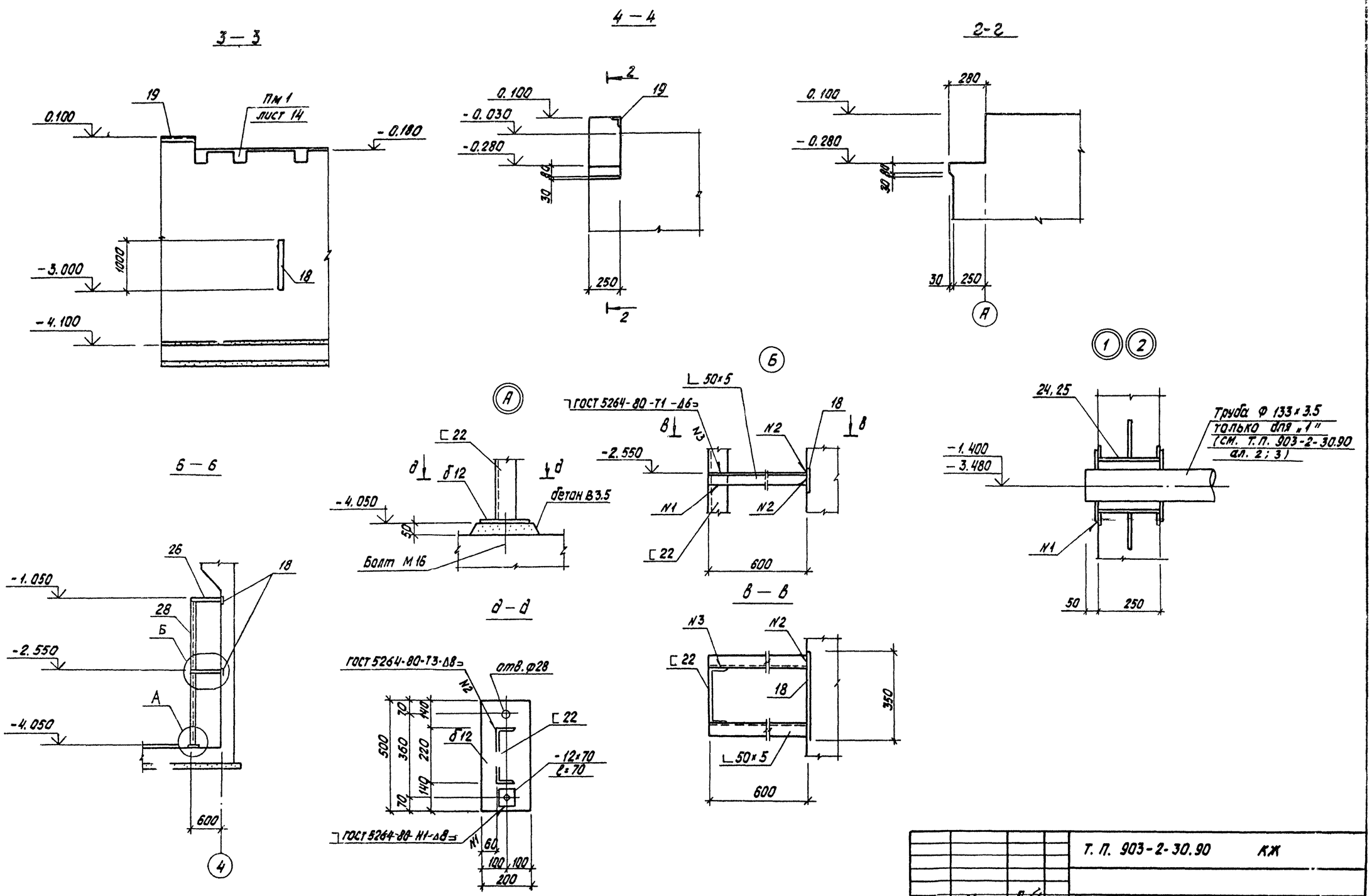

				Т. П. 903-2-30.90 КЖ			
ГИП	Жидальский			Мазутонасосная Q=13 U 3.25/13 м³/ч. Здание из сборных железобетонных конструкций	Стадия	Лист	Листов
Нач.отд.	Гутеревский				Р	9	
Н.контр.	Лобашов						
Гл.кон.	Лобашов			Пром 1. Опалубка. Сечения 3-3; 4-4; 6-6. Узлы 1,2	ЛАТГИПРСПРОМ		
Рук.гр.	Шульгина						
Инж.	Альтерман						

Согласовано
Отд. ТМ Адеева
Взам.инв.№
Подпись и дата
Инв.№ подл.

Копировал: 24963-05 18 Формат А4

Альбом 5

ПРМ 1. Армирование

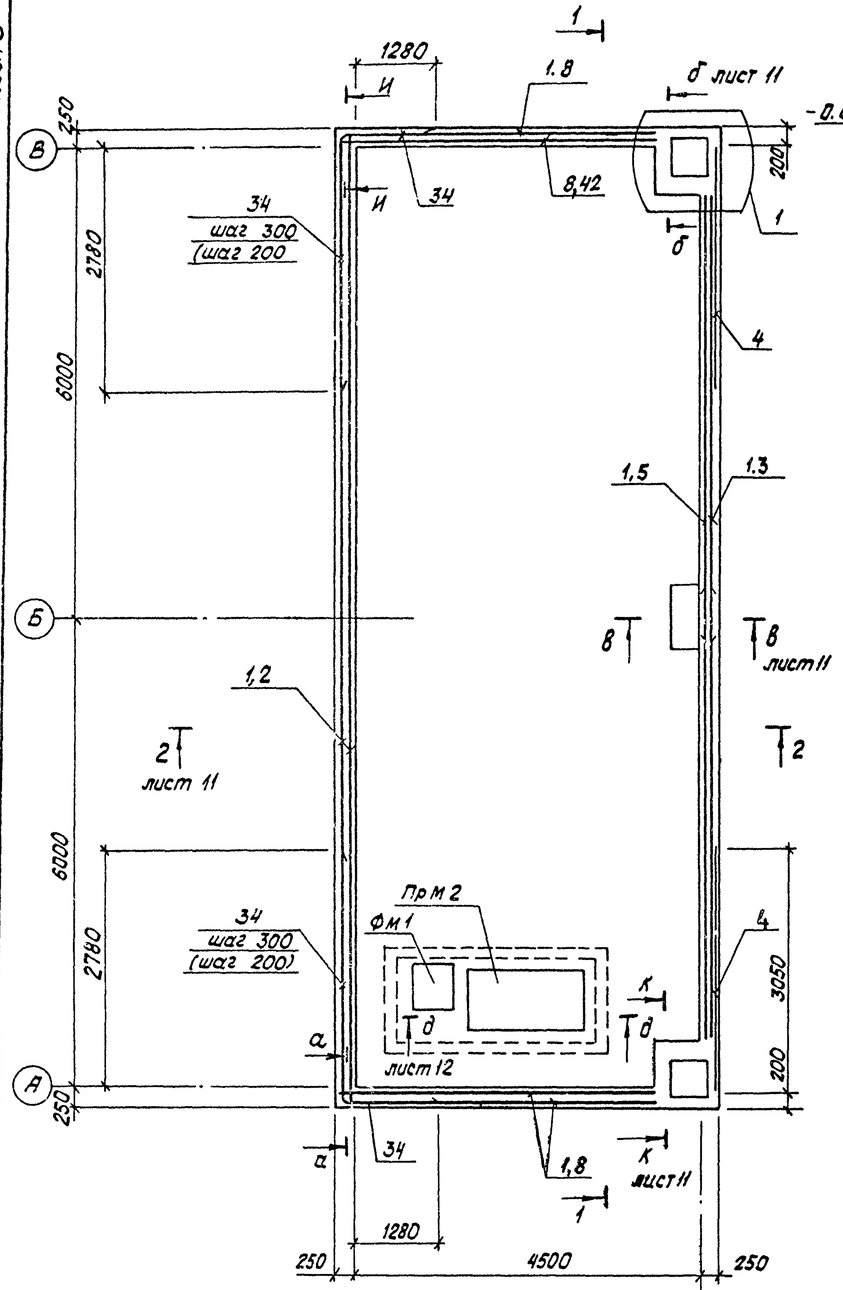

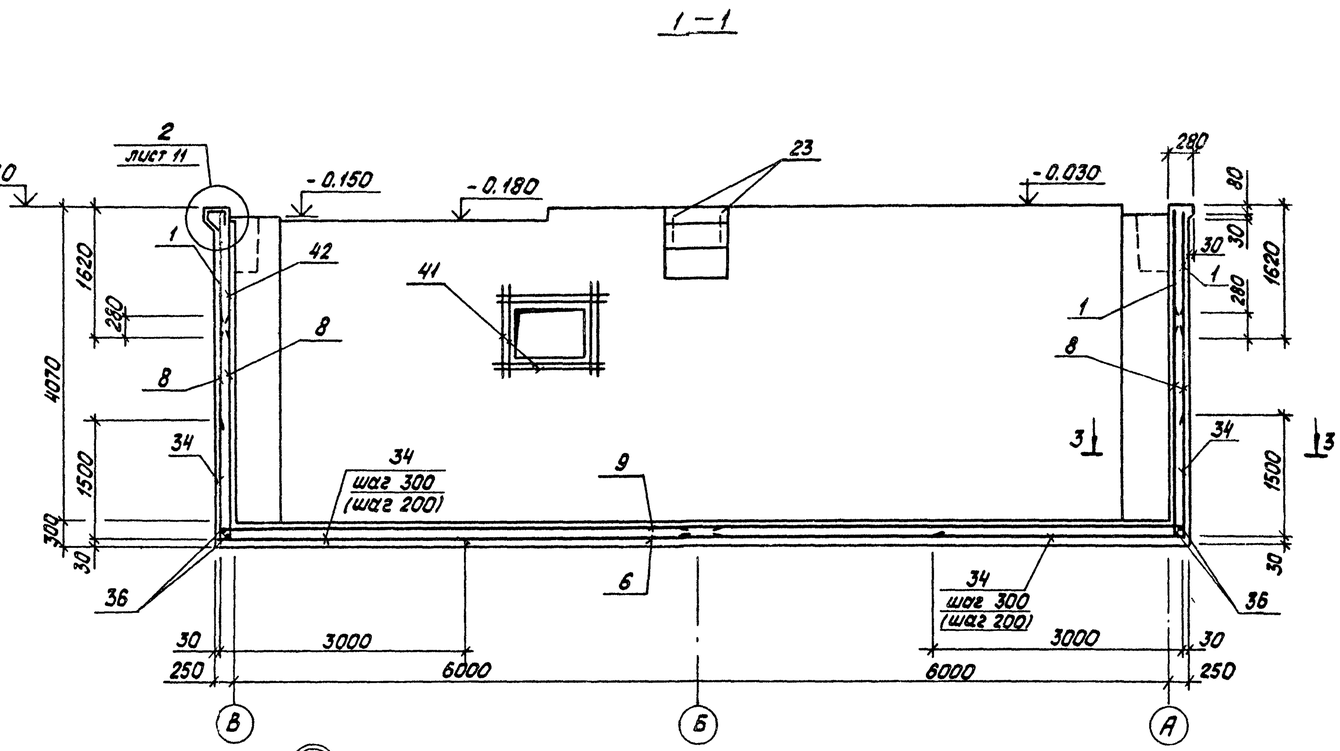

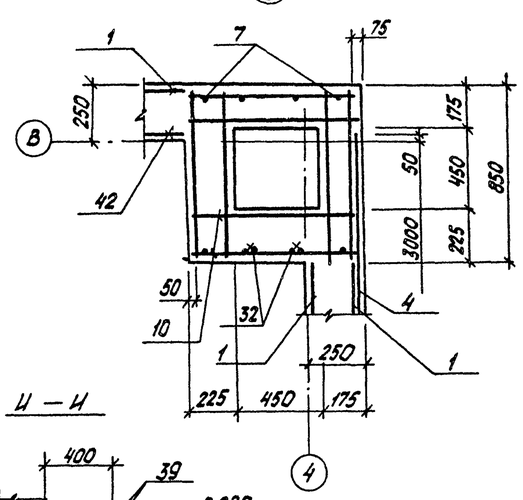

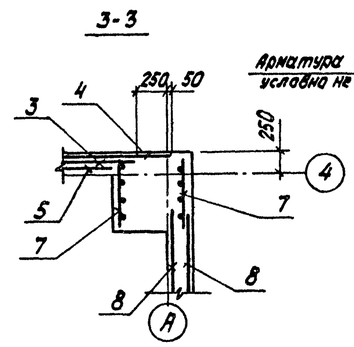

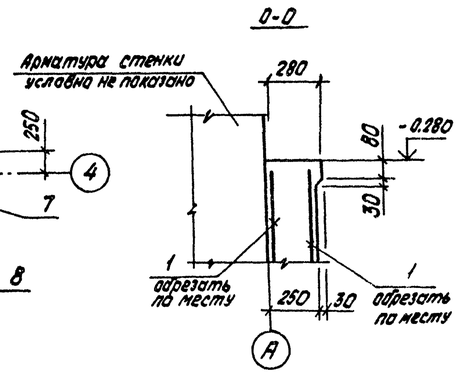

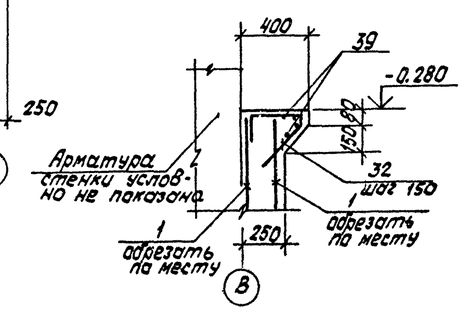

1. Сетки, попадающие на отверстия, вырезать по месту.
2. Щебеночная подготовка условно не показана.
3. Позиции в скобках даны для варианта с грунтовыми водами.

				Т.П. 903-2-30.90 КЖ		
ГИП	Нидальский			Мазутонасосная Q: 13 и 3,25 13 м3/ч. Здание из сборных железобетонных конструкций	Стадия	Лист	Листов
Нач.отд.	Гутеревский				Р	10	
Н.контр.	Шульгина						
Гл.контр.	Лобашов			ПрМ1. Армирование. Узел 1.	ЛАТГИПРОПРОМ		
Рук.гр.	Шульгина						
Инж.	Альтермон						

Копировал: бел. 24963-05 19 Формат А2

Инв.№ подл. | Подпись и дата | Взам. инв.№

Альбом 5

2 — 2

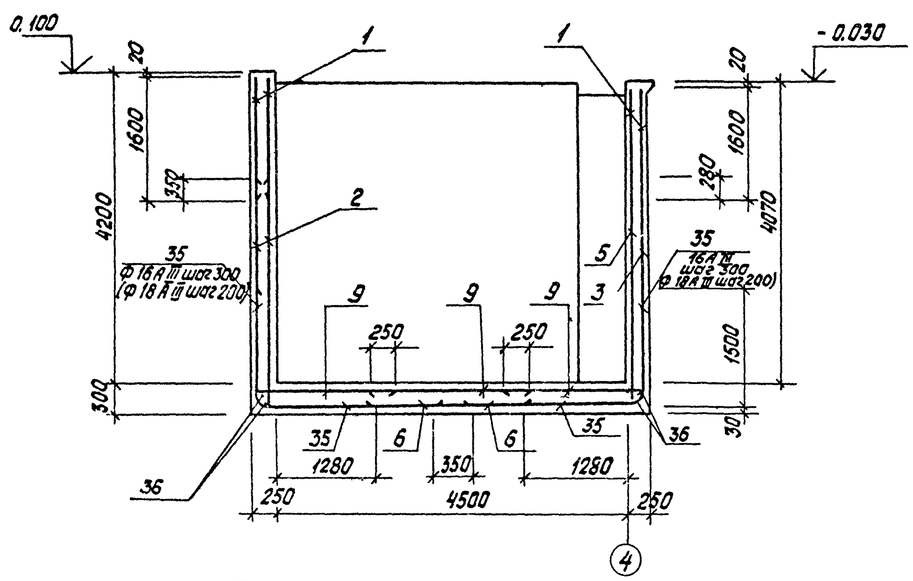

В — В

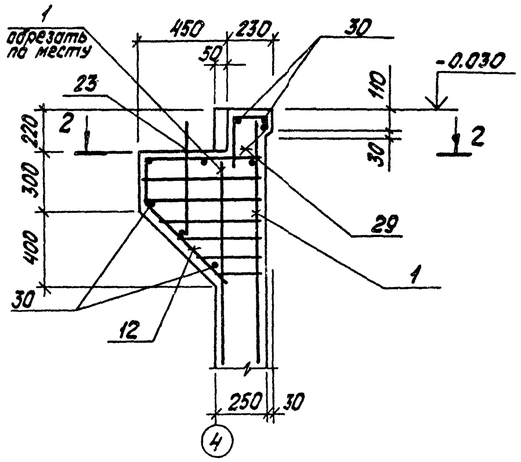

2 — 2

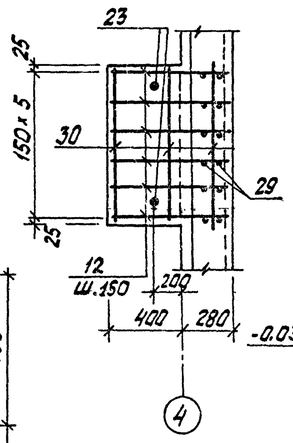

б — б; к — к

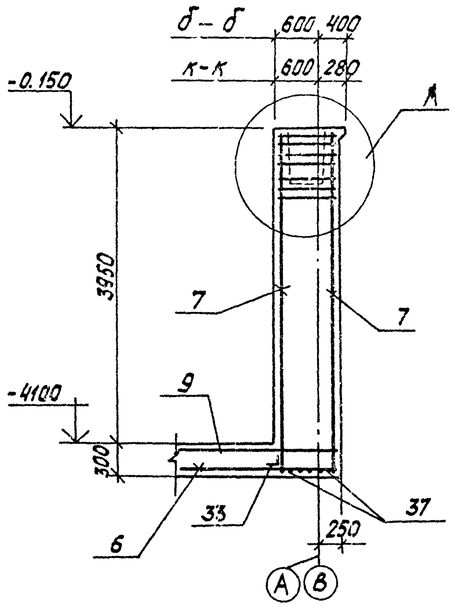

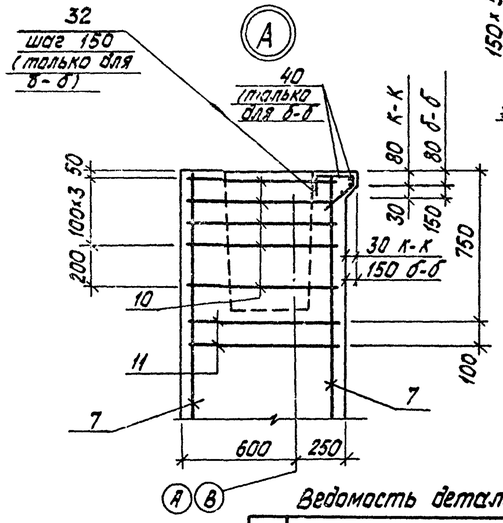

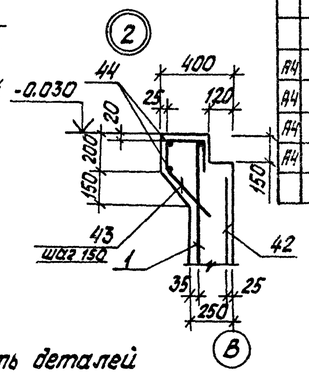

Ведомость деталей

Поз.	Эскиз
34	3000 / 1500
37	1000 / 1000
32	250, 350, 50, 210, 45°
33	150 / 150

Ведомость деталей

Поз.	Эскиз
29	260, 200, 80, 80, 45°
38	60°, 120, 330
35	1500 / 1500
31	300 / 500

Ведомость деталей

Поз.	Эскиз
43	180, 230, 180, 45°, 220

Спецификация элементов на ПРм 1. /начало/

Форм.	Зона	Поз.	Обозначение	Наименование	Кол.	Примечание
				Сборочные единицы		
				Сетки арматурные		
Б4		1	ГОСТ 23279-85	4ср $\frac{4ВрI-150}{5ВрI-200}$ 160	58,3	п.м
Б4		2	ГОСТ 23279-85	4с $\frac{8АI-200}{8АIII-200}$ 320×720 $\frac{60}{100}$	4	
Б4		3	ГОСТ 23279-85	4с $\frac{4ВрI-200}{5ВрI-200}$ 300×565 $\frac{50}{100}$	2	
Б4		4	ГОСТ 20279-85	3с $\frac{6АI-200}{16АI-200}$ 306×320 $\frac{100}{25}$	2	
Б4		5	ГОСТ 23279-85	4с $\frac{4ВоI-200}{5ВрI-200}$ 300×548 $\frac{40}{100}$	2	
Б4		6	ГОСТ 23279-85	3с $\frac{8АI-200}{12АIII-200}$ 265×648 $\frac{40}{25}$	4	
Б4		7	ГОСТ 23279-85	2с $\frac{12АIII-200}{6АIII-600}$ 72,5×415 $\frac{1275+875}{60}$	4	
Б4		8	ГОСТ 23279-85	2с $\frac{12АIII-200}{8АI-200}$ 300×425 $\frac{125}{200}$	4	
Б4		9	ГОСТ 23279-85	4с $\frac{8АI-200(100)}{8АIII-200}$ 185×645 $\frac{45}{25}$	6	
Б4		10	т.п. 903-2-30.90 ал.6 кжи.6.2	Сетка С1	10	
Б4		11	ГОСТ 23279-85	4с $\frac{6АI-100}{6АI-100}$ 80×80 $\frac{50}{50}$	4	
Б4		12	т.п. 903-2-30.90 ал.6 кжи.6.1	Сетка С2	6	
Б4		13	ГОСТ 23279-85	4с $\frac{6АI-150}{6АI-150}$ 99×129 $\frac{45}{45}$	1	
Б4		14	ГОСТ 23279-85	4с $\frac{6АI-150}{6АI-150}$ 99×99 $\frac{45}{45}$	2	
Б4		15	ГОСТ 23279-85	4с $\frac{6АI-150}{6АI-150}$ 174×129 $\frac{45}{45}$	2	
Б4		16	ГОСТ 23279-85	4с $\frac{6АI-150}{6АI-150}$ 174×99 $\frac{45}{45}$	2	
Б4		17	ГОСТ 23279-85	4с $\frac{6АI-150(100)}{6АI-160}$ 174×99 $\frac{124}{145}$	2	
Б4		42	ГОСТ 23279-85	4ср $\frac{4ВрI-150}{5ВрI-200}$ 147	3,9	п.м
				Изделия закладные		
Н4		18	1.400-15 В.1 430-02	МН 415-1	15,4	м
Н4		19	1.400-16 В.1 540-01	МН 540	8,0	м
Н4		20	1.400-16 В.1 550-07	МН 556	4,75	м
Н4		21	1.400-15 В1 170-32	МН 157-3	1	

Продолжение спецификаций см. лист 12

1. Позиции в скобках даны для варианта с грунтовыми водами.

Привязан

Инв. №

ГИП	Миддальский		
Нач.отд.	Гуттеровский		
Н.контр.	Лобашов		
Гл.контр.	Лобашов		
Рук.гр.	Шульгина		
Инж.	Альтерман		

Т.П.-903-2-3.0.90 КЖ

Мазутонасосная Ф=13 и 3,25/13 м³/ч. Здание из сборных железобетонных конструкций.

Стадия	Лист	Листов
Р	11	

ПРм1. Армирование. Сечения 2-2; В-В; б-б.

ЛАТГИПРОПРОМ

Копировал: Ви 24963-05 20 формат А2

Инв. № подл. | Подпись и дата | Взам. инв. №

Альбом 5

д – д

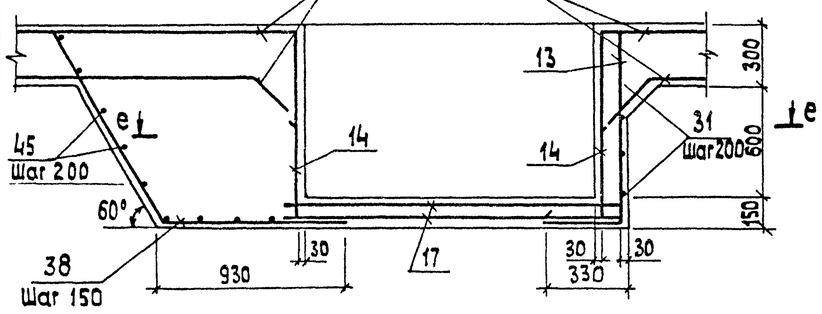

ж – ж

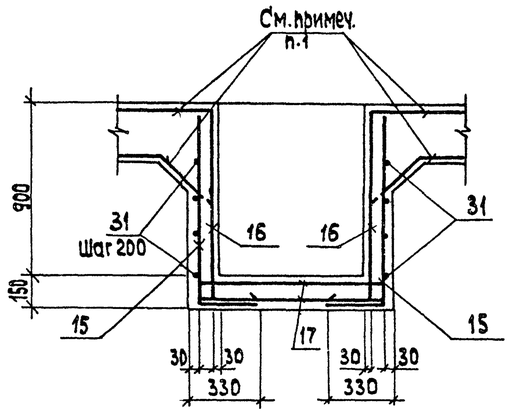

е – е

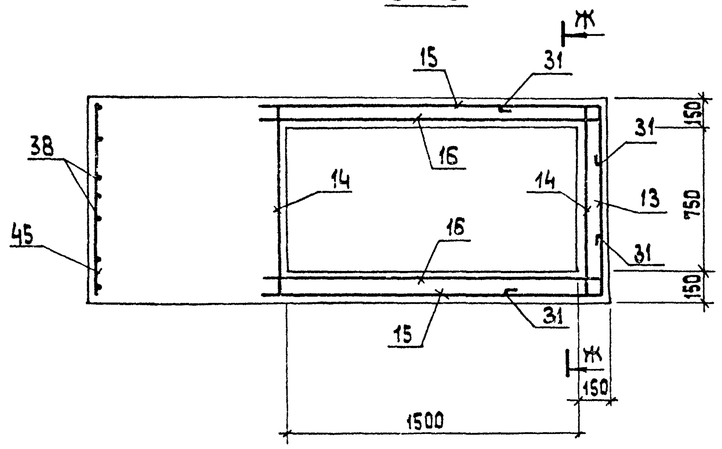

1. Арматуру днища разрезать и завести в стенки приямка на 250 мм

Спецификация элементов на приямок ПРм1 (окончание)

Формат	Зона	Поз.	Обозначение	Наименование	Кол.	Примечание
				Материалы		
				Бетон В15 ГОСТ 25192-82 W8 на сульфатостойком цементе	60,3	м³
				Бетон В7,5 ГОСТ 25192-82	2,7	м³

* см. ведомость деталей на листе 11.

Спецификация элементов на приямок ПРм1 (продолжение)

Формат	Зона	Поз.	Обозначение	Наименование	Кол.	Примечание
БЧ		22		Лист ромб 0-ПН-6,0 ВСт3кп2 ГОСТ 8568-77	0,87	м²
БЧ		23		Болт 1,1 М20.800 ГОСТ 24379-1-80	2	
АЧ		24	ТП 903-2-30.90 Ал.6 КЖИ.3.2	МН 2	1	
АЧ		25	ТП 903-2-30.90 Ал.6 КЖИ.3.3	МН 3	2	
БЧ		26		Уголок 50х50х5-Б-ГОСТ 8509-86 ВСт3кп2-1-ГОСТ 535-88	2,25	м
БЧ		27	1.400-15 В.1 230-05	МН 219-1	2	
БЧ		28		Швеллер 22 ГОСТ 8240-89 ВСт3пс6-1-ГОСТ 14-1-3023-80	6,0	м
				Детали		
				А-I-6 ГОСТ 5781-82*		
БЧ		29*		ℓ=750	6	
БЧ		39		ℓ=450	4	
				А-I-8 ГОСТ 5781-82*		
БЧ		30		ℓ=750	9	
БЧ		31*		ℓ=920	8	
БЧ		40		А-I-6 ГОСТ 5781-82* ℓ=850	4	
				А-Ш-12 ГОСТ 5781-82*		
БЧ		32*		ℓ=860	7	
БЧ		33*		ℓ=300	4	
БЧ		41		ℓ=1500	16	
БЧ		38*		ℓ=2130	14	
				А-Ш-16 ГОСТ 5781-82*		
БЧ		34*		ℓ=4500	54	
БЧ		35*		ℓ=3000	78	
БЧ		36		ℓ=1000	64,0	п.м
АЧ		43*		А-Ш-12 ГОСТ 5781-82* ℓ=810	27	
БЧ		44		А-I-6 ГОСТ 5781-82* ℓ=3880	3	
БЧ		45		А-Ш-12 ГОСТ 5781-82 ℓ=1030	18	
				А-Ш-18 ГОСТ 5781-82*		
БЧ		37*		ℓ=2000	10	

Ведомость расхода стали на один элемент, кг

Марка элемента	Изделия арматурные												Всего	Изделия закладные						
	Арматура класса													Прокат марки						
	ВрI			АI			АIII							ВСт3кп2	ВСт3пс6		ВСт3кп2			
	ГОСТ 6727-80			ГОСТ 5781-82*			ГОСТ 5781-82*							ГОСТ 8500-86	ГОСТ 8510-86	ГОСТ 8240-89	ГОСТ 8568-77*			
	ф4	ф5	Итого	ф6	ф8	Итого	ф6	ф8	ф12	ф16	ф18	Итого		L 63х63х5	L 50х50х5	L 100х63х6	С22	δ=6		Итого
ПРм1	39,2	160,3	199,5	80,0	636,0	716,0	3,9	343,0	700,0	1032,0	40,0	2118,9	3034,4	22,8	10,0	60,2	126,0	43,6		43,6

Марка элемента	Изделия закладные														Общий расход
	Прокат марки								Арматура класса					Всего	
	ВСт3пс6-1			ВСт3пс2			ВСт3пс2		АI	АIII					
	ГОСТ 19903-74*			ГОСТ 10704-76*			ГОСТ 24379.1-80		ГОСТ 5781-82*						
	δ=6	δ=10	Итого	ТР ф114х4	ТР ф219х6	Итого	Болт М20		Итого	ф6	ф12	ф8	ф14	Итого		
ПРм1	72,5	103,0	175,5	5,4	8,0	3,4	3,6		3,6	1,0	2,0	28,0	3,5	33,5	489,6	3524,0

Привязан

Инв. №

ГИП	Нидбальский		
Нач.отд.	Гитгерецкий		
Н.контр.	Лобашов		
Гл.конст.	Лобашов		
Рук.гр.	Шульгина		
Инж.	Альтерман		

ТП 903-2-30.90 КЖ

Мазутонасосная Q=13 и 3,25/13 м³/ч. Здание из сборных железобетонных конструкций

Стадия: Р | Лист: 12 | Листов:

Прм1; Прм2; Армирование сечение а-а.

ЛАТГИПРОПРОМ

Инв.№подл. | Подп. и дата | Взам.инв.№

Копировал 24963-05 21 формат А2

Альбом 5

Спецификация элементов на приямок ПРм1

Формат	Зона	Поз.	Обозначение	Наименование	Кол.	Примечание
				Сборочные единицы		
				Сетки арматурные		
Б4		1	ГОСТ 23279-85	4Ср 8АIII-150 / 8АIII-200 -150	58,3	п.м.
Б4		2	ГОСТ 23279-85	4С 8АI-200 / 10АIII-200 -320х720 60/100	4	
Б4		3	ГОСТ 23279-85	4С 8АIII-100 / 8АIII-100 -300х565 25/100	2	
Б4		4	ГОСТ 23279-85	3С 6АI-200 / 16АIII-200 -305х320 100/25	2	
Б4		5	ГОСТ 23279-85	4С 8АIII-100 / 8АIII-100 -300х548 40/100	2	
Б4		6	ГОСТ 23279-85	3С 8АI-200 / 12АIII-100 -265х648 40/25	4	
Б4		7	ГОСТ 23279-85	2С 12АIII-200 / 6АIII-600 -72,5х445 (215+875)/60	4	
Б4		8	ГОСТ 23279-85	2С 12АIII-200 / 8АI-200 -300х425 125/200	4	
Б4		9	ГОСТ 23279-85	4С 8АI-200(100) / 8АIII-200 -185х645 25/25	6	
Б4		10	ТП 903-2-30.90 ал.6 КЖИ.6.2	С1	10	
Б4		11	ГОСТ 23279-85	4С 6АI-100 / 6АI-100 -80х80 50/50	4	
Б4		12	ТП 903-2-30.90 ал.6 КЖИ.6.1	С2	6	
Б4		13	ГОСТ 23279-85	4С 6АI-150 / 6АI-150 -99х129 45/45	1	
Б4		14	ГОСТ 23279-85	4С 6АI-150 / 6АI-150 -99х99 45/45	2	
Б4		15	ГОСТ 23279-85	4С 6АI-150 / 6АI-150 -174х129 45/45	2	
Б4		16	ГОСТ 23279-85	4С 6АI-150 / 6АI-150 -174х99 45/45	2	
Б4		17	ГОСТ 23279-85	4С 6АI-150(100) / 6АI-150 -174х99 120/145	2	
Б4		42	ГОСТ 23279-85	4С 8АIII-150 / 8АIII-200 -147	3,9	п.м.
				Изделия закладные		
А4		18	1.400-15 В.1 430-02	МН415-1	15,4	м
А4		19	1.400-15 В.1 540-01	МН540	8,0	м
А4		20	1.400-15 В.1 550-07	МН556	4,75	м
А4		21	1.400-15 В.1 170-32	МН157-3	1	

Формат	Зона	Поз.	Обозначение	Наименование	Кол.	Примечание
Б4		22		Лист рамб 8-ПН-6,0 ВСт3кп2 ГОСТ 8568-77	0,87 м²	
Б4		23		Болт 1, М20х600 ГОСТ 24379.1-80	2	
А4		24	ТП 903-2-30.90 ал.6 КЖИ.3.2	МН2	1	
А4		25	ТП 903-2-30.90 ал.6 КЖИ.3.3	МН3	2	
Б4		26		Уголок 50х50х5-5 ГОСТ 8509-86 ВСт3кп2-1 ГОСТ 535-88	2,25 м	
Б4		27	1.400-15 В.1 230-05	МН219-1	2	
Б4		28		Швеллер 22 ГОСТ 8240-89 ВСт3пс6-1 ГОСТ 14-1-3023-80	6,0 м	
				Детали		
				А-I-6 ГОСТ 5781-82*		
Б4		29		ℓ=750	6	
Б4		39		ℓ=450	4	
				А-I-8 ГОСТ 5781-82*		
Б4		30		ℓ=750	9	
Б4		31*		ℓ=920	8	
Б4		40		А-I-6 ГОСТ 5781-82*; ℓ=850	4	
				А-III-12 ГОСТ 5781-82*		
Б4		32*		ℓ=860	7	
Б4		33*		ℓ=300	4	
Б4		41		ℓ=1500	16	
А4		38*		ℓ=2130	14	
				А-III-16 ГОСТ 5781-82*		
Б4		36		ℓ=1000	64,0 м	
Б4		45		А-III-12 ГОСТ 5781-82; ℓ=1030	18	
Б4		43*		А-III-12 ГОСТ 5781-82*; ℓ=810	27	
Б4		44		А-I-6 ГОСТ 5781-82*; ℓ=3880	3	
				А-III-18 ГОСТ 5781-82*		
Б4		34*		ℓ=2000	10	
Б4		34*		ℓ=4500	82	
Б4		35*		ℓ=3000	114	

Формат	Зона	Поз.	Обозначение	Наименование	Кол.	Примечание
				Материалы		
				Бетон В15 ГОСТ 25192-82 W8 на сульфатостойком цементе	60,3 м³	
				Бетон В7,5 ГОСТ 25192-82	2,7 м³	

1. Спецификация и выборка на данном листе разработаны для варианта расположения здания на площадках с грунтовыми водами.
2. Общие чертежи отмостки и армирования даны на листах 7÷12, позиции стержней для варианта с грунтовыми водами указаны в скобках.
3. Защита конструкций от агрессивных грунтовых вод назначается при привязке проекта.
4. При строительстве мазутонасосной откачку воды не прекращать до окончания возведения стен и монтажа плит покрытия во избежание возможности всплытия приямка ПРм1.

Ведомость расхода стали на один элемент, кг

Марка элемента	Изделия арматурные												Изделия закладные								
	Арматура класса											Всего	Прокат марки								
	AI				AIII								ВСт3кп2					ВСт3пс6	ВСт3кп2		
	ГОСТ 5781-82*												ГОСТ 8509-86					ГОСТ 8510-86	ГОСТ 8240-89	ГОСТ 8533-77*	
	ф6	ф8		Итого	ф6	ф8	ф10	ф12	ф16	ф18	Итого		L63х63х5			L50х50х5	Итого	L100х63х6	С22	δ=6	Итого
ПРм1	77,0	647,0		724,0	3,9	1165,6	286,0	400,0	102,4	1462,0	3419,9	4143,9	22,8			10,0	32,8	60,2	126,0	43,6	43,6

Марка элемента	Изделия закладные													Общий расход
	Прокат марки								Арматура класса					
	ВСт3пс6-1			ВСт3пс2			ВСт3пс2		AI	AIII				
	ГОСТ 19903-74*			ГОСТ 10704-76*			ГОСТ 24379.1-80		ГОСТ 5781-82*				Всего	
	δ=6	δ=10	Итого	Тр ф114х4	Тр ф219х6	Итого	Болт М20	Итого	ф6	ф12	ф8	ф14	Итого	
ПРм1	72,5	103,0	175,5	5,4	8,0	13,4	3,6	3,6	1,0	2,0	28,0	3,5	33,5	489,6	4633,5

Привязан

Инв. №

ГИП	Кобальский		
Нач.отд.	Уттереев		
Н.контр.	Лобашов		
Гл.контр.	Лобашов		
Рук.гр.	Шульгина		
Инж.	Альтерман		

ТП 903-2-30.90 КЖ

Мазутонасосная Ф=13 и 3,25+13м³/ч. Здание из сборных железобетонных конструкций.

Стадия	Лист	Листов
Р	13	

Приямок ПРм1. Спецификация. (вариант с грунтовыми водами)

ЛАТГИПРОПРОМ

Изм. Кол.уч. Лист Подпись Дата Взам.инв.№

Альбом 5

Пм 1

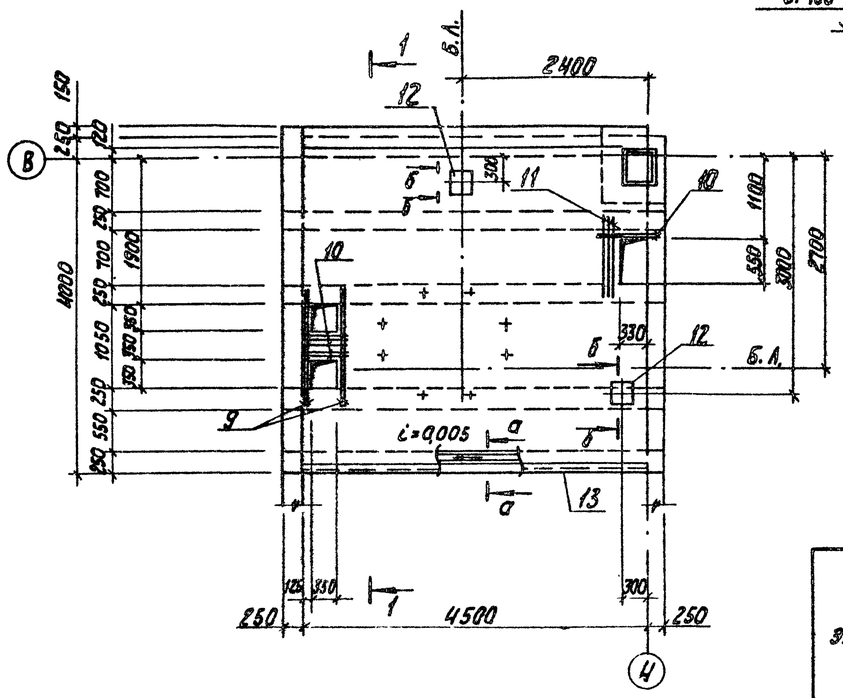

а – а

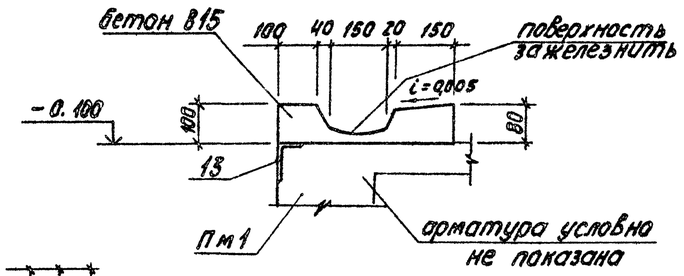

Ведомость расхода стали на элемент кг

Марка элемента	Изделия арматурные								
	Арматура класса								Всего
	AI			A III					
	ГОСТ 5781-82								
	ф6	ф10	Итого	ф6	ф12	ф18		Итого	
Пм1	53.1	24.8	77.9	35.2	13.0	80.0		128.2	206.1

Марка элемента	Изделия закладные									Общий расход
	Прокат марки ВСт3кп2					Арматура класса A III			Всего	
	ГОСТ 8510-86		ГОСТ 19903-74			ГОСТ 5781-82				
	Швеллер №6	Итого	Б8	Б10	Итого	ф8	ф12	Итого		
Пм1	34.0	34.0	12.6	0.4	13.0	4.0	1.3	5.3	52.3	258.4

Спецификация элементов на Пм1

Формат	Зона	поз.	Обозначение	Наименование	Кол.	Примечание
				Пм1		
				Сборочные единицы		
				Сетки арматурные		
Б4		1	ГОСТ 23279-85	4с 6AI-200 / 6AIII-200 58×448 40/50	1	
Б4		2	ГОСТ 23279-85	4с 6AI-200 / 6AIII-200 108×400 100/40	1	
Б4		3	ГОСТ 23279-85	4с 6AI-200 / 6AIII-200 73×415 75/65	1	
Б4		4	ГОСТ 23279-85	4с 6AI-200 / 6AIII-200 83×448 40/65	1	вырезать по месту
Б4		5	ГОСТ 23279-85	4с 6AI-200 / 6AIII-200 130×448 40/50	2	вырезать по месту
Б4		6	ГОСТ 23279-85	4с 6AI-200 / 6AIII-200 70×448 40/50	1	вырезать по месту
				Каркасы арматурные		
А4		7	ТП 903-2-30.90 КЖИ.5.1 ал.6	Кр1	8	
				Детали		
Б4		8		A-I-6 ГОСТ 5781-82 ℓ=230	128	
				A-III-12 ГОСТ 5781-82		
Б4		9		ℓ=1550	4	
Б4		10		ℓ=670	7	
Б4		11		ℓ=1200	3	
				Изделия закладные		
А4		12	1.400-15 В.1 130-59	МН 126-6	2	
А4		13	1.400-15 В.1 540-01	МН 540	4,5	п.м.
				Материалы		
				Бетон класса В15	2,6	м³

1 – 1

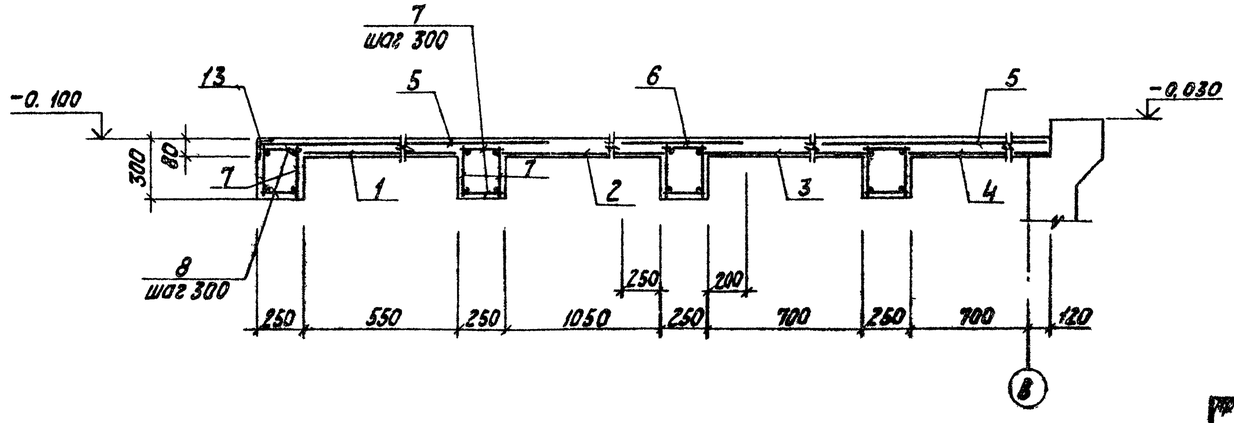

б – б

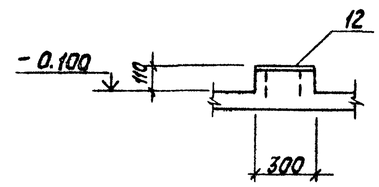

Согласовано

Инв. № подл. | Подпись и дата | Взам. инв. №

Отд. ТМ Ленгипроспецсантехмонтаж

ГИП	Мельников		ТП 903-2-30.90 КЖ		
Нач. отд.	Перекрестов		Мозаичная С=1343 25/13-14 изделия из сборных железобетонных конструкций	Стадия	Лист	Листов
Гл. инж. пр.	Лукашов			Р	14	
Гл. инж.	Кошов		Приямок Пм1 Перекрытие Пм1	ЛАТГИПРОПРОМ		
Рук. гр.	Мацкевич					
Инж.	Ермакова					

Копировал Х/24963-05 Формат А2

Альбом 5

Схема расположения закладных изделий, подземных конструкций, площадки теплообменников для варианта Q=13 м³/ч

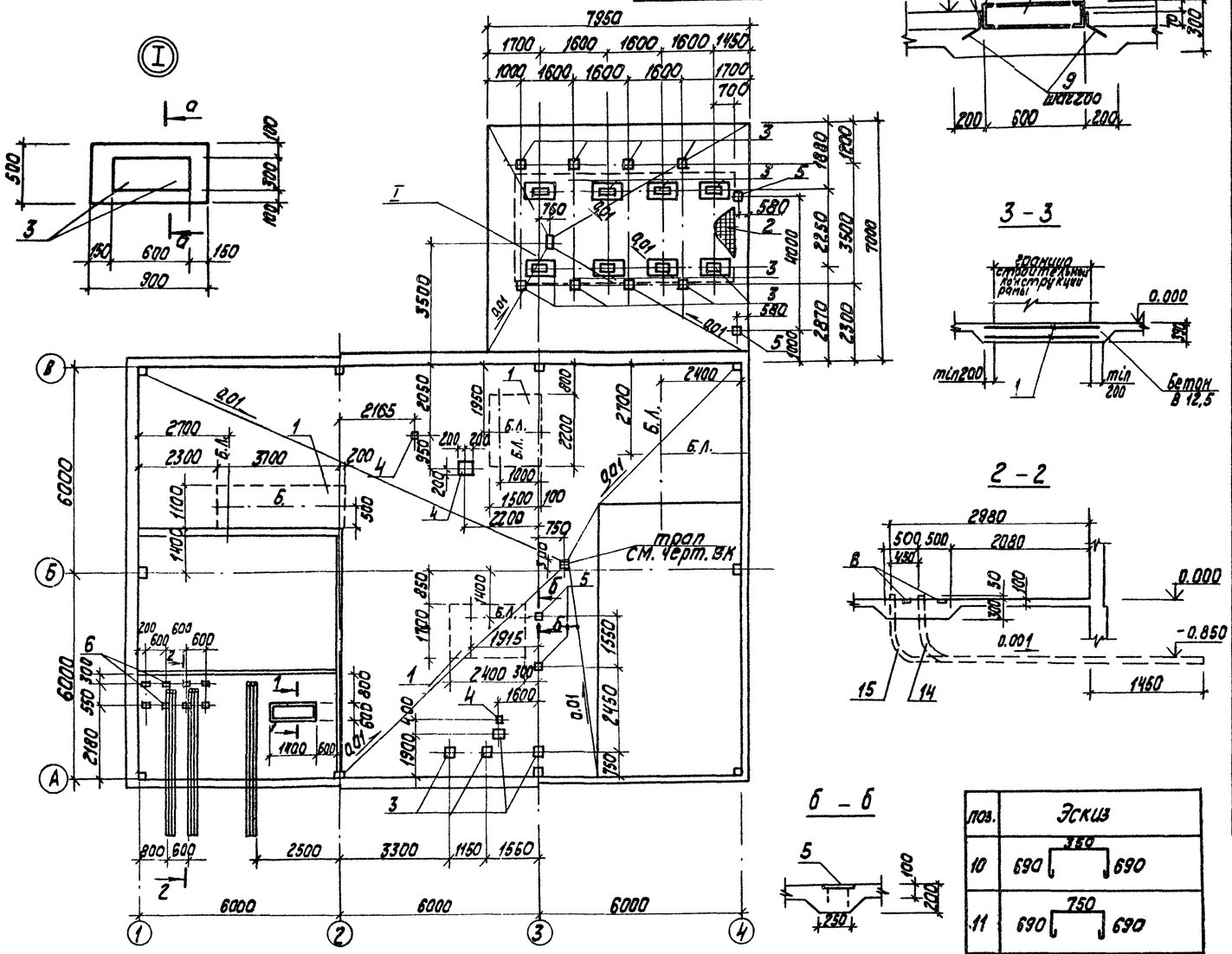

1-1

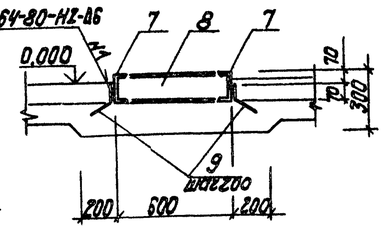

3-3

2-2

б-б

а-а

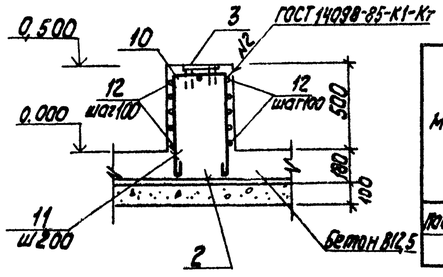

Поз.	Эскиз
10	690 350 690
11	690 750 690

Спецификация к схеме расположения подземных конструкций и элементов площадки теплообменников для варианта Q=13м³/ч

Марка, поз.	Обозначение	Наименование	Кол.	Масса ед. кг	Примечание
		Сетки арматурные			
1	ГОСТ 23279-85	4Ср $\frac{5Вр-I-100}{5Вр-I-100}$ 175×835	1	45,8	
2	ГОСТ 23279-85	4Ср $\frac{8АК-III-100}{8АК-III-100}$ 325×625	1	162,4	
		Закладные изделия			
3	1.400-15.81.430-05	МН 416-2	16,8	8,0	п.м.
4	1.400-15.81.430-07	МН 417-2	1,2	10,4	п.м.
5	1.400-15.81.130-31	МН 122-2	4	4,6	
6	1.400-6/76 лист107	М8-2	8	1,6	
		Детали			
		швеллер $\frac{[-14-ГОСТ 8240-89}{Вст3кп2-ГОСТ 535-88}$			
7		ℓ=1400	2	17,22	
8		ℓ=600	2	7,4	
		А-I-8-ГОСТ 5781-82*			
9		ℓ=160	20	0,06	
		А-I-6-ГОСТ 57-82*			
10*		ℓ=2130	24	0,5	
11*		ℓ=1730	32	0,41	
12		ℓ=850	80	0,2	
13		ℓ=450	80	0,1	
		Трубы			
14	ТУ6-19-215-83	ТВ 50 ℓ=4930	6		
15	ТУ6-19-215-83	ТВ 75 ℓ=5330	3		
		Материалы			
		Бетон класса В12,5; W=6 F=50	9,95		м³
		Бетон класса В 12,5	18,1		м³

Ведомость расхода стали на элемент, кг

Марка элемента	Изделия арматурные					Изделия закладные												Общий расход
	Арматура класса				Всего	Арматура класса						Прокат марки					Всего	
	Вр 1		А III			А I	А III					Вст3кп2						
	ГОСТ 6727-85		ГОСТ 5781-82*			ГОСТ 5781-82*						ГОСТ 19903-74*			ГОСТ 8240-89			
	ф5	Итого	ф8	Итого		ф6	ф8	ф8	ф10		Итого	-б6	-б8		Итого	С14	Итого	
Подземное хозяйство	45,8	45,8	162,4	162,4	208,2	1,912	1,2	16,5	5,92		72,74	136,6	86		162,5	49,24	49,24	292,48	492,7

Привязан

Инв. №

ГИП	Найбальский		
Нач. отд.	Затеерский		
Н. контр.	Шульгина		
Гл. конструктор	Побашов		
Рук. гр.	Шульгина		
Инж. I к.	Сторожева		
Техник	Шалотюк		

ТП 903-2-30.90 КЖ

Мазутонасосная 1×3,25/13 м³/ч. Здание из сборных железобетонных конструкций.

Схема расположения закладных изделий подземных конструкций площадки теплообменников для варианта Q=13м³/ч

Стадия	Лист	Листов
	15	

ЛАТГИПРОПРОМ

Согласовано: ВК; ЭО; ТМ; КИП; ВОС; ОПС; ПОС; ПОС; ПО

Альбом 5

Схема расположения закладных изделий, подземных конструкций, площадки теплообменников для варианта Q=3,25/13 м³/ч

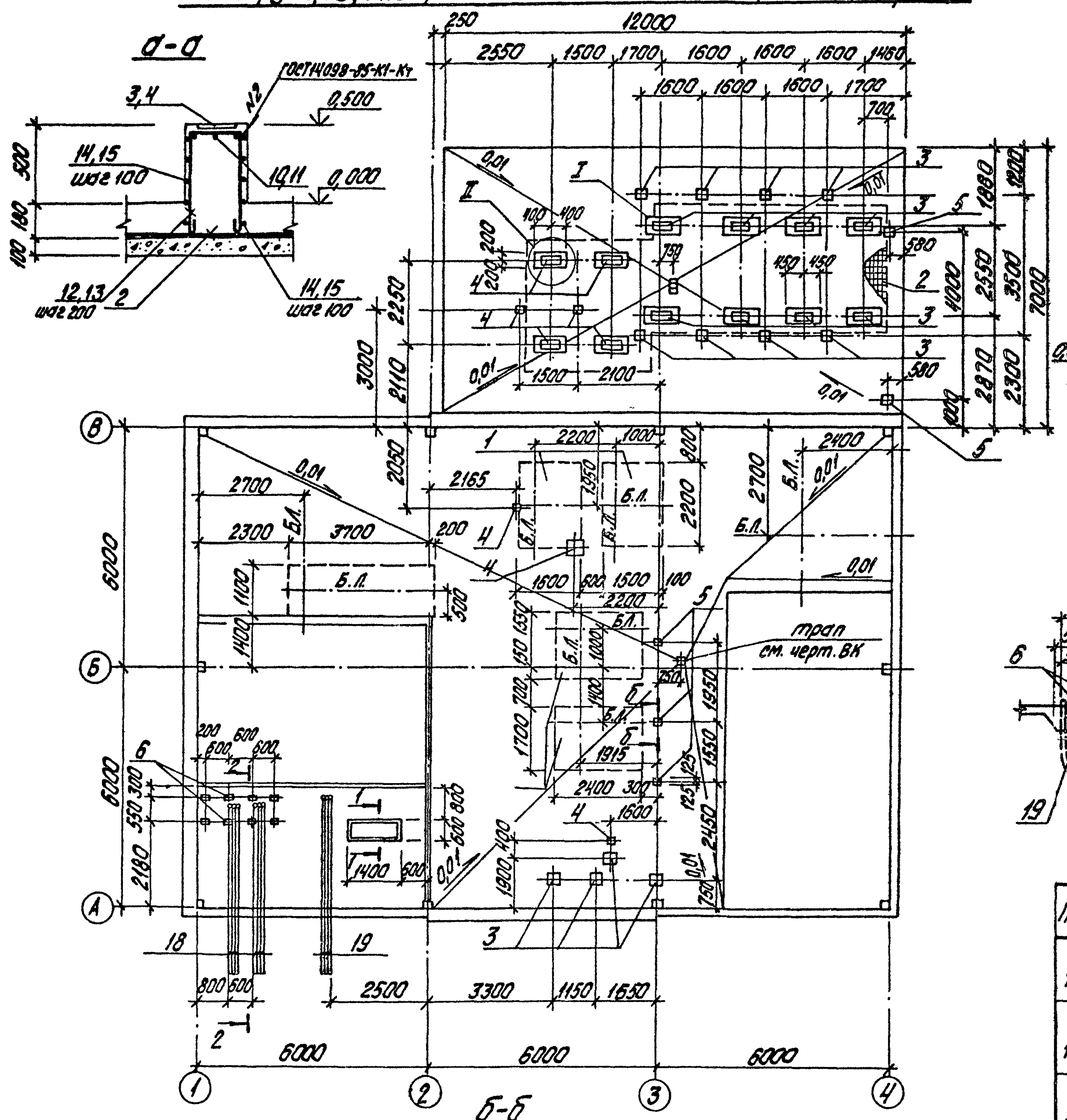

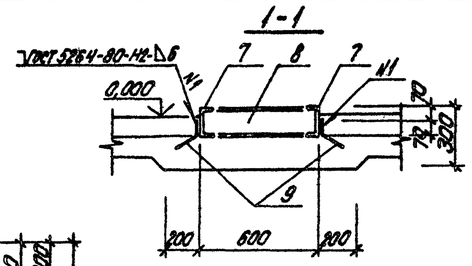

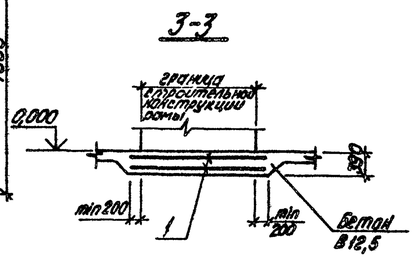

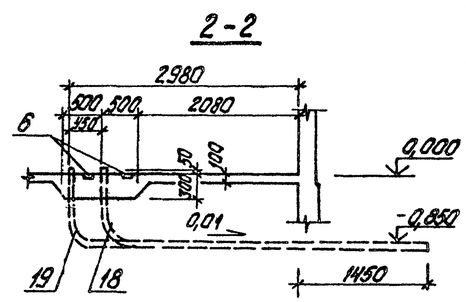

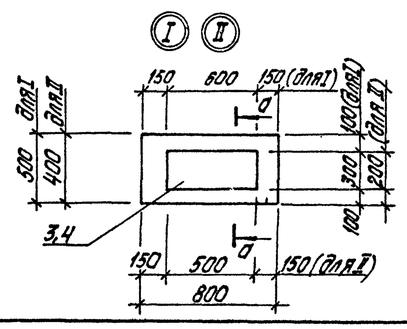

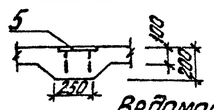

Поз.	Эскиз
10	690 850 690
11	690 750 690
12	690 450 690
13	690 350 690

Спецификация к схеме расположения подземных конструкций и элементов площадки теплообменников для варианта Q=3,25/13 м³/ч

Марка, поз.	Обозначение	Наименование	Кол.	Масса ед., кг	Примечание
		Сетки арматурные			
1	ГОСТ 23279-85	4Ср $\frac{5Вр1-100}{5Вр1-100}$ 1975×1185	1	65,5	
2	ГОСТ 23279-85	4Ср $\frac{8АIII-100}{8АIII-100}$ 3250×945	1	245,2	
		Закладные изделия			
3	1.400-15 Вып. 430-05	МН416-2	16,8	8,0	п.м.
4	1.400-15 Вып. 430-07	МН417-2	3,6	10,4	п.м.
5	1.400-15 Вып. 430-31	МН122-2	5	4,6	
6	1.400-6/76	М8-2	8	1,6	
		Детали			
		Швеллер $\frac{[14-ГОСТ 8240-89}{ВСт3кп2 ГОСТ 535-88}$			
7		ℓ=1400	2	17,22	
8		ℓ=600	2	7,4	
9		А-I-8-ГОСТ 5781-82*			
		ℓ=160	20	0,06	
10*		А-I-6-ГОСТ 5781-82* ℓ=2230	12	0,5	
11*		ℓ=2130	24	0,5	
12*		ℓ=1830	20	0,41	
13*		ℓ=1730	32	0,41	
14		ℓ=850	80	0,2	
15		ℓ=750	40	0,17	
16		ℓ=450	80	0,1	
17		ℓ=350	40	0,08	
		Трубы			
18	ТУ6-19-215-83	ТВ50 ℓ=4930	6		
19	ТУ6-19-215-83	ТВ75 ℓ=5330	3		
		Материалы			
		Бетон класса В12,5 W6, F-50	15,1		м³
		Бетон класса В12,5	18,1		м³

Ведомость расхода стали на элемент, кг

Марка элемента	Арматурные изделия: Арматура класса Вр1 ГОСТ 6727-85 ф5	Итого	Арматура класса AIII ГОСТ 5781-82* ф8	Итого	Всего	Изделия закладные: Арматура класса AI ГОСТ 5781-82* ф6	ф8	Арматура класса AIII ГОСТ 5781-82* ф8	ф10	Итого	Прокат марки ВСт3кп2 ГОСТ 19903-74* -6б	-8б	Итого	ГОСТ 8240-89 С14	Итого	Всего	Общий расход
Подземное хозяйство	65,5	65,5	245,2	245,2	310,7	73,32	1,2	19,1	6,6	100,22	162,01	29,9	191,9	49,24	49,24	341,37	652,07

Согласовано: Бриндова, Дрейф, Крузе

ГИП	Нибальский		
Нач.отд.	Штерерский		
Н.контр.	Шульгина		
Гл.инж.пр.	Подбишов		
Рук.гр.	Шульгина		
Инж.I к.	Сторожева		
Технолог	Шолтокова		

Привязан

Инв. №

ТП 903-2-30.90 КЖ

Мазутонасосная Q=13 и 3,25/13 м³/ч. Здание из сборных железобетонных конструкций.

Схема расположения закладных изделий подземных конструкций площадки теплообменников для варианта Q=3,25/13 м³/ч

Стадия	Лист	Листов
	16	

ЛАТГИПРОПРОМ

Инв. № подл. | Подпись и дата | Взам. инв. №

копировал Дубкова 24963-05 25 формат А2

Альбом 5

Схема расположения колонн и балок покрытия

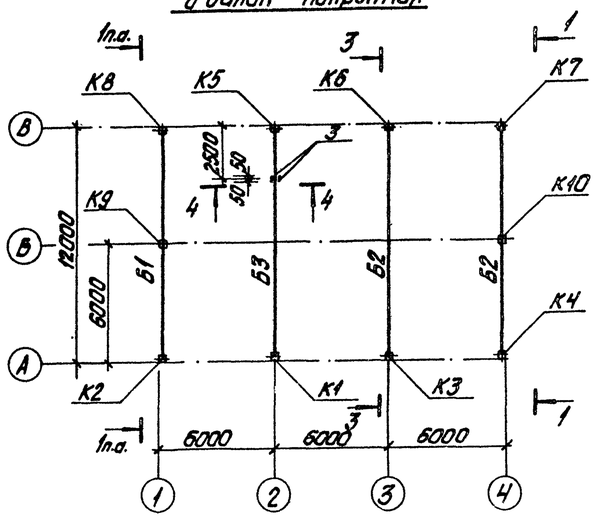

Схема расположения плит покрытия

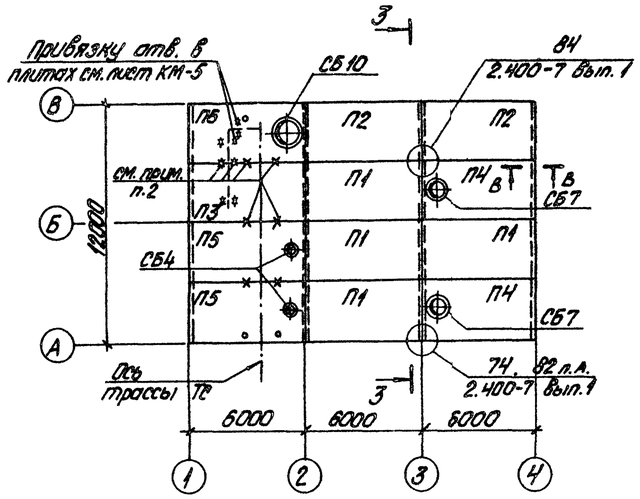

1-1

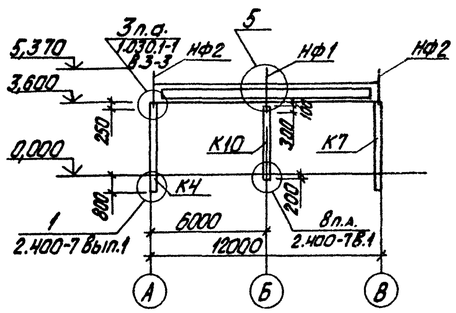

5

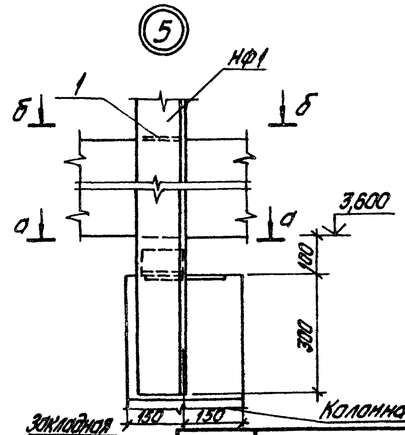

В-В

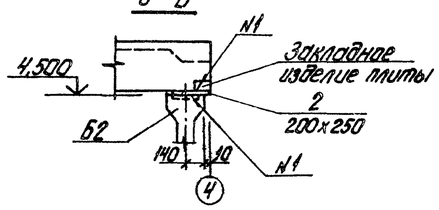

А-А

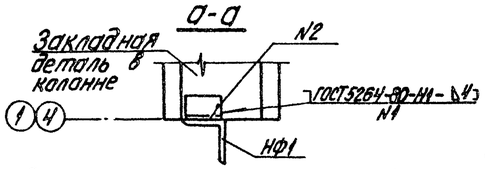

Б-Б

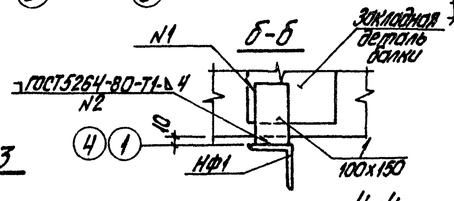

3-3

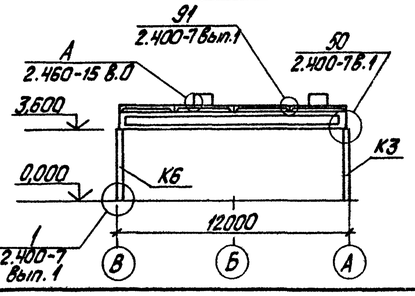

4-4

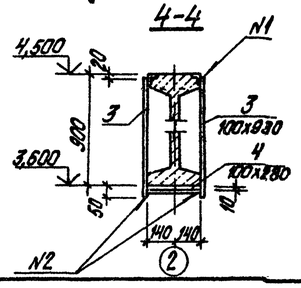

Спецификация к схемам расположения колонн, балок и плит покрытия

Марка, поз.	Обозначение	Наименование	Кол.	Масса ед., кг	Примечание
СБ4	1.494-24 Вып.1	Стакан СБ4-А1	2	150,0	
СБ7	1.494-24 Вып.1	Стакан СБ7-А3	2	290,0	
СБ10	1.494-24 Вып.1	Стакан СБ10-А1	1	250,0	
НФ1	ТП903-2-30.90 ал.6 КЖИ.2.1	Насадка НФ1	2	39,8	
НФ2		Уголок ВСт3кп2-1 ГОСТ 8509-86* / ВСт3кп2-1 ГОСТ 14771-76*	4	34,9	ℓ=2020
МС1	2.460-15 Вып.0	Соединительный элемент МС1	20	0,4	
1		Лист 4ВСт3пс2-1 ГОСТ 5.25-88 / 8 ГОСТ 19903-74*	2	0,5	
2		Лист 6ВСт3пс2-1 ГОСТ 14637-89 / 6 ГОСТ 19903-74*	8	2,3	
3		Лист 10 ГОСТ 19903-74 / ВСт3пс4-1 ГОСТ 14637-89	0,2 м²	7,2	
4		Лист 20 ГОСТ 19903-74 / ВСт3пс4-1 ГОСТ 14637-89	0,04 м²	2,2	
МС46	2.400-7 Вып.2	Изделие соединительное МС46	2	22,0	
МС52	2.400-7 Вып.2	Изделие соединительное МС52	8	1,6	

Спецификация элементов к схемам расположения колонн, балок и плит покрытия

Марка, поз.	Обозначение	Наименование			Кол.	Масса ед., кг	Примечание
		Ветровые районы					
		I, II	III	IV			
		Колонны					
К1	ТП903-2-30.90 альбом 6 КЖИ.01.1.1	1К36-2М2-1	1К36-2М2-1	1К36-3М2-1	1	1000	
К2	КЖИ.01.1.2	1К36-2М2-2	1К36-2М2-2	1К36-3М2-2	1	1000	
К3	КЖИ.01.1.3	1К36-2М2-3	1К36-2М2-3	1К36-3М2-3	1	1000	
К4	КЖИ.01.1.4	1К36-2М2-4	1К36-2М2-4	1К36-3М2-4	1	1000	
К5	КЖИ.01.1.5	1К36-2М2-5	1К36-2М2-5	1К36-3М2-5	1	1000	
К6	КЖИ.01.1.6	1К36-2М2-6	1К36-2М2-6	1К36-3М2-6	1	1000	
К7	КЖИ.01.1.7	1К36-2М2-7	1К36-2М2-7	1К36-3М2-7	1	1000	
К8	КЖИ.01.1.8	1К36-2М2-8	1К36-2М2-8	1К36-3М2-8	1	1000	
К9	КЖИ.01.2.1	1КФ37-1-Н-1			1	800	
К10	КЖИ.01.2.2	1КФ37-1-Н-2			1	800	
		Балки					
	Снеговые районы:	I, II, III		IV			
Б1	ТП.903-2-30.90 альбом 6 КЖИ.02.1.1	1БСП12-3АIV-Н-1		1БСН12-4АIV-Н-1	1	4500	
Б2	КЖИ.02.1.2	1БСП12-3АIV-Н-2		1БСП12-4АIV-Н-2	2	4500	
Б3	КЖИ.02.1.3	1БСП12-3АIV-Н-3		1БСП12-4АIV-Н-3	1	4500	
		Плиты					
	Снеговые районы:	I, II, III			(см. прим. п.5)		
		t°-20°	t°-30°	t°-40			
П1	1.465.1-10/82 Вып.1 ГОСТ 22701.0-77-22701.5-77	1ПГ-2АIVт-80Я Н-400м	1ПГ-2АIVт-80Я Н-400м	1ПГ-2АIVт-100Я Н-400м	4	3250	
П2		1ПГ-2АIVт-а-80Я Н-400м	1ПГ-2АIVт-а-80Я Н-400м	1ПГ-2АIVт-а-100Я Н-400м	2	3250	см. прим. п.6
П3		1ПГ-3АIVт-80Я Н-400м	1ПГ-3АIVт-80Я Н-400м	1ПГ-3АIVт-100Я Н-400м	1	3250	
П4		1ПВ7-2АIVт-а 80Я Н-400м	1ПВ7-2АIVт-а 80Я Н-400м	1ПВ7-2АIVт-а 100Я Н-400м	2	3670	см. прим. п.6
П5		1ПВ4-3АIVт-а 80Я Н-400м	1ПВ4-3АIVт-а 100Я Н-400м	1ПВ4-3АIVт-а 120Я Н-400м	2	3880	см. прим. п.6
П6		1ПВ10-3АIVт-а 80Я Н-400м	1ПВ10-3АIVт-а 80Я Н-400м	1ПВ10-3АIVт-а 100Я Н-400м	1	4200	см. прим. п.6

1. Монтаж конструкций вести в соответствии со СНиП 3.03.01-87 и согласно указаниям серии
2. До замоноличивания швов между плитами заложить детали опор под трубопроводы по чертежу КМ
3. Плиты покрытий приварить к закладным деталям балок не менее чем в трех местах $h_{шв}$=6мм, $C_{шв}$ - по всему контуру примыкания
4. Швы между плитами заполнить бетоном В15 на мелком заполнителе. Перед замоноличиванием необходимо очистить зазоры от строительного мусора и грязи.
5. Для IV снегового района марка плит по несущей способности увеличивается на 1 порядок принимается П3-1ПГ-4АIVт; П5-1ПВ4-4АIVт-а; П6-1ПВ10-4АIVт-а, остальные-ПГ(ПВ)-3АIVт(т-а).
6. Плиты с индексом „а" изготовить с дополнительными закладными деталями М8 согласно схеме „а" приложения 3 стр.27 ГОСТ 22701.0-77

Привязан

Инв. №

Согласовано: ОВ, ТМ

Взам. инв. №

Подпись и дата

Инв. № подл.

ГИП	Кибальский		ТП 903-2-30.90 КЖ
Нач. отд.	Уитгеродт		
Н. контр.	Шульгина		Мазутонососная Q=13и325/13м³/ч. Здание из сборных железобетонных конструкций.
Гл. конст.	Побашов		
Рук. гр.	Шульгина		Схемы расположения колонн, балок и плит покрытия
Инж. I к.	Сторожева		
Инж.	Зуева		

Стадия	Лист	Листов
Р	17	

ЛАТГИПРОПРОМ

копировал Дудко 24963-05 26 формат А2

Альбом 5

Схемы расположения стеновых панелей

По оси „А"

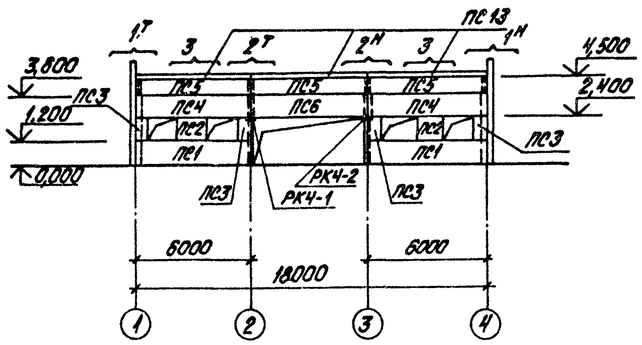

По оси „В"

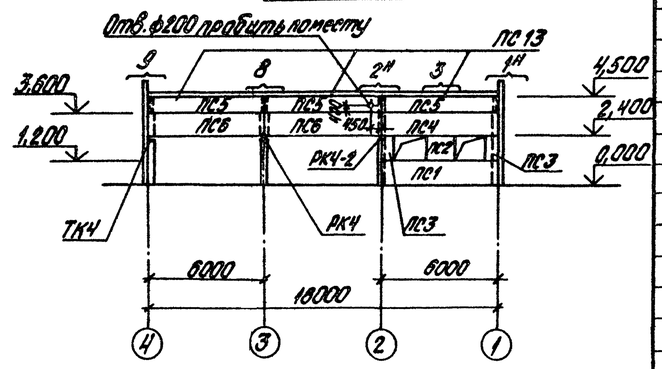

По оси „4"

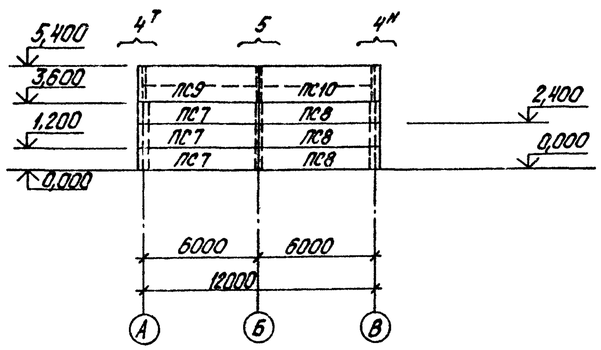

По оси „1"

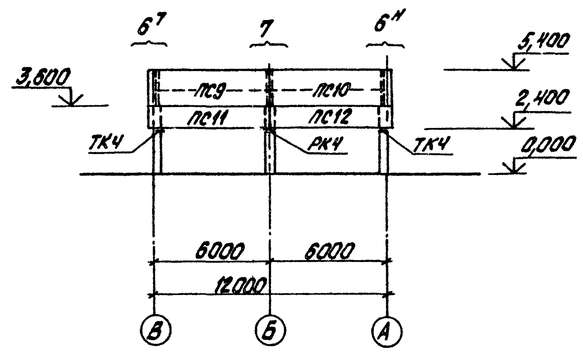

Фрагмент $1^{т,н}$

Всего 3

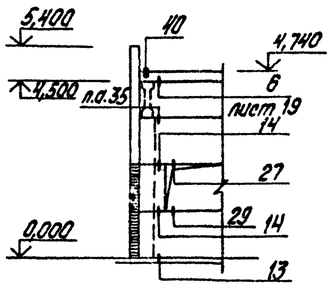

Фрагмент $2^{т,н}$

Всего 3

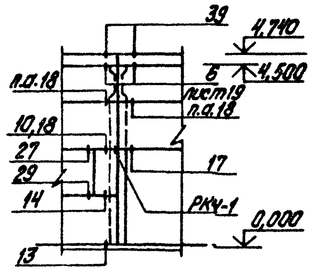

Фрагмент 3

Всего 3

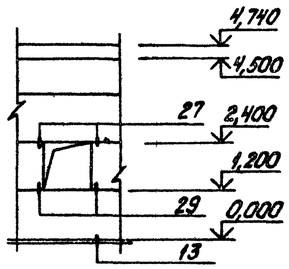

Спецификация к схемам расположения стеновых панелей

Марка, поз.	Обозначение	Наименование	Кол.	Масса ед., кг	Примечание
		Стеновые панели			
ПС1	ТП903-2-30.90 альбом 6 КЖИ.03.1.1	ПС60.12.2,5-3Л-36а	3	2310	
ПС2	1.030.1-1, 1-1.60-01	2ПС12.12.2,5-Л-59	3	420	
ПС3	1.030.1-1, 1-1.60-01	2ПС6.12.2,5-Л-60	6	420	
ПС4	ТП903-2-30.90 альбом 6 КЖИ.03.2.1	ПС60.12.2,5-3Л-37а	3	2310	
ПС5	1.030.1-1,1-1.04-08	ПС60.9.2,5-2Л-35	6	1740	
ПС6	1.030.1-1.1-1.05-83	ПС60.12.2,5-3Л-32	3	2310	
ПС7	1.030.1-1.1-1.16-08	ПС63.12.2,5-3Л-31-2	3	2420	
ПС8	1.030.1-1, 1-1.16-03	ПС63.12.2,5-3Л-31-1	3	2420	
ПС9	1.030.1-1.1-1.16-06	ПС63.18.2,5-2Л-34-2	2	3630	
ПС10	1.030.1-1.1-1.16-06	ПС63.18.2,5-2Л-34-1	2	3630	
ПС11	1.030.1-1.1-1.16-03	ПС63.12.2,5-3Л-33-2	1	2420	
ПС12	1.030.1-1.1-1.16-03	ПС63.12.2,5-3Л-33	1	2420	
ПС13	1.030.1-1.2-1.6.00.0	ПК60.6,5-Л	6	1200	
		Соединительные элементы			
Т3	1.030.1-1.4-1-120	Т3	17	0,4	
Т8	1.030.1-1.4-1-140	Т8	12	0,5	
Т10	1.030.1-1.4-1-150-01	Т10	10	1,3	
Т17	1.030.1-1.4-1-220	Т17	64	0,3	
Т9	1.030.1-1.4-1-150	Т9	3	0,4	
-6	1.030.1-1.4-1	Лист В Ст3кп2 ГОСТ 5.35-88 6-ГОСТ 19903-74	3	7,1	0,015 м²
-8	1.030.1-1.4-1.514	Лист В Ст3кп2-ГОСТ 535-88 8-ГОСТ 19903-74	18	0,7	0,011 м²
		Столики			
ТК4	1.030.1-1.4-1.110-01	ТК4	3	12,2	
РК4	1.030.1-1.4-1.060-06	РК4	2	10,0	
РК4-1	ТП903-2-30.90 альбом 6 КЖИ	РК4-1	1	6,64	
РК4-2	ТП.903-2-30.90 альбом 6 КЖИ	РК4-2	2	6,64	

1. Стеновые панели запроектированы из легких бетонов с плотностью в сухом состоянии 1000 кг/м³.
2. Швы между панелями заполняются по узлам 56-57 серии 1.030.1-1 в.3-3 цементным раствором и упругими прокладками.
3. Узлы крепления стеновых панелей замаркированы по серии 1.030.1-1. Вып.3-3.
4. Стеновые панели разработаны для наружной температуры -30°С и I-IV ветровых районов по несущей способности.

Привязан

Инв. №

ГИП	Недальский		
Нач.отд.	Виттерский		
Н.контр.	Шульгина		
Гл.контр.	Лобашов		
Рук.гр.	Шульгина		
Инж.I к.	Куковица		
Технол.	Шолотюк		

ТП 903-2-30.90 КЖ

Мастерская сборная Q=1,3 и 3,25 / 1,3 м³/ч. Здание из сборных железобетонных конструкций.

Схемы расположения стеновых панелей. Фрагменты $1^{т,н}$, $2^{т,н}$, 3.

Стадия	Лист	Листов
	18	

ЛАТГИПРОПРОМ

Инв.№ подл. | Подпись и дата | Взам. инв.№

С обдано

копировал Дзуткова 24963-05 27 формат А2

Альбом 5

Фрагмент 4 т.н.
Всего 2

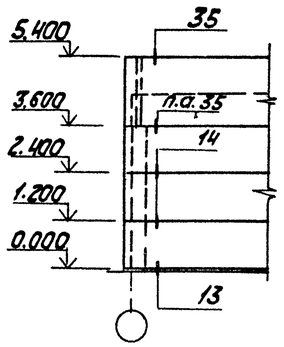

Фрагмент 5
Всего 1

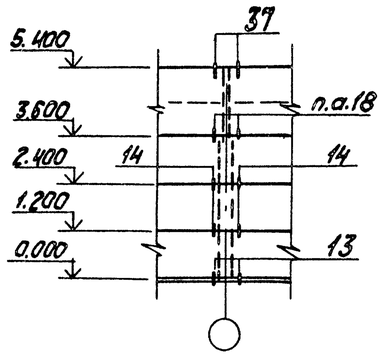

Фрагмент 6 т.н.
Всего 2

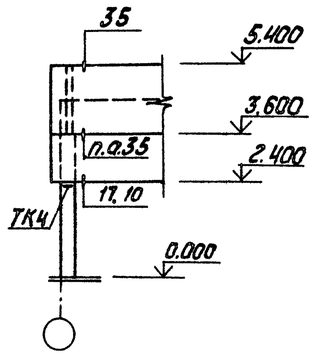

Фрагмент 7
Всего 1

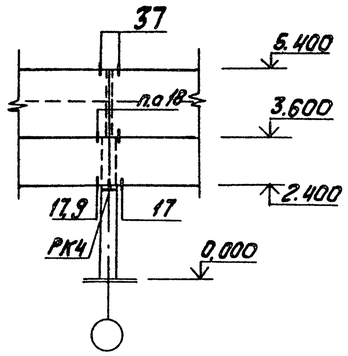

Фрагмент 8
Всего 1

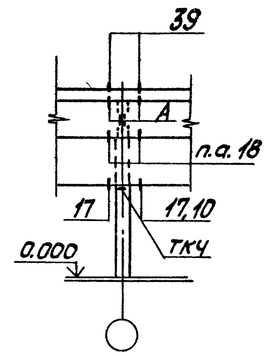

Фрагмент 9
Всего 1

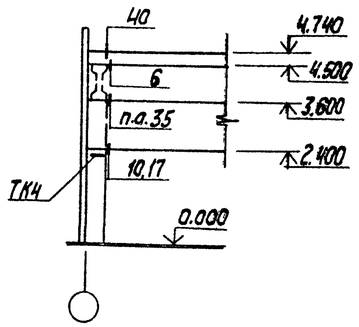

Схема расположения молниеприемника

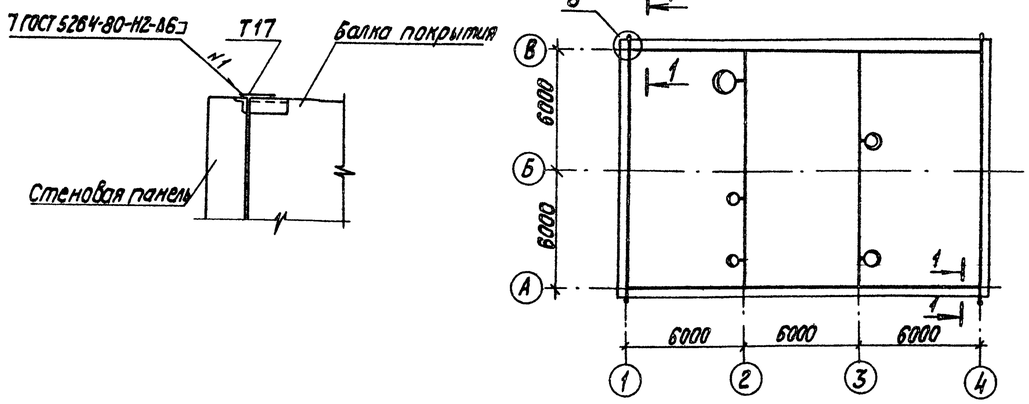

а – а

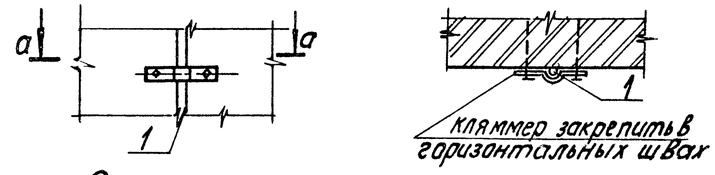

Спецификация металла на молниеприемник

Формат	Зона	Поз.	Обозначение	Наименование	Кол.	Масса ед., кг	Примеч.
Б4		1		Ф 6 А-I ГОСТ 5781-82*	110,6	0,222	м
Б4		2		Лист 6 ГОСТ 19903-74* / ВСт3кп2-ГОСТ 535-88	0,3	47,1	м²
		3		Болт М12х35.58 ГОСТ 7798-70*	8	0,05	
		4		А-I-8 ГОСТ 5781-82*; ℓ=100	8	0,03	

1. Узлы пересечений и все соединения молниезащитных устройств выполнить сваркой электродами типа Э42 по ГОСТ 9467-75*.
2. Длина сварных швов должна быть не менее 6 диаметров свариваемых круглых проводников.
3. Металлические элементы здания, расположенные на кровле, должны присоединяться к молниеприемной сетке приваркой.
4. Опорные консоли цинкуются слоем 160 мкм в соответствии СНиП 2.03.11-85. Поверхности остальных закладных элементов покрываются грунтовкой ГФ-020 красно-коричневой ТУ 6-10-1642-77 VI.

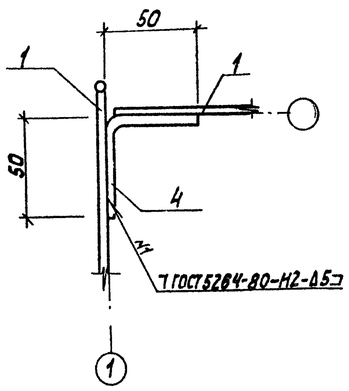

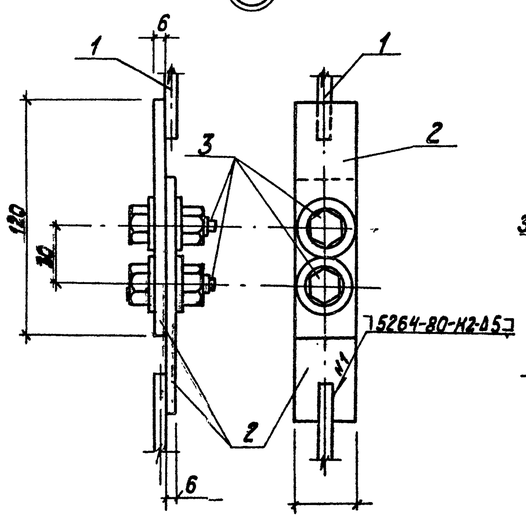

1 – 1

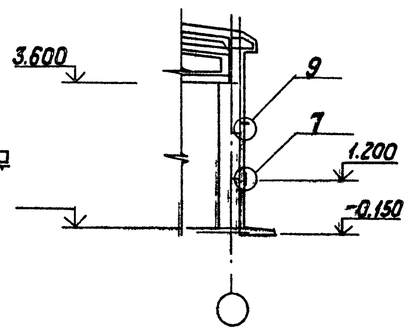

Согласовано
Взам. инв. №
Подпись и дата
Инв. № подл.
30

Привязан
Инв. №

ТП 903-2-30.90		КЖ	
ГИП	Найбальский		
Нач. отд.	Гутгерский		
Н. контр.	Шульгина		
Гл. конст.	Лобашов		
Рук. гр.	Шульгина		
Инж. I к.	Сторожева		
Техник	Шалотюк		

Мазутонасосная Q=13 и 3,25/13 м³/ч. Здание из сборных железобетонных конструкций

Схема расположения молниеприемника. Фрагменты 4÷9. Узел 6

Стадия	Лист	Листов
	19	

ЛАТГИПРОПРОМ

Альбом 5

Ведомость рабочих чертежей основного комплекта марки КЖ

Лист	Наименование	Примечан.
1	Общие данные (начало)	
2	Общие данные (окончание)	
3	Схема расположения подвесного транспорта	
	Схема расположения опор под трассу	
	паромазутопроводов	
4	Схема расположения площадки и лестницы.	

Ведомость металлоконструкций по видам профилей

Наименование конструкции по номенклатуре прейскуранта № 04-09	Позиция по прейскуранту № 04-09	№ п/п	Вид конструкции	Масса конструкций, т. По видам профилей стали: Всего стали повышенной и высокой прочности	Балки и швеллеры	Крупносортная сталь	Среднесортная сталь	Мелкосортная сталь	Толстолистовая сталь	Универсальная сталь	Тонколистовая сталь	Гнутые и гнуто-сварные	Трубы	Прочие	Всего	Количество шт.	Серия типовых конструкций.
1	2	3	4	5	6	7	8	9	10	11	12	13	14	15	16	17	18
Подвесной транспорт		1			0,762	0,140		0,0044	0,298						1,186		
Опоры под трубопровод		2			0,430	0,131		0,0044	0,371						0,946		
Подвески кабелей		3				0,065									0,66		
Типовые лестница и ограждения		4				0,097				0,029		0,276			0,402		
Итого:					1,192	0,403		0,0088	0,669	0,029		0,276			2,792		
Контрольная сумма					2,384	0,806		0,0164	1,338	0,058		0,552			5,584		

Ведомость ссылочных и прилагаемых документов

Обозначение	Наименование	Примечан.
ГОСТ 16127-78	Детали стальных трубопроводов	
	подвески.	
1.450.3-6 в.0-1, 1.	Лестницы, площадки, стремянки	
	и ограждения стальные производ-	
	ственных зданий промышленных	
	предприятий.	
2.440-2 в.1	Узлы стальных конструкций	
	производственных зданий	
	промышленных предприятий	

Техническая спецификация металла, т.

Вид профиля и ГОСТ, ТУ	Марка металла и ГОСТ	Обозначение и размеры профиля	N п/п	Код: Марка металла	Вид профиля	Размер профиля	Количество шт.	Длина мм	Масса металла по элементам конструкций, т: Подвесной транспорт (Код элемента конструкции 526121)	Опоры под трубопр. (526395)	Лестницы ограждения		Общая масса т	Масса потребности в металле по кварталам (заполняется изготовителем) I	II	III	IV
1	2	3	4	5	6	7	8	9									
Балки двутавровые ГОСТ 19425-74*	Вст3 Гпс5 ГОСТ 535-88	I 24М		1236	3912				0,740				0,740				
		Итого:							0,740				0,740				
	Всего профиля:								0,740				0,740				
Балки двутавровые ГОСТ 8239-89	Вст3 кп2 ГОСТ 535-88	I 14		1124	2403					0,320			0,320				
		Итого:								0,320			0,320				
	Всего профиля:									0,320			0,320				
Швеллеры ГОСТ 8240-89	Вст3 кп2 ГОСТ 535-88	С10		1123	7418					0,097			0,097				
		Итого:								0,097			0,097				
	Всего профиля									0,097			0,097				
Швеллеры гнутые равнополочные ГОСТ 8278-83*	Вст3 пс6-1 ТУ 14-1-3023-80	С 60×32×3		1446					0,170				0,170				
		Итого:							0,170				0,170				
	Всего профиля								0,170				0,170				

(продолжение см. лист 2)

Общие указания даны на листе 2

Типовой проект разработан в соответствии с действующими нормами и правилами и предусматривает мероприятия, обеспечивающие взрывную и пожарную безопасность при эксплуатации здания.

Главный инженер проекта Индбальский

Инв. № подл. | Подпись и дата | Взам. инв. №

Привязан

Инв. №

ГИП	Индбальский	
Нач. отд.	Гуттерерский	
Н. конт.	Лобашов	
Гл. кон.	Лобашов	
Рук. гр.	Шульгина	
Инж. I к.	Сторожева	
Техник	Шолотюк	

ТП 903-2-30.90 КМ

Мазутонасосная Q=13 м3,25/13 м3/ч. Здание из сборных железобетонных конструкций.

Стадия	Лист	Листов
Р	1	

Общие данные (начало)

ААТГИПРОПРОМ

24963-05 29 Копировал Формат А2

Альбом 5

Техническая спецификация металла, т (продолжение)

Вид профиля и ГОСТ, ТУ.	Марка металла и ГОСТ	Обозначение и размеры профиля мм	N п/п	Код марки металла	Код вида профиля	Код размера профиля	Количество, шт.	Длина, мм	Масса металла по элементам конструкции, т: подвесной транспорт (код элемента конструкции 526124)	опоры под трубопроводы (526396)	лестницы, ограждения (526244)		Общая масса т.	Масса потребности в металле по кварталам (заполняется заказчиком): I	II	III	IV
1	2	3	4	5	6	7	8	9									
Сталь угловая равнополочная ГОСТ 8509-86	Вст3 кп2 ГОСТ 535-88	L 50×50×5		1124	2120				0,007				0,007				
		L 63×63×5		1124	2120				0,063	0,127			0,190				
		итого							0,070	0,127			0,197				
	Вст3 пс6-1 ТУ 14-1-3023-80	L 100×100×7		1446	2120				0,007				0,007				
		L 100×100×8		1446	2120				0,030				0,030				
		итого							0,037				0,037				
	Всего профиля								0,107	0,127			0,234				
Сталь толстолистовая ГОСТ 19903-74*	Вст3 кп2 ГОСТ 535-88	-δ6		1124	7115				0,140				0,140				
		-δ8		1124	7115				0,034	0,360			0,394				
		итого							0,174	0,360			0,534				
	Вст3 пс6-I ТУ14-I-3023-80	-δ12		1230	7115				0,115				0,115				
		итого							0,115				0,115				
	Всего профиля								0,289	0,360			0,649				
Сталь арматурная ГОСТ 5781-82*	Вст3 кп2 ГОСТ 535-88	Вр-I-4								0,004			0,004				
		А-II-12							0,004				0,004				
		итого							0,004	0,004			0,008				
1	Всего профиля								0,004	0,004			0,008				
Итого масса металла									1,310	0,908			2,218				
Типовые лестницы, ограждения, подвески											0,390		0,390				
Всего масса металла									1,310	0,892	0,390		2,592				
В том числе по маркам	Вст3 кп2 ГОСТ 535-88								0,248	0,908	0,390		1,546				
	Вст3 гпс5 ГОСТ 535-88								0,740				0,740				
	Вст3 пс6-1 ТУ14-1-3023-80								0,322				0,322				
Итого сталь приведенная к стали Ст3									1,409	0,908	0,390		2,707				
Площадь поверхности под окраску									39,7	35,94							
Масса поставки элементов по кварталам (заполняется заказчиком)	I																
	II																
	III																
	IV																

Общие указания

1. Стальные конструкции разработаны на основании главы СНиП II-23-81* на стадии КМ и являются исходным материалом для разработки рабочих чертежей на стадии КМД.
2. За условную отметку 0.000 принят уровень чистого пола мазутонасосной.
3. Стальные конструкции разработаны на стадии КМ и являются исходными материалами для разработки рабочих чертежей на стадии КМД, при разработке которых необходимо дополнительно пользоваться чертежами марки АР и КЖ.
4. Изготовление и монтаж конструкций производить в соответствии с СНиП 3.03.02-87.
5. Монтажные соединения выполняются на болтах нормальной точности и на монтажной сварке согласно ГОСТ 5264-80.
6. Сварку производить электродами типа Э42, высоту швов, кроме оговоренных, принимать по наименьшей толщине свариваемых элементов.
7. Все металлические изделия, находящиеся на открытом воздухе вне территории с загрязнением воздушной среды промышленными газами, покрываются 2-мя слоями эмали ПФ115 ГОСТ 6465-76 по грунту ГФ.021 в 2 слоя общей толщиной 55 мкм в соответствии СНиП 2.03.11-85.
Внутри котельной по 1 слою заводской грунтовки (ГФ 021 или ФЛ-03к) выполняется 2ой слой того же грунта и покрытие 1 слой эмали ПФ 115 общей толщиной 55 мкм. Степень очистки поверхности покраску 2.

Привязан

Инв. №

ГИП	Индбальский		ТП 903-2-30.90 КМ
Нач.отд.	Гуттерерский		
Н.контр.	Лобашов		Мазутонасосная Q 13 и 3,25/13 м³/ч. Здание из сборных железобетонных конструкций
Гл.конс.	Лобашов		Стадия Р, Лист 2, Листов
Рук.гр.	Шульгина		
Инж.I к.	Сторожева		Общие данные (окончание)
Техник	Шолоток		ЛАТГИПРОПРОМ

Инв. № подл. | Подпись и дата | Взам. инв. №

24963-05 30 Копировал Формат А2

Альбом 5

Схема расположения подвесного транспорта

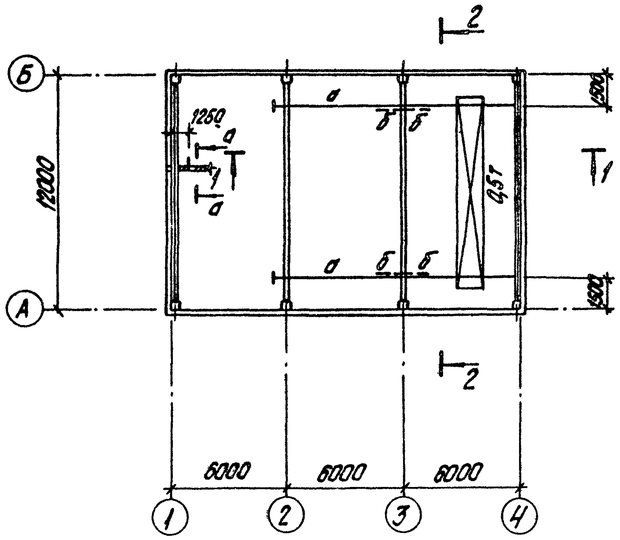

Схема расположения опор под трассу паромазутопроводов

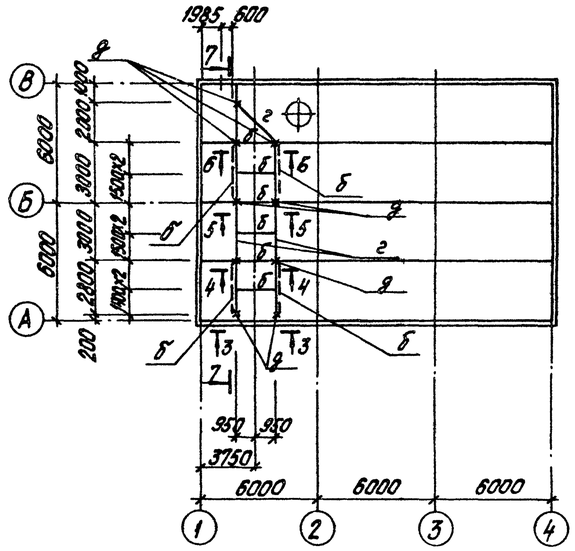

3-3

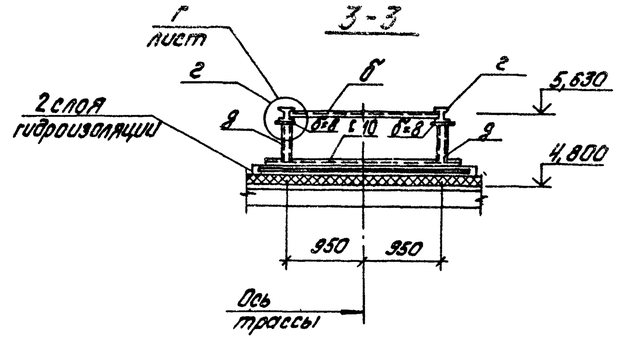

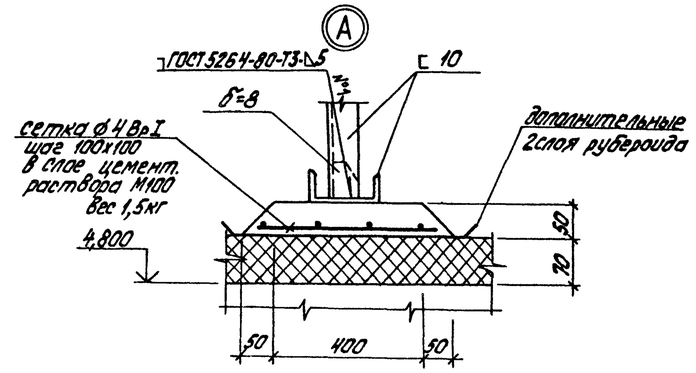

1-1

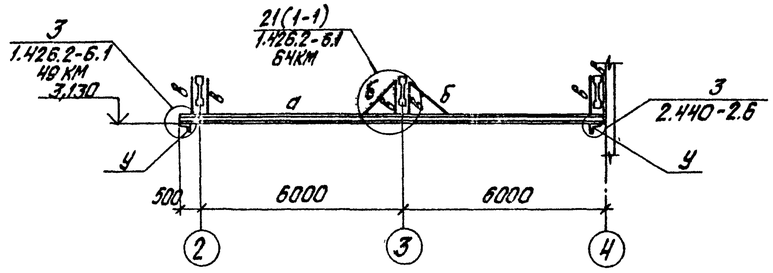

7-7

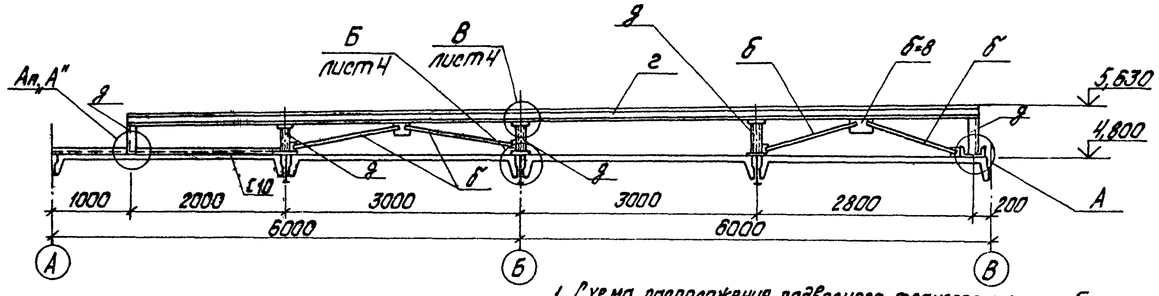

2-2

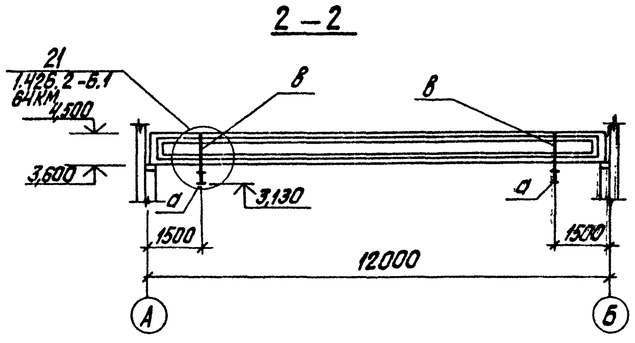

а-а

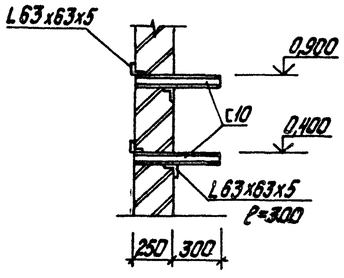

6-6 / 5-5 / 4-4

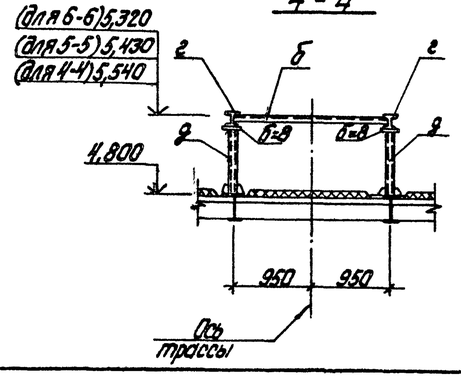

1. Схема расположения подвесного транспорта разработана на основании указаний серии 1.463.1-3/87 вып. 7.
2. Расход бетона В12,5 W6 F 50 на подбетонки 0,088 м³. Деревянных брусьев на узел 3 по серии 1.426.2-6.1 49КМ 0,004 м³.
3. Ведомость элементов смотри на листе 4.

Согласовано: Гс Сарко; ТМ Дрозд

Инв. № подл. | Подпись и дата | Взам. инв. №

Привязан

Инв. №

ГИП	Найдельский		ТП 903-2-30.90 КМ
Нач. отд.	Литвеевский		
Н. конт.	Шульгина		Мазутонасосная Q=13 и 25 (13 м³) Ч. Здание из сборных железобетонных конструкций. Схема расположения подвесного транспорта. Схема расположения опор под трассы паромазутопроводов
Гл. конст.	Лобанов		
Рук. гр.	Шульгина		
Инж. I к.	Сторожева		
Техник	Шолаток		

Стадия	Лист	Листов
Р	3	

ЛАТГИПРОПРОМ

копировал Дубкова 24963-05 31 формат А2

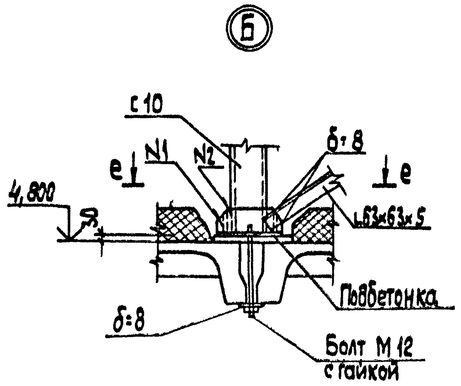

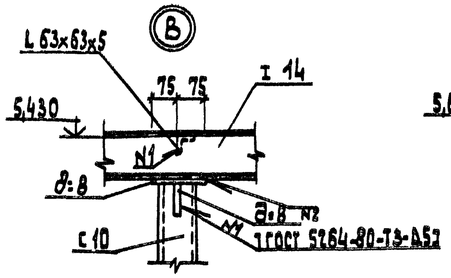

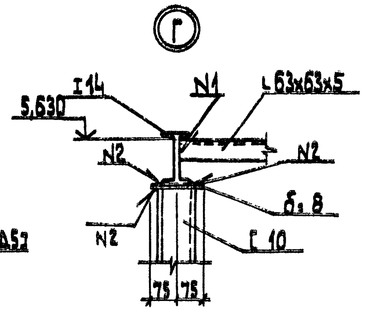

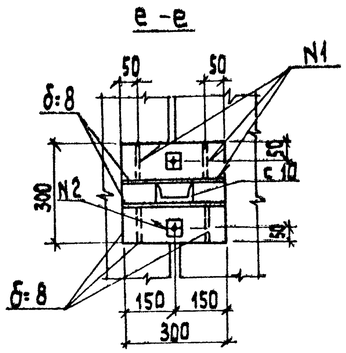

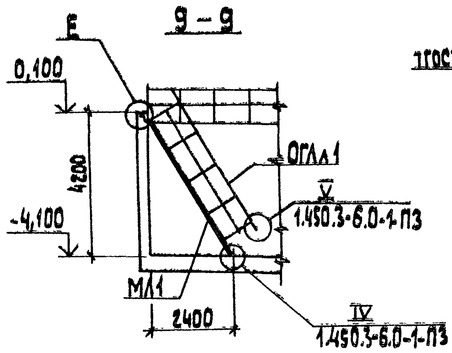

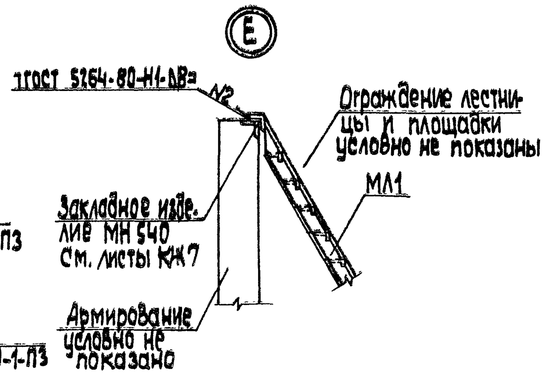

Схема расположения площадки и лестницы

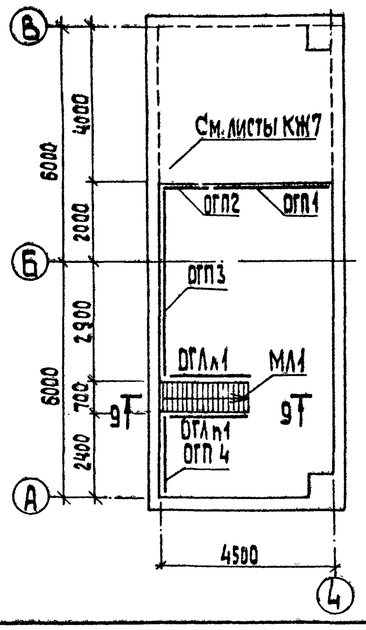

8 – 8

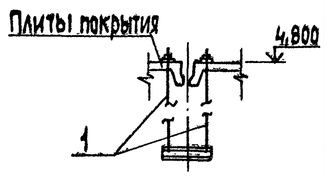

Схема расположения подвесок в осях Б-В, 1-2

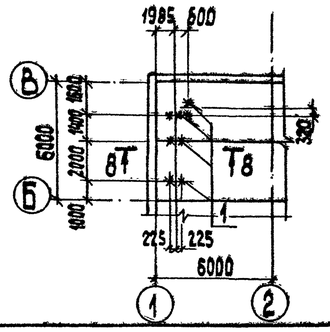

Марка поз.	Сечение: Эскиз	Поз.	Состав.	Опорные усилия: M кНм	N кН	Q кН	Группа конст.	Марка металла	Примечан.
а	I		I 24М			22,4		Вст3Гпс5	
б	L		L63х63х5	по гибкости				Вст3кп2	
в	эг		гнутый 80х32х3	1,0	26			Вст3Гпс5-1	
г	I		I 14	конструктивно				Вст3кп2	
д	С		С 10	конструктивно				Вст3кп2	
ж	L		L100х100х7	1.426.2-6 Вып.1				Вст3кп6-1	
1	ГОСТ 18127-78			Подвеска ПГ2Ш-108-750					4 шт. Н=520
ДПУХ-90	1.450.3-6.0-1-5НИ			добор ограждения ДПУХ-90					1шт
МЛ1	1.450.3-6.0-1-1НИ			лестница ЛХФ60-42.7					1шт
				Ограждения лестницы					
				ОГЛ(л)1 (1шт)					
ЭПЛХ60-42	1.450.3-6.0-1-2НИ			ЭПЛХ 60-42					1шт
ЭСЛХ60-42	1.450.3-6.0-1-2НИ			ЭСЛХ 60-42					1шт
СЛХ60Л	1.450.3-6.0-1-2НИ			СЛХ60Л					5шт
ДПУХ	1.450.3-6.0-1			ДПУХ60					1шт
				Винт Вс6х5ТУ36-2625-84					15шт
				ОГЛ(п)1 (1шт)					
ЭПЛХ60-42	1.450.3-6.0-1-4НИ			ЭПЛХ 60-42					1шт
ЭСЛХ60-42	1.450.3-6.0-1-4НИ			ЭСЛХ60-42					1шт
СЛХ60п	1.450.3-6.0-1-4НИ			СЛХ60п					5шт
ДПУХ60	1.450.3-6.0-1-4НИ			ДПУХ60					1шт
				Винт Вс6х5ТУ36-2625-84					15шт
				ОГП1 (1шт)					
ЭСПХ-30	1.450.3-6.0-1-4НИ			ЭСПХ-30					1шт
ЭБПХ-30	1.450.3-6.0-1-4НИ			ЭБПХ-30					1шт
ЭППХ-30	1.450.3-6.0-1-4НИ			ЭППХ-30					1шт
СПХ	1.450.3-6.0-1-4НИ			СПХ					4шт
				Винт Вс6х5ТУ36-2625-84					20шт
				ОГП2 (1шт)					
ЭСПХ-12	1.450.3-6.0-1-4НИ			ЭСПХ-12					1шт
ЭБПХ-12	1.450.3-6.0-1-4НИ			ЭБПХ-12					1шт

Марка	Сечение: Эскиз	Поз.	Состав	Опорные усилия: кНм	N кН	Q кН	Группа конст.	Марка металла	Примечан.
				ОГП2					
ЭППХ-12	1.450.3-6.0-1-4НИ			ЭППХ-12					1шт
СПХ	1.450.3-6.0-1-4НИ			СПХ					2шт
				Винт Вс6х5ТУ36-2625-84					10шт
				ОГП3 (1шт)					
ЭСПХ-48	1.450.3-6.0-1-4НИ			ЭСПХ-48					1шт
ЭБПХ-48	1.450.3-6.0-1-4НИ			ЭБПХ-48					1шт
ЭППХ-48	1.450.3-6.0-1-4НИ			ЭППХ-48					1шт
СПХ	1.450.3-6.0-1-4НИ			СПХ					5шт
				Винт Вс6х5ТУ36-2625-84					25шт
				ОГП4 (1шт)					
ЭСПХ-24	1.450.3-6.0-1-4НИ			ЭСПХ-24					1шт
ЭБПХ-24	1.450.3-6.0-1-4НИ			ЭБПХ-24					1шт
ЭППХ-24	1.450.3-6.0-1-4НИ			ЭППХ-24					1шт
СПХ	1.450.3-6.0-1-4НИ			СПХ					3шт
				Винт Вс6х5ТУ36-2625-84					15шт

Согласовано: Сурай; ТС

Инв. № подл. | Подп. и дата | Взам. инв. №

Привязан

Инв. №

ГИП	Жибольский		
Нач.отд.	Гутгерерский		
Н.контр.	Шульгина		
Гл.констр.	Лобашов		
Рук.гр.	Шульгина		
Инж.I к.	Сторожева		
Техник	Шолотюк		

ТП 903-2.30.90 КМ

Мазутонасосная 0,13и3,25/13м3/ч здание из сборных железобетонных конструкций

Стадия	Лист	Листов
	4	

Схема расположения площадки и лестницы

ЛАТГИПРОПРОМ

Копировал 24963-05 (32) формат А2