ТИПОВОЙ ПРОЕКТ
902-2-346

ОТСТОЙНИКИ КАНАЛИЗАЦИОННЫЕ РАДИАЛЬНЫЕ ВТОРИЧНЫЕ ИЗ СБОРНОГО ЖЕЛЕЗОБЕТОНА

ДИАМЕТРОМ 18 М

АЛЬБОМ III

СТРОИТЕЛЬНЫЕ ИЗДЕЛИЯ

17850-03

ЦЕНА 1-58

				Привязан:
Инв. №				

Госстрой СССР

Тбилисский филиал
ЦИТП
Типовой проект /серия/
№ 902-2-346.с3
Заказ № 1511
Цена 4 руб 58 коп
Тираж 515
Дата „23" XI 1982

Типовой проект
902-2-346

ОТСТОЙНИКИ КАНАЛИЗАЦИОННЫЕ РАДИАЛЬНЫЕ ВТОРИЧНЫЕ ИЗ СБОРНОГО ЖЕЛЕЗОБЕТОНА ДИАМЕТРОМ 18 м

СОСТАВ ПРОЕКТА:

АЛЬБОМ I Технологическая часть
II Строительная часть
III Строительные изделия
IV Электротехническая часть
V Задания заводу-изготовителю
VI Нестандартизированное оборудование Насосы Часть 1 и часть 2.
VII Нестандартизированное оборудование Затворы щитовые, установка сигнализатора уровня осадка и фасонные части
VIII Нестандартизированное оборудование Электрические лебедки.
IX Заказные спецификации
X Сметы

АЛЬБОМ III

РАЗРАБОТАН
проектным институтом
„Мосводоканалниипроект"

Главный инженер института СОКОЛИН
Главный инженер проекта КАЗАНЦЕВ

Рабочие чертежи выданы в действие
Мосводоканалниипроектом
Приказ № 203 от 1 октября 1986 г.

17850-03 2

Типовой проект 902-2-346 А-III

Обозначение	Наименование	Стр.
	Содержание	2÷6
	Технические требования	7÷9
	Ведомость ссылочных	
	документов.	10,11
	Панель стеновая ПСЦ-2-36-1а/1.	
	Спецификация и ведомость расхо-	
	да стали на дополнительные	
	элементы панели.	12
	Панель стеновая ПСЦ 2-36-1а/1.	
	Сборочный чертеж	13
	Панель стеновая ПСЦ 2-36-1а/2.	
	Спецификация и ведомость	
	расхода стали на дополнитель-	
	ные элементы панели	14
	Панель стеновая ПСЦ 2-36-1а/2.	
	Сборочный чертеж.	15
	Панель стеновая ПСЦ 2-36-1а/13.	
	Спецификация и ведомость	
	расхода стали на дополнитель-	
	ные элементы панели.	16
	Панель стеновая ПСЦ 2-36-1а/19.	
	Сборочный чертеж	17
	Панель стеновая ПСЦ 2-36-1а/23.	
	Спецификация и ведомость расхо-	
	да стали на дополнительные	

Взам. инв. N | Подп. и дата | Инв. N подл.

Нач. отд.	Мешалкин		
Гл. спец.	Русин		
ГИП	Мешалкин		
Рук. Гр.	Балатова		7-81
Исполн.	Балатова		

т.п. 902-2-346

Содержание

Стадия	Лист	Листов
Р	1	5

Мосводоканалниипроект

17850-03 3

копировал:

формат 11

Обозначение	Наименование	Стр.
	Элементы панелей.	18
	Панель стеновая ПСЦ 2-36-1а/29.	
	Сборочный чертеж.	19
	Изделие закладное М1-1.	20
	Изделие закладное М1-2.	21
	Изделие закладное М1-3.	22
	Лоток Л01. Спецификация	
	и ведомость расхода стали.	23
	Лоток Л01.	
	Сборочный чертеж.	24
	Лоток Л01. Каркас К1.	25
	Лоток Л01. Сетка С-1.	
	Спецификация и ведомость	
	расхода стали.	26
	Лоток Л01. Сетка С-1.	
	Сборочный чертеж.	27
	Лоток Л01. Сетка С-2.	
	Спецификация и ведомость	
	расхода стали.	28
	Лоток Л01. Сетка С-2.	
	Сборочный чертеж.	29
	Изделие закладное	
	М2-1 (М2-2).	30
	Каркас плоский. КР1. Специфи-	
	кация и ведомость расхода стали.	31
	Каркас плоский КР1.	
	Сборочный чертеж.	32
	Изделие закладное МН1.	
	Спецификация и ведомость	
	расхода стали.	33

Обозначение	Наименование	Стр.
	Изделие закладное МН1.	
	Сборочный чертеж.	34
	Изделие закладное МН2. Спецификация и ведомость расхода стали	35
	Изделие закладное МН2.	
	Сборочный чертеж.	36
	Изделие закладное МН3 Спецификация и ведомость расхода стали	37
	Изделие закладное МН3	
	Сборочный чертеж.	38
	Изделие закладное МН4. Спецификация и ведомость расхода стали	39
	Изделие закладное МН4.	
	Сборочный чертеж.	40
	Изделие закладное МН5. Спецификация и ведомость расхода стали.	41
	Изделие закладное МН5.	
	Сборочный чертеж.	42
	Изделие закладное МН6. Спецификация и ведомость расхода стали.	43
	Изделие закладное МН6	
	Сборочный чертеж.	44
	Изделие закладное. МН7. Спецификация и ведомость расхода стали.	45
	Изделие закладное МН7.	
	Сборочный чертеж.	46
	Изделие закладное МН8. Спецификация и ведомость расхода стали.	47
	Изделие закладное МН8.	
	Сборочный чертеж.	48

Взам. инв. №

Подп. и дата

Инв. № подл.

Обозначение	Наименование	Стр.
	Напрягаемый стержень НС 1.	
	Спецификация и ведомость	
	расхода стали.	49
	Напрягаемый стержень НС 1.	
	Сборочный чертеж	50
	Консоль КС 1. Спецификация	
	и ведомость расхода стали.	51
	Консоль КС1. Сборочный чертеж.	52
	Консоль КС2. Спецификация.	
	и ведомость расхода стали.	53
	Консоль КС2. Сборочный чертеж.	54
	Электрозажим Э31. Специфи-	
	кация и ведомость расхода	
	стали.	55
	Электрозажим Э31.	
	Сборочный чертеж.	56
	Электрозажим Э31 Поз. 1.	57
	Электрозажим Э31 Поз. 2.	58
	Электрозажим Э31 Поз. 3.	59
	Лестница ЛС 1. Спецификация	
	и ведомость расхода стали.	60
	Лестница ЛС 1. Сборочный чертеж.	61
	Лестница ЛС 1. Узел 1.	62
	Лестница ЛС 1. Узел 2.	63
	Лестница ЛС 1. Узел 3.	64
	Лестница ЛС 1. Поз. 1.	65
	Ограждение ОГ 1. Специфика-	
	ция и ведомость расхода стали.	66
	Ограждение ОГ 1. Сборочный	
	чертеж	67

Обозначение	Наименование	Стр.
	Ограждение ОГ2. Спецификация	
	и ведомость расхода стали.	68
	Ограждение ОГ2 Сборочный	
	чертеж	69
	Ограждение ОГ3. Спецификация	
	и ведомость расхода стали.	70
	Ограждение ОГ3 Сборочный	
	чертеж.	71
	Люк-лаз Л1. Спецификация	
	и ведомость расхода стали.	72
	Люк-лаз Л1. Сборочный	
	чертеж.	73
	Патрубок закладной.	74
	Фланец.	75
	Заглушка	76
	Прокладка.	77
	Рама РШ1. Спецификация	
	и ведомость расхода стали.	78
	Рама РШ1. Сборочный	
	чертеж.	79
	Крышка К1.	80
	Водослив В1.	81

Инв. № подл. | Подп. и дата | Взам. инв. №

Технические требования.

В настоящем альбоме представлены:

1. Сборные железобетонные стеновые панели и лотки для отстойников круглого очертания в плане и диаметром 18 м.
2. Закладные детали к панелям и лоткам.
3. Прочие изделия.

Железобетонные изделия отстойников.

Конструкция сборных железобетонных стеновых панелей принята по типовой серии 3.900-3 выпуск 5 „Сборные железобетонные конструкции ёмкостных сооружений для водоснабжения и канализации". В рабочих чертежах настоящего альбома разработана установка в типовых панелях дополнительных закладных деталей.

Типовые стеновые панели снабжены закладными деталями для возможности возведения двух конструктивных разновидностей отстойников:

1. Стеновые панели марки ПЦ2-36-$^{19}/_{1}$ и ПЦ2-36-$^{19}/_{2}$ для отстойников с кольцевой арматурой при навивке ее механическим способом.
2. Стеновые панели марки ПЦ2-36-$^{19}/_{1э}$ и ПЦ2-36-$^{19}/_{2э}$ для отстойников с кольцевой стержневой арматурой, напрягаемой электротермическим способом.

Железобетонный блок лотка в настоящем выпуске разработан вновь и в типовой серии аналога не имеет.

Технические требования к изготовлению сборных железобетонных панелей и элементов лотка смотри типовую серию 3.900-3 выпуск 1 „Материалы для проектирования" и выпуск 5 „Рабочие чертежи".

				Т.П. 902-2-346		
Нач отд	Мешалкин					
Гл. спец	Русин			Технические требования	Стадия	Лист	Листов
ГИП	Мешалкин				Р	1	3
Рук. брг	Сурнин				Мосводоканалниипроект	
Рук брг	Болотова					

17850-03 в

Копировал: 92 формат 11

Для конструкций данного альбома материалы, из которых приготавливается бетон, должны отвечать требованиям ГОСТ 22266-76 „Сульфатостойкие портландцементы Технические требования." Марка бетона по морозостойкости принять с учетом расчетной температуры -30°С - Мрз-100. Марка бетона по прочности „ М-200."

Дополнительные закладные детали, устанавливаемые в панелях и лотках должны удовлетворять требованиям ГОСТ 10922-75 „Арматурные изделия и закладные детали сварные для железобетонных конструкций. Технические требования и методы испытаний

Отклонение размеров и параметров закладных от проектных не должны превышать габаритных размеров плоских элементов ±5мм.

Кромки плоских элементов закладных деталей не должны иметь задиров и шероховатостей превышающих 2мм

На элементах закладных деталей не должно быть отслаивающейся ржавчины, окалины, следов масла, битума и других наслоений

В готовом железобетонном изделии отклонение установочных размеров закладных деталей не должно превышать ±5мм

Поверхность закладной детали М1-2 защищается от коррозии путем цинкования в заводских условиях, толщиной слоя 200мкм.

Арматурные изделия железобетонных блоков лотков выполняются в виде сварных сеток Сварка арматурных сеток выполняется в соответствии с

Инв. № подл.	Подпись и дата	Взамен инв. №

ГОСТ 14098-68 „Соединения сварные арматуры железобетонных конструкций и изделий. Контактная и ванная сварка. Основные типы и конструктивные элементы."

Маркировка изделий

В настоящем альбоме марка панели отличается от марки панели типовой серии добавлением цифры с буквенным индексом в знаменателе последней цифры марки типовой панели.

Хранение изделий.

Хранение и транспортирование панелей смотри соответствующий раздел серии 3.900-3 выпуск 5 часть 1.

Хранение блоков лотка возможно при укладке их в один ряд.

Арматурные каркасы, металлические изделия, лестницы, люки и закладные элементы отстойников выполняются в соответствии с техническими условиями и допусками, изложенными в разделе о дополнительных закладных деталях.

Типовой проект 902-2-346. Л-III

Обозначение	Наименование	Примечание
ГОСТ 103-76	Полоса сталь горячекатанная. Сортамент.	
5781-75	Сталь горячекатанная для армирования	
	железобетонных конструкций.	
8509-72*	Сталь прокатанная угловая равно-	
	полочная. Сортамент.	
7798-70*	Болты с шестигранной головкой	
	(нормальной точности). Конструкция	
	и размеры.	
5915-70*	Гайки шестигранные (нормальной точности)	
	Конструкция и размеры.	
8732-78	Трубы стальные бесшовные горячекатаные	
	Сортамент.	
8568-77*	Листы стальные с ромбическим и	
	чечевичным рифлением Техническое услов.	
19903-74*	Сталь листовая горячекатаная. Сортамент.	
2591-71*	Сталь горячекатанная квадратная. Сортамент	
82-70*	Сталь прокатная широкополосная,	
	универсальная. Сортамент.	
7338-77*	Пластины резиновые и резинотканевые.	
	Технические условия.	
6402-70*	Шайбы пружинные	
14637-79	Сталь толстолистовая и широкополосная	
	(универсальная) углеродистая	
8239-72*	Сталь горячекатаная. Балки	
	двутавровые. Сортамент.	
8240-72	Сталь горячекатаная. Швеллеры. Сортамент.	

Взам. инв. №

Подп. и дата

Инв. № подл.

				ТП 902-2-346			
Нач. отд.	Пешалкин			Ведомость ссылочных документов.	Стадия	Лист	Листов
Гл. спец.	Русин				Р	1	2
Рук. гр.	Болотова				Мосводоканалниипроект		
Ст. инж.	Корнеева						

17850-03 11

Формат 11

Обозначение	Наименование	Примечание
ГОСТ 3262-75*	Трубы стальные водогазопроводные	
ГОСТ 10704-76*	Трубы стальные электросварные.	
	прямошовные. Сортамент.	
ГОСТ 9784-75	Стекло органическое светотех-	
	ническое. Листовое.	
ГОСТ 5264-69	Швы сварные соединений. Ручная	
	электродуговая сварка. Основные	
	типы и конструктивные элементы	
ГОСТ 14098-68	Соединения сварные арматуры	
	жел.-бетонных изделий и кон-	
	струкций. Контактная и ван-	
	ная сварка. Основные типы и	
	конструктивные элементы.	
ГОСТ 16037-70	Швы сварных соединений сталь-	
	ных трубопроводов. Типы и кон-	
	структивные элементы.	
ГОСТ 19292-73	Соединения сварных элемен-	
	тов закладных деталей свар-	
	ных жел.-бетонных конструк-	
	ций. Контактная и автомати-	
	ческая сварка плавлением. Ос-	
	новные типы и конструктивные	
	элементы.	
МН 2880-62	Отвод стальной.	
Серия 3.900-3, в.1	Сборные жел.-бетонные конст-	
в.5, часть 1,2.	рукции емкостных сооружений.	
	Материалы для проектирования.	
	Панели стеновые для цилиндри-	
	ческих сооружений.	
Серия 3.901-5	Сальники набивные Ду 50 ÷ 1400 мм	
	Т. п. 902-2-346	Лист 2

Типовой проект 902-2-346 А-II

Формат	Зона	Поз	Обозначение	Наименование	Кол	Примечания
				Документация		
Н				Техническое требования		
Н				Сборочный чертеж		
				Сборочные единицы		
11		1	-КЖИ	Изделие закладное М1-1	2	5,1 кг
11		2		То же М1-2	1	4,2 кг

Ведомость дополнительного расхода стали на элемент, кг.

Марка элемента	Изделия закладные							Общий расход
	Арматура класса АII ГОСТ 5781-75			Прокат марки ВСт3 кп2 ГОСТ 82-70*				
	ф16		Итого	-150×8	-50×10	-150×10	Итого	
ПСЦ2-36-1 а/1	5.6		5.6	5.5	0,8	2.6	8,9	14.5

Нач отд	Мешалкин		
Гл спец.	Руссин		
ГИП	Мешалкин		
Рук бр	Сурнин		
Рук бр	Болотова		

Подпись и дата

Инв № подл.

Взамен инв.

т.п 902-2-346 -КЖИ

Панель стеновая ПСЦ2-36 а/1 Спецификация и ведомость расхода стали

Стадия	Масса	Масштаб
Р	—	—
Лист 1	Листов 2	

Мосводоканалпроект

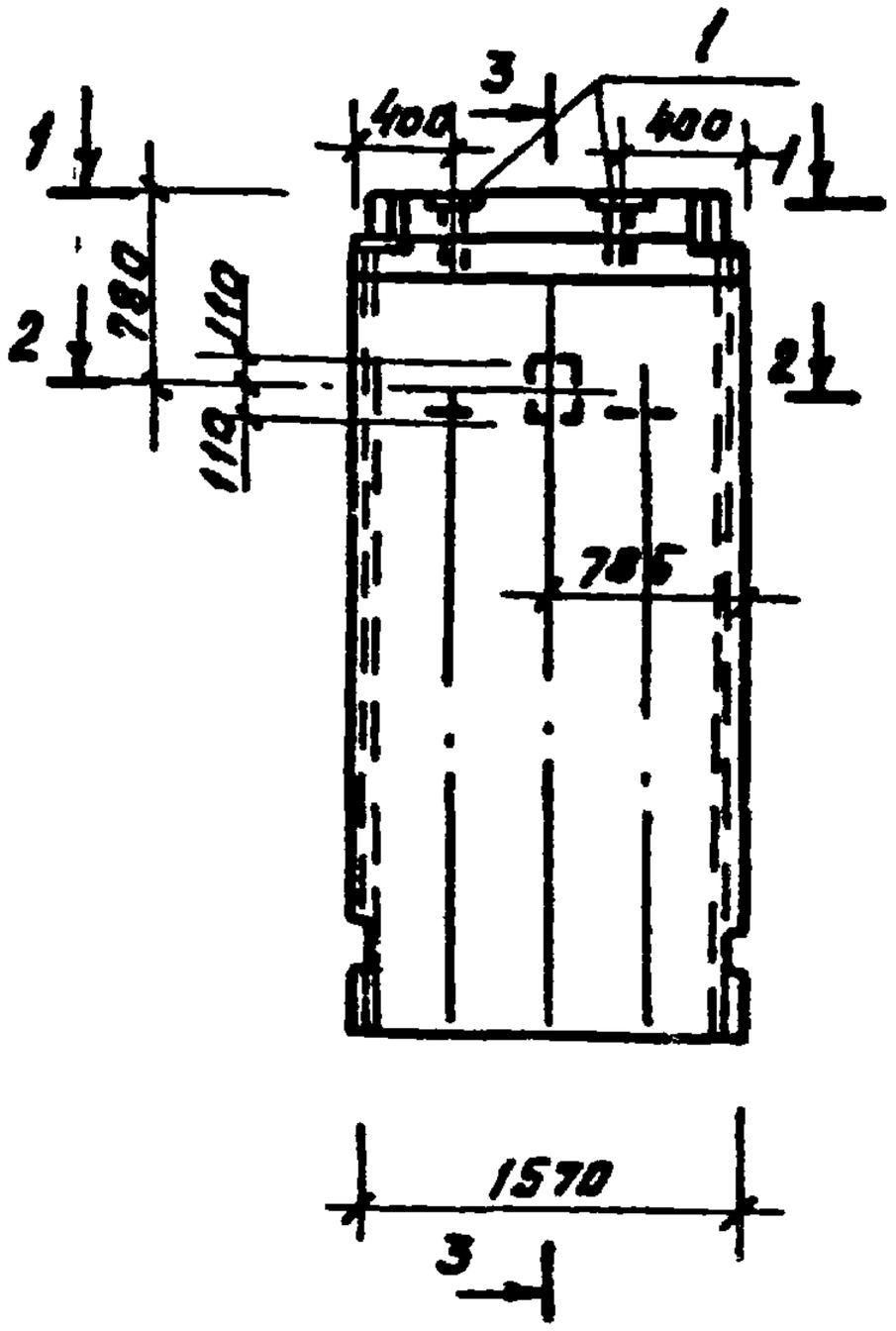

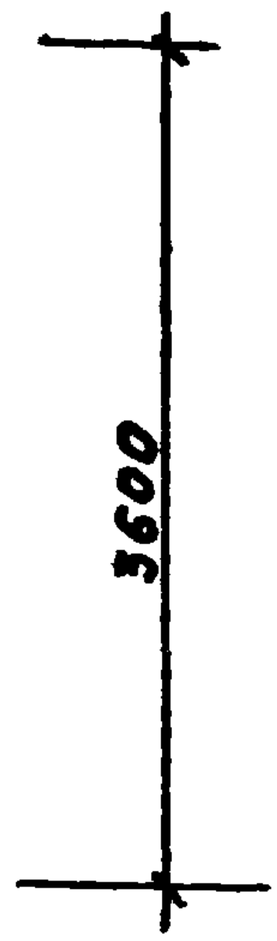

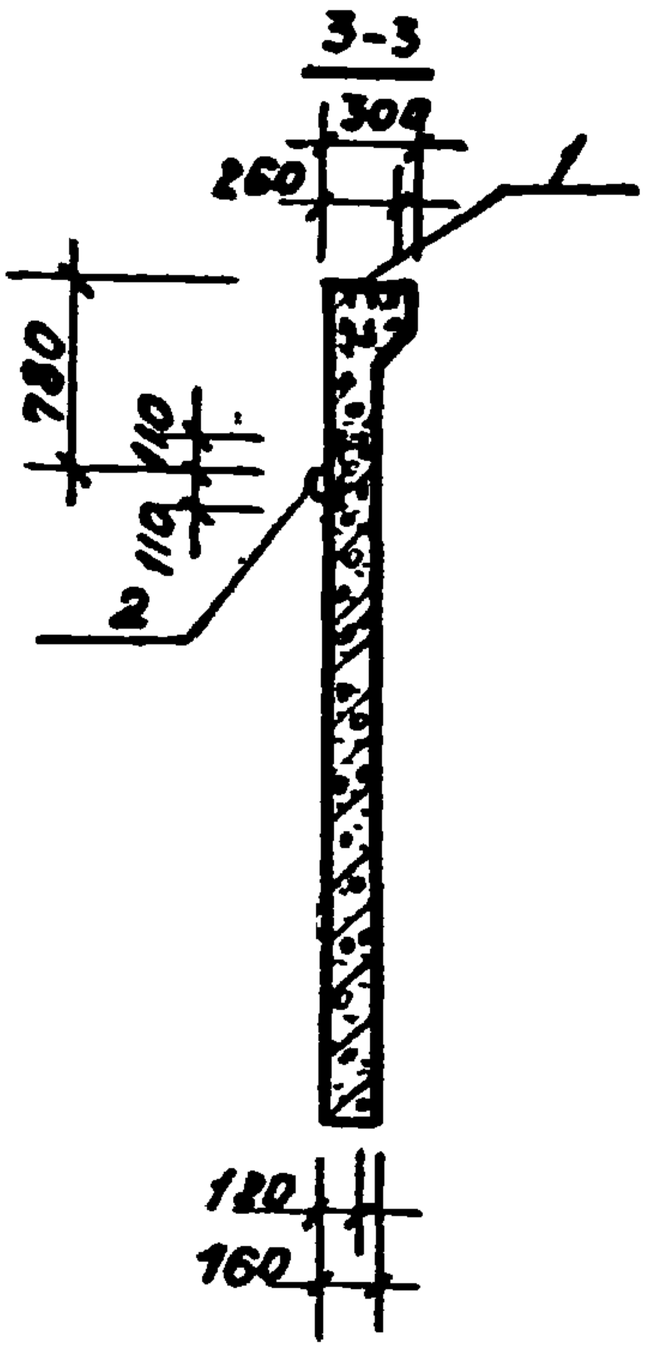

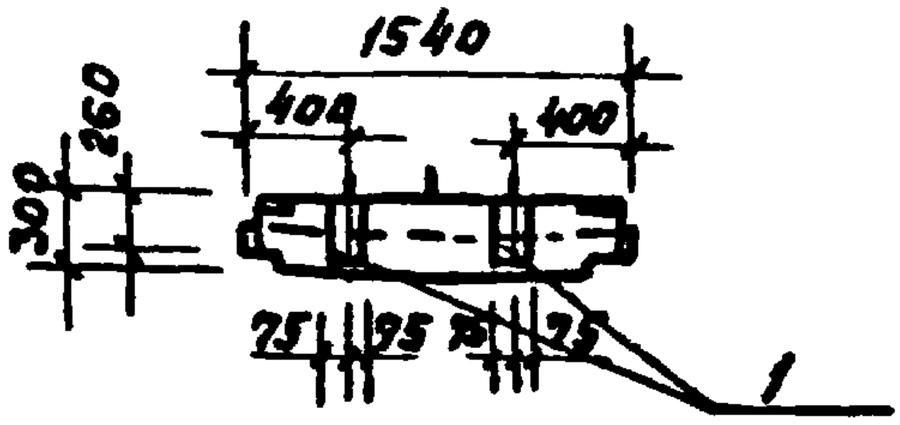

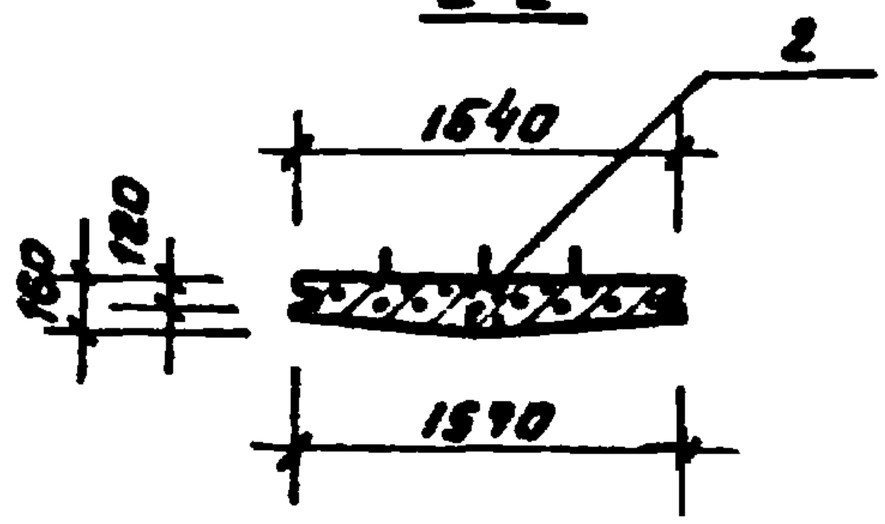

				т.п. 902-2-346		-КЖИ
Нач.отд	Мешалкин			Панель стеновая ПСЦ 2-36-10/1. Сборочный чертеж.	Стадия	Масса	Масштаб
					Р	2,1т	1:50
Гл.спец	Русеин				Лист 2	Листов 2	
ГИП	Мешалкин						
Рук.Бр.	Сурнин				Мосводоканалниипроект		
Рук.Бр.	Сколяк						

Типовой проект 902-2-346 А III

Формат	Зона	Поз.	Обозначение	Наименование	Кол	Примеч
				Документация		
11				Технические требования		
11				Сборочный чертеж		
				Сборочные единицы		
11		1	- КЖИ	Изделие закладное М1-1	2	5.1 кг
11		2		то же М1-2	1	4.2 кг
12		3	3 901-5 ТМ-21	Сальник Ду=400; ℓ=200	1	29.3 кг

Ведомость дополнительного расхода стали на элемент, кг.

Марка элемента	Изделия закладные				
	Арматура класса				Всего
	А I		А II		
	Гост 2590-71		Гост 5781-75		
	ф16	Итого	ф6	Итого	
ПСУ2-36-1 10/2	6.5	6.5	5 6	5 6	12 1

Продолжение.

Изделия закладные								Общий расход
Прокат марки							Всего	
С 38/23 В Ст3 кп2								
ГОСТ 82-70*			ГОСТ 103-76		ГОСТ 10704-76			
-150х8	-150х10	Итого	800х800 х10	Итого	Труба 530х7	Итого		
5.5	3 4	8.9	4.7	4 7	18 1	18 1	31.7	43 8

Нач отд	Мешалкин		
Гл спец	Русин		
Гл ин пр	Мешалкин		
Р гр бр	Сурнин		
Рук бр	Балотова		

Т п. 902-2-346 - КЖИ

Панель стеновая ПСУ2-36-10/2 Спецификация и ведомость дополнительного расхода стали

Стадия	Масса	Масштаб
Р	—	—
Лист 1	Листов 2	

Мосводоканалниипроект

Взамен инв №

Подпись и дата

Инв № подл

17850-03 15

Копировал

Формат 11

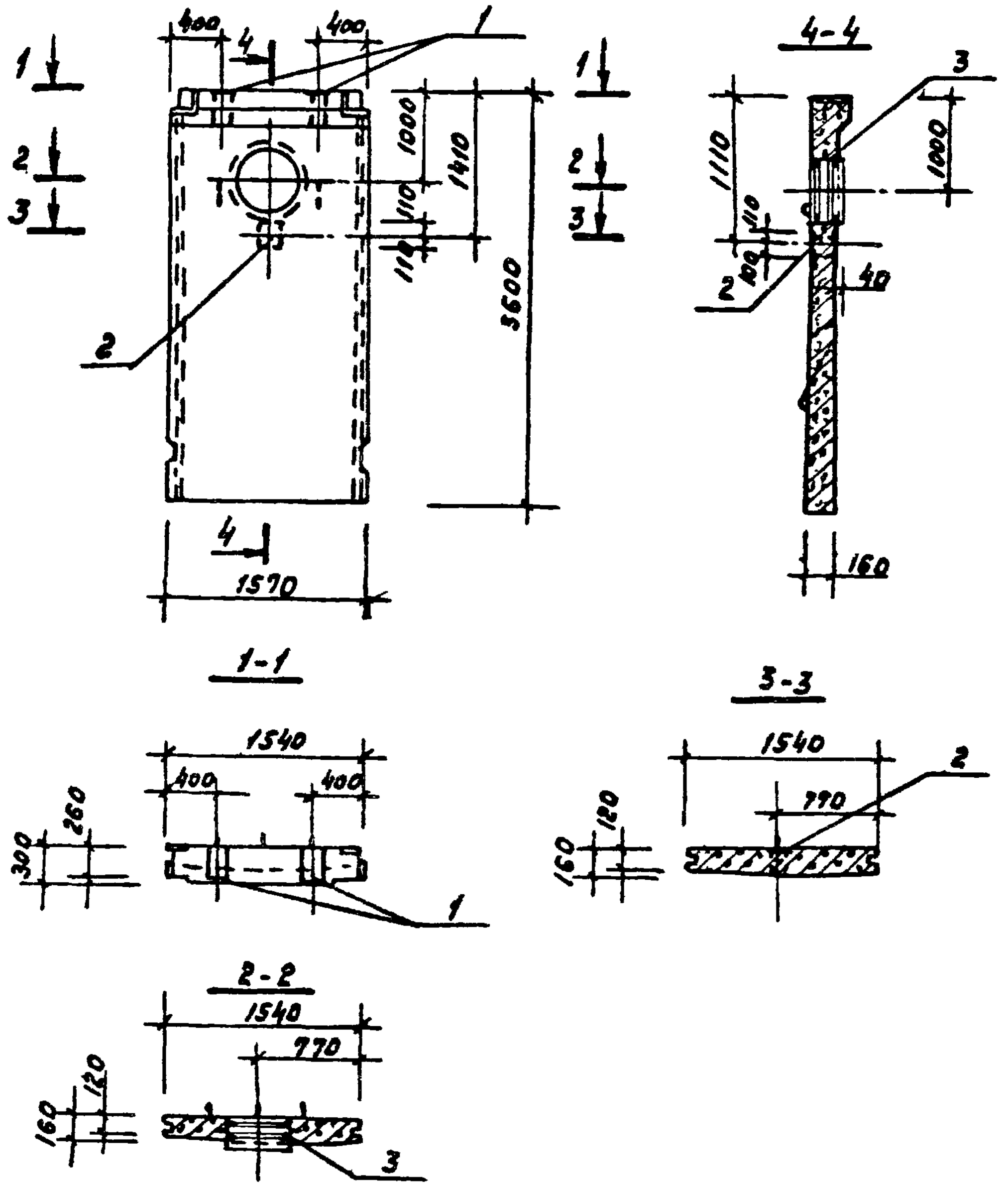

				т.п. 902-2-346 -КЖИ			
Нач отд	Мешалкин			Панель стеновая ПС42-36-1а/2. Сборочный чертеж	Стадия	Масса	Масштаб
Гл спец	Русин				Р	2.01т	1:50
ГИП	Мешалкин				Лист 2	Листов 2	
Рук бр	Сурнин				Мосводоканалпроект		
Рук бр.	Болотова		17-88				

17850-03 16

Формат 11

Типовой проект 902-2-346 А-III

Формат	Зона	Поз.	Обозначение	Наименование	Кол.	Примеч.
				Документация		
11				Технические требования		
11				Сборочный чертеж		
				Сборочные единицы		
11		1	-КЖИ	Изделие закладное М1-1	2	5,1кг
11		2		То же М1-2	1	4,2кг
11		3		То же М1-3	6	5,5кг

Ведомость дополнительного расхода стали на элемент, кг.

Марка элемента	Изделия закладные					Всего
	Арматура класса					
	А I		А II			
	ГОСТ 2590-71*		ГОСТ 5781-75			
	ф6	Итого	ф14	ф16	Итого	
ПСЦ 2-36-19/13	0.6	0.6	22.8	5.6	28.4	29.0

продолжение:

Изделия закладные						Общий вес
Прокат марки					Всего	
С 38/23 В Ст3 кп2						
ГОСТ 82-70*			ГОСТ 103-76			
-150х8	-150х10	-50х10	-140х10	Итого		
5.6	2.6	0.8	9.6	9.6	18.6	47.6

Взам. инв. №

Подп. и дата

Инв. № подл.

Нач. отд.	Мешалкин	
Гл. спец	Руссин	
ГИП	Мешалкин	
Рук. бр.	Сурнин	
Рук. бр.	Балотова	

Т.п. 902-2-346 -КЖИ

Панель стеновая ПСЦ-2-36-19/13. Спецификация и ведомость дополнительного расхода стали.

Стадия	Масса	Масштаб
Р	—	—
Лист 1	Листов 2	

Посводоканалниипроект

Копировал: Ф.

Формат 11

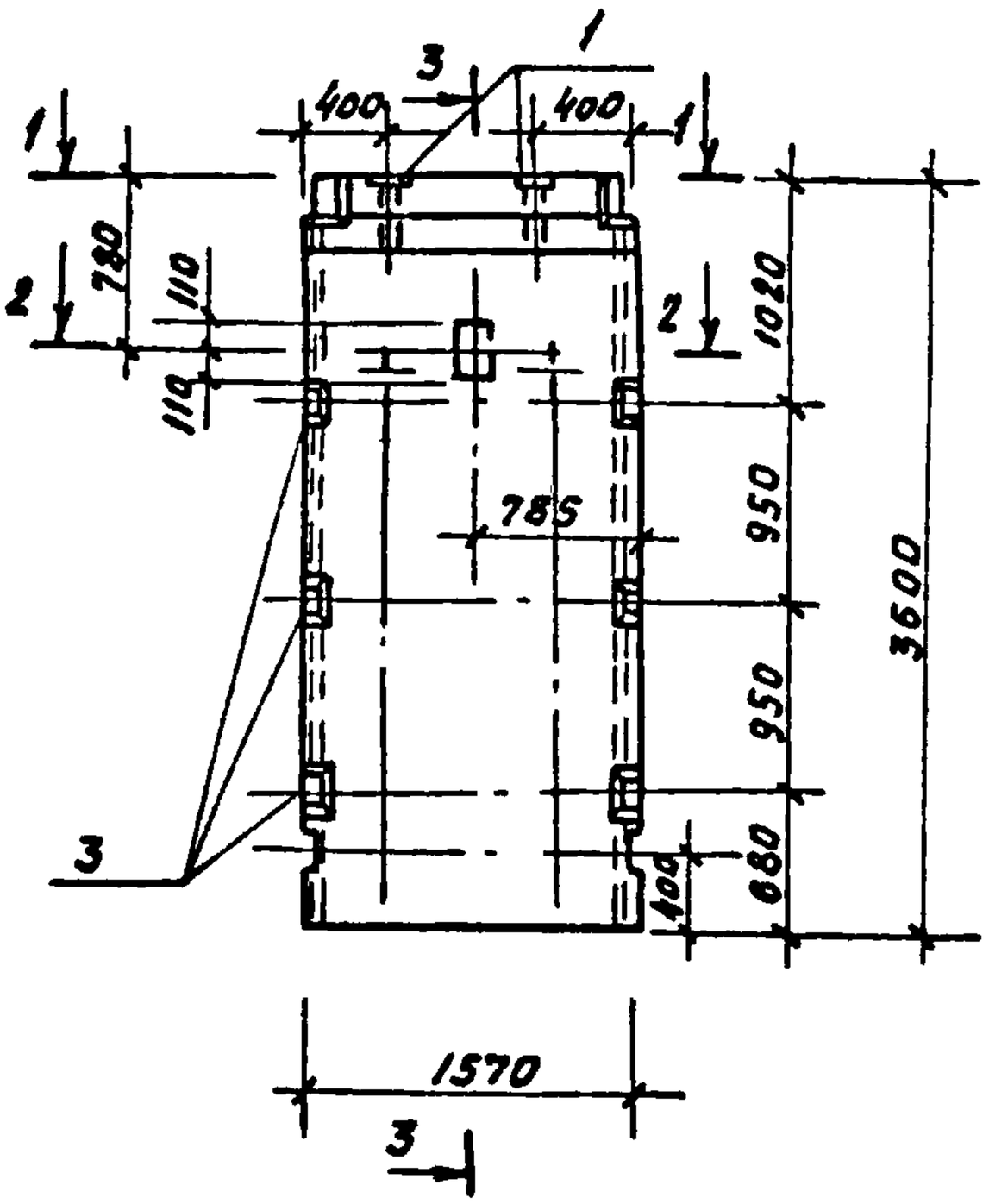

1-1

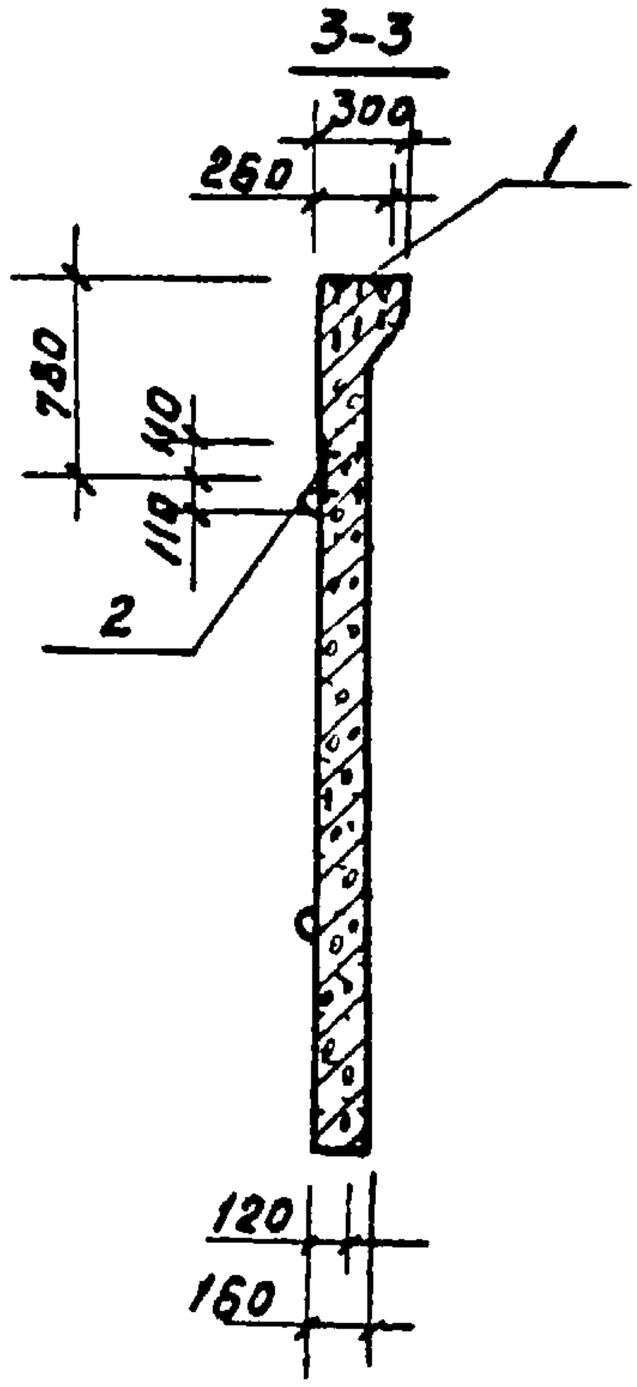

2-2

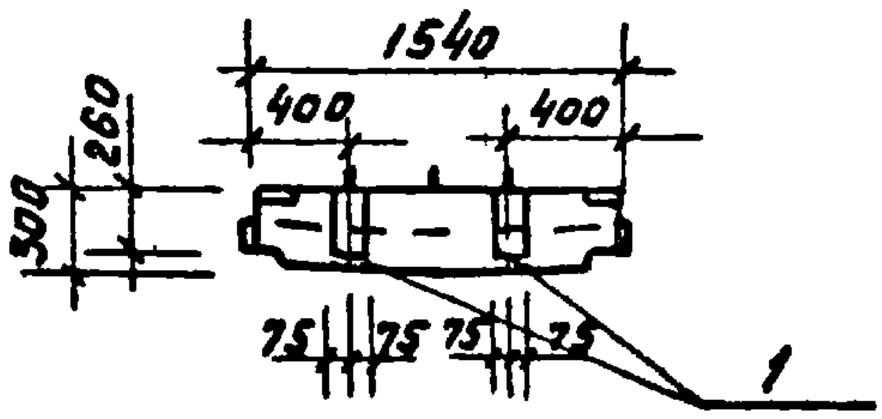

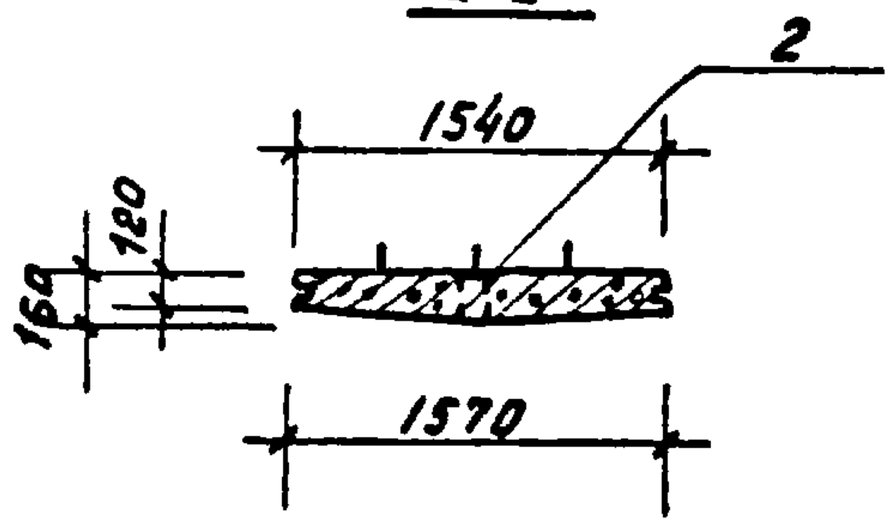

				т. п. 902-2-346		-КЖИ
Нач отд	Мешалкин			Панель стеновая ПСЦ2-36-1а/13. Сборочный чертеж	Стадия	Масса	Масштаб
					Р	2.1 т	1:50
Гл. спец	Русин				Лист 2	Листов 2	
ГИП	Мешалкин						
Рук бр	Сурнин				Мосводоканалниипроект		
Рук. бр.	Болотова						
Ст. инж	Корнеева						

копировал: формат 11

Типовой проект 902-2-346 А-III

Формат	Зона	Поз.	Обозначение	Наименование	Кол	Примечание
				Документация		
11				Технические требования		
11				Сборочный чертеж		
				Сборочные единицы		
11		1	-КЖИ	Изделие закладное М1-1	2	5,1кг
11		2		То же М1-2	1	4.2кг
12		3	3 901-5 ТМ-21	Сальник dy=400 ℓ=200	1	29.3кг
11		4	-КЖИ	Изделие закладное М1-3	6	5,5кг

Ведомость дополнительного расхода стали на элемент, кг

Марка элемента	Изделия закладные						Всего
	Арматура класса						
	АI			АII			
	ГОСТ 2590-71			ГОСТ 5781-75			
	ф6	ф16	Итого	ф14	ф16	Итого	
ПСЦ 2-36-19/23	0 6	6.5	7.1	22 8	5 6	28 4	35.5

Продолжение:

Изделие закладное											Общий вес
Прокат марки										Всего	
С 38/23 В Ст3 кп2											
ГОСТ 103-76		ГОСТ 82-70*			ГОСТ 103-76		ГОСТ 10704-76*				
-140х10	Итого	-150х8	-150х10	-50х10	800х800 х10	Итого	Труба 330х7		Итого		
9.6	9.6	5.6	2.6	0 8	4.7	4.7	18 1		18.1	41.4	76.9

Взам инв.N | Подпись и дата | Инв.N подл.

Нач.отд	Мешалкин	
Гл.спец.	Русечн	
ГИП	Мешалкин	
Рук бр	Сурнин	
Рук. бр.	Болотова	

Т.п. 902-2-346 -КЖИ

Панель стеновая ПСЦ2-36-19/23
Спецификация и ведомость дополнительного расхода стали

Стадия	Масса	Масштаб
Р	—	—
Лист 1	Листов 2	

МосводоканалНиипроект

Копировал: Ф

Формат 11

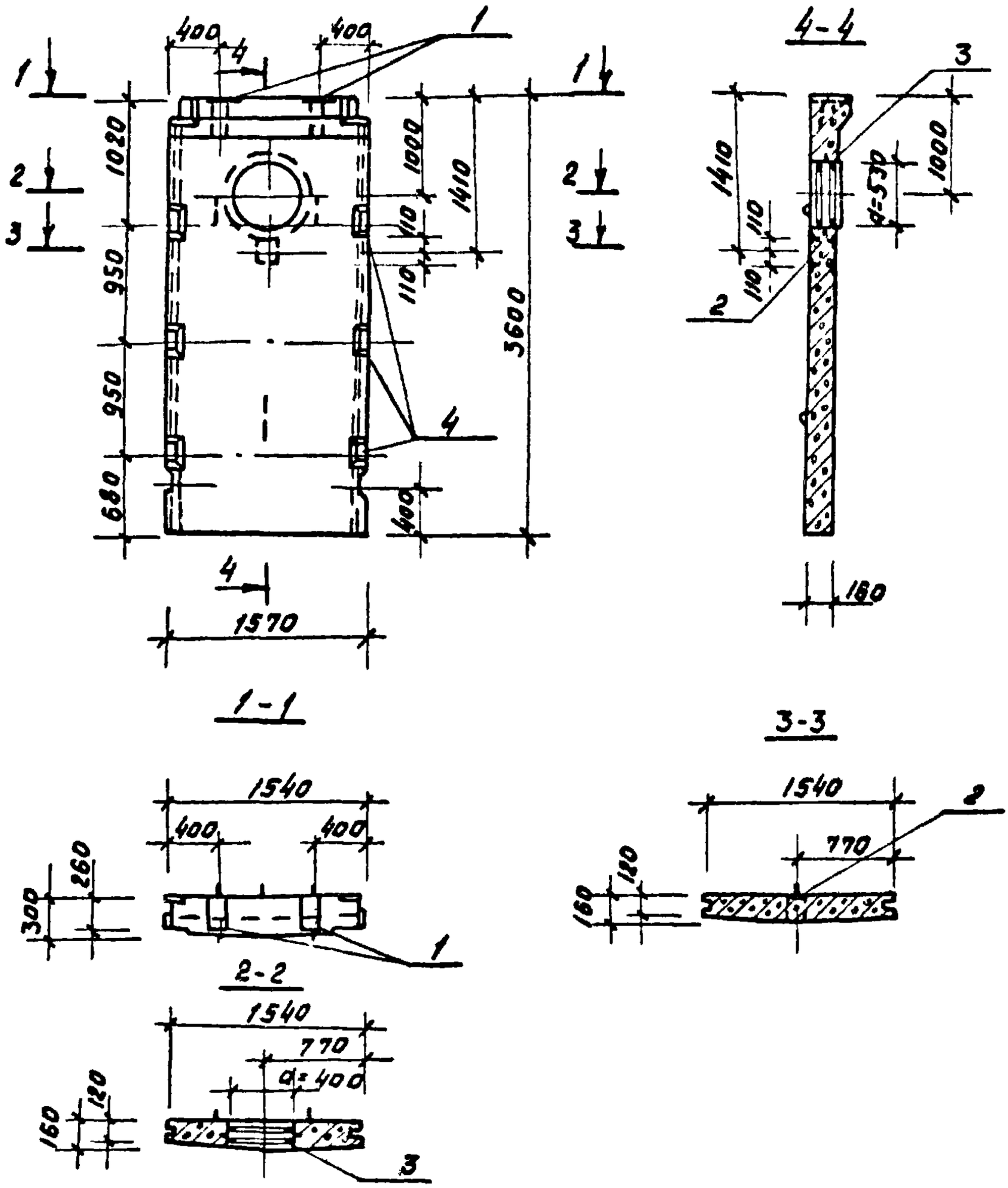

				т.п. 902-2-346 — КЖИ		
Нач отд	Мешалкин			Панель стеновая ПСУ 2-36-1°/23.	Стадия	Масса	Масштаб
Гл спец	Русеин				Р	2,01т	1:50
ГИП	Мешалкин				Лист 2	Листов 2	
Рук бр	Сурнин				Мосводоканалниипроект		
Рук бр.	Болотова						
Ст. инж	Корнеева						

17850-03 20

опировал: Ф.

формат 11

Типовой проект 902-2-346 А-II

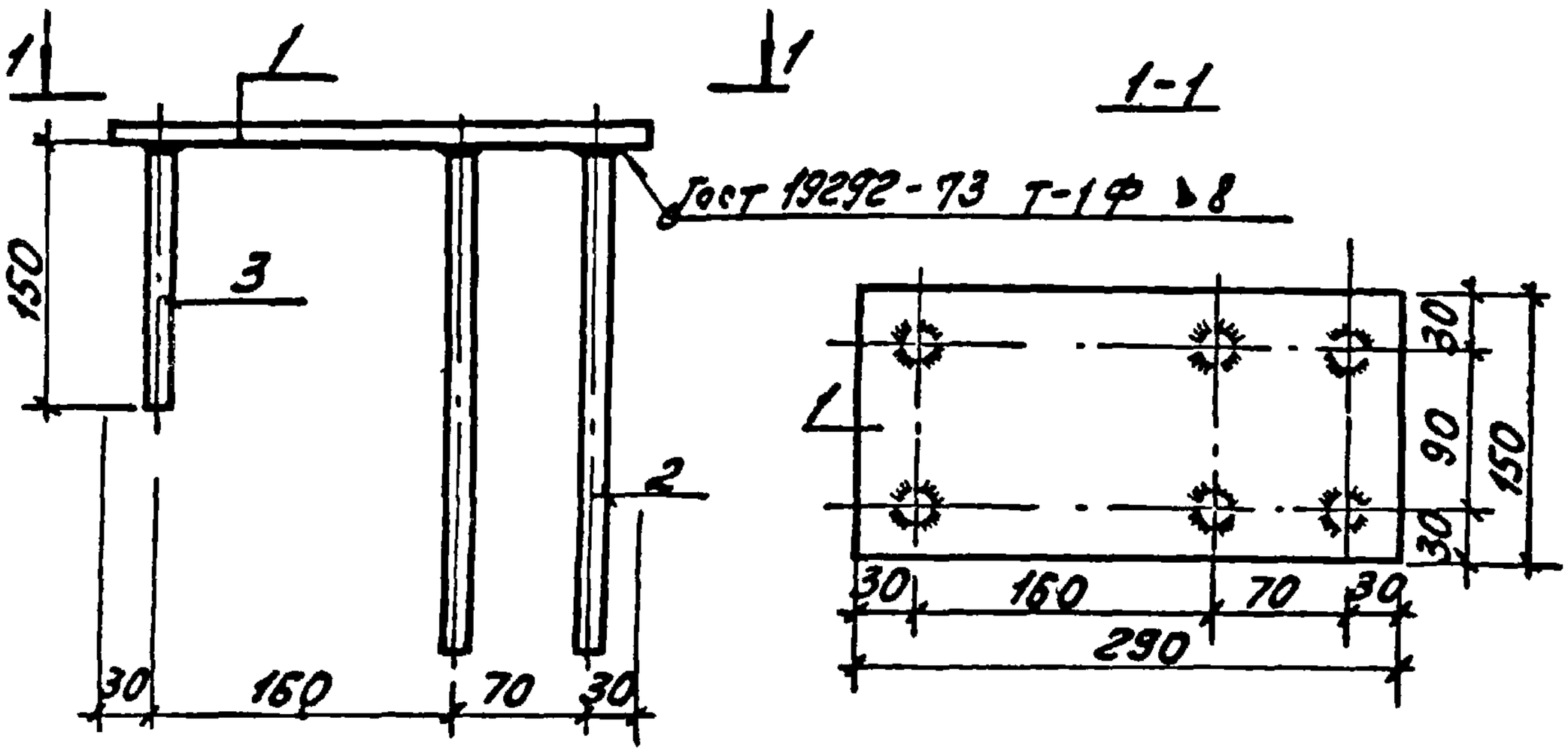

Формат	Зона	Поз.	Обозначение	Наименование	Кол.	Примеч.
				Документация		
II				Технические требования		
				Детали.		
БУ		1	-КЖИ	-150×8 ГОСТ 82-70* ℓ=290	1	2.73 кг
БУ		2		Ф16 АII ГОСТ 5781-75 ℓ=300	4	0.48 кг
БУ		3		Ф16 АII ГОСТ 5781-75 ℓ=150	2	0.24 кг

Ведомость расхода стали на элемент, кг.

Марка элемента	Изделие закладное						Общий расход
	Арматура класса			Прокат марки			
	АII			С 38/23 ВСт3 кп2			
	ГОСТ 5781-75			ГОСТ 82-70*			
	Ф16		Итого	-150×8		Итого	
М1-1	2.40		2.4	2.73		273	5.13

Нач.отд	Мешалкин		
Гл.спец	Руссин		
Гл.инж.пр	Мешалкин		
Рук.бр.	Сурнин		
Рук.бр.	Белогова		

Т.п. 902-2-346 -КЖИ

Закладное изделие М1-1. Спецификация и ведомость расхода стали.

Стадия	Масса	Масштаб
Р	5,13 кг	1:10
Лист 1	Листов 1	

Мосводоканалниипроект

Инв.№ подл. | Подп. и дата | Взам.инв.№

17850-03 21

копировал: Ц

Формат 11

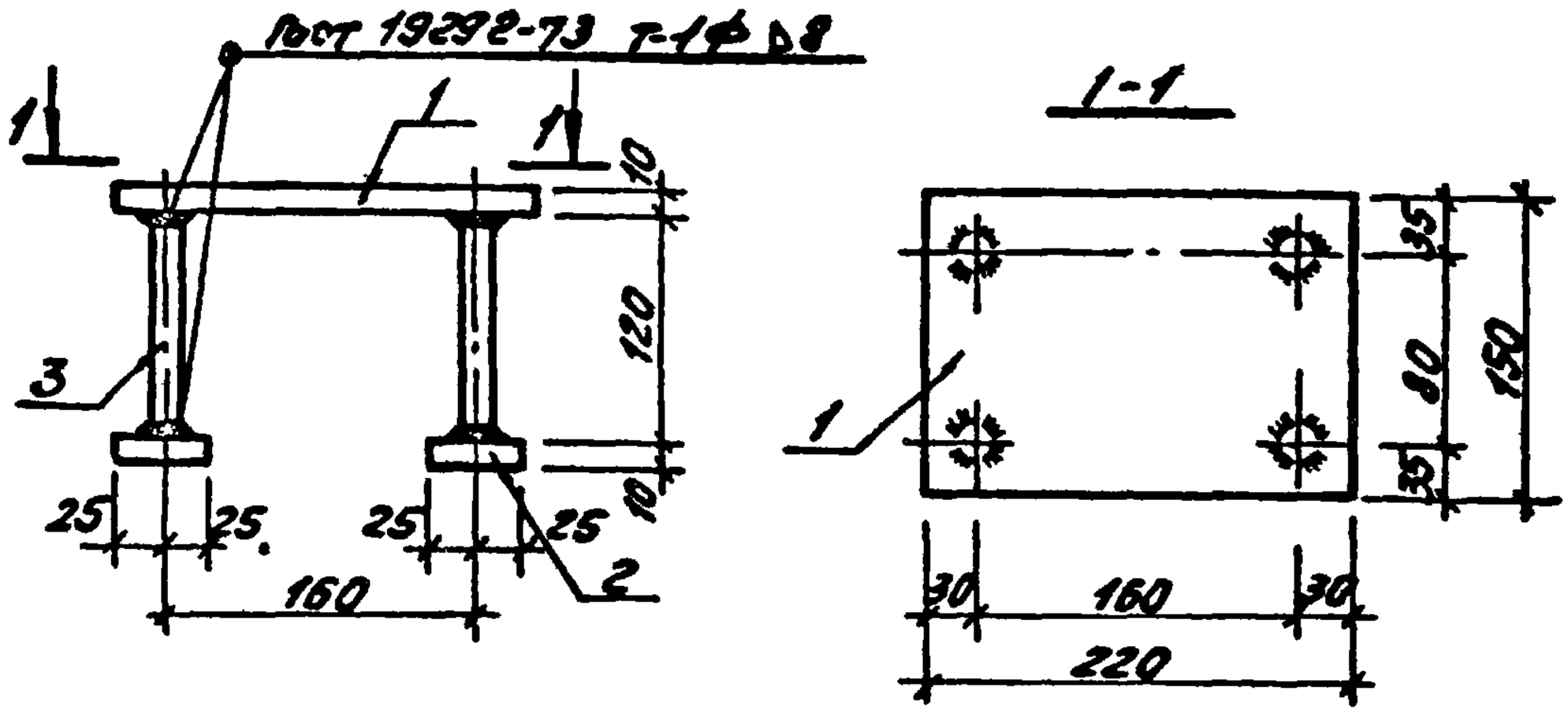

Формат	Зона	Поз	Обозначение	Наименование	Кол.	Примеч.
				Документация.		
11				Технические требования		
				Детали.		
БЧ		1	-КЖИ	-150×10 ГОСТ 82-70* ℓ=220	1	2,59 кг
БЧ		2		-50×10 ГОСТ 82-70* ℓ=50	4	0,2 кг
БЧ		3		Ф16 АII ГОСТ 5781-75; ℓ=120	4	0,2 кг

Ведомость расхода стали на элемент, кг.

Марка элемента	Изделие закладное						Общий расход
	Арматура класса			Прокат марки			
	АII			С38/23 ВСт3кп2			
	ГОСТ 5781-75			ГОСТ 82-70*			
	Ф16		Итого	-150×10	-50×10	Итого	
М1-2	0,8		0,8	2,59	0,8	3,4	4,2

				Т.п. 902-2-346 -КЖИ			
Нач.отд.	Мешалкин			Закладное изделие М1-2. Спецификация и ведомость расхода стали.	Стадия	Масса	Масштаб
Гл.спец.	Руссин				Р	4,2	1:10
Гл.инж.пр.	Мешалкин				Лист 1	Листов 1	
Рук.гр.	Сурнин				Москводоканалпроект		
Рук.пр.	Болотова		5-81				

Типовой проект 902-2-346 А-II

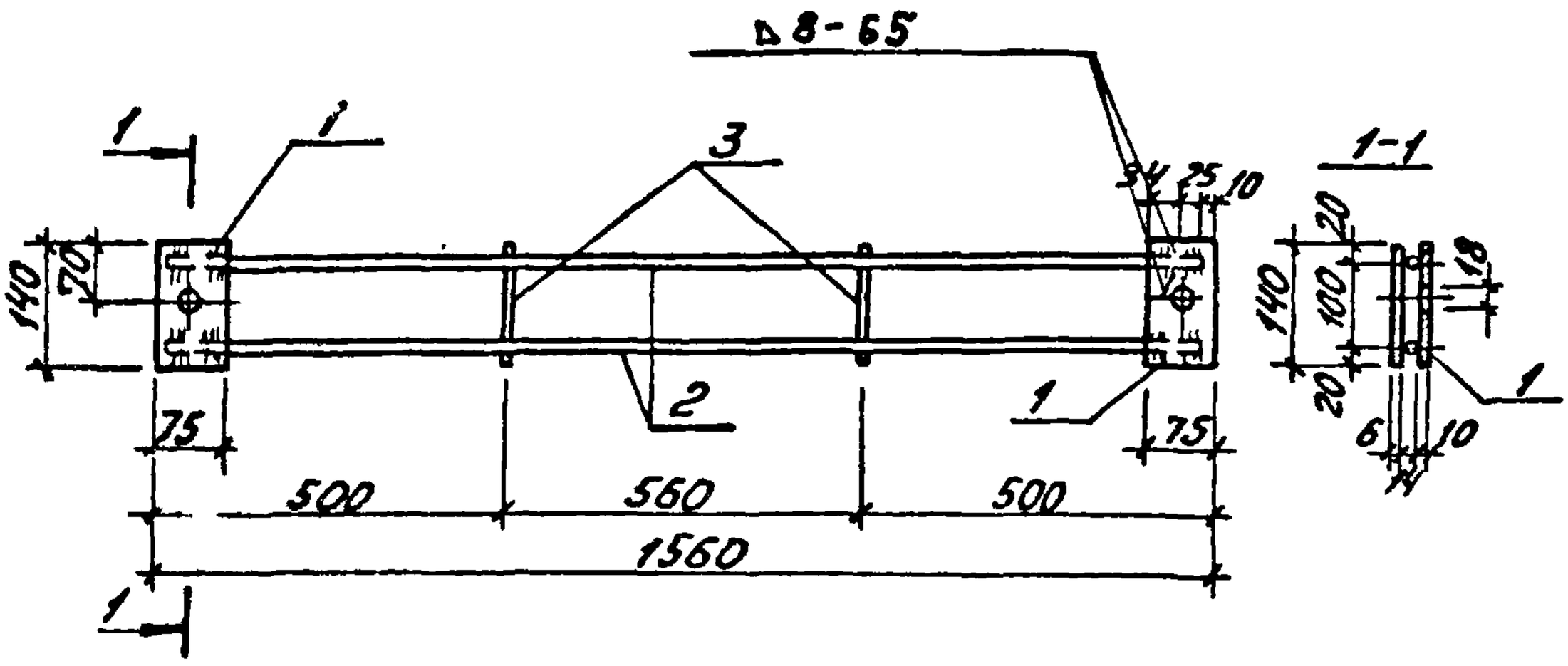

Формат	Зона	Поз.	Обозначение	Наименование	Кол.	Примеч.
				Документация.		
11				Технические требования		
				Детали.		
Б4		1	-КЖИ	-140×10 ГОСТ 103-76 ℓ=75	2	0,8 кг
Б4		2		ф14АII ГОСТ 5781-75 ℓ=1540	2	1,9 кг
Б4		3		ф6АI ГОСТ 5781-75 ℓ=140	2	0,03 кг

Ведомость расхода стали на элемент, кг.

Марка элемента	Изделие закладное						
	Арматура класса			Прокат марки			Общий расход
	AI	AII		С38/23 ВСт3кп2			
	ГОСТ 5781-75			ГОСТ 103-76			
	ф6	ф14	Итого	-140×10		Итого	
М1-3	0,10	3,8	3,9	1,6		1,6	5,5

Инв. № подл. | Подп. и дата | Взам. инв. №

Нач.отд.	Мешалкин		т.п. 902-2-346 -КЖИ			
Гл.спец.	Руссин		Закладное изделие М1-3. Спецификация и ведомость расхода стали.	Стадия	Масса	Масштаб
Гл.инж.пр.	Мешалкин			Р	5,5 кг	1:10
Рук.бр.	Сурнин			Лист 1	Листов 1	
Рук.бр.	Белетово			Мосводоканалгипроект		

Формат	Зона	Поз	Обозначение	Наименование	Кол.	Примеч.
				Документация.		
11				Технические требования		
11				Сборочный чертеж		
				Сборочные единицы		
11		1	-КЖИ	Каркас К-1	1	12,8 кг
11		2		Изделие закладное М2-1	2	1,70 кг
11		3		то же М2-2	2	1,70 кг
				Детали		
БУ		4	-КЖИ	Труба dн=33,5 ℓ=60 ГОСТ 3262-75*	4	0,2 кг
				Материалы.		
				Бетон М-200		0,106 м³

Ведомость расхода стали на элемент, кг

Марка элемента	Изделия арматурные				Изделия закладные						Всего	Общий расход
	Арматура класса				Арматура класса		Прокат марки					
	AI				AII		С38/23 ВСТ3кп2					
	ГОСТ 5781-75			Итого	ГОСТ 5781-75		ГОСТ 8509-72		ГОСТ 3262-75			
	Ф6	Ф8	Ф10		Ф10	Итого	∠75×5	Итого	Труба dн=33,5	Итого		
ЛО 1	4,5	47	3,6	12,8	3,2	3,2	3,6	3,6	0,8	0,8	6,8	19,6

Нач отд	Мешалкин		
Гл спец	Руссин		
Гл инж пр	Мешалкин		
Рук бр	Сурнин		17-01
Рук бр	Болотова		-"-

т.п. 902-2-346 -КЖИ

Лоток ЛО 1.
Спецификация и ведомость расхода стали

Стадия	Масса	Масштаб
Р	—	—
Лист 1	Листов 2	

Мосводоканалпроект

Типовой проект 902-2-346 А-II

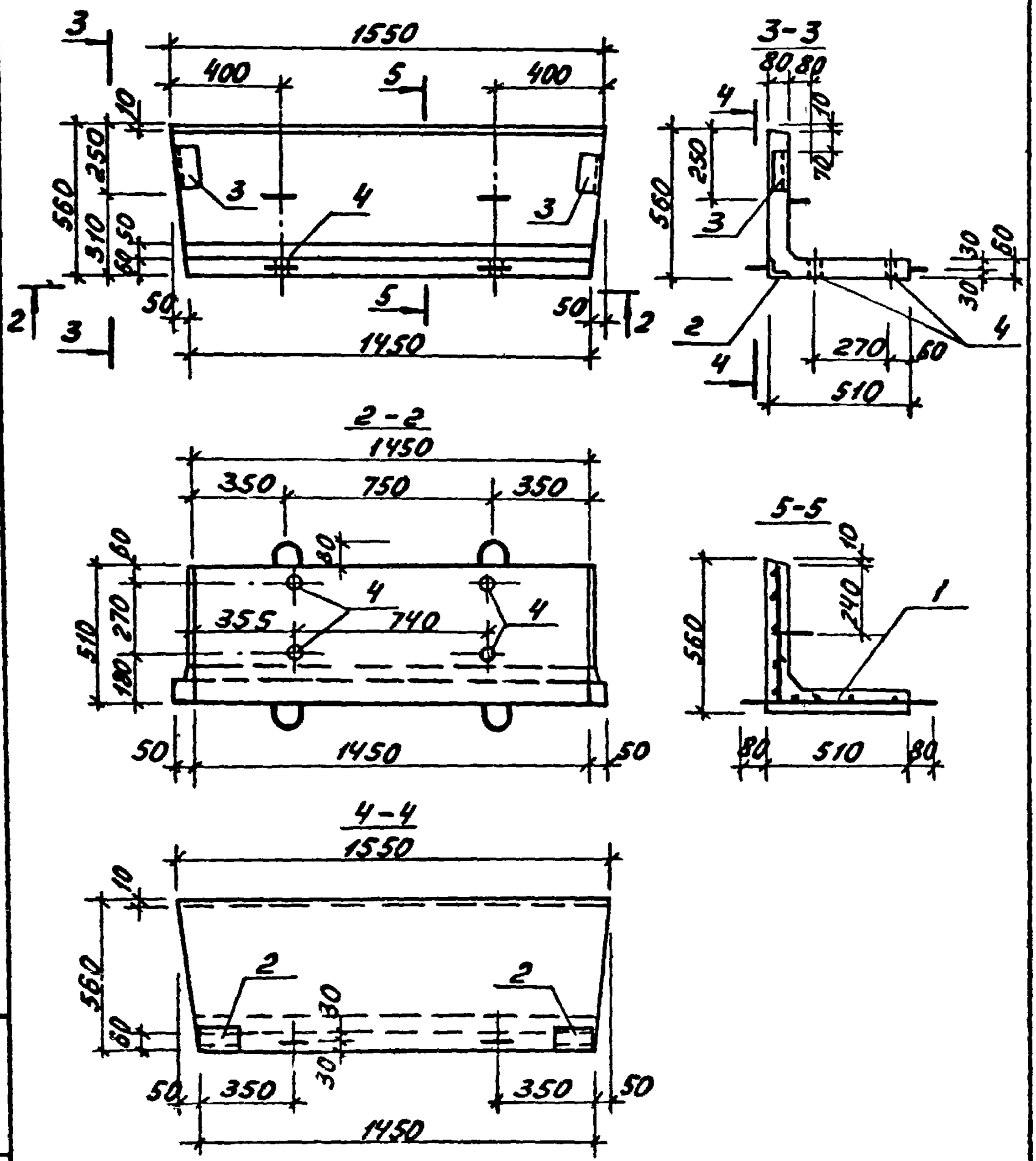

Инв. № подл.	Подп. и дата	Взам. инв. №				
				т.п. 902-2-346 -КЖИ		
Нач.отд.	Мешалкин			Лоток ЛО1. Сборочный чертеж.	Стадия	Масса	Масштаб
Гл.спец.	Руссин				Р	0,265т	1:20
Гл.инж.пр.	Мешалкин				Лист 2	Листов 2	
Рук.гр.	Сурнин				Мосводоканалниипроект		
Рук.гр.	Смолак						

Копировал: Формат 11

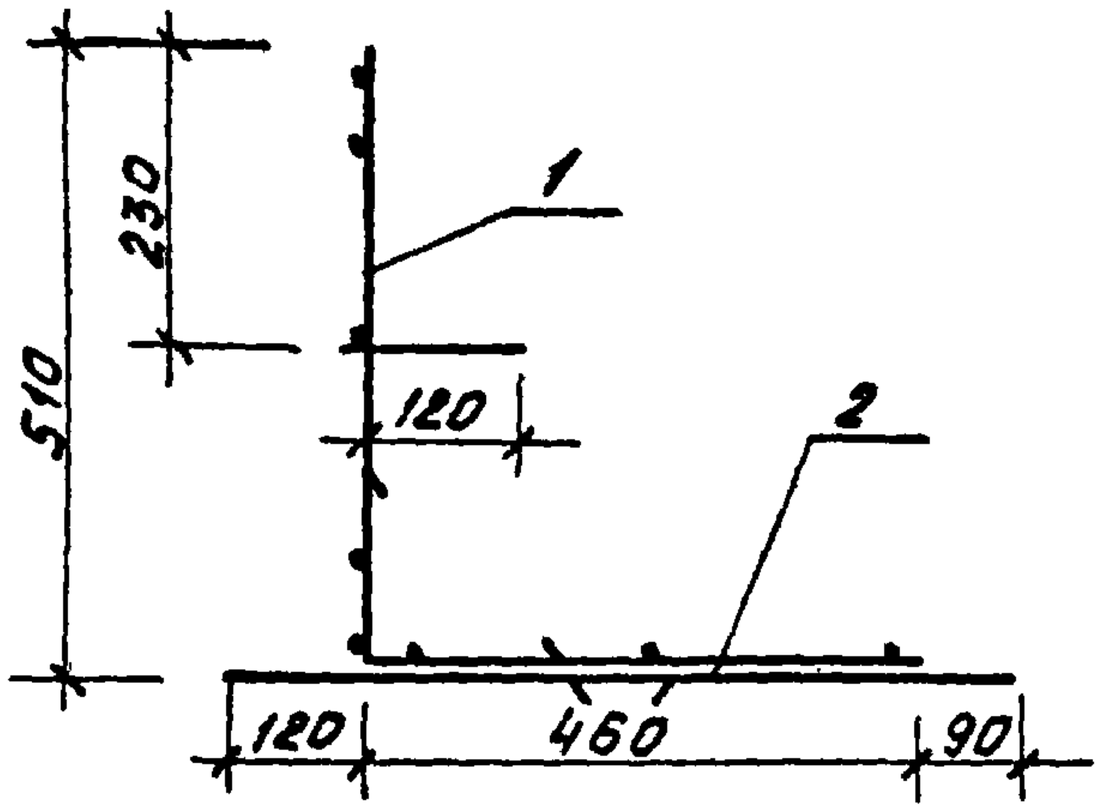

Формат	Зона	Поз.	Обозначение	Наименование	Кол	Примеч.
				Документация		
11				Технические требования		
11				Сборочный чертеж		
				Сборочные единицы		
11		1	-КЖИ	Сетка С-1	1	6,6 кг
11		2		То же С-2	1	6,2 кг

Ведомость расхода стали на элемент, кг

Марка элемента	Арматурные изделия				
	Арматура класса				Полный вес
	AI				
	ГОСТ 5781-75				
	ф6	ф8	ф10	Итого	
К-1	4,5	4,7	3,6	12,8	12.8

Нач.отд	Мешалкин		
Гл.спец	Русин		
Гл.инж.пр	Мешалкин		
Рук.бр	Сурнич		
Рук.бр	Смоляк		
Сверил	Болотова		

т.п. 902-2-346 -КЖИ

Лоток ЛО 1. Каркас К-1 Спецификация и ведомость расхода стали.

Стадия	Масса	Масштаб
Р	12,8кг	1:10
Лист 1	Листов 1	

Мосводоканалниипроект

Копировал: Формат 11

Типовой проект 902-2-346 А-II

Формат	Зона	Поз.	Обозначение	Наименование	Кол.	Примеч
				Документация		
11				Технические требования		
11				Сборочный чертеж		
				Детали		
Б4		1	-КЖИ	ф8АI ГОСТ 5781-75, ℓ=1530	1	0.6 кг
Б4		2		то же ℓ=1520	1	0.6 кг
Б4		3		то же ℓ=1500	1	0.6 кг
Б4		4		то же ℓ=1450	1	0.6 кг
Б4		5		то же ℓ=1430	1	0,6 кг
Б4		6		ф6АI ГОСТ 5781-75, ℓ=690	16	0.15 кг
Б4		7		ф10АI ГОСТ 5781-75, ℓ=950	2	0.6 кг

Ведомость расхода стали на элемент, кг.

Марка элемента	Изделия арматурные				
	Арматура класса				
	АI				
	ГОСТ 5781-75				
	ф6	ф8	ф10		Итого
Сетка С-1	2,4	3.0	1.2		6.6

Взам инв №

Подп и дата

Инв № подл

Нач отд	Мешалкин		
Гл спец	Русеин		
Гл ин пр	Мешалкин		
Рук бр	Сурнин		
Рук бр.	Смолят		

Т.П. 902-2-346 -КЖИ

Лоток ЛО 1. Сетка С-1. Спецификация и ведомость расхода стали.

Стадия	Масса	Масштаб
Р	—	—
Лист 1	Листов 2	

Мосводоканалниипроект

Копировал: Ф 17850-03 27 Формат 11

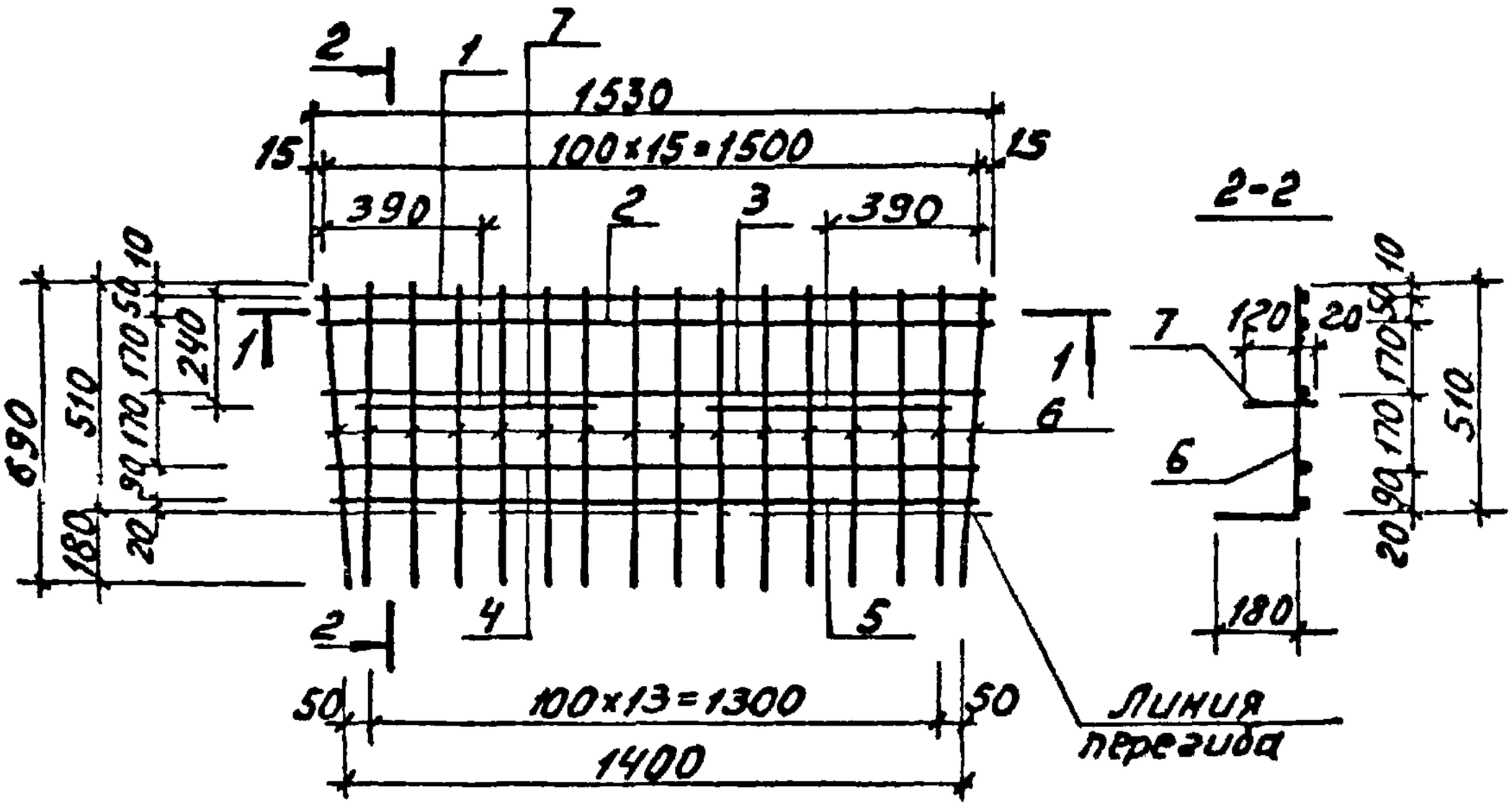

1-1

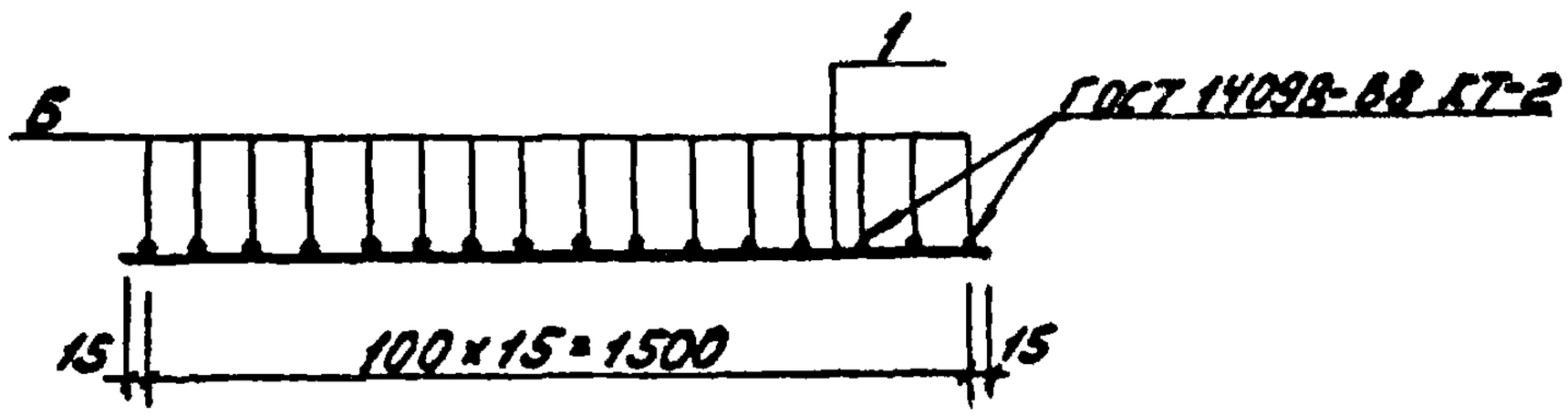

Поз. 7

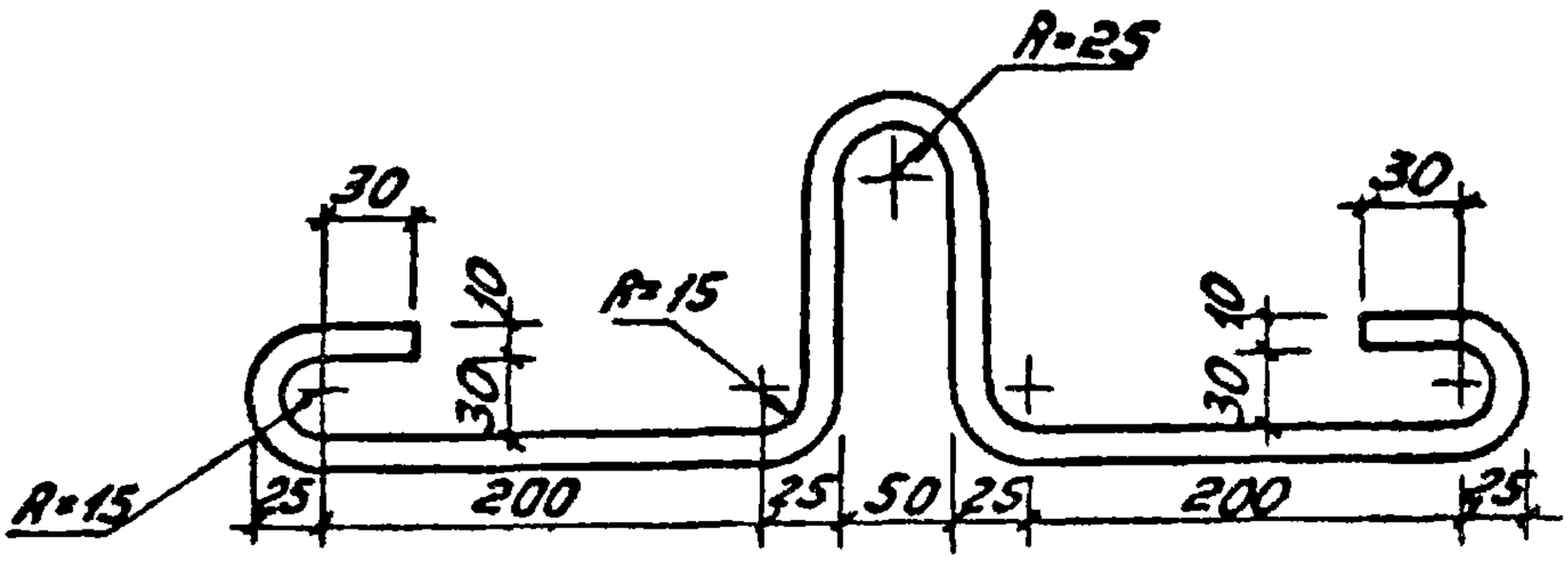

				т.п. 902-2-346		-КЖН
Нач отд	Мешалкин			Лоток Л0 1 Сетка С-1 Сборочный чертеж	Стадия	Масса	Масштаб
Гл спец	Руссин				Р	6,6кг	1:20
Гл инж пр	Мешалкин				Лист 2	Листов 2	
Рук бр	Сурнин				Мосводоканалниипроект		
Рук бр	Смолак						

копировал Ц Формат А4

Типовой проект 902-2-346 А-[redacted]

Формат	Зона	Поз.	Обозначение	Наименование	Кол.	Примечание
				Документация.		
11				Технические требования.		
11				Сборочный чертеж.		
				Детали.		
Б4		1	-КЖИ	ф8АI ГОСТ 5781-75; ℓ=1430	3	0,57 кг
Б4		2		ф6АI ГОСТ 5781-75; ℓ=640	15	0,14 кг
Б4		3		ф10АI ГОСТ 5781-75; ℓ=950	4	0,60 кг

Ведомость расхода стали на элемент, кг.

Марка элемента	Изделия арматурные				
	Арматура класса				
	АI				
	ГОСТ 5781-75				
	ф6	ф8	ф10		Итого
С-2	2,1	1,7	2,4		6,2

Инв. № подл. | Подпись и дата | Взам. инв. №

Нач отд	Мешалкин		
Гл спец	Русин		
Гип	Мешалкин		
Рук.бр	Сурнин		
Рук бр	Смоляк		

Т.П. 902-2-346 -КЖИ

Лоток Л01. Сетка С-2. Спецификация и ведомость расхода стали

Стадия	Масса	Масштаб
Р	-	-
Лист 1	Листов 2	

Мосводоканалниипроект

Копировал: 17850-03 29 Формат 11

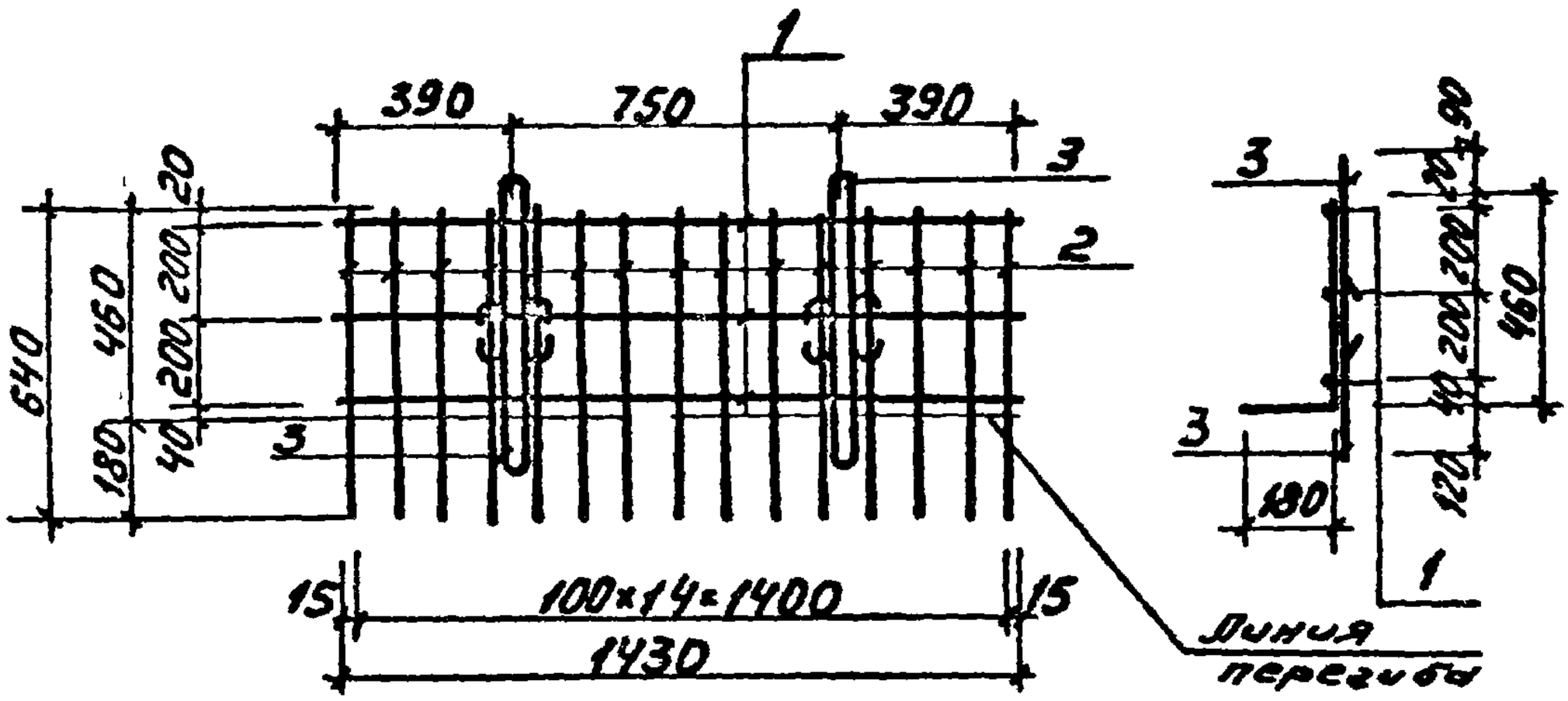

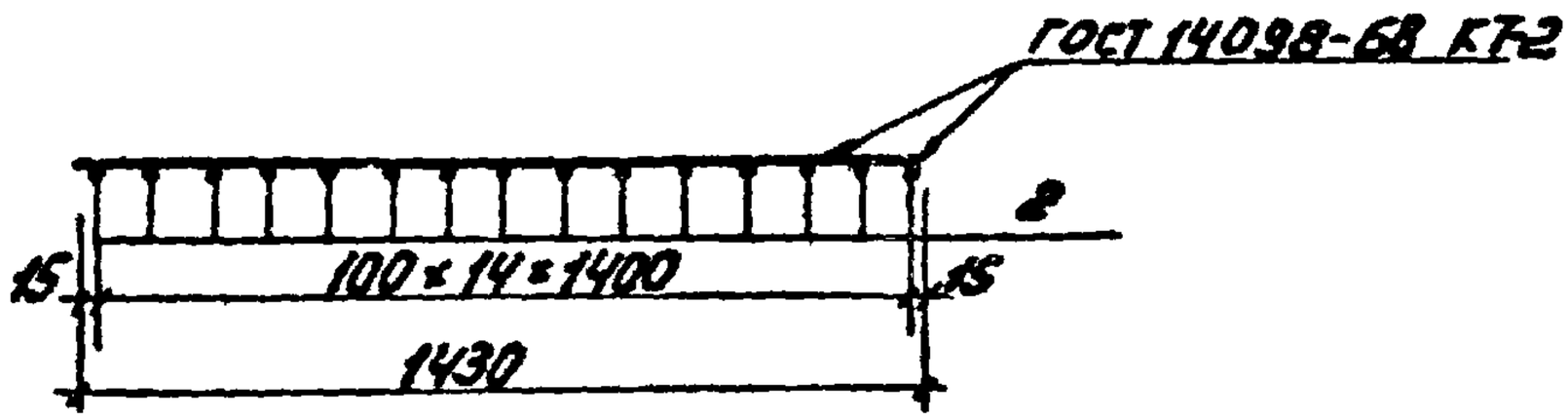

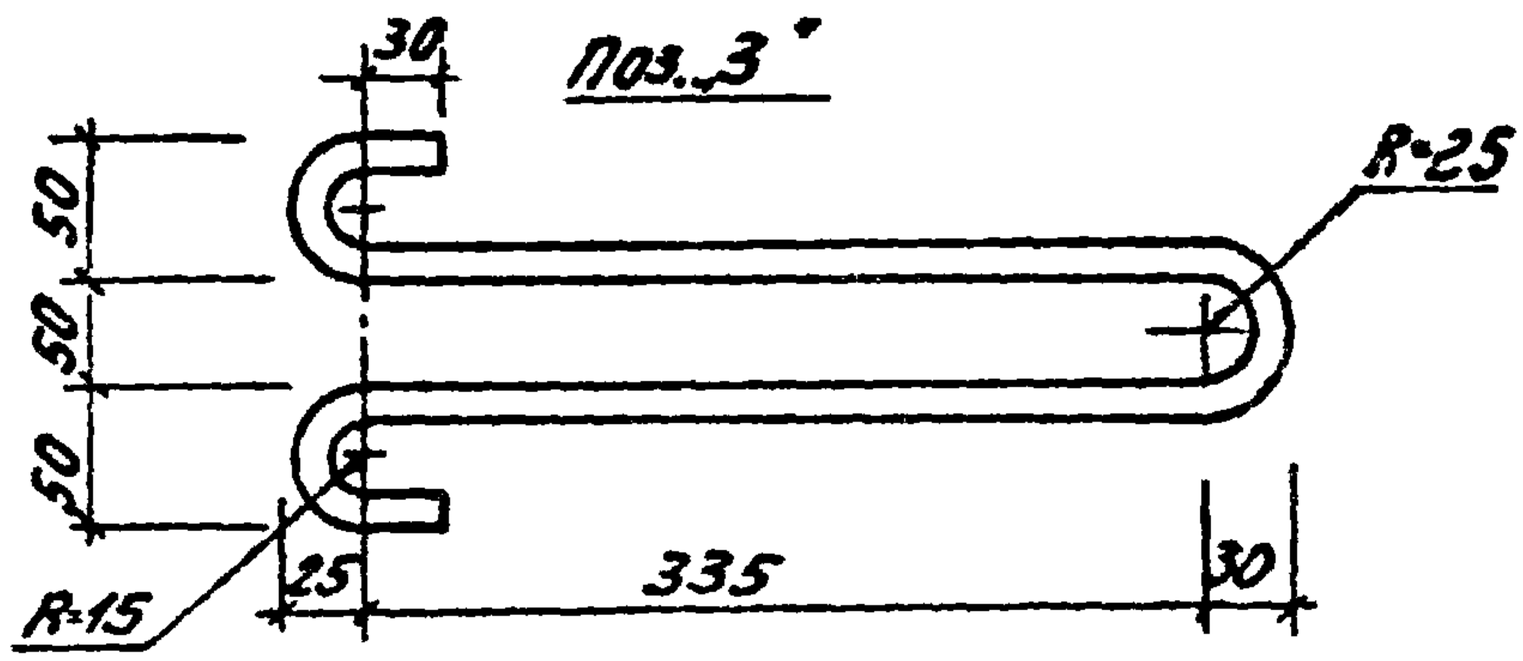

				Т.П. 902-2-346		-КЖИ
				Лоток ЛО 1. Сетка С-2. Сборочный чертеж	Стадия	Масса	Масштаб
Нач.отд	Мешалкин				Р	6,2кг	1:20
Гл.спец.	Руссин				Лист 2	Листов 2	
Гл.инж.пр.	Мешалкин						
Рук.бр.	Сурнин				Мосводоканалниипроект		
Рук.бр	Смоляк						
Сборщик	Балатова						

копировал:

Формат А

Типовой проект 902-2-346. Ал

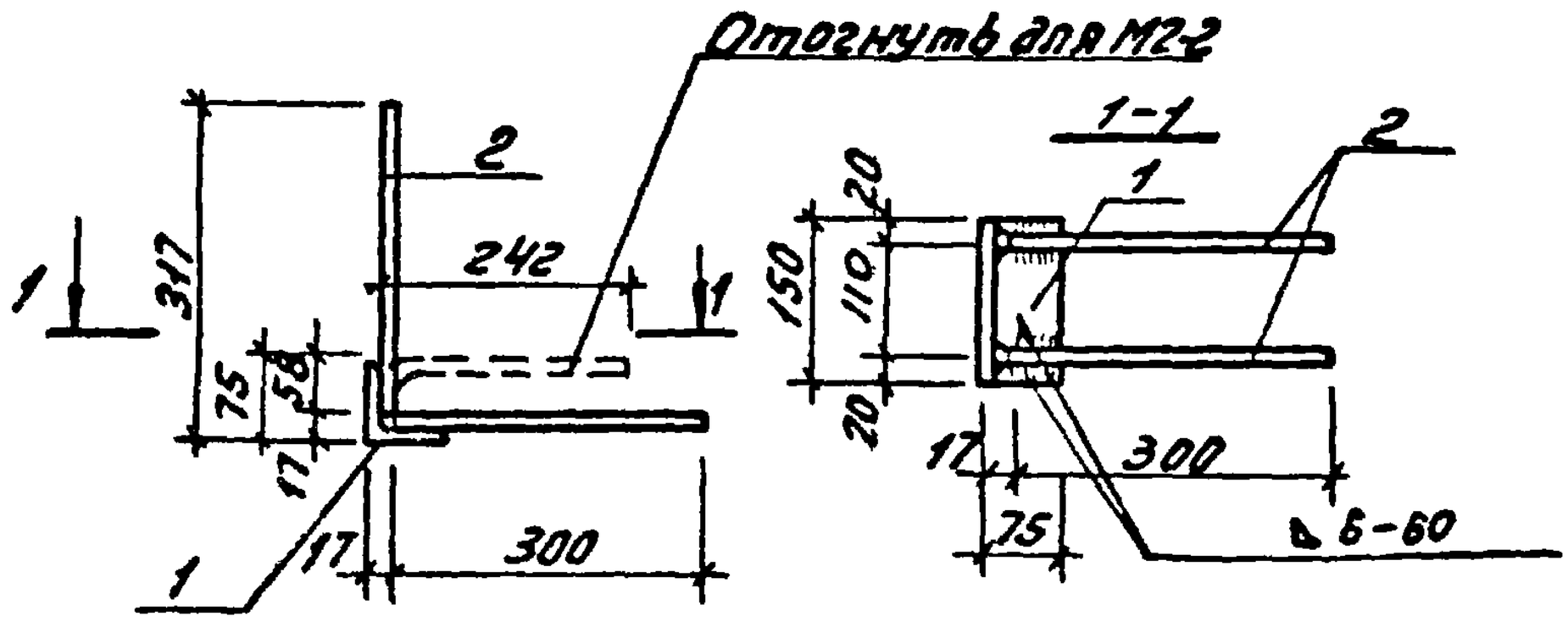

Формат	Зона	Поз.	Обозначение	Наименование	Кол.	Примеч.
				Документация.		
11				Технические требования		
				Детали.		
Б4		1	-КЖИ	L75×5 ГОСТ 8509-72, ℓ=150	1	0,90 кг
Б4		2		⌀10 AII ГОСТ 5781-75, ℓ=300	4	0,2 кг

Ведомость расхода стали на элемент, кг

Марка элемента	Изделия закладные						Общий расход
	Арматура класса			Прокат марки			
	AI			С38/23 ВСт3кп2			
	ГОСТ 5781-75			ГОСТ 8509-72*			
	⌀10		Итого	L75×5		Итого	
М2-1 (М2-2)	0,8		0,8	0,9		0,9	1,7

Взам.инв.№ | Подп. и дата | Инв.№ подл.

Нач.отд.	Мешелкин		
Гл.спец.	Руссин		
Гл.инж.пр.	Мешелкин		
Рук.гр.	Сурнин		
Рук.гр.	Смоляк		
Инженер	Болотова		

Т.п. 902-2-346 -КЖИ

Лоток ЛО 1. Изделия М2-1 и М2-2. Спецификация и ведомость расхода стали

Стадия	Масса	Масштаб
Р	1,7 кг	1:10
Лист 1	Листов 1	

Мосводоканалниипроект

Формат	Зона	Поз.	Обозначение	Наименование	Кол	Примечание
				Документация		
11				Техническое требования.		
11				Ведомость ссылочных документов.		
11				Сборочный чертеж		
				Детали		
Б4		1	-КЖИ	ф10АII ГОСТ 5781-75 ℓ=2065	1	1.3кг
Б4		2		ℓ=710	1	0,5кг
Б4		3		ℓ=2140	1	1.3кг
Б4		4		ℓ=1205	1	0.7кг

Ведомость расхода стали на элемент, кг

Марка элемента	Изделия арматурные			Всего	Общий расход
	Арматура класса АII ГОСТ 5781-75				
	ф10		Итого		
КР1	3,8		3,8	3,8	3,8

Нач отд	Мешалкин		
Гл спец	Русин		
ГИП	Мешалкин		
Рук. бр.	Болотова		Б-ва
Исполн	Болотова		-"-

Т.п. 902-2-346 -КЖИ

Каркас плоский КР1. Спецификация и ведомость расхода стали.

Стадия	Масса	Масштаб
Р	—	—
Лист 1	Листов 2	

Мосводоканалниипроект

Копировал

Формат 11

Типовой проект 902-2-346 А-III

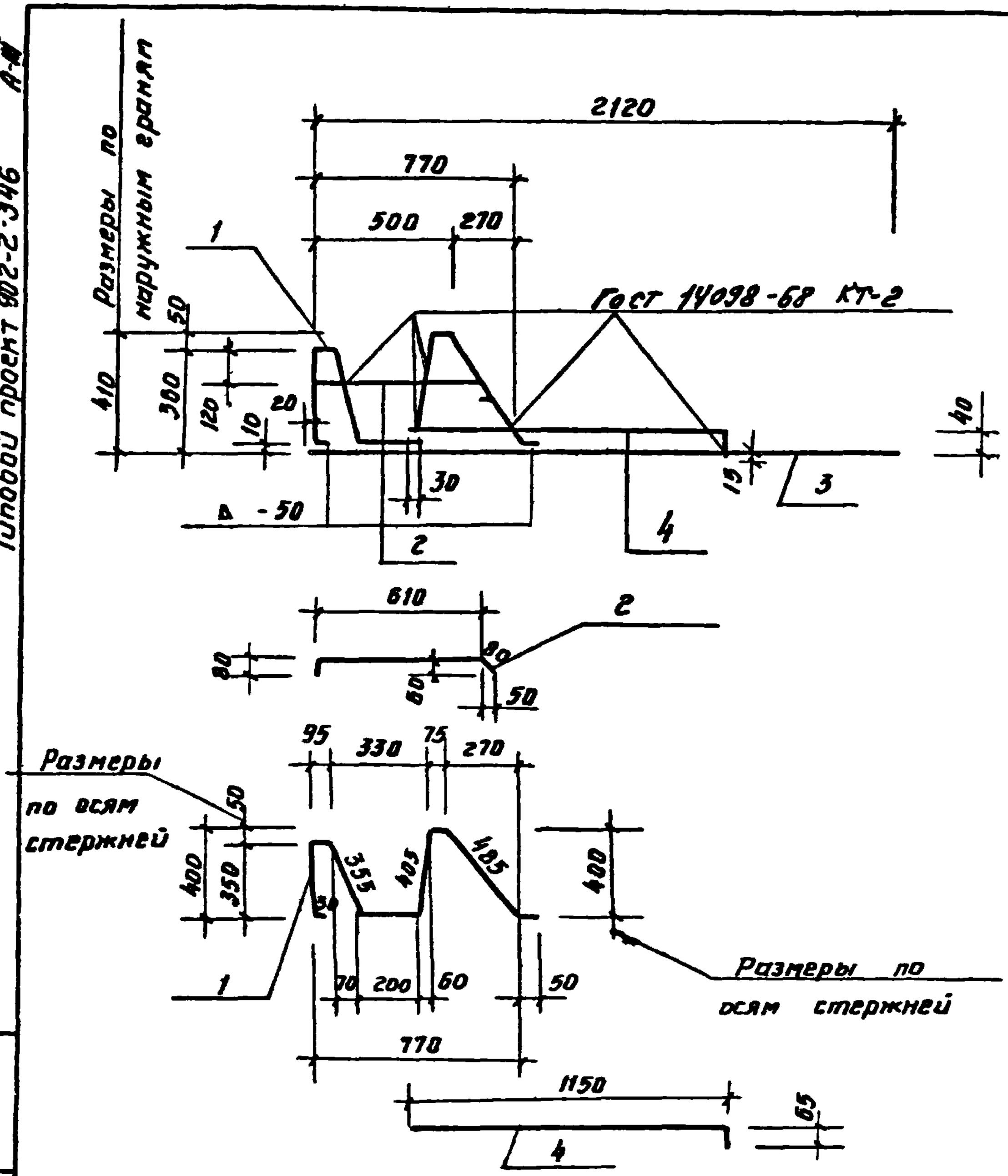

Нач отд.	Мешалкин			Т.п. 902-2-346 -КЖИ		
Гл спец.	Руссин			Каркас плоский КР1 Сборочный чертеж.	Стадия	Масса	Масштаб
ГИП	Мешалкин				Р	3.8кг	1:20
Рук. бр.	Болотова		Б-ва		Лист 2	Листов 2	
Исполн.	Болотова		-"-		Мосводоканалниипроект		

Подпись и дата | Взамен инв №

Инв № подл.

Копировал

Формат 11

Формат	Зона	Поз.	Обозначение	Наименование	Кол	Примечание
				Документация		
11				Технические требования.		
11				Ведомость ссылочных документов.		
11				Сборочный чертеж детали.		
64		1	МН 2880-62	Отвод 90° 273×10	1	43,5кг
64		2	-КЖИ	Труба 273×8 ℓ=1265 ГОСТ 8732-78	1	66.0кг
64		3		ℓ=105	1	5.5кг

Ведомость расхода стали на элемент, кг

Марка элемента	Изделия закладные				Всего	Общий расход
	Прокат марки С38/23 Вст3кп2 ГОСТ 8732-78					
	Тр. 273×8	Тр. 273×10		Итого		
МН1	71.5	43.5		115	115	115

Нач отд	Мешалкин		
Гл спец	Руссин		
ГИП	Мешалкин		
Рук бр.	Балотова	Балотова	21-8л.
Исполн	Балотова	Балотова	-и-

Т.п. 902-2-346 -КЖИ

Изделие закладное МН1. Спецификация и ведомость расхода стали.

Стадия	Масса	Масштаб
Р	—	—
Лист 1	Листов 2	

Мосводоканалниипроект

17850-03 34

Копировал:

Формат 11

Типовой проект 902-2-346 Ал-II

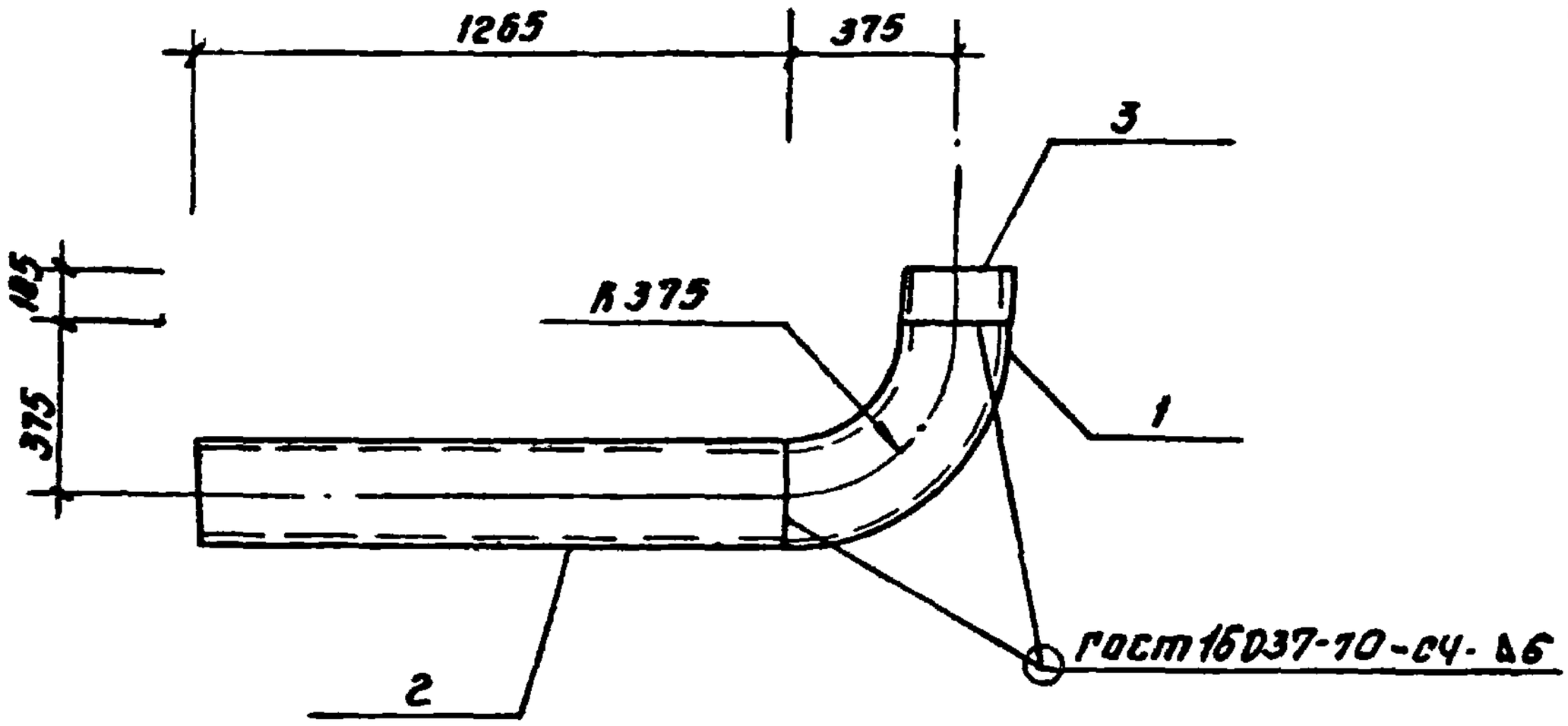

Инв. № подл.	Подпись и дата	Взамен инв. №				

				т. п. 902-2-346 -КЖИ		
Нач. отд.	Мешалкин			Изделие закладное МН1	Стадия	Масса	Масштаб
Гл. спец.	Руссин				Р	115 кг	1:20
ГИП	Мешалкин			Сборочный чертеж	Лист 2	Листов 2	
Рук. бр.	Болотова				Мосводоканалниипроект		
Исполн.	Болотова						

Копировал ФЗ

Формат 11

Формат	Зона	Поз.	Обозначение	Наименование	Кол	Примечание
				Документация		
11				Технические требования.		
11				Ведомость ссылочных документов.		
11				Сборочный чертеж		
				Детали		
Б4		1	-КЖИ	С5 ГОСТ 8240-72; ℓ=802	1	3.9кг
Б4		2		ℓ=532	1	2.6кг
Б4		3		ℓ=442	1	2.1кг
Б4		4		ФБ.I ГОСТ 5781-75; ℓ=280	8	0.1кг

Ведомость расхода стали на элемент, кг

Марка элемента	Изделия закладные						Всего	Общий расход
	Арматура класса А I ГОСТ 5781-75			Прокат марки ВСТ3кп2 ГОСТ 8240-72				
	ф6		Итого	С5		Итого		
МН2	0.8		0.8	8.6		8.6	9.4	9.4

Нач отд	Мешалкин		
Гл спец	Руссин		
ГИП	Мешалкин		
Рук бр.	Болотова		1-81г.
исполн.	Болотова		-"-

Т.П. 902-2-346 -КЖИ

Изделие закладное МН2. Спецификация и ведомость расхода стали.

Стадия	Масса	Масштаб
Р	—	—
Лист 1	Листов 2	

Мосводоканалниипроект

Копировал

Формат 11

Типовой проект 902-2-346. А-III

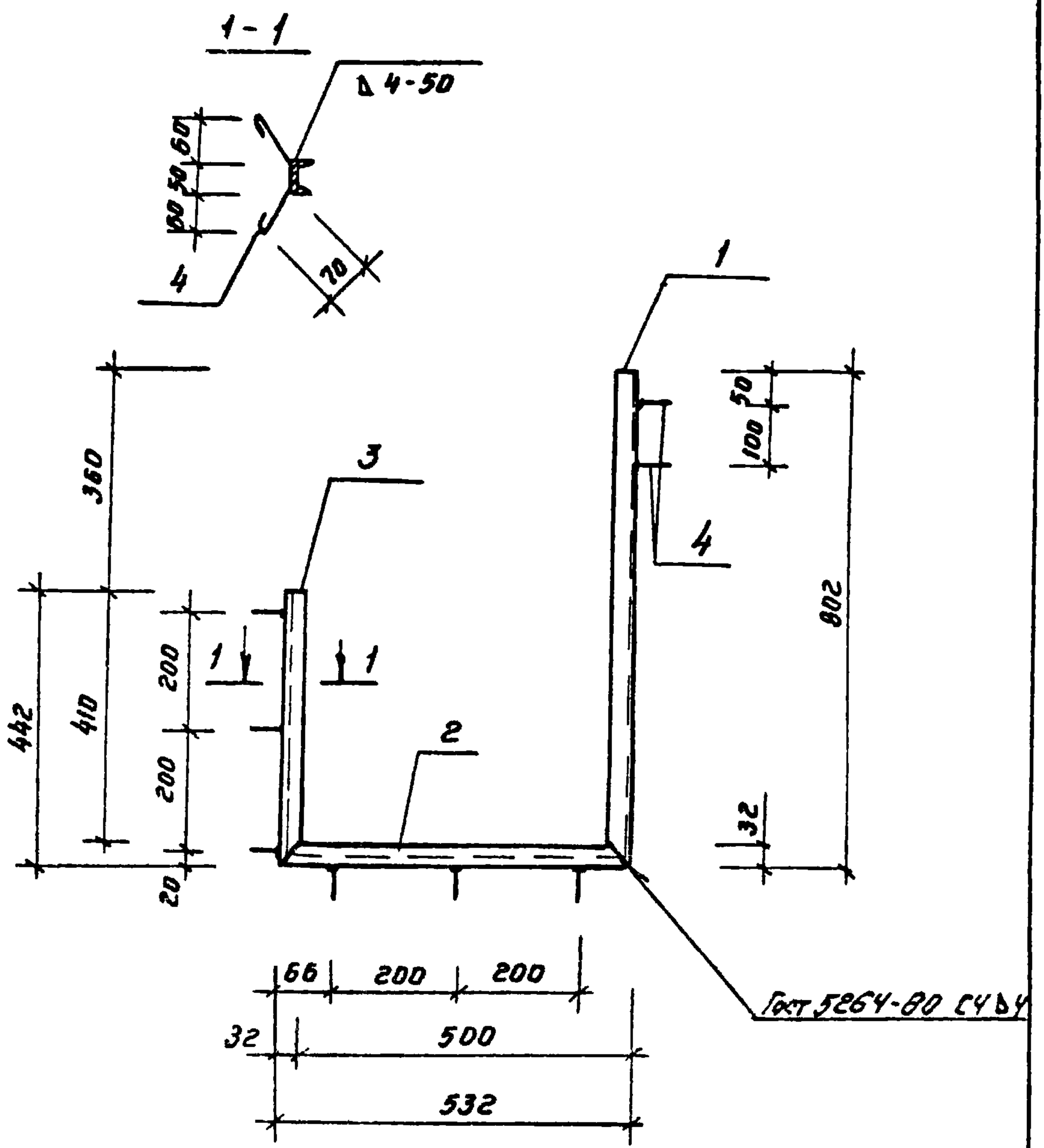

Нач отд.	Мешалкин			т.п. 902-2-346 -КЖИ		
Гл спец	Руссин			Изделие закладное МН2. Сборочный чертеж	Стадия	Масса	Масштаб
ГИП	Мешалкин				Р	9.4кг	1:10
Рук. бр.	Болотова				Лист 2	Листов 2
Исполн	Болотова				Мосводоканалниипроект	

Подпись и дата | Взамен инв.№ | Инв. № подл.

17850-03 37

Копировал: Формат 11

Формат	Зона	Поз.	Обозначение	Наименование	Кол	Примечание
				Документация.		
11				Технические требования		
11				Ведомость ссылочных документов.		
11				Сборочный чертеж		
				Детали		
54		1	-КЖИ-	С14 ГОСТ 8240-72; ℓ=860	2	10.6кг
54		2		ℓ=720	1	8.9кг
54		3		Ф10АII ГОСТ 5781-75; ℓ=340	9	0.2кг
54						

Ведомость расхода стали на элемент, кг

Марка элемента	Изделия закладные						Всего	Общий расход
	Арматура класса			Прокат марки				
	АII			С 38/23 ВСТ3 кп2				
	ГОСТ 5781-75			ГОСТ 8240-72				
	Ф10		Итого	С14		Итого		
МН3	1.8		1.8	30.1		30.1	31.9	31.9

Нач отд	Пешалкин		
Гл спец.	Руссин		
ГИП	Пешалкин		
Рук. бр	Болотова		
Исполн.	Болотова		

Т.П. 902-2-346 -КЖИ

Изделие закладное МН3. Спецификация и ведомость расхода стали.

Стадия	Масса	Масштаб
Р	—	—

Лист 1 Листов 2

Мосводоканалниипроект

Копировал: Формат А4

Типовой проект 902-2-346 А-III

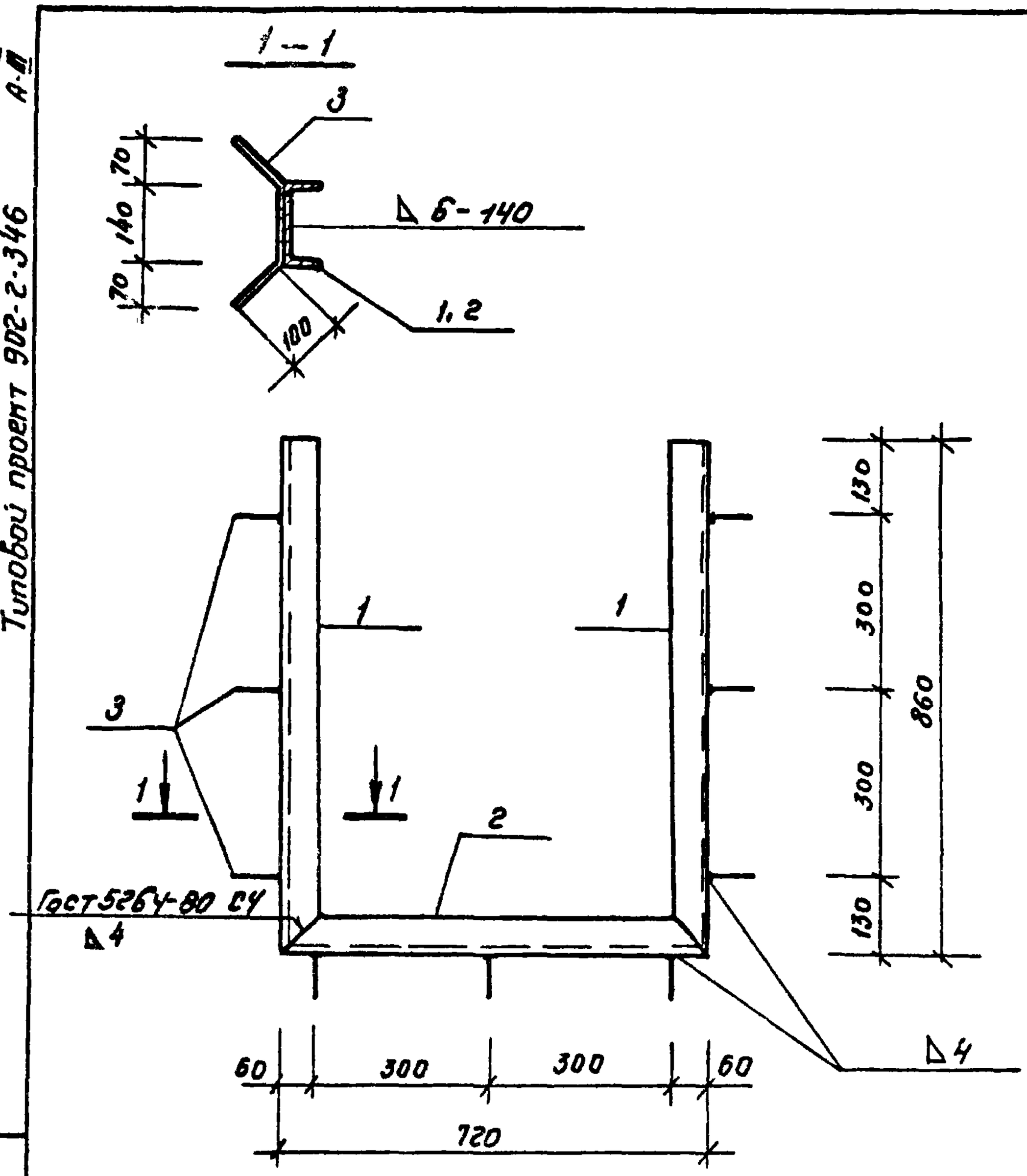

Нач отд	Мешалкин			Тп 902-2-346		-КЖИ
Гл спец	Руссин			Изделие закладное МН3. Сборочный чертеж	Стадия	Масса	Масштаб
ГИП	Мешалкин				Р	31.9кг	1:10
Рук бр	Болотова				Лист 2	Листов 2
Исполн	Болотова				Мосводоканалниипроект	

Подпись и дата | Взамен инв №

Инв № подл

17850-03 39

Копировал:

Формат А1

Формат	Зона	Поз	Обозначение	Наименование	Кол	Примечание
				Документация		
11				Технические требования.		
11				Ведомость ссылочных документов.		
11				Сборочный чертеж		
				Детали		
Б4			КЖН-	L75x8 ГОСТ 8509-72*; ℓ=1000	1	9.0кг
Б4				ФВАI ГОСТ 5781-75; ℓ=1000	1	0.4кг
Б4				ФБАI ГОСТ 5781-75; ℓ=410	4	0.1кг

Ведомость расхода стали на элемент, кг

Марка элемента	Изделия закладные								Общий расход
	Арматура класса				Прокат марки			Всего	
	АI				С38/23 Вст3кп2				
	ГОСТ 5781-75				ГОСТ 8509-72*				
	Ф6	Ф8		Итого	L75x8		Итого		
МН4	0.4	0.4		0.8	9.0		9.0	9.8	9.8

Нач отд	Мешалкин		
Гл спец	Русеин		
ГИП	Мешалкин		
Рук. бр	Болотова		
Инжен.	Болотова		

Т.п. 902-2-346 -КЖИ

Изделие закладное МН4. Спецификация и Ведомость расхода стали.

Стадия	Масса	Масштаб
Р	—	—
Лист 1	Листов 2	

МосВодоканалНИИпроект

Типовой проект 902-2-346 А-I

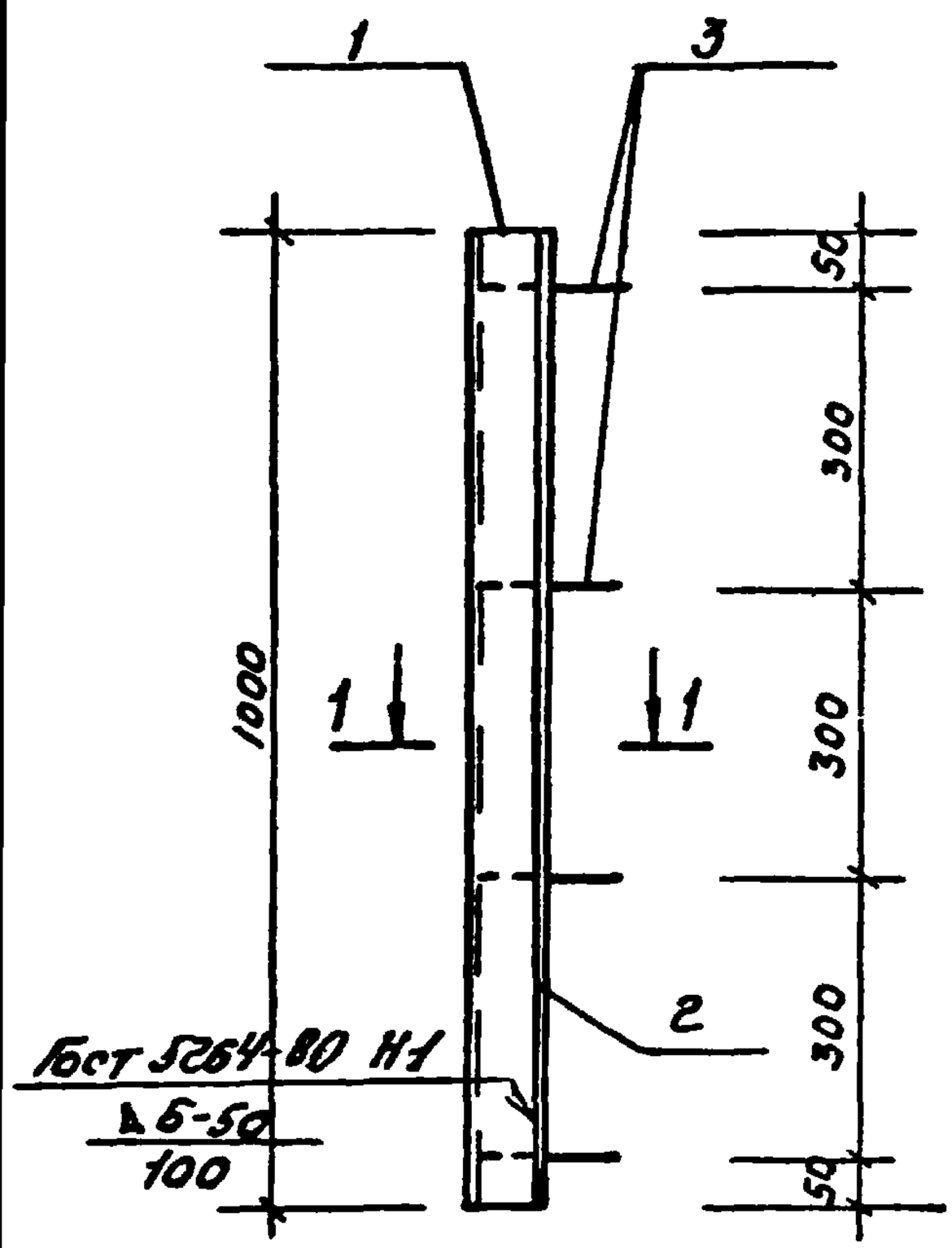

1 - 1

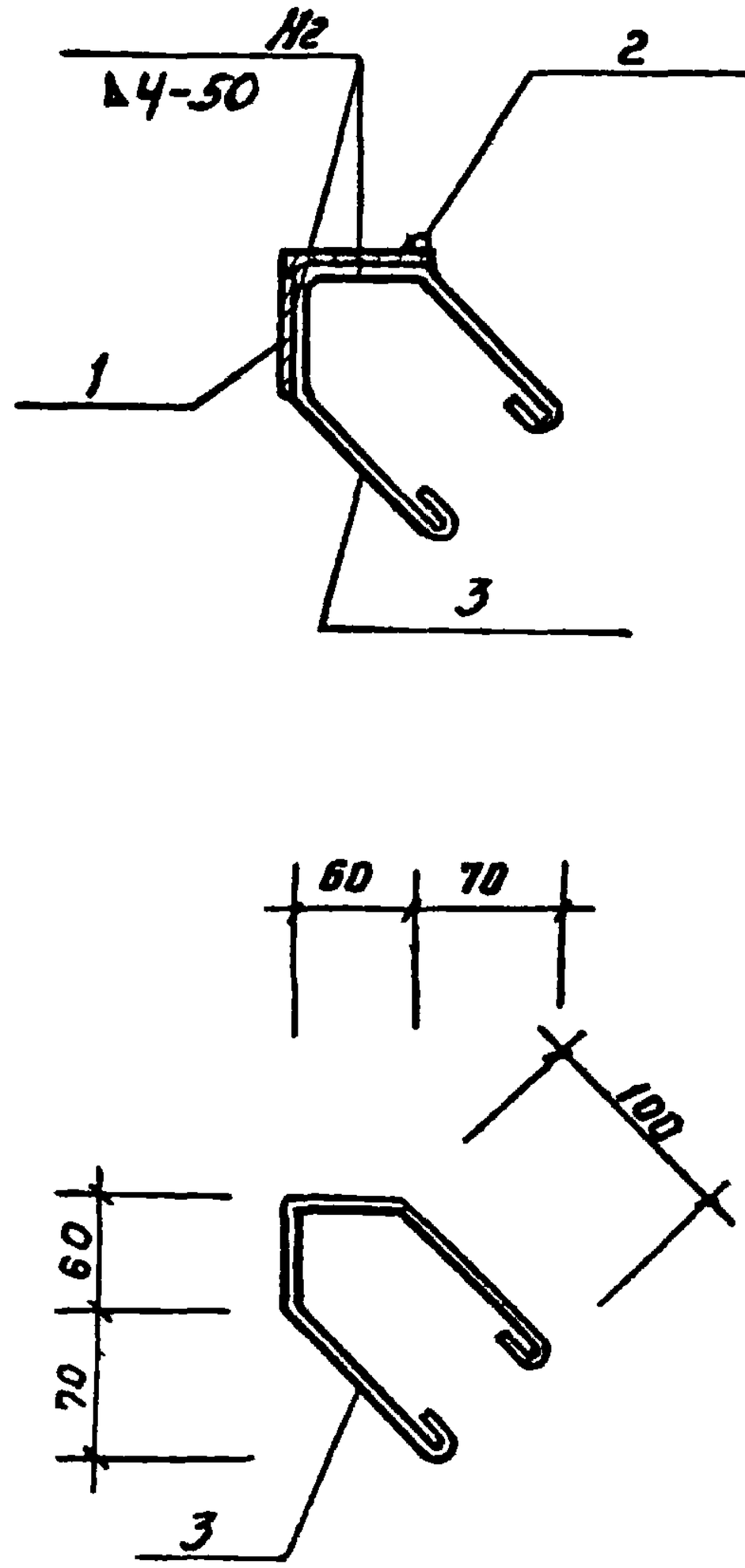

Нач. отд	Мешалкин			Т. п. 902-2-346 -КЖИ		
Гл. спец	Русин			Изделие закладное МН4. Сборочный чертеж.	Стадия	Масса	Масштаб
ГИП	Мешалкин				Р	9,8кг	1:10 1:5
Рук. бр.	Болотова				Лист 2	Листов 2
Исполн	Болотова				Мосводоканалниипроект	

Инв. № подл | Подп. и дата | Взам. инв. №

17850-03 41

Копировал: 93

Формат 11

Формат	Зона	Поз.	Обозначение	Наименование	Кол	Примечание
				Документация		
11				Технические требования		
11				Ведомость ссылочных документов.		
11				Сборочный чертеж		
				Детали		
64		1	-КЖИ	Ст.тр. 273х8 ГОСТ 8732-78; ℓ=510	1	31.9кг
64		2		Лист. ст. б=8 ГОСТ 19903-74*	1	9.1кг

Ведомость расхода стали на элемент, кг

Марка элемента	Изделия закладные						Всего	Общий расход
	Прокат марки							
	с 38/23 Вст 3 Кп 2							
	ГОСТ 8732-78			ГОСТ 19903-74*				
	Тр 273х8		Итого	Лист б=8		Итого		
МН5	31.9		31.9	9.1		9.1	41.0	41 0

Нач отд	Нешолкин		
Гл спец	Русин		
ГИП	Нешолкин		
Рук бр	Болотова		
Исполн	Болотова		

Т.П. 902-2-346 -КЖИ

Изделие закладное МН5
Спецификация и ведомость расхода стали

Стадия	Масса	Масштаб
Р	—	—
Лист 1	Листов 2	

МосводоканалНИИпроект

Копировал: Формат 11

Типовой проект 902-2-346 А-II

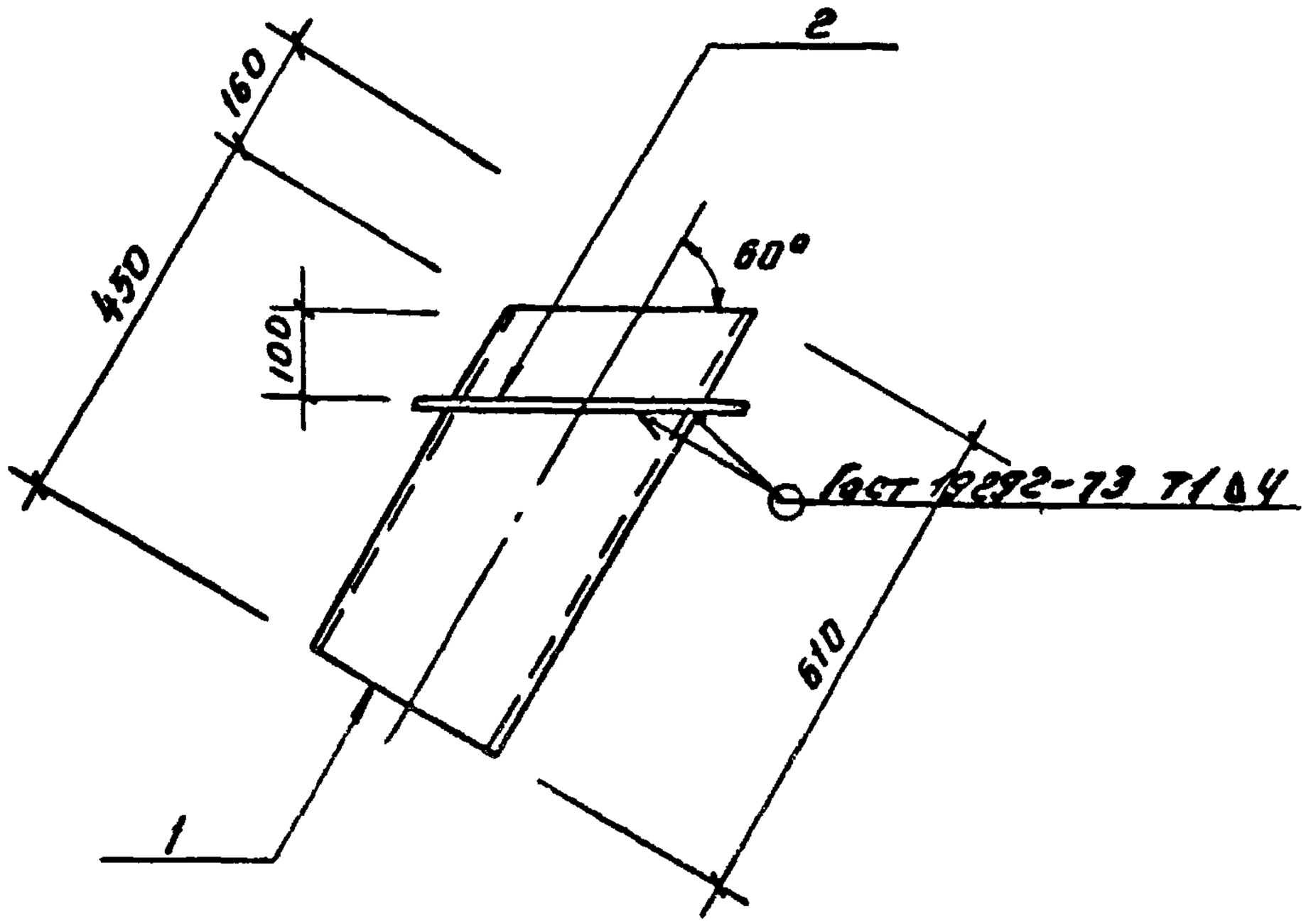

Инв. № подл.	Подпись и дата	Взам. инв. №				
				т. п. 902-2-346 -КЖИ		
	Нач. отд.	Мешалкин		Изделие закладное МН5. Сборочный чертеж	Стадия	Масса	Масштаб
	Гл. спец.	Руссин			Р	41кг	1:10
	ГИП	Мешалкин			Лист 2	Листов 2	
	Рук. бр.	Болотова			Мосводоканалниипроект		
	Исполн.	Болотова					

Копировал:

Формат II

Формат	Зона	Поз.	Обозначение	Наименование	Кол	Примечание
				Документация		
11				Технические требования		
11				Ведомость ссылочных документов		
11				Сборочный чертеж		
			КЖИ-	Детали.		
64		1		∠63 х 6 ГОСТ 8509-72*; ℓ=826	4	4,7кг
64		2		⌀8 АI ГОСТ 5781-75; ℓ=430	8	0.2кг
64		3		□10х10 ГОСТ 2591-71*; ℓ=780	4	0.6кг

Ведомость расхода стали по элемент, кг

Марка элемента	Изделия закладные								Общий расход
	Арматура класса А I ГОСТ 5781-75			Прокат марки с 38/23 В ст3 кп2 ГОСТ 8509-72*		ГОСТ 2591-71		Всего	
	⌀8		Итого	∠63х6	Итого	□10			
МН6	2,4		2,4	18,8	18,8	1.6	1.6	20.4	22.8

Нач. отд	Мешалкин		
Гл спец	Руссин		
ГИП	Мешалкин		
Рук бр	Болотова		
Исполн	Болотова		

Т.п. 902-2-346 -КЖИ

Изделие закладное МН6. Спецификация и ведомость расхода стали.

Стадия	Масса	Масштаб
Р	—	—
Лист 1	Листов 2	

Посводоканалниипроект

17850-03 44

Копировал:

Формат 11

Типовой проект 902-2-346. А-II

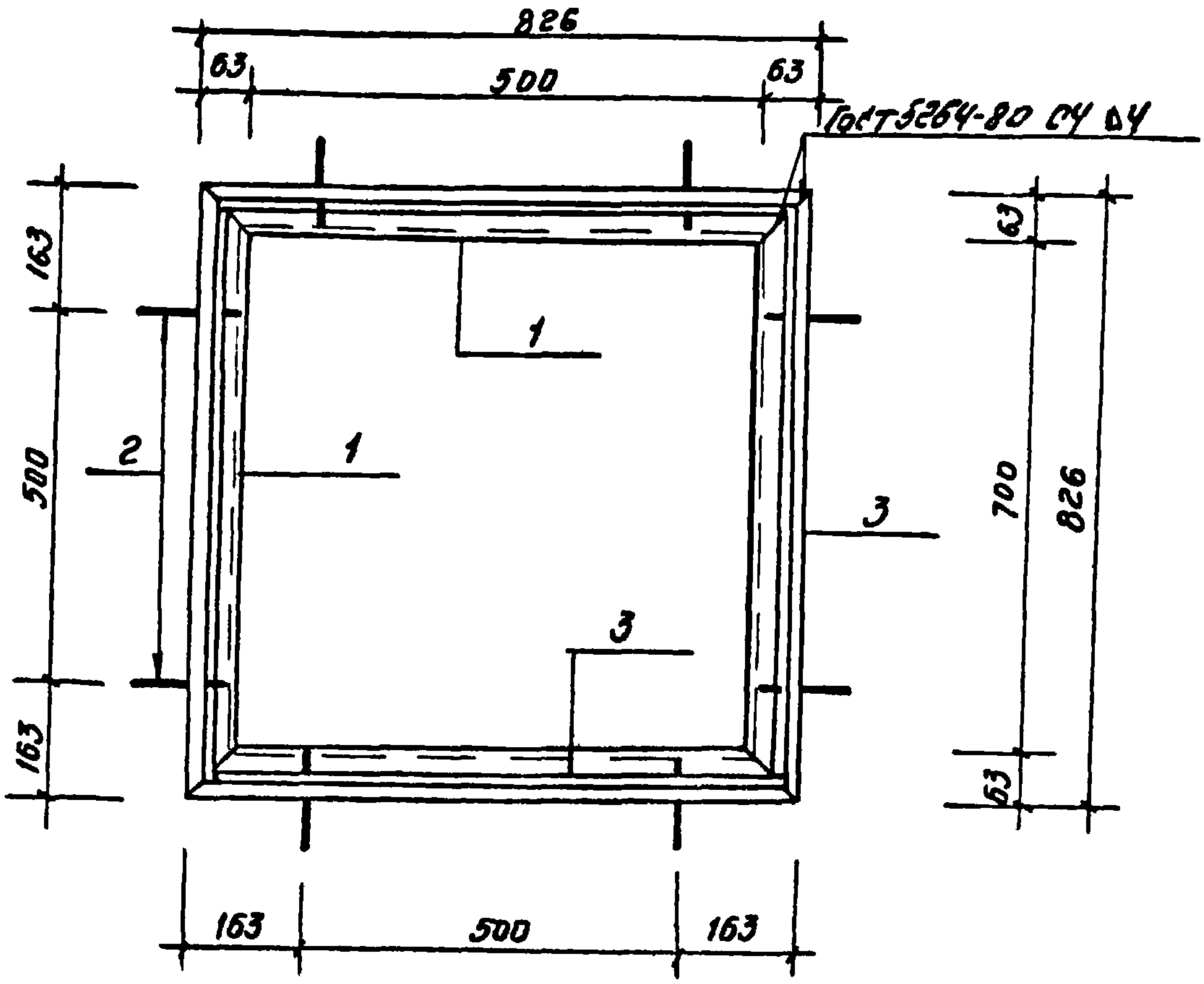

1 - 1

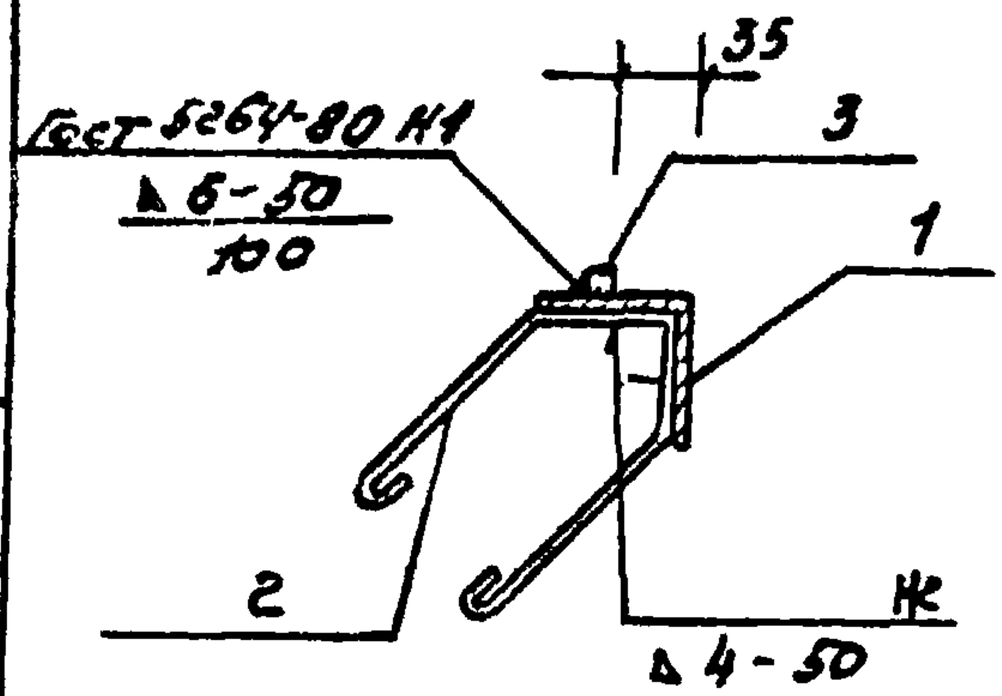

Поз. 2

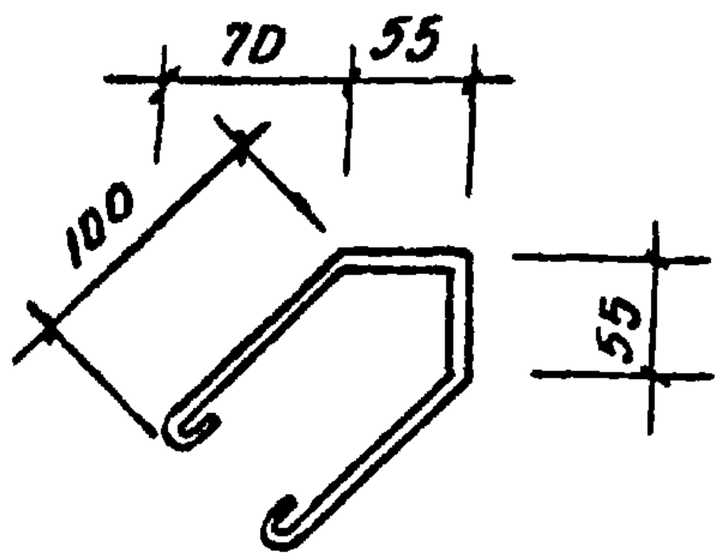

Нач отд	Мешалкин			т п 902-2-346 -КЖИ		
Гл спец	Руссин			Изделие закладное МН6 Сборочный чертеж	Стадия	Масса	Масштаб
ГИП	Мешалкин				Р	22,8кг	1:10
Рук бр.	Болотова				Лист 2	Листов 2	
Исполн	Болотова				Мосводоканалниипроект		

Подпись и дата

Инв № подл. | Взамен инв №

17850-03 45

Копировал:

Формат 11

Формат	Зона	Поз.	Обозначение	Наименование	Кол.	Примечание
				Документация		
11				Технические требования		
11				Ведомость ссылочных документов		
11				Сборочный чертеж		
				Детали		
Б4		1	-КЖИ	-12х250; ГОСТ 82-70*; ℓ=3250	1	76,6 кг
Б4		2		ф18 АII ГОСТ 5781-75; ℓ=580	11	1,16 кг

Ведомость расхода стали на элемент, кг

Марка элемента	Изделия закладные							Общий расход
	Арматура класса			Прокат марки			Всего	
	А II			С 38/23 В ст3кп2				
	ГОСТ 5781-75			ГОСТ 82-70*				
	ф18		Итого	-12х250		Итого		
МН7	12.8		12.8	76.6		76.6	89.4	89 4

Нач отд	Мешалкин		
Гл спец	Русин		
ГИП	Мешалкин		
Рук бр	Болотова		п 81
Исполн.	Болотова		п 81

Т.п. 902-2-346 -КЖИ

Изделие закладное МН7. Спецификация и Ведомость расхода стали.

Стадия	Масса	Масштаб
Р	—	—
Лист 1	Листов 2	

Мосводоканалниипроект

17850-03 46

Копировал: Фл

Формат 11

Типовой проект 902-2-346 А III

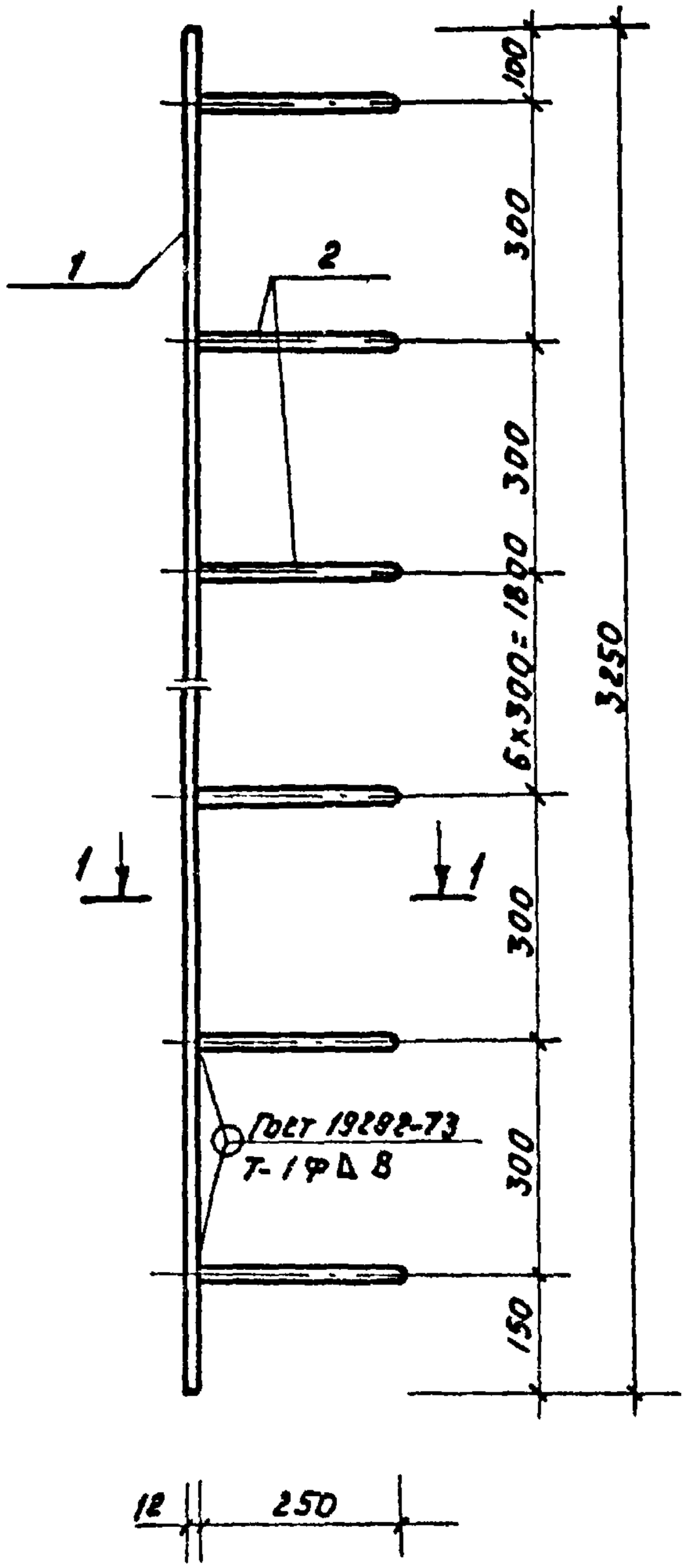

1-1

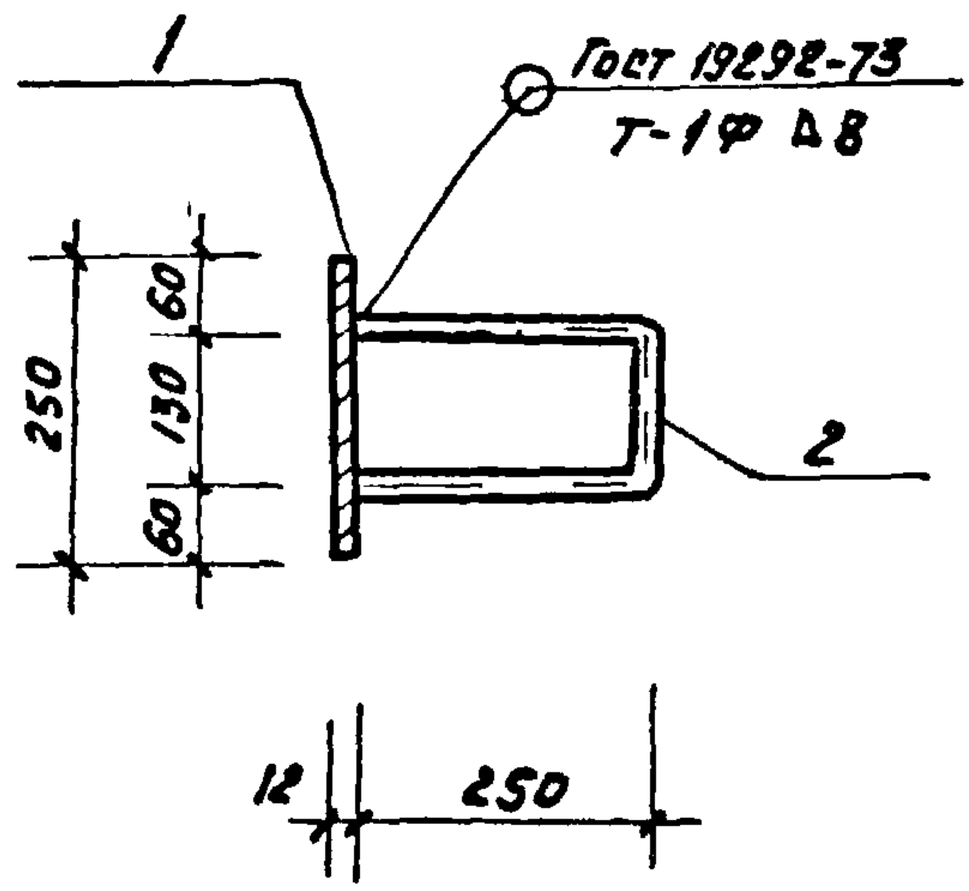

Нач отд	Мешалкин			Т.п 902-2-346		-КЖИ
Гл спец	Русеин			Изделие закладное МН7 Сборочный чертеж	Стадия	Масса	Масштаб
ГИП	Мешалкин				Р	89.4кг	1:10
Рук бр	Болотова				Лист 2	Листов 2
Исполн	Болотова				Мосводоканалниипроект	

Подп и дата

Инв № подл

Взам инв №

17850-03 47

копировал

формат 11

Формат	Зона	Поз.	Обозначение	Наименование	Кол	Примечание
				Документация		
11				Технические требования		
11				Ведомость ссылочных документов		
11				Сборочный чертеж		
				Детали		
64		1	-КЖИ	С22 ГОСТ 8240-72; ℓ=3210	1	67.4 кг.
64		2		-10×60 ГОСТ 103-76; ℓ=3200	2	15.1 кг
64		3		ℓ=200	5	0.94 кг
64		4		ф12 АI ГОСТ 5781-75; ℓ=600	1	0.5 кг

Ведомость расхода стали на элемент, Кг.

Марка элемента	Изделия закладные							Всего	Общий расход
	Арматура класса АI			Прокат марки ВСт3кп2					
	ГОСТ 5781-75			ГОСТ 8240-72		ГОСТ 103-76			
	ф12		Итого	С22	Итого	-10×60	Итого		
МН 8	0,5		0,5	67.4	67.4	34.9	34.9	102.3	102.8

Нач отд	Мешалкин		
Гл спец	Руссин		
ГИП	Мешалкин		
Рук бр.	Болотова		
Исполн.	Болотова		

Т.п. 902-2-346 -КЖИ

Изделие закладное МН8.

Спецификация и ведомость расхода стали.

Стадия	Масса	Масштаб
Р	—	—
Лист 1	Листов 2	

Мосводоканалниипроект

Копировал:

Формат А

Типовой проект 902-2-346. Ал

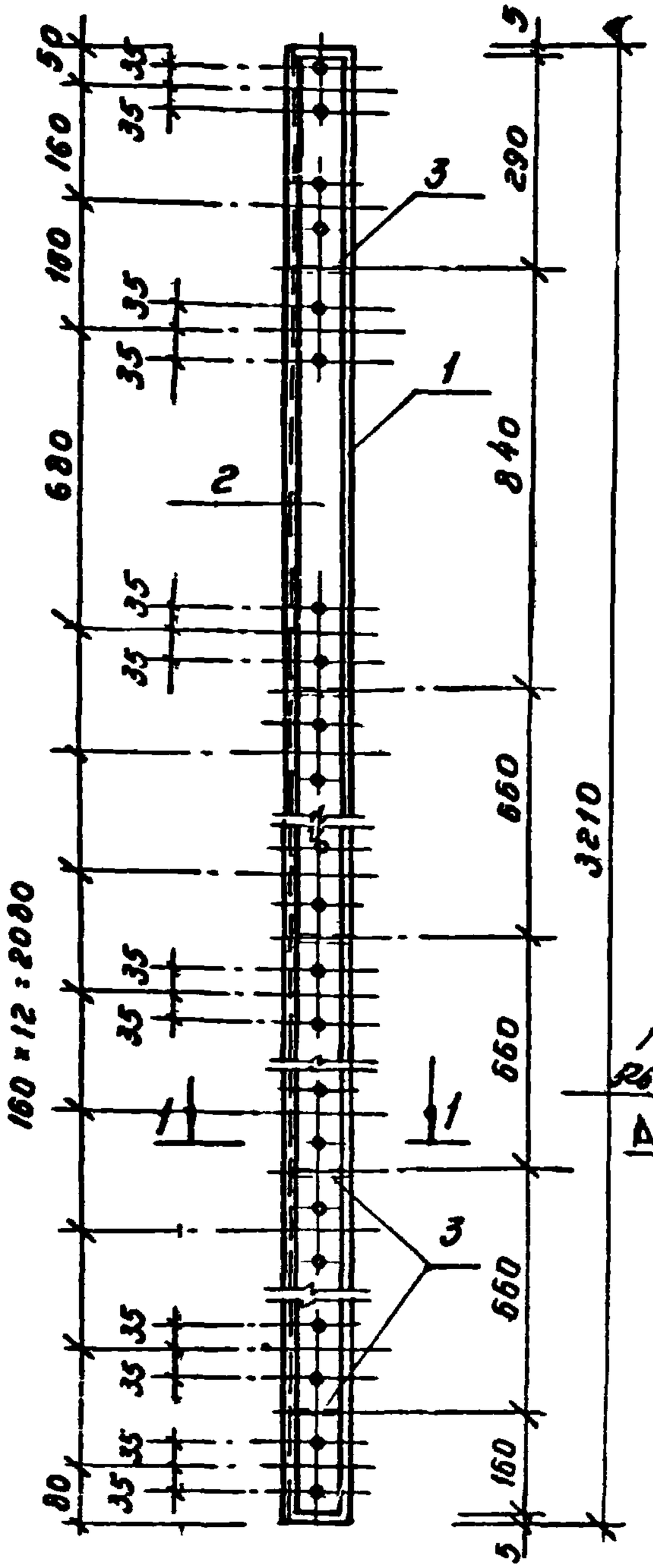

1–1

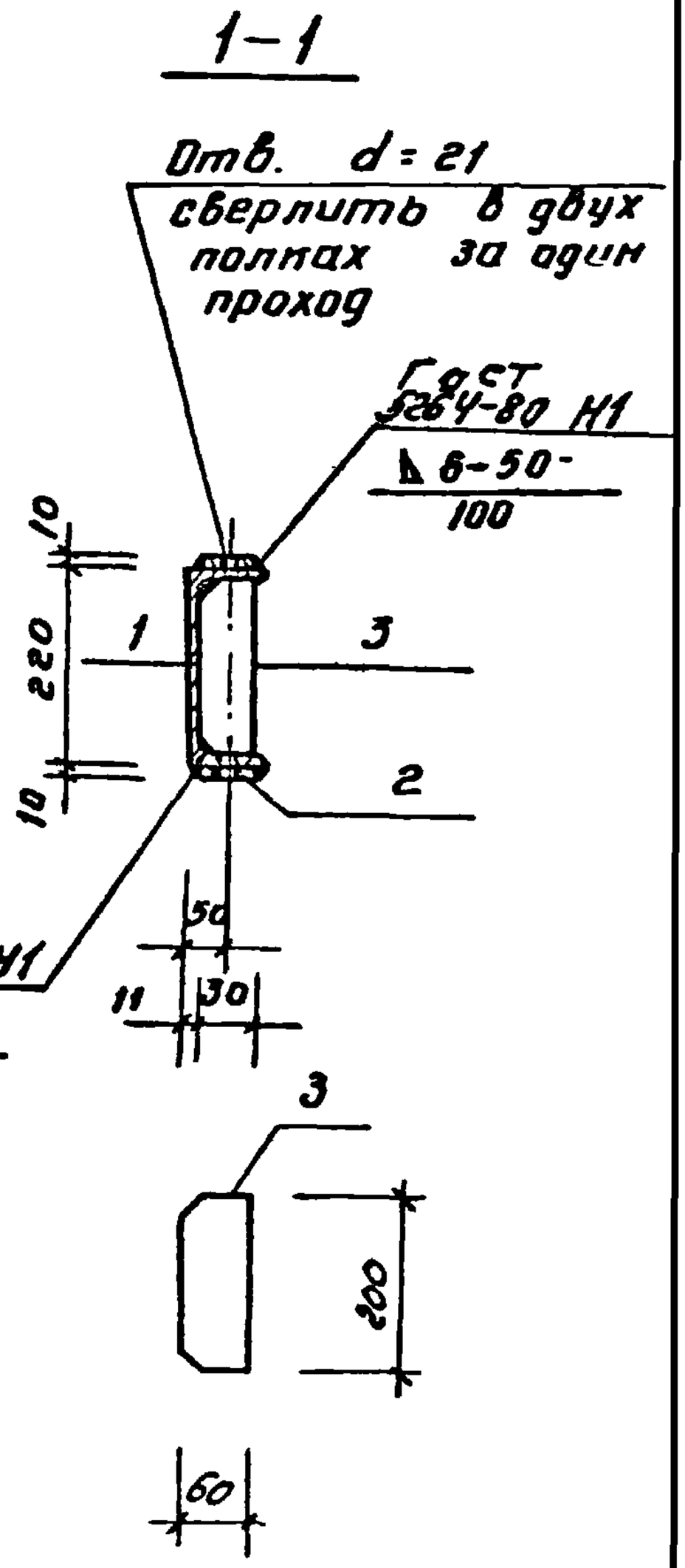

				Т.п 902-2-346			-КЖСИ
				Изделие закладное МН8. Сборочный чертеж	Стадия	Масса	Масштаб
					Р	102,8кг	1:10
Нач.отд	Мешалкин				Лист 2	Листов 2	
Гл спец	Руссин				Мосводоканалниипроект		
ГИП	Мешалкин						
Рук бр	Болотова						
Исполн.	Болотова						

Подпись и дата | Инв.№ подл | Взамен инв.№

Копировал: Формат 11

Формат	Зона	Поз.	Обозначение	Наименование	Кол.	Примечание
				Документация		
11				Технические требования		
11				Ведомость ссылочных документов		
11				Сборочный чертеж		
				Детали		
64		1	-КЖИ	ф16 А IV ГОСТ5781-75; ℓ=18760	1	29.6кг
64		2		ф22 А III ГОСТ5781-75; ℓ=500	2	1.5кг
64		3		Гайка М20 ГОСТ5915-70*	4	0.063кг

Ведомость расхода стали на элемент, кг

Марка элемента	Изделия закладные							Всего	Общий расход
	Арматура класса				Прокат марки				
	A III		A IV		ВСт3/23 ВСт3 кп2				
	ГОСТ 5781-75		ГОСТ 5781-75		ГОСТ 5915-70*				
	ф22	Итого	ф16	Итого	Гайка М20		Итого		
НС1	3.0	3.0	29.6	29.6	0.25		0.25	32.85	32.85

Нач отд	Мешалкин		
Гл спец	Руссин		
ГИП	Мешалкин		
Рук бр.	Болотова		
Исполн.	Болотова		

Т.п 902-2-346 -КЖИ

Напрягаемый стержень НС1. Спецификация и ведомость расхода стали

Стадия	Масса	Масштаб
Р	—	—
Лист 1	Листов 2	

МосВодоканалНИИпроект

Копировал: Формат 11

Типовой проект 902-2-346. А-Ш

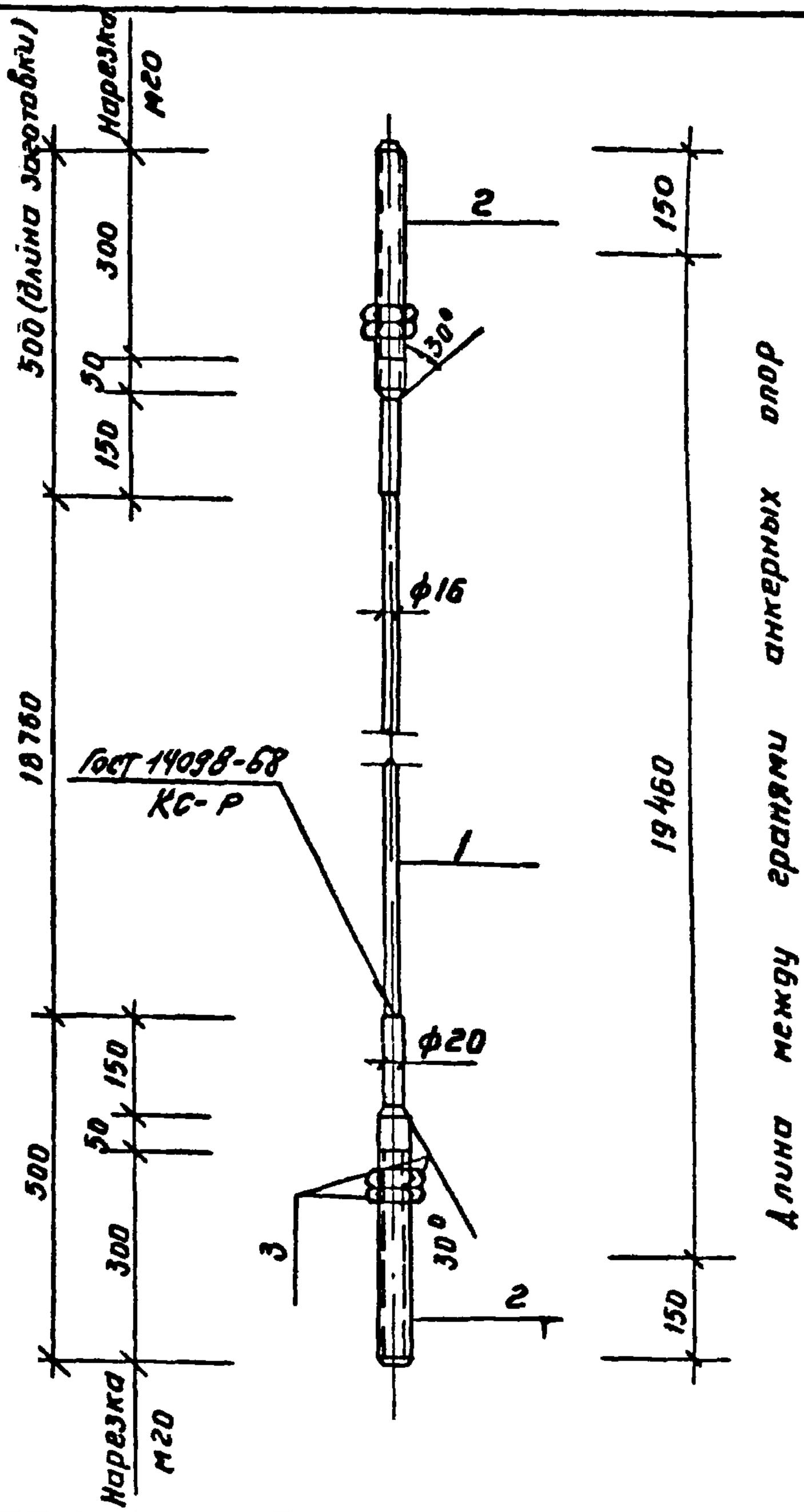

Подпись и дата	Инв. № подл.

Нач отд	Мешалкин		
Гл спец	Руссин		
ГИП	Мешалкин		
Рук бр.	Болотова		
Исполн.	Болотова		

ТП 902-2-346 -ПЖИ

Напрягаемый стержень НС 1
Сборочный чертеж.

Стадия	Масса	Масштаб
Р	32,85кг	1:10
Лист 2	Листов 2	

Мосводоканалниипроект

17850-03 51

Копировал:

Формат	Зона	Поз	Обозначение	Наименование	Кол.	Примечание
				Документация		
11				Техничесние требо-		
				вания.		
11				Ведомость ссылоч-		
				ных документов		
11				Сборочный чертеж		
				Детали		
64		1	КЖИ -	I16 ГОСТ 8239-72*; ℓ=610	1	9,7кг
64		2		-10×120 ГОСТ 103-76; ℓ=600	1	5,7кг

Ведомость расхода стали на элемент, кг.

Марка элемента	Изделия закладные						Всего	Общий расход
	Прокат марки							
	С 38/23 В ст 3 кп2							
	ГОСТ 8239-72*			ГОСТ 103-76				
	I 16		Итого	-10×120		Итого		
КС1	9.7		9.7	5.7		5.7	15.4	15.4

Нач отд	Мешалкин		
Гл спец	Руссин		
ГИП	Мешалкин		
Рук бр	Болотова		
Исполн.	Болотова		

Т.п. 902-2-346 -КЖИ

Консоль КС1
Спецификация и ведомость расхода стали.

Стадия	Масса	Масштаб
Р	—	—
Лист 1	Листов 2	

Мосводоканалниипроект

Типовой проект 902-2-346. АII

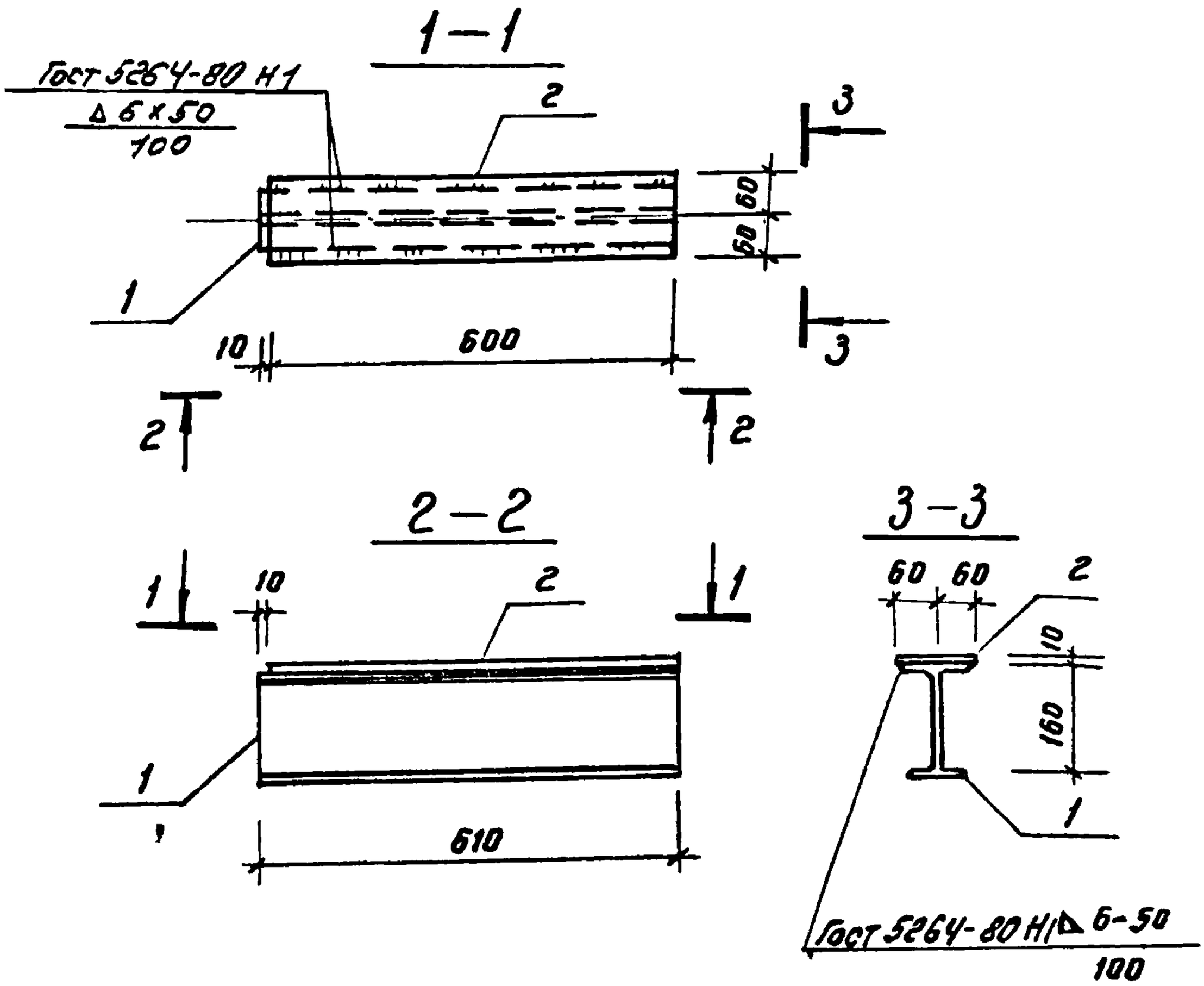

Взамен инв. №						
Подпись и дата						
Инв. № подл.	Нач отд	Мешалкин		Т.п. 902-2-346 -КЖИ		
	Гл спец	Руссин		Консоль КС 1. Сборочный чертеж	Стадия	Масса	Масштаб
	ГИП	Мешалкин			Р	15,4кг	1:10
	Рук бр.	Болотова			Лист 2	Листов 2	
	Ст инж	Корнацкая			Мосводоканалниипроект		

17850-03 53

Формат 11

Копировал:

Формат	Зона	Поз	Обозначение	Наименование	Кол.	Примечание
				Документация		
11				технические требования.		
11				Ведомость ссылочных документов		
11				Сборочный чертеж		
				Детали		
64		1	-КЖИ	I 16 ГОСТ 8239-72*; ℓ=610	1	9.7кг
64		2		-10×250; ГОСТ 103-76; ℓ=600	1	11.8кг
64		3		Лист.ст. δ=8 ГОСТ 19903-74*	4	3.2кг

Ведомость расхода стали на элемент, кг.

Марка элемента	Изделия закладные							Всего	Общий расход
	Прокат марки								
	Ст 38/23 Вст 3 кп 2								
	ГОСТ 8239-72*			ГОСТ 103-76		ГОСТ 19903-74*			
	I 16		Итого	-10×250	Итого	Лист. -δ=8	Итого		
КС 2	9.7		9.7	11.8	11.8	3.2	3.2	24.7	24.7

Нач отд.	Мешалкин		
Гл спец.	Руссин		
ГИП	Мешалкин		
Рук бр.	Болотова		21-8
Исполн.	Болотова		11

Т.П. 902-2-346 -КЖИ

Консоль КС 2. Спецификация и ведомость расхода стали

Стадия	Масса	Масштаб
Р	—	—
Лист 1	Листов 2	

Мосводоканалниипроект

Копировал: Формат А4

Типовой проект 902-2-346. А-III

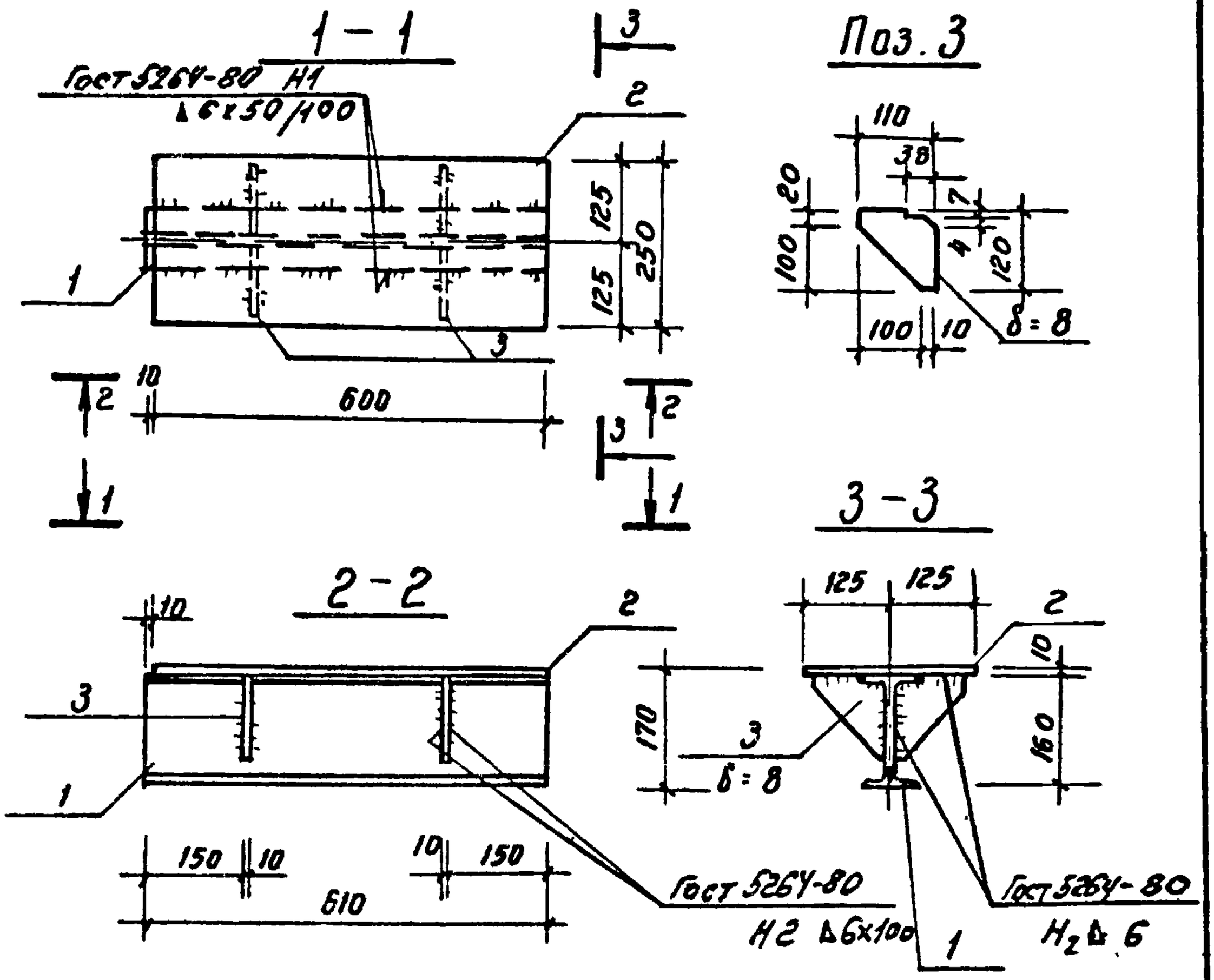

Изм. Кол.уч.	Лист	Подпись и дата	Взамен инв.№			
Нач отд	Мешалкин			т.п. 902-2-346		-КЖИ
Гл спец	Руссин			Консоль МС 2 Сборочный чертеж	Стадия	Масса	Масштаб
ГИП	Мешалкин				Р	24,7кг	1:10
Рук бр	Болотова				Лист 2	Листов 2	
Ст. инж	Карнаухова				МосводоканалНИИпроект		

17850-03 55

Копировал:

Формат А1

Формат	Зона	Поз.	Обозначение	Наименование	Кол	Примечание
				Документация		
11				Технические требования		
11				Ведомость ссылочных документов		
11				Сборочный чертеж		
				Детали		
11		1	-КЖИ	-16х120 ГОСТ 103-76 ℓ=150	1	2.3 кг
11		2		ℓ=80	1	1.2 кг
11		3		ℓ=40	1	0.6 кг
64		4		Болт М12 ГОСТ 7798-70*; ℓ=80	2	0.088 кг
64		5		Шайба 12 ГОСТ 6402-70*	8	0.006 кг
64		6		Гайка М12 ГОСТ 5915-70*	4	0.015 кг
64		7		Болт М12 ГОСТ 7798-70*; ℓ=60	2	0.071 кг

Ведомость расхода стали на элемент, кг

Марка элемента	Изделия закладные								Всего	Общий расход
	Прокат марки									
	С 38/23 ВСт 3 кп2									
	ГОСТ 103-76		ГОСТ 7798-75*		ГОСТ 5915-70*		ГОСТ 6402-70*			
	-16х120	Итого	Болт М12	Итого	Гайка М12	Итого	Шайба 12	Итого		
Э31	4.1	4.1	0.32	0.32	0.05	0.06	0.05	0.05	4.53	4.53

Т.п. 902-2-346 -КЖИ

Нач отд	Мешалкин		
Гл спец	Руссин		
ГИП	Мешалкин		
Рук бр.	Болотова		
Исполн	Болотова		

Электрозажим Э31. Спецификация и ведомость расхода стали

Стадия	Масса	Масштаб
Р	—	—
Лист 1	Листов 6	

Мосводоканалниипроект

Копировал

Формат 11

Типовой проект 902-2-346 А-II

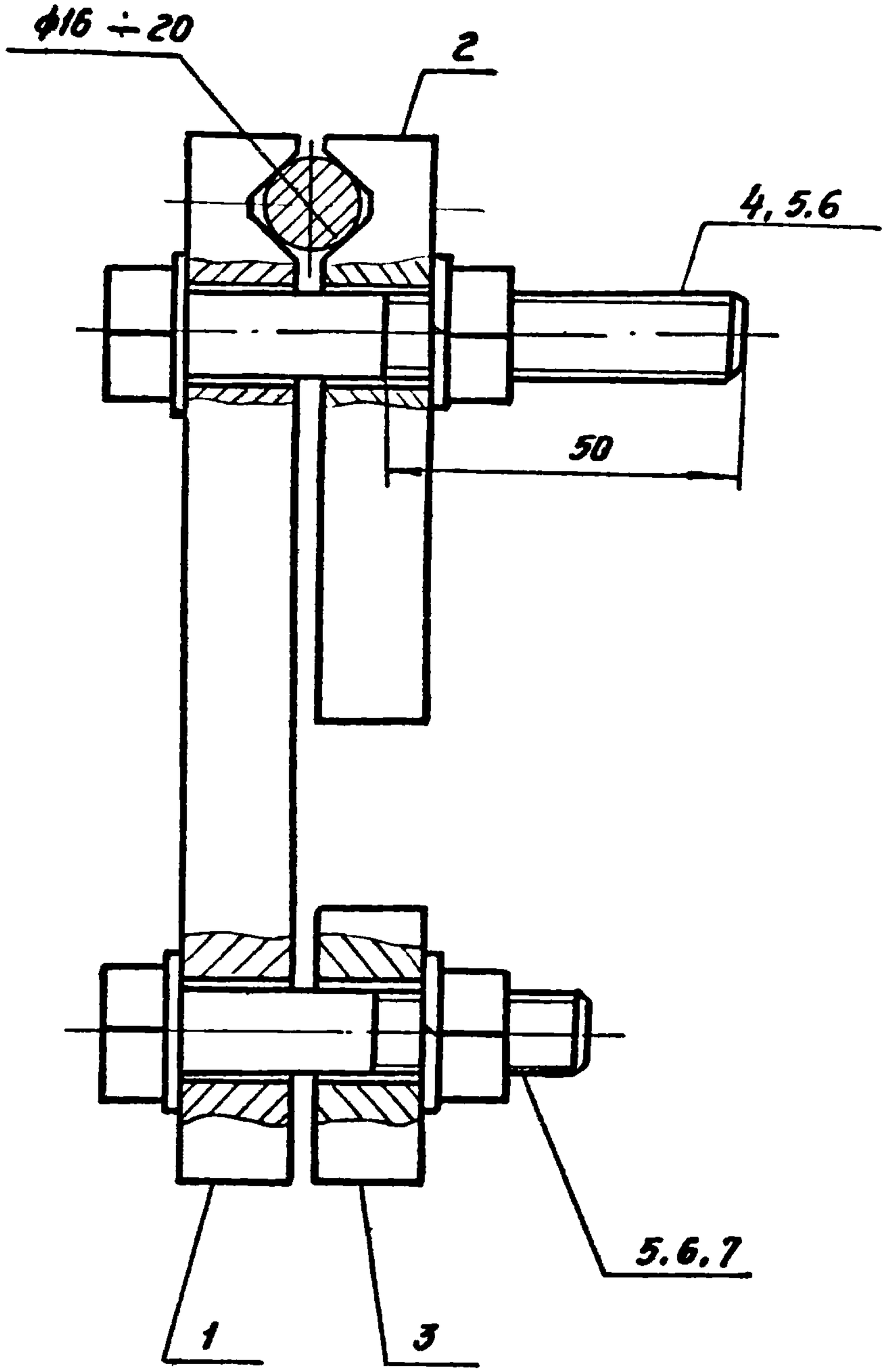

Подпись и дата				Т п. 902-2-346 -КЖИ		
Инв. № подл.	Нач. отд.	Мешалкин		Электрозажим 331. Сборочный чертеж	Стадия	Масса	Масштаб
	Гл. спец.	Руссин			Р	4,53кг	1:10
	ГИП	Мешалкин			Лист 2	Листов 5	
	Рук. бр.	Болотова			Мосводоканалгипроект		
	Исполн.	Болотова					

Взамен инв. №

17850-03 57

Копировал:

Формат А4

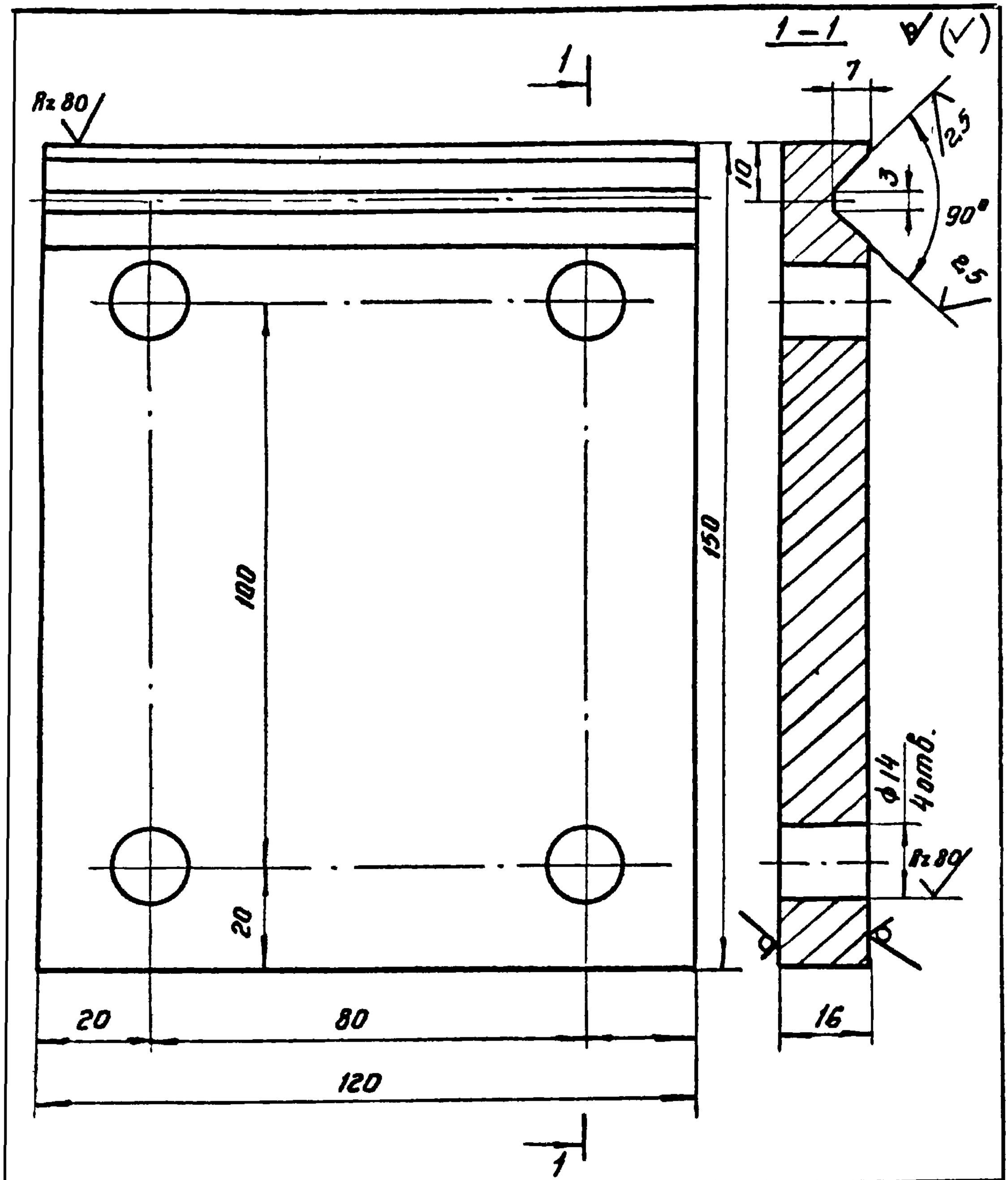

				Т.п. 902-2-346 -КЖИ		
				Электрозажим 331 поз 1	Стадия	Масса	Масштаб
					р	2,3кг	1:10
Нач отд	Мешалкин				Лист 3	листов 5	
Гл спец	Руссин						
ГИП	Мешалкин			Полоса -16×120 ГОСТ103-76 / В ст3 кп2 ГОСТ 535-79 С150	Мосводоканал.Чиипроект		
Рук бр.	Болотова		VI-87				
Исполн	Болотова						

17850-03 58

Формат 11

Копировал:

Rz 80 V(V)

Типовой проект 902-2-346. А-II

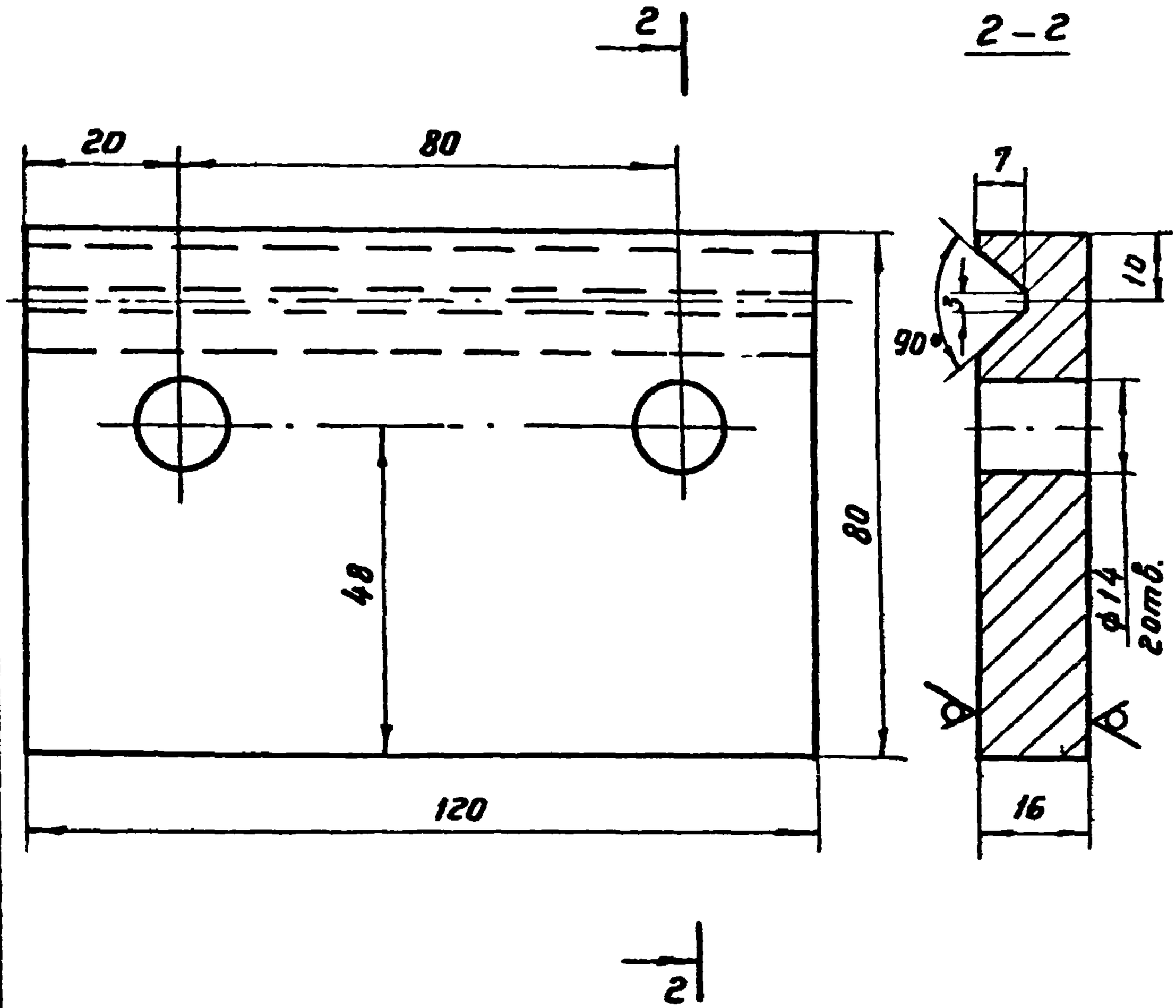

Инв. № подл.	Подпись и дата	Взамен инв. №					
					Т.П. 902-2-346 -КЖИ		
					Электрозажим 331. Поз 2	Стадия	Масса	Масштаб
						Р	1,2кг	1:10
		Нач отд	Мешалкин			Лист 4	Листов 5	
		Гл спец	Руссин					
		ГИП	Мешалкин		Полоса $\frac{-16\times20\ ГОСТ103-76}{В\ ст3кп2\ ГОСТ535-79}$ ℓ=80	Мосводоканалниипроект		
		Рук бр.	Болотова					
		Исполн.	Болотова					

17850-03 59

Копировал:

Формат 11

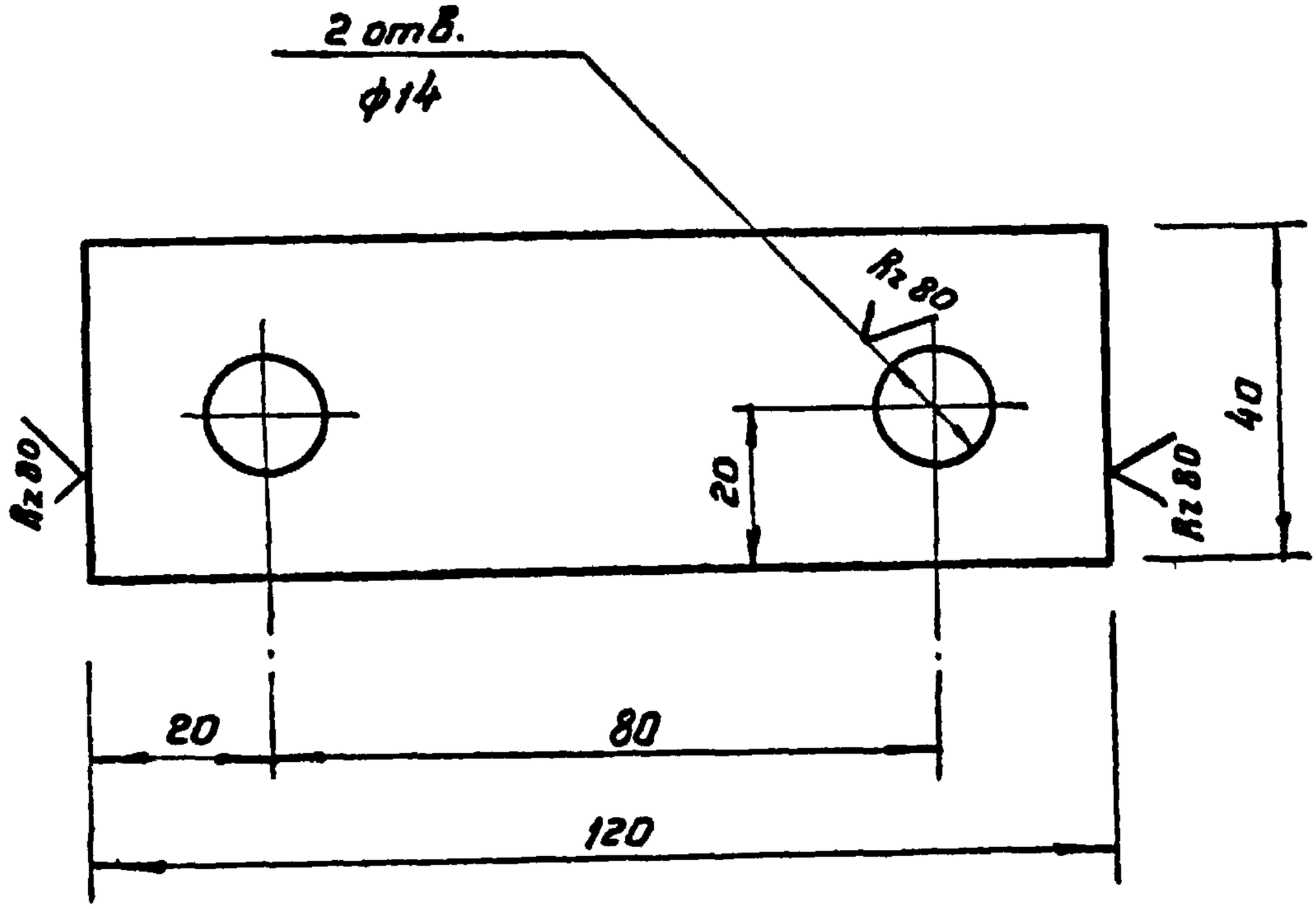

				Т п. 902-2-346		-КЖИ
				Электрозажим Э31. поз. 3	Стадия	Масса	Масштаб
					Р	0,6кг	1:10
					Лист 5	Листов 5	
Нач отд	Мешалкин			Полоса $\frac{-16\times120\ ГОСТ\ 103-76}{В\ Ст3\ кп2\ ГОСТ\ 535-79}$ С-40	Мосводоканалниипроект	
Гл спец	Руссин					
ГИП	Мешалкин					
Рук бр	Болотова					
Исполн.	Болотова		-"-			

17850-03 60

Копировал:

Формат 11

Типовой проект 902-2-346 А-III

Формат	Зона	Поз	Обозначение	Наименование	Кол	Примечание
				Документация		
11				Техническое требования		
11				Ведомость ссылочных документов		
11				Сборочный чертеж		
			-КЖИ	Детали		
11		1		-6×180 ГОСТ 103-76; ℓ=1785	2	15,1 кг
64		2		-6×230 ГОСТ 8568-77*, ℓ=790	7	9,1 кг
64		3		-8×140 ГОСТ 8568-77*, ℓ=840	1	7,7 кг
64		4		-8×100 ГОСТ 103-76; ℓ=840	2	5,3 кг
64		5		-5×50 ГОСТ 103-76; ℓ=790	6	1,6 кг

Ведомость расхода стали на элемент, кг

Марка элемента	Изделия закладные							Всего	Общий расход
	Прокат марки								
	Ст3 8/23 в ст3 Кп 2								
	ГОСТ 103-76				ГОСТ 8568-77*				
	-5×50	-6×180	-8×100	Итого	Фасонная б=6	Сталь б=8	Итого		
ЛС 1	9,6	30,2	10,6	50,4	63,7	7,7	71,4	121,8	121,8

Взамен инв №			
Подпись и дата			
Инв № подл	Нач отд	Мешалкин	
	Гл спец	Руссин	
	РИП	Мешалкин	
	Рук бр	Болотова	
	Исполн.	Болотова	

ТП 902-2-346 -КЖИ

Лестница ЛС1
Спецификация и ведомость расхода стали.

Стадия	Масса	Масштаб
Р	—	—
Лист 1	Листов 6	

Мосводоканалниипроект

17850-03 61

Копировал:

Формат 11

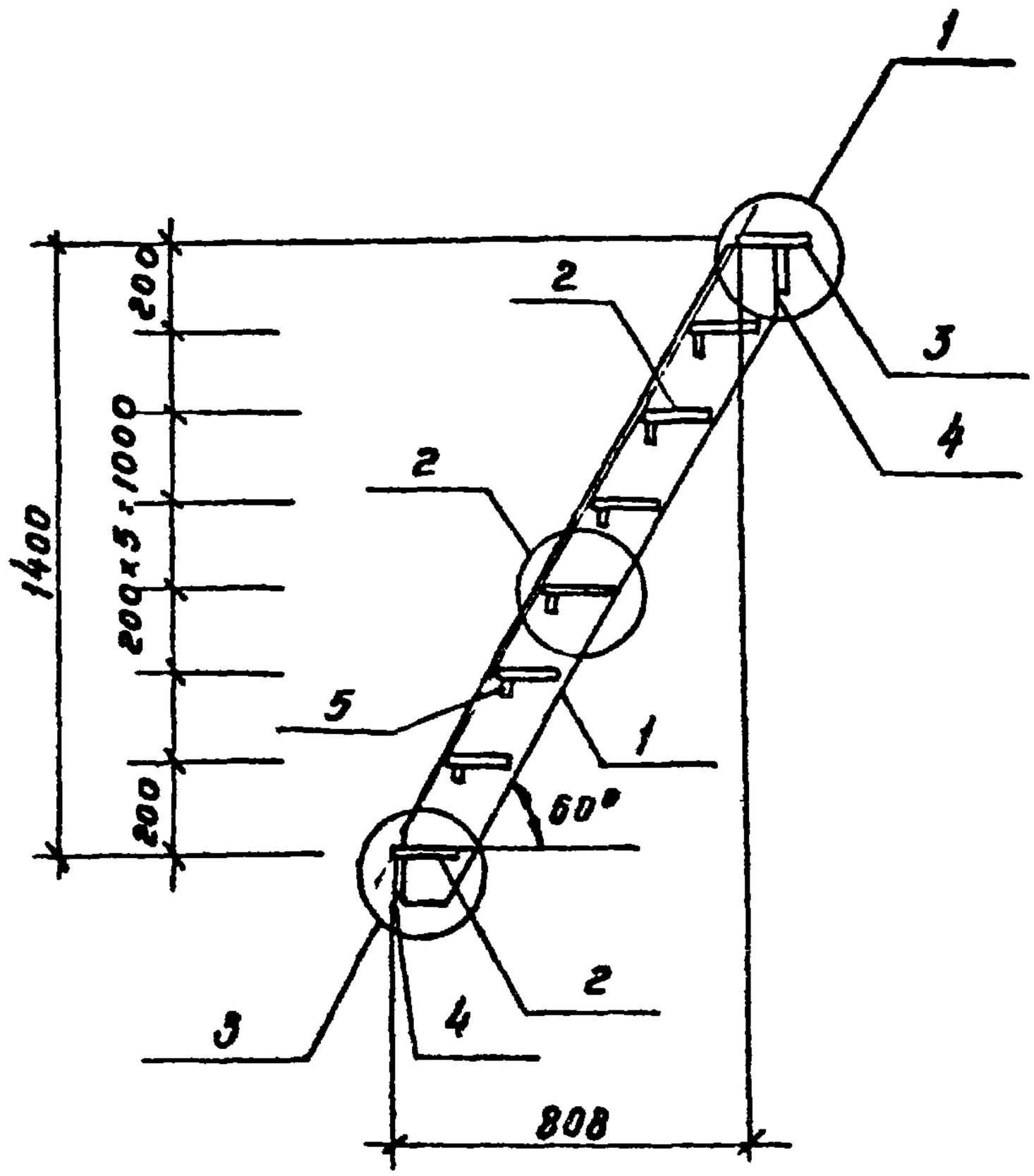

				Т.п. 902-2-346		-МЖИ
				Лестница ЛС1 Сборочный чертеж	Стадия	Масса	Масштаб
					Р	121,8кг	1:20
Нач отд	Мешалкин				Лист 2	Листов 6	
Гл спец.	Руссин				Мосводоканалниипроект		
ГИП	Мешалкин						
Рук бр	Болотова						
Ст инж	Рудкова						

17850-03 62

Формат 11

Копировал:

Типовой проект 902-2-346. А-III

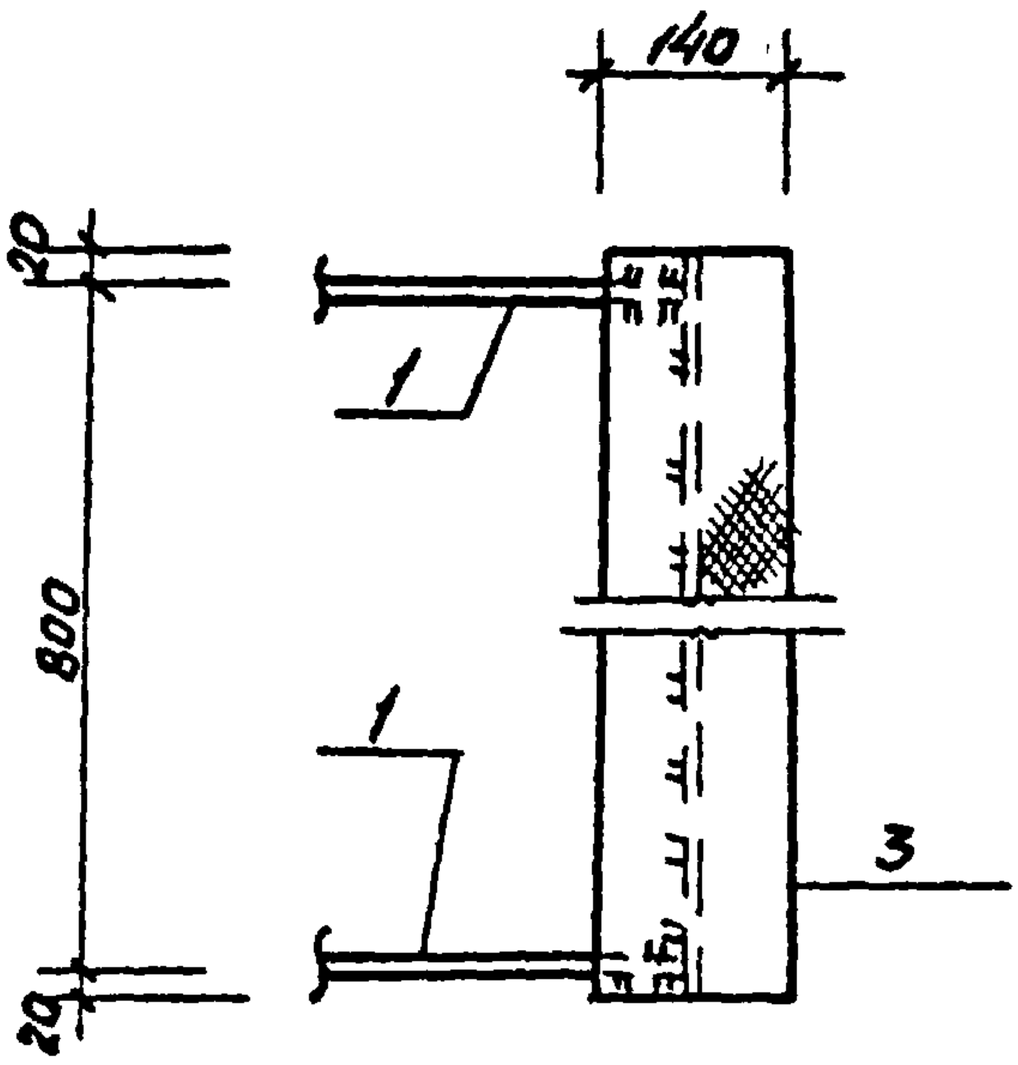

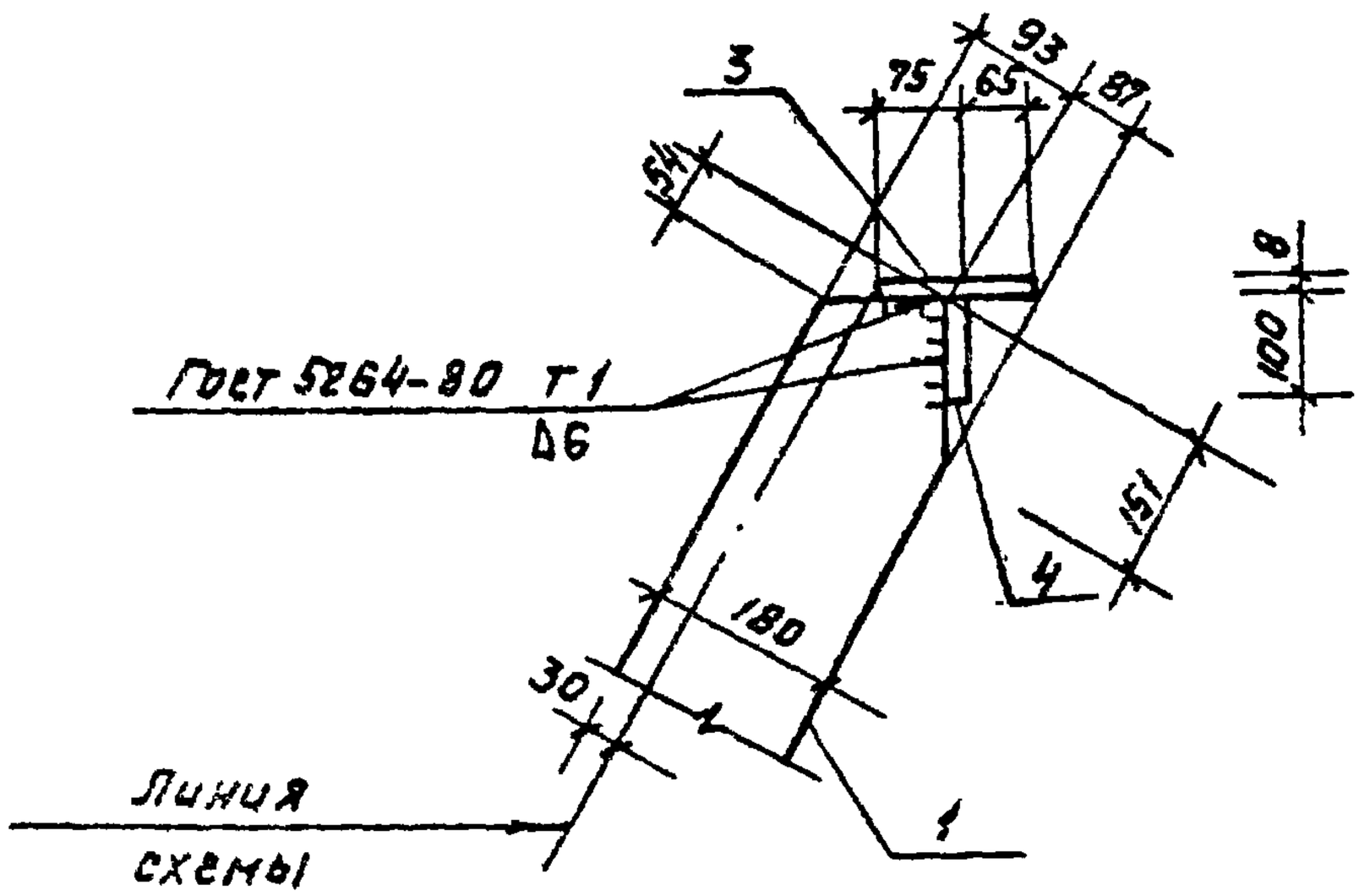

Взам. инв. №						
Подп. и дата						
Инв. № подл.						
				Т.П. 902-2-346		- КЖИ
				Лестница ЛС-1 Узел 1.	Стадия	Масса	Масштаб
					Р		1:10
	Нач. отд.	Мешалкин			Лист 3	Листов 6	
	Гл. спец.	Русин					
	ГИП	Мешалкин			Мосводоканалпроект		
	Рук. бр.	Балтова					
	Ст. инж.	Гудкова					

Копировал: Ф

Формат 11

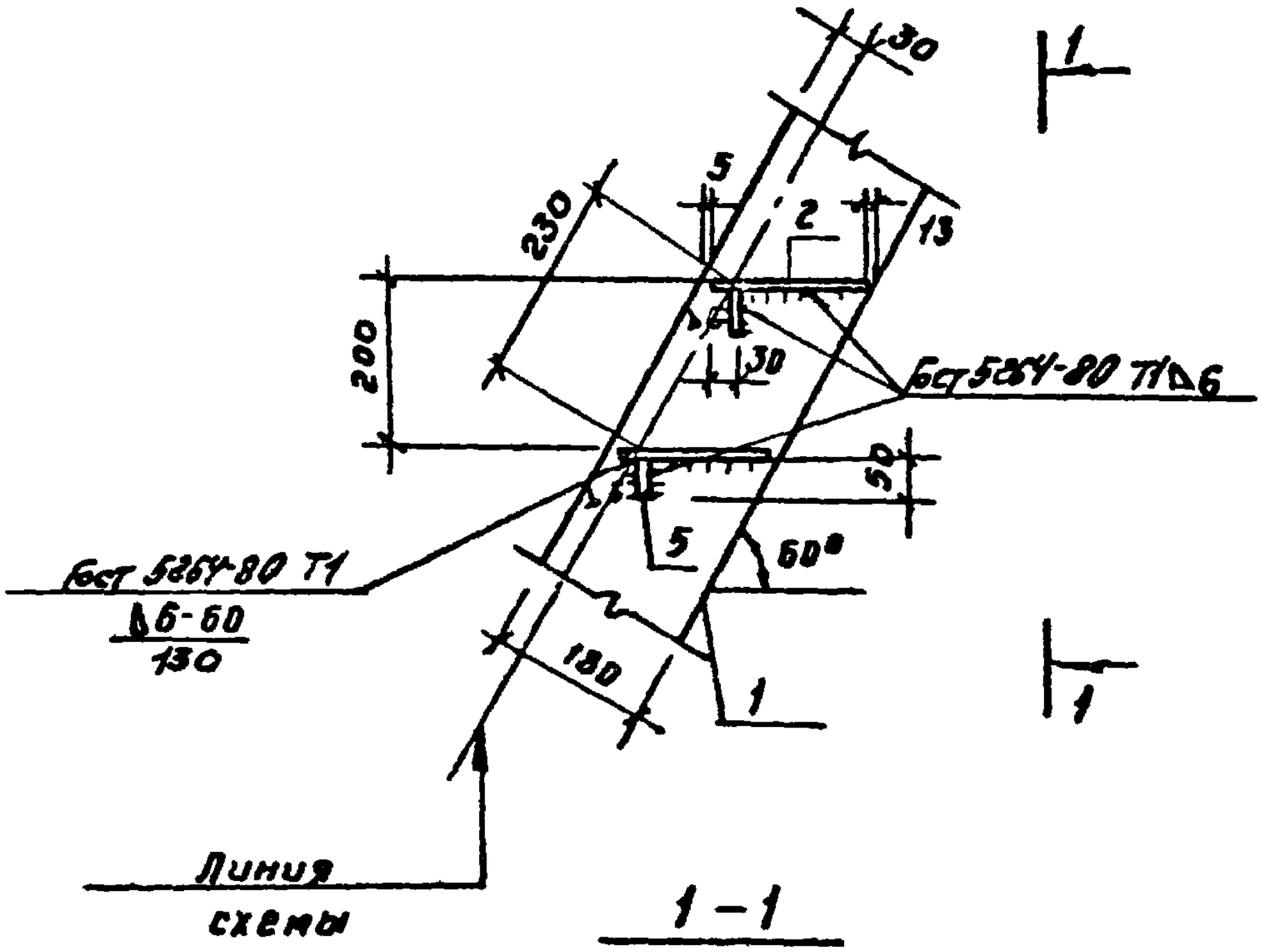

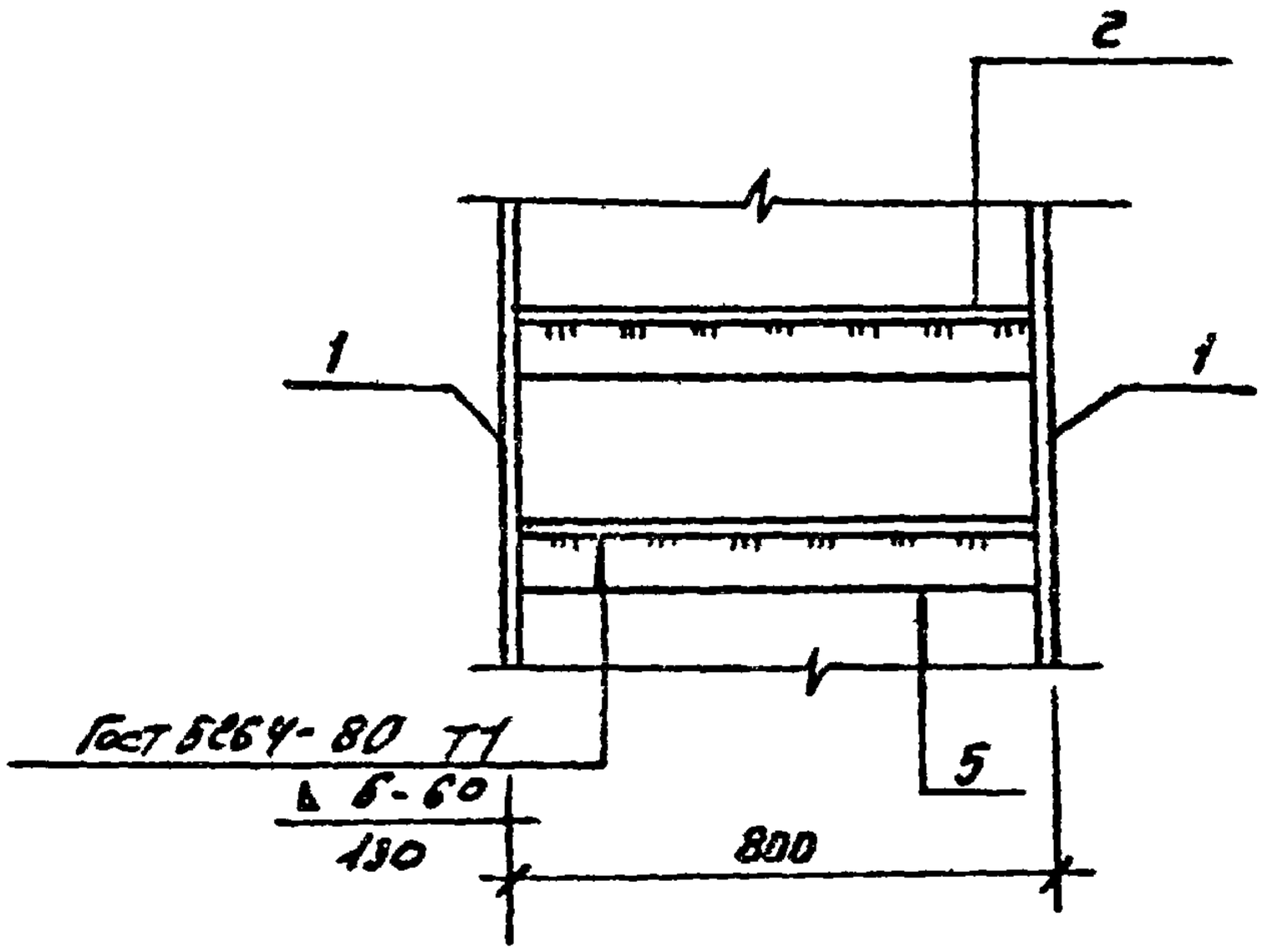

				т.п. 902-2-346		-ПЖИ
				Лестница ЛС1. Узел 2.	Стадия	Масса	Масштаб
					Р	-	1:10
Нач отд	Мешалкин				Лист 4	Листов 6	
Гл спец	Руссин						
ГИП	Мешалкин				Мосводоканалниипроект		
Рук. гр	Болотова						
Ст. инж	Гудкова						

17850-03 64

Копировал:

Формат А1

Типовой проект 902-2-346 А-III

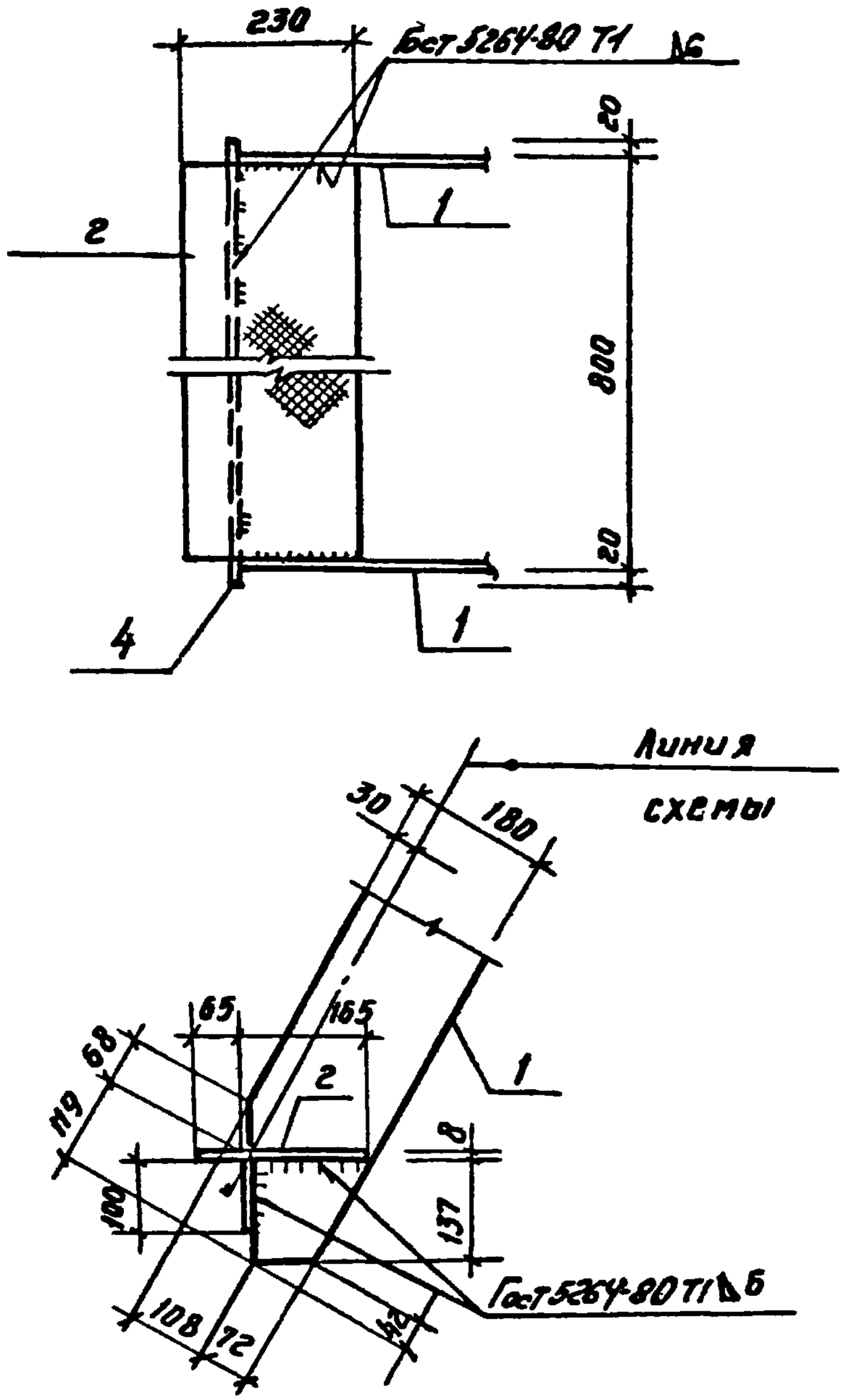

Нач отд	Мешалкин			ТП 902-2-346		-КЖСИ
Гл спец	Руссин			Лестница ЛС1. Узел 3	Стадия	Масса	Масштаб
ГИП	Мешалкин				Р	-	1:10
Рук бр	Болотова				Лист 5	Листов 6
Ст инж	Гудкова				Мосводоканалниипроект	

Инв № подл. | Подпись и дата | Взамен инв №

Копировал

17850-03 65

Формат 11

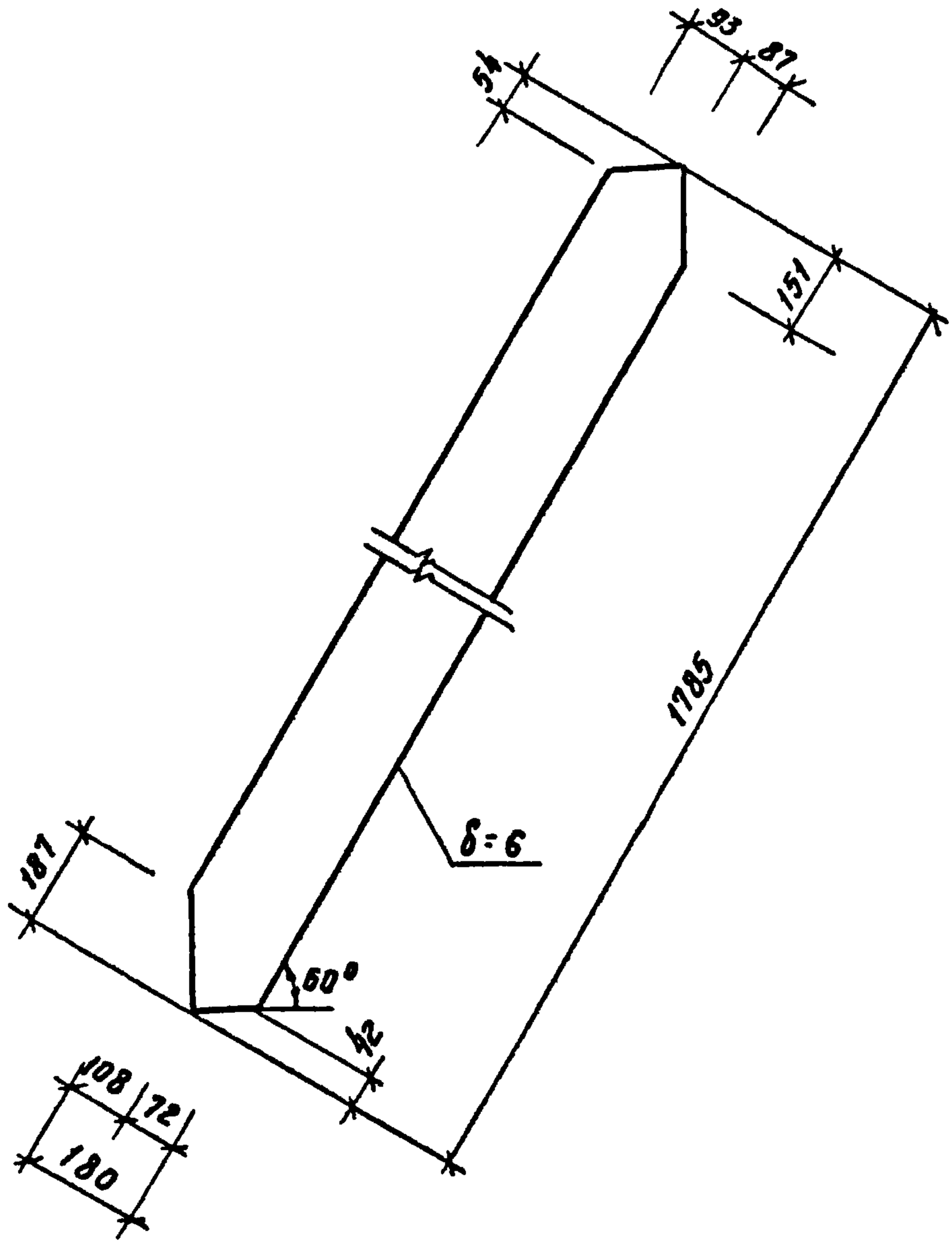

				Т.П. 902-2-346		- КЖН
				Лестница ЛС1 Поз. 1	Стадия	Масса	Масштаб
					Р	15.1кг	1:10
Нач отд	Мешалкин				Лист 6	Листов 6
Гл спец	Руссин					
ГИП	Мешалкин					
Рук гр	Болотова		VI-81	Полоса $\frac{-180\times6\ ГОСТ\ 103\text{-}76}{В\ Ст3кп2\ ГОСТ\ 535\text{-}79}$ L=1785	Мосводоканалниипроект	
Исполн	Болотова		"			

17850-03 66

Формат А1

Копировал:

Типовой проект 902-2-346. А-III

Формат	Зона	Поз	Обозначение	Наименование	Кол.	Примечание
				Документация		
11				Технические требования		
11				Ведомость ссылочных документов		
11				Сборочный чертеж		
				Детали		
64		1	КЖИ-	L50×5 ГОСТ 8509-72*, ℓ=1080	2	4.0кг
64		2		ℓ=1610	1	6.1кг
64		3		–4×30 ГОСТ 103-76; ℓ=1300	1	1.2кг

Ведомость расхода стали на элемент, кг

Марка элемента	Изделия закладные						Всего	Общий расход
	Прокат марки							
	С38/23 В ст3 кп2							
	ГОСТ 8509-72*			ГОСТ 103-76				
	L50×5		Итого	–4×30		Итого		
ОГ1	14,1		14,1	1.2		1.2	15.3	15.3

Взам инв №

Подпись и дата

Инв № подл.

Нач отд	Мешалкин		
Гл спец	Руссин		
ГИП	Мешалкин		
Рук бр	Болотова		
Исполн	Болотова		

ТП 902-2-346 -КЖИ

Ограждение ОГ1
Спецификация и ведомость расхода стали

Стадия	Масса	Масштаб
Р	—	—
Лист 1	Листов 2	

Мосводоканалниипроект

Копировал: Формат 11

1-1

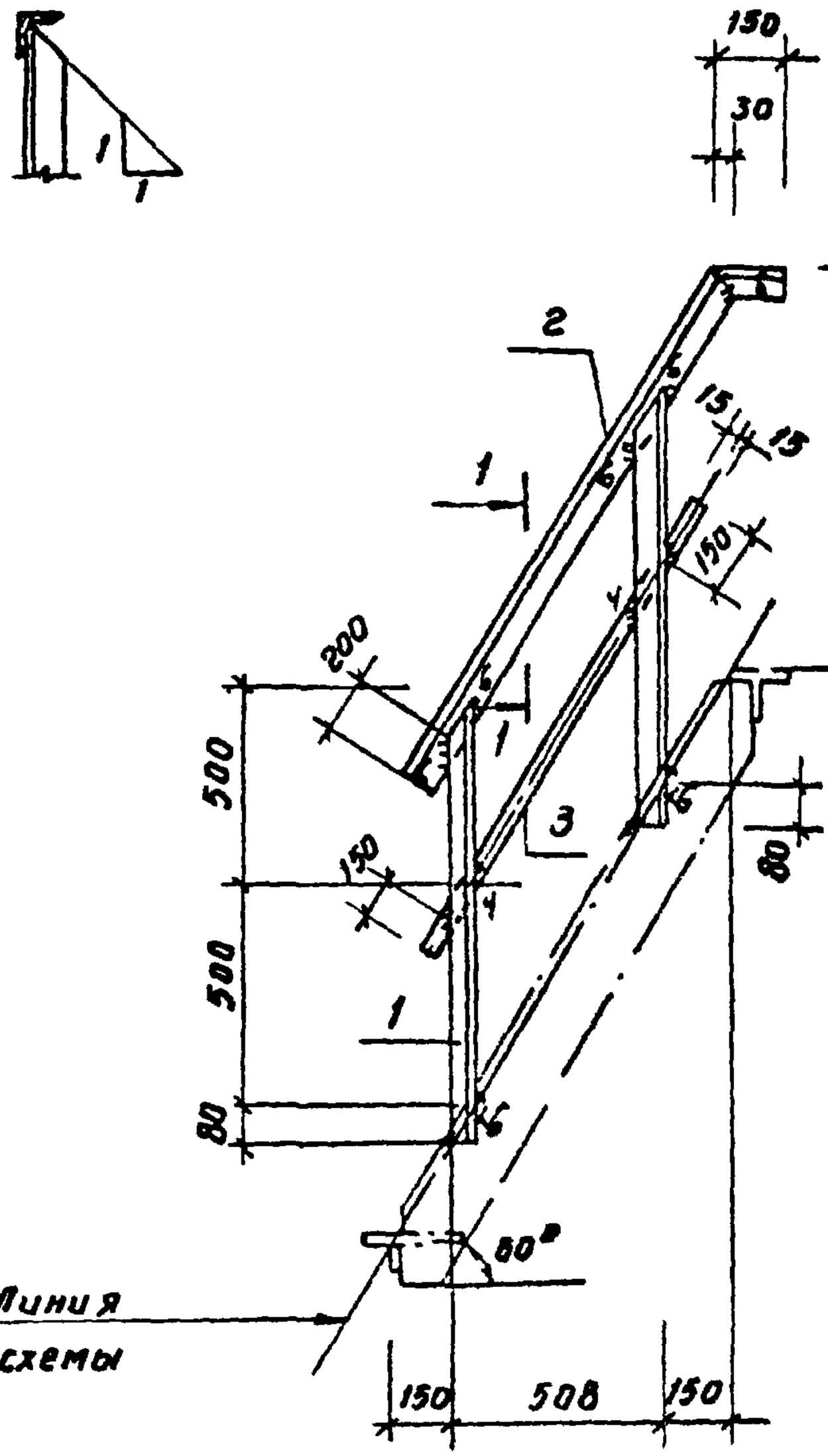

				Т.П. 902-2-346 -КЖИ		
				Ограждение ОГ1. Сборочный чертеж	Стадия	Масса	Масштаб
					Р	15.3кг	1:20
Нач отд.	Мешалкин				Лист 2	Листов 2	
Гл спец	Руссин						
ГИП	Мешалкин				Мосводоканалниипроект		
Рук. бр.	Болотова						
Ст. инж	Гудкова						

17850-03 68

Копировал:

Формат 11

Типовой проект 902-2-346. Л-II

Формат	Зона	Поз.	Обозначение	Наименование	Кол	Примечание
				Документация		
11				Технические требования		
11				Ведомость ссылочных документов		
11				Сборочный чертеж		
				Детали		
Б4		1	КЖИ-	∠50х5 ГОСТ 8509-72* ℓ=1100	2	4,2кг
Б4		2		ℓ=1000	1	3,8 кг
Б4		3		-4х30 ГОСТ 103-76 ℓ=1000	1	0,9 кг

Ведомость расхода стали на элемент, кг

Марка элемента	Изделия закладные						Всего	Общий расход
	Прокат марки							
	С 38/23 в ст 3 кп 2							
	ГОСТ 8509-72*			ГОСТ 103-76				
	∠50х5		Итого	-4х30		Итого		
ОГ2	12,2		12,2	0,9		0,9	13,1	13,1

Взам инв.№ | Подп. и дата | Инв. № подл

Нач отд	Мешалкин		
Гл спец	Русеин		
ГИП	Мешалкин		
Рук бр.	Болотова		
Исполн	Болотова		

Т.п. 902-2-346 • КЖИ

Ограждение ОГ2. Спецификация и ведомость расхода стали

Стадия	Масса	Масштаб
Р	—	—
Лист 1	Листов 2	

МосВодоканалНИИпроект

Копировал | Формат 11

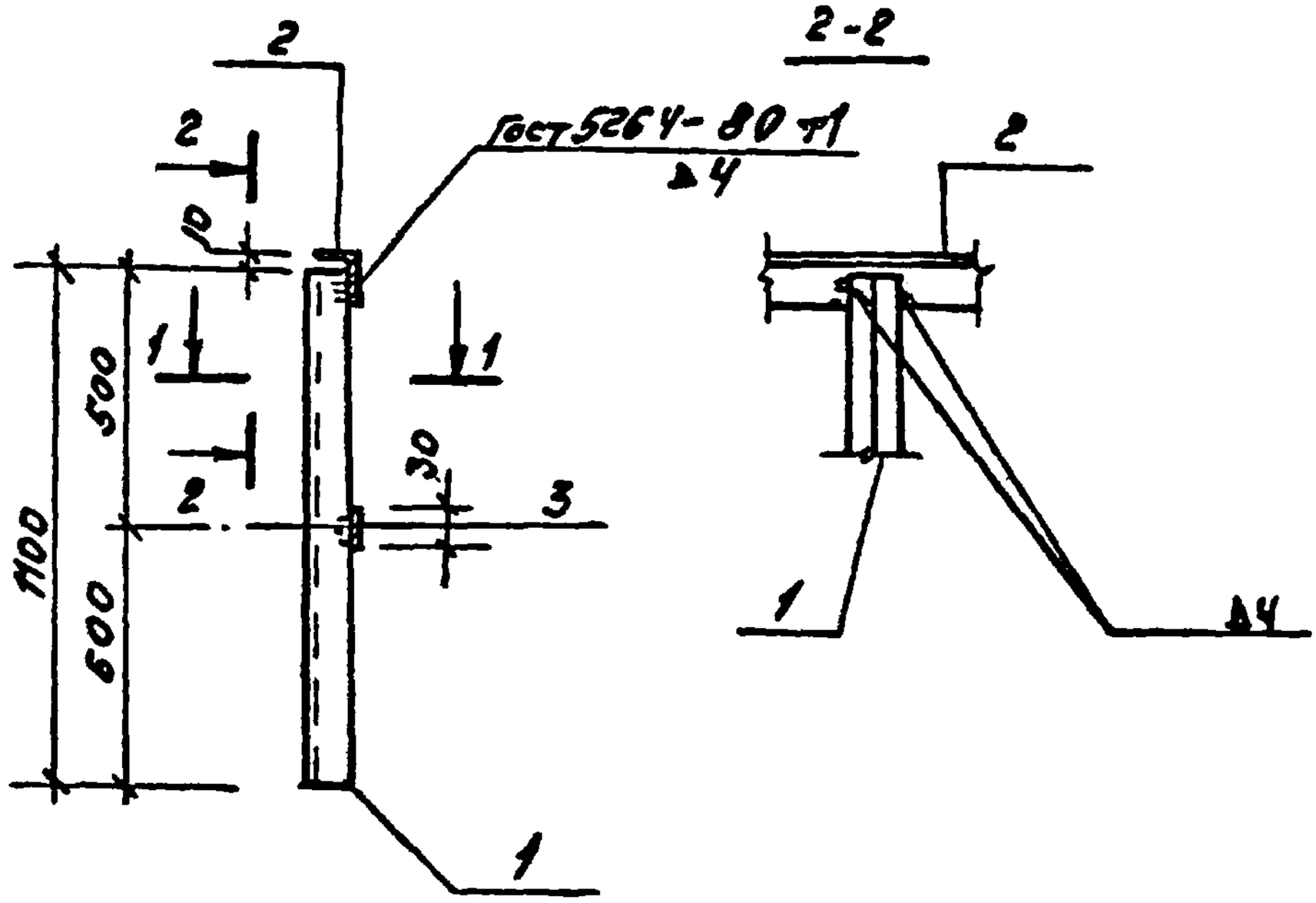

1-1

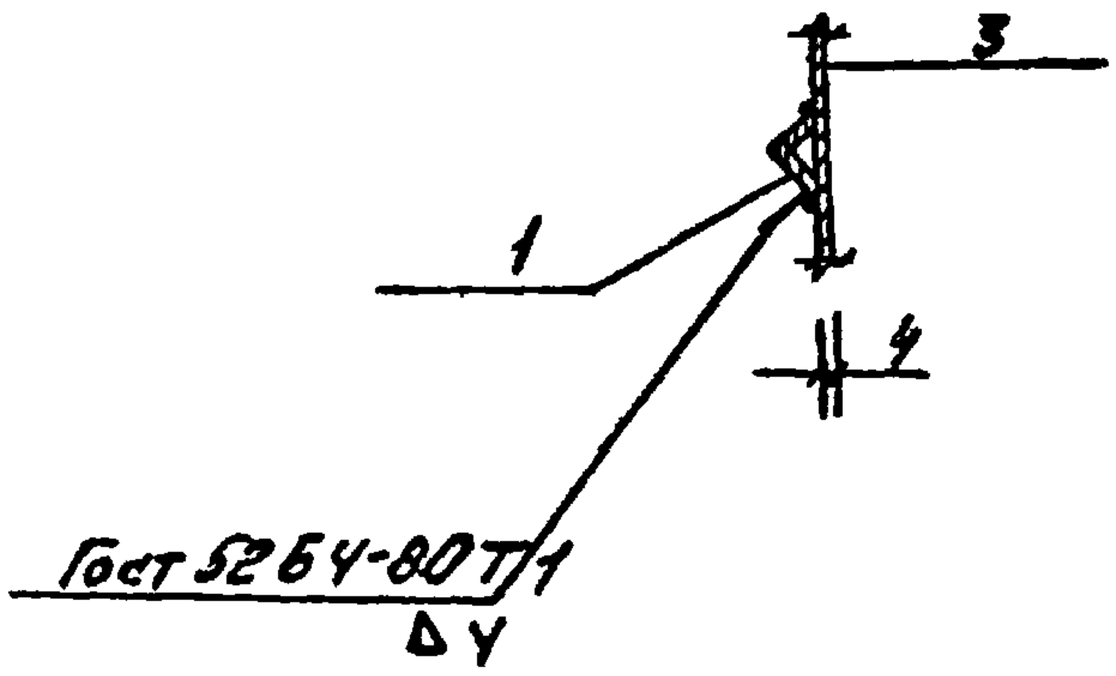

				Т. п. 902-2-346		- КЖИ
				Ограждение ог 2. Сборочный чертеж.	Стадия	Масса	Масштаб
					Р	13,1кг	1:20
Нач отд.	Мешалкин				Лист 2	Листов 2	
Гл спец	Русецин						
ГИП	Мешалкин				Мосводоканалпроект		
Рук бр	Болотова		и-вк				
Исполн	Болотова		—				

17850-03 10

Копировал: Фз.

Формат 11

Типовой проект 902-2-346. А-II

Формат	Зона	Поз	Обозначение	Наименование	Кол	Примечание
				Документация		
11				технические		
				требования		
11				Ведомость ссылочных		
				документов		
11				Сборочный чертеж		
				Детали		
Б4		1	КЖИ-	∠50×5 ГОСТ 8509-72*; ℓ=1480	1	5.6кг
Б4		2		ℓ=1180	1	4.2кг
Б4		3		-4×30 ГОСТ 103-76; ℓ=1380	2	1.3кг

Ведомость расхода стали на элемент, кг

Марка элемента	Изделия закладные						Всего	Общий расход
	Прокат марки							
	Вст3/23 В Ст3 кп 2							
	ГОСТ 8509-72*			ГОСТ 103-76				
	∠50×5		Итого	-4×30		Итого		
ОГ3	9,8		9,8	2.6		2.6	12.4	12.4

Т.п 902-2-346 - КЖИ

Ограждение ОГ3. Спецификация и ведомость расхода стали

Стадия	Масса	Масштаб
Р	—	—
Лист 1	Листов 2	

Мосводоканалниипроект

Нач отд	Мешалкин	
Гл спец	Руссин	
ГИП	Мешалкин	
Рук бр.	Болотова	
Испол.	Болотова	

Инв. № подл. | Подпись и дата | Взамен инв. №

17850-03 71

Копировал

Формат А

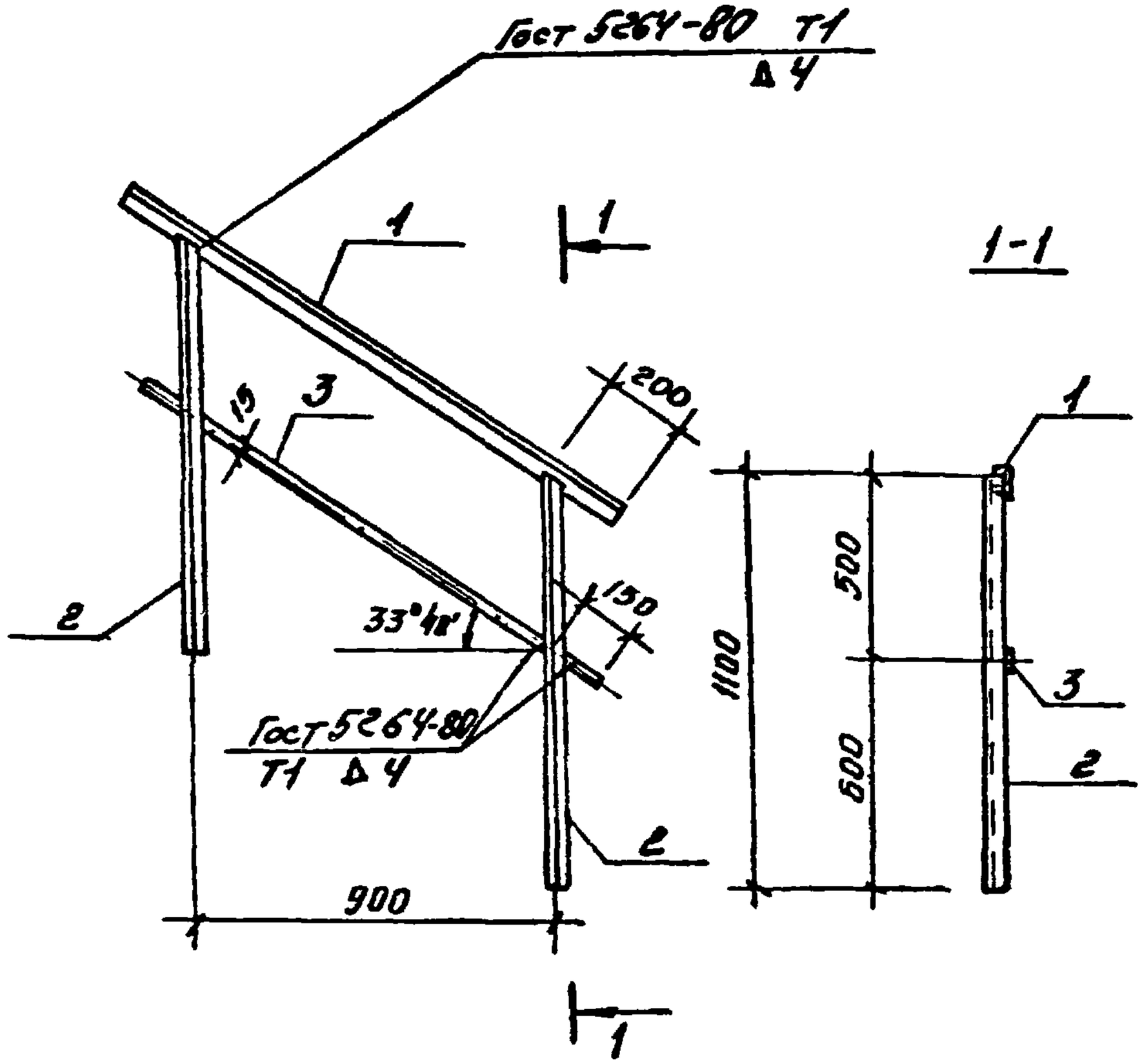

				т.п 902-2-346		ТКЖИ
				Ограждение ОГ3. Сборочный чертеж.	Стадия	Масса	Масштаб
					Р	12,4кг	1:20
Нач отд	Мешалкин				Лист 2	Листов 2	
Гл спец	Руссин						
ГИП	Мешалкин				Мосводоканал НИИпроект		
Рук бр	Болотова		4-81				
Ст инж	Корнеева		-"-				

17850-03 72

Копировал

Формат А1

Типовой проект 902-2-346. А-Ш

Формат	Зона	Поз.	Обозначение	Наименование	Кол	Примечание
				Документация		
11				Технические		
				требования.		
11				Ведомость ссы-		
				лочных документов		
11				Сборочный чертеж		
				Сборочные единицы		
Н		1	-КЖИ	Патрубок закладной	1	48.5кг
Б4		2		Гайка М16 5.05 2х13	8	0.033кг
				ГОСТ 5915-70*		
				Детали		
Н		3	-КЖИ	Заглушка	1	66,5кг
Н		4		Прокладка	1	резина

Ведомость расхода стали на элемент, кг.

Марка элемента	Изделия закладные									Всего	Общий расход
	Прокат марки										
	С 38/23 в ст 3 кп 2										
	ГОСТ 10704-76		ГОСТ 19903-74*			ГОСТ 7798-70*		ГОСТ 5915-70*			
	Труба 630х9	Итого	Лист б=20	Лист б=10	Итого	Болт М16	Итого	Гайка М16	Итого		
ЛЮК-ЛАЗ Л1	30.1	30.1	66.5	17.4	83.9	1.0	1.0	0.3	0.3	115.3	115.3

Т.п. 902-2-346 -КЖИ

Люк-лаз Л1. Спецификация и ведомость расхода стали.

Стадия	Масса	Масштаб
Р	—	—
Лист 1	Листов 6	

Мосводоканалнипроект

Нач. отд	Пешалкин		
Гл. спец	Рассин		
ГИП	Пешалкин		
Рук. гр.	Болотова		11-81
Исполн	Болотова		

Взам. инв. №

Подп. и дата

Инв. № подл.

17850-03 ТЗ

Копировал: Я

Формат 11

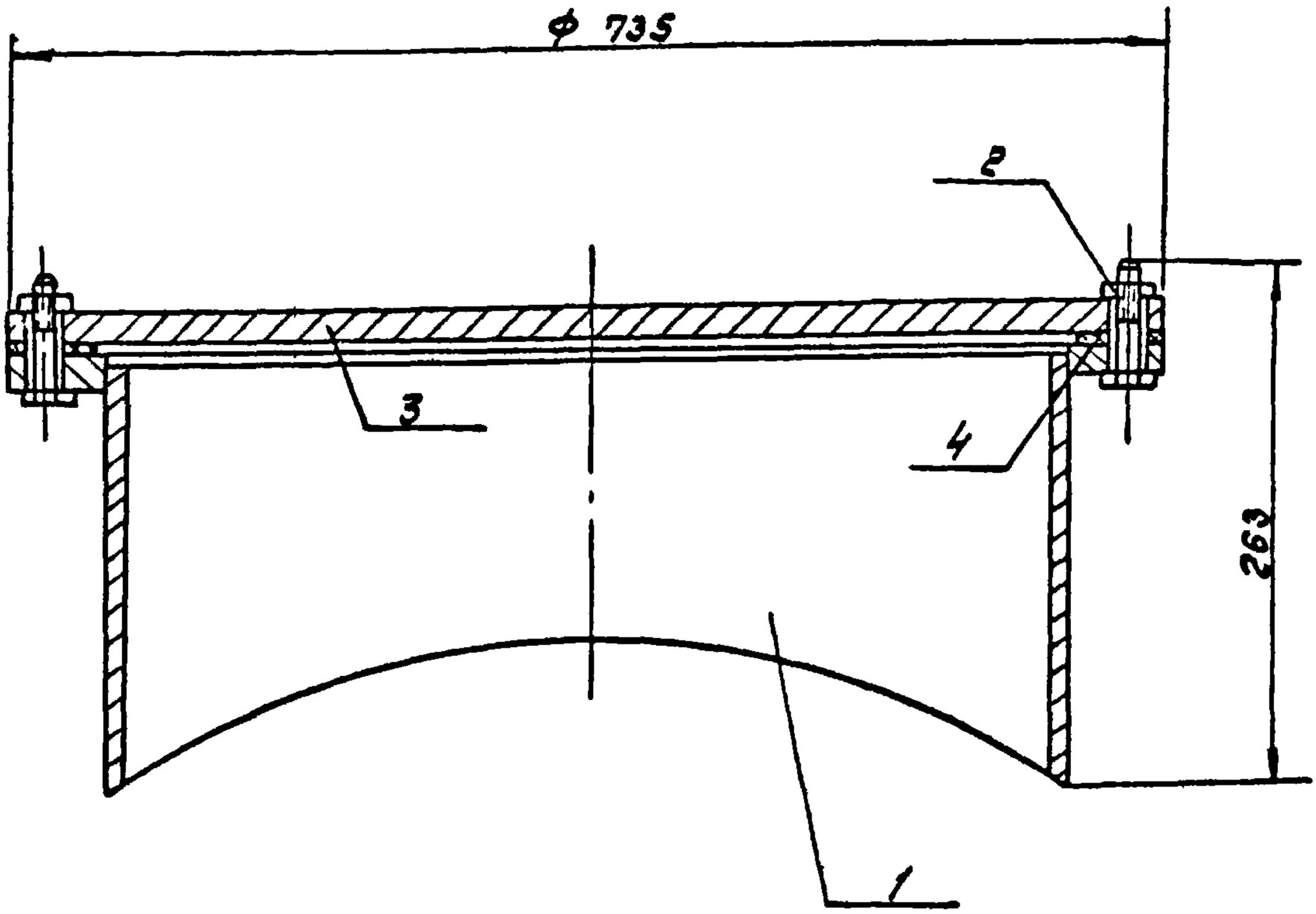

				Т. П. 902-2-346 -КЖИ		
				Люк-лаз Л1. Сборочный чертеж.	Стадия	Масса	Масштаб
					Р	115,3кг	1:5
Нач. отд	Пешалкин				Лист 2	Листов 6	
Гл спец	Русин						
ГИП	Пешалкин				Мосводоканалниипроект		
Рук бр	Болотова						
Ст инж	Корнеева						

17850-03 74

Копировал:

Формат 11

Типовой проект 902-2-346 А-II

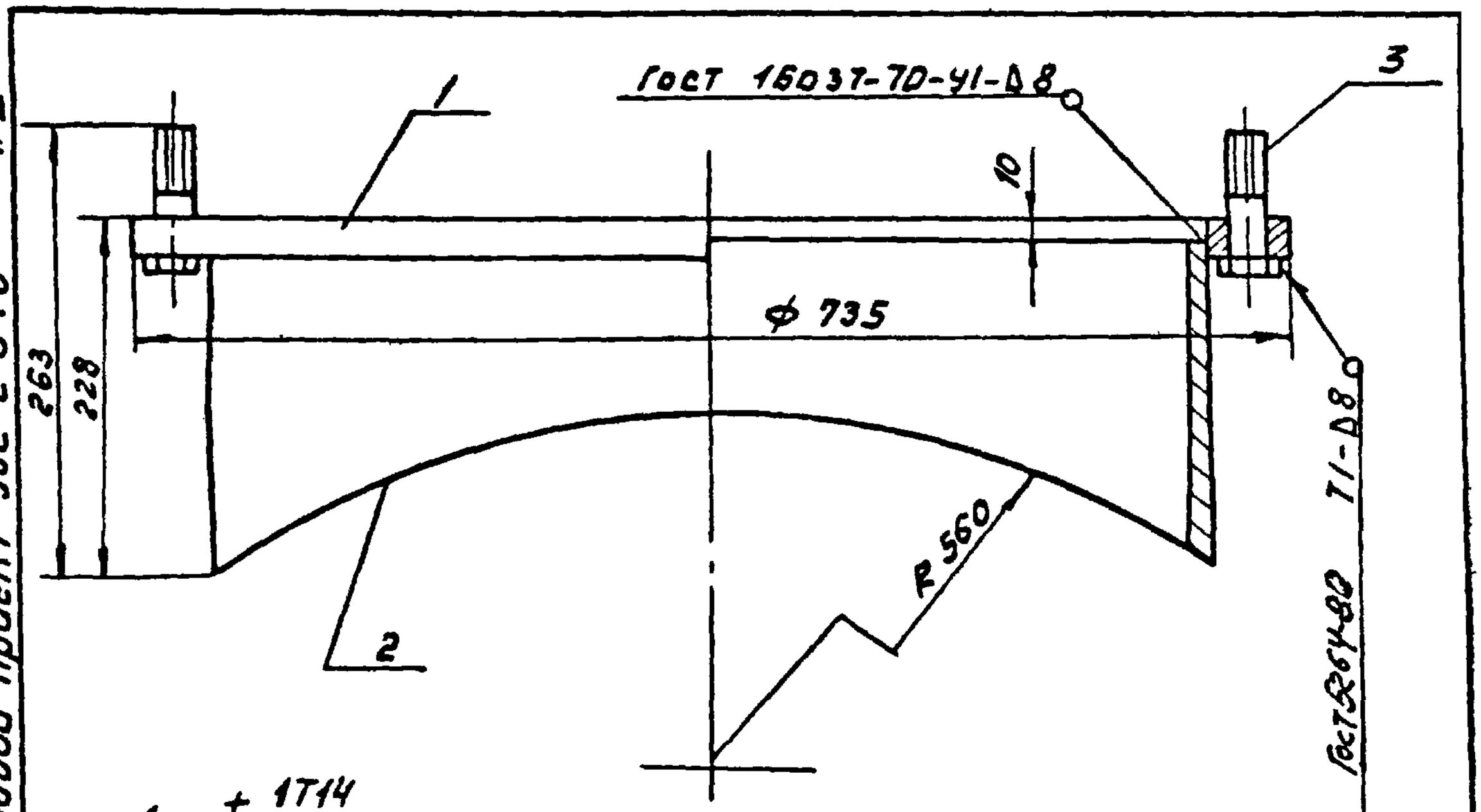

1. $\pm \frac{IT14}{2}$
2. Шероховатость обрабатываемой поверхности деталей без чертежа- $R_z 160$

Формат	Зона	Поз.	Обозначение	Наименование	Кол	Примеч.
				Детали		
А1		1	-КЖИ	Фланец	1	17.4кг
Б4		2		Труба 630х9 ГОСТ 10704-76*	1	30.1кг
				ℓ = 218		
				Стандартные изделия		
Б4		3		Болт М16х55.58.05	8	0.12кг
				ГОСТ 7798-70 *		

Взам. инв. №

Подп. и дата

Инв. № подл.

Нач отд.	Мешалкин		
Гл спец	Русин		
ГИП	Мешалкин		
Рук Бр	Болотова		
Ст. инж	Корнеева		

т. п. 902-2-346 - КЖИ

Патрубок закладной

Стадия	Масса	Масштаб
Р	48.5кг	1:5
Лист 3	Листов 6	

МосВодоканалНИИпроект

17850-03 75

Копировал: 8

Формат 11

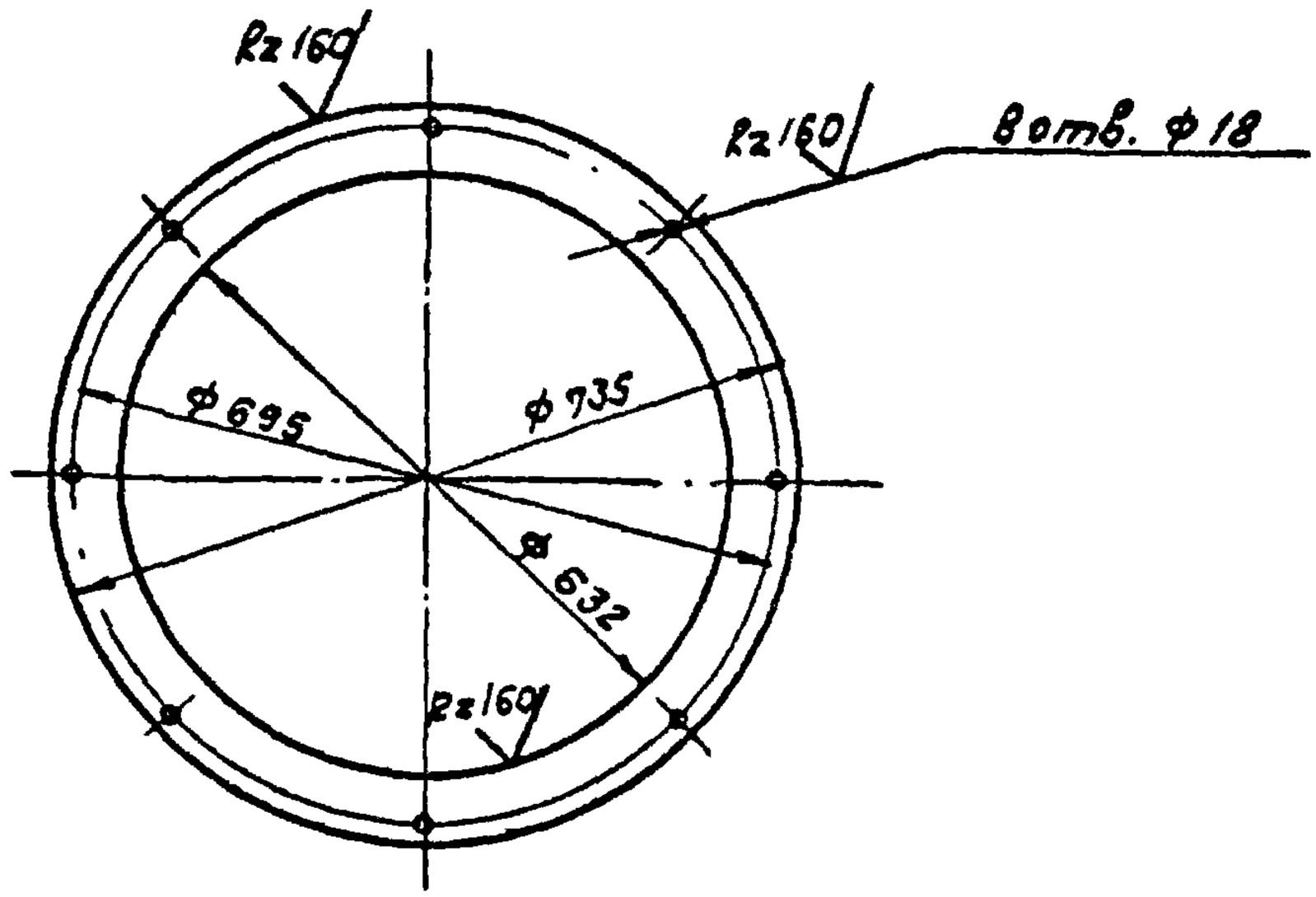

Предельные отклонения размеров:
отверстий - по H14, валов - по h14,
остальных - $\frac{\pm T/14}{2}$

				Т. п. 902-2-346		- КЖИ	
				Фланец	Стадия	Масса	Масштаб
					Р	17.4кг	1:10
Нач отд	Мешалкин				Лист 4	Листов 6	
Гл. спец	Руссин						
ГИП	Мешалкин						
Рук бр	Болотова		П-ки	Лист Б10 ГОСТ 19903-74* В ст3 сп ГОСТ 14637-69	Новосибирсгипроект		
Ст. инж.	Корнгева		-и-				

Копировал: Ф

Формат 11

Типовой проект 902-2-346. А-II

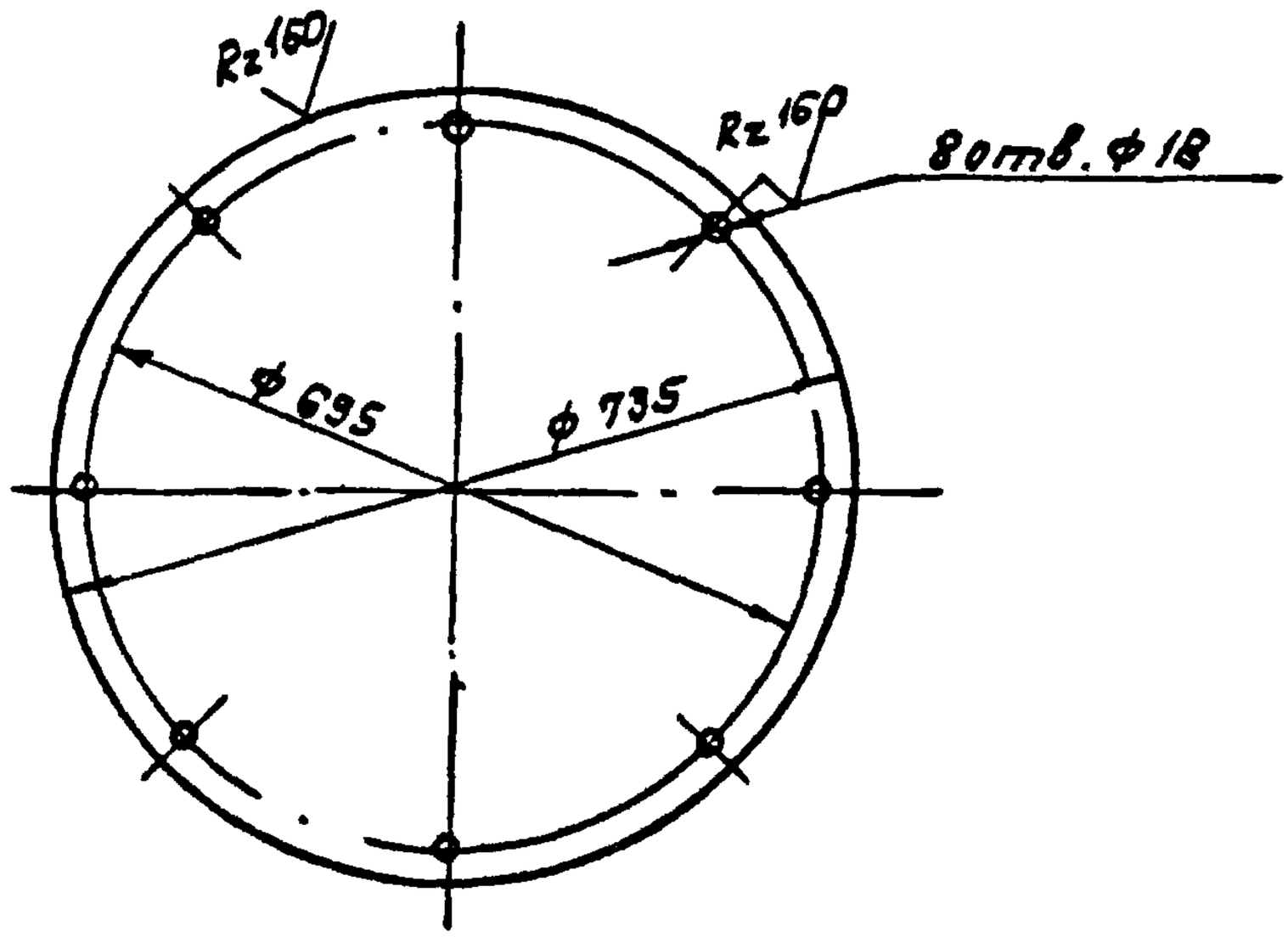

Предельные отклонения размеров:
отверстий – по H14, валов – по h14,
остальных – $\frac{\pm IT14}{2}$.

				Т. п. 902-2-346 – КЖИ			
				Заглушка	Стадия	Масса	Масштаб
					Р	66,5кг	1:10
					Лист 5	Листов 6	
нач отд	Мешалкин						
Гл. спец.	Русин						
ГИП	Мешалкин						
Рук бр	Болотова			Лист $\frac{Б2D\ ГОСТ\ 19903-74^*}{Вст\ 3\ ГОСТ\ 14637-79}$	Мосводоканалниипроект		
Ст. инж	Корнеева						

Подп. и дата | Инв. № подл. | Взам. инв. №

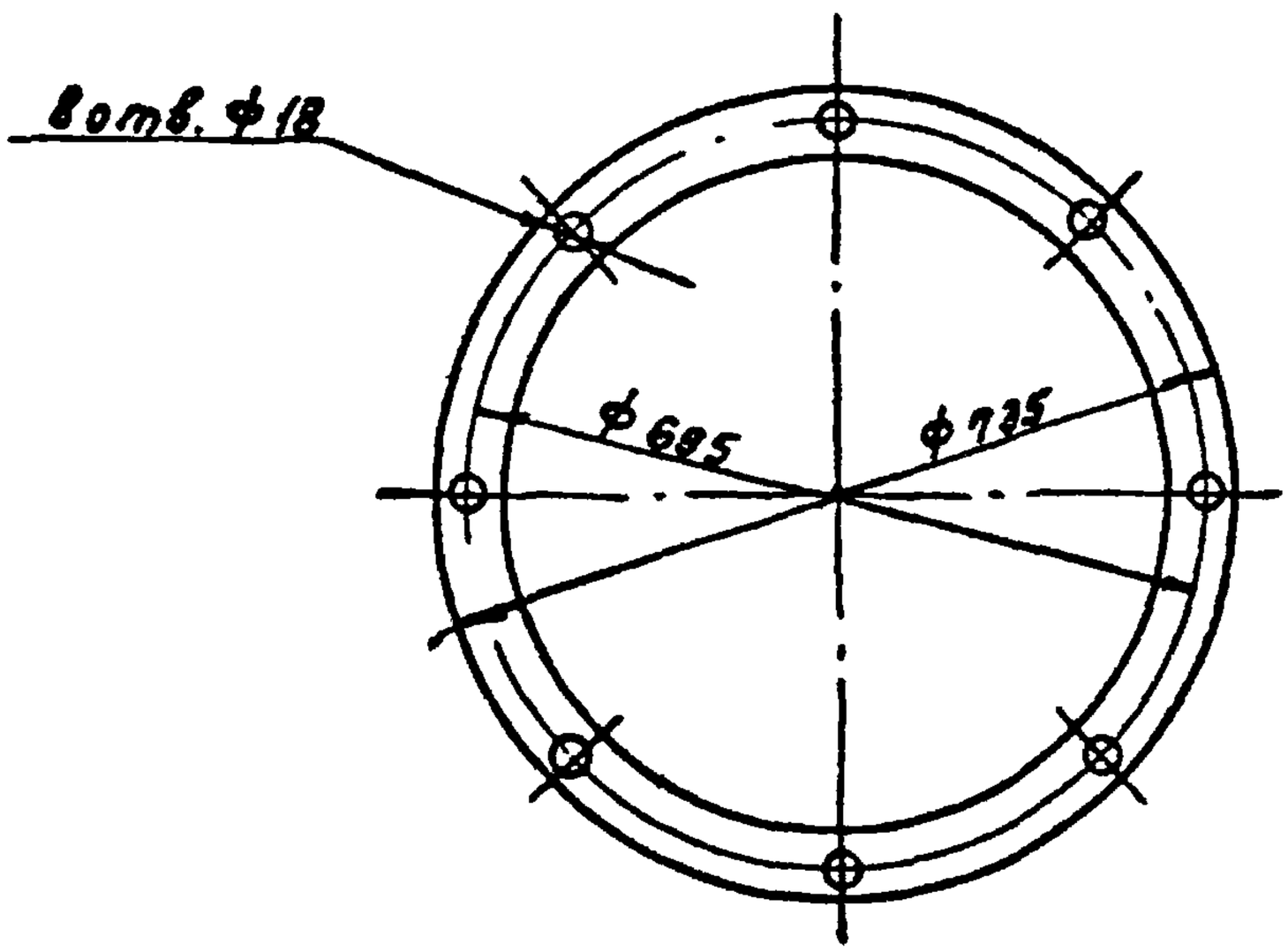

				Т. п. 902-2-346 -КЖИ		
				Прокладка	Стадия	Масса	Масштаб
Нач отд	Мешалкин				Р	-	1:10
Гл спец	Русин				Лист 6	Листов 6	
ГИП	Мешалкин						
Рук бр	Болотова			Пластина I ПМБ-М-2-1,2 ГОСТ 7338-77*	Мосводоканалпроект	
Ст инж	Корнеева					

17850-03 78

Копировал:

Формат 11

Типовой проект 902-2-346. А-III

Формат	Зона	Поз.	Обозначение	Наименование	Кол.	Примечание
				Документация		
11				технические		
				требования		
11				Ведомость ссылочных документов		
11				Сборочный чертеж		
			-КЖИ	Детали		
64		1		L50×5; ГОСТ 8509-72*; ℓ=2650	2	10.0 кг
64		2		ℓ=400	1	1.5 кг
64		3		ℓ=390	1	1.5 кг
64		4		ℓ=500	2	1.9 кг
64		5		Болт М10 ГОСТ 7798-70*; ℓ=30	2	0.03 кг
64		6		Гайка М10 ГОСТ 5915-70*	2	0.01 кг

Ведомость расхода стали на элемент, кг

Марка элемента	Изделия закладные							Всего	Общий расход
	Прокат марки								
	С 38/23 В ст 3 кп2								
	ГОСТ 8509-72*			ГОСТ 7798-70*		ГОСТ 5915-70*			
	L50×5		Итого	Болт М10	Итого	Гайка М10	Итого		
РШ1	26.8		26.8	0.06	0.06	0.02	0.02	26.88	26.88

Нач. отд.	Мешалкин			Т.п. 902-2-346 -КЖИ
Гл. спец	Руссин			Рама РШ1. Спецификация и ведомость расхода стали
ГИП	Мешалкин			
Рук. бр	Болотова		12-8	
Исполн	Болотова		—	

Стадия	Масса	Масштаб
Р	—	—
Лист 1	Листов 2	

Мосводоканалниипроект

Взам. инв. № | Подп. и дата | Инв. № подл.

17850-03 79

Копировал: Ф3 Формат 11

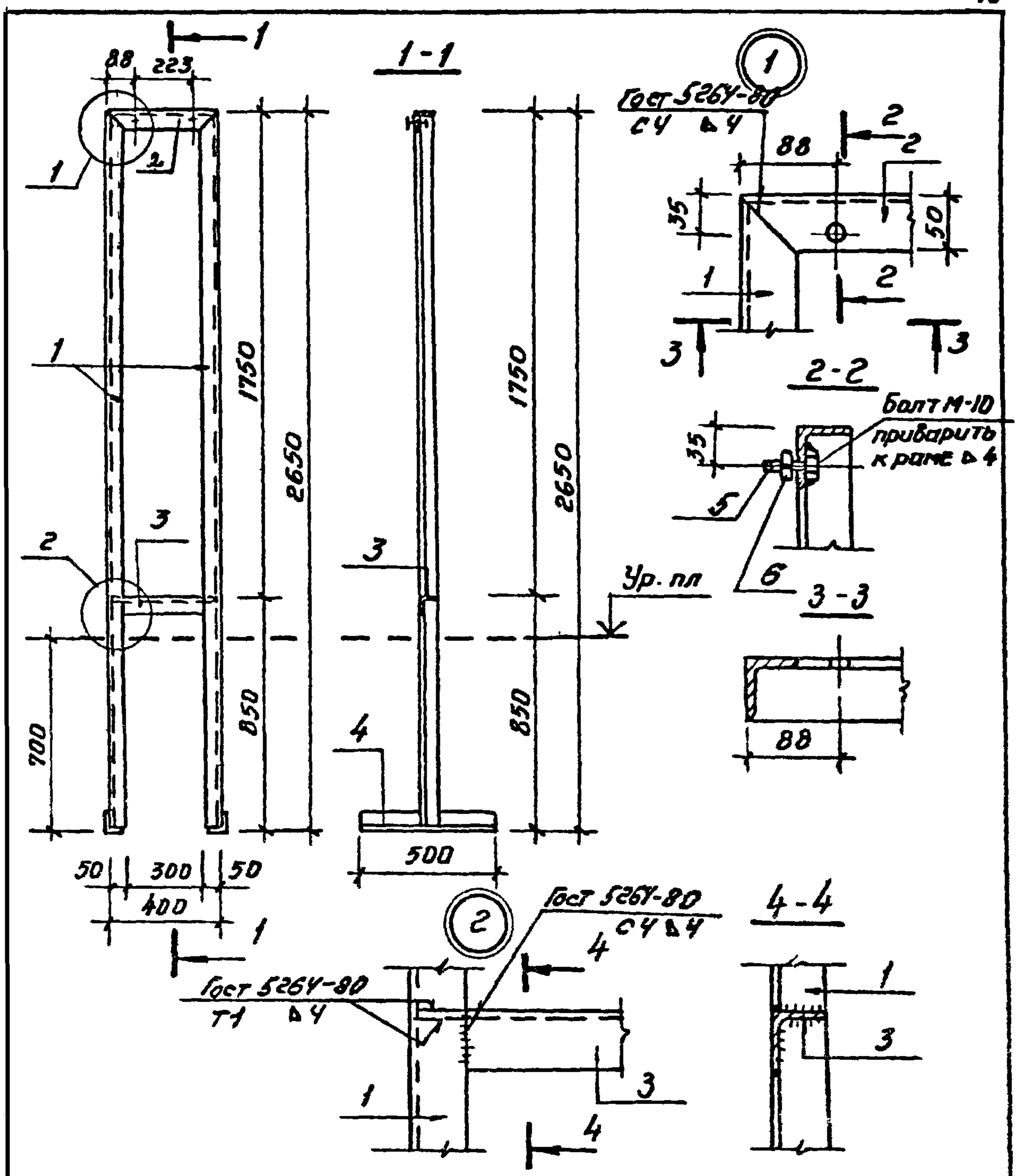

				т.п. 902-2-346 -КЖИ		
Нач отд	Мешалкин			Рама РШ1 Сборочный чертеж.	Стадия	Масса	Масштаб
Гл спец	Руссин				Р	26,9кг	1:50
ГИП	Мешалкин				Лист 2	Листов 2	
Рук бр	Сурнин				Мосводоканалниипроект		
Рук бр	Болотова						

17850-03 80

Копировал

Формат 11

Типовой проект 902-2-346 А-III

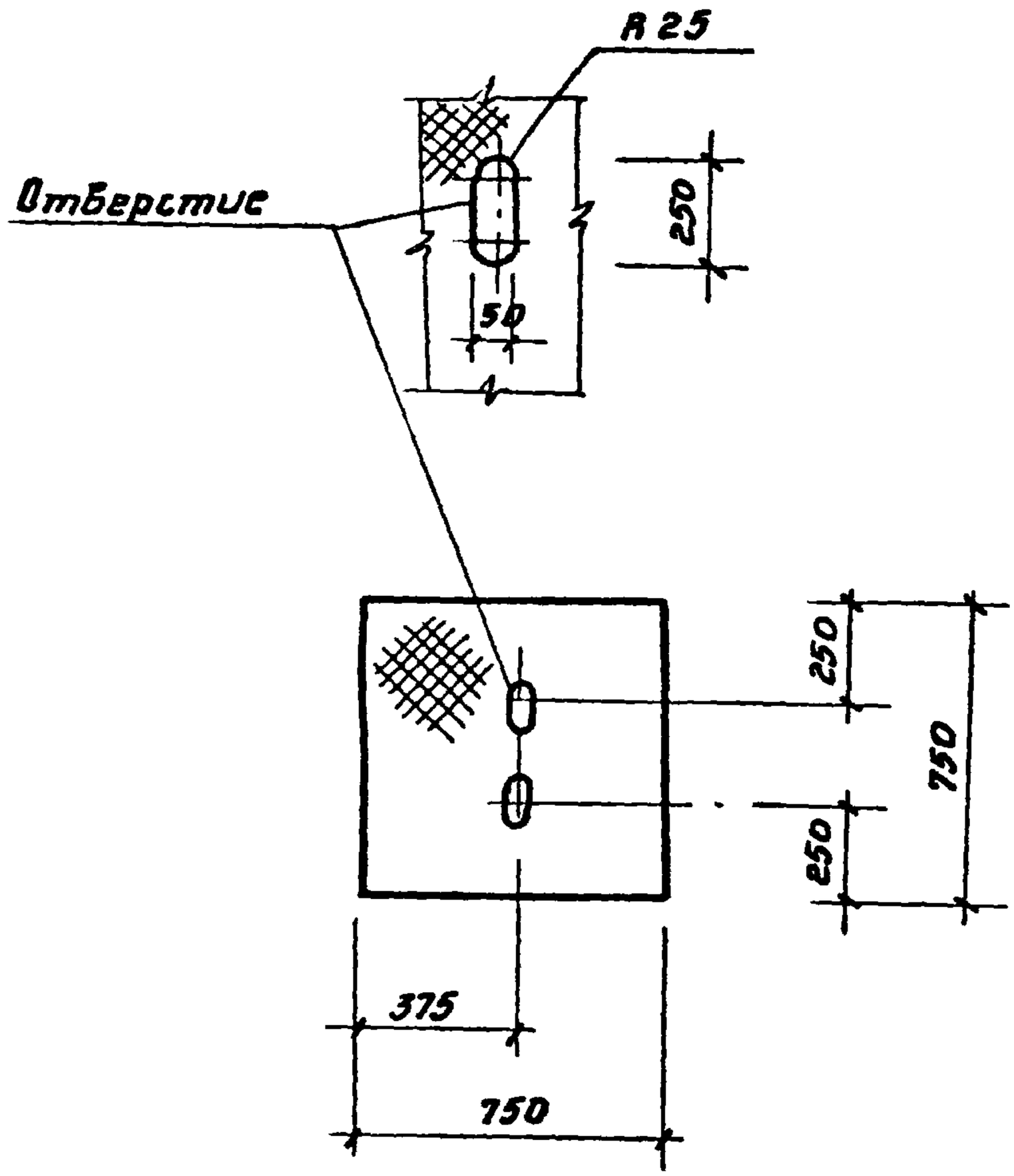

Инв № подл.	Подпись и дата	Взамен инв №					

				Т. п. 902-2-346 -КЖИ		
				Крышка К1	Стадия	Масса	Масштаб
					Р	28,1кг	1:20
Нач отд	Мешалкин				Лист 1	Листов 1	
Гл.спец	Руссин						
ГИП	Мешалкин			Лист ромб 0-ПН-6,0 Бст 3пс ГОСТ 8568-77*	Мосводоканалниипроект		
Рук бр.	Болотова						
Исполн	Болотова						

17850-03 81

Копировал

Формат 11

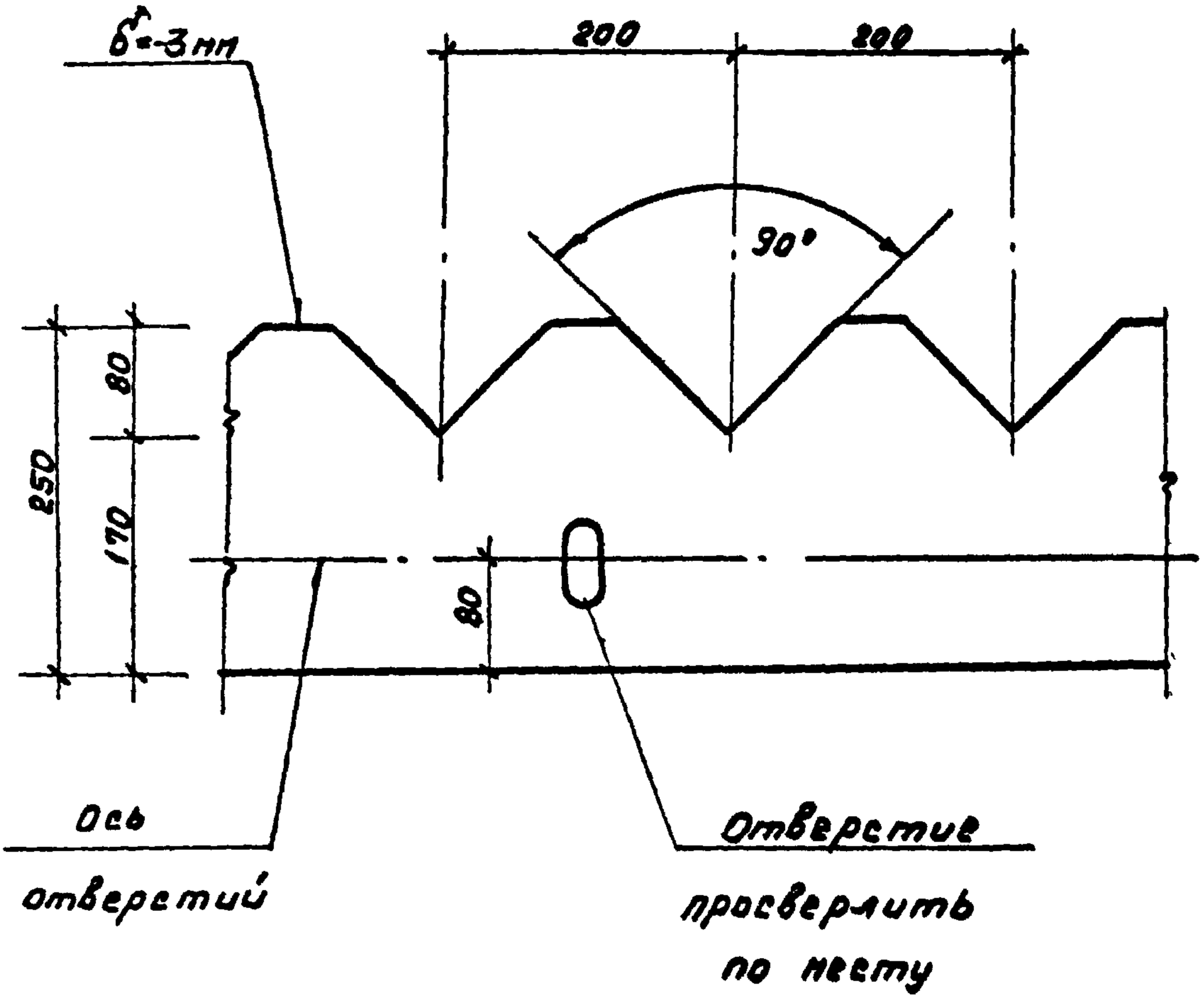

				Т.П. 902-2-346		-КЖИ
				Водослив В1	Стадия	Масса	Масштаб
					Р	—	1:5
Нач отд	Мешалкин				Лист 1	Листов 1
Гл спец	Руссин					
ГИП	Мешалкин			Стекло СБПТ, II, 3х1360х1190, ГОСТ 9784-75	Мосводоканалниипроект	
Рук Бр	Болотова					
Ст инж	Корнеева					

17850-03 (82)

Копировал: ВЗ

Формат А1

Жеман 22.6.22г