ГОСУДАРСТВЕННЫЙ КОМИТЕТ СОВЕТА МИНИСТРОВ СССР ПО ДЕЛАМ СТРОИТЕЛЬСТВА
(ГОССТРОЙ СССР)

ТИПОВЫЕ КОНСТРУКЦИИ И ДЕТАЛИ ЗДАНИЙ И СООРУЖЕНИЙ

Отменён и 6-90.
Замён 013

СЕРИЯ 2.435-6

ПРОТИВОПОЖАРНЫЕ ДВЕРИ И ВОРОТА ПРОМЫШЛЕННЫХ ЗДАНИЙ

ВЫПУСК I

ПРОТИВОПОЖАРНЫЕ ДВЕРИ

ЦЕНТРАЛЬНЫЙ ИНСТИТУТ ТИПОВЫХ ПРОЕКТОВ
МОСКВА

ГОСУДАРСТВЕННЫЙ КОМИТЕТ СОВЕТА МИНИСТРОВ СССР ПО ДЕЛАМ СТРОИТЕЛЬСТВА
(ГОССТРОЙ СССР)

ТИПОВЫЕ КОНСТРУКЦИИ И ДЕТАЛИ ЗДАНИЙ И СООРУЖЕНИЙ

СЕРИЯ 2.435-6

ПРОТИВОПОЖАРНЫЕ ДВЕРИ И ВОРОТА ПРОМЫШЛЕННЫХ ЗДАНИЙ

ВЫПУСК I

ПРОТИВОПОЖАРНЫЕ ДВЕРИ

Разработан
Институтом Госхимпроект

Утвержден
и введен в действие с 1/X-67 г.
приказом Госстроя СССР
от 29/XI-1967 г № 106

ЦЕНТРАЛЬНЫЙ ИНСТИТУТ ТИПОВЫХ ПРОЕКТОВ
МОСКВА

9928-01 ·2

Наименование листов	№№ листов	№№ стр.
Титульный лист	—	1
Содержание альбома	—	2
Пояснительная записка	1	3
Типы и размеры дверей и проёмов	2	4
Полотно П-1	3	5
Полотно П-2	4	6
Полотно П-3	5	7
Полотно П-4	6	8
Полотно П-5	7	9
Детали полотен дверей ПД	8	10
Полотно ПУ-1	9	11
Полотно ПУ-2	10	12
Полотно ПУ-3	11	13
Полотно ПУ-4	12	14
Полотно ПУ-5	13	15
Детали полотен дверей ПДУ	14	16
Схемы и детали рам РПД	15	17
Схемы и детали рам РПДУ	16	18
Спецификация металла на рамы РПД и РПДУ	17	19
Детали установки рам в проёмах	18	20
Детали навески дверей и установки дверных приборов	19	21
Поковки дверей и спецификация металла на приборы	20	22

Противопожарные двери		Серия 2.435-6
1966	Содержание альбома	Выпуск 1 / Лист —

9328-01 3

МИФР	1551	
Марка-лист	—	
Инв. №	171385-3	
Согласовано		
Гл. инж. пр-та	Румянцев	
Зав. сектора	Гуткин	
Гл. инж. сект.	Клеер	
Гл. спец. сект.	Садыков	
Дата выпуска	1966 г.	
Рук. группы	Горбунов	
Ст. архит.	Гинзбург	
Техник	Абрамова	

ПОЯСНИТЕЛЬНАЯ ЗАПИСКА

1. Противопожарные двери разработаны в соответствии с требованиями СНиП, а также с учетом ведомственных норм, и предназначаются для установки:
   а) в противопожарных и внутренних стенах помещений с пожароопасными производствами (в том числе и лестничных клетках);
   б) в противопожарных стенах при расстоянии между проемами до 4½ метров во взаимо-перпендикулярном направлении;
   в) в наружных стенах при непосредственном выходе (без тамбура) к наружным установкам, содержащим горючие вещества.
2. Двери (утепленные и неутепленные) имеют предел огнестойкости 1,5 часа.
3. Принятая маркировка дверей состоит из буквенного индекса „ПД" (противопожарная дверь) и цифрового индекса, определяющего габаритные размеры двери. Утепленные двери имеют дополнительный индекс „У".
4. При установке двери должны быть оборудованы устройством для самозакрывания (пружины, пневматические приборы, резиновые растяжки и т. п.)
5. Для изготовления дверей применяются стандартные полотна по ГОСТ 6629-64 из щитов со сплошным заполнением толщиной 40 мм. Для дверей, устанавливаемых в проемах высотой 2415 мм (габарит приспособлен для возможности установки дверей в панельных стенах), к стандартным полотнам сверху и снизу прибиваются деревянные рейки
6. Поверхность полотен обшивается кровельной сталью (ГОСТ 8075-56) по асбестовому картону толщиной 5 мм (ГОСТ 2850-58).
7. Дверными коробками служат металлические рамы, приваривае-мые к анкерам, заложенным при возведении стен.
8. В металлической обшивке дверей прорезаются до древесины два круглых отверстия с каждой стороны полотна двери для выхода газов из-под обшивки во время пожара. Допускается устройство отверстий с одной стороны, если пожароопасное производство размещается только в одном из помещений. Отверстия закрываются накладками из кровельной стали, припаянными на сплаве с температурой плавления не выше 350°, в соответствии со СНиП II-А.5-62.
9. При изготовлении обшивки полотна двери рисунок обшивки может корректироваться в зависимости от раскроя кровельных листов.
10. Внутренние и наружные поверхности обшивки покрываются одним слоем грунтовки ХС-010 с предварительной тщательной очисткой и обезжириванием.
11. Цветовая покраска полотна выполняется по проекту.
12. В случае установки дверей в здании с агрессивной средой, защитная окраска выполняется в соответствии с проектом.
13. В помещениях, где имеются горючие жидкости, необходимо устраивать в проемах с противопожарными дверями пороги с пандусом высотой не менее 150 мм.
14. Рабочие чертежи дверей согласованы с ГУПО МООП СССР 15 декабря 1966 г.

Шифр	Марка-лист	Инв. №
1651	1	171385-4

Согласовано

Гл. конструктор	Авдеев	
Гл. архитектор	Пермютенский	
Гл. специалист по АПК и ПРОС	Капачинский	

Гл. инж. пр-та	Устравкин	
Гл. инж. пр-та	Румянцев	
Нач. сектора	Гуткин	
Гл. инж. сект.	Клеер	
Гл. сп. сект.	Садыков	
Рук. группы	Горбунов	
Ст. архит.	Гинзбург	
Техник	Абрамова	

Дата выпуска: 1966 г.

Противопожарные двери		Серия 2.435-6
1966 г.	Пояснительная записка	Выпуск 1 / Лист 1

9328-01 4

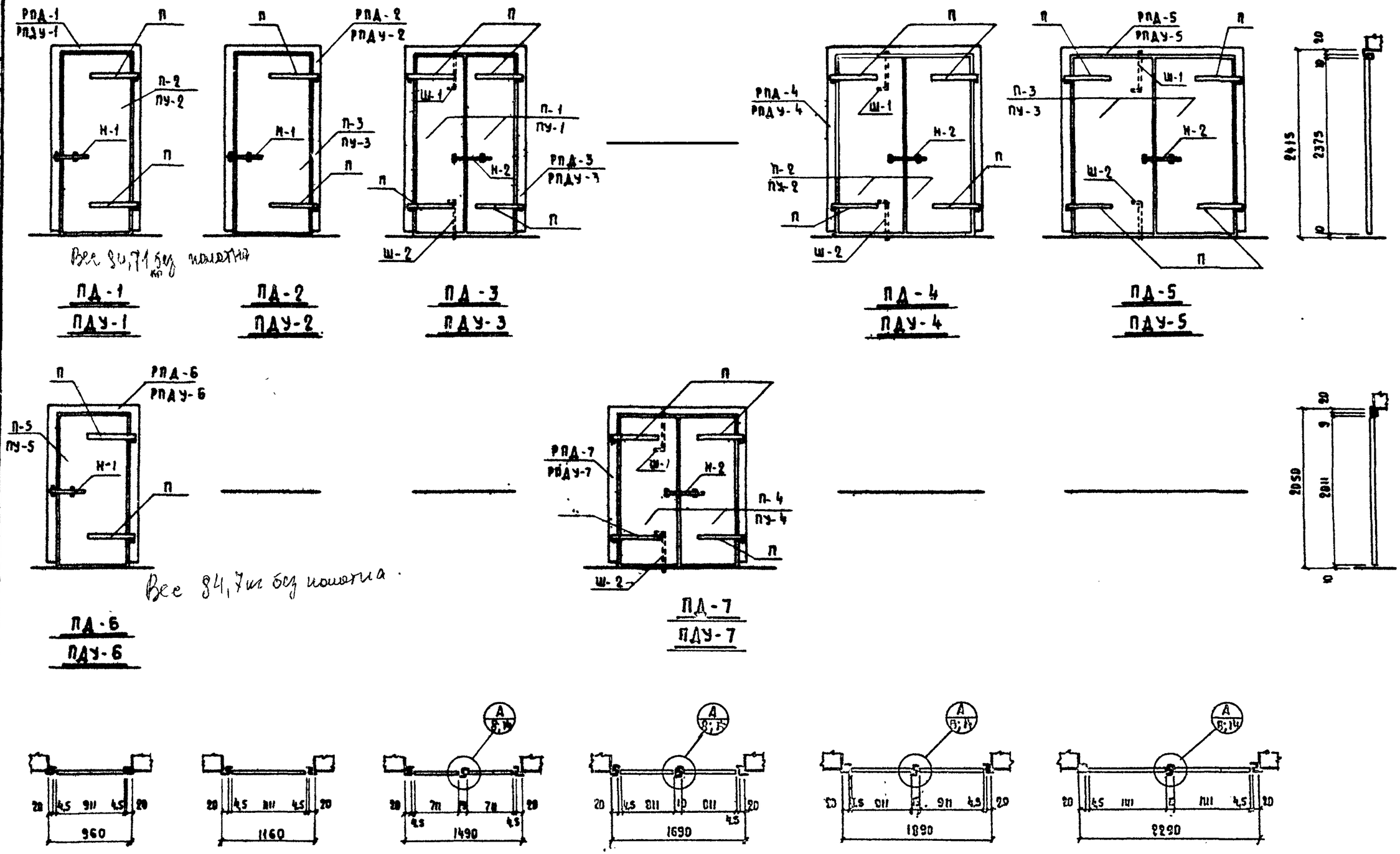

Примечание: На фасадах двупольных дверей нащельники условно не показаны (см. узел „А" на листах 8 и 14).

Противопожарные двери			Серия 2.435-6
1966г.	Типы и размеры дверей и проёмов	Выпуск 1	Лист 2

Шифр	
1651	
Марка - лист	
2	
Инв №	
171385-5	

Согласовано:
Гл. констр. Авдеев
Гл. архит. Вершогренский

Гл. инж. ин-та	Устрашкин	Адыкин	
Гл. инж. пр-та	Румянцев	Резник	
Нач. сектора	Гуткин	Гинзбург	
Гл. инж. сект.	Клевер	Абрамова	Техник
Дата выпуска: 1966 г		Мещанов	Проверил

9328-01 5

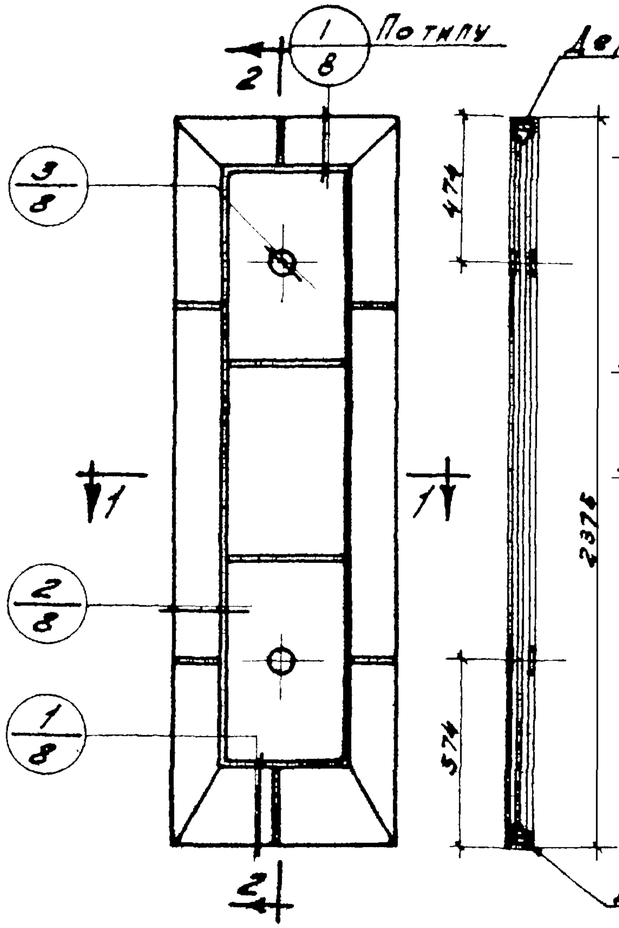

Общий вид по 2-2

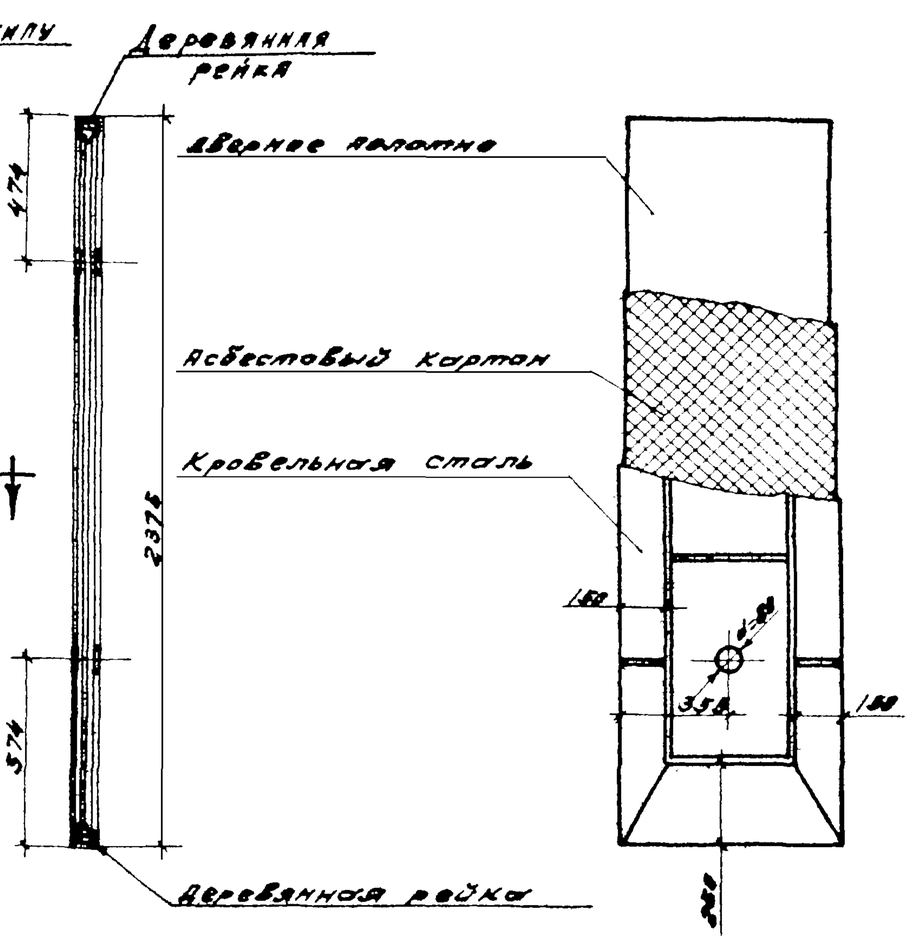

Схема послойной обшивки дверного полотна

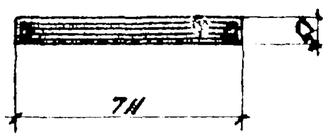

По 1-1

Расход материалов на одно полотно

№ п/п	Наименование материалов	Един. изм.	Колич.
1	Дверное полотно	шт	1
2	Рейка 40×32 мм	$м^3$	0.0018
3	Асбестовый картон	кг	23,5
4	Кровельная сталь	кг	17,7

Вес полотна – 74,3 кг

Примечания:

1. Дверное полотно – ГОСТ 6629-64.
2. Детали полотен дверей см. лист №8.
3. При подсчёте веса полотна объёмный вес древесины принят равным 500 кг/$м^3$.

Противопожарные двери		Серия 2.435-6
1966г.	Полотно П-1	Выпуск 1 / Лист 3

Шифр 1651
Марка лист 3
Инв. № 171385-6

Согласовано: Гл. арх. проекта Авдеев; Гл. инж. проекта Сергеев; Гл. инж. отдела Сергеев; Ст. инж. Гинзбург; Ст. техник Пощуро; Проверил Мещеров; Нач. отдела Гитхин; Гл. инж. проекта Клеев; Разработал Сергеев; 1966

9328-01 6

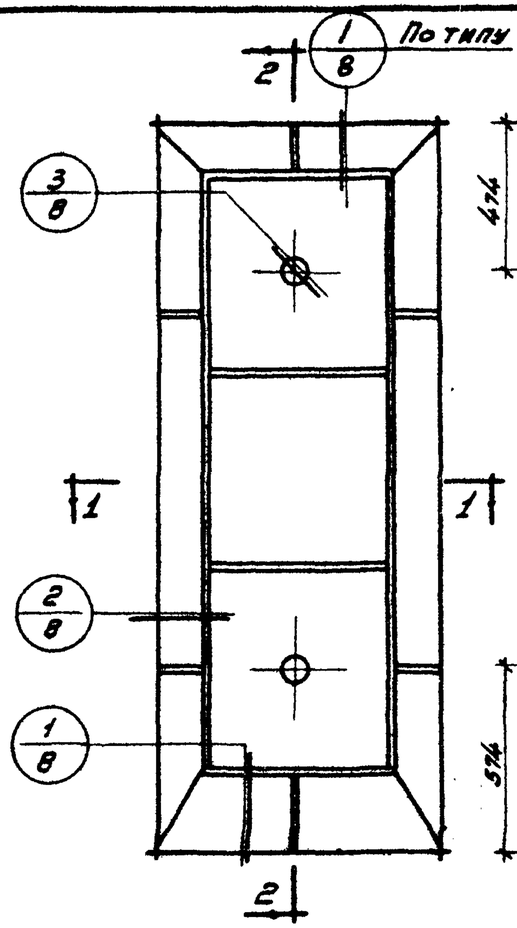

Общий вид

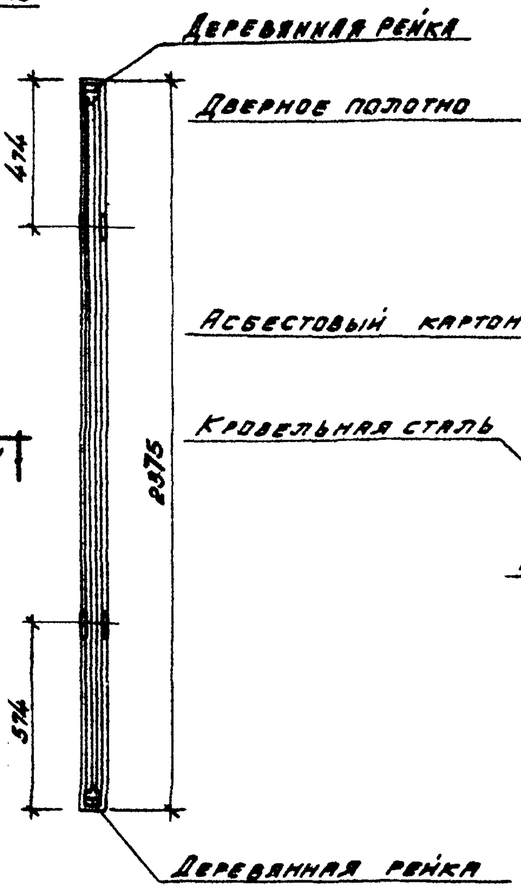

По 2-2

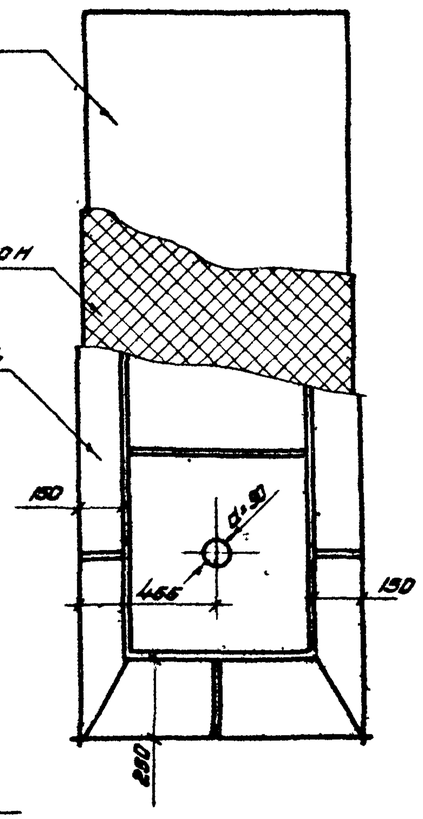

Схема послойной обшивки дверного полотна

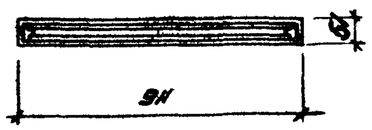

По 1-1

Расход материалов на одно полотно.

№ п/п	Наименование материалов	Ед. изм.	Колич.
1	Дверное полотно	шт	1
2	Рейка 40×32 мм	м³	0.0028
3	Асбестовый картон	кг	29.8
4	Кровельная сталь	кг	22.4

5,8 м²

Вес полотна – 94,8 кг

Заготовки
на кр отливы: 1000 × 565 × 2 = 1,13
с прижимом 2400 × 425 × 2 = 2,40
на отливы 895 × 1910 × 2 = 1,71
" углы

Итого: 5,24
4,5 кг
2,3,6 кг

Примечания:

1. Дверное полотно – ГОСТ 6629-64.
2. Детали полотен дверей см. лист №8.
3. При подсчёте веса полотна объёмный вес древесины принят равным 500 кг/м³.

Шифр	
1651	
Марка лист	
4	
Инв. №	
171385-7	

Согласовано: Гл. конструктор Резник; Гл. арх. мастерской Ромашкина

Гл. инж. пр.	Романцев	Рук. группы	Березнов
Инж. состав.	Гутгин	Ст. арх.	Гинзбург
Гл. инж. сост.	Клеев	Ст. техник	Пашура
Гл. отдел. сост.	Сальков	Проверил	Мещанов

Дата выпуска: 1966г.

Противопожарные двери		Серия 2.435-6	
1966г.	Полотно П-2.	Выпуск 1	Лист 4

9328-01, 7

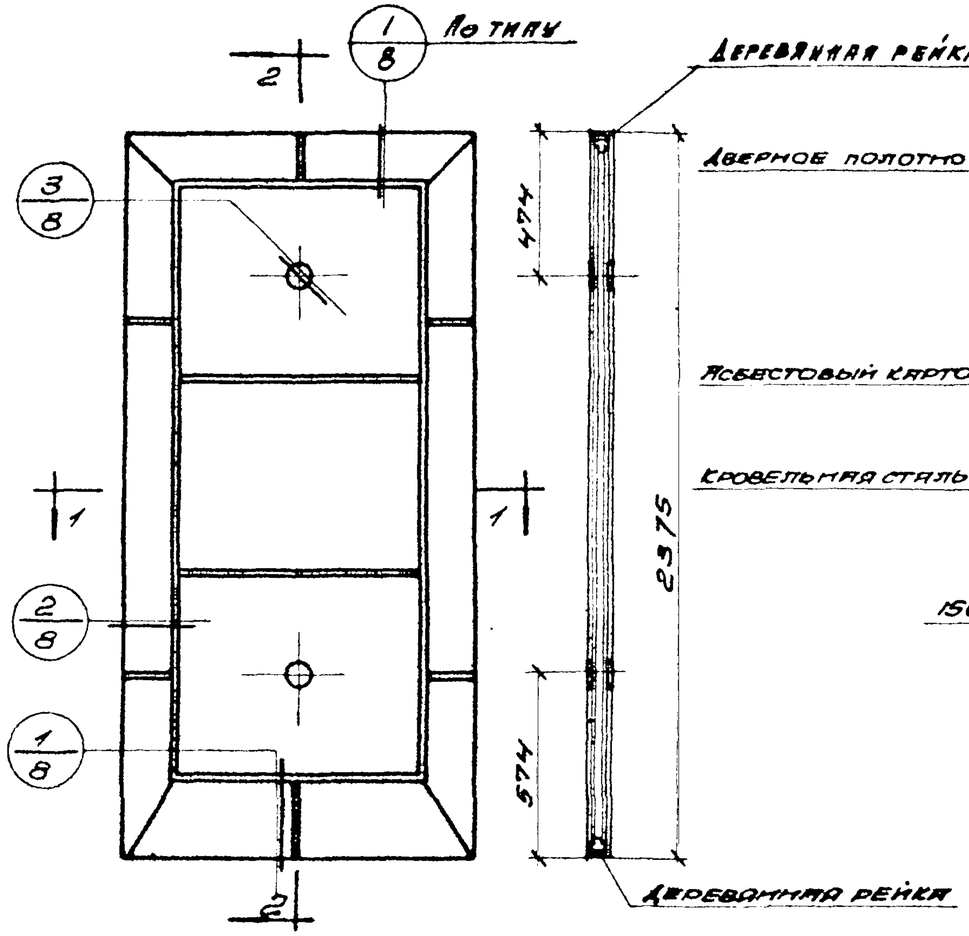

Общий вид

По 2-2

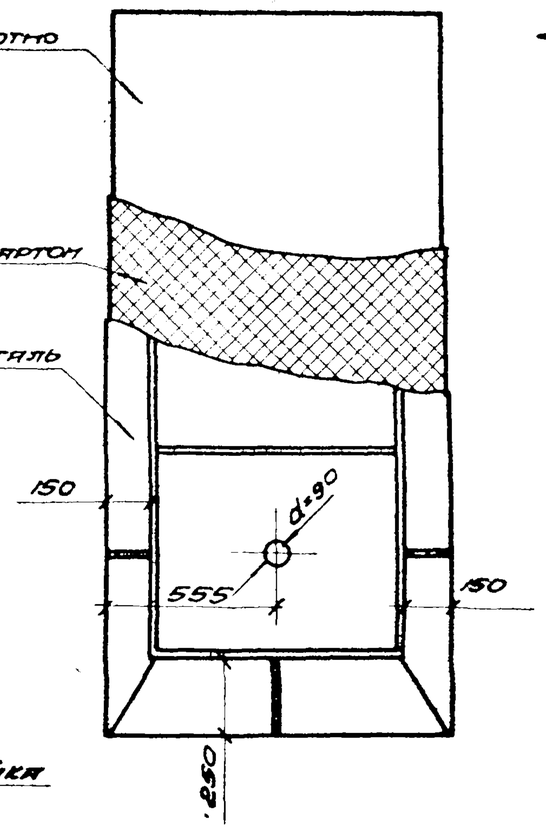

Схема послойной обшивки дверного полотна

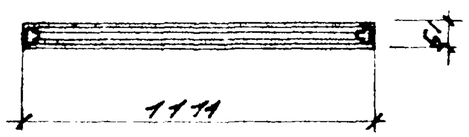

По 1-1

Расход материалов на одно полотно

№№ п/п	Наименование материалов	Ед. изм.	Колич.
1	Дверное полотно	шт	1
2	Рейка 40×32 мм	м³	0.0028
3	Асбестовый картон	кг	36.1
4	Кровельная сталь	кг	27.1

Вес полотна — 115,2 кг

Примечания:

1. Дверное полотно — ГОСТ 6629-64.
2. Детали полотен дверей см. лист № 8.
3. При подсчёте веса полотна объёмный вес древесины принят равным 500 кг/м³.

Противопожарные двери		Серия 2.435-6
1966г.	Полотно П-3	Выпуск 1 / Лист 5

Инфор. 1651 / Лист 5 / Инв. № 1385-8

Гл. инж. проекта Елисеев; Гл. конструктор проекта Гудаева; Гл. специалист Сидорова; Гл. инж. Гипрогостранстроя; Утверждено Гипрогостранстроя; Проверил Мещанов; Конструктор Дзиндзибадзе; Дата выпуска 1966г.

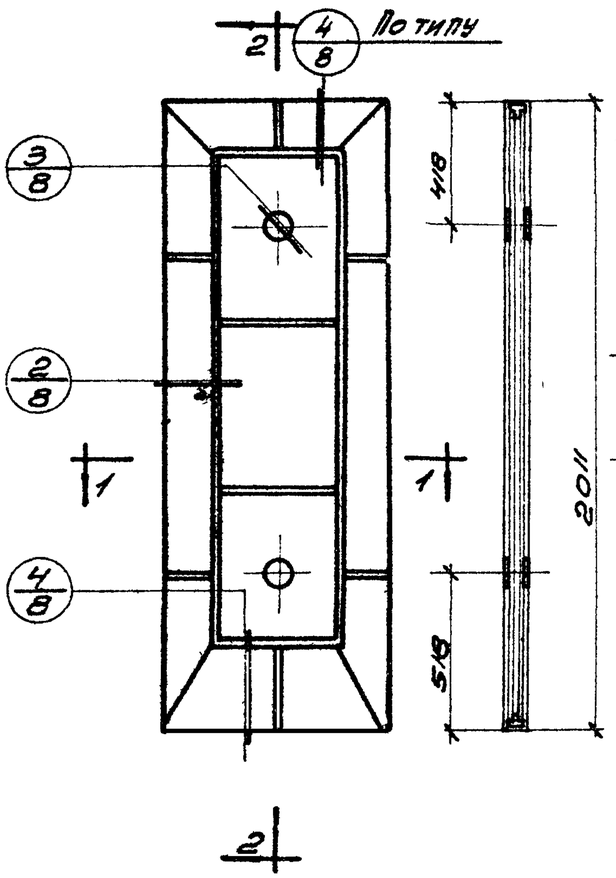

Общий вид

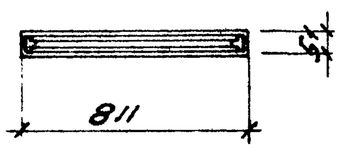

По 1-1

По 2-2

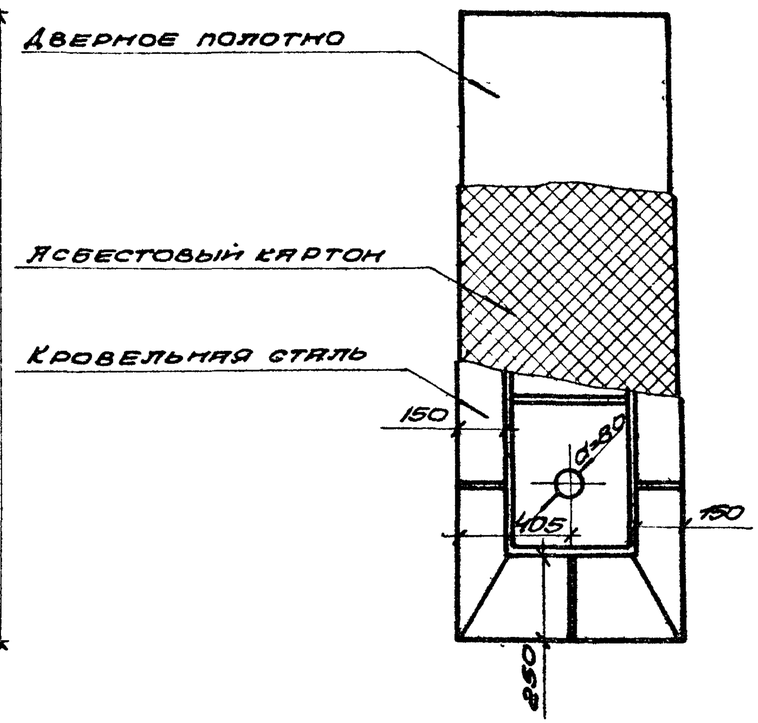

Схема послойной обшивки дверного полотна.

Расход материалов на одно полотно.

N п/п	Наименование материалов	Ед. изм.	Колич.
1	Дверное полотно	шт	1
2	Асбестовый картон	кг	22.6
3	Кровельная сталь	кг	17.0

Вес полотна – 71,6 кг

Примечания:

1. Дверное полотно – ГОСТ 6629-64.
2. Детали полотен дверей см. лист №8.
3. При подсчёте веса полотна объёмный вес древесины принят равным 500 кг/м³.

Противопожарные двери			Серия 2.435-6
1966г.	Полотно П-4	Выпуск 1	Лист 6

Шифр 1651
Марка-лист 6
Инв № 171385-9

Согласовано: Гл. конструктор Яблеев; Гл. инж. Черноглазов

Главный инженер проекта Розенцвейг; Главный архитектор проекта Бугаенко; Главный конструктор проекта Кравцов; Главный специалист Сидоров; Руководитель группы Бугаенко; Инженер Менкина; Инженер Беспрозвон; Инженер 1 кат. Колобова

Дата выпуска 1966 г.

9328-01 . 9

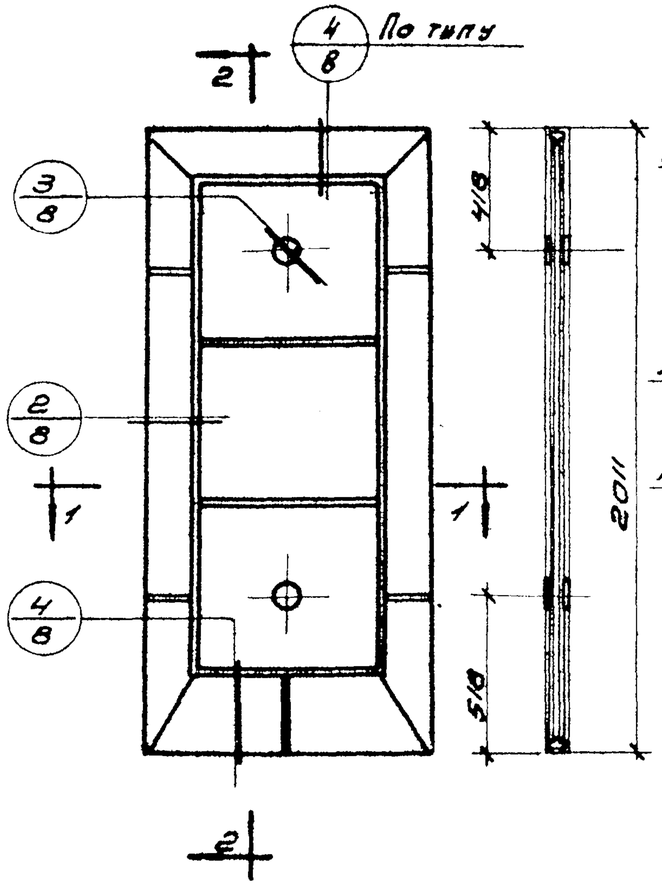

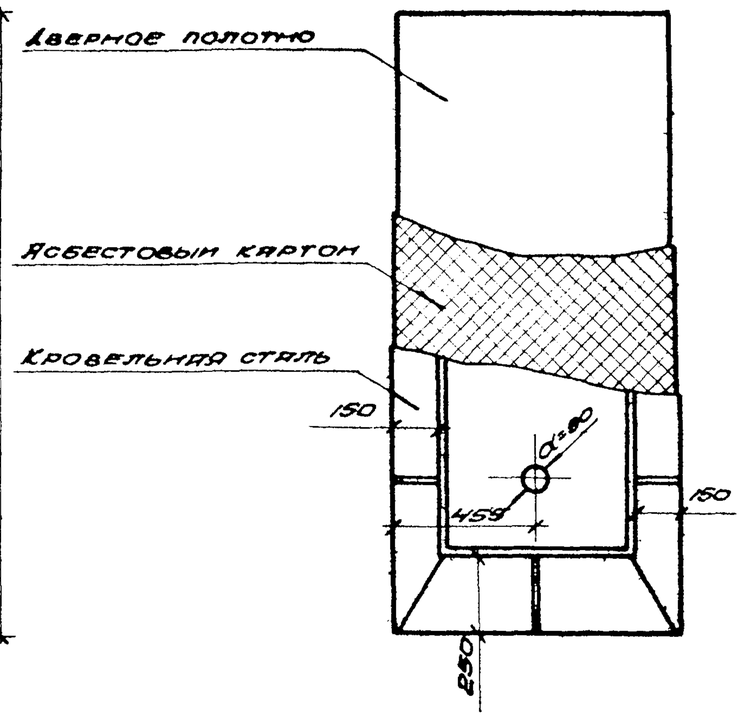

Общий вид по 2-2

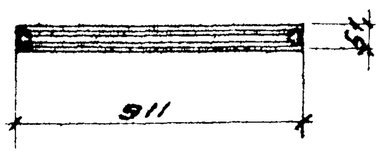

По 1-1

Расход материалов на одно полотно

№№ п/п	Наименование материалов	Единица изм	Количество
1	Дверное полотно	шт	1
2	Асбестовый картон	кг	25,3
3	Кровельная сталь	кг	190

Вес полотна – 80,3 кг

Схема послойной обшивки дверного полотна

Примечания:

1. Дверное полотно – ГОСТ 6629-64.
2. Детали полотен дверей см лист №8.
3. При подсчёте веса полотна объёмный вес древесины принят равным 500 кг/м³.

Шифр
1651
Марка лист
7
Инв №
171385-10

Согласовано

Гл. конструктор	Ковалев	Гл. технолог	
Гл. инж. проект			

Рукс. группы	Ст. инж.	Ст. техник	Тюшкин
Бондарь	Гинзбург	Пивоваров	Мещанов
Ковалев			
Ковалев			

Гл. инженер проекта	Гутник	Ковалев	Ольшанов
Нач. отдела			
Гл. инж. отд.			
Гл. конструктор			

Дата выпуска 1966г.

Противопожарные двери		Серия 2.435-6
1966г.	Полотно П-5	Выпуск 1 / Лист 7

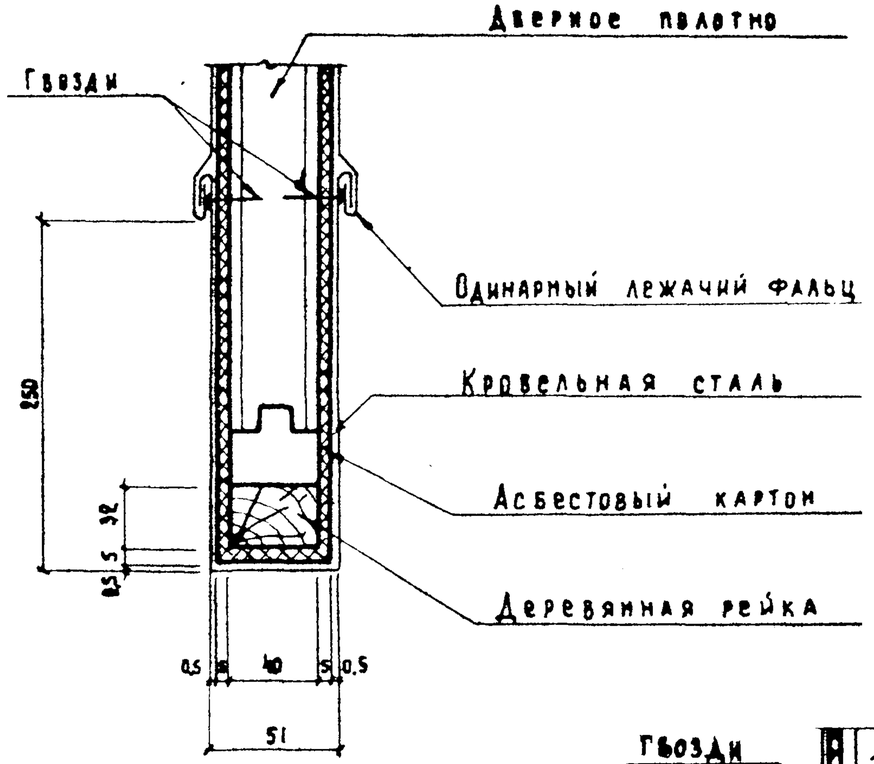

Сечение 1

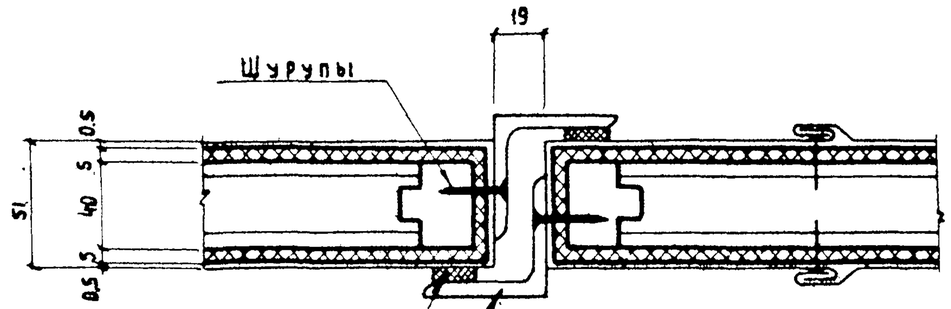

Узел „А"

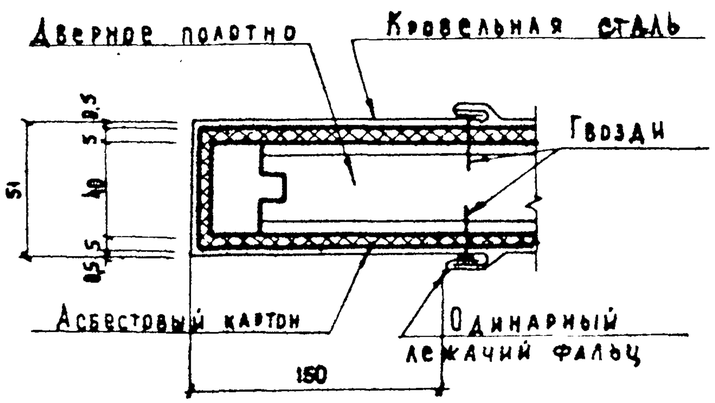

Сечение 2

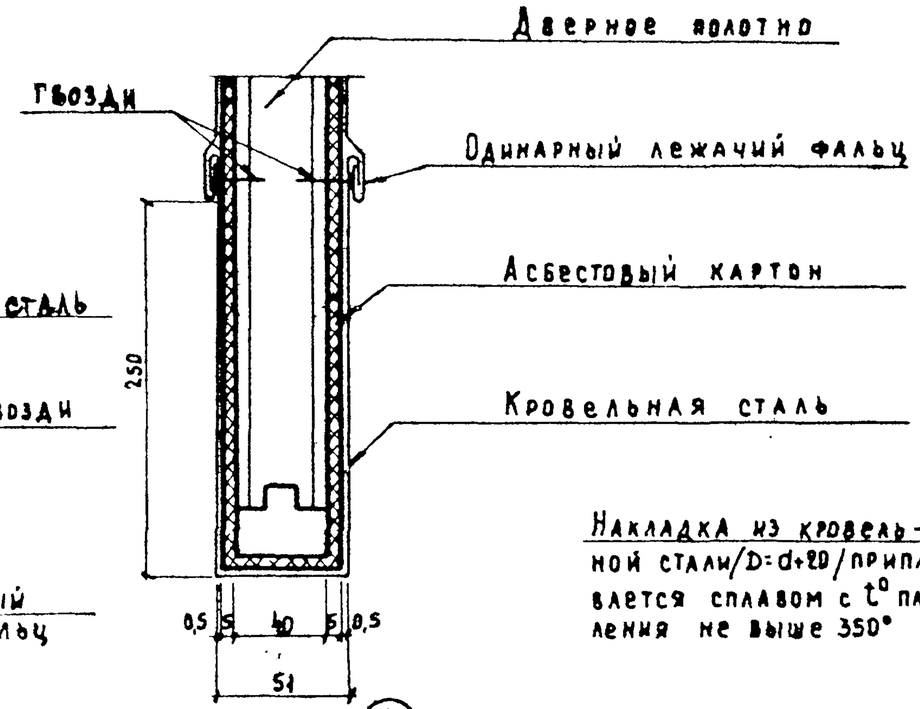

Сечение 4

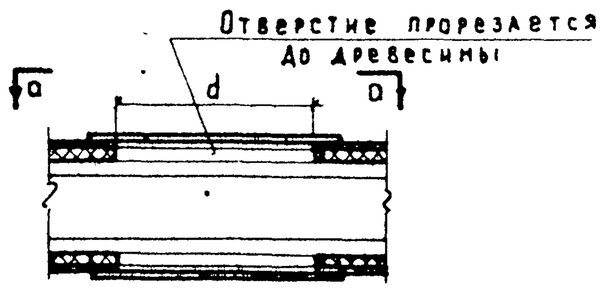

Сечение 3

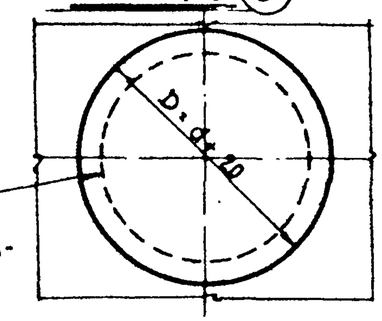

Накладка из кровельной стали/D=d+20/припаивается сплавом с t^0 плавления не выше 350°

По а-а

Примечание: Узел „А" замаркирован на листе N2.

Противопожарные двери		Серия 2.435-6
1966г. Детали полотен дверей ПД	Выпуск 1	Лист 8

Шифр	
1651	
Марка-лист	
8	
Инв. №	
171385-11	

Согласовано: Гл. констр. Авдеев; Гл. арх. Пермогенков

Гл. инж. пр-та Румянцев; Нач. сектора Гуткин; Гл. инж. сект. Клеер; Гл. спец. сект. Садыков; Дата выпуска: 1966 г.

Рук. группы Горбунов; Ст. арх. Жизбуй; Техник Абрамова; Проверил Мещанов

9328-01 11

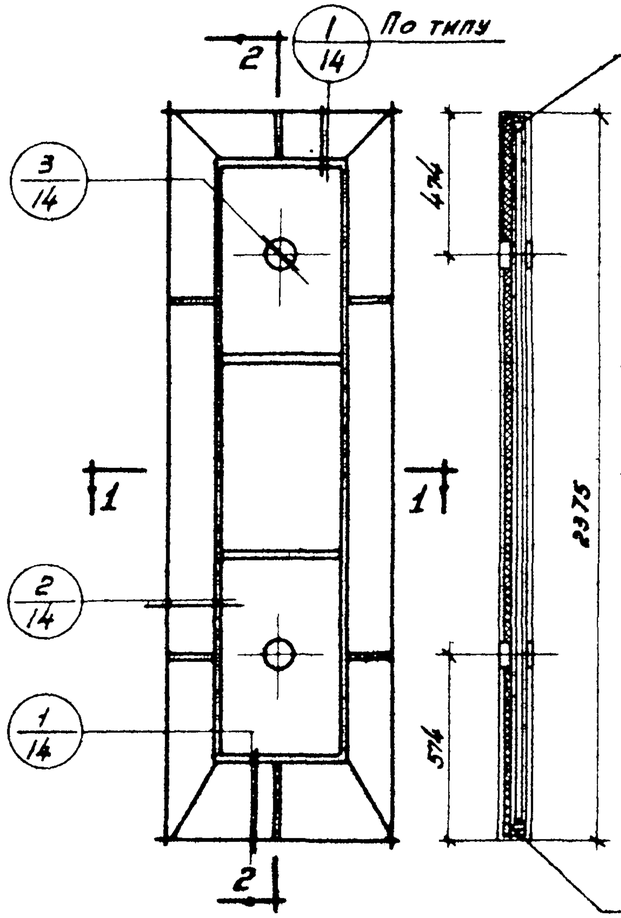

Общий вид

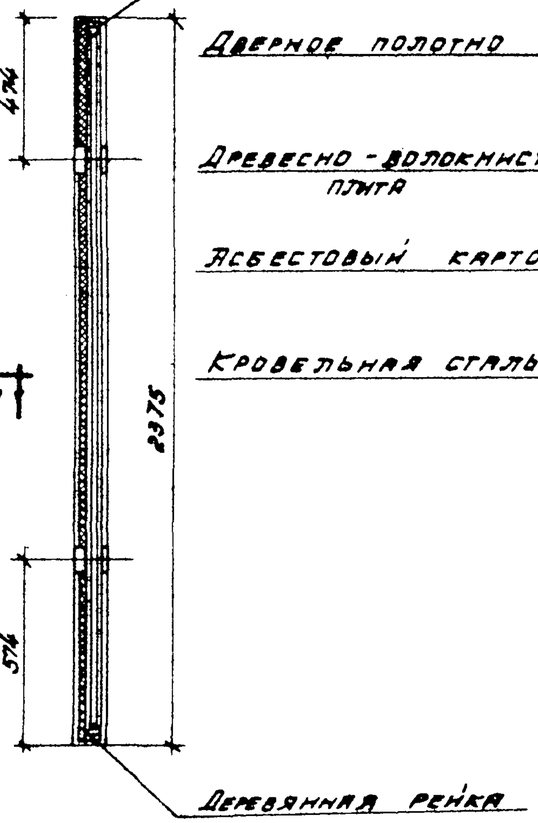

По 2-2

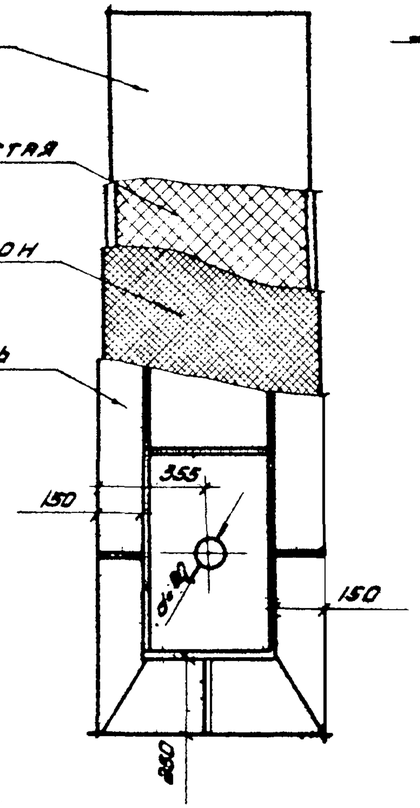

Схема послойной обшивки дверного полотна

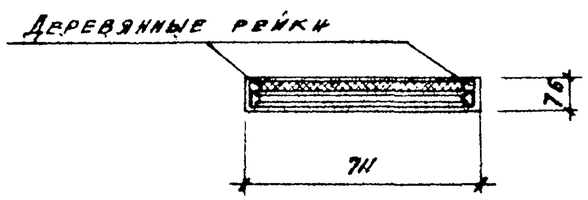

По 1-1

Расход материалов на одно полотно

№№ п/п	Наименование материалов	Единица изм.	Колич.
1	Дверное полотно	шт	1
2	Рейка 40×32 мм	м³	0.0018
3	Древесно-волокнист. плита	м³	0.0366
4	Асбестовый картон	кг	24,5
5	Кровельная сталь	кг	18.5
6	Рейка 40×25 мм	м³	0.0048

Вес полотна – 85,8 кг

Примечания:

1. Дверное полотно – ГОСТ 6629-64.
2. Детали полотен дверей см. лист №14.
3. При подсчёте веса полотна объёмный вес древесины принят равным 500 кг/м³.

Шифр 1651
Марка-лист 9
Инв. № 171385-12

Согласовано: Гл. конст. М. Авдеев; Гл. арх. мастер Первогбинский

Разработ. Гуртовой; Ст. инж. Пинабург; Ст. техник Пашуня; Проверил Мещанов

Нач. сектора Гуткин; Гл. инж. сект. Клевер; Гл. спец. пр. Гриньков

Дата выпуска: 1966г.

Противопожарные двери		Серия 2.435-6
1966г.	Полотно ПУ-1	Выпуск 1 / Лист 9

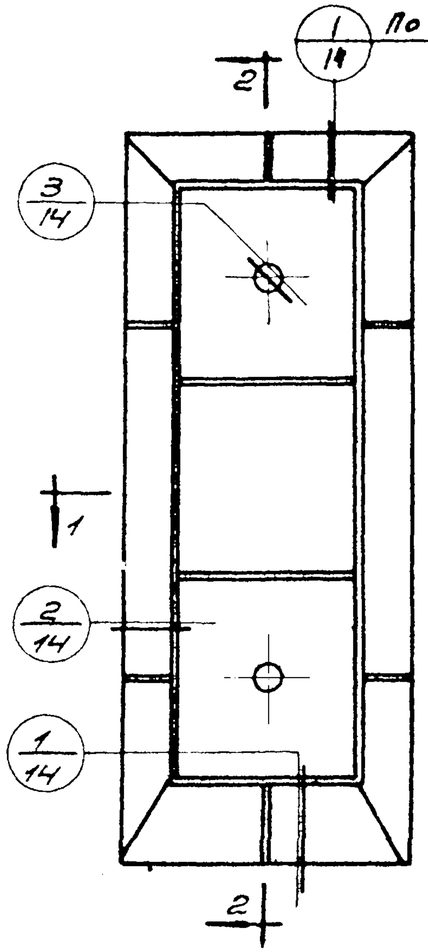

Общий вид

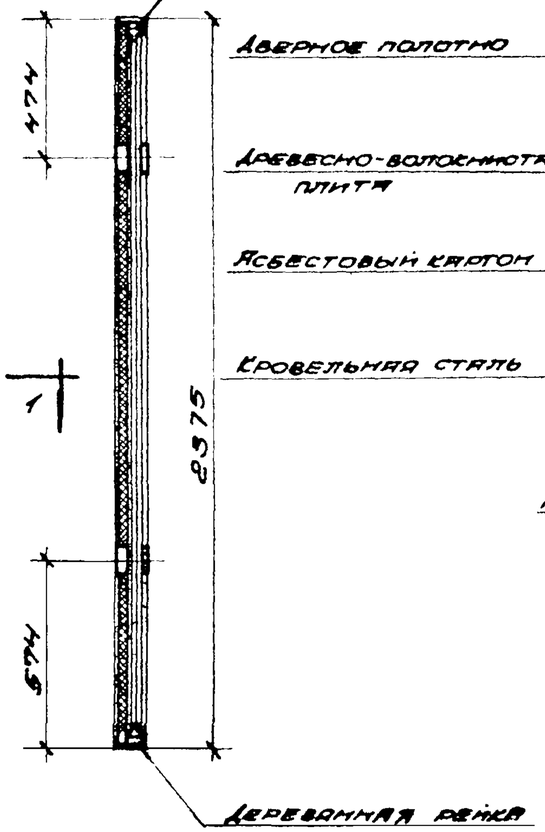

По 2-2

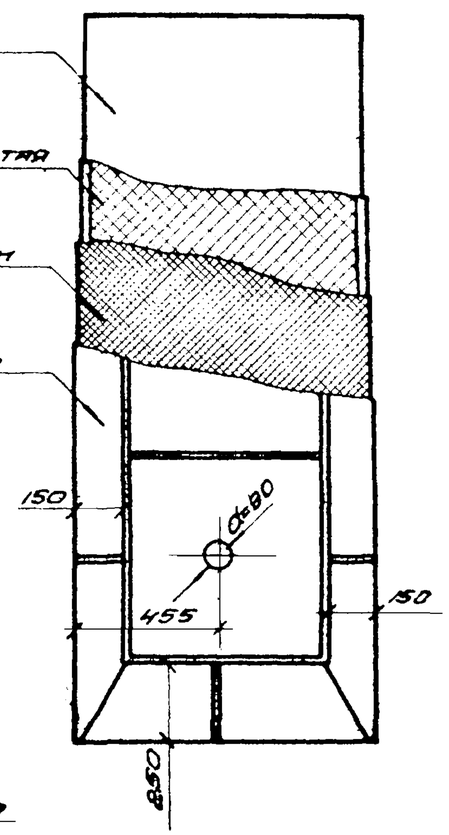

Схема послойной обшивки дверного полотна

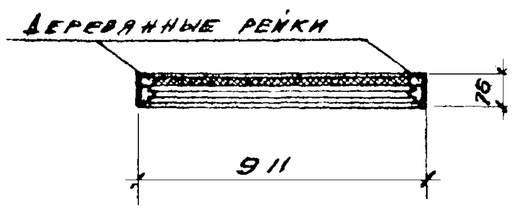

По 1-1

Расход материалов на одно полотно.

№ п/п	Наименование материалов	Ед. изм.	Колич.
1	Дверное полотно	шт.	1
2	Рейка 40×32 мм	м³	0,0023
3	Древесно-волокнист. плита	м³	0,0485
4	Асбестовый картон	кг	30,9
5	Кровельная сталь	кг	23,2
6	Рейка 40×25 мм	м³	0,0048

Вес полотна – 108,8 кг

Примечания:

1. Дверное полотно – ГОСТ 6629-64.
2. Детали полотен дверей см. лист №14.
3. При подсчёте веса полотна объёмный вес древесины принят равным 500 кг/м³.

Противопожарные двери			Серия 2.435-6
1866	Полотно ПУ-2	Выпуск 1	Лист 10

9322-01 13

Шифр 1651
Марка лист 10
Инв. № 171385-13

Согласовано: Гл. конструктор Ядеев; Гл. арх. Арнольдов; Гл. инж. Ромоданов; Нач. отдела Горбунов; Гл. инж. проекта Гинзбург; Гл. инж. Пяшурин; Гл. инж. Мещянов; Гл. конструктор Беляев; Гл. инж. проекта Гутенин; Гл. инж. Слитер; Гл. конструктор Стадников; Гл. инж. Пеленгин; Ст. инж. Ст. технол. Проверил Комаров; Дата выпуска 1966 г.

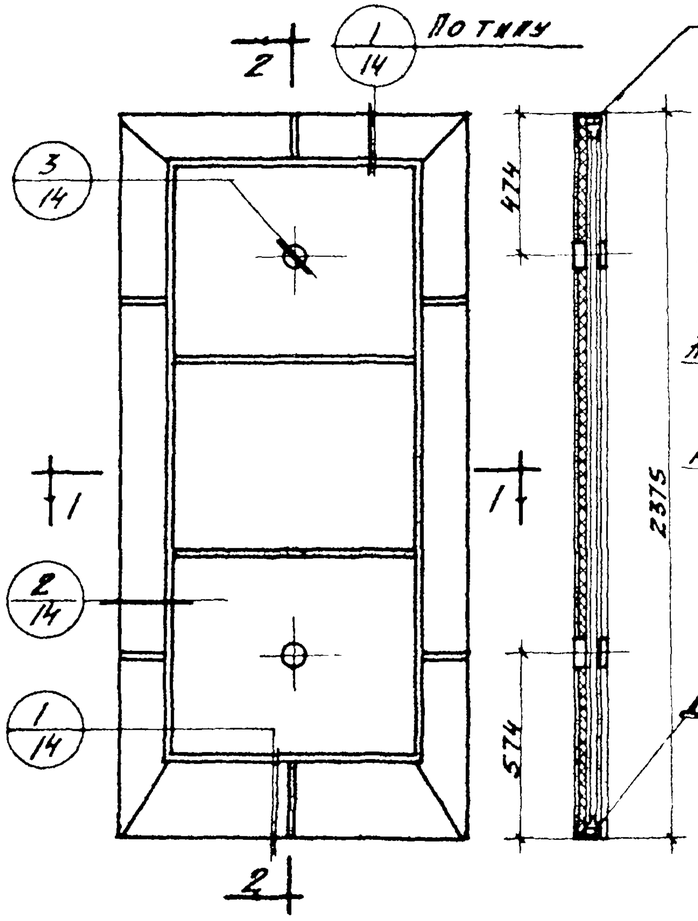

Общий вид

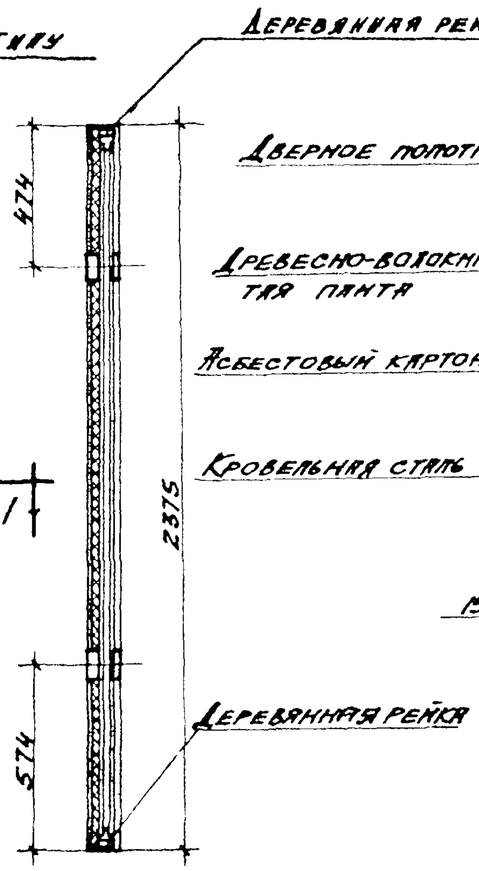

По 2-2

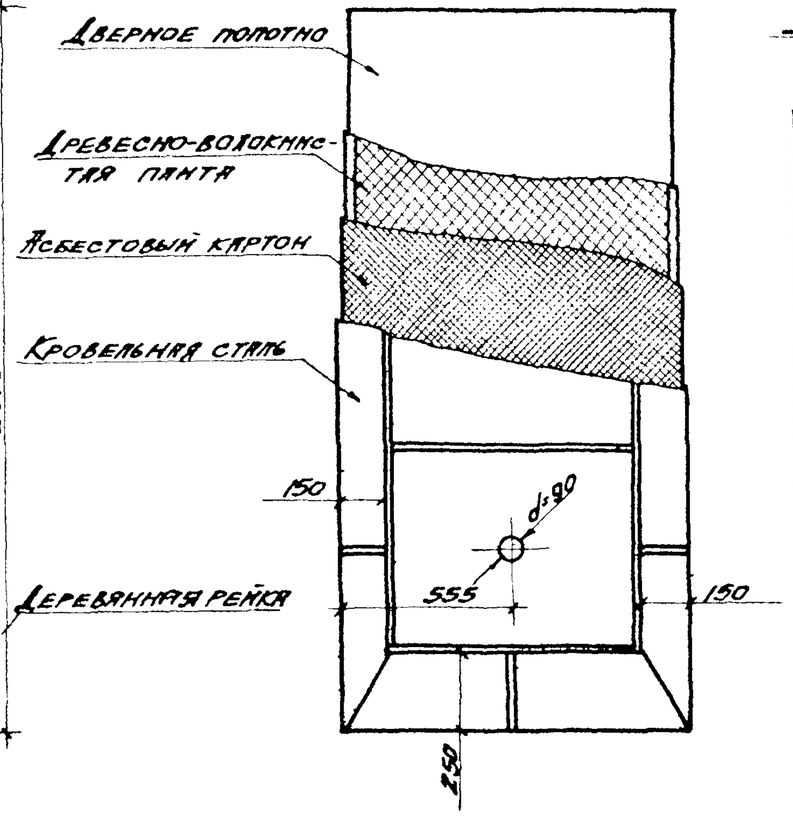

Схема послойной обшивки дверного полотна

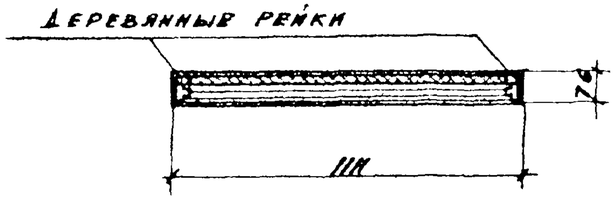

По 1-1

Расход материалов на одно полотно

№ п/п	Наименование материалов	Ед. изм.	Колич.
1	Дверное полотно	шт.	1
2	Рейка 40×32 мм	м³	0,0028
3	Древесно-волокнист. плита	м³	0,0603
4	Асбестовый картон	кг	37,2
5	Кровельная сталь	кг	27,9
6	Рейка 40×25	м³	0,0048

Вес полотна – 131,6 кг

Примечания:

1. Дверное полотно ГОСТ 6629-64.
2. Детали полотен дверей см. лист №4.
3. При подсчёте веса полотна объёмный вес древесины принят равным 500 кг/м³.

Шифр 1651

Марка-лист 11

Инв. № 171385-14

Согласовано: Гл. конструктор Адаев; Гл. инженер проекта Пермитовский

Главный инженер проекта Горяинов; Гл. специалист Пашура; Гл. инж. проекта Мещанов

Разработ. Рыжкина; Нач. сектора Глухих; Ст. техник Сигер; Ст. инж. Проверил Сливков

Утв. в отделении 1966 г.

Противопожарные двери		Серия 2.435-6
1966 г.	Полотно ПУ-3	Выпуск 1 Лист 14

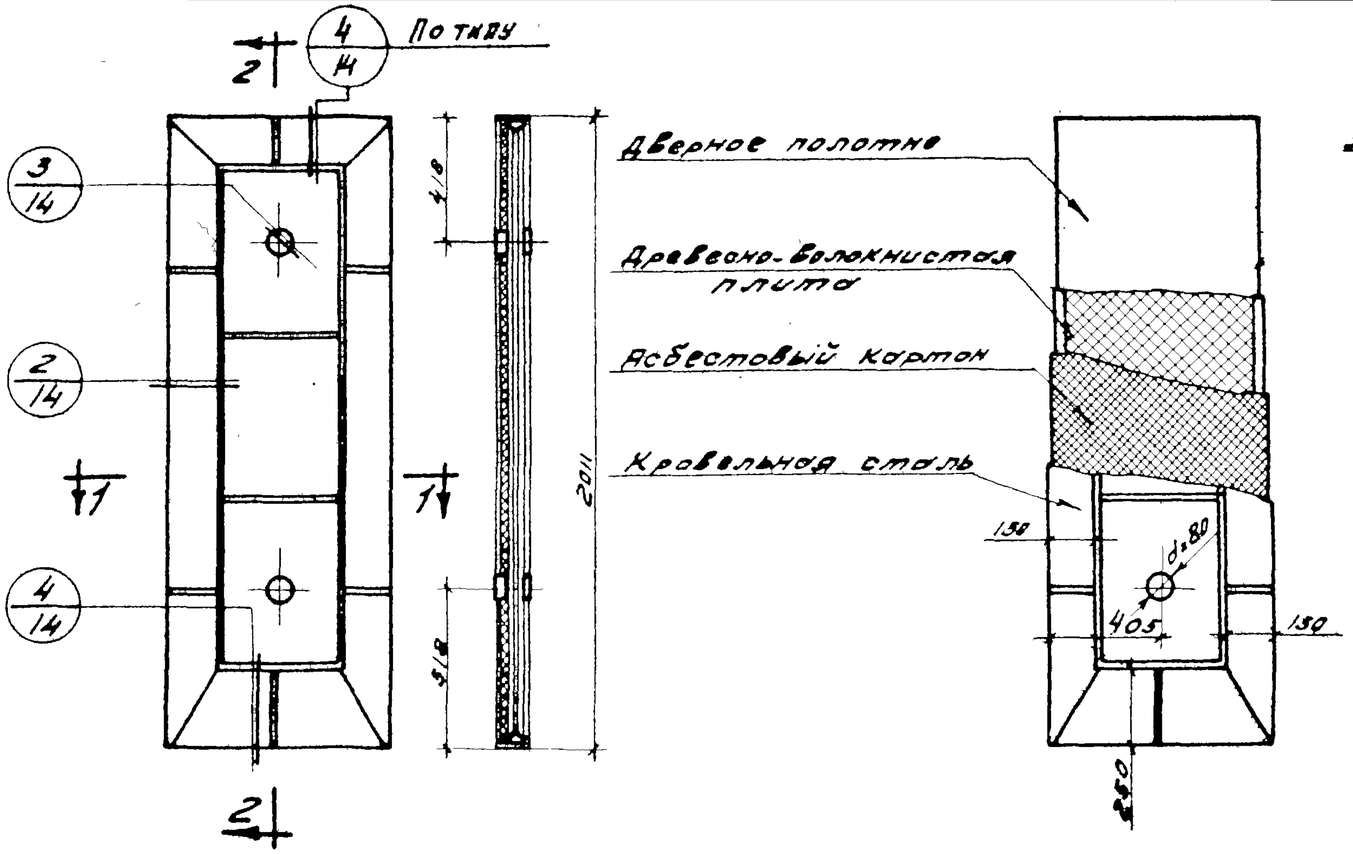

Расход материалов на одно полотно

№№ п/п	Наименование материалов	Един. изм.	Колич.
1	Дверное полотно	шт.	1
2	Кровельная сталь	кг.	17,7
3	Древесно-волокнистая плита	м³	0,036
4	Асбестовый картон	кв.	23,3
5	Рейка 40×25 мм	м³	0,004

Вес полотна - 82,2 кг

Общий вид по 2-2

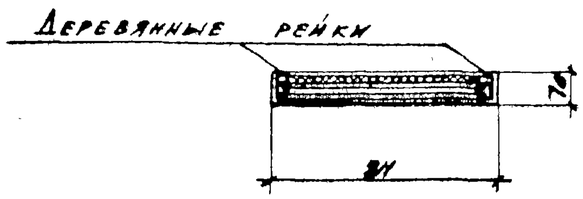

По 1-1

Схема послойной обшивки дверного полотна

Примечания:

1. Дверное полотно - ГОСТ 6629-64.
2. Детали полотен дверей см. лист № 14.
3. При подсчёте веса полотна объёмный вес древесины принят равным 500 кг/м³.

Противопожарные двери			Серия 2.435-6
1966г.	Полотно ПУ-4	Выпуск 1	Лист 12

Шифр 1651
Марка-лист 12
Инв. № 171385-15

Согласовано:
Гл. констр. Авдеев
Гл. арх. Перчевский

Гл. инж. Горбунов
Гл. арх. Гинзбург
Гл. техн. Поляков
Проверил Медников

Разработал Гуляков
Нормоконтр. Клеев
Гл. спец. Стасюк

9328-01 15

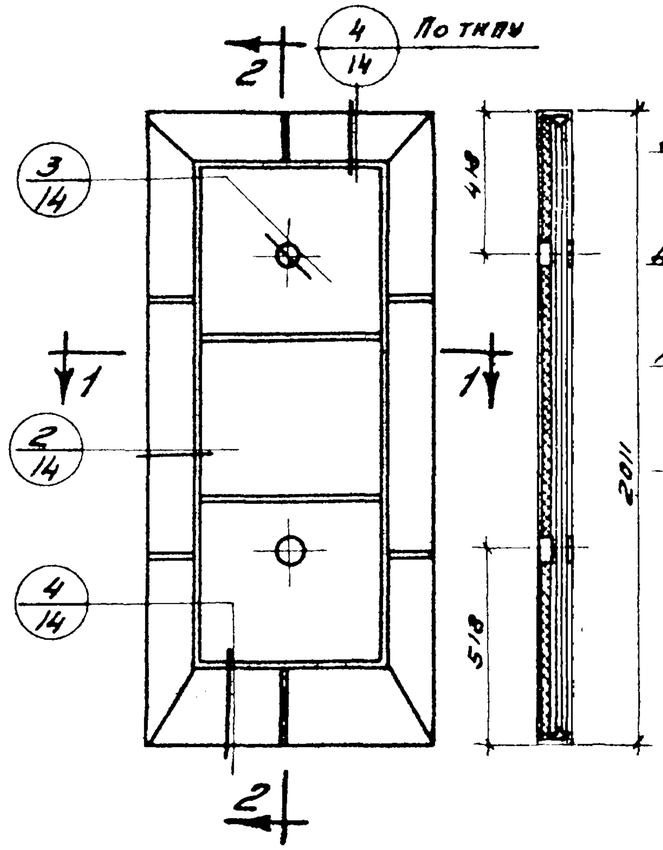

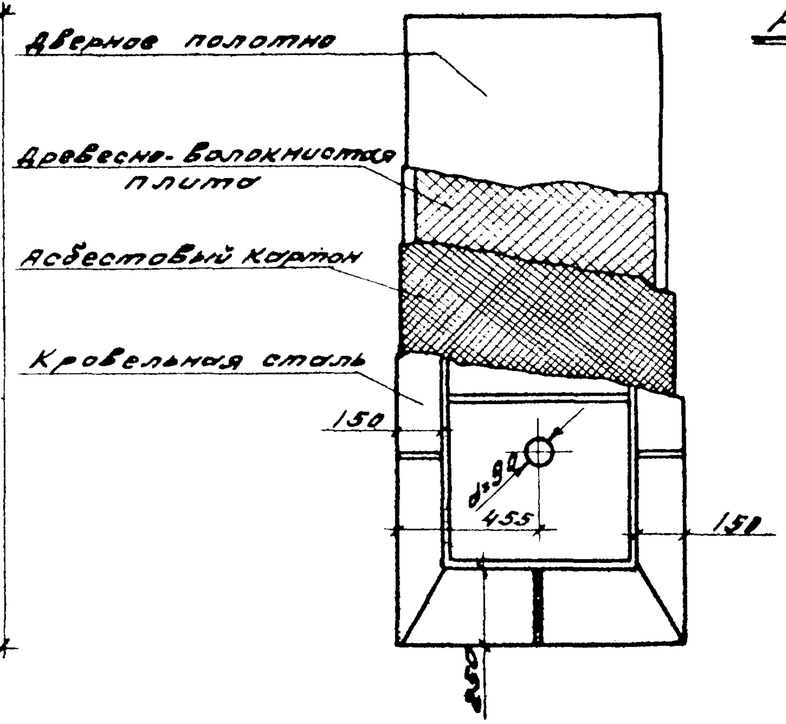

Общий вид

По 2-2

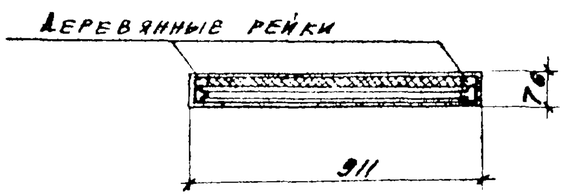

По 1-1

Расход материалов на одно полотно

№№ п/п	Наименование материалов	Единиц изм.	Колич.
1	Дверное полотно	шт	1
2	Кровельная сталь	кг	19.7
3	Древесно-волокнист. плита	м³	0.041
4	Асбестовый картон	кг	26.2
5	Рейка 10×25 мм	м³	0.004

Вес полотна – 92,1 кг

Схема послойной обшивки дверного полотна

Примечания:

1. Дверное полотно – ГОСТ 6629-64.
2. Детали полотен дверей см. лист № 14.
3. При подсчете веса полотна объёмный вес древесины принят равным 500 кг/м³.

Противопожарные двери			Серия 2.435-6
1966г.	Полотно ПУ-5	Выпуск 1	Лист 13

Шифр 1651
Марка-лист 13
Инв. № 171385-16

Согласовано: Гл. инж. пр. Рудянцев; Нач. отд. Гуткин; Гл. инж. сект. Клеев; Гл. спец. отд. Смирнов; Гл. арх. пр. Грачев; Гл. арх. Гиндин; Ст. инж. Пишура; Ст. техник Меньшов; Нач. отд. Радеев; Гл. арх. Пономаренко; Проверил

Дата выпуска 1966

9328-01 16

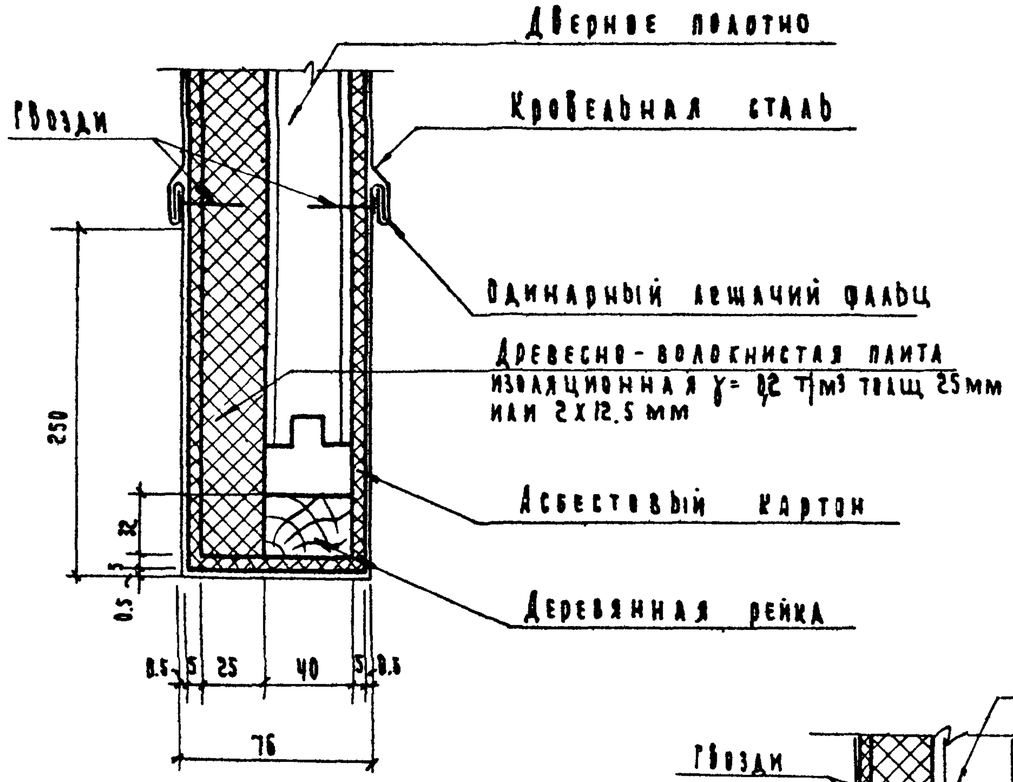

Сечение 1

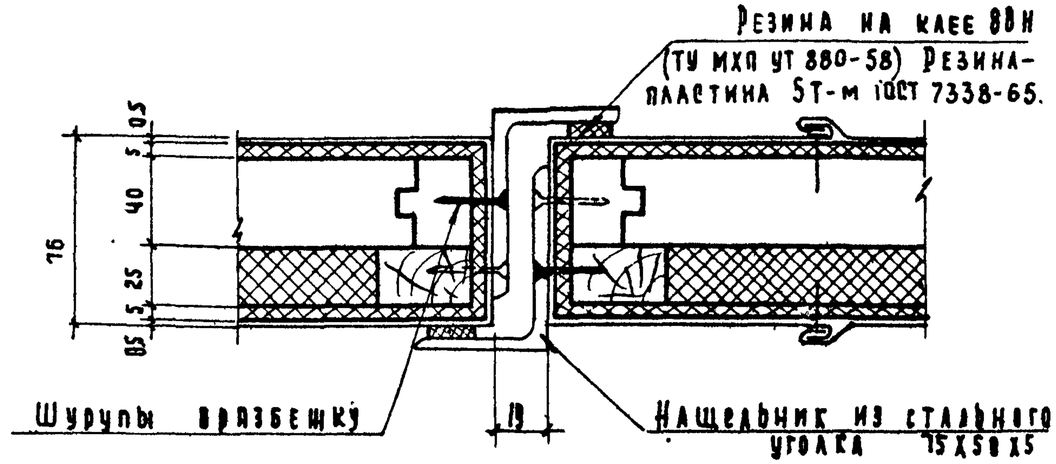

Узел „А"

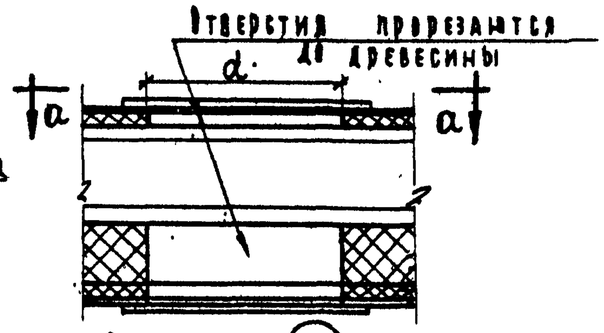

Сечение 3

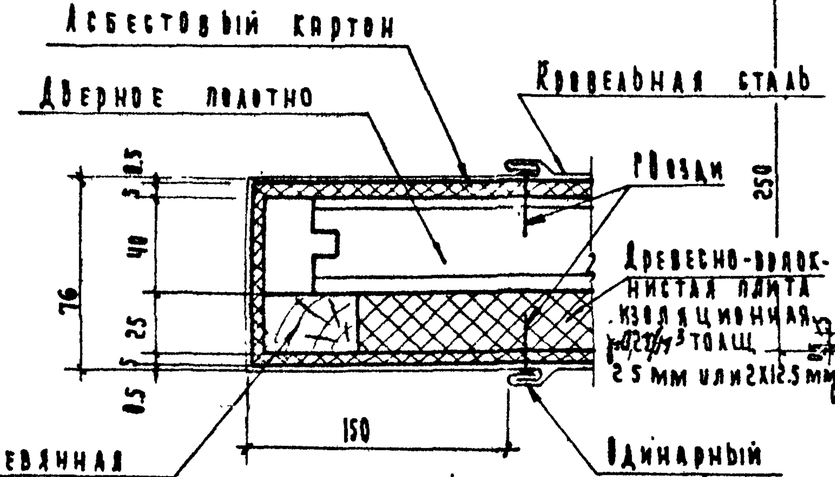

Сечение 2

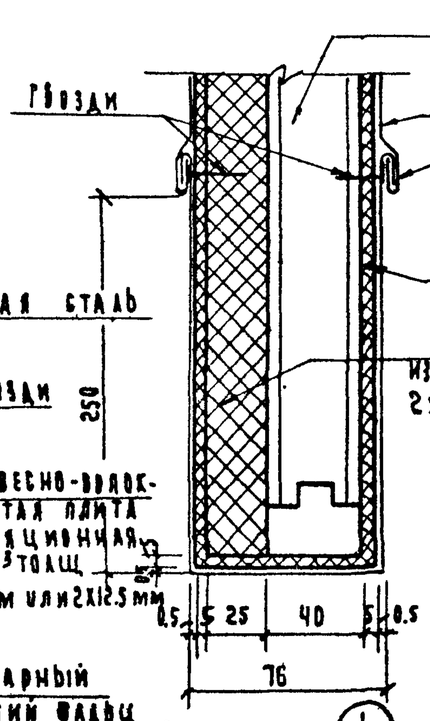

Сечение 4

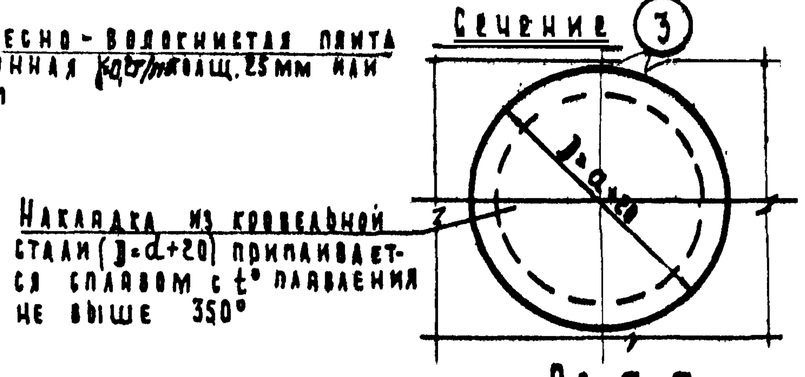

По а-а

Примечание: Узел „А" замаркирован на листе №2.

Противопожарные двери			Серия 2.435-6
1966г.	Деталм полотен дверей ПДУ		Выпуск 1 / Лист 14

Шифр 1651
Марка-лист 14
Инв.№ 171385-17

Согласовано: Гл. конструктор Гинзбург; Гл. архит. Абрамова; Ст. инж. Тренин; Инж. Меньшова; Инж. сектора Рутгин; Инж. Клеер; Гл. инж. проекта Бадаев; Гл. инж. пр. Ермоленко; Гл. инж. пр. Сальков; Дата выпуска: 1966г.

9928-01 17

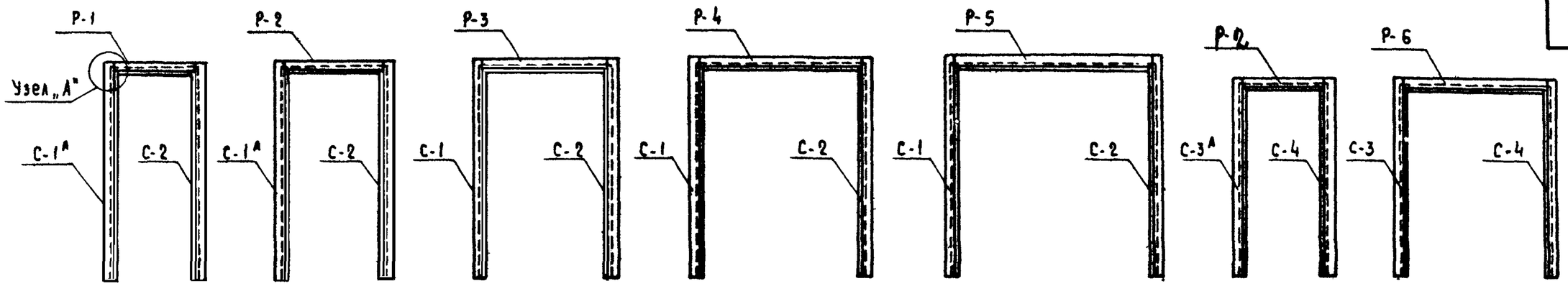

РПД-1 РПД-2 РПД-3 РПД-4 РПД-5 РПД-6 А РПД-7

Монтажные схемы рам

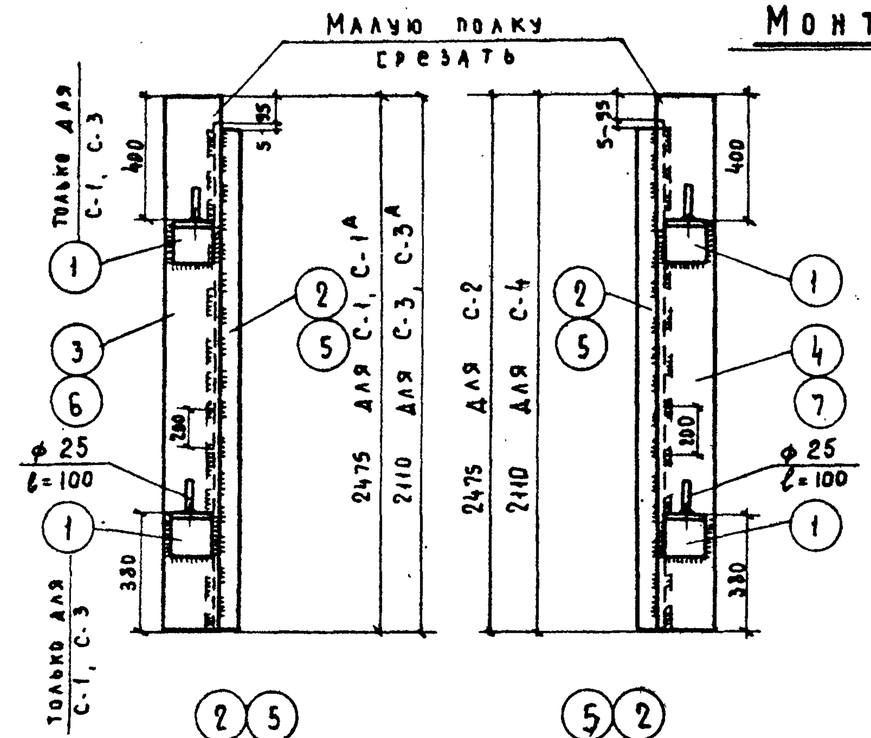

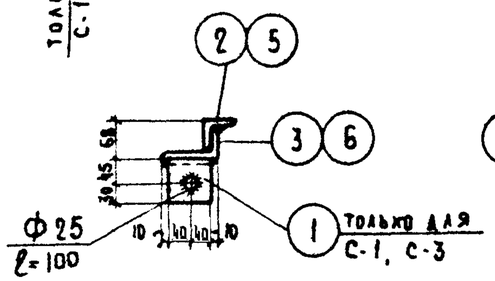

С-1, С-3
С-1А, С-3А

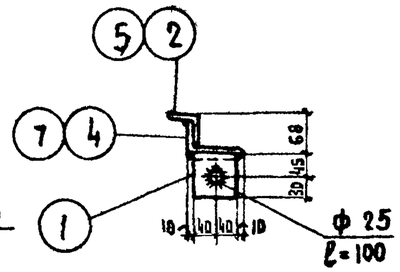

С-2, С-4

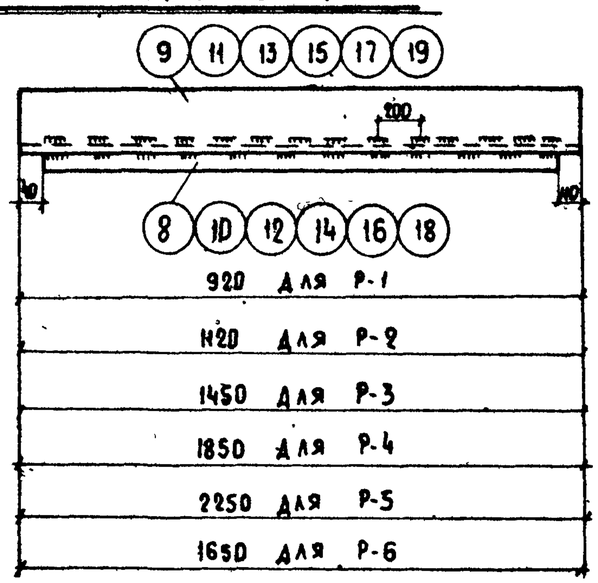

Р-1, Р-2, Р-3, Р-4, Р-5, Р-6

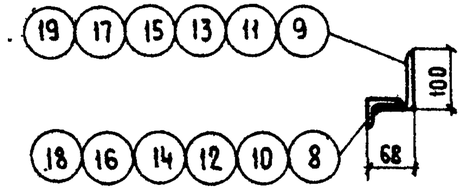

Р-1, Р-2, Р-3

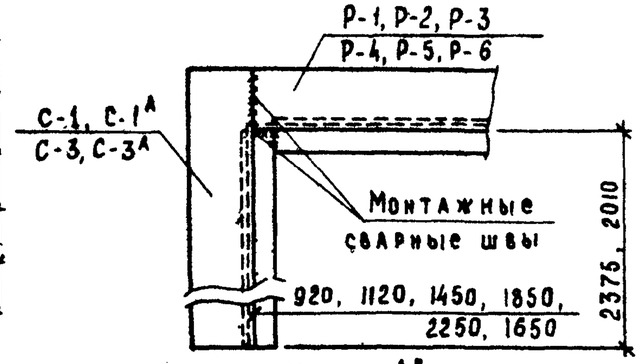

Узел „А"

Примечания:

1. Сварку производить электродами Э-34, толщина сварных швов $h_ш = 5$ мм. Уголки 50×5 приваривать к уголку 100×63×8 прерывистыми швами длиной 60 мм через 200 мм.
2. Спецификацию металла см. на листе № 17.
3. Детали установки рам в проемах см. на листе № 18.

Противопожарные двери			Серия 2.435-6
1966г.	Схемы и детали рам РПД	Выпуск 1	Лист 15

Шифр	1651		
Марка-лист	15		
Инв. №			
17138 5-18			
Согласовано:			
Гл. констр.	Авдеев	Пермогенский	
Гл. арх.			
Гл. инж. пр.	Румянцев	Гуткин	Клевер	Садыков
Нач. сектора			
Гл. инж. сект.			
Гл. спец. сект.			
Рук. гр-пы	Горбунов	Гинзбург	Котомкина	Мещанов
Ст. арх.			
Техник			
Проверил			
Дата выпуска:	1966г.		

9328-01 18

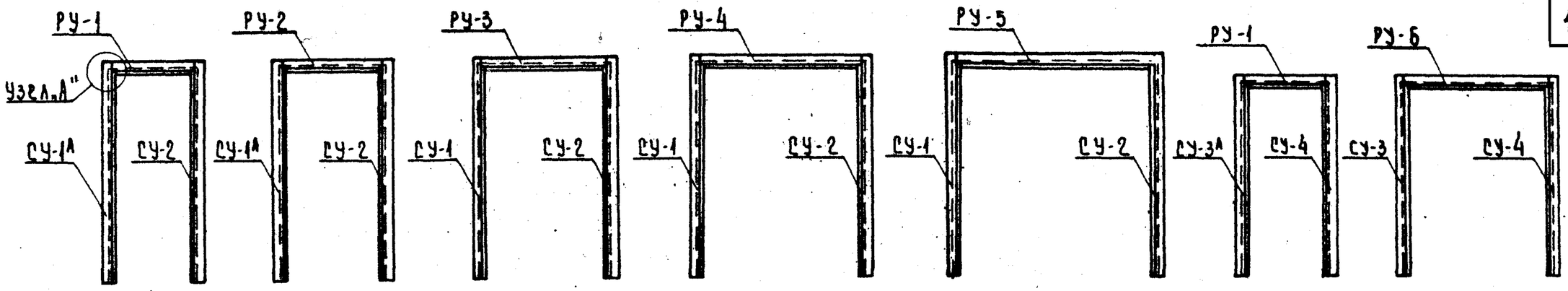

РПДУ-1 РПДУ-2 РПДУ-3 РПДУ-4 РПДУ-5 РПДУ-6 РПДУ-7

МОНТАЖНЫЕ СХЕМЫ РАМ

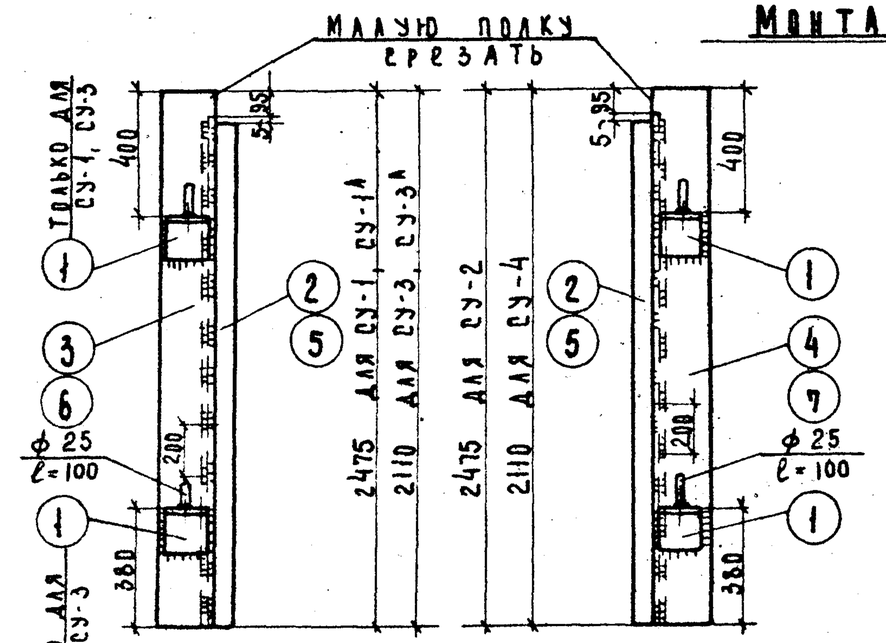

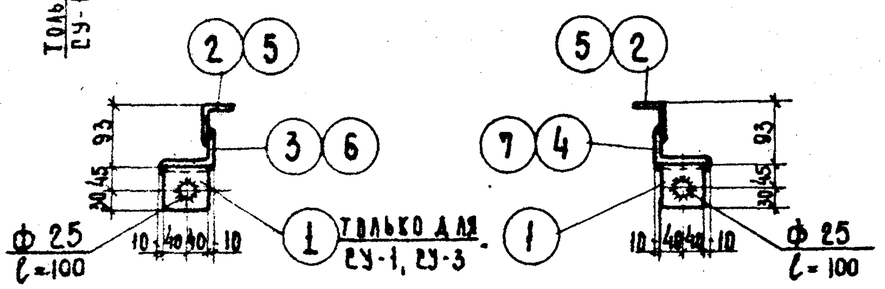

СУ-1, СУ-3
СУ-1А, СУ-3А

СУ-2, СУ-4

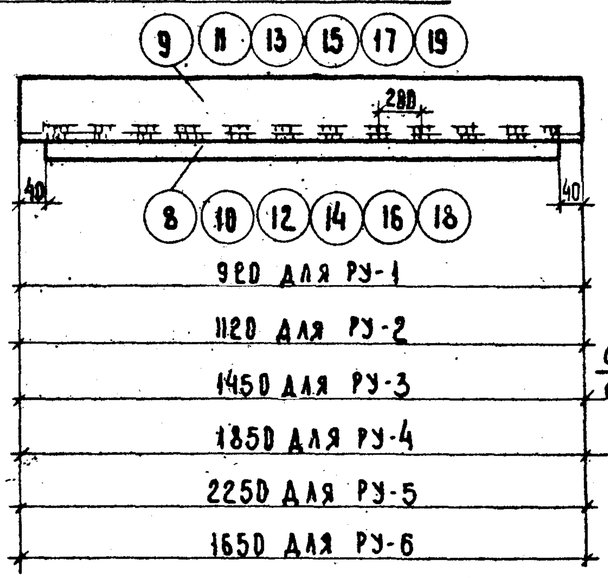

РУ-1, РУ-2, РУ-3, РУ-4, РУ-5, РУ-6

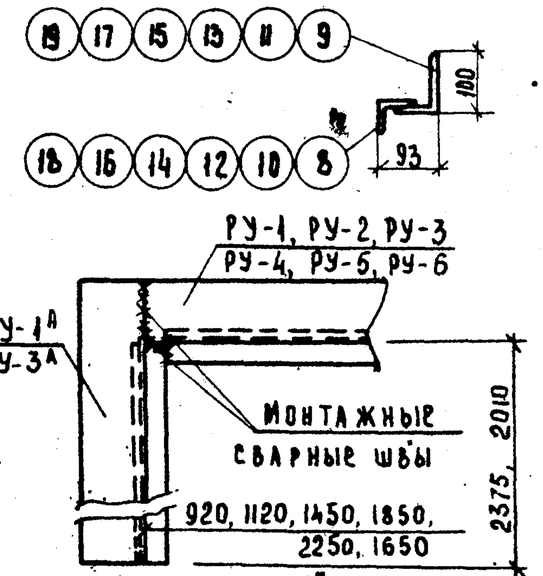

УЗЕЛ „А"

ПРИМЕЧАНИЯ:

1. Сварку производить электродами Э-34, толщина сварных швов $h_ш$=5мм. Уголки 50×5 приваривать к уголку 100×63×8 прерывистыми швами длиной 60 мм. через 200 мм.
2. Спецификацию металла см. на листе N 17.
3. Детали установки рам в проемах см. на листе N 18.

Противопожарные двери		Серия 2.435-6	
1966г.	Схемы и детали рам РПДУ	Выпуск 1	Лист 16

ИФР 51 КА-ЛИСТ 16 Инв. № 1385-10

Гл. конструктор Гудкин; Гл. арх. Каверзнев; Гл. инж. сект. Кадыков; Гл. спец. сект. Ладыков; Ст. арх. Иванов; Техник Котомкина; Проверил Мещанов; Дата выпуска: 1966г.

9328-01 19

Спецификация стали на отправочные марки

Отправочная марка	NN поз.	Профиль	Длина мм	Количество шт.	Вес, кг одной позиции	Вес, кг всех позиций	Марки
С-1 СУ-1	1	L75×8	80	2	0,7	1,4	34,8
	2	L50×5	2375	1	9,0	9,0	
	3	L100×63×8	2475	1	24,4	24,4	
С-1А СУ-1А	2	L50×5	2375	1	9,0	9,0	33,4
	3	L100×63×8	2475	1	24,4	24,4	
С-2 СУ-2	1	L75×8	80	2	0,7	1,4	34,8
	2	L50×5	2375	1	9,0	9,0	
	4	L100×63×8	2475	1	24,4	24,4	
С-3 СУ-3	1	L75×8	80	2	0,7	1,4	29,8
	5	L50×5	2010	1	7,6	7,6	
	6	L100×63×8	2110	1	20,8	20,8	
С-3А СУ-3А	5	L50×5	2010	1	7,6	7,6	28,4
	6	L100×63×8	2110	1	20,8	20,8	
С-4 СУ-4	1	L75×8	80	2	0,7	1,4	29,8
	5	L50×5	2010	1	7,6	7,6	
	7	L100×63×8	2110	1	20,8	20,8	
Р-1 РУ-1	8	L50×5	840	1	3,2	3,2	12,3
	9	L100×63×8	920	1	9,1	9,1	
Р-2 РУ-2	10	L50×5	1040	1	3,9	3,9	15,0
	11	L100×63×8	1120	1	11,1	11,1	
Р-3 РУ-3	12	L50×5	1370	1	5,2	5,2	19,5
	13	L100×63×8	1450	1	14,3	14,3	
Р-4 РУ-4	14	L50×5	1770	1	6,7	6,7	25,0
	15	L100×63×8	1850	1	18,3	18,3	
Р-5 РУ-5	16	L50×5	2170	1	8,2	8,2	30,4
	17	L100×63×8	2250	1	22,2	22,2	
Р-6 РУ-6	18	L50×5	1570	1	5,9	5,9	22,2
	19	L100×63×8	1650	1	16,3	16,3	

Выборка отправочных марок на рамы.

Марка рамы	Отправочная марка	Количество шт.	Вес, кг одной марки	Вес, кг всех марок	Рамы
РПД-1 РПДУ-1	С-1А, СУ-1А	1	33,4	33,4	88,5
	С-2, СУ-2	1	34,8	34,8	
	Р-1, РУ-1	1	12,3	12,3	
РПД-2 РПДУ-2	С-1А, СУ-1А	1	33,4	33,4	83,2
	С-2, СУ-2	1	34,8	34,8	
	Р-2, РУ-2	1	15,0	15,0	
РПД-3 РПДУ-3	С-1, СУ-1	1	34,8	34,8	89,1
	С-2, СУ-2	1	34,8	34,8	
	Р-3, РУ-3	1	19,5	19,5	
РПД-4 РПДУ-4	С-1, СУ-1	1	34,8	34,8	94,6
	С-2, СУ-2	1	34,8	34,8	
	Р-4, РУ-4	1	25,0	25,0	
РПД-5 РПДУ-5	С-1, СУ-1	1	34,8	34,8	100,0
	С-2, СУ-2	1	34,8	34,8	
	Р-5, РУ-5	1	30,4	30,4	
РПД-6 РПДУ-6	С-3А, СУ-3А	1	28,4	28,4	70,5
	С-4, СУ-4	1	29,8	29,8	
	Р-1, РУ-1	1	12,3	12,3	
РПД-7 РПДУ-7	С-3, СУ-3	1	29,8	29,8	81,8
	С-4, СУ-4	1	29,8	29,8	
	Р-6, РУ-6	1	22,2	22,2	
РПД-6А	С-3А С-4 Р-2	1 1 1	28,4 29,8 15		73,2

Спецификация стали на анкеры „А".

Марка	NN поз.	Профиль	Длина мм	Количество шт.	Вес, кг одной позиции	Вес, кг всех позиций	Марки	Кол-во марок на раму
А	А-1	L100×8	80	1	0,98	0,98	1,45	6
	А-2	−5×40	300	1	0,47	0,47		

Примечания:
1. Материал конструкций – сталь марки МСТ.0 по ГОСТ 380-60*.
2. Анкер „А" см. лист N 18.

Шифр	Марка-лист	Инв. №
1651	17	171385-20

Согласовано: Гл. констр. Авдеев; Гл. арх. Вержбицкий

Гл. инж. пр. Рзянцев	Рук. гр. пы Горбунов	Гл. инж. сект. Гуткин	Гл. арх. Гинзбург
Нач. сектора Гуткин	Ст. арх. Гинзбург	Гл. инж. сект. Кавер	Техник Котомкина
Гл. спец. сект. Садыков	Проверил Мещанов	Дата выпуска: 1966г.	

Противопожарные двери

1966г. Спецификация металла на рамы РПД и РПДУ

Серия 2.435-6 Выпуск 1 Лист 17

9328-01 20

Шифр	
1651	
Марка-лист	
18	
Инв. №	
171385-21	

Гл. инж. пр.	Рутенцвейг	
Нач. сектора	Рутман	
Гл. инж. сект.	Клеер	
Гл. спец. сект.	Садыков	
Гл. констр.	Авдеев	Пермогенский
Гл. арх.		
Ст. арх.	Ринзбург	
Ст. техник	Рашура	
Проверил	Мещанов	
Дата выпуска	1966г.	

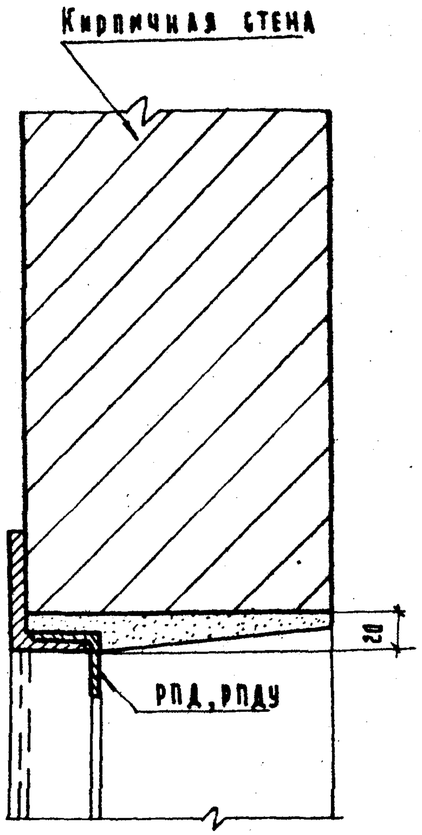

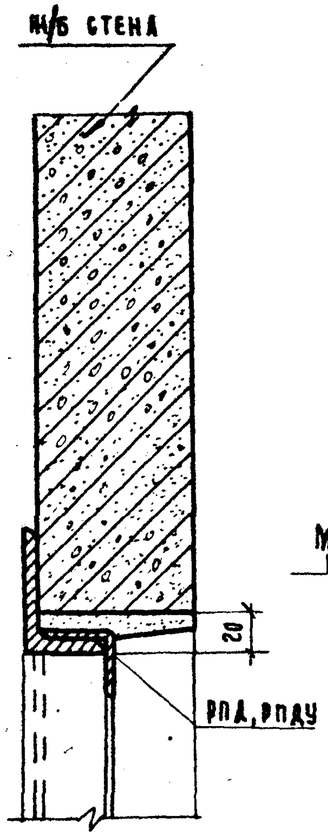

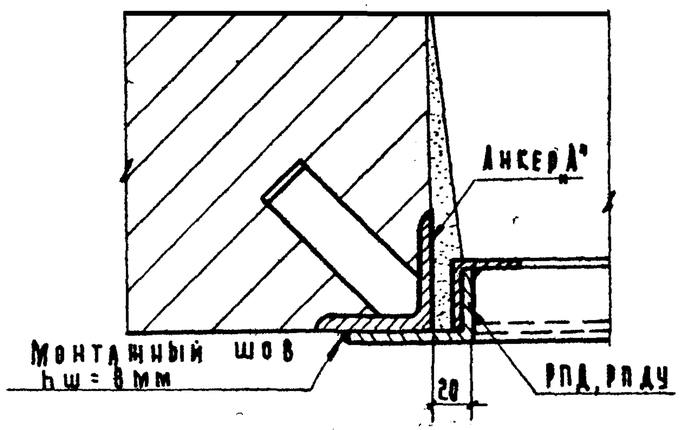

Крепление рамы в кирпичной стене

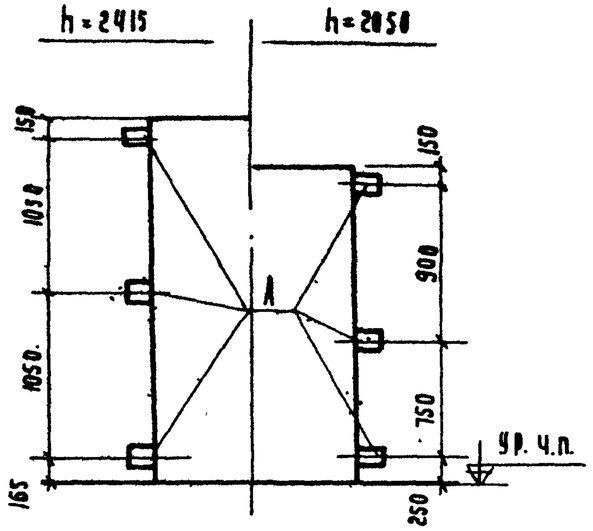

Схема установки анкеров

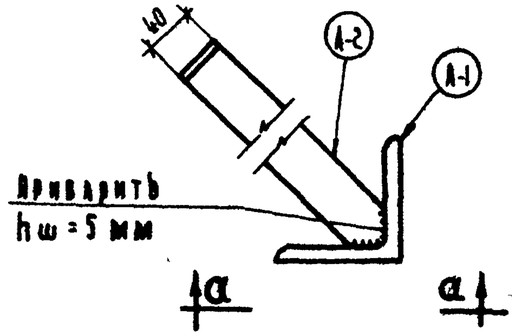

Анкер А

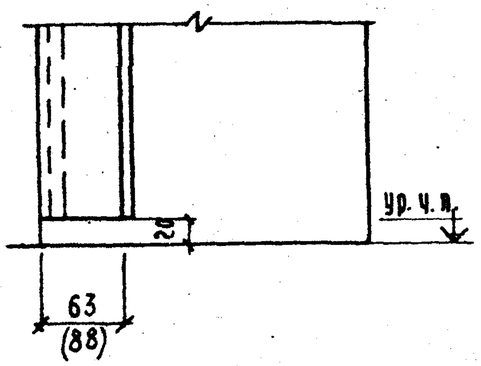

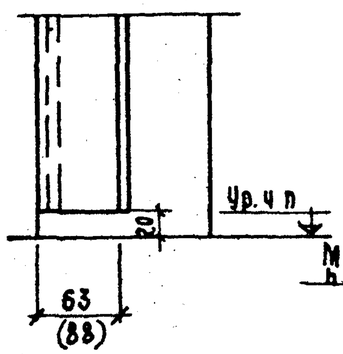

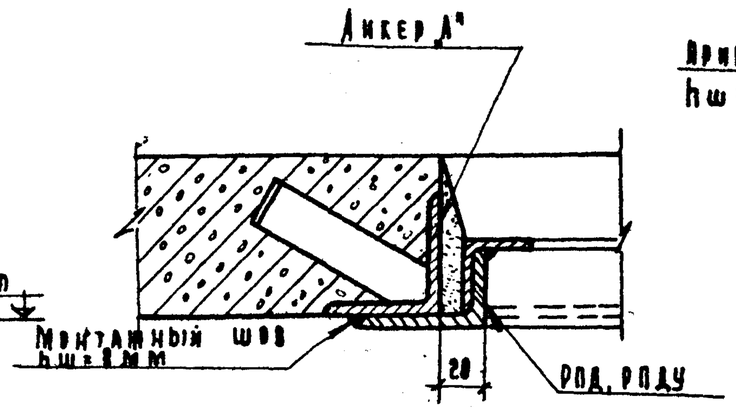

Крепление рамы в ж/б стене

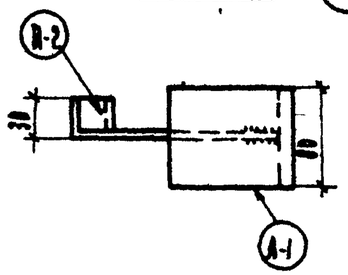

По а-а

Примечания:

1. Анкера устанавливаются по ходу бетонирования или кладки стен.
2. Спецификацию на анкер см. лист №17.
3. Размеры в скобках – для РПДУ.

Противопожарные двери			Серия 2.435-6
1966г.	Детали установки рам в проёмах	Выпуск 1	Лист 18

9328-01 21

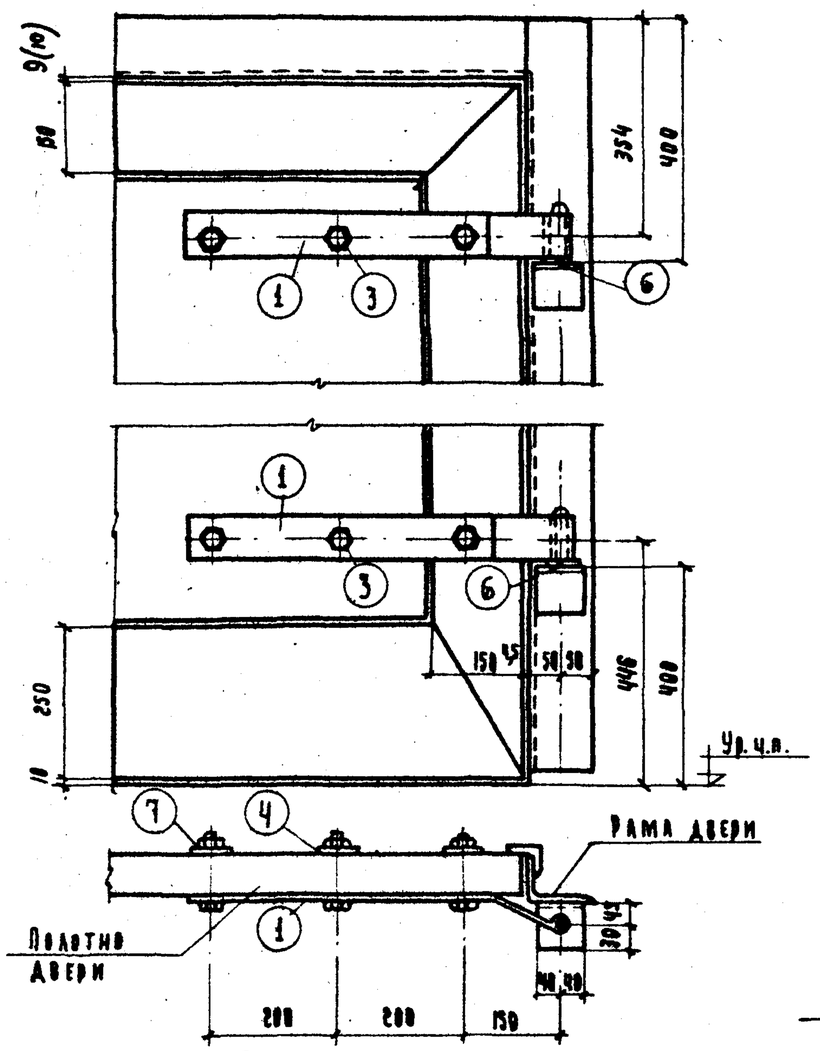

Петли П

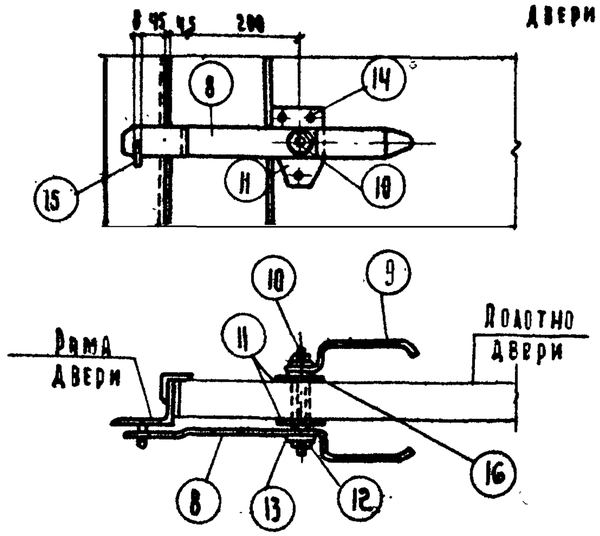

Накладка Н-1

(для однопольных дверей)

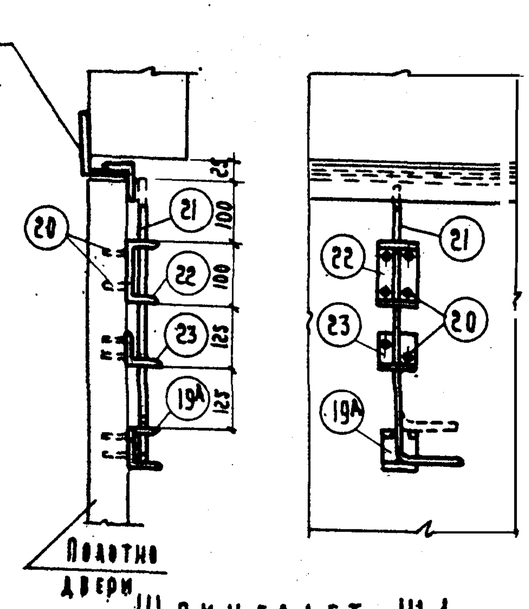

Шпингалет Ш-1

(верхний для двупольных дверей)

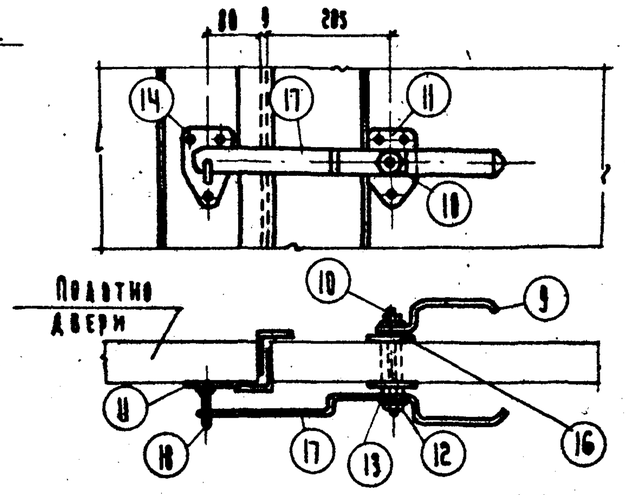

Накладка Н-2

(для двупольных дверей)

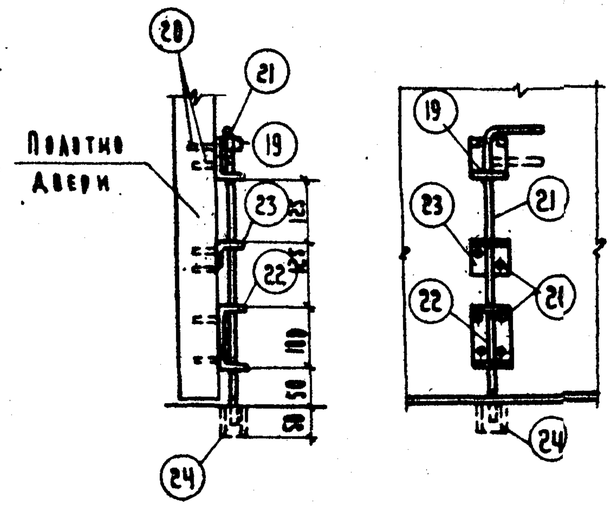

Шпингалет Ш-2

(нижний для двупольных дверей)

Шифр	
1651	
Марка-лист	
19	
Инв. №	
171385-22	

Согласовано: Гл. констр. Авдеев; Гл. арх. Первогенский

Горбунов, Гинзбург, Пашура, Мещанов

Гл. инж. проекта Румянцев; Нач. сектора Гутгин; Гл. инж. сект. Кагер; Гл. спец. сект. Гладков

Автор Гулочкин

	Противопожарные двери	Серия 2.435-6	
1966г.	Детали навески дверей и установки дверных приборов	Выпуск 1	Лист 19

9328-01 22

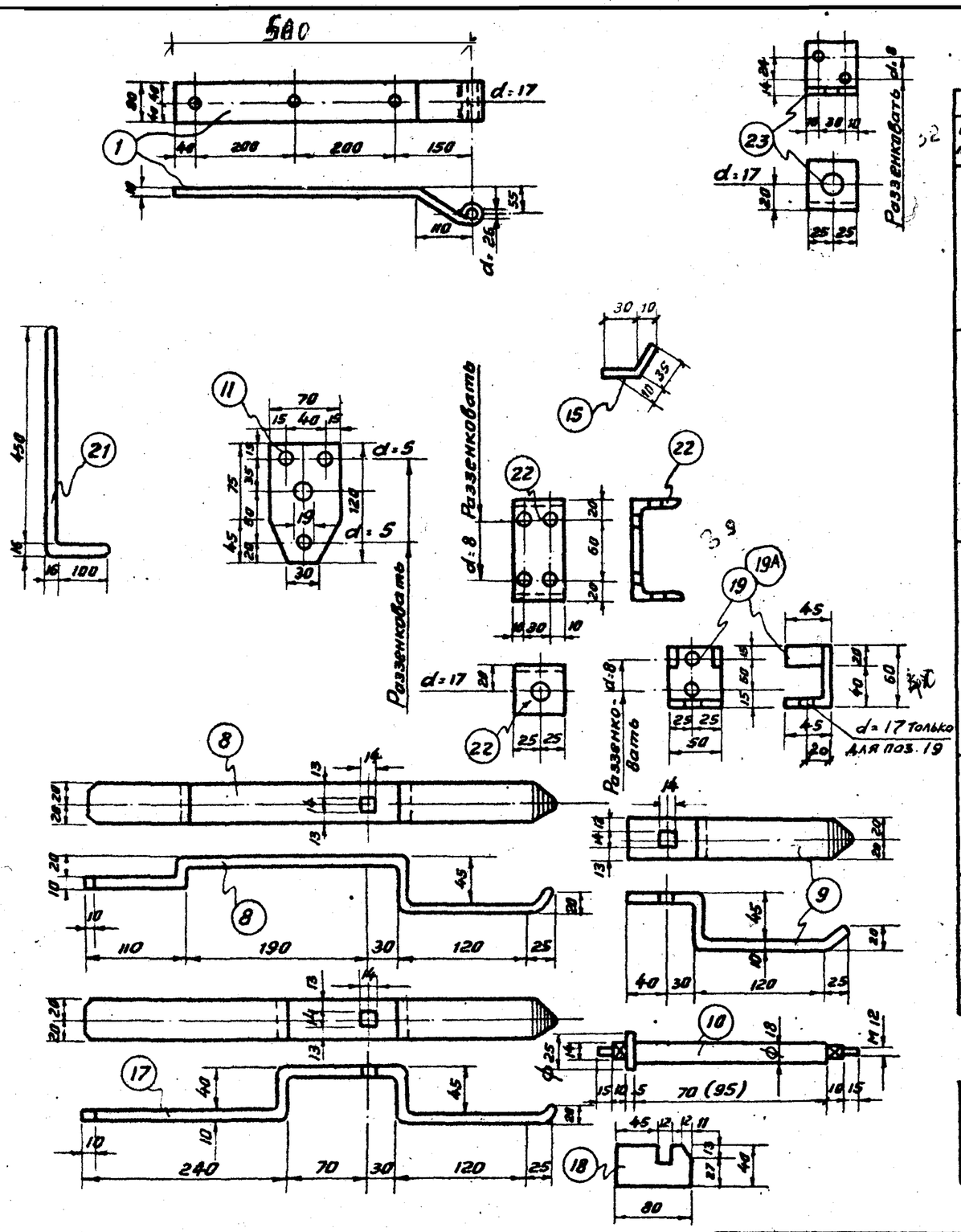

Спецификация стали на 1 дверной прибор

Материал конструкций – сталь марки В ст. 3

Марка прибора	NN поз.	Профиль	Длина мм	Колич. шт.	Вес кг одной позиции	Вес кг всех позиций	Марки	Примечания
Петля П	1	– 10 x 80	700	1	4,40	4,40	5,23	см. эскиз
	3	Болт М16	80 (110)	3	0,20	0,60		ГОСТ 7798 – 62
	4	Шайба 16	–	3	0,01	0,03		ГОСТ 11371 – 65
	6	Шайба 36	–	1	0,11	0,11		ГОСТ 11371 – 65
	7	Гайка М16	–	3	0,03	0,09		ГОСТ 5915 – 62
Накладка Н-1	8	– 10 x 40	550	1	1,73	1,73	3,75	см. эскиз
	9	– 10 x 40	270	1	0,85	0,85		—— " ——
	10	Ось накладки	125 (150)	1	0,27	0,27		—— " ——
	11	– 6 x 70	120	2	0,40	0,80		—— " ——
	12	Гайка М12	–	2	0,02	0,04		ГОСТ 5915 – 62
	13	Шайба 12	–	2	0,01	0,02		ГОСТ 11371 – 65
	14	Шуруп ф 3,5	20	6	0,001	0,01		ГОСТ 1145 – 60
	15	• ф 8	60	1	0,02	0,02		см. эскиз
	16	Шайба 18	–	1	0,01	0,01		ГОСТ 11371 – 65
Накладка Н-2	9	– 10 x 40	270	1	0,85	0,85	4,47	см. эскиз
	10	Ось накладки	125 (150)	1	0,27	0,27		—— " ——
	11	– 6 x 70	120	3	0,40	1,20		—— " ——
	12	Гайка М12	–	2	0,02	0,04		ГОСТ 5915 – 62
	13	Шайба 12	–	2	0,01	0,02		ГОСТ 11371 – 65
	14	Шуруп ф 3,5	20	9	0,001	0,01		ГОСТ 1145 – 60
	16	Шайба 18	–	1	0,01	0,01		ГОСТ 11371 – 65
	17	– 10 x 40	580	1	1,82	1,82		см. эскиз
	18	– 10 x 40	80	1	0,25	0,25		—— " ——
Шпингалет Ш-1	19А	– 6 x 105	140	1	0,69	0,69	2,27	—— " ——
	20	Шуруп ф 6	50	8	0,01	0,08		ГОСТ 1145 – 60
	21	• ф 16	560	1	0,88	0,88		см. эскиз
	22	[10	50	1	0,43	0,43		—— " ——
	23	L 50 x 5	50	1	0,19	0,19		—— " ——
Шпингалет Ш-2	19	– 6 x 105	140	1	0,69	0,69	2,36	—— " ——
	20	Шуруп ф 6	50	8	0,01	0,08		ГОСТ 1145 – 60
	21	• ф 16	560	1	0,88	0,88		см. эскиз
	22	[10	50	1	0,43	0,43		—— " ——
	23	L 50 x 5	50	1	0,19	0,19		—— " ——
	24	Труба 20	50	1	0,09	0,09		ГОСТ 3262 – 62

Выборка приборов на 1 дверь

Вид двери	Колич. дверных приборов П	Н-1	Н-2	Ш-1	Ш-2	Общий вес кг
Однопольная	2	1	–	–	–	14,21
Двупольная	4	–	1	1	1	30,02

Примечания: 1. Размеры в скобках – для дверей ПДУ.
2. Нащельники (см. узел „А" на листах 8 и 14) в спецификациях не учтены.

Шифр	1651
Марка-лист	20
Инв. N:	171385-23

Согласовано: Гл. констр. Авдеев; Гл. арх. Портянский

Гл. инж. пр. Рунянцев; Нач. сект. Гуткин; Гл. инж. сект. Клевер; Гл. инж. сект. Савыков; Дата выпуска: 1966 г.

Рук. отд. Горбкин; Ст. арх. Гинзекер; Техник Абрамова; Проверил Мещанков

Противопожарные двери

Серия 2.435-6

1966 г. Поковки дверей и спецификация металла на приборы.

Выпуск 1 Лист 20

9328-01