ГОСУДАРСТВЕННЫЙ КОМИТЕТ СОВЕТА МИНИСТРОВ СССР ПО ДЕЛАМ СТРОИТЕЛЬСТВА
/ГОССТРОЙ СССР/

ТИПОВЫЕ КОНСТРУКЦИИ И ДЕТАЛИ ЗДАНИЙ И СООРУЖЕНИЙ

Серия 2.430-4

МОНТАЖНЫЕ ДЕТАЛИ ПАНЕЛЬНЫХ СТЕН ОДНОЭТАЖНЫХ ПРОИЗВОДСТВЕННЫХ ЗДАНИЙ С ЖЕЛЕЗОБЕТОННЫМ КАРКАСОМ

/ТДМ/

Выпуск 0

УКАЗАНИЯ ПО ПРИМЕНЕНИЮ ТИПОВЫХ МОНТАЖНЫХ ДЕТАЛЕЙ

Госстрой СССР ЦНИИПРОМЗДАНИЙ Москва	Рук. отдела		Чернов
	Гл. инж. пр.		Солнце
	Гл. арх. пр.		Барко
	Гл. инж. пр.		Рудаков
	Гл. пост. пр.		Новгинкин

ЦЕНТРАЛЬНЫЙ ИНСТИТУТ ТИПОВОГО ПРОЕКТИРОВАНИЯ
ГОССТРОЯ СССР

Москва, А-445, Смольная ул., 22

Сдано в печать 1979 года

Заказ № 6721 Тираж 1400 экз.

ГОСУДАРСТВЕННЫЙ КОМИТЕТ СОВЕТА МИНИСТРОВ СССР ПО ДЕЛАМ СТРОИТЕЛЬСТВА
/ГОССТРОЙ СССР/

ТИПОВЫЕ КОНСТРУКЦИИ И ДЕТАЛИ ЗДАНИЙ И СООРУЖЕНИЙ

Серия 2.430-4

МОНТАЖНЫЕ ДЕТАЛИ ПАНЕЛЬНЫХ СТЕН ОДНОЭТАЖНЫХ ПРОИЗВОДСТВЕННЫХ ЗДАНИЙ С ЖЕЛЕЗОБЕТОННЫМ КАРКАСОМ

/ТДМ/

Выпуск 0

УКАЗАНИЯ ПО ПРИМЕНЕНИЮ ТИПОВЫХ МОНТАЖНЫХ ДЕТАЛЕЙ

Рук. отдела		Сосонов
Гл. инж. пр.		Солнос
Гл. арх. пр.		Барто
Гл. инж. пр.		Рудаков
Гл. пост. пр.		Корнилов

Госстрой СССР
ЦНИИПРОМЗДАНИЙ
Москва

Разработаны
ЦНИИПРОМЗДАНИЙ

Одобрены
Отделом типового проектирования и организации проектно-изыскательских работ ГОССТРОЯ СССР.
Письмо № 2/3-398 от 27/VII-72 г.
в качестве материалов для проектирования.

Содержание

Стр.		Лист
3.4	Пояснительная записка	
5.	Перечень серий типовых конструкций	
6.	Маркировочные схемы креплений стальных стоек торцового фахверка и насадок	1
7.	Ключ для подбора стоек торцового фахверка	2
8.	Маркировочные схемы деталей опорных консолей	3
9.	Маркировочные схемы деталей и элементов креплений стеновых панелей к колоннам продольного ряда	4
10.	Маркировочные схемы деталей и элементов креплений стеновых панелей к колоннам торцевого ряда	5
11.	Маркировочные схемы деталей и элементов креплений стеновых панелей в пределах высоты балок серии 1.462-4	6
12.	Маркировочные схемы деталей и элементов креплений стеновых панелей в пределах высоты балок серии ПП-01-01/64 и 1.462-1 (при плоской кровле)	7
13.	Маркировочные схемы деталей и элементов креплений стеновых панелей в пределах высоты ферм серии ПП-01-02/68	8
14	Маркировочные схемы деталей и элементов креплений стеновых панелей в пределах высоты ферм 1.463-3 или ПК-01-129/68	9
15.	Маркировочные схемы деталей и элементов креплений стеновых панелей в местах температурных швов со вставками в пределах высоты конструкций покрытий	10.
16.	Спецификация стальных элементов на одно крепление	11.
17.	Разбивка дополнительных закладных деталей в фермах и балках при скатной кровле для крепления стеновых панелей	12.
18	Разбивка дополнительных закладных деталей в фермах и балках при плоской кровле для крепления стеновых панелей	13.
19	Дополнительные закладные детали МД-1 ÷ МД 12	14.
20÷22	Примеры применения настоящей серии	15÷17

Гл. инж. пр.		Сидоров
Гл. арх. пр.		Солонос
Гл. инж. пр.		Барбко
Гл. арх. пр.		Рудаков
Рук. отдела		Нарыкин

Госстрой СССР
ЦНИИПРОМЗДАНИЙ
Москва

ТАМ 1972	Содержание	2.430-4 Выпуск 0
		— —

Пояснительная записка

1. В состав серии 2.430-4 входят типовые монтажные детали (ТДМ) панельных стен отапливаемых производственных зданий.

2. Серия состоит из 2-х выпусков:

Выпуск 0 – „Указания по применению типовых деталей."

Выпуск 1 – „Рабочие чертежи типовых монтажных деталей."

3. Детали серии 2.430-4 не предусматривают их применения в проектах зданий, предназначаемых для строительства в сейсмических районах, в районах с вечной мерзлотой и просадочными грунтами, а также на подрабатываемых территориях.

4. При применении деталей в зданиях со слабо и средне агрессивными газовыми средами в конкретном проекте, в зависимости от вида и степени агрессивности среды, назначаются защитные покрытия деталей и конструкций в соответствии с требованиями „Указаний по проектированию антикоррозионной защиты строительных конструкций" (СН 262-67).

5. Выпуск „0" является вспомогательным материалом для проектирования и содержит:

а). Ключи для подбора стальных стоек фахверка и маркировочные схемы деталей крепления стальных стоек фахверка, стальных „насадок" и стальных опорных консолей.

б). Маркировочные схемы деталей крепления стеновых панелей к каркасу здания. Кроме того, на этих схемах замаркированы монтажные детали стен.

в). Изменения к рабочим чертежам типовых конструкций, к которым крепятся стеновые панели.

г). Пример применения настоящей серии.

Детали крепления стоек фахверка и „насадок" замаркированы на схемах буквенным индексом Д и порядковым номером детали (Д1 ÷ Д10), детали крепления опорных консолей – индексами РК, ФК, ТК, детали крепления стеновых панелей – буквенным индексом Б и порядковым номером детали (Б1 ÷ Б22), монтажные детали стен – следующими марками:

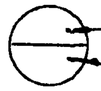

— номер детали

— номер выпуска

Перечень типовых конструкций, применительно к которым разработаны детали, приведены на стр. 5.

Пояснения к деталям приведенным в выпуске 1

6. Выпуск „1" содержит рабочие чертежи типовых монтажных деталей крепления каркаса (стоек фахверка, „насадок" и опорных консолей) и стеновых панелей к каркасу здания, а также типовые монтажные детали стен.

7. Стеновые панели по продольному фасаду крепятся к закладным деталям железобетонных колонн. Участки стен расположенные выше колонн крепятся к закладным деталям стропильных конструкций.

Панели торцовых стен крепятся к закладным деталям фахверковых колонн и к стальным стойкам торцового фахверка, устанавливаемым по осям крайних и средних колонн.

8. При навесных стенах панели, расположенные над оконными проемами устанавливаются на стальные опорные консоли, приваривагмые к закладным деталям в колоннах или к стальным стойкам фахверка.

При самонесущих панельных стенах эти панели устанавливаются на простенки, расположенные между оконными проемами.

Рук. отдела		Сусанов	
Гл. инж. пр.		Сотас	
Гл. арх. пр.		Барко	
Гл. инж. пр.		Рудаков	
Ст. инж. пр.		Нарышкин	

Госстрой СССР ЦНИИПРОМЗДАНИЙ Москва

ТДМ 1972	Пояснительная записка	2.430-4 Выпуск 0	
		—	—

9. Парапетные и карнизные панели продольных стен крепятся к закладным деталям. В плитах покрытия. Парапетные панели торцовых стен крепятся к стальным „насадкам", которые приваариваются к стойкам фахверка

10. Углы зданий, а также участки стен в местах т.н. со вставками решены с помощью специальных блоков, которые присоединяются к панелям до их монтажа.

При этом карнизные панели и угловые блоки соединяются со стеновыми панелями до их монтажа, преимущественно, в построечных условиях. Допускается так же производить сборку на заводах-изготовителях.

11. Детали заполнения проемов перемычек в состав данной серии не входят и приводятся в отдельных сериях ТДМ

12. Все стальные изделия крепления приведены в серии 1. 439-1

В соответствии с требованиями „Временных указаний по антикоррозионной защите стальных закладных деталей и сварных соединений в крупнопанельных зданиях (СН 206-62) стальные элементы креплений Т-1 – Т-26, а также стальные опорные консоли должны быть защищены от коррозии цинковым покрытием, даже при отсутствии агрессивной среды

III. Оформление проектов с применением серии 2. 430-4

13. В конкретном проекте должны быть приведены:

а.) Монтажные схемы панельных стен с маркировкой деталей, выполненные на основании маркировочных схем приведенных в данном выпуске. Детали на монтажных схемах обозначаются также, как и на маркировочных схемах

Детали заполнения швов на монтажных схемах не маркируются и оговариваются следующим примечанием на листе проекта заполнение швов см детали на листе серии 2. 430-4, выпуск 1

б). спецификации стеновых панелей и стальных элементов для сопряжения панелей с каркасом;

в) выборка элементов крепления,

г) наименование и характеристики материалов для заполнения швов,

д) указания о применяемых электродах для монтажной сварки электроды типа Э42 по ГОСТ 9467-60);

е) указания о защите стальных элементов от коррозии (в случае применения в зданиях с агрессивной средой);

ж.) чертежи разбивки и спецификация дополнительных закладных деталей в стропильных конструкциях, выполненные на основании чертежей приведенных в настоящем выпуске.

Пример оформления проектов с применением серии 2. 430-4 приведен на листах 15-17

В примере приняты один продольный и один поперечный фасады здания с железобетонными колоннами высотой 7,2 м и со стропильными балками по серии 1 462-4 пролетом 18,0 м

В конкретном проекте необходимо привести все фасады со спецификацией панелей, блоков и элементов крепления на все здание.

Гл. инж. отдела		Гл. инж. пр.	Гл. инж. пр.	Гл. арх. пр.	Гл. арх. пр.
		Красиков	Сонюс	Рудаков	Барко	Нарежкин

Госстрой СССР
ЦНИИПРОМЗДАНИЙ
Москва

Перечень серий типовых конструкций, применительно к которым разработаны детали настоящей серии

№№ п/п	Наименование конструкций	Шифр серий	Номер выпуска
1.	Стеновые панели для промышленных зданий с шагом колонн 6м	1.432-5	0,1 и 3
2.	Сборные железобетонные колонны прямоугольного сечения для одноэтажных производственных зданий	КЭ-01-49	I, II, III, IV, V
3.	Сборные железобетонные двухветвевые колонны одноэтажных производственных зданий	КЭ-01-52	I, II, III, IV, VI, VII, X
4.	Сборные железобетонные двухветвевые колонны для одноэтажных промышленных зданий с подвесным подъемно-транспортным оборудованием	КЭ-01-56	
5.	Сборные железобетонные колонны продольных и торцовых фахверков одноэтажных промышленных зданий	КЭ-01-55	I и II
6.	Железобетонные предварительно напряженные балки с параллельными поясами пролетом 12м для покрытий с плоской и скатной кровлей	1.462-1	I и II
7.	Железобетонные предварительно напряженные скатные балки длиной 12 и 18м	1.462-3	1, 2 и 3
8	Сборные железобетонные предварительно напряженные стропильные балки для покрытий зданий с плоской кровлей пролетами 12 и 18м с шагом колонн 6м	ПП-01-01/64	I и II
9.	Сборные железобетонные предварительно напряженные сегментные фермы для покрытий зданий пролетами 18, 24 и 30м с шагом колонн 6 и 12м	ПК-01-129/68	I-I; II и III
10.	Железобетонные предварительно напряженные фермы пролетом 18 и 24м для покрытий зданий со скатной кровлей	1.463-3	I; II; III; IV и V
11.	Железобетонные предварительно напряженные стропильные фермы для покрытий зданий с плоской кровлей пролетами 18 и 24м.	ПП-01-02/68	I-I, II, III и IV
12.	Сборные железобетонные предварительно напряженные подстропильные балки для покрытий зданий с плоской и скатной кровлей с шагом стропильных балок 6м	ПП-01-03/64	I
13.	Железобетонные предварительно напряженные подстропильные фермы для покрытий зданий со скатной кровлей пролетами 18 и 24 и 30м с шагом стропильных ферм 6м	ПК-01-110/68	I
14.	Железобетонные предварительно напряженные подстропильные фермы для покрытий зданий с плоской кровлей пролетами 18 и 24м с шагом стропильных ферм 6м.	ПП-01-04/68	I
15.	Сборные железобетонные предварительно напряженные плиты длиной 12м для покрытий промышленных зданий.	1.465-3	0,1; 2 и 3
16.	Сборные железобетонные предварительно напряженные плиты покрытий для промышленных зданий с шагом стропильных конструкций 6,0м	1.465-1 755-66,69	I и II I и II
17.	Стальные изделия крепления панельных стен одноэтажных производственных зданий с железобетонным каркасом	1.439-1	

Руководство ЦНИИПРОМЗДАНИЙ Москва	Рук. отдела		Красков
	Гл. инж. пр.		Сотас
	Гл. арх. пр.		Барто
	Гл. инж. пр.		Рудаков
	Гл. арх. пр.		Корнышин

ТАМ 1972	Перечень серий типовых конструкций	2.430-4 Выпуск 0	
		—	—

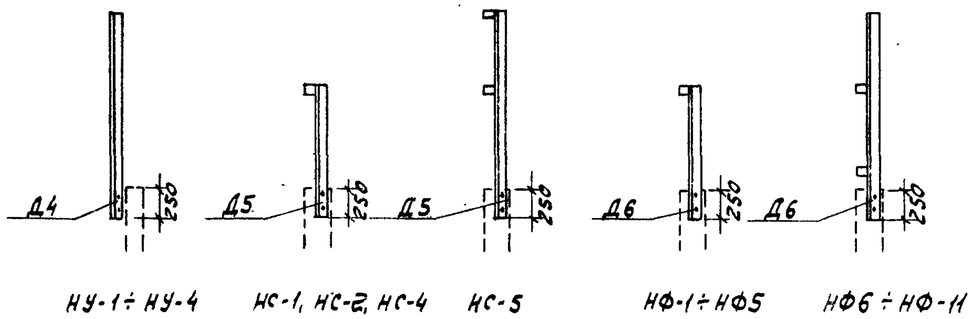

Маркировочные схемы деталей крепления стальных насадок (угловых - НУ; средних - НС; фахверка - НФ)

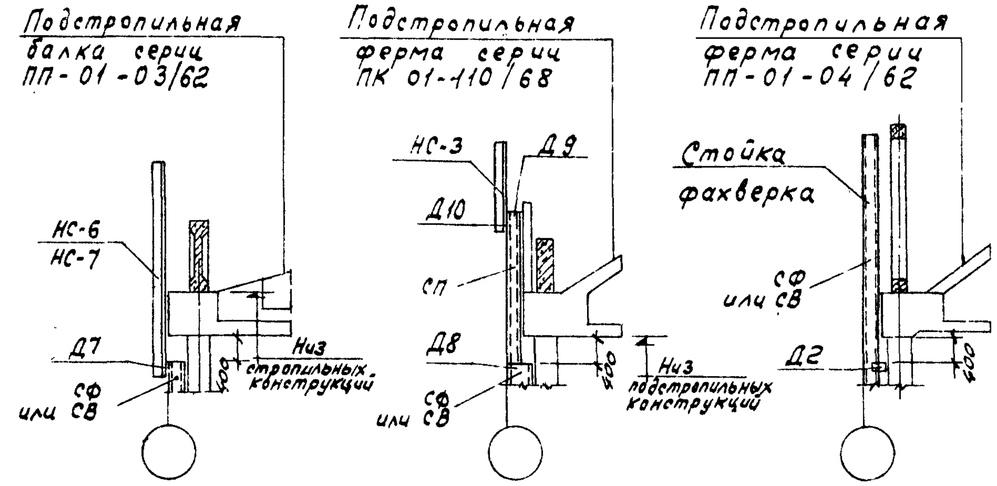

Маркировочные схемы деталей крепления стальных стоек торцового фахверка при подстропильных конструкциях.

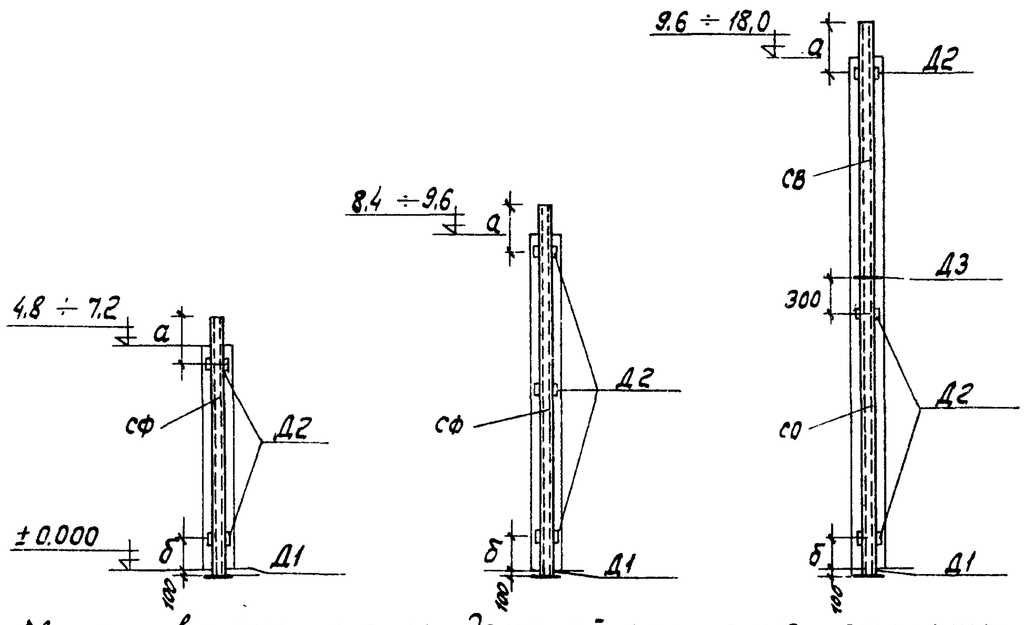

Маркировочные схемы деталей крепления стальных стоек торцового фахверка к железобетонным колоннам

Определение значений „а" и „б"

Условия установки стальных стоек фахверка			Высота колонн - Нм		
			4.8 ÷ 9,6	10,8	12.6 ÷ 18.0
а	При высоте несущих конструкций покрытия на опоре	900	1200	1900	1650
		1200	1500	2200	1950
		1500	1800	2500	2250
		2700	3000	3700	3450
б	При прямоугольных колоннах		1850	2100	—
	При двухветвевых колоннах		—	2100	2100

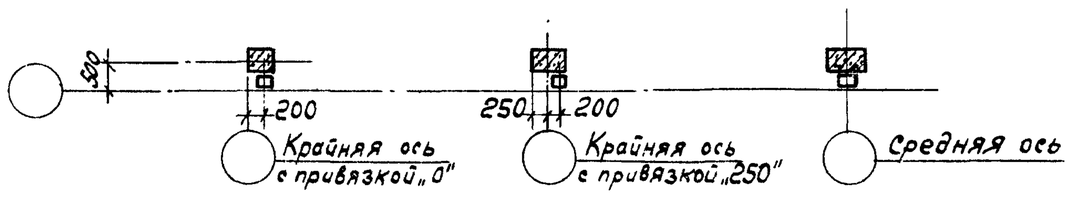

Схемы расположения стальных стоек торцового фахверка /в плане/.

Примечания:
1. Монтажные детали креплений Д1÷Д10 приведены в выпуске 1.
2. Приняты следующие обозначения стоек фахверка:
   СФ – цельные стойки высотой до 7.2м
   СО – нижняя часть и
   СВ – верхняя часть составных стоек высотой от 8,4 до 18,0м.
   СП – верхняя часть стоек в зданиях с подстропильными фермами серии ПК-01-110/68.

ТАМ 1972	Маркировочные схемы креплений стальных стоек торцового фахверка и насадок	2.430-4 Выпуск 0
		Лист 1

Госстрой СССР ЦНИИПромзданий Москва

Рук. отдела		Сысоев
Гл. инж. пр.		Солос
Гл. арх. пр.		Барко
Гл. инж. пр.		Рудаков
Гл. арх. пр.		Корнюшин

Пров. 3-V-72г.

Ключ для подбора стоек торцового фахверка

Положение стойки фахверка	Несущие конструкции покрытия: Тип кровли	Тип конструкций		Высота на опоре, мм	Высота колонн – Н /м/: 4,8	6,0	7,2	8,4	9,6	10,8	12,6	14,4	16,2	18,0
В крайних и средних осях пролета	Скатная	Балки серии 1.462-4		900	СФ-2	СФ-5	СФ-8	СФ-10	СФ-12	СФ-14	(СО-1)+(СВ-3)	(СО-2)+(СВ-1)	—	—
		Фермы	серии 1.462-3		СФ-2	СФ-5	СФ-8	СФ-10	СФ-12	СФ-14	(СО-1)+(СВ-3)	(СО-2)+(СВ-1)	(СО-2)+(СВ-4)	(СО-2)+(СВ-5)
			серии ПК-01-129/68		СФ-2	СФ-5	СФ-8	СФ-10	СФ-12	СФ-14	(СО-1)+(СВ-3)	(СО-2)+(СВ-1)	(СВ-2)+(СВ-4)	(СО-2)+(СВ-5)
	Плоская	Балки	серии 1.462-1	900	СФ-2	СФ-5	—	—	—	—	—	—	—	—
			серии ПП-01-01/64	1200	СФ-3	СФ-6	—	—	—	—	—	—	—	—
				1500	СФ-4	СФ-7	СФ-9	СФ-11	СФ-13	(СО-1)+(СВ-1)	(СО-1)+(СВ-4)	(СО-2)+(СВ-2)	—	—
		Фермы серии ПП-01-02/68		2700	СФ-7	СФ-9	СФ-11	СФ-13	(СО-1)+(СВ-1)	(СО-1)+(СВ-3)	(СО-2)+(СВ-1)	(СО-2)+(СВ-4)	(СО-2)+(СВ-5)	(СО-2)+(СВ-6)
При подстропильных конструкциях (только в средних осях пролетов)	Скатная	Подстропильные фермы серии ПК-01-110/68 с фермами серии ПК-01-129/68		900	—	(СФ-1)+СП	(СФ-4)+СП	(СФ-7)+СП	(СФ-9)+СП	(СФ-11)+СП	(СФ-14)+СП	(СО-1)+(СВ-3)+СП	(СО-2)+(СВ-1)+СП	(СО-2)+(СВ-4)+СП
	Плоская	Подстропильные балки серии ПП-01-03/62 с балками серий 1.462-4 и ПП-01-01/64		900 1500	—	СФ-1	СФ-4	СФ-7	СФ-9	СФ-11	СФ-14	(СО-1)+(СВ-3)	—	—
		Подстропильные фермы серии ПП-01-04/62 с фермами серии ПП-01-02/68		2700	—	СФ-9	СФ-11	СФ-13	(СО-1)+(СВ-1)	(СО-1)+(СВ-3)	(СО-2)+(СВ-1)	(СО-2)+(СВ-4)	(СО-2)+(СВ-5)	(СО-2)+(СВ-6)

Примечание

Чертежи стоек торцового фахверка даны в серии 1.439-4.

Гл. инж. пр.	Солнов	
Гл. арх. пр.	Баско	
Гл. инж. пр.	Рудаков	
Гл. прог. пр.	Корыжкин	

Госстрой СССР ЦНИИПРОМЗДАНИЙ Москва

ТАМ 1972	Ключ для подбора стоек торцового фахверка	2.430-4 выпуск 0
		Лист 2

Пров. Станковец 3-V-78г Кон. Кожуров

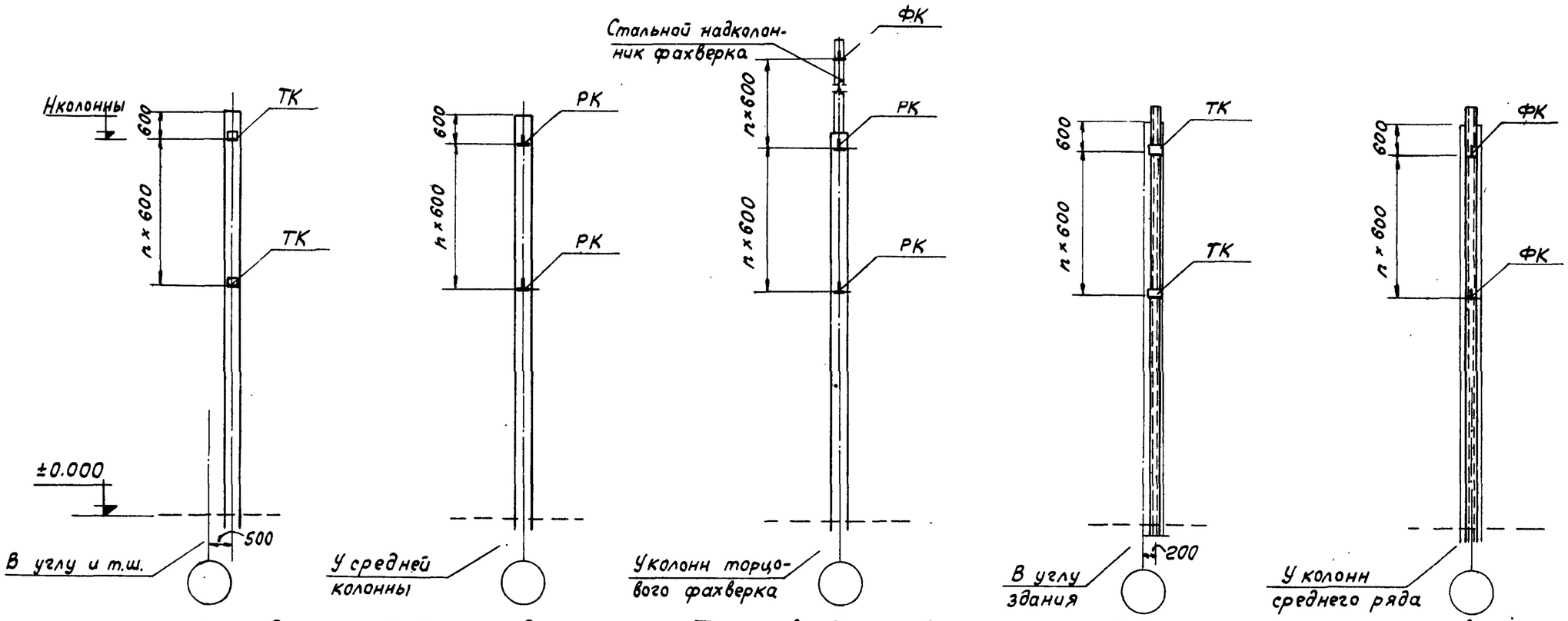

Продольный ряд — Торцовый ряд — Стальные стойки фахверка

Маркировочные схемы деталей опорных консолей

Ключ для подбора опорных консолей

Материал панели	Марка бетона	Толщина панели мм	Консоли РК			Консоли ФК			Консоли ТК		
			Марка		P/m/	Марка		P/m/	Марка		P/m/
Легкий бетон	50	160	РК-3	РК-3с	3.00	ФК-3	ФК-3с	3.00	ТК-3	ТК-3с	3.30
		200	РК-2	РК-2с	3.80	ФК-2	ФК-2с	3.80	ТК-2	ТК-2с	4.15
		240	РК-1	РК-1с	4.50	ФК-1	ФК-1с	4.50	ТК-1	ТК-1с	4.90
		300	РК-1	РК-1с	4.50	ФК-1	ФК-1с	4.50	ТК-1	ТК-1с	4.90
Ячеистый бетон	25	160	РК-3	РК-3с	1.50	ФК-3	ФК-3с	1.50	ТК-3	ТК-3с	1.65
		200	РК-2	РК-2с	1.95	ФК-2	ФК-2с	1.95	ТК-2	ТК-2с	2.10
	35	160	РК-3	РК-3с	2.15	ФК-3	ФК-3с	2.15	ТК-3	ТК-3с	2.45
		200	РК-2	РК-2с	2.80	ФК-2	ФК-2с	2.80	ТК-2	ТК-2с	3.05
		240	РК-1	РК-1с	3.50	ФК-1	ФК-1с	3.50	ТК-1	ТК-1с	3.80
		300	РК-1	РК-1с	3.50	ФК-1	ФК-1с	3.50	ТК-1	ТК-1с	3.80

Примечания:

1. Расчетная нагрузка от веса стены, приходящаяся на стальную опорную консоль не должна превышать величин, указанных в таблице. Это условие определяет расстояние между опорными консолями.
2. Предельная высота участка стены, непосредственно опирающейся на фундаментную балку, определяется из расчета на смятие панели над фундаментной балкой (см. СНиП II-В.2-71).
3. Монтажные детали крепления РК, ФК, ТК к колоннам или стойкам приведены в выпуске 1.
4. Вертикальные размеры на схемах даны от верхних граней марок РК, ТК и ФК.

РК
ФК

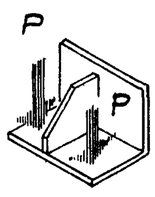

ТК

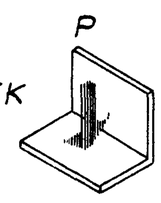

Схемы приложения нагрузок на опорные консоли

ТДМ 1972	Маркировочные схемы деталей опорных консолей	2.430-4 Выпуск 0	
		Лист	3

Гостехстрой СССР ЦНИИПРОМЗДАНИЙ Москва

Гл. отдела Соловьев; Гл. инж. пр. Баранов; Гл. инж. пр. Рудаков; Гл. арх. пр. Чарыкин

Пров. Тютюнникова 3-V-78 г. Кон. Кожухова

Маркировочные схемы продольных стен

9

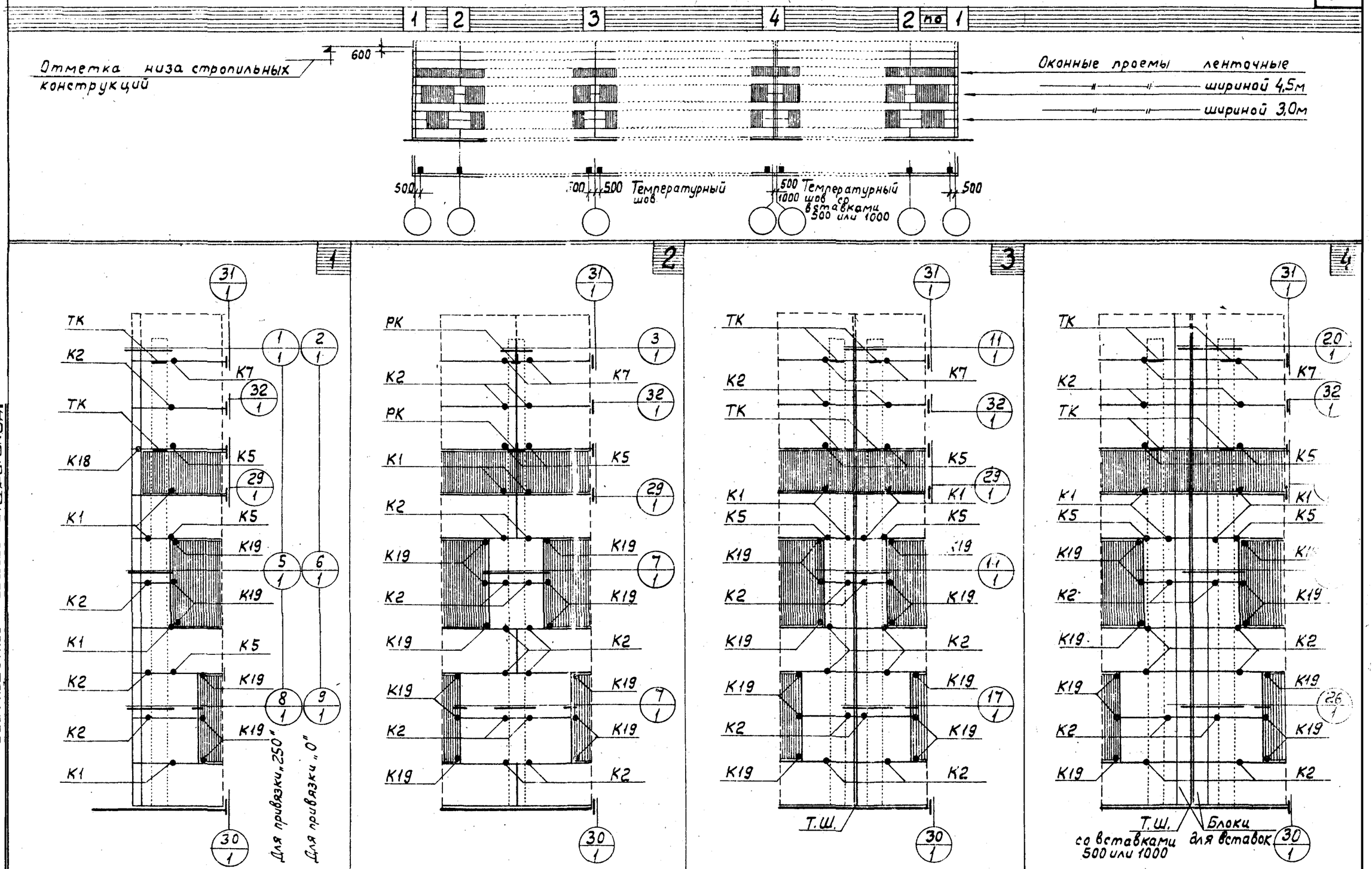

Примечания:
1. Монтажные детали креплений стеновых панелей К1-К22 приведены в выпуске 1.
2. Крепление блоков к стеновым панелям производится по детали К20 до монтажа.

ТДМ 1972

Маркировочные схемы деталей и элементов креплений стеновых панелей к колоннам продольного ряда.

2.430-4 Выпуск 0

Лист 4

Госстрой СССР ЦНИИПРОМЗДАНИЙ Москва

Рук. отдела		Сосновский
Гл. инж. пр.		Солнце
Гл. арх. пр.		Барко
Гл. инж. пр.		Рудаков
Гл. пост. пр.		Нарышкин

Пров. Танкова 3-V-78г. Кон. Кондрашов

12015-01 10

Маркировочные схемы торцовых стен

10

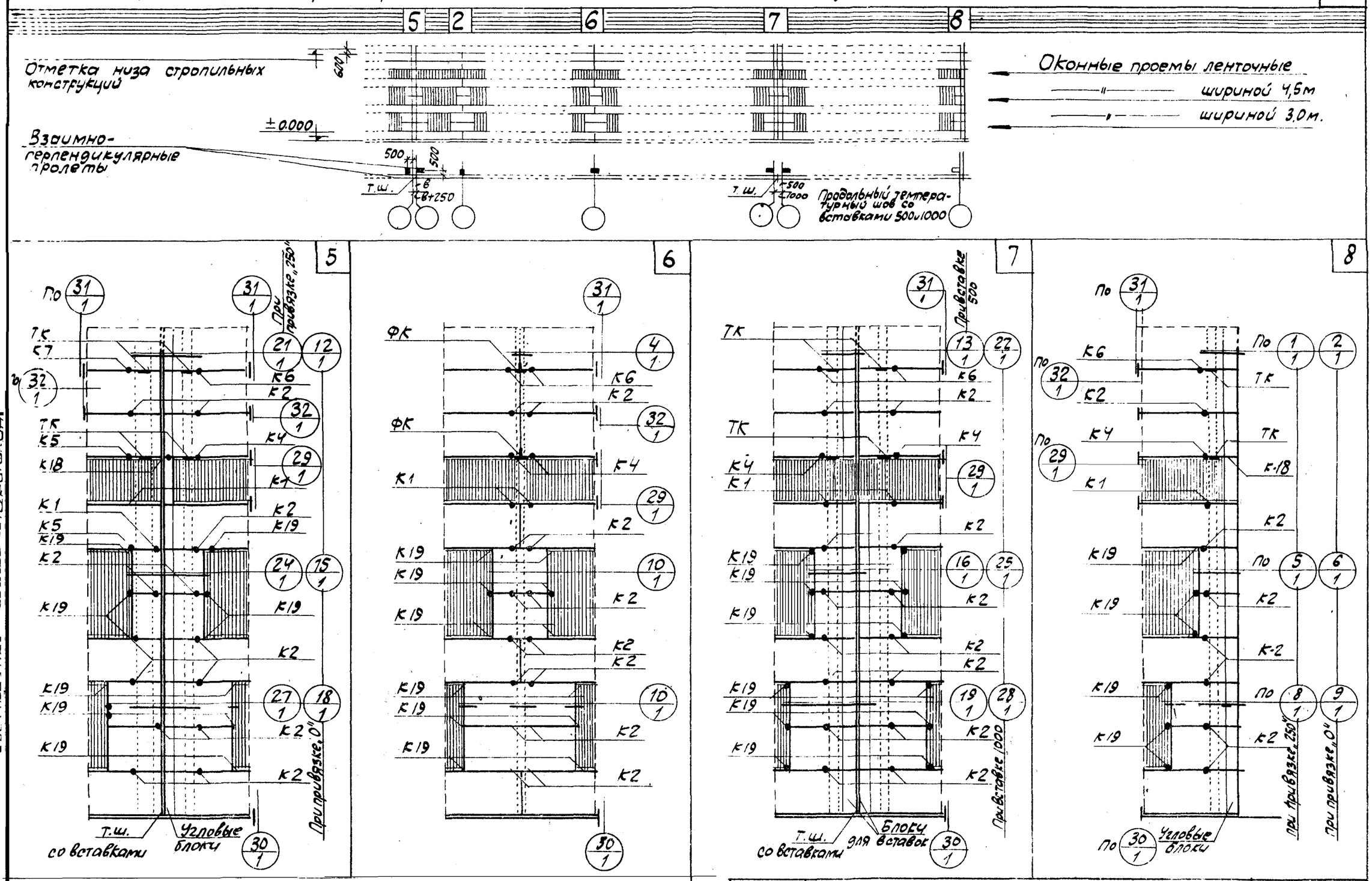

Примечания
1. Монтажные детали креплений стеновых панелей К1÷К22 приведены в выпуске 1.
2. Крепление блоков к стеновым панелям производится по детали К20 до монтажа

Гл. инж. пр.		Сарсенов	
Гл. инж. пр.		Солнос	
Гл. инж. пр.		Барво	
Гл. инж. пр.		Рудаков	
		Новышин	

Госстрой СССР
ЦНИИПромзданий
Москва

ТАМ 1972

Маркировочные схемы деталей и элементов креплений стеновых панелей к колоннам торцового ряда

2.430-4 выпуск 0

Лист 5

12015-01 11

Маркировочные схемы продольных стен — торцовых стен

11

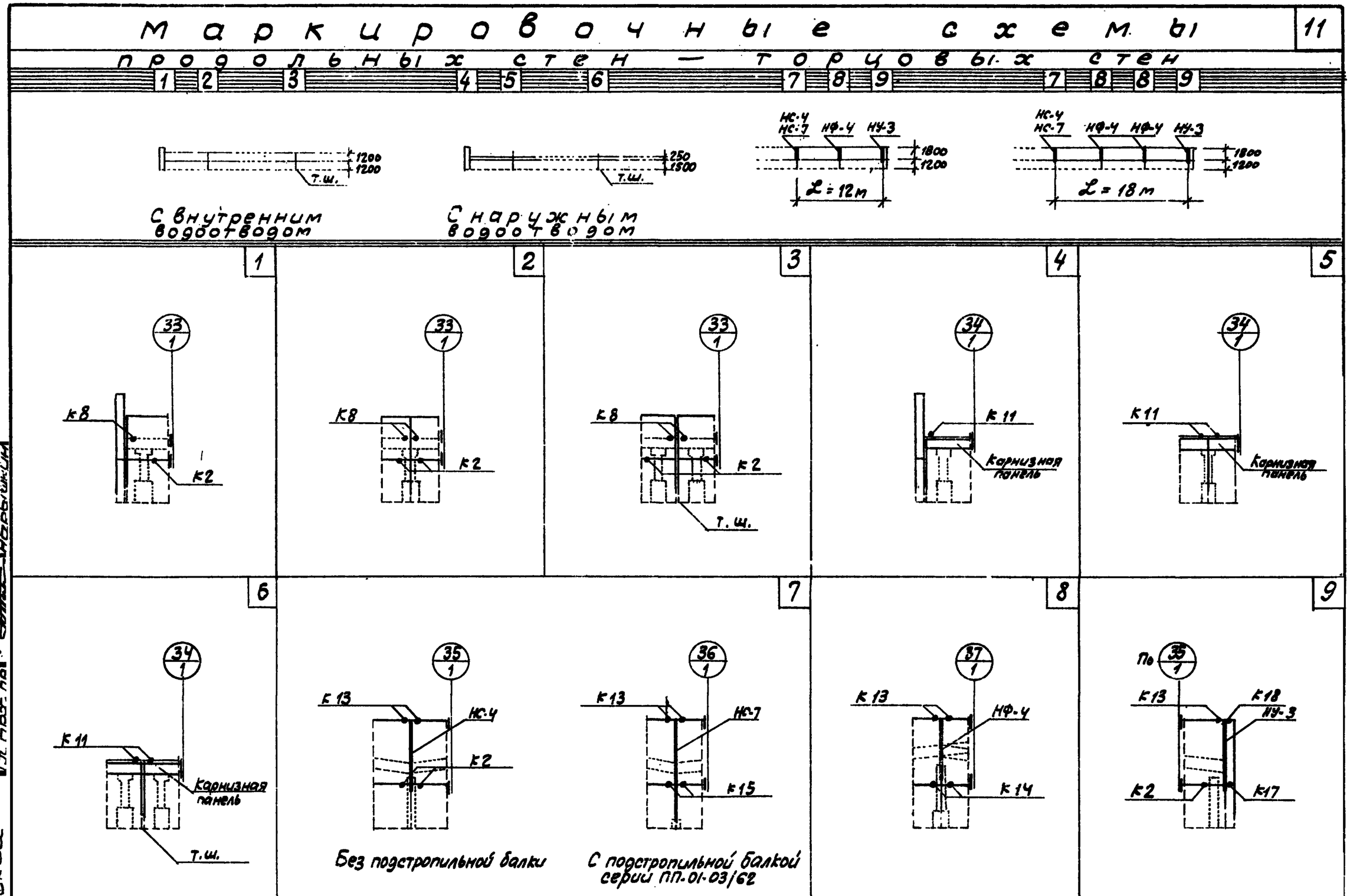

Примечания:
1. Монтажные детали креплений стеновых панелей К1 ÷ К22 приведены в выпуске 1.
2. Крепление карнизной панели к подкарнизной производится по деталям К21 и К22 до подъема

ТАМ 1972.

Маркировочные схемы деталей и элементов креплений стеновых панелей в пределах высоты балок серий 1.462-4.

2.430-4 выпуск 6

Лист 6

Рук. отдела		Средняков
Гл. инж. пр.	Розов	Сотников
Гл. арх. пр.	Ибрагимов	Барвов
Гл. инж. пр.	Гуров	Рудаков
Гл. арх. пр.	Шмидт	Новгородцев

Госстрой СССР
ЦНИИПРОМЗДАНИЙ
Москва

12015-01 12

Маркировочные схемы продольных стен — торцовых стен

12

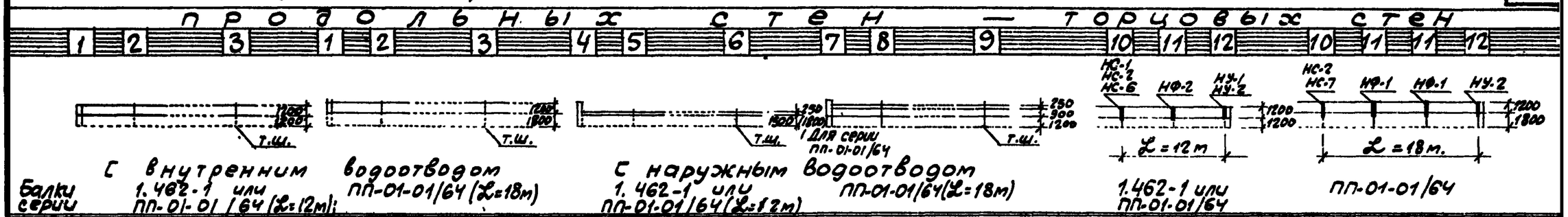

Балки серии

С внутренним водоотводом 1.462-1 или ПП-01-01/64 (L=12м); ПП-01-01/64 (L=18м)

С наружным водоотводом 1.462-1 или ПП-01-01/64 (L=12м); ПП-01-01/64 (L=18м)

1.462-1 или ПП-01-01/64

ПП-01-01/64

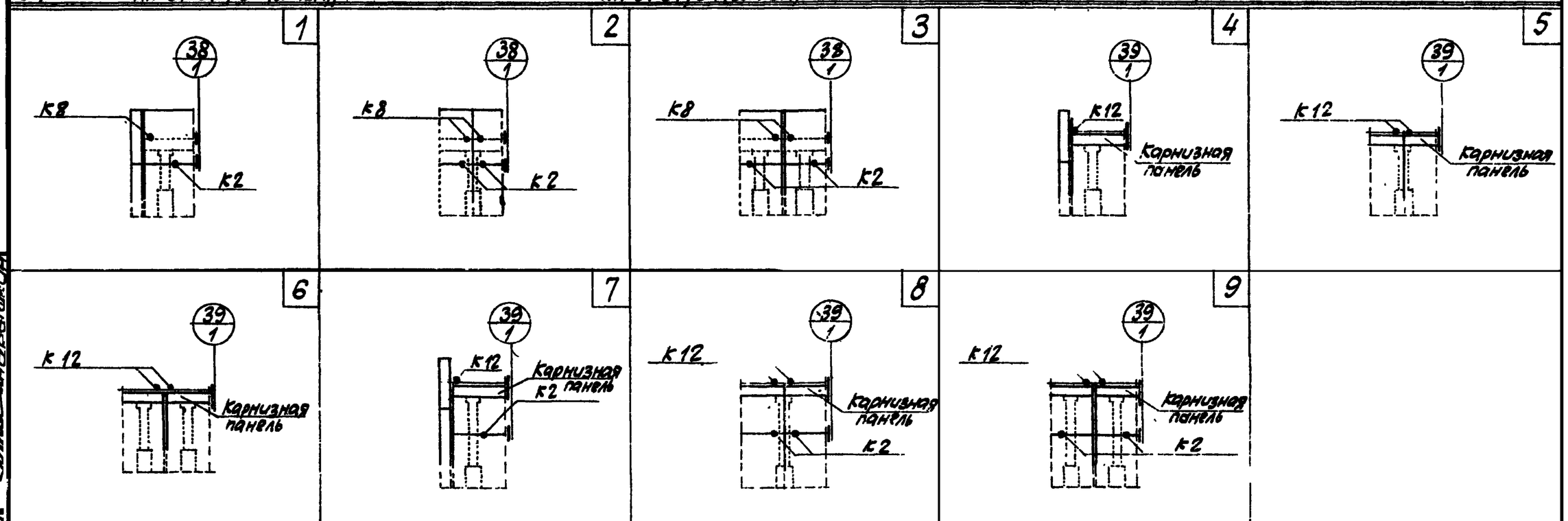

Примечания:
1. Монтажные детали креплений стеновых панелей К1÷К22 приведены в выпуске 1.
2. Крепление карнизной панели к подкарнизной производится по деталям К21 и К22 до подъема.

ТДМ 1972

Маркировочные схемы деталей и элементов креплений стеновых панелей в пределах высоты балок серии ПП-01-01/64 (1.462-1 при плоской кровле)

2-430-4 Выпуск 0

Лист 7

Гл. инж. пр.	Красков	
Гл. инж. пр.	Соляс	
Гл. арх. пр.	Барбо	
Гл. инж. пр.	Рудаков	
Гл. пост. пр.	Новгинцев	

Госстрой СССР ЦНИИПРОМЗДАНИЙ Москва

12015-01 13

Маркировочные схемы продольных стен — торцовых стен

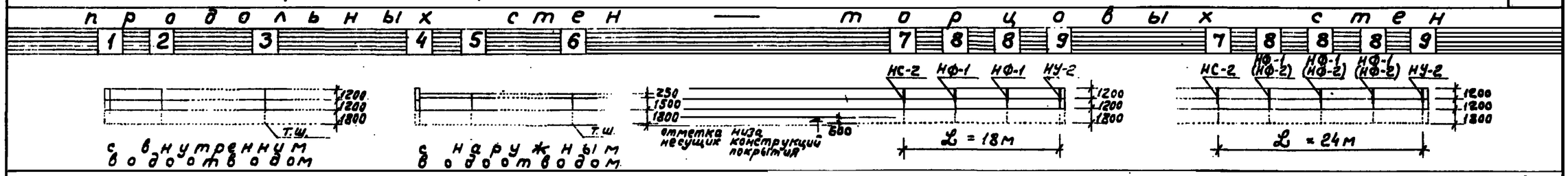

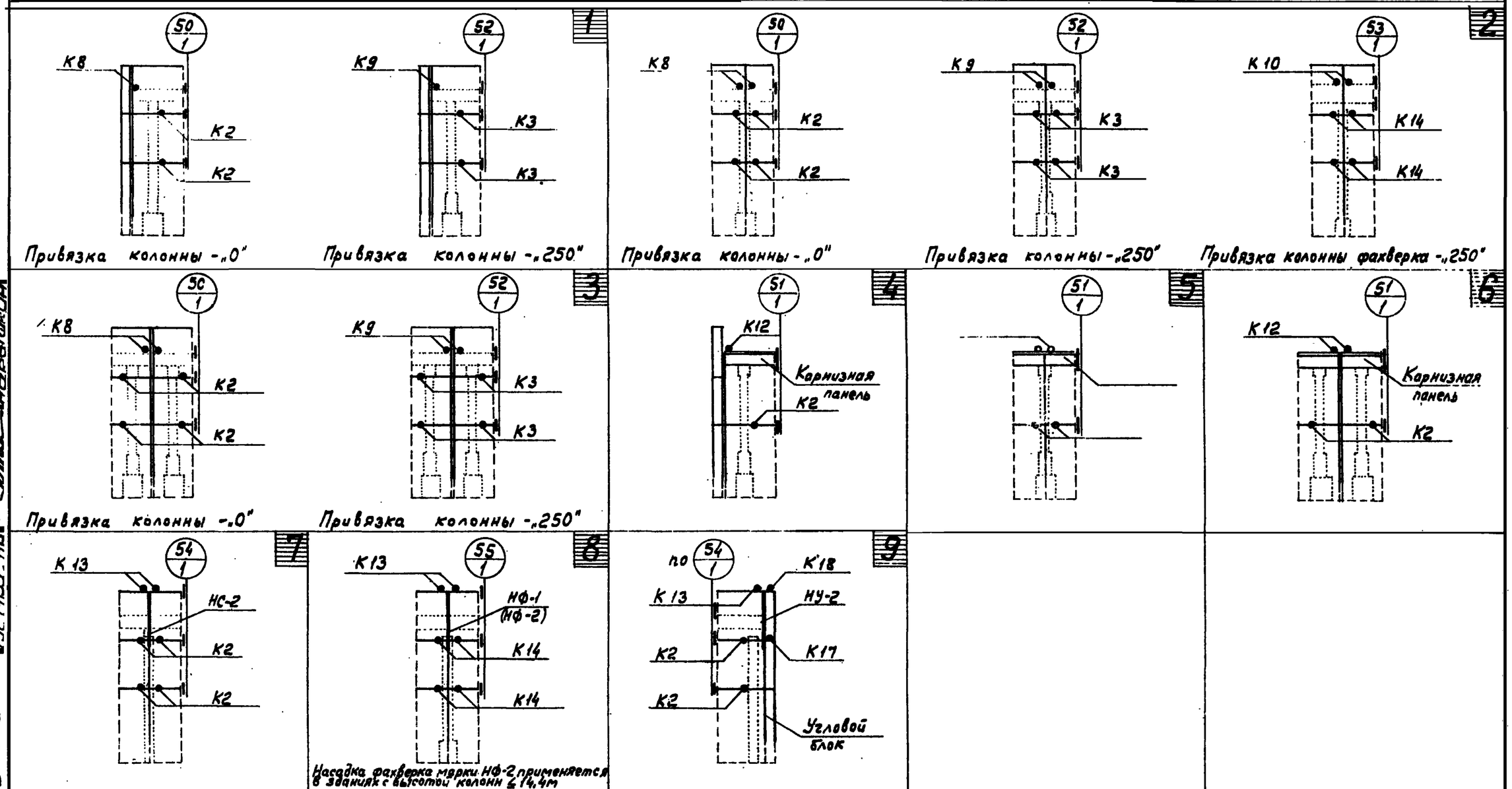

Примечания:
1. Монтажные детали креплений стеновых панелей К1 ÷ К22 приведены в выпуске 1.
2. Крепление карнизной панели к подкарнизной производится по деталям К21 и К22 до подъема.
3. Крепление углового блока к стеновой панели производится по детали К20 до монтажа.

ТАМ 1972	Маркировочные схемы деталей и элементов крепления стеновых панелей в пределах высоты ферм серии ПП-01-02/68	2.430-4 выпуск 0	
		Лист	8

Госстрой СССР ЦНИИПРОМЗДАНИЙ Москва

Гл. инж. пр. Сергеев; Гл. арх. пр. Соглос; Гл. инж. пр. Барто; Гл. пост. пр. Рудаков; Нач. отдела Нарыжный; Руководитель отдела

Пров. Танковец 3-V-78г; Кон. Кондуфо

Маркировочные схемы

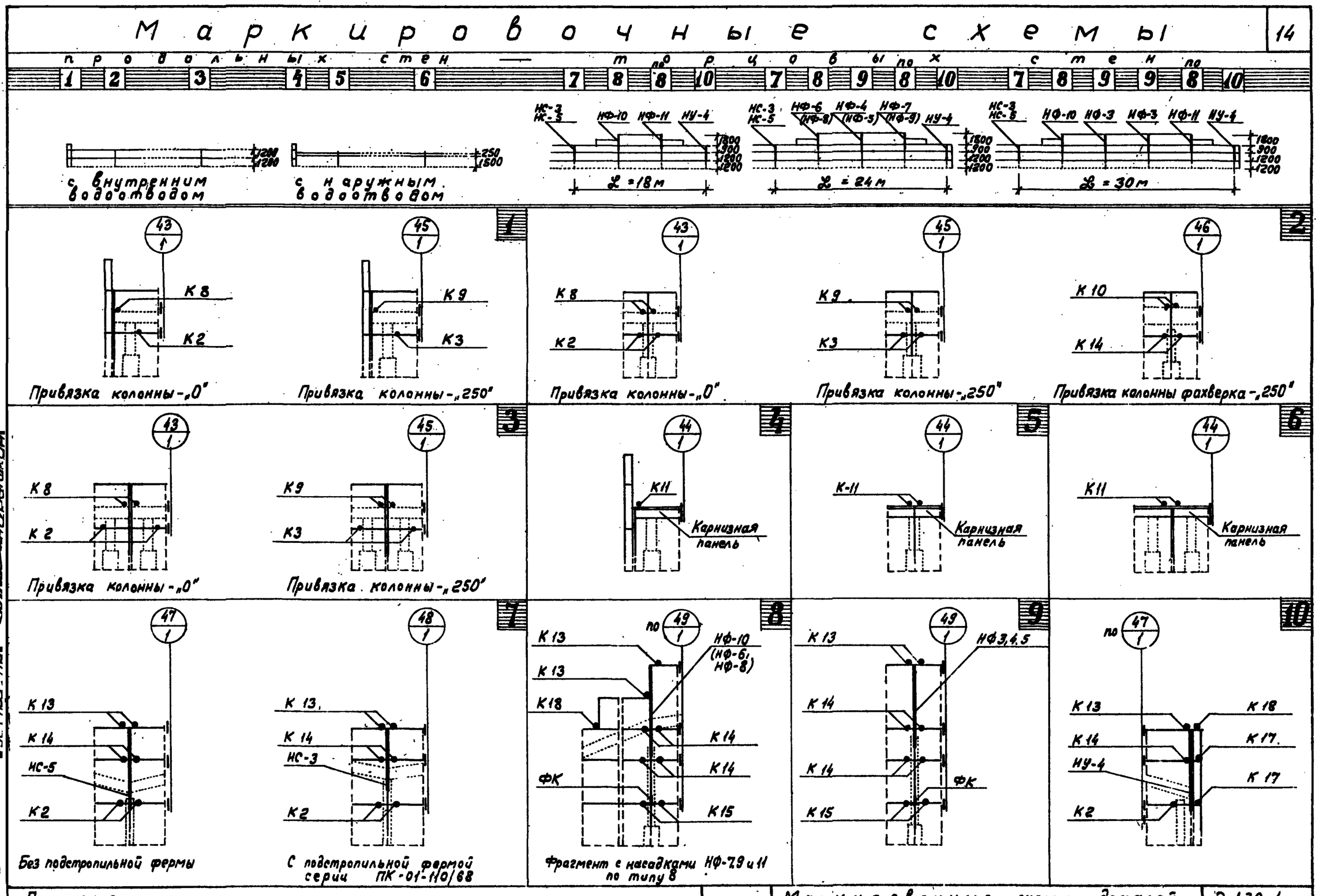

Примечания:
1. В скобках приведены марки насадок для зданий пролетом 24м высотой ≤14,4м.
2. Монтажные детали креплений стеновых панелей К1 ÷ К22 приведены в выпуске 1 настоящей серии.
3. Крепление карнизной панели к подкарнизной производится по деталям К21 и К22 до подъема.

ТДМ 1972

Маркировочные схемы деталей и элементов креплений стеновых панелей в пределах высоты ферм серий 1.463-3 или ПК-01-129/68

2.430-4 Выпуск 0

Лист 9

Рук. отдела		
Гл. инж. пр.	Красновой	
Гл. арх. пр.	Голос	
Гл. инж. пр.	Баеро	
Гл. пост. пр.	Рудаков	
	Нарыжный	

Госстрой СССР ЦНИИПРОМЗДАНИЙ Москва

Пров. Титанковская 3-V-78г

Кон. Корнуева

12015-01 15

МАРКИРОВОЧНЫЕ СХЕМЫ

	ПРОДОЛЬНЫХ СТЕН	ТОРЦОВЫХ СТЕН
ПЛОСКАЯ КРОВЛЯ — БЕЗ ПЕРЕПАДА ВЫСОТ	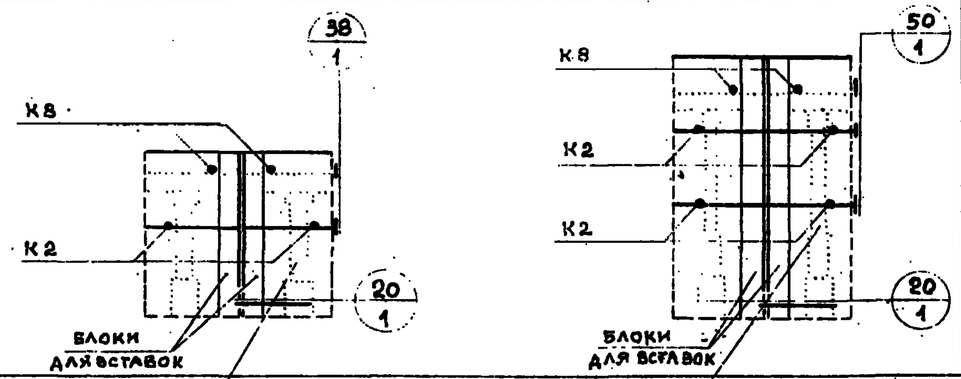	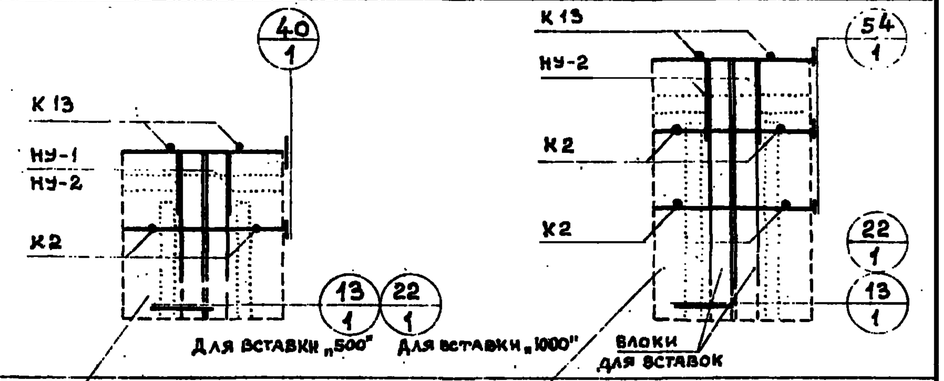
ПЛОСКАЯ КРОВЛЯ — С ПЕРЕПАДОМ ВЫСОТ	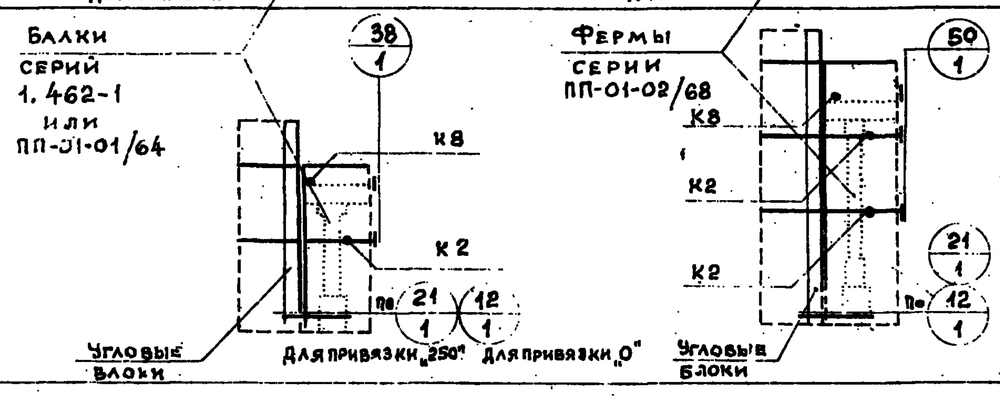	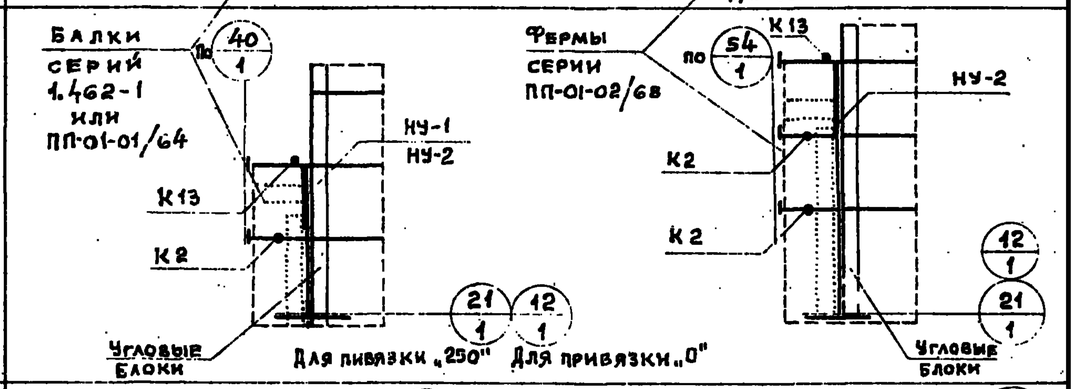
СКАТНАЯ КРОВЛЯ — БЕЗ ПЕРЕПАДА ВЫСОТ	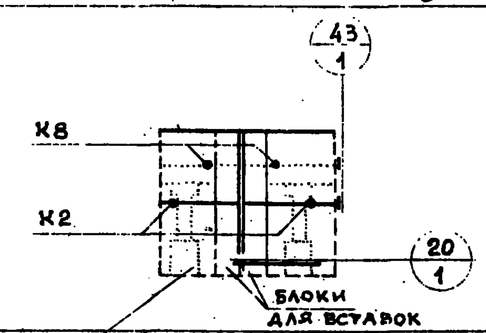	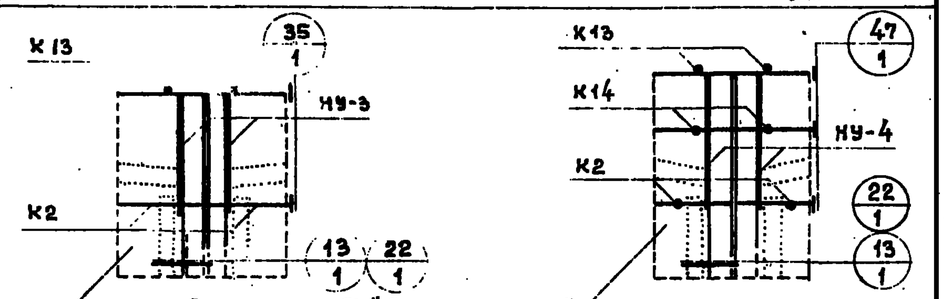
СКАТНАЯ КРОВЛЯ — С ПЕРЕПАДОМ ВЫСОТ	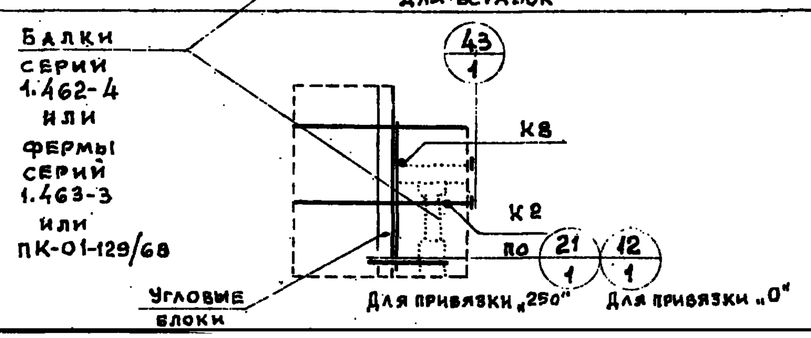	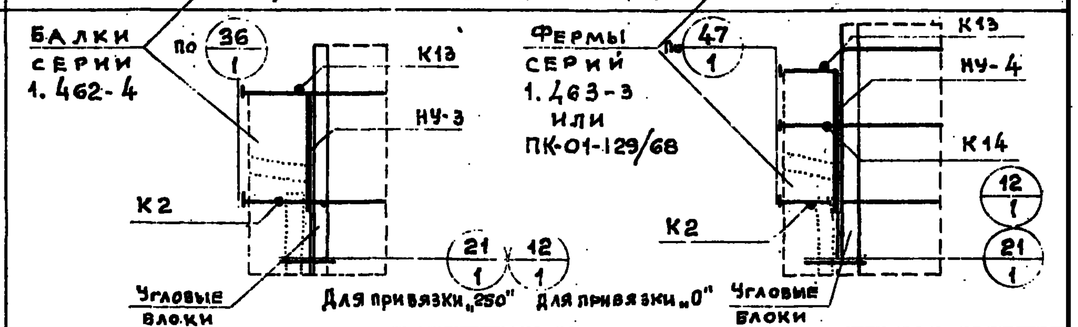

Примечания:
1. Монтажные детали креплений стеновых панелей К1÷К22 приведены в выпуске 1 настоящей серии.
2. Крепление блоков к стеновым панелям производится по детали К20 до монтажа.

ТДМ 1972

Маркировочные схемы деталей и элементов креплений стеновых панелей в местах температурных швов со вставками в пределах высоты несущих конструкций покрытий

2.430-4 Выпуск 0

Лист 10

Госстрой СССР ЦНИИПРОМЗДАНИЙ Москва

Рук. отдела Гусенов; Гл. инж. пр. Солос; Гл. арх. пр. Барко; Рук. группы Нарешкин; Корев

12015-01 16

Спецификация стальных элементов на одно крепление „Д" или „К"

Крепления		Элементы крепления			
Марка	Вес кг	Марки	Количество шт.	Вес кг	Номер листа серии 1.439-1 или номер ГОСТ
Д1	0.8	-70×70×10	2	0.4	
Д2	4.0	Т12	2	2.0	10
Д3	1.2	Болт М20 е=60 Гайка М20	4	0.3	7798-70 5915-70
		Шайба	4		11371-68
Д4	см. прим3	Болт М12 е=40 Гайка М12	2	0.1	7798-70 5915-70
		У-1	1	2.9	14
		НУ	1		7
Д5	см. прим3	Болт М12 е=40	4	0.1	7798-70
		НС	1		7
Д6	см. прим.3	Болт М12 е=40 Гайка М12	2	0.1	7798-70 5915-70
		НФ	1		6
Д7	см. прим.3	Болт М12 е=40	4	0.1	7798-70
		НС	1		8
Д8	5.4	Болт М12 е=40	4	0.1	7798-70
		Т13	2	2.5	10
Д9	1.8	Т21	2	1.8	
Д10	37.9	Болт М12 е=40	2	0.1	7798-70
		НС-3	1	37.7	7
К1	0.5	Т1	1	0.5	9
К2	0.8	Т1	1	0.5	
		Т2	1	0.3	
К3	1.1	Т2	1	0.3	
		Т3	1	0.8	
К4	0.2	Т14	1	0.2	10
К5	0.6	Т5	1	0.6	9

Крепления		Элементы крепления			
Марка	Вес кг	Марка	Количество шт.	Вес кг	Номер листа серии 1.439-1
К6	0.8	Т5	1	0.6	9
		Т14	1	0.2	10
К7	1.2	Т5	2	0.6	9
К8	0.6	Т6	1	0.6	
К9	1.0	Т7	1	1.0	
К10	0.8	Т8	1	0.8	
К11	1.3	Т10	1	1.3	10
К12	1.3	Т11	1	1.3	
К13	0.6	Т9	1	0.6	
К14	0.9	Т2	1	0.3	9
		Т9	1	0.6	10
К15	0.8	Т9	1	0.6	
		Т14	1	0.2	
К16	1.0	Т4	1	1.0	9
К17	0.3	Т15	1	0.3	10

Крепления		Элементы крепления			
Марка	Вес кг	Марка	Количество шт.	Вес кг	Номер листа серии 1.439-1
К18 при толщине панели 160мм	0.4	Т17	1	0.4	10
К18 при толщине панели 200мм	0.5	Т18	1	0.5	
К18 при толщине панели 240мм	0.7	Т19	1	0.7	
К18 при толщине панели 300мм	0.9	Т20	1	0.9	
К19	0.7	Т16	1	0.7	
К20 при толщине панели 160мм	0.4	Т17	1	0.4	
К20 при толщине панели 200мм	0.5	Т18	1	0.5	
К20 при толщине панели 240мм	0.7	Т19	1	0.7	
К20 при толщине панели 300мм	0.9	Т20	1	0.9	
К21	0.4	Т26	1	0.4	
К22		Т22	1	0.7	
К22 при толщине панели 200мм	1.9	Т23	1	1.2	
К22 при толщине панели 240мм	2.2	Т24	1	1.5	
К22 при толщине панели 300мм	2.6	Т25	1	1.9	

Спецификация опорных консолей на 1 крепление РК, ТК, ФК

Крепления		Консоли из углового проката							Консоли из листового проката						
Марки	Количество	Марка	Вес кг	Марка	Вес кг	Марка	Вес кг	Номер листа серии 1.439-1	Марка	Вес кг	Марка	Вес кг	Марка	Вес кг	Номер листа серии 1.439-1
РК	1	РК-1	19.5	РК-2	14.7	РК-3	10.0	11	РК-1С	15.2	РК-2С	12.4	РК-3С	8.7	12
ТК	1	ТК-1	22.1	ТК-2	17.5	ТК-3	12.2	13	ТК-1С	17.9	ТК-2С	16.2	ТК-3С	10.8	13
ФК	1	ФК-1	22.6	ФК-2	17.1	ФК-3	11.7	11	ФК-1С	17.8	ФК-2С	14.4	ФК-3С	10.2	12

Примечания:
1. Марки опорных консолей назначаются в соответствии с таблицей на листе 3.
2. Марки стальных насадок НУ, НС и НФ назначаются в соответствии с маркировочной схемой на листе 1.
3. Вес деталей крепления марок Д4, Д5, Д6, Д7 устанавливаются в конкретном проекте в зависимости от принятых марок НУ, НС и НФ.

Госстрой СССР ЦНИИПРОМЗДАНИЙ Москва

Рук. отдела Сусанов; Гл. инж. пр. Солтас; Гл. арх. пр. Барбо; Гл. инж. пр. Рудаков; Гл. пост. пр. Марьишкин

ТДМ 1972 — Спецификация стальных элементов на одно крепление.

2.430-4 Выпуск 0

Лист 11

Пров. Степанова 3-V-72 Кон. Колесова

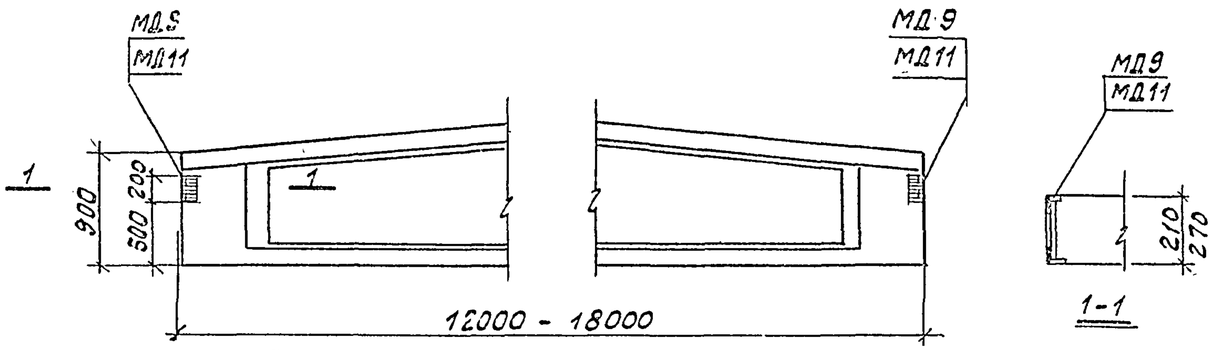

Балки серии 1.462-4.

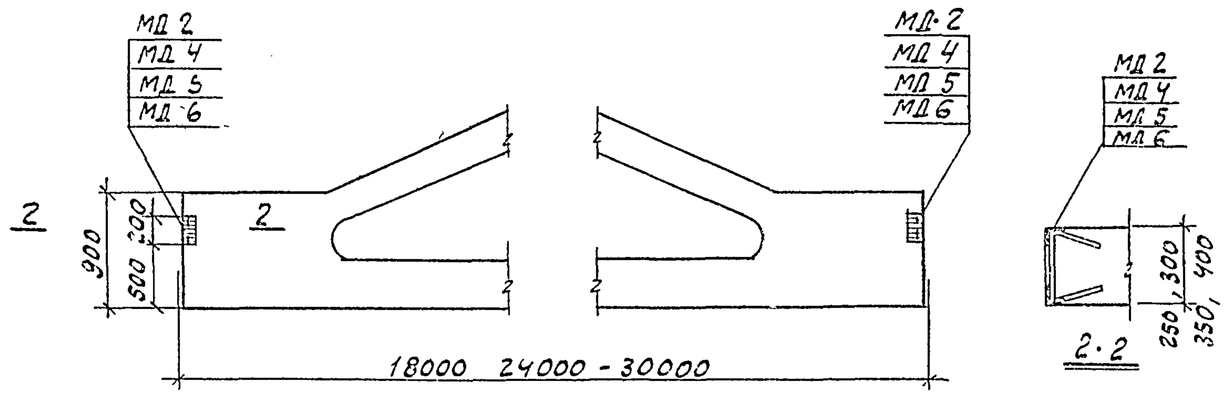

Фермы серии ПК-01 129/6В

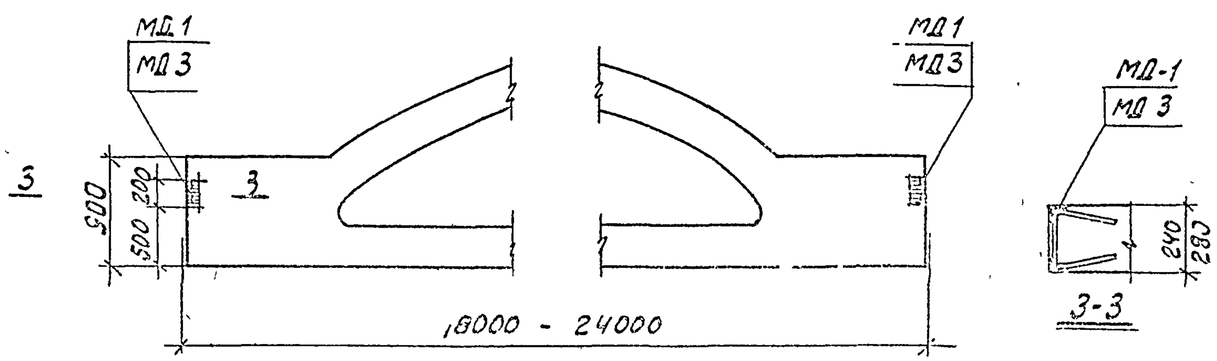

Фермы серии 1.463-3

Выборка дополнительных закладных деталей на одну балку, ферму.

Тип конструкций	Пролет м	Шаг м	Ширина пояса мм	Марка закладной детали	Количество шт.	Вес кг
Балки серии 1.462-4	12	6	210	МД 9	2	5,0
	18		270	МД 11	2	5,2
Фермы серии ПК-01-129/6В	18	6	250	МД 2	2	8,8
	18, 24	6-12	300	МД 4	2	8,8
	24, 30		350	МД 5	2	8,8
	30	12	400	МД 6	2	9,0
Фермы серии 1.463-3	18	6-12	240	МД 1	2	8,8
	24		280	МД 3	2	8,8

Гл. инж. пр.	Средняков		
Гл. арх. пр.	Сотник		
Гл. инж. пр.	Барко		
Гл. пост. пр.	Рудаков		
Рук. отдела			Корытин

Госстрой СССР ЦНИИПРОМЗДАНИЙ Москва

ТАМ 1972

Разбивка дополнительных закладных деталей в балках и фермах при скатной кровле для крепления стеновых панелей

2.430-4 Выпуск 0

Лист 12

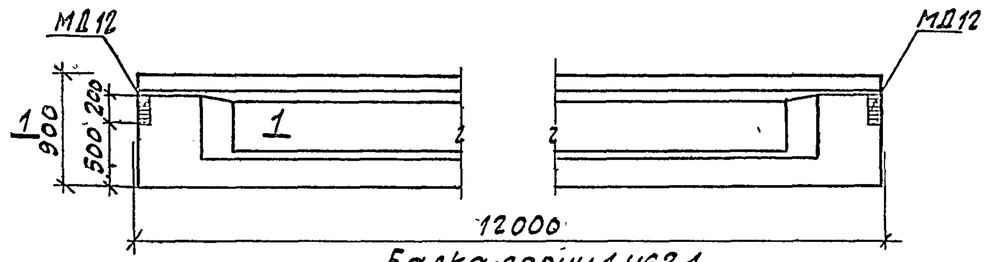

Балка серии 1.462-1

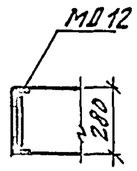

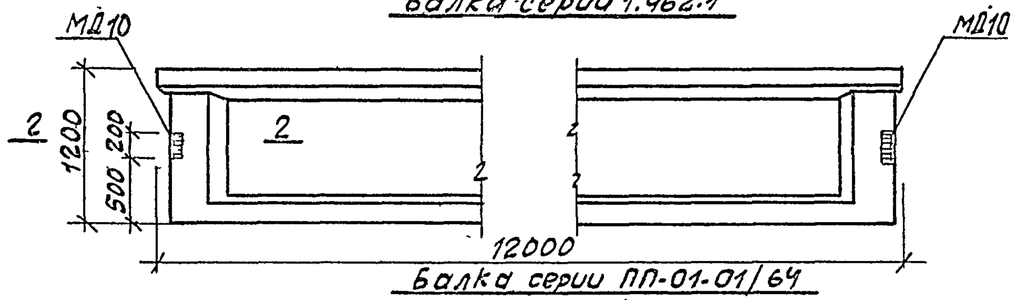

Балка серии ПП-01-01/64

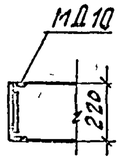

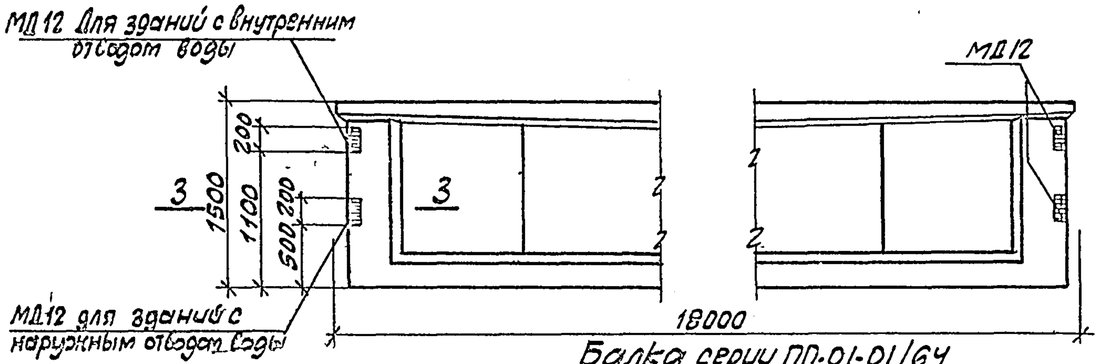

Балка серии ПП-01-01/64

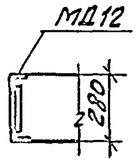

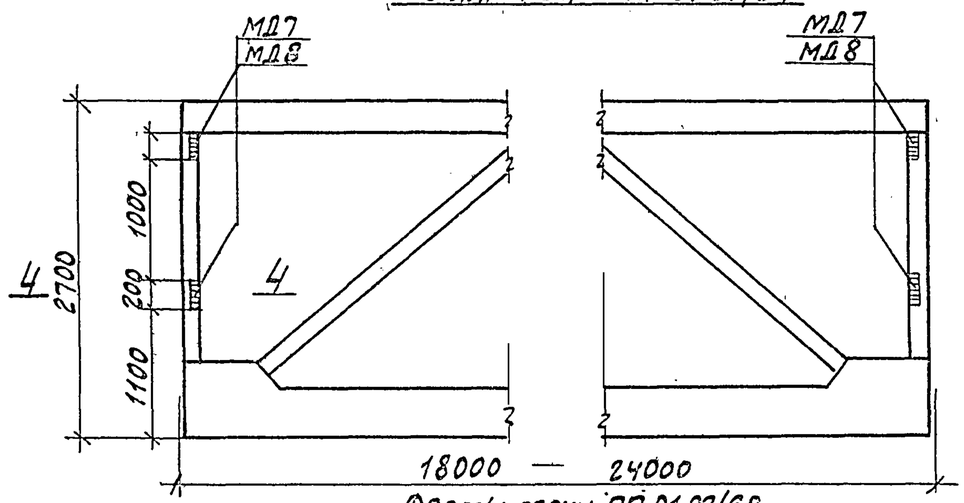

Фермы серии ПП-01-02/68

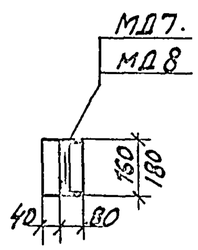

Выборка дополнительных закладных деталей на одну балку, ферму

Тип конструкций	Пролет м	Шаг м	Ширина пояса мм.	Марка закладн. детали	Количество шт.	Вес кг
Балка серии 1.462-1	12	6	280	МД12	2	5,2
Балки серии ПП-01-01/64	12	6	220	МД10	2	5,2
	18		280	МД12	2	5,2
Фермы серии ПП-01-02/68	18	6	160	МД7	4	5,0
	24					
	18	12	180	МД8	4	5,0
	24					

ТАМ 1972	Разбивка дополнительных закладных деталей в балках и фермах при плоской кровле для крепления стеновых панелей.	2.430-4 Выпуск 0
		Лист 13

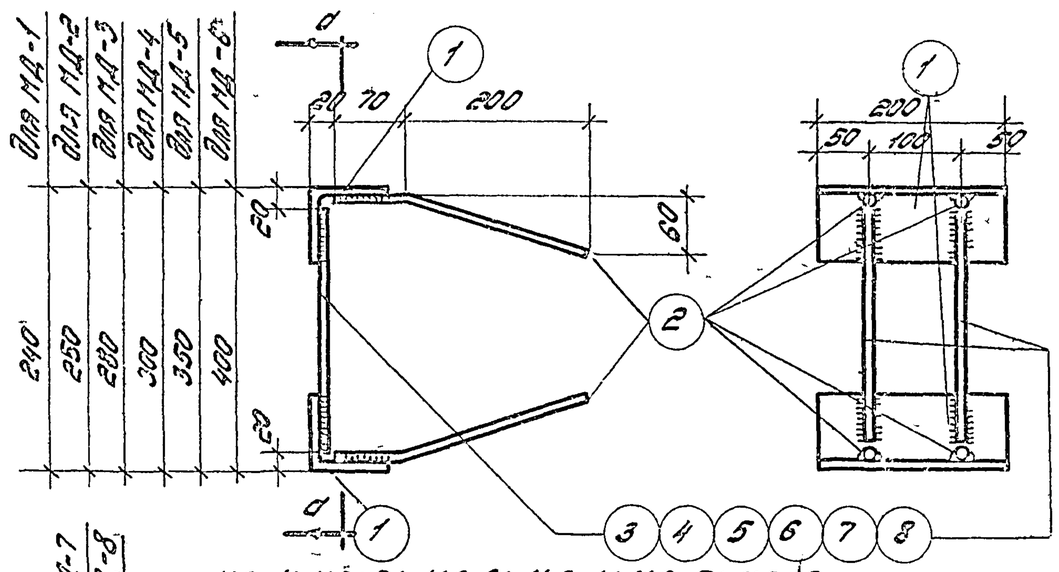

МД-1; МД-2; МД-3; МД-4; МД-5; МД-6

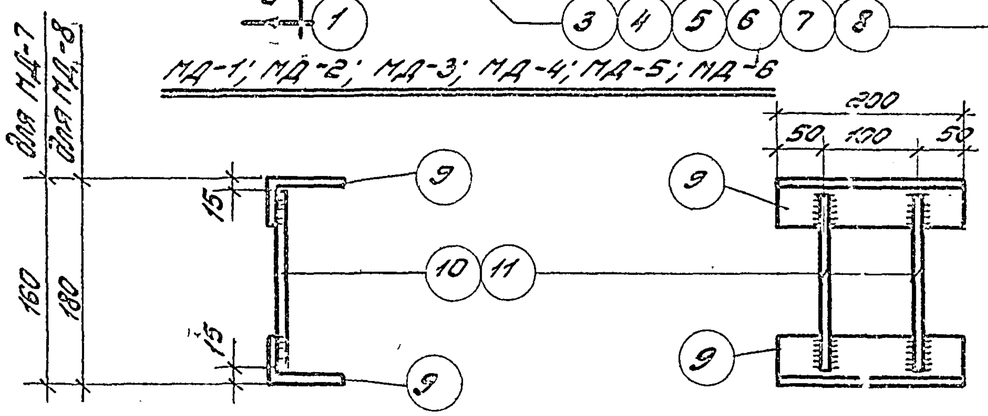

МД-7, МД-8

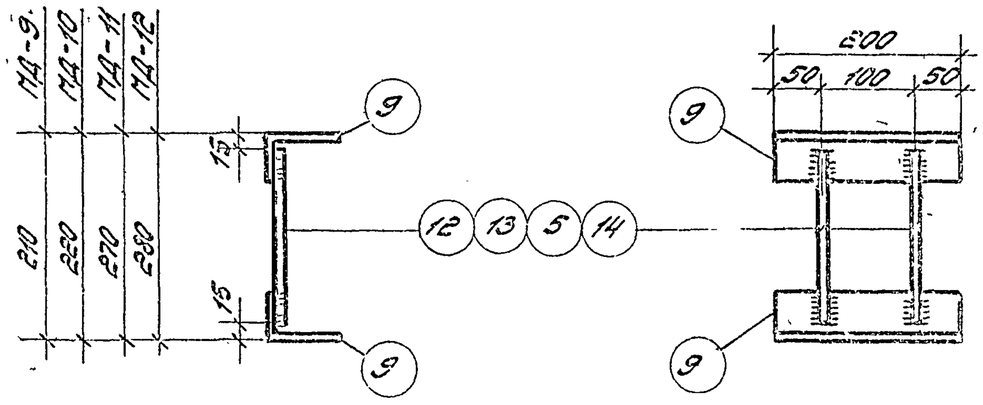

МД-9; МД-10; МД-11; МД-12

Примечание:

Приварку стержней к уголкам выполнять швами $h_ш = 6мм$ и шириной хорды $B = 8мм$.

Спецификация стали на одну штуку каждой марки

Сталь марки ВСт.3ПС и арматурная сталь класса А-III								
Марка	№ поз.	Эскиз	Длина мм	Колич. шт.	Вес, кг: Позиции	Вес, кг: Номера	Вес, кг: Марки	Примечание
МД-1	1	L80×8	200	2	1,9	3,8	4,4	
	2	○ Ф8А III	270	4	0,1	0,4		
	3	○ Ф8А III	200	2	0,1	0,2		
МД-2		Поз. 1 и 2 по МД-1				4,2	4,4	
	4	○ Ф8А III	210	2	0,1	0,2		
МД-3		Поз. 1 и 2 по МД-1				4,2	4,4	
	5	○ Ф8А III	240	2	0,1	0,2		
МД-4		Поз. 1 и 2 по МД-1				4,2	4,4	
	6	○ Ф8А III	260	2	0,1	0,2		
МД-5		Поз. 1 и 2 по МД-1				4,2	4,4	
	7	○ Ф8А III	310	2	0,1	0,2		
МД-6		Поз. 1 и 2 по МД-1				4,2	4,5	
	8	○ Ф8А III	360	2	0,15	0,3		
МД-7	9	L80×50×6	200	2	1,2	2,4	2,5	
	10	○ Ф8А III	130	2	0,07	0,1		
МД-8	9	L80×50×6	200	2	1,2	2,4	2,5	
	11	○ Ф8А III	150	2	0,05	0,1		
МД-9	9	L80×50×6	200	2	1,2	2,4	2,5	
	12	○ Ф8А III	160	2	0,05	0,1		
МД-10	9	L80×50×6	200	2	1,2	2,4	2,6	
	13	○ Ф8А III	190	2	0,1	0,2		
МД-11	9	L80×50×6	200	2	1,2	2,4	2,6	
	5	○ Ф8А III	240	2	0,1	0,2		
МД-12	9	L80×50×6	200	2	1,2	2,4	2,6	
	14	○ Ф8А III	250	2	0,1	0,2		

ГДМ 1972.	Дополнительные закладные детали МД-1 ÷ МД-12	2.430-4 Выпуск 0
		Лист 14

Госстрой СССР Промстройпроект Москва

Гл. инж. пр.	Хронец	
Гл. инж. пр.	Сапко	
Гл. арх. пр.	Рубаков	
Гл. арх. пр.	Бурко	
Гл. арх. пр.	Корышкин	

12015-01 20

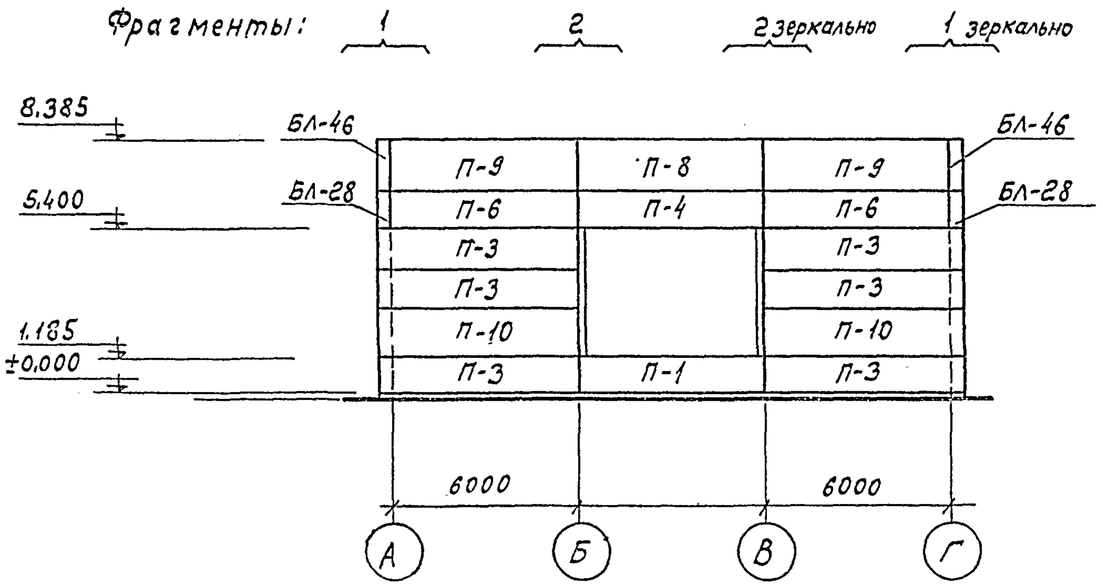

Монтажная схема панелей по оси 7

Спецификация панелей и блоков

Марка панели и блока по проекту	Марка панели или блока по серии 1.432-5	Количество шт.	Вес, т. Одной	Вес, т. Всех
П-1	ПСЛ 24 / 1.2 × 6 – 111			
П-2	ПСЛ 24 / 1.2 × 6 – 112			
П-3	ПСЛ 24 / 1.2 × 6 – 112 и БЛ-28			
П-4	ПСЛ 24 / 1.2 × 6 – 212			
П-5	ПСЛ 24 / 1.2 × 6 – 213			
П-6	ПСЛ 24 / 1.2 × 6 – 213			
П-7	ПСЛ 24 / 1.2 × 6 – 721			
П-8	ПСЛ 24 / 1.8 × 6 – 111			
П-9	ПСЛ - 24 / 1.8 × 6 – 112			
П-10	ПСЛ 24 / 1.8 × 6 – 112 и БЛ-46			
БЛ-11	БЛ-11			
БЛ-28	БЛ-28			

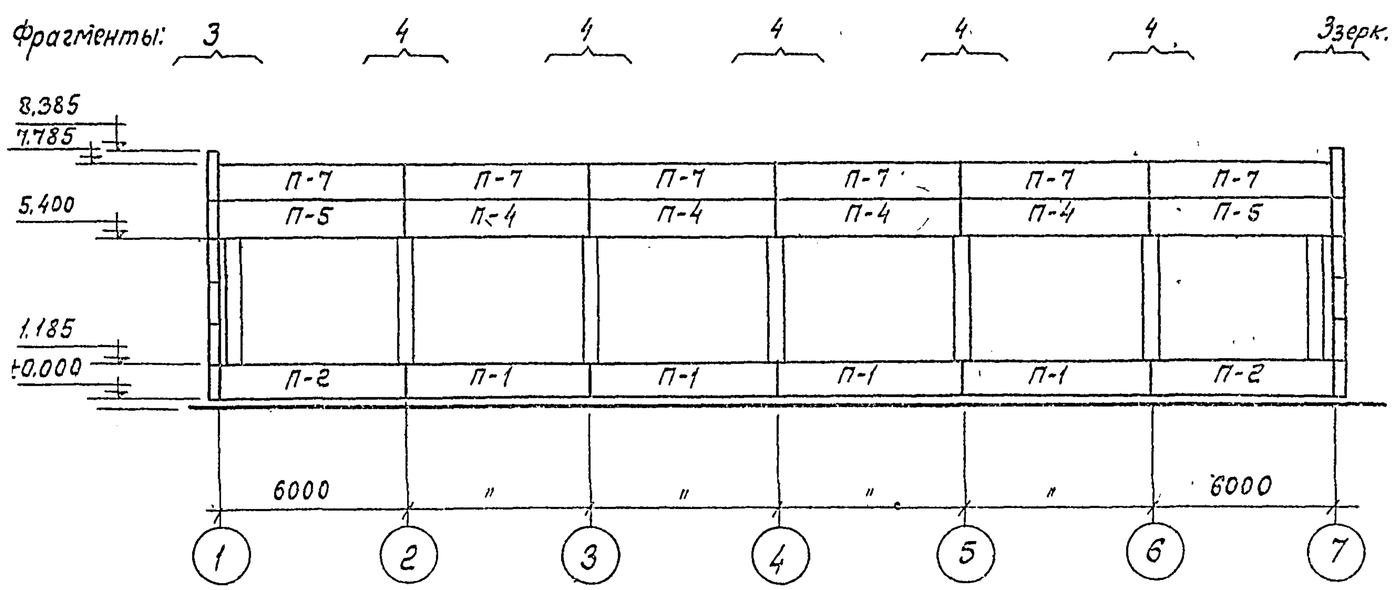

Монтажная схема панелей по оси А

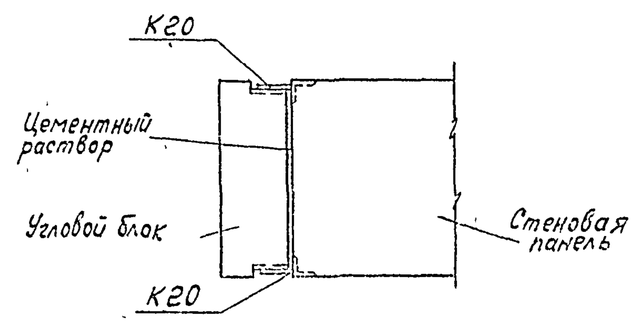

Крепление угловых блоков к стеновым панелям

(Крепятся до подъема)

Гл. инж. пр.	Сергеев		
Гл. арх. пр.	Солнце		
Гл. инж. пр.	Барто		
Гл. пост. пр.	Рудаков		
	Корытников		

Госстрой СССР ЦНИИПРОМЗДАНИЙ Москва

ТАМ 1972

Пример применения настоящей серии. Монтажные схемы панелей по осям 7 и А. Спецификация панелей.

2.430-4 Выпуск 0

Лист 15

Пров. Степанова 3-V-78г. Кон. Ковбуров

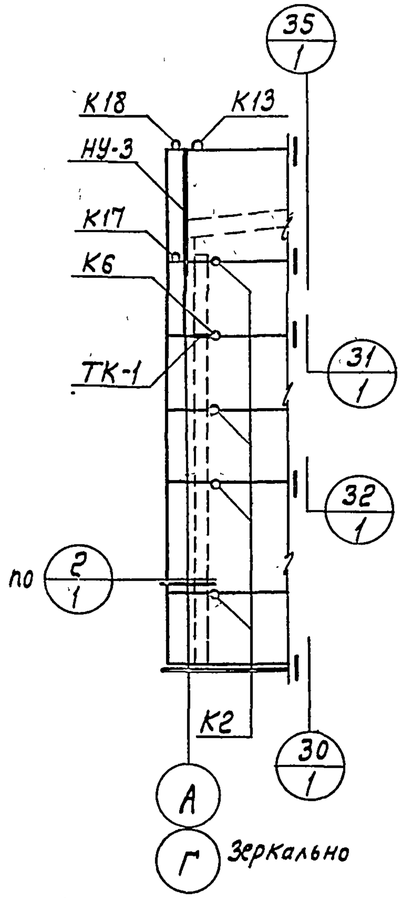

Фрагмент 1.
Всего (вместе с 1зерк.)-2

Тип крепления	На один фрагмент	На все фрагменты
К2	4	8
К6	1	2
К13	1	2
К17	1	2
К18	1	2
ТК-1	1	2
К20	8	16

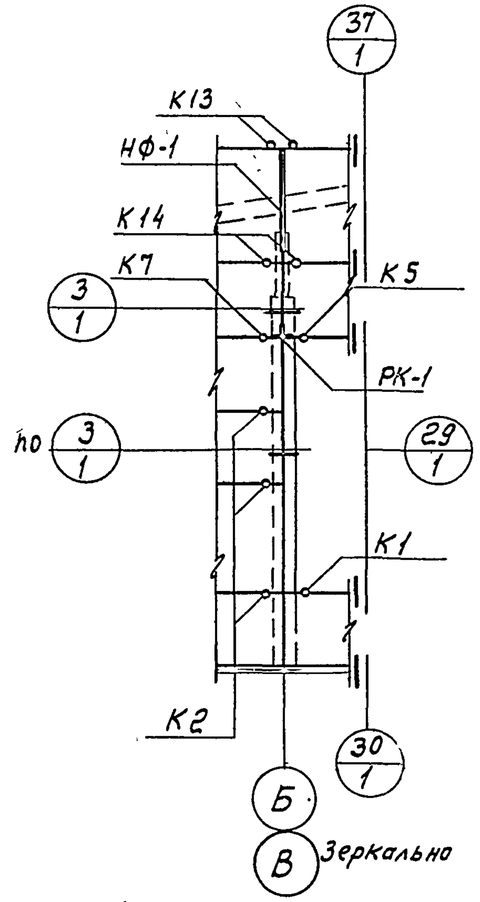

Фрагмент 2
Всего (вместе с 2зерк.)-2

Тип крепления	На один фрагмент	На все фрагменты
К1	1	2
К2	3	6
К5	1	2
К7	1	2
К13	2	4
К14	2	4
РК-1	1	2

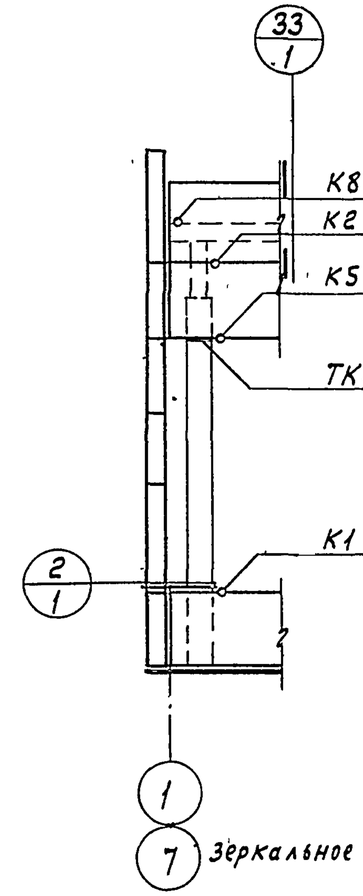

Фрагмент 3
Всего (вместе с 3зерк.) -2

Тип крепления	На один фрагмент	На все фрагменты
К1	1	2
К2	1	2
К5	1	2
К8	1	2
ТК-1	1	2

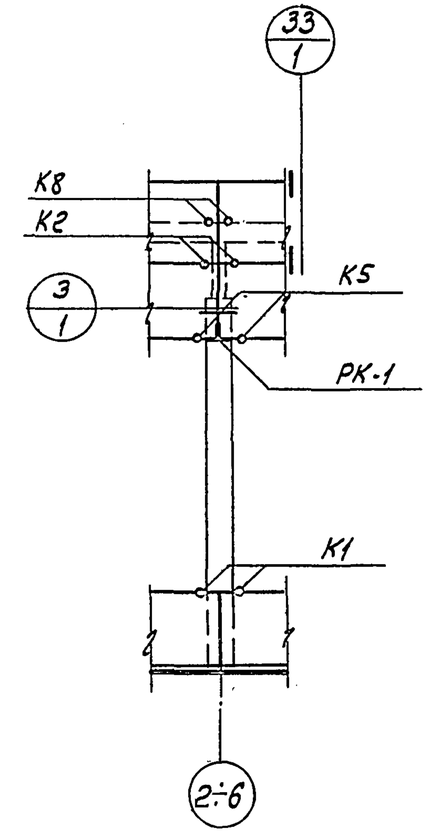

Фрагмент 4
Всего - 5

Тип крепления	На один фрагмент	На все фрагменты
К1	2	10
К2	2	10
К5	2	10
К8	2	10
РК-1	1	5

ТДМ 1972	Пример применения настоящей серии. Фрагменты 1÷4.	2.430-4 Выпуск 0
		Лист 16

Госстрой СССР ЦНИИПРОМЗДАНИЙ Москва

Рук. отдела		Сергеев
Гл. инж. пр.		Солос
Гл. арх. пр.		Барко
Гл. инж. пр.		Рудаков
Гл. техн. пр.		Корнюшин

Пров. Штанковая 3-V-78г. Кон. контроль

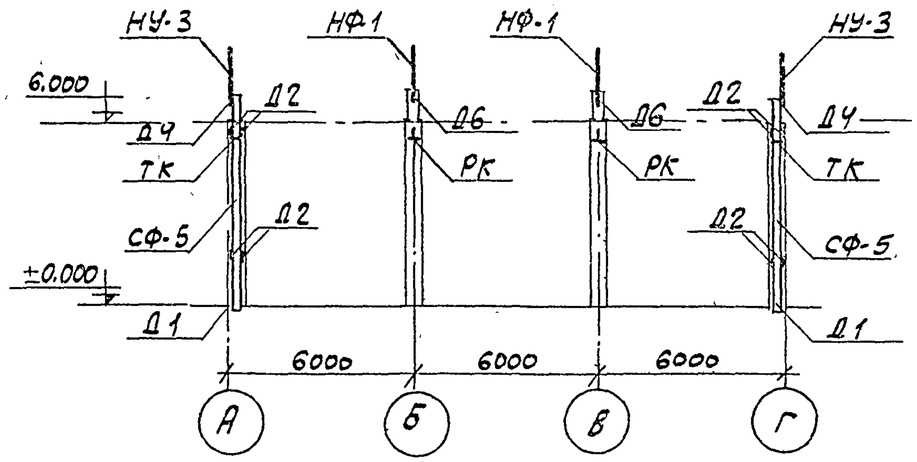

Монтажная схема стальных стоек и насадок торцового фахверка по оси 7.

Выборка элементов крепления

Марка элемента крепления	Наименование	Номер листа серии 1.439-1	Количество шт.	Вес кг одной марки	Вес кг всех марок
Т1	Соединительные элементы	9	40	0,5	20,0
Т2			30	0,3	9,0
Т5			20	0,6	12,0
Т6			12	0,6	7.2
Т9		10	10	0,5	5.0
Т12			8	2,0	16,0
Т14			2	0,2	0,4
Т15			2	0,3	0,6
Т19			18	0,7	12,6
У-1		14	2	2,9	5,8
Болт М12 Гайки М12		ГОСТы 7798-70 5915-70	6	0,1	0,6
ТК-1	Опорные консоли	13	4	22,1	88,4
РК-1		11	7	19.5	136,5
НФ-1	Стальные насадки	6	2	23.0	46,0
НУ-3		7	2	38,7	77,4
СФ-5	стальные стойки фахверка	4	2	358,0	716,0

Спецификация элементов крепления панельных стен

Марка монтажной детали	Номер листа серии 2.430-4 Выпуск 1	Количество марок	Марка элементов крепления	Количество на одну деталь	Количество на все детали	Примечание
Д1	1	2			2	
Д2		4	Т12	2	8	
Д4	2	2	Болт М12 ℓ=40 Гайки М12	2	4	
			У-1	1	2	
			НУ-3	1	2	
Д6		2	Болт М12 ℓ=40	2	2	
			НФ-1	1	2	
ТК	4	4	ТК-1	1	4	
РК		7	РК-1	1	7	
К1	5	14	Т1	1	14	
К2		26	Т1	1	26	
			Т2	1	26	
К5	6	14	Т5	1	14	
К6		2	Т5	1	2	
			Т14	1	2	
К7		2	Т5	2	4	
К8	7	12	Т6	1	12	
К13	9	6	Т9	1	6	
К14		4	Т2	1	4	
			Т9	1	4	
К17	10	2	Т15	1	2	
К18		2	Т19	1	2	
К20	11	16	Т19	1	16	

ТПМ 1972	Пример применения настоящей серии. Монтажная схема стальных стоек и насадок торцового фахверка по оси 7. Спецификация и выборка элементов крепления	2.430-4 Выпуск 0	
		Лист	17

Госстрой СССР ЦНИИПромзданий Москва

Рук. отдела Средонов; Гл. инж. пр. Соглос; Гл. арх. пр. Барбо; Гл. инж. пр. Рудаков; Гл. пр. пр. Новгинин

Пров. Сер. 17/II-78г. Копир. Сер.

12015-01