ГОССТРОЙ СССР
ГЛАВПРОМСТРОЙПРОЕКТ
СОЮЗМЕТАЛЛУРГСТРОЙНИИПРОЕКТ
ГПИ ИРКУТСКИЙ ПРОМСТРОЙПРОЕКТ"

ВТИ-КЖ-04-79

СБОРНЫЕ ЖЕЛЕЗОБЕТОННЫЕ ПРОДОЛЬНЫЕ РИГЕЛИ

ДЛЯ ЗДАНИЙ С ПЕРЕКРЫТИЯМИ типа I

на СЕР. ИИС-20
из ПЛИТ, ОПИРАЮЩИХСЯ
на ПОЛКИ РИГЕЛЕЙ
/РАСЧЕТНАЯ СЕЙСМИЧНОСТЬ 7,8 БАЛЛОВ/

ВЫПУСК 2.

РАБОЧИЕ ЧЕРТЕЖИ
СБОРНЫХ РИГЕЛЕЙ

1980.

ГОССТРОЙ СССР
ГЛАВПРОМСТРОЙПРОЕКТ
ГПИ „ИРКУТСКИЙ ПРОМСТРОЙПРОЕКТ"

ВТИ-КЖ-04-79

СБОРНЫЕ ЖЕЛЕЗОБЕТОННЫЕ ПРОДОЛЬНЫЕ РИГЕЛИ

ДЛЯ ЗДАНИЙ С ПЕРЕКРЫТИЯМИ типа I по СЕР. ИИС-20 из ПЛИТ, ОПИРАЮЩИХСЯ НА ПОЛКИ РИГЕЛЕЙ /РАСЧЕТНАЯ СЕЙСМИЧНОСТЬ 7, 8 БАЛЛОВ/

ВЫПУСК 2

РЕДАКЦИЯ 1

РАБОЧИЕ ЧЕРТЕЖИ СБОРНЫХ РИГЕЛЕЙ

НАЧАЛЬНИК ОТДЕЛА АСТРЕМСКИЙ АВ.
ГЛАВНЫЙ КОНСТРУКТОР ОТДЕЛА ДМИТРИЕВ АА.

СОГЛАСОВАНО:
ГЛАВВОСТОКСИБСТРОЕМ.
Письмо. N 4-10/895. от 18.11.80г

УТВЕРЖДАЮ:
ГЛАВНЫЙ ИНЖЕНЕР ИНСТИТУТА
ЮДАЛЕВИЧ ФД.

СОГЛАСОВАНО С ЦНИИПРОМЗДАНИЙ

Наименование	Стр.	Лист
Содержание выпуска	1	
Пояснительная записка	2÷3	
Номенклатура сборных ригелей		1,2
Опалубочный чертеж ригелей РК1-4, РК1-6		3
Опалубочный чертеж ригелей РК2-4÷РК7-4, РК2-6÷РК7-6.		4
Опалубочный чертеж ригелей РК8-4, РК9-4.		5
Опалубочный чертеж ригеля РК1-5.		6
Опалубочный чертеж ригелей РК2-5÷РК9-5.		7
Опалубочный чертеж ригелей РК8-6, РК9-6.		8
Опалубочный чертеж ригелей РК2а-4÷РК7а-4, РК2а-6÷РК7а-6.		9
Опалубочный чертеж ригелей РК8а-4, РК9а-4.		10
Опалубочный чертеж ригелей РК2а-5÷РК9а-5.		11
Опалубочный чертеж ригелей РК8а-6, РК9а-6.		12
Опалубочный чертеж ригеля РС1-4.		13
Опалубочный чертеж ригелей РС2-4÷РС7-4.		14
Опалубочный чертеж ригеля РС1-5		15
Опалубочный чертеж ригелей РС2-5÷РС7-5.		16
Арматурный чертеж ригелей РК1-4, РК1-6.		17
Арматурный чертеж ригелей РК2-4÷РК7-4, РК2-6÷РК7-6.		18
Арматурный чертеж ригелей РК8-4, РК9-4.		19
Арматурный чертеж ригеля РК1-5.		20
Арматурный чертеж ригелей РК2-5÷РК9		21
Арматурный чертеж ригелей РК8-6, РК9-6.		22
Арматурный чертеж ригелей РК2а-4÷РК7а-4, РК2а-6÷РК7а-6.		23
Арматурный чертеж ригелей РК8а-4, РК9а-4.		24
Арматурный чертеж ригелей РК2а-5÷РК9а-5.		25
Арматурный чертеж ригелей РК8а-6, РК9а-6.		26
Арматурный чертеж ригеля РС1-4		27
Арматурный чертеж ригелей РС2-4÷РС7-4		28
Арматурный чертеж ригеля РС1-5.		29
Арматурный чертеж ригелей РС2-5÷РС7-5.		30
Спецификация сборных ригелей РК1-4÷РК6-4.		31
Спецификация сборных ригелей РК7-4÷РК9-4, РК1-5÷РК3-5.		32
Спецификация сборных ригелей РК4-5÷РК9-5.		33
Спецификация сборных ригелей РК1-6÷РК6-6		34
Спецификация сборных ригелей РК7-6÷РК9-6, РК2а-4÷РК4а-4.		35
Спецификация сборных ригелей РК5а-4÷РК9а-4, РК2а-5.		36
Спецификация сборных ригелей РК3а-5÷РК8а-5		37
Спецификация сборных ригелей РК9а-5, РК2а-6÷РК6а-6		38
Спецификация сборных ригелей РК7а-6÷РК9а-6, РС1-4÷РС2-4.		39
Спецификация сборных ригелей РС3-4÷РС7-4.		40
Спецификация сборных ригелей РС1-5÷РС5-5.		41
Спецификация сборных ригелей РС6-5÷РС7-5.		42
Выборка стали на один ригель		43
Выборка стали на один ригель		44
Узлы 1,2,3,4		45
Узлы 5,6,7		46
Узлы 8,9,10,11.		47
Примеры устройства отверстий для пропуска коммуникаций в ригелях		48
Схемы установки продольной арматуры в ригелях, расположенных у торцов зданий и деформационных швов.		49

Согласовано:

Инв. № подл.	Подпись и дата	Взам. инв. №	Подпись и дата

Изм.	Лист	№ докум.	Подпись	Дата	ВТН-19 вып. 2	Стр. 1

ПОЯСНИТЕЛЬНАЯ ЗАПИСКА
I. ОБЩАЯ ЧАСТЬ

I.I. В настоящем выпуске 2 серия ВТИ-КЖ-04-79 помещены чертежи сборных железобетонных продольных ригелей, разработанные для Главвостоксибстроя [illegible] применительно к серии ИИС-20 для зданий с перекрытиями типа I из плит, опирающихся на полки ригелей.

I.2. Серия ВТИ-КЖ-04-79 состоит из следующих выпусков:

- Выпуск I – материалы для проектирования сборных продольных ригелей.
- Выпуск 2 – рабочие чертежи сборных железобетонных продольных ригелей.
- Выпуск 3 – Рабочие чертежи арматурных, соединительных и закладных изделий.
- Выпуск 4 – Рабочие чертежи узлов сопряжения сборных железобетонных ригелей с конструктивными элементами несущего каркаса здания.

II. КОНСТРУКТИВНЫЕ РЕШЕНИЯ

II.I. Ригели предназначены для обеспечения устойчивости каркаса здания в продольном направлении и расчитаны на сейсмическое воздействие как элементы продольных рам с жесткими узлами; на вертикальные нагрузки ригели рассчитаны как неразрезные многопролетные балки

II.2. Армирование железобетонных изделий предусмотрено сварными сетками, плоскими каркасами, объединяемыми в объемный каркас при помощи сварочных клещей. Рабочая продольная арматура принята из горячекатанной арматурной стали периодического профиля класса АШ по ГОСТ 5.1459-72*, поперечная арматура из горячекатанной арматурной гладкой стали класса АI марки СТ.3 по ГОСТ 5781-75 и горячекатанной арматурной стали периодического профиля класса АII по ГОСТ 5781-75. Сетки приняты из холоднотянутой проволоки класса ВI ГОСТ 6727-53*.

Для закладных деталей применяется сортовой прокат из стали СТ.3 группа В по ГОСТ 380-71.*

Назначение марок стали арматуры и закладных элементов производится в проекте конкретного объекта в зависимости от температурных условий эксплуатации конструкций и характера нагрузок, в соответствии с действующими нормативными документами и указаниями, приведенными в сериях ИИС 20-I, ИИС 20-2.

II.3. Толщина защитного слоя бетона для рабочей арматуры принята 30÷40 мм в зависимости от диаметров арматуры. Сборные железобетонные продольные ригели запроектированы из бетона марки по прочности на сжатие М200 для РК1÷РК6, РС1, М300 для РК7÷РК9, М400 для РС2-РС7.

III. ИЗГОТОВЛЕНИЕ КОНСТРУКЦИЙ

III.I. При изготовлении изделий, их складировании и погрузке необходимо руководствоваться нормативными документами:

а) ГОСТ 13015-75 "Изделия железобетонные и бетонные. Общие технические требования".
б) СНиП Ш-А.11-70 "Техника безопасности в строительстве".
в) СНиП Ш-16-73 "Бетонные и железобетонные конструкции сборные"
г) ГОСТ 13015-75 "Изделия железобетонные и бетонные. Общие технические требования"
д) ГОСТ 8829-77 "Изделия железобетонные, сборные. Методы испытания и оценка прочности, жесткости и трещиностойкости".
е) ГОСТ 10922-75 "Арматура и закладные детали сварные для железобетонных конструкций. Технические требования и методы испытания"
ж) ГОСТ 10180-74 "Бетон тяжелый. Методы определения прочности".
з) ГОСТ 14098-68 "Соединения сварные арматуры железобетонных изделий и конструкций. Контактная и ванная сварки. Основные типы и конструктивные элементы".
и) СН 393-78 "Указания по сварке соединений арматуры и закладных деталей железобетонных конструкций".
к) СН313-65 "Инструкция по технологии изготовления и установке стальных закладных деталей в сборных железобетонных и бетонных изделиях".

Ш.2. Допускаемые отклонения от проектных размеров не должны превышать по длине ± 8 мм, ширине и толщине ± 5 мм.

Допускаемые отклонения по толщине защитного слоя арматуры должны обеспечиваться при помощи стержней каркасов, бетонных и пластмассовых фиксаторов.

Ш.3. На верхней поверхности ригеля (на расстоянии не более I метра от торца) должна быть обозначена марка ригеля, дата изготовления, марка предприятия-изготовителя и штамп ОТК. Кроме того, при необходимости с одной стороны ригеля наносится несмываемой краской буква "Т", которая обозначает ориентировку ригеля в раме.

Ш.4. Отпуск ригеля потребителю производится согласно п. 1.30 ГОСТ 13015-75.

Испытание изделий на прочность и трещиностойкость производится в соответствии с ГОСТ 8829-77.

IУ. ХРАНЕНИЕ, ТРАНСПОРТИРОВАНИЕ И МОНТАЖ ЖЕЛЕЗОБЕТОННЫХ ЭЛЕМЕНТОВ

Транспортирование и хранение ригелей производится в горизонтальном положении.

При складировании ригелей прокладки устанавливаются в местах расположения монтажных петель.

Порядок монтажа плит перекрытия (покрытия) не изменяется и производится согласно указаниям серий ИИС 20-I, ИИС 20-2, ИИС 29-I.

УСЛОВНЫЕ ОБОЗНАЧЕНИЯ

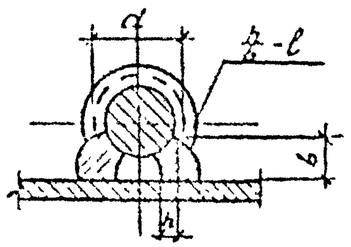

h -высота шва ($h \geq 0,25d$) но не менее 4 мм.
b -ширина шва ($b \geq 0,5d$) но не менее 10 мм
l -длина шва

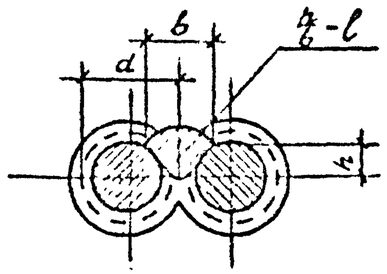

h -высота шва ($h \geq 0,25d$) но не менее 4 мм
b -ширина шва ($b \geq 0,5d$) но не менее 10 мм
l -длина шва

-сварной шов заводской
-сварной шов монтажный

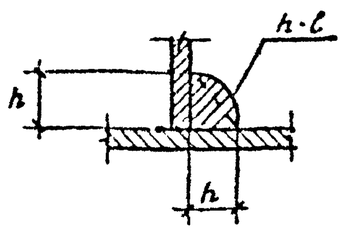

h -высота шва
l -длина шва

П.С. - ПО СООБРАЖЕНИЮ

СОГЛАСОВАНО

Гл. спец. Г.о.	Эрдман		VI-ЭС

Инв. № подл. | Подпись и дата

Изм.	Лист	№ докум.	Подпись	Дата	ВТН	Стр. 3

Основные показатели железобетонных конструкций.

ЭСБНЗ	Марка ригеля	Марка бетона	Расход материалов: объем бетона м3	Расход материалов: вес стали кг	Масса ригеля т
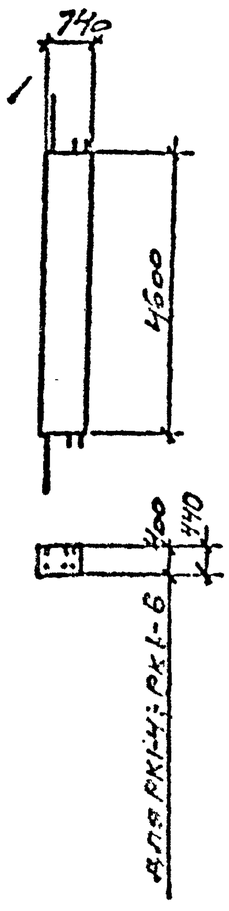	РК1-4	200	1,36	90,3	3,4
	РК2-4	"	1,50	107,8	3,8
	РК3-4	"	"	133,5	"
	РК4-4	"	"	187,3	"
	РК5-4	"	"	215,8	"
	РК6-4	"	"	278,0	"
	РК7-4	300	"	287,3	"
	РК8-4	"	"	348,0	"
	РК9-4	"	"	421,4	"
	РК1-6	200	1,36	90,3	3,4
	РК2-6	"	1,50	107,8	3,8
	РК3-6	"	"	133,5	"
	РК4-6	"	"	187,3	"
	РК5-6	"	"	215,8	"
	РК6-6	"	"	278,0	"
	РК7-6	300	"	287,3	"
	РК8-6	"	"	348,0	"
	РК9-6	"	"	421,4	"

ЭСБНЗ	Марка ригеля	Марка бетона	Расход материалов: объем бетона м3	Расход материалов: вес стали кг	Масса ригеля т
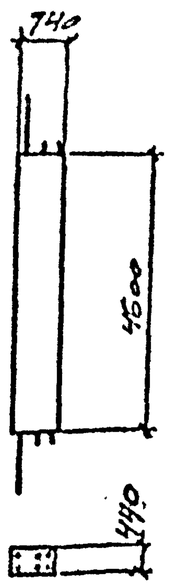	РК2А-4	200	1,50	107,8	3,8
	РК3А-4	"	"	133,5	"
	РК4А-4	"	"	187,3	"
	РК5А-4	"	"	215,8	"
	РК6А-4	"	"	278,0	"
	РК7А-4	300	"	287,3	"
	РК8А-4	"	"	348,0	"
	РК9А-4	"	"	421,4	"
	РК2А-6	200	"	107,8	"
	РК3А-6	"	"	133,5	"
	РК4А-6	"	"	187,3	"
	РК5А-6	"	"	215,8	"
	РК6А-6	"	"	278,0	"
	РК7А-6	300	"	287,3	"
	РК8А-6	"	"	348,0	"
	РК9А-6	"	"	421,4	"

Согласовано:

Гл. инж. проекта	Эрдман	11.82
Гл. конструктор	Полосухин	11.82

Инв. № подл. | Подпись и дата

Изм.	Лист	№ докум.	Подпись	Дата
Гл. инж. пр.	Бывис			
Нач. отд.	Астраханцев			
Гл. констр.	Дмитриев			
Нач. гр.	Наговицына			
Исполн.	Лазебенко			
Проверил	Борисенко			

АТИ-ЕЭК-04-79 вып. 2

Арматура ригелей

Лит.	Лист	Листов
Р	1	

Госстрой СССР
Иркутский
Промстройпроект

Основные показатели железобетонных конструкций

Эскиз	Марка ригеля	Марка бетона	Расход материалов: объем бетона м3	Расход материалов: вес стали кг	Масса изделия т
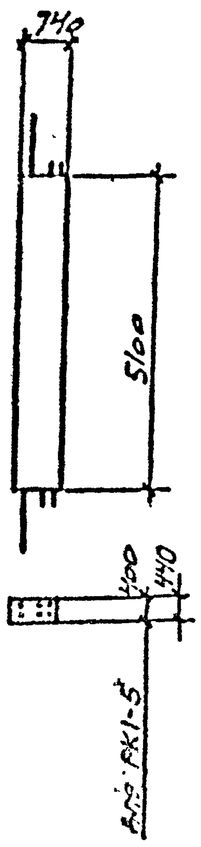	РС1-5	200	1,51	81,0	3,8
	РС2-5	"	1,66	93,0	4,2
	РС3-5	"	"	123,6	"
	РС4-5	"	"	137,0	"
	РС5-5	"	"	149,4	"
	РС6-5	"	"	180,5	"
	РС7-5	300	"	206,4	"
	РС8-5	"	"	226,2	"
	РС9-5	"	"	284,4	"
	РС2А-5	200	"	93,0	"
	РС3А-5	"	"	123,6	"
	РС4А-5	"	"	137,0	"
	РС5А-5	"	"	149,4	"
	РС6А-5	"	"	180,5	"
	РС7А-5	300	"	206,4	"
	РС8А-5	"	"	226,2	"
	РС9А-5	"	"	284,4	"

Эскиз	Марка ригеля	Марка бетона	Расход материалов: объем бетона м3	Расход материалов: вес стали кг	Масса изделия т
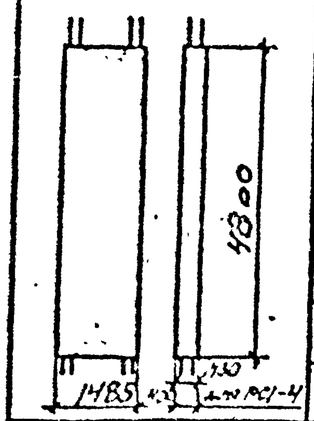	РС1-4	200	1,59	152,7	4,0
	РС2-4	400	1,70	194,5	4,3
	РС3-4	"	"	265,1	4,3
	РС4-4	"	"	344,6	4,3
	РС5-4	"	"	358,7	4,3
	РС6-4	"	"	399,1	4,3
	РС7-4	"	"	471,1	4,3
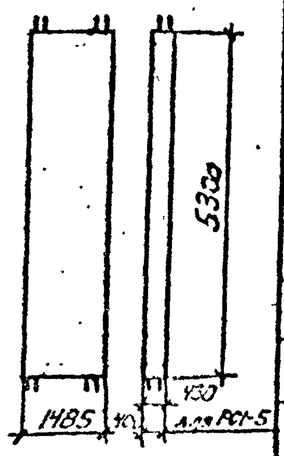	РС1-5	200	1,71	136,1	4,3
	РС2-5	400	1,83	190,9	4,6
	РС3-5	"	"	219,7	4,6
	РС4-5	"	"	262,9	4,6
	РС5-5	"	"	274,9	4,6
	РС6-5	"	"	274,9	4,6
	РС7-5	"	"	299,6	4,6

Согласовано:

Изм.	Лист	№ докум.	Подпись	Дата
Гл. инж. проекта		Яблонский		
Нач. отд.		Петренко		
Гл. конструктор		Кантонист		
Рук. группы		Нагорный		
Инженер		Медведев		
Проверил		Волошин		

ВТИ-КЖС-04-79 вып. 2

Железобетонные изделия. Ригели

Лит.	Лист	Листов
Р	2	

Госстрой СССР ВПИ Промстройпроект

РК1-4, РК1-6

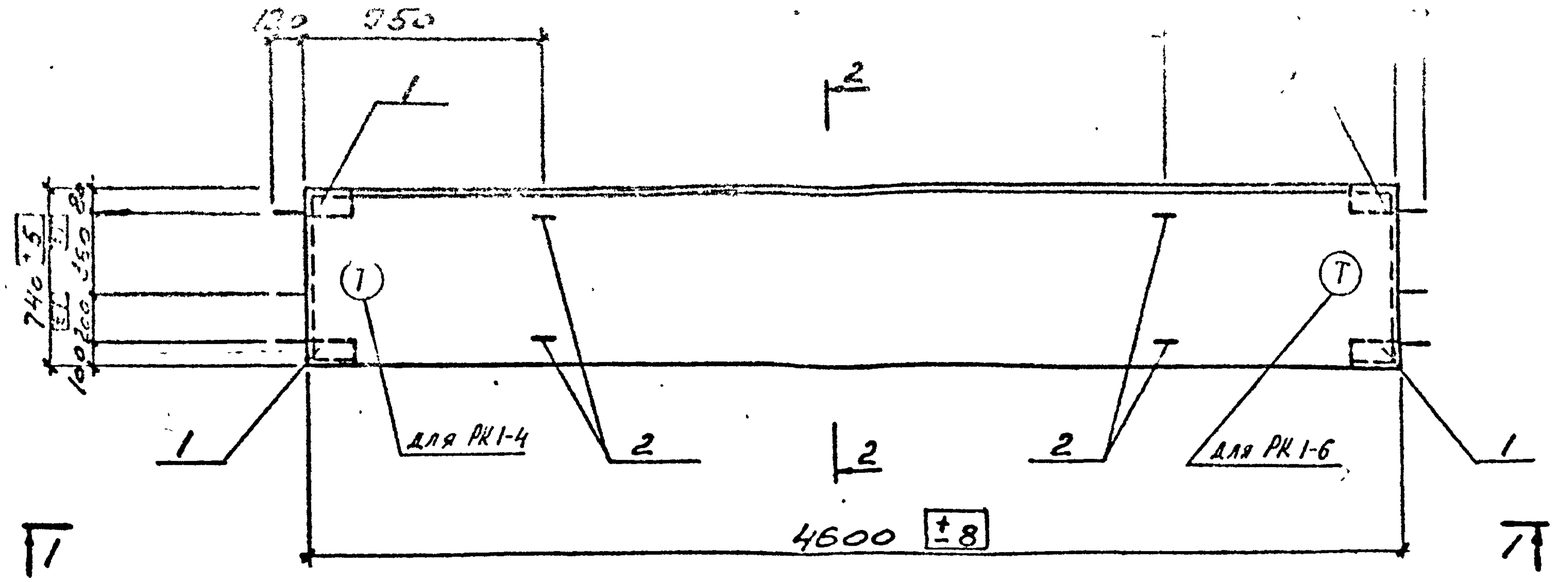

1-1

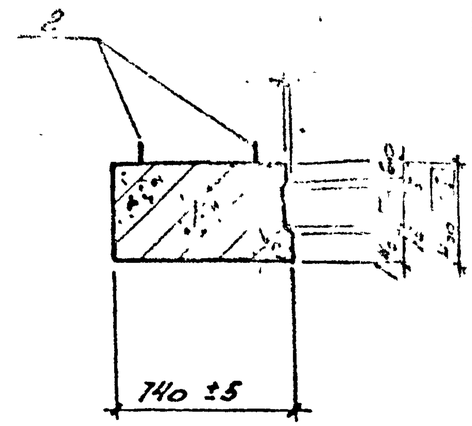

2-2

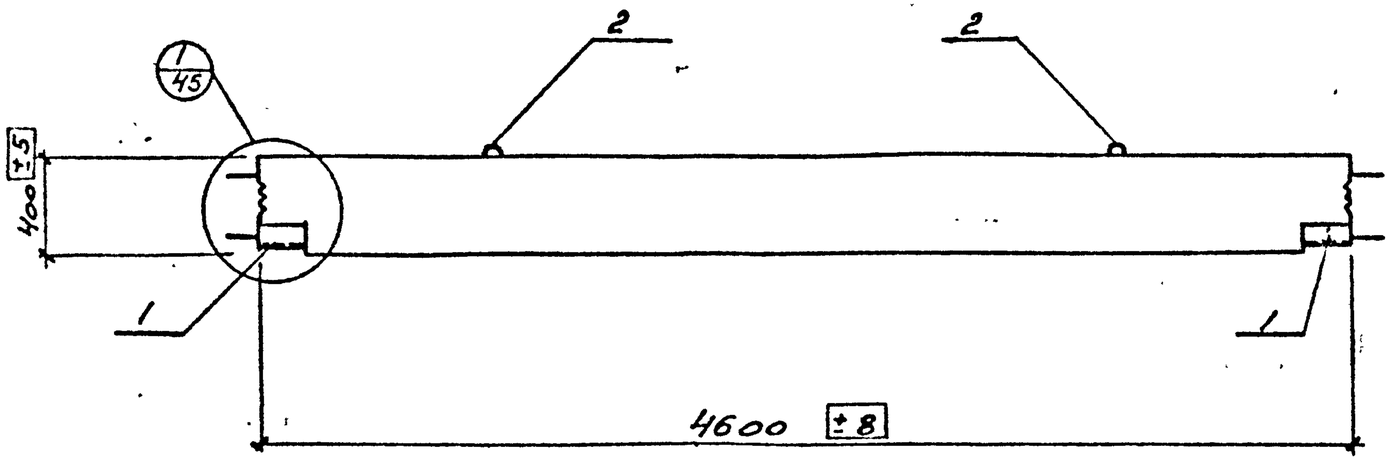

1. Показатели на один элемент даны на л. 1
2. Поз. 1, 2 даны в спецификации элемента на л. 31, 34
3. Армирование ригелей см. на л. 17

Согласовано:

Гл. конст.	Эрлиан		Должность	Фамилия	Подпись	Дата

Инв. № подл. | Подпись и дата

Изм	Лист	№ докум.	Подпись	Дата
Гл. инж. п.		Бубис		
Нач. отд.		Ястремский		
Гл. констр.		Дмитриев		
Гл. инж.		Верхотуров		04.80
Исполн.		Левцова		
Проверил				

ВТН-КЖ-04-79 вып. 2

РИГЕЛЬ РК1-4, РК1-6
ОПАЛУБОЧНЫЙ
ЧЕРТЕЖ

Лит.	Лист	Листов
	3	

ГОССТРОЙ СССР
ИРКУТСКИЙ
ПРОМСТРОЙПРОЕКТ

РК2-6, РК3-6, РК4-6, РК5-6, РК6-6, РК7-6
РК2-4, РК3-4, РК4-4, РК5-4, РК6-4, РК7-4

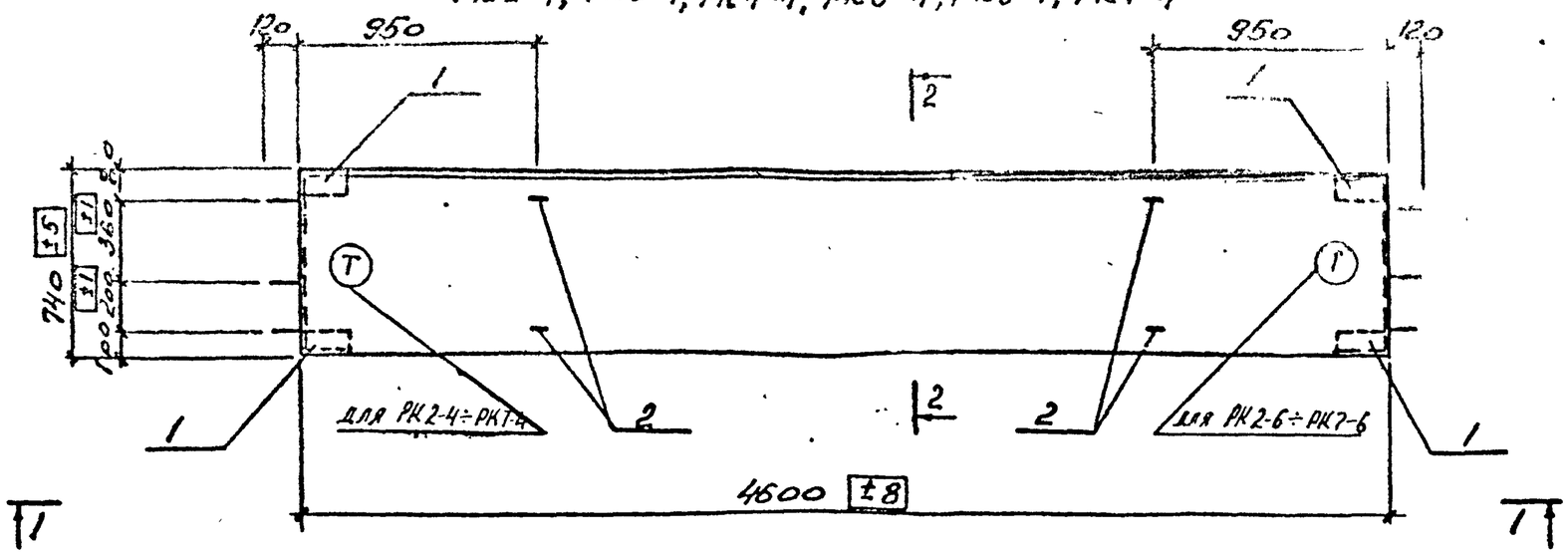

1-1

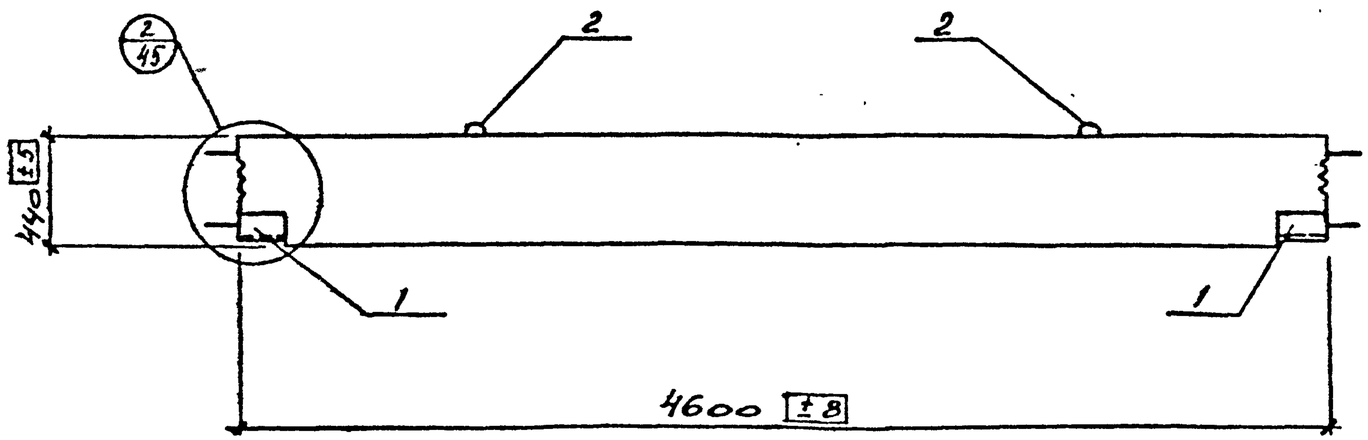

2-2

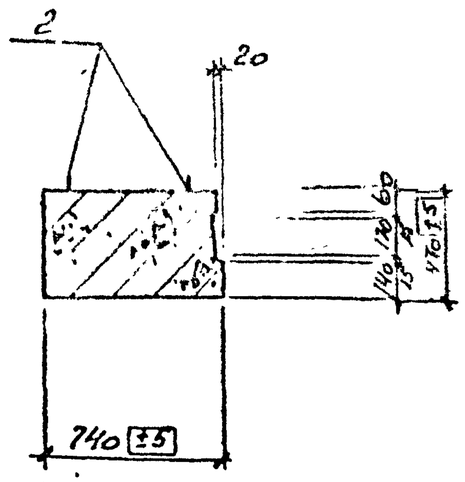

1. Показатели на один элемент даны на л. 1
2. Поз. 1.2 даны в спецификации элементов на л. 31, 32, 34, 35
3. Армирование ригелей см. на л. 18

Согласовано:

Гл. констр.	Эрдман	Финкин
Гл. инж.		Подпись
		Дата

Инв. № подл. | Подпись и дата

Изм.	Лист	№ докум.	Подпись	Дата
Гл. инж. пр.		Бибис		
Нач. отд.		Ястребенко		15.8
Гл. констр.		Дмитриев		15.8
Вед. инж.		Верхогуров		04.80
Исполнил		Левкова		
Проверил				

ВТН-КЭС-04-79 вып. 2

Ригели РК2-4÷РК7-4
РК2-6÷РК7-6
Опалубочный чертеж

Лит.	Лист	Листов
	4	

Госстрой СССР
Иркутский
Промстройпроект

РС 8-4, РС 9-4

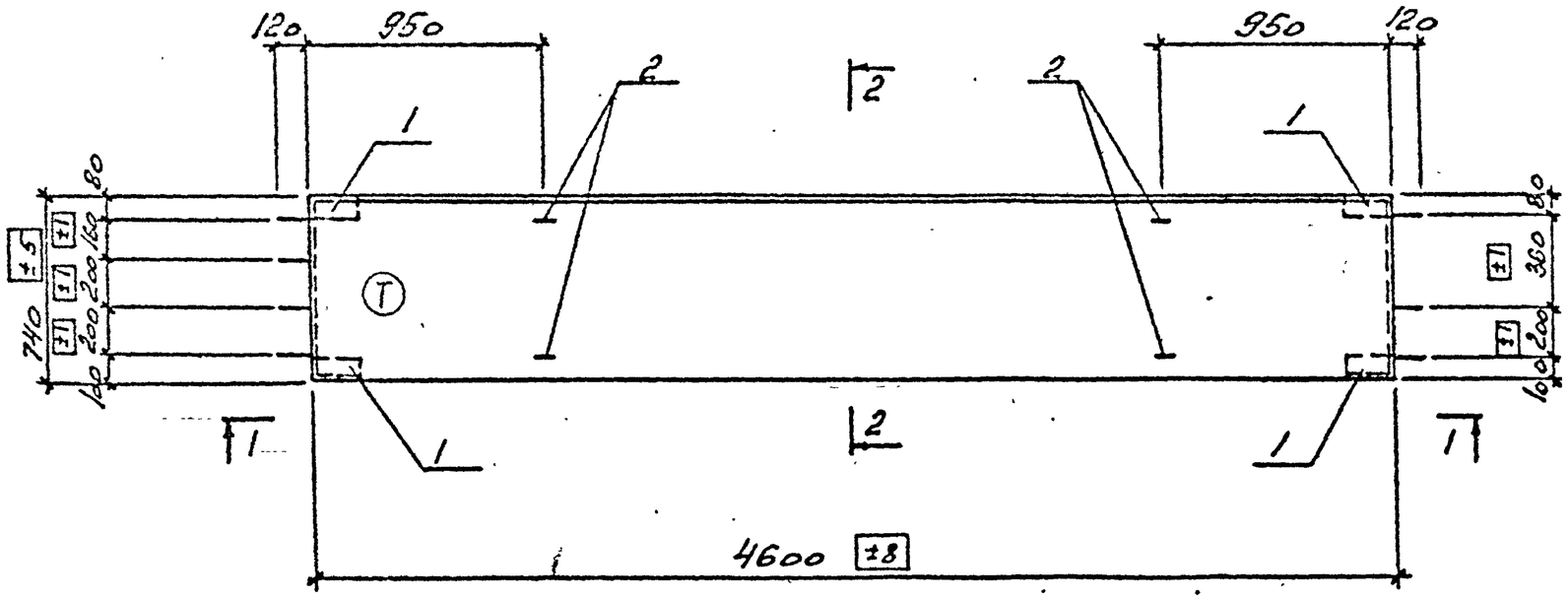

2-2

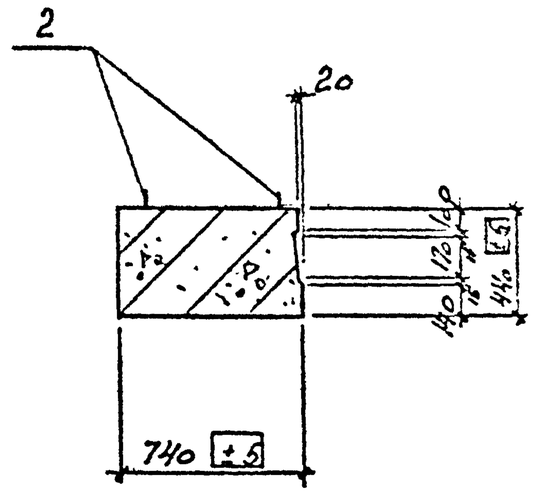

1-1

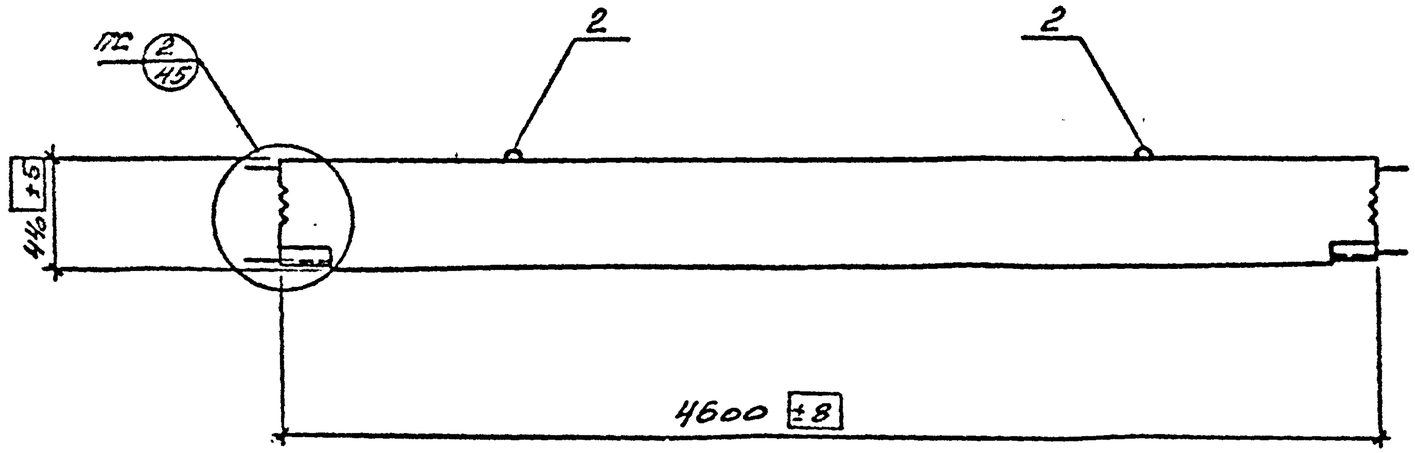

1. Показатели на один элемент даны на л. 1
2. Поз. 1, 2 даны в спецификации элементов на л. 32
3. Армирование ригелей см. на л. 19

Согласовано

Гл. инженер	Толмачев
Гл. конструктор	Эскин
Гл. специалист	Романина
	Поздняков

Инв. № подл. | Подпись и дата

Изм.	Лист	№ докум.	Подпись	Дата
Гл. инж. пр.		Бобис		
Нач. отд.		Потеряхин		
Гл. спец.		Митрев		
Вед. инж.		Верхотурова		07.80
Исполнил		Ивков		
Проверил				

ВТИ-кж-04-19 вып. 2

Ригель РС 8-4, РС 9-4

Опалубочный чертеж

Лит. | Лист | Листов

Госстрой СССР
Иркутский
Промстройпроект

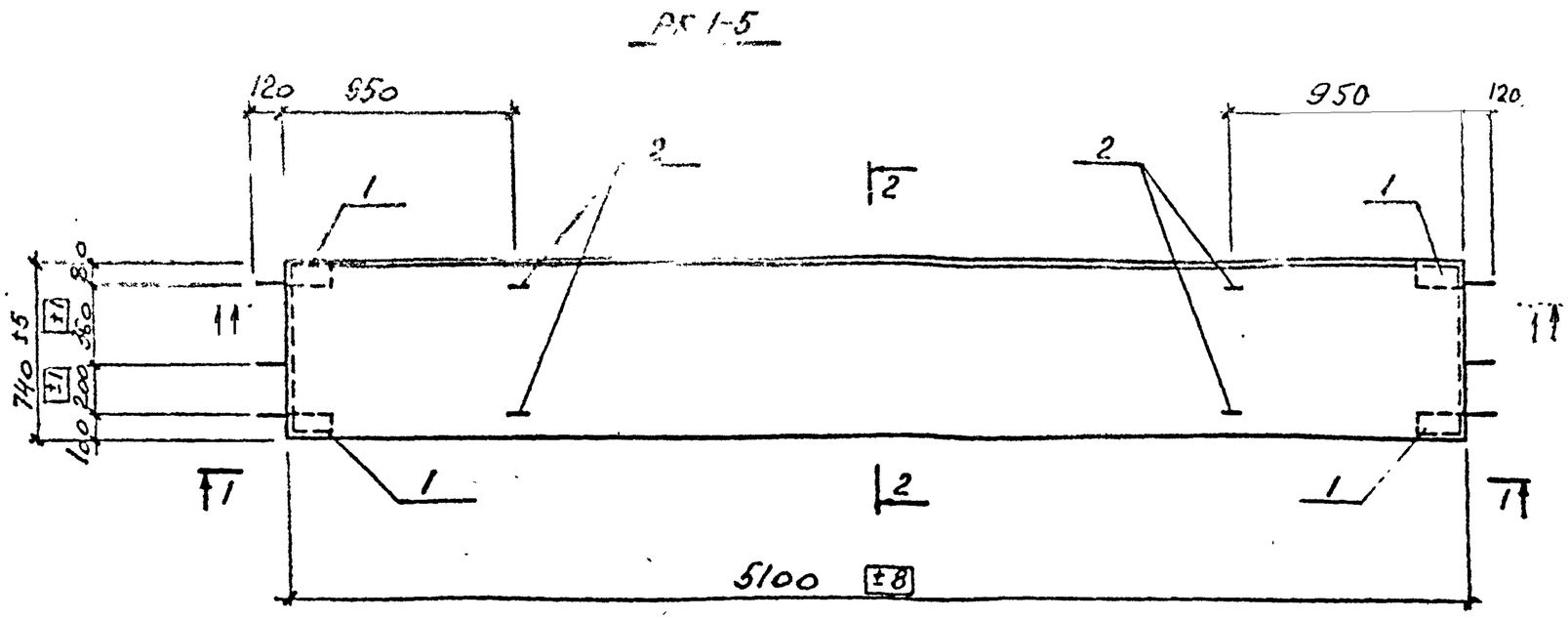

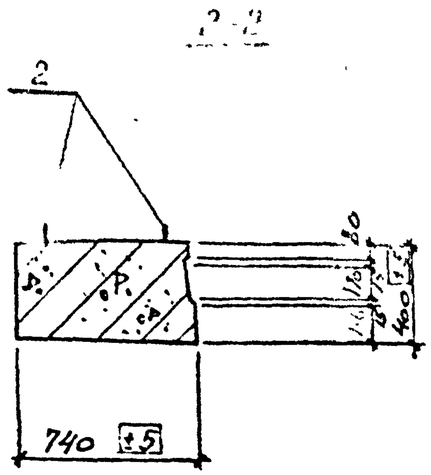

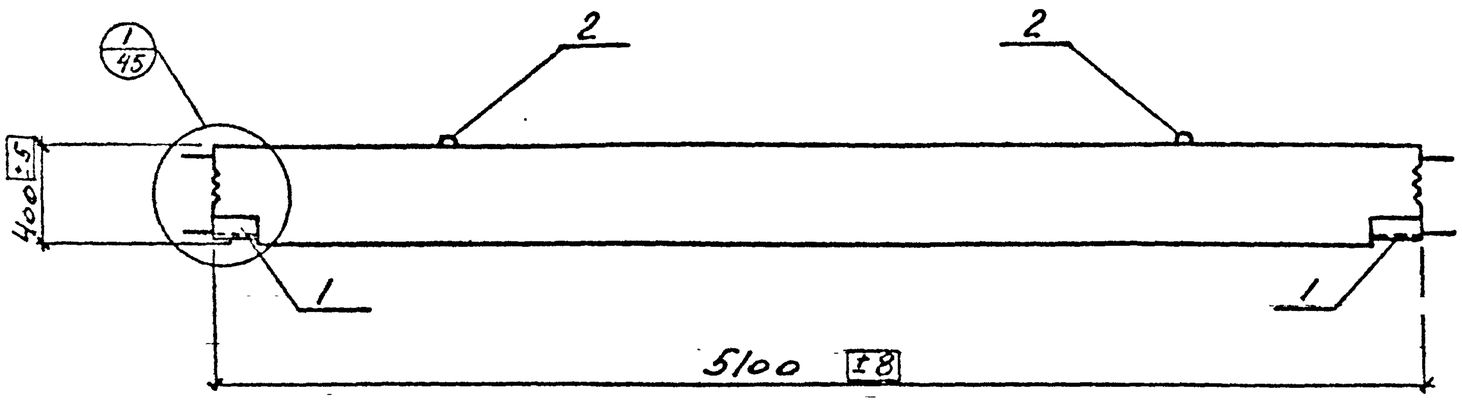

1. Показатели на один элемент даны на л. 1
2. Поз. 1,2 даны в спецификации элементов на л. 32
3. Армирование ригелей см. на л. 20

Согласовано:

Гл. конструктор	Эрлихман	Фрадкин
Гл. инженер проекта		Подпись

Инв. № подл. | Подпись и дата

Изм	Лист	№ докум	Подпись	Дата
Гл. инж. пр.		Бубис		
Нач. отд.		Ястремский		
Гл. конст.		Дмитриев		
Сед. инж.		Серютуров		

ВТН-сж-04-79 вып. 2

РИГЕЛЬ РС 1-5

ОПАЛУБОЧНЫЙ ЧЕРТЕЖ

Лит.	Лист	Листов

Госстрой СССР

РС2-5, РС3-5, РС4-5, РС5-5, РС6-5, РС7-5, РС8-5, РС9-5

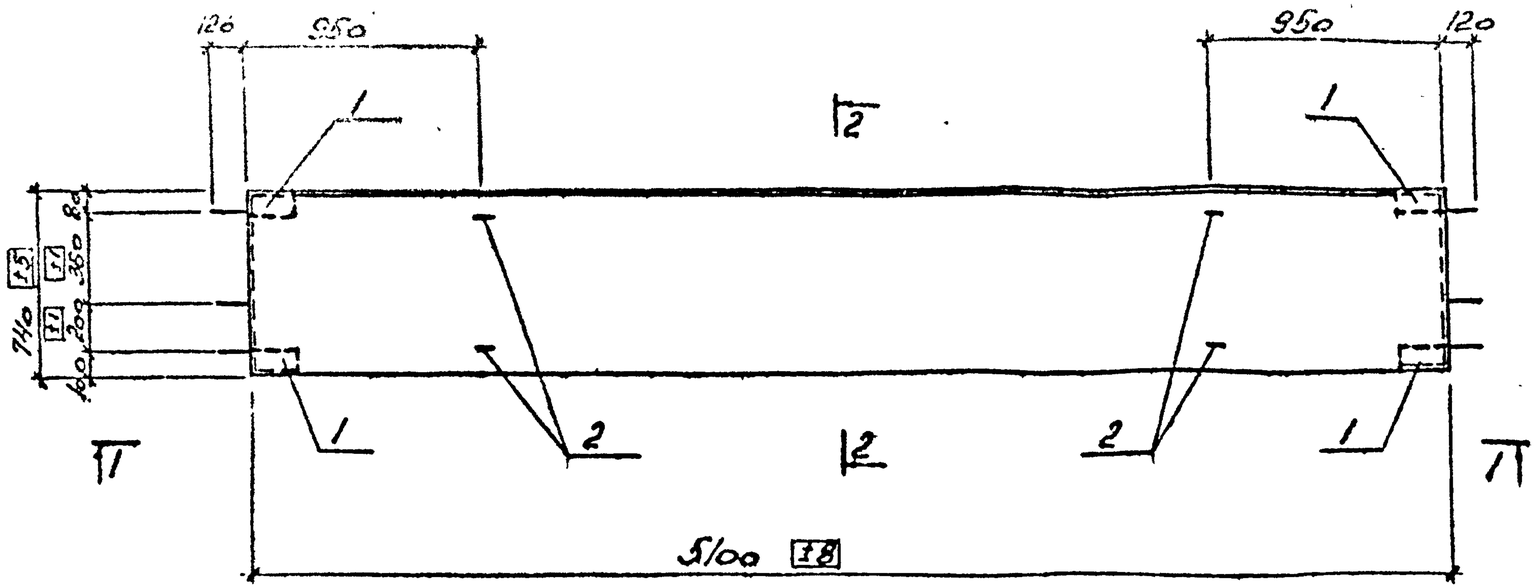

2-2

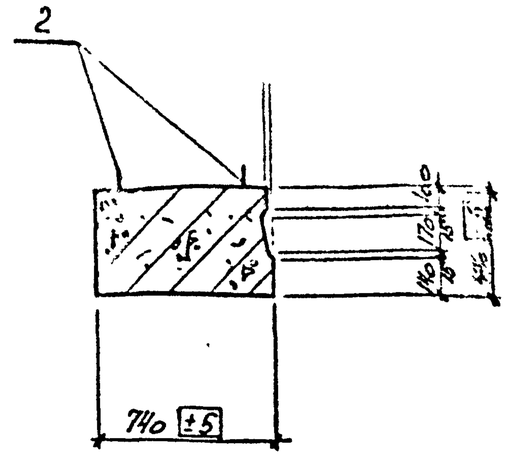

2-2

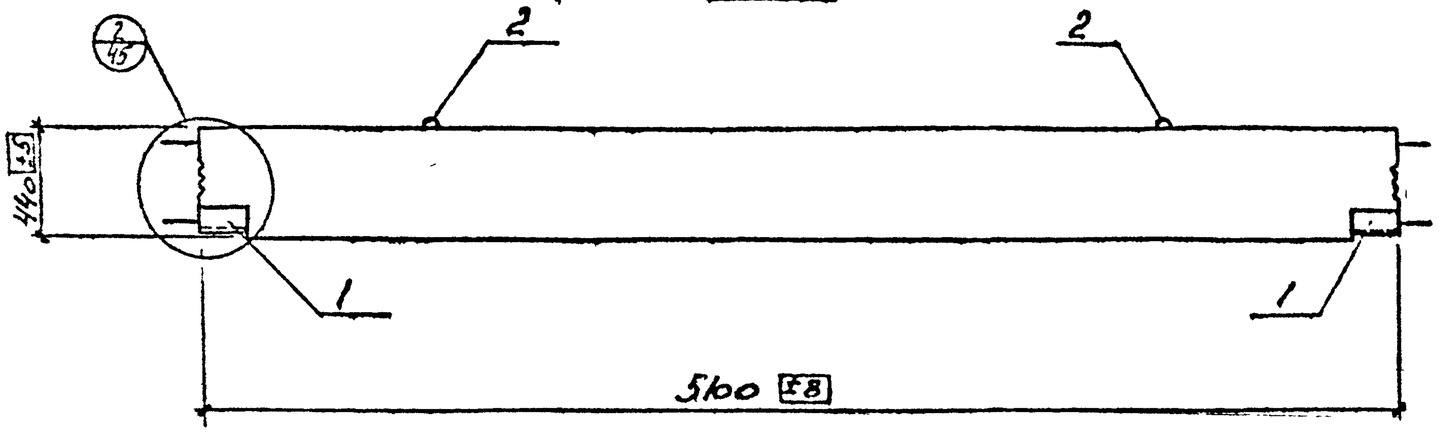

1. Показатели на один элемент даны на л. 1
2. Поз. 1, 2 даны в спецификации элементов на л. 32, 33
3. Армирование ригелей см. на л. 21

Согласовано:

Гл. конст. ГПИ	Эрдман		17.8
Должность	Фамилия	Подпись	Дата

Инв. № подл. | Подпись и дата

Изм.	Лист	№ докум.	Подпись	Дата
Гл. инж. пр.		Бубис		
Нач. отд.		Остремский		
Гл. конст.		Шитарев		
Вед. инж.		Верхотуров		04.80

ВТН-РФ-04-79 вып. 2

Ригели РС2-5÷РС9-5 опалубочный чертеж.

Лит.	Лист	Листов
	2	

Госстрой СССР

РС 8-6, РС 9-6

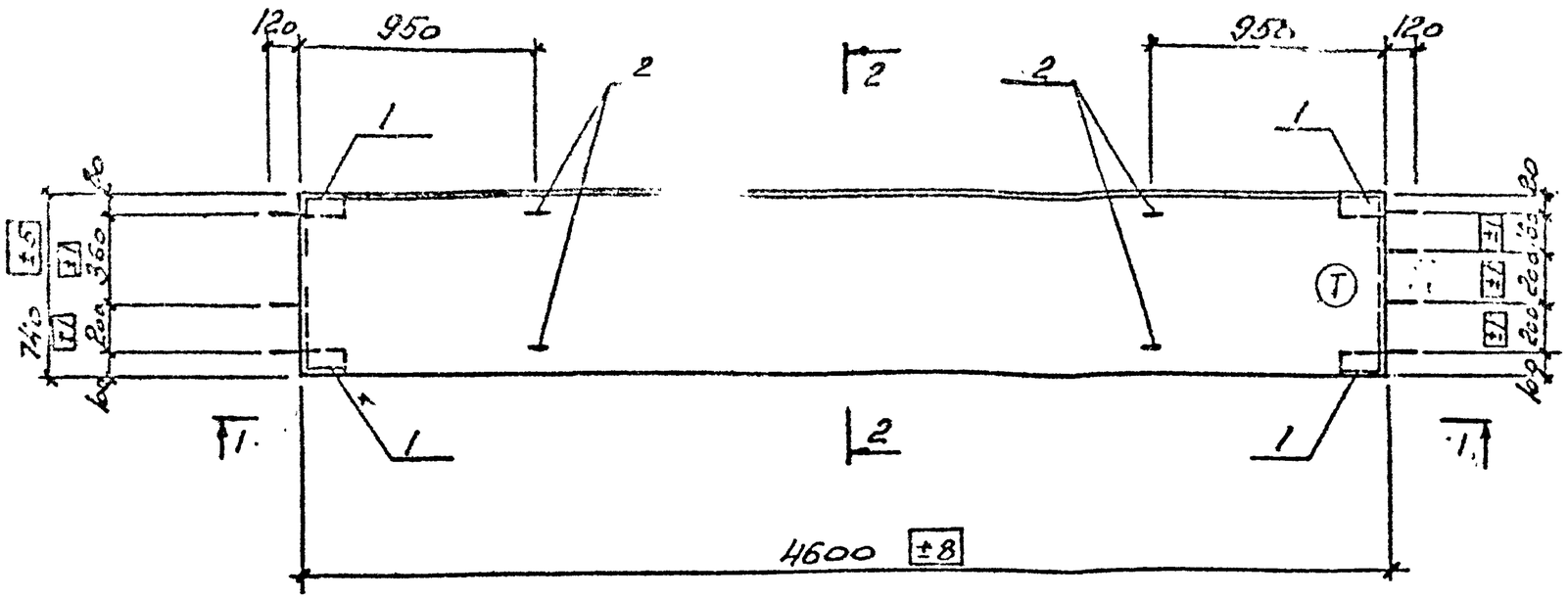

2-2

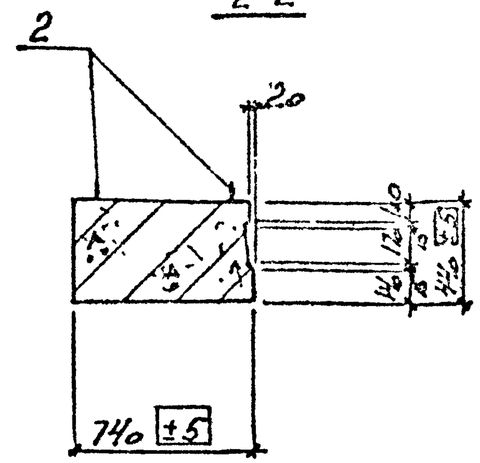

1-1

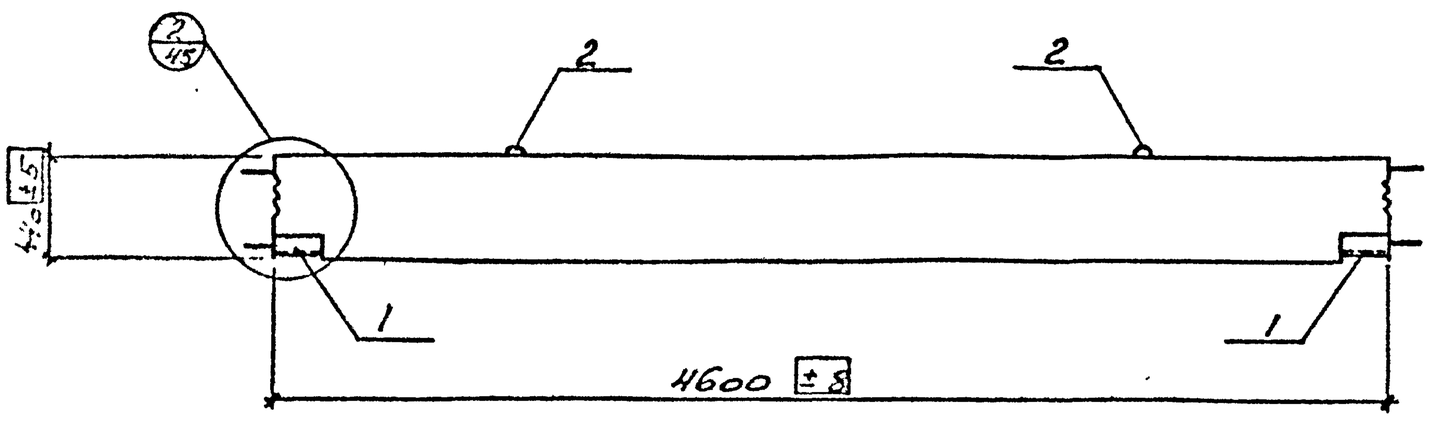

1. Показатели на один элемент даны на л. 1
2. Поз. 1, 2 даны в спецификации элементов на л. 35
3. Армирование ригелей см. на л. 22

Изм	Лист	№ докум	Подпись	Дата	ВТН-КЭ-04-79 вып. 2			
ГИП		Бубно						
Нач. отд.		Устрясов			Ригели РС 8-6÷РС 9-6	Лит.	Лист	Листов
Гл. констр.		Бигяне в					8	
Гл. инж.		Дерютуров			Опалубочный чертеж	ГОССТРОЙ СССР ИРКУТСКИЙ ПРОМСТРОЙПРОЕКТ		
Инж.		Шевцова						
Проверил								

Согласовано:

Инв. № подл. | Подпись и дата | Взам. инв. №

РК 2а-4, РК 3а-4, РК 4а-4, РК 5а-4, РК 6а-4, РК 7а-4
РК 2а-6, РК 3а-6, РК 4а-6, РК 5а-6, РК 6а-6, РК 7а-6

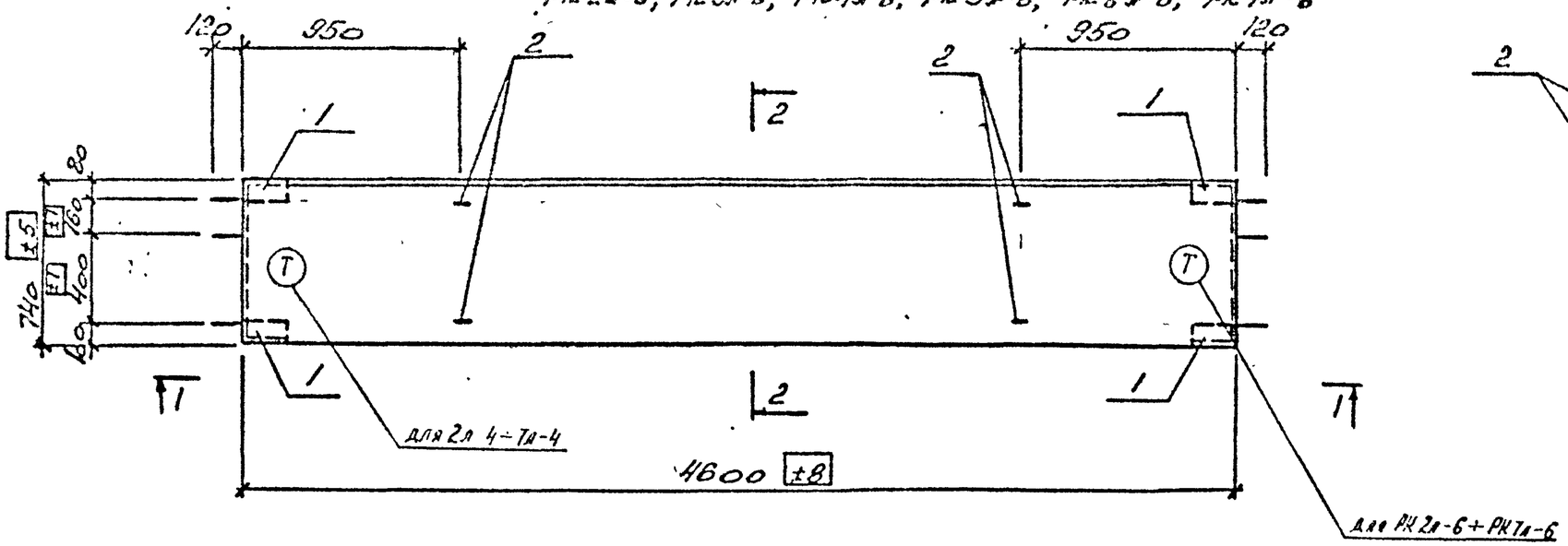

2-2

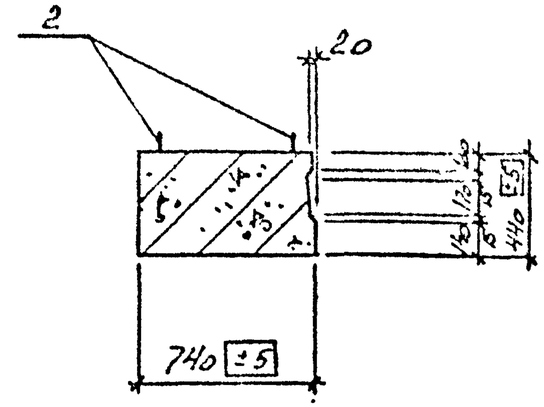

1-1

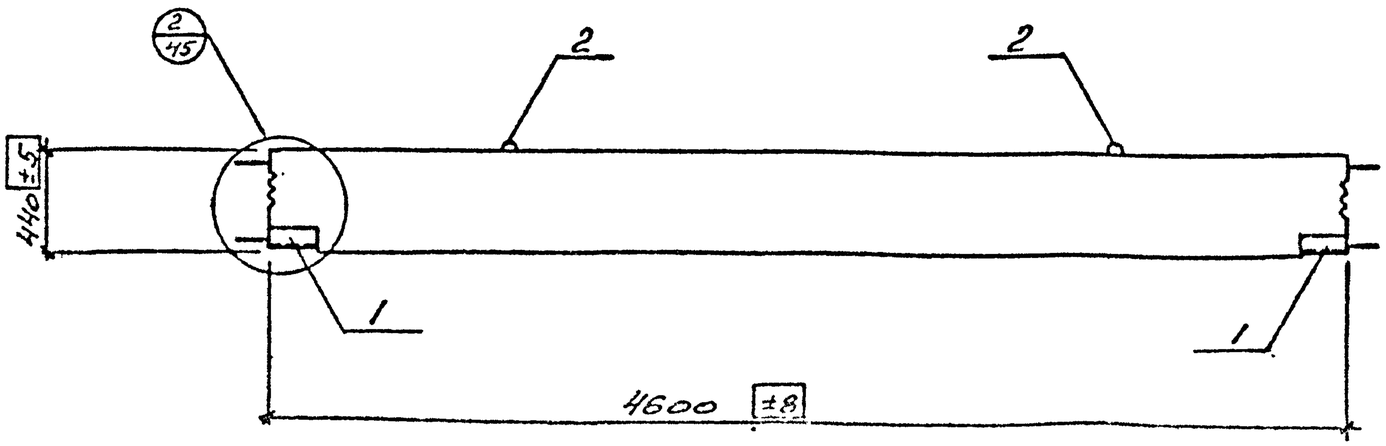

1. Показатели на один элемент даны на л. 1
2. Поз. 1, 2 даны в спецификации элементов на л. 35, 36, 38, 39.
3. Армирование ригелей см. на л. 23.

Согласовано:

Гипростроймонтаж	Эрнман	11-39
Согласовано		Подпись и дата

Инв. № подл. | Взам. инв. № | Подпись и дата

Изм	Лист	№ докум.	Подпись	Дата	3.503-04-79
Разраб.		Библис			РС 2а-4÷РС 7а-4, 2а-6÷РС 7а-6
Гл. спец.		Бондарева			Лит. / Листов
Нач. отд.					
Контр.		Шевцова			Одноэтажные промзд.

СР

РК 8а-4, РК 9а-4

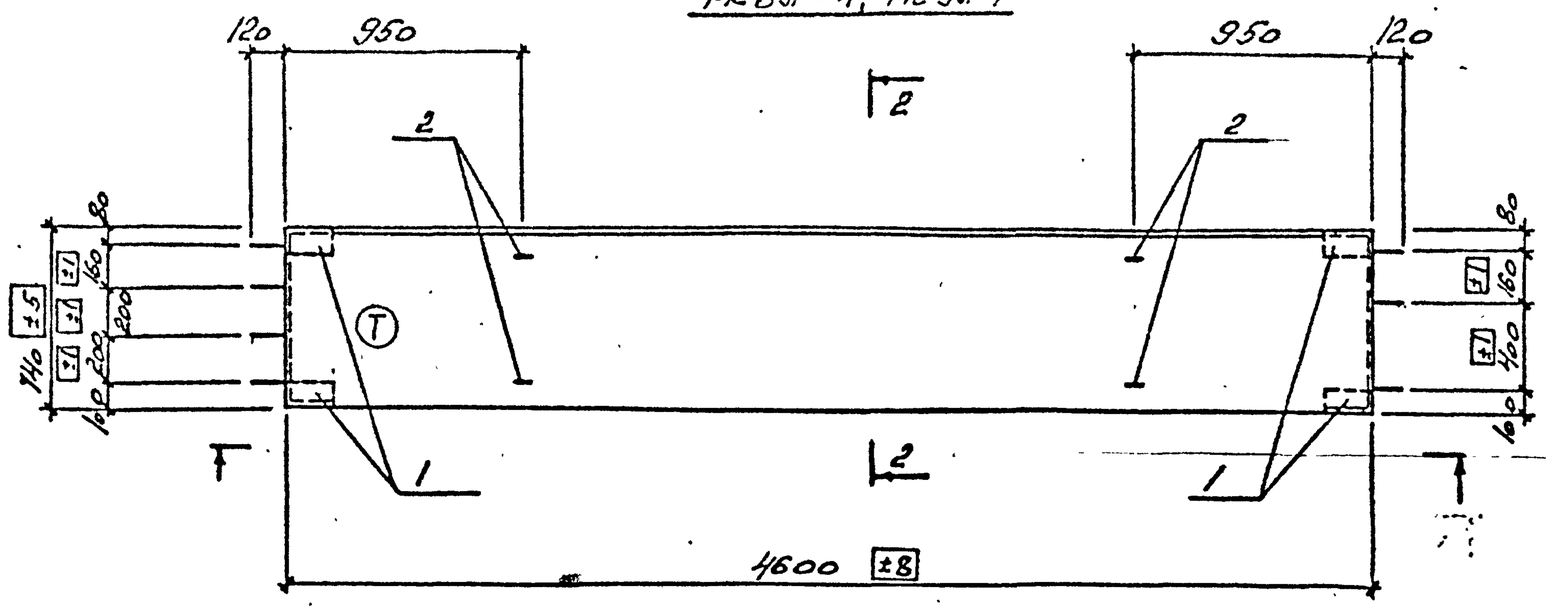

1-1

2-2

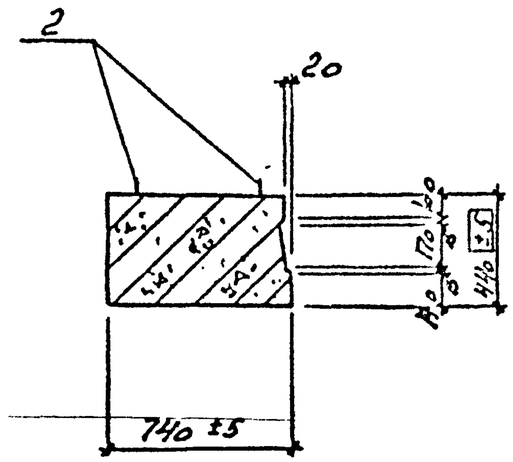

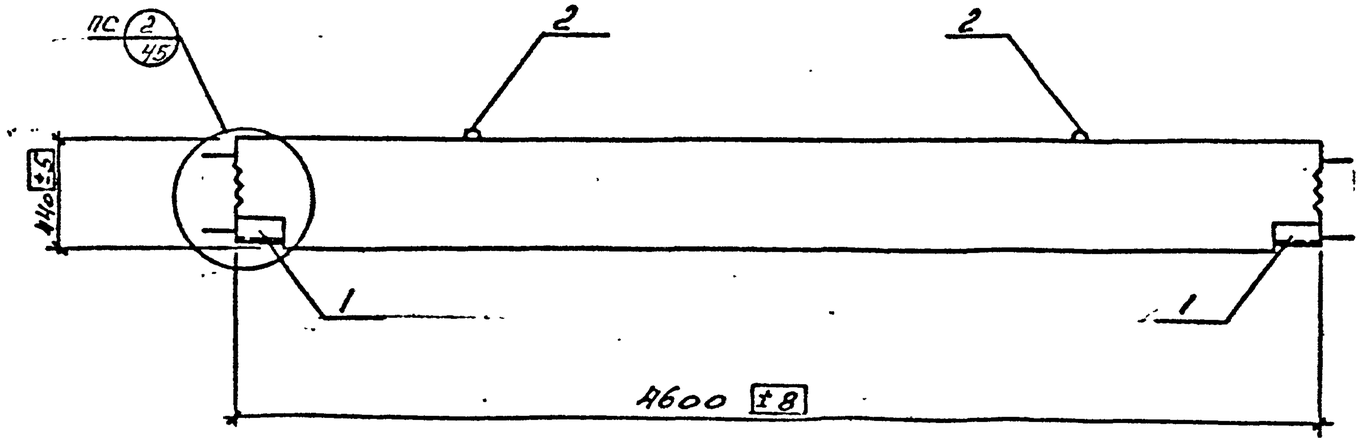

1. Показатели на один элемент даны на л. 1
2. Поз. 1, 2 даны в спецификации элементов на л. 36
3. Армирование ригелей см. на л. 24

Согласовано:

Гл. конструктор	9 РДПЗМ	Главный инж. проекта	Зорин
		Нач. отдела	Ушаков

Инв. № подл. | Подпись и дата | Взам. инв. №

Изм.	Лист	№ докум.	Подпись	Дата
Гл. инж. пр.		Бубис		
Нач. отд.		Остренко		
Гл. конструктор		Дмитриев		
Вед. инж.		Зверозобов		
Исполнил		Ивакин		
Проверил				

ВТН-24-04-79 вып. 2

Ригель РК 8а-4, РК 9а-4

Опалубочный чертеж

Лит.	Лист	Листов
	10	

Госстрой СССР
Иркутский
Промстройпроект

РС 2А-5, РС 3А-5, РС 4А-5, РС 5А-5, РС 6А-5, РС 7А-5, РС 8А-5, РС 9А-5.

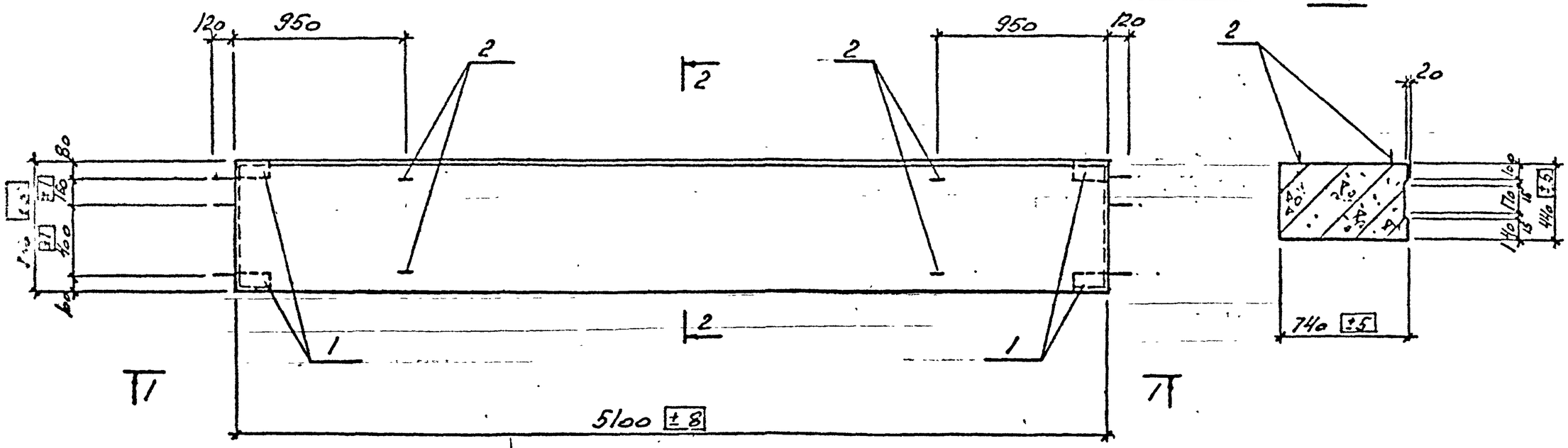

2-2

1-1

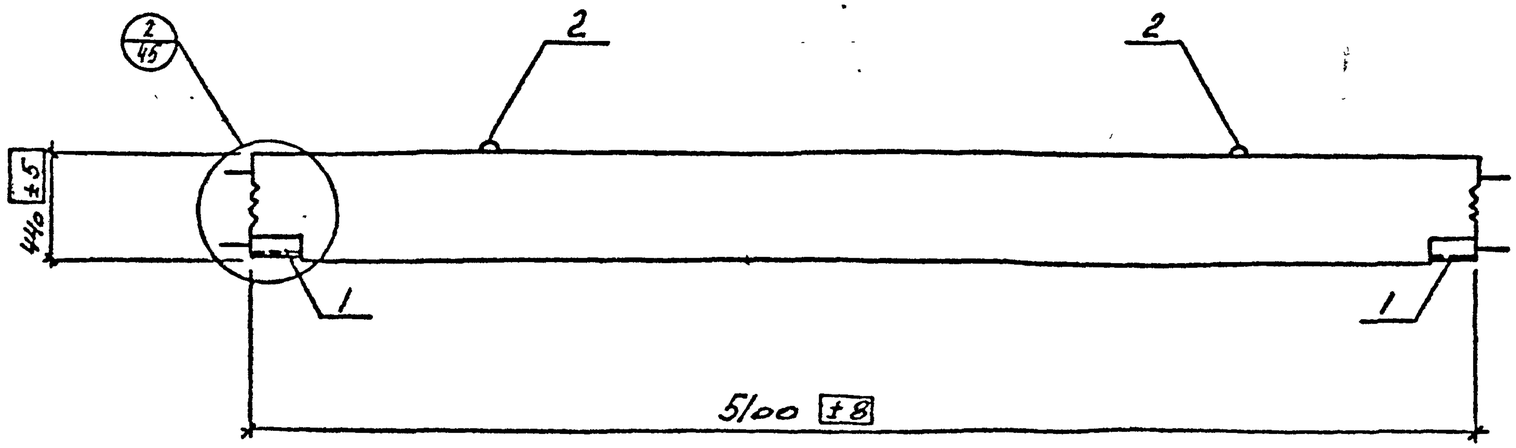

1. Позиции на один элемент даны на л. 1
2. Поз. 1, 2 даны в спецификации элемента на л. 36, 37, 38
3. Армирование ригелей см. на л. 25.

Согласовано:

Проектный институт	Эрдман	VI-85	Дата
РС-14-13	Рянкина	Подпись	

Инв. № подл. | Подпись и дата

Изм.	Лист	№ докум.	Подпись	Дата
Гл. инж. пр.		Бубис		
Нач. отд.		Тарасенко		
Гл. спец.		Дмитриев		
Зав. мат.		Верхотуров		
		Шевцова		

ЗТН- 34-79 вып. 2

Ригели РС 2А-5 ÷ РС 9А-5

Опалубочный чертеж

Лит.	Лист	Листов
	11	

Госстрой СССР
Иркутский
Промстройпроект

РС 8а-6 ÷ РС 9а-6

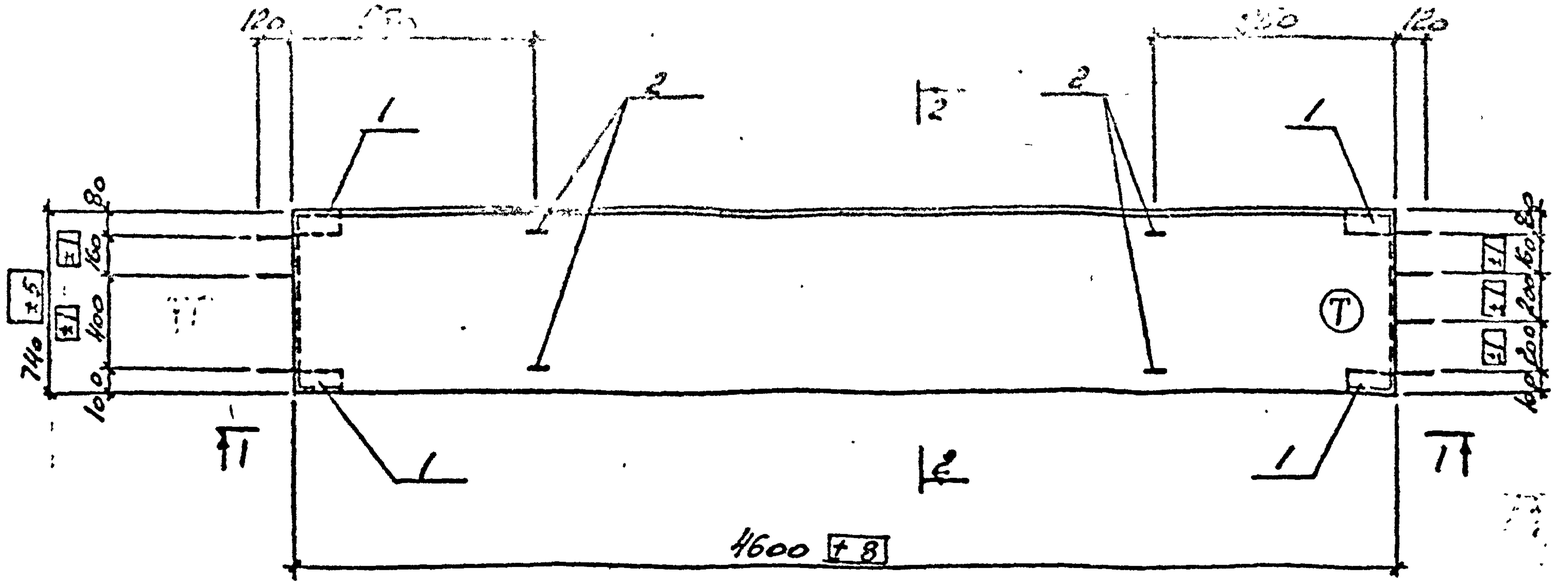

1-1

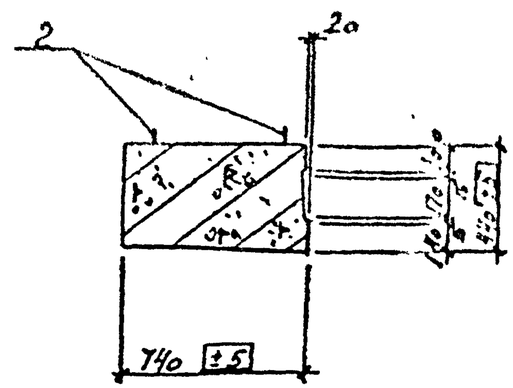

2-2

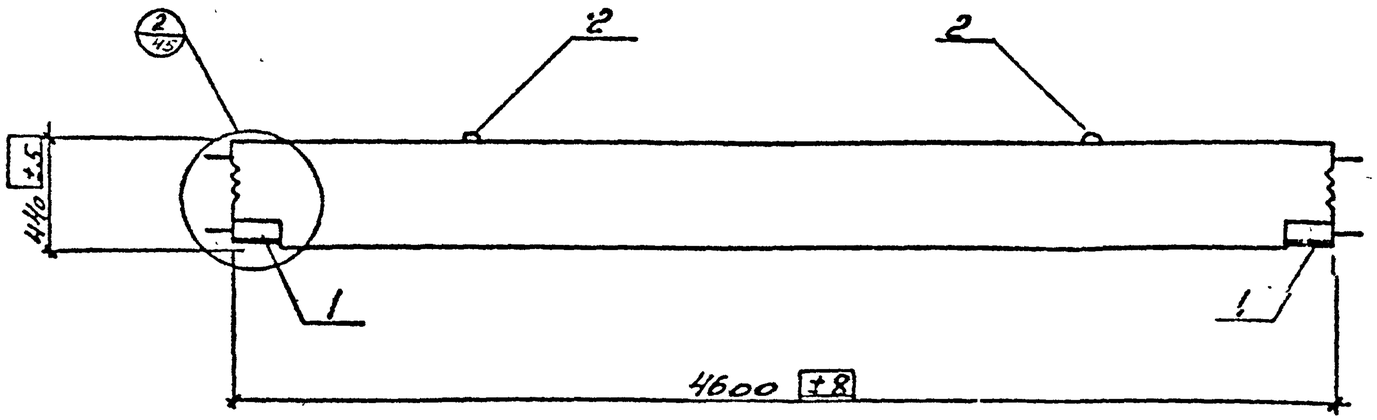

1. Показатели на один элемент даны на листе 1
2. Поз. 1, 2 даны в спецификации элементов на л. 39
3. Армирование ригелей см. на л. 20

Согласовано.	
Гл. конструктор	Ю.Н. Ефремов
Гл. инженер	Ю.Д. Ефремов
Гл. инженер	Ю.Д. Ефремов

Инв. № подл.	Подпись и дата

Изм	Лист	№ докум	Подпись	Дата
Гл. инж. пр.		Бубис		
Нач. отд.		Ястребинский		
Гл. конструктор		Дмитриев		
Зав. лабор.		Верхотуров		
Исполнитель		Жевков		

ВТИ – КЖ – ОН – 79 вып. 2

Ригели РС 8а-6 ÷ РС 9а-6

Опалубочный чертеж

Лит.	Лист	Листов
	12	

ГОССТРОЙ СССР

Рс1-4

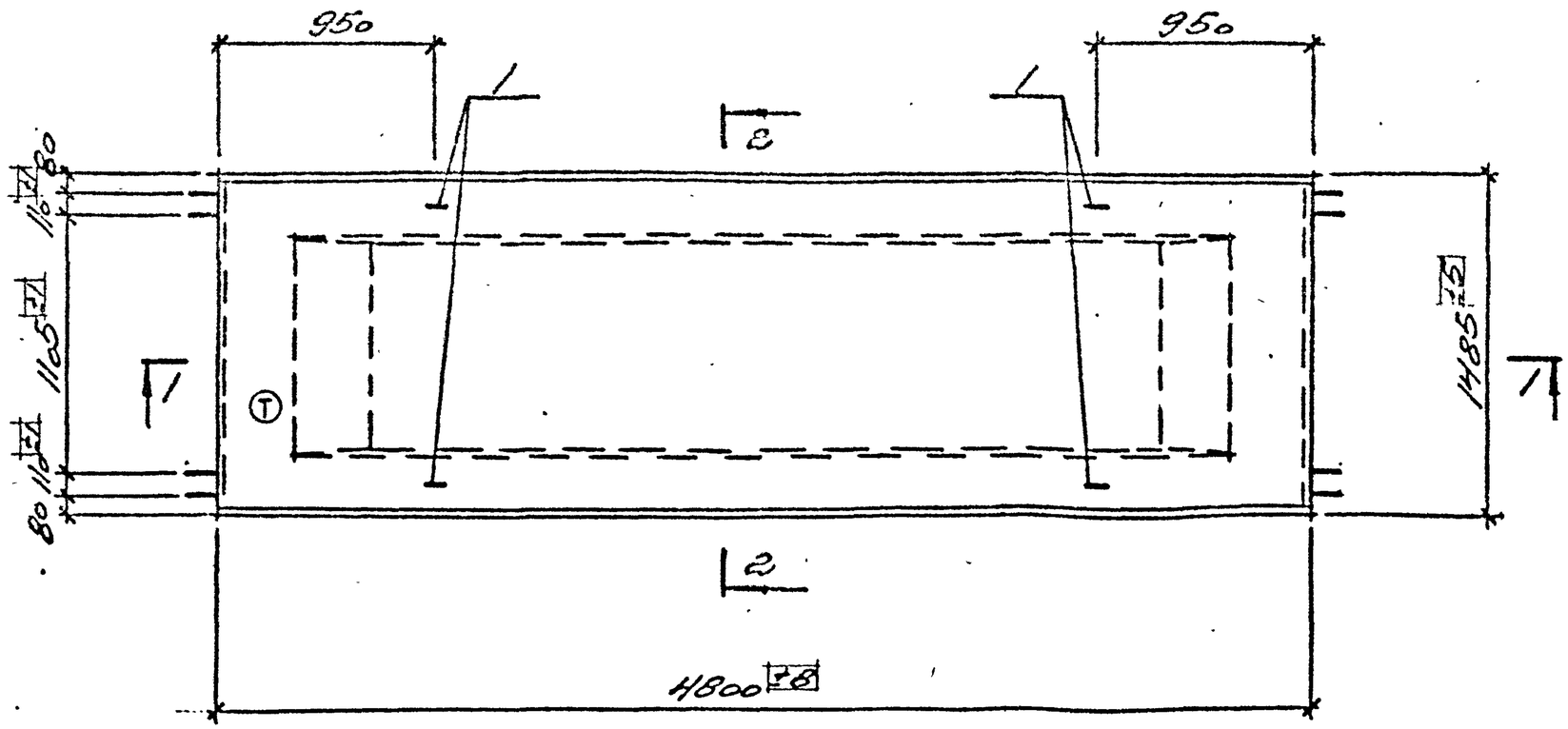

2-2

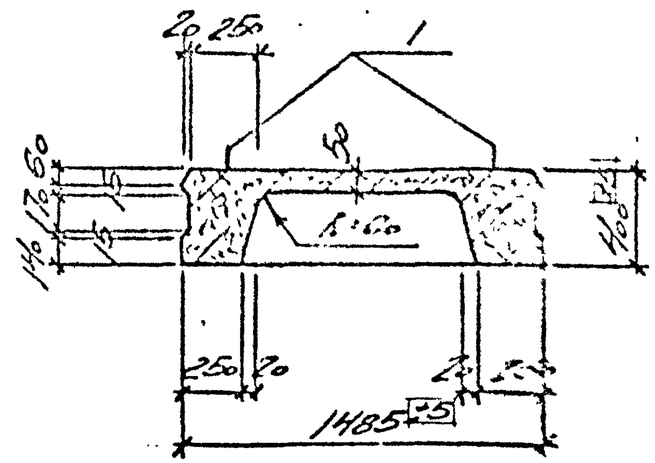

1-1

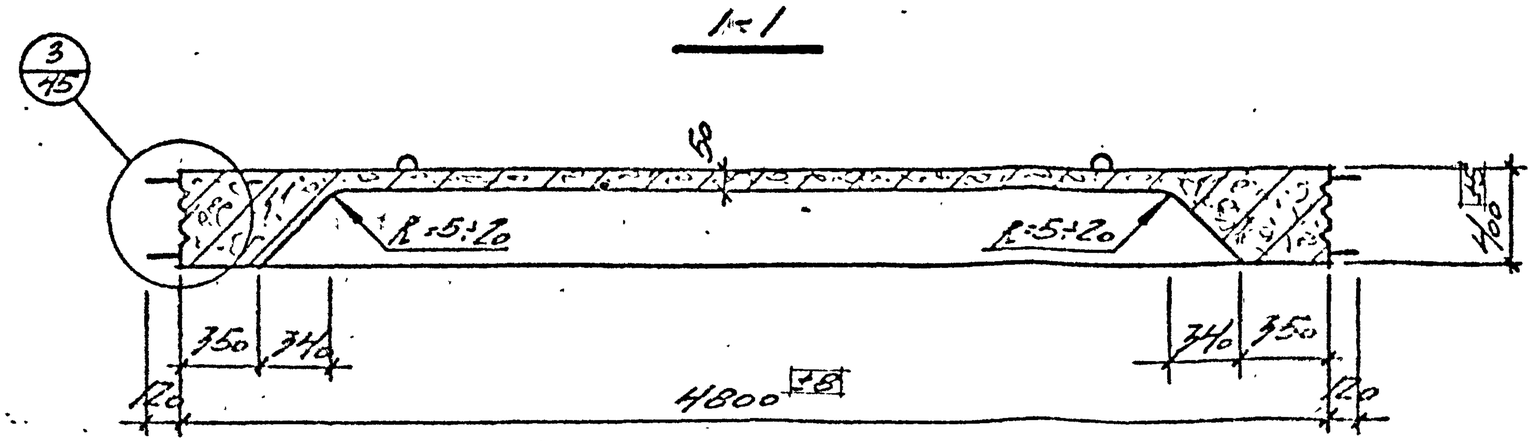

1. Показатели на элемент даны на л. 2
2. Поз. 1 дана в спецификации элемента на л. 39
3. Армирование ригелей см. л. 27.

Согласовано:

Изм	Лист	№ докум.	Подпись	Дата
Гл. конст.				
Нач. отд.				
Гл. конст.				
Вед. инж.				
Инж.				

Стр-кр-04-79 вып. 2

Ригель Рс1-4

Однотрубочный чертеж

Лит	Лист	Листов

ГОССТРОЙ СССР
ИРКУТСКИЙ
ПРОМСТРОЙПРОЕКТ

Инв. № подл. | Подпись и дата | Взам. инв. №

Рс2-4, Рс3-4, Рс4-4, Рс5-4, Рс6-4, Рс7-4

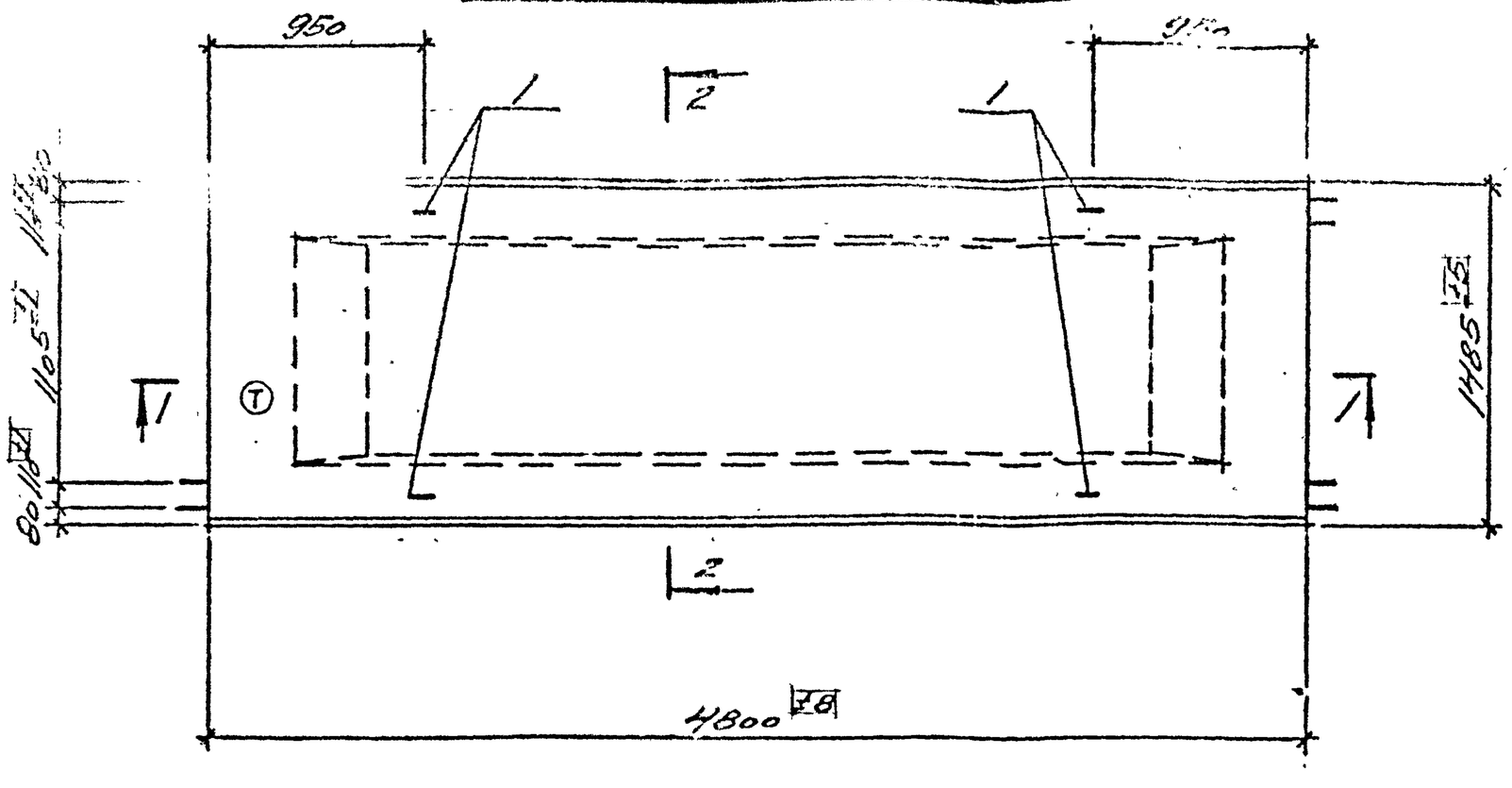

2-2

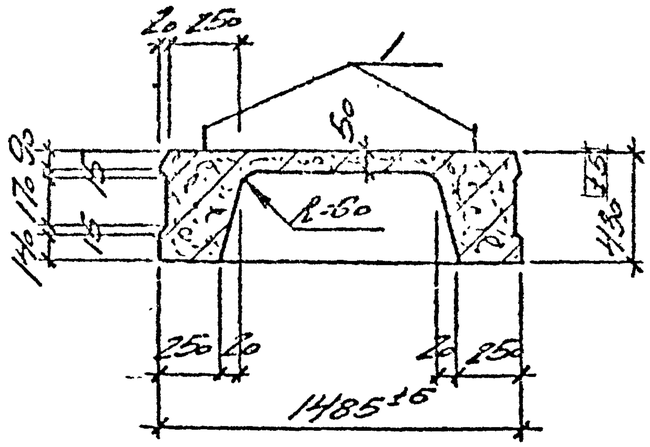

1-1

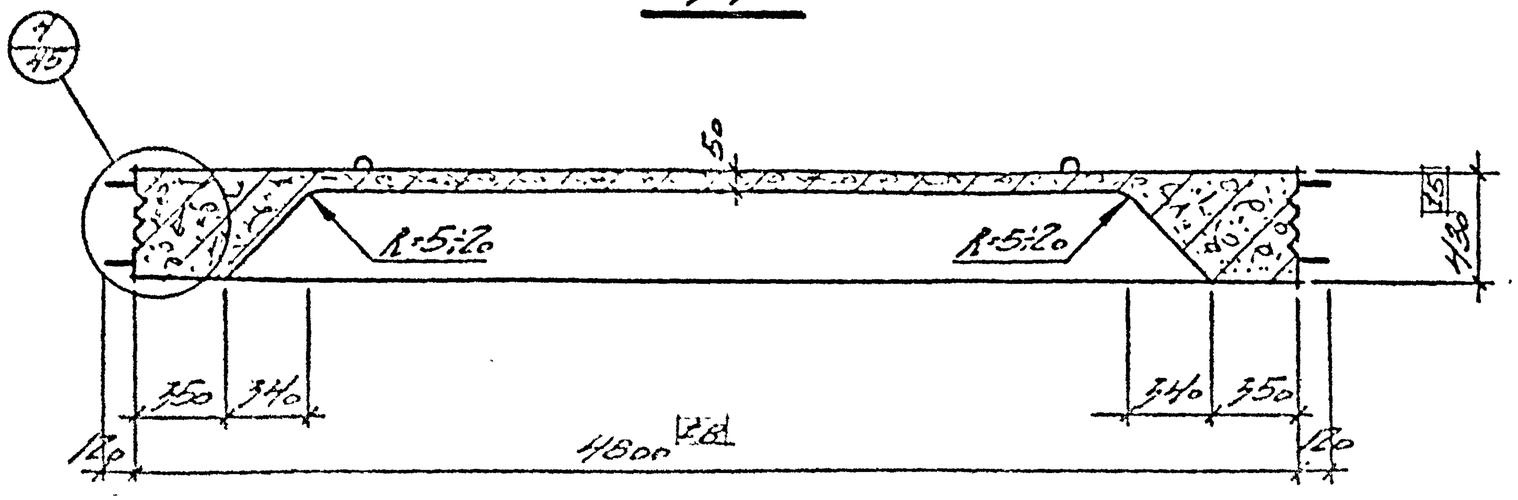

1. Показатели на элемент даны на л. 2
2. Поз. 1 дана в спецификации элемента на л. 40.
3. Армирование ригелей см. л. 28

Изм	Лист	№ докум.	Подпись	Дата
Разраб.		Бубис		
Нач.отд.		Ястребов		
Гл.инж.		Ратнер		
Зам.гл.инж.		Барсуков		
Исполн.		Алексеева		

ВТП-РЖС-04-79 вып. 2

Ригели Рс2-4 ÷ Рс7-4

Опалубочный чертеж

Лит.	Лист	Листов
	19	

ГОССТРОЙ СССР
ИРКУТСКИЙ

Согласовано:

Инв. № подл. | Подпись и дата

Рс1-5

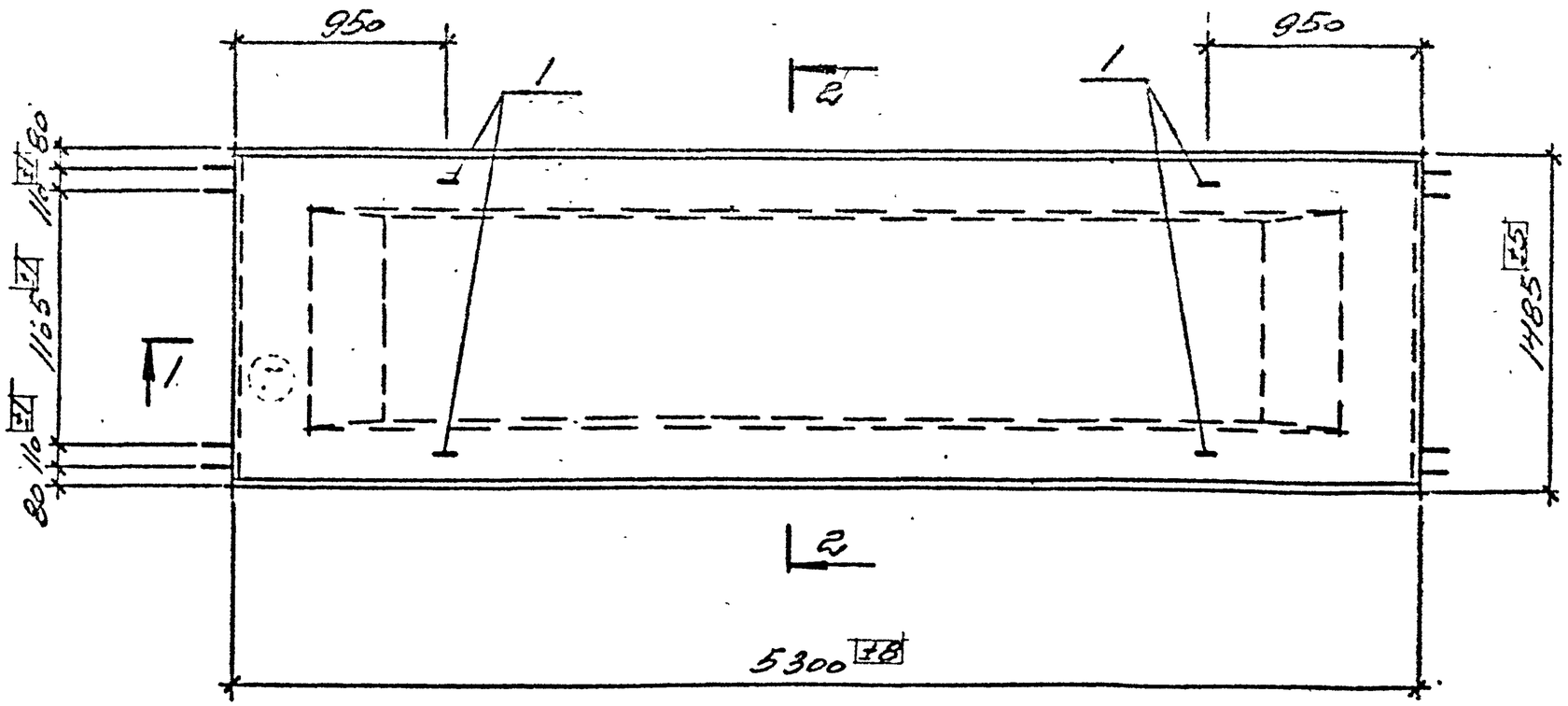

2-2

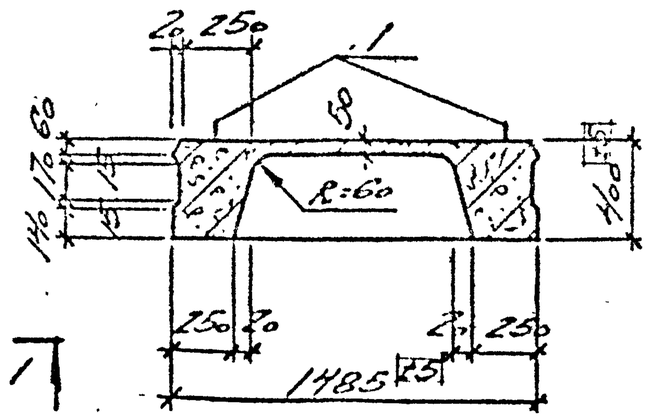

1-1

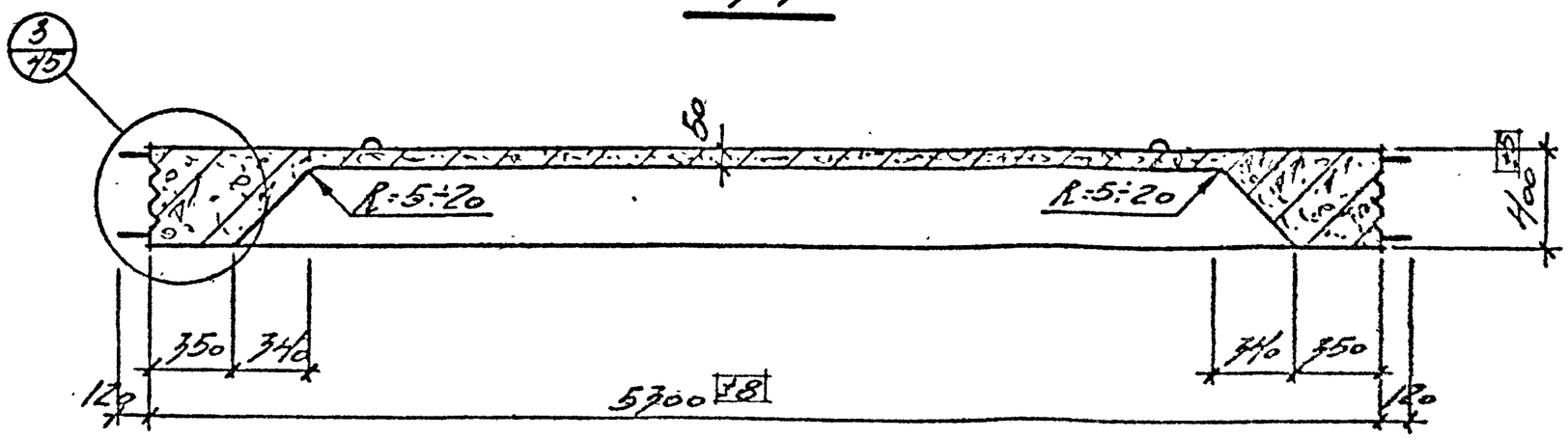

1. Показатели на элемент данный на л. 2
2. Поз. 1 дана в спецификации элемента на л. 41
3. Армирование ригелей см. л. 29

Согласовано:

Инв. № подл.	Подпись и дата	Взам. инв. №

Гип.	Бугаенко	
Нач. отд.	Остряк	
Гл. конструктор	Дмитриев	
Гл. инж.	Бергман	
Нач. отд.	Тотяков	

БПП-кж-04-79 вып. 2

Рама Рс1-5
Опорный узел

Лит.	Лист	Листов
	15	

Госстрой СССР
Институт
ПРОМ ПРОЕКТ

Рс2-5; Рс3-5; Рс4-5; Рс5-5; Рс6-5; Рс7-5

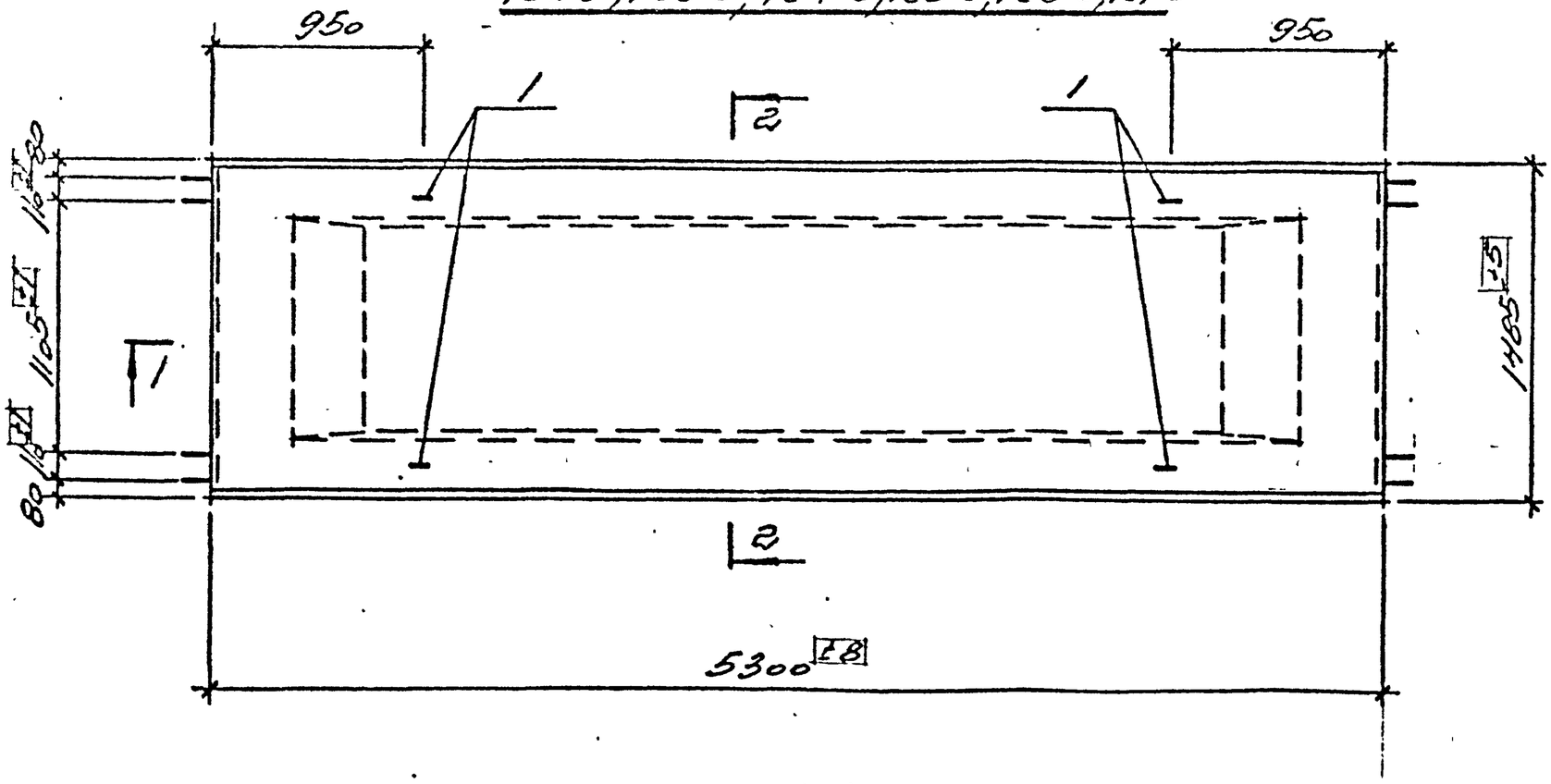

2-2

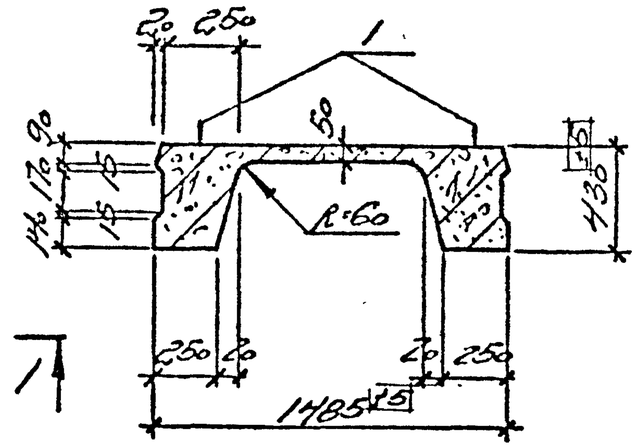

1-1

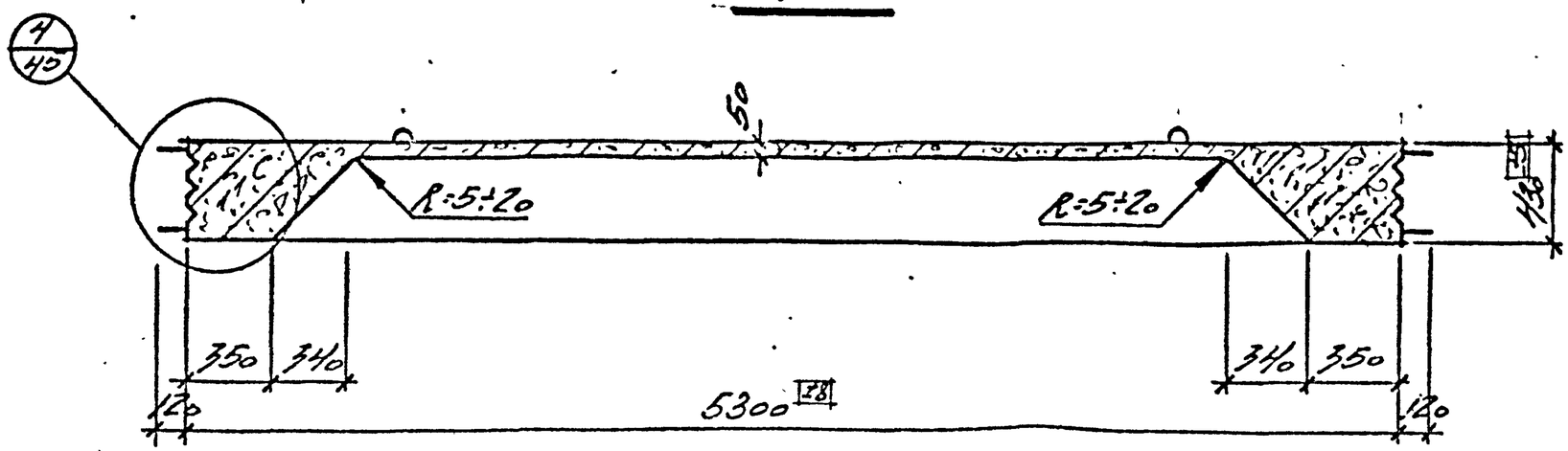

1. Показатели на элемент даны на л. 2
2. Поз. 1 дана в спецификации элемента на л. 41
3. Армирование ригелей см. л. 30

Согласовано:			
Инв. № подл.	Подпись и дата	Взам. инв. №	

Гип	Бабис		ВТП-кф ... 9 вып 2
Гл. спец.	Бекотова		Ригели Рс 2-5 ; Опалубочный чертеж
Контр.	Фадеева		Лист 15 / Листов
			ГОССТРОЙ СССР ИРКУТСКИЙ ПРОМСТРОЙПРОЕКТ

РК1-4, РК1-6

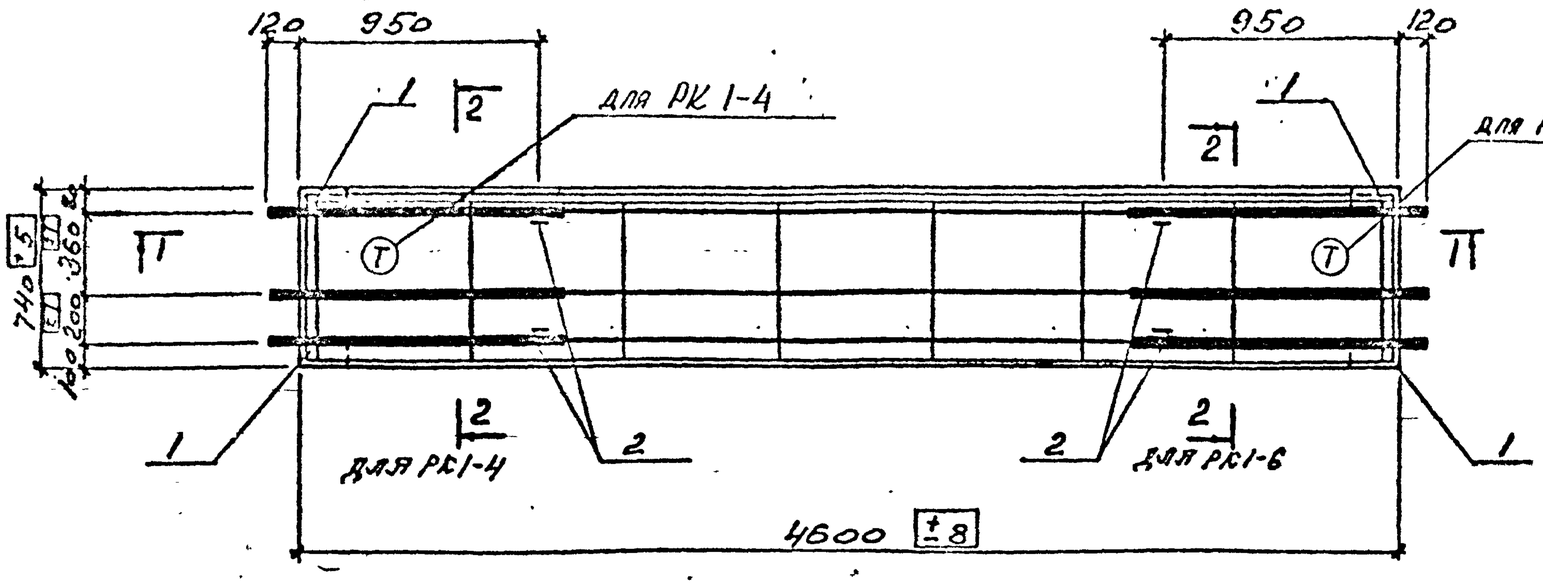

2-2

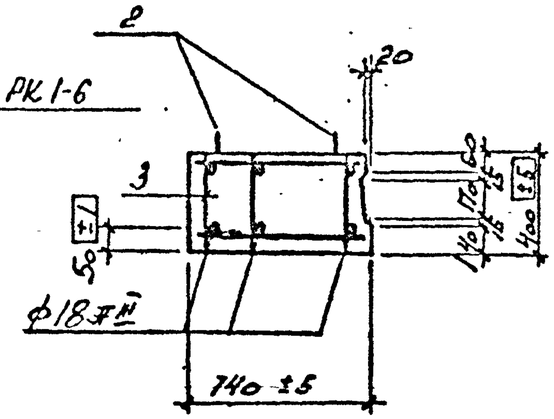

1-1

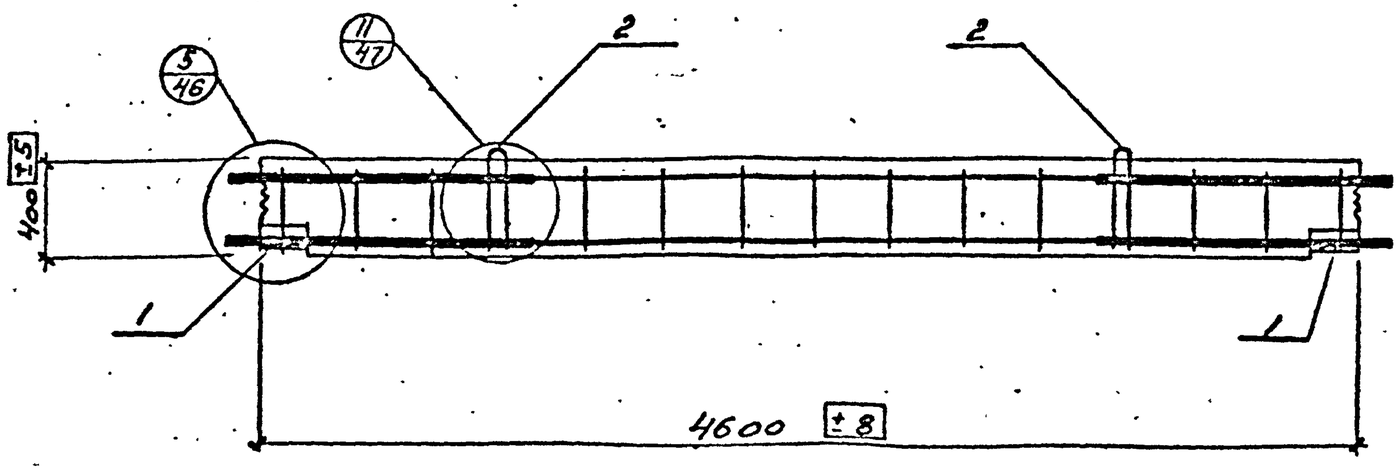

1. Спецификацию элемента см. л. 31, 34
2. Ориентация продольной арматуры по диаметрам для сечения 1-1 дана на л. 49.

Согласовано:

Инв. № подл. | Подпись и дата

Изм.	Лист	№ докум.	Подпись	Дата
Гл. спец.		Бобис		
Нач. отд.		Петрович		
Гл. инж. пр.		Кутинев		
Вед. инж.		Верхотеров		
Исполн.		Шевцова		
Проверил				

ВТН - вып. 2

Ригель РК1-4, РК1-6
Армирование

Лит.	Лист	Листов
	17	

Госстрой СССР
Иркутский
Промстройпроект

РК2-6, РК3-6, РК4-6, РК5-6, РК6-6,
РК2-4, РК3-4, РК4-4, РК5-4, РК6-4, РК7-4

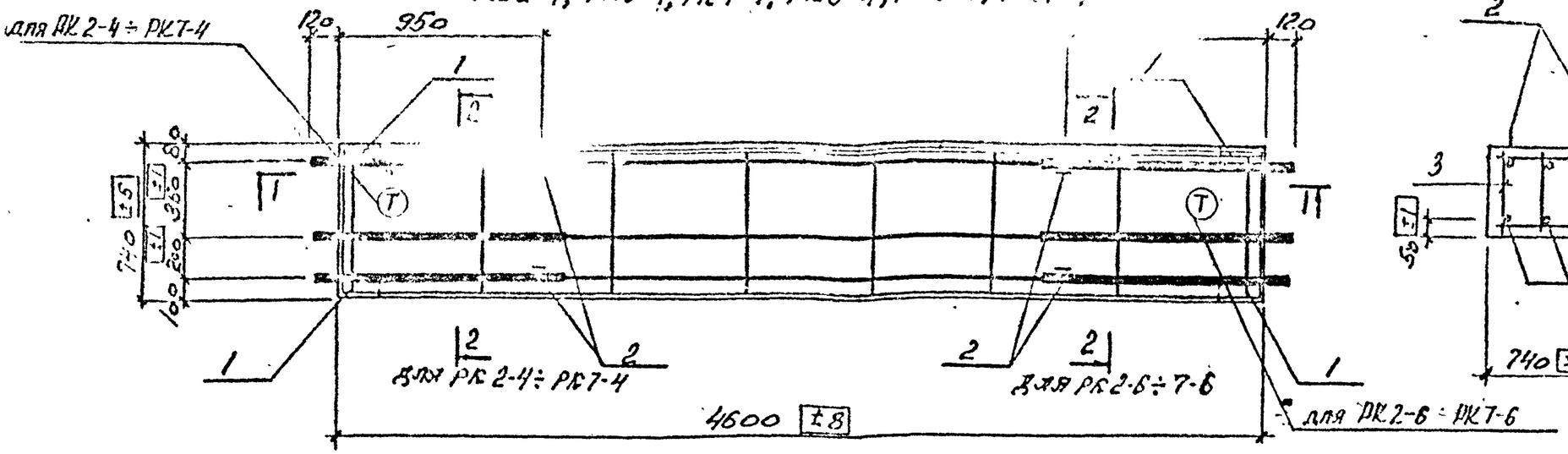

2-2

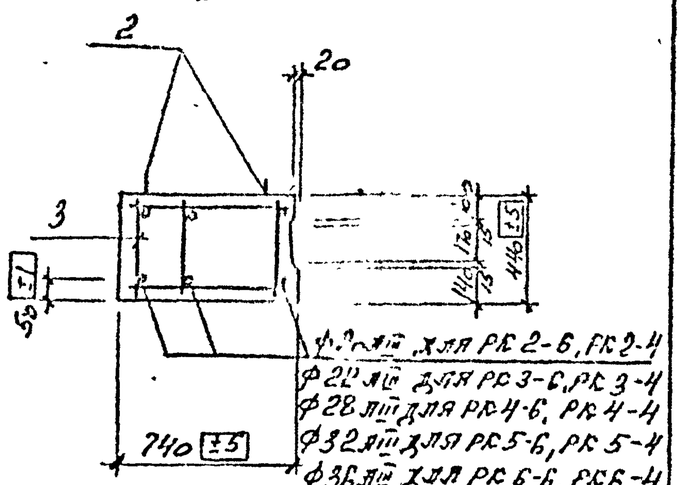

1-1

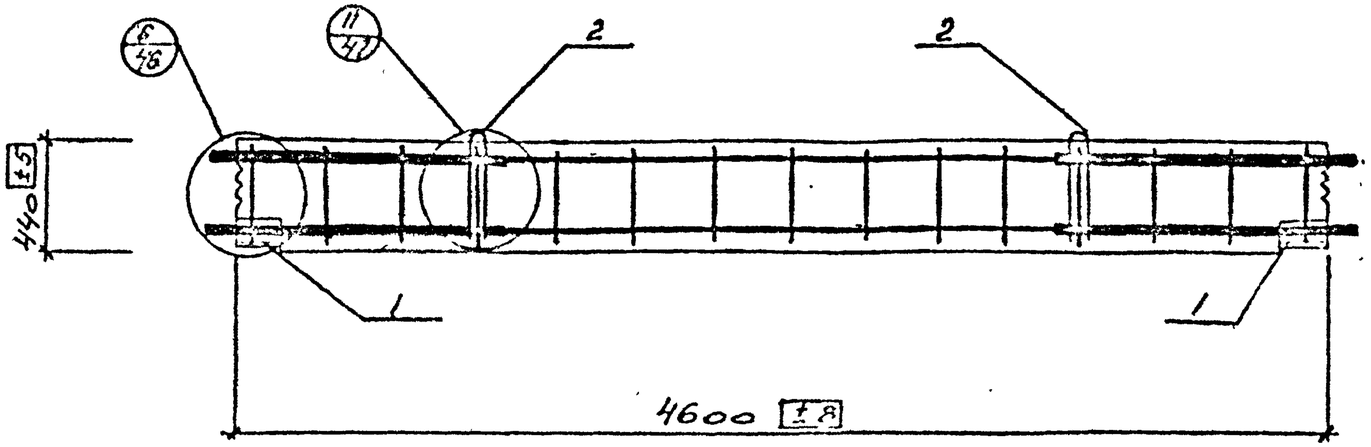

1. Спецификацию элементов см. л. 31, 32, 34, 35.
2. Ведомость продольной арматуры по диаметрам для сечения 1-1 дана на л. 49

Изм.	Лист	№ докум.	Подпись	Дата	ВТН-2ф-04-79 вып. 2.			
Гл. инж. пр.		Бубис			РИГЕЛИ РК2-6÷РК7-6 РК2-4÷РК7-4 АРМИРОВАНИЕ	Лит.	Лист 18	Листов
Нач. отд.		Потапов				ГОССТРОЙ СССР ИРКУТСКИЙ ПРОМСТРОЙПРОЕКТ		
Гл. конст.		Хмигин						
Гл. инж.		Ведуогирас						
Инженер		Шебуров						

РЕ 8-4, РЕ 9-4

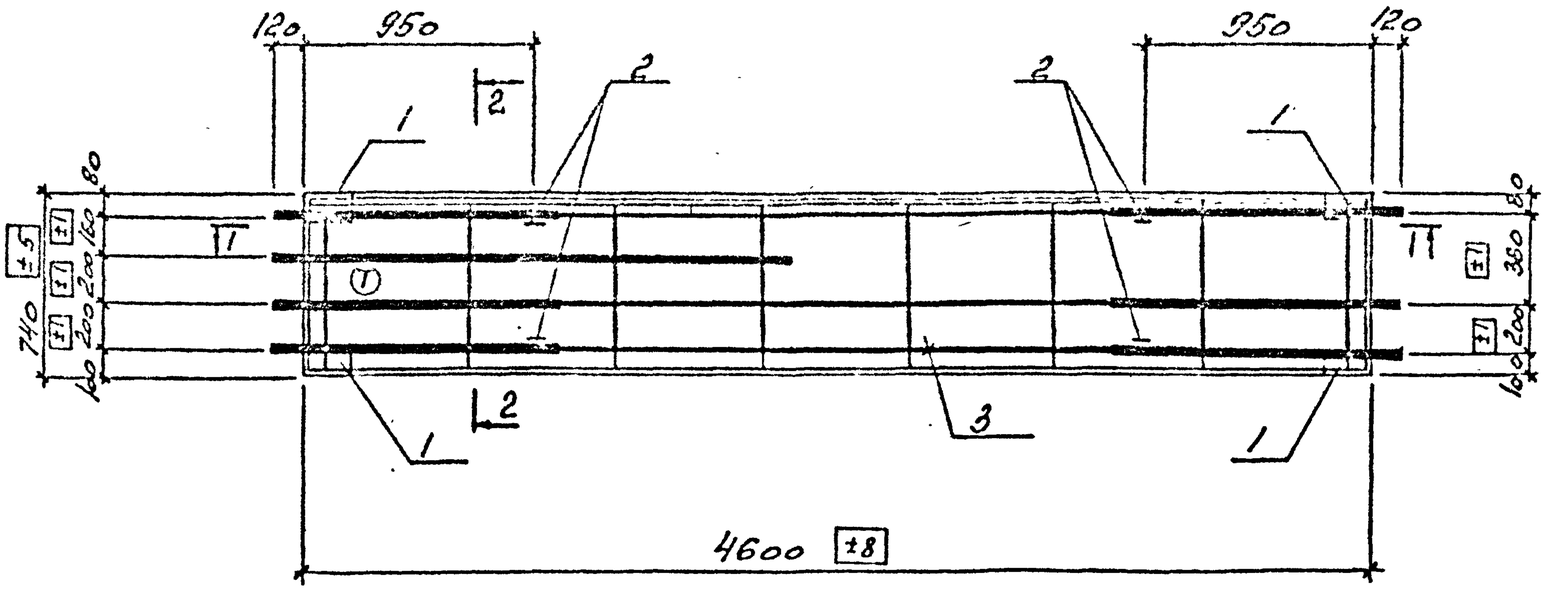

2-2

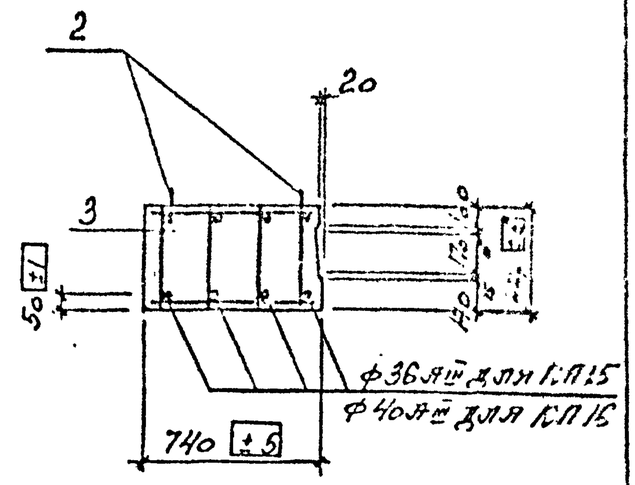

1-1

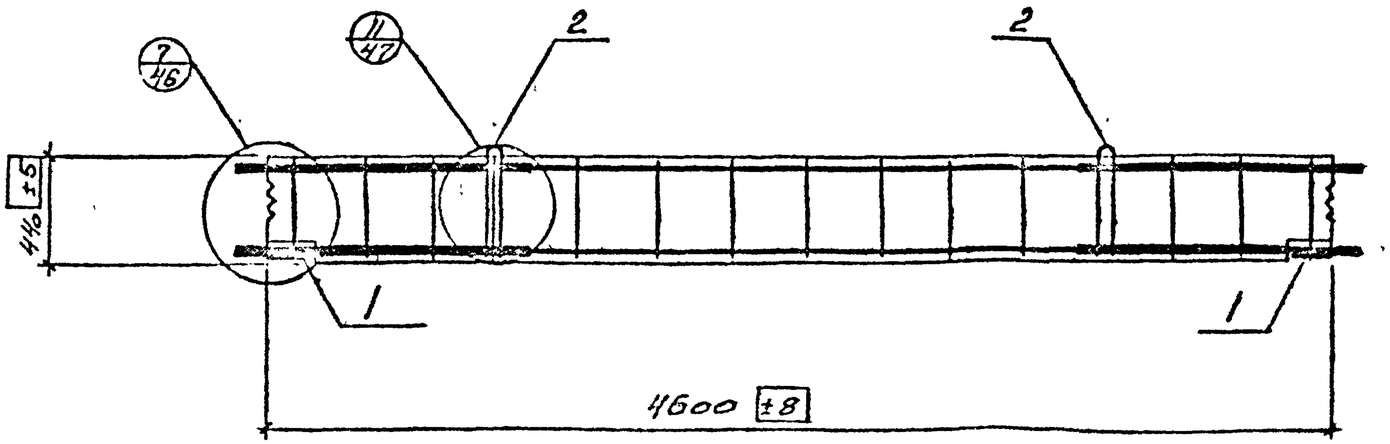

1. Спецификацию элементов см. л.32
2. Ориентация продольной арматуры по диаметрам для сечения 1-1 дана на л. 49

Изм	Лист	N	Подпись	Дата
Ст. инж. пр.		Ковыль		
Нач. отд.		Стрелкова		
Гл. конструктор		Сентякова		
Рук. группы		Зерлотуров		
Исполнитель		Кузьмин		

ВТН-ЭС/с-04-79

Ригели РЕ 8-4, РЕ 9-4

Армирование

Лит.	Лист	Листов
	19	

Госстрой СССР
Иркутский
Промстройпроект

Согласовано:

Гл. инж. проекта Эрдман

Гл. инж. пр. Фалтинсон

Гл. инж. Госгражданстроя

Инв. № подл. | Подпись и дата | Взам. инв. №

РС 1-5

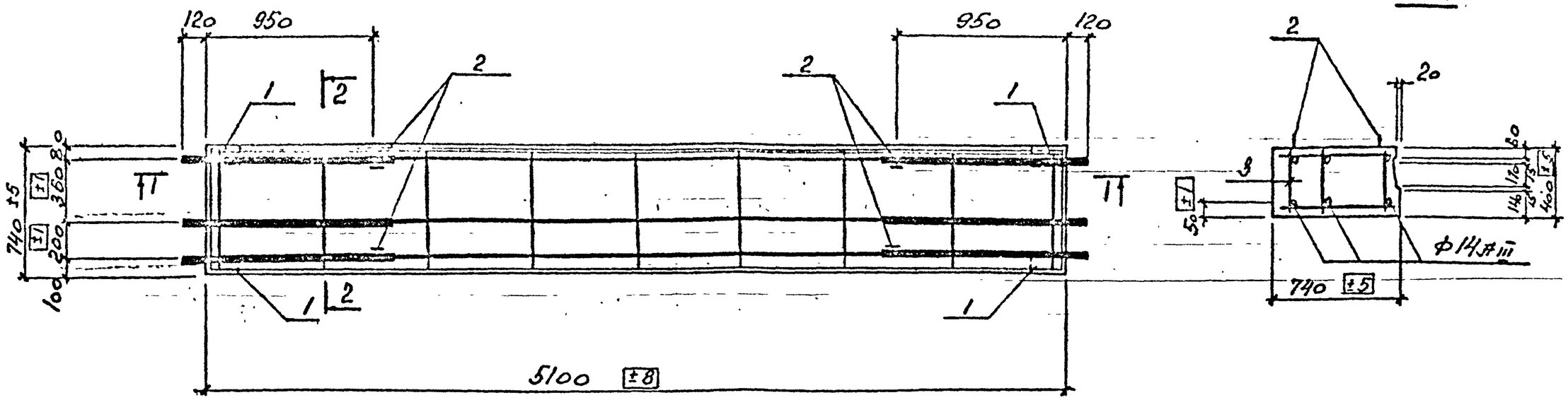

1-1

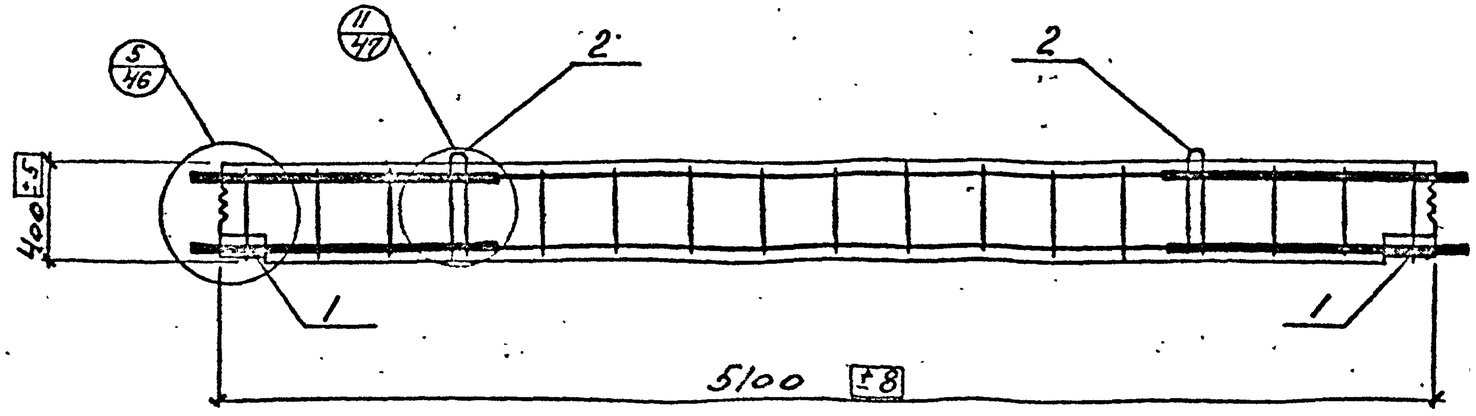

1. Спецификацию элементов см. л. 32

Изм.	Лист	№ докум.	Подпись	Дата
Гл. инж. пр.		Ковалев		
Нач. отд.		Стрелков		
Гл. конст.		Мигрнев		
Вед. инж.		Верхотуров		
Исполнил		Левцова		
Проверил				

ВТН-сэс-04-79 вып. 2

Ригель РС 1-5
Армирование

Лит.	Лист	Листов
	20	

Госстрой СССР
Иркутский
Промстройпроект

Согласовано:
Гл. конструктор проекта — Ф.Я. Тонкаева
Нормоконтролер — Ю.Г. Пинсель
Инв. № подл. | Подпись и дата

РС2-5, РС3-5, РС4-5, РС5-5, РС6-5, РС7-5, РС8-5, РС9-5

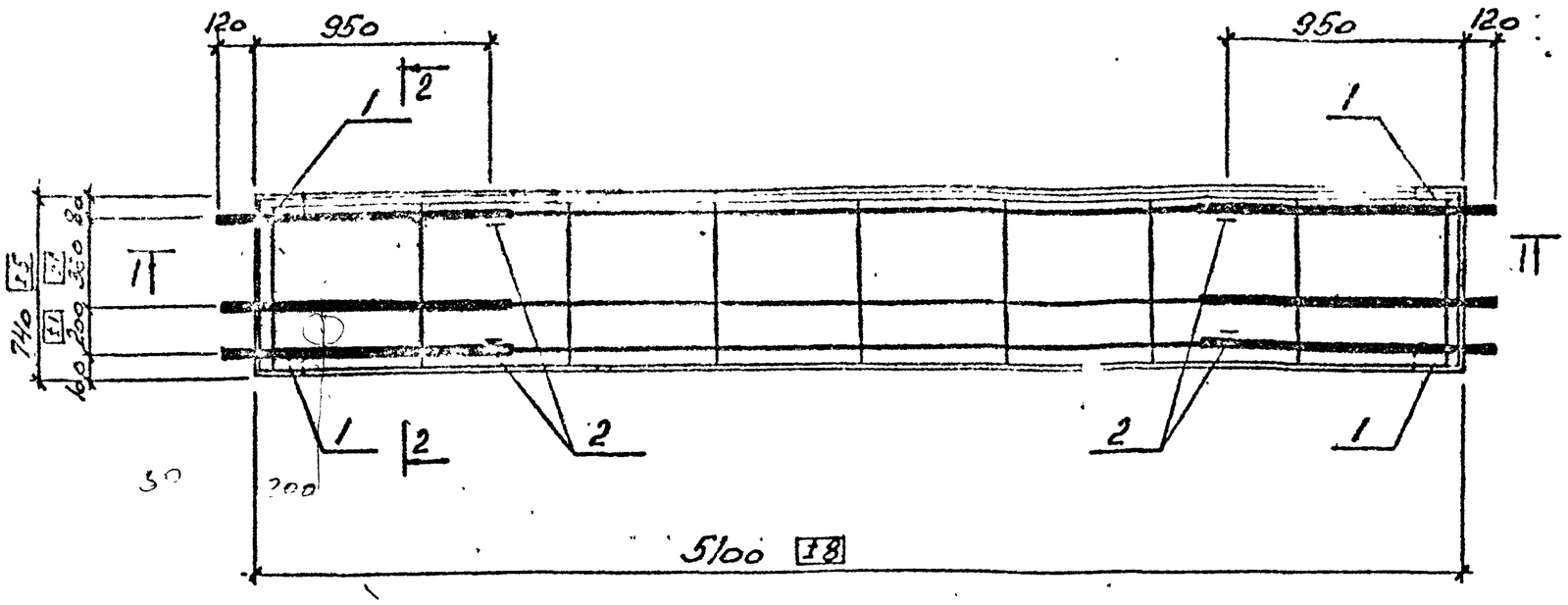

2-2

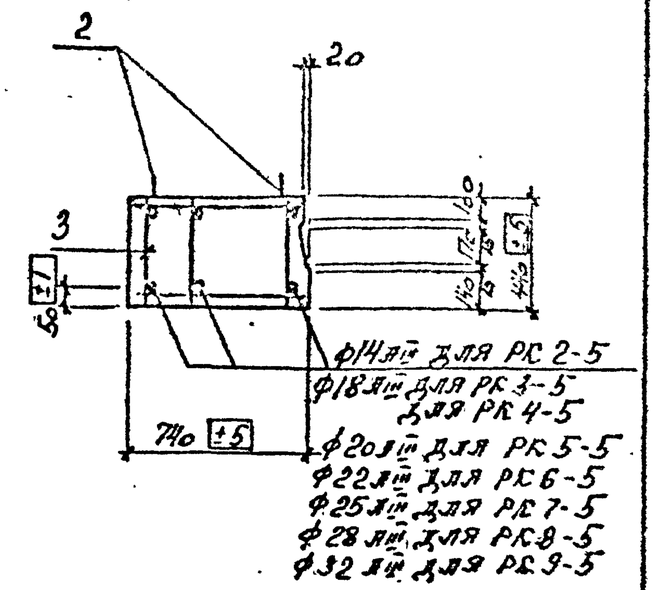

2-2

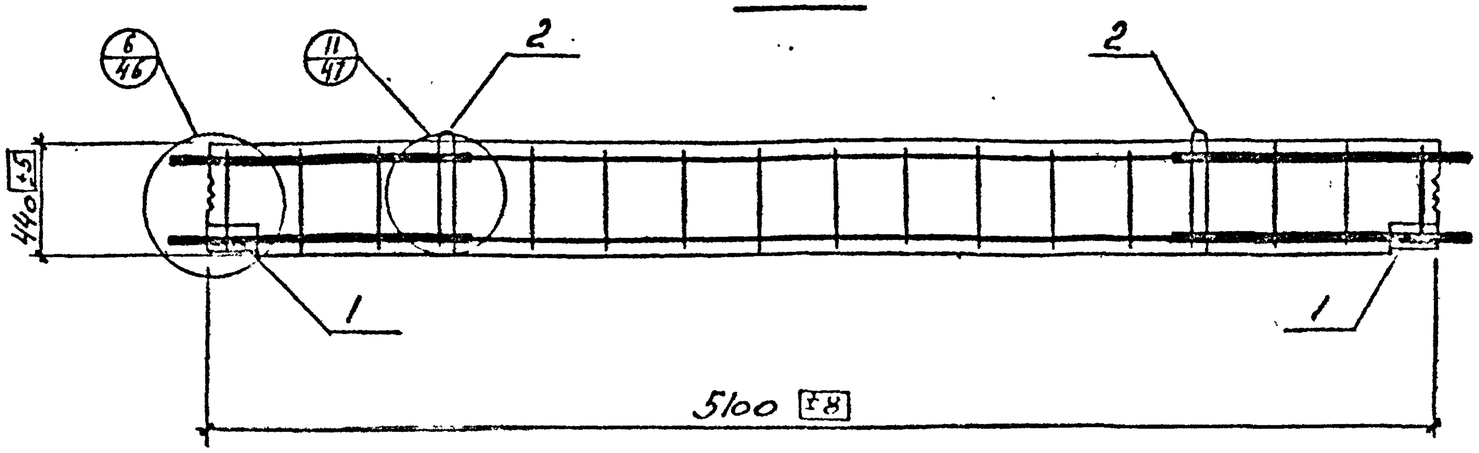

1. Спецификацию элементов см. л. 32, 33

Изм	Лист	Nт докум.	Подпись	Дата
Гл. инж. п.		Бубнов		
Нач. отд.		Устрелов		
Гл. конст.		Дмитриев		
Вед. инж.		Бердогуров		
Исполнил		Шевкова		

ВТН-Ефс-04-79 вып. 2

Ригели РС2-5 ÷ РС9-5
Армирование

Лит.	Лист	Листов
	21	

Госстрой СССР
Иркутский
Промстройпроект

Согласовано:

Гл. инж. Д	Эдлин	Гедонов	Дата
Ассистент	Ежный		

Инв. № подлинника 2003

РС 8-6, РС 9-6

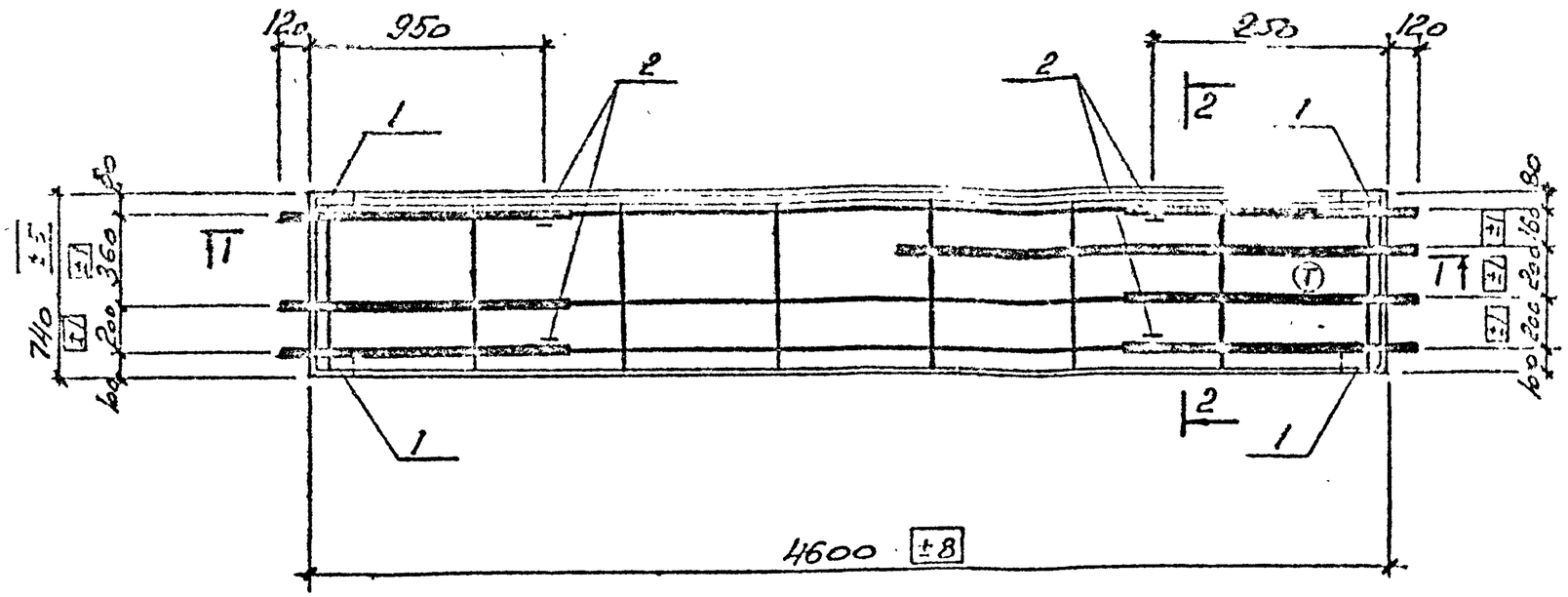

2-2

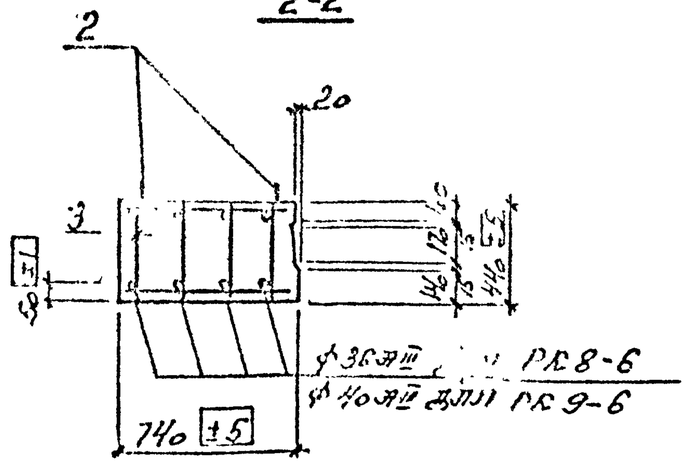

1. Спецификацию элементов см. л. 35
2. Ориентация продольной арматуры по диаметрам для сечения 1-1 дана на л. 49.

1-1

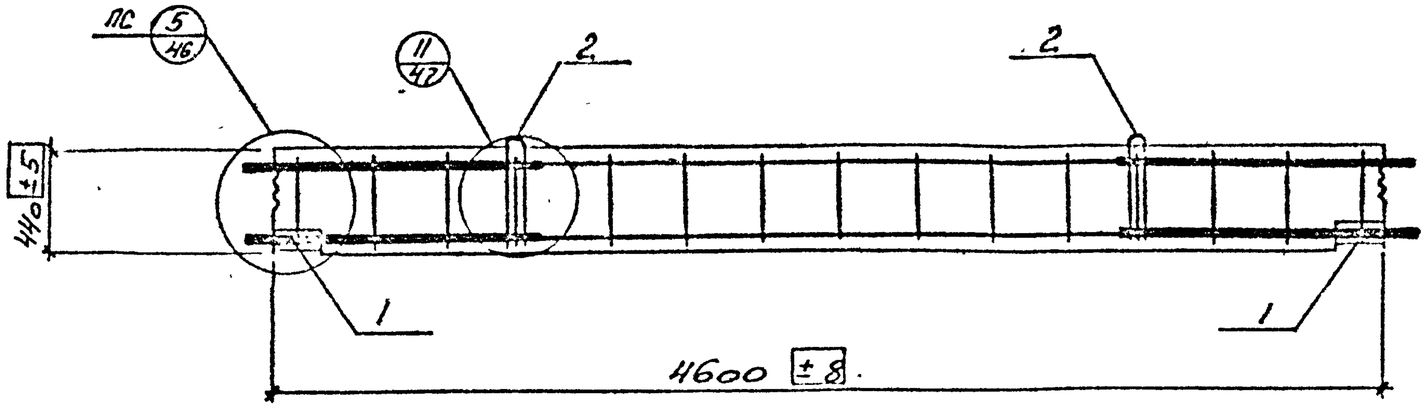

Согласовано:

Гипрогазоочистка	Эрдман	Шилина
Гипрогазоочистка	Шевцов	Подлинов

Инв. № подл. | Подпись и дата

Изм.	Лист	№ докум.	Подпись	Дата
Гл. инж. проекта		Рубно		
Нач. отд.		Ястремский		
Гл. конструктор		Дугинев		
Вед. инж.		Берхотуров		
Исполнил		Шевцов		
Проверил				

ВТН-КЭЕ-04-79 вып. 2

Рнпелн РС 8-6 ÷ РС 9-6

Армирование

Лит	Лист	Листов
	22	

Госстрой СССР
Иркутский
Промстройпроект

РК 2а-4, РК 3а-4, РК 4а-4, РК 5а-4, РК 6а-4, РК 7а-4
РК 2а-6, РК 3а-6, РК 4а-6, РК 5а-6, РК 6а-6, РК 7а-6

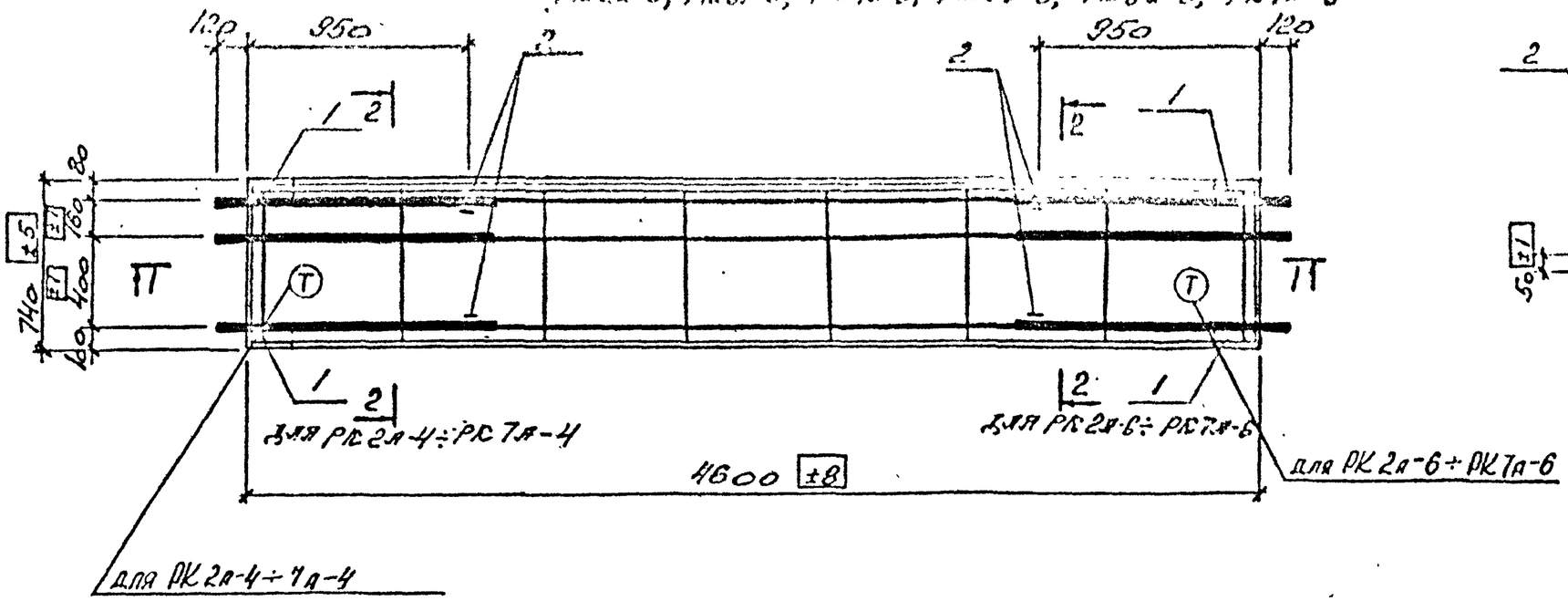

1-1

2-2

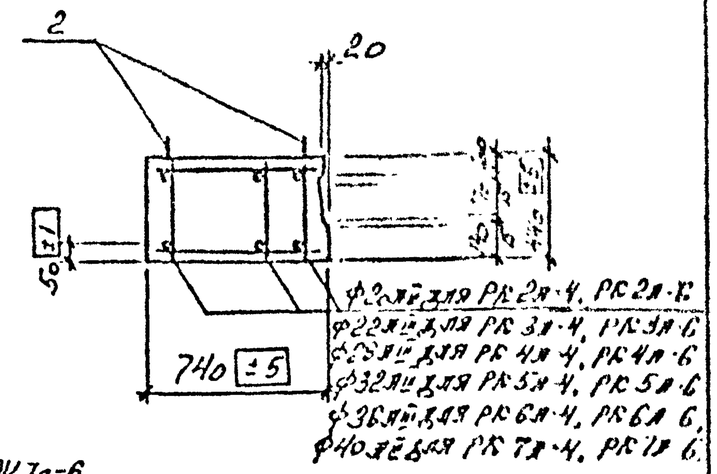

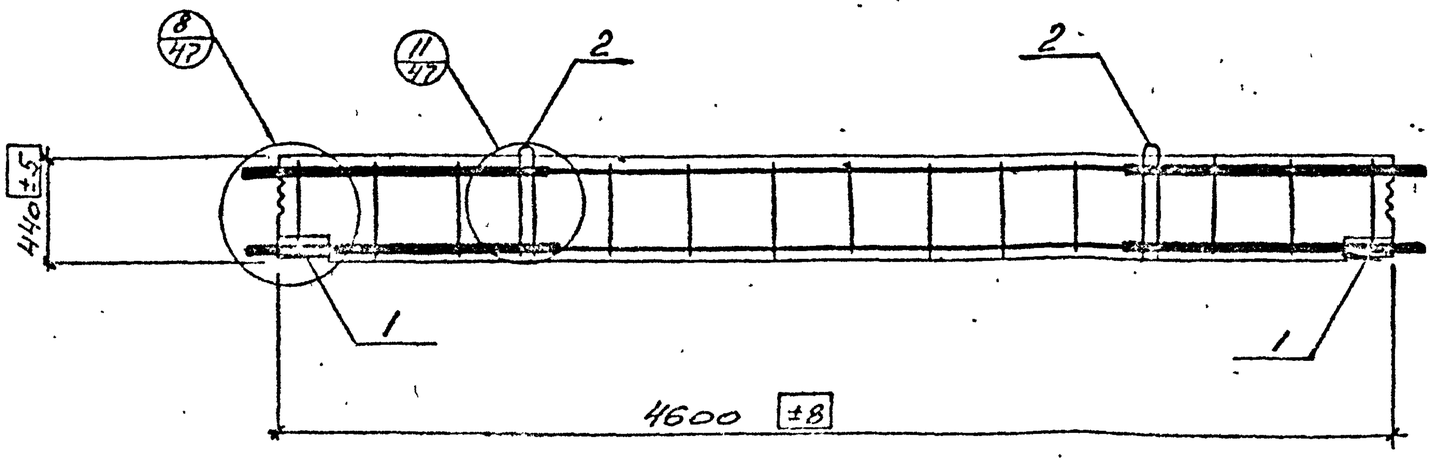

1. Спецификацию элементов см. л. 35, 36, 38, 39
2. Ориентация продольной арматуры по периметрам для сечения 1-1 дана на л. 49

Согласовано:
Гипрокоммунстрой
Иркутский Промстройпроект

Изм	Лист	№ докум.	Подпись	Дата	ВТИ-[illegible]-04-90	Лист 2
Гл. инж. пр.		Бакко			Спецификация РК 2а-4÷РК 7а-4, РК 2а-6÷РК 7а-6	Лит. / Лист 23 / Листов
Нач. отд.		Бородулин				
Гл. конструктор		Зорин				
Рук. группы		Шестопалов				
Инженер		Кедров				
Проверил					ГОССТРОЙ СССР ИРКУТСКИЙ ПРОМСТРОЙПРОЕКТ	

Инв. № подл. | Подпись и дата | Взам. инв. №

РС8я-4, РС9я-4

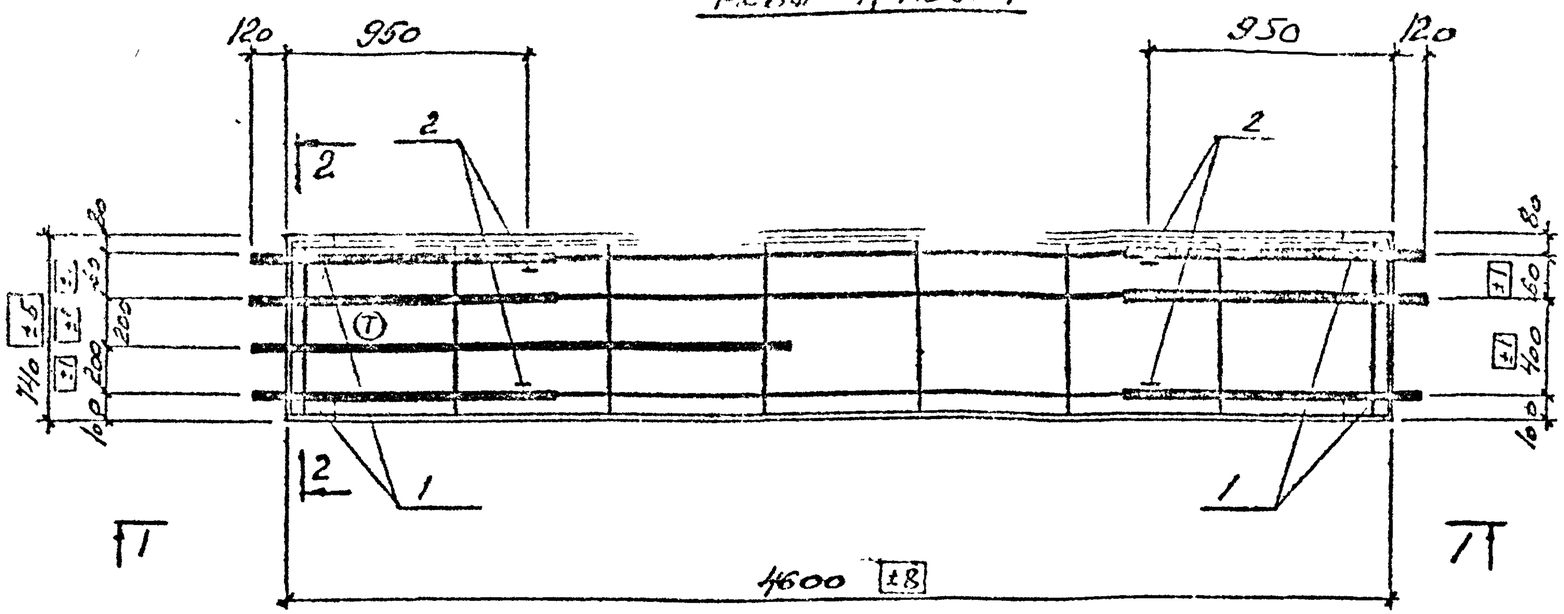

2-2

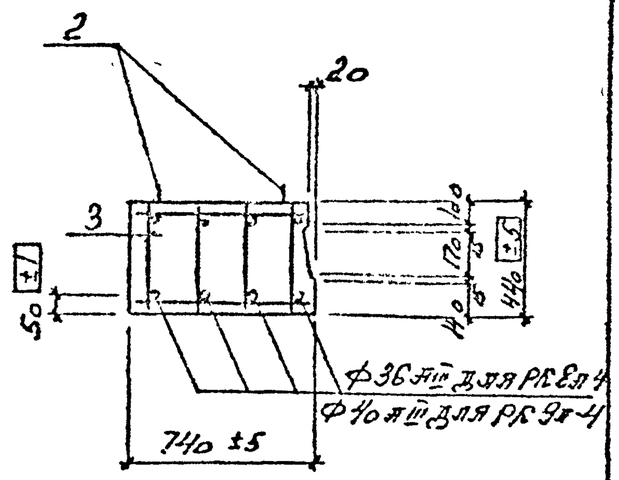

1-1

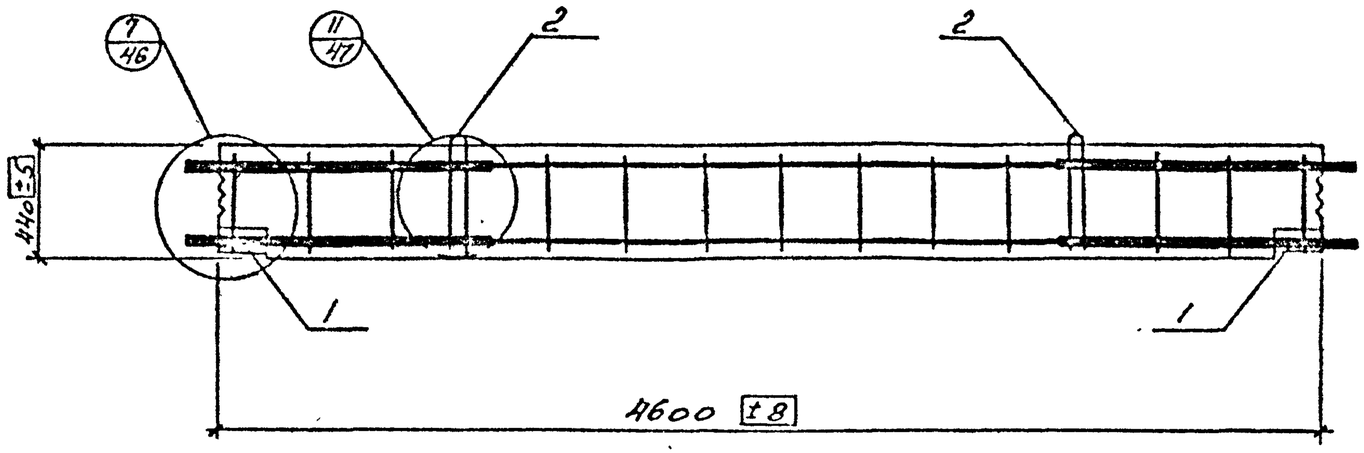

1. Спецификацию элементов см. л. 36
2. Ориентация продольной арматуры по диаметрам для сечения 1-1 дана на л. 49.

Изм	Лист	№ докум	Подпись	Дата
Гл инж пр		Бузмс		
Нач отд		Ястремский		
Гл констр		Дмитриев		
Вед инж		Верхотина		
Исполнил		Шевцова		
Проверил				

ВТН-пс-04-79 вып 2

РИГЕЛИ РС8я-4, РС9я-4
Армирование

Лит	Лист	Листов
	24	

Госстрой СССР
Иркутский
Промстройпроект

РК2А-5, РК3А-5, РК4А-5, РК5А-5, РК6А-5, [illegible]-5, РК8А-5, РК9А-5

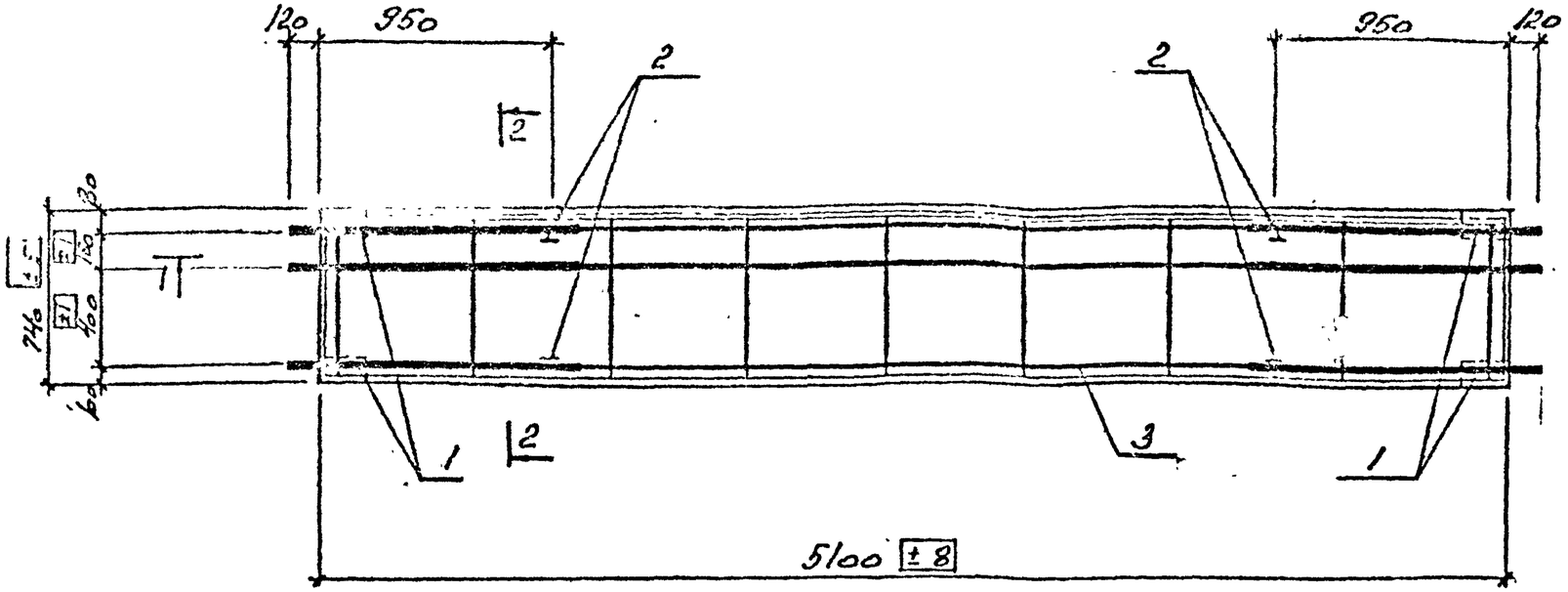

2-2

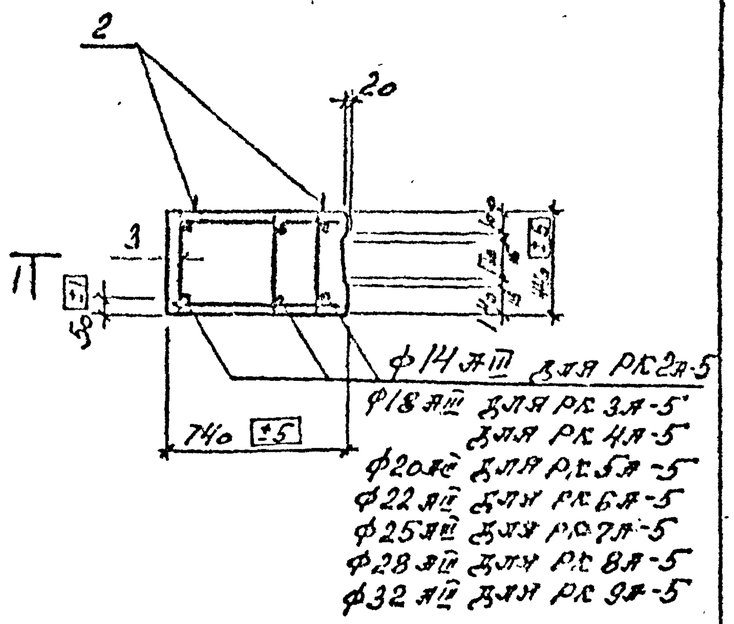

1-1

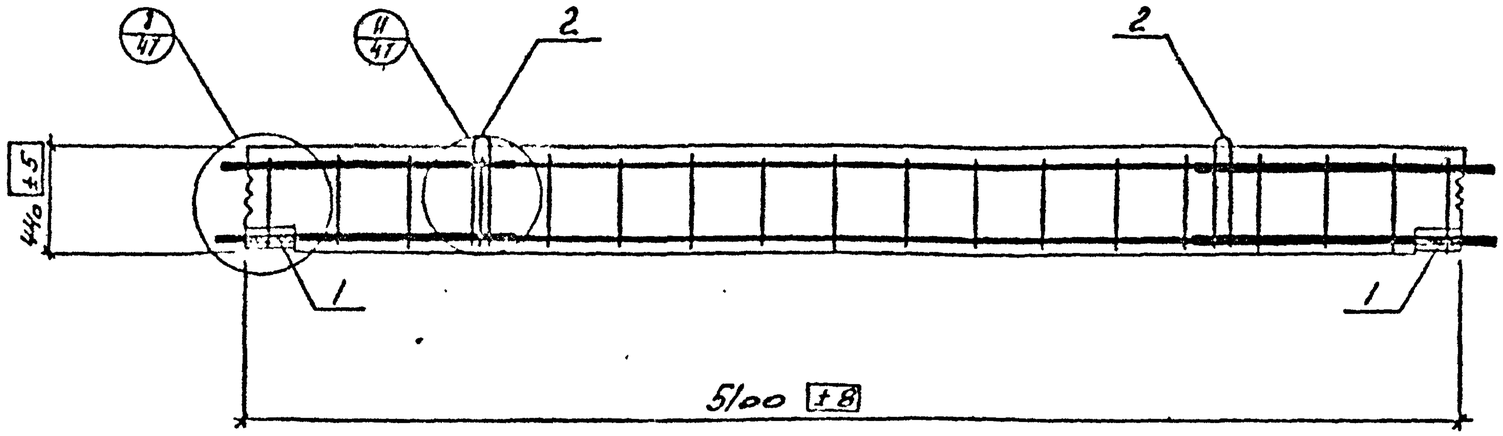

1. Спецификацию элементов см. л. 36, 37, 38

Согласовано:	
Гипрострой	Дзержинский
Подпись	Дата
Инв. № подл.	Подпись и дата

Изм	Лист	№ докум	Подпись	Дата
Гл. инж. пр.		Бубис		
Нач. отд.		Потресов		04.11
Рук. констр.		Бритнев		05.11
Вед. инж.		Верхотурова		05.11
Исполнил		Шевцова		
Проверил				

ВТН-кж-04-79 вып. 2

РИГЕЛИ РК2А-5 ÷ РК9А-5
АРМИРОВАНИЕ

Лит.	Лист	Листов
	25	

ГОССТРОЙ СССР
ИРКУТСКИЙ
ПРОМСТРОЙПРОЕКТ

РК 8А-6 ÷ РК 9А-6

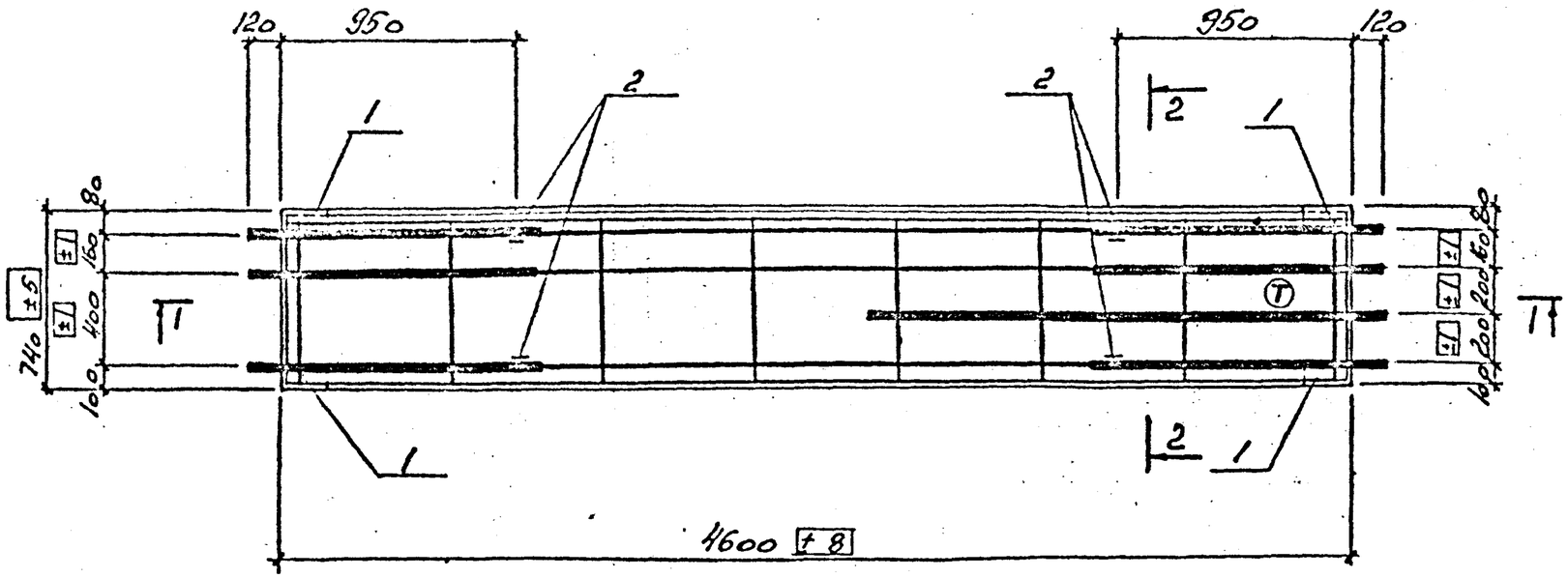

2-2

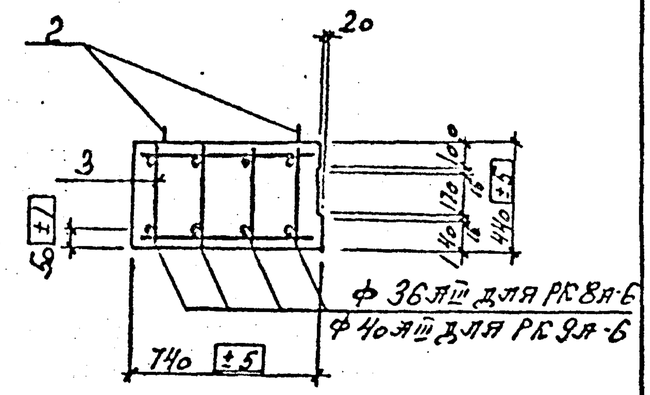

1-1

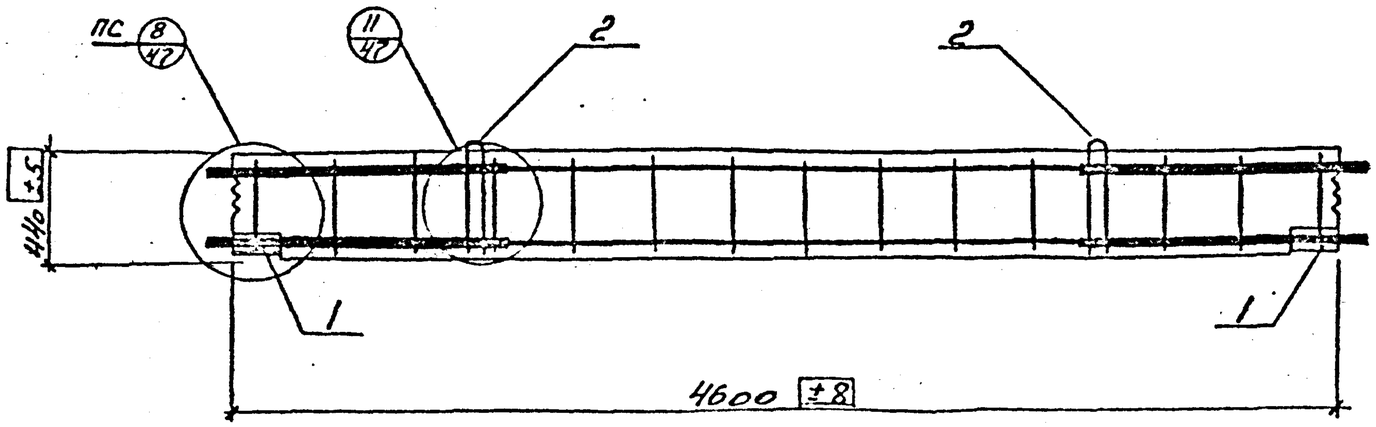

1. Спецификацию элемента см. л. 39
2. Ориентация продольной арматуры по диаметрам для сечения 1-1 дана на л. 49

Согласовано:

Гл. инж. пр.	Эрлихман	IV-91
Гл. инж.	Ковтунов	Ковтунов

Инв. № подл. | Подпись и дата

Изм.	Лист	№ докум.	Подпись	Дата
Гл. инж. пр.		Бубно		
Нач. отд.		Хорошкин		
Гл. констр.		Дмитриев		07.80
Рук. инж.		Скротуров		07.80
Исполнил		Сенков		
Проверил				

ВТИ – 2Ж-04-79 вып. 2

РИГЕЛИ РК 8А-6 ÷ РК 9А-6
АРМИРОВАНИЕ

Лит.	Лист	Листов
	26	

ГОССТРОЙ СССР
ИРКУТСКИЙ
ПРОМСТРОЙПРОЕКТ

Рс1-4

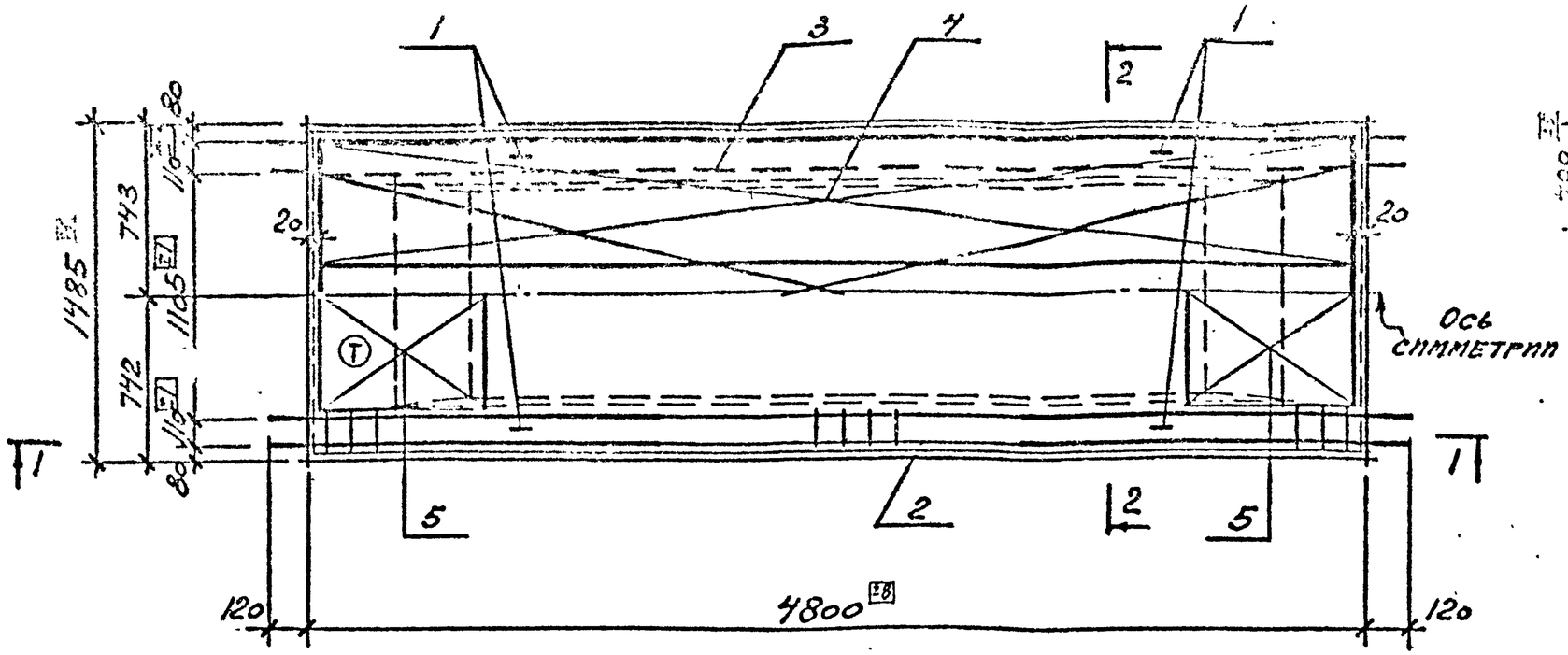

2-2

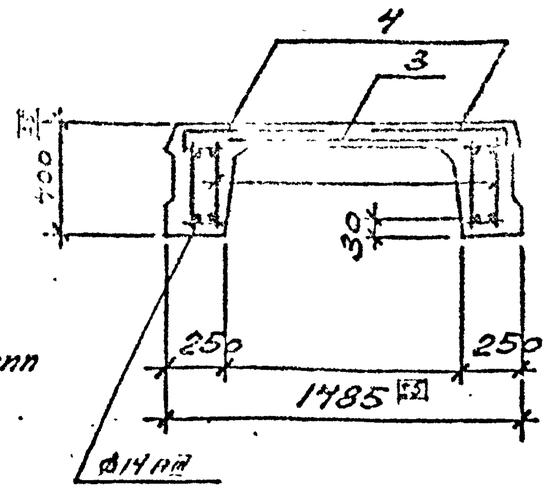

1-1

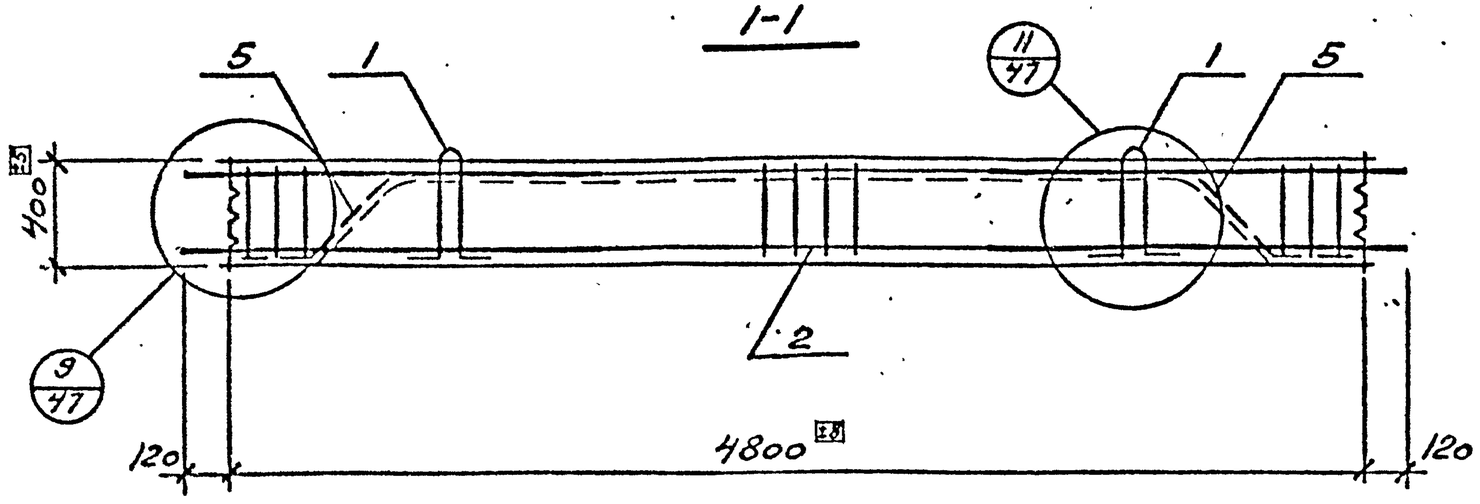

1. Спецификацию элементов см. на листе 39.
2. Ориентация продольной арматуры по диаметрам для сечения 1-1 дана на л. 49.

Согласовано:

Гл. инж. проекта	Зверев		Подпись и дата
Инв. № подл.			

Ст. инж. пр.	Бубис		
Нач. от.	Устренский		
Гл. кон.	Дмитриев		15.10
Вед. инж.	Верхотурцев		01.10
Ком. ин.	Демченко		

БТП-КЖ-04-79 вып. 2

Ригель Рс1-4. Арматурный чертеж

Лит.	Лист	Листов
Р	22	

Госстрой СССР Иркутский Промстройпроект

Рс2-4, Рс3-4, Рс4-4, Рс5-4, Рс6-4, Рс7-4

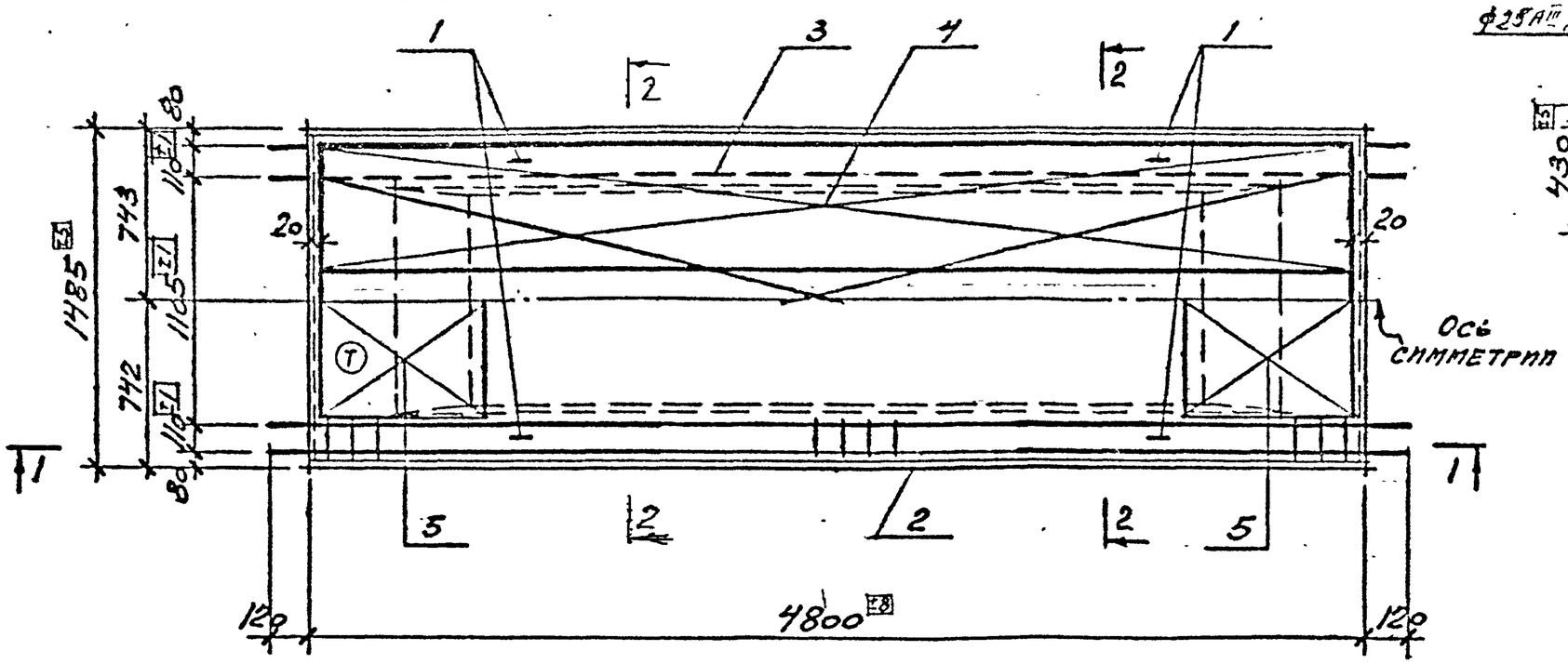

2-2

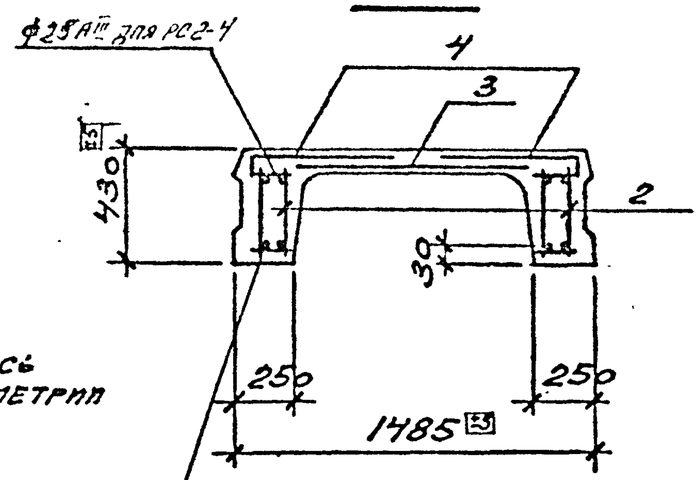

Ф22АIII для РС2-4
Ф18АII для РС3-4
Ф25АIII для РС4-4
Ф22АIII для РС5-4
Ф28АIII для РС6-4
Ф28НАII для РС7-4

1-1

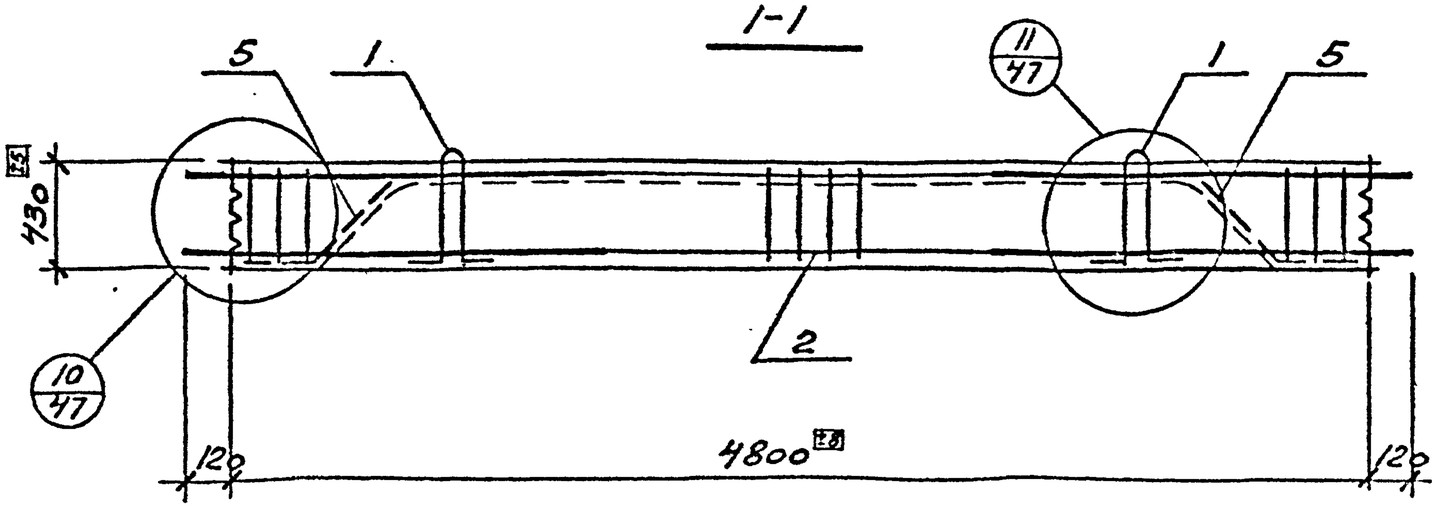

1. Спецификацию элементов см. на листе 39, 40, 41
2. Ориентация продольной арматуры по диаметрам для сечения 1-1 дана на л. 49.

Согласовано:
Гл. конст. т-а Эрдман
Должность, Фамилия, Подпись, Дата
Инв. № подл. | Взамен инв. № | Дата

Гл. инж. проекта	Бесин		
Нач. отд.	Сотников		
Гл. конст.	Винтрин		
Гл. инж.	Охотников		
Инж.	Ященко		

Э-04-79 вып. 2

Ригель Рс2-4 ÷ Рс7-4
Арматурный чертеж

Лит.	Лист	Листов
Р	38	

Госстрой СССР
Иркутский Промстройпроект

Рс1-5

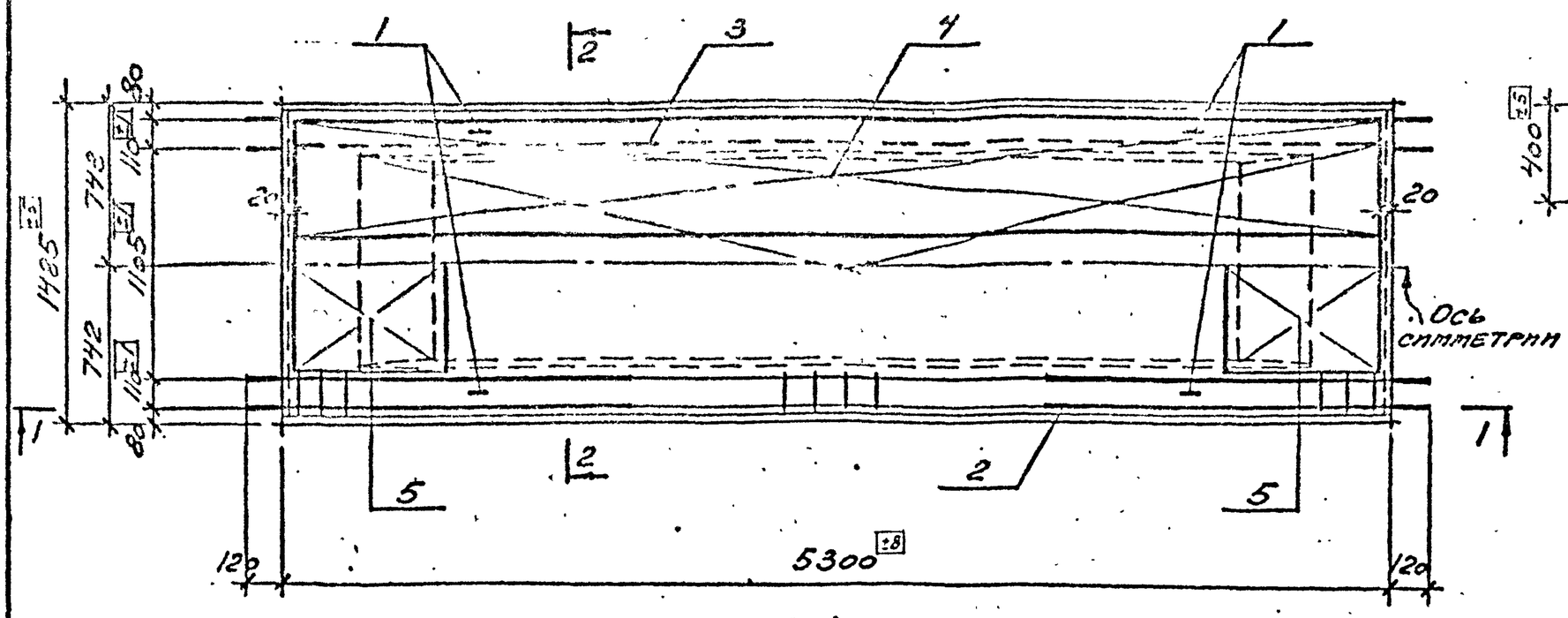

2-2

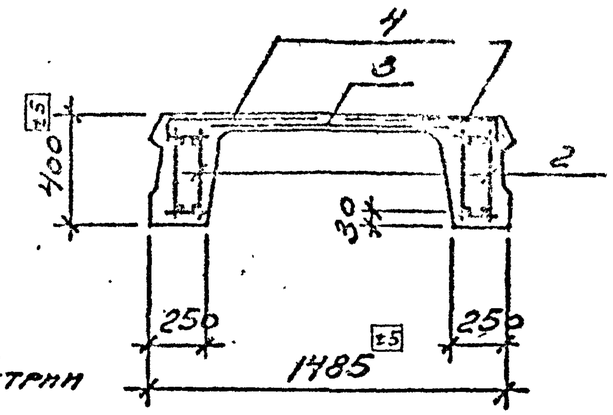

1-1

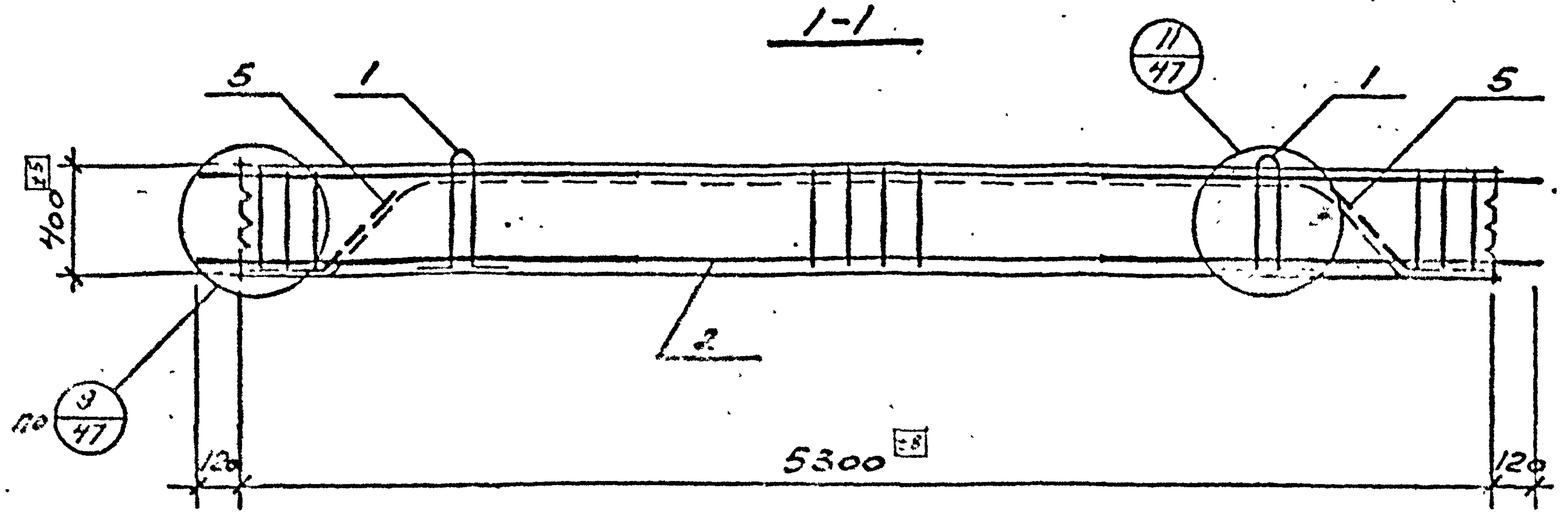

Спецификацию элементов см. на листе 41.

Гл. инж. проекта	Бубис			ВТП-КЖ 04-79 вып. 2		
Нач. от.	Остренко			Ригель Рс1-5 Арматурный чертеж	Лит.	Лист	Листов
Гл. кон.	Дмитриев				Р	29	
Вед. инж.	Бережотов				ГОССТРОЙ СССР ИРКУТСКИЙ ПРОМСТРОЙПРОЕКТ	
Инж. кон.	Верченко					

Согласовано: Гл. спец. Эрман; Гл. инж. проекта Бубис; Инв. № подл. | Подпись и дата

Рс2-5, Рс3-5, Рс4-5, Рс5-5, Рс6-5, Рс7-5

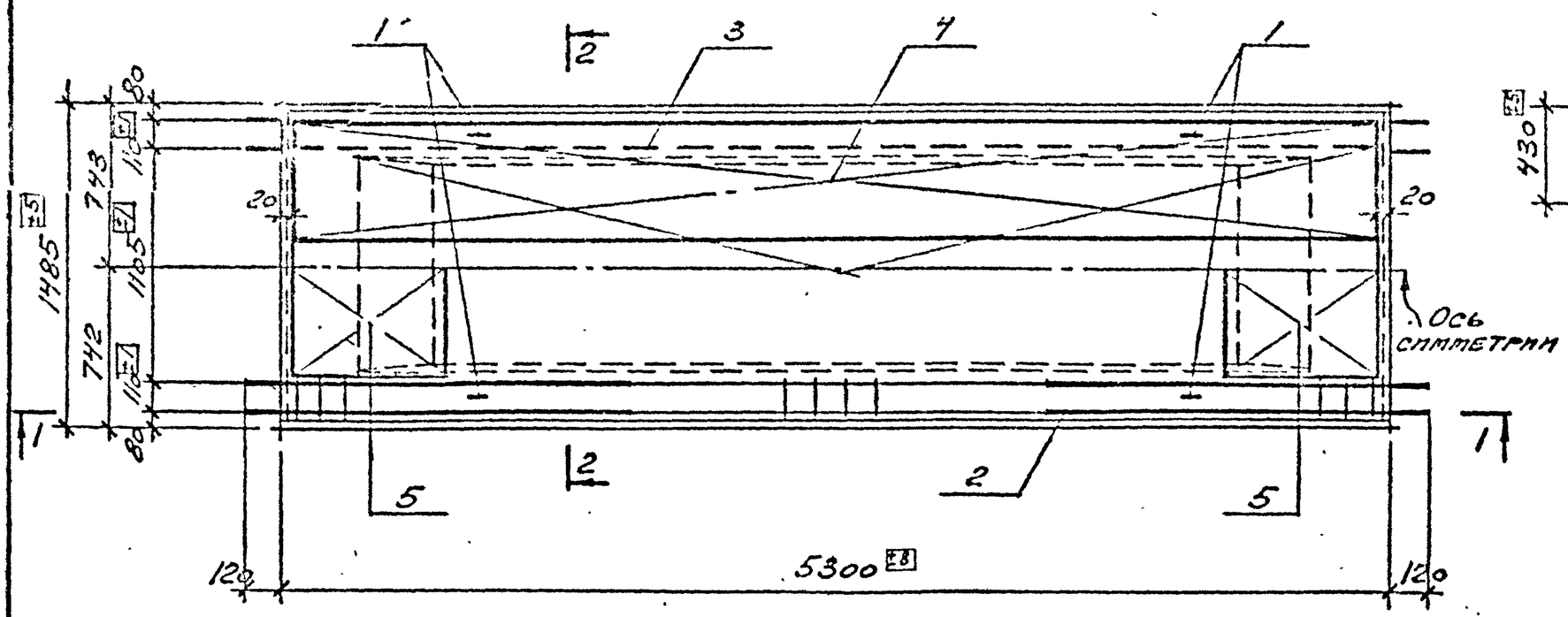

2-2

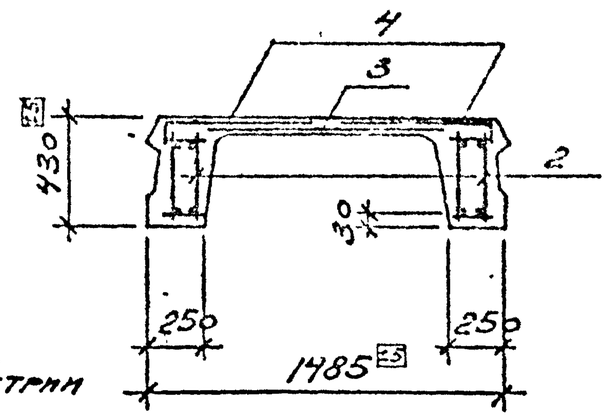

1-1

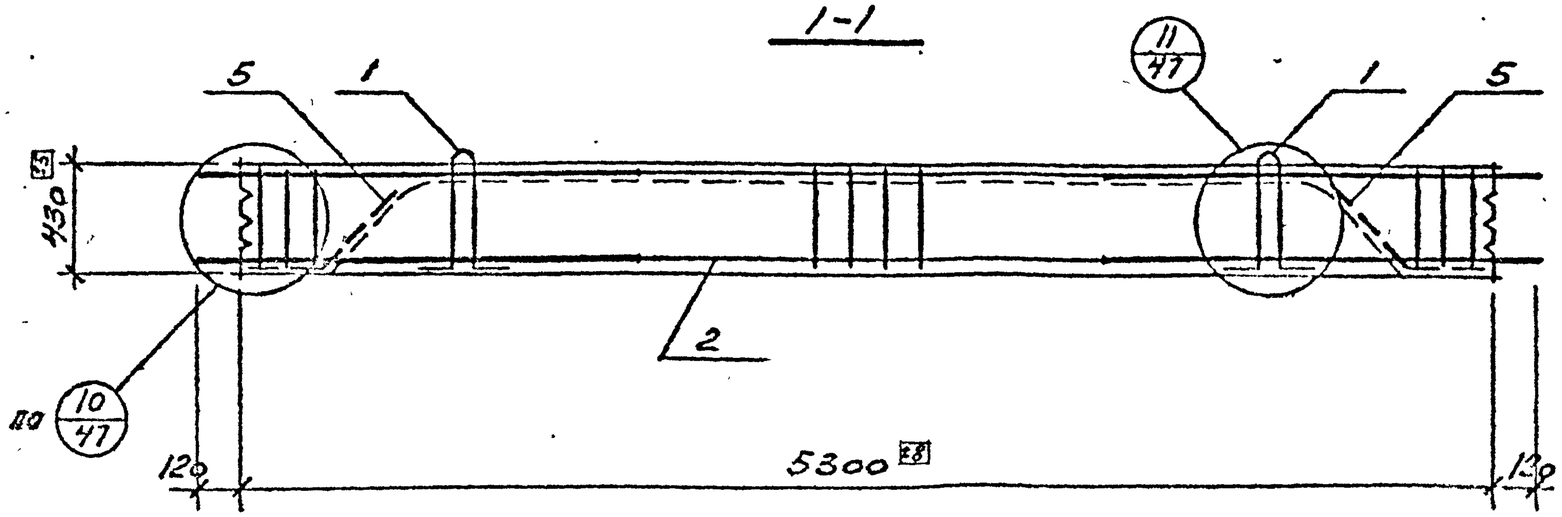

Спецификацию элементов см. на листе 41, 42

Согласовано:			
Гл. конст.	Эрдман	Подпись	Дата
Подрядчик	Фанина		

Инв. № подл.	Подпись и дата

Гл. инж. проекта		ВТИ-КЭС-04-79 вып. 2	
Нач. отд.		Плита Рс2-5 ÷ Рс7-5 Арматурный чертеж	Лит. Р / Лист 30 / Листов
Гл. спец.			ГОССТРОЙ СССР ИРКУТСКИЙ ПРОМСТРОЙПРОЕКТ
Н. контр.	Бетчена		

СПЕЦИФИКАЦИЯ ЭЛЕМЕНТА СБОРНОЙ КОНСТРУКЦИИ

Формат	Зона	Поз.	Обозначение	Наименование	Кол.	Примечание
				РК1-4		
				Сборочные единицы и детали		
		3	ВТИ-КЖС-04-79 вып. 3 л. 1	Каркас пространств. КП1	1	
		1	ВТИ-КЖС-04-79 вып. 3 л. 33	Изделие закладное МН1	4	
		2	То же л. 33	То же МН2	4	
				Материалы		
				Бетон марки 200	1.36	$м^3$
				РК2-4		
				Сборочные единицы и детали		
		3	ВТИ-КЖС-04-79 вып. 3 л. 2	Каркас пространств. КП3	1	
		1	ВТИ-КЖС-04-79 вып. 3 л. 33	Изделие закладное МН1	4	
		2	То же л. 33	То же МН2	4	
				Материалы		
				Бетон марки 200	1.50	$м^3$
				РК3-4		
				Сборочные единицы и детали		
		3	ВТИ-КЖС-04-79 вып. 3 л. 2	Каркас пространств. КП4	1	
		1	То же вып. 3 л. 33	Изделие закладное МН1	4	
		2	То же л. 33	То же	4	
				Материалы		
				Бетон марки 200	1.50	$м^3$
				РК4-4		
				Сборочные единицы и детали		
		3	ВТИ-КЖС-04-79 вып. 3 л. 2	Каркас пространств. КП5	1	
		1	То же л. 33	Изделие закладное МН1	4	
		2	ВТИ-КЖС-04-79 вып. 3 л. 33	Изделие закладное МН2	4	
				Материалы		
				Бетон марки 200	1.50	$м^3$
				РК5-4		
				Сборочные единицы и детали		
		3	ВТИ-КЖС-04-79 вып. 3 л. 2	Каркас пространств. КП6	1	
		1	ВТИ-КЖС-04-79 вып. 3 л. 33	Изделие закладное МН1	4	
		2	То же л. 33	То же МН2	4	
				Материалы		
				Бетон марки 200	1.50	$м^3$
				РК6-4		
				Сборочные единицы и детали		
		3	ВТИ-КЖС-04-79 вып. 3 л. 2	Каркас пространств. КП7	1	
		1	То же л. 33	Изделие закладное МН1	4	
		2	То же л. 33	То же МН2	4	
				Материалы		
				Бетон марки 200	1.50	$м^3$

Согласовано:

Изм.	Лист	№ докум.	Подпись	Дата
Гл. инж. пр.		Бубис		
Гл. инж.		Остренко		
Рук.		Дементьев		01.8.
Нач. отд.		Верхотуров		01.8.
Нач. сект.		Мухаметзянов		

ВТИ-КЖС-04-79 вып. 2

Спецификация сборных ригелей РК1-4 ÷ РК6-4.

Лит.	Лист	Листов
	31	

ГОССТРОЙ СССР ИРКУТСКИЙ ПРОМСТРОЙПРОЕКТ

СПЕЦИФИКАЦИЯ ЭЛЕМЕНТА СБОРНОЙ КОНСТРУКЦИИ

Формат	Зона	Поз.	Обозначение	Наименование	Кол.	Примечание
				РК 7-4		
				Сборочные единицы и детали		
		3	ВТИ-КЖС-04-79 вып.3 л.2	Каркас пространств. КП8	1	
		1	ВТИ-КЖС-04-79 вып.3 л.33	Изделие закладное МН1	4	
		2	То же л.33	То же МН2	4	
				Материалы		
				Бетон марки 300	1.50	$м^3$
				РК 8-4		
				Сборочные единицы и детали		
		3	ВТИ-КЖС-04-79 вып.3 л.4	Каркас пространств. КП15	1	
		1	ВТИ-КЖС-04-79 вып.3 л.33	Изделие закладное МН1	4	
		2	То же л.33	То же МН2	4	
				Материалы		
				Бетон марки 300	1.50	$м^3$
				РК 9-4		
				Сборочные единицы и детали		
		3	ВТИ-КЖС-04-79 вып.3 л.4	Каркас пространств. КП16	1	
		1	ВТИ-КЖС-04-79 вып.3 л.33	Изделие закладное МН-1	4	
		2	То же л.33	То же МН-2	4	
				Материалы		
				Бетон марки 300	1.50	$м^3$
				РК 1-5		
				Сборочные единицы и детали		
		3	ВТИ-КЖС-04-79 вып.3 л.6	Каркас пространств. КП19	1	
		1	То же л.33	Изделие закладное МН1	4	
		2	То же л.33	Изделие закладное МН2	4	
				Материалы		
				Бетон марки 200	1.51	$м^3$
				РК 2-5		
				Сборочные единицы и детали		
		3	ВТИ-КЖС-04-79 вып.3 л.6	Каркас пространств. КП20	1	
		1	ВТИ-КЖС-04-79 вып.3 л.33	Изделие закладное МН1	4	
		2	То же л.33	То же МН2	4	
				Материалы		
				Бетон марки 200	1.66	$м^3$
				РК 3-5		
				Сборочные единицы и детали		
		3	ВТИ-КЖС-04-79 вып.3 л.6	Каркас пространств. КП21	1	
		1	То же л.33	Изделие закладное МН1	4	
		2	То же л.33	То же МН2	4	
				Материалы		
				Бетон марки 200	1.66	$м^3$

Согласовано:

Гл. конструктор	Эратин	Полянская	17-10

Подпись и дата

Инв. № подл.

Изм	Лист	№ докум.	Подпись	Дата
Гл.инж.п.		Бубис		
Нач.отд.		Сергеев		
Гл.конст.		Эратин		15.10
Нач.гр.		Верхотуров		17.10
Контрол.		Медведев		

ВТИ-КЖС-04-79 вып.2

Спецификация сборных ригелей РК7-4 ÷ РК9-4, РК1-5 ÷ РК3-5.

Лит.	Лист	Листов
	32	

Госстрой СССР Иркутский Промстройпроект

Спецификация элемента сборной конструкции

Формат	Зона	Поз.	Обозначение	Наименование	Кол.	Примечание
				РК4-5		
				Сборочные единицы и детали		
		3	ВТН-КЖ-04-79 вып.3 л. 6	Каркас пространств. КП22	1	
		1	ВТН-КЖ-04-79 вып. 3 л.33	Изделие закладное МН1	4	
		2	То же	То же МН2	4	
				Материалы		
				Бетон марки 200	1.66	$м^3$
				РК5-5		
				Сборочные единицы и детали		
		3	ВТН-КЖ-04-79 вып. 3 л. 6	Каркас пространств. КП23	1	
		1	ВТН-КЖ-04-79 вып.3 л.33	Изделие закладное МН1	4	
		2	То же	То же МН2	4	
				Материалы		
				Бетон марки 200	1.66	$м^3$
				РК6-5		
				Сборочные единицы и детали		
		3	ВТН-КЖ-04-79 вып.3 л. 7	Каркас пространств. КП24	1	
		1	ВТН-КЖ-04-79 вып.3 л.33	Изделие закладное МН1	4	
		2	То же	То же	4	
				Материалы		
				Бетон марки 200	1.66	$м^3$
				РК7-5		
				Сборочные единицы и детали		
		3	ВТН-КЖ-04-79 вып.3 л. 7	Каркас пространств. КП25		
		1	То же л. 33	Изделие закладное МН1	4	

Форм.	Зона	Поз.	Обозначение	Наименование	Кол.	Примечание
		2	ВТН-КЖ-04-79 вып. 3 л. 33	Изделие закладное МН2	4	
				Материалы		
				Бетон марки 300	1.66	$м^3$
				РК8-5		
				Сборочные единицы и детали		
		3	ВТН-КЖ-04-79 вып. 3 л. 7	Каркас пространств. КП26	1	
		1	ВТН-КЖ-04-79 вып. 3 л.33	Изделие закладное МН1	4	
		2	То же	То же МН2	4	
				Материалы		
				Бетон марки 300	1.66	$м^3$
				РК9-5		
				Сборочные единицы и детали		
		3	ВТН-КЖ-04-79 вып. 3 л. 7	Каркас пространств. КП27	1	
		1	ВТН-КЖ-04-79 вып. 3 л.33	Изделие закладное МН1	4	
		2	То же	То же МН2	4	
				Материалы		
				Бетон марки 300	1.50	$м^3$

Согласовано: Гл. конструктор Эрамян; Гл. инженер Франкина; Подпись; Дата; Годпись и дата; Инв. № подл.

Изм.	Лист	№ докум.	Подпись	Дата
Разраб.		Бубис		
Пров.		Ясинский		
Гл. спец.		Дмитриев		
Нач. отд.		Воронцов		
Н. контр.		Мелешкевич		

ВТН-КЖ-04-79 вып. 2

Спецификация сборных единиц РК4-5 ÷ РК9-5.

Лит.	Лист	Листов

Госстрой СССР ИНГУТСКИЙ ПРОМСТРОЙПРОЕКТ

СПЕЦИФИКАЦИЯ ЭЛЕМЕНТА СБОРНОЙ КОНСТРУКЦИИ

Формат	Зона	Поз.	Обозначение	Наименование	Кол.	Примечание
				РК1-6		
				Сборочные единицы и детали		
		3	ВТН-КЖС-04-79 вып.3л.1	Каркас пространств. КП2	1	
		1	ВТН-КЖС-04-79 вып.3л.33	Изделие закладное МН1	4	
		2	То же л.	То же МН2	4	
				Материалы		
				Бетон марки 200	1.36	$м^3$
				РК2-6		
				Сборочные единицы и детали		
		3	ВТН-КЖС-04-79 вып.3л.3	Каркас пространств. КП9	1	
		1	ВТН-КЖС-04-79 вып.3л.33	Изделие закладное МН1	4	
		2	То же	То же МН2	4	
				Материалы		
				Бетон марки 200	1.50	$м^3$
				РК3-6		
				Сборочные единицы и детали		
		3	ВТН-КЖС-04-79 вып.3л.3	Каркас пространств. КП10	1	
		1	ВТН-КЖС-04-79 вып.3л.33	Изделие закладное МН1	4	
		2	То же	То же МН2	4	
				Материалы		
				Бетон марки 200	1.50	$м^3$
				РК4-6		
				Сборочные единицы и детали		
		3	ВТН-КЖС-04-79 вып.3л.3	Каркас пространств. КП11	1	
		1	ВТН-КЖС-04-79 вып.3л.33	Изделие закладное МН1	4	

Форма	Зона	Поз.	Обозначение	Наименование	Кол.	Примечание
		2	ВТН-КЖС-04-79 вып.3л.33	Изделие закладное МН2	4	
				Материалы		
				Бетон марки 200	1.50	$м^3$
				РК5-6		
				Сборочные единицы и детали		
		3	ВТН-КЖС-04-79 вып.3л.3	Каркас пространств. КП12	1	
		1	ВТН-КЖС-04-79 вып.3л.33	Изделие закладное МН1	4	
		2	То же	То же МН2	4	
				Материалы		
				Бетон марки 200	1.60	$м^3$
				РК6-6		
				Сборочные единицы и детали		
		3	ВТН-КЖС-04-79 вып.3л.3	Каркас пространств. КП13	1	
		1	ВТН-КЖС-04-79 вып.3л.33	Изделие закладное МН1	4	
		2	То же	То же МН2	4	
				Материалы		
				Бетон марки 200	1.50	$м^3$

Согласовано: Гл. конструктор Эрман VI-96; Гл. специалист Чернышев; Подпись и дата

Инв. № подл. | Подпись и дата

Изм.	Лист	№ докум.	Подпись	Дата
Разраб.		Бубнис		
Пров.		Чернышев		
Гл.инж.пр.		Бондарчук		
Н.контр.		Шевелев		

ВТН-КЖС-04-79 вып 2

Спецификация сборных ригелей РК1-6 ÷ РК6-6.

Лит.	Лист	Листов
	24	

ГОССТРОЙ СССР ИРКУТСКИЙ ПЬОМСТРОЙПРОЕКТ

СПЕЦИФИКАЦИЯ ЭЛЕМЕНТА СБОРНОЙ КОНСТРУКЦИИ

Формат	Зона	Поз.	Обозначение	Наименование	Кол.	Примечание
				РК7-6		
				Сборочные единицы и детали		
		3	ВТИ-КЖС-04-79 вып.3л.8	Каркас пространств. КП14	1	
		1	ВТИ-КЖС-04-79 вып.3л.33	Изделие закладное МН1	4	
		2	То же	То же МН2	4	
				Материалы		
				Бетон марки 300	1.50	$м^3$
				РК8-6		
				Сборочные единицы и детали		
		3	ВТИ-КЖС-04-79 вып.3л.5	Каркас пространств. КП17	1	
		1	ВТИ-КЖС-04-79 вып.3л.33	Изделие закладное МН1	4	
		2	То же	То же МН2	4	
				Материалы		
				Бетон марки 300	1.50	$м^3$
				РК9-6		
				Сборочные единицы и детали		
		3	ВТИ-КЖС-04-79 вып.3л.5	Каркас пространств. КП18	1	
		1	ВТИ-КЖС-04-79 вып.3л.33	Изделие закладное МН1	4	
		2	То же	То же МН2	4	
				Материалы		
				Бетон марки 300	1.50	$м^3$
				РК2а-4		
				Сборочные единицы и детали		
		3	ВТИ-КЖС-04-79 вып.3л.8	Каркас пространств. КП28	1	
		1	ВТИ-КЖС-04-79 вып.3л.33	Изделие закладное МН1	4	

Формат	Зона	Поз.	Обозначение	Наименование	Кол.	Примечание
			ВТИ-КЖС-04-79 вып.3л.33	Изделие закладное МН2	4	
				Материалы		
				Бетон марки 200	1.50	$м^3$
				РК3а-4		
				Сборочные единицы и детали		
		3	ВТИ-КЖС-04-79 вып.3л.8	Каркас пространств. КП29	1	
		1	ВТИ-КЖС-04-79 вып.3л.33	Изделие закладное МН1	4	
		2	То же	То же МН2	4	
				Материалы		
				Бетон марки 200	1.50	$м^3$
				РК4а-4		
				Сборочные единицы и детали		
		3	ВТИ-КЖС-04-79 вып.3л.8	Каркас пространств. КП30	1	
		1	ВТИ-КЖС-04-79 вып.3л.33	Изделие закладное МН1	4	
		2	То же	То же МН2	4	
				Материалы		
				Бетон марки 200	1.50	$м^3$

Согласовано:

Подпись и дата

Инв. № подл.

Изм.	Лист	№ докум.	Подпись	Дата
Гл.инж.п.		Бубис		
Нач.отд.		Ратенко		
Гл.спец.		Гринберг		15.8
Вед.инж.		Верхотуров		15.8
Нормо.кн.		Медведев		

ВТИ-КЖС-04-79 вып.2

Спецификация сборных ригелей РК7-6 ÷ РК9-6, РК2а-4 ÷ РК4а-4.

Лит.	Лист	Листов
	35	

ГОССТРОЙ СССР ИРКУТСКИЙ ПРОМСТРОЙПРОЕКТ

СПЕЦИФИКАЦИЯ ЭЛЕМЕНТА СБОРНОЙ КОНСТРУКЦИИ

Формат	Зона	Поз.	Обозначение	Наименование	Кол.	Примечание
				РК5А-4		
				Сборочные единицы и детали		
		3	ВТН-КЖС-04-79 вып.3 л. 8	Каркас пространств. КП31	1	
		1	ВТН-КЖС-04-79 вып.3 л.33	Изделие закладное МН1	4	
		2	То же	То же МН2	4	
				Материалы		
				Бетон марки 200	1.50	$м^3$
				РК6А-4		
				Сборочные единицы и детали		
		3	ВТН-КЖС-04-79 вып.3 л. 8	Каркас пространств. КП32	1	
		1	ВТН-КЖС-04-79 вып.3 л.33	Изделие закладное МН1	4	
		2	То же	То же МН2	4	
				Материалы		
				Бетон марки 200	1.50	$м^3$
				РК7А-4		
				Сборочные единицы и детали		
		3	ВТН-КЖС-04-79 вып.3 л. 8	Каркас пространств. КП33	1	
		1	ВТН-КЖС-04-79 вып.3 л.33	Изделие закладное МН1	4	
		2	То же	То же МН2	4	
				Материалы		
				Бетон марки 300	1.50	$м^3$
				РК8А-4		
				Сборочные единицы и детали		
		3	ВТН-КЖС-04-79 вып.3 л. 10	Каркас пространств. КП40	1	
		1	ВТН-КЖС-04-79 вып.3 л.33	Изделие закладное МН1	4	
		2	ВТН-КЖС-04-79 вып.3 л.33	Изделие закладное МН2	4	
				Материалы		
				Бетон марки 300	150	$м^3$
				РК9А-4		
				Сборочные единицы и детали		
		3	ВТН-КЖС-04-79 вып.3 л. 10	Каркас пространств. КП41	1	
		1	ВТН-КЖС-04-79 вып.3 л.33	Изделие закладное МН1	4	
		2	То же	То же МН2	4	
				Материалы		
				Бетон марки 300	1.50	$м^3$
				РК2А-5		
				Сборочные единицы и детали		
		3	ВТН-КЖС-04-79 вып.3 л. 12	Каркас пространств. КП44	1	
		1	ВТН-КЖС-04-79 вып.3 л.33	Изделие закладное МН1	4	
		2	То же	То же МН2	4	
				Материалы		
				Бетон марки 200	1.66	$м^3$

Согласовано: Зарман, Рамилина, Подпись, Дата

Инв. № подл. | Подпись и дата

Изм.	Лист	№ докум.	Подпись	Дата	ВТН-КЖС-04-79 вып. 2		
					Спецификация ... ЖБ изделий РК5А-4 ÷ РК9А-4, РК2А-5.	Лит.	Лист 36 / Листов
						Стройсоюз Якутский Промстройпроект	

СПЕЦИФИКАЦИЯ ЭЛЕМЕНТА СБОРНОЙ КОНСТРУКЦИИ

Формат	Зона	Поз.	Обозначение	Наименование	Кол.	Примечание
				РК3А-5		
				Сборочные единицы и детали		
		3	ВТИ-КЖС-04-79 вып.3 л. 12	Каркас пространств. КП45	1	
		1	ВТИ-КЖС-04-79 вып. 3 л. 33	Изделие закладное МН1	4	
		2	То же	То же МН2	4	
				Материалы		
				Бетон марки 200	1.66	$м^3$
				РК4А-5		
				Сборочные единицы и детали		
		3	ВТИ-КЖС-04-79 вып. 3 л. 12	Каркас пространств. КП46	1	
		1	ВТИ-КЖС-04-79 вып. 3 л. 33	Изделие закладное МН1	4	
		2	То же	То же МН2	4	
				Материалы		
				Бетон марки 200	1.66	$м^3$
				РК5А-5		
				Сборочные единицы и детали		
		3	ВТИ-КЖС-04-79 вып. 3 л. 12	Каркас пространств. КП47	1	
		1	ВТИ-КЖС-04-79 вып. 3 л. 33	Изделие закладное МН1	4	
		2	То же	То же МН2	4	
				Материалы		
				Бетон марки 200	1.66	$м^3$
				РК6А-5		
				Сборочные единицы и детали		
		3	ВТИ-КЖС-04-79 вып. 3 л. 12	Каркас пространств. КП48	1	
		1	ВТИ-КЖС-04-79 вып. 3 л. 33	Изделие закладное МН1	4	
		2	ВТИ-КЖС-04-79 вып. 3 л. 33	Изделие закладное МН2	4	
				Материалы		
				Бетон марки 200	1.66	$м^3$
				РК7А-5		
				Сборочные единицы и детали		
		3	ВТИ-КЖС-04-79 вып. 3 л. 12	Каркас пространств. КП49	1	
		1	ВТИ-КЖС-04-79 вып. 3 л. 33	Изделие закладное МН1	4	
		2	То же	То же МН2	4	
				Материалы		
				Бетон марки 300	1.66	$м^3$
				РК8А-5		
				Сборочные единицы и детали		
		3	ВТИ-КЖС-04-79 вып. 3 л. 12	Каркас пространств. КП50	1	
		1	ВТИ-КЖС-04-79 вып. 3 л. 33	Изделие закладное МН1	4	
		2	То же	То же МН2	4	
				Материалы		
				Бетон марки 300	1.66	$м^3$

Согласовано:

Взам. инв. №	Подпись и дата	Инв. № дубл.

Изм.	Лист	№ докум.	Подпись	Дата
Разраб.		Рыбас		
Пров.		Трофимов		
Н. контр.		Попова		
Рук. гр.		Дементьев		
Гл. спец.		Медведева		

ВТИ-КЖС-04-79 вып. 2

Спецификация сборных ригелей РК3А-5 ÷ РК8А-5.

Лит.	Лист	Листов
	37	

Госстрой СССР Иркутский Промстройпроект

СПЕЦИФИКАЦИЯ ЭЛЕМЕНТА СБОРНОЙ КОНСТРУКЦИИ

Формат	Зона	Поз.	Обозначение	Наименование	Кол.	Примечание
				РК9А-5		
				Сборочные единицы и детали		
		3	ВТИ-КЖС-04-79 вып.3 л.12	Каркас пространств. КП3	1	
		1	ВТИ-КЖС-04-79 вып 3 л. 33	Изделие закладное МН1	4	
		2	То же	То же МН2	4	
				Материалы		
				Бетон марки 300	1.66	$м^3$
				РК2А-6		
				Сборочные единицы и детали		
		3	ВТИ-КЖС-04-79 вып.3 л. 9	Каркас пространств. КП34	1	
		1	ВТИ-КЖС-04-79 вып. 3 л. 33	Изделие закладное МН1	4	
		2	То же	То же МН2	4	
				Материалы		
				Бетон марки 200	1.50	$м^3$
				РК3А-6		
				Сборочные единицы и детали		
		3	ВТИ-КЖС-04-79 вып.3 л. 9	Каркас пространств. КП35	1	
		1	ВТИ-КЖС-04-79 вып. 3 л. 33	Изделие закладное МН1	4	
		2	То же	То же МН2	4	
				Материалы		
				Бетон марки 200	1.50	$м^3$
				РК4А-6		
				Сборочные единицы и детали		
		3	ВТИ-КЖС-04-79 вып. 3 л. 9	Каркас пространств. КП36	1	
		1	ВТИ-КЖС-04-79 вып. 3 л. 33	Изделие закладное МН1	4	

Формат	Зона	Поз.	Обозначение	Наименование	Кол.	
		2	ВТИ-КЖС-04-79 вып. 3 л. 33	Изделие закладное МН2	4	
				Материалы		
				Бетон марки 200	1.50	$м^3$
				РК5А-6		
				Сборочные единицы и детали		
		3	ВТИ-КЖС-04-79 вып. 3 л. 9	Каркас пространств. КП37	1	
		1	ВТИ-КЖС-04-79 вып. 3 л. 33	Изделие закладное МН1	4	
		2	То же	То же МН2	4	
				Материалы		
				Бетон марки 200	1.50	$м^3$
				РК6А-6		
				Сборочные единицы и детали		
		3	ВТИ-КЖС-04-79 вып. 3 л. 9	Каркас пространств. КП38	1	
		1	ВТИ-КЖС-04-79 вып. 3 л. 33	Изделие закладное МН1	4	
		2	То же	То же МН2	4	
				Материалы		
				Бетон марки 200	1.50	$м^3$

Согласовано:

Инж. Кт. проект.	Подпись и дата	Инв. № подл.
Гл. конструктор	Зоя Ман	Полянская
Гл. инженер	Фрунтина	Катя

Изм.	Лист	№ докум.	Подпись	Дата
Разраб.		Бубнов		
Нач. отд.		Ратькова		
Гл. конст.		Протопов		
Нач. пр.		Вересунова		
Контроль.		Медведева		

ВТИ-КЖС-04-79 вып. 3

Спецификация сборных ригелей РК9А-5, РК... РК6А-6

Лит.	Лист	Листов
	31	

ГОССТРОЙ СССР ИРКУТСКИЙ ПРОЕКТ

СПЕЦИФИКАЦИЯ ЭЛЕМЕНТА СБОРНОЙ КОНСТРУКЦИИ

Формат	Зона	Поз.	Обозначение	Наименование	Кол.	Примечание
				РК7А-6		
				Сборочные единицы и детали		
		3	ВТИ-КЖС-04-79 вып.3 л. 9	Каркас пространств. КП39	1	
		1	ВТИ-КЖС-04-79 вып. 3 л. 33	Изделие закладное МН1	4	
		2	То же	То же МН2	4	
				Материалы		
				Бетон марки 300	1,50	$м^3$
				РК8А-6		
				Сборочные единицы и детали		
		3	ВТИ-КЖС-04-79 вып.3 л. 11	Каркас пространств. КП42	1	
		1	ВТИ-КЖС-04-79 вып.3 л.33	Изделие закладное МН1	4	
		2	То же	То же МН2	4	
				Материалы		
				Бетон марки 300	1,50	$м^3$
				РК9А-6		
				Сборочные единицы и детали		
		3	ВТИ-КЖС-04-79 вып.3 л. 11	Каркас пространств. КП43	1	
		1	ВТИ-КЖС-04-79 вып. 3 л. 33	Изделие закладное МН1	4	
		2	То же	То же МН2	4	
				Материалы		
				Бетон марки 300	1,50	$м^3$
				РС1-4		
				Сборочные единицы и детали		
		1	ВТИ-КЖС-04-79 вып. 3 л. 33	Изделие закладное МН2	4	
		2	ВТИ-КЖС-04-79 вып. 3 л. 13	Каркас пространств. КП52	2	

Формат	Зона	Поз.	Обозначение	Наименование	Кол.	Примечание
		3	То же л. 30	Сетка арматурная С10	1	
		4	То же л. 30	То же С9		
		5	То же л. 31	То же С13	2	
				Материалы		
				Бетон марки 200	1,59	$м^3$
				РС2-4		
				Сборочные единицы и детали		
		1	ВТИ-КЖС-04-79 вып. 3 л.33	Изделие закладное МН2	4	
		2	То же л.13	Каркас пространств. КП53	2	
		3	То же л.30	Сетка арматурная С10	1	
		4	То же л.30	То же С9	2	
		5	То же л.31	То же С13	2	
				Материалы		
				Бетон марки 400	1,70	$м^3$

Согласовано:

Гл. констр. ТС	Эрамян	Фоменко	Подпись и дата	Инв. № подл.

Изм.	Лист	№ докум.	Подпись	Дата
Гл. инж. пр.		Бубис		
Нач. отд.		Стрелков		
Гл. конст.		Гринберг		
Ведущ. инж.		Кондуров		
Исполн.		Демченко		

ВТИ-КЖС-04-79 вып. 2

Спецификация сборных ригелей РК7А-6 ÷ РК9А-6, РС1-4 ÷ РС2-4.

Лит.	Лист	Листов
Р	39	

Госстрой СССР Иркутский Промстройпроект

СПЕЦИФИКАЦИЯ ЭЛЕМЕНТА СБОРНОЙ КОНСТРУКЦИИ

Формат	Зона	Поз.	Обозначение	Наименование	Кол.	Примечание
				РС3-4		
				Сборочные единицы и детали		
		1	ВТН-КЖС-04-79 вып 3 л.33	Изделие закладное МН2	4	
		2	То же л. 13	Каркас пространств. КП54	2	
		3	То же л. 30	Сетка арматурная С10	1	
		4	То же л. 30	То же С9	2	
		5	То же л. 31	То же С13	2	
				Материалы		
				Бетон марки 400	1,70	$м^3$
				РС4-4		
				Сборочные единицы и детали		
		1	ВТН-КЖС-04-79 вып.3 л.33	Изделие закладное МН2	4	
		2	То же л. 13	Каркас пространств. КП55	2	
		3	То же л. 30	Сетка арматурная С10	1	
		4	То же л. 30	То же С9	2	
		5	То же л. 31	То же С13	2	
				Материалы		
				Бетон марки 400	1,70	$м^3$
				РС5-4		
				Сборочные единицы и детали		
		1	ВТН-КЖС-04-79 вып.3 л.33	Изделие закладное МН2	4	
		2	То же л. 13	Каркас пространств. КП56	2	
		3	То же л. 130	Сетка арматурная С10	1	
		4	То же л. 30	То же С9	2	
		5	То же л. 31	То же С13	2	

Формат	Зона	Поз.	Обозначение	Наименование	Кол.	Примечание
				Материалы		
				Бетон марки 400	1,70	$м^3$
				РС6-4		
				Сборочные единицы и детали		
		1	ВТН-КЖС-04-79 вып.3 л.33	Изделие закладное МН2	4	
		2	То же л. 13	Каркас пространств. КП57	2	
		3	То же л. 30	Сетка арматурная С10	1	
		4	То же л. 30	То же С9	2	
		5	То же л. 31	То же С13	2	
				Материалы		
				Бетон марки 400	1,70	$м^3$
				РС7-4		
				Сборочные единицы и детали		
		1	ВТН-КЖС-04-79 вып.3 л.33	Изделие закладное МН2	4	
		2	То же л. 13	Каркас пространств. КП56	2	
		3	То же л. 30	Сетка арматурная С10	1	
		4	То же л. 30	То же С9	2	
		5	То же л. 31	То же С13	2	
				Материалы		
				Бетон марки 400	1,70	$м^3$

Согласовано:
Гл. конструктор Эрдман
Полянсь Дата
Полянсь Дата
Инв. № подл. | Подпись и дата

Изм.	Лист	Кол. докум.	Подпись	Дата
Гл. инж. пр.		Бубис		
Нач. отд.		Ветренко		
Гл. конст.		Ирошников		05.8
Отв. исп.		Верхотурова		07.80

ВТН-КЖС-04-79 вып 2

Спецификация сборных ригелей

Лит.	Лист	Листов
Р	40	

ГОССТРОЙ СССР ИРКУТСКИЙ

СПЕЦИФИКАЦИЯ ЭЛЕМЕНТА СБОРНОЙ КОНСТРУКЦИИ

Формат	Зона	Поз.	Обозначение	Наименование	Кол.	Примечание
				РС1-5		
				Сборочные единицы и детали		
		1	ВТИ-КЖС-04-79 вып.3 л.33	Изделие закладное МН2	4	
		2	То же л.14	Каркас пространств. КП59	2	
		3	То же л.30	Сетка арматурная С11	1	
		4	То же л.30	То же С9	2	
		5	То же л.31	То же С12	2	
				Материалы		
				Бетон марки 200	1,71	$м^3$
				РС2-5		
				Сборочные единицы и детали		
		1	ВТИ-КЖС-04-79 вып.3 л.33	Изделие закладное МН2	4	
		2	То же л.14	Каркас пространств. КП60	2	
		3	То же л.30	Сетка арматурная С11	1	
		4	То же л.30	То же С9	2	
		5	То же л.31	То же С12.	2	
				Материалы		
				Бетон марки 400	1,83	$м^3$
				РС3-5		
				Сборочные единицы и детали		
		1	ВТИ-КЖС-04-79 вып.3 л.33	Изделие закладное МН2	4	
		2	То же л.14	Каркас пространств. КП61	2	
		3	То же л.30	Сетка арматурная С11	1	
		4	То же л.30	То же С9	2	
		5	То же л.31	То же С12	2	
				Материалы		
				Бетон марки 400	1,83	$м^3$
				РС4-5		
				Сборочные единицы и детали		
		1	ВТИ-КЖС-04-79. вып.3 л.33	Изделие закладное МН2	4	
		2	То же л.14	Каркас пространств. КП62	2	
		3	То же л.30	Сетка арматурная С11	1	
		4	То же л.30	То же С9	2	
		5	То же л.31	То же С12	2	
				Материалы		
				Бетон марки 400	1,83	$м^3$
				РС5-5		
				Сборочные единицы и детали		
		1	ВТИ-КЖС-04-79 вып.3 л.33	Изделие закладное МН2	4	
		2	То же л.14	Каркас пространств. КП63	2	
		3	То же л.30	Сетка арматурная С11	1	
		4	То же л.30	То же С9	2	
		5	То же л.31	То же С12	2	
				Материалы		
				Бетон марки 400	1,83	$м^3$

Согласовано:

Изм.	Лист	№ докум.	Подпись	Дата
Гл.инж.пр.		Бубис		
Нач.отд.		Шропко		
Гл.спец.		Лопатина		
Рук.гр.		Кирилгурова		
Исполн.		Ремченко		

ВТИ-КЖС-04-79 вып.2

Спецификация сборных ригелей РС1-5 ÷ РС5-5.

Лит.	Лист	Листов
Р	41	

ГОССТРОЙ СССР ИРКУТСКИЙ ПРОМСТРОЙПРОЕКТ

СПЕЦИФИКАЦИЯ ЭЛЕМЕНТА СБОРНОЙ КОНСТРУКЦИИ

Формат	Зона	Поз.	Обозначение	Наименование	Кол.	Примечание
				РС6-5		
				Сборочные единицы и детали		
		1	ВТИ-КЖС-04-79 вып.3 л.33	Изделие закладное МН2	4	
		2	То же л.14	Каркас пространств. КП63	2	
		3	То же л.30	Сетка арматурная С11	1	
		4	То же л.30	То же С9	2	
		5	То же л.31	То же С12	2	
				Материалы		
				Бетон марки 400	1,83	$м^3$
				РС7-5		
				Сборочные единицы и детали		
		1	ВТИ-КЖС-04-79 вып.3 л.33	Изделие закладное МН2	4	
		2	То же л.14	Каркас пространств. КП64	2	
		3	То же л.30	Сетка арматурная С11	1	
		4	То же л.30	То же С9	2	
		5	То же л.31	То же С12	2	
				Материалы		
				Бетон марки 400	1,83	$м^3$

Формат	Зона	Поз.	Обозначение	Наименование	Кол.	Примечание

Согласовано: Гл. инженер проекта Зоянин; Гл. инженер проекта Полянская; Дата VI-80

Инв. № подл. | Подпись и дата

Изм.	Лист	№ докум.	Подпись	Дата
Разраб.		Бубис		
Пров.		Горенск		
Н.контр.		Кнатнев		
Гл.спец.		Воронов		04.80
Утв.гл.инж.		Величко		

ВТИ-КЖС-04-79 вып. 2

Спецификация сборных ригелей РС6-5 ÷ РС7-5.

Лит.	Лист	Листов
Р	42	

ГОССТРОЙ СССР ИРКУТСКИЙ

Марка эл-та	Арматурные изделия: Арматурная сталь ГОСТ 5.1459-72, класс AIII, ⌀ мм: 8	12	14	16	18	20	22	25	28	32	36	40	Итого	Арматурная сталь ГОСТ 5781-75, класс AII, ⌀ мм: 10	12		Итого	Класс AI, ⌀ мм: 6	8	10	12		Итого	Арматурная сталь ГОСТ 6727-53, класс BI, ⌀ мм: 4	5		Итого	Закладные изделия: Профильная сталь ∠100×160×8			Арматурная сталь ГОСТ, класс AII / AIII, ⌀ мм: 14		12	Итого	Всего
РК1-4		6,6		17,1	21,6								45,3					9,2	8,0				17,2	2,8			2,8	14,4			5,6		4,0	24,0	90,3
РК2-4				14,1		26,4	26,7						67,2					13,8					13,8	2,8			2,8	14,4			5,6		4,0	24,0	107,8
РК3-4				11,4			42,9	27,6					81,9					4,6	20,2				24,8	2,8			2,8	14,4			5,6		4,0	24,0	133,5
РК4-4							23,4		102,9				126,3						20,2	12,6			32,8		4,2		4,2	14,4			5,6		4,0	24,0	187,3
РК5-4								30,0	37,8	87,0			154,8						20,2	12,6			32,8		4,2		4,2	14,4			5,6		4,0	24,0	215,8
РК6-4								17,4			154,4		211,8							19,8	18,2		38,0		4,2		4,2	14,4			5,6		4,0	24,0	278,0
РК7-4									37,8		115,2	68,1	221,1							19,8	18,2		38,0		4,2		4,2	14,4			5,6		4,0	24,0	287,3
РК8-4										49,2	207,2		256,4							2,4	61,0		63,4		4,2		4,2	14,4			5,6		4,0	24,0	348,0
РК9-4												329,8	329,8							2,4	61,0		63,4		4,2		4,2	14,4			5,6		4,0	24,0	421,4
РК1-5		15,6	8,7		14,4								38,7					15,3					15,3	3,0			3,0	14,4			5,6		4,0	24,0	81,0
РК2-5		15,6	8,7				21,6						45,9					9,3	10,8				20,1	3,0			3,0	14,4			5,6		4,0	24,0	93,0
РК3-5				27,6	14,4			27,6					69,6					1,6	25,4				27,0	3,0			3,0	14,4			5,6		4,0	24,0	123,6
РК4-5					49,2				34,8				84,0						26,0				26,0	3,0			3,0	14,4			5,6		4,0	24,0	137,0
РК5-5					34,8	18,0			34,8				87,6						17,8	15,4			33,2		4,6		4,6	14,4			5,6		4,0	24,0	149,4
РК6-5						34,2	27,0			56,7			117,9						[illegible]				34,0		4,6		4,6	14,4			5,6		4,0	24,0	180,5
РК7-5							52,2	27,6			57,6		137,4							19,8	20,6		40,4		4,6		4,6	14,4			5,6		4,0	24,0	206,4
РК8-5							52,2		34,8		57,6		144,6							2,4	50,6		53,0		4,6		4,6	14,4			5,6		4,0	24,0	226,2
РК9-5								53,4		57,6		88,8	199,2							2,4	54,2		56,6		4,6		4,6	14,4			5,6		4,0	24,0	284,4
РК1-6		6,6		17,1	21,6								45,3					9,2	8,0				17,2	2,8			2,8	14,4			5,6		4,0	24,0	90,3
РК2-6				14,1		26,4	26,7						67,2					13,8					13,8	2,8			2,8	14,4			5,6		4,0	24,0	107,8
РК3-6				11,4			42,9	27,6					81,9					4,6	20,2				24,8	2,8			2,8	14,4			5,6		4,0	24,0	133,5
РК4-6							23,4		102,9				126,3						20,2	12,6			32,8		4,2		4,2	14,4			5,6		4,0	24,0	187,3
РК5-6								30,0	37,8	87,0			154,8						20,2	12,6			32,8		4,2		4,2	14,4			5,6		4,0	24,0	215,8
РК6-6								17,4			154,4		211,8							19,8	18,2		38,0		4,2		4,2	14,4			5,6		4,0	24,0	278,0
РК7-6									37,8		115,2	68,1	221,1							19,8	18,2		38,0		4,2		4,2	14,4			5,6		4,0	24,0	287,3
РК8-6										49,2	207,2		256,4							2,4	61,0		63,4		4,2		4,2	14,4			5,6		4,0	24,0	348,0
РК9-6												329,8	329,8							2,4	61,0		63,4		4,2		4,2	14,4			5,6		4,0	24,0	421,4
РК2А-4				14,1		26,4	26,7						67,2					13,8					13,8	2,8			2,8	14,4			5,6		4,0	24,0	107,8
РК3А-4				11,4			42,9	27,6					81,9					4,6	20,2				24,8	2,8			2,8	14,4			5,6		4,0	24,0	133,5
РК4А-4							23,4		102,9				126,3						20,2	12,6			32,8		4,2		4,2	14,4			5,6		4,0	24,0	187,3
РК5А-4								30,0	37,8	87,0			154,8						20,2	12,6			32,8		4,2		4,2	14,4			5,6		4,0	24,0	215,8
РК6А-4								17,4			194,4		211,8							19,8	18,2		38,0		4,2		4,2	14,4			5,6		4,0	24,0	278,0
РК7А-4									37,8		115,2	68,1	221,1							19,8	18,2		38,0		4,2		4,2	14,4			5,6		4,0	24,0	287,3

СОГЛАСОВАНО

VI-06

ЭЖЕМАН

Гл. конст. т.о.

Подпись и дата

Инв. № подл.

Изм	Лист	№ докум.	Подпись	Дата
Гл. инж.		Ерёмин		
Нач. отд.		Ветошкин		
Гл. спец.		Дмитр		
Зав. лабор.		Ерёмин		
Исполнил		Мухебулина		

ВТИ-КЖС-04-79 вып.

Высота. стали на один ригель

Лит.	Лист	Листов
Р	43	

ГОССТРОЙ СССР
ИРКУТСКИЙ
ПРОМСТРОЙПРОЕКТ

ВЫБОРКА СТАЛИ НА ОДИН ЭЛЕМЕНТ, КГ

| Марка эл-та | Арматурные изделия | | |

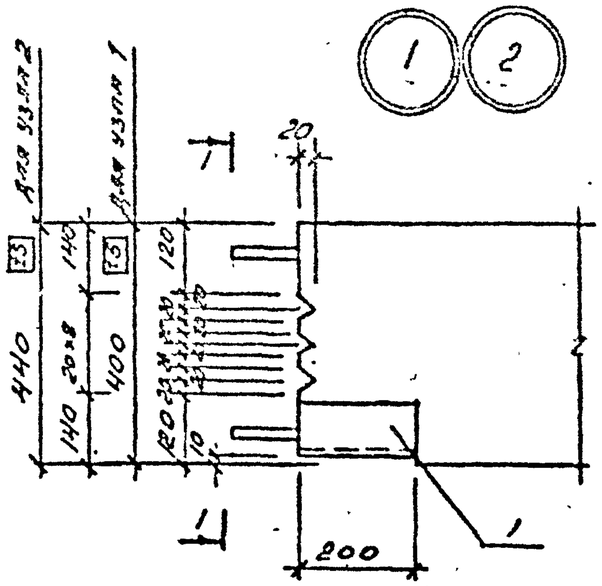

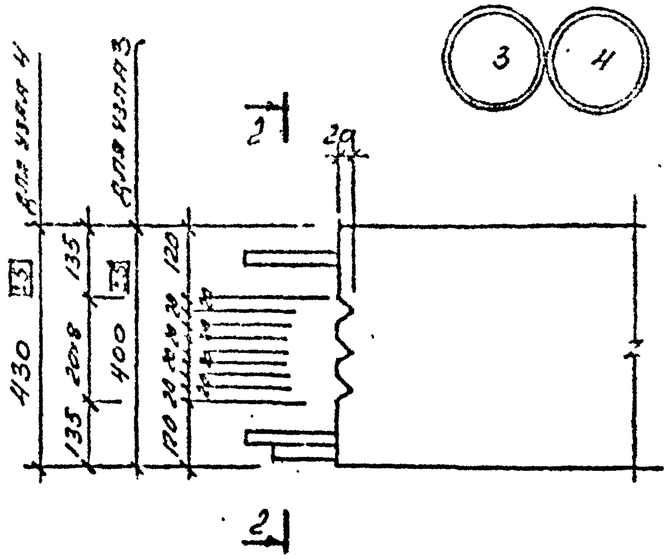

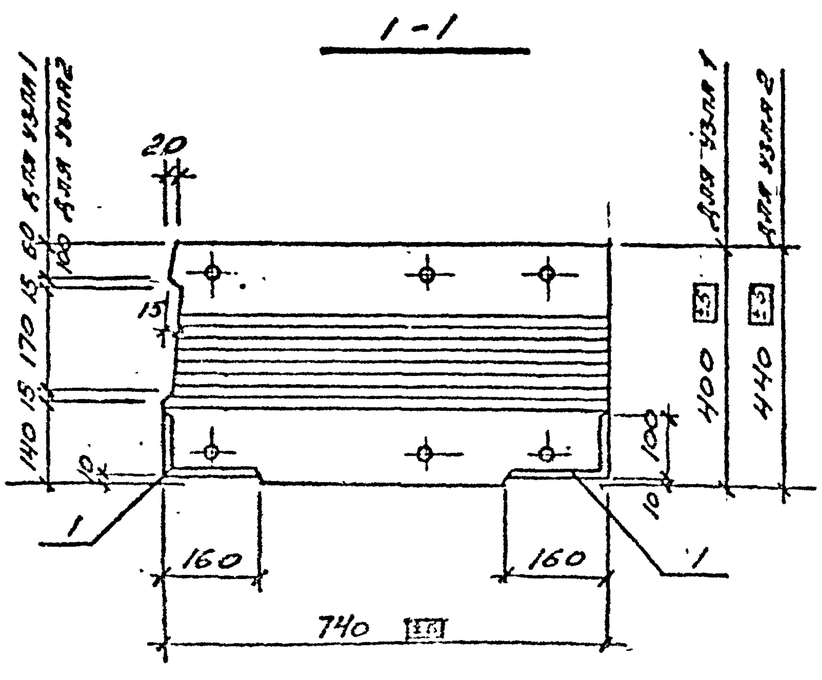

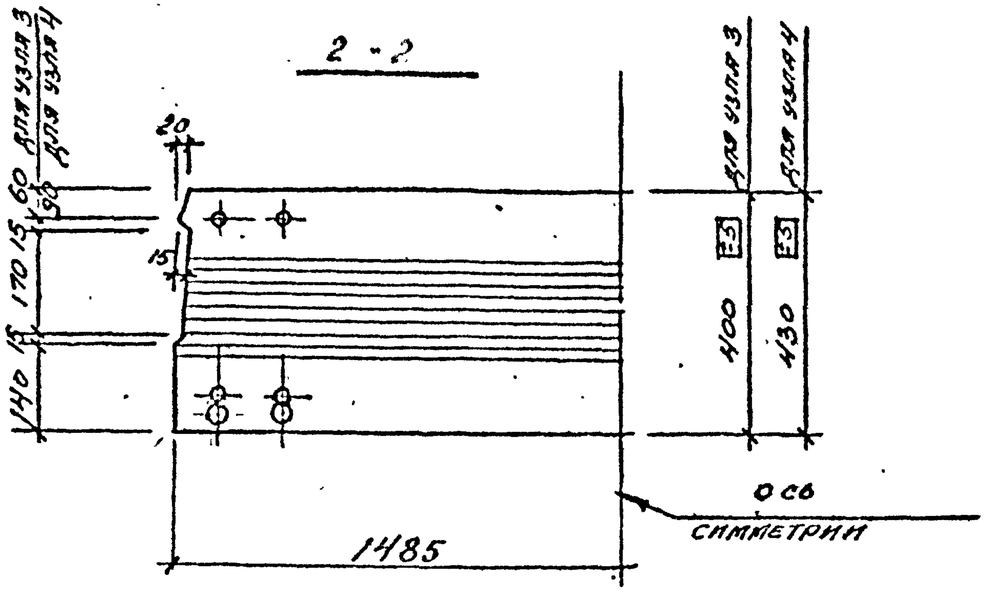

Изм.	Лист	№ докум.	Подпись	Дата	ВТИ-Ж-04-79 вып. 2		
Гл. инж. пр.		Зубко			Узлы 1÷4	Лит.	Листов
Нач. отд.		Остроженко				Р	45
Гл. инж. пр.		Дмитриев				Институт Промстройпроект	
Вед. инж.		Верхотуров					
Исполнил		Белых В.Н.					

Согласовано
Гл. инж. пр. Эрдман
Инв. № подл. | Подпись и дата

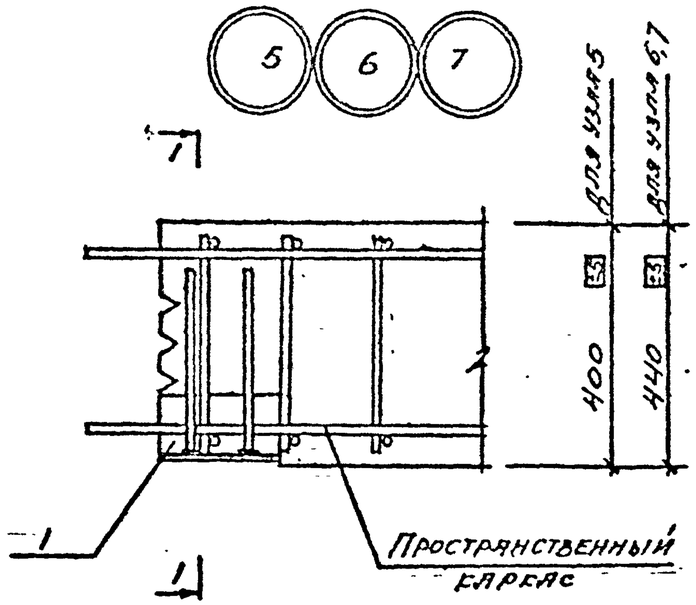

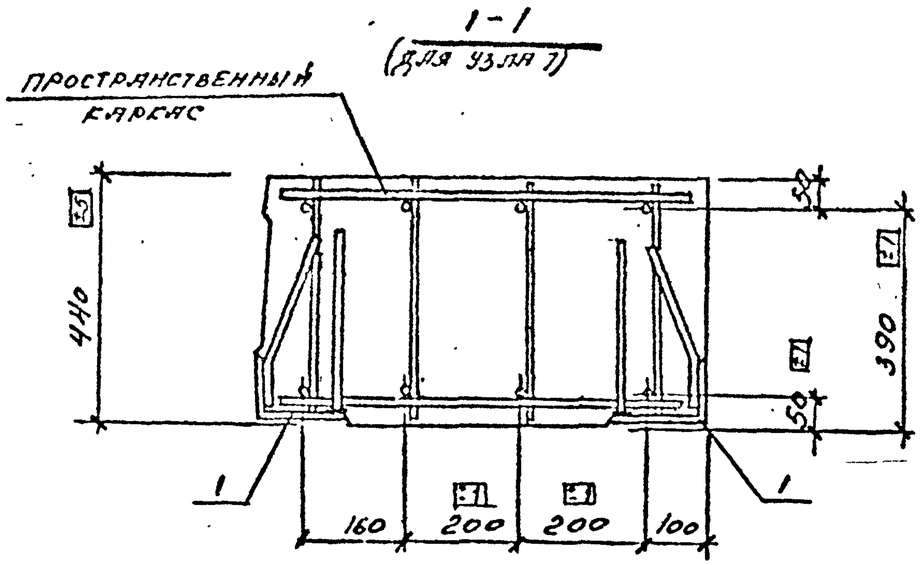

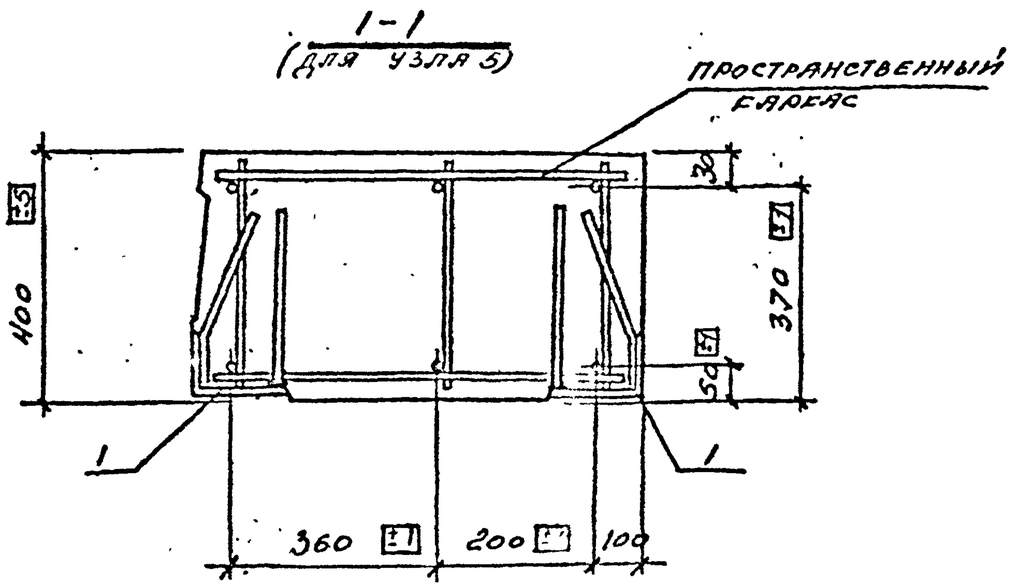

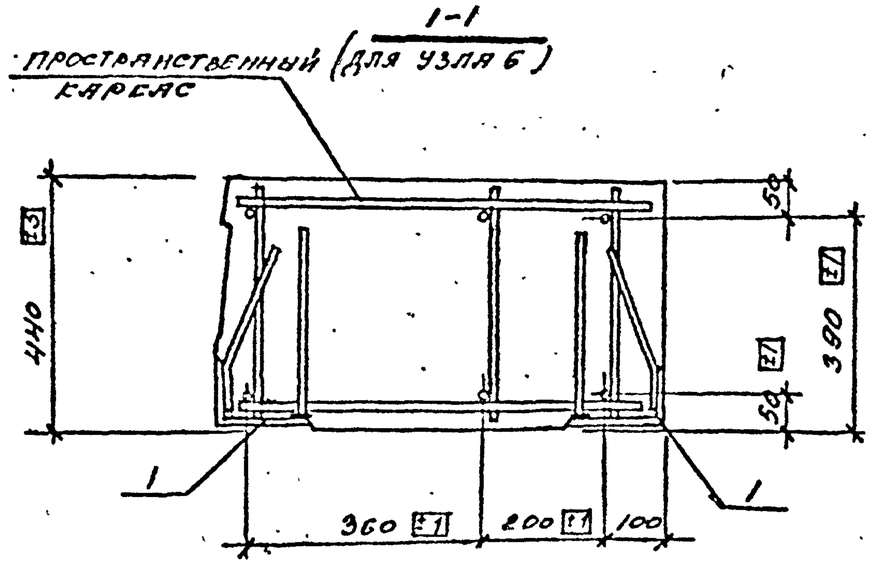

Изм.	Кол.уч.	Лист	№ докум.	Подпись	Дата
Разраб.	Бубнис			
Нач.отд.	Стефанович			
Гл.инж.	Сапрыка			
Вед.инж.	Белоусов			
Исполнил	Белая			

ВПИ ГФ-04-79 вып. 2

Узлы 5÷7

Лит.	Лист	Листов
Р	46	

ГОССТРОЙ СССР
ИРКУТСКИЙ
ПРОМСТРОЙПРОЕКТ

Инв. № подл. | Подпись и дата | Взам. инв. №

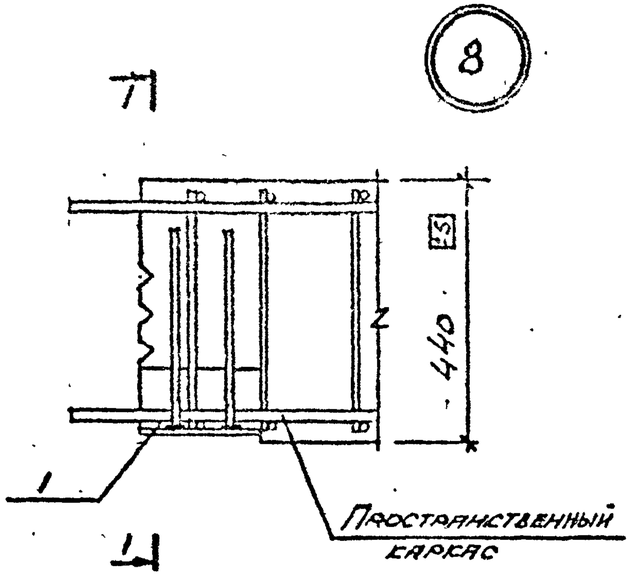

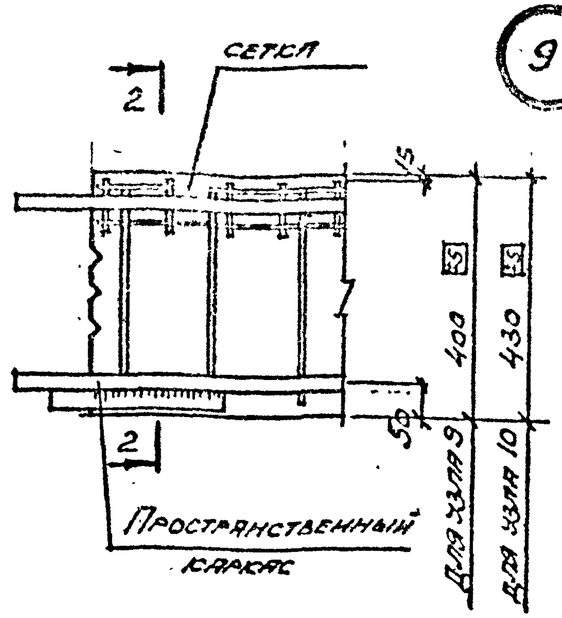

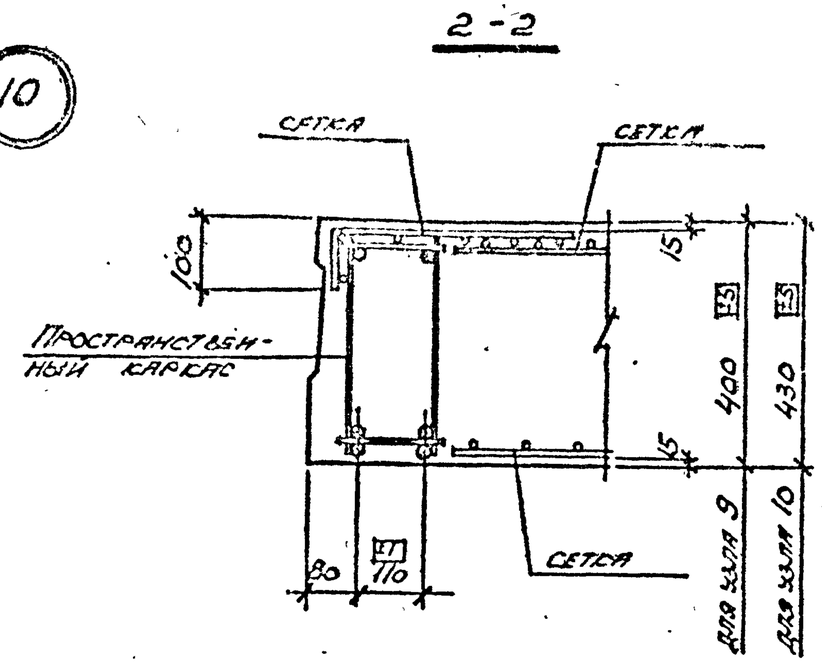

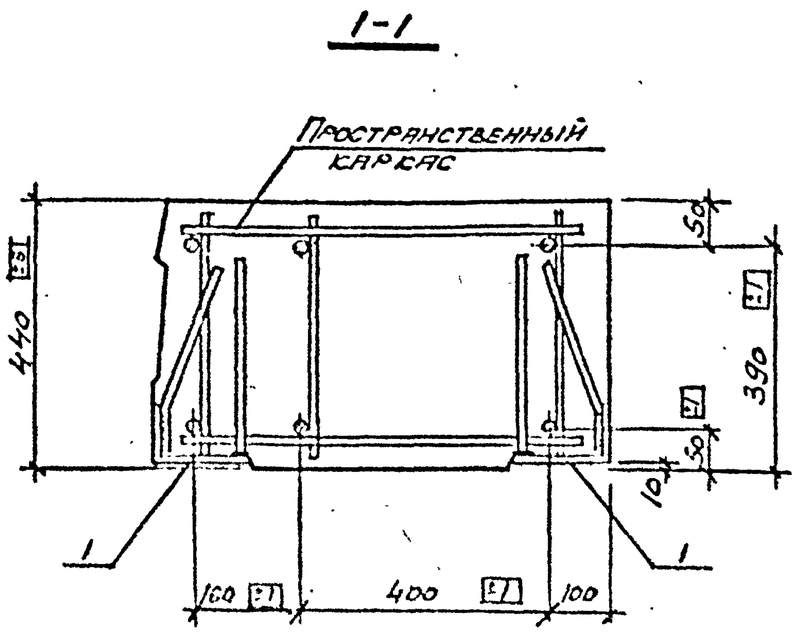

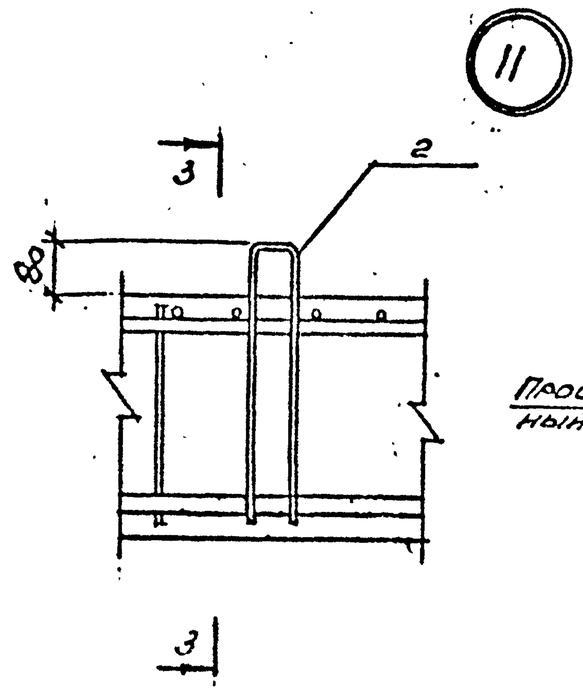

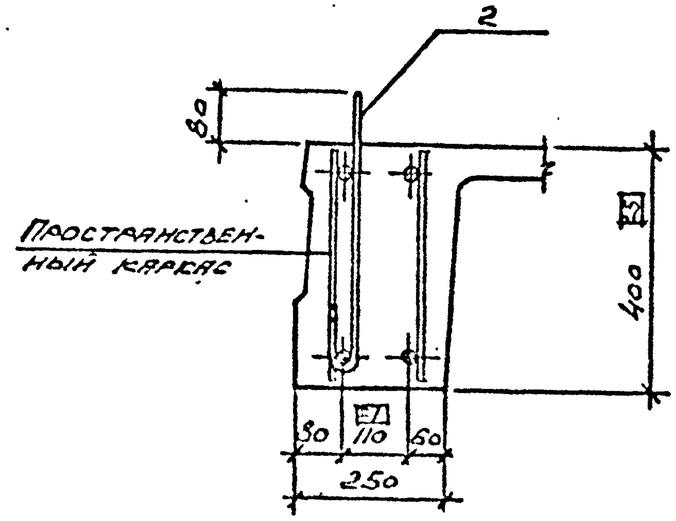

Согласовано:

Изм	Лист	№ докум.	Подпись	Дата	ВТН-КЖС-04-79 вып.2			
Гл инж пр		Бугис			Узлы 8, 9, 10, 11.	Лит.	Лист	Листов
Нач отд		Устемский					47	
Гл конструктор		Кнутрев				ГОССТРОЙ СССР ИРКУТСКИЙ ПРОМСТРОЙПРОЕКТ		
Вед инж		Верхогуров						
Исполн		Тирасова						

РС1-5÷РС9-5; РС1-4÷РС7-4; РС1-6÷РС7-6

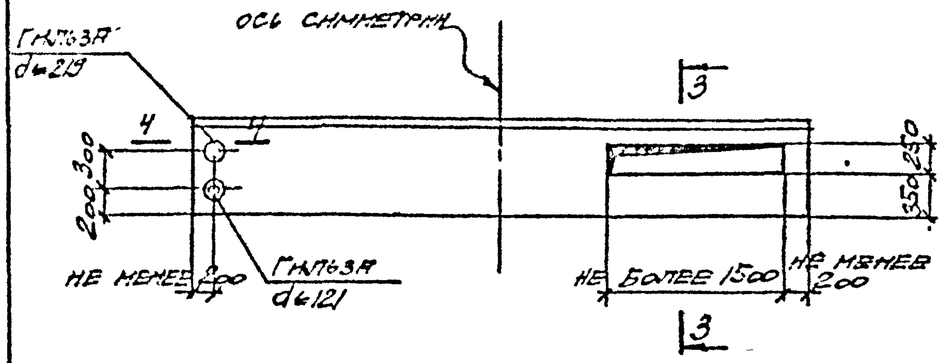

РС8-4; РС9-4; РС8-6; РС9-6.
РС8А-4; РС9А-4; РС8А-6; РС9А-6

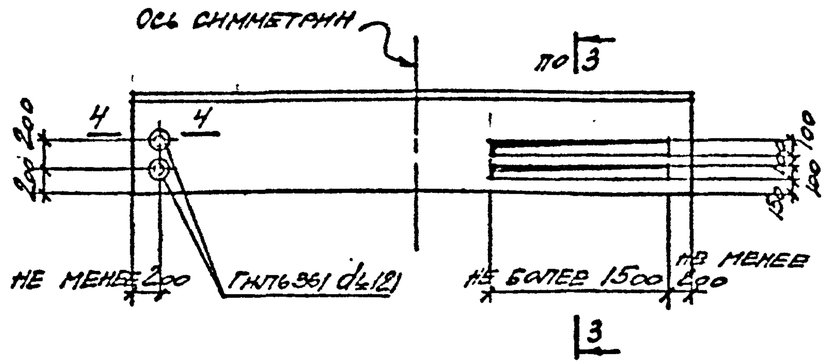

РС2А-4÷РС7А-4; РС2А-5÷РС9А-5; РС2А-6÷РС7А-6

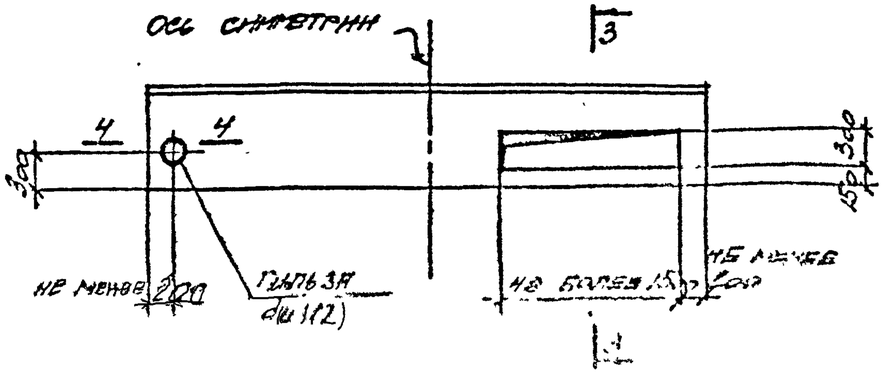

РС1-1÷РС7-1; РС1-2÷РС7-2

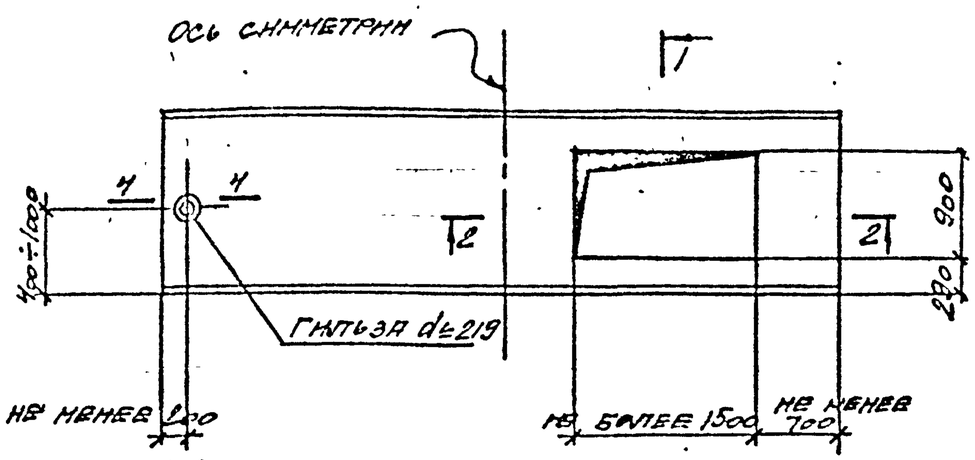

1-1

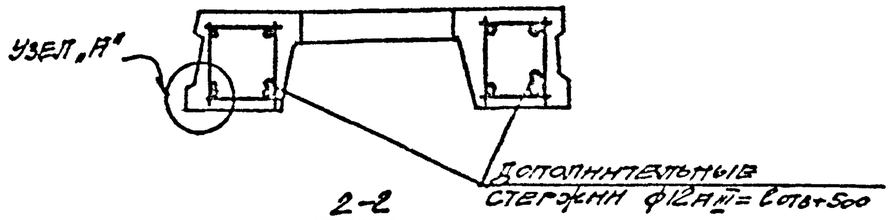

2-2

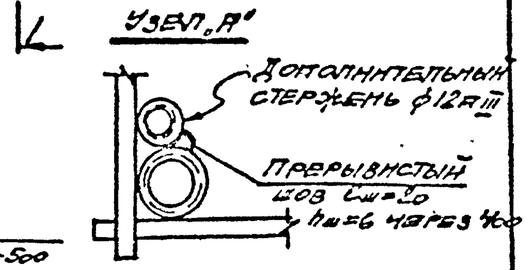

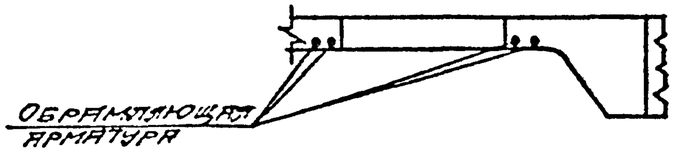

В МЕСТАХ ОТВЕРСТИЙ АРМАТУРУ СЕТКИ ВЫРЕЗАТЬ ПО МЕСТУ.

3-3

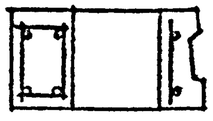

4-4

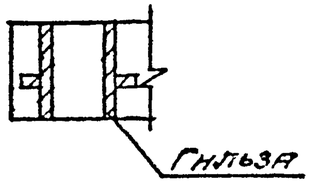

Согласовано:

Изм.	Лист	№ докум.	Подпись	Дата
Гл. констр.		Д. МИТЯЕВ		15.11
Зам. гл. инж.		В.Н. РОЗСТОРОЦ		01.80
Гл. техник		Л. ПОКОВА		

ВТИ -04-79 вып. 2

ПРИМЕРЫ УСТРОЙСТВА ОТВЕРСТИЙ ДЛЯ ПРОПУСКА КОММУНИКАЦИЙ В РИГЕЛЯХ

Лит.	Лист	Листов
Г	48	

ГОССТРОЙ СССР ИРКУТСКИЙ ПРОМСТРОЙПРОЕКТ

Марки ригеля	
РК 1-4	18 12 18 / 8 16
РК 2-4	20 16
РК 2А-4	
РК 3-4	25 16 25 / 22
РК 3А-4	
РК 4-4	28 / 28 22
РК 4А-4	
РК 5-4	32 28 / 32 25
РК 5А-4	
РК 6-4	36 / 36 25
РК 6А-4	
РК 7-4	36 / 40 28
РК 7А-4	
РК 8-4	36 / 36 32
РК 8А-4	
РК 9-4	40 / 40
РК 9А-4	
РК 1-6	18 12 18 / 16 18
РК 2-6	22 20 / 16 20
РК 2А-6	
РК 3-6	25 16 25 / 22
РК 3А-6	
РК 4-6	28 / 22 28
РК 4А-6	
РК 5-6	28 32 / 25 32
РК 5А-6	
РК 6-6	36 / 25 36
РК 6А-6	

Марки ригеля	
РК 7-6	36 / 28 40
РК 7А-6	
РК 8-6	36 / 32 36
РК 8А-6	
РК 9-6	40 / 40
РК 9А-6	
РС 1-4	18 / 18 14
РС 2-4	18 25 / 22
РС 3-4	28 / 28 18
РС 4-4	36 32 / 32 25
РС 5-4	36 32 / 32 25
РС 6-4	36 / 36 28
РС 7-4	40 / 40 28

Согласовано:

Изм	Лист	№ докум	Подпись	Дата
Гл инж пр		Бибик		
Нач отд		Эстерзон		
Гл конструктор		Дмитриева		
Вед инж		Верхотурова		02.81
Исполн		Тарасова		

ВТИ-КЖС-04-79 вып 2

Схемы установки продольной арматуры в ригелях, расположенных у торцов зданий и деформационных швов

Лит.	Лист	Листов
	49	

Госстрой СССР
Иркутский
Промстройпроект