ОТРАСЛЕВОЕ

ТИПОВОЕ ПРОЕКТНОЕ РЕШЕНИЕ

402-11-0142.22.87

БЛОК-БОКС НАСОСА ДЛЯ ПЕРЕКАЧКИ ОБВОДНЕННОЙ НЕФТИ $БН_{о}$ 3Б

АЛЬБОМ I

Пояснительная записка, технологические и архитектурно-строительные решения, отопление и вентиляция, водоснабжение и канализация, пожаротушение, электротехническая часть, автоматизация, связь

Разработан 1989 г.

				Привязан	
Инв. №					

ОТРАСЛЕВОЕ

ТИПОВОЕ ПРОЕКТНОЕ РЕШЕНИЕ

402-11-0142.22.87

БЛОК-БОКС НАСОСА ДЛЯ ПЕРЕКАЧКИ ОБВОДНЕННОЙ НЕФТИ БН$_0$ 3Б

АЛЬБОМ I

СОСТАВ ПРОЕКТА

Альбом I. Пояснительная записка, технологические и архитектурно-строительные решения, отопление и вентиляция, водоснабжение и канализация. пожаротушение, электротехническая часть, автоматизация, связь

Альбом II. Спецификации оборудования

Альбом III. Ведомости потребности в материалах

Альбом IV. Сметы

Разработан СПКБ „Проектнефтегазспецмонтаж"

Директор СПКБ Белкин Н. М.

Главный инженер проекта Лизина А. В.

УТВЕРЖДЕН

И ВВЕДЕН В ДЕЙСТВИЕ МИННЕФТЕГАЗСТРОЕМ

ПРИКАЗ № 407 от 02.12.1987 г.

Привязан

Инв. №

Альбом 1 402-11-0142.22.87

Альбом I

Типовое проектное решение

Содержание альбома

Наименование	Марка листа	Стр.
Пояснительная записка	ПЗ	3-6
Общие данные	ТХ	7
План. Разрез 1-1. Схема трубопроводов	ТХ	8
Ввод инженерных сетей	ТХ	9
Вид общий	ТХ.ВО	10
Общие данные	АС	11
Схемы расположения блок-бокса и площадки обслуживания	АС	12
Схемы фундаментов. Схемы нагрузок на фундаменты.	АС	13
Общие данные	ОВ	14
Планы, разрезы 1-1, 2-2. Схема системы В1	ОВ	15
Общие данные. План. Вид 1-1. Схема системы В1	ВК	16
Общие данные. Планы. Схема пожаротушения	ПП	17
Общие данные. План расположения электрического	ЭО	18
оборудования и прокладки электрических сетей		
Общие данные. План расположения электрического	ЭМ	19
оборудования и прокладки электрических сетей		
Общие данные	А	20
Схема автоматизации	А	21
Схема соединений внешних проводок	А	22,23
План расположения средств автоматизации и	А	24
проводок		
Общие данные. План.	СС	25

Инв. № подл.	Подп. и дата	Взам. инв. №
211638	8.03.88	

Альбом I

Типовое проектное решение

1. ОБЩАЯ ЧАСТЬ

1.1. Настоящее типовое проектное решение выполнено согласно плану типовогопроектирования на 1987 год и техническому заданию института „Гипровостокнефть" и предусматривает применение индустриального комплектно-блочного метода строительства, позволяющего сократить трудоёмкость работ на стройплощадке.

Блок-бокс насоса обводнённой нефти предназначен для перекачки обводненной нефти с целью подачи её в процесс обезвоживания.

Количество блок-боксов насоса определяется при привязке к конкретной площадке ЦПС институтом-генпроектировщиком.

Для связи с диспетчерской институт-генпроектировщик определяет на комплексе необходимое количество телефонов и провода.

Типовая проектная документация разработана согласно СНиП 1.02.01.85.

СПКБ „Проектнефтегазспецмонтаж" разработало рабочую конструкторскую документацию на блок-бокс, которая не прикладывается к комплекту документации типового проектного решения, хранится в СПКБ и высылается по заявкам заинтересованных организаций в требуемом количестве экземпляров в трехмесячный срок с момента поступления заявки.

2. ТЕХНИКО-ЭКОНОМИЧЕСКИЕ ПОКАЗАТЕЛИ

2.1. Область применения-районы с температурой наиболее холодной пятидневки минус 40°С, минус 50°С

2.2. Производительность, $м^3/ч$ — 400 - 560

2.3. Давление рабочее, МПа
- на приеме — до 0,4
- на выходе — до 1,6

2.4. Характеристика перекачиваемой жидкости:
- температура, °С — 5-30
- вязкость, сСт — до 100
- обводненность, % — до 50
- плотность, $кг/м^3$ — 850-1000

2.5. Содержание механических примесей (размер твердых частиц не более 0,2мм) по весу, % — 0,2

2.6 Режим работы — постоянный

2.7. Общая сметная стоимость, тыс.руб. — 31,53

2.8 Стоимость строительно-монтажных работ, тыс. руб. - 8,49

2.9. Стоимость оборудования, тыс. руб. — 23,04

2.10. Годовой расход электроэнергии, квт.ч. — 2195694,0

2.11. Стоимость электроэнергии, тыс.руб. — 65,870

2.12. Стоимость $1м^3$ перекачиваемой нефти, коп. — 1,25

3. ТЕХНОЛОГИЧЕСКАЯ ЧАСТЬ

3.1. Обвязка насоса для перекачки обводненной нефти предусматривает подвод продукта к насосному агрегату по трубопроводу Ду 250мм и выход по трубопроводу Ду 200 мм к блоку коллекторов. В дренажный трубопровод Ду 50 мм подключаются утечки нефти и выпуск воздуха из насоса

Насосный агрегат состоит из центробежного насоса НК 560/180АГ1 в СОНа, электродвигателя ВАО 500 L-2, мощностью 400 кВт, устанавливается на амортизаторах АКСС-400М. Для снижения вибрационных нагрузок на трубопроводы применены компенсаторы КС-1.

При температуре перекачиваемой нефти до 40°С охлаждение подшипников осуществляется перекачиваемой нефтью по схеме ПТрК-ОП.

При температуре перекачиваемой нефти выше 40°С на охлаждение подшипников насоса по самостоятельному трубопроводу от блока коллекторов подается нефть с температурой до 30°С.

Обслуживание блок-бокса периодическое на время пуска, остановки, регулирования приборов, арматуры и оборудования, связанных с изменением технологических параметров, осмотра оборудования и приборов контроля и автоматизации.

Окраску трубопроводов производить согласно ГОСТ 14202-69.

Концы трубопроводов для подключения внешних коммуникаций маркируются в соответствии с гидравлической схемой.

В целях защиты окружающей среды технологическое оборудование полностью герметизировано.

4. СТРОИТЕЛЬНАЯ ЧАСТЬ

4.1. В качестве строительной конструкции применен трансформирующийся блок серии 672 тип III, разработанный институтом „СибНИПИгазстрой." Несущей конструкцией является стальной каркас, включающий утепленное основание и кровлю, в которой предусмотрены легкосбрасываемые панели при взрыве.

Конструкция блок-бокса рассчитана на:

1) температуру наиболее холодной пятидневки минус 40°С, минус 50°С;
2) скоростной напор ветра 55 $кгс/м^2$;
3) вес снегового покрова 200 $кгс/м^2$;
4) сейсмичность не более 9 баллов;
5) класс взрывоопасности (по ПУЭ)-В-1а;
6) категория и группа взрывоопасной смеси (по ГОСТ 12.1.011-78)-IIА-Т3;
7) степень огнестойкости (по СНиП 2.01.02-85)-IIIа;
8) категория помещений по взрывопожарной и пожарной опасности (ОНТП 24-86)-А.

Блок-бокс может находиться в двух положениях: транспортном и рабочем.

На период транспортировки в каркасе предусмотрены транспортные связи и раскосы, которые после монтажа блок-бокса в здание используются для усиления стоек.

Для защиты оборудования от атмосферных осадков применяются съёмные транспортные щиты.

В зависимости от места установки блок-бокса (в середине здания или по краям) применяются различные комплекты ограждающих конструкций: без боковых стен (основное исполнение), с правой боковой стеной, с левой боковой стеной.

В качестве ограждающих конструкций применены панели трехслойные типа ПС из стального оцинкованного листа для боковых стен и профили стальные оцинкованные гнутые для покрытия.

Габаритные размеры блок-бокса в транспортном положении: 6600×3170×2974мм.

Масса среднего блок-бокса 15468 кг, крайнего 17058 кг.

Блок-боксы устанавливаются на отметке -0,5 м над уровнем земли. Фундаменты и опорные конструкции под блок-бокс разрабатывает проектная организация при привязке к определенным грунтовым условиям. В проекте дан пример установки фундаментов для непучинистых, непросадочных грунтов см. рисунок.

Блок-бокс устанавливается на четырех фундаментных блоках ФС3-8 и сваркой закрепляется к закладным элементам.

С завода-изготовителя на стройплощадку блок-бокс поступает в транспортном положении со смонтированным оборудованием и коммуникациями и при перевозке по железной дороге вписываются в очертания габарита погрузки.

В рабочее положение блоки приводятся за счет выдвижения стоек каркаса и их фиксации в положении, предусмотренном проектом и подъёмом кровли.

Инв. № подл.	211639	Подп. и дата	18.12.87	Взам. инв. №		

Привязан

Инв. №

402-11-0142.22.87-ПЗ

ГИП	Лизина		11.12.87	Блок-бокс насоса для перекачки обводненной нефти БНо-3Б	Стадия	Лист	Листов
Зав.отд.	Номинас		11.12.87		РП	1	4
Пров.	Васильев		11.12.87		СПКБ		
Разраб.	Нусабирова		11.12.87	Пояснительная записка	Проектнефтегазспецмонтаж		
Н. контр.	Ильина		11.12.87				

копировал Пономарева

формат А2

Альбом I

Типовое проектное решение

Защита стальных элементов конструкции блоков от коррозии должна производиться лакокрасочными покрытиями в соответствии с ОСТ 102-33-81.

Для проведения ремонтных и наладочных работ предусмотрены монорельс и съёмная ручная таль грузоподъемностью 0,5т. Кроме т. го для монтажа и демонтажа насосного агрегата предусмотрены инвентарное выкатное устройство и наружная обслуживающая площадка.

5. Отопление и вентиляция

5.1. Проект отопления и вентиляции выполнен на основании ВНТП 3-85 „Нормы технологического проектирования объектов сбора, транспорта, подготовки нефти, газа и воды нефтяных месторождений" и СНиП II-33-75 „Отопление, вентиляция и кондиционирование воздуха".

5.2. Отопление воздушное, воздух подается из блок-бокса приточных вентиляторов по воздуховоду ф 355мм через заслонку искробезопасную в верхнюю зону в объеме равном L=515 м³/ч.

5.3. Вытяжка из верхней зоны, рассчитанная на однократный воздухообмен, осуществляется воздуховодом ф 220мм с зонтом. Из нижней зоны – механическая вытяжка, предусматривающая удаление восьмикратного объема воздуха по полному объему помещения.

5.4. При компоновке блок-боксов транзитные воздуховоды должны иметь огнезащиту, обеспечивающую предел огнестойкости стенок воздуховодов не менее 0,5 часа.

6. Электротехническая часть.

6.1. В электротехнической части проекта решены вопросы электропитания оборудования и освещения

Настоящий проект разработан на основании норм и правил ПУЭ – „Правила устройств электроустановок"

Основные электротехнические данные:

напряжение сети – 380/220 В

установленная мощность – 250,77 кВт

в том числе:

силового электрооборудования – 250,37 кВт

электроосвещения – 0,4 кВт

6.2. Питание электрооборудования осуществляется из помещений щитовой ЦРП.

Для управления электроприводами насоса и вентилятора предусмотрены посты кнопочные, установленные внутри помещения (для насоса) и снаружи на лестничной площадке (для вентилятора).

6.3. Силовая и контрольная распределительные сети выполнены проводом ПВ1 в водогазопроводных трубах, кабелем КПГС.

6.4. Проектом предусмотрено рабочее освещение в помещении и на площадке блок-бокса. Выбор электроосвещения, расчет норм освещенности произведены в соответствии с ПУЭ гл. 6.1 и СНиП II-4-79 „Естественное и искуственное освещение. Нормы проектирования.

Электропроводка освещения выполнена проводом ПВ1 в водогазопроводных трубах.

6.5. Монтаж электросилового и осветительного оборудования выполнить согласно ВСН 332-74 / ММСС СССР „Инструкция по монтажу электрооборудования силовых и осветительных сетей взрывоопасных зон", ПУЭ и СНиП 3.05.06-85 „Электротехнические устройства."

6.6. Заземление электрооборудования выполнить согласно требованиям ПУЭ главы 1.7, 6.1, 7.3 СНиП 3.05.06-85, ГОСТ 12.1.030-81.

В качестве внутреннего контура заземления использовать металлические каркасы блоков, соединенных между собой полосовой сталью.

Внутренний контур соединить не менее, чем в двух точках с наружным контуром заземления.

7. Автоматизация.

7.1. Проект автоматизации разработан на основании следующих документов:

ВСН 281-75 „Временные указания по проектированию систем автоматизации технологических процессов".

ВСН 205-84 „Инструкция по проектированию электроустановок систем автоматизации технологических процессов."

7.2. Комплект устройств контроля и автоматизации блок-бокса обеспечивает функции автоматического управления насосом и сигнализации.

7.3. Автоматическое отключение насоса при повышении и понижении давления в выкидной линии перегреве подшипников насоса и электродвигателя, при чрезмерной утечке нефти через торцевые уплотнения насоса, при пожаре.

7.4. Автоматическое управление отопительным агрегатом при изменении температуры в помещении блок-бокса.

7.5. Автоматическое включение периодической вентиляции от газоанализатора при достижении 20% от нижнего предела взрывоопасности, при 30% НПВ срабатывает сигнализация – звуковая и световая.

7.6. Первичные приборы, установленные в блок-боксе, являются датчиками и связаны со вторичными приборами, размещенными на щитах в операторной и включены в общую схему автоматизации дожимной насосной станции.

7.7. Монтаж приборов и средств автоматизации электрических и трубных проводок выполнить в соответствии со схемами соединений внешних проводок.

7.8. Импульсная линия выполнена трубой стальной бесшовной 14×2мм.

7.9. Электрические проводки выполнены кабелями НРГ, КВВГ в водогазопроводных трубах.

7.10. На внешней торцевой стенке блок-бокса, противоположной от ворот, установлена клеммная коробка КП-48 и кабели внешних сетей подключаются к ней.

8. Водоснабжение и канализация

8.1. В блок-боксе предусмотрен водопровод с поливочным краном и канализационным трапом в полу со стороны ворот. Вода используется для мытья полов, стоки отводятся в трап.

Изм.	Кол.уч.	Лист	Подп.	Дата

Привязан

Инв. №

402-11-0142.22.87-ПЗ

Лист 2

Копировал Каладзе

Формат А2

Альбом I

Типовое проектное решение

9. ПОЖАРОТУШЕНИЕ

9.1. Для ликвидации пожара в блок-боксе предусмотрен генератор ГПС-200У ГОСТ12962-80 и генопровод.

Сигнал о возникновении пожара подается термоизвещателями в операторскую.

10. СВЯЗЬ

10.1. Для связи с диспетчерской в блок-боксе устанавливается телефонный аппарат ТАХ-Б, количество которых заказывает генпроектировщик.

11. ОСНОВНЫЕ ПОЛОЖЕНИЯ ПО МОНТАЖУ

11.1. Перед монтажом блок-бокса производятся подготовительные работы, включающие:

1) создание геофизической разбивочной оси;

2) расчистку территории строительной площадки;

3) инженерную подготовку строительной площадки с первоочередными работами по планировке территории;

4) устройство постоянных и временных дорог, прокладку сетей водо и электроснабжения;

5) обеспечения площадки противопожарным инвентарем.

Транспортирование блок-бокса осуществляется любым транспортным средством соответствующей грузоподъемности. Перемещение волоком запрещается. Разрешается перемещение блок-боксов на катках по выровненной поверхности.

Строповка блок-бокса производится за четыре рыма, расположенные на продольных балках каркаса покрытия.

12. ТЕХНИКА БЕЗОПАСНОСТИ

12.1. Производство строительно-монтажных работ.

12.1.1. Все строительно-монтажные работы должны производиться согласно СНиП III-4-80 „Техника безопасности в строительстве. Правила производства и приемки работ."

Строительная площадка должна быть ограждена и освещена в темное время суток в соответствии с „Инструкцией по проектированию электрического освещения строительных площадок".

Пожарная безопасность на строительной площадке и рабочих местах должна обеспечиваться в соответствии с требованиями „Правил пожарной безопасности при производстве сварочных и других огненных работ на объектах народного хозяйства", утвержденных ГУПО МВД СССР, а также ГОСТ12.1.004-85.

При производстве работ по складированию и монтажу конструкций, а также работ, связанных с применением траверсы, выполнять требования „Правил устройства и безопасной эксплуатации грузоподъёмных кранов".

Перед тем, как войти в блок-бокс (за 10мин. до входа), необходимо включить вытяжную вентиляцию, которая должна работать все время нахождения людей в помещении.

Во время работы запрещается:

1) эксплуатировать неисправное оборудование, инструмент и приспособления;

2) эксплуатировать оборудование при неисправных устройствах безопасности, блокировочных, фиксирующих и сигнальных приспособлениях, контрольно-измерительных приборах;

3) производить смазку подшипников и подтягивать сальники во время работы насоса;

4) производить ремонтные работы на трубопроводе, находящемся под давлением;

5) употреблять открытый огонь;

6) бросать металлические детали, инструмент и другие предметы во избежание искрообразования.

12.2. Производство электротехнических работ

12.2.1. К выполнению работ по обслуживанию и ремонту оборудования допускаются лица, прошедшие обучение правилам техники безопасности и имеющие удостоверение на право производства работ.

Обслуживающий персонал должен точно выполнять требования техники безопасности, указанные в эксплуатационной документации на оборудование, а также в „Правилах технической эксплуатации электроустановок и правилах техники безопасности при эксплуатации электроустановок потребителей."

Систематически проводить контроль сопротивления и состояния изоляции электрокабелей.

Запрещается измерять сопротивление изоляции электросети находящейся под напряжением.

Контрольно-измерительные приборы, установленные на оборудовании и трубопроводах, должны иметь пломбу. Исправность контрольно-измерительных приборов необходимо проверять в сроки, предусмотренные инструкцией, по эксплуатации этих приборов, а также каждый раз, когда возникает сомнение в правильности их показаний.

Обслуживающий персонал при работе в блок-боксе должен пользоваться защитными средствами (спецодеждой, спецобувью, индивидуальными средствами защиты), выдаваемыми по утвержденным нормам.

13. ТЕХНИЧЕСКОЕ ОБСЛУЖИВАНИЕ

13.1. Для обеспечения надежной работы блок-бокса необходимо:

1) производить профилактический осмотр и обслуживание оборудования в соответствии с его эксплуатационной документацией;

2) содержать оборудование в чистоте и своевременно смазывать;

3) при пуске и остановке насосного агрегата повышение и снижение давления в системе следует осуществлять постепенно по установленному регламенту с обязательной проверкой правильности открытия и закрытия соответствующей арматуры;

4) наблюдать за состоянием болтовых соединений, прокладок, сальников и других уплотнений основного и вспомогательного оборудования и устранять обнаруженные неисправности;

5) своевременно заменять поврежденные части электрооборудования и перегоревшие лампы;

6) проверять исправность работы пусковой аппаратуры;

7) следить за сохранностью гибких вставок вентилятора;

8) проверять целостность ограждающих конструкций

14. УКАЗАНИЯ ПО ПРИВЯЗКЕ ПРОЕКТА

14.1. Строительная часть.

14.1.1. При привязке данного типового проектного решения тип фундаментов под блок-боксы определяются организацией, производящей привязку проекта, с учетом грунтовых условий площадки строительства в соответствии с заданиями на фундаменты, разработанными в данном проекте.

14.2. Технологическая часть.

14.2.1. При привязке данного типового проектного решения к конкретным условиям необходимо определить тип сооружений. Выбрать схему работы насоса, учитывая механический состав и температуру нефти. В соответствии с этими данными производится привязка соответствующего исполнения блок-бокса.

Молниезащита выполняется генпроетировщиком при разработке сооружения.

Блок-боксы изготавливаются сборочно-комплектовочными предприятиями Миннефтегазстроя:

1) „Спецстроймонтаж", 109240, Москва, I-й Котельнический пер., 5.

2) „Северкомплектмонтаж", 169400, г. Ухта, ул. 30 лет Октября, 4.

3) „Таткомплектмонтаж", 423400, г. Альметьевск, ул. 40 лет Октября, 56.

4) „Главсибкомплектмонтаж", 625014, г. Тюмень, пос. Войновка, ул. Воровского, 72.

Инв. № подл.	Подп. и дата	Взам. инв. №
9116 39	28.12.87	

Привязан

Инв. №

402-11-0142.22.87-ПЗ

Лист 3

копировал Пономарева

формат А2

Альбом I

Типовое проектное решение

ЦПС производительностью 3 млн. т/год

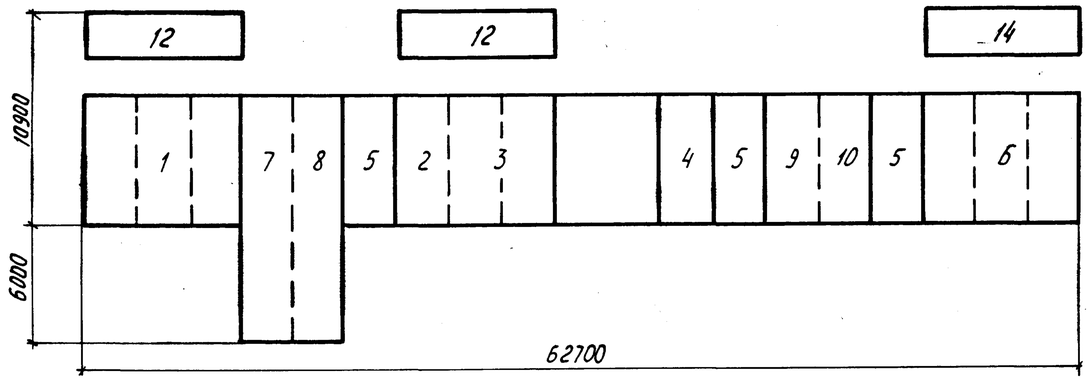

ЦПС производительностью 6 млн. т/год

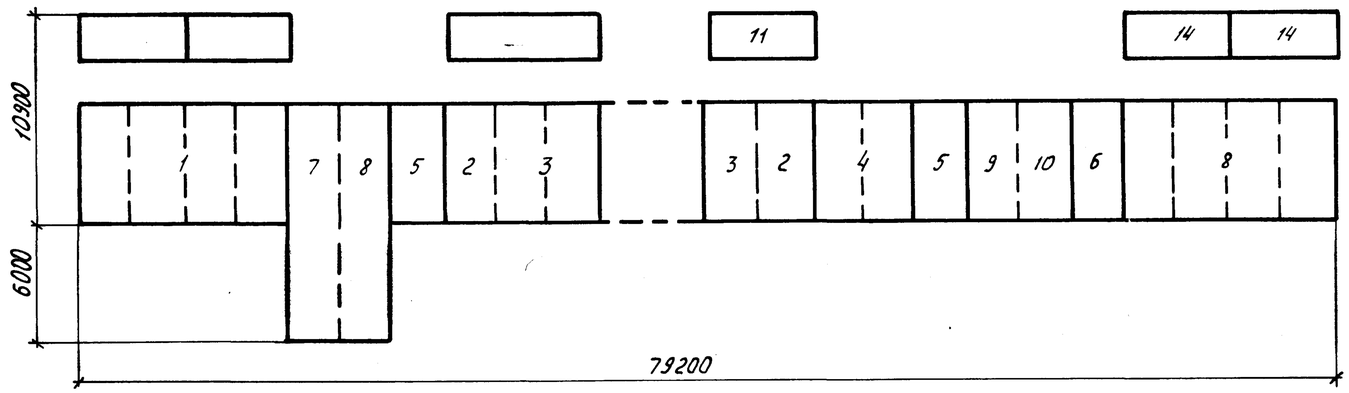

ЦПС производительностью 9 млн. т/год

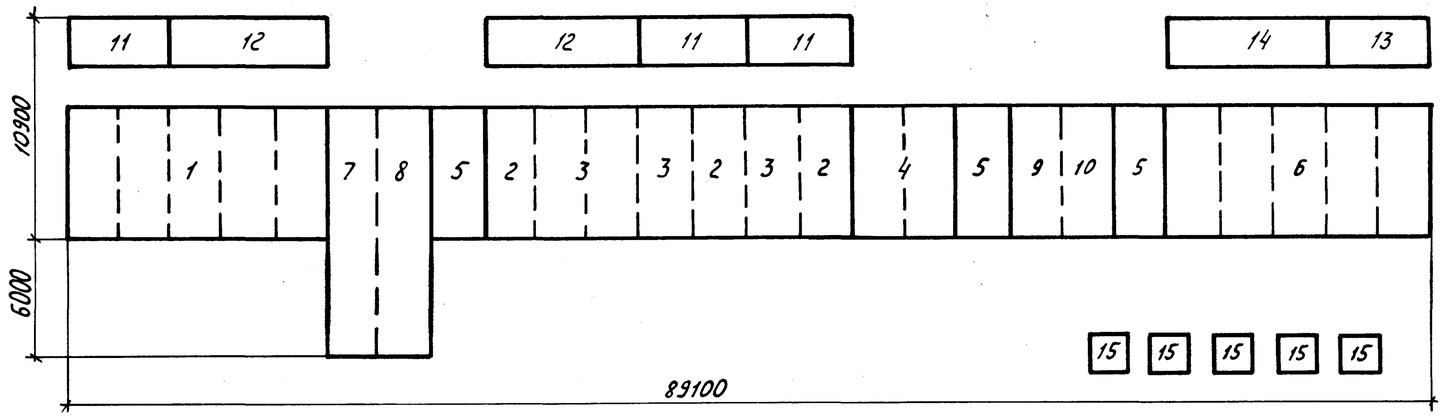

Экспликация блоков

Поз.	Наименование	Кол.	Примечание
1	Блок-бокс насоса для перекачки товарной нефти БНт-2Б	5	
2	Блок-бокс насоса внутрипарковой перекачки нефти БНвп-Б	3	
3	Блок-бокс насоса для перекачки обводненной нефти БНо-3Б	4	
4	Блок-бокс насосов пресной воды БНпв-1Б	2	
5	Блок-бокс приточных вентиляторов БПВ-2	3	
6	Блок-бокс компрессора газового БКг-2Б	5	
7	Блок-бокс замера товарной нефти БЗ-Б	1	
8	Блок-бокс качества товарной нефти БК-Б	1	
9	Блок-бокс реагентного хозяйства БРХ-2Б	1	
10	Блок-бокс приготовления и дозирования ингибитора коррозии БДИ-Б	1	
11	Блок коллекторов для двух насосов БКН-2	3	
12	Блок коллекторов для трех насосов БКН-3	2	
13	Блок коллекторов для двух компрессоров БКК-2	1	
14	Блок коллекторов для трех компрессоров БКК-3		
15	Блок холодильников для масла	5	

Количество блоков в экспликации дано для ЦПС производительностью 9 млн. т/год.

Инв. № подл. 811 639 | Подп. и дата 18.12.87 | Взам. инв. №

Привязан

Инв. №

402-11-0142.22.87-ПЗ

Лист 4

Копировал Пономарева

Формат А2

Альбом I

Ведомость рабочих чертежей основного комплекта марки ТХ

Лист	Наименование	Примечание
1	Общие данные	
2	План. Разрез 1-1. Схема трубопроводов	
3	Ввод инженерных сетей	

Ведомость основных комплектов рабочих чертежей

Обозначение	Наименование	Примечание
402-11-0142.22.87- ТХ	Технологические решения	
402-11-0142.22.87- А	Автоматизация	
402-11-0142.22.87-ЭО	Электрическое освещение	
402-11-0142.22.87-ЭМ	Силовое электрооборудование	
402-11-0142.22.87 -СС	Связь	
402-11-0142.22.87-АС	Архитектурно-строительные	
	решения	
402-11-0142.22.87- ОВ	Отопление и вентиляция	
402-11-0142.22.87- ВК	Водоснабжение и канализация	
402-11-0142.22.87-ПП	Пожаротушение	

Ведомость ссылочных и прилагаемых документов

Обозначение	Наименование	Примечание
	Прилагаемые документы	
402-11-0142.22.87-ТХ.ВО	Вид общий	Альбом I
402-11-0142.22.87-ТХ.СО	Спецификация оборудования	Альбом II
402-11-0142.22.87-ТХ.ВМ	Ведомость потребности в	Альбом III
	материалах	

Типовое проектное решение

Проект разработан в соответствии с действующими нормами и правилами и предусматривает мероприятия, обеспечивающие взрывную, взрывопожарную и пожарную безопасность при эксплуатации здания.

Главный инженер проекта Лизина А.В.

Инв. № подл. 211 639 | Подп. и дата | Взам. инв. №

Привязан

Инв. №

402-11-0142.22.87- ТХ

ГИП	Лизина		11.12.87	Блок-бокс насоса для перекачки обводненной нефти БНО-3Б	Стадия	Лист	Листов
Зав. отд.	Номинас		11.01.87		РП	1	3
Пров.	Васильев		01.06.87	Общие данные	СПКБ Проектнефтегазспецмонтаж		
Разраб.	Нусабирова		07.06.87				
Н. контр.	Ильина		12.06.87				

копировал Пономарева

формат А2

Альбом I

Типовое проектное решение

Разрез 1-1

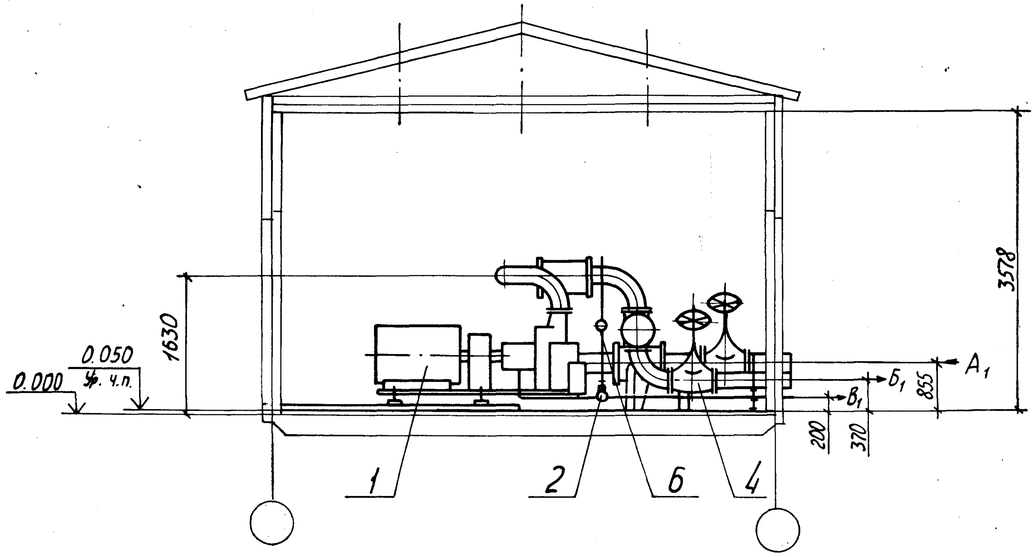

План

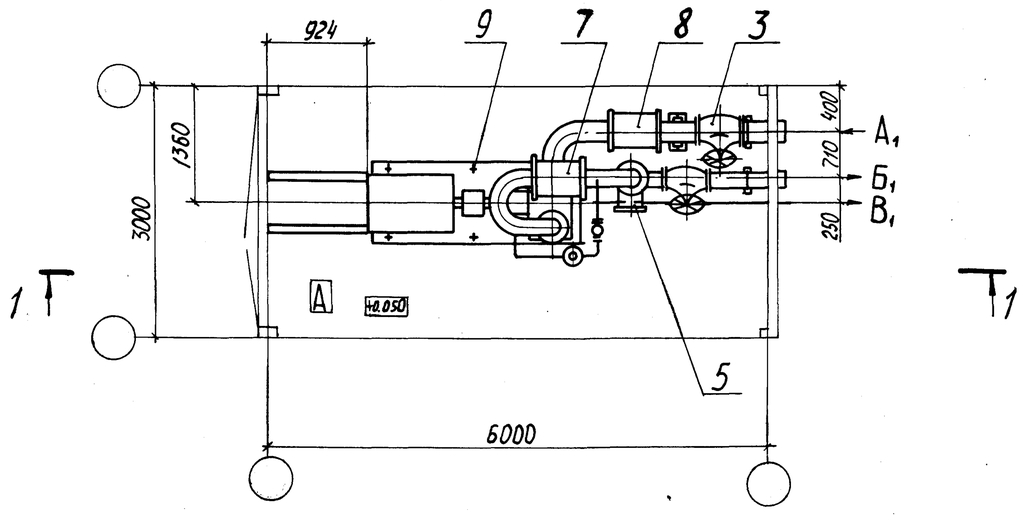

Схема трубопроводов

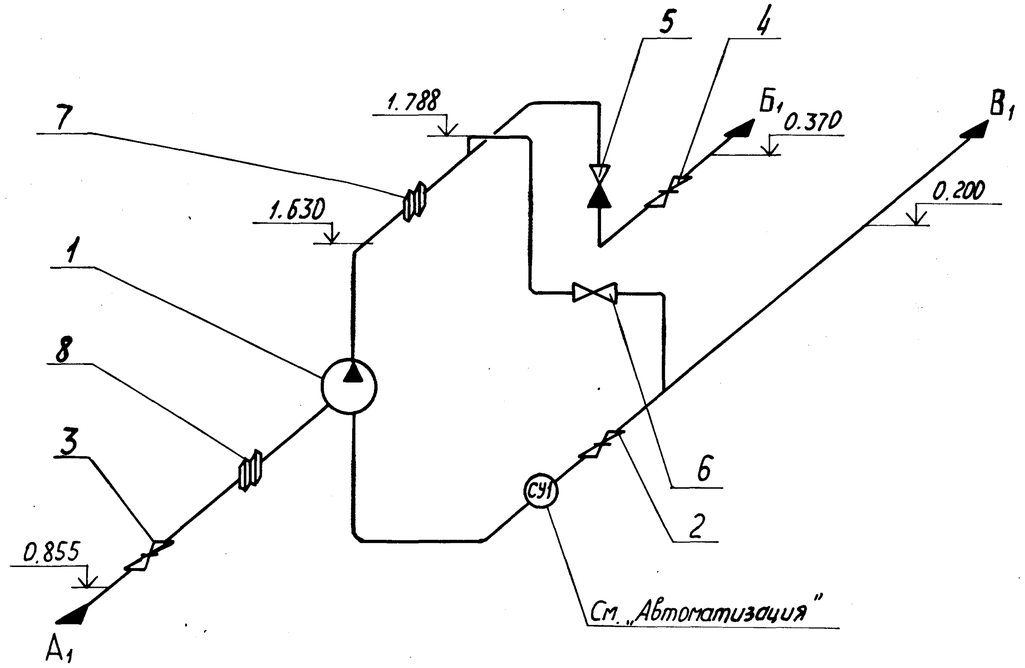

Обозначение вводов и выводов

Обозначение	Наименование	Ру, МПа	Dу, мм
А1	Вход нефти	0,4	250
Б1	Выход нефти	1,6	200
В1	Дренаж		50

Привязан				402-11-0142.22.87-ТХ			
				Блок-бокс насоса для перекачки обводненной нефти БНо-3Б	Стадия	Лист	Листов
					РП	2	
				План. Разрез 1-1. Схема трубопроводов	СПКБ Проектнефтегазспецмонтаж		
Инв. №							

ГИП	Лизина		11.12.87
Зав.отд.	Номинас		11.06.87
Пров.	Васильев		01.11.87
Разраб.	Понизов		02.06.87
Н. контр.	Ильина		18.06.87

Инв. № подл. | Подп. и дата | Взам. инв. №

211639 | 18.12.87

Копировал Пономарева

Формат А2

Альбом I

Типовые проектные решение

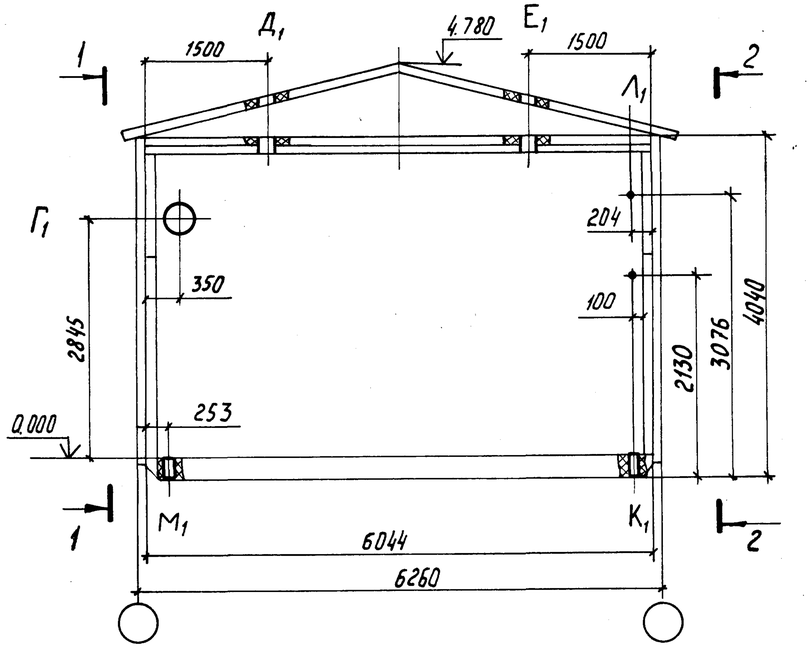

Вид 1-1

Вид 2-2

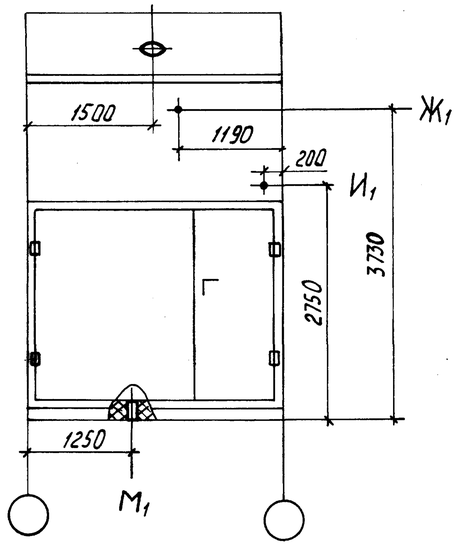

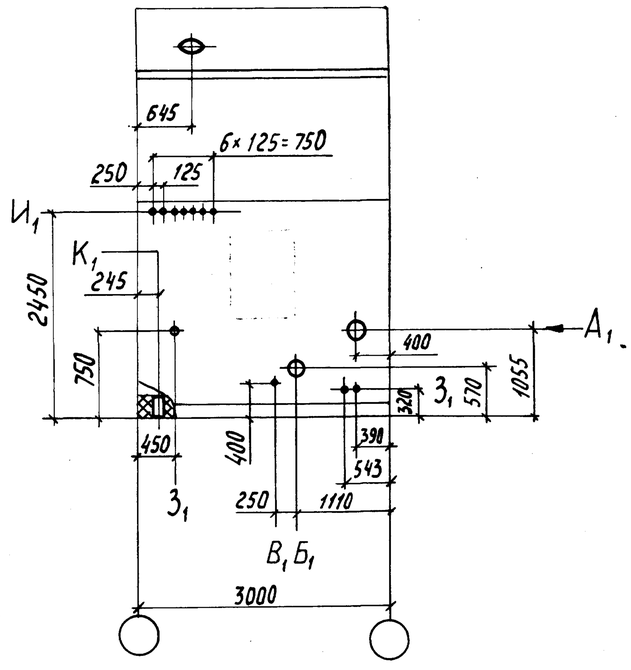

Обозначение вводов и выводов

Обозначение	Наименование	Присоединительные размеры, мм
$А_1$	Вход нефти	Труба 273×8
$Б_1$	Выход нефти	Труба 219×8
$В_1$	Дренаж	Труба 57×3,5
$Г_1$	Воздушное отопление	ф 355
$Д_1$	Пропуск под дефлектор	ф 280
$Е_1$	Пропуск под вентилятор	ф 250
$Ж_1$	Кабель электроосвещения	ф 20
$З_1$	Кабель силовой	ф 20
$И_1$	Кабель КИП	
$К_1$	Водопровод	Труба 57×3,5
$Л_1$	Пенопровод	Труба 108×4
$М_1$	Трап	

Привязан				402-11-0142.22.87-ТХ			
				Блок-бокс насоса для перекачки обводненной нефти БНо-3Б	Стадия	Лист	Листов
					РП	3	
				Ввод инженерных сетей	СПКБ Проектнефтегазспецмонтаж		
Инв. №							

ГИП	Лизина		11.12.87
Зав. отд.	Номинас		11.06.87
Пров.	Васильев		06.06.87
Разраб.	Понизов		07.06.87
Н. контр.	Ильина		11.06.87

Инв. № подл. 211 639 | Подп. и дата 19.12.87 | Взам. инв. №

копировал Пономарева

формат А2

Альбом I

Типовое проектное решение

Рис. 1

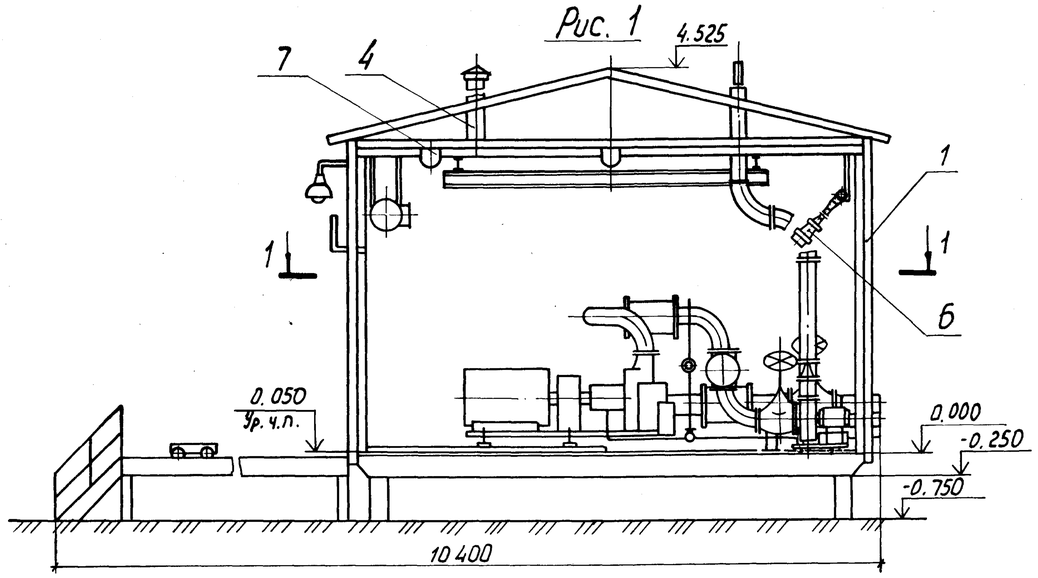

Разрез 1-1

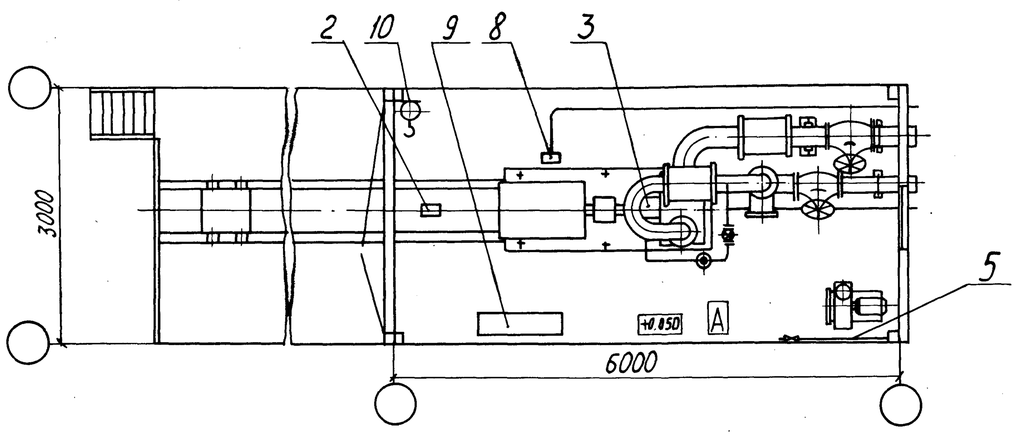

Рис. 2

Остальное - см. рис. 1

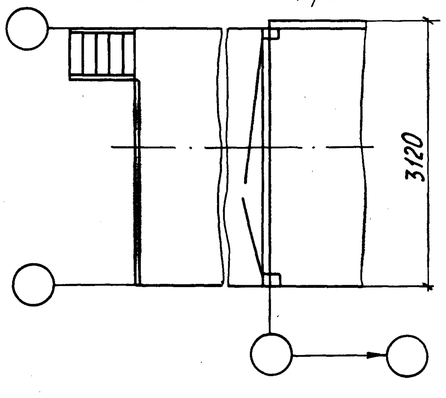

Рис. 3

Остальное - см. рис. 1

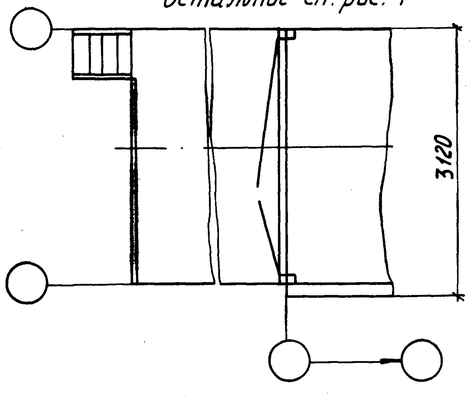

Ведомость чертежей конструкторской документации

Поз.	Обозначение	Наименование
1	1877-3.01.00.000	Строительная конструкция
2	1877-3.01.01.000	Канализация
3	1683-5.02.00.000	Технологическое оборудование
4	1877-3.03/04.00.000	Отопление и вентиляция
5	1877-3.05.00.000	Водоснабжение
6	1877-3.06.00.000	Пожаротушение
7	1877-3.08.00.000	Электроосвещение
8	1877-3.09.00.000	Силовое электрооборудование
9	1877-3.10.00.000	Автоматизация
10	1877-3.11.00.000	Связь

Варианты исполнения блок-бокса

Обозначение	Рис.	Расположение блок-бокса	Температура наружного воздуха, °С	Масса, кг
1877-3.00.00.000	1	среднее	минус 40	15468
-01	2	крайнее левое		17058
-02	3	крайнее правое		17058
-03	1	среднее	минус 50	15468
-04	2	крайнее левое		17058
-05	3	крайнее правое		17058

Привязан				402-11-0142.22.87-ТХ.ВО		
	ГИП	Лизина	11.06.87	Блок-бокс насоса для перекачки обводненной нефти БНо-36	Стадия: РП	Лист: — / Листов: 1
	Зав.отд.	Наминас	11.06.87			
	Пров.	Васильев	08.06.87	Вид общий	СПКБ Проектнефтегазспецмонтаж	
	Разраб.	Понизов	07.06.87			
Инв. №	Н. контр.	Ульина	11.06.87			

Инв. № подл. 1877-3.9 | Подп. и дата 12.04.87 | Взам. инв. №

копировал Пономарева

формат А2

Альбом I

Ведомость рабочих чертежей основного комплекта марки АС

Лист	Наименование	Примечание
1	Общие данные	
2	Схема расположения блок-боксов и площадки обслуживания	
3	Схемы фундаментов	
	Схемы нагрузок на фундаменты	

Ведомость ссылочных и прилагаемых документов

Обозначение	Наименование	Примечание
	Прилагаемые документы	
402-11-0142.22.87-АС.ВМ	Ведомости потребности в материалах	Альбом III

1. В проекте использована конструкция блоков серии 672 тип III, разработанная институтом „НИПИгазстрой"
2. За условную отметку 0.000 принят уровень металлического пола.
3. Степень огнестойкости (СНиП 2.01.02-85)-IIIа.
4. Категория производства по взрывопожарной и пожарной опасности (ОНТП 24-86)-А.
5. Отделка помещений и полы разработаны в строительной части конструкторской документации.
6. Защита металлических конструкций от коррозии указана в конструкторской документации.
7. Районы применения с температурой минус 40°С (исполнение 1877-3.01.00.000, -01, -02) и минус 50°С (исполнение 1877-3.01.00.000-03, -04, -05).

Типовое проектное решение

Проект разработан в соответствии с действующими нормами и правилами и предусматривает мероприятия, обеспечивающие взрывную, взрывопожарную и пожарную безопасность при эксплуатации здания

Главный инженер проекта Лизина А.В.

Инв. № подл. 21169 | Подп. и дата 18.12.87 | Взам. инв. №

Привязан:

Инв. №

402-11-0142.22.87-АС

ГИП	Лизина		1.12.87	Блок-бокс насоса для перекачки обводненной нефти БНо-3Б	Стадия	Лист	Листов
Зав. отд.	Номинас		1.12.87		РП	1	3
Пров.	Васильев		01.12.87	Общие данные	СПКБ Проектнефтегазспецмонтаж		
Разраб.	Нуссадирова		01.12.87				
Н. контр.	Ильина		1.12.87				

копировал Пономарева

формат А2

Альбом I

Типовое проектное решение

Вариант 1
Средний блок-бокс

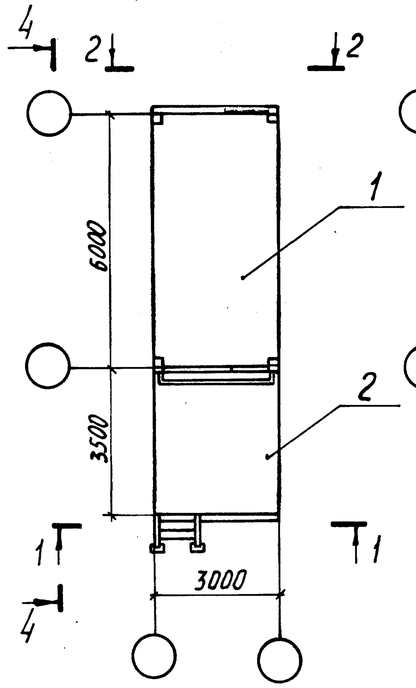

Вариант 2
Остальное - см. вариант 1
Крайний левый блок-бокс

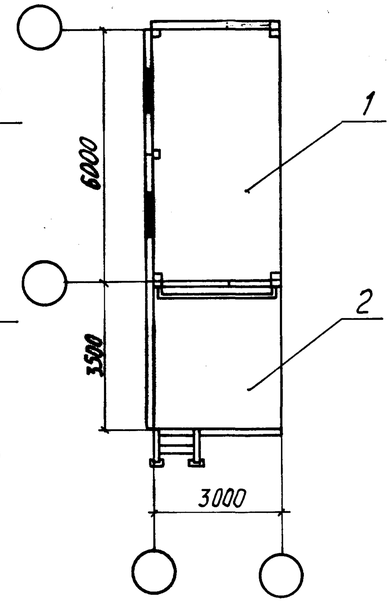

Вариант 3
Остальное - см. вариант 1
Крайний правый блок-бокс

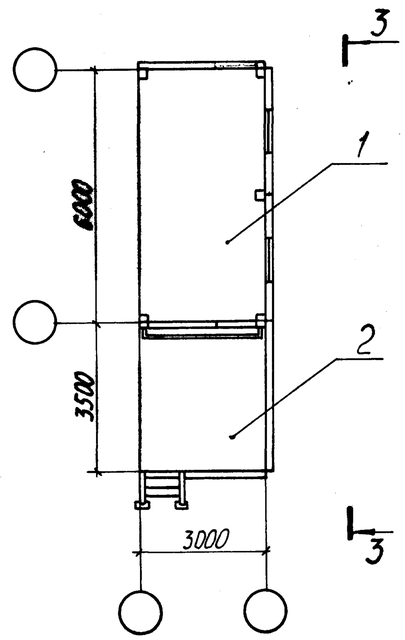

Вид 3-3

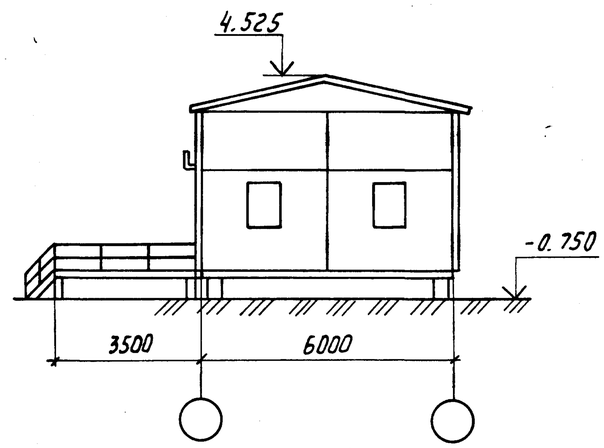

Вид 4-4

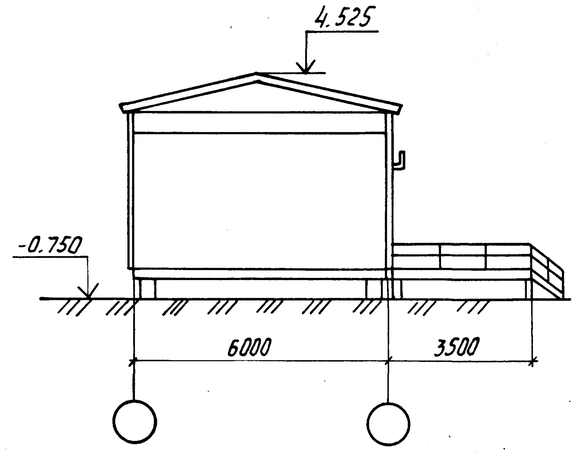

Разрез 1-1

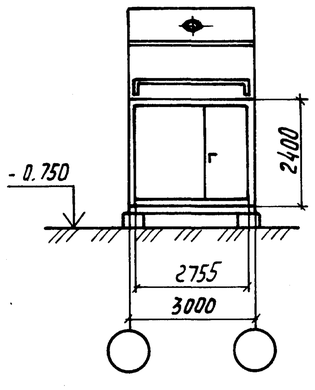

Вид 2-2 повернуто

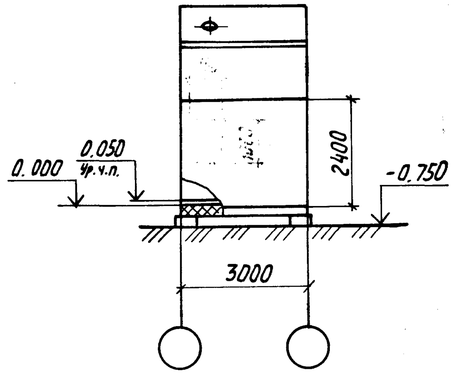

План кровли

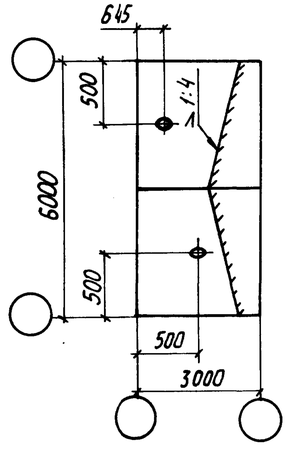

Спецификация исполнения блок-бокса в зависимости от температуры

Марка, поз.	Обозначение	Наименование	Варианты 1	2	3	Масса ед. кг	Примечание
1	1877-3.01.00.000	Строительная конструкция	1			3748	t=-40°C
	-01	Строительная конструкция		1		5078	
	-02	Строительная конструкция			1	5078	
	-03	Строительная конструкция	1			3748	t=-50°C
	-04	Строительная конструкция		1		5078	
	-05	Строительная конструкция			1	5078	
2	1877-1.00.03.000	Площадка обслуживания	1			801	t=-50°C
	-01	Площадка обслуживания		1		829	
	-02	Площадка обслуживания			1	829	

Инв. № подл.	Подп. и дата	Взам. инв. №		
211639	18.12.87			

Привязан

Инв. №

ГИП	Лизина		11.12.87
Зав. отд.	Номинас		11.06.87
Пров.	Васильев		06.06.87
Разраб.	Ланизов		5.06.87
Н. контр.	Ильина		11.06.87

402-11-0142.22.87- АС

Блок-бокс насоса для перекачки обводненной нефти БНо-3Б

Схема расположения блок-бокса и площадки обслуживания

Стадия	Лист	Листов
РП	2	

СПКБ Проектнефтегазспецмонтаж

копировал Пономарева

формат А2

Схема расположения опор
(среднее положение блок-бокса)

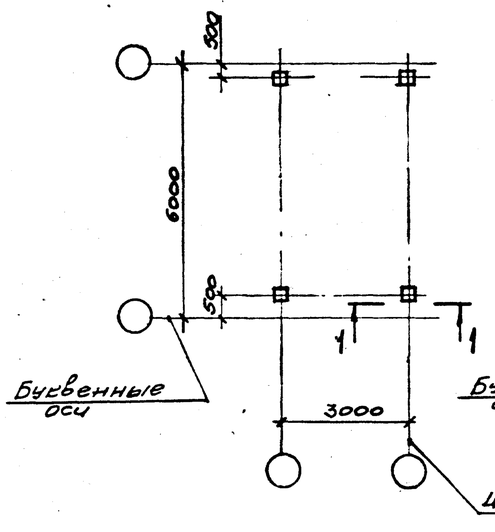

Схема расположения опор
(крайнее положение блок-бокса)

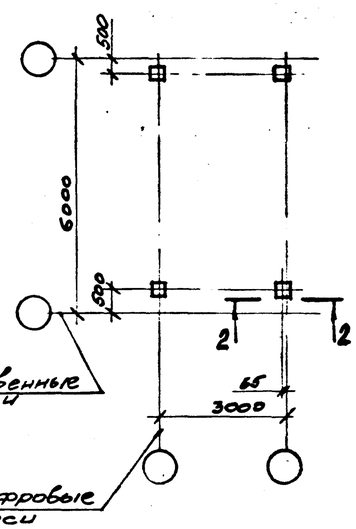

Разрез I-I

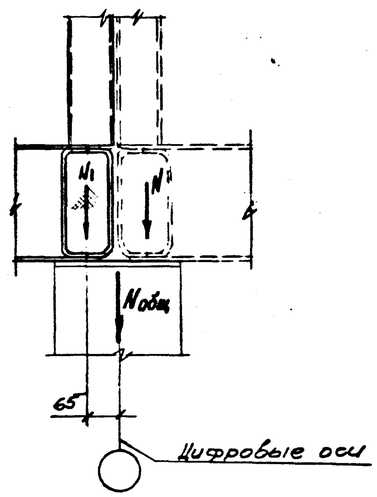

НАГРУЗКИ НА ФУНДАМЕНТЫ, т

Вид нагрузки	Постоянная нагрузка			Временная нагрузка									От ветра на торец здания в продольном направлении		
				Длительная нагрузка			Кратковременная								
							Снеговая			Ветровая					
	Норм.	п	Расч.	Норм.	п	Расч.	Норм.	п	Расч.	Норм.	п	Расч.	Норм.	п	Расч.
N1	1,25	1,05	1,3	1,9	1,05	1,98	1,1	1,6	1,87						
W1										0,24	1,2	0,29			
W2										0,48		0,58			
W3										0,18		0,22			
W4										0,36		0,44			
W5													0,48	1,2	0,58

Схема нагрузок на фундаменты
(среднее положение блок-бокса)

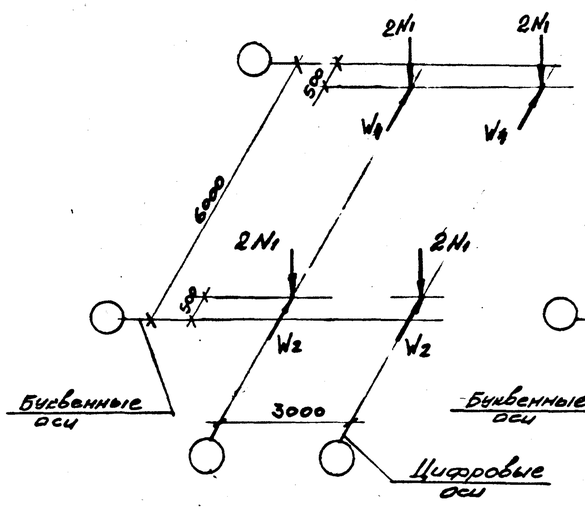

Схема нагрузок на фундаменты
(крайнее положение блок-бокса)

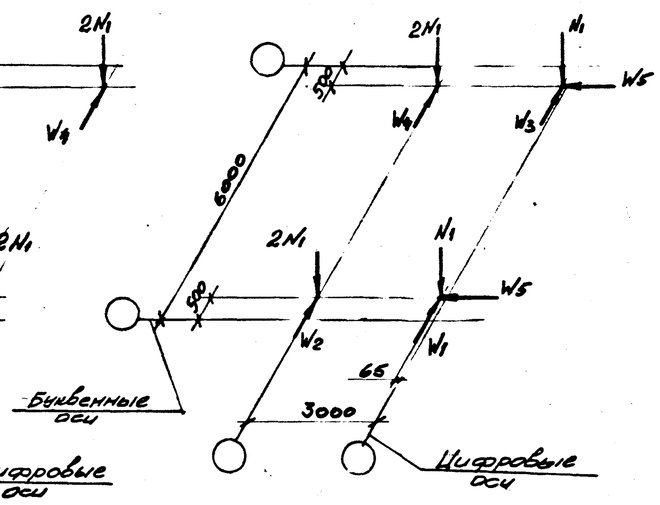

Разрез 2-2

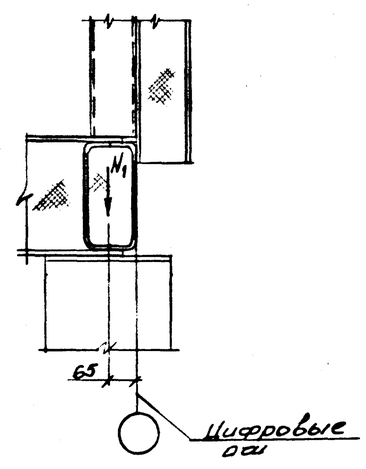

I. Согласно СНиП II-6-74 приняты следующие нормативные нагрузки;

I. Согласно СНиП II-6-74 приняты следующие нормативные нагрузки:

снеговая (У район) - 200 кгс/м^2 (I,96 кПа);
ветровая (IУ район) - 55 кгс/м^2 (0,54 кПа).

2. Нагрузки принять на уровне низа основания.

3. Технологические нагрузки приняты от существующего оборудования.

4. На данной схеме нагрузки даны при действии ветра в продольном и поперечном направлениях одновременно. При расчете фундаментов ветровые нагрузки принимать дифференцированно.

5. Схема нагрузок определена для крайнего блока.

6. $N_{общ.}$ - сумма нагрузок на фундамент от двух блок-боксов.

Привязан				ГИП	Лизина		10.06.87
Пров.				Зав.отд	Кочман		10.06.87
Примен.				Разраб	Лазарева		10.06.87
				Пров	Кудрина		10.06.87
Инв.№				Н.контр	Ляшенко		10.06.87

402-11-0142.22.87-АС

Блок-бокс насоса для перекачки товарной нефти БНт-2Б

Схемы фундаментов. Схемы нагрузок на фундаменты

Стадия	Лист	Листов
РП	3	

СПКБ Проектнефтегазспецмонтаж

Взам.инв.№ | Подп. и дата | Инв.№ подл. 211639

формат А2

Альбом I

Типовое проектное решение

План – схема

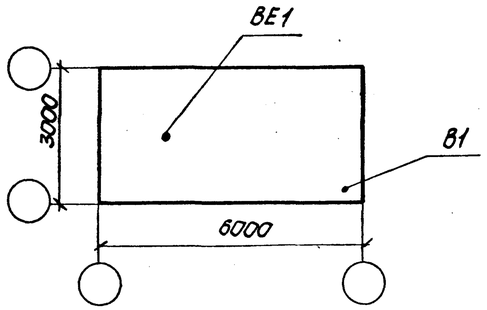

Ведомость чертежей основного комплекта марки ОВ

Лист	Наименование	Примечание
1	Общие данные	
2	Планы. Разрезы 1-1, 2-2. Схема системы В-1	

Ведомость ссылочных и прилагаемых документов

Обозначение	Наименование	Примечание
	Ссылочные документы	
1.494-32	Зонты и дефлекторы вентиляционных систем	
3.904-18	Клапаны и заслонки для вентиляционных систем взрывоопасных производств	
5.904-10	Узлы прохода вентиляционных вытяжных шахт через покрытия промышленных зданий. Узлы прохода общего назначения.	
5.904-38	Гибкие вставки к центробежным вентиляторам	
	Прилагаемые документы	
402-11-0144.22.87-ОВ.СО	Спецификация оборудования	Альбом II
402-11-0144.22.87-ОВ.ВМ	Ведомость потребности в материалах	Альбом III
ТК2.06.000	Узлы прохода	
ТК2.07.00.000	Установка клапана	

Характеристика отопительно-вентиляционных систем

Обозначение системы	Кол. систем	Наименование обслуживаемого помещения (технологического оборудования)	Тип установки	Вентилятор: Тип, исполнение по взрывозащите	№	Схема исполнения	Положение	L, м³/ч	P, Па	n, об/мин.	Электродвигатель: Тип, исполнение по взрывозащите	N, кВт	n, об/мин.	Примечание
В1	1	Блок-бокс насоса для	—	В-Ц4-46	2,5	111-02	Пр.О	1030	440	1440	ВО34	0,37	1440	
		перекачки обводненной												
		нефти $БН_0$-3Б												

Основные показатели по чертежам отопления и вентиляции

Наименование здания (сооружения), помещения	Объем, м³	Периоды года при $t_н$, °С	Расход тепла, Вт: на отопление	на вентиляцию	на горячее водоснабжение	Общий	Расход холода, Вт	Установленная мощность электродвигателей, кВт
Блок-бокс насоса для перекачки	64,4							
средний		минус 40	3423	—	—	3423	—	0,37
блок-бокс		минус 50	4183	—	—	4183	—	0,37
крайний		минус 40	4780	—	—	4780	—	0,37
блок-бокс		минус 50	5843	—	—	5843	—	0,37

1. Проект выполнен на основании ВНТП3-85 „Нормы технологического проектирования объектов сбора транспорта, подготовки нефти, газа и воды нефтяных месторождений; СНиП II-33-75 „Отопление, вентиляция и кондиционирование воздуха.

2. Отопление запроектировано воздушное. Воздух подается из блок-боксов приточных вентиляторов по воздуховоду Ф 355 мм через заслонку искробезопасную в верхнюю зону в объеме 515 м³/ч.

3. Вытяжка из верхней зоны, рассчитанная на однократный воздухообмен, осуществляется воздуховодом Ф 220 мм зонтом. Из нижней зоны вытяжка осуществляется вентилятором в размере восьмикратного объема в час по полному объему помещения. Производительность вентилятора рассчитана на вытяжку из двух блок-боксов, т.к. блок-боксы компануются в комплексе без перегородок, вентилятор одного блок-бокса является рабочим, другого-резервным.

4. Тепловыделения от технологического оборудования составляют 19154 Вт.

5. Воздуховоды выполнены из тонколистовой кровельной стали по ГОСТ19904-74.

6 Воздуховоды и трубопровод покрыть грунтовкой и окрасить масляной краской за два раза.

Проект разработан в соответствии с действующими нормами и правилами и предусматривает мероприятия, обеспечивающие, взрывную, взрывопожарную и пожарную безопасность при эксплуатации здания.

Гл. инженер проекта Лизина А.В. Лизина

Инв. № подл. | Подп. и дата | Взам. инв. №

Привязан

Инв. №

402-11-0142.22.87-ОВ

ГИП	Лизина		16.11.87	Блок-бокс насоса для перекачки обводненной нефти $БН_0$-3Б	Стадия: РП	Лист: 1 / Листов: 2
Зав. отд.	Номинас		20.11.87			
Разраб.	Маитова		20.10.87	Общие данные	СПКБ Проектнефтегазспецмонтаж	
Пров.						
Н. контр.	Ильина		20.10.87			

Копировал Каладзе

Формат А2

Альбом I

Типовое проектное решение

Разрез 1-1

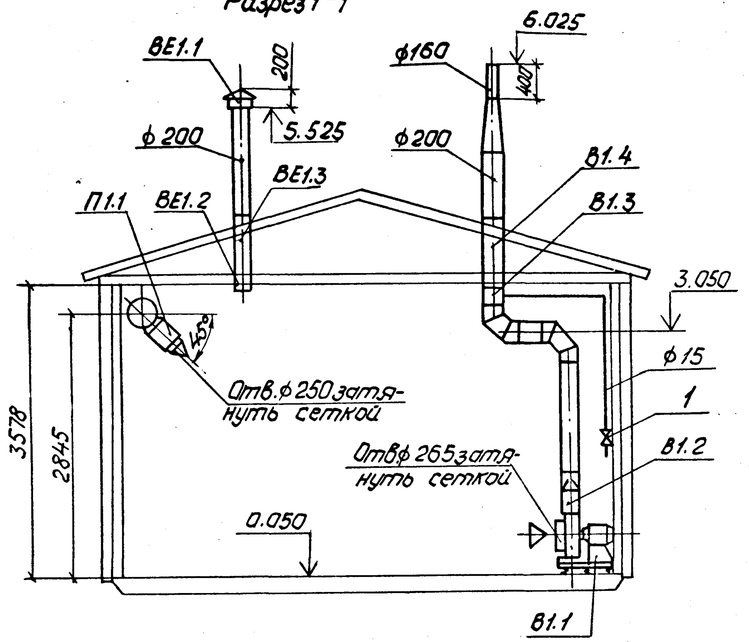

План (крайний блок-бокс)

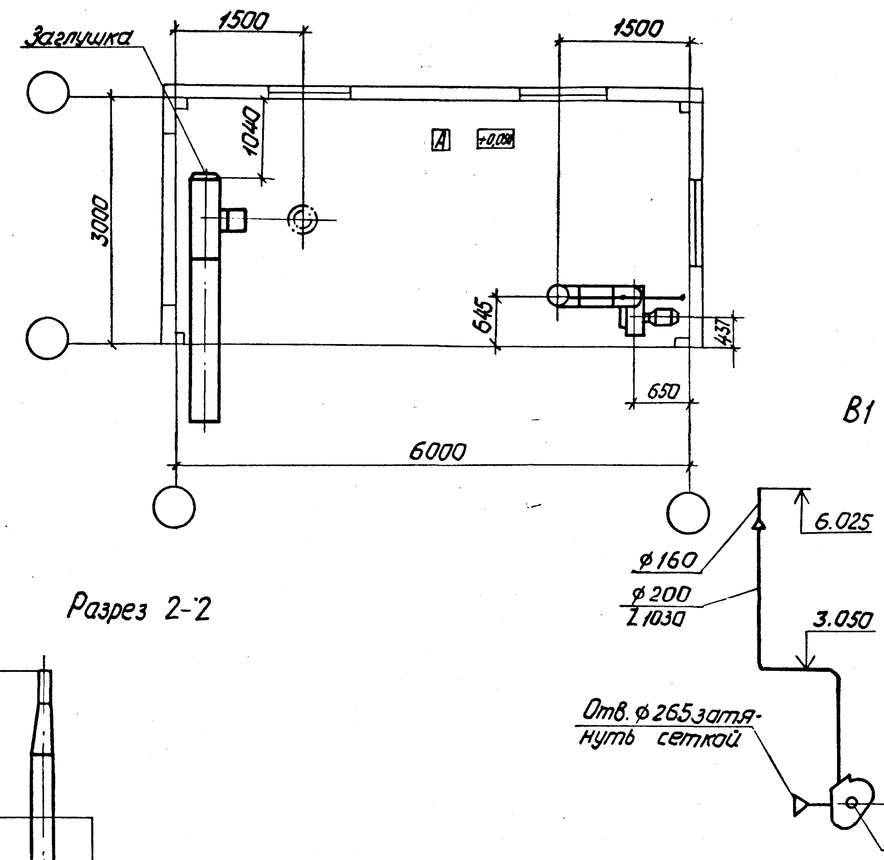

План (средний блок-бокс)

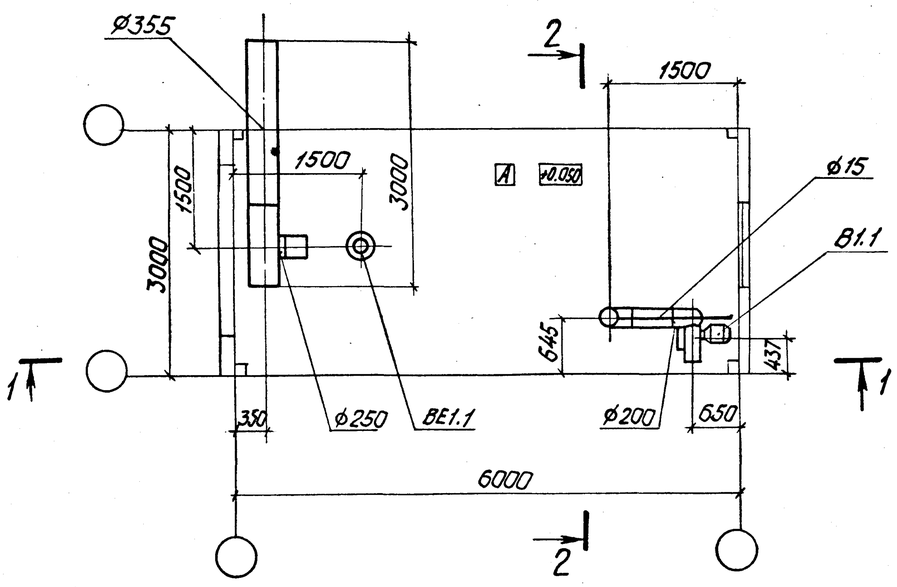

Разрез 2-2

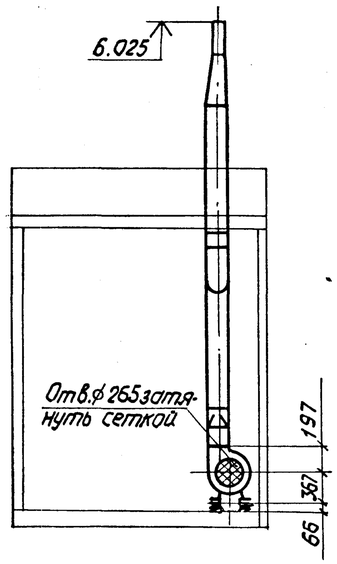

Для крайних блок-боксов со стороны стены на приточном воздуховоде установить заглушку.

Инв.№ подл. 2116 93	Подп. и дата 18.12.87	Взам. инв.№					
Привязан							
Инв.№							

				402-11-0142.22.87-ОВ			
ГИП	Лизина		01.12.87	Блок-бокс насоса для перекачки обводненной нефти БНо-3Б	Стадия	Лист	Листов
Зав. отд.	Наминас		30.12.87		РП	2	
Разраб.	Майтова		30.10.87	Планы. Разрезы 1-1, 2-2 Схема системы В1	СПКБ Проектнефтегазспецмонтаж		
Пров.							
Н. контр.	Ильина		30.10.87				

Копировал Каладзе

Формат А2

Альбом I

Ведомость рабочих чертежей основного комплекта марки ВК

Лист	Наименование	Примечание
	Общие данные. План. Вид 1-1. Схема системы В1	

Ведомость ссылочных и прилагаемых документов

Обозначение	Наименование	Примечание
	Прилагаемые документы	
402-11-0142.22.87-ВК.СО	Спецификация оборудования	Альбом II
402-11-0142.22.87-ВК.ВМ	Ведомость потребности в материалах	Альбом III

Типовое проектное решение

План

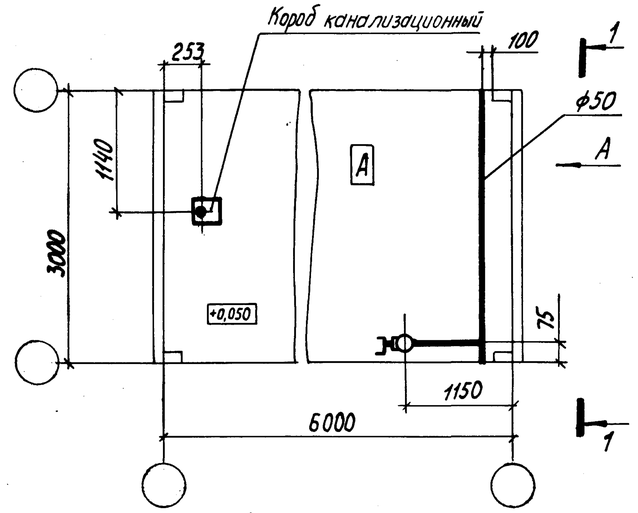

Вид 1-1

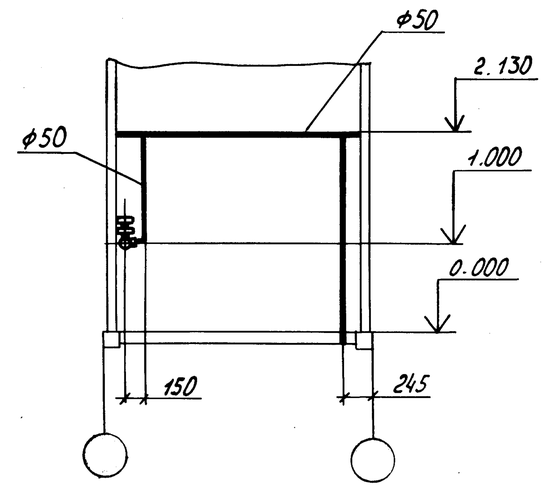

В1

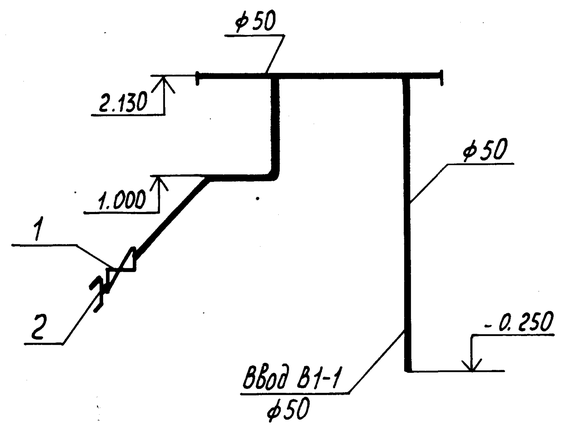

Проект разработан в соответствии с действующими нормами и правилами и предусматривает мероприятия, обеспечивающие взрывную, взрывоопасную и пожарную безопасность при эксплуатации здания.

Главный инженер проекта Лизина А.В.

Инв. № подл. | Подп. и дата | Взам. инв. №

				Привязан			
Инв. № подл.							
				402-11-0142.22.87-ВК			
ГИП	Лизина		11.12.87	Блок-бокс насоса для перекачки обводненной нефти БН6-36	Стадия	Лист	Листов
Зав. отд.	Номинас		11.04.87		РП		1
Пров.	Круглов		17.04.87	Общие данные. План. Вид 1-1 Схема системы В1	СПКБ Проектнефтегазспецмонтаж		
Разраб.	Хвальчева		24.04.87				
Н. контр.	Ильина		11.04.87				

Копировал Пономарева

Формат А2

Альбом I

Ведомость рабочих чертежей основного комплекта марки ПП

Лист	Наименование	Примечание
	Общие данные. Планы. Схема пожаротушения	

Ведомость ссылочных и прилагаемых документов

Обозначение	Наименование	Примечание
	Прилагаемые документы	
402-11-0142.22.87-ПП.СО	Спецификация оборудования	Альбом II
402-11-0142.22.87-ПП.ВМ	Ведомость потребности в материалах	Альбом III

Типовое проектное решение

Вариант 1

План

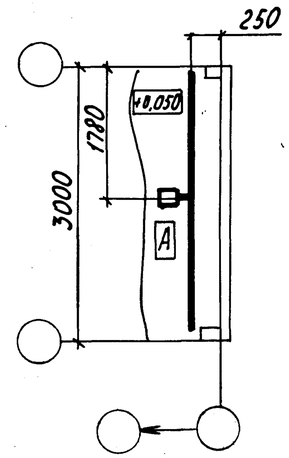

Вариант 2

План

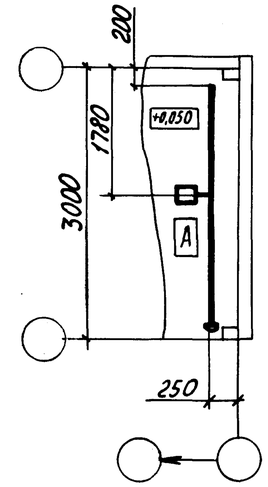

Вариант 3

План

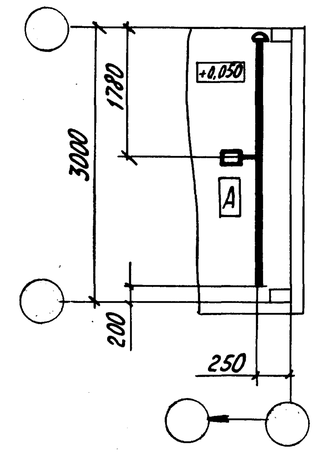

Схема пожаротушения

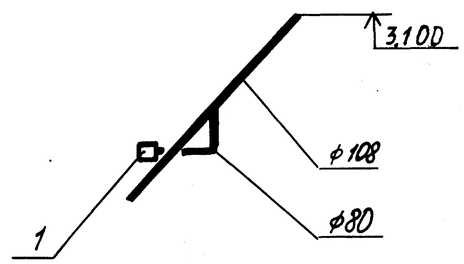

Марка, поз.	Обозначение	Наименование	Кол.на вариант 1	2	3	Масса ед, кг	Примечание
	1877-3.06.00.000	Пожаротушение	1			32,5	
	-01	Пожаротушение		1		33,5	
	-02	Пожаротушение			1	33,5	

Проект разработан в соответствии с действующими нормами и правилами и предусматривает мероприятия обеспечивающие взрывную, взрывопожарную и пожарную безопасность эксплуатации здания.

Главный инженер проекта Лизина А.В.

Инв. № подл. | Подп. и дата | Взам. инв. №
211 639 | 18.12.87

Привязан

Инв. №

402-11-0142.22.87- ПП

ГИП	Лизина		17.12.87	Блок-бокс насоса для перекачки обводненной нефти БНо-36	Стадия	Лист	Листов
Зав. отд.	Номинас		17.12.87		РП		1
Пров.	Круглов		17.12.87	Общие данные. Планы. Схема пожаротушения	СПКБ Проектнефтегазспецмонтаж		
Разраб.	Хвальчева		24.12.87				
Н. контр.	Ильина		17.12.87				

Копировал Пономарева

формат А2

Альбом I

Типовое проектное решение

Ведомость рабочих чертежей основного комплекта марки ЭО

Лист	Наименование	Примечание
	Общие данные. План расположения электрического оборудования и прокладки электрических сетей.	

Ведомость ссылочных и прилагаемых документов

Обозначение	Наименование	Примечание
	Прилагаемые документы	
402-11-0142.22.87-ЭО.СО	Спецификация оборудования	Альбом II
402-11-0142.22.87-ЭО.ВМ	Ведомость потребности в материалах	Альбом III

Марка Поз.	Обозначение	Наименование	Кол.	Масса ед. кг	Примечание
1	КУ91-1Ехd II ВТ5-У2	Пост кнопочный	2		
2	ВЗГ-200 АМ	Светильник с сеткой	1		
		и отражателем			
3	ВЗГ-200 АМ	Светильник с сеткой	2		
		без отражателя			
		Лампа			
4	Б215-225-100		1		
5	Б215-225-150		2		
6	ККО-20У1	Коробка	1		
7	КТО-20У1	Коробка	2		
8	КПЛ-20У1	Коробка	1		
		Профиль перфорированный			
9	К 237 У2		1		
10	К 241 У2		1		
11	20×2,8	Труба стальная	15		м
12	ПВ1 1,5 380	Провод	35		м

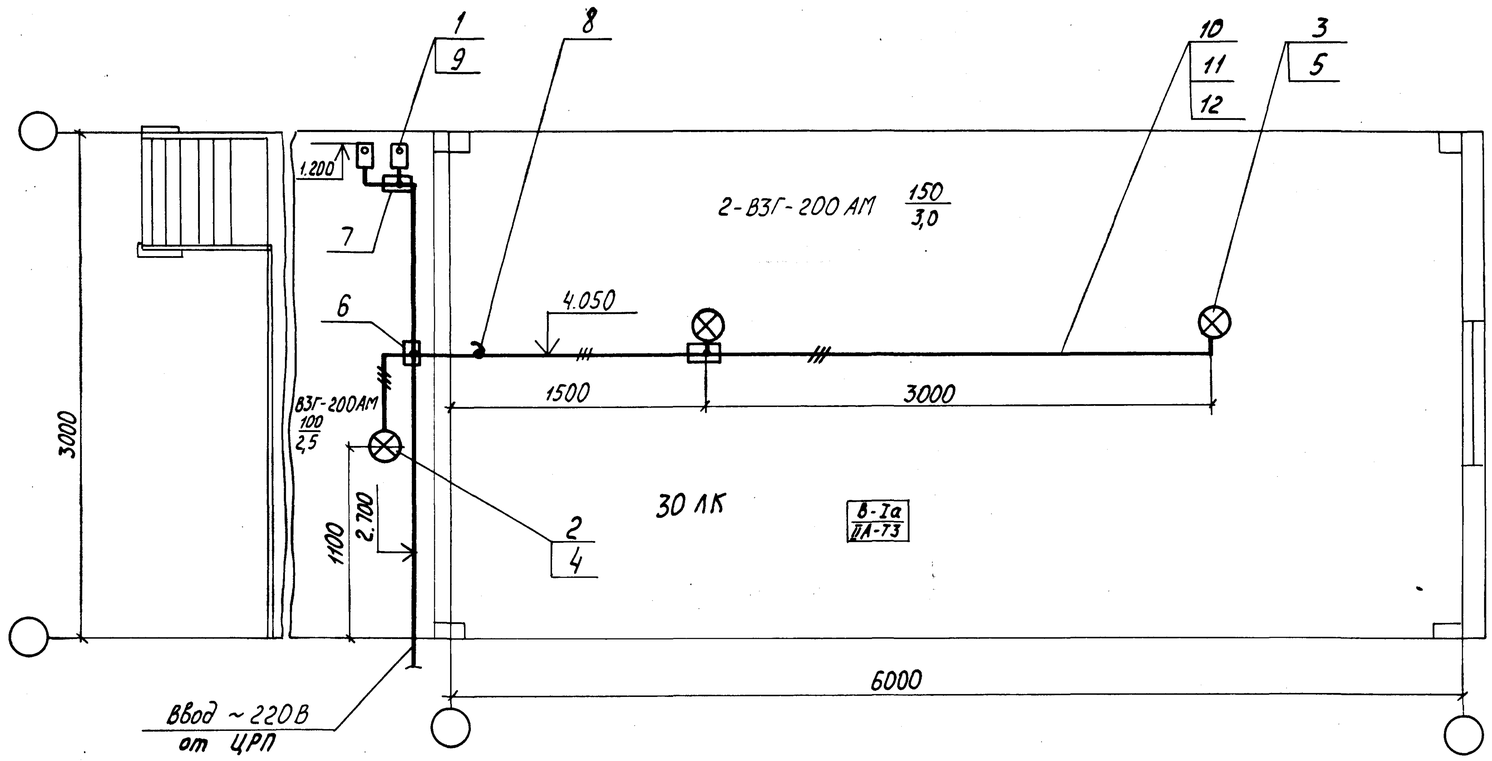

1. Напряжение сети электроосвещения ~220В.
2. Монтаж электроосветительного оборудования выполнить согласно инструкции ВСН 332-74 ММСС СССР, ПУЭ и СНиП 3.05.06-85.
3. Электропроводку освещения выполнить проводом ПВ1 в водогазопроводных трубах.
4. Заземление осветительного электрооборудования выполнить согласно требованиям ПУЭ гл. 1.7; 6.1; 7.3; СНиП 3.05.06-85; ГОСТ 12.1.030-81.
5. Крепление электрооборудования и проводок см. конструкторскую документацию.

Рабочие чертежи основного комплекта марки ЭО выполнены в соответствии с действующими строительными нормами и правилами и предусматривают технические решения, обеспечивающие взрывную, взрывопожарную и пожарную безопасность при соблюдении установленных правил безопасности эксплуатации здания.

Главный инженер проекта А.В. Лизина

Инв. № подл. | Подп. и дата | Взам. инв. №

				Привязан		
Инв. №						
				402-11-0142.22.87-ЭО		
ГИП	Лизина		11.11.87	Блок-бокс насоса для перекачки обводненной нефти БНо-3Б	Стадия	Лист	Листов
Зав.отд.	Номинас		25.05.87		РП		1
Разраб.	Баранова		26.05.87	Общие данные. План расположения электрического оборудования и прокладки электрических сетей	СПКБ Проектнефтегазспецмонтаж		
Пров.	Набойщикова		25.05.87				
Н. контр.	Ильина		25.05.87				

копировал Пономарева

формат А2

Альбом I

Типовое проектное решение

Ведомость рабочих чертежей основного комплекта марки ЭМ

Лист	Наименование	Примечание
	Общие данные. План расположения электрического оборудования и прокладки электрических сетей	

Ведомость ссылочных и прилагаемых документов

Обозначение	Наименование	Примечание
	Прилагаемые документы	
402-11-0142.22.87-ЭМ.СО	Спецификация оборудования	Альбом II
402-11-0142.22.87-ЭМ.ВМ	Ведомость потребности в материалах	Альбом III

Марка Поз.	Обозначение	Наименование	Кол.	Масса ед., кг	Примечание
1	КУ 92-1Exd II BT5-У2	Пост кнопочный	1		
2	КПЛ-25 У1	Коробка	1		
3	КП 12-2231	Коробка соединительная	2		
		Профиль перфорированный			
4	К 237 У2		1		
5	К 240 У2		1		
6	К 241 У2		1		
7	К 1160 Ц У1	Полка	6		
8	К 1150 Ц У1	Стойка кабельная	2		
9	К 310 М	Стойка	1		
		Труба стальная			
10	25×3,2		6		м
11	80×4,0		5		м
12	КПГС 3×2,5+1×1,5	Кабель	2		м
13	ПВ1 1 380	Провод	42		м

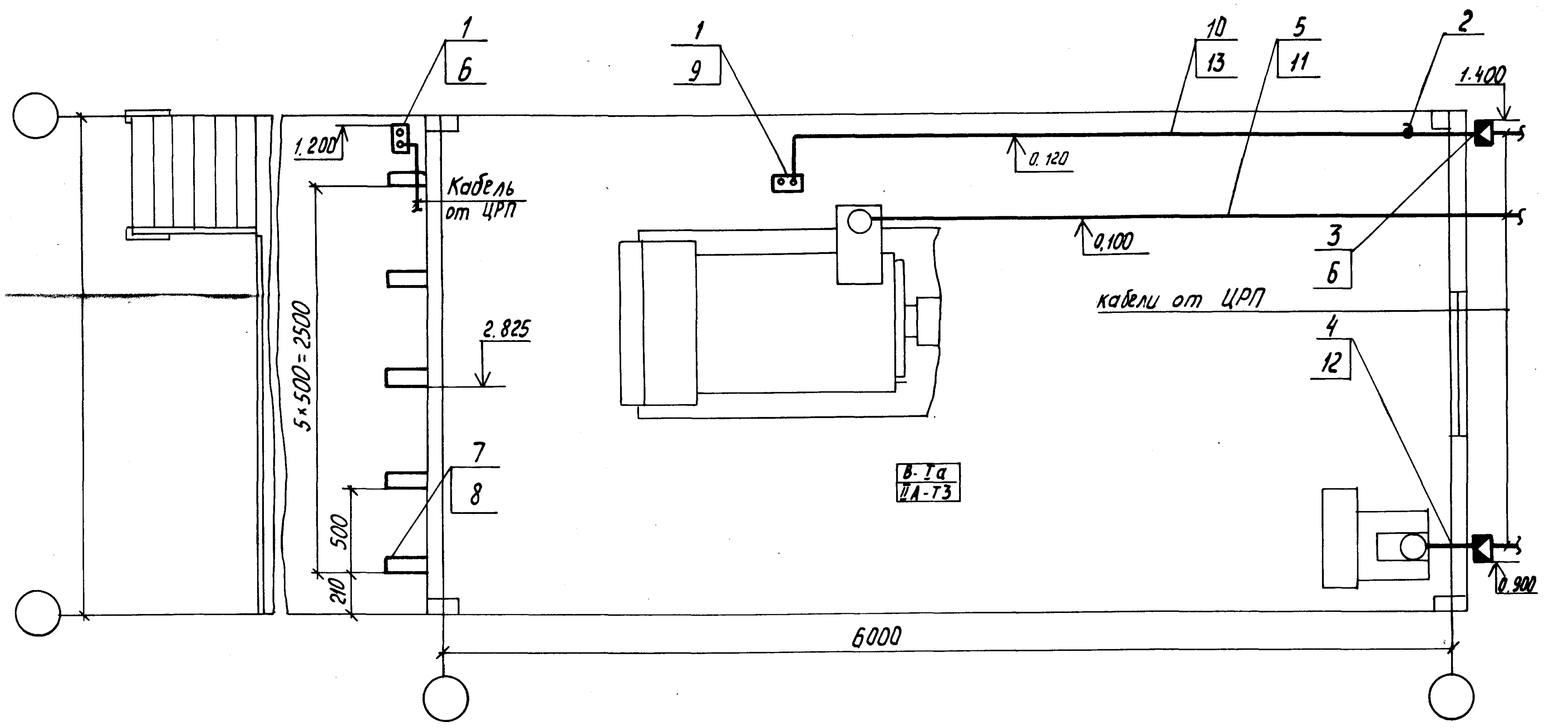

1. Напряжение сети 380/220В, 6 кВ, 50 Гц.
2. Монтаж электрооборудования выполнить согласно инструкции ВСН 332-74 ММСС СССР, ПУЭ и СНиП 3.05.06-85.
3. Электропроводку выполнить проводом ПВ1 в водогазопроводных трубах, кабелем КПГС.
4. Заземление электрооборудования выполнить согласно требованиям ПУЭ гл. 1.7; 7.3; СНиП 3.05.06-85 и ГОСТ 12.1.030-81.
5. Крепление электрооборудования и проводок см. конструкторскую документацию.

Рабочие чертежи основного комплекта марки ЭМ выполнены в соответствии с действующими строительными нормами и правилами и предусматривают технические решения, обеспечивающие взрывную, взрывопожарную и пожарную безопасность при соблюдении установленных правил безопасности эксплуатации здания.

Главный инженер проекта А.В. Лизина

Инв. № подл. | Подп. и дата | Взам. инв. №

Привязан

Инв. №

ГИП	Лизина		14.12.87	402-11-0142.22.87-ЭМ
Зав. отд.	Номинас		23.05.87	Блок-бокс насоса для перекачки обводненной нефти БНо-3Б
Разраб.	Баранова		22.05.87	Стадия: РП; Лист: ; Листов: 1
Пров.	Набойщикова		22.05.87	Общие данные. План расположения электрического оборудования и прокладки электрических сетей
Н. контр.	Ильина		22.05.87	СПКБ Проектнефтегазспецмонтаж

копировал Пономарева

формат А2

Альбом I

Типовое проектное решение

Ведомость рабочих чертежей основного комплекта марки А

Лист	Наименование	Примечание
1	Общие данные	
2	Схема автоматизации	
3,4	Схема соединений внешних проводок	
5	План расположения средств	
	автоматизации и проводок	

Ведомость ссылочных и прилагаемых документов

Обозначение	Наименование	Примечание
	Прилагаемые документы	
402-11-0142.22.87-А.СО	Спецификация оборудования	Альбом II
402-11-0142.22.87-А.ВМ	Ведомость потребности	Альбом III
	в материалах	

1. Монтаж приборов и средств автоматизации выполнить в соответствии со СНиП 3.05.07-85.
2. Приборы, металлоконструкции, трубы заземлить согласно указаниям ПУЭ.
3. Схемы электрические принципиальные в данном проекте не представлены, так как блок-бокс комплектуется только пусковой аппаратурой.

Проект разработан в соответствии с действующими нормами и правилами и предусматривает мероприятия, обеспечивающие взрывную, взрывопожарную и пожарную безопасность при эксплуатации здания

Гл. инженер проекта Лизин А.В. Лизина

Инв. № подл. | Подп. и дата | Взам. инв. №
21168 39 | 28.12.87

Привязан

Инв. №

402-11-0142.22.87-А

ГИП	Лизина		11.12.87	Блок-бокс насоса для перекачки обводненной нефти БНо-36
Зав.отд.	Номинас		21.12.87	
Разраб.	Сухарникова		28.12.87	Общие данные
Пров.				
Н. контр.	Ильина		11.12.87	

Стадия	Лист	Листов
РП	1	5

СПКБ Проектнефтегазсепрегулянтах

Копировал Пономарева

Формат А2

Альбом I

Типовое проектное решение

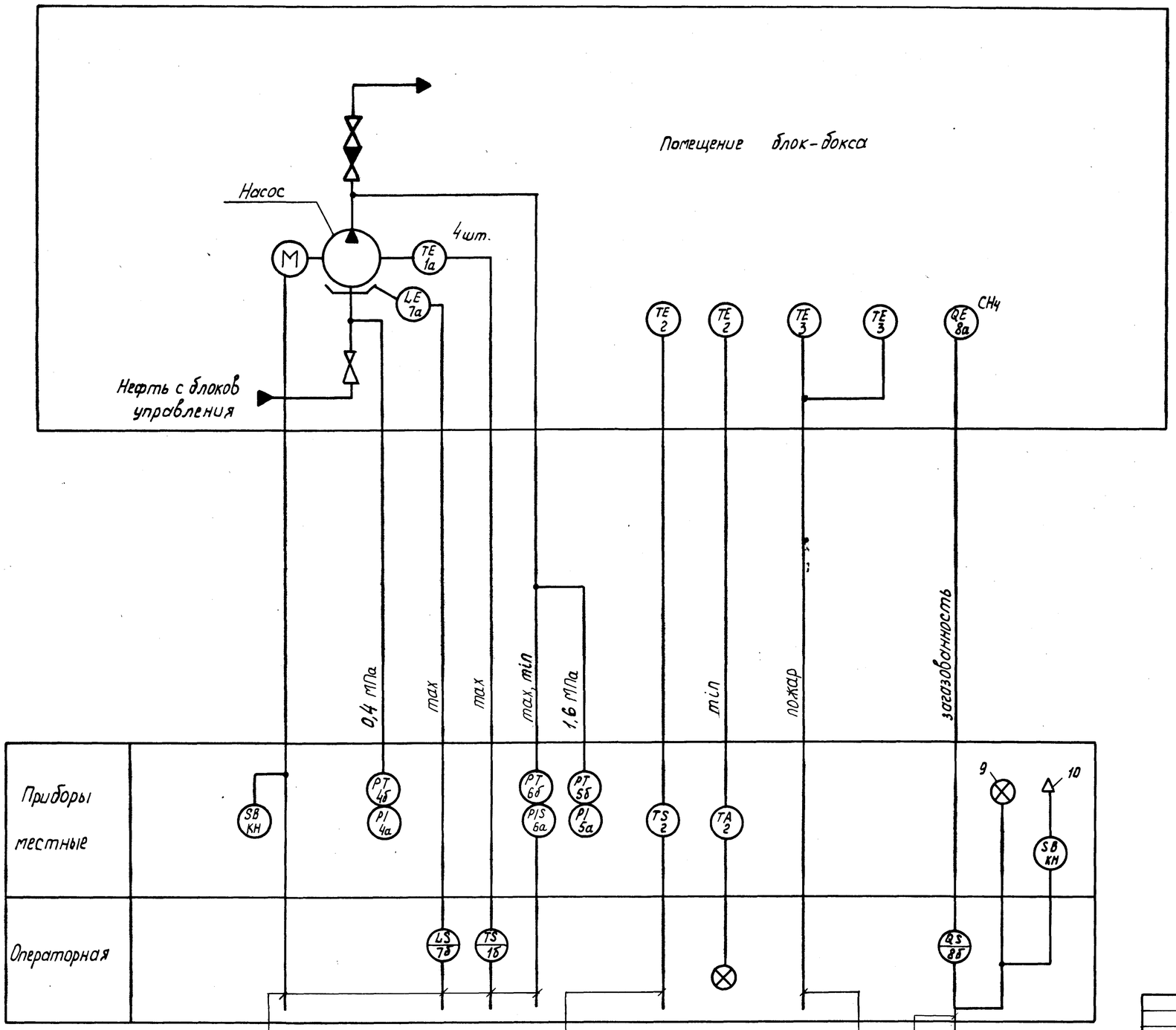

Привязан					402-11-0142.22.87-А		
				ГИП Лизина	11.1.88	Блок-бокс насоса для перекачки обводненной нефти БНо-3Б	Стадия: РП; Лист: 2; Листов:
				Зав. отд. Номинас	21.05.87		
				Разраб. Сухарникова	21.05.87	Схема автоматизации	СПКБ Проектнефтегазспецмонтаж
				Пров.			
Инв. №				Н. контр. Ильина	21.05.87		

Инв. № подл. 2116319 | Подп. и дата 18.12.87 | Взам. инв. №

Копировал Пономарева

Формат А2

Альбом I

Типовое проектное решение

Агрегат	Насос				Бачок утечек	Блок-бокс	
Параметр	Температура подшипников			—	Сигнализация верхнего уровня	Температура в помещении (пожаротушение)	
Позиция	1а	1а	1а	1а	7а	3	3

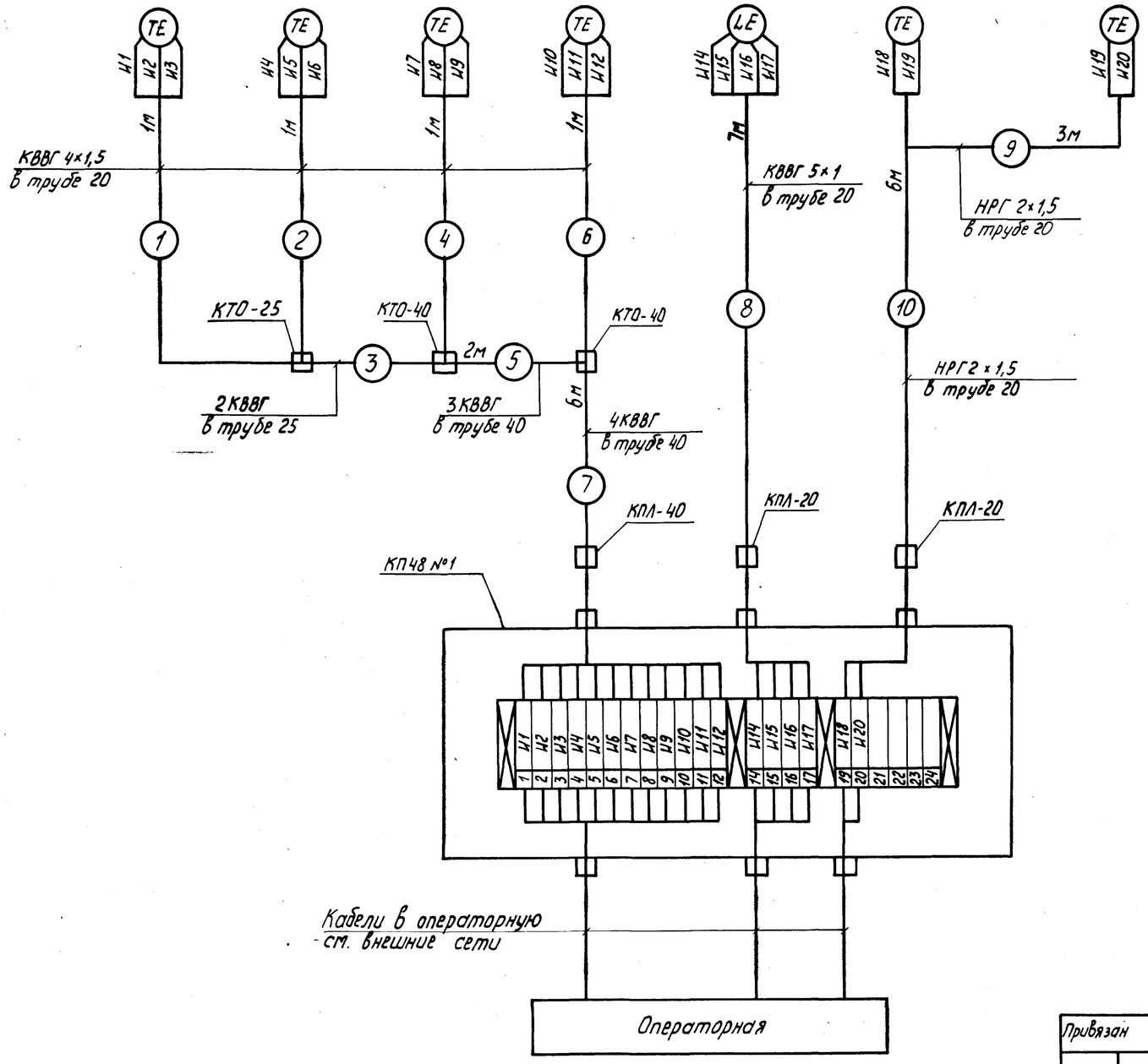

Поз. обозначение	Наименование	Кол.	Примечание
	Вентиль 3В-2М Ду 3мм ТУ26-07-1090-74	1	
	Вентиль П3.22038 (ВИ) исполн.5 Ду 15мм	2	
	ГОСТ 23230-78		
	Коробка соединительная КП 48-24.334152	1	
	ТУ16-685.032-86		
	Коробка КТО-2541 ТУ36-1739-82	3	
	Коробка КТО-4041 ТУ36-1739-82	4	
	Коробка КПЛ-2041 ТУ36-1739-82	3	
	Коробка КПЛ-2541 ТУ36-1739-82	2	
	Коробка КПЛ-4041 ТУ36-1739-82	2	
	Кабель КВВГ 4×1 ГОСТ1508-78	53	м
	Кабель КВВГ 4×1,5 ГОСТ1508-78	36	м
	Кабель КВВГ 5×1 ГОСТ1508-78	7	м
	Кабель НРГ 2×1,5-660 ГОСТ 433-73	9	м
	Труба 10×2 ГОСТ8734-75	8	м
	В20 ГОСТ8733-74		
	Труба 14×2 ГОСТ8734-75	9	м
	В20 ГОСТ8733-74		
	Труба 20×2,8 ГОСТ3262-75	26	м
	Труба 25×3,2 ГОСТ3262-75	18	м
	Труба 40×3,5 ГОСТ3262-75	15	м
	Металлорукав Р2-Ц-А-20 ТУ22-1.016.231-86	1	м
	Устройство отборное 160-120У	2	
	ТУ36-1258-85		

Инв.№ подл. 211639 | Подп. и дата 18.12.87 | Взам. инв.№

Привязан

Инв.№

402-11-0142.22.87-А

ГИП	Лизина		11.12.87	Блок-бокс насоса для перекачки обводненной нефти БНо-3Б	Стадия: РП; Лист: 3; Листов:
Зав.отд.	Номинас		22.05.87		
Разраб.	Сухарникова		22.05.87	Схема соединений внешних проводок	СПКБ Проектнефтегазспецмонтаж
Пров.					
Н. контр.	Ильина		11.06.87		

копировал Пономарева

формат А2

Агрегат	Насос			Сигнализация загазованности			Блок-бокс		
Параметр	Давление			съём звукового сигнала	Звуковой сигнал	световой сигнал	Температура в помещении (отопление)		Загазованность
	всаса	нагнетания							
Позиция	4а	5а	6а	КУ	10	9	2	2	8а

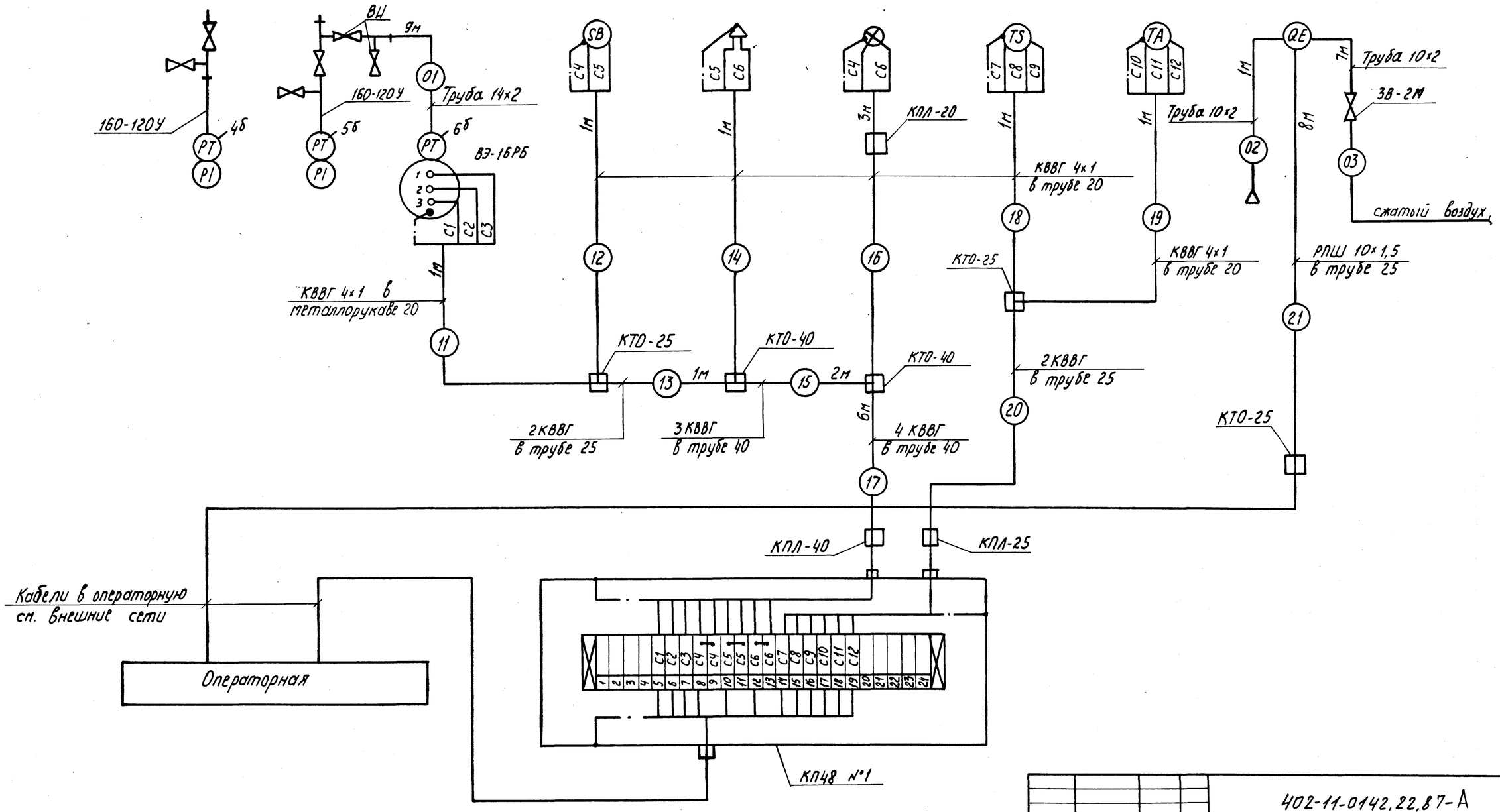

Альбом I

Типовое проектное решение

Инв. № подл.	Подп. и дата	Взам. инв. №
2116539	17.12.87	

Привязан

Инв. №

ГИП	Лизина		11.12.87
Зав. отд.	Номинас		21.05.87
Разраб.	Сухарникова		21.05.87
Пров.			
Н. контр.	Ильина		21.05.87

402-11-0142.22.87-А

Блок-бокс насоса для перекачки обводненной нефти БНо-3Б

Схема соединений внешних проводок

Стадия	Лист	Листов
РП	4	

СПКБ Проектнефтегазспецмонтаж

Копировал Пономарева

Формат А2

Альбом I

Типовое проектное решение

Поз.	Обозначение	Наименование	Кол.	Примечание
1		Швеллер ШП60×35 ТУ36-1113-84	7	
2		Уголок УП35×35 ТУ36-1113-84	3	
3	ТК4-3235-71	Крепление труб	22	

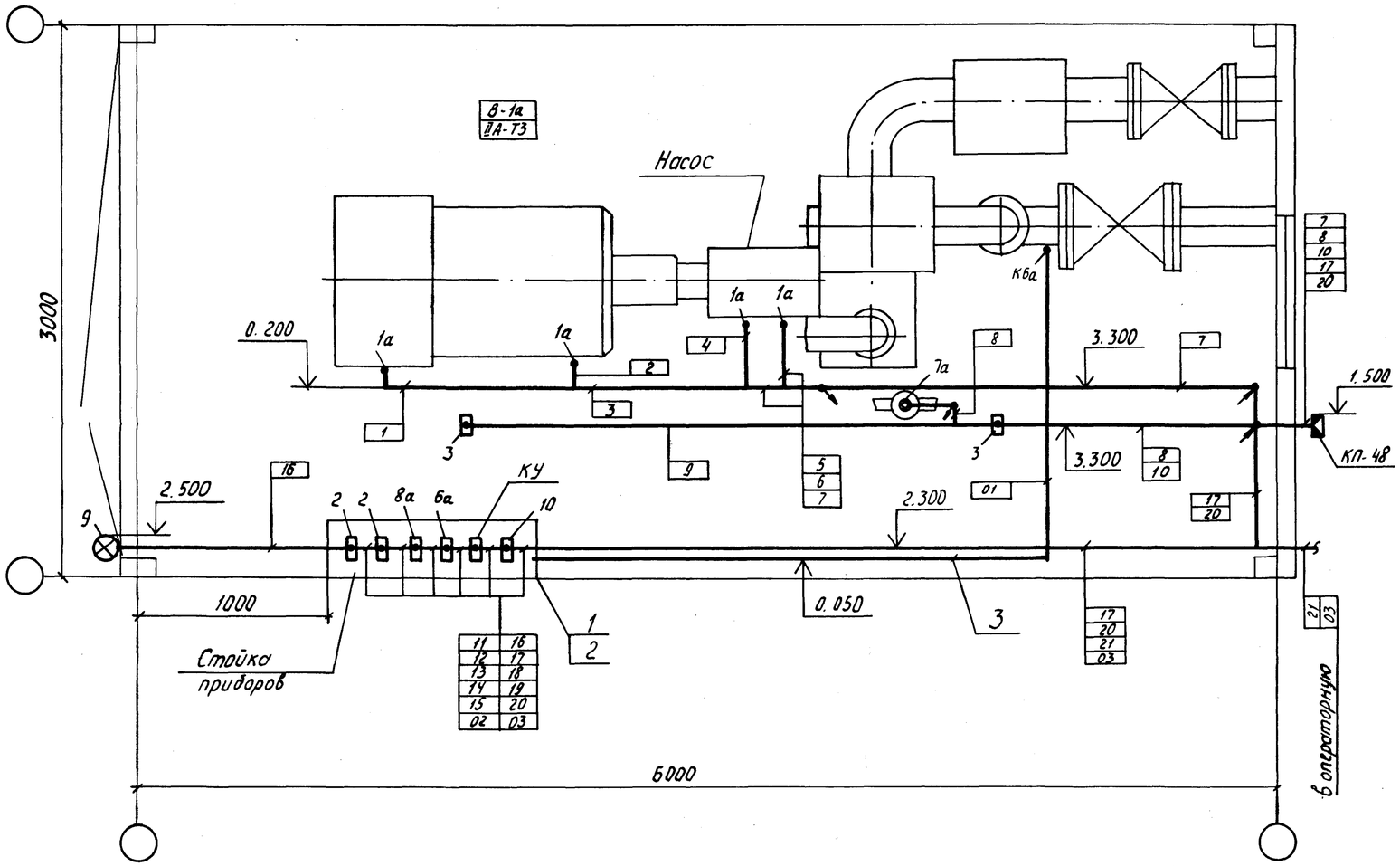

Обозначение	Наименование
•	Отборное устройство, датчик
▭	Прибор
◆	Коробка клеммная
↙↙	Проводка уходит на другую отметку

1. Данный чертёж см. совместно со схемой соединений внешних проводок лист 3, 4
2. Установку датчиков и крепление проводок см. конструкторскую документацию.

Инв. № подл. 4116-39 | Подп. и дата 28.12.87 | Взам. инв. №

Привязан

Инв. №

ГИП	Лизина		14.12.87	402-11-0142.22.87-А
Зав. отд.	Номинас		21.05.87	Блок-бокс насоса для перекачки обводненной нефти БНо-3Б
Разраб.	Сухарникова		21.05.87	План расположения средств автоматизации и проводок
Пров.				
Н. контр.	Ильина		22.05.87	

Стадия	Лист	Листов
РП	5	

СПКБ Проектнефтегазспецмонтаж

копировал Пономарева

формат А2

Альбом I

Типовое проектное решение

Ведомость рабочих чертежей основного комплекта марки СС

Лист	Наименование	Примечание
	Общие данные. План	

План

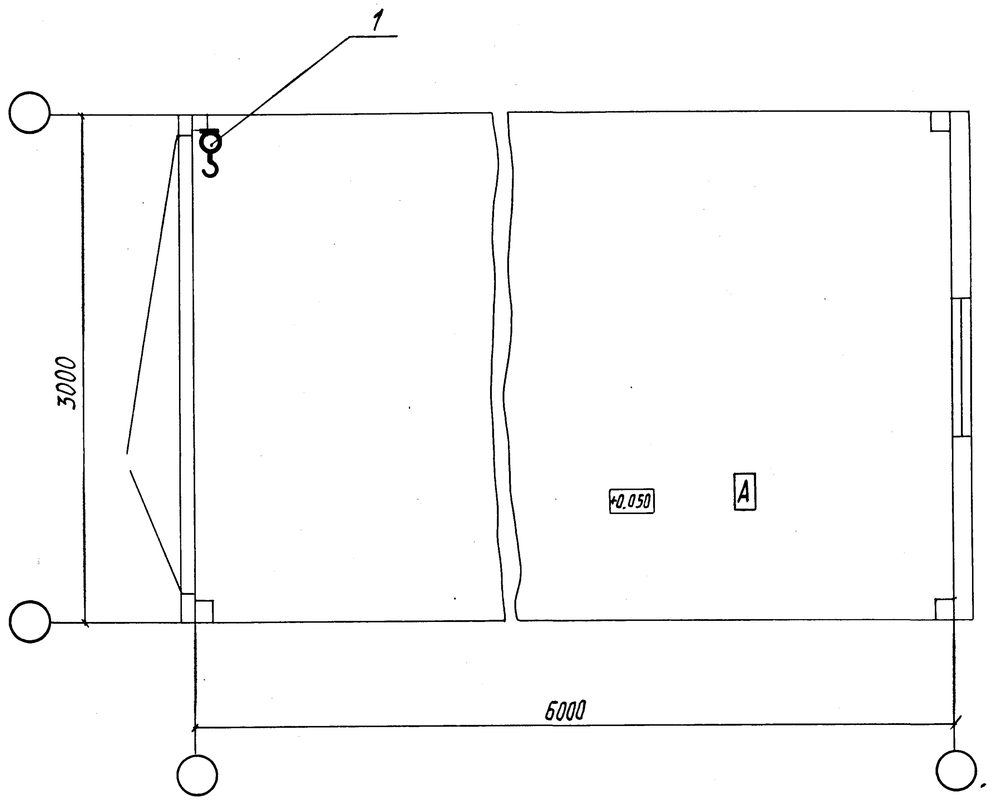

1. Кабели и провода выполнить в водогазопроводных трубах.
2. Кабели, провода и трубы заказывает институт-генпроектировщик.

Проект разработан в соответствии с действующими нормами и правилами и предусматривает мероприятия, обеспечивающие взрывную, взрывопожарную и пожарную безопасность при эксплуатации здания.

Главный инженер проекта Лизина А.В.

Инв. № подл. 211639 | Подп. и дата 13.12.87 | Взам. инв. №

Инв. №				
ГИП	Лизина		11.12.87	
Зав. отд.	Номинас		11.12.87	
Пров.	Круглов		06.06.87	
Разраб.	Хвальчева		11.12.87	
Н. контр.	Ульина		11.12.87	

Привязан

402-11-0142.22.87-СС

Блок-бокс насоса для перекачки обводненной нефти $БН_0$-3Б

Стадия	Лист	Листов
РП		1

Общие данные. План.

СПКБ Проектнефтегазспецмонтаж

копировал Пономарева

формат А2