ТИПОВОЙ ПРОЕКТ
901-7-5.84

ХЛОРАТОРНАЯ

ДЛЯ ОБЕЗЗАРАЖИВАНИЯ ПИТЬЕВЫХ И СТОЧНЫХ ВОД

ПРОИЗВОДИТЕЛЬНОСТЬЮ 5 КГ ТОВАРНОГО ХЛОРА В ЧАС

АЛЬБОМ II

ТЕХНОЛОГИЧЕСКАЯ И САНИТАРНО-ТЕХНИЧЕСКАЯ ЧАСТИ
ВАРИАНТ ОБЕЗЗАРАЖИВАНИЯ ПИТЬЕВЫХ ВОД

19212-02

Инв.№ 19212-02

				ПРИВЯЗАН
ИНВ N				

Госстрой СССР
ЦЕНТРАЛЬНЫЙ ИНСТИТУТ ТИПОВОГО ПРОЕКТИРОВАНИЯ
Свердловский филиал
620062, г.Свердловск-62, ул.Чебышева,4
Заказ № 3647 Инв.№ 19212-02 тираж 350
Сдано в печать 11/IX 1986г цена 1-75

ТИПОВОЙ ПРОЕКТ
901-7-5.84

ХЛОРАТОРНАЯ

ДЛЯ ОБЕЗЗАРАЖИВАНИЯ ПИТЬЕВЫХ И СТОЧНЫХ ВОД

ПРОИЗВОДИТЕЛЬНОСТЬЮ 5 КГ ТОВАРНОГО ХЛОРА В ЧАС

СОСТАВ ПРОЕКТА:

Альбом I - Пояснительная записка.
Альбом II - Технологическая и санитарно-техническая части
Вариант обеззараживания питьевых вод.
Альбом III - Технологическая и санитарно-техническая части.
Вариант обеззараживания сточных вод.
Альбом IV - Электротехническая часть (из типового проекта 901-7-6.84)
Альбом V - Архитектурно-строительная часть.
Альбом VII - Нестандартизированное оборудование (из типового проекта 901-7-6.84)
Альбом VIII - Спецификации оборудования.
Альбом IX - Сборник спецификаций оборудования.
Альбом X - Ведомость потребности в материалах.
Альбом XI - Сметы

АЛЬБОМ II

УТВЕРЖДЕН ГОСГРАЖДАНСТРОЕМ
ПРИКАЗ N 279 от 27 ДЕКАБРЯ 1979г
ВВЕДЕН В ДЕЙСТВИЕ ИНСТИТУТОМ
ЦНИИЭП ИНЖЕНЕРНОГО ОБОРУДОВАНИЯ
ПРИКАЗ N 82 от 23 09 1983 г

РАЗРАБОТАН ПРОЕКТНЫМ ИНСТИТУТОМ
ЦНИИЭП ИНЖЕНЕРНОГО ОБОРУДОВАНИЯ

Главный инженер института А Кетаов
Главный инженер проекта М Сирота

				ПРИВЯЗАН
ИНВ N				

19212-02

Альбом II

Типовой проект 901-7-5.88

Содержание альбома.

NN п/п	Наименование листов	NN листов	NN страниц
1	Содержание альбома		2
	Технологическая часть		
2	Общие данные	ТХ-1	3
3	Вариант подачи газообразного хлора. Принципиальная схема.	ТХ-2	4
4.	Вариант подачи хлорной воды. Принципиальная схема.	ТХ-3	5
5	Планы с расстановкой оборудования. Разрез 1-1	ТХ-4	6
6	Склад контейнеров. Насосная. План.	ТХ-5	7
7	Склад контейнеров. Насосная. Разрезы 1-1; 2-2; 3-3.	ТХ-6	8
8	Вариант подачи газообразного хлора. Хлордозаторная. План. Разрез 1-1	ТХ-7	9
9	Вариант подачи хлорной воды. Хлордозаторная. План на отм. 0.000	ТХ-8	10
10	Вариант подачи хлорной воды. Хлордозаторная. План на отм. 3.300. Разрез 1-1.	ТХ-9	11
11	Схемы X1; X2; X3; X4	ТХ-10	12
12	Схемы В10; X4; Е2.	ТХ-11	13
13	Схема X5.	ТХ-12	14
	Внутренний водопровод и канализация		
14	Общие данные	ВК-1	15
15.	План. Схемы В1; X1; X3, ТО	ВК-2	16
	Отопление и вентиляция		
16	Общие данные	ОВ-1	17
17	Планы на отм. 0.000 и 3.300	ОВ-2	18
18	Схемы систем вентиляции П1; П2; В1; В2; В3; В4 отопления	ОВ-3	19
19	Установка систем П1; П2; В1; В2; В3 Схема системы теплоснабжения	ОВ-4	20
20	Переходы.	ОВН-1	21

Инв.№ подл. | Подпись и дата | Взам.инв.№

Альбом II

Типовой проект 901-7-5.84

Схема генплана

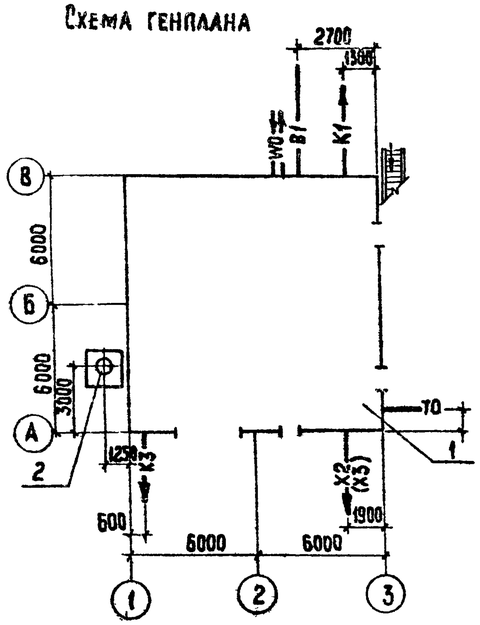

Условные обозначения

B1	Хозпитьевой водопровод
B10	Производственный водопровод
K1	Бытовая канализация
K3	Производственная канализация
X1	Трубопровод жидкого хлора
X2	Трубопровод газообразного хлора
X3	Трубопровод хлорной воды и перелива из хлораторов
X4	Трубопровод продуктов продувки.
X5	Трубопровод нейтрализующего раствора
E2	Трубопровод азота
T0	Теплосеть
W0	Электросеть

Ведомость основных комплектов

Обозначение		Наименование комплекта	Примечание
901-7-5.84	ТХ	Технологическая часть	Альбом II, III
901-7-5.84	АР	Архитектурно-строительная часть	Альбом V
901-7-5.84	КЖ	Конструкции железобетонные	Альбом V
901-7-5.84	КМ	Конструкции металлические	Альбом V
901-7-5.84	ВК	внутренний водопровод	
		и канализация	Альбом II, III
901-7-5.84	ОВ	Отопление и вентиляция	Альбом II, III
901-7-6.84	ЭМ	Силовое электрооборудование	Альбом IV
901-7-6.84	ЭО	Электрическое освещение	Альбом IV
901-7-6.84	АТХ	Автоматизация	Альбом IV
901-7-6.84	СС.	Сигнализация и связь	Альбом IV

Ведомость ссылочных и прилагаемых документов

Обозначение	Наименование	Примечание
прилагаемые документы		
СО	Спецификация оборудования	
ССО	Сборник спецификаций	
	оборудования	
ВМ	Ведомость потребности в	
	материалах	
901-7-6.84 Альбом VII	Нестандартизированное оборудо-	
	вание	

Ведомость чертежей основного комплекта

	Лист	Наименование	Примечание
	1	Общие данные	
	2	Вариант подачи газообразного хлора	
		Принципиальная схема.	
	3	Вариант подачи хлорной воды Принципиальная	
		схема	
	4	Планы с расстановкой оборудования Разрез 1-1	
	5	Склад контейнеров. Насосная План.	
	6	Склад контейнеров Насосная Разрезы 1-1; 2-2; 3-3	
	7	Вариант подачи газообразного хлора Хлордозатор-	
		ная План Разрез 1-1	
	8	Вариант подачи хлорной воды Хлордозаторная	
		План на отм. 0.000	
	9	Вариант подачи хлорной воды Хлордозаторная	
		План на отм 3.300 Разрез 1-1.	
	10	Схемы X1; X2; X3, X4.	
	11	Схемы B10; X4; E2	
	12	Схема X5	

Экспликация сооружений.

NN пп.	Наименование	Примечание
1	Хлораторная	
2	Газовыбросная труба	см альбом V

1. Относительной отм. 0.000 соответствует абсолютная отм.
2. Трубопроводы хлора монтируются на муфтах с проваркой
3. Для фланцевых соединений предусмотрены прокладки из фторопласта Ф-4 сорт 1 ГОСТ 10007-80, болты из стали 10Г2
4. Стальные трубы покрыть эмалью КС-710 серия по ГОСТ 9355-01 по грунтовке ХС-010 ГОСТ 9355-81
5. После монтажа трубопроводов произвести тщательную заделку отверстий в стенах

Типовой проект разработан в соответствии с действующими нормами и правилами и предусматривает мероприятия, обеспечивающие взрывную, взрывопожарную и пожарную безопасность при эксплуатации здания.

Главный инженер проекта /Сирота/

Согласовано

Инв № подл. | Подпись и дата | Взам. инв. №

Привязан

Инв №

ТП. 901-7-5.84 ТХ

Н контр	Машинская		
Провер	Клецер		
Инжен	Михеенкова		
Вед инж	Левина		
Рук гр	Машинская		
ГИП	Сирота		
Нач отд	Гольдман		

Хлораторная для обеззараживания питьевых и сточных вод производительностью 5 кг товарного хлора в час

Стадия	Лист	Листов
Р	1	12

Общие данные

ЦНИИЭП инженерного оборудования г. Москва

Копировал: Хюппенен 19212-02 Формат А2

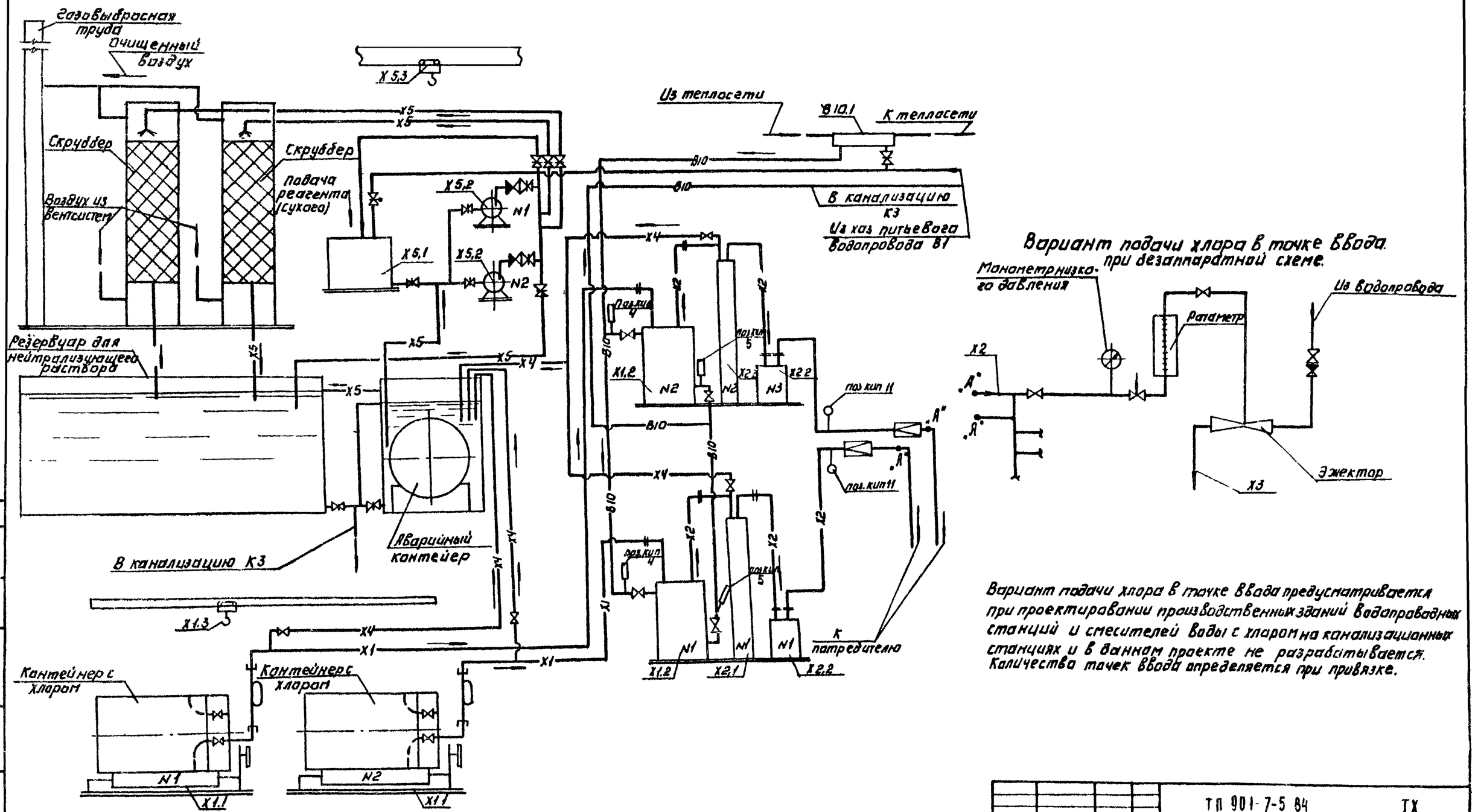

Вариант подачи хлора в точке ввода предусматривается при проектировании производственных зданий водопроводных станций и смесителей воды с хлором на канализационных станциях и в данном проекте не разрабатывается. Количество точек ввода определяется при привязке.

Привязан:				ТП 901-7-5 84		ТХ	
				Лабораторная для обеззараживания питьевых и сточных вод производительностью 5 кг товарного хлора в час	Стадия	Лист	Листов
					Р	2	
Инв №				Вариант подачи газообразного хлора. Принципиальная схема	ЦНИИЭП инженерного оборудования г. Москва		

Н. контр.	Машинская		
Провер.	Клецер		
Вед. инж.	Левина		
Рук. гр.	Машинская		
ГИП	Сирота		
Нач. отд.	Гольдман		

Копировал Логинова

Формат А2 19212-02

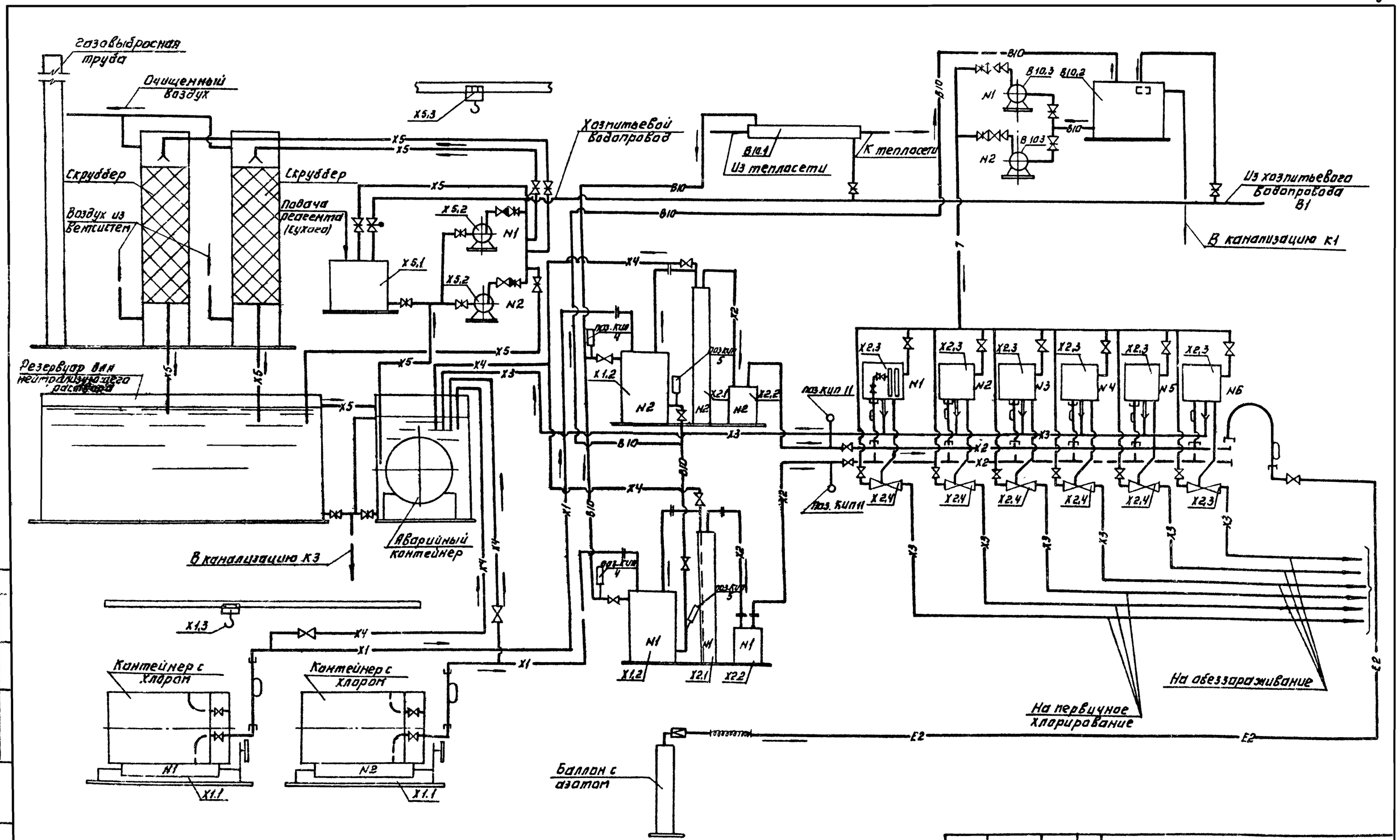

Типовой проект 901-7-5.84 Альбом II

				ТП. 901-7-5 84		ТХ		
Привязан			Н. контр.	Машинская	Хлораторная для обеззараживания питьевых и сточных вод производительностью 5 кг товарного хлора в час	Стадия	Лист	Листов
			Провер.	Каецер		Р	3	
			Вед. инж.	Левина				
			Рук. груп.	Машинская	Вариант подачи хлорной воды. Принципиальная схема	ЦНИИЭП инженерного оборудования г. Москва		
Инв. №			Нач. отд.	Гольдман				

Копировал: Логинова

Формат А2

19212-02

Типовой проект 901-7-5.84 Альбом II

1-1

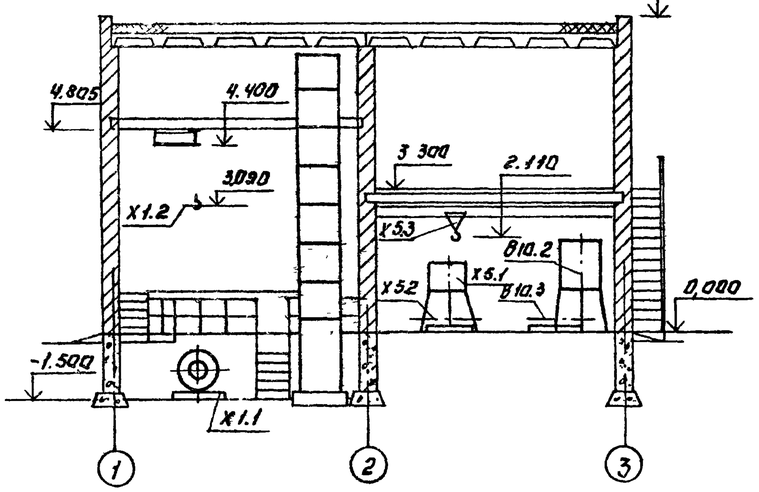

Вариант подачи хлорной воды. План на отм. 0.000.

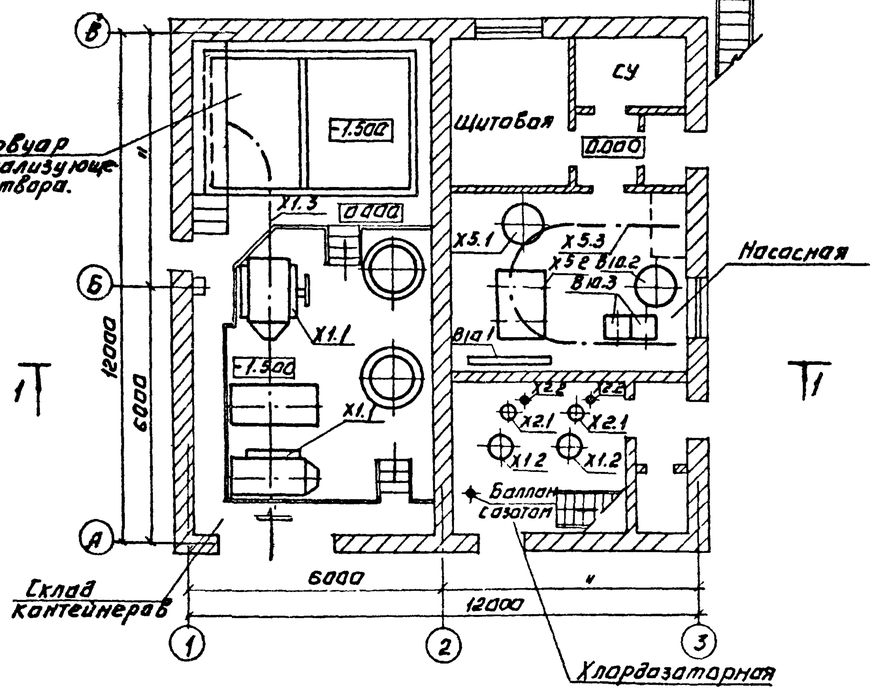

Элемент плана на отм. 3.300.

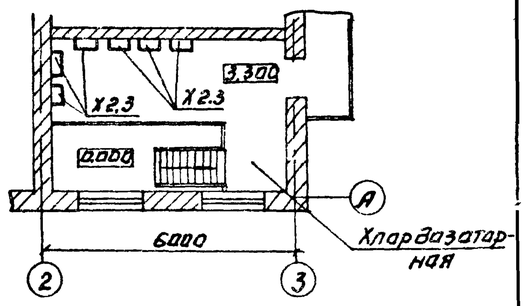

Вариант подачи газообразного хлора.

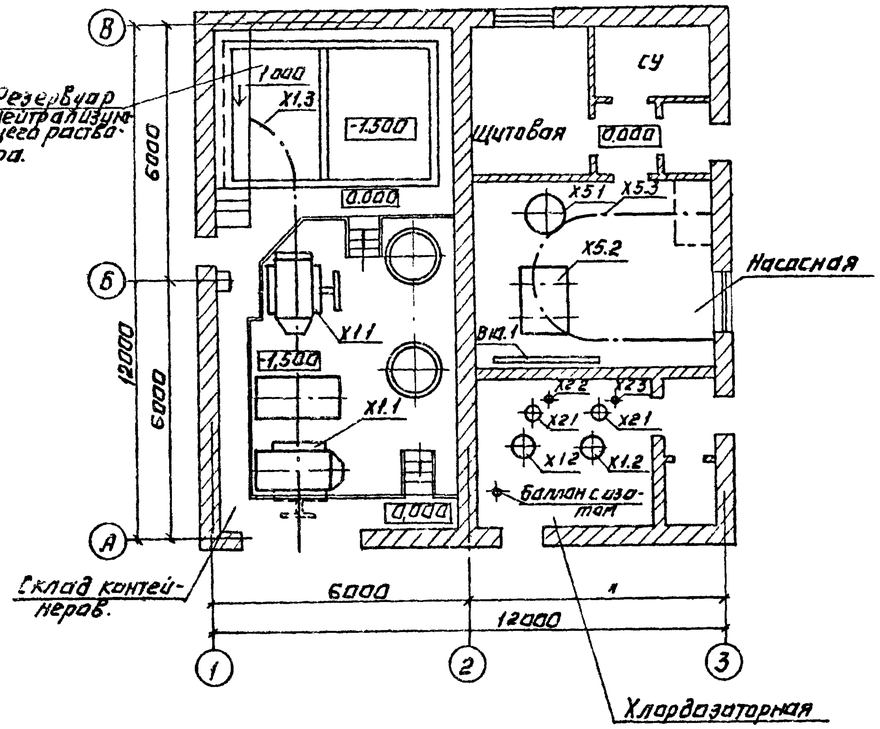

Привязан.			Н. контр.	Машинская		ТП 901-7-5.84 ТХ	
			Провер.	Клецер		Хлораторная для обеззараживания питьевых и сточных вод производительностью 5 кг товарного хлора в час	Стадия: Р; Лист: 4; Листов:
			Ст. техн.	Шерамыгин			
			Рук. гр.	Машинская		Планы с расстановкой оборудования. Разрез 1-1.	ЦНИИЭП инженерного оборудования г. Москва
Инв. №			ГИП	Сирота			
			Нач. отд.	Гольдман			

Согласовано

Инв. № подл. | Подпись и дата | Взам. инв. №

Копировал: Логинова

Формат: А2

19212-02

Типовой проект 901-7-5.84 Альбом III

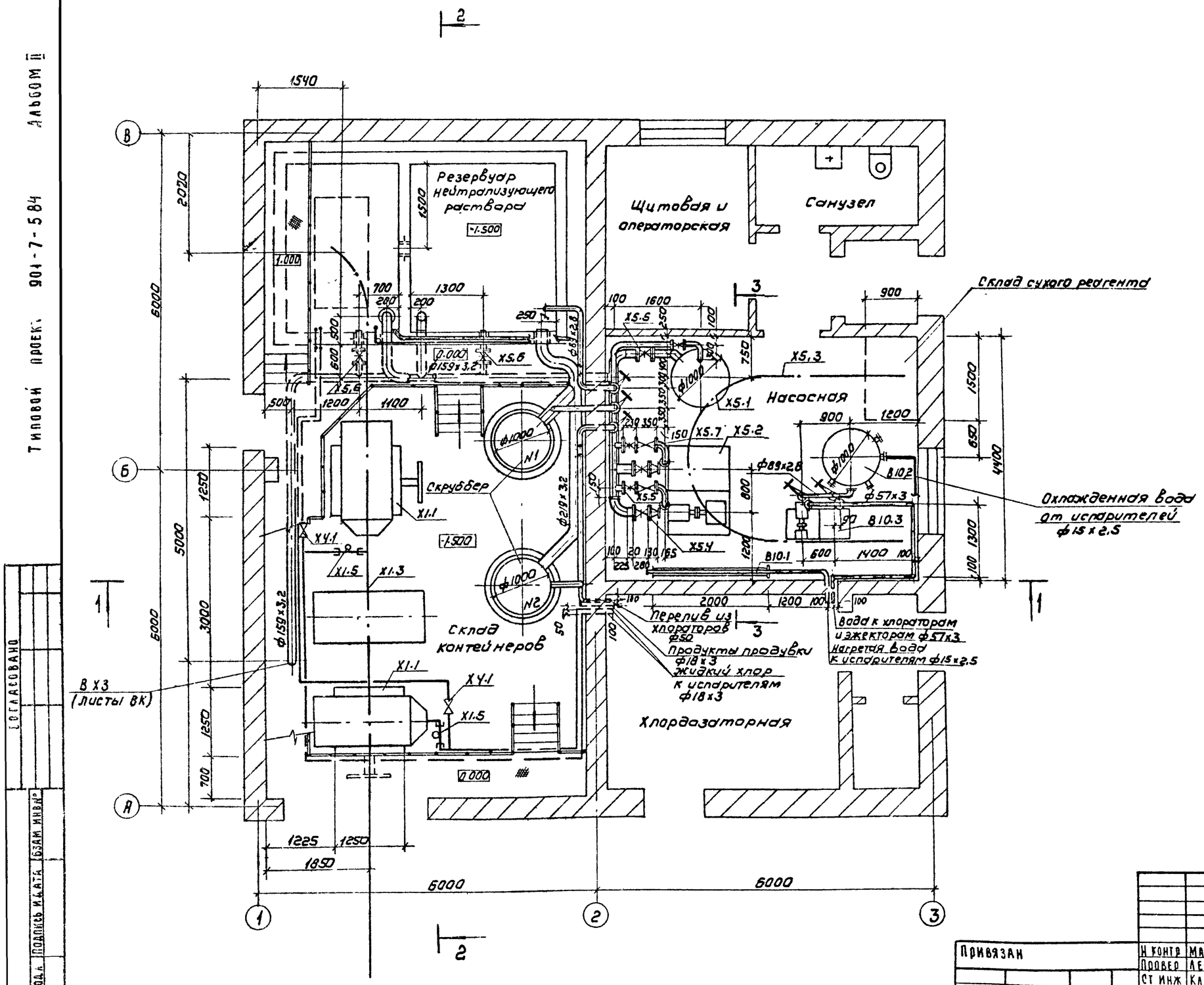

Привязан				Н контр	Машинская		ТП 901-7-5.84 ТХ
				Провер	Левина		Хлораторная для обеззараживания питьевых и сточных вод производительностью 5кг товарного хлора в час — Стадия Р, Лист 5, Листов
				Ст инж	Клецер		
				Рук гр	Машинская		Склад контейнеров Насосная План. — ЦНИИЭП инженерного оборудования г Москва
Инв №				ГИП	Сирота		
				Нач отд	Гольдман		

Согласовано

Инв № подл. | Подпись и дата | Взам. инв №

19212-02

Формат А2

Типовой проект 901-7-5.84 Альбом III

1-1

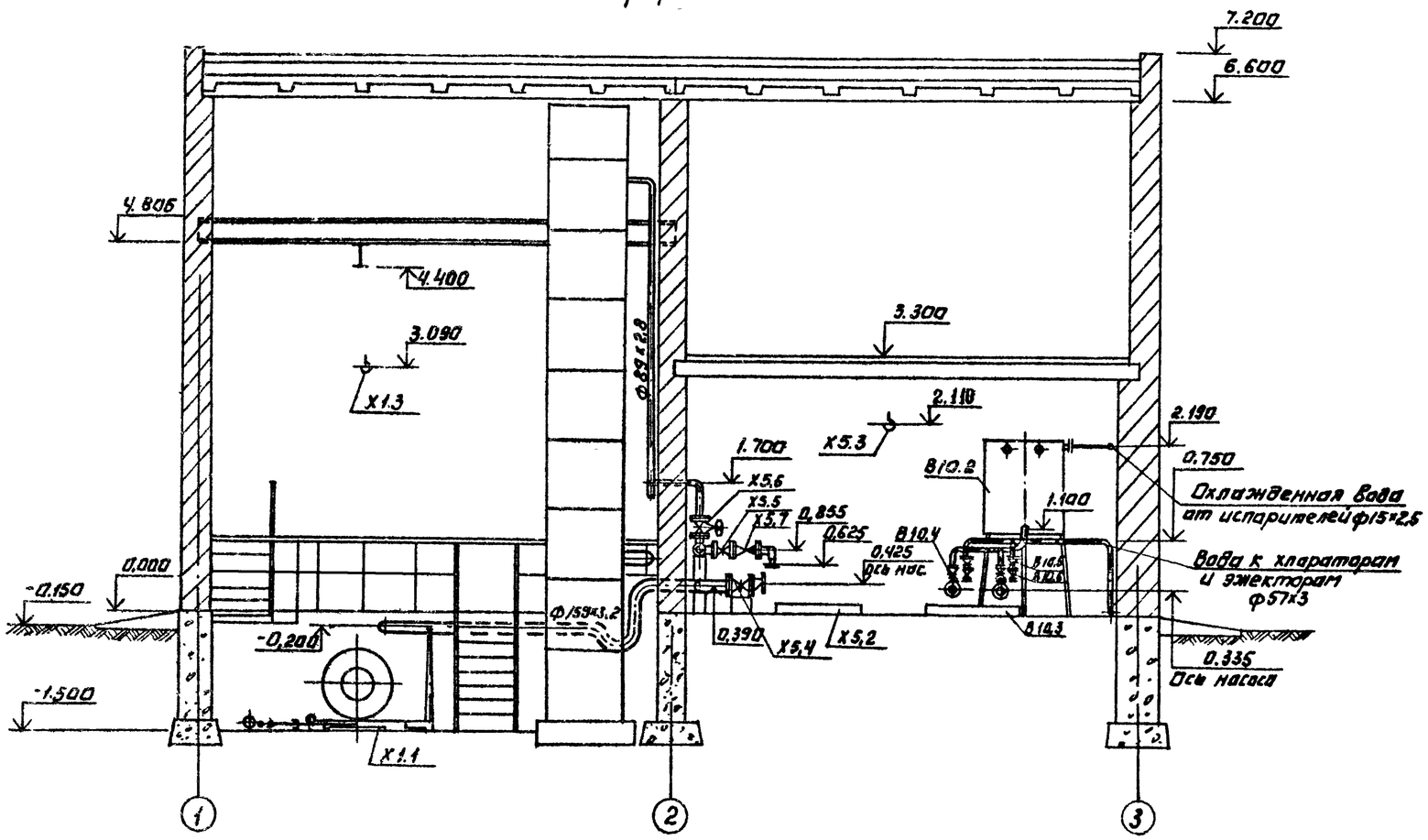

3-3

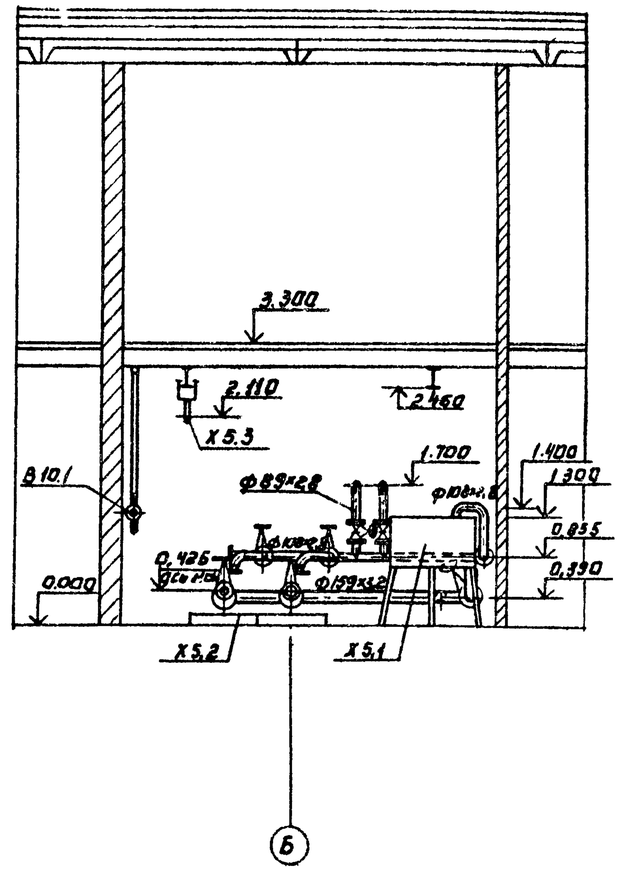

2-2

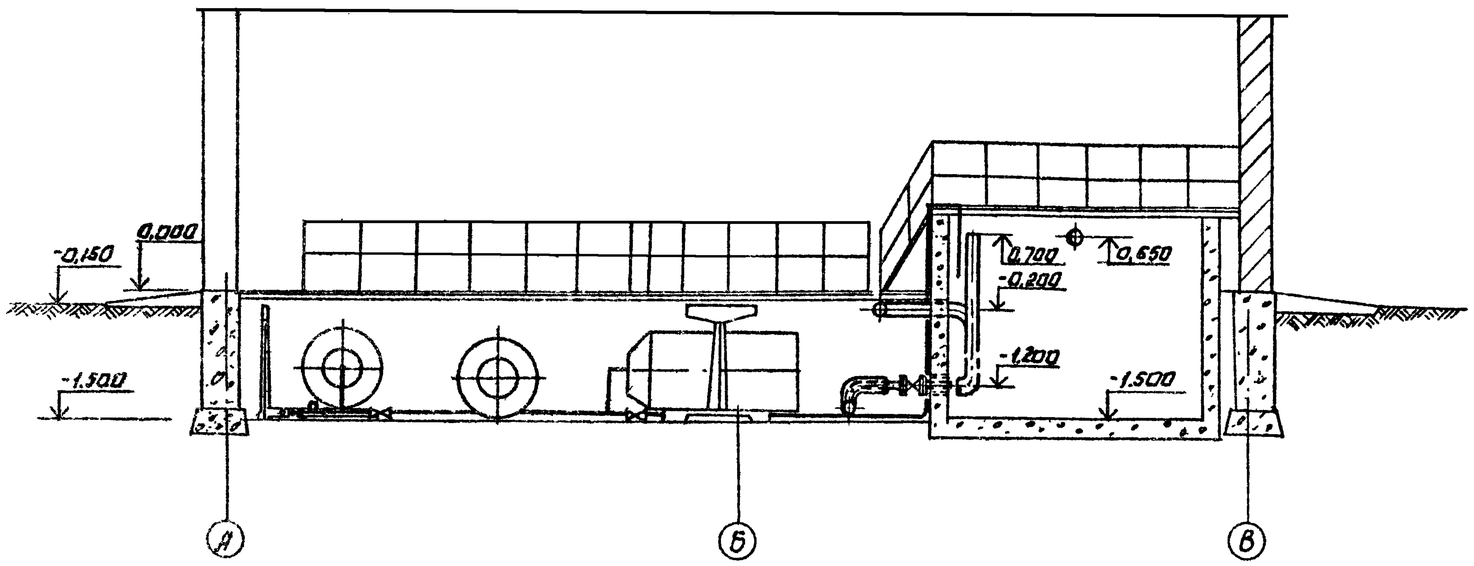

Подвод хозпитьевой и технической воды, а также перелив из бака B10.2 см. листы марки ВК.

				ТП 901-7-5.84 ТХ			
Н контр	Машинская			Лаборатория для обеззараживания питьевых и сточных вод производительностью 5 кг товарного хлора в час	Стадия	Лист	Листов
Провер	Левина				Р	6	
Ст инж	Клецер						
Рук гр	Машинская			Склад контейнеров насосная Разрезы 1-1; 2-2; 3-3	ЦНИИЭП инженерного оборудования г. Москва		
Гип	Сирота						
Нач отд	Гольдман						

Копировал: Логинова

Формат А2

192/2-02

Согласовано

Инв. № подл. | Подпись и дата | Взам. инв. №

Альбом III

Типовой проект 901-7-5.84

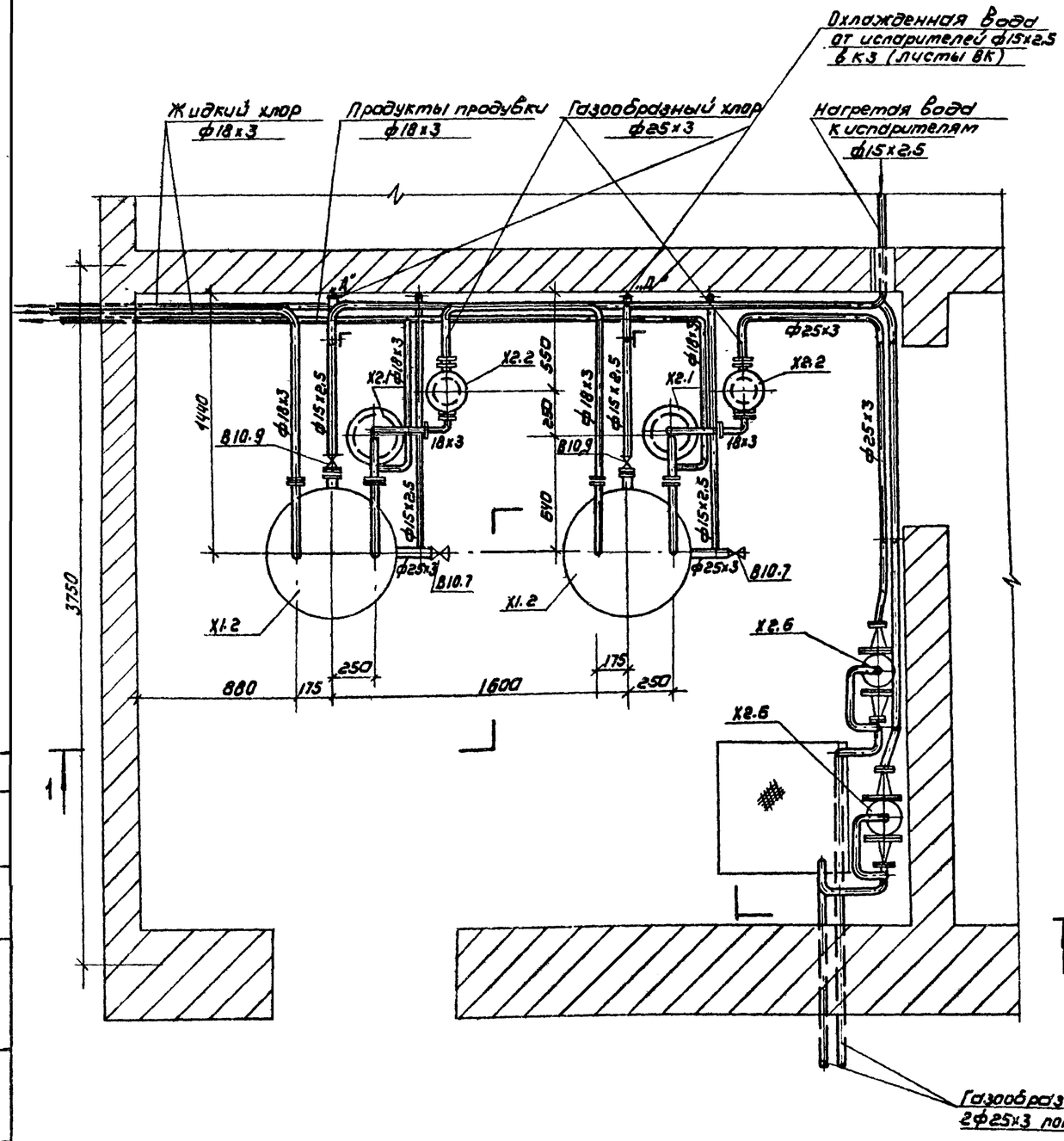

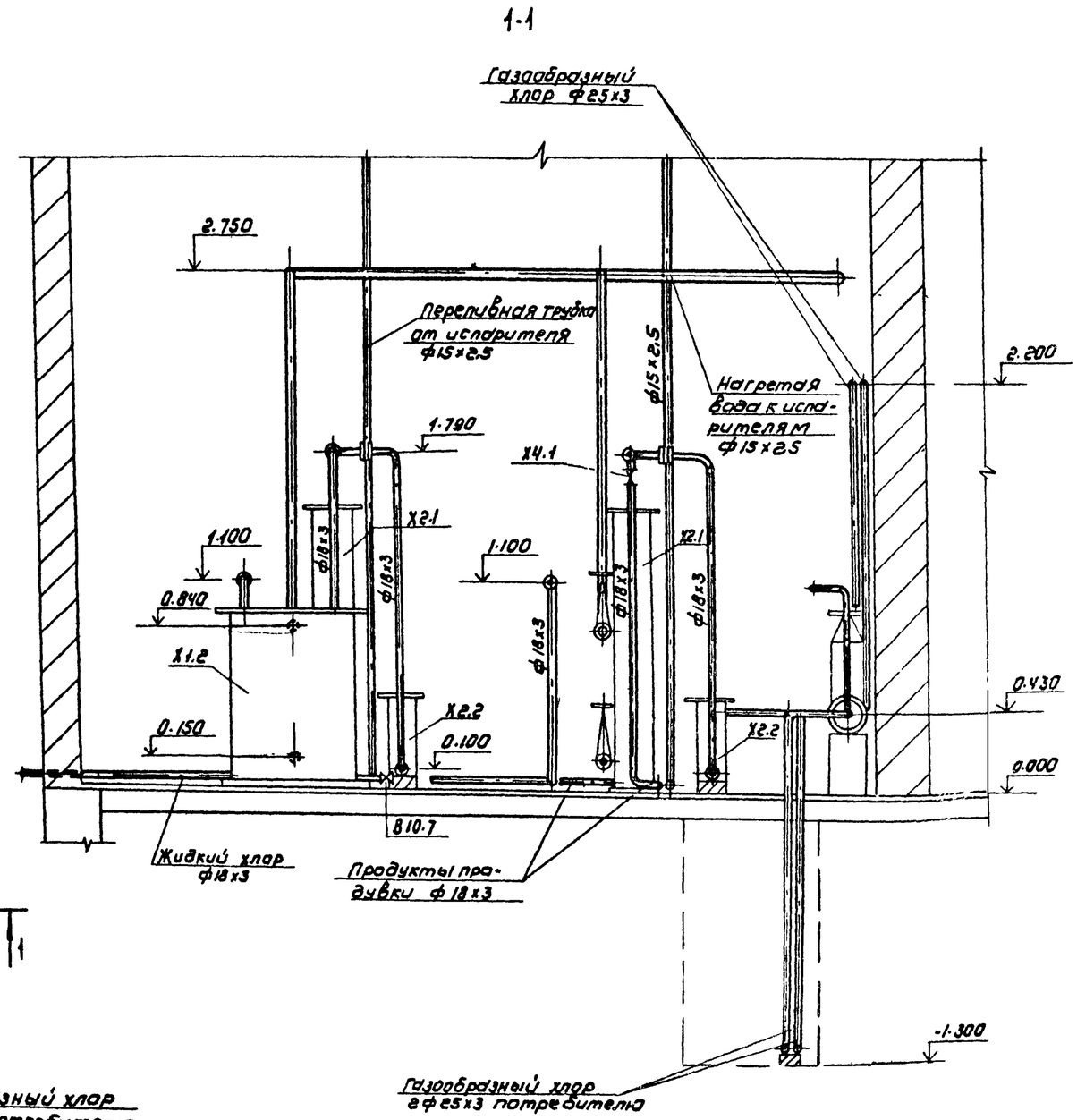

				ТП 901-7-5.84 ТХ			
Привязан							
Инв№							
Н контр	Машинская			Хлораторная для обеззараживания питьевых и сточных вод производительностью 5 кг товарного хлора в час	Стадия	Лист	Листов
Провер	Левина				Р	7	
Ст инж	Клецер						
Рук гр	Машинская			Вариант подачи газообразного хлора хлораторная. План. Разрез 1-1	ЦНИИЭП инженерного оборудования г Москва		
ГИП	Сирота						
Нач отд	Гольдман						

Согласовано

Инв№ подл | Подпись и дата | Взам. инв№

19212-02

Копировал Коршунова

Формат А2

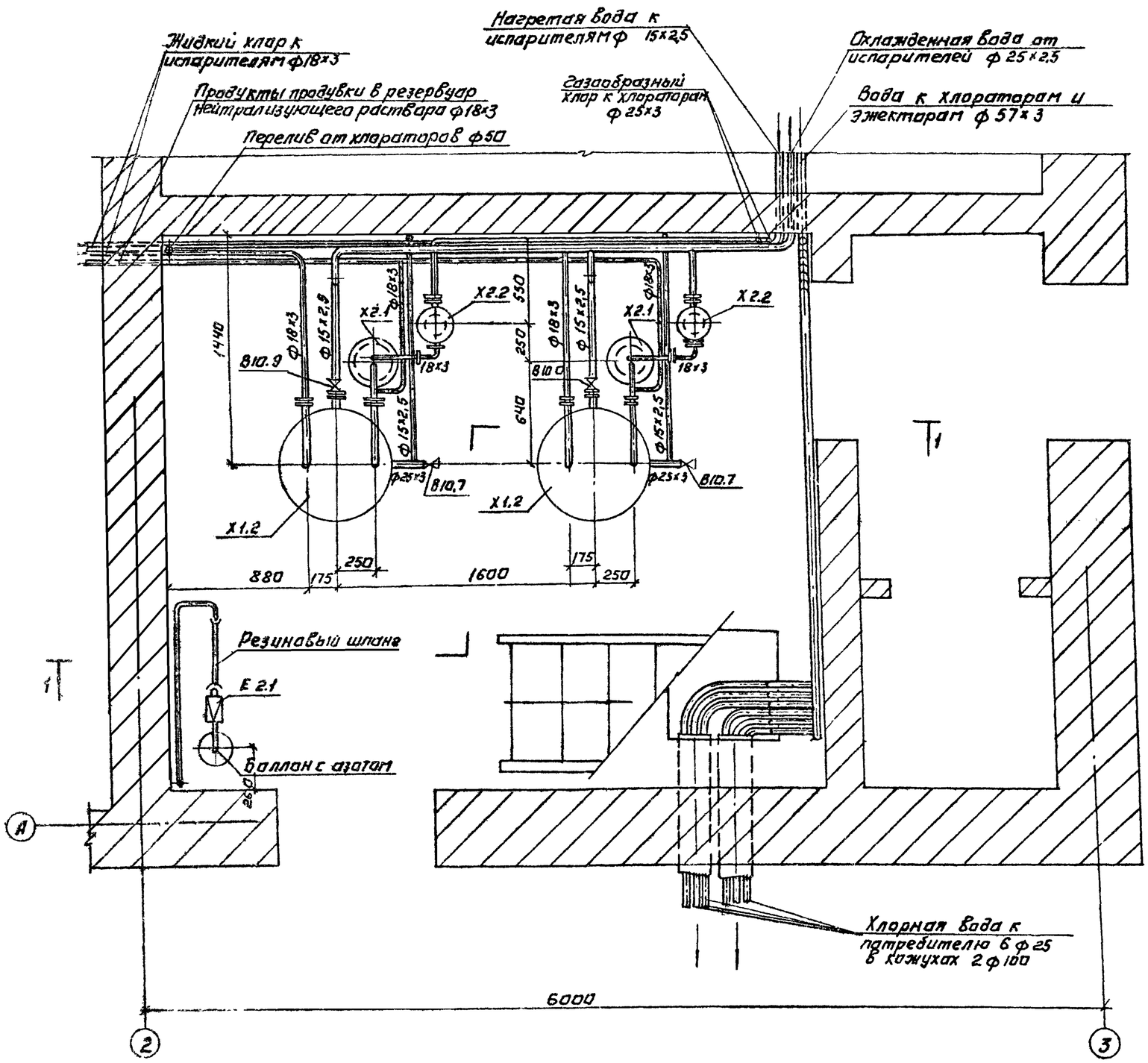

Типовой проект 901-7-5.84 Альбом

Согласовано

Инв № подл. | Подпись и дата | Взам. инв №

Н контр	Машинская		
Провер	Левина		
Ст инж	Кледер		
Рук гр	Машинская		
ГИП	Сирота		
Нач отд	Гольдман		

Привязан:

Инв №

ТП 901-7-5.84 ТХ

Хлораторная для обеззараживания питьевых и сточных вод производительностью 5 кг товарного хлора в час

Стадия	Лист	Листов
Р	8	

Вариант подачи хлорной воды
Хлордозаторная
План на отм 0.000.

ЦНИИЭП инженерного оборудования г Москва

Копировал Логинова

Формат А2 13212-02

Типовой проект 901-7-5.84 Альбом II

План на отм. 3.300.

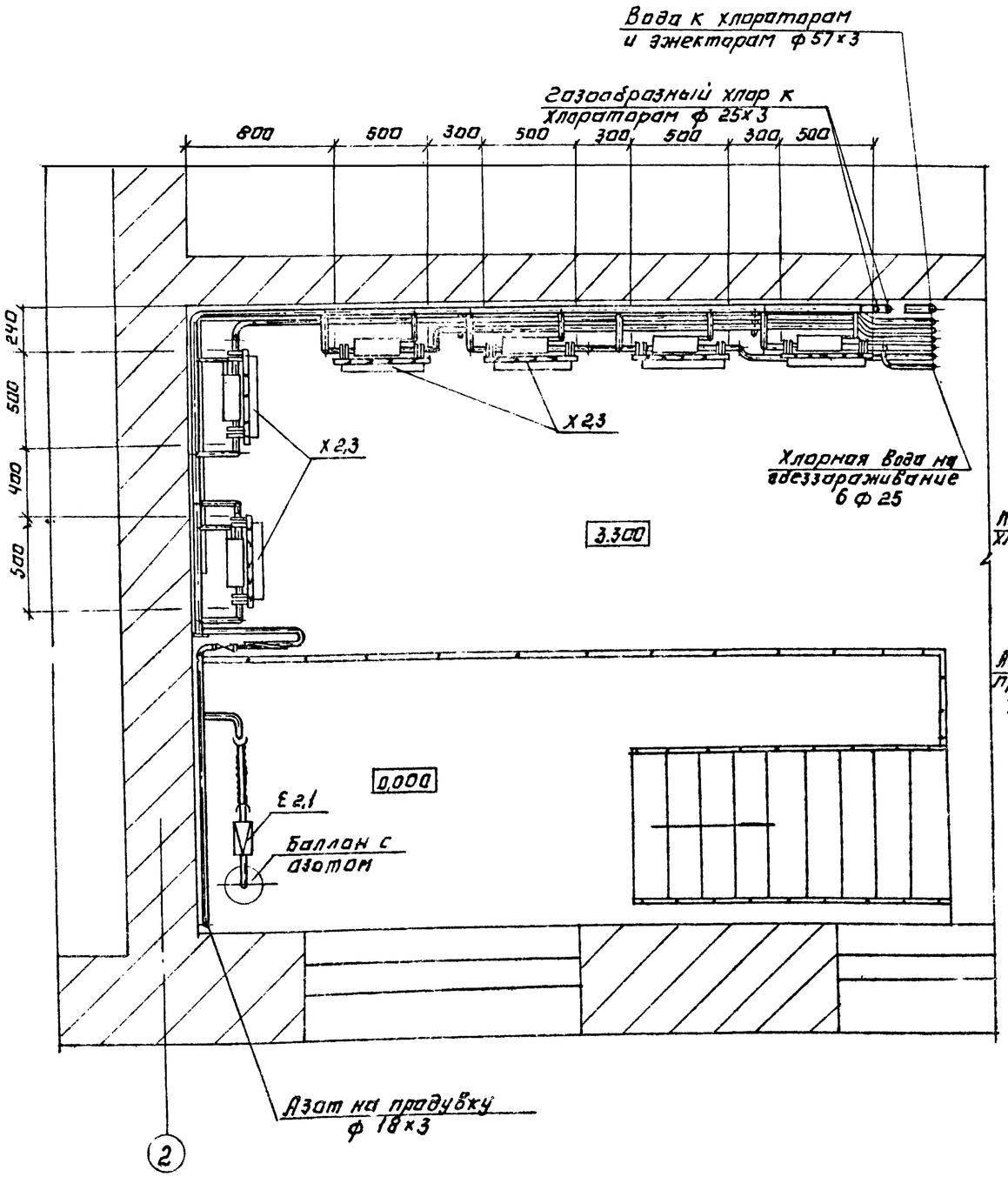

1-1

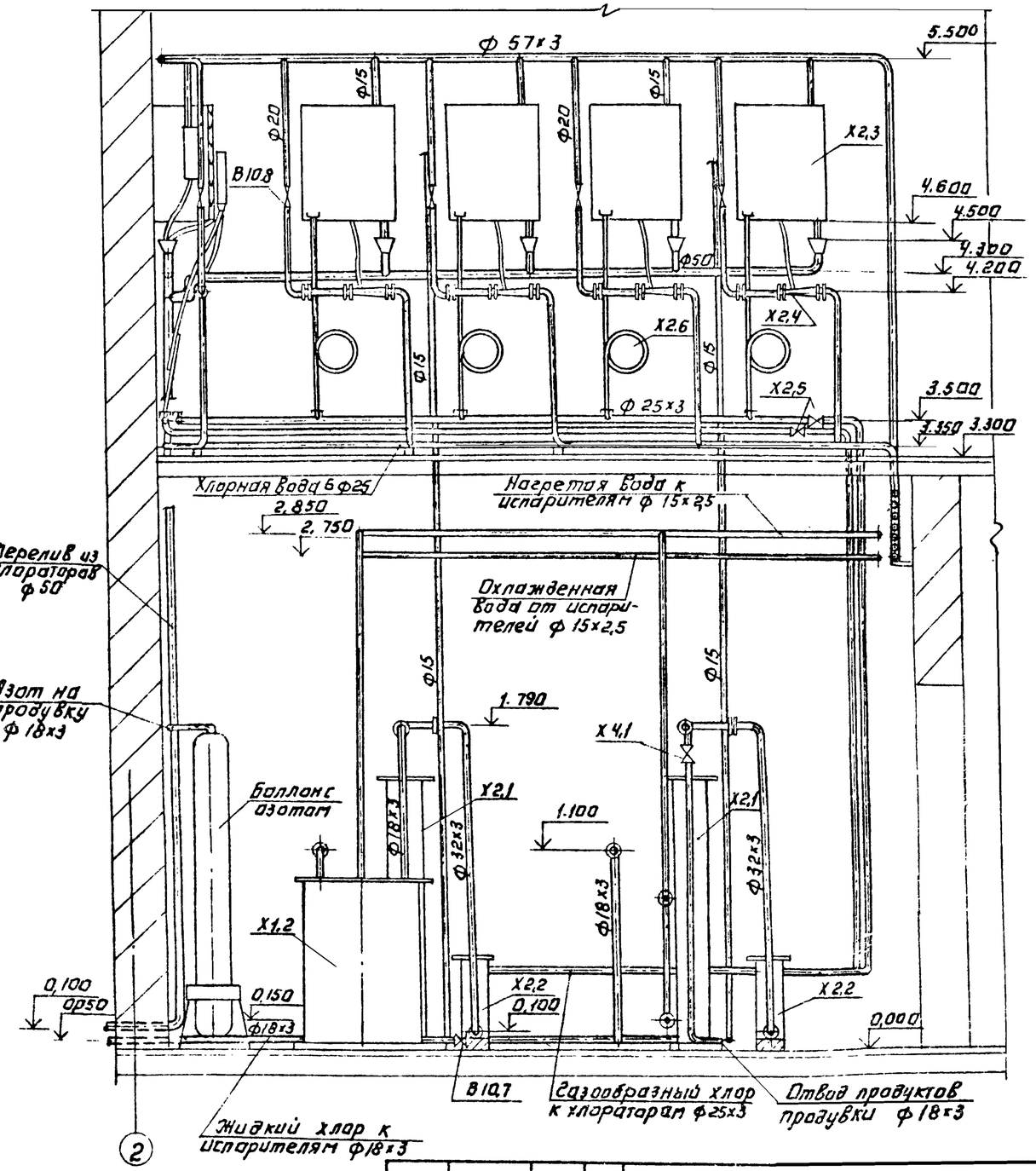

Согласовано

Инв. № подл. | Подпись и дата | Взам. инв. №

				ТП 901-7-5.84		ТХ	
Привязан:							
				Н. контр. Машинская	Хлораторная для обеззараживания питьевых и сточных вод производительностью 5 кг товарного хлора в час	Стадия	Лист	Листов
				Провер. Левина		Р	9	
				Гл. инж. Клецер				
				Рук. гр. Машинская	Вариант подачи хлорной воды. Хлородозаторная. План на отм. 3.300 Разрез 1-1.	ЦНИИЭП инженерного оборудования г. Москва		
Инв. №				Гип Сирота				
				Нач. отд. Гольдман				

Копировал: Логинова

Формат: А2.

Ф 2/2.02

Альбом II

Типовой проект 901-7-5.84

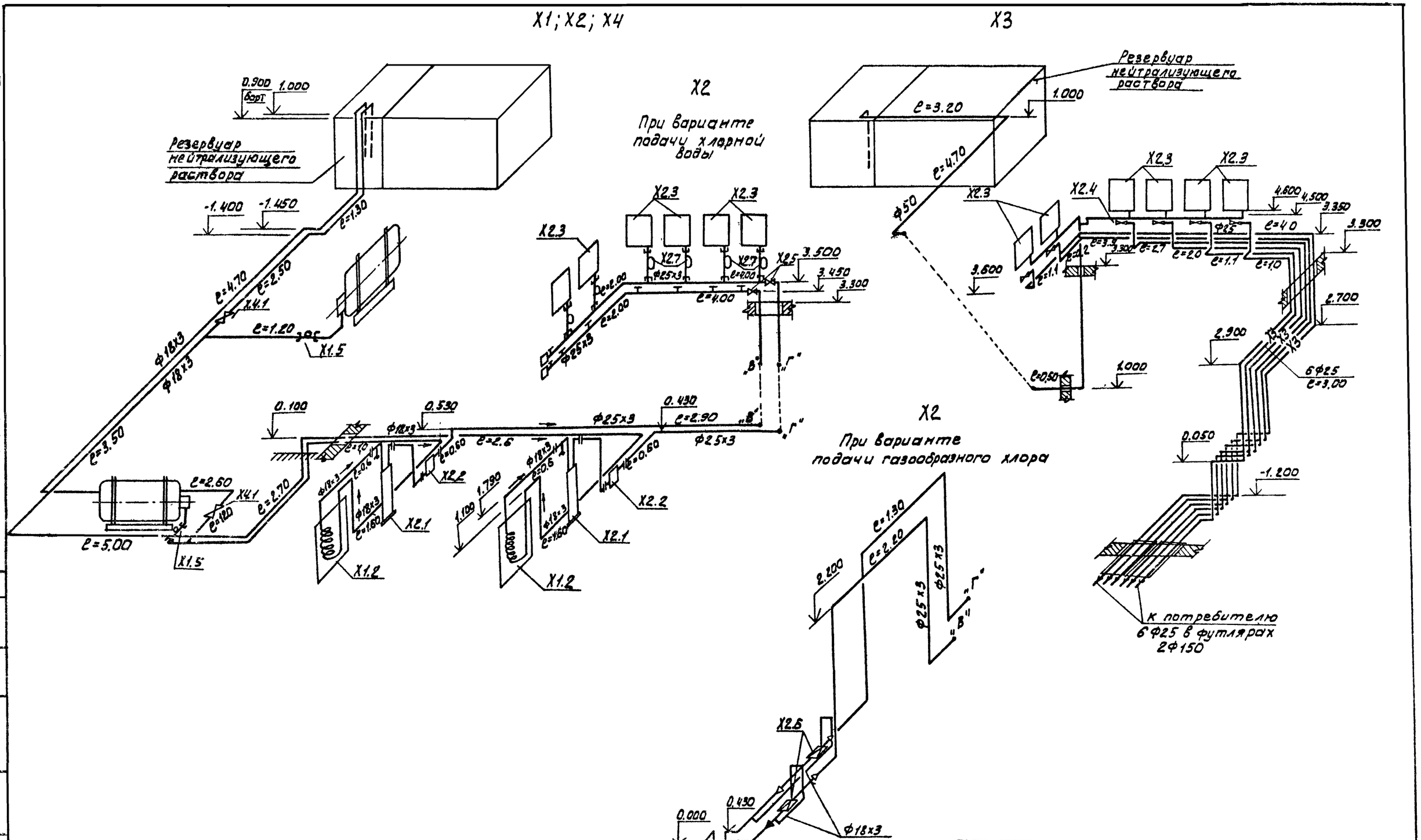

Штуцеры для присоединения хлораторов и трубопровода азота к трубопроводу хлора выполнить из труб Ф18х3 с резьбой под накидную гайку компенсатора.

				ТП 901-7-5 84		ТХ	
Привязан				Хлораторная для обеззараживания питьевых источных вод производительностью 5кг товарного хлора в час	Стадия	Лист	Листов
					Р	10	
Инв. №				Схемы -Х1; Х2; Х3; Х4	ЦНИИЭП инженерного оборудования г Москва		

Н.контр	Машинская	
Провер	Левина	
Ст.инж	Клецер	
Рук.груп	Машинская	
ГИП	Сирота	
Нач.отд	Гольдман	

Согласовано

Инв. № подл | Подпись и дата | Взам инв. №

19212-02

Копировал: Алешикова

Формат: А2

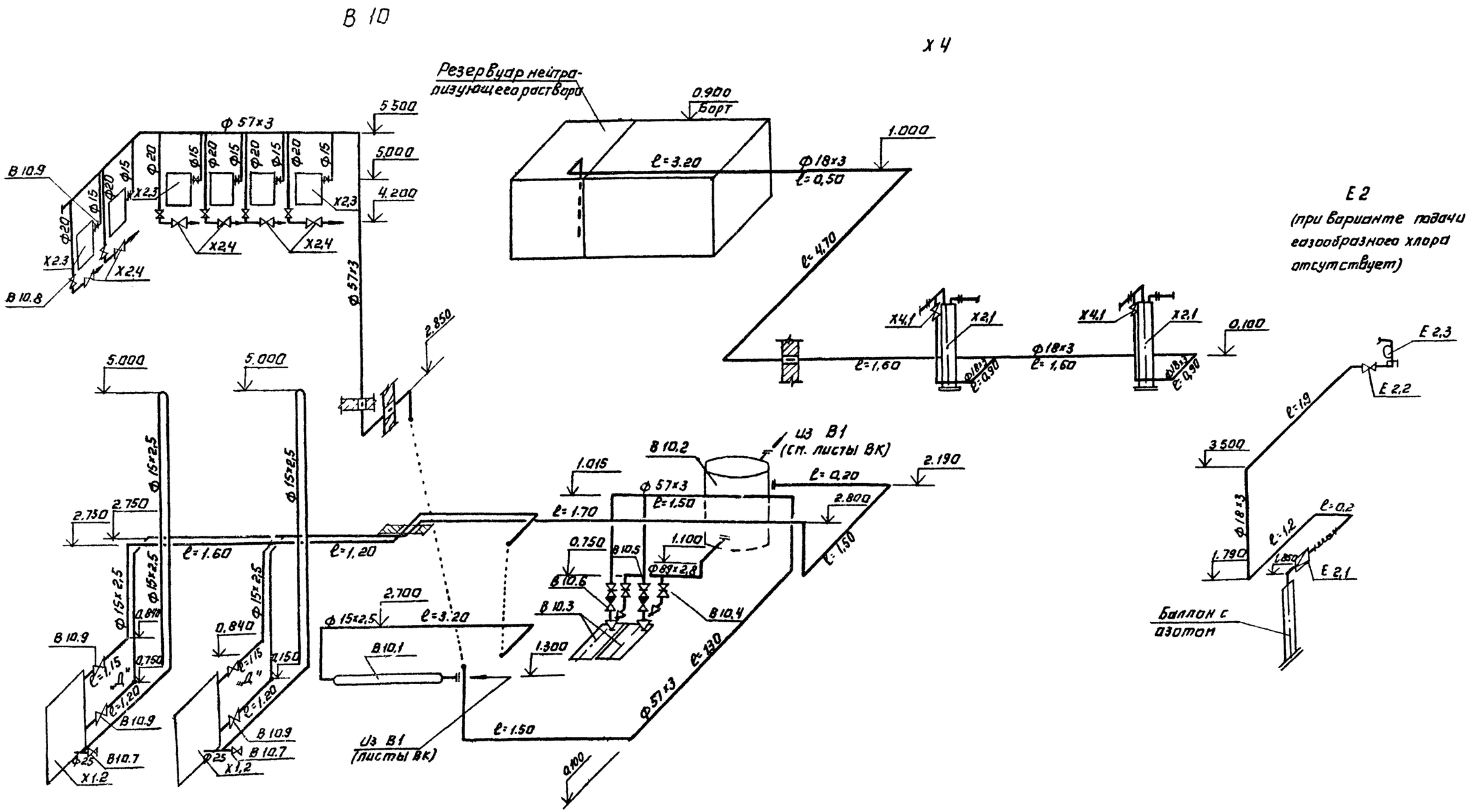

При варианте подачи газообразного хлора оборудование поз.Х2.3; Х2.4; В 10.2 и В 10.2, арматура и трубопроводы на участках между ними, а так же трубопровод от В 10.2 до т. „Д" отсутствуют. Охлажденная вода от испарителей сбрасывается в канализацию (см. листы ВК)

Привязан.				Т.П 901-7-5.84			ТХ	
				Лаборатория для обеззараживания питьевых и сточных вод производительностью 5 кг товарного хлора в час	Стадия	Лист	Листов	
					Р	11		
Инв №	Н.контр.	Машинская		Схемы В 10; Х4; Е 2	ЦНИИЭП инженерного оборудования г. Москва			
	Провер.	Левина						
	Ст.инж.	Шрагер						
	Рук.гр.	Машинская						
	Гл.спец.	Сирота						
	Нач.отд.	Гольдман						

Копировал: Логинова

Формат А2

19212-02

Инв № подл. | Подпись и дата | Взам. инв №

Альбом II

Типовой проект 901-7-5.84

Х5

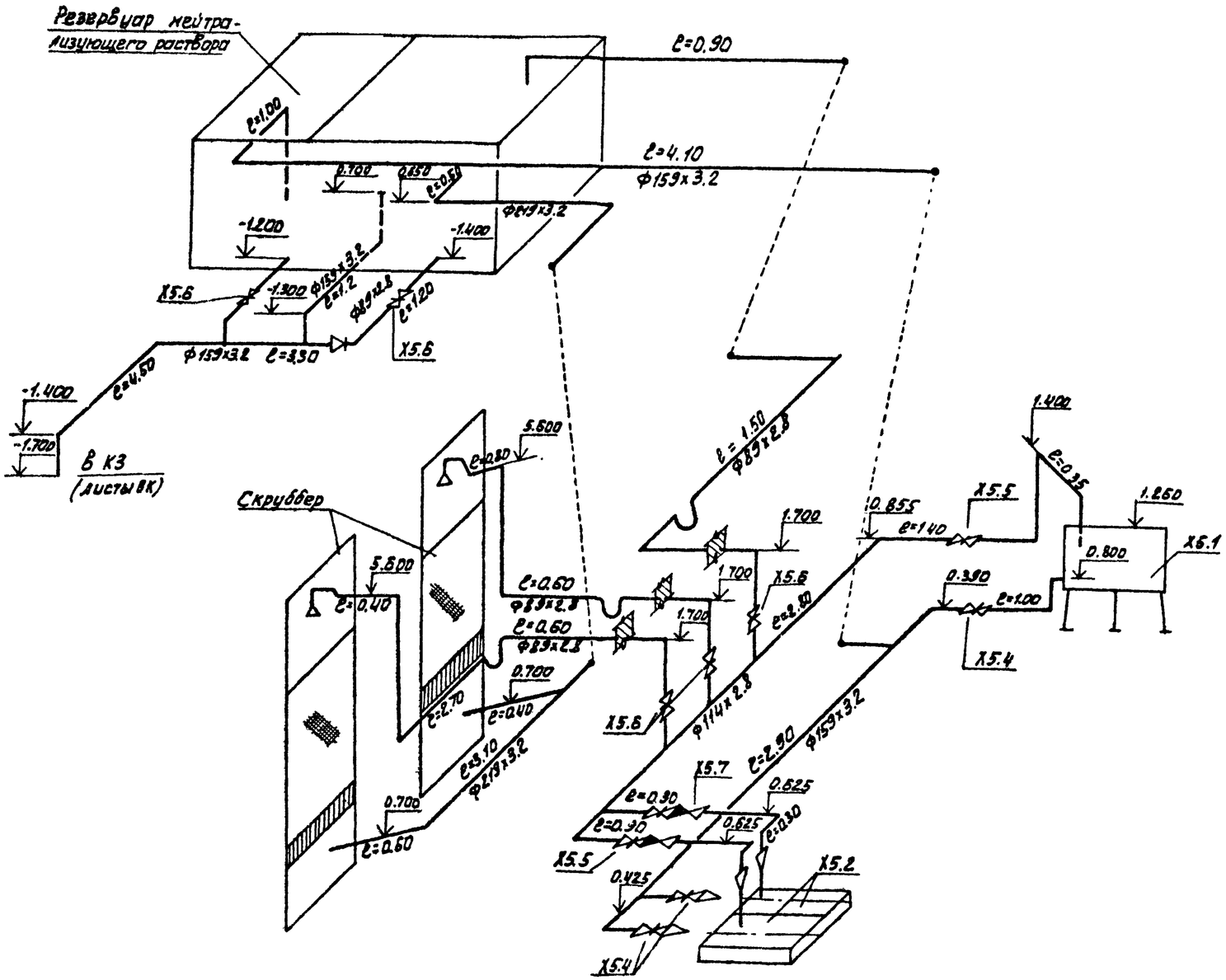

				ТП 901-7-5.84		ТХ	
Привязан							
Инв. №	Н контр	Машинская		Хлораторная для обеззараживания питьевых и сточных вод производительностью 5кг товарного хлора в час.	Стадия	Лист	Листов
	Провер	Левина			Р	12	
	Ст инж	Шраер					
	Рук гр	Машинская		Схема Х5	ЦНИИЭП инженерного оборудования г. Москва		
	ГИП	Сирота					
	Нач отд	Гольдман					

Согласовано

Взам. инв. №

Подпись и дата

Инв. № подл.

19212-02

Копировал: Алешикова

Формат А2

Альбом II

Типовой проект 901-7-5.84

Ведомость чертежей

Формат	Лист	Наименование	Примечан.
	1	Общие данные	
	2	План. Схемы В1· К1· К3; ТО	

Ведомость ссылочных и прилагаемых документов

Обозначение	Наименование	Примечан
Ссылочные документы		
Серия 3.904-5 вып. 2	Средства крепления тр-дов	
Прилагаемые документы		
СО	Спецификации оборудования	
ВМ	Ведомость потребности в материалах	

Основные показатели по чертежам водопровода и канализации

Наименование системы	Потребный напор на вводе м	Расчетные расходы				Установочная мощность эл. двигателей кВт	Примечание
		м³/сут	м³/час	л/с	Пож. напор л/с		
хоз.-питьевой					—	—	
водопровод	10	74.4	3.3/11.0	1.03/3.13	—	—	
бытовая							
канализация	—	2.4	0.1	180	—	—	

Данные по производственному водопотреблению и водоотведению

К потребителя по плану	Наименование потребителя	Количество потребителей	Количество часов работы в сутки	Водопотребление: Требования к качеству воды	Потребный напор у потребителя м. вод. ст.	Режим водопотребления	Расход воды на единицу потребителя м³/ч	Из хозяйственно-питьевого водопровода м³/сут	м³/ч	л/с	Из производственного водопровода м³/сут	м³/ч	л/с	Водоотведение: Характеристика сточных вод	Режим водоотведения	В бытовую канализацию м³/сут	м³/ч	л/с	В производственную канализацию м³/сут	м³/ч	л/с	Концентрация загрязнений сточных вод после локальных очистных сооружений мг/л	Примечание
	Резервуар нейтрализующего раствора	1	3	питьев	10		7.7		7.7	2.1					опорожнение					25.2	7.0		сброс в К1; К3
Х5 1	Затворный бак	1																					
В10 2	Бак разрыва струи	1	24	питьев	10			72	3.0	0.83					перелив			0.83					при аварии
Х1.2	Испаритель	1	24	питьев	10										слив охлажденной воды				2.4	0.1	0.027		
В10 1	Водоподогреватель	1	24	питьев	10		0.1	2.4	0.1	0.027													

Типовой проект разработан в соответствии с действующими нормами и правилами и предусматривает мероприятия, обеспечивающие взрывную, взрывопожарную и пожарную безопасность при эксплуатации здания.

Главный инженер проекта (Сирота)

1. За условную отметку 0.000 принята отметка чистого пола, что соответствует абсолютной отметке.
2. Расходы воды уточняются по фактической производительности хлораторной
3. В знаменателе приведены показатели при аварии контейнера

Н контр	Машинская		
Провер	Клецер		
Вед инж	Левина		
Рук гр	Чашинская		
ГИП	Сирота		
Нач отд	Гольдман		

Согласовано

Взам инв. №

Подпись и дата

Инв. № подл.

Привязан

Инв. №

тп 901-7-5.84 ВК

Хлораторная для обеззараживания питьевых источных вод производительностью 5 кг товарного хлора в час

Стадия	Лист	Листов
Р	1	2

Общие данные

ЦНИИЭП инженерного оборудования г. Москва

192/2-02

Альбом II

Типовой проект 901-7-5.84

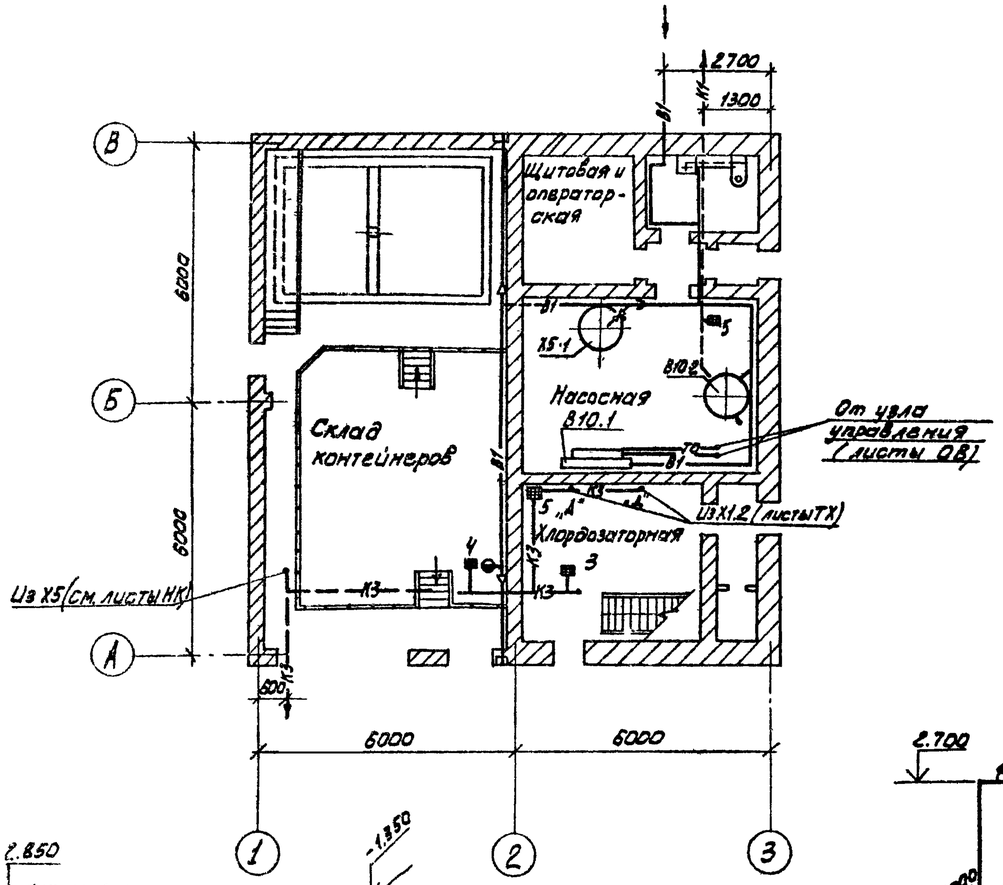

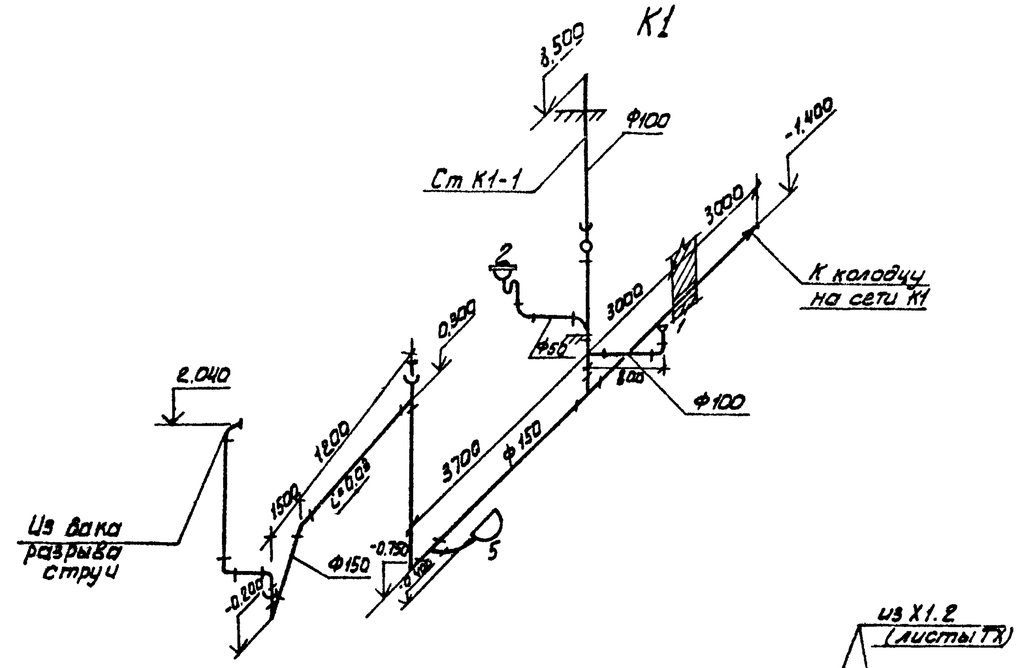

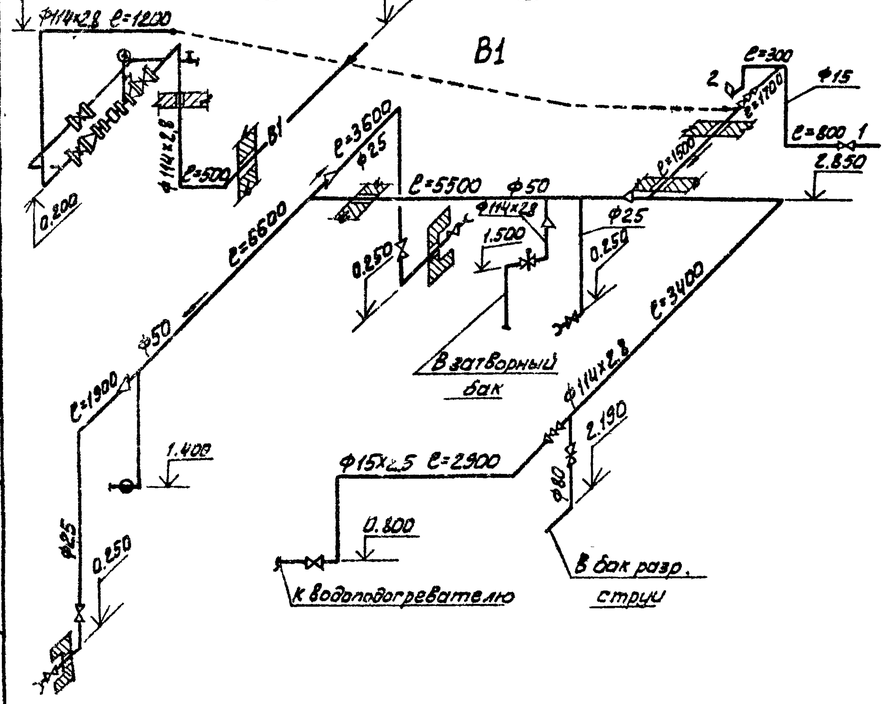

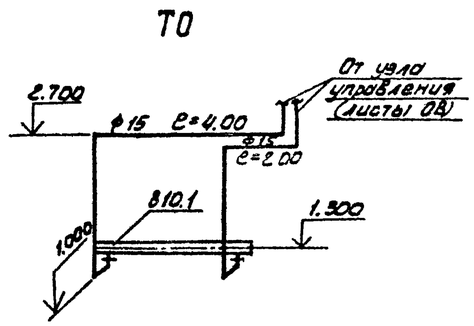

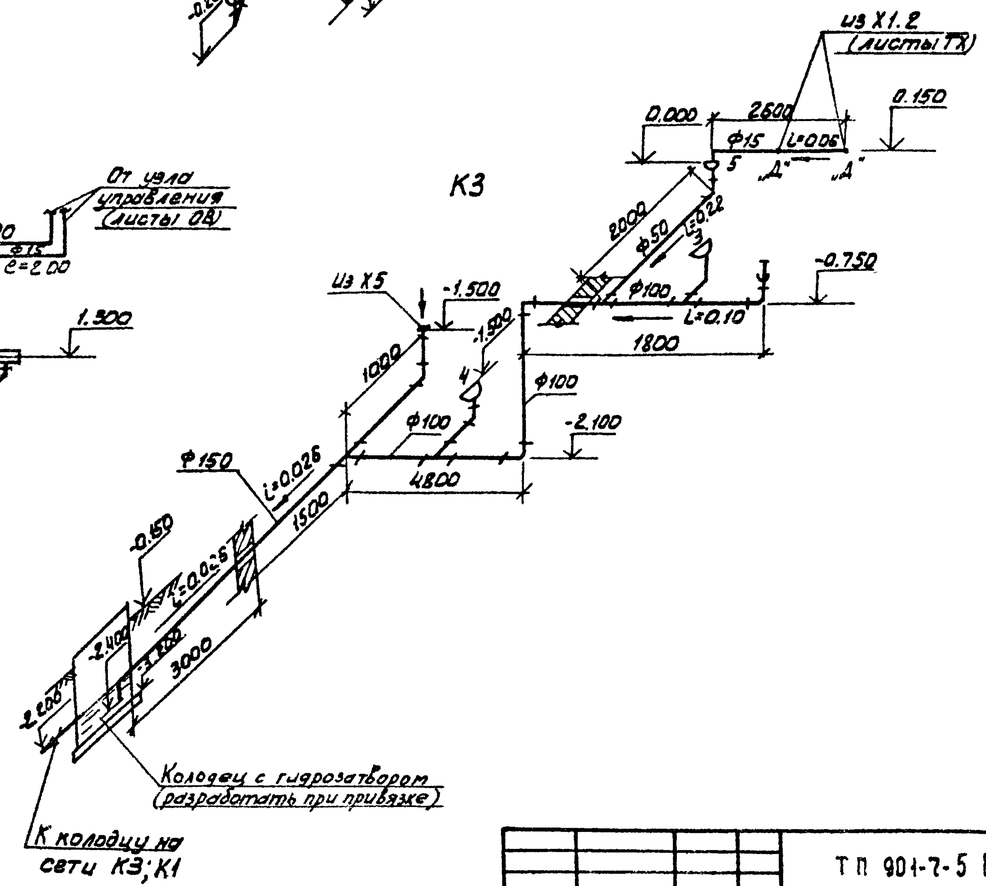

Привязан				ТП 901-7-5 84			ВК
				Хлораторная для обеззараживания питьевых и сточных вод производительностью 5кг товарного хлора в час	Стадия	Лист	Листов
					Р	7	
				План Схемы В1; К1; К3;	ЦНИИЭП инженерного оборудования г. Москва		

Н контр	Машинская	
Провер	Левина	
Ст инж	Шраер	
Рук гр	Машинская	
ГИП	Сирота	
Нач отд	Гольдман	

Согласовано

Инв. № подл. | Подпись и дата | Взам. инв. №

19212-02

Формат А2

Характеристика отопительно-вентиляционных систем

Обозначение системы	Кол. систем	Наименование обслуживаемого помещения (технологического оборудования)	Тип установки агрегата	Вентилятор: Тип, исполнение по взрывозащите	N	Схема исполнения	Положение	L м³/ч	P кгс/м² / Па	n об/мин	Электродвигатель: Тип, исполнение по взрывозащите	N кВт	n об/мин	Воздухонагреватель: Тип	N	Кол	Т-ра нагрева °С от	до	Расход тепла Вт / ккал/час	ΔP кгс/м²	Зональник: Тип	N	Кол	Т-ра нагрева °С от	до	Расход тепла Вт / ккал/час	ΔP кгс/м²	Заслонка: тип	Кол
П1; П2	2	Склад хлора, хлордозаторная насосная, операторская	А5091И-2	Ц4-70	5	1	Пр°0°	4200	58 / 569	1400	4А80В4	1.5	1400	КВБ9-П	9	1	-30	25.6	85480 / 73500	5.9	КВСБ-П	6	1	25.6	46.8	6580 / 5660	0.5	КВУ 600 х1000з	2
В1	1	Склад хлора, хлордозаторная (лаборатория)	А5100-2б	Ц4-70	5	1	„Л0°	3640	82 / 804	1400	4А80В4	1.5	1400	—	—	—	—	—	—	—	—	—	—	—	—	—	—	—	—
В2	1	Склад хлора, хлордозаторная	А63105-2	Ц4-70	6	1	„Л0°	7300	142 / 1452	1450	4А132S4	7.5	1450	—	—	—	—	—	—	—	—	—	—	—	—	—	—	—	—
В3	1	Насосная, операторская	А2.5035-1	Ц4 70	2.5	1	„Пр0°	320	16 / 157	1400	4АА56А4	0.12	1400	—	—	—	—	—	—	—	—	—	—	—	—	—	—	—	—
В4	1	Санузел	Электровентилятор	„Сонол"	—	—	—	50	—	—	—	0.025	—	—	—	—	—	—	—	—	—	—	—	—	—	—	—	—	—

План-схема

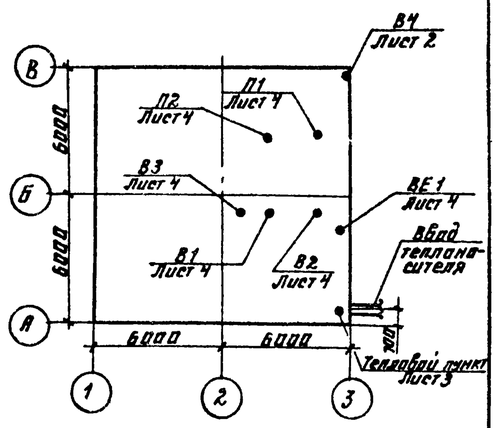

Ведомость чертежей основного комплекта

Формат	Лист	Наименование	Примечание
	ОВ-1	Общие данные	
	ОВ-2	Планы на отм 0.000 и 3.300	
	ОВ-3	Схемы систем вентиляции П1; П2; В1; В2 В3; В4. отопления	
	ОВ-4	Установка систем П1, П2, В1, В2, В3 Схема системы теплоснабжения	

Ведомость ссылочных и прилагаемых документов

Обозначение	Наименование	Примечание
	Ссылочные документы	
4.904-69 В.2	Детали крепления санитарно-технических приборов и трубопроводов	
1.494-25 вып.1	Подставки под калорифер	
1.494-32	Зонты и дефлекторы вентиляционных систем.	
5.904-10 В.1	Узлы прохода вент. систем через покрытия промышленных зданий.	
5 904-5	Гибкие вставки для центробежных вентиляторов.	
3.904-18 Вып 0;1	Клапан обратный искробезопасный	
1.494-10	Решетки щелевые регулирующие типа Р	
2.400-4 Вып.1,2,3	Тепловая изоляция трубопроводов	
5 904-4	Двери и люки герметические для вентиляционных камер	
	Прилагаемые документы	
ОВН 1	Конфузор	
ОВН 2	Переход	
ОВ.СО	Спецификация оборудования к основному комплекту чертежей марки ОВ	
ОВ ВМ	Ведомость потребности в материалах.	

Основные показатели по чертежам отопления и вентиляции

Наименование здания (сооружения) помещения	Объем м³	Периоды года при tн, °С	Расход тепла, Вт/ ккал/час: на отопление	на вентиляцию	на горячее водоснабжение	Общий	Расход холода ккал/ч	Установленная мощность электродвигателей кВт
Хлораторная	930	-30°С	13370	85480	810	99670	—	13.8
			11500	73500	700	85700	—	

Общие указания

Проект отопления и вентиляции хлораторной разработан на основании технического задания, архитектурно-строительных чертежей в соответствии со СНиП II-33-75.

При разработке проекта приняты расчетные температуры наружного воздуха для отопления $t_o = -30°С$, для вентиляции $t_в = -19°С$

Внутренние температуры в помещениях приняты по заданию технологов: склад контейнеров -(+5°С), хлордозаторная, насосная, санузлы - (+16°С) щитовая и операторская - (+18°С)

Коэффициенты теплопередачи ограждающих конструкций приняты в соответствии со СНиП II-3-79

Теплоснабжение.

Источником теплоснабжения является наружная теплосеть. Теплоноситель - вода с параметрами 150-70°С. Присоединение системы вентиляции к наружным сетям - непосредственное. Ввод в здание осуществляется в помещение узла управления

Отопление.

В помещениях склада контейнеров и хлордозаторной запроектировано воздушное отопление, совмещенное с приточной вентиляцией; в остальных помещениях запроектирована двухтрубная система отопления с верхней разводкой, тупиковая. Все трубопроводы и нагревательные приборы окрашиваются масляной краской за 2 раза.

Вентиляция

В здании запроектирована приточно-вытяжная система вентиляции с механическим побуждением

Все металлические воздуховоды окрашиваются масляной краской.

Воздуховоды вытяжных систем после вентилятора изолируются изделиями из стеклоштапельного волокна δ=40мм с последующим покрытием по изоляции рулонным стеклопластиком.

Типовой проект разработан в соответствии с действующими нормами и правилами и предусматривает мероприятия, обеспечивающие взрывную взрывопожарную и пожарную безопасность при эксплуатации здания.

Главный инженер проекта Нарцисова / Нарцисова /

Н. КОН	ПОЛТИННИКОВА		
ИНЖЕН	КУПРИНА		
СТ. ИНЖ.	ОРЕШКИНА		
ГИП	НАРЦИССОВА		
НАЧ ОТД	ПАТОМОВ		

Привязан

Инв №

ТП 901-7-5.84 ОВ

Хлораторная для обеззараживания питьевых и сточных вод производительностью 5кг товарного хлора в час

Стадия	Лист	Листов
Р	1	4

Общие данные

ЦНИИЭП инженерного оборудования г Москва

19212-02

Типовой проект 901-7-5.84 Альбом II

Инв №подл | Подпись и дата | Взам. инв. №

Альбом III

Типовой проект 901-7-5 84

План на отм. 0.000

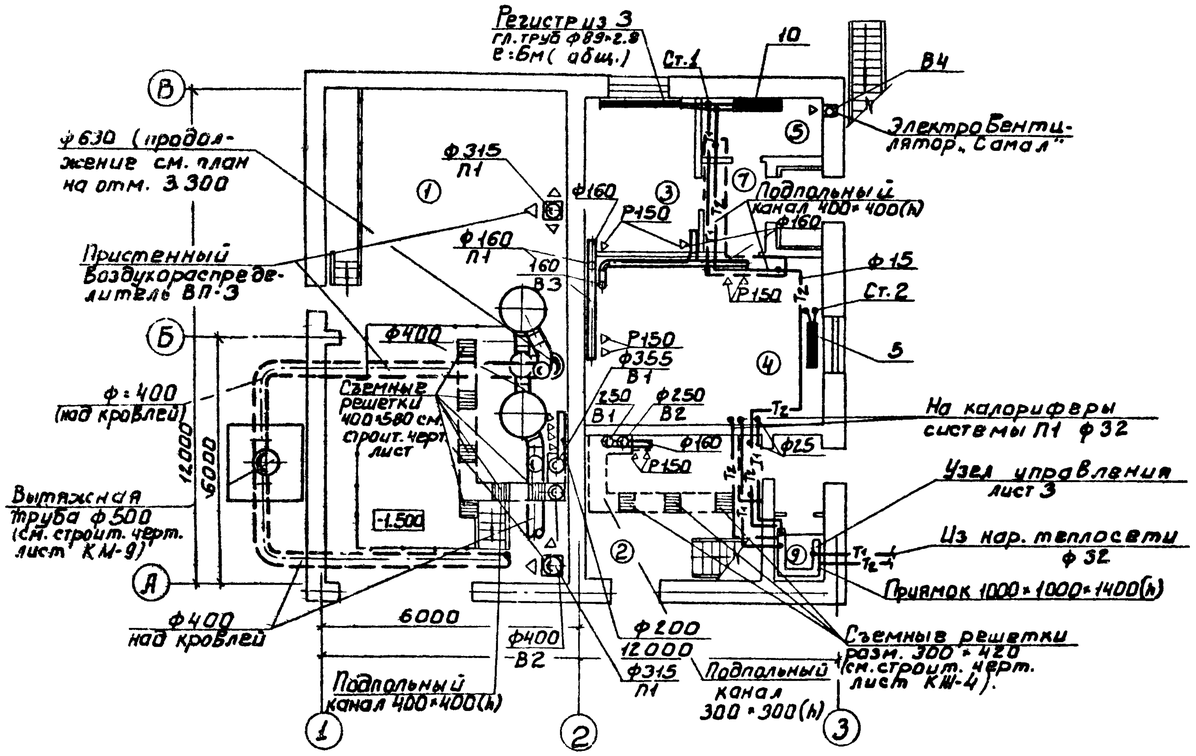

План на отм. 3.300

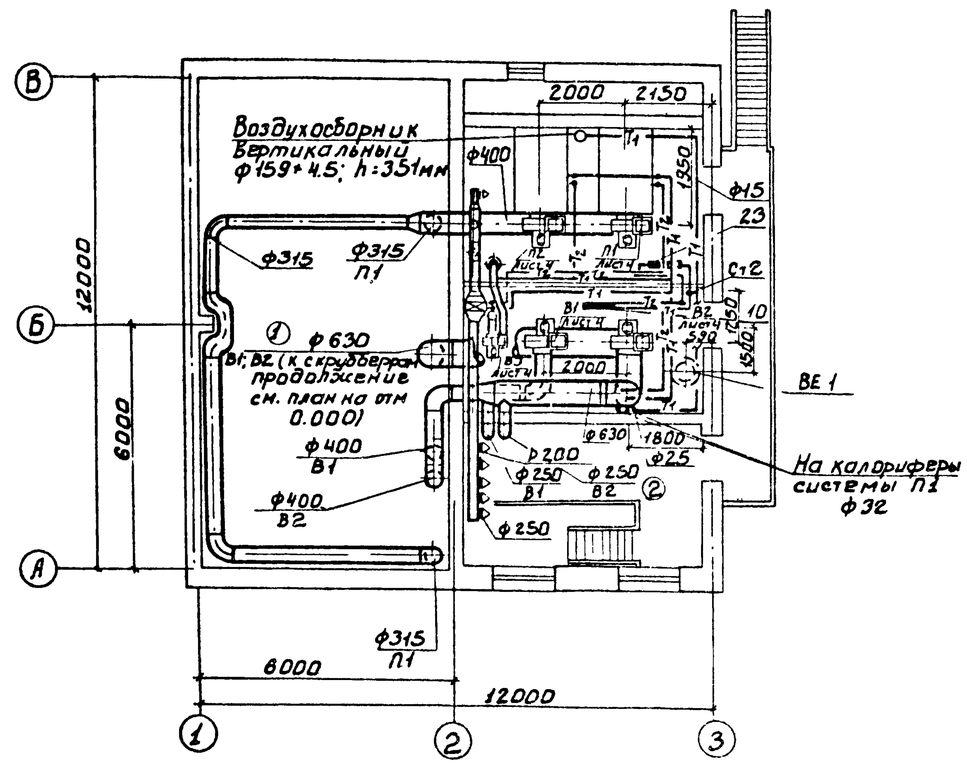

Экспликация помещений

№	Наименование	Категория производства по взрыву и пож. опасности	Площадь помещ. м²
1	Склад контейнеров	Д	66,6
2	Хлордозаторная	Д	26,6 (14.4)
3	Щитовая и операторская	Д	9.10
4	Насосная	Д	22.2
5	Санузел	—	3.9
6	Тамбур	—	2.2
7	Тамбур хлордозаторной	Д	4.5
8	Коридор	—	3.7
9	Помещение узла управления		
10	Вытяжная Венткамера	Д	20,34
11	Приточная Венткамера	Д	22.2

1. Диаметры труб системы отопления, не указанные на планах, принять ф=15мм
2. Приточную и Вытяжную Венткамеры см. лист 4.

Привязан	Н. контр	Полтинникова	
	Инжен	Куприна	
	Ст инж	Орешкина	
	Рук гр	Полтинникова	
	ГИП	Нарциссова	
Инв. №	Нач. отд	Платонов	

ТП 901-7-5 84 ОВ

Хлораторная для обеззараживания питьевых и сточных вод. Производительность 5 кг товарного хлора в час

Стадия	Лист	Листов
Р	2	

Планы на отм. 0.000 и 3.300

ЦНИИЭП инженерного оборудования г. Москва

Инв. № подл. | Подпись и дата | Взам. инв. №

19212-02

Копировал: Боброва

Формат

Альбом III

Типовой проект 901-7-5.84

П1, П2

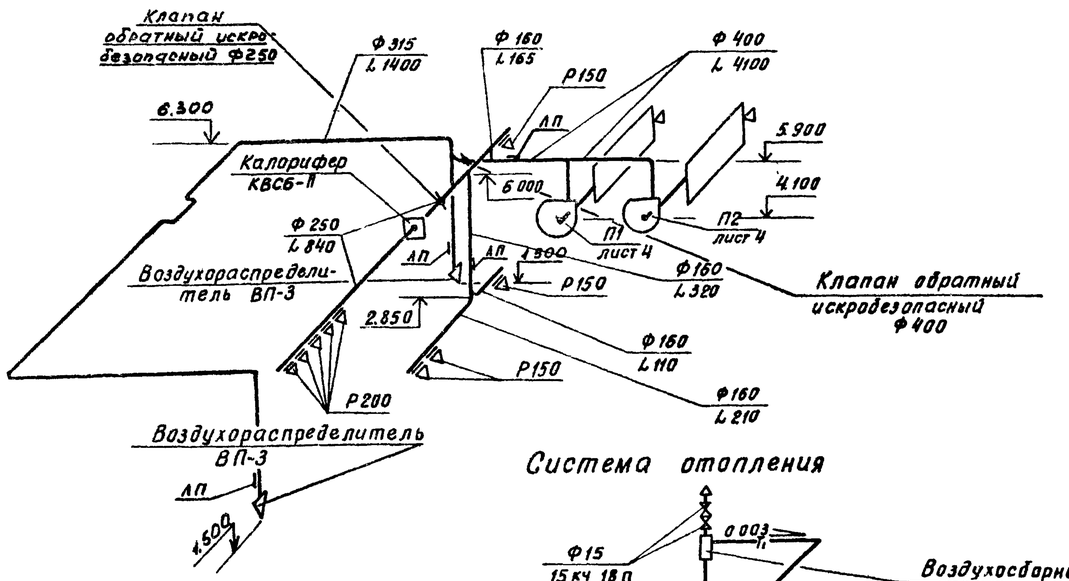

Система отопления

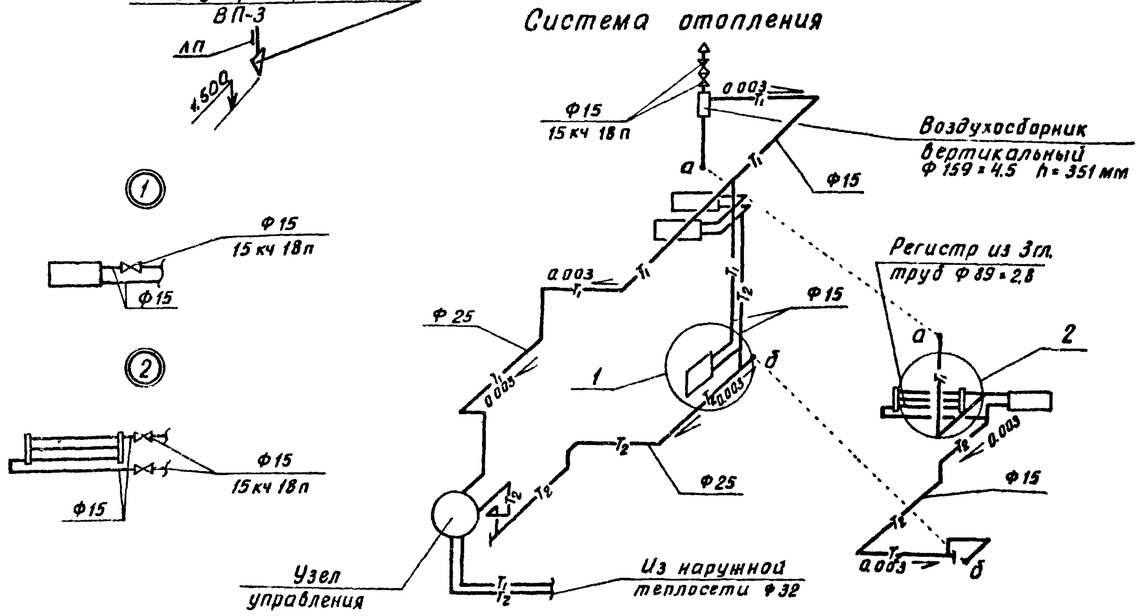

Схема узла управления

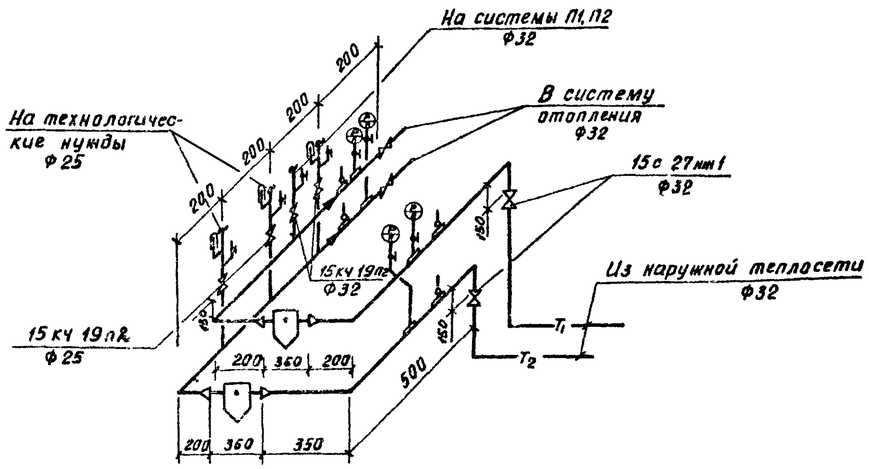

В1, В2

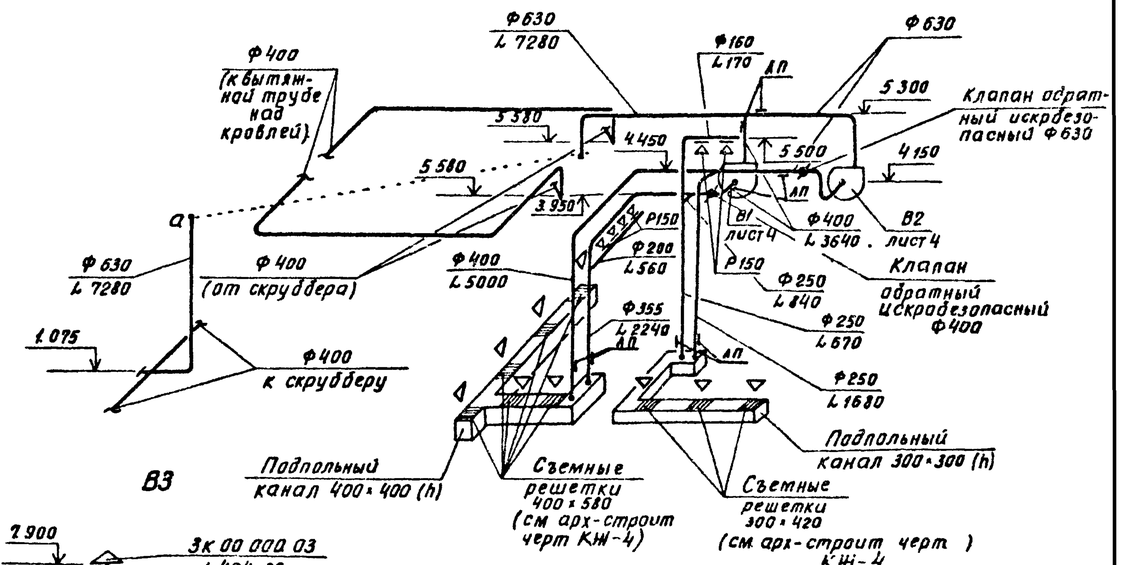

В3

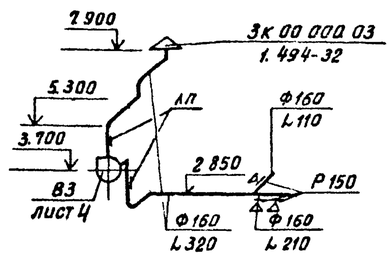

1. Диаметры труб, не указанные на схеме отопления, принять 15 мм

В4

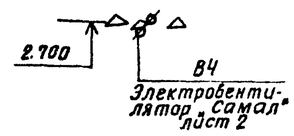

ВЕ1

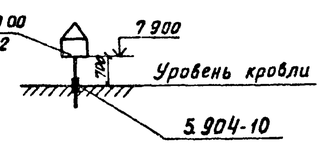

Привязан:			
Инв №			

Норм конт	Полтинникова		
Инжен	Куприна		
Ст инж	Орешкина		
ГИП	Нарциссова		
Нач отд	Платонов		

ТП 901-7-5.84 ОВ

Хлораторная для обеззараживания питьевых и сточных вод производительностью 5 кг товарного хлора в час

Стадия	Лист	Листов
Р	3	

Схемы систем вентиляции П1, П2, В1, В2, В3, В4, отопления

ЦНИИЭП инженерного оборудования г. Москва

132/2-02

Копировал Хлоп- Формат А2

Альбом (II)

Типовой проект 901-7-5.84

Разрез 1-1

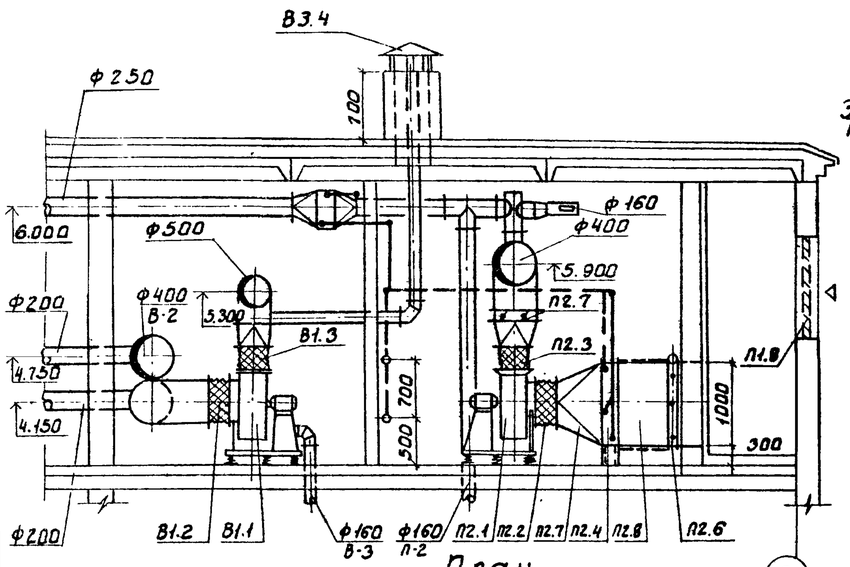

План

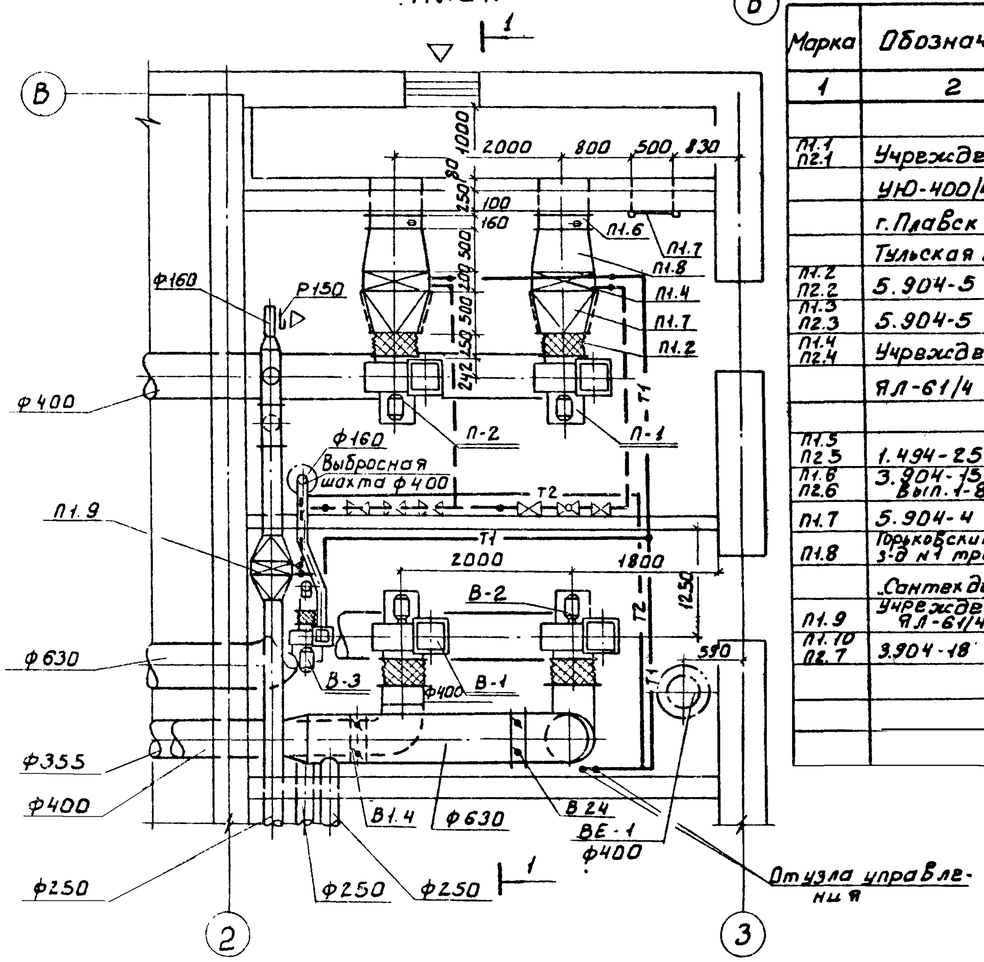

Система теплоснабжения установок П1, П2

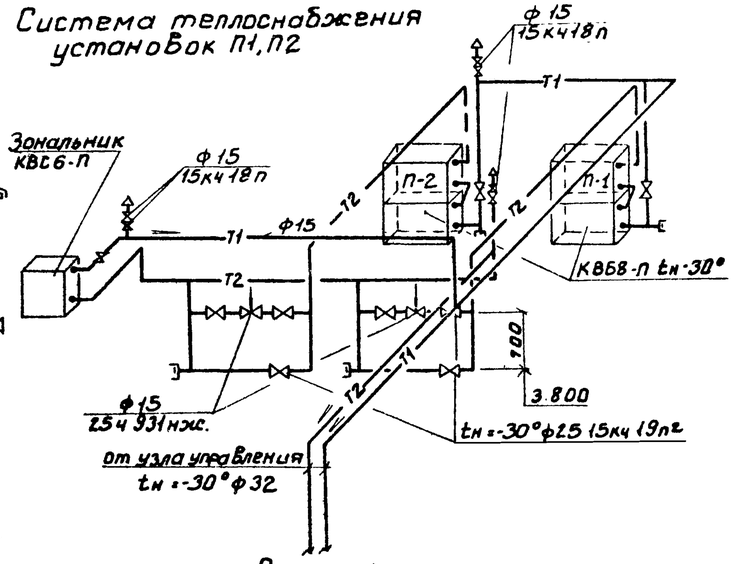

Спецификация отопительно-вентиляционных установок

Марка	Обозначение	Наименование	Кол.	Примеч.
1	2	3	4	5
		П-1; П-2		
П1.1 П2.1	Учреждение	Вентагрегат А5090-2	2	117 кг
	УЮ-400/4	а) ц/б вентилятор Ц4-70 №5 полож. кожс. Пр0°		
	г. Плавск	б) эл. двигат. 4А80В4 N=1.5кВт n=1410 об/мин.		
	Тульская обл.	На виброосновании		
П1.2 П2.2	5.904-5	Гибкая вставка ВВ20	2	6.76кг
П1.3 П2.3	5.904-5	Гибкая вставка ВН13	2	5.02кг
П1.4 П2.4	Учреждение	Калорифер КВБ8-П		
	ЯЛ-61/4	для tн=-30°	2	96.6кг
П1.5 П2.5	1.494-2.5	Подставка под калорифер	308шт	2.1кг
П1.6 П2.6	3.904-15 Вып.1-8	Клапан возвушный КВУ600×700ОЭ	2	57.6кг
П1.7	5.904-4	Дверь герметическая Дус 0.5×1.25	1	33.6кг
П1.8	Горьковский мех. з-д №1 треста	Жалюзийная решетка №1	5	1.0кг
	„Сантехдеталь"	— " — №2	5	1.2кг
П1.9	Учреждение ЯЛ-61/4	Калорифер КВС6-П	1	56.2кг
П1.10 П2.7	3.904-18 В.0	Клапан обратный искробезопасный ф400	2	14.5кг

1	2	3	4	5
		В-1		
В1.1	Учреждение	Вентагрегат А5.100-2Б	1	118кг
	УЮ-400/4	а) ц/б вентилятор Ц4-70 №5 полож. кожс. Пр0°		
	г. Плавск	б) эл. двигат. 4А80В4 N=1.5кВт n=1400об/мин.		
	Тульская обл.	На виброосновании		
В1.2	5.904-5	Гибкая вставка ВВ20	1	6.76кг
В1.3	—"—	Гибкая вставка ВН13	1	5.02кг
В1.4	3.904-18 В.0	Клапан обратный искробезопасный ф400	1	14.5кг
		В-2		
В2.1	Учреждение	Вентагрегат А6.3/05-2	1	258кг
	УЮ-400/4	а) ц/б вентилятор Ц4-70 №6.3 полож. кожс. Пр0°		
	г. Плавск	б) эл. двигатель 4А132S4 N=7.5кВт n=1450 об/мин.		
	Тульская обл.	На виброосновании		
В2.2	5.904-5	Гибкая вставка ВВ21	1	9.95кг
В2.3	—"—	Гибкая вставка ВН14	1	6.26кг
В2.4	3.904-18	Клапан обратный искробезопасный ф630	1	37.1кг
		В-3		
В3.1	Учреждение	Вентагрегат А2.5095-1	1	26кг
	УЮ-400/4	а) ц/б вентилятор Ц4-70 №2.5 полож. кожс. Пр 0°		
	г. Плавск	б) эл. двигат. 4АА56А4, N=0.12кВт n=1400 об/мин.		
	Тульская обл.	На виброосновании.		
В3.2	5.904-5	Гибкая вставка ВВ10	1	2.66кг
В3.3	—"—	Гибкая вставка ВН17	1	2.82кг
В3.4	1.494-32	Зонт ЗК.00.000-03	1	7.5кг

Согласовано: Отд. ВС — Глебов; Отд. АД — Макарионова

Инв. № подл.	Подпись и дата	Взам. инв. №

Привязан:

Инв. №

Н. контр.	Полтинникова	
Исполн.	Киселева	
Вед. инж.	Крутикова	
ГИП	Нарциссова	
Нач. отд.	Платонов	

ТП 901-7-5.84 ОВ

Хлораторная для обеззараживания питьевых и сточных вод, производительностью 5кг товарного хлора в час

Установка системы П1, П2, В1, В2, В3. Схема системы теплоснабжения.

Стадия	Лист	Листов
Р	4	

ЦНИИЭП инженерного оборудования г. Москва

192/2-02

Копировал: Боброва

Формат

Инв № подл | Подпись и дата | Взам инв № | Согласовано

Типовой проект 901-7-5.84

Хлораторная для обеззараживания питьевых и сточных вод производительностью 5 кг товарного хлора в час.

Альбом II

Чертежи общих видов нетиповых конструкций.

Привязан

Инв №

Содержание

Обозначение	Наименование	Примечание
ТП 901-3 ОВН1	Конфузоры	
ТП 901-3 ОВН2	Переходы	

Привязан

Инв №

Нач отд.	Платонов		
Гл спец.	Нарциссова		
Провер	Полтинникова		
Разраб.	Крутикова		
Черт.мл	Крутикова		

ТП 901-7-5.84 ОВН

Содержание

Стадия | Лист | Листов

ЦНИИЭП инженерного оборудования г. Москва

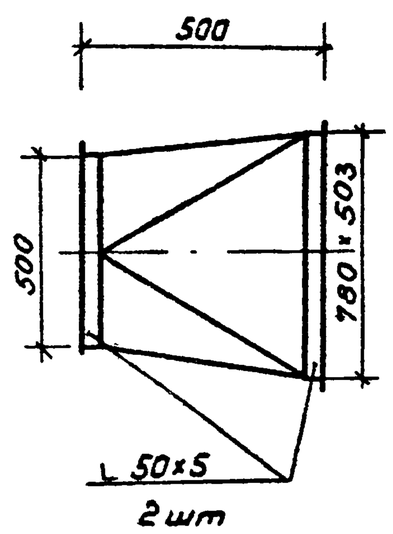

изготовить из листовой стали $\delta = 1$мм ГОСТ 19903-74.

Привязан

Инв №

Н контр	Полтинникова		
Нач отд	Платонов		
Гл спец	Нарциссова		
Провер	Полтинникова		
Разраб	Крутикова		
Черт.мл	Киселева		

ТП 901-7-5.84 ОВН1

Конфузоры

Стадия | Лист | Листов

ЦНИИЭП инженерного оборудования г. Москва

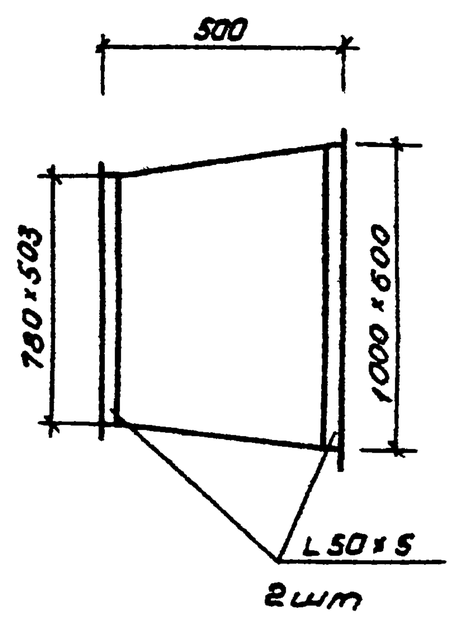

изготовить из листовой стали $\delta = 1$мм ГОСТ 19903-74
Предусмотреть шипы под изоляцию.

Привязан

Инв №

Нач отд	Платонов		
Гл спец	Нарциссова		
Провер	Полтинникова		
Разраб	Крутикова		
Черт.мл	Крутикова		

ТП 901-7-5.84 ОВН2

Переходы

Стадия | Лист | Листов

ЦНИИЭП инженерного оборудования г. Москва