ТИПОВОЙ ПРОЕКТ
903-9-36.91

ЭСТАКАДА ЖЕЛЕЗНОДОРОЖНАЯ НА 8 ВАГОН - ЦИСТЕРН

АЛЬБОМ 3

НЕСТАНДАРТИЗИРОВАННОЕ
ОБОРУДОВАНИЕ
КОНСТРУКТОРСКАЯ ДОКУМЕНТАЦИЯ

25307-03

Отпускная цена
на момент реализации
указана
в счет-накладной

ТИПОВОЙ ПРОЕКТ
903-9-36.91

ЭСТАКАДА ЖЕЛЕЗНОДОРОЖНАЯ НА 8 ВАГОН - ЦИСТЕРН

АЛЬБОМ 3

СОСТАВ ПРОЕКТА

АЛЬБОМ 1	ПЗ	Пояснительная записка.
АЛЬБОМ 2	ИС	Тепломеханические решения. ЭО Электрическое освещение.
	КЖ	Конструкции железобетонные. КМ Конструкции металлические.
АЛЬБОМ 3		Нестандартизированное оборудование. Конструкторская документация.
АЛЬБОМ 4	СО	Спецификации оборудования.
АЛЬБОМ 5	ВМ	Ведомости потребности в материалах.
АЛЬБОМ 6		Сметы.

Разработан
проектным институтом
„ЛАТГИПРОПРОМ"

Главный инженер института /В. Архипов/
Главный инженер проекта /Я. Нидбальский/

Утвержден ГПКНИИ „СантехНИИпроект"
Протокол N°30 от 22.01. 1992г.

Альбом 3

903-9-36.91

Типовой проект

Содержание альбома

Обозначение	Наименование	стр.
62.02.00.002	Ниппель	3
62.02.00.003	Полухомут	
33.03.00.000	Труба греющая	
33.03.00.001	Втулка соединительная	
33.03.00.000 СБ	Труба греющая	4
33.03.00.002	Сопло	
33.03.00.003	Труба подводящая	
33.03.00.004	Труба распределительная	5
33.03.00.005	Ручка	
33.04.00.000	Патрубок	
33.04.00.001	Палец	
33.04.00.000 СБ	Патрубок	6
33.04.01.000	Труба подводящая	
33.04.01.001	Втулка прижимная	
33.04.01.000 СБ	Труба подводящая	7
33.04.01.002	Патрубок	
33.04.02.000	Вилка прижимная	
33.04.02.000 СБ	Вилка прижимная	
33.04.02.001	Вилка	8
33.04.02.002	Скоба	
33.04.03.000	Винт прижимной	
33.04.03.000 СБ	Винт прижимной	
33.04.03.001	Ручка	9
33.04.03.002	Стержень	
33.05.00.000	Сальник поворотный Ду 50	
33.05.00.000 СБ	Сальник поворотный Ду 50	
33.05.01.000	Шарнир	10
33.05.01.000 СБ	Шарнир	
33.05.01.100	Труба внутренняя	
33.05.01.100 СБ	Труба внутреняя	
33.05.01.101	Кольца	11
33.05.01.200	Корпус	
33.05.01.200 СБ	Корпус	
33.05.01.201	Втулка	
33.05.02.000	Грунтбукса	12
33.05.02.000 СБ	Грунтбукса	
33.05.02.001	Втулка	
33.05.01.202	Фланец	
33.06.00.000	Косынка с полухомутом и ребром	13
33.06.00.000 СБ	Косынка с полухомутом и ребром	
33.06.00.001	Полухомут	
33.06.00.002	Косынка	
33.06.00.003	Ребро	14
33.07.00.000	Сальник поворотный Ду 80	
33.07.00.000 СБ	Сальник поворотный Ду 80	
33.07.00.001	Шайба дроссельная	15
33.07.01.000	Корпус	
33.07.01.000 СБ	Корпус	
33.07.01.001	Фланец	16
33.07.01.002	Фланец	
33.07.02.000	Шарнир	
33.07.02.000 СБ	Шарнир	
33.07.02.001	Кольцо	17
33.07.02.100	Грунтбукса	
33.07.02.100 СБ	Грунтбукса	17
33.07.02.101	Втулка	
33.08.00.000	Фланец с патрубок	18
33.08.00.000 СБ	Фланец с патрубок	
33.08.00.001	Фланец	
62.02.00.001	Наконечник	
33.13.00.000	Стойка	19
33.13.00.000 СБ	Стойка	
33.13.00.004	Отвод	
33.13.00.002	Раскос	20
33.13.00.001	Консоль	
33.13.00.003	Скоба	

62.02.00.002

Альбом 3

Типовой проект 903-9-36.91

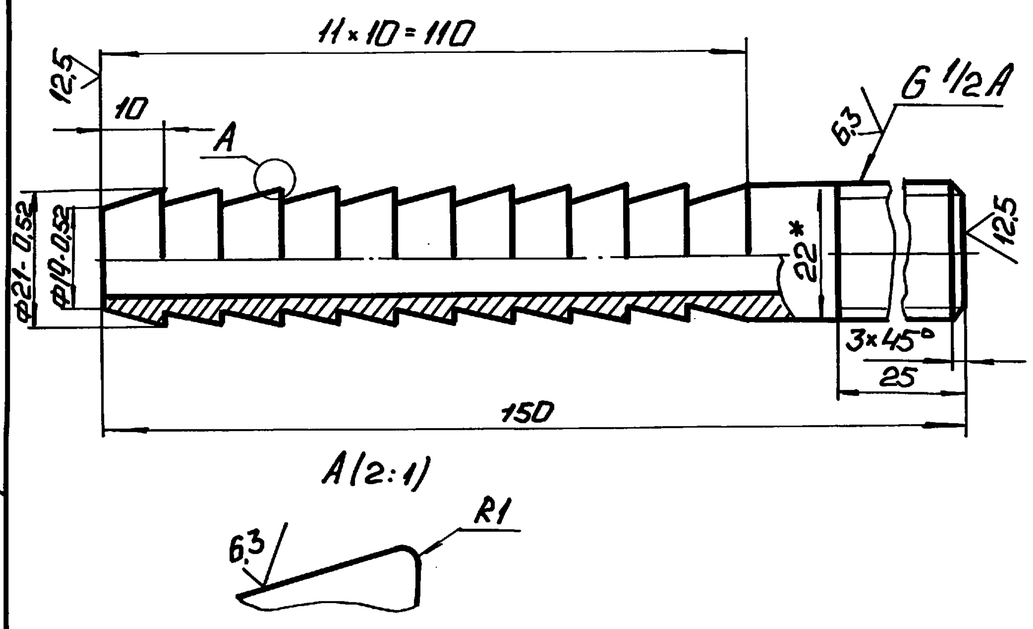

1.* Размер для справок.

2. $\pm \frac{IT14}{2}$.

Изм. Лист	N° докум.	Подп.	Дата	62.02.00.002			
Разраб.	Колмец			Ниппель	Лит.	Масса 0,223	Масштаб 1:1
Пров.					Лист	Листов 1	
Н.контр.	Колмец			Труба $\frac{22\times4\ ГОСТ8734-75}{20\ ГОСТ8733-87}$	ЛАТГИПРОПРОМ		
Утв.							

Копировал: Ф.1 Формат А4

62.02.00.003

Альбом 3

Типовой проект 903-9-36.91

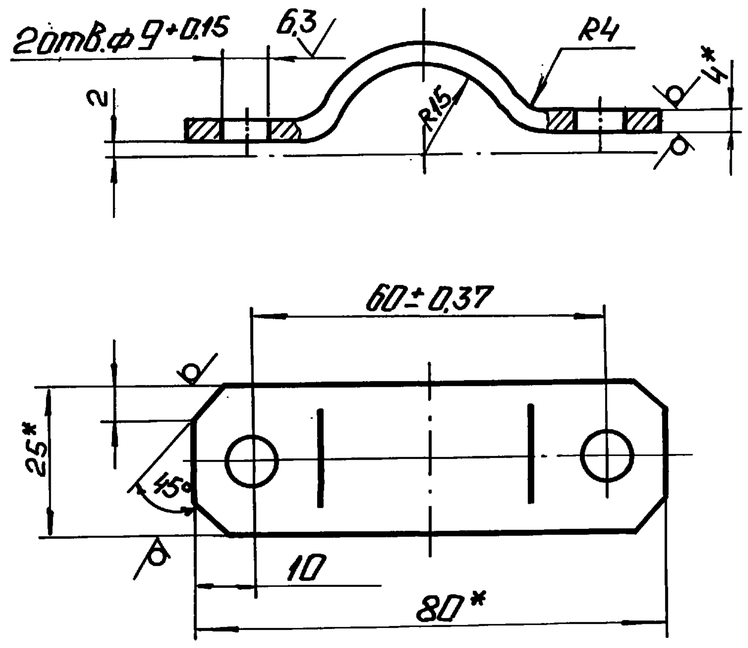

1.* Размеры для справок.

2. $\pm \frac{IT14}{2}$.

Изм. Лист	N° докум.	Подп.	Дата	62.02.00.003			
Разраб.	Колмец			Полухомут	Лит.	Масса 0,07	Масштаб 1:1
Пров.					Лист	Листов 1	
Н.контр.	Колмец			Полоса $\frac{4\times25\ ГОСТ103-76}{Ст3кп4\ ГОСТ535-88}$	ЛАТГИПРОПРОМ		
Утв.							

Копировал: Ф.1 Формат А4

Альбом 3

Типовой проект 903-9-36.91

Формат	Зона	Поз.	Обозначение	Наименование	Кол.	Примечание
				Документация		
А3			33.03.00.000 СБ	Сборочный чертеж		
				Детали		
А4		1	33.03.00.001	Втулка соединительная	1	
А4		2	33.03.00.002	Сопло	2	
А4		3	33.03.00.003	Труба подводящая	1	
А4		4	33.03.00.004	Труба распределительная	1	
А4		5	33.03.00.005	Ручка	2	

Изм. Лист	N° докум.	Подп.	Дата	33.03.00.000			
Разраб.	Колмец			Труба греющая	Лит.	Лист	Листов 1
Пров.					ЛАТГИПРОПРОМ		
Н.контр.	Колмец						
Утв.							

Копировал: Ф.1 Формат А4

33.03.00.001

Альбом 3

Типовой проект 903-9-36.91

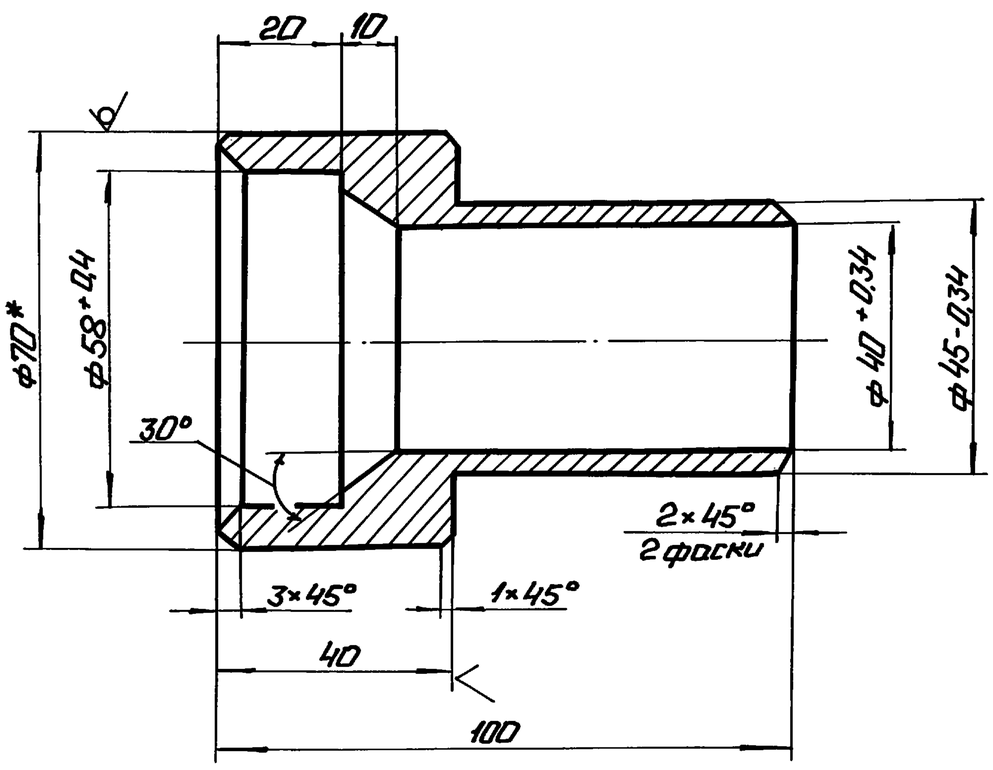

1.* Размер для справок.

2. $\pm \frac{IT14}{2}$.

Изм. Лист	N° докум.	Подп.	Дата	33.03.00.001			
Разраб.	Колмец			Втулка соединительная	Лит.	Масса 0,68	Масштаб 1:1
Пров.					Лист	Листов 1	
Н.контр.	Колмец			Круг $\frac{70\text{-}В\ ГОСТ2590-88}{20\ ГОСТ1050-74}$	ЛАТГИПРОПРОМ		
Утв.							

Копировал: Ф.1 25307-03 4 Формат А4

33.03.00.000 СБ

Альбом 3

Типовой проект 903-9-36.91

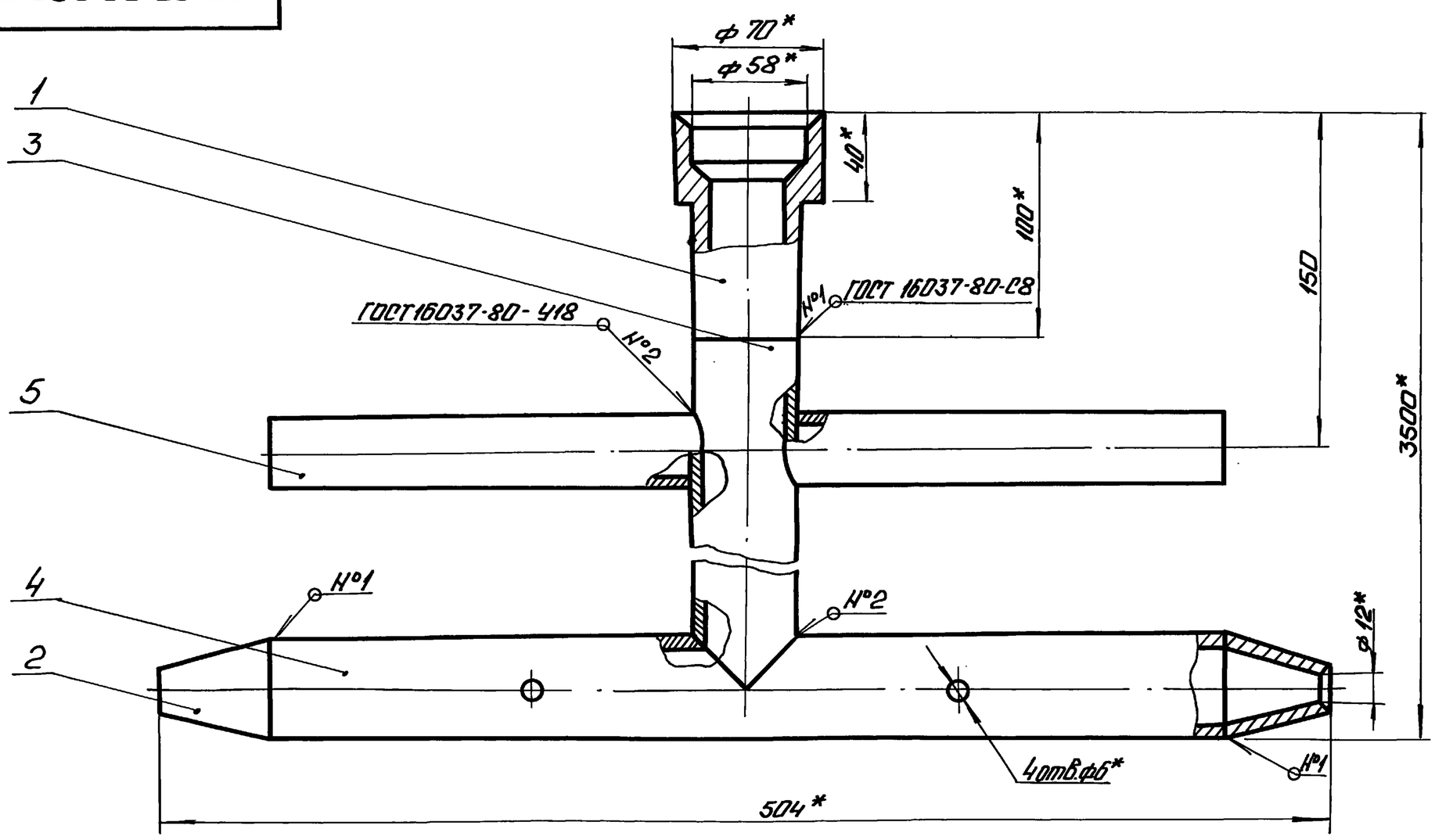

1.* Размеры для справок.
2. $\pm \frac{IT14}{2}$.

Изм. Лист	№ докум.	Подп.	Дата	33.03.00.000 СБ			
Разраб.	Колмец			Труба греющая	Лит.	Масса 11,4	Масштаб 1:2
Пров.					Лист	Листов 1	
Н.контр.	Колмец				ЛАТГИПРОПРОМ		
Утв.							

Копировал: Ф.1 Формат А3

33.03.00.002

Альбом 3

Типовой проект 903-9-36.91

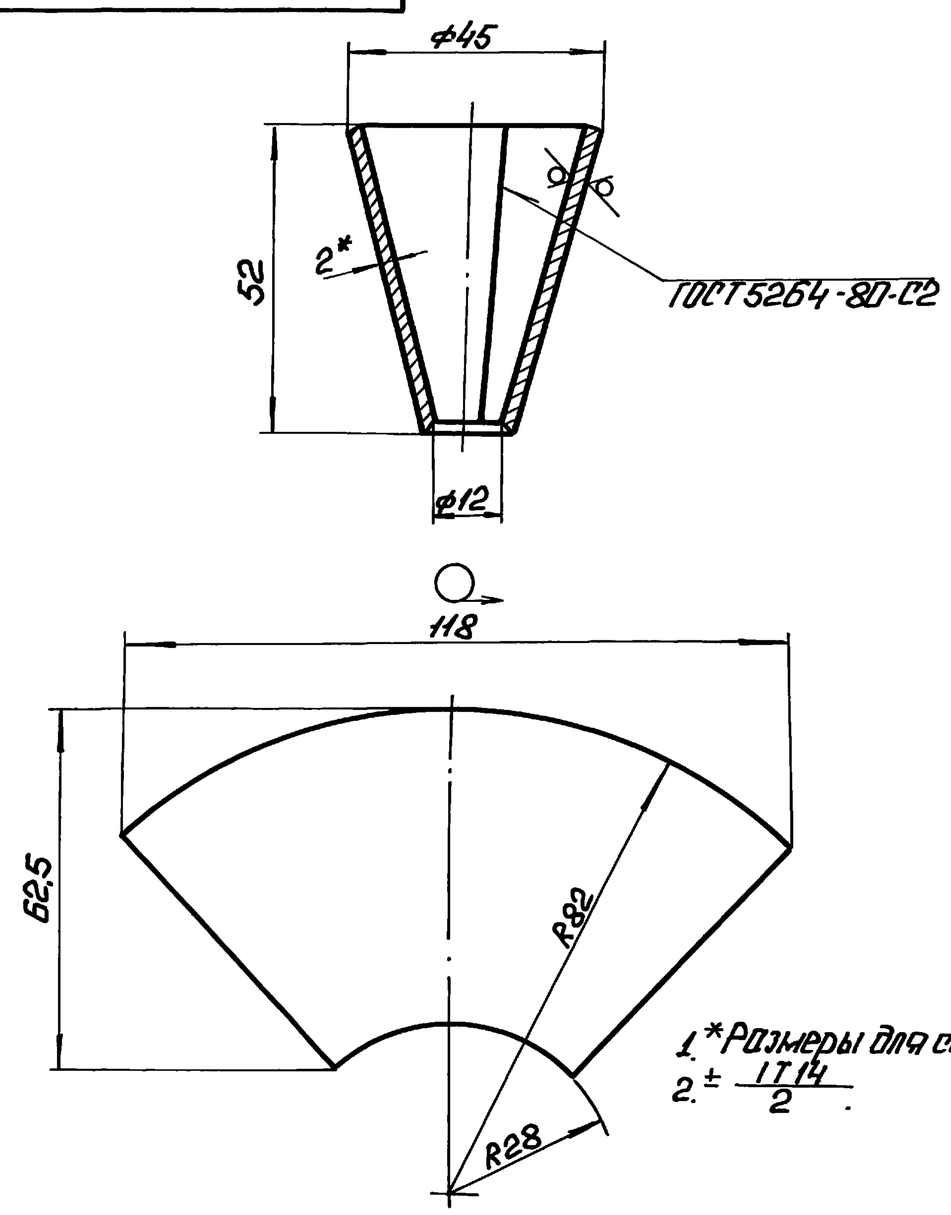

1.* Размеры для справок.
2. $\pm \frac{IT14}{2}$.

Изм. Лист	№ докум.	Подп.	Дата	33.03.00.002			
Разраб.	Колмец			Сопло	Лит.	Масса 0,096	Масштаб 1:1
Пров.					Лист	Листов 1	
Н.контр.	Колмец			Лист 2 ГОСТ 19903-74 / Вст3сп3 ГОСТ 16523-70*	ЛАТГИПРОПРОМ		
Утв.							

Копировал: Ф.1 Формат А4

33.03.00.003

Альбом 3

Типовой проект 903-9-36.91

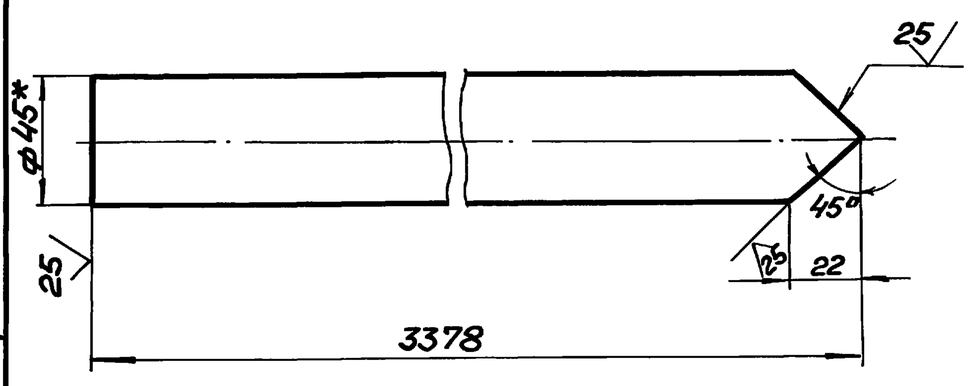

1.* Размеры для справок.
2. $\pm \frac{IT14}{2}$.

Изм. Лист	№ докум.	Подп.	Дата	33.03.00.003			
Разраб.	Колмец			Труба подводящая	Лит.	Масса 8,85	Масштаб 1:2
Пров.					Лист	Листов 1	
Н.контр.	Колмец			Труба 45×25 ГОСТ 10704-76 / Ст3пс5 ГОСТ 10705-80	ЛАТГИПРОПРОМ		
Утв.							

Копировал: Ф.1 25307-03 4 Формат А4

Альбом 3 | Типовой проект 903-9-36.91

33.03.00.004

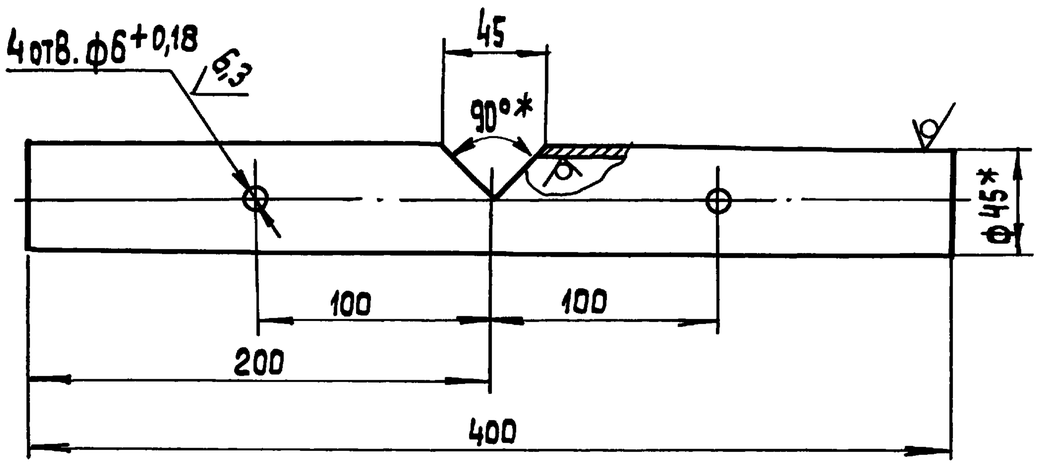

1.* Размеры для справок.
2. ± IT14/2.

Изм	Лист	№ докум.	Подп.	Дата	33.03.00.004			
Разраб.		Колмец			Труба распределительная	Лит.	Масса 1,05	Масштаб 1:2,5
Пров.						Лист	Листов 1	
Н. контр.		Колмец			Труба 45×2,5 ГОСТ 10704-76 / Ст3 ПС5 ГОСТ 10705-80	ЛАТГИПРОПРОМ		
Утв.								

Копировал ЗЯ формат А4

Альбом 3 | Типовой проект 903-9-36.91

33.03.00.005

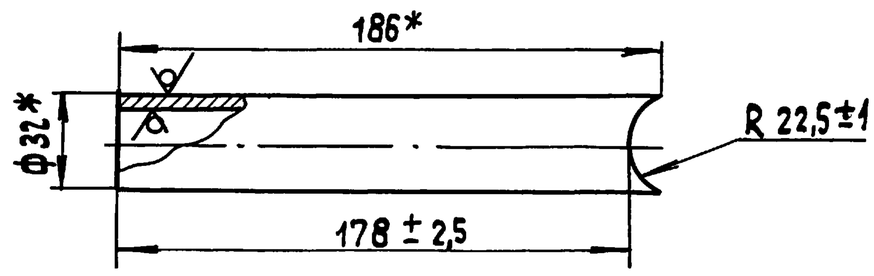

* Размеры для справок.

Изм	Лист	№ докум.	Подп.	Дата	33.03.00.005			
Разраб.		Колмец			Ручка	Лит.	Масса 0,3	Масштаб 1:2
Пров.						Лист	Листов 1	
Н. контр.		Колмец			Труба 32×2 ГОСТ 10704-76 / Ст3 ПС5 ГОСТ 10705-80	ЛАТГИПРОПРОМ		
Утв.								

Копировал ЗЯ формат А4

Альбом 3 | Типовой проект 903-9-36.91

33.04.00.000

Формат	Зона	Поз.	Обозначение	Наименование	Кол.	Примечание
				Документация		
А3			33.04.00.000 СБ	Сборочный чертеж		
				Сборочные единицы		
А4		1	33.04.01.000	Труба подводящая	1	
А4		2	33.04.02.000	Вилка прижимная	1	
А4		3	33.04.03.000	Винт прижимной	1	
				Детали		
А4		4	33.04.00.001	Палец	1	
				Стандартные изделия		
		5		Шайба 8 ГОСТ 11371-78	2	
		6		Шплинт 2,7×20 ГОСТ 397-79	2	

Изм	Лист	№ докум.	Подп.	Дата	33.04.00.000			
Разраб.		Колмец			Патрубок	Лит.	Лист	Листов 1
Пров.						ЛАТГИПРОПРОМ		
Н. контр.		Колмец						
Утв.								

Копировал ЗЯ формат А4

Альбом 3 | Типовой проект 903-9-36.91

33.04.00.001

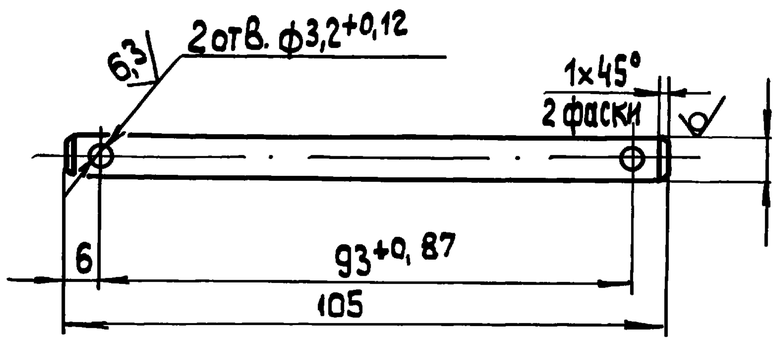

1.* Размер для справок.
2. ± IT14/2.

Изм	Лист	№ докум.	Подп.	Дата	33.04.00.001			
Разраб.		Колмец			Палец	Лит.	Масса 0,041	Масштаб 1:1
Пров.						Лист	Листов 1	
Н. контр.		Колмец			Круг 8-В-ГОСТ 2590-88 / 20 ГОСТ 1050-74	ЛАТГИПРОПРОМ		
Утв.								

Копировал ЗЯ 25307-03 6 формат А4

33.04.00.000СБ

Альбом 3

Типовой проект 903-9-36.91

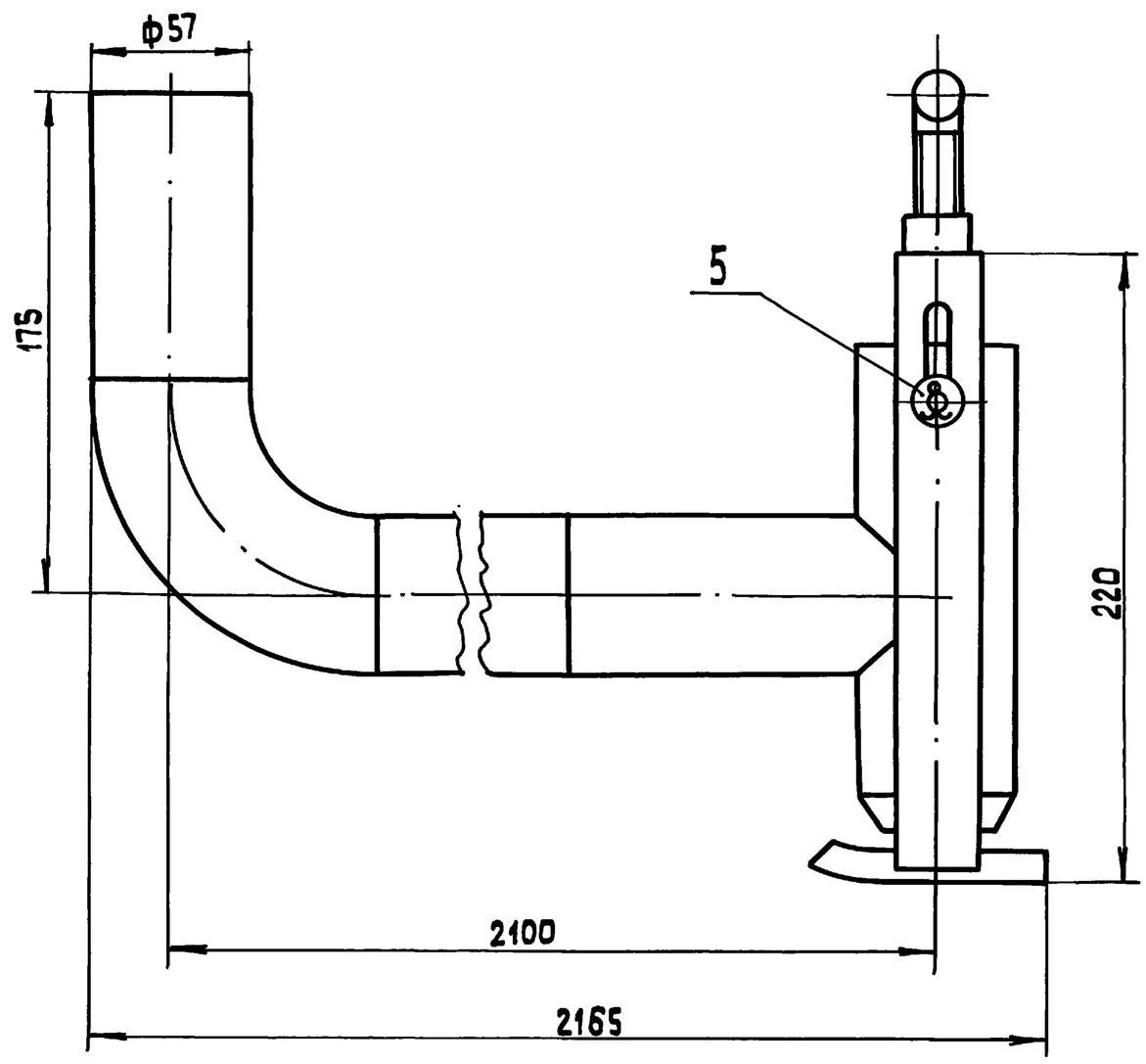

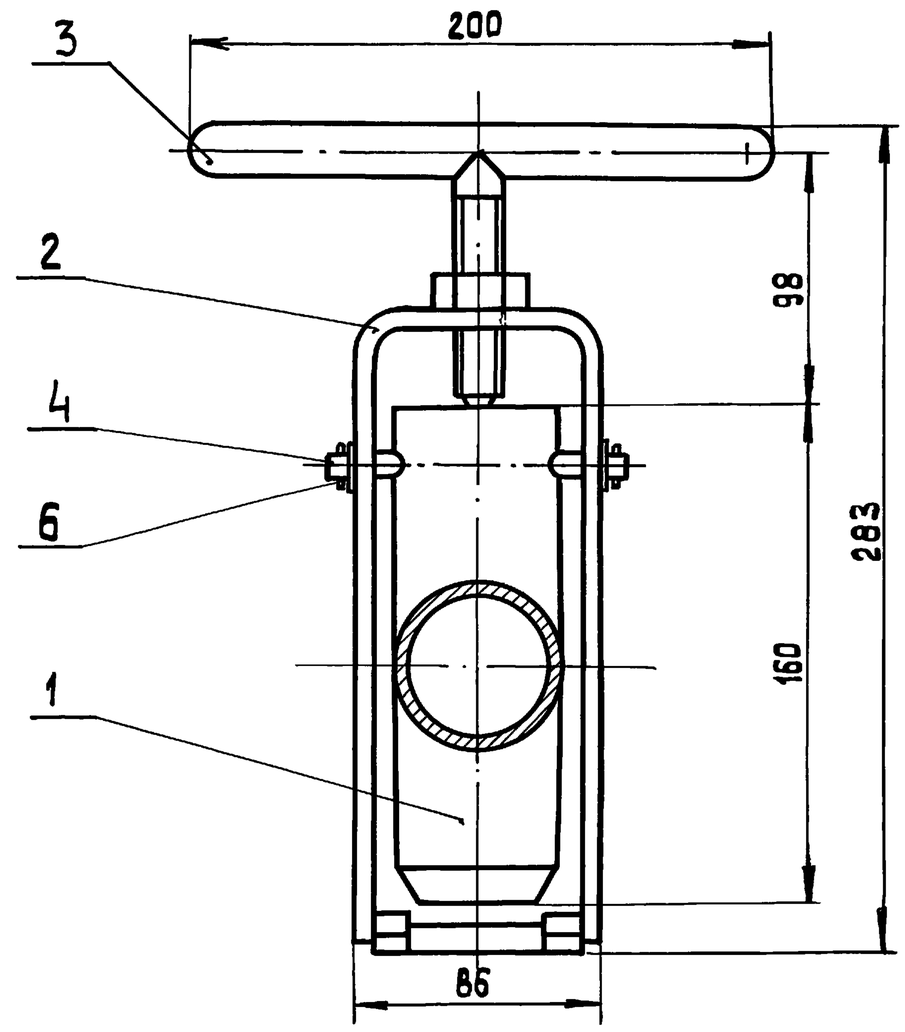

Размеры для справок.

Изм.	Лист	№ докум.	Подп.	Дата	33.04.00.000 СБ		
Разраб.		Колмец			Патрубок. Сборочный чертеж	Лит.	Масса 13,5 / Масштаб 1:2
Пров.						Лист	Листов 1
Н.контр.		Колмец				ЛАТГИПРОПРОМ	
Утв.							

Копировал 38 формат А3

Инв.№ подл. | Подп. и дата | Взам.инв.№ | Инв.№ дубл. | Подп. и дата

Альбом 3

Типовой проект 903-9-36.91

Форм.	Зона	Поз.	Обозначение	Наименование	Кол.	Примечание
				Документация		
А4			33.04.01.000 СБ	Сборочный чертеж		
				Детали		
А4		1	33.04.01.001	Втулка пружинная	1	
А4		2	33.04.01.002	Патрубок	1	
Б4		3	33.04.01.003	Труба		
				Труба $\frac{57\times3\ ГОСТ\ 10704-76}{Ст3пс5\ ГОСТ\ 10705-80}$	1	7,6 кг
Б4		4	33.04.01.004	Труба		
				Труба $\frac{57\times3\ ГОСТ\ 10704-76}{Ст3пс5\ ГОСТ\ 10705-80}$	1	0,4 кг
				Стандартные изделия		
		5		Отвод 90° 57×3 ГОСТ 17375-83	1	

Изм.	Лист	№ докум.	Подп.	Дата	33.04.01.000		
Разраб.		Колмец			Труба подводящая	Лит.	Лист / Листов 1
Пров.						ЛАТГИПРОПРОМ	
Н.контр.		Колмец					
Утв.							

Копировал 38 формат А4

Альбом 3

Типовой проект 903-9-36.91

33.04.01.001

12,5 (√)

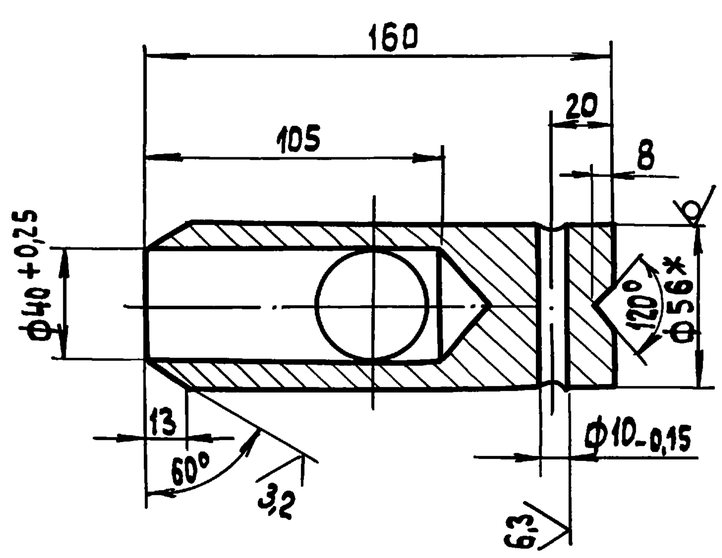

1.* Размер для справок.
2. $\pm\frac{IT14}{2}$.

Изм.	Лист	№ докум.	Подп.	Дата	33.04.01.001		
Разраб.		Колмец			Втулка прижимная	Лит.	Масса 2,95 / Масштаб 1:2
Пров.						Лист	Листов 1
Н.контр.		Колмец			Круг $\frac{56-ВТ\ ГОСТ\ 2590-88}{20\ ГОСТ\ 1050-74}$	ЛАТГИПРОПРОМ	
Утв.							

Копировал 38 25307-03 7 формат А4

Альбом 3 | Типовой проект 903-9-36-91

33.04.01.000СБ

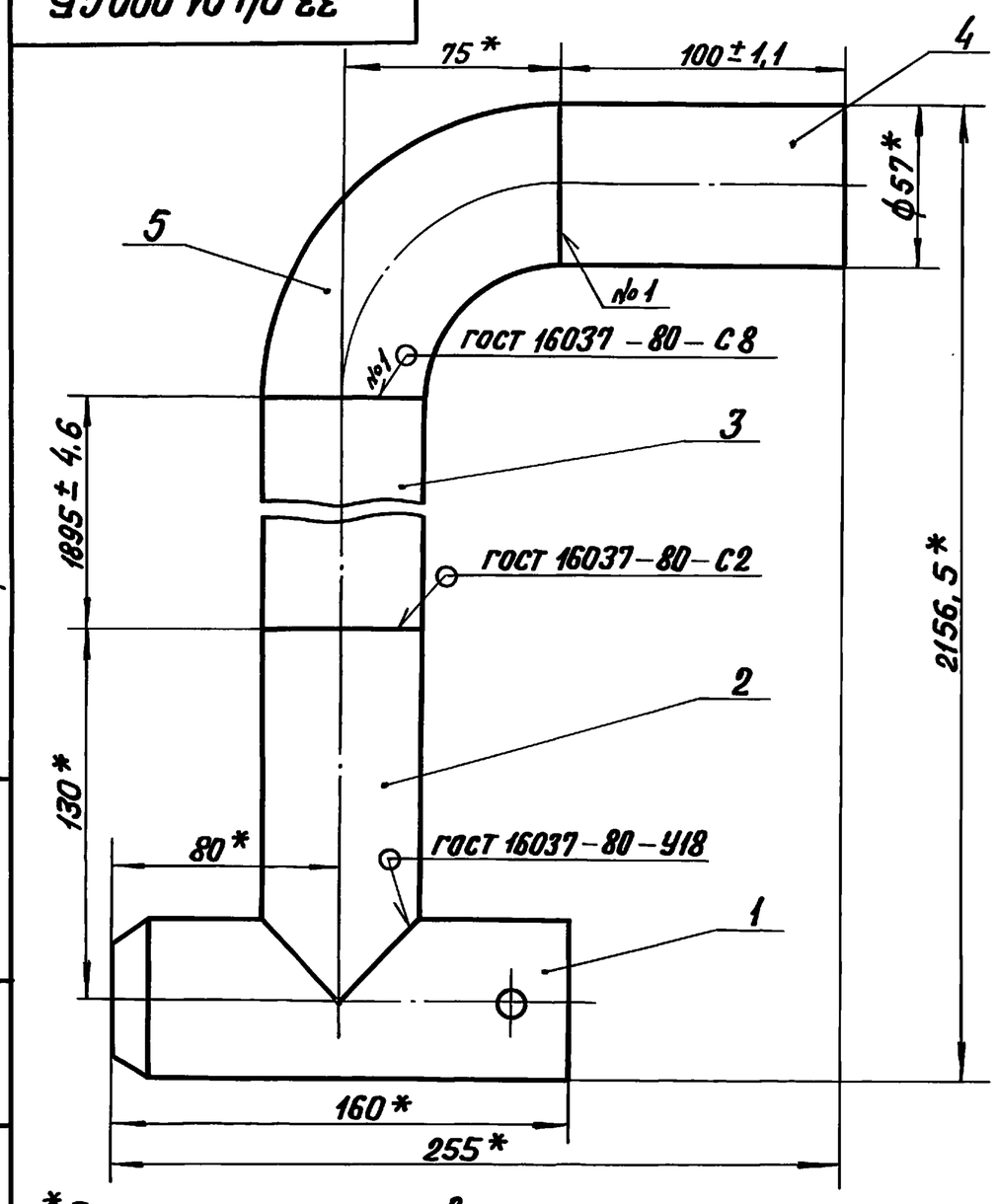

*Размеры для справок.

Изм.	Лист	№ докум.	Подп.	Дата	33.04.01.000 СБ		
Разраб.		Колмец			Труба подводящая. Сборочный чертеж.	Лит.	Масса 12 / Масштаб 1:2
Пров.						Лист	Листов 1
Гл.спец.						ЛАТГИПРОПРОМ	
Н.контр.		Колмец					
Утв.							

Копир. В.Бу Формат А4

Альбом 3 | Типовой проект 903-36.91

33.04.01.002

25 √(√)

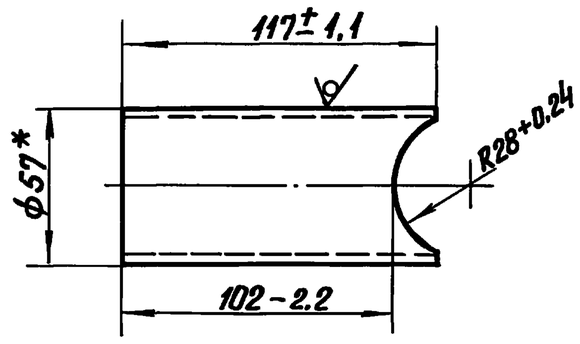

*Размер для справок.

Изм.	Лист	№ докум.	Подп.	Дата	33.04.01.002		
Разраб.		Колмец			Патрубок	Лит.	Масса 0,48 / Масштаб 1:2
Пров.						Лист	Листов 1
Н.контр.		Колмец			Труба 57×3 ГОСТ 10704-76 / Ст3пс5 ГОСТ 10705-80*	ЛАТГИПРОПРОМ	
Утв.							

Копир. В.Бу Формат А4

Альбом 3 | Типовой проект 903-9-36.91

Формат	Зона	Поз.	Обозначение	Наименование	Кол.	Примечание
				Документация		
А4			33.04.02.000 СБ	Сборочный чертеж		
				Детали		
А4		1	33.04.02.001	Вилка	1	
А4		2	33.04.02.002	Скоба	1	
				Стандартные изделия		
		3		Гайка М16.4 ГОСТ 5915-70		

Изм.	Лист	№ докум.	Подп.	Дата	33.04.02.000		
Разраб.		Колмец			Вилка прижимная	Лит.	Лист	Листов 1
Пров.						ЛАТГИПРОПРОМ	
Н.контр.		Колмец					
Утв.							

Копир. В.Бу Формат А4

Альбом 3 | Типовой проект 903-9-36.91

33.04.02.000 СБ

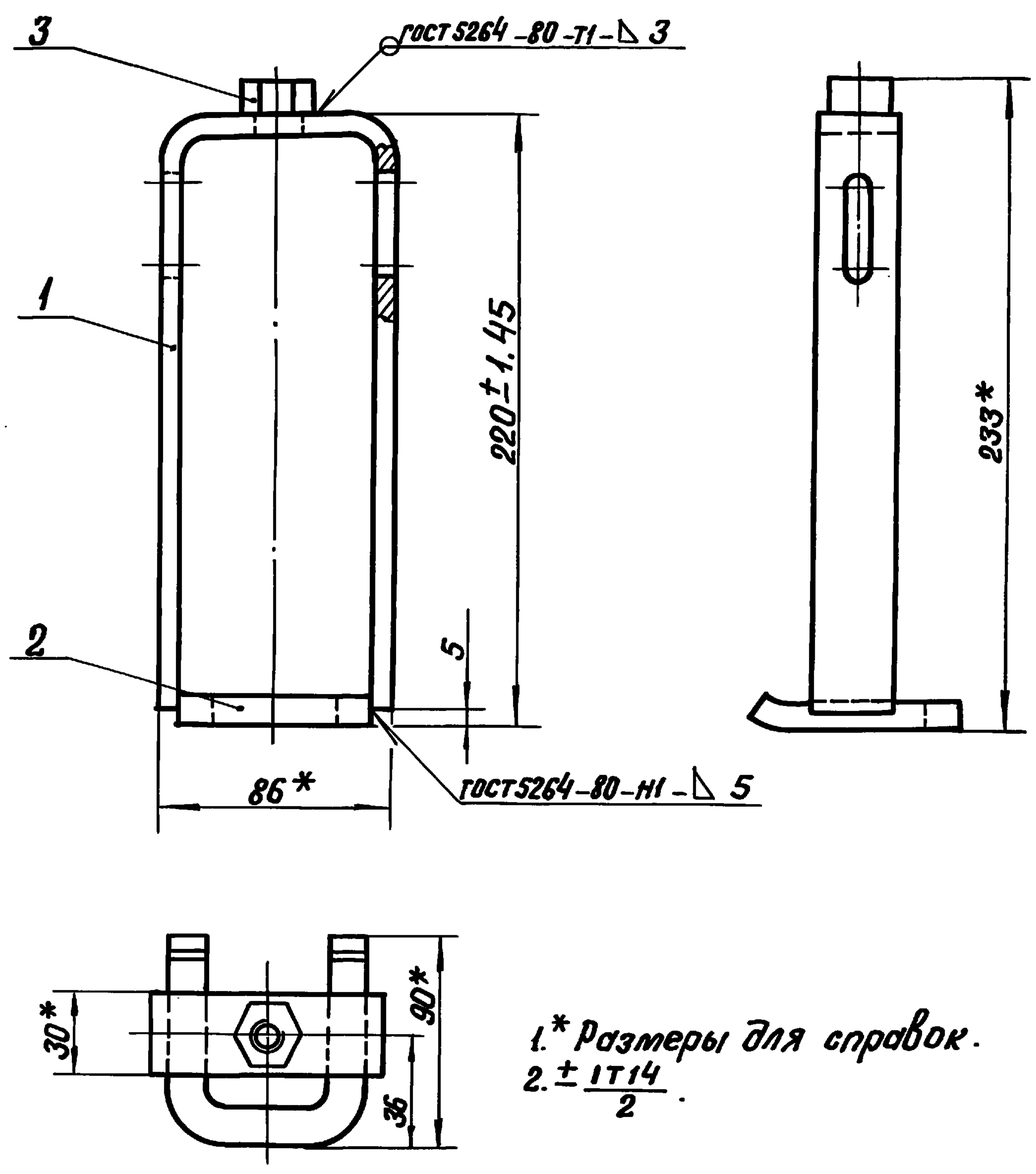

1.* Размеры для справок.
2. $\pm\frac{IT14}{2}$.

Изм.	Лист	№ докум.	Подп.	Дата	33.04.02.000 СБ		
Разраб.		Колмец			Вилка прижимная. Сборочный чертеж	Лит.	Масса 0,97 / Масштаб 1:2
Пров.						Лист	Листов 1
Н.контр.		Колмец				ЛАТГИПРОПРОМ	
Утв.							

Копир. В.Бу — 25307-03 8 Формат А4

Альбом 3

Типовой проект 903-9-36.91

33.04.02.001

6.3 (√)

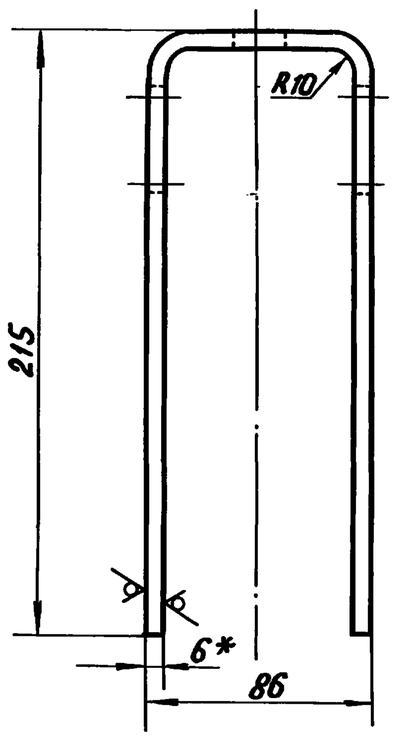

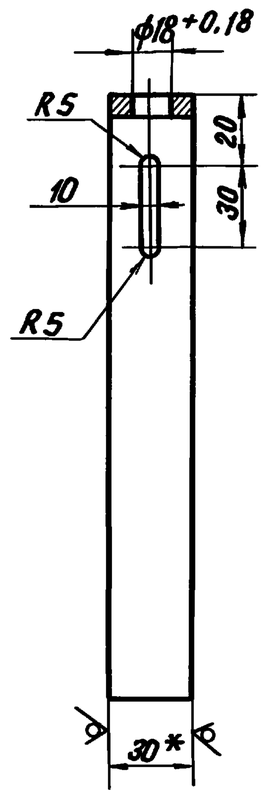

1. * Размеры для справок.
2. $\pm \frac{IT14}{2}$.

Изм.	Лист	№ докум.	Подп.	Дата	33.04.02.001		
Разраб.		Колмец			Вилка	Лит. / Масса 0,69	Масштаб 1:2
Пров.						Лист / Листов 1	
Н.контр.		Колмец			Полоса $\frac{6\times30\ ГОСТ\ 103-76}{Ст3СП3\ ГОСТ\ 535-88}$	ЛАТГИПРОПРОМ	
Утв.							

Копир. В.Бур Формат А4

Альбом 3

Типовой проект 903-9-36.91

33.04.02.002

6.3 (√)

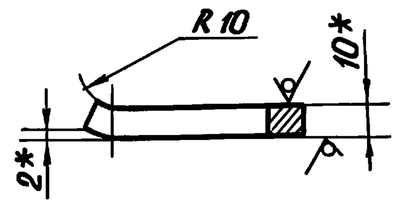

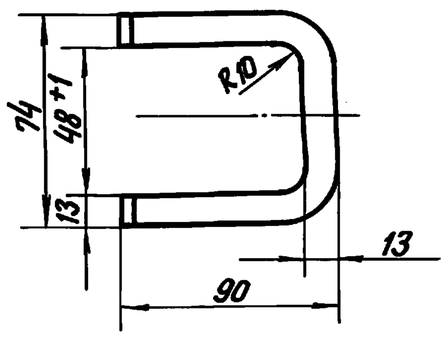

1. * Размер для справок.
2. Неуказанные предельные отклонения размеров $\pm \frac{IT14}{2}$.

Изм.	Лист	№ докум.	Подп.	Дата	33.04.02.002		
Разраб.		Колмец			Скоба	Лит. / Масса 0,22	Масштаб 1:2
Пров.						Лист / Листов 1	
Н.контр.		Колмец			Лист $\frac{10\ ГОСТ\ 19903-74}{Ст3кп2\ ГОСТ\ 14637-79}$	ЛАТГИПРОПРОМ	
Утв.							

Копир. В.Бур Формат А4

Альбом 3

Типовой проект 903-9-36.91

Формат	Зона	Поз.	Обозначение	Наименование	Кол.	Примечание
				Документация		
А4			33.04.03.000 СБ	Сборочный чертеж		
				Детали		
А4		1	33.04.03.001	Ручка	1	
А4		2	33.04.03.002	Стержень	1	

Изм.	Лист	№ докум.	Подп.	Дата	33.04.03.000		
Разраб.		Колмец			Винт прижимной	Лит. / Лист / Листов 1	
Пров.						ЛАТГИПРОПРОМ	
Н.контр.		Колмец					
Утв.							

Копир. В.Бур Формат А4

Альбом 3

Типовой проект 903-9-36.91

33.04.03.000 СБ

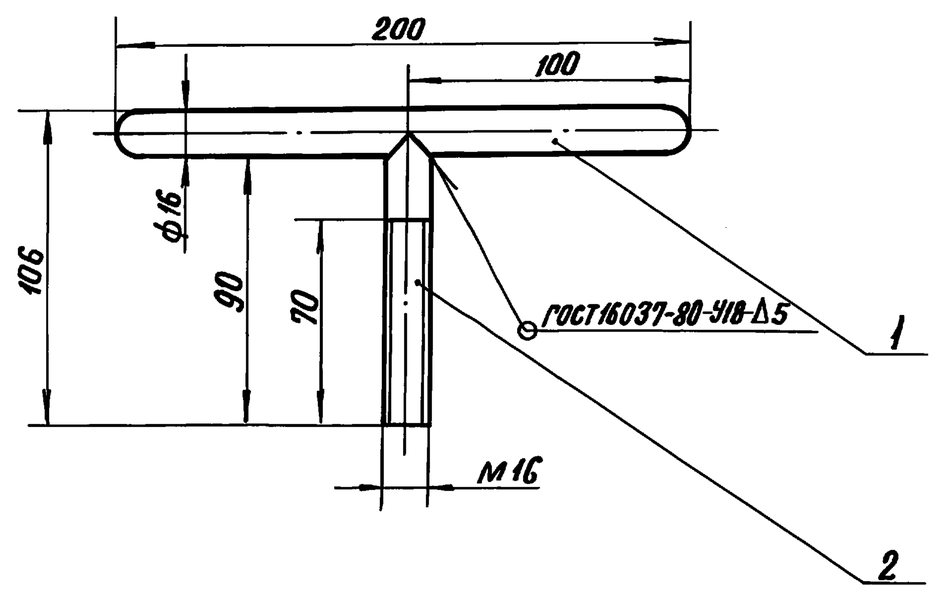

Размеры для справок.

Изм.	Лист	№ докум.	Подп.	Дата	33.04.03.000 СБ		
Разраб.		Колмец			Винт прижимной	Лит. / Масса 0,46	Масштаб 1:2
Пров.					Сборочный чертеж.	Лист / Листов 1	
Н.контр.		Колмец				ЛАТГИПРОПРОМ	
Утв.							

Копир. В.Бур 25307-03 9 Формат А4

33.04.03.001

Альбом 3

Типовой проект 903-9-36.91

6,3 √(√)

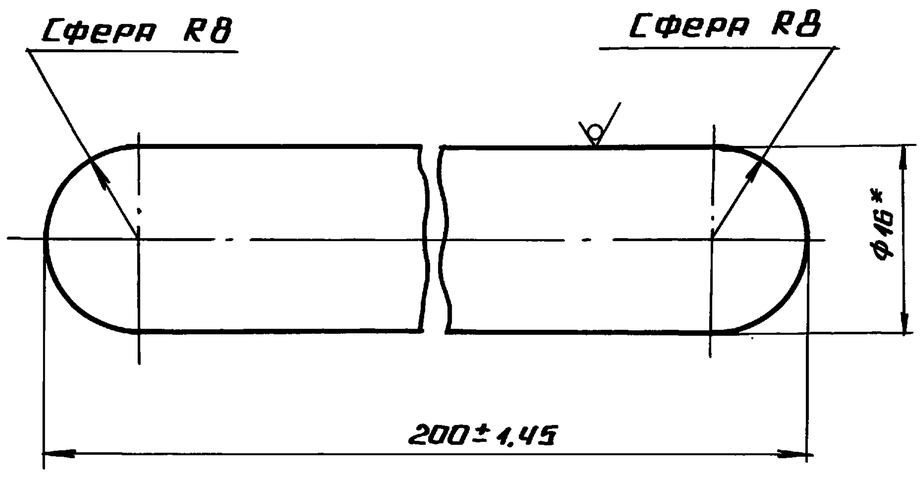

* Размер для справок.

Изм.	Лист	№ докум.	Подп.	Дата	33.04.03.001		
Разраб.		Колмец			Ручка	Лит. / Масса 0,307	Масшт. 2:1
Пров.						Лист	Листов 1
Н.контр.		Колмец			Круг 16-В ГОСТ 2590-88 / 20 ГОСТ 1050-74	ЛАТГИПРОПРОМ	
Утв.							

Подпись и дата | Инв.№ дубл. | Взам.инв.№ | Подпись и дата | Инв.№ подл.

Копировал Формат А4

33.04.03.002

Альбом 3

Типовой проект 903-9-36.91

12,5 √(√)

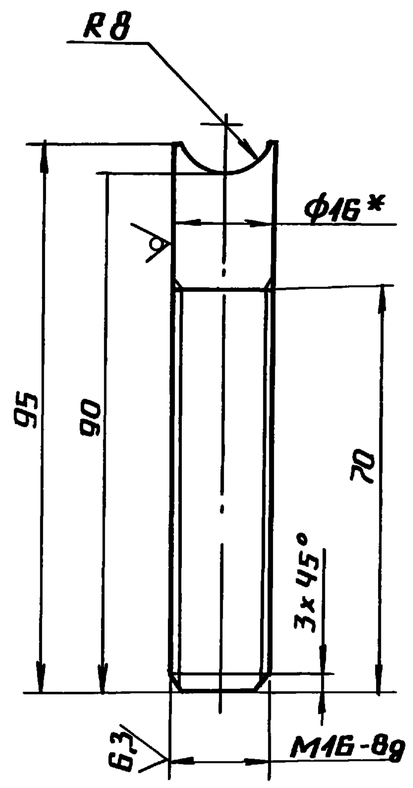

1. * Размер для справок.
2. $\pm \frac{IT14}{2}$.

Изм.	Лист	№ докум.	Подп.	Дата	33.04.03.002		
Разраб.		Колмец			Стержень	Лит. / Масса 0,149	Масшт. 1:1
Пров.						Лист	Листов 1
Н.контр.		Колмец			Круг 16-В ГОСТ 2590-88 / 20 ГОСТ 1050-74	ЛАТГИПРОПРОМ	
Утв.							

Подпись и дата | Инв.№ дубл. | Взам.инв.№ | Подпись и дата | Инв.№ подл.

Копировал Формат А4

Альбом 3

Типовой проект 903-9-36.91

Формат	Зона	Поз.	Обозначение	Наименование	Кол.	Примечание
				Документация		
А4			33.05.00.000 СБ	Сборочный чертеж		
				Сборочные единицы		
А4		1	33.05.01.000	Шарнир	1	
А4		2	33.05.02.000	Грунтбукса	1	
				Стандартные изделия		
		3		Болт М16×90.46 ГОСТ 7798-70	4	
		4		Гайка М 16.5 ГОСТ 5915-70	8	
				Материалы		
		5		Набивка сальниковая АПП ГОСТ 5152-84	2 м	

Изм.	Лист	№ докум.	Подп.	Дата	33.05.00.000		
Разраб.		Колмец			Сальник поворотный Ду 50	Лит. / Лист / Листов 1	
Пров.						ЛАТГИПРОПРОМ	
Н.контр.		Колмец					
Утв.							

Подпись и дата | Инв.№ дубл. | Взам.инв.№ | Подпись и дата | Инв.№ подл.

Копировал Формат А4

33.05.00.000 СБ

Альбом 3

Типовой проект 903-9-36.91

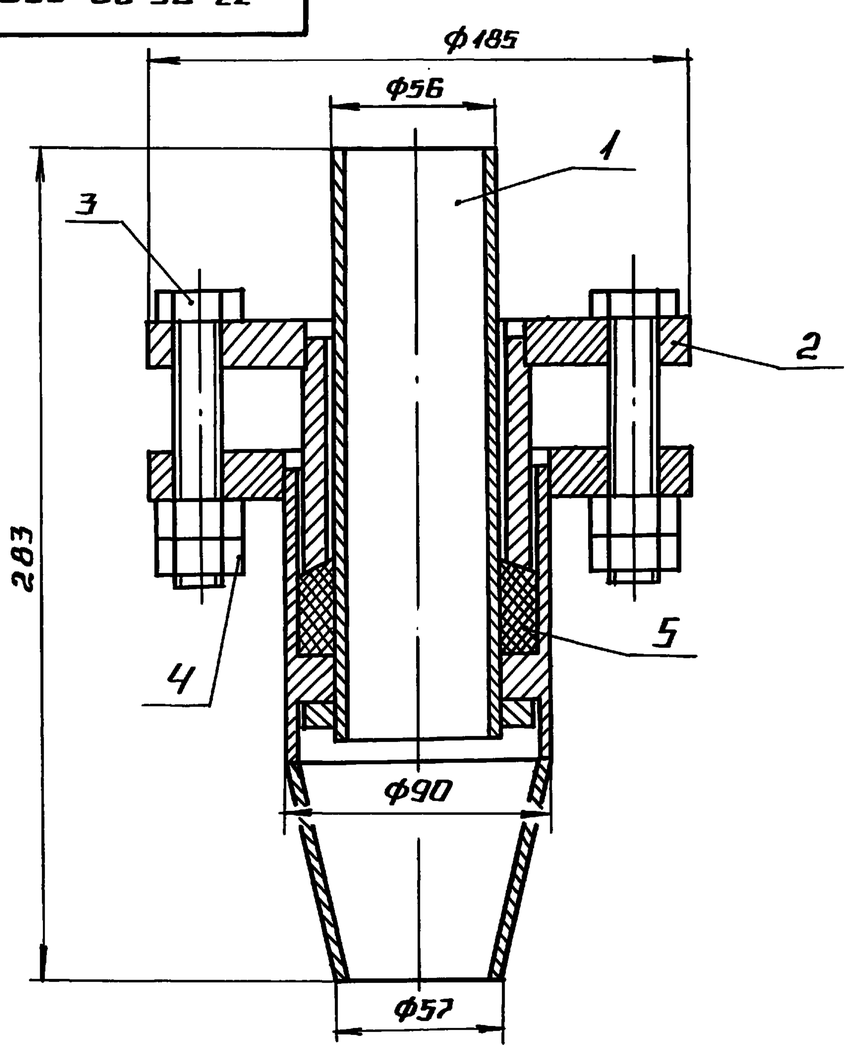

Размеры для справок.

Изм.	Лист	№ докум.	Подп.	Дата	33.05.00.000 СБ		
Разраб.		Колмец			Сальник поворотный Ду 50. Сборочный чертеж	Лит. / Масса 9,6	Масшт. 1:2
Пров.						Лист	Листов 1
Н.контр.		Колмец				ЛАТГИПРОПРОМ	
Утв.							

Подпись и дата | Инв.№ дубл. | Взам.инв.№ | Подпись и дата | Инв.№ подл.

Копировал Формат А4

Типовой проект 903-9-36.91 Альбом 3

Форм	Зона	Поз.	Обозначение	Наименование	Кол.	Примечание
				Документация		
А4			33.05.01.000 СБ	Сборочный чертеж		
				Сборочные единицы		
А4		1	33.05.01.100	Труба внутренняя	1	
А4		2	33.05.01.200	Корпус	1	
				Стандартные изделия		
		3		Переход К89х6-57х4 ГОСТ 17378-83	1	

Подпись и дата | Инв. № дубл. | Взам. инв. № | Подпись и дата | Инв. № подл.

Изм.	Лист	№ докум.	Подп.	Дата	33.05.01.000			
Разраб.		Колмец			Шарнир	Лит.	Лист	Листов 1
Пров.						ЛАТГИПРОПРОМ		
Н.контр.		Колмец						
Утв.								

Копировал Формат А4

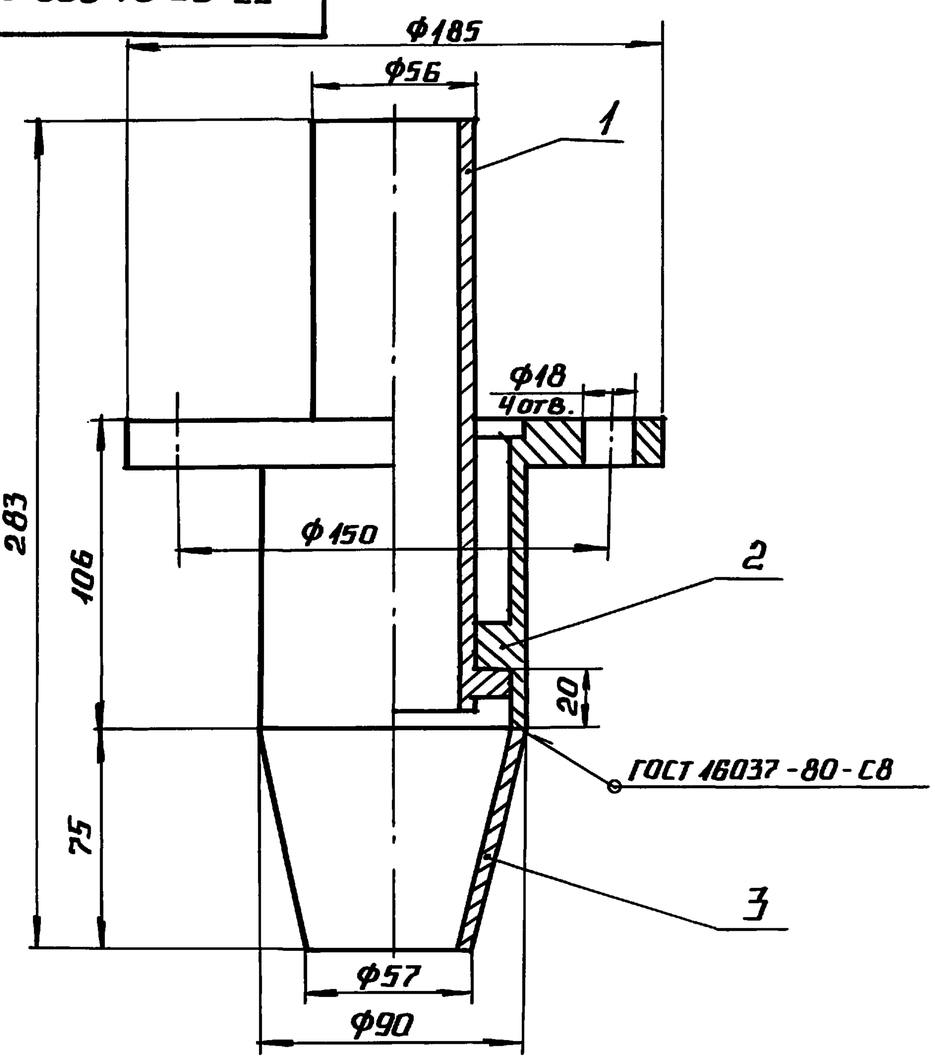

Размеры для справок

					33.05.01.000 СБ			
Изм.	Лист	№ докум.	Подп.	Дата	Шарнир Сборочный чертеж	Лит.	Масса 5,56	Масшт. 1:2
Разраб.		Колмец				Лист	Листов 1	
Пров.						ЛАТГИПРОПРОМ		
Н.контр.		Колмец						
Утв.								

Копировал Формат А4

Типовой проект 903-9-36.91 Альбом 3

Форм	Зона	Поз.	Обозначение	Наименование	Кол.	Примечание
				Документация		
А4			33.05.01.100 СБ	Сборочный чертеж		
				Детали		
А4		1	33.05.01.101	Кольцо	1	
Б4		2	33.05.01.102	Патрубок		
				Труба $\frac{57\times3,5\ ГОСТ\ 10704-76}{Ст3пс5\ ГОСТ\ 10705-80}$	1	0,94 кг

Подпись и дата | Инв. № дубл. | Взам. инв. № | Подпись и дата | Инв. № подл.

Изм.	Лист	№ докум.	Подп.	Дата	33.05.01.100			
Разраб.		Колмец			Труба внутренняя	Лит.	Лист	Листов 1
Пров.						ЛАТГИПРОПРОМ		
Н.контр.		Колмец						
Утв.								

Копировал Формат А4

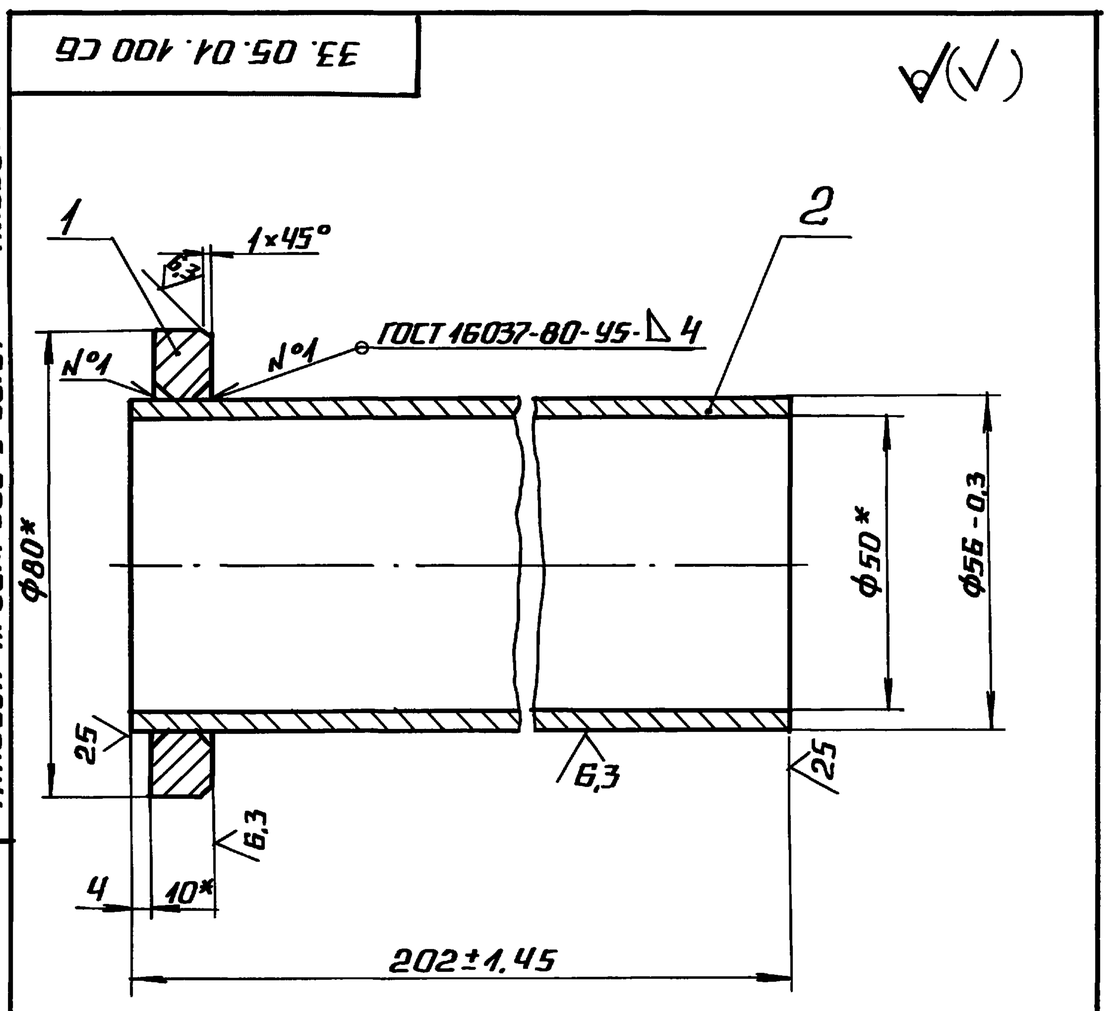

* Размеры для справок.

					33.05.01.100 СБ			
Изм.	Лист	№ докум.	Подп.	Дата	Труба внутренняя Сборочный чертеж.	Лит.	Масса 1,13	Масшт. 1:1
Разраб.		Колмец				Лист	Листов 1	
Пров.						ЛАТГИПРОПРОМ		
Н.контр.		Колмец						
Утв.								

Альбом 3

Типовой проект 903-9-36.91

33.05.01.101

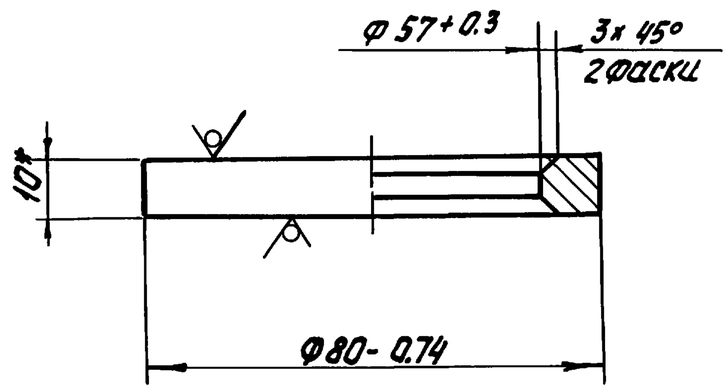

* Размер для справок

Изм.	Лист	№ докум.	Подп.	Дата
Разраб.		Колмец		
Пров.				
Н. контр.		Колмец		
Утв.				

33.05.01.101

Кольцо

Лит	Масса	Масштаб
	0.19	1:1

Лист | Листов 1

Лист 10 ГОСТ 19903-74 / Ст3кп 2 ГОСТ 14637-79

ЛАТГИПРОПРОМ

Копировал: Бел Формат А4

Формат	Зона	Поз.	Обозначение	Наименование	Кол.	Примечание
				Документация		
А4			33.05.01.200 СБ	Сборочный чертеж		
				Детали		
А4		1	33.05.01.201	Втулка	1	
А4		2	33.05.01.202	Фланец	1	

33.05.01.200

Корпус

Лит.	Лист	Листов
		1

ЛАТГИПРОПРОМ

Копировал: Бел Формат А4

33.05.01.200 СБ

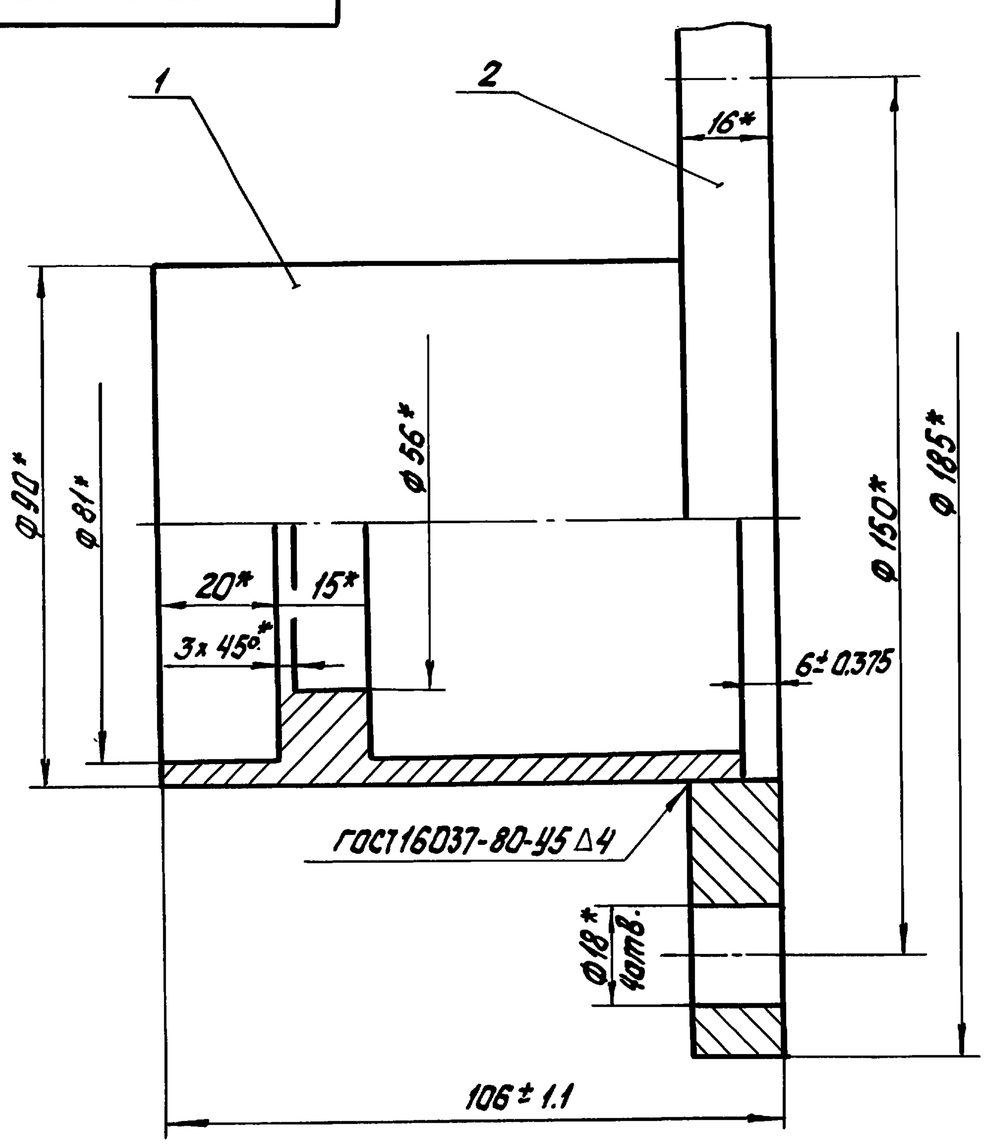

* Размеры для справок

33.05.01.200 СБ

Корпус сборочный чертеж.

Лит.	Масса	Масштаб
	3.53	1:1

Лист | Листов 1

ЛАТГИПРОПРОМ

Копировал: Бел Формат А4

33.05.01.201

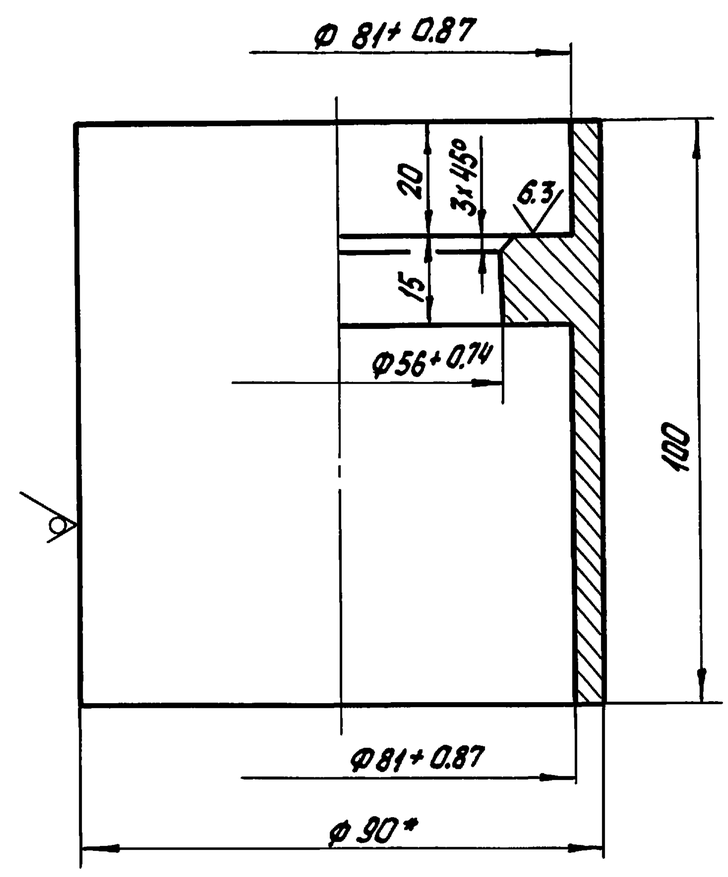

1* Размер для справок

2 $\pm \frac{IT14}{2}$.

33.05.01.201

Втулка

Лит.	Масса	Масштаб
	1.25	1:1

Лист | Листов 1

Круг 90-в-ГОСТ 2590-88 / Ст. 3кп 2 ГОСТ 535-88

ЛАТГИПРОПРОМ

Копировал: Бел Формат А4

Формат	Зона	Поз.	Обозначение	Наименование	Кол.	Примечание
				Документация		
А4			33.05.02.000 СБ	Сборочный чертеж		
				Детали		
А4		1	33.05.02.001	Втулка	1	
А4		2	33.05.01.202-01	Фланец	1	

Альбом 3 — Типовой проект 903-9-36.91 — Подп. и дата — Инв. № дубл. — Взам. инв. № — Подп. и дата — Инв. № подл.

Изм.	Лист	№ докум.	Подп.	Дата	33.05.02 000	
Разраб.		Колмец			Грунтбукса	Лит. / Лист / Листов 1
Пров.						ЛАТГИПРОПРОМ
Н. контр.		Колмец				
Утв.						

Копировал: Бел — Формат А4

33.05.02.000СБ

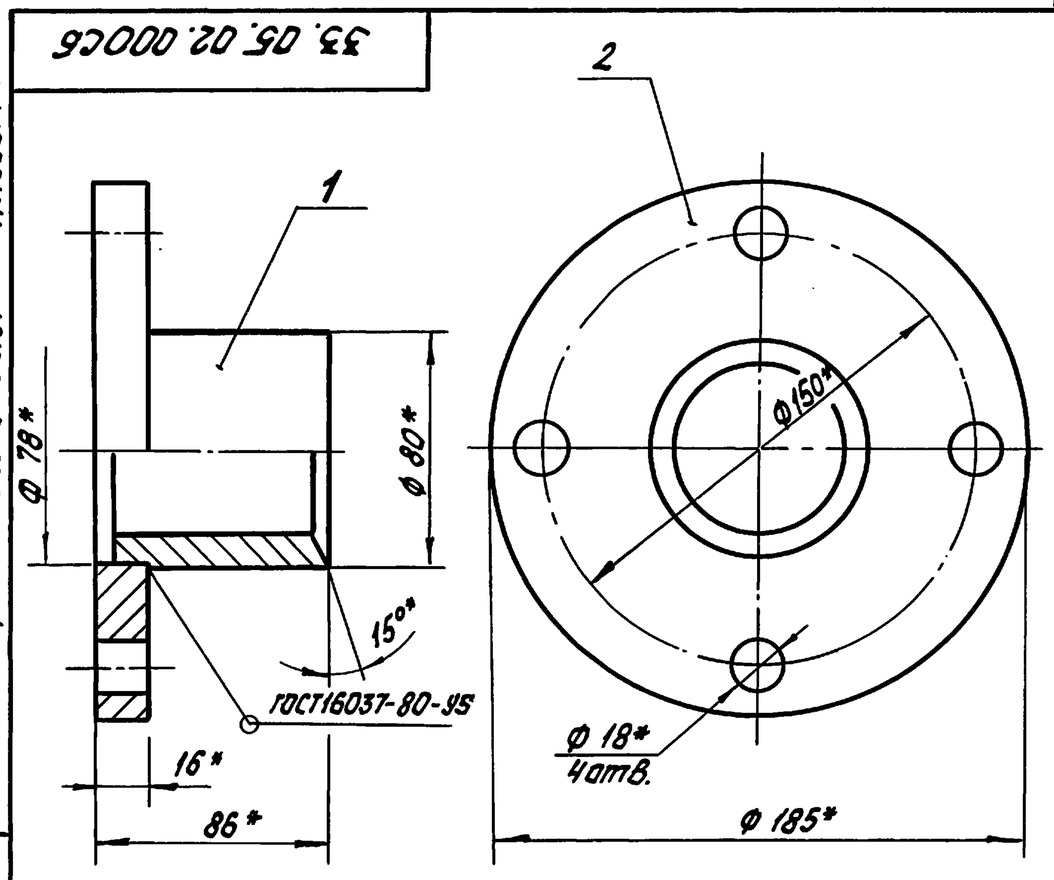

* Размеры для справок.

Изм.	Лист	№ докум.	Подп.	Дата	33.05.02.000 СБ	
Разраб.		Колмец			Грунтбукса. Сборочный чертеж	Лит. / Масса 3.75 / Масштаб 1:2
Пров.						Лист / Листов 1
Н. контр.		Колмец				ЛАТГИПРОПРОМ
Утв.						

Копировал: Бел — Формат А4

33.05.02.001

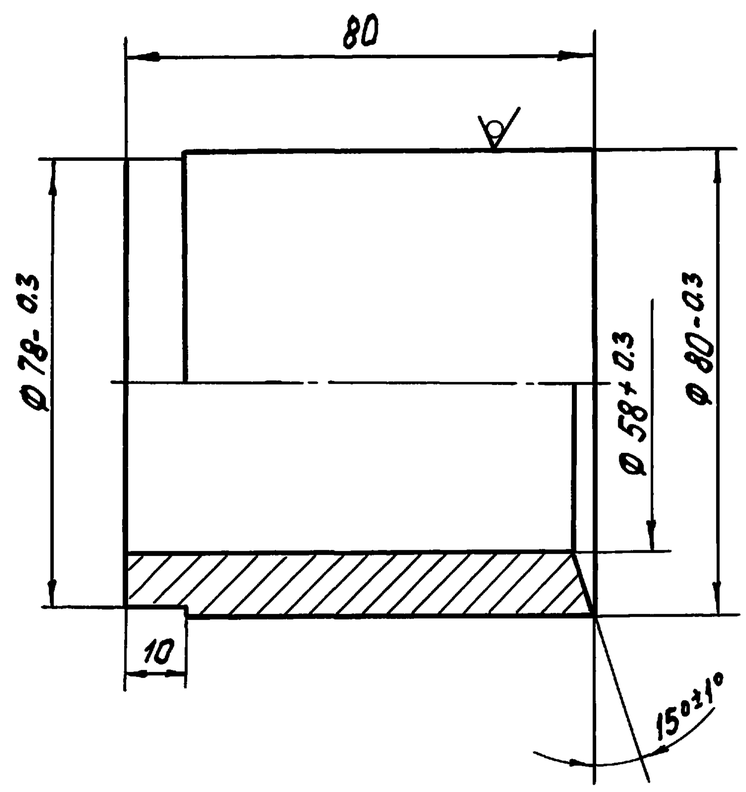

Неуказанные предельные отклонения размеров $\pm\frac{IT14}{2}$.

Изм.	Лист	№ докум.	Подп.	Дата	33.05.02.001	
Разраб.		Колмец			Втулка	Лит. / Масса 1.45 / Масштаб 1:1
Пров.						Лист / Листов 1
Н. контр.		Колмец			Круг $\frac{80\text{-В-ГОСТ 2590-88}}{\text{Ст3кп2 ГОСТ 535-88}}$	ЛАТГИПРОПРОМ
Утв.						

Копировал: Бел — Формат А4

33.05.01.202

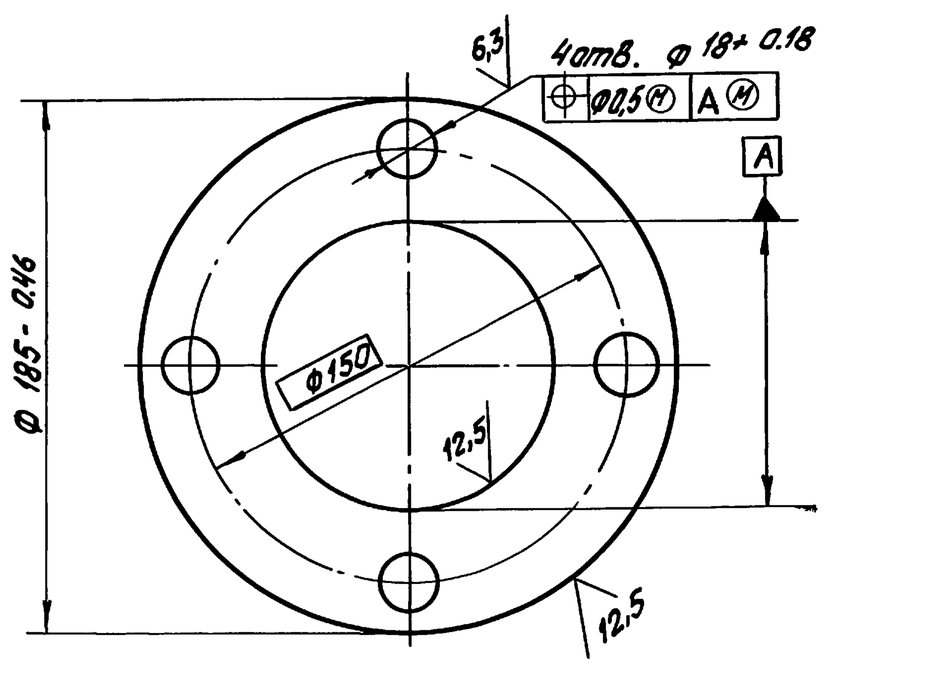

Обозначение	Д мм	Масса, кг
33.05.01.202	91+0.3	2.44
-01	78+0.3	2.65

Изм.	Лист	№ докум.	Подп.	Дата	33.05.01.202	
Разраб.		Колмец			Фланец	Лит. / Масса см. табл. / Масштаб 1:2
Пров.						Лист / Листов 1
Н. контр.		Колмец			Лист $\frac{16\text{ ГОСТ 19903-74}}{\text{Ст3кп2 ГОСТ 14637-79}}$	ЛАТГИПРОПРОМ
Утв.						

Копировал: Бел — 25307-03 13 — Формат А4

Альбом 3 — Типовой проект 903-9-36.91

Формат	Зона	Поз.	Обозначение	Наименование	Кол.	Примечание
				Документация		
А4			33.06.00.000 СБ	Сборочный чертеж		
				Детали		
А4		1	33.06.00.001	Полухомут	1	
А4		2	33.06.00.002	Косынка	1	
А4		3	33.06.00.003	Ребро	1	

Подп. и дата | Инв. № дубл. | Взам. инв. № | Подп. и дата | Инв. № подл.

Изм.	Лист	№ докум.	Подп.	Дата	33.06.00.000		
Разраб.		Колмец			Косынка с полухомутом и ребром	Лит.	Лист / Листов 1
Пров.						ЛАТГИПРОПРОМ	
Н.контр.		Колмец					
Утв.							

Копировал Х.Г. Формат А4

Альбом 3 — Типовой проект 903-9-36.91

33.06.00.000

12±0,5; 30*; 6*; 138*; 6*; ГОСТ 5264-80-Т3-Δ6; 3; 1; 145*; 2; 100*; 75*; 140*; 170*; R45*; 5*; ф11* 2 отв.

1. * Размеры для справок.

Изм.	Лист	№ докум.	Подп.	Дата	33.06.00.000 СБ		
Разраб.		Колмец			Косынка с полухомутом и ребром Сборочный чертеж	Лит.	Масса 1,13	Масштаб 1:2
Пров.						Лист	Листов 1
Н.контр.		Колмец				ЛАТГИПРОПРОМ	
Утв.							

Копировал Х.Г. Формат А4

Альбом 3 — Типовой проект 903-9-36.91

33.06.00.001

12,5; 2 отв. ф11+0,24; 6,3; 30*; R45; 6*; R6; 140; 170; 15; 5; 12,5

1. * Размеры для справок.
2. ± IT14/2.

Изм.	Лист	№ докум.	Подп.	Дата	33.06.00.001			
Разраб.		Колмец			Полухомут	Лит.	Масса 0,33	Масштаб 1:2
Пров.						Лист	Листов 1
Н.контр.		Колмец			Полоса 6×30 ГОСТ 103-76 / Ст3кп2 ГОСТ 535-88	ЛАТГИПРОПРОМ	
Утв.							

Копировал Х.Г. Формат А4

Альбом 3 — Типовой проект 903-9-36.91

33.06.00.002

75; 25; 120; 99; s6*; R51+0,74; 100

1. * Размер для справок.
2. ± IT14/2.

Изм.	Лист	№ докум.	Подп.	Дата	33.06.00.002			
Разраб.		Колмец			Косынка	Лит.	Масса 0,46	Масштаб 1:1
Пров.						Лист	Листов 1
Н.контр.		Колмец			Лист 6 ГОСТ 19903-74 / Ст3кп2 ГОСТ 14637-79	ЛАТГИПРОПРОМ	
Утв.							

Копировал Х.Г. Формат А4

Альбом 3

Типовой проект 903-9-36.91

33.06.00.003

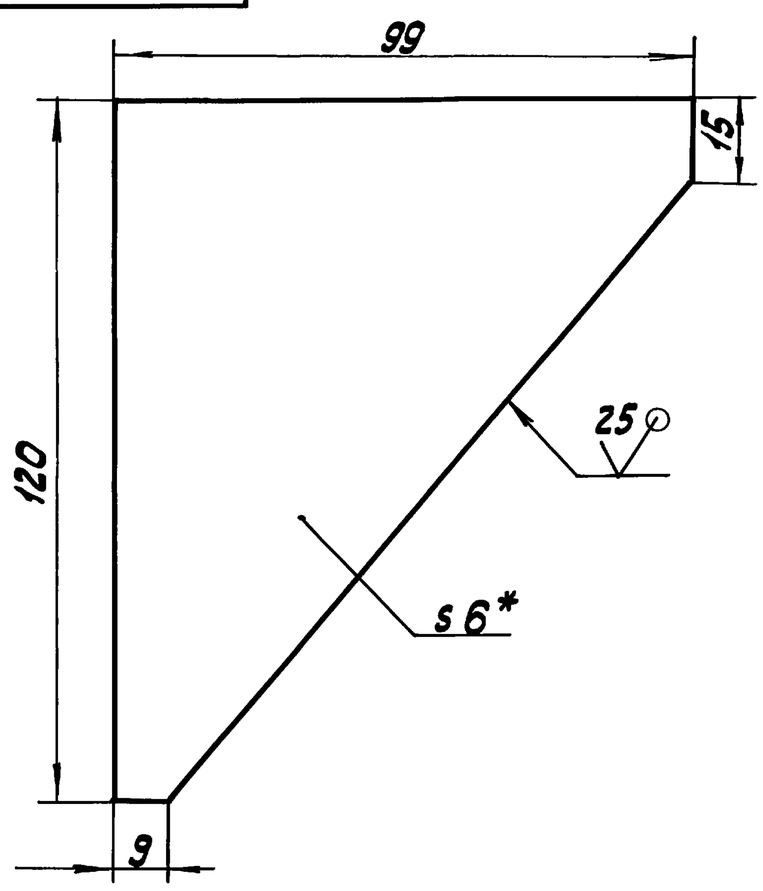

1. * Размер для справок.
2. $\pm \frac{IT14}{2}$.

Изм.	Лист	№ докум.	Подп.	Дата	33.06.00.003		
Разраб.		Колмец			Ребро	Лит. / Масса 0,34 / Масштаб 1:1	
Пров.						Лист / Листов 1	
Н. контр.		Колмец			Лист 6 ГОСТ 19903-74 Ст3кп2 ГОСТ 14637-79	ЛАТГИПРОПРОМ	
Утв.							

Копировал Ж/ — Формат А4

Альбом 3

Типовой проект 903-9-36.91

Формат	Зона	Поз.	Обозначение	Наименование	Кол.	Примечание
				Документация		
А3			33.07.00.000 СБ	Сборочный чертеж		
				Сборочные единицы		
А4		1	33.07.01.000	Корпус	1	
А4		2	33.07.02.000	Шарнир	1	
				Детали		
А4		3	33.07.00.001	Шайба дроссельная	1	
				Стандартные изделия		
		4		Болт М16×100.46 ГОСТ 7798-70	4	
		5		Гайка М16.5 ГОСТ 5915-70	4	
		6		Шайба 16 ГОСТ 11371-78	4	
				Материалы		
		7		Набивка сальниковая АПП ГОСТ 5152-84	3	м

Изм.	Лист	№ докум.	Подп.	Дата	33.07.00.000		
Разраб.		Колмец			Сальник поворотный Ду80	Лит. / Лист / Листов 1	
Пров.						ЛАТГИПРОПРОМ	
Н. контр.		Колмец					
Утв.							

Копировал Ж/ — Формат А4

Альбом 3

Типовой проект 903-9-36.91

33.07.00.000 СБ

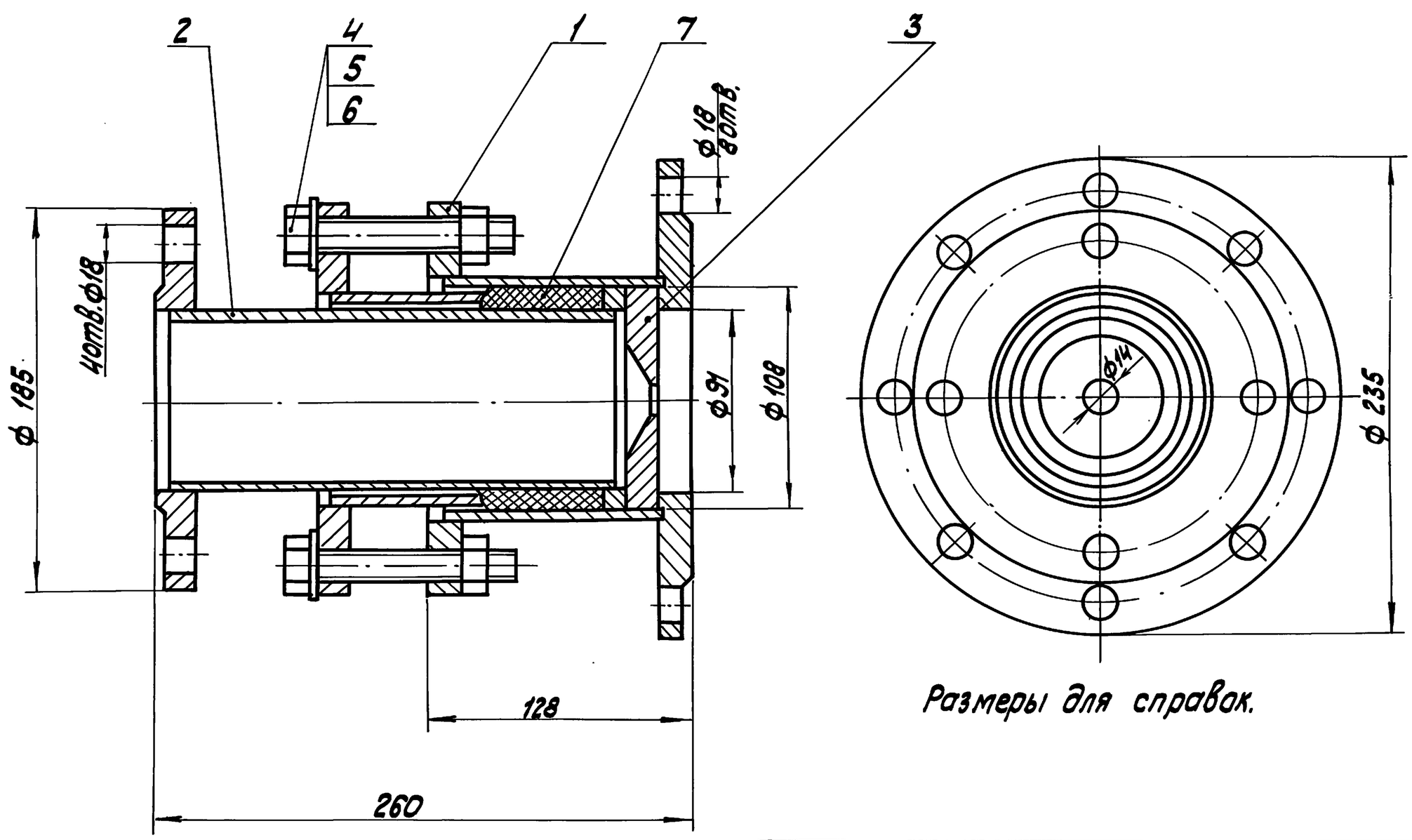

Размеры для справок.

Изм.	Лист	№ докум.	Подп.	Дата	33.07.00.000 СБ		
Разраб.		Колмец			Сальник поворотный Ду80 Сборочный чертеж	Лит. / Масса 18 / Масштаб 1:2	
Пров.						Лист / Листов 1	
Н. контр.		Колмец				ЛАТГИПРОПРОМ	
Утв.							

Копировал Ж/ 25307-03 15 — Формат А3

Альбом 3

Типовой проект 903-9-36.91

33.07.00.001

6,3

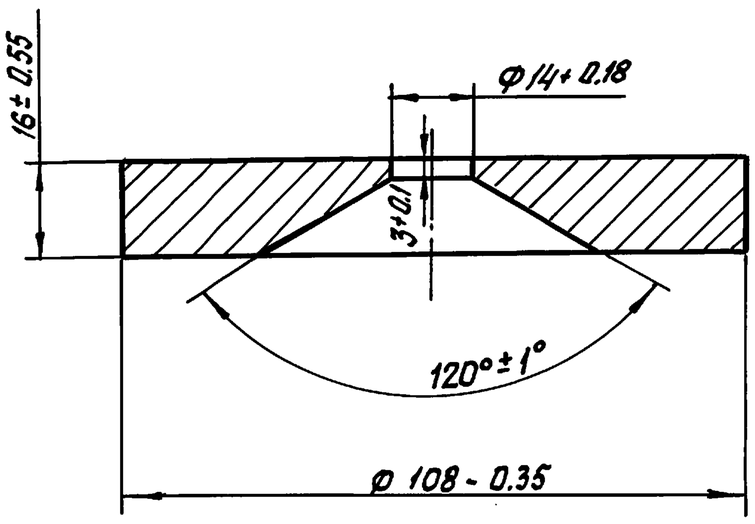

Изм.	Лист	№ докум.	Подп.	Дата	33.07.00.001		
Разраб.		Колмец			Шайба дроссельная	Лит. / Масса 0.98 / Масштаб 1:1	
Пров.						Лист / Листов 1	
Н. контр.		Колмец			Лист 18 ГОСТ 19903-74 / Ст3кп2 ГОСТ 14637-79	ЛАТГИПРОПРОМ	
Утв.							

Инв. № подл. | Подп. и дата | Взам. инв. № | Инв. № дубл. | Подп. и дата

Формат А4

Формат	Зона	Поз	Обозначение	Наименование	Кол.	Примечание
				Документация		
А3			33.07.01.000 СБ	Сборочный чертеж		
				Детали		
А4		1	33.07.01.001	Фланец	1	
А4		2	33.07.01.002	Фланец	1	
Б4		3	33.07.01.003	Патрубок		
				Труба 121×6 ГОСТ 8732-78 / 20 ГОСТ 8731-87	1	1.85кг

Изм.	Лист	№ докум.	Подп.	Дата	33.07.01.000		
Разраб.		Колмец			Корпус	Лит. / Лист / Листов 1	
Пров.						ЛАТГИПРОПРОМ	
Н. контр.		Колмец					
Утв.							

Формат А4

Альбом 3

Типовой проект 903-9-36.91

33.07.01.000 СБ

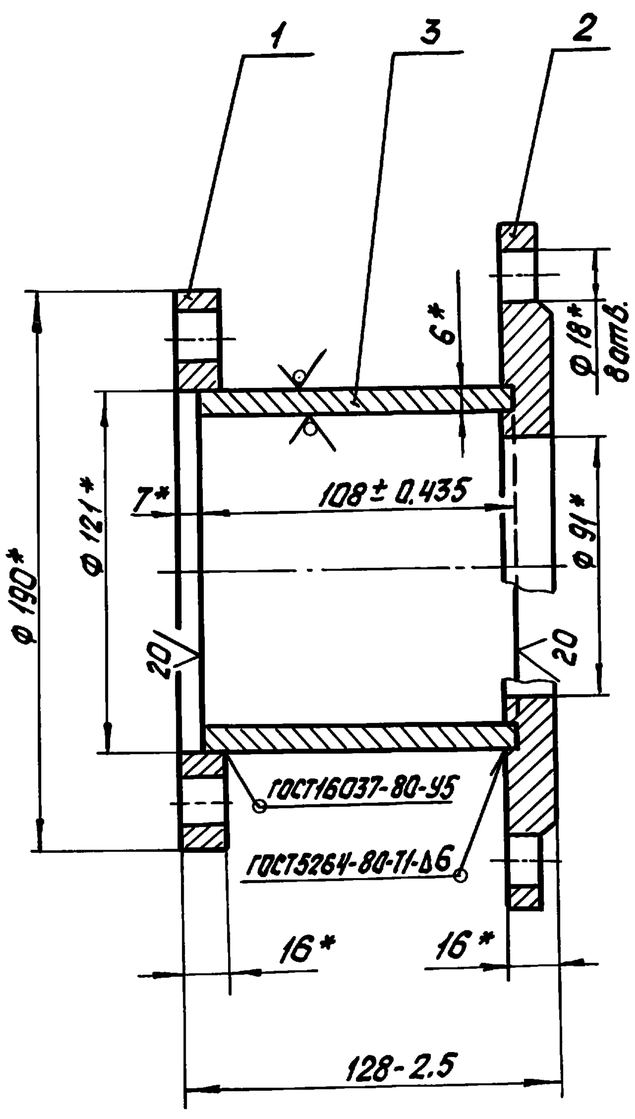

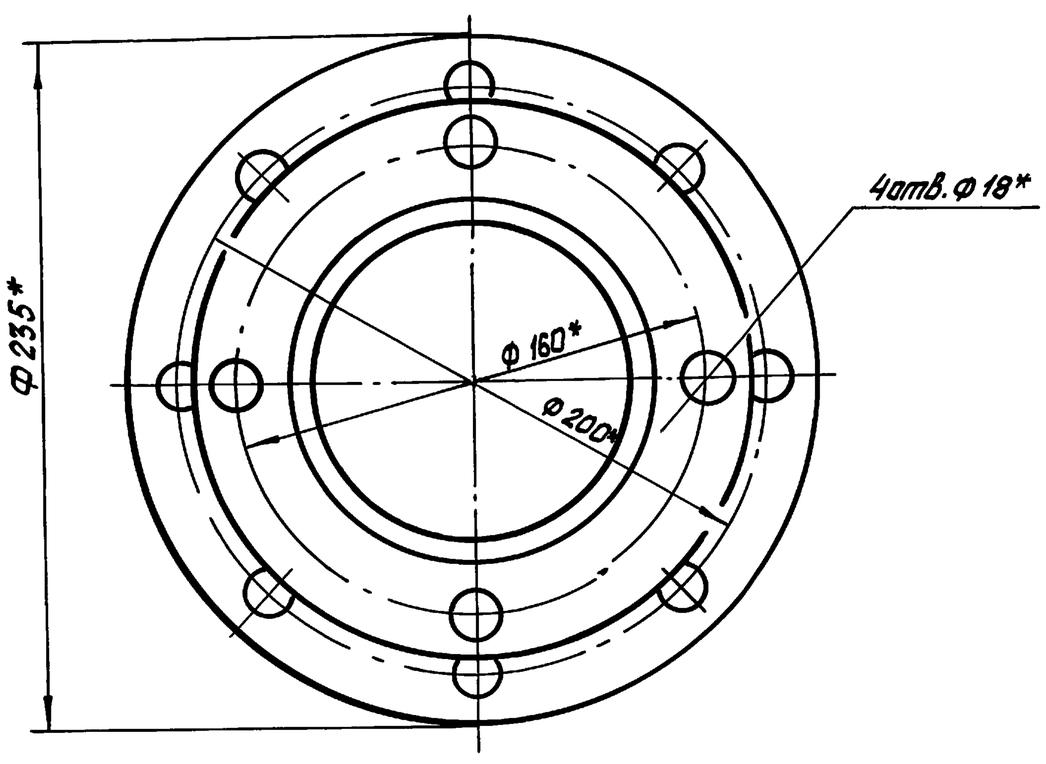

* Размеры для справок

Изм.	Лист	№ докум.	Подп.	Дата	33.07.01.000 СБ		
Разраб.		Колмец			Корпус Сборочный чертеж	Лит. / Масса 7.77 / Масштаб 1:20	
Пров.						Лист / Листов 1	
Н. контр.		Колмец				ЛАТГИПРОПРОМ	
Утв.							

Инв. № подл. | Подп. и дата | Взам. инв. № | Инв. № дубл. | Подп. и дата

Копировал: 25307-03 16

Формат А3

Типовой проект 903-9-36.91 Альбом 3

33.07.01.001

12.5 (√)

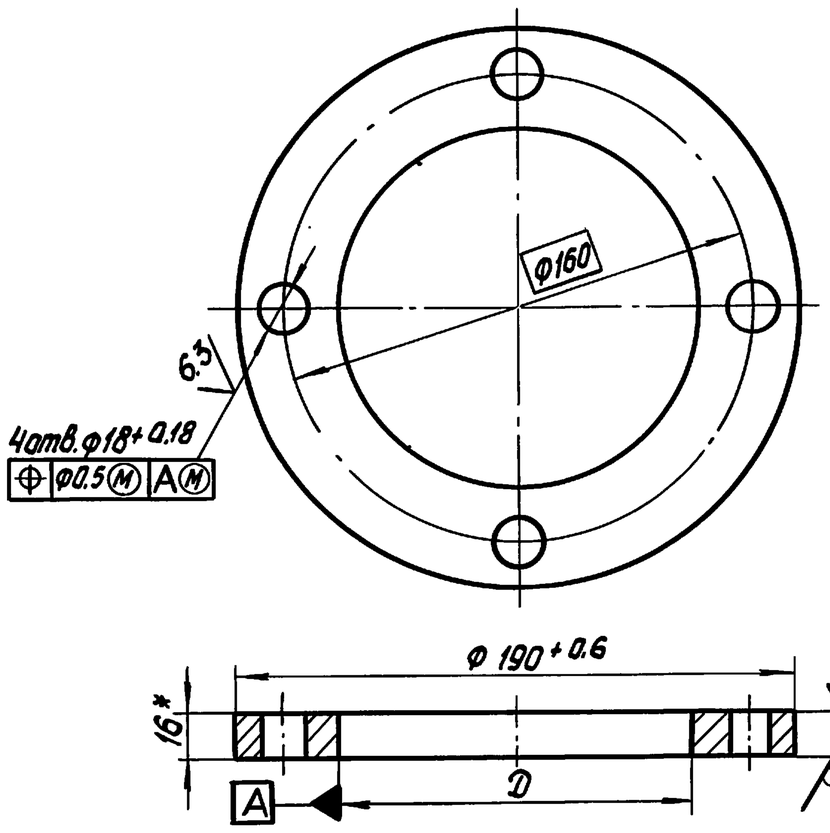

Обозначение	D, мм	Масса, кг
33.07.01.001	Ф124+0.4	1.92
-01	Ф110+0.35	2.28

* Размер для справок.

Изм.	Лист	№ докум.	Подп.	Дата	33.07.01.001		
Разраб.		Колмец			Фланец	Лит. / Масса 1.92 / Масштаб 1:2	
Пров.						Лист / Листов 1	
Н.контр.		Колмец			Лист 16 ГОСТ 19903-74 / Ст3кп2 ГОСТ 14637-79	ЛАТГИПРОПРОМ	
Утв.							

Копировал: бел Формат А4

Типовой проект 903-9-36.91 Альбом 3

33.07.01.002

25 (√)

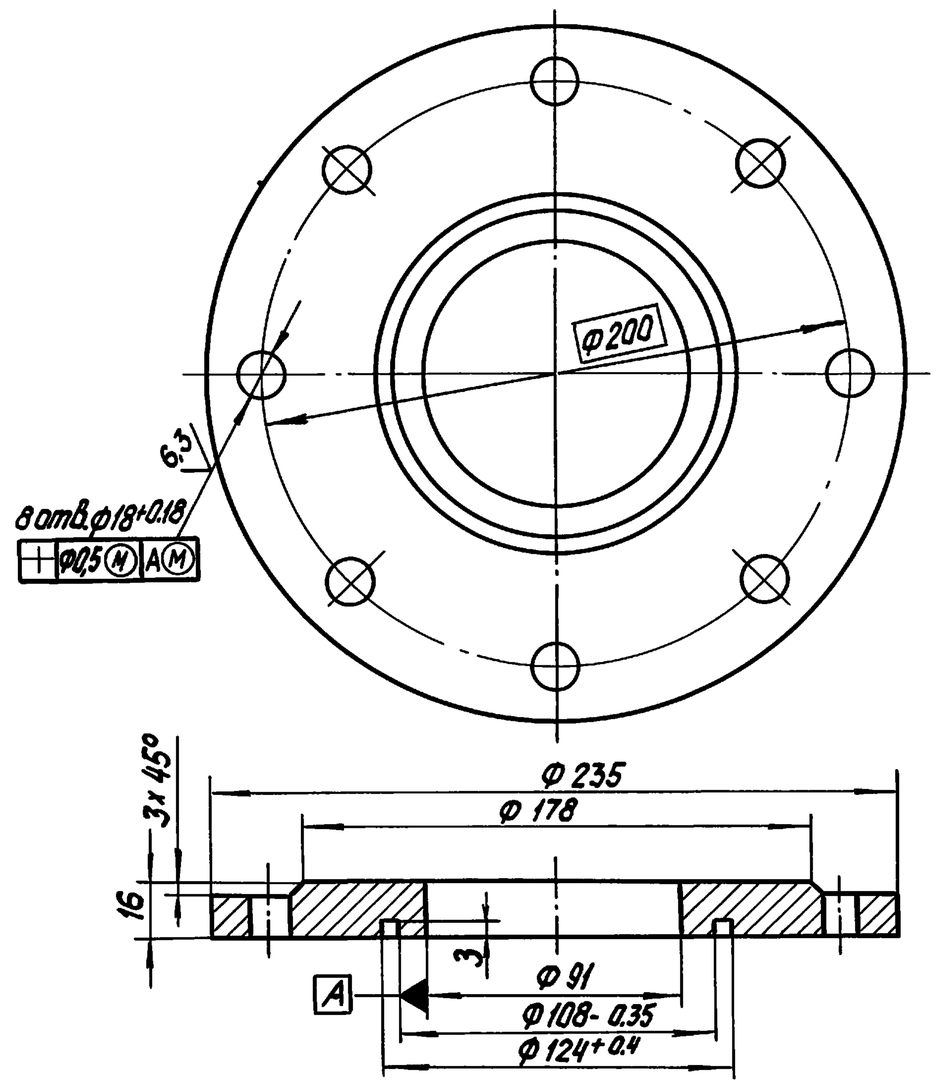

Неуказанные предельные отклонения размеров:
диаметров – H14; h14;
остальных – $\pm\frac{IT14}{2}$.

Изм.	Лист	№ докум.	Подп.	Дата	33.07.01.002		
Разраб.		Колмец			Фланец	Лит. / Масса 4.0 / Масштаб 1:2	
Пров.						Лист / Листов 1	
Н.контр.		Колмец			Лист 18 ГОСТ 19903-74 / Ст3кп2 ГОСТ 14637-79	ЛАТГИПРОПРОМ	
Утв.							

Копировал: бел Формат А4

Типовой проект 903-9-36.91 Альбом 3

33.07.02.000

Формат	Зона	Поз.	Обозначение	Наименование	Кол.	Примечание
				Документация		
А4			33.07.02.000 СБ	Сборочный чертеж		
				Сборочные единицы		
А4		1	33.07.02.100	Грунтбукса	1	
				Детали		
А4		2	33.07.02.001	Кольцо	1	
Б4		3	33.07.02.002	Патрубок		
				Труба 90×5 ГОСТ 8734-75 / 20 ГОСТ 8733-87		
				L = 217 ± 1.45 мм	1	2.27кг
				Стандартные изделия		
		4		Фланец 1-80-6 Ст3кп2		
				ГОСТ 12820-80	1	

Изм.	Лист	№ докум.	Подп.	Дата	33.07.02.000		
Разраб.		Колмец			Шарнир	Лит. / Лист / Листов 1	
Пров.						ЛАТГИПРОПРОМ	
Н.контр.		Колмец					
Утв.							

Копировал: бел Формат А4

Типовой проект 903-9-36.91 Альбом 3

33.07.02.000 СБ

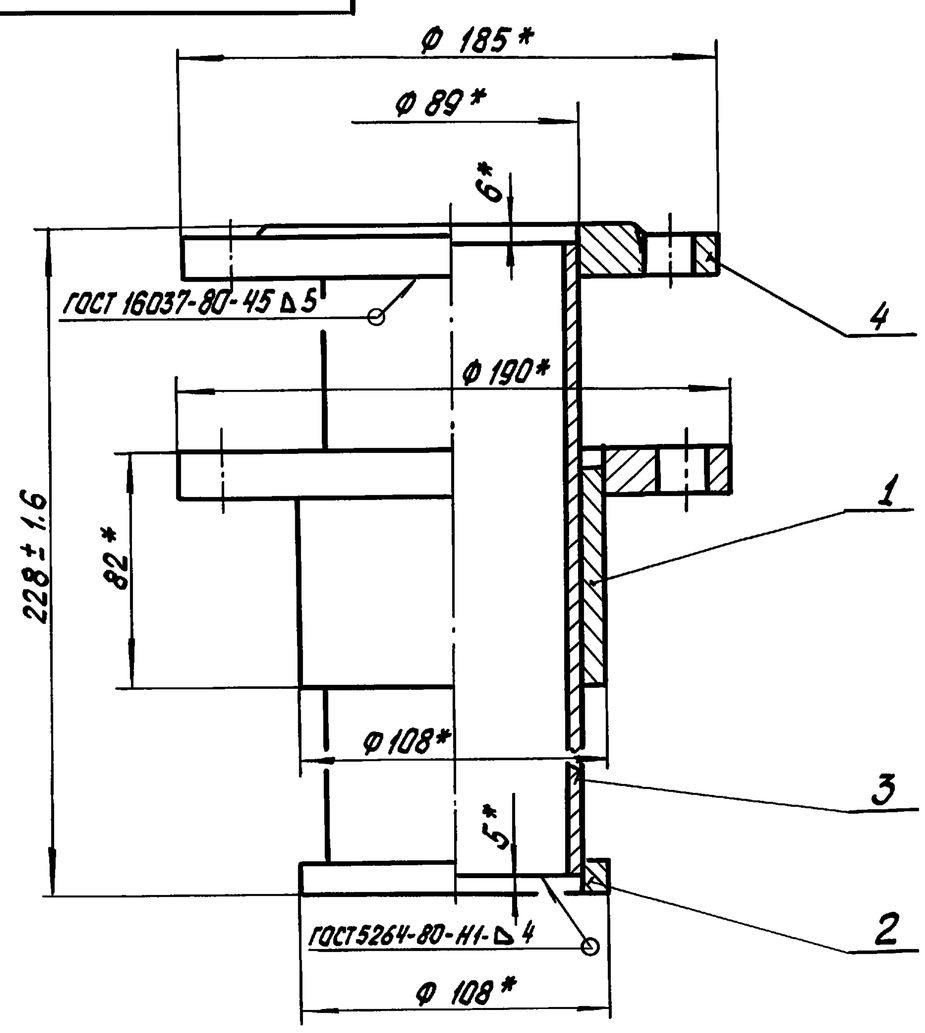

1.* Размеры для справок.
2. Обработка реза деталей Б4 25√

Изм.	Лист	№ докум.	Подп.	Дата	33.07.02.000 СБ		
Разраб.		Колмец			Шарнир Сборочный чертеж	Лит. / Масса 8.64 / Масштаб 1:2	
Пров.						Лист / Листов 1	
Н.контр.		Колмец				ЛАТГИПРОПРОМ	
Утв.							

Копировал: бел 25307-03 17 Формат А4

Альбом 3 · Типовой проект 903-9-36.91

33.07.02.001

12.5

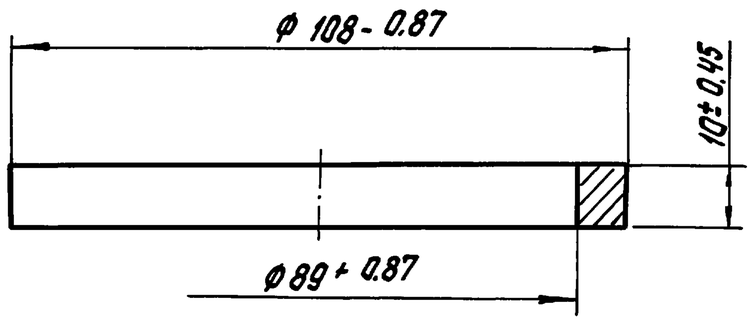

Изм.	Лист	№ докум.	Подп.	Дата	33.07.02.001		
Разраб.		Колмец			Кольцо	Лит. / Масса 0.2 / Масштаб 1:1	
Пров.						Лист / Листов 1	
Н. контр.		Колмец			Лист 12 ГОСТ 19903-74 / Ст3кп2 ГОСТ 14637-79	ЛАТГИПРОПРОМ	
Утв.							

Копировал: Бел · Формат А4

Формат	Зона	Поз.	Обозначение	Наименование	Кол.	Примечание
				Документация		
А4			33.07.02.100 СБ	Сборочный чертеж		
				Детали		
А4		1	33.07.02.101	Втулка	1	
А4		2	33.07.01.001-01	Фланец	1	

Изм.	Лист	№ докум.	Подп.	Дата	33.07.02.100		
Разраб.		Колмец			Грунтбукса	Лит. / Лист / Листов 1	
Пров.						ЛАТГИПРОПРОМ	
Н. контр.		Колмец					
Утв.							

Копировал: Бел · Формат А4

Альбом 3 · Типовой проект 903-9-36.91

33.07.02.100 СБ

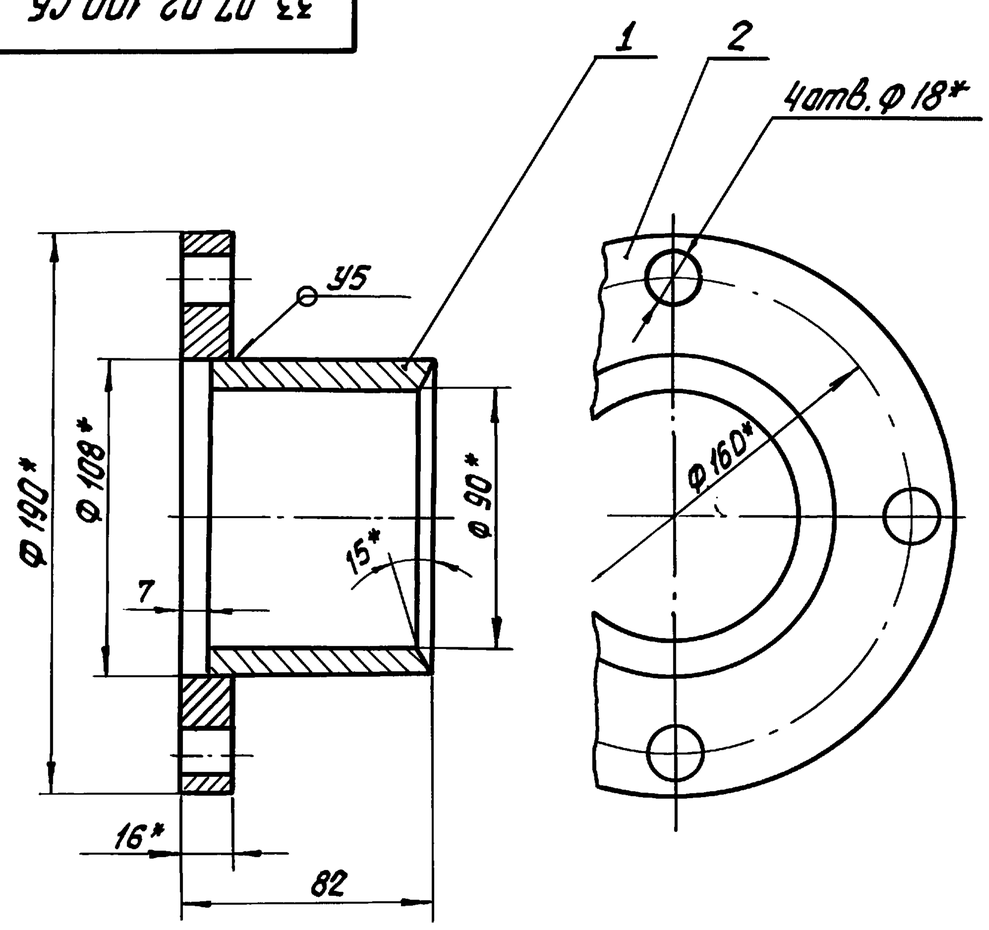

1. * Размеры для справок
2. ± IT14/2
3. Сварные швы по ГОСТ 16037-80

Изм.	Лист	№ докум.	Подп.	Дата	33.07.02.100СБ		
Разраб.		Колмец			Грунтбукса Сборочный чертеж	Лит. / Масса 3.73 / Масштаб 1:2	
Пров.						Лист / Листов 1	
Н. контр.		Колмец				ЛАТГИПРОПРОМ	
Утв.							

Копировал: Бел · Формат А4

Альбом 3 · Типовой проект 903-9-36.91

33.07.02.101

12.5 (√)

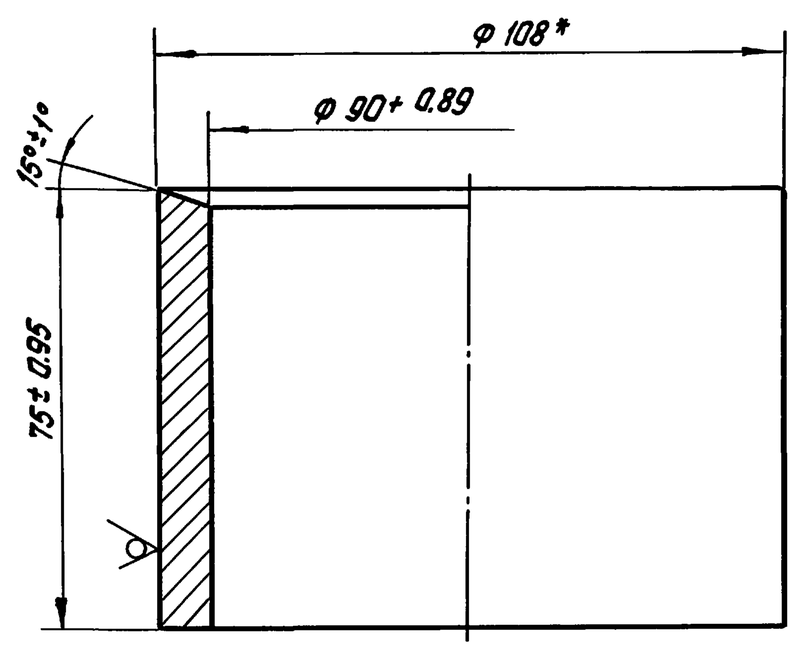

* Размер для справок.

Изм.	Лист	№ докум.	Подп.	Дата	33.07.02.101		
Разраб.		Колмец			Втулка	Лит. / Масса 1.45 / Масштаб 1:1	
Пров.						Лист / Листов 1	
Н. контр.		Колмец			Труба 108×10 ГОСТ 8732-78 / 20 ГОСТ 8731-87	ЛАТГИПРОПРОМ	
Утв.							

Копировал: Бел · Формат А4

Типовой проект 903-9-36.91 Альбом 3

Формат	Зона	Поз.	Обозначение	Наименование	Кол.	Примечание
				Документация		
А4			33.08.00.000 СБ	Сборочный чертеж		
				Детали		
А4		1	33.08.00.001	Фланец	1	
Б4		2	33.08.00.002	Патрубок		
				Труба $\frac{89\times3\ ГОСТ\ 10704-76}{Ст3пс5\ ГОСТ\ 10705-80}$	1	0,99 кг

Изм.	Лист	№ докум.	Подп.	Дата	33.08.00.000		
Разраб.		Колмец			Фланец с патрубком	Лит.	Лист	Листов 1
Пров.						ЛАТГИПРОПРОМ	
Н. контр.		Колмец					
Утв.							

Копировал А4 Формат А4

Инв. № подл. | Подпись и дата | Взам. инв. № | Инв. № дубл. | Подпись и дата

Типовой проект 903-9-36.91 Альбом 3

33.08.00.000

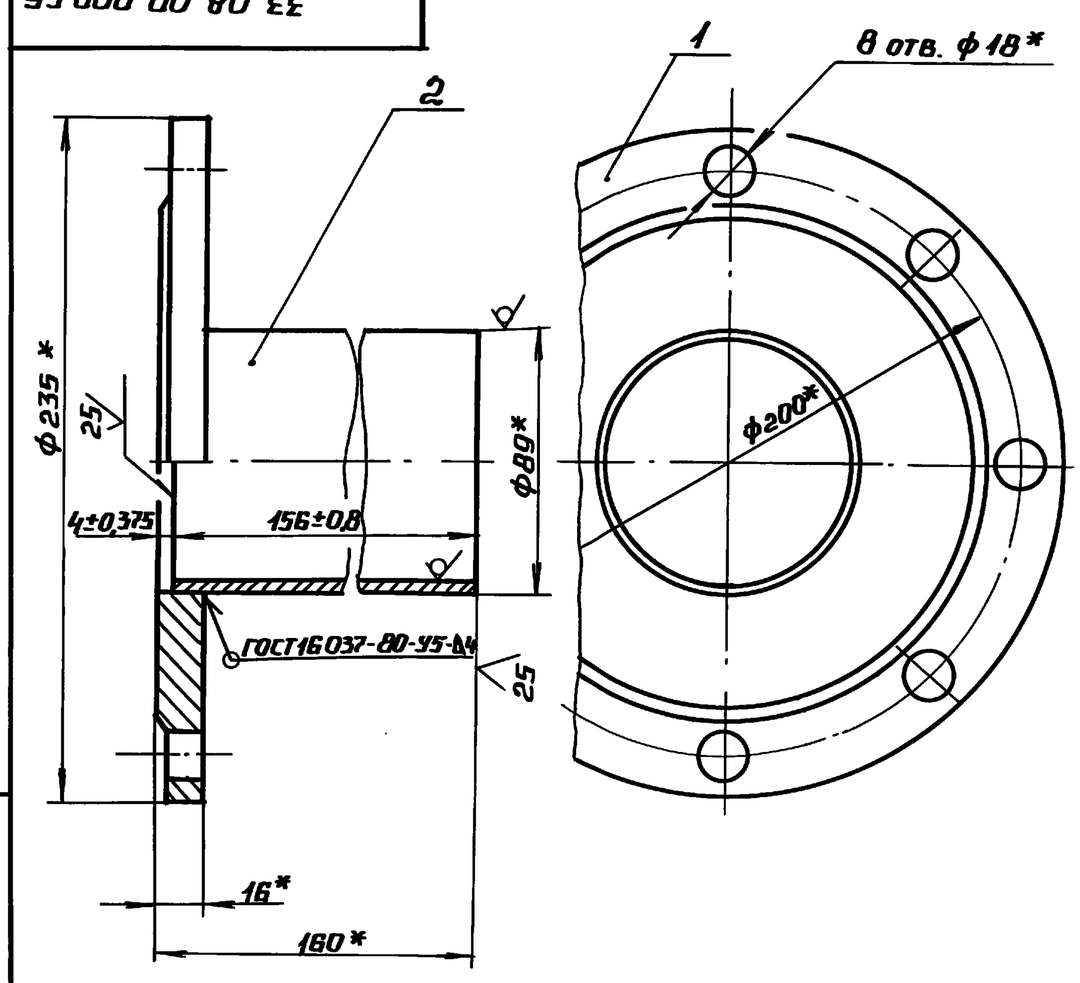

* Размеры для справок.

Изм.	Лист	№ докум.	Подп.	Дата	33.08.00.000 СБ			
Разраб.		Колмец			Фланец с патрубком	Лит.	Масса	Масш.
Пров.					Сборочный чертеж		4,97	1:2
Н. контр.		Колмец				Лист	Листов 1	
Утв.						ЛАТГИПРОПРОМ		

Копировал А4 Формат А4

Инв. № подл. | Подпись и дата | Взам. инв. № | Инв. № дубл. | Подпись и дата

Типовой проект 903-9-36.91 Альбом 3

33.08.00.001

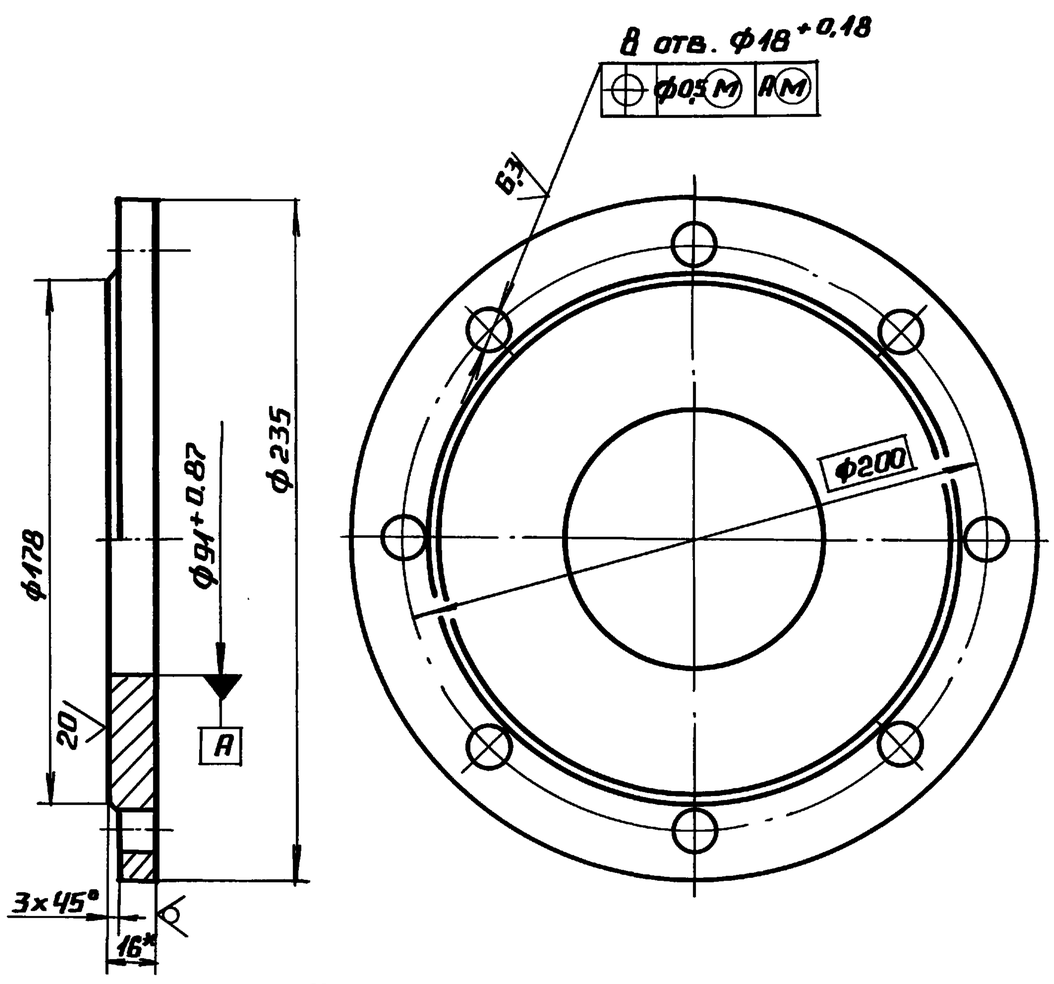

1.* Размер для справок.

2. Неуказанные предельные отклонения размеров: диаметров H14, h14; остальных – $\pm\frac{IT14}{2}$.

Изм.	Лист	№ докум.	Подп.	Дата	33.08.00.001			
Разраб.		Колмец			Фланец	Лит.	Масса	Масш.
Пров.							3,98	1:2
Н. контр.		Колмец			Лист 18 ГОСТ 19903-74 / Ст3кп2 ГОСТ 14637-79	Лист	Листов 1	
Утв.						ЛАТГИПРОПРОМ		

Копировал А4 Формат А4

Инв. № подл. | Подпись и дата | Взам. инв. № | Инв. № дубл. | Подпись и дата

Типовой проект 903-9-36.91 Альбом 3

62.02.00.001

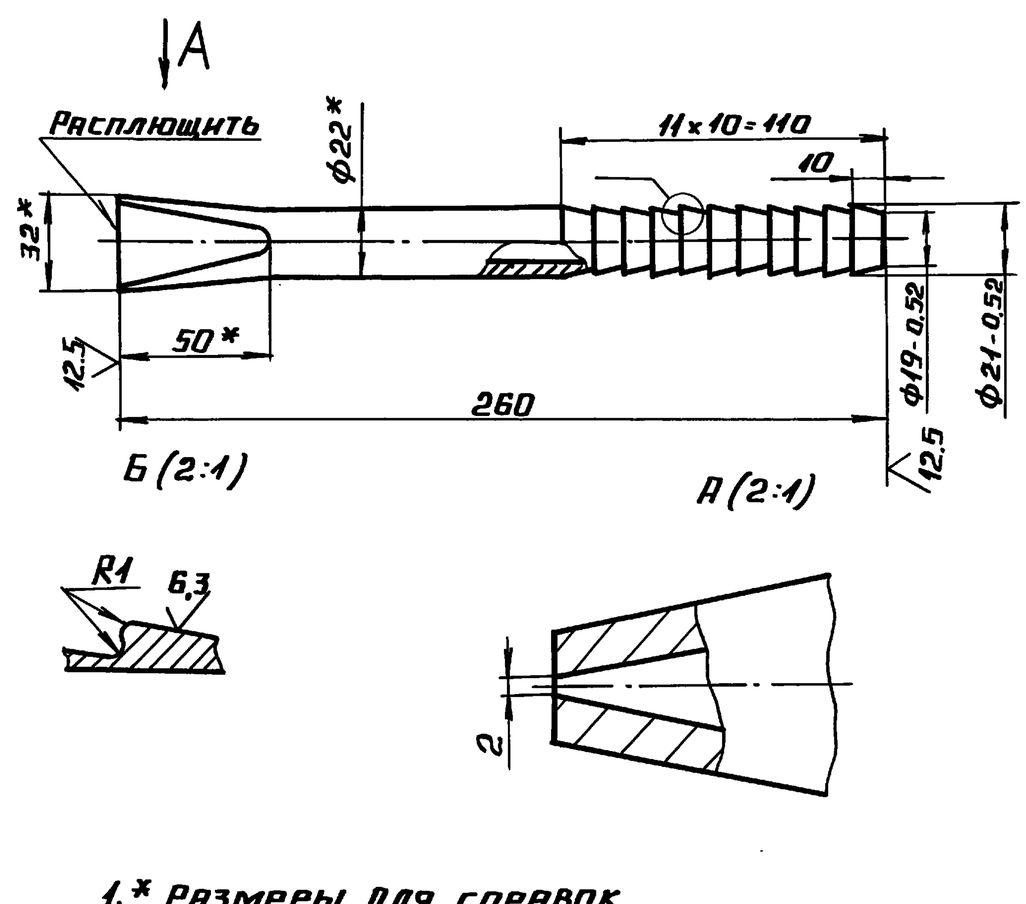

1.* Размеры для справок

2. $\pm\frac{IT14}{2}$.

Изм.	Лист	№ докум.	Подп.	Дата	62.02.00.001			
Разраб.		Колмец			Наконечник	Лит.	Масса	Масш.
Пров.							0,419	1:2
Н. контр.		Колмец			Труба $\frac{22\times4\ ГОСТ\ 8734-75}{20\ ГОСТ\ 8733-87}$	Лист	Листов 1	
Утв.						ЛАТГИПРОПРОМ		

Копировал А4 Формат А4

33.13.00.000СБ

Альбом 3

Типовой проект 903-9-36.91

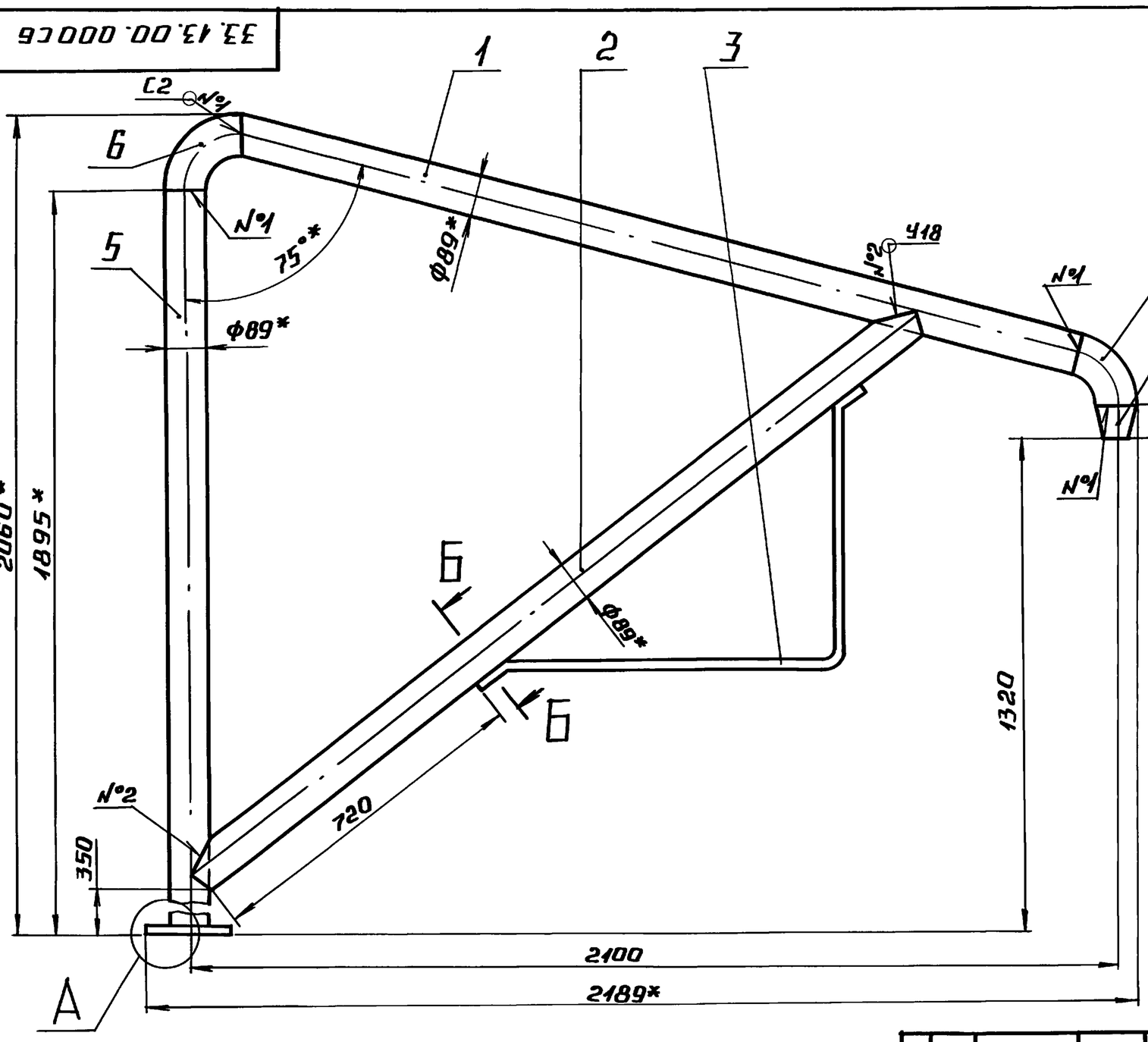

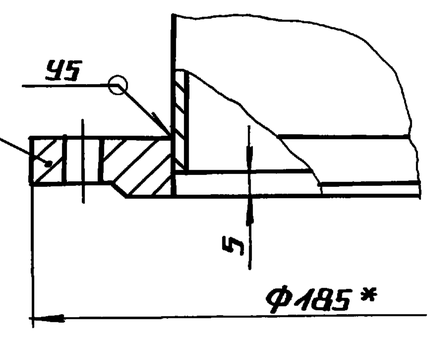

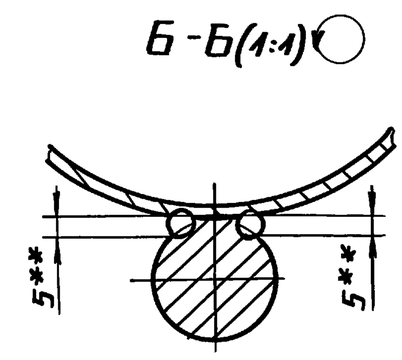

1.* Размеры для справок.

2. $\pm \frac{IT14}{2}$.

3. Обработка поверхностей реза деталей Бч 25.

4. Сварные швы по ГОСТ 16037-80.

5. ** Сварка ручная дуговая.

Изм.	Лист	№ докум.	Подп.	Дата	33.13.00.000СБ			
Разраб.	Михайлова				Стойка	Лит.	Масса	Масшт.
Пров.	Колмец						45.1	1:10
Т.контр.						Лист	Листов 1	
Н.контр.	Колмец				ЛАТГИПРОПРОМ			
Утв.								

Копировал А4 Формат А3

Альбом 3

Типовой проект 903-9-36.91

Формат	Зона	Поз.	Обозначение	Наименование	Кол.	Примечание
				Документация		
А3			33.13.00.000СБ	Сборочный чертеж		
				Детали		
А4		1	33.13.00.001	Консоль	1	
А4		2	33.13.00.002	Раскос	1	
А3		3	33.13.00.003	Скоба	1	
А4		4	33.13.00.004	Отвод	1	
Б4		5	33.13.00.005	Стойка		
				Труба 89×3 ГОСТ 10704-76 / Ст3сп ГОСТ 10705-80		
				L = 1890±1.85 мм	1	12.02 кг
				Стандартные изделия		
		6		Отвод 90° 89×3.5		
				ГОСТ 17375-83	1	
		—		Отвод 90° 89×3.5		
				ГОСТ 17375-83		
				(Заготовка для		
				33.13.00.004)	1	
		7		Переход К89×3.5-		
				-57×3 ГОСТ 17378-83	1	
		8		Фланец 1-80-6 Ст3		
				ГОСТ 12820-80	1	

Изм.	Лист	№ докум.	Подп.	Дата	33.13.00.000			
Разраб.	Михайлова				Стойка	Лит.	Лист	Листов 1
Пров.	Колмец					ЛАТГИПРОПРОМ		
Н.контр.	Колмец							
Утв.								

Копировал А4 Формат А4

Альбом 3

Типовой проект 903-3.8.91

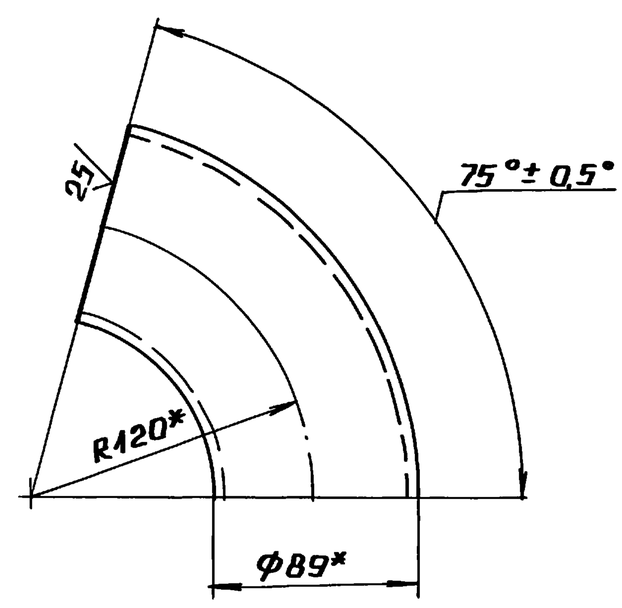

* Размеры для справок.

Изм.	Лист	№ докум.	Подп.	Дата	33.13.00.004			
Разраб.	Михайлова				Отвод	Лит.	Масса	Масшт.
Пров.	Колмец							1:2.5
Т.контр.						Лист	Листов 1	
Н.контр.	Колмец				Заготовка Отвод 90° 89×3.5 ГОСТ 17375-77	ЛАТГИПРОПРОМ		
Утв.								

25307-03 20

Копировал А4 Формат А4

Типовой проект 903-9-36.91 Альбом 3

33.13.00.002

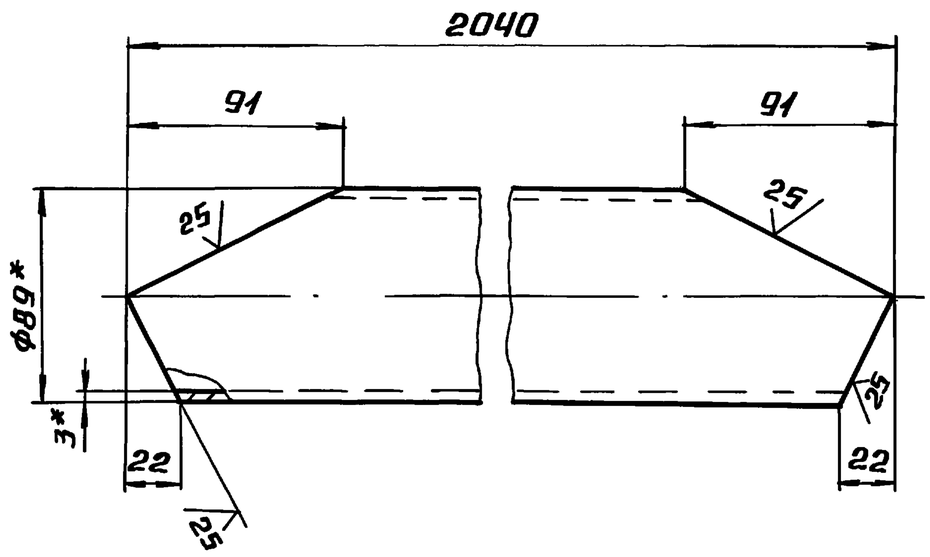

1.* Размеры для справок.

2. $\pm \frac{IT14}{2}$.

Изм.	Лист	№ докум.	Подп.	Дата	33.13.00.002		
Разраб.		Михайлова			Раскос	Лит.	Масса 12,64 / Масшт. 1:2,5
Пров.		Колмец				Лист	Листов 1
Т.контр.							
Н.контр.		Колмец			Труба 89×3 ГОСТ10704-76 / Ст3сп ГОСТ10705-80	ЛАТГИПРОПРОМ	
Утв.							

Копировал Формат А4

Типовой проект 903-9-36.91 Альбом 3

33.13.00.001

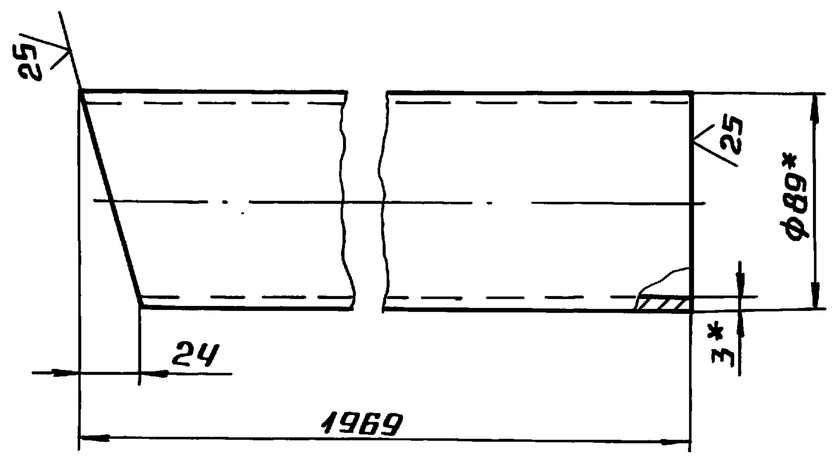

1.* Размеры для справок.

2. $\pm \frac{IT14}{2}$.

Изм.	Лист	№ докум.	Подп.	Дата	33.13.00.001		
Разраб.		Михайлова			Консоль	Лит.	Масса 12,45 / Масшт. 1:2,5
Пров.		Колмец				Лист	Листов 1
Т.контр.							
Н.контр.		Колмец			Труба 89×3 ГОСТ10704-76 / Ст3сп ГОСТ10705-80	ЛАТГИПРОПРОМ	
Утв.							

Копировал Формат А4

Типовой проект 903-9-36.91 Альбом 3

33.13.00.003

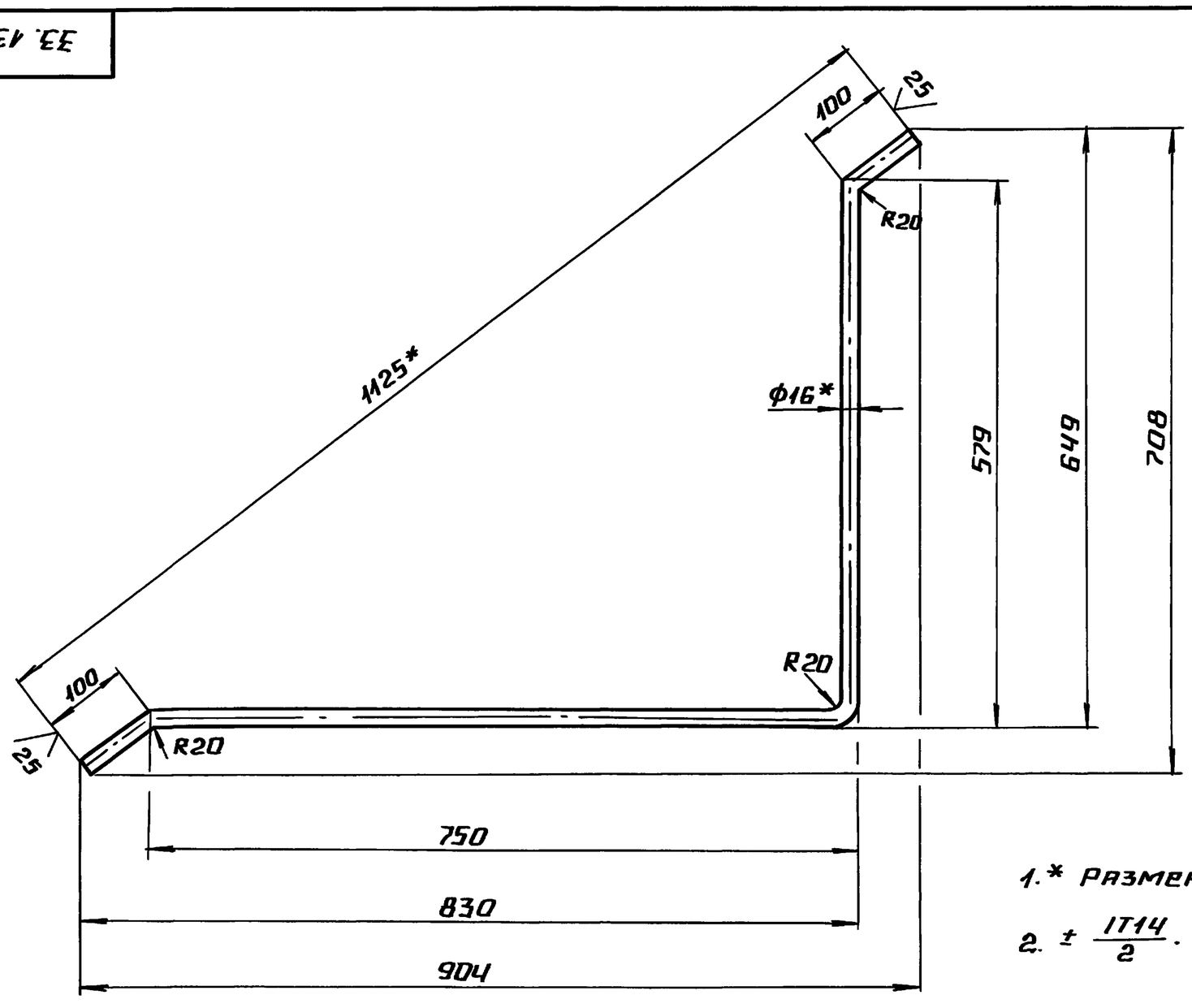

1.* Размеры для справок.

2. $\pm \frac{IT14}{2}$.

Изм.	Лист	№ докум.	Подп.	Дата	33.13.00.003		
Разраб.		Михайлова			Скоба	Лит.	Масса 2,4 / Масшт. 1:5
Пров.		Колмец				Лист	Листов 1
Т.контр.							
Н.контр.		Колмец			Круг 16-В-ГОСТ2590-88 / 20-Б-ГОСТ1050-74	ЛАТГИПРОПРОМ	
Утв.							

25307-03 (21) Копировал Формат А3