ТИПОВОЙ ПРОЕКТ
902-2-268

АЭРОТЕНКИ - СМЕСИТЕЛИ

ТРЕХКОРИДОРНЫЕ С РАЗМЕРАМИ КОРИДОРА 6×5×42м ИЗ СБОРНОГО ЖЕЛЕЗОБЕТОНА

Альбом IV

14106-04

ЦЕНА 2-16

ЦЕНТРАЛЬНЫЙ ИНСТИТУТ ТИПОВОГО ПРОЕКТИРОВАНИЯ
ГОССТРОЯ СССР

Москва, А-445, Смольная ул., 22

Сдано в печать 1976 года

Заказ № 10825 Тираж 800 экз

СОДЕРЖАНИЕ АЛЬБОМА

NN изм	Наименование чертежей	NN чертежей	NN листов
1	Содержание альбома	ПЗ-1	2
2	Детали разрезов. Типы деформационных швов	АС-1	3
3	Опалубочный чертеж днища. Сечения 1-1÷8-8	АС-2	4
4	Опалубочный чертеж днища. Сечение 9-9, узел 1. Спецификация закладных марок на аэротенк	АС-3	5
5	Стыки и деформационные швы в стенах и перегородках	АС-4	6
6	Детали опирания лотков и плит ходовых мостиков	АС-5	7
7	Сечения и детали фильтросных каналов	АС-6	8
8	Монолитные участки стен Ун-1, Ун-2. Опалубочный чертеж	АС-7	9
9	Монолитные участки стен Ун-3, Ун-4. Опалубочный чертеж	АС-8	10
10	Монолитные участки стен Ун-5, Ун-6, Ун-7. Опалубочный чертеж	АС-9	11
11	Монолитные участки стен Ун-8, Ун-9. Опалубочный чертеж	АС-10	12
12	Монолитные участки стен. Ун-1, Ун-4. Армирование	АС-11	13
13	Монолитные участки стен. Ун-1, Ун-4. Армирование и спецификация арматуры	АС-12	14
14	Монолитные участки стен. Ун-2. Армирование и спецификация арматуры	АС-13	15
15	Монолитные участки стен. Ун-3. Армирование и спецификация арматуры	АС-14	16
16	Монолитные участки стен Ун-5 Армирование	АС-15	17
17	Монолитные участки стен. Ун-5. Армирование и спецификация арматуры	АС-16	18

NN п/п	Наименование чертежей	NN чертежей	NN листов
18	Монолитные участки стен. Ун-6 Армирование и спецификация арматуры	АС-17	19
19	Монолитные участки стен. Ун-7. Армирование и спецификация арматуры	АС-18	20
20	Монолитные участки стен. Ун-8, Ун-9. Армирование	АС-19	21
21	Монолитные участки стен. Ун-8, Ун-9. Армирование и спецификация арматуры	АС-20	22
22	Монолитный участок лотка Ун-10. Детали установки рам для затворов	АС-21	23
23	Монолитные железобетонные торцы каналов для пористых пластин	АС-22	24
24	Камера распределения или N 1. Опалубочный чертеж	АС-23	25
25	Камера распределения или N 1. Армирование днища	АС-24	26
26	Камера распределения или N 1. Армирование стен	АС-25	27
27	Камера распределения или N 1. Сетки С-1÷С-10	АС-26	28
28	Камера распределения или N 1. Спецификация арматуры	АС-27	29
29	Камера распределения или N 2. Опалубочный чертеж	АС-28	30
30	Камера распределения или N 2. Армирование днища	АС-29	31
31	Камера распределения или N 2. Армирование стен	АС-30	32
32	Камера распределения или N 2. Сетки С-1÷С-10	АС-31	33
33	Камера распределения или N 2. Спецификация арматуры	АС-32	34
34	Вариант с полносборными стенами и гибкими сопряжениями стеновых панелей в углах. Узлы 1÷4.	АС-33	35

1975г.	Аэротенки-смесители трехкоридорные с размерами коридора 6×5×42м из сборного железобетона	Содержание альбома	Типовой проект 902-2-268	Альбом IV	Лист ПЗ-1

Гл. спец. Ржс. ерзн. От инж. — Согласовано: Гл. инж. проекта Ф. Ф. Ахмадеев, Ст. инж. Сизонова

Союзводоканалпроект г. Москва

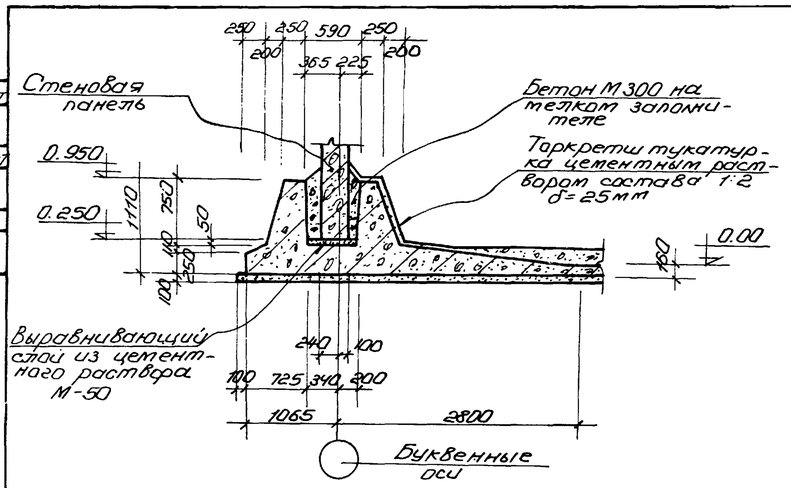

1

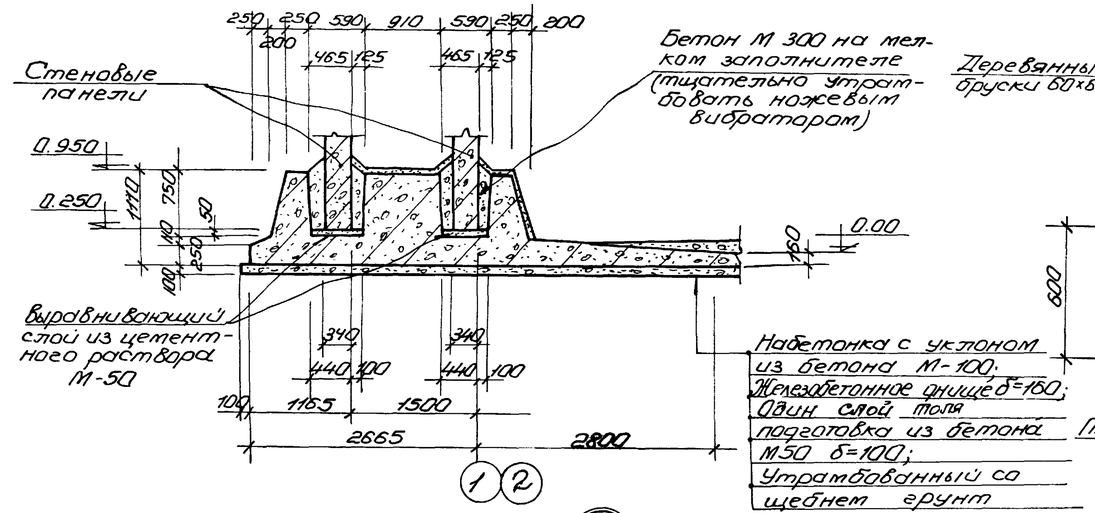

4

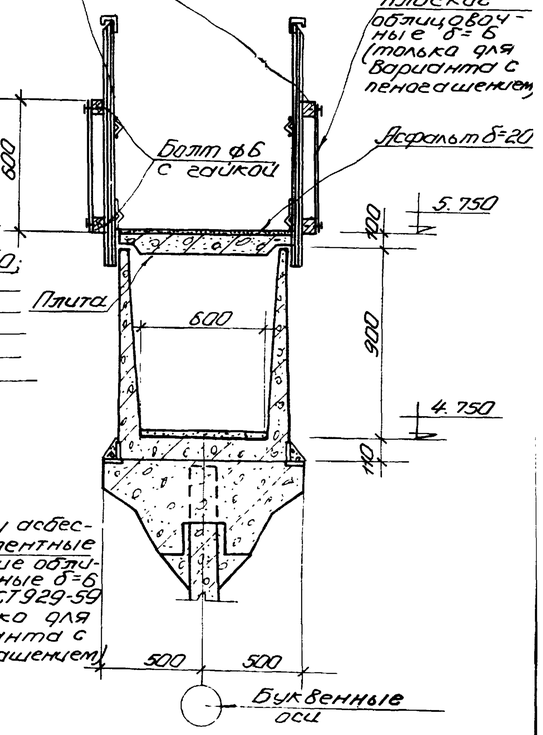

7

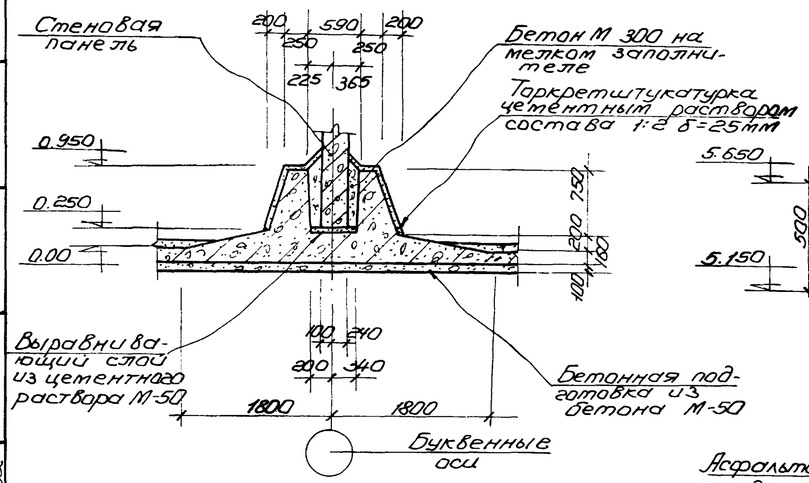

2

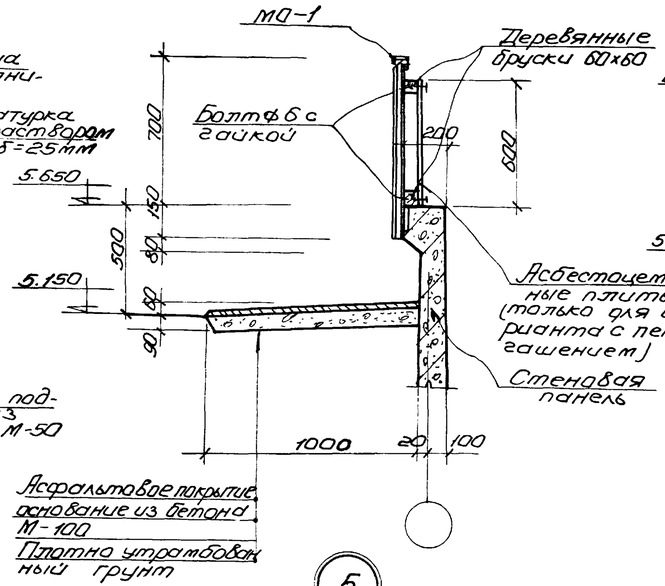

5

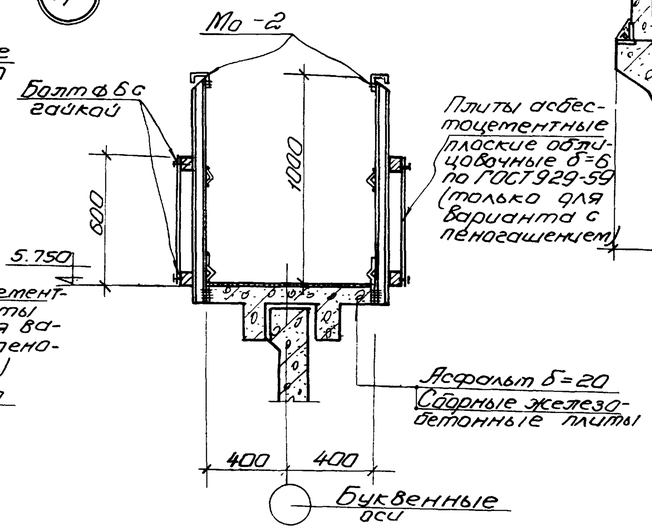

6

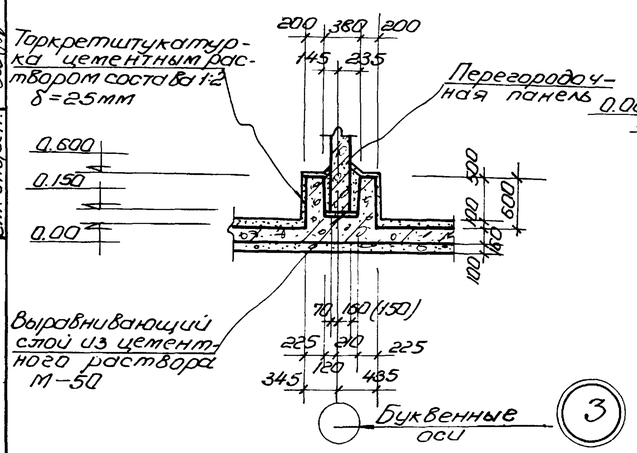

3

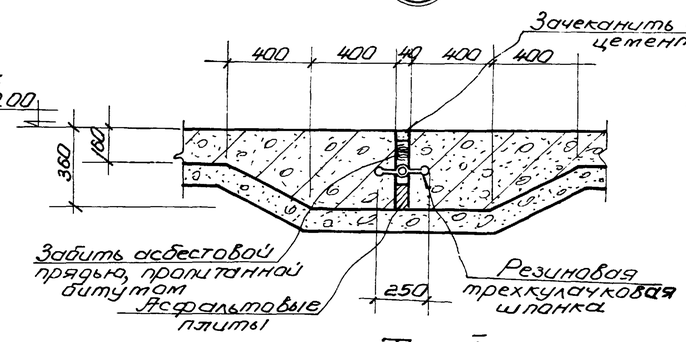

Тип I

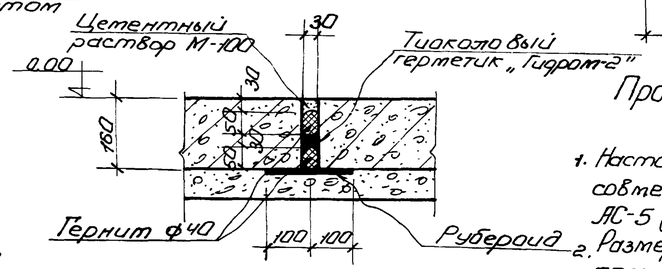

Тип II

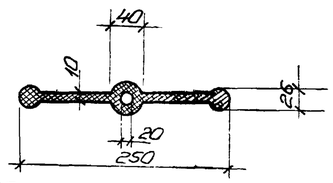

Профиль резиновой шпонки

Примечания

1. Настоящий чертеж рассматривать совместно с листами АС-4 (Альбомы II, III), АС-5 (Альбом III).
2. Размер в скобках относится к панелям марки ПП2-45-1.
3. Деформационные швы относятся только к четырехсекционному аэротенку.

1975г.	Аэротенки-смесители трехкоридорные с размерами коридора 6×5×42м из сборного железобетона	Детали разрезов. Типы деформационных швов	Типовой проект 902-2-268	Альбом IV	Лист АС-1

Типовой проект 902-2- Марка-лист АС-1 Инв. №

Госстрой СССР Союзводоканалпроект г. Москва

Нач. отд. Глодкая; Гл. спец. Бондарь; Рук. груп. Максимов; Гл. инжен. Бороник; Исполнит. Власенко; Пров. Ольховский; Гл. спец. Резонова

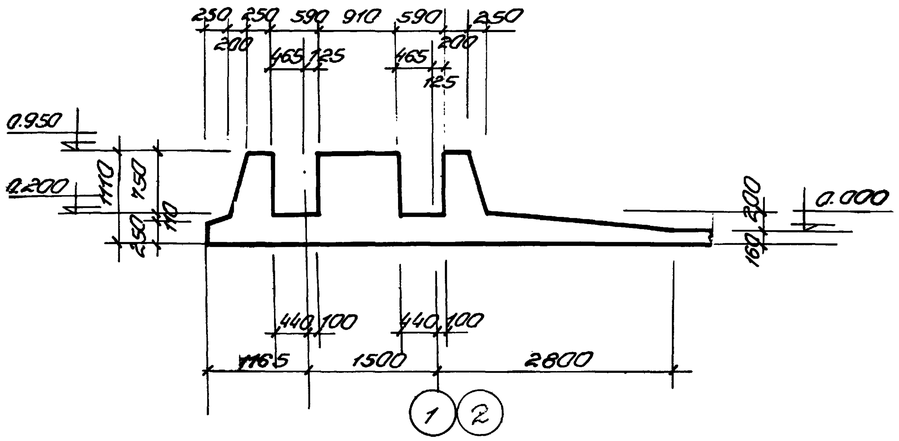

1-1

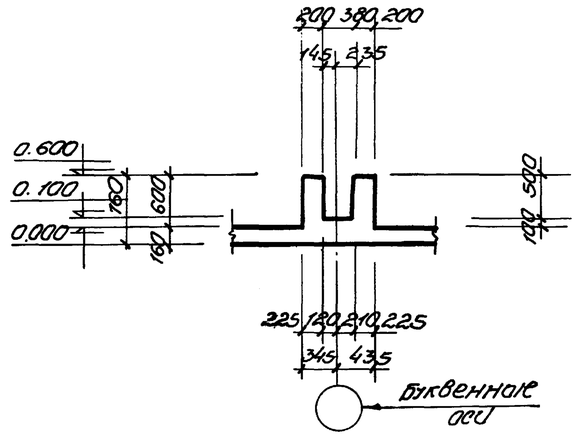

3-3

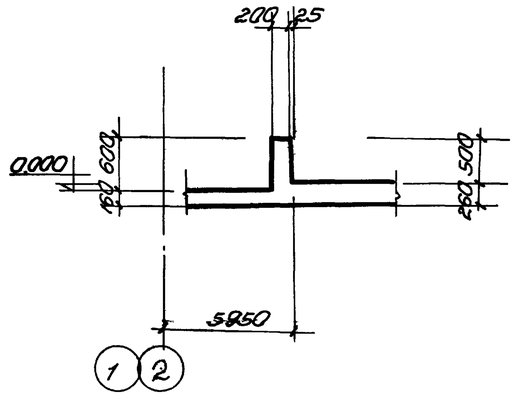

6-6

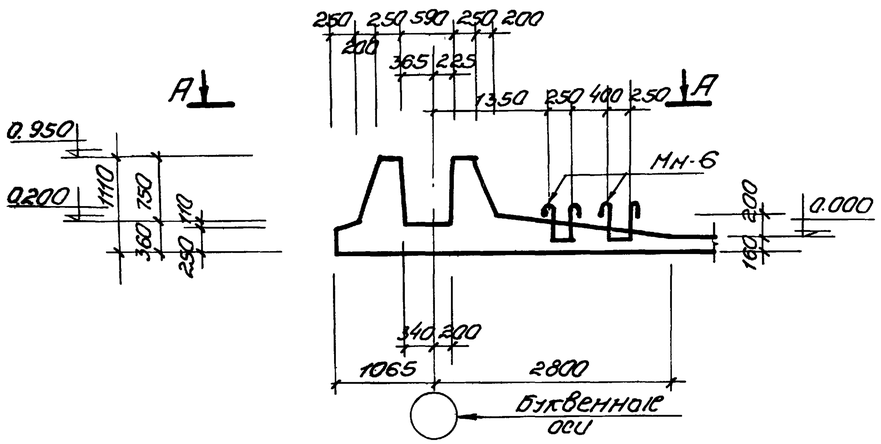

2-2

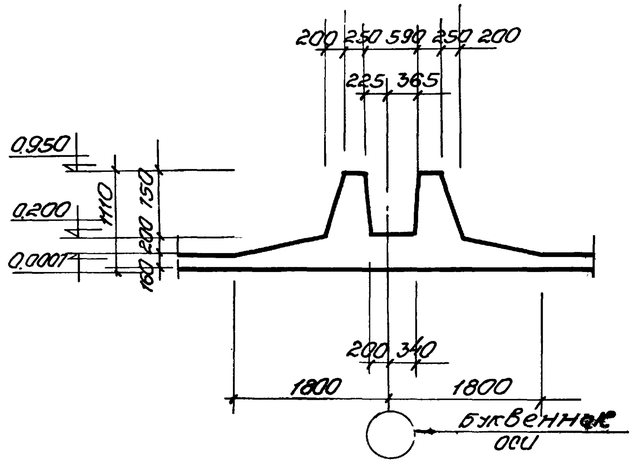

4-4

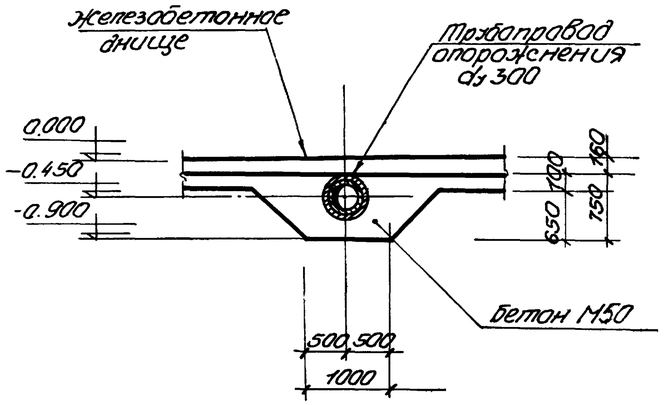

7-7

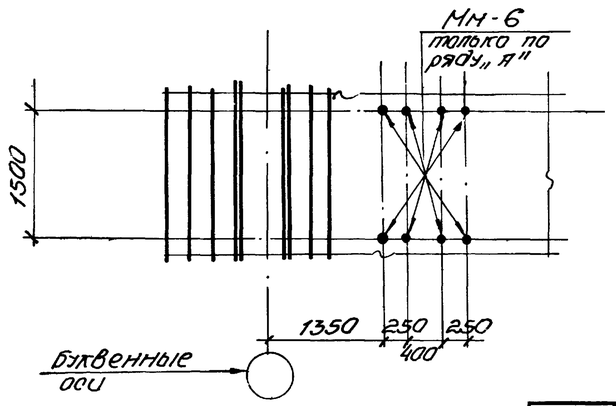

А-А

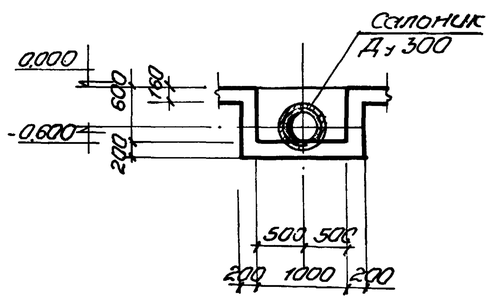

5-5

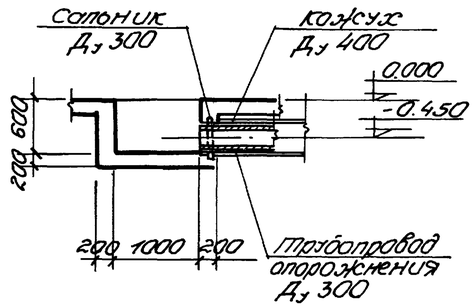

8-8

Примечания

1. Настоящий чертеж рассматривать совместно с опалубочными чертежами днища. Листами АС-5 (альбомы I и II), АС-6, АС-7 (альбом III).

1975г.	Аэротенки-смесители трехкоридорные с размерами коридора 6х5х42м из сборного железобетона	Опалубочный чертеж днища. Сечения 1-1÷8-8	Типовой проект 902-2-268	Альбом IV	Лист АС-2

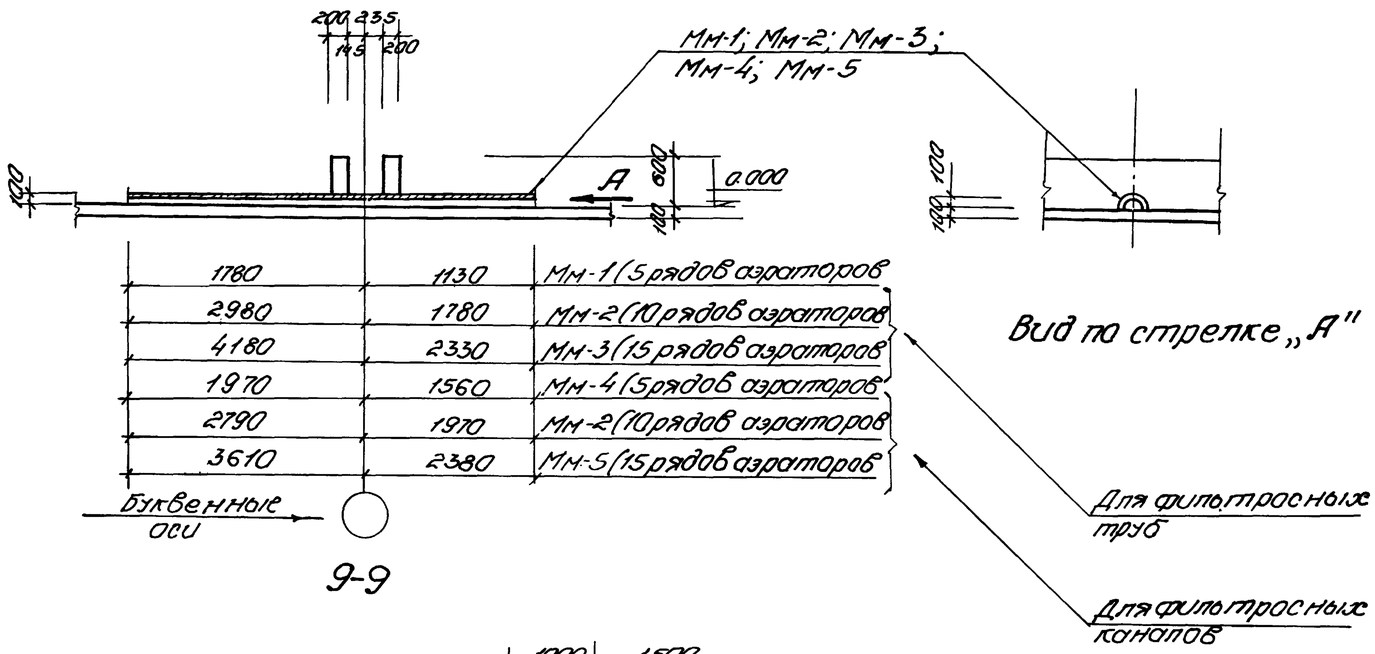

9-9

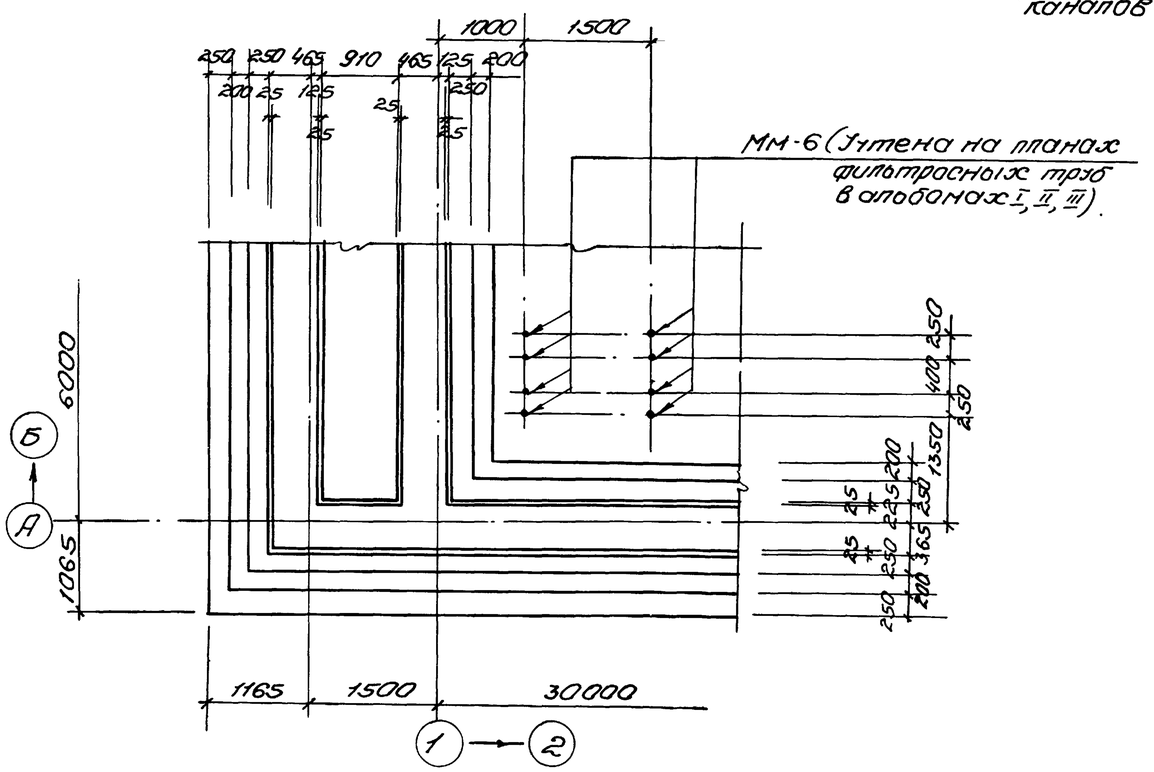

Узел „1"

Спецификация закладных марок на аэротенк

Для варианта с фильтросными трубами					Для варианта с фильтросными каналами				
Наименование элемента	Количество аэраторов	Марка изделия	Кол. шт.	Применяемые чертежи	Наименование элемента	Количество аэраторов	Марка изделия	Кол. шт.	Применяемые чертежи
Аэротенк-смеситель двухсекционный	5	ММ-1	2	Альбом VI лист АС-20	Аэротенк-смеситель двухсекционный	5	ММ-4	2	Альбом VI лист АС-20
		Сапожник Ду 300	2	Серия 3.901-5 лист ТМ-17			Сапожник Ду 300	2	Серия 3.901-5 лист ТМ-17
		Кожух Ду 400	2	Альбом VI лист АС-20			Кожух Ду 400	2	Альбом VI лист АС-20
	10	ММ-2	2	Альбом VI лист АС-20		10	ММ-2	2	Альбом VI лист АС-20
		Сапожник Ду 300	2	Серия 3.901-5 лист ТМ-17			Сапожник Ду 300	2	Серия 3.901-5 лист ТМ-17
		Кожух Ду 400	2	Альбом VI лист АС-20			Кожух Ду 400	2	Альбом VI лист АС-20
	15	ММ-3	2	Альбом VI лист АС-20		15	ММ-4	2	Альбом VI лист АС-20
		Сапожник Ду 300	2	Серия 3.901-5 лист ТМ-17			Сапожник Ду 300	2	Серия 3.901-5 лист ТМ-17
		Кожух Ду 400	2	Альбом VI лист АС-20			Кожух Ду 400	2	Альбом VI лист АС-20
Аэротенк-смеситель трехсекционный	5	ММ-1	3	Альбом VI лист АС-20	Аэротенк-смеситель трехсекционный	5	ММ-4	3	Альбом VI лист АС-20
		Сапожник Ду 300	3	Серия 3.901-5 лист ТМ-17			Сапожник Ду 300	3	Серия 3.901-5 лист ТМ-17
		Кожух Ду 400	3	Альбом VI лист АС-20			Кожух Ду 400	3	Альбом VI лист АС-20
	10	ММ-2	3	Альбом VI лист АС-20		10	ММ-2	3	Альбом VI лист АС-20
		Сапожник Ду 300	3	Серия 3.901-5 лист ТМ-17			Сапожник Ду 300	3	Серия 3.901-5 лист ТМ-17
		Кожух Ду 400	3	Альбом VI лист АС-20			Кожух Ду 400	3	Альбом VI лист АС-20
	15	ММ-3	3	Альбом VI лист АС-20		15	ММ-5	3	Альбом VI лист АС-20
		Сапожник Ду 300	3	Серия 3.901-5 лист ТМ-17			Сапожник Ду 300	3	Серия 3.901-5 лист ТМ-17
		Кожух Ду 400	3	Альбом VI лист АС-20			Кожух Ду 400	3	Альбом VI лист АС-20
Аэротенк-смеситель четырехсекционный	5	ММ-1	4	Альбом VI лист АС-20	Аэротенк-смеситель четырехсекционный	5	ММ-4	4	Альбом VI лист АС-20
		Сапожник Ду 300	4	Серия 3.901-5 лист ТМ-17			Сапожник Ду 300	4	Серия 3.901-5 лист ТМ-17
		Кожух Ду 400	4	Альбом VI лист АС-20			Кожух Ду 400	4	Альбом VI лист АС-20
	10	ММ-2	4	Альбом VI лист АС-20		10	ММ-2	4	Альбом VI лист АС-20
		Сапожник Ду 300	4	Серия 3.901-5 лист ТМ-17			Сапожник Ду 300	4	Серия 3.901-5 лист ТМ-17
		Кожух Ду 400	4	Альбом VI лист АС-20			Кожух Ду 400	4	Альбом VI лист АС-20
	15	ММ-2	4	Альбом VI лист АС-20		15	ММ-5	4	Альбом VI лист АС-20
		Сапожник Ду 300	4	Серия 3.901-5 лист ТМ-17			Сапожник Ду 300	4	Серия 3.901-5 лист ТМ-17
		Кожух Ду 400	4	Альбом VI лист АС-20			Кожух Ду 400	4	Альбом VI лист АС-20

Примечание

1. Настоящий чертеж рассматривать совместно с опалубочными чертежами днища, листами АС-5 (альбомы I и II), АС-6, АС-7 (альбом III).

1975г.	Аэротенки-смесители трехкоридорные с размерами коридора 6×5×42м из сборного железобетона	Опалубочный чертеж днища. Сечение 9-9, узел 1. Спецификация закладных марок на аэротенк	Типовой проект 902-2-268	Альбом IV	Лист АС-3

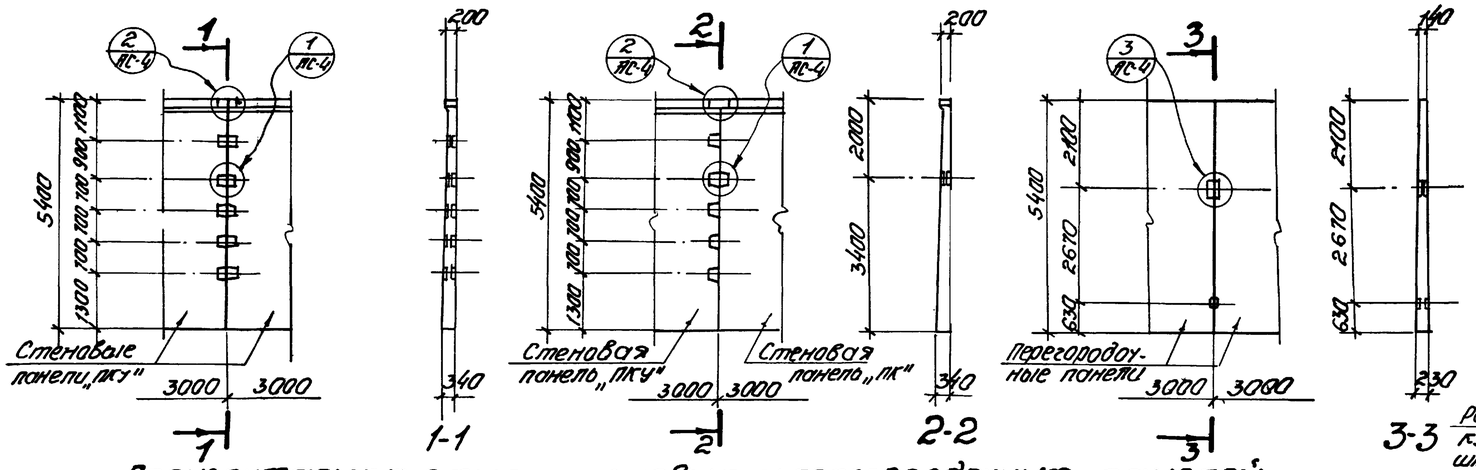

Горизонтальные стыки стеновых и перегородочных панелей

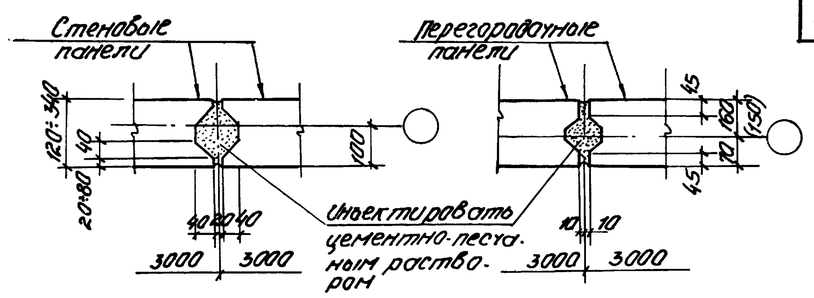

Вертикальные стыки стеновых и перегородочных панелей

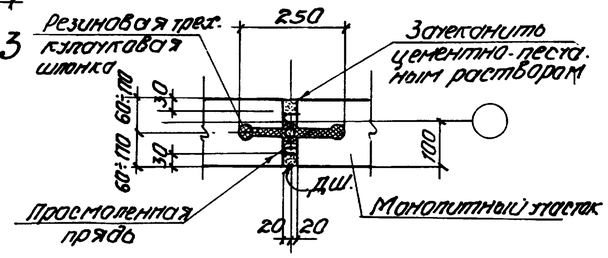

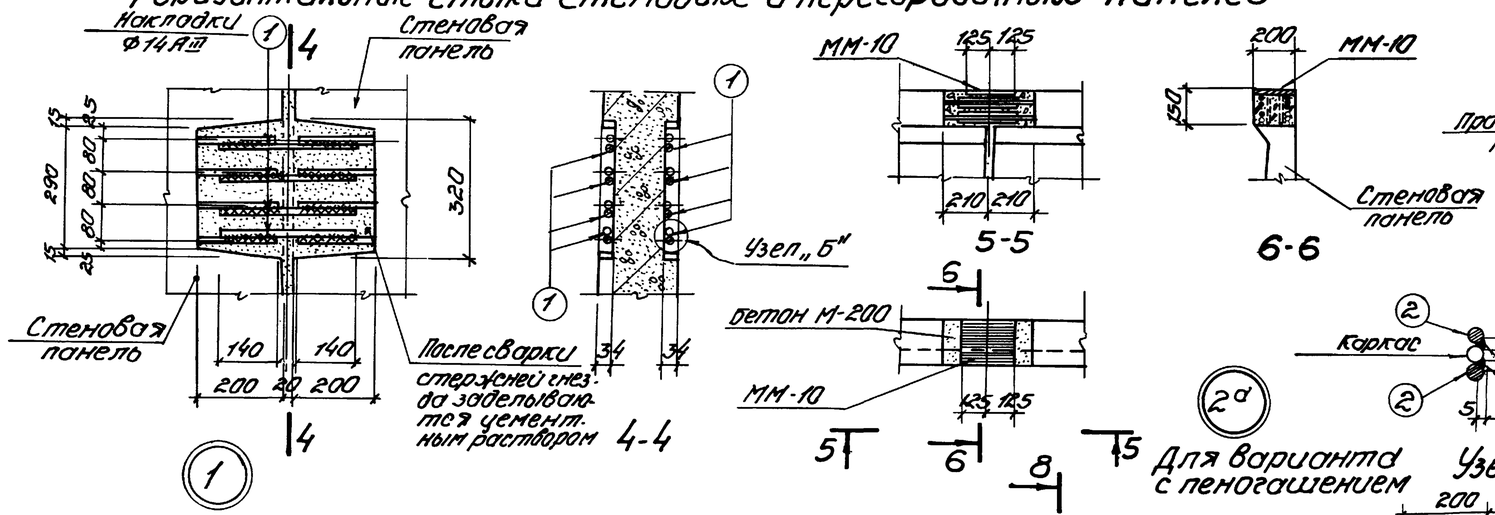

Деформационные швы в стенах и перегородках

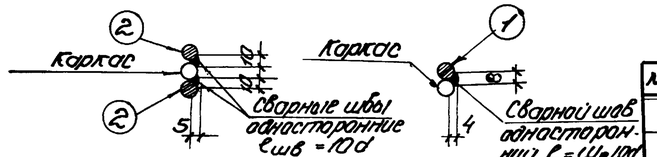

N N поз	Диаметр мм	Длина мм	Вес кг штуки
1	14АIII	350	0.42
2	20АIII	270	0.67
3	12АIII	246	0.22

Спецификация стержней поз. 1, 2, 3 на аэротенк

N N монтажных узлов	N N позиции	Количество узлов	Количество поз. на один узел	Количество поз. на все узлы	Общий вес кг	Примечан.
1	1	141	8	1128	473.8	на 2х секцион
		197		1576	661.9	на 3х — —
		234		1872	786.2	на 4х — —
2	2	70	8	560	375.2	на 2х — —
		101		808	541.4	на 3х — —
		126		1008	675.4	на 4х — —
3	3	44	6	264	58.1	на 2х — —
		66		396	87.2	на 3х — —
		88		528	118.6	на 4х — —

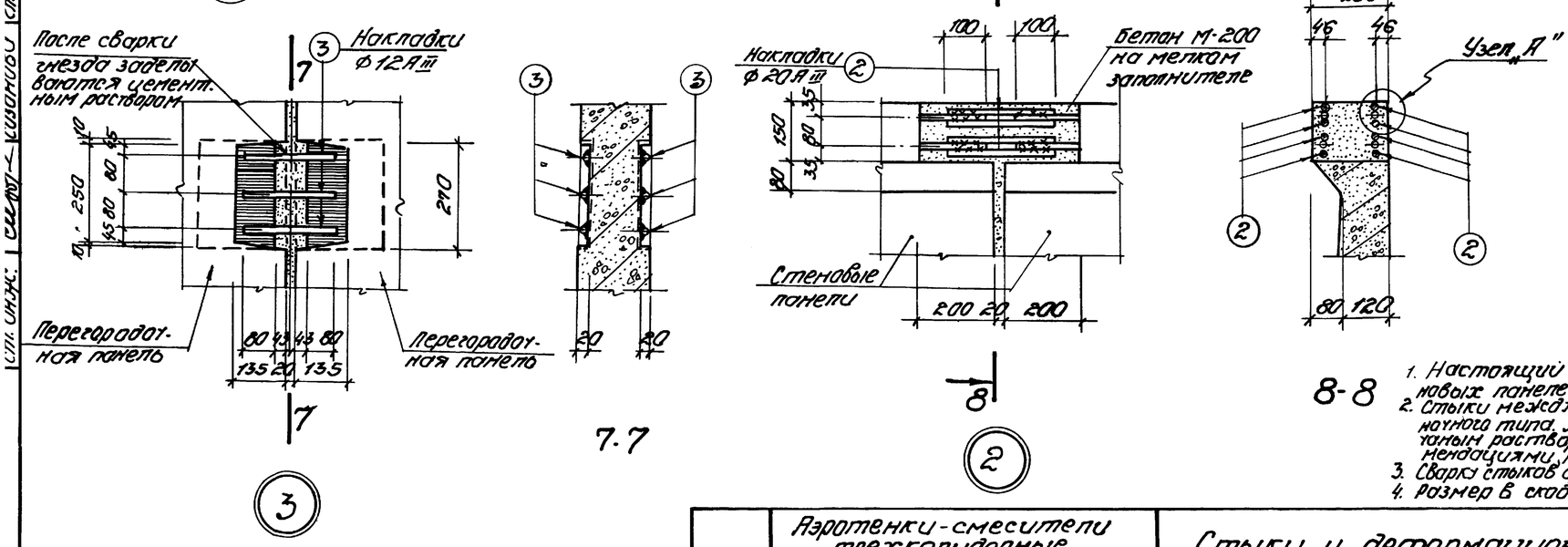

Примечания

1. Настоящий чертеж рассматривать совместно с профилями стеновых панелей
2. Стыки между перегородочными и стеновыми панелями приняты шпоночного типа. Замоноличивание стыков осуществляется цементно-песчаным раствором механизированным способом в соответствии с рекомендациями, приведенными в выпуске 1 серии 3.900-2.
3. Сварку стыков арматуры класса АIII производить электродами марки Э-50А
4. Размер в скобках относится к панелям марки ПП2-45-1.

1975 г.	Аэротенки-смесители трехкоридорные с размерами коридора 6×5×42 м из сборного железобетона	Стыки и деформационные швы в стенах и перегородках.	Типовой проект 902-2-268	Альбом IV	Лист АС-4

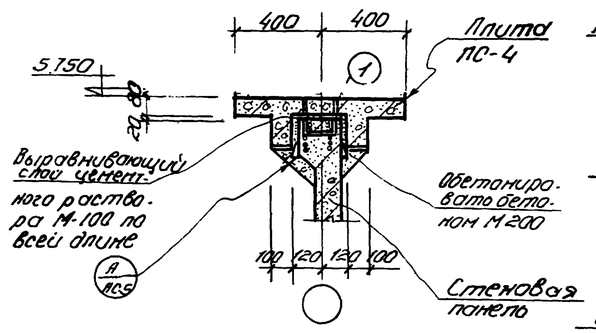

1-1

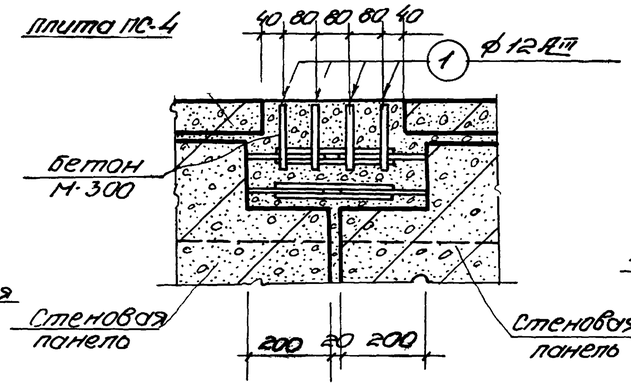

2-2

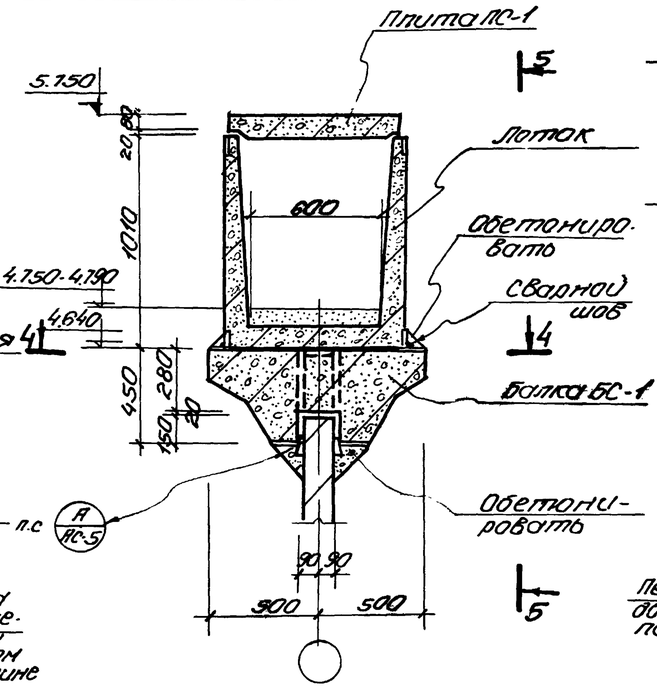

Деталь опирания лотка

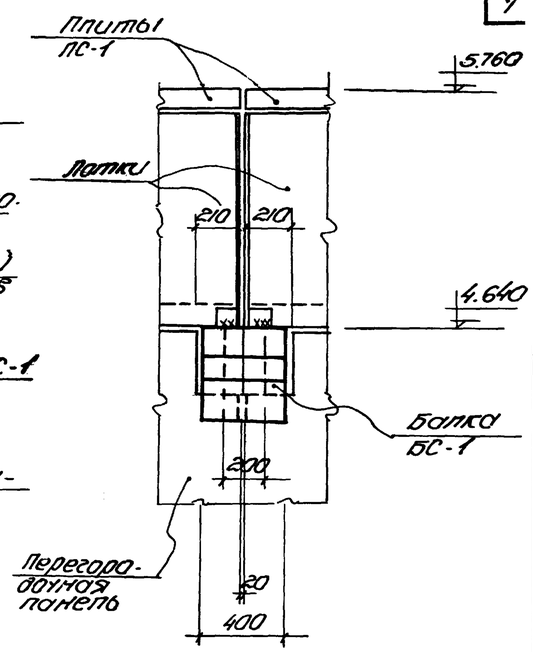

5-5

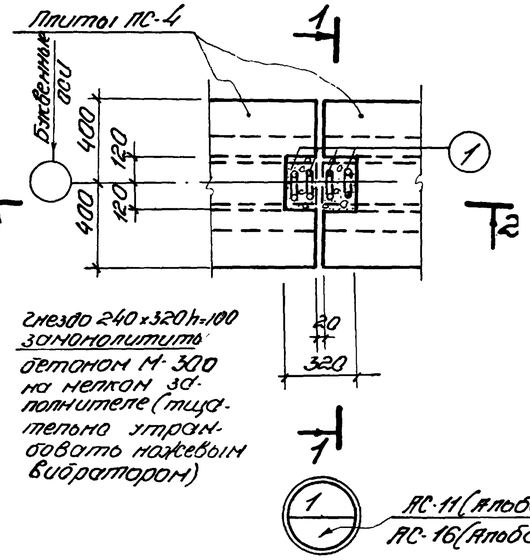

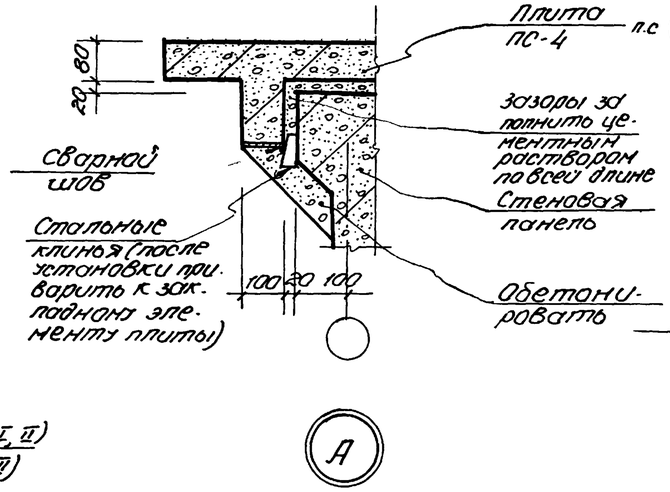

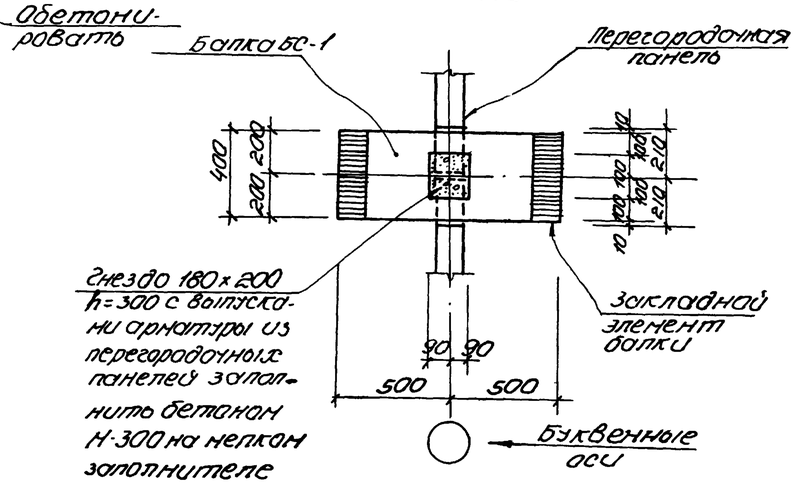

4-4

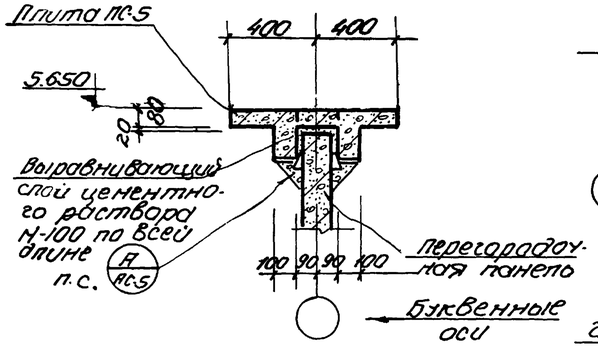

3-3

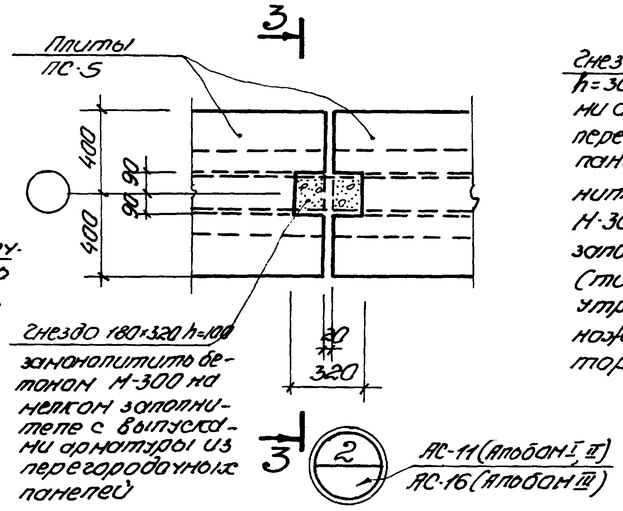

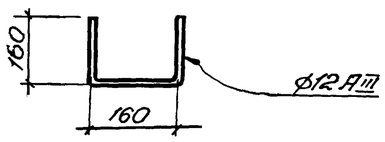

Позиция 1

поз. 1	ф12 АIII	l = 480 мм вес одной штуки 0.43 кг

Спецификация стержней поз. 1 на аэротенк

Марка элемента	Количество узлов	К-во шт. позиции на один узел	К-во шт. позиции на все узлы	Масса кг	Примечания
1	14	4	56	24.1	На 2-х секционный аэротенк
	28		112	48.2	На 3-х секционный аэротенк
	42		168	72.3	На 4-х секционный аэротенк

Примечания.

1. Настоящий чертеж рассматривать совместно с листами АС-11 (альбом I, II), АС-16 (альбом III), АС-13 (альбом V).

1975г.	Аэротенки-смесители трехкоридорные с размерами коридора 6×5×42м из сборного железобетона	Детали опирания лотков и плит ходовых мостиков	Типовой проект 902-2-268	Альбом V	Лист АС-5

Союзводоканалпроект г. Москва

Гл. спец. Никитенко; Рук. гр. Бондарь; Ст. инж. Максимонов; Инженер Пищик; Конструктор Проверил Тр; Инженер Власенко; Техник Ольховский; Гл. спец. Сизонова; Рук. гр. Ф; Ст. инж. Ж

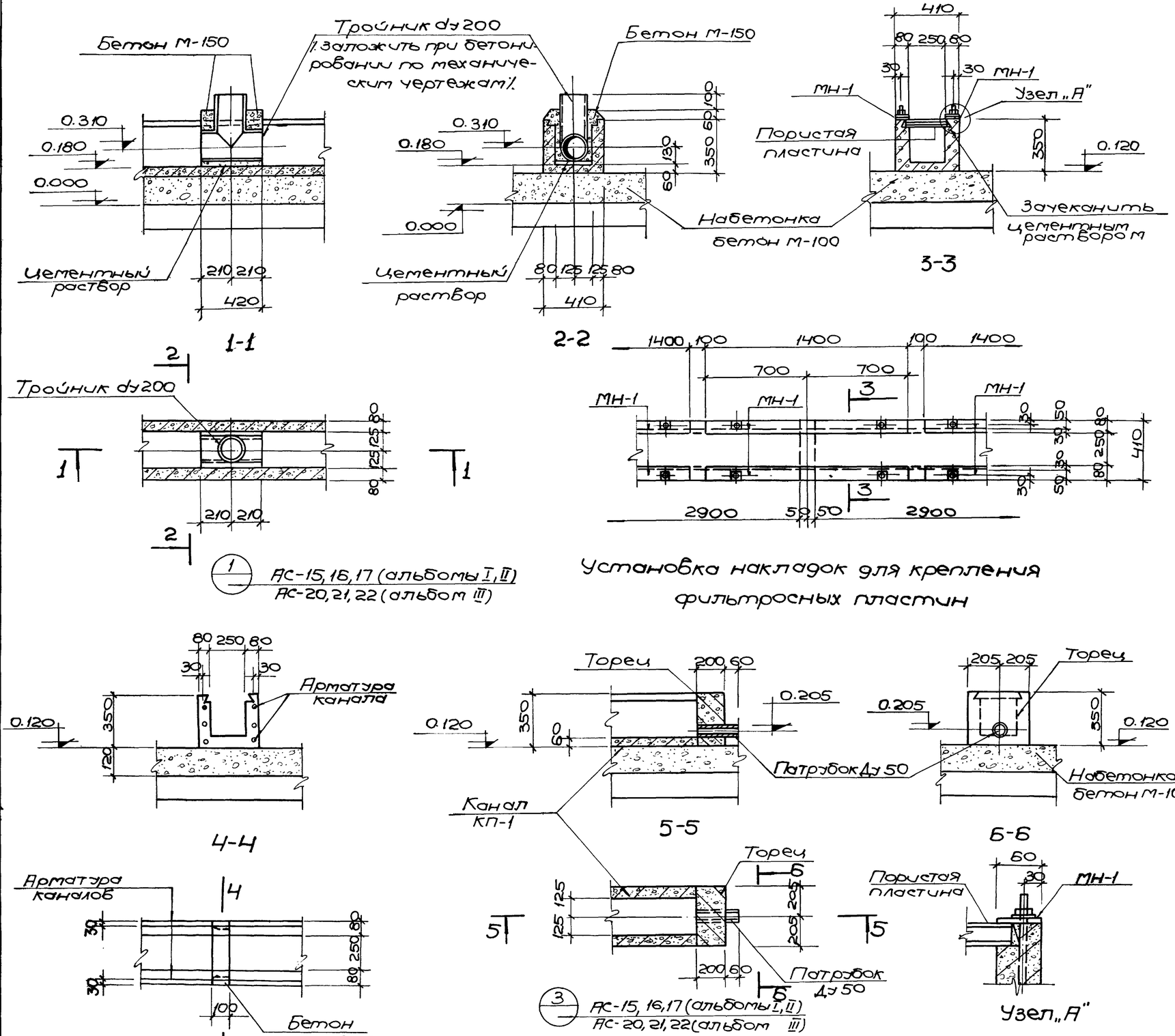

Спецификация накладных марок

Наименование элемента	Количество аэраторов	Марка накладного элемента	Количество штук	Вес кг: 1 шт	Вес кг: Всего	Стандарт или лист проекта
Аэротенк-смеситель двухсекционный	5	МН-1	540	2.6	1404.0	Типовой проект, альбом VI, лист АС-22
	10	МН1	1080	2.6	2808.0	
	15	МН-1	1620	2.6	4212.0	
Аэротенк-смеситель трехсекционный	5	МН-1	810	2.6	2106.0	
	10	МН-1	1620	2.6	4212.0	
	15	МН-1	2430	2.6	6318.0	
Аэротенк-смеситель четырехсекционный	5	МН-1	1080	2.6	2808.0	
	10	МН-1	2160	2.6	5616.0	
	15	МН-1	3240	2.6	8424.0	

Примечание.

1. Настоящий чертёж рассматривать совместно с листами АС-15÷АС-17 (альбомы I, II), АС-20÷АС-22 (альбом III).

1975г.	Аэротенки-смесители трехкоридорные с размерами коридора 6×5×42м из сборного железобетона	Сечения и детали фильтросных каналов	Типовой проект 902-2-268	Альбом IV	Лист АС-6

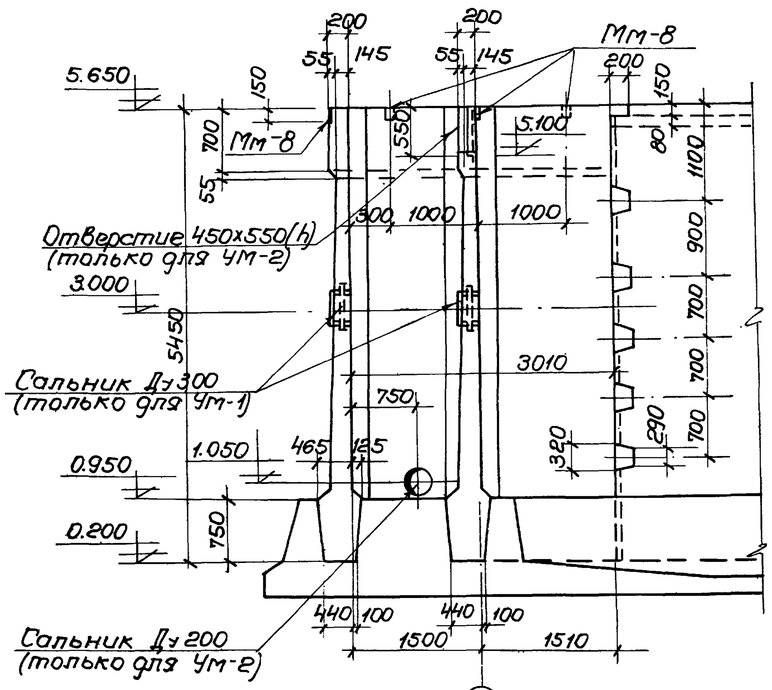

1-1
$1^а$-$1^а$ (зеркально)

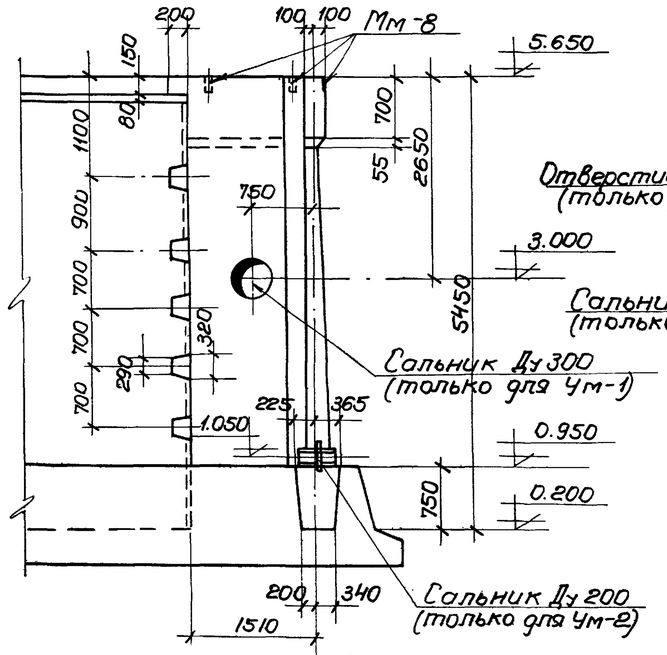

2-2
$2^а$-$2^а$ (зеркально)

Зеркально
Буквенная ось

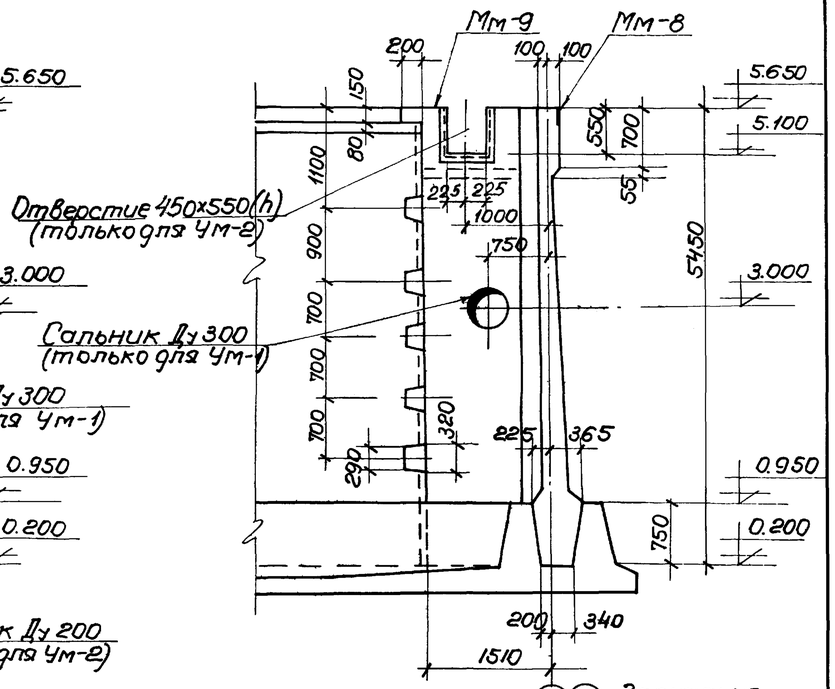

3-3
$3^а$-$3^а$ (зеркально)

Зеркально
Буквенная ось

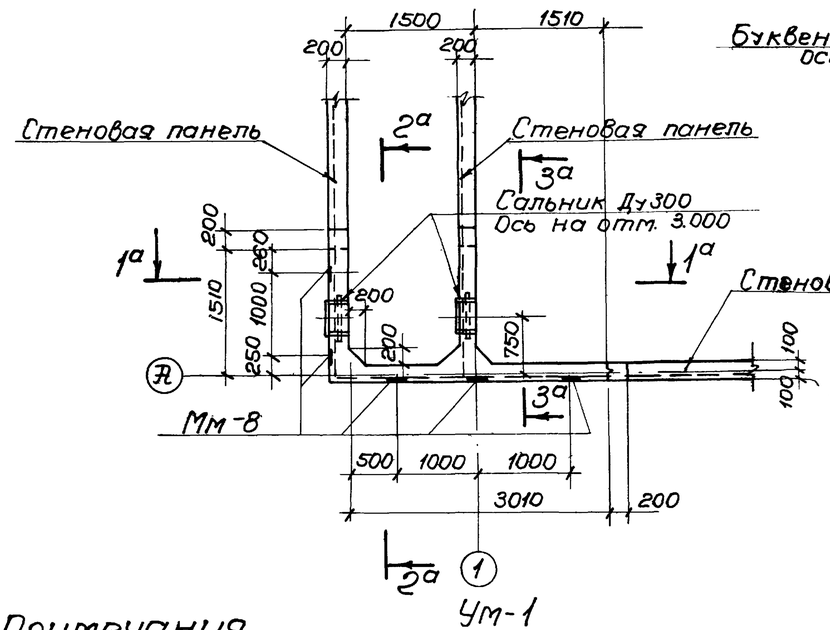

УМ-1

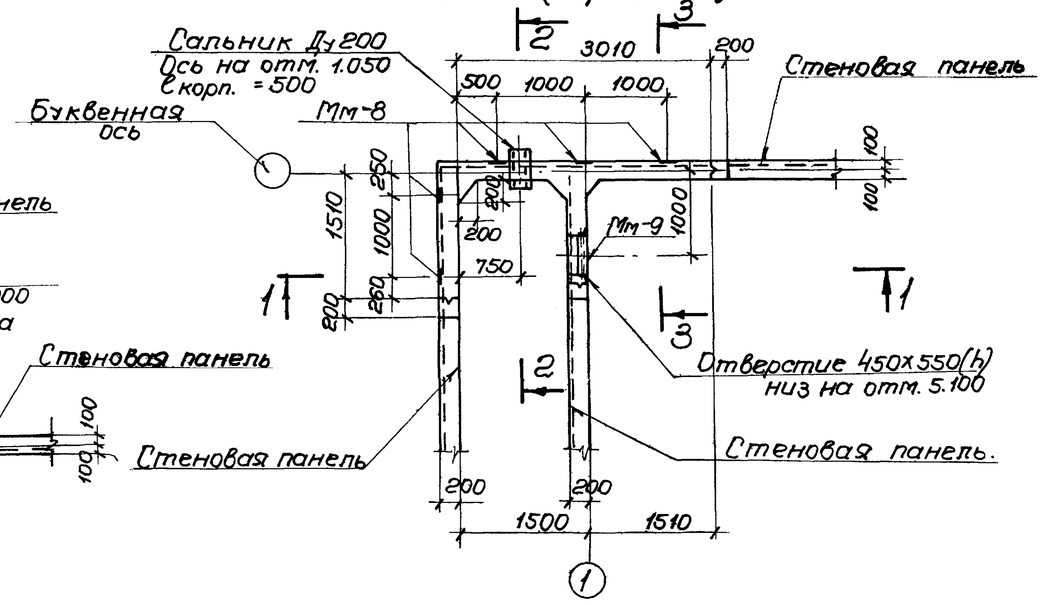

УМ-2

Спецификация бетона на один элемент.			
Марка	Масса элемента	Марка бетона*	Объем бетона $м^3$
УМ-1	–	М-Мрз-В-	9.27
УМ-2	–		9.39.

*Принимать по таблице 1 пояснительной записки альбомов I, II, III

Спецификация закладных марок на один железобетонный элемент			
Марка элемента	Марка изделия	К-во шт.	Применяемые чертежи
УМ-1	Мм-8	5	Альбом VI, АС-20
	Сальник Ду300	2	Серия 3.901-5, ТМ-17
УМ-2	Мм-8	5	Альбом VI, АС-20
	Мм-9	1	—"—
	Сальник Ду200	1	Серия 3.901-5, ТМ-14

Примечания

1. Настоящий чертеж рассматривать совместно с листами АС-9 (альбом I, II), АС-13, АС-14 (альбом III).
2. Бетонирование участков производить после установки панелей.

1975г.	Аэротенки-смесители трехкоридорные с размерами коридора 6х5х42м из сборного железобетона	Монолитные участки стен. УМ-1, УМ-2. Опалубочный чертеж	Типовой проект 902-2-268	Альбом IV	Лист АС-7

г. Москва
Гл. инженер проекта Ст. инженер Кузонова
Гл. спец. Клысовский

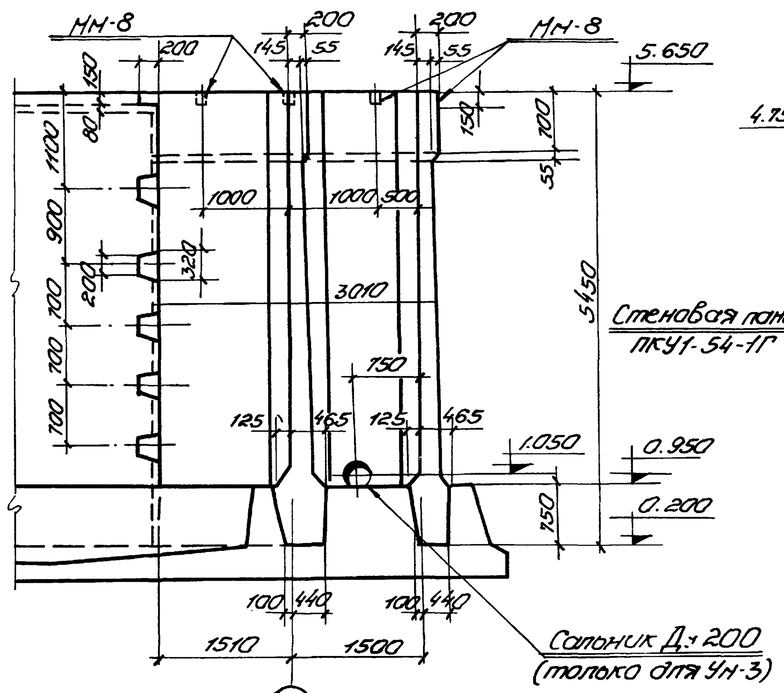

1-1

1d-1d (зеркально)

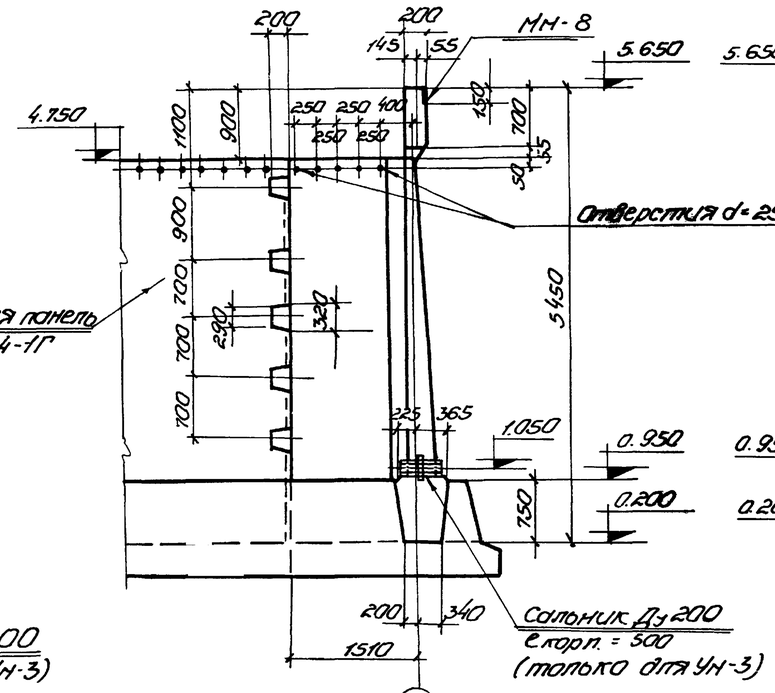

2-2

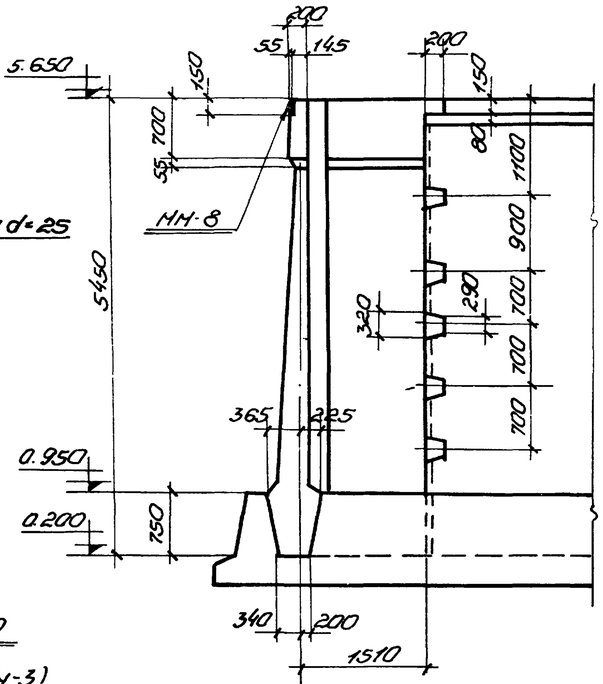

3-3

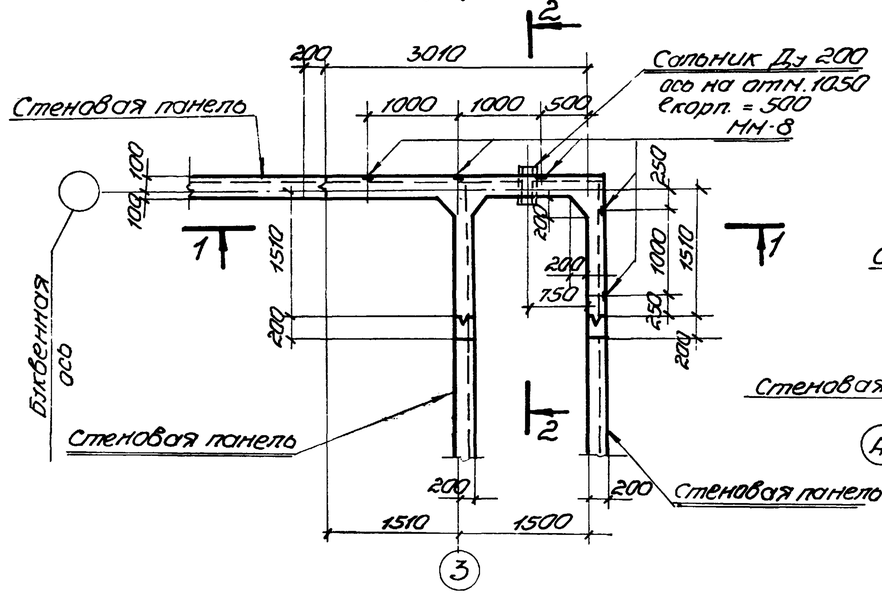

УН-3

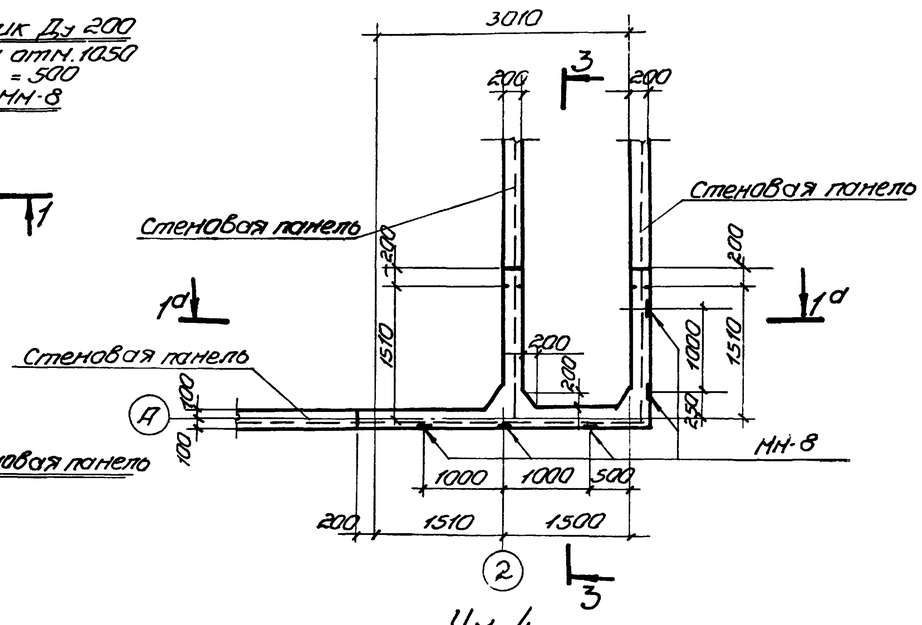

УН-4

Спецификация бетона на один элемент			
Марка	Масса элемента	Марка бетона*	Объем бетона м3
УН-3	—	М-Нз-В-	9.46
УН-4	—		9.47

* Принимать по таблице 1 пояснительной записки альбомов I, II, III

Спецификация закладных марок на один железобетонный элемент			
Марка элемента	Марка изделия	Кол-во шт.	Применяемые чертежи
УН-3	МН-8	5	Альбом VI, АС-20
	Сальник Ду 200	1	Серия 3.900-15, ТМ-14
УН-4	МН-8	5	Альбом VI, АС-20

Примечания

1. Настоящий чертеж рассматривать совместно с листами АС-9 (альбомы I, II), АС-13, АС-14 (альбом III).
2. Бетонирование участков производить после установки панелей.

1975г.	Аэротенки-смесители трехкоридорные с размерами коридора 6×5×42м из сборного железобетона	Монолитные участки стен. УН-3, УН-4. Опалубочный чертеж	Типовой проект 902-2-268	Альбом IV	Лист АС-8

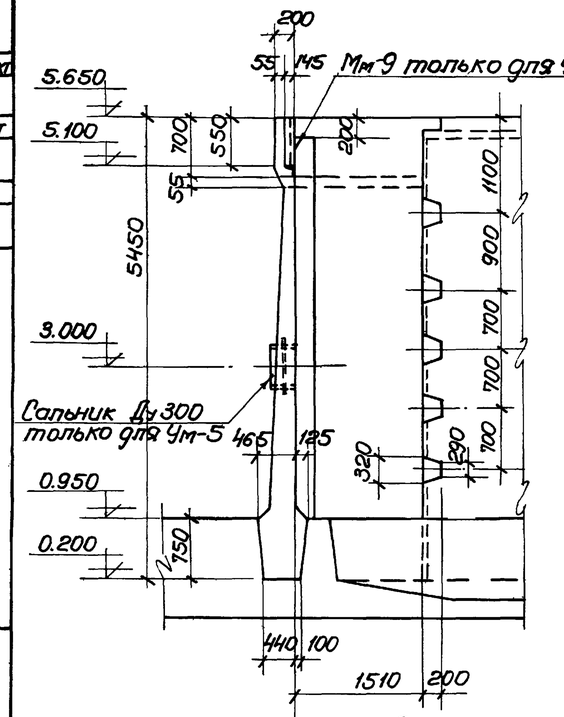

1-1
1а-1а (зеркально)

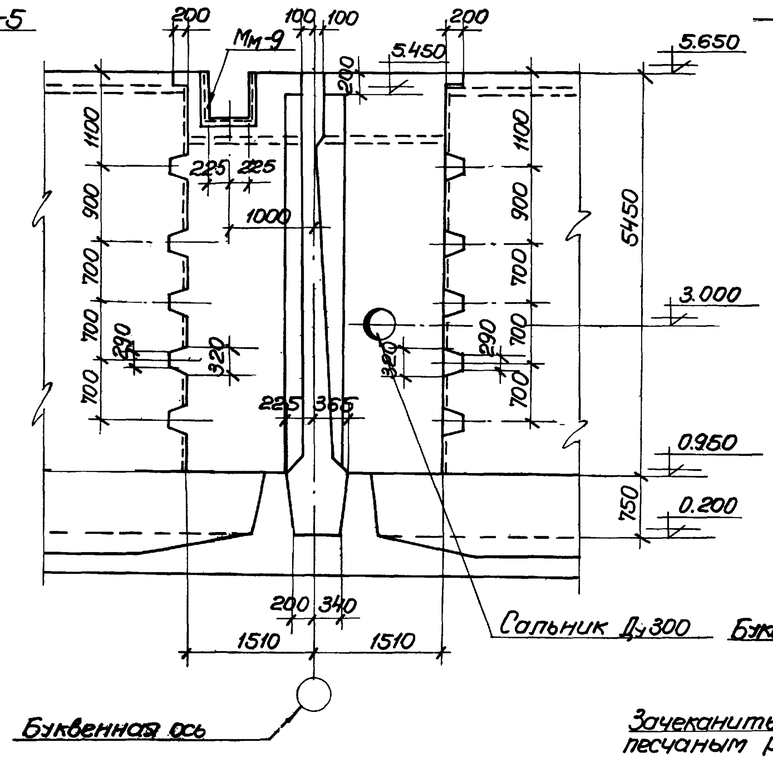

2-2

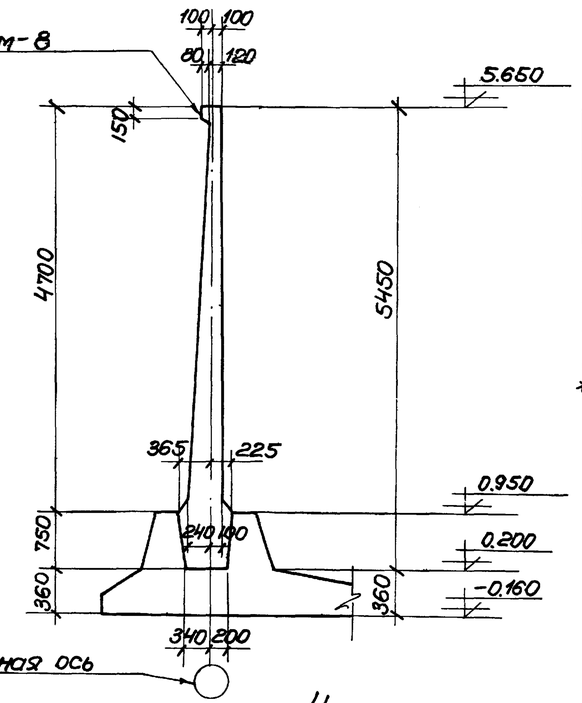

4-4

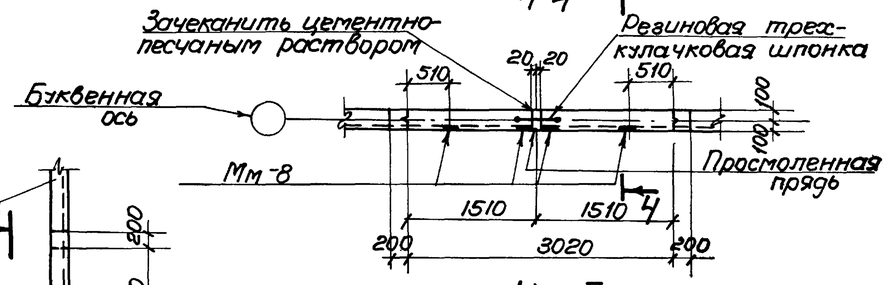

Ум-7

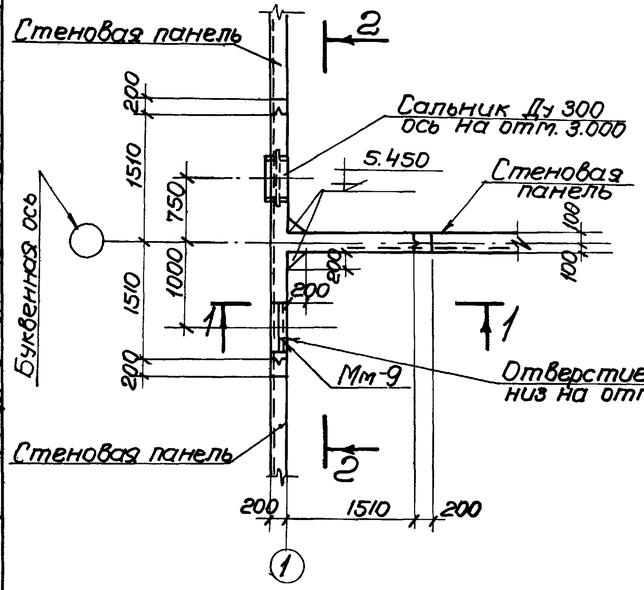

Ум-5

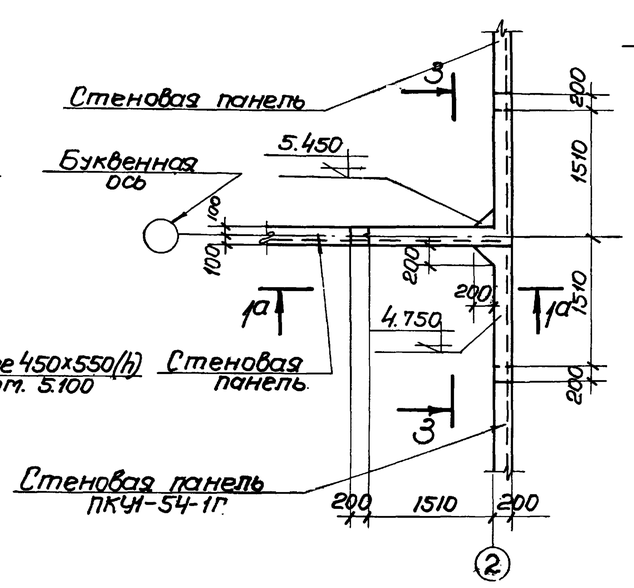

Ум-6

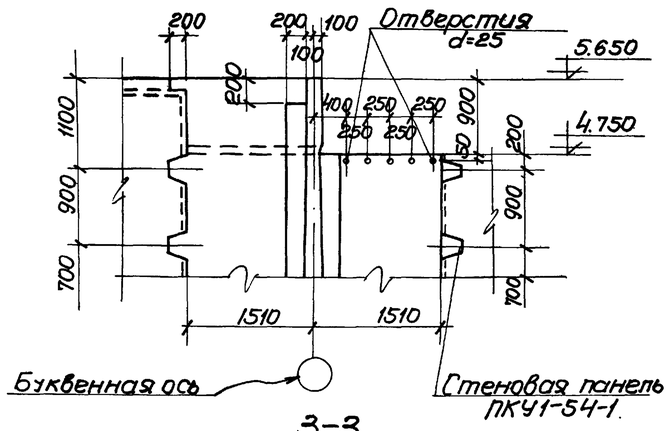

3-3

Спецификация бетона на один элемент

Марка	Масса элемента	Марка бетона*	Объем бетона $м^3$
Ум-5	—	М-Мрз-В-	7.1
Ум-6	—		6.8
Ум-7	—		4.53

*Принимать по таблице 1 пояснительной записки альбомов

Спецификация закладных марок на один железобетонный элемент

Марка элемента	Марка изделия	Кол. шт.	Применяемые чертежи
Ум-5	Мм-9	1	Альбом VI, лист АС-20
	Сальник Ду 300	1	Серия 3901-5, лист ТМ-17
Ум-7	Мм-8	4	Альбом VI, лист АС-20

Примечания

1. Настоящий чертеж рассматривать совместно с монтажными планами стеновых панелей: листы АС-9 (альбомы I и II), АС-13, АС-14 (альбом III).
2. Бетонирование монолитных участков производить после установки стеновых панелей.
3. Армирование участков представлено на листах АС-15 ÷ АС-18.

1975г.	Аэротенки-смесители трехкоридорные с размерами коридора 6х5х42 м из сборного железобетона	Монолитные участки стен. Ум-5, Ум-6, Ум-7. Опалубочный чертеж	Типовой проект 902-2-268	Альбом IV	Лист АС-9

Союзводоканалпроект г. Москва

Гл. инженер проекта Бондарь; Гл. специалист Максимов; Гл. инж. проекта Власенко; Гл. специалист Провоторов; Рук. группы Отковский; Вп. спец. ТО; Ст. инженер Сизонова; Инж. Сидоров; Вп. спец. Гордиенко; Инж. Ю. Ф.

Типовой проект 902-2-
Марка-лист АС-9
Инв. №

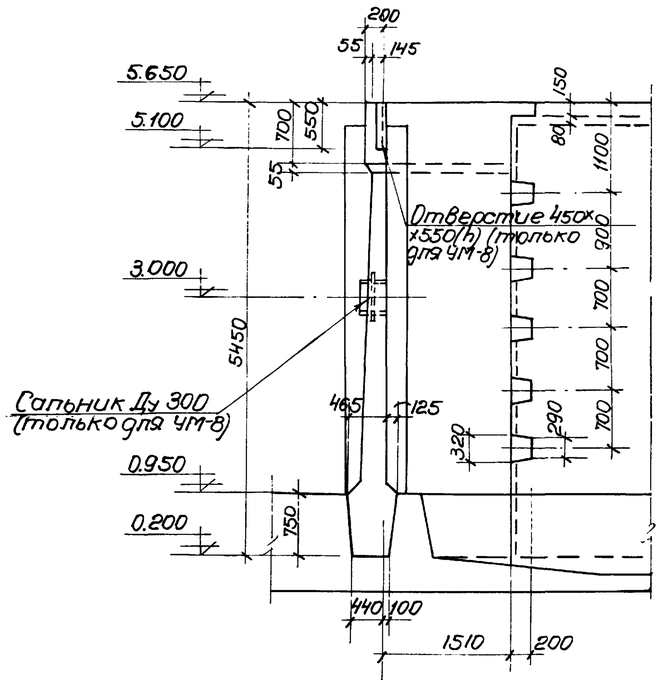

1-1
1а-1а (зеркально)

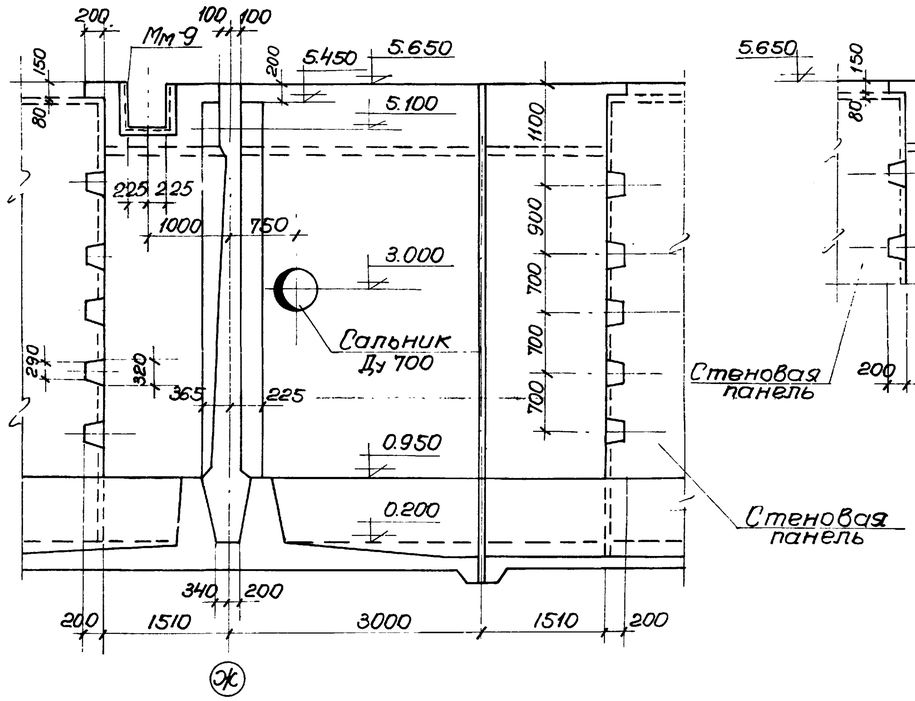

2-2

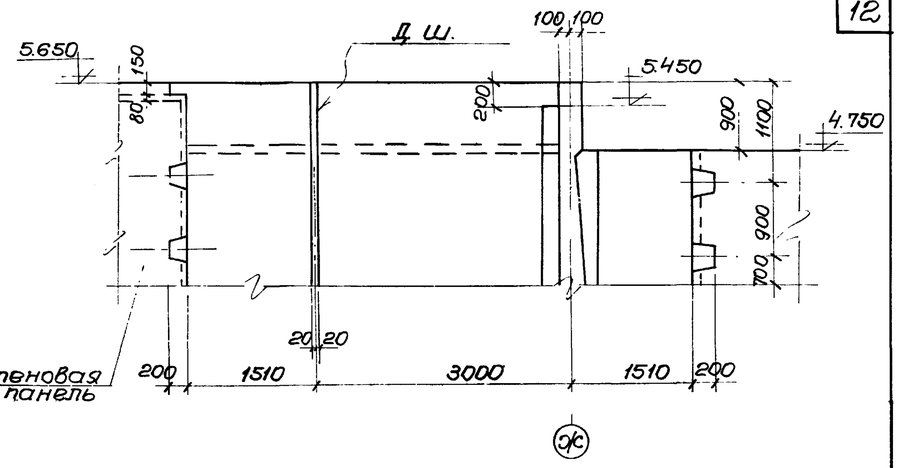

3-3

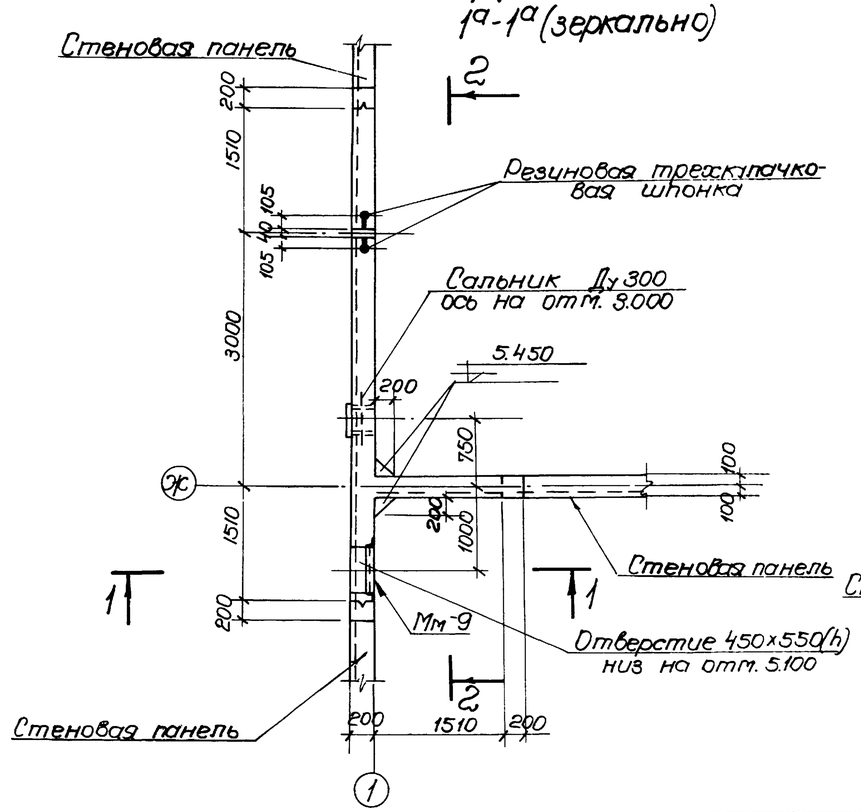

Ум-8

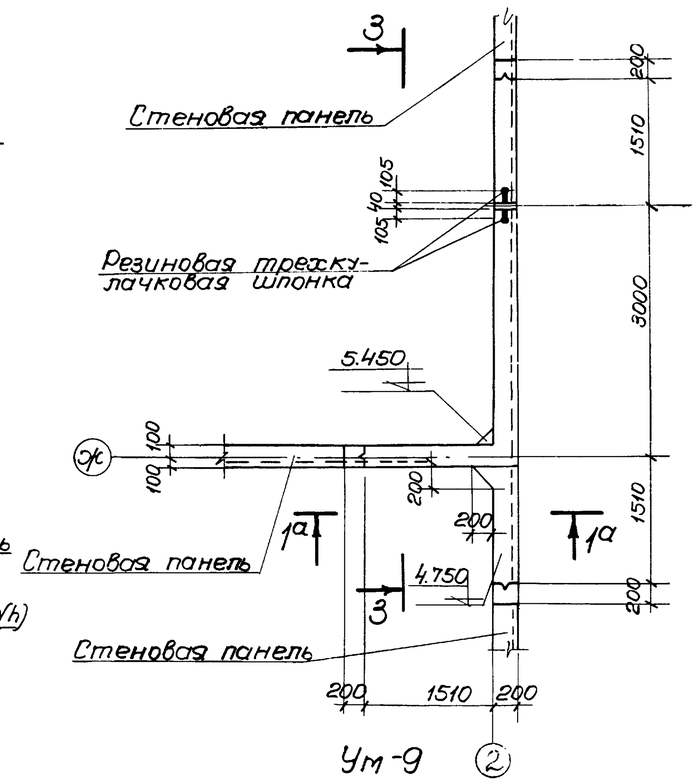

Ум-9

Спецификация бетона на один элемент			
Марка	Масса элемента	Марка бетона*	Объем бетона м³
УМ-8	—	М-Мрз-В	11.63
УМ-9	—		11.33

*Принимать по таблице 1 пояснительной записки альбомов I, II, III

Спецификация закладных марок на один железобетонный элемент			
Марка элемента	Марка изделия	К-во шт.	Применяемые чертежи
УМ-8	Мм-9	1	Альбом VI, лист АС-20
	Сальник Ду 300	1	Серия 3.901-5, лист ТМ-17

Примечания

1. Настоящий чертеж рассматривать совместно с монтажными планами стеновых панелей: листы АС-13, АС-14, АС-15 (альбом III).
2. Бетонирование монолитных участков производить после установки стеновых панелей.
3. Армирование участков представлено на листах АС-19, АС-20 настоящего альбома.

1975г.	Аэротенки-смесители трехкоридорные с размерами коридора 6×5×42м из сборного железобетона	Монолитные участки стен. Ум-8, Ум-9. Опалубочный чертеж	Типовой проект 902-2-268	Альбом IV	Лист АС-10

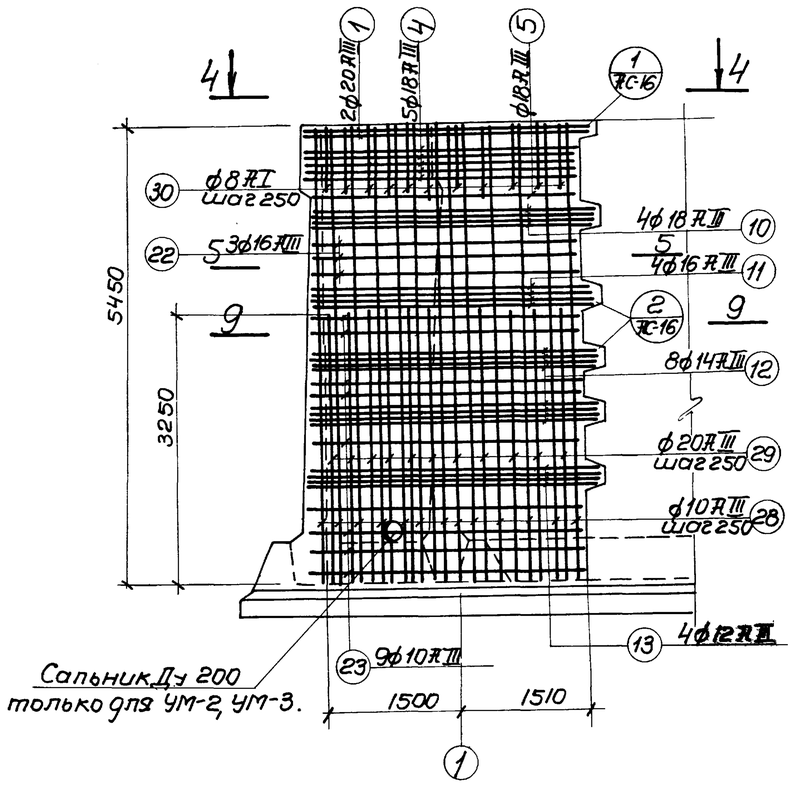

1-1

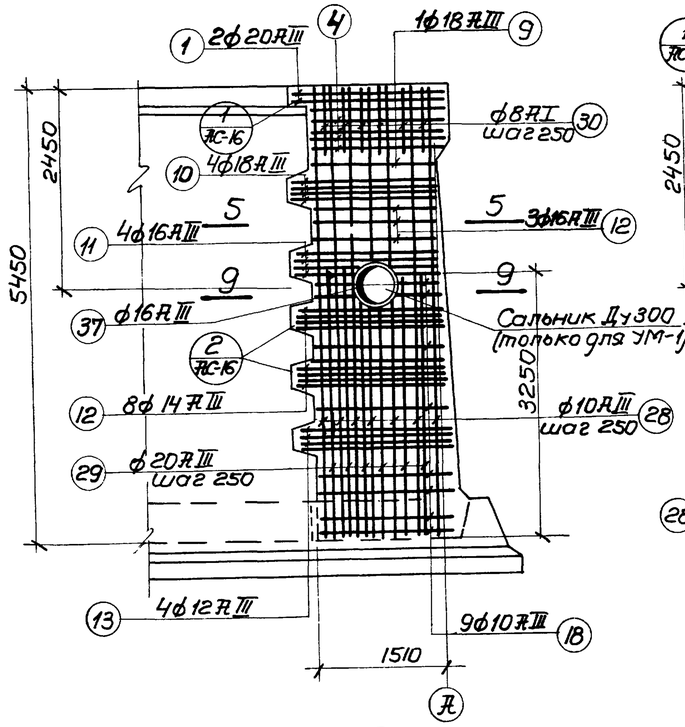

2-2

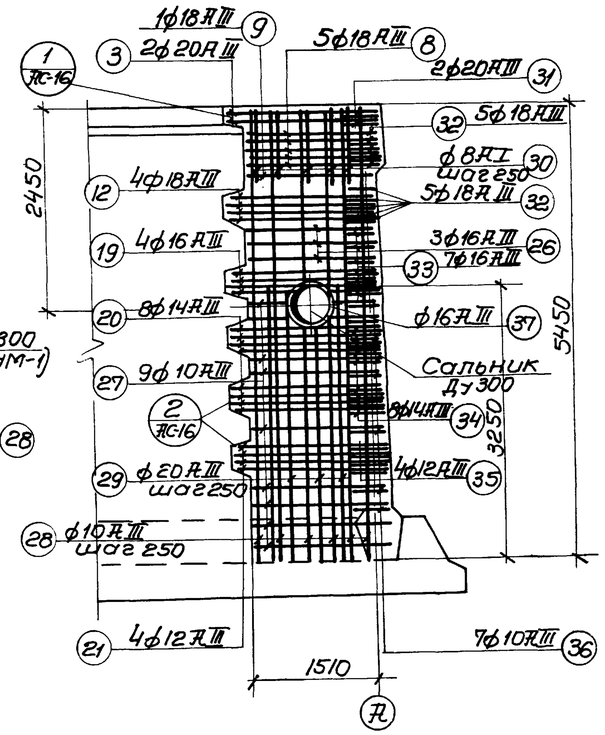

3-3

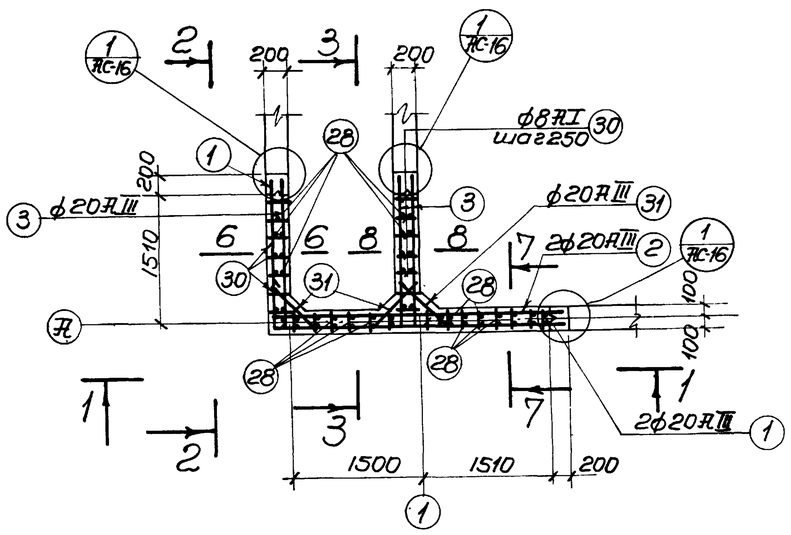

4-4

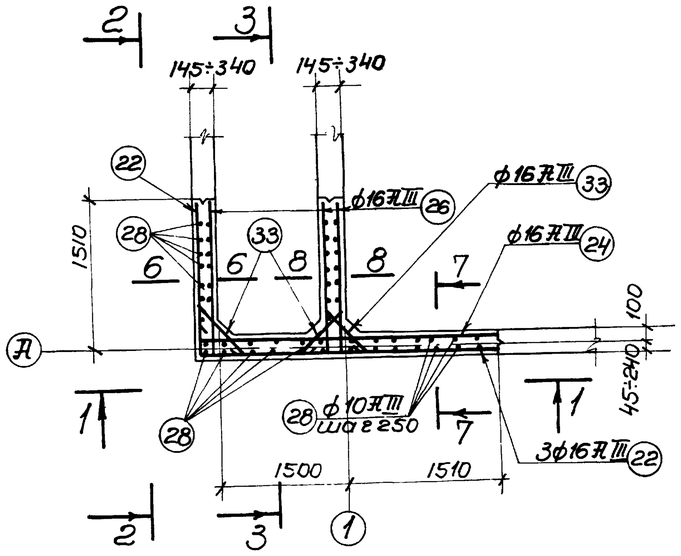

5-5

Примечания

1. Настоящий чертеж рассматривать совместно с листом АС-12.
2. В месте установки сальника арматуру вырезать по месту и концы приварить к корпусу сальника.
3. Опалубочный чертеж **см. на листах** АС-7, АС-8.

Армирование Ум-1, Ум-4 (зеркально)

1975г.	Аэротенки-смесители трехкоридорные с размерами коридора 6×5×42м из сборного железобетона	Монолитные участки стен. Ум-1, Ум-4. Армирование	Типовой проект 902-2-268	Альбом IV	Лист АС-11

Инженер Ст. инженер Гл. инженер проекта Гл. инженер пр. Сизонова
г. Москва

Спецификация стали на один железобетонный элемент

Марка	№ поз.	Эскиз или сечение.	Ф мм	Длина мм	К-во шт.	Общая длина м	Масса кг
УМ-1, УМ-4	1	1760 / 3360	20АIII	5120	2	10.2	25.2
	2	450 / 3360	20АIII	3810	2	7.6	18.8
	3	450 / 1760	20АIII	2410	6	14.5	35.8
	4	1560 / 3160	18АIII	4720	5	23.6	47.2
	5	1500 / 3100	18АIII	4600	1	4.6	9.2
	6	350 / 3160	18АIII	3510	5	17.6	35.2
	7	400 / 3100	18АIII	3500	1	3,5	7.0
	8	350 / 1660	18АIII	2010	15	30.2	60.4
	9	400 / 1600	18АIII	2000	3	6.0	12.0
	10	710 / 3310	18АIII	5020	4	20.1	40.2
	11	1750 / 3360	16АIII	5120	4	20.5	32.5
	12	1800÷1840 / 8400÷3440	14АIII	ср. 5240	8	41.9	50.8
	13	870 / 3470	12АIII	5340	4	21.4	19.0
	14	400 / 3310	18АIII	3710	4	14.8	29.6
	15	270 / 3360	16АIII	3630	4	14.5	22.9
	16	150÷110 / 3400÷3440	14АIII	ср. 3550	8	28.4	34.4
	17	3470	12АIII	3470	4	13.9	12.3
	18	400 / 1710	18АIII	2110	12	25.3	50.6
	19	270 / 1760	16АIII	2020	12	24.4	38.3
	20	150÷110 / 1800÷1840	14АIII	ср. 1950	24	46.8	56.7
	21	1870	12АIII	1870	12	22.4	19.9
	22	1530 / 3130	16АIII	4650	3	14.0	22.1
	23	1560÷1710 / 3160÷3310	10АIII	ср. 4870	9	43.8	27.0
	24	300 / 3130	16АIII	3430	3	10.3	16.3
	25	3160÷3310	10АIII	ср. 3235	9	29.1	17.9
	26	300 / 1530	16АIII	1830	9	16.5	26.1
	27	100 / 1560÷1710	10АIII	ср. 1735	27	46.8	28.9
	28	5400	10АIII	5400	51	275.4	170.0
	29	3220	20АIII	3220	45	144.9	358.0
	30	1700; 650; 350; 550; 750; 550	8АI	2000	34	68.0	26.9
	31	210; 550	20АIII	1850	6	11.1	27.4
	32	400; 600÷750; 550	18АIII	ср. 1725	30	51.8	103.6
	33	650÷800; 400; 300	16АIII	ср. 1525	21	32.0	50.7
	34	100; 300; 750÷1000	14АIII	ср. 1475	24	35.4	42.8
	35	1050; 100; 750÷1150	12АIII	1250	12	15.0	13.3
	36	100	10АIII	ср. 1150	21	24.2	14.9
	37*	160; d=500	16АIII	2050	4	8.2	13.0

* Поз. „37" дана только для участка УМ-1.

Выборка стали на один железобетонный элемент, кг

Марка элемента	Арматура: Арматурная сталь ГОСТ 5781-61* Класс АI Ф мм 8	Итого	Класс АIII Ф мм 10	12	14	16	18	20	Итого	Итого	Закладные изделия: Профильная сталь Ст.5 8			Арм. сталь ГОСТ 5781-61* Класс АI Ф мм 8		Итого	Всего стали
УМ-1	26.9	26.9	258.7	64.5	184.7	221,9	395.0	465.2	1590,0	1616,9	4.5			1.0		5.5	1622.4
УМ-4	26.9	26.9	258.7	64.5	184.7	208,9	395.0	465.2	1577,0	1603,9	4.5	—	—	1.0		5.5	1609.4

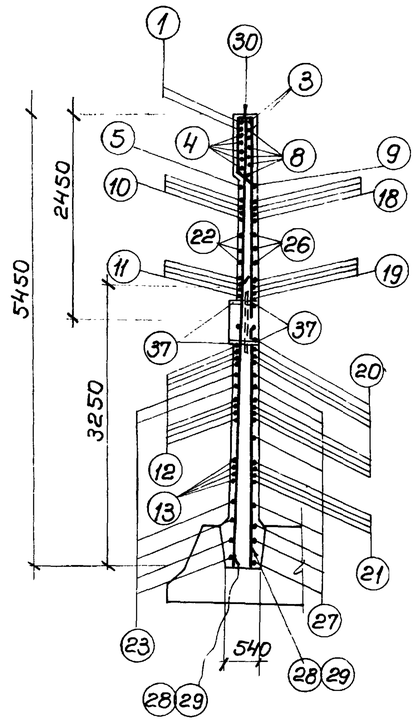

6-6

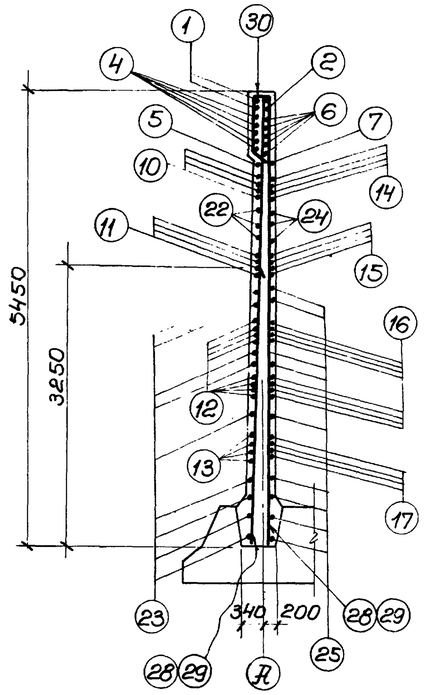

7-7

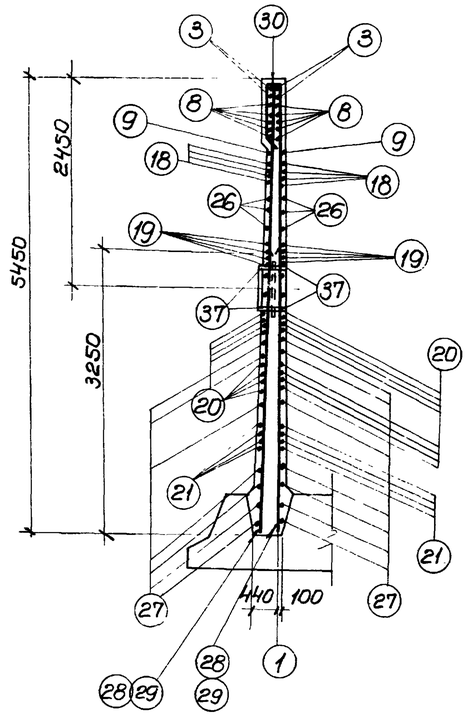

8-8

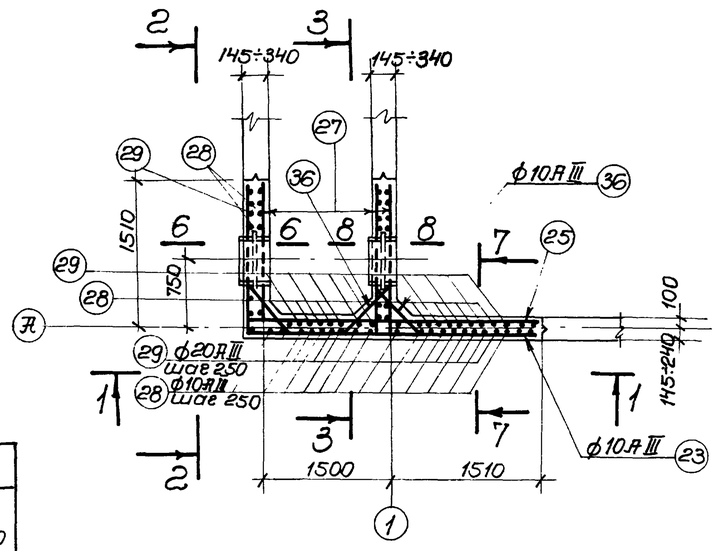

9-9

Примечания

1. Настоящий чертеж рассматривать совместно с листом АС-11.
2. Защитный слой бетона до рабочей арматуры - 25 мм.

1975г.	Аэротенки-смесители трехкоридорные с размерами коридора 6×5×42м из сборного железобетона	Монолитные участки стен. УМ-1, УМ-4. Армирование. Спецификация арматуры	Типовой проект 902-2-268	Альбом IV	Лист АС-12

г. Москва

Спецификация стали на один железобетонный элемент

Марка	N поз.	Эскиз или сечение	Ф мм	Длина мм	К-во шт.	Общая длина м	Масса кг
Ум-2	1	3360 (1760, 400)	20AIII	5120	2	10.2	25.2
	2	3360 (1450, 400)	20AIII	3810	2	7.6	18.8
	3	1760 (1580, 400)	20AIII	2410	6	14.5	35.8
	4	3160	18AIII	4720	5	23.6	47.2
	5	3100 (1500, 400)	18AIII	4600	1	4.6	9.2
	6	3160 (350, 400)	18AIII	3510	5	17.6	35.2
	7	3100 (400, 400)	18AIII	3500	1	3.5	7.0
	8	1660 (350, 400)	18AIII	2010	15	30.2	60.4
	9	1600 (400, 400)	18AIII	2000	3	6.0	12.0
	10	3310 (1710, 400)	18AIII	5020	4	20.1	40.2
	11	3360 (1760, 400)	16AIII	5120	4	20.5	32.5
	12	3400÷3440 (1800÷1840, 400)	14AIII	ср. 5240	8	41.9	50.8
	13	3470 (1870, 400)	12AIII	5340	4	21.4	19.0
	14	3310 (400, 270)	18AIII	3710	4	14.8	29.6
	15	3360 (400, 270)	16AIII	3630	4	14.5	22.9
	16	3400÷3440 (150÷110, 270)	14AIII	ср. 3550	8	28.4	34.4
	17	3470 (400)	12AIII	3470	4	13.9	12.3
	18	1710 (400)	18AIII	2110	12	25.3	50.6
	19	1760 (270)	16AIII	2080	12	24.4	38.3
	20	1800÷1840 (150÷110)	14AIII	ср. 1950	24	46.8	56.7
	21	1870	12AIII	1870	12	22.4	19.9
	22	3130 (1530)	16AIII	4660	3	14.0	22.1
	23	3160÷3310 (1560÷1710)	10AIII	ср. 4870	9	43.8	27.0
	24	3130 (300)	16AIII	3430	3	10.3	16.3
	25	3160÷3310	10AIII	ср. 3235	9	29.1	17.9
	26	1530 (300)	16AIII	1830	9	16.5	26.1
	27	1560÷1710 (100)	10AIII	ср. 1735	27	46.8	28.9
	28	5400	10AIII	5400	51	275.4	170.0
	29	3220	20AIII	3220	45	144.9	358.0
	30	650, 210, 650, 174, 850, 550, 750, 550	8AI	2000	34	68.0	26.9
	31	550, 550, 400, 550	20AIII	1850	6	11.1	27.4
	32	600÷750, 400, 650÷800	18AIII	ср. 1725	30	51.8	103.6
	33	300, 750÷1000	16AIII	ср. 1525	21	32.0	50.7
	34	100, 1050, 100	14AIII	ср. 1475	24	35.4	42.8
	35	750÷1150, 100	12AIII	1250	12	15.0	13.3
	36		10AIII	ср. 1150	2	4.1	6.5

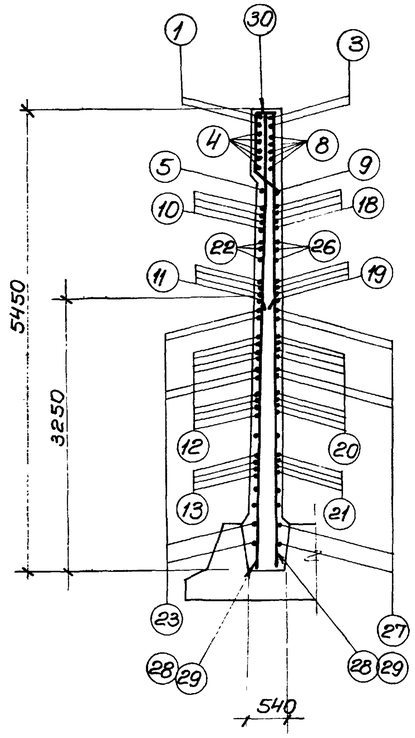

10-10

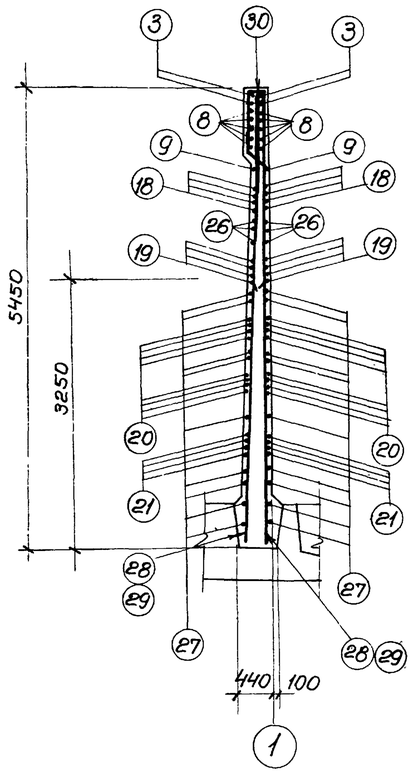

11-11

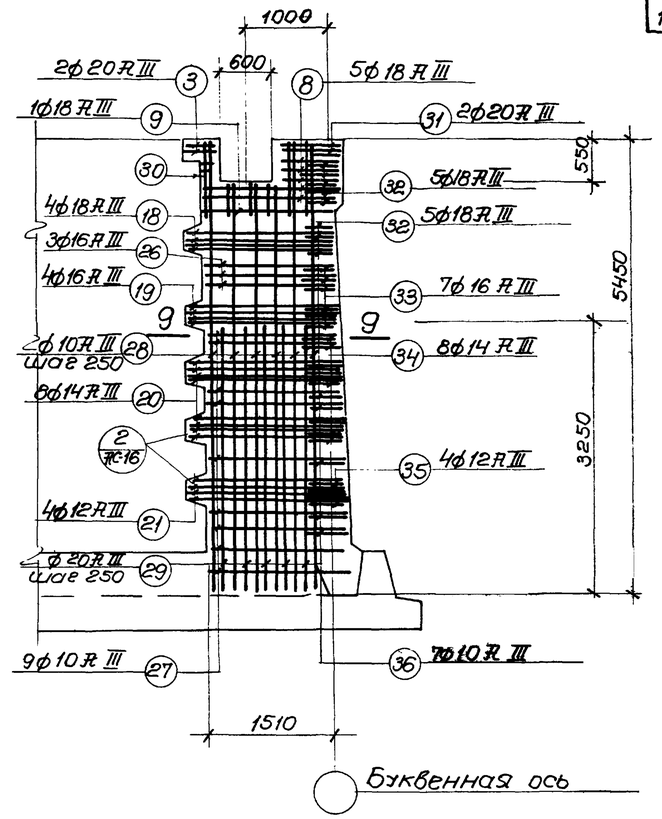

12-12

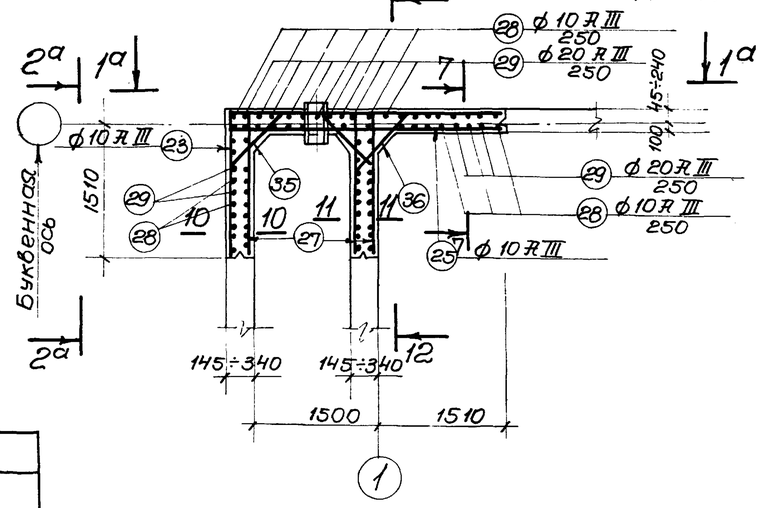

9-9

Армирование Ум-2

Примечания

1. Настоящий чертеж рассматривать совместно с листом АС-7.
2. Защитный слой бетона до рабочей арматуры-25мм.
3. В месте установки сальника трубопровода опорожнения арматуру вырезать по месту и концы приварить к корпусу сальника.
4. Разрезы $1^а$-$1^а$ и $2^а$-$2^а$ армируются зеркально разрезам 1-1 и 2-2 на листе АС-11.
5. Армирование сечения 7-7 смотреть на листе АС-12.

Выборка стали на один железобетонный элемент, кг

Марка элемента	Арматура: Арматурная сталь ГОСТ 5781-61*: Класс AI ф мм 8	Итого	Класс AIII ф мм 10	12	14	16	18	20	Итого	Итого	Закладные изделия: Профильная сталь 5÷8	63×6		Арм. сталь ГОСТ 5781-61*: Класс AI ф мм 8		Итого	Всего стали
Ум-2	26.9	26.9	258,7	64.5	184.7	208,9	395,0	465,2	1577,0	1603,9	4,5	12.9		3.0		20,4	1624,3

1975г.	Аэротенки-смесители трехкоридорные с размерами коридора 6×5×42м из сборного железобетона.	Монолитные участки стен. Ум-2. Армирование и спецификация арматуры	Типовой проект 902-2-268	Альбом IV	Лист АС-13

г. Москва

Спецификация стали на один железобетонный элемент

Марка	N поз	Эскиз или сечение	ф мм	Длина мм	Кол шт	Общая длина м	Масса кг
УМ-3	1	3360	20АIII	5120	2	10.2	25.2
	2	3360	20АIII	3810	2	7.6	18.8
	3	1760	20АIII	2410	2	4.8	11.9
	4	3160	18АIII	4720	5	23.6	47.2
	5	3100	18АIII	4600	1	4.6	9.2
	6	3160	18АIII	3510	5	17.6	35.2
	7	3100	18АIII	3500	1	3.5	7.0
	8	1660	18АIII	2010	5	10.1	20.2
	9	1600	18АIII	2000	1	2.0	4.0
	10	3310	18АIII	5020	4	20.1	40.2
	11	3360	16АIII	5120	4	20.5	32.5
	12	3400 ÷ 3440	14АIII	ср 5240	8	41.9	50.8
	13	3470	12АIII	5340	4	21.4	19.0
	14	3310	18АIII	3710	4	14.8	29.6
	15	3360	16АIII	3630	4	14.5	22.9
	16	3400 ÷ 3440	14АIII	ср 3550	8	28.4	34.4
	17	3470	12АIII	3470	4	13.9	12.3
	18	1710	18АIII	2110	12	25.3	50.6
	19	1760	16АIII	2030	12	24.4	38.3
	20	1800 ÷ 1840	14АIII	ср 1950	24	46.8	56.7
	21	1870	12АIII	1870	12	22.4	19.9
	22	3130	16АIII	4660	3	14.0	22.1
	23	3160 ÷ 3310	10АIII	ср 4870	9	43.8	27.0
	24	3130	16АIII	3430	3	10.3	16.3
	25	3160 ÷ 3310	10АIII	ср 3235	9	29.1	17.9
	26	1530	16АIII	1830	9	16.5	26.1
	27	1560 ÷ 1710	10АIII	ср 1735	27	46.8	28.9
	28	5400	10АIII	5400	44	237.6	146.6
	29	3220	20АIII	3220	45	144.9	358.0
	30		8АII	2000	28	56.0	22.1
	31		20АIII	1850	2	3.7	9.1
	32		18АIII	ср 1725	20	34.5	69.0
	33		16АIII	ср 1525	21	32.0	50.7
	34		14АIII	ср 1475	24	35.4	42.8
	35		12АIII	1250	12	15.0	13.3
	36		10АIII	ср 1150	2	4.1	6.5
	37		10АIII	4500	7	31.5	19.4

Выборка стали на один железобетонный элемент, кг

Марка элемента	Арматура: Арматурная сталь ГОСТ 5781-61* Класс AI ф мм 8	Итого	Класс AIII ф мм 10	12	14	16	18	20	Итого	Итого	Закладные изделия: Профильная сталь ф=8			Арматурная сталь ГОСТ 5781-61* Класс AI ф мм 8		Итого	Всего стали
УМ-3	22.1	22.1	246.3	364.5	184.7	208.9	342.2	423.0	1396	1461.7	4.5			1.0		5.5	1467.2

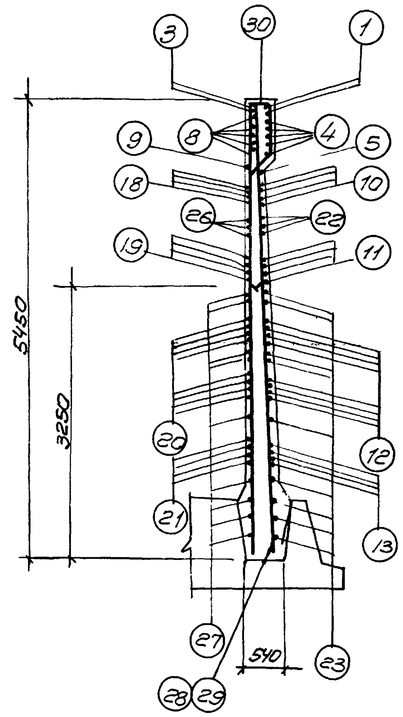

13-13

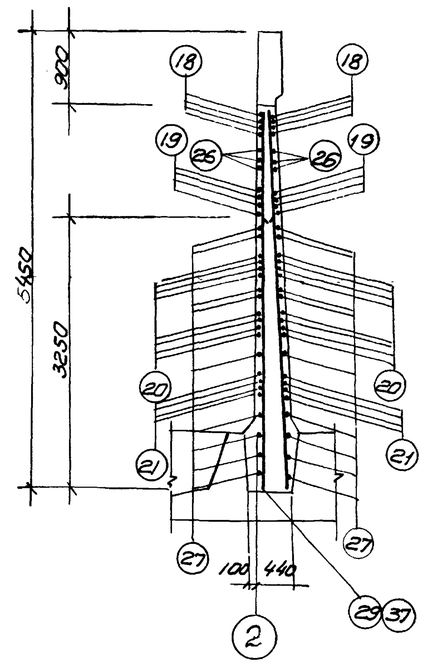

14-14

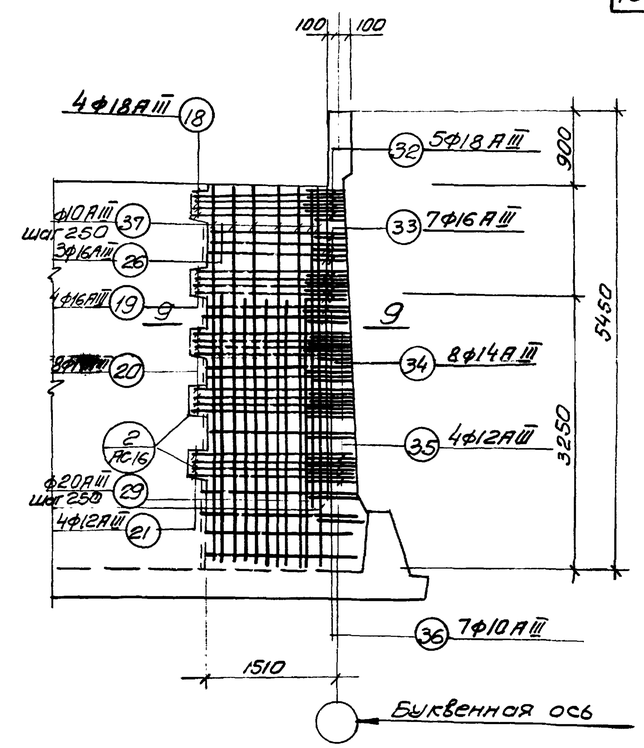

15-15

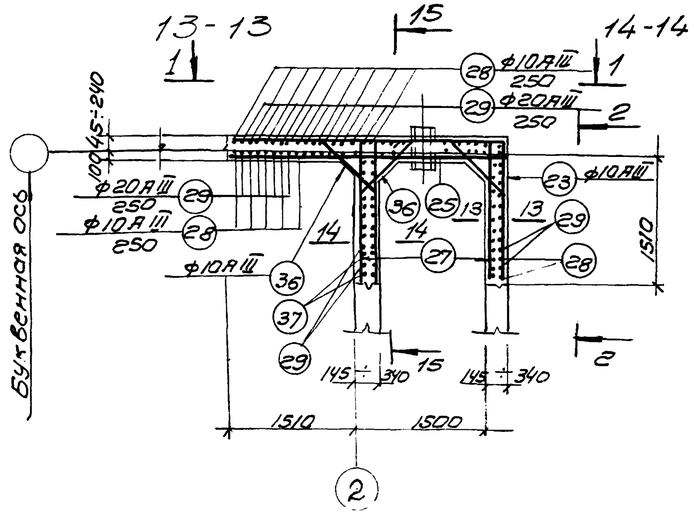

9-9

Армирование Ум-3

Примечания

1. Настоящий чертеж рассматривать совместно с листом АС-8.
2. Защитный слой бетона до рабочей арматуры - 25мм.
3. В месте установки сальника трубопровода опорожнения арматуру вырезать по месту, и концы приварить к корпусу сальника.
4. Армирование разрезов 1-1 и 2-2 смотреть на листе АС-11.

1975г.	Аэротенки-смесители трехкоридорные с размерами коридора 6х5х42м из сборного железобетона	Монолитные участки стен. Ум-3. Армирование и спецификация арматуры	Типовой проект 902-2-268	Альбом IV	Лист АС-14

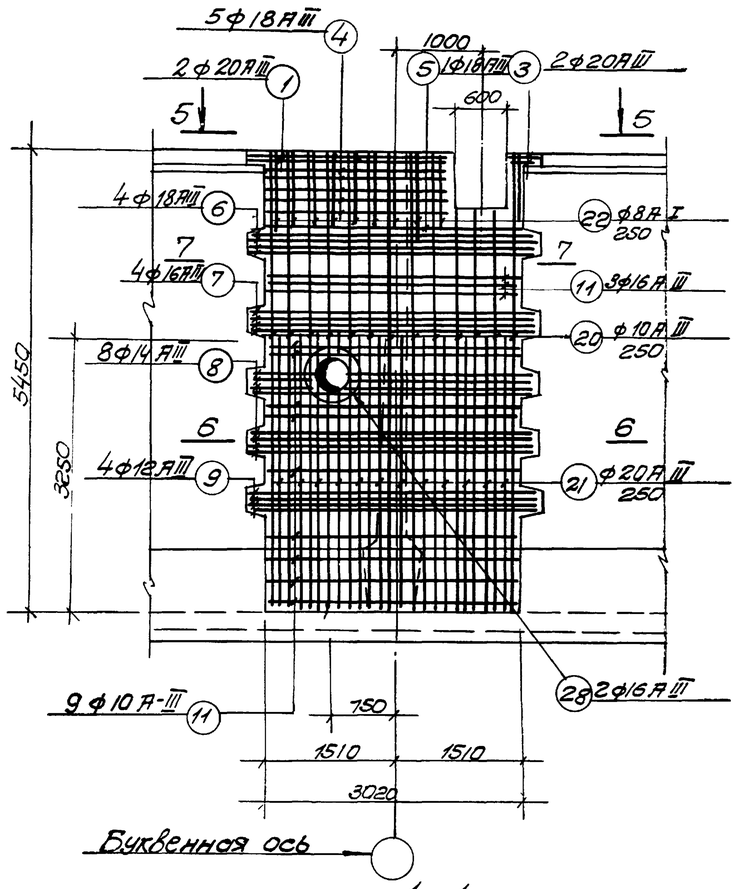

1-1

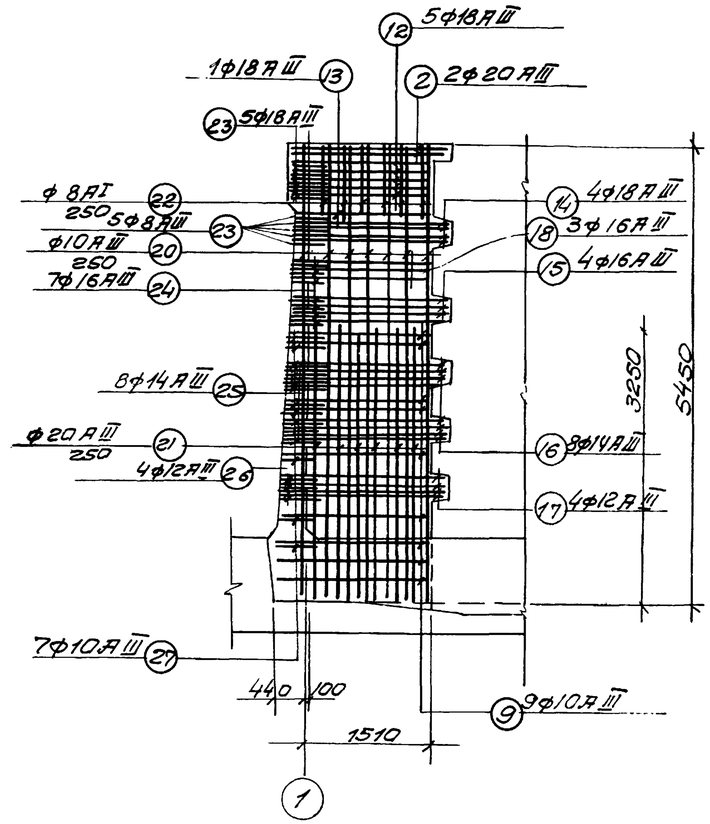

2-2

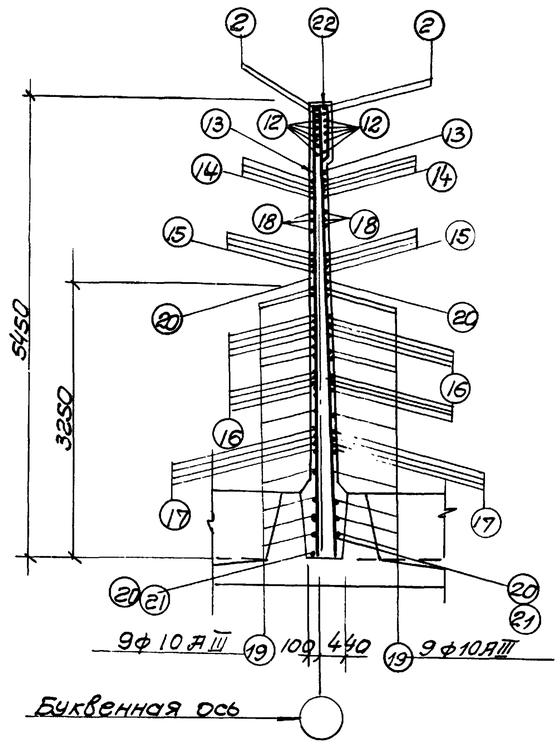

3-3

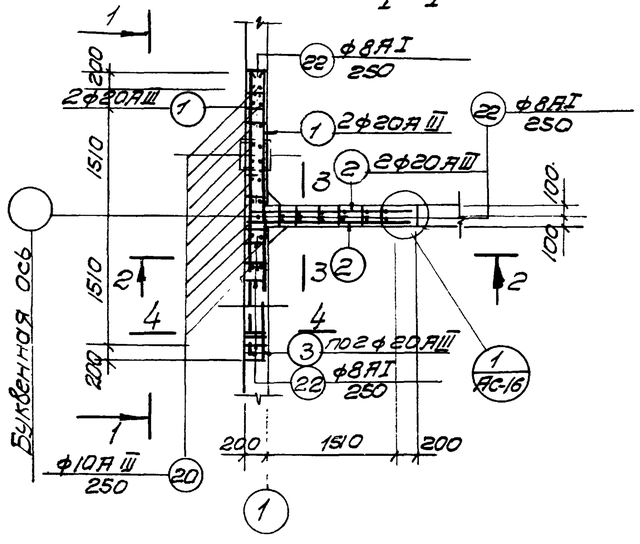

5-5

Армирование Ум-5

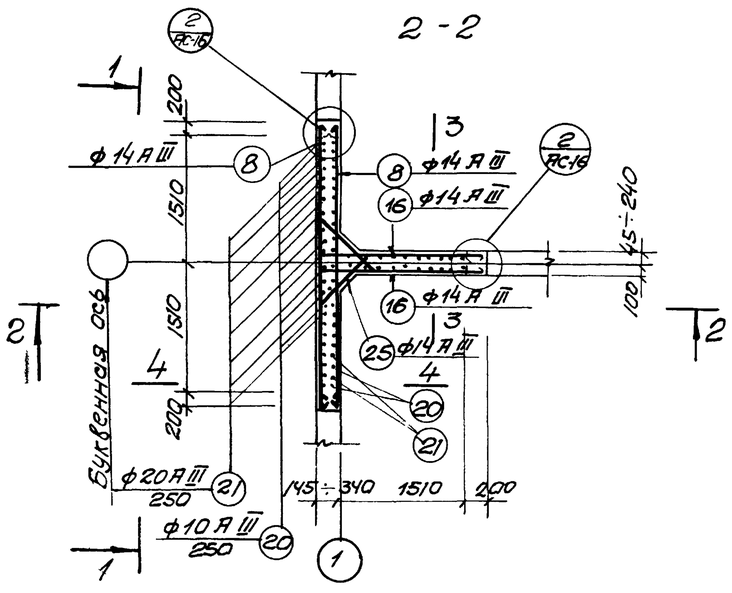

6-6

Примечания

1. Настоящий чертеж рассматривать совместно с листом АС-9.
2. Защитный слой бетона до рабочей арматуры -25мм.
3. В месте установки сальника арматуру вырезать по месту и концы приварить к корпусу сальника.

1975г.	Аэротенки-смесители трехкоридорные с размерами коридора 6х5х42м из сборного железобетона	Монолитные участки стен Ум-5 Армирование	Типовой проект 902-2-268	Альбом IV	Лист АС-15

Спецификация стали на один железобетонный элемент

Марка	N поз	Эскиз или сечение	ф мм	Длина мм	Кол шт	Общая длина м	Масса кг
УМ-5	1	3370	20АIII	3370	4	16.9	41.7
	2	650 1860	20АIII	2510	4	10.0	24.7
	3	210	20АIII	210	4	0.8	2.0
	4	2010	18АIII	2010	10	20.1	40.2
	5	2970	18АIII	2970	2	5.9	11.8
	6	3370	18АIII	3370	8	27.0	54.0
	7	3370	16АIII	3370	8	27.0	42.7
	8	3370	14АIII	3370	16	53.9	65.2
	9	3370	12АIII	3370	8	27.0	24.0
	10	2970	16АIII	2970	6	17.8	28.1
	11	2970	10АIII	2970	18	53.4	32.9
	12	350 1660	18АIII	2010	10	20.1	40.2
	13	400 1600	18АIII	2000	2	4.0	8.0
	14	400 1710	18АIII	2110	8	16.9	33.8
	15	270 1760	16АIII	2030	8	16.2	25.6
	16	150÷110 1800÷1840	14АIII	ср 1950	16	31.2	37.8
	17	1870	12АIII	1870	8	15.0	13.3
	18	300 1530	16АIII	1830	6	11.0	17.4
	19	100 1560÷1710	10АIII	ср 1735	18	31.2	19.3
	20	5400	10АIII	5400	40	216.0	133.3
	21	3220	20АIII	3220	36	115.9	286.3
	22	170 650 850 210	8АI	2000	17	34.0	13.4
	23	550 600÷750 550	18АIII	ср 1725	20	34.5	69.0
	24	400 650÷800 400	16АIII	ср 1525	14	21.4	33.8
	25	300 750÷1000 300	14АIII	ср 1475	16	23.6	28.6
	26	100 1050 100	12АIII	1250	8	10.0	8.9
	27	100 750÷1150 100	10АIII	ср 1150	14	16.1	9.9
	28	160 d=500	16АIII	2050	2	41	6.5

Выборка стали на один железобетонный элемент, кг

Марка элемента	Арматура: Арматурная сталь ГОСТ 5781-61*: Класс AI ф мм 8	Итого	Класс AIII ф мм 10	12	14	16	18	20	Итого	Итого	Закладные изделия: Профильная сталь Ст3кп6			Арм. сталь ГОСТ 5781-61*: Класс AI ф мм 8		Итого	Всего стали
УМ-5	13.4	13.4	195.4	46.2	131.6	154.1	257.0	354.7	1139.0	1152.4	12.9			2.0		14.9	1167.3

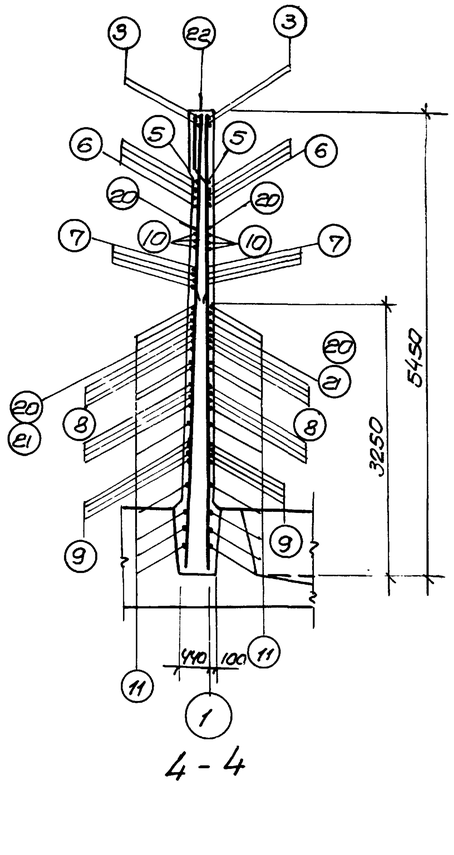

4 - 4

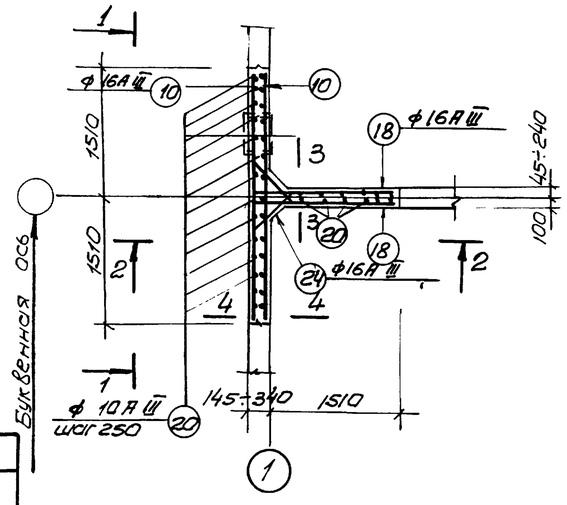

7 - 7

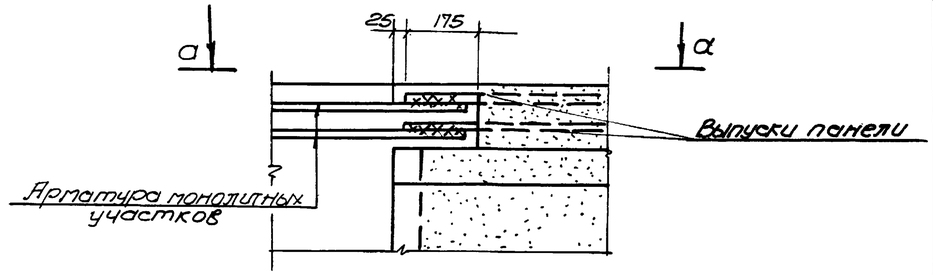

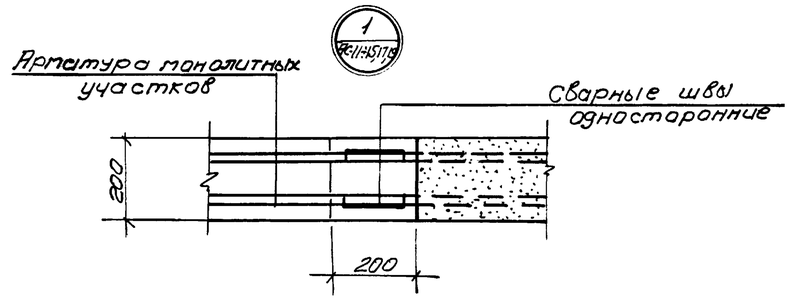

а - а

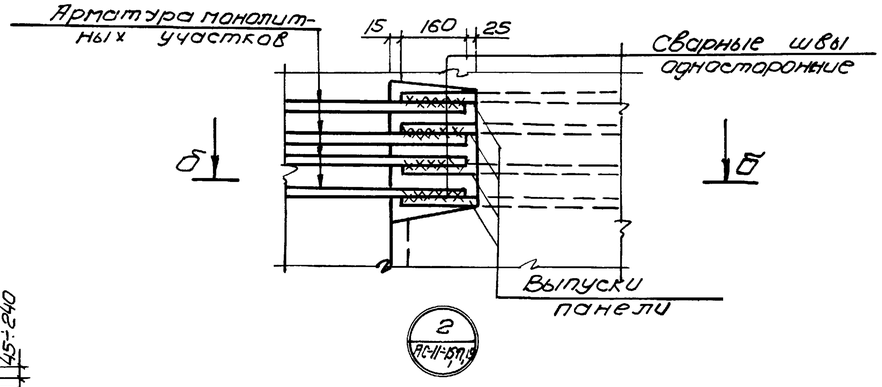

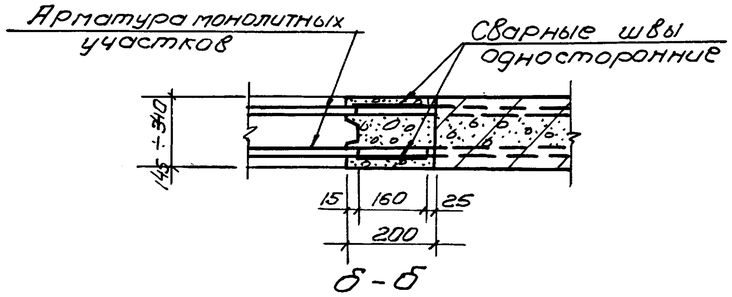

б - б

Примечания:

1. Настоящий чертеж рассматривать совместно с листом АС-15
2. Опалубочный чертеж смотреть на листе АС-9
3. Защитный слой бетона до рабочей арматуры - 25мм

1975г	Аэротенки-смесители трехкоридорные с размерами коридора 6х5х42м из сборного железобетона	Монолитные участки стен УМ-5. Армирование и спецификация арматуры	Типовой проект 902-2-268	Альбом IV	Лист АС-16

Ст. инженер Сизонова

Спецификация стали на один железобетонный элемент

Марка	N поз	Эскиз или сечение	ф мм	Длина мм	К-во шт	Общая длина м	Масса кг
Ум-6	1	1860; 150	20 А III	3620	2	7.2	17.3
	2	1860; 650	20 А III	2510	2	5.0	12.4
	3	650; 1760	20 А III	2410	2	4.8	11.9
	4	1660; 150	18 А III	3220	6	19.3	38.6
	5	350; 1560	18 А III	1910	6	11.5	23.0
	6	3370	18 А III	3370	8	27.0	54.0
	7		16 А III	3370	8	27.0	42.7
	8		14 А III	3370	16	53.9	65.2
	9		12 А III	3370	8	27.0	24.0
	10	2970	16 А III	2970	6	17.8	28.1
	11		10 А III	2970	18	53.4	32.9
	12	350; 1660	18 А III	2010	6	12.1	24.2
	14	400; 1710	18 А III	2110	8	16.9	33.8
	15	270; 1760	16 А III	2030	8	16.2	25.6
	16	150÷110; 1800÷1840	14 А III	ср 1950	16	31.2	37.8
	17	1870	12 А III	1870	8	15.0	13.3
	18	300; 1530	16 А III	1830	6	11.0	17.4
	19	100; 1560÷1710	10 А III	ср 1735	18	31.2	19.3
	20	5400	10 А III	5400	28	151.2	93.3
	21	3220	20 А III	3220	36	115.9	286.3
	22	170; 650; 210; 250	8 А I	2000	14	28.0	11.1
	23	550; 500÷750; 550	18 А III	ср 1725	14	24.2	48.4
	24	400; 650÷800; 400	16 А II	Ср. 1525	14	21.4	33.8
	25	300; 750÷1000; 300	14 А III	ср 1475	16	23.6	28.6
	26	100; 1050; 100	12 А III	1250	8	10.0	8.9
	27	100; 750÷1150; 100	10 А III	ср 1150	14	16.1	9.9
	28	4500	10 А III	4500	12	54.0	33.3

Выборка стали на один железобетонный элемент

Марка элемента	Арматура. Арматурная сталь ГОСТ 5781-61*													Всего стали
	Класс А I				Класс А III									
	ф мм			Итого	ф мм						Итого	Итого		
	8				10	12	14	16	18	20				
Ум-6	11.1			11.1	188.7	46.2	131.6	147.6	222.0	327.9	1064.0	1075.1		1075.1

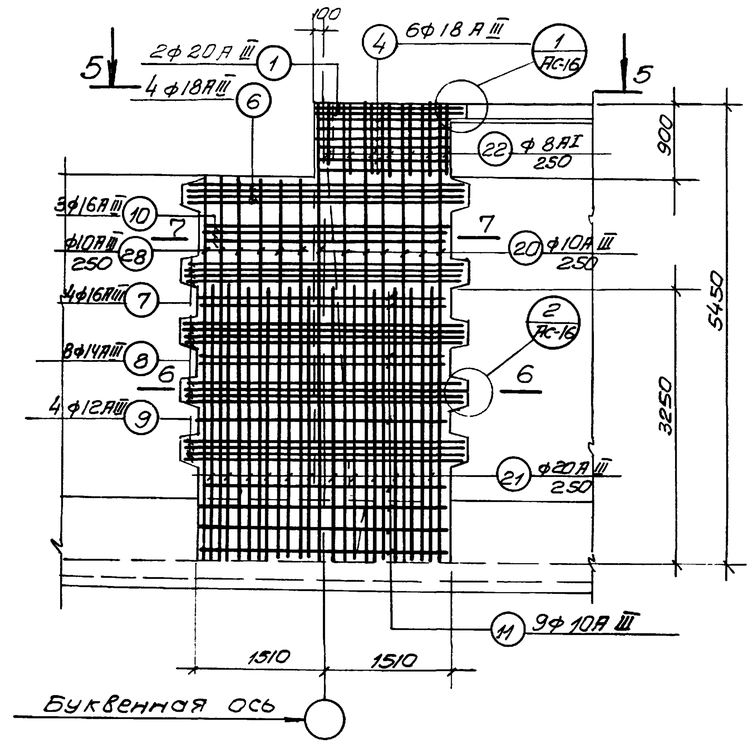

1-1

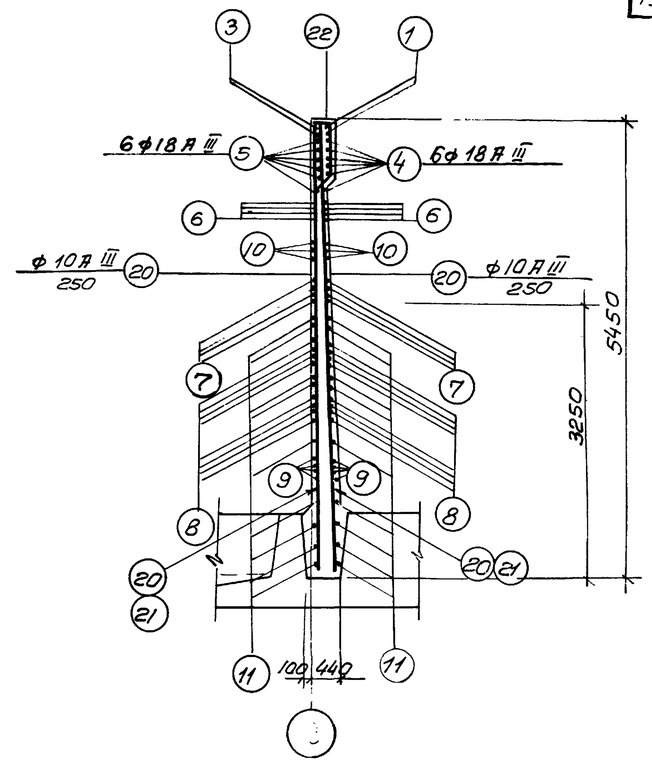

4-4

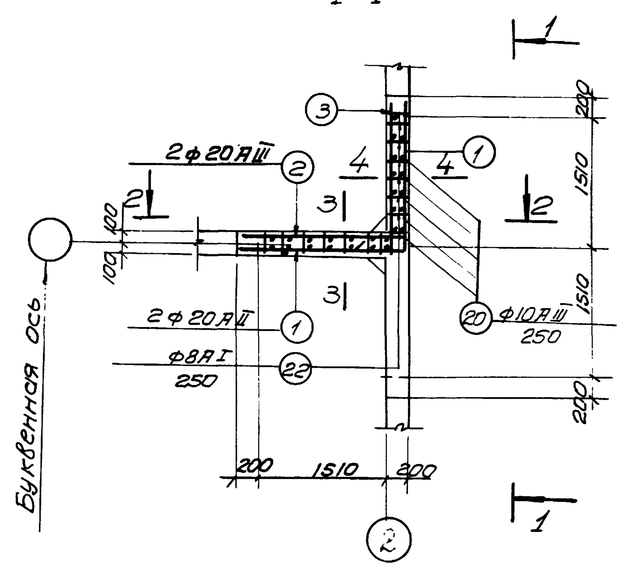

5-5

Армирование Ум-6

Примечания:

1. Настоящий чертеж рассматривать совместно с листами АС-15, АС-16.
2. Опалубный чертеж смотреть на листе АС-9.
3. Армирование сечений 2-2, 3-3, 6-6 смотреть на листе АС-15, сечения 7-7 на листе АС-16.
4. Защитный слой бетона до рабочей арматуры - 25 мм.

1975 г.	Аэротенки-смесители трехкоридорные с размерами коридора 6х5х42 м из сборного железобетона	Монолитные участки стен. Ум-6. Армирование и спецификация арматуры	Типовой проект 902-2-268	Альбом IV	Лист АС-17

Типовой проект 902-2-
Марка-лист АС-17
Инв. N

Главный инженер проекта Бондарь, Мокшанов
Гл. спец. Гладер
Гл. спец. Т.О. Проверил
Нач. отдела Влатенко, Ольховский, Сивонова
Гл. инж. проекта
Гл. спец. Рук. группы Ст. инжен.

Союзводоканалпроект г. Москва

Спецификация стали на один железобетонный элемент

Марка	Поз	Эскиз или сечение	ф мм	Длина мм	Кол шт	Общ. длина м	Масса кг
Кр-1 (шт-2)	1	—	8АI	580	16	9.2	3.6
	2		20АIII	1665	4	6.6	16.2
	3		6АI	1665	2	3.4	0.8
						Итого	20.6
Кр-2 (шт. 2)	4	—	6АI	1240	6	7.4	1.6
	5		6АI	220	10	2.2	0.4
						Итого	2.0
Кр-3 (шт. 6)	4	—	6АI	1240	18	22.2	4.8
	6		6АI	520	30	15.6	3.6
						Итого	8.4
Кр-4 (шт. 2)	8	—	8АI	110	16	1.8	0.8
	2		20АIII	1665	4	6.6	16.2
						Итого	17.0
Отдельные стержни	10	—	22АIII	3750	16	60.0	179.0
	11		25АIII	2240	16	35.8	137.9
	12		6АI	1450	92	133.4	29.5
	13		8АI	1450	36	52.2	20.6
	14		12АI	1450	8	11.6	10.3
	15		14АIII	1700	16	27.2	32.9
	9		10АIII	5430	32	173.8	107.2

Выборка стали на один железобетонный элемент

Марка элемента	Арматурная сталь ГОСТ 5781-61											Закладные изделия				
	Класса АI ф мм			Итого	Класса АIII ф мм					Итого	Итого	Профильная сталь	Арм. сталь ГОСТ 5781-61 класс АI ф мм	Итого	Всего
	6	8	12		10	14	20	22	25			100х8	8		
УМ-7	40.7	25	10.3	76.0	107.2	32.9	32.4	179.0	137.9	489.4	565.4	3.6	0.8	4.4	569.8

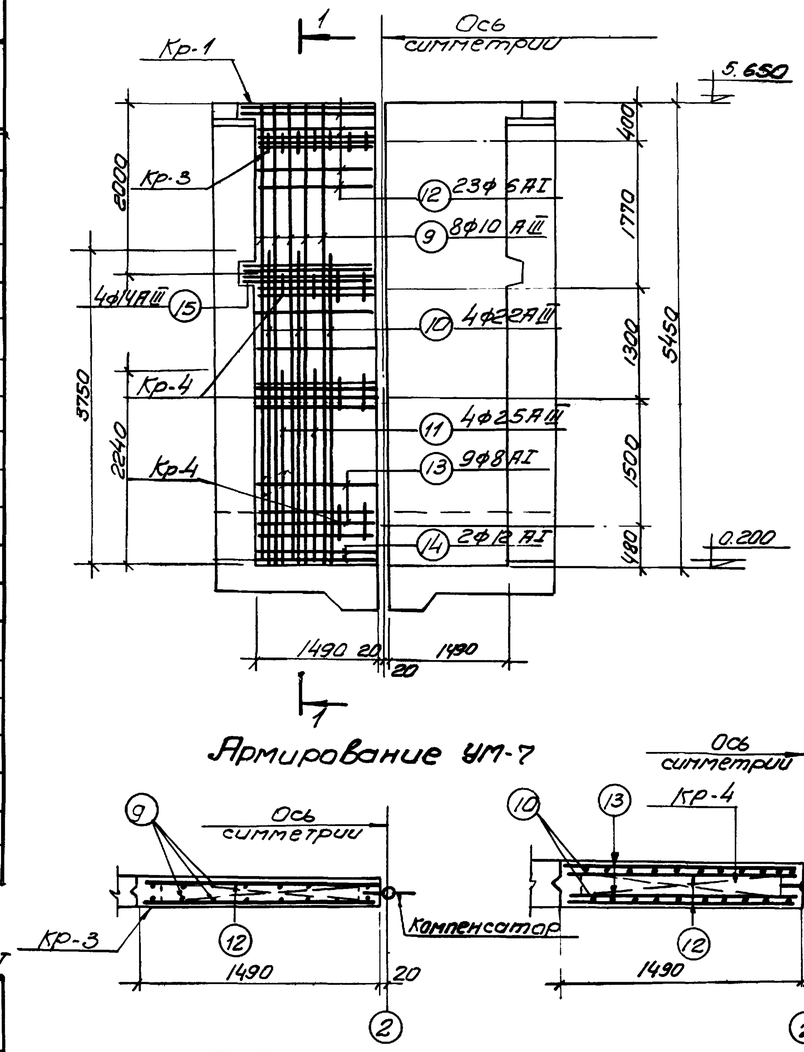

Армирование УМ-7

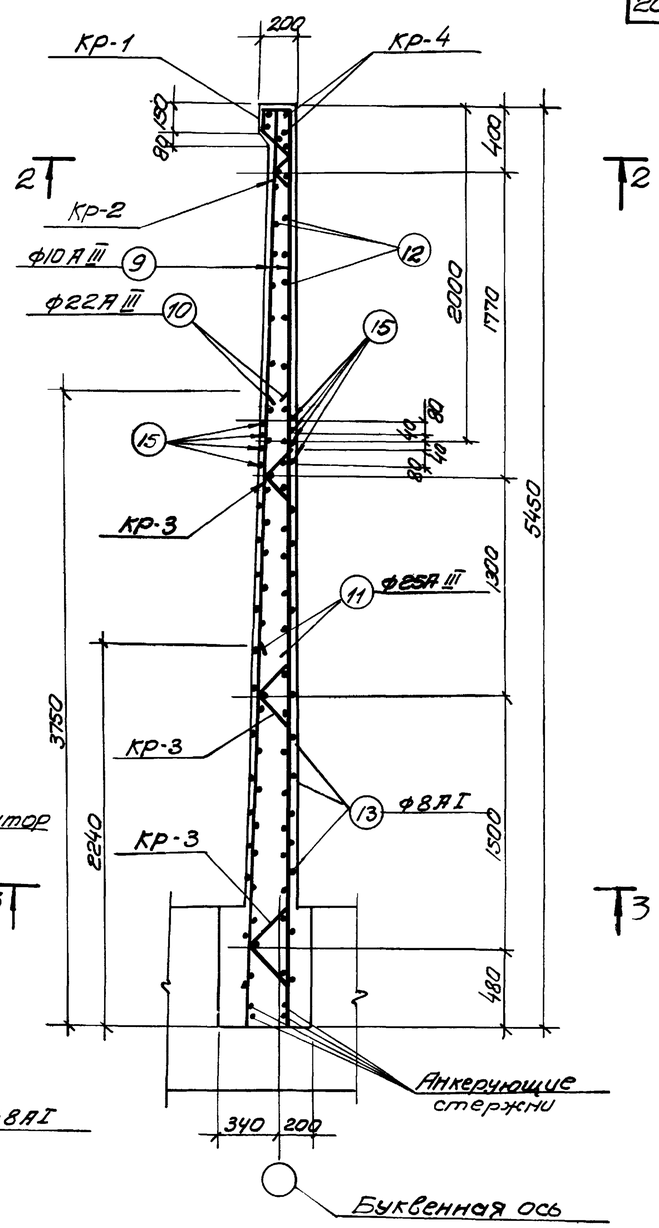

1-1

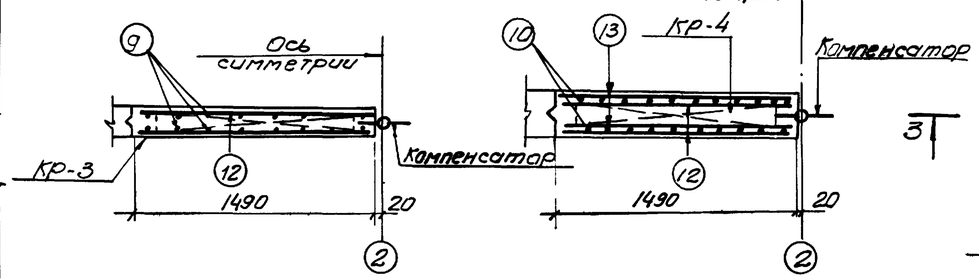

2-2 3-3

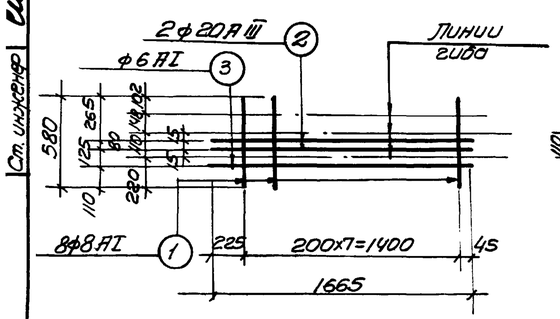

Кр-1

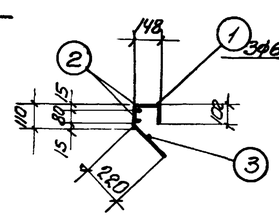

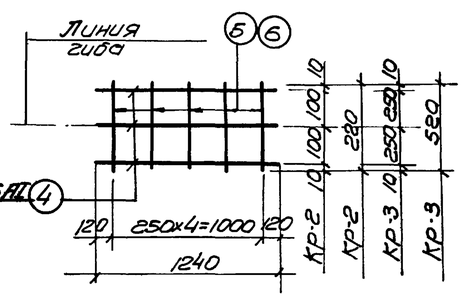

Кр-2, Кр-3

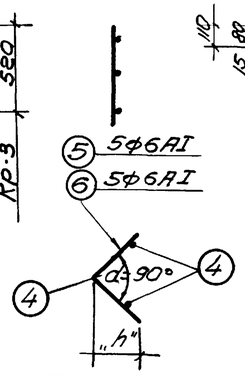

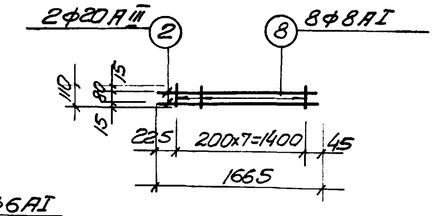

Кр-4

Примечания:

1. Настоящий чертеж рассматривать совместно с листом АС-9.
2. Высота „h" каркасов Кр-4 доводится до требуемого размера при их установке в опалубку по месту путем изменения угла изгиба „α".
3. Арматурные каркасы изготовлять при помощи точечной сварки в соответствии с требованиями главы СНиП III-В.1-70.

1975г.	Аэротенки-смесители трехкоридорные с размерами коридора 6х5х42м из сборного железобетона	Монолитные участки стен. УМ-7 Армирование и спецификация арматуры	Типовой проект 902-2-268	Альбом IV	Лист АС-18

Ст. инженер Гусева

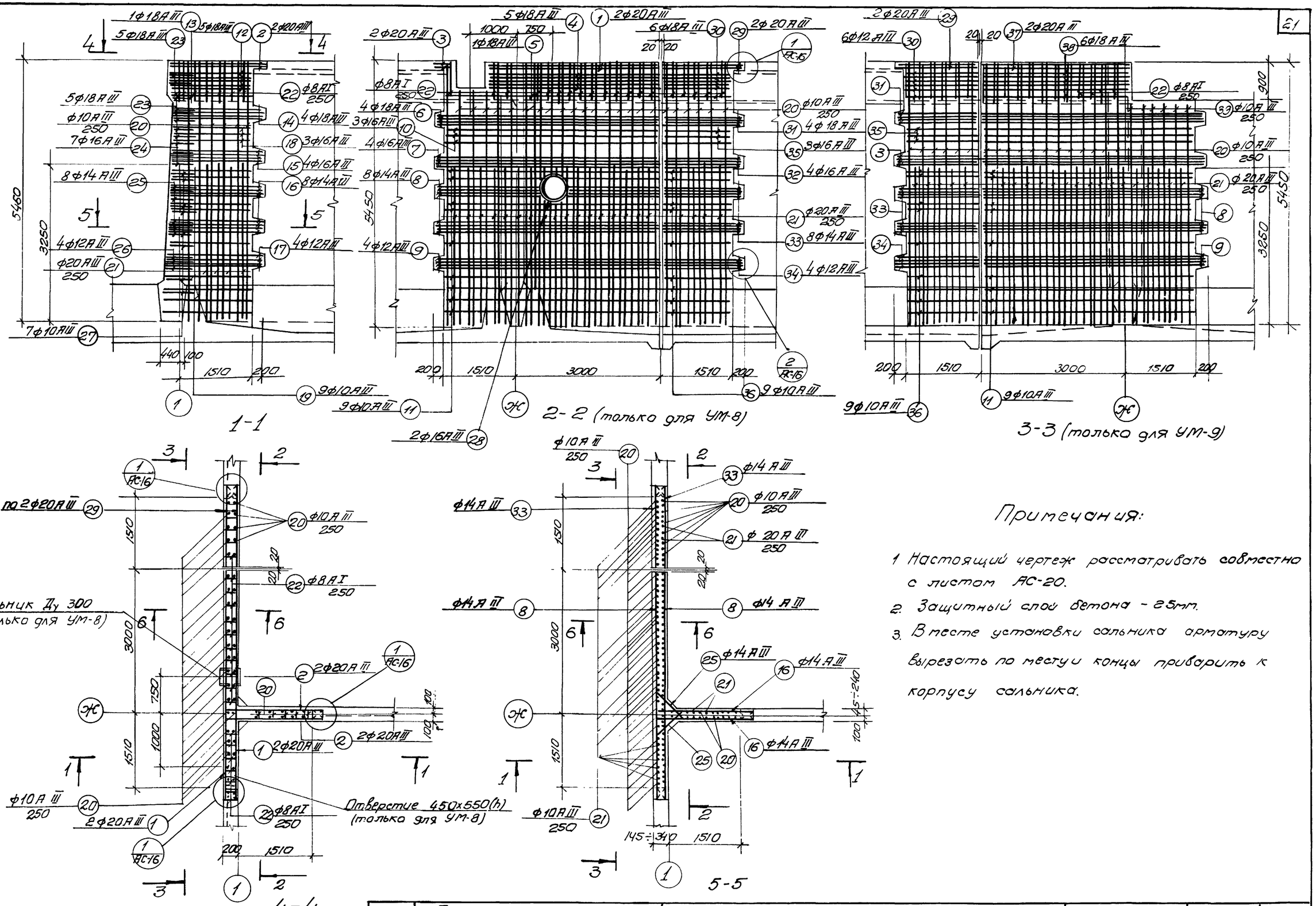

Примечания:

1. Настоящий чертеж рассматривать совместно с листом АС-20.
2. Защитный слой бетона - 25мм.
3. В месте установки сальника арматуру вырезать по месту и концы приварить к корпусу сальника.

Армирование Ум-8, Ум-9 (зеркально)	1975г.	Аэротенки - смесители трехкоридорные с размерами коридора 6х5х42м из сборного железобетона	Монолитные участки стен Ум-8, Ум-9. Армирование	Типовой проект 902-2-268	Альбом IV	Лист АС-19

Кт. инженера Ум-100 — 1 экз. новый

14ПК-01 21

Спецификация стали на один железобетонный элемент

Марка	№ поз	Эскиз или сечение	ф мм	Длина мм	Кол. шт.	Общ. длина м	Масса кг
1	2	3	4	5	6	7	8
Ум-8	1	3480	20АIII	3480	4	13.9	34.3
	2	650 1860	20АIII	2510	4	10.0	24.7
	3	210	20АIII	210	4	0.8	2.0
	4	3480	18АIII	3480	10	34.8	69.6
	5	4440	18АIII	4440	2	8.9	17.8
	6	4640	18АIII	4640	8	37.1	74.2
	7		16АIII	4640	8	37.1	58.6
	8		14АIII	4640	16	74.2	89.8
	9		12АIII	4640	8	37.1	32.9
	10	4440	16АIII	4440	6	26.6	42.0
	11		10АIII	4440	18	79.9	49.3
	12	350 1660	18АIII	2010	10	20.1	40.2
	13	400 1600	18АIII	2000	2	4.0	8.0
	14	400 1710	18АIII	2110	8	16.9	33.8
	15	270 1760	16АIII	2030	8	16.2	25.6
	16	150÷110 1800÷1840	14АIII	ср. 1950	16	31.2	37.8
	17	1870	12АIII	1870	8	15.0	13.3
	18	300 1530	16АIII	1830	6	11.0	17.4
	19	100 1560÷1710	10АIII	ср 1735	18	31.2	19.3
	20	5400	10АIII	5400	60	324.0	199.9
	21	3220	20АIII	3220	54	173.9	429.5
	22	170 650 850 210	8АI	2000	26	52.0	20.5
	23	550 600÷750 550	18АIII	ср 1725	20	34.5	69.0
	24	400 650÷800 400	16АIII	ср. 1525	14	21.4	33.8
	25	300 750÷1000 300	14АIII	ср 1475	16	23.6	28.6
	26	100 1050 100	12АIII	1250	8	10.0	8.9
	27	100 750÷1150 100	10АIII	ср 1150	14	16.1	9.9
	28	160 d=500	16АIII	2050	2	4.1	6.5
	29	1640	20АIII	1640	4	6.6	16.3
	30	1440	18АIII	1440	12	17.3	34.6
	31	1640	18АIII	1640	8	13.1	26.2
	32		16АIII	1640	8	13.1	20.7
	33		14АIII	1640	16	26.2	31.7
	34		12АIII	1640	8	13.1	11.6
	35	1440	16АIII	1440	6	8.6	13.6
	36		10АIII	1440	18	25.9	16.0
Ум-9	2	650 1860	20АIII	2510	4	10.0	24.7
	6	4640	18АIII	4640	8	37.1	74.2
	7		16АIII	4640	8	37.1	58.6
	8		14АIII	4640	16	74.2	89.8
	9		12АIII	4640	8	37.1	32.9
	10	4440	16АIII	4440	6	26.6	42.0
	11		10АIII	4440	18	79.9	49.3
	12	350 1660	18АIII	2010	10	20.1	40.2
	13	400 1600	18АIII	2000	2	4.0	8.0
	14	400 1710	18АIII	2110	8	16.9	33.8
	15	270 1760	16АIII	2030	8	16.2	25.6
	16	150÷110 1800÷1840	14АIII	ср 1950	16	31.2	37.8
	17	1870	12АIII	1870	8	15.0	13.3
	18	300 1530	16АIII	1830	6	11.0	17.4
	19	100 1560÷1710	10АIII	ср 1735	18	31.2	19.3
	20	5400	10АIII	5400	48	259.2	159.9
	21	3220	20АIII	3220	54	173.9	429.5
	22	170 650 850 550 210	8АI	2000	23	46.0	18.2
	23	550 600÷750 550	18АIII	ср 1725	10	17.3	34.6
	24	400 650÷800 400	16АIII	ср 1525	14	21.4	33.8
	25	300 750÷1000 300	14АIII	ср. 1475	16	23.6	28.6
	26	100 1050 100	12АIII	1250	8	10.0	8.9
	27	100 750÷1150 100	10АIII	ср 1150	14	16.1	9.9
	29	1640	20АIII	1640	4	6.6	16.3
	30	1440	18АIII	1440	12	17.3	34.6
	31	1640	18АIII	1640	8	13.1	26.2
	32		16АIII	1640	8	13.1	20.7
	33		14АIII	1640	16	26.2	31.7
	34		12АIII	1640	8	13.1	11.6
	35	1440	16АIII	1440	6	8.6	13.6
	36		10АIII	1440	18	25.9	16.0
	37	3030	20АIII	3030	4	12.1	29.9
	38		18АIII	3030	12	36.4	72.8
	39	4500	10АIII	4500	12	54.0	33.3

Выборка стали на один железобетонный элемент кг

Марка элемента	Арматура: Арматурная сталь ГОСТ 5781-61* класс АI ф мм 8	Итого	Класс АIII ф мм 10	12	14	16	18	20	Итого	Итого	Закладные изделия: Профильная сталь 163×6			Арм. сталь ГОСТ 5781-61* класс АI 8			Итого	Всего стали
УМ-8	20.5	20.5	294.4	66.7	187.9	218.2	373.4	506.8	1647.4	1667.9	12.9			2.0			14.9	1682.4
УМ-9	18.2	18.2	287.7	66.7	187.9	211.7	384.4	500.4	1578.8	1597.0	—	—	—	—	—	—	—	1597.0

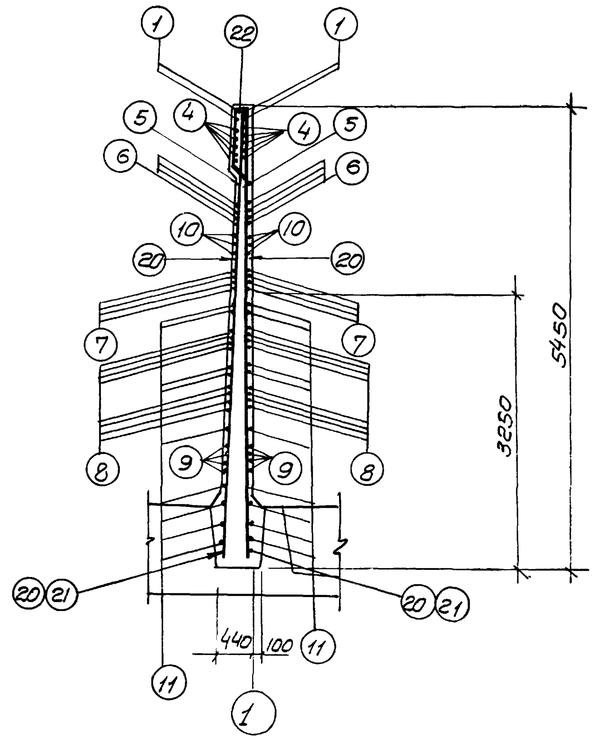

6-6

Примечания:

1. Настоящий чертеж рассматривать совместно с листом АС-19.
2. Опалубочный чертеж монолитных участков смотреть на листе АС-10.
3. Защитный слой бетона до рабочей арматуры - 25мм.

1975г.	Аэротенки-смесители трехкоридорные с размерами коридора 6х5х42м из сборного железобетона	Монолитные участки стен. Ум-8, Ум-9. Армирование и спецификация арматуры	Типовой проект 902-2-268	Альбом IV	Лист АС-20

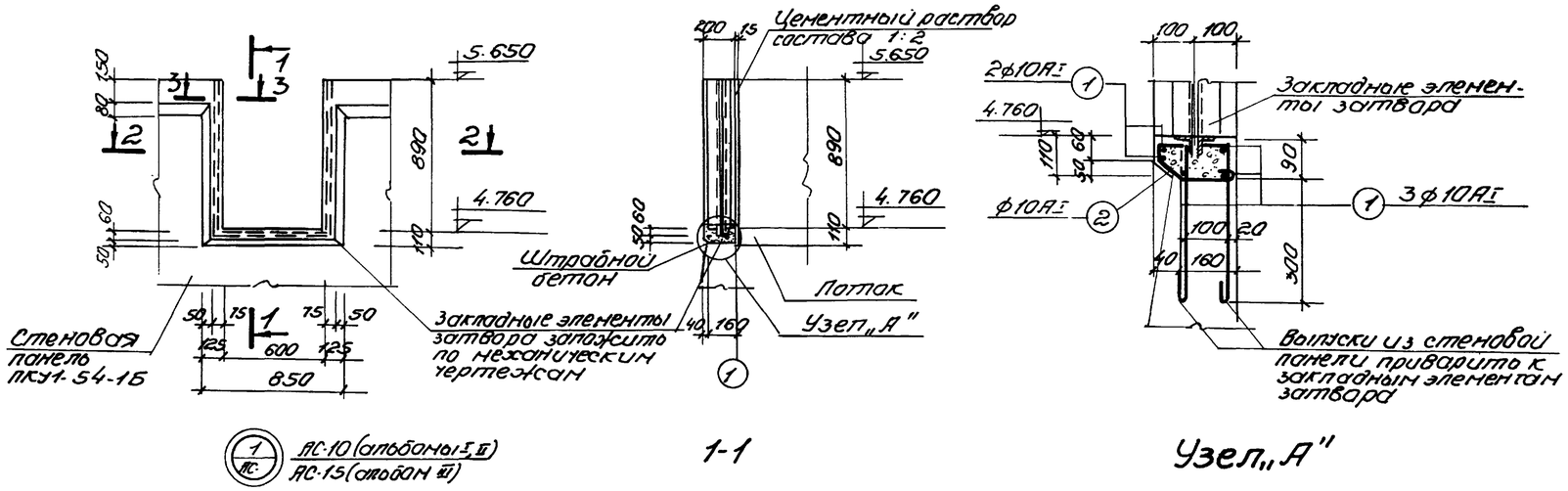

(1/АС) АС-10 (альбомы I, II)
АС-15 (альбом III)

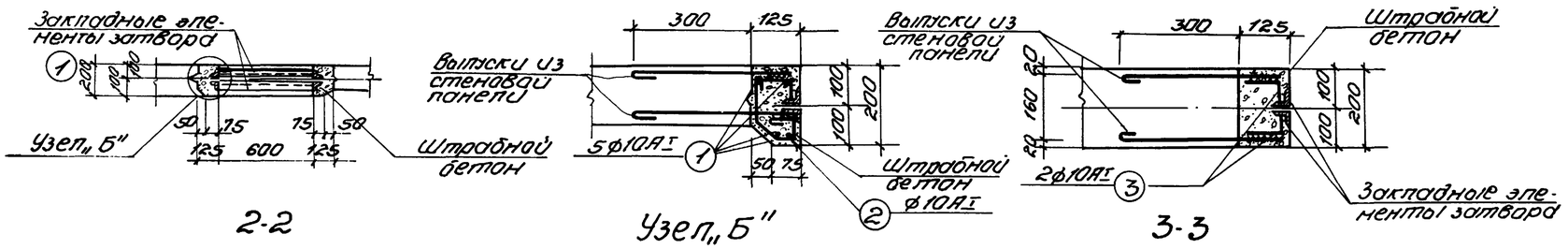

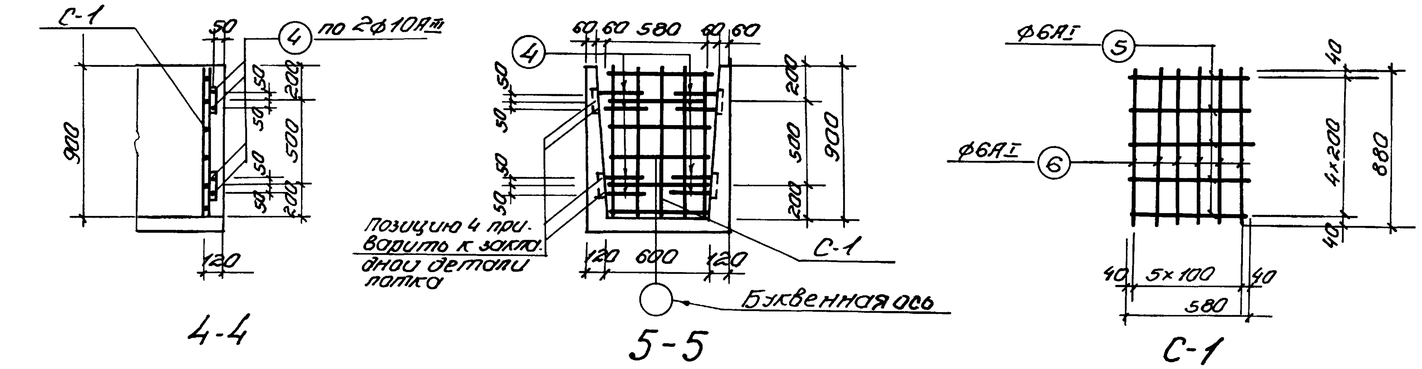

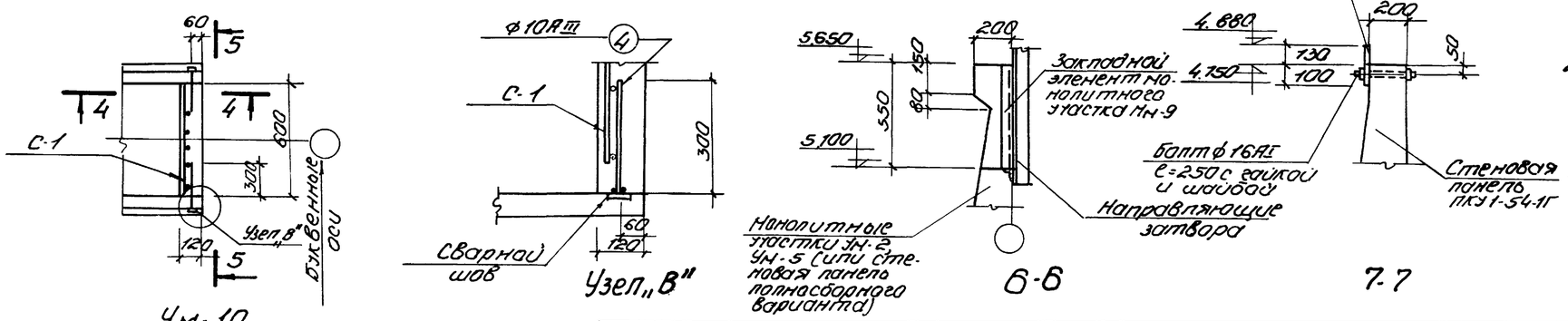

Спецификация арматуры на один элемент 23

Марка элем.	Марка изделия	N/N поз	Эскиз или сечение	ф мм	Длина мм	Кол-во штук в 1 сетке	Кол-во штук в 1 эл-те	Общ длина м	Масса кг
Узел 3	Отдельные стержни	1	п.м	10АI	—	—	—	15.0	9.5
		2	40 80 50 60 140	10АI	500	—	8	4.0	2.5
		3	60 115	10АI	175	—	8	1.4	0.9
Монолитный участ. лок. лотка УН-10	Отд. стержни	4	300	10АIII	300	—	8	24	1.1
	С-1 сит. 1	6	880	6АI	880	5	5	4.4	0.98
		6	580	6АI	580	6	6	3.5	0.78

Выборка стали на один железобетонный элемент, кг

Марка элемента	Арматурная сталь ГОСТ 5781-61* класс АI ф мм 6	10	Итого	класс АIII ф мм 10	Итого	Итого
УН-10	1.76	—	1.76	1.1	1.1	2.86
Узел-3		12.7	12.7			12.7

Примечания

1. Настоящий чертеж рассматривать совместно с листами АС-10 (альбомы I, II), АС-15 (альбом III).
2. Для водослива принять органическое поделочное стекло по ТУ МХП 26-54.
3. Сечения 6-6 и 7-7 замаркированы на листах АС-10 (альбомы I и II), АС-15 (альбом III).

1975г.	Аэротенки-смесители трехкоридорные с размерами коридора 6×5×42м из сборного железобетона	Детали установки ран для затворов. Монолитный участок лотка УН-10	Типовой проект 902-2-268	Альбом IV	Лист АС-21

Типовой проект 902-2-
Марка листа АС-21
Инв. N

Гл. спец. ТО Некитанов

Нач. отд.	Иванова	
Гл. спец.	Бондаря	
Рук. группы	Бондарь	
Ст. инж.	Зонова	
Разраб.	Борав	
Исполн.	Власенко	
Согласовано:	Отделение №12	
Согласовано:	Сизонова	

Сантехниипроект Госгражданстроя СССР г. Москва

Спецификация стали на одно изделие

Марка	N поз	Эскиз или сечение	ф мм	Длина мм	Кол шт	Общ. длина м	Масса кг
Торец тройного канала (шт. 1)	1	1200	6AI	1290	6	7.7	1.7
	2	170 1200 170	6AI	1630	4	6.5	1.4
	3	495; 160 420 335	6AI	1410	13	18.3	4.1
						Итого	7.2
Торец двойного канала (шт. 1)	4	790	6AI	880	6	5.3	1.2
	5	170 790 170	6AI	1220	4	4.9	1.1
	3	495; 160 420 335	6AI	1410	9	12.7	2.8
						Итого	5.1
Торец одинарного канала (шт. 1)	6	380	6AI	470	6	2.8	0.6
	7	170 380 170	6AI	810	4	3.2	0.7
	3	495; 160 420 335	6AI	1410	4	5.6	1.2
						Итого	2.5

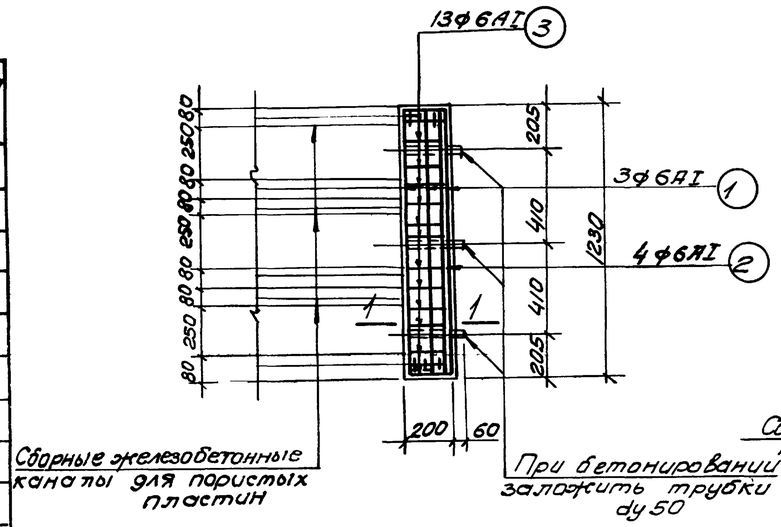

Торец тройного канала для пористых пластин

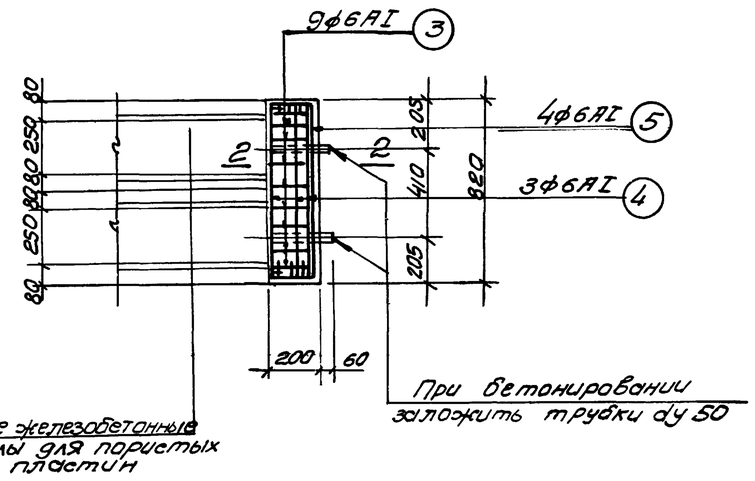

Торец двойного канала для пористых пластин

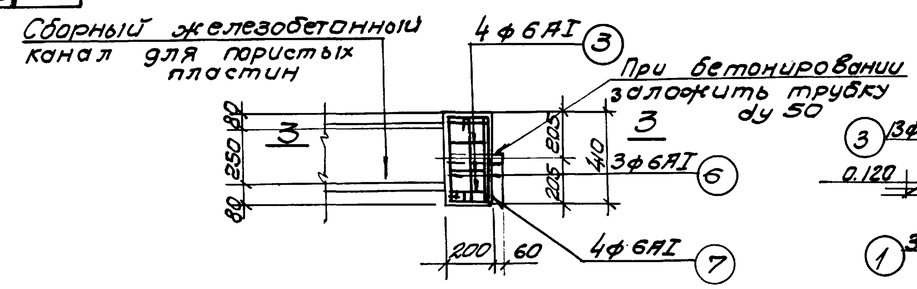

Торец одинарного канала для пористых пластин

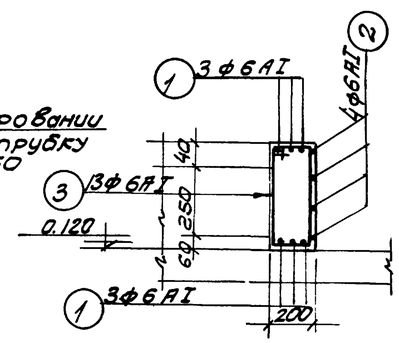

1-1

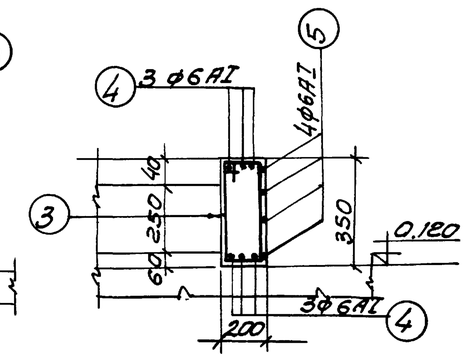

2-2

Выборка стали на один железобетонный элемент

Марка элемента	Арматурная сталь ГОСТ 5781-61* Класс AI ф 6	Класс AI ф 8	Итого	Класс AII ф 6	Класс AII ф 8	Итого	Итого
Торец тройного канала	7.2	—	7.2	—	—	—	7.2
Торец двойного канала	5.1	—	5.1	—	—	—	5.1
Торец одинарного канала	2.5	—	2.5	—	—	—	2.5

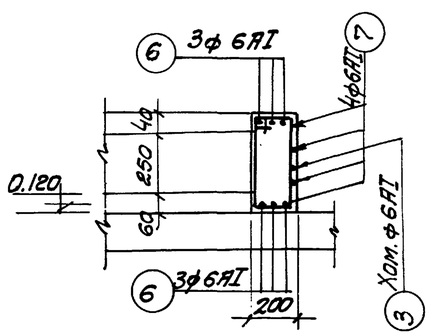

3-3

Примечание

1. Настоящий чертеж рассматривать совместно с монтажными планами фильтросных каналов (альбомы I, II, III).

Спецификация бетона на один элемент

Марка	Масса элем. т.	Марка бетона	Объем бетона м3
Торец одинарного канала	—	200	0.04
Торец двойного канала	—	200	0.08
Торец тройного канала	—	200	0.12

1975г.	Аэротенки-смесители трехкоридорные с размерами коридора 6х5х4 м из сборного железобетона	Монолитные железобетонные торцы каналов для пористых пластин	Типовой проект 902-2-268	Альбом IV	Лист АС-22

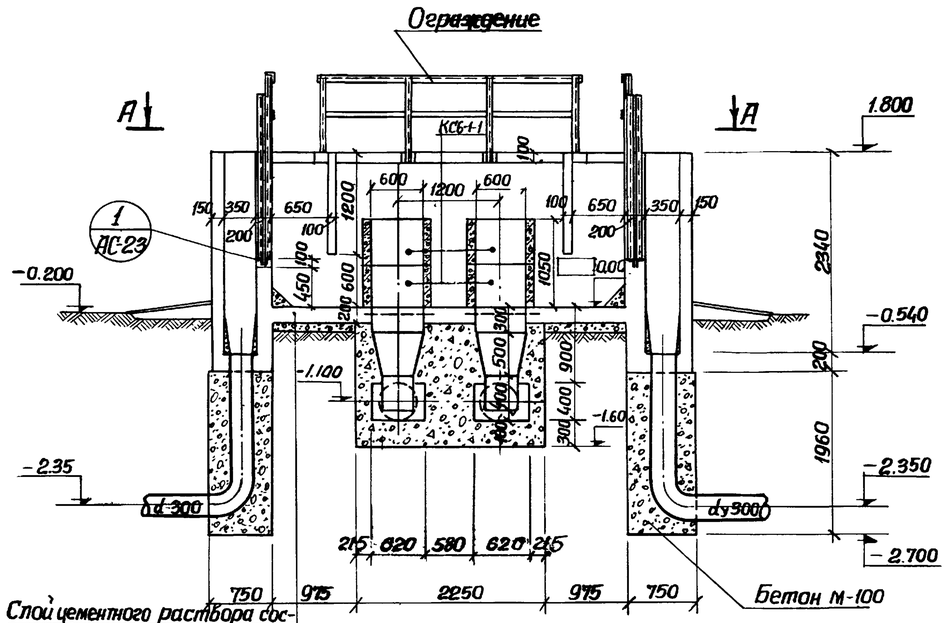

Слой цементного раствора состава 1:2 δ=25мм зажелезнить
Железобетонное днище δ=200мм
Бетонная подготовка δ=100мм, М-50
Уплотненное основание до Yск. 1,6÷1,7т/м³

1-1

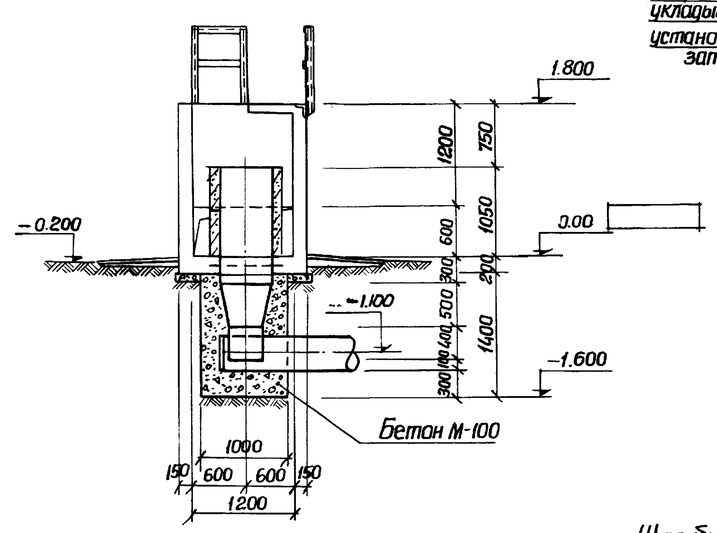

2-2

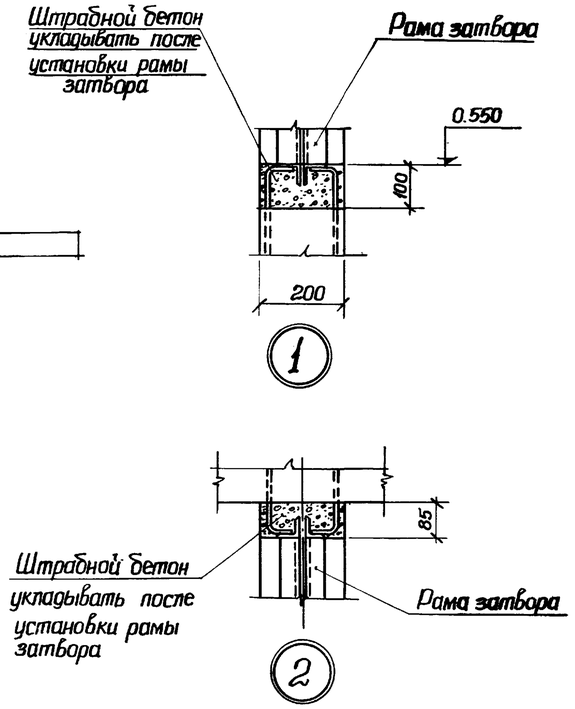

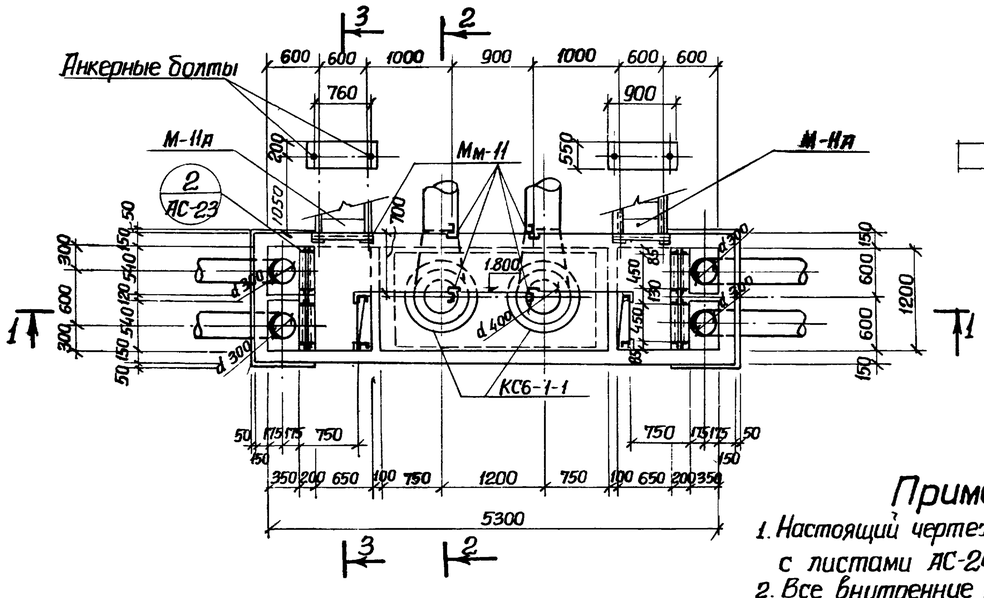

План по А-А

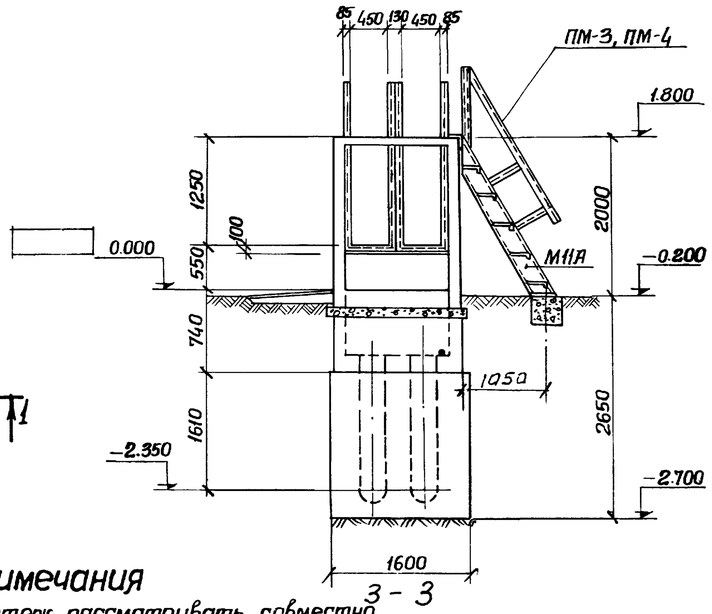

3 - 3

Примечания

1. Настоящий чертеж рассматривать совместно с листами АС-24÷АС-27.
2. Все внутренние поверхности стен оштукатурить в 2 слоя общей толщиной 25мм и зажелезнить
3. Рамы затвора заложить по чертежам механической части
4. Относительной отметке 0.000 соответсвует абсолютная отметка

Спецификация металлических изделий

Наименование	Марка	Колич. шт.	Применяемые чертежи
Лестница с перилами	М-11а	2	Альбом VI, лист АС-17
Ограждение	—	8.6м	Альбом VI, лист АС-17
Закладные марки	Мм-11	12	—"— АС-20

Спецификация сборных железобетонных элементов

Марка	Количество шт.	Масса элемента т	Применяемые чертежи	Лист марки рабочной схемы
КС6-1-1	4	0.2	Альбом V, АС-15	Альбом IV, АС-23

1975г.	Аэротенки-смесители трехкоридорные с размерами коридора 6х5х42м из сборного железобетона	Камера распределения или №1. Опалубочный чертеж	Типовой проект 902-2-268	Альбом IV	Лист АС-23

Гл. инженер | Сизонова | Гл. спец. т.о. | Макшанов

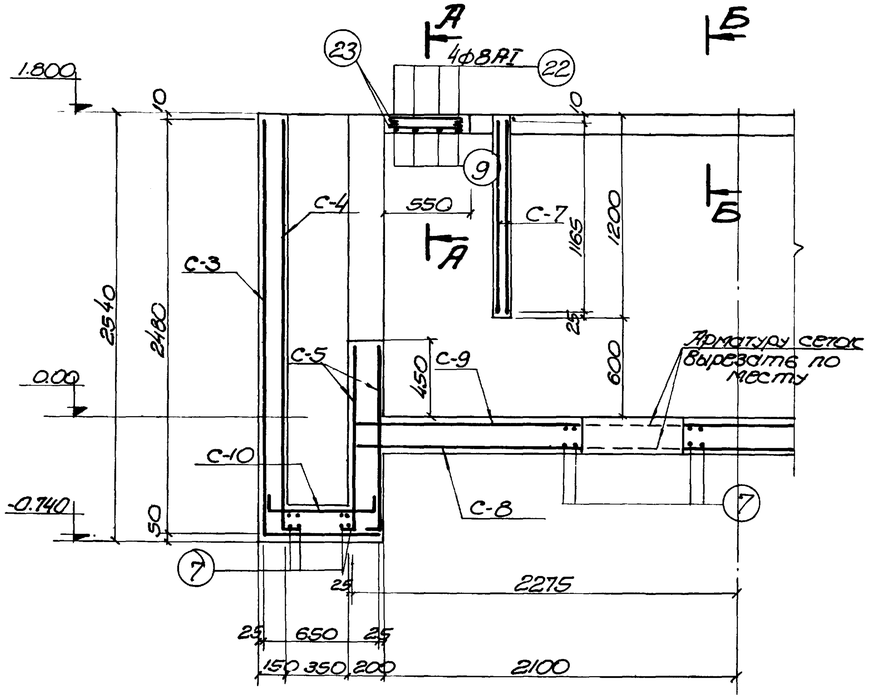

1-1

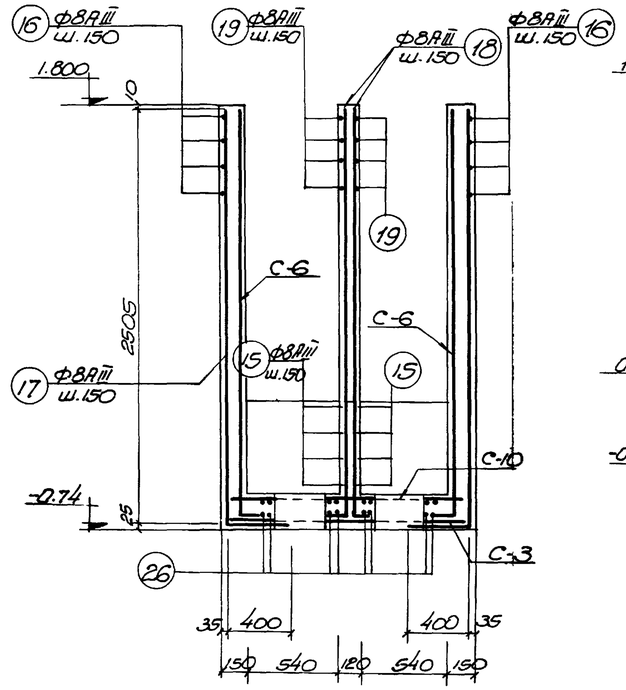

2-2

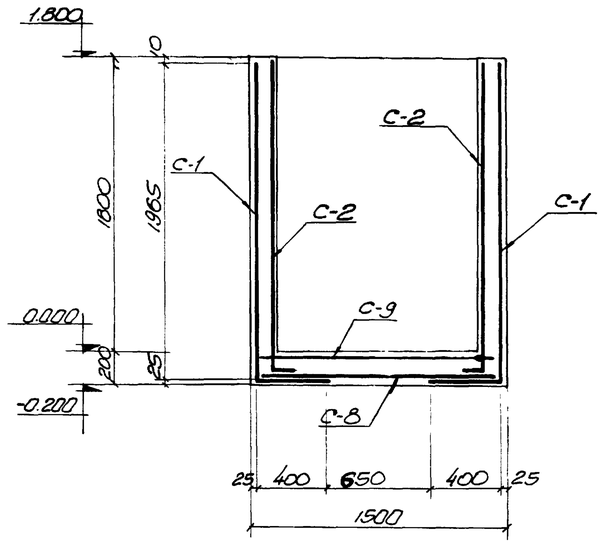

3-3

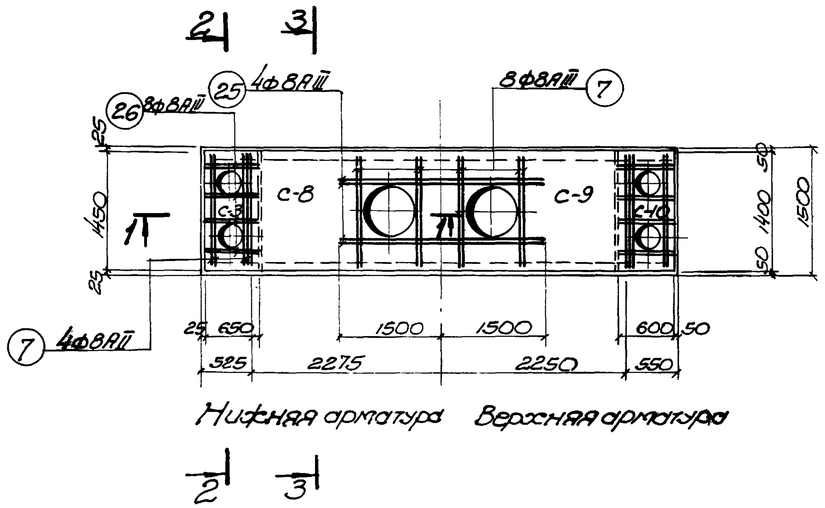

Нижняя арматура Верхняя арматура

2 3

План армирования днища

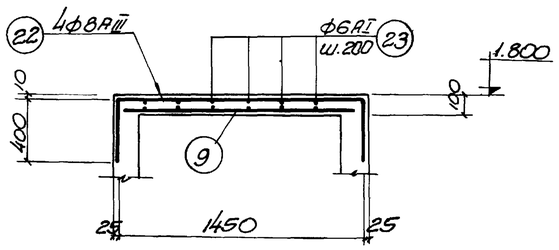

А-А

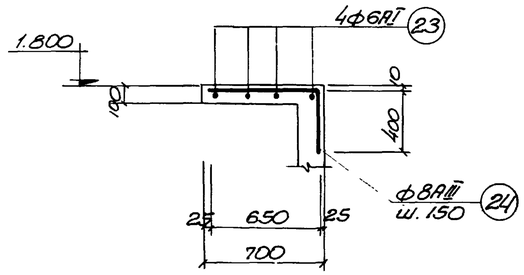

Б-Б

Примечания

1. Настоящий чертеж рассматривать совместно с листами АС-23, АС-25, АС-26, АС-27 данного альбома.
2. Защитный слой бетона принят 25 мм.

1975г.	Аэротенки-смесители трехкоридорные с размерами коридора 6×5×42 м из сборного железобетона	Камера распределения илла №1. Армирование днища	Типовой проект 902-2-268	Альбом IV	Лист АС-24

Гипроводоканалпроект г. Москва
Рук. группы Гнедышев
Ст. инженер
Разработал Власенко
Отдел Отдел ТП
Проверил Сизонова
Гл. спец. Т.О.
Утверждено
Согласовано

Типовой проект 902-2-
Марка-лист АС-25
Инв. №

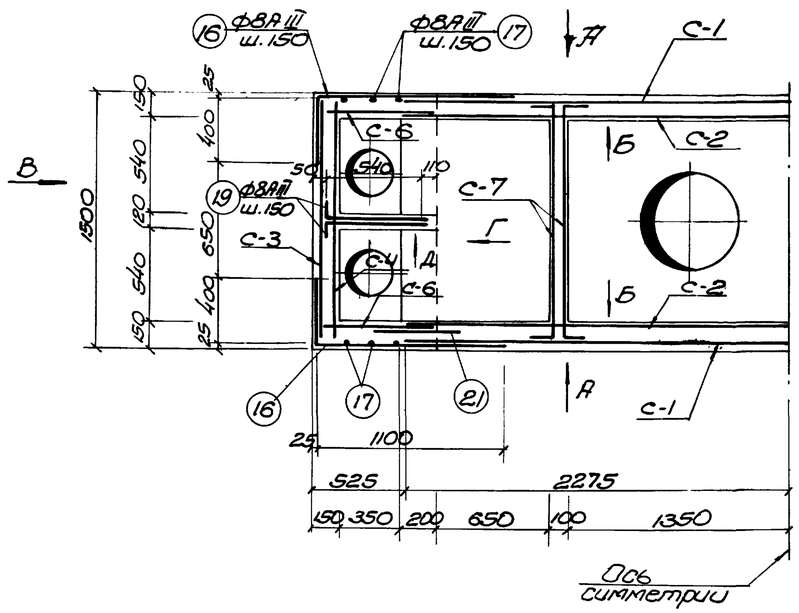

План армирования стен

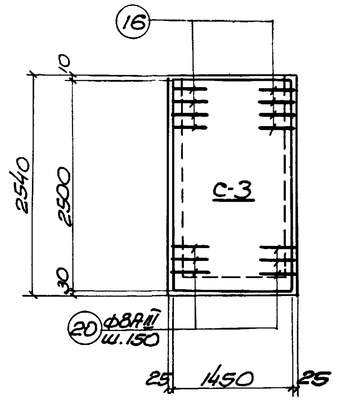

Армирование по стрелке „В"

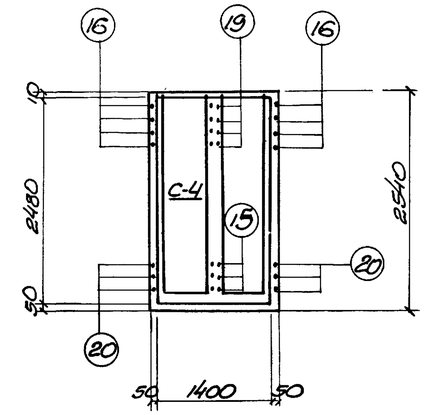

Армирование по стрелке „Г"

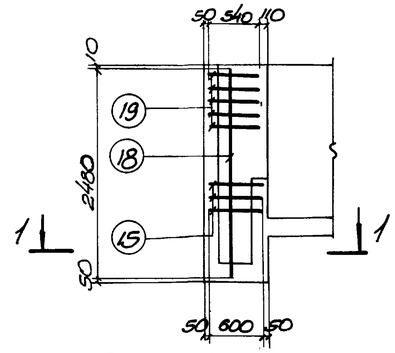

Армирование по стрелке „Д"

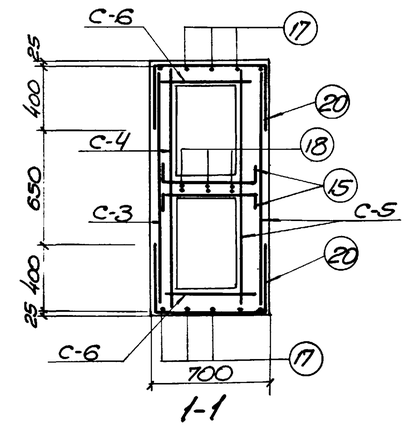

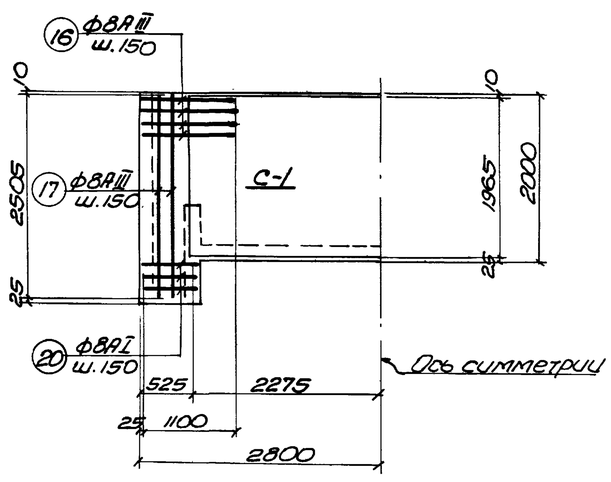

Армирование по стрелке „А"

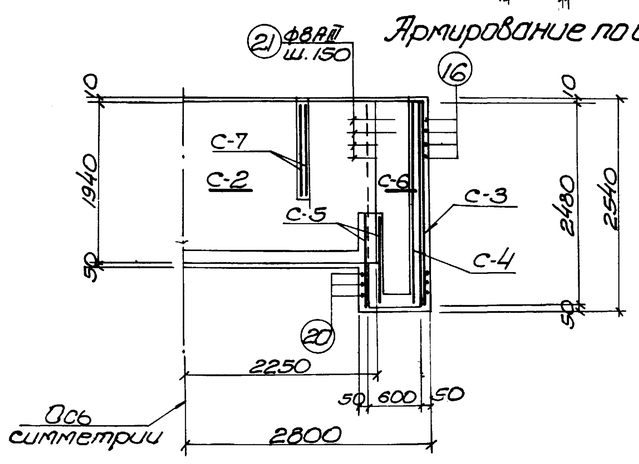

Армирование по стрелке „Б"

Спецификация бетона на один элемент

Марка	Масса элемента т	Марка бетона*	Объем бетона м³
Камера №1	—	М- Мрз- В-	7,3

* Принимать по таблице 1 пояснительной записки альбомов I, II, III

Примечания.

1. Настоящий чертеж рассматривать совместно с листами АС-23, АС-24, АС-26, АС-27.
2. Защитный слой бетона принят 25 мм.

1975 г.	Аэротенки-смесители трехкоридорные с размерами коридора 6×5×42 м из сборного железобетона	Камера распределения или № 1. Армирование стен	Типовой проект 902-2-268	Альбом IV	Лист АС-25

Госстрой СССР Союзводоканалпроект г. Москва

Нач. отдела	Бородик	Исполнил.	Гладкая
Гл. специал.	Власенко	Проверил	Бондарь
Рук. группы	Ольховский	Гл. спец. т.о.	Накшинов
Ст. инженер	Сизонова		

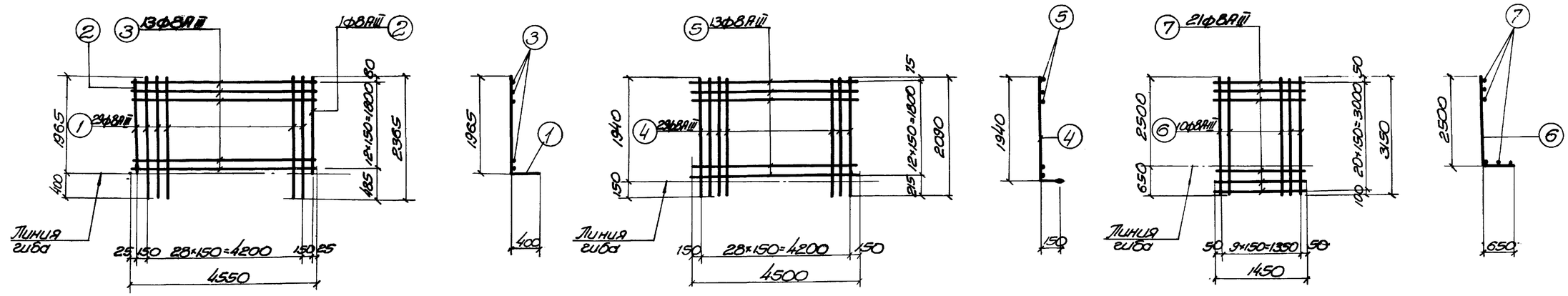

С-1 /шт.2/ С-2 /шт.2/ С-3 /шт.2/

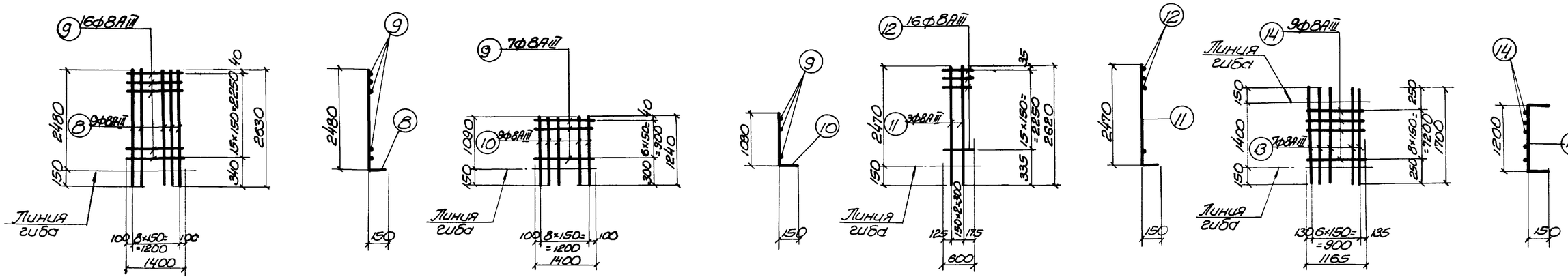

С-4 /шт.2/ С-5 /шт.4/ С-6 /шт.4/ С-7 /шт.4/

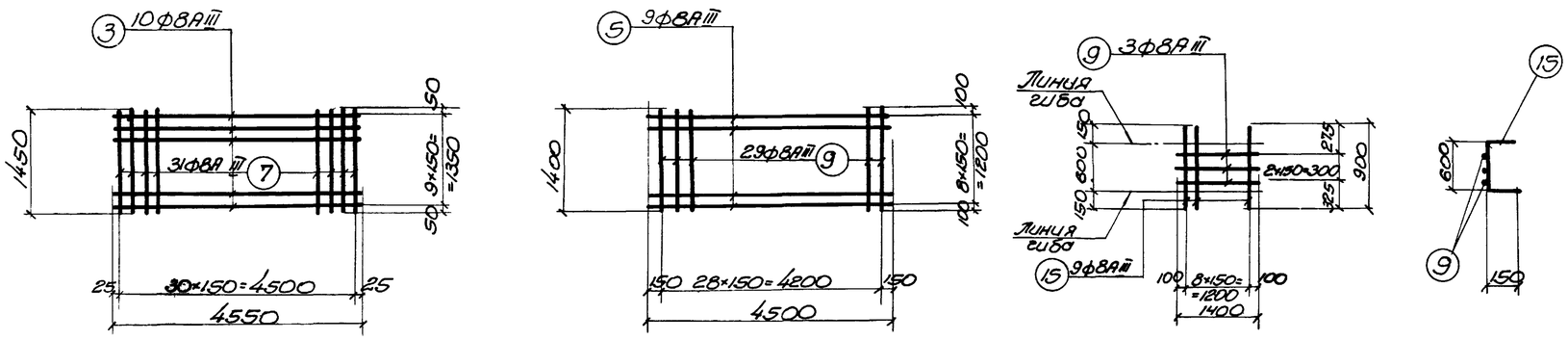

С-8 /шт.1/ С-9 /шт.1/ С-10 /шт.2/

Примечания

1. Настоящий чертеж рассматривать совместно с листами АС-24, АС-25, АС-27.
2. Арматурные каркасы и сетки изготовлять при помощи точечной сварки в соответствии с ГОСТом 10922-75 и СНиП III-В.1-70, СН 390-69, СН 393-69.

1975 г.	Аэротенки-смесители трехкоридорные с размерами коридора 6×5×4,2 м из сборного железобетона	Камера распределения или №1. Сетки С-1 ÷ С-10	Типовой проект 902-2-268	Альбом IV	Лист АС-26

Спецификация стали на одно изделие

Марка	№№ поз.	Эскиз или сечение	ф мм	Длина мм.	К-во шт.	Общая длина м.	Масса кг.
1	2	3	4	5	6	7	8
С-1	1	1965 | 400	8АIII	2365	29	68.6	27.2
	2	1965	8АIII	1965	2	3.9	1.6
	3	4550	8АIII	4550	13	59.2	23.4
					Итого:		52.2
С-2	4	1940 | 150	8АIII	2090	29	60.6	24.7
	5	4500	8АIII	4500	13	58.5	23.2
					Итого		47.9
С-3	6	2500 | 650	8АIII	3150	10	31.5	12.5
	7	1450	8АIII	1450	21	30.4	12.2
					Итого:		24.7
С-4	8	2480 | 150	8АIII	2630	9	23.7	9.5
	9	1400	8АIII	1400	16	22.4	8.8
					Итого:		18.3
С-5	10	1090 | 150	8АIII	1240	9	11.2	4.5
	9	1400	8АIII	1400	7	9.8	3.9
					Итого:		8.4
С-6	11	2470 | 150	8АIII	2620	3	7.9	3.2
	12	600	8АIII	600	16	9.6	3.8
					Итого:		7.0
С-7	13	150 | 1400 | 150	8АIII	1700	7	11.9	4.7
	14	1165	8АIII	1165	9	10.5	4.2
					Итого:		8.9
С-8	3	4550	8АIII	4550	10	45.5	18.0
	7	1450	8АIII	1450	31	45.0	17.8
					Итого:		35.8
С-9	5	4500	8АIII	4500	9	40.5	16.0
	9	1400	8АIII	1400	29	40.6	16.0
					Итого:		32.0
С-10	15	150 | 600 | 150	8АIII	900	9	8.1	3.2
	9	1400	8АIII	1400	3	4.2	1.6
					Итого:		4.8

1	2	3	4	5	6	7	8
Отдельные стержни	7	1450	8АIII	1450	32	46.5	18.4
	9	1400	8АIII	1400	12	16.8	6.7
	15	150 | 600 | 150	8АIII	900	28	25.2	10.0
	16	400 | 1100	8АIII	1500	60	90.0	36.0
	17	2505 | 400	8АIII	2905	16	46.5	18.4
	18	2470 | 150	8АIII	2620	12	31.4	12.3
	19	540 | 150	8АIII	690	36	25.0	9.9
	20	400 | 650 | 400	8АIII	1450	12	17.4	6.9
	21	800	8АIII	800	52	41.6	16.5
	22	400 | 1450 | 400	8АIII	2250	8	18.0	7.2
	23	п.м.	6АI	—	—	26.8	5.9
	24	650 | 400	8АIII	1050	22	23.1	9.2
	25	3000	8АIII	3000	8	24.0	9.5
	26	150 | 650 | 150	8АIII	950	32	30.5	12.0

Выборка стали на один железобетонный элемент кг

Марка элемента	Арматурная сталь ГОСТ 5781-61* Класс АI ф мм. 6	8	10	Итого	Класс АIII ф мм 6	8	10	Итого	Итого	Закладные изделия: Профильная сталь 100×8			Арм. сталь ГОСТ 5781-61* Класс АI ф мм	Класс АIII ф мм 10	Итого	Всего стали
Камера №1	5,9	—	—	5,9	—	630,2	—	630,2	636,1	21.6				4.8	26.4	662.5

Сводная спецификация арматурных изделий

Марка	К-во шт.	Масса элемента кг.	Стандарт или лист проекта	Лист маркировочной схемы
1	2	3	4	5
С-1	2	52.2	Типовой проект, Альбом IV, лист АС-26	Альбом IV, листы АС-24, АС-25
С-2	2	47.9		
С-3	2	24.7		
С-4	2	18.3		
С-5	4	8.4		
С-6	4	7.0		
С-7	4	8.9		
С-8	1	35.8		
С-9	1	32,0		
С-10	2	4,8		

1	2	3	4	5
Отдельные стержни	7	32	18.4	Типовой проект, Альбом IV, лист АС-26	Альбом IV листы АС-24, АС-25
	9	12	6.7		
	15	28	10.0		
	16	60	36.0		
	17	16	18.4		
	18	12	12.3		
	19	36	9.9		
	20	12	6.9		
	21	52	16.5		
	22	4	3.6		
	23	—	5.9		
	24	22	9.2		
	25	8	9.5		
	26	32	12.0		

Примечание

1. Настоящий чертеж рассматривать совместно с листами АС-24÷АС-26.

Гл. инженер проекта Сизонова

г. Москва

1975г.	Аэротенки-смесители трехкоридорные с размерами коридора 6х5х42 м. из сборного железобетона	Камера распределения или №1. Спецификация арматуры	Типовой проект 902-2-268	Альбом IV	Лист АС-27

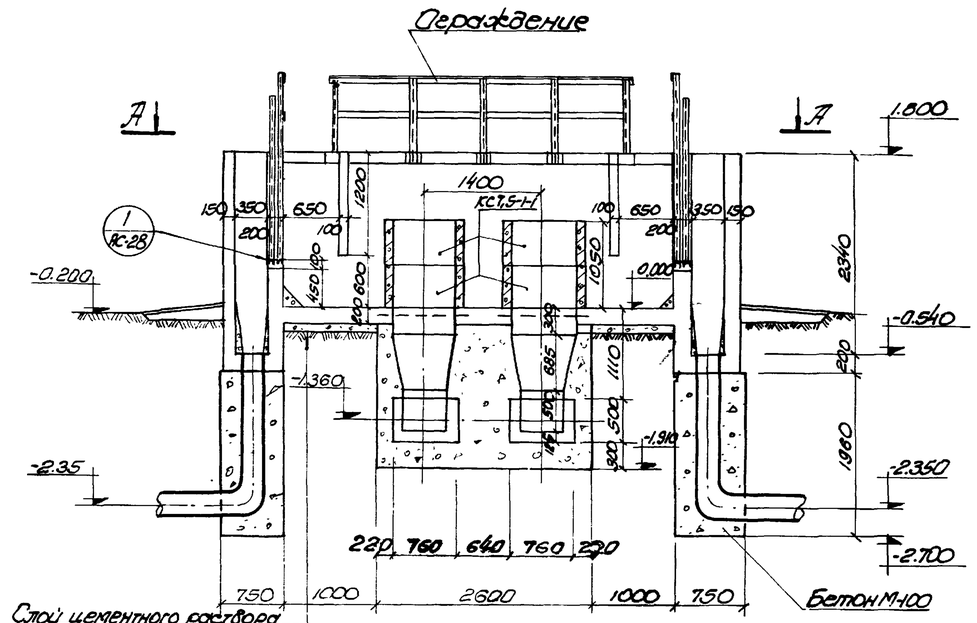

Слой цементного раствора состава 1:2 δ=25мм
Железобетонное днище δ=200мм
Бетонная подготовка δ=100мм М-50
Уплотненное основание
до γск. 1,6÷1,7 т/м³

1-1

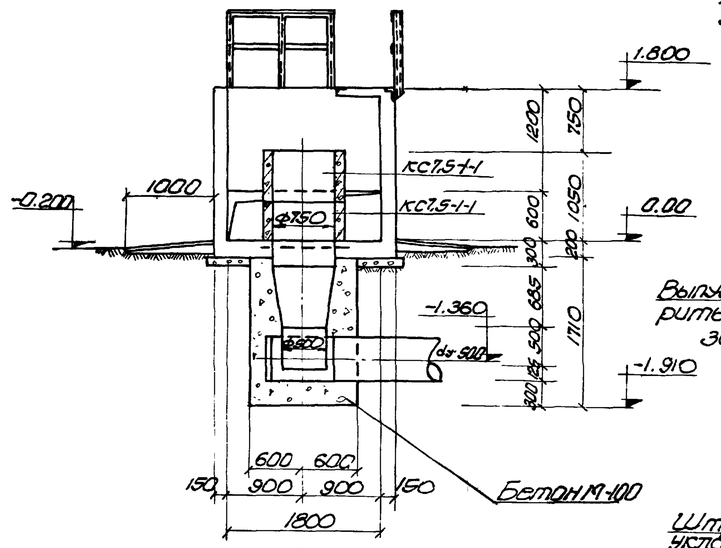

2-2

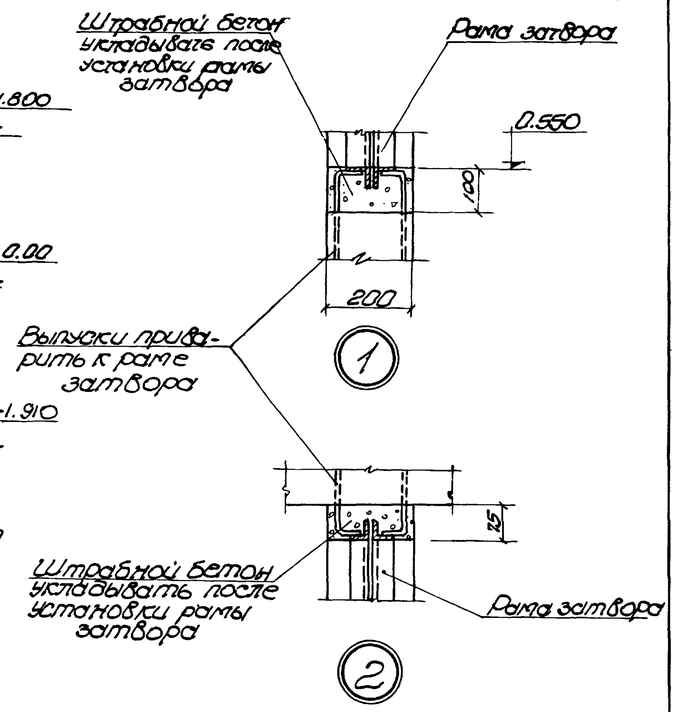

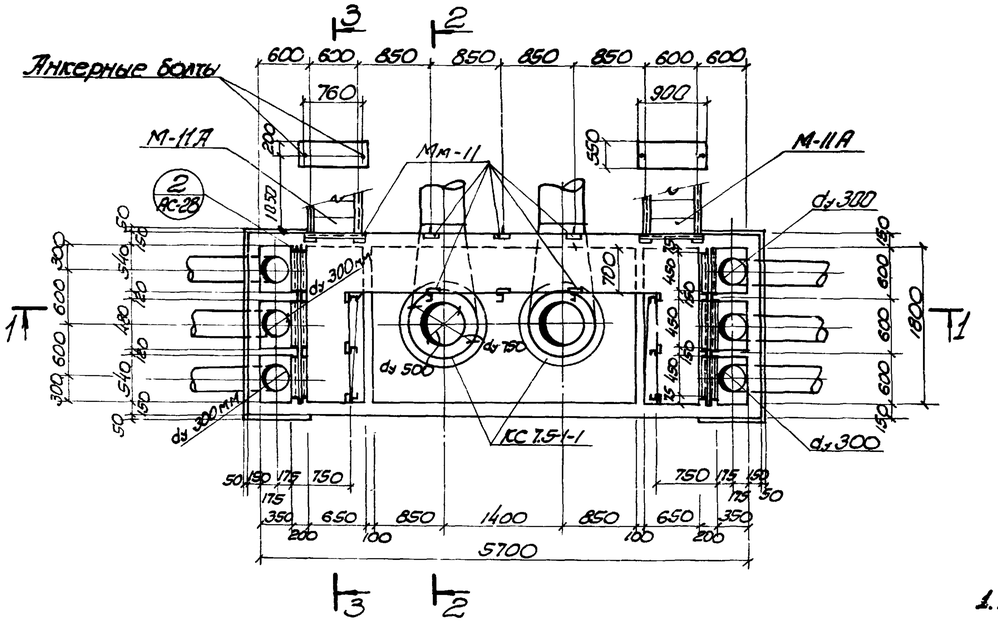

План по А-А

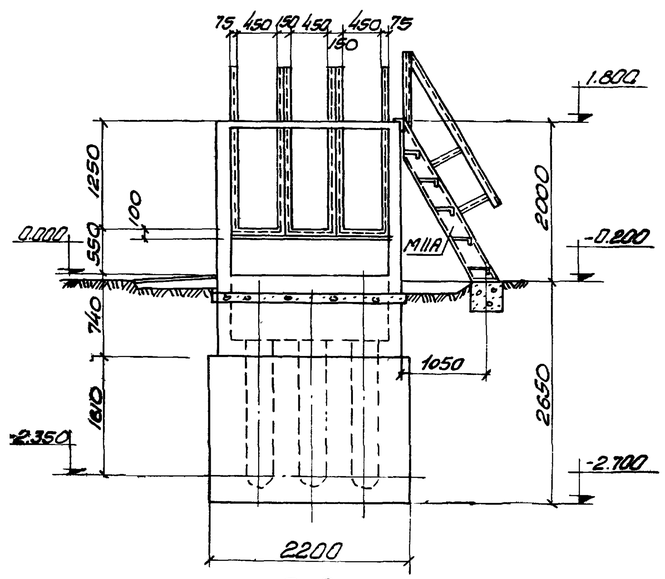

3-3

Примечания

1. Настоящий чертеж рассматривать совместно с листами АС-29÷АС-32 данного альбома.
2. Все внутренние поверхности стен оштукатурить в 2 слоя общей толщиной 25мм и зажелезнить.
3. Рамы затвора заготовить по чертежам механической части.
4. Относительной отметке 0.000 соответствует абсолютная отметка

Спецификация металлических изделий

Наименование	Марка	Количество штук	Применяемые чертежи
Лестница			Альбом VI,
с перилами	М11А	2	лист АС-17
Ограждение	—	п.м. 10.6	Альбом VI, лист АС-17
Закладные			Альбом VI,
марки	Мм-11	16	лист АС-20

Спецификация сборных железобетонных элементов

Марка	Количество шт	Масса элем. т	Применяемые чертежи	Лист маркировочной схемы
КС 7.5-1-1	4	0.25	Альбом V, АС-15	Альбом IV, лист АС-28

1975г.	Аэротенки-смесители трехкоридорные с размерами коридора 6×5×42м из сборного железобетона	Камера распределения или № 2. Опалубочный чертеж	Типовой проект 902-2-268	Альбом IV	Лист АС-28

Разр. группы Звезова
Ст. инженер Максимов
Отсоединен: Отсоединен: Ст. инженер Сизонова
Инв. № подл. | Подп. и дата | Взам. инв. №
г. Москва

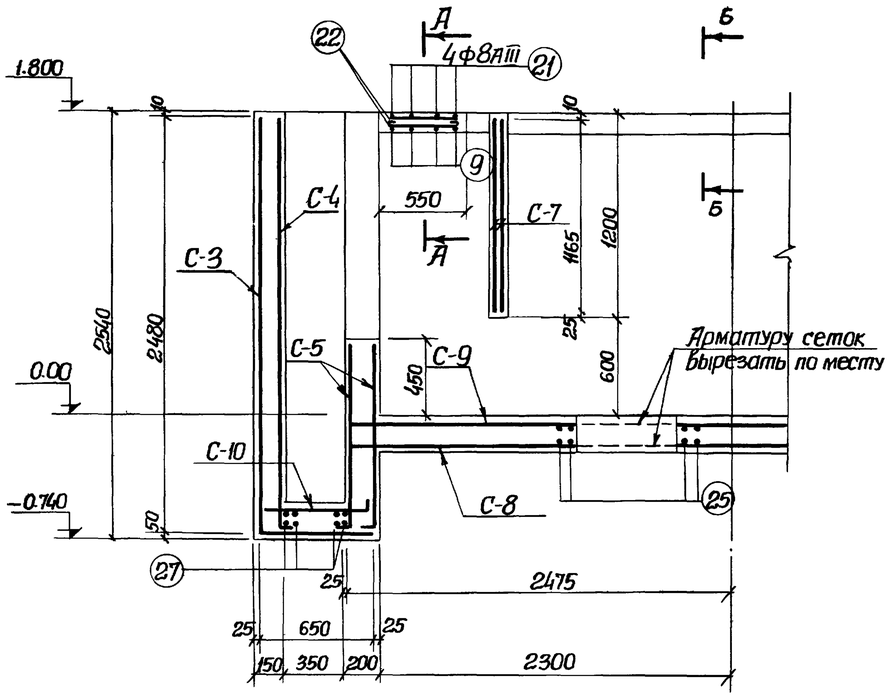

1-1

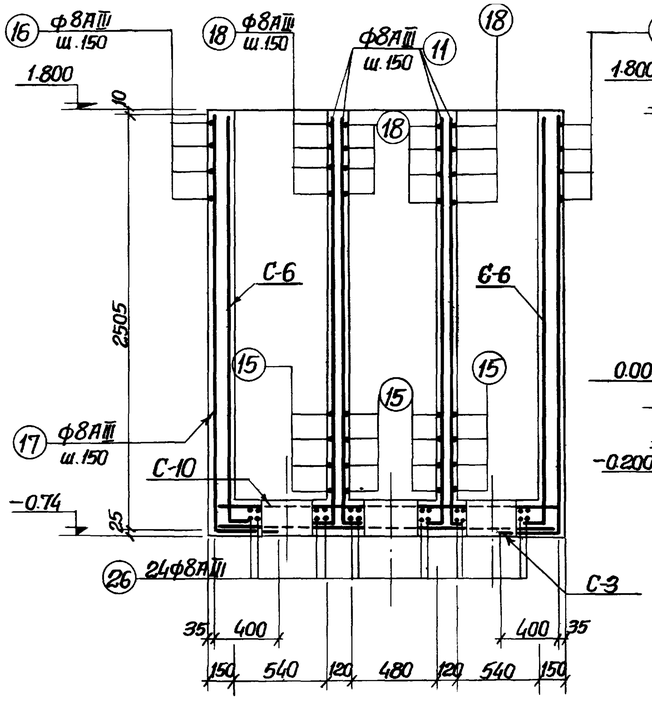

2-2

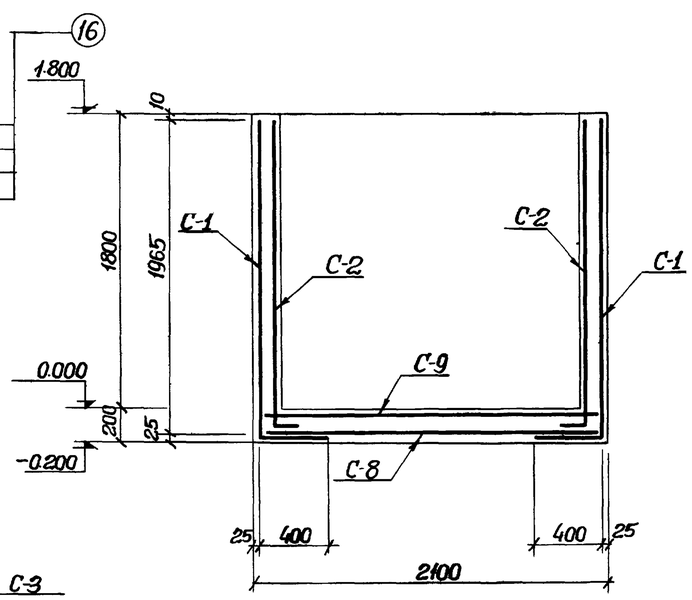

3-3

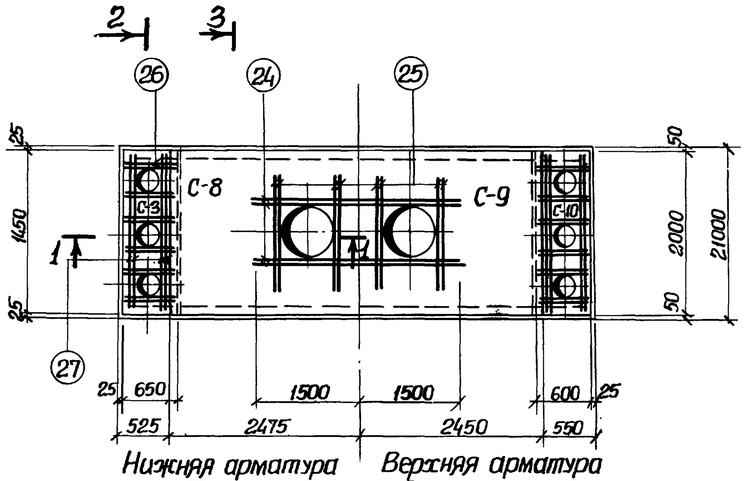

План армирования днища

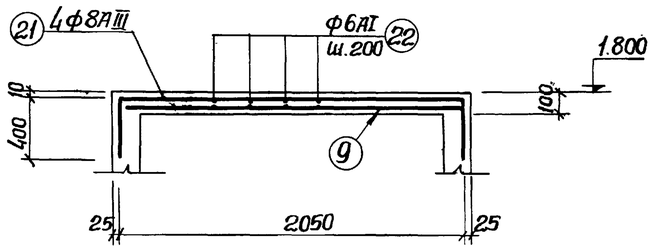

А-А

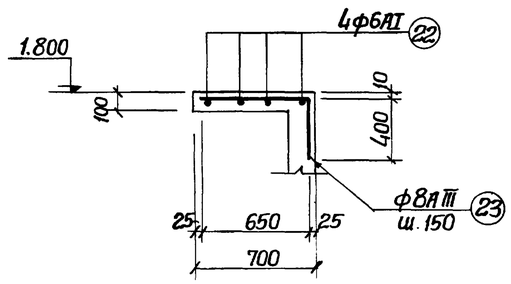

Б-Б

Примечания

1. Настоящий чертеж рассматривать совместно с листами АС-28, АС-30, АС-31, АС-32 данного альбома.
2. Защитный слой бетона принят 25 мм.

1975г.	Аэротенки-смесители трехкоридорные с размерами коридора 6х5х42 м из сборного железобетона	Камера распределения или №2. Армирование днища	Типовой проект 902-2-268	Альбом IV	Лист АС-29

Сантехпроект г. Москва
Гл. специал. Бондарь
Рук. группы Макшанов
Ст. инженер
Проверил Гл. спец. Т.О.
Разраб. Власенко Ольховский Сизонова

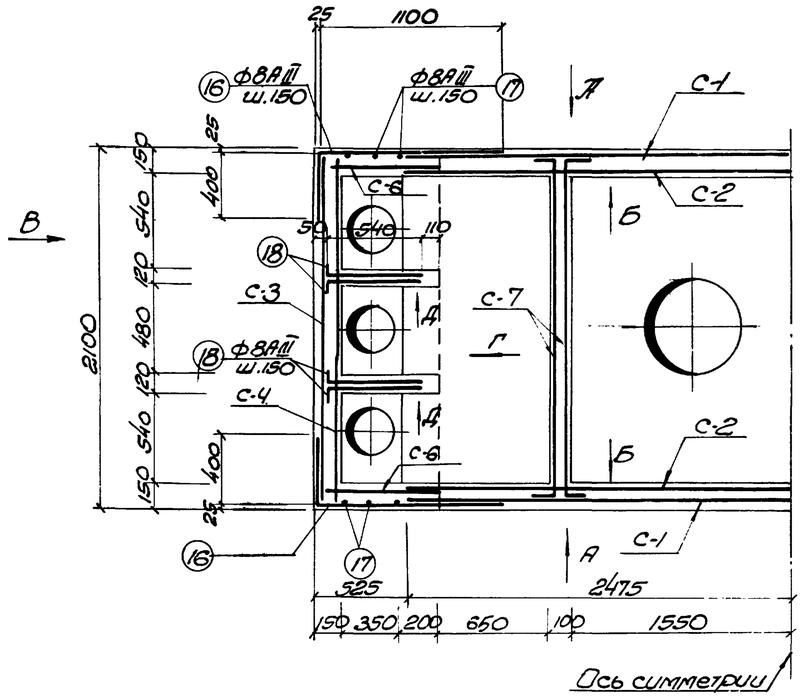

План армирования стен

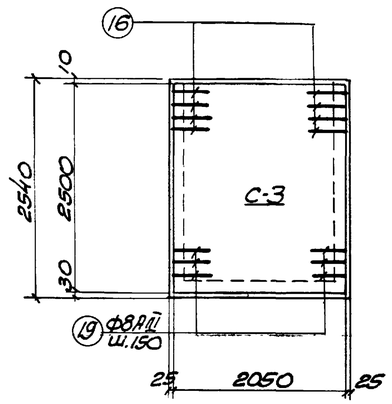

Армирование по стрелке „В"

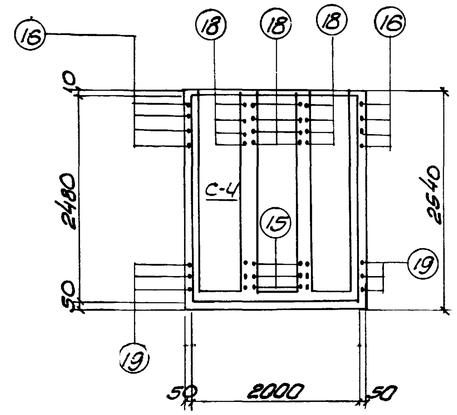

Армирование по стрелке „Г"

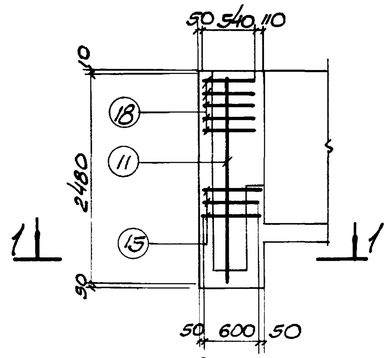

Армирование по стрелке „Д"

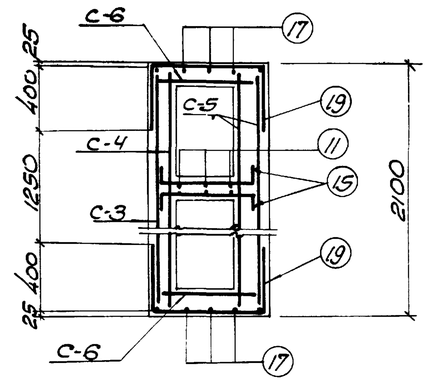

1-1

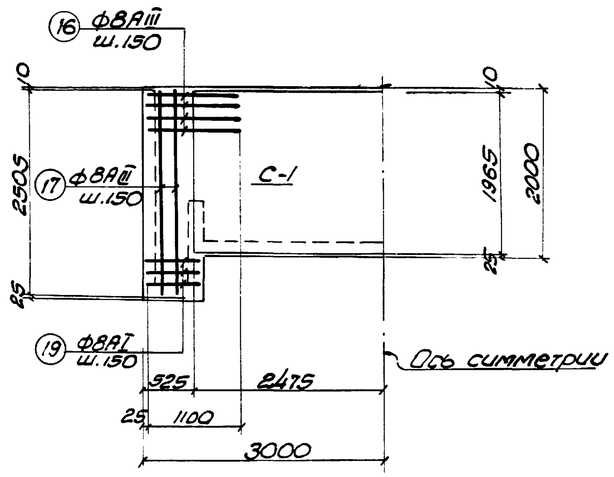

Армирование по стрелке „А"

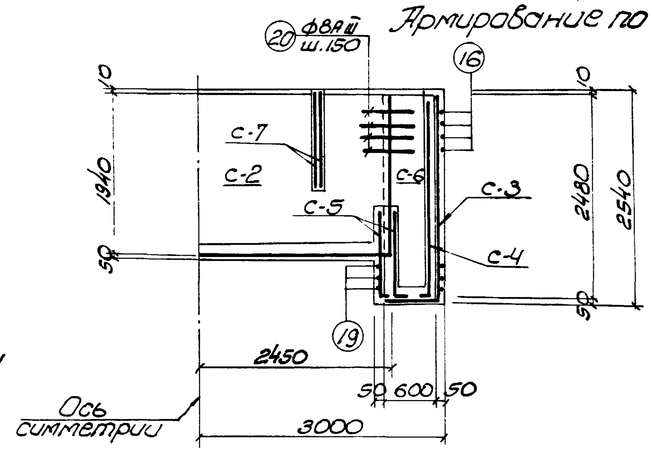

Армирование по стрелке „Б"

Спецификация бетона на один элемент

Марка	Масса элемента т	Марка бетона*	Объем бетона м³
Камера №2	—	М-Мрз-В-	9.4

* Принимать по таблице 1 пояснительной записки альбомов I, II, III

Примечания:

1. Настоящий чертеж рассматривать совместно с листами АС-28, АС-29, АС-31, АС-32.
2. Защитный слой бетона принят 25 мм.

1975г.	Аэротенки-смесители трехкоридорные с размерами коридора 6×5×42м из сборного железобетона	Камера распределения или № 2. Армирование стен	Типовой проект 902-2-268	Альбом IV	Лист АС-30

Ст. инженер Шуйский | Ст. техник Сизонова | Гл. спец. Т.О. | Инженер Мокшанова

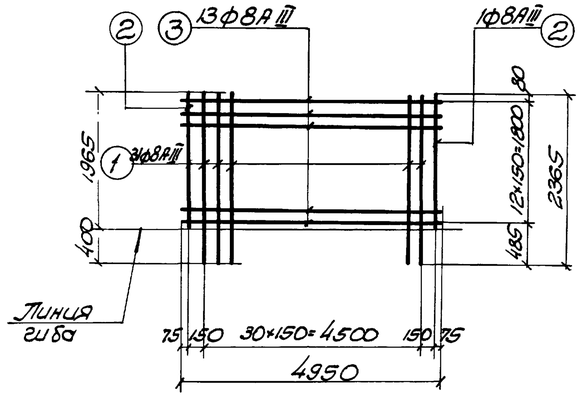

С-1
/шт.2/

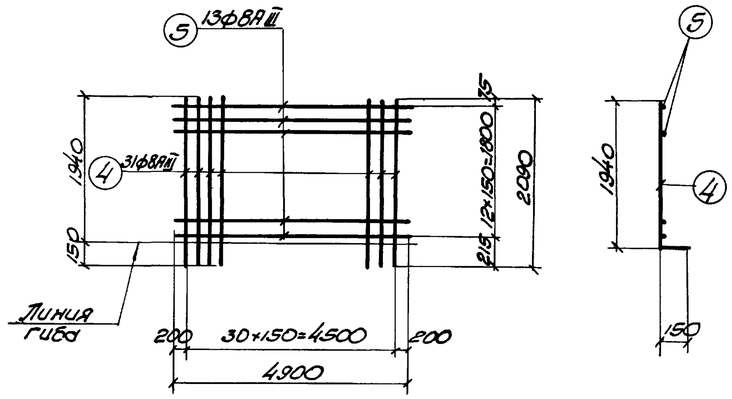

С-2
/шт.2/

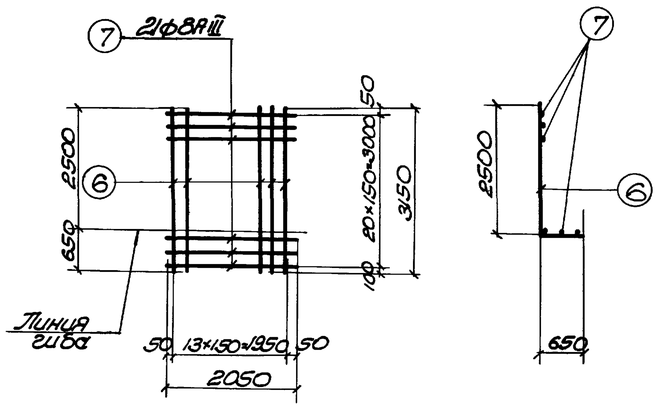

С-3
/шт.2/

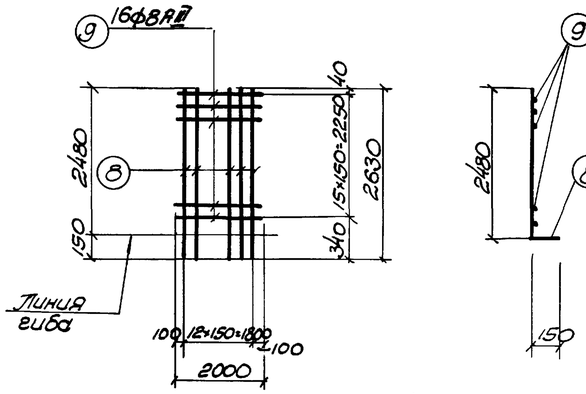

С-4
/шт.2/

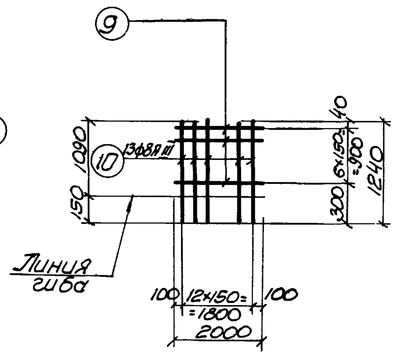

С-5
/шт.4/

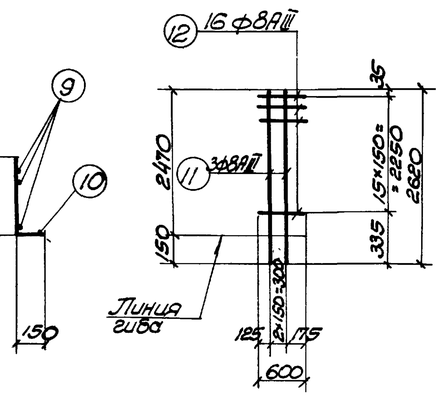

С-6
/шт.4/

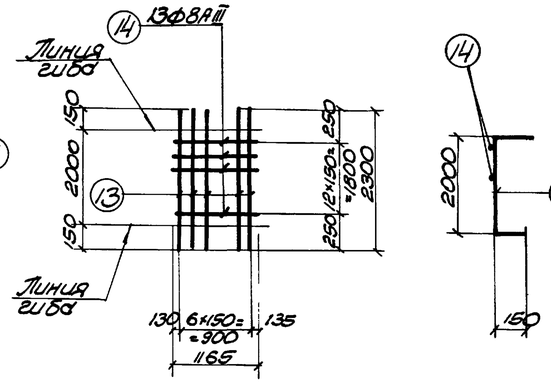

С-7
/шт.4/

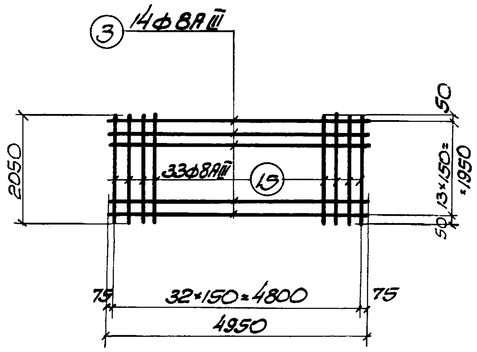

С-8
/шт.1/

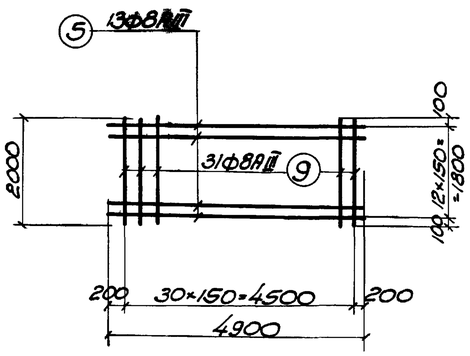

С-9
/шт.1/

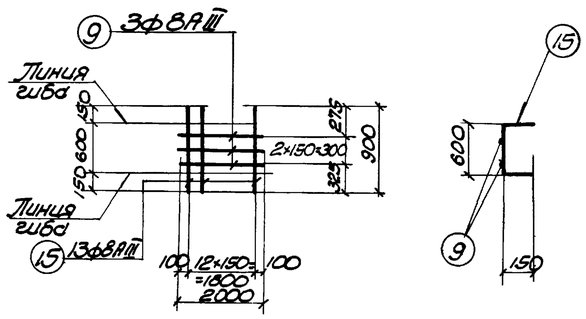

С-10
/шт.2/

Примечания:

1. Настоящий чертеж рассматривать совместно с листами АС-29, 30, 32.
2. Арматурные каркасы и сетки изготовлять при помощи точечной сварки в соответствии с ГОСТ'ом 10922-75 и СНиП III-В.1-70, СН 390-69, СН 393-69.

1975г.	Аэротенки-смесители трехкоридорные с размерами коридора 6×5×4,5м из сборного железобетона	Камера распределения или № 2 Сетки С-1÷С-10	Типовой проект 902-2-268	Альбом IV	Лист АС-31

г. Москва
Гл. инженер Сидонова
Ст. инженер
Инженер
Ст. техн. т.

Спецификация стали на одно изделие

Марка	NN поз.	Эскиз или сечение	Ф мм	Длина мм	К-во шт	Общая длина м	Масса кг
1	2	3	4	5	6	7	8
С-1	1	1965 | 400	ВАIII	2365	31	73.5	29.0
	2	1965	ВАIII	1965	2	3,9	1.6
	3	4950	ВАIII	4950	13	64.5	25,5
					Итого:		56,1
С-2	4	1940 | 150	ВАIII	2090	31	64.8	26,1
	5	4900	ВАIII	4900	13	63.7	25,1
					Итого:		51.2
С-3	6	2500 | 650	ВАIII	3150	14	44.2	17.5
	7	2050	ВАIII	2050	21	43.0	17.2
					Итого:		34.7
С-4	8	2250 | 150	ВАIII	2400	13	31.2	12.3
	9	2000	ВАIII	2000	16	32.0	12.7
					Итого:		25,0
С-5	10	1090 | 150	ВАIII	1240	13	16,2	6.4
	9	2000	ВАIII	2000	7	14.0	5.6
					Итого:		12.0
С-6	11	2470 | 150	ВАIII	2620	3	7.9	3,2
	12	600	ВАIII	600	16	9.6	3.8
					Итого:		7.0
С-7	13	150 | 2000 | 150	ВАIII	2300	7	16,1	6,4
	14	1165	ВАIII	1165	13	15,2	6,0
					Итого:		12,4
С-8	3	4950	ВАIII	4950	14	69.3	27.4
	7	2050	ВАIII	2050	33	67.6	27,0
					Итого:		54.4
С-9	5	4900	ВАIII	4900	13	63.7	25,1
	9	2000	ВАIII	2000	31	62.0	24.8
					Итого:		49.9
С-10	15	150 | 600 | 150	ВАIII	900	13	11.7	4.7
	9	2000	ВАIII	2000	3	6.0	2.4
					Итого:		7,1

1	2	3	4	5	6	7	8
Отдельные стержни	9	2000	ВАIII	2000	12	24.0	9.5
	11	2470 | 150	ВАIII	2620	24	63.0	34.9
	15	150 | 600 | 150	ВАIII	900	56	50.4	19.8
	16	400 | 1100	ВАIII	1500	60	90.0	36,0
	17	2505 | 400	ВАIII	2905	16	46.5	18.4
	18	540 | 150	ВАIII	690	72	49.7	19.6
	19	400 | 650 | 400	ВАIII	1450	12	17.4	6,9
	20	800	ВАIII	800	52	41.6	16.5
	21	400 | 2050 | 400	ВАIII	2850	8	22.8	9.0
	22	п.м.	ВАI	—	—	32.0	7.2
	23	650 | 400	ВАIII	1050	25	26.3	10.4
	24	3300	ВАIII	3300	8	26.4	10.5
	25	1600	ВАIII	1600	16	25.6	10.1
	26	150 | 650 | 150	ВАIII	950	48	46.5	18.4
	27	2000	ВАIII	2000	16	32.0	12.8

Выборка стали на один железобетонный элемент кг

Марка элемента	Арматурная сталь ГОСТ 5781-61* Класс АI Ф мм 6	8	10	Итого	Класс АIII Ф мм 6	8	10	Итого	Итого	Закладные изделия: Профильная сталь 4100×8	δ=4	δ=10	Арм. сталь ГОСТ 5781-61* Класс АI Ф мм 6	8	10	Итого	Всего стали
Камера распределения ила	7.2			7.2	–	811.0	–	811.0	818.2								

Сводная спецификация арматурных изделий

Марка	К-во шт	Масса элем-та кг	Стандарт или лист проекта	Лист маркировочной схемы
1	2	3	4	5
С-1	2	56,1	Типовой проект Альбом IV лист АС-31,32	Альбом IV, листы АС-29, АС-30
С-2	2	51.2		
С-3	2	34.7		
С-4	2	25,0		
С-5	4	12.0		
С-6	4	7.0		
С-7	4	12.4		
С-8	1	54.4		
С-9	1	49.9		
С-10	2	7,1		

1	2	3	4	5
Отдельные стержни	9	12	9.5	Типовой проект, Альбом IV, лист АС-31, АС-32	Альбом IV, листы АС-29, АС-30
	11	24	34.9		
	15	56	19.8		
	16	56	36.0		
	17	16	18.4		
	18	72	19.6		
	19	12	6.9		
	20	52	16.5		
	21	8	9.0		
	22	—	7.2		
	23	25	10.4		
	24	8	10.5		
	25	16	10,1		
	26	48	18.4		
	27	32	12.8		

Примечания

1. Настоящий чертеж рассматривать совместно с листами АС-29, 30, 31

1975г.	Аэротенки-смесители трехкоридорные с размерами коридора 6×5×42м из сборного железобетона	Камера распределения ила №2. Спецификация арматуры	Типовой проект 902-2-268	Альбом IV	Лист АС-32

Руководитель группы Ст. инженер — Ольховский, Сизонова

г. Москва

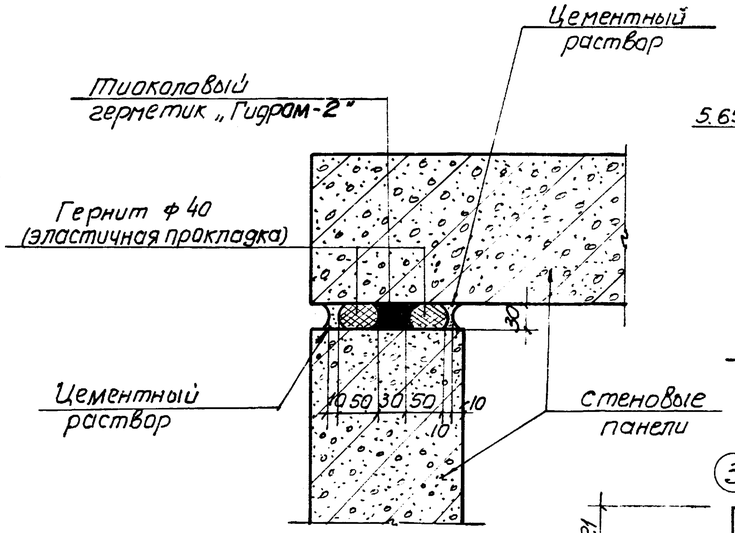

1

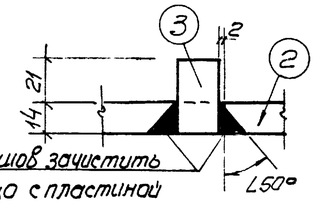

Узел „А"

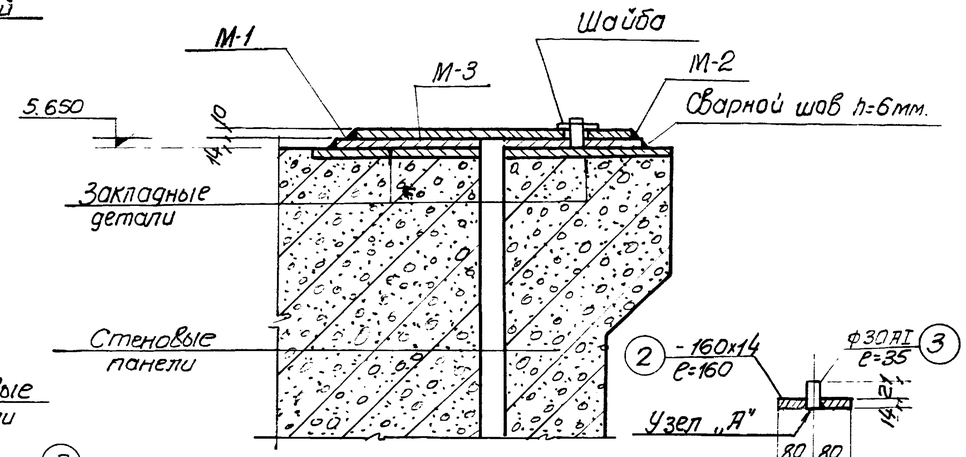

1-1

2-2

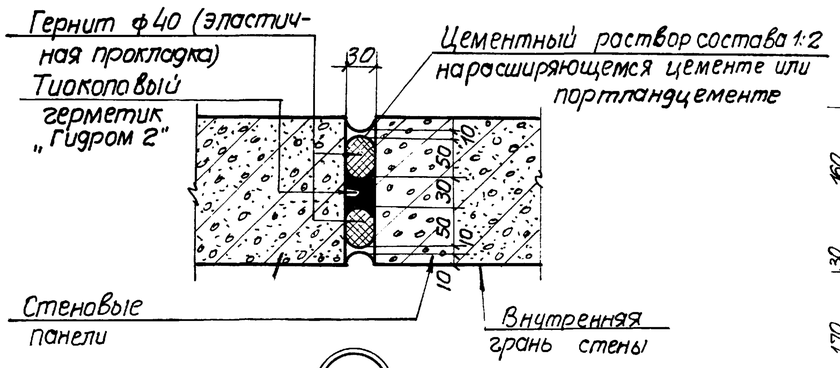

2

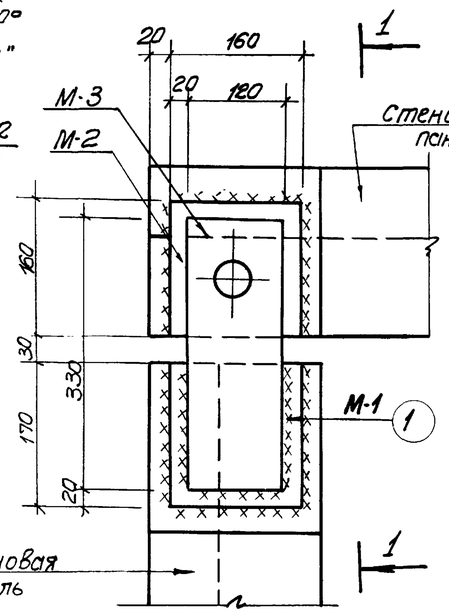

4

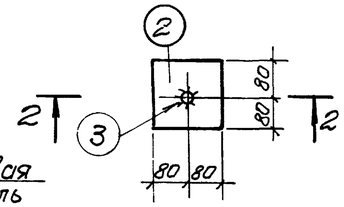

М-2

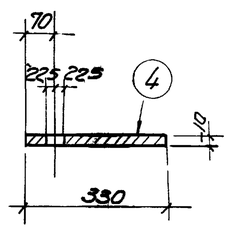

3-3

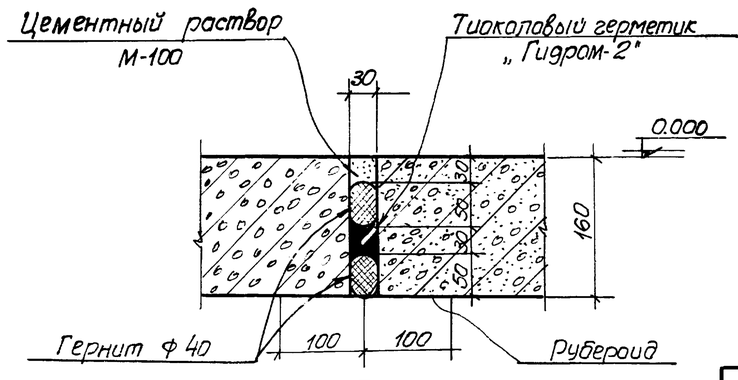

3

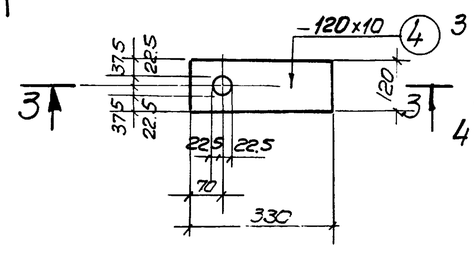

М-3

Спецификация металла

Марка элемента	Поз	Профиль	Длина мм	К-во шт	Вес в кг: одной штуки	Вес в кг: всех штук	Марки	Примечания
М-1	1	— 160x10	170	1	2.1	2.1	2.1	
М-2	2	— 160x14	160	1	2.8	2.8	3.0	
	3	ф30АI	35	1	0.2	0.2		
М-3	4	— 120x10	330	1	3.1	3.1	3.1	

Примечания:

1. Гибкие сопряжения стеновых панелей выполняются с применением тиоколового герметика „Гидром-2", который в жидком виде заливается сверху в вертикальный канал стыка и через сутки превращается в эластичную резинообразную шпонку, прочно соединенную с прилегающими поверхностями бетона. Канал стыка образуется двумя шнурами гернита, помещенными в зазор между панелями. Шнуры гернита, играющие роль упругой прокладки для тиоколового герметика, закрепляются в зазоре стыка цементным раствором низкой марки.
2. Деформационные швы в днище приняты аналогичной конструкции. Жидкий тиоколовый герметик заливается в подготовленный открытый горизонтальный канал на шнур гернита, после чего в него вводится сверху второй шнур гернита, для предохранения которого от механических повреждений укладывается слой цементного раствора низкой марки
3. Тиоколовый герметик „Гидром-2" изготавливается заводом им. С.М. Кирова, г. Пермь и заводом РТИ, г. Казань.
4. Узел „3" относится только к четырехсекционному аэротенку.

1975г	Аэротенки - смесители трехкоридорные с размерами коридора 6x5x42м. из сборного железобетона.	Вариант с полносборными стенами и гибкими сопряжениями стеновых панелей в углах. Узлы 1÷4	Типовой проект 902-2-268	Альбом IV	Лист АС-33

Рук. группы Ст. инж. енер. Альбовский Сизонова Гл. специалист Черноус Инж. пр-ва Маркина Инж. Черноус Чист. 33 Г. Москва