ТИПОВОЙ ПРОЕКТ **904-1-35**

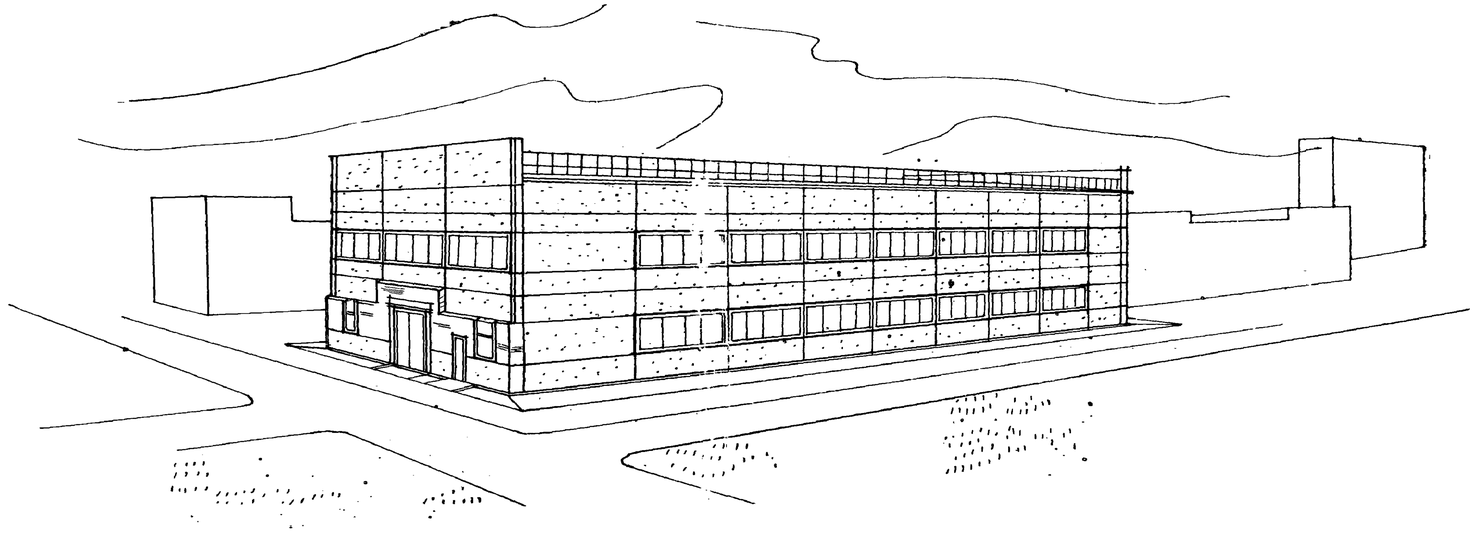

АВТОМАТИЗИРОВАННАЯ ОТДЕЛЬНО СТОЯЩАЯ КОМПРЕССОРНАЯ СТАНЦИЯ 6К-250А

ПРОИЗВОДИТЕЛЬНОСТЬЮ 1500 $м^3$/МИН. ВОЗДУХА

СОСТАВ ПРОЕКТА:

АЛЬБОМ I	ПОЯСНИТЕЛЬНАЯ ЗАПИСКА.
АЛЬБОМ II	ТЕХНОЛОГИЧЕСКАЯ ЧАСТЬ.
АЛЬБОМ III	ЭЛЕКТРОТЕХНИЧЕСКАЯ ЧАСТЬ. ВАРИАНТ С ТИРИСТОРНЫМ ВОЗБУДИТЕЛЬНЫМ УСТРОЙСТВОМ. ПОСТОЯННЫЙ ТОК.
АЛЬБОМ IV	ЭЛЕКТРОТЕХНИЧЕСКАЯ ЧАСТЬ. ВАРИАНТ С ТИРИСТОРНЫМ ВОЗБУДИТЕЛЬНЫМ УСТРОЙСТВОМ. ПЕРЕМЕННЫЙ ТОК.
АЛЬБОМ V	АВТОМАТИЗАЦИЯ И КИП. ЧЕРТЕЖИ.
АЛЬБОМ VI	АРХИТЕКТУРНО-СТРОИТЕЛЬНАЯ И САНТЕХНИЧЕСКАЯ ЧАСТИ.
АЛЬБОМ VII	СМЕТЫ НА ТЕХНОЛОГИЧЕСКУЮ, ЭЛЕКТРО-ТЕХНИЧЕСКУЮ ЧАСТИ, АВТОМАТИЗАЦИЮ И КИП.
АЛЬБОМ VIII	СМЕТЫ НА АРХИТЕКТУРНО-СТРОИТЕЛЬНУЮ И САНТЕХНИЧЕСКУЮ ЧАСТИ.
АЛЬБОМ IX	ЗАКАЗНЫЕ СПЕЦИФИКАЦИИ:
АЛЬБОМ X	НЕСТАНДАРТИЗИРОВАННОЕ ОБОРУДОВАНИЕ.

ПРИМЕНЕННЫЕ МАТЕРИАЛЫ: (РАСПРОСТРАНЯЕТ КИЕВСКИЙ ФИЛИАЛ ЦИТП)

1. ТИПОВОЙ ПРОЕКТ 704-1-107 "РЕЗЕРВУАР СТАЛЬНОЙ ГОРИЗОНТАЛЬНЫЙ ДЛЯ НЕФТЕПРОДУКТОВ ЕМКОСТЬЮ 5$м^3$"
   - АЛЬБОМ I — СТАЛЬНЫЕ КОНСТРУКЦИИ. РАБОЧИЕ ЧЕРТЕЖИ.
   - АЛЬБОМ III — ОБОРУДОВАНИЕ РЕЗЕРВУАРОВ ЕМКОСТЬЮ 5-100 $м^3$ ДЛЯ СВЕТЛЫХ НЕФТЕПРОДУКТОВ ПРИ ПОДЗЕМНОЙ УСТАНОВКЕ
   - АЛЬБОМ IX — ЗАКАЗНЫЕ СПЕЦИФИКАЦИИ
2. ТИПОВОЙ ПРОЕКТ 904-1-33"АВТОМАТИЗИРОВАННАЯ ОТДЕЛЬНО СТОЯЩАЯ КОМПРЕССОРНАЯ СТАНЦИЯ 4К-250А ПРОИЗВОДИТЕЛЬНОСТЬЮ 1000 $м^3$/МИН ВОЗДУХА
   - АЛЬБОМ X — НЕСТАНДАРТИЗИРОВАННОЕ ОБОРУДОВАНИЕ

РАЗРАБОТАН ГОСУДАРСТВЕННЫМИ ПРОЕКТНЫМИ ИНСТИТУТАМИ:

ГИПРОСТРОЙДОРМАШ: АЛЬБОМЫ I, II, III, IV, V, VII, IX, X.
РОСТОВСКИЙ ПРОМСТРОЙНИИПРОЕКТ: АЛЬБОМЫ VI, VIII.

АЛЬБОМ VI

УТВЕРЖДЕН МИНСТРОЙДОРМАШЕМ РЕШЕНИЕМ ОТ 29.11.1976г. № 39/76 С ВВОДОМ В ДЕЙСТВИЕ С 1.01.1977г.

КФ ЦИТП инв. № 6988/VI

ЦЕНТРАЛЬНЫЙ ИНСТИТУТ ТИПОВОГО ПРОЕКТИРОВАНИЯ
ГОССТРОЯ СССР
КИЕВСКИЙ ФИЛИАЛ
г.Киев-57, Эжена Потье, № 12
Заказ № 1865 инв. № 988/VI тираж 850
Сдано в печать 1/XI 1978 г. цена 6-36

СОДЕРЖАНИЕ АЛЬБОМА

N/N п/п	НАИМЕНОВАНИЕ ЛИСТА	МАРКА ЛИСТ
	I АРХИТЕКТУРНО-СТРОИТЕЛЬНАЯ ЧАСТЬ	
1	ТИТУЛЬНЫЙ ЛИСТ (ОБЛОЖКА)	
2	СОДЕРЖАНИЕ АЛЬБОМА	ЛИСТ 1
3	СОДЕРЖАНИЕ АЛЬБОМА	ЛИСТ 2
4	ОБЩИЕ УКАЗАНИЯ	ЛИСТ 3
5	ОБЩИЕ УКАЗАНИЯ	ЛИСТ 4
6	ЗАГЛАВНЫЙ ЛИСТ	АР-1
7	ЗАГЛАВНЫЙ ЛИСТ (ПРОДОЛЖЕНИЕ)	АР-2
8	ПЛАН НА ОТМ. ±0.000	АР-3
9	ПЛАН НА ОТМ. 3.800 И 4.200	АР-4
10	ПЛАН НА ОТМ. ±0.000 (ПРОДОЛЖЕНИЕ) ПЛАН НА ОТМ. 3.800 (ПРОДОЛЖЕНИЕ)	АР-5
11	РАЗРЕЗЫ 1-1 ÷ 4-4	АР-6
12	РАЗРЕЗЫ 5-5 ÷ 8-8. ЭКСПЛИКАЦИЯ ПРОЕМОВ ВОРОТ И ДВЕРЕЙ. СПЕЦИФИКАЦИЯ ПЕРЕМЫЧЕК И ЭЛЕМЕНТОВ ЛЕСТНИЧНОЙ КЛЕТКИ	АР-7
13	ФАСАДЫ. ПЛАН КРОВЛИ	АР-8
14	ЭКСПЛИКАЦИЯ ПОЛОВ	АР-9
15	ТАБЛИЦА ВНУТРЕННИХ ОТДЕЛОЧНЫХ РАБОТ	АР-10
16	ДЕТАЛИ 2 ÷ 17	АР-11
17	ДЕТАЛИ 18 ÷ 31	АР-12
18	ПЛАН ОПОР ДЛЯ ДВОЙНОГО ПОЛА	АР-13
19	СЕЧЕНИЯ 1-1 ÷ 8-8. УЗЕЛ „А"	АР-14
20	ПЛАН РАСКЛАДКИ ДЕРЕВЯННЫХ ЩИТОВ. ДЕРЕВЯННЫЕ ЩИТЫ ДЩ-1 ÷ 9. ДЕТАЛИ.	АР-15
21	ПЛАН БАЛОК И АСБЕСТОЦЕМЕНТНЫХ ПЛИТ ПОДВЕСНОГО ПОТОЛКА	АР-16
22	ФАСАД СМОТРОВОГО ОКНА ОС-1. РАЗРЕЗЫ 1-1 ÷ 22 ПЕРЕПЛЕТ СМОТРОВОГО ОКНА ОС-1. УЗЕЛ „А" ОБЩИЕ УКАЗАНИЯ.	АР-17
23	КОРОБКА СМОТРОВОГО ОКНА ОС-1. СХЕМА РАЗВЕРТОК ЛИСТОВ ПЕРФОРИРОВАННОЙ ФАНЕРЫ, ВЫБОРКА МАТЕРИАЛОВ НА ОДИН ОКОННЫЙ ПРОЕМ. УЗЛЫ „Б", „В"	АР-18
24	МОНТАЖНЫЕ И МАРКИРОВОЧНЫЕ СХЕМЫ ОСТЕКЛЕННОЙ И СЕТЧАТОЙ СТАЛЬНОЙ ПЕРЕГОРОДОК	АР-19
25	МАРКИРОВОЧНЫЕ СХЕМЫ ЗАПОЛНЕНИЯ ПРОЕМОВ. СПЕЦИФИКАЦИИ. ДЕТАЛИ.	АР-20
26	СТАЛЬНЫЕ ЖАЛЮЗИ ВЖ-1 И ЗАКЛАДНЫЕ ЭЛЕМЕНТЫ 33 ÷ 1 ÷ 33-8.	АР-21
27	СПЕЦИФИКАЦИЯ К ЛИСТУ АР-21	АР-22
28	МАРКИРОВОЧНЫЕ СХЕМЫ РЕШЕТОК В КАМЕРАХ ГЛУШЕНИЯ.	АР-23
29	ПЛАН ПОДЗЕМНОГО ХОЗЯЙСТВА.	АР-24
30	ПОДЗЕМНОЕ ХОЗЯЙСТВО ЭЛЕМЕНТЫ ПЛАНА N1, N2	АР-25
31	ПОДЗЕМНОЕ ХОЗЯЙСТВО ЭЛЕМЕНТ ПЛАНА N3. СЕЧЕНИЯ 1-1 ÷ 6-6.	АР 26
32	ПОДЗЕМНОЕ ХОЗЯЙСТВО СЕЧЕНИЯ 7-7 ÷ 21-21.	АР-27
33	ПОДЗЕМНОЕ ХОЗЯЙСТВО ФУНДАМЕНТЫ ПОД ОБОРУДОВАНИЕ ФО-2 ÷ ФО-13	АР-28
34	ПОДЗЕМНОЕ ХОЗЯЙСТВО ЗАКЛАДНЫЕ ЭЛЕМЕНТЫ 33-9 ÷ 33-23. ДЕТАЛИ.	АР-29
35	ПОДЗЕМНОЕ ХОЗЯЙСТВО. ЗАКЛАДНЫЕ ЭЛЕМЕНТЫ 33-29 ÷ 33-35 СПЕЦИФИКАЦИЯ ЗАКЛАДНЫХ ЭЛЕМЕНТОВ	АР-30
	ЧЕРТЕЖИ МАРКИ КЖС	
36	ПЕРЕЧЕНЬ ЛИСТОВ МАРКИ „КЖС".	КЖС-1
37	ПЕРЕЧЕНЬ ПРИМЕНЕННЫХ В ЧЕРТЕЖАХ МАРКИ „КЖ" СТАНДАРТОВ И ТИПОВЫХ ЧЕРТЕЖЕЙ. ПРИМЕЧАНИЯ.	КЖС-2
38	СПЕЦИФИКАЦИЯ СБОРНЫХ И МОНОЛИТНЫХ ЖЕЛЕЗОБЕТОННЫХ И БЕТОННЫХ ЭЛЕМЕНТОВ. РАСХОД БЕТОНА И СТАЛИ НА ЗДАНИЕ.	КЖС-3
39	ПЛАН ФУНДАМЕНТОВ И ФУНДАМЕНТНЫХ БАЛОК СЕЧЕНИЯ 1-1 ÷ 6-6. СПЕЦИФИКАЦИЯ. ПРИМЕЧАНИЯ.	КЖС-4
40	МАРКИРОВОЧНЫЕ СХЕМЫ БЕТОННЫХ БЛОКОВ ЛЕНТОЧНЫХ ФУНДАМЕНТОВ (СЕЧЕНИЯ 7-7 ÷ 16-16)	КЖС-5
41	ФУНДАМЕНТЫ ФБ43-1, ФБ43-1а, ФБ43-1б ФБ43-18	КЖС-6
42	ФУНДАМЕНТЫ ФА37-1, ФА37-1а, ФА1-1	КЖС-7
43	ФУНДАМЕНТЫ ФА37-1б, ФА37-1в, МФ5	КЖС-8
44	ФУНДАМЕНТЫ МФ1 ÷ МФ3.	КЖС-9
45	ФУНДАМЕНТЫ МФ4, МФ6 СПЕЦИФИКАЦИЯ АРМАТУРЫ	КЖС-10
46	СПЕЦИФИКАЦИЯ И ВЫБОРКА АРМАТУРЫ К ЛИСТАМ КЖС-6 ÷ КЖС-10	КЖ-11
47	МОНТАЖНЫЕ СХЕМЫ КОЛОНН, РИГЕЛЕЙ, РАМЫ ВОРОТ, СВЯЗЕЙ, СТОЕК И БАЛОК ПОКРЫТИЯ. РАЗРЕЗЫ 9-9, 10-10. СПЕЦИФИКАЦИЯ.	КЖС-12
48	МОНТАЖНЫЕ СХЕМЫ ПЛИТ ПОКРЫТИЯ, ПЕРЕКРЫТИЯ, СТАКАНОВ.	КЖС-13
49	МОНТАЖНЫЕ СХЕМЫ ОПОРНЫХ СТОЛИКОВ СПЕЦИФИКАЦИИ.	КЖС-14
50	РАЗРЕЗЫ 1-1 ÷ 8-8. СХЕМА ПЕРЕКРЫТИЯ НА ОТМ. 3.770.	КЖС-15
51	МОНТАЖНЫЕ ДЕТАЛИ 1 ÷ 3.	КЖС-16
52	МОНТАЖНЫЕ ДЕТАЛИ 4 ÷ 8.	КЖС-17
53	СОЕДИНИТЕЛЬНЫЕ ЭЛЕМЕНТЫ НД1 ÷ НД9. СТОЙКА С1.	КЖС-18
54	КОЛОННЫ КН-42-а, КН-42-б, КН-42-в, КН-42-г, НК1, НК2	КЖС-19
55	КОЛОННЫ НК1, НК2 (АРМАТУРНЫЕ ЧЕРТЕЖИ)	КЖС-20
56	РИГЕЛИ НР1, НР1а.	КЖС-21
57	СБОРНЫЕ ЖЕЛЕЗОБЕТОННЫЕ ЭЛЕМЕНТЫ	КЖС-22
58	СБОРНЫЕ ЖЕЛЕЗОБЕТОННЫЕ ПЛИТЫ ПЕРЕКРЫТИЯ И ПОКРЫТИЯ.	КЖС-23
59	ВЕРТИКАЛЬНАЯ СВЯЗЬ СВ1.	КЖС-24
60	МОНТАЖНЫЕ СХЕМЫ СТЕНОВЫХ ПАНЕЛЕЙ ПО ОСЯМ „А", „Г", „10", „Л"	КЖС-25
61	ФРАГМЕНТЫ Ф1 ÷ Ф9	КЖС-26
62	ФРАГМЕНТЫ Ф10 ÷ Ф19	КЖС-27
63	СПЕЦИФИКАЦИЯ ТИПОВ КРЕПЛЕНИЯ НА ФРАГМЕНТЫ.	КЖС-28
64	МОНОЛИТНЫЕ УЧАСТКИ МУ1, МУ2. МОНОЛИТНАЯ БАЛКА.	КЖС-29

6988/VI

2

ГОССТРОЙ СССР РОСТОВСКИЙ ПРОМСТРОЙНИИПРОЕКТ 1976 г.	СОДЕРЖАНИЕ АЛЬБОМА	ТИПОВОЙ ПРОЕКТ 904-1-35
КОМПРЕССОРНАЯ СТАНЦИЯ 6К-25ПА		АЛЬБОМ VI
		ЛИСТ 1

Содержание альбома

N/N п/п	Наименование листа	Марка лист
65	Закладные детали НМ1-НМ10	КЖС-30
66	Фундамент ФО1 План опалубочный чертеж	КЖС-31
67	Фундамент ФО1 Разрезы 1-1÷4-4 опалубочный чертеж	КЖС-32
68	Фундамент ФО1 Разрезы 6-6; 8-8 опалубочный чертеж	КЖС-33
69	Фундамент ФО1 Разрезы 9-9÷13-13. Узлы 1,2 опалубочный чертеж	КЖС-34
70	Фундамент ФО1 Разрезы 1-1, 11-11, 14-14, 15-15, 16-16 арматурный чертеж.	КЖС-35
71	Фундамент ФО1 Разрезы 2-2; 12-12; 17-17. арматурный чертеж	КЖС-36
72	Фундамент ФО1 Разрезы 4-4, 18-18÷25-25 арматурный чертеж	КЖС-37
73	Фундамент ФО1 Спецификация арматуры и выборка стали к листам КЖС-35÷КЖС-37.	КЖС-38
74	Закладные элементы Р1, М1, ÷М3.	КЖС-39
75	Закладные и соединительные элементы М4÷М6, НД1. Спецификация.	КЖС-90
76	Монтажный план плит перекрытия канала монолитные участки МУ3, МУ4.	КЖС-91
	Чертежи марки КМ.	
77	Заглавный лист	КМ-1
78	Монтажные схемы подкрановых балок, упоров и крановых рельсов	КМ-2
79	Монтажные схемы балок под монолитный участок МУ4 и стоек под всасывающий трубопровод.	КМ-3
80	Монтажная схема металлических щитов на отм. ±0.000. Таблица щитов	КМ-4
81	План перекрытия на отм. 4.200	КМ-5
82	Щиты Щ1÷Щ21	КМ-6
83	План металлических балок перекрытия на отм. 3.800	КМ-7
84	План раскладки щитов и металлических участков перекрытия на отм. 3.800	КМ-8
85	Разрезы 11-11÷17-17 по плану перекрытия на отм. 3.800	КМ-9
86	Узлы „1÷7"	КМ-10
87	Элементы МЭ-1÷МЭ6	КМ-11
88	Ригели МР1, МР2. Шахта электрокабелей	КМ-12
89	Короба электрокабелей	КМ-13
90	Площадки ПМ1, ПМ2. План ограждения на отм. 3.800. План балок на отм. 3.650	КМ-14
91	Наружная лестница по оси „Г" Лестница на отм. 3.800	КМ-15
92	План опоры под трубопровод. Узлы	КМ-16

II САНИТАРНО-ТЕХНИЧЕСКАЯ ЧАСТЬ

	Чертежи марки ОВ	
93	Заглавный лист	ОВ-1
94	Характеристика отопительно-вентиляционного оборудования. Таблица воздушно-тепловых балансов.	ОВ-2
95	План отопления и вентиляции на отм.0.000	ОВ-3
96	План отопления и вентиляции на отм.3.800	ОВ-4
97	План отопления и вентиляции на отм. 0.000 и 3.800 (продолжение) Разрез 3-3.	ОВ-5
98	Схема трубопроводов отопления. Разрез 4-4.	ОВ-6
99	Схемы воздуховодов систем П1, В6, ВЕ1 Разрезы 1-1; 2-2.	ОВ-7
100	Установка оборудования систем П1, В6	ОВ-8
101	Сводная спецификация систем отопления и вентиляции.	ОВ-9

N/N п/п	Наименование листа	Марка лист
	Чертежи марки ВК	
102	Заглавный лист	ВК-1
103	Сводная спецификация систем водопровода и канализации	ВК-2
104	План на отм. 0.000	ВК-3
105	Схемы систем В1, Т3, К1, К13	ВК-4

6988/VI (3)

Нач. отд.	Лозов		
Гл. инженер	Тюрин		
Рук. группы	Бескровный		
Ст. техник	Свидовская		
Проверил	Бескровный		

Госстрой СССР Ростовский промстройниипроект 1976 г.	Содержание альбома	Типовой проект 904-1-35
Компрессорная станция 6К-250А.		Альбом VI
		Лист 2

I Общая часть

Типовой проект 904-1- выполнен взамен типового проекта 904-1-19.

Рабочие чертежи архитектурно-строительной части типового проекта 904-1- автоматизированной отдельно стоящей компрессорной станции 6К-250А производительностью 1500 м³/мин. воздуха разработаны в соответствии с планом типового проектирования на 1976г. на основании заданий на архитектурно-строительную и сантехнические части проекта, выданных институтом „Гипростройдормаш" в 1976г.

При разработке рабочих чертежей приняты типовые конструкции и учтены требования нормативных документов, действующих на 1.01. 1976г применительно к площадке строительства со следующей характеристикой природных условий:

а). рельеф спокойный с минимальным уклоном, обеспечивающим отвод поверхностных вод;

б). грунты в основаниях не пучинистые, непросадочные с условными расчётными характеристиками - $J = 28°C = 0.02$ кг/см²; $e = 150$ кг/см²; $\gamma_0 = 1.8$ т/м³ (при коэффициенте безопасности по грунту $K_г = 1.00$). Грунтовые воды отсутствуют.

в). Расчётная зимняя температура наружного воздуха для проектирования отопления - 20°; -30°; -40°С;

г) скоростной напор ветра - для III района по СНиП II-6-74. (Тип местности „А").

д). вес снегового покрова - по СНиП II-6-74.

- для II района при расчетной зимней температуре наружного воздуха для проектирования отопления - 20°С;
- для III района при температуре - 30°С;
- для IV района при температуре - 40°С;

е) расчетная глубина промерзания грунта - до 1.5м.

Здание не рассчитано на строительство в районах с сейсмичностью более 6 баллов, на территориях с подработкой горными выработками и в районах вечной мерзлоты

Не допускается строительство компрессорных станций в местах, где в забираемый (всасываемый) воздух могут попадать газы, ядовитые или взрывоопасные смеси, пыль и влага. Наличие газов, пыли, взрывоопасной смеси и т.п. должно определяться путём контрольных замеров в месте расположения компрессорной станции.

Компрессорная станция предназначена для централизованного воздухоснабжения группы промышленных предприятий (промузлов) или крупных предприятий всех отраслей промышленности с наличием необходимых инженерных коммуникаций, дорог, энергоресурсов и рассчитана на 6 компрессоров типа К-250-61-2 производительностью по 250 м³/мин. каждый.

Электроснабжение компрессорной станции предусматривается от электрической сети напряжением 6 или 10 кв.

Привязка компрессорной станции на генплане должна осуществляться таким образом, чтобы проникающий наружу шум от работы оборудования распространяясь на рабочие места соседних зданий и территории предприятий, был в пределах допустимых уровней согласно „Санитарным нормам проектирования промышленных предприятий," СН 245-71.

Уровень шума создаваемый компрессором К-250-61-2 (без учета мероприятий по шумоглушению) составляет на всасывании до 104 дб, у компрессора - до 98 дб.

К территории компрессорной станции должны быть устроены подъезды с дорожными покрытиями шириной не менее 3.5м.

II Архитектурно-планировочные решения.

Здание компрессорной станции запроектировано в соответствии с основными положениями по унификации объемно-планировочных и конструктивных решений с учетом „Правил устройства и безопасной эксплуатации стационарных компрессорных установок, воздуховодов и газопроводов", утверждённых Госгортехнадзором СССР 7 декабря 1971г., и действующих СНиП.

За условную отметку ±0.000 принят уровень чистого пола помещения машинного зала.

Планировочная отметка земли вокруг здания принята - 0.150.

Бытовые помещения по санитарной характеристике производственного процесса относятся к группе I б и расчитаны на следующий обслуживающий персонал: списочный состав - 8 человек, в наибольшую смену - 2 человека. Гардеробные оборудуются закрытыми двойными шкафами для уличной и рабочей одежды.

III Конструктивные решения.

Основные несущие конструкции здания приняты по строительным каталогам унифицированных железобетонных конструкций одноэтажных и многоэтажных производственных зданий. При монтаже сборных железобетонных конструкций необходимо руководствоваться указаниями, приведёнными в применяемых сериях типовых конструкций, а также СНиП III-8. 1-70 и „Инструкцией по монтажу сборных железобетонных конструкций промышленных зданий и сооружений (СН-319-65).

Фундаменты под колонны - монолитные железобетонные стаканного типа. Под наружные стены здания предусмотрены сборные железобетонные балки, под внутренние стены и стены пристройки - ленточные фундаменты из сборных блоков.

Фундаменты под компрессоры - монолитные железобетонные.

Фундаменты под прочее оборудование - монолитные из бетона марки „100" по щебеночной подготовке толщиной - 100мм.

Каналы - монолитные из бетона марки „100" перекрываются щитами из рифлёной стали и сборными железобетонными плитами. Днища каналов выполняются по тщательно спланированному и уплотненному щебнем дну траншей. Наружные поверхности каналов должны быть покрыты горячим битумом за два раза. Засыпку траншей каналов следует производить одновременно с обеих сторон канала слоями по 20-30 см. с послойным трамбованием. Конструкции каналов расчитаны на полезную нагрузку 1т/м²

Колонны, балки, плиты покрытия - сборные железобетонные

Подкрановые балки - стальные.

Стены наружные - однослойные панели из ячеистого бетона марки „35", объёмным весом в сухом состоянии $\gamma_{сух} = 700 \div 800$ кг/м³ с заполнением швов цементно-песчаным раствором. При привязке проекта, в случае наличия у подрядчика синтетических материалов, заполнение швов принимать только упругими синтетическими прокладками (пороизол, гернит и др.) и герметизирующими мастиками (УМ-40, УМС-50 и др) при этом следует руководствоваться „Указаниями по герметизации стыков при монтаже строительных конструкций" СН 420-71,

Толщина панелей для принятых расчётных температур - 200мм Отдельные участки наружных стен здания компрессорной станции запроектированны из кирпича марки „100" на растворе марки „25" толщиной 380мм. для всех расчётных температур. При этом:

а). для расчетной температуры - 20" кирпич глиняный обыкновенный для всех участков стен;

б) для расчётной температуры - 30° кирпич глиняный обыкновенный для всех участков стен, за исключением стены по оси „Г" между осями „8-9"

в) для расчётной температуры - 40° для всех участков стен, а так же для расчётной температуры - 30° для стены по оси „Г" между осями „8-9" - кирпич пустотелый пластического прессования объёмным весом не более 1300 кг/м³. В случае отсутствия в районе строительства пустотелого кирпича может быть применен кирпич обыкновенный с нанесением штукатурки из легкого раствора объёмным весом 1500 кг/м³ с внутренней и наружной сторон, толщиной слоя по 20мм.

6988/VI

4

Гл. инж. пр. Тюрин		
Гл. констр. пр. Осташевский		
Рук. группы Бескоровайный		

ГОССТРОЙ СССР РОСТОВСКИЙ ПРОМСТРОЙНИИПРОЕКТ 1976 г	Общие указания	Типовой проект 904-1-35
Компрессорная станция 6К-250А		Альбом V
		Лист 3

наружные стены пристройки (камеры воздухозабора и глушения) для всех рассчётных температур, а также внутренние стены и перегородки здания - из обыкновенного кирпича марки „100" на растворе марки „25". В случае возведения кирпичных стен при отрицательной температуре необходимо руководствоваться СНиП III-В.2-71.

Для заполнения оконных проёмов приняты стальные переплёты с механизмами ручного открывания. В настоящих рабочих чертежах показаны все отверстия, борозды, ниши и гнёзда, указанные в заданиях на разработку архитектурно-строительной части.

Кровля - 3х слойная рулонная, для здания компрессорной станции и 4х слойная рулонная для пристройки. При устройстве кровель необходимо соблюдать требования СНиП III-20-74. Для устройства кровель применяются:

а). В качестве водоизоляционного ковра - рубероид по ГОСТ 10923-64, для верхнего слоя кровли здания - марки РМ-350 (1 слой); для нижних слоев - марки РП-250 (2 слоя); для кровли пристройки - марки РМ-350 (4 слоя). Усиление основного водоизоляционного ковра дополнительными слоями предусматривается:
- в коньковой части шириной 600 мм - одним слоем;
- в местах примыкания кровли к выступающим конструктивным элементам - тремя слоями;
- в местах свеса карнизной плиты - двумя слоями;

б) для защитного слоя кровли здания и пристройки - гравий по ГОСТ 8268-74 с размерами зерен 5-10 мм, втопленный в битумную мастику;

в). Для наклейки водоизоляционного ковра - горячие битумные мастики по ГОСТ 2889-67. Выбор марки мастик производится при привязке проекта в зависимости от района строительства по таблице 1.

Районы строительства	Марки битумных мастик для участков кровли.		
	с уклоном в %: 0≤i≤2.5	2.5≤i≤10	мест примыкания кровли
Севернее географической широты 50° для европейской части и 53° для азиатской части СССР.	МБК-Г-55	МБК-Г-65	МБК-Г-85
Южнее этих районов	МБК-Г-65	МБК-Г-75	МБК-Г-100

г) Битумную мастику для защитного слоя и наклейки ковра в плоской кровле пристройки необходимо антисептировать путем добавки кремнефтористого или фтористого натрия в количестве 3-5% от веса битума, в качестве наполнителя применять низкосортный асбест;

д) для выравнивающего слоя цементно-песчаный раствор марки „50" в кровле здания, толщиной 15 мм, в пристройке толщиной от 15 до 75 мм. Поверхность выравнивающей стяжки должна быть огрунтована раствором битума пятой марки в керосине или соляровом масле в соотношении (по весу) 1:2;

е) для утеплителя в кровле здания - неорганические плитные жесткие материалы (пенобетон, пеносиликат и т.п.) объёмным весом не более 500 кг/м³. Выбор толщины утеплителя производится при привязке проекта в зависимости от расчетной зимней температуры наружного воздуха по таблице 2.

Расчетная зимняя температура наружного воздуха	Термическое сопротивление $R_o^{тр}$ м²ч.град/ккал	Толщина утеплителя покрытия в мм, при: γ = 400 кг/м³	γ = 500 кг/м³
-20	0.70	60	80
-30	0.90	80	100
-40	1.10	100	120

IV Противопожарные мероприятия

Здание компрессорной станции относится: по огнестойкости - ко II степени, по пожароопасности технологического процесса машинный зал и участок размещения комплектных распределительных установок (КРУ) - к категории „Г". Помещение маслохозяйства - к категории „В". Группы возгораемости и пределы огнестойкости принятых в проекте основных строительных конструкций соответствуют требованиям таблицы 2 СНиП II-А.5-70 „Противопожарные нормы проектирования зданий и сооружений". Встроенные вспомогательные помещения отделены от производственного помещения несгораемыми перегородками и перекрытием. Помещение маслохозяйства выгорожено капитальными стенами и имеет выход непосредственно наружу. Эвакуация с обслуживающей площадки на отм. 3.800 и 9.200 обеспечивается закрытой лестничной клеткой и открытой стальной лестницей на отметку 10.000 машинного зала и далее двумя выходами непосредственно наружу. Выгороженное сетчатым ограждением КРУ имеет выходы через коридор наружу и через машинный зал.

V Мероприятия по уменьшению шума.

Согласно данным завода изготовителя уровень шума создаваемый компрессорами (без учета мероприятий по шумоглушению) составляет на всасывании до 104 дБ, у компрессора - 98 дБ. В целях снижения производственного шума, в проекте предусмотрен ряд мероприятий по шумоглушению и звукоизоляции ограждающих конструкций. Камеры воздухозабора на всасывании - заполняются звукопоглощающими пластинами. Конструкция пластин разработана в технологической части проекта. Уменьшение шума на выхлопе сжатого воздуха в атмосферу осуществляется в камере глушения заполняемой послойно булыжником со щебнем с чередованием воздушными прослойками. Допустимый уровень звукового давления в помещении оператора, согласно действующим санитарным нормам и правилам должен быть в пределах 74-54 дБ. В выгороженном от машинного зала помещении оператора применены конструкции со звукоизолирующей способностью ориентировочно в пределах 30-55 дБ:

а) стены - кирпичные облицованные с одной стороны сухой штукатуркой;

б) окно - деревянное с двойным остеклением витринным стеклом, уложенным по прокладкам из губчатой резины, с уплотнением по контуру проема мягкими минераловатными плитами и облицовкой перфорированной фанерой. При производстве работ особое внимание должно быть обращено на тщательность герметизации окна, вводов в помещение оператора, а также на тщательность заделки акустическими материалами мест стыков в ограждающих конструкциях.

VI Отделочные работы.

Стеновые панели с фасадной стороны должны отделываться в заводских условиях лицевым слоем с применением цветных смесей. Швы между панелями, заполненные цементно-песчаным раствором или упругими прокладками, с наружной стороны заделываются герметизирующими мастиками, с внутренней выполняются согласно таблице внутренних отделочных работ. Для наружной кладки кирпичных стен здания компрессорной станции выше отм. 1.200 и пристройки выше отм. 0.300 применять отборный кирпич с чистыми лицевыми поверхностями и ровными гранями. Кладку выполнять с расшивкой швов по фасадам, уделяя особое внимание соблюдению горизонтальности рядов и равномерной толщине швов. Кирпичную кладку по фасадам здания компрессорной станции до отм. 1.200 и фасадам пристройки до отм. 0.300 выполнять в пустошовку с последующей штукатуркой цементно-песчаным раствором и окраской силикатными красками (по грунтовке слабым раствором жидкого калийного стекла), в тон лицевого слоя панелей. Швы кирпичной кладки с внутренней стороны выполнять согласно таблице внутренних отделочных работ. Стальные переплёты окрашиваются на заводе изготовителе двумя слоями грунта ФЛ-03-К и двумя слоями эмали ХВ-129. Стальные щиты окрашиваются масляной краской за 2 раза по грунтовке железным суриком на натуральной олифе. Прочие стальные конструкции окрашиваются краской БТ-177 в 2 слоя. В соответствии с требованиями СНиП II-28-73 по антикоррозийной защите стальных закладных деталей и сварных соединений в крупнопанельных зданиях, стальные опорные консоли, элементы крепления, а также закладные детали жел. бет. конструкций, должны быть защищены цинковым покрытием. Столярные изделия окрашиваются поливинилацетатными красками в два слоя. Откосы проемов оштукатуриваются цементно-известковым раствором. Внутренние поверхности кирпичных стен в камерах глушения выполняются с подрезкой швов. Отделочные работы должны выполняться с соблюдением требований глав СНиП III-21-73. Вокруг здания устраивается асфальтовая отмостка шириной 1м. по щебеночному основанию.

VII Указания по привязке проекта.

При привязке проекта к конкретной площадке должен быть выполнен заглавный лист привязки и, при необходимости, дополнительные чертежи. На заглавных листах всех марок, должна быть дана характеристика условий привязки данной части проекта. Проектной организации, привязывающей проект, в соответствии с выбранным вариантом, необходимо: 1) Проверить размеры фундаментов в соответствии со СНиП II-15-74 по усилиям приведенным на расчетных схемах с учетом фактических расчетных характеристик грунта и принятого при привязке заглубления фундаментов.

2) Увязать заглубление фундаментов в районе осей „1-2-Г" с отметкой заложения трубопроводов ввода оборотного водоснабжения, которая определяется при привязке технологической части проекта.

3). Произвести выбор вида наружной отделки стеновых панелей по таблице №7 серии 1.432.-5 вып.0.

4) В пояснительной записке и чертежах вычеркнуть не относящиеся к выбранному варианту данные.

6988/VI

5

ГИП	Никитенко	
Нач. отд.	Лозов	
Гл. инж. пр.	Горин	
Гл. констр. пр.	Потшевский	
Рук. группы	Бескоровайный	

ГОССТРОЙ СССР РОСТОВСКИЙ ПРОМСТРОЙНИИПРОЕКТ 1976 г.

Компрессорная станция 6К-250А

Общие указания

Типовой проект 904-1-35

Альбом VI

Лист 1

Перечень частей проекта по маркам

Наименование частей проекта	Марка
Архитектурно-строительная часть	АР
Железобетонные конструкции	КЖС
Стальные конструкции	КМ
Отопление и вентиляция	ОВ
Водопровод и канализация	ВК

Условные обозначения

Маркировка детали — номер детали; номер листа, где деталь применена

Ссылка на деталь проекта — номер детали; номер листа или страницы, где деталь изображена

Ссылка на типовую деталь или деталь повторного применения шифр типового материала — номер детали; номер листа или страницы, где деталь изображена

Ссылка на типовую деталь серии 2.436-2 выпуск-1 — Номер детали; номер выпуска серии, где деталь изображена

Марка проемов дверей — Номер типа по проекту

Марка типов полов. — Номер типа по проекту

Номер отделки помещений.

Номер разреза; номер листа, на котором разрез разработан

Технические решения, принятые в проекте компрессорной станции 6К-250, соответствуют действующим на 1.1.1976 г. нормам и правилам взрывобезопасности и пожаровзрывобезопасности по категориям, установленным генеральным проектировщиком в заданиях на строительное проектирование, чем и удостоверяется безопасная эксплуатация в части, касающейся чертежей марки АР.

Гл. инженер проекта. /Тюрин/ Дата 26.11.76г.

ГИП	Тюрин	
Рук. группы	Бескоровайный	
Ст. техник	Сыновская	
Проверил	Бескоровайный	

Перечень листов марки „АР"

№ листа	Наименование листа	Примечан
1	Заглавный лист	
2	Заглавный лист (продолжение).	
3	План на отметке ±0.000	
4	План на отметке 3.800	
5	План на отметке ±0.000 (продолжение) План на отметке 3.800 (продолжение)	
6	Разрезы 1-1÷4-4.	
7	Разрезы 5-5÷8-8. Экспликация проемов ворот и дверей. Спецификация перемычек и элементов лестничной клетки	
8	Фасады. План кровли.	
9	Экспликация полов	
10	Таблица внутренних отделочных работ.	
11	Детали 2÷17	
12	Детали 18÷31	
13	План опор для двойного пола	
14	Сечения 1-1÷8-8 Узел „А"	
15	План раскладки деревянных щитов Деревянные щиты ДЩ-1÷4. Детали	
16	План балок и асбестоцементных плит подвесного потолка. Детали.	
17	Фасад смотрового окна ОС1. Разрезы 1-1÷2-2 Переплет смотрового ок. и ОС1. Узел „А". Общие указания.	
18	Коробка смотрового окна ОС1. Схема разверток листов перфорированной фанеры. Выборка материалов на один оконный проем. Узлы „Б"; „В".	

Перечень листов марки „АР" (продолжение)

№ листа	Наименование листа	Примечание
19	Монтажные и маркировочные схемы остекленной и сетчатой стальной перегородок	
20	Маркировочные схемы заполнения проемов. Спецификации. Детали	
21	Стальные жалюзи ВЖ-1 и закладные элементы 39-1÷39-8	
22	Спецификация к листу АР-21	
23	Маркировочные схемы решеток в камерах глушения	
24	План подземного хозяйства	
25	Подземное хозяйство Элементы плана №1÷№2	
26	Подземное хозяйство Элемент плана №3. Сечения 1-1÷6-6.	
27	Подземное хозяйство Сечения 7-7÷21-21.	
28	Подземное хозяйство Фундаменты под оборудование ФО-2÷ФО-13	
29	Подземное хозяйство Закладные элементы 39-9÷39-23. Детали	
30	Подземное хозяйство Закладные элементы 39-24÷39-35 Спецификации закладных элементов	

6988/VI (6)

Госстрой СССР Ростовский промстройниипроект 1976 г.	Заглавный лист	Типовой проект 904-1-35
Компрессорная станция 6К-250А		Альбом VI
		Лист АР-1

Основные строительные показатели

Наименование	Ед. изм.	Количество
Площадь застройки	м²	1243,0
Общая площадь	м²	1960,0
В том числе: а) встроенных бытовых	м²	61,0
б) пристроенных камер	м²	230,0
Строительный объем	м³	11281,0
В том числе: а) пристроенных камер	м³	1060,0

Сводная спецификация изделий на задание по чертежам марки "АР"

Материал	Наименование элемента	Марка изделия	Кол-во штук	Стандарт или лист проекта	Примечание
Деревянные изделия	Ворота	—	1	Серия ПР-05-36.4	
	Дверные блоки	А60-ПП	1	ГОСТ 14624-69	
		А53-ПП	2		
		А42-Л	1		
		А42-П	2		
		А33-П	7		
		А38-ПЛВ	1		
		А38-ПЛВ	3		
	Оконные блоки	ОС1	1	АР-17,18	
Стальные изделия	Стальные переплеты	ПРС-1,5-1,8	4	Серия 1.436-4	
		ПРС-6,0-1,8	26		
	Двери венткамер	Д1,25х0,5	12	Серия 4.904-62	
	Стойки	2,4С	3	Серия 1.431-10	
		2,4С-А	6		
	Щиты	1х2,4 щ	4		
		1,5х2,4 щ	2		
		0,75х2,4 щл	1		
		0,75х2,4 щл	1		
	Ригель	Р	1		
	Опорные башмаки	Б-1	6	Серия 1.431-11	
		Б-2	1		
	Стойки	СТ 18	7		
	Глухие вставки	В10-11	6		
	Крышки стоек	КС	7		
	Лестничное ограждение	Л01	2	Серия ИИ 27-2	
		Л08	1		
		Л01К	1		по типу Л01
	Салазники	Ду 80	6	Серия 3.901-5	ℓ=500
		Ду 150	6/6		ℓ=500/ℓ=300
		Ду 200	6		ℓ=500

Сборные железобетонные элементы включены в спецификацию на листе КЖ-3.

Перечень примененных в чертежах марки "АР" стандартов и типовых чертежей

Шифр	Наименование стандарта	№ № листов
Серия ПР-05-36.4	Ворота распашные 3х3 с автоматическим открыванием и воздушными завесами	
ГОСТ 14624-69	Двери деревянные для зданий промышленных предприятий	
Серия 4.904-62	Двери и люки для вентиляционных камер	
Серия 1.436-4 Вып. 1,2	Стальные переплеты с повышенным уплотнением и механизмами открывания для отапливаемых зданий промышленных предприятий	
Серия 2.436-2 Выпуск 1,2	Типовые архитектурно-строительные детали оконных проемов со стальными переплетами по серии 1.436-4 для зданий промышленных предприятий	
Серия 1.431-11 Вып. 0,1.	Перегородки для конторских помещений	
Серия 1.431-10 Вып. 0,1.	Перегородки консольные сетчатые стальные	
Серия 901-5	Салазники набивные Ду 50-1900 мм для пропуска труб через стены	
Серия ИИ 27-2	Лестницы с кирпичными стенами (высота марша 1,2 м. ширина 1,35 м.). Ограждения и разные стальные элементы	
Серия 2.430-3 Выпуск 2	Типовые архитектурно-строительные детали промышленных зданий с кирпичными стенами	
ГОСТ 18124-75	Листы асбестоцементные плоские	
ГОСТ 111-65*	Стекло оконное листовое	
ГОСТ 13459-68	Стекло витринное полированное	
Типовой проект 704-1-107	Резервуар стальной горизонтальный для нефтепродуктов ёмкостью 5 м³ Альбом III. Оборудование резервуаров ёмкостью 5-100 м³ для светлых нефтепродуктов при подземной установке	

Спецификация стекла

Наименование остекляемого элемента	Марки изделия и стекла		ГОСТ и ВИА стекла	Толщ. стекла мм.	Размеры, мм. Ширина	Размеры, мм. Длина	Кол-во штук	Примеч.
Стальные переплеты	ПРС-1,5-1,8 ПРС-6,0-1,8	С1	ГОСТ 111-65*	4	1080	1935	52	Учтено также в заказной спецификации на листе АР-20
		С3			970	1330	104	
		С5			550	1935	104	
		С6			990	1330	52	
		С11			1080	1170	52	
		С12			550	1170	52	
		С3			970	1330	8	
		С5			550	1935	4	
		С6			990	1330	4	
Ворота	—				265	545	8	
Дверные блоки	А60-ПП				275	275	1	
	А42-Л				275	975	1	
	А42-П				275	975	2	
Стекл. перегород.	С10-7			6	935	700	6	
Смотровое окно	ОС1		ГОСТ 13459-68	7	900	1950	2	полиров

6988/VI (7)

Гл. инж. пр.	Цимер		
Рук. группы	Косоворотов	Цеуг.	
Технолог	Соколов	Шевченко	
Проверил	Косоворотов	Цеуг.	

Госстрой СССР Ростовский промстройниипроект 1976 г.	Заглавный лист (продолжение)	Типовой проект 904-1-35
Компрессорная станция 6К-250А		Альбом VI
		Лист АР-2

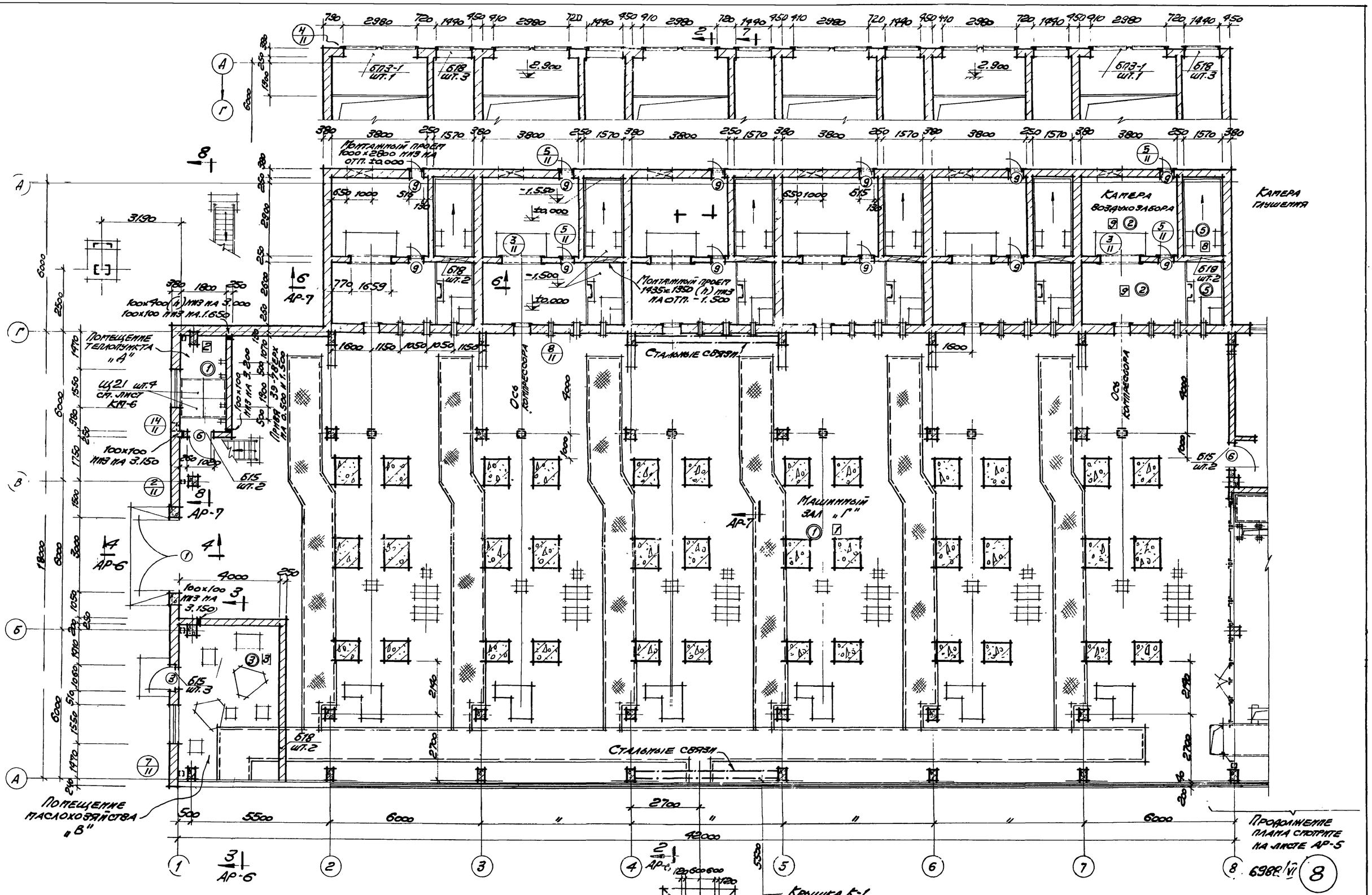

Примечание: Щиты каналов вдоль фундаментов под компрессоры выполнить по месту с учетом вводов смонтированных технологических трубопроводов.
Ребра жесткости приварить по аналогии со щитами разработанными на листах марки КМ.
Вес щита не должен превышать 50 кг.

ГОССТРОЙ СССР РОСТОВСКИЙ ПРОМСТРОЙНИИПРОЕКТ 1976 г.	План на отм. 0.000.	Типовой проект 904-1-35
Компрессорная станция 6К-250А		Альбом II.
		Лист АР-3

Гл. инж. пр. Тюрин
Рук. группы Бескоровайный
Ст. техник Аксенова

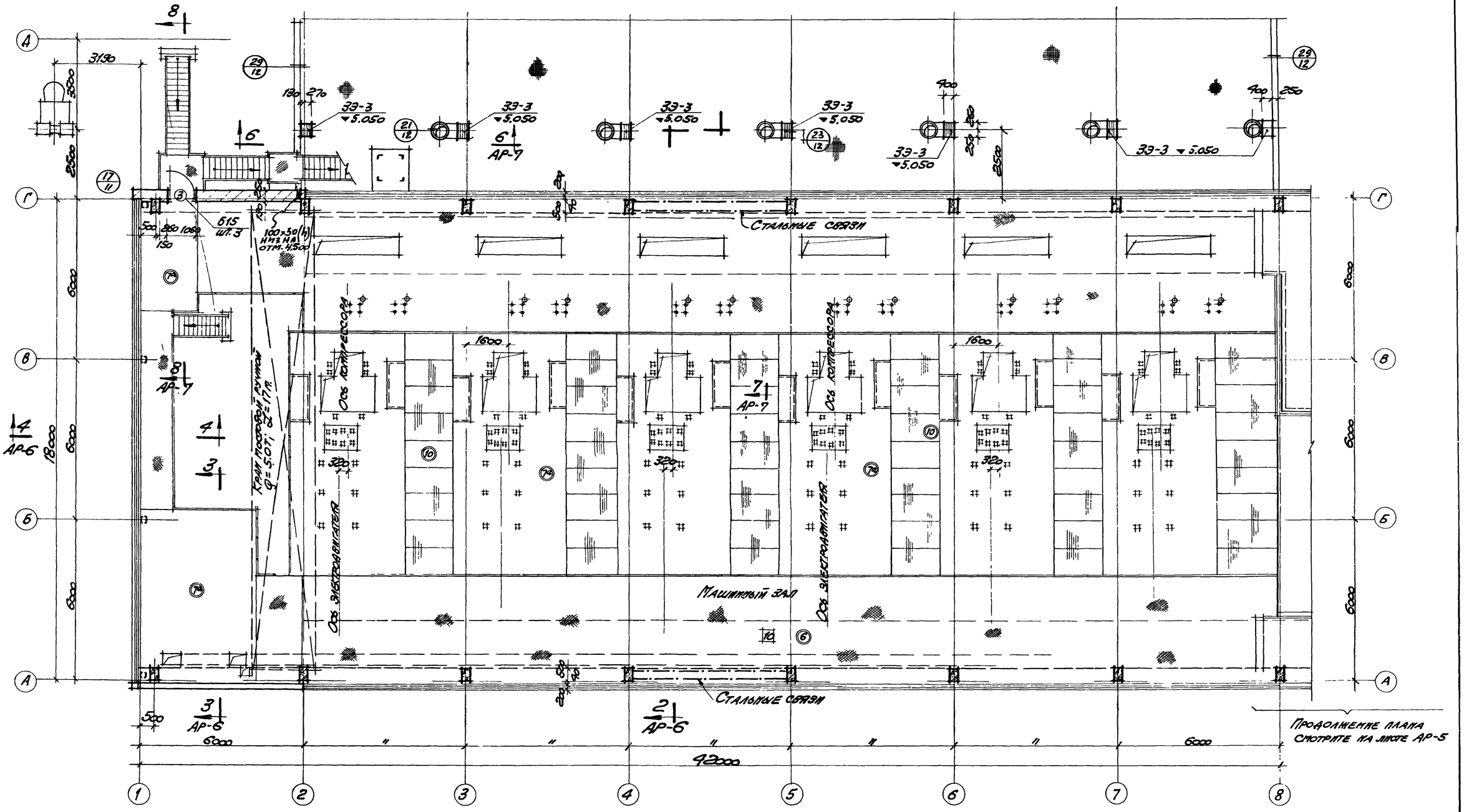

План на отм. 3.800
М1:100

6989/VI (9)

ГОССТРОЙ СССР РОСТОВСКИЙ ПРОМСТРОЙНИИПРОЕКТ 1976 г.	План на отм. 3.800	Типовой проект 904-1-35
Компрессорная станция 6К-250А		Альбом VI
		Лист АР-4

Гл. инж. ИМ-та Никитенко
Нач. ОСП-1 Лозов
Гл. инж. пр. Тюрин
Рук. группы Бескоровайный
Ст. техник Ас. Семова

Проверил Бескоровайный

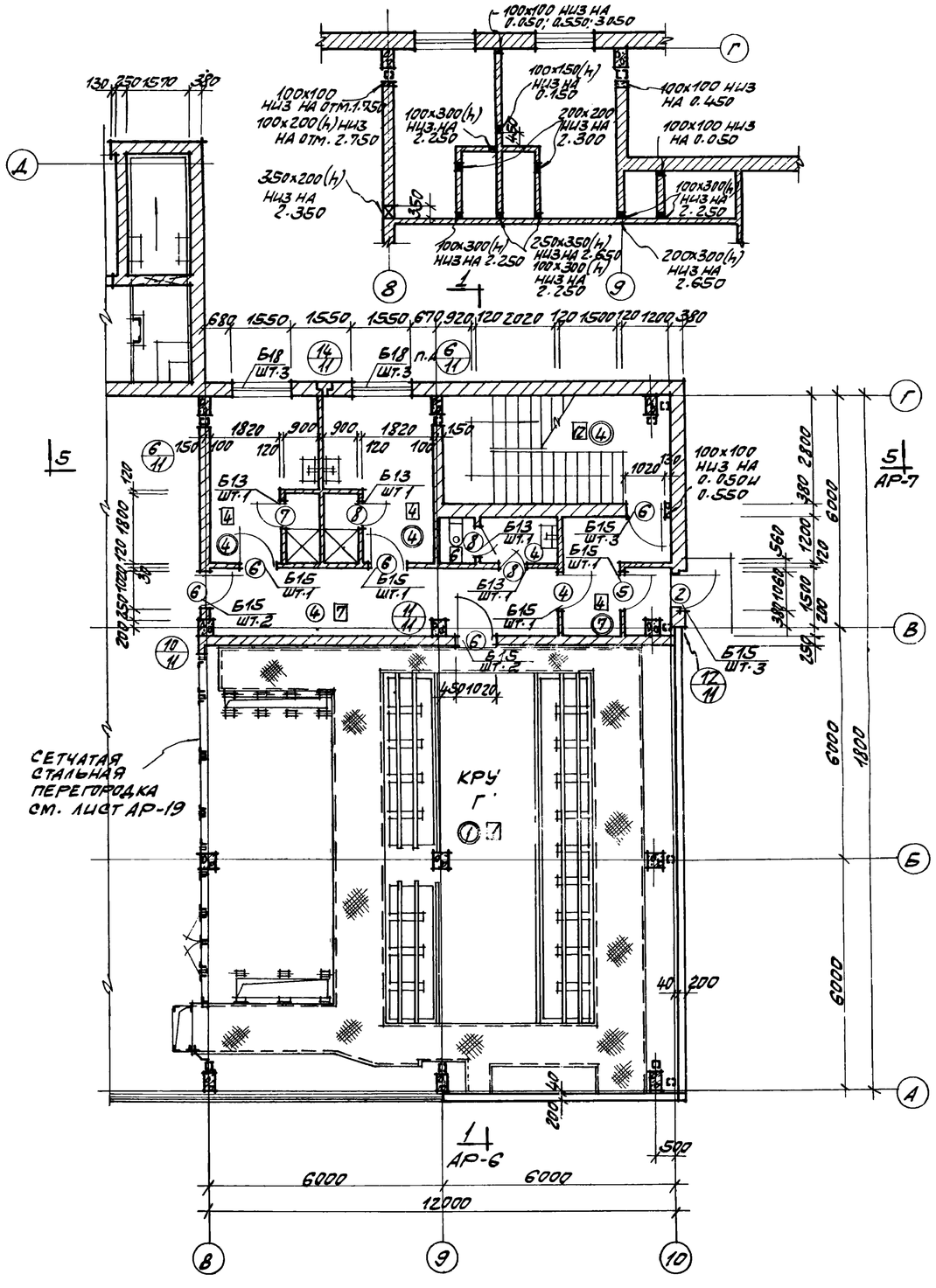

План на отм. 0.000 (продолжение)

м 1:100

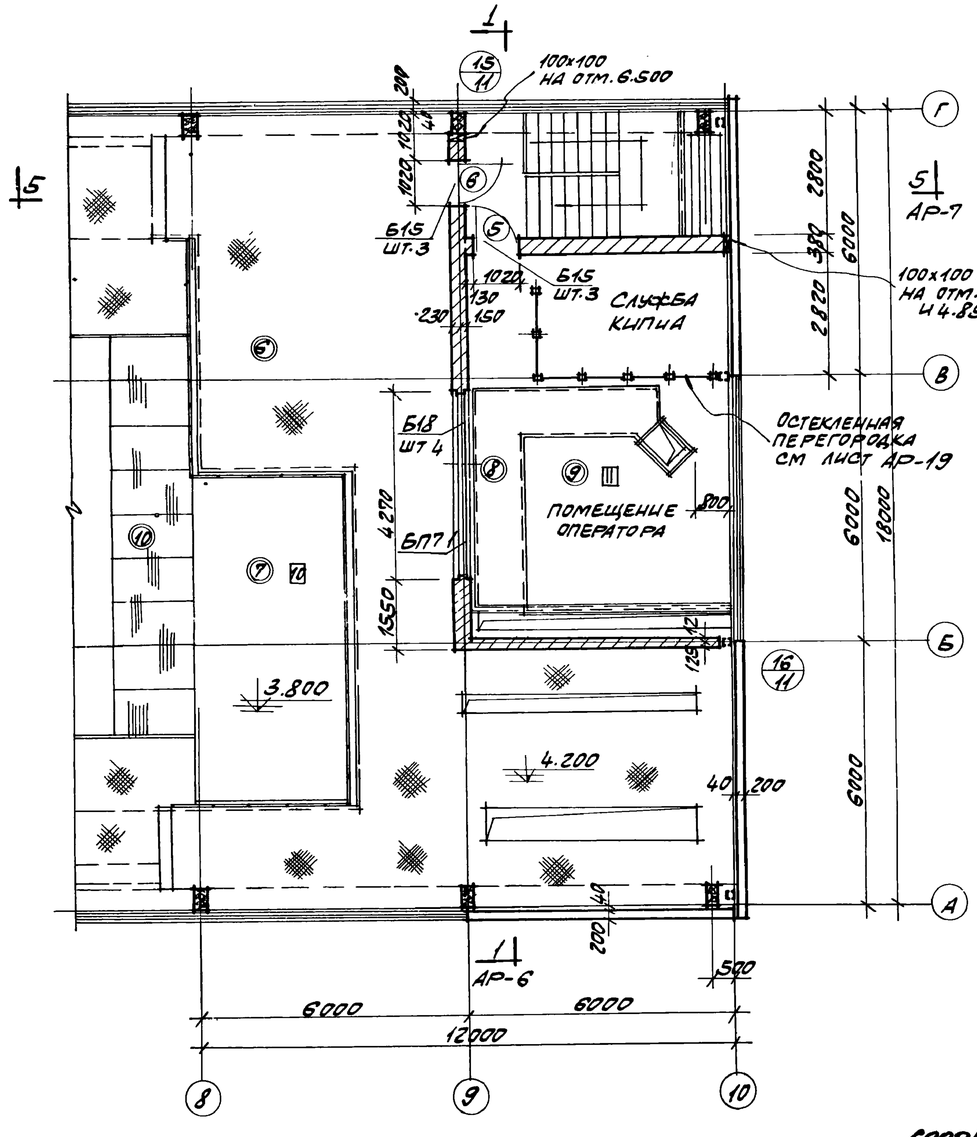

План на отм. 3.800 (продолжение)

м 1:100

6988/VI

10

ГОССТРОЙ СССР РОСТОВСКИЙ ПРОМСТРОЙНИИПРОЕКТ 1976 г.	План на отм. ±0.000 (продолжение). План на отм. 3.800 (продолжение)	Типовой проект 904-1-35
Компрессорная станция 6К-250А		Альбом VI
		Лист АР-5

Гл. инж. пр. Тюрин

Рук. группы Бескоровайный

Ст. техник Аксенова

Согласовано

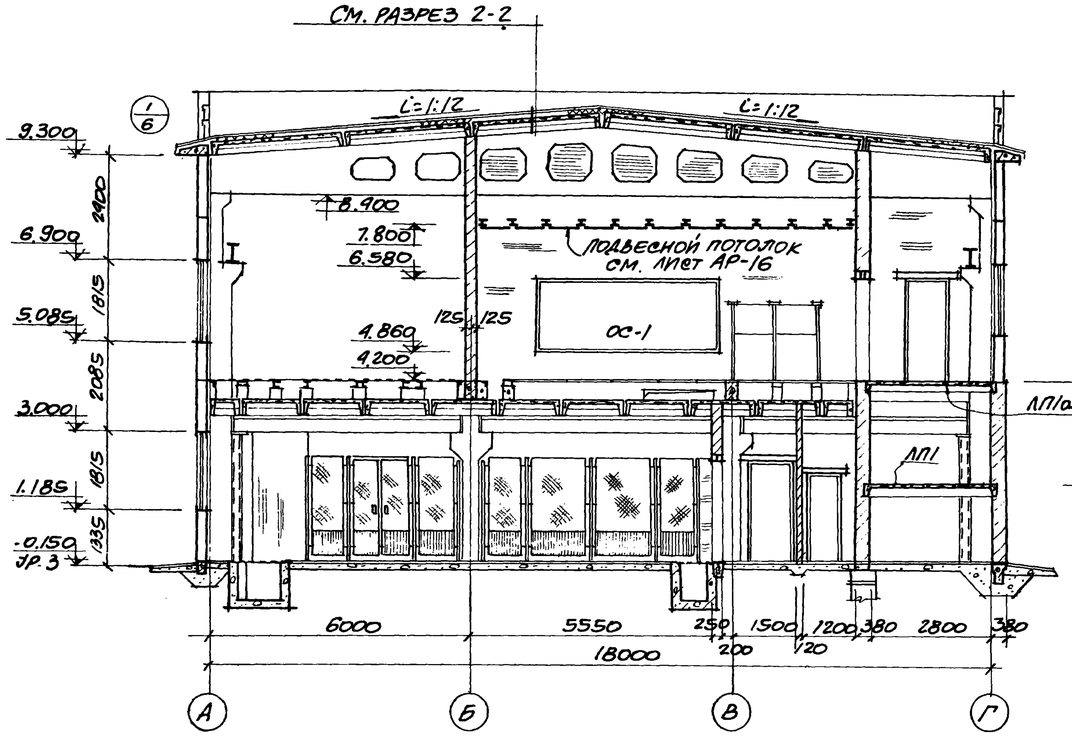

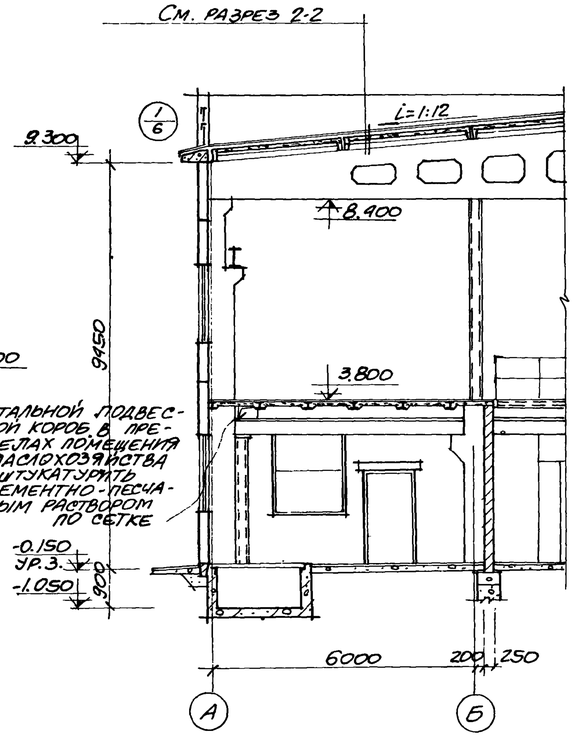

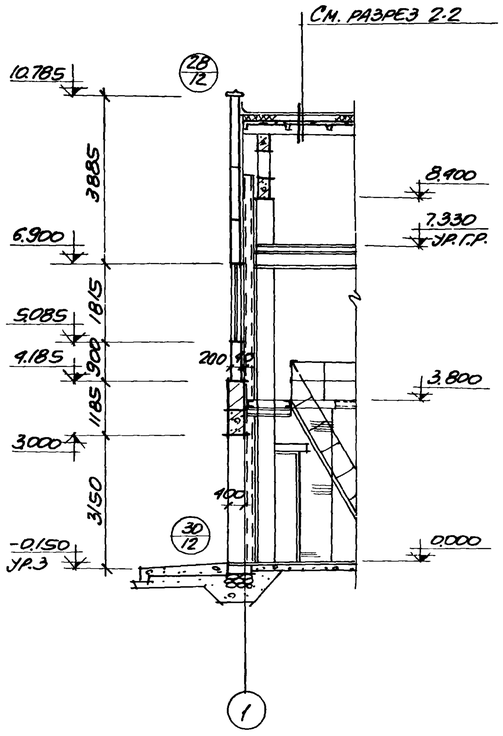

РАЗРЕЗ 1-1
М1:200

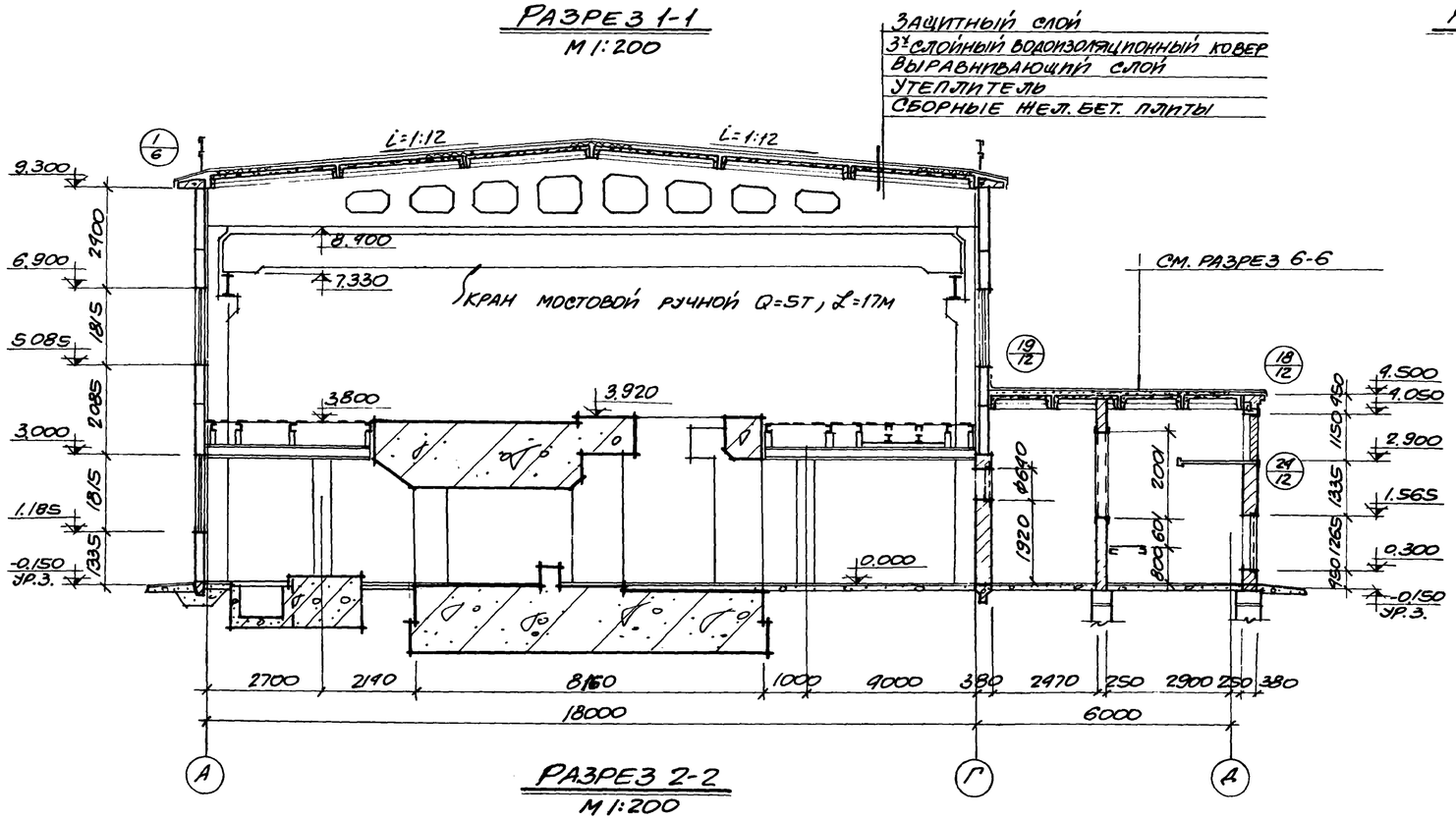

РАЗРЕЗ 2-2
М1:200

РАЗРЕЗ 3-3
М1:200

РАЗРЕЗ 4-4
М1:200

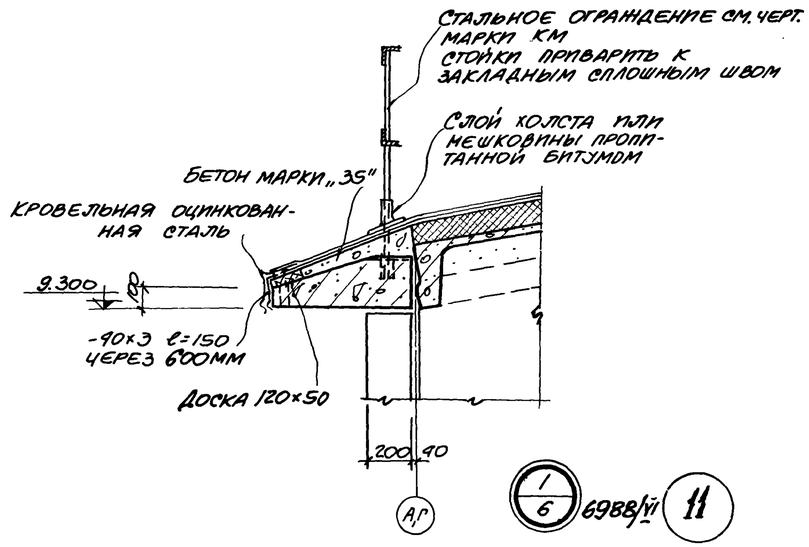

1/6 6988/VI 11

ГОССТРОЙ СССР РОСТОВСКИЙ ПРОМСТРОЙНИИПРОЕКТ 1976 г.	РАЗРЕЗЫ 1-1 ÷ 4-4	ТИПОВОЙ ПРОЕКТ 904-1-35
КОМПРЕССОРНАЯ СТАНЦИЯ 6К-250А		АЛЬБОМ VI
		ЛИСТ АР-6

НАЧ. ОСП-1	ЛОЗОВ	
ГЛ. ИНЖ. ПР.	ТЮРИН	
РУК. ГРУППЫ	БЕСКОРОВАЙНЫЙ	
СТ. ТЕХНИК	АКСЕНОВА	

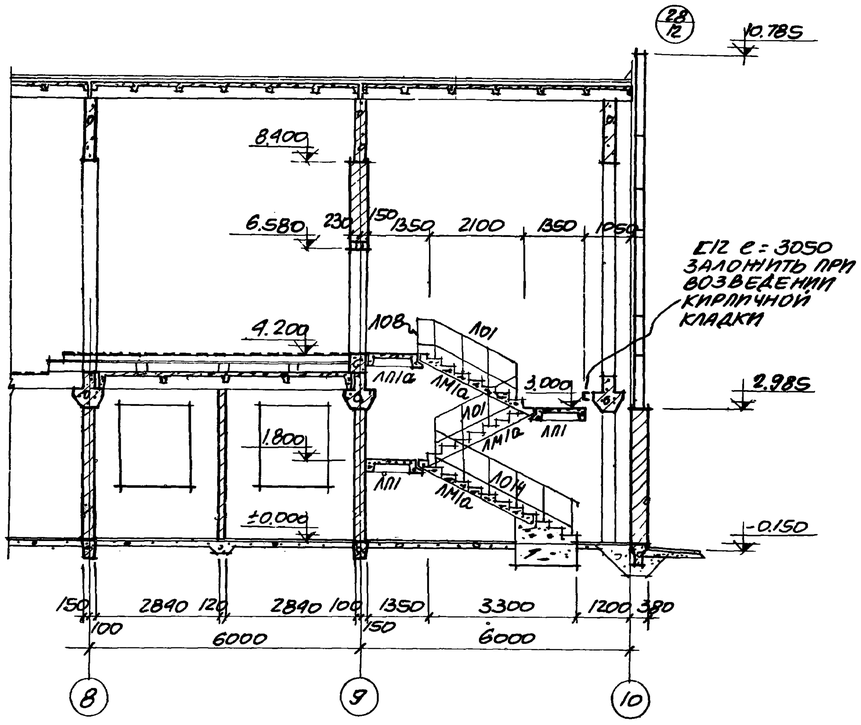

РАЗРЕЗ 5-5
М1:100

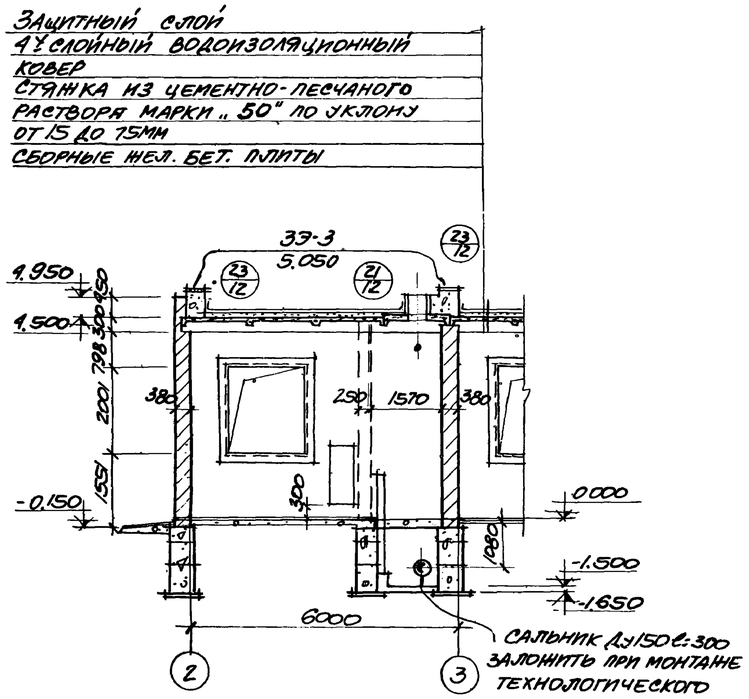

РАЗРЕЗ 6-6
М1:100

ЭКСПЛИКАЦИЯ ПРОЕМОВ ВОРОТ И ДВЕРЕЙ

ТИП ПРОЕМА ПО ПРОЕКТУ	КОЛ-ВО ШТУК	РАЗМЕРЫ ПРОЕМА, ММ	МАРКА БЛОКА	СТАНДАРТ ИЛИ ЛИСТ ПРОЕКТА	ПРИМЕЧАНИЯ
1	1	3000×3000	–	СЕРИЯ ПР-05-36.4	СМ. ПРИМЕЧАНИЯ ПУНКТ 1
2	1	1060×2900	Д60-ПП	ГОСТ 14624-69	
3	2		Д53-ПП		
4	1	1020×2380	Д42-Л		
5	2		Д42-П		
6	7		Д33-П		
7	1	820×2080	Д38-ЛПВ		
8	3		Д38-ППВ		
9	12	515×1265	Д1 25×05	СЕРИЯ 4-904-62	

СПЕЦИФИКАЦИЯ СБОРНЫХ ЖЕЛЕЗОБЕТОННЫХ ЭЛЕМЕНТОВ ЛЕСТНИЧНОЙ КЛЕТКИ

МАРКА	КОЛ-ВО ШТУК	СТАНДАРТ ИЛИ ЛИСТ ПРОЕКТА	ПРИМЕЧАНИЯ	МАРКА	КОЛ-ВО ШТУК	СТАНДАРТ ИЛИ ЛИСТ ПРОЕКТА	ПРИМЕЧАНИЯ
БІ3	4	СЕРИЯ 1.139-1 ВЫПУСК 1	ПЕРЕМЫЧКИ	ЛП1	2	СЕРИЯ ИИ27-1	ЛЕСТНИЧНЫЕ ПЛОЩАДКИ
БІ5	28			ЛП1а	1		
БІ8	42			ЛМ1а	3		ЛЕСТНИЧНЫЕ МАРШИ
БП3-1	6	СЕРИЯ КЭ-01-58 ВЫПУСК 2		10І	2	СЕРИЯ ИИ27-2	ЛЕСТНИЧНЫЕ ОГРАЖДЕНИЯ
БП7-1	1			10В	1		
				10І Н	1		ПО ТИПУ 10І
10І Н ВЫПОЛНИТЬ ПО ТИПУ 10І ДЛИНОЙ 3300 В ГОРИЗОНТАЛЬНОЙ ПРОЕКЦИИ							

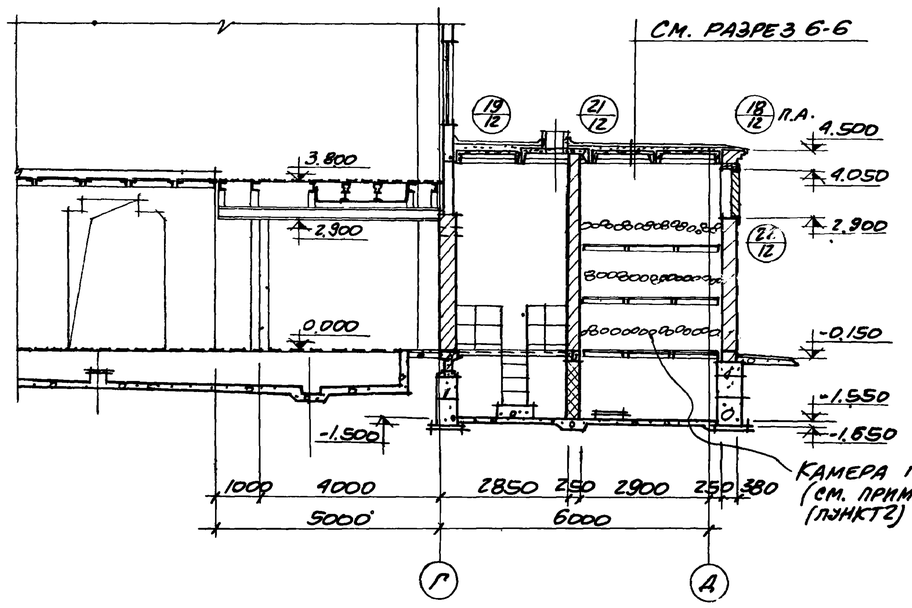

РАЗРЕЗ 7-7
М1:100

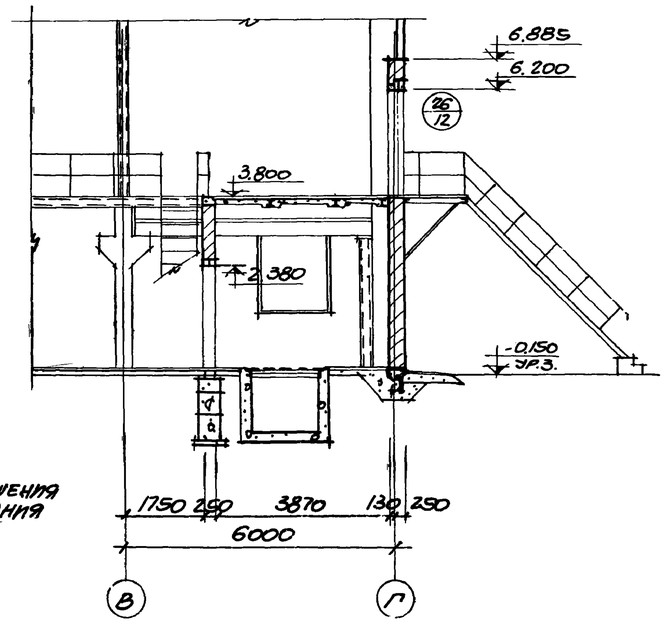

РАЗРЕЗ 8-8
М1:100

ПРИМЕЧАНИЯ:

1. ВОРОТА УСТАНАВЛИВАТЬ БЕЗ ВОЗДУШНОЙ ЗАВЕСЫ И БЕЗ МЕХАНИЗМА ОТКРЫВАНИЯ, ПОЛОТНА ВОРОТ ДОЛЖНЫ БЫТЬ ОБОРУДОВАНЫ НАБОРОМ ПРИБОРОВ ДЛЯ РУЧНОГО ОТКРЫВАНИЯ СОГЛАСНО ЛИСТУ 12 СЕРИИ ПР-05-36.4.
2. В КАМЕРАХ ГЛУШЕНИЯ НА ОТМ. 10.000, 1.200 И 2.400 УСТАНОВИТЬ СТАЛЬНЫЕ РЕШЕТКИ (МАРКИРОВОЧНЫЕ СХЕМЫ РЕШЕТОК СМОТРИТЕ НА ЛИСТЕ АР-23). НА РЕШЕТКИ УЛОЖИТЬ СЛОЙ БУЛЫЖНИКА ТОЛЩИНОЙ 200ММ, СВЕРХУ КОТОРОГО НАСЫПАТЬ СЛОЙ ЩЕБНЯ ТОЛЩ. 300ММ. УКЛАДКУ БУЛЫЖНИКА И ЩЕБНЯ ПРОИЗВОДИТЬ ОДНОВРЕМЕННО С УСТАНОВКОЙ РЕШЕТОК, НАЧИНАЯ С ОТМ. 10.000.
3. МОНТАЖНЫЕ ПРОЕМЫ, В СТЕНАХ КАМЕР ВОЗДУХОЗАБОРА И ГЛУШЕНИЯ, ПОСЛЕ МОНТАЖА ОБОРУДОВАНИЯ ЗАЛОЖИТЬ КИРПИЧЕМ МАРКИ „100" НА РАСТВОРЕ МАРКИ „4".
4. НАД ПРОЕМАМИ ШИРИНОЙ МЕНЕЕ 600ММ ВЫПОЛНЯТЬ РЯДОВЫЕ ПЕРЕМЫЧКИ ВЫСОТОЙ НЕ МЕНЕЕ 5 РЯДОВ КЛАДКИ НА РАСТВОРЕ МАРКИ „50". АРМИРОВАТЬ 3МЯ СТЕРЖНЯМИ ФВАІ ДЛИНОЙ РАВНОЙ ШИРИНЕ ПРОЕМА ПЛЮС 500ММ.

6988/VI

12

ГОССТРОЙ СССР РОСТОВСКИЙ ПРОМСТРОЙНИИПРОЕКТ 1976 г.	РАЗРЕЗЫ 5-5 ÷ 8-8. ЭКСПЛИКАЦИЯ ПРОЕМОВ ВОРОТ И ДВЕРЕЙ. СПЕЦИФИКАЦИЯ ПЕРЕМЫЧЕК И ЭЛЕМЕНТОВ ЛЕСТНИЧНОЙ КЛЕТКИ.	ТИПОВОЙ ПРОЕКТ 904-1-35
КОМПРЕССОРНАЯ СТАНЦИЯ 6К-250А		АЛЬБОМ VI
		ЛИСТ АР-7

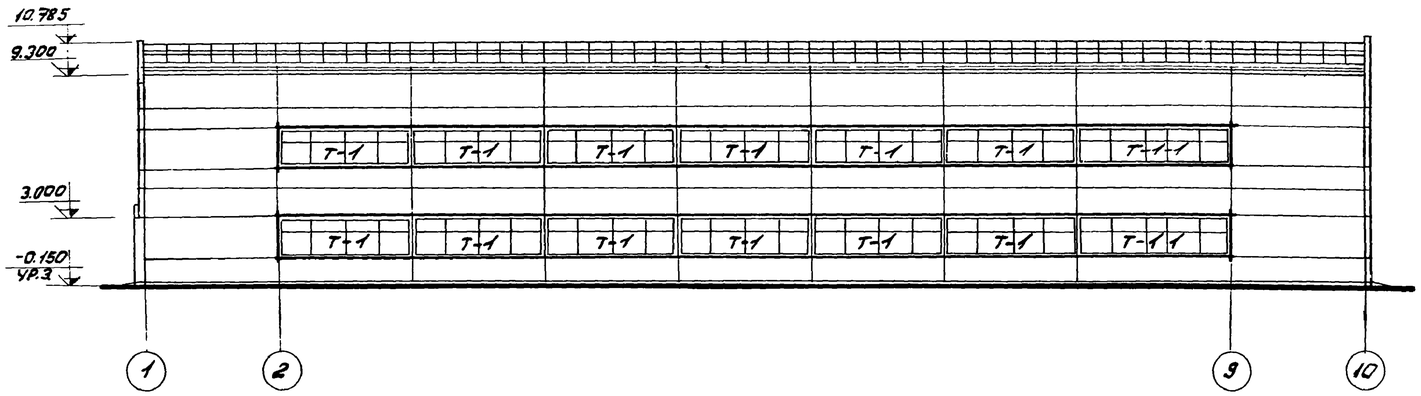

Фасад 1-10
М 1:200

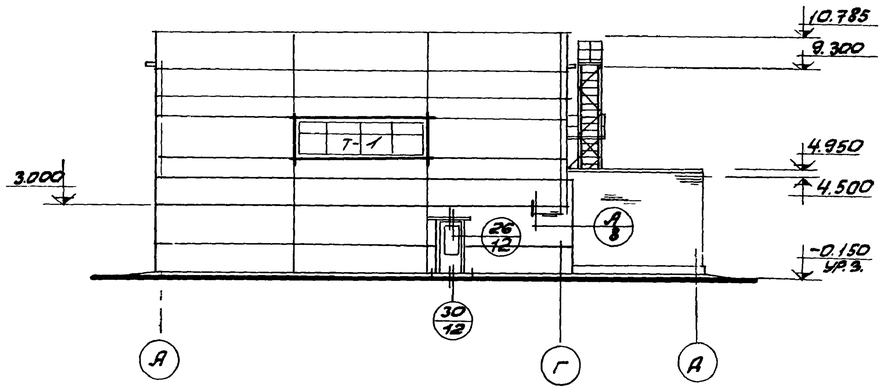

Фасад А-А
М 1:200

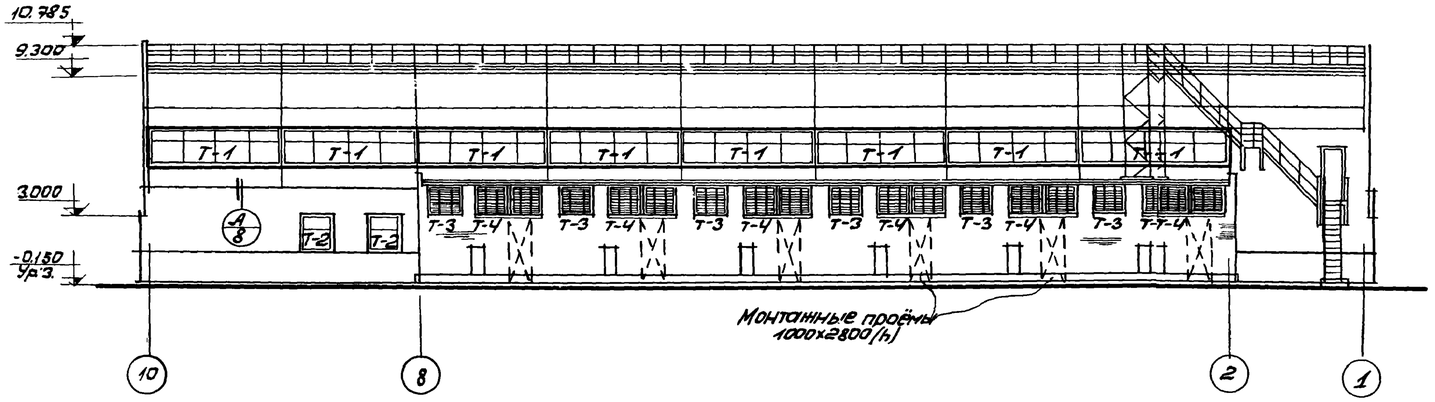

Фасад 10-1
М 1:200

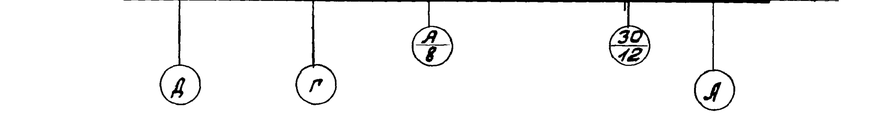

Фасад Д-А
М 1:200

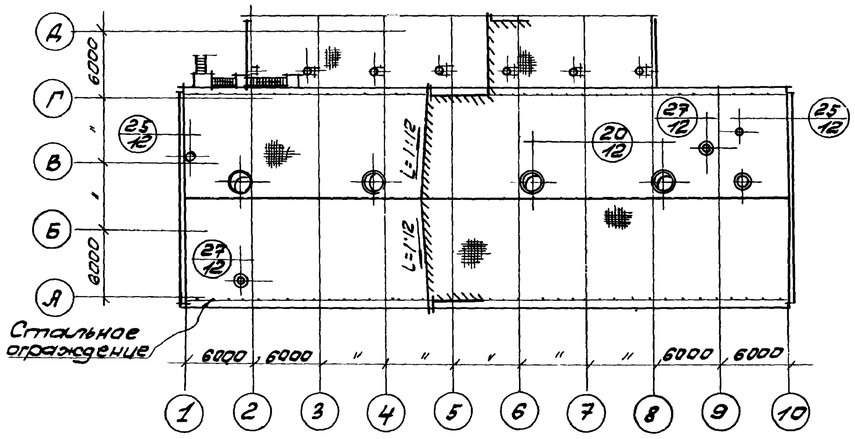

План кровли
М 1:400

Примечания

1. Указания по отделке фасадов даны в пояснительной записке на листе 4.
2. Монтажные схемы заполнения оконных проемов выполнены на листе АР-20
3. Стальные лестницы и ограждения смотрите на листах марки „К.Н".

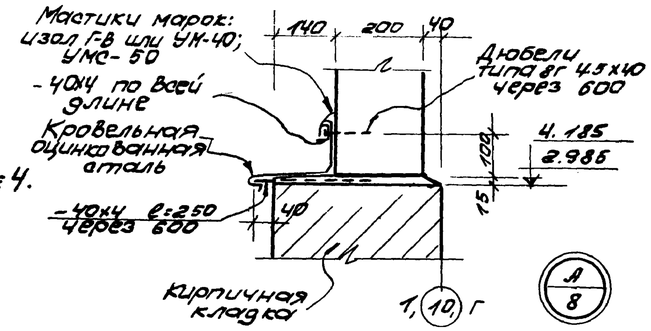

13
6988/VI

ГОССТРОЙ СССР РОСТОВСКИЙ ПРОМСТРОЙНИИПРОЕКТ 1976 г.	Фасады. План кровли	Типовой проект 904-1-35
		Альбом VI
Компрессорная станция 6К-250А		Лист АР-8

Экспликация полов

№ по проекту	Чертеж конструкции пола	Наименование слоя, толщина мм	Примечания
1	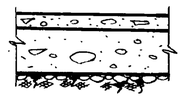	Бетон марки „300" – 25 Подготовка из бетона марки „100" – 120 Грунт уплотненный щебнем (или гравием)	
2	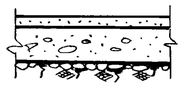	Окраска масляной краской - 2 слоя Цементно-песчаный раствор марки „200" – 20 Подготовка из бетона марки „100" – 80 Грунт уплотненный щебнем (или гравием)	
3	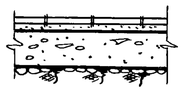	Керамическая плитка - 13 на цементном растворе марки „8-8" – 17 Подготовка из бетона марки „100" – 80 Грунт уплотненный щебнем (или гравием)	
4	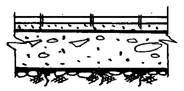	Керамическая плитка - 13 на цементно-песчаном растворе марки „100" – 17 Подготовка из бетона марки „100" – 80 Грунт уплотненный щебнем (или гравием)	Подготовку из бетона в душевых кабинах выполнять с уклоном и трапам
5		Бетон марки „100" по уклону от 100 до 150. Грунт уплотненный щебнем (или гравием)	

№ по проекту	Чертеж конструкции пола	Наименование слоя, толщина мм	Примечания
6		Окраска масляной краской за 2 раза Сборные щиты из рифленой стали – 5	Раскладка щитов дана на чертежах марки „КП"
7 7а	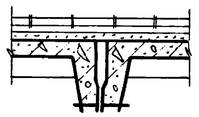	Керамическая плитка - 13 на цементно-песчаном растворе марки „100" – 17 Стяжка из цементно-песчаного раствора марки „100" – 20 Сборные жел. бет. плиты	7а - Покрытие пола без цементно-песчаной стяжки по монолитному перекрытию
8	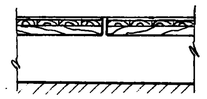	Деревянные щиты	Раскладка щитов дана на листе АР-15
9	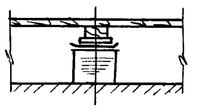	Линолеум по ГОСТ 7251-65* - 2 Основка из резино-битумной холодной мастики – 1 Доски по ГОСТ 8242-75 – 29 Лаги по ГОСТ 8242-75 – 100×50 Прокладки – 25 2 слоя толя Кирпичные столбики, шаг 500	
10	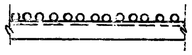	Металлические решетки	Раскладка решеток дана на чертежах марки „КП"

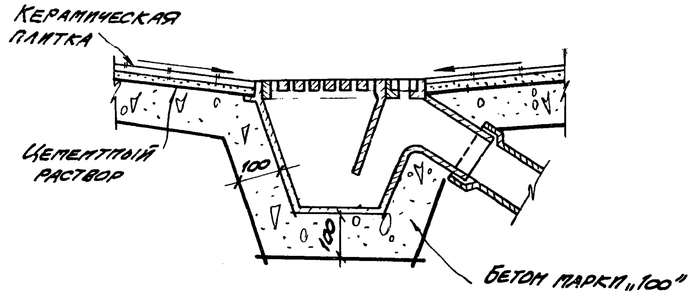

Деталь устройства трапа

Примечания:

1. Работы по устройству полов производить с соблюдением требований глав. СНиП III-8.14-72. „Полы. Правила производства и приемки работ."
2. Керамические плитки для полов приняты по ГОСТу 6787-69.
3. Щебень для бетонного покрытия принят прочностью при сжатии не менее 600 кг/см².
4. В местах примыкания полов к стенам, колоннам, фундаментам под оборудование и другим выступающим над уровнем чистого пола конструкциям, предусмотреть устройство плинтусов согласно деталям, помещенным на данном листе.
5. Щебень (или гравий) для уплотнения грунта должен быть крупностью 40÷60 мм.

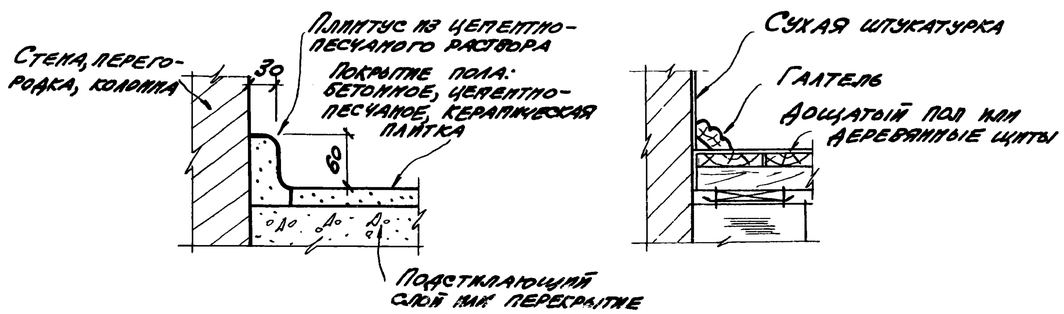

Детали устройства плинтусов в полах

6988/VI (14)

ГОССТРОЙ СССР РОСТОВСКИЙ ПРОМСТРОЙНИИПРОЕКТ 1976 г.	Экспликация полов	Типовой проект 904-1-35	
Компрессорная станция 6К-250А		Альбом VI	
		Лист АР-9	

Инв. № подл. | Подпись и дата | Взам. инв. №

Таблица внутренних отделочных работ

№ № отделки помещен	Наименование помещений	Кирпичные стены и перегородки: Расшивка швов: раствором	Расшивка швов: сухая	Подрезка швов	Затирка швов	Облицовка сухой штукатуркой.	Сплошная затирка	Стеновые панели: Расшивка швов	Затирка швов	Потолки: Затирка швов и местами сплошная конструкции	Сплошная затирка	Покраска и облицовка: Стены: Силикатная	Известковая	Керамические плитки	Клеевая колерная	Потолки: Известковая	Силикатная	Панели: Керамические плитки	Поливинилацетатная	Примечания
1	Машинный зал на отм. ±0.000, ЩСУ. КРУ и трансформаторная			○				○		○			○			○				См. примечания п.8.
2	Помещение теплопункта			○	○*			○	○*	○			○			○			○	панель h=1,8м
3	Помещение маслохозяйства			○	○*			○	○*	○		○					○		○	Панель h=2,1м краска марки ВА-27пг
4	Гардеробные.						○		○	○		○					○	○		панель h=2,1м.
5	Душевые			○						○					○		○			
6	Санузел, шлюз.						○			○		○					○	○		панель h=2,1м
7	Коридор, тамбуры	○			○*					○			○			○			○	панель h=1,8м
8	Камеры глушения			○																
9	Камеры воздухозабора.			○								○					○			
10	Машинный зал на отм 3.800	○						○		○			○			○				
11	Помещение оператора			○		○		○			○				○				○	Панель h=2,4м. только со стороны фронта щитов
12	Лестничная клетка			○	○*					○	○		○						○	Панель h=1,8м.

* Затирку швов или сплошную затирку кирпичных поверхностей выполнить только на участках, окрашиваемых поливинилацетатными красками.

Примечания.

1. Подготовка поверхностей под отделку и производство отделочных работ должны выполняться с соблюдением требований главы СНиП III-21-73 „Отделочные покрытия строительных конструкций. Правила производства и приемки работ"
2. Окраску силикатными красками производить в 2 слоя по поверхностям огрунтованным слабым раствором жидкого калийного стекла с удельным весом 1,15.
3. Окраску поливинилацетатными красками, производить в 2 слоя по грунтовке поливинилацетатной краской, разбавленой водой.
4. Для внутренней облицовки стен и перегородок применяются:
   а) листы сухой штукатурки по ГОСТ 6266-67 „Листы гипсовые обшивочные."
   б) плитки светлых тонов, по ГОСТ 6141-63* Плитки керамические для внутренней облицовки стен.
5. Крепление листов сухой штукатурки может осуществляться пенногипсовой, пенозологипсовой или гипсополимерной мастиками.
6. Крепление керамических плиток к вертикальным поверхностям производить на цементном растворе марки „50" толщиной слоя 10-12мм. Швы заполнить цветным цементным раствором.
7. Железобетонные колонны должны иметь отделку, соответствующую отделке стен. Отделка ригелей и балок, должна соответствовать отделке потолков.
8. Поверхности кирпичных стен со стороны машинного зала на отм. ±0.000 окрасить поливинилацетатными красками по сплошной затирке на всю высоту.
9. Поверхности фундаментов под компрессоры затереть цементным раствором и до отм. 3.800 окрасить известью, выше поливинилацетатными красками.
10. Поверхности бетонных фундаментов под мелкое оборудование окрасить поливинилацетатными красками.
11. Сетчатое ограждение на отм. ±0.000 по оси „В" окрасить за 2 раза эмалью КВ-124 ГОСТ 10144-74 по грунтовке ФЛ-03К ГОСТ 9109-59 (кроме оцинкованного профилированного листа).

6988/VI (15)

ГИП	Ю.Н.		
Рук. гр.	Ульянов	Сводная ведомость потребности в материалах	
Ст. техник	Безголосая		
Проверил	Безгласный		

Госстрой СССР Ростовский Промстройниипроект 1976 г.	Таблица внутренних отделочных работ.	Типовой проект 904-1-35
Компрессорная станция 6К-250А.		Альбом VI
		Лист АР-10

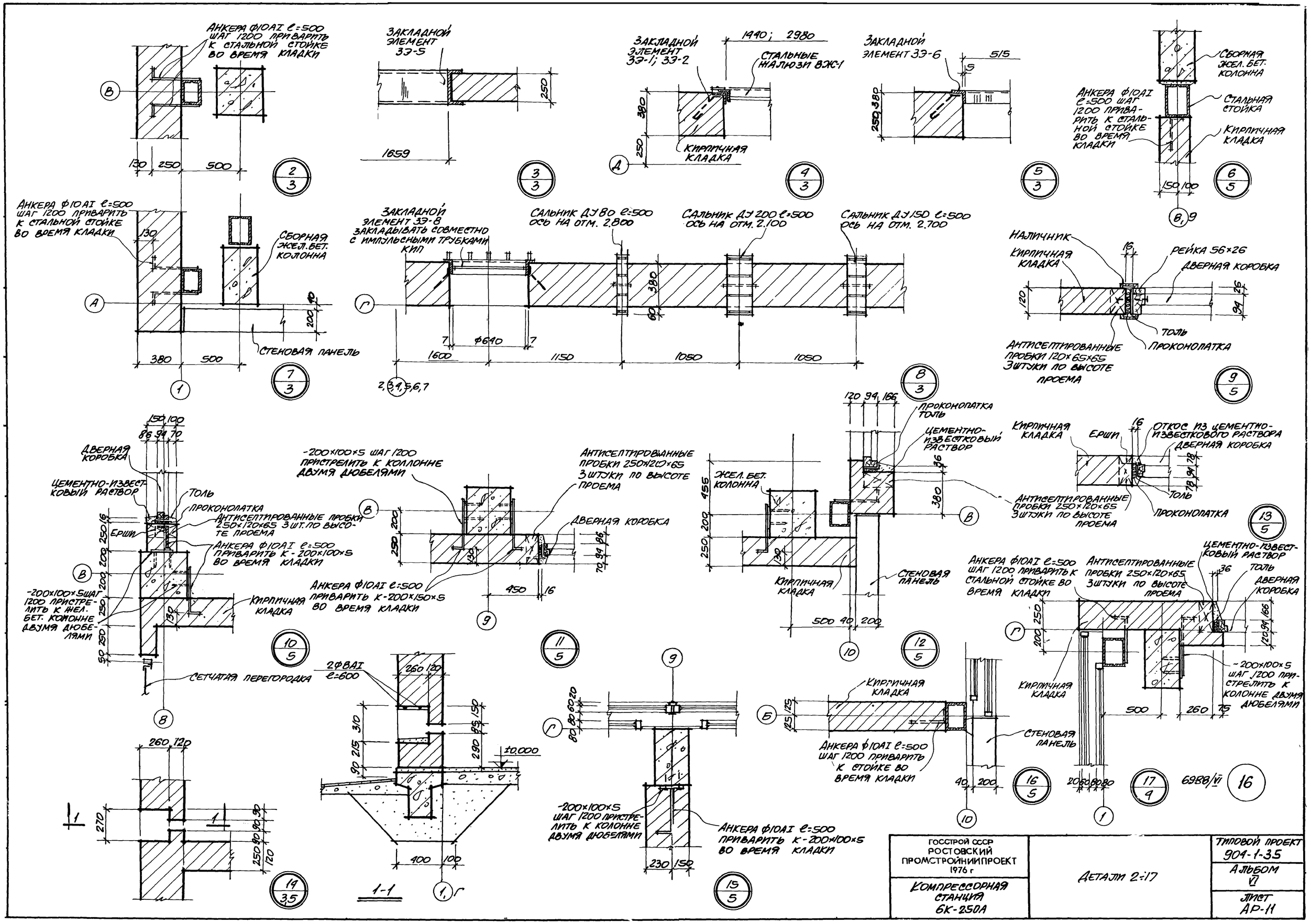

ГОССТРОЙ СССР РОСТОВСКИЙ ПРОМСТРОЙНИИПРОЕКТ 1976 г	ДЕТАЛИ 2÷17	ТИПОВОЙ ПРОЕКТ 904-1-35
КОМПРЕССОРНАЯ СТАНЦИЯ 6К-250А		АЛЬБОМ VI
		ЛИСТ АР-11

6988/VI 16

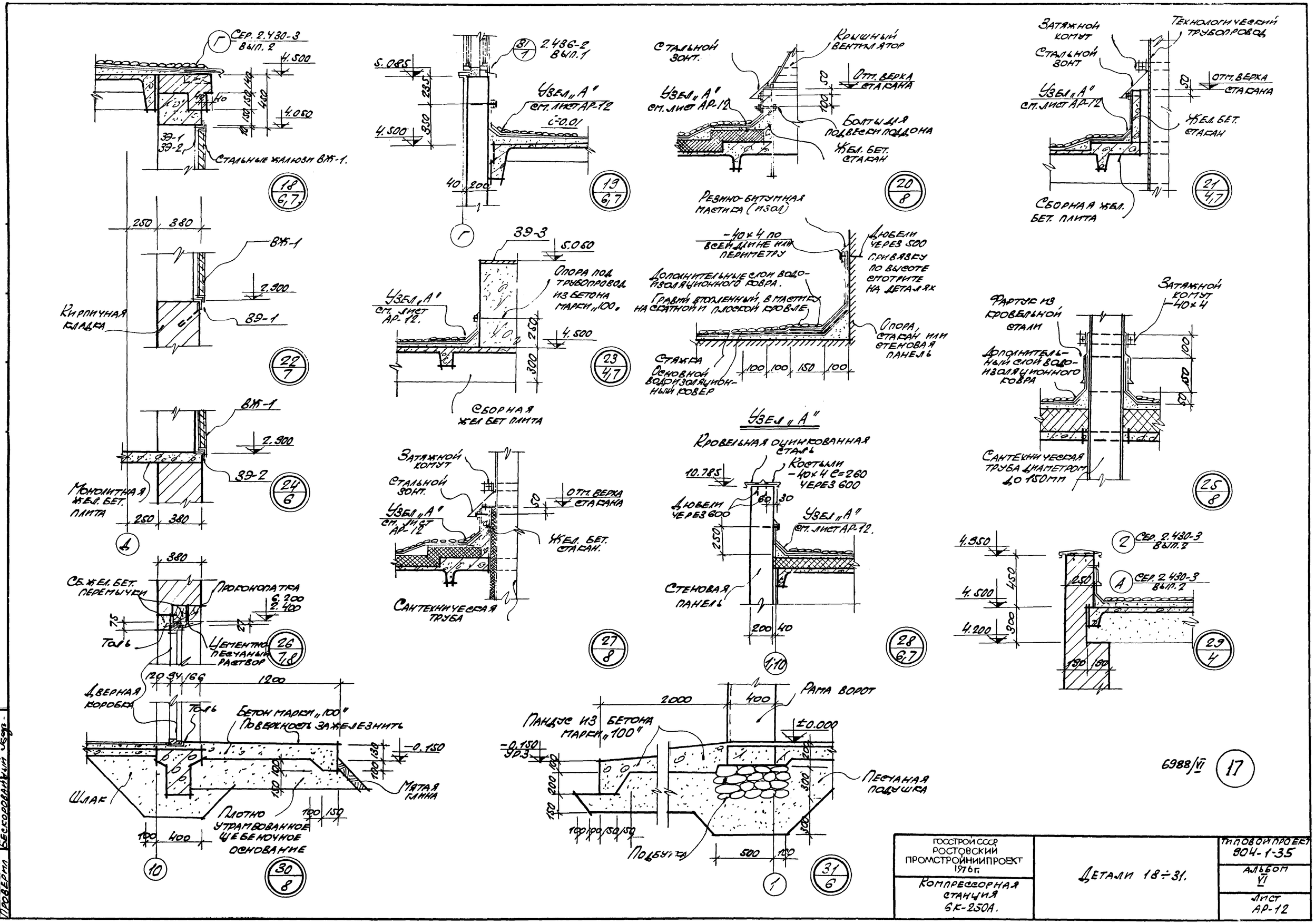

ГОССТРОЙ СССР РОСТОВСКИЙ ПРОМСТРОЙНИИПРОЕКТ 1976г.	Детали 18÷31.	Типовой проект 904-1-35
Компрессорная станция 6К-250А.		Альбом VI
		Лист АР-12

Рук. группы Бескоровайный
Техник-арх. Колесников
Проверил Бескоровайный

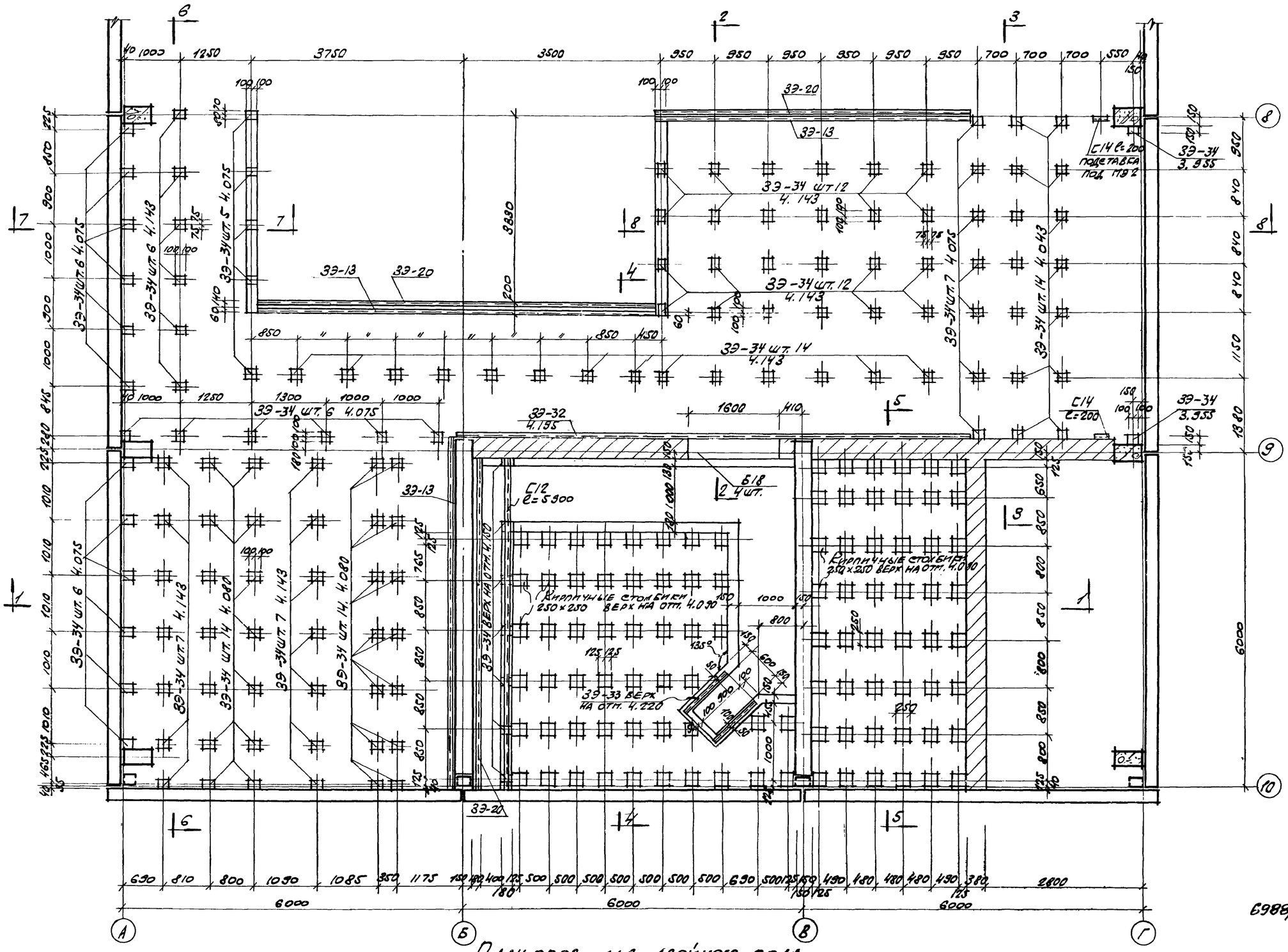

План опор для двойного пола

6988/VI

18

ГОССТРОЙ СССР РОСТОВСКИЙ ПРОМСТРОЙНИЙ ПРОЕКТ 1976 г.	План опор для двойного пола.	ТИПОВОЙ ПРОЕКТ 804-1-35
Компрессорная станция 6К-250А.		АЛЬБОМ VI
		ЛИСТ АР-13

Ст. техник Тимощенко
Проверил Бескоровайный

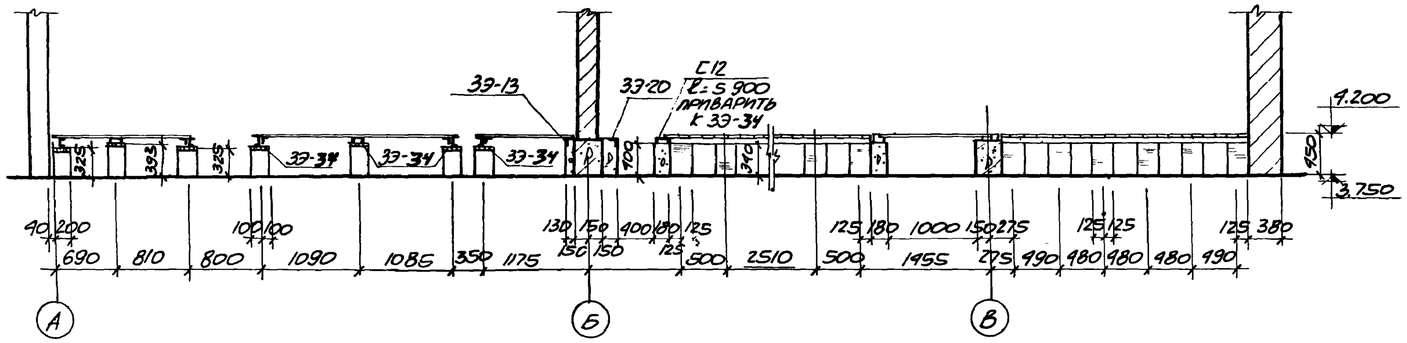

1-1

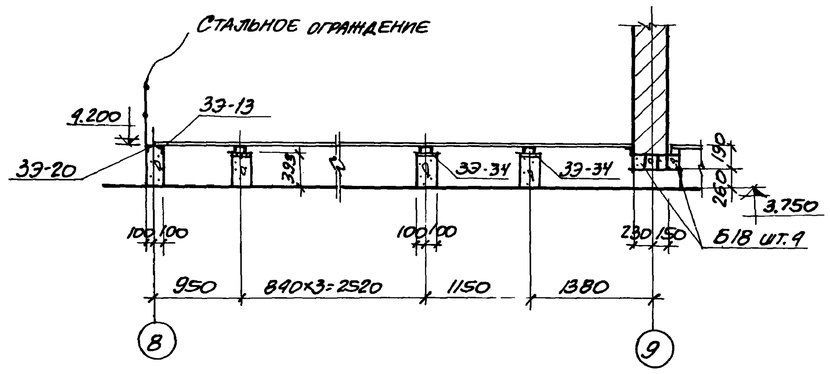

2-2

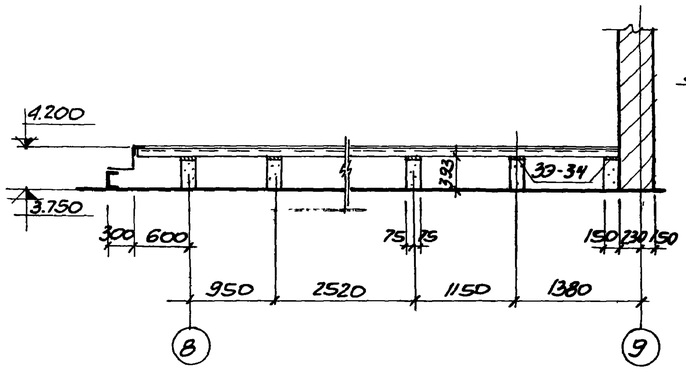

3-3

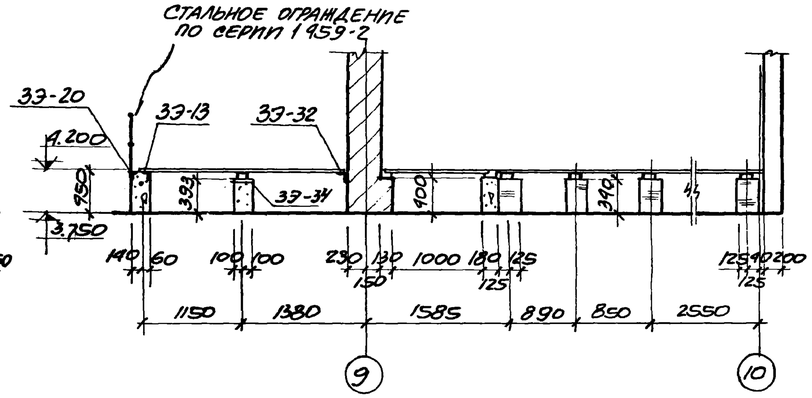

4-4

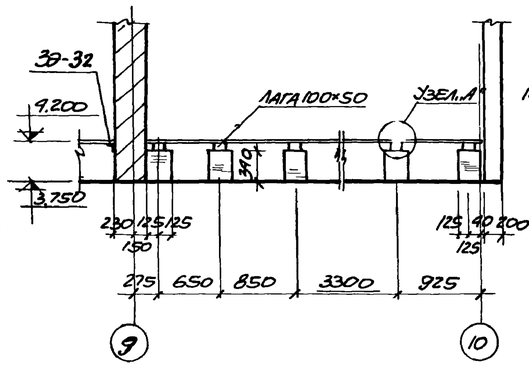

5-5

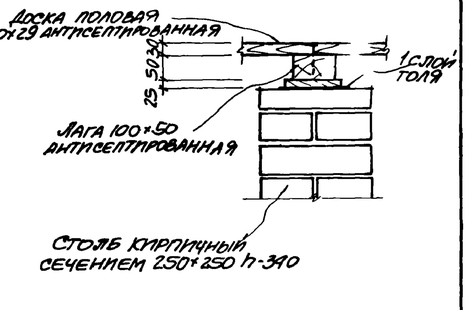

Узел „А"

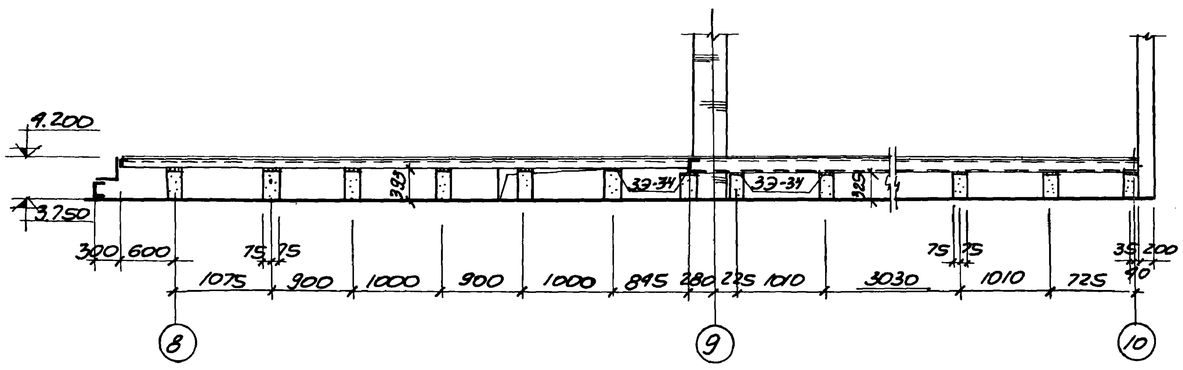

6-6

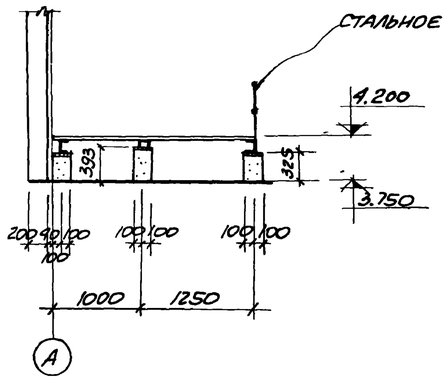

7-7

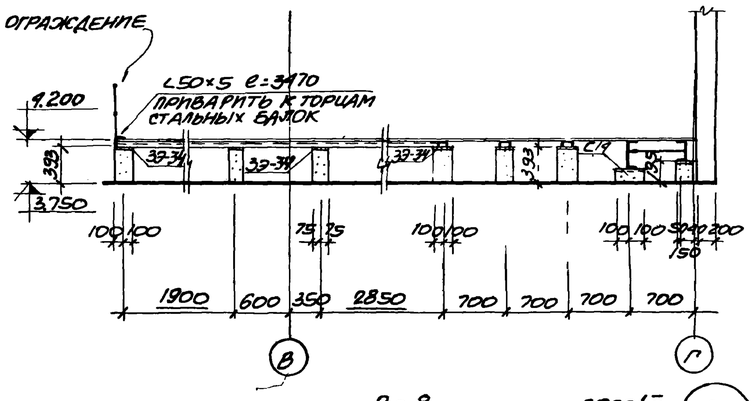

8-8

6988/VI

19

ГОССТРОЙ СССР РОСТОВСКИЙ ПРОМСТРОЙНИИПРОЕКТ 1976 г.	СЕЧЕНИЯ 1-1÷8-8 УЗЕЛ „А"	ТИПОВОЙ ПРОЕКТ 904-1-35
КОМПРЕССОРНАЯ СТАНЦИЯ 6К-250А		АЛЬБОМ VI
		ЛИСТ АР-14

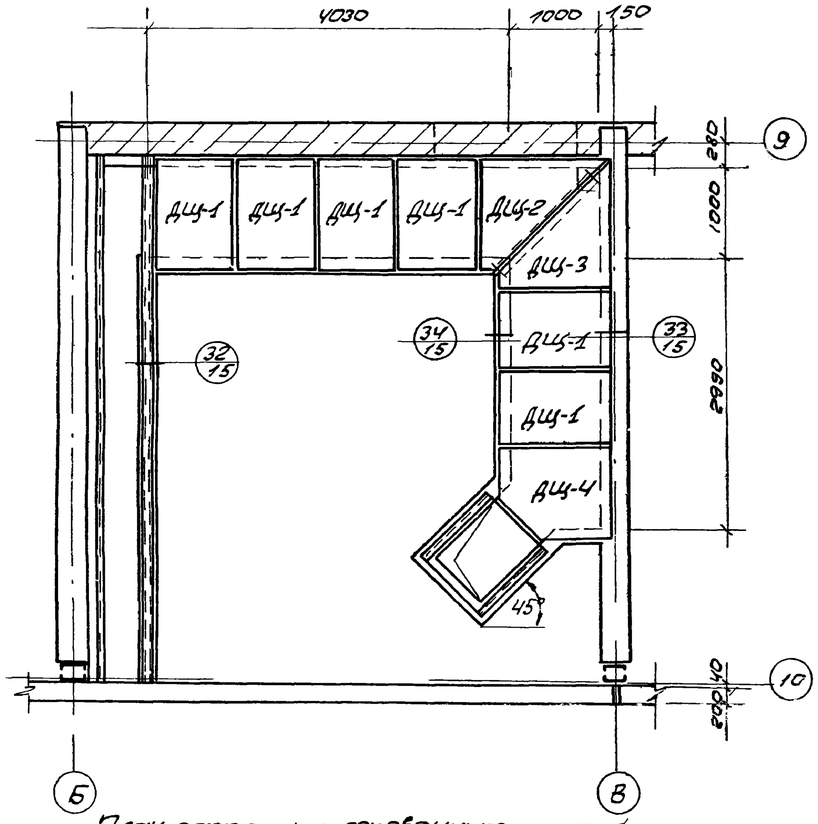

План раскладки деревянных щитов

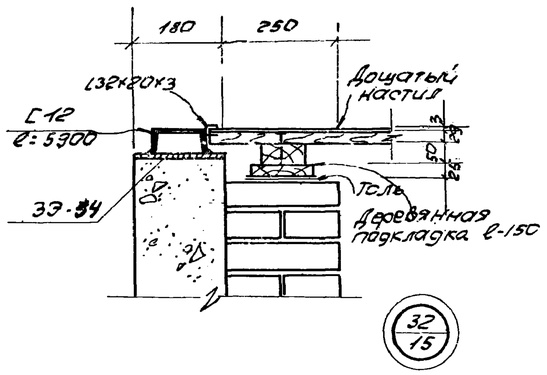

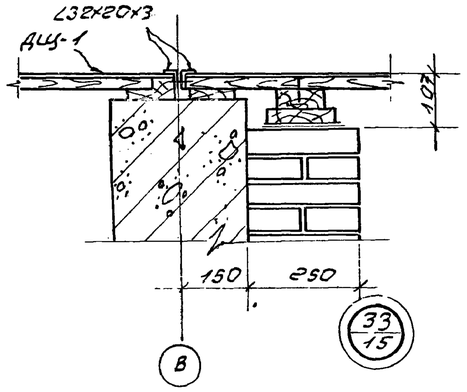

Спецификация материалов на один деревянный щит

Марка щита	Наименование элемента	Един. измер.	кол-во	Вес, кг эл-та	Вес, кг общ.	Примеч.
ДЩ-1 шт 5	∠32х20х3 по ГОСТ 8510-72	м	4.4	5.1	43.4	
	линолеум по ГОСТ 7251-66	м²	1.17	2.3		
	доски толщиной 29мм	м³	0.03	18.0		
	бруски 100×50	м³	0.02	12.0		
	бруски 50×25	м³	0.01	6.0		
ДЩ-2 шт 1	∠32х20х3 по ГОСТ 8510-72	м	5.2	6.1	55.7	
	линолеум по ГОСТ 7251-66	м²	1.3	2.6		
	доски толщиной 29мм	м³	0.04	24.0		
	бруски 100×50	м³	0.026	15.0		
	бруски 50×25	м³	0.014	8.0		
ДЩ-3 шт 1	∠32х20х3 по ГОСТ 8510-72	м	5.2	6.1	55.7	
	линолеум по ГОСТ 7251-66	м²	1.3	2.6		
	доски толщиной 29мм	м³	0.04	24.0		
	бруски 100×50	м³	0.026	15.0		
	бруски 50×25	м³	0.014	8.0		
ДЩ-4 шт 1	∠32х20х3 по ГОСТ 8510-72	м	4.8	4.7	42.8	
	линолеум по ГОСТ 7251-66	м²	0.92	2.1		
	доски толщиной 29мм	м³	0.03	18.0		
	бруски 100×50	м³	0.02	12.0		
	бруски 50×25	м³	0.01	6.0		

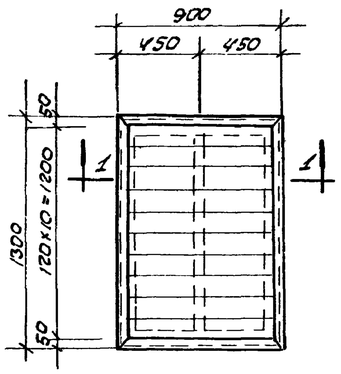

ДЩ-1

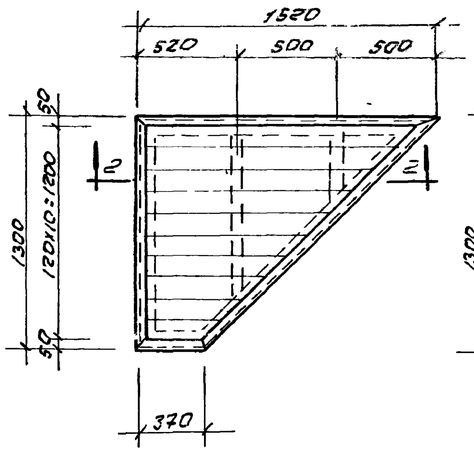

ДЩ-2

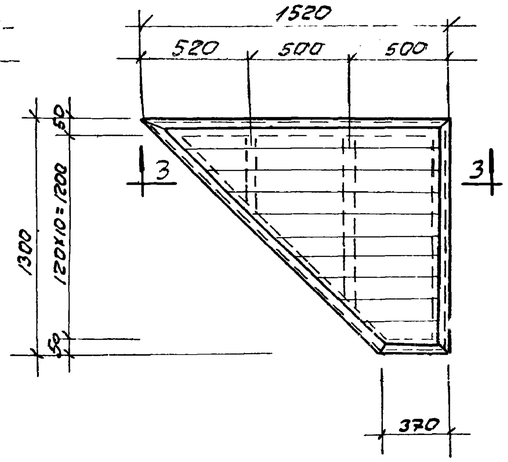

ДЩ-3

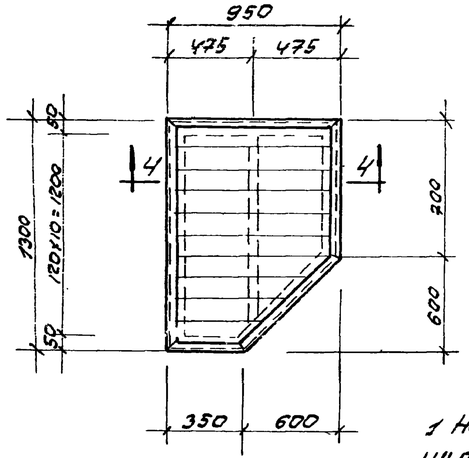

ДЩ-4

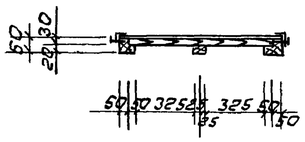

1-1

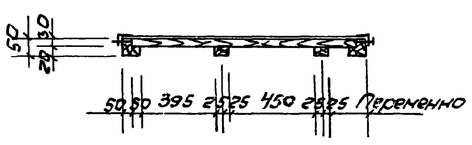

2-2

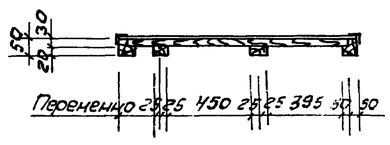

3-3

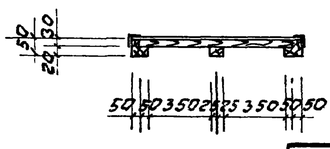

4-4

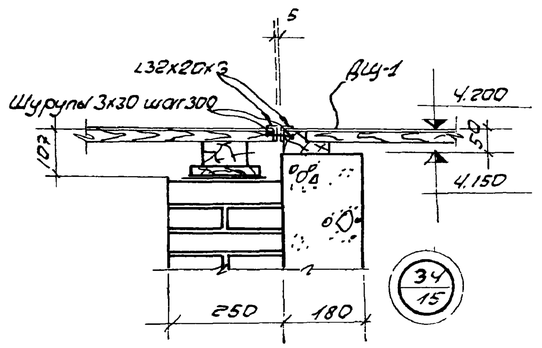

Примечание

1 Наклейку линолеума и окантовку деревянных щитов ДЩ-1÷ДЩ-4 уголками ∠32х20х3 производить после контрольной раскладки щитов и подгонки их по месту.

6988/VI

20

Госстрой СССР РОСТОВСКИЙ ПРОМСТРОЙНИИПРОЕКТ 1976 г.	План раскладки деревянных щитов. Деревянные щиты ДЩ-1÷4. Детали.	Типовой проект 904-1-35
		Альбом VI
Компрессорная станция 6К-250А		Лист АР-15

Расход материалов на подвесной потолок

Наименование	Кол-во	Вес кг	ГОСТ или стандарт	Примечания
С16	8,57 м	126.80	ГОСТ 8240-72	
I П200-68	72,36 м		ГОСТ 19425-68	
L 100х63х6	0,45 м	3.39	ГОСТ 8510-72	
Болты с гайками	27 шт	1.25		
Винты 5-1.3-25	860 шт	2.52	ГОСТ 10621-63	
Плиты 800х800	81 шт		ГОСТ 829-59	

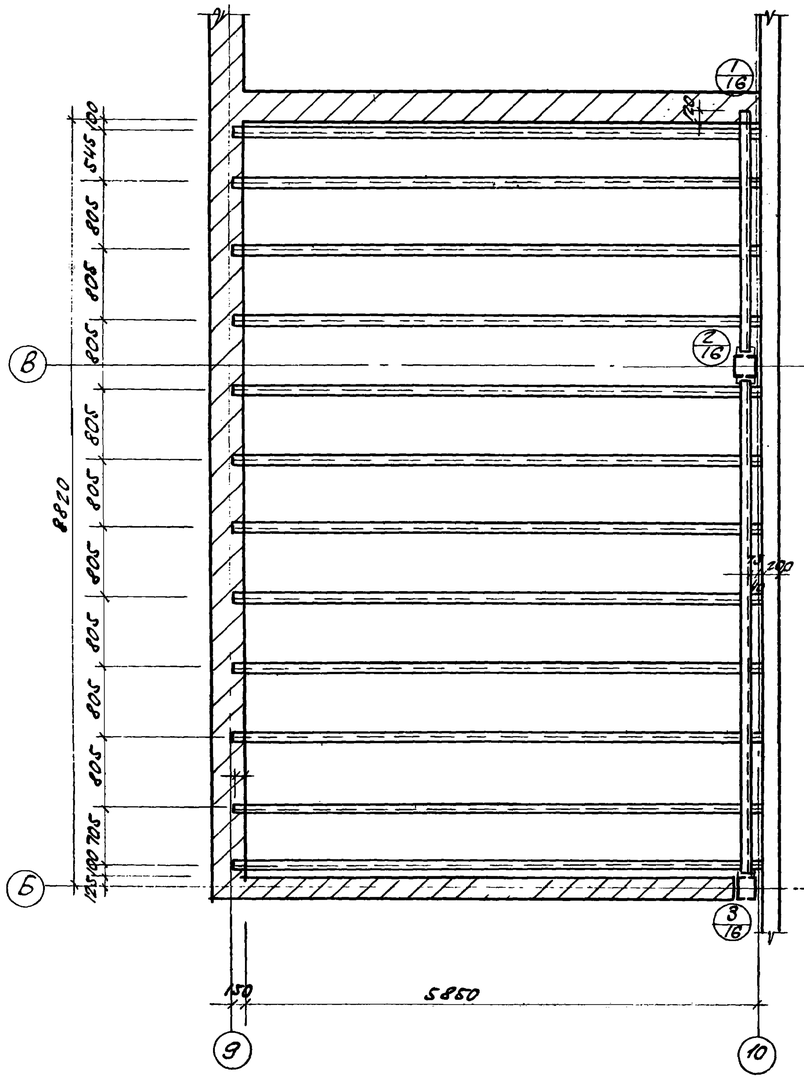

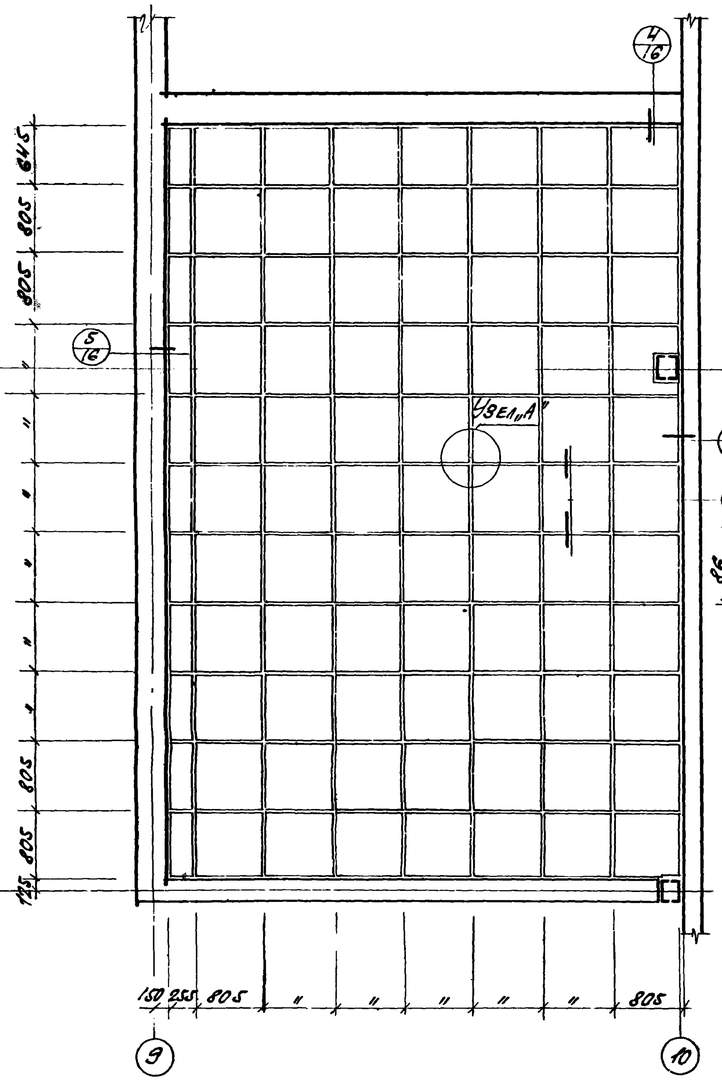

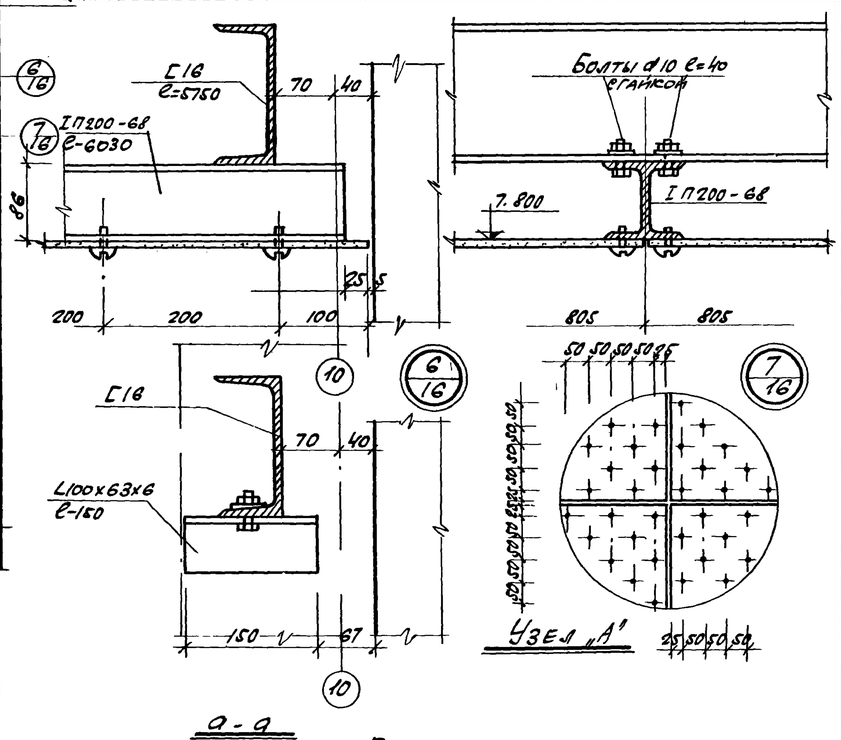

а-а

План балок подвесного потолка

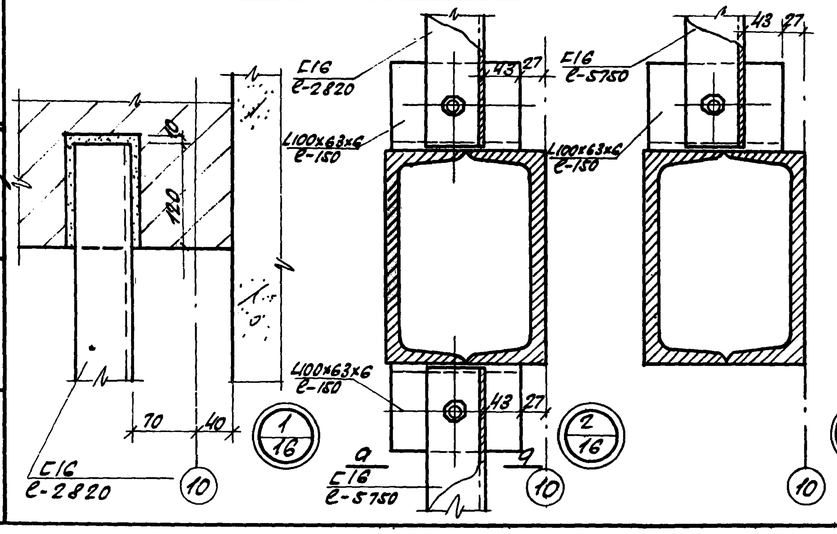

План асбестоцементных плит подвесного потолка

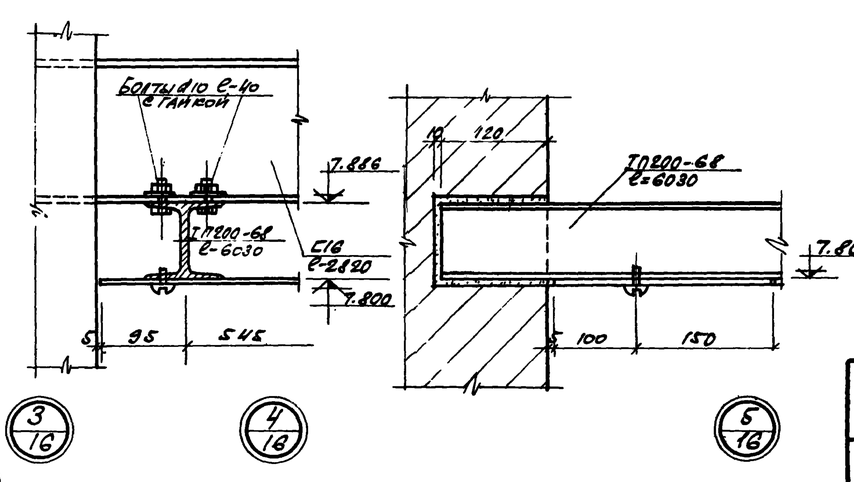

Примечания

1. Заполнение каркаса подвесного потолка выполнять прессованными асбестоцементными плоскими облицовочными плитами шириной 800 мм, толщиной 6 мм
2. Плиты крепить к элементам алюминиевого каркаса самонарезающими винтами 5-1.3-25 (8 шт. на 1 плиту)
3. Винты применять с цинковым кадмированным покрытием по ГОСТ 1759-70.
4. Отверстия в плитах под винты крепления рассверливать сверлом $d = 5,5$ мм.
5. Асбестоцементные листы должны быть с перфорацией (см. Узел „А"). Отверстия ф10 просверлить с шагом 50 мм в шахматном порядке до их монтажа.

6988/VI 21

Госстрой СССР Ростовский Промстройниипроект 1976 г.	План балок и асбестоцементных плит подвесного потолка. Детали.	Типовой проект 904-1-35
Компрессорная станция 6К-250А.		Альбом VI
		Лист АР-16

Гл. инж. проекта Ефремов
Гл. спец. Тимошенко
Рук. группы Ефремов
Ст. техник Ефремов
Проверил Ефремов

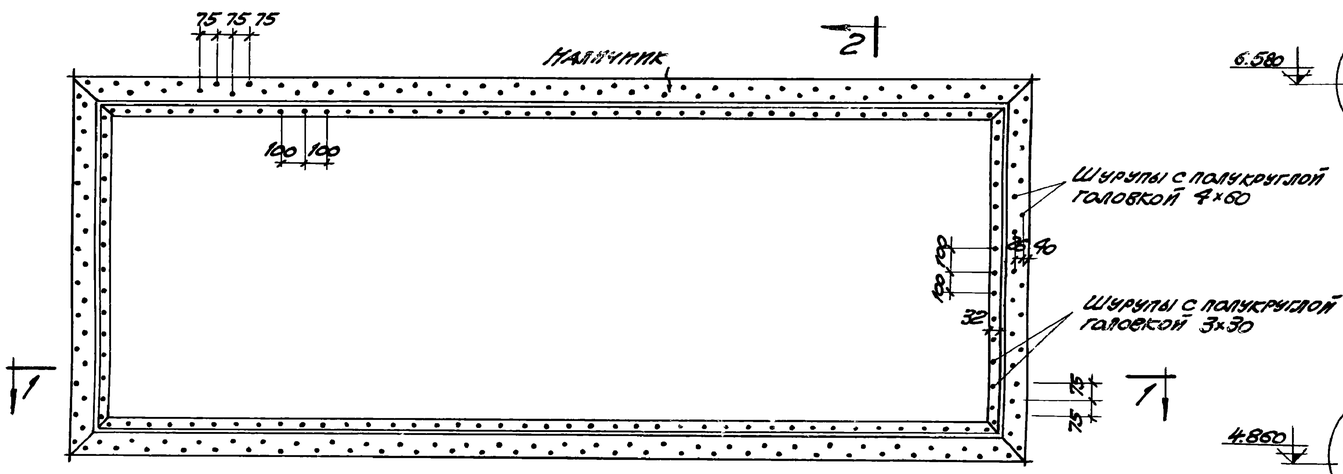

ФАСАД СМОТРОВОГО ОКНА ОС1

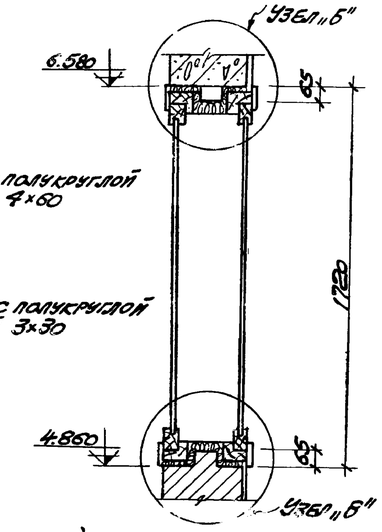

РАЗРЕЗ 2-2

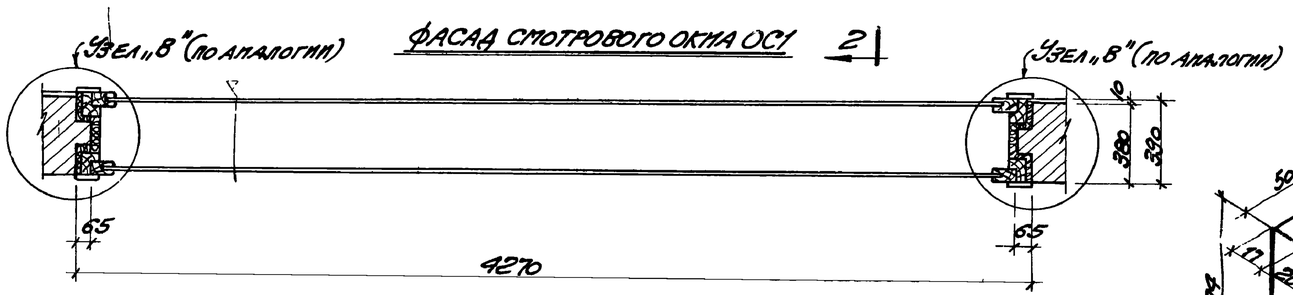

РАЗРЕЗ 1-1

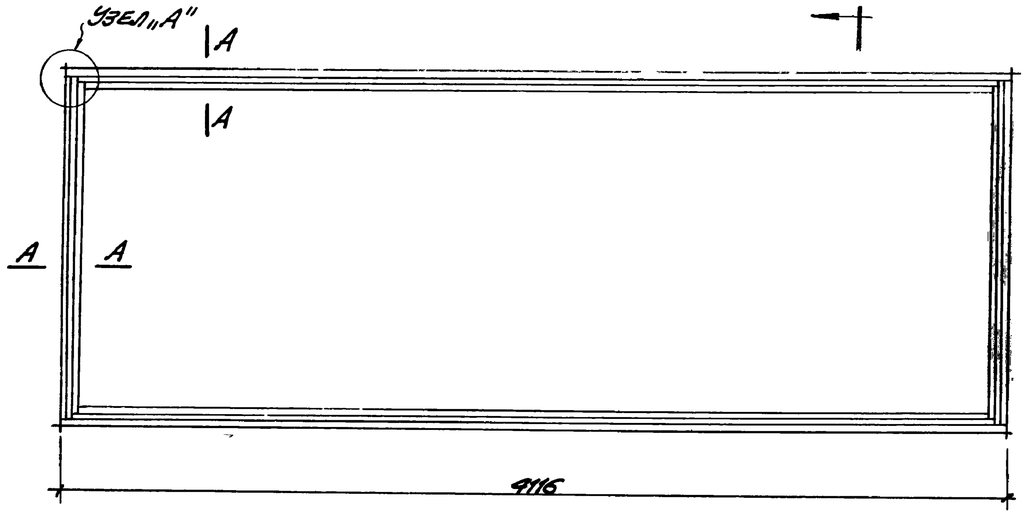

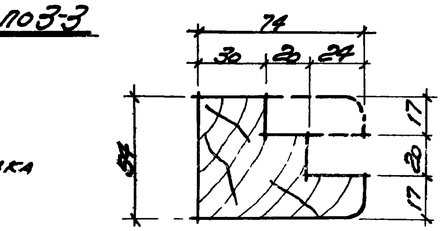

ПО 3-3

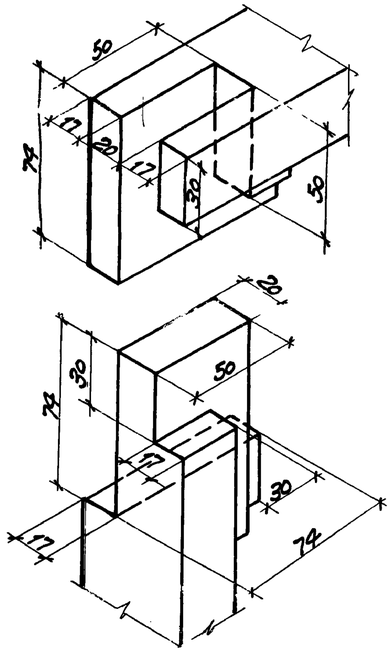

УЗЕЛ „А"

ПЕРЕПЛЕТ СМОТРОВОГО ОКНА ОС1

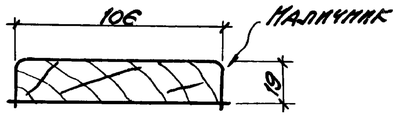

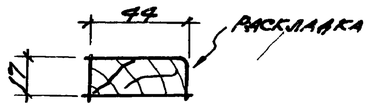

ПО А-А

Общие указания

Смотровое окно с повышенной звукоизоляцией запроектировано для применения в помещении оператора.

Оконные переплеты, наличники и раскладки выполняются из дуба или другой древесины твердой породы (ГОСТ 2695-71) Остальные элементы - из сосны 1-го сорта с влажностью не более 12% (ГОСТ 8486-66) с последующим антисептированием в соответствии с действующей инструкцией по борьбе с гниением древесины.

Перед установкой оконных коробок в проемах производится выравнивание горизонтальных и вертикальных плоскостей от затеков раствора.

Зазоры между коробками и кладкой в проеме тщательно заполняются в целях звукоизоляции мягкими минераловатными плитами (ГОСТ 12394-66) по всему периметру и на всю ширину коробки

После установки коробок ставятся листы перфорированной фанеры (диаметр перфорации 6 мм через 25 мм) по слою минераловатных плит толщиной 30 мм.

Фанера окрашивается черной матовой краской, при этом отверстия перфорированной фанеры должны быть тщательно очищены от краски.

Затем устанавливаются переплеты с постановкой раскладок и наличников.

Особое внимание обратить на тщательную подгонку и плотную обкладку мягких минераловатных плит по контуру переплетов и коробок.

Стекла в переплетах ставятся на прокладках из пористо-губчатой резины П-образной формы.

Для переплета принято стекло полированное с размерами 4000×2800, толщиной 8 мм.

Наличники крепятся к коробкам шурупами 4×60 (ГОСТ 1144-70*). Раскладки переплета и перфорированная фанера к коробкам крепятся шурупами 3×30 (ГОСТ 1144-70*).

Вязка углов переплета и коробки производится в шип на клею.

Шип и проушина должны плотно соприкасаться между собой в точном соответствии с указанным профилем соединяемых элементов при помощи клея и нагелей.

На фасаде смотрового окна точками показано расположение отверстий для шурупов.

Настоящий лист читать совместно с листом АР-18

Узлы „Б" и „В" показаны на листе АР-18

Конструкция смотрового окна принята по аналогии с разработанной в альбоме типовых чертежей студийных окон, дверей и тамбуров. Серия 402-02. Смотровые окна типа СО-1, СО-2 и СО-3" Государственного Союзного проектного института Министерства связи СССР.

6988/VI

22

ГОССТРОЙ СССР РОСТОВСКИЙ ПРОМСТРОЙНИИПРОЕКТ 1976 г.	Фасад смотрового окна ОС1. Разрезы 1-1; 2-2. Переплет смотрового окна ОС1. Узел „А". Общие указания.	Типовой проект 904-1-35
Компрессорная станция 6К-250А		Альбом VI
		Лист АР-17

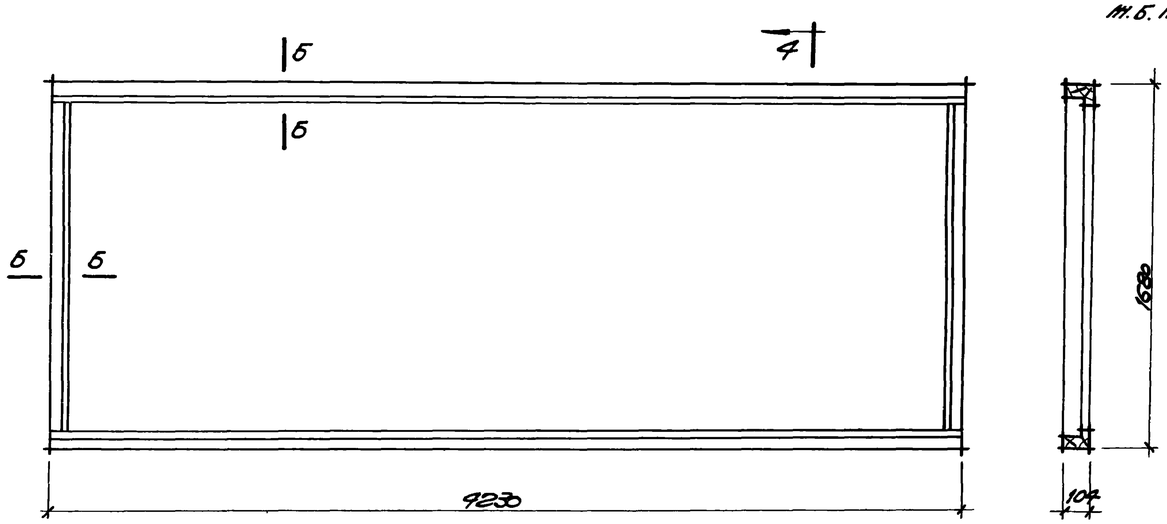

Коробка спотрового окна ОС1.

по 4-4

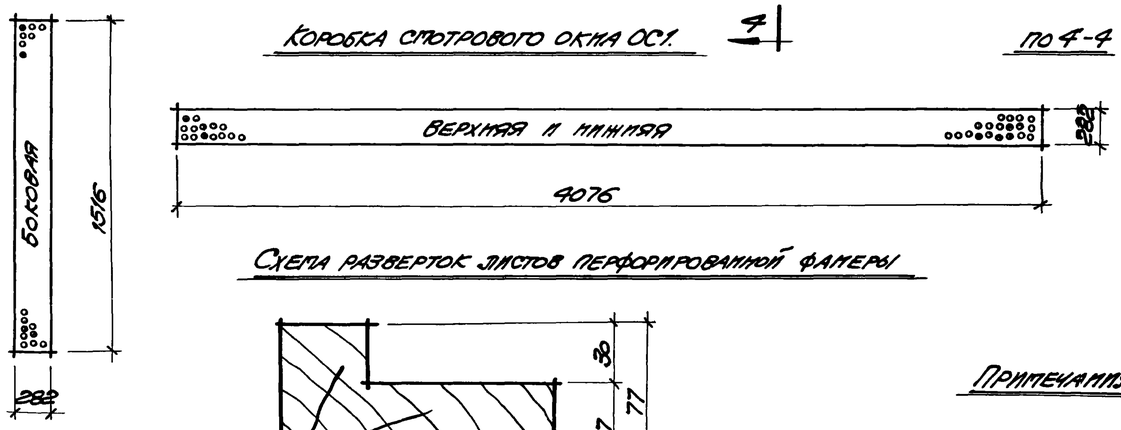

Схема разверток листов перфорированной фанеры

по Б-Б

Выборка материалов на один оконный проем

№№ п/п	Наименование	Ед. изм.	Кол-во	Примечания
1	Дуб	м³	0.15	ГОСТ 2695-71
2	Сосна 1-й сорт	м³	0.2	ГОСТ 8486-66
3	Стекло полированное 4000×1950	м²	11.6	Изготавливается на Саратовском заводе
4	Мягкие минераловатные плиты	м³	0.6	ГОСТ 12394-66
5	Пористо-губчатая резина 55×10	п.м.	21.8	
6	Перфорированная фанера толщ. 5 мм.	м²	3.5	
7	Шуруп с полукруглой головкой 4×60	кг	3.7	ГОСТ 1144-70*
8	Шуруп с полукруглой головкой 3×30	кг	0.6	ГОСТ 1144-70*

Примечания:

1. Настоящий лист читать совместно с листом АР-17
2. Общие указания даны на листе АР-17
3. Отверстия в листах перфорированной фанеры сверлить ф 6 мм. через 25 мм.
4. Оконные коробки крепятся к деревянным пробкам, заложенным в кладку через 8 рядов кирпича по высоте проема.

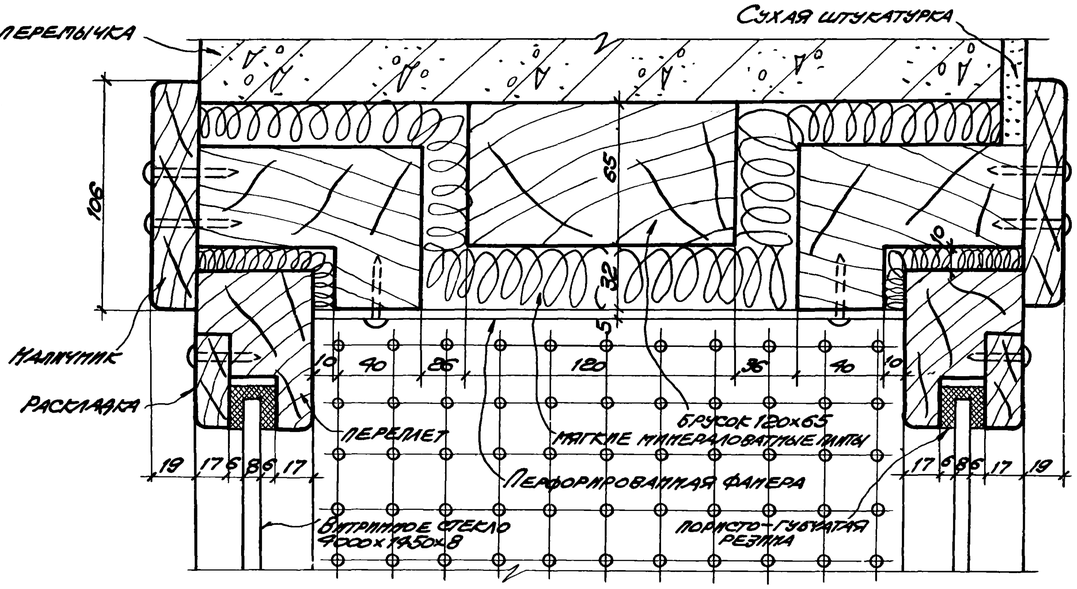

Узел „Б"

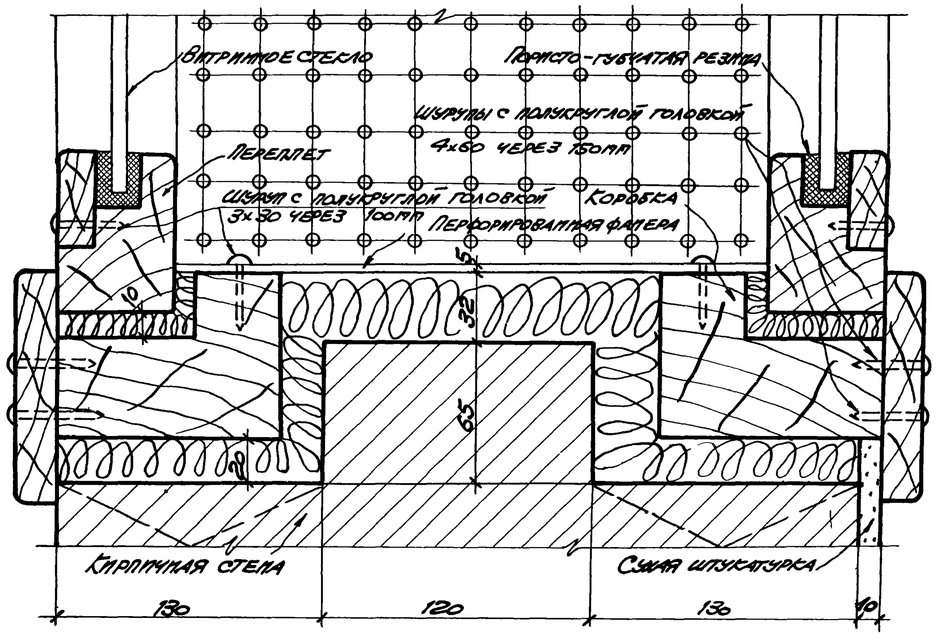

Узел „В"

6988/VI (23)

Гл. инж. пр.	Тюрин		
Рук. группы	Безгодовский		
Ст. техник	Аксенова		
Проверил	Безгодовский		

ГОССТРОЙ СССР РОСТОВСКИЙ ПРОМСТРОЙНИИПРОЕКТ 1976 г.	Коробка спотрового окна ОСТ. Схема разверток листов перфорированной фанеры. Выборка материалов на один оконный проем. Узлы „Б", „В".	Типовой проект 904-1-35	
Компрессорная станция 6К-250А		Альбом VI	
		Лист АР-18	

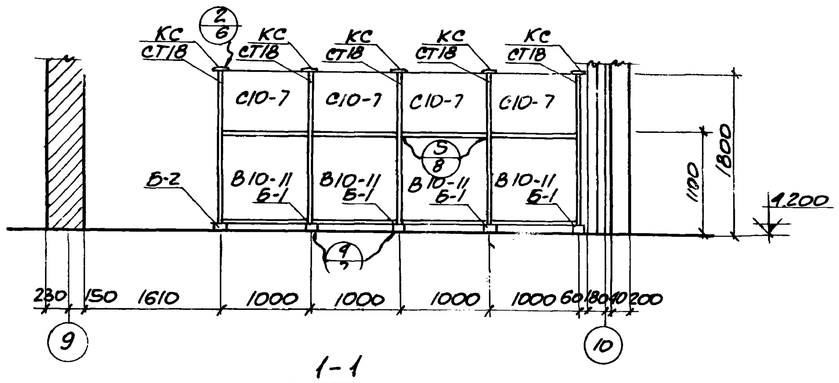

1-1

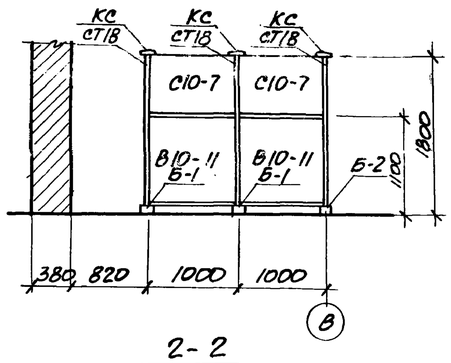

2-2

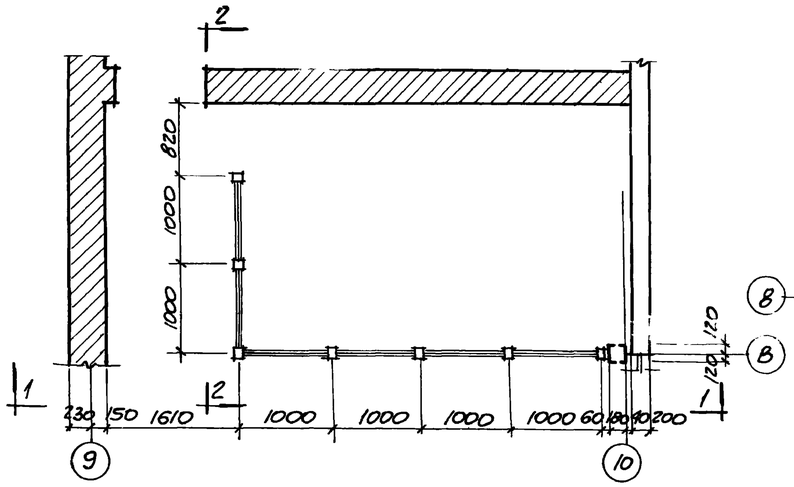

Схема остекленной перегородки

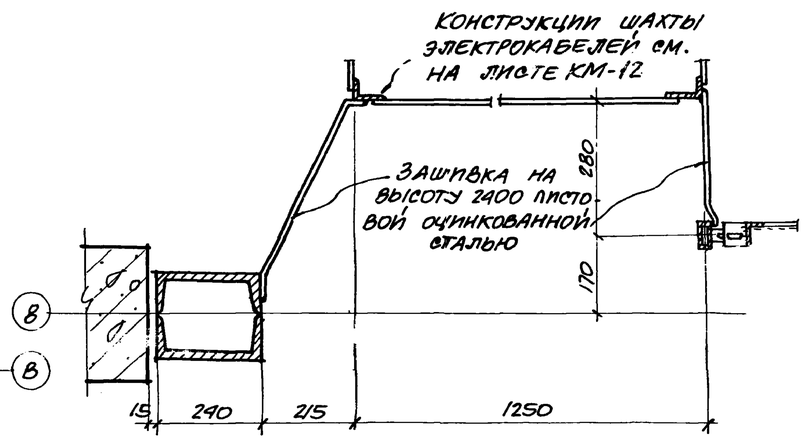

Узел „А"

Спецификация элементов перегородок

Наименование изделия	Марка	Колич. шт	Вес изделия кг	Общий вес кг	Стандарт или лист проекта	Примечания
Опорные башмаки	Б-1	6	0.89	5.35	серия 1.431-11	
	Б-2	1	0.67	0.67	—"—	
Стойки	СТ18	7	4.83	33.81	—"—	
Глухие вставки	В10-11	6	13.6	81.6	—"—	
Стекла	С10-7	6	10.2	61.2	—"—	
Крышки стоек	КС	7	0.07	0.49	—"—	
Стойки	2.9С	3	13.13	39.39	серия 1.431-10	
	2.9С-А	6	12.89	77.34	—"—	
Щиты	1×2.9Щ	4	28.14	112.56	—"—	
	1.5×2.9Щ	2	36.05	72.1	—"—	
	0.75×2.9ЩД-Л	1	25.9	25.9	—"—	
	0.75×2.9ЩД-П	1	26.86	26.86	—"—	
Ригель	Р	1	7.51	7.51	—"—	

Примечания:

1. Указания по изготовлению, отделке и монтажу комплектующих изделий перегородок даны
   а) для остекленных перегородок в пояснительной записке серии 1.431-11 выпуски 0,1.
   б) для сетчатых стальных перегородок в пояснительной записке серии 1.431-10 выпуски 0,1
2. Ссылки на монтажные узлы смотрите на листах выше указанных серий.

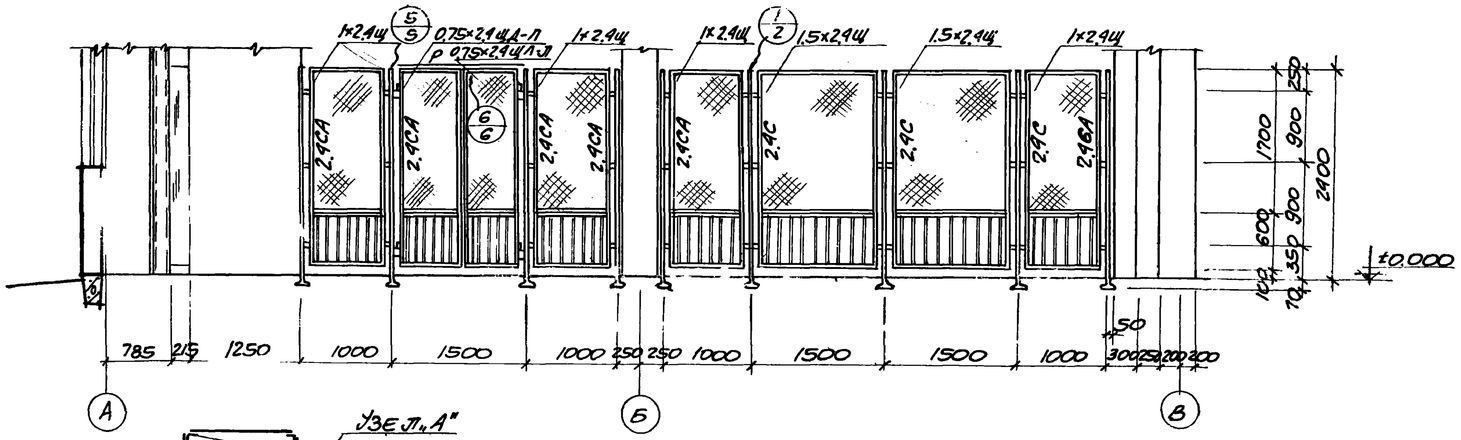

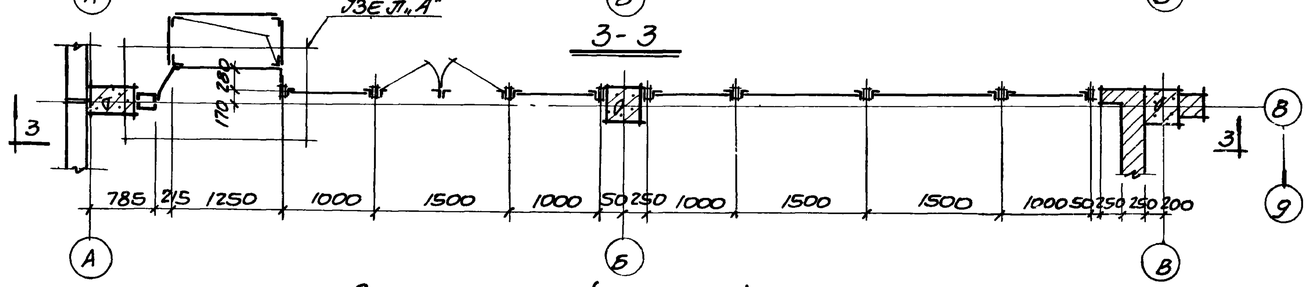

3-3

Схема сетчатой стальной перегородки

М1:50

6988/VI

24

Госстрой СССР Ростовский Промстройниипроект 1976 г.	Монтажные и маркировочные схемы остекленной и сетчатой стальной перегородок	Типовой проект 904-1-35
Компрессорная станция 6К-250А		Альбом VI
		Лист АР-19

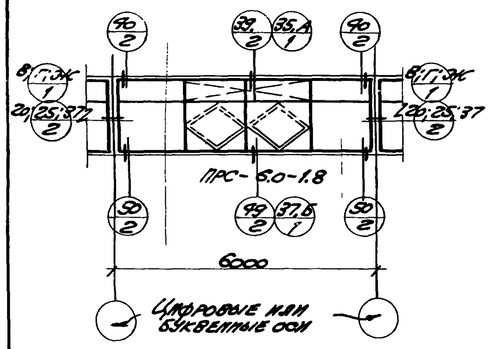

Тип Т-1 мест 26

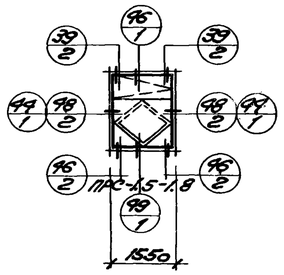

Тип Т-2 мест 4

Заказная спецификация материалов на переплеты и механизмы открывания

Марка переплета	Количество переплетов, шт.	Стальные профили в кг.								Резиновые профили в кг./п.м.				Стекло в м2/штук							Механизмы ручного открывания кг/штук							
		□ 60×30×2	□ 50×25×2	□ 40×25×2	∠ 24×1.5×2	С 15×9.2×1	δ=4	δ=9	Общий вес кг.	СТ-24а/1	СТ-24б/1	СТ-1	Общий вес кг.	С1 1080×1435	С3 970×1530	С5 530×1435	С6 480×1530	С11 1080×1170	С12 530×1170	Общая площадь м2	Шарнир	Фиксатор	Петля	Замок	Ручка	Стяжка	Общий вес кг.
ПРС-6.0-1.8	26	3484	1144	381.8	707.2	387.1	187.2	44.2	6338.8	356.2 1872	280.8 1872	18.2 754	655.2	80.6 52	135.2 104	83.2 104	36.4 52	65 52	33.8 52	434.2	120. 208	48.64 104	11.44 104	11.44 52	8.32 52	12.48 104	206.9
ПРС-1.5-1.8	4	180	80.8	29.6	52	16	2.4	2.4	363.2	13.6 72	10.8 72	1.2 40	25.6	—	10.8 8	3.2 4	2.8 4	—	—	16.8	3.28 16	3.28 8	0.88 8	0.88 4	0.64 4	0.96 8	15.92
Итого		3664	1224.8	411.4	759.2	403.1	189.6	46.6	6702	369.8 1944	291.6 1944	19.4 794	680.8	80.6 52	146 112	86.4 108	39.2 56	65 52	33.8 52	451	129.92 224	51.92 112	12.32 112	12.32 56	8.96 56	13.44 112	222.88

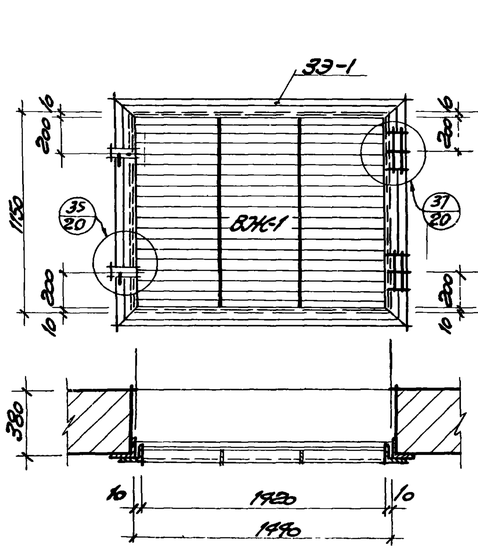

Тип Т-3 мест 6

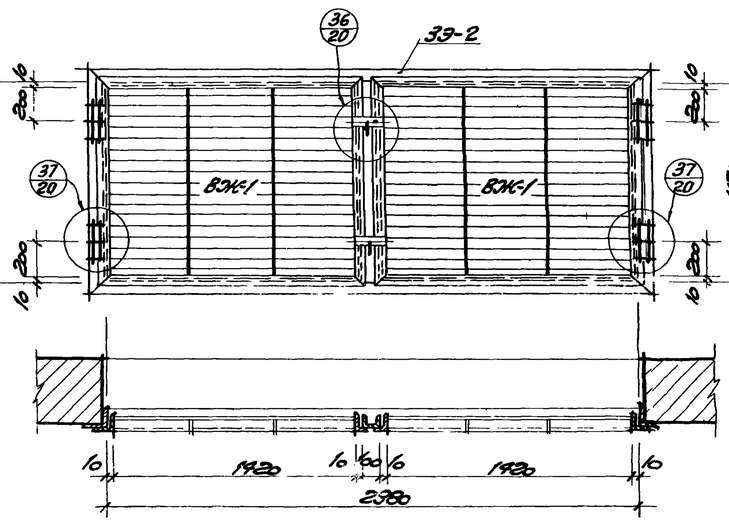

Тип Т-4 мест 6

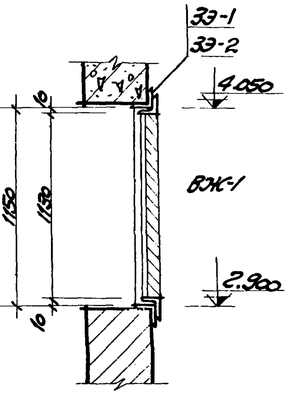

Спецификация стальных элементов крепления

Тип схемы по проекту	Кол-во элементов	Элементы по серии 2.436-2 выпуск 2									Элементы по серии 1.436-4 выпуск 1			
		МП-2 шт.	МП-4 шт.	МП-5 шт.	МП-16 шт.	МП-19 шт.	МП-20 шт.	МП-22 шт.	МП-32 шт.	МП-34 шт.	К4 шт.	К5 шт.	К12 шт.	Профиль №1 кг/п.м.
Т-1 мест 26	На одну схему	2	5	10	~24	—	—	—	2	3	—	2	~0.8	5.7
	На все схемы	52	130	260	62	—	—	—	52	78	—	52	21	148.2
Т-2 мест 4	На одну схему	—	2	—	—	2	6	2	—	—	1	—	—	—
	На все схемы	—	8	—	—	8	24	8	—	—	4	—	—	—
Итого на все типы схем		52	138	260	62	8	24	8	52	78	4	52	21	148.2
Итого на все типы схем в кг.		21.32	11.56	98.8	213.28	8.96	6.72	10.48	34.84	62.4	9.6	494	111.3	400.14

Примечания

1. На схемах заполнения проемов Т-1 и Т-2 даны ссылки на типовые детали и узлы по серии 2.436-2 выпуски 1, 2.
2. Из типовых деталей 25 и 37, выпуска 2, приняты элементы крепления только марки МП-16.
3. Петля и элементы защелки (поз. 8÷12) устанавливаются при монтаже решеток ВЖ-1.

   Приварку элементов производить электродами типа Э42 по ГОСТ 9467-75. Толщину швов принимать $h_ш$ = 6 мм. Качество сварных швов должно удовлетворять требованиям ГОСТ 10922-75.

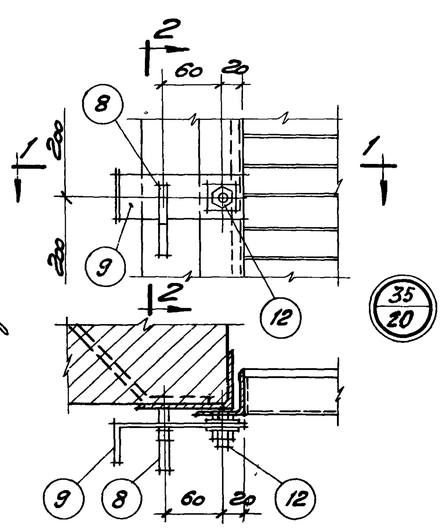

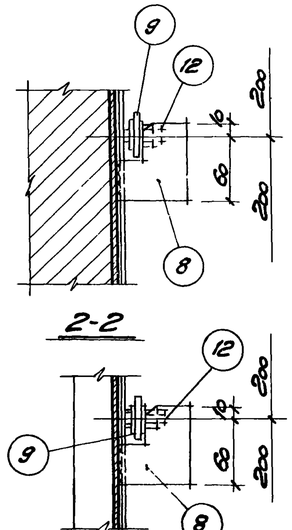

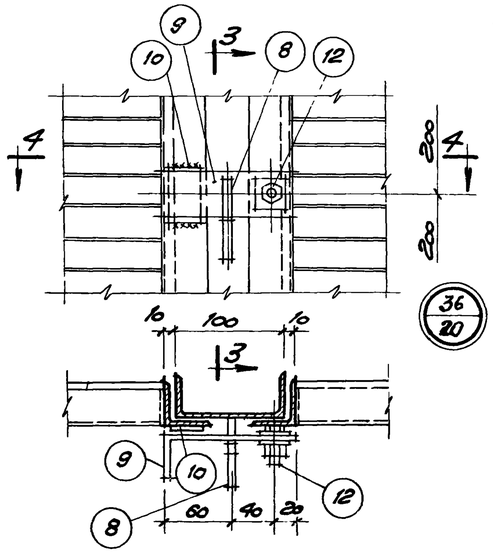

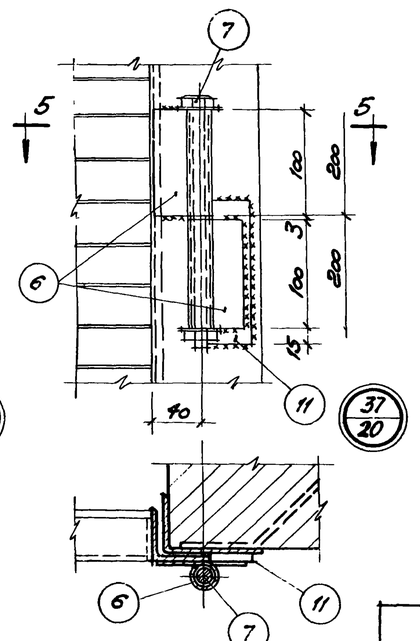

6988/VI

25

ГОССТРОЙ СССР РОСТОВСКИЙ ПРОМСТРОЙНИИПРОЕКТ 1976 г.	Маркировочные схемы заполнения проемов. Спецификации. Детали.	Типовой проект 904-1-35	
Компрессорная станция 6К-250А		Альбом VI	
		Лист АР-20	

Гл. инженер проекта Ульянский
Рук. группы Безовицкий
Ст. техник Аксенова
Проверил Морозов
Гл. инж. Шевц.

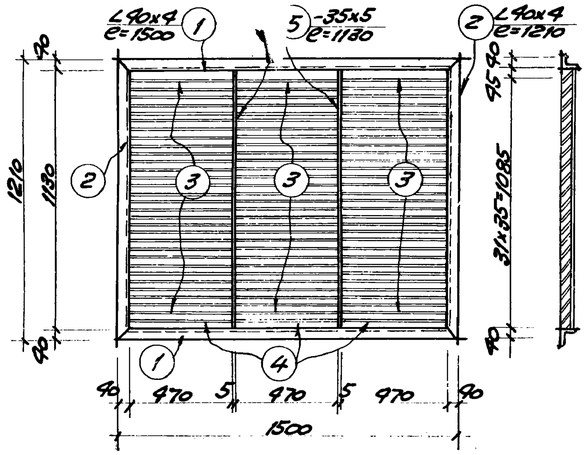

Стальные жалюзи ВЖ-1

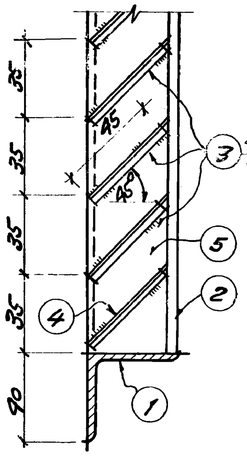

Узел „А"

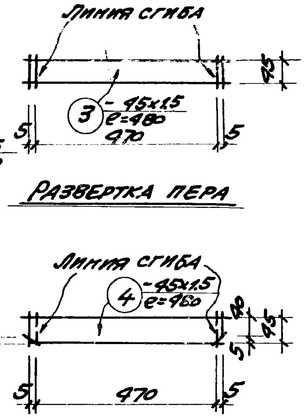

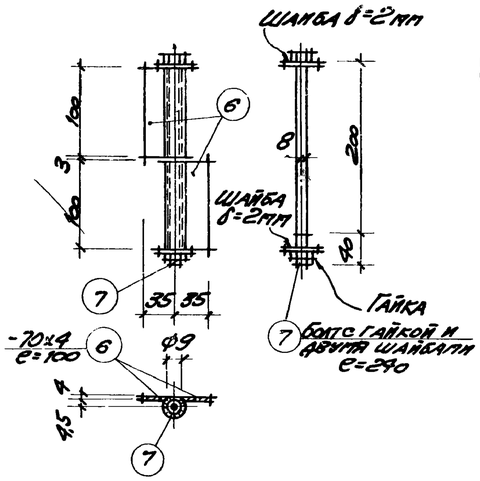

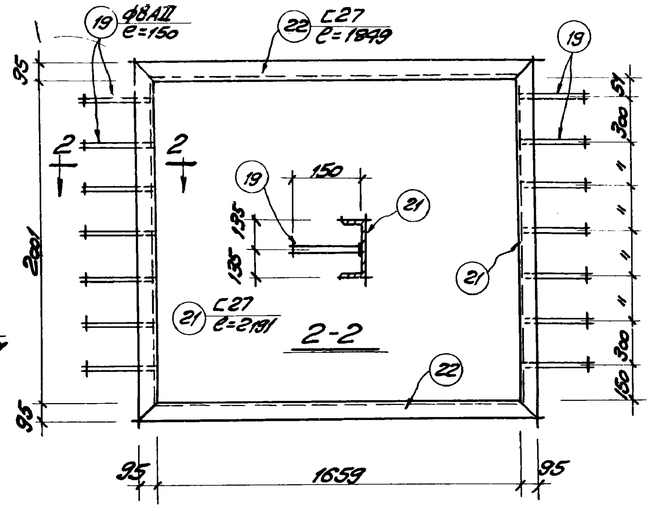

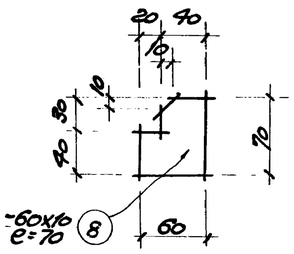

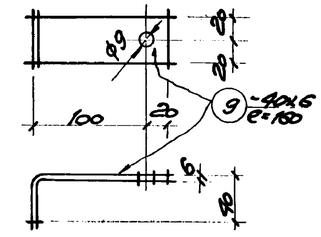

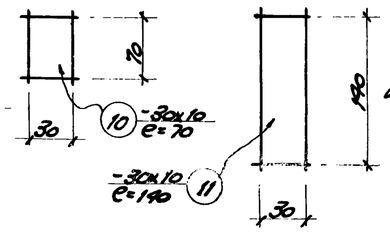

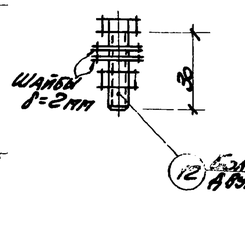

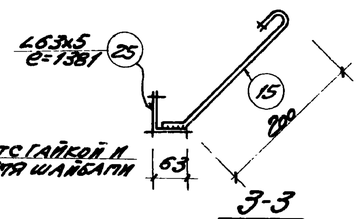

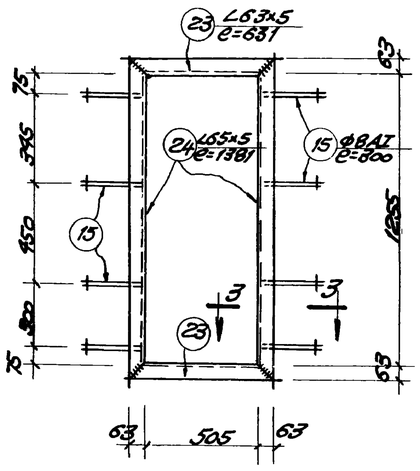

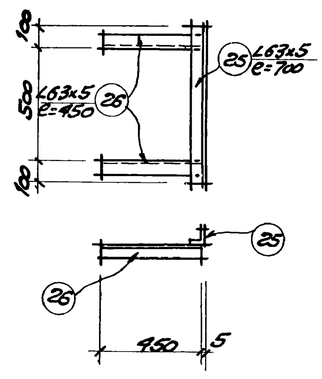

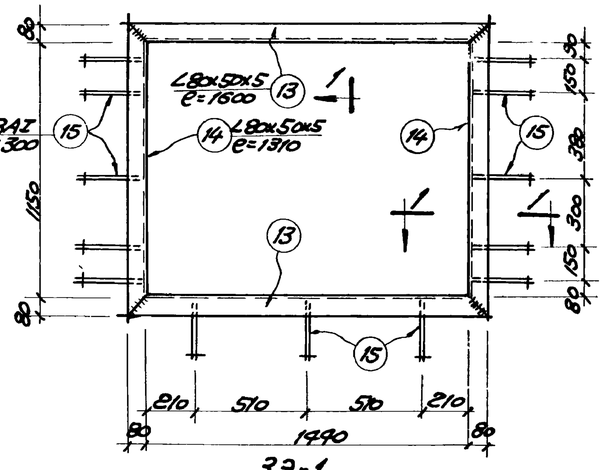

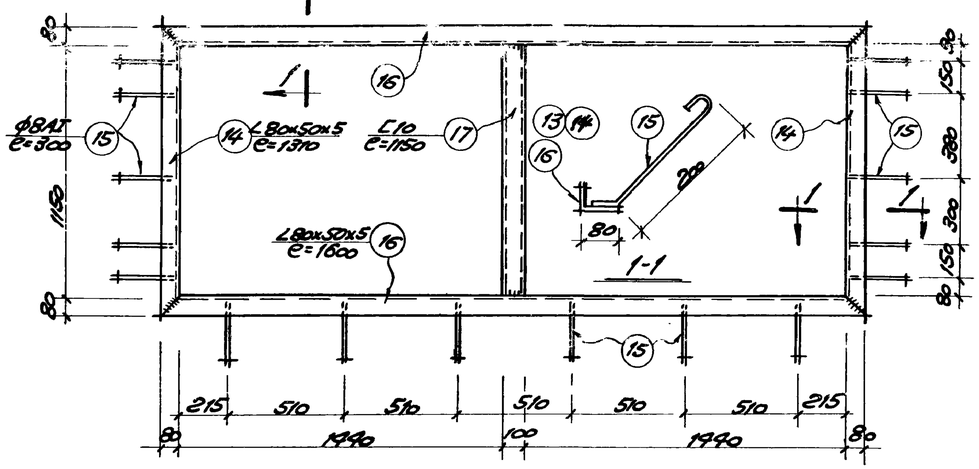

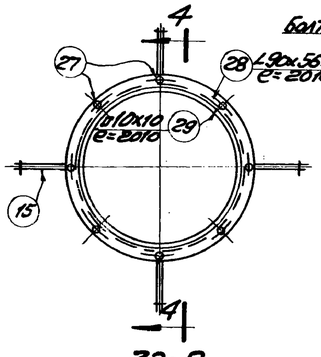

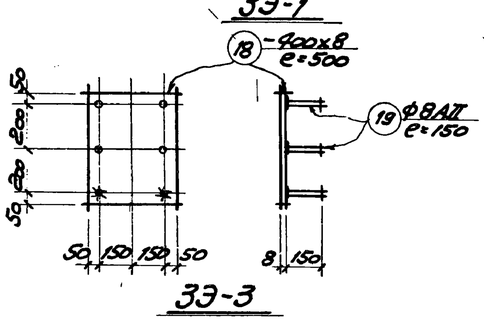

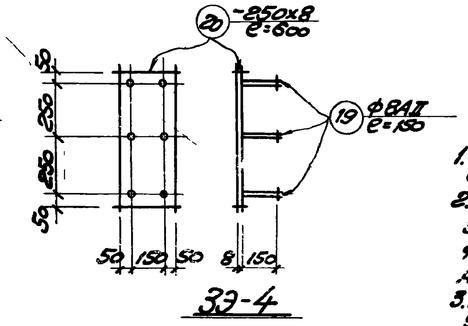

Примечания:

1. Настоящий чертеж рассматривать совместно с листами АР-20, 22.
2. Стальные изделия и закладные элементы, разработанные на данном чертеже замаркированы на листах АР-3, 4, 11, 24, 26.
3. Петли и элементы защелки (поз. 8, 9, 10, 11, 12) устанавливаются при монтаже решеток ВЖ-1.

6988/VI

26

ГОССТРОЙ СССР РОСТОВСКИЙ ПРОМСТРОЙНИИПРОЕКТ 1976 г.	Стальные жалюзи ВЖ-1 и закладные элементы Э3-1 ÷ Э3-8	Типовой проект 904-1-35
		Альбом VI
Компрессорная станция 6К-250А		Лист АР-21

Спецификация стали на один элемент.

Марка эл-та	N№ поз.	Профиль	Длина мм	Кол. шт.	Вес, кг одной позиц.	Вес, кг всех позиц.	Вес, кг марки	Примеч.
ВЖ-1	1	L 40×4	1500	2	3,63	7,26	41,98	
	2	L 40×4	1210	2	2,93	5,86		
	3	−45×1,5	480	33	0,26	24,18		
	4	−45×1,5	480	3	0,26	0,78		
	5	−35×5	1130	2	1,95	3,9		
Петля	6	−70×4	100	2	0,22	0,44	0,54	
	7	Болт ф8 с гайкой и двумя шайбами	240	1	0,1	0,1		
Поз. 8	8	−60×10	70	1	0,34	0,84	0,34	
Поз. 9	9	−40×6	160	1	0,8	0,3	0,3	
Поз. 10	10	−30×10	70	1	0,17	0,17	0,17	
Поз 11	11	−30×10	140	1	0,34	0,84	0,84	
Поз. 12	12	Болт ф8 с гайкой и двумя шайбами	80	1	0,02	0,02	0,02	
ЭЭ-1	13	L80×50×5	1600	2	7,98	15,96	30,60	
	14	L80×50×5	1310	2	6,54	13,08		
	15	ф8 AI	300	13	0,12	1,56		
ЭЭ-2	16	L80×50×5	3140	2	15,61	31,22	56,10	
	17	C10	1150	1	9,88	9,88		
	14	L80×50×5	1310	2	6,54	13,08		
	15	ф8 AI	300	16	0,12	1,92		
ЭЭ-3	18	− 400×8	500	1	12,56	12,56	12,92	
	19	ф8 AII	150	6	0,06	0,36		
ЭЭ-4	20	−250×8	600	1	9,42	9,42	9,78	
	19	ф8 AII	150	6	0,06	0,36		
ЭЭ-5	21	C27	2191	2	61,0	122,0	225,28	
	22	C27	1849	2	51,22	102,44		
	19	ф8 AII	150	14	0,06	0,84		
ЭЭ-6	23	L 63×5	681	2	3,04	6,08	13,69	
	24	L 63×5	1381	2	6,65	6,65		
	15	ф8 AI	300	8	0,12	0,96		
ЭЭ-7	25	L 63×5	700	1	3,37	3,37	7,69	
	26	L 63×5	450	2	2,16	4,32		
ЭЭ-8	27	Болт ф12 AI	80	8	0,09	0,72	16,29	
	28	L 90×56×6	2010	1	13,47	13,47		
	29	■ 10×10	2010	1	1,58	1,58		
	15	ф8 AI	300	4	0,12	0,48		

Спецификация стальных изделий

Наименование изделия	Марка	Колич. шт.	Вес издел. кг.	Общий вес кг	Стандарт или лист проекта	Примеч
Стальные жалюзи	ВЖ-1	18	41.98	756.64	АР-21	
Петля	Поз 6; 7.	36	0,84	13,44		
Поз. 8		24	0,34	8,16		
Поз. 9		24	0,3	7.2		
Поз. 10		12	0,17	2.04		
Поз. 11		36	0,34	12.24		
Поз. 12		24	0,02	0,48		
Закладные элементы	ЭЭ-1	6	30,60	183,60		
	ЭЭ-2	6	56,10	336,60		
	ЭЭ-3	7	12,92	90,44		
	ЭЭ-4	12	9,78	117,36		
	ЭЭ-5	6	225,28	1351,64		
	ЭЭ-6	12	13,69	154,28		
	ЭЭ-7	4	7,69	30,76		
	ЭЭ-8	6	16,29	97,74		
Сальники	Ду 80 С=500	6	10,2	61,2	Серия 3.901-5	
	Ду 150 С=500	6	24,5	147,0		
	Ду 150 С=300	6	15,9	95,4		
	Ду 200 С=500	6	33,4	200,4		

Примечания:

1. Закладные элементы выполнять из стали марки Вст3сп2 для сварных конструкций по ГОСТ 380-71.
2. Сварку производить электродами типа Э42 по ГОСТ 9467-75. Толщину сварных швов принимать $h_ш$ = 6мм.
3. Качество сварных швов должно удовлетворять требованиям ГОСТ 10922-75
4. Настоящий лист рассматривать совместно с листом АР-21.

Гл. инж. пр. Тюрин
Рук. группы Безсолицын
Техник-архитектор Безсолицын
Проверил Безсолицын

ГОССТРОЙ СССР РОСТОВСКИЙ ПРОМСТРОЙНИИПРОЕКТ 1976 г.	Спецификации к листу АР-21	Типовой проект 304-1-35
Компрессорная станция ВК-250А.		Альбом VI
		Лист АР-22

6988/VI (27)

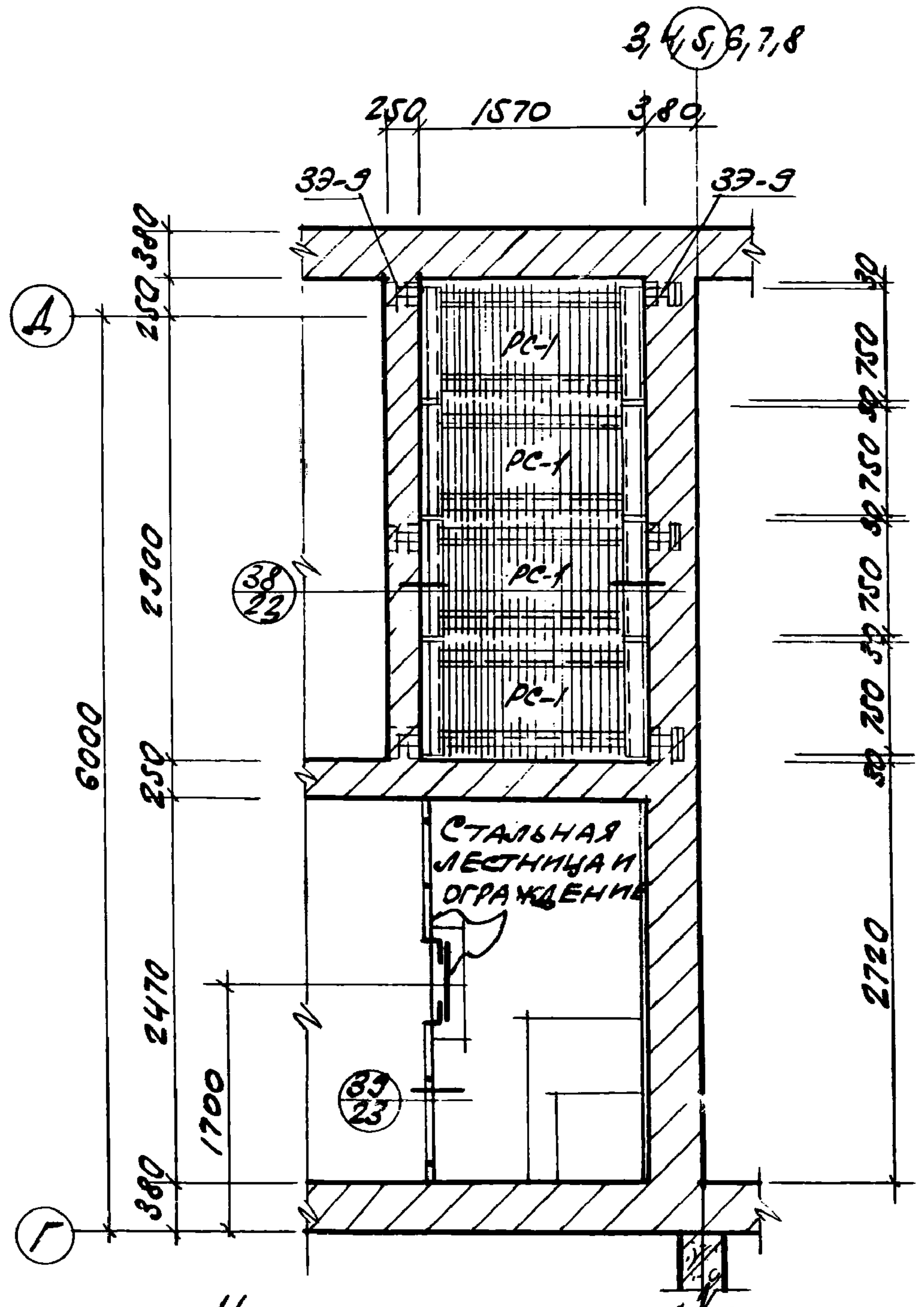

На отм. ±0.000; 1.200; 2.400

Маркировочная схема решеток в камерах глушения

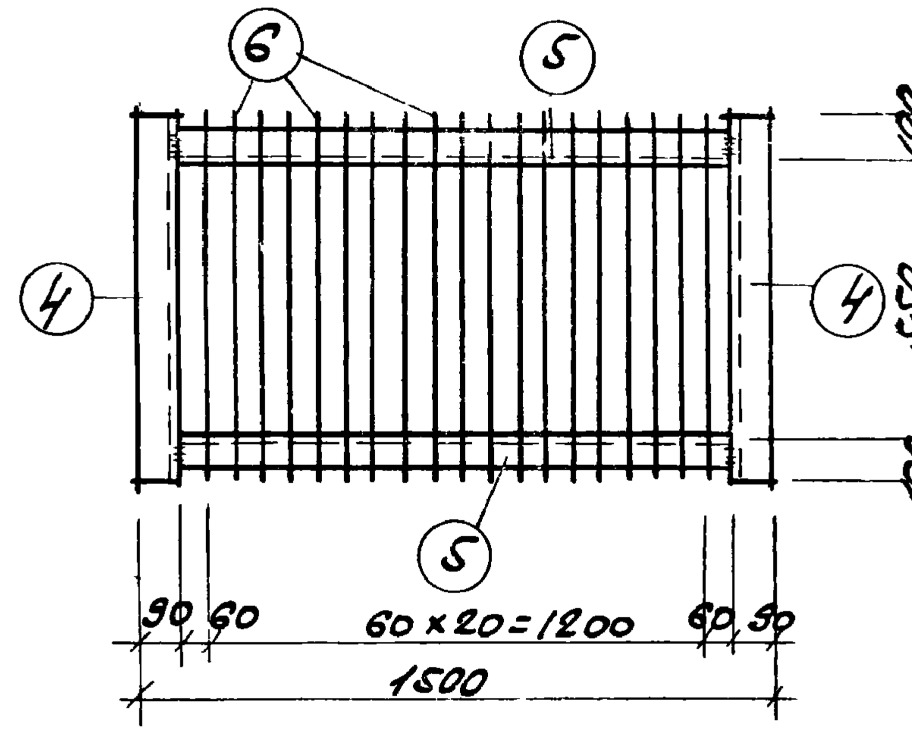

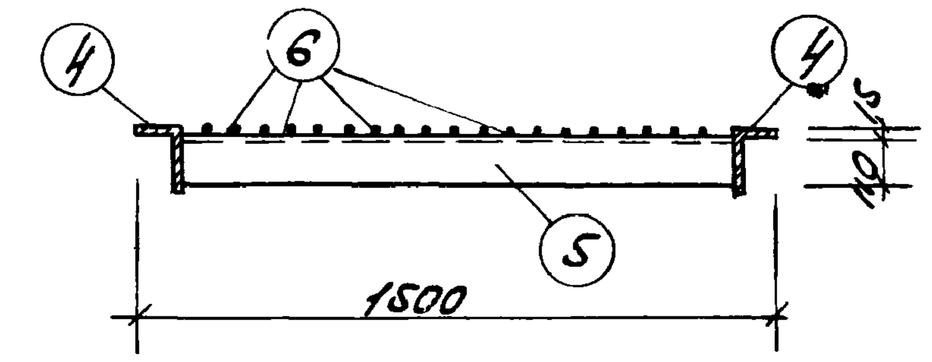

Решетка РС-1

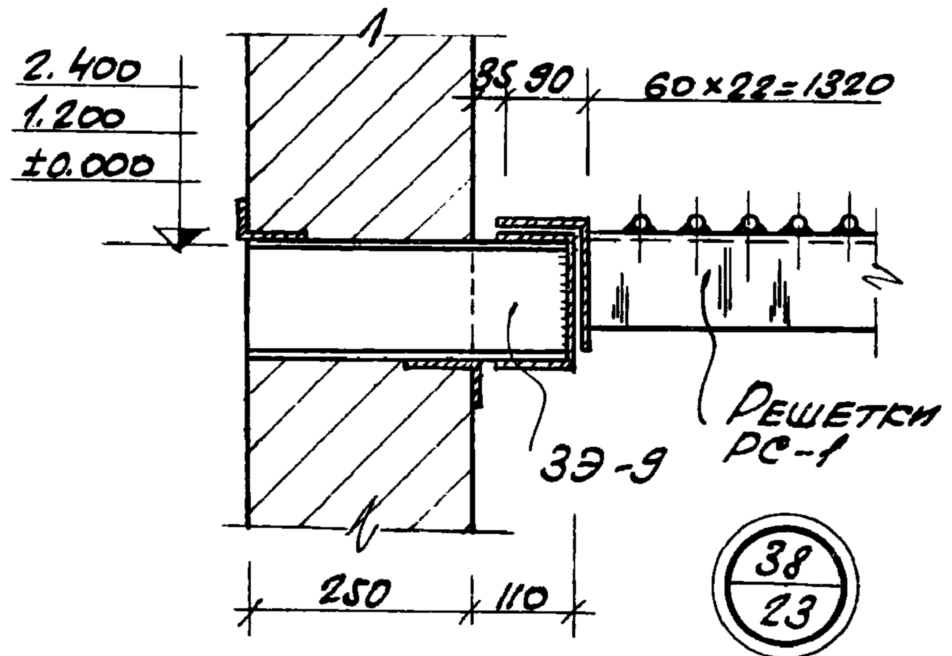

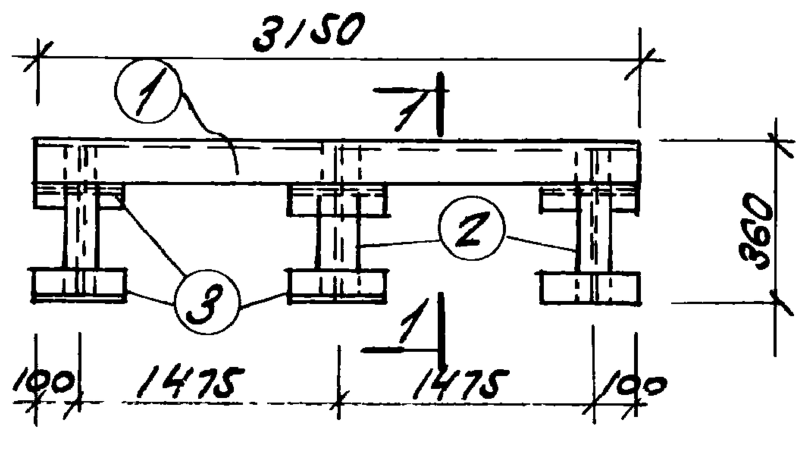

ЗЭ-9

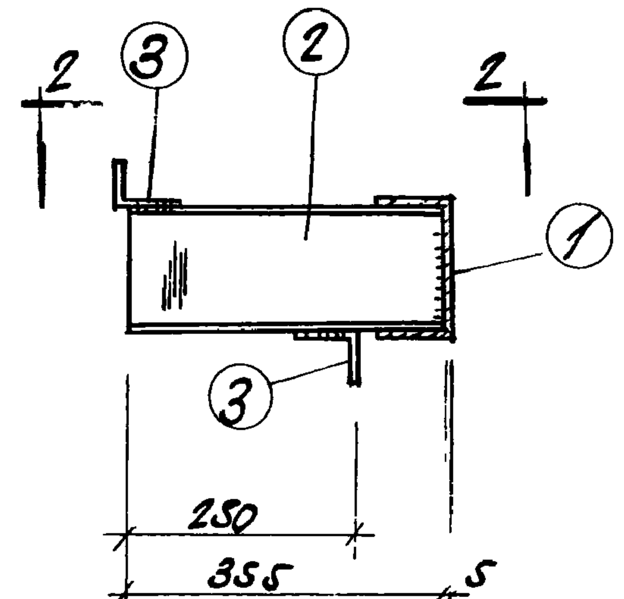

1-1

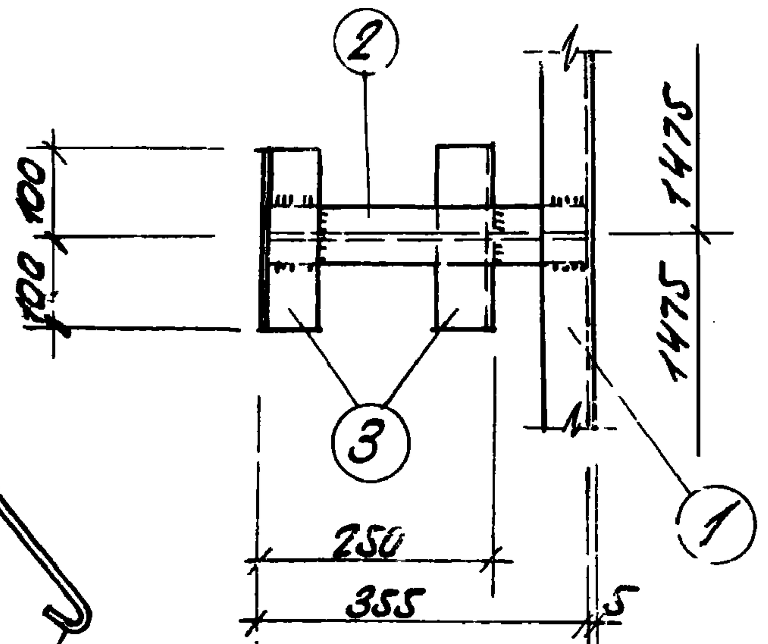

2-2

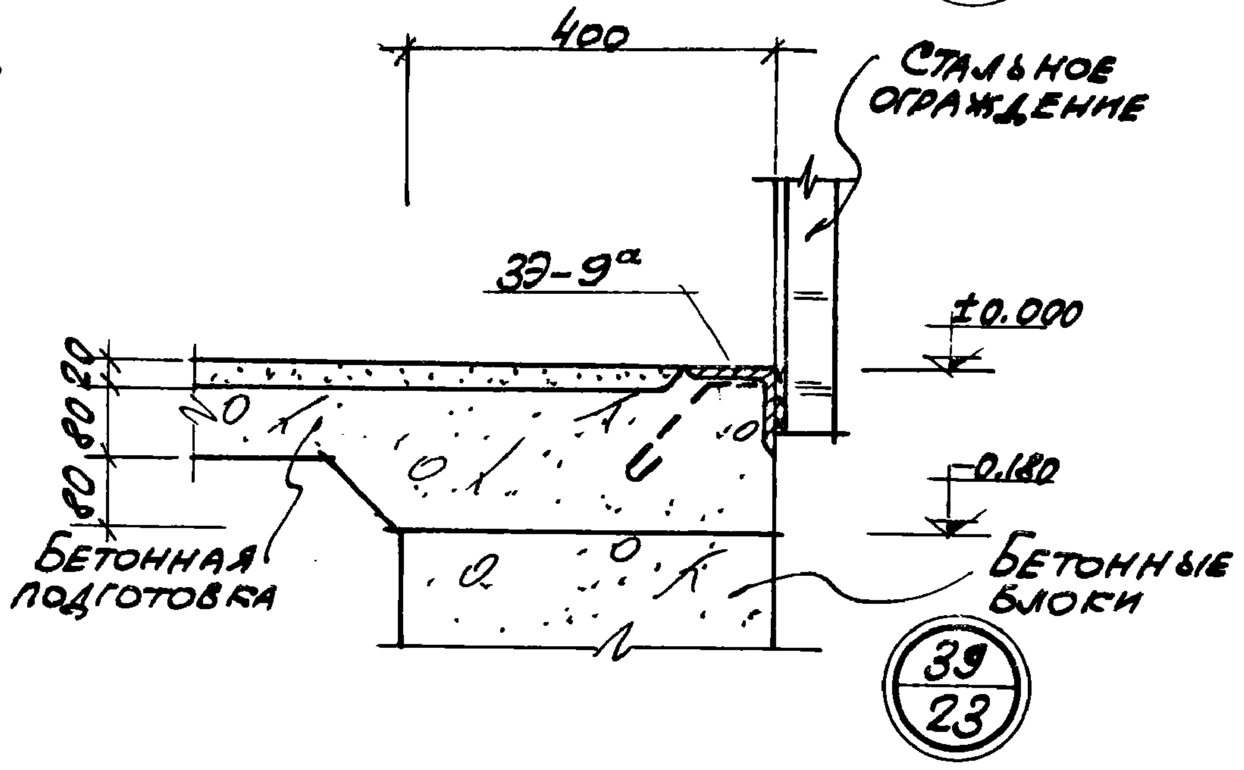

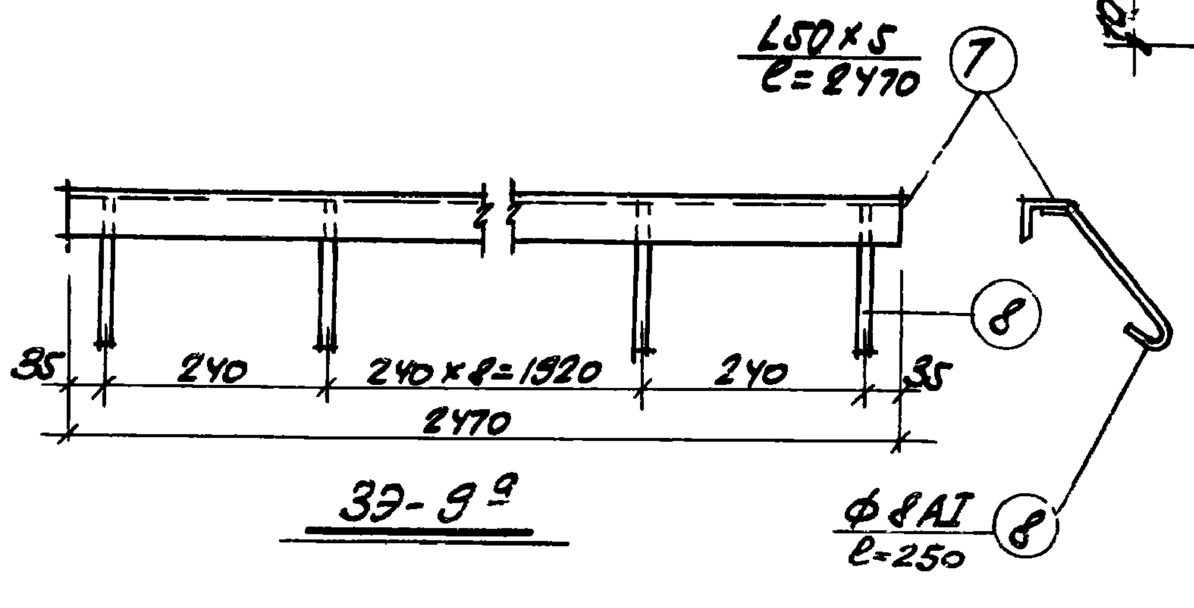

ЗЭ-9а

Спецификация стали на один элемент

Марка эл-та	NN поз.	Профиль	Длина мм.	К-во шт.	Вес одной позиц.	Вес всех позиц.	Вес марки	Примеч.
ЗЭ-9	1	[16	3150	1	44,73	44,73	65.07	
	2	I14	355	3	4,86	14,58		
	3	L75×50×5	200	6	0,96	5,76		
РС-1	4	L140×90×10	750	2	13,1	26,2	75,0	
	5	L110×70×8	1320	2	14,4	28,8		
	6	Ф14 AI	750	21	0,95	20,0		
ЗЭ-9а	7	L50×5	2470	1	9,31	9,31	10,41	
	8	Ф8AI	250	11	0,1	1,1		

Спецификация стальных изделий

Наименование изделий	Марка	Кол-во шт.	Вес изделия кг.	Общий вес кг.	Стандарт или лист проекта	Примечание
Закладной элемент	ЗЭ-9	36	65.07	2342.46	АР-23	
Стальная решетка	РС-1	72	75.00	5400.0		
Закладной элемент	ЗЭ-9а	6	10.41	62.46		

Примечания

1. Решетки и закладные элементы выполнять из стали марки ВСт3кп2 для сварных конструкций по ГОСТ 380-71.
2. Сварку производить электродами типа Э42 по ГОСТ 9467-75. Толщину сварных швов принимать hш=6мм.
3. Качество сварных швов должно удовлетворять требованиям ГОСТ 10922-75.
4. Закладной элемент ЗЭ-9а заложить при выполнении бетонной подготовки под полы.
Стальные ограждения и лестницы смотрите на листах марки КМ.

6988/VI 28

Ст. техник	Тимощенко
Проверил	Бескоровайный

Госстрой СССР Ростовский Промстройниипроект 1976 г.	Маркировочные схемы решеток в камерах глушения.	Типовой проект 904-1-35
Компрессорная станция 6К-250А.		Альбом VI
		Лист АР-23

Ленточные фундаменты из бетонных блоков. Маркировочные схемы см. на листах КЖК-4,5.

Кладочную стену выполнить после монтажа обору-дования в камере глушения

Элемент плана N 2

Элемент плана N 3

Элемент плана N 3

Подземное хозяйство в осях 6-10 смотрите на листе АР-25 (Элемент плана N 1)

Габарит песчаной подушки h = 480 для установки бака аварийного слива масла. Отметка низа подушки -3.500

6988/VI

29

ГОССТРОЙ СССР РОСТОВСКИЙ ПРОМСТРОЙНИИПРОЕКТ 1976 г.	План подземного хозяйства в осях 1-8.	Типовой проект 904-1-35 Альбом VI
Компрессорная станция 6К-250А		Лист АР-24

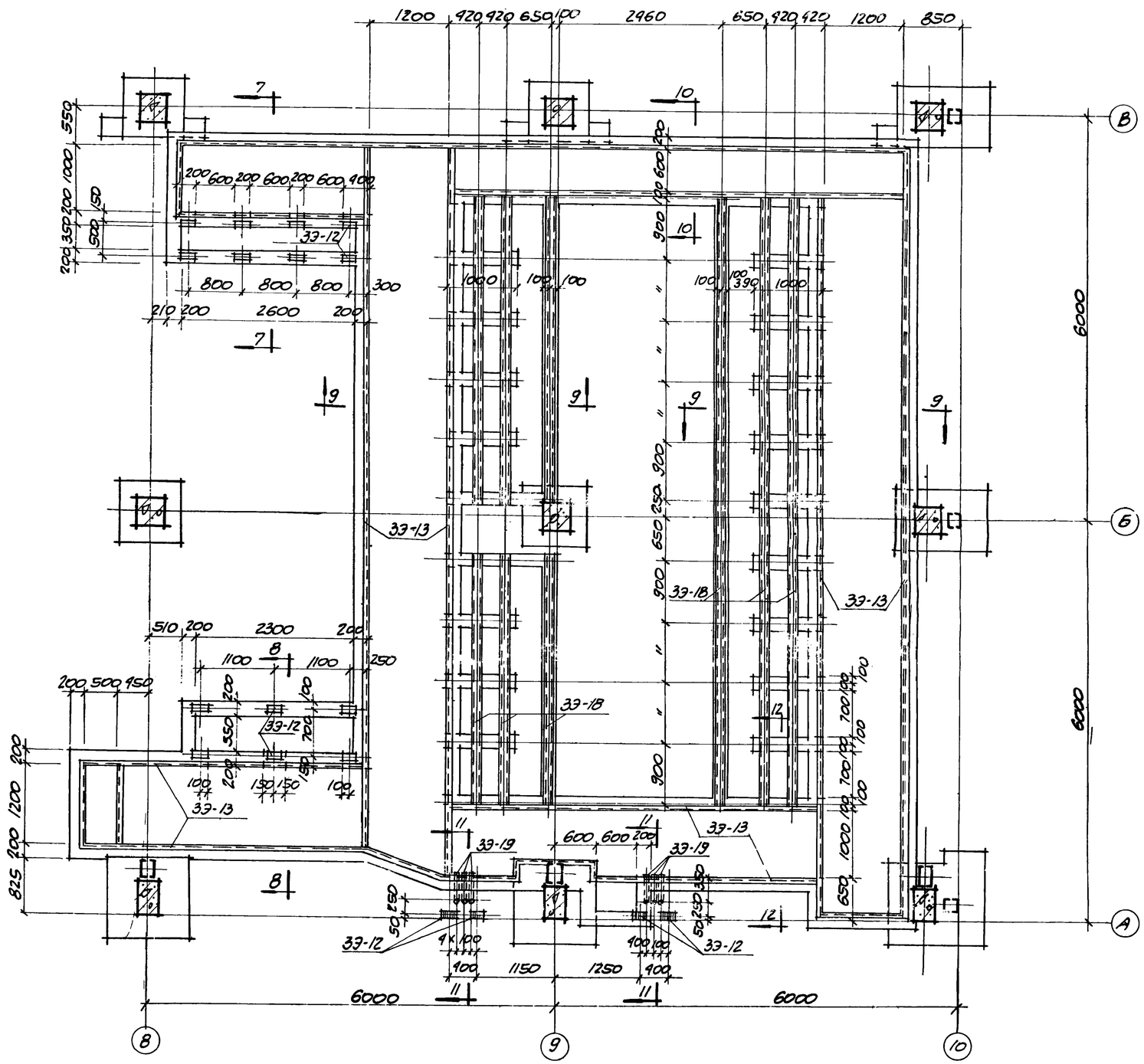

Элемент плана №1

М1:50

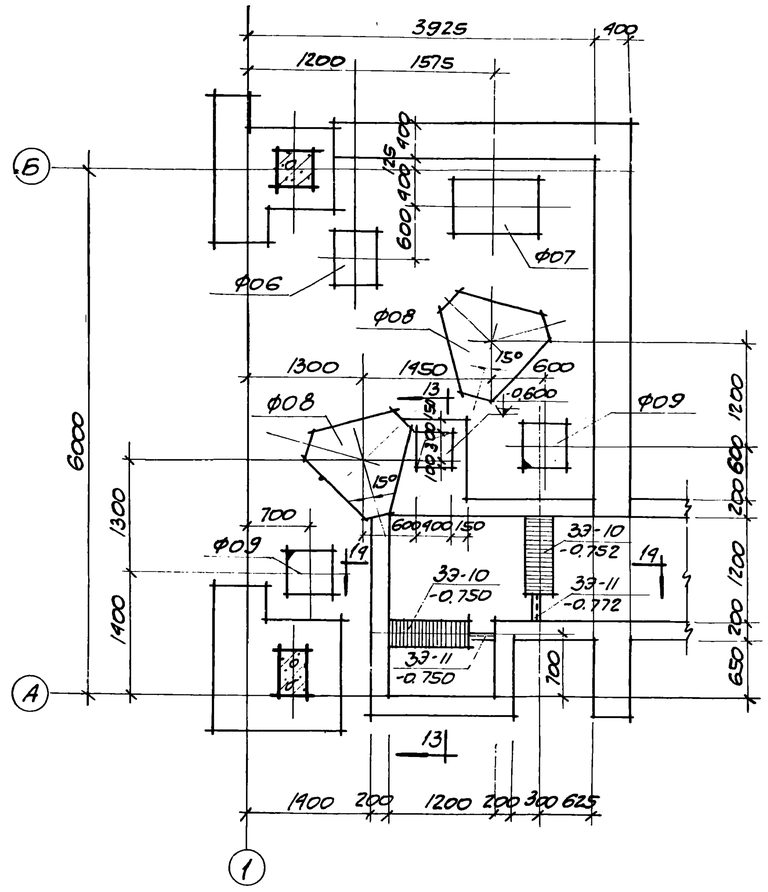

Элемент плана №2

М1:50

Госстрой СССР Ростовский Промстройниипроект 1976 г.	Подземное хозяйство	Типовой проект 904-1-35
	Элементы плана №1; №2	Альбом VI
Компрессорная станция 6К-250А		Лист АР-25

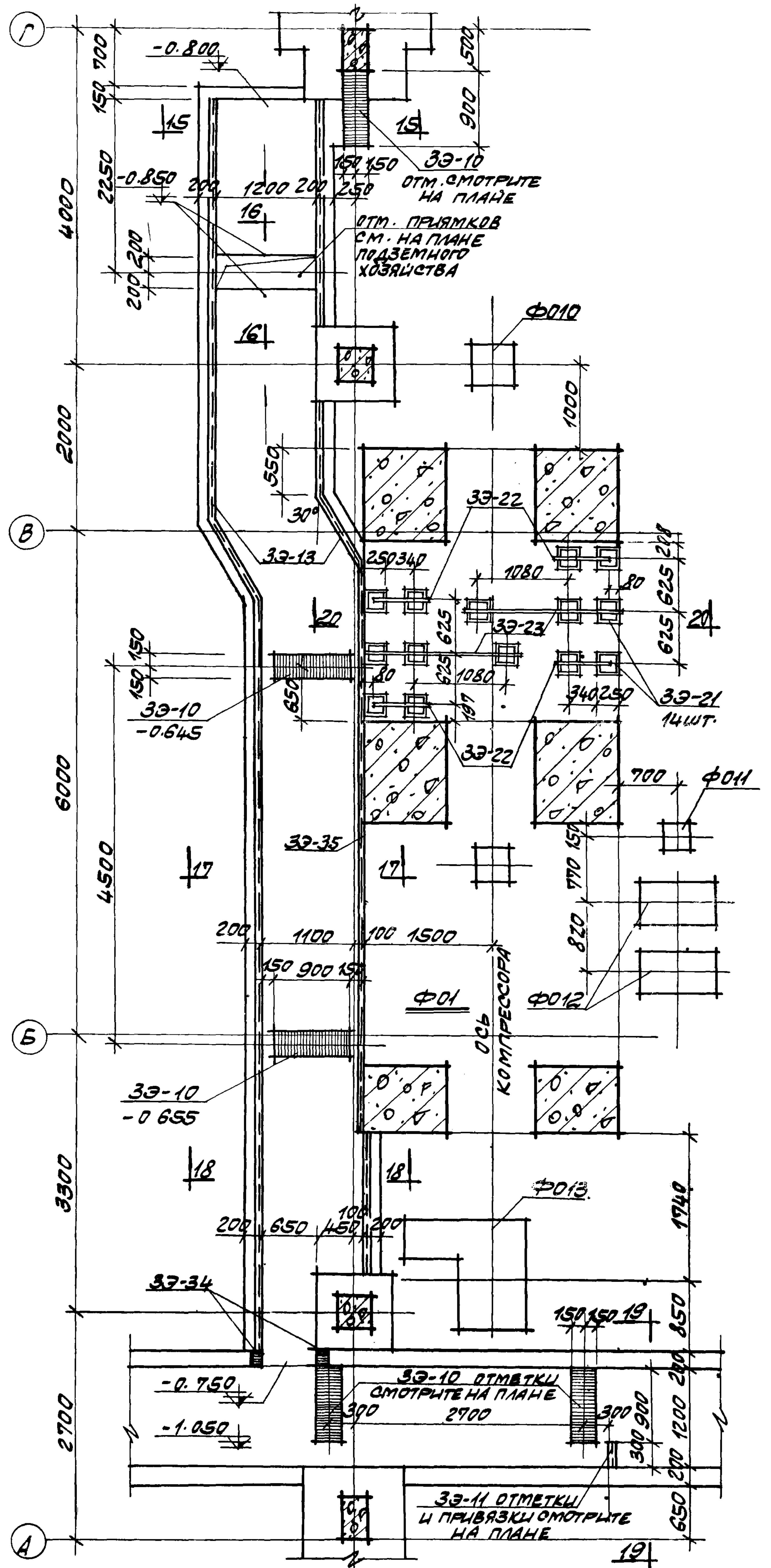

ЭЛЕМЕНТ ПЛАНА N3

М1:50

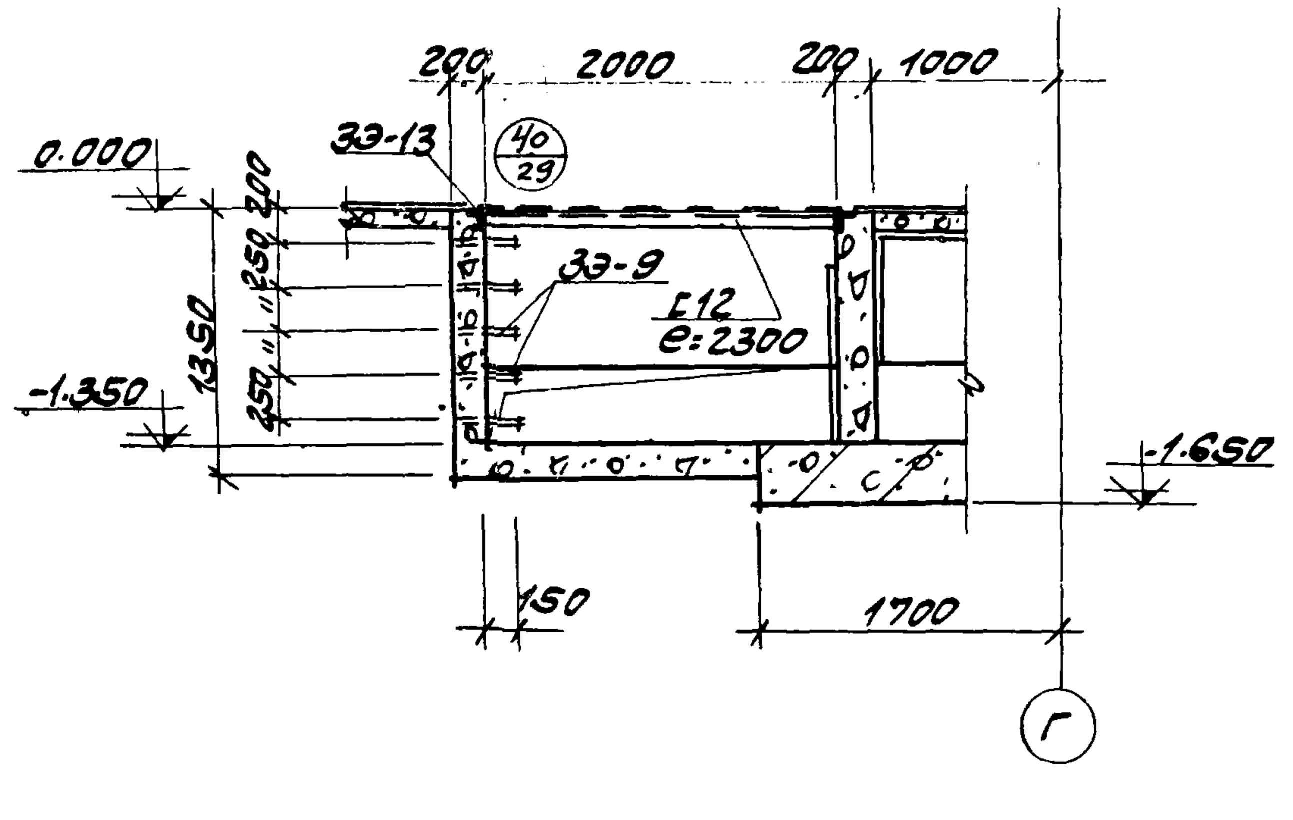

1 - 1

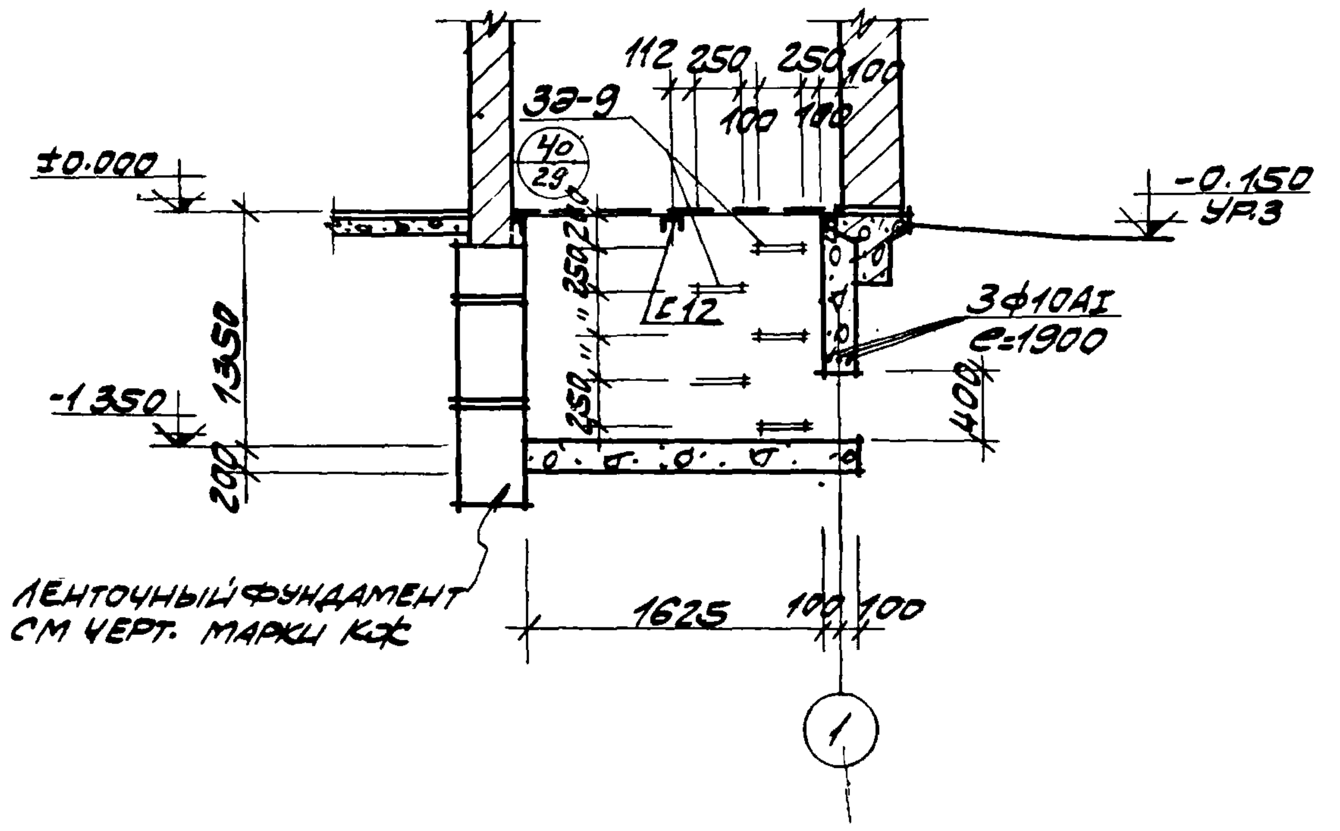

2 - 2

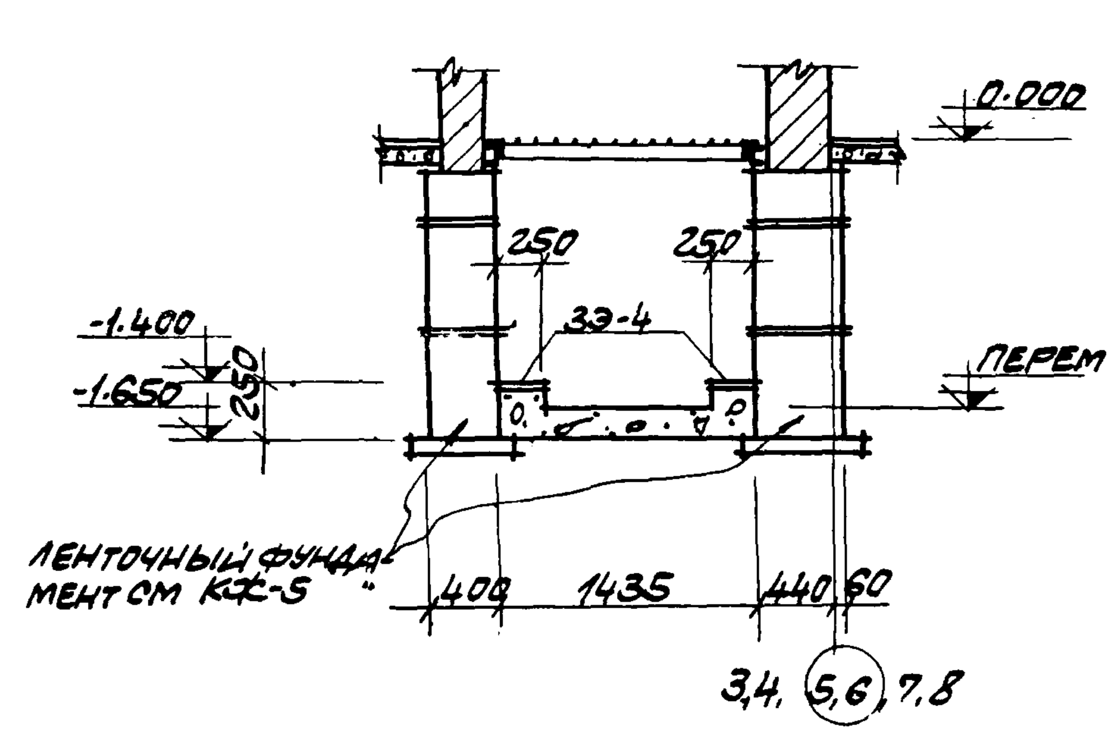

3 - 3

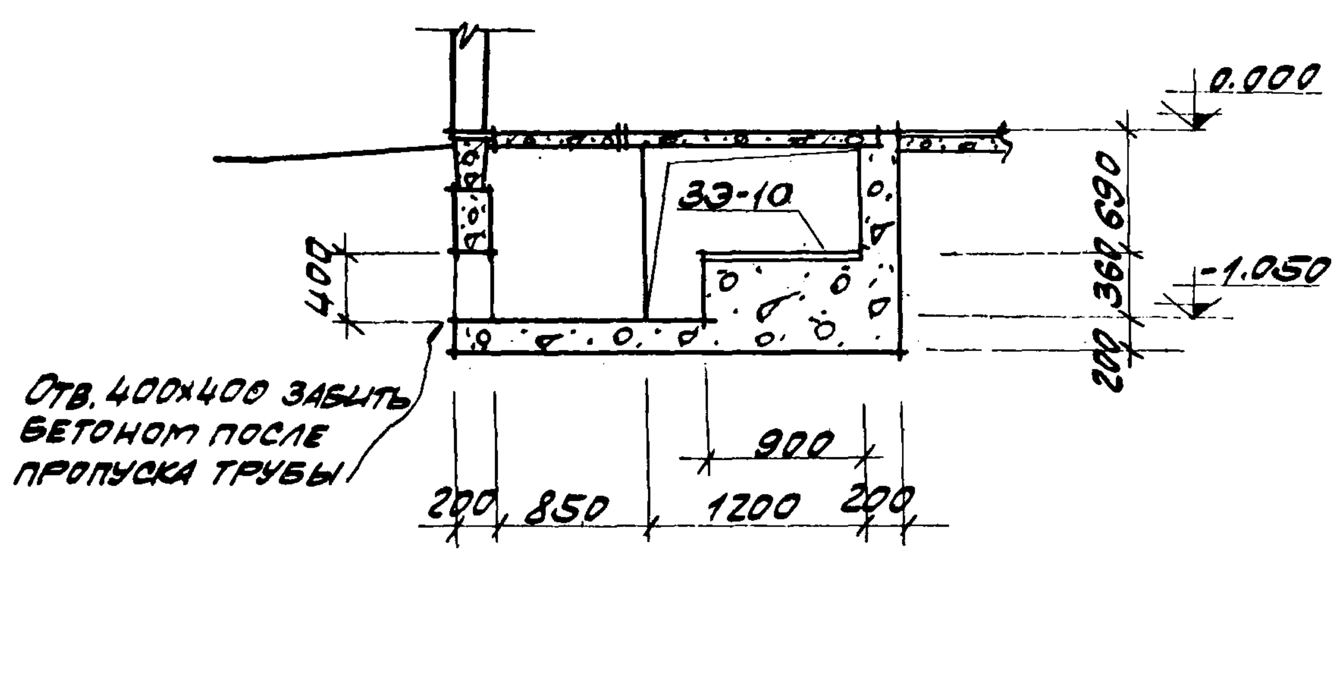

4 - 4

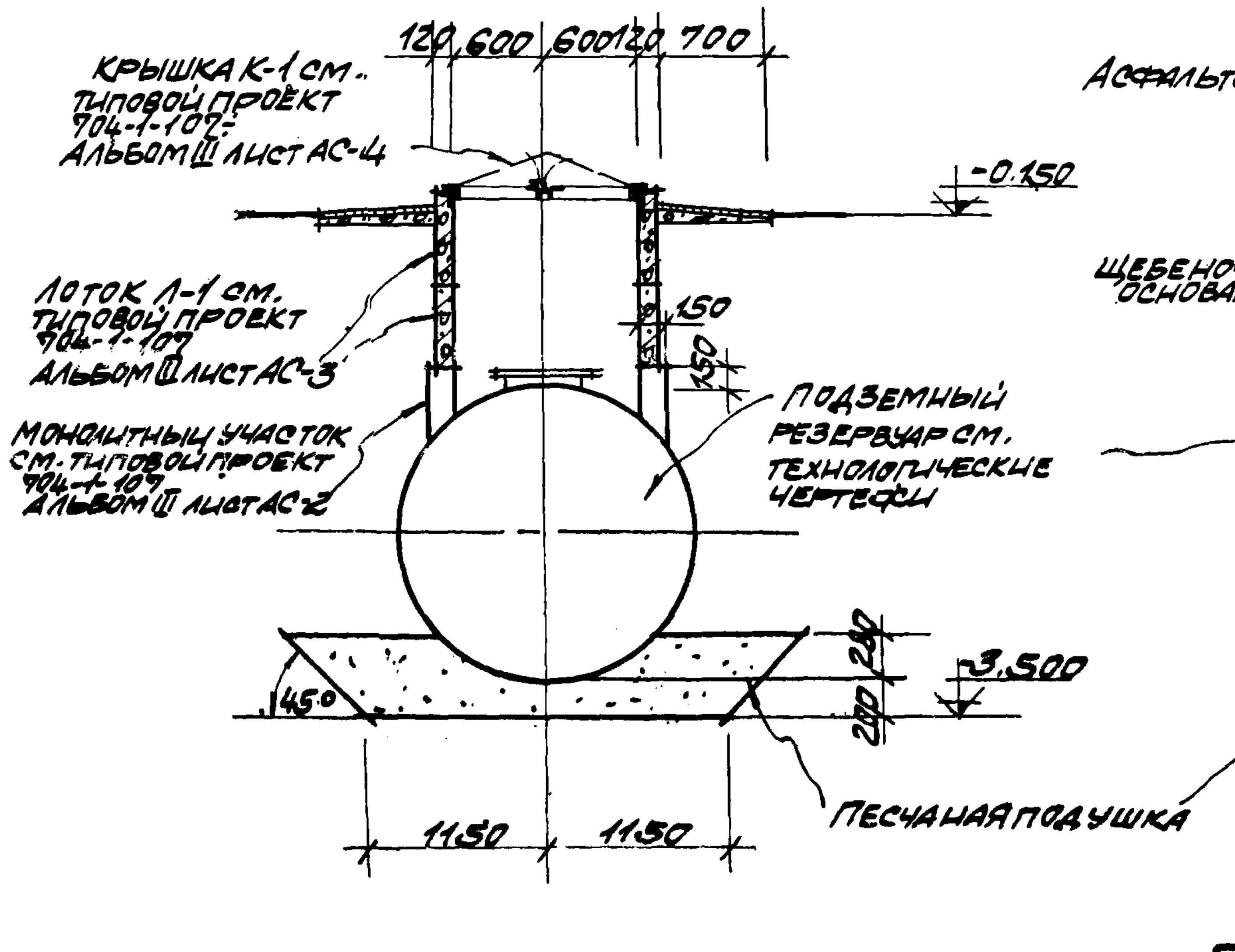

5 - 5

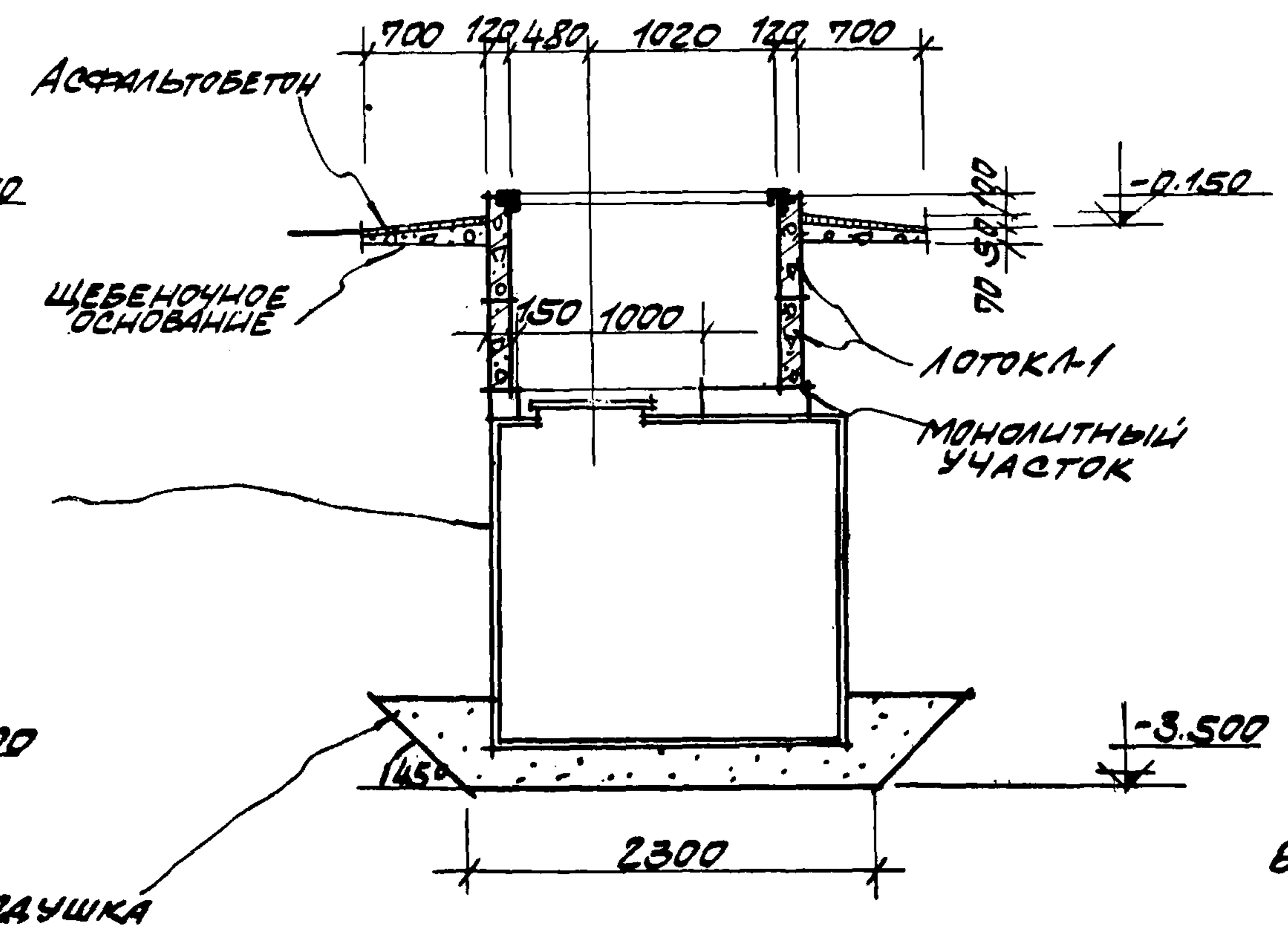

6 - 6

6988/VI 31

НАЧ ОТД		
ГЛ ИНЖ ПР	ТЮРИН	
РУК ГРУППЫ	БЕСКОРОВАЙНЫЙ	
СТ. ТЕХНИК	СВИДОВСКАЯ	
ПРОВЕРИЛ	БЕСКОРОВАЙНЫЙ	

10308

ГОССТРОЙ СССР РОСТОВСКИЙ ПРОМСТРОЙНИИПРОЕКТ 1976 г.	ПОДЗЕМНОЕ ХОЗЯЙСТВО	ТИПОВОЙ ПРОЕКТ 904-1-35
		АЛЬБОМ VI
КОМПРЕССОРНАЯ СТАНЦИЯ 6К-250А	ЭЛЕМЕНТ ПЛАНА N3 СЕЧЕНИЯ 1-1 ÷ 6-6	ЛИСТ АР-26

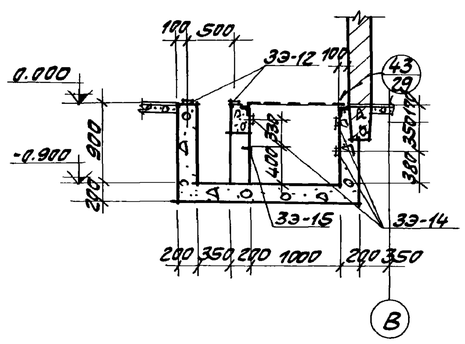

7-7

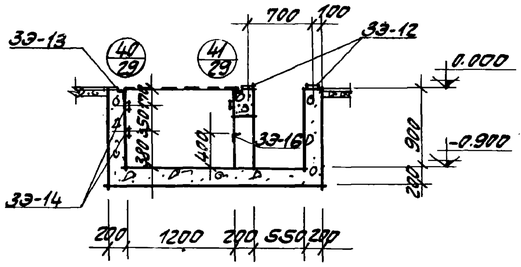

8-8

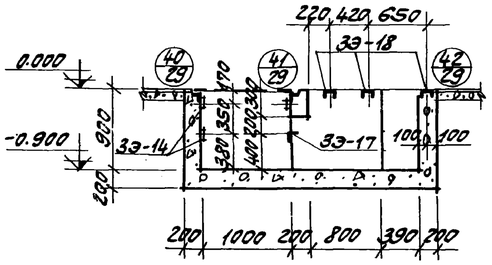

9-9

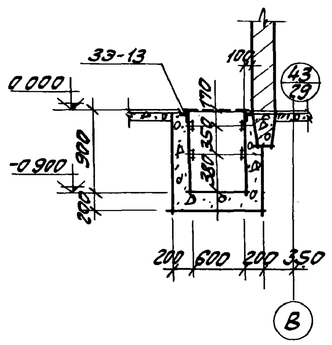

10-10

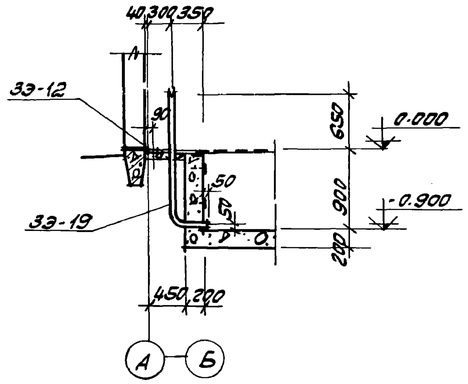

11-11

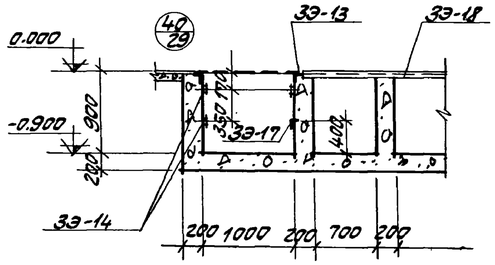

12-12

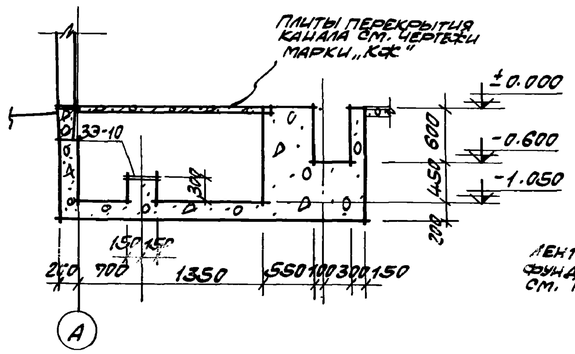

13-13

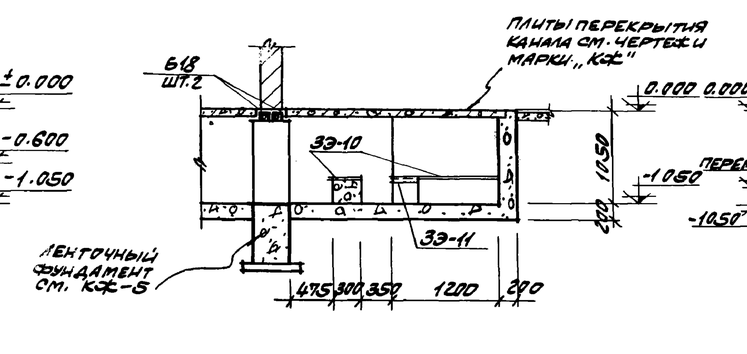

14-14

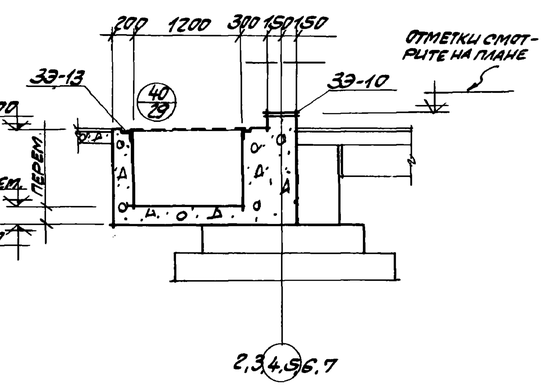

15-15

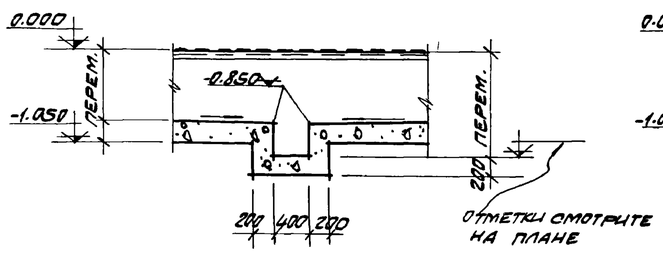

16-16

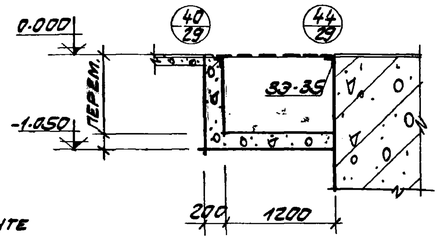

17-17

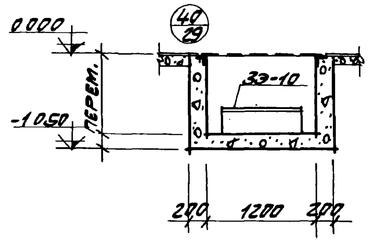

18-18

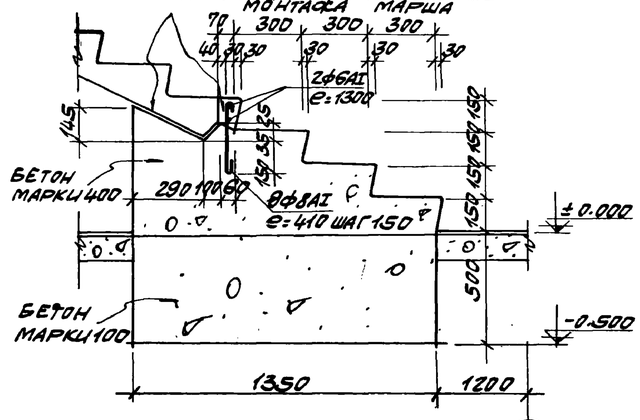

21-21

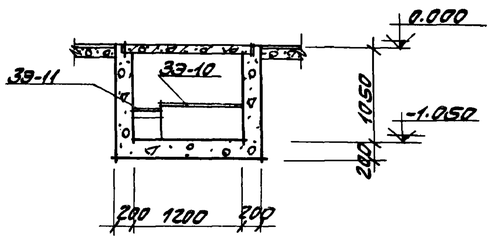

19-19

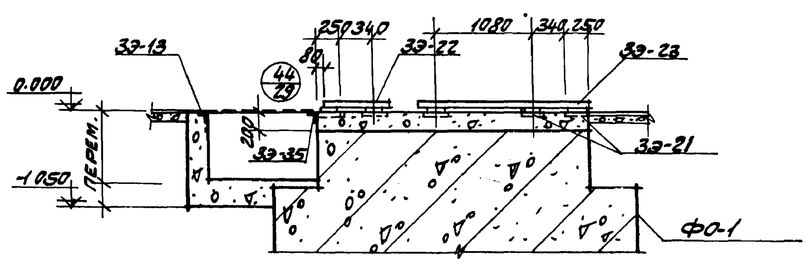

20-20

6988/VI

32

ГОССТРОЙ СССР РОСТОВСКИЙ ПРОМСТРОЙНИИПРОЕКТ 1976 г.	ПОДЗЕМНОЕ ХОЗЯЙСТВО	ТИПОВОЙ ПРОЕКТ 904-1-35
		АЛЬБОМ V
КОМПРЕССОРНАЯ СТАНЦИЯ 6К-250А	СЕЧЕНИЯ 7-7÷21-21	ЛИСТ АР-27

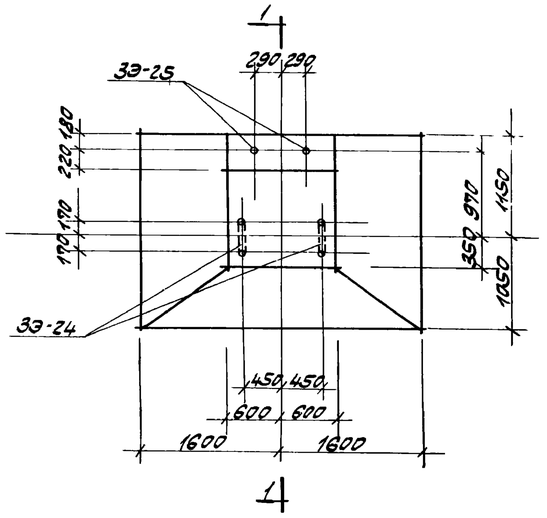

ФО 2
ШТУК 1

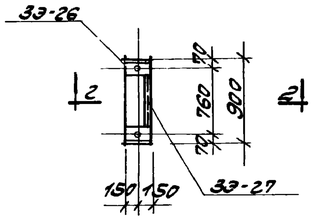

ФО 3
ШТУК 1

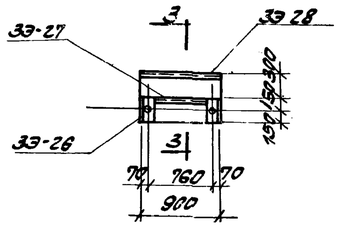

ФО 4
ШТУК 1

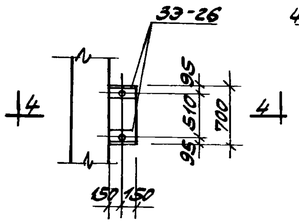

ФО 5
ШТУК 6

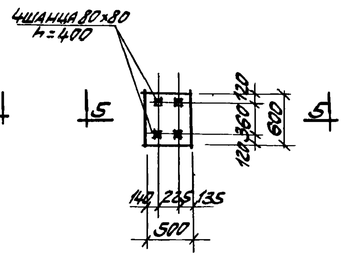

ФО 6
ШТУК 1

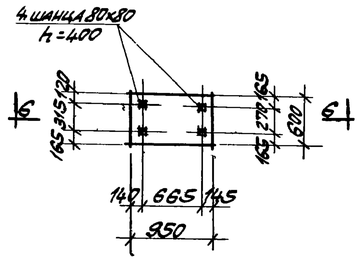

ФО 7
ШТУК 1

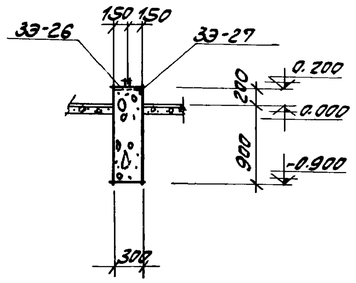

2-2

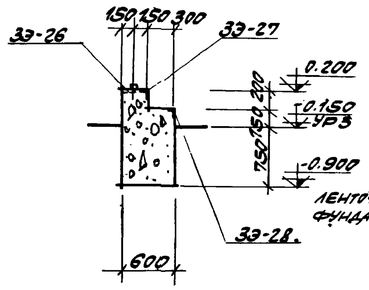

3-3

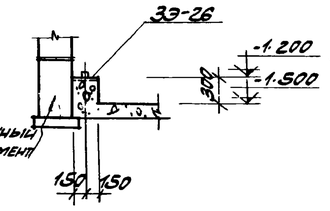

4-4

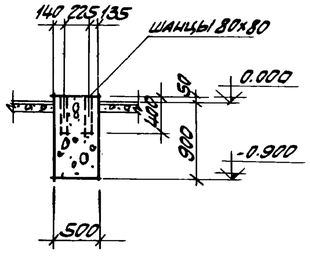

5-5

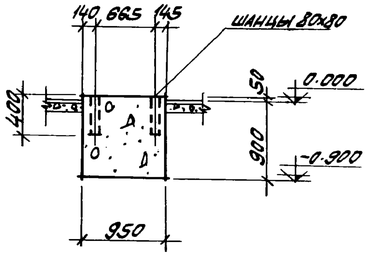

6-6

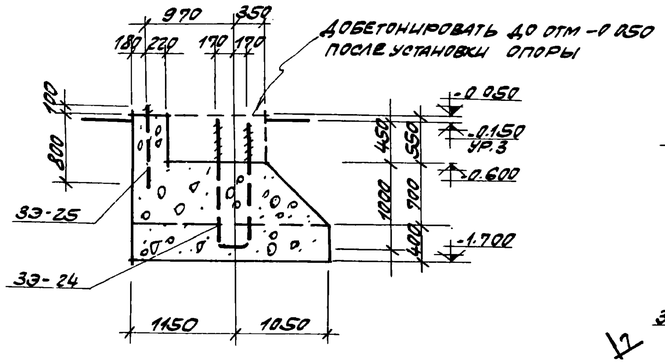

1-1

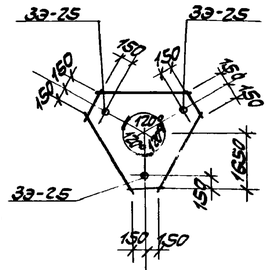

ФО 8
ШТУК 2

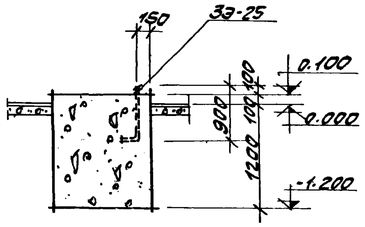

7-7

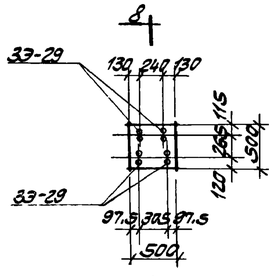

ФО 9
ШТУК 2

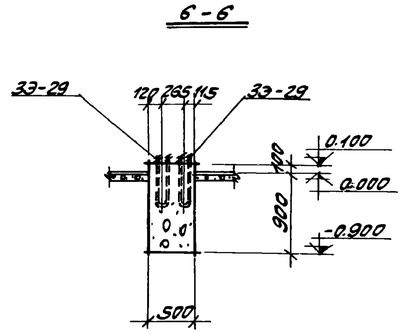

8-8

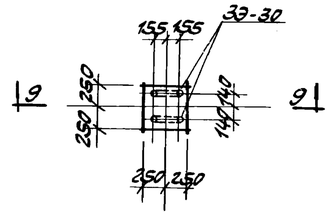

ФО 10
ШТУК 6

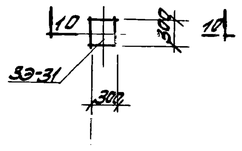

ФО 11
ШТУК 6

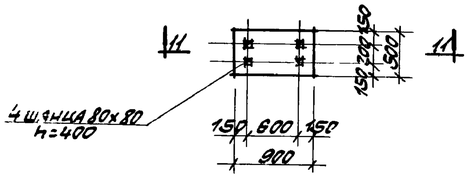

ФО 12
ШТУК 12

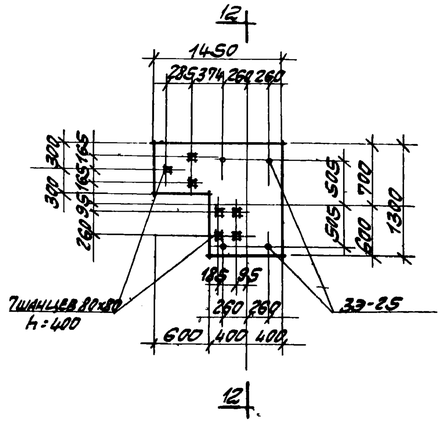

ФО 13
ШТУК 6

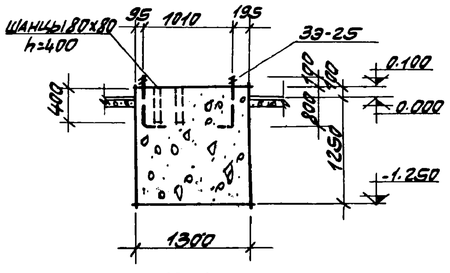

12-12

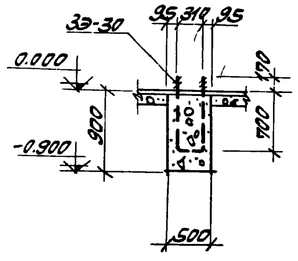

9-9

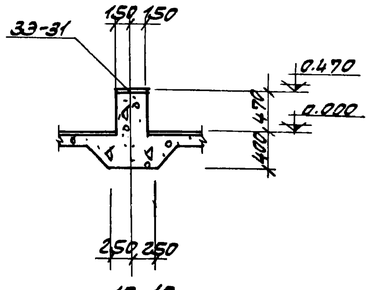

10-10

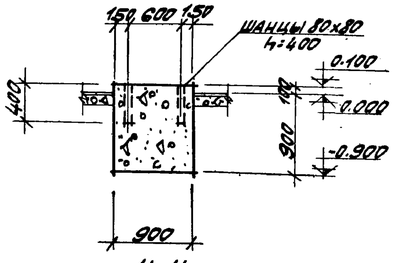

11-11

6980/VI

33

Рук. группы	Бесхозяйный	
Ст. техник	Свидовская	
Проверил	Бесхозяйный	

ГОССТРОЙ СССР
РОСТОВСКИЙ
ПРОМСТРОЙНИИПРОЕКТ
1976 г.

КОМПРЕССОРНАЯ СТАНЦИЯ
6К-250А

ПОДЗЕМНОЕ ХОЗЯЙСТВО

ФУНДАМЕНТЫ ПОД ОБОРУДОВАНИЕ ФО 2 ÷ ФО - 13
СЕЧЕНИЯ 1-1 ÷ 12-12

ТИПОВОЙ ПРОЕКТ
904-1-35
АЛЬБОМ
VI
ЛИСТ
АР-28

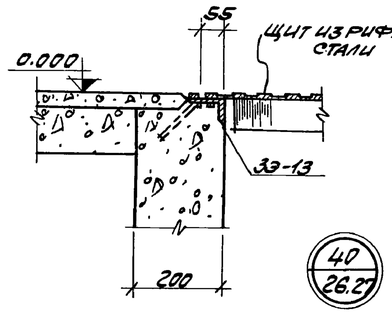

40
26.27

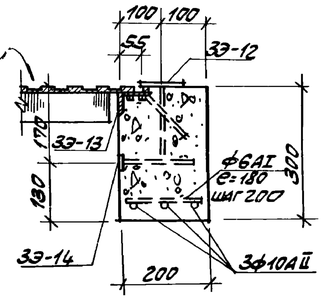

41
27

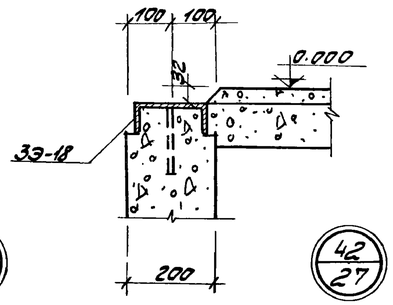

42
27

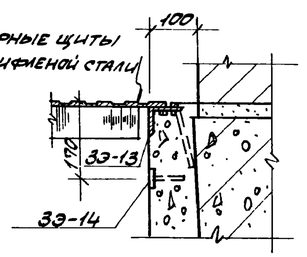

43
27

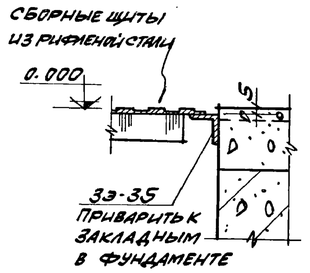

44
27

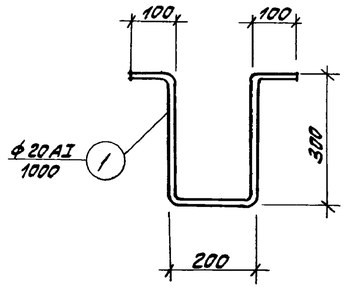

ЭЭ-9

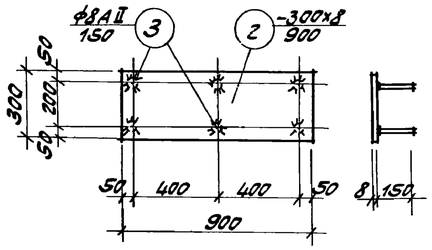

ЭЭ-10

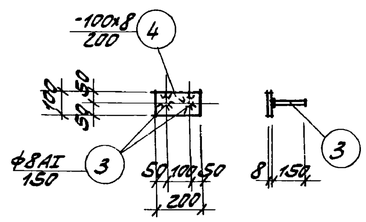

ЭЭ-12

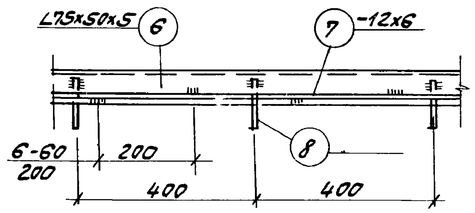

ЭЭ-13

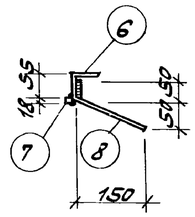

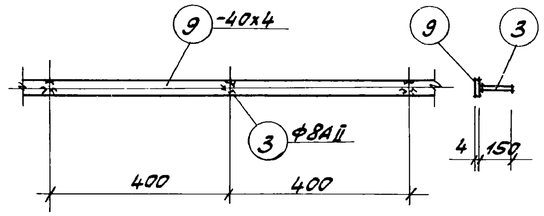

ЭЭ-14

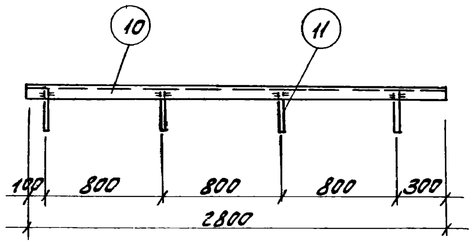

ЭЭ-15

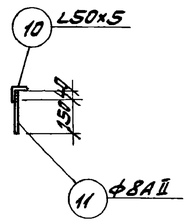

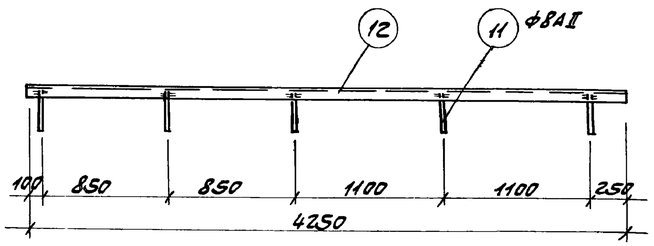

ЭЭ-16

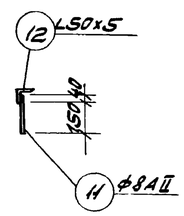

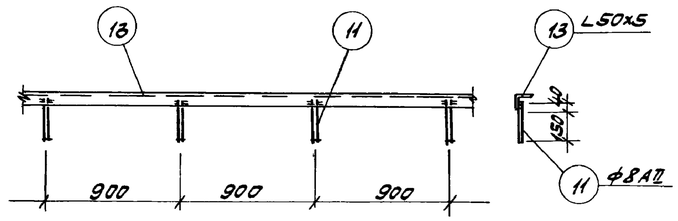

ЭЭ-17

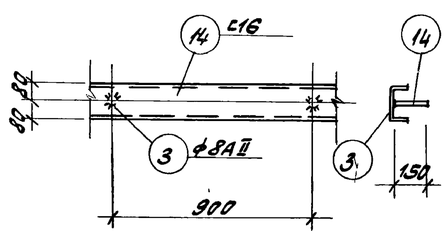

ЭЭ-18

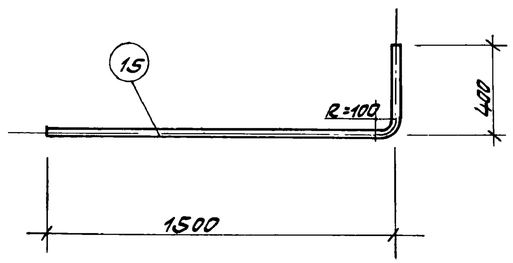

ЭЭ-19

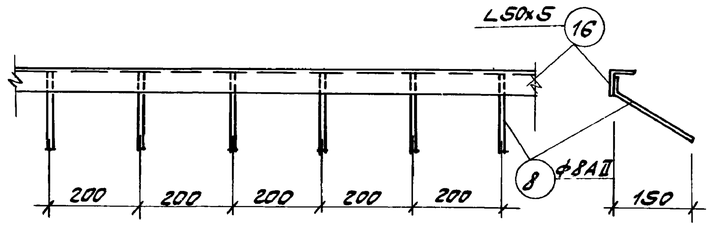

ЭЭ-20

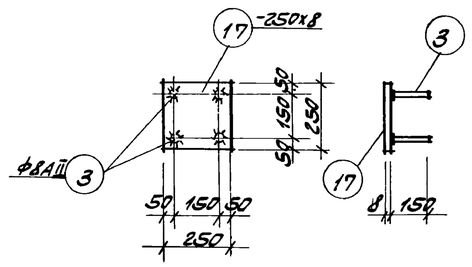

ЭЭ-21

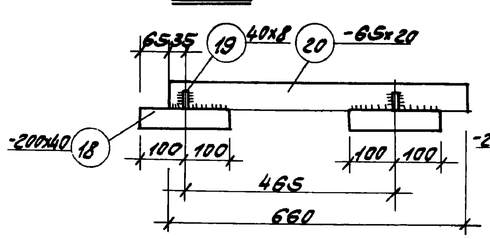

ЭЭ-22

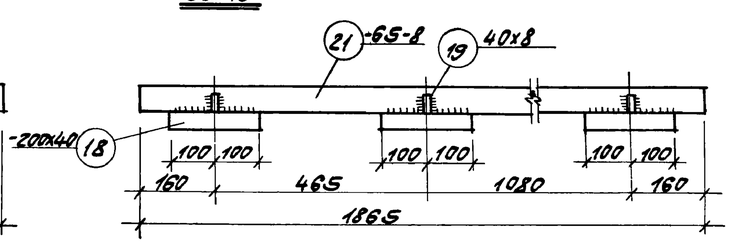

ЭЭ-23

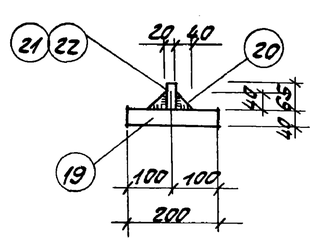

6988/VI

34

ГОССТРОЙ СССР РОСТОВСКИЙ ПРОМСТРОЙНИИПРОЕКТ 1976 г.	ПОДЗЕМНОЕ ХОЗЯЙСТВО	ТИПОВОЙ ПРОЕКТ 904-1-35
	ЗАКЛАДНЫЕ ЭЛЕМЕНТЫ ЭЭ-9÷ЭЭ-23	АЛЬБОМ VI
КОМПРЕССОРНАЯ СТАНЦИЯ 6К-250А	ДЕТАЛИ	ЛИСТ АР-29

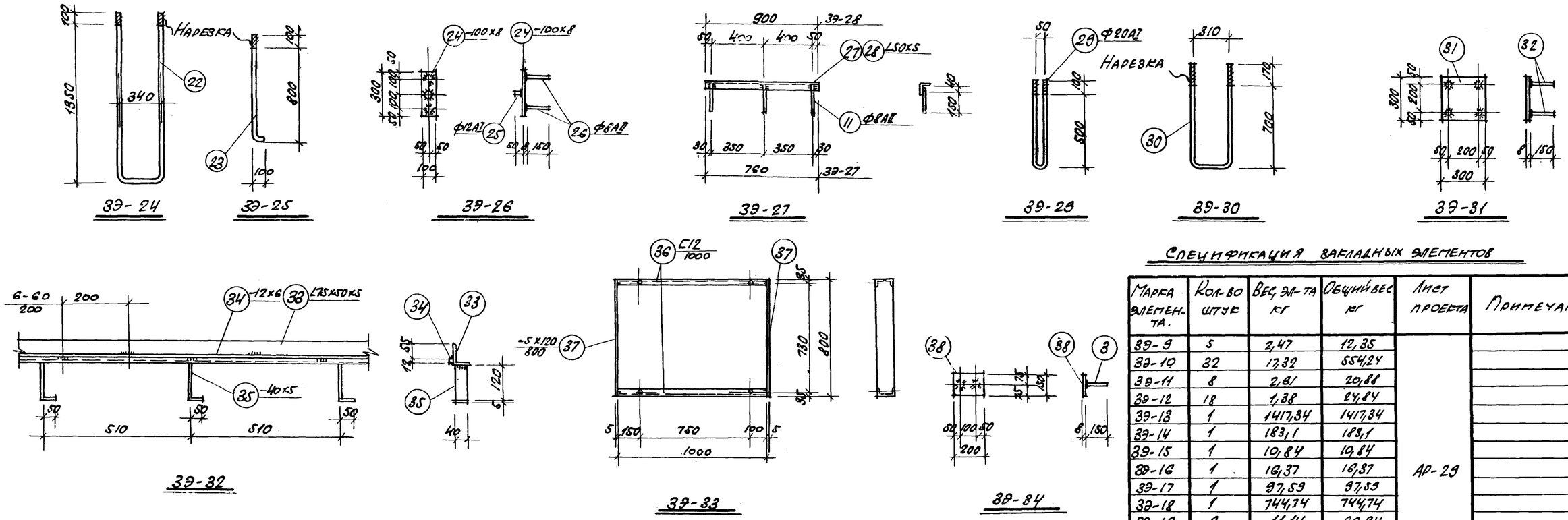

Спецификация закладных элементов

Марка элемента	Кол-во штук	Вес эл-та кг	Общий вес кг	Лист проекта	Примечания
ЗЭ-9	5	2,47	12,35	АР-29	
ЗЭ-10	32	17,32	554,24		
ЗЭ-11	8	2,61	20,88		
ЗЭ-12	18	1,38	24,84		
ЗЭ-13	1	1417,34	1417,34		
ЗЭ-14	1	183,1	183,1		
ЗЭ-15	1	10,84	10,84		
ЗЭ-16	1	16,37	16,37		
ЗЭ-17	1	97,59	97,59		
ЗЭ-18	1	744,74	744,74		
ЗЭ-19	6	11,14	66,84		
ЗЭ-20	6	77,03	462,18		
ЗЭ-21	84	4,29	360,40		
ЗЭ-22	24	34,06	817,40		
ЗЭ-23	12	60,03	720,40		
ЗЭ-24	2	20,44	40,88	АР-30	
ЗЭ-25	29	2,47	71,60		
ЗЭ-26	10	2,01	20,10		
ЗЭ-27	2	2,88	5,76		
ЗЭ-28	1	3,60	3,60		
ЗЭ-29	8	3,09	24,72		
ЗЭ-30	12	5,06	60,7		
ЗЭ-31	6	5,89	35,3		
ЗЭ-32	1	54,24	54,24		
ЗЭ-33	1	27,96	27,96		
ЗЭ-34	144	2,0	288		
ЗЭ-35	6	26,4	158,4		

Спецификация стали на один закладной элемент.

Марка эл-та	NN поз.	Профиль	Длина мм.	Кол. шт.	Вес, кг: Одной поз.	Вес, кг: Всех поз.	Вес, кг: Эл-та	Примечания
ЗЭ-9	1	•Ф20АI	1000	1	2,47	2,47	2,47	
ЗЭ-10	2	-300×8	900	1	16,96	16,96	17,32	
	3	•Ф8АII	150	6	0,06	0,36		
ЗЭ-11	4	∠50×5	450	1	2,61	2,61	2,61	
ЗЭ-12	5	-100×8	200	1	1,26	1,26	1,38	
	3	•Ф8АII	150	2	0,06	0,12		
ЗЭ-13	6	∠75×50×5	254900	1	1221,0	1221,0	1417,34	
	7	-12×6	254900	1	145,3	145,3		
	8	•Ф8АII	210	638	0,08	51,04		
ЗЭ-14	9	-40×4	129800	1	163,6	163,6	183,1	
	3	•Ф8АII	150	325	0,06	19,5		
ЗЭ-15	10	∠50×5	2800	1	10,56	10,56	10,84	
	11	•Ф8АII	190	4	0,07	0,28		
ЗЭ-16	12	∠50×5	4250	1	16,02	16,02	16,37	
	11	•Ф8АII	190	5	0,07	0,35		
ЗЭ-17	13	∠50×5	25400	1	95,76	95,76	97,59	
	11	•Ф8АII	190	29	0,07	1,93		
ЗЭ-18	14	[16	52200	1	741,2	741,2	744,74	
	8	•Ф8АII	150	59	0,06	3,54		
ЗЭ-19	15	Газовая труба Ф3"	1950	1	11,14	11,14	11,14	
ЗЭ-20	16	∠50×5	18500	1	69,43	69,43	77.03	
	8	•Ф8АII	210	95	0.08	7.6		
ЗЭ-21	17	-250×8	250	1	3,93	3,93	4,29	
	3	•Ф8АII	150	4	0,06	0.36		
ЗЭ-22	18	-200×40	200	2	13,56	27,12	34,06	
	19	-40×8	40	2	0,10	0,20		
	20	-65×20	660	1	6,74	6,74		

Марка эл-та	NN поз.	Профиль	Длина мм	Кол. шт.	Вес, кг: Одной поз.	Вес, кг: Всех поз.	Вес, кг: Эл-та	Примечания
ЗЭ-23	18	-200×40	200	3	13,56	40,68	60,03	
	19	-40×8	40	3	0,10	0,30		
	21	-65×20	1865	1	19,05	19,05		
ЗЭ-24	22	•Ф32АI	3240	1	20,44	20,44	20,44	
ЗЭ-25	23	•Ф20АI	1000	1	2,47	2,47	2,47	
ЗЭ-26	24	-100×8	300	1	1,88	1,88	2,01	
	25	•Ф12АI	50	1	0,01	0,01		
	26	•Ф8АII	150	2	0,06	0,12		
ЗЭ-27	27	∠50×5	760	1	2,67	2,67	2,88	
	11	•Ф8АII	190	3	0,07	0,21		
ЗЭ-28	28	∠50×5	900	1	3,39	3,39	3,60	
	11	•Ф8АII	190	3	0,07	0,21		
ЗЭ-29	29	•Ф20АI	1250	1	3,09	3,09	3,09	
ЗЭ-30	30	•Ф20АI	2050	1	5,06	5,06	5,06	
ЗЭ-31	31	-300×8	300	1	5,65	5,65	5,89	
	32	•Ф8АII	150	4	0,06	0,24		
ЗЭ-32	33	∠75×50×5	9350	1	44,78	44,78	54,24	
	34	•12×6	9350	1	4,33	4,33		
	35	-40×5	170	19	0,27	5,13		
ЗЭ-33	36	[12	1000	2	10,4	20,8	27,96	
	37	-120×5	760	2	3,58	7,16		
ЗЭ-34	38	-200×8	150	1	1,88	1,88	2,00	
	3	•Ф8АII	150	2	0,06	0,12		
ЗЭ-35	39	∠50×5	7000	1	26,4	26,4	26,4	
Арматура		•Ф10АI	67,5	—	—	—	41,7	
Арматура		•Ф6АI	27,1	—	—	—	6,01	
		[12	8150	—	—	—	84,76	
		[14	2100	—	—	—	25,83	

Примечания

1. Закладные элементы выполнять из стали марки ВСТ3 КП2 для сварных конструкций по ГОСТ 380-71.
2. Сварку производить электродами типа 942 по ГОСТ 9467-75. Толщину сварных швов принимать hш = 6 мм.
3. Качество сварных швов должно удовлетворять требованиям ГОСТ 10922-75.
4. Приварку анкерных стержней „Втавр" производить под слоем флюса.

6988/VI (35)

ГОССТРОЙ СССР РОСТОВСКИЙ ПРОМСТРОЙНИИПРОЕКТ 1976 г.	Подземное хозяйство	Типовой проект 904-1-35
Компрессорная станция 6К-250А	Закладные элементы ЗЭ-24÷ЗЭ-35 Спецификации закладных элементов.	Альбом VI
		Лист АР-30

Рук. группы Бескоровайный
Ст. техник Свидовская
Проверил Бескоровайный

ПЕРЕЧЕНЬ ЛИСТОВ МАРКИ „КЖ"

NN п/п	НАИМЕНОВАНИЕ ЛИСТОВ	ПРИМЕЧАНИЯ
1	2	3
1	ПЕРЕЧЕНЬ ЛИСТОВ МАРКИ „КЖ".	
2	ПЕРЕЧЕНЬ ПРИМЕНЕННЫХ В ЧЕРТЕЖАХ МАРКИ „КЖ" СТАНДАРТОВ И ТИПОВЫХ ЧЕРТЕЖЕЙ. ПРИМЕЧАНИЯ.	
3	СПЕЦИФИКАЦИЯ СБОРНЫХ И МОНОЛИТНЫХ ЖЕЛЕЗОБЕТОННЫХ И БЕТОННЫХ ЭЛЕМЕНТОВ. РАСХОД БЕТОНА И СТАЛИ НА ЗДАНИЕ.	
4	ПЛАН ФУНДАМЕНТОВ И ФУНДАМЕНТНЫХ БАЛОК СЕЧЕНИЯ 1-1 ÷ 6-6 СПЕЦИФИКАЦИЯ. ПРИМЕЧАНИЯ.	
5	МАРКИРОВОЧНЫЕ СХЕМЫ БЕТОННЫХ БЛОКОВ ЛЕНТОЧНЫХ ФУНДАМЕНТОВ. (СЕЧЕНИЯ 7-7 ÷ 16-16).	
6	ФУНДАМЕНТЫ ФБ43-1; ФБ43-1а; ФБ43-1б ФБ43-1в.	
7	ФУНДАМЕНТЫ ФА37-1, ФА37-1а, ФА1-1.	
8	ФУНДАМЕНТЫ ФА37-1б, ФА37-1в; МФ5	
9	ФУНДАМЕНТЫ МФ1 ÷ МФ3.	
10	ФУНДАМЕНТЫ МФ4, МФ6 СПЕЦИФИКАЦИЯ АРМАТУРЫ.	
11	СПЕЦИФИКАЦИЯ И ВЫБОРКА АРМАТУРЫ К ЛИСТАМ КЖ-6 ÷ КЖ-10.	
12	МОНТАЖНЫЕ СХЕМЫ КОЛОНН, РИГЕЛЕЙ, РАМЫ ВОРОТ, СВЯЗЕЙ, СТОЕК И БАЛОК ПОКРЫТИЯ. РАЗРЕЗЫ 9-9, 10-10. СПЕЦИФИКАЦИЯ.	
13	МОНТАЖНЫЕ СХЕМЫ ПЛИТ ПОКРЫТИЯ, ПЕРЕКРЫТИЯ, СТАКАНОВ.	
14	МОНТАЖНЫЕ СХЕМЫ ОПОРНЫХ СТОЛИКОВ. СПЕЦИФИКАЦИИ.	
15	РАЗРЕЗЫ 1-1 ÷ 8-8. СХЕМА ПЕРЕКРЫТИЯ НА ОТМЕТКЕ 3.770.	
16	МОНТАЖНЫЕ ДЕТАЛИ 1÷3	
17	МОНТАЖНЫЕ ДЕТАЛИ 4÷8	
18	СОЕДИНИТЕЛЬНЫЕ ЭЛЕМЕНТЫ НД1÷НД9 СТОЙКА С1.	
19	КОЛОННЫ КН-42-а, КН-42-б, КН-42-в, КН-42-г. НК1, НК2.	
20	КОЛОННЫ НК1, НК2 (АРМАТУРНЫЕ ЧЕРТЕЖИ)	
21	РИГЕЛИ НР1, НР1а	
22	СБОРНЫЕ ЖЕЛЕЗОБЕТОННЫЕ ЭЛЕМЕНТЫ	
23	СБОРНЫЕ ЖЕЛЕЗОБЕТОННЫЕ ПЛИТЫ ПЕРЕКРЫТИЯ И ПОКРЫТИЯ.	
24	ВЕРТИКАЛЬНАЯ СВЯЗЬ СВ1.	
25	МОНТАЖНЫЕ СХЕМЫ СТЕНОВЫХ ПАНЕЛЕЙ ПО ОСЯМ „А", „Г", „10", „1".	
26	ФРАГМЕНТЫ Ф1÷Ф9	
27	ФРАГМЕНТЫ Ф10 ÷ Ф19	
28	СПЕЦИФИКАЦИЯ ТИПОВ КРЕПЛЕНИЯ НА ФРАГМЕНТЫ.	
29	МОНОЛИТНЫЕ УЧАСТКИ МУ1, МУ2 МОНОЛИТНАЯ БАЛКА.	
30	ЗАКЛАДНЫЕ ДЕТАЛИ НМ1÷НМ10.	
31	ФУНДАМЕНТ Ф01 ПЛАН. ОПАЛУБОЧНЫЙ ЧЕРТЕЖ.	
32	ФУНДАМЕНТ Ф01 РАЗРЕЗЫ 1-1 ÷ 4-4. ОПАЛУБОЧНЫЙ ЧЕРТЕЖ.	
33	ФУНДАМЕНТ Ф01 РАЗРЕЗЫ 6-6 ÷ 8-8 ОПАЛУБОЧНЫЙ ЧЕРТЕЖ	
34	ФУНДАМЕНТ Ф01 РАЗРЕЗЫ 9-9 ÷ 13-13. УЗЛЫ 1,2 ОПАЛУБОЧНЫЙ ЧЕРТЕЖ	
35	ФУНДАМЕНТ Ф01 РАЗРЕЗЫ 1-1, 11-11, 14-14, 15-15, 16-16. АРМАТУРНЫЙ ЧЕРТЕЖ.	
36	ФУНДАМЕНТ Ф01 РАЗРЕЗЫ 2-2, 12-12, 17-17. АРМАТУРНЫЙ ЧЕРТЕЖ.	
37	ФУНДАМЕНТ Ф01 РАЗРЕЗЫ 4-4; 18-18 ÷ 25-25 АРМАТУРНЫЙ ЧЕРТЕЖ	
38	ФУНДАМЕНТ Ф01 СПЕЦИФИКАЦИЯ АРМАТУРЫ И ВЫБОРКА СТАЛИ К ЛИСТАМ КЖ-35 ÷ КЖ-37.	
39	ЗАКЛАДНЫЕ ЭЛЕМЕНТЫ Р1, М1 ÷ М3.	
40	ЗАКЛАДНЫЕ И СОЕДИНИТЕЛЬНЫЕ ЭЛЕМЕНТЫ М4 ÷ М6, НД1. СПЕЦИФИКАЦИЯ.	
41	МОНТАЖНЫЙ ПЛАН ПЛИТ ПЕРЕКРЫТИЯ КАНАЛА МОНОЛИТНЫЕ УЧАСТКИ МУ3, МУ4	

6988/VI

ТЕХНИЧЕСКИЕ РЕШЕНИЯ, ПРИНЯТЫЕ В ПРОЕКТЕ КОМПРЕССОРНОЙ СТАНЦИИ 6К-250А СООТВЕТСТВУЮТ ДЕЙСТВУЮЩИМ НА 1.1.1976 Г. НОРМАМ И ПРАВИЛАМ ВЗРЫВОБЕЗОПАСНОСТИ И ПОЖАРОБЕЗОПАСНОСТИ ПО КАТЕГОРИЯМ, УСТАНОВЛЕННЫМ ГЕНЕРАЛЬНЫМ ПРОЕКТИРОВЩИКОМ В ЗАДАНИЯХ НА СТРОИТЕЛЬНОЕ ПРОЕКТИРОВАНИЕ, ЧЕМ И УДОСТОВЕРЯЕТСЯ БЕЗОПАСНАЯ ЭКСПЛУАТАЦИЯ В ЧАСТИ КАСАЮЩЕЙСЯ ЧЕРТЕЖЕЙ МАРКИ „КЖ".

ГЛАВНЫЙ ИНЖЕНЕР ПРОЕКТА Тюрин / ДАТА 26.5.6

ГОССТРОЙ СССР РОСТОВСКИЙ ПРОМСТРОЙНИИПРОЕКТ 1976 г.	ПЕРЕЧЕНЬ ЛИСТОВ МАРКИ „КЖ".	ТИПОВОЙ ПРОЕКТ 904-1-35
КОМПРЕССОРНАЯ СТАНЦИЯ 6К-250А		АЛЬБОМ VI
		ЛИСТ КЖ-1

ПЕРЕЧЕНЬ ПРИМЕНЕННЫХ В ЧЕРТЕЖАХ МАРКИ „КЖ" СТАНДАРТОВ И ТИПОВЫХ ЧЕРТЕЖЕЙ.

ШИФР СТАНДАРТА, ТИПОВЫХ ЧЕРТЕЖЕЙ	НАИМЕНОВАНИЕ СТАНДАРТОВ, ТИПОВЫХ ЧЕРТЕЖЕЙ.	NN ЛИСТОВ ЧЕРТЕЖЕЙ
СЕРИЯ 1.116-1 В.1	БЛОКИ БЕТОННЫЕ ДЛЯ СТЕН ПОДВАЛОВ	КОМПЛЕКТ
СЕРИЯ 1.139-1 В.1	ПЕРЕМЫЧКИ ЖЕЛЕЗОБЕТОННЫЕ СБОРНЫЕ ДЛЯ ЖИЛЫХ И ОБЩЕСТВЕННЫХ ЗДАНИЙ	КОМПЛЕКТ
СЕРИЯ 1.400-7	СТАЛЬНЫЕ ИЗДЕЛИЯ ДЛЯ СОПРЯЖЕНИЯ СБОРНЫХ Ж.Б. КОНСТРУКЦИЙ ОДНОЭТАЖНЫХ ПРОМЫШЛЕННЫХ ЗДАНИЙ.	КОМПЛЕКТ
СЕРИЯ 1.400-11	РЕКОМЕНДАЦИИ ПО ПРИМЕНЕНИЮ СБОРНЫХ Ж.Б. ТИПОВЫХ ПЛИТ В ПОКРЫТИЯХ ЗДАНИЙ ПРОМЫШЛЕННЫХ ПРЕДПРИЯТИЙ.	КОМПЛЕКТ
СЕРИЯ 1.412-1 В. II	МОНОЛИТНЫЕ Ж.Б. ФУНДАМЕНТЫ ПОД ТИПОВЫЕ КОЛОННЫ ПРЯМОУГОЛЬНОГО СЕЧЕНИЯ ОДНОЭТАЖНЫХ ПРОМЫШЛЕННЫХ ЗДАНИЙ.	КОМПЛЕКТ
СЕРИЯ 1.415-1 В.1	ЖЕЛЕЗОБЕТОННЫЕ ФУНДАМЕНТНЫЕ БАЛКИ ДЛЯ СТЕН ПРОИЗВОДСТВЕННЫХ ЗДАНИЙ.	КОМПЛЕКТ
СЕРИЯ 1.423-2 В.1	ЖЕЛЕЗОБЕТОННЫЕ КОЛОННЫ ДЛЯ ОДНОЭТАЖНЫХ ОДНОПРОЛЕТНЫХ ПРОМЫШЛЕН. ЗДАНИЙ, ОБОРУДОВАННЫХ РУЧНЫМИ МОСТОВЫМИ КРАНАМИ.	КОМПЛЕКТ
СЕРИЯ 1.432-5 В.0	СТЕНОВЫЕ ПАНЕЛИ ДЛЯ ПРОИЗВОДСТВЕННЫХ ЗДАНИЙ С ШАГОМ КОЛОНН 6М.	КОМПЛЕКТ
СЕРИЯ 1.432-5 В.1	СТЕНОВЫЕ ПАНЕЛИ ДЛЯ ПРОИЗВОДСТВЕННЫХ ЗДАНИЙ С ШАГОМ КОЛОНН 6М.	КОМПЛЕКТ
СЕРИЯ 1.432-5 В.3	СТЕНОВЫЕ ПАНЕЛИ ДЛЯ ПРОИЗВОДСТВЕННЫХ ЗДАНИЙ С ШАГОМ КОЛОНН 6М.	КОМПЛЕКТ
СЕРИЯ 1.439-1	СТАЛЬНЫЕ ИЗДЕЛИЯ КРЕПЛЕНИЯ ПАНЕЛЬНЫХ СТЕН ОДНОЭТАЖНЫХ ПРОИЗВОДСТВЕННЫХ ЗДАНИЙ С ЖЕЛЕЗОБЕТОННЫМ КАРКАСОМ	КОМПЛЕКТ
СЕРИЯ 1.462-3 В.I, III	ЖЕЛЕЗОБЕТОННЫЕ ПРЕДВАРИТЕЛЬНО НАПРЯЖЕННЫЕ ДВУСКАТНЫЕ РЕШЕТЧАТЫЕ БАЛКИ.	КОМПЛЕКТ
СЕРИЯ 1.465-7 В.0	СБОРНЫЕ Ж.Б. ПРЕДВАРИТЕЛЬНО НАПРЯЖЕННЫЕ ПЛИТЫ ДЛЯ ПОКРЫТИЙ ПРОИЗВОДСТВЕННЫХ ЗДАНИЙ РАЗМ. 3х6М И 1.5х6М СО СТЕРЖНЕВОЙ, ПРОВОЛОЧНОЙ И ПРЯДЕВОЙ АРМАТУРОЙ.	КОМПЛЕКТ
СЕРИЯ 1.465-7 В.1, 4, 1.2	СБОРНЫЕ Ж.Б. ПРЕДВАРИТЕЛЬНО НАПРЯЖЕННЫЕ ПЛИТЫ ДЛЯ ПОКРЫТИЙ ПРОИЗВОДСТВЕННЫХ ЗДАНИЙ РАЗМ. 3х6М И 1.5х6М СО СТЕРЖНЕВОЙ, ПРОВОЛОЧНОЙ И ПРЯДЕВОЙ АРМАТУРОЙ.	КОМПЛЕКТ
СЕРИЯ 1.465-7 В.3.4. 1.2	СБОРНЫЕ Ж.Б. ПРЕДВАРИТЕЛЬНО НАПРЯЖЕН. ПЛИТЫ ДЛЯ ПОКРЫТИЙ ПРОИЗВОДСТВЕННЫХ ЗДАНИЙ РАЗМ. 3х6М И 1.5х6М СО СТЕРЖНЕВОЙ, ПРОВОЛОЧНОЙ И ПРЯДЕВОЙ АРМАТУРОЙ.	КОМПЛЕКТ
СЕРИЯ 1.465-7 В.5	СБОРНЫЕ Ж.Б. ПРЕДВАРИТЕЛЬНО НАПРЯЖЕН. ПЛИТЫ ДЛЯ ПОКРЫТИЙ ПРОИЗВОДСТВЕННЫХ ЗДАНИЙ РАЗМ. 3х6М И 1.5х6М СО СТЕРЖНЕВОЙ, ПРОВОЛОЧНОЙ И ПРЯДЕВОЙ АРМАТУРОЙ.	КОМПЛЕКТ

ШИФР СТАНДАРТА, ТИПОВЫХ ЧЕРТЕЖЕЙ	НАИМЕНОВАНИЕ СТАНДАРТОВ, ТИПОВЫХ ЧЕРТЕЖЕЙ	NN ЛИСТОВ ЧЕРТЕЖЕЙ
СЕРИЯ 2.420-1 В.1	МОНТАЖНЫЕ ДЕТАЛИ СБОРНЫХ Ж.Б. КОЛОНН И ПОДКРАНОВЫХ БАЛОК ОДНОЭТАЖНЫХ ПРОМЫШЛЕННЫХ ЗДАНИЙ.	КОМПЛЕКТ
СЕРИЯ 2.430-4 В.1	МОНТАЖНЫЕ ДЕТАЛИ ПАНЕЛЬНЫХ СТЕН ОДНОЭТАЖНЫХ ПРОИЗВОДСТВЕННЫХ ЗДАНИЙ С Ж.Б. КАРКАСОМ.	КОМПЛЕКТ
СЕРИЯ 2.460-2 В.1	МОНТАЖНЫЕ ДЕТАЛИ СБОРНЫХ ЖЕЛЕЗОБЕТОННЫХ КОНСТРУКЦИЙ ПОКРЫТИЙ ОДНОЭТАЖНЫХ ПРОМЫШЛЕННЫХ ЗДАНИЙ.	КОМПЛЕКТ
СЕРИЯ 2.460-2 В.2	МОНТАЖНЫЕ ДЕТАЛИ СБОРНЫХ ЖЕЛЕЗОБЕТОННЫХ КОНСТРУКЦИЙ ПОКРЫТИЙ ОДНОЭТАЖНЫХ ПРОМЫШЛЕННЫХ ЗДАНИЙ.	КОМПЛЕКТ
СЕРИЯ ТДМ22-1/70	ДЕТАЛИ СОПРЯЖЕНИЙ КОНСТРУКТИВНЫХ ЭЛЕМЕНТОВ НЕСУЩЕГО КАРКАСА.	КОМПЛЕКТ
СЕРИЯ ТДМ24-1/70 ДОПОЛНЕНИЕ	ДЕТАЛИ СОПРЯЖЕНИЙ ПЛИТ	КОМПЛЕКТ
СЕРИЯ ИИ22-3/70	ЖЕЛЕЗОБЕТОННЫЕ КОЛОННЫ.	КОМПЛЕКТ
СЕРИЯ ИИ23-1/70	ЖЕЛЕЗОБЕТОННЫЕ РИГЕЛИ ПРОЛЕТОМ 6М С ПОЛКАМИ ДЛЯ ОПИРАНИЯ ПЛИТ.	КОМПЛЕКТ
СЕРИЯ ИИ24-9	ПРЕДВАРИТЕЛЬНО НАПРЯЖЕННЫЕ Ж.Б. ПЛИТЫ ПЕРЕКРЫТИЙ ШИРИНОЙ 1.5М И НЕНАПРЯЖЕННЫЕ ПЛИТЫ ШИРИНОЙ 0.75М. УКЛАДЫВАЕМЫЕ НА ПОЛКИ РИГЕЛЕЙ.	КОМПЛЕКТ
СЕРИЯ ИИ27-1	ЛЕСТНИЦЫ С КИРПИЧНЫМИ СТЕНАМИ МАРШИ. ПЛОЩАДКИ, БАЛКИ.	КОМПЛЕКТ
СЕРИЯ ИИ29-2/70	РАЗНЫЕ СТАЛЬНЫЕ КОНСТРУКТИВНЫЕ ЭЛЕМЕНТЫ.	КОМПЛЕКТ
СЕРИЯ ИС-01-04 В.2	УНИФИЦИРОВАННЫЕ СБОРНЫЕ ЖЕЛЕЗОБЕТОННЫЕ КАНАЛЫ.	КОМПЛЕКТ
СЕРИЯ ПР.05-36.4	ВОРОТА РАСПАШНЫЕ 3х3М С АВТОМАТИЧЕСКИМ ОТКРЫВАНИЕМ И ВОЗДУШНЫМИ ЗАВЕСАМИ.	КОМПЛЕКТ
СЕРИЯ КЭ-01-58 В.2	СБОРНЫЕ ЖЕЛЕЗОБЕТОННЫЕ ОБВЯЗОЧНЫЕ БАЛКИ И ПЕРЕМЫЧКИ ДЛЯ ПРОМЫШЛЕННЫХ ЗДАНИЙ.	КОМПЛЕКТ
ТИПОВОЙ ПРОЕКТ 704-1-107 АЛЬБОМ III	РЕЗЕРВУАР СТАЛЬНОЙ ГОРИЗОНТАЛЬНЫЙ ДЛЯ НЕФТЕПРОДУКТОВ ЕМКОСТЬЮ 5-100 $м^3$	ЛИСТ АС-2, АС-3

ПРИМЕЧАНИЯ:

1. ОБЩИЕ УКАЗАНИЯ К ПРОЕКТУ ПОМЕЩЕНЫ В ПОЯСНИТЕЛЬНОЙ ЗАПИСКЕ.
2. УСТАНОВКУ СБОРНЫХ ЖЕЛЕЗОБЕТОННЫХ КОЛОНН В СТАКАНЫ ФУНДАМЕНТОВ ПРОИЗВОДИТЬ ПО РИСКАМ В КОЛОННАХ. ЗАЧЕКАНКУ ЗАЗОРОВ МЕЖДУ СТЕНКАМИ СТАКАНА И ГРАНЯМИ КОЛОННЫ ПРОИЗВОДИТЬ БЕТОНОМ МАРКИ „300" НА МЕЛКОМ ГРАВИИ ./. КРУПНОСТЬ ЗЕРЕН НЕ БОЛЕЕ 10мм./. ТОЛЬКО ПОСЛЕ ОКОНЧАТЕЛЬНОЙ ВЫВЕРКИ КОЛОНН КАК ПО ГОРИЗОНТАЛИ, ТАК И ПО ВЕРТИКАЛИ.
3. МОНТАЖ ПЛИТ ПОКРЫТИЯ ВЫПОЛНЯТЬ В ПОЛНОМ СООТВЕТСТВИИ С ТРЕБОВАНИЯМИ СЕРИИ 1.400.11„ РЕКОМЕНДАЦИИ ПО ПРИМЕНЕНИЮ СБОРНЫХ ЖЕЛЕЗОБЕТОННЫХ ТИПОВЫХ ПЛИТ В ПОКРЫТИЯХ ЗДАНИЙ ПРОМЫШЛЕННЫХ ПРЕДПРИЯТИЙ."
4. МОНТАЖ КОНСТРУКЦИЙ ОСУЩЕСТВЛЯТЬ НА МОНТАЖНОЙ СВАРКЕ ЭЛЕКТРОДАМИ ТИПА Э42. ВЫСОТУ СВАРНЫХ ШВОВ, НЕОГОВОРЕННЫХ В ЧЕРТЕЖАХ, ПРИНИМАТЬ 6мм.
5. СВАРКУ ЭЛЕМЕНТОВ В УЗЛАХ СБОРНЫХ ЖЕЛЕЗОБЕТОН. КОНСТРУКЦИЙ, КОНТРОЛЬ КАЧЕСТВА И ПРИЕМА СВАРНЫХ ШВОВ ДОЛЖНЫ ПРОИЗВОДИТЬСЯ В СООТВЕТСТВИИ С ГОСТ 10922-75 „АРМАТУРА И ЗАКЛАДНЫЕ ДЕТАЛИ СВАРНЫЕ ДЛЯ ЖЕЛЕЗОБЕТОННЫХ КОНСТРУКЦИЙ."
6. ОТСТУПЛЕНИЕ ОТ СПОСОБА ОПИРАНИЯ И ИЗМЕНЕНИЕ РАЗМЕРОВ ОПОРНЫХ УЧАСТКОВ СБОРНЫХ ЖЕЛЕЗОБЕТОННЫХ КОНСТРУКЦИЙ БЕЗ СОГЛАСИЯ ПРОЕКТНОЙ ОРГАНИЗАЦИИ НЕ ДОПУСКАЕТСЯ.
7. НА ВЕРХНЕЙ ИЛИ БОКОВЫХ ГРАНЯХ СБОРНЫХ ЖЕЛЕЗОБЕТОННЫХ ЭЛЕМЕНТОВ ДОЛЖНА БЫТЬ НАПИСАНА НЕСМЫВАЕМОЙ КРАСКОЙ МАРКА ЭЛЕМЕНТА.
8. В ТАБЛИЦЕ „РАСХОД БЕТОНА И СТАЛИ НА ЗДАНИЕ", РАСХОД МАТЕРИАЛОВ НА ФУНДАМЕНТЫ ПОД КОМПРЕССОРЫ УЧТЕН ДЛЯ УСЛОВИЯ ВОЗВЕДЕНИЯ ПОСЛЕДНИХ НА ОСНОВАНИИ ИМЕЮЩЕМ $R = 1.86$ кг/см ($\varphi = 28°$; $C = 0.02$ кг/см^2; $E = 150$ кг/см^2; $\gamma = 1.8$ т/м^3).

6988/VI (37)

ГОССТРОЙ СССР РОСТОВСКИЙ ПРОМСТРОЙНИИПРОЕКТ 1976 г.	ПЕРЕЧЕНЬ ПРИМЕНЕННЫХ В ЧЕРТЕЖАХ МАРКИ „КЖ" СТАНДАРТОВ И ТИПОВЫХ ЧЕРТЕЖЕЙ ПРИМЕЧАНИЕ.	ТИПОВОЙ ПРОЕКТ 904-1-35
КОМПРЕССОРНАЯ СТАНЦИЯ 6К-250А		АЛЬБОМ VI
		ЛИСТ КЖ-2

ГЛ. КОНСТР. ПР.	ОСТАШЕВСКИЙ
РУК. ГРУППЫ	МОРГУНОВ
ИНЖЕНЕР	ТОЛМАЧЕВА
ПРОВЕРИЛ	МОРГУНОВ

Сводная спецификация сборных железобетонных и бетонных элементов

Марка эл-та	Кол. шт.	Вес эл-та т	Стандарт или лист проекта	Лист монт. схем
Бетонные блоки				
ФС5	54	1,63	1.116-1 в.1	КЖ-4
ФС5-8	46	0,52		
ФСН5	152	0,4		
ФС4	37	1.3		
ФС4-8	44	0.42		
ФСН4	117	0.32		
Фундаментные балки				
ФБ6-42	7	0,7	1.415-1 в.1	КЖ-4
ФБ6-44	2	0,6		
ФБ6-13	7	1.4		
ФБ6-15	2	1.3		
ФБ6-14	3	1.3		
ФБ6-41	1	0,7		
ФБ6-43	1	0,6		
ФБ6-2	1	1,3		
ФБ6-4	2	1,2		
Колонны				
КН-42-а	4	3,3	1.423-2 в.1 КЖ-19	КЖ-12
КН-42-б	8	3,3		
КН-42-в	4	3.3		
КН-42-г	4	3.3		
НК1	8	2.1	ИИ22-3/70 КЖ-19	
НК2	12	1,5	КЖ-19	
Ригели				
ИБ3-4-а	3	4,4	ИИ23-1/70 КЖ-22	КЖ-12
НР1	2	4,2	ИИ23-1/70 КЖ-21	
НР1а	6	4,2		
Балки покрытия				
для температуры t=-20°				
2БДР18-2П-а	10	10,4	1.462-3 в.1 КЖ-22	КЖ-12
для температуры t=-30°				
2БДР18-3П-а	10	10.4	1.462-3 в.1 КЖ-22	КЖ-12
для температуры t=-40°				
3БДР18-4П-а	10	12,1	1.462-3 в.1 КЖ-22	КЖ-12
Рама ворот				
Р-1	1	2,4	ПР.05-36,4	КЖ-12
С-1	1	1,6		
С-2	1	1,6		

Марка эл-та	Кол. шт.	Вес эл-та т	Стандарт или лист проекта	Лист монт. схем
Плиты покрытия				
для температуры t=-20°				
ПАУ 3х6 -2	24	2,65	1.465-7 в.1 часть 1,2.	КЖ-13
ПАУ 3х6 -2а	14	"		
ПАУ 3х6 -2б	6	"		
ПАУ 3х6 -2в	3	"		
ПАУ-4 3х2 -2	1	3,3		
ПАУ-14 3х6 -2	3	3,4		
ПАУ-4 3х6 -2д	1	3,3	1.465-7 в.1 часть 1,2 КЖ-23	
ПАУ-10 3х6 -2е	1	3,6		
ПАУ-14 3х6 -2ж	1	3,4		
ПАУ 1,5х6 -2	18	1,5	1.465-7 в.3 часть 1,2	
ПАУ-4 1,5х6 -2	6	1,95		
для температуры t=-30°				
ПАУ 3х6 -3	24	2,65	1.465-7 в.1 часть 1,2	КЖ-13
ПАУ 3х6 -3а	14	"		
ПАУ 3х6 -3б	6	"		
ПАУ 3х6 -3в	3	"		
ПАУ-4 3х6 -3	1	3,3		
ПАУ-14 3х6 -3	3	3,4		
ПАУ-4 3х6 -3д	1	3,3	1.465-7 в.1 часть 1.2 КЖ-23	
ПАУ-10 3х6 -3е	1	3.6		
ПАУ-14 3х6 -3ж	1	3.4		
ПАУ 1,5х6 -3	18	1.5	1.465-7 в.3 часть 1,2	
ПАУ-4 1,5х6 -3	6	1.95		
для температуры t=-40°				
ПАУ 3х6 -4	24	2,65	1.465-7 в.1 часть 1,2	КЖ-13
ПАУ 3х6 -4а	14	"		
ПАУ 3х6 -4б	6	"		
ПАУ 3х6 -4в	3	"		
ПАУ-4 3х6 -4	1	3,3		
ПАУ-14 3х6 -4	3	3,4		
ПАУ-4 3х6 -4д	1	3,3	1.465-7 в.1 часть 1,2 КЖ-23	
ПАУ-10 3х6 -4е	1	3.60		
ПАУ-14 3х6 -4ж	1	3,4		
ПАУ 1,5х6 -4	18	1,5	1.465-7 в.3 часть 1,2	
ПАУ-4 1,5х6 -4	6	1,95		
Перемычки				
Б13	4	0,025	1.139-1 в.1	АР-3,5
Б15	28	0.065		
Б18	42	0.075		
БП3-1	6	0.8	КЭ-01-58 в.2	
БП7-1	1	1.1		

Марка эл-та	Кол. шт.	Вес эл-та т	Стандарт или лист проекта	Лист монт. схем
Плиты перекрытия.				
П1-2 АУ(3)	8	2,2	ИИ24-9	КЖ-13
П1-2-1 АУ(3)	2	2,2		
П2-3 АУ(3)	7	2,0		
П2-3-1 АУ(3)	2	2,0		
П3-2	2	1,5		
П4-2-а	1	1,37		
П1-2 АУ(3) -а	1	2,2	ИИ24-9 КЖ-23	
Плиты каналов				
П2д	1	0,18	ИС-01-04 в.2	КЖ-41
П3д	50	0,23		
Стеновые панели				
ПСЯ20 1,2х6 -211	14	1,2	1.432-5 в.0.1	КЖ-25
ПСЯ20 1,2х6 -112	13	1,2		
ПСЯ20 0,9х6 -211	32	0,9		
ПСЯ20 0,9х6 -112	9	0,9		
ПСЯ20 1,8х6 -112	11	1,7		
ПСЯ20 1,5х6 -421	18	1,4		
ПСЯ20 0,9х6 -212	6	0,9		
ПСЯ20 1,2х6 -111	9	1,2		
ПСЯ20 1,8х6 -111	3	1,7		
Карнизные панели				
ПК-1-а	18	1,2	1.432-5 в.3 КЖ-22	КЖ-25
Угловые блоки				
БЯ-6	7	0,03	1.432-5 в.1.	КЖ-25
БЯ-24	7	0,04		
БЯ-42	8	0,06		
Стаканы				
СШ4	6	0,088	1.465-7 в 5	КЖ-25
СШ4а	2	0,092		
СШ10а-1	1	0,22		
СШ14а-1	4	0,33		
Лоток				
Л-1	1	1,07	тип. проект 704-1-107.	АР-25
Лестничные марши				
ЛП1	2	1,03	ИИ27-1	АР-7
ЛП1а	1	1,03		
Лестничные площадки				
ЛП1а.	3	1,45	ИИ27-1	АР-7

Расход бетона и стали на здание

Группы конструкций	Бетон, м³										Сталь, т											
	Марка																	Прокат				
	Цементн. раствор 150	Керамзитобетон 150	35	100	150	200	300	350	400	Итого	Кл. А-I	Кл. А-II	Кл. А-III	Кл. А-V	Кл. В-I	Семипроволочн. пряди П-7		Вст.3 кп2	Вст.3 пс6	Вст.3 пс5		Итого
Сборные конструкции принятые по ГОСТам и типовым чертежам железобетонные: балки и плиты покрытия																						
t=-20°							75,59		41,50	117,09	0,23	0,02	4,37	1,14	2,30	2,40		0,43		0,44		11,33
t=-30°							75,59		41,50	117,09	0,23	0,02	5,29	1,48	2,70	2,80		0,43		0,44		13,39
t=-40°								75,59	48,40	123,99	0,23	0,02	5,77	1,87	2,79	3,20		0,43		0,51		14,82
прочие конструкции		13,86	164,75			17,94	55,73		2,97	255,25	1,44	0,98	9,52	0,29	2,21			6,37				20,81
Бетонные конструк				113,25						113,25	0,45											0,45
Сборные конструк по чертежам проекта железобетонные						13,92	13,60			27,52	0,24		5,20		0,12			1,30				6,86
Монолитные конструкции железобетонные: фундаменты под оборудование	2,40				567,6					570,0	22,32		0,40					2,12	6,13			30,97
прочие конструк.					7,56	145,13				152,69	1,29	4,03	0,14					0,09				5,55
Стальные конструкции.											0,08		0,14					9,25				9,47

Спецификация монолитных железобетонных элементов

Марка эл-та	Кол. шт.	Лист проекта	Лист маркир. схемы
Фундамент под оборудование			
Ф01	6	КЖ-31÷34	АР-24
Фундаменты			
ФБ43-1	6	1.412-1 КЖ-6	КЖ-4
ФБ43-1а	2		
ФБ43-1б	6		
ФБ43-1в	2		
ФА37-1	2	1.412-1 КЖ-7	
ФА37-1а	2		
ФА37-1б	1	1.412-1 КЖ-8	
ФА37-1в	1		
ФА1-1	12	1.412-1 КЖ-7	
МФ1	1	КЖ-9	
МФ2	1		
МФ3	1		
МФ4	1	КЖ-10	
МФ5	1	КЖ-8	
МФ6	1	КЖ-10	

Марка эл-та	Кол. шт.	Лист проекта	Лист маркир. схемы
Монолитные участки			
МУ1	1	КЖ-29	КЖ-29
МУ2	1		
МУ3	1	КЖ-41	КЖ-13
МУ4	6		КЖ-29
Монолит. участок	1	типовой проект 704-1-107	АР-26
Балки			
МБ1	2	КЖ-29	КЖ-13

Условные обозначения:

Маркировка узла (детали) — Номер узла (детали)

Ссылка на узел (деталь) проекта — Номер (детали); Номер листа где узел (деталь) изображен.

Сварные швы

Шов заводской

Шов монтажный

6988/VI (38)

ГОССТРОЙ СССР РОСТОВСКИЙ ПРОМСТРОЙНИИПРОЕКТ 1976 г.	Спецификация сборных и монолитных железобетонных и бетонных элементов. Расход бетона и стали на здание	Типовой проект 904-1-35
Компрессорная станция 6К-250А.		Альбом VI
		Лист КЖ-3

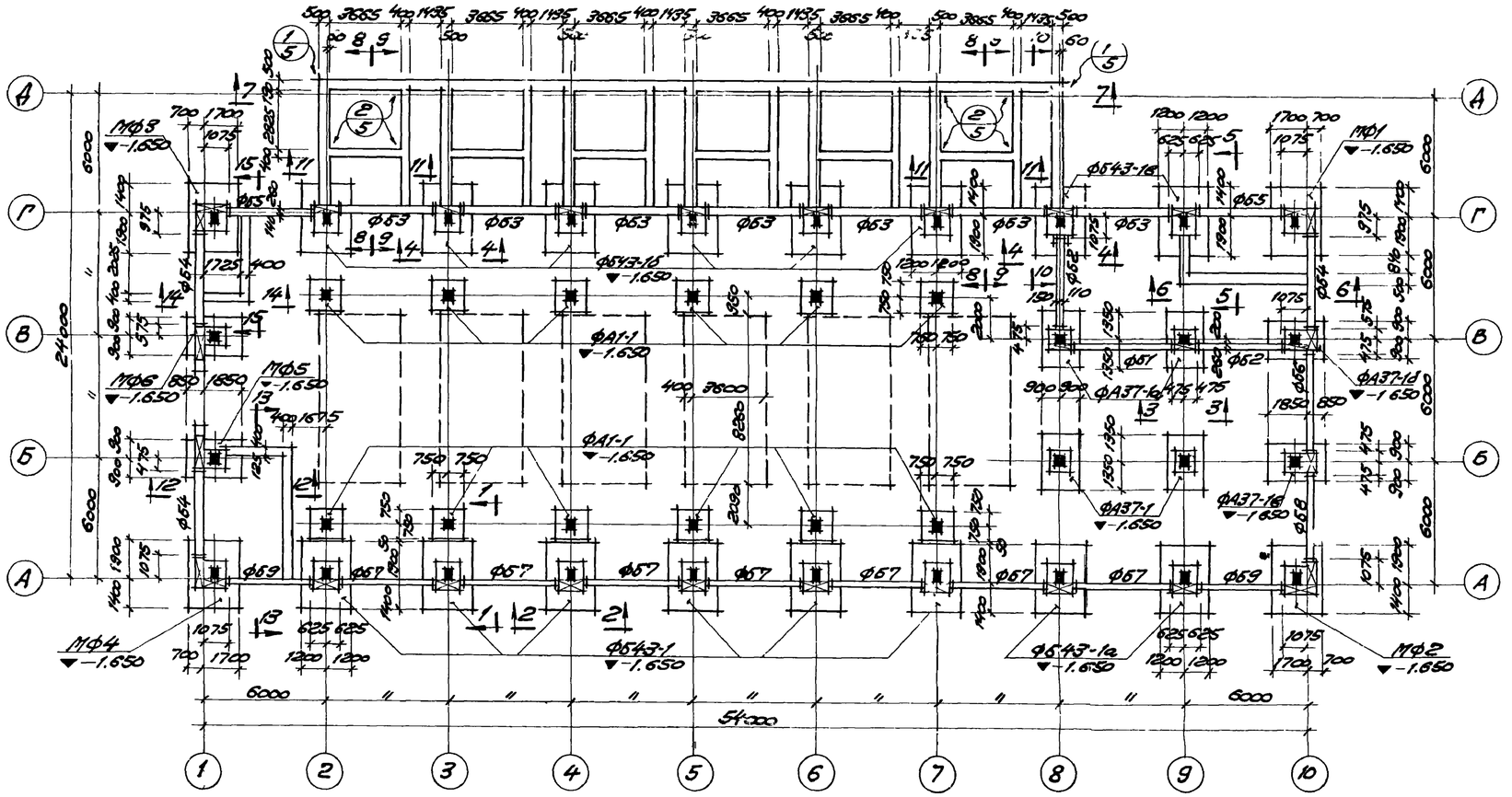

План фундаментов и фундаментных балок

М1:200

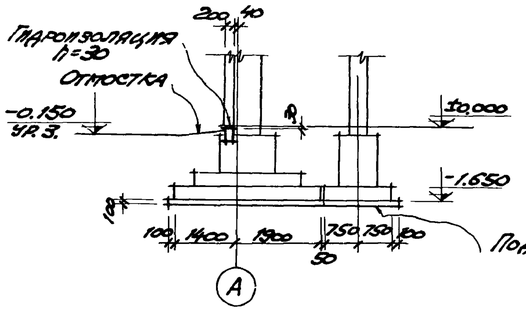

1-1

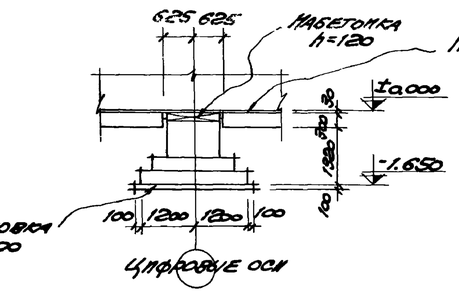

2-2

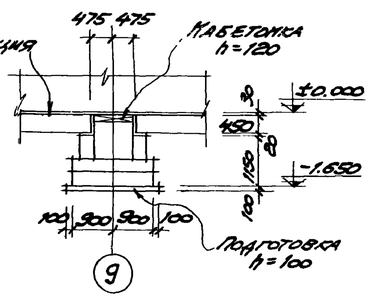

3-3

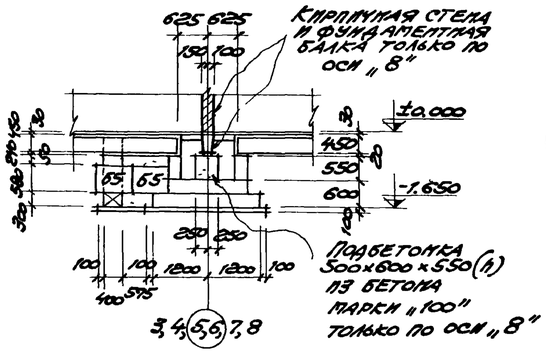

4-4

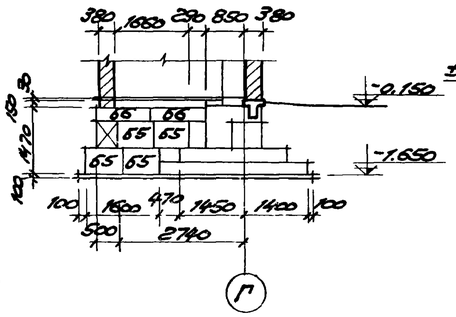

5-5

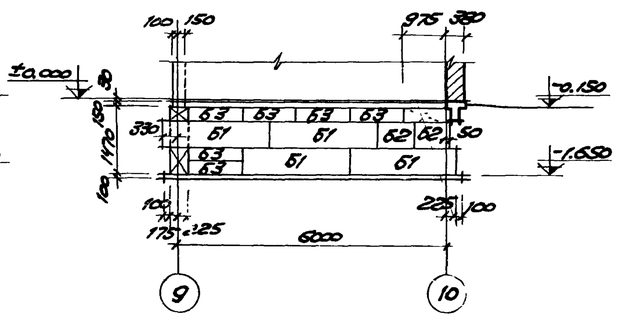

6-6

Спецификация железобетонных и бетонных элементов

Наименование элемента	Марка элемента: условная по проекту	Марка элемента: по стандарту	Кол. штук	Вес эл-та т.	Шифр стандарта или лист проекта	Примечания
Монолитные железобетонные фундаменты	МФ1		1		КЖ-9	
	МФ2		1			
	МФ3		1			
	МФ4		1		КЖ-10	
	МФ5		1		КЖ-8	
	МФ6		1		КЖ-10	
	ФБ43-1		6		КЖ-6	
	ФБ43-1а		2			
	ФБ43-1б		6			
	ФБ43-1в		2			
	ФА37-1		2		КЖ-7	
	ФА37-1а		2			
	ФА1-1		12			
	ФА37-1б		1		КЖ-8	
	ФА37-1в		1			
Сборные жел. бет. фундаментные балки	ФБ1	ФБ6-2	1	1.3	Серия 1.415-1 Выпуск 1	
	ФБ2	ФБ6-4	2	1.2		
	ФБ3	ФБ6-13	7	1.4		
	ФБ4	ФБ6-14	3	1.3		
	ФБ5	ФБ6-15	2	1.3		
	ФБ6	ФБ8-41	1	0.7		
	ФБ7	ФБ6-42	7	0.7		
	ФБ8	ФБ6-43	1	0.6		
	ФБ9	ФБ6-44	2	0.6		
Сборные бетонные блоки	Б1	ФС5	54	1.63	Серия 1.116-1 Выпуск 1	
	Б2	ФС5-8	46	0.52		
	Б3	ФС45	152	0.40		
	Б4	ФС4	37	1.3		
	Б5	ФС4-8	44	0.42		
	Б6	ФС44	117	0.32		

Примечания

1. За условную отметку ±0.000 принят уровень чистого пола первого этажа машинного зала.
2. Характеристика грунтов, служащих основанием для фундаментов, приведена в пояснительной записке к проекту.
3. Фундаменты под колонны – монолитные железобетонные, подготовка – щебеночная, толщиной 100 мм.
4. Ленточные фундаменты выполняются из бетонных блоков по серии 1.116-1 выпуск 1, укладываемых на цементном растворе марки „100". Подготовка – песчаная, толщиной 100 мм. В углах и пересечениях ленточных фундаментов укладываются арматурные сетки С-1 в каждом горизонтальном шве.
5. Фундаментные балки устанавливаются на цементном растворе марки „100". На участках между торцами фундаментных балок выполнить набетонки из бетона марки „100".
6. Гидроизоляция под стены выполняется на отм. -0.030 из слоя цементного раствора состава 1:2 толщиной 30 мм.
7. На плане пунктиром показаны габариты подошвы фундаментов под компрессор. Отметка подошвы -1.550.
8. Вокруг здания выполнить асфальтовую отмостку по щебеночному основанию шириной 1.0 м.
9. Данный лист рассматривать совместно с листом КЖ-5.

6988/VI (39)

ГОССТРОЙ СССР РОСТОВСКИЙ ПРОМСТРОЙНИИПРОЕКТ 1976 г.	План фундаментов и фундаментных балок. Сечения 1-1 ÷ 6-6. Спецификация. Примечания.	Типовой проект 904-1-35
		Альбом VI
Компрессорная станция 6К-250А		Лист КЖ-4

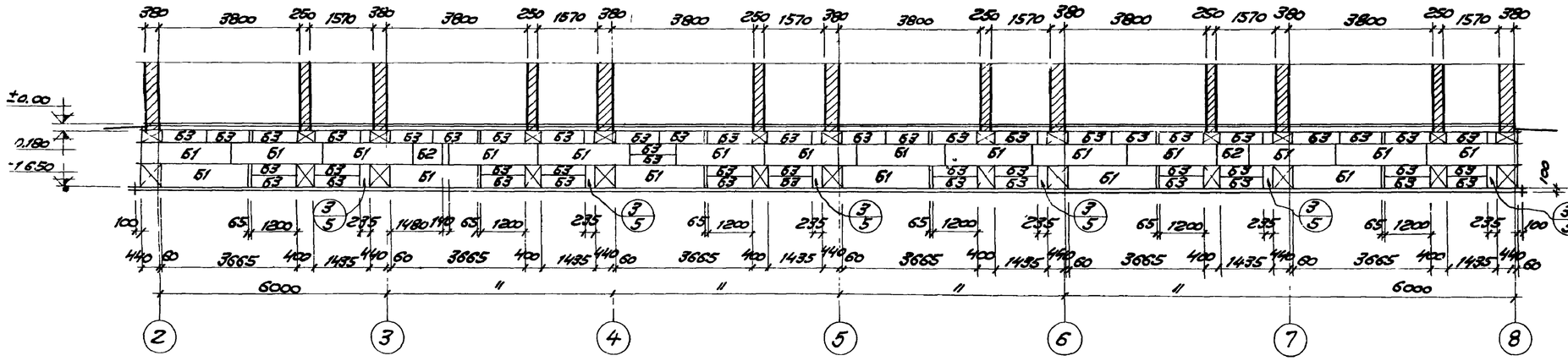

7-7

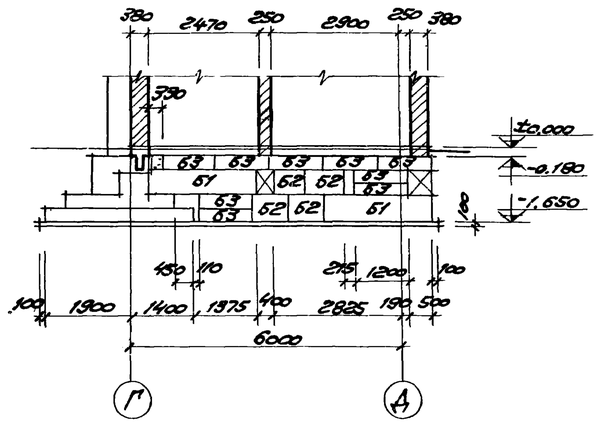

8-8

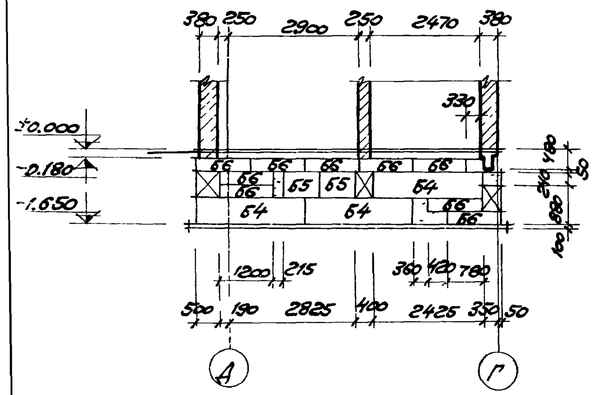

9-9

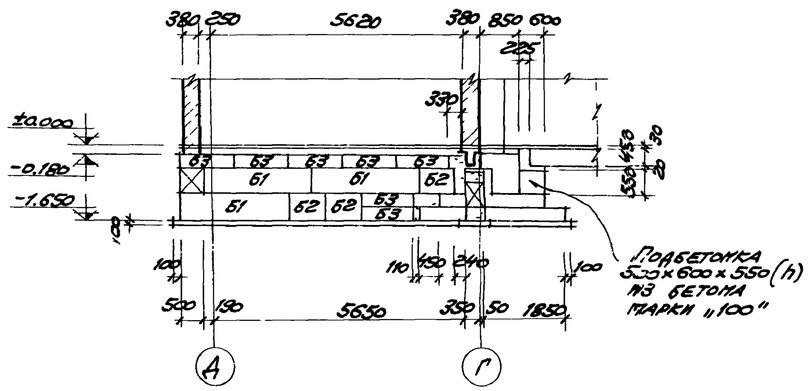

10-10

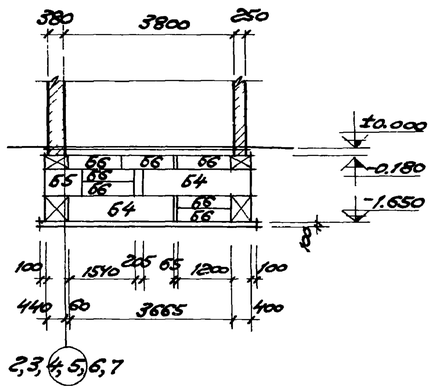

11-11

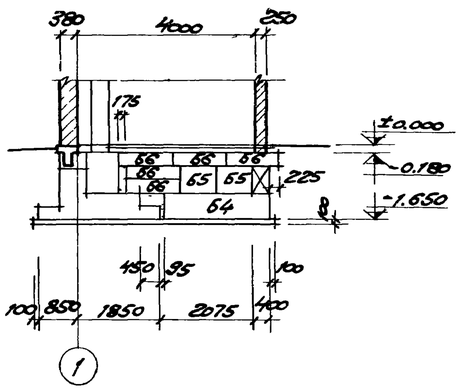

12-12

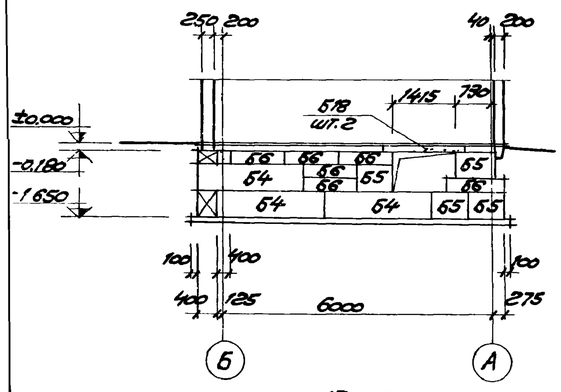

13-13

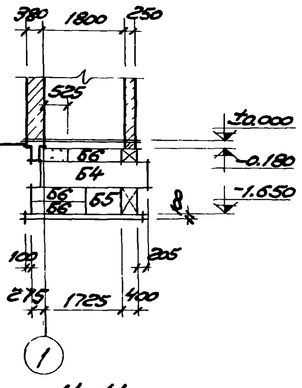

14-14

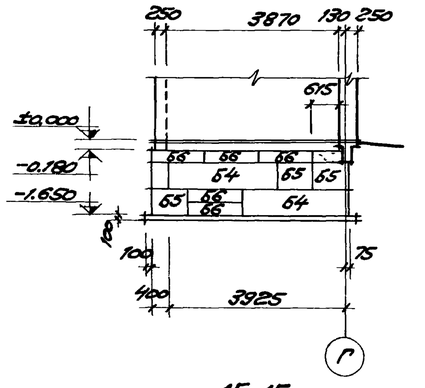

15-15

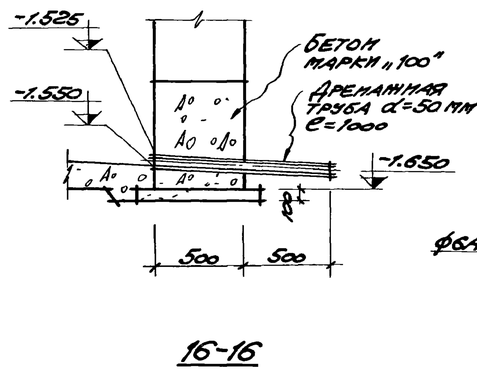

16-16

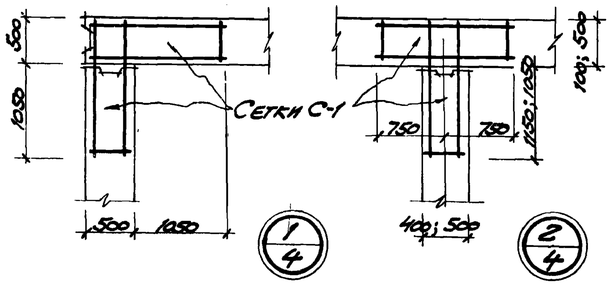

13-13

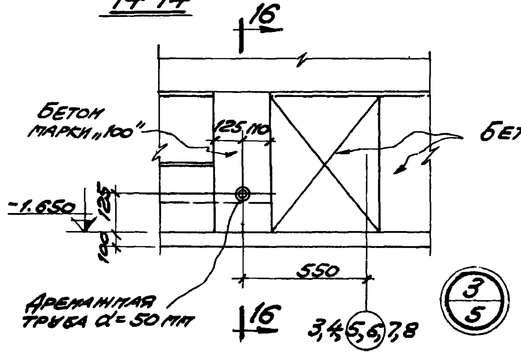

14-14

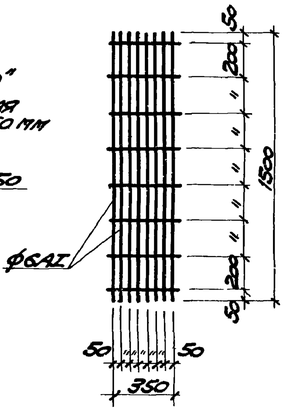

6988/VI

40

Госстрой СССР Ростовский Промстройниипроект 1976 г.	Маркировочные схемы бетонных блоков ленточных фундаментов (Сечения 7-7÷16-16)	Типовой проект 904-1-35
		Альбом VI
Компрессорная станция 6К-250А		Лист КЖС-5

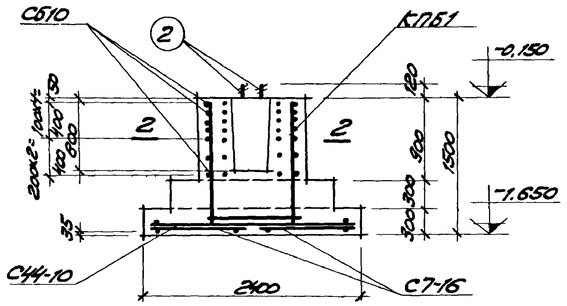

1-1

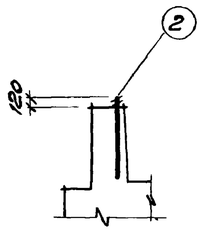

5-5

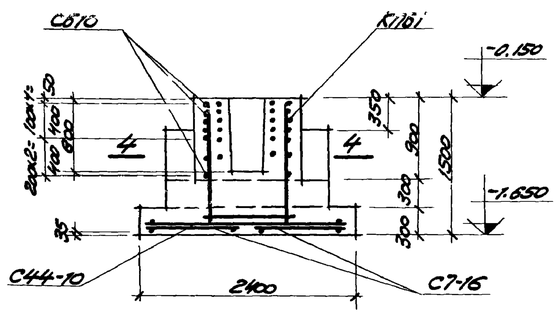

3-3

Спецификация арматурных изделий на один фундамент

Марка фунда-мента	Марка арматур-ного изд.	Кол. шт.	№ листа
ФБ43-1	С7-16	2	Серия 1.412-1 в.II
	С44-10	2	
	С510	7	
	КПБ1	1	
ФБ43-1а	С7-16	2	Серия 1.412-1 в.II
	С44-10	2	
	С510	7	
	КПБ1	1	
	поз.2	2	КЖ-11

Марка фунда-мента	Марка арматур-ного изд.	Кол. шт	№ листа
ФБ43-1б	С7-16	2	Серия 1.412-1 в.II
	С44-10	2	
	С510	7	
	КПБ1	1	
ФБ43-1в	С7-16	2	Серия 1.412-1 в.II
	С44-10	2	
	С510	7	
	КПБ1	1	
	поз.2	2	КЖ-11

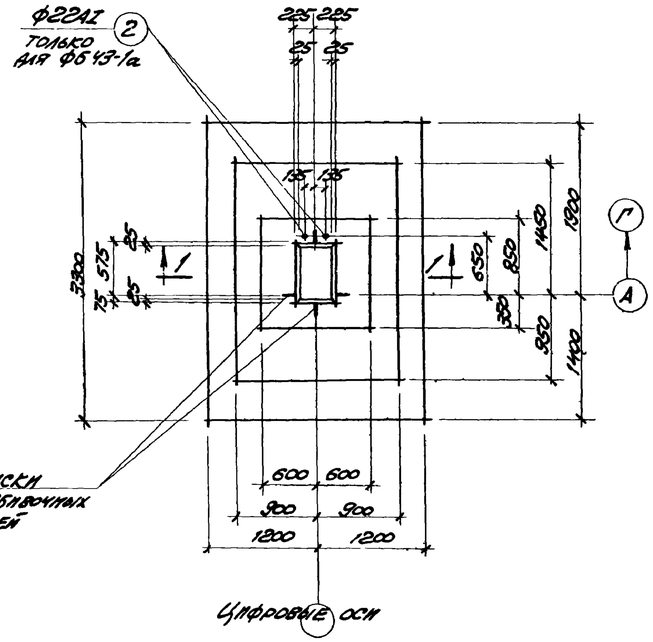

ФБ43-1, ФБ43-1а

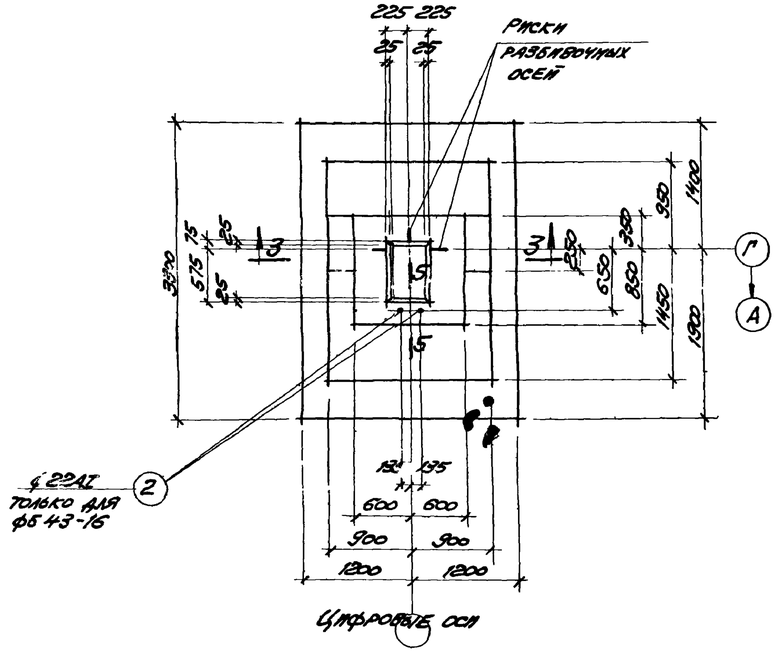

ФБ43-1б, ФБ43-1в

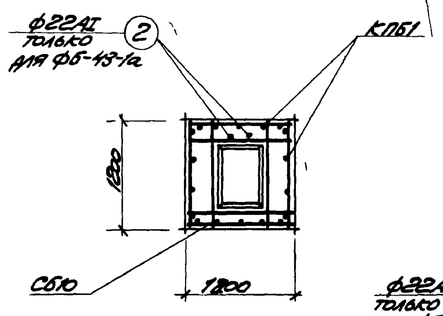

2-2

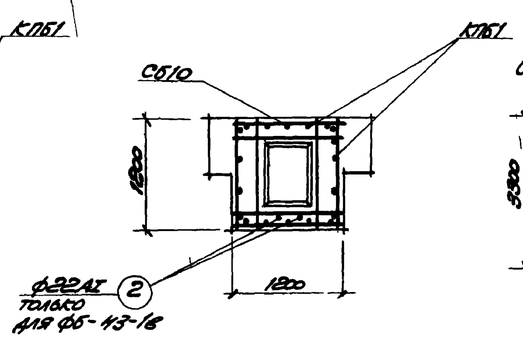

4-4

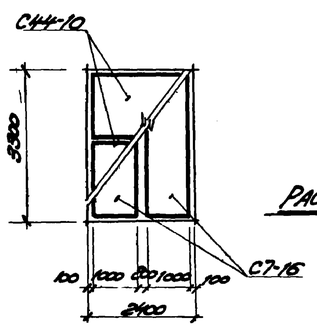

Раскладка сеток по подошвам ФБ43-1, ФБ43-1а, ФБ43-1б, МФ1÷МФ4

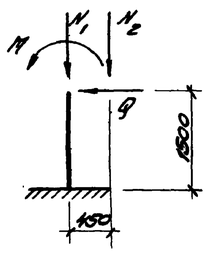

Расчетная схема ФБ43-1, ФБ43-1б, МФ3, МФ4

Нагрузки:

N_1 = 61.2т

N_2 = 13.6т

M = 22.0 тм

Q = 4.1т

Расход бетона и стали на один фундамент

Марка эл-та	Бетон, м³			Сталь, кг				
	Марка 200		Итого	Класса А-I	Класса А-II			Итого
ФБ43-1	4,77		4,77	13,0	160,7			173,7
ФБ43-1а	4,77		4,77	13,0	160,7			173,7
ФБ43-1б	4,97		4,97	13,0	160,7			173,7
ФБ43-1в	4,97		4,97	13,0	160,7			173,7

Примечания

1. Общие примечания даны на листе КЖ-2.
2. Фундаменты замаркированы на листе КЖ-4.
3. В расчетной схеме даны расчетные нагрузки без учета собственного веса фундамента и грунта.
4. Риски разбивочных осей нанести несмываемой масляной краской.
5. Спецификация и выборка арматуры даны на листах КЖ-10,11.

6988/VI (41)

Госстрой СССР Ростовский Промстройниипроект 1976 г	Фундаменты ФБ43-1; ФБ43-1а, ФБ43-1б; ФБ43-1в.	Типовой проект 904-1-35
		Альбом VI
Компрессорная станция 6К-250А		Лист КЖ-6

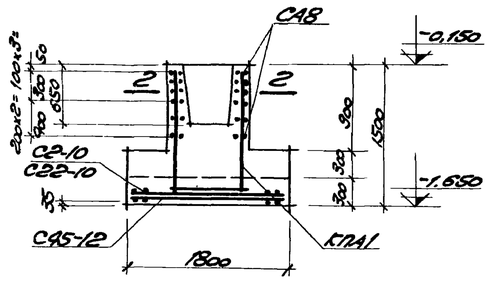

1-1

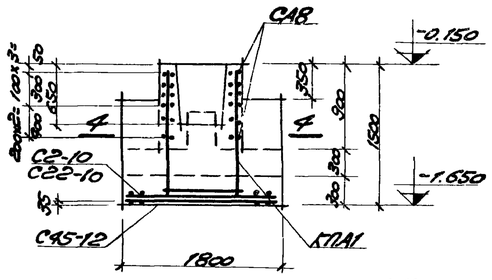

3-3

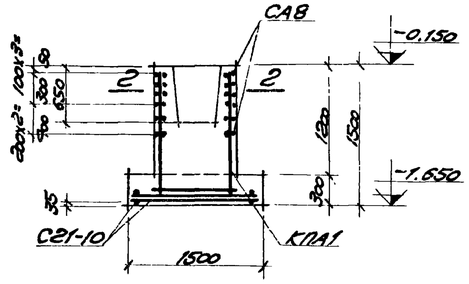

5-5

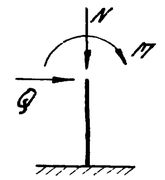

Нагрузки

N = 18,4т

M = 3,38тм

Q = 1,11т

Спецификация марок арматурных изделий на один элемент

Марка эл-та	Марка арматурного изд.	Кол. штук	№ листа
ФА37-1	С2-10	1	серия 1.412-1 в. II
	С22-10	1	
	С45-12	1	
	СА8	6	
	КПА1	1	
ФА37-1а	С2-10	1	серия 1.412-1 в. II
	С22-10	1	
	С45-12	1	
	СА8	6	
	КПА1	1	
ФА1-1	СА8	6	серия 1.412-1 в. II
	КПА1	1	
	С21-10	2	

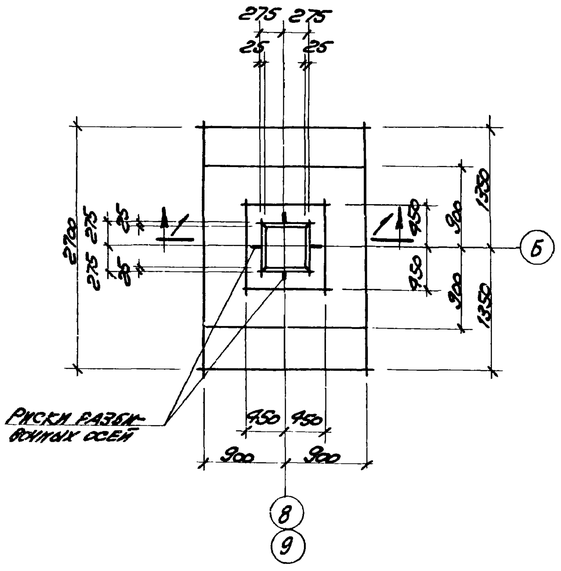

ФА37-1

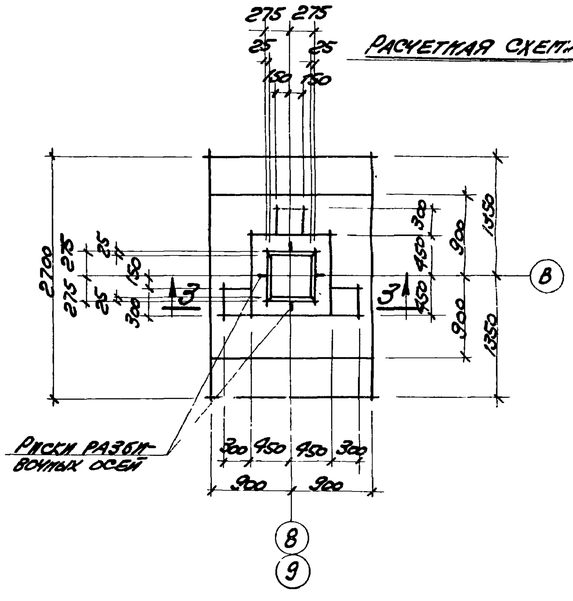

ФА37-1а

Расчетная схема ФА1-1

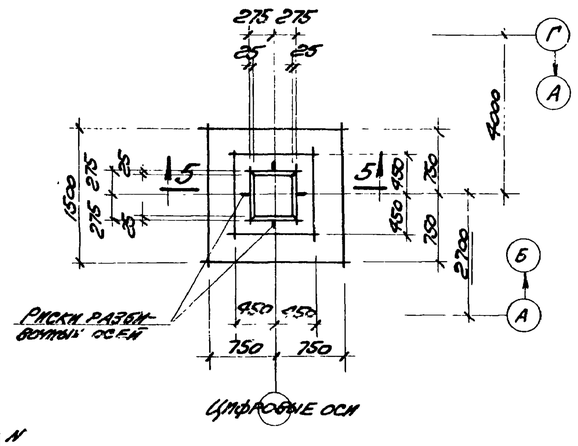

ФА1-1

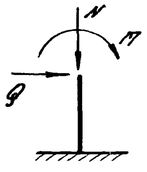

Примечания:

1. Общие примечания даны на листе КЖ-2.
2. Фундаменты замаркированы на листе КЖ-4.
3. В расчетных схемах даны расчетные нагрузки без учета собственного веса фундамента и грунта.
4. Риски разбивочных осей наносить несмываемой масляной краской.
5. Спецификация и выборка арматуры даны на листах КЖ-10, КЖ-11.

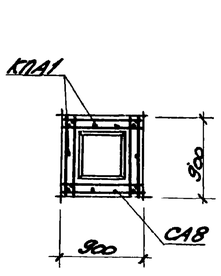

2-2

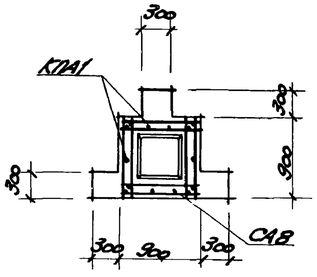

4-4

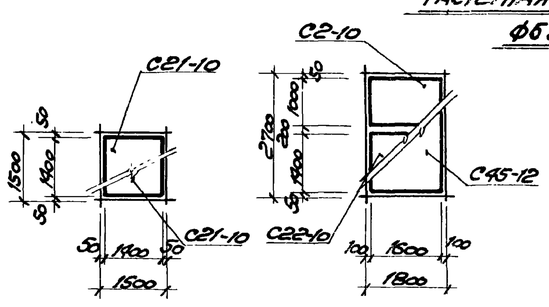

Раскладка сеток подошвы ФА1-1

Раскладка сеток по подошвам ФА37-1а÷ФА37-1в ФА37-1, МФ5, МФ6.

Расчетная схема ФА37-1, ФА37-1а, ФБ37-1б, ФБ37-1в

Нагрузки:

N = 67,5т

M = 3,90 тм

Q = 1,34т

Расход бетона и стали на один фундамент

Марка эл-та	Бетон, м³			Сталь, кг				
	Марка 200		Итого	Класса A-I	Класса A-II			Итого
ФА37-1	2,98		2,98	23,2	54,1			77,3
ФА37-1а	3,13		3,13	23,2	54,1			77,3
ФА1-1	1,47		1,47	21,8	32,2			54,0

6988/VI (4-2)

Госстрой СССР Ростовский Промстройниипроект 1976 г.	Фундаменты ФА37-1, ФА37-1а, ФА1-1.	Типовой проект 904-1-35
Компрессорная станция 6К-250А		Альбом VI
		Лист КЖ-7

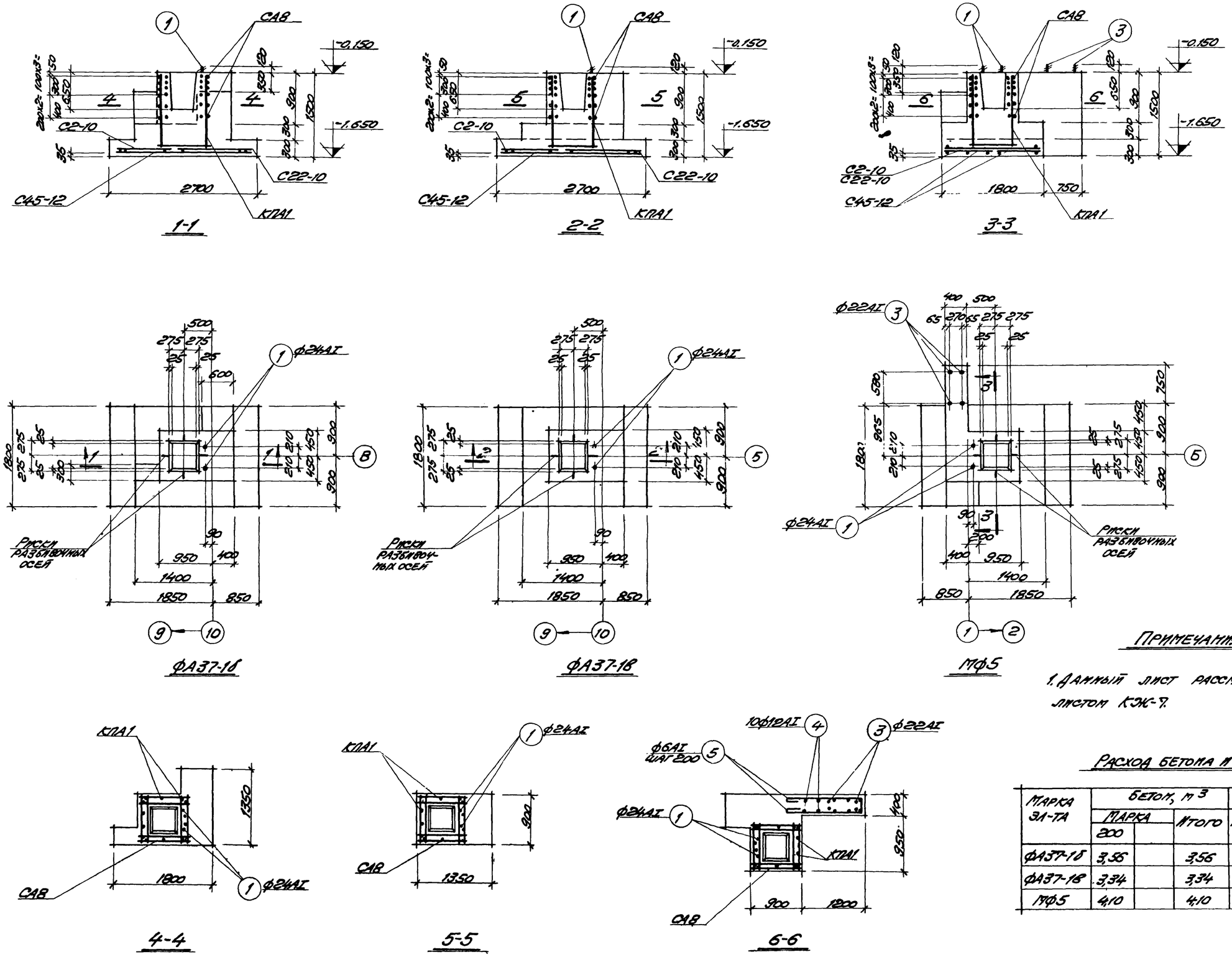

Спецификация арматурных изделий на один фундамент

Марка фундамента	Марка арматурного изд.	Кол. шт.	№ листа
ФА37-1б	СА8	6	Серия 1.412-1 в.II
	С2-10	1	
	С22-10	1	
	С45-12	1	
	КПА1	1	
	поз.1	2	КЖ-10
ФА37-1в	СА8	6	Серия 1.412-1 в.II
	С2-10	1	
	С22-10	1	
	С45-12	1	
	КПА1	1	
	поз.1	2	КЖ-10
МФ5	СА8	6	Серия 1.412-1 в.II
	С2-10	1	
	С22-10	1	
	С45-12	1	
	КПА1	1	
	поз.1	2	КЖ-11
	поз.3	2	
	поз.4	10	
	поз.5	8	

Примечания:

1. Данный лист рассматривать совместно с листом КЖ-7.

Расход бетона и стали на один фундамент

Марка эл-та	Бетон, м³			Сталь, кг				
	Марка 200		Итого	Класса А-I	Класса А-II			Итого
ФА37-1б	3,56		3,56	30,7	54,1			84,8
ФА37-1в	3,34		3,34	30,7	54,1			84,8
МФ5	4,10		4,10	63,2	54,1			117,3

6988/VI (43)

ГОССТРОЙ СССР РОСТОВСКИЙ ПРОМСТРОЙНИИПРОЕКТ 1976 г.	Фундаменты ФА37-1б; ФА37-1в; МФ5	Типовой проект 904-1-35
Компрессорная станция 6К-250А		Альбом VI
		Лист КЖ-8

Рук. группы Моргунов
Инженер Толмачева
Техник Азюба

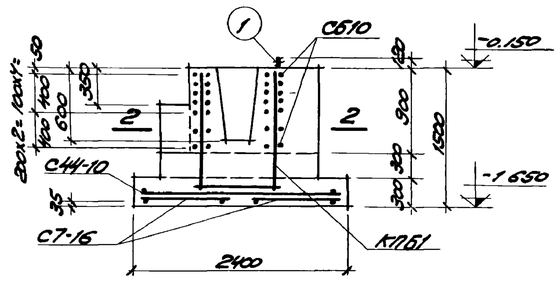

1-1

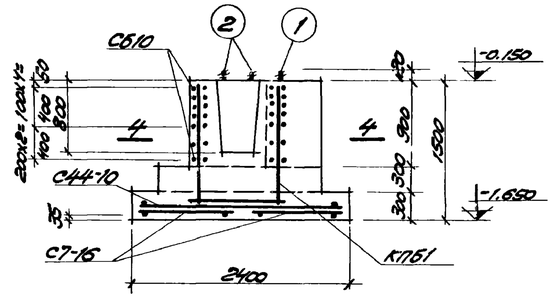

3-3

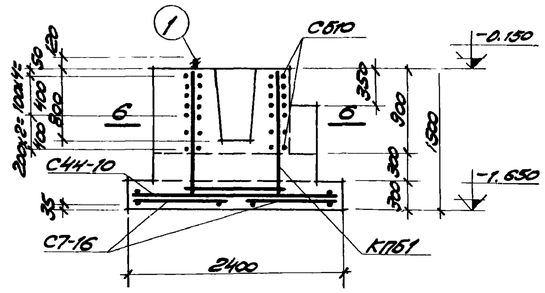

5-5

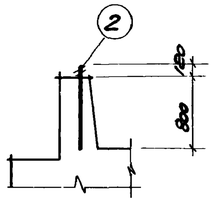

7-7

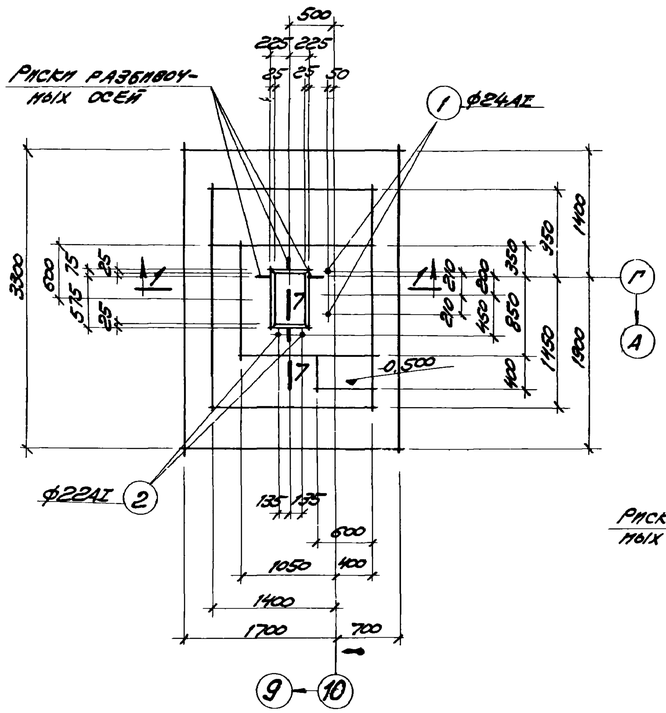

МФ1

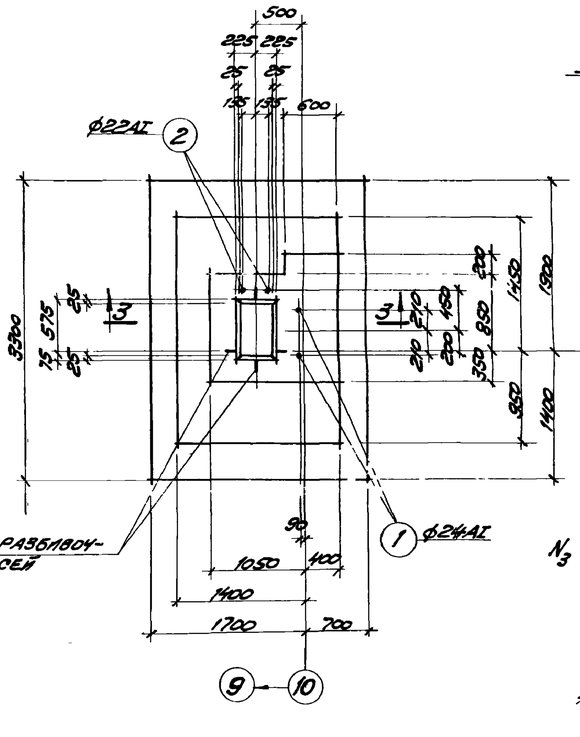

МФ2

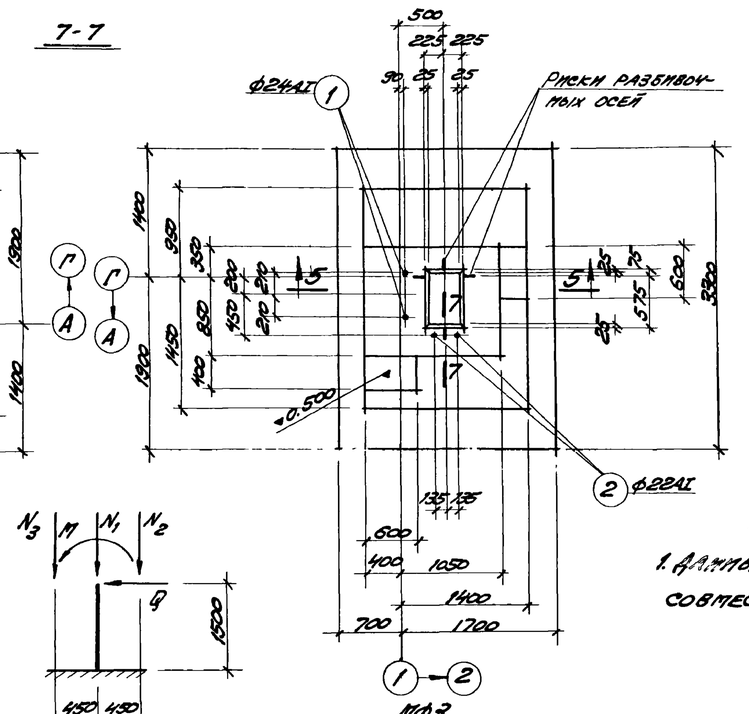

МФ3

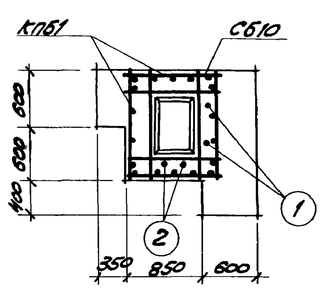

2-2

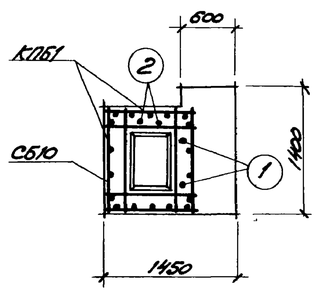

4-4

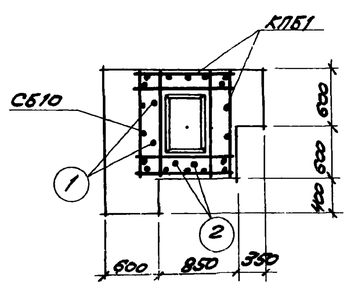

6-6

Спецификация марок арматурных изделий на один элемент

Марка эл-та	Марка арматурного изд.	Кол. штук	№ листа
МФ1	С7-16	2	Серия 1.412-1 в.II
	С44-10	2	
	С610	7	
	КПБ1	1	
	поз.1	2	КЖ-11
	поз.2	2	
МФ2	С7-16	2	Серия 1.412-1 в.II
	С44-10	2	
	С610	7	
	КПБ1	1	
	поз.1	2	КЖ-11
	поз.2	2	
МФ3	С7-16	2	Серия 1.412-1 в.II
	С44-10	2	
	С610	7	
	КПБ1	1	
	поз.1	2	КЖ-11
	поз.2	2	

Примечания:

1. Данный лист рассматривать совместно с листом КЖ-6.

Расход бетона и стали на один элемент

Марка эл-та	Бетон, м³			Сталь, кг				
	Марка 200		Итого	Класса А-I	Класса А-II			Итого
МФ1	5,30		5,30	26,5	160,7			187,2
МФ2	5,15		5,15	26,5	160,7			187,2
МФ3	5,30		5,30	26,5	160,7			187,2

Расчетная схема ФБ43-18, ФБ43-1Ас, МФ1, МФ2

Нагрузки:

$N_1 = 47.5т$

$N_2 = 13.6т$

$N_3 = 35.4т$

$M = 220тм$

$Q = 41т$

6988/VII 44

Госстрой СССР Ростовский Промстройниипроект 1976 г	Фундаменты МФ1÷МФ3.	Типовой проект 904-1-35
Компрессорная станция 6К-250А		Альбом VI
		Лист КЖ-9

Спецификация арматуры на один элемент

Марка эл-та	Марка и кол. карк и сеток	№ поз	Эскиз	Ф мм	Длина, мм	Кол шт: 81 карк. или сетке	Кол шт: 81 эл-те	Общая длина, м
ФА37-1	С2-10 шт 1			10АII	1750	6	6	10.5
				6АI	1050	5	5	5.2
	С22-10 шт 1			10АII	1750	8	8	14.0
				6АI	1450	5	5	7.2
	СА8 шт 6			8АI	860	8	48	41.3
	С45-12 шт 1		Серия 1412-1 в II	12АII	2650	9	9	23.8
				6АI	1650	5	5	8.2
	КПА1 шт 1, К1 шт 2			12АII	1430	4	8	11.4
				6АI	860	3	6	5.2
	КПА1 шт 1, К31 шт 2			12АII	1430	3	6	8.6
				6АI	860	3	6	5.2
ФА37-1а			С2-10; С22-10; С45-12; СА8, КПА1 см ФА37-1					
ФА37-1б			СА8; С2-10; С22-10, С45-12, КПА1 см ФА37-1					
	Отд стержни	1	970 (100, 80) Нарезка	24АI	1070	—	2	2.1
ФА37-1в			СА8; С2-10; С22-10; С45-12; КПА1 см ФА37-1					
	Отд стержни	1	см выше	24АI	1070	—	2	2.1
ФА1-1			СА8; КПА1 см ФА37-1					
	С21-10 шт 2			10АII	1450	8	16	23.2
				6АI	1450	5	10	14.5
ФБ43-1	С7-16 шт 2			16АII	3250	6	12	39.0
				8АI	1050	6	12	12.6
	С44-10 шт 2			10АII	2350	9	18	42.3
				6АI	1650	5	10	16.5
	С510 шт 7		Серия 1412-1 в II	10АII	1160	8	56	65.0
	КПБ1 шт 1, К41 шт 2			16АII	1430	5	10	14.3
				8АI	1160	3	6	7.0
	КПБ1 шт 1, К71 шт 2			12АII	1430	4	8	11.4
				6АI	1160	3	6	7.0

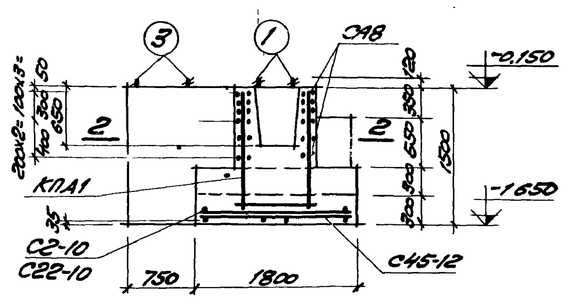

1-1

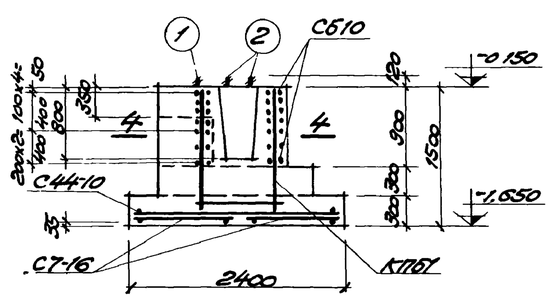

3-3

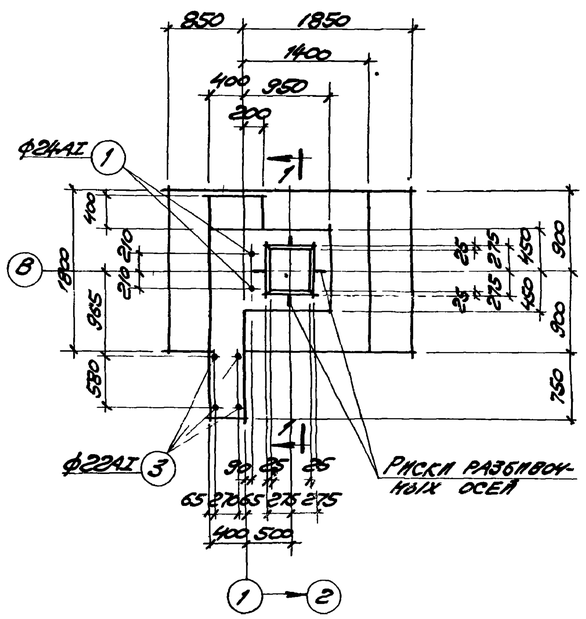

МФ6

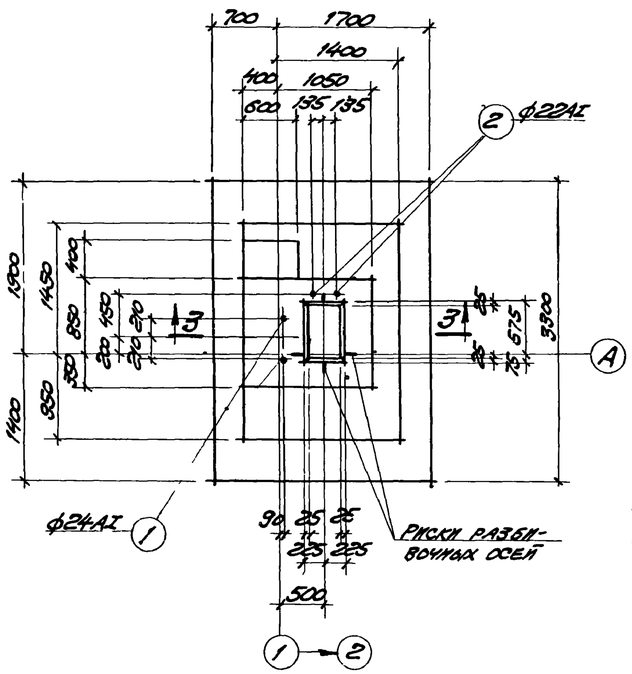

МФ4

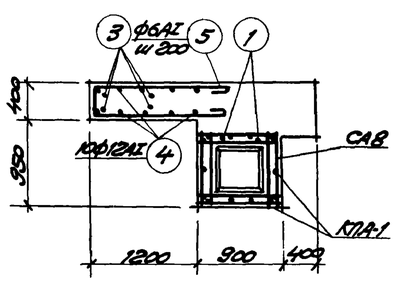

2-2

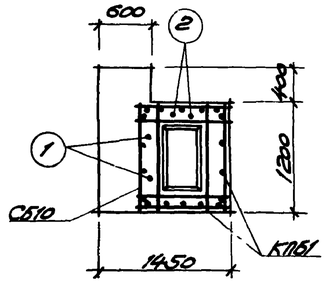

4-4

Спецификация марок арматурных изделий на один элемент

Марка эл-та	Марка арматур из-ия	Кол шт	№ листа
МФ6	СА8	6	Серия 1412-1 в II
	КПА1	1	
	С2-10	1	
	С22-10	1	
	С45-12	1	
	поз.1	2	КЖ-11
	поз 3	2	
	поз.4	10	
	поз 5	8	
МФ4	С510	7	Серия 1412-1 в II
	КПБ1	1	
	С44-10	2	
	С7-16	2	
	поз 1	2	КЖ-11
	поз 2	2	

Примечания.

1 Данный лист рассматривать совместно с листами КЖ6, КЖ7, КЖ11

Расход бетона и стали на один элемент

Марка эл-та	Бетон, м³: Марка 200	Бетон, м³: Марка	Бетон, м³: Итого	Сталь, кг: Класса А-I	Сталь, кг: Класса А-II	Сталь, кг:	Сталь, кг:	Сталь, кг: Итого
МФ4	5,1		5,1	26,5	160,7			187,2
МФ6	4,1		4,1	63,2	54,1			117,3

6988/VI (45)

Госстрой СССР Ростовский промстройниипроект 1976 г	Фундаменты МФ4, МФ6 Спецификация арматуры	Типовой проект 904-1-35
Компрессорная станция 6К-250А		Альбом VI
		Лист КЖ-10

Спецификация арматуры на один железобетонный элемент

Марка эл-та	Марка и кол. карк. и сеток	№ поз	Эскиз	ф мм	Длина мм	Кол. шт. Вт карк. или сетке	Кол. шт. Вт эл-те	Общая длина м
ФБ43-1а	С7-16 шт.2			16AII	3250	6	12	39.0
				8AI	1050	6	12	12.6
	С44-10 шт.2			10AII	2350	9	18	42.3
				6AI	1650	5	10	16.5
	С610 шт.7		Серия 1.412-1 в.II	10AII	1160	8	56	65.0
	КПБ1 шт.1 К-44 шт.2			16AII	1430	5	10	14.3
				8AI	1160	3	6	7.0
	КПБ1 шт.1 К-71 шт.2			12AII	1430	4	8	11.4
				6AI	1160	3	6	7.0
	Отд. стержни	2	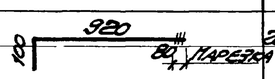	22AI	1020	—	2	2.0
ФБ43-1б			С7-16, С44-10, С610, КПБ1 см. ФБ43-1а					
ФБ43-1в			С7-16, С44-10, С610, КПБ1 см. ФБ43-1а					
	Отд. стержни	2	См. выше	22AI	1020	—	2	2.0
МФ1	С7-16 шт.2			16AII	3250	6	12	39.0
				8AI	1050	6	12	12.6
	С44-10 шт.2			10AII	2350	9	18	42.3
				6AI	1650	5	10	16.5
	С610 шт.7		Серия 1.412-1 в.II	10AII	1160	8	56	65.0
	КПБ1 шт.1 К-44 шт.2			16AII	1430	5	10	14.3
				8AI	1160	3	6	7.0
	КПБ1 шт.1 К-71 шт.2			12AII	1430	4	8	11.4
				6AI	1160	3	6	7.0
	Отд. стержни	1	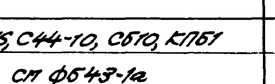	2AI	1070	—	2	2.1
		2	См. выше	22AI	1020	—	2	2.0

Марка эл-та	Марка и кол. карк. и сеток	№ поз	Эскиз	ф мм	Длина мм	Кол. шт. Вт карк. или сетке	Кол. шт. Вт эл-те	Общая длина м
МФ2			С7-16, С44-10, С610, КПБ1 см. МФ1					
	Отд. стержни	1	См. выше	2AI	1070	—	2	2.1
		2	См. выше	22AI	1020	—	2	2.0
МФ3			С7-16, С44-10, С610, КПБ1 см. МФ1					
	Отд. стержни	1	См. выше	2AI	1070	—	2	2.1
		2	См. выше	22AI	1020	—	2	2.0
МФ6	СА8 шт.6			8AI	860	8	48	41.3
	С2-10 шт.1			10AII	1750	6	6	10.5
				6AI	1050	5	5	5.2
	С22-10 шт.1			10AII	1750	8	8	14.0
				6AI	1450	5	5	7.2
	С45-12 шт.1		Серия 1.412-1 в.II	12AII	2650	9	9	23.8
				6AI	1650	5	5	8.2
	КПА1 шт.1 К-1 шт.2			12AII	1430	4	8	11.4
				6AI	860	3	6	5.2
	КПА1 шт.1 К-37 шт.2			12AII	1430	3	6	8.6
				6AI	860	3	6	5.2
	Отдельные стержни	1	См. выше	2AI	1070	—	2	2.1
		3	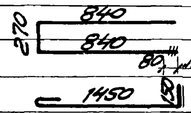	22AI	1950	—	2	3.9
		4	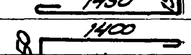	12AI	1700	—	10	17.0
		5	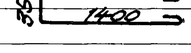	6AI	3250	—	8	26.0
МФ5			СА8, С2-10, С22-10, С45-12, КПА1 см. МФ6					
	Отдельные стержни	1	См. выше	24AI	990	—	2	2.0
		3	——— " ———	22AI	1950	—	2	3.9
		4	——— " ———	12AI	1700	—	10	17.0
		5	——— " ———	6AI	3250	—	8	26.0

Марка эл-та	Марка и кол. карк. и сеток	№ поз	Эскиз	ф мм	Длина мм	Кол. шт. Вт карк. или сетке	Кол. шт. Вт эл-те	Общая длина м
МФ4			С7-16, С44-10, С610, КПБ1 см. МФ1					
	Отд. стержни	1	См. выше	2AI	1070	—	2	2.1
		2	——— " ———	22AI	1020	—	2	2.0

Выборка стали на один элемент

Марка эл-та	Горячекатаная сталь класса А-I ф мм 6AI	8AI	12AI	22AI	24AI	Итого	Горячекатаная сталь класса А-II ф мм 10AII	12AII	16AII	Итого	Всего
ФА37-1	7.0	16.2				23.2	15.1	39.0		54.1	77.3
ФА37-1а	7.0	16.2				23.2	15.1	39.0		54.1	77.3
ФА37-1б	7.0	16.2			7.5	30.7	15.1	39.0		54.1	84.8
ФА37-1в	7.0	16.2			7.5	30.7	15.1	39.0		54.1	84.8
ФА1-1	5.6	16.2				21.8	14.4	17.8		32.2	54.0
ФБ43-1	5.2	7.8				13.0	66.1	10.2	84.4	160.7	173.7
ФБ43-1а	5.2	7.8		6.0		19.0	66.1	10.2	84.4	160.7	179.7
ФБ43-1б	5.2	7.8				13.0	66.1	10.2	84.4	160.7	173.7
ФБ43-1в	5.2	7.8		6.0		19.0	66.1	10.2	84.4	160.7	179.7
МФ1	5.2	7.8		6.0	7.5	26.5	66.1	10.2	84.4	160.7	187.2
МФ2	5.2	7.8		6.0	7.5	26.5	66.1	10.2	844	160.7	187.2
МФ3	5.2	7.8		6.0	7.5	26.5	66.1	10.2	844	160.7	187.2
МФ4	5.2	7.8		6.0	7.5	26.5	66.1	10.2	844	160.7	187.2
МФ5	12.8	16.2	15.1	11.6	7.5	63.2	15.1	39.0		54.1	117.3
МФ6	12.8	16.2	15.1	11.6	7.5	63.2	15.1	39.0		54.1	117.3

6988/VI (46)

Госстрой СССР Ростовский промстройниипроект 1976 г	Спецификация и выборка арматуры к листам КЖИ-6÷КЖИ-10	Типовой проект 904-1-35
Компрессорная станция 6К-250А		Альбом VI
		Лист КЖ-11

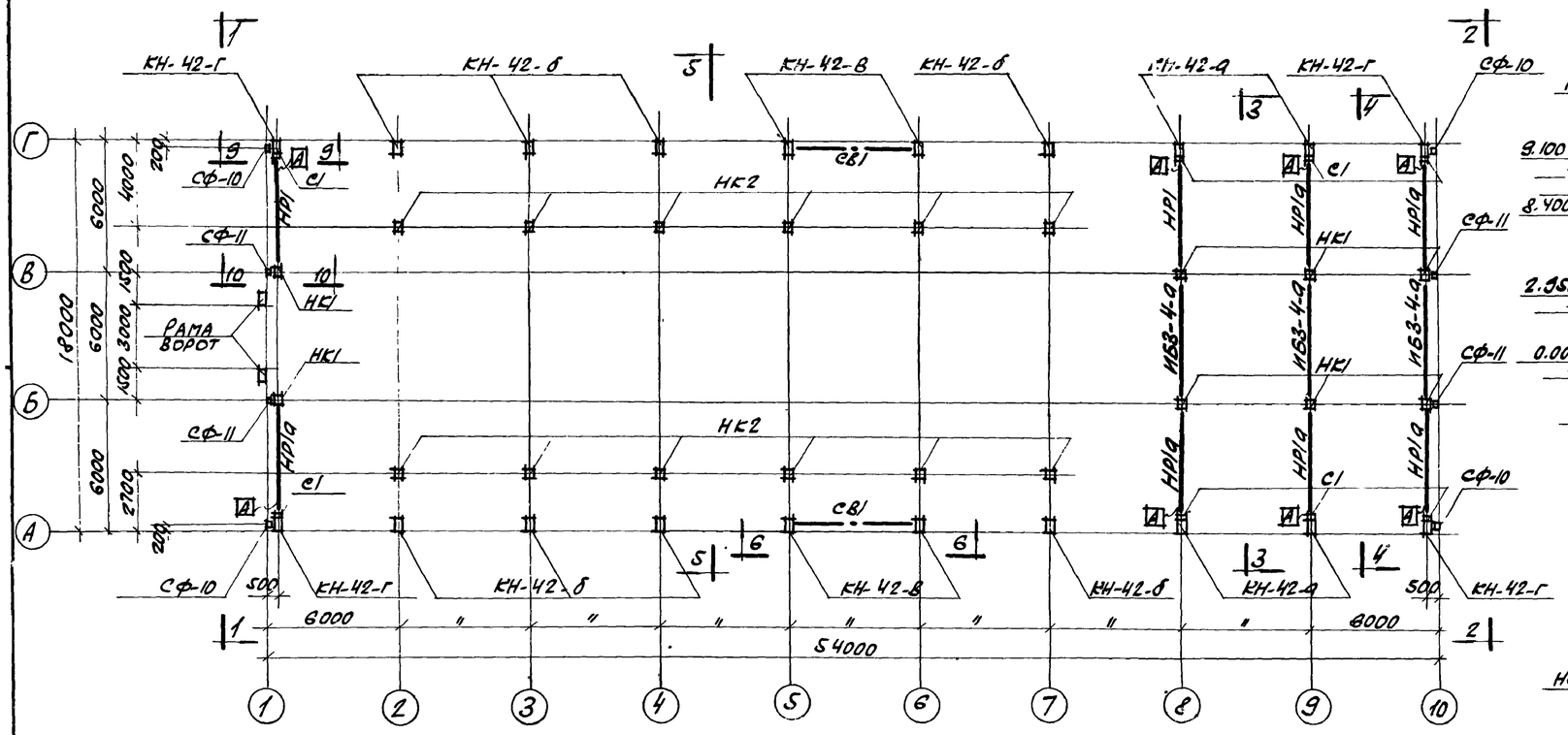

Монтажная схема колонн, ригелей, рам ворот, связей и стоек

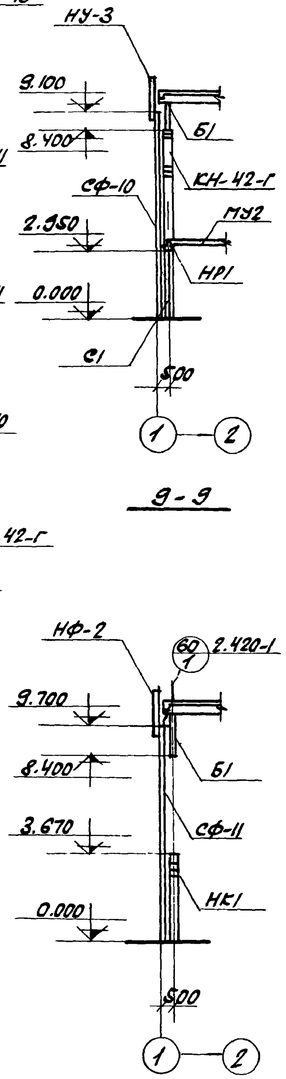

9-9

10-10

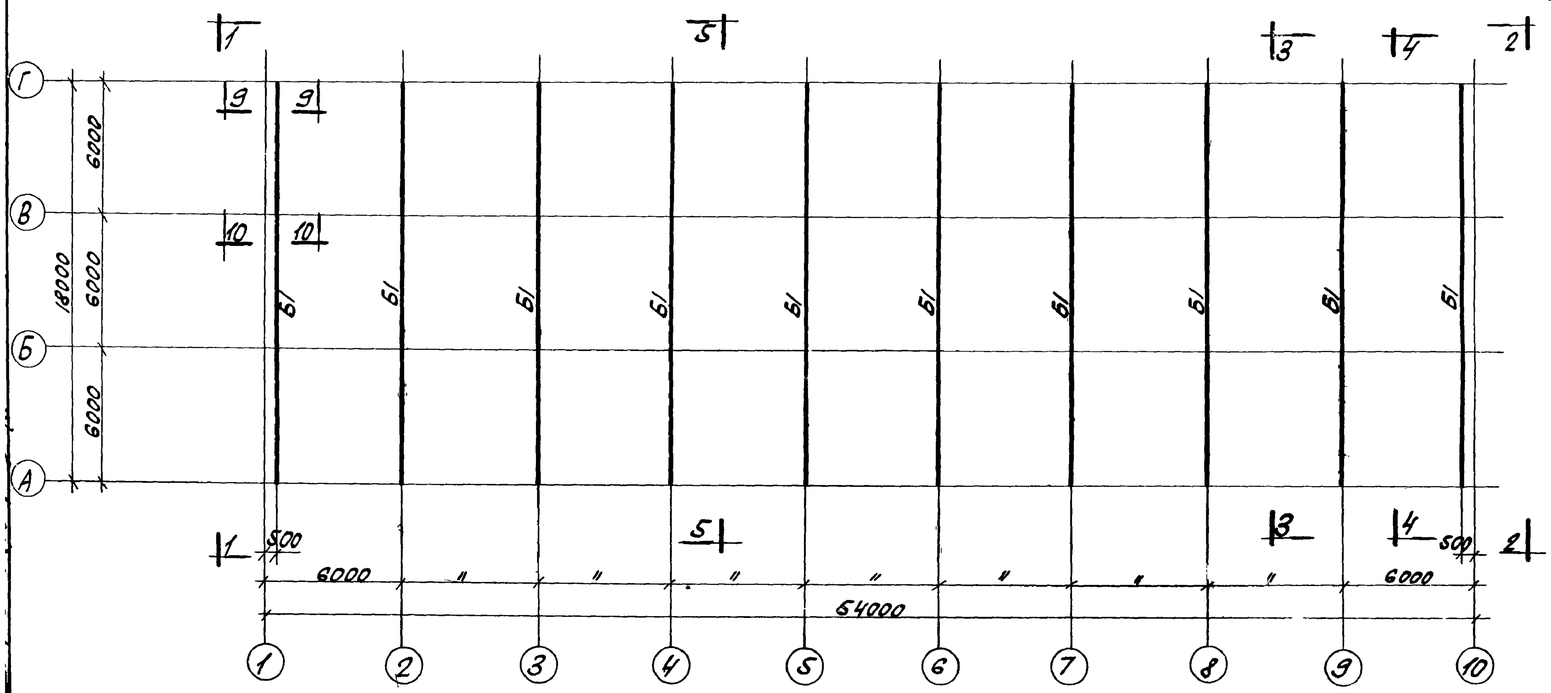

Монтажная схема балок покрытия

Спецификация сборных железобетонных и стальных элементов на монтажные схемы.

Наименование эл-та	Марка элемента: Условная по проекту	Марка элемента: Рабочая по стандарту	Кол. шт.	Вес эл-та, т	Стандарт или лист проекта	Примечания
Колонны		КН-42-9	4	3,3		
		КН-42-б	8	3,3	1.423-2 в.1	
		КН-42-в	4	3,3	КЖ-19	
		КН-42-г	4	3,3		
		НК1	8	2,1		
		НК2	12	1,5	КЖ-19	
Балки покрытия	Для температуры t=-20°					
	Б1	2БДР18-2П-9	10	10,4	1.462-3 в.1 КЖ-22	
	Для температуры t=-30°С					
	Б1	2БДР18-3П-9	10	10,4	1.462-3 в.1 КЖ-22	
	Для температуры t=-40°С					
	Б1	3БДР18-4П-9	10	12,1	1.462-3 в.1 КЖ-22	
Ригели		НР1	2	4,2	КЖ-21	
		НР1а	6	4,2		
		НБ3-4-9	3	4,4	ИИ 23-1/70 КЖ-22	
Рама ворот		Р-1	1	2,4	пр.05-36.4	
		С-1	1	1,6		
		С-2	1	1,6		
Вертик. связи		СВ1	2	0,657	КЖ-24	
Металлич. стойки		С1	8	0,216	КЖ-18	
		СФ-10	4	0,476	1.439-1	
		СФ-11	4	0,506		

Примечания:

1. Общие примечания даны на листе КЖ-2
2. Данный лист рассматривать совместно с листами КЖ-13 ÷ КЖ-15.
3. Индекс А дан для ориентации при монтаже.

6988/VI (47)

Госстрой СССР Ростовский Промстройниипроект 1976 г.	Монтажные схемы колонн, ригелей, рамы ворот, связей, стоек и балок покрытия. Разрезы 9-9, 10-10. Спецификация.	Типовой проект 804-1-35
Компрессорная станция 6К-250А.		Альбом VI
		Лист КЖ-12

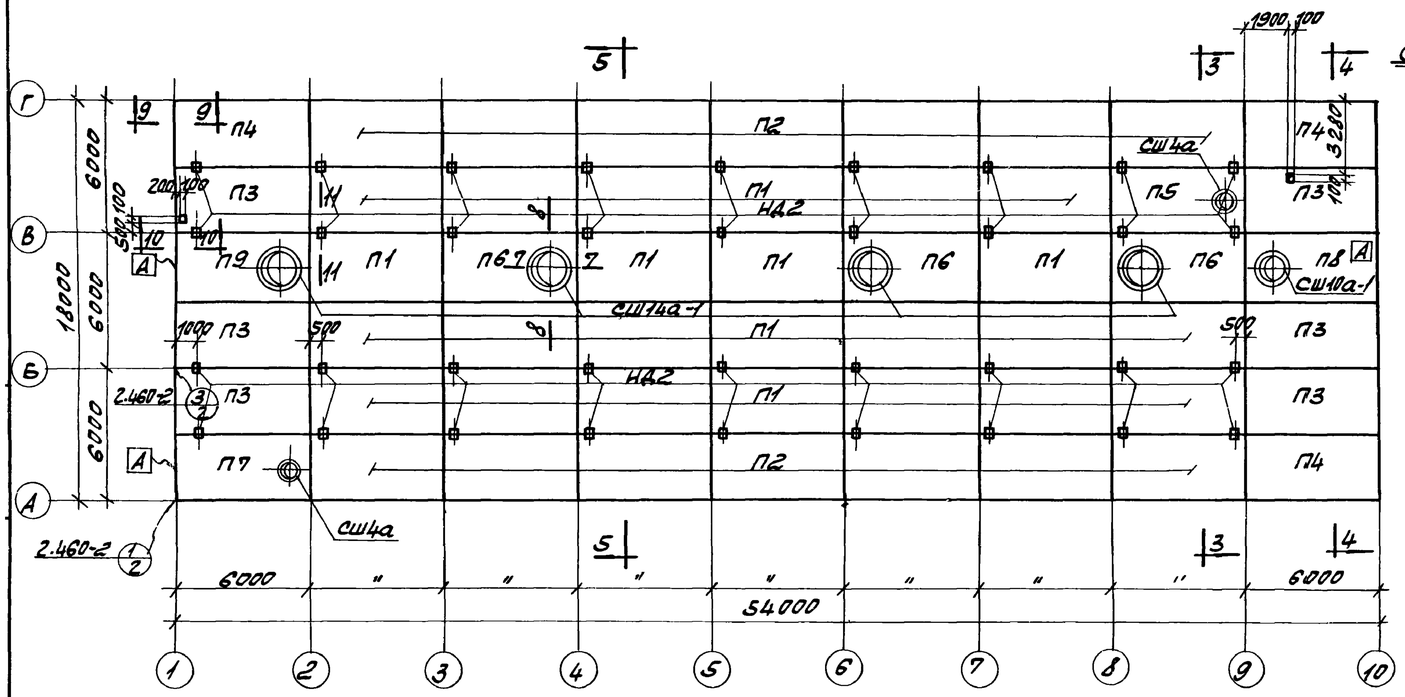

МОНТАЖНАЯ СХЕМА ПЛИТ ПОКРЫТИЯ И СТАКАНОВ

СПЕЦИФИКАЦИЯ СБОРНЫХ ЖЕЛЕЗОБЕТОННЫХ ЭЛЕМЕНТОВ НА МОНТАЖНЫЕ СХЕМЫ

Наимен. эл-та	Марка эл-та: условн. обозначение	Марка эл-та: рабочая по стандарту	Кол. шт.	Вес эл-та т	Стандарт или лист проекта	Примечание
ПЛИТЫ ПОКРЫТИЯ		**Для температуры t = -20°С**				
	П1	ПАУ 3х6 -2	24	2.65	1.465-7в.1 часть 1.2	
	П2	ПАУ 3х6 -2а	14	"		
	П3	ПАУ 3х6 -2б	6	"		
	П4	ПАУ 3х6 -2в	3	"		
	П5	ПАУ-4 3х6 -2	1	3.30		
	П6	ПАУ-14 3х6 -2	3	3.40		
	П7	ПАУ-4 3х6 -2г	1	3.30	1.465-7в.1 часть 1.2 КЖ-23	
	П8	ПАУ-10 3х6 -2е	1	3.60		
	П9	ПАУ-14 3х6 -2ж	1	3.40		
	П10	ПАУ 1.5х6 -2	18	1.5	1.465-7в.3 часть 1	
	П11	ПАУ-4 1.5х6 -2	6	1.95		
		Для температуры t = -30°С				
	П1	ПАУ 3х6 -3	24	2.65	1.465-7в1 часть 1.2	
	П2	ПАУ 3х6 -3а	14	"		
	П3	ПАУ 3х6 -3б	6	"		
	П4	ПАУ 3х6 -3в	3	"		
	П5	ПАУ-4 3х6 -3	1	3.30		
	П6	ПАУ-14 3х6 -3	3	3.40		
	П7	ПАУ-4 3х6 -3г	1	3.30	1.465-7в.1 часть 1.2 КЖ-23	
	П8	ПАУ-10 3х6 -3е	1	3.60		
	П9	ПАУ-14 3х6 -3ж	1	3.40		
	П10	ПАУ 1.5х6 -3	18	1.5	1.465-7в.3 часть 1	
	П11	ПАУ-4 1.5х6 -3	6	1.95		

Наимен. эл-та	Марка эл-та: условн. обозначение	Марка эл-та: рабочая по стандарту	Кол. шт.	Вес эл-та т	Стандарт или лист проекта	Примечание
ПЛИТЫ ПОКРЫТИЯ		**Для температуры t = -40°С**				
	П1	ПАУ 3х6 -4	24	2.65	1.465-7в.1 часть 1.2	
	П2	ПАУ 3х6 -4а	14	"		
	П3	ПАУ 3х6 -4б	6	"		
	П4	ПАУ 3х6 -4в	3	"		
	П5	ПАУ-4 3х6 -4	1	3.30		
	П6	ПАУ-14 3х6 -4	3	3.40		
	П7	ПАУ-4 3х6 -4г	1	3.30	1.465-7в.1 часть 1.2 КЖ-23	
	П8	ПАУ-10 3х6 -4е	1	3.60		
	П9	ПАУ-14 3х6 -4ж	1	3.40		
	П10	ПАУ 1.5х6 -4	18	1.5	1.465-7в.3 часть 1	
	П11	ПАУ-4 1.5х6 -4	6	1.95		
ПЛИТЫ ПЕРЕКРЫТИЯ	П12	П1-2 АУ(3)	8	2.2	Ш24-9	
	П13	П1-2-1 АУ(3)	2	2.2		
	П14	П2-3 АУ(3)	9	2.0		
	П15	П2-3-1 АУ(3)	2	2.0		
	П16	П3-2	2	1.5		
	П17	П4-2-а	1	1.37	Ш24-9 КЖ-23	
	П18	П4-2 АУ(3)-а	1	2.2		
СТАКАНЫ		Ш4	6	0.088	1.465-7 в.5	
		Ш4а	2	0.092		
		Ш10а-1	1	0.22		
		Ш14а-1	4	0.33		

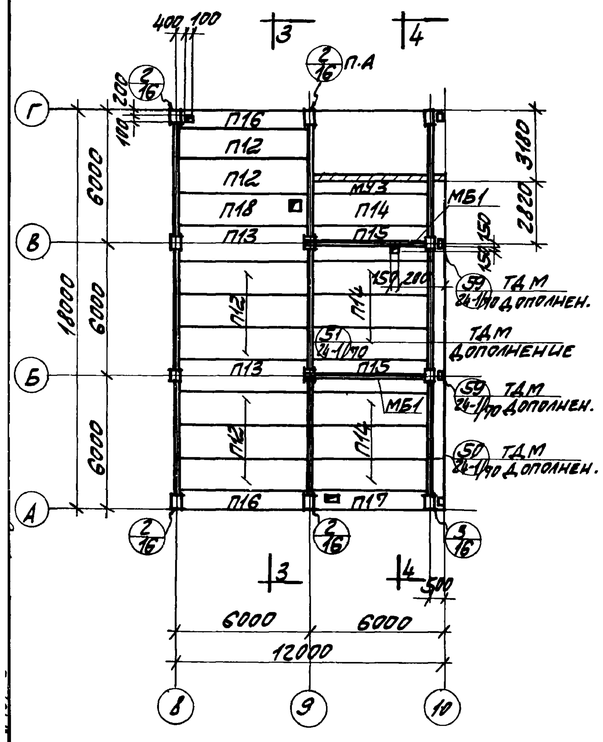

МОНТАЖНАЯ СХЕМА ПЛИТ ПЕРЕКРЫТИЯ НА ОТМ. 3.750.

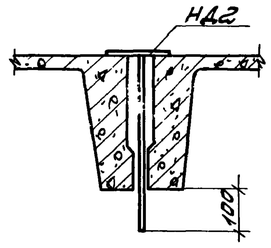

11-11

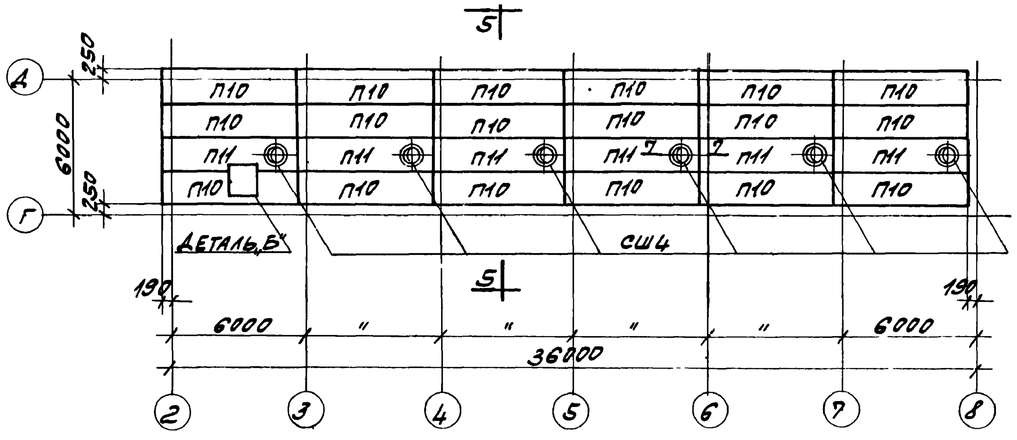

МОНТАЖНАЯ СХЕМА ПЛИТ ПОКРЫТИЯ И СТАКАНОВ

ПРИМЕЧАНИЯ:

1. ДАННЫЙ ЛИСТ РАССМАТРИВАТЬ СОВМЕСТНО С ЛИСТАМИ КЖ-14, КЖ-15
2. ОТВЕРСТИЯ ПО МЕСТУ В ПЛИТАХ ВЫПОЛНЯТЬ РАССВЕРЛОВКОЙ ДЫР ПО ПЕРИМЕТРУ С ПОСЛЕДУЮЩЕЙ ВЫРЕЗКОЙ АРМАТУРЫ.
3. ИНДЕКС [А] ДАН ДЛЯ ОРИЕНТАЦИИ ПРИ МОНТАЖЕ.

6988/VI 48

ГОССТРОЙ СССР РОСТОВСКИЙ ПРОМСТРОЙНИИПРОЕКТ 1976 г.	МОНТАЖНЫЕ СХЕМЫ ПЛИТ ПОКРЫТИЯ, ПЕРЕКРЫТИЯ И СТАКАНОВ.	ТИПОВОЙ ПРОЕКТ 904-1-35
КОМПРЕССОРНАЯ СТАНЦИЯ 6К-250А		АЛЬБОМ VI
		ЛИСТ КЖ-13

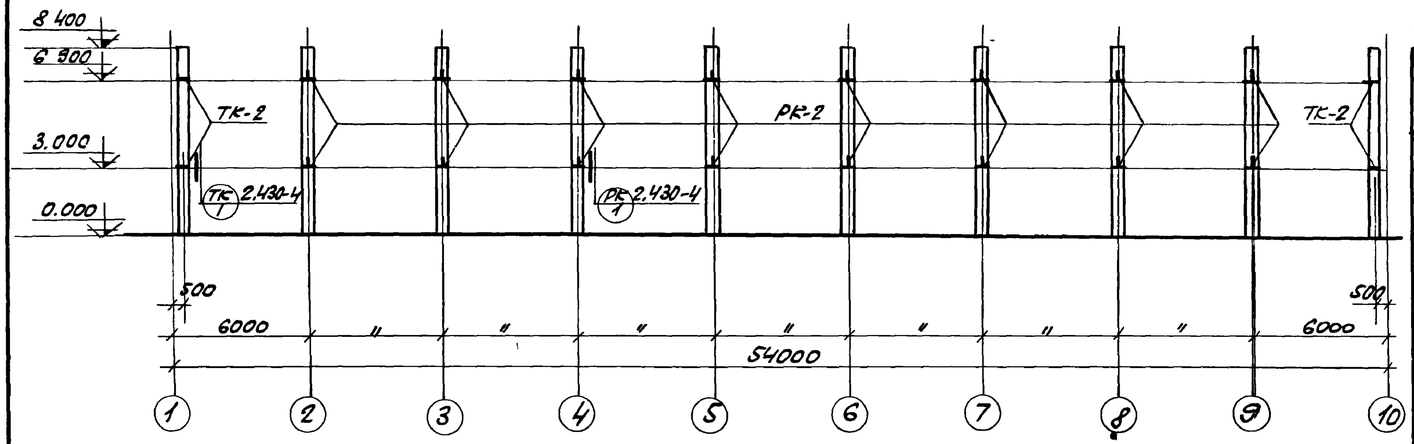

Монтажная схема опорных столиков по оси „А"

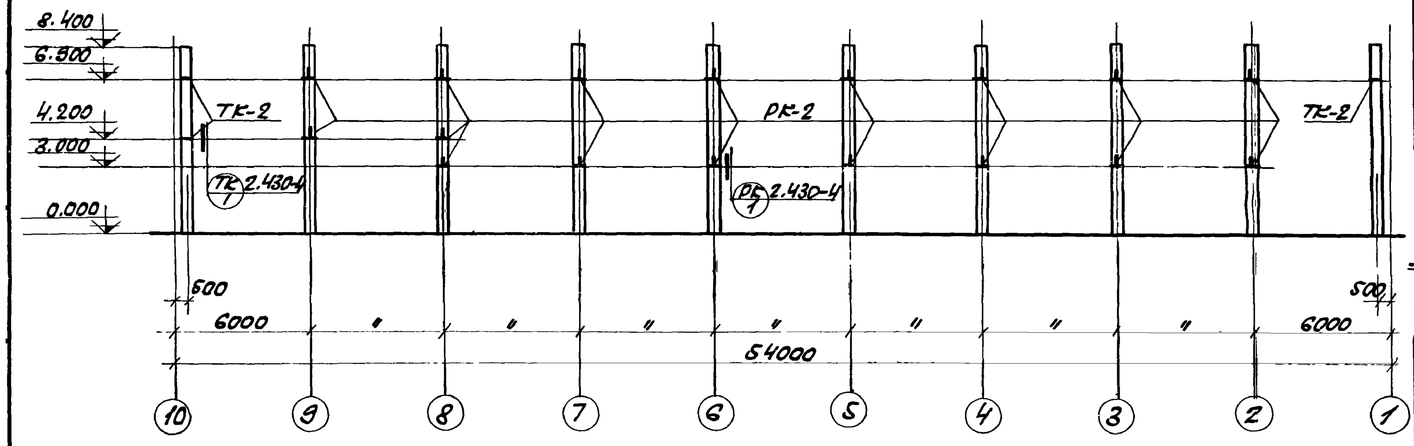

Монтажная схема опорных столиков по оси „Г"

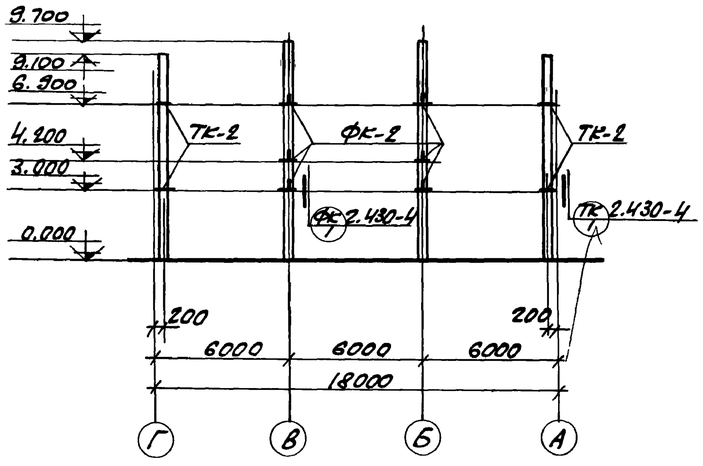

Монтажная схема опорных столиков по ряду „1".

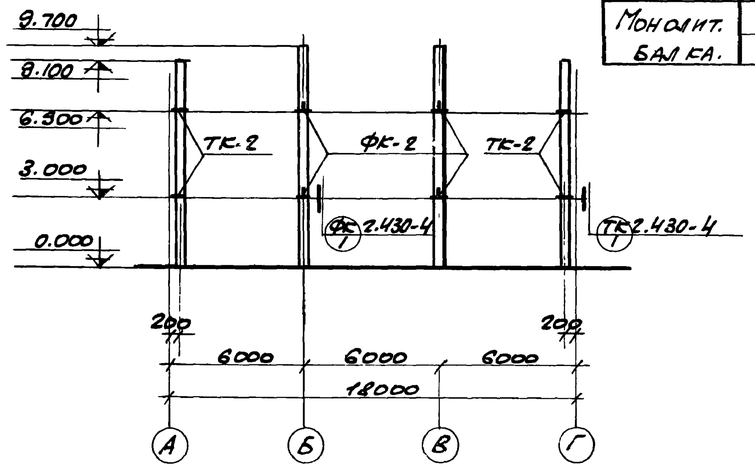

Монтажная схема опорных столиков по ряду „10".

Спецификация марок монтажных деталей на монтажные схемы.

№ монтаж. детали	Кол. штук	№ листа
ТК	15	2.430-4 в 1
РК	33	
ФК	10	
Д1	8	
Д2	8	
Д4	4	
Д5	4	
1	20	2.420-1 в.1
4	16	
60	4	
1	4	2.460-2 в 2
2	12	
3	10	
6	30	
12	—	
I	44	1.465-7 в.0
1	16	2.460-2 в.1

№ монтаж. детали	Кол. штук	№ листа
50	2	Дополнен. ЕТМ24-1/70
51	2	
59	4	
14	2	ТМ22-1/70
15	2	
29	1	
30	1	
1	8	КЖ-16
2	4	
3	3	
5	8	КЖ-17
6	4	
7	4	
8	4	

Спецификация монолитных ж. б. эл-тов замаркированных на монтажных схемах

Наименов. элемента	Марка эл-та	Кол. шт.	Лист проекта	Примечания
Монолитные участки	МУ	1	КЖ-29 КЖ-41	
	МУ2	1		
	МУ3	1		
Монолит. балка.	МБ1	2		

Спецификация стальных соединительных элементов на монтажные схемы

Наименован. эл-тов	Марка элемен-тов.	Кол. штук	Стандарт или лист проекта	Деталь и № листа где эл-т примен.
Соединительные элементы	МС1	44	1.465-7.0 л. 4	I КЖ-15
	ММ3	16	ТМ23-2/70	29,30 КЖ-15
	ММ5	9		15,30 КЖ-15
	ММ6	9		14,29 КЖ-15
	ММ24	9		3,50,59 КЖ-13
	ММ26	12		8,50 КЖ-13
	ММ30	6		4,58 КЖ-13
	ММ66	6	Дополнен. ЕТМ24-1/70	59,4 КЖ-13
	МП-4	4	1.400-7	60 КЖ-12
	МП-20	4		60 КЖ-12
	У-1	4	1.439-1	Д4 КЖ-15
	Т-12	16		Д2 КЖ-15
	НД1	24	КЖ-18	5,6 КЖ-15
	НД2	36		КЖ-13
	НД6	32		1 КЖ-15
	НД7	8		4
	НД8	1		4
	НД9	8		КЖ-15
Стойки столиков	НД3	10	КЖ-18	2,3 КЖ-13
	НД5	3		2 КЖ-13/5
	РК-2	33	1.439-1	РК КЖ-14
	ФК-2	10		ФК КЖ-14
	ТК-2	15		ТК КЖ-14
Стойки столиков	НУ-3	4	1.439-1	Д4 КЖ-15
	НФ-2	4		Д5 КЖ-15

Примечания:

1. Данный лист рассматривать совместно с листами КЖ-12,13,15.
2. Опорные столики марок РК-2, ТК-2, ФК-2 даны для опирания стеновых панелей. Монтажные схемы стеновых панелей даны на листах КЖ-25, 26, 27.

6988/VI (49)

Госстрой СССР Ростовский Промстройниипроект 1976 г.	Монтажные схемы опорных столиков. Спецификации	Типовой проект 904-1-35
		Альбом VI
Компрессорная станция 6К-250А		Лист КЖ-14

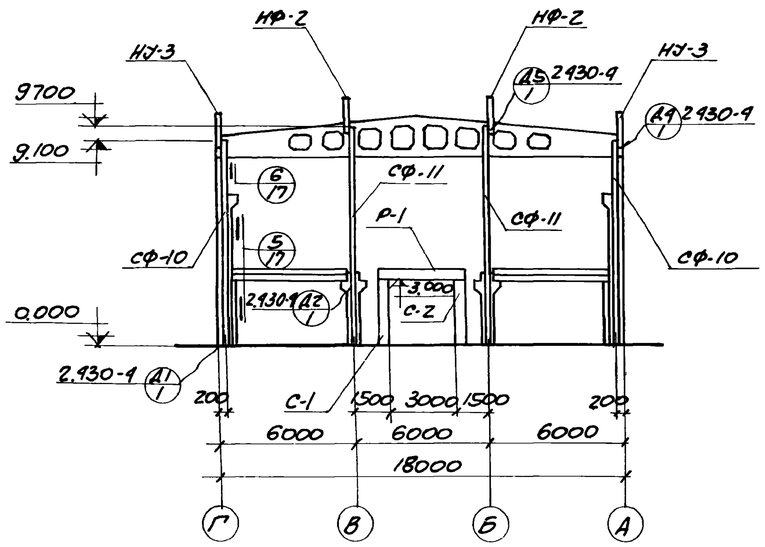

1-1

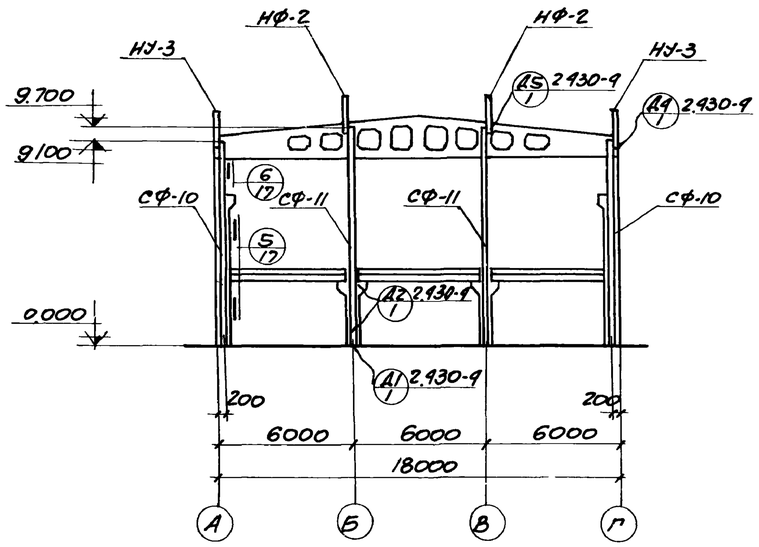

2-2

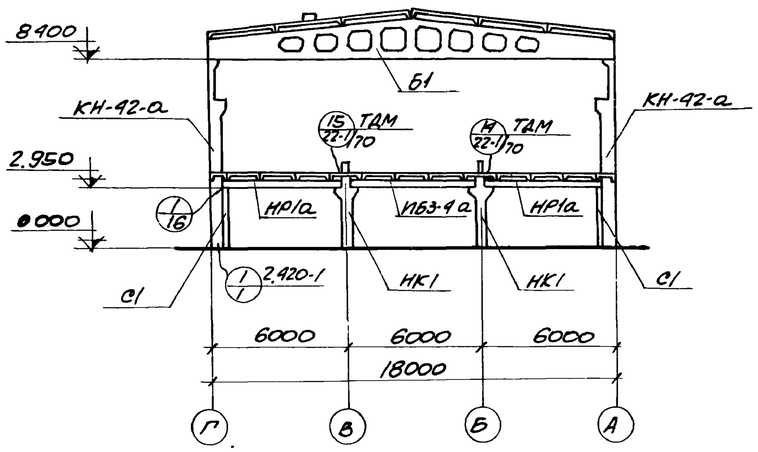

3-3

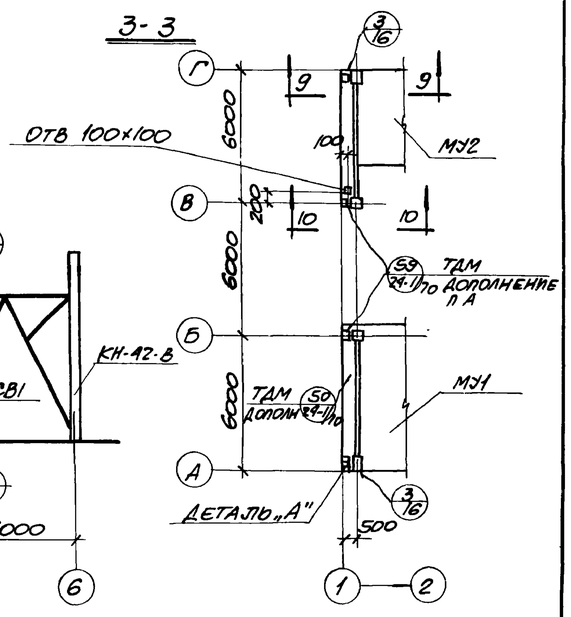

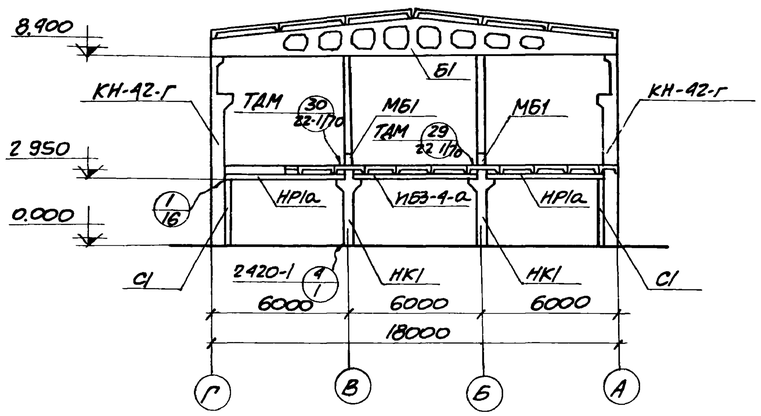

4-4

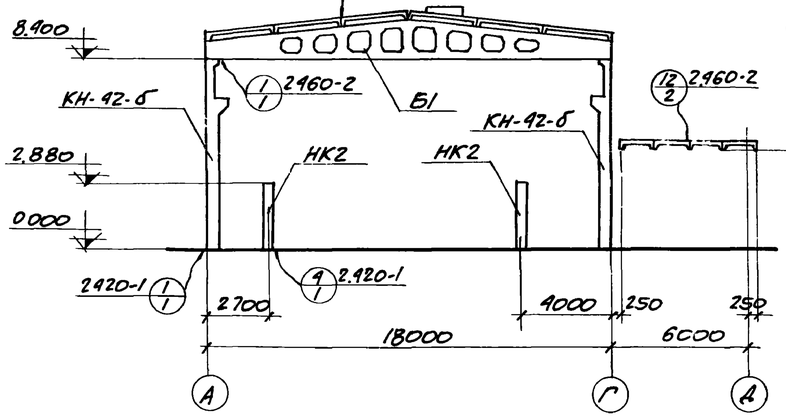

5-5

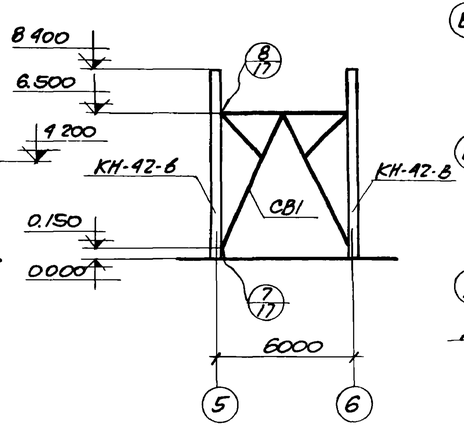

6-6

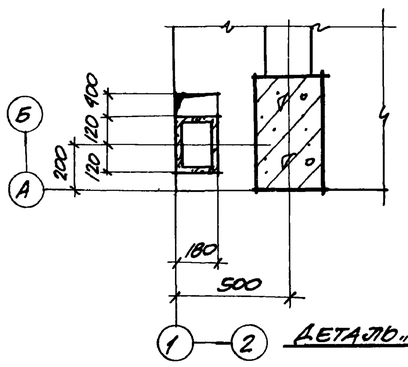

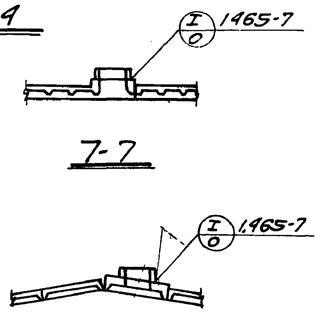

7-7

8-8

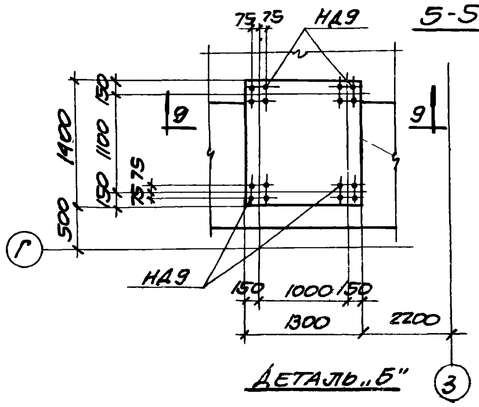

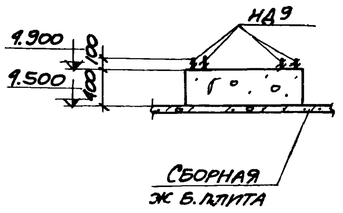

9-9

Схема перекрытия на отм. 3.770

Примечание:

1. Данный лист рассматривать совместно с листами КЖС-12÷КЖС-19.

6988/VI

50

Госстрой СССР Ростовский Промстройниипроект 1976 г	Разрезы 1-1÷8-8. Схема перекрытия на отм. 3.770.	Типовой проект 904-1-35
		Альбом VI
Компрессорная станция 6К-250А		Лист КЖС-15

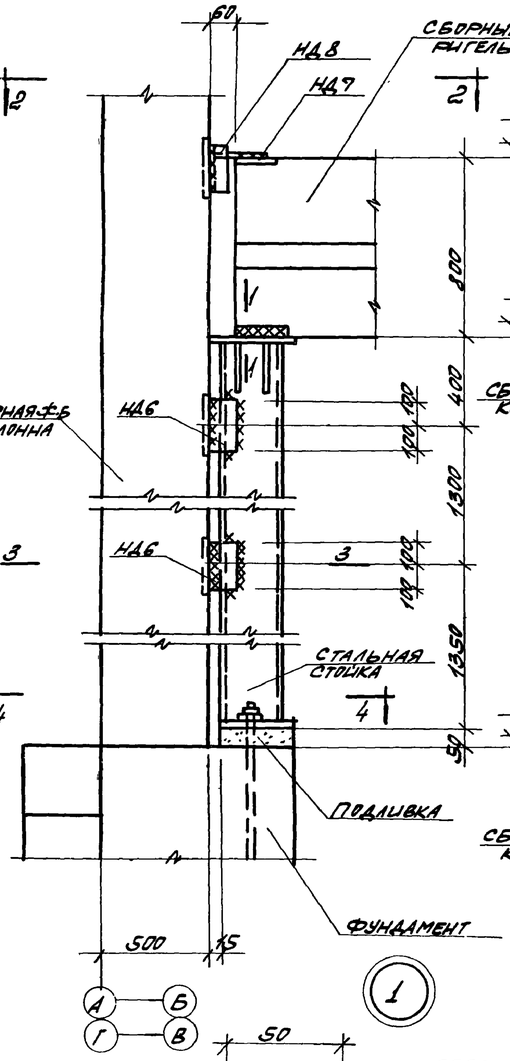

1

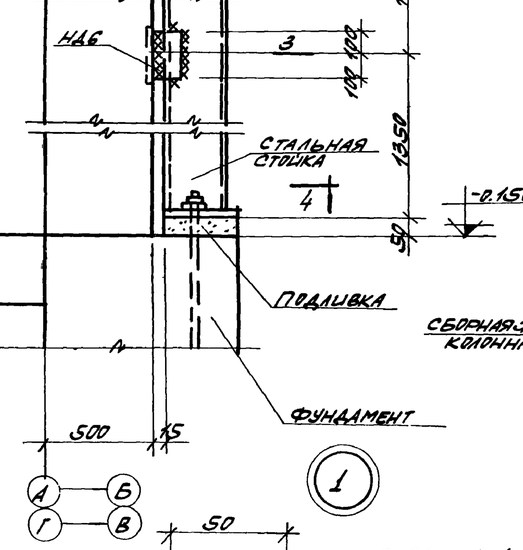

1-1

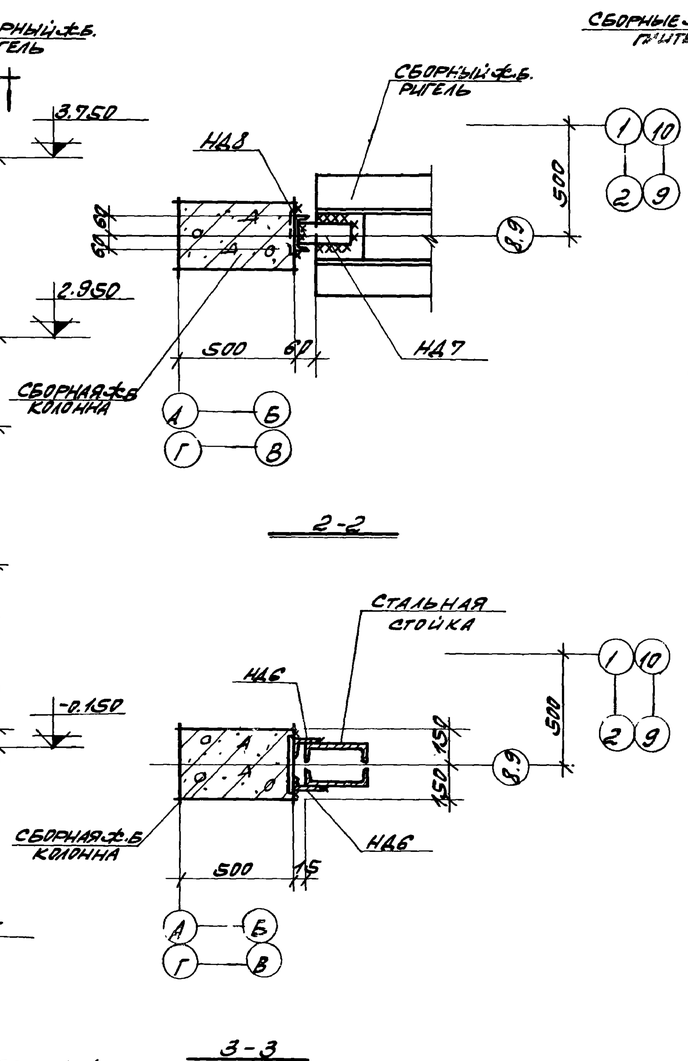

2-2

3-3

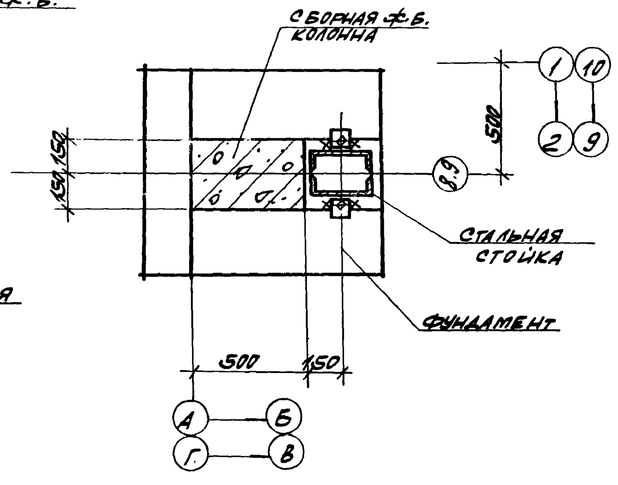

4-4

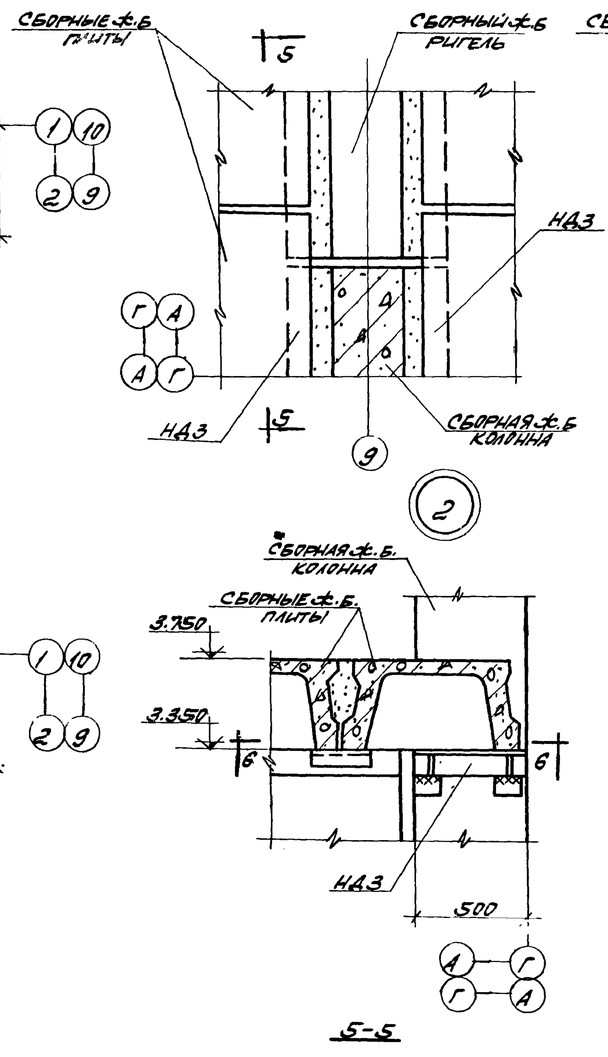

2

5-5

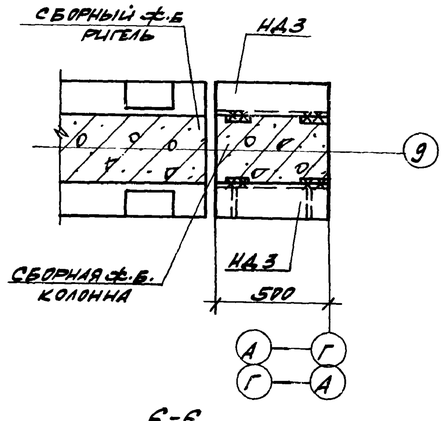

6-6

ДЛЯ УЗЛА „2"

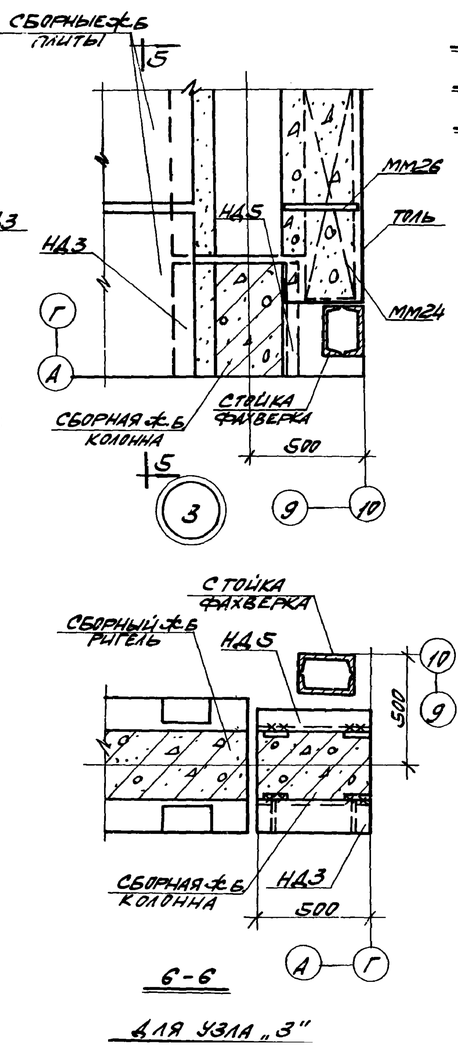

6-6

ДЛЯ УЗЛА „3"

СПЕЦИФИКАЦИЯ МАРОК СОЕДИНИТЕЛЬНЫХ ЭЛЕМЕНТОВ НА МОНТАЖНУЮ ДЕТАЛЬ

№ монтаж. деталей	Марка соедин. элемента	Кол. штук	№ листа
1	НД6	4	КЖ-18
	НД7	1	
	НД8	1	
2	НД3	2	
3	НД3	1	
	НД5	1	
	ММ24	1	Т.Д.М24/10
	ММ26	1	

ПРИМЕЧАНИЯ:

1. МАРКИРОВКУ МОНТАЖНЫХ ДЕТАЛЕЙ СМОТРИТЕ НА ЛИСТЕ КЖ-15.
2. СВАРКУ ПРОИЗВОДИТЬ ЭЛЕКТРОДАМИ ТИПА Э42 ПО ГОСТ 9467-75. ТОЛЩИНА МОНТАЖНЫХ ШВОВ $h_ш = 8$ мм.
3. ЗАПОЛНЕНИЕ ЗАЗОРОВ МЕЖДУ ТОРЦАМИ РИГЕЛЕЙ И КОЛОНН ПРОИЗВОДИТЬ БЕТОНОМ МАРКИ „200" НА МЕЛКОМ ЗАПОЛНИТЕЛЕ.

6988/VI (51)

ГОССТРОЙ СССР РОСТОВСКИЙ ПРОМСТРОЙНИИПРОЕКТ 1976 г.		ТИПОВОЙ ПРОЕКТ 904-1-35
		АЛЬБОМ VI
КОМПРЕССОРНАЯ СТАНЦИЯ 6К-250А	МОНТАЖНЫЕ ДЕТАЛИ 1÷3	ЛИСТ КЖ-16

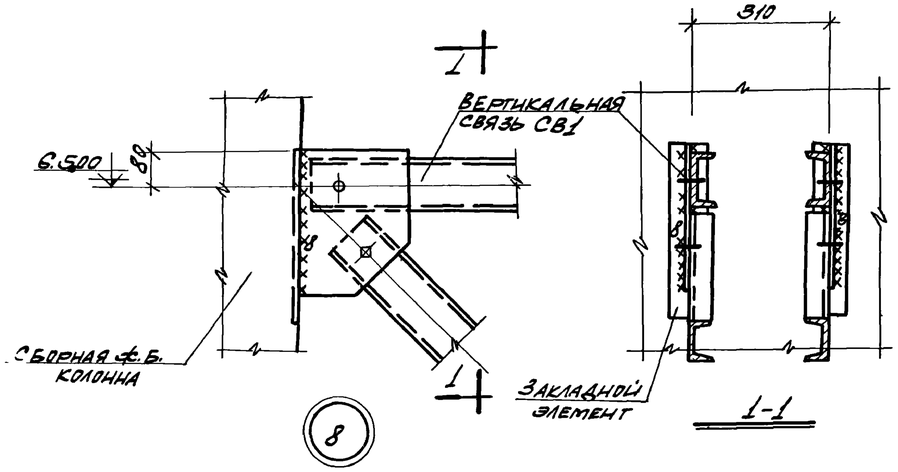

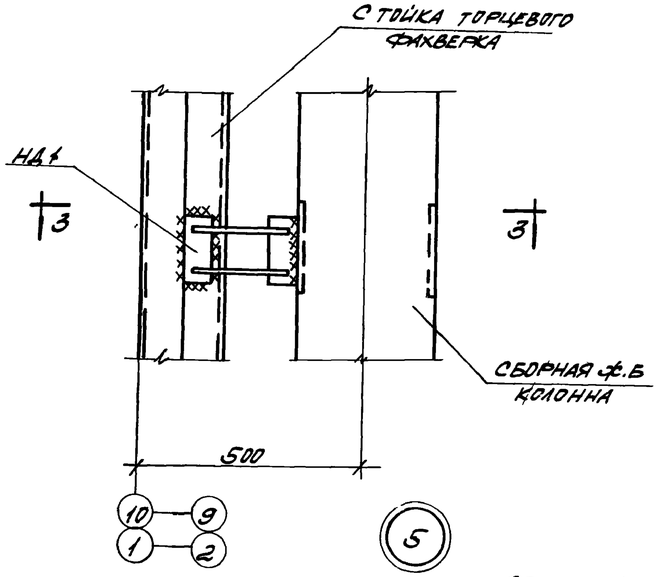

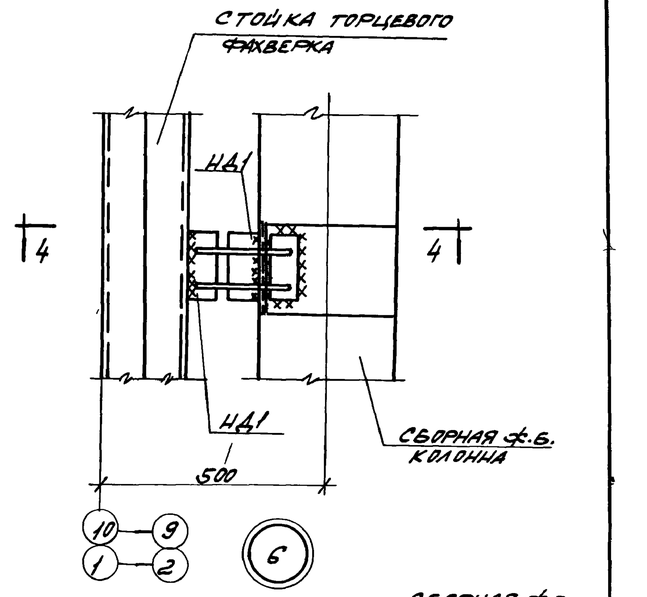

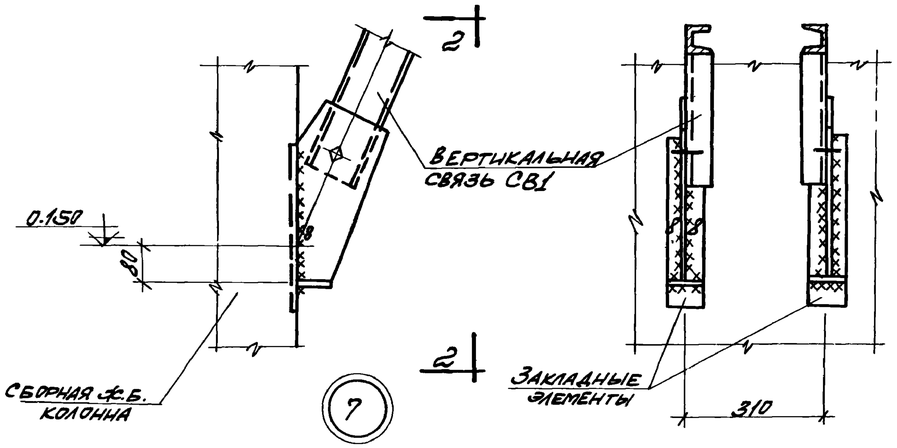

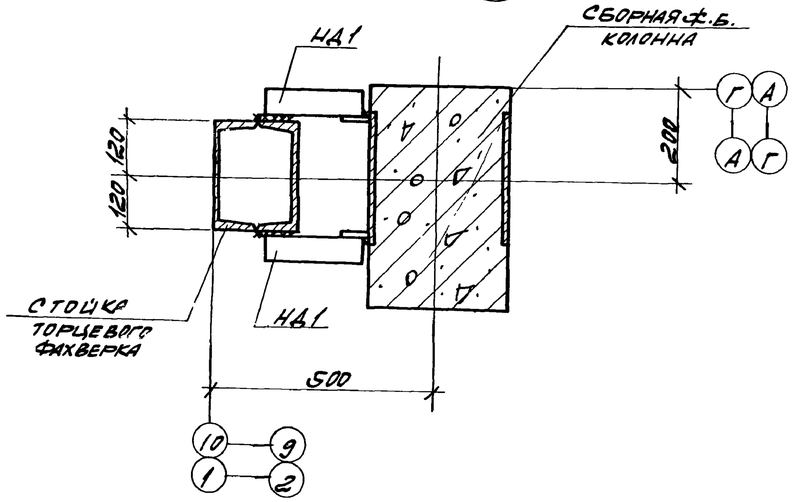

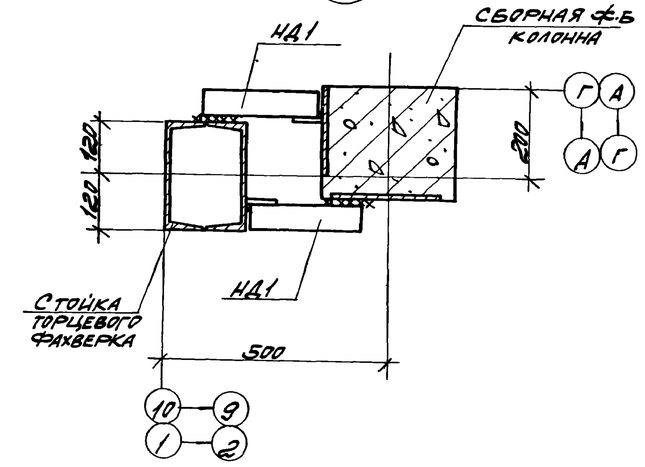

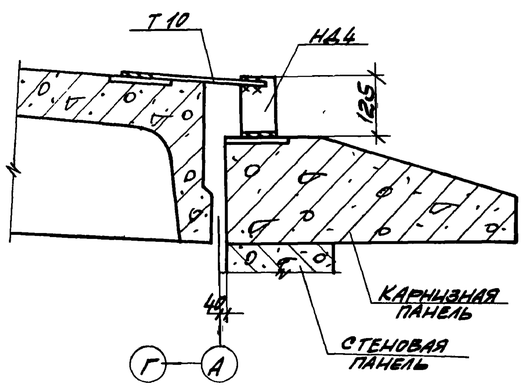

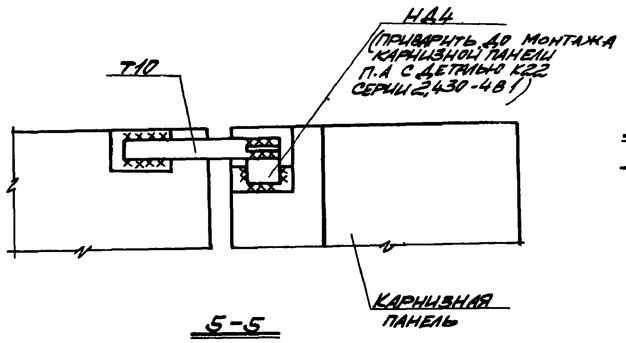

СПЕЦИФИКАЦИЯ МАРОК СОЕДИНИТЕЛЬНЫХ ЭЛЕМЕНТОВ НА МОНТАЖНУЮ ДЕТАЛЬ

№ монтажной детали	Марка соедин. эл-та	Кол. штук	№ листа
5	НД1	2	КЖ-18
6	НД1	2	
4	НД4	1	1.439-1
	Т10	1	

ПРИМЕЧАНИЯ:

1. МАРКИРОВКА МОНТАЖНЫХ ДЕТАЛЕЙ 5÷8 ДАНА НА ЛИСТЕ КЖ-15, ДЕТАЛИ 4 НА ЛИСТЕ КЖ-25.
2. СВАРКУ ПРОИЗВОДИТЬ ЭЛЕКТРОДАМИ ТИПА Э42 ПО ГОСТ 9467-75. ТОЛЩИНА МОНТАЖНЫХ ШВОВ h_w=8 мм.

6988/VI (52)

ГОССТРОЙ СССР РОСТОВСКИЙ ПРОМСТРОЙНИИПРОЕКТ 1976 г.	МОНТАЖНЫЕ ДЕТАЛИ 4 ÷ 8.	ТИПОВОЙ ПРОЕКТ 904-1-35
КОМПРЕССОРНАЯ СТАНЦИЯ 6К-250А		АЛЬБОМ VI
		ЛИСТ КЖ-17

Спецификация стали на один соединительный элемент.

Марка эл-та	№ поз.	Эскиз	Длина мм	Кол. шт.	Вес, кг: одной поз.	Вес, кг: всех поз	Вес, кг: одного эл-та	Примечания
С1	1	[27	3010	2	83,4	166,8	215,5	торцы строгать
	2	−300×20	400	1	18,8	18,8		
	3	−250×8	400	2	6,3	12,6		
	4	−300×20	350	1	16,5	16,5		
	5	−70×8	100	2	0,4	0,8		привязать к поз. 4
НД1	6	− 60×8	230	2	0,9	1,8	3,0	
	7	− 60×8	150	2	0,6	1,2		
НД2	8	−150×6	150	1	1,1	1,1	3,9	
	9	− 150×6	400	1	2,8	2,8		
НД3	10	L200×125×12	500	1	14,9	14,9	16,0	
	11	−100×8	170	1	1,1	1,1		
НД4	12	L125×80×8	80	1	1,0	1,0	1,0	
НД5	13	L125×80×12	500	1	9,2	9,2	9,2	
НД6	14	L100×68×10	200	1	2,5	2,5	2,5	
НД7	15	−90×10	180	1	1,3	1,3	1,3	
НД8	16	C12	100	1	1,0	1,0	1,0	
НД9	17	•ф22AI	1150	1	3,4	3,4	3,4	

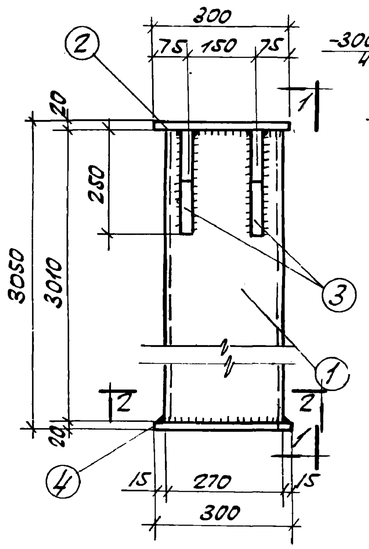

С1

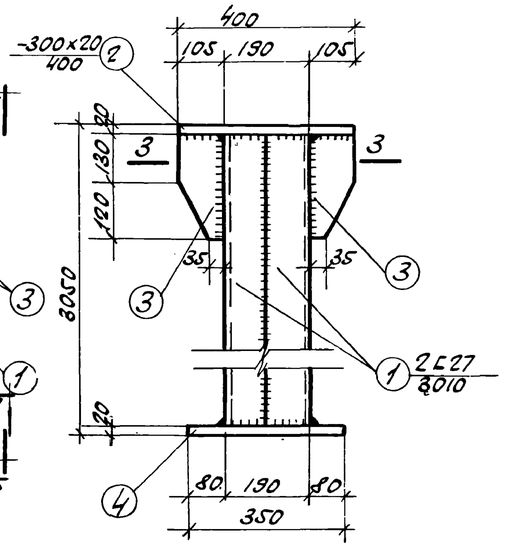

1-1

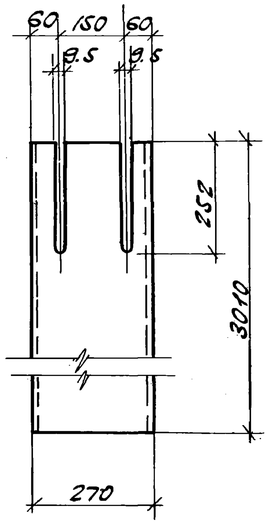

Поз.1

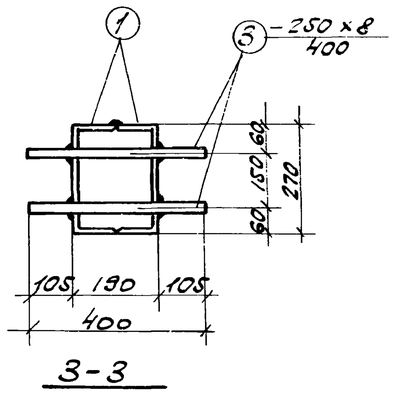

3-3

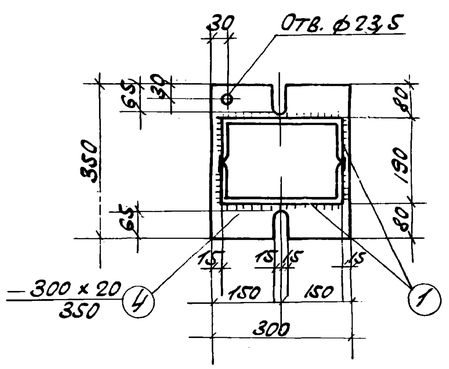

2-2

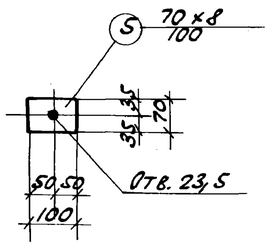

Поз.5

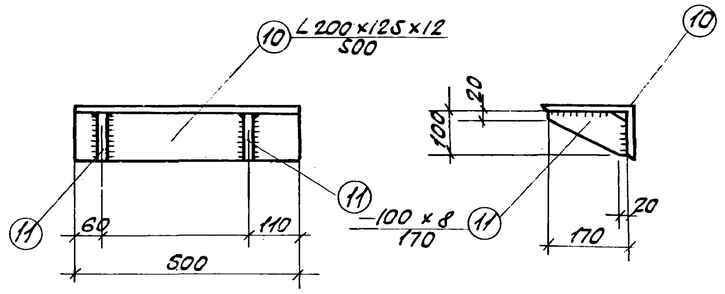

НД3

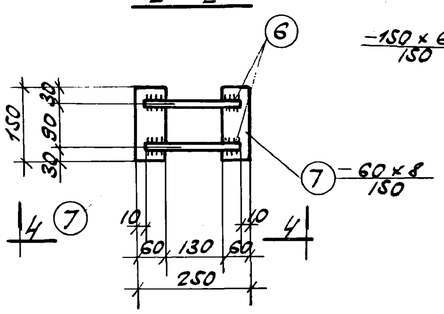

НД1

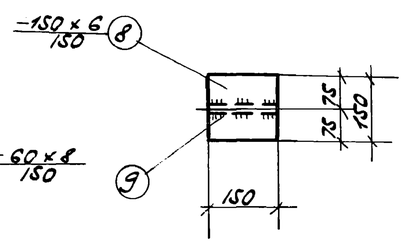

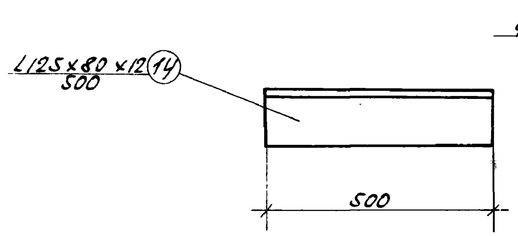

НД5

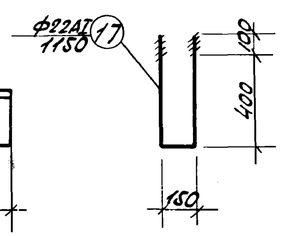

НД9

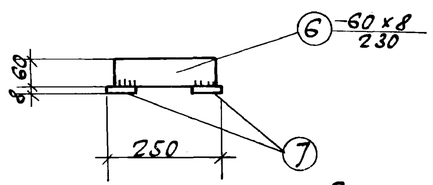

4-4

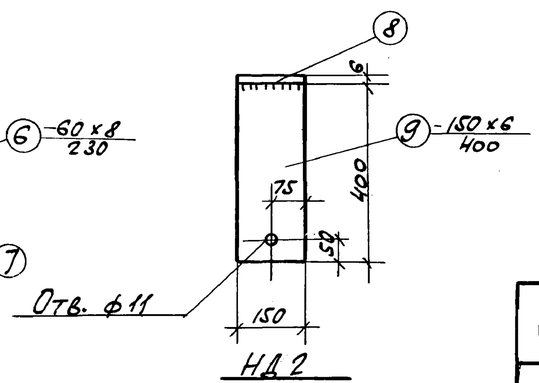

НД2

Примечания

1. Сварку соединительных деталей производить по ГОСТ 10922-75 „Арматура и закладные детали сварные для ж. б. конструкций".
2. Сварные швы принять h_w = 8мм, электрод марки Э42 по ГОСТ 9467-75.
3. Соединительные детали выполнить из стали Вст3кп2 для сварных конструкций по ГОСТ 380-71.

6988/VI 53

ГОССТРОЙ СССР РОСТОВСКИЙ ПРОМСТРОЙНИИПРОЕКТ 1976 г.	Соединительные элементы НД1 ÷ НД9. Стойка С1.	Типовой проект 904-1-35
Компрессорная станция 6К-250А.		Альбом VI
		Лист КЖ-18

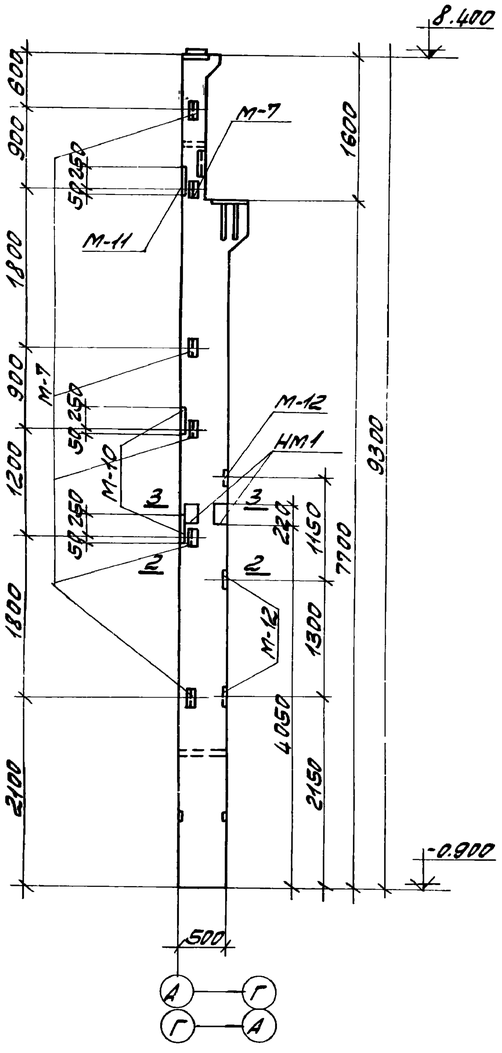

КН-42-а

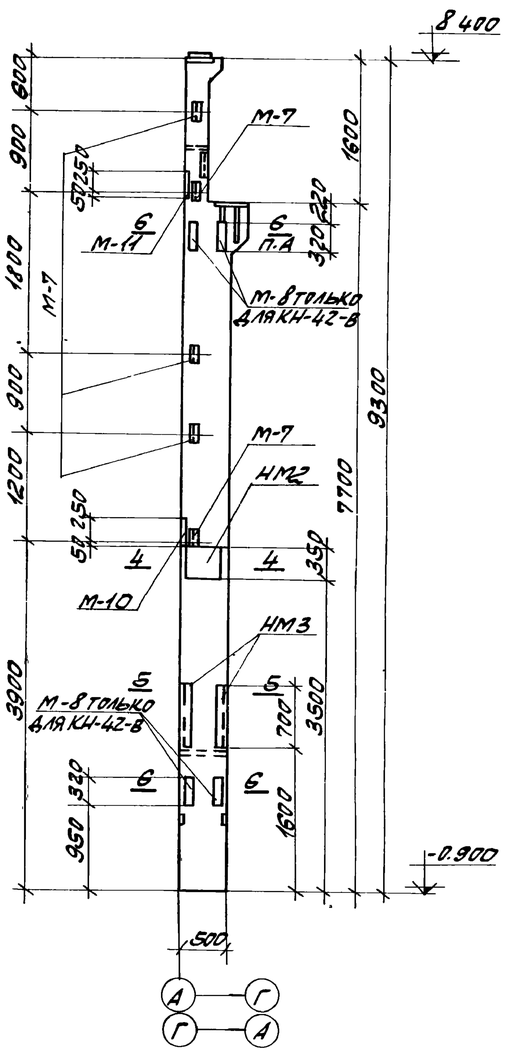

КН-42-б, КН-42-в

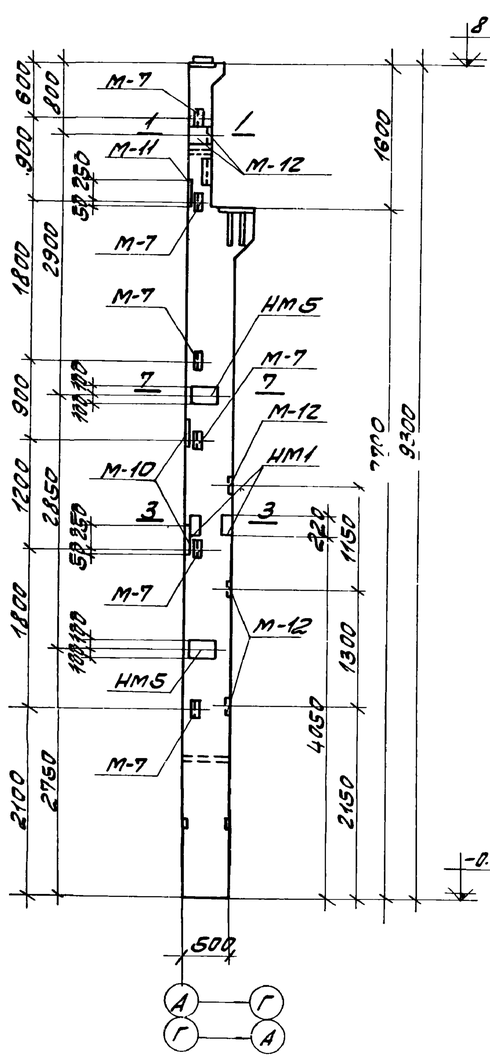

КН-42-г

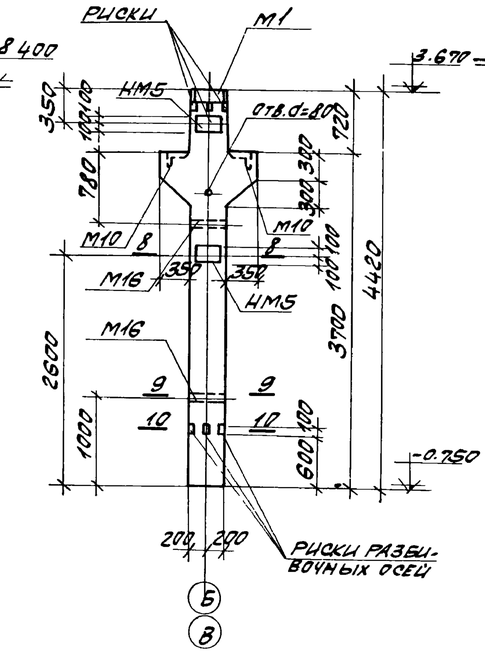

НК1

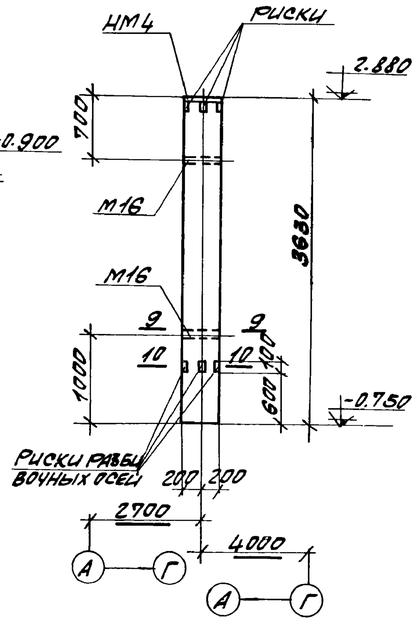

НК2

СПЕЦИФИКАЦИЯ МАРОК ДОПОЛНИТЕЛЬНЫХ ЗАКЛАДНЫХ ЭЛЕМЕНТОВ НА ОДИН ЭЛЕМЕНТ.

МАРКА ЭЛ-ТА	МАРКА ЗАКЛАД. ЭЛ-ТА	КОЛИЧ. ШТУК	№ ЛИСТА
КН-42-а	М-7	6	1.423-2 В.1 1.45,46
	М-10	2	
	М-11	1	
	М-12	3	
	НМ1	2	КЖ-30
КН-42-б	М-7	5	1.423-2 В.1 1.45,46
	М-10	1	
	М-11	1	
	НМ2	2	КЖ-30
	НМ3	2	
КН-42-в	М-7	5	1.423-2 В.1 1.45,46
	М-8	4	
	М-10	1	
	М-11	1	
	НМ2	2	КЖ-30
	НМ3	2	
КН-42-г	М-7	6	1.423-2 В.1 1.45,46
	М-10	2	
	М-11	1	
	М-12	6	
	НМ1	2	КЖ-30
	НМ5	4	
НК1	М1	1	ИИ22-3/70 1.205, 1.207,209 КЖ-30
	М10	2	
	М16	2	
	НМ5	4	
НК2	М16	2	ИИ22-3/70 1.209 КЖ-30
	НМ4	1	

ПОКАЗАТЕЛИ НА ОДИН ЭЛЕМЕНТ.

МАРКА ЭЛ-ТА	ВЕС ЭЛ-ТА Т	МАРКА БЕТОНА	ОБЪЕМ БЕТОНА М³	РАСХОД СТАЛИ КГ
КН-42-а	3.3	300	1.31	371.3
КН-42-б	3.3	300	1.31	403.7
КН-42-в	3.3	300	1.31	469.3
КН-42-г	3.3	300	1.31	417.0
НК1	2.1	200	0.84	227.8
НК2	1.5	200	0.60	58.9

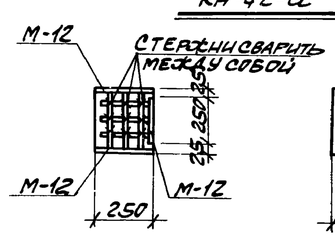

1-1

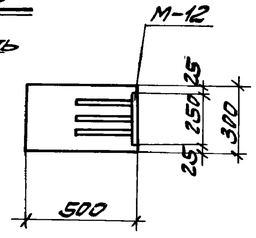

2-2

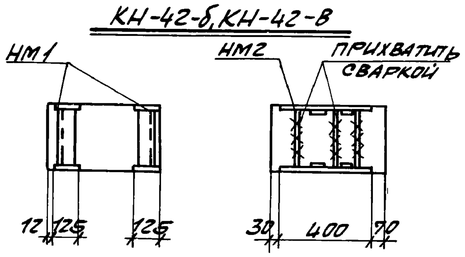

3-3 4-4

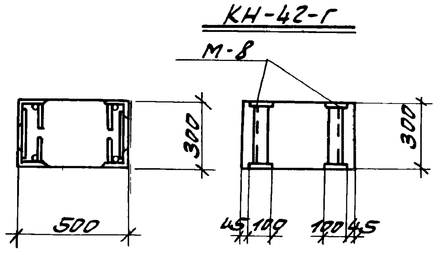

5-5 6-6

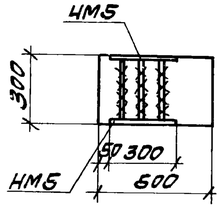

7-7

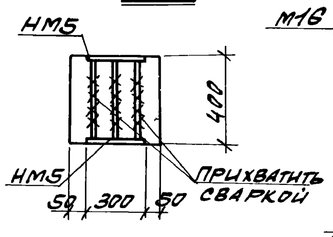

8-8

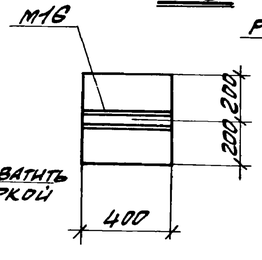

9-9

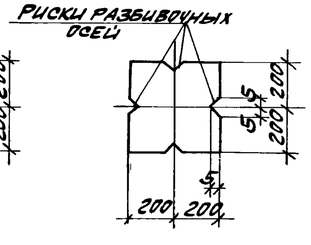

10-10

ПРИМЕЧАНИЯ:

1. МОНТАЖНАЯ СХЕМА КОЛОНН ДАНА НА ЛИСТЕ КЖ-12
2. ДАННЫЙ ЛИСТ РАССМАТРИВАТЬ СОВМЕСТНО С ЛИСТОМ КЖ-22
3. КОЛОННЫ КН-42-а, КН-42-б, КН-42-в, КН-42-г ИЗГОТАВЛИВАТЬ ПО ЧЕРТЕЖАМ ОСНОВНОЙ МАРКИ КОЛОННЫ КН-42 СЕРИИ 1.423-2 В.1 С ДОПОЛНЕНИЯМИ ПО ДАННОМУ ЧЕРТЕЖУ. СПЕЦИФИКАЦИЯ ЗАКЛАДНЫХ ЭЛЕМЕНТОВ ДАНА ТОЛЬКО НА ДОПОЛНИТЕЛЬНЫЕ ЗАКЛАДНЫЕ ЭЛЕМЕНТЫ.
4. УСТАНОВКУ ЗАКЛАДНЫХ ЭЛЕМЕНТОВ М-7, М-10, М-11 СМОТРИТЕ СЕРИЮ 1.423-2 В.1 ЛИСТ 6.

6988/VI (54)

ГОССТРОЙ СССР РОСТОВСКИЙ ПРОМСТРОЙНИИПРОЕКТ 1976 г.	КОЛОННЫ КН-42-а, КН-42-б, КН-42-в, КН-42-г, НК1, НК2.	ТИПОВОЙ ПРОЕКТ 904-1-35
КОМПРЕССОРНАЯ СТАНЦИЯ 6К-250А		АЛЬБОМ VI
		ЛИСТ КЖ-10

Спецификация арматуры на один элемент.

Марка издел.	Марка и кол. карк.	№ поз.	Эскиз	ф мм	Длина мм	Кол. шт. в 1 карк.	Кол. шт. в 1 эл-те	Общая длина м.
НК1	Кр1 шт. 2	1	4400	22AIII	4400	4	8	35,2
		2	370	8AI	370	15	30	11,1
	Отдельные стержни	2	см. выше	8AI	370		30	11,1
		3	370	12AI	370		4	1,5
		4	840 / 840, 220	12AIII	1900		4	7,6
		5	120, 300, 220, 220	12AIII	1070		2	2,1
		6	970, 370, 55, 770, 370, 220	8AI	2700		2	5,4
		7	340, 340, 55, 740, 340, 220	8AI	2580		1	2,6
		8	840, 240, 55, 640, 240, 220	8AI	2180		1	2,2
		9	750, 150, 55, 550, 150, 220	8AI	1820		1	1,8
		10	760, 420, 330	8AI	1510		1	1,5
			Перечень закладных см спецификацию на листе КЖ-13					
НК2	Кр2 шт 2	11	3600	16AIII	3600	3	6	21,6
	Отд. стерж.	12	370	6AI	370	13	26	9,6
		13	370	6AI	370		28	9,6
			Перечень закладных см спецификацию на листе КЖ-13					

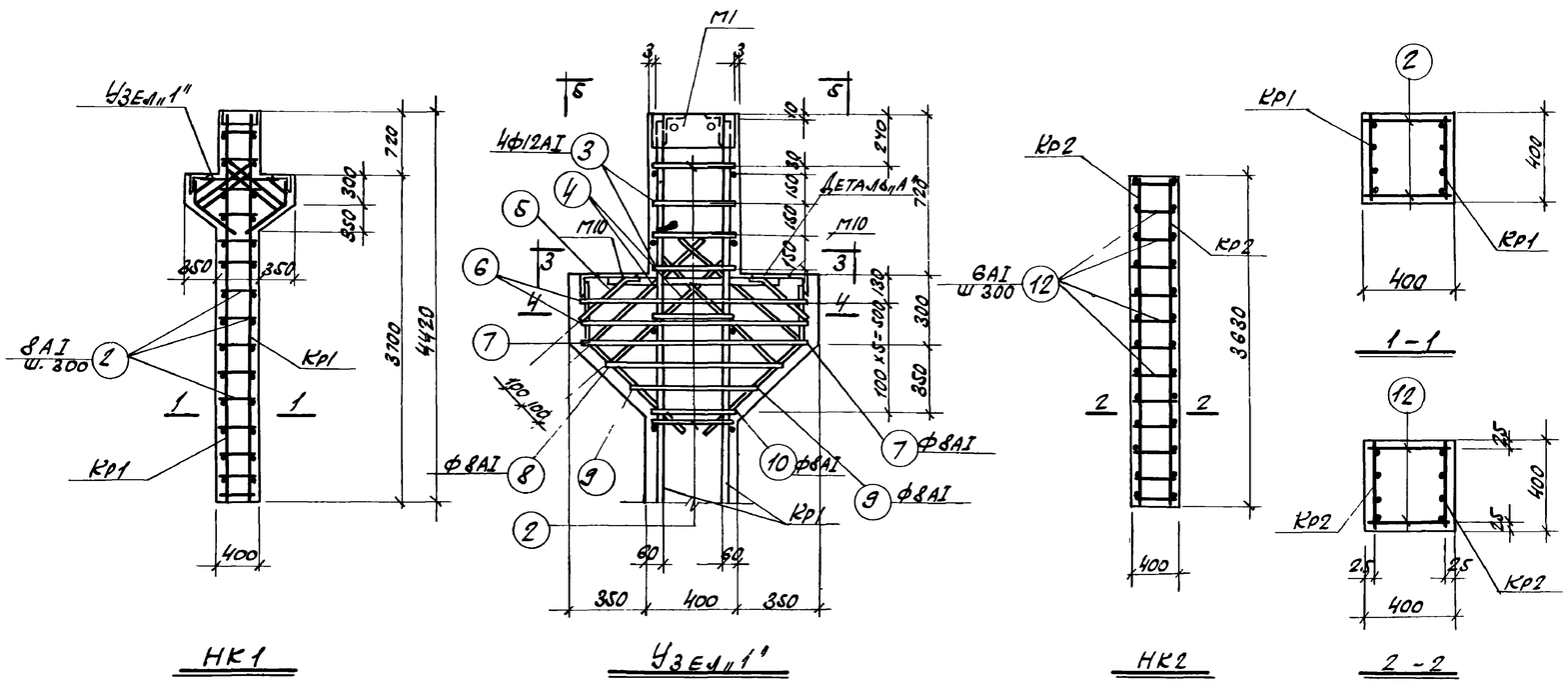

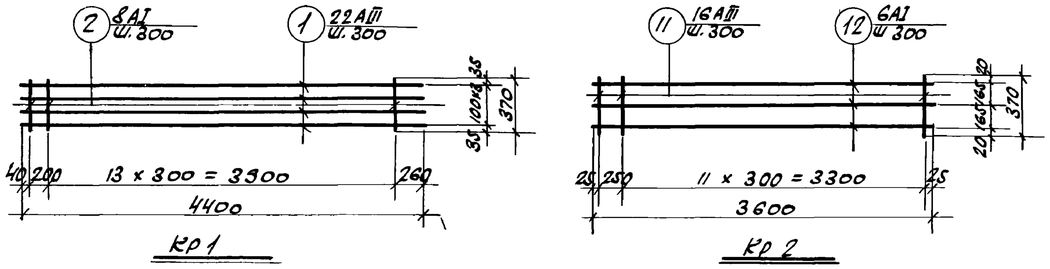

Выборка стали на один элемент, кг.

Марка эл-та	Горячекатаная сталь кл. А-I ф, мм 6AI	8AI	12AI	Итого	Горячекатаная сталь кл. А-III ф, мм 12AIII	16AIII	22AIII	32AIII	Итого	Прокатная сталь Вст3кп2 Профиль ∠(110×90×8)-200×12	∠(110×90×8)-200×12	δ=10	δ=12	∠(3-7Р) 45×4	∠(4-16А) 110×8	Итого	Всего
НК1		14,5	1,3	15,8	15,4	6,0	105,0	10,2	136,6	13,2	21,4		37,0	3,0	0,8	75,4	227,8
НК2	6,3			6,3	2,8	34,1			36,9			12,6		3,0	0,1	15,7	58,9

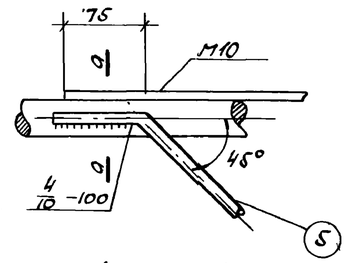

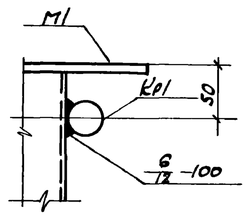

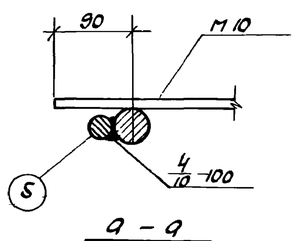

Примечания:

1. Общие примечания даны на листе КЖ-2
2. Данный лист рассматривать совместно с листом КЖ-13.
3. Колонну НК1 изготавливать в типовой опалубке колонны НК 26-1 серии НИ 22-3/70.
4. Каркасы изготовлять в соответствии с ГОСТ 10922-75 „Арматура и закладные детали сварные для железобетонных конструкций".

6988/VI 55

Госстрой СССР Ростовский Промстройниипроект 1976 г.	Колонны НК1, НК2. (Арматурные чертежи)	Типовой проект 904-1-35
Компрессорная станция 6К-250А.		Альбом VI
		Лист КЖ-20

Спецификация арматуры на один элемент

Марка эл-та	Марка и колич. каркас. и сеток	№ поз.	Эскиз	ф мм	Длина мм	Кол. шт. Один. карк.	Кол. шт. Один. эл-те	Общая длина м
НР-1	КР1 КР1а шт. 1+1	1	5160	32AIII	5160	1	2	10.3
		2	4660	19AIII	4660	1	2	9.3
		3	5110	19AIII	5110	1	2	10.2
		4	780	19AIII	780	24	48	37.4
		5	630	19AIII	630	3	6	3.8
	КР2 шт. 1	1	См. выше	32AIII	5160	1	1	5.2
		2	"	19AIII	4660	1	1	4.7
		4	"	19AIII	780	24	24	18.7
		5	"	19AIII	630	3	3	1.9
	Отдельные стержни	6	100	12AIII	100	–	11	1.1
		7	280	19AIII	280	–	52	14.6
		8	1800	36AIII	1800	–	2	3.6
		9	-60×8	–	280	–	1	0.3
		10	-100×8	–	400	–	2	0.8
			М1 шт. 2, М3 шт. 18, М4 шт. 3, С2 шт. 2, С2А шт. 2, НМ9 шт. 1, НМ10 шт. 1.					
НР1а			КР1 шт. 1, КР1а шт. 1, КР2 шт. 1, поз. 6÷10 см. НР1, М1 шт. 2, М3 шт. 12, М4 шт. 3, С2 шт. 2, С2А шт. 2, НМ9 шт. 1, НМ10 шт. 1.					

Спецификация марок закладных элементов на один элемент

Марка эл-та	Марка заклад. эл-та	Колич. штук.	№ листа
НР1	М1	2	ИИ23-1/70 Л. 49
	М3	18	
	М4	3	
	НМ9	1	КЖС-30
	НМ10	1	
	С2 / С2А	2 / 2	ИИ23-1/70 Л. 48
НР1а	М1	2	ИИ23-1/70 Л. 49
	М3	12	
	М4	3	
	НМ9	1	КЖС-30
	НМ10	1	
	С2 / С2А	2 / 2	ИИ23-1/70 Л. 46

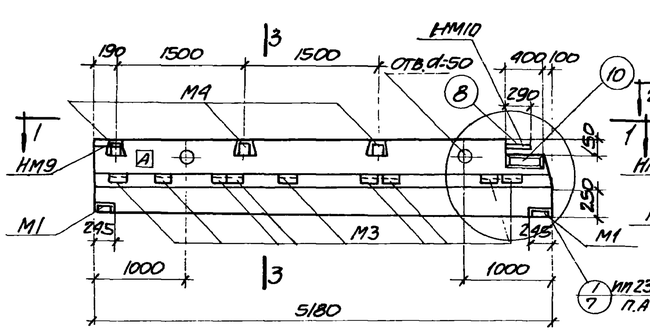

НР1

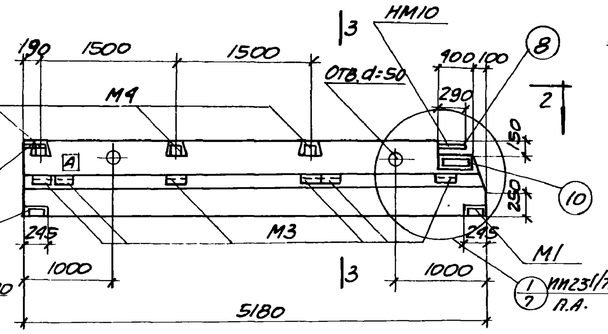

НР1а

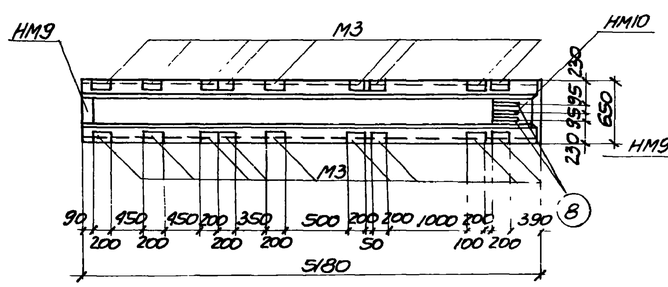

1-1

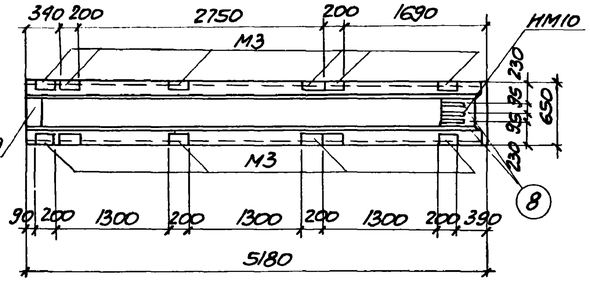

2-2

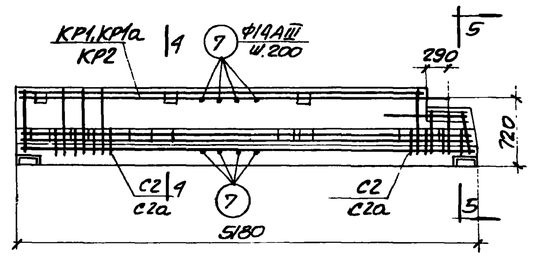

НР1 (армирование)

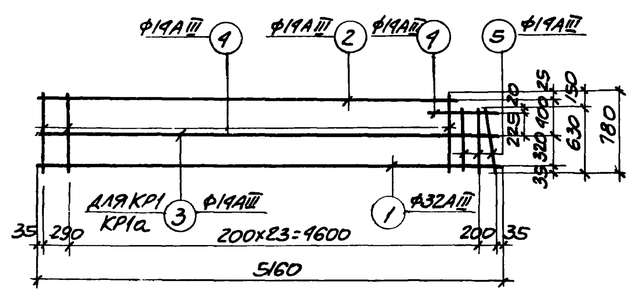

КР1, КР1а, КР2

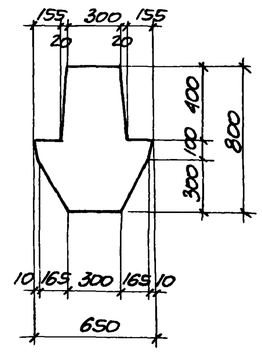

3-3

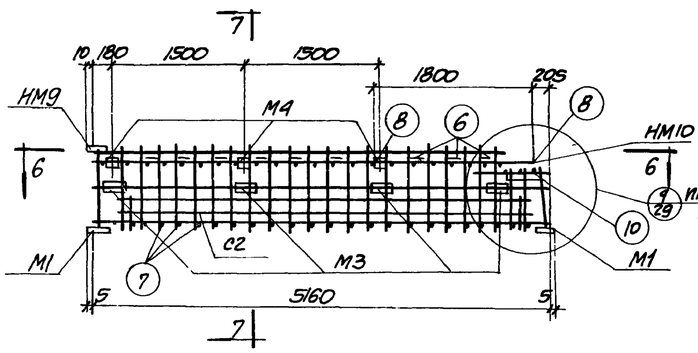

Пространственный каркас

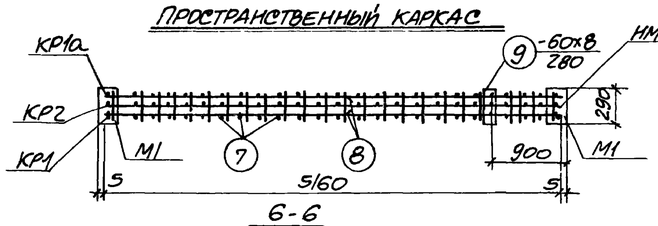

6-6

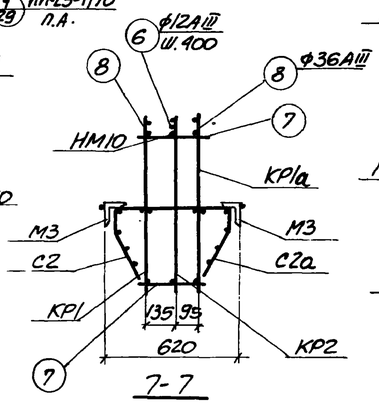

7-7

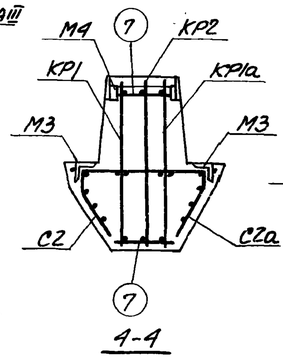

4-4

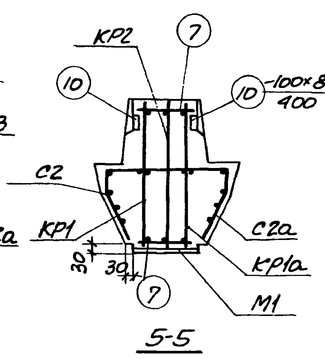

5-5

Сетки С2, С2а, поз. 10 и закладные М3, М4, НМ9 условно не показаны

Примечания:

1. Ригели НР1, НР1а изготавливать в типовой опалубке ригеля 1Б3-9 серии ИИ23-1/70.
2. Индекс А дан для ориентации при монтаже и наносится несмываемой краской.
3. Пространственный каркас должен собираться в стальных кондукторах, порядок сборки указан в пояснительной записке серии ИИ23-1/70.
4. Поз. 7 приварить к вертикальным стержням с помощью электросварочных клещей.
5. Плоские каркасы приварить дуговой сваркой к закладным деталям М1.
6. Поз. 9 приварить к поз. 10 и НМ10 после выверки их положения в пространственном каркасе.
7. Поз. 8 крепить к продольным стержням плоских каркасов дуговой сваркой прерывистым швом $\frac{5}{10}$-50 с шагом 400 мм.
8. НМ10 крепится к продольному стержню плоского каркаса дуговой сваркой с помощью поз. 6.
9. Электродуговую сварку производить электродами типа Э50А-Ф.
10. Привязку закладных М3 для пространственного каркаса см. по опалубочным чертежам ригелей.

6988/VI

56

Выборка стали на один элемент, кг

Марка эл-та	Горячекатанная кругл. класса А-I ф мм		Итого	Горячекатанная сталь периодического профиля класса А-III ф мм						Итого	Проволока холоднотянутая кл. В-I ф мм		Итого	Прокатная сталь ВСт3кп2 профиль					Итого	Всего
	20AI			6AIII	12AIII	14AIII	28AIII	32AIII	36AIII		5BI			δ=8	δ=14	δ=16	110×10 ×7	Гайка М12		
НР1	0.6		0.6	0.9	6.7	147.4	21.7	97.8	32.4	307.9	15.6		15.6	12.6	14.6	10.2	34.2	0.1	71.7	395.8
НР1а	0.6		0.6	0.6	6.7	140.2	21.7	97.8	32.4	299.4	15.6		15.6	12.6	14.6	10.2	22.8	0.1	60.3	375.9

Показатели на один элемент

Марка эл-та	Вес эл-та, т	Марка бетона	Объем бетона	Расход стали, кг
НР1	9.2	300	1.7	395.8
НР1а	9.2	300	1.7	375.9

Госстрой СССР Ростовский Промстройниипроект 1976 г.	Ригели НР1, НР1а.	Типовой проект 904-1-35
Компрессорная станция 6К-25ОА		Альбом VI
		Лист КЖ-21

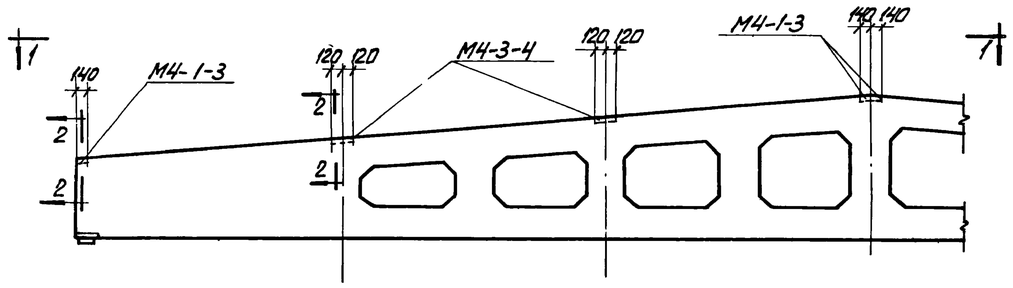

2БДР18-2П-а, 2БДР18-3П-а, 3БДР18-4П-а

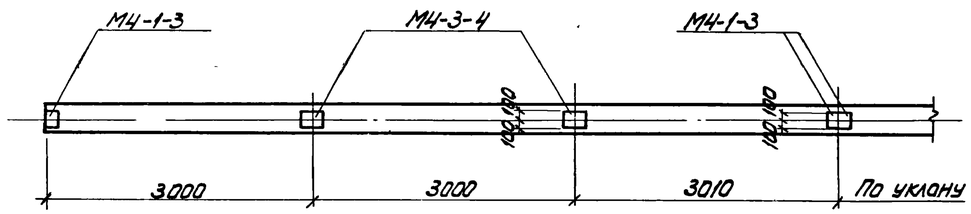

1-1

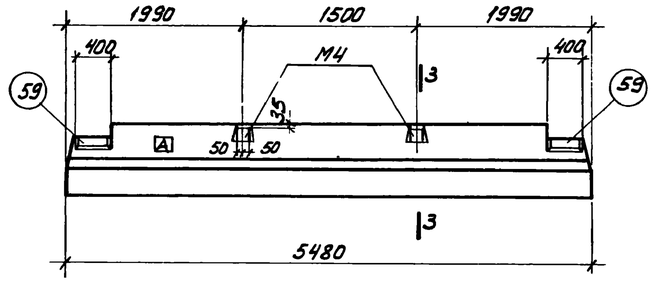

ИБ3-4-а

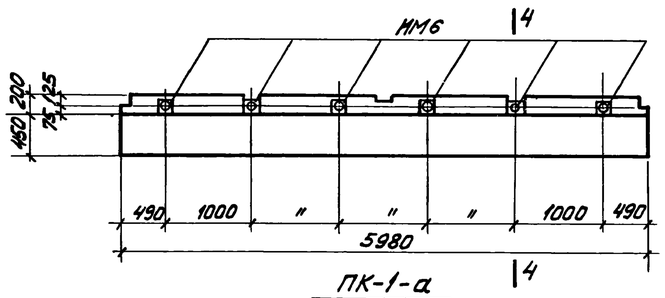

ПК-1-а

Спецификация марок дополнительных закладных на один элемент

Марка эл-та	Марка закладн эл-та	Колич. штук	Лист
2БДР18-2П-а	М4-1-3	4	Серия 1.462-3 в. III л. 57,59
2БДР18-3П-а	М4-3-4	4	
3БДР18-4П-а			
ИБ3-4-а	М4	2	ИИ23-1/70 л. 49,51
	поз. 59	4	
ПК-1-а	НМ6	6	КЖ-30

Показатели на один элемент

Марка эл-та	Вес эл-та, т	Марка бетона	Объем бетона	Расход стали, кг
ПК1-а	1.2	150	0.77	83,8
2БДР18-2П-а	10.4	400	4.15	525.0
2БДР18-3П-а	10.4	400	4.15	590.1
3БДР18-4П-а	12.1	400	4.84	683.8
ИБ3-4-а	4.4	300	1.78	391.7

Выборка стали на один элемент, кг

Марка эл-та	Горячекат. круглая сталь класса А-I, Ф, мм: 6А-I	20А-I	Итого	Горячекатаная сталь класса А-II, Ф, мм: 10А-II	12А-II	20А-II	Итого	Горячекатая сталь периодического профиля класса А-III, Ф, мм: 6А-III	8А-III	10А-III	12А-III	14А-III	16А-III	18А-III	20А-III	25А-III	28А-III	32А-III	36А-III	Итого	Ст. ГОСТ 13840-68 кл. П-7, Ф, мм: 15П7	Итого	Холоднотянут. проволока В-I, Ф, мм: 5ВI	Итого	Ст. полосовая ГОСТ 380-71 марки Вст3Гпс5, профиль: б=8	б=10	б=12	б=14	Итого	Прокатная сталь Вст3кп2, профиль: б=8	б=10	б=12	б=14	б=16	б=20	б=30	63×5	90×56 ×8	63×40 ×8	110×70 ×7	125×80 ×10	∠24	∠30	Труба Ø=40	□20×20	ГАЗ-ТТ ф 1"	Гайка М16	Гайка М18			Итого	Всего
2БДР18-2П-а				24			2.4	41.0	6.0		37.6	98.8	15.8							199.2	240.0	240.0	39.6	39.6	19.2	15.2	9.4		43.8																									525.0
2БДР18-3П-а				24			2.4	21.2	32.8			142.2	27.6							223.8	280.0	280.0	40.1	40.1	19.2	15.2	9.4		43.8																									590.1
3БДР18-4П-а				24			2.4	31.2	35.0			55.2	131.4	20.0						272.8	320.0	320.0	37.6	37.6	19.2	15.2		16.6	51.0																									683.8
ИБ3-4-а								0.4			2.1	137.6					47.2	69.0	64.8	321.1			15.9	15.9				14.7			14.6	10.2					15.2													54.7	391.7
ПК-1-а		8.0		8.0					0.8	33.7	2.4									36.9			13.9	13.9					12.0								4.2			7.6			1.2						25.0	83.8
КН-42-а	17.7			17.7		15.8	5.6	21.4			3.6	5.8			64.8	130.1				204.3								6.8	7.1	42.4	12.3			28.3	12.0		6.8					9.5	2.5				0.2			127.9	371.3
КН-42-б	17.7			17.7		9.2	5.6	14.8			9.2	5.8	5.6		64.8	130.1				215.5									29.1	19.8	12.3			28.3	10.0			43.2		9.5	2.5	0.6		0.2	0.2			147.7	395.7
КН-42-в	17.7			17.7		9.2	5.6	14.8			9.2	5.8	5.6		64.8	130.1				215.5									29.1	19.8	12.3		50.0	28.3	25.6			43.2		9.5	2.5	0.6		0.2	0.2			221.3	469.3
КН-42-Г	17.7			17.7		19.4	5.6	25.0			8.4	5.8			64.8	130.1				209.1								6.8	7.1	79.3	12.3			28.3	12.0		6.8					9.5	2.5				0.4	0.2		165.2	417.0

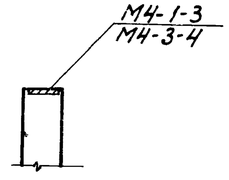

2-2

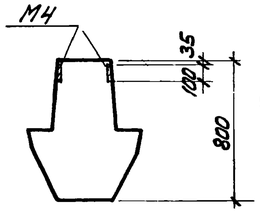

3-3

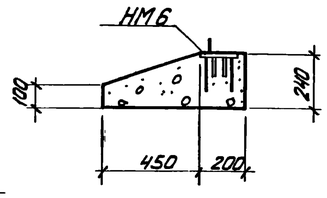

4-4

Примечания:

1. Общие примечания даны на листе КЖ-2.
2. Балки 2БДР18-2П-а, 2БДР18-3П-а, 3БДР18-4П-а изготавливать по чертежам балок 2БДР18-2П, 2БДР18-3П, 3БДР18-4П, серии 1.462-3 В I, ригель ИБ3-4-а по чертежам ригеля ИБ3-4 серии ИИ-23-1/70, карнизную панель ПК-1-а по чертежам ПК-1 серии 1.432-5 в. III, с дополнением по данному чертежу.
3. Выборка стали и показатели на один элемент учитывают полный расход стали.
4. Индекс А дан для ориентации при монтаже и наносится несмываемой краской.
5. Карнизная плита ПК-1-а изготавливается из керамзитобетона марки 150.

Гл. конструктор	Сегаленко	
Рук. группы	Моргунов	Дорожкин
Инженер	Толмачева	Мелешко
Техник	Цимбалист	Пушкина

Госстрой СССР РОСТОВСКИЙ ПРОМСТРОЙНИИПРОЕКТ 1976 г.	Сборные железобетонные элементы	Типовой проект 904-1-35
Компрессорная станция 6К-250А		Альбом VI
		Лист КЖ-22

698в/VI

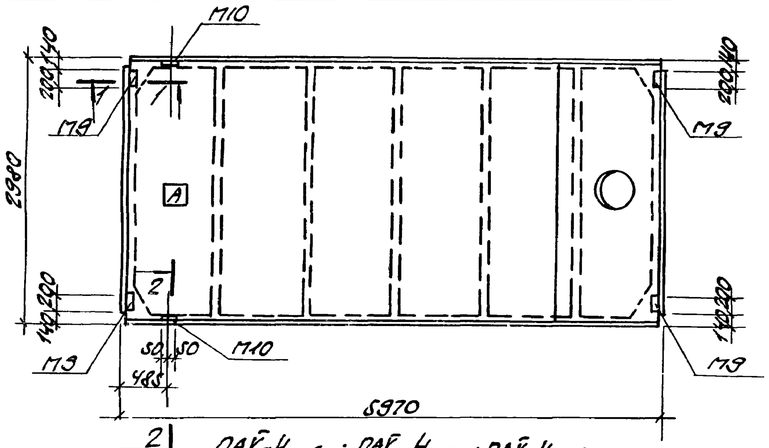

2 ПАУ-4 / 3×6 -2д; ПАУ-4 / 3×6 -3д; ПАУ-4 / 3×6 -4д.

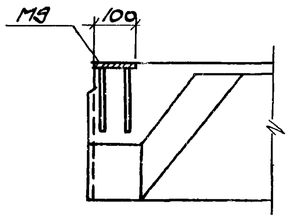

1-1

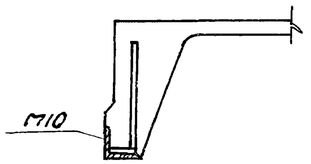

2-2

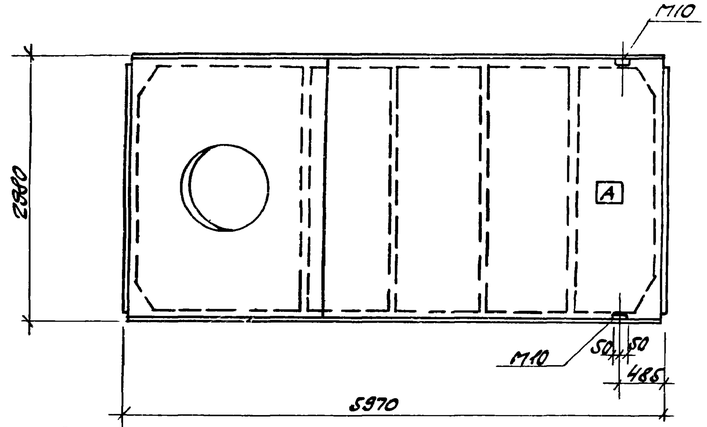

ПАУ-10 / 3×6 -2е; ПАУ-10 / 3×6 -3е; ПАУ-10 / 3×6 -4е; ПАУ-14 / 3×6 -2ж;
ПАУ-14 / 3×6 -3ж; ПАУ-14 / 3×6 -4ж

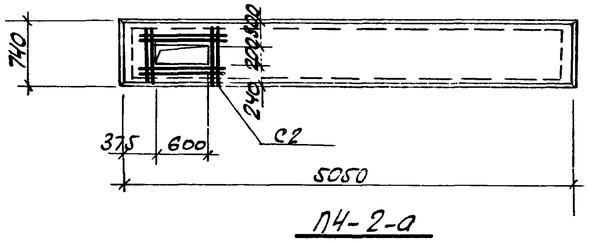

ПГ-2-а

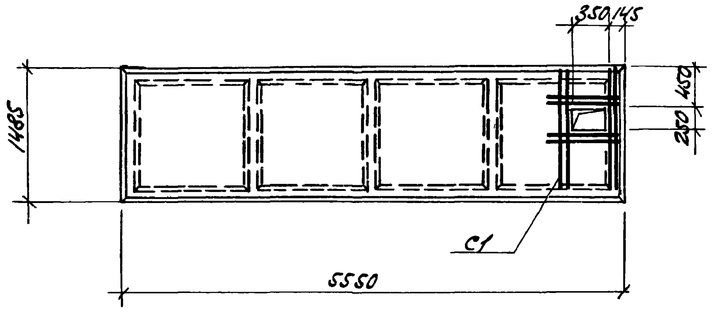

ПГ-2 / АУ(3) - а

Спецификация марок дополнительных закладных элементов и арматурных изделий на один элемент.

Марка элемента	Марка закладн. эл-та или арм. изд.	Колич. штук	№ листа
ПАУ-4 / 3×6 -2д	М9	4	1.465-7 в.1, ч.1.
ПАУ-4 / 3×6 -4д	М10	2	
ПАУ-4 / 3×6 -3д			
ПАУ-10 / 3×6 -2е	М10	2	
ПАУ-10 / 3×6 -3е			
ПАУ-10 / 3×6 -4е			

Марка элемента	Марка закладн. эл-та или арм. изд.	Колич. штук	№ листа
ПАУ-14 / 3×6 -2ж	М10	2	1.465-7 в.1, ч.1
ПАУ-14 / 3×6 -3ж			
ПАУ-14 / 3×6 -4ж			
П1-2 / АУ(3) -а	С1	1	КЖ-23
П4-2-а	С2	1	

Спецификация и выборка стали на одно арматурное изделие

Марка изделия	№ поз	Эскиз	ф мм	Длина мм	Кол. шт.	Общая длина м	Выборка стали: ф или сеч. мм	Выборка стали: общая длина м	Выборка стали: вес кг.
С1	1	1400	6АIII	1400	4	5,6	6АIII	7,86	1,8
	2	530	6АIII	530	4	2,12			
	3	70	6АIII	70	2	0,14			
С2	3	см. выше	6АIII	70	2	0,14	6АIII	5,38	1,4
	4	780	6АIII	780	4	3,12			
	5	680	6АIII	680	4	2,72			

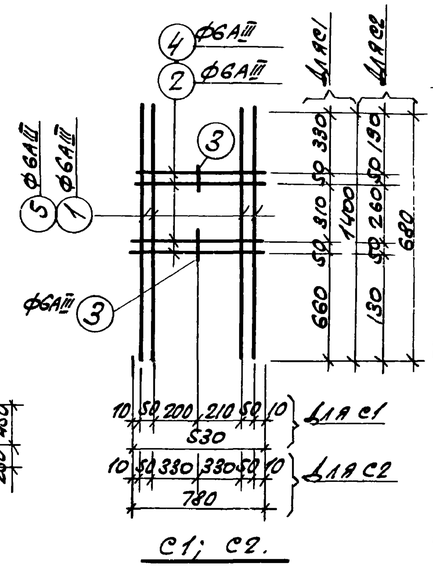

С1; С2.

Показатели на одну плиту

Марка элемента	Вес т	Марка бетона	Объем бетона м3	Расход стали кг
ПАУ-4 / 3×6 -2д	3,3	300	1,31	123,9
ПАУ-4 / 3×6 -3д	3,3	300	1,31	142,6
ПАУ-4 / 3×6 -4д	3,3	350	1,31	143,9
ПАУ-10 / 3×6 -2е	3,6	300	1,45	144,7
ПАУ-10 / 3×6 -3е	3,6	300	1,45	162,0
ПАУ-10 / 3×6 -4е	3,6	350	1,45	163,3
ПАУ-14 / 3×6 -2ж	3,4	300	1,37	152,3
ПАУ-14 / 3×6 -3ж	3,4	300	1,37	169,6
ПАУ-14 / 3×6 -4ж	3,4	350	1,37	176,9
П1-2 / АУ(3) -а	2,2	300	0,89	66,5
П4-2-а	1,37	200	0,54	48,1

Выборка стали на один элемент, кг

Марка элемента	Горячекатанная круглая сталь класса А-I: ф мм 10 AI	12 AI	14 AI	16 AI	Итого	Горячекатанная сталь периодич. профиля класса А-III: ф мм 6 AIII	8 AIII	10 AIII	12 AIII	14 AIII	16 AIII	Итого	Сталь ЧМТУ1-171-67 класса А-V: ф мм 14 AV	16 AV	18 AV	Итого	Холоднотянутая проволока класса В-I: 3 BI	4 BI	5 BI	Итого	Прокатная сталь Вст3кп2: Профиль ∠5-6	∠5-8	∠6-10	δ=30	∠75×8	∠80×6	Итого	Всего
ПАУ-4 / 3×6 -2д			4,4		4,4			6,4	52,5	0,2		59,1	14,6			14,6	10,5	15,7	4,2	30,4		5,2	4,8		5,4		15,4	123,9
ПАУ-4 / 3×6 -3д			4,4		4,4			6,4	27,7	34,3		68,4		13,0		13,0	4,0	21,0	10,4	35,4		5,2	4,8		5,4		15,4	142,6
ПАУ-4 / 3×6 -4д			4,4		4,4			6,4	27,7	34,3		68,4			24,0	24,0	4,0	23,3	10,4	37,7		5,2	4,8		5,4		15,4	143,9
ПАУ-10 / 3×6 -2е	4,4				4,4			4,8	80,6	0,2		85,6	14,6			14,6	10,5	18,2	4,2	29,9			4,8		5,4		10,2	144,7
ПАУ-10 / 3×6 -3е	4,4				4,4			4,8	58,6	30,4		93,8		13,0		13,0	4,0	21,0	9,6	34,6			4,8		5,4		10,2	162,0
ПАУ-10 / 3×6 -4е	4,4				4,4			4,8	58,6	30,4		93,8			24,0	24,0	4,0	23,3	9,6	36,9			4,8		5,4		10,2	169,3
ПАУ-14 / 3×6 -2ж		4,4			4,4			4,8	88,2	0,2		93,2	14,6			14,6	10,5	15,2	4,2	29,9			4,8		5,4		10,2	152,3
ПАУ-14 / 3×6 -3ж		4,4			4,4			4,8	66,2	30,4		101,4		13,0		13,0	4,0	21,0	9,6	34,6			4,8		6,4		10,2	163,6
ПАУ-14 / 3×6 -4ж		4,4			4,4			4,8	66,2	30,4		101,4			24,0	24,0	4,0	23,3	9,6	36,9			4,8		5,4		10,2	176,9
П1-2 / АУ(3) -а		3,4		2,5	5,9	5,0	4,4	2,8				12,2	13,5			13,5		15,0	14,9	29,9	1,4	9,6				3,0	5,0	66,5
П4-2-а	2,4			2,5	4,9	7,6	1,6	1,6			16,2	27,0						8,6		8,6				7,6			7,6	48,1

Примечания:

1. Общие примечания даны на листе КЖ-2.
2. Плиты покрытия ПАУ-4 / 3×6 -2д, 3д, 4д; ПАУ-10 / 3×6 -2е, 3е, 4е; ПАУ-14 / 3×6 -2ж, 3ж, 4ж изготовить по чертежам плит ПАУ-4 / 3×6 -2,3,4; ПАУ-10 / 3×6 -2,3,4; ПАУ-14 / 3×6 -2,3,4 серии 1.465-7 выпуска I, части 1. Плиты перекрытия П1-2 / АУ(3) -а, П4-2-а изготовить по чертежу плит П1-2 / АУ(3); П4-2 серии ИИ24-9, с дополнениями по данному чертежу.
3. Выборка стали и показатели на один элемент учитывают полный расход стали.
4. Индекс А дан для ориентации при монтаже и наносится несмываемой краской.
5. В местах отверстий арматуру вырезать по месту.

6988/VI (58)

Госстрой СССР Ростовский Промстройниипроект 1976 г.	Сборные железобетонные плиты перекрытия и покрытия.	Типовой проект 804-1-35
Компрессорная станция 6К-250А.		Альбом VI
		Лист КЖ-23

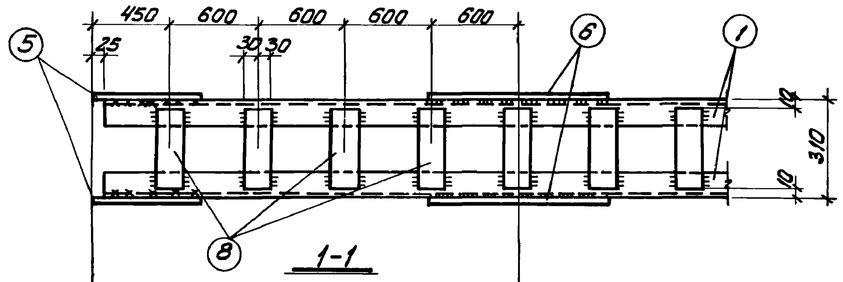

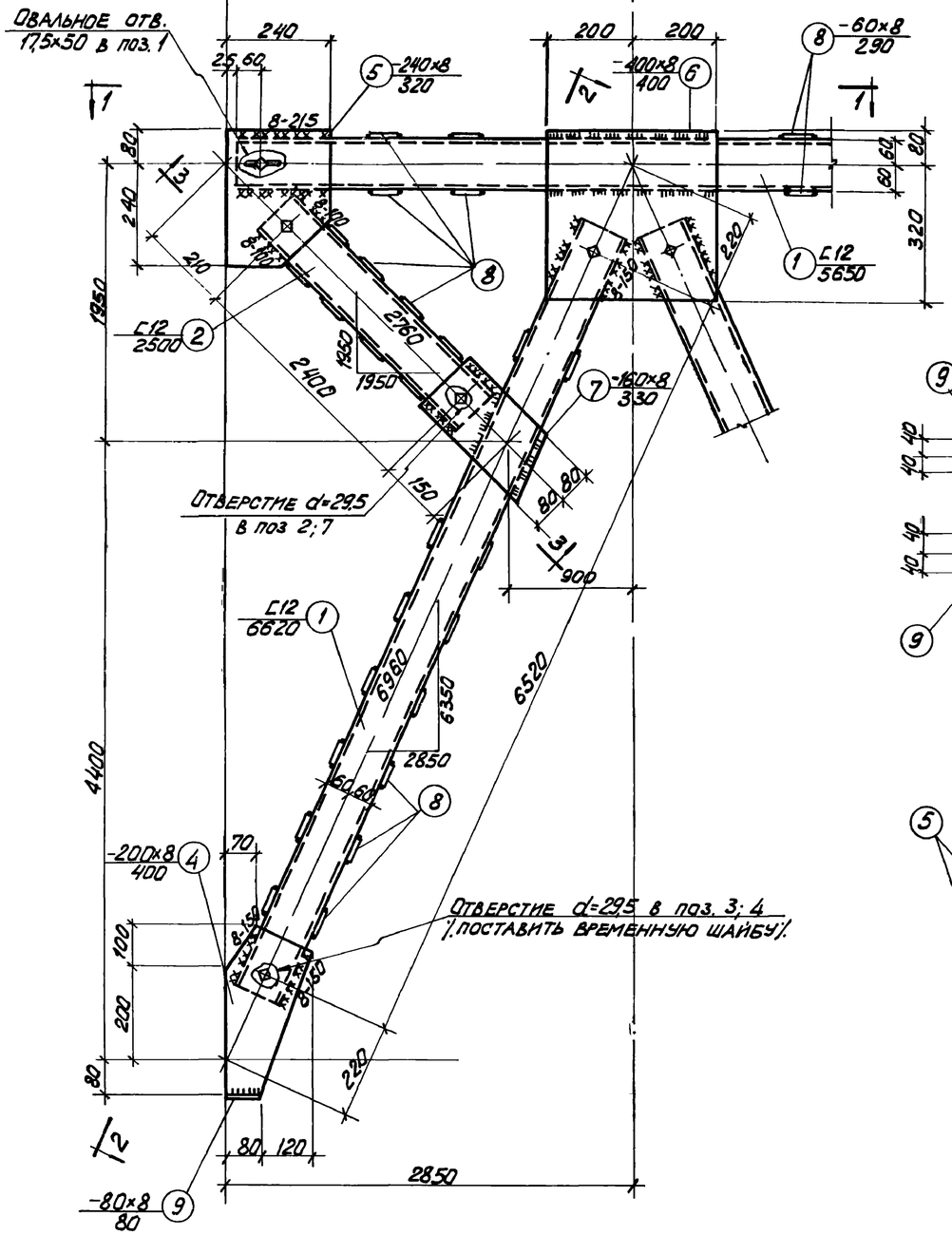

СВ1

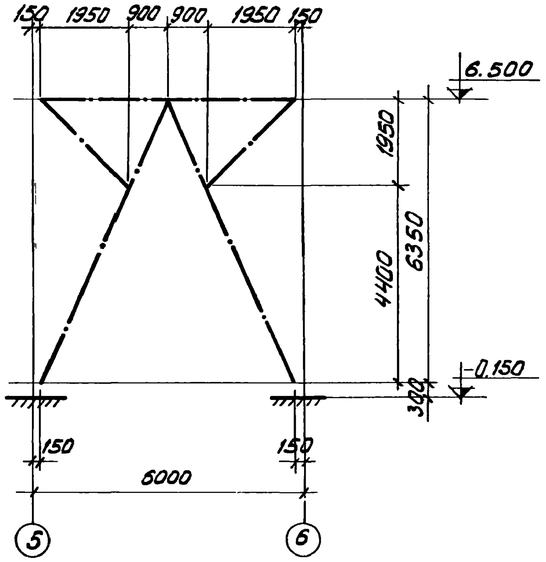

Геометрическая схема

Спецификация стали на один элемент

Марка элемента	№ поз.	Эскиз	Длина, мм	Кол шт.	Вес, кг: одной поз.	Вес, кг: всех поз.	Вес, кг: элемента	Примечания
СВ1	1	С12	5650	2	58,8	117,6	657,0	
	2	С12	2500	4	26,0	104,0		
	3	С12	6620	4	68,9	275,6		
	4	-200×8	400	4	5,0	20,0		
	5	-240×8	320	4	4,8	19,2		
	6	-400×8	400	2	10,0	20,0		
	7	-160×8	330	4	3,3	13,2		
	8	-60×8	290	78	1,1	85,8		
	9	-80×8	80	4	0,4	1,6		

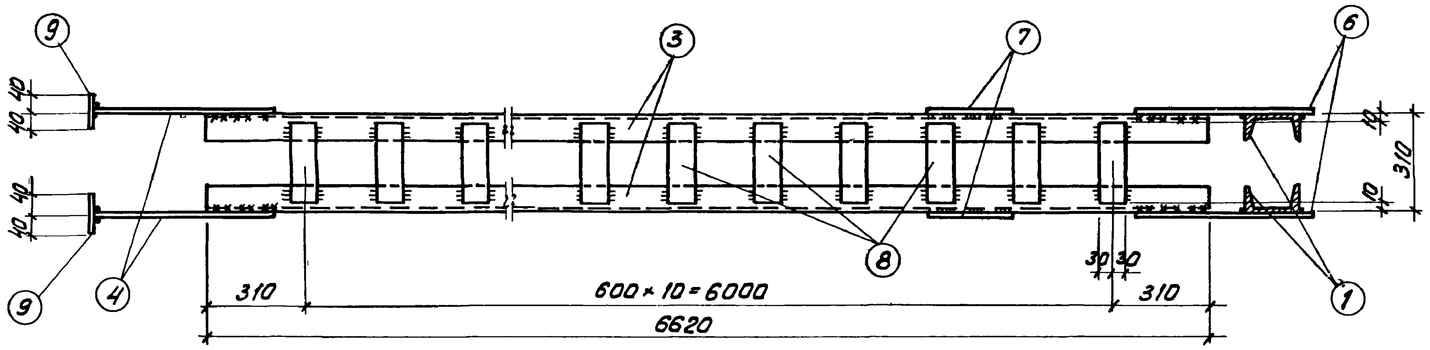

2-2

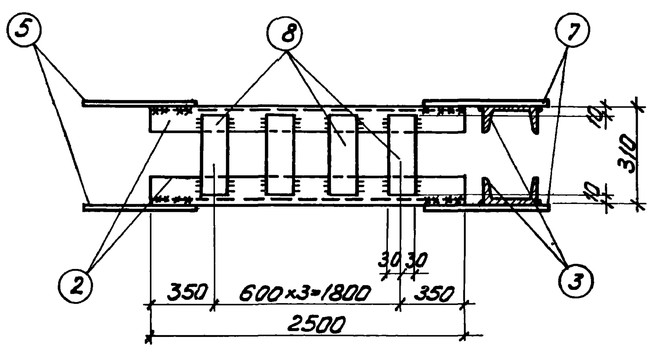

3-3

Примечания

1. Все болты приняты Ø16мм.
2. Все неоговоренные обрезы равны 50мм.
3. Все неоговоренные сварные швы считать толщиной 6мм.
4. Сварные швы выполнить электродами типа Э42 ГОСТ 9467-75.
5. Связи при перевозке сложить и перевязать.
6. Материал конструкций - сталь марки Вст3кп2 для сварных конструкций по ГОСТ 380-71*.

6988/VI

59

Госстрой СССР Ростовский Промстройниипроект 1976 г.	Вертикальная связь СВ1	Типовой проект 904-1-35
Компрессорная станция 6К-250А		Альбом VI
		Лист КЖ-24

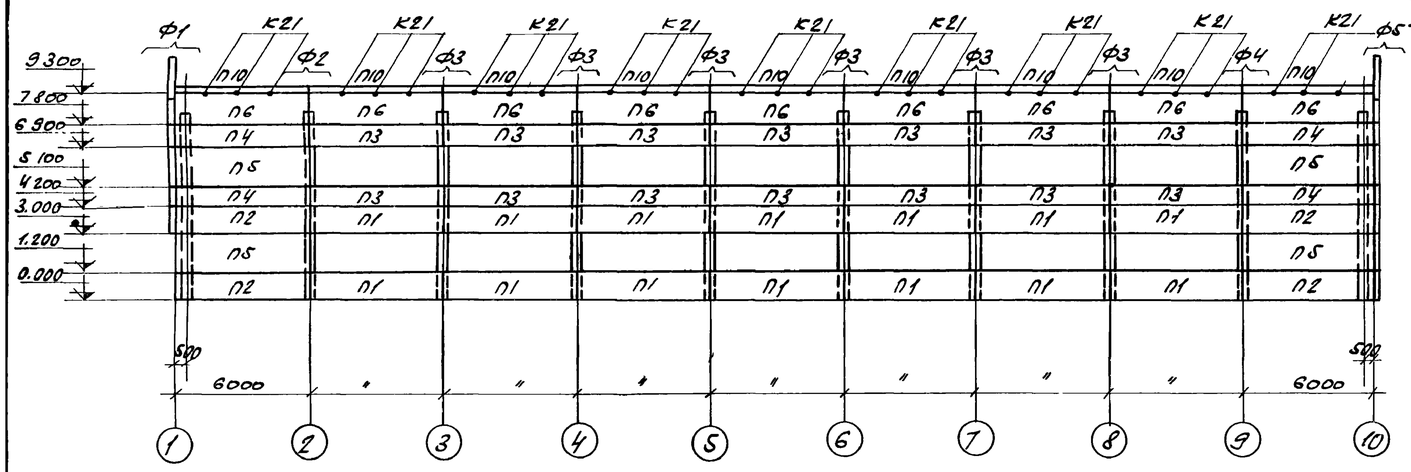

Монтажная схема стеновых панелей по оси „А"

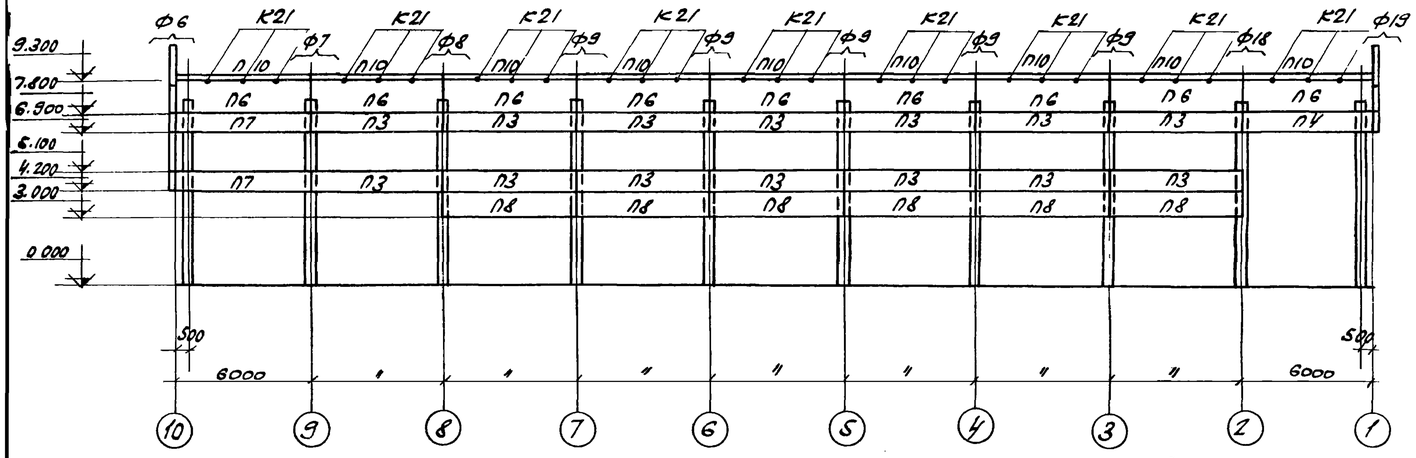

Монтажная схема стеновых панелей по оси „Г"

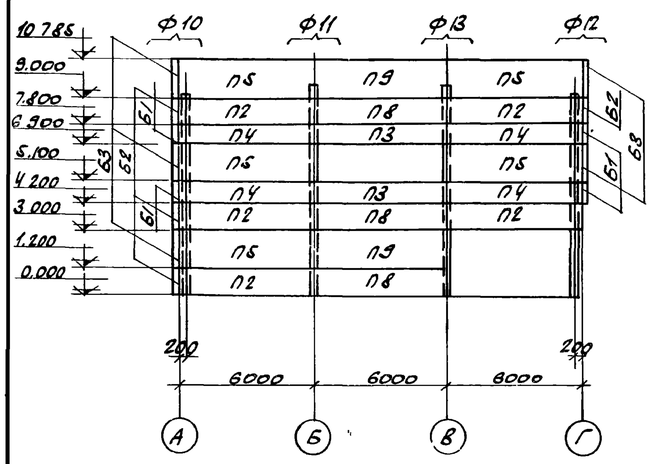

Монтажная схема стеновых панелей по оси „10"

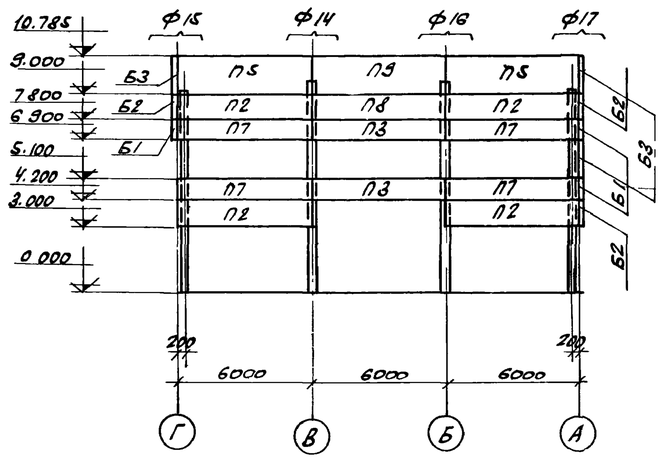

Монтажная схема стеновых панелей по оси „1"

Спецификация сборных жел. бет. элементов на монтажные схемы.

Наимен эл-та	Условн. марка эл-та	Марка эл-та	Кол. шт.	Вес эл-та	Стандарт или лист проекта.
Стеновые панели	П1	ПСА20 1,2×6 -211	14	1,2	1.432-5 В1
	П2	ПСА20 1,2×6 -112	13	1,2	
	П3	ПСА20 0,9×6 -211	32	0,9	
	П4	ПСА20 0,9×6 -112	9	0,9	
	П5	ПСА20 1,8×6 -112	11	1,7	
	П6	ПСА20 1,5×6 -421	18	1,4	
	П7	ПСА20 0,3×6 -212	6	0,9	
	П8	ПСА20 1,2×6Д -111	9	1,2	
	П9	ПСА20 1,8×6 -111	3	1,7	
Карнизная панель	П10	ПК-1-9	18	1,2	1.432-5 В3
Угловые блоки	Б1	БЯ-6	7	0,03	1.432-5 В.1
	Б2	БЯ-24	7	0,04	
	Б3	БЯ-42	8	0,06	

Спецификация стальных соединительных элементов на монтажные схемы

Наимен эл-та.	Марка эл-та	Кол. шт.	Стандарт или лист проекта	Деталь и № листа, где эл-т применен.
Соединительные элементы	Т1	164	1439-1	К1, К2
	Т2	113		К2
	Т5	90		К6, К5, К7
	Т9	12		К13
	Т10	36		К11, 4
	Т14	26		К6, К4
	Т15	8		К17
	Т18	35		К18, К20
	Т22	35		К22
	Т23	36		К22, К22-9
	Т26	54		К21
	НД4	1	КЖ-18	4

КЖ-22 ÷ КЖ-23

Спецификация марок типовых креплений на монтажную схему.

Тип крепления.	Колич штук	№ листа
К1	51	2.430-4 в.1
К2	113	
К4	18	
К5	62	
К6	10	
К11	35	
К13	8	
К17	8	
К18	4	
К20	31	
К21	54	
К22	35	
К22-9	1	
К7	9	
4	1	КЖ-17

Примечания:

1. Общие примечания даны на листе КЖ-2.
2. Фрагменты даны на листах КЖ-26, КЖ-27.
3. Спецификация типов крепления на фрагменты дана на листе КЖ-28
4. Монтажная схема и маркировка опорных столиков даны на листе КЖ-14.
5. Монтажная схема стальных оконных панелей дана на листе АР-20.
6. Карнизные панели и угловые блоки соединяются со стеновыми панелями до их монтажа за исключением угловых блоков выше отметки 7.800.

6988/VI 60

Госстрой СССР Ростовский Промстройниипроект 1976 г.	Монтажные схемы стеновых панелей по осям „А", „Г", „10", „1".	Типовой проект 904-1-35 Альбом VI
Компрессорная станция 6К-25СА.		Лист КЖ-25

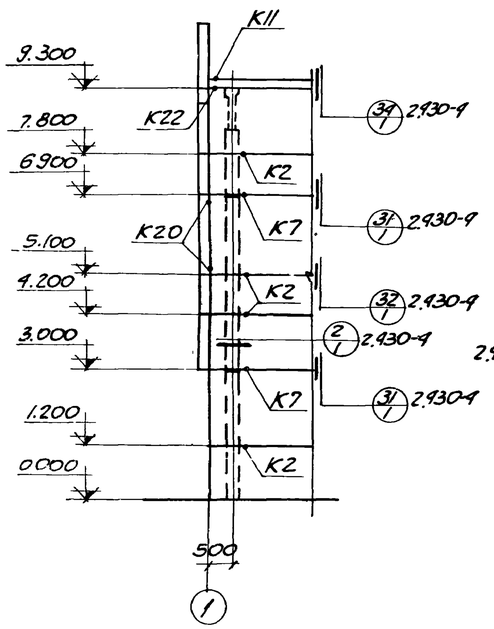

ФРАГМЕНТ Ф1

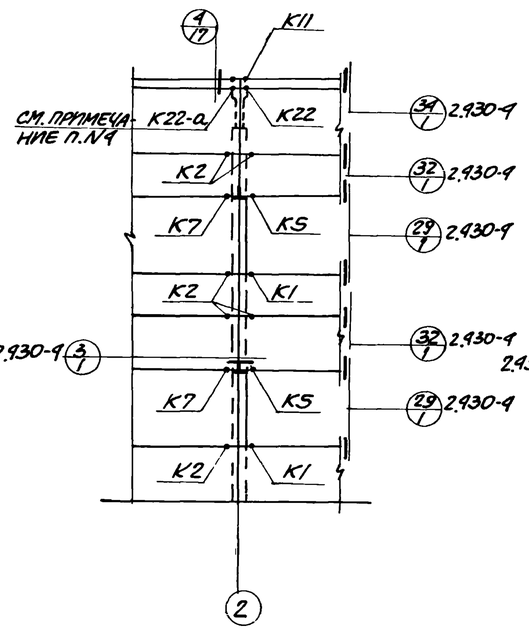

ФРАГМЕНТ Ф2

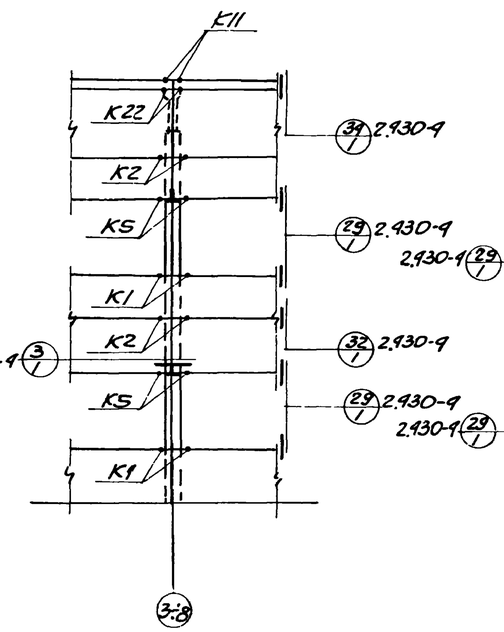

ФРАГМЕНТ Ф3

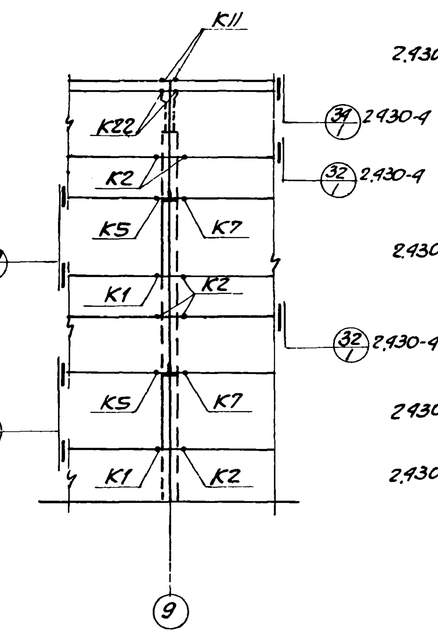

ФРАГМЕНТ Ф4

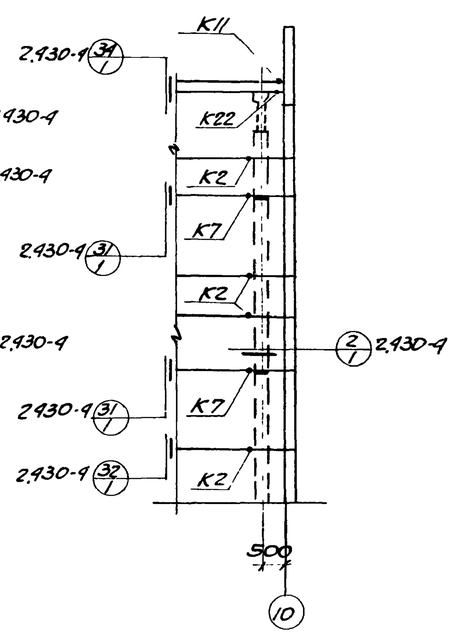

ФРАГМЕНТ Ф5

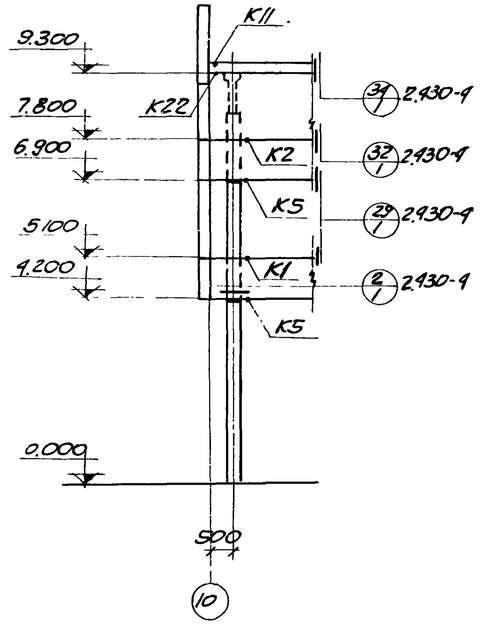

ФРАГМЕНТ Ф6

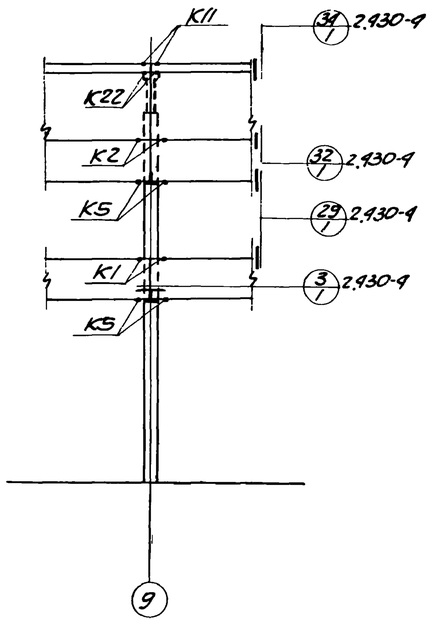

ФРАГМЕНТ Ф7

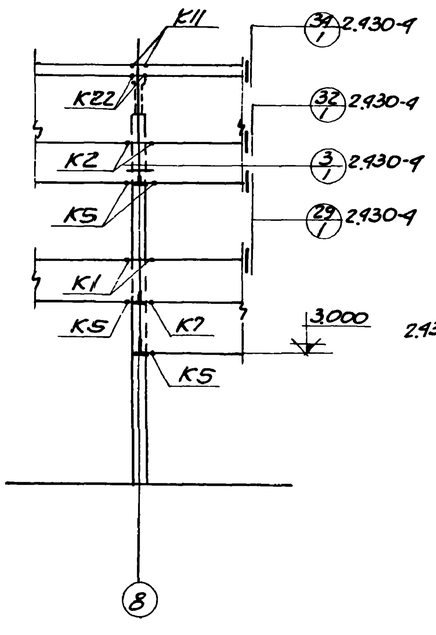

ФРАГМЕНТ Ф8

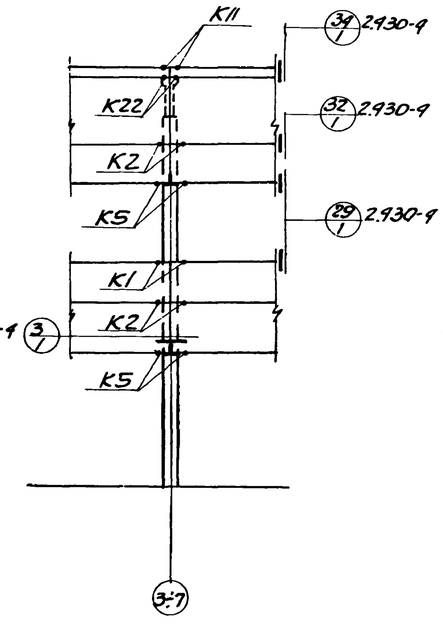

ФРАГМЕНТ Ф9

ПРИМЕЧАНИЯ:

1. ОБЩИЕ ПРИМЕЧАНИЯ ДАНЫ НА ЛИСТЕ КЖС-2.
2. ФРАГМЕНТЫ ЗАМАРКИРОВАНЫ НА ЛИСТЕ КЖС-25.
3. СПЕЦИФИКАЦИЯ ТИПОВ КРЕПЛЕНИЯ НА ФРАГМЕНТЫ ДАНА НА ЛИСТЕ КЖС-28.
4. МОНТАЖНАЯ ДЕТАЛЬ К22-а ОТЛИЧАЕТСЯ ОТ К22 ПО СЕРИИ 2.930-9 в.1 ЗАМЕНОЙ СОЕДИНИТЕЛЬНОГО ЭЛЕМЕНТА Т22 НА НД9.

6988/VI 61

ГОССТРОЙ СССР РОСТОВСКИЙ ПРОМСТРОЙНИИПРОЕКТ 1976 г.	ФРАГМЕНТЫ Ф1÷Ф9.	ТИПОВОЙ ПРОЕКТ 904-1-35
КОМПРЕССОРНАЯ СТАНЦИЯ 6К-250А		АЛЬБОМ VI
		ЛИСТ КЖС-26

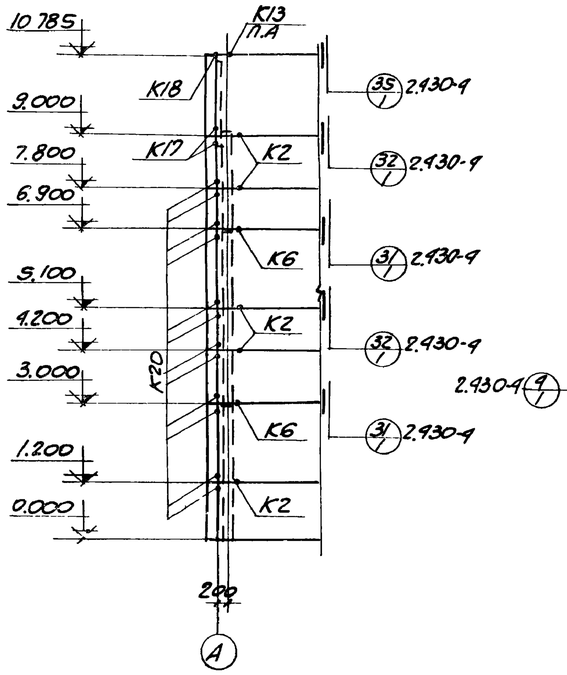

ФРАГМЕНТ Ф10

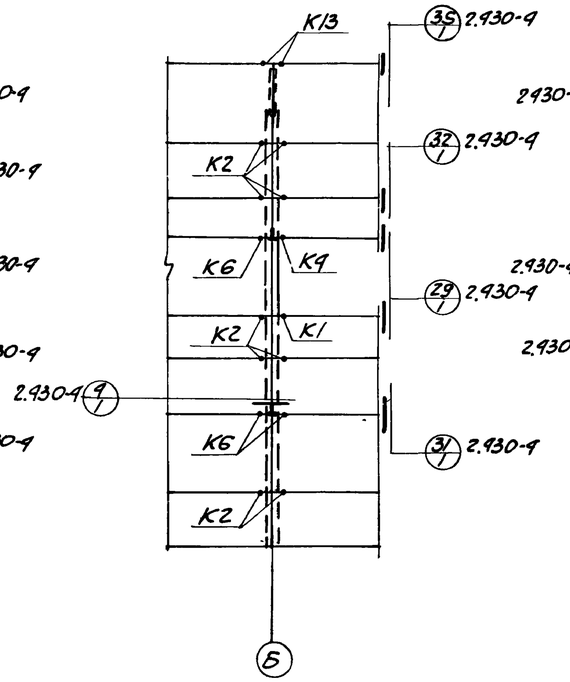

ФРАГМЕНТ Ф11

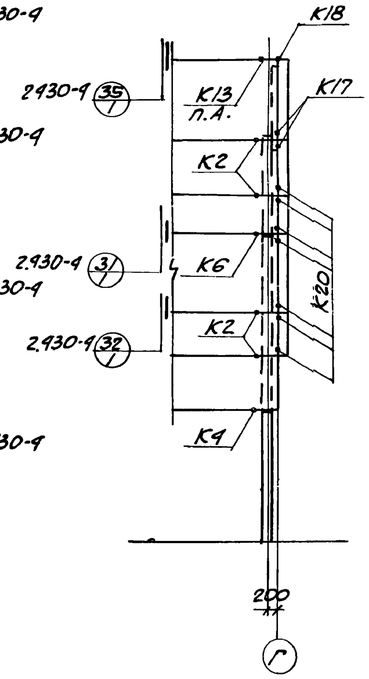

ФРАГМЕНТ Ф12

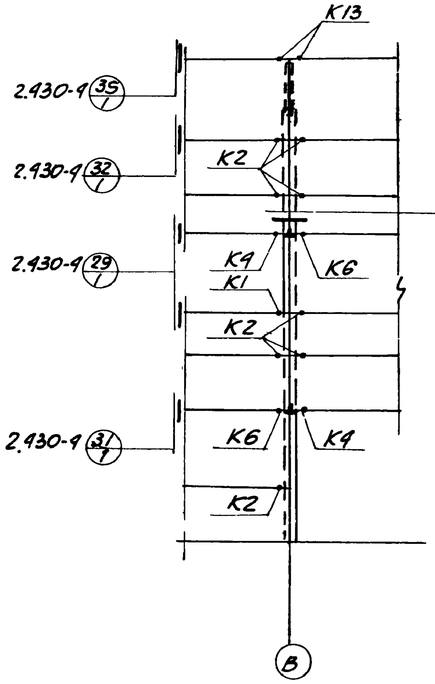

ФРАГМЕНТ Ф13

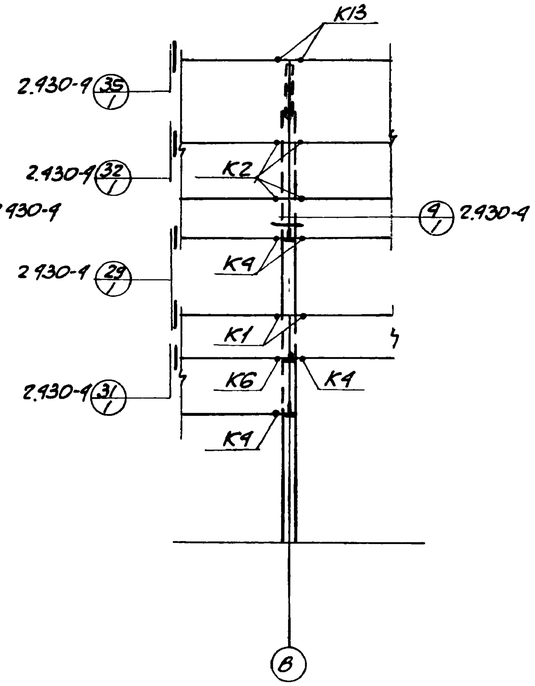

ФРАГМЕНТ Ф14

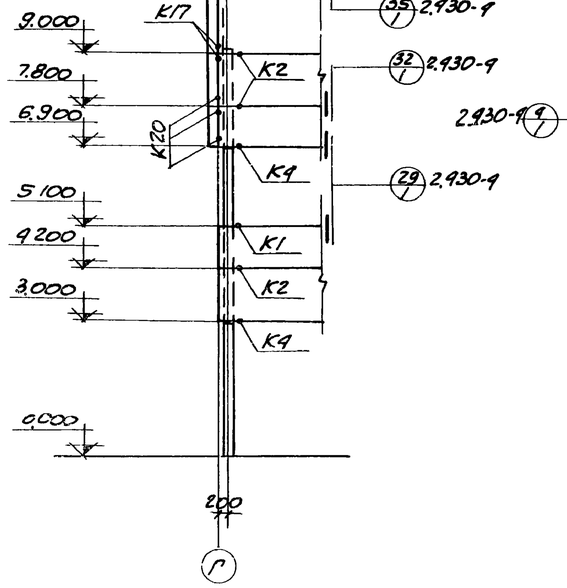

ФРАГМЕНТ Ф15

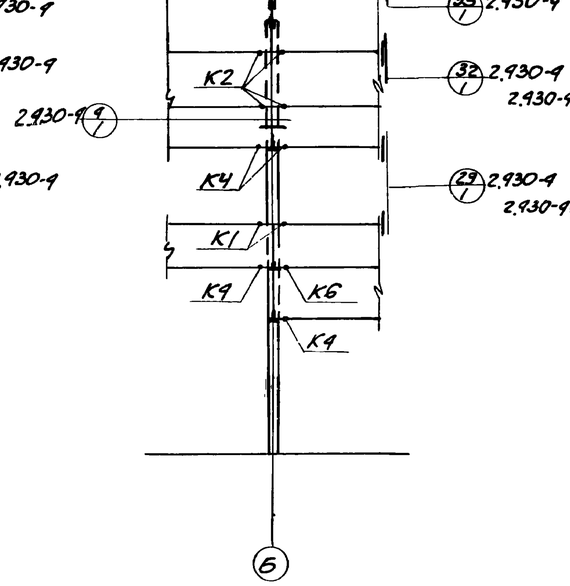

ФРАГМЕНТ Ф16

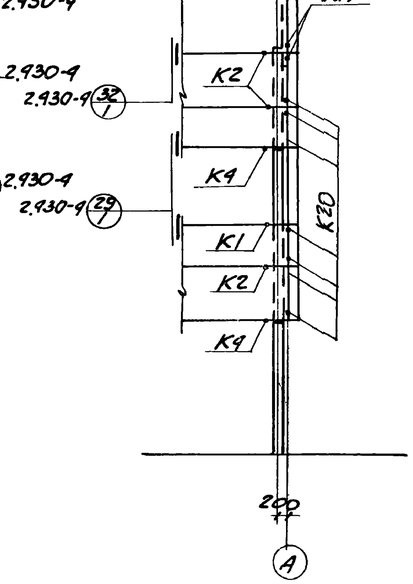

ФРАГМЕНТ Ф17

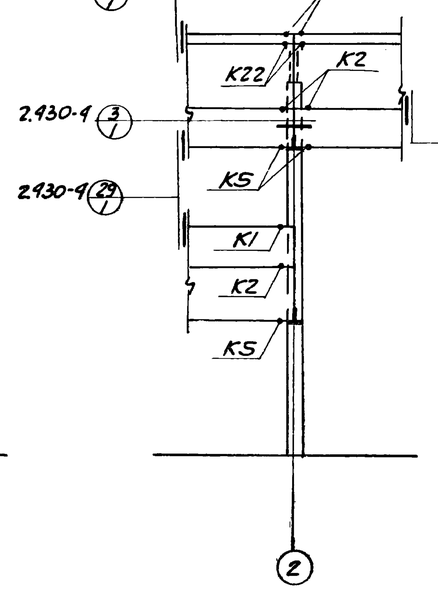

ФРАГМЕНТ Ф18

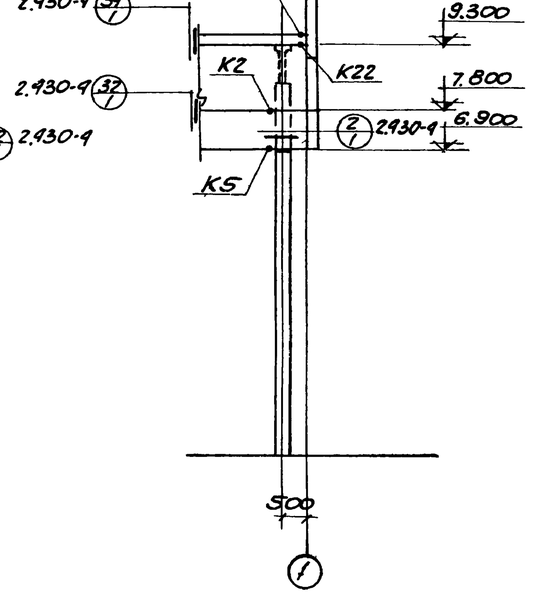

ФРАГМЕНТ Ф19

6988/VI

62

Примечания:

1. Примечания даны на листе КЖС-26.

Госстрой СССР Ростовский Промстройниипроект 1976 г	Фрагменты Ф10÷Ф19.	Типовой проект 904-1-35
		Альбом VI
Компрессорная станция 6К-250А		Лист КЖС-27

Спецификация типов крепления на фрагменты.

Марка и колич. фрагмент.	Тип крепления	Кол-во на один фрагмент.	На все фрагменты	№ листа
Ф1 1 шт.	К2	4	4	2.430-4 в.1
	К7	2	2	
	К11	1	1	
	К20	2	2	
	К22	1	1	
Ф2 1 шт	К1	2	2	
	К2	6	6	
	К5	2	2	
	К7	2	2	
	К11	1	1	
	К22	1	1	
	К22-9	1	1	
	4	1	1	КЖ-17
Ф3 6 шт.	К1	4	24	2.430-4 в.1
	К2	4	24	
	К5	4	24	
	К11	2	12	
	К22	2	12	
Ф4 1 шт.	К1	2	2	
	К2	6	6	
	К5	2	2	
	К7	2	2	
	К11	2	2	
	К22	2	2	

Марка и колич. фрагмент.	Тип крепления.	Кол-во на один фрагмент.	На все фрагменты	№ листа.
Ф5 1 шт.	К2	4	4	2.430-4 в.1
	К7	2	2	
	К11	1	1	
	К22	1	1	
Ф6 1 шт.	К1	1	1	
	К2	1	1	
	К5	2	2	
	К11	1	1	
	К22	1	1	
Ф7 1 шт.	К1	2	2	
	К2	2	2	
	К5	4	4	
	К11	2	2	
	К22	2	2	
Ф8 1 шт.	К1	2	2	
	К2	2	2	
	К5	4	4	
	К7	1	1	
	К11	2	2	
	К22	2	2	

Марка и колич. фрагмент.	Тип крепления	Кол-во на один фрагмент.	На все фрагменты	№ листа.
Ф9 5 шт.	К1	2	10	2.430-4 в.1
	К2	4	20	
	К5	4	20	
	К11	2	10	
	К22	2	10	
Ф10 1 шт.	К2	5	5	
	К6	2	2	
	К13	1	1	
	К17	2	2	
	К18	1	1	
	К20	12	12	
Ф11 1 шт.	К2	9	9	
	К6	3	3	
	К13	1	1	
	К1	1	1	
	К4	1	1	
Ф12 1 шт.	К2	4	4	
	К4	1	1	
	К6	1	1	
	К13	1	1	
	К17	2	2	
	К18	1	1	
	К20	7	7	

Марка и колич. фрагмент.	Тип крепления	Кол-во на один фрагмент.	На все фрагменты	№ листа.
Ф13 1 шт.	К2	8	8	2.430-4 в.1
	К4	2	2	
	К6	2	2	
	К13	1	1	
	К1	1	1	
Ф14 1 шт.	К1	2	2	
	К2	4	4	
	К4	4	4	
	К6	1	1	
	К13	1	1	
Ф15 1 шт.	К1	1	1	
	К2	3	3	
	К4	2	2	
	К13	1	1	
	К17	2	2	
	К18	1	1	
	К20	3	3	
Ф16 1 шт.	К1	2	2	
	К2	4	4	
	К4	4	4	
	К6	1	1	
	К13	1	1	

Марка и колич. фрагмент	Тип крепления	Кол-во на один фрагмент.	На все фрагменты	№ листа
Ф17 1 шт	К1	1	1	2.430-4 в.1
	К2	3	3	
	К4	2	2	
	К13	1	1	
	К17	2	2	
	К18	1	1	
	К20	7	7	
Ф18 1 шт.	К1	1	1	
	К2	3	3	
	К5	3	3	
	К11	2	2	
	К22	2	2	
Ф19 1 шт	К2	1	1	
	К5	1	1	
	К11	1	1	
	К22	1	1	

Примечания:

1. Данный лист рассматривать совместно с листами КЖ-25÷ ÷ КЖ-27.

6988/VI (63)

ГОССТРОЙ СССР РОСТОВСКИЙ ПРОМСТРОЙНИИПРОЕКТ 1976 г	Спецификация типов крепления на фрагменты.	Типовой проект 904-1-35
Компрессорная станция 6К-250А.		Альбом VI
		Лист КЖ-28

СПЕЦИФИКАЦИЯ АРМАТУРЫ НА ОДИН ЭЛЕМЕНТ.

МАРКА ЭЛ-ТА	МАРКА И КОЛ. КАРК. И СЕТОК	№ ПОЗ.	ЭСКИЗ	ф ММ	ДЛИНА ММ	КОЛ. ШТ. В 1 КАРК. ИЛИ СЕТКЕ	КОЛ. ШТ. В 1 ЭЛ-ТЕ	ОБЩ. ДЛИНА М
МУ1	ОТДЕЛЬНЫЕ СТЕРЖНИ	1.	1150	8AI	1250		16	20.0
		2.	1450	8AI	1550		32	49.6
		3.	1200	8AI	1300		16	20.8
		4.	350	8AI	450		10	4.5
		5.	450	8AI	550		15	8.3
		6.	70 400 70	6AI	540		27	14.6
		7.	РАСПРЕД. АР-РА	6AI	ПО МЕСТУ			124.0
		8.		6AI	300		178	53.4
		9.	НМ8-10.5п.м	6AI	270		17	4.6
МУ2	ОТДЕЛЬНЫЕ СТЕРЖНИ	3.	СМ. ВЫШЕ	8AI	1300		6	7.8
		6.	"	6AI	540		20	10.8
		7.	"	6AI	ПО МЕСТУ			40.0
		8.	"	6AI	300		30	9.0
		10.	1350	8AI	1450		6	8.7
		11.	1400	8AI	1500		6	9.0
		12.	НМ8-5.0п.м	6AI	300		6	1.8
МБ1	КР.1 ШТ.3	14	5980	25AIII	5980	1	3	17.9
		15	5980	10AI	5980	1	3	17.9
		16	350	8AI	350	40	120	42.0
	ОТД. СТЕРЖНИ	13	280	8AI	280		80	22.4

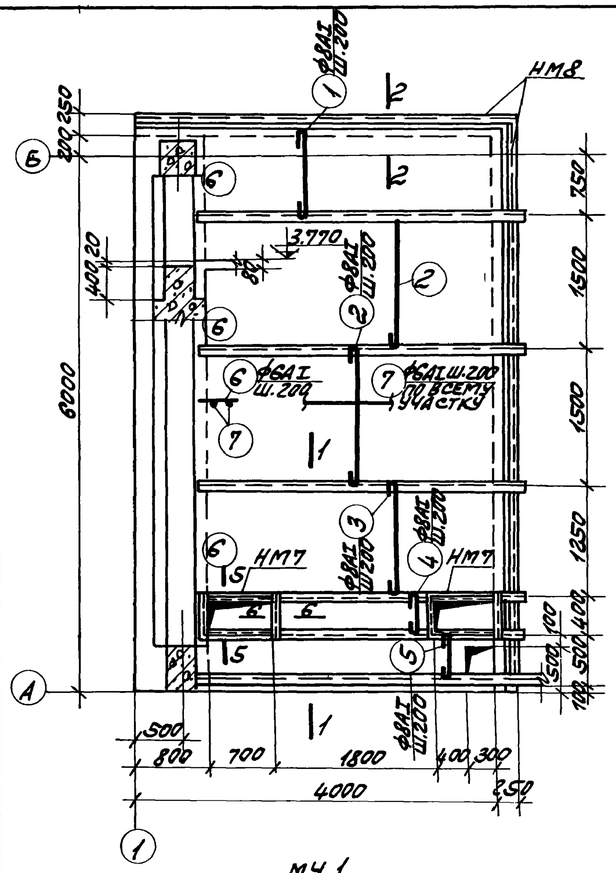

МУ1

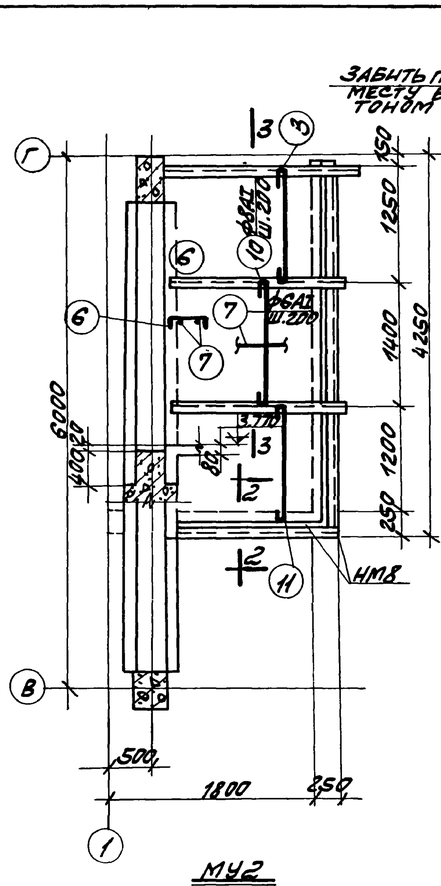

МУ2

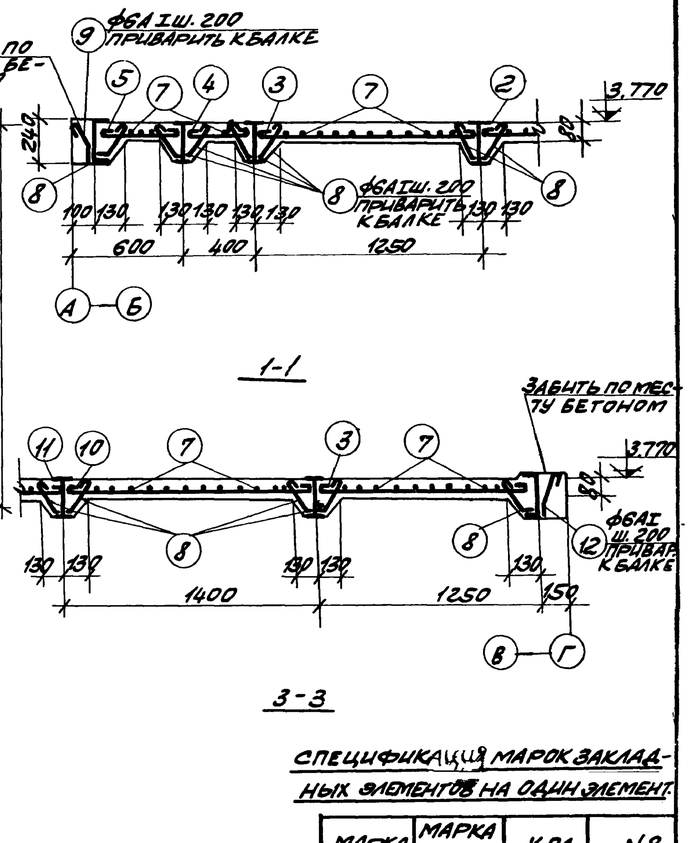

1-1

3-3

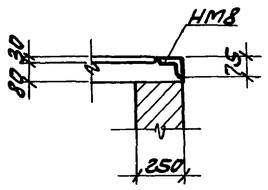

2-2

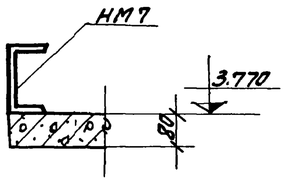

6-6

СПЕЦИФИКАЦИЯ МАРОК ЗАКЛАДНЫХ ЭЛЕМЕНТОВ НА ОДИН ЭЛЕМЕНТ.

МАРКА ЭЛ-ТА	МАРКА ЗАКЛАД. ЭЛ-ТА	КОЛ. ШТУК	№ ЛИСТА
МУ1	НМ7	2	КЖ-30
	НМ8	10.5пм	
МУ2	НМ8	5.0п.м	КЖ-30

ПРИМЕЧАНИЯ:

1. ЗАЩИТНЫЙ СЛОЙ БЕТОНА ДЛЯ РАБОЧЕЙ АРМАТУРЫ МОНОЛИТНЫХ УЧАСТКОВ РАВЕН 10ММ, А ДЛЯ БАЛКИ РАВЕН 25ММ.
2. БАЛКА МБ1 ЗАМАРКИРОВАНА НА ЛИСТЕ КЖ-13.
3. МЕТАЛЛИЧЕСКИЕ БАЛКИ ДАНЫ НА ЧЕРТЕЖАХ МАРКИ „КМ."
4. КАРКАСЫ ИЗГОТАВЛИВАТЬ В СООТВЕТСТВИИ С ГОСТ 10922-75 „АРМАТУРА И ЗАКЛАДНЫЕ ДЕТАЛИ СВАРНЫЕ ДЛЯ ЖЕЛЕЗОБЕТОННЫХ КОНСТРУКЦИЙ."

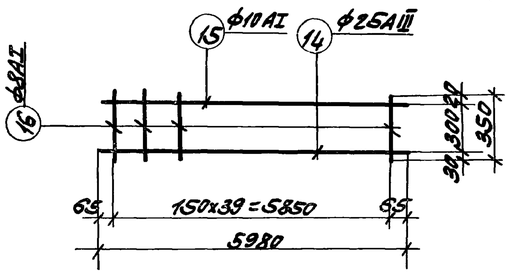

КР-1

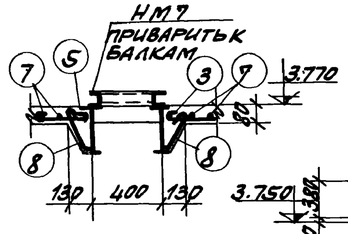

5-5

РАСХОД БЕТОНА И СТАЛИ НА ОДИН ЭЛЕМЕНТ.

МАРКА ЭЛЕМЕНТА	БЕТОН, м³ МАРКА 150	БЕТОН, м³ МАРКА 200	БЕТОН, м³ ИТОГО	СТАЛЬ КГ КЛАСС А-I	СТАЛЬ КГ КЛАСС А-III	СТАЛЬ КГ ПРОКАТ ВСТ3КП2	СТАЛЬ КГ	СТАЛЬ КГ ИТОГО
МУ1	2.2		2.2	92.9		60.0		152.9
МУ2	0.8		0.8	27.8		28.5		56.3
МБ1		0.7	0.7	36.7	68.9			105.6

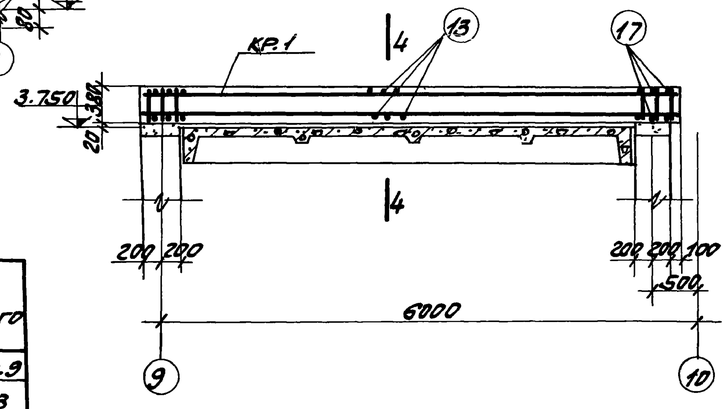

МБ1

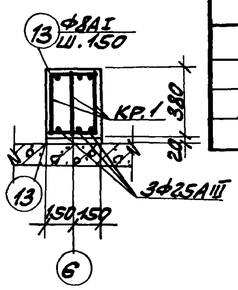

4-4

ВЫБОРКА СТАЛИ НА ОДИН ЭЛЕМЕНТ, КГ.

МАРКА ЭЛ-ТА	СТАЛЬ КЛАССА А-I ф.мм 6AI	8AI	10AI		ИТОГО	СТАЛЬ КЛАССА А-III ф.мм 25AIII		ИТОГО	ПРОКАТ ВСТ3КП2 ПРОФИЛЬ L75x50x6			ИТОГО	ВСЕГО
МУ1	52.1	40.8			92.9				60.0			60.0	152.9
МУ2	17.7	10.1			27.8				28.5			28.5	56.3
МБ1		25.7	11.0		36.7	68.9		68.9					105.6

6988/VI 64

ГОССТРОЙ СССР РОСТОВСКИЙ ПРОМСТРОЙНИИПРОЕКТ 1976г.	МОНОЛИТНЫЕ УЧАСТКИ МУ1, МУ2	ТИПОВОЙ ПРОЕКТ 904-1-35
КОМПРЕССОРНАЯ СТАНЦИЯ 6К-250А	МОНОЛИТНАЯ БАЛКА МБ1	АЛЬБОМ VI
		ЛИСТ КЖ-29

Спецификация стали на один закладной элемент

Марка закладн. эл-та	№ поз.	Эскиз	Длина, мм	Кол. шт.	Вес, кг: одной поз.	Вес, кг: всех поз.	Вес, кг: 1 эл-та	Примечания
НМ1	1	L63×40×8	284	2	1.7	3.4	6.8	
	2	-125×8	220	2	1.7	3.4		
НМ2	3	-350×10	400	1	11.0	11.0	14.2	
	4	•Ф16АIII	250	7	0.9	2.8		
	5	□20×20	50	2	0.16	0.3		
	14	Гайка М16	—	1	0.05	0.05		
НМ3	6	L125×80×10	700	2	10.8	21.6	29.4	
	7	•Ф12АIII	250	3	0.2	0.6		
	8	•Ф12АIII	125	6	0.1	0.6		
	9	•Ф12АIII	950	4	0.9	1.6		
НМ4	10	-900×10	400	1	12.6	12.6	13.5	
	11	•Ф12АIII	200	4	0.2	0.8		
	14	Гайка М16	—	1	0.05	0.05		
НМ5	12	-200×12	300	1	5.7	5.7	7.0	
	13	•Ф12АIII	290	6	0.2	1.2		
	14	Гайка М16	—	1	0.05	0.05		
НМ6	15	-150×10	170	1	2.0	2.0	2.6	
	16	•Ф12АIII	150	4	0.1	0.4		
	17	Газ.тр.ф1"	100	1	0.2	0.2		
НМ8	18	L75×50×6	1000	1	5.7	5.7	6.5	
	19	•Ф6АI	250	4	0.1	0.4		
	20	•Ф6АI	200	4	0.1	0.4		
НМ7	22	[6.5	390	2	2.3	4.6	12.8	
	21	[6.5	700	2	4.1	8.2		
НМ9	24	•Ф20АI	100	2	0.3	0.6	9.7	
	23	-150×8	300	1	2.8	2.8		
	7	•Ф12АIII	250	6	0.2	1.2		
	25	Гайка М12	—	1	0.05	0.05		
НМ10	26	•Ф36АIII	450	1	3.6	3.6	25.3	
	27	•Ф28АIII	4500	1	21.7	21.7		

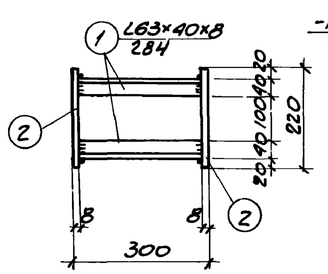

НМ1

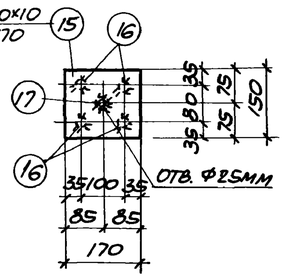

НМ6

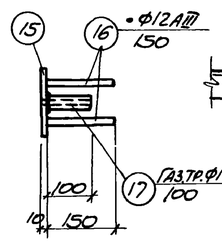

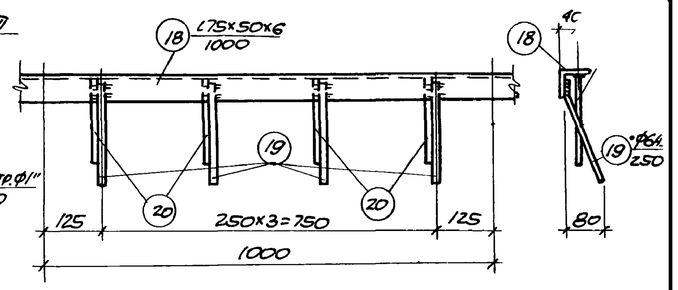

НМ8

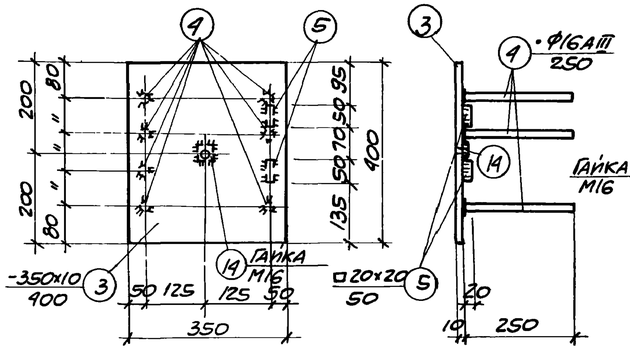

НМ2

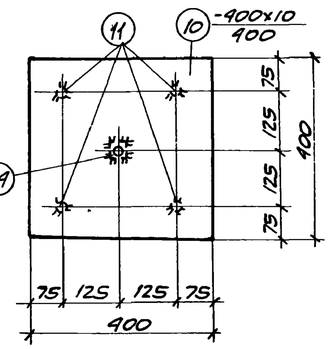

НМ4

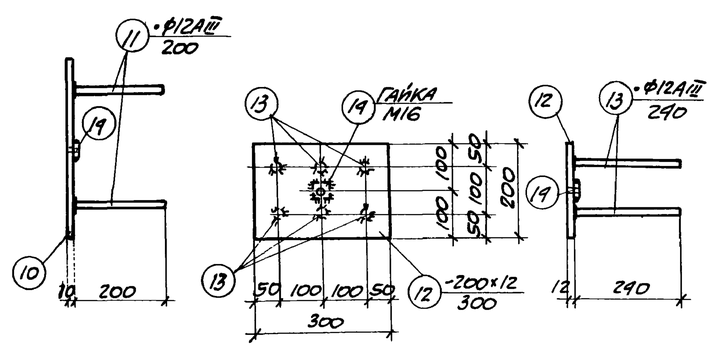

НМ5

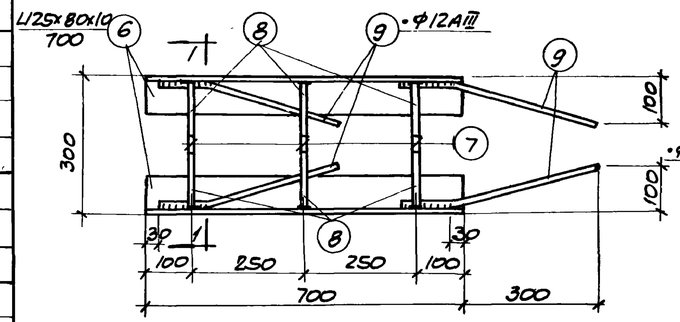

НМ3

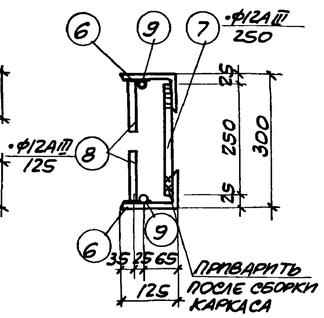

1-1

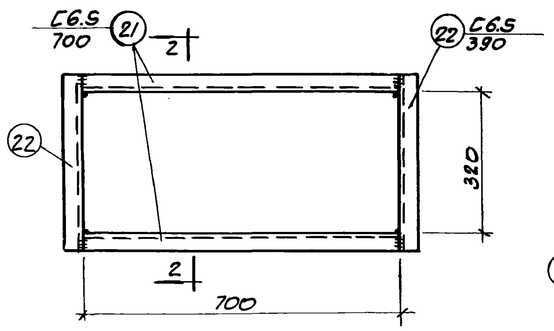

НМ7

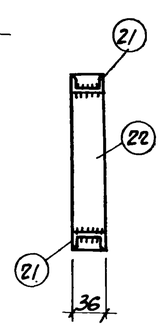

2-2

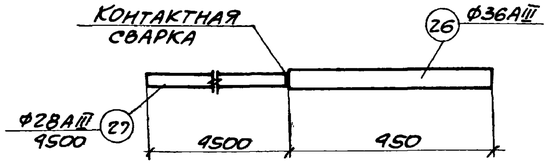

НМ10

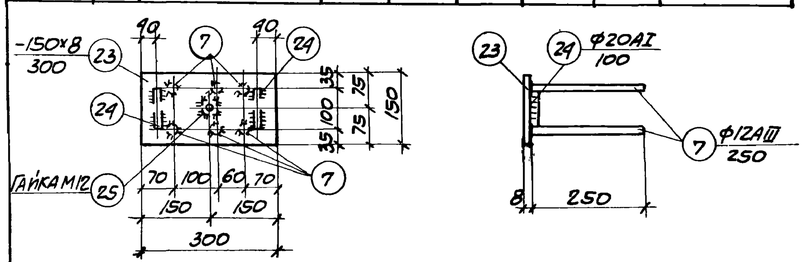

НМ9

Примечания.

1. Сварку закладных производить электродами типа Э42.
2. Сварка стержней встав должна производиться в соответствии с ГОСТ 10922-75 „Арматура и закладные детали сварные для железобетонных конструкций".
3. Все сварные швы приняты h=6 мм.
4. Закладные элементы выполнить из стали Вст3кп2.

6988/VI 65

Госстрой СССР Ростовский Промстройниипроект 1976 г.	Закладные детали НМ1÷НМ10.	Типовой проект 904-1-35
		Альбом VI
Компрессорная станция 6К-25ОА		Лист КЖС-30

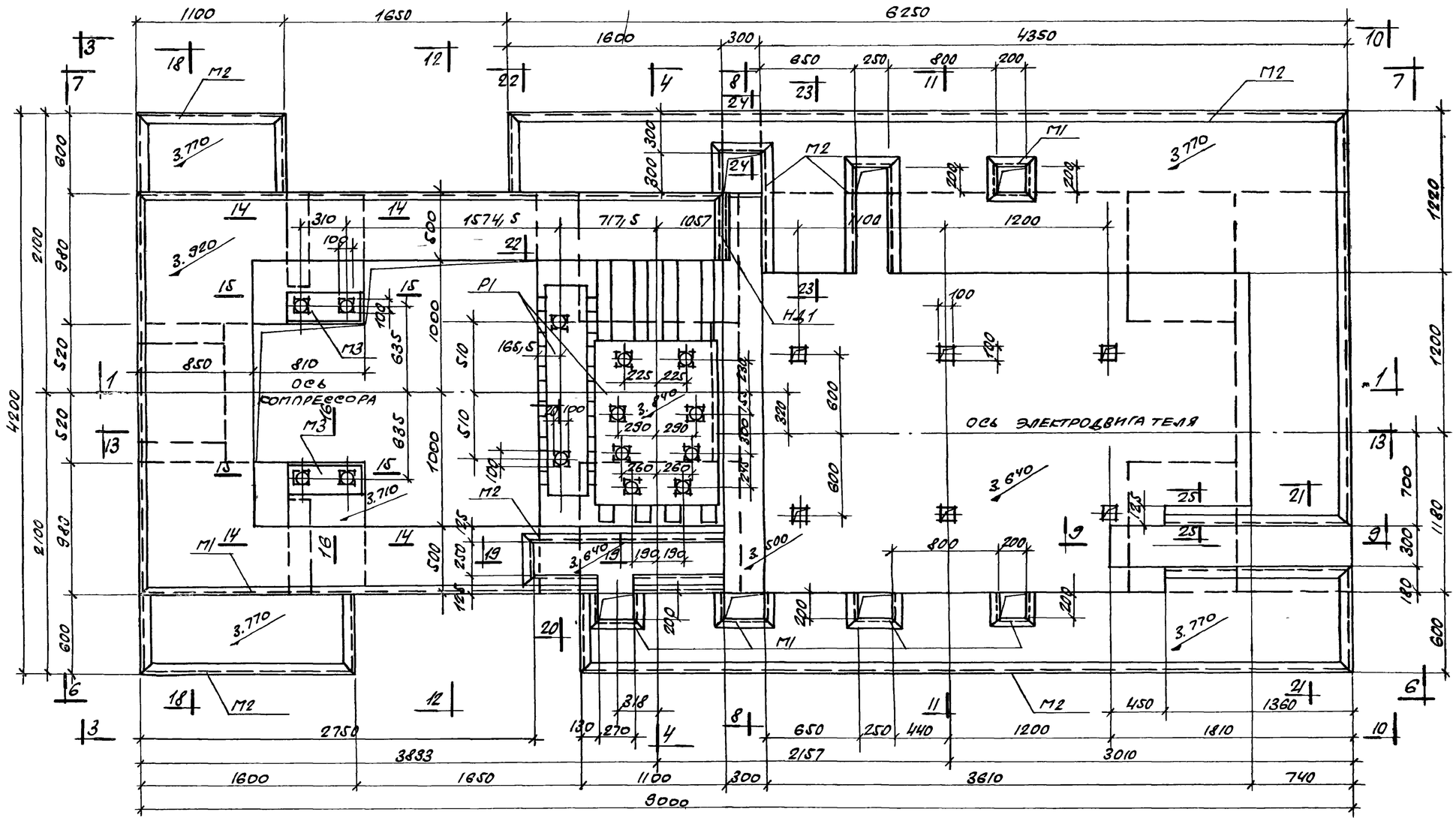

Ф01

Спецификация марок закладных элементов на один фундамент.

Марка фундамента	Марка закладн. эл-та	Кол. шт.	№ листа
Ф01	Р1	1	КЖ-35,40
	Н41	1	
	М1	17,9п.м	
	М2	31,5п.м	
	М3	2	
	М4	4	
	М5	1	
	М6	42	

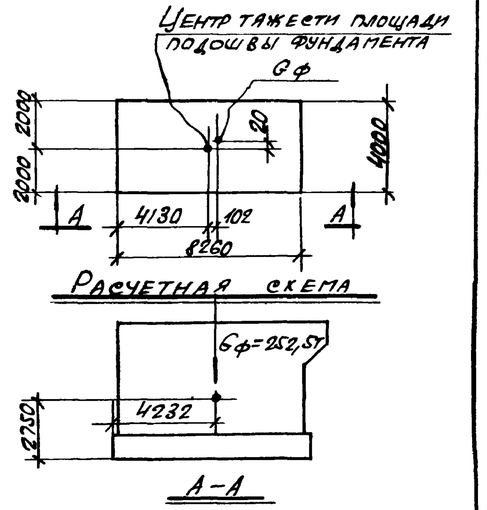

Примечания:

1. Рабочие чертежи фундамента Ф01 под компрессор К-250-61-2 разработаны на основании задания, выданного институтом „Гипростройдормаш" (чертежи №45228 листы 4,5, №439025).
2. В соответствии с требованиями п. п 1.11 и 2.20 СНиП II-Б.7-70 расчет фундамента ограничился проверкой эксцентриситета между общим центром тяжести фундамента, машины и центром тяжести площади подошвы фундамента.
3. При привязке проекта к конкретным грунтовым условиям должно быть соблюдено требование $R \geq 1{,}2$ кг/см^2.
4. Производство работ по возведению фундамента должно вестись в соответствии с рекомендациями СНиП II-Б.7-70 „Фундаменты машин с динамическими нагрузками".
5. Возведение фундамента следует производить только после проверки соответствия данных чертежей рабочим чертежам полученного оборудования.
6. Указания по устройству полов и отделке стен фундамента даны на чертежах марки „АР".
7. Разрезы 14-14 ÷ 25-25 даны на арматурных чертежах.
8. Арматурные чертежи даны на листах КЖ-35÷КЖ-38.
9. Данный лист рассматривать совместно с листами КЖ-32 ÷ КЖ-34.

Расход бетона и стали на один фундамент.

Марка эл-та	Цемент подлив	Бетон М3	Итого	Сталь, кг.				
	Марка 150	Марка 150		Класс А-I	Класс А-II	Ст3пс2	Ст3кп2	Итого
Ф01	0,4	94,6	94,6	3719,2	67,0	1021,2	353,8	5161,2

6388/VI

66

Госстрой СССР Ростовский Промстройниипроект 1976 г.	Фундамент Ф01 План Опалубочный чертеж	Типовой проект 904-1-35
Компрессорная станция 6К-250А.		Альбом VI
		Лист КЖ-31

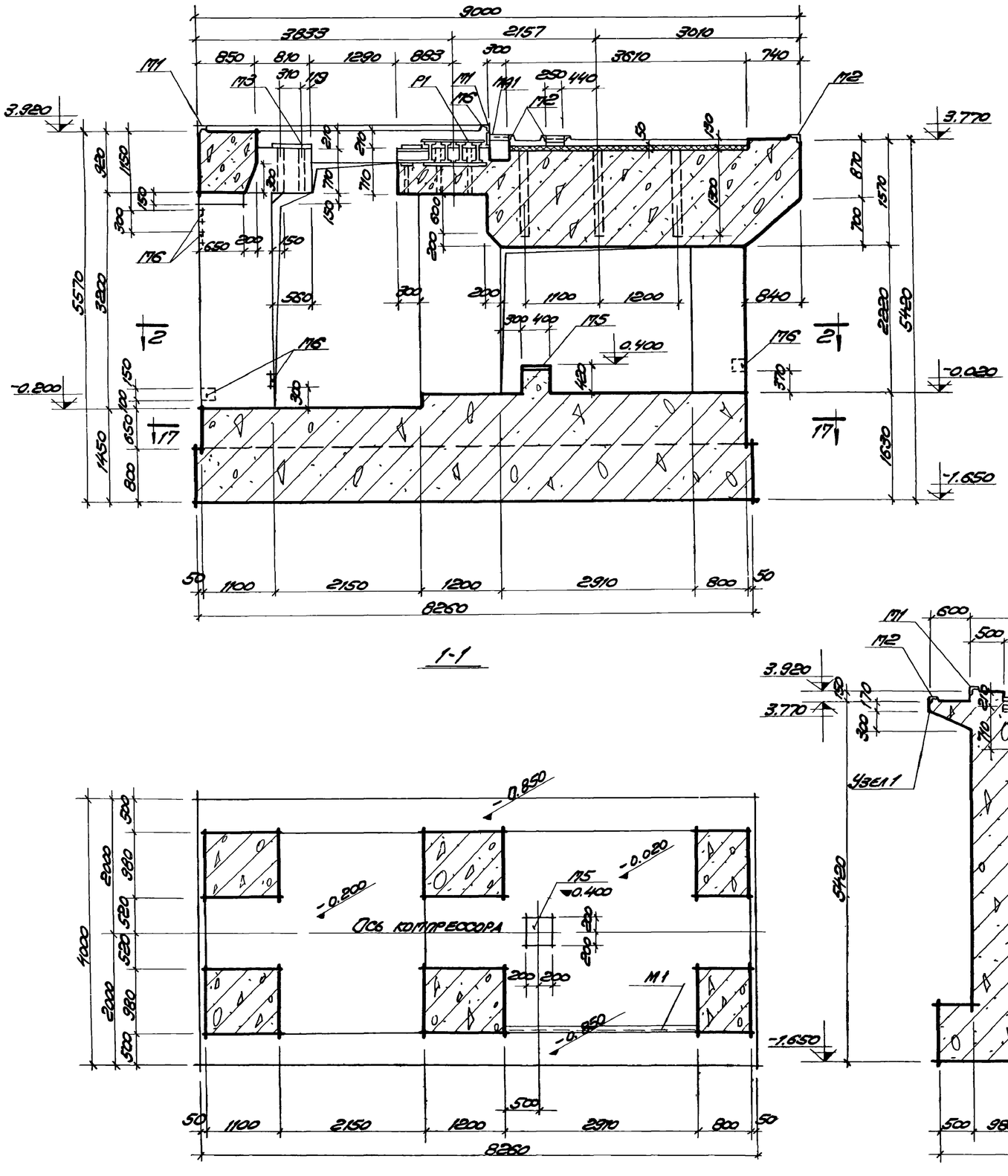

Примечания:

1. Общие примечания даны на листе КЖ-2.
2. Данный лист рассматривать совместно с листами КЖ-31÷КЖ-33.

6988/VI 67

Госстрой СССР Ростовский Промстройниипроект 1976г	Фундамент Ф01	Типовой проект 904-1-35
	Разрезы 1-1÷4-4.	Альбом VI
Компрессорная станция 6К-250А	Опалубочный чертеж.	Лист КЖ-32

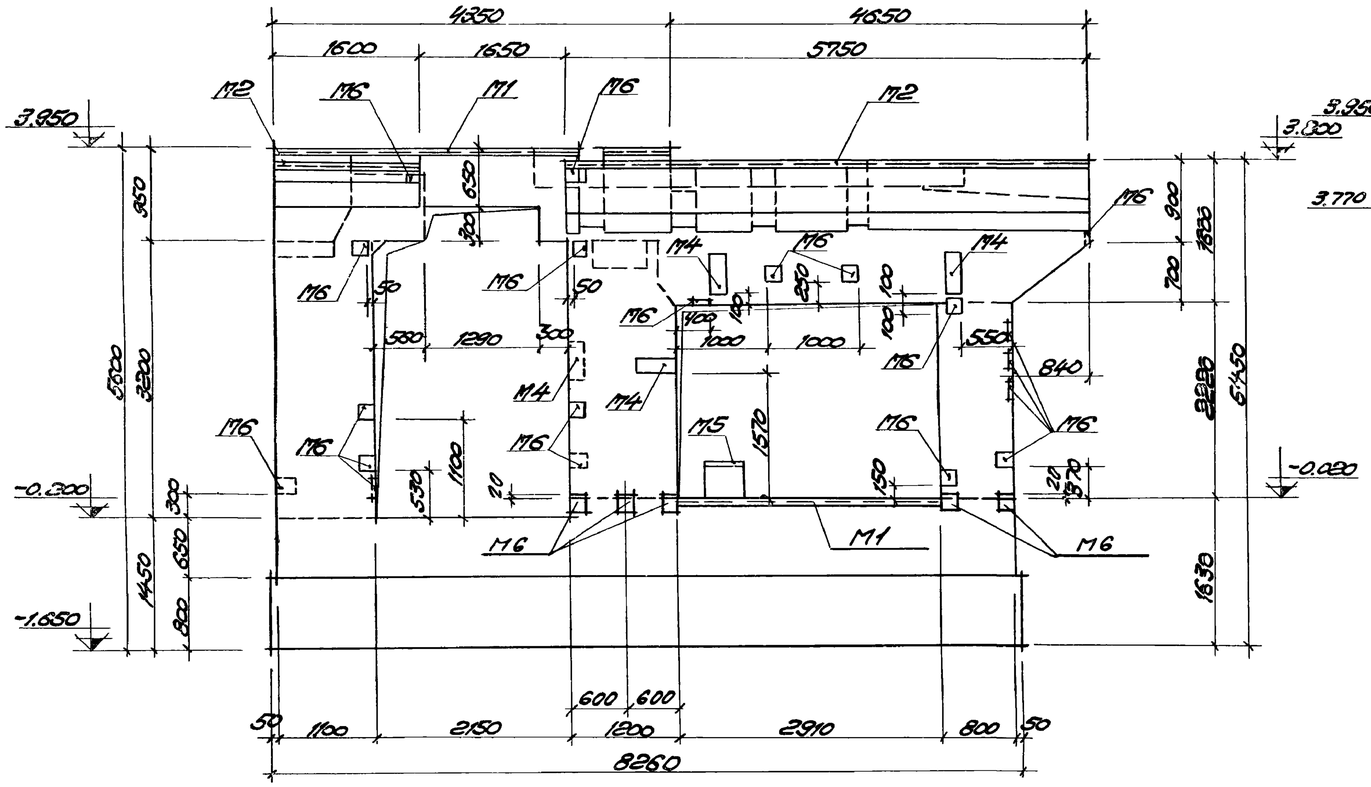

6-6

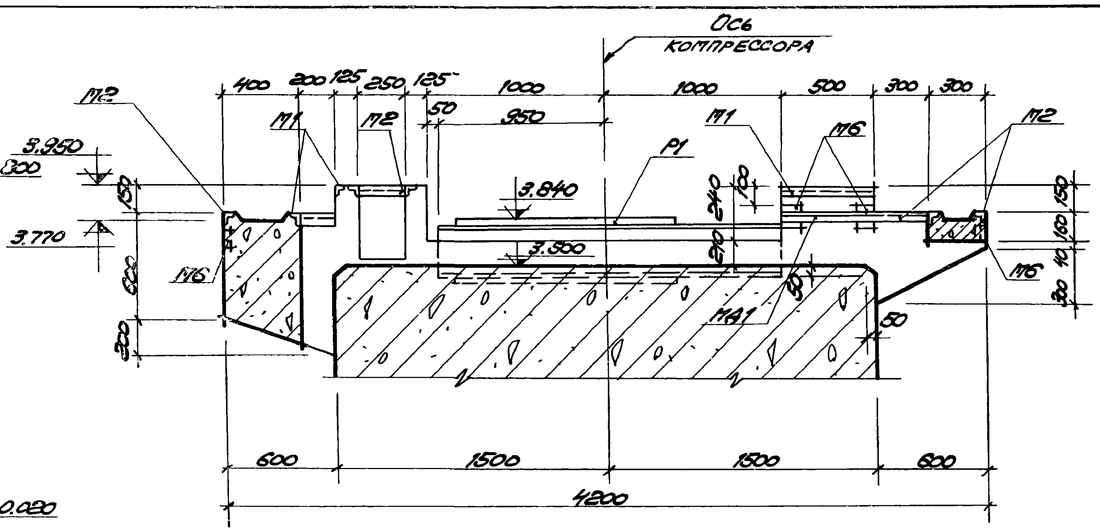

8-8

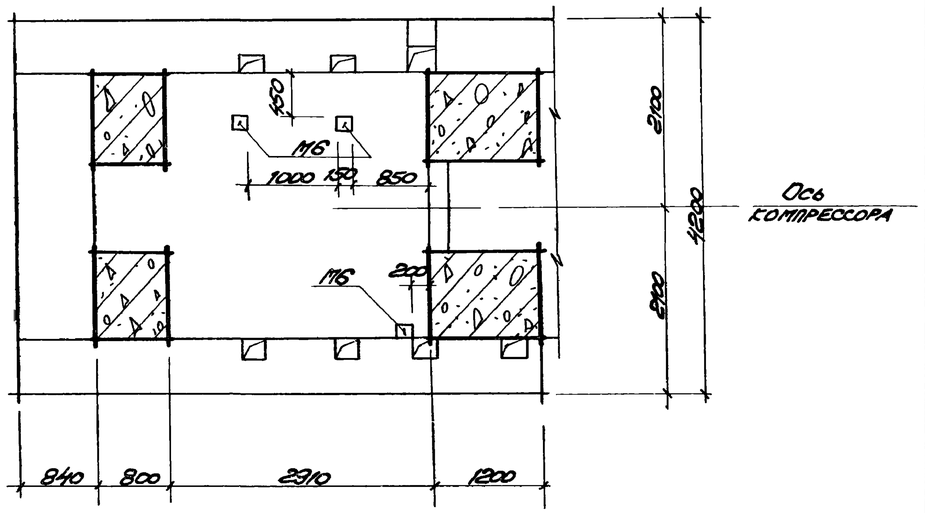

5-5

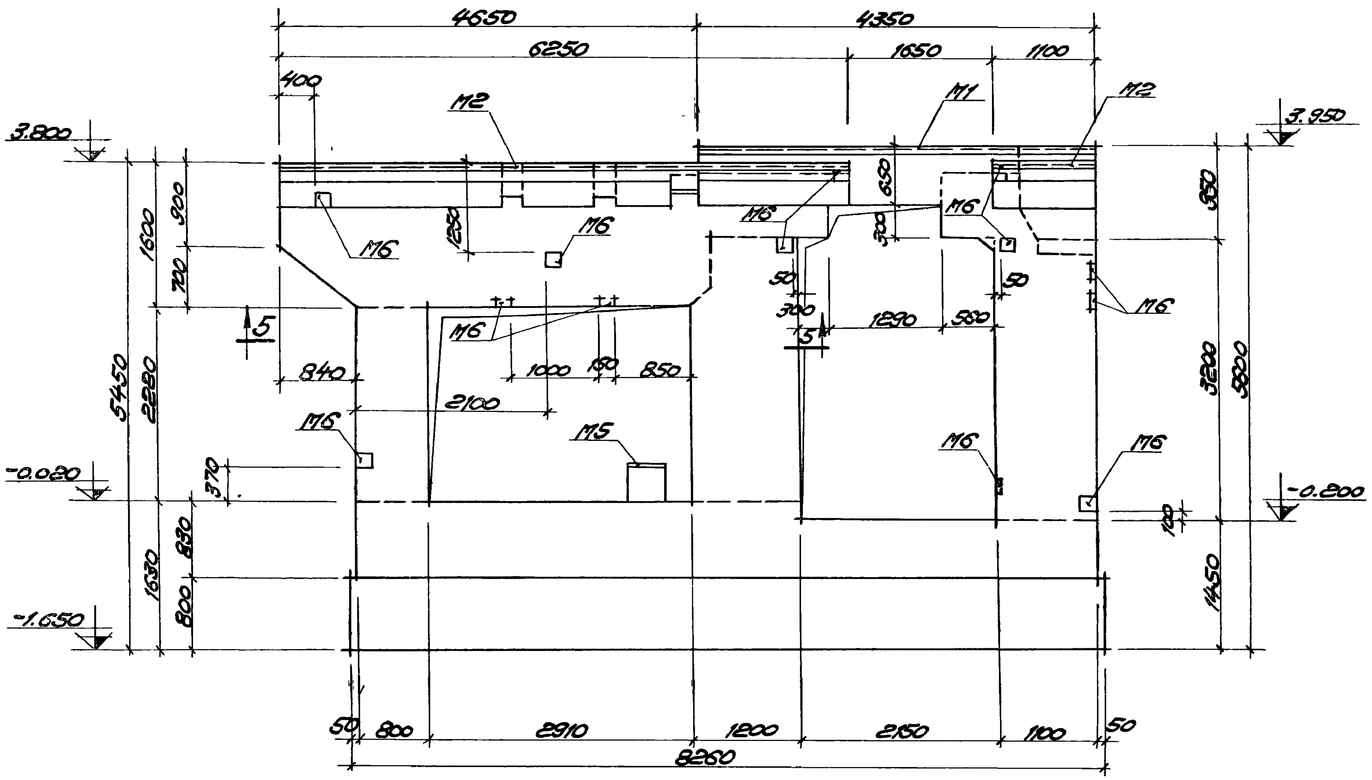

7-7

Примечания:

1. Данный лист рассматривать совместно с листами КЖ-31, КЖ-32, КЖ-34.

6988/VI

68

Госстрой СССР Ростовский Промстройниипроект 1976 г	Фундамент Ф01	Типовой проект 904-1-35
	Разрезы 6-6 ÷ 8-8.	Альбом VI
Компрессорная станция 6К-250А	Опалубочный чертеж.	Лист КЖ-33

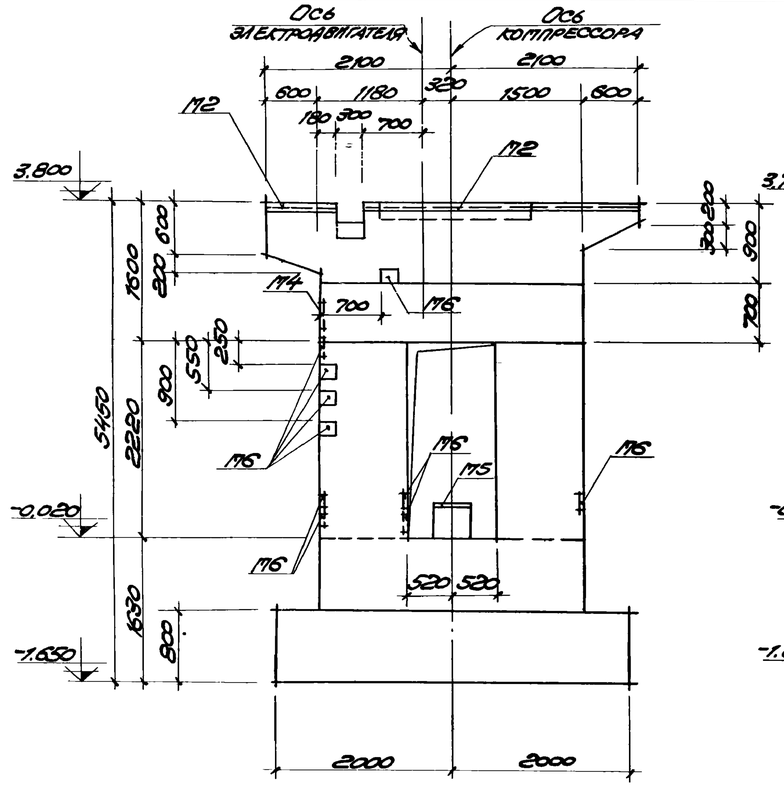

10-10

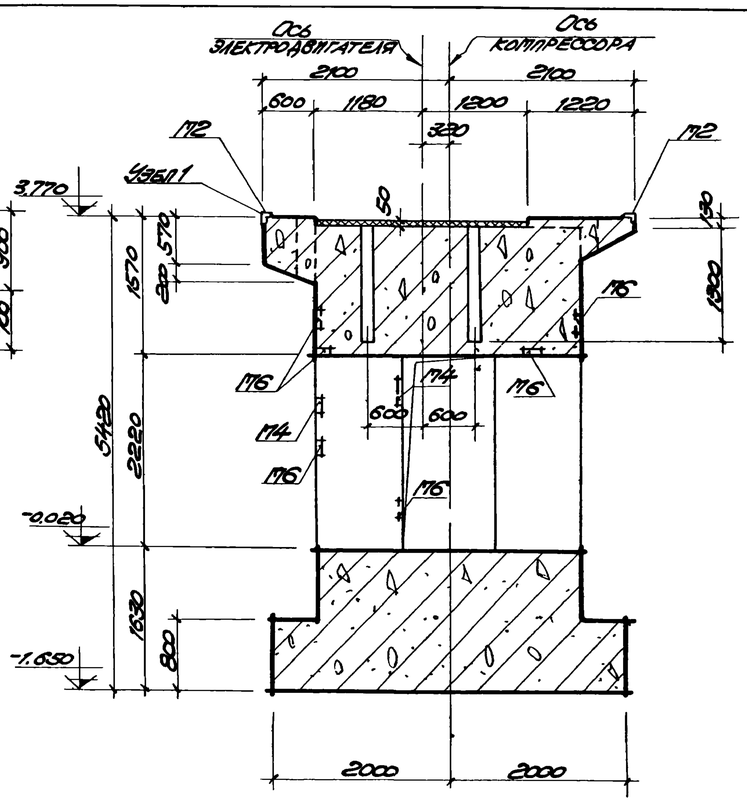

11-11

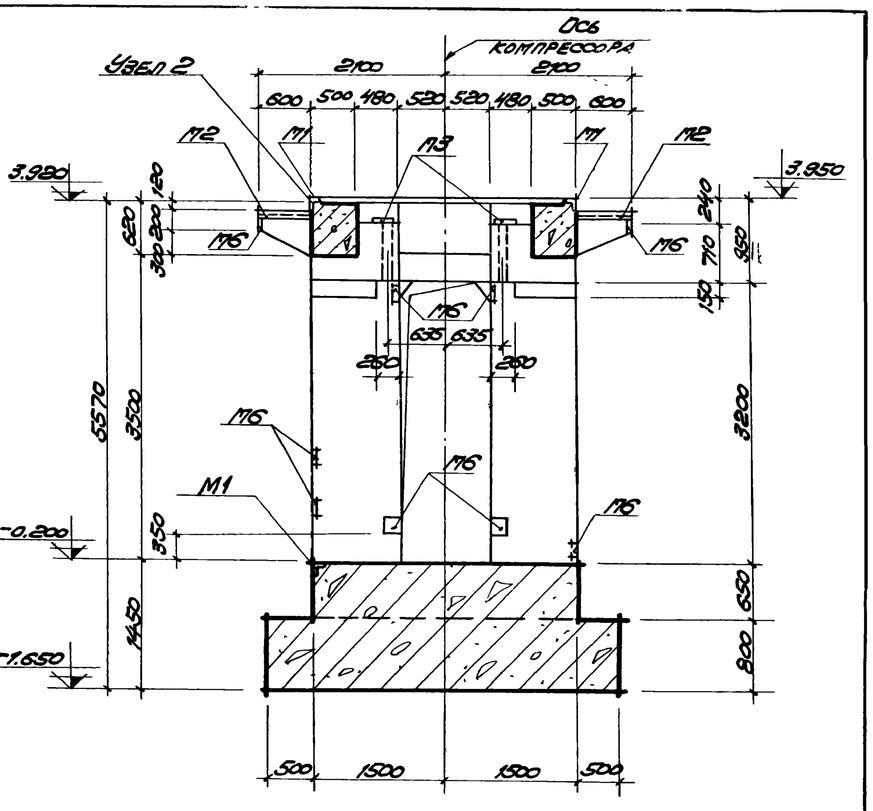

12-12

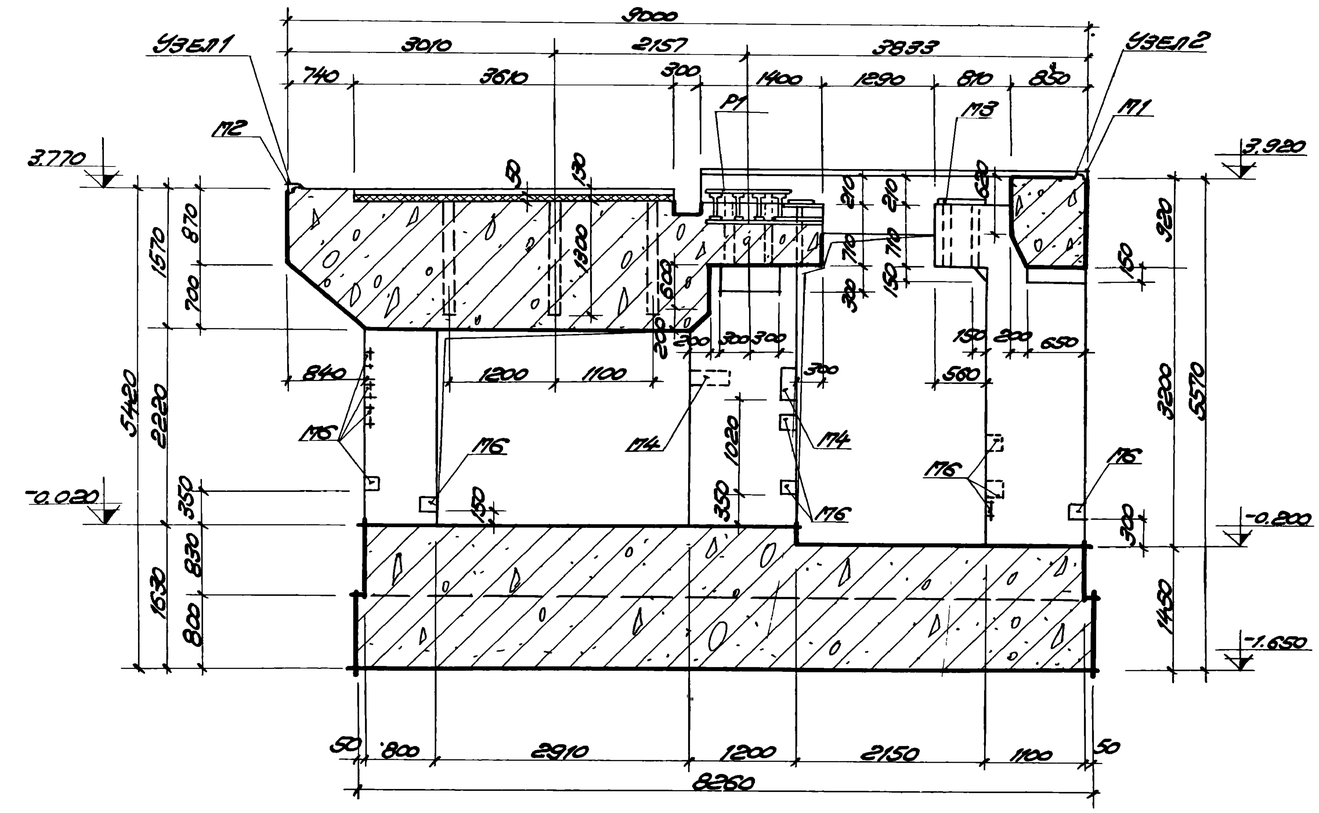

13-13

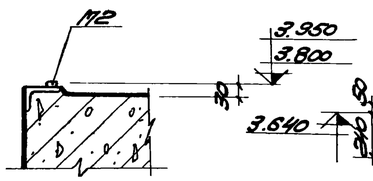

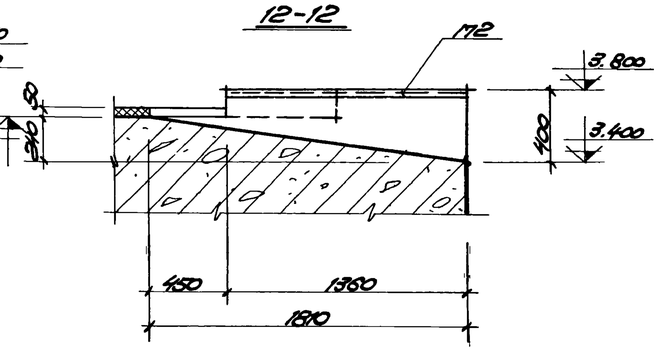

9-9

Примечания:

1. Общие примечания даны на листе КЖ-2.
2. Данный лист рассматривать совместно с листами КЖ-31÷КЖ-33.

6988/VI

69

Госстрой СССР Ростовский Промстройниипроект 1976 г	Фундамент Ф01	Типовой проект 904-1-35
Компрессорная станция 6К-250А	Разрезы 9-9÷13-13. Узлы 1,2. Опалубочный чертеж.	Альбом VI
		Лист КЖ-34

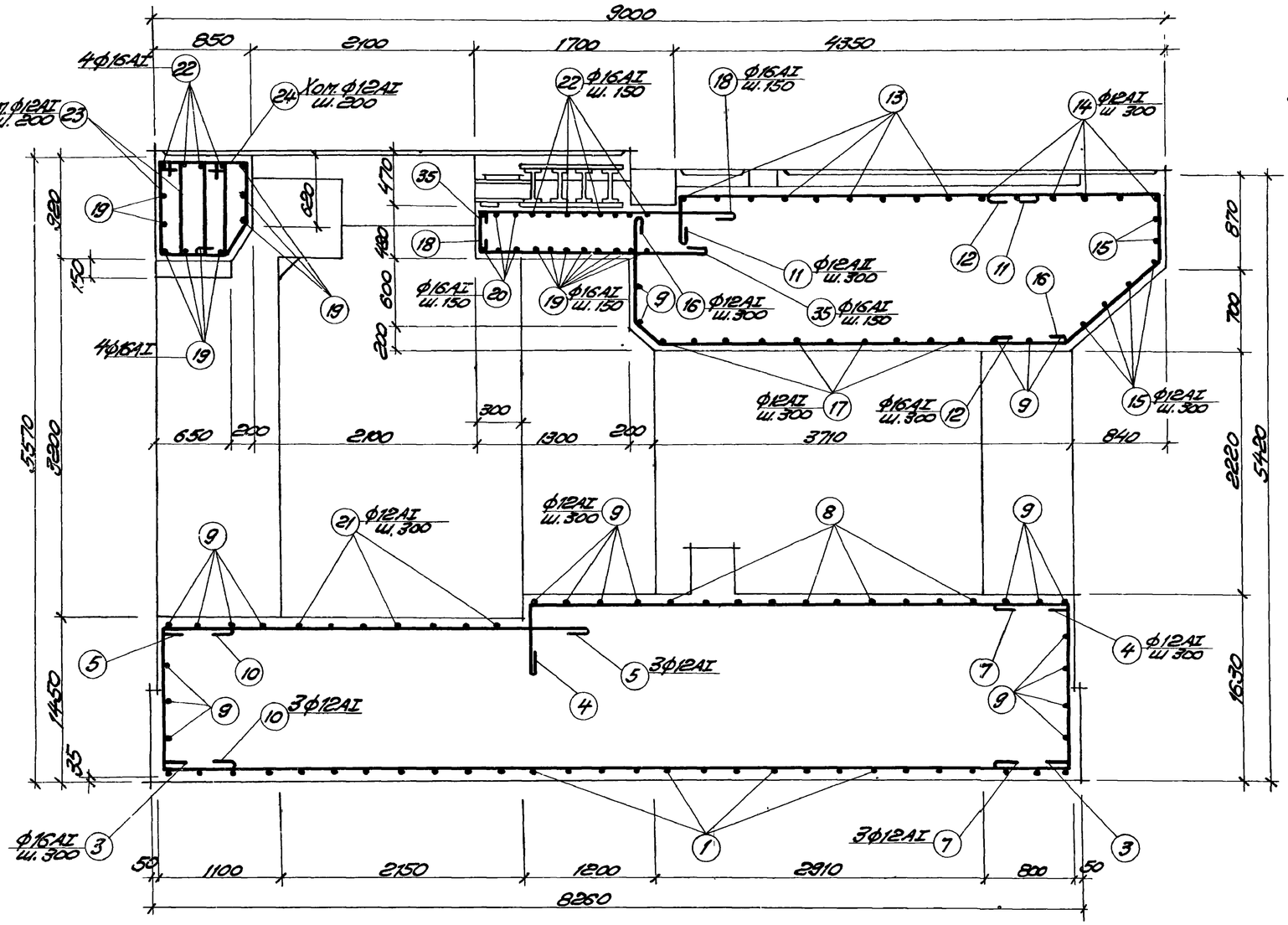

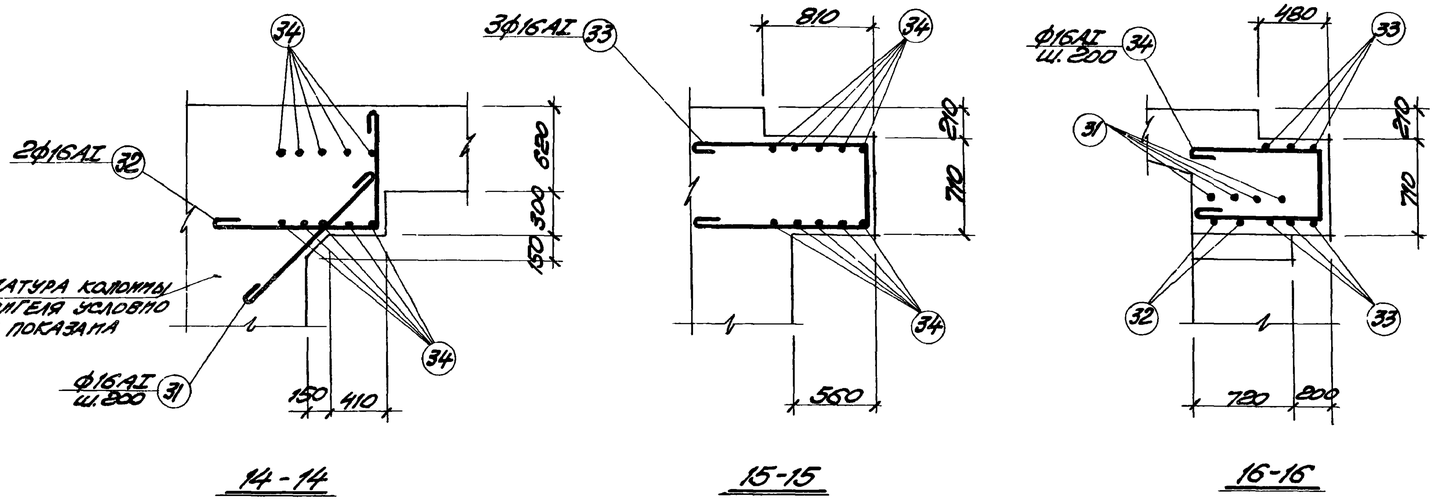

Примечания:

1. Опалубочные чертежи даны на листах КЖ-31÷КЖ-34.
2. Разрезы замаркированы на опалубочных чертежах.
3. Данный лист рассматривать совместно с листами КЖ-36÷КЖ-38.
4. Защитный слой бетона до рабочей арматуры равен 25 мм.

6988/VI 70

Госстрой СССР РОСТОВСКИЙ ПРОМСТРОЙНИИПРОЕКТ 1976 г	Фундамент Ф01	Типовой проект 904-1-35
Компрессорная станция 6К-250А	Разрезы 1-1, 11-11, 14-14, 15-15, 16-16. Арматурный чертеж.	Альбом VI
		Лист КЖ-35

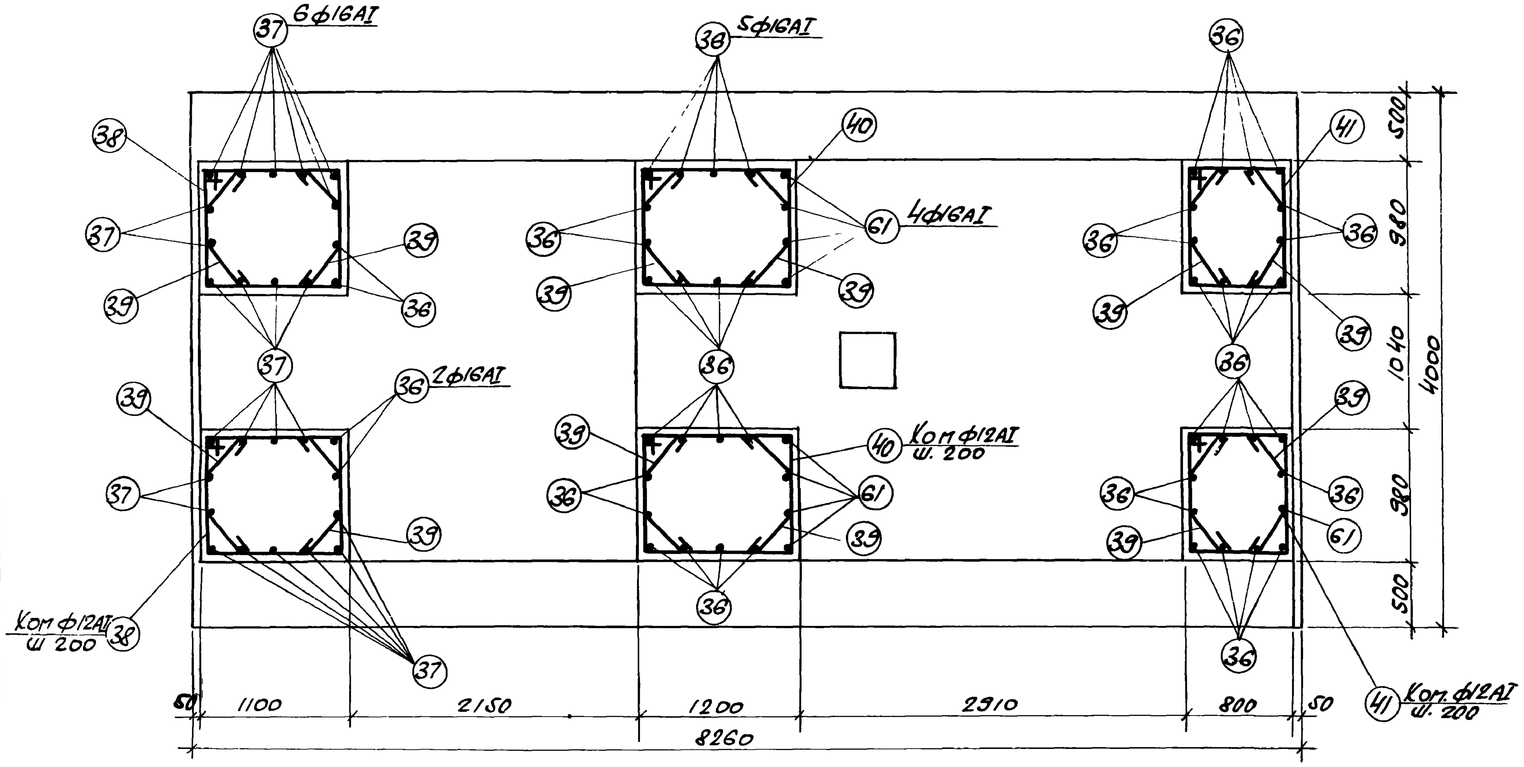

2 - 2

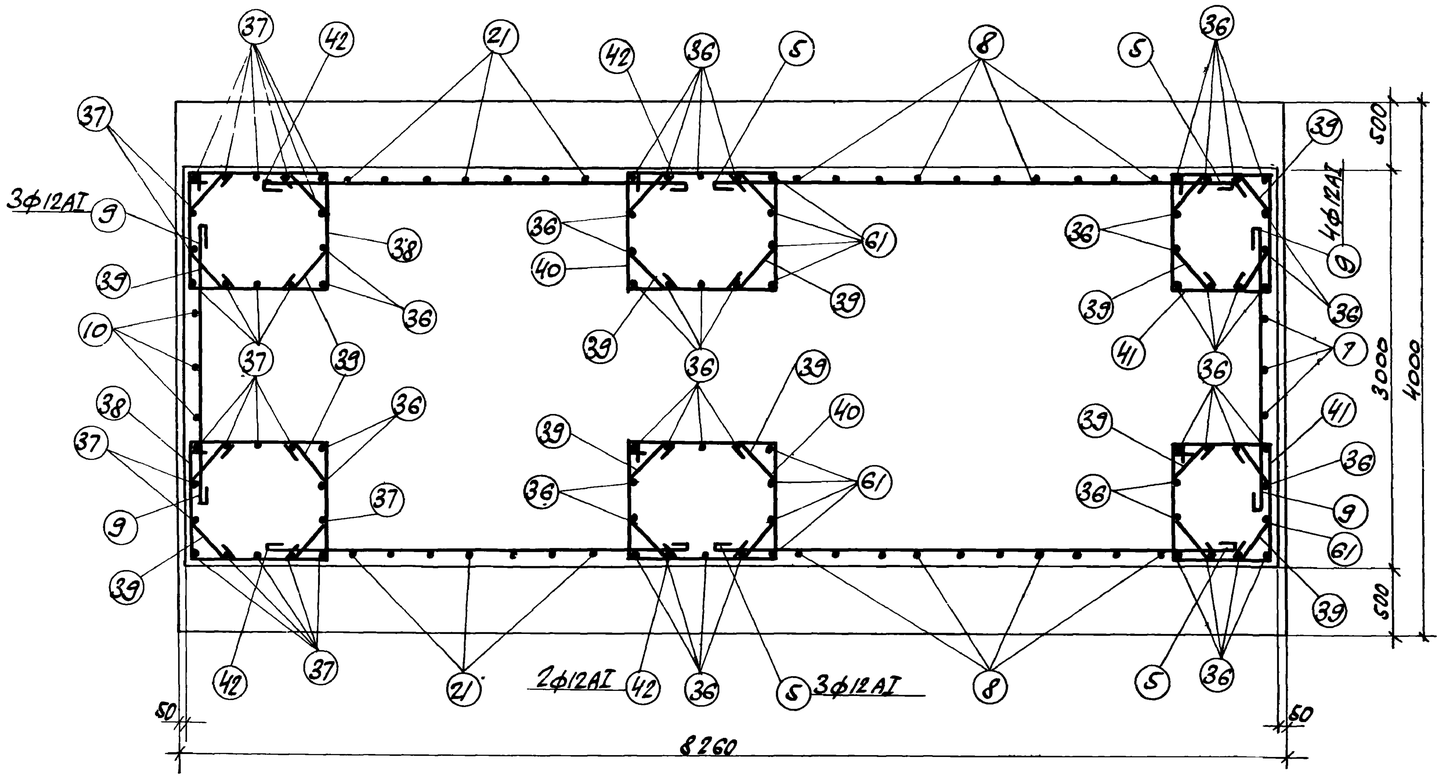

17 - 17

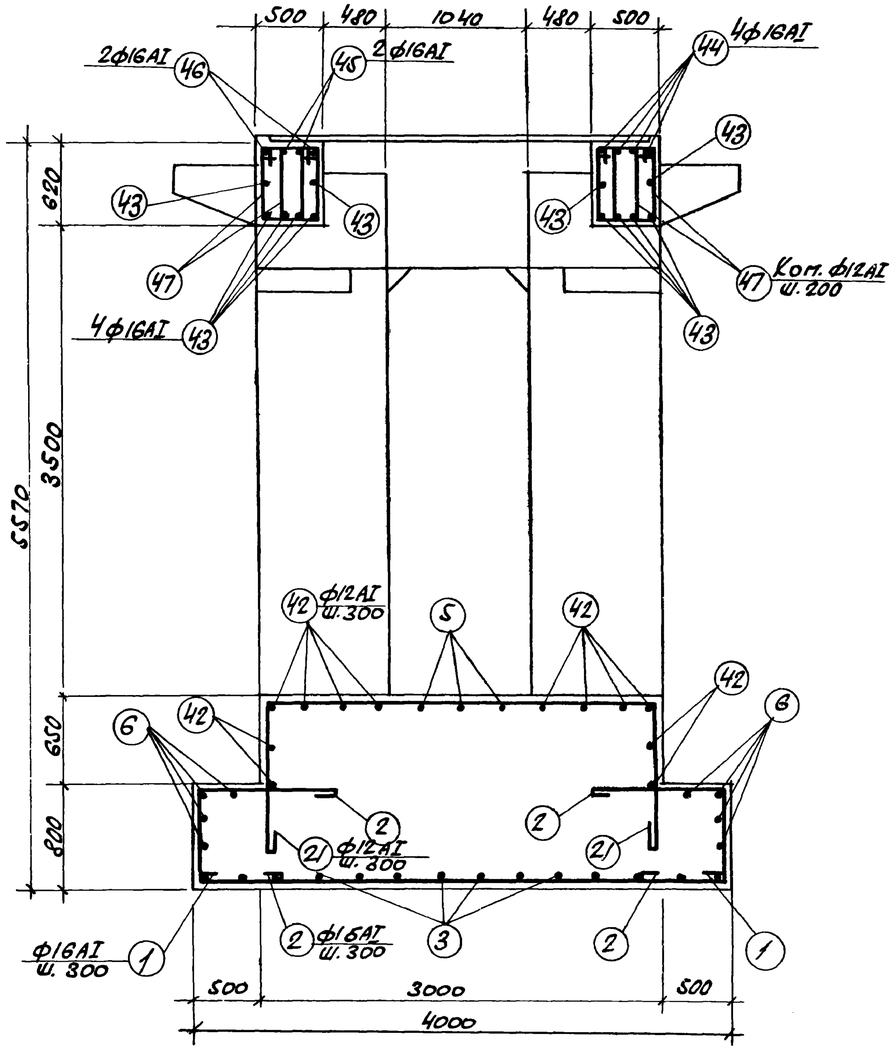

12 - 12

Примечания:

1. Опалубочные чертежи даны на листах КЖ-31 ÷ КЖ-34.
2. Разрезы замаркированы на опалубочных чертежах.
3. Данный лист рассматривать совместно с листами КЖ-35, КЖ-37, КЖ-38.

6988/VI 71

Госстрой СССР Ростовский Промстройниипроект 1976 г.	Фундамент Ф01	Типовой проект 804-1-35
	Разрезы 2-2, 12-12, 17-17. Арматурный чертеж.	Альбом VI
Компрессорная станция 6К-250А		Лист КЖ-36

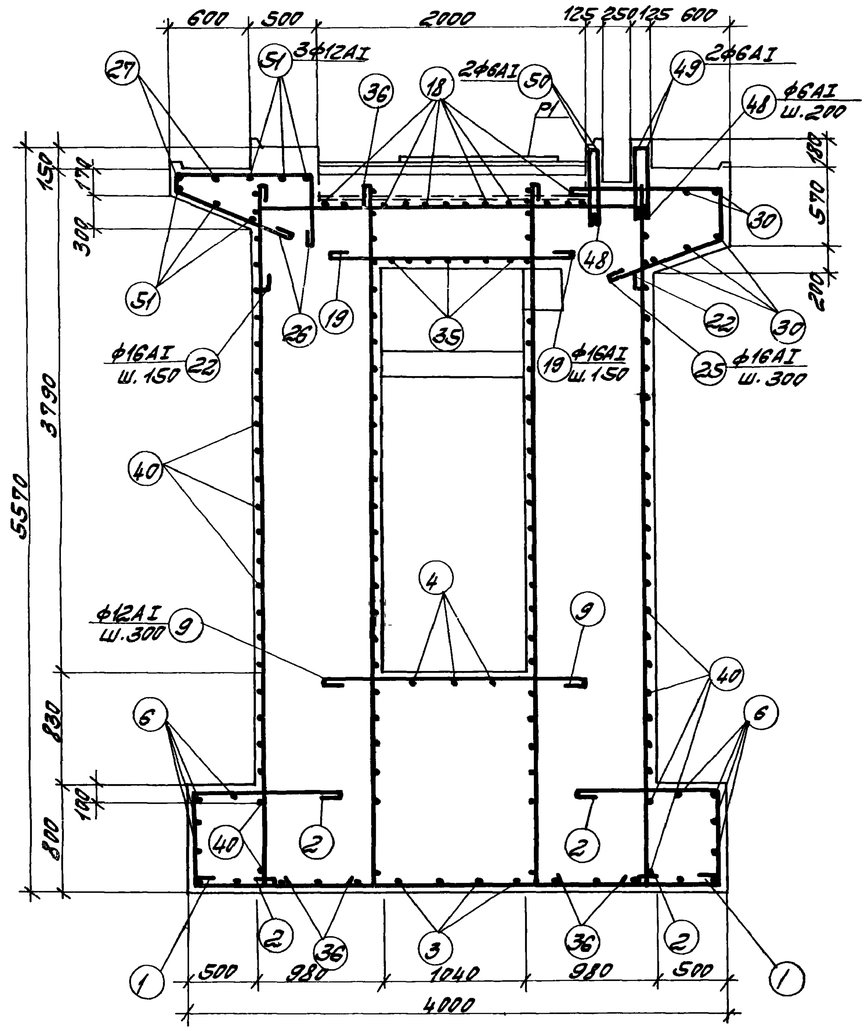

4 - 4

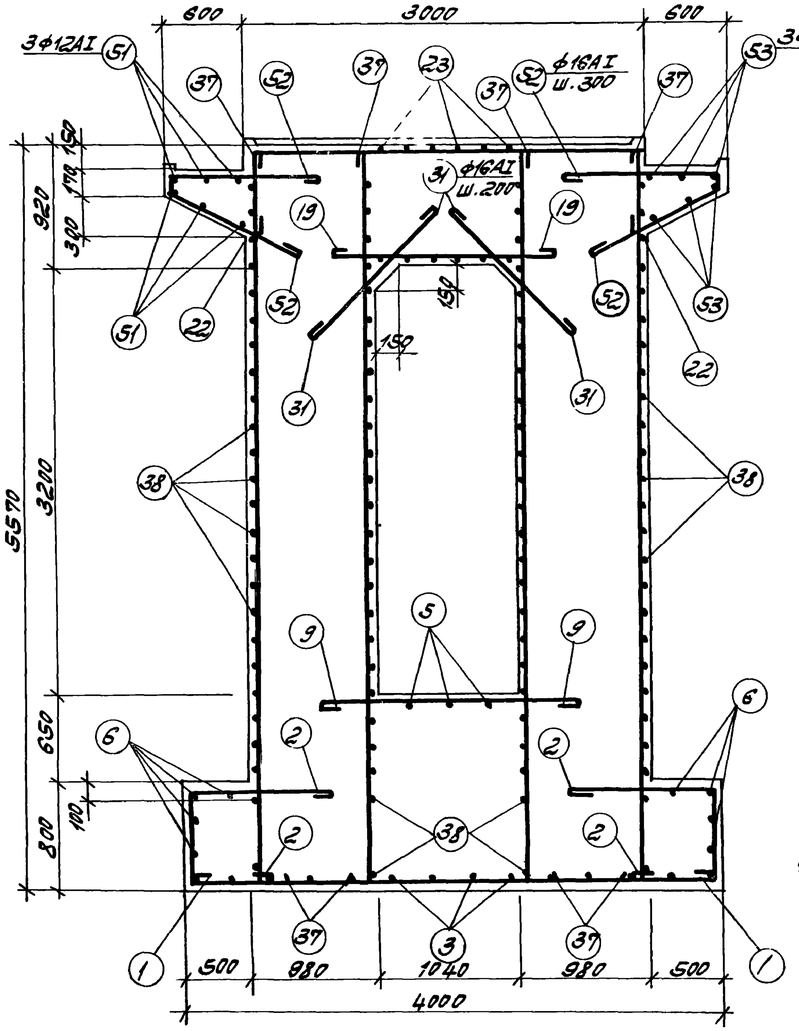

18 - 18

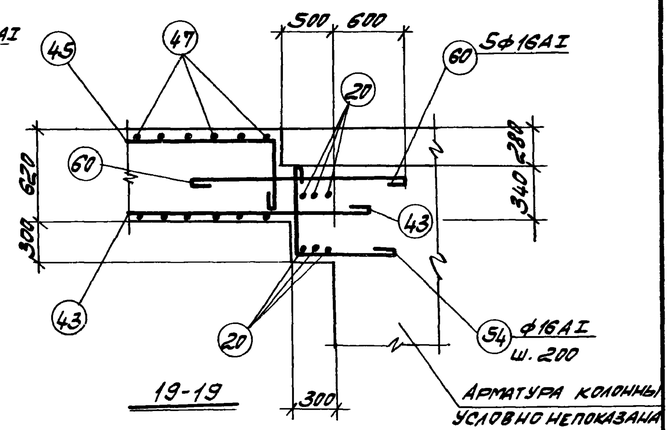

19 - 19

Арматура колонны условно не показана

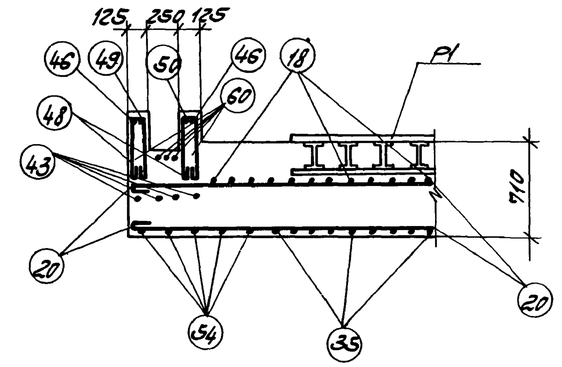

20 - 20

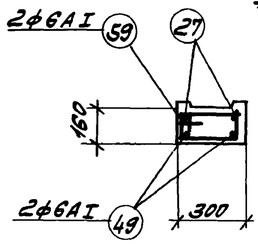

24 - 24

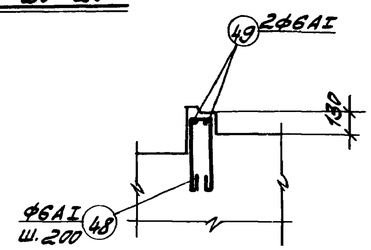

25 - 25

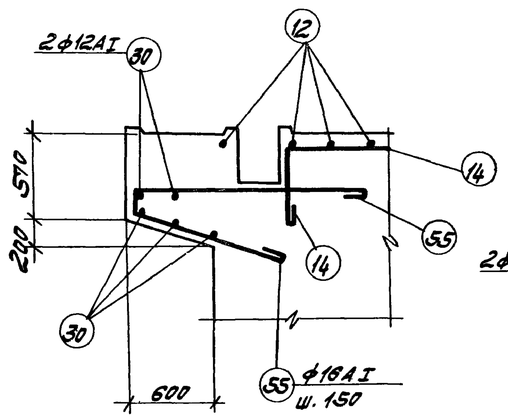

21 - 21

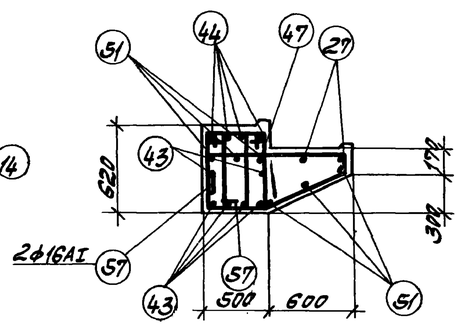

22 - 22

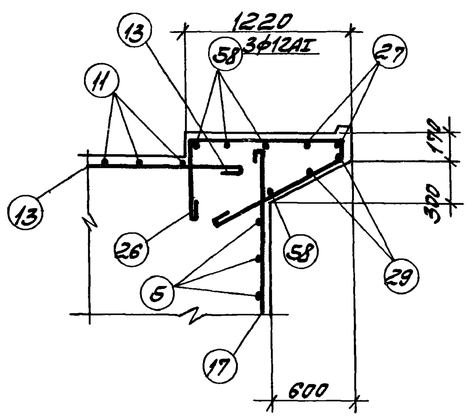

23 - 23

Примечания:

1. Данный лист рассматривать совместно с листами КЖ-35, КЖ-36, КЖ-38.

6988/VI 72

Госстрой СССР Ростовский Промстройниипроект 1976 г.	Фундамент Ф01	Типовой проект 904-1-35
	Разрезы 4-4, 18-18÷25-25	Альбом VI
Компрессорная станция 6К-250А	Арматурный чертеж	Лист КЖ-37

Спецификация арматуры на фундамент.

Марка эл-та	№ поз.	Эскиз	ф мм	Длина мм	Кол. шт.	Общ. длина м
Ф01	1	3950	16AI	4150	28	116,2
	2	740, 1050, 550	16AI	2550	56	142,8
	3	8100	16AI	8300	14	116,2
	4	450, 4850	12AI	5450	3	16,4
	5	3800	12AI	3950	30	118,5
	6	8100	12AI	8250	8	66,0
	7	450, 1540, 450	12AI	2600	3	7,8
	8	1250, 2950, 1250	12AI	5600	10	56,0
	9	1300	12AI	2050	23	47,2
	10	450, 1350, 450	12AI	2400	3	7,2
	11	3400, 450	12AI	4000	9	36,0
	12	1400, 680, 1130, 690, 570, 840	16AI	4000	11	44,0
	13	2700	12AI	2850	9	25,7
	14	450, 2800	12AI	3100	6	18,6
	15	2950	12AI	3100	6	18,6
	16	800, 200, 280, 3670, 200	12AI	4900	3	14,7
	17	1200, 2950, 1500	12AI	5800	10	58,0
	18	430, 2270	16AI	2850	14	39,9
	19	1550	16AI	1750	17	29,8
	20	2950	16AI	3150	6	18,9
	21	1050, 2950, 1050	12AI	5200	7	36,4

Продолжение Ф01

Марка эл-та	№ поз	Эскиз	ф мм	Длина мм	Кол. шт.	Общ. длина м
	22	550, 2950, 550	16AI	4250	12	51,0
	23	950, 400, 1350	12AI	2700	12	32,4
	24	800, 570, 220, 360, 300, 200	12AI	2100	6	12,6
	25	1170, 380, 950, 300, 900	16AI	2700	14	37,8
	26	730, 1050, 120, 1050, 440, 960	16AI	3150	20	63,0
	27	6200	12AI	6350	2	12,7
	28	3400	12AI	3550	3	10,7
	29	4300	12AI	4450	2	8,9
	30	5700	12AI	5850	5	29,3
	31	1350	16AI	1550	16	24,8
	32	850, 1100	16AI	2150	4	8,6
	33	1100, 650, 1100	16AI	3050	6	18,3
	34	950, 620, 950	16AI	2720	10	27,2
	35	430, 2020	16AI	2650	7	18,6
	36	5220, 180	16AI	5500	47	258,5
	37	5500, 180	16AI	5750	24	138,0
	38	1000, 1130, 930, 1050	12AI	4110	50	205,5
	39	410, 330, 410, 270, 300	12AI	1300	276	358,8

Продолжение Ф01

Марка эл-та	№ поз	Эскиз	ф мм	Длина мм	Кол. шт.	Общ. длина м
	40	1000, 1230, 1150, 930	12AI	4310	50	215,5
	41	1000, 880, 750, 930	12AI	3510	50	175,5
	42	3050	12AI	3200	12	38,4
	43	2650	16AI	2850	12	34,2
	44	3800, 550	16AI	4550	4	18,2
	45	550, 2700, 550	16AI	4000	2	8,0
	46	850, 3330, 850	16AI	5230	2	10,5
	47	650, 300, 940	12AI	1890	42	79,4
	48	80, 500, 500	6AI	1150	15	17,3
	49	650	6AI	750	8	6,0
	50	1750	6AI	1850	2	3,7
	51	1550	12AI	1700	11	18,7
	52	1150, 1050, 120, 960, 440	16AI	2520	10	25,2
	53	1050	12AI	1200	6	7,2
	54	600, 600	16AI	1400	10	14,0
	55	1700, 950, 150, 800, 300	16AI	3000	12	36,0
	56	750	12AI	900	1	0,9
	57	180, 1050, 600, 120, 330, 670, 300	16AI	2550	2	5,1
	61	150, 5000	16AI	5250	9	47,3
	58	600	12AI	750	4	3,0
	59	180, 250, 440	6AI	870	2	1,7
	60	1700	16AI	1900	5	9,5
		Перечень закладных дан на листе КЖ-31				

Выборка стали на фундамент, кг.

Марка эл-та	Горячекатаная сталь класса А-I					Горячекатаная сталь класса А-III				Прокатная сталь Вст3пс6					Прокатная сталь Вст3кп2					Всего
	ф мм				Итого	ф мм			Итого	Профиль				Итого	Профиль				Итого	
	6AI	12AI	16AI			10AIII	16AIII			δ=8	δ=30	I20	I30		δ=8	L56x5	L75x50x6	□6x6		
Ф01	22,4	1545,6	2151,2		3719,2	39,2	27,8		67,0	6,0	667,5	63,0	284,7	1021,2	85,6	79,1	179,6	9,5	353,8	5161,2

Госстрой СССР Ростовский Промстройниипроект 1976 г. Компрессорная станция 6К-250А.	Фундамент Ф01. Спецификация арматуры и выборка стали к листам КЖ-85÷КЖ-87.	Типовой проект 804-1-35	
		Альбом VI	
		Лист КЖ-38	

6988/VI 73

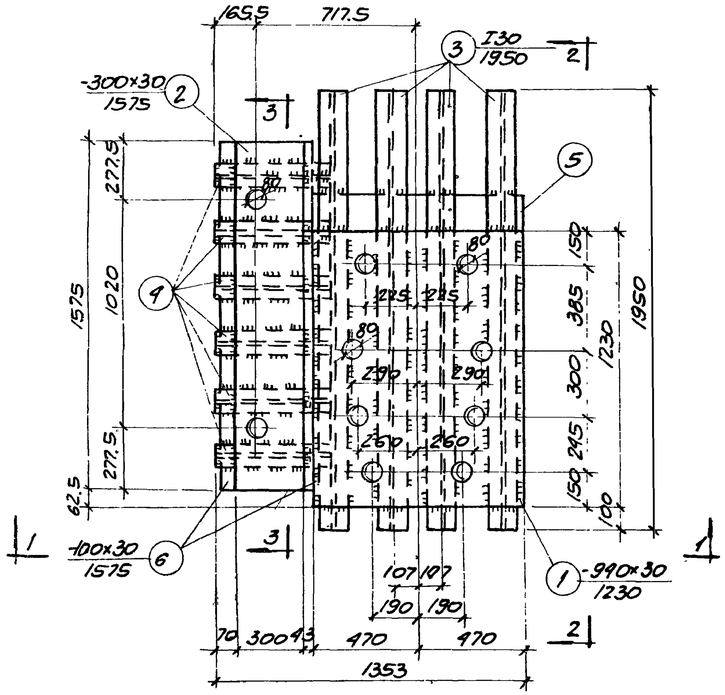

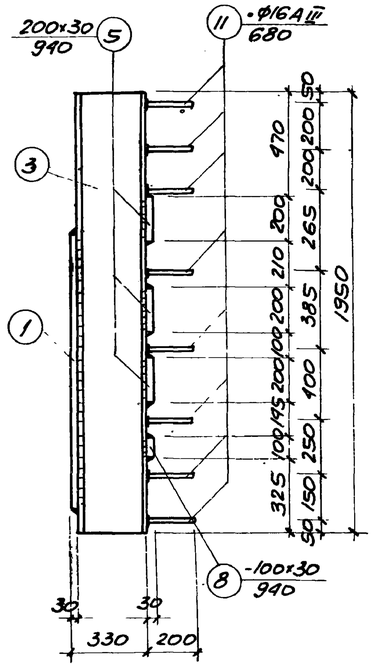

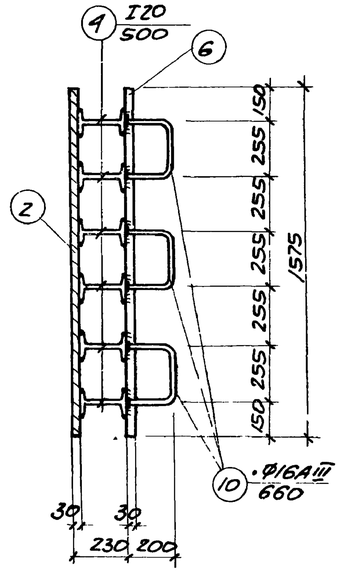

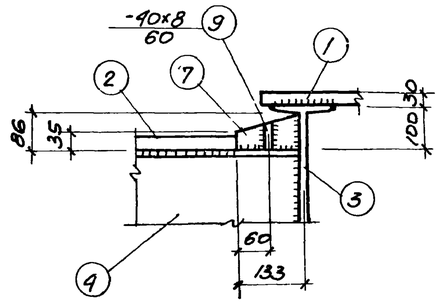

УЗЕЛ „А"

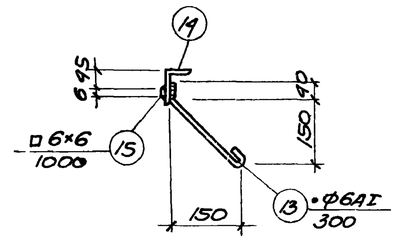

5-5

Р1

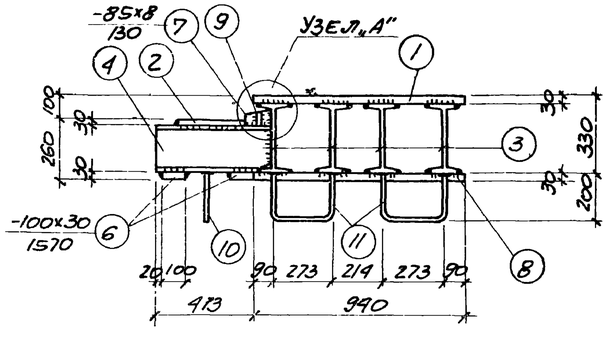

1-1

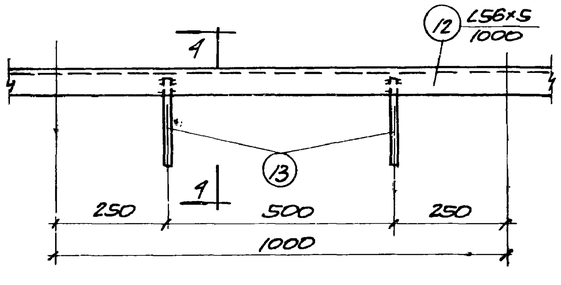

М1

2-2

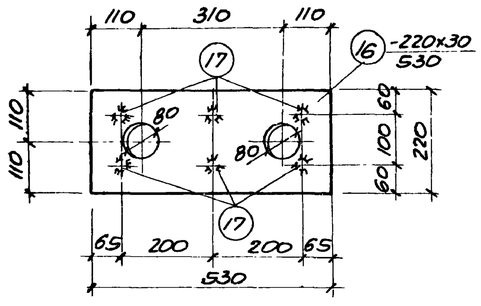

4-4

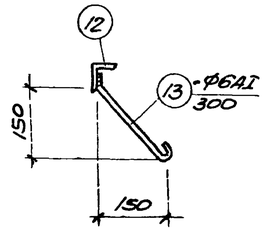

3-3

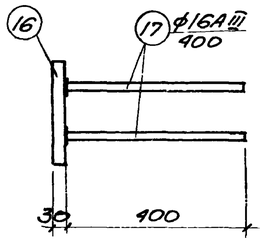

М3

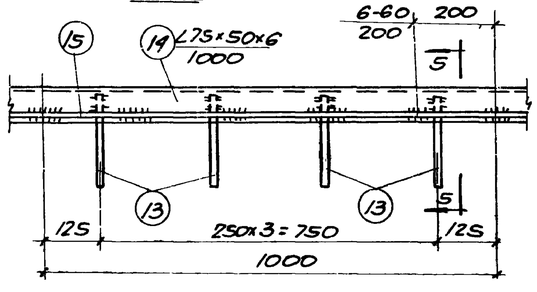

М2

Примечания:

1. Данный лист рассматривать совместно с листом КЖС-40.
2. Закладные детали изготавливать в соответствии с ГОСТ 10922-75 „Арматура и закладные детали сварные для железобетонных конструкций."
3. В закладных элементах Р1, М3 сварные швы приняты h_w=8 мм, а в остальных элементах h_w=6 мм.
4. Закладные элементы Р1, М3 выполнять из стали Вст3пс6, остальные закладные из стали Вст3кп2.

6988/VI

74

ГОССТРОЙ СССР РОСТОВСКИЙ ПРОМСТРОЙНИИПРОЕКТ 1976 г	Закладные элементы Р1, М1÷М3.	Типовой проект 904-1-35
		Альбом VI
Компрессорная станция 6К-250А		Лист КЖС-39

СПЕЦИФИКАЦИЯ СТАЛИ НА ОДИН ЗАКЛАДНОЙ ИЛИ СОЕДИНИТЕЛЬНЫЙ ЭЛЕМЕНТ

МАРКА ЭЛ-ТА	№ ПОЗ.	ЭСКИЗ	ДЛИНА мм	КОЛ. ШТ.	ВЕС, КГ ОДНОЙ ПОЗ.	ВЕС, КГ ВСЕХ ПОЗ.	ВЕС, КГ ОДНОГО ЭЛ-ТА	ПРИМЕЧАНИЯ
	1	-940×30	1230	1	272.0	272.0		
	2	-300×30	1575	1	111.3	111.3		
	3	I 30	1950	4	71.18	284.7		
	4	I 20	500	6	10.5	63.0		
	5	-200×30	940	3	44.3	132.9		
Р1	6	-100×30	1575	2	37.1	74.2	986.8	
	7	-85×8	130	6	0.7	4.2		
	8	-100×30	940	1	22.1	22.1		
	9	-40×8	60	12	0.15	1.8		
	10	·ф16AIII	660	3	1.0	3.0		
	11	·ф16AIII	680	16	1.1	17.6		
	12	L56×5	1000	1	4.3	4.3		
М1	13	·ф6AI	300	2	0.1	0.2	4.5	
	13	·ф6AI	300	4	0.1	0.4		
М2	14	L75×50×6	1000	1	5,7	5.7	6.4	
	15	□6×6	1000	1	0.3	0.3		
	16	-220×30	530	1	27.5	27.5		
М3	17	·ф16AIII	400	6	0.6	3.6	31.1	
	18	-150×8	450	1	4.2	4.2		
М4	19	·ф10AIII	350	6	0.2	1.2	5,4	
	19	·ф10AIII	350	4	0.2	0.8		
М5	20	-400×8	400	1	10.0	10.0	10.8	
	19	·ф10AIII	350	4	0.2	0.8		
М6	21	-150×8	150	1	1.4	1.4	2.2	
НД1	22	L56×5	500	1	2.1	2.1	2.1	

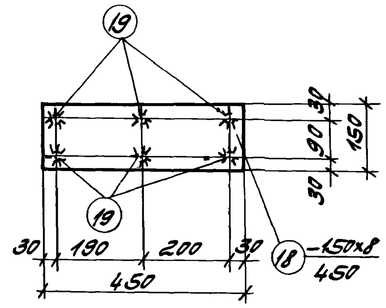

М4

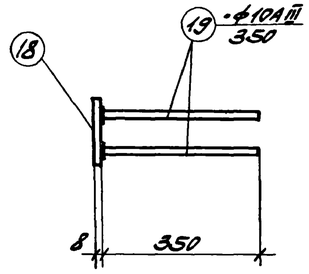

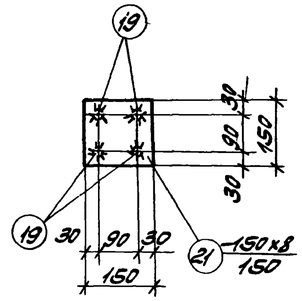

М6

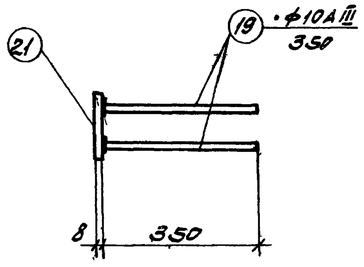

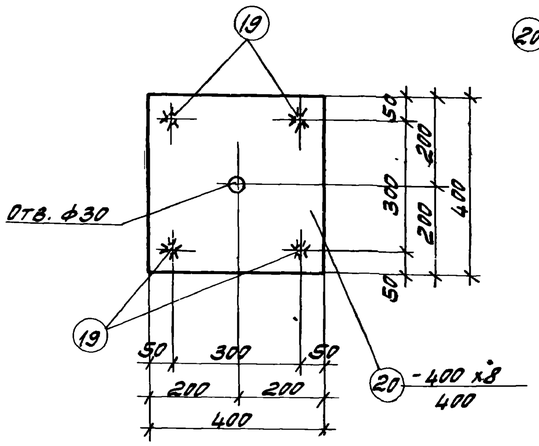

М5

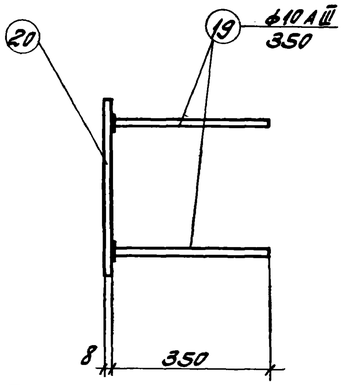

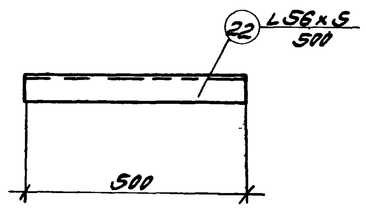

НД1

ПРИМЕЧАНИЯ:

1. ОБЩИЕ ПРИМЕЧАНИЯ ДАНЫ НА ЛИСТЕ КЖ-2.
2. ДАННЫЙ ЛИСТ РАССМАТРИВАТЬ СОВМЕСТНО С ЛИСТОМ КЖ-39.
3. ЗАКЛАДНЫЕ ЭЛЕМЕНТЫ ИЗГОТАВЛИВАТЬ В СООТВЕТСТВИИ С ГОСТ 10922-75 „АРМАТУРА И ЗАКЛАДНЫЕ ДЕТАЛИ СВАРНЫЕ ДЛЯ ЖЕЛЕЗОБЕТОННЫХ КОНСТРУКЦИЙ".
4. В ЗАКЛАДНЫХ ЭЛЕМЕНТАХ СВАРНЫЕ ШВЫ ПРИНЯТЬ $h_ш = 6$ мм.
5. ЗАКЛАДНЫЕ ЭЛЕМЕНТЫ ВЫПОЛНЯТЬ ИЗ СТАЛИ ВСТ3КП2.

6988/VI 75

ГОССТРОЙ СССР РОСТОВСКИЙ ПРОМСТРОЙНИИПРОЕКТ 1976 г.	ЗАКЛАДНЫЕ И СОЕДИНИТЕЛЬНЫЕ ЭЛЕМЕНТЫ М4÷М6, НД1 И СПЕЦИФИКАЦИЯ	ТИПОВОЙ ПРОЕКТ 904-1-35
КОМПРЕССОРНАЯ СТАНЦИЯ 6К-250А		АЛЬБОМ VI
		ЛИСТ КЖ-40

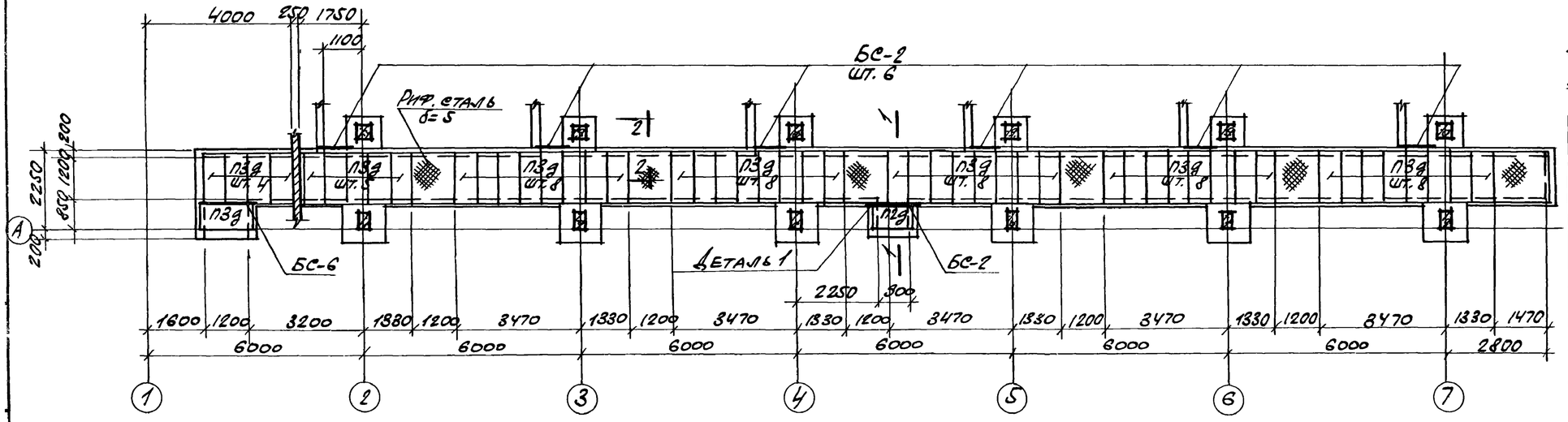

Спецификация сборных железобетонных и стальных элементов.

Наимен. эл-тов	Марка эл-тов	Кол. шт.	Вес эл-тов т	Стандарт или лист проекта	Примечания
Плиты перекрытия	ПЗд	1	0,18	ИС-01-04 в. 2	
	ПЗд	50	0,23		
Стальные балки	БС-2	7	0,018		
	БС-6	1	0,023		

Монтажный план плит перекрытия канала

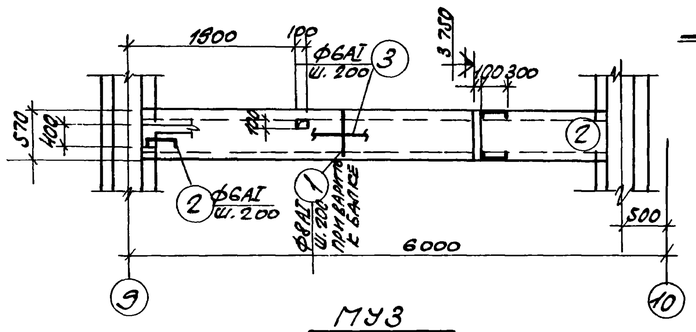

МУ3

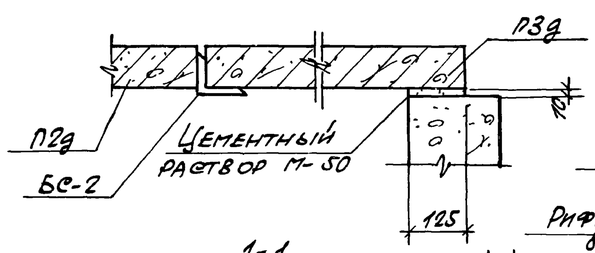

1-1

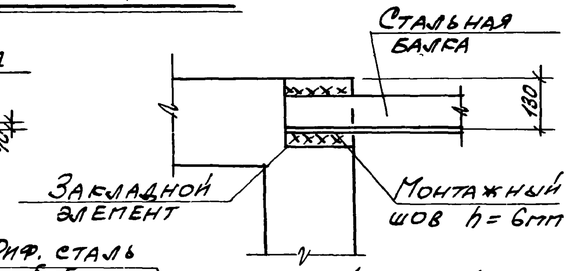

Деталь 1

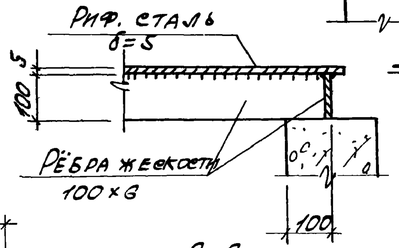

2-2

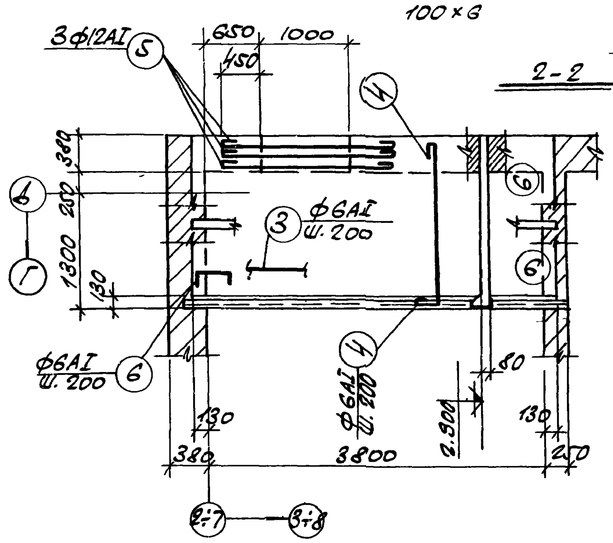

МУ4

Спецификация монолитных ж. б. элементов, помещенных на данном листе

Наименов эл-тов	Марка эл-тов	Кол. шт.	Лист проекта где эл-нт замарк.	Примечания
Монолитные участки	МУ3	1	КЖ-13	
	МУ4	6	АР-3	

Спецификация арматуры на один ж. б. элемент.

Марка эл-та	№ поз	Эскиз	ф мм	Длина мм	Кол. шт.	Общ. длина м.
МУ3	1	550	8АI	550	26	14,3
	2	320 (90, 90)	6АI	500	6	3,0
	3	распред. АР-1А	6АI	по месту	—	20,0
МУ4	3	см. выше	6АI	по месту	—	57,0
	4	100, 1900	6АI	2100	20	42,0
	5	1900	12АI	2050	3	6,2
	6	460 (70, 70)	6АI	600	34	20,4

Выборка стали на один элемент, кг.

Марка элемента	Горячекатаная сталь класса А-I ф мм 6АI	8АI	12АI		Итого	Всего
МУ3	5,1	5,7			10,8	10,8
МУ4	26,5		5,5		32,0	32,0

Расход бетона и стали на один элемент

Марка элемента	Бетон, м³ Марка 150		Итого	Сталь, кг Кл. А-I			Итого
МУ3	0,3		0,3	10,8			10.8
МУ4	0,6		0,6	32,0			32.0

Примечания:

1. Общие примечания даны на листе КЖ-2
2. Металлические балки даны на чертежах марки „КМ".
3. Защитный слой бетона для рабочей арматуры монолитных участков равен 10мм.

6988/VI 76

Госстрой СССР Ростовский Промстройниипроект 1976 г.	Монтажный план плит перекрытия канала. Монолитные участки МУ3, МУ4.	Типовой проект 904-1-35
Компрессорная станция 6К-250А.		Альбом VI
		Лист КЖ-41

Пояснения к чертежам КМ.

1. Проект стальных конструкций марки „КМ" разработан на основании технической документации оговоренной в пояснительной записке к проекту и рабочих чертежей марки „АР" и „КЖ".
2. Проектирование выполнено по нормам проектирования стальных конструкций (СНиП II-В. 3-72.).
3. Материал конструкций

   для подкрановых балок и элементов креплений - сталь Вст3 сп5, для сварных конструкций по ГОСТ 380-71 *;

   для ригелей перекрытия МР1 и МР2 - сталь Вст3пс6, для сварных конструкций по ГОСТ 380-71 *;

   для прочих конструкций - сталь Вст3кп2, для сварных конструкций по ГОСТ 380-71*.
4. Конструкции - сварные. Сварку производить электродами типа Э42А (подкрановые балки) и Э42 (прочие конструкции) ГОСТ 9467-75.
5. В узлах и деталях даны решения соединений элементов конструкций. Количество и диаметр болтов, длина и толщина сварных швов определяются при разработке деталировочных чертежей на основании расчетных усилий, указанных в таблицах элементов.
6. Все металлоконструкции после монтажа должны быть окрашены краской АЛ 177 за два раза.

Нагрузки

1. Крановая нагрузка: кран мостовой ручной грузоподъемностью Q=5,0т, пролетом 16,5м по ГОСТ 7075-64 в осях „1 ÷ 3"
2. Полезная нагрузка на перекрытии на отм 3.800 1000 кг/м², на участках между компрессорами - 1500 кг/м².

Условные обозначения

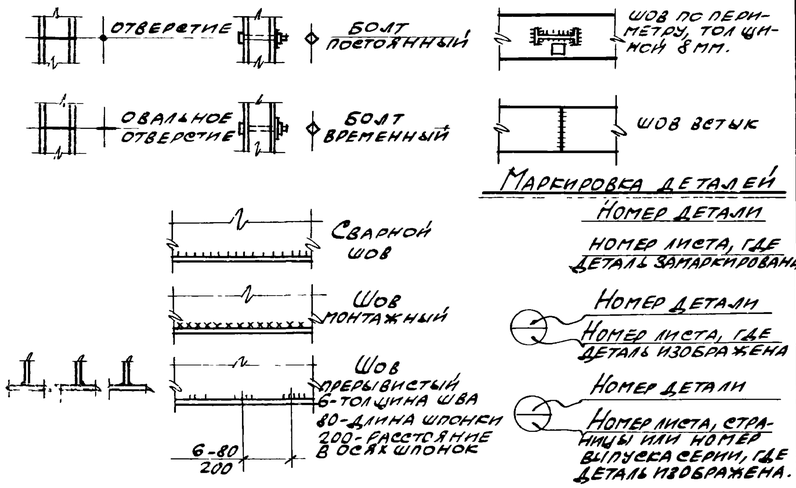

Техническая спецификация стали

Наименование групп профилей.	Профиль	Вес металла по элементам конструкции, т										Общий вес
		Подкрановые балки	Рельсы и упоры	Настил, балки, щиты	Опоры трубопроводов	Лестницы и ограждения	Площадки	Короба, шахта	Оконные панели			
Балки двутавровые ГОСТ 8239-72	I 40	6.15										6.15
	I 36		0.16									0.16
	I 27			0.23								0.23
	I 22			1.43			0.02					1.45
	I 16			0.12	0.07							0.19
Швеллеры ГОСТ 8240-72	[30			10.51								10.51
	[24			3.67								3.67
	[22				0.29							0.29
	[20			1.83								1.83
	[18			0.53								0.53
	[16			0.69	0.08		0.16					0.93
	[14			0.01	0.27							0.28
	[12	0.02		1.14			0.81					1.97
	[10					0.13		0.02				0.15
	[6,5							0.09				0.09
Сталь угловая равнополочная ГОСТ 8509-72	L 125×10			0.76		0.03	0.12					0.91
	L 90×8					0.19						0.19
	L 75×6					0.19	0.04					0.23
	L 63×5					1.04						1.04
	L 50×5			0.11				0.12				0.23
	L 32×3					0.02						0.02
	L 25×3					0.20						0.20
Сталь угловая неравнополочная ГОСТ 8510-72	L 250×160×16			0.13								0.15
	L 180×110×10			0.02		0.02						0.04
	L 140×90×10			2.48								2.48
	L 110×70×8			2.33								2.33
	L 100×63×10			0.09								0.09
	L 75×50×8							0.14				0.14
	L 63×40×5			0.08								0.08
	L 50×32×4					0.13						0.13
Сталь круглая ГОСТ 2590-71	• ф18			0.15		0.02						0.17
	• ф16			0.65								0.65
	• ф14			1.89								1.89
	• ф10			0.03								0.03
Сталь прокатная полосовая ГОСТ 103-57*	−60×6			2.73			0.02	0.08				2.83
Сталь листовая горячекатаная ГОСТ 19903-74	δ=4					0.05		7.07	0.19			7.31
	δ=6	0.14			0.02	0.02						0.18
	δ=8	0.17		0.09	0.21	0.01	0.02					0.50
	δ=20	0.01		0.18	0.13	0.07	0.07					0.46
	δ=10	0.17	0.02	2.10	0.14		0.01					2.44
	δ=9								0.05			0.05
Сталь рифленая ГОСТ 8568-57*	δ=5			18.26		0.41	0.89					19.56
	δ=4					0.30						0.30
Рельсы железнодорожные узкой колеи ГОСТ 6368-52	Р24		2.36									2.36
Трубы стальные водогазопроводные ГОСТ 3262-75.	труба 3/4"					0.17						0.17
Профиль по СТУ 71-33-61	50×40×2,5					0.60						0.60
Профиль по ТУ 1-20-61	90×30×2,5					0.38						0.38
Сталь холодногнутая ГОСТ 8278-75	[80×50×4					0.29						0.29
Сталь квадратная ГОСТ 2591-71.	■ 10×10			0.01								0.01
Профили по серии 1.436-4	□ 60×30×2								3.66			3.66
	□ 60×25×2								1.22			1.22
	□ 40×25×2								0.41			0.41
	L 24×11×2								0.76			0.76
	[15×3,2×1								0.40			0.40
Сталь просечно-вытяжная ГОСТ 8706-58	ПВ - 506				0.02							0.02
Сталь 10 пс ГОСТ 1050-74	□ 60×30×3					0.09						0.09
Сталь холодногнутая ГОСТ 19771-74	L 80×5					0.37						0.37
Итого		6.66	2.54	52.23	1.23	4.77	2.16	7.52	6.63			83.80

Техническая спецификация составлена без учета надбавок на отходы.

Перечень листов марки „КМ"

№ листа	Наименование листа	Примечание
1	Заглавный лист	
2	Монтажные схемы подкрановых балок, упоров и крановых рельсов	
3	Монтажные схемы балок под монолитный участок МУЧ и стоек под всасывающий трубопровод.	
4	Монтажная схема металлических щитов на отм. ±0.000. Таблица щитов	
5	План перекрытия на отм. 4.200	
6	Щиты Щ1 ÷ Щ21	
7	План металлических балок перекрытия на отм. 3.800	
8	План раскладки щитов и металлических участков перекрытия на отм 3.800	
9	Разрезы 11-11 ÷ 17-17 по плану перекрытия на отм. 3.800.	
10	Узлы „1" ÷ „7"	
11	Элементы МЭ1 ÷ МЭ6.	
12	Ригели МР1, МР2. Шахта электрокабелей.	
13	Короба электрокабелей	
14	Площадки ПМ1, ПМ2. План ограждения на отм. 3.800 План балок на отм. 3.650.	
15	Наружная лестница по оси „Г". Лестница на отм 3.800	
16	План опоры под трубопровод Узлы	

Перечень примененных в проекте стандартов и типовых чертежей

Шифр	Наименование	NN листов
Серия КЭ-01-57 Выпуск IV	Стальные разрезные подкрановые балки пролетом 6м.	Комплект
Серия 1.431-10 Выпуски 0;1	Перегородки консольные сетчатые стальные.	——"——
Серия 2.436-2 Выпуск 2	Типовые конструкции и детали зданий и сооружений. ТДА.	——"——
Серия 1.459-2 Выпуски 1,2	Стальные лестницы переходные площадки и ограждения	——"——
Серия 1.436-4 Выпуски 0;1;2.	Стальные переплеты.	——"——

6988/VI (77)

Госстрой СССР Ростовский Промстройниипроект 1976 г.	Заглавный лист.	Типовой проект 9С4-1-35
Компрессорная станция 6К-250А.		Альбом VI
		Лист КМ-1

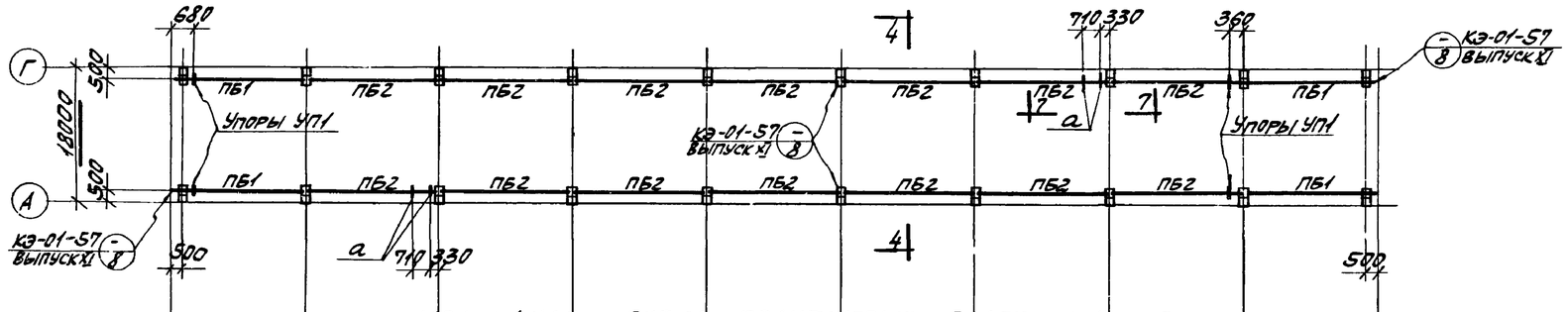

МОНТАЖНАЯ СХЕМА ПОДКРАНОВЫХ БАЛОК И УПОРОВ

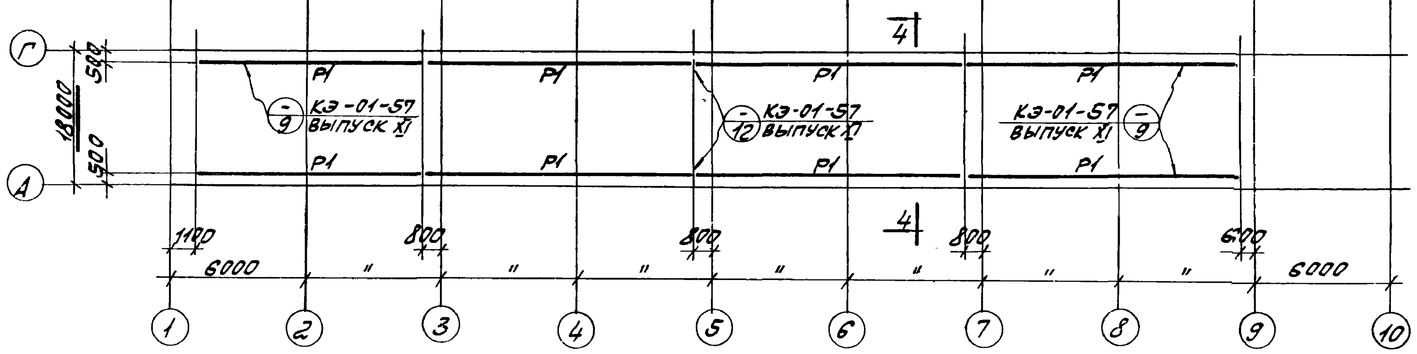

МОНТАЖНАЯ СХЕМА КРАНОВЫХ РЕЛЬСОВ

ТАБЛИЦА ЭЛЕМЕНТОВ

МАРКА ЭЛЕМЕНТА	СЕЧЕНИЕ		УСИЛИЯ, т		ВЕС ЭЛЕМЕНТА т	ПРИМЕЧАНИЯ
	ЭСКИЗ	СОСТАВ	N	R		
ПБ1; ПБ2	КОНСТРУКТИВНЫЕ ЧЕРТЕЖИ СМ. НА ДАННОМ ЛИСТЕ		—	6.4		
Р1	⊥	Р24	—	—		
УП1	КОНСТРУКТИВНЫЕ ЧЕРТЕЖИ СМ. СЕРИЮ КЭ-01-57 ВЫПУСК XI, ЛИСТ 15		—	—		
а	[	[12	—	—		КОНСТРУКТИВНО

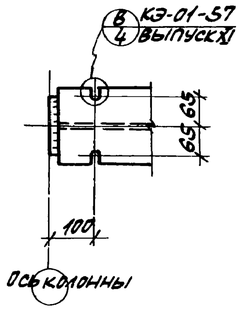

6-6

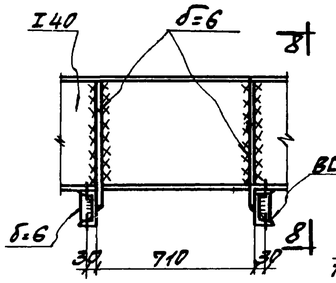

7-7

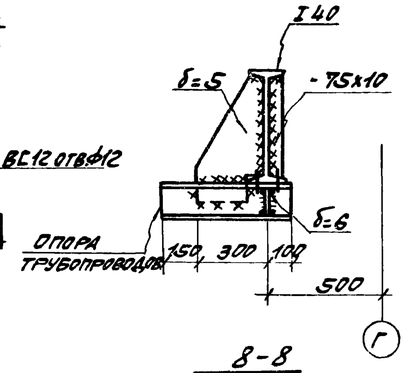

8-8

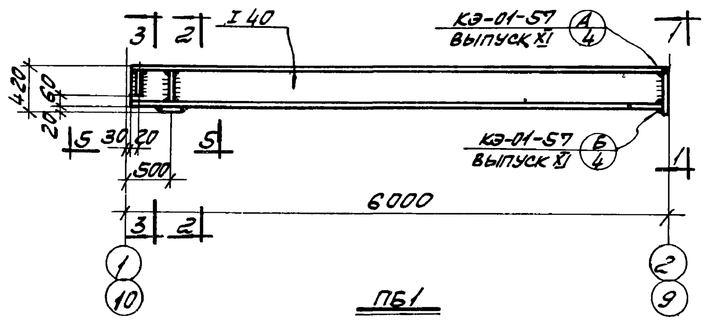

ПБ1

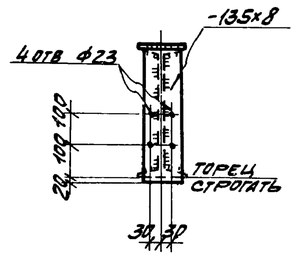

1-1

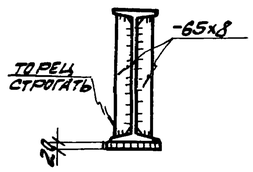

2-2

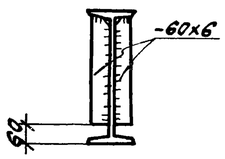

3-3

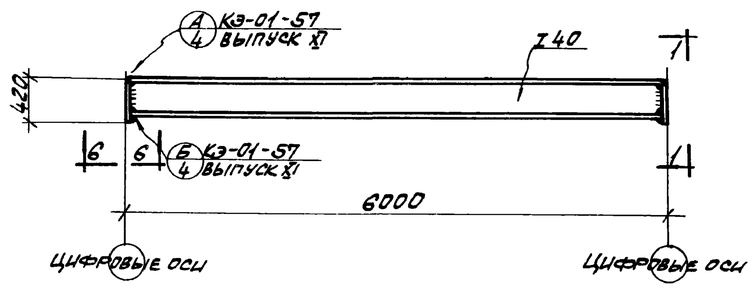

ПБ2

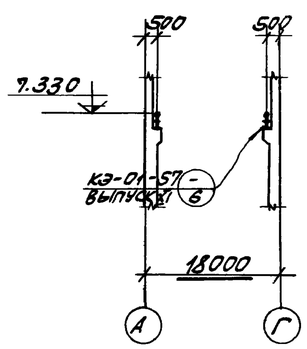

4-4

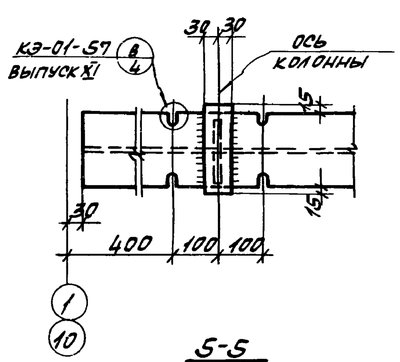

5-5

ПРИМЕЧАНИЯ

1. ОБЩИЕ ПРИМЕЧАНИЯ СМОТРИТЕ НА ЛИСТЕ КМ-1.
2. ПОДКРАНОВЫЕ БАЛКИ ВЫПОЛНЯЮТСЯ ИЗ СТАЛИ Вст.3 сп.5 ДЛЯ СВАРНЫХ КОНСТРУКЦИЙ ПО ГОСТ 380-71*.
3. СТЫКИ РЕЛЬСОВ ВЫПОЛНИТЬ ПОДЕТАЛИ НА ЛИСТЕ 12 СЕРИИ КЭ-01-57 ВЫПУСК XI.
4. СВАРКУ ПРОИЗВОДИТЬ ЭЛЕКТРОДАМИ ТИПА Э42А. ПО ГОСТ 9467-75.

6988/VI 78

ГОССТРОЙ СССР РОСТОВСКИЙ ПРОМСТРОЙНИИПРОЕКТ 1976 г.	МОНТАЖНЫЕ СХЕМЫ ПОДКРАНОВЫХ БАЛОК, УПОРОВ И КРАНОВЫХ РЕЛЬСОВ.	ТИПОВОЙ ПРОЕКТ 904-1-35
КОМПРЕССОРНАЯ СТАНЦИЯ 6К-250А		АЛЬБОМ VI
		ЛИСТ КМ-2

ТЕХНИК МЕЛЬНИКОВА П/П

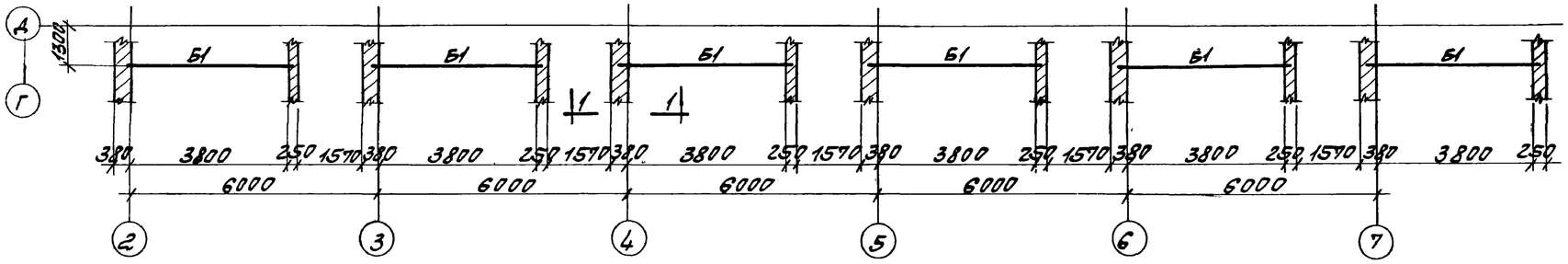

План балок под монолитный участок МУ4

Таблица элементов

Марка элемента	Сечение		Усилия, т		Вес элемента т	Примечания
	Эскиз	Состав	N	R		
Б1		С18	—	1.9		
С1		2С14	2.0	—		

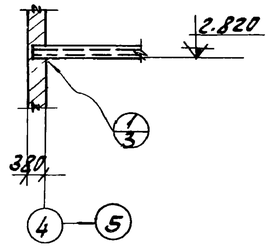

1-1

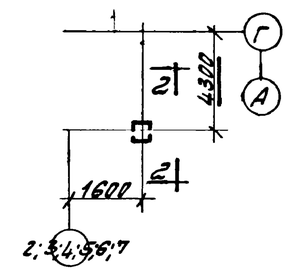

Монтажная схема стоек под всасывающий трубопровод

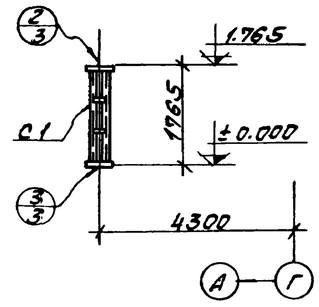

2-2

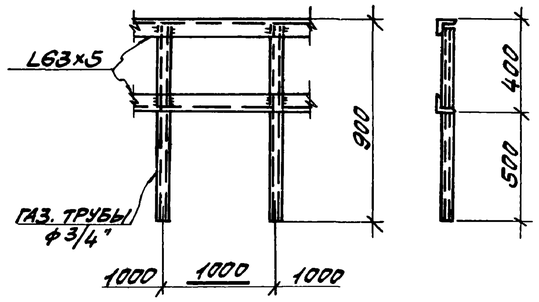

Деталь ограждения кровли

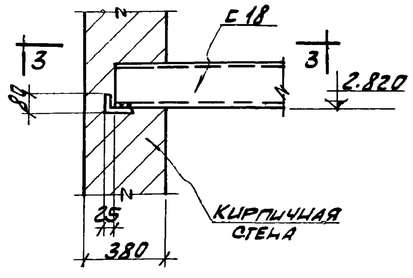

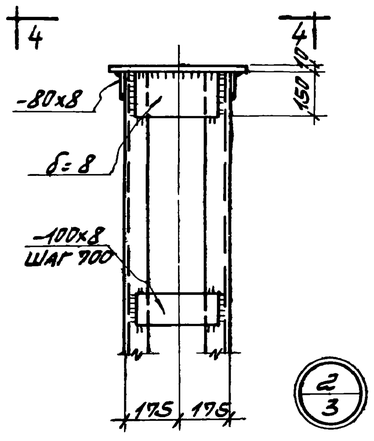

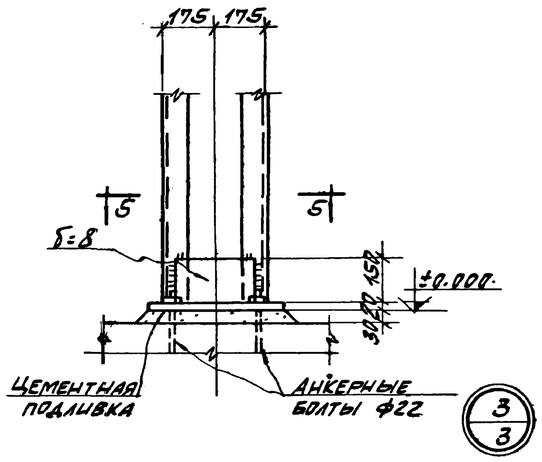

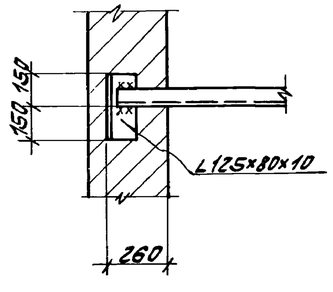

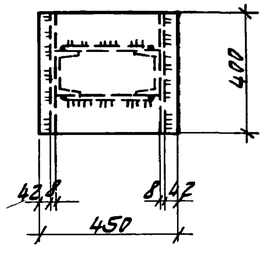

4-4

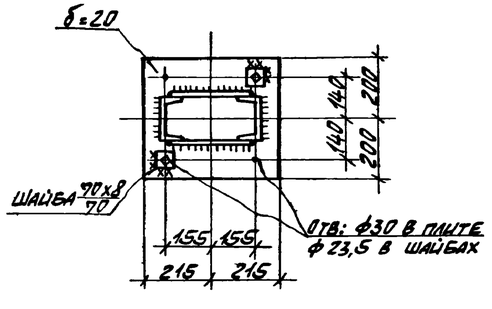

5-5

Примечания

1. Общие примечания и материал конструкций, см. на листе КМ-1.
2. Конструкции сварные. Сварку производить электродами типа Э42 по ГОСТ 9467-75.
3. Монтаж конструкций производить на болтах нормальной точности и сварке, согласно узлам. Болты плотно затянуть, нарезку расчеканить.
4. Все неоговоренные швы принять высотою $h_ш = 6$ мм.

6.908/VI 79

Госстрой СССР Ростовский Промстройниипроект 1976 г.	Монтажные схемы балок под монолитный участок МУ4 и стоек под всасывающий трубопровод.	Типовой проект 904-1-35
Компрессорная станция 6К-250А		Альбом VI
		Лист КМ-3

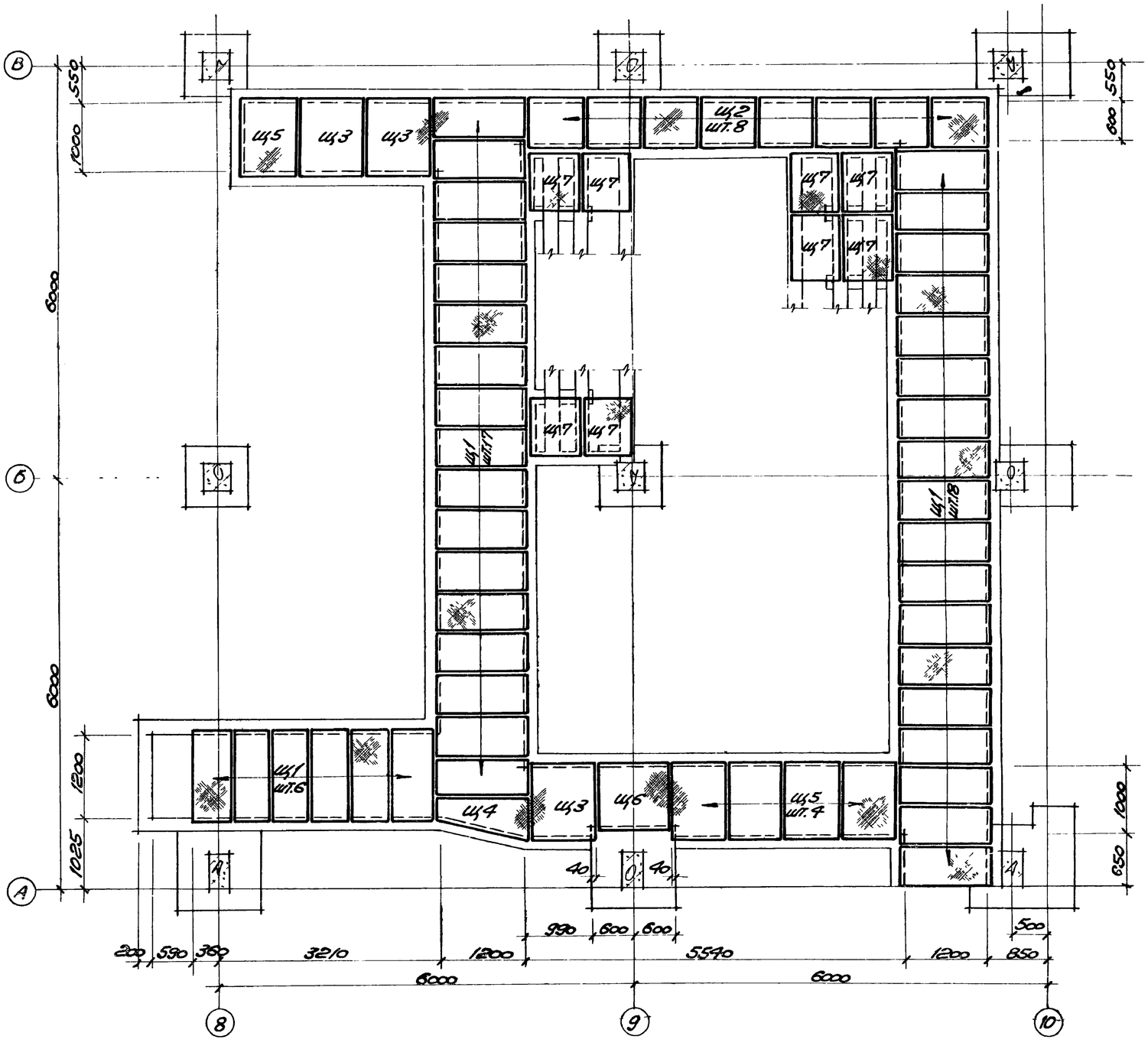

Монтажная схема металлических щитов на отм. ±0.000

Таблица щитов

Марка щита	Кол. штук	Размеры а	Размеры б	Вес щита, кг.	№ листа монтажн. схемы
Щ1	41	580	1280	44,0	КМ-4
Щ2	8	830	680	32,0	— " —
Щ3	3	970	1080	59,0	— " —
Щ4	1	См. чертеж		54,0	— " —
Щ5	5	830	1080	56,0	— " —
Щ6	1	1120	880	53,0	— " —
Щ7	8	600	900	25,0	— " —
Щ8	82	990	720	32,0	КМ-8
Щ9	48	740	1330	52,0	— " —
Щ10	42	700	1590	62,0	— " —
Щ11	45	990	1900	111,0	— " —
Щ12	6	480	1590	33,0	— " —
Щ13	24	860	430	17,0	— " —
Щ14	9	990	2280	121,0	— " —
Щ15	34	750	1110	51,0	КМ-5
Щ16	6	890	920	48,0	— " —
Щ17	12	890	1080	59,0	— " —
Щ18	7	900	1220	62,0	— " —
Щ19	14	750	800	33,0	— " —
Щ20	6	890	780	49,0	— " —
Щ21	4	860	1050	53,0	АР-3

Примечания:

1. Общие примечания смотрите на листе КМ-1.

6988/VI (80)

Госстрой СССР Ростовский Промстройниипроект 1976 г.	Монтажная схема металлических щитов на отм. ±0.000. Таблица щитов.	Типовой проект 907-1-35
		Альбом VI
Компрессорная станция 6К-250А		Лист КМ-4

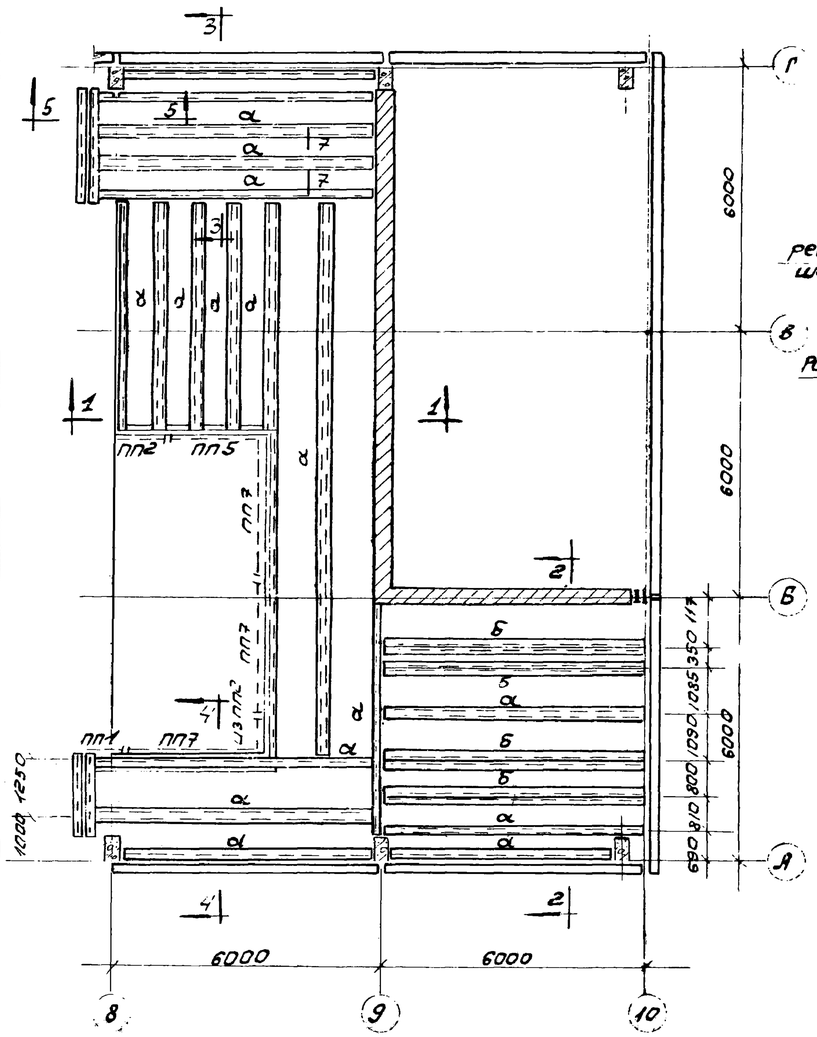

План балок перекрытия на отм. 4.200

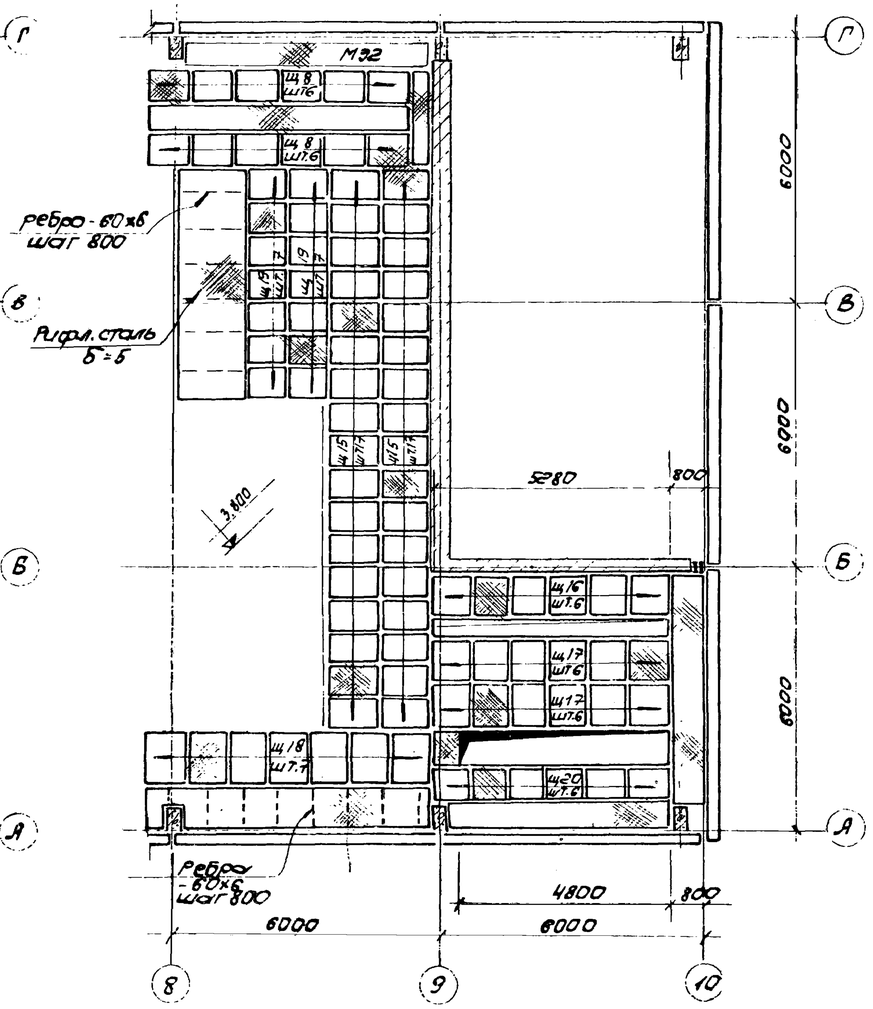

План металлического настила на отм. 4.200

Таблица элементов

Марка элемент	Сечение		Усилия, т		Вес элемента т	Примеч.
	эскиз	состав	N	R		
а	[	[12	—	—		Конструк
б	5 ┐[	[12 ∠50×5	—	—		— " —

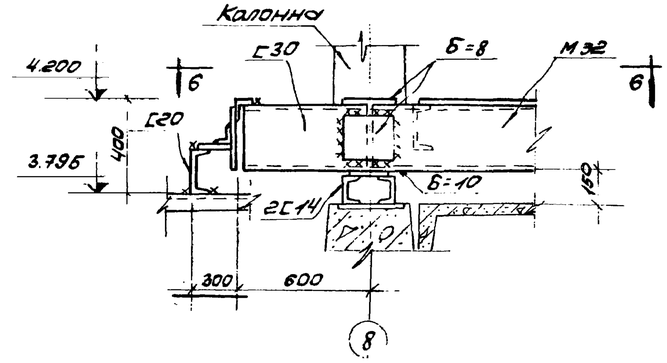

5-5

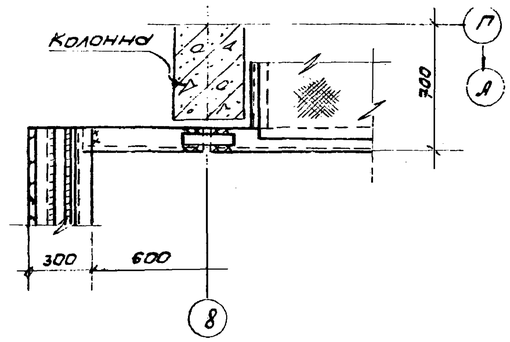

6-6

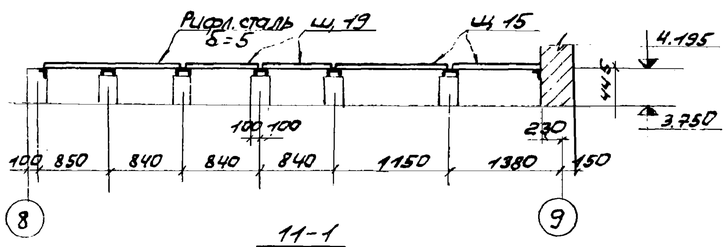

11-1

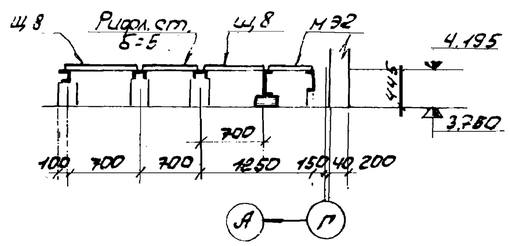

3-3

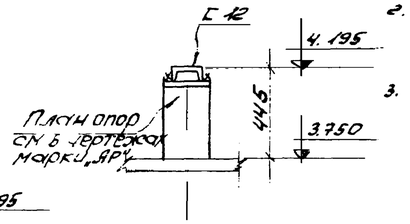

7-7

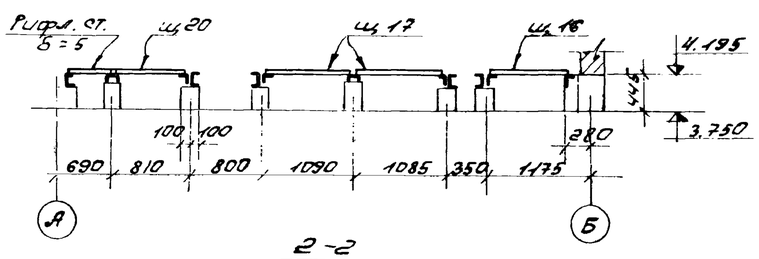

2-2

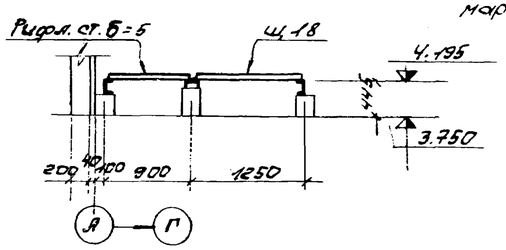

4-4

Примечания.

1. Общие примечания смотрите на листе КМ-1.
2. Балки на отм. 4.195 приварить к закладным элементам в бетонных столбиках по всей длине примыкания швом высотой $h_ш = 6$ мм.
3. Элементы ограждения учтены на листе КМ-14.

6989/VI 81

ГОССТРОЙ СССР РОСТОВСКИЙ ПРОМСТРОЙНИИПРОЕКТ 1976 г.	План перекрытия на отм. 4.200	Типовой проект 904 1-35
Компрессорная станция 6К-250 С		Альбом VI
		Лист

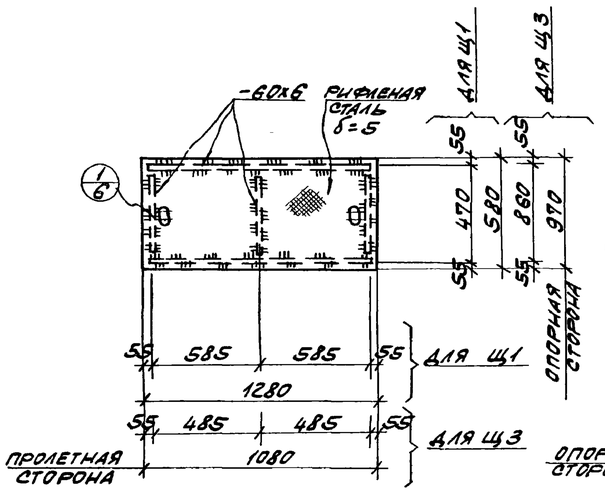

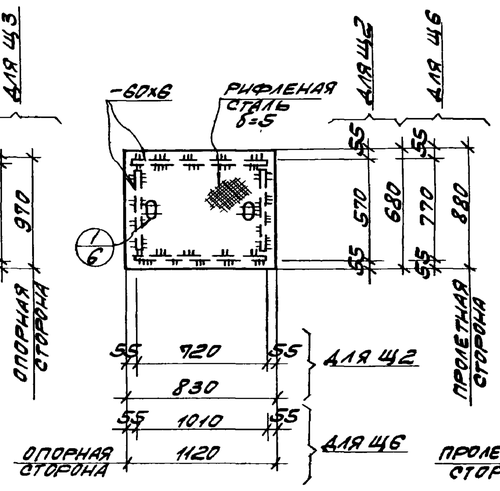

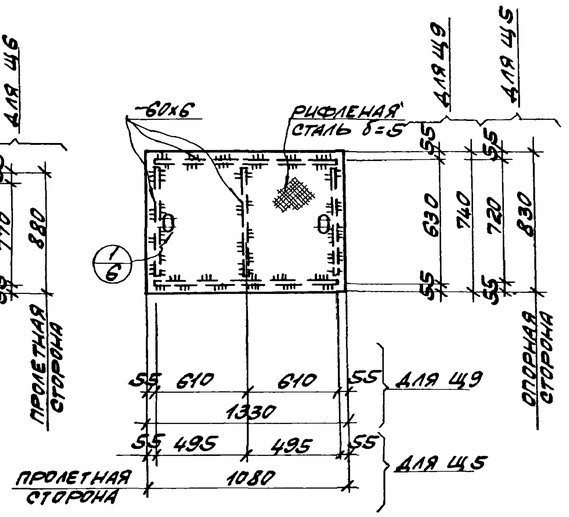

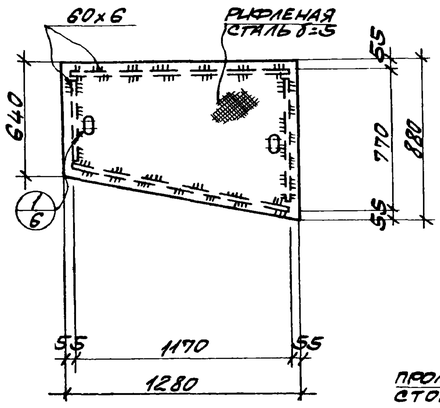

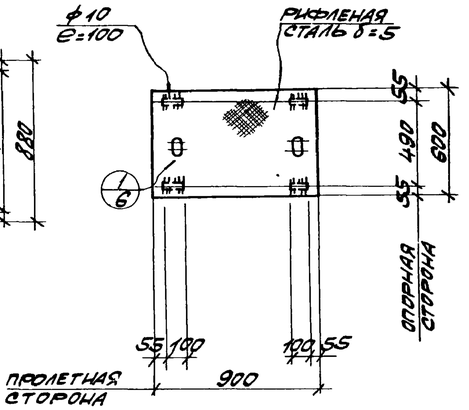

Щ1. Щ3

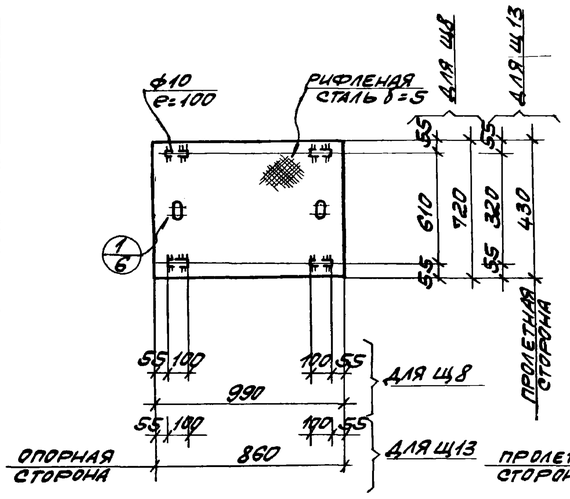

Щ2. Щ6

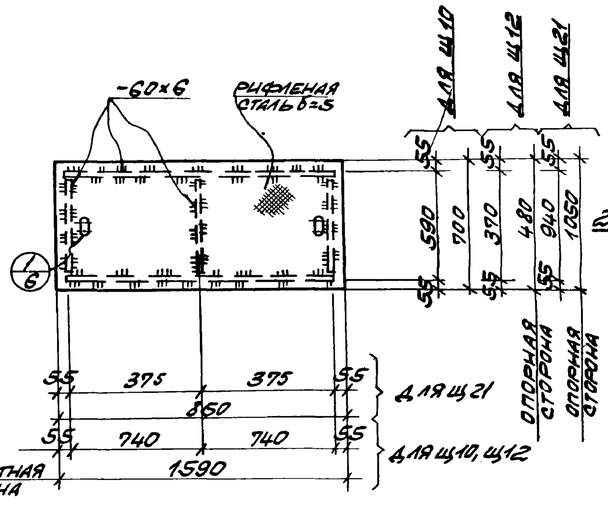

Щ5, Щ9

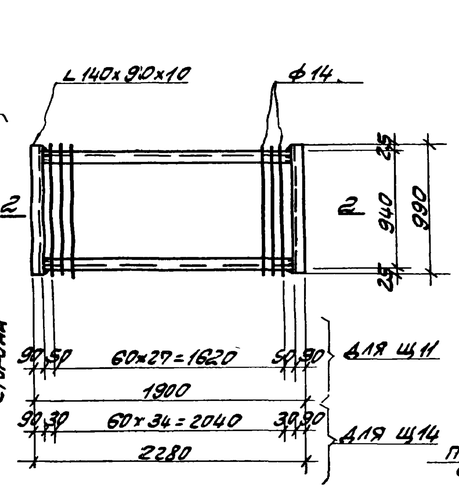

Щ4

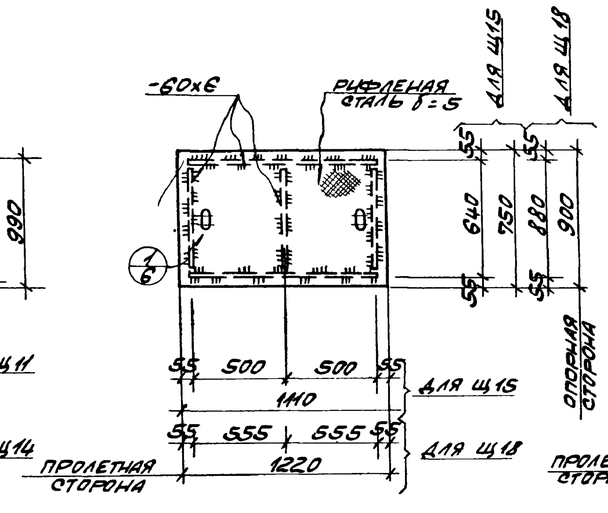

Щ7

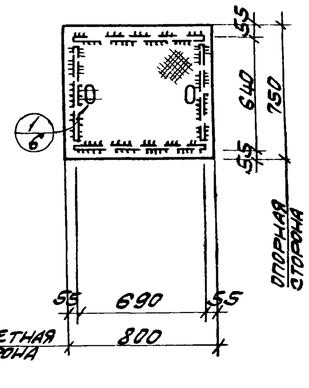

Щ8, Щ13

Щ10, Щ12, Щ21

Щ11, Щ14

Щ15, Щ18

Щ19

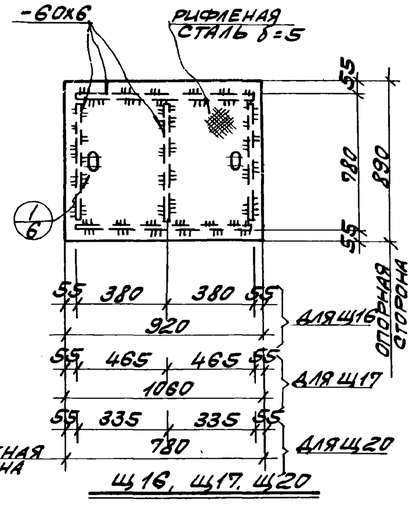

Щ16, Щ17, Щ20

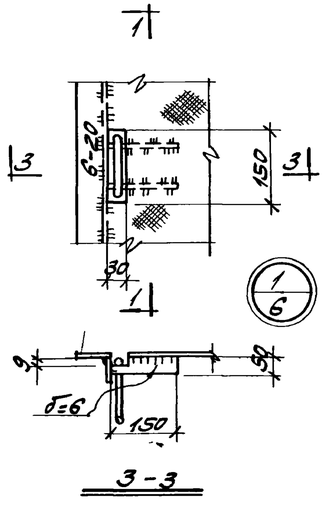

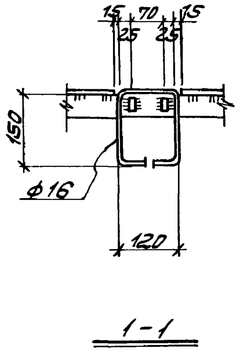

1-1

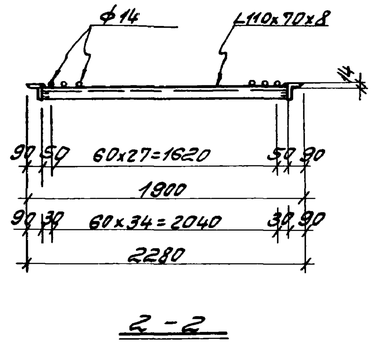

2-2

ПРИМЕЧАНИЯ:

1. ОБЩИЕ ПРИМЕЧАНИЯ, МАТЕРИАЛ КОНСТРУКЦИЙ И УСЛОВИЯ ЕГО ПОСТАВКИ СМОТРИТЕ НА ЛИСТЕ КМ-1.
2. ПРИВАРКУ РЕБЕР ОСУЩЕСТВЛЯТЬ ПРЕРЫВИСТЫМ ДВУХСТОРОННИМ ШВОМ $\frac{6-60}{150}$ ММ.

6988/VI

82

ГОССТРОЙ СССР РОСТОВСКИЙ ПРОМСТРОЙНИИПРОЕКТ 1976 г.	ЩИТЫ Щ1÷Щ21.	ТИПОВОЙ ПРОЕКТ 904-1-35
		АЛЬБОМ VI
КОМПРЕССОРНАЯ СТАНЦИЯ 6К-250А		ЛИСТ КМ-6

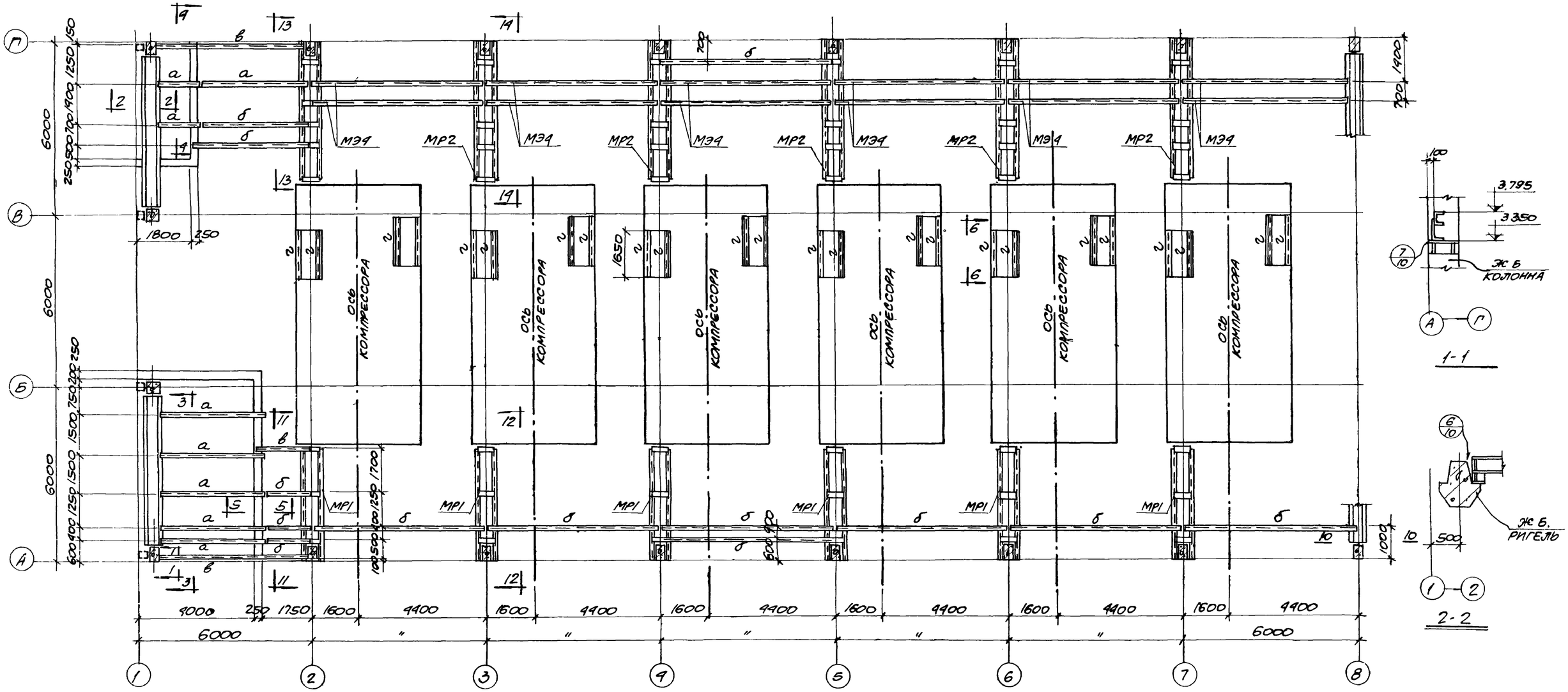

План металлических балок перекрытия на отм. 3.800

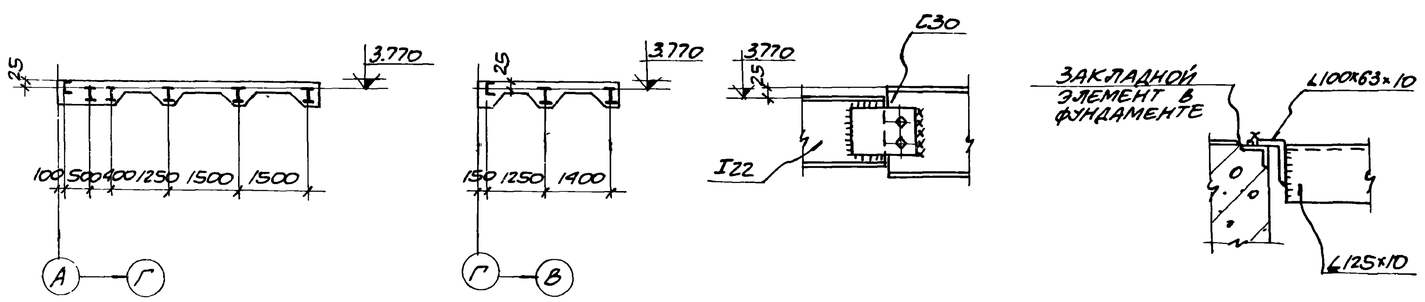

Примечания.

1. Общие примечания смотрите на листе КМ-1.
2. Данный лист рассматривать совместно с листами КМ-8 ÷ КМ-10
3. Конструктивные чертежи элемента МЭ4 даны на листе КМ-11, чертежи ригелей МР1, МР2 даны на листе КМ-12

6988/VI (83)

Госстрой СССР Ростовский Промстройниипроект 1976 г.	План металлических балок перекрытия на отм 3.800.	Типовой проект 904-1-35
		Альбом VI
Компрессорная станция 6К-250А		Лист КМ-7

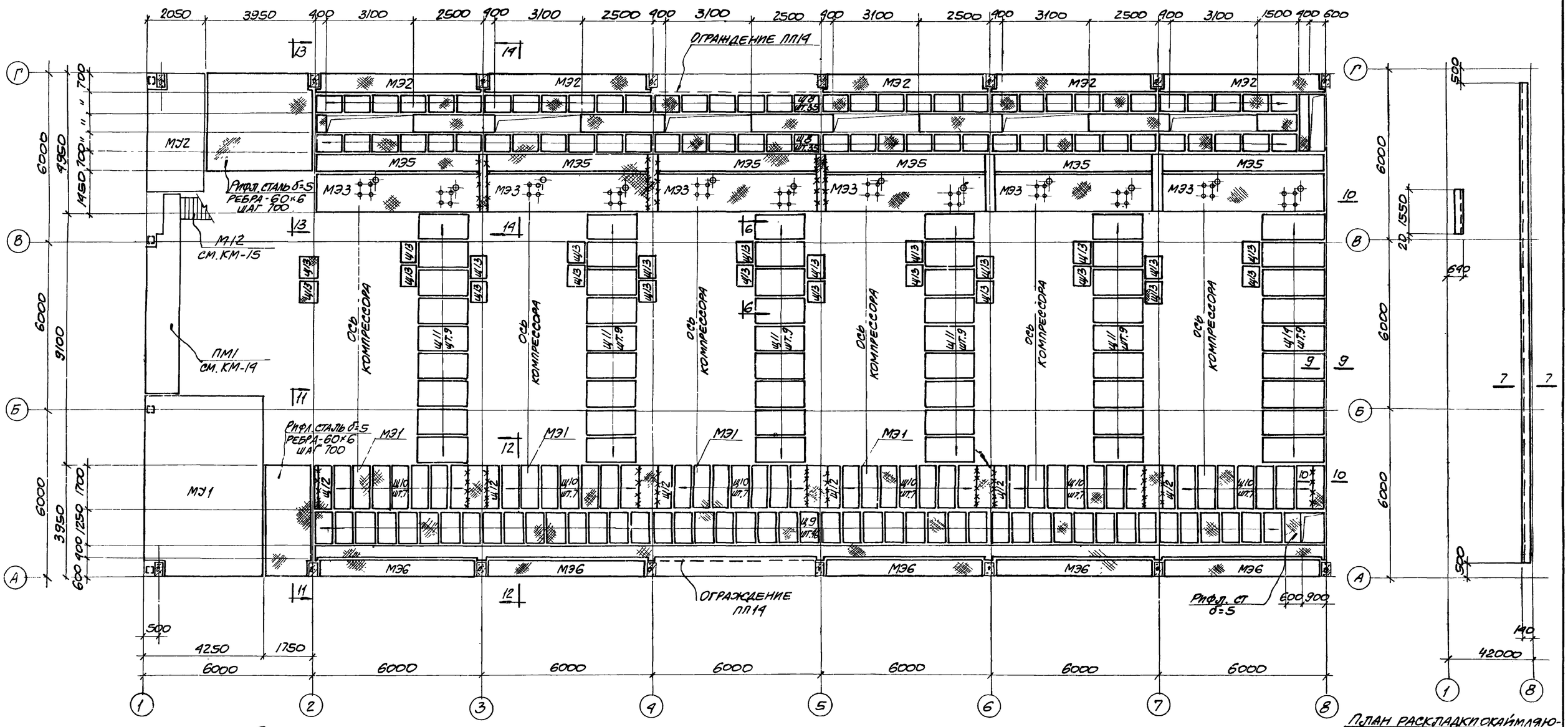

План раскладки щитов и металлических участков перекрытия на отм. 3.800.

План раскладки окаймляющих уголков на отм. 3.800

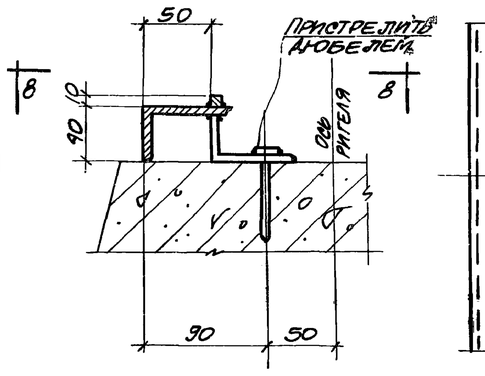

7-7

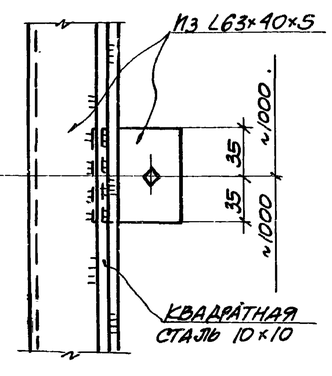

8-8

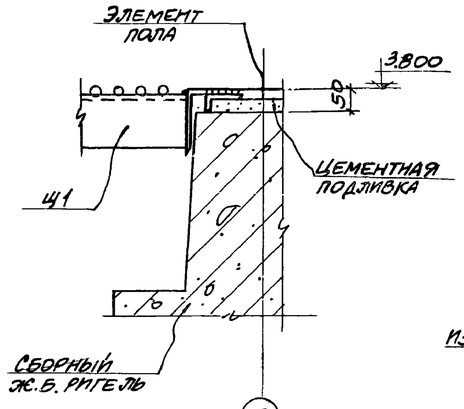

9-9

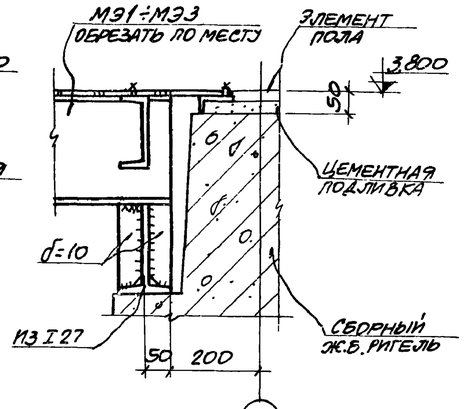

10-10

Примечания

1. Общие примечания смотрите на листе КМ-1.
2. Данный лист рассматривать совместно с листами КМ-7, КМ-9, КМ-10.
3. Таблицу щитов смотрите на листе КМ-9.
4. Сварку производить электродами типа Э42 по ГОСТ 9467-75.
5. Все неоговоренные швы принять высотой $h_ш = 6$мм.
6. Монолитные ж.б. участки: МУ1 МУ2 смотрите на чертежах марки „КЖС".
7. Ограждение ЛП14 принято по серии 1.459-2 в.2. Крепление выполнить по детали „26" серии 1.459-2, в.1.

6988/VI (84)

ГОССТРОЙ СССР РОСТОВСКИЙ ПРОМСТРОЙНИИПРОЕКТ 1976 г.	План раскладки щитов и металлических участков на отм. 3.800.	Типовой проект 904-1-35
		Альбом VI
Компрессорная станция 6К-250А		Лист КМ-8

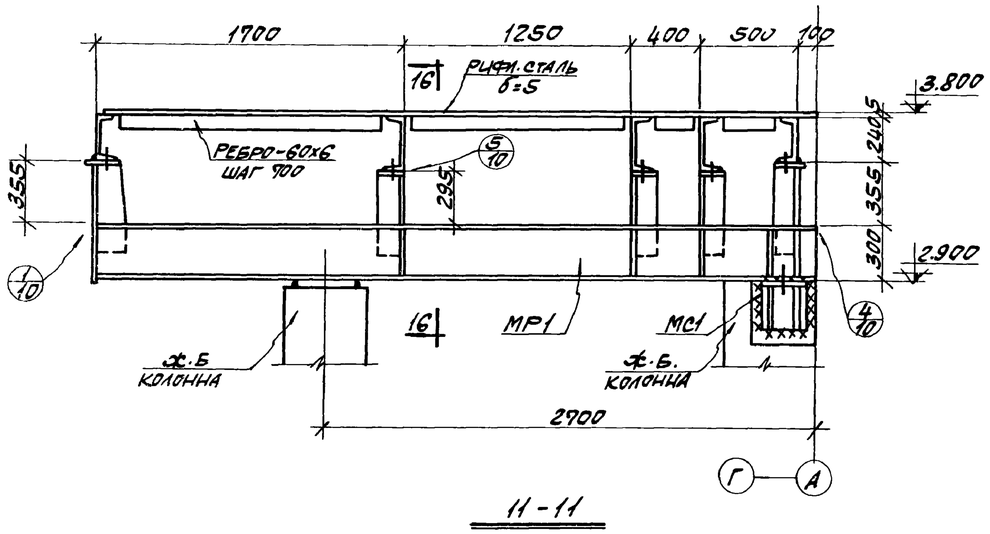

11-11

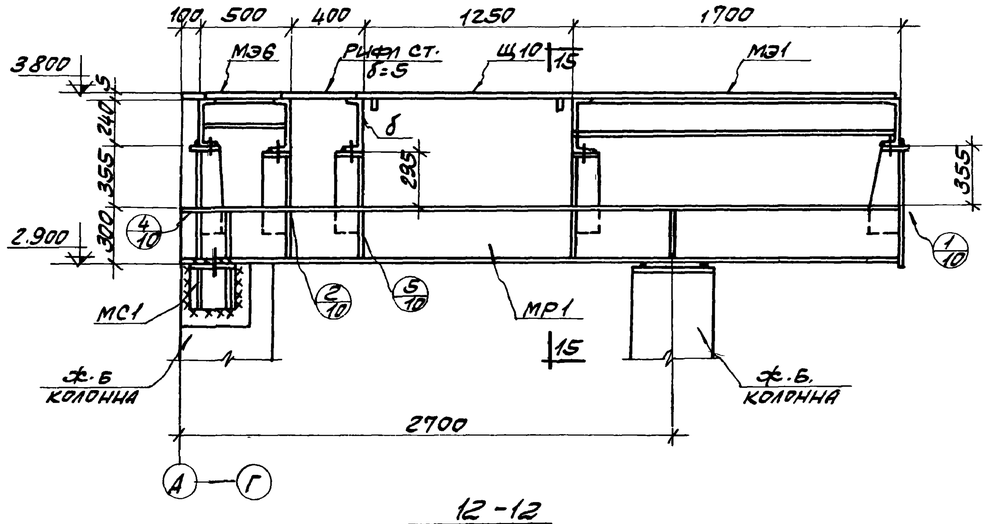

12-12

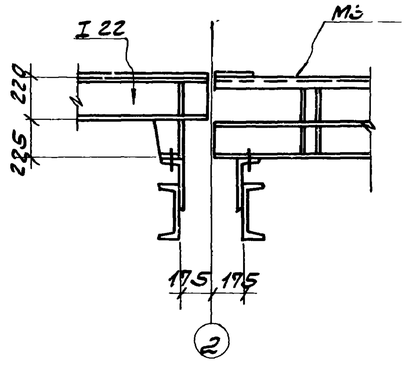

17-17

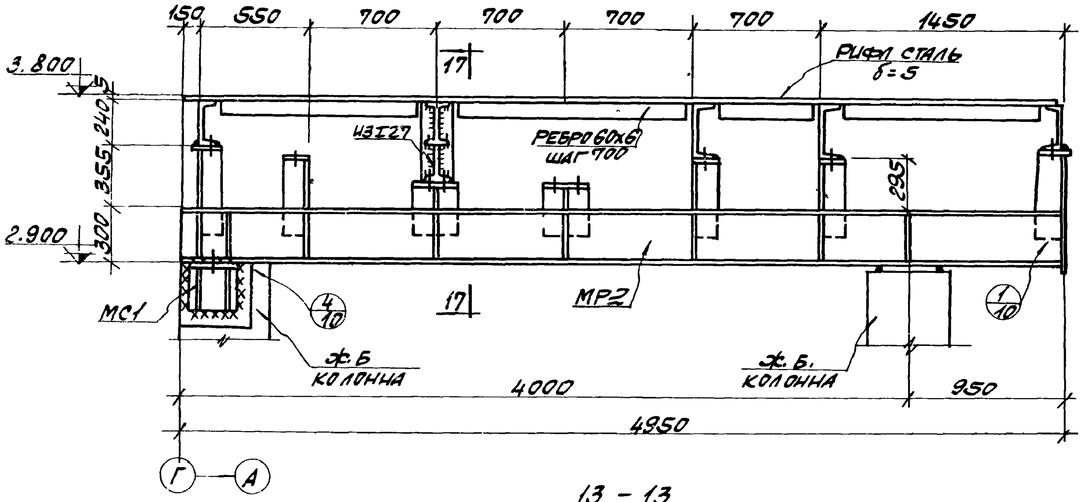

13-13

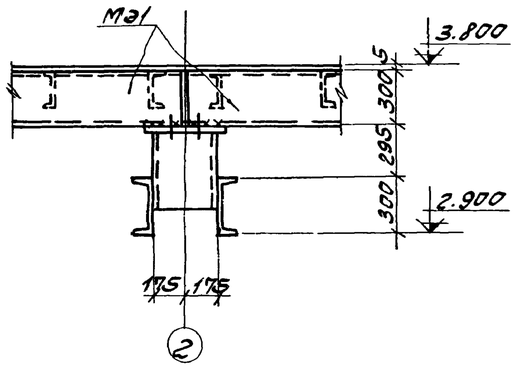

15-15

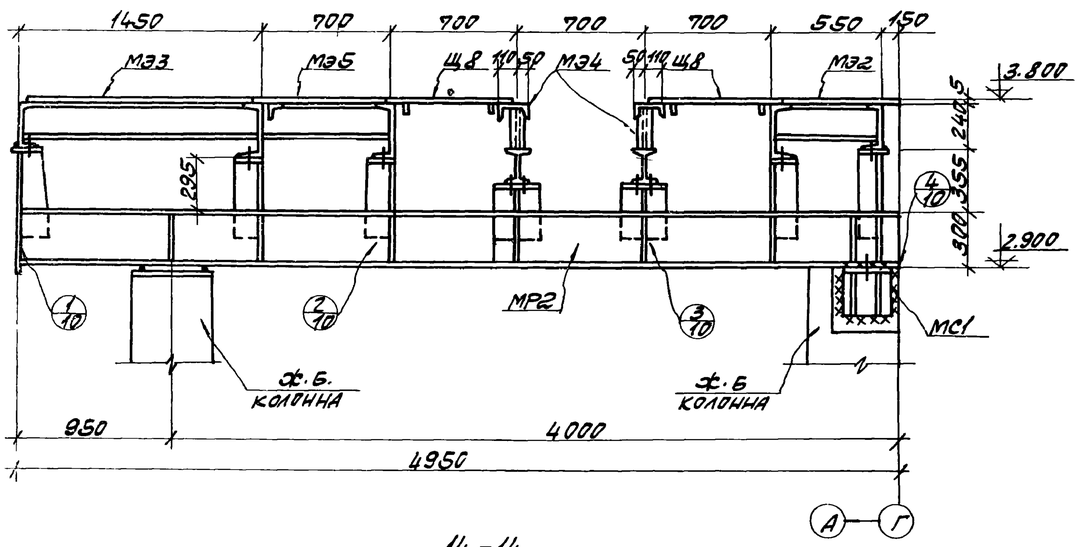

14-14

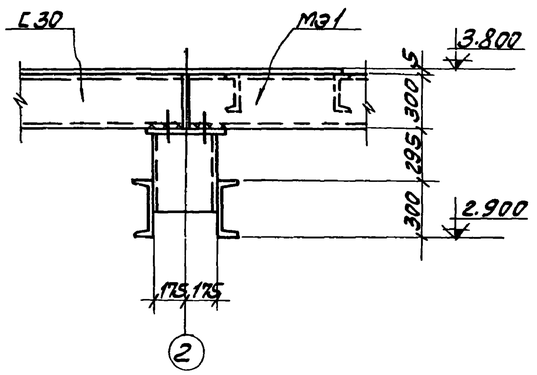

16-16

ТАБЛИЦА ЭЛЕМЕНТОВ

МАРКА ЭЛЕМЕНТА	СЕЧЕНИЕ: ЭСКИЗ	СЕЧЕНИЕ: СОСТАВ	УСИЛИЯ, Т: N	УСИЛИЯ, Т: R	ВЕС ЭЛЕМЕНТА, Т	ПРИМЕЧАНИЯ
а	I	I 22	—	3.5		
б	[	[30	—	6.6		
в	[	[24	—	1.8		
2	L	L 125х10	—	1.9		

ПРИМЕЧАНИЯ.

1. РАЗРЕЗЫ 11-11 ÷ 14-14 ЗАМАРКИРОВАНЫ НА ЛИСТАХ КМ-7, КМ-8.
2. КОНСТРУКЦИИ СВАРНЫЕ. СВАРКУ ПРОИЗВОДИТЬ ЭЛЕКТРОДАМИ ТИПА Э42 ПО. ГОСТ 9467-75.
3. ВСЕ НЕОГОВОРЕННЫЕ ШВЫ ПРИНЯТЬ ВЫСОТОЮ $h_ш$=6мм.
4. КОНСТРУКТИВНЫЕ. ЧЕРТЕЖИ МР1, МР2 СМ. НА ЛИСТЕ КМ-12

6988/VI

85

ГОССТРОЙ СССР РОСТОВСКИЙ ПРОМСТРОЙНИИПРОЕКТ 1976 г.	РАЗРЕЗЫ 11-11 ÷ 17-17 ПО ПЛАНУ ПЕРЕКРЫТИЯ НА ОТМ. 3.800	ТИПОВОЙ ПРОЕКТ 904-1-35
КОМПРЕССОРНАЯ СТАНЦИЯ 6К-250А		АЛЬБОМ VI
		ЛИСТ 1-2

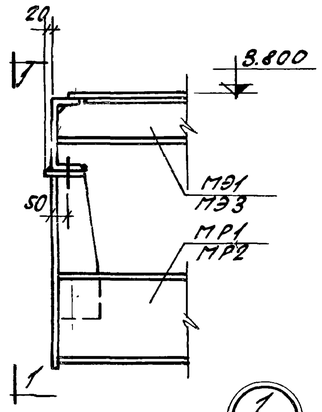

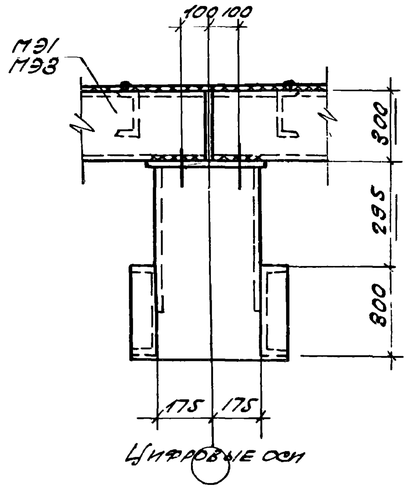

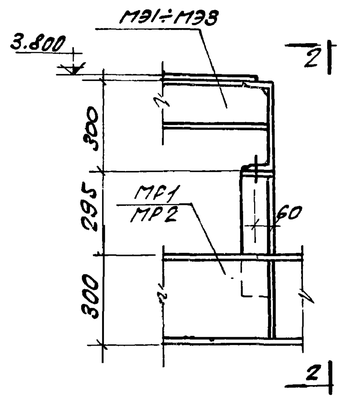

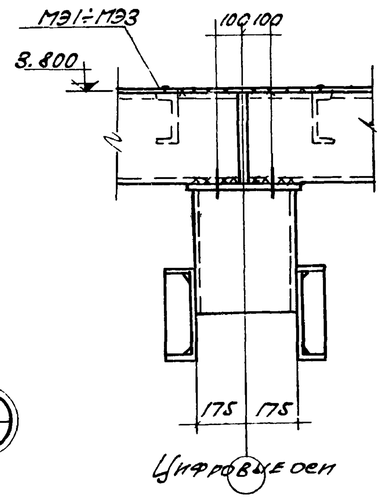

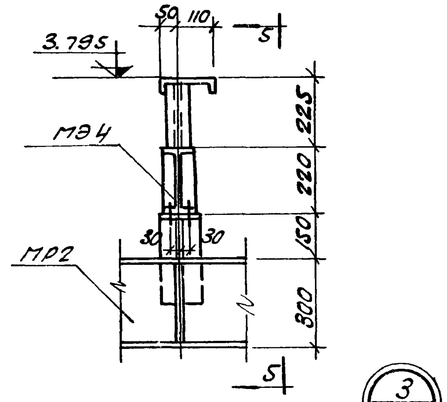

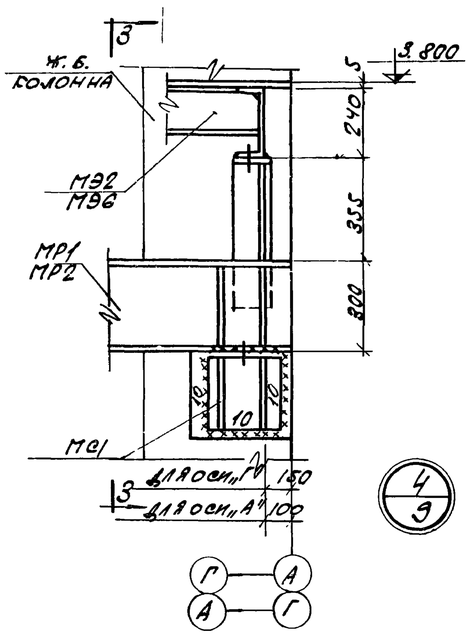

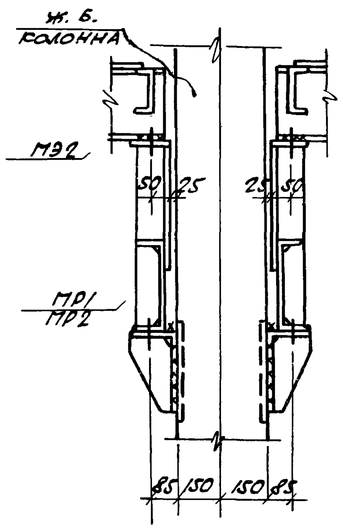

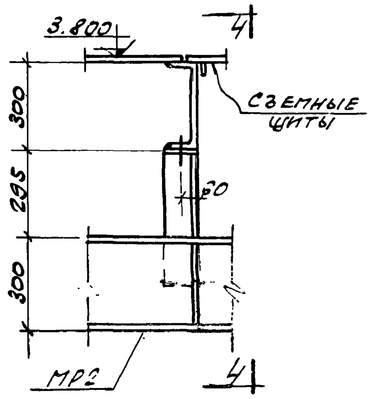

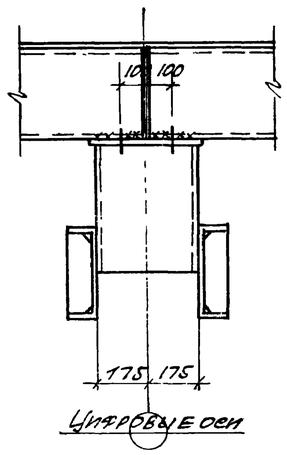

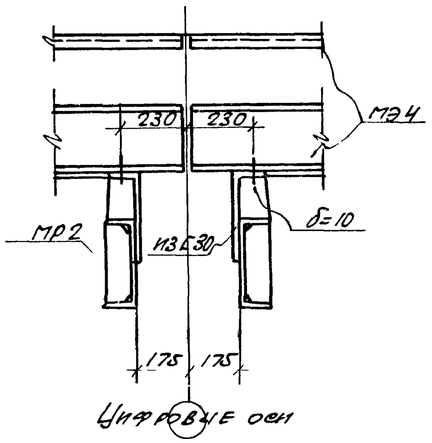

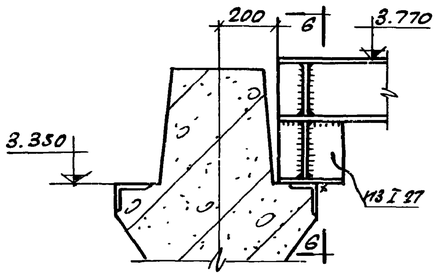

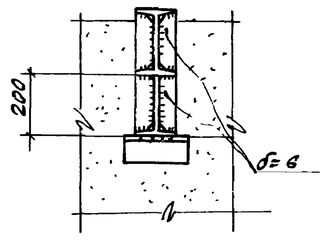

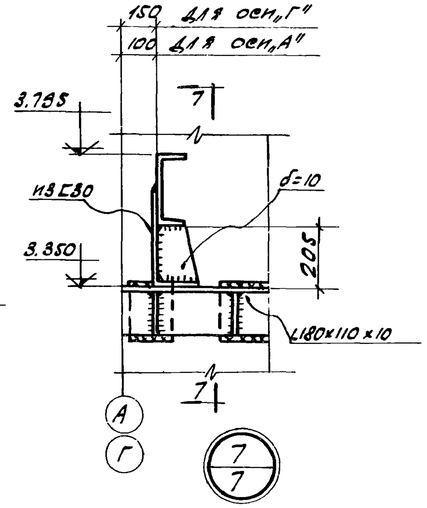

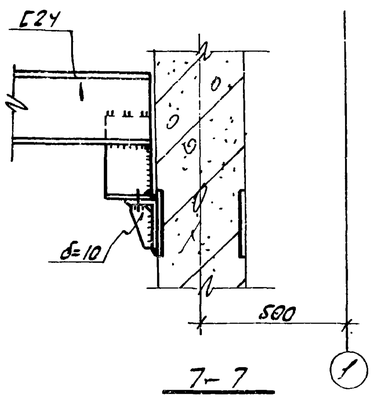

Примечания:

1. Общие примечания смотрите на листе КМ-1.
2. Конструкции - сварные. Сварку производить электродами типа Э42, ГОСТ 9467-75.
3. Все неоговоренные сварные швы принять высотою шва - 6мм.
4. Монтаж, конструкций производить на болтах нормальной точности ф18 и сварке согласно узлам. Болты плотно затянуть, нарезку расчеканить.

6988/VI 86

Госстрой СССР РОСТОВСКИЙ ПРОМСТРОЙНИИПРОЕКТ 1976 г.	Узлы „1"÷„7"	Типовой проект 904-1-35
Компрессорная станция 6К-250А.		Альбом VI
		Лист КМ-10

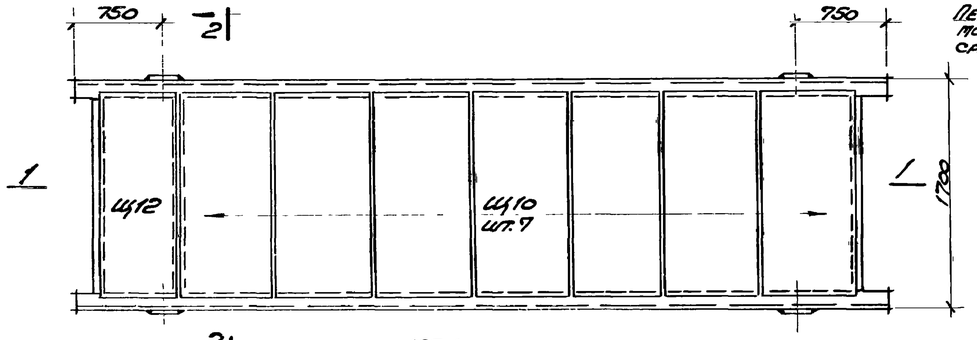

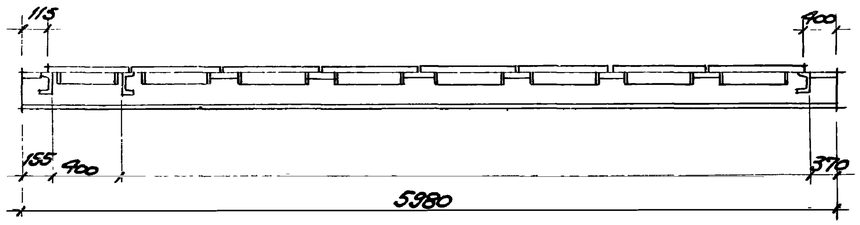

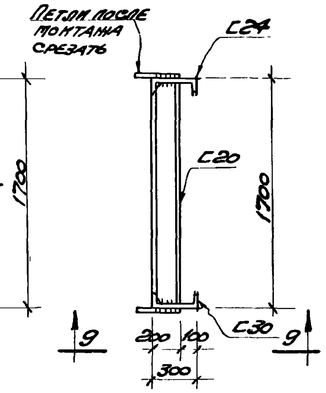

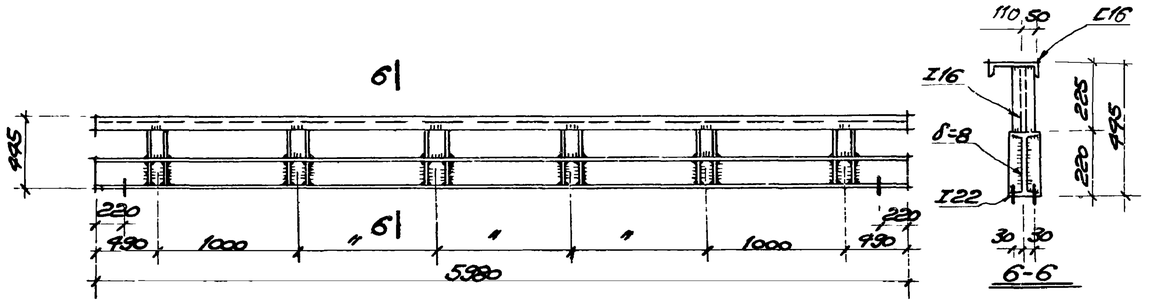

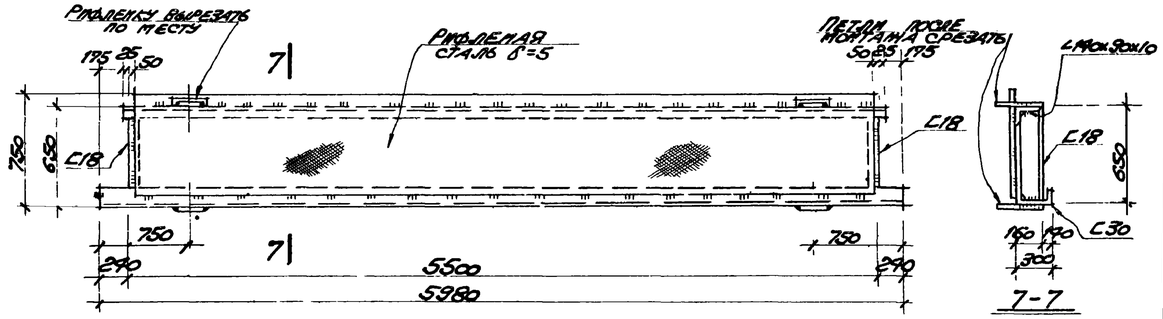

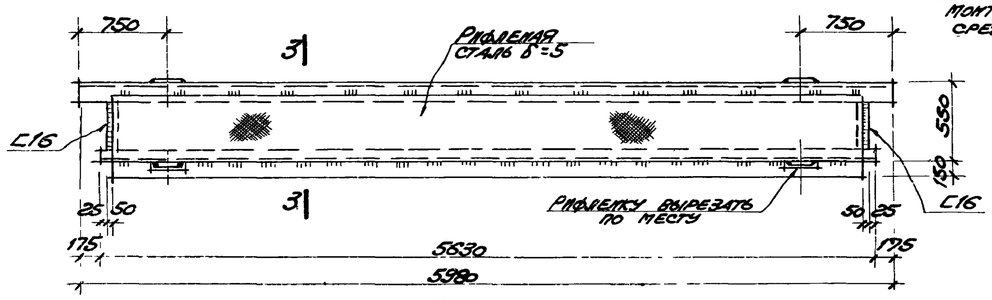

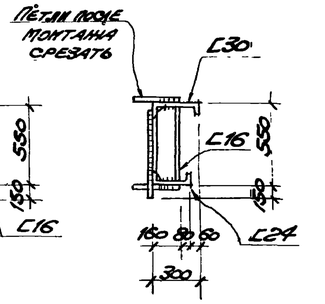

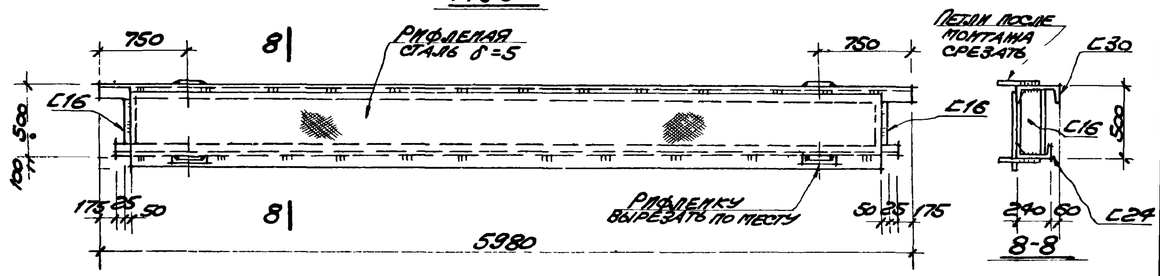

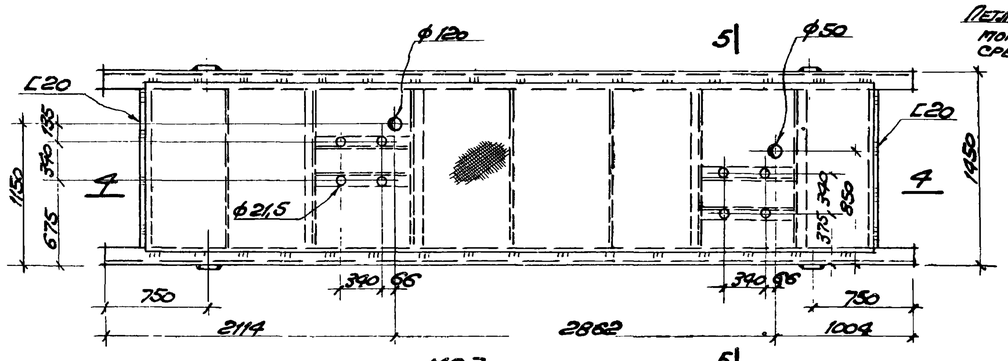

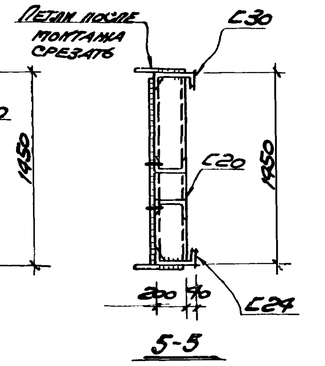

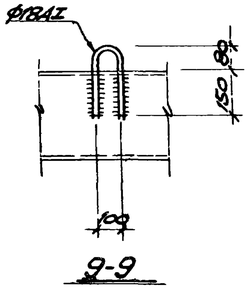

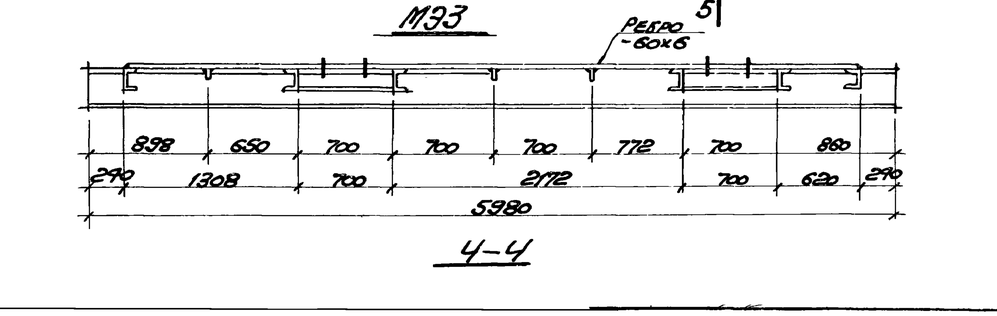

Примечания:

1. Общие примечания и материал конструкций смотрите на листе КМ-1.
2. Все неоговоренные сварные швы принять высотой $h_ш$=6 мм
3. Конструкции сварные. Сварку производить электродами типа Э42 по ГОСТ 9467-75.

6988/VI (87)

Госстрой СССР Ростовский Промстройниипроект 1976 г.	Элементы МЭ1÷МЭ6.	Типовой проект 904-1-35
		Альбом VI
Компрессорная станция 6К-250А		Лист КМ-11

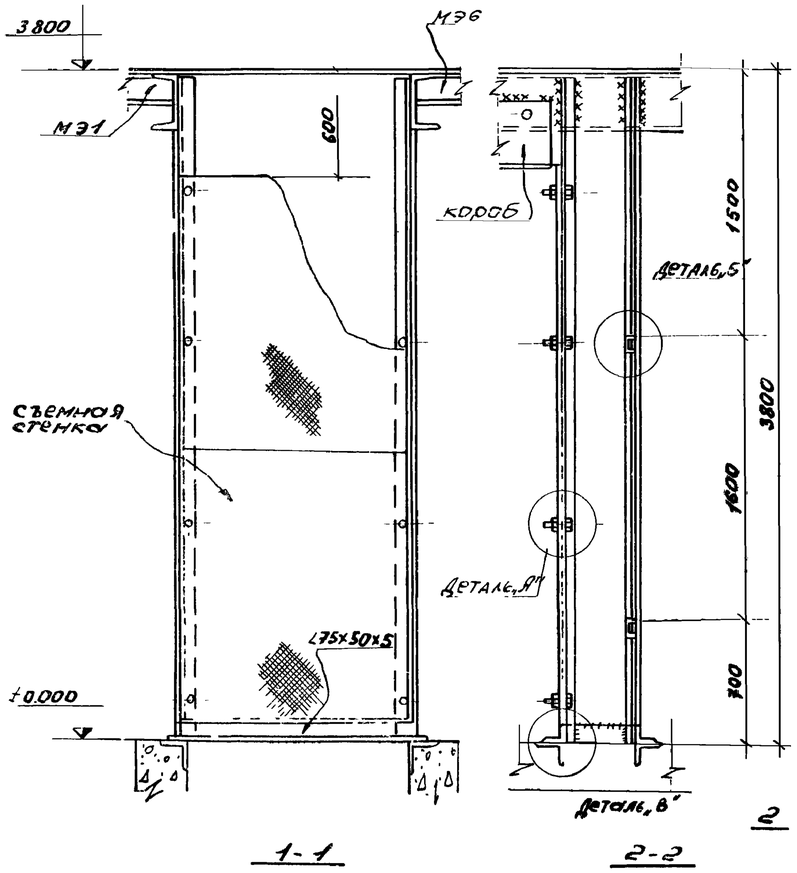

1-1

2-2

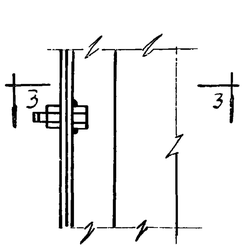

Деталь „А"

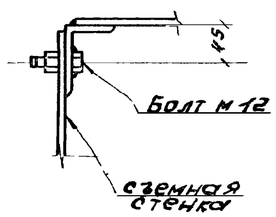

3-3

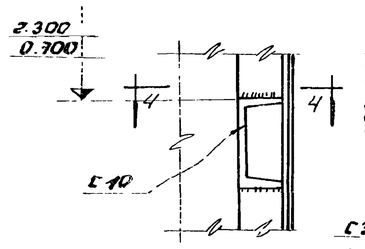

Деталь „Б"

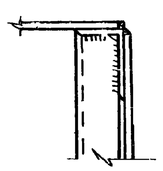

4-4

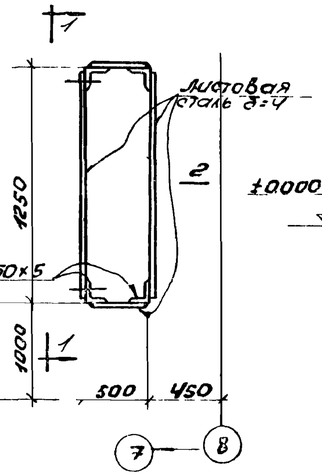

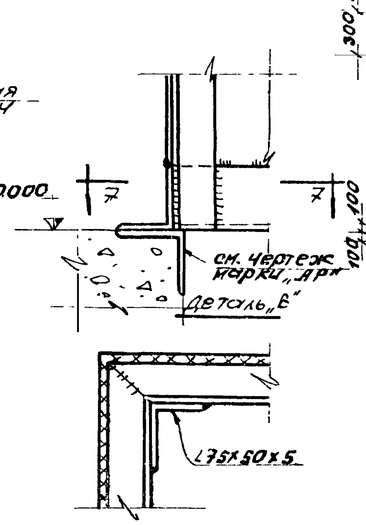

7-7

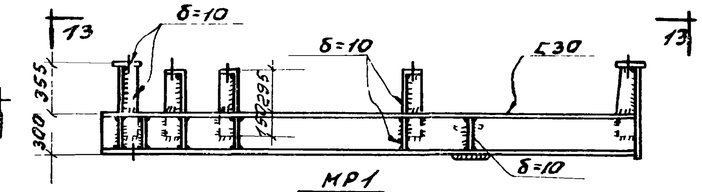

МР1

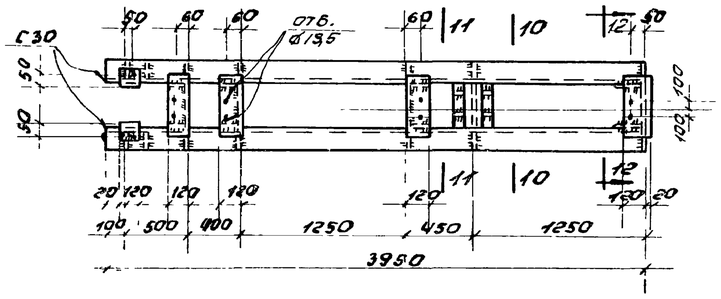

13-13

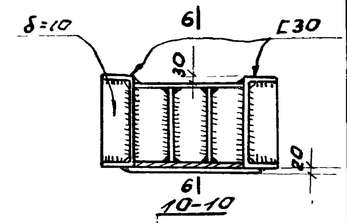

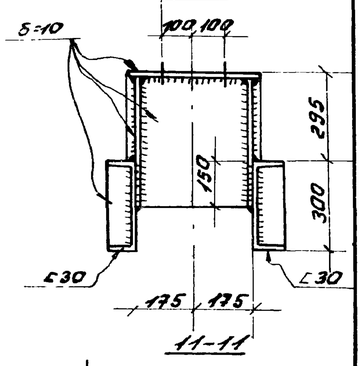

11-11

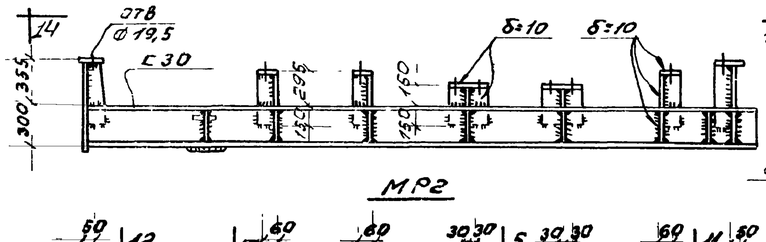

МР2

14-14

12-12

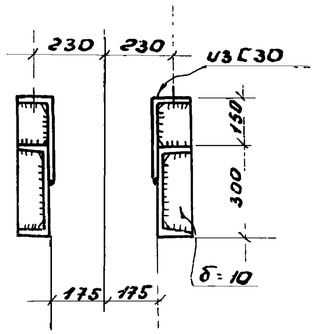

5-5

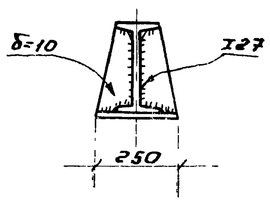

6-6

Шахта для электрокабелей

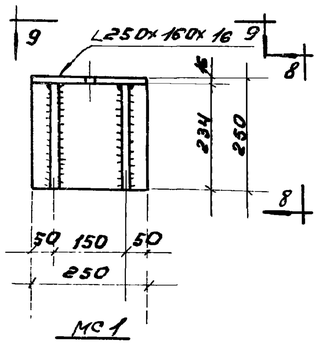

МС1

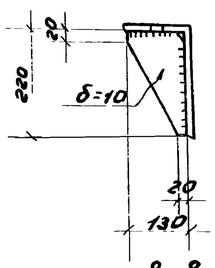

8-8

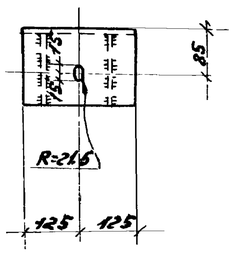

9 9

Примечания:

1. Общие примечания смотрите на листе КМ-1
2. Конструкции сварные. Сварку производить электродами типа Э42 по ГОСТ 9467-75.
3. Сварку шахты выполнять сплошным швом высотой $h_ш = 4$ мм
4. Все неоговоренные швы принять высотой $h_ш = 6$ мм.

6988/VI (88)

ГОССТРОЙ СССР РОСТОВСКИЙ ПРОМСТРОЙНИИПРОЕКТ 1976 г.	Ригели МР1, МР2 Шахта электрокабелей	Типовой проект 904-1-35
		Альбом VI
Компрессорная станция 6К-250А		Лист КМ-12

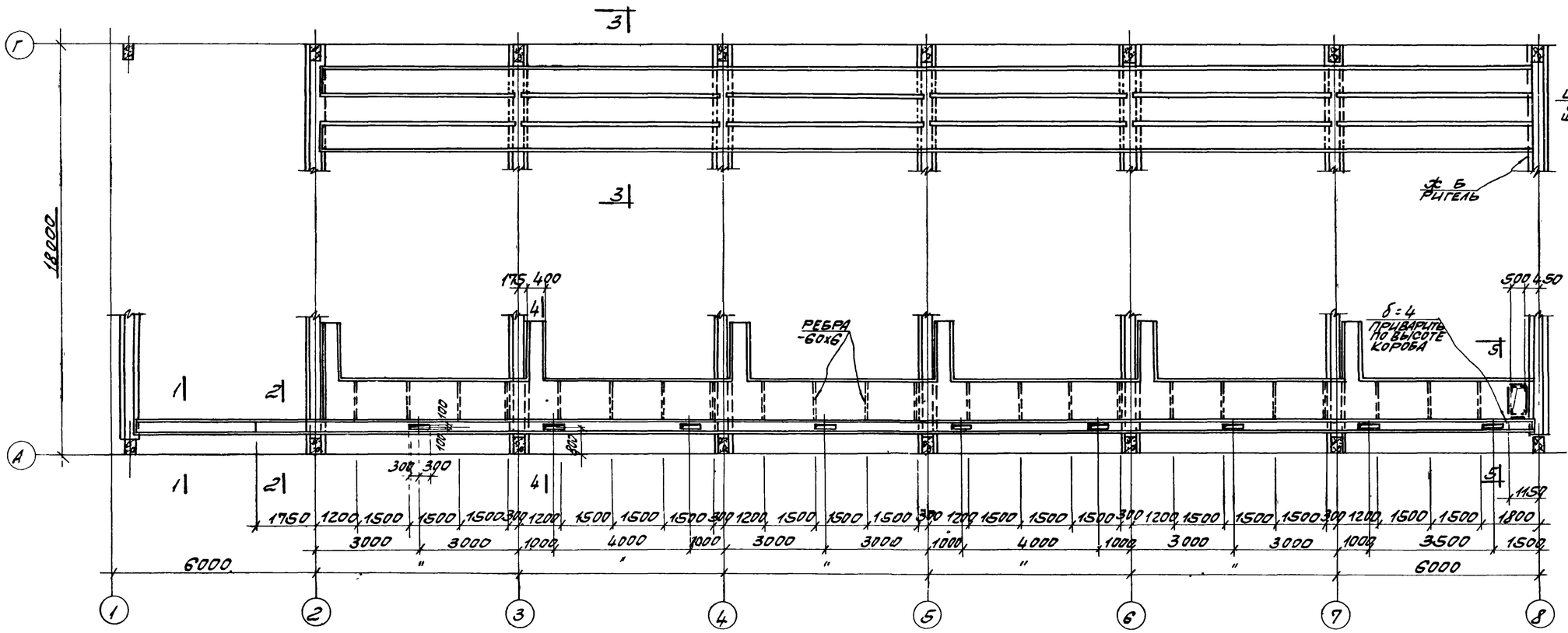

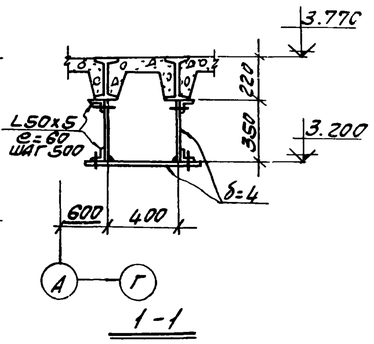

1-1

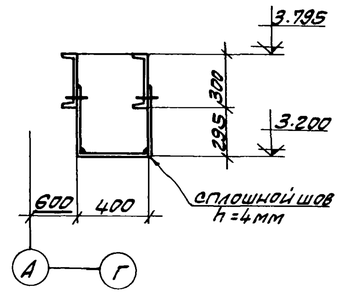

2-2

ПЛАН КОРОБОВ И ШАХТЫ ЭЛЕКТРОКАБЕЛЕЙ

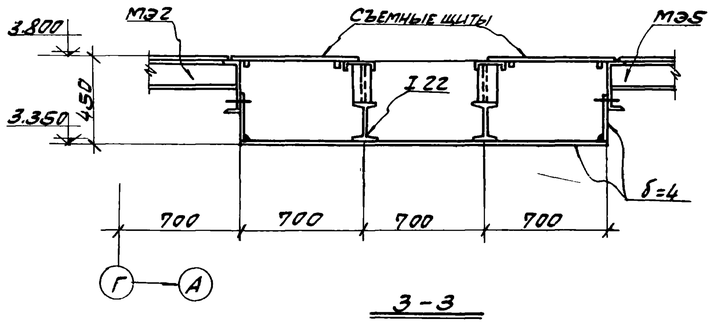

3-3

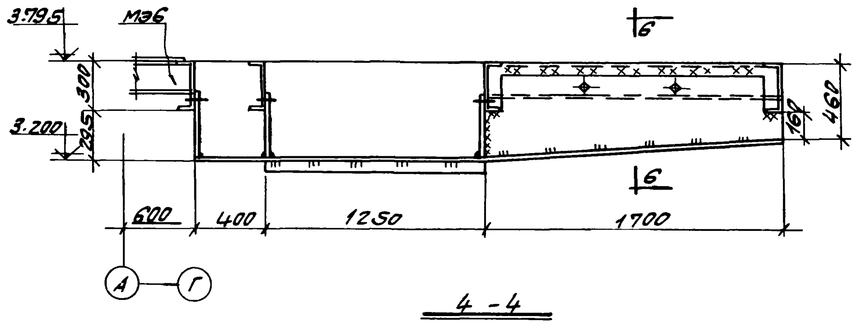

4-4

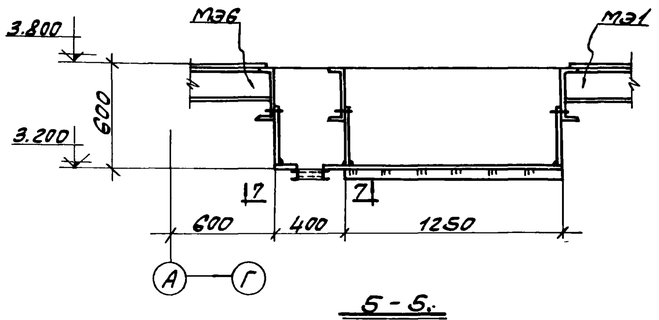

5-5

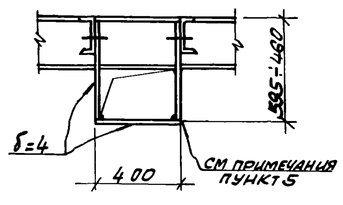

6-6

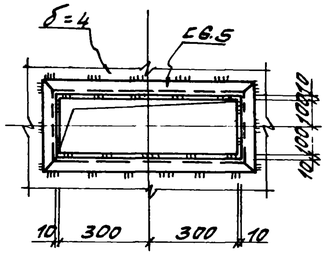

7-7

ПРИМЕЧАНИЯ:

1. ОБЩИЕ ПРИМЕЧАНИЯ СМОТРИТЕ НА ЛИСТЕ КМ-1.
2. ДАННЫЙ ЛИСТ РАССМАТРИВАТЬ СОВМЕСТНО С ЛИСТОМ КМ-12.
3. КОНСТРУКЦИИ СВАРНЫЕ. СВАРКУ ПРОИЗВОДИТЬ ЭЛЕКТРОДАМИ ТИПА Э42 ПО ГОСТ 9467-75.
4. СВАРКУ КОРОБОВ ВЫПОЛНЯТЬ ПРЕРЫВИСТЫМ ШВОМ $\frac{6-60}{150}$
5. СВАРКУ КОРОБА ШИРИНОЮ 400 ММ ВЫПОЛНЯТЬ СПЛОШНЫМ ШВОМ $h_ш$=4 мм.

6988/VI 89

ГОССТРОЙ СССР РОСТОВСКИЙ ПРОМСТРОЙНИИПРОЕКТ 1976 г.	КОРОБА ЭЛЕКТРОКАБЕЛЕ	ТИПОВОЙ ПРОЕКТ 904-1-35
КОМПРЕССОРНАЯ СТАНЦИЯ 6К-250Д		АЛЬБОМ VI
		ЛИСТ КМ-13

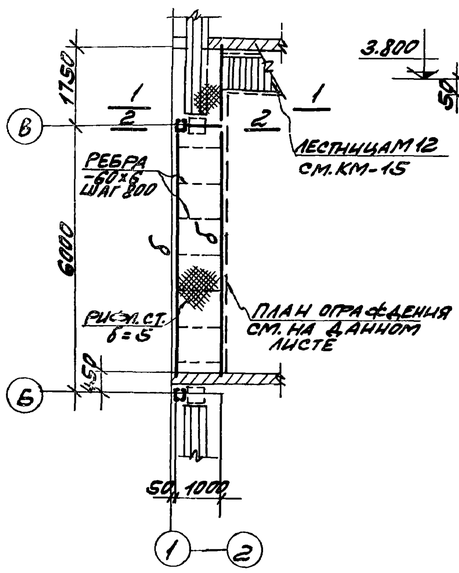

ПМ1

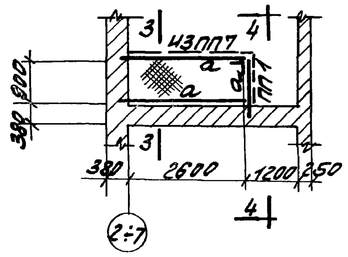

ПМ2

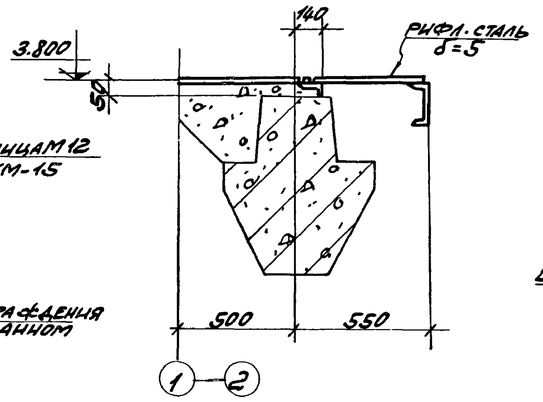

1-1

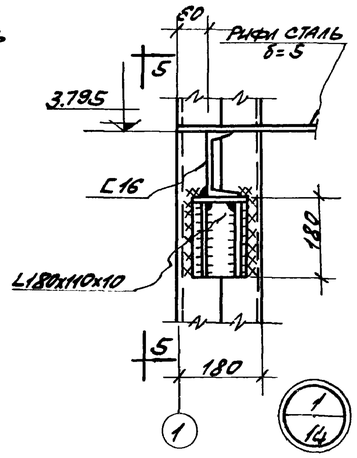

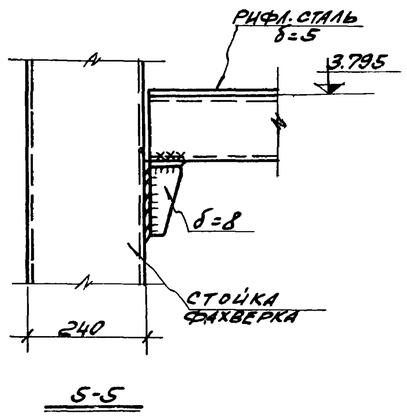

5-5

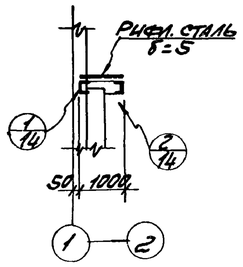

2-2

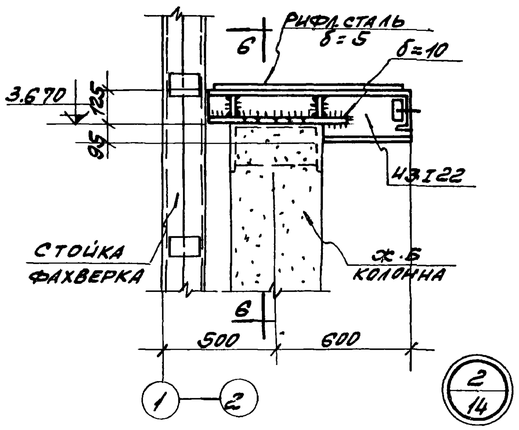

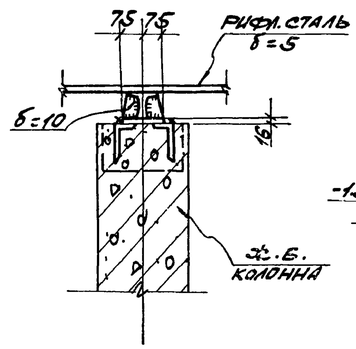

6-6

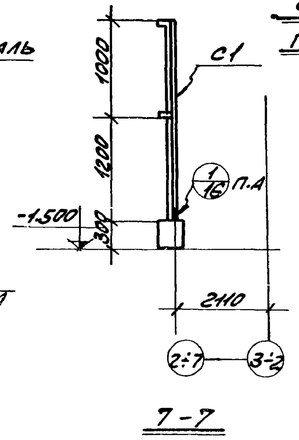

7-7

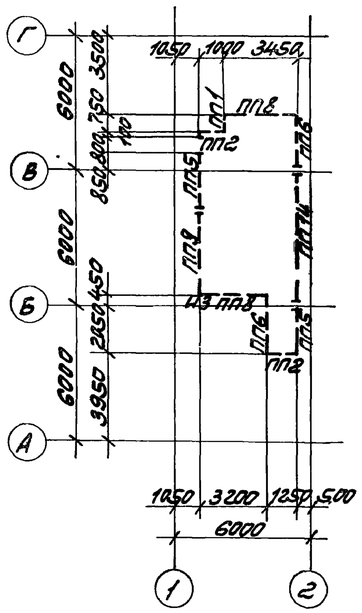

ПЛАН ОГРАЖДЕНИЯ НА ОТМ. 3.800

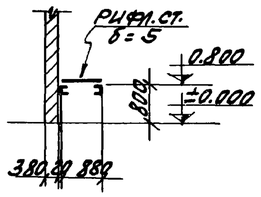

3-3

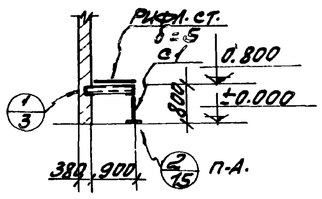

4-4

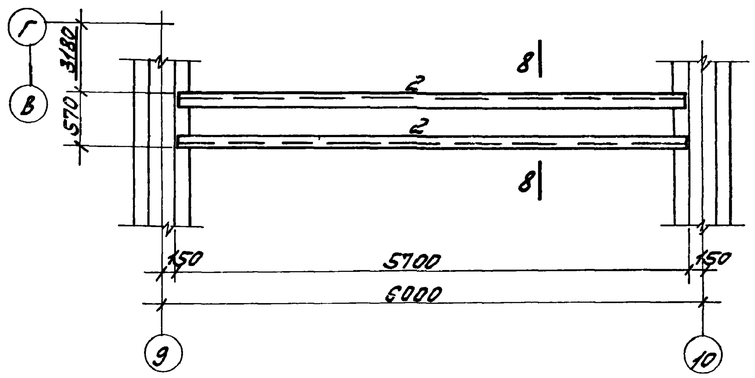

ПЛАН БАЛОК НА ОТМ. 3.650

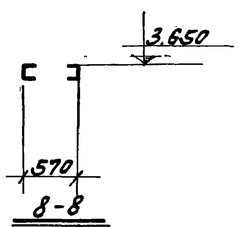

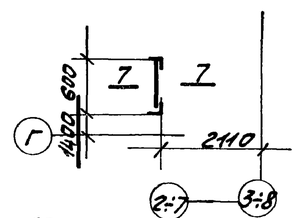

ЛЕСТНИЦА С ОТМ. -1.500

ТАБЛИЦА ЭЛЕМЕНТОВ

МАРКА ЭЛЕМЕНТ.	СЕЧЕНИЕ ЭСКИЗ	СЕЧЕНИЕ СОСТАВ	УСИЛИЕ, Т N	УСИЛИЕ, Т R	ВЕС ЭЛЕМЕНТ. Т	ПРИМЕЧАНИЯ
а	[	С12	—	—		КОНСТРУКТИВНО
б	[	С16	—	0.5		
в	I	I22	—	—		КОНСТРУКТИВНО
с1	L	L75х6	—	—		—"—
2	[	С30	—	—		—"—

СПЕЦИФИКАЦИЯ ТИПОВЫХ КОНСТРУКЦИЙ ПО СЕРИИ 1.459-2 НА МОНТАЖНУЮ СХЕМУ

НАИМЕН. ЭЛЕМЕНТ.	МАРКА ЭЛЕМЕНТ.	КОЛ. ШТ.	№№ ЛИСТА ПО СЕРИИ 1.459-2 ВЫПУСК 1	ВЫПУСК 2	ПРИМЕЧАНИЯ
ОГРАЖДЕНИЯ ПЛОЩАДОК	ПП1	3		75	
	ПП2	4		75	
	ПП5	3		76	
	ПП6	2		76	
	ПП8	2		77	
	ПП9	1		78	
	ПП14	1		79	
	ПП7	4		77	
СТРЕМЯНКА	С1	6	62		

ПРИМЕЧАНИЯ:

1. ОБЩИЕ ПРИМЕЧАНИЯ СМ. НА ЛИСТЕ КМ-1.
2. КРЕПЛЕНИЕ ОГРАЖДЕНИЙ ВЫПОЛНИТЬ ПО УЗЛАМ „27" И „29" СЕРИИ 1.459-2 В. 1.
3. КОНСТРУКЦИИ СВАРНЫЕ. СВАРКУ ПРОИЗВОДИТЬ ЭЛЕКТРОДАМИ ТИПА Э42. ГОСТ 9467-75

6988/VI 90

ГОССТРОЙ СССР РОСТОВСКИЙ ПРОМСТРОЙНИИПРОЕКТ 1976 г.	ПЛОЩАДКИ ПМ1; ПМ2. ПЛАН ОГРАЖДЕНИЯ НА ОТМ. 3.800 ПЛАН БАЛОК НА ОТМ. 3.650	ТИПОВОЙ ПРОЕКТ 904-1-35
КОМПРЕССОРНАЯ СТАНЦИЯ 6К-250А		АЛЬБОМ VI
		ЛИСТ КМ-14

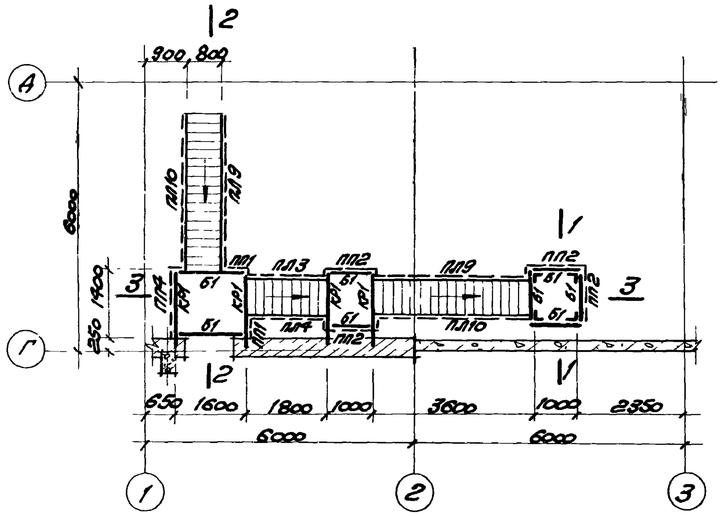

Наружная лестница по оси „Г"

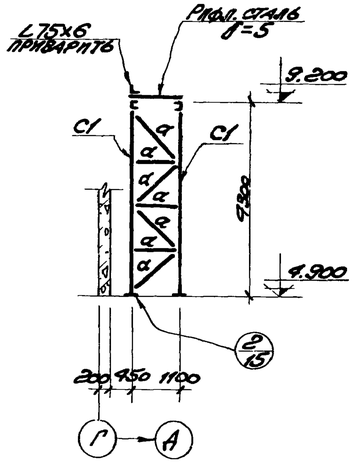

1-1

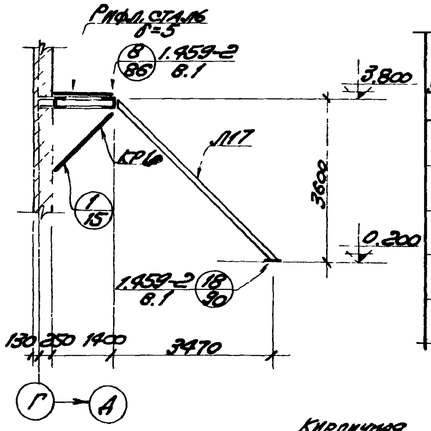

2-2

Таблица элементов

Марка элемента	Сечение: Эскиз	Сечение: Состав	Усилия, т: N	Усилия, т: R	Вес элемента, т	Примечания
Б1	[	С10	—	—		Конструктивно
КР1	С10 / 2∠75х6	С10 2∠75х6	—	—		—"—
С1	∟	∠90х8	—	—		—"—
а	∟	∠63х5	—	—		—"—

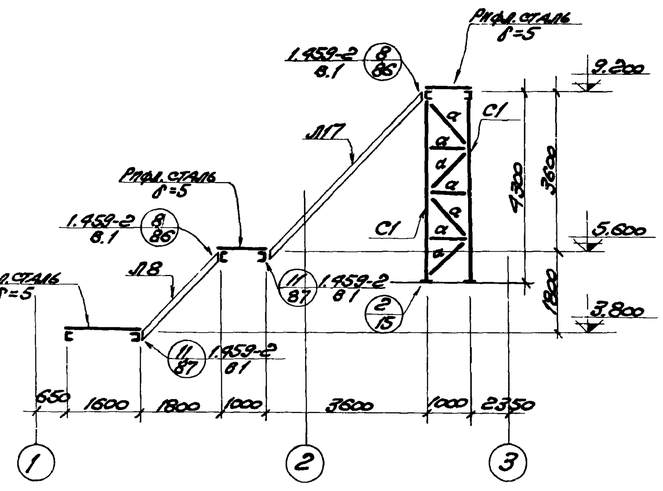

3-3

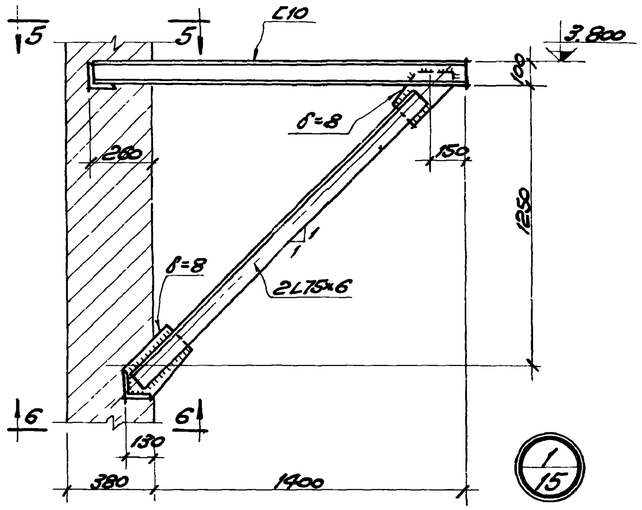

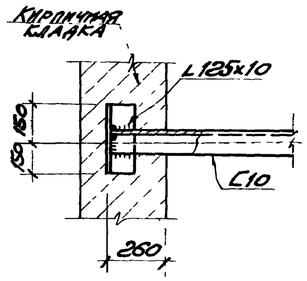

5-5

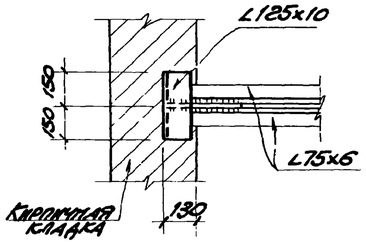

6-6

Спецификация типовых конструкций по серии 1.459-2 на монтажную схему

Наименование элемента	Марка элемента	Кол. шт.	№№ листа по серии 1.459-2 выпуск 2	Примечания
Ограждение лестницы	ЛП3	1	43	
	ЛП4	1	43	
	ПМ9	2	46	
	ПМ10	2	46	
	ПМ9	1	58	
	ПМ10	1	58	
Ограждение площадок	ПП1	2	75	
	ПП2	4	75	
	ПП4	1	76	
Лестницы	Л8	1	12	
	Л17	2	15	
	М12	1	22	

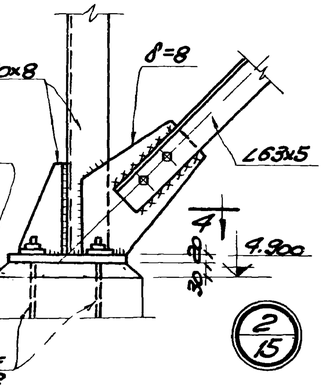

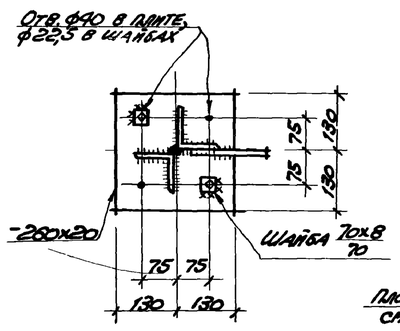

4-4

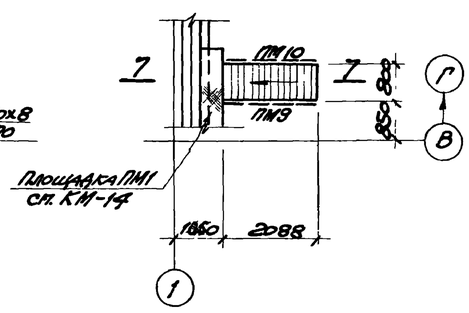

Лестница на отм. 3.800

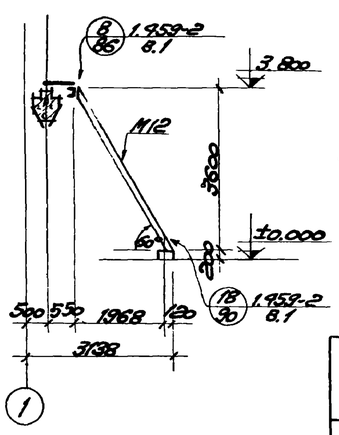

7-7

Примечания

1. Общие примечания, материал конструкций смотрите на листе КМ-1.
2. Конструкции сварные. Сварку производить электродами типа Э42 по ГОСТ 9467-75.
3. Все неоговоренные сварные швы принять высотой $h_ш = 6$ мм.
4. Крепление ограждений выполнить по детали „26" серии 1.459-2 в.1

6988/VI 91

ГОССТРОЙ СССР РОСТОВСКИЙ ПРОМСТРОЙНИИПРОЕКТ 1976 г.	Маружная лестница по оси „Г." Лестница на отм. 3.800.	Типовой проект 904-1-35
Компрессорная станция 6К-250А		Альбом VI
		Лист КМ-15

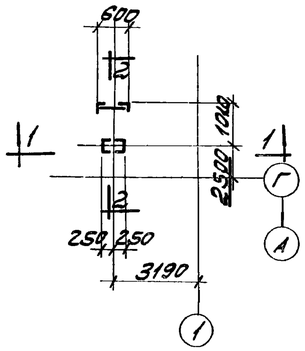

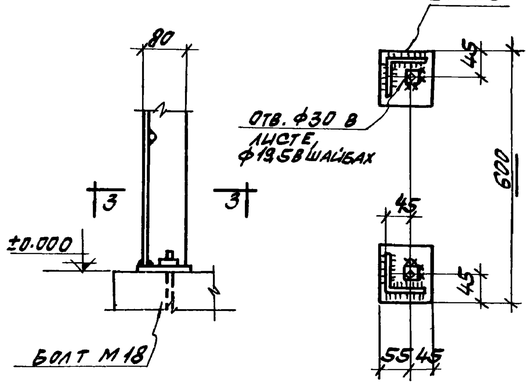

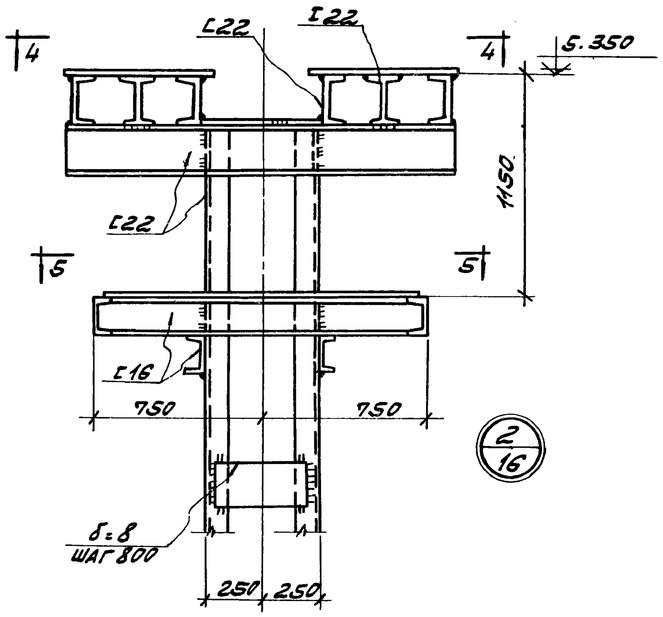

ТАБЛИЦА ЭЛЕМЕНТОВ

МАРКА ЭЛЕМЕНТА	СЕЧЕНИЕ		УСИЛИЯ, Т		ВЕС ЭЛЕМЕНТА Т	ПРИМЕЧАНИЯ
	ЭСКИЗ	СОСТАВ	N	R		
С1	см. конструктивный чертеж на данном л.		—	—		

СПЕЦИФИКАЦИЯ ТИПОВЫХ КОНСТРУКЦИЙ ПО СЕРИИ 1.459-2 НА МОНТАЖНУЮ СХЕМУ

НАИМЕНОВ. ЭЛЕМЕНТА	МАРКА ЭЛЕМЕНТА	КОЛ. ШТ.	NN ЛИСТА ПО СЕРИИ 1.459-2		ПРИМЕЧАНИЯ
			ВЫП.1	ВЫП.2	
Ограждение стремянок	СК4	1		89	
Ограждение площадок	ПП1	6		75	
Стремянка	С6	1	63		

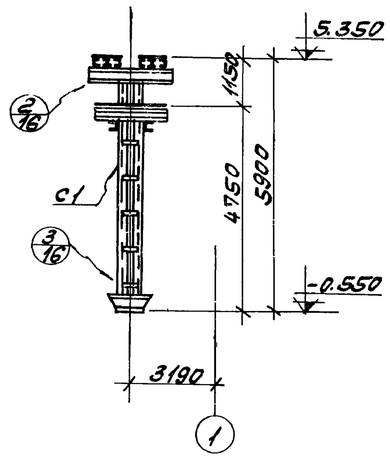

1-1

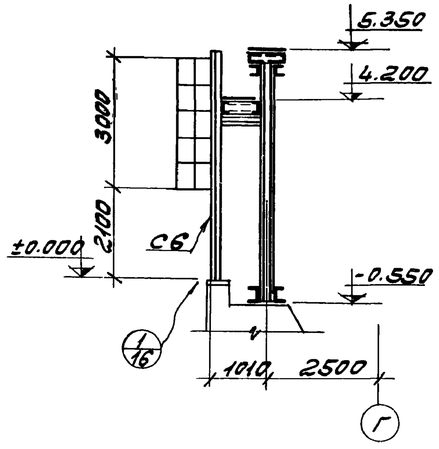

2-2

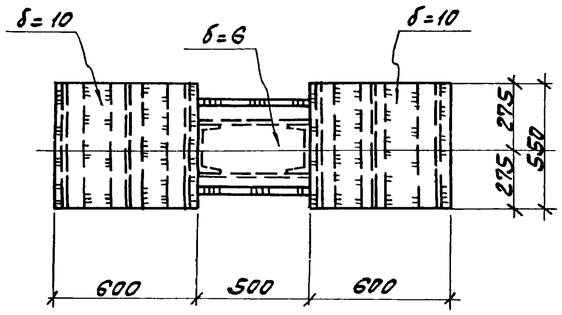

4-4

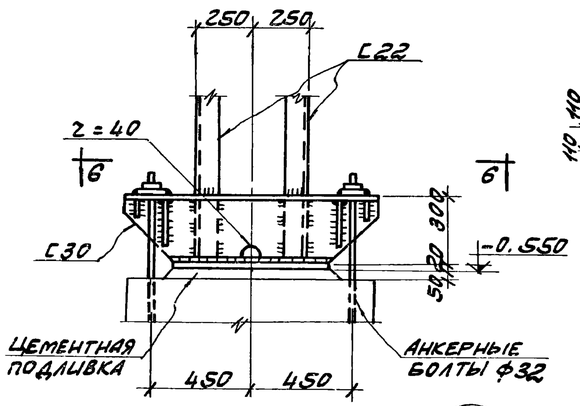

6-6

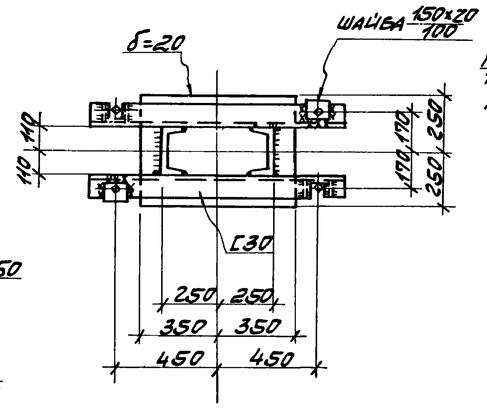

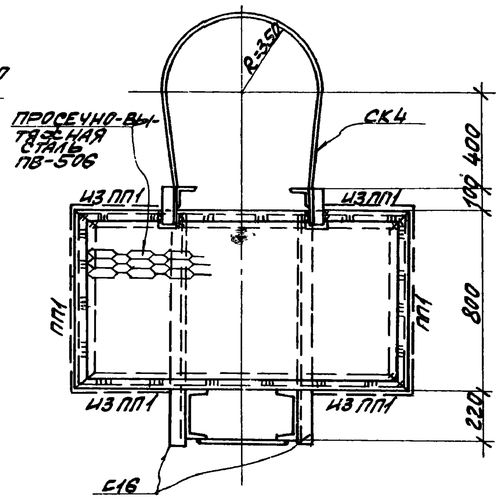

5-5

ПРИМЕЧАНИЯ:

1. Общие примечания и материал конструкций смотрите на листе КМ-1.
2. Конструкции сварные. Сварку производить электродами типа Э42 по ГОСТ 9467-75.
3. Все неоговоренные сварные швы принять высотою $h_ш = 6$ мм.
4. Крепление ограждения выполнить по узлу „27" серии 1.459-2 выпуск 1.

6988/VI 92

ГОССТРОЙ СССР РОСТОВСКИЙ ПРОМСТРОЙНИИПРОЕКТ 1976 г.	План опоры под трубопровод. Узлы.	Типовой проект 904-1-35
		Альбом VI
Компрессорная станция 6К-250А		Лист КМ-16

Пояснение к проекту

I. Общие данные

Рабочие чертежи отопления и вентиляции компрессорной станции 6К-250А разработаны на основании: технологической части проекта и заданий на проектирование, выданных институтом „Гипростройдормаш" и архитектурно-строительной части проекта, разработанной институтом „Ростовский Промстройниипроект".

Компрессорная станция работает круглосуточно в 3 смены.

В качестве теплоносителя для отопления и вентиляции принята перегретая вода с температурой 150-70°С, ввод теплоносителя предусматривается от наружной теплосети промпредприятия в подземных каналах.

Проект отопления и вентиляции разработан для трех климатических районов с расчетными температурами наружного воздуха:

	I	II	III
Зимний период	-20°	-30°	-40°
Летний период	+28°	+22°	+21°

Конструкции наружных ограждений здания компрессорной и их термические сопротивления приведены в архитектурно-строительной части проекта.

II. Отопление.

Отопление помещений машинного зала компрессорной в рабочее время обеспечивается тепловыделениями от технологического оборудования и воздушно-отопительными рециркуляционными агрегатами.

В помещении на отметке 3.800 устанавливаются агрегаты типа АПВС.

В помещении на отметке 0.000, загроможденном фундаментами под компрессоры и технологическими коммуникациями, принята рассредоточенная раздача подогретого воздуха по встроенному в конструкцию перекрытия на отметке 3.800 каналу.

Подача и подогрев воздуха осуществляется вентиляционным агрегатом, имеющим резервный вентилятор с электродвигателем. Забор воздуха и установка оборудования предусматривается на отметке 3.800.

Отопительные агрегаты обеспечивают в помещениях в нерабочее время, при остановке компрессоров, температуру не ниже 5°С.

Поддержание в помещениях в рабочее время температуры не ниже 16°С осуществляется автоматически путем включения агрегатов.

Проект автоматизации включения отопительных агрегатов разработан в разделе „Автоматизация и КИП" типового проекта.

Отопление бытовых помещений и помещения маслохозяйства предусматривается водяное - радиаторами М-140АО, а помещения оператора - регистрами из сварных гладких труб.

Подводка к регистрам выполнена на сварке, вентили на подводящих трубопроводах вынесены за пределы помещения оператора.

III. Вентиляция.

В основном помещении компрессорной и в помещении оператора предусматривается общеобменная вентиляция, расчитанная на разбавление теплопоступлений от технологического оборудования и солнечной радиации. В летний период расчет вентиляции произведен с учетом одновременной работы 6-ти компрессоров.

Удаление теплого воздуха с 1-го этажа предусматривается через открытые проемы в перекрытии на 2-й этаж и из верхней зоны 2-го этажа крышными осевыми вентиляторами.

Приток свежего воздуха осуществляется через открывающиеся фрамуги окон, низ которых расположен на высоте 1.2м от пола.

В холодный период года, для периодического проветривания помещений машинного зала, включается один из крышных вентиляторов, при этом холодный воздух поступает через фрамуги окон по оси 1 в ряду Б-В, низ которых расположен на высоте 5.1м от пола.

В помещении маслохозяйства во время производства регенерации масла предусматривается общеобменная механическая вытяжная вентиляция с удалением из верхней зоны 1/3 объема и из нижней зоны 2/3 объема воздуха. Приток воздуха в помещение маслохозяйства, вследствие периодичности и кратковременности работы регенерационной установки (1 раз в неделю в течение 1-1.5 часов), предусматривается неорганизованным путем через фрамуги окна. При этом подогрев поступающего в холодный период воздуха обеспечивается теплопоступлениями от оборудования регенерационной установки и приборов отопления, при некотором кратковременном снижении температуры помещения до 10°С.

Вытяжка из душевых кабин и санузла предусматривается естественная через шахту с дефлектором.

Ведомость примененных и ссылочных документов

Обозначение	Наименование	Примечание
3.904-5, выпуск I, II	Средства крепления нагревательных приборов и трубопроводов	Комплект
4.903-10, выпуск 8	Изделия и детали трубопроводов для тепловых сетей. Грязевики	67÷80
2.494-1, выпуск 1	Узлы прохода вентиляционных вытяжных шахт через покрытия промзданий	7÷10, 13, 14, 15
4.904-12	Зонты и дефлекторы вентиляционных систем	1, 2, 6, 30÷37, 67
2.494-8.I	Гибкие вставки для центробежных вентиляторов.	Комплект
3.904-10	Крепление стальных неизолированных воздуховодов	5÷7; 15÷18
1.469-7, выпуск 2	Покрытия зданий с крышными вентиляторами	Комплект
4.904-25	Подставки под калориферы	Комплект
ОВ-02-159	Автоматические обратные клапаны	Комплект
1.494-10	Решетки щелевые регулирующие типа Р	Комплект
ГПИ „Проектмонтажавтоматика" ТКЧ-3091-69. г. Москва	Установка термометров на трубопроводах	1,2
ГПИ „Проектмонтажавтоматика" ТКЧ-3138-70. г. Москва	Установка манометров на трубопроводах.	1,2
1.494-21	Крепления решеток воздухоприточных к воздуховодам и строительным конструкциям	2,3,11

Технические решения, принятые в проекте компрессорной станции 6К-250А соответствуют действующим на 1-I-76г. нормам и правилам взрывобезопасности и пожаробезопасности по категориям, установленным генеральным проектировщиком в заданиях на строительное проектирование, чем и удостоверяется безопасная эксплуатация компрессорной станции 6К-250А

В части, касающейся чертежей марки ОВ дата 26.11.76

Главный инженер проекта [подпись] /Тюрин А.Т./

План-схема размещения отопительно-вентиляционных установок

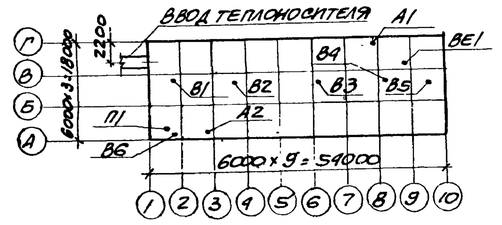

Основные показатели по чертежам отопления и вентиляции

Наименование здания (сооружения) помещения	Объем м3	Расход тепла, ккал/ч: Наружная температура t°С	На отопление*	На вентиляцию	Общий расход тепла tн=°С	Расход холода ккал/ч	Установочная мощность эл. двигат., кВт.
Компрессорная станция 6К-250А	8730	-20°	22.600 / 135.200	—	135.200	—	23.52
		-30°	38.500 / 168.300	—	168.300	—	23.52
		-40°	50.200 / 207.100	—	207.100	—	23.52

* В числителе расход тепла на отопление помещений компрессорной в рабочее время, в знаменателе - расход тепла на отопление помещений компрессорной при дежурном отоплении.

Ведомость чертежей основного комплекта марки ОВ

Лист	Наименование	Примечание
ОВ-1	Заглавный лист	
ОВ-2	Характеристика отопительно-вентиляционного оборудования. Таблица воздушно-тепловых балансов	
ОВ-3	План отопления и вентиляции на отм. 0.000.	
ОВ-4	План отопления и вентиляции на отм. 3.800.	
ОВ-5	Планы отопления и вентиляции на отм. 0.000 и 3.800 (продолжение). Разрез 3-3.	
ОВ-6	Схема трубопроводов отопления. Разрез 4-4.	
ОВ-7	Схемы воздуховодов систем П1; В6; ВЕ1; Разрезы 1-1; 2-2:	
ОВ-8	Установка оборудования систем П1; В6	
ОВ-9	Сводная спецификация систем отопления и вентиляции.	Последний лист

6988/VI (93)

Госстрой СССР Ростовский Промстройниипроект 1976 г.	Заглавный лист	Типовой проект 904-1-35
Компрессорная станция 6К-250А		Альбом VI
		Лист ОВ-1

ХАРАКТЕРИСТИКА ОТОПИТЕЛЬНО-ВЕНТИЛЯЦИОННЫХ СИСТЕМ.

№ систем	кол. систем	наименование обслуживаемого помещения (технологического оборудования)	тип вентустановки (вентагрегата)	вентилятор: тип	№	схема исполнения	положение вращение	L, м³/ч	H, кг/м²	n об/мин	электродвигатель: тип, исполнение по взрывозащите	N, кВт	n, об/мин	воздухонагреватель: тип	№	кол. шт.	температура нагрева от	до	расход тепла ккал/ч	H, кг/м²	примечания
В1÷В4	4	машинный зал	крышный осевой	Ц3-04	12-В	1	—	44400* 38600 38300	—	720	А02-51-88	4.0	720	—	—	—	—	—	—	—	—
В5	1	помещение оператора	крышный центроб	КЦ3-90	5	—	—	5080* 4220 3930	—	930	А0 12-21-6	0.8	930	—	—	—	—	—	—	—	—
В6	1	помещение маслохозяйства	А2.5105-1	Ц4-70	2.5	1	10°	495	22	1400	А0Л-11-4	0.12	1400	—	—	—	—	—	—	—	—
П1	1	$t_н$=-20° машинный зал на отм. 0.000	А5100-2а	Ц4-70	5	1	ПР135° Л135°	7150	56	1430	А02-31-4	2.2	1430	КВС	6П	1	5	20	28000	9.7	/вентагрегат резервный
	1	$t_н$=-30°	А5100-2а	Ц4-70	5	1	ПР135° Л135°	7150	56	1430	А02-31-4	2.2	1430	КВС	8П	1	5	26	39.300	9.7	/вентагрегат резервный
	1	$t_н$=-40°	А5100-2а	Ц4-70	5	1	ПР135° Л135°	7150	56	1430	А02-31-4	2.2	1430	КВС	10П	1	5	32	50500	5.3	/вентагрегат резервный
А1; А2	2	$t_н$=-20° машинный зал на отм. 3.800	АПВС 110-80	МЦ	7	—	—	6900	—	1430	А02-31-4	2.2	1430	спирально-накатной	—	1	5	25.3	40.400	—	—
	2	$t_н$=-30°	АПВС 110-80	МЦ	7	—	—	6900	—	1430	А02-31-4	2.2	1430	спирально-накатной	—	1	5	29.5	48.700	—	—
	2	$t_н$=-40°	АПВС 110-80	МЦ	7	—	—	6900	—	1430	А02-31-4	2.2	1430	спирально-накатной	—	1	5	35	59.500	—	—

* 1. Производительность систем В1÷В4 дана соответственно при $t_н$ = 28°, 22°, 21°

2. Вращение и положение кожухов центробежных вентиляторов приняты по ГОСТ 5976-73.

ТАБЛИЦА ВОЗДУШНО-ТЕПЛОВЫХ БАЛАНСОВ ПОМЕЩЕНИЙ.

наименование помещений	объем помещений, м³	период	расчетная наружная температура, градусы	температура в помещении, градусы	теплопотери помещения, ккал/час	тепловыделения, ккал/час: от оборудования	от радиации	всего	теплоизбытки +; недостаток тепла -	тепло для отопления помещения в нерабочее время, ккал/час	вытяжка: количество воздуха, м³/час	чем удаляется	приток: количество воздуха, м³/час	чем обеспечивается
машинный зал на отм. 0.000	3220	зима	-20	16	40400	40900	—	40900	+500	28000	5000	через открытые проемы на отметку 3.800 В1÷В4 через проемы в перекрытии	5000	П1
			-30	16	51600	40900	—	40900	-10700	39300				
			-40	16	62900	40900	—	40900	-12000	50500				
		лето	28	31	—	47300	11400	58700	+58700	—	49200		48600	через фрамуги окон
			22	25	—	47300	11400	58700	+58700	—	48200		47800	
			21	24	—	47300	11400	58700	+58700	—	48000		47500	
машинный зал на отм. 3.800	4300	зима	-20	16	116200	143600	—	143600	+27400	80800	Естественное проветривание			
			-30	16	128000	143600	—	143600	+15600	97400				
			-40	16	148000	143600	—	143600	-4400	119000				
		лето	28	33	—	169700	59200	228900	+228900	—	115900	В1÷В4	114000	через фрамуги окон
			22	27	—	169700	44100	213800	+213800	—	106300		104800	
			21	26	—	169700	43200	212900	+212900	—	105200		103100	
помещение оператора на отм. 4.200	275	зима	-20	18	7500	2500	—	2500	-5000	7500	Естественное проветривание			
			-30	18	8100	2500	—	2500	-5600	8100				
			-40	18	9400	2500	—	2500	-6900	9400				
		лето	28	31	—	2500	2800	5300	+5300	—	5080	В5	5020	через фрамуги окон
			22	25	—	2500	2000	4500	+4500	—	4220		4180	
			21	24	—	2500	1700	4200	+4200	—	3930		3880	
помещение маслохозяйства на отм. 0.000	90	зима	-20	16	3800	1300	—	1300	-2500	3800	450	В6	450	через верхнюю фрамугу окна
			-30	16	4900	1300	—	1300	-3600	4900	450		450	
			-40	16	5900	1300	—	1300	-4600	5900	450		450	
		лето	28	33	—	1300	—	1300	+1300	—	1500	В6 верхняя фрамуга окна	1500	через дверной проем
			22	27	—	1300	—	1300	+1300	—	1500		1500	
			21	26	—	1300	—	1300	+1300	—	1500		1500	
бытовые помещения на отм. 0.000	345	зима	-20	по санитарным нормам	15100	—	—	—	-15100	15100	200	ВЕ1	200	через неплотности строительных конструкц
			-30		18600	—	—	—	-18600	18600	200		200	
			-40		22300	—	—	—	-22300	22300	200		200	

Примечания: 1. При расчете воздухообмена по борьбе с теплоизбытками значение „m", учитывающее поступление тепла в рабочую зону, принято: для машинного зала - 0.7; для помещения оператора 0.8; для помещения маслохозяйства - 1.0.

2. При расчете теплопотерь бытовых помещений учтен расход тепла на нагрев наружного воздуха, поступающего неорганизованно и компенсирующего вытяжку из душевых и санузла.

3. Тепловыделения в машинном зале для зимнего периода приняты для пяти одновременно работающих компрессоров.

УСЛОВНЫЕ ОБОЗНАЧЕНИЯ

	трубопровод водяного отопления подающий
	трубопровод водяного отопления обратный
	вентиль
	задвижка
	проходной пробковый кран
	обратный клапан
	тройник с пробкой
	радиатор отопления в плане
	радиатор отопления на схеме
	регистр из 5 гладких труб, диаметром 100мм,
5ГТ Ф100 ℓ=2000	длиной нитки 2000 мм
АР 200х200	декоративная решетка 200х200
	регулируемые жалюзийные решетки размером
ЗР 200 СХЕМА III	200х200 установленные по схеме III серия 1.494-10
	изолированные участки трубопроводов
i=0.002	величина и направление уклона трубопровода
НО	неподвижная опора
	регулирующий клапан 25ч 931нж с электроприводом в плане
	регулирующий клапан 25ч 931нж с электроприводом на схеме
ДОК-5	автоматический обратный клапан круглого сечения тип 5.

УКАЗАНИЕ О МАТЕРИАЛЕ И ПОКРЫТИИ ЭЛЕМЕНТОВ ВЕНТИЛЯЦИОННЫХ СИСТЕМ.

№№ п/п	№№ систем	элементы вентиляционных систем	материал	покрытия: внутри	снаружи
1	П1 В5 В6	воздуховоды вытяжных и приточных систем, проложенные внутри помещений	кровельная сталь толщиной 0.55-0.7мм.	масляная краска за 1 раз	масляная краска за 2 раза
2	ВЕ1	вытяжные воздуховоды, транспортирующие влажный воздух	оцинкованная сталь толщиной до 1.0мм	———	———
3	В6 ВЕ1	воздуховоды вытяжных систем, проложенные снаружи.	тонколистовая сталь толщиной 1.5мм	масляная краска за 1 раз	масляная краска за 2 раза

6988/VI (94)

Госстрой СССР РОСТОВСКИЙ ПРОМСТРОЙНИИПРОЕКТ 1976 г.	Характеристика отопительно-вентиляционного оборудования. Таблица воздушно-тепловых балансов.	Типовой проект 904-1-35
		Альбом VI
Компрессорная станция 6К-250А		Лист ОВ-2

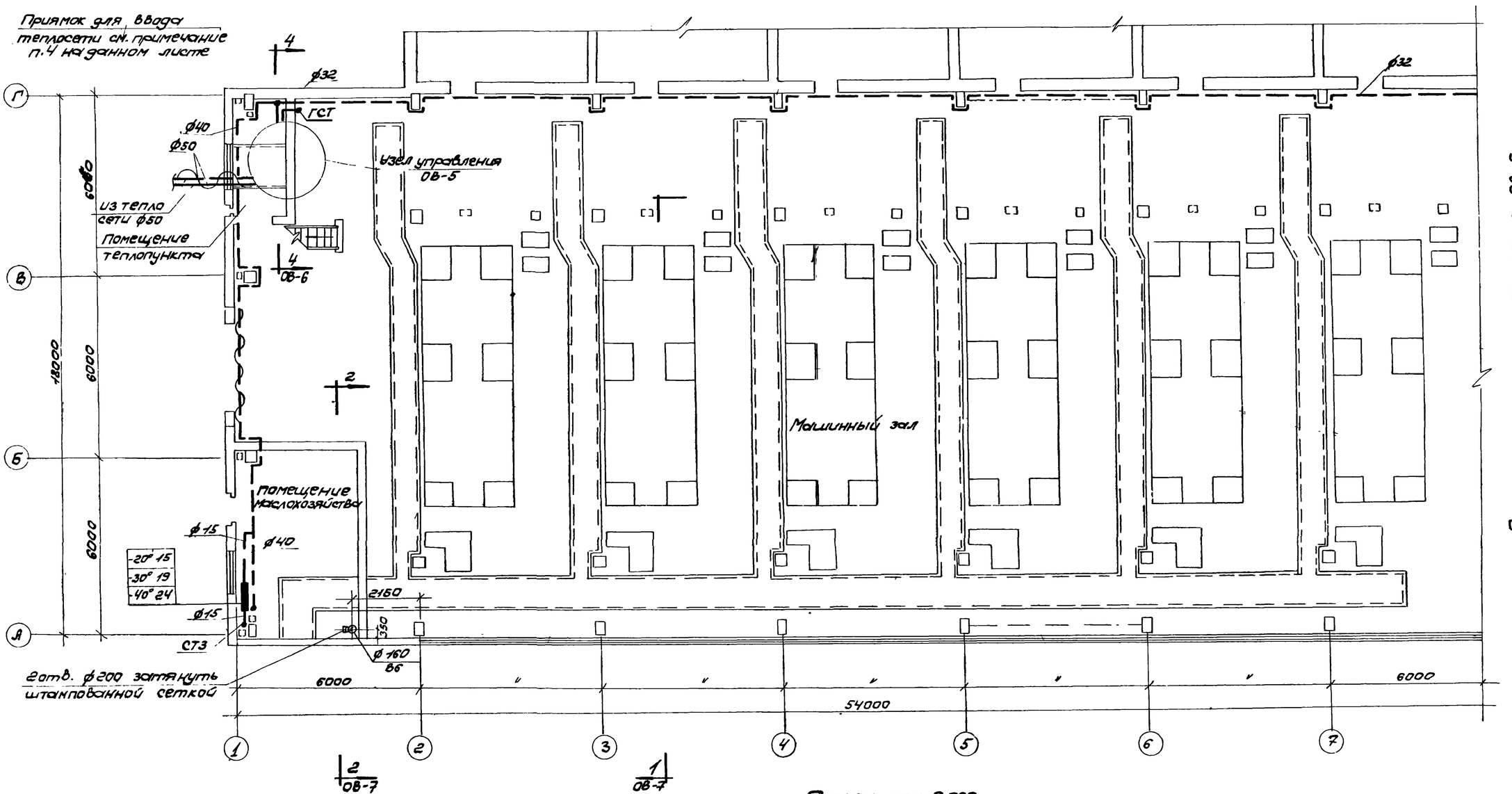

Продолжение плана на листе ОВ-5

План на отм. 0.000
М 1:100

Примечания:

1. Трубопроводы системы отопления монтируются из стальных водо, - газопроводных труб по ГОСТ 3262-62..
2. После монтажа трубопроводы и нагревательные приборы окрашиваются грунтом ГФ-20 за один раз и краской БТ-177 за 2 раза.
3. Трубопроводы, проложенные над воротами, и узел управления изолируются асбопухшнуром ГОСТ 1779-55 толщиной 40 мм и покрываются фальгокартоном по ГОСТ-20429-75.
4. При подземной прокладке тепловых сетей ввод теплопроводов предусматривается в приямок в осях Г-В; 1-2, который выполняется по строительным чертежам марки „АР"
5. Условные обозначения смотрите на листе ОВ-2.

6988/VI 95

ГОССТРОЙ СССР РОСТОВСКИЙ ПРОМСТРОЙНИИПРОЕКТ 1976 г	План отопления и вентиляции на отм. 0.000	Типовой проект 904-1-35
Компрессорная станция 6К-250А		Альбом VI
		Лист ОВ-3

Гл. инж. пр. Тюрин
Нач. отд. Комов
Гл. спец. Дегтярев
Рук. гр. Червонная
Ст. инж. Шетковский
Инженер проверил Н. Александров
Инженер проверил Носенкова
Согласовано

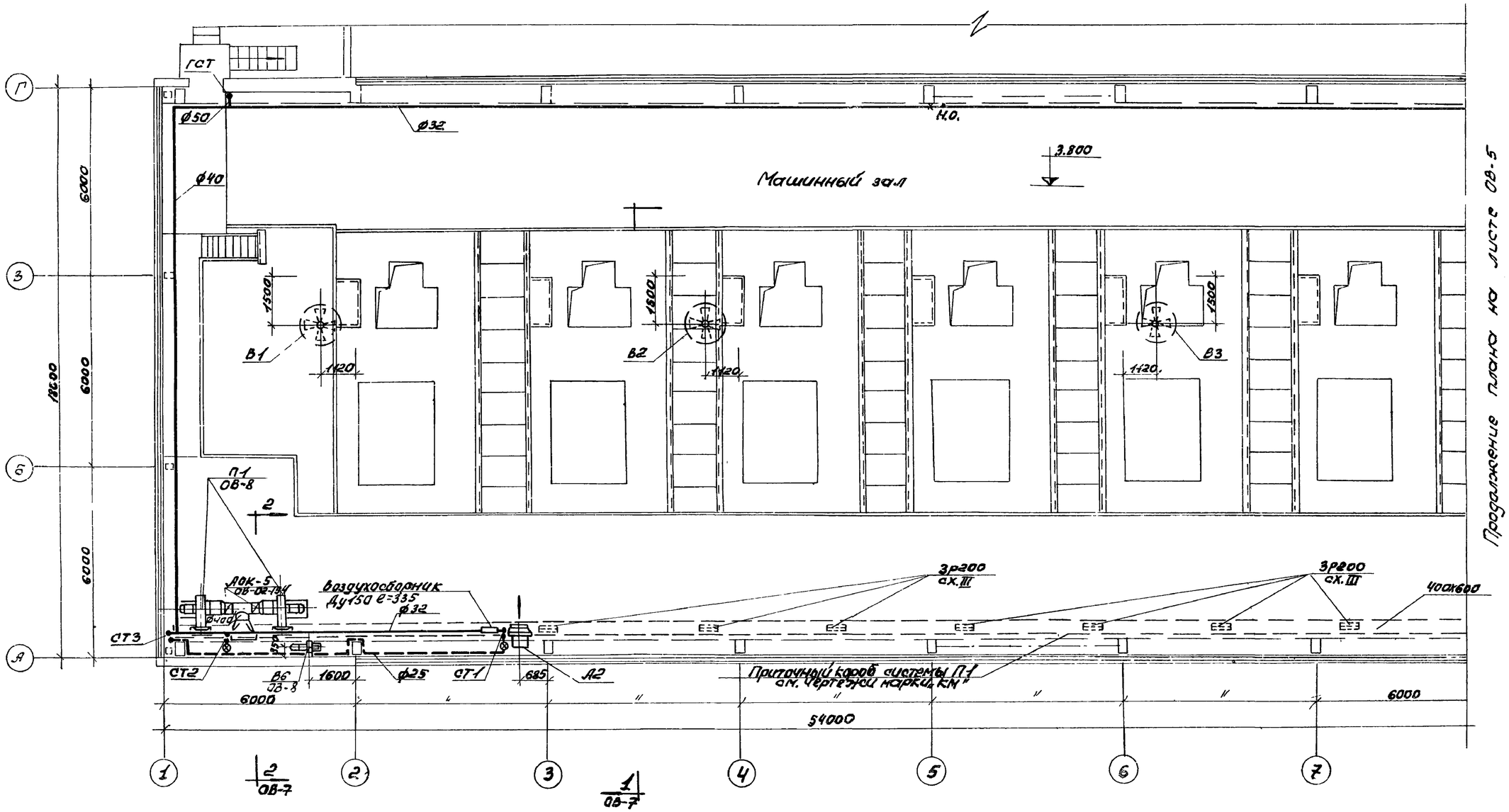

План на отм. 3800
м 1:100

Примечания:

1. Установка оборудования систем В1÷В5 выполняется по типовым чертежам серии 1.469-5- листы 2,10, 34,35.
2. Крышные вентиляторы устанавливаются без поддона.
3. Кронштейны для крепления воздушно-отопительных агрегатов систем П1 и А2 разработаны на чертежах „КМ".
4. Указание о материале и покрытии элементов вентиляционных систем, а также условные обозначения приведены на листе ОВ-2.
5. Железобетонные стаканы с закладными болтами для крепления крышных вентиляторов систем В1÷В5 и отверстия в кровле для прохода воздуховодов систем В6, ВЕ1 выполняются по чертежам марки „КЖС".

Продолжение плана на листе ОВ-5

6988/VI (96)

Госстрой СССР РОСТОВСКИЙ ПРОМСТРОЙНИИПРОЕКТ 1976 г.	План отопления и вентиляции на отм. 3.800	Типовой проект 904-1-35
Компрессорная станция 6К-250А		Альбом VI
		Лист ОВ-4

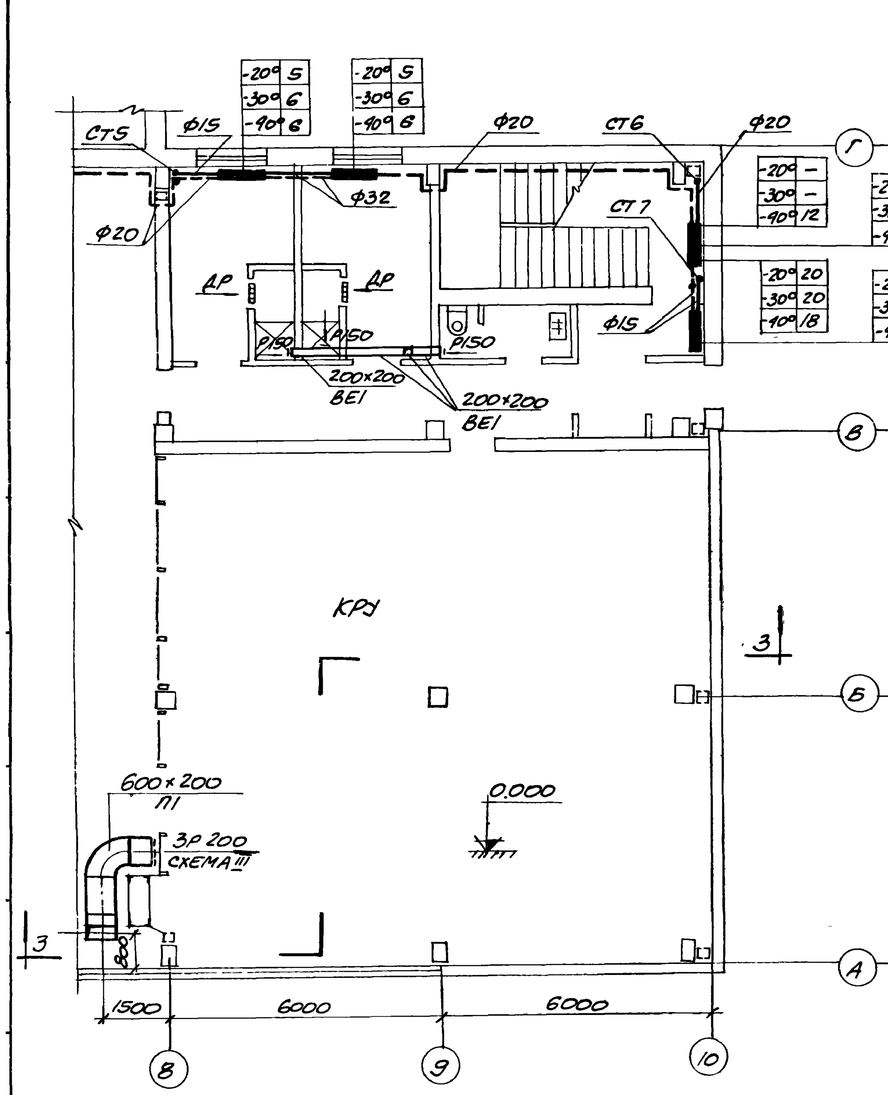

План на отм. 0.000
М1:100

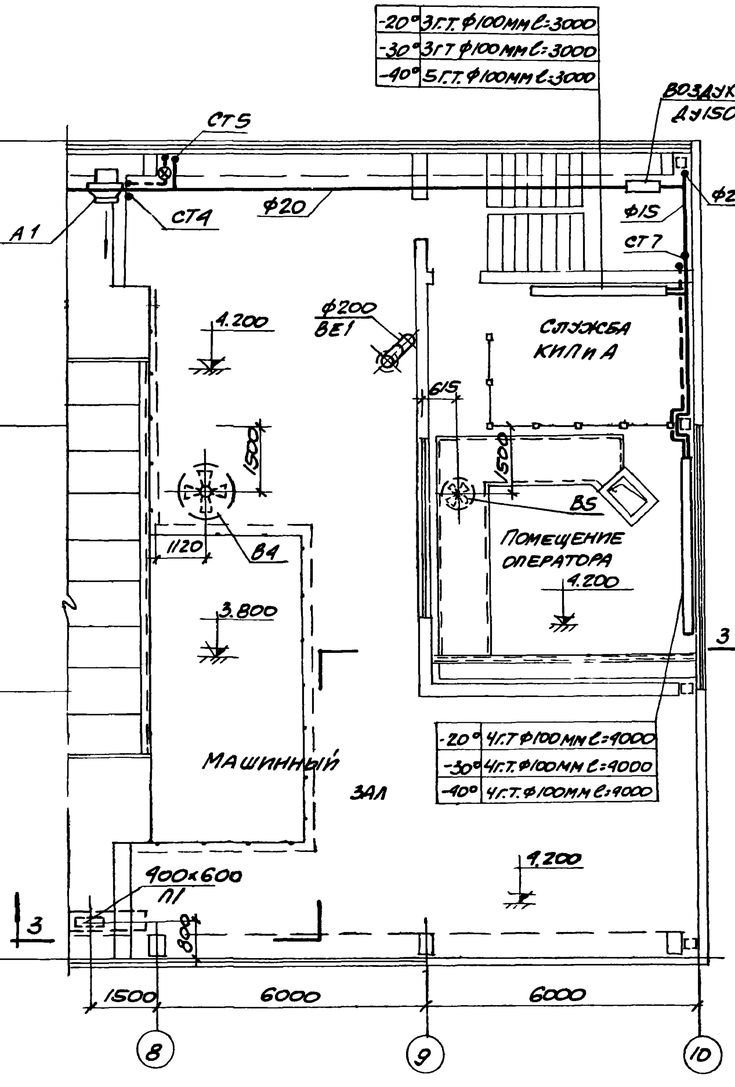

План на отм. 3.800 и 9.200
М1:100

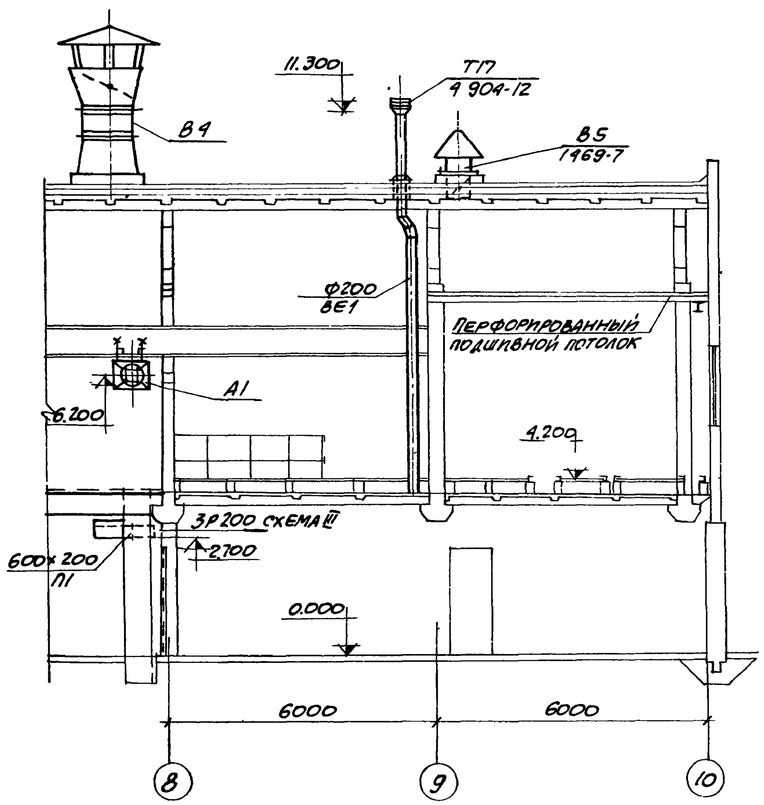

Разрез 3-3
М1:100

Примечания:

1. Крышные осевые вентиляторы №12-В с колесом Ц3-04 поставляются комплектно с электродвигателем, самооткрывающимся клапаном, зонтом и предохранительной решеткой, крышный центробежный вентилятор КЦ3-90 5-М поставляется комплектно с электродвигателем и самооткрывающимся клапаном
2. Указание о материале и покрытии элементов вентиляционных систем и условные обозначения смотрите на листе ОВ-2.
3. Кронштейны для крепления воздушно-отопительных агрегатов систем А1, А2 разработаны на чертежах марки „КМ".

6988/VI 97

ГОССТРОЙ СССР РОСТОВСКИЙ ПРОМСТРОЙНИИПРОЕКТ 1976 г	Планы отопления и вентиляции на отм. 0.000 и 3.800 (продолжение) Разрез 3-3.	Типовой проект 904-1-35
		Альбом VI
Компрессорная станция 6К-250А		Лист ОВ-5

СХЕМА ТРУБОПРОВОДОВ СИСТЕМЫ ОТОПЛЕНИЯ

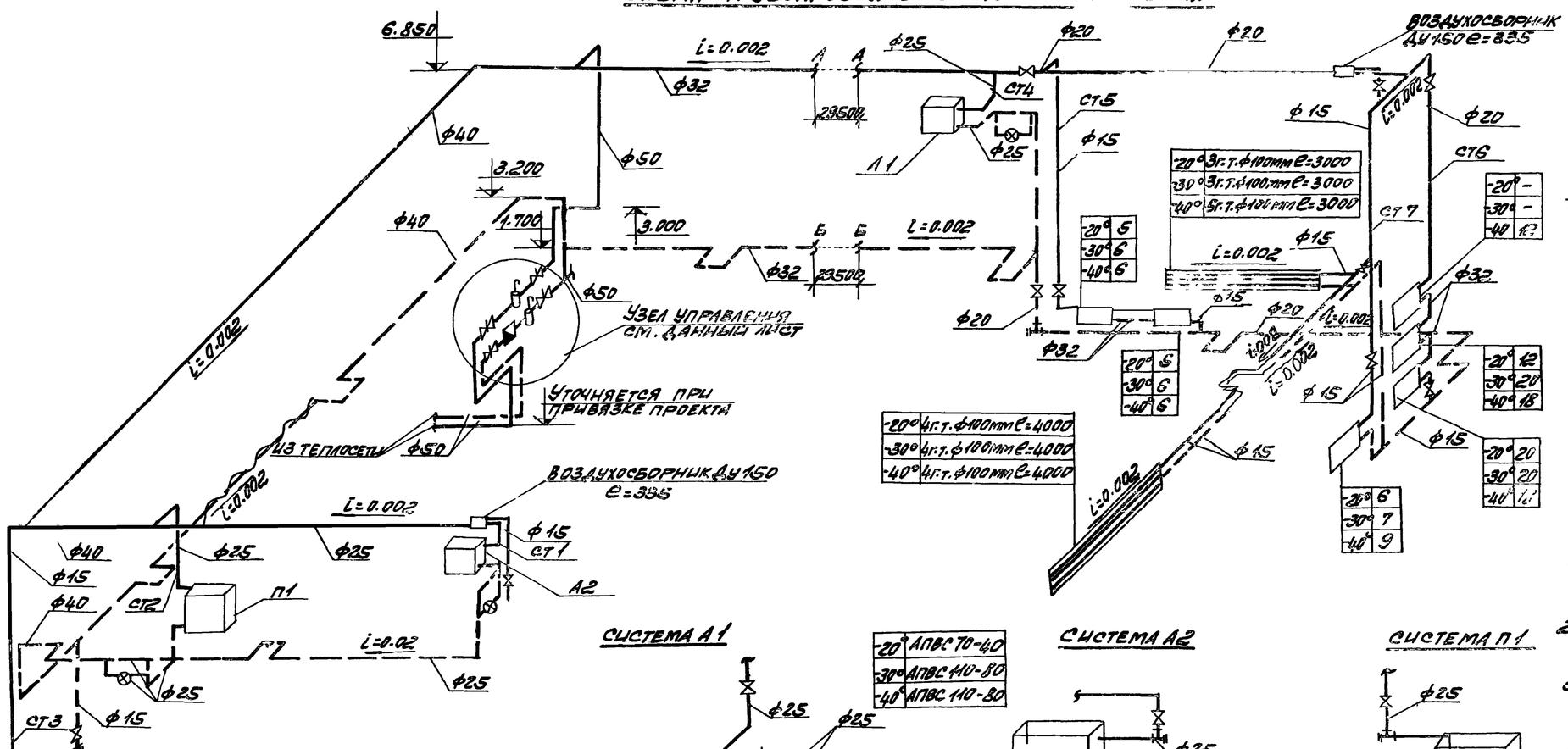

ЭСКИЗ РЕГИСТРА

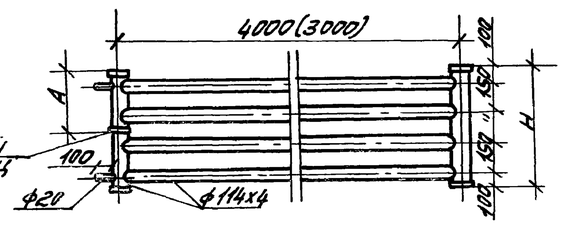

РАЗМЕРЫ РЕГИСТРОВ

КОЛЧИЕСТВО ТРУБ В РЕГИСТРЕ	3	4	5
Н мм	500	650	800
А мм	325	325	475

ПРИМЕЧАНИЯ:

1. ОБЩЕМОНТАЖНЫЕ УКАЗАНИЯ И ПРИМЕЧАНИЯ СМОТРИТЕ НА ЛИСТЕ ОВ-3.
2. УСЛОВНЫЕ ОБОЗНАЧЕНИЯ ПРИВЕДЕНЫ НА ЛИСТЕ ОВ-2.
3. КЛАПАН 25ч931нж УСТАНАВЛИВАЕТСЯ ПО ДАННОМУ ЧЕРТЕЖУ И ПОДКЛЮЧАЕТСЯ ПО ЧЕРТЕЖАМ ПРОЕКТА АВТОМАТИЗАЦИИ (СМ. АЛЬБОМ V ДАННОГО ТИПОВОГО ПРОЕКТА).
4. ТРУБОПРОВОДЫ ОТОПЛЕНИЯ, ПРОЛОЖЕННЫЕ В ПОМЕЩЕНИИ ОПЕРАТОРА, ВЫПОЛНЯЮТСЯ БЕЗ МУФТОВЫХ СОЕДИНЕНИЙ, НА СВАРКЕ.

СИСТЕМА А1

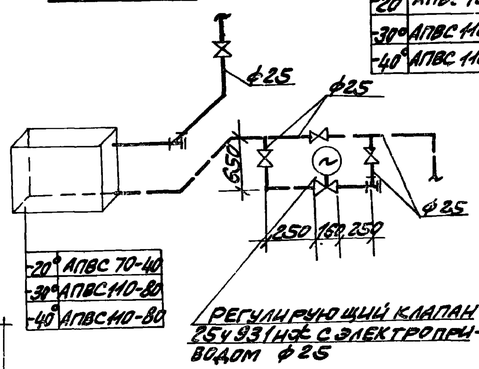

РЕГУЛИРУЮЩИЙ КЛАПАН 25ч931нж С ЭЛЕКТРОПРИВОДОМ ф25

СИСТЕМА А2

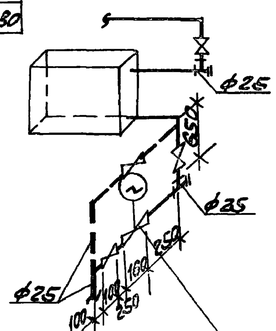

РЕГУЛИРУЮЩИЙ КЛАПАН 25ч931нж С ЭЛЕКТРОПРИВОДОМ ф25

СИСТЕМА П1

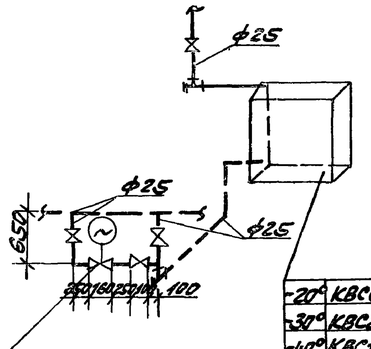

РЕГУЛИРУЮЩИЙ КЛАПАН 25ч931нж С ЭЛЕКТРОПРИВОДОМ ф25

РАЗРЕЗ 4-4

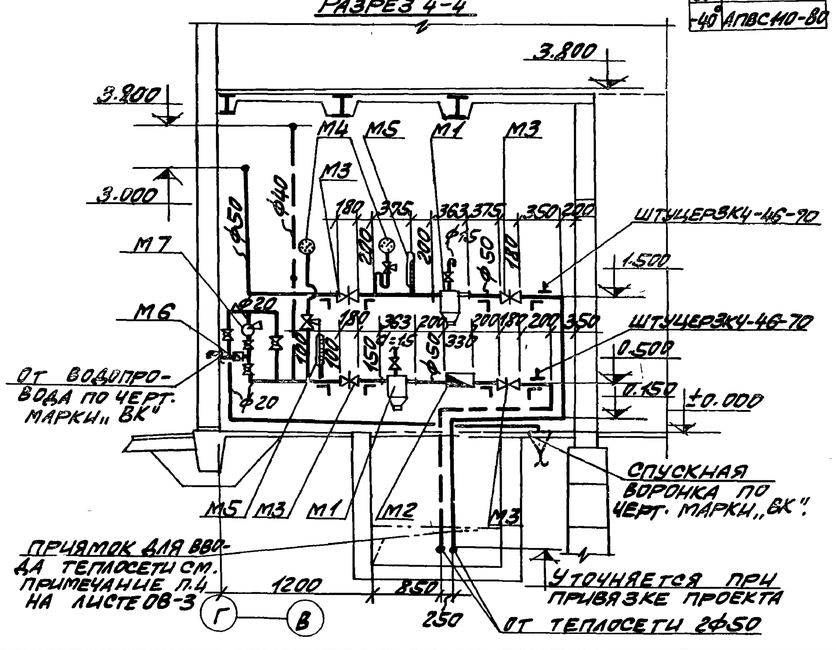

СПЕЦИФИКАЦИЯ ЭЛЕМЕНТОВ УЗЛА УПРАВЛЕ.

МАРКА	ОБОЗНАЧЕНИЕ	НАИМЕНОВАНИЕ	КОЛ.	ПРИМЕЧАНИЕ
М1	СЕРИЯ 4.903-10 ВЫП.8	ГРЯЗЕВИК 16-50 Т3Ч.02	2	19.0КГ
М2	ВТ-50Г	ВОДОМЕР В ИСПОЛНЕНИИ	1	5.8КГ
		ДЛЯ ГОРЯЧЕЙ ВОДЫ		
М3	30ч6БР	ЗАДВИЖКА ПАРАЛЛЕЛЬНАЯ	4	18.4КГ
		Ду50		
М4	ОБМ-1-160	МАНОМЕТР ТЕХНИЧЕСКИЙ	2	1.2КГ
М5	ПН6	ТЕРМОМЕТР ТЕХНИЧЕСКИЙ	2	0.65КГ
		В ЗАЩИТНОЙ ОПРАВЕ.		
М6	16КЧ11Р	КЛАПАН ОБРАТНЫЙ ПОДЪЕМ-	1	1КГ
		НЫЙ МУФТОВЫЙ Ду 25		
М7	БКФ-2	РУЧНОЙ НАСОС С 4^Я ПРОБ-	1	25КГ
		КОВЫМИ КРАНАМИ И		
		ТРУБНОЙ ОБВЯЗКОЙ		
		МАССА УКАЗАНА ОДНОГО ИЗДЕЛИЯ.		

6988/VI (98)

ГОССТРОЙ СССР РОСТОВСКИЙ ПРОМСТРОЙНИИПРОЕКТ 1976 г.	СХЕМА ТРУБОПРОВОДОВ СИСТЕМЫ ОТОПЛЕНИЯ РАЗРЕЗ 4-4.	ТИПОВОЙ ПРОЕКТ 904-1-35
КОМПРЕССОРНАЯ СТАНЦИЯ 6К-250А		АЛЬБОМ VI
		ЛИСТ ОВ-6

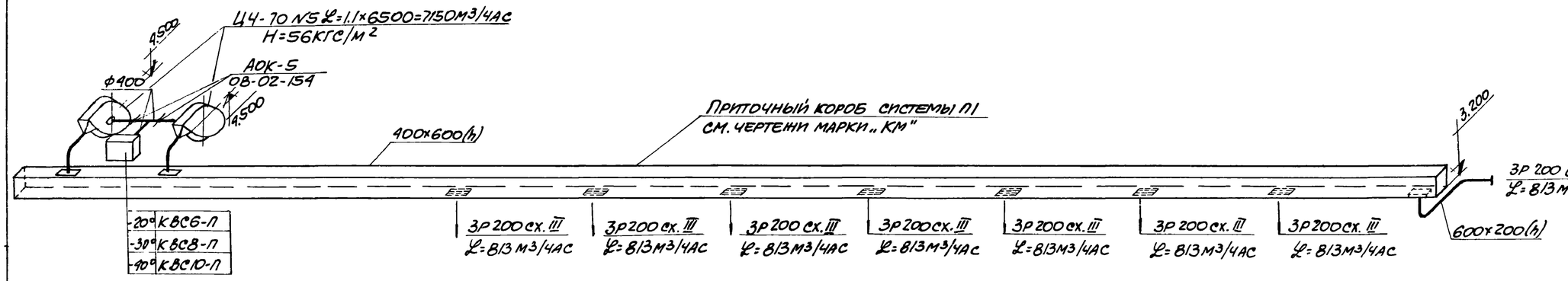

Система П1

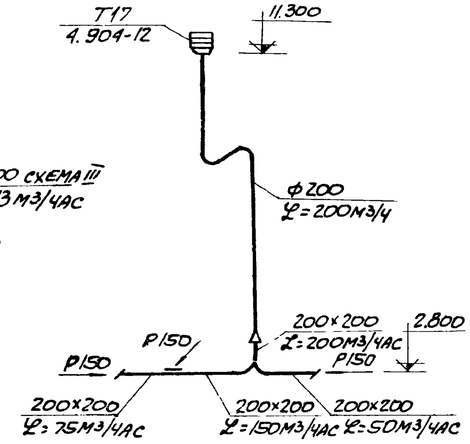

Система ВЕ1

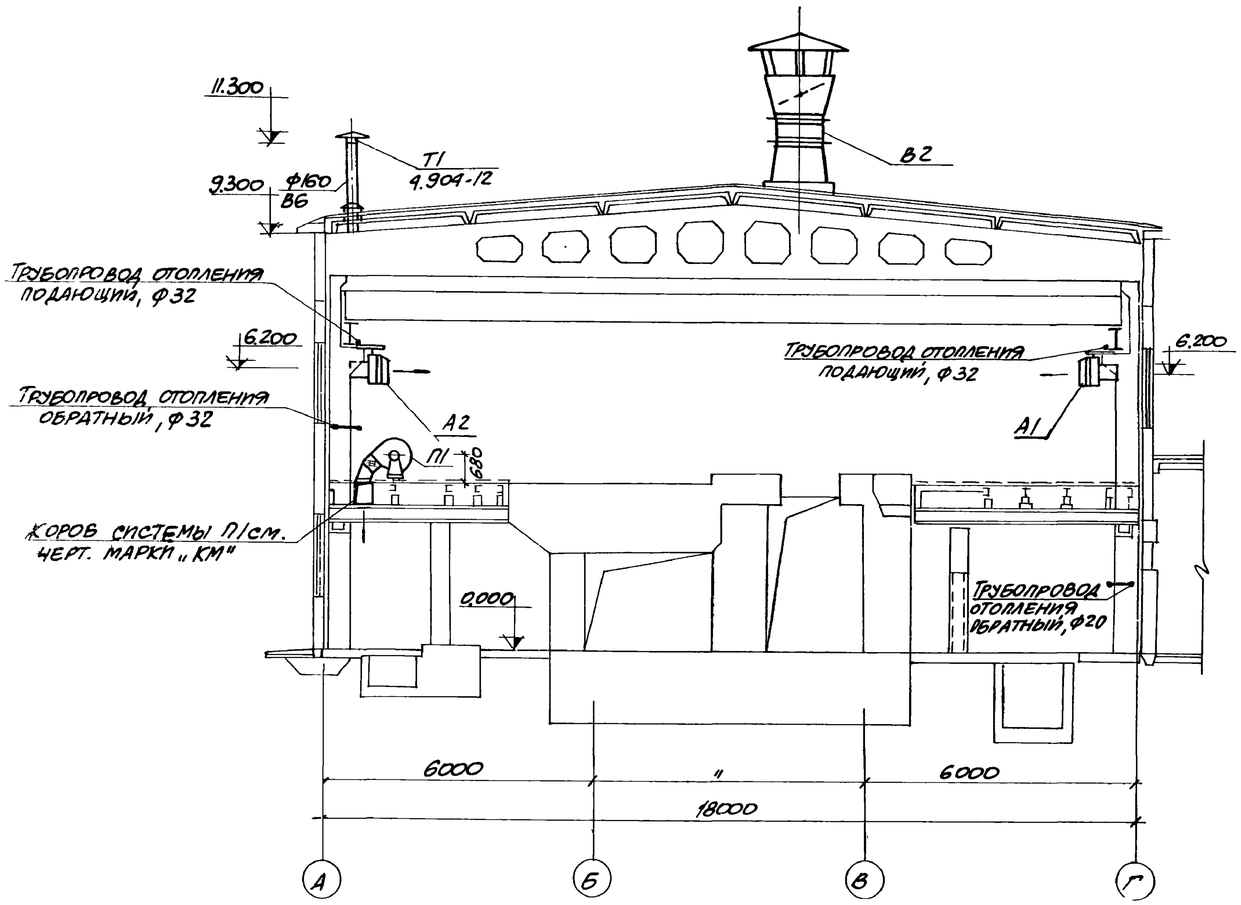

Разрез 1-1
М1:100

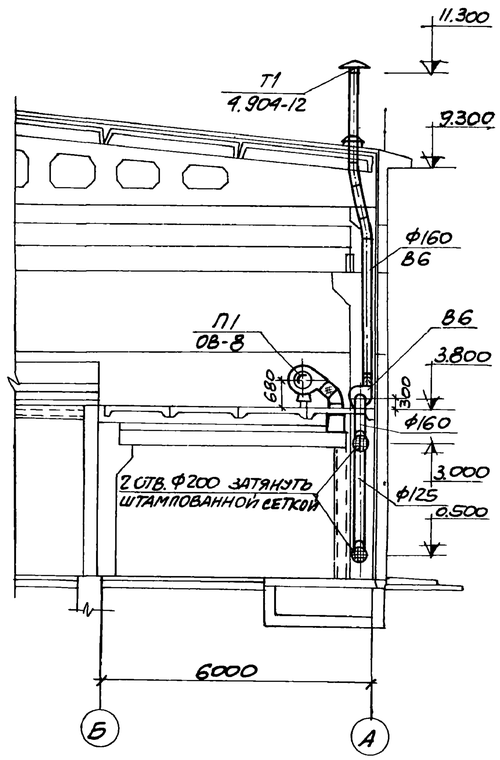

Разрез 2-2
М1:100

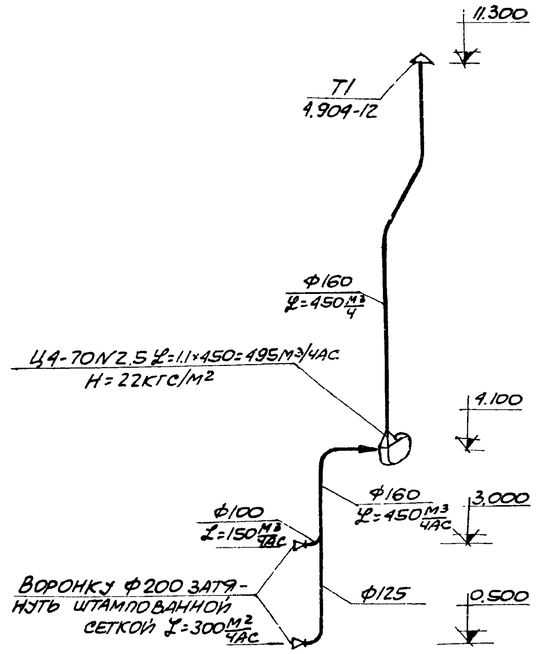

Система В6

Примечания:

1. Указание о материале и покрытии элементов вентиляционных систем и условные обозначения приведены на листе ОВ-2.
2. Крепление регулирующих щелевых решеток типа Р200 к металлическому днищу раздаточного приточного короба системы П1 выполняется по типовой серии 1.494-10.
3. Кронштейны для крепления воздушно-отопительных агрегатов систем А1 и А2 разработаны на чертежах марки „КМ".

ГОССТРОЙ СССР РОСТОВСКИЙ ПРОМСТРОЙНИИПРОЕКТ 1976 г.	Схемы вентиляции систем П1; В6, ВЕ1; Разрезы 1-1; 2-2.	Типовой проект 904-1-35
		Альбом VI
Компрессорная станция 6К-250А		Лист ОВ-7

6988/VI (99)

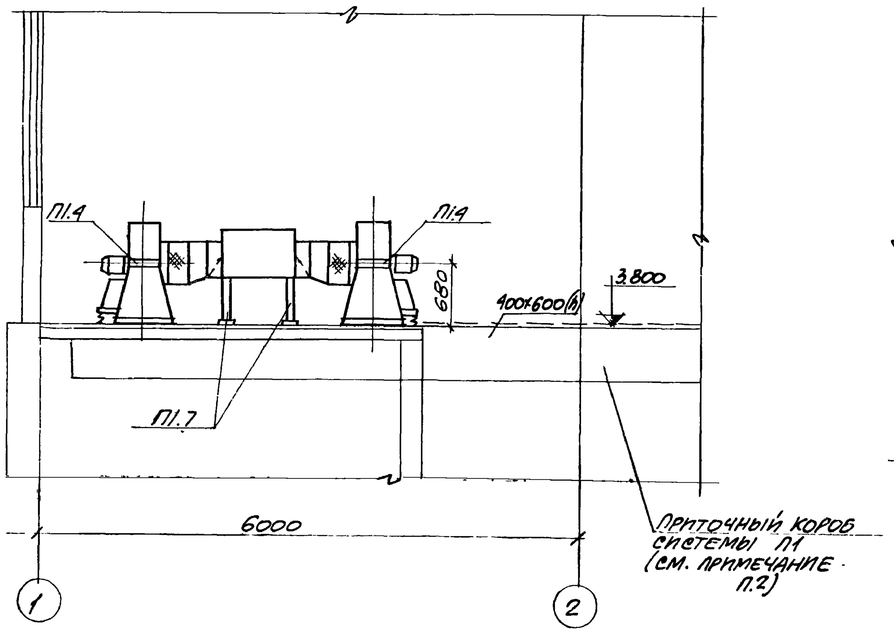

РАЗРЕЗ 1-1
М1:100

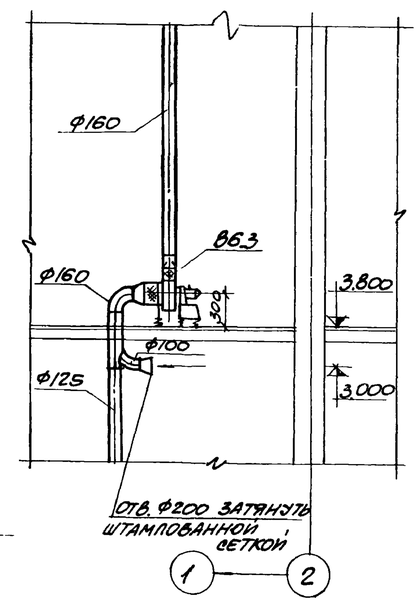

РАЗРЕЗ 2-2
М1:100

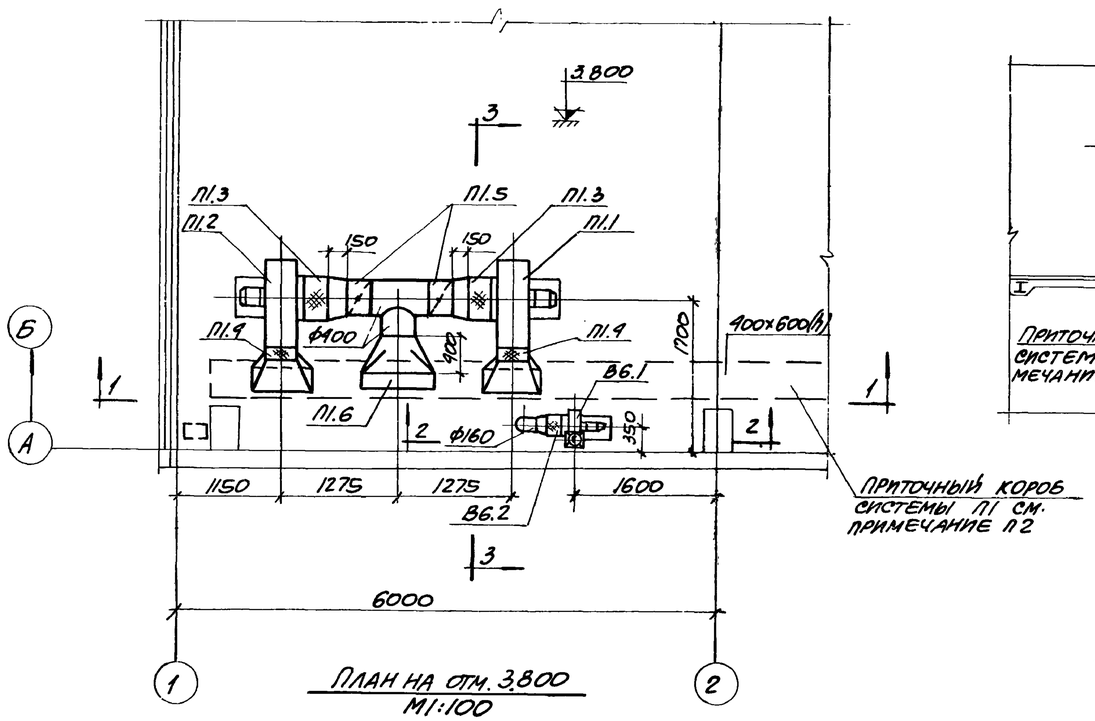

План на отм. 3.800
М1:100

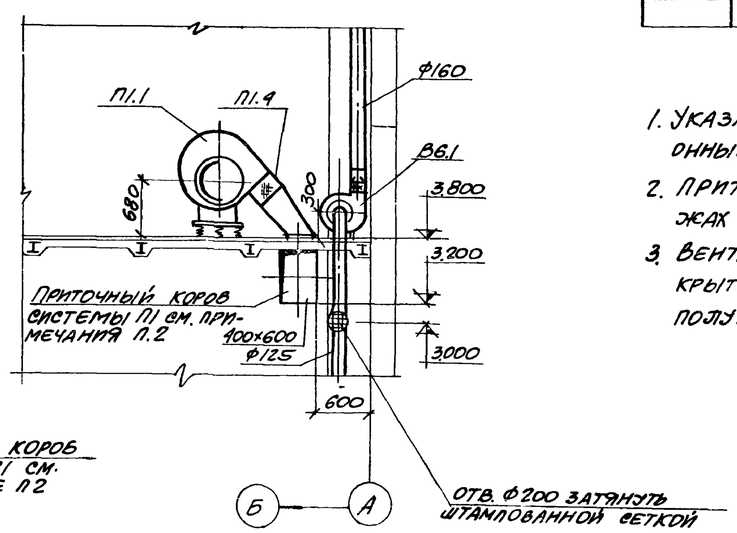

РАЗРЕЗ 3-3
М1:100

Спецификация отопительно-вентиляционных установок

Марка	Обозначение	Наименование			Кол.	Примечание
		П1				
П1.1	Учреждение УЮ-900/4	Агрегат вентиляторный			1	1119кг
		А5/100-2а компл.:				
		а. вентилятор центробежный				
		Ц4-70 N5 исполнение 1 по-				
		ложение пр 135°				
		б. электродвигатель А02-31-4				
П1.2	——— " ———	Агрегат вентиляторный			1	1119кг
		А5/100-2а компл.				
		а. вентилятор центробежный				
		Ц4-70 N5 исполнение 1				
		положение Л135°				
		б. электродвигатель А02-31-4				
П1.3	Серия 2.494-8	Гибкая вставка ВВ5			2	5.98кг
П1.4	——— " ———	Гибкая вставка ВНА5			2	4.98кг
П1.5	Серия 08-02-154	Автоматический обратный			2	8.86кг
		клапан АОК-5				
П1.6	Костромской калориферный	Калорифер	-20°	КВС6-Л	1	56.2кг
	завод		-30°	КВС8-Л	1	74.8кг
			-40°	КВС10-Л	1	102.2кг
П1.7	Серия 4.904-25	Подставки под калориферы			4	2кг
		В6				
В6.1	Учреждение УЮ-900/4	Агрегат вентиляторный			1	27кг.
		А2.5/105-1 компл.				
		а. вентилятор центробежный				
		Ц4-70 N2.5 исполнение 1				
		положение Л0°				
		б. электродвигатель АОЛ-11-4				
В6.2	Серия 2.494-8	Гибкая вставка ВВ2.5			1	2.43кг
	——— " ———	Гибкая вставка ВНА2.5			1	2.35кг
		Масса указана одного изделия				

Примечания:

1. Указание о материале и покрытии элементов вентиляционных систем смотрите на листе ОВ-2.
2. Приточный короб системы П1 разработан на чертежах марки „КМ".
3. Вентагрегаты систем П1; В6 устанавливаются на перекрытии с отм. 3.800 без крепления виброизоляторов к полу.

6988/VI (100)

Госстрой СССР Ростовский Промстройниипроект 1976 г	Установка оборудования систем П1; В6.	Типовой проект 909-1-35
Компрессорная станция 6К-250А		Альбом VI
		Лист ОВ-8

Сводная спецификация систем отопления и вентиляции

Марка	Обозначение	Наименование	Кол.	Примечание
	I Отопление			
	Учреждение ЯЭ-308/80 г Кривой Рог Днепропетровской обл.	1. Агрегат воздушно-отопительный со спирально-навивным калорифером		
		АПВС70-40 -20°	2	167кг
		АПВС110-80 -30°	2	224кг
		АПВС110-80 -40°	2	224кг
	ГОСТ 3262-75	2. Трубы стальные водогазопроводные ф15	76	м
		ф20	53	м
		ф25	62	м
		ф32	124	м
		ф40	62	м
		ф50	36	м
	15кч18п	3. Вентили запорные муфтовые ф15	9	шт
		ф20	4	шт
		ф25	12	шт
	30ч6бр	4. Задвижка параллельная ф50	4	18,4кг
	16кч11р	5. Клапан обратный подземный муфтовый ф25	1	1кг
	ГОСТ 8690-72	6. Радиаторы чугунные отопительные М140-АО.		
		-20°	63/22	секц/экм
		-30°	78/27	секц/экм
		-40°	33/32	секц/экм
	ГОСТ 10704-63	7 Регистры из стальных электросварных труб ф114×4мм		
		-20°	33/18	м/экм
		-30°	33/18	м/экм
		-40°	40/22	м/экм
	4.903-10 выпуск 8	8. Грязевик 16-50Т 3Ч.02 из стальных труб ф159×4,5 Ду=50мм.	2	190кг
	ВС-2	9. Воздухосборник горизонтальный ф159×4,5, длиной 355мм	2	7,9кг
	БКФ-2	10 Насосручной с трубной обвязкой и 4-я сальниковыми кранами ф20	1	25кг
	ВТ-50г.	11. Водомер крыльчатый в исполнении для горячей воды ф50	1	5,3кг
	25ч931нж	12. Клапан регулирующий с моторным исполнительным механизмом ПР-1м ф25.	3	27кг
	ОБМ-1-160	13. Манометр технический общего назначения с трехходовым краном КТК	2	1,2кг
	П N=6	14. Термометр прямой в защитной оправе	2	0,65кг
	ГОСТ 1779-72	15. Асбопухшнур	0,27	м³
	ГОСТ 5631-70	16 Лак БТ-577	22	кг
	ГОСТ 18188-72	17. Растворитель	3,2	кг
	ГОСТ 5494-71	18 Пудра алюминиевая	3,0	кг
	ГОСТ 20429-25	19. Фольгоизол	9,5	м²

Марка	Обозначение	Наименование	Кол.	Примечание
	II Вентиляция			
	Учреждение ЯЭ-308/80	1. Вентилятор осевой крышный N12-В с колесом Ц3-04 на одной оси с электродвигателем А02-51-8В, мощностью 4квт, 720об/мин	4	670кг
	Вентспилский вентиляторный завод им. Я. Фабрициуса	2. Вентилятор центробежный крышный КЦ3-90 N5 с электродвигателем А01-2-21-6, мощностью 0,8квт, 930об/мин.	1	125кг
	Учреждение УЮ-400/4	3 Агрегат вентиляторный А2,5105-1 компл.: а. Вентилятор центробежный Ц4-70N2,5 с колесом 1.05Дн исполнение 1, положение 10°. б. Электродвигатель А01 11-4 мощностью 0,12квт 1400 об/мин.	1	27кг
	Учреждение УЮ-400/4	4. Агрегат вентиляторный А5100-2а компл.: а. Вентилятор центробежный Ц4-70N5 с колесом Дн исполнение 1, положение Л135°. б. Электродвигатель А02-31-4 мощностью 2,2квт, 1430об/мин	1	128кг
	—— " ——	5. Агрегат вентиляторный А5100-2а компл.. а. Вентилятор центробежный Ц4-70N5 с колесом Дн, исполнение 1, положение ПР135°. б. Электродвигатель А02-31-4 мощностью 2,2квт 1430об/мин	1	128кг
	Костромской калориферный завод	6. Калорифер		
		КВС6-П -20°	1	56,2кг
		КВС8-П -30°	1	74,8кг
		КВС10-П -40°	1	102,2кг
	ГОСТ 8075-56	7 Воздуховоды из кровельной стали диаметром		
		до 160	9	м²
		до 500	7	м²
	ГОСТ 3680-57	8. Воздуховоды из тонколистовой стали толщиной 1,5мм диаметром		
		160	1	м²
		200	1	м²
		9. Воздуховоды из стали оцинкованной тонколистовой толщиной 1мм диаметром 200	6	м²
	ГОСТ 8075-56	10. Воздуховоды из стали оцинкованной тонколистовой толщиной 1мм периметром до 800	5	м²
	4.904-12	11. Зонт из стали тонколистовой Т1	1	2,1кг
	4.904-12	12. Дефлектор из стали тонколистовой Т17	1	7,4кг

Марка	Обозначение	Наименование	Кол.	Примечание
	2.494-1 выпуск I	13. Узел прохода через кровлю без клапана и кольца для сбора конденсата УП1ф200	2	28,
	2.494-8	14. Гибкая вставка		
		ВВ2.5	1	2,43кг
		ВВ5	2	5.98кг
		ВНА2,5	1	2.35кг
		ВНА5	2	4 48кг
	4.904-27	15. Решетки щелевые регулирующие Р150	3	шт
		Р200	24	шт
	ОВ-02-154	16 Автоматические обратные клапаны АОК-5	2	8,86кг
	4.904-25	17. Подставки под калориферы	4	2кг
	——	18. Сетка штампованная	0,1	м²
	ГОСТ 482-67	19. Белила цинковые	2,2	кг
	ГОСТ 8866-58	20. Краски тертые	0,5	кг
	ГОСТ 7931-56	21. Олифа	1,2	кг
	ГОСТ 7338-65	22. Резина листовая	0,4	кг
		Масса указана одного изделия		

Согласовано

Гл. спец. Дегтярев
Рук. гр. Червонная
Ст. инж. Цетковский

6988/VI (101)

ГОССТРОЙ СССР РОСТОВСКИЙ ПРОМСТРОЙНИИПРОЕКТ 1976 г.	Сводная спецификация систем отопления и вентиляции	Типовой проект 904-1-35
Компрессорная станция 6К-250А		Альбом VI
		Лист [illegible]

Пояснения к чертежам.

В здании компрессорной станции проектируются следующие системы:

1. Водопровод хозяйственно-питьевой;
2. Горячее водоснабжение, подающая сеть;
3. Канализация бытовая,
4. Дренаж

Водопровод оборотной воды и дренаж воздухоохладителей и охладителей электродвигателей предусматриваются в технологической части проекта.

Подключение внутренних систем водопровода и канализации предусматривается к соответствующим наружным сетям промпредприятия.

1. Водопровод хозяйственно-питьевой проектируется для подачи воды к санприборам, душам, на полив прилегающей территории, заполнение системы отопления. Расчетный расход воды без учета полива составляет 0,5 м³/сут, 0,7 л/с; с поливом ориентировочно 3,5 м³/сутки. Расход воды на наружное пожаротушение 10÷15 л/сек.

Требуемый напор в наружной сети на вводе в здание без учета полива составляет 10м; с поливом - 19м. Необходимость установки водомера определяется при привязке проекта.

2. Горячее водоснабжение, подающая сеть проектируется для подачи горячей воды температурой 65-70°С к умывальникам и душам. Расчетный расход воды составляет 0,5 м³/сут, 0,7 м³/ч. Необходимый напор на вводе в здание составляет 16м Трубопровод от ввода до точки „А" (см. ВК-4) теплоизолируется.

3. Канализация бытовая проектируется для отвода сточных вод от санитарных приборов, воронки для опорожнения системы отопления и дренажных вод из каналов.

Количество стоков составляет 1,0 м³/сут. 1,5 л/с. Подключение выпуска 1 возможно к сети дождевой канализации или канализации условно чистых стоков. Задвижка на выпуске 1 должна в обычное время находиться в закрытом положении и открываться только в случае необходимости отвода дренажных вод из технологических каналов. При присоединении выпуска 1 к дождевой канализации или канализации условно чистых стоков канализационный стояк и гидрозатвор воронки исключаются.

4. Дренаж проектируется для отвода конденсата, образующегося в камерах глушения при работе компрессоров „на выхлоп".

Максимальное количество образующейся влаги при работе „на выхлоп" составляет 1,35 м³/сут. 0,03 л/с. Одновременно „на выхлоп" могут работать два компрессора в течение 1,5 часа в смену.

Выпуски из камер глушения соединяются к наружной сети дождевой канализации или колодцу-поглотителю, что определяется при привязке проекта.

Опознавательную окраску трубопроводов всех систем принять по ГОСТ 14202-69.

Технические решения, принятые в проекте компрессорной станции 6К-250А. соответствуют действующим на 01.11.76г нормами правилам взрывобезопасности и пожаробезопасности по категориям, установленным генеральным проектировщиком в заданиях на строительное проектирование, чем и удостоверяется безопасная эксплуатация компрессорной станции 6К-250А.

В части, касающейся чертежей марки ВК дата 9.11.76г

Главный инженер проекта А. Тюрин

Главный специалист К. Еремеева.

Условные обозначения

—В1—	Водопровод хозяйственно-питьевой.
—Т3—	Горячее водоснабжение, подающая сеть.
—К1—	Канализация бытовая.
—К3—	Дренаж.

Основные показатели

Наименование систем.	Потребный напор на вводе м	Расчетные расходы м³/сут	м³/ч	л/с	при пожаре л/с	Установ. мощность электродвигателей квт.	Примечание
Водопровод хозяйственно-питьевой	19	3,5	—	0,7	—	—	В том числе на полив территории 3,0 м³/сут.
Горячее водоснабжение, подающая сеть.	16	0,5	0,7	—	—	—	
Канализация бытовая	—	1,0	—	1,5	—	—	
Дренаж	—	1,35	—	0,03	—	—	

Перечень примененных в чертежах марки „ВК" стандартов и типовых проектов.

Шифр	Наименование стандарта	№№ листов
3.904-5	Средства крепления санитарно-технических устройств. Выпуск 2.	9
4.900-6	Альбом оборудования, фасонных частей и арматуры для сетей и сооружений водопровода и канализации. Выпуск IV.	2-2; 2-14; 2-28.
2.400-4	Детали тепловой изоляции промышленных объектов с положительными температурами. Выпуск I	30,62÷63,94, 108÷113.

Перечень листов марки „ВК".

№№ листа	Наименование	Примечание
ВК-1	Заглавный лист.	
ВК-2	Сводная спецификация систем водопровода и канализации.	
ВК-3	План на отметке 0,000.	
ВК-4	Схемы систем В1, Т3, К1, К13.	

6988/VI 102

Госстрой СССР Ростовский Промстройниипроект 1976 г.	Заглавный лист	Типовой проект 904-1-35
Компрессорная станция 6К-250А.		Альбом VI
		Лист ВК-1

Сводная спецификация водопровода и канализации.

Марка	Обозначение	Наименование	Кол	Примечание
		Водопровод хозяйственно-питьевой (В1)		
	15кч 18п2	1. Вентиль запорный муфтовый ф 15	1	
		2 ф25	5	
		3 Кран поливочный ф25 комплектно.	2	
	15 кч 18п2	3.1 Вентиль запорный муфтовый ф25	2	
		3.2 Патрубок из трубы ц-25 по ГОСТ 3262-75 длиной 100 мм	2	
	ГОСТ 3262-75	4 Труба Ц-15	20	м
		5. Ц-25	70	м
	ГОСТ 5525-61**	6. Труба ЧНР 50А	3	м
	ГОСТ 5525-61**	7. Колено УРГ 50	1	
		8. Окраска стальных трубопроводов масляной краской за 2 раза - 7м²		
	ГОСТ 8292-75	8.1. Краска масляная цветная густотертая	0.2	кг
	ГОСТ 482-67	8.2 белила цинков. густотерт.	1.3	кг
	ГОСТ 7931-56*	8.3 Олифа натуральн.	1.3	кг
	ГОСТ 18698-73	9. Рукав В(П)-6,3-25-У	35	м
		Горячее водоснабжение, подающая сеть (Т3)		
	15кч 18п2	1 Вентиль запорный муфтовый ф25	1	
	ГОСТ 19814-74	2. Смеситель для душевой установки См-Д-Ст	2	
	ГОСТ 2823-73	3. Термометр технический ртутный №3В оправе типа „А"	1	
	ГОСТ 3262-75	4. Труба Ц-15	20	м
		5. Ц-25	60	м
		6 Окраска стальных трубопроводов масляной краской за 2 раза 6.1м²		
	ГОСТ 8292-75	6.1. Краска масляная цветная густотертая	0.2	кг
	ГОСТ 482-67	6.2 белила цинков густотерт	1.1	кг
	ГОСТ 7931-56*	6.3. Олифа натуральная	1.1	кг

Марка	Обозначение	Наименование	Кол	Примечание
		7 Изоляция трубопроводов толщ. 40мм. Об м³		
	ТУ 36-887-67	7.1. Пухшнур из минеральной ваты.	0.7	м³
	ГОСТ 10923-64*	7.2 Рубероид РП-250	26	м²
	ТУ36-929-67	7.3. Лакостеклоткань		
	МИСР. СССР	толщиной 0.2 мм	26	м²
		8. Крепление трубопровод		
	ГОСТ 8509-72	8.1. Сталь угловая равнополочная 50×50×5	1	м
	ГОСТ 103-57*	8.2. Сталь полосовая 40×8	12	м
	ГОСТ 19903-74	8.3. Сталь листовая горячекатаная толщиной 2мм	0.2	м²
	ГОСТ 2509-71	8.4 Сталь горячекатаная круглая ф8	0.4	м
	ГОСТ 7798-70	8.5. Болт м 10×30	24	
	ГОСТ 5915-70*	8.6 Гайка м 10	24	
	ГОСТ 5915-70*	8.7 Гайка м 8	8	
		Канализация бытовая (К1)		
	3046бр	1. Задвижка фланцев. ф100	1	
	ГОСТ 14360-69	2. Умывальник керамический прямоугольный со спинкой 3 ей величины	3	
		Комплектно:		
	ГОСТ 11807-66	2.1 Сифон пластмассовый бутылочный	3	
	ГОСТ 19802-74	22. Смеситель настольный с нижней камерой смешения	3	
	ГОСТ 14355-69	3. Унитаз керамический тарельчатый с косым выпуском, комплектно	1	
	ГОСТ 14285-69	3.1. Бачок смывной	1	
	ГОСТ 13980-68	3.2. Клапан поплавковый для смывного бачка	1	
	ГОСТ 1811-73	4. Трап Т50	2	
	ГОСТ 6942.3-69	5. Труба ТчК-50-Б	15	м
		6 ТчК-100-Б	80	м
	ГОСТ 10704-63*	7. Труба 114ч4ст10кп-А	2	м
	ГОСТ 6942.8-69	8. Колено К-50-Б	3	
		9 К-100-Б	5	
	ГОСТ 6942.12-69	10. Отвод О 135°-50-Б	5	
		О 135°-100-Б	5	

Марка	Обозначение	Наименование	Кол.	Примечание
	ГОСТ 6942.17-69	12. Тройник ТП-50×50-Б	4	
		13. ТП-100×50-Б	1	
		14. ТП 100×100-Б	5	
	ГОСТ 6942.22-69	15. Тройник ТК 45°-50×50-Б	1	
		16. ТК 45°-100×50 Б	3	
		17. ТК 45°-100×100 Б	1	
	ГОСТ 6942.28-69	18. Муфта МФ-100-Б	3	
	ГОСТ 17378-72	19. Переход (воронка) К 100×50 С ЧО	1	
	ГОСТ 6924-73	20. Сифон СФ 110д	1	
		21. Окраска чугунных трубопроводов каменноугольным лаком за 2 раза - 24м²		
	ГОСТ 1709-60*	22.1. Лак каменноугольный	2.2	кг
		Дренаж (К13)		
	ГОСТ 6942.3-69	1. Труба ТчК-50-Б	30	м

Примечание

Выпуски канализаций учтены длиной 5м.

6988/VI (103)

Госстрой СССР Ростовский Промстройниипроект 1976 г.	Сводная спецификация систем водопровода и канализации.	Типовой проект 904-1-35
Компрессорная станция 6К-250А		Альбом VI
		Лист ВК-2

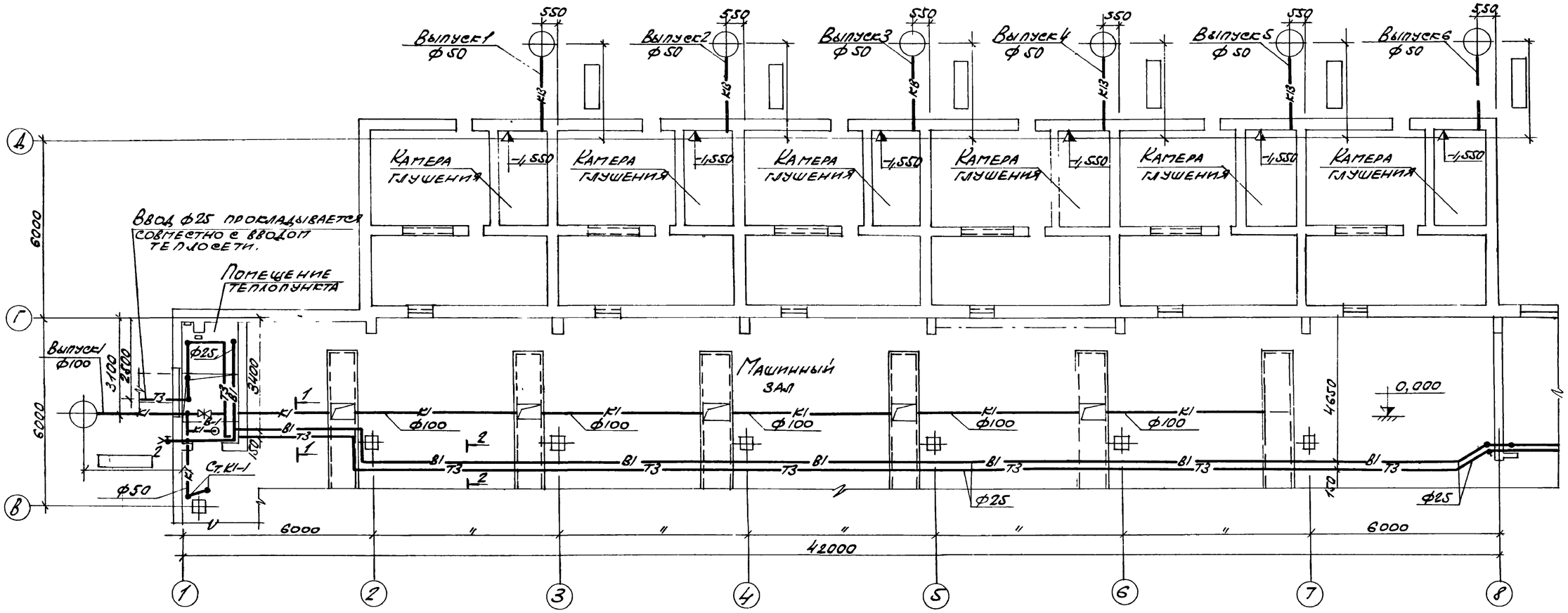

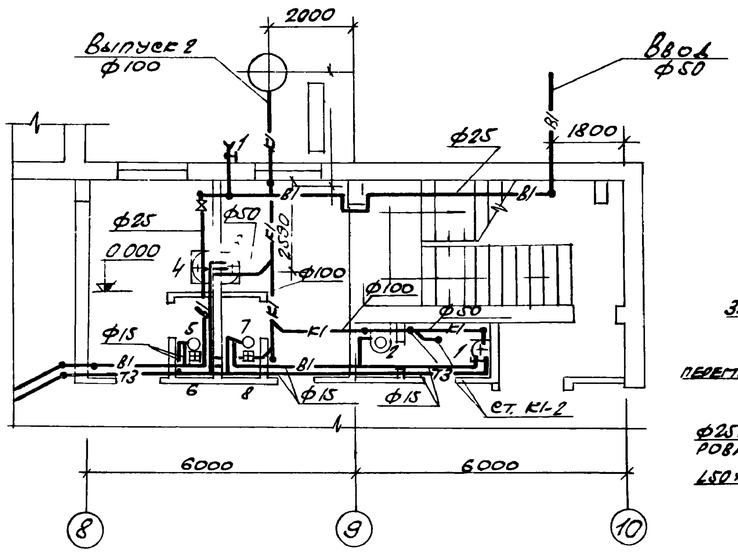

1-1

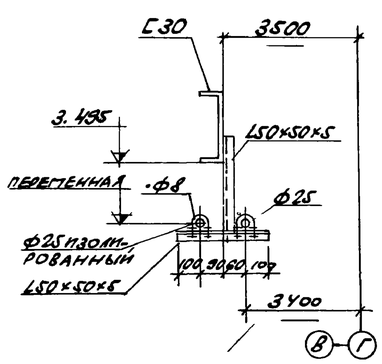

2-2

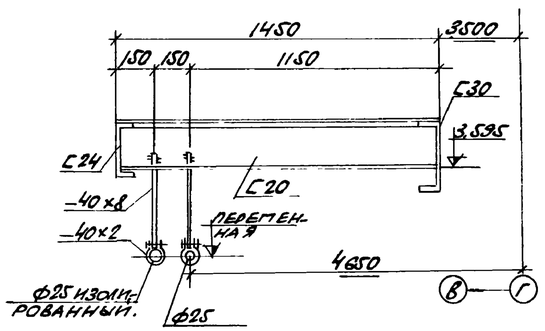

6988/VI

104

ГОССТРОЙ СССР РОСТОВСКИЙ ПРОМСТРОЙНИИПРОЕКТ 1976 г.	План на отметке 0,000	ТИПОВОЙ ПРОЕКТ 804-1-35
КОМПРЕССОРНАЯ СТАНЦИЯ 6К-250А.		АЛЬБОМ VI
		ЛИСТ ВК-3

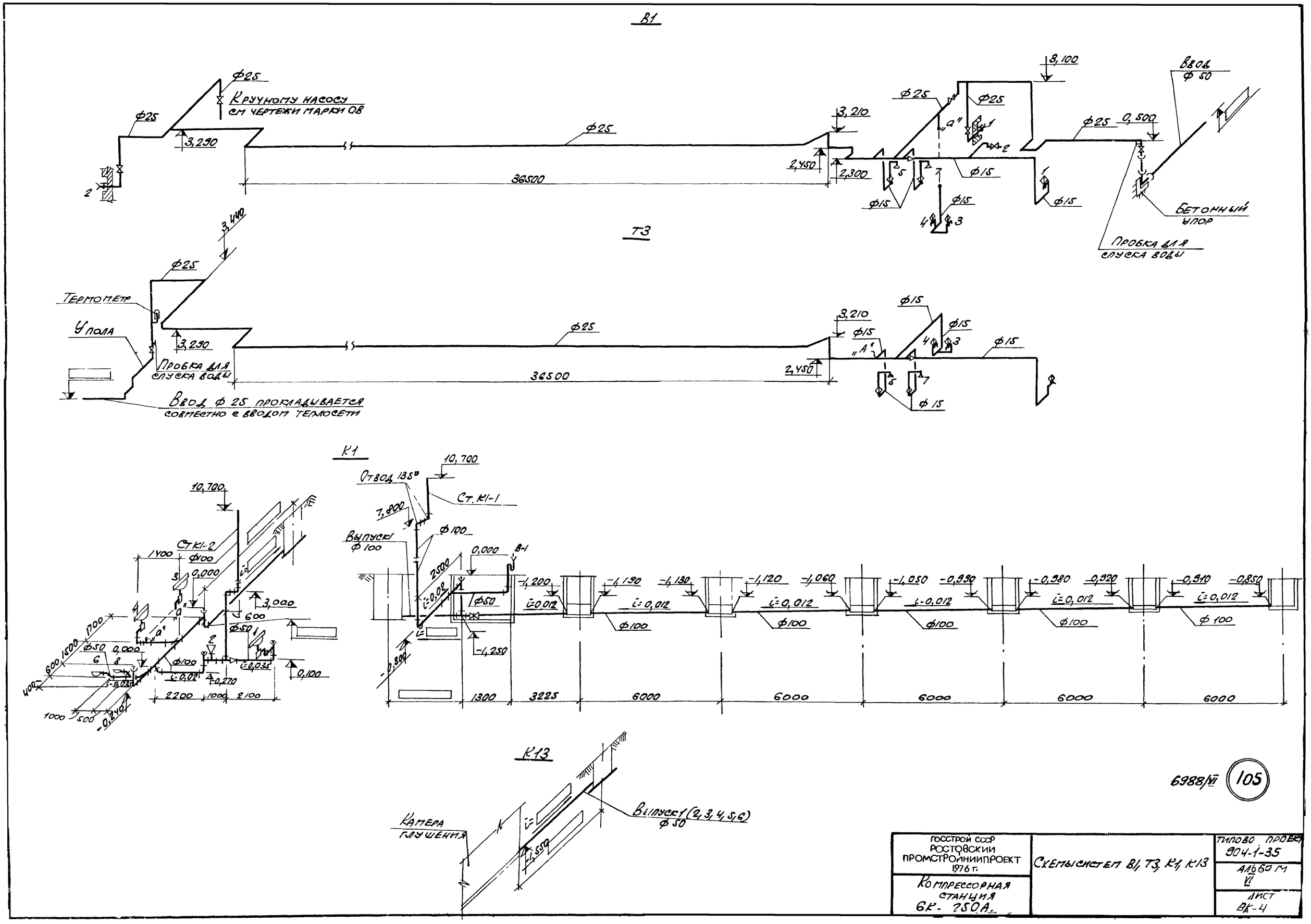

В1
Ф25
Кручному насосу
см чертежи марки ОВ
3,290
36500
3,210
2,450
2,300
3,100
0,500
Ввод
Ф 50
Бетонный
упор
Пробка для
спуска воды
Т3
3,440
Термометр
Упола
Пробка для
спуска воды
Ввод Ф 25 прокладывается
совместно с вводом теплосети
К1
10,700
Отвод 135°
Ст. К1-1
7,800
Выпуск1
Ф 100
Ст К1-2
1400
0,000
3,000
600
0,100
2200
1000
2100
1300
3225
6000
6000
6000
6000
6000
К13
Камера
глушения
Выпуск1 (2, 3, 4, 5, 6)
Ф 50
6988/VI
105
ГОССТРОЙ СССР
РОСТОВСКИЙ
ПРОМСТРОЙНИИПРОЕКТ
1976 г.
Компрессорная
станция
6К-250А
Схемы систем В1, Т3, К1, К13
Типово проект
904-1-35
Альбом
VI
Лист
ВК-4