ТИПОВОЙ ПРОЕКТ 904-1-35

АВТОМАТИЗИРОВАННАЯ ОТДЕЛЬНО СТОЯЩАЯ КОМПРЕССОРНАЯ СТАНЦИЯ 6К-250А

ПРОИЗВОДИТЕЛЬНОСТЬЮ 1500 $м^3$/МИН ВОЗДУХА

СОСТАВ ПРОЕКТА:

АЛЬБОМ I ПОЯСНИТЕЛЬНАЯ ЗАПИСКА.
АЛЬБОМ II ТЕХНОЛОГИЧЕСКАЯ ЧАСТЬ.
АЛЬБОМ III ЭЛЕКТРОТЕХНИЧЕСКАЯ ЧАСТЬ.
ВАРИАНТ С ТИРИСТОРНЫМ ВОЗБУДИТЕЛЬНЫМ УСТРОЙСТВОМ. ПОСТОЯННЫЙ ТОК.
АЛЬБОМ IV ЭЛЕКТРОТЕХНИЧЕСКАЯ ЧАСТЬ.
ВАРИАНТ С ТИРИСТОРНЫМ ВОЗБУДИТЕЛЬНЫМ УСТРОЙСТВОМ. ПЕРЕМЕННЫЙ ТОК.
АЛЬБОМ V АВТОМАТИЗАЦИЯ И КИП. ЧЕРТЕЖИ.
АЛЬБОМ VI АРХИТЕКТУРНО-СТРОИТЕЛЬНАЯ И САНТЕХНИЧЕСКАЯ ЧАСТИ.
АЛЬБОМ VII СМЕТЫ НА ТЕХНОЛОГИЧЕСКУЮ ЭЛЕКТРОТЕХНИЧЕСКУЮ ЧАСТИ, АВТОМАТИЗАЦИЮ И КИП.
АЛЬБОМ VIII СМЕТЫ НА АРХИТЕКТУРНО СТРОИТЕЛЬНУЮ И САНТЕХНИЧЕСКУЮ ЧАСТИ.
АЛЬБОМ IX ЗАКАЗНЫЕ СПЕЦИФИКАЦИИ.

ПРИМЕНЕННЫЕ МАТЕРИАЛЫ:
ТИПОВОЙ ПРОЕКТ 704-1-107 „РЕЗЕРВУАР СТАЛЬНОЙ ГОРИЗОНТАЛЬНЫЙ ДЛЯ НЕФТЕПРОДУКТОВ ЕМКОСТЬЮ 5 $м^3$."
АЛЬБОМ I СТАЛЬНЫЕ КОНСТРУКЦИИ РАБОЧИЕ ЧЕРТЕЖИ.
АЛЬБОМ III ОБОРУДОВАНИЕ РЕЗЕРВУАРОВ ЕМКОСТЬЮ 5-100 $м^3$. ДЛЯ СВЕТЛЫХ НЕФТЕПРОДУКТОВ ПРИ ПОДЗЕМНОЙ УСТАНОВКЕ.
АЛЬБОМ IX ЗАКАЗНЫЕ СПЕЦИФИКАЦИИ
ТИПОВОЙ ПРОЕКТ 904-1-33 „АВТОМАТИЗИРОВАННАЯ ОТДЕЛЬНО СТОЯЩАЯ КОМПРЕССОРНАЯ СТАНЦИЯ 4К-250А ПРОИЗВОДИТЕЛЬНОСТЬЮ 1000 $м^3$/МИН ВОЗДУХА."
АЛЬБОМ X НЕСТАНДАРТИЗИРОВАННОЕ ОБОРУДОВАНИЕ.

РАЗРАБОТАН ГОСУДАРСТВЕННЫМИ ПРОЕКТНЫМИ ИНСТИТУТАМИ
ГИПРОСТРОЙДОРМАШ
АЛЬБОМЫ I; II; III; IV; V; VII; IX
РОСТОВСКИЙ ПРОМСТРОЙНИИПРОЕКТ
АЛЬБОМЫ VI; VIII

АЛЬБОМ IV

КФ ЦИТП инв N 6988/IV

УТВЕРЖДЕН И ВВЕДЕН В ДЕЙСТВИЕ МИНСТРОЙДОРМАШЕМ РЕШЕНИЕМ ОТ 29.11.76г № 39/76

ЦЕНТРАЛЬНЫЙ ИНСТИТУТ ТИПОВОГО ПРОЕКТИРОВАН
ГОССТРОЯ СССР
КИЕВСКИЙ ФИЛИАЛ
г.Киев-57, пр.Эжена Потье, № 12
Заказ № 1367 инв. № 6988/IV тираж 850
Сдано в печать 1/XI 1972г., цена 3-60

Таблица

Номер строки	Наименование листа	Номер листа	Номер страницы
1	Содержание альбома	ЭЛ-1	2
2	Пояснительная записка	ЭЛ-2	3
3	Распредустройство 6/10/кв. Принципиальная однолинейная схема	ЭЛ-3	4
4	Размещение электрооборудования План на отм. 0	ЭЛ-4	5
5	Размещение электрооборудования Элементы плана на отм. +3800	ЭЛ-5	6
6	Прокладка кабелей на отм. 0 План М 1:50	ЭЛ-6	7
7	Прокладка кабелей на отм. +3800 и +4200. План М 1:100	ЭЛ-7	8
8	Прокладка кабелей одного компрессорного агрегата	ЭЛ-8	9
9	Маслохозяйство. Прокладка кабелей. План.	ЭЛ-9	10
10	Прокладка кабелей. Разрезы	ЭЛ-10	11
11	Кабельный журнал	ЭЛ-11÷ЭЛ-15	12÷16
12	Таблица технических данных электроприемников	ЭЛ-16 ЭЛ-17	17 18
13	Схема принципиальная камеры КРУ2-6(10)П синхронного электродвигателя	ЭЛ-18	19
14	Схема принципиальная камеры КРУ2-6(10)П ввода 1(2)	ЭЛ-19	20
15	Схема принципиальная камеры КРУ2-6(10)П секционного выключателя	ЭЛ-20	21
16	Схема принципиальная камеры КРУ2-6(10)П трансформатора напряжения	ЭЛ-21	22
17	Схема принципиальная камеры КРУ2-6(10)П трансформатора насосной	ЭЛ-22	23
18	Схема принципиальная управления тиристорным возбудительным агрегатом двигателя компрессора	ЭЛ-23	24
19	Переоборудование камеры КРУ2-6(10)П синхронного электродвигателя	ЭЛ-24	25
20	Переоборудование камеры КРУ2-6(10)П трансформатора напряжения	ЭЛ-25	

Продолжение

Номер строки	Наименование листа	Номер листа	Номер страницы
21	Схема подключения камер КРУ2-6(10)П N 1, 2, 3, 4	ЭЛ-26	26
22	Схема подключения камер КРУ2-6(10)П N 5, 6, 7, 8	ЭЛ-27	27
23	Схема подключения камер КРУ2-6(10)П N 9, 10, 11	ЭЛ-28	28
24	Схема подключения камер КРУ2-6(10)П N 12, 13	ЭЛ-29	29
25	Схема подключения шкафа ТВУ	ЭЛ-30	30
26	Схема подключения силовых цепей привода компрессора	ЭЛ-31	
27	Шкаф управления вспомприводами. Расчетная схема	ЭЛ-32 ЭЛ-33 ЭЛ-34	31 32 33
28	Шкаф управления 1ШУ турбокомпрессорным агрегатом. Расчетная схема	ЭЛ-35	34
29	Шкаф управления 2ШУ турбокомпрессорным агрегатом. Расчетная схема	ЭЛ-36	35
30	Шкаф управления 3ШУ турбокомпрессорным агрегатом. Расчетная схема	ЭЛ-37	36
31	Шкаф управления 4ШУ турбокомпрессорным агрегатом. Расчетная схема	ЭЛ-38	37
32	Шкаф управления 5ШУ турбокомпрессорным агрегатом. Расчетная схема	ЭЛ-39	38
33	Шкаф управления 6ШУ турбокомпрессорным агрегатом. Расчетная схема	ЭЛ-40	39
34	Шкаф управления турбокомпрессорным агрегатом (1ШУ/2ШУ, 3ШУ, 4ШУ, 5ШУ, 6ШУ) Схема подключения	ЭЛ-41	40
35	Подвод питания к крышным вентиляторам	ЭЛ-42	41
36	Рабочее электрическое освещение План на отм. 0 в осях 1÷8	ЭЛ-43	42
37	Рабочее электрическое освещение План на отм. +3800 в осях 1÷8	ЭЛ-44	43
38	Рабочее электрическое освещение. План на отм. 0 и +3800 в осях 8÷10	ЭЛ-45	44
39	Ремонтное и аварийное электрическое освещение. План на отм. 0 в осях 1÷8	ЭЛ-46	45
40	Ремонтное и аварийное электрическое освещение. План на отм. +3800 в осях 1÷8	ЭЛ-47	46
41	Ремонтное и аварийное электрическое освещение. Планы на отм. 0 и +3800 в осях 8÷10	ЭЛ-48	47
42	Электрическое освещение. Разрезы	ЭЛ-49	48
43	Электрическое освещение. Питающая сеть Принципиальная однолинейная схема	ЭЛ-50	49

Продолжение

Номер строки	Наименование листа	Номер листа	Номер страницы
44	Заземление	ЭЛ-51	50
45	Связь и сигнализация. Выколировки из планов на отм. 0 и +3800	ЭЛ-52	51
46	Вызывная сигнализация. Планы на отм. 0 и +3800	ЭЛ-53	52
47	Связь и сигнализация. Пояснения Скелетные схемы. Условные обозначения	ЭЛ-54	53
48	Ведомость объемов монтажных работ	ЭЛ-55 ЭЛ-56 ЭЛ-57	54 55 56
49	Перечень стандартов, нормалей и типовых альбомов	ЭЛ-58	57
50	Опросный лист для заказа КРУ2-6П	ЭЛ-59	58
51	Опросный лист для заказа КРУ2-10П	ЭЛ-60	59

6988/IV (2)

Типовой проект разработан в соответствии с действующими нормами и правилами и предусматривает мероприятия, обеспечивающие взрывобезопасность и пожаробезопасность при эксплуатации здания или сооружения
Главный инженер проекта /С.М. Леонов/

Гипростройдормаш г. Ростов-на-Дону 1976 г.	Содержание альбома.	Типовой проект 904-1-35
Компрессорная станция 6К-250А		Альбом IV
		Лист ЭЛ-1

Гл. инж. проекта Леонов
Гл. спец. Золотарева
Нач. отд. Давыдов
Гл. спец.

Характеристика электротехнической части проекта

Количество компрессоров, шт	6
Напряжение источника питания, кв	6/10
Тип вводов	кабельные
Количество питающих линий напряжением 6/10 кв, шт	2
Распределительное устройство 6/10 кв	комплектное типа КРУ2-6/10Э с АВР на секционном выключателе
Количество резервных мест для установки КРУ2-6/10Э, шт	5
Электродвигатель компрессора	СТД-1600-2
Установленная мощность электродвигателя, квт	1600
Cos φ электродвигателя номинальный	0.9 (опереж)
Установленная мощность токоприемников 6/10 кв, квт	9600
Максимальная потребляемая мощность токоприемников 6/10 кв, квт	
Установленная мощность токоприёмников 0.38 кв, квт	300
Cos φ на стороне 0.38 кв	0.68
Расчетная мощность на шинах 6/10 кв, квт	
Годовой расход электроэнергии, млн. квт.ч.	51
Оперативный ток и его источник	~220в
Возбудитель	тиристорный
Пуск электродвигателя компрессора	прямой

Пояснения к проекту

Проект выполнен с учетом разработанной Московским институтом „Гипроуглеавтоматизация" новой унифицированной системы автоматики типа УКАС компрессорного агрегата.

Автоматика УКАС состоит из двух комплектов: УКАС-А и УКАС-С.

Комплект УКАС-А предназначен для управления, контроля и защиты собственно компрессорного агрегата и поставляется комплектно с ним / щит управления ЦЭС 9102-53А3 /

В комплект УКАС-С входит дополнительное оборудование, необходимое для оснащения компрессорной станции, состоящей из нескольких компрессоров / щит управления вспомприводами ШЭС 9103-83А3 /.

УКАС-С с компрессорами не поставляется и должен приобретаться заказчиком самостоятельно на Харьковском электромеханическом заводе по фондам „Союзглавэлектроаппарат". Техдокументация на изготовление щита управления ШЭС 9103-83А3 согласована Гипроуглеавтоматизацией с заводом ХЭМЗ.

Электроснабжение компрессорной станции предусматривается от ГПП предприятия или от районной подстанции на напряжении 6/10 кв по двум кабельным линиям. Ввиду большой мощности предпочтительным является питание компрессорной станции на напряжении 10 кв.

Распредустройство 6/10 кв скомпоновано из камер КРУ2-6/10Э Запорожского трансформаторного завода и имеет 2 секции шин с устройством АВР на вводах.

Защита и управление масляными выключателями приняты на переменном оперативном токе.

В распредустройстве предусмотрены две камеры для питания трансформаторов насосной станции оборотного водопровода и резервные места для установки камер для других потребителей предприятия.

Питание потребителей 380/220в компрессорной станции осуществляется от трансформаторов насосной станции оборотного водопровода через щит управления вспомприводами, вводы которого оборудованы устройством АВР.

В соответствии с конкретными условиями при привязке проекта производится проверка устойчивости оборудования и кабелей действию токов к.з., расчет релейной защиты и определяется необходимый наружный контур заземления.

6988/IV

3

ГИПРОСТРОЙДОРМАШ г. Ростов-на-Дону 1976г. КОМПРЕССОРНАЯ СТАНЦИЯ 6К-250А	Пояснительная записка	Типовой проект 9041-35	Альбом IV
			Лист-ЭЛ-2

Инв. № подл. | Подпись и дата | Взам. инв. №

Номер камеры	—	11	12	13
Наименование линии	резервное место	электродвигатель 6М	электродвигатель 4М	электродвигатель 2М
Номер чертежа элементной схемы	—	ОВБ 365.033 ч/п	ОВБ 365.033 ч/п	ОВБ.365.033 ч/п

1	2	3	—
электродвигатель 1М	электродвигатель 3М	электродвигатель 5М	резервное место
ОВБ.365.033 ч/п	ОВБ.365.033 ч/п	ОВБ 365033 ч/п	—

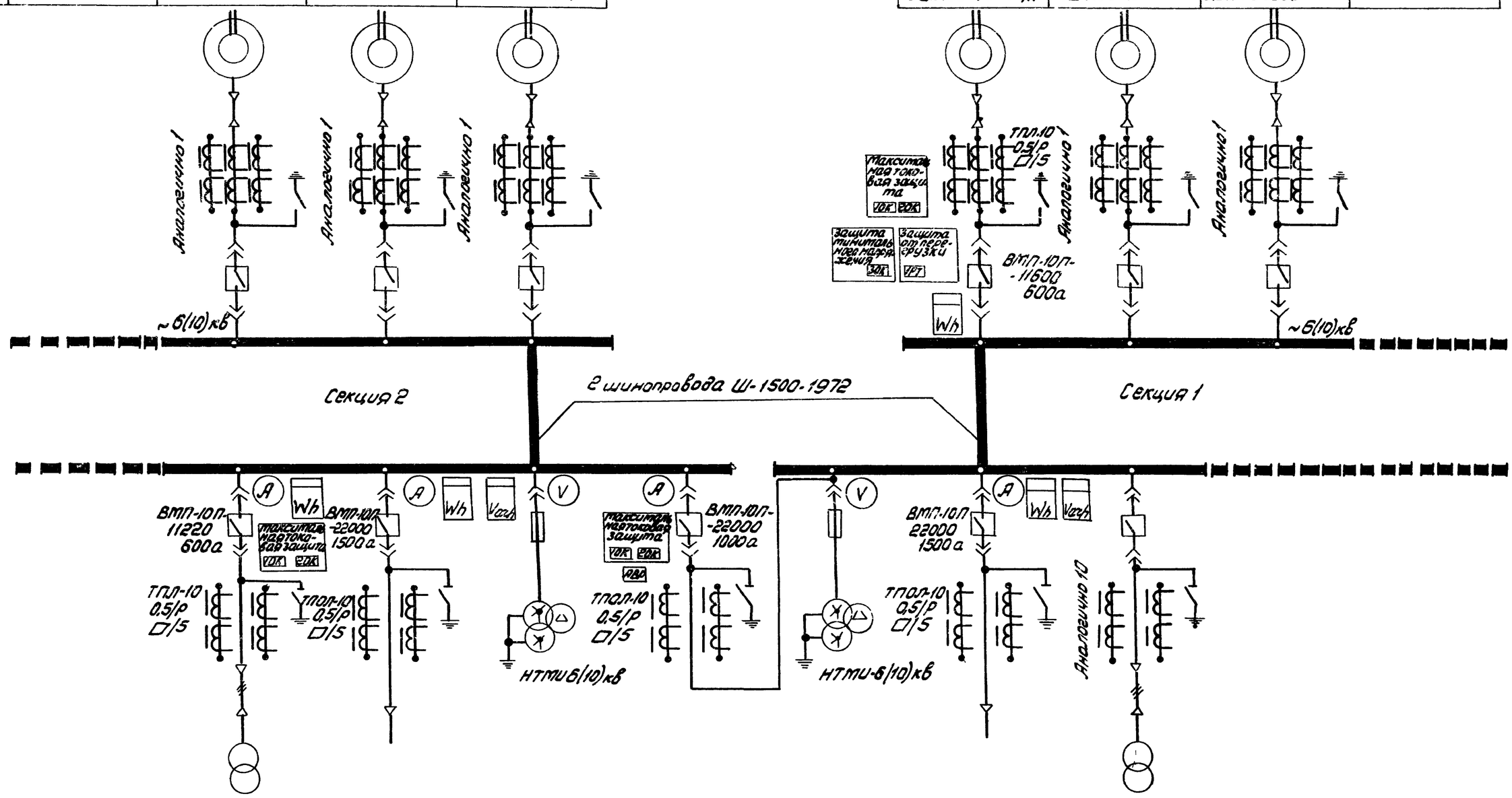

Номер камеры		10	9	8	7	6	5	4	—	—
Наименование линии	резервное место	трансформатор номер 2 насосной	Ввод 2	трансформатор напряжения	секционный выключатель	трансформатор напряжения	Ввод 1	трансформатор номер 1 насосной	резервное место	резервное места
Номер чертежа элементной схемы	—	ОВБ 365.025 ч/п	ОВБ 365.027 ч/п	ОВБ 365.030 ч/п	ОВБ.365.028 ч/п	ОВБ.365.030 ч/п	ОВБ 365.027 ч/п	ОВБ.365.025 ч/п	—	—

Условные обозначения, не вошедшие в ГОСТ 2.755-74:

- масляный выключатель

- кабельная воронка

6988/IV (4)

ГИПРОСТРОЙДОРМАШ с. Ростов-на-Дону 1976г. КОМПРЕССОРНАЯ СТАНЦИЯ БК-250А	Распредустройство 6(10)кв. Принципиальная однолинейная схема.	Типовой проект 901-1-35 Альбом IV Лист ЭЛ-3

Инв. № подл. | Подпись и дата | Взам. инв. №

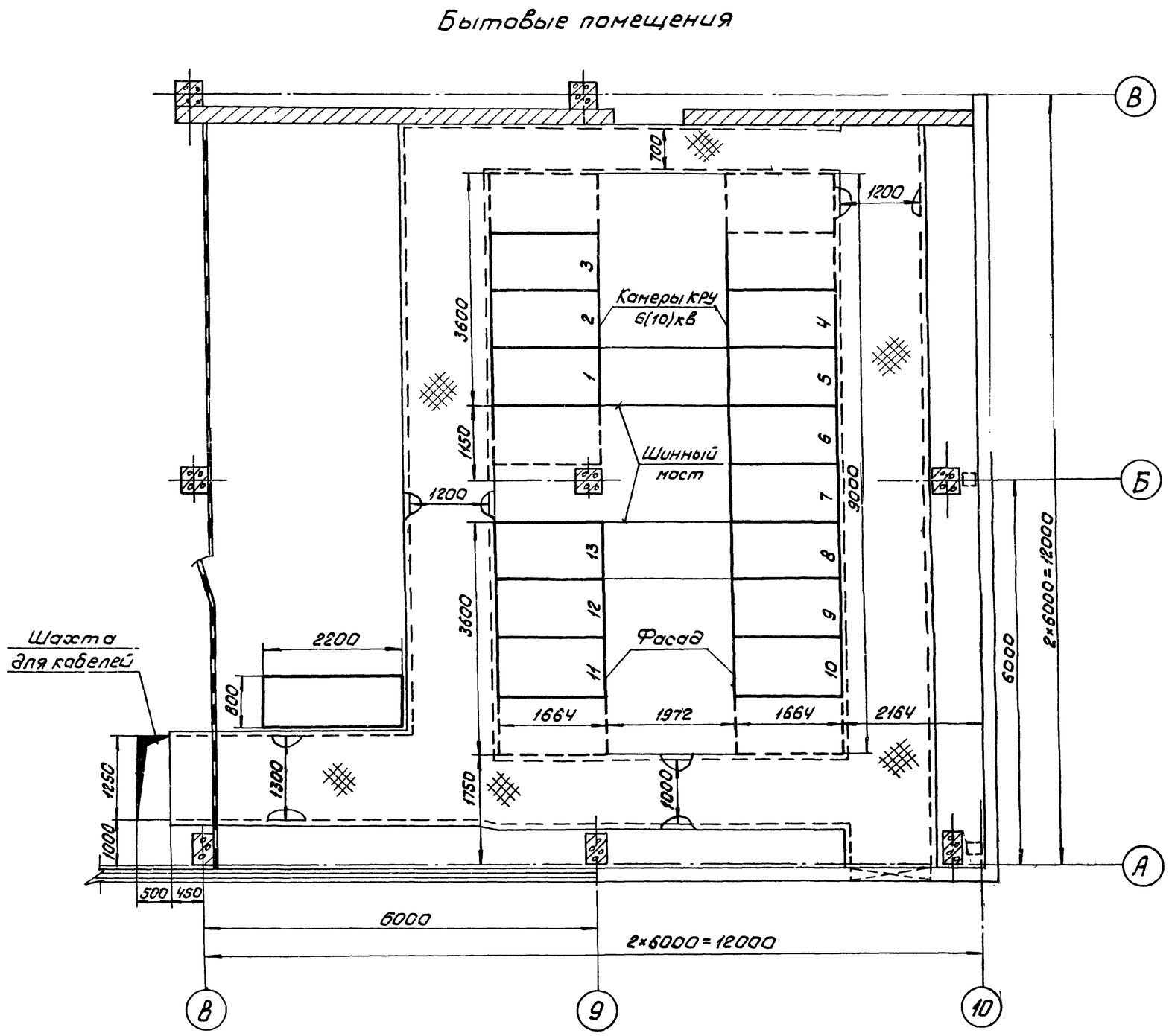

Чертеж рассматривать совместно с ЭЛ-5

6988/IV

5

ГИПРОСТРОЙДОРМАШ г. Ростов-на-Дону 1976г.	Размещение электрооборудования План на отм. 0 М 1:50	Типовой проект 904-1-35	
КОМПРЕССОРНАЯ СТАНЦИЯ 6К-250А		Альбом IV	
		Лист ЭЛ-4	

Нач. отд. Давыдов
Н. контр. Золоторевич

Элемент плана
М1:100

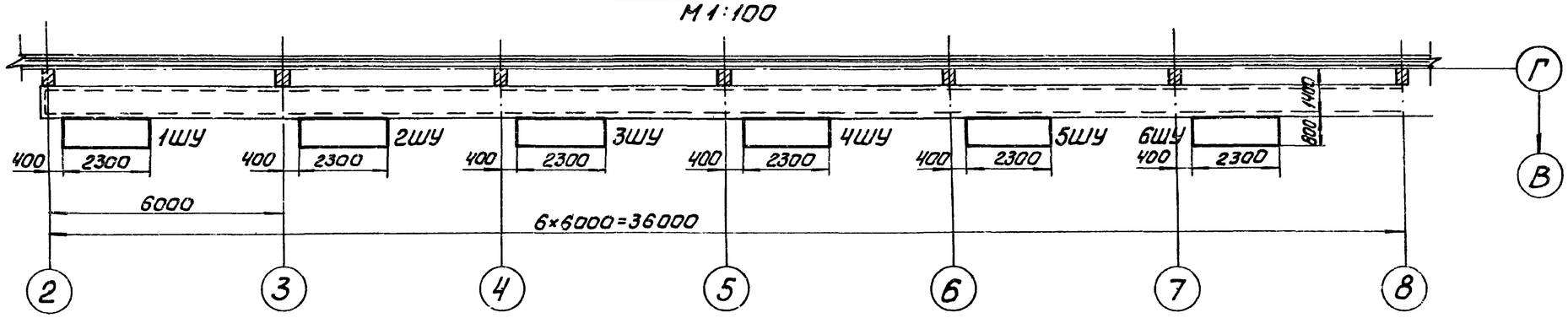

Элемент плана
М1:50

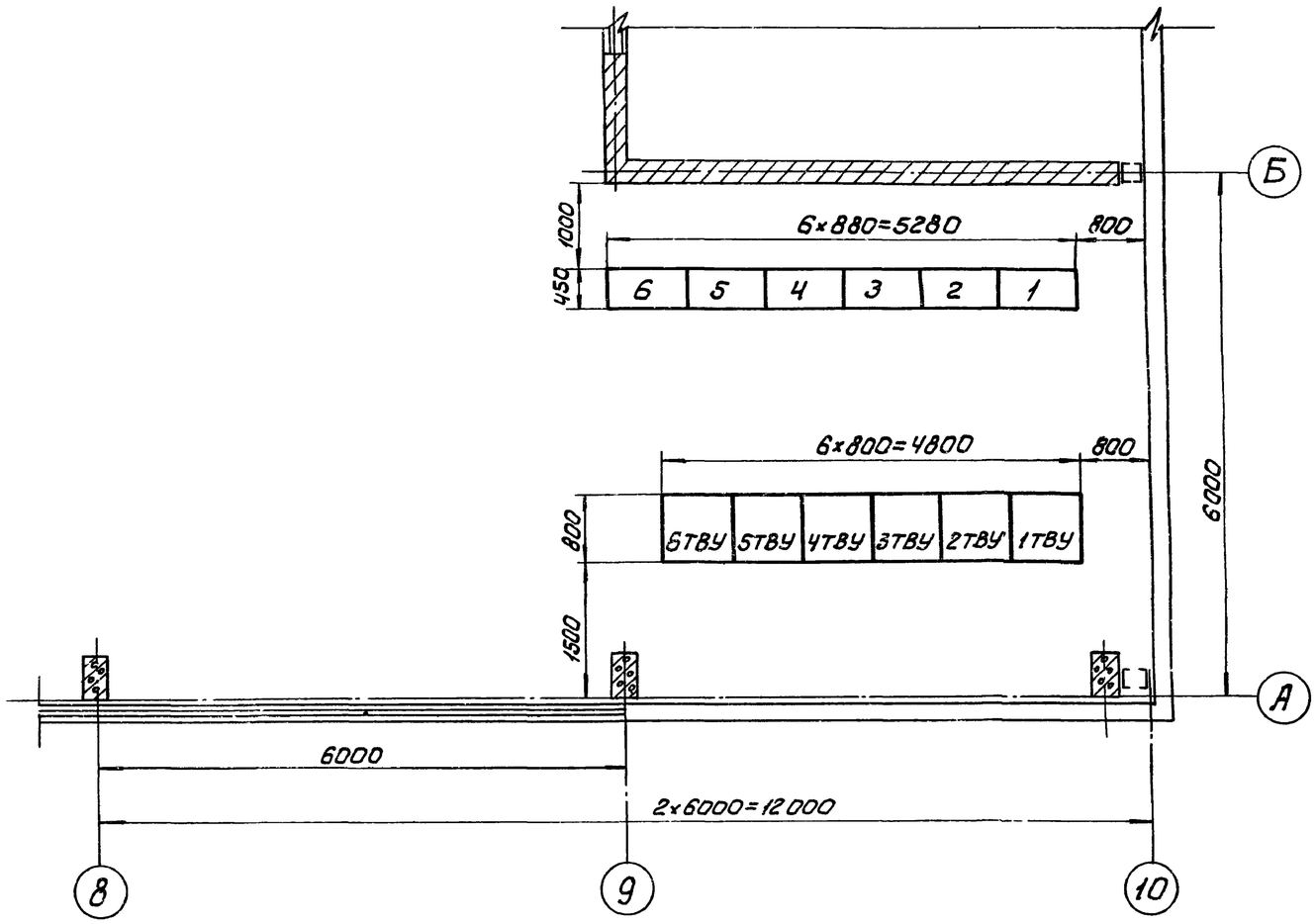

Обозначение по плану	Наименование	Тип	Технические данные, чертеж	Кол.	Прим.
КРУ	Комплектное распределительное устройство 6(10)кВ	КРУ2-6(10)Э	ЭЛ-59, 60	1	
	Шкаф управления вспоприводами	ШЭС 9103-83А3		1	
1ТВУ÷6ТВУ	Шкаф тиристорного возбудительного устройства	ТЕВ-320/75Т-5У4	800×800×1900	6	
1÷6	Трансформатор тиристорного возбудительного устройства	ТСЗВ-63/10,5	880×450×750	6	
1ШУ÷6ШУ	Шкаф управления компрессорным агрегатом	ШЭС 9102-53А3	2300×800×2400	6	

Чертеж смотреть совместно с ЭЛ-4

6988/IV

6

ГИПРОСТРОЙДОРМАШ г. Ростов-на-Дону 1976г	Размещение электрооборудования	Типовой проект 904-1-35	
КОМПРЕССОРНАЯ СТАНЦИЯ 6К-250А	Элементы планов на отм. +3800	Альбом IV	
		Лист ЭЛ-5	

Нач. отдела	Альский		
Гл. спец.	Дорфман		
Гл. инж. пр.	Дадыкова		
Инж. контр.	Золоторева		

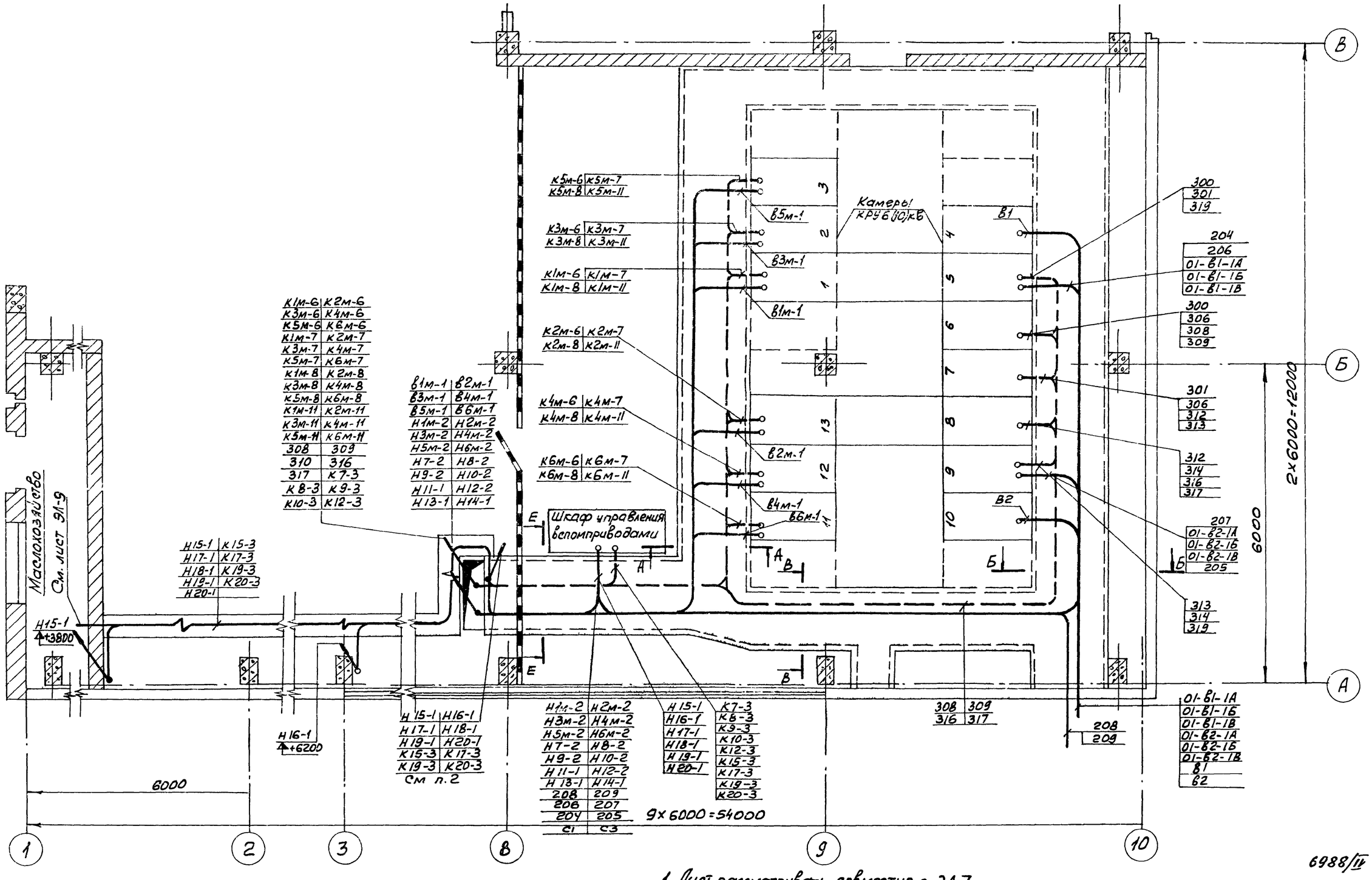

Прокладка кабеля на лотках

1. Лист рассматривать совместно с ЭЛ-7
2. Спуск кабелей по шахте выполнить в соответствии с типовым проектом 4.407-155 „Прокладка кабелей на конструкциях" АВВ.42

Пров.	Давыдова		
Гл. спец.	Нашельский		
Нач. отд.	Давыдов		
Н. контр.	Золотарев		
Гл. инж.	Сидин		
Гл. инж. пр.	Сотина		
Рук. гр.	Капуробал		

ГИПРОСТРОЙДОРМАШ
г. Ростов-на-Дону 1976г

КОМПРЕССОРНАЯ СТАНЦИЯ
6К-250А

Прокладка кабелей на отм. 0. План М 1:50

Типовой проект 904-1-35
Альбом IV
Лист ЭЛ-6

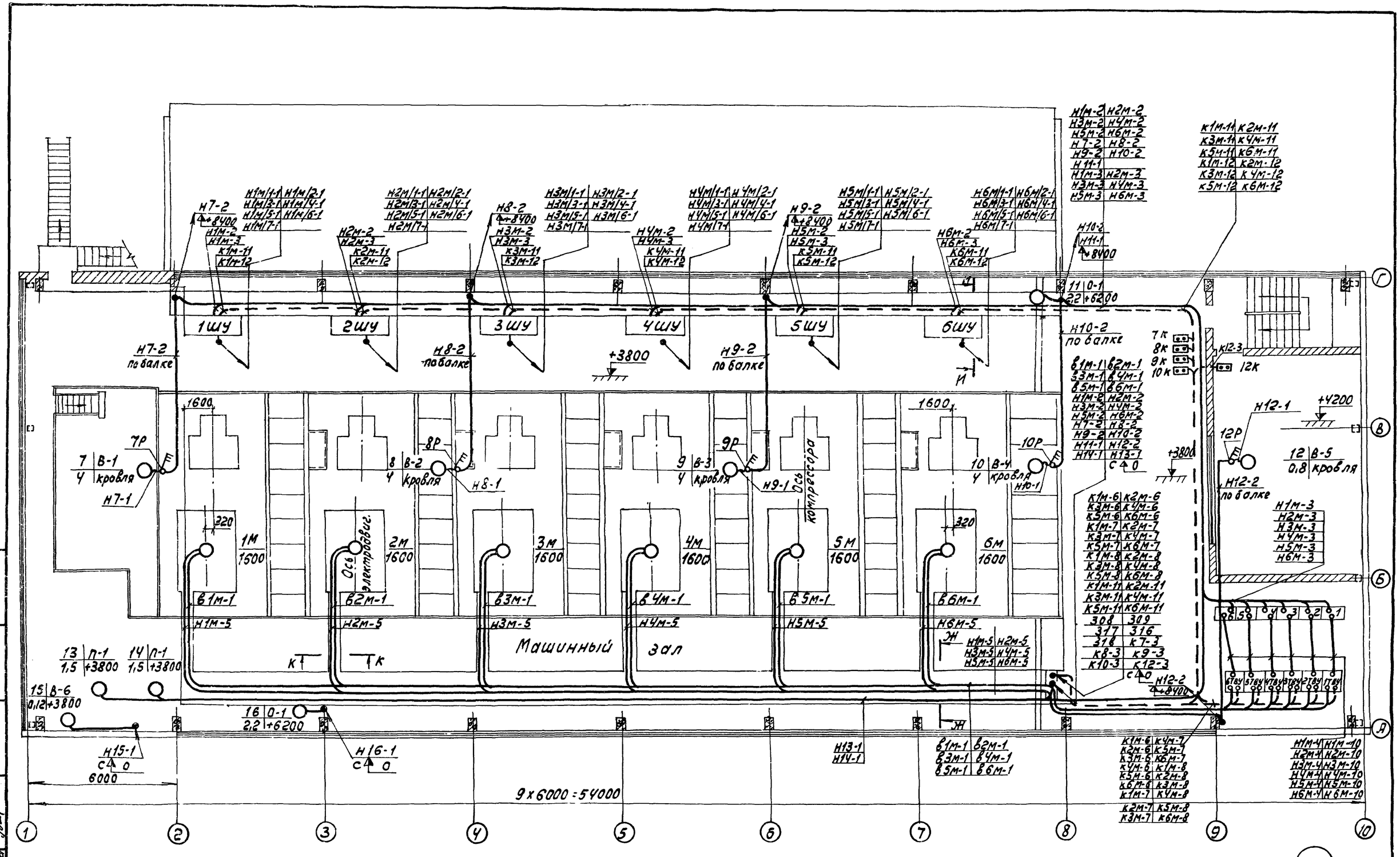

Чертеж рассматривать совместно с ЭЛ-6,9

ГИПРОСТРОЙДОРМАШ г. Ростов-на-Дону 1976г.	Прокладка кабелей на отм. +3800 и +4200. План. М 1:100	Типовой проект 901-1-35	
КОМПРЕССОРНАЯ СТАНЦИЯ БК-250А		Альбом IV	
		Лист ЭЛ-7	

Спец. Нашельский
Нач. отд. Давыдов
Н. контр. Золотарева

А–А
М1:50

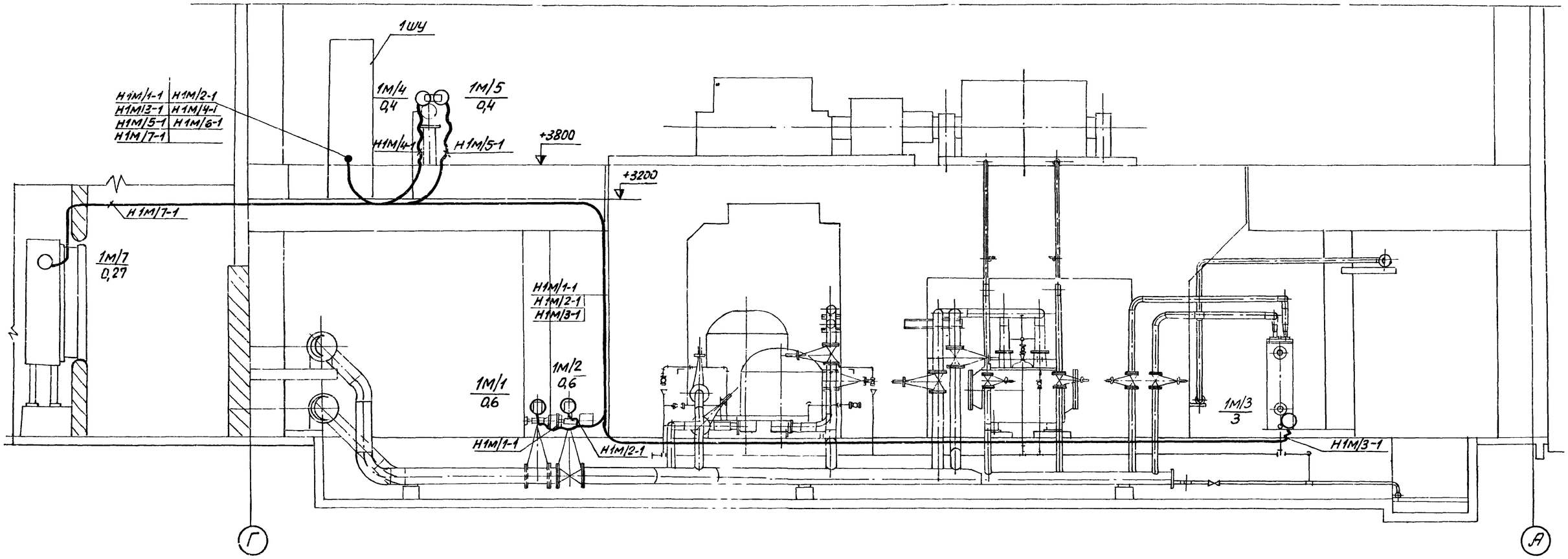

Элемент плана
М 1:100

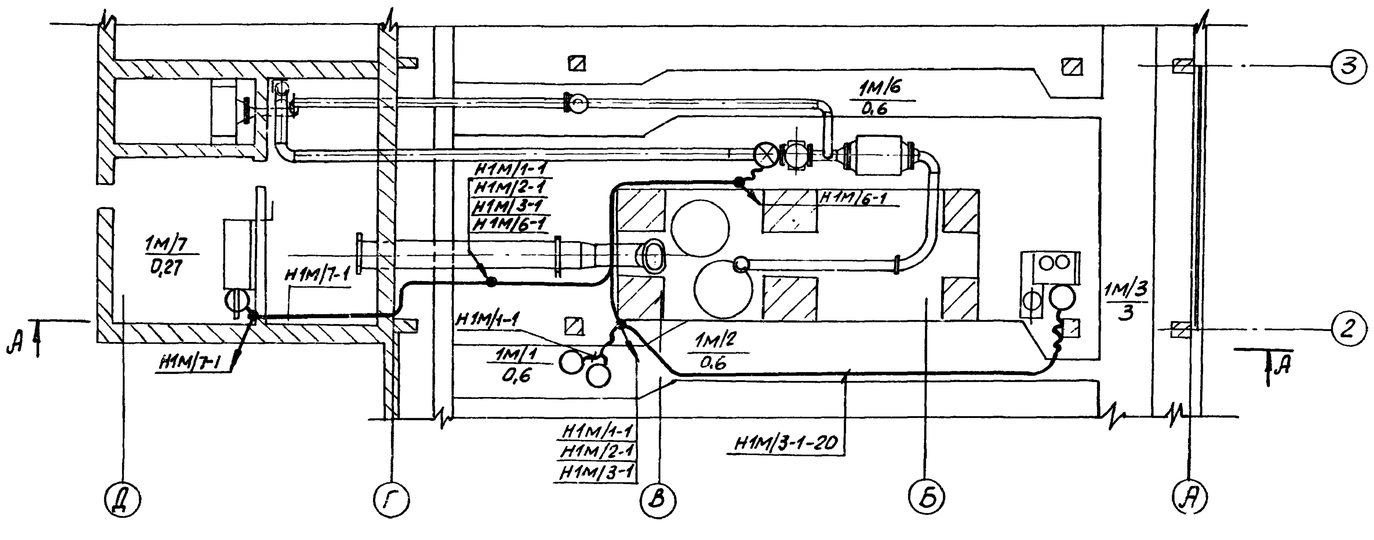

6988/IV

9

Стад.	Нощельский	
Нач. отд.	Давыдов	
Н. контр.	Золотарева	

ГИПРОСТРОЙДОРМАШ г Ростов-на-Дону 1976г	Прокладка кабелей одного компрессорного агрегата	Типовой проект 9041-35
КОМПРЕССОРНАЯ СТАНЦИЯ 6К-250А		Альбом IV
		Лист ЭЛ-8

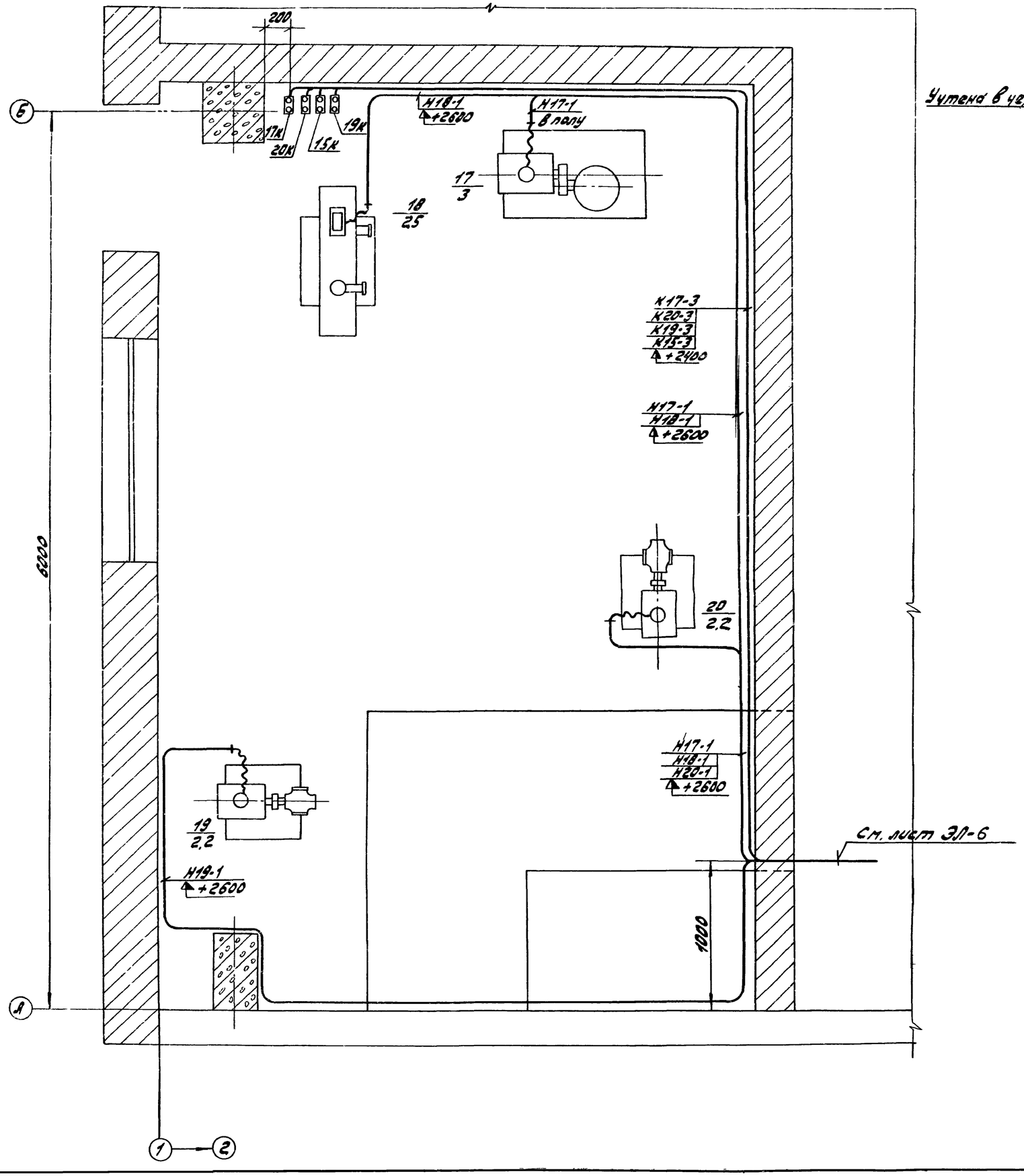

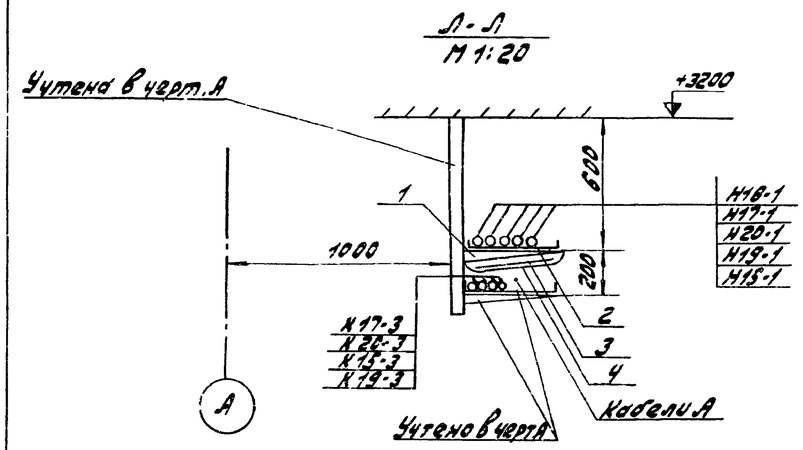

Кол.	Номер позиции	Наименование	Обозначение номера чертежа сортамент	Технические данные размеры	Общая масса, кг	Примеч.
20	1	Полка кабельная	К 1163	ℓ=450		
20	2	Лоток сварной	К 420	ℓ=400		
23	3	Плита добетонтная	ГОСТ 929-59	1600×400×6		
23	4	Соединитель перегородок	К 168			

Лист смотреть совместно с ЭЛ-6, 11÷15

см. лист ЭЛ-6

6988/IV

10

ГИПРОСТРОЙДОРМАШ г. Ростов-на-Дону 1976г	Маслохозяйство	Типовой проект 904-1-35	
КОМПРЕССОРНАЯ СТАНЦИЯ 6К-250А	Распределительная сеть 380в. План	Альбом IV	
		Лист ЭЛ-9	

Гл.спец.			
Нач.отд.		Ревякин	
Н. контр.		Золотарёв	
Изм.	Кол.уч.	Лист	Подпись	Дата
Техника			
Копировал			

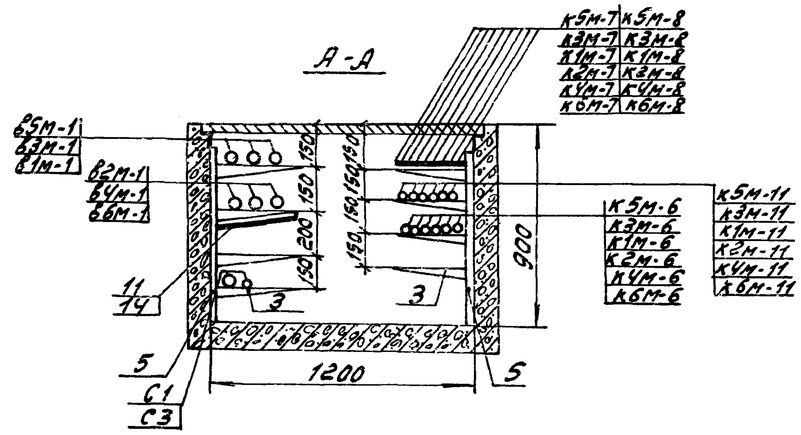

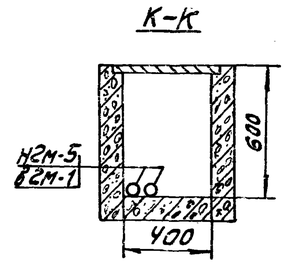

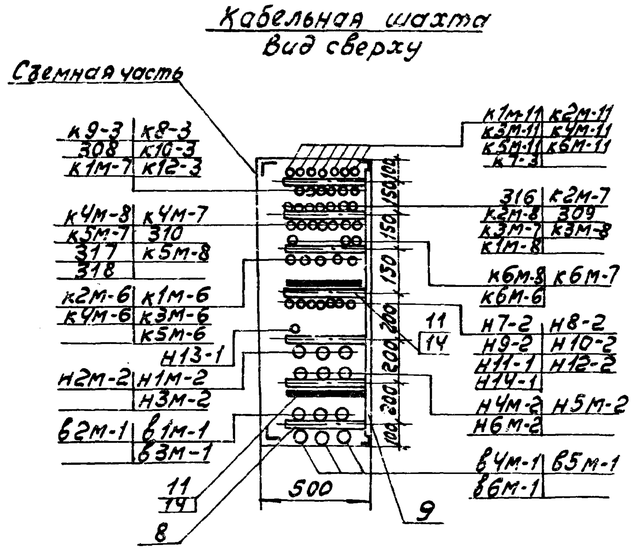

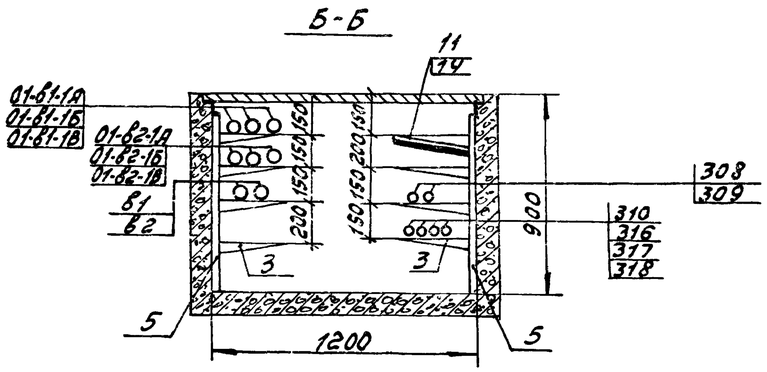

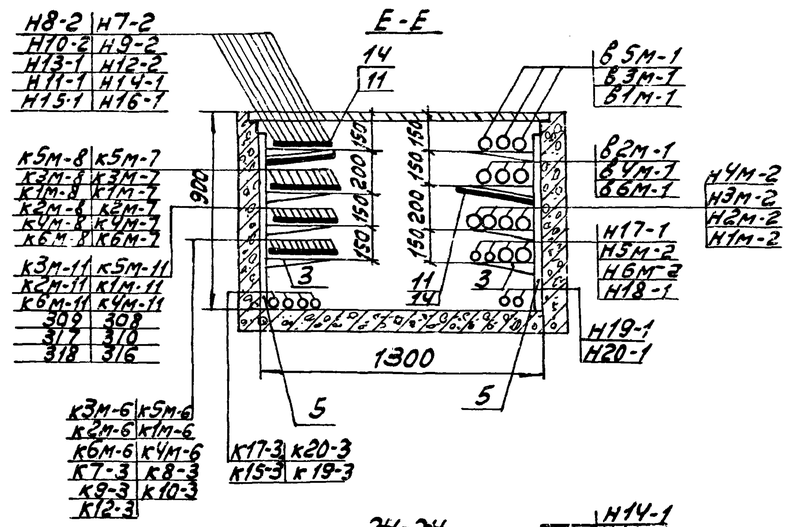

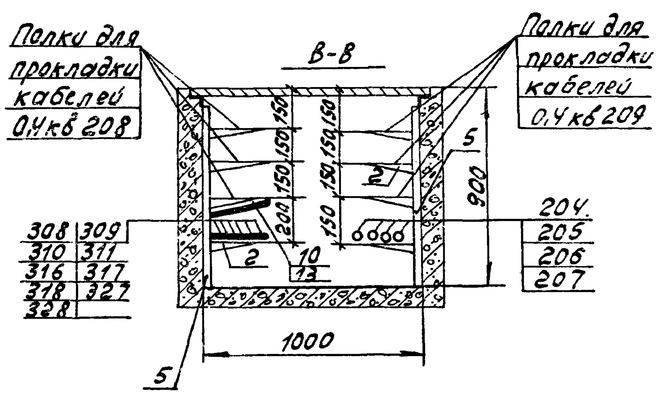

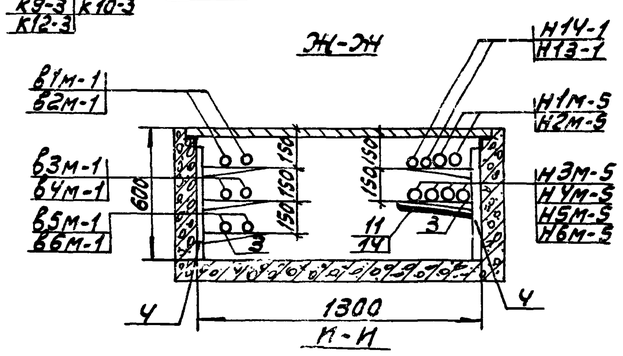

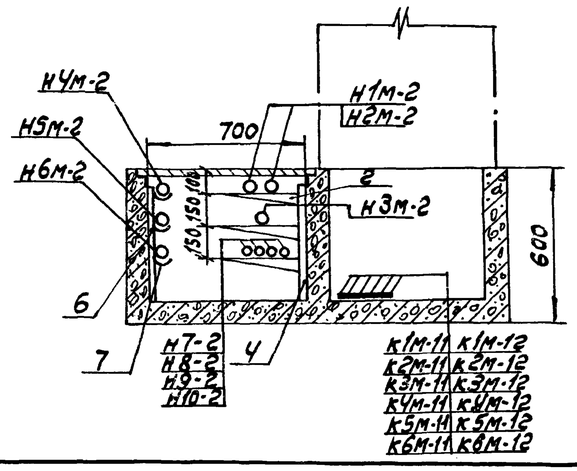

Кол.	Номер позиции	Наименование	Обозначение номера чертежа, гарнитуры	Технические данные, размеры	Общая масса, кг	Примеч.
30	1	Полка кабельная	к 1160	е=160	6	
250	2	Полка кабельная	к 1161	е=250	72	
560	3	Полка кабельная	к 1162	е=350	280	
150	4	Стойка	к 1151	Н=600	195	
120	5	Стойка	к 1152	Н=800	192	
60	6	Стойка	П6	Н=600		
150	7	Подвеска закладная	к 342	d=50	9	
30	8	Профиль монтажный перфорированный	к 235	е=360	17	
5	9	Профиль монтажный перфорированный	к 235	е=1200	10	
10	10	Плита асбоцементная	ГОСТ 929-59	1600×300×8		
50	11	Плита асбоцементная	ГОСТ 929-59	1600×400×8		
50	12	Соединитель перегородок	к 168		5	
15	13	Подвеска	к 1165		1,65	
100	14	Подвеска	к 1166		17	

1. Лист смотреть совместно с ЭЛ-6,7
2. Кабельные стойки поз. 4,5,6 установить через 800 мм.
3. Кронштейны поз. 8,9 установить на отметках 0; +1000; +2000; +3.000.
4. Асбоцементные плиты поз. 10,11 нарезать по месту по ширине полки

6988/IV

11

ГИПРОСТРОЙДОРМАШ г. Ростов-на-Дону 1976 г. КОМПРЕССОРНАЯ СТАНЦИЯ 6К-250А	Прокладка кабелей Разрезы. М 1:20	Типовой проект 904-1-35	Альбом IV
		Лист ЭЛ-10	

Проф. Н. Мирзоева
Гл. спец. Г. Пшельский
Нач. отд. Г. Гзбоев
Н. контр. З. Золотарева
Геннак
Копир.

Маркировка кабеля	Трасса: Начало	Трасса: Конец	Проходы через: Трубы: Маркировка	Трубы: Усл. проход, мм	Трубы: Длина, м	Ящики протяжные	Кабели, провода. По проекту: Марка, напряжение	По проекту: Число жил и сечение	По проекту: Длина +8%, м	Проложено: Марка, напряжение	Проложено: Число жил и сечение	Проложено: Длина, м
01-В1-1А	Ввод 1	КРУ-6(10)кв камера 5					АПвВ 6000/10000	1(3×240)/1(3×185)				
01-В1-1Б	То же	То же					АПвВ 6000/10000	1(3×240)/1(3×185)				
01-В1-1В	"	"					АПвВ 6000/10000	1(3×240)/1(3×185)				
01-В2-1А	Ввод 2	КРУ-6(10)кв камера 9					АПвВ 6000/10000	1(3×240)/1(3×185)				
01-В2-1Б	То же	То же					АПвВ 6000/10000	1(3×240)/1(3×185)				
01-В2-1В	"	"					АПвВ 6000/10000	1(3×240)/1(3×185)				
В1М-1	КРУ-6(10)кв Камера 1	Синхронный электродвигатель 1М					АПвВ 6000/10000	1(3×150)/1(3×120)	80			
В2М-1	КРУ-6(10)кв Камера 13	Синхронный электродвигатель 2М					АПвВ 6000/10000	1(3×150)/1(3×120)	70			
В3М-1	КРУ-6(10)кв Камера 2	Синхронный электродвигатель 3М					АПвВ 6000/10000	1(3×150)/1(3×120)	60			
В4М-1	КРУ-6(10)кв Камера 12	Синхронный электродвигатель 4М					АПвВ 6000/10000	1(3×150)/1(3×120)	55			
В5М-1	КРУ-6(10)кв Камера 3	Синхронный электродвигатель 5М					АПвВ 6000/10000	1(3×150)/1(3×120)	50			
В6М-1	КРУ-6(10)кв Камера 11	Синхронный электродвигатель 6М					АПвВ 6000/10000	1(3×150)/1(3×120)	40			
В1	КРУ-6(10)кв Камера 4	Трансформатор 1 насосной станции					АПвВ 6000/10000	1(3×70)/1(3×70)				
В2	КРУ-6(10)кв Камера 10	Трансформатор 2 насосной станции					АПвВ 6000/10000	1(3×70)/1(3×70)				
Н1М-2	Шкаф управления вспомприводами	Шкаф управления компрессором 1ШУ					АВРГ-660	1(3×120)	80			
Н2М-2	То же	Шкаф управления компрессором 2ШУ					АВРГ-660	1(3×120)	75			
Н3М-2	"	Шкаф управления компрессором 3ШУ					АВРГ-660	1(3×120)	65			
Н4М-2	"	Шкаф управления компрессором 4ШУ					АВРГ-660	1(3×120)	60			
Н5М-2	"	Шкаф управления компрессором 5ШУ					АВРГ-660	1(3×120)	55			
Н6М-2	"	Шкаф управления компрессором 6ШУ					АВРГ-660	1(3×120)	50			
Н1М-3	Шкаф управления компрессором 1ШУ	Трансформатор 1ТВУ					АВРГ-660	1(3×50)	70			
Н2М-3	Шкаф управления компрессором 2ШУ	Трансформатор 2ТВУ					АВРГ-660	1(3×50)	65			
Н3М-3	Шкаф управления компрессором 3ШУ	Трансформатор 3ТВУ					АВРГ-660	1(3×50)	55			
Н4М-3	Шкаф управления компрессором 4ШУ	Трансформатор 4ТВУ					АВРГ-660	1(3×50)	50			
Н5М-3	Шкаф управления компрессором 5ШУ	Трансформатор 5ТВУ					АВРГ-660	1(3×50)	40			
Н6М-3	Шкаф управления компрессором 6ШУ	Трансформатор 6ТВУ					АВРГ-660	1(3×50)	35			
Н1М-4	Трансформатор 1ТВУ	Шкаф 1ТВУ					АВРГ-660	1(3×95+1×35)	10			
Н2М-4	Трансформатор 2ТВУ	Шкаф 2ТВУ					АВРГ-660	1(3×95+1×35)	10			
Н3М-4	Трансформатор 3ТВУ	Шкаф 3ТВУ					АВРГ-660	1(3×95+1×35)	10			
Н4М-4	Трансформатор 4ТВУ	Шкаф 4ТВУ					АВРГ-660	1(3×95+1×35)	10			
Н5М-4	Трансформатор 5ТВУ	Шкаф 5ТВУ					АВРГ-660	1(3×95+1×35)	10			
Н6М-4	Трансформатор 6ТВУ	Шкаф 6ТВУ					АВРГ-660	1(3×95+1×35)	10			
Н1М-5	Шкаф 1ТВУ	Синхронный электродвигатель 1М					АВРГ-660	1(2×120)	65			
Н2М-5	Шкаф 2ТВУ	Синхронный электродвигатель 2М					АВРГ-660	1(2×120)	60			

Н. контр. Заполаева

6988/IV (12)

ГИПРОСТРОЙДОРМАШ г. Ростов-на-Дону 1976г.	Кабельный журнал	Типовой проект 904-1-35
КОМПРЕССОРНАЯ СТАНЦИЯ 6К-250А	Лист 1	Альбом IV
		Лист ЭЛ-11

Марки-ровка кабеля	Трасса		Проходы через:				Кабели, провода					
			Трубы			Ящики протяжные	По проекту			Проложено		
	Начало	Конец	Марки ровка	Усл. проход. мм	Длина, м		Марка, напряжение	Число жил и сечение	Длина +8%, м	Марка, напряжение	Число жил и сечение	Длина, м
н3м-5	Шкаф 3ТВУ	Синхронный электродвигатель 3М					АВРГ-660	1(2х120)	50			
н4м-5	Шкаф 4ТВУ	Синхронный электродвигатель 4М					АВРГ-660	1(2х120)	45			
н5м-5	Шкаф 5ТВУ	Синхронный электродвигатель 5М					АВРГ-660	1(2х120)	40			
н6м-5	Шкаф 6ТВУ	Синхронный электродвигатель 6М					АВРГ-660	1(2х120)	35			
н1м/1-1	Шкаф управления 1ШУ	Двигатель 1М/1	Н1М/1-1 МР	20 20	2 5		АВРГ-660	1(3х2,5)	15			
н1м/2-1	То же	Двигатель 1М/2	Н1М/2-1 МР	20 20	2 5		АВРГ-660	1(3х2,5)	15			
н1м/3-1	"	Двигатель 1М/3	Н1М/3-1 МР	20 20	15 2		АВРГ-660	1(3х2,5)	30			
н1м/4-1	"	Двигатель 1М/4	МР	20	2		АВРГ-660	1(3х2,5)	10			
н1м/5-1	"	Двигатель 1М/5	МР	20	2		АВРГ-660	1(3х2,5)	10			
н1м/6-1	"	Двигатель 1М/6	Н1М/6-1 МР	20 20	2 2		АВРГ-660	1(3х2,5)	30			
н1м/7-1	"	Двигатель 1М/7	Н1М/7-1 МР	20 20	2 2		АВРГ-660	1(3х2,5)	20			
н2м/1-1	Шкаф управления 2ШУ	Двигатель 2М/1	Н2М/1-1 МР	20 20	2 5		АВРГ-660	1(3х2,5)	15			
н2м/2-1	То же	Двигатель 2М/2	Н2М/2-1 МР	20 20	2 5		АВРГ-660	1(3х2,5)	15			
н2м/3-1	"	Двигатель 2М/3	Н2М/3-1 МР	20 20	15 2		АВРГ-660	1(3х2,5)	30			
н2м/4-1	"	Двигатель 2М/4	МР	20	2		АВРГ-660	1(3х2,5)	10			
н2м/5-1	"	Двигатель 2М/5	МР	20	2		АВРГ-660	1(3х2,5)	10			
н2м/6-1	"	Двигатель 2М/6	Н2М/6-1 МР	20 20	2 2		АВРГ-660	1(3х2,5)	30			
н2м/7-1	"	Двигатель 2М/7	Н2М/7-1 МР	20 20	2 2		АВРГ-660	1(3х2,5)	20			
н3м/1-1	Шкаф управления 3ШУ	Двигатель 3М/1	Н3М/1-1 МР	20 20	2 5		АВРГ-660	1(3х2,5)	15			
н3м/2-1	То же	Двигатель 3М/2	Н3М/2-1 МР	20 20	2 5		АВРГ-660	1(3х2,5)	15			
н3м/3-1	"	Двигатель 3М/3	Н3М/3-1 МР	20 20	15 2		АВРГ-660	1(3х2,5)	30			
н3м/4-1	"	Двигатель 3М/4	МР	20	2		АВРГ-660	1(3х2,5)	10			
н3м/5-1	"	Двигатель 3М/5	МР	20	2		АВРГ-660	1(3х2,5)	10			
н3м/6-1	"	Двигатель 3М/6	Н3М/6-1 МР	20 20	2 2		АВРГ-660	1(3х2,5)	30			
н3м/7-1	"	Двигатель 3М/7	Н3М/7-1 МР	20 20	2 2		АВРГ-660	1(3х2,5)	20			
н4м/1-1	Шкаф управления 4ШУ	Двигатель 4М/1	Н4М/1-1 МР	20 20	2 5		АВРГ-660	1(3х2,5)	15			
н4м/2-1	То же	Двигатель 4М/2	Н4М/2-1 МР	20 20	2 5		АВРГ-660	1(3х2,5)	15			
н4м/3-1	"	Двигатель 4М/3	Н4М/3-1 МР	20 20	15 2		АВРГ-660	1(3х2,5)	30			
н4м/4-1	"	Двигатель 4М/4	МР	20	2		АВРГ-660	1(3х2,5)	10			
н4м/5-1	"	Двигатель 4М/5	МР	20	2		АВРГ-660	1(3х2,5)	10			
н4м/6-1	"	Двигатель 4М/6	Н4М/6-1 МР	20 20	2 2		АВРГ-660	1(3х2,5)	30			
н4м/7-1	"	Двигатель 4М/7	Н4М/7-1 МР	20 20	2 2		АВРГ-660	1(3х2,5)	20			
н5м/1-1	Шкаф управления 5ШУ	Двигатель 5М/1	Н5М/1-1 МР	20 20	2 5		АВРГ-660	1(3х2,5)	15			
н5м/2-1	То же	Двигатель 5М/2	Н5М/2-1 МР	20 20	2 5		АВРГ-660	1(3х2,5)	15			

Гл. инж. проекта Золотарев
Н. контр.

6988/IV

ГИПРОСТРОЙДОРМАШ г Ростов-на-Дону 1976г	Кабельный журнал	Типовой проект 904-1-35
КОМПРЕССОРНАЯ СТАНЦИЯ 6 К-250А	Лист 2	Альбом IV
		Лист ЭЛ-12

Марки-ровка кабеля	Трасса		Проходы через:				Кабели, провода					
			Трубы			Ящики протяжные	По проекту			Проложено		
	Начало	Конец	Марки-ровка	Усл. проход, мм	Длина, м		Марка, напряжение	Число жил и сечение	Длина +8%, м	Марка, напряжение	Число жил и сечение	Длина, м
Н5М/3-1	Шкаф управления 5ШУ	Двигатель 5М/3	Н5М/3-1 МР	20 20	15 2		АВРГ-660	1(3х2,5)	30			
Н5М/4-1	То же	Двигатель 5М/4	МР	20	2		АВРГ-660	1(3х2,5)	10			
Н5М/5-1	"	Двигатель 5М/5	МР	20	2		АВРГ-660	1(3х2,5)	10			
Н5М/6-1	"	Двигатель 5М/6	МР	20	2		АВРГ-660	1(3х2,5)	30			
Н5М/7-1	"	Двигатель 5М/7	Н5М/7-1 МР	20 20	2 2		АВРГ-660	1(3х2,5)	20			
Н6М/1-1	Шкаф управления 6ШУ	Двигатель 6М/1	Н6М/1-1 МР	20 20	2 5		АВРГ-660	1(3х2,5)	15			
Н6М/2-1	То же	Двигатель 6М/2	Н6М/2-1 МР	20 20	2 5		АВРГ-660	1(3х2,5)	15			
Н6М/3-1	"	Двигатель 6М/3	Н6М/3т МР	20 20	15 2		АВРГ-660	1(3х2,5)	30			
Н6М/4-1	"	Двигатель 6М/4	МР	20	2		АВРГ-660	1(3х2,5)	10			
Н6М/5-1	"	Двигатель 6М/5	МР	20	2		АВРГ-660	1(3х2,5)	10			
Н6М/6-1	"	Двигатель 6М/6	Н6М/6-1 МР	20 20	2 2		АВРГ-660	1(3х2,5)	30			
Н6М/7-1	"	Двигатель 6М/7	Н6М/7-1 МР	20 20	2 2		АВРГ-660	1(3х2,5)	20			
К1М-6	КРУ-6(10)кв. камера 1	Шкаф 1ТВУ					АКРВБГ-660	1(10х2,5)	40			
К2М-6	То же камера 13	Шкаф 2ТВУ					АКРВБГ-660	1(10х2,5)	40			
К3М-6	" камера 2	Шкаф 3ТВУ					АКРВБГ-660	1(10х2,5)	40			
К4М-6	" камера 12	Шкаф 4ТВУ					АКРВБГ-660	1(10х2,5)	35			
К5М-6	камера 3	Шкаф 5ТВУ					АКРВБГ-660	1(10х2,5)	40			
К6М-6	камера 11	Шкаф 6ТВУ					АКРВБГ-660	1(10х2,5)	30			
К1М-7	КРУ-6(10)кв. камера 1	Шкаф 1ТВУ					АКРВБГ-660	1(4х4)	40			
К2М-7	То же камера 13	Шкаф 2ТВУ					АКРВБГ-660	1(4х4)	35			
К3М-7	" камера 2	Шкаф 3ТВУ					АКРВБГ-660	1(4х4)	40			
К4М-7	" камера 12	Шкаф 4ТВУ					АКРВБГ-660	1(4х4)	35			
К5М-7	" камера 3	Шкаф 5ТВУ					АКРВБГ-660	1(4х4)	40			
К6М-7	" камера 11	Шкаф 6ТВУ					АКРВБГ-660	1(4х4)	30			
К1М-8	КРУ-6(10)кв камера 1	Шкаф 1ТВУ					АКРВБГ-660	1(4х4)	40			
К2М-8	То же камера 13	Шкаф 2ТВУ					АКРВБГ-660	1(4х4)	35			
К3М-8	" камера 2	Шкаф 3ТВУ					АКРВБГ-660	1(4х4)	40			
К4М-8	" камера 12	Шкаф 4ТВУ					АКРВБГ-660	1(4х4)	35			
К5М-8	" камера 3	Шкаф 5ТВУ					АКРВБГ-660	1(4х4)	40			
К6М-8	" камера 11	Шкаф 6ТВУ					АКРВБГ-660	1(4х4)	30			
300	КРУ-6(10)кв камера 5	КРУ-6(10)кв. камера 6					АКРВБГ-660	1(4х2,5)	10			
301	То же "	То же камера 7					АКРВБГ-660	1(4х2,5)	10			
306	КРУ-6(10)кв камера 6	КРУ-6(10)кв камера 7					АКРВБГ-660	1(4х2,5)	5			

Нач. отд. Кашельский
Гл. спец. Давыдов
Н. контр. Золотарева

6988/IV

ГИПРОСТРОЙДОРМАШ
г. Ростов-на-Дону 1976 г.
КОМПРЕССОРНАЯ СТАНЦИЯ
6К-250А

Кабельный журнал
Лист 3

Типовой проект 904-1-35
Альбом IV
Лист ЭЛ-13

Марки-ровка кабеля	Трасса		Проходы через:				Кабели, провода					
			Трубы			Ящики протяжные	По проекту			Проложено		
	Начало	Конец	Марки ровка	Усл. проход, мм	Длина, м		Марка, напряжение	Число жил и сечение	Длина +8%, м	Марка, напряжение	Число жил и сечение	Длина, м
308	КРУ-6(10)кВ.Камера 6	Шкаф 1ТВУ					АКРВБГ-660	1(4х2,5)	45			
309	"	Шкаф 3ТВУ					АКРВБГ-660	1(4х2,5)	45			
310	"	Шкаф 5ТВУ					АКРВБГ 660	1(4х2,5)	45			
312	КРУ-6(10)кВ камера 7	КРУ-6(10)кВ камера 8					АКРВБГ-660	1(4х2,5)	5			
313	То же	То же камера 9					АКРВБГ-660	1(7х2,5)	10			
314	КРУ-6(10)кВ камера 8	КРУ-6(10)кВ камера 9					АКРВБГ-660	1(4х2,5)	5			
316	"	Шкаф 2ТВУ					АКРВБГ-660	1(4х2,5)	45			
317	"	Шкаф 4ТВУ					АКРВБГ-660	1(4х2,5)	45			
318	"	Шкаф 6ТВУ					АКРВБГ-660	1(4х2,5)	40			
319	КРУ-6(10)кВ Камера 5	КРУ-6(10)кВ Камера 9					АКРВБГ-660	1(4х2,5)	10			
Н1М-10	Трансформатор 1ТВУ	Шкаф 1ТВУ					АВРБГ-660	1(2х4)	5			
Н2М-10	Трансформатор 2ТВУ	Шкаф 2ТВУ					АВРБГ-660	1(2х4)	5			
Н3М-10	Трансформатор 3ТВУ	Шкаф 3ТВУ					АВРБГ-660	1(2х4)	5			
Н4М-10	Трансформатор 4ТВУ	Шкаф 4ТВУ					АВРБГ-660	1(2х4)	5			
Н5М-10	Трансформатор 5ТВУ	Шкаф 5ТВУ					АВРБГ-660	1(2х4)	5			
Н6М-10	Трансформатор 6ТВУ	Шкаф 6ТВУ					АВРБГ-660	1(2х4)	5			
К1М-11	КРУ-6(10)кВ камера 1	Шкаф 1ШУ					АКРВБГ-660	1(4х2,5)	80			
К2М-11	То же камера 13	Шкаф 2ШУ					АКРВБГ-660	1(4х2,5)	75			
К3М-11	" камера 2	Шкаф 3ШУ					АКРВБГ-660	1(4х2,5)	70			
К4М-11	" камера 12	Шкаф 4ШУ					АКРВБГ-660	1(4х2,5)	70			
К5М-11	" камера 3	Шкаф 5ШУ					АКРВБГ-660	1(4х2,5)	65			
К6М-11	" камера 11	Шкаф 6ШУ					АКРВБГ-660	1(4х2,5)	55			
К1М-12	Шкаф 1ТВУ	Шкаф управления 1ШУ					АКРВБГ-660	1(4х2,5)	75			
К2М-12	Шкаф 2ТВУ	Шкаф управления 2ШУ					АКРВБГ-660	1(4х2,5)	70			
К3М-12	Шкаф 3ТВУ	Шкаф управления 3ШУ					АКРВБГ-660	1(4х2,5)	65			
К4М-12	Шкаф 4ТВУ	Шкаф управления 4ШУ					АКРВБГ-660	1(4х2,5)	55			
К5М-12	Шкаф 5ТВУ	Шкаф управления 5ШУ					АКРВБГ-660	1(4х2,5)	45			
К6М-12	Шкаф 6ТВУ	Шкаф управления 6ШУ					АКРВБГ-660	1(4х2,5)	40			
Н7-1	Пакетный выключатель 7Р	Двигатель крышного вентилятора В-1					КРПТ-660	1(3х2,5+1х1,5)	5			
Н7-2	Шкаф управления вспомприводами	Пакетный выключат. 7Р	Н7-2	25	2		АВРБГ-660	1(3х4+1х2,5)	100			
Н8-1	Пакетный выключатель 8Р	Двигатель крышного вентилятора В-2					КРПТ-660	1(3х2,5+1х1,5)	5			
Н8-2	Шкаф управления вспомприводами	Пакетный выключатель 8Р	Н8-2	25	2		АВРБГ-660	1(3х4+1х2,5)	90			
Н9-1	Пакетный выключатель 9Р	Двигатель крышного вентилятора В-3					КРПТ-660	1(3х2,5+1х1,5)	5			

Нач. отд. Давыдов
Гл. конструктор Золотарева
Гл. спец. Нашельский

6988/IV (15)

ГИПРОСТРОЙДОРМАШ г. Ростов-на-Дону 1976г	Кабельный журнал Лист 4	Типовой проект 904-1-35
КОМПРЕССОРНАЯ СТАНЦИЯ БК-250А		Альбом IV
		Лист ЭЛ-14

Марки-ровка кабеля	Трасса		Проходы через:				Кабели, провода					
			Трубы			Ящики	По проекту			Проложено		
	Начало	Конец	Мар-ки-ровка	Усл. провод. мм	Длина, м	протяжные	Марка, напряжение	Число жил и сечение	Длина +8%, м	Марка, напря-жение	Число жил и сечение	Длина м
Н 9-2	Шкаф управления вспомприводами	Пакетный выключатель 9Р	Н9-2	25	2		АВРБГ-660	1(3х4+1х2,5)	80			
Н 10-1	Пакетный выключатель 10Р	Двигатель крышного вентилятора В-4					КРПТ-660	1(3х2,5+1х1,5)	5			
Н 10-2	Шкаф управления вспомприводами	Пакетный выключатель 10Р	Н10-2	25	2		АВРБГ-660	1(3х4+1х2,5)	70			
Н 11-1	То же	Двигатель отопительного агрегата О-1	Н11-1	25	2		КРПТ-660 АВРБГ-660	1(3х2,5+1х1,5) 1(3х4+1х2,5)	5 50			
Н 12-1	Пакетный выключатель 12Р	Двигатель крышного вентилятора В-5					КРПТ-660	1(3х2,5+1х1,5)	5			
Н 12-2	Шкаф управления вспомприводами	Пакетный выключатель 12Р	Н12-2	25	2		АВРБГ-660	1(3х4+1х2,5)	45			
Н 13-1	То же	Двигатель приточной установки П-1	Н13-1	25	2		КРПТ-660 АВРБГ-660	1(3х2,5+1х1,5) 1(3х4)	5 60			
Н 14-1	" "	Двигатель приточной установки П-2	Н14-1	25	2		КРПТ-660 АВРБГ-660	1(3х2,5+1х1,5) 1(3х4)	5 60			
Н 15-1	" "	Двигатель вытяжной установки В-6	Н15-1	25	2		КРПТ-660 АВРБГ-660	1(3х2,5+1х1,5) 1(3х4)	5 55			
Н 16-1	" "	Двигатель отопительного агрегата О-1	Н16-1	25	2		КРПТ-660 АВРБГ-660	1(3х2,5+1х1,5) 1(3х4)	5 50			
	" "	Щиток аварийного освещения					АВРБГ-660	1(3х6+1х4)	См. раздел электроосвещения			
	" "	Щитки рабочего освещения ГЩ-1, ГЩ-2.					АВРГ-660	1(3х25+1х16)				
К 7-3	Шкаф управления вспомприводами	Кнопка управления 7К	К 7-3	25	2		АКРВБГ-660	1(4х2,5)	40			
К 8-3	То же	Кнопка управления 8К	К 8-3	25	2		АКРВБГ-660	1(4х2,5)	40			
К 9-3	" "	Кнопка управления 9К	К 9-3	25	2		АКРВБГ-660	1(4х2,5)	40			
К 10-3	" "	Кнопка управления 10К	К 10-3	25	2		АКРВБГ-660	1(4х2,5)	40			
Н 17-1	Шкаф управления вспомприводами	Двигатель сепаратора	Н17-1	25	5		КРПТ-660 АВРБГ-660	1(3х2,5+1х1,5) 1(3х4)	5 60			
Н 19-1	То же	Двигатель маслонасоса	Н19-1	25	5		КРПТ-660 АВРБГ-660	1(3х2,5+1х1,5) 1(3х4)	5 60			
Н 20-1	" "	Двигатель маслонасоса	Н20-1	25	5		КРПТ-660 АВРБГ-660	1(3х2,5+1х1,5) 1(3х4)	5 55			
Н 18-1	" "	Электроподогреватель	Н18-1	40	5		КРПТ-660 АВРБГ-660	1(3х10+1х6) 1(3х16)	5 60			
К 17-3	Шкаф управления вспомприводами	Кнопка управления 17К	К17-3	25	2		АКРВБГ-660	1(4х2,5)	60			
К 20-3	То же	Кнопка управления 20К	К20-3	25	2		АКРВБГ-660	1(4х2,5)	60			
К 19-3	" "	Кнопка управления 19К	К19-3	25	2		АКРВБГ-660	1(4х2,5)	60			
К 15-3	" "	Кнопка управления 15К	К15-3	25	2		АКРВБГ-660	1(4х2,5)	60			
К 12-3	" "	Кнопка управления 12К	К12-3	25	2		АКРВБГ-660	1(4х2,5)	40			
206	Шкаф управления вспомприводами	КРУ-6(10) кв. Камера 5					АВРГ-660	1(2х35)	20			
207	Шкаф управления вспомприводами	КРУ-6(10) кв. Камера 9					АВРГ-660	1(2х35)	20			
208	Трансформатор 1 насосной станции	Шкаф управления вспомприводами										
209	Трансформатор 2 насосной станции	Шкаф управления вспомприводами										
204	Шкаф управления вспомприводами	КРУ-6(10) кв Камера 5					АВРБГ-660	1(2х4)	20			
205	Шкаф управления вспомприводами	КРУ-6(10) кв Камера 9					АВРБГ-660	1(2х4)	20			

Нач. отд. Новиков
Гл. инж. Заполарева
Н. контр.

6988/IV

16

ГИПРОСТРОЙДОРМАШ
г Ростов-на-Дону 1976г
КОМПРЕССОРНАЯ СТАНЦИЯ
6 К-250А

Кабельный журнал
Лист 5

Типовой проект 904-1-35
Альбом IV
Лист ЭП-15

Таблица

Номер по плану	Наименование электроприемника	Тип или марка	Технические данные: Номинальная мощность, квт	Напряжение, в	Ток, а: Номинал.	Пиковый	Число оборотов в мин	Источник питания	Примеч.
1М	Двигатель компрессора	СТД-1600-2	1600	6000	178	1205	3000	РУ-6кв	
			1600	10000	107	725	3000	РУ-10кв	
1ТВУ	Тиристорный возбудитель	ТЕ8-320/75Т-5УЧ	25,8	380	102	—	—	ШЭС9102-53А3	
1М/1	Двигатель задвижки водяного охлаждения	АОС2-11-4	0,6	380	1,7	12	1350	Шкаф управления 1ШУ	
1М/2	Двигатель задвижки на сливном водопроводе	АОС2-11-4	0,6	380	1,7	12	1350		
1М/3	Двигатель пускового маслонасоса	АО2-31-2	3	380	6,1	43	2880		
1М/4	Двигатель помпажного клапана	АОЛ-22-4	0,4	380	1,14	4,6	1400		
1М/5	Двигатель дроссельной заслонки	АОЛ-22-4	0,4	380	1,14	4,6	1400		
1М/6	Двигатель задвижки нагнетания	АОС2-11-4	0,6	380	1,7	12	1350		
1М/7	Двигатель фильтра всаса	—	0,27	380	0,8	3,3			
2М	Двигатель компрессора	СТД-1600-2	1600	6000	178	1205	3000	РУ-6кв	
			1600	10000	107	725	3000	РУ-10кв	
2ТВУ	Тиристорный возбудитель	ТЕ8-320/75Т-5УЧ	25,8	380	102	—	—	ШЭС9102-53А3	
2М/1	Двигатель задвижки водяного охлаждения	АОС2-11-4	0,6	380	1,7	12	1350	Шкаф управления 2ШУ	
2М/2	Двигатель задвижки на сливном водопроводе	АОС2-11-4	0,6	380	1,7	12	1350		
2М/3	Двигатель пускового маслонасоса	АО2-31-2	3	380	6,1	43	2880		
2М/4	Двигатель помпажного клапана	АОЛ-22-4	0,4	380	1,14	4,6	1400		
2М/5	Двигатель дроссельной заслонки	АОЛ-22-4	0,4	380	1,14	4,6	1400		
2М/6	Двигатель задвижки нагнетания	АОС2-11-4	0,6	380	1,7	12	1350		
2М/7	Двигатель фильтра всаса	—	0,27	380	0,8	3,3			
3М	Двигатель компрессора	СТД-1600-2	1600	6000	178	1205	3000	РУ-6кв	
			1600	10000	107	725	3000	РУ-10кв	
3ТВУ	Тиристорный возбудитель	ТЕ8-320/75Т-5УЧ	25,8	380	102	—	—	ШЭС9102-53А3	
3М/1	Двигатель задвижки водяного охлаждения	АОС2-11-4	0,6	380	1,7	12	1350		

Продолжение

Номер по плану	Наименование электроприемника	Тип или марка	Технические данные: Номинальная мощность, квт	Напряжение, в	Ток: Номинальный, а	Пиковый, а	Число оборотов в минуту	Источник питания	Примеч.
3М/2	Двигатель задвижки на сливном водопроводе	АОС2-11-4	0,6	380	1,7	12	1350	Шкаф управления 3ШУ	
3М/3	Двигатель пускового маслонасоса	АО2-31-2	3	380	6,1	43	2880		
3М/4	Двигатель помпажного клапана	АОЛ-22-4	0,4	380	1,14	4,6	1400		
3М/5	Двигатель дроссельной заслонки	АОЛ-22-4	0,4	380	1,14	4,6	1400		
3М/6	Двигатель задвижки нагнетания	АОС2-11-4	0,6	380	1,7	12	1350		
3М/7	Двигатель фильтра всаса	—	0,27	380	0,8	3,3			
4М	Двигатель компрессора	СТД-1600-2	1600	6000	178	1205	3000	РУ-6кв	
			1600	10000	107	725	3000	РУ-10кв	
4ТВУ	Тиристорный возбудитель	ТЕ8-320/75Т-5УЧ	25,8	380	102	—	—	ШЭС9102-53А3	
4М/1	Двигатель задвижки водяного охлаждения	АОС2-11-4	0,6	380	1,7	12	1350	Шкаф управления 4ШУ	
4М/2	Двигатель задвижки на сливном водопроводе	АОС2-11-4	0,6	380	1,7	12	1350		
4М/3	Двигатель пускового маслонасоса	АО2-31-2	3	380	6,1	43	2880		
4М/4	Двигатель помпажного клапана	АОЛ-22-4	0,4	380	1,14	4,6	1400		
4М/5	Двигатель дроссельной заслонки	АОЛ-22-4	0,4	380	1,14	4,6	1400		
4М/6	Двигатель задвижки нагнетания	АОС2-11-4	0,6	380	1,7	12	1350		
4М/7	Двигатель фильтра всаса	—	0,27	380	0,8	3,3			

6988/IV (17)

ГИПРОСТРОЙДОРМАШ г. Ростов-на-Дону 1976г.	Таблица технических данных электроприемников	Типовой проект 904-1-35	
КОМПРЕССОРНАЯ СТАНЦИЯ 6К-250А		Альбом IV	
		Лист ЭЛ-16	

Гл. инж. проекта — Гарф
Гл. инж. отд. — Давыдов
Н. контр. — Золотарева

Таблица

Номер по плану	Наименование электроприемника	Тип или марка	Технические данные: Номинальная мощность, кВт	Напряжение, В	Ток, А: Номинал.	Ток, А: пиковый	Число оборотов в мин	Источник питания	Примеч.
5М	Двигатель компрессора	СТД-1600-2	1600	6000	178	1205	3000	РУ-6 кВ	
			1600	10000	107	725	3000	РУ-10 кВ	
5ТВУ	Тиристорный возбудитель	ТЕ 8-320/ 75Т-544	25,8	380	102	—	—	Шкаф управления компрессором	
5М/1	Двигатель задвижки водяного охлаждения	АОС2-11-4	0,6	380	1,7	12	1350	Шкаф управления 5ШУ	
5М/2	Двигатель задвижки на сливном водопроводе	АОС2-11-4	0,6	380	1,7	12	1350		
5М/3	Двигатель пускового маслонасоса	АО2-31-2	3	380	6,1	43	2880		
5М/4	Двигатель помпажного клапана	АОЛ-22-4	0,4	380	1,14	4,6	1400		
5М/5	Двигатель дроссельной заслонки	АОЛ-22-4	0,4	380	1,14	4,6	1400		
5М/6	Двигатель задвижки нагнетания	АОС2-11-4	0,6	380	1,7	12	1350		
5М/7	Двигатель фильтра всаса	—	0,27	380	0,8	3,3			
6М	Двигатель компрессора	СТД-1600-2	1600	6000	178	1205	3000	РУ-6 кВ	
			1600	10000	107	725	3000	РУ-10 кВ	
6ТВУ	Тиристорный возбудитель	ТЕ 8-320/ 75Т-544	25,8	380	102	—	—	Шкаф управления компрессором	
6М/1	Двигатель задвижки водяного охлаждения	АОС2-11-4	0,6	380	1,7	12	1350	Шкаф управления 6ШУ	
6М/2	Двигатель задвижки на сливном водопроводе	АОС2-11-4	0,6	380	1,7	12	1350		
6М/3	Двигатель пускового маслонасоса	АО2-31-2	3	380	6,1	43	2880		
6М/4	Двигатель помпажного клапана	АОЛ-22-4	0,4	380	1,14	4,6	1400		
6М/5	Двигатель дроссельной заслонки	АОЛ-22-4	0,4	380	1,14	4,6	1400		
6М/6	Двигатель задвижки нагнетания	АОС2-11-4	0,6	380	1,7	12	1350		
6М/7	Двигатель фильтра всаса	—	0,27	380	0,8	3,3			
7	Двигатель вентустановки	АО2-51-8В	4	380	10,2	61,2	720	Шкаф управления вспомприводами	В-1
8	То же	АО2-51-8В	4	380	10,2	61,2	720		В-2
9	"	АО2-51-8В	4	380	10,2	61,2	720		В-3

Продолжение

Номер по плану	Наименование электроприемника	Тип или марка	Технические данные: Номинальная мощность, кВт	Напряжение, В	Ток, А: Номинал.	Ток, А: пиковый	Число оборотов в мин	Источник питания	Примеч.
10	Двигатель вентустановки	АО2-51-8В	4	380	10,2	61,2	720	Шкаф управления вспомприводами ШЭС 9103-83АЗ	В-4
11	Двигатель отопительного агрегата	АО2-31-4	2,2	380	5,0	30	1430		О-1
12	Двигатель вентустановки	АОЛ2-21-6	0,8	380	2,4	14,4	930		В-5
13	Двигатель приточной установки	АОЛ2-22-4	1,5	380	3,5	21	1420		П-1
14	Двигатель приточной установки	АОЛ2-22-4	1,5	380	3,5	21	1420		П-1
15	Двигатель вентустановки	АОЛ-11-4	0,12	380			1400		В-6
16	Двигатель отопительного агрегата	АО2-31-4	2,2	380	5,0	30	1430		О-1
17	Двигатель сепаратора	АО2-32-4	3,0	380	6,6	42,9	1430		
18	Электроподогреватель	—	25	380	42	—	—		
19	Двигатель маслонасоса	АОЛ2-31-4	2,2	380	4,9	31,9	1430		
20	Двигатель маслонасоса	АОЛ2-31-4	2,2	380	4,9	31,9	1430		

6988/IV

ГИПРОСТРОЙДОРМАШ г. Ростов-на-Дону 1976 г.	Таблица технических данных электроприемников	Типовой проект 9041-35
КОМПРЕССОРНАЯ СТАНЦИЯ 6К-250А		Альбом IV
		Лист ЭЛ-17

Гл. инженер проекта Привальский
Гл. спец. Лабодов
Гл. инж. Золотолебо
Гл. инж. проекта Ганнок
Нач. отдела
Нач. сектора
Спец. Ф.

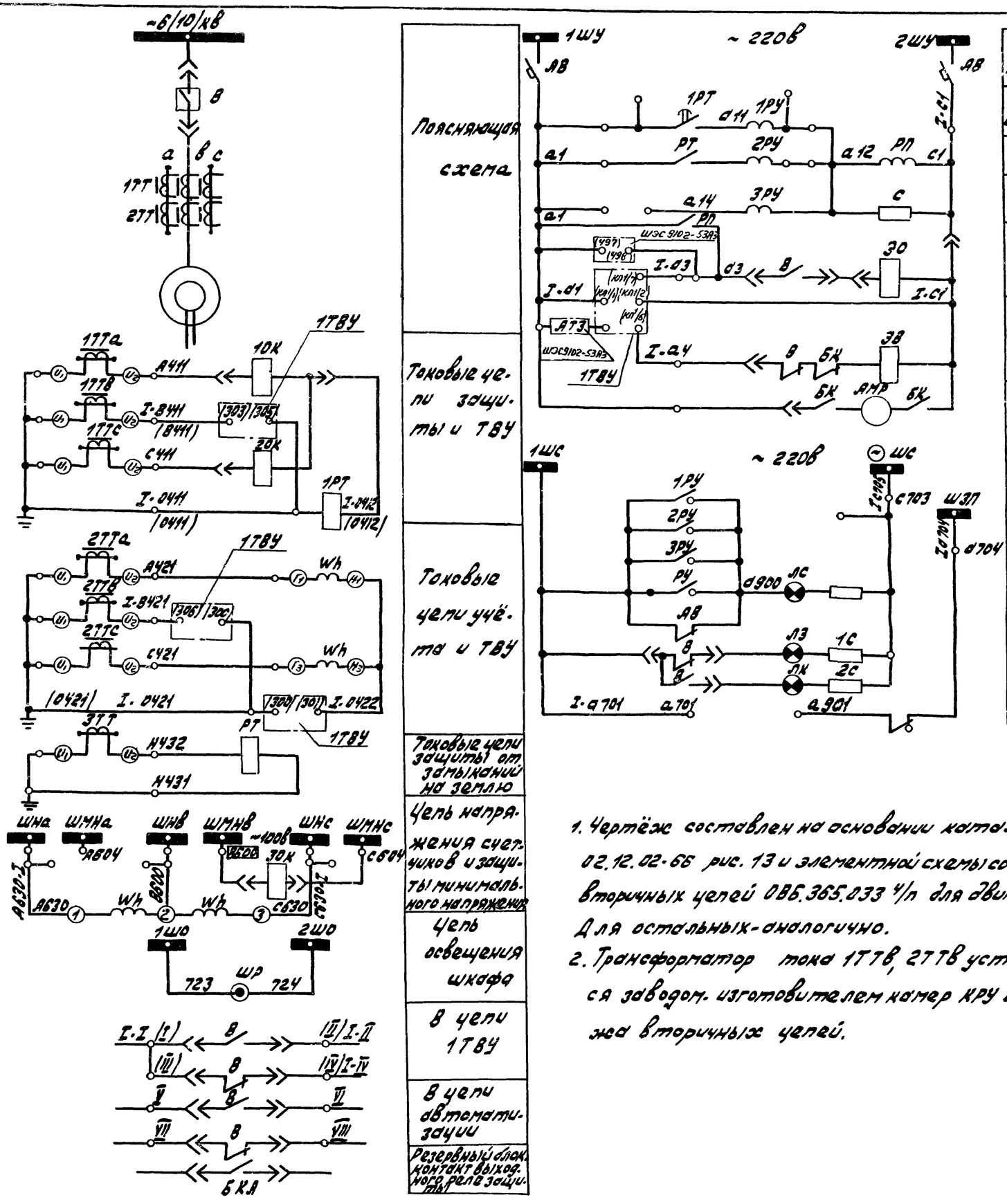

Перечень элементов

Обозначение по схеме	Наименование	Тип	Технические данные	Кол.	Примеч.
	Аппаратура в отсеке трансформаторов тока				
ЗТТ	Трансформатор тока нулевой последовательности	ТЗЛ	—	1	
1ТТ, 2ТТ	Трансформатор тока	ТПЛ-10	—	2	
	Аппаратура в релейном шкафу				
ШР	Штепсельная розетка		6а, 220в	1	
С	Сопротивление	ПЭ-75	600ом	1	
РП	Промежуточное реле	РП-25	~220в	1	
2РУ	Указательное реле	РУ-21/0,25	—	1	
1РУ, 3РУ	Указательное реле	РУ-21/0,25	—	2	
1РТ	Указательное реле	РТ-84	—	1	
РТ	Реле тока	ЭТД-551/0	—	1	РТ-40 или АП50-2МТ
АВ	Автомат	АП-50-2М	Iрасц.=10а	1	колпачок белый
ЛС	Лампа сигнальная	ЛС-53	220в, 2000ом	1	колпачок зеленый
ЛЗ	Лампа сигнальная	ЛС-53	220в, 2000ом	1	колпачок красный
ЛК	Лампа сигнальная	ЛС-53	220в, 2000ом	1	или САЗ
Wh	Счетчик активной энергии	САЗУ	5а, 100в	1	
	Аппаратура на блоке выключателя				
30К	Реле минимального напряжения	РНВ	~100в	1	
10К, 20К	Реле тока мгновенное	РТМ	□а	2	
БКА	Блок-контакты аварийной сигнализации	КСА-2	-	1	
БК	Блок-контакты положения пружины и АМР	КСА-2		2	
АМР	Электродвигатель пружинного привода	МУН-1	220в	1	
ЭВ	Электромагнит включен.	ЭВ	~220в	1	
ЭО	Электромагнит отключен.	ЭО	~220в	1	
В	Блок-контакты высоковольтного выключателя	КСА-8	—	1	
	Пружинный привод	11600	—	1	встроенный
	Аппаратура, устанавливаемая в камере дополнительно				
1ТТВ, 2ТТВ	Трансформатор тока	ТПЛ-10	—	1	

6988/IV

19

ГИПРОСТРОЙДОРМАШ г. Ростов-на-Дону 1976г.	Принципиальная схема камер КРУ2-6/10/П 1, 2, 3, 11, 12, 13 синхронного электродвигателя	Типовой проект 904-1-35
КОМПРЕССОРНАЯ СТАНЦИЯ 6К-250А		Альбом IV
		Лист ЭЛ-18

Инв. № подл. | Подпись и дата | Взам. инв. №

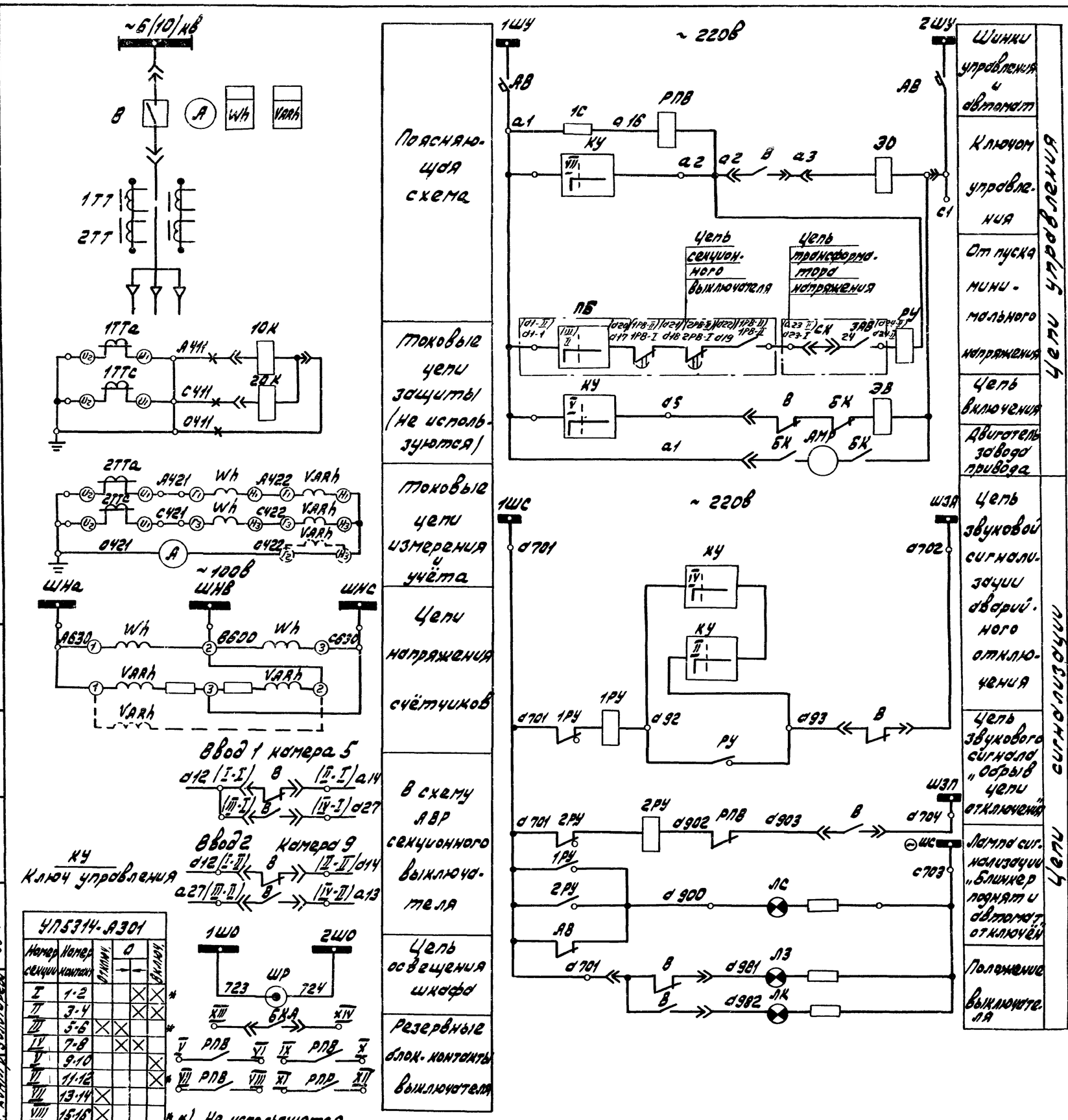

УП5314-А301					
Номер секции	Номер контакт	Отключ.	О		Включ.
I	1-2			×	×
II	3-4			×	×
III	5-6	×	×		
IV	7-8		×	×	
V	9-10				×
VI	11-12				×
VII	13-14	×			
VIII	15-16	×			

*) Не используются

Перечень элементов

Обозначение по схеме	Наименование	Тип	Технические данные	Кол.	Прим.
Камера КРУ 5(9)					
Аппаратура в отсеке трансформаторов тока					
1ТТ, 2ТТ	Трансформаторы тока	ТПОЛ-10	▱/5а	2	
Аппаратура в релейном шкафу					
ШР	Штепсельная розетка	—	6а, 220в	1	
1С	Сопротивление	ПЭ-50	1000 ом	1	
РПВ	Промежуточное реле	РП-25	~220в	1	
РУ	Сигнальное реле	РУ-21/0,5	—	1	
1РУ, 2РУ	Сигнальное реле	РУ-21/0,15	—	2	
АВ	Автомат	АП50-2МТ	1Н6, 1Н3 Уставка 10А	1	
КУ	Универсальный переключат.	УП5314/А301	—	1	
ЛС	Лампа сигнальная	ЛС-53	220в	1	
ЛЭ	Лампа сигнальная	ЛС-53	СД=2000ом	1	
ЛК	Лампа сигнальная	ЛС-53		1	
VarH	Счётчик реактивной энергии	СР4У	5а, 100в	1	
Wh	Счётчик активной энергии	СА3У	5а, 100в	1	
А	Амперметр	Э30П	0 ▱ а	1	
Аппаратура на блоке выключателя					
10К, 20К	Реле тока мгновенное	РТВ	▱ а	2	или РТМ
БКА	Блок-контакты аварийной сигнализации	КСА-2	—	1	
БК	Блок. контакты положения пружины и АМР	КСА-2	—	2	
АМР	Электродвигатель пружинного привода	МУН-1	~220в	1	
ЭВ	Электромагнит включения	ЭВ	~220в	1	
ЭО	Электромагнит отключения	ЭО	~220в	1	
В	Блок. контакты высоковольтного выключателя	КСА-В	—	1	
—	Пружинный привод	11000/22000	—	1	Встроенный
Аппаратура, устанавливаемая в камере дополнительно					
1ПВ(2ПВ)	Пакетный выключатель	ПВМ2-60	60а, ~220в	1	В релейном шкафу

1. Чертёж составлен на основании каталога 02.12.02.66 рис. 7 и схемы принципиальной соединений вторичных цепей 085.365.027.1л для камеры 5. Для камеры 9 - аналогично.
2. Смотреть совместно с ЭЛ-20

6988/IV

20

ГИПРОСТРОЙДОРМАШ г. Ростов-на-Дону 1976г. КОМПРЕССОРНАЯ СТАНЦИЯ 6К-250А	Схема принципиальная камер КРУ2-5(10)п 5(9) Ввода 1(2)	Типовой проект 9041-35	
		Альбом IV	
		Лист ЭЛ-19	

Гл. спец. Новицкий; Нач. отд. Давыдов; Н. контр. Золотарёв; 5-90

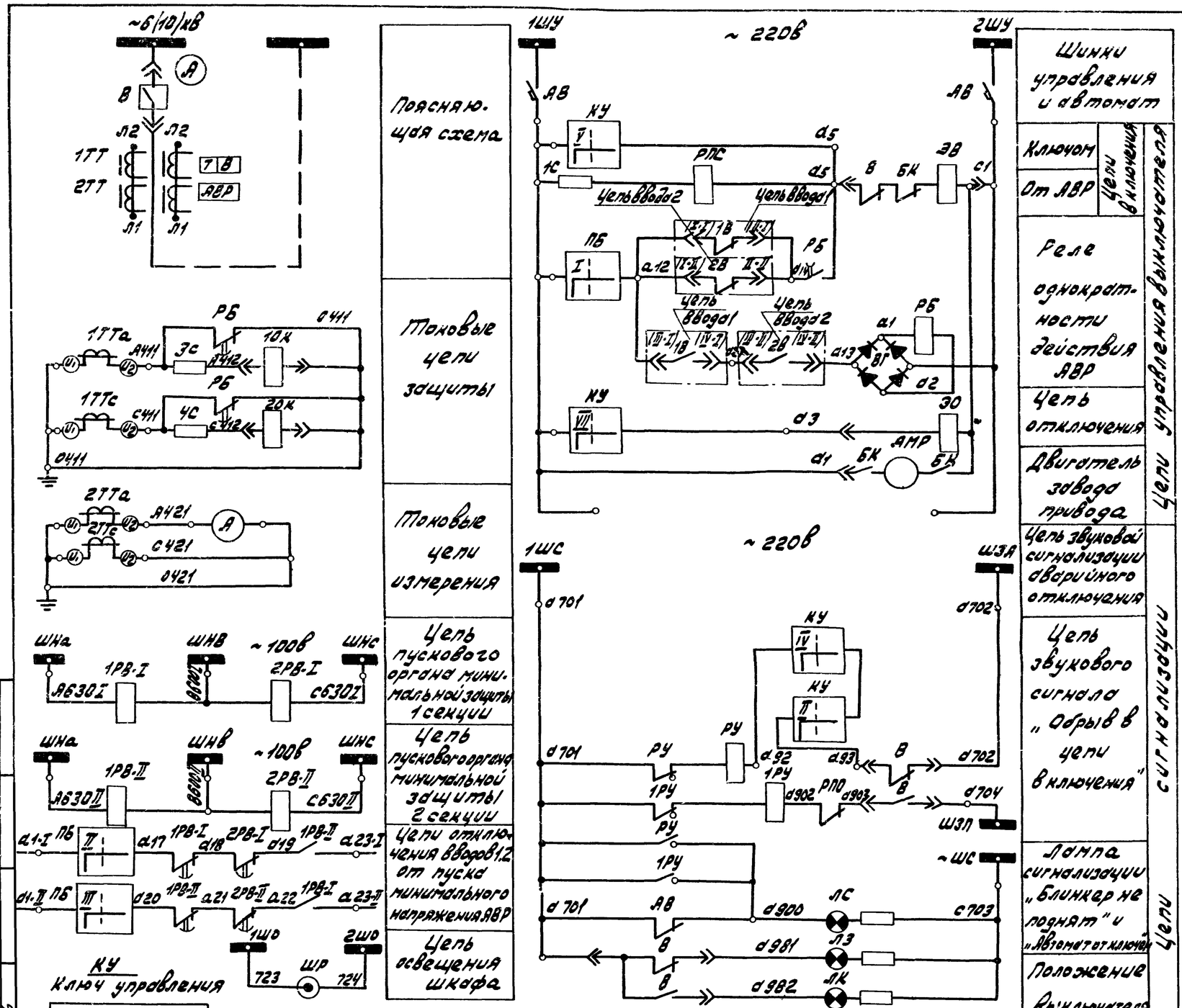

Перечень элементов

Обозначение по схеме	Наименование	Тип	Технические данные	Кол.	Приме.
Аппаратура в отсеке трансформаторов тока					
1ТТ, 2ТТ	Трансформаторы тока	ТПОЛ-10	□/5а	2	
Аппаратура в релейном шкафу					
ШР	Штепсельная розетка	—	6а, 220в	1	
ВГ	Германиевый выпрямитель	Д7-Ж	—	4	
3с, 4с	Сопротивление	ЭС5-0,45	45вт; 0,45ом	4	
1с	Сопротивление	ПЭ-50	1000 ом	1	
РПО	Промежуточное реле	РП-25	~220в	1	
РБ	Промежуточное реле	РЭВ-816	~220в	1	2НО, 2НЗ
1РВ-I, 2РВ-I, 1РВ-II, 2РВ-II	Реле времени	ЭВ-235	~100в	4	
РУ, 1РУ	Указательное реле	РУ-21/0,15	—	2	
АВ	Автомат	АП50-2МТ	1НО, 1НЗ Iрасц=10А	1	
ПБ	Универсальный переключат.	УП5312-С79	—	1	
КУ	Универсальный переключат.	УП5314-А301	—	1	
ЛС	Лампа сигнальная	ЛС-53	220в	1	Колпочок белый
ЛЗ	Лампа сигнальная	ЛС-53	2000ом	1	Колпочок зеленый
ЛК	Лампа сигнальная	ЛС-53		1	Колпочок красный
А	Амперметр	Э30П	□ а	1	
Аппаратура на блоке выключателя					
10к, 20к	Реле тока с выдержкой времени	РТВ	□ а	2	
10к, 20к	Реле тока мгновенное	РТМ	□ а	2	
БКА	Блок-контакты аварийной сигнализации	КСА-2	—	1	
БК	Блок-контакты положения пружины и АМР	КСА-2	—	2	
АМР	Электродвигатель пружинного привода	МУН-1	~220в	1	
ЭВ	Электромагнит включения	ЭВ	~220в	1	
ЭО	Электромагнит отключения	ЭО	~220в	1	
В	Блок-контакты высоковольтного выключателя	КСА-В	—	1	
—	Пружинный привод	22000/11000		1	Встроен. мотор

1. Чертёж составлен на основании каталога 02.12.02.66 рис. 8 и схемы принципиальной вторичных соединений цепей 086.365.028 Э/п
2. Смотреть совместно с ЭЛ-19

6988/IV

21

ГИПРОСТРОЙДОРМАШ г. Ростов-на-Дону 1976г.	Схема принципиальная камеры КРУ2-6(10)/п 7 секционного выключателя	Типовой проект 904-1-35
КОМПРЕССОРНАЯ СТАНЦИЯ 6К-250А		Альбом IV
		Лист ЭЛ-20

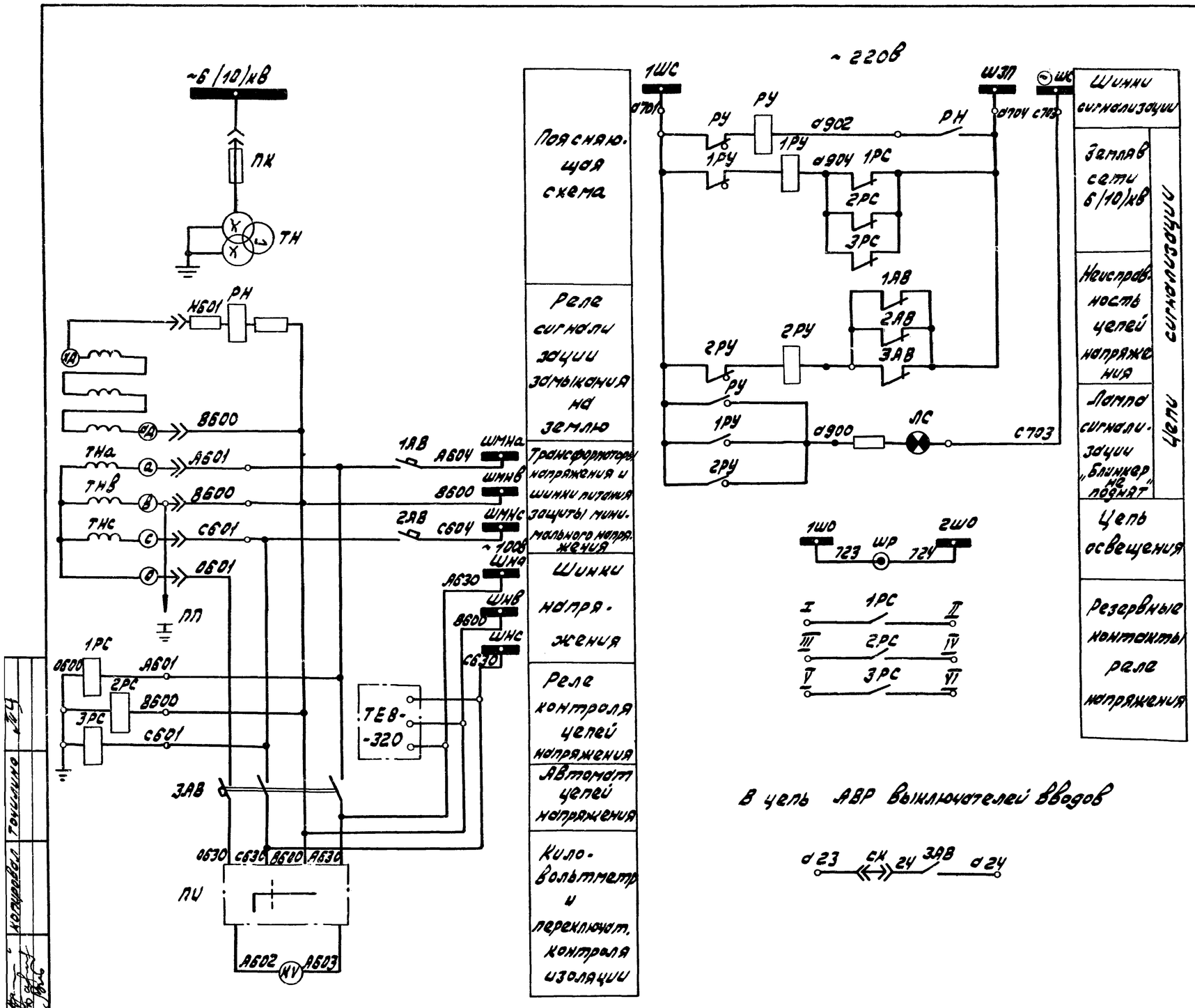

ПУ
Переключатель универсальный

УП 5313-Х106							
Номер секции	Номера контакт	-90	-45	0	+45	+90	+135
I	1-2	X				X	
II	3-4		X				X
III	5-6			X	X		
IV	7-8			X	X		
V	9-10		X				X
VI	11-12	X				X	

Перечень элементов

Обозначение по схеме	Наименование	Тип	Технические данные	Кол	Прим.
Аппаратура в релейном шкафу					
ШР	Розетка штепсельная	—	6а, 220в	1	
1РС-3РС	Реле напряжения	РН54/160	—	3	
РН	Реле напряжения	РН53/60Д	—	1	
РУ,1РУ,2РУ	Реле указательное	РУ-21/0,015	—	3	
3АВ	Автомат	АП50-3МТ	1Нр, 1Нз Iрасц=2,5А	1	
1АВ,2АВ	Автомат	АП50-2МТ	1Но, 1Нз Iрасц=2,5А	2	
ПУ	Переключатель универсальн.	УП5313/х106	—	1	
ЛС	Лампа сигнальная	ЛС-53	220в 2000 ом	1	Комплект детали
КУ	Киловольтметр	Э-30	0-□-кВ	1	
Аппаратура на блоке трансформатора напряжения					
ТН	Трансформатор напряжения	НТМИ-□	□/100/100:3в	1	ОВБ 365.005
ПП	Предохранитель пробивной	ПП-А/3	220в	1	

1. Схема принципиальная вторичных соединений камеры ОВБ.365.030/1П
2. Чертеж составлен на основании каталога 02.12.02-66 рис. 10 и чертежа завода-изготовителя для камеры 6 Для камеры 8 - аналогично.

6988/IV (22)

ГИПРОСТРОЙДОРМАШ г. Ростов-на-Дону 1976г	Схема принципиальная камеры КРУ2-6/10/П трансформатора напряжения	Типовой проект 904-1-35
КОМПРЕССОРНАЯ СТАНЦИЯ 6К-250А		Альбом IV
		Лист ЭЛ-21

Гл. спец. Нач. отд. Н. контр. Чайковский Кондрашов Попов Гольцев

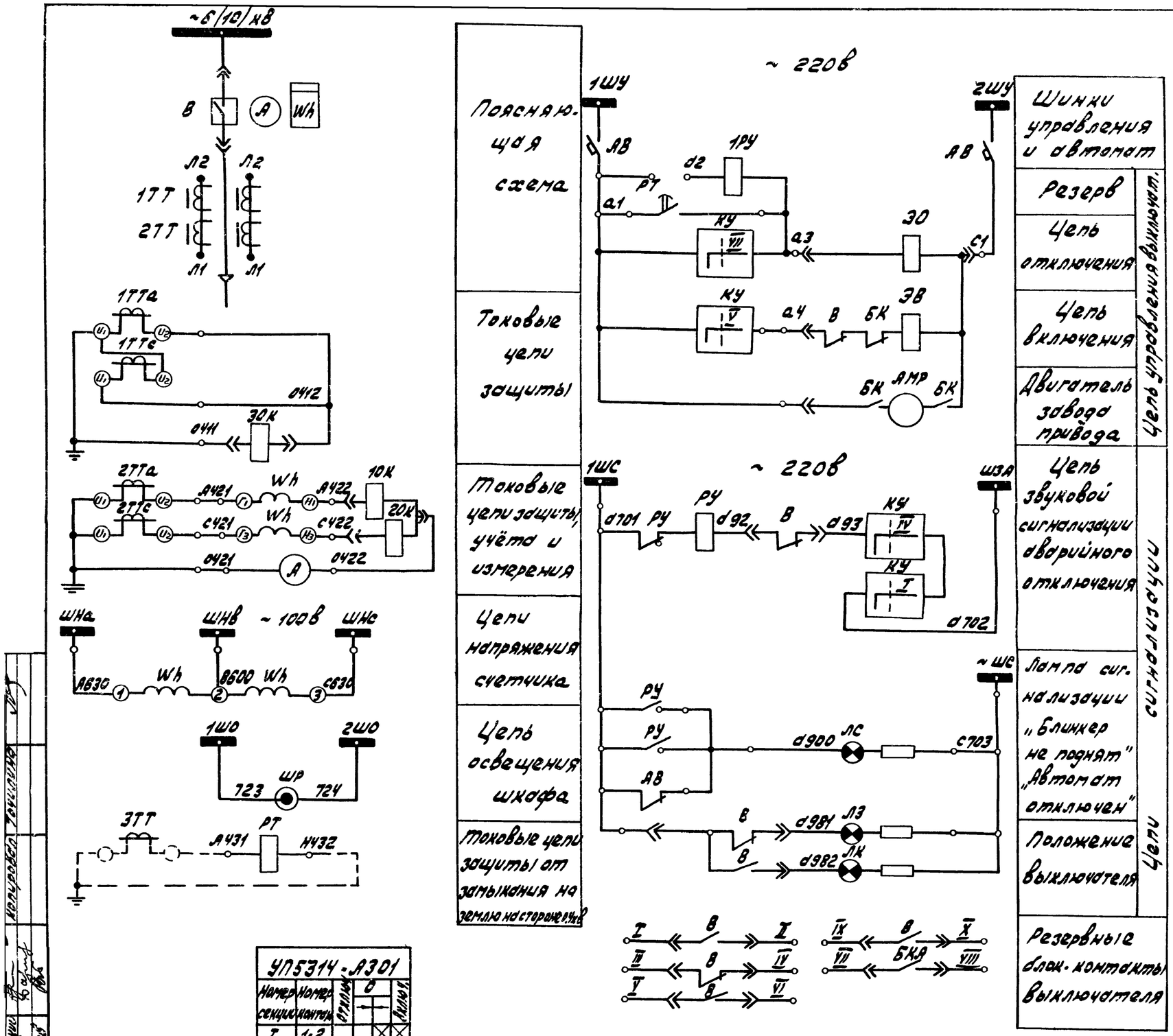

УП5314-А301						
Номер секции	Номер контак.	отключ.	С		включ.	
I	1-2				X	X
II	3-4				X	X
III	5-6	X		X		
IV	7-8			X	X	
V	9-10					X
VI	11-12					X
VII	13-14	X				
VIII	15-16	X				

*) Не используются

Перечень элементов

Обозначение по схеме	Наименование	Тип	Технические данные	Кол.	Прим.
Аппаратура в отсеке трансформаторов тока					
1ТТ, 2ТТ	Трансформаторы тока	ТПЛ-10 или ТПОЛ-10	/5а	2	
Аппаратура в релейном шкафу					
ШР	Штепсельная розетка	—	6а, 220в	1	
1РУ	Сигнальное реле	РУ-21/0,5	—	1	
РУ	Сигнальное реле	РУ-21/0,15	—	1	
РТ	Реле тока	РТ-81/82/	—	1	
АВ	Автомат	АП50-2МТ	1НО, 1НЗ Iрасц=10А	1	
КУ	Универсальный переключат.	УП5314/А301	—	1	
ЛС	Лампа сигнальная	ЛС-53	Для подключения на 220в с сопротив. лением 2000ом	1	желтый
ЛЗ	Лампа сигнальная	ЛС-53		1	зеленый
ЛК	Лампа сигнальная	ЛС-53		1	красный
Wh	Счетчик активной энергии	СА3У	100в, 5а	1	
А	Амперметр	Э30П	а	1	
Аппаратура на блоке выключателя					
30к	Реле тока с выдержкой времени	РТВ	/а	1	или РТМ
10к, 20к	Реле тока мгновенное	РТМ	/а	2	или РТВ
БКА	Блок. контакты аварийной сигнализации	КСА-2		1	
БК	Блок. контакты положения пружины и АМР	КСА-2	—	2	
АМР	Электродвигатель пружинного привода	МУН-1	~220в	1	
ЭВ	Электромагнит включения	ЭВ	~220в	1	
ЭО	Электромагнит отключения	ЭО	~220в	1	
В	Блок. контакты высоковольтного выключателя	КСА-8	—	1	
-	Пружинный привод	11220		1	встроенный

1. Схема составлена на основании каталога 02.12.02-66 рис. 5 и чертежа 085.365.025 1/п
2. Необходимость устройства земляной и газовой защит в камерах трансформаторов 6/(10)/0,4кВ насосной станции оборотного водоснабжения определяется при привязке проекта.
3. Схема составлена для камеры 4, для камеры 10 - аналогична.

6988/IV

23

ГИПРОСТРОЙДОРМАШ г. Ростов-на-Дону 1976г. КОМПРЕССОРНАЯ СТАНЦИЯ 6К-250А	Схема принципиальная камеры КРУ2-6/10 1/п трансформатора 6/(10)/0,4кВ насосной	Типовой проект 904-1-35 Альбом IV Лист ЭЛ-22

Изм.	Кол.уч.	Лист	N док.	Подп. Дата
Нач.отдела		Дорофеев		
Нач.сект.		Эльтерман		

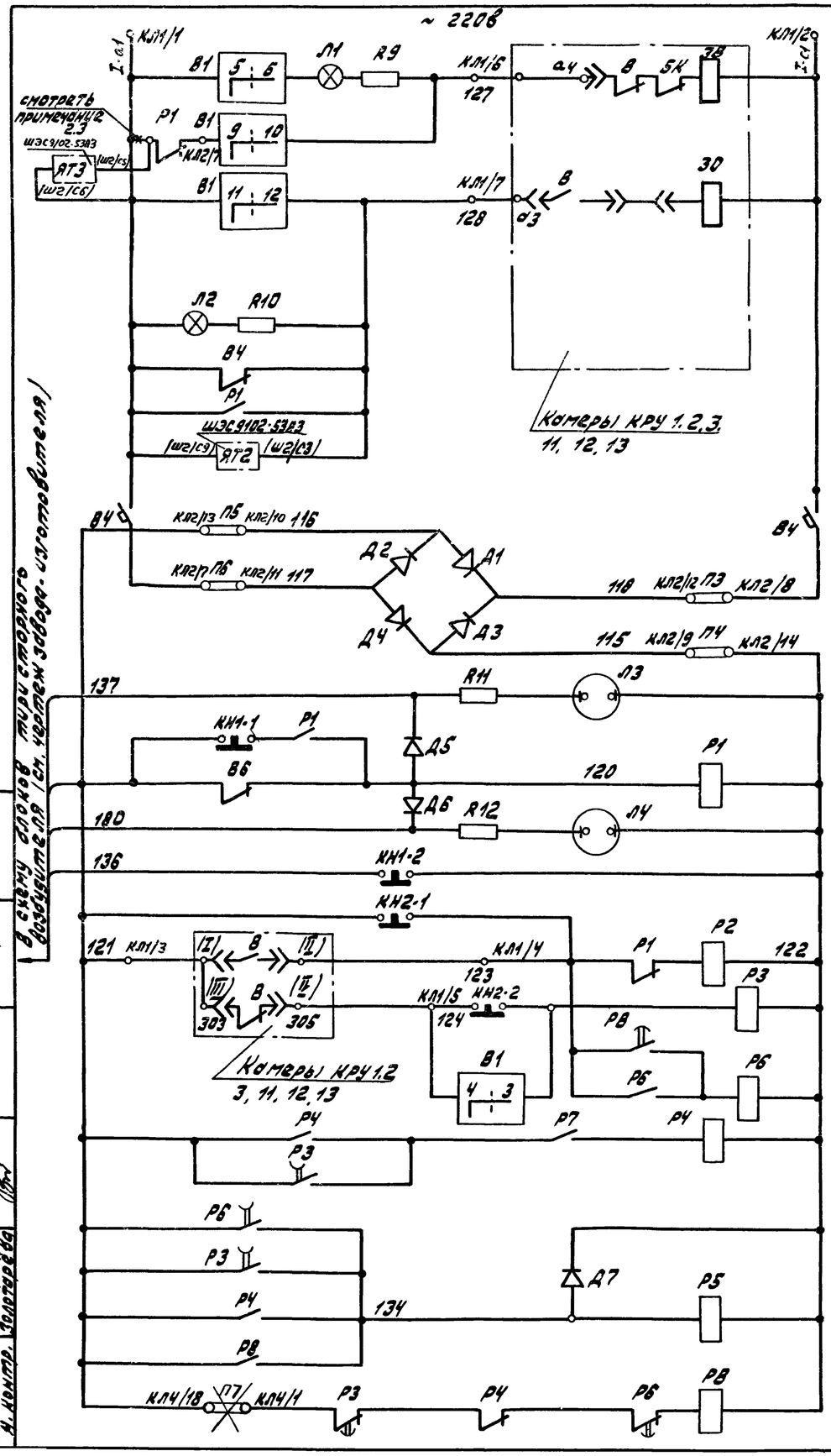

В схему блоков типа ЭЛ-30 возбудителя (см. чертежи завода-изготовителя)

Разраб.	Гракто	Леонов				
Пров.	Давыдова					
Гл. спец.	Кошельский	Утв.	Копировал	Точилина		
Нач. отд.	Давыдов					
Н. контр.	Золотарёва					

Включение масляного выключателя В с возбудителя

Сигнал масляный выключатель В отключен

Отключение масляного выключателя В с возбудителя

Сигнал масляный выключатель В включен

Возбудитель ТЕВ-320/75Т-544

Короткое замыкание

Деблокировка

Реле защиты

Асинхронный ход

Деблокировка

Опробование

Ограничение от перегрузки ротора

Защита от асинхронного хода

Форсированное гашение поля ротора

Реле времени включения выключателя В

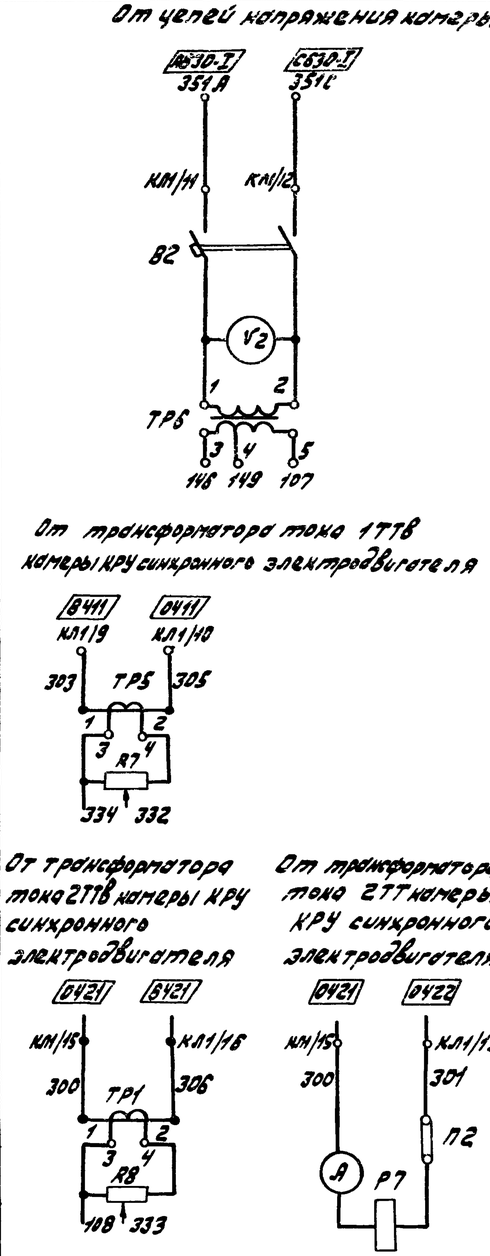

Перечень элементов

Обозначение по схеме	Наименование	Тип	Технические данные	Кол. Во	Примеч.
Шкаф возбудителя ТЕВ-320/75Т-544-1ТВУ					
В1	Переключатель	ПКУ3-14А		1	
Р1, Р4	Реле промежуточное	РПУ4-313		2	
Р2	Реле промежуточное	РП-252		1	
Р3, Р5, Р6	Реле промежуточное	РПУ4-325		3	
Р7	Реле тока	РТ40/10		1	
Р8, Р9	Реле токовое герконное			2	
Р8	Реле времени	ЭВ-144		1	
Д1÷Д4	Диод	Д247		4	
Д5÷Д7	Диод	КД105Б		3	
КН1	Кнопка	КМЕ-1102	исп. 3	1	
КН2	Кнопка	КМЕ-1111	исп. 4	1	
R11, R12	Резистор	МЛТ-0,5	100 ком	2	
Л1, Л2	Лампа сигнальная	ЛС-53		2	
Л3, Л4	Лампа неоновая	МН3-0,14		2	
В2, В4	Автомат	АЕ2036-40РУ3	Iн = 25А	2	
R9, R10	Резистор	ПЭВ-25	2,2 ком	2	
ТР6	Трансформатор	ТБС3-0,063	127/5	1	
R7, R8	Резистор	ПП2-20	1 ком	2	
R16	Ящик сопротивлений	НФ-1,1У3	R=0,73 ком	1	
ТР5	Трансформатор				спец. изготов.
ТР1	Трансформатор	ТСЗВ-100/0,5	U2 = 350В	1	
В6	Выключатель автоматический	А3726Б	Iн = 250А	1	
А1	Амперметр			1	
V2	Вольтметр	Э377		1	

1. Схема составлена на основании чертежа завода-изготовителя возбудителя ТЭВ-320/(18Х-579.054.ЭЗ) для синхронного электродвигателя с прямым пуском.
2. На разъемах ячеек ЯТ2 и ЯТ3 блока БУМ произвести коммутацию в соответствии с чертежом отдела автоматизации А-56 (Альбом V)
3. Закрытый контакт реле Р1 тиристорного возбудителя отсоединить от цепи КЛ1/1. Соединение произвести по данному чертежу.
4. Снять перемычки П7, П8 (смотри заводской чертеж возбудителя 18Х.579.054.ЭЗ).
5. Смотреть совместно с ЭЛ-30

В1
Переключатель

ПКУ3-14А

Номер контакта	-45°	0		+45°
1-2			X	X
3-4			X	X
5-6	X	X		
7-8		X	X	
9-10				X
11-12	X			

6988/IV

24

ГИПРОСТРОЙДОРМАШ г. Ростов-на-Дону 1976г	Схема принципиальная управления тиристорным возбудительным агрегатом двигателя компрессора	Типовой проект 904-1-35	
КОМПРЕССОРНАЯ СТАНЦИЯ 6К-250А		Альбом IV	
		Лист ЭЛ-23	

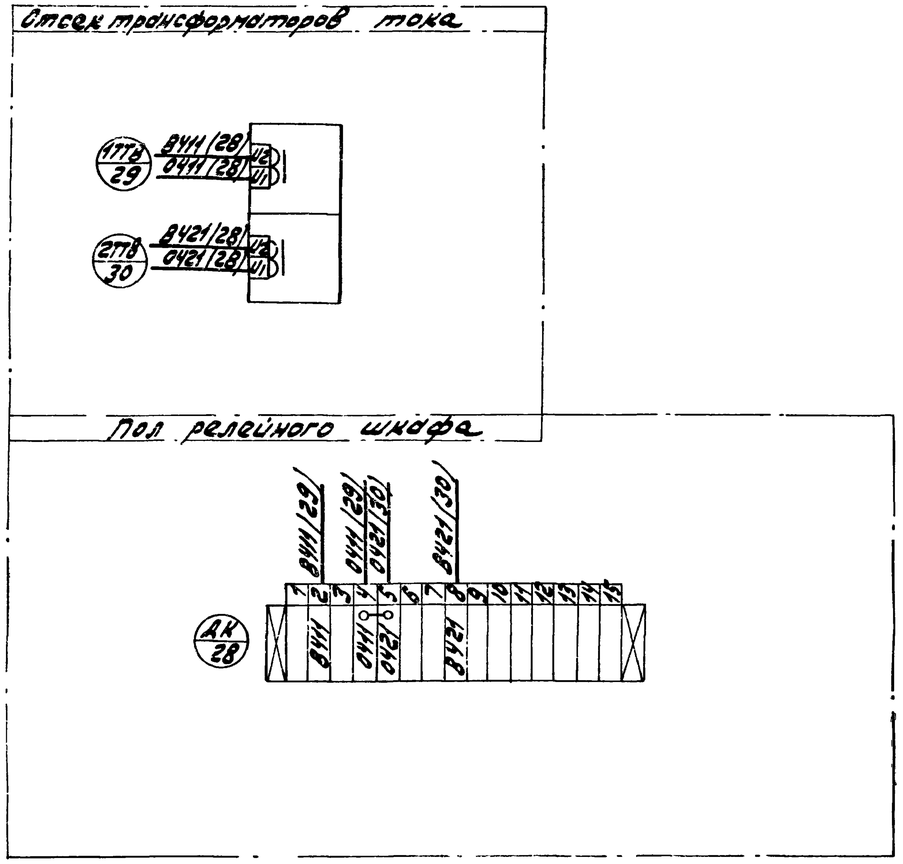

1. Установить в камере дополнительный клеммник $\frac{АК}{28}$
2. Трансформаторы $\frac{1ТТВ}{29}$ $\frac{2ТТВ}{30}$ устанавливает завод-изготовитель камер КРУ по опросному листу без монтажа вторичных цепей.
3. Монтаж в камере выполнить проводом ПРГЛ сечением 2,5 мм².
4. Чертеж смотреть совместно с листом ЭЛ-18

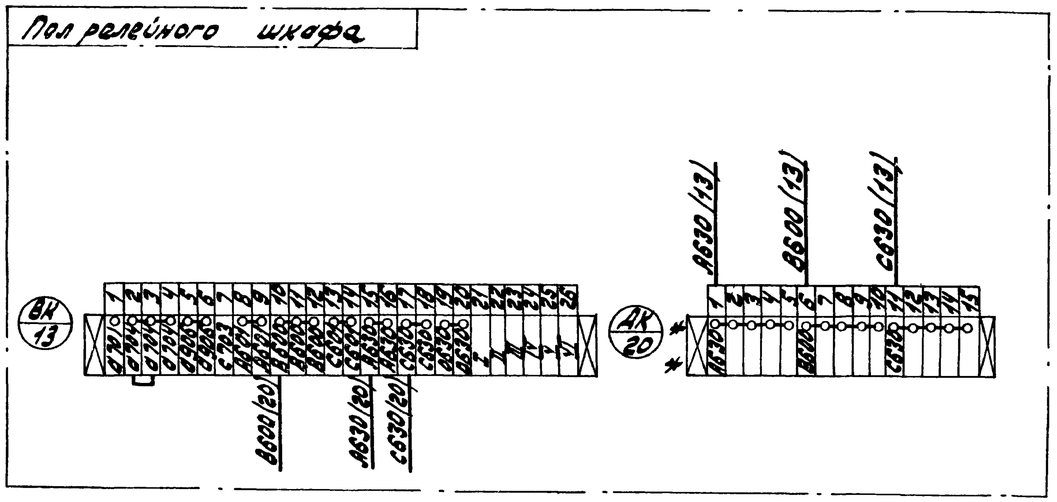

* * Дополнительный клеммник
Монтаж внутри камеры выполнить проводом ПРГЛ сечением 1,5 мм².
Чертеж смотреть совместно с ЭЛ-21

6988/IV

Разраб.	Гохто		Утв.	Леонов							
Пров.	Давыдов										
Гл. спец.	Ноцильский		Согласов.	Точилина							
Нач. отд.	Давыдов										
Н. контр.	Золотарева										

Гл. спец.	Ноцильский	Согласов.	Точилина				
Нач. отд.	Давыдов						
Н. контр.	Золотарева						

ГИПРОСТРОЙДОРМАШ г Ростов-на-Дону 1976 г	Переоборудование камеры КРУ2-6(10)Э 1,2,3,11,12,13 синхронного электродвигателя. Схема соединений	Типовой проект 9041-1-	
КОМПРЕССОРНАЯ СТАНЦИЯ БК-250А		Альбом IV	
		Лист ЭЛ-24	

ГИПРОСТРОЙДОРМАШ г Ростов-на-Дону 1976 г	Переоборудование камеры КРУ2-6(10)/П 6(8) трансформатора напряжения. Схема соединения	Типовой проект 9041-35	
КОМПРЕССОРНАЯ СТАНЦИЯ БК-250А		Альбом IV	
		Лист ЭЛ-25	

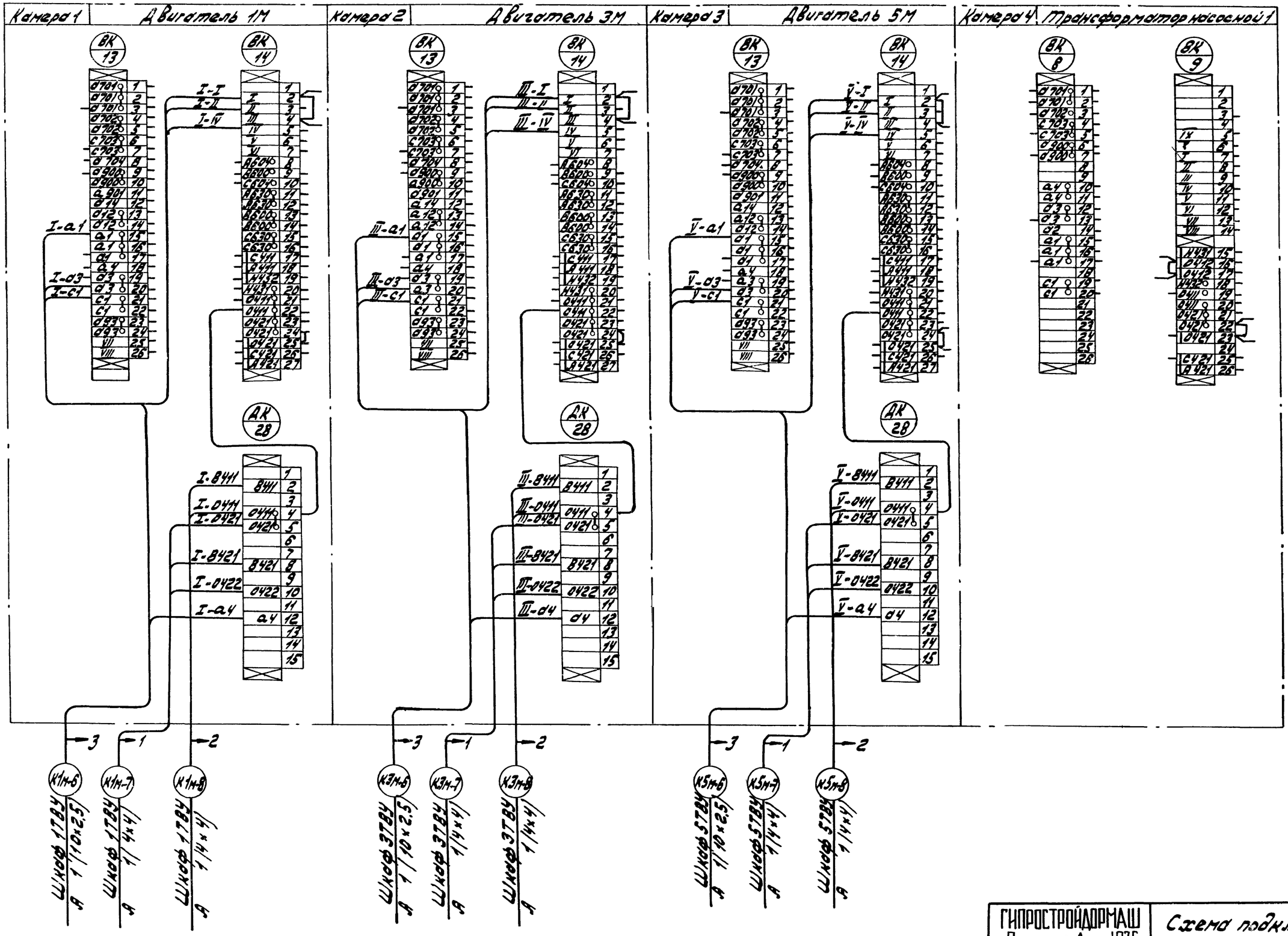

6988/IV

26

ГИПРОСТРОЙДОРМАШ г Ростов-на-Дону 1976г	Схема подключения	Типовой проект 904-1-35
КОМПРЕССОРНАЯ СТАНЦИЯ 6К-250А	компрессорной КРУ2-6/10/П 1.2.3.4	Альбом IV
		Лист ЭЛ-26

Нач. отд. Давыдов
Н. контр. Золотарева
Контроль
Проверил
Разраб.

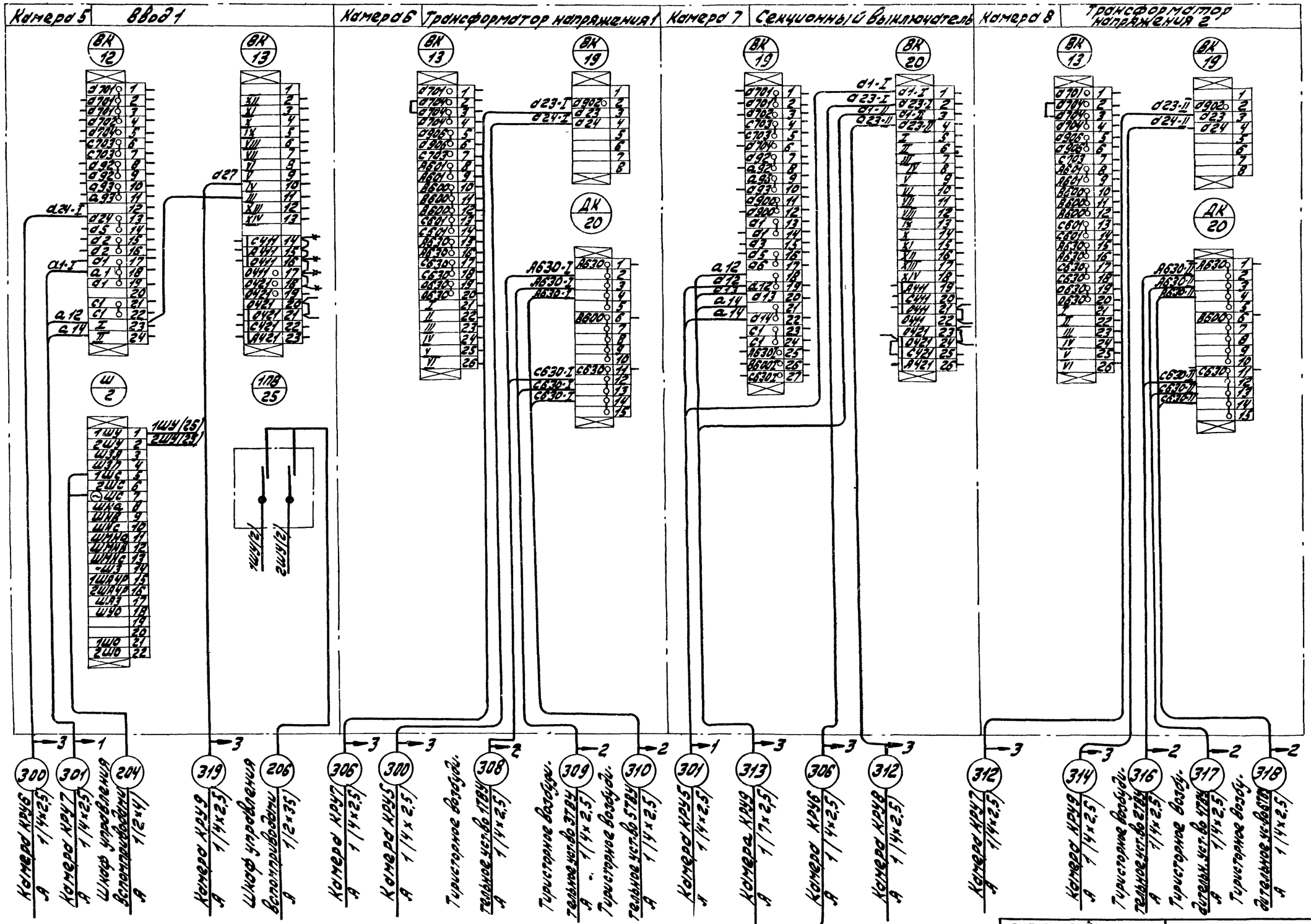

Изм.	Кол.уч.	Лист	N док.	Подпись	Дата
Разраб.	Кочурьский				
Пров.	Добрынов				
Н. контр.	Зало-Сребо				
Гип.					

ГИПРОСТРОЙДОРМАШ
г Ростов-на-Дону 1976г

КОМПРЕССОРНАЯ СТАНЦИЯ
6К-250А

Схема подключения камер КРУ2-6/10/П
5, 6, 7, 8

Типовой проект 904-1-35
Альбом IV
Лист ЭЛ-27

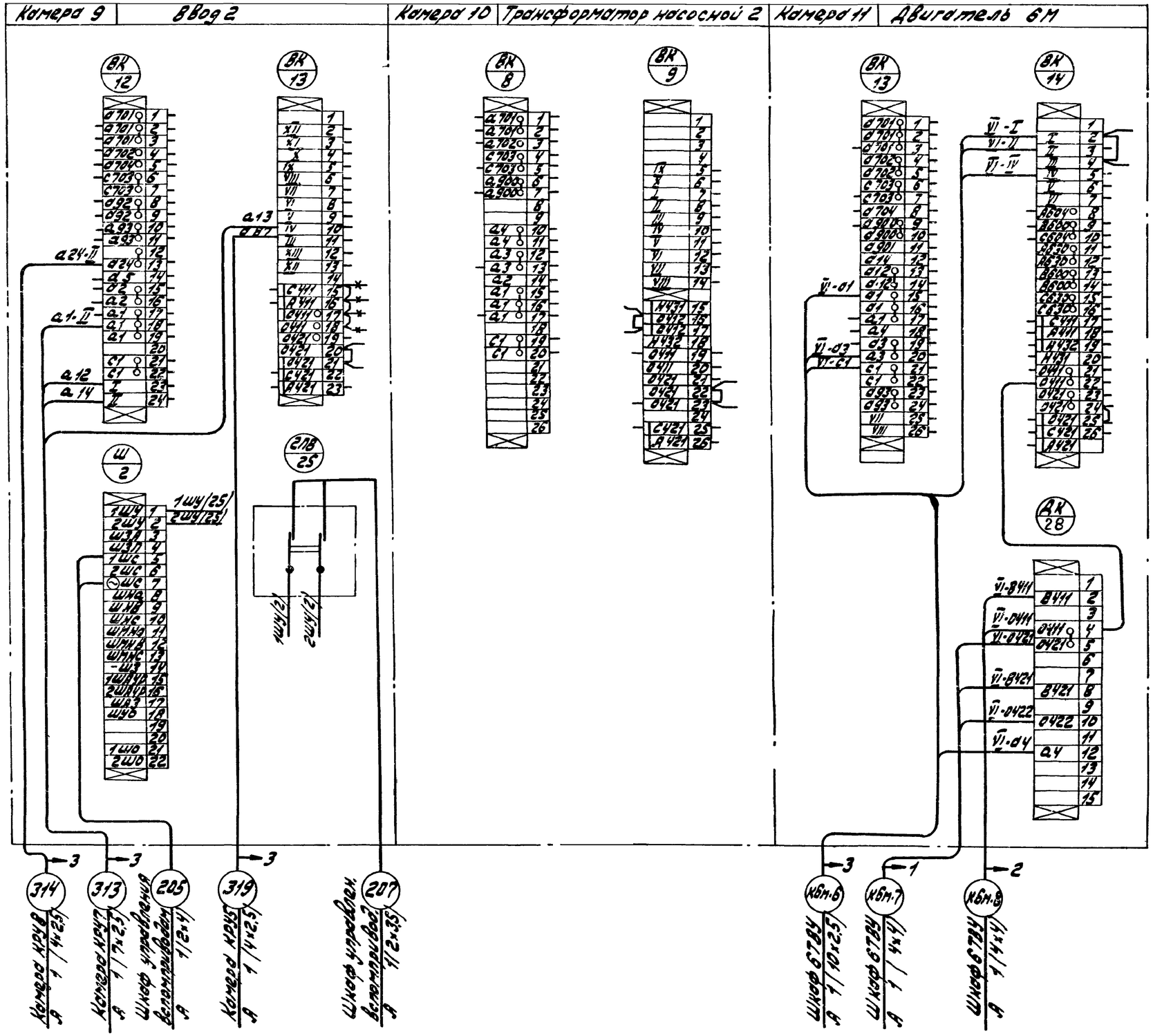

ГИПРОСТРОЙДОРМАШ г Ростов-на-Дону 1976г	Схема подключения камер КРУ 2-6/10/П 9, 10, 11	ТИПОВОЙ ПРОЕКТ 904-1-35
КОМПРЕССОРНАЯ СТАНЦИЯ 6К-250А		Альбом IV
		Лист ЭЛ-28

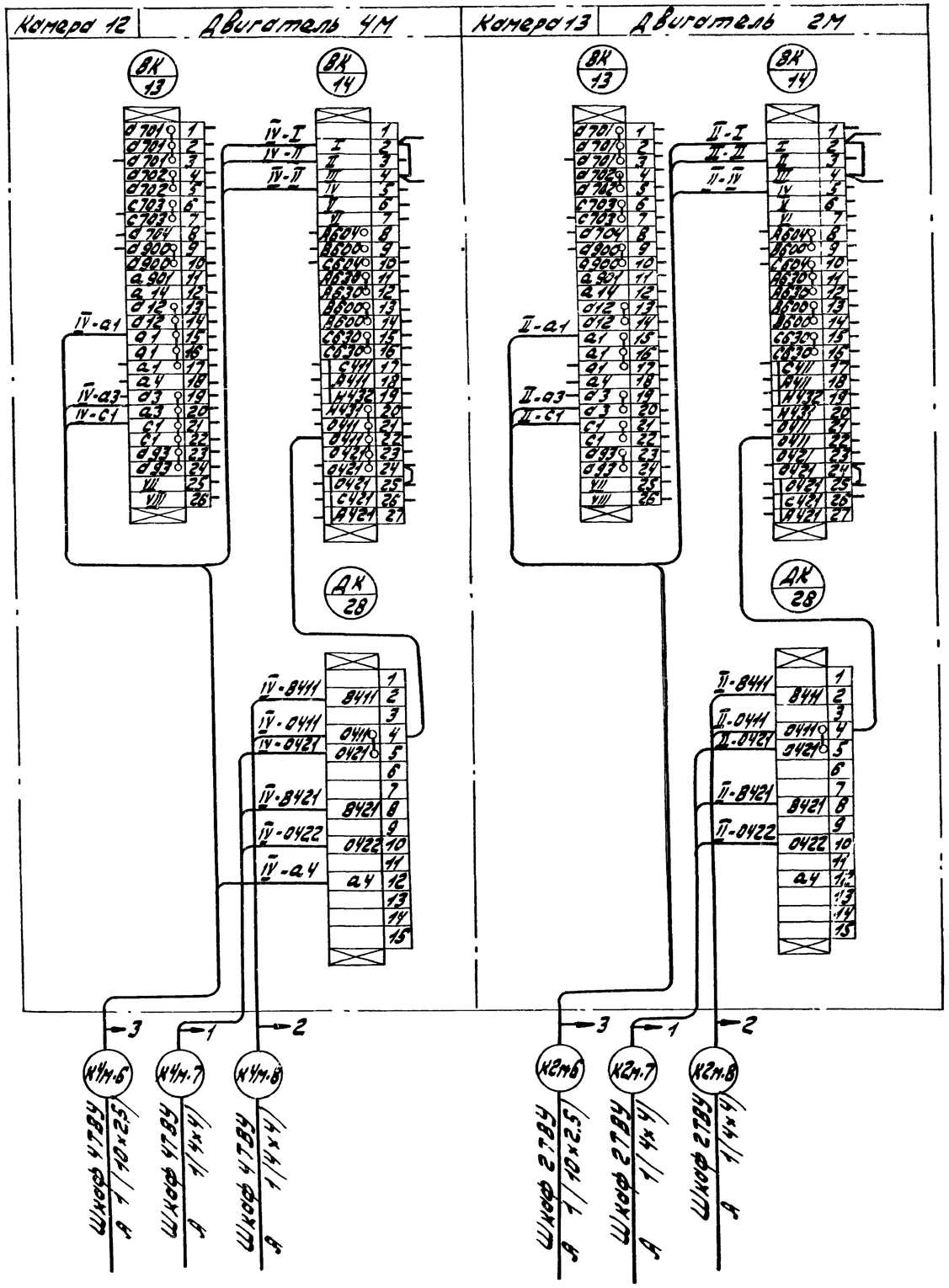

6988/IV

29

ГИПРОСТРОЙДОРМАШ г Ростов-на-Дону 1976г КОМПРЕССОРНАЯ СТАНЦИЯ 6К-250А	Схема подключения камер КРУ2-6/10/П 12, 13	Типовой проект 904-1-35 Альбом IV	
		Лист ЭЛ-29	

Гл. спец.	Кошельник		
Нач. отд.	Лобзов		
Н. контр.	Золотарева		
		Колпаков	Точилина

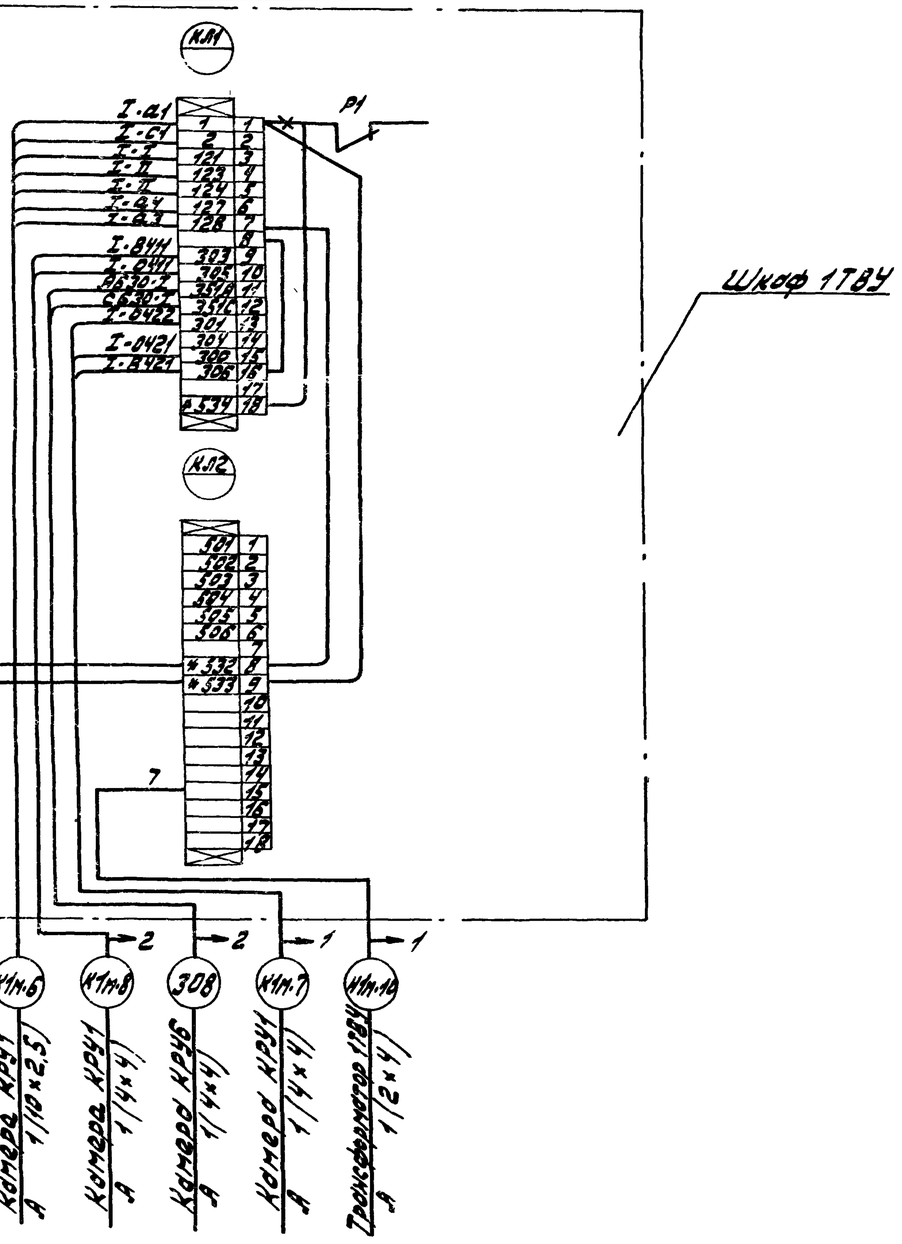

1. Схема контрольных цепей составлена для агрегата 1
Для остальных - аналогично.
2. Присоединение силовых цепей смотри ЭЛ-31

—×— Отсоединить

* Доармировать

ГИПРОСТРОЙДОРМАШ г Ростов-на-Дону 1976г КОМПРЕССОРНАЯ СТАНЦИЯ 6К-250А	Схема подключения шкафа тиристорного возбудительного устройства	ТИПОВОЙ ПРОЕКТ 9041-1-	
		Альбом IV	
		Лист ЭЛ-30	

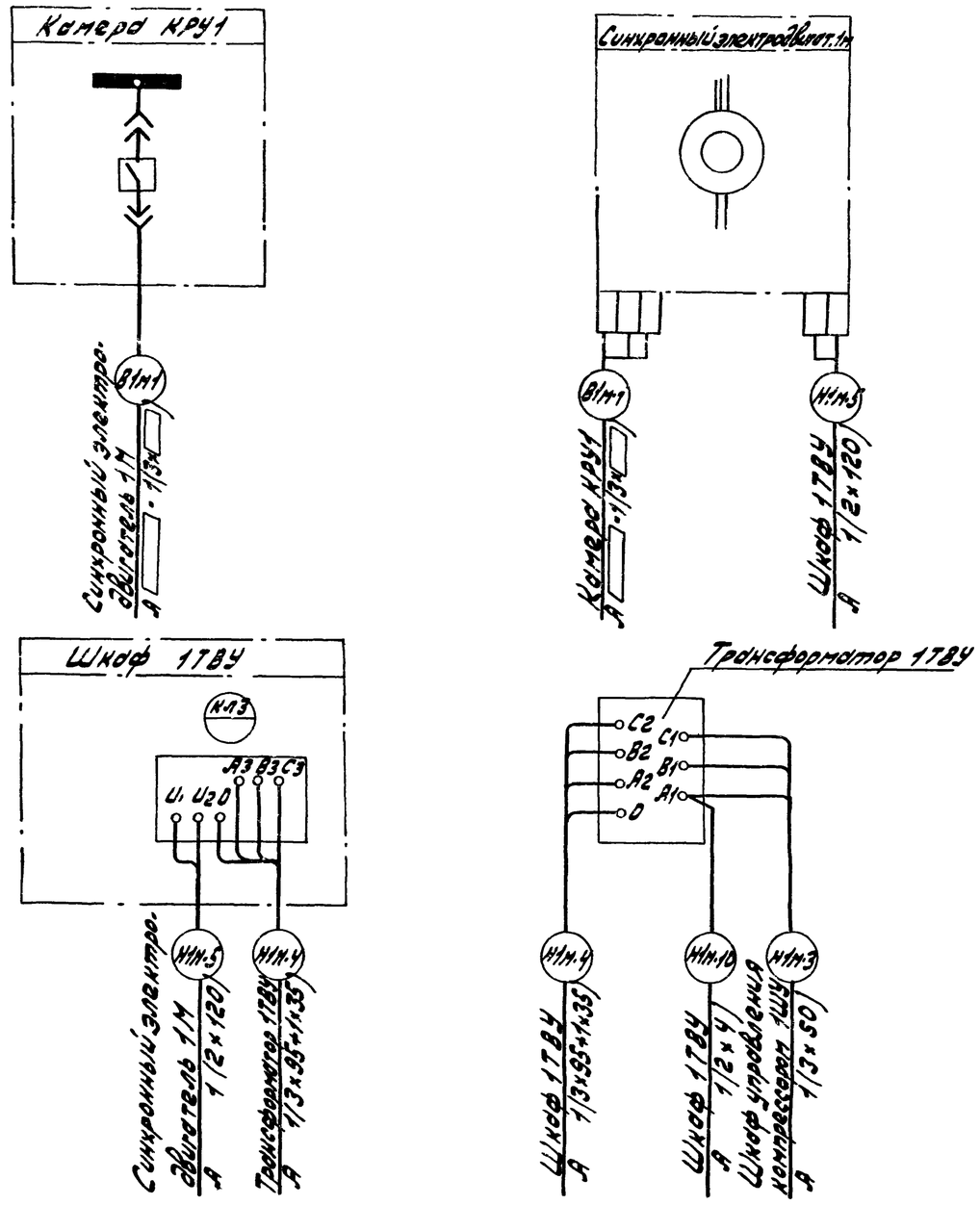

1. Схема дана для агрегата 1, для остальных - аналогично.
2. Чертеж смотреть совместно с ЭЛ-30

6988/IV

30

ГИПРОСТРОЙДОРМАШ г Ростов-на-Дону 1976г КОМПРЕССОРНАЯ СТАНЦИЯ 6К-250А	Схема подключения силовых цепей привода компрессорного агрегата	ТИПОВОЙ ПРОЕКТ 9041-35	
		Альбом IV	
		Лист ЭЛ-31	

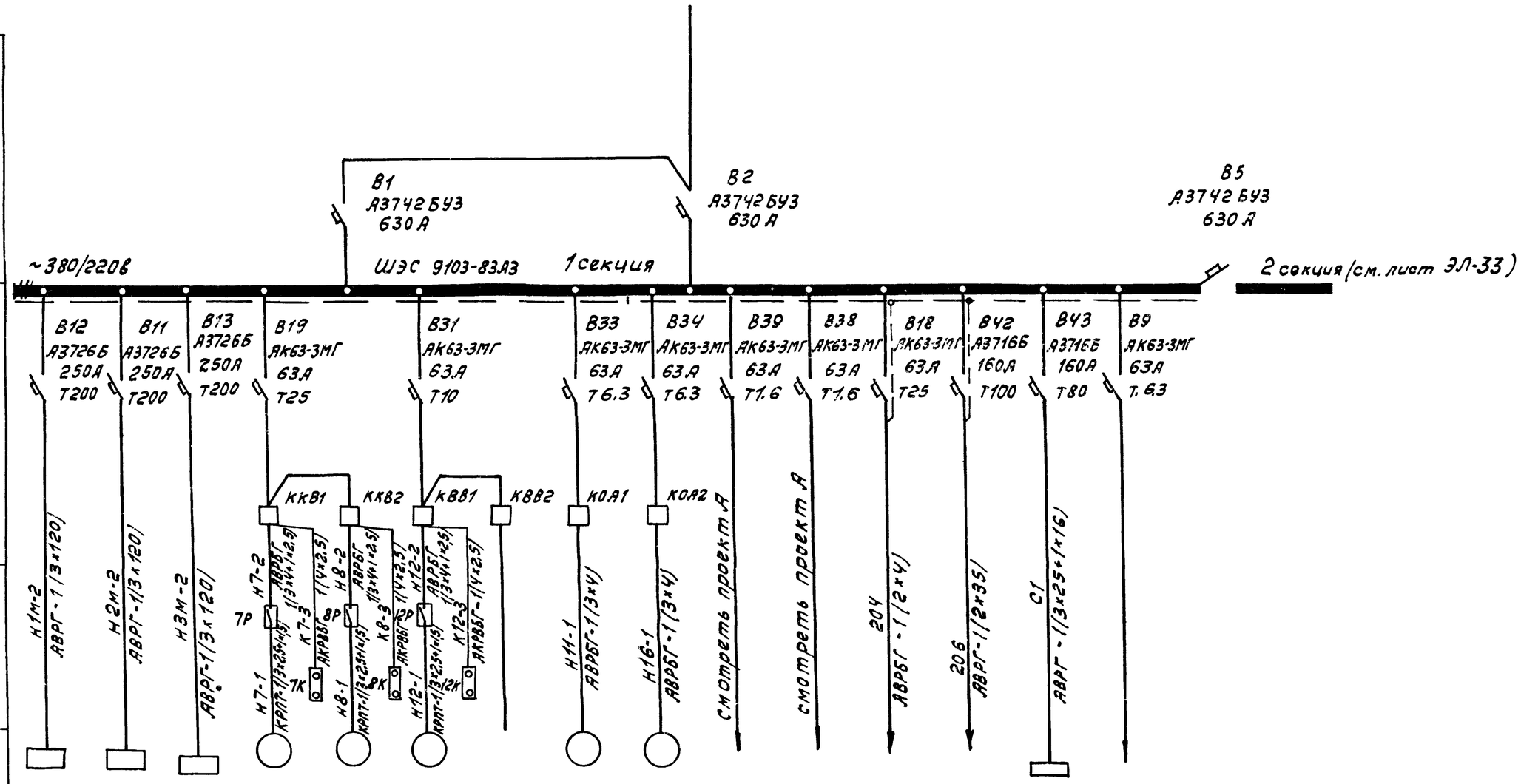

Электроприемник	Условное обозначение																	
	Номер по плану	1ШУ	2ШУ	3ШУ	7	8	12	—	11	16								
	Тип	ШЭС9102-53АЗ	ШЭС9102-53АЗ	ШЭС9102-53АЗ	А02-51-8В	А02-51-8В	АОЛ2-21-6	—	А02-31-4	А02-31-4								
	Номинальная мощность, квт				4	4	0.8	—	2.2	2.2					30			
	Номинальный ток, а / Пиковый ток, А				10.2 / 61.2	10.2 / 61.2	2.4 / 14.4	—	4.9 / 31.4	4.9 / 31.4								
Наименование механизма и номер по технологическому проекту		Шкаф управления компрессором 1ШУ	Шкаф управления компрессором 2ШУ	Шкаф управления компрессором 3ШУ	Вытяжная установка В-1	Вытяжная установка В-2	Вытяжная установка В-5	Резерв	Отопительный агрегат О-1	Отопительный агрегат О-1	Цепи управления	Цепи управления	Шинки сигнализации камер КРУ-6/10/кВ I секции	Шинки управления камер КРУ6/10/кВ I секции	Рабочее освещение ГЧ-1, ГЧ-2	Источник ~220в (рабочий)	Секционный автомат	

Лист рассматривать совместно с ЭЛ-33,34

ГИПРОСТРОЙДОРМАШ г. Ростов-на-Дону 1976г. КОМПРЕССОРНАЯ СТАНЦИЯ 6К-250А	Шкаф управления вспомприводами Расчетная схема Лист 1	Типовой проект 904-1-35 Альбом IV Лист ЭЛ-32

Гл. спец. Пашельский
Нач. отд. Давыдов
Н. контр. Золотарева
Проф. Новиков
Гл. инж. Генюк
Колир.

6988/IV

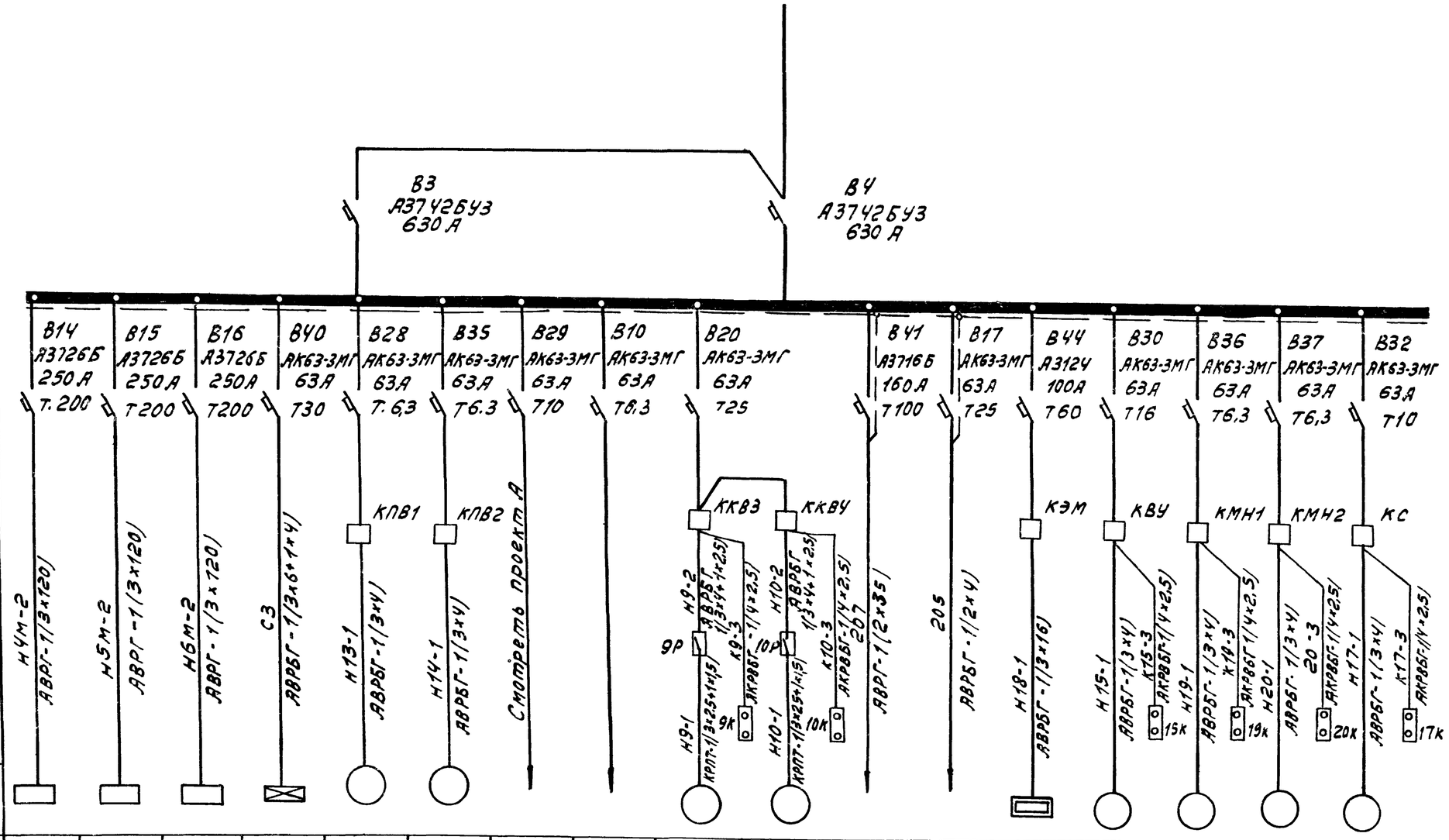

Электроприемник	Условное обозначение	4ШУ	5ШУ	6ШУ		13	14			9	10			18	15	19	20	17
	Номер по плану																	
	Тип	ШЭС9102-53А3	ШЭС9102-53А3	ШЭС9102-53А3		АОЛ2-22-4	АОЛ2-22-4			АО2-51-8В	АО2-51-8В				АОЛ11-4	АОЛ2-31-4	АОЛ2-31-4	АОЛ2-32-4
	Номинальная мощность, квт				5	1,5	1,5			4,0	4,0			25	0,12	2,2	2,2	3,0
	Номинальный ток, А / Пиковый ток, А					3,5 / 21	3,5 / 21			10,2 / 61,2	10,2 / 61,2			42		4,9 / 31,9	4,9 / 31,9	6,6 / 42,9
Наименование механизма и номер по технологическому проекту		Шкафуправления компрессором 4ШУ	Шкаф управления компрессором 5ШУ	Шкафуправления компрессором 6ШУ	Аварийное освещение	Приточная установка П-1	Приточная установка П-1	Цепи управления ~380В	Источник ~220В (резервный)	Вытяжная установка В-3	Вытяжная установка В-4	Шинки управления камер КРУ-8(10)кВ II секции	Шинки сигнализации камер КРУ-8(10)кВ II секции	Электрообогреватель	Вытяжная установка В-6	Маслонасос ШЭ-25	Маслонасос ШЭ-25	Сепаратор СЦ-1,5А

6988/IV

32

Лист рассматривать совместно с ЭЛ-32,34

ГИПРОСТРОЙДОРМАШ г. Ростов-на-Дону 1976г.	Шкаф управления вспомприводами Расчетная схема Лист 2	Типовой проект 9041-35	
КОМПРЕССОРНАЯ СТАНЦИЯ 6К-250А		Альбом IV	
		Лист ЭЛ-33	

Гл. спец. Нащельский
Нач. отд. Давыдов
Н. контр. Балаторева
Инв. № подл. | Подпись и дата | Взам. инв. №

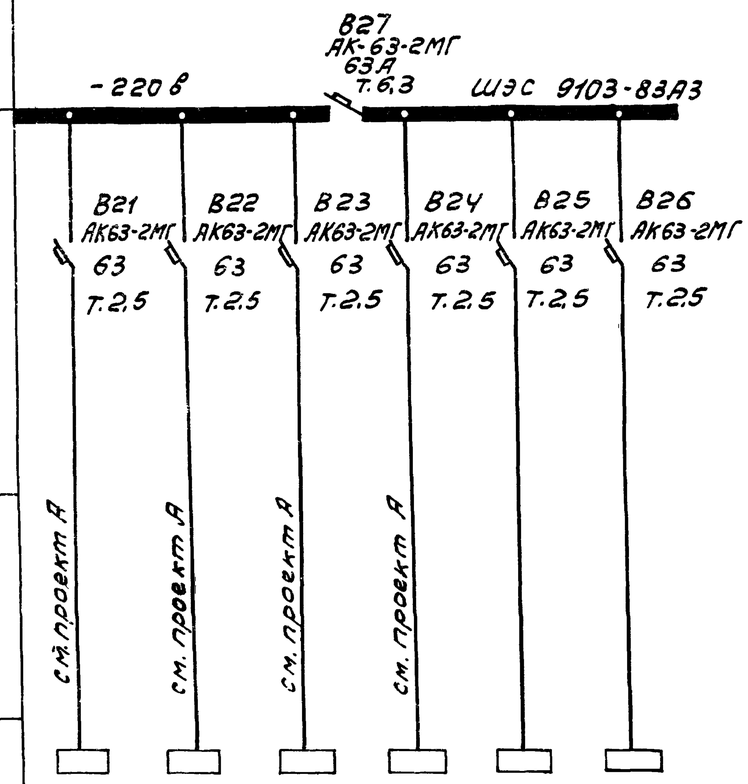

Данные питающей сети							
Номинальный ток и уставка расцепителя автомата Тип и номинальный ток пускового аппарата							
Марка и сечение провода		см. проект А	см. проект А	см. проект А	см. проект А		
Электроприемник	Условное обозначение						
	Номер по плану	—	—	—	—	—	—
	Тип	—	—	—	—	—	—
	Номинальная мощность, квт	—	—	—	—	—	—
	Номинальный ток, а / Пиковый ток, А	—	—	—	—	—	—
Наименование механизма и номер по технологическому проекту		Шкаф управления компрессором 1ШУ	Шкаф управления компрессором 2ШУ	Шкаф управления компрессором 3ШУ	Шкаф управления компрессором 4ШУ		

1. Расчетная схема шкафа управления вспомприводами ШЭС 9103-83А3 на листах ЭЛ-32, ЭЛ-33, ЭЛ-34 составлена на основании чертежа завода-изготовителя (ХЭМЗ) шкафа N 4БХ. 601. 285. ЭЗ.
2. В случае внесения изменений в схему шкафа заводом ХЭМЗ расчетная схема подлежит уточнению на монтаже по сопроводительной технической документации.
3. Шкаф управления вспомприводами разработан Московским институтом „Гипроуглеавтоматизация" и согласован с заводом ХЭМЗ (протокол N 71/0П19-2-352 от 14.08.75)

6988/IV (33)

ГИПРОСТРОЙДОРМАШ г. Ростов-на-Дону 1976г.	Шкаф управления вспомприводами	Типовой проект 9041-35	
КОМПРЕССОРНАЯ СТАНЦИЯ 6К-250А	Расчетная схема Лист 3	Альбом IV	
		Лист ЭЛ-34	

Гл. спец.	Нацвельский	
Нач.отд.	Давыдов	
Н.контр.	Золоторева	
Копир.		
Генн.		

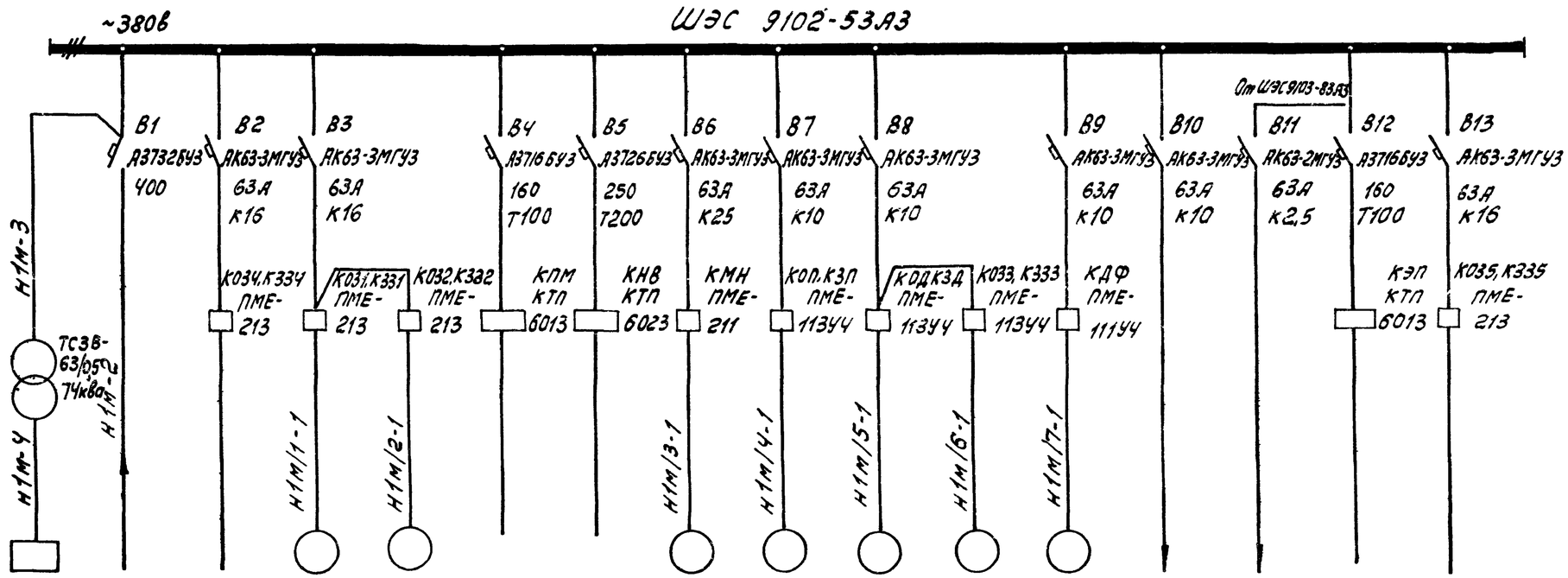

Номинальный ток и уставка расцепителя автомата																
Тип и номинальный ток пускового аппарата																
Марка и сечение провода																
Электроприемник: Условное обозначение																
Номер по плану	1ТВУ		—	1М/1	1М/2	—	—	1М/3	1М/4	1М/5	1М/6	1М/7			—	—
Тип	ТЕВ-320/75Т-5У4		—	АОС2-11-4	АОС2-11-4	—	—	АО2-31-2	АОЛ-22-4	АОЛ-22-4	АОС2-11-4				—	—
Номинальная мощность, квт	25,8		—	0.6	0.6	—	—	3.0	0.4	0.4	0.6	0.27			—	—
Номинальный ток / пиковый ток, А	102 / —		— / —	1.8 / 14.4	1.8 / 14.4	— / —	— / —	6.1 / 42.7	1.14 / 4.6	1.14 / 4.6	1.8 / 14.4	1.0 /	/	/	— / —	— / —
Наименование механизма и номер по технологическому проекту	Тиристорное возбудительное устройство 1ТВУ	Ввод ~380в от шкафа вспомприводов	Резерв	Задвижка водяного охлаждения	Задвижка на сливном водопроводе	Резерв	Резерв	Пусковой маслонасос	Помпажный клапан	Дроссельная заслонка	Задвижка нагнетания	Фильтр всаса	~380в	Цепи постоянного тока 220в	Резерв	Резерв

Гл. спец. Ношельский
Нач. отд. Давыдов
Н. контр. Золотарев
Контр. Генюк

6988/IV (34)

ГИПРОСТРОЙДОРМАШ г. Ростов-на-Дону 1976г.	Шкаф управления 1ШУ турбокомпрессорным агрегатом 1. Расчетная схема.	Типовой проект 904-1-35
КОМПРЕССОРНАЯ СТАНЦИЯ БК-250А		Альбом IV
		Лист ЭЛ-35

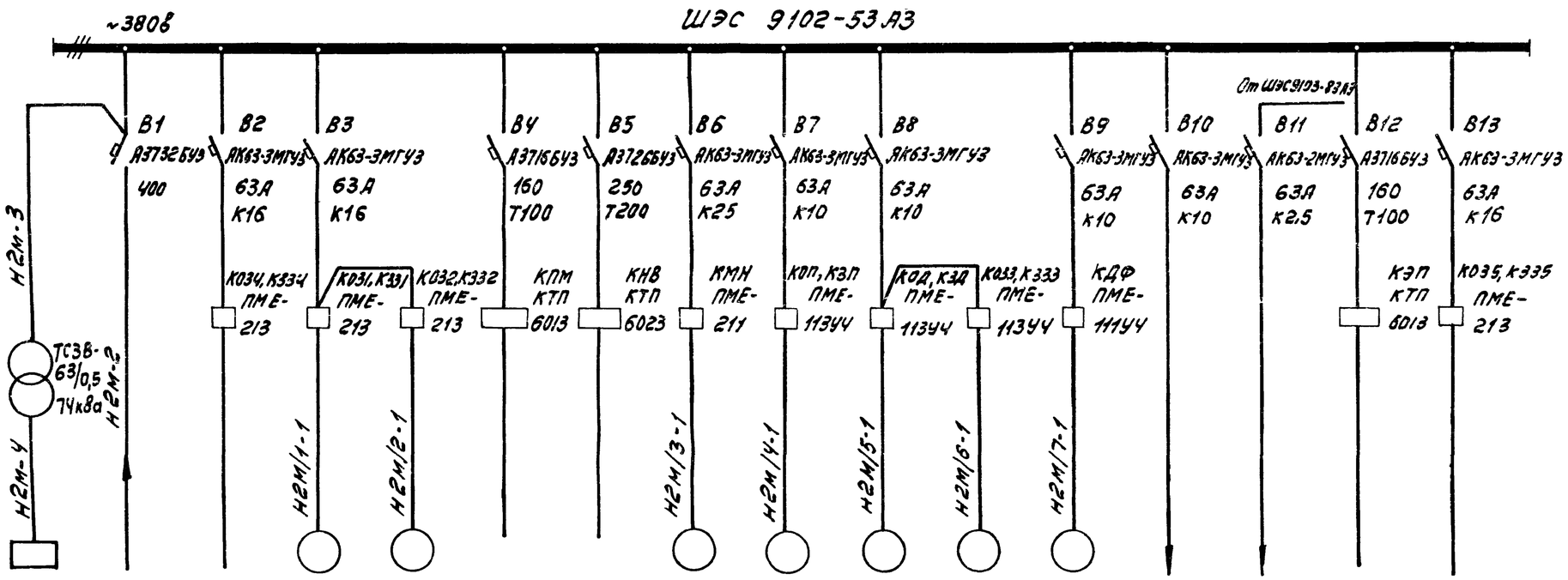

Номинальный ток и уставка расцепителя автомата. Тип и номинальный ток пускового аппарата																
Марка и сечение провода																
Электроприемник: Условное обозначение	2ТВУ		—	2М/1	2М/2	—	—	2М/3	2М/4	2М/5	2М/6	2М/7			—	—
Номер по плану	ТЕВ-320/75Т-5УЧ		—	АОС2-11-4	АОС2-11-4	—	—	АО2-31-2	АОЛ-22-4	АОЛ-22-4	АОС2-11-4				—	—
Тип	25,8		—	0,6	0,6	—	—	3,0	0,4	0,4	0,6	0,27			—	—
Номинальная мощность, квт	102		—	1,8	1,8	—	—	6,1	1,14	1,14	1,8	1,0			—	—
Номинальный ток, А / пиковый ток, А	—		—	14,4	14,4	—	—	42,7	4,6	4,6	14,4	—			—	—
Наименование механизма и номер по технологическому проекту	Тиристорное возбудительное устройство 2ТВУ	Ввод ~380в от шкафа вспом приводов	Резерв	Задвижка водяного охлаждения	Задвижка на сливном водопроводе	Резерв	Резерв	Пусковой маслонасос	Поплавковый клапан	Дроссельная заслонка	Задвижка нагнетания	Фильтр всаса	~380в	Цепи постоянного тока 220в	Резерв	Резерв

Нач. отд. Адыгов
Н. контр. Золотарева

6988/IV

35

ГИПРОСТРОЙДОРМАШ г. Ростов-на-Дону 1976г.	Шкаф управления 2ШУ турбокомпрессорным агрегатом 2. Расчетная схема.	Типовой проект 9041-1-35
КОМПРЕССОРНАЯ СТАНЦИЯ 6К-250А		Альбом IV
		Лист ЭЛ-36

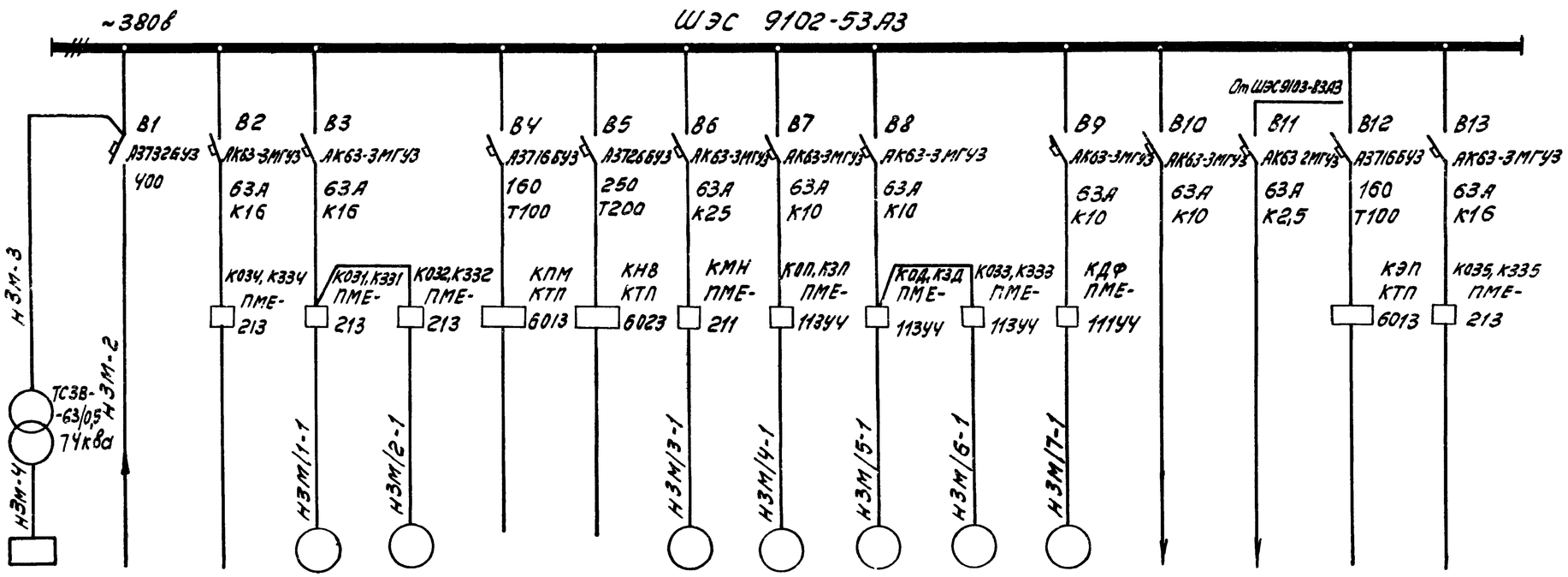

Электроприемник																
Номинальный ток и уставка расцепителя автомата. Тип и номинальный ток пускового аппарата																
Марка и сечение провода																
Условное обозначение																
Номер по плану	3ТВУ		—	3М/1	3М/2	—	—	3М/3	3М/4	3М/5	3М/6	3М/7			—	—
Тип	ТЕВ-320/75К-5У4		—	АОС2-11-4	АОС2-11-4	—	—	АО2-31-2	АОЛ-22-4	АОЛ-22-4	АОС2-11-4				—	—
Номинальная мощность, квт	25,8		—	0,6	0,6	—	—	3,0	0,4	0,4	0,6	0,27			—	—
Номинальный ток, а / пиковый ток, а	102 /		— / —	1,8 / 14,4	1,8 / 14,4	— / —	— / —	6,1 / 42,7	1,14 / 4,6	1,14 / 4,6	1,8 / 14,4	1,0 /	/	/	— / —	— / —
Наименование механизма и номер по технологическому проекту	Тиристорное возбудительное устройство 3ТВУ	Ввод ~380в от шкафа вспом. приводов	Резерв	Задвижка водяного охлаждения	Задвижка на сливном водопроводе	Резерв	Резерв	Пусковой маслонасос	Помпажный клапан	Дроссельная заслонка	Задвижка нагнетания	Фильтр всаса	~380в	Цепи постоянного тока 220в	Резерв	Резерв

Гл. спец. Нач. отд. Н. конт. Ашинский Давыдов Золотарева

Согл. Калькив Гзнак

6988/IV

36

ГИПРОСТРОЙДОРМАШ г. Ростов-на-Дону 1976г.	Шкаф управления ЗШУ турбокомпрессорным агрегатом 3. Расчетная схема.	Типовой проект 904-1-35
КОМПРЕССОРНАЯ СТАНЦИЯ БК-250А		Альбом IV
		Лист ЭЛ-37

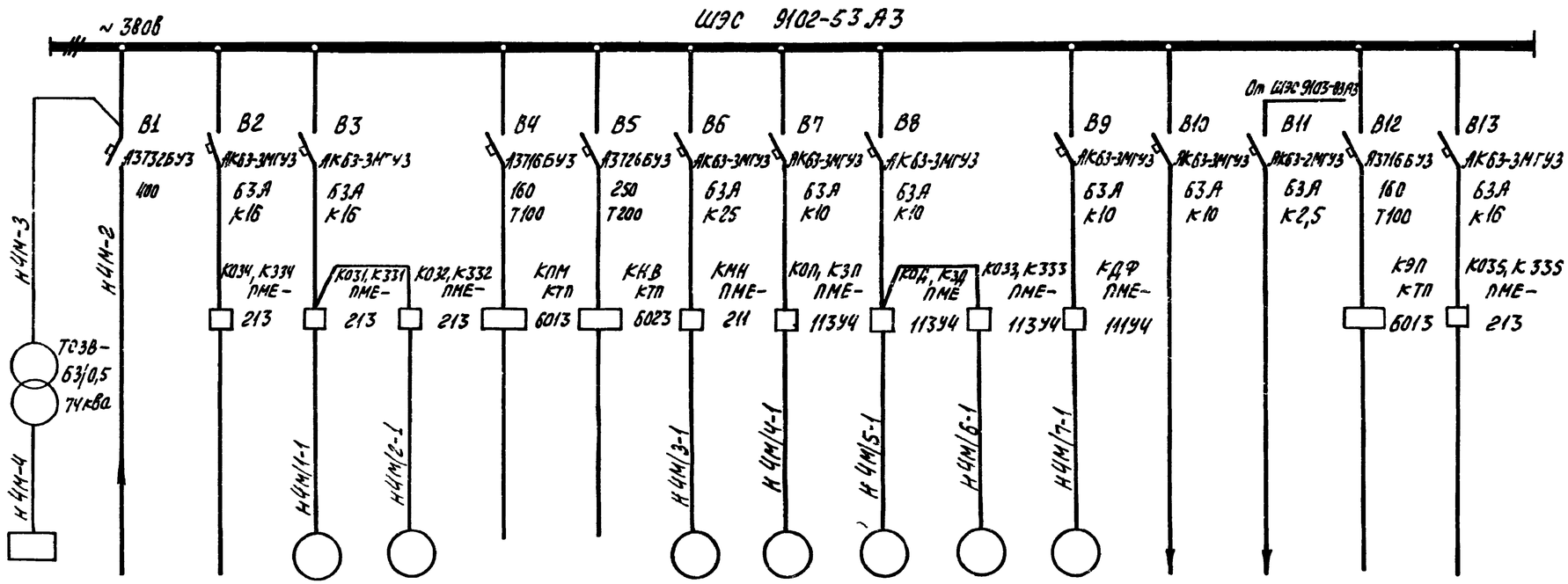

Номинальный ток и уставка расцепителя автомата. Тип и номинальный ток пускового аппарата																
Марка и сечение провода																
Электроприёмник	Условное обозначение															
	Номер по плану	4ТВУ		—	4М/1	4М/2	—	—	4М/3	4М/4	4М/5	4М/6	4М/7			—	—
	Тип	ТЕ8-320/75Т-5У4		—	АОС2-11-4	АОС2-11-4	—	—	АО2-31-2	АОЛ-22-4	АОЛ-22-4	АОС2-11-4				—	—
	Номинальная мощность, квт	25,8		—	0,6	0,6	—	—	3,0	0,4	0,4	0,6	0,27			—	—
	Номинальный ток, а / пиковый ток, А	102 / —		— / —	1,8 / 14,4	1,8 / 14,4	— / —	— / —	6,1 / 42,7	1,14 / 4,6	1,14 / 4,6	1,8 / 14,4	1,0 /	/	/	— / —	— / —
Наименование механизма и номер по технологическому проекту		Тиристорное возбудительное устройства 4ТВУ	Ввод 380в от шкафа вспомприводов	Резерв	Задвижка водяного охлаждения	Задвижка на сливном водопроводе	Резерв	Резерв	Пусковой маслонасос	Помпажный клапан	Дроссельная заслонка	Задвижка нагнетания	Фильтр всаса	~380в	Цепи постоянного тока 220в	Резерв	Резерв

6988/IV (37)

ГИПРОСТРОЙДОРМАШ г. Ростов-на-Дону 1976 г.	Шкаф управления 4ШУ турбокомпрессорным агрегатом 4 Расчётная схема	Типовой проект 9041-35
КОМПРЕССОРНАЯ СТАНЦИЯ 6К-250А		Альбом IV
		Лист ЭЛ-38

Главный инж. отдела Давыдов
Гл. электрик Золотарев

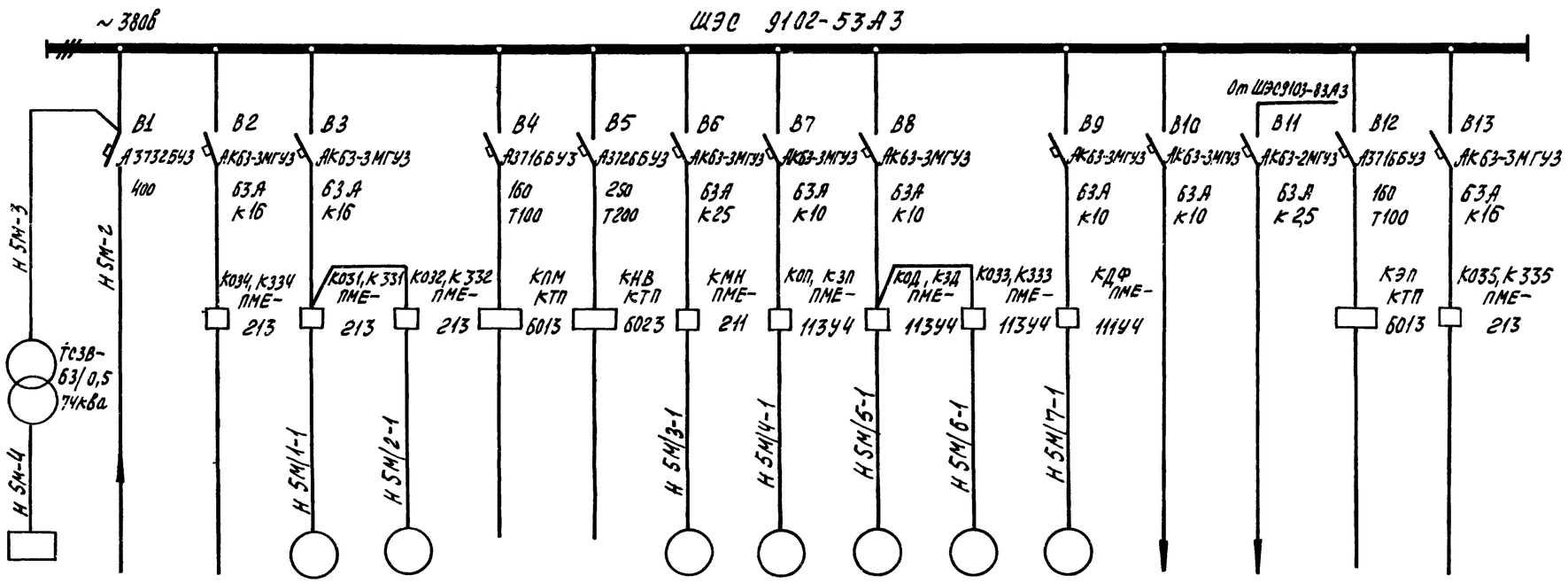

Номинальный ток и уставка расцепителя автомата. Тип и номинальный ток пускового аппарата																
Марка и сечение провода																
Электроприёмник	Условное обозначение															
	Номер по плану	5ТВУ		—	5М/1	5М/2	—	—	5М/3	5М/4	5М/5	5М/6	5М/7			—	—
	Тип	ТЕВ-320/75Т-544		—	АОС2-11-4	АОС2-11-4	—	—	АО2-31-2	АОЛ-22-4	АОЛ-22-4	АОС2-11-4				—	—
	Номинальная мощность, квт	258		—	0,6	0,6	—	—	3,0	0,4	0,4	0,6	0,27			—	—
	Номинальный ток, а / пиковый ток, А	102 / —		— / —	1,8 / 14,4	1,8 / 14,4	— / —	— / —	6,1 / 42,7	1,14 / 4,6	1,14 / 4,6	1,8 / 14,4	1,0			— / —	— / —
Наименование механизма и номер по технологическому проекту		Тиристорное возбудительное устройство 5ТВУ	Ввод ~380в от шкафа вспом-приводов	Резерв	Задвижка водяного охлаждения	Задвижка на сливном водопроводе	Резерв	Резерв	Пусковой маслонасос	Лампажный клапан	Дроссельная заслонка	Задвижка нагнетания	Фильтр весса	~380в	Цепи постоянного тока 220в	Резерв	Резерв

6988/IV (38)

ГИПРОСТРОЙДОРМАШ г. Ростов-на-Дону 1976г. КОМПРЕССОРНАЯ СТАНЦИЯ 6К-250А	Шкаф управления 5ШУ турбокомпрессорным агрегатом 5. Расчётная схема	Типовой проект 9041-3.5	Альбом IV
		Лист ЭЛ-39	

Гл. спец. Кацельский
Нач. отдела Давыдов
Н. контр. Золотарёва
Контролёр
Подпись
Дата

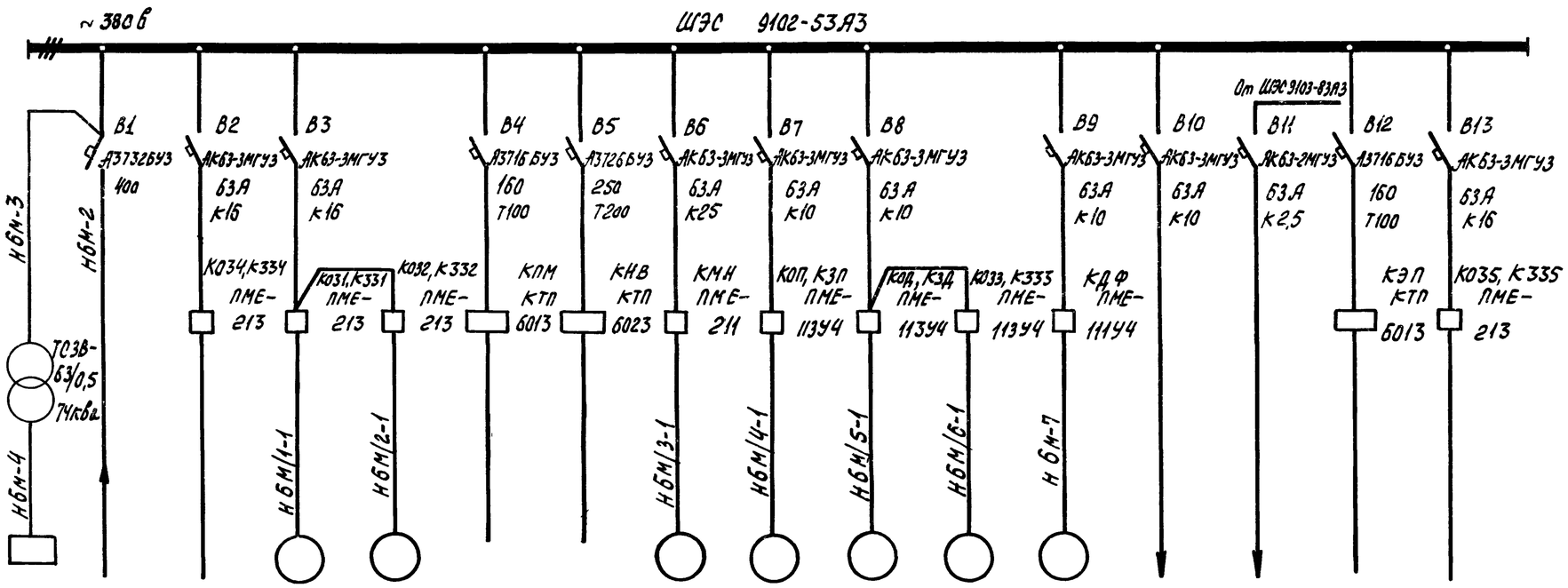

Номинальный ток и уставка расцепителя автомата. Тип и номинальный ток пускового аппарата																
Марка и сечение провода																
Электроприёмник	Условное обозначение	6ТВУ		—	6М/1	6М/2	—	—	6М/3	6М/4	6М/5	6М/6	6М/7			—	—
	Номер по плану	6ТВУ		—	6М/1	6М/2	—	—	6М/3	6М/4	6М/5	6М/6	6М/7			—	—
	Тип	ТЕВ-320/75Т-544		—	АОС2-11-4	АОС2-11-4	—	—	АО2-31-2	АОЛ-22-4	АОЛ-22-4	АОС2-11-4				—	—
	Номинальная мощность, кВт	258		—	0,6	0,6	—	—	3,0	0,4	0,4	0,6	0,27			—	—
	Номинальный ток, а / пусковый ток, А	102 / —		— / —	1,8 / 14,4	1,8 / 14,4	— / —	— / —	6,1 / 42,7	1,14 / 4,6	1,14 / 4,6	1,8 / 14,4	1,0 /	/	/	— / —	— / —
Наименование механизма и номер по технологическому проекту		Тиристорное возбудительное устройство 6ТВУ	Ввод ~380в от шкафа вспом-приводов	Резерв	Задвижка водяного охлаждения	Задвижка на сливном водопроводе	Резерв	Резерв	Пусковой маслонасос	Пропускный клапан	Дроссельная заслонка	Задвижка нагнетания	Фильтр всасо	~380в	Цепи постоянного тока 220в	Резерв	Резерв

Нач. отдела Адвалов
Н. контр. Золторева

6988/IV (39)

ГИПРОСТРОЙДОРМАШ г. Ростов-на-Дону 1976г.	Шкаф управления 6ШУ турбокомпрессорным агрегатом 6. Расчётная схема	Типовой проект 904-1-35
КОМПРЕССОРНАЯ СТАНЦИЯ 6К-250А		Альбом IV
		Лист ЭЛ-40

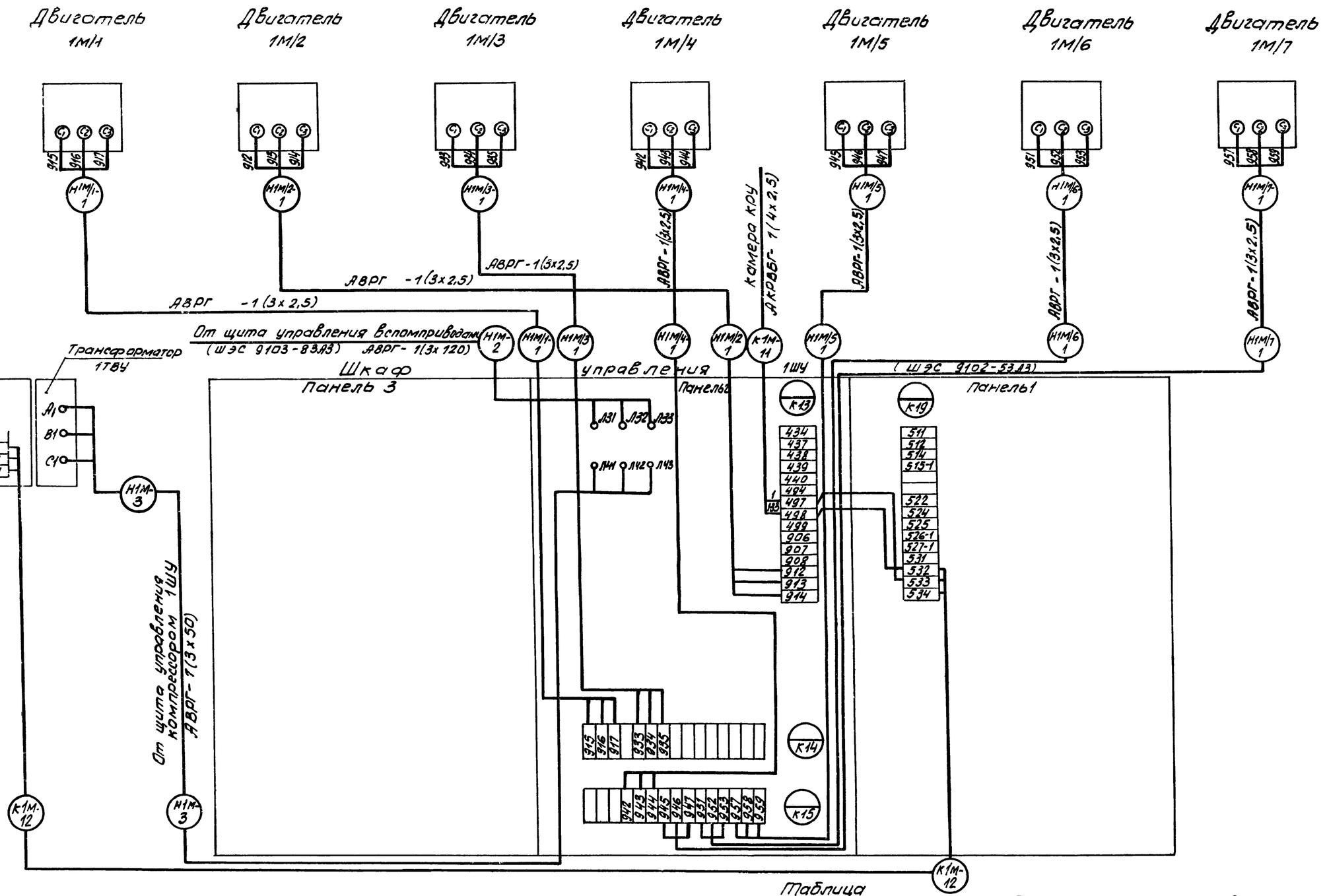

Таблица

Номер шкафа	Номер привода / маркировка кабеля									
1ШУ	1М/1 / Н1М/1-1	1М/2 / Н1М/2-1	1М/3 / Н1М/3-1	1М/4 / Н1М/4-1	1М/5 / Н1М/5-1	1М/6 / Н1М/6-1	1М/7 / Н1М/7-1	Н1М-2	Н1М-3	К1М-11	К1М-12
2ШУ	2М/1 / Н2М/1-1	2М/2 / Н2М/2-1	2М/3 / Н2М/3-1	2М/4 / Н2М/4-1	2М/5 / Н2М/5-1	2М/6 / Н2М/6-1	2М/7 / Н2М/7-1	Н2М-2	Н2М-3	К2М-11	К2М-12
3ШУ	3М/1 / Н3М/1-1	3М/2 / Н3М/2-1	3М/3 / Н3М/3-1	3М/4 / Н3М/4-1	3М/5 / Н3М/5-1	3М/6 / Н3М/6-1	3М/7 / Н3М/7-1	Н3М-2	Н3М-3	К3М-11	К3М-12
4ШУ	4М/1 / Н4М/1-1	4М/2 / Н4М/2-1	4М/3 / Н4М/3-1	4М/4 / Н4М/4-1	4М/5 / Н4М/5-1	4М/6 / Н4М/6-1	4М/7 / Н4М/7-1	Н4М-2	Н4М-3	К4М-11	К4М-12
5ШУ	5М/1 / Н5М/1-1	5М/2 / Н5М/2-1	5М/3 / Н5М/3-1	5М/4 / Н5М/4-1	5М/5 / Н5М/5-1	5М/6 / Н5М/6-1	5М/7 / Н5М/7-1	Н5М-2	Н5М-3	К5М-11	К5М-12
6ШУ	6М/1 / Н6М/1-1	6М/2 / Н6М/2-1	6М/3 / Н6М/3-1	6М/4 / Н6М/4-1	6М/5 / Н6М/5-1	6М/6 / Н6М/6-1	6М/7 / Н6М/7-1	Н6М-2	Н6М-3	К6М-11	К6М-12

1. Схема подключения выполнена для шкафа 1ШУ. Для шкафов 2ШУ, 3ШУ, 4ШУ, 5ШУ, 6ШУ схема аналогична за исключением номеров приводов и маркировок кабелей (смотреть таблицу)

6988/IV

40

ГИПРОСТРОЙДОРМАШ г. Ростов-на-Дону 1976г	Шкаф управления турбокомпрессорным агрегатом 1ШУ (2ШУ, 3ШУ, 4ШУ, 5ШУ, 6ШУ) Схема подключения	ТИПОВОЙ ПРОЕКТ 9041-35	
КОМПРЕССОРНАЯ СТАНЦИЯ 6К-250А		АЛЬБОМ IV	
		Лист ЭЛ-41	

Гл. инж. проекта Подобов
Н. контр. Эдопторова

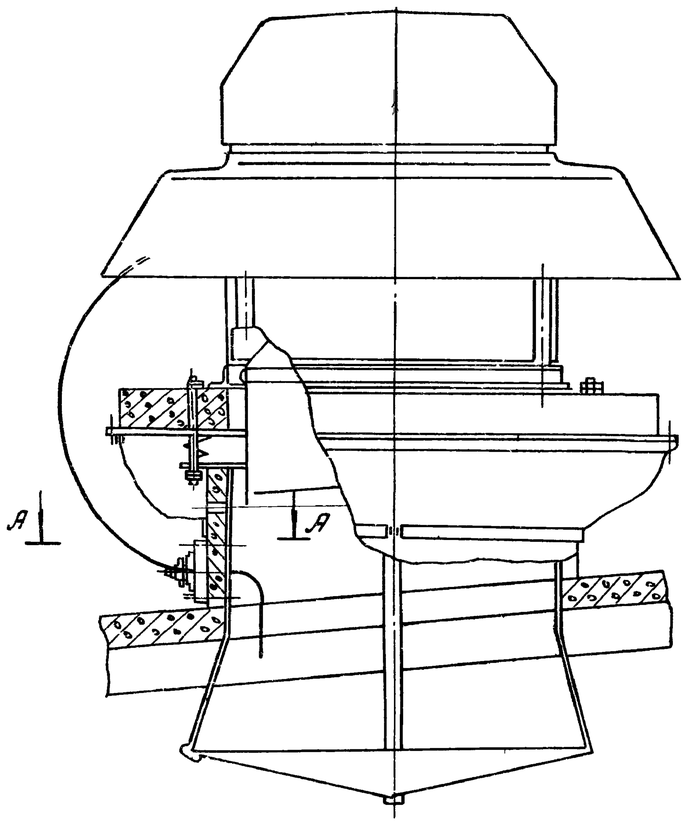

А-А
М1:5

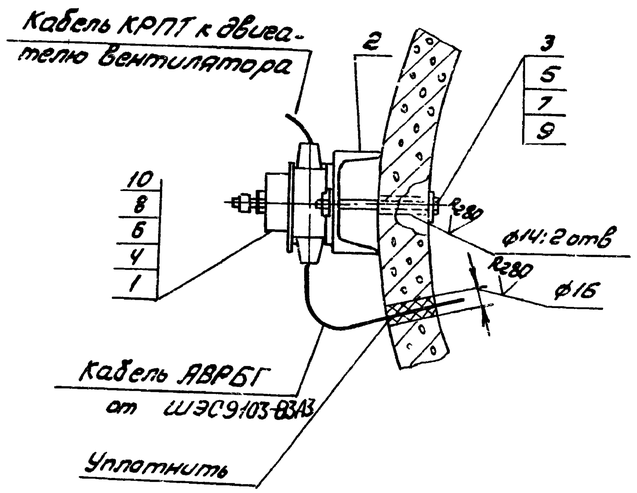

1. Отверстия в железобетонном стакане вентилятора сверлить по месту.
2. Кабель КРПТ, идущий от пакетного выключателя к двигателю, крепить к корпусу вентилятора в двух местах.
3. Смотреть совместно с ЭЛ-7.
4. Перечень материалов дан на 1 вентилятор.

Поз.2
М1:5 200

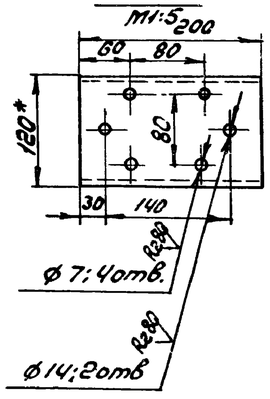

Кол.	Поз.	Наименование	Обознач. сортамент	Технические данные	Общая масса	Примеч.
1	1	Выключатель пакетный	ГПВП-3-25		3,04	
1	2	Швеллер 12 ГОСТ 8240-72 / Ст3 ГОСТ 535-58		ℓ=200	2,1	
2	3	Болт М12×130.46 ГОСТ 7798-70			0,24	
4	4	Болт М6×30.46 ГОСТ 7798-70			0,05	
2	5	Гайка М12.5 ГОСТ 5915-70			0,04	
4	6	Гайка М6.5 ГОСТ 5915-70			0,01	
2	7	Шайба 12.01.05 ГОСТ 11371-68			0,01	
4	8	Шайба 6.01.05. ГОСТ 11371-68			0,004	
2	9	Шайба 12.65Г ГОСТ 6402-70			0,006	
4	10	Шайба 12.65Г ГОСТ 6402-70			0,002	

Инв. № подл. | Подпись и дата | Взам. инв. №
Н. контроль Заполярова
Гл. инж. Жаворов

ГИПРОСТРОЙДОРМАШ
г. Ростов-на-Дону 1976 г
КОМПРЕССОРНАЯ СТАНЦИЯ
6К-250А

Подвод питания к крышным вентиляторам

Типовой проект 904-1-35
Альбом IV
Лист ЭЛ-42

6988/IV

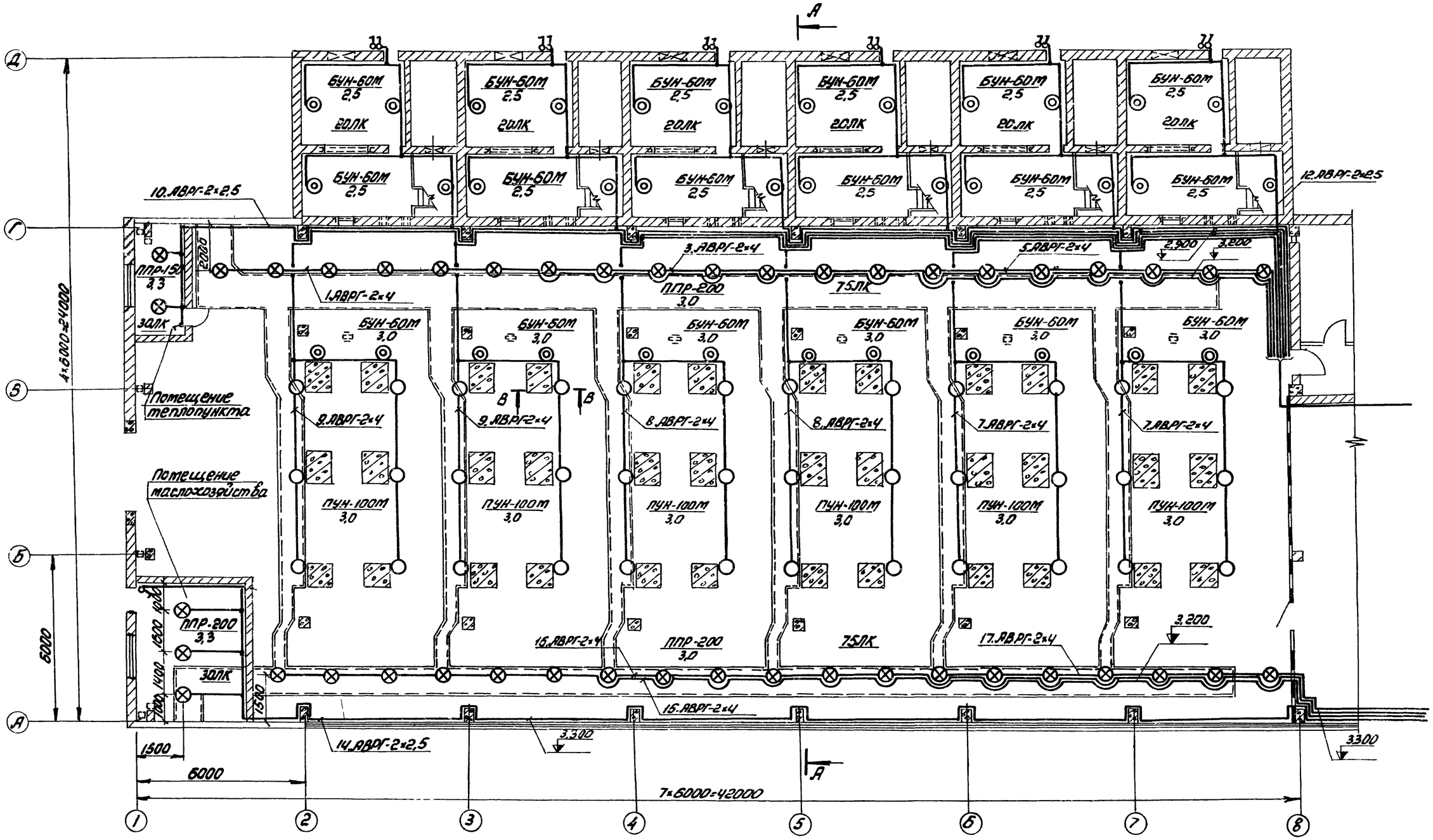

Лист рассматривать совместно с листом ЭЛ-45

Условные обозначения и общие примечания, разрезы см. листы ЭЛ-49, 50

6988/IV

42

ГИПРОСТРОЙДОРМАШ г. Ростов-на-Дону 1976г. КОМПРЕССОРНАЯ СТАНЦИЯ 6К-250А	Рабочее электрическое освещение План на отм. 0.000 в осях 1÷8	Типовой проект 904-1-35	
		Альбом IV	
		Лист ЭЛ-43	

Нач. отд. Дарыгоб
Н. контр. Золотарева

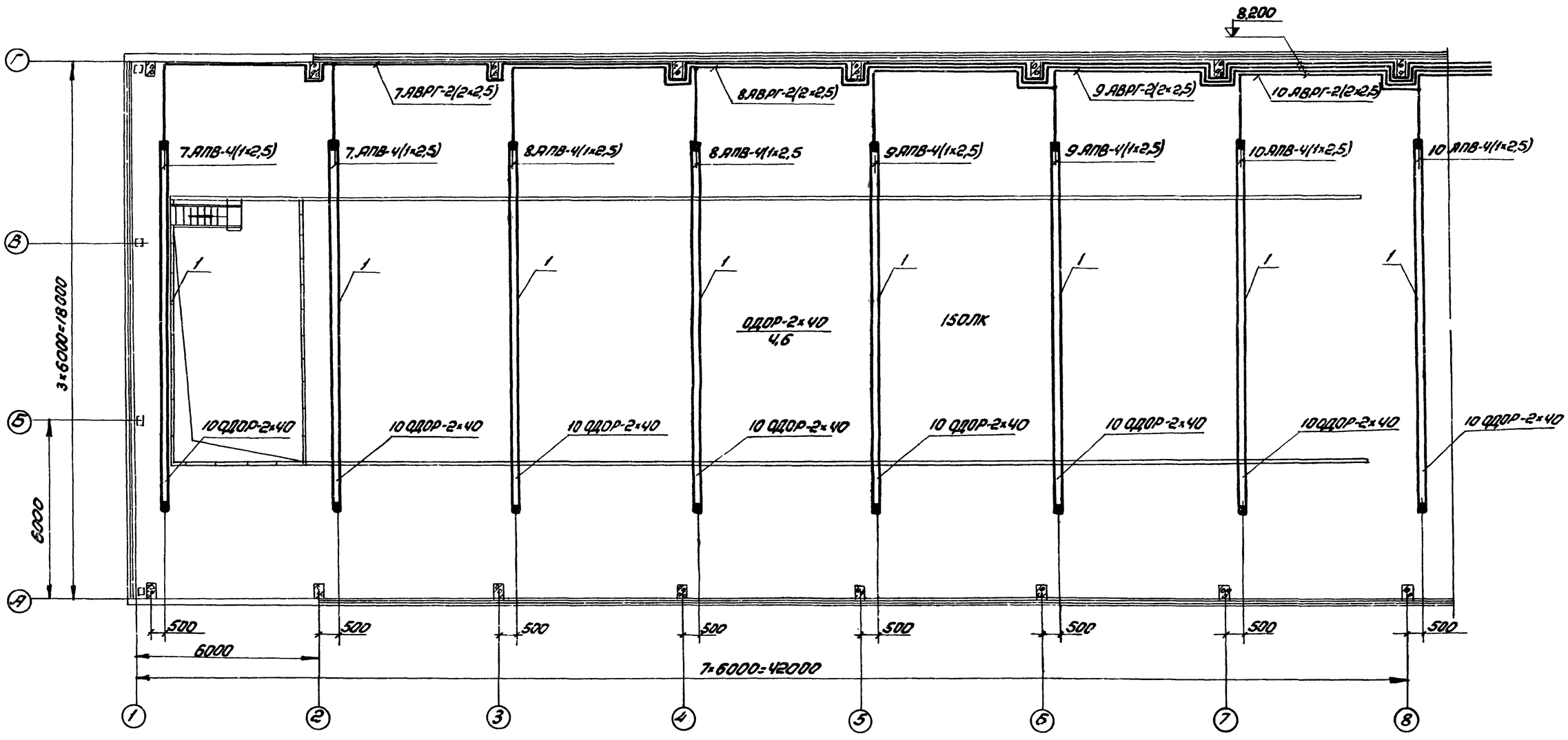

Лист рассматривать совместно с листом ЭЛ-45

Условные обозначения и общие примечания, разрезы см. листы ЭЛ-49, 50

6988/IV (43)

ГИПРОСТРОЙДОРМАШ г. Ростов-на-Дону 1976г	Рабочее электрическое освещение	Типовой проект 904-1-35	
КОМПРЕССОРНАЯ СТАНЦИЯ БК-250А	План на отм. 3,800 в осях 1÷8	Альбом IV	
		Лист ЭЛ-44	

Инв. № подл.	Подпись и дата	Взам. инв. №	
	Давыдов		
	Золотарева		

План на отм. 0.000

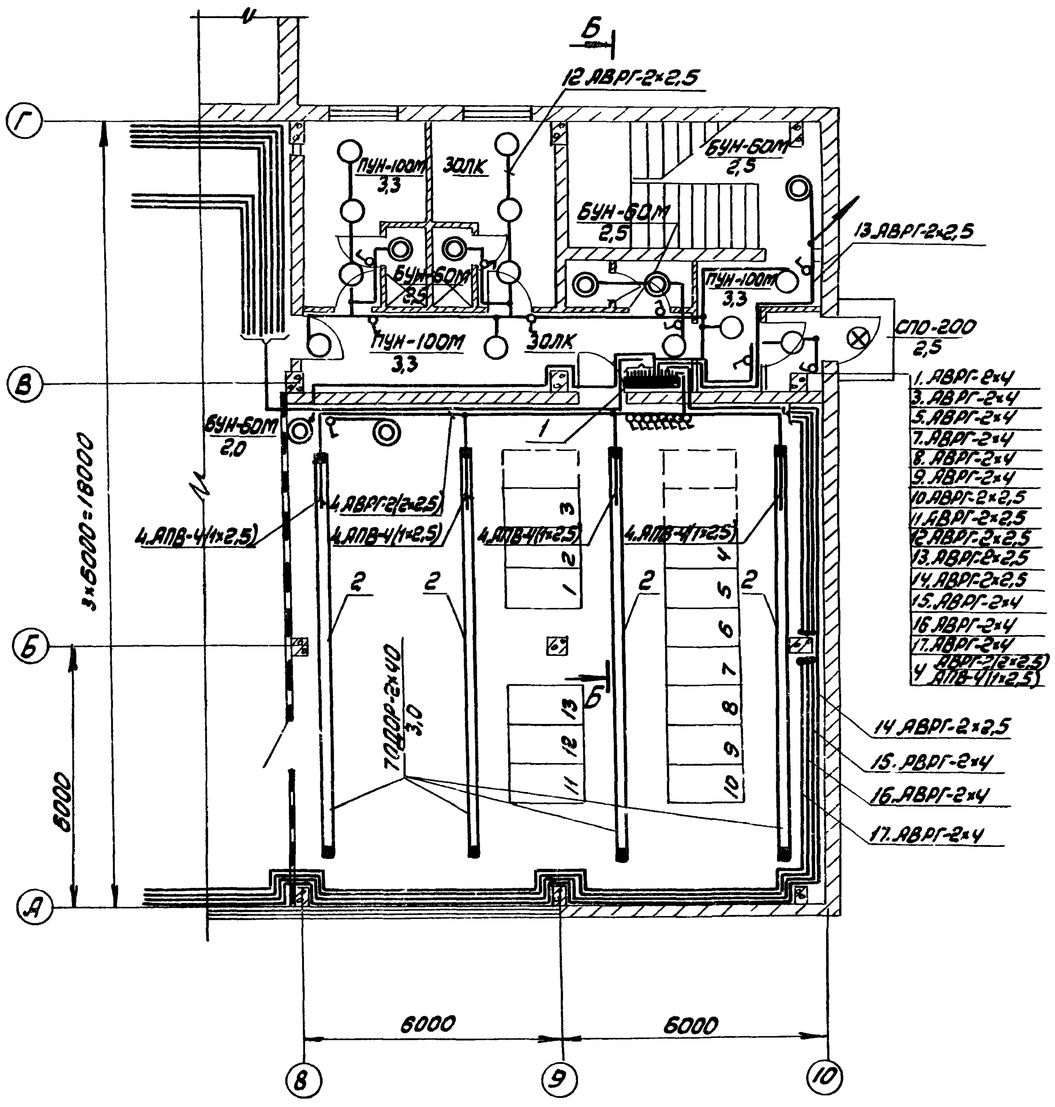

План на отм. 3.800

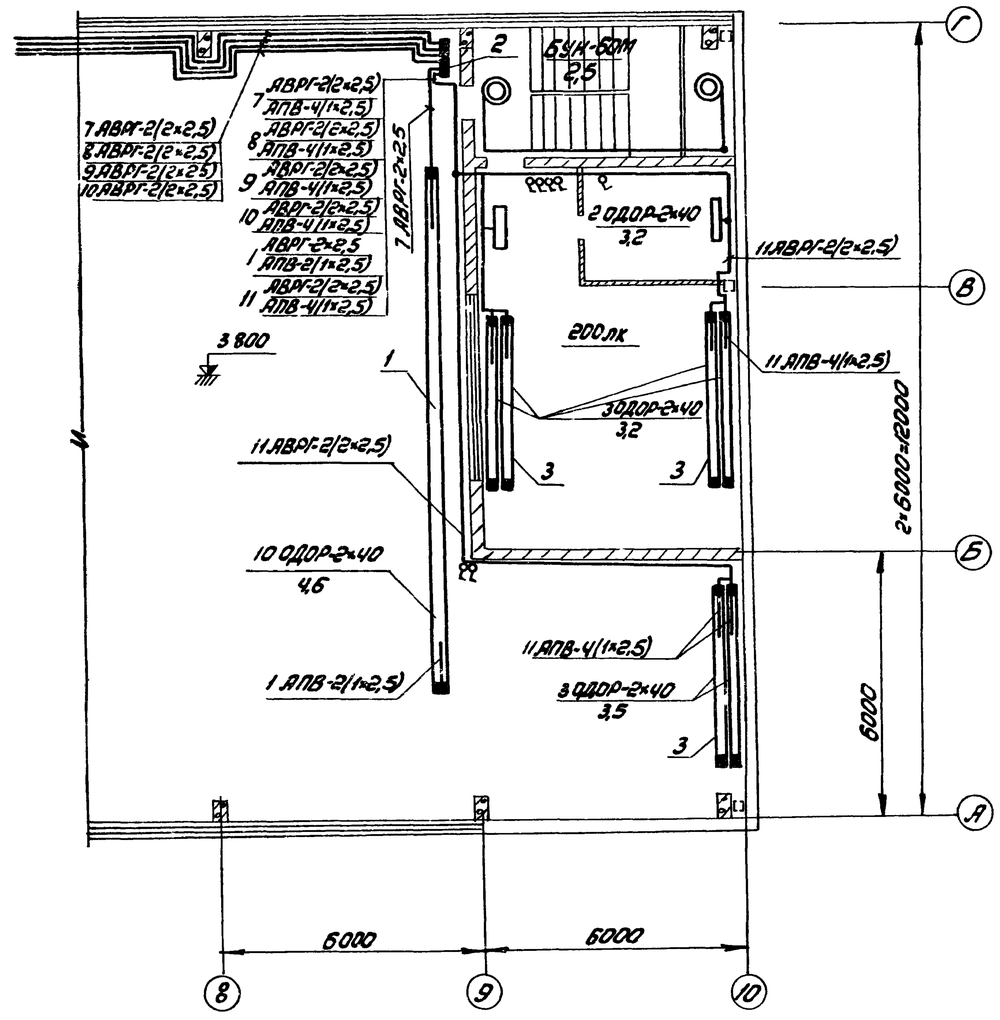

Лист рассматривать совместно с листами ЭЛ-43, 44
Условные обозначения и общие примечания, разрезы см. листы ЭЛ-49,50

6988/IV

44

ГИПРОСТРОЙДОРМАШ г. Ростов-на-Дону 1976г	Рабочее электрическое освещение	Типовой проект 904-1-35
КОМПРЕССОРНАЯ СТАНЦИЯ 6К-250А	Планы на отм. 0.000 и 3.800 в осях 8÷10	Альбом IV
		Лист ЭЛ-45

Гл. отд. Альтов
Контр. Золотарева

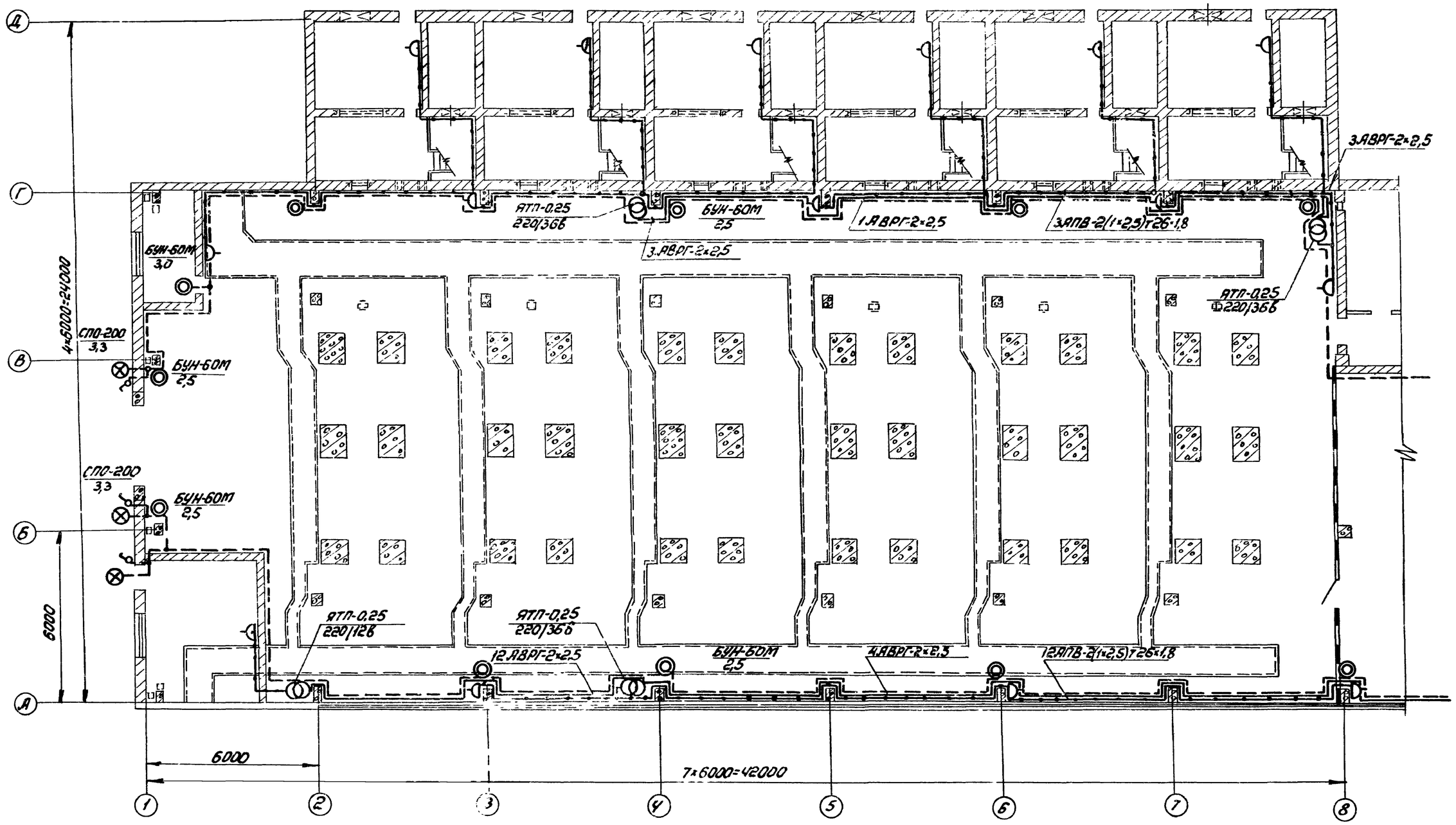

Лист рассматривать совместно с листом ЭЛ-48

Условные обозначения и общие примечания, разрезы см. листы ЭЛ-49, 50

6988/IV

45

ГИПРОСТРОЙДОРМАШ г. Ростов-на-Дону 1976г	Ремонтное и аварийное электрическое освещение. План на отм 0.000 в осях 1÷8	Типовой проект 904-1-35	
КОМПРЕССОРНАЯ СТАНЦИЯ БК-250А		Альбом IV	
		Лист ЭЛ-46	

Гип. Альбов
Нач.отд. Золотарев
Нач.пр. Ковалев

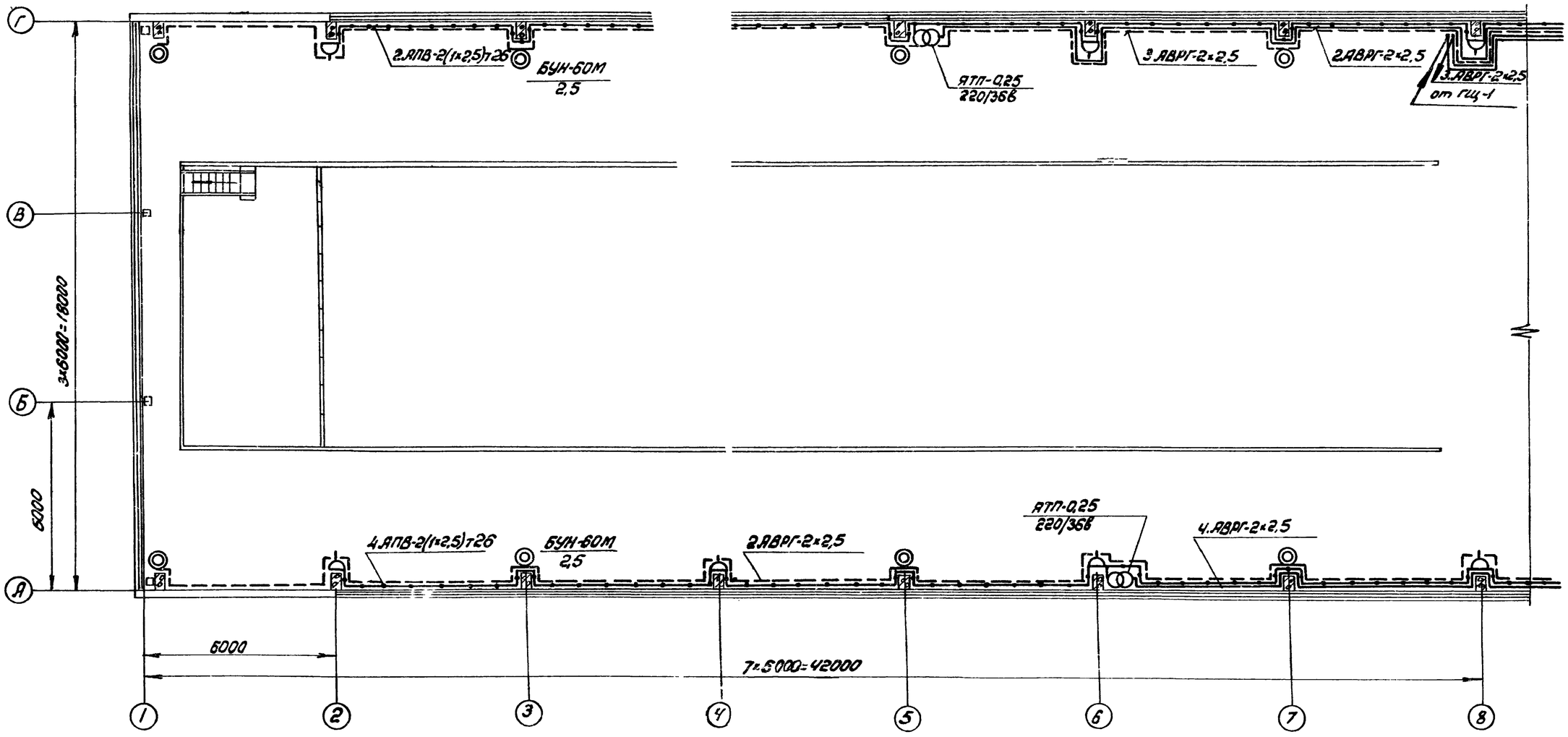

Лист рассматривать совместно с листом ЭЛ-48

Условные обозначения и общие примечания, разрезы смотри листы ЭЛ-49,50

6988/IV

46

ГИПРОСТРОЙДОРМАШ г Ростов-на-Дону 1976г КОМПРЕССОРНАЯ СТАНЦИЯ БК-250А	Ремонтное и аварийное электрическое освещение. План на отм. +3.800 в осях 1÷8	Типовой проект 904-1-35	
		Альбом IV	
		Лист ЭЛ-47	

Инв. № подл.	Подпись и дата	Взам. инв. №	
Гл. инж. проекта	Нашельский		
Нач. отд.	Добычов		
Нач. сект.	Золотарев		

План на отм. 0.000

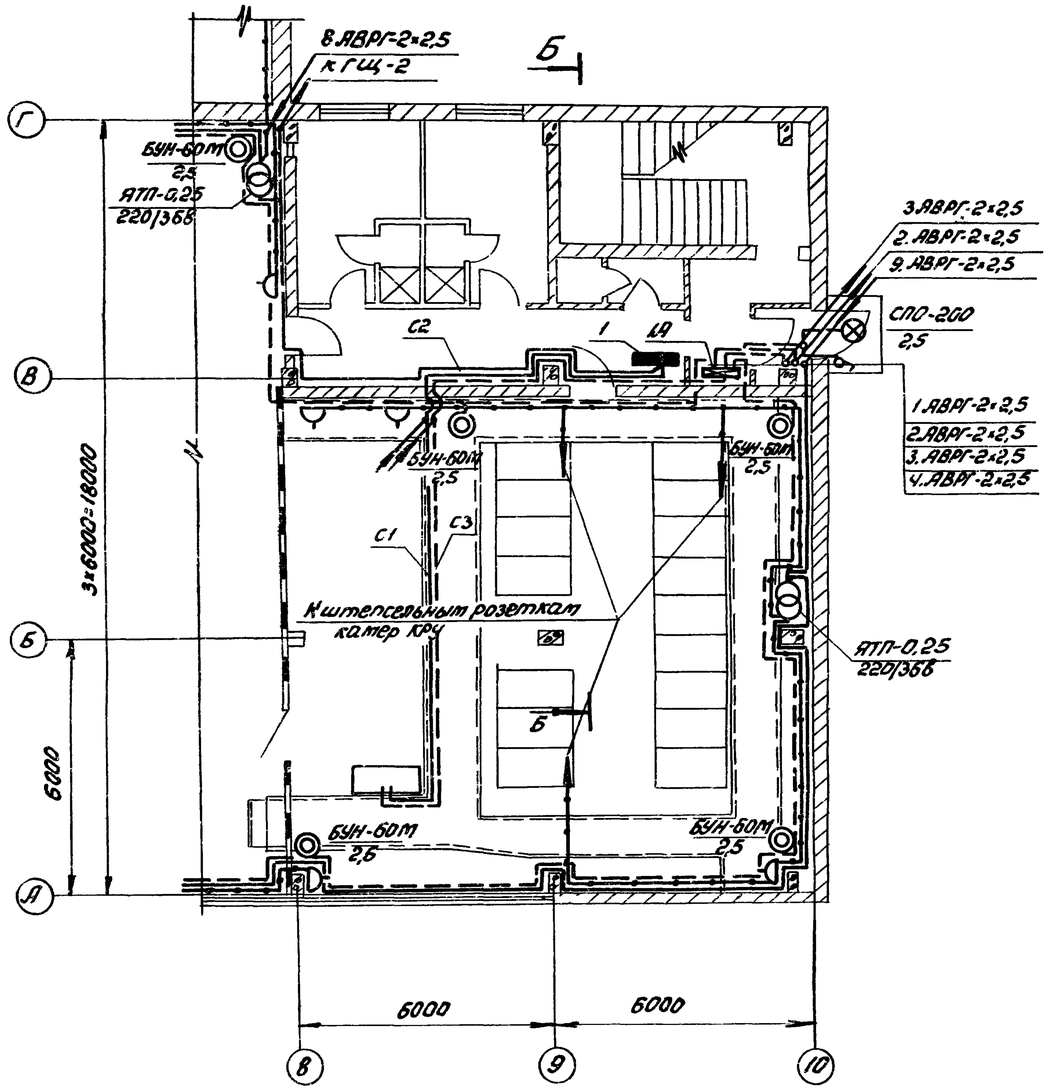

План на отм. 3.800

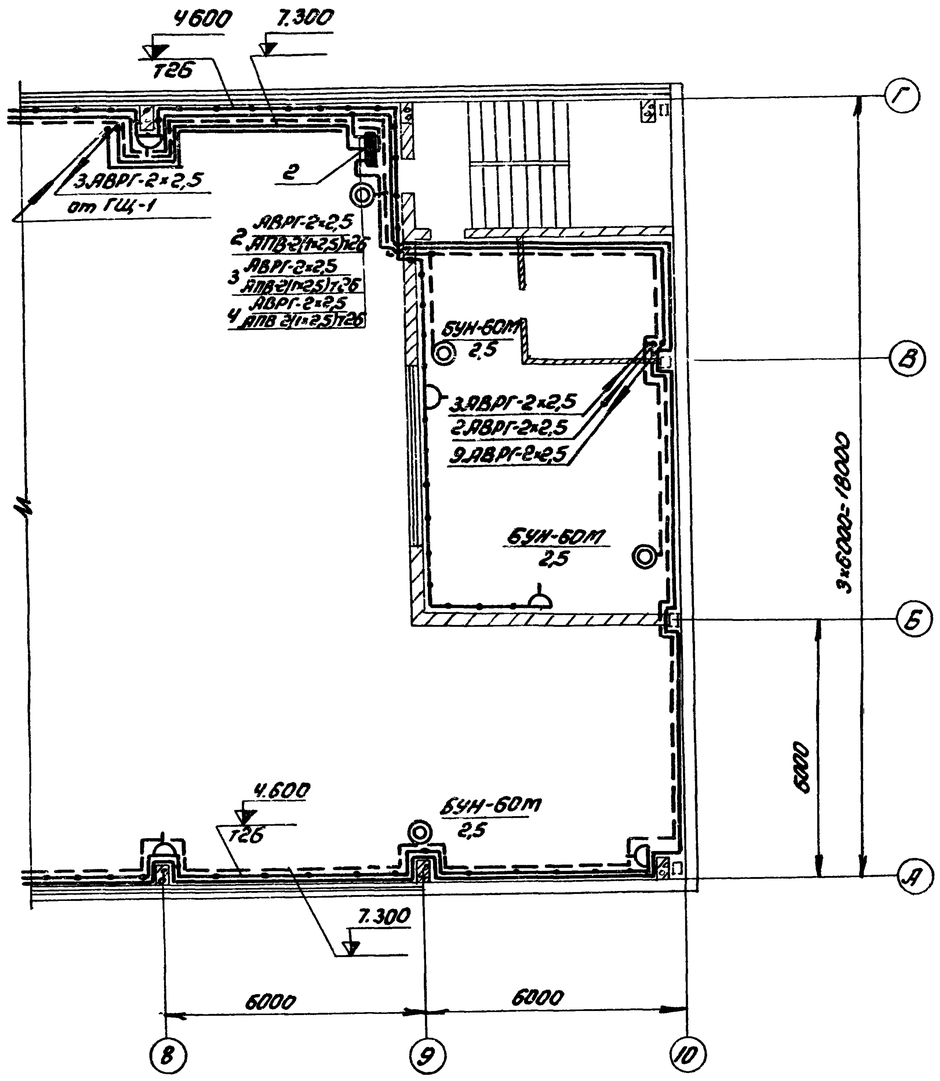

6988/IV (47)

Лист рассматривать совместно с листами ЭЛ-46,47

Условные обозначения и общие примечания, разрезы см. листы ЭЛ-49,50

Гл. спец.	Кашельский		
Нач. отд.	Радьдаб		
Н. контр.	Золотарева		

ГИПРОСТРОЙДОРМАШ г. Ростов-на-Дону 1976г	Ремонтное и аварийное электрическое освещение. Планы на отм. 0.000 и 3.800 в осях 8÷10	Типовой проект 904-1-35
КОМПРЕССОРНАЯ СТАНЦИЯ БК-250А		Альбом IV
		Лист ЭЛ-48

А

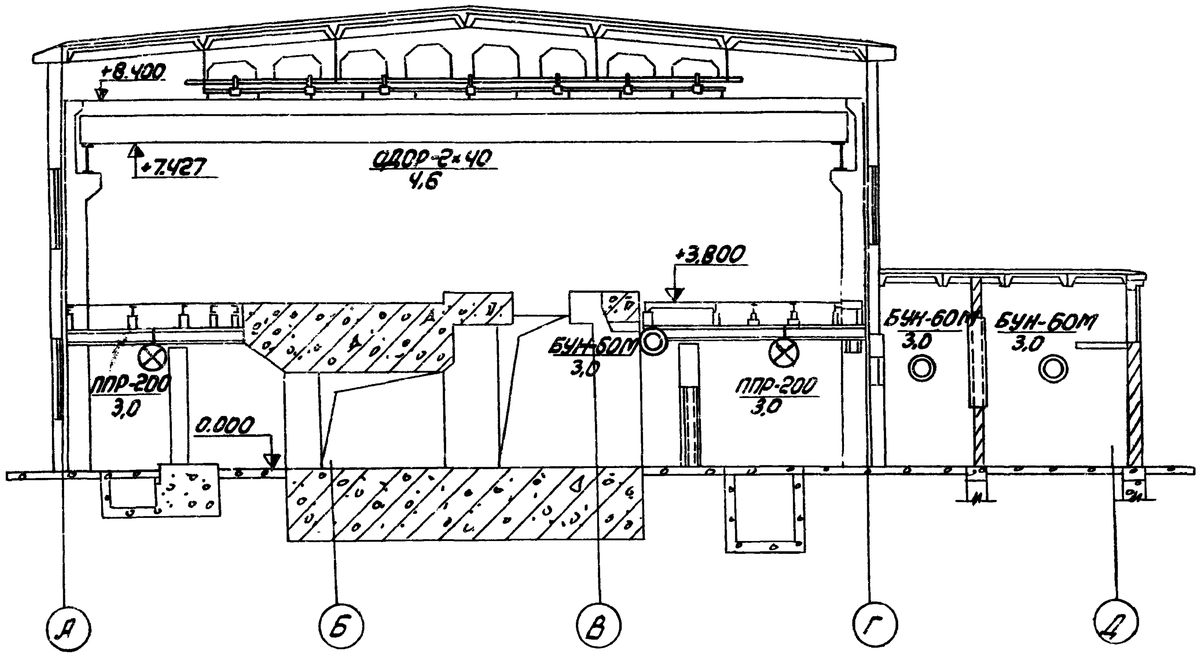

В

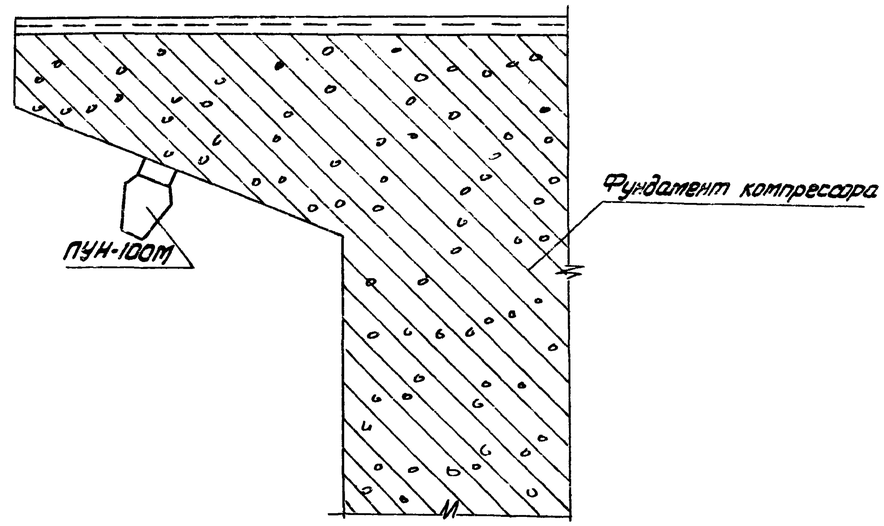

Б

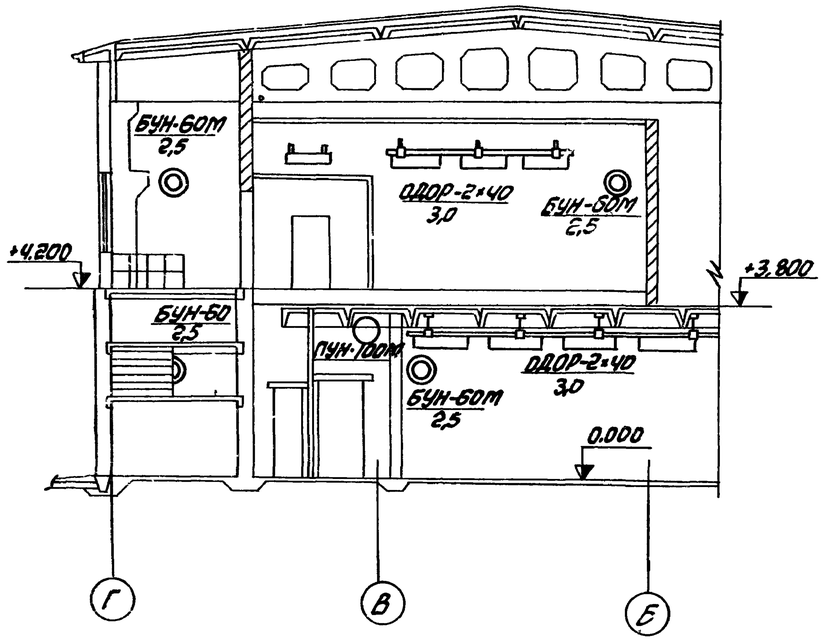

Подрозетники для светильников, установленных на фундаментах компрессоров, крепить к фундаментам эпоксидным клеем (согласно технического циркуляра Главэлектромонтажа Минмонтажспецстроя СССР № 9-2-120/72 от 30 апреля 1972г)

6988/IV

48

ГИПРОСТРОЙДОРМАШ г.Ростов-на-Дону 1976г. КОМПРЕССОРНАЯ СТАНЦИЯ БК-250А	Электрическое освещение. Разрезы А, Б, В.	Типовой проект 904-1-35 Альбом IV Лист ЭЛ-49

Гип.	Ушакова	
Нач.отд.	Дабдоб	
Н.контр.	Золотарева	

Распределительный пункт			Номера автоматов				Расцепитель автомата, А
			Занятые		Резервные		
Номера	Тип	Установленная мощность, квт	Однофазные	Трехфазные	Однофазные	Трехфазные	
1	ПРЗ12-321	17,24	1,3,5÷17	4	18	19,20	15
2	ПРЗ12-318	11,3	1÷4	7÷11	5,6	12	15
1А	ПР9222-203	2,24	1÷4	—	5,6	—	15

| Магистральный пункт | | | |

План на отм. 0

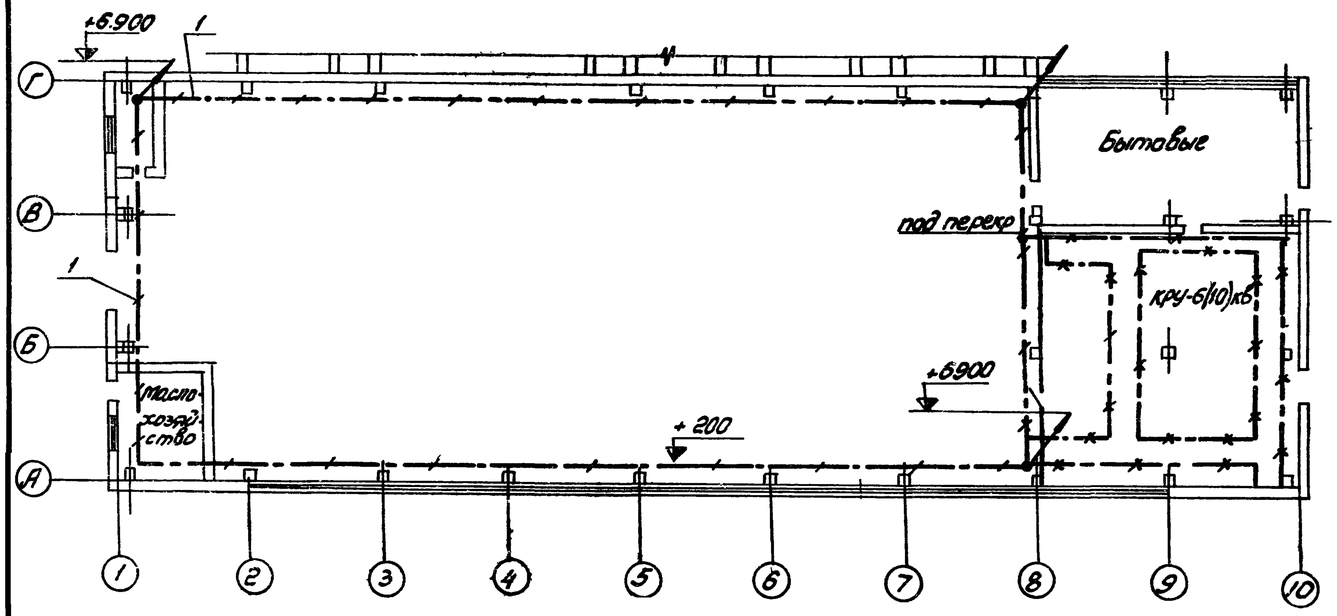

План на отм. +3800

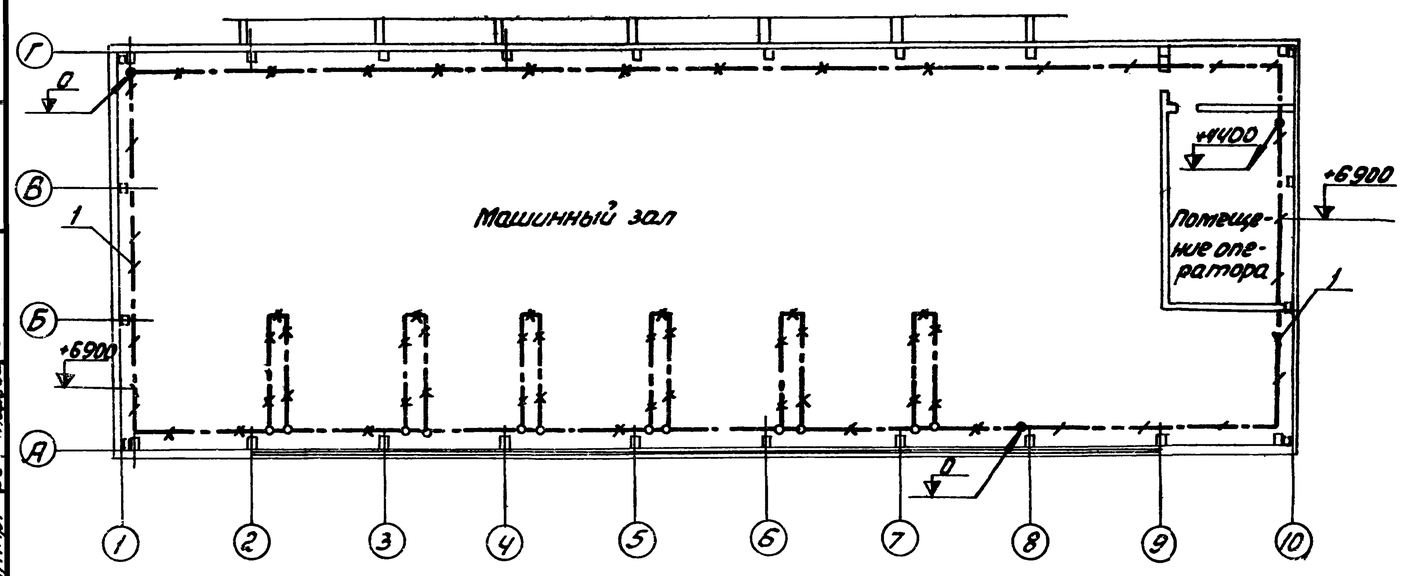

1. Подкрановый путь, опорные металлические балки КРУ, обрамления каналов использовать в качестве магистрали заземления.
2. Магистрали заземления, выполняемые полосовой сталью 4×40мм, проложить по стенам на высоте 200мм от уровня пола, кроме указанных на чертеже особо.
3. Ответвления к электрическим машинам, аппаратам, шкафам, сетчатым ограждениям выполнить полосовой сталью 4×25мм
4. Наружный контур заземляющего устройства определить при привязке проекта в соответствии с конкретными данными - удельным сопротивлением грунта и током однофазного замыкания на землю.
5. Рабочие чертежи устройства заземления смотреть типовой проект 4.407-31 (А24А) „Заземление электроустановок"
6. Заземление выполнить в соответствии с „Правилами устройств электроустановок" и „Инструкцией по выполнению сетей заземления в электроустановках" (СН102-65).

Кол	Поз	Наименование	Обозначение, сортамент	Технические данные, размеры	Общая масса, кг	Примеч
250 м	1	Полоса	4×40 ГОСТ 103-57 / ВСт3пс5 ГОСТ 535-58		315	
300 м	2	Полоса	4×25 ГОСТ 103-57 / ВСт3пс5 ГОСТ 535-58		237	

6988/IV

50

ГИПРОСТРОЙДОРМАШ г. Ростов-на-Дону 1976г	Заземление	Типовой проект 904-1-35	
КОМПРЕССОРНАЯ СТАНЦИЯ БК-250А	М 1:200	Альбом IV	
		Лист ЭЛ-51	

Спец.	Нач. отдела	Ждыдов
Гл. спец.	Гл. инж. проекта	Зо

Выкопировка из плана на отм. 0.

М1:100

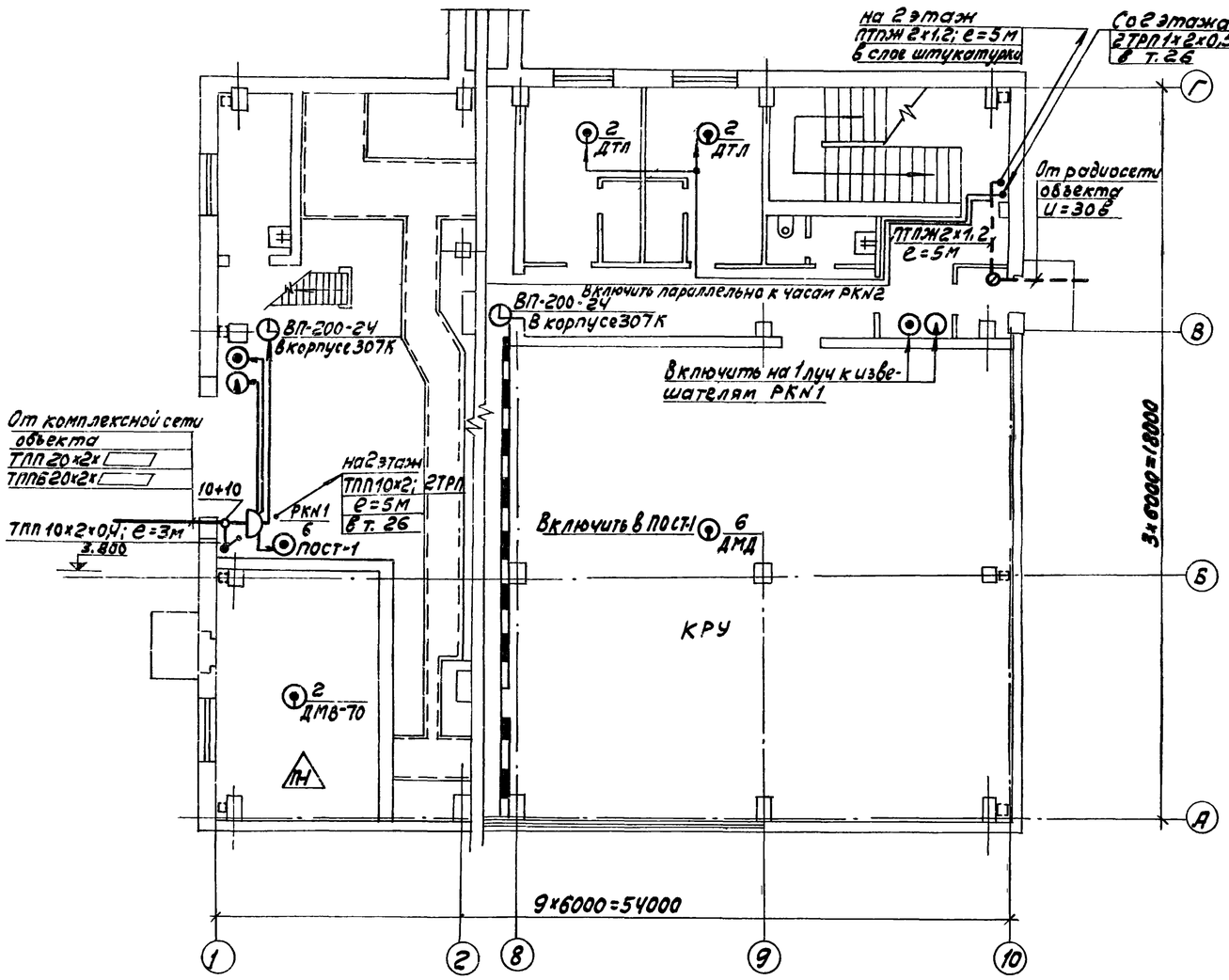

Выкопировка из плана на отм +3.800

М1:100

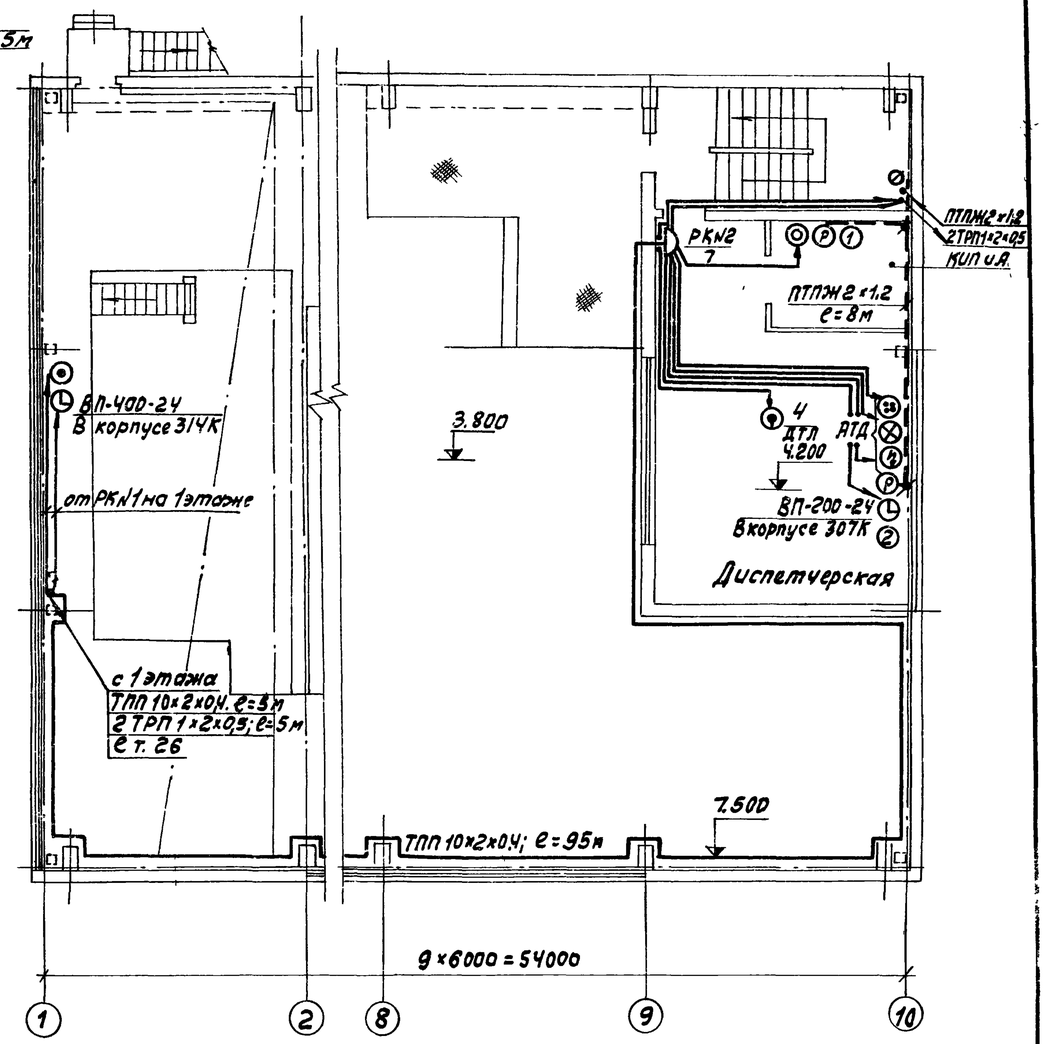

Пояснения. Условные обозначения см. лист ЭЛ-54

6988/IV

51

Гипр.	Нащельский		
Гл. спец.			
Гл. инж. проекта	Качурина		
Нач. отд.	Давыдов		
Гл. контр.	Золотарева		

ГИПРОСТРОЙДОРМАШ г. Ростов-на-Дону 1976 г.	Связь и сигнализация. Выкопировки из планов на отм. 0 и 3.800.	Типовой проект 904-1-35
КОМПРЕССОРНАЯ СТАНЦИЯ 6К-250А		Альбом IV
		Лист ЭЛ-52

План на отм. 0

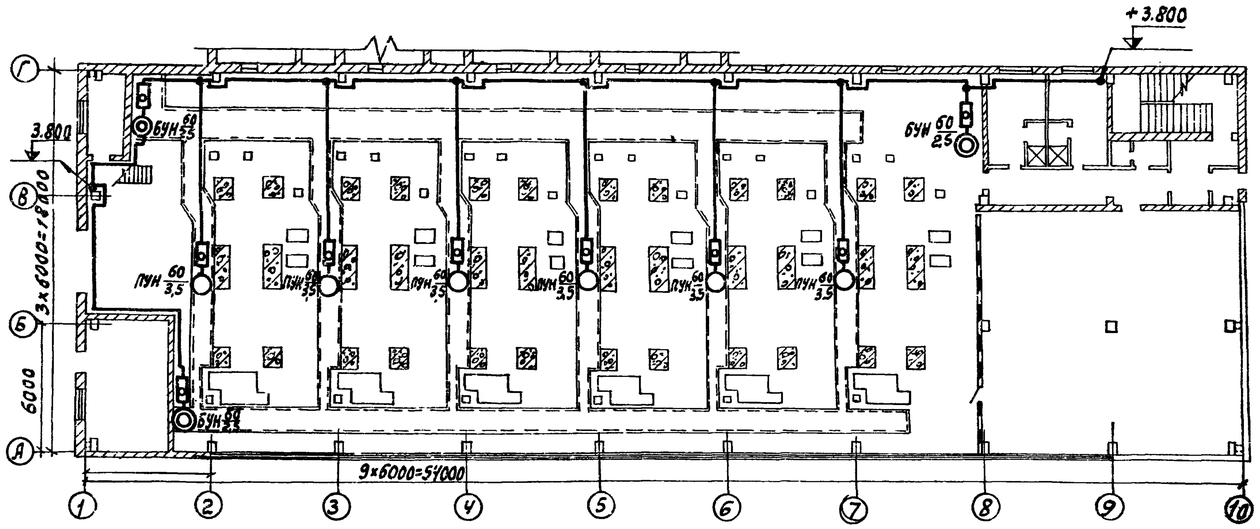

План на отм. +3.800

1. Оперативный вызов дежурным оператором машиниста компрессорной станции осуществляется вызывной сигнализацией из помещения диспетчера.
2. Магнитный пускатель ПМЕ-122 установить у щита освещения №2
3. Сигнал о приеме вызова (машинистом) подается нажатием кнопки „вызов принят".
4. Кнопки приема вызова установить в непосредственной близости от сигнальной лампы, на высоте 1,5 м от пола.
5. Питание ламп вызывной сигнализации осуществить от пятой группы щита освещения №2 кабелем АВВГ-1 (3х2,5)
6. Кабель АВВГ 1(3х2,5) проложить; 6.1 по стенам открыто подскобки: 6.2 между отметками 0.000 и +3.800 с защитой электросварной трубой 26х1,8 на высоту 2,5 метра.
7. Сигнальные лампы окрасить цапоновым лаком в красный цвет.

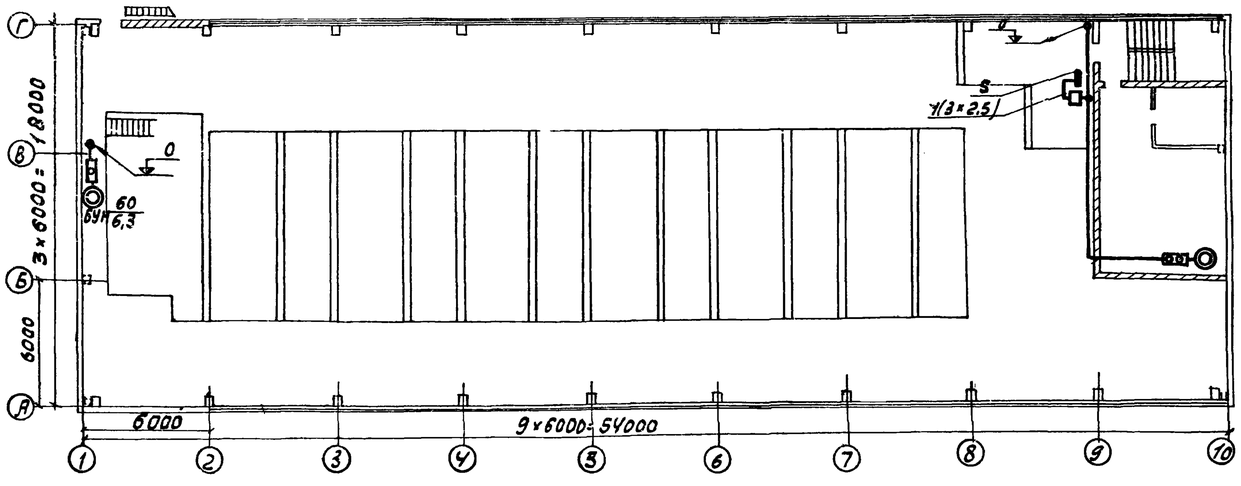

Схема вызывной сигнализации.

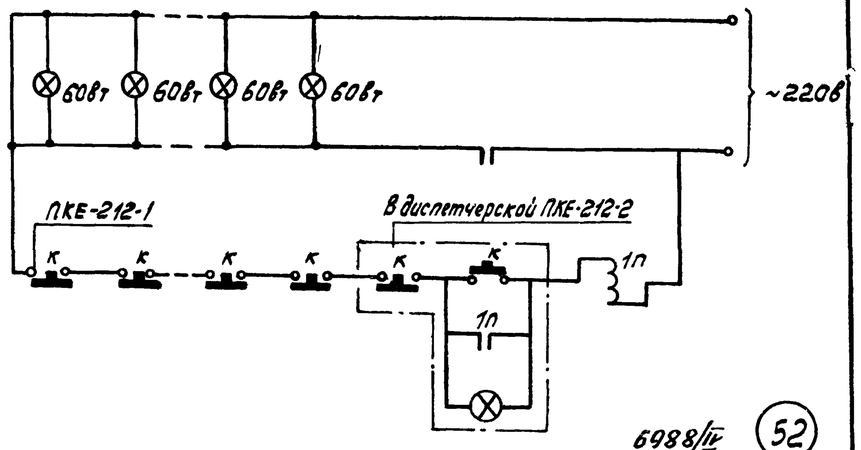

6988/IV (52)

Условные обозначения	Наименование
▬	Щит электрического освещения
□	Пускатель
▣	Пост кнопочный на две кнопки
▣	" на одну кнопку

Условные обозначения	Наименование
◎	Светильник настенный с указанием мощности лампы и высоты установки светильника
○	Светильник потолочный "
—	Сеть вызывной сигнализации
	Сеть прошла вниз или наверх.

Рук. гр.	Качурина		
Гл. отд.	Давыдов		
Н. контр.	Золотарева		
Копир.	Генюк		

ГИПРОСТРОЙДОРМАШ г. Ростов-на-Дону 1976 г.	Вызывная сигнализация	Типовой проект 904-1-35	
КОМПРЕССОРНАЯ СТАНЦИЯ БК-250А	Планы на отм. 0 и +3.800.	Альбом IV	
		Лист ЭЛ-53	

Скелетная схема комплексной сети

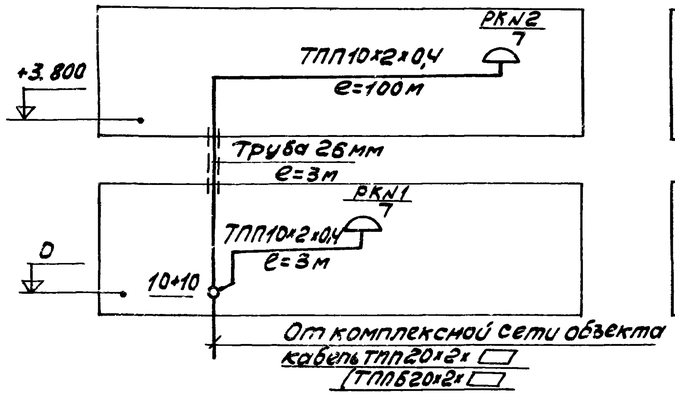

Скелетная схема радиотрансляционной сети

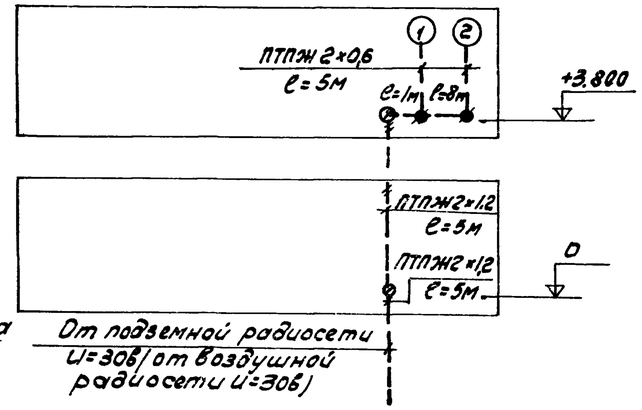

Условные обозначения	Наименование
◎	Телефонный аппарат административно-хозяйственной связи
⊗	Телефонный аппарат связи гл. ▭
⊗	Телефонный аппарат связи гл. энергетика
⊙	Извещатель пожарной сигнализации
⊙	Датчик пожарной сигнализации
Ⓐ	Извещатель охранной сигнализации
Ⓒ	Вторичные электрочасы
Ⓟ РКN1	Громкоговоритель абонентский
	Распределительная коробка комплексной сети с указанием номера коробки и загрузки
⊙	Разветвительная коробка радиосети
●	Ограничительная коробка радиосети
10+10	Муфта разветвительная
——	Кабель распределительной сети
- - -	Провод радиосети завода
—#—	Провод радиосети в слое штукатурки
	Кабель с защитой трбой
	Кабель или провод прошел вверх или вниз
①	Номер помещения, где установлен громкоговоритель абонентский

13. Заземление извещателей пожарной и охранной сигнализации выполнить проводом АПР-660 сеч. 1×5мм 2
14. Ввод радиотрансляционной сети осуществить от подземной радиосети U=30в/от воздушной радиосети U=30в) на стену с защитой угловой сталью на высоту 3метра
15. Радиотрансляционную сеть 5 здании компрессорной выполнить: 15.1. между отметками 0,+3.800 скрыто в слое штукатурки.: 15.2 на вводах от ограничительных коробок-проводом ПТПЖ2×0,6 под скобки открыто 15.3 в остальных случаях проводом ПТПЖ2×1,2 под скобки открыто.
16. Связь и сигнализацию на плане компрессорной смотри лист ЭЛ-
17. Заказные спецификации смотри листы альбома IX
18. Ведомость объемов работ смотри ЭЛ-56,57

1. Все точки связи и сигнализации компрессорной станции включить в комплексную сеть связи и сигнализации объекта.
2. Ввод комплексной сети осуществить от вводной коробки на стену кабелем ТПП20×2×□(ТППБ20×2×□/ с защитой угловой сталью 25×25×3 на высоту 3м.
3. Распределительный кабель комплексной сети между отметками 0 и +3.800 проложить в тонкостенной трубе. диаметром 26 мм.
4. Распределительный кабель комплексной сети ТПП 10×2 проложить под скобками открыто.
5. Абонентскую телефонную проводку, а так же сети пожарной, охранной сигнализации и часофикации выполнить открыто на скобах кабелем ТРВ 1×2×0,5
6. В помещении диспетчера вместо телефонов, отмеченных скобкой, установить громкоговорящий телефонный аппарат АТД
7. Питание АТД переменным током напряжением 220в осуществить от группы щита 2 рабочего освещения.
8. Абонентскую телефонную проводку к аппарату АТД выполнить кабелем ТРВ 1×2×0,5.
9. Датчики в помещении маслохозяйства установить на потолке. Максимальная удаленность от стен 2.5м. Датчики включить к извещателю ПОСТ-1 проводом ТРВ 1×2×0,5.
10. В помещениях гардеробной, диспетчерской установить датчики с легкоплавким замком типа ДТЛ.
11. Датчики установить на потолке. Максимальная удаленность от стен 2.5м.
12. Датчики включить в шлейф проводом ТРВ 1×2×0,5 с подключением его в коробку комплексной сети связи и сигнализации. Датчики рассчитаны на подключение в станцию пожарной сигнализации завода типа ТОЛ-10/100.

6988/IV (53)

ГИПРОСТРОЙДОРМАШ г. Ростов-на-Дону 1976г.	Связь и сигнализация. Пояснения. Скелетные схемы. Условные обозначения.	Типовой проект 9041-1-35
КОМПРЕССОРНАЯ СТАНЦИЯ БК-250А		Альбом IV
		Лист ЭЛ-54

Продолжение таблицы

№№ п.п.	Наименование работы	Единица измерения	Кол.	Прим.
2.11.	Установка лотков сварных на конструкциях при ширине 400 мм	т	0,156	
	Прокладка кабеля до 10кв по установленным конструкциям и лоткам при массе до кг/м:			
2.12	1	100м	31,94	
2.13	2	"	8,90	
2.14	3	"	4,45	
2.15	6	"	3,55	
	Затяжка кабеля в проложенные трубы и металлорукава при массе до кг/м:			
2.16	1	100м	3,11	
2.17	2	"	0,05	
2.18	Прокладка кабеля весом до 1кг по фермам	100м	0,5	
2.19	Прокладка кабеля КРПТ свободно по станинам машин	100м	0,7	
2.20	Прокладка контура заземления в здании сечением 100мм²	м	300	
2.21.	То же, но сечением 160мм²	м	250	
2.22	Монтаж металлоконструкций	кг	100	
	3. Электрическое освещение			
3.1.	Установка шкафа распределительного типа ПР9222-203 на стене	шт	1	
3.2	То же, типа ПР9312-321 на полу			
3.3	Подготовка к включению			
3.4	автомата трехполюсного на ток до а: 50	"	3	

Продолжение

№№ п.п.	Наименование работы	Единица измерения	Кол.	Примеч.
	при массе кг/м:			
1.8	1	100м	1.35	
1.9	2	"		
1.10	3	"		
1.11	5	"		
	2. Силовое электрооборудование			
2.1	Установка шкафа управления вспомприводами размером 2400×2200×800 мм	шт	1	
2.2	Установка шкафа управления турбокомпрессорным агрегатом размером 2400×2300×800 мм	шт	6	
2.3	Установка шкафов тиристорного возбудителя ТЕ8-320/75Т-544	шт	6	
2.4	Установка силовых трансформаторов 79,9 ква 0,4кв с массой до 1т в помещении	шт	6	
2.5	Сушка и ревизия трансформаторов с массой до 1т	шт	6	
2.6	Установка пакетных выключателей герметических, трехполюсных на ток до 100а, на конструкциях	шт	5	
2.7	Установка кнопок управления двухэлементных на стене	шт	9	
	Установка сборных кабельных конструкций:			
2.8	Стойка с массой до 1,6кг	100шт	3,3	
2.9	полка с массой до 0,8 кг	100шт	8,4	
2.10	Установка плит асбоцементных между кабельными полками на конструкциях	100м²	0,523	

Таблица

№№ п.п.	Наименование работы	Единица измерения	Кол.	Прим.
	1. Распредустройство 6(10)кв			
1.1	Установка комплектного распределительного устройства КРУ2-6/10/П, состоящего из 11 камер с масляными выключателями и 2х камер с трансформаторами напряжения	комп	1	
1.2.	Установка шинного моста для комплектного распределительного устройства при количестве опорных изоляторов до 12	комп	2	
1.3.	Установка пакетных выключателей нормального исполнения двухполюсных на ток до 100А на панелях	шт	2	
1.4.	Установка дополнительного клеммника из 15 клемм в камере	шт	8	
1.5	Установка трансформатора тока ТПЛ-10 в камере	шт	6	
	Прокладка дополнительных проводов в камерах КРУ при сечении до мм²:			
1.6	6	100м	3,8	
1.7	25	"	0,2	
	Прокладка кабеля до 10кв в каналах на конструкциях			

6988/IV

Начальн. Давыдов
Н.контр. Зотарева

ГИПРОСТРОЙДОРМАШ г. Ростов-на-Дону 1976г.	Ведомость объемов монтажных работ. Лист 1.	Типовой проект 9041-35
КОМПРЕССОРНАЯ СТАНЦИЯ БК-250А		Альбом IV
		Лист ЭЛ-55

№№ п/п	Наименование работы	Единица измерения	Количество	Примечание
4.5	Установка ПОСТ-1 "	шт.	1	
4.6	" ОКИП-6 "	шт.	2	
4.7	Установка датчиков ДМД	шт.	2	на потолке
4.8	" ДМВ	шт.	2	"
4.9	" ДТЛ	шт	8	"
4.10	Заземление пожарных и охранных извещателей и АТД	шт.	7	
4.11	Установка громкоговорителя комнатного	шт.	2	
4.12	Установка распределительной коробки КРТ 10×2 на бетонной стене	шт.	1	
4.13	" на кирпичной стене	шт.	1	
4.14	Включение концов кабеля в распределительную коробку	концов	2	
4.15	Муфта разветвительная плоская для кабелей с неметаллической оболочкой емкостью 20×2	шт.	1	
4.16	Установка разветвительной коробки радиосети	шт.	6	
4.17	Установка ответвительной коробки часофикации	шт.	8	
4.18	Прокладка кабеля ТПП по бетонной стене с креплением скобами	м	105	
4.19	Прокладка провода ТРВ по бетонной стене с креплением скобами	м	350	
4.20	Прокладка кабеля ТПП в тонкостенной трубе	м	5	
4.21	Прокладка провода ТРВ в тонкостенной трубе	м	20	
4.22	Прокладка провода ПТПЖ по бетонной стене с креплением скобами	м	25	
4.23	Прокладка провода ПТПЖ скрыто в слое штукатурки	м	5	
4.24	Прокладка кабеля АВВГ сеч. 2×2,5 с креплением скобами по бетонным основаниям	м	15	
4.25	Прокладка тонкостенных труб диаметром 26 мм между этажами	м	6	

№№ п/п	Наименование работы	Единица измерения	Количество	Примечание
3.17	То же, на коробах двухрядных	"	18	
3.18	" , на кронштейне на стене	"	2	
	Прокладка кабеля АВРГ по стене с креплением скобами, сечением, мм²			
3.19	2×2,5	100 м	19,0	
3.20	2×4	"	8,2	
3.21	3×6+1×4	"	0,1	
3.22	3×25+1×16	"	0,45	
	Прокладка кабеля АВРГ в канале сечением, мм²	"		
3.23	3×6+1×4	"	0,15	
3.24	3×25+1×16	"	0,15	
3.25	Прокладка трубы стальной тонкостенной по стене с креплением скобами, условным проходом,			
	26×1,8 мм	"	4,0	
3.26	Затягивание первого провода в проложенные трубы, сечением, мм² 2,5	"	4,0	
3.27	То же, каждого последующего	100 м	4,0	
3.28	Прокладка провода АПВ в коробах, сечением, мм² 2,5	"	8,0	
	4. Связь и сигнализация.			
4.1	Установка телефонных аппаратов системы АТС, настольных	шт.	1	
4.2	Установка громкоговорящего телефонного аппарата АТД	компл.	1	
4.3	Установка вторичных электрочасов на бетонной стене.	шт.	4	
4.4	Установка извещателя пожарной сигнализации ПКИЛ-9 на бетонной стене	шт	3	

№№ п/п	Наименование работы	Единица измерения	Количество	Примечание
3.5	100	"	1	
3.6	200	"	2	
3.7	То же, однополюсного, на ток до 50а	"	36	
3.8	Монтаж помехозащитных конденсаторов емкостью 1 мкф	"	9	
3.9	Установка ящика с понижающим трансформатором ЯТП-0,25 на полу	"	7	
3.10	Установка штепсельной розетки герметической	шт.	30	
3.11	То же, выключателя герметического	"	33	
3.12	Установка светильника с лампой накаливания потолочного ПУН-100 м	"	50	
3.13	Установка светильника с лампой накаливания настенного БУН-60 м	"	73	
3.14	Установка светильника с лампой накаливания с подвесом на крюке ППР-100	"	44	
3.15	Установка светильника с лампой накаливания с подвесом на кронштейне СПО-200	"	4	
3.16	Установка светильника с люминесцентными лампами на коробах однорядных	"	118	

6988/IV

55

ГИПРОСТРОЙДОРМАШ г. Ростов-на-Дону 1976 г.	Ведомость объёмов монтажных работ Лист 2	Типовой проект 904-1-35
КОМПРЕССОРНАЯ СТАНЦИЯ 6К-250А		Альбом IV
		Лист ЭЛ-56

Гл. специалист Нашельский
Нач. отдела Давыдов
Н. контроль Золотарев

N строки	Наименование работы	Единица измерения	Кол	Примеч
4.26	Вывод кабеля комплексной сети из канализации на стену	вывод	1	
4.27	Вывод кабеля радиосети из канализации на стену	вывод	1	
4.28	Защита кабелей угловой сталью 25×25×3	м	6	
4.29	Установка резистора	шт	1	
4.30	Установка кнопки	шт	1	
	5 Вызывная сигнализация			
5.1	Установка магнитного пускателя ПМЕ-122 на кирпичной стене	шт	1	
5.2	Установка кнопки ПКЕ-2 12-1 одноштифтовой на кирпичной стене	шт	5	
5.3	То же на бетонной стене на закладных элементах	шт	6	
5.4	Установка светильников ПУН-100м на потолке	шт	6	
5.5	Установка светильников БУН-60м на кирпичной стене	шт	5	
5.6	Прокладка труб электросварных через перекрытие между отм. 0 и +3.800 с креплением скобами	м	3	
5.7	Прокладка кабеля АВВГ сеч. 3×2,5 мм² с креплением скобами по бетонным основаниям	м	120	
5.8	То же по кирпичным основаниям	м	75	
5.9	То же, в трубе	м	5	

Разраб.	Лебедева		
Пров.	Качурина		
Гл. специал.	Нацальский		
Нач. отд.	Давыдов		
Н. контр.	Хорошевская		
Утв.	Копиров		
	Леонов		

6988/IV (56)

ГИПРОСТРОЙДОРМАШ г. Ростов-на-Дону 1976 г.	Ведомость объемов монтажных работ лист 3	Типовой проект 904-1-35
КОМПРЕССОРНАЯ СТАНЦИЯ БК-250А		Альбом IV
		Лист ЭЛ-57

Номер строки	Стандарт, нормаль типовой альбом	Наименование	Примеч.
1	ГОСТ 8240-72	Сталь прокатная. Швеллеры. Сортамент.	
2	ГОСТ 103-57	Сталь прокатная полосовая. Сортамент.	
3	ГОСТ 19903-74	Сталь листовая горячекатаная. Сортамент.	
4	ГОСТ 19904-74	Сталь листовая холоднокатаная. Сортамент	
5	ГОСТ 8568-57	Сталь листовая рифленая ромбическая	
6	ГОСТ 6402-70	Шайбы. Размеры.	
7	ГОСТ 2590-71	Сталь горячекатаная. Круглая. Сортамент	
8	ГОСТ 7798-70	Болты с шестигранной головкой. (нормальной точности)	
9	ГОСТ 5918-73	Гайки шестигранные (нормальной точности)	
10	ГОСТ 11371-68	Шайбы. Размеры.	
11	ГОСТ 10704-63	Трубы стальные электросварные. Сортамент.	
12	ГОСТ 18124-75	Плиты асбестоцементные плоские облицовочные	
13	ГОСТ 2.754-72	Обозначения условные графические электрического оборудования и проводок на планах.	
14	ГОСТ 2.755-74	Обозначения условные графические в схемах	
15	ГОСТ 8509-72	Сталь прокатная угловая равнополочная. Сортамент.	
16	ГОСТ 14085-68	Проволока круглая горячекатаная из углеродистой стали обыкновенного качества. Технические требования.	
17	М 153А	Принципиальные однолинейные схемы подстанций	
18	Н 200-72	Внутреннее электрическое освещение промпредприятий	
19	А 91	Прокладка кабелей в каналах	
20	А 24А	Заземление электроустановок.	
21	Н 222-73	Указания по общему оформлению проектной документации.	
22	А 78 А	Установка светильников с люминесцентными лампами	
23	А 92 А	Установка светильников с лампами накаливания	

6988/IV (57)

ГИПРОСТРОЙДОРМАШ г. Ростов-на-Дону 1976 г.	Перечень стандартов, нормалей и типовых альбомов	Типовой проект 904-1-35	
КОМПРЕССОРНАЯ СТАНЦИЯ 6К-250А		Альбом IV	
		Лист ЭЛ-58	

Гл. спец.	Нощельский		
Нач. отд.	Давыдов		
Н. контр.	Золотарева		

Копир. | Ганюк | 1974

Номер п/п	Запрашиваемые данные		1	2	3	4	5	6	7	8	9	10	11	12	13
1	Порядковый номер шкафа		1	2	3	4	5	6	7	8	9	10	11	12	13
2	Номинальное напряжение КРУ	6 кВ													
3	Номинальный ток сборных шин	1500 а													
4	Схема первичных соединений														
5	Номенклатурное обозначение шкафа		КВП6-13-600	КВП6-13-600	КВП6-13-600	КВП6-13-600	КВП6-13-1500	КМТМИ6-209-1000	КВП6-17-1000	КМТМИ6-208-600	КВП6-15-1500	КВП6-13-600	КВП6-13-600	КВП6-13-600	КВП6-13-600
6	Номер схемы вторичных соединений		086.365.033Э/п	086.365.033Э/п	086.365.033Э/п	086.365.025Э/п	086.365.027Э/п	086.365.030Э/п	086.365.028Э/п	086.365.030Э/п	086.365.027Э/п	086.365.025Э/п	086.365.033Э/п	086.365.033Э/п	086.365.033Э/п
7	Выключатель, тип, ток а.		ВМП-10П 600	ВМП-10П 600	ВМП-10П 600	ВМП-10П 600	ВМП-10П 1500	—	ВМП-10П 1000	—	ВМП-10П 1500	ВМП-10П 600	ВМП-10П 600	ВМП-10П 600	ВМП-10П 600
8	Пружинный привод. Номер схемы привода		11600	11600	11600	11220	22000	—	22000	—	22000	11220	11600	11600	11600
9	Пружинный привод. Пределы уставок реле РТМ а.						—	—	—	—	—				
10	Пружинный привод. Пределы уставок реле РТВ а.					—		—		—					
11	Тип, классы точности и коэффициент трансформации трансформаторов тока		ТПЛ-10 0,5/Р □/5	ТПЛ-10 0,5/Р □/5	ТПЛ-10 0,5/Р □/5	ТПЛ-10 0,5/Р □/5	ТПОЛ-10 0,5/Р □/5	—	ТПОЛ-10 0,5/Р □/5	—	ТПОЛ-10 0,5/Р □/5	ТПЛ-10 0,5/Р □/5	ТПЛ-10 0,5/Р □/5	ТПЛ-10 0,5/Р □/5	ТПЛ-10 0,5/Р □/5
12	Количество и сечение кабелей		1(3×150)	1(3×150)	1(3×150)	1(3×70)	2(3×240)				2(3×240)	1(3×70)	1(3×150)	1(3×150)	1(3×150)
13	Количество трансформаторов тока нулевой последовательности		—	—	—	—	—	—	—	—	—	—	—	—	—
14	Реле, требующие уточнения характеристик по заказу	(РТ-40) ЭТД-551	ЭТД-551/□	ЭТД-551/□	ЭТД-551/□	—	—	—	—	—	—	—	ЭТД-551/□	ЭТД-551/□	ЭТД-551/□
15		РТ-80	РТ-84/□	РТ-84/□	РТ-84/□	РТ-81/□	—	—	—	—	—	РТ-81/□	РТ-84/□	РТ-84/□	РТ-81/□
16		РТ-80	—	—	—	—	—	—	—	—	—	—	—	—	—
17		РТ-40	—	—	—	—	—	—	—	—	—	—	—	—	—
18			—	—	—	—	—	—	—	—	—	—	—	—	—
19			—	—	—	—	—	—	—	—	—	—	—	—	—
20			—	—	—	—	—	—	—	—	—	—	—	—	—
21	Соленоидный привод	Напряжение включения, в	—	—	—	—	—	—	—	—	—	—	—	—	—
22		Напряжение отключения, в	—	—	—	—	—	—	—	—	—	—	—	—	—
23															
24															
25															
26															
27															
28															
29															
30															
31															
32															
33															
34															

I	Наименование объекта	
II	Наименование заказчика, его адрес	
III	Проектная организация и её адрес	
IV	Платежные реквизиты заказчика	
V	Отгрузочные реквизиты заказчика	
VI	Номер фондового наряда Союзглавэлектро Дата выдачи	

План расположения катер КРУ

М 1:200

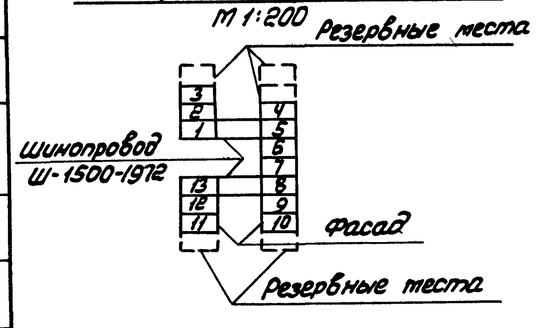

1. КРУ выполнить по ТУ16.536.081-69 в соответствии с каталогом 02.12.02.66.
2. Наименование и количество магистральных шинок вторичной коммутации определяется монтажными схемами вторичной коммутации.
3. Магистральные шинки вторичной коммутации выполнить проводом ПВ ГОСТ 6323-71
   Выполнить сечение шинок управления 1ШУ, 2ШУ - 4мм².
   Сечение шинок сигнализации трансформаторов напряжения и освещения - 2,5мм²
4. Амперметры и вольтметры устанавливаются со стандартными шкалами в зависимости от измерительных трансформаторов.
5. Дополнительные трансформаторы тока в фазе „В" установить в катерах 1,2,3,11,12,13 без монтажа вторичных цепей.

6988/IV

58

ГИПРОСТРОЙДОРМАШ г. Ростов-на-Дону 1976г. КОМПРЕССОРНАЯ СТАНЦИЯ БК-250А	Опросный лист для заказа катер КРУ2-СП. Задание заводу-изготовителю	Типовой проект 904-1-35 Альбом IV Лист ЭЛ-59

Согласовано

Заместитель главного инженера проекта Леонов

Гл. инженер проекта Стрелецкий

Гл. специалист Кольцов

Гл. инженер проекта Давыдова

Нач. отд. Нашельский

Гл. конструктор Давыдов

Проверил Золотарева

Номера п.п.	Запрашиваемые данные													
1	Порядковый номер шкафа		1	2	3	4	5	6	7	8	9	10	11	12	13
2	Номинальное напряжение КРУ	10 кВ													
3	Номинальный ток сборных шин	1500 а													
4	Схема первичных соединений		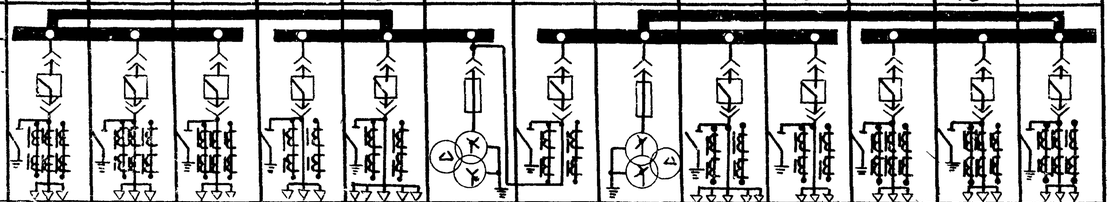												
5	Номенклатурное обозначение шкафа		КВП10-13-600	КВП10-13-600	КВП10-13-600	КВП10-13-600	КВП10-15-1500	КНТМН10-209-1000	КВП10-17-1000	КНТМН10-202-600	КВП10-19-1500	КВП10-13-600	КВП10-13-600	КВП10-13-600	КВП10-13-600
6	Номер схемы вторичных соединений		08Б.365.033 4/n	08Б.365.033 4/n	08Б.365.033 4/n	08Б.365.025 1/n	08Б.365.027 2/n	08Б.365.030 1/n	08Б.365.028 1/n	08Б.365.030 1/n	08Б.365.027 1/n	08Б.365.025 1/n	08Б.365.033 4/n	08Б.365.033 4/n	08Б.365.033 4/n
7	Выключатель, тип, ток, а		ВМП-10П 600	ВМП-10П 600	ВМП-10П 600	ВМП-10П 600	ВМП-10П 1500	—	ВМП-10П 1000	—	ВМП-10П 1500	ВМП-10П 600	ВМП-10П 600	ВМП-10П 600	ВМП-10П 600
8	Пружинный привод: Номер схемы привода		11600	11600	11600	11220	22000	—	22000	—	22000	11220	11600	11600	11600
9	Пружинный привод: Пределы уставок реле РТМ, а						—	—	—	—	—				
10	Пружинный привод: Пределы уставок реле РТЗ, а					—		—		—					
11	Тип, классы точности и коэффициент трансформации трансформаторов тока		ТПЛ-10 0,5/Р □/5	ТПЛ-10 0,5/Р □/5	ТПЛ-10 0,5/Р □/5	ТПЛ-10 0,5/Р □/5	ТПОЛ-10 0,5/Р □/5	—	ТПОЛ-10 0,5/Р □/5	—	ТПОЛ-10 0,5/Р □/5	ТПЛ-10 0,5/Р □/5	ТПЛ-10 0,5/Р □/5	ТПЛ-10 0,5/Р □/5	ТПЛ-10 0,5/Р □/5
12	Количество и сечение кабелей		1(3×120)	1(3×120)	1(3×120)	1(3×70)	2(3×185)				2(3×185)	1(3×70)	1(3×120)	1(3×120)	1(3×120)
13	Количество трансформаторов тока нулевой последовательности		—	—	—	—	—	—	—	—	—	—	—	—	—
14	Реле, требующие уточнения характеристик по заказу	(РТ-40) ЭТД-551	ЭТД-551/□	ЭТД-551/□	ЭТД-551/□	—	—	—	—	—	—	—	ЭТД-551/□	ЭТД-551/□	ЭТД-551/□
15		РТ-80	РТ-84/□	РТ-84/□	РТ-84/□	РТ-81/□	—	—	—	—	—	РТ-81/□	РТ-84/□	РТ-84/□	РТ-84/□
16		РТ-80	—	—	—	—	—	—	—	—	—	—	—	—	—
17		РТ-40	—	—	—	—	—	—	—	—	—	—	—	—	—
18			—	—	—	—	—	—	—	—	—	—	—	—	—
19			—	—	—	—	—	—	—	—	—	—	—	—	—
20			—	—	—	—	—	—	—	—	—	—	—	—	—
21	Соленоидный привод	Напряжение включения, в	—	—	—	—	—	—	—	—	—	—	—	—	—
22		Напряжение отключения, в	—	—	—	—	—	—	—	—	—	—	—	—	—
23															
24															
25															
26															
27															
28															
29															
30															
31															
32															
33															
34															

Заполняется заказчиком

Заполняется в задании на изготовление панелей КРУ

I	Наименование объекта
II	Наименование заказчика, его адрес
III	Проектная организация и её адрес
IV	Платежные реквизиты заказчика
V	Отгрузочные реквизиты заказчика
VI	Номер фондового наряда Союзелавэлектро Дата выдачи

План расположения катер КРУ
М 1:200

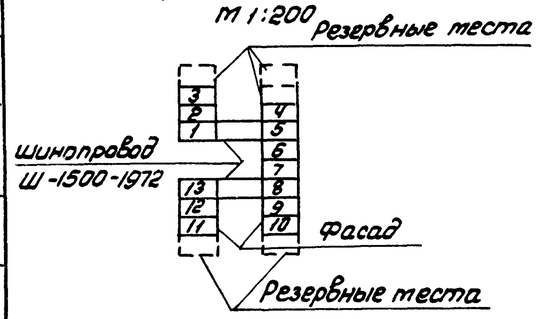

1. КРУ выполнить по ТУ16.536.081-69 в соответствии с каталогом 02.12.02.66
2. Наименование и количество магистральных шинок вторичной коммутации определяется монтажными схемами вторичной коммутации
3. Магистральные шинки вторичной коммутации выполнить проводом ПВ ГОСТ 6323-71
   Выполнить сечение шинок управления 1ШУ, 2ШУ-4 мм²
   Сечение шинок сигнализации трансформаторов напряжения и освещения-2,5 мм²
4. Амперметры и вольтметры устанавливаются со стандартными шкалами в зависимости от измерительных трансформаторов.
5. Дополнительные трансформаторы тока в фазе „В" установить в катерах 1,2,3,11,12,13 без монтажа вторичных цепей.

6988/IV

59

ГИПРОСТРОЙДОРМАШ г. Ростов-на-Дону 1976г. КОМПРЕССОРНАЯ СТАНЦИЯ БК-250А	Опросный лист для заказа катер КРУ2-10П Задание заводу-изготовителю	ТИПОВОЙПРОЕКТ 904-1-35	Альбом IV
			Лист ЭЛ-60

Гл. инженер проекта Колк. Терехова
Гл. специалист Росина
Гл. инженер проекта Альбова Пашельский Давыдов Золотарева
Нач. отд. Давыдов
Н. контр. Золотарева
Разраб. Пров. Гл. спец.