ТИПОВОЙ ПРОЕКТ
903-1-223.86

КОТЕЛЬНАЯ С 4 КОТЛАМИ КЕ-2,5-14С

ТОПЛИВО - КАМЕННЫЕ И БУРЫЕ УГЛИ

Горьковский Сантехпроект внес изменения в типовой проект 903-1-223.86 «Котельная с 4 котлами КЕ-2,5-14С. Топливо — каменные и бурые угли»: заменены обозначения стеновых панелей в альбоме 7 ч. 2 чертежи КЖ-28, КЖ-29; в альбоме 8 чертежи КЖИ-008 л. 2, КЖИ-012 л. 1 и 2, КЖИ-013 л. 1 и 2, КЖИ-014 л. 1, КЖИ-015, КЖИ-016.

Автор проекта Горьковский Сантехпроект (адрес: 603005, Горький, ул. Дзержинского, 26). Поставщик ЦИТП.

(Основание: письмо Горьковского Сантехпроекта от 24.11.86 № 51/1-2128) и 287

АЛЬБОМ 8
Строительные изделия.

21195-04
ЦЕНА 2-17

				Привязан:
Инв. №				

ЦЕНТРАЛЬНЫЙ ИНСТИТУТ ТИПОВОГО ПРОЕКТИРОВАНИЯ
ГОССТРОЯ СССР

Москва, А-445, Смольная ул., 22

Сдано в печать VII 1956г.
Заказ № 86 7 Тираж 280

ТИПОВОЙ ПРОЕКТ

903-1-223.86

КОТЕЛЬНАЯ С 4 КОТЛАМИ КЕ-2,5-14С

ТОПЛИВО - КАМЕННЫЕ И БУРЫЕ УГЛИ.

СОСТАВ ПРОЕКТА:

№ АЛЬБОМОВ	НАИМЕНОВАНИЕ АЛЬБОМОВ	
1	Пояснительная записка.	
2	Тепломеханические решения. Топливо-каменный уголь	из т.п.903-1-221.86
3	Тепломеханические решения. Топливо-бурый уголь.	из т.п.903-1-221.86
4	Тепломеханические решения. Водоподготовка.	из т.п.903-1-221.86
5	Топливоподача и шлакозолоудаление.	из т.п.903-1-221.86
6 части 1,2,3	Чертежи нетиповых технологических конструкций. Технологическое оборудование.	из т.п.903-1-221.86
7 части 1,2	Архитектурные решения. Конструкции железобетонные. Конструкции металлические.	
8	Строительные изделия.	
9	Сильное электрооборудование. Электрическое освещение. Связь и сигнализация.	из т.п.903-1-221.86
10	Задание заводу-изготовителю НКУ.	из т.п.903-1-221.86
11	Автоматизация. Схемы функциональные.	из т.п.903-1-221.86
12	Автоматизация. Схемы электрические принципиальные.	из т.п.903-1-221.86
13	Задание заводу-изготовителю щитов автоматизации.	из т.п.903-1-221.86
14	Отопление и вентиляция. Внутренний водопровод и канализация.	
15 части 1,2	Спецификации оборудования.	
16 части 1,2,3,4,5	Сметы.	
17	Ведомости потребности в материалах.	

ПРИМЕНЕННЫЕ МАТЕРИАЛЫ

Типовой проект 907-2-247 Альбомы I, II	Металлические трубы для отвода дымовых газов с температурой до 350°С с надземным прокладкой газоходов на отметке +0,500м. Поставщик: ЦИТП г. Москва.
Типовой проект 704-1-162.83 Альбомы I, II, VII, VIII.	Резервуар стальной горизонтальный цилиндрический для хранения нефтепродуктов емкостью 50м³. Поставщик: Казахский филиал ЦИТП.
Типовой проект 901-4-64.83 Альбомы I, II, III, IV, V, VI(ч.2), VII.84, VIII.	Резервуары для воды прямоугольные т/б сборные емкостью от 50 до 500м³ (с применением стеновых панелей с опорной лятой) Поставщик: Тбилисский филиал ЦИТП.

Разработан
Государственным проектным институтом
Горьковский Сантехпроект
Главстройпроекта
Госстроя СССР

АЛЬБОМ 8

Утвержден
Госстроем СССР
Протокол № 14-15 от 13.03.86г
Введен в действие
ГПИ Горьковский Сантехпроект
Приказ № 126 от 18.12.85г.

Главный инженер Ю.П. Фалилеев
Главный инженер проекта Т.Г. Гусева

Привязан:

Инв. №

Содержание альбома

Обозначение	Наименование	Стр.
	Содержание альбома	2
ТП903-1-221.86 -КЖИ-ТУ	Технические условия	3
-001	Колонны крайние	4÷7
-002	Колонны средние	8;9
-003	Колонна К30-1.1	10
-004	Колонны фахверка	11
-005	Балки покрытия (1БСП12-4Вр^{II}-а; 2БСП12-7Вр^{II}-а)	12
-006	Плиты покрытия	13;14
-007	Плиты перекрытия	15
-008	Стеновые панели межоконные	16;17
-009	Стеновая панель перемычка подоконная	18
-010	Стеновые панели паралетные надоконные	19
-011	Стеновая панель перемычка	20
-012	Стеновые панели	21;22
-013	Стеновые панели рядовые	23;24
-014	Стеновые панели перемычки, паралетные подкарнизные	25;26
-015	Стеновые панели простеночные длиной 1.5м и 3м	27
-016	Стеновые панели простеночные длиной 0.6м и 1.2м	28
-017	Панель перегородки длиной 6м	29
-018	Панель перегородки (ПГ10, ПГ11, ПГ12, ПГ13)	30
-018.030	Сетка арматурная (С1÷С4)	31
-019	Стеновая панель $\frac{НСВ-4}{1.8\times2.2}$	32
-019.060	Каркас $\frac{ДК-4}{1.8\times2.2}$	33;34
-020	Лоток ЛЧ2-8-1	35
-021.010	Каркас пространственный КП1	35
-022.020	Каркас плоский (КР1÷КР7)	36
-023.020	Каркас плоский (КР8÷КР11)	37
ТП903-1-221.86 -КЖИ-024.020	Каркас плоский (КР12÷КР15)	38
-025.030	Сетка арматурная (С5÷С9)	39
-026.040	Изделие закладное (МН1÷МН4)	40
-027.040	Изделие закладное (МН5÷МН7)	41
-028.040	Изделие закладное (МН8÷МН10)	42
-029.040	Изделие закладное (МН11, МН12)	43
-030.040	Изделие закладное (МН13÷МН15)	44
-031.040	Изделие закладное (МН16÷МН18)	45
-032.040	Изделие закладное (МН19; МН20)	46
-033.040	Изделие закладное (МН21÷МН23)	42
-034.050	Изделие соединительное (МС1÷МС5)	47
-035.050	Изделие соединительное (МС7, МС8, МС10, МС11, МС12)	48
-036.050	Изделие соединительное (МС12)	48
-043.050	Изделие соединительное (МС6. МС9)	49
-037	Рама металлическая (РМ1; РМ2)	50
-038	Рама металлическая (РМ3, РМ4)	51
-039	Решетка (Р1; Р2)	52
-040	Щит покрытия ЩП1	53
-040.010	Рама металлическая РМ5	53
-041	Щиты и решетки деревянные	54
-042	Изделия деревянные Д1; Д2	55

1. Все сборные железобетонные конструкции изготовлять по указаниям соответствующих серий с установкой дополнительных закладных элементов по данному альбому.

2. Прокат закладных изделий колонн, балок и плит покрытия для расчетной зимней температуры от -30°С до -40°С принять из стали ВСт3пс6 ГОСТ 380-71*.

3. В панелях стен и перегородок с отверстиями арматуру сеток вырезать по месту и приварить к обрамлению отверстий.

4. В стеновых панелях принять:

а) Наружный фактурный слой из цементно-песчаного раствора со средней плотностью марки 100; γ=1800 кг/м^3 толщиной 20мм

б) конструкционно-теплоизолирующий слой из керамзитобетона В5; F35;

для $t_н$. =-20°С и -30°С - D 1100кг/м^3

для $t_н$. =-40°С - D 900кг/м^3

в) внутренний фактурный слой из цементно-песчаного раствора со средней плотностью марки 50; γ=1800 кг/м^3 толщиной 15мм.

5. Все закладные и соединительные изделия окрасить 2 слоями эмали ХВ-110 ГОСТ 18374-79 по грунтовке ГФ-020 в соответствии со СНиП III-23-76, Защита строительных конструкций и сооружений от коррозии." Закладные изделия стеновых панелей оцинковываются. Толщина цинкового покрытия 60мкм в соответствии со СНиП II-28-73*.

6. Знак ориентации нанести несмываемой краской.

7. Указания по складированию конструкций смотри в соответствующих сериях и главах СНиП.

8. Плоские арматурные изделия изготовлять при помощи контактной точечной электросварки по ГОСТ 14098-68. Сварку каркасов и сеток производить во всех точках пересечения стержней.

9. Соединения плоских каркасов в пространственные выполнять с помощью дуговой сварки.

10. Сварку производить согласно ГОСТ 19292-73„ Соединения сварные элементов закладных деталей сборных железобетонных конструкций. Контактная автоматическая сварка плавлением. Основные типы и конструктивные элементы" и „Указаниям по сварке соединений арматуры и закладных изделий железобетонных конструкций." СН 393-78.

11. Арматурные и закладные изделия должны отвечать требованиям ГОСТ 10922-75 „Арматурные изделия и закладные детали сварные для железобетонных конструкций. Технические требования и методы испытаний."

12. Анкеры закладных изделий приварить к пластинам и прокату втавр дуговой сваркой под слоем флюса на автоматах и полуавтоматах.

Отогнутые анкеры приварить дуговой ручной или рельефноточечной контактной сваркой.

Сварку пластин и проката между собой выполнять дуговой ручной электросваркой электродами типа Э42 по ГОСТ 9467-75, $h_ш$=4мм, кроме оговоренных.

				ТП 903-1-227.86	-КЖИ-ТУ
Нач. отд.	Ехилевский				
Н. контр.	Силькунов			Технические условия	Стадия: Р; Лист: ; Листов: 1
Гл. спец.	Марков				
Рук. гр.	Катаева				
Ст. инж.	Колесова				
Инженер	Ведехина				Госстрой СССР и ГПИ Горьковский САНТЕХПРОЕКТ

Формат	Зона	Поз.	Обозначение	Наименование	кол. на исполнение ТП 903-1-221.86 КЖИ-001-														Примечание
					—	01	02	03	04	05	06	07	08	09	10	11	12	13	
				Документация															
			1.423-3 Вып.1	Пояснительная записка															
А3			ТП 903-1-221.86 КЖИ-ТУ	Технические условия															
				Сборочные единицы															
				Колонны															
		1	1.423-3 Вып.1	К 60-7	1		1		1		1*		1*		1*		1		* Без закладных
			То же	К 60-9		1		1		1		1*		1*		1*		1	* Без закладных
		2	1.400-15 В.1 130-11	Изделие закладное МН118-6													3	3	
		3	1.423-3 Вып.2	Изделие закладное М2-4							1	1	1	1	1	1			
		4	1.400-6/76	Изделие закладное М1-13	5	5	4	4	4	4	4	4	6	6	6	6	2	2	
		5	1.423-3 Вып.2	Изделие закладное НМ1-4	1	1							1	1	1	1			
		6	1.400-15 В.1 240-01	Изделие закладное МН223-4			1	1	2	2	2	2					3	3	
		7	1.400-15 В.1. 220-06	Изделие закладное МН211-4			3	3			2	2							
		8	1.423-3 Вып.2	Петля подземная М12-150	2	2	2	2	2	2	2	2	2	2	2	2	2	2	
		9	1.400-15 В.1. 150-47	Изделие закладное МН140-6			1	1	1	1	1	1					2	2	
		10	1.400-15 В.1 220-03	Изделие закладное МН210-4											2	2			
		11	1.400-15 В.1 120-60	Изделие закладное МН115-1													1	1	

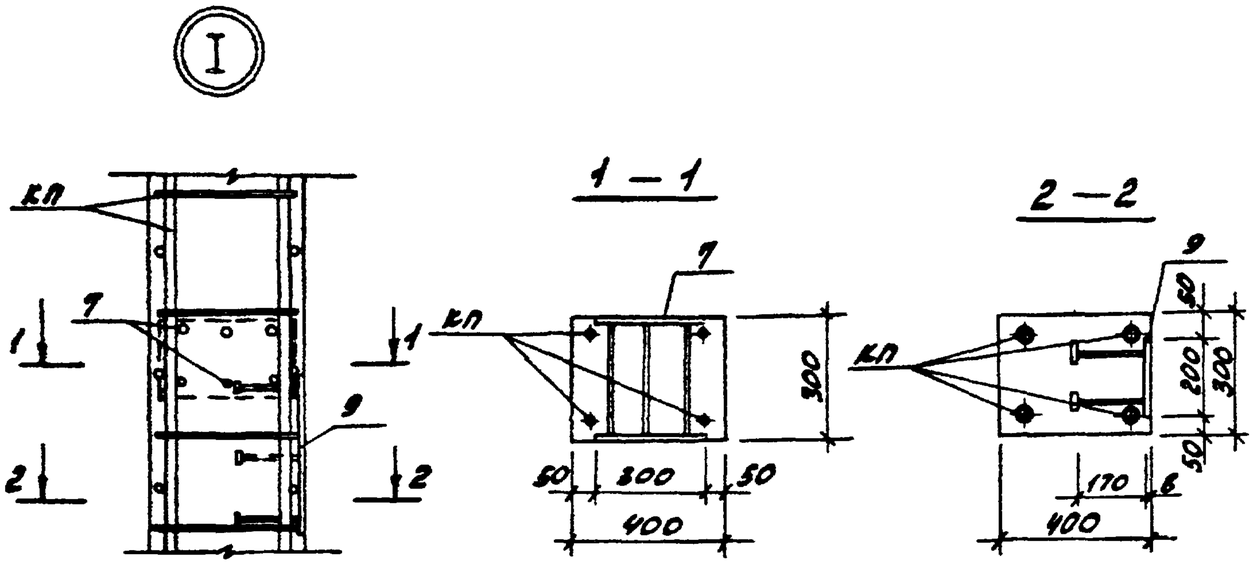

Нач. отд	Ехилевский		
Н. контр.	Силькунов		
Гл. спец.	Марков		
Рук. гр.	Катаева		
Ст. инж.	Генягина		
Инженер	Моренова		

ТП 903-1-223.86 КЖИ-001

Колонны крайние

Стадия	Масса	Масштаб
Р	См. табл.	—
Лист 1	Листов 4	

Госстрой СССР ГПИ Горьковский САНТЕХПРОЕКТ

Альбом 6

Ведомость расхода стали на один элемент, кг

Марка элемента	Изделия									Закладные									Общий расход
	Арматура класса									Прокат марки									
	А-I			А-III						Вст3 кп2									
	ГОСТ 5781-82*			ГОСТ 5781-82*						ГОСТ 19903-74*					ГОСТ 8509-72*			Итого	
	ф12	ф6		ф8	ф12	ф14	ф16	ф22	Итого	-δ=6	-δ=8	-δ=10	-δ=12	-δ=14	L63×5				
К60-7.1	1.3	0.2			1.0	2.8		1.4	6.7			6.8			7.5			14.3	21.0
К60-9.1	1.3	0.2			1.0	2.8		1.4	6.7			6.8			7.5			14.3	21.0
К60-7.2	1.3				1.7		12.5		13.5		5.0	35.6	22.6		6.0			69.2	84.7
К60-9.2	1.3				1.7		12.5		15.5		5.0	35.6	22.6		6.0			69.2	84.7
К60-7.3	1.3				1.7		8.2		11.2		5.0	1.2	45.2		6.0			57.4	68.6
К60-9.3	1.3				1.7		8.2		11.2		5.0	1.2	45.2		6.0			57.4	68.6
К60-7.4	1.3				1.7	3.0	13.8		19.8		5.0	1.2	45.2	12.4	6.0			69.8	89.6
К60-9.4	1.3				1.7	3.0	13.8		19.8		5.0	1.2	45.2	12.4	6.0			69.8	89.6
К60-7.5	1.3	0.2			1.2	5.8		1.4	9.9			6.8		12.4	9.0			28.2	38.1
К60-9.5	1.3	0.2			1.2	5.8		1.4	9.9			6.8		12.4	9.0			28.2	38.1
К60-7.6	1.3	0.2			1.2	5.8		1.4	9.9			20.8		12.4	9.0			42.2	52.1
К60-9.6	1.3	0.2			1.2	5.8		1.4	9.9			20.8		12.4	9.0			42.2	52.1
К60-7.7	1.3			0.5	4.0		12.3		18.1	1.8	17.5	4.8	67.8		3.0			94.9	113.0
К60-9.7	1.3			0.5	4.0		12.3		18.1	1.8	17.5	4.8	67.8		3.0			94.9	113.0

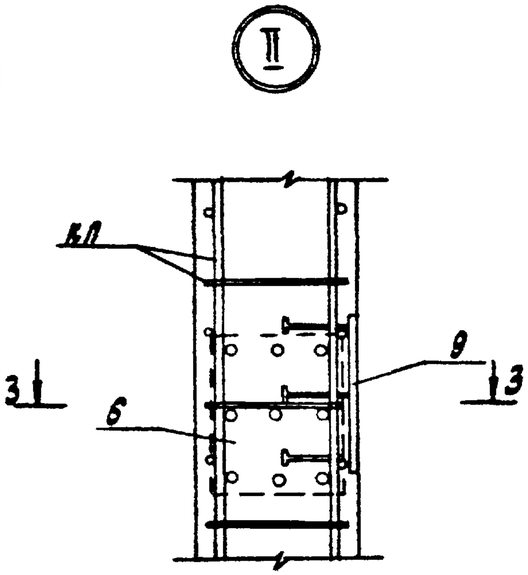

3 — 3

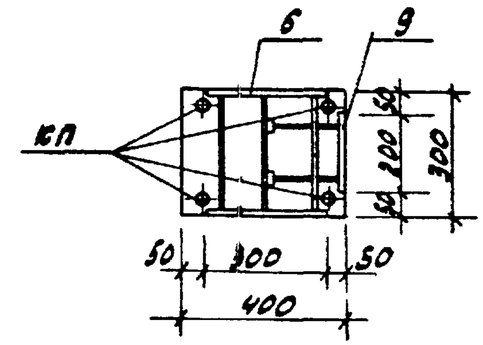

Таблица исполнений

Обозначение	Марка	Рис.		Масса кг
ТП 903-1-223.86 КЖИ-001	К60-7.1	1		2000
-01	К60-9.1	1		2000
-02	К60-7.2	2		2000
-03	К60-9.2	2		2000
-04	К60-7.3	3		2000
-05	К60-9.3	3		2000
-06	К60-7.4	4		2000
-07	К60-9.4	4		2000

Таблица исполнений

Обозначение	Марка	Рис.		Масса кг
ТП 903-1-223.86 КЖИ-001-08	К60-7.5	5		2000
-09	К60-9.5	5		2000
-10	К60-7.6	6		2000
-11	К60-9.6	6		2000
-12	К60-7.7	7		2000
-13	К60-9.7	7		2000

Рис 1

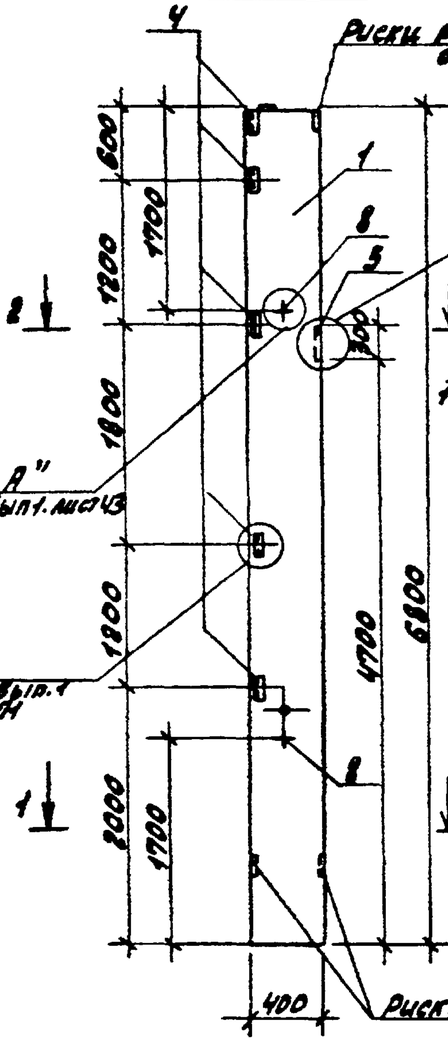

Рис 2

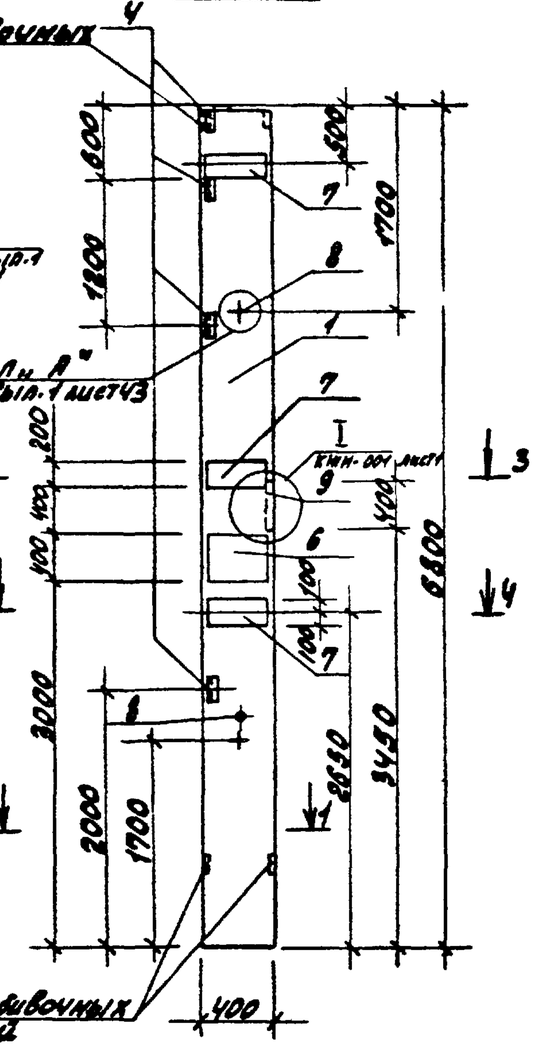

Рис. 3

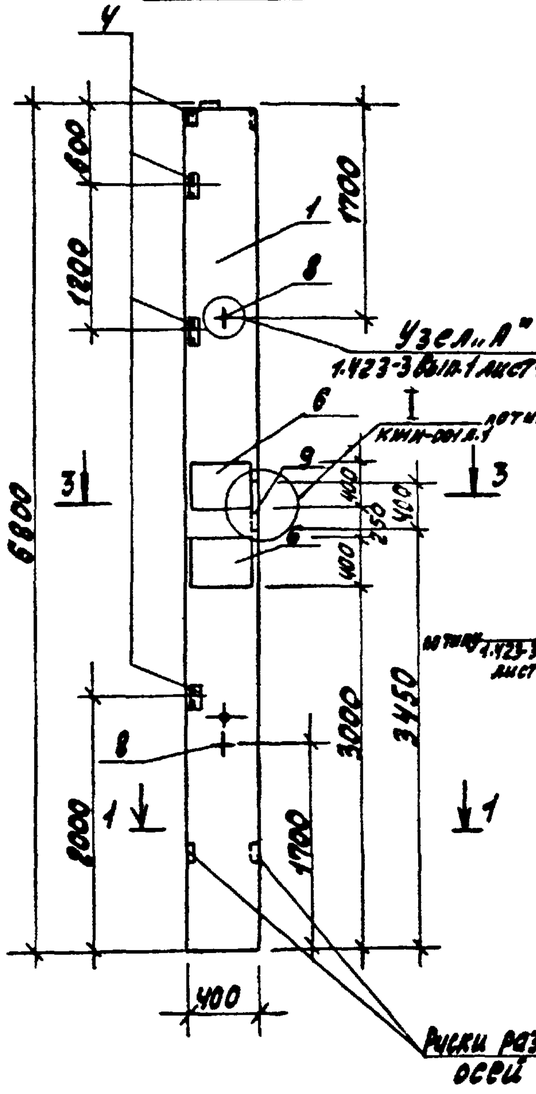

Рис. 4

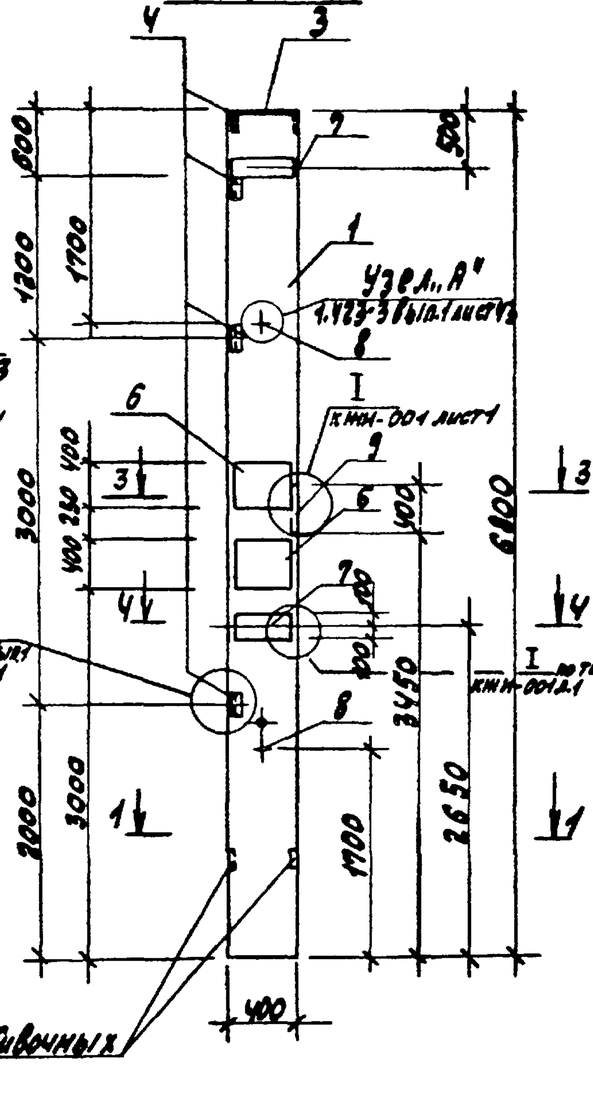

1 - 1

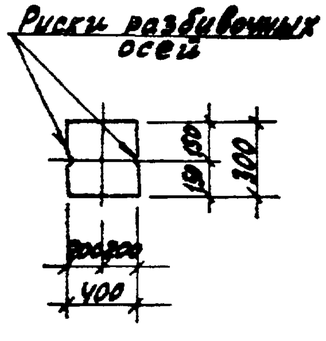

2 - 2

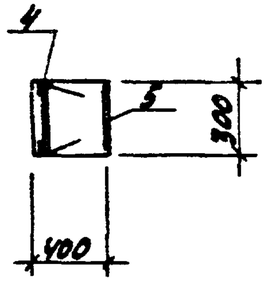

3 - 3

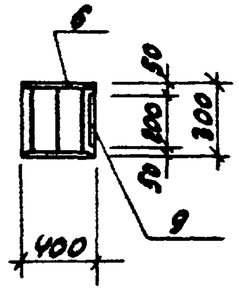

4 - 4

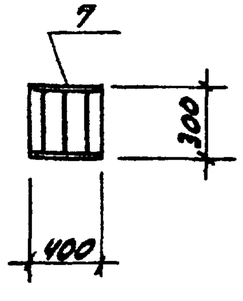

ТП 903-1-22.86	КЖИ-001	Лист 3

Рис. 5

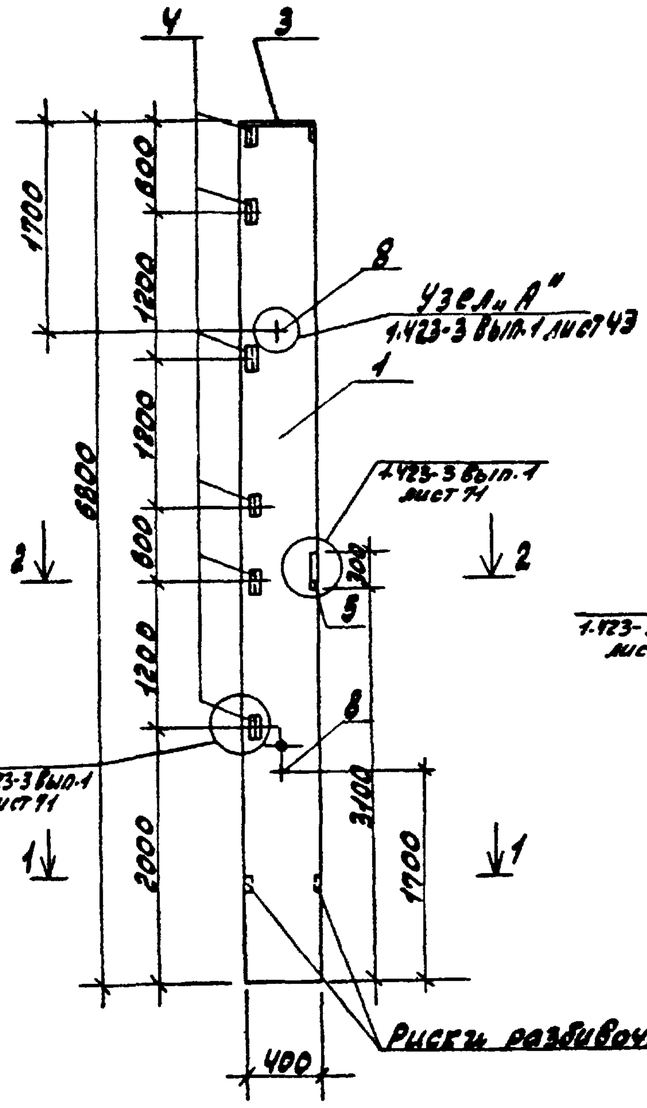

Рис. 6

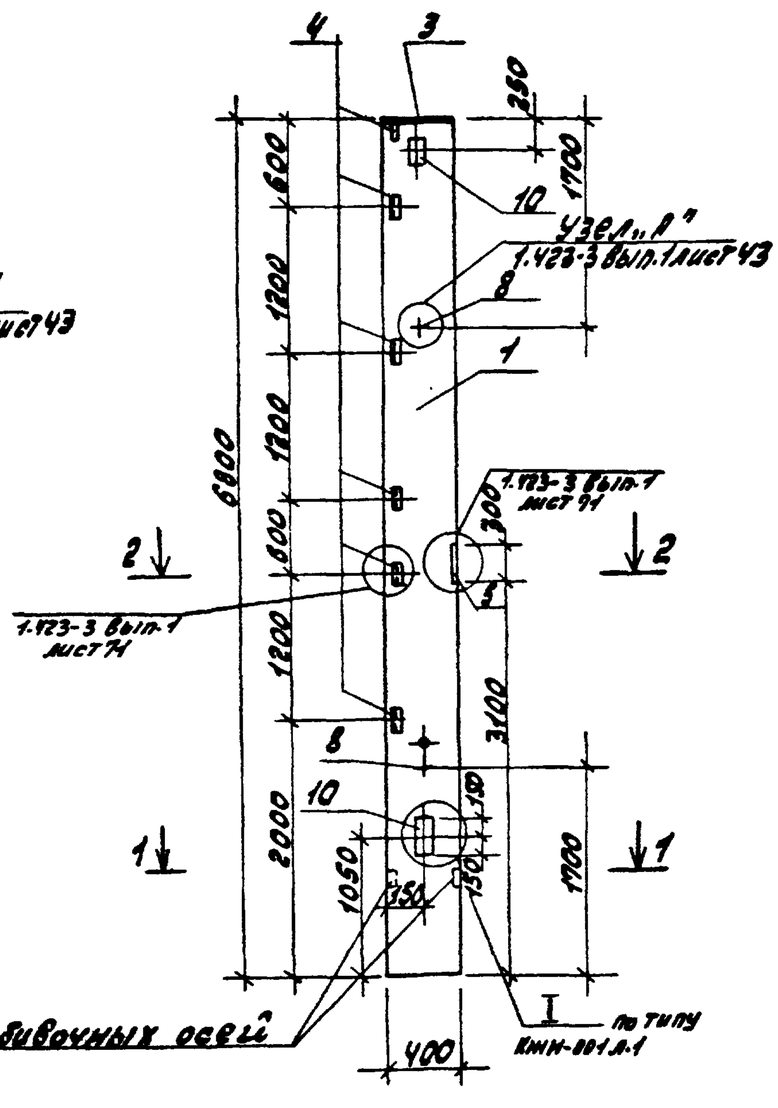

Рис 7

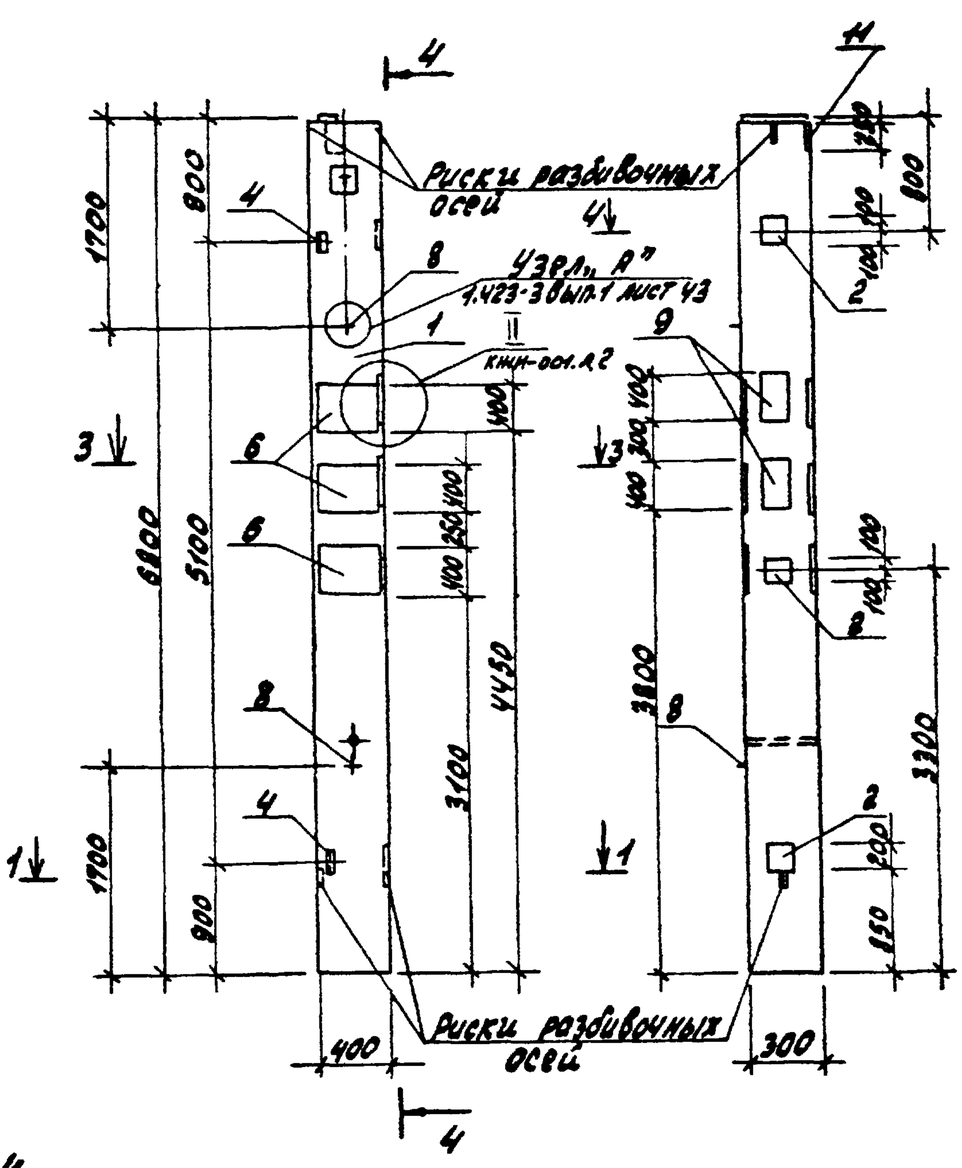

4 - 4

1 - 1

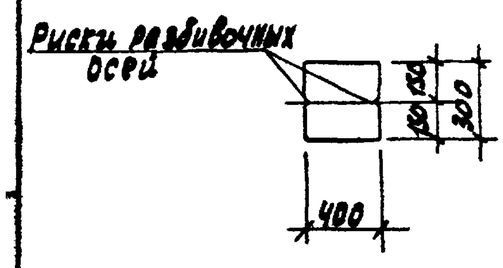

2 - 2

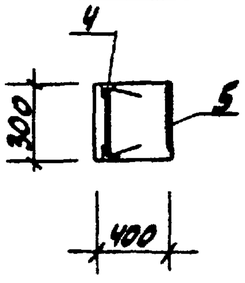

3 - 3

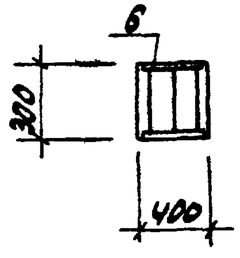

4 - 4

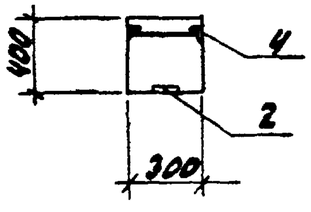

Альбом 6

Формат	Зона	Поз.	Обозначение	Наименование	Кол. на испол. ТП903-1-223.86 -КЖН-001- —	01	02	03	04	05		Примечание
				Документация								
			1.423-3 вып.1	Пояснительная записка								
03			ТП903-1-223.86 КЖН-ТУ	Технические условия								
				Сборочные единицы								
				Колонны								
		1	1.423-3 вып.1	К60-24	1		1		1			
				К60-26		1		1		1		
				Изделия закладные								
		2	1.423-3 вып.2	МН-150	2	2	2	2	2	2		
		3	1.400-15В.1 220-04	МН210-5	2	2						
		4	1.400-15 В.1 170-11	МН153-6	3	3	1	1				
		6	1.400-6/76	М1-14	4	4						
		7	1.400-15В.1 150-35	МН138-6					2	2		
		8	1.400-15В.1 130-4	МН118-6			6	5				

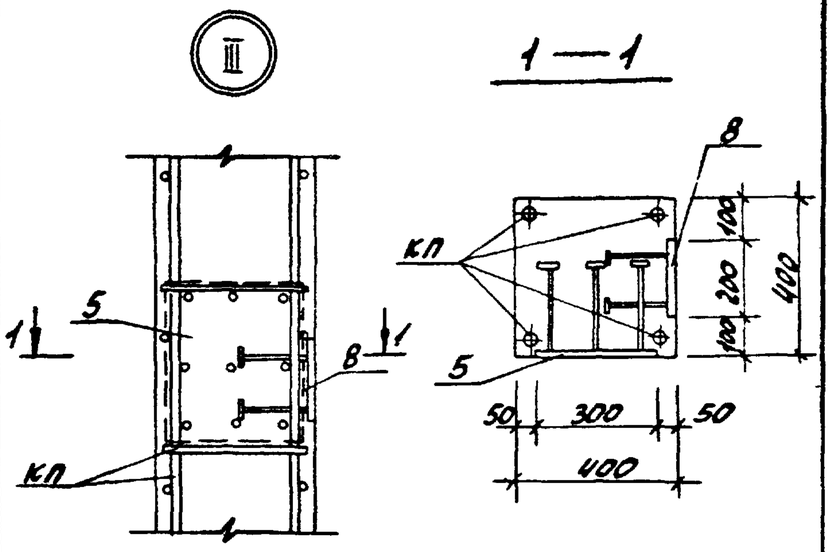

Ведомость расхода стали на один элемент, кг

Марка элемента	Изделия закладные: Арматура класса AI ГОСТ5781-82* ф14		Арматура класса AIII ГОСТ5781-82* ф12	ф16	Итого	Прокат марки Вст3кп2 ГОСТ19903-74* -δ=8	-δ=10	-δ=12		ГОСТ8509-72* L63х5		Итого	Общий расход
К60-24.1	1.8		5.6	9.0	16.4		14.0	43.2		6.0		63.2	79.6
К60-26.1	1.8		5,6	9.0	16.4		14.0	43.2		6.0		63.2	79.6
К60-24.2	1.8		3.0	3.0	7.8	12.5	4.0	14.4				30.9	38.7
К60-26.2	1.8		3.0	3.0	7.8	12.5	4.0	14.4				30.9	38.7
К60-24.3	1.8			4.0	5.8			15.4				15.4	21.2
К60-26.3	1.8			4.0	5.8			15.4				15.4	21.2

Таблица исполнений

Обозначение	Марка	Рис.		Масса кг
ТП903-1-223.86 -КЖН-002	К60-24.1	1		2800
-01	К60-26.1	1		2800
-02	К60-24.2	2		2800
-03	К60-26.2	2		2800
-04	К60-24.3	3		2800
-05	К60-26.3	3		2800

Нач. отд.	Ехилевский	
Н. контр.	Силькунов	
Гл. спец.	Марков	
Рук. гр.	Катаева	
Ст. инж.	Семягина	
Инженер	Моренова	

ТП 903-1-223.86 КЖН-002

Колонны средние

Стадия	Масса	Масштаб
Р	см. табл.	—
Лист 1	Листов 2	

Госстрой СССР ГПИ Горьковский САНТЕХПРОЕКТ

Альбом 8

Рис. 1

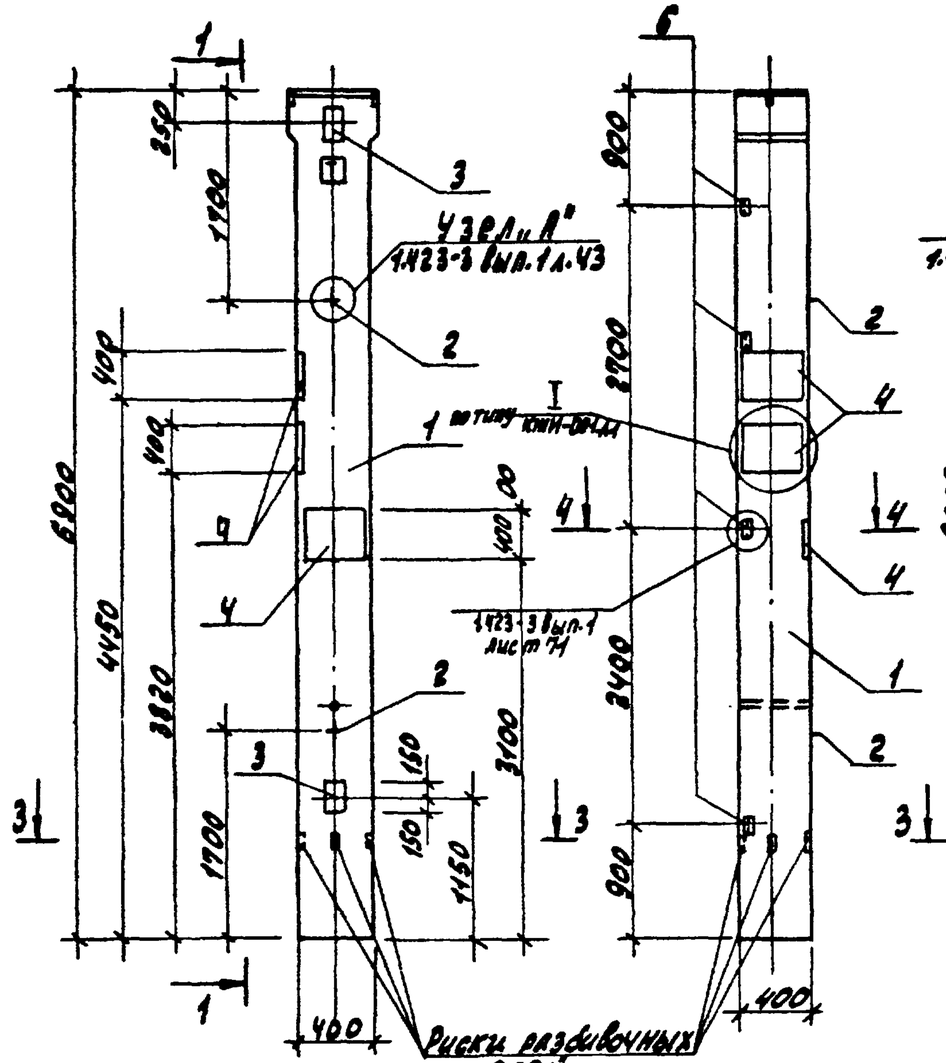

1-1

Рис. 2

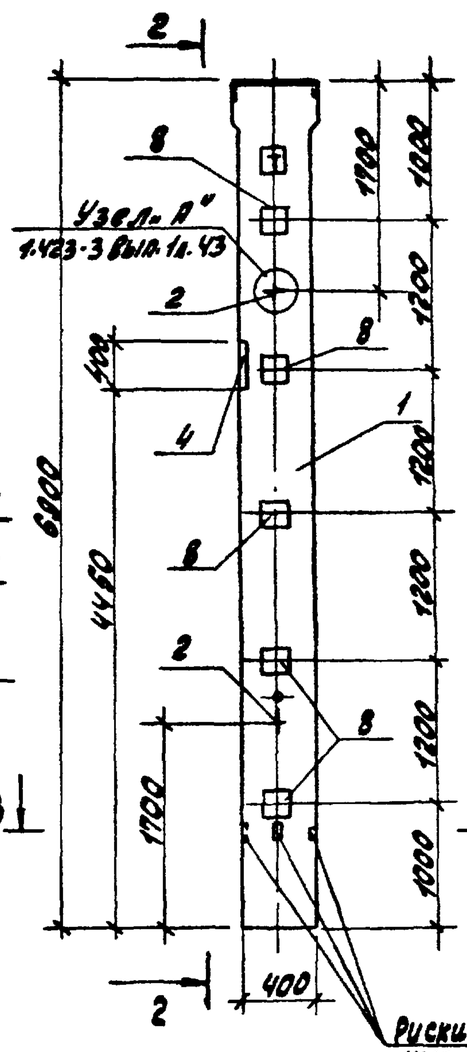

2-2

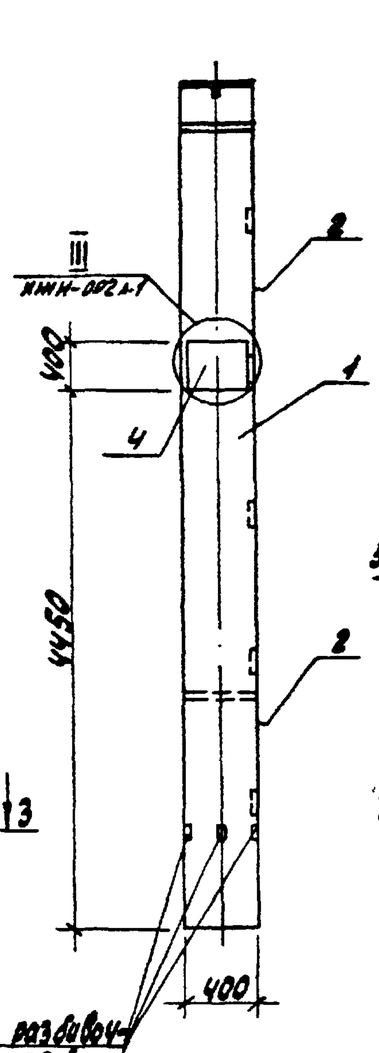

Рис. 3

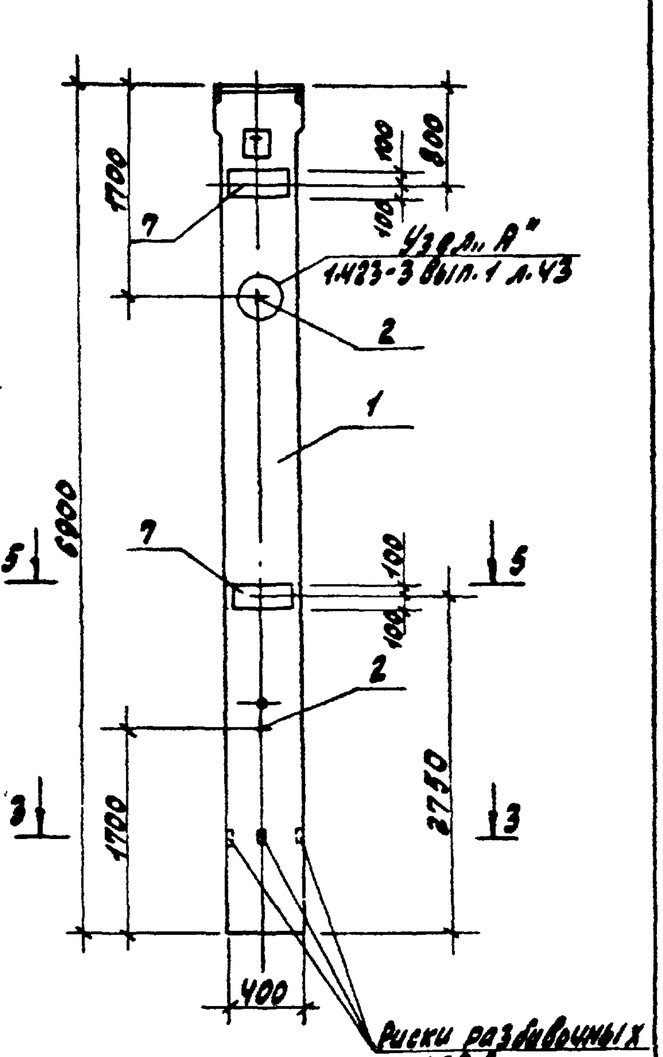

3-3

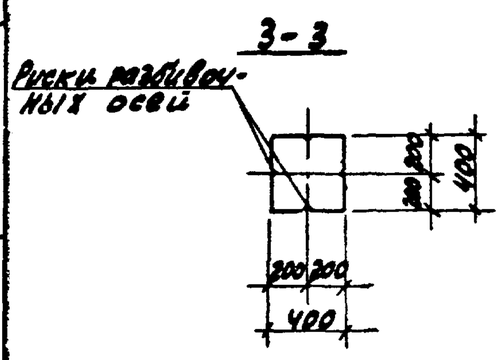

4-4

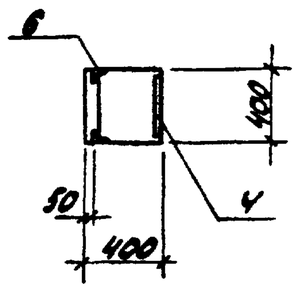

5-5

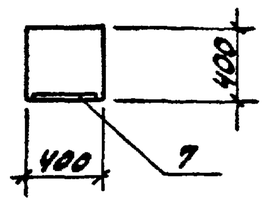

ТП 903-1-223.86	КЖИ-002	Лист 2

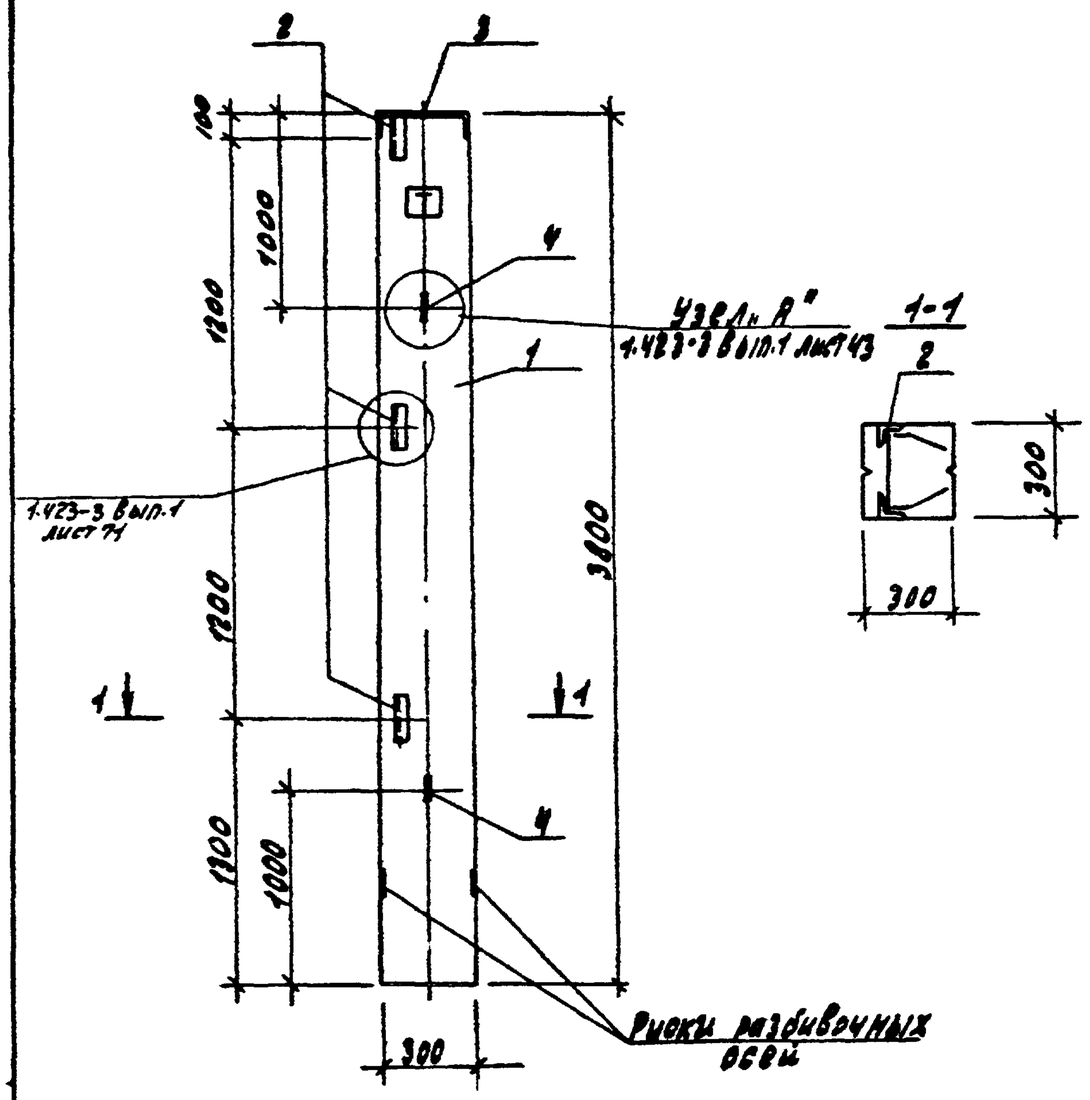

Формат	Зона	Поз.	Обозначение	Наименование	Кол	Примечание
				Документация		
			1.423-3 вып.1	Пояснительная записка	X	
А3			ТП 903-1-223.86 -КЖН-74	Технические условия	X	
				Сборочные единицы		
		1	1.423-3 вып.1	Колонна К30-1	1	без закладных
				Изделия закладные		
		2	1.400-6/76 вып.1	М1-13	3	
		3	1.400-15 в.1 160-32	МН151-3	1	
		4	1.423-3 вып.2	М10-150	2	

Ведомость расхода стали на дополнительные закладные изделия на один элемент, кг

Марка элемента	Изделия закладные											Общий расход
	Арматура класса					Итого	Прокат марки				Итого	
	Д I		А III				Вст3кп2					
	ГОСТ 5781-82*		ГОСТ 5781-82*				ГОСТ 19903-74*		ГОСТ 8509-72*			
	Ф10		Ф12	Ф16			-б×12		L63×5			
К30-1.1	0.9		0.6	4.7		6.2	8.5		4.5		13.0	18.2

Нач.отд.	Ехилевский		
Н.контр.	Сильчунов		
Гл.спец.	Марков		
Рук.гр.	Катаева		
Ст.инж.	Генягина		
Инженер	Моренова		

ТП 903-1-223.86 -КЖН-003

Колонна К30-1.1

Стадия	Масса	Масштаб
Р	850.0 кг	—
Лист	Листов 1	

Госстрой СССР ГПИ Горьковский САНТЕХПРОЕКТ

21195-04 11

Альбом 0

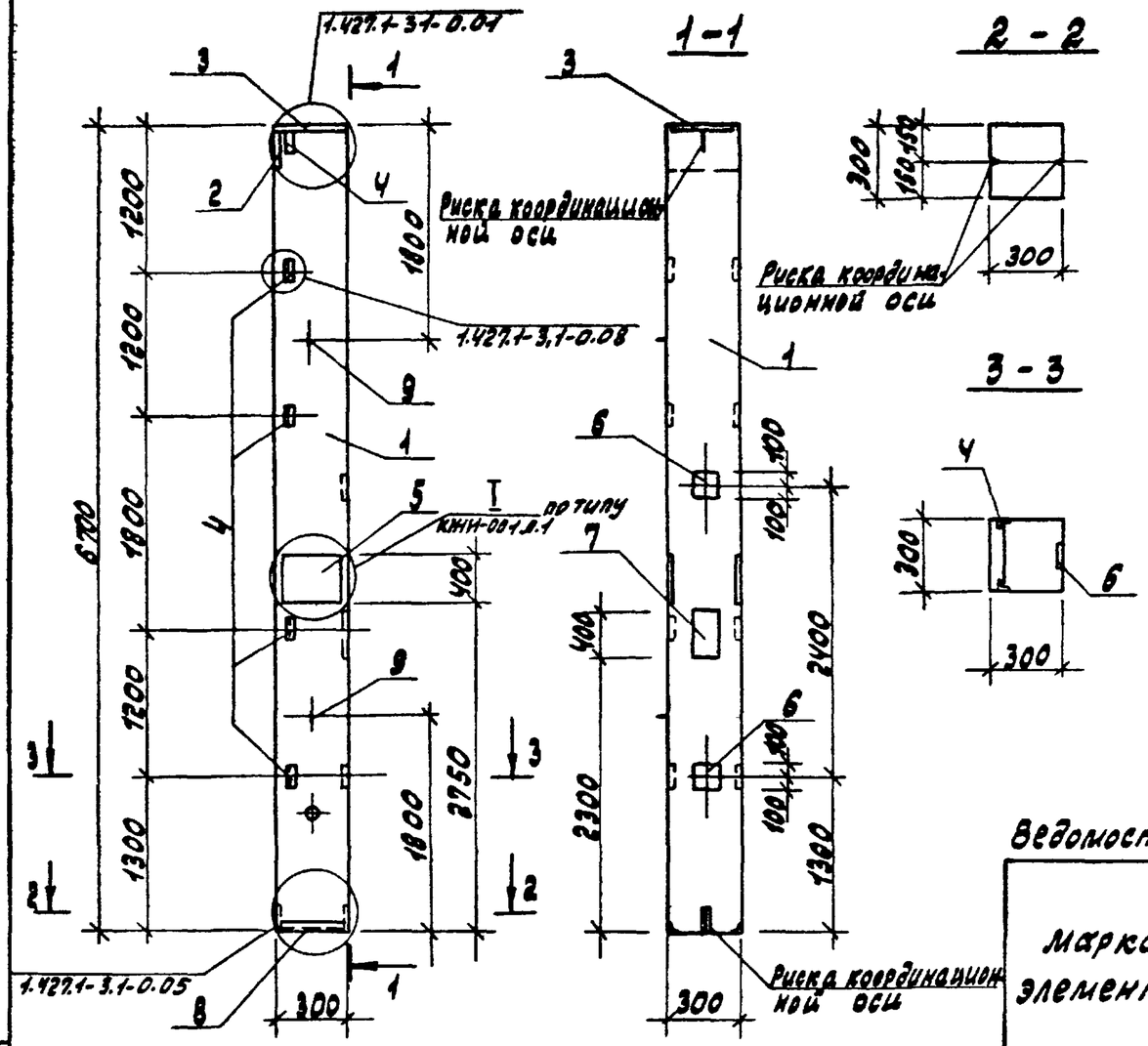

Формат	Зона	Поз.	Обозначение	Наименование	Кол. на испол. -КЖИ-004- —	01	Примечание
				Документация			
А3			ТП 903-1-227.86 КЖИ-ТУ	Технические условия			
				Сборочные единицы			
		1	1.427.1-3.1-1.00-027	Колонна 1КФ67-1	1		
			-028	Колонна 1КФ67-2		1	
				Изделия закладные			
		2	1.427.1-3.2-0.06.0	МН1	1	1	
		3	-0.07.0	МН2	1	1	
		4	-0.20.0	МН28	5	5	
		5	1.400-15 В.1 240-01	МН214-4	1	1	
		6	130-11	МН118-6	2	2	
		7	150-47	МН140-6	1	1	
		8	1.427.1-3.2-0.12.0	МН7	1	1	
		9	-0.21.0-01	МН33	2	2	

Ведомость расхода стали на дополнительные закладные изделия на элемент, кг

Марка элемента	Изделия закладные														Общий расход
	Арматура класса						Прокат марки								
	А I	А III				Итого	В ст 3 кп2							Итого	
	ГОСТ 5781-82*						ГОСТ 19903-74*				ГОСТ 8509-72*				
	Ф12	Ф10	Ф12	Ф14	Ф16		-δ=8	-δ=10	-δ=12		L63x5	L90x6			
1КФ67-1.1	1.6	3.4	3.6	2.1	4.1	14.8	15.7	7.5	22.6		7.0	4.2		57.0	71.8
1КФ67-2.1	1.6	3.4	3.6	2.1	4.1	14.8	15.7	7.5	22.6		7.0	4.2		57.0	71.8

Таблица исполнений

Обозначение	Марка		Масса кг
ТП 903-1-227.86. КЖИ-004	1КФ67-1.1		1500
-01	1КФ67-2.1		1500

Нач. отд.	Ехилевский	
Н. контр.	Силькунов	
Гл. спец.	Марков	
Рук. гр.	Катсева	
Ст. инж.	Сенягина	
Инженер	Моренова	

ТП 903-1-227.86 КЖИ-004

Колонны фахверка

Стадия	Масса	Масштаб
Р	см. табл.	—
Лист	Листов 1	

Госстрой СССР РПИ Горьковский САНТЕХПРОЕКТ

21195-04 12

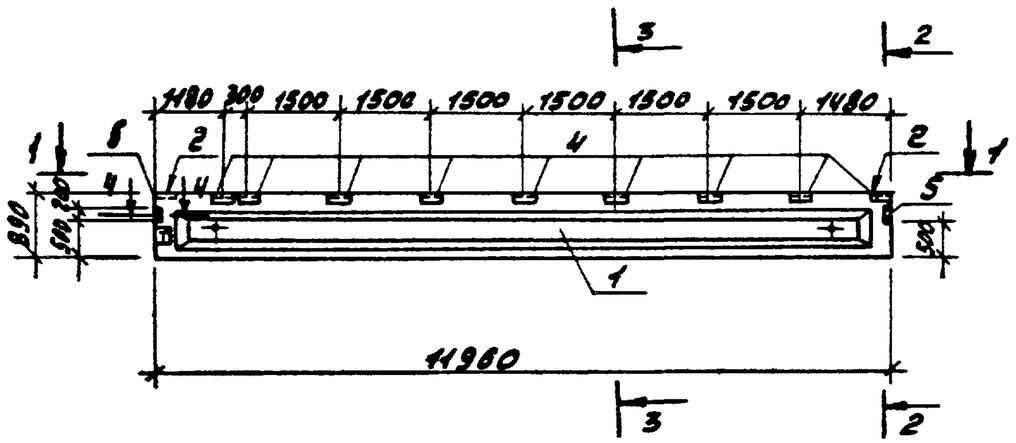

1 — 1

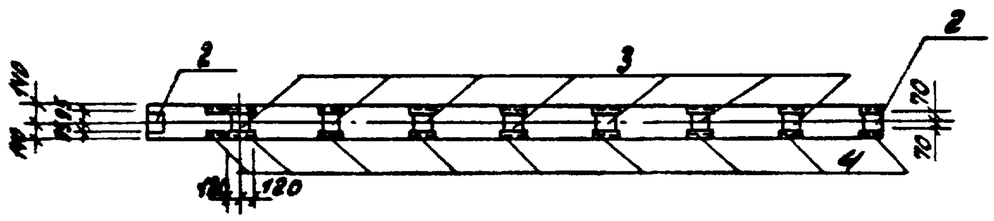

2 - 2

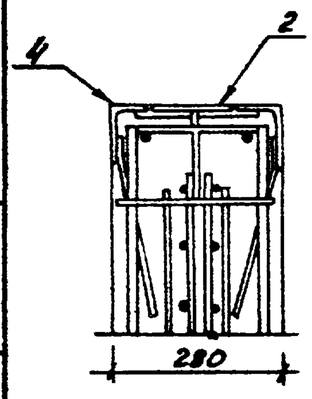

3 - 3

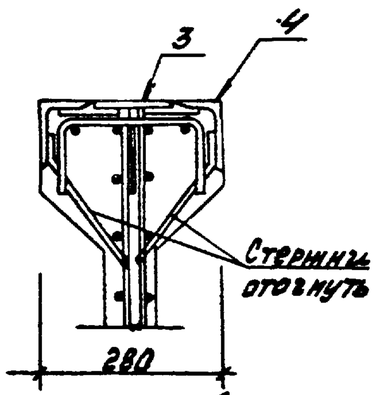

4 - 4

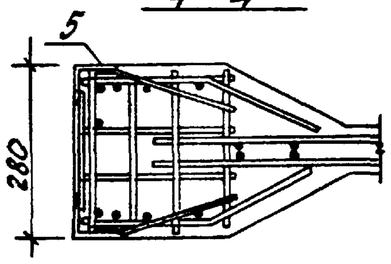

Таблица исполнений

Обозначение	Марка	Масса кг
ТП 903-1-223.86 -КЖИ-005	15СП12-4Вр II-а	4500
-01	25СП12-7Вр II-а	5000

Формат	Зона	Поз.	Обозначение	Наименование	Кол. на испол. -КЖИ-005- —	01		Примечание
				Документация				
А3			ТП 903-1-223.86 -КЖИ- ТУ	Технические условия	X	X		
				Сборочные единицы				
		1		Балки				
			1.462.1-1/81.01-1-33	15СП 12-4Вр II	1			
			1.462.1-1/81.01-3-44	25СП12-7Вр II		1		
				Изделия закладные				
		2	1.400-6/76 Вып.1	МЧ-1	2	2		
		3	1.400-6/76 Вып.1	МЧ-2	7	7		
		4	1.400-6/76 Вып.1	МЧ-22-2	9	9		
		5	1.400-6/76 Вып.1	МЧ-10-3	2	2		

Ведомость расхода стали на дополнительные закладные изделия на один элемент, кг.

Марка элемента	Изделия закладные											Общий расход
	Арматура класса A III				Прокат марки Вст3кп2							
	ГОСТ 5781-82*				ГОСТ 8510-72*		ГОСТ 8509-72*		ГОСТ 19903-74*			
	ф8	ф10		Итого	100х70х8		L80х7		δ=6			
15СП12-4Вр II-а	5.3	3.3		8.6	46.8		6.8		13.1			75.3
25СП12-7Вр II-а	5.3	3.3		8.6	46.8		6.8		13.1			75.3

Нач.отд.	Ехилевский		
Н.контр.	Силькунов		
Гл.спец.	Марков		
Рук.гр.	Катаева		
Ст.инж.	Семягина		
Инженер	Моренова		

ТП 903-1-223.86 -КЖИ-005

Балки покрытия (15СП12-4Вр II-а; 25СП12-7Вр II-а)

Стадия	Масса	Масштаб
Р	см. таблицу испол.	—
Лист	Листов 1	

Госстрой СССР ГПИ Горьковский САНТЕХПРОЕКТ

Формат	Зона	Поз.	Обозначение	Наименование	Кол. на исполнение ТП 903-1-227.86 -КЖИ-006-										Примечание
					—	01	02	03	04	05	06	07	08	09	
				Документация											
А3			ТП 903-1-227.86 -КЖИ-ТУ	Технические условия	X	X	X	X	X	X	X	X	X	X	
				Сборочные единицы											
				Плиты											
		1	ГОСТ 22701.1-77 1.465.1-10/82.1-01	1ПГ-2АIVТ-100ЯН-400 м	1										
			ГОСТ 22701.1-77 1.465.1-10/82.1-01	1ПГ-3АIVТ-100ЯН-400 м		1									
			ГОСТ 22701.1-77 1.465.1-10/82.1-01	1ПГ-4АIVТ-100ЯН-400 м			1								
			ГОСТ 22701.1-77 1.465.1-10/82.1-01	1ПГ-5АIVТ-100ЯН-400 м				1							
			ГОСТ 22701.2-77 1.465.1-10/82.1-02	1ПВЧ-3АIVТ-100ЯН-400 м					1						
			ГОСТ 22701.2-77 1.465.1-10/82.1-02	1ПВЧ-4АIVТ-100ЯН-400 м						1					
			1.465-7 вып.3 1.465.1-10/82.1-03	2ПГ-2АIVТ-100ЯН-400 м							1				
			1.465-7 вып.3 1.465.1-10/82.1-03	2ПГ-3АIVТ-100ЯН-400 м								1			
			1.465-7 вып.3 1.465.1-10/82.1-04	2ПВ7-2АIVТ-100ЯН-400 м									1		
			1.465-7 вып.3 1.465.1-10/82.1-04	2ПВ7-3АIVТ-100ЯН-400 м										1	
				Изделия закладные											
		2	ГОСТ 22701.0-77	М8	4	4	4	4							
		3	ГОСТ 22701.0-77	М9	4	4	4	4	4	4					
			1.465-7. вып.3 часть 2	М10							4	4	4	4	

			ТП 903-1-227.86 -КЖИ-006
нач. отд.	Ехилевский	[signature]	Плиты покрытия
Н. контр.	Силькунов	[signature]	
Гл. спец.	Марков	[signature]	
Рук. гр.	Катаева	[signature]	
Ст. инж.	Сенягина	[signature]	
Инж.	Ведехина	[signature]	

Стадия	Масса	Масштаб
Р	см. табл. испол.	—
Лист 1	Листов 2	

Госстрой СССР
ГПИ Горьковский
САНТЕХПРОЕКТ

21195-04 14

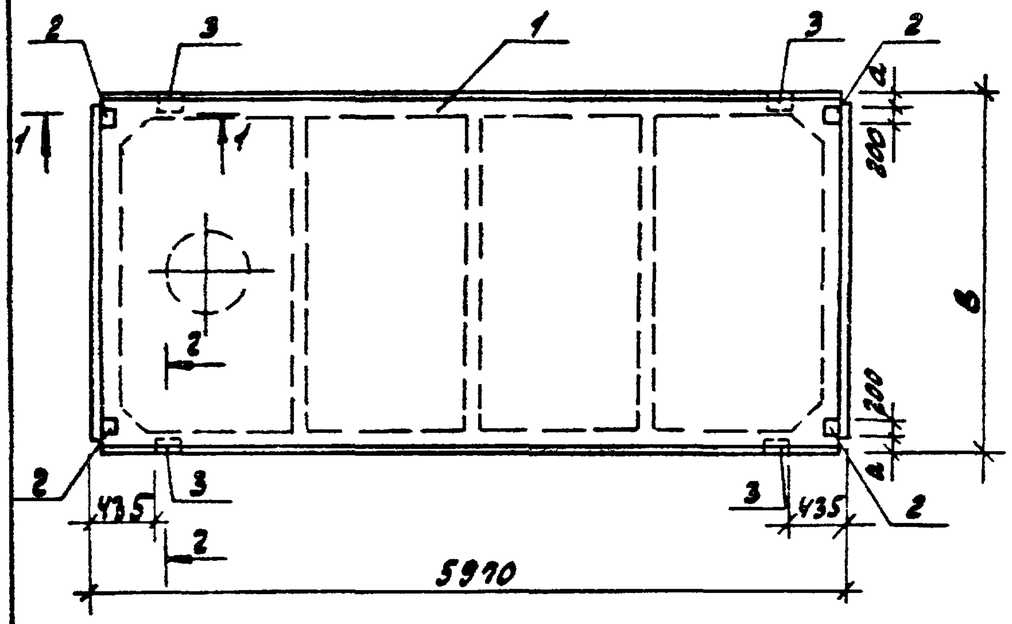

2 – 2
повернуто

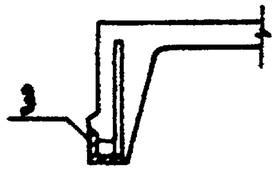

1 – 1

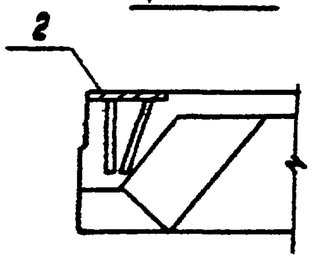

Таблица исполнений

Обозначение	Марка	B мм	a мм	Масса кг
ТП903-1-223.86 -КЖИ-006	1ПГ-2АIVТ-а-100ЯН-400М	2980	160	3370
-01	1ПГ-3АIVТ-а-100ЯН-400М	2980	160	3370
-02	1ПГ-4АIVТ-а-100ЯН-400М	2980	160	3370
-03	1ПГ-5АIVТ-а-100ЯН-400М	2980	160	3370
-04	1ПВ4-3АIVТ-а-100ЯН-400М	2980	160	3880
-05	1ПВ4-4АIVТ-а-100ЯН-400М	2980	160	3880
-06	2ПГ-2АIVТ-а-100ЯН-400М	1480	140	1830
-07	2ПГ-3АIVТ-а-100ЯН-400М	1480	140	1830
-08	2ПВ7-2АIVТ-а-100ЯН-400М	1480	140	2160
-09	2ПВ7-3АIVТ-а-100ЯН-400М	1480	140	2160

Ведомость расхода стали на дополнительные закладные изделия на один элемент, кг

Марка элемента	Изделия закладные											Общий расход
	Арматура класса					Прокат марки						
	АIII					Вст3 кп2						
	ГОСТ 5781-82*					ГОСТ 8509-72*			ГОСТ 103-76*			
	Ф8	Ф10	Ф14	Ф16	Итого	L63x6	L70x8	Итого	δ=8			
1ПГ-2АIVТ-а-100ЯН-400М		2.8	0.4		3.2		3.4	3.4	5.2			11,8
1ПГ-3АIVТ-а-100ЯН-400М		2.8	0.4		3.2		3.4	3.4	5.2			11,8
1ПГ-4АIVТ-а-100ЯН-400М		2.8	0.4		3.2		3.4	3.4	5.2			11.8
1ПГ-5АIVТ-а-100ЯН-400М		2.8	0.4		3.2		3.4	3.4	5.2			11.8
1ПВ4-3АIVТ-а-100ЯН-400М		1.2	0.4		1.6		3.4	3.4				5.0
1ПВ-4АIVТ-а-100ЯН-400М		1.2	0.4		1.6		3.4	3.4				5.0
2ПГ-2АIVТ-а-100ЯН-400М	0.8			0.2	1.0	2.4		2.4				3.4
2ПГ-3АIVТ-а-100ЯН-400М	0.8			0.2	1.0	2.4		2.4				3.4
2ПВ7-2АIVТ-а-100ЯН-400М	0.8			0.2	1.0	2.4		2.4				3.4
2ПВ7-3АIVТ-а-100ЯН-400М	0.8			0.2	1.0	2.4		2.4				3.4

21195-04 15

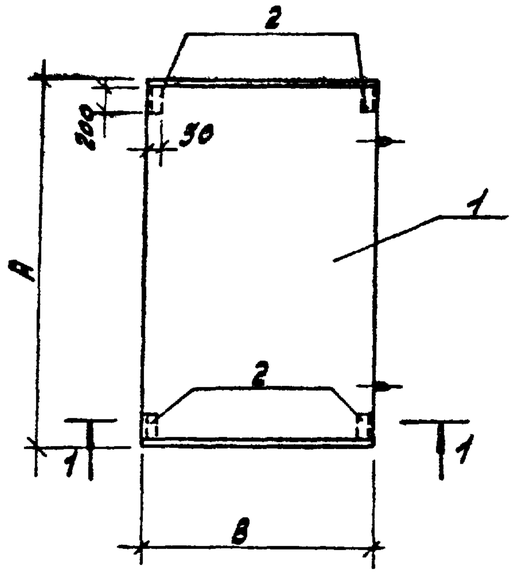

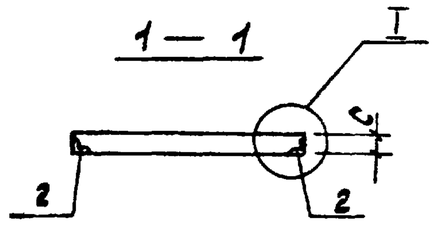

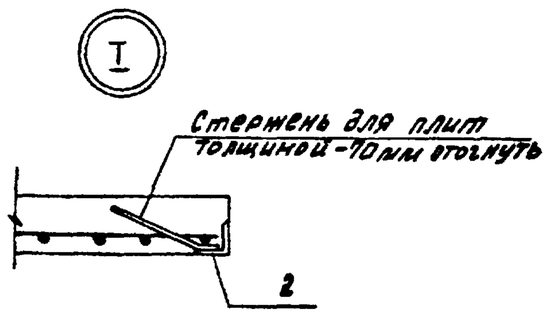

Формат	Зона	Поз.	Обозначение	Наименование	Кол. на испол. ТП 903-1-227.86 -КЖИ-007- —	01	02	03	04	05	Примечание
				Документация							
А3			ТП 903-1-227.86 КЖИ-ТУ	Технические условия							
			3.006.1-2/88.0-00	Пояснительная записка							
				Сборочные единицы							
				Плиты							
		1	3.006.1-2/82.1-2-2.0 -32	П14-3	1						
			-20	П10-3		1					
			-02	П5-8			1				
			3.006.1-2/82.1-2-1.0 -024	П7д-3				1			
			-036	П10д-3					1		
			-058	П17д-3						1	
				Изделие закладное							
		2	1.400-15.81.540-04	МН543	4	4	4	4	4	4	

Ведомость расхода стали на закладные изделия на элемент, кг

Марка элемента	Изделия закладные: Арматура класса А-III ГОСТ 5781-82* ф8		Итого	Прокат марки Вст3кп2 ГОСТ 8509-72* L50×5			Итого	Общий расход
П14-3-1	0.8		0.8	3.2			3.2	4.0
П10-3-1	0.8		0.8	3.2			3.2	4.0
П5-8-1	0.8		0.8	3.2			3.2	4.0
П7д-3-1	0.8		0.8	3.2			3.2	4.0
П10д-3-1	0.8		0.8	3.2			3.2	4.0
П17д-3-1	0.8		0.8	3.2			3.2	4.0

Таблица исполнений

Обозначение	Марка	A мм	B мм	C мм	Масса т
ТП 903-1-227.86 -КЖИ-007	П14-3-1	2990	1840	90	1.24
-01	П10-3-1	2990	1480	70	0.77
-02	П5-8-1	2990	780	70	0.41
-03	П7д-3-1	740	1160	70	0.15
-04	П10д-3-1	740	1480	70	0.19
-05	П17д-3-1	740	2160	120	0.48

Нач.отд.	Ехилевский		
Н.контр.	Силькунов		
Гл.спец.	Марков		
Рук.гр.	Катаева		
Ст.инж.	Опаркова		
Инженер	Моренова		

ТП 903-1-227.86 -КЖИ-007

Плиты перекрытия

Стадия	Масса	Масштаб
РП	см. таблицу испол.	—
Лист	Листов 1	

Госстрой СССР ГПИ Горьковский САНТЕХПРОЕКТ

Инв. № подл. | Подп. и дата | Взам. инв. №

Формат	Зона	Поз.	Обозначение	Наименование	Кол. на испол. ТП 903-1-223.86 -КЖИ-008-											Примечание
					–	01	02	03	04	05	06	07				
				Документация												
А3			ТП 903-1-223.86 -КЖИ-ТУ	Технические условия												
				Сборочные единицы												
		1		Стеновая панель												
			1.030.1-1.1-1 05-	ПС60.12.2.0-2.Л	1											
			-03	ПС60.12.2.5-3.Л		1										
			-08	ПС60.12.3.5-6.Л			1									
			1.030.1-1.1-1 07-01	ПС60.18.2.0-3.Л				1			1					
			-05	ПС60.18.2.5-2.Л					1							
			-10	ПС60.18.3.5-6.Л						1						
			-06	ПС60.18.2.5-4.Л								1				
				Изделия закладные												
		2	1.030.1-1.1-3-30-01	М2	4	4	4	4	4	4	4	4				
		3	-36	М9	8	8	8	8	8	8	4	4				
БЧ		4	ТП 903-1-223.86 КЖИ-008 -001	Швеллер $\frac{20\ ГОСТ\ 8240-72}{Ст3\ ГОСТ\ 535-79*}$ ℓ=3800							1					
			-002	Швеллер $\frac{24\ ГОСТ\ 8240-72}{Ст3\ ГОСТ\ 535-79*}$ ℓ=3800								1				

Нач.отд.	Ежилевский		
Н.контр.	Силькунов		
Гл.спец.	Марков		
Рук.гр.	Катаева		
Ст.инж.	Огаркова		
Инженер	Ведехина		

ТП 903-1-223.86 -КЖИ-008

Стеновые панели межоконные

Стадия	Масса	Масштаб
Р	см. таблицу испол.	1:50
Лист 1	Листов 2	

Мосстройпроект ГПИ Горьковский САНТЕХПРОЕКТ

Рис.1

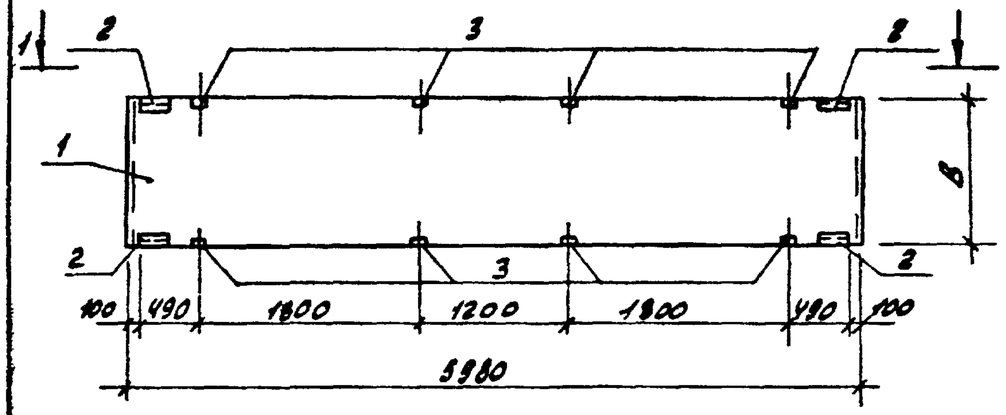

Рис.2

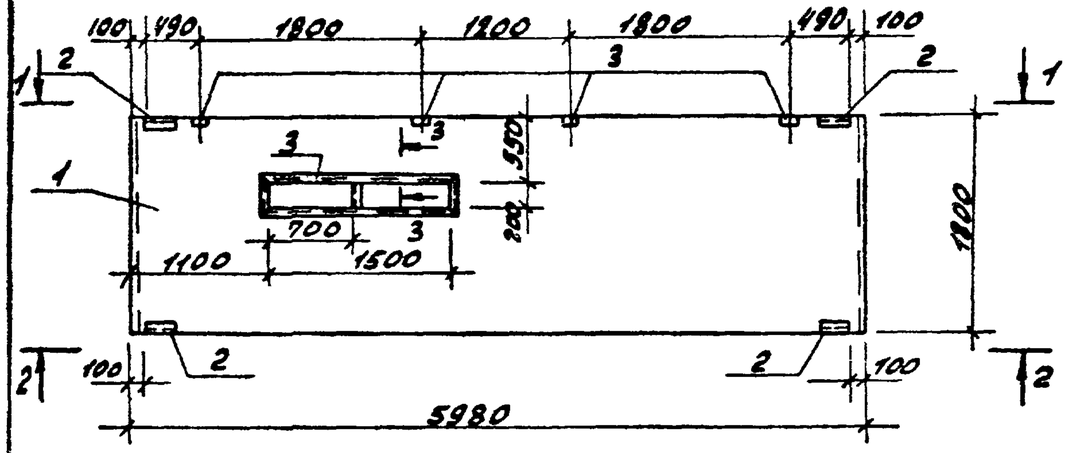

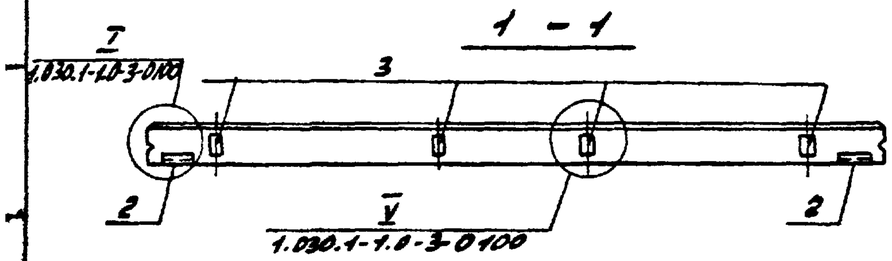

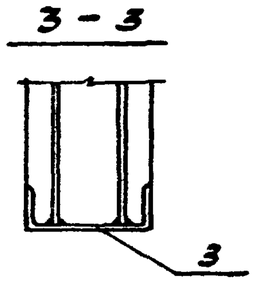

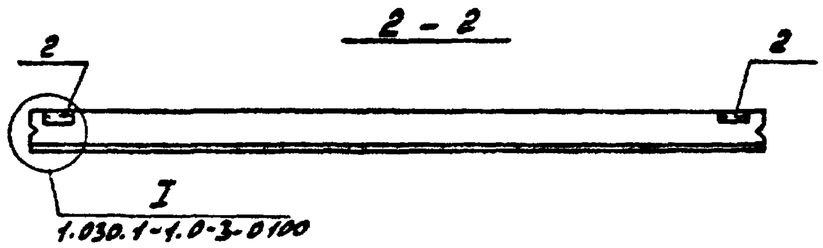

Ведомость расхода стали на элемент, кг

Марка элемента	Изделия закладные: Арматура класса AIII ГОСТ 5781-82*		Прокат марки Вст3кп2 (пс6): ГОСТ 8509-72*		ГОСТ 19903-74*			ГОСТ 8240-72*				Общий расход
	ф10		L63х6		-δ=6	-δ=8		С20	С24			
ПС60.12.2.0-2.А-81 ПС60.12.2.5-3.А-81 ПС60.12.3,5-6.А-81	3.84		5.5		2.24	8.0						19.58
ПС60.18.2.0-3.А-82 ПС60.18.2.5-2.А-82 ПС60.18.3,5-6.А-82	3.84		5.5		2.24	8.0						19.58
ПС60.18.2.0-3.А-85	2.3		5.5		2.24	4.0		69.8				83.84
ПС60.18.2.5-4.А-85	2.3		5.5		2.24	4.0			91.2			105.24

Таблица исполнений

Обозначение	Марка	Рис.	Масса Т
ТП903-1-227.86 -КЖИ-008	ПС60.12.2.0-2.А-81	1	2020
-01	ПС60.12.2.5-3.А-81	1	2490/2180
02	ПС60.12.3.5-6А-81	1	3440/2900
-03	ПС60.18.20-3.А-82	1	3040
-04	ПС60.18.2.5-2А-82	1	3740/3190
-05	ПС60.18.3.5-6.А-82	1	5160/4350
-06	ПС60.18.2.0-3.А-85	2	3040
-07	ПС60.18.2.5-4.А-85	2	3760/3210

1. В таблице исполнений масса указана:
в числителе- для D 1100 кг/м³
в знаменателе-для D 900 кг/м³

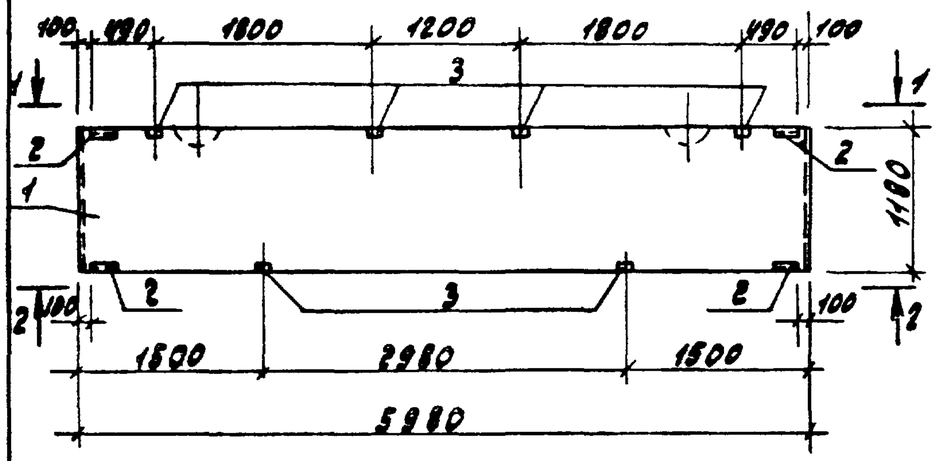

1 — 1

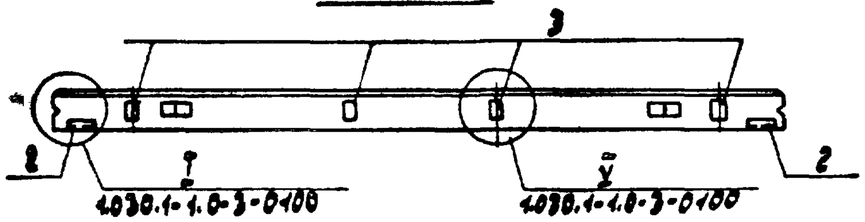

2 — 2

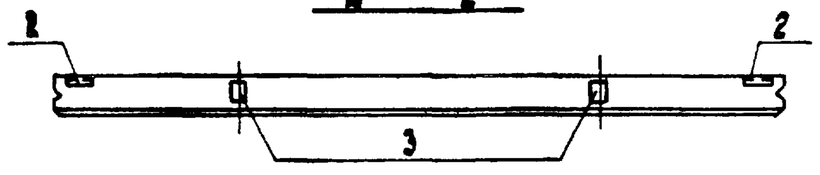

Формат	Зона	Поз.	Обозначение	Наименование	Кол. на изд. -01	Примечание
				Документация		
А3			ТП 903-1-223.86 -КЖИ-ТУ	Технические условия		
				Сборочные единицы		
		1		**Стеновая панель**		
			1.030.1-1.1-1 05 - 02	ПСБ0.12.2.0-6.А	1	
			05	ПСБ0.12.2.5-6.А	1	
				Изделия закладные		
		2	1.030.1-1.1-3-30 - 01	М2	4	
		3	-36	М9	6	

Ведомость расхода стали на закладные изделия на элемент, кг

Марка элемента	Изделия закладные: Арматура класса A-III ГОСТ 5781-82*			Прокат марки Вст3кп2 (ПСБ) ГОСТ 8509-72*		ГОСТ 19903-74*			Общий расход
	Ф10			L63x6		δ=6	δ=8	Итого	
ПСБ0.12.2.0-6.А-83	3.1			5.5		2.24	6.0	8.24	16.84
ПСБ0.12.2.5-6.А-83	3.1			5.5		2.24	6.0	8.24	16.84

В таблице исполнений масса указана: в числителе - для D 1100 кг/м³; в знаменателе - для D 900 кг/м³.

Таблица исполнений

Обозначение	Марка	Масса кг
ТП 903-1-223.86 -КЖИ-009	ПСБ0.12.2.0-6.А-83	2060
-01	ПСБ0.12.2.5-6.А-83	2580 / 2150

Нач. отд.	Ехилевский		ТП 903-1-223.86 -КЖИ-009
Н. контр.	Силькунов		Стеновая панель перемычка подоконная
Гл. спец.	Марков		
Рук. гр.	Катаева		
Ст. инж.	Огаркова		
Инженер	Ведехина		

Стадия	Масса	Масштаб
Р	см. таблицу	1:50
Лист	Листов 1	

Госстрой СССР ГПИ Горьковский САНТЕХПРОЕКТ

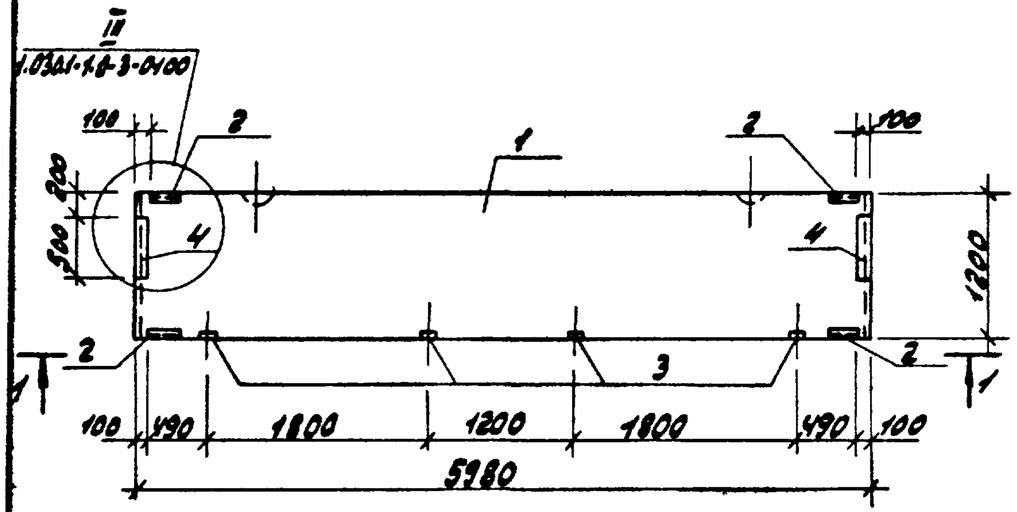

1 — 1

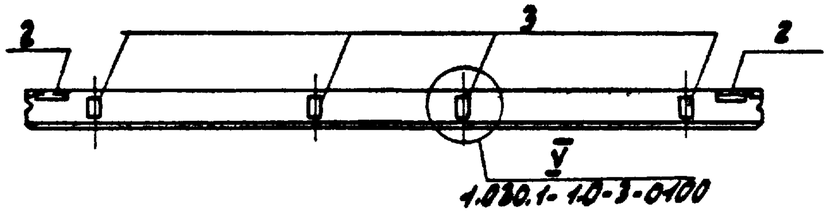

Формат	Зона	Поз.	Обозначение	Наименование	Под. на условн. -КЖИ-010-			Примечание
					–	01		
				Документация				
А3			ТП 903-1-223.86 – КЖИ – ТУ	Технические условия	X	X		
				Сборочные единицы				
		1		Стеновая панель				
			1.030.1-1.1-1 05 -02	ПС 60.12.2.0-2.Л	1			
			-03	ПС 60.12.2.5-3.Л		1		
				Изделия закладные				
		2	1.030.1-1.1-3-30-01	М2	4	4		
		3	-36	М9	4	4		
		4	-34-01	М14	2	2		

Ведомость расхода стали на элемент, кг

Марка элемента	Изделия закладные								Общий расход
	Арматура класса		Прокат марки						
	AIII		Вст3кп2 (ПС6)						
	ГОСТ 5781-82*		ГОСТ 8509-72*		ГОСТ 19903-74*				
	Ф10		L63×6		-б=6	-б=8		Итого	
ПС60.12.2.0-2.1-86	3.1		5.5		3.6	10.3		13.9	22.5
ПС60.12.2.5-3.1-86	3.1		5.5		3.6	10.3		13.9	22.5

В таблице исполнений масса указана:
в числителе – для D 1100 кг/м³;
в знаменателе – для D 900 кг/м³.

Таблица исполнений

Обозначение	Марка	Масса кг
ТП 903-1-223.86 -КЖИ-010	ПС60.12.2.0-2.1-86	2020
-01	ПС60.12.2.5-3.1-86	2490/2120

Нач. отд.	Ежилевский		
Н. контр.	Силькунов		
Гл. спец.	Марков		
Рук. гр.	Катаева		
Ст. инж.	Огаркова		
Инженер	Вебехина		

ТП 903-1-223.86 -КЖИ-010

Стеновые панели парапетные навесные

Стадия	Масса	Масштаб
Р	см. таблицу исполн.	1:50
Лист	Листов 1	

ГС строй ССР ГПИ Горьковский САНТЕХПРОЕКТ

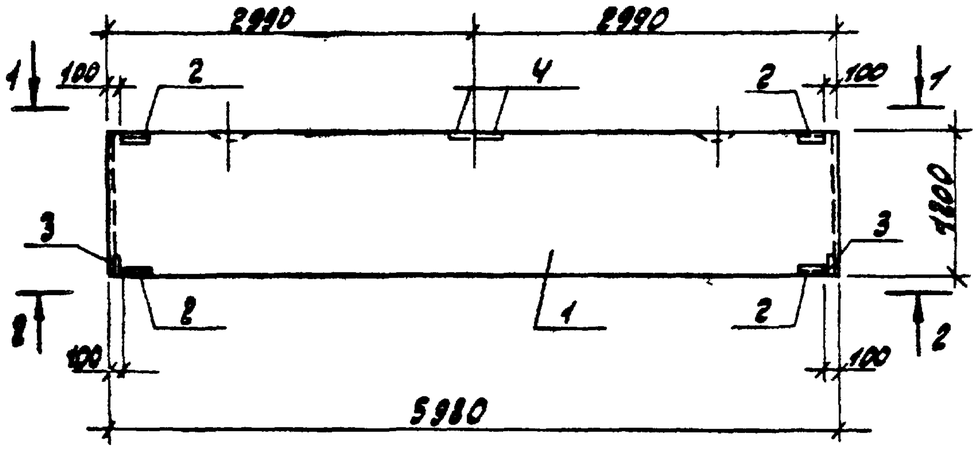

1 — 1

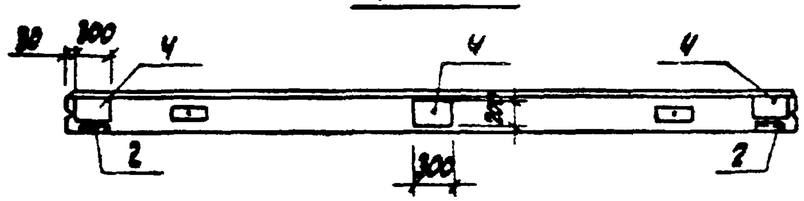

2 — 2

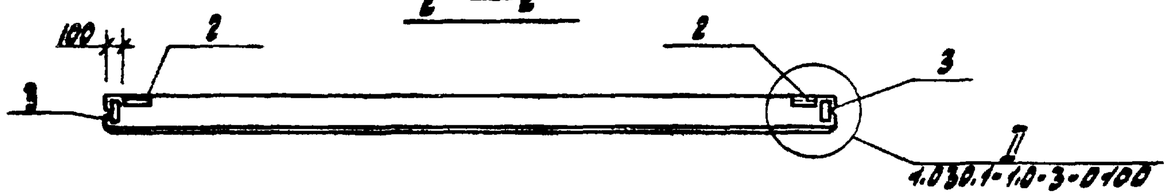

Формат	Зона	Поз.	Обозначение	Наименование	Кол. на испол. -КЖИ-011-			Примечание
				Документация				
А3			ТП903-1-223.86 -КЖИ-ТУ	Технические условия				
				Сборочные единицы				
		1		Стеновая панель				
			1.030.1-1.1-1 05 -02	ПСБО.12.2.0-6.А	1			
			-05	ПСБО.12.2.5-6.А		1		
				Изделия закладные				
		2	1.030.1-1.1-3-30-01	М2	4	4		
		3	-33	М6	2	2		
		4	1.400-15.84130-29	МН121-6	3	3		

Ведомость расхода стали на закладные изделия на элемент, кг

Марка элемента	Изделия закладные									Общий расход
	Арматура класса			Прокат марки						
	AIII			Вст3кп2 (ПСБ)						
	ГОСТ 5781-82*			ГОСТ 8509-72*		ГОСТ 19903-74*				
	Ф10		Итого	L63x6		-б=6	-б=8		Итого	
ПСБО.12.2.0-6.А-84	2.7		2.7	5.5		2.24	13.9		21.64	24.34
ПСБО.12.2.5-6.А-84	2.7		2.7	5.5		2.24	13.9		21.64	24.34

Таблица исполнений

Обозначение	Марка	Масса кг
ТП903-1-223.86 -КЖИ-011	ПСБО.12.2.0-6.А-84	2060
-01	ПСБО.12.2.5-6.А-84	2520/2150

В таблице исполнений масса указана:
В числителе - для D 1100 кг/м³
В знаменателе - для D 900 кг/м³

Нач. отд.	Ехилевский		ТП 903-1-223 86 -КЖИ-011	
Н. контр.	Сильвунов		Стеновая панель перемычка	Стадия: Р; Масса: См. таблицу; Масштаб: 1:50
Гл. спец.	Марков			Лист; Листов 1
Рук. гр.	Катаева			Госстрой СССР ГПИ Горьковский САНТЕХПРОЕКТ
Ст. инж.	Огаркова			
Инженер	Ведехина			

Формат	Зона	Поз.	Обозначение	Наименование	Кол. на исполн. ТП 903-1-223.86 -КМН-012-									Примечание
					—	01	02	03	04	05				
				Документация										
А3			ТП903-1-223.86 -КМН-ТУ	Технические условия	Х	Х	Х	Х	Х	Х				
				Сборочные единицы										
		1		Стеновая панель										
			1.030.1-1.1-1.23 -10	ПС 62.5.18.2.0-6.Л-2	1									
			1.030.1-1.1-1.24 -08	ПС 63.18.2.5-6.Л-2		1								
			1.030.1-1.1-1.05	ПС 60.12.2.0-2.Л			1							
			-03	ПС 60.12.2.0-3Л				1						
			01 - 09	ПС 30.12.2.0-6.Л					1					
			-10	ПС 30.12.2.5-6.Л						1				
				Изделия закладные										
		2	1.030.1-1.1-3-30-01	М2	4	4	4	4	2	2				
		3	-36	М9	2	2	2	2						
		4	-35-01	М11					2	2				

Таблица исполнений

Обозначение	Марка	Рис	L мм	B	a	Масса кг
ТП 903-1-223.86 -КМН-012	ПС 62.5.18.2.0-6.Л-87-3	1	6230	1800	350	3250
-01	ПС 63.18.2.5-6.Л-87-2	1	6280	1800	400	3960/3390
-02	ПС 60.12.2.0-2.Л-88	1	5980	1200		2020
-03	ПС 60.12.2.5-3.Л-88	1	5980	1200		2490/2120
-04	ПС 30.12.2.0-6.Л-89	2				1010
-05	ПС 30.12.2.5-6.Л-89	2				1250/1060

В таблице исполнений масса указана:
в числителе для D 1100 кг/м³
в знаменателе для D 900 кг/м³.

Нач.отд.	Ежиевский		
Н.контр.	Силакунов		
Гл.спец.	Марков		
Рук.гр.	Катаева		
Ст.инж.	Огаркова		
Инж.	Ведехина		

ТП 903-1-223.86 -КМН-012

Стеновые панели

Стадия	Масса	Масштаб
Р	см. таблицу исполн.	—
Лист 1	Листов 2	

Госстрой СССР ГПИ Горьковский САНТЕХПРОЕКТ

Рис. 1

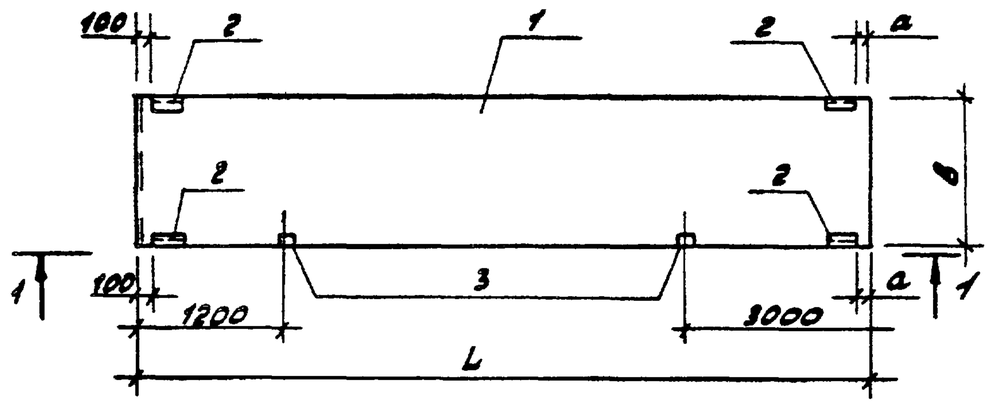

1 – 1

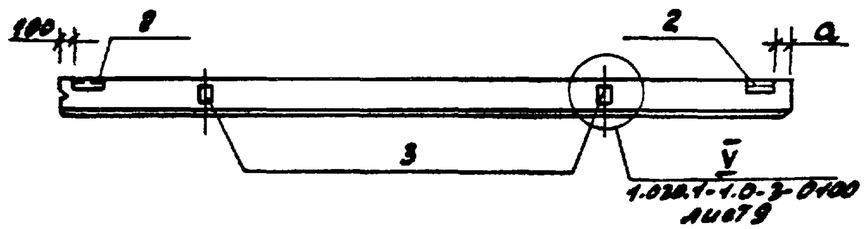

Рис. 2

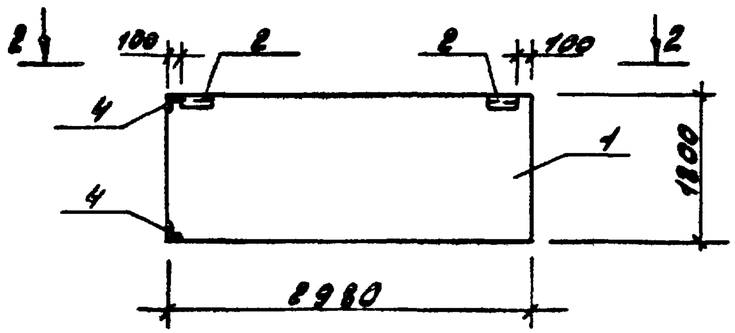

2 – 2

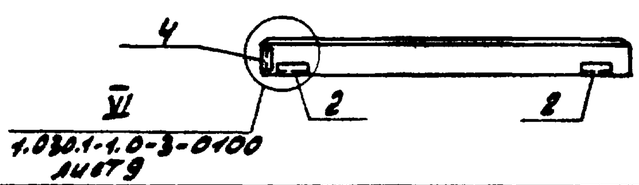

Ведомость расхода стали на элемент, кг

Марка элемента	Изделия закладные										Общий расход
	Арматура класса			Прокат марки							
	A III			Вст3 кп2 (пс6)							
	ГОСТ 5781-82*			ГОСТ 8509-72*			ГОСТ 19903-74*				
	ф10			L63х6			-6=6	-6=8		Итого	
ПС62.5.18.2.0-6.А-87 ПС63.18.2.5-6.А-87	1.56			5.5			2.24	2.0		4.24	15.54
ПС60.12.2.0-2.А-88 ПС60.12.2.5-3.А-88	1.56			5.5			2.24	2.0		4.24	15.54
ПС30.12.2.0-6.А-89 ПС30.12.2.5-6.А-89	1.3			4.6			1.2				7.1

Справочный

Формат	Зона	Поз.	Обозначение	Наименование	кол. на испол. ТП 903-1-227.86 -КЖИ-013-														Примечание
					—	01	02	03	04	05	06	07	08	09	10	11	12	13	
				Документация															
А3			ТП 903-1-227.86 -КЖИ-ТУ	Технические условия															
				Сборочные единицы															
		1		Стеновая панель															
			1.030.1-1.1-1 06	ПС 60.12.20-2.Л	1														
				ПС 60.12.25-3.Л		1													
			1.030.1-1.1-1 26 -02	ПС 64.18.3.5-6.Л-2			1												
			1.030.1-1.1-1 07	ПС 60.18.20-1.Л				1											
			-05	ПС 60.18.25-2.Л					1										
			1.030.1-1.1-1 19 -03	ПС 62.5.12.20-2.Л-1						1									
			1.030.1-1.1-1 16 -03	ПС 63.12.25-3.Л-1								1							
			1.030.1-1.1-1 18 -01	ПС 64.18.3.5-6.Л-1										1					
			1.030.1-1.1-1 18 -02	ПС 64.18.3.5-6.Л-1												1			
			1.030.1-1.1-1 23 -03	ПБ 2.5.12.20-2.Л-2							1								
			1.030.1-1.1-1 24 -03	ПС 63.12.25-3.Л-2									1						
			1.030.1-1.1-1 26 -01	ПС 64.12.3.5-6.Л-2											1				
			1.030.1-1.1-1 16 -06	ПС 63.18.25-2.Л-1													1		
			1.030.1-1.1-1 24 -06	ПС 63.18.25-2.Л-2														1	
				Изделие закладное															
		2	1.030.1-1.1-3-30-01	М2	2	2	2	2	2	2	2	2	2	2	2	2	2	2	

Нач. отд	Ехилевский		ТП 903-1-227.86 -КЖИ-013
Н. контр.	Силькунов		Стеновые панели рядовые
Гл. спец.	Марков		Стадия: Р; Масса: см. таблицу испол.; Масштаб: —
Рук. гр.	Катаева		Лист 1; Листов 2
Ст. инж.	Огаркова		Госстрой СССР ГПИ Горьковский САНТЕХПРОЕКТ
Инженер	Ведехина		

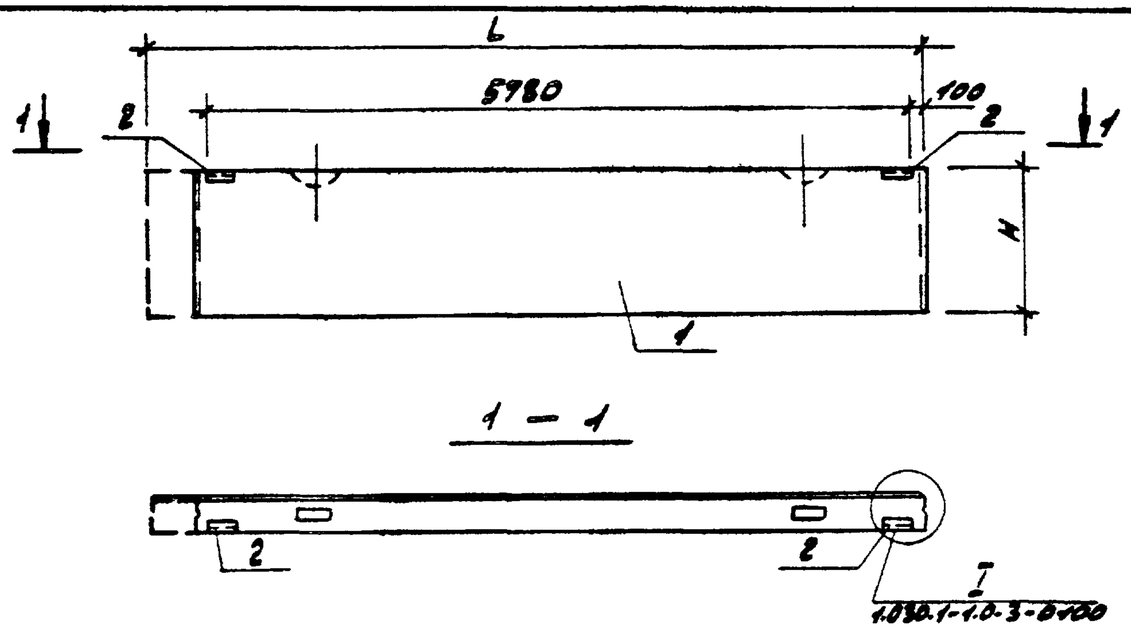

Таблица исполнений

Обозначение	Марка	L мм	H мм	Масса кг
ТП 903-1-223.86 -КЖН-013	ПС60.12.2.0-2.А-31	5980	1185	2020
-01	ПС60.12.2.5-3.А-31	5980	1185	2490 / 2420
-02	ПС64.18.3.5-6.А-31-2	6380	1785	5500 / 4640
-03	ПС60.18.2.0-1.А-31	5980	1785	3030
-04	ПС60.18.2.5-2.А-31	5980	1785	3740 / 3190
-05	ПС62.5.12.2.0-2.А-31-1	6230	1185	2410
-06	ПС62.5.12.2.0-2.А-31-2	6230	1185	2410
-07	ПС63.12.2.5-3.А-31-1	6280	1185	2610 / 2230
-08	ПС63.12.2.5-3.А-31-2	6280	1185	2610 / 2230
-09	ПС64.12.3.5-6.А-31-1	6380	1185	3670 / 3100
-10	ПС64.12.3.5-6.А-31-2	6380	1185	3670 / 3100
-11	ПС64.18.3.5-6.А-31-1	6380	1785	5500 / 4640
-12	ПС63.18.2.5-2.А-31-1	6280	1785	3920
-13	ПС63.18.2.5-2.А-31-2	6280	1785	3920

В таблице исполнений масса указана:
в числителе - для D 1100 кг/м³
в знаменателе - для D 900 кг/м³

Ведомость расхода стали на элемент, кг

Марка элемента	Изделия закладные									Общий расход
	Арматура класса			Прокат марки						
	AIII			Вст3 кп2 (пс6)						
	ГОСТ 5781-82*			ГОСТ 8509-72*			ГОСТ 19903-74*			
	ф10			L63х6			δ=6			
ПС60.12.2.0-2.А-31	0.4			2.74			1.12			4.26
ПС60.12.2.5-3.А-31	0.4			2.74			1.12			4.26
ПС64.18.3.5-6.А-31-2	0.4			2.74			1.12			4.26
ПС60.18.2.0-1А-31	0.4			2.74			1.12			4.26
ПС60.18.2.5-2.А-31	0.4			2.74			1.12			4.26
ПС62.5.12.2.0-2.А-31-1	0.4			2.74			1.12			4.26
ПС62.5.12.2.0-2.А-31-2	0.4			2.74			1.12			4.26
ПС63.12.2.5-3.А-31-1	0.4			2.74			1.12			4.26
ПС63.12.2.5-3.А-31-2	0.4			2.74			1.12			4.26
ПС64.12.3.5-6.А-31-1	0.4			2.74			1.12			4.26
ПС64.12.3.5-6.А-31-2	0.4			2.74			1.12			4.26
ПС64.18.3.5-6.А-31-1	0.4			2.74			1.12			4.26
ПС63.18.2.5-2.А-31-1	0.4			2.74			1.12			4.26
ПС63.18.2.5-2.А-31-2	0.4			2.74			1.12			4.26

Формат	Зона	Поз.	Обозначение	Наименование	Кол. на исполн. ТП903-1-223.86-КЖИ-014	01	02	03	04	05	06	07	08	09	Примечание
				Документация											
А3			ТП903-1-223.86 -КЖИ-ТУ	Технические условия											
				Сборочные единицы											
		1		Стеновая панель											
			1.030.1-1.1-1 07 - 04	ПС60.18.2.0-6.Л	1										
			-07	ПС60.18.2.5-6.Л		1									
			1.030.1-1.1-1 15 -10	ПС62.5.18.2.0-6.Л-1			1								
			1.030.1-1.1-1 16 -08	ПС63.18.2.5-6.Л-1				1							
			1.030.1-1.1-1 05	ПС60.12.2.0-2.Л					1						
			1.030.1-1.1-1 05-03	ПС60.12.2.5-3.Л						1					
			-02	ПС60.12.2.0-6.Л							1				
			-05	ПС60.12.2.5-6.Л								1			
			1.030.1-1.1-1 15-05	ПС62.5.12.2.0-6.Л-1									1		
			1.030.1-1.1-1 16-05	ПС63.12.2.5-6.Л-1										1	
				Изделие закладное											
		2	1.030.1-1.1-3-30-01	М2	4	4	4	4	2	2	2	2	2	2	
		3	1.030.1-1.1-3-33	М6	2	2	1	1							
		4	1.030.1-1.1-3-34-01	М14					2	2					
		5	1.030.1-1-1-3-33-02	М15							5	5	5	5	

Ведомость расхода стали на элемент, кг.

Марка элемента	Изделия закладные: Арматура класса А III, ГОСТ 5781-82* Ф10		Прокат марки Вст3кп2 (пс6), ГОСТ 8509-72* L63x8		ГОСТ 19903-74* δ=6	δ=8	Итого	Общий расход
ПС60.18.2.0-6.Л-32	1.8		5.5		2.24	1.3	3.54	10.84
ПС60.18.2.5-6.Л-32	1.8		5.5		2.24	1.3	3.54	10.84
ПС62.5.18.2.0-6.Л-33-1	1.3		5.5		2.24	0.64	2.88	9.68
ПС63.18.2.5-6.Л-33-1	1.3		5.5		2.24	0.64	2.88	9.68
ПС60.12.2.0-2.Л-34	1.1		2.7		2.5	6.3	8.8	12.6
ПС60.12.2.5-3.Л-34	1.1		2.7		2.5	6.3	8.8	12.6
ПС60.12.2.0-6.Л-35	5.7		2.7		1.1	5.4	6.5	14.9
ПС60.12.2.5-6.Л-35	5.7		2.7		1.1	5.4	6.5	14.9
ПС62.5.12.2.0-6.Л-35-1	5.7		2.7		1.1	5.4	6.5	14.9
ПС63.12.2.5-6.Л-35-1	5.7		2.7		1.1	5.4	6.5	14.9

Таблица исполнений

Обозначение	Марка	L мм	Рис.	Масса кг
ТП903-1-223.86 -КЖИ-014	ПС60.18.2.0-6.Л-32		1	3110
-01	ПС60.18.2.5-6.Л-32		1	3780 / 3230
-02	ПС62.5.18.2.0-6.Л-33-1	6230	2	3250
-03	ПС63.18.2.5-6.Л-33-1	6280	2	3960 / 3390
-04	ПС60.12.2.0-2.Л-34		3	2020
-05	ПС60.12.2.5-3.Л-34		3	2490 / 2120
-06	ПС60.12.2.0-6.Л-35		4	2060
-07	ПС60.12.2.5-6.Л-35		4	2520 / 2150
-08	ПС62.5.12.2.0-6.Л-35-1	6230	4	2150
-09	ПС63.12.2.5-6.Л-35-1	6280	4	2640 / 2260

В таблице исполнений масса указана:
в числителе для D 1100 кг/м³,
в знаменателе для D 900 кг/м³.

Нач.отд.	Ехилевский	[signature]
Н.контр.	Силькунов	[signature]
Гл.спец.	Марков	
Рук.гр.	Катсева	[signature]
Ст.инж.	Огаркова	[signature]
Исполн.	Ведехина	[signature]

ТП903-1-223.86 -КЖИ-014

Стеновые панели перемычки, парапетные, подкарнизные.

Стадия	Масса	Масштаб
Р	см. таблицу	—
Лист 1	Листов 2	

Госстрой СССР ППИ Гороховский САНТЕХПРОЕКТ

21195-04 25

Рис. 1

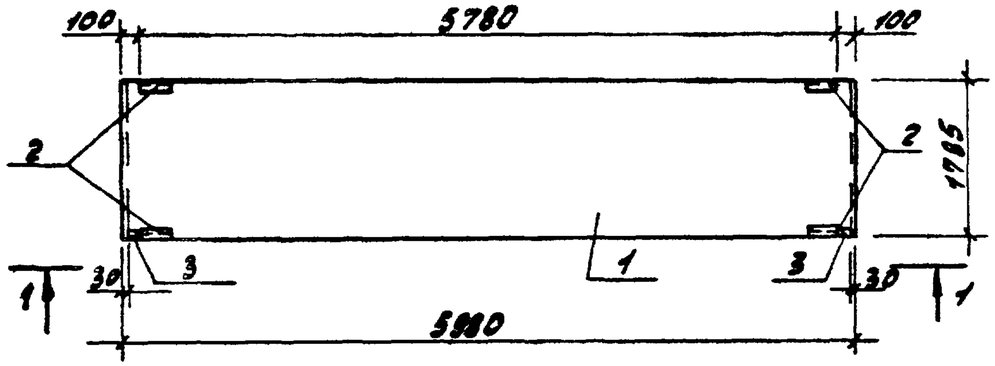

1 – 1

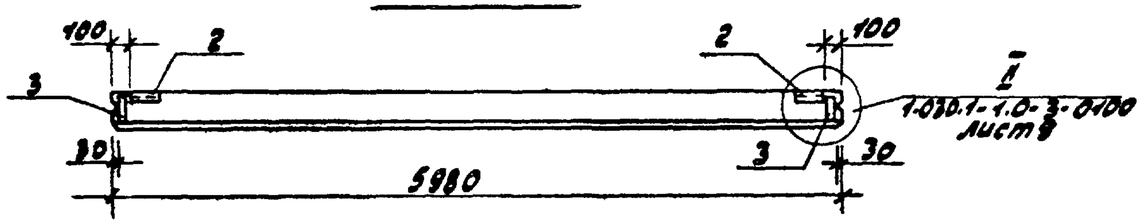

Рис. 2

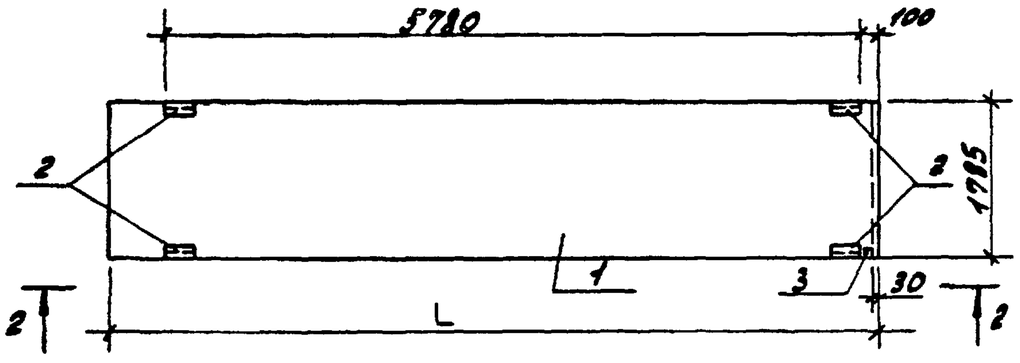

2 – 2

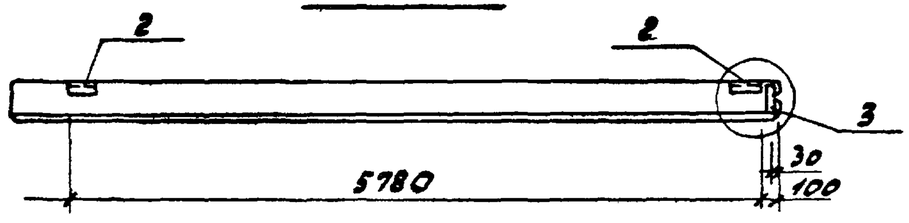

Рис. 3

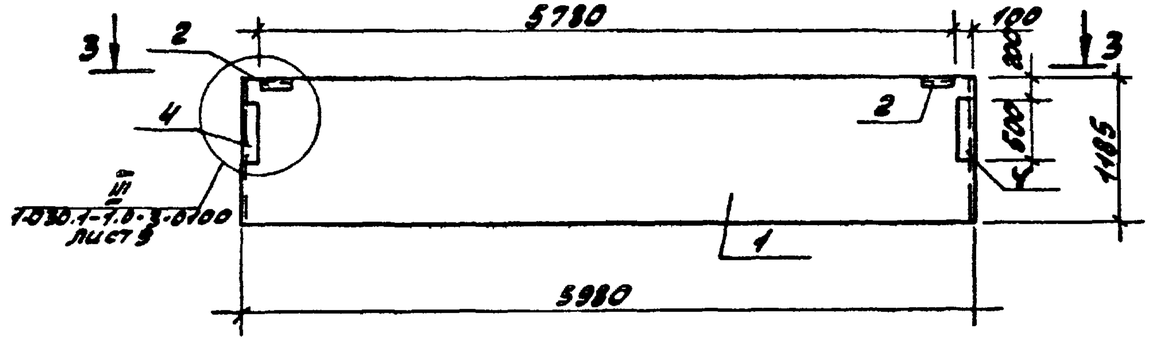

3 – 3

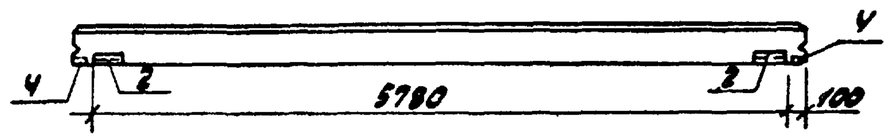

Рис. 4

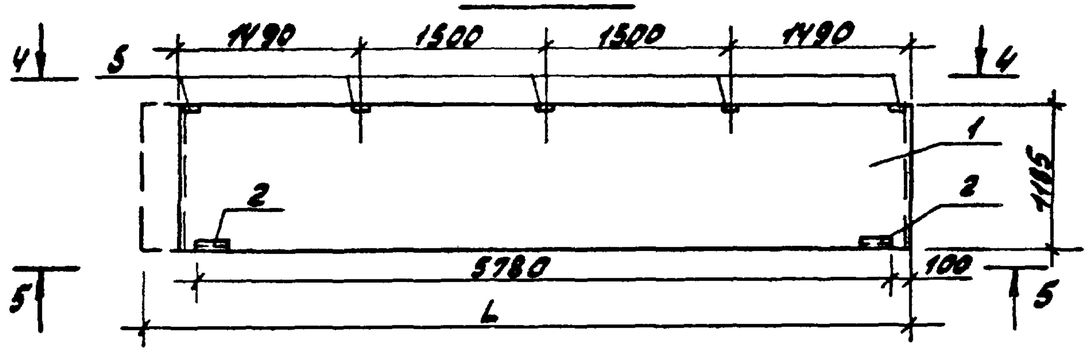

4 – 4

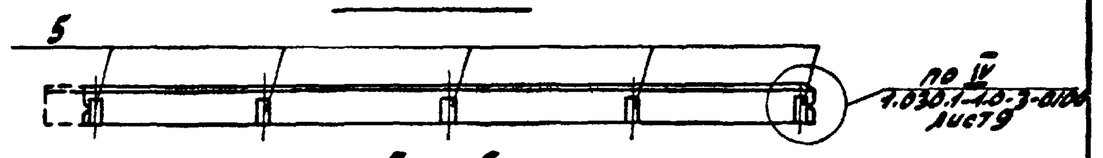

5 – 5

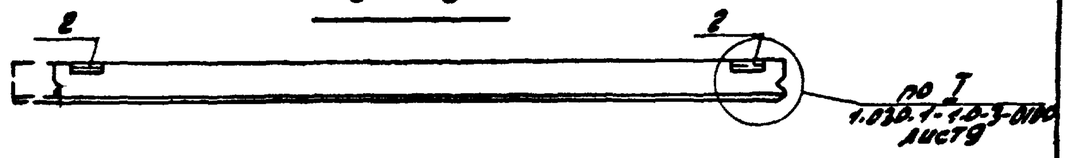

Альбом 8

Формат	Зона	Поз.	Обозначение	Наименование	Кол. на исполн. ТП 903-1-227.86 -КЖИ-013- —	01	02	03	04	05	Примечание
				Документация							
А3			ТП 903-1-227.86 -КЖИ-ТУ	Технические условия							
				Сборочные единицы							
		1		Стеновая панель							
			1.030.1-1.1-1 63	2ПС30.24.2.0-Л	1						
			-01	2ПС30.24.2.5-Л		1					
			1.030.1-1.1-1 62	2ПС15.12.2.0-Л			1				
			-01	2ПС15.12.2.5-Л				1			
			-04	2ПС15.18.2.0-Л					1		
			-05	2ПС15.18.2.5-Л						1	
				Изделие закладное							
		2	1.030.1-1.1-3-30-01	М2	1	1	2	2	2	2	
		3	1.030.1-1.1-3-35-01	М11	4	4	4	4	4	4	

Ведомость расхода стали на элемент, кг

Марка элемента	Изделия закладные: Арматура класса AIII, ГОСТ 5781-82* ф10			Прокат марки Вст3кп2 (пс6), ГОСТ 8509-72* L63х6		ГОСТ 19903-74 δ=6		Общий расход
2ПС30.24.2.0-Л-92	2.0			5.1		0.6		7.7
2ПС30.24.2.5-Л-92	2.0			5.1		0.6		7.7
2ПС15.12.2.0-Л-90	2.2			6.4		1.2		9.8
2ПС15.12.2.5-Л-90	2.2			6.4		1.2		9.8
2ПС15.18.2.0-Л-90	2.2			6.4		1.2		9.8
2ПС15.18.2.5-Л-90	2.2			6.4		1.2		9.8

Рис. 1

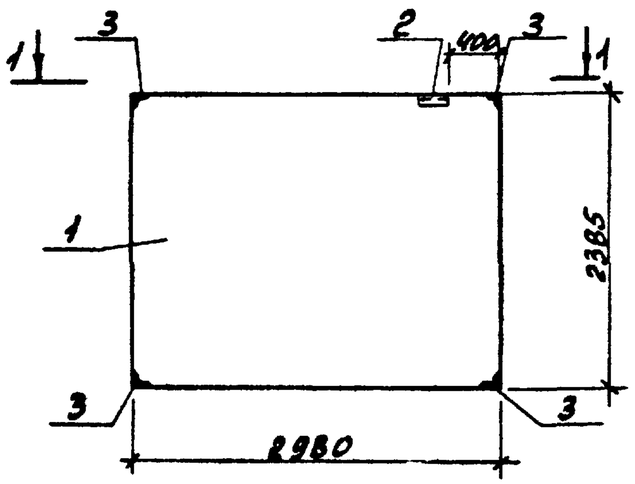

Рис. 2

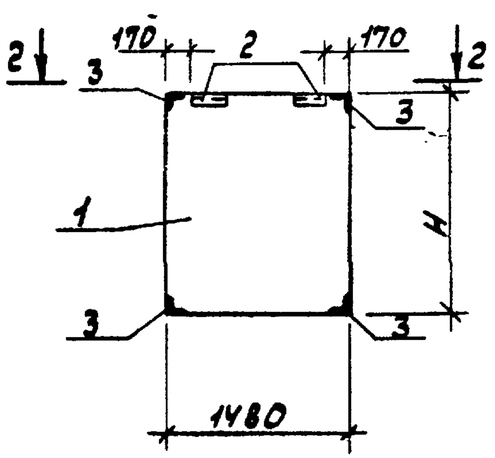

1 — 1

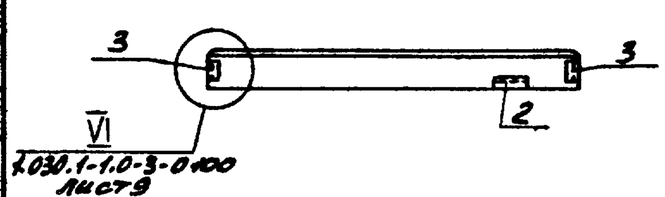

2 — 2

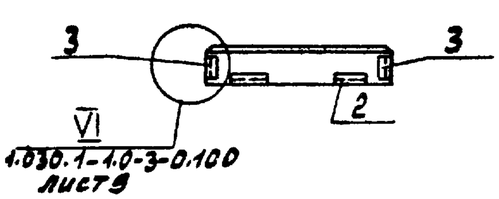

Таблица исполнений

Обозначение	Марка	Рис.	H мм	Масса кг
ТП 903-1-227.86 -КЖИ-015-	2ПС30.24.2.0-Л-92	1		2000
-01	2ПС30.24.2.5-Л-92	1		2470/2400
-02	2ПС15.12.2.0-Л-90	2	1185	500
-03	2ПС15.12.2.5-Л-90	2	1185	620/530
-04	2ПС15.18.2.0-Л-90	2	1785	750
-05	2ПС15.18.2.5-Л-90	2	1785	930/790

В таблице исполнений масса указана:
в числителе - для D 1100 кг/м³, в знаменателе - для D 900 кг/м³

Нач. отд.	Ехилевский	
Н. контр.	Силькунов	
Гл. спец.	Марков	
Рук. гр.	Катаева	
Ст. инж.	Озаркова	
Исполн.	Ведехина	

ТП 903-1-227.86 -КЖИ-015

Стеновые панели простеночные длиной 1.5 м, 3.0 м.

Стадия	Масса	Масштаб
Р	см. таблицу исполн.	1:50
Лист 1	Листов 1	

Госстрой СССР, ГПИ Горьковский Сантехпроект

Формат	Зона	Поз.	Обозначение	Наименование	кол. на исполн. ТП 903-1-223.86 -КЖИ-016 —	01	02	03	04	05	06	07	Примечание
				Документация									
А3			ТП 903-1-223.86 -КЖИ-ТУ	Технические условия									
				Сборочные единицы									
		1		Стеновая панель									
			1.030.1-1.1-1 60	2ПС12.12.2.0-А	1								
			-01	2ПС12.12.2.5-А		1							
			-03	2ПС12.12.3.5-А			1						
			1.030.1-1.1-1 58	2ПС6.12.2.0-А				1					
			-01	2ПС6.12.2.5-А					1				
			-03	2ПС6.12.3.5-А						1			
			1.030.1-1.1-1 61-09	2ПС12.24.2.0-А							1		
			-10	2ПС12.24.2.5-А								1	
				Изделие закладное									
		2	1.030.1-1.1-3-30-01	М2	2	2	2	1	1	1	1	1	
		3	1.030.1-1.1-3-35-01	М11	4	4	4	4	4	4	4	4	

Ведомость расхода стали на элемент, кг

Марка элемента	Изделия закладные: Арматура класса AIII ГОСТ 5781-82* ф10		Прокат марки Вст3кп2 (пс6) ГОСТ 8509-72* L63×6		ГОСТ 19903-74* δ=6		Общий расход
2ПС12.12.2.0-А-59	2.2		6.4		1.12		9.72
2ПС12.12.2.5-А-59	2.2		6.4		1.12		9.72
2ПС12.12.3.5-А-59	2.2		6.4		1.12		9.72
2ПС6.12.2.0-А-60	2.0		5.1		0.6		7.7
2ПС6.12.2.5-А-60	2.0		5.1		0.6		7.7
2ПС6.12.3.5-А-60	2.0		5.1		0.6		7.7
2ПС12.24.2.0-А-91	2.0		5.1		0.6		7.7
2ПС12.24.2.5-А-91	2.0		5.1		0,6		7.7

Рис.1

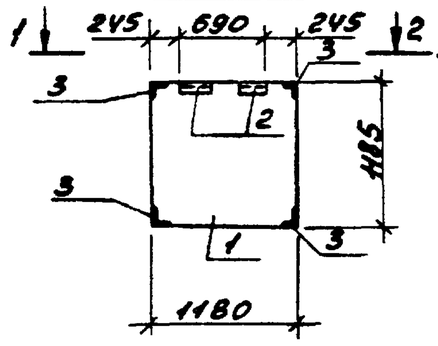

1—1

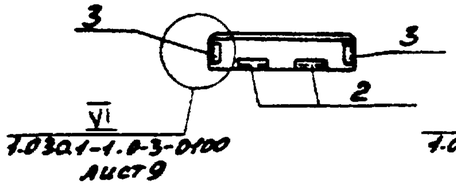

Рис.2

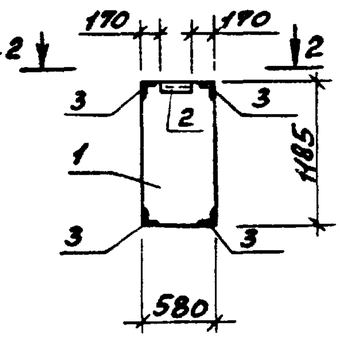

2—2

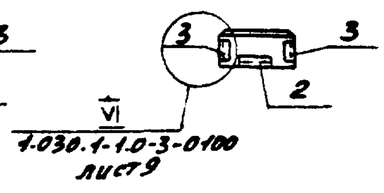

Рис.3

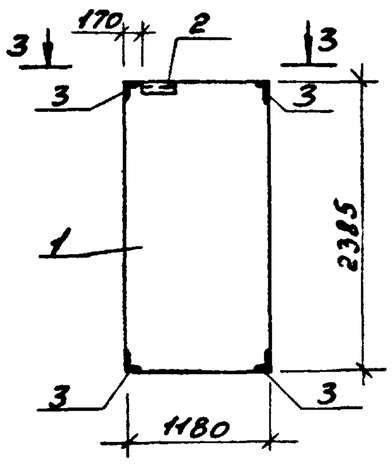

3—3

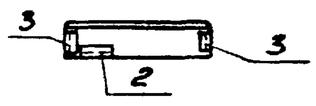

Таблица исполнений

Обозначение	Марка	Рис.	Масса кг
ТП 903-1-223.86 -КЖИ-016	2ПС12.12.2.0-А-59	1	400
-01	2ПС12.12.2.5-А-59	1	490/420
-02	2ПС12.12.3.5-А-59	1	680/570
-03	2ПС6.12.2.0-А-60	2	200
-04	2ПС6.12.2.5-А-60	2	250/210
-05	2ПС6.12.3.5-А-60	2	340/290
-06	2ПС12.24.2.0-А-91	3	800
-07	2ПС12.24.2.5-А-91	3	990/840

В таблице исполнений масса указана:
в числителе- для D 1100 кг/м³, в знаменателе- для D 900 кг/м³

Нач.отд.	Ехилевский	
Н.контр.	Силькунов	
Гл.спец.	Марков	
Рук.гр.	Катаева	
Ст.инж.	Огаркова	
Инженер	Ведехина	

ТП 903-1-223.86 -КЖИ-016

Стеновые панели простеночные длиной 1.2 м, 0.6 м

Стадия	Масса	Масштаб
Р	См. таблицу исполн.	1:50
Лист 1	Листов 1	

Госстрой СССР ГПИ Горьковский САНТЕХПРОЕКТ

Рис.1

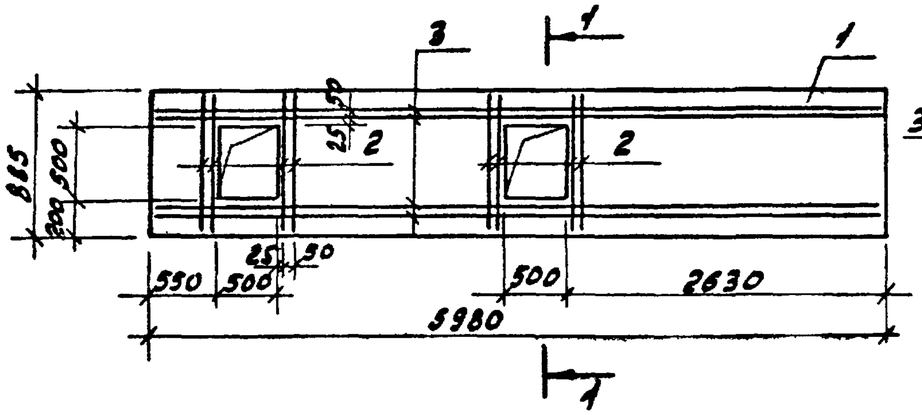

Рис.2

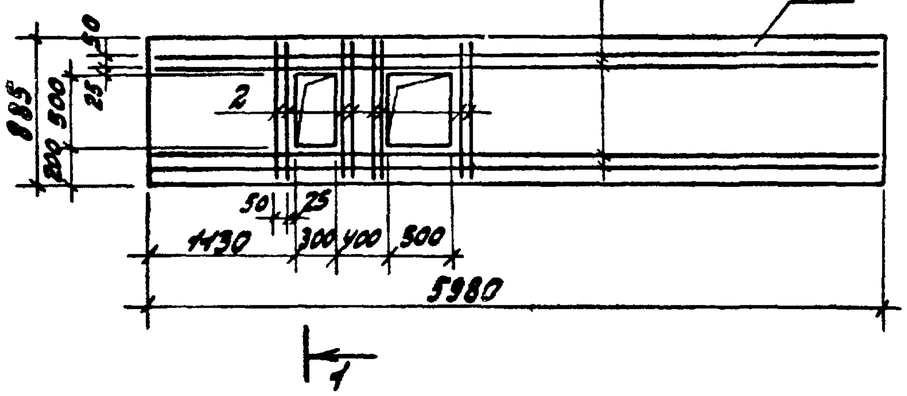

Формат	Зона	Поз.	Обозначение	Наименование	Кол. на испол. -КЖИ-017-			Примечание
					–	01		
				Документация				
А3			ТП 903-1-223.86 - КЖИ-ТУ	Технические условия	X	X		
				Сборочные единицы				
		1	1.030.9-2.1-06.0-22	Панель перегородки				
				ПГ 60. 9-1-Т	1	1		
				Детали				
				А-III-8- ГОСТ 5781-82*				
БЧ		2	ТП 903.-1-221.86 -КЖИ-017-001	ℓ=850	16	16		0.34кг
БЧ		3	-002	ℓ=5950	8	8		2.4кг

Таблица исполнений

Обозначение	Марка	Рис	Масса т
ТП 903-1-223.86 -КЖИ-017	ПГ 60.9-1-Т-1	1	1.01
-01	ПГ 60.9-1-Т-2	2	1.01

Ведомость расхода стали на дополнительные арматурные изделия на один элемент, кг.

Марка элемента	Изделия арматурные				Общий расход
	Арматура класса A III ГОСТ 5781-82*				
	ф8			Итого	
ПГ 60. 9-1-Т-1	24.7			24.7	24.7
ПГ 60. 9-1-Т-2	24.7			24.7	24.7

Нач. отд.	Ехилевский	
Н. контр.	Силькунов	
Гл. спец.	Марков	
Рук. гр.	Катаева	
Ст. инж.	Огаркова	
Инженер	Морозова	

ТП 903-1-223.86 -КЖИ-017

Панель перегородки длиной 6 м.

Стадия	Масса	Масштаб
Р	по данным испытаний	1:50
Лист	Листов 1	

Госстрой СССР ГПИ Горьковский САНТЕХПРОЕКТ

Альбом 6

Рис.1

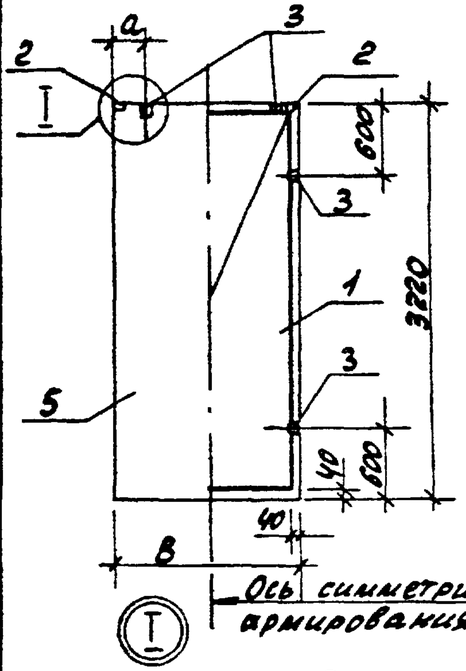

Рис.2

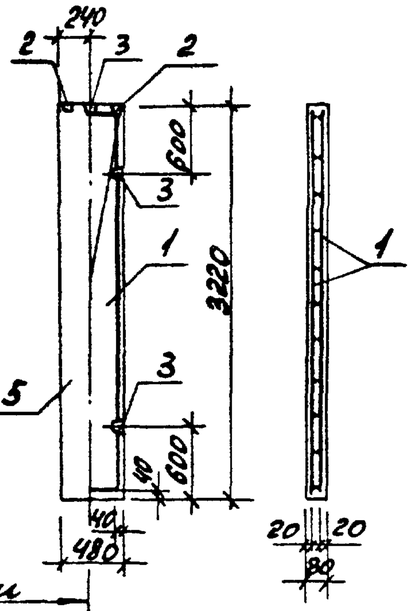

1 – 1

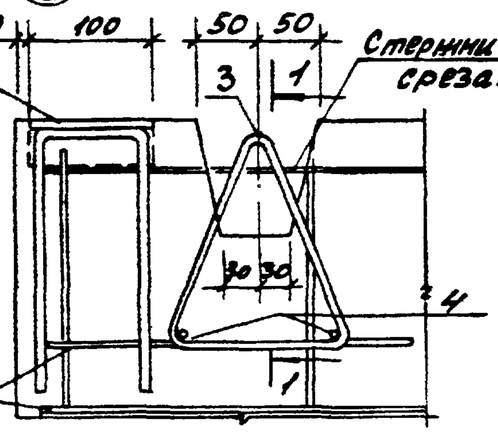

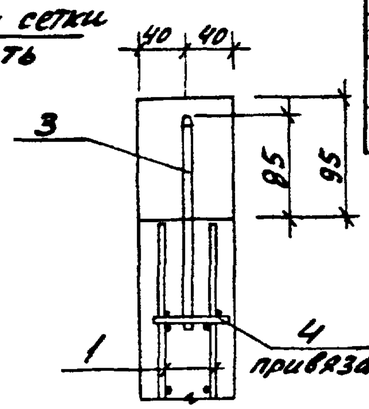

Формат	Зона	Поз.	Обозначение	Наименование	Кол. на исполн. КЖИ-021- —	01	02	03		Примечание
				Документация						
А3			1.030.9-2.1-00.0 ТО	Техническое описание	X	X	X	X		
				Сборочные единицы						
				Сетки арматурные						
А3		1	ТП 903-1-223.86 -КЖИ-018-030	С1				2		
			-01	С2			2			
			-02	С3		2				
			-03	С4	2					
АV		2	1.400-15. В 1. 560	Изделие закладное МН55В	2	2	2	2		
				Петли монтажные						
АЧ		3	ТП 903-1-223.86-КЖИ-033.040	МН21				3		
			-01	МН22	4					
			-02	МН23		4	4			
				Детали						
БЧ		4	-018-007	Проволока 5Вр1 ГОСТ 6727-80 L=60	8	8	8	6		0.01 кг
				Материалы						
		5		Бетон класса В15 D=1800 кг/м³	0.26	0.3	0.4	0.2		м³

Ведомость расхода стали на элемент, кг

Марка элемента	Изделия арматурные: Арматура класса Вр-1 ГОСТ 6727-80 ф5		Всего	Изделия закладные: Арматура класса AI ГОСТ 5781-82* ф8	ф10	ф12	AIII ГОСТ 5781-82* ф8		Всего	Прокат марки Вст3кп2 ГОСТ 8240-72* Б8		Всего	Общий расход
ПГ10	10.1		10.1		1.7		0.4		2.1	1.4		3.5	13.6
ПГ11	11.9		11.9			2.5	0.4		2.9	1.4		4.3	16.2
ПГ12	13.7		13.7			2.5	0.4		2.9	1.4		4.3	18.0
ПГ13	5.2		5.2	0.7		0.7	0.4		1.1	1.4		2.5	7.7

Таблица исполнений

Обозначение	Марка	Рис.	В мм	а мм	Масса т
ТП 903-1-223.86 -КЖИ-018-	ПГ10	1	980	200	0.6
-01	ПГ11	1	1180	220	0.7
-02	ПГ12	1	1480	250	0.96
-03	ПГ13	2			0.5

Нач.отд.	Ершевский	
Н.контр.	Силькунов	
Гл.спец.	Марков	
Рук.гр.	Катаева	
Ст.инж.	Огаркова	
Инженер	Ведекина	

ТП 903-1-223.86 -КЖИ-018

Панель перегородки (ПГ10; ПГ11; ПГ12; ПГ13)

Стадия	Масса	Масштаб
Р	см. таблицу исполн.	—
Лист	Листов 1	

Госстрой СССР ГПИ Горьковский САНТЕХПРОЕКТ

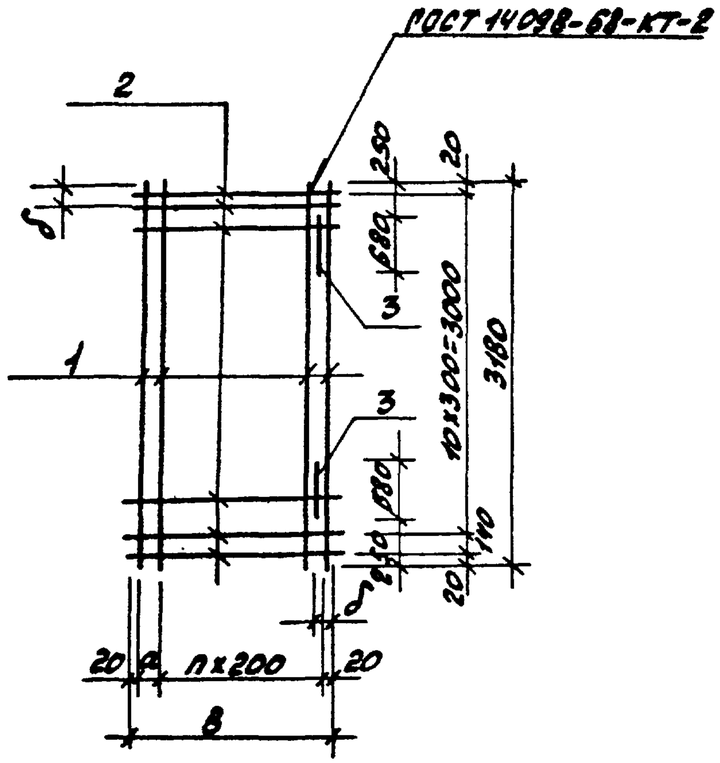

Формат	Зона	Поз.	Обозначение	Наименование	Кол. на исполн. ТП 903-1-223.86 -КЖИ-021.030 —	01	02	03		Примечание
				Документация						
А3			ТП 903-1-223.86 -КЖИ-ТУ	Технические условия	X	X	X	X		
				Детали						
Б4		1	ТП 903-1-223.86 -КЖИ-021	Проволока 5Вр1 ГОСТ 6727-80						
			-001	ℓ= 3180	3	8	7	6		0.5 кг
Б4		2		Проволока 5Вр1 ГОСТ 6727-80						
			-002	ℓ= 440	13					0.07 кг
			-003	ℓ= 1440		13				0.2 кг
			-004	ℓ= 1140			13			0.17 кг
			-005	ℓ= 940				13		0.14 кг
Б4		3	-006	Проволока 5Вр1 ГОСТ 6727-80						
				ℓ= 680	2	2	2	2		0.1 кг

Таблица исполнений

Обозначение	Марка	B мм	n шт	a мм	δ мм	Масса кг
ТП 903-1-223.86 -КЖИ-018.030-	С1	440	2		160	2.6
-01	С2	1440	7		210	6.8
-02	С3	1140	5	100	210	5.9
-03	С4	940	4	100	210	5.0

Нач. отд.	Ехилевский		
Н. контр.	Сшлькунов		
Гл. спец.	Марков		
Рук. гр.	Катаева		
Ст. инж.	Огаркова		
Инж.	Ведехина		

ТП 903-1-223.86 -КЖИ-018.030

Сетка арматурная (С1 ÷ С4)

Стадия	Масса	Масштаб
Р	см. таблицу исполн.	—
Лист	Листов 1	

Госстрой СССР ГПИ Горьковский САНТЕХПРОЕКТ

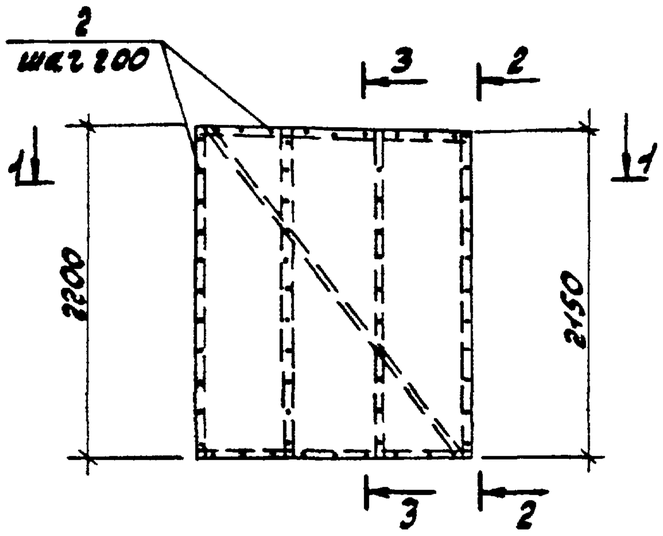

2 - 2

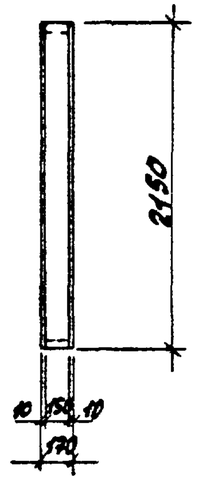

3 - 3

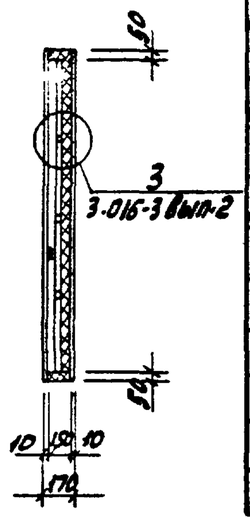

Формат	Зона	Поз.	Обозначение	Наименование	Кол.	Примечание
				Документация		
			3.016-3 Вып.2	Пояснительная записка	X	
				Сборочные единицы		
А3		1	ТП903-1-223.86 - КНИ-019.060	Каркас АЕ-4 1.8×2.2	1	60.6кг
				Асбестоцементные листы		
Б4		2		ЛП-П-1.8×2.2×10 ГОСТ18124-75*	2	72.1кг
				Минераловатные плиты		
Б4		3		ПЖ75-1000.1000.40 ГОСТ9573-82	4	10.0кг
				Стандартные изделия		
		4		Шуруп Б4-50 ГОСТ1145-80*	124	
				Материалы		
		5		Пергамин П-350 ГОСТ2697-83	8.8м²	6.0кг

1 - 1

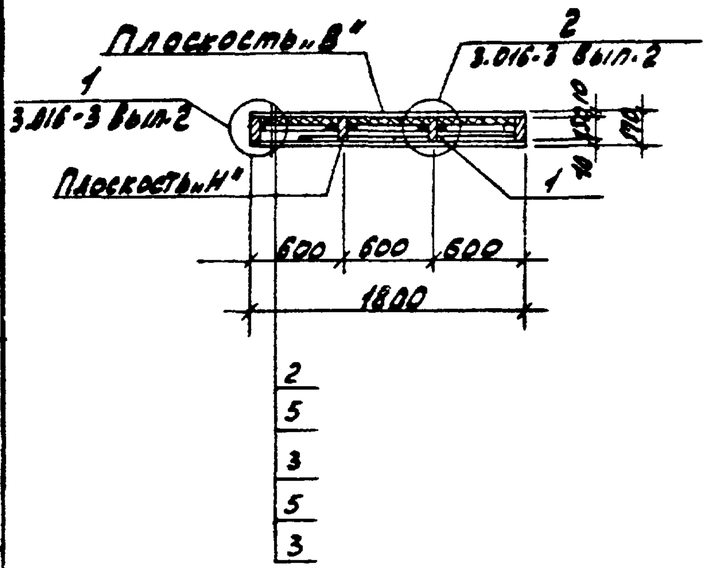

Плоскость „Н" - наружная, плоскость „В" - внутренняя.

Нач.отд.	Ежилевский		
Н.контр.	Кулькунов		
Гл.спец.	Марков		
Рук.гр.	Катаева		
Ст.инж.	Колесова		
Инженер	Моренова		

ТП 903-1-223.86 КНИ-019

Стеновая панель АСД-4 1.8×2.2

Стадия	Масса	Масштаб
Р	251.8кг	—
Лист	Листов 1	

Госстрой СССР ГПИ Горьковский САНТЕХПРОЕКТ

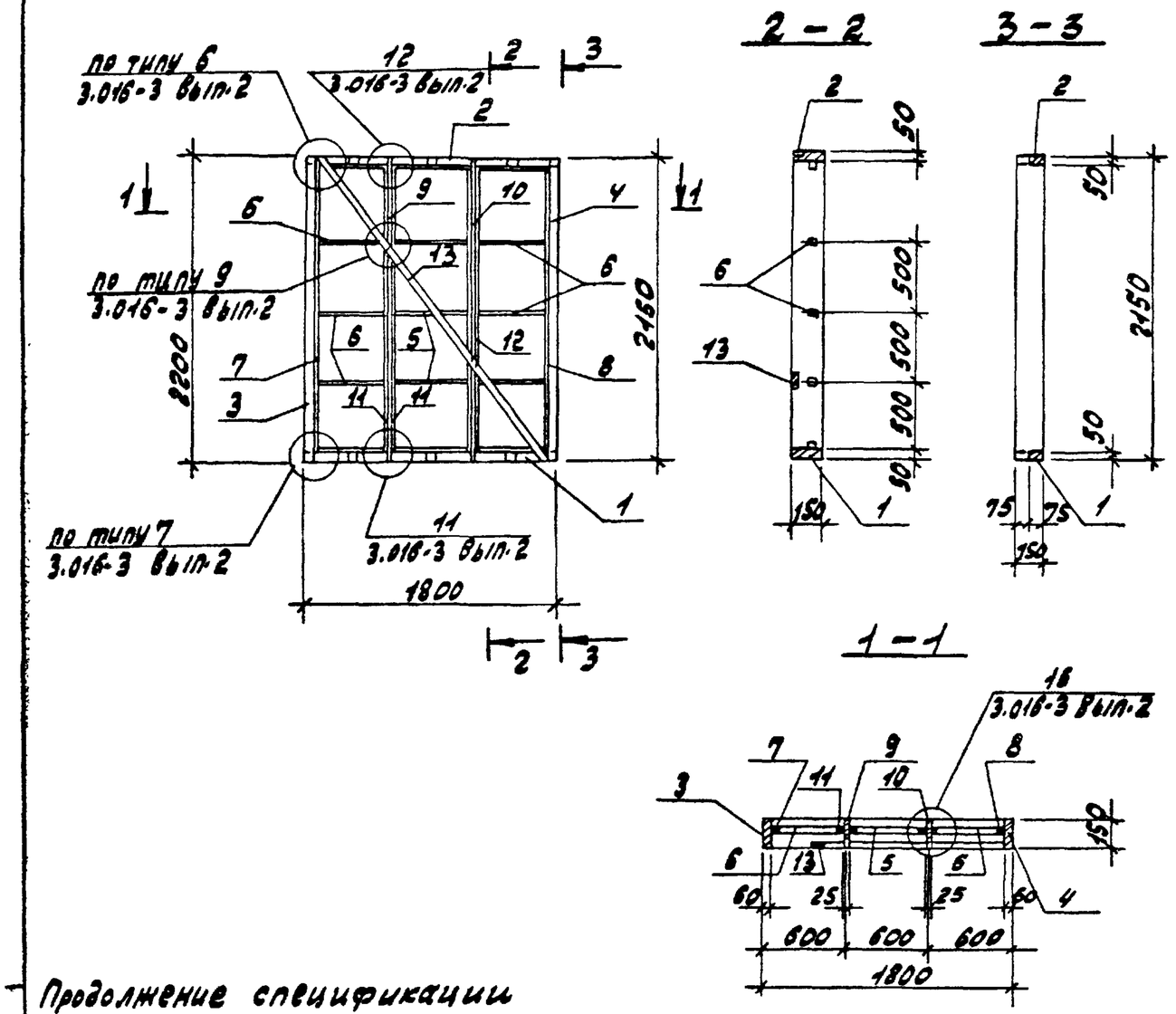

Формат	Зона	Поз.	Обозначение	Наименование	Кол.	Примечание
				Документация		
			3.016-3 вып.2	Пояснительная записка	X	
				Сборочные единицы		
			3.016-3 вып.2	Соединительный элемент МС1	2	2.4кг
				Детали		
				Пиломатериалы ГОСТ 24454-80Е		
А3		1	ТП 903-1-223.86 КЖИ-019- 001	30×150 l=1800	1	
А3		2	-002	50×150 l=1800	1	
А3		3	-003	50×150 l=2200	1	
А3		4	-004	50×150 l=2150	1	
А3		5	-005	12×25 l=575	5	
А3		6	-006	12×25 l=547	10	
А3		7	-007	25×25 l=2100	1	
А3		8	-008	25×25 l=2050	1	
А3		9	-009	25×150 l=2136	1	
А3		10	-011	25×150 l=2116	1	
А3		11	-012	25×25 l=2090	2	
А3		12	-013	25×25 l=2070	2	
А3		13	-014	30×100 l=2750	1	

Продолжение спецификации

Формат	Зона	Поз.	Обозначение	Наименование	Кол.	Примечание
				Стандартные изделия		
Б4				Шуруп Б6×25 ГОСТ 1145-80*	24	
Б4				Гвозди ГОСТ 4028-63*		
				К4×100	8	
				К2.5×60	62	
				К1.6×25	8	

Врезка раскосов в элементы каркаса выполняется по месту при сборке.

Нач. отд.	Ехилевский		
Н. контр.	Силькунов		
Гл. спец.	Марков		
Рук. гр.	Катаева		
Ст. инж.	Колесова		
Инженер	Моренова		

ТП 903-1-223.86 -КЖИ-019.060

Каркас
ДК-4
1.8×2.2

Стадия	Масса	Масштаб
Р	60.6кг	—

Лист 1 Листов 2

Госстрой СССР
ГПИ Горьковский
САНТЕХПРОЕКТ

21195-04 34

Поз. 1

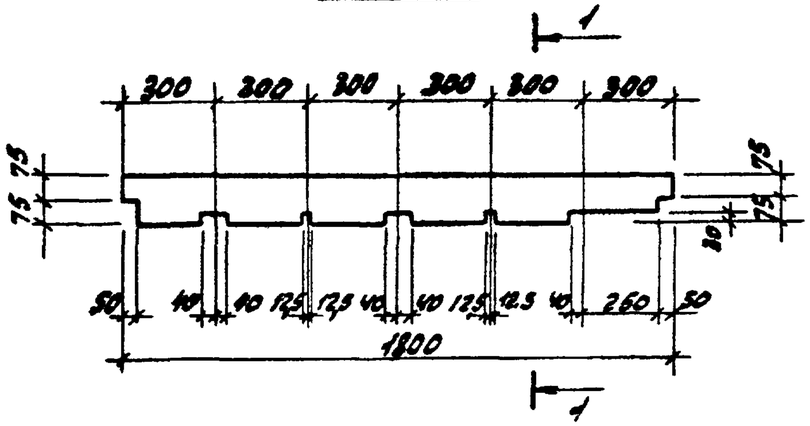

Поз. 7, поз. 8

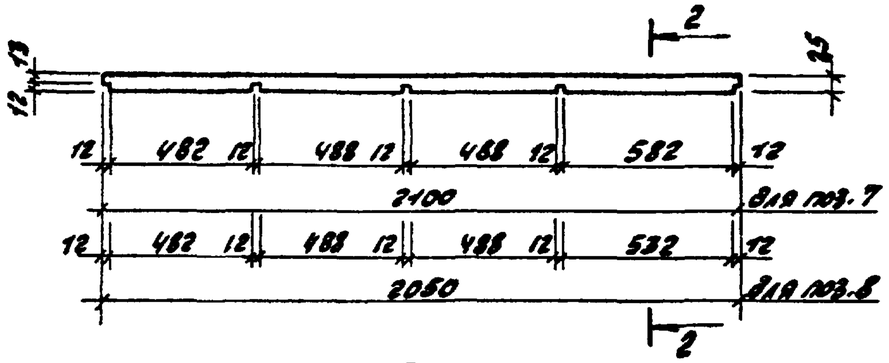

Поз. 5, поз. 6

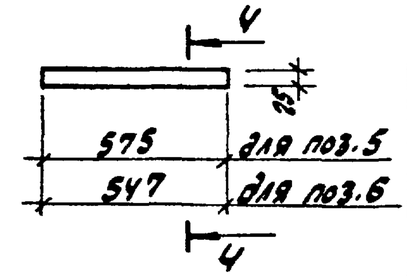

Поз. 2

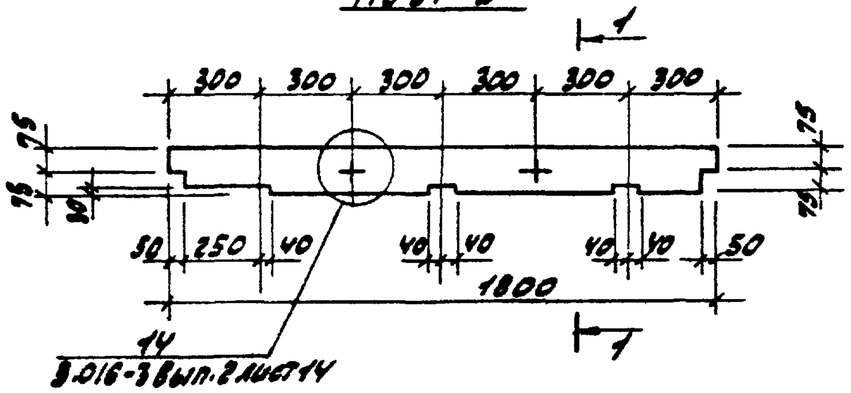

Поз. 9, поз. 10

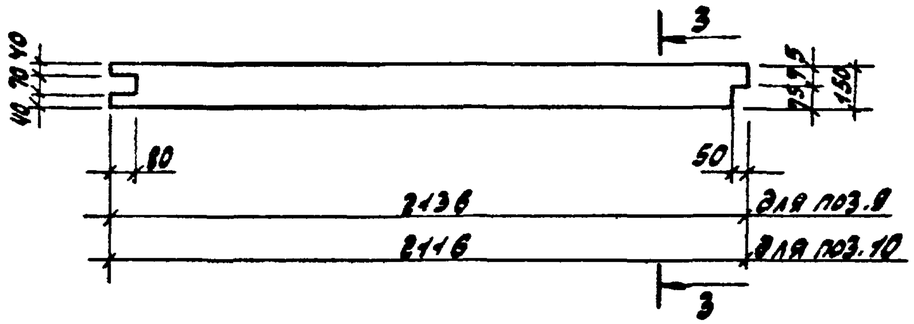

1-1

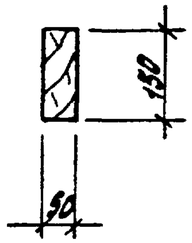

2-2

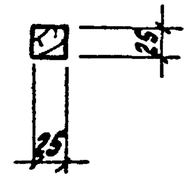

Поз. 3, поз. 4

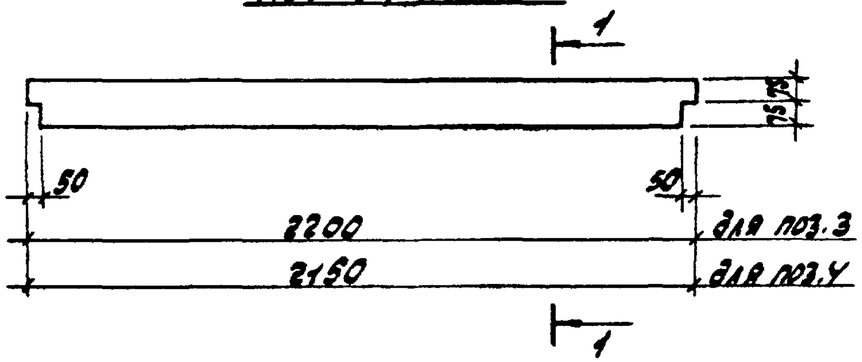

Поз. 11, поз. 12

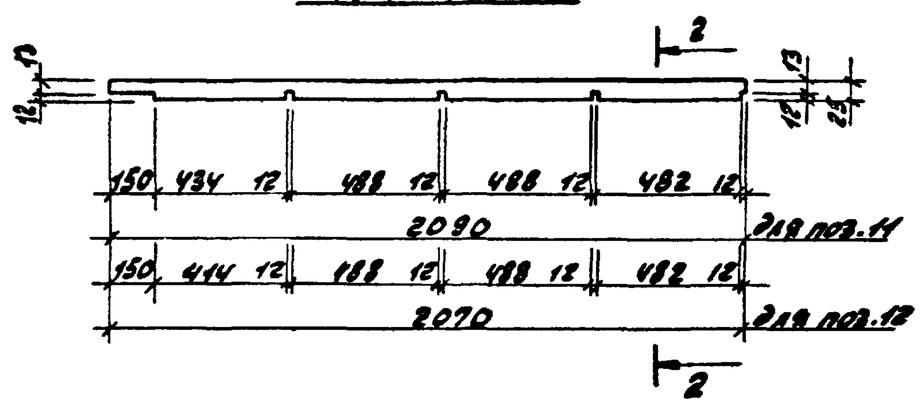

3-3

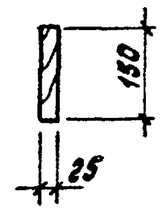

4-4

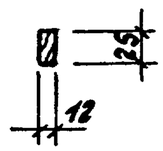

ТП 903-1-283.86	КЖИ-019.060	Лист 2

Формат	Зона	Поз.	Обозначение	Наименование	Кол.	Примечание
				Документация		
А3			ТП903-1-221.86 -КЖИ-ТУ	Технические условия	X	
				Сборочные единицы		
А3	1		3.006.1-2/82.1-1-04.0-2	Лоток Л4д-8	1	
А3	2		1.400-15.81.430-03	Изделие закладное МН413-2	0.55	п.м.

Ведомость расхода стали на дополнительные закладные изделия на один элемент, кг.

Марка элемента	Изделия закладные						Общий расход
	Арматура класса		Прокат марки				
	А III		Вст 3 кп2				
	ГОСТ 5781-82*		ГОСТ 103-76				
	Ф8	Итого	δ=6	Итого			
Л4д-8-1	0.44	0.44	2.3	2.3			2.74

ТП903-1-223.86 -КЖИ-020

Лоток Л4д-8-1

Стадия	Масса	Масштаб
Р	см. таблицу исполн.	—
Лист	Листов 1	

Госстрой СССР ГПИ Горьковский САНТЕХПРОЕКТ

Нач.отд.	Ехилевский	
Н.контр.	Силькунов	
Гл.спец.	Марков	
Рук.гр.	Катаева	
Ст.инж.	Огаркова	
Инж.	Ведехина	

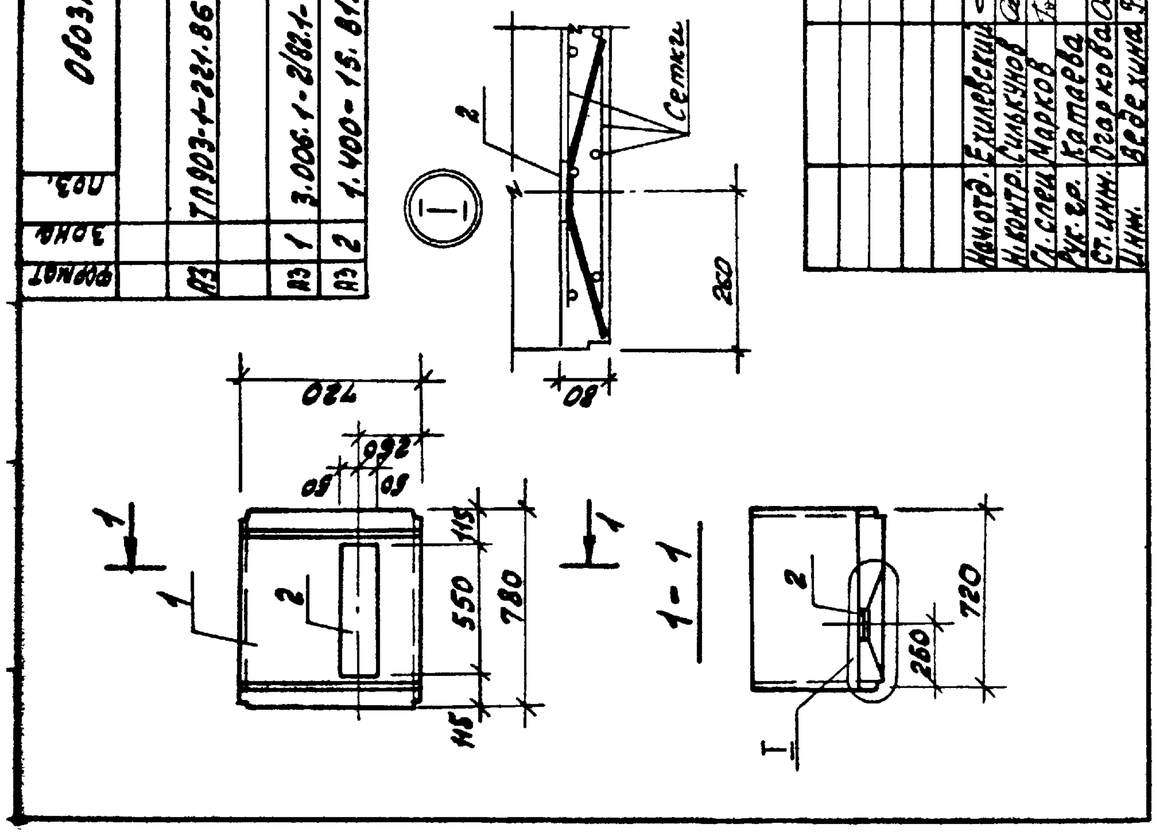

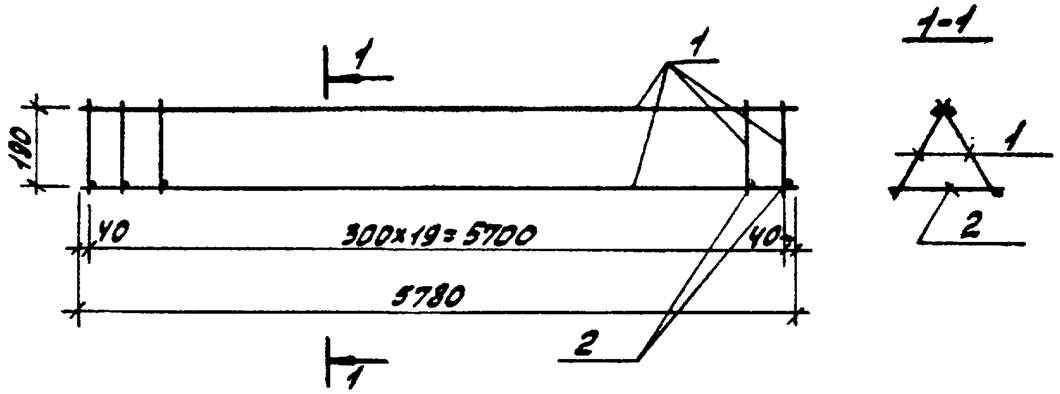

Формат	Зона	Поз.	Обозначение	Наименование	Кол.	Примечание
				Документация		
А3			ТП903-1-223.86 -КЖИ-ТУ	Технические условия	X	
				Сборочные единицы		
А3		1	ТП903-1-223.86-КЖИ-022.020-06	Каркас плоский КР7	2	10.6кг
				Детали		
Б4		2	ТП903-1-223.86-КЖИ-021.011	А-I-10 ГОСТ 5781-82* ℓ=280	20	0.17кг

Нач.отд.	Ехилевский	
Н.контр.	Силькунов	
Гл.спец.	Марков	
Рук.гр.	Катаева	
Ст.инж.	Колесова	
Инженер	Моренова	

ТП903-1-223.86 -КЖИ-021.010

Каркас пространственный КП1

Стадия	Масса	Масштаб
Р	24.6кг	1:50
Лист	Листов 1	

Госстрой СССР ГПИ Горьковский САНТЕХПРОЕКТ

Инв.№ подл. | Подпись и дата | Взам. инв.№

21193-04 74

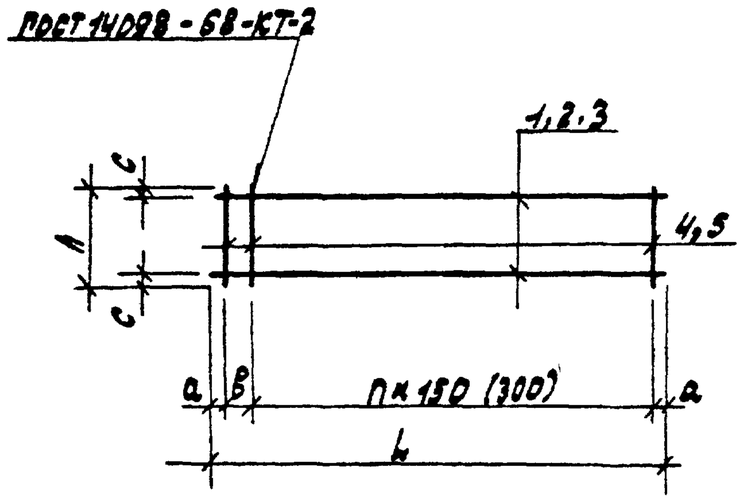

Формат	Зона	Поз.	Обозначение	Наименование	КР1	КР2	КР3	КР4	КР5	КР6	КР7	Примечание
				Документация								
А3			ТП 903-1-223.86 -КЖИ-ТУ	Технические условия	X	X	X	X	X	X	X	
				Детали								
Б4		1	ТП903-1-223.86 -КЖИ-022-001	А-III-10 ГОСТ 5781-82* ℓ=3950	2							2,5 кг
Б4		2		А-III-16 ГОСТ 5781-82*								
			-002	ℓ=2950		2						4,7 кг
			-003	ℓ=1500			2					2,4 кг
			-004	ℓ=1950				2				3,1 кг
			-005	ℓ=3350					2			5,4 кг
			-006	ℓ=2100						2		3,4 кг
Б4		4		А-I-8 ГОСТ 5781-82*								
			-007	ℓ= 250	27					14		0,1 кг
			-008	ℓ= 330		20						0,13 кг
			-009	ℓ= 310			11					0,12 кг
			-011	ℓ= 235				13				0,09 кг
			-012	ℓ= 280					21			0,1 кг
				А-I-10 ГОСТ 5781-82*								
Б4		3	-013	ℓ= 5780							2	3,60 кг
Б4		5	-014	ℓ= 280							20	0,17 кг

Таблица исполнений

Обозначение	Марка	L мм	n шт	a мм	в мм	h мм	c мм	Масса кг
ТП 903-1-223.86 -КЖИ-022.020	КР1	3950	25	25	150	250	15	7.7
-01	КР2	2950	18	50	150	330	15	15.4
-02	КР3	1500	9	25	100	310	15	6.1
-03	КР4	1950	11	75	150	235	15	7.4
-04	КР5	3350	19	175	150	280	15	12.8
-05	КР6	2100	12	75	150	250	15	8.2
-06	КР7	5780	18	40	300	280	30	10.6

Размер в скобках дан для КР7.

Нач. отд.	Ехилевский		
Н. контр.	Силькунов		
Гл. спец.	Марков		
Рук. гр.	Катаева		
Ст. инж.	Колесова		
Инженер	Вдовкина		

ТП 903-1-223.86 -КЖИ-022.020

Каркас плоский (КР1 ÷ КР7)

Стадия	Масса	Масштаб
Р	см. таблицу исполн.	—
Лист	Листов 1	

Госстрой СССР ГПИ Горьковский САНТЕХПРОЕКТ

Рис. 1

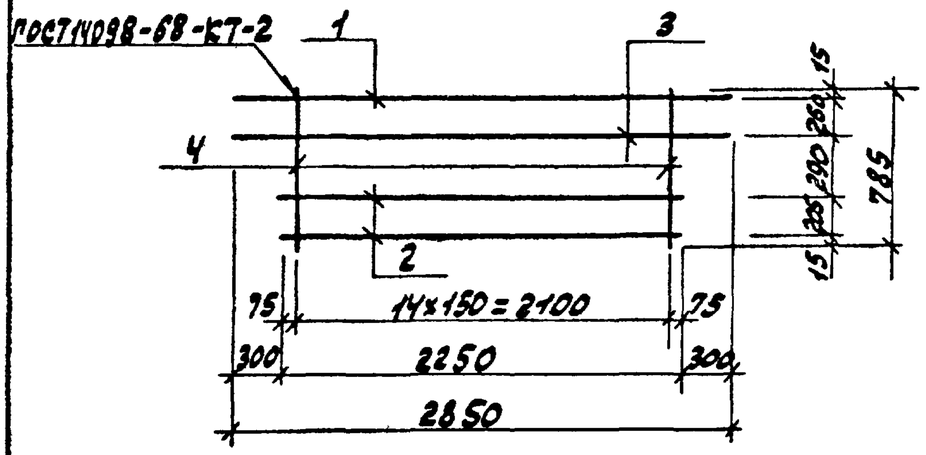

Рис. 2

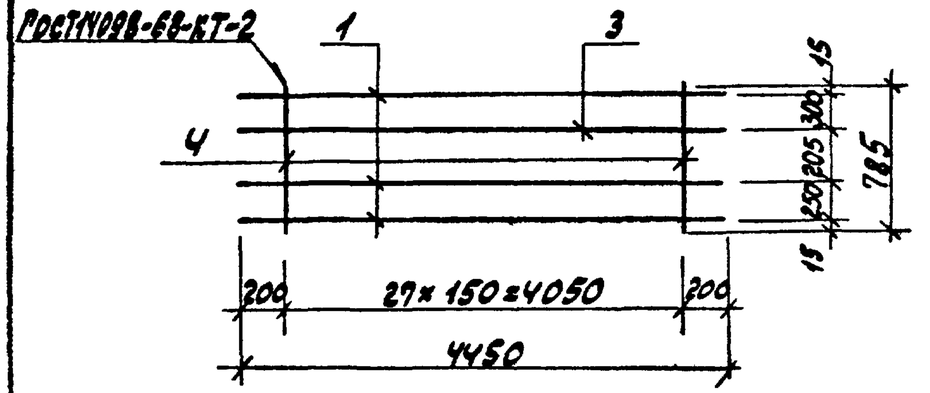

Рис. 3

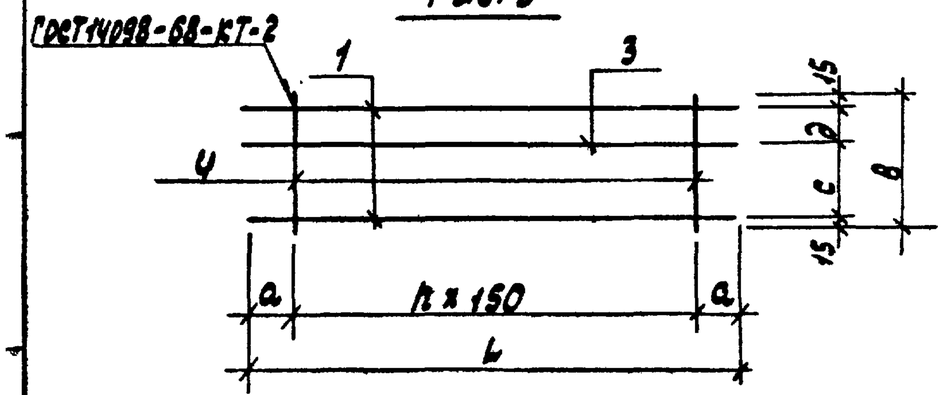

Формат	Зона	Поз.	Обозначение	Наименование	Кол. на испол. ТП903-1-22386-КЖИ-023.020-				Примечание
					–	01	02	03	
				Документация					
А3			ТП903-1-22386 -КЖИ-ТУ	Технические условия					
				Детали					
Б4		1		А-III-16 ГОСТ5781-82*					
			ТП903-1-22386 -КЖИ-023-001	ℓ=2850	1				4.3 кг
			002	ℓ=4450		3	2		7.1 кг
			003	ℓ=3950				2	6.3 кг
Б4		2	004	ℓ=2250	2				3.6 кг
Б4		3		А-III-10 ГОСТ5781-82*					
			005	ℓ=2850	1				1.8 кг
			006	ℓ=4450		1	1		2.8 кг
			007	ℓ=3950				1	2.5 кг
Б4		4		А-I-8 ГОСТ5781-82*					
			008	ℓ=785	15	28			0.3 кг
			009	ℓ=310			28	27	0.12 кг
			011	ℓ=485			28		0.19 кг

Таблица исполнений

Обозначение	Марка	Рис.	L мм	B мм	a мм	c мм	d мм	h кол	Масса кг
ТП903-1-22386 -КЖИ-023.020	КР8	1	—	—	—	—	—	—	17.0
-01	КР9	2	—	—	—	—	—	—	32.5
-02	КР10	3	4450	485	200	250	205	27	25.4
-03	КР11	3	3950	310	25	220	60	26	18.3

Нач. отд.	Ехилевский	
Н. контр.	Сидькунов	
Гл. спец.	Марков	
Рук. гр.	Катаева	
Ст. инж.	Колесова	
Инженер	Дерехина	

ТП903-1-22386 -КЖИ-023.020

Каркас плоский (КР8÷КР11)

Стадия	Масса	Масштаб
Р	См. таблицу испол.	—
Лист	Листов 1	

Госстрой СССР ГПИ Горьковский САНТЕХПРОЕКТ

Рис. 1

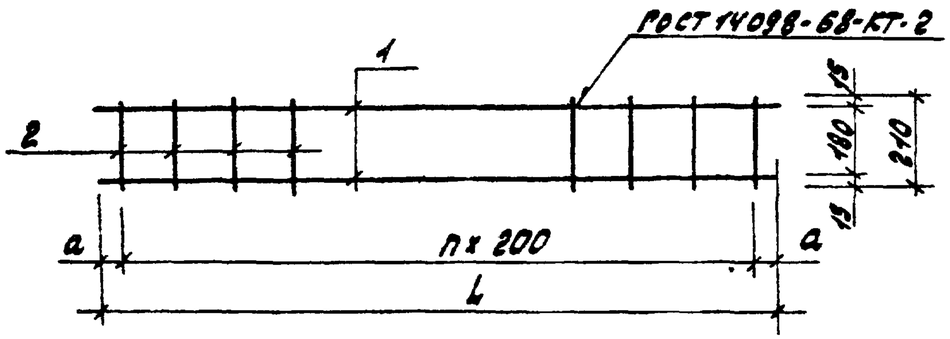

Рис. 2

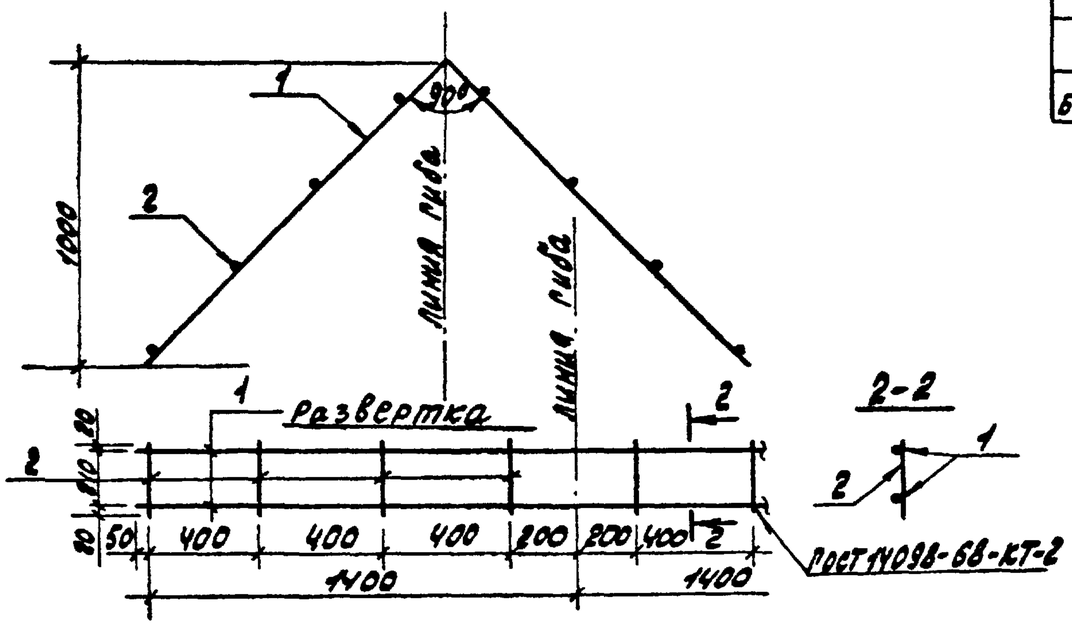

Рис. 3 (остальное см. рис. 1)

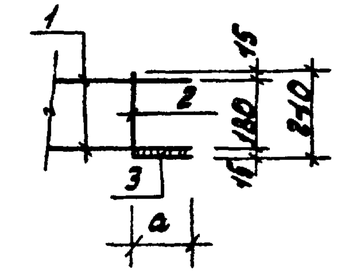

Формат	Зона	Поз.	Обозначение	Наименование	кол. на исполн. ТП 903-1-223.86 КЖИ-024.020 —	01	02	03	Примечания
				Документация					
А3			ТП 903-1-223.86 -КЖИ-ТУ	Технические условия					
				Детали					
БЧ		1		А-III-ГОСТ 5781-82*					
			ТП 903-1-223.86 -КЖИ-024-001	ℓ=3750	2				1.5 кг
			-002	ℓ=1700		2			0.7 кг
			-003	ℓ=2900			2		1.2 кг
			-004	ℓ=1000				2	0.4 кг
БЧ		2		А-I-6-ГОСТ 5781-82*					
			-005	ℓ=210	16	7		5	0.05 кг
			-006	ℓ=250			8		0.06 кг
БЧ		3	-007	А-I-8 ГОСТ 5781-82* ℓ=100				1	0.04 кг

Таблица исполнений

Обозначение	Марка	L мм	Рис	n шт	a мм	Масса кг
ТП 903-1-223.86 -КЖИ-024.020	КР12	3750	1	15	375	3.80
-01	КР13	1700	1	6	200	1.7
-02	КР14	2900	2	8	—	2.9
-03	КР15	1000	1;3	5	100	1.1

Нач. отд.	Ехилевский		
Н. контр.	Силькунов		
Гл. спец.	Марков		
Рук. гр.	Катарева		
Ст. инж.	Огаркова		
Инженер	Ведрхина		

ТП 903-1-223.86 -КЖИ-024.020

Каркас плоский (КР12 ÷ КР15)

Стадия	Масса	Масштаб
Р	см. таблицу исполн.	—
Лист	Листов 1	

Госстрой СССР ГПИ Горьковский САНТЕХПРОЕКТ

Развертка

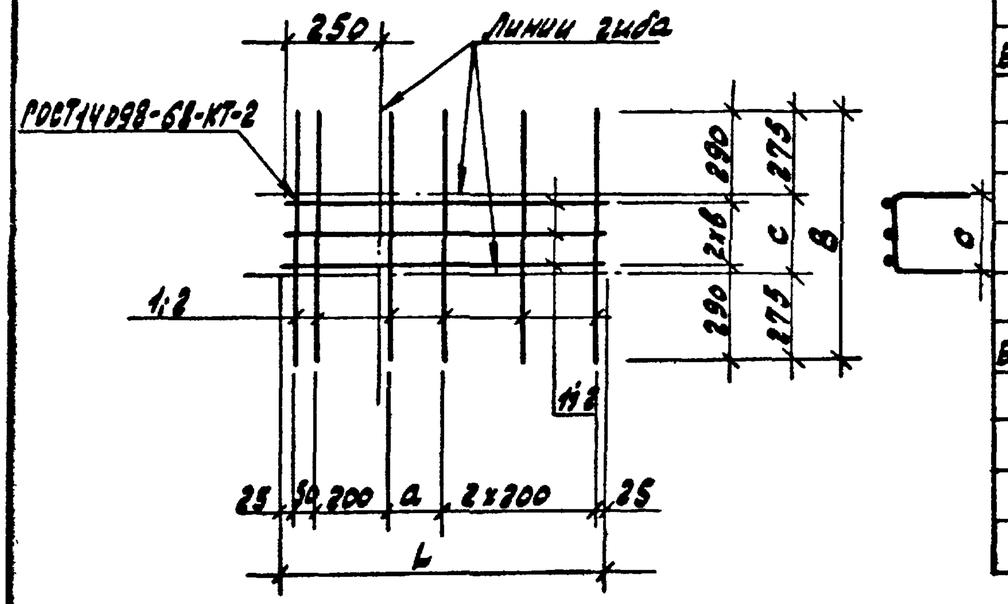

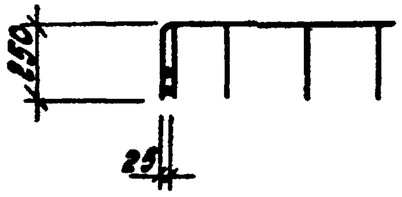

Формат	Зона	Поз.	Обозначение	Наименование	Кол. на исполн. ТП 903-1-223.86					Примечание
					–	01	02	03	04	
				Документация						
А3			ТП903-1-223.86 КЖИ-ТУ	Технические условия						
				Детали						
Б4		1		А-III-10 ГОСТ 5781-82*						
			ТП903-1-223.86 -КЖИ-025.001	ℓ=975	3					0.6 кг
			-002	ℓ=820	6					0.5 кг
			-003	ℓ=825		3	3			0.5 кг
			-004	ℓ=880		6				0.55 кг
			-005	ℓ=680			6			0.42 кг
Б4		2		А-III-16 ГОСТ 5781-82*						
			-006	ℓ=1250				3	–	1.9 кг
			-007	ℓ=780				6	6	1.3 кг
			-008	ℓ=1050					3	1.68 кг

Таблица исполнений

Обозначение	Марка	L мм	B мм	a мм	2x8	C мм	Масса кг
ТП 903-1-223.86 -КЖИ-025.030	С5	975	820	275	2x120	270	4.8
-01	С6	825	880	125	2x150	330	4.8
-02	С7	825	680	125	2x50	130	4.1
-03	С8	1250	780	550	2x100	230	13.5
-04	С9	1050	780	350	2x100	230	12.8

Нач.отд.	Ехилевский		
Н.контр.	Силькунов		
Гл.спец.	Марков		
Рук.гр.	Катаева		
Ст.инж.	Колесова		
Инженер	Ведехина		

ТП 903-1-223.86 -КЖИ-025.030

Сетка арматурная (С5÷С9)

Стадия	Масса	Масштаб
Р	см. таблицу исполн.	—
Лист	Листов 1	

Госстрой СССР
Р.Г.И. Горьковский
САНТЕХПРОЕКТ

21195-04 40

Рис.1

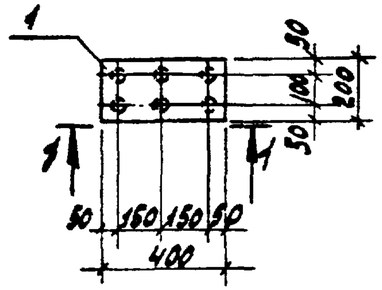

Рис.2

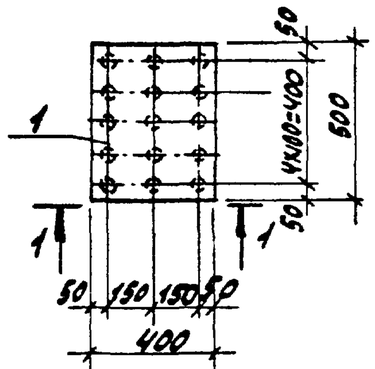

Рис.3

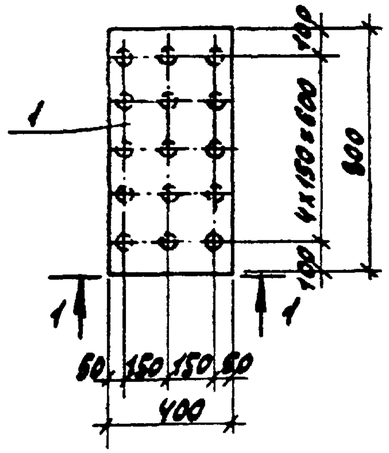

Рис.4

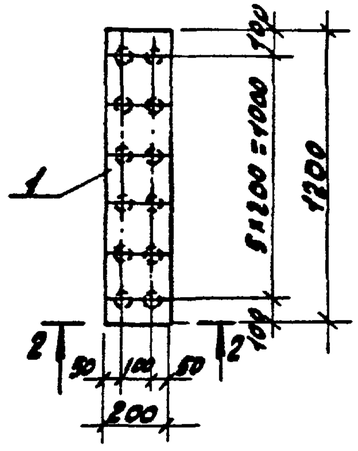

1 — 1

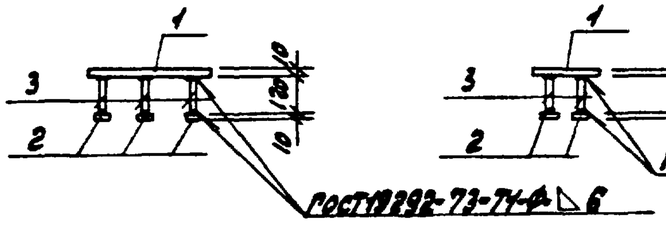

2 — 2

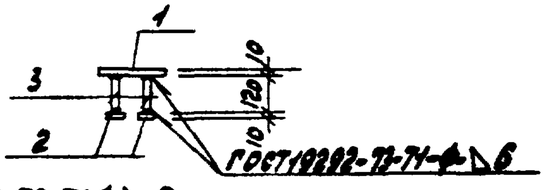

Формат	Зона	Поз.	Обозначение	Наименование	Кол. на исполн. ТП 903-1-223.86-КЖИ-026-040 —	01	02	03	Примечание
				Документация					
А3			ТП903-1-223.86 -КЖИ-ТУ	Технические условия					
				Детали					
Б4		1	ТП903-1-223.86 -КЖИ-026-001	Лист Б-ПН-0-10×200×400 ГОСТ19903-74* / Вст3кп2 ГОСТ14637-79*	1				6.3 кг
			-002	Лист Б-ПН-0-10×400×500 ГОСТ19903-74* / Вст3кп2 ГОСТ14637-79*		1			15.7 кг
			-003	Лист Б-ПН-0-10×400×800 ГОСТ19903-74* / Вст3кп2 ГОСТ14637-79*			1		25.2 кг
			-004	Лист Б-ПН-0-10×200×1200 ГОСТ19903-74* / Вст3кп2 ГОСТ14637-79*				1	18.9 кг
Б4		2	-005	Лист Б-ПН-0-10×50×50 ГОСТ19903-74* / Вст3кп2 ГОСТ14637-79*	6	15	15	12	0.2 кг
Б4		3	-006	А-III-8 ГОСТ5781-82* e=120	6	15	15	12	0.05 кг

Таблица исполнений

Обозначение	Марка	Рис.		Масса кг
ТП 903-1-223.86 -КЖИ-026.040	МН1	1		7.8
-01	МН2	2		19.5
-02	МН3	3		29.0
-03	МН4	4		21.9

Нач. отд.	Ехилевский		
Н. контр.	Силькунов		
Гл. спец.	Марков		
Рук. гр.	Катаева		
Ст. инж.	Огаркова		
Инженер	Моренова		

ТП903-1-223.86 -КЖИ-026.040

Изделие закладное (МН1÷МН4)

Стадия	Масса	Масштаб
Р	см. таблицу исполн.	1:20

Лист | Листов 1

Посстрой СССР ГПИ Горьковский САНТЕХПРОЕКТ

21195-04 41

Рис. 1

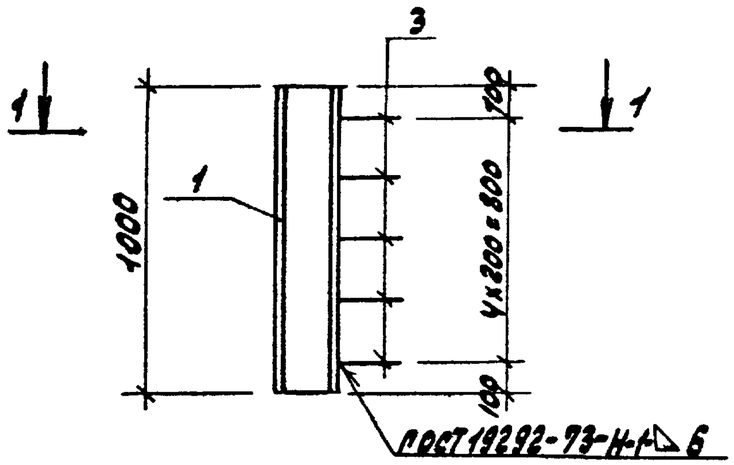

Формат	Зона	Поз.	Обозначение	Наименование	Кол. на исполн. ТП 903-1-223.86 КЖИ-027-040 —	-01	-02		Примечание
				Документация					
А3			ТП 903-1-223.86 -КЖИ-ТУ	Технические условия	X	X	X		
				Детали					
Б4		1	ТП 903-1-223.86 -КЖИ-027-001	Швеллер 30 ГОСТ 8240-72* / СТ3 ГОСТ 535-79* ℓ=1000	1				31.8 кг
			-002	Швеллер 20 ГОСТ 8240-72* / СТ3 ГОСТ 535-79* ℓ=1000			1		18.4 кг
Б4		2	-003	Швеллер 10 ГОСТ 8240-72* / СТ3 ГОСТ 535-79* ℓ=1040		1			8.94 кг
Б4		3		А-III-8 ГОСТ 5781-82*					
			-004	ℓ=390	5				0.16 кг
			-005	ℓ=450		6	5		0.18 кг
Б4		4	-006	Полоса 8-2-8x40 ГОСТ 103-76* / СТ3 КП ГОСТ 535-79* ℓ=84		1			0.21

Рис. 2

2 — 2

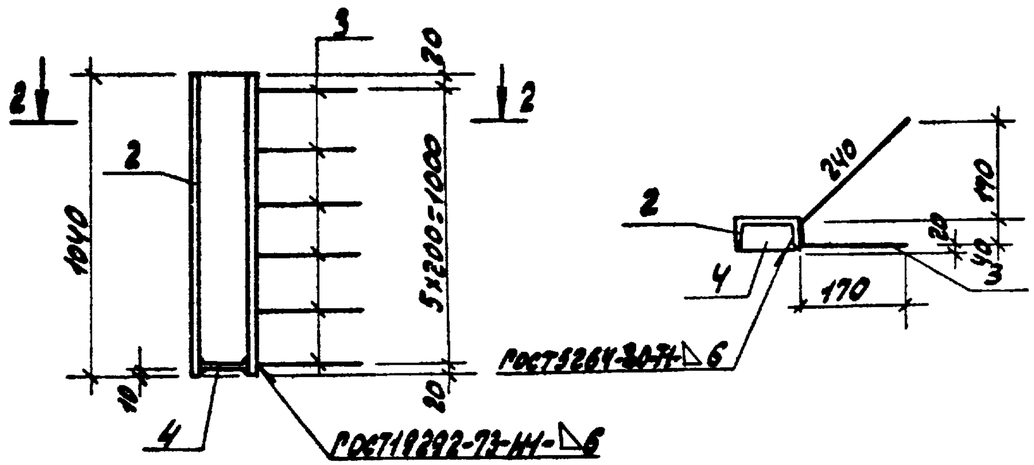

1 — 1

(Рис. 3)

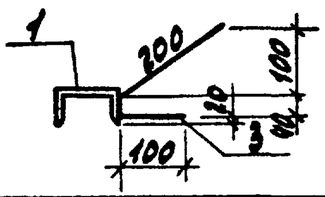

(Рис. 4)

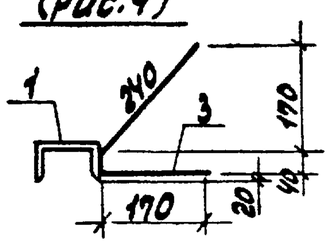

Таблица исполнений

Обозначение	Марка	Рис.	Масса кг
ТП 903-1-223.86 -КЖИ-027.040	МН5	1;3	32.6
-01	МН6	2	10.2
-02	МН7	1;4	19.3

Нач. отд.	Ехилевский		
Н. контр.	Силькунов		
Гл. спец.	Марков		
Рук. гр.	Катаева		
Ст. инж.	Колесова		
Инженер	Ведехина		

ТП 903-1-223.86 -КЖИ-027.040

Изделие закладное (МН5 ÷ МН7)

Стадия	Масса	Масштаб
Р	См. таблицу исполн.	1:20

Лист | Листов 1

Госстрой СССР
РПИ Горьковский
САНТЕХПРОЕКТ

21195-04 42

Рис.1

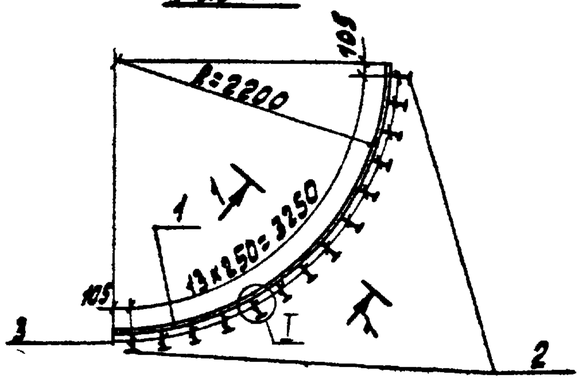

Рис. 2

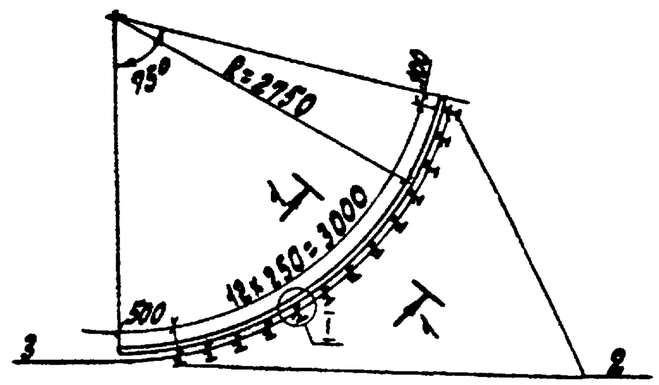

1-1

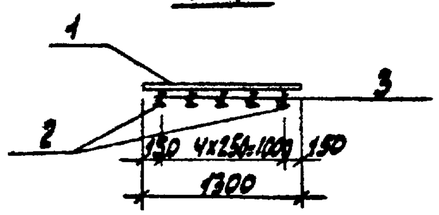

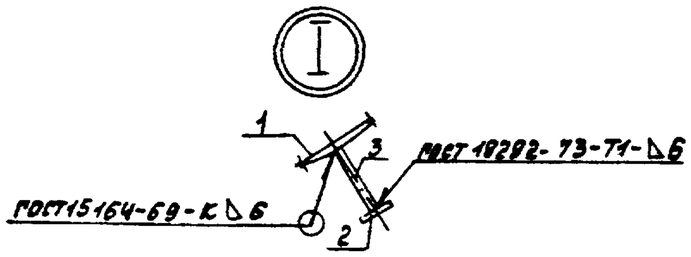

Формат	Зона	Поз.	Обозначение	Наименование	Кол. на испол.: КЖИ-029-040- –	01		Примечание
				Документация				
А3			ТП 903-1-223.86 -КЖИ-ТУ	Технические условия	X	X		
				Детали				
БЧ		1	ТП 903-1-223.86 -КЖИ-089-001	лист Б-ПН-О-10х340х1300 ГОСТ 19903-74* / Ст3кп2 ГОСТ 14637-79	1			353.3 кг
			-002	лист Б-ПН-О-10х360х1300 ГОСТ 19903-74* / Ст3кп2 ГОСТ 14637-79		1		367.6 кг
БЧ		2	-003	лист Б-ПН-О-10х50х30 ГОСТ 19903-74* / Ст3кп2 ГОСТ 14637-79	70	65		0.2 кг
БЧ		3	-004	А-III-12 ГОСТ 5781-82* l=120	70	65		0.11 кг

Таблица исполнение

Обозначение	Марка	Рис.	Масса кг
ТП 903-1-223.86 -КЖИ-029.040	МН11	1	379.0
-01	МН12	2	387.2

Нач.отд.	Ехилевский		ТП 903-1-223.86 КЖИ-029.040
Н.контр.	Силькунов		Изделие закладное (МН11, МН12)
Гл.спец.	Марков		Стадия: Р; Масса: см. таблицу испол.; Масштаб:
Рук.гр.	Катаева		Лист; Листов 1
Ст.инж.	Колесова		Госстрой СССР, ГПИ Горьковский САНТЕХПРОЕКТ
Инженер	Маренова		

Рис. 1

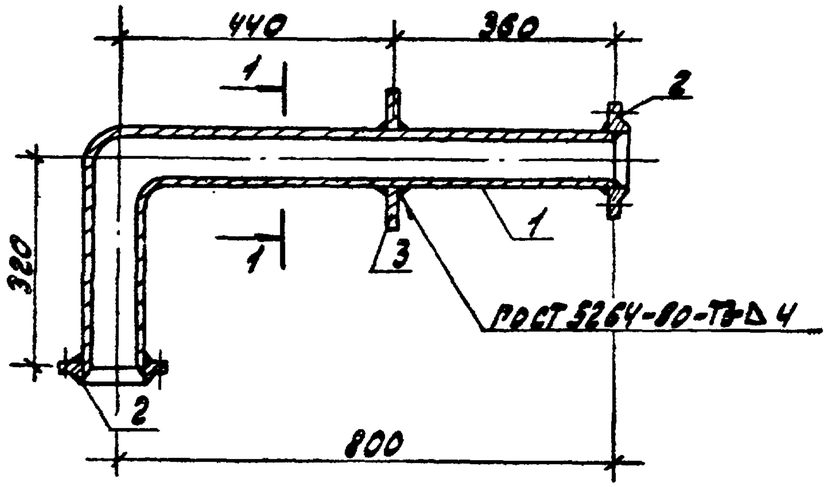

Рис. 2

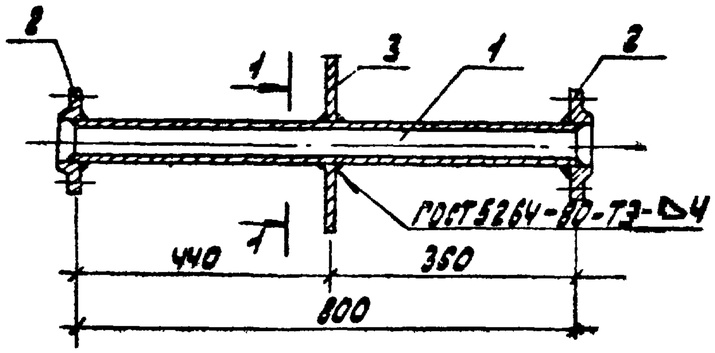

1–1

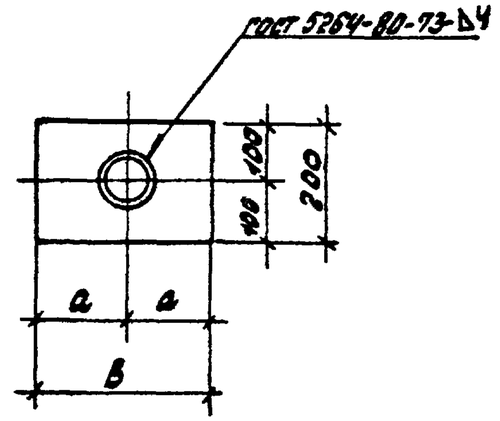

Рис. 3

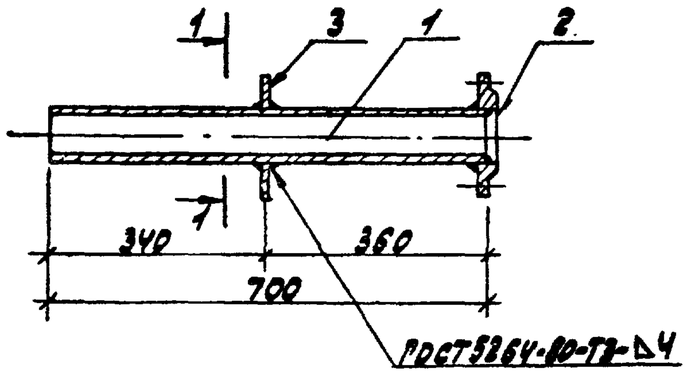

Формат	Зона	Поз.	Обозначение	Наименование	Кол. на испол. -КЖИ-030.040- —	01	02	Примечание
				Документация				
А3			ТП 903-1-223.86 -КЖИ-ТУ	Технические условия				
				Детали				
БЧ		1	ТП 903-1-223.86 -КЖИ-030-001	Труба ГОСТ 9941-81*				
			-002	89х3,5х1120-12х18Н10Т	1			8,3 кг
			-003	57х3,5х800-12х18Н10Т		1		3,8 кг
			-004	76х3,5х700-12х18Н10Т			1	4,4 кг
БЧ		2		Фланец 1-20-10ст25 ГОСТ 12820-80*	2			1,8 кг
				Фланец 1-50-10ст25 ГОСТ 12820-80*		2		1,1 кг
				Фланец 1-65-10ст25 ГОСТ 12820-80*			1	1,4 кг
БЧ		3	-005	Лист 6-5х300 ГОСТ 19903-74* Ст3 ГОСТ 14637-79 ℓ=200	1	1		2,36 кг
			-006	Лист 6-5х200 ГОСТ 19903-74* Ст3 ГОСТ 14637-79 ℓ=200			1	1,57 кг

Таблица исполнений

Обозначение	Марка	a мм	B мм	Рис.	Масса кг
ТП 903-1-223.86 -КЖИ-030.040	МН13	150	300	1	14,3
-01	МН14	150	300	2	8,4
-02	МН15	100	200	3	7,4

Нач. отд.	Ехилевский		ТП 903-1-223.86 -КЖИ-030.040
Н. контр.	Сильбунов		Изделие закладное (МН13 ÷ МН15)
Гл. спец.	Марков		Стадия: Р; Масса: см. таблицу испол.; Масштаб: —
Рук. гр.	Катаева		Лист; Листов 1
Ст. инж.	Огаркова		Госстрой СССР ГПИ Горьковский ОАНТЕХПРОЕКТ
Инженер	Федехина		

Рис. 1

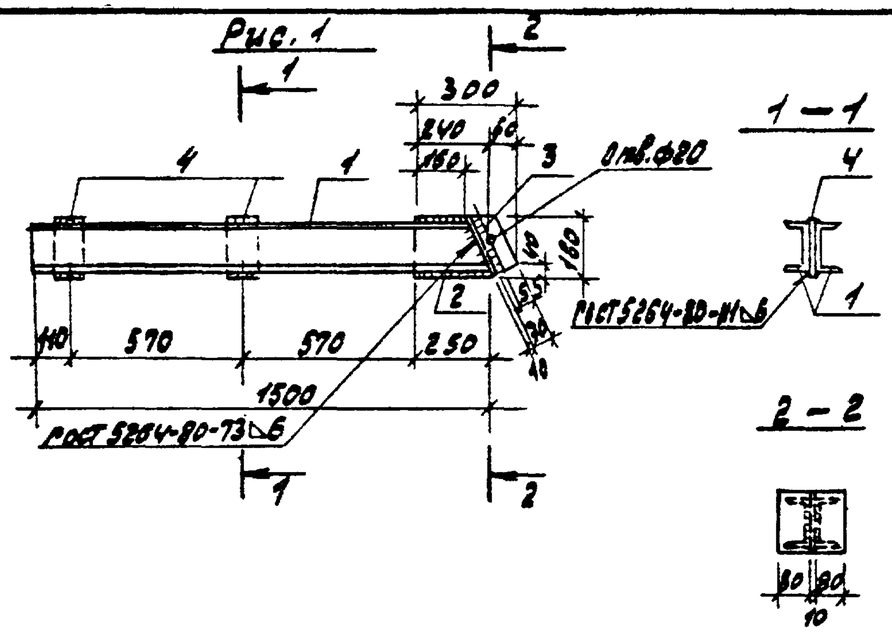

Рис. 2

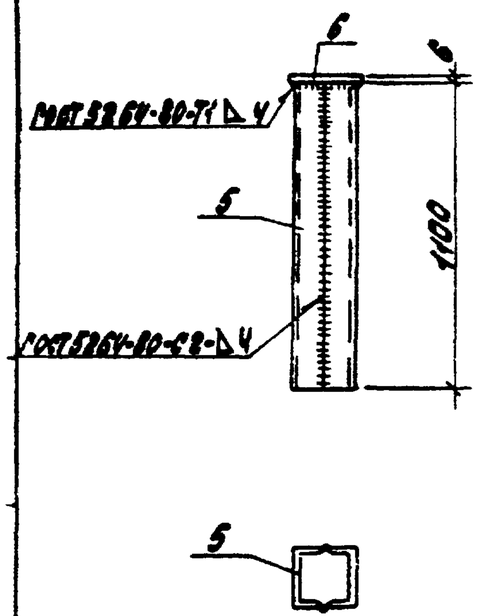

Рис. 3

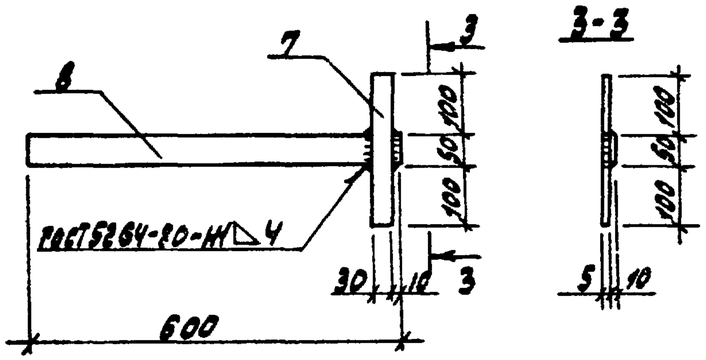

Формат	Зона	Поз.	Обозначение	Наименование	кол. на испол. ТП 903-1-22.86 -КЖИ-031.040 —	-01	-02		Примечание
				Документация					
А3			ТП 903-1-223.86 -КЖИ-ТУ	Технические условия					
				Детали					
БЧ		1	ТП 903-1-223.86 -КЖИ-031-001	швеллер 16 ГОСТ 8278-83 / Вст3пс6 ГОСТ 535-79 * ℓ=1500	2				21.3 кг
БЧ		2	-002	Лист 6-10×180 ГОСТ 19903-74* / Вст3пс6 ГОСТ 14637-79* ℓ=300	1				4.3 кг
БЧ		3	-003	Лист 6-10×800 ГОСТ 19903-74* / Вст3пс6 ГОСТ 14637-79 ℓ=80	2				1.26 кг
БЧ		4	-004	Лист 6-10×180 ГОСТ 19903-74* / Вст3пс6 ГОСТ 14637-79 ℓ=100	2				1.43 кг
БЧ		5	-005	швеллер 10 ГОСТ 8278-83 / Вст3кп2 ГОСТ 535-79 * ℓ=1100		2			9.5 кг
БЧ		6	-006	Лист 6-6×100 ГОСТ 19903-74* / Вст3кп2 ГОСТ 14637-79 ℓ=100		1			0.5 кг
БЧ		7	-007	Полоса 6-25×30 ГОСТ 103-76* / Вст3 ГОСТ 535-79* ℓ=250			1		0.3 кг
БЧ		8	-008	Полоса 6-210×30 ГОСТ 103-76* / Вст3 ГОСТ 535-79* ℓ=600			1		2.4 кг

Таблица исполнений

Обозначение	Марка	Рис.	Масса кг
ТП 903-1-22.86 -КЖИ-031.040	МН17	1	52.3
-01	МН18	2	19.5
-02	МН16	3	2.7

Нач. отд.	Екилевский		
Н. контр.	Силькунов		
Гл. спец.	Марков		
Рук. гр.	Катаева		
Ст. инж.	Огаркова		
Инженер	Вербехина		

ТП 903-1-22.86 -КЖИ-031.040

Изделие закладное (МН16 ÷ МН18)

Стадия	Масса	Масштаб
Р	см. таблицу испол.	—
Лист	Листов 1	

Госстрой СССР ГПИ Горьковский САНТЕХПРОЕКТ

Рис.1

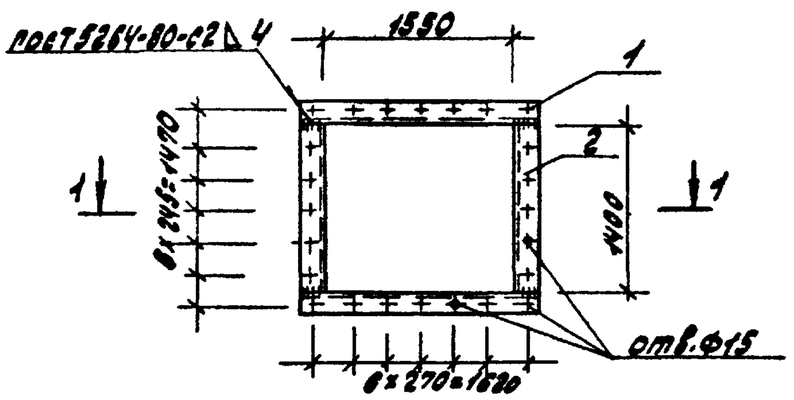

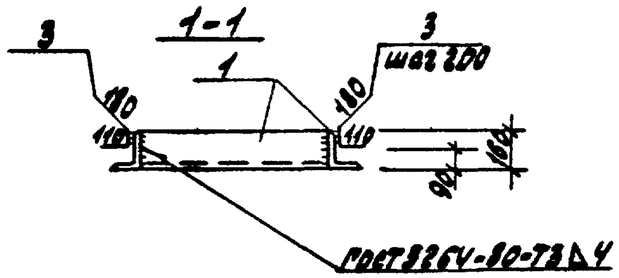

Рис. 2

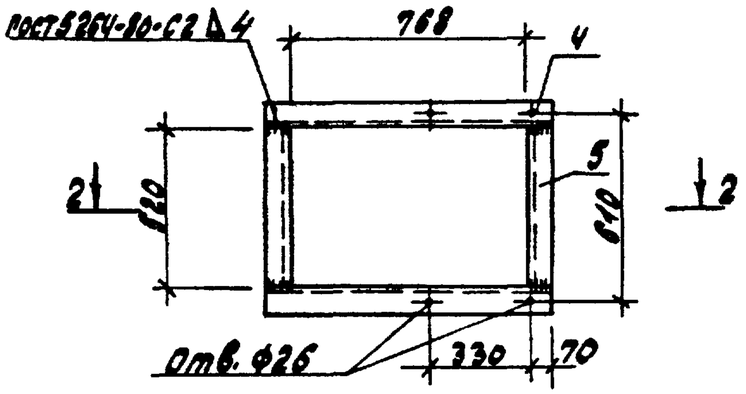

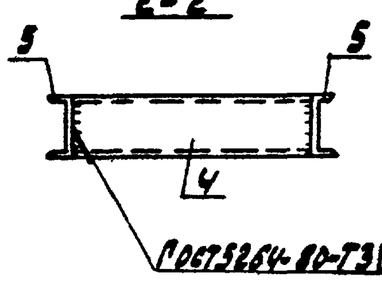

Формат	Зона	Поз.	Обозначение	Наименование	Кол. на исполн. -КЖИ-032.040-				Примечание
					–	01			
				Документация					
А3			ТП 903-1-223.86 -КЖИ-ТУ	Технические условия					
				Детали					
Б4		1	ТП 903-1-223.86 -КЖИ-032-001	Уголок 6-160х100х10 ГОСТ 8510-72* / Ст3кп2 ГОСТ 535-79* ℓ=1150	2				34.6 кг
Б4		2	-002	Уголок 6-160х100х10 ГОСТ 8510-72* / Ст3кп2 ГОСТ 535-79* ℓ=1400	2				27.7 кг
Б4		3	-003	А-III-в ГОСТ 5781-82* ℓ=350	34				0.14 кг
Б4		4	-004	Швеллер 20 ГОСТ 8240-72* / Ст3кп2 ГОСТ 535-79* ℓ=920		2			17.0 кг
Б4		5	-005	Швеллер 20 ГОСТ 8240-72* / Ст3кп2 ГОСТ 535-79* ℓ=520		2			9.6 кг

Таблица исполнений

Обозначение	Марка	Рис.	Масса кг
ТП 903-1-223.86 -КЖИ-032.040	МН19	1	129.4
-01	МН20	2	53.2

Нач. отд.	Ехилевский		
Н. контр.	Силькунов		
Гл. спец.	Марков		
Рук. гр.	Катаева		
Ст. инж.	Колесова		
Инженер	Ведехина		

ТП 903-1-223.86 -КЖИ-032.040

Изделие закладное (МН19, МН20)

Стадия	Масса	Масштаб
Р	см. таблицу исполн.	1:20
Лист	Листов 1	

Госстрой СССР ГПИ Горьковский САНТЕХПРОЕКТ

Рис. 1

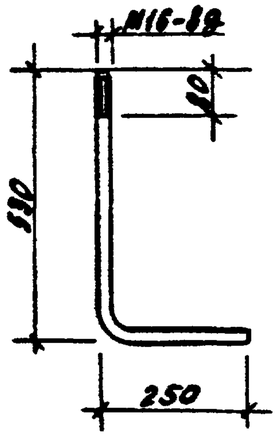

Рис. 2

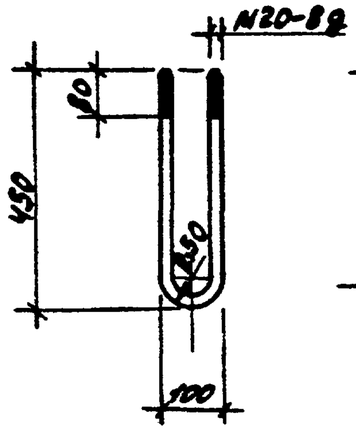

Рис. 3

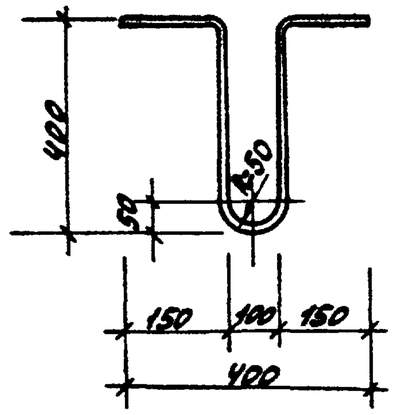

Таблица исполнений

Обозначение	Марка	Рис.	Диаметр стержня мм	Масса кг
ТП 903-1-223.86 -КНН-031.040	МН8	1	16	1.3
-01	МН9	2	20	1.4
-02	МН10	3	6	0.3

Нач. отд.	Ехилевский		
Н. контр.	Сильчуков		
Гл. спец.	Марков		
Рук. гр.	Катаева		
Ст. инж.	Колесова		
Инженер	Ведехина		

ТП 903-1-223.86 -КНН-028.040

Изделие закладное (МН8 ÷ МН10)

Стадия	Масса	Масштаб
Р	См. таблицу исполн.	—
Лист	Листов 1	

Арматура класса AI ГОСТ 5781-82*

Госстрой СССР ГПИ Горьковский САНТЕХПРОЕКТ

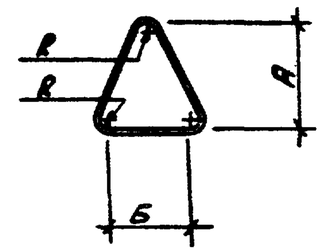

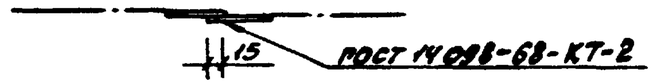

Таблица исполнений

Обозначение	Марка	ф мм	А мм	Б мм	R мм	Длина заготовки мм	Масса кг
ТП 903-1-223.86 -КНН-032.040	МН21	8	180	130	30	550	0.22
-01	МН22	10	230	165	30	700	0.43
-02	МН23	12	230	165	30	710	0.63

Нач. отд.	Ехилевский		
Н. контр.	Сильчуков		
Гл. спец.	Марков		
Рук. гр.	Катаева		
Ст. инж.	Огаркова		
Инженер	Ведехина		

ТП 903-1-223.86 -КНН-033.040

Изделие закладное (МН21 ÷ МН23)

Стадия	Масса	Масштаб
Р	См. таблицу исполн.	—
Лист	Листов 1	

Арматура класса AI ГОСТ 5781-82*

Госстрой СССР ГПИ Горьковский САНТЕХПРОЕКТ

Инв. № подл. | Подпись и дата | Взам. инв. №

Рис. 1

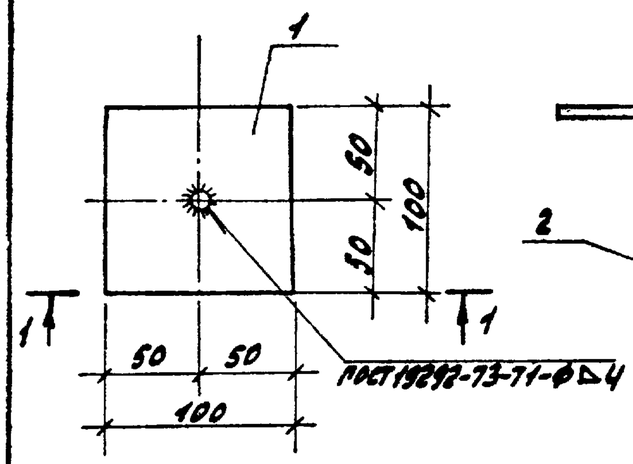

1-1

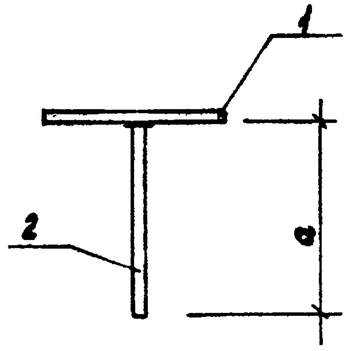

Рис. 2

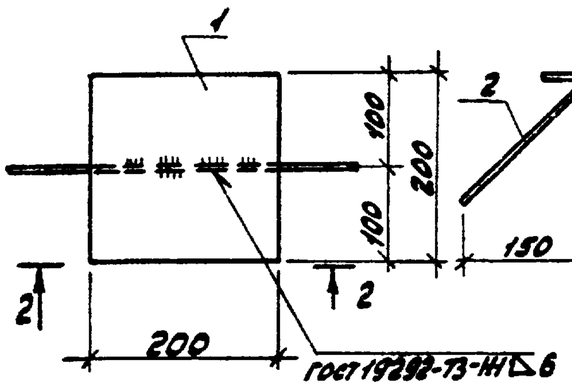

2-2

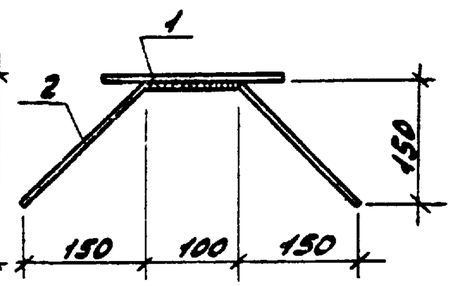

Рис. 3

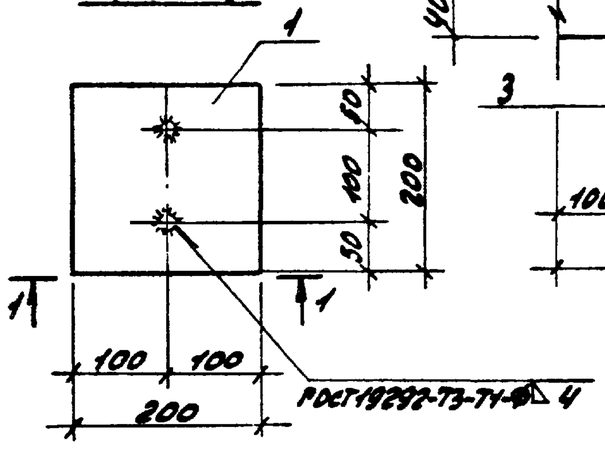

Рис. 4

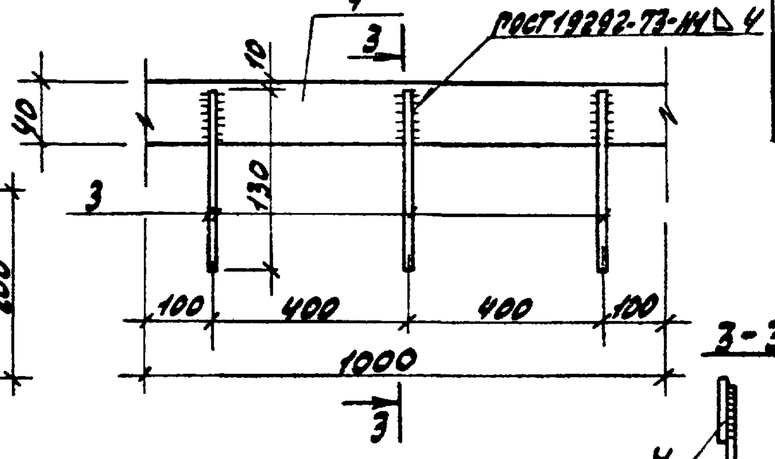

3-3

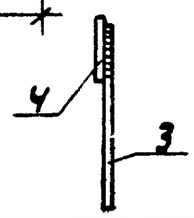

Формат	Зона	Поз.	Обозначение	Наименование	Кол. на исполн. ТП 903-1-223.86 -КЖИ-034.050-						Примечание
					–	01	02	03	04		
				Документация							
А3			ТП 903-1-223.86 -КЖИ-ТУ	Технические условия							
				Детали							
Б4		1	ТП 903-1-223.86 -КЖИ-034-001	Лист Б-ПН-0-6×100×100 ГОСТ 19903-74* / В ст3кп2 ГОСТ 535-79*	1	1					0.5кг
			-002	Лист Б-ПН-0-10×200×200 ГОСТ 19903-74* / В ст3кп2 ГОСТ 535-79*			1	1			3.2кг
Б4		2	-003	А-I-6 ГОСТ 5781-82* ℓ=300	1						0.1кг
			-004	А-I-10 ГОСТ 5781-82* ℓ=500		1					0.3кг
				А-III-8 ГОСТ 5781-82*							
			-005	ℓ=530			1				0.2кг
			-006	ℓ=140				2			0.06кг
Б4		3	-007	Проволока 4Вр-1 ГОСТ 6727-80 ℓ=130					3		0.013кг
Б4		4	-008	Полоса Б-2 4×40 ГОСТ 103-76* / СТ3кп ГОСТ 535-79* ℓ=1000					1		1.3кг

Таблица исполнений

Обозначение	Марка	Рис.	a мм			Масса кг
ТП 903-1-223.86 -КЖИ-034.050	МС 1	1	300			0.6
-01	МС 2	1	500			0.8
-02	МС 3	2				3.4
-03	МС 4	3	140			3.3
-04	МС 5	4				1.31

Нач. отд.	Ехилевский		
Н. контр.	Силькунов		
Гл. спец.	Марков		
Рук. гр.	Катаева		
Ст. инж.	Огаркова		
Инженер	Моренова		

ТП 903-1-223.86 -КЖИ-034.050

Изделие соединительное (МС 1 ÷ МС5)

Стадия	Масса	Масштаб
Р	см таблицу исполн.	—
Лист	Листов 1	

Госстрой СССР ППИ Горьковский САНТЕХПРОЕКТ

21195-04 48

Рис. 1

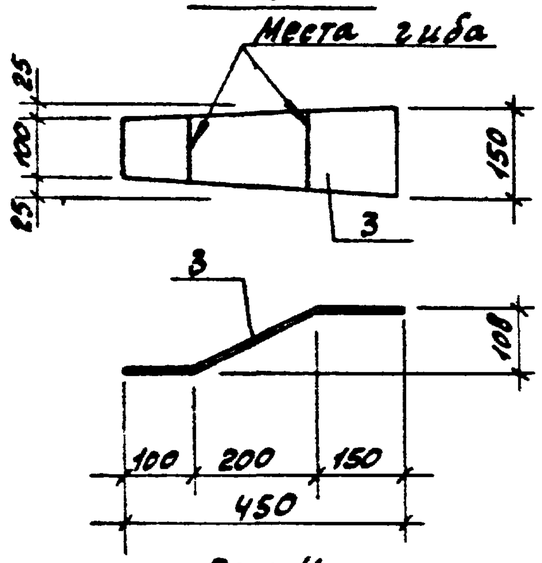

Рис. 2

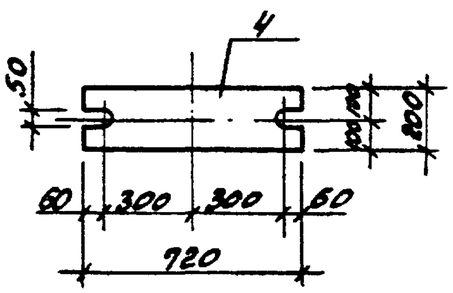

Рис. 3

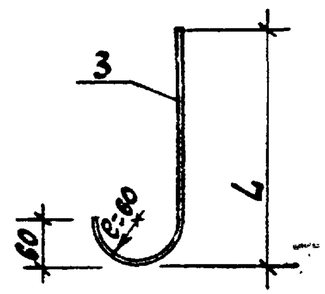

Рис. 4

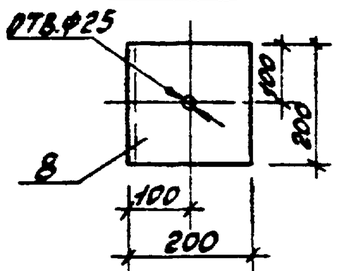

Таблица исполнений

Обозначение	Марка	Рис.	L мм	Профиль	Масса кг
ТП 903-1-223.86 -КЖИ-035.050	МС 7	1	—	Лист Б-ПН-О-8х150х477.5 ГОСТ 19903-74* Ст3 кп 2 ГОСТ 14637-79	4.5
-01	МС 8	2	—	Лист Б-ПН-О-20х240х720 ГОСТ 19903-74* Ст3 кп 2 ГОСТ 14637-79	22.6
-02	МС 10	3	150	Полоса Б-2,10х100 ГОСТ 103-76 Ст3 кп 2 ГОСТ 535-79* L=280	2.2
-03	МС 11	3	270	Полоса Б-2,10х100 ГОСТ 103-76 Ст3 кп 2 ГОСТ 535-79* L=410	3.14
-04	МС 13	4	—	Уголок Б-250х125х12 ГОСТ 8510-72* Ст3 кп 2 ГОСТ 535-79* L=200	5.9

Нач. отд.	Ехилевский		ТП 903-1-223.86 -КЖИ-035.050
Н. контр.	Силькунов		
Гл. спец.	Марков		Изделие соединительное (МС7; МС8; МС10; МС11; МС13)
Рук. гр.	Катаева		
Ст. инж.	Сенягина		См. таблицу исполнений
Инженер	Ведехина		

Стадия	Масса	Масштаб
Р	см. таблицу испол.	—
Лист	Листов 1	

Госстрой СССР, ГПИ Горьковский САНТЕХПРОЕКТ

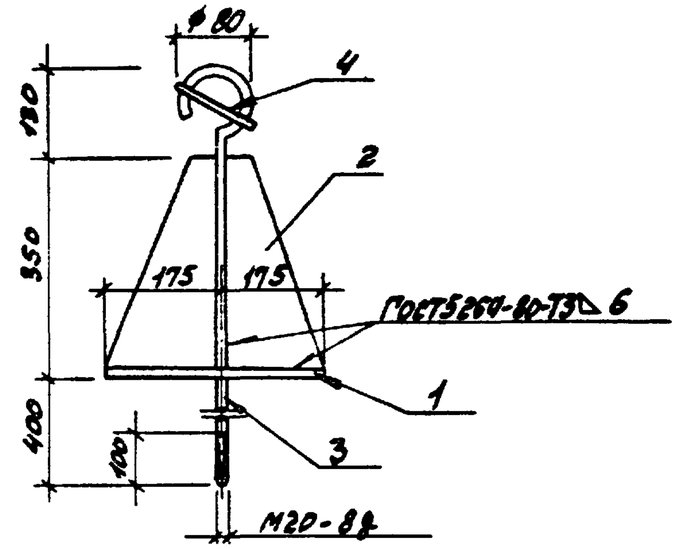

Формат	Зона	Поз.	Обозначение	Наименование	Кол.	Примечание
				Документация		
А3			ТП 903-1-223.86 -КЖИ-ТУ	Технические условия	X	
				Детали		
Б4		1	-005	Лист Б-ПН-О-10х350х350 ГОСТ 19903-74* Ст3 кп 2 ГОСТ 14637-79	1	9.6кг
Б4		2	-006	Лист Б-ПН-О-10х175х350 ГОСТ 19903-74* Ст3 кп 2 ГОСТ 14637-79	4	4.8кг
				А-Т-22 ГОСТ 5781-82*		
Б4		3	-007	ℓ=1000	1	3.0кг
Б4		4	-008	ℓ=120	1	0.4кг

Инв. № подл. | Подпись и дата | Взам. инв. №

Нач. отд.	Ехилевский	
Н. контр.	Силькунов	
Гл. спец.	Марков	
Рук. гр.	Катаева	
Ст. инж.	Огаркова	
Инженер	Ведехина	

ТП 903-1-223.86. -КЖИ-036.050

Изделие соединительное (МС12)

Стадия	Масса	Масштаб
Р	32.2кг	1:10
Лист	Листов 1	

Госстрой СССР ГПИ Горьковский САНТЕХПРОЕКТ

Инв. № подл. | Подпись и дата | Взам. инв. №

Рис. 1

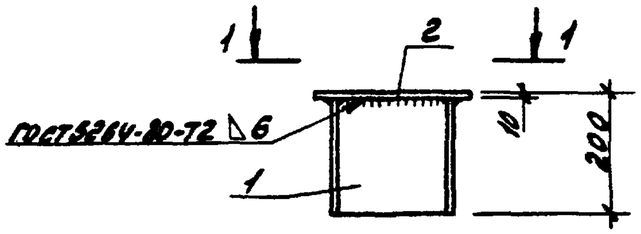

1 — 1

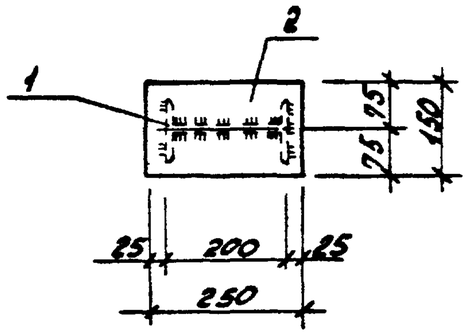

Рис. 2

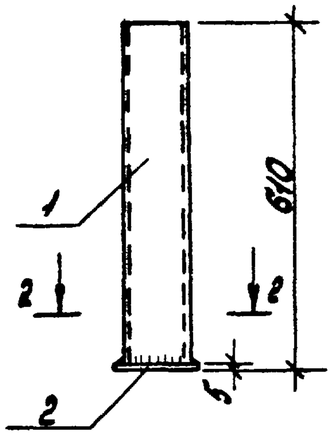

2 — 2

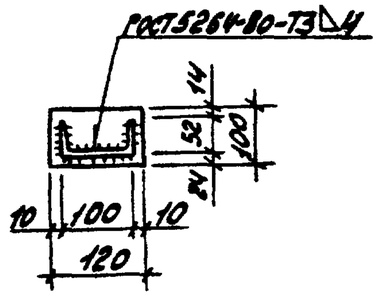

Формат	Зона	Поз.	Обозначение	Наименование	Кол. на узел КЖИН-043.050 —	Кол. на узел КЖИН-043.050 01	Примечание
				Документация			
А3			ТП 903-1-22286 -КЖИ-ТУ	Технические условия	X	X	
				Детали			
Бч		1	ТП 903-1-22286 -КЖИ-043-001	Двутавр 20 ГОСТ 8239-72 / Вст3кп2 ГОСТ 535-79* L=190	1		4.2 кг
Бч		2	-002	Лист Б-ПН-0-10х150х250 ГОСТ 19903-74* / Вст3кп2 ГОСТ 14637-89	1		2.9 кг
Бч		3	-003	Швеллер 10 ГОСТ 8240-72* / Вст3кп2 ГОСТ 535-79* L=80		1	5.2 кг
Бч		4	-004	Полоса Б-2 5х100 ГОСТ 103-76* / Вст3кп2 ГОСТ 535-79* L=120		1	0.5 кг

Таблица исполнений

Обозначение	Марка	Рис.		Масса кг
ТП 903-1-22286 -КЖИ-043.050	МС6	1		7.1
-01	МС9	2		5.7

Нач. отд.	Ехилевский		
Н. контр.	Силькунов		
Гл. спец.	Марков		
Рук. гр.	Катаева		
Ст. инж.	Генязина		
Инженер	Моренова		

ТП 903-1-223.86 КЖИ-043.050

Изделие соединительное (МС6, МС9)

Стадия	Масса	Масштаб
Р	см. таблицу исполн.	—
Лист	Листов 1	

Госстрой СССР ГПИ Горьковский САНТЕХПРОЕКТ

Рис. 1

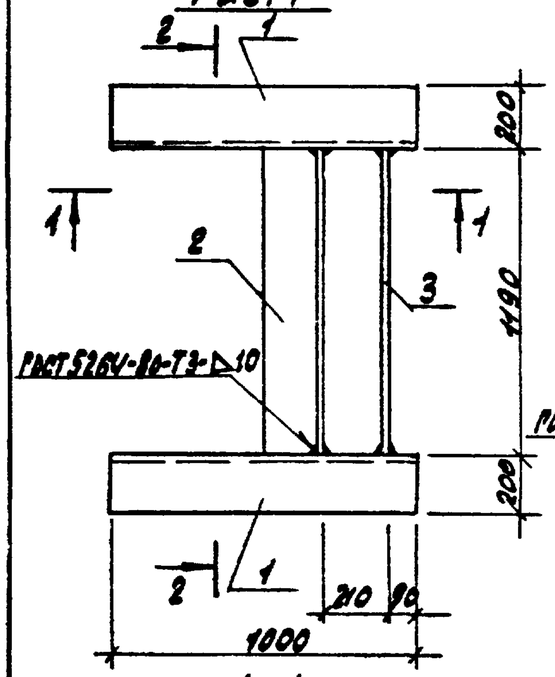

Рис. 2

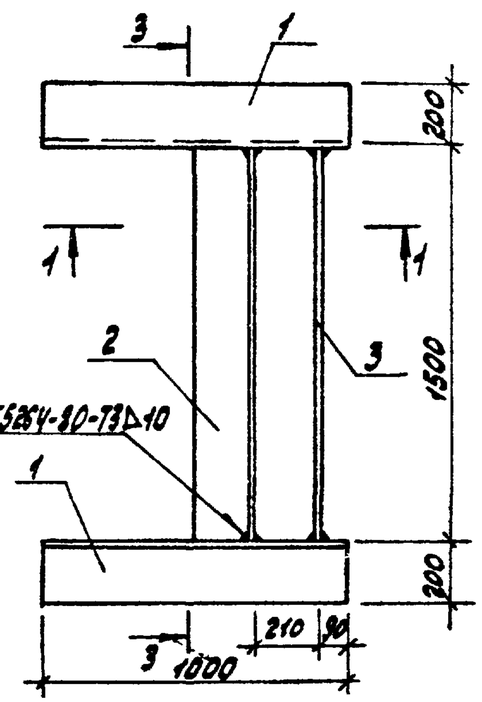

1-1

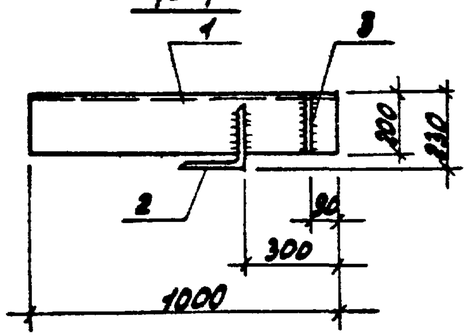

3-3

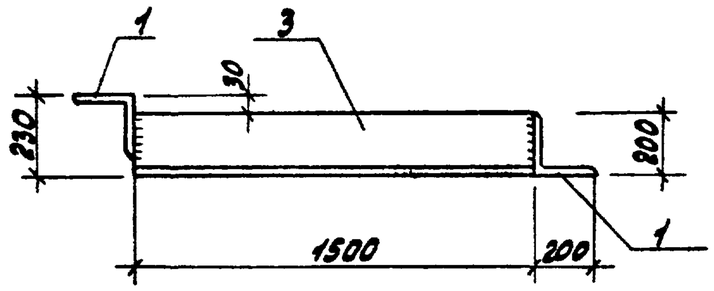

2-2

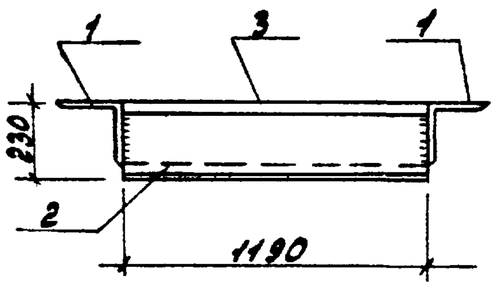

Формат	Зона	Поз.	Обозначение	Наименование	Кол. на испол. -КЖИ-037-			Примечание
					–	01		
				Документация				
А3			ТП 903-1-227.86 -КЖИ-ТУ	Технические условия	X	X		
				Детали				
				Уголок Б-200×16 ГОСТ 8509-72* / Вст3кп2 ГОСТ 535-79**				
БЧ		1	ТП 903-1-227.86 -КЖИ-137-001	ℓ=1000	2	2		48.7 кг
БЧ		2	-002	ℓ=1190	1			58.4 кг
			-003	ℓ=1500		1		73.1 кг
БЧ		3	-004	Лист Б-ПН-Р-10×200×1190 ГОСТ 19903-74* / Вст3кп2 ГОСТ 14637-79	1			18.8 кг
			-005	Лист Б-ПН-Р-10×200×1500 ГОСТ 19903-74* / Вст3кп2 ГОСТ 14637-79		1		23.6 кг

Таблица исполнений

Обозначение	Марка	Рис.		Масса кг
ТП 903-1-227.86 -КЖИ-037	РМ1	1		174.6
-01	РМ2	2		194.1

Нач. отд.	Ежлевский		
Н. контр.	Силькунов		
Гл. спец.	Марков		
Рук. гр.	Катаева		
Ст. инж.	Колесова		
Инженер	Морякова		

ТП 903-1-227.86 КЖИ-037

Рама металлическая (РМ1; РМ2)

Стадия	Масса	Масштаб
Р	См. таблицу испол.	1:20
Лист 1	Листов 1	

Госстрой СССР ГПИ Горьковский САНТЕХПРОЕКТ

Рис.1

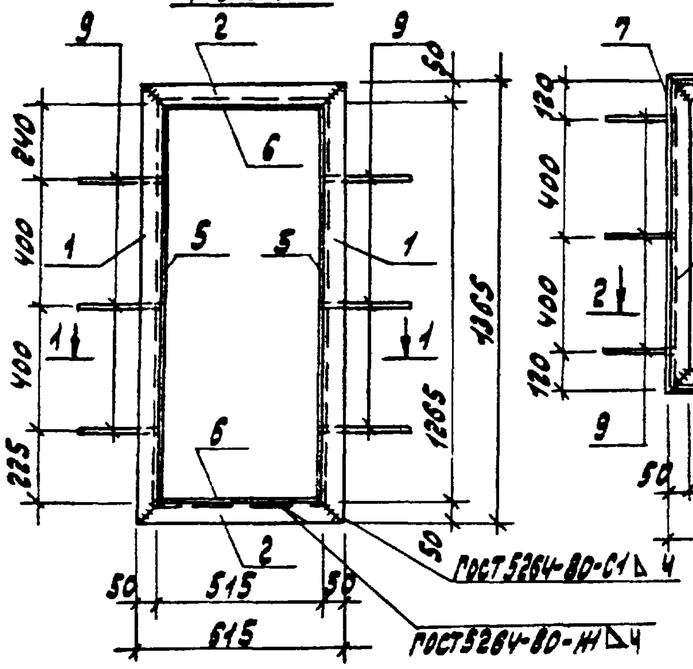

Рис.2

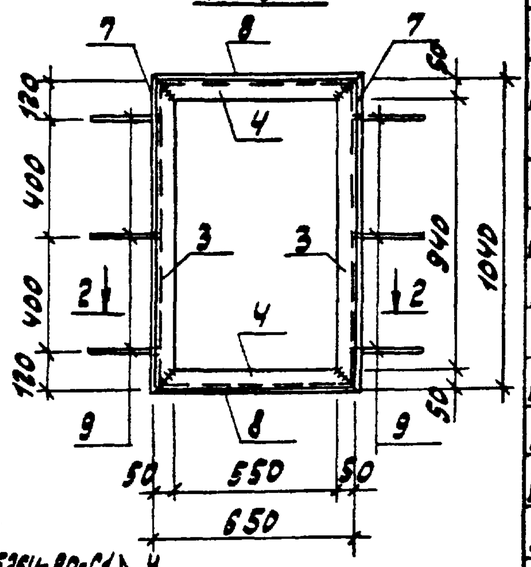

1-1

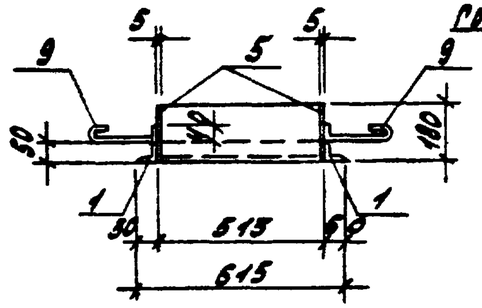

2-2

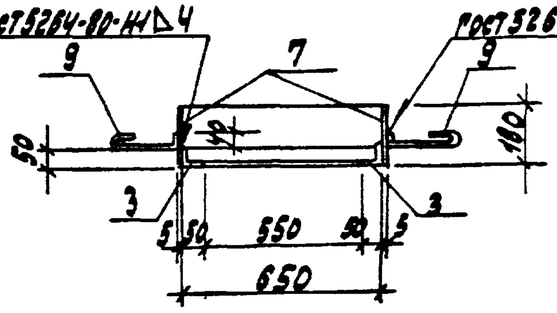

Формат	Зона	Поз.	Обозначение	Наименование	Кол. на узел КЖИ-038- —	Кол. на узел КЖИ-038- 01		Примечание
				Документация				
А3			ТП 903-1-223.86 -КЖИ-ТУ	Технические условия	X	X		
				Детали				
			ТП 903-1-223.86 КЖИ-038	Уголок Б-100х5 ГОСТ 8509-72* / Ст3кп2 ГОСТ 535-79				
БЧ		1	-001	ℓ = 1365	2			5.2 кг
БЧ		2	-002	ℓ = 615	2			2.3 кг
БЧ		3	-003	ℓ = 1040		2		4.0 кг
БЧ		4	-004	ℓ = 650		2		2.5 кг
БЧ		5	-005	Лист Б-ПН-В-5х180х1265 ГОСТ 19903-74* / Ст3кп2 ГОСТ 14637-79	2			8.9 кг
БЧ		6	-006	Лист Б-ПН-О-5х180х505 ГОСТ 19903-74* / Ст3кп2 ГОСТ 14637-79	2			3.6 кг
БЧ		7	-007	Лист Б-ПН-О-5х180х1050 ГОСТ 19903-74* / Ст3кп2 ГОСТ 14637-79		2		7.4 кг
БЧ		8	-008	Лист Б-ПН-О-5х180х650 ГОСТ 19903-74* / Ст3кп2 ГОСТ 14637-79		2		4.6 кг
БЧ		9	-009	А-I-В ГОСТ 5781-82* ℓ = 320	6	6		0.1 кг

Таблица исполнений

Обозначение	Марка	Рис.		Масса кг
ТП 903-1-223.86 КЖИ-038	РМ3	1		40.6
-01	РМЧ	2		38.6

Нач. отд.	Ехилевский		ТП 903-1-223.86 -КЖИ-038
Н. контр.	Силькунов		Рама металлическая (РМ3, РМЧ)
Гл. спец.	Марков		Стадия: Р; Масса: см. таблицу исполн.; Масштаб: —
Рук. гр.	Катаева		Лист; Листов 1
Рук. гр.	Сакулинская		Госстрой СССР ГПИ Горьковский САНТЕХПРОЕКТ
Инженер	Морёнова		

Рис. 1

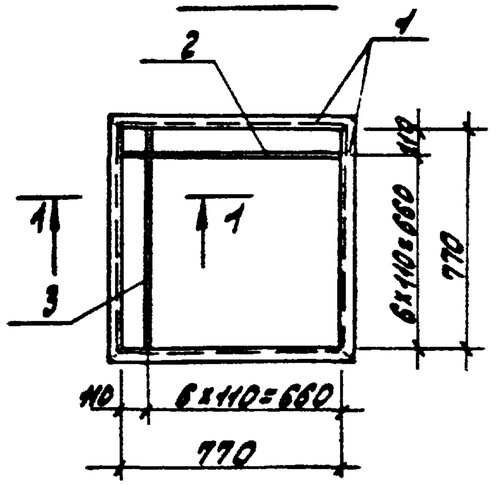

1 — 1

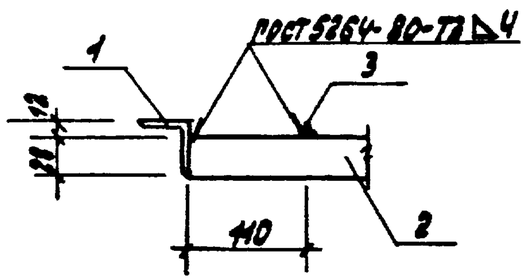

Формат	Зона	Поз.	Обозначение	Наименование	кол. на испол. КЖИ-039- —	01			Примечание
				Документация					
А3			ТП 903-1-223.86 -КЖИ-ТЧ	Технические условия	X	X			
				Детали					
БЧ		1	ТП 903-1-223.86 -КЖИ-039	Уголок 6-100х100х4 ГОСТ 8509-72* / Ст3кп2 ГОСТ 535-79*					
			-001	ℓ=850	4				2.06 кг
			-002	ℓ=2100		2			5.08 кг
БЧ		2		Полоса 5-2 Ч х 28 ГОСТ 103-76* / Ст3кп2 ГОСТ 535-79*					
			-003	ℓ=770	6				0.68 кг
			-004	ℓ=2092		1			1.85 кг
БЧ		3		Полоса 5-2 Ч х 12 ГОСТ 103-76* / Ст3кп2 ГОСТ 535-79*					
			-005	ℓ=770	6				0.36 кг
			-006	ℓ=190		20			0.07 кг
БЧ		4	-007	Полоса 5-2 Ч х 40 ГОСТ 103-76* / Ст3кп2 ГОСТ 535-79* ℓ=190		2			0.25 кг

Рис. 2

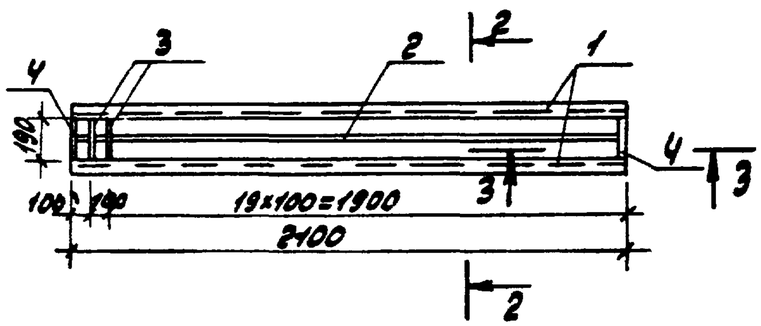

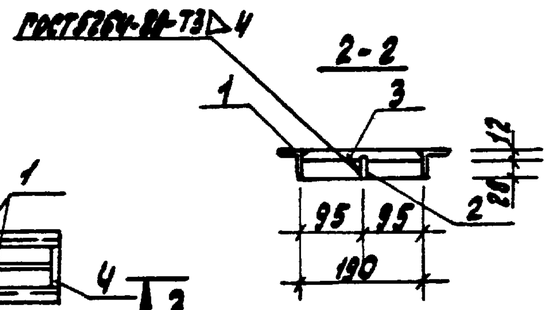

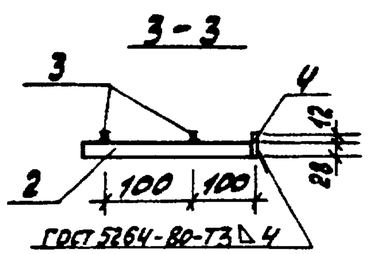

Таблица исполнений

Обозначение	Марка	Рис.	Масса кг
ТП 903-1-223.86 -КЖИ-039	Р1	1	14.12
-01	Р2	2	13.91

Нач. отд.	Ехилевский		
Н. контр.	Сильчуков		
Гл. спец.	Мирков		
Рук. гр.	Катаева		
Ст. инж.	Колесова		
Инженер	Ведехина		

ТП 903-1-223.86 -КЖИ-039

Решетка (Р1; Р2)

Стадия	Масса	Масштаб
Р	см. таблицу испол.	—
Лист	Листов 1	

Госстрой СССР ГПИ Горьковский САНТЕХПРОЕКТ

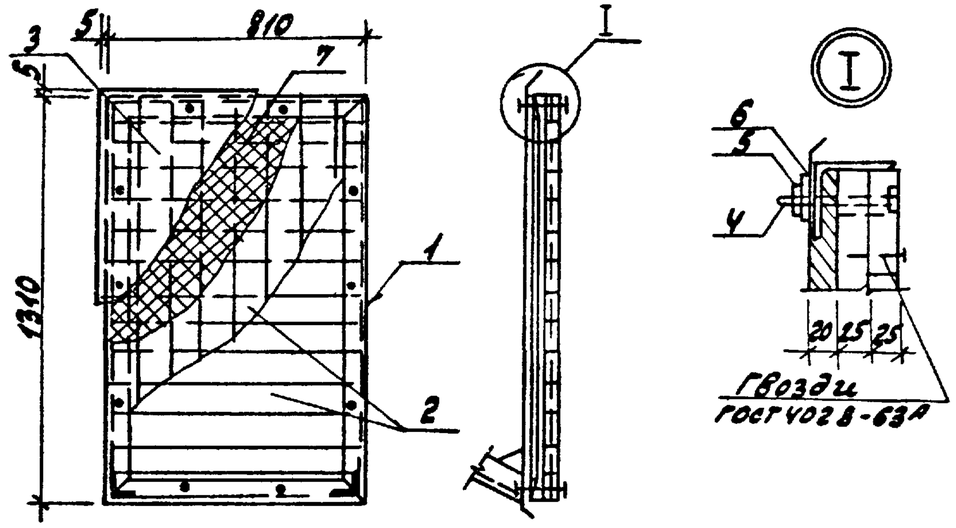

Формат	Зона	Поз.	Обозначение	Наименование	Кол.	Примечание
				Сборочные единицы		
А4		1	ТП 903-1-223.86 -КЖИ-040.010	Рама металлическая РМ5	1	26.3 кг
А4		2	-041-04	Щит деревянный ДЩ2	1	31.0 кг
БЧ		3	-040-001	Лист СТК-1 ГОСТ 17715-72	1	6.7 кг
				Стандартные изделия		
		4		Болт М10-8g×90.36.Ст3кп.016 ГОСТ 7798-70*	10	0.074 кг
		5		Гайка М10-7Н.4В Ст3кп.016 ГОСТ 5915-70*	10	0.011 кг
		6		Шайба 10.02.Ст3кп.016 ГОСТ 11371-78*	10	0.004 кг
				Материалы		
		7		Плита 100-1300.300.20 ГОСТ 10140-80	0.02	м³

Нач.отд.	Ехилевский		ТП 903-1-223.86 -КЖИ-040
Н.контр.	Сулькунов		Щит покрытия ЩП1
Гл.спец.	Марков		Стадия: Р; Масса: 65.3 кг; Масштаб: —
Рук.гр.	Катаева		Лист; Листов 1
Ст.инж.	Огаркова		Госстрой СССР ГПИ Горьковский САНТЕХПРОЕКТ
Инженер	Морекова		

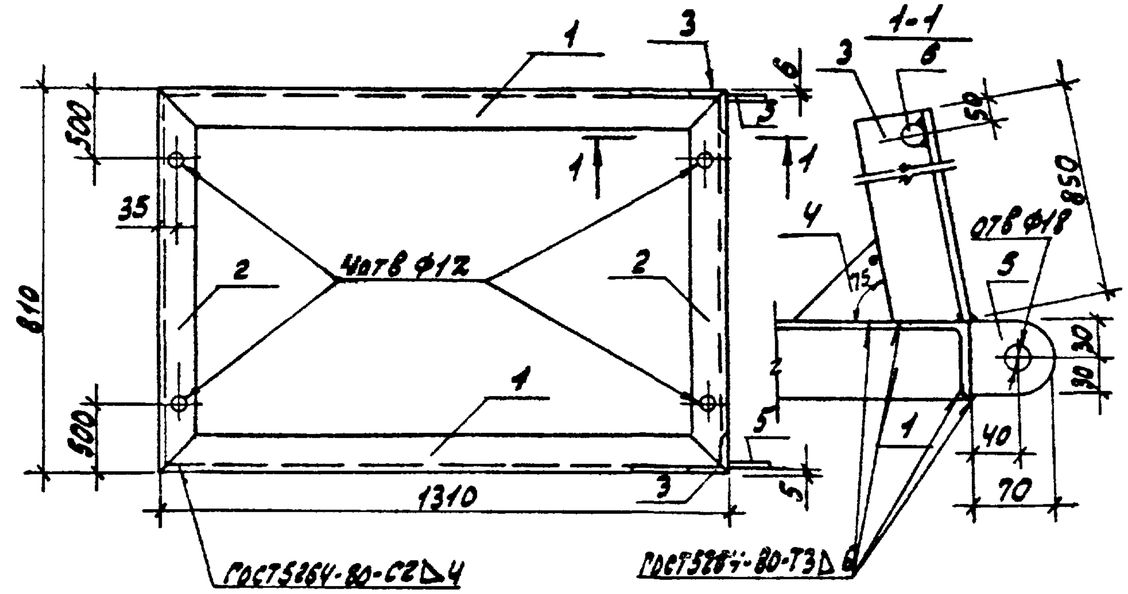

Формат	Зона	Поз.	Обозначение	Наименование	Кол	Примечание
				Документация		
А3			ТП 903-1-223.86 -КЖИ-ТУ	Технические условия		
				Детали		
				Уголок 6-63×63×4 ГОСТ 8509-72* Ст3 ГОСТ 535-79*		
БЧ		1	ТП 903-1-223.86 -КЖИ-040-001	ℓ = 1310	2	5.1 кг
БЧ		2	-002	ℓ = 810	2	3.2 кг
БЧ		3	-004	ℓ = 850	2	3.3 кг
БЧ		4	-005	Полоса 6-2 4×100 ГОСТ 103-76* Ст3 ГОСТ 535-79* ℓ=100	1	0.3 кг
БЧ		5	-006	Полоса 6-2 10×60 ГОСТ 103-76* Ст3 ГОСТ 535-79* ℓ=70	2	0.33 кг
БЧ		6	-007	А-I-20 ГОСТ 5781-82* ℓ=800	1	2.1 кг

Инв.№ подл. | Подпись и дата | Взам.инв.№

Нач.отд.	Ехилевский		ТП 903-1-223.86 КЖИ-040.010
Н.контр.	Сулькунов		Рама металлическая РМ5
Гл.спец.	Марков		Стадия: Р; Масса: 26.3 кг; Масштаб: —
Рук.гр.	Катаева		Лист; Листов 1
Ст.инж.	Огаркова		Госстрой СССР ГПИ Горьковский САНТЕХПРОЕКТ
Инженер	Ведехина		

Альбом 6

Рис.1

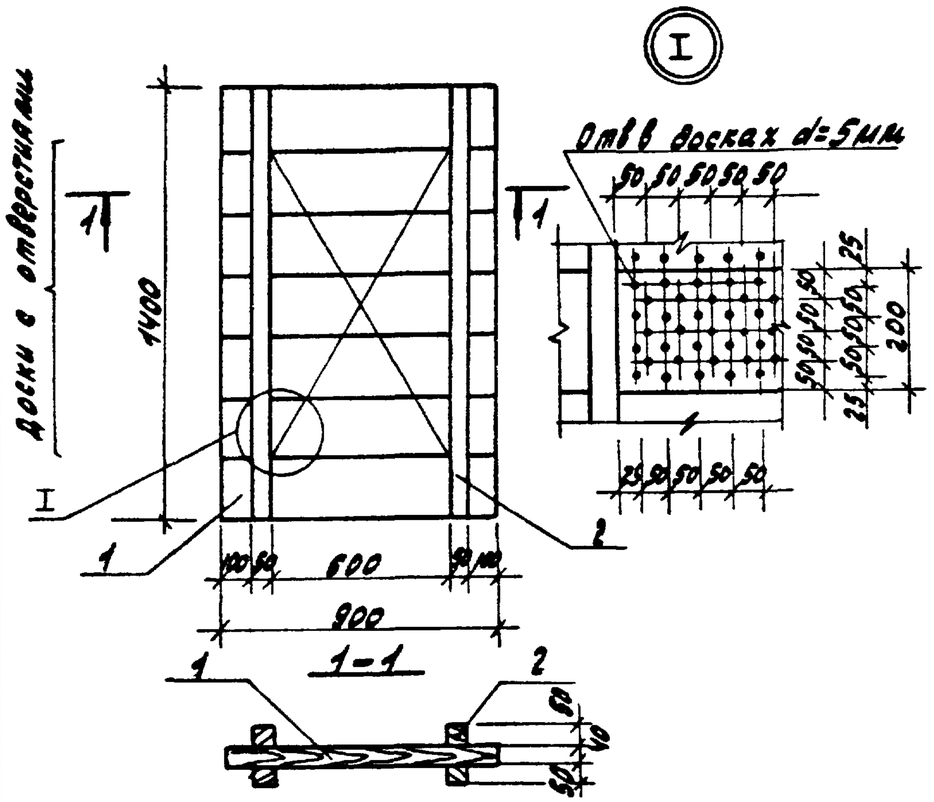

Рис.2

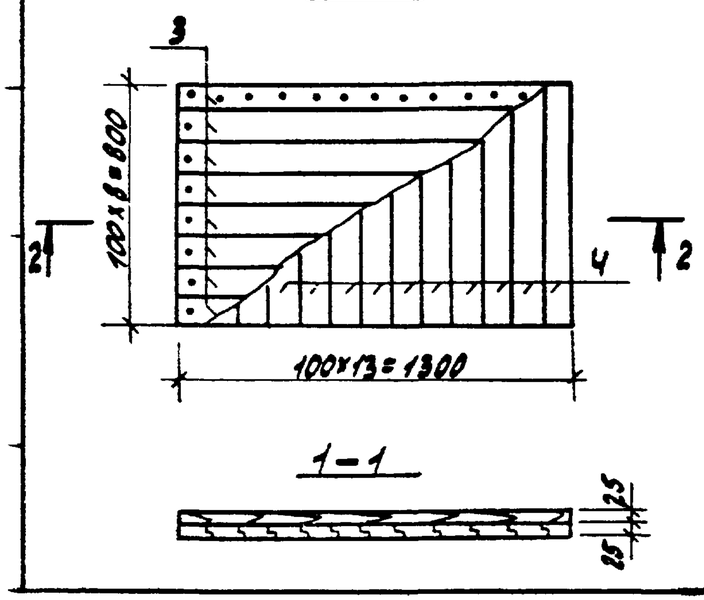

Рис.3

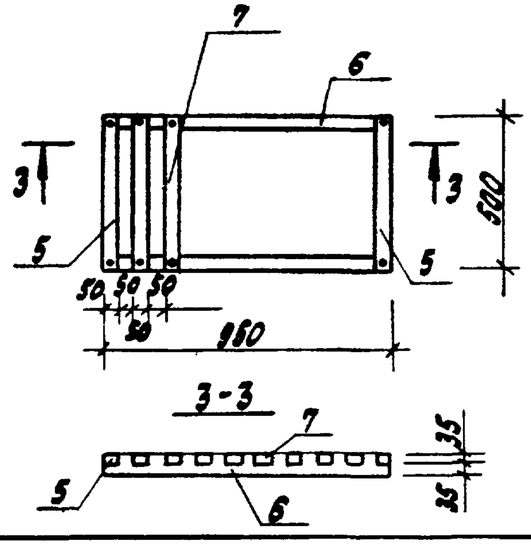

Формат	Зона	Поз.	Обозначение	Наименование	Кол. на испол. КЖИ-041-				Примечание
						01	02		
				Детали					
БЧ		1	ТП 903-1-22.86 -КЖИ-041-001	Доска 200х40 ГОСТ 24454-80Е l=900	7				
БЧ		2	-002	Брус 50х50 ГОСТ 24454-80Е l=1400	4				
БЧ		3	-003	Доска 100х25 ГОСТ 24454-80Е l=1300		8			
БЧ		4	-004	Доска 100х25 ГОСТ 24454-80Е l=800		13			
БЧ		5	-005	Брус 70х70 ГОСТ 24454-80Е l=500			2		
БЧ		6	-006	Брус 70х70 ГОСТ 24454-80Е l=950			2		
БЧ		7	-007	Брус 70х50 ГОСТ 24454-80Е l=500			8		

1. Соединение на гвоздях по ГОСТ 4028-63*.
2. Доски и брусья пропитать фторосодержащими водорастворимыми антисептиками.

Таблица исполнений

Обозначение	Марка	Рис.	Масса кг
ТП 903-1-22.86 -КЖИ-041	ДЩ1	1	40.2
-01	ДЩ2	2	31.0
-02	ДР1	3	12.8

Нач.отд.	Ежилевский	
Н.контр.	Силькунов	
Гл.спец.	Марков	
Рук.гр.	Катаева	
Ст.инж.	Огаркова	
Инженер	Моренова	

ТП 903-1-22.86 -КЖИ-041

Щиты и решетки деревянные

Стадия	Масса	Масштаб
Р	см. таблицу	1:20
Лист	Листов 1	

Госстрой СССР ГПИ Горьковский Сантехпроект

Рис. 1

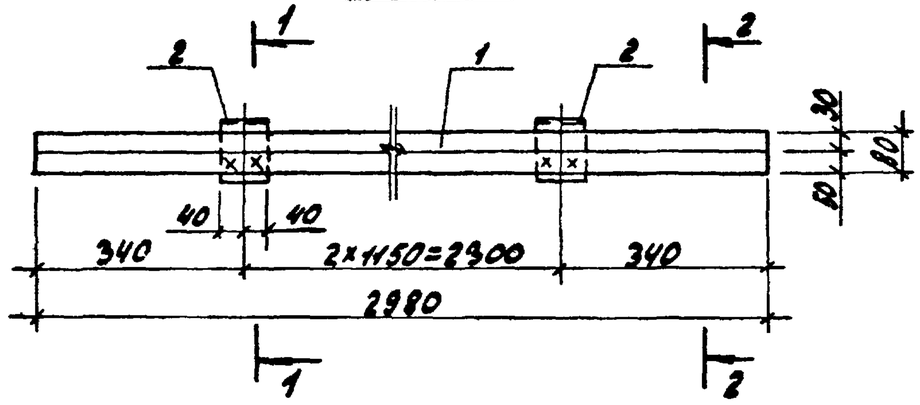

1–1

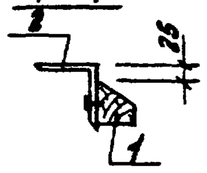

2–2

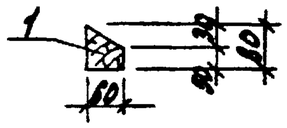

Рис. 2

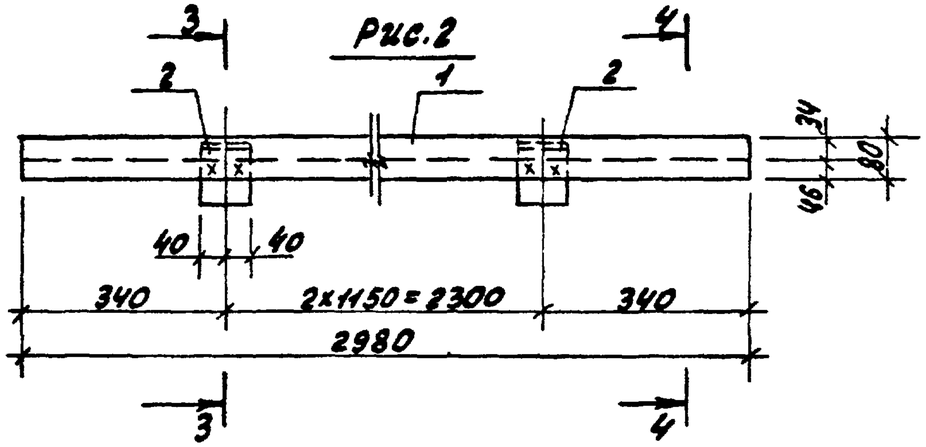

3–3

4–4

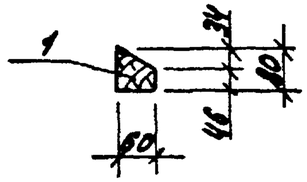

Формат	Зона	Поз.	Обозначение	Наименование	Кол-во на испол. -КЖИ-042-			Примечание
					–	01		
				Документация				
А3			ТП 903-1-223.86 -КЖИ-ТУ	Технические условия	X	X		
				Детали				
Б4		1	ТП 903-1-223.86 -КЖИ-042-001	Брус 60×80 ГОСТ 24454-80 в L=2980	1	1		8.6 кг
Б4		2	-002	Уголок Б-100×9 ГОСТ 8509-72* Ст3кп2 ГОСТ 535-79* L=80	3	3		0.9 кг

Таблица исполнений

Обозначение	Марка	Рис.	Масса кг
ТП 903-1-223.86 -КЖИ-042	Д1	1	11.3
-01	Д2	2	11.3

1. Соединение на гвоздях К 3×70 по ГОСТ 4028-63*.
2. Брусья пропитать фторосодержащими водорастворимыми антисептиками.

Нач. отд.	Ехилевский		
Н. контр.	Силькунов		
Гл. спец.	Марков		
Рук. гр.	Катаева		
Ст. инж.	Сенягина		
Инженер	Ведехина		

ТП 903-1-223.86 -КЖИ-042

Изделия деревянные Д1; Д2

Стадия	Масса	Масштаб
Р	см. табл. испол.	—
Лист	Листов 1	

Госстрой СССР ГПИ Горьковский САНТЕХПРОЕКТ