ТИПОВОЙ ПРОЕКТ

902-2-344

Аэротенк четырёхкоридорный

из сборного железобетона

с размерами коридора

9×5,2×120÷138

Альбом II

17133-02

ЦЕНА 6-84

инв. № подл. | подп. и дата | взам. инв. №

ЦЕНТРАЛЬНЫЙ ИНСТИТУТ ТИПОВОГО ПРОЕКТИРОВАНИЯ
ГОССТРОЯ СССР

Москва, А-445, Смольная ул., 22

Сдано в печать VII 1981 года

Заказ № 8031 Тираж 500 экз.

ТИПОВОЙ ПРОЕКТ
902-2-344

АЭРОТЕНК ЧЕТЫРЁХКОРИДОРНЫЙ ИЗ СБОРНОГО ЖЕЛЕЗОБЕТОНА С РАЗМЕРАМИ КОРИДОРА 9×5.2×120-138

АЛЬБОМ II

СОСТАВ ПРОЕКТА

АЛЬБОМ I	ТЕХНОЛОГИЧЕСКАЯ ЧАСТЬ
АЛЬБОМ II	КОНСТРУКЦИИ ЖЕЛЕЗОБЕТОННЫЕ
АЛЬБОМ III	ИЗДЕЛИЯ
АЛЬБОМ IV	ЭЛЕКТРОТЕХНИЧЕСКАЯ ЧАСТЬ
АЛЬБОМ V	НЕСТАНДАРТИЗИРОВАННОЕ ОБОРУДОВАНИЕ
АЛЬБОМ VI	ЗАКАЗНЫЕ СПЕЦИФИКАЦИИ
АЛЬБОМ VII	СМЕТЫ ~ I, II

РАЗРАБОТАН
ИНСТИТУТОМ СОЮЗВОДОКАНАЛПРОЕКТ
ГЛАВНЫЙ ИНЖЕНЕР ИНСТИТУТА САМОХИН
ГЛАВНЫЙ ИНЖЕНЕР ПРОЕКТА ЦВЕТКОВ

УТВЕРЖДЕН
ПРОТОКОЛОМ ТЕХНИЧЕСКОГО СОВЕТА
ИНСТИТУТА СОЮЗВОДОКАНАЛПРОЕКТ
№57 от 12 СЕНТЯБРЯ 1980

ВВЕДЕН В ДЕЙСТВИЕ
В/О СОЮЗВОДОКАНАЛПРОЕКТ
с 1 МАРТА 1981
ПРИКАЗ №33 от 5 ФЕВРАЛЯ 1981

Привязан

Инв. №

Ведомость основных комплектов

Обозначение		Наименование	Примечание
ТП902-2-344	НК	Технологическая часть.	Альбом I
ТП902-2-344	КЖ	Конструкции железобетонные	Альбом II
ТП902-2-344	КЖИ	Изделия	Альбом III
ТП902-2-344	ЭЛ	Электротехническая часть	Альбом IV
ТП902-2-344	ТМ	Нестандартизированное оборудование	Альбом V

Ведомость ссылочных документов

Обозначение	Наименование	Примечание
Серия 3.900-3 Выпуск 3 часть 1,2	Сборные железобетонные конструкции емкостных сооружений для водоснабжения и канализации.	
Серия 3.900-3 Выпуск 8 часть 1,2.		

Ведомость чертежей основного комплекта

Лист	Наименование	Примечание
1	Общие данные (начало)	
2-8	Общие данные (продолжение)	
9	Общие данные (окончание)	
10	Компоновочные планы на 5 и 10 секций	
11	Компоновочные планы на 6 и 9 секций	
12	Компоновочные планы на 7 и 8 секций	
13	План, узлы	
14	Разрезы	
15	Секция „А". Днище Опалубочный чертеж. План, разрезы.	
16	Секция „Б" Днище. Опалубочный чертеж. План, разрезы.	
17	Секция „В". Днище. Опалубочный чертеж. План, разрезы.	

Типовой проект разработан в соответствии с действующими нормами и правилами

Главный инженер проекта /Чирков/

Ведомость чертежей основного комплекта (продолжение)

18	Секции „А, Б, В". Днище. Опалубочный чертеж сечения.	
19	Секции „А, Б, В". Днище. Опалубочный чертеж. Узлы.	
20	Секции „А, Б, В". Днище. Спецификация элементов монолитной конструкции	
21	Секция „А". Днище. Арматурный чертеж. Раскладка нижней арматуры	
22	Секция „А". Днище. Арматурный чертеж. Раскладка верхней арматуры	
23	Секция „А". Днище Ведомость одиночных стержней	
24	Секция „Б". Днище. Арматурный чертеж. Раскладка нижней арматуры.	
25	Секция „Б". Днище. Арматурный чертеж. Раскладка верхней арматуры	
26	Секция „Б". Днище Ведомость одиночных стержней	
27	Секция „В". Днище. Арматурный чертеж. Раскладка нижней арматуры.	
28	Секция „В". Днище. Арматурный чертеж. Раскладка верхней арматуры.	
29	Секция „В" Днище. Ведомость одиночных стержней.	
30	Секции „А, Б, В". Днище Арматурный чертеж. Сечения 1-1 ÷ 6-6.	
31	Секции „А, Б, В". Днище. Арматурный чертеж. Сечения 7-7 ÷ 11. Выборка стали.	
32	Секция „А". Монтажный чертеж стен. План.	
33	Секция „Б". Монтажный чертеж стен. План.	
34	Секция „В". Монтажный чертеж стен. План.	
35	Монтажный чертеж стен. Виды 1-1 ÷ 4-4.	
36	Монтажный чертеж стен. Виды 5-5 ÷ 9-9.	
37	Монтажный чертеж стен Виды 10-10 ÷ 17-17.	
38	Монтажный чертеж стен. Узлы.	
39	Монолитные участки Ум-1, 2, 3, 4. Опалубочный чертеж	
40	Монолитные участки Ум-5, 7, 9, 10. Опалубочный чертеж.	
41	Монолитные участки Ум-6, 8, 11, 12, 13, 14. Опалубочный чертеж.	
42	Монолитные участки Ум-15, 16, 17, 18. Опалубочный чертеж.	

Ведомость чертежей основного комплекта (продолжение)

43	Монолитные участки Ум-19, 20. Узлы. Опалубочный чертеж.	
44	Монолитные участки стен. Спецификация элементов монолитной конструкции	
45	Монолитные участки Ум-1, 2, 3, 4. Арматурный чертеж.	
46	Монолитные участки Ум-5, 6, 7, 8. Арматурный чертеж.	
47	Монолитные участки Ум-9, 10, 19, 20. Арматурный чертеж.	
48	Монолитные участки Ум-11, 12, 13, 14, 15, 16 Арматурный чертеж.	
49	Монолитные участки Ум-17, 18. Узлы. Арматурный чертеж.	
50	Монолитные участки Ум-21, 22, 23. Арматурно-опалубочный чертеж.	
51	Монолитные участки Ум-1÷17, 19. Спецификация арматуры	
52	Монолитные участки Ум-18, 20÷23. Спецификация и выборка арматуры	
53	Монтажные планы плит, лотков и балок. (L аэротенка - 120 м)	
54	Монтажные планы плит, лотков и балок. (L аэротенка - 126 м).	
55	Монтажные планы плит, лотков и балок. (L аэротенка - 132 м)	
56	Монтажные планы плит, лотков и балок. (L аэротенка - 138 м)	
57	Монтажные планы плит, лотков и балок. Узлы I ÷ IV.	
58	Монтажные планы плит, лотков, балок. Скользящие и неподвижные опоры.	
59	Монолитные участки Ум-24, 25, 26.	

Альбом II

Типовой проект 902-2-344

Инв. № подл. | Подпись и дата | Взам. инв. №

привязан

ТП 902-2-344-КЖ

Разраб	Цветкова		
Провер	Гарбуз		
Рук. гр	Гарбуз		
Гл. инж. пр	Чирков		
Гл. спец.	Андрианов		
Нач. отд	Альтшуллер		
Гл. спец	Торчинский		

Аэротенк четырехкоридорный с размерами коридора 9х5,2 х 120 ÷ 138

Стадия	Лист	Листов
Р	1	87

Общие данные (начало)

Госстрой СССР СОЮЗВОДОКАНАЛПРОЕКТ г. Москва

17133-02 3

Типовой проект 902-2-344 Альбом VI

Ведомость чертежей основного комплекта (продолжение)

Лист	Наименование	Примечание
60	Монтажный план площадок	
61	Монтажный план площадок Узлы I ÷ VI	
62	Монтажный план площадок Узлы VII ÷ X	
63	Конструкция водослива	
64	Днище. Разбивка закладных деталей в набетонке. Вариант с фильтросными каналами.	
65	Днище. План набетонки и фильтросных каналов (7 рядов аэраторов).	
66	Днище. План набетонки и фильтросных каналов (14 рядов аэраторов).	
67	Днище. План набетонки и фильтросных каналов (21 ряд аэраторов)	
68	Днище. Фильтросные каналы. Узлы, детали.	
69	Днище. Разбивка закладных деталей в набетонке. Вариант с пористыми трубами.	
70	Днище. План набетонки под пористые трубы (7 рядов аэраторов)	
71	Днище. План набетонки под пористые трубы (14 рядов аэраторов).	
72	Днище. План набетонки под пористые трубы (21 ряд аэраторов).	
73	Камеры распределения или N1,2 с помощью эрлифтов Опалубочный чертеж. План, разрезы.	
74	Камеры распределения или N3, 4 с помощью эрлифтов. Опалубочный чертеж. План, разрезы.	
75	Камеры распределения или N5, 6 с помощью насосов. Опалубочный чертеж. План, разрезы.	
76	Камеры распределения или N7, 8 с помощью насосов. Опалубочный чертеж. План, разрезы.	
77	Камеры распределения или N1÷8 с помощью эрлифтов и насосов. Опалубочный чертеж. Узлы I ÷ V	
78	Камеры распределения или N 1÷8. Общие данные.	
79	Камеры распределения или N1,2 с помощью эрлифтов. Арматурный чертеж. Раскладка сеток стен. Разрезы	
80	Камеры распределения или N 1,2 с помощью эрлифтов. Арматурный чертеж. Раскладка сеток днища. Узлы.	
81	Камеры распределения или N3, 4 с помощью эрлифтов. Арматурный чертеж. Раскладка сеток стен. Разрезы.	
82	Камеры распределения или N3, 4 с помощью эрлифтов. Арматурный чертеж. Раскладка сеток днища. Узлы.	

Ведомость чертежей основного комплекта (продолжение)

83	Камеры распределения или N5, 6 с помощью насосов. Арматурный чертеж. Раскладка сеток стен. Разрезы.	
84	Камеры распределения или N5, 6 с помощью насосов. Арматурный чертеж. Раскладка сеток днища. Узлы.	
85	Камеры распределения или N7, 8 с помощью насосов. Арматурный чертеж. Раскладка сеток стен. Разрезы.	
86	Камеры распределения или N7, 8 с помощью насосов. Арматурный чертеж. Раскладка сеток. днища. Узлы.	
87	Посты гидрогеологических наблюдений за движением уровня грунтовых вод	

Сводная спецификация монолитных железобетонных и металлических конструкций

Марка	Обозначение	Наименование		Тип секций А К-во	Тип секций Б К-во	Тип секций В К-во	Масса, кг или объем м³ 1 шт.	Примеч.
1	2	3		4	5	6	7	8
	Монолитные железобетонные конструкции							
Ум-1	КЖ-39,44	Монолитные участки стен	Ум-1	1			8.23 м³	
Ум-2	КЖ-39,44		Ум-2			1	8.23 м³	
Ум-3	КЖ-39,44		Ум-3	1			7.90 м³	
Ум-4	КЖ-39,44		Ум-4			1	8.18 м³	
Ум-5	КЖ-40,44		Ум-5	1			6.30 м³	
Ум-6	КЖ-41,44		Ум-6			1	6.30 м³	
Ум-7	КЖ-40,44		Ум-7		1		2.14 м³	
Ум-8	КЖ-41,44		Ум-8		1		2.14 м³	
Ум-9	КЖ-40,44		Ум-9	1	1		8.28 м³	
Ум-10	КЖ-40,44		Ум-10		1		2.14 м³	
Ум-11	КЖ-41,44		Ум-11	3		3	2.14 м³	
Ум-12	КЖ-41,44		Ум-12	3		3	2.14 м³	

Продолжение сводной спецификации конструкций

1	2	3		4	5	6	7	8
Ум-13	КЖ-41,44	Монолитные участки стен	Ум-13	3	3		2.14 м³	
Ум-14	КЖ-41,44		Ум-14	3	3		2.14 м³	
Ум-15	КЖ-42,44		Ум-15	1			6.16 м³	
Ум-16	КЖ-42,44		Ум-16		1		1.82 м³	
Ум-17	КЖ-42,44		Ум-17		1	1	1.82 м³	
Ум-18	КЖ-42,44		Ум-18	1	1		8.22 м³	
Ум-19	КЖ-43,44		Ум-19		1		2.14 м³	
Ум-20	КЖ-43,44		Ум-20			1	5.50 м³	Лоток 6×h
Ум-21	КЖ-50		Ум-21	1	1	1	0.10 м³	900×900
Ум-22	КЖ-50		Ум-22	1	1	1	0.11 м³	1200×900
Ум-23	КЖ-50		Ум-23	1	1	1	0.13 м³	1200×1200
Ум-24	КЖ-59	Монолитные участки лотков	Ум-24	1	1	1	0.13 м³	900×900
Ум-25	КЖ-59		Ум-25	1	1	1	0.17 м³	1200×900
Ум-26	КЖ-59		Ум-26	1	1	1	0.23 м³	1200×1200
	КЖ-15÷20,23,26,29	Днище м³		1336.0	1154.0	1072.0		e=120.0 м
	КЖ-15÷20,23,26,29			1390.0	1203.0	1114.0		e=126.0 м
	КЖ-15÷20,23,26,29			1445.0	1249.0	1156.0		e=132.0 м
	КЖ-15÷20,23,26,29			1502.0	1296.0	1203.0		e=138.0 м
	Металлические конструкции							
ПМ1	КЖИ-ПМ1	Переходные мостики	ПМ1	8	8	8	383.0 кг	Кол-во аэраторов 21
ПМ2	КЖИ-ПМ2		ПМ2	8	8	8	912.5 кг	14
ПМ3	КЖИ-ПМ3		ПМ3	8	8	8	172.6 кг	7
ПМ4	КЖИ-ПМ4		ПМ4	12	12	12	30.2 кг	
ПМ5	КЖИ-ПМ5		ПМ5	2	2	2	514.4 кг	
ПМ6	КЖИ-ПМ6;7		ПМ6	1	1	1	61.1 кг	Лоток 900×900
ПМ7	—"—		ПМ7	1	1	1	65.5 кг	Лотки 1200×900 1200×1200
ПМ8	КЖИ-ПМ8		ПМ8	1	1	1	513.3 кг	
ПМ9	КЖИ-ПМ9		ПМ9	3	2	2	32.8 кг	
ПМ10	КЖИ-ПМ10		ПМ10			1	60.0 кг	

Совместно с данным см. л.л. КЖ-1,3,4.

Привязан

Инв. N

ТП 902-2-344-КЖ

Разраб.	Цветкова		
Провер.	Гарбуз		
Рук. гр.	Гарбуз		
Гл. инж. пр.	Чирков		
Гл. спец.	Андрианов		
Нач. отд.	Альтшуллер		

Аэротенк четырехкоридорный с размерами коридора 9×5.2×120-138

Стадия	Лист	Листов
Р	2	

Общие данные (продолжение)

Госстрой СССР Союзводоканалпроект г. Москва

17133-02 4

Сводная спецификация сборных железобетонных изделий

Марка	Обозначение	Наименование	Тип секции А, Длина аэротенка, м: 120.0	126.0	132.0	138.0	Б: 120.0	126.0	132.0	138.0	В: 120.0	126.0	132.0	138.0	Масса 1шт. т	Примеч. сечение лотка в×h
			Количество шт.				Количество шт.				Количество шт.					
1	2	3	4	5	6	7	8	9	10	11	12	13	14	15	16	17
ПС1	Серия 3.900-3 Вып. 3 ч.1	Панель стеновая ПС2-54-К2	41	43	45	47	43	45	47	49	11	11	11	11	8.80	
ПС2	—"—	—"— ПС2-54-К12	10	10	10	10	6	6	6	6	2	2	2	2	8.80	
ПС3	КЖИ-ПС3; 10-СБ	—"— ПС2-54-К2[а]	50	52	54	56	22	22	22	22	46	48	50	52	8.80	
ПС4	КЖИ-ПС4-СБ	—"— ПС2-54-К12[а]	8	8	8	8					8	8	8	8	8.80	
ПС5	КЖИ-ПС5-СБ	—"— ПС2-54-К12[б]	2	2	2	2	2	2	2	2	2	2	2	2	8.54	
ПС6	КЖИ-ПС6-СБ	—"— ПС2-54-К2[б]	1	1	1	1	1	1	1	1	1	1	1	1	8.70	
ПС7	КЖИ-ПС7-СБ	—"— ПС2-54-К2[в]	1	1	1	1	1	1	1	1	1	1	1	1	8.30	900×900
ПС8	КЖИ-ПС8-СБ	—"— ПС2-54-К2[г]	1	1	1	1	1	1	1	1	1	1	1	1	8.20	1200×900
ПС9	КЖИ-ПС9-СБ	—"— ПС2-54-К2[д]	1	1	1	1	1	1	1	1	1	1	1	1	8.00	1200×1200
ПС10	КЖИ-ПС3; 10-СБ	—"— ПС2-54-К2[е]	3	3	3	3	3	3	3	3	3	3	3	3	8.80	
ПГ1	Серия 3.900-3 Вып. 6	Панель перегородочная ПГ-54-2	74	78	82	86	74	78	82	86	74	78	82	86	6.42	
ПГ2	КЖИ-ПГ2-СБ	—"— ПГ-45-2[а]	28	30	32	34	28	30	32	34	28	30	32	34	4.70	1200×1200
ПГ3	КЖИ-ПГ3-СБ	—"— ПГ-45-2[б]	8	8	8	8	8	8	8	8	8	8	8	8	4.70	1200×1200
ПГ4	КЖИ-ПГ4-СБ	—"— ПГ-48-2[а]	28	30	32	34	28	30	32	34	28	30	32	34	5.00	900×900 1200×900
ПГ5	КЖИ-ПГ5-СБ	—"— ПГ-48-2[б]	8	8	8	8	8	8	8	8	8	8	8	8	5.00	900×900 1200×900
ПГ6	КЖИ-ПГ6-СБ	—"— ПГ-54-2[а]	1	1	1	1	1	1	1	1	1	1	1	1	6.42	
П1	КЖИ-П1-СБ	Плита П1	72	76	80	84	72	76	80	84	72	76	80	84	0.73	
П1[а]	КЖИ-П1[а]-СБ	—"— П1[а]	2	2	2	2	2	2	2	2	2	2	2	2	0.73	
П1[б]	КЖИ-П1[б]-СБ	—"— П1[б]	1	1	1	1	1	1	1	1	1	1	1	1	0.73	
П2	Серия 3.900-3 Вып. 8 ч.1	—"— ПТ-9-6	176	186	196	206	176	186	196	206	176	186	196	206	0.14	900×900
П3	—"—	—"— ПТ-12-6	176	186	196	206	176	186	196	206	176	186	196	206	0.17	1200×900 1200×1200
П4	КЖИ-П4-СБ	—"— ПТ-15-6[а]	12	12	12	12	12	12	12	12	12	12	12	12	0.21	
П5	КЖИ-П5-СБ	—"— ПТ-9-6[а]	4	4	4	4	4	4	4	4	4	4	4	4	0.14	900×900
П6	КЖИ-П6-СБ	—"— ПТ12-6[а]	4	4	4	4	4	4	4	4	4	4	4	4	0.17	1200×900 1200×1200
ЛТ1	КЖИ-ЛТ1-СБ	Лоток ЛТ1-9-9[а]	8	9	9	10	8	9	9	10	8	9	9	10	4.13	900×900
ЛТ2	КЖИ-ЛТ2-СБ	—"— ЛТ1-9-12[а]	8	9	9	10	8	9	9	10	8	9	9	10	4.58	1200×900
ЛТ3	КЖИ-ЛТ3-СБ	—"— ЛТ3	8	9	9	10	8	9	9	10	8	9	9	10	6.20	1200×1200
ЛТ4	КЖИ-ЛТ4-СБ	—"— ЛТ1-9-9[б]	8	8	9	9	8	8	9	9	8	8	9	9	4.13	900×900
ЛТ5	КЖИ-ЛТ5-СБ	—"— ЛТ1-9-12[б]	8	8	9	9	8	8	9	9	8	8	9	9	4.58	1200×900
ЛТ6	КЖИ-ЛТ6-СБ	—"— ЛТ6	8	8	9	9	8	8	9	9	8	8	9	9	6.20	1200×1200
ЛТ7	КЖИ-ЛТ7-СБ	—"— ЛТ1-9-9[в]	1	1	1	1	1	1	1	1	1	1	1	1	4.13	900×900
ЛТ8	КЖИ-ЛТ8-СБ	—"— ЛТ1-9-12[в]	1	1	1	1	1	1	1	1	1	1	1	1	4.58	1200×900
ЛТ9	КЖИ-ЛТ9-СБ	—"— ЛТ9	1	1	1	1	1	1	1	1	1	1	1	1	6.20	1200×1200
ЛТ10	КЖИ-ЛТ10-СБ	—"— ЛТ1-9-9[г]	1	1	1	1	1	1	1	1	1	1	1	1	4.13	900×900
ЛТ11	КЖИ-ЛТ11-СБ	—"— ЛТ1-9-12[г]	1	1	1	1	1	1	1	1	1	1	1	1	4.58	1200×900
ЛТ12	КЖИ-ЛТ12-СБ	—"— ЛТ12	1	1	1	1	1	1	1	1	1	1	1	1	6.20	1200×1200
Б1	КЖИ-Б1-СБ	Балка Б1	22	23	24	25	22	23	24	25	22	23	24	25	0.40	900×900
Б2	КЖИ-Б2	—"— Б2	22	23	24	25	22	23	24	25	22	23	24	25	0.55	1200×900 1200×1200
ФЛ1	КЖИ-ФЛ1-СБ	Фильтросный лоток ФЛ1	252	266	280	294	252	266	280	294	252	266	280	294	0.53	Кол-во аэраторов 7 рядов
ФЛ2	КЖИ-ФЛ2-СБ	—"— ФЛ2	28	28	28	28	28	28	28	28	28	28	28	28	0.20	

Типовой проект 902-2-344 Альбом II

Сводная спецификация сборных железобетонных изделий (продолжение)

1	2	3	4	5	6	7	8	9	10	11	12	13	14	15	16	17
ФЛ1	КЖИ-ФЛ1-СБ	Фильтросный лоток ФЛ1	504	532	560	588	504	532	560	588	504	532	560	588	0.53	К-во аэраторов 14 рядов
ФЛ2	КЖИ-ФЛ2-СБ	—"— ФЛ2	56	56	56	56	56	56	56	56	56	56	56	56	0.20	
ФЛ1	КЖИ-ФЛ1-СБ	Фильтросный лоток ФЛ1	756	798	840	882	756	798	840	882	756	798	840	882	0.53	К-во аэраторов 21 ряд
ФЛ2	КЖИ-ФЛ2-СБ	—"— ФЛ2	84	84	84	84	84	84	84	84	84	84	84	84	0.20	
КЦ 20-9	серия 3.900-3 Вып. 7 ч.1	Кольцо КЦ20-9	2	2	2	2	2	2	2	2	2	2	2	2	1.47	

Сводная спецификация стальных и прочих изделий

Марка	Обозначение	Наименование		Тип секции А, Длина аэротенка м: 120.0	126.0	132.0	138.0	Б: 120.0	126.0	132.0	138.0	В: 120.0	126.0	132.0	138.0	Масса 1шт. кг	Примеч.
				Количество шт.				Количество шт.				Количество шт.					
1	2	3		4	5	6	7	8	9	10	11	12	13	14	15	16	17
МН1	КЖИ-МН1; 2; 3; 4; 5	Закладные изделия	МН1	1	1	1	1	1	1	1	1	1	1	1	1	11.8	К-во аэраторов 7 рядов; Вариант с фильтросными каналами
МН2	—"—		МН2	3	3	3	3	3	3	3	3	3	3	3	3	18.2	
МН6	КЖИ-МН6; 7		МН6	308	322	336	350	308	322	336	350	308	322	336	350	0.7	
МН7	—"—		МН7	1064	1120	1176	1232	1064	1120	1176	1232	1064	1120	1176	1232	3.5	
МН2	КЖИ-МН1; 2; 3; 4; 5		МН2	2	2	2	2	2	2	2	2	2	2	2	2	18.2	К-во аэраторов 14 рядов
МН4	—"—		МН4	2	2	2	2	2	2	2	2	2	2	2	2	35.5	
МН6	КЖИ-МН6; 7		МН6	616	644	672	700	616	644	672	700	616	644	672	700	0.7	
МН7	—"—		МН7	2128	2240	2352	2464	2128	2240	2352	2464	2128	2240	2352	2464	3.5	
МН2	КЖИ-МН1; 2; 3; 4; 5		МН2	1	1	1	1	1	1	1	1	1	1	1	1	18.2	К-во аэраторов 21 ряд
МН3	—"—		МН3	1	1	1	1	1	1	1	1	1	1	1	1	23.6	
МН5	—"—		МН5	2	2	2	2	2	2	2	2	2	2	2	2	53.3	
МН6	КЖИ-МН6; 7		МН6	924	966	1008	1050	924	966	1008	1050	924	966	1008	1050	0.7	
МН7	—"—		МН7	3192	3360	3528	3696	3192	3360	3528	3696	3192	3360	3528	3696	3.5	
МН8	КЖИ-МН8		МН8	280	294	308	322	280	294	308	322	280	294	308	322	0.6	К-во аэраторов 7 рядов; Вариант с пористыми трубами
МН9	КЖИ-МН9; 10; 11; 12; 13		МН9	1	1	1	1	1	1	1	1	1	1	1	1	8.7	
МН10	—"—		МН10	3	3	3	3	3	3	3	3	3	3	3	3	18.2	
МН8	КЖИ-МН8		МН8	560	588	616	644	560	588	616	644	560	588	616	644	0.6	К-во аэраторов 14 рядов
МН10	КЖИ-МН9; 10; 11; 12; 13		МН10	2	2	2	2	2	2	2	2	2	2	2	2	18.2	
МН11	—"—		МН11	2	2	2	2	2	2	2	2	2	2	2	2	43.7	
МН8	КЖИ-МН8		МН8	840	882	924	966	840	882	924	966	840	882	924	966	0.6	К-во аэраторов 21 ряд
МН10	КЖИ-МН9; 10; 11; 12; 13		МН10	1	1	1	1	1	1	1	1	1	1	1	1	18.2	
МН12	—"—		МН12	1	1	1	1	1	1	1	1	1	1	1	1	26.2	
МН13	—"—		МН13	2	2	2	2	2	2	2	2	2	2	2	2	70.8	

Совместно с данным см. л. л. КЖ-1, 2, 4.

Привязан	Разраб.	Цветкова	
	Провер.	Гарбуз	
	Рук. гр.	Гарбуз	
	Гл. инж. пр.	Цирков	
	Гл. спец.	Андрианов	
Инв. N	Нач. отд.	Альтшуллер	

ТП 902-2-344-КЖ

Аэротенк четырехкоридорный с размерами коридора 9х5.2х120-138

Общие данные (продолжение)

Стадия	Лист	Листов
Р	3	

Госстрой СССР СОЮЗВОДОКАНАЛПРОЕКТ г. Москва

17133-02 5

Сводная спецификация стальных и прочих изделий (продолжение)

Марка	Обозначение	Наименование		Тип секции А, Длина аэротенка м 120.0	126.0	132.0	138.0	Б 120.0	126.0	132.0	138.0	В 120.0	126.0	132.0	138.0	Масса 1 шт. кг	Примеч.
				Количество шт.				Количество шт.				Количество шт.					
1	2	3		4	5	6	7	8	9	10	11	12	13	14	15	16	17
С1	КЖИ-С1	Днище. Сетки арматурные	С1	38	40	42	44					38	40	42	44	223.0	
С2	КЖИ-С2		С2	4	4	4	4					4	4	4	4	111.5	
С3	КЖИ-С3		С3	114	120	126	132	20	21	22	23					225.5	
С4	КЖИ-С4		С4	38	40	42	44	38	40	42	44					186.4	
С5	КЖИ-С5		С5	4	4	4	4	4	4	4	4					93.2	
С6	КЖИ-С6		С6	12	12	12	12									112.1	
С7	КЖИ-С7, 27		С7	114	120	126	132	76	80	84	88					179.9	
С8	КЖИ-С8		С8	28	28	28	28	24	24	24	24	22	22	22	22	345.6	
С9	КЖИ-С9		С9	4	4	4	4					4	4	4	4	145.3	
С10	КЖИ-С10		С10	4	4	4	4	4	4	4	4					92.3	
С11	КЖИ-С11		С11	20	21	22	23	20	21	22	23					23.1	
С12	КЖИ-С12		С12	18	19	20	21	18	19	20	21					30.1	
С13	КЖИ-С13		С13	38	40	42	44	38	40	42	44					184.6	
С14	КЖИ-С14		С14	4	4	4	4	4	4	4	4					14.8	
С15	КЖИ-С15		С15	11	11	11	11	11	11	11	11	10	10	10	10	380.8	
С16	КЖИ-С16		С16	38	40	42	44					38	40	42	44	290.6	
С17	КЖИ-С17		С17	12	12	12	12	8	8	8	8					92.7	
С18	КЖИ-С18		С18	11	11	11	11	11	11	11	11	10	10	10	10	238.4	
С19	КЖИ-С19		С19	11	11	11	11	11	11	11	11	11	11	11	11	233.2	
С20	КЖИ-С20		С20					94	99	104	109	20	21	22	23	218.7	
С21	КЖИ-С21		С21					12	12	12	12					108.7	
С22	КЖИ-С22		С22					20	21	22	23	94	99	104	109	167.3	
С23	КЖИ-С23		С23					18	19	20	21					158.2	
С24	КЖИ-С24		С24					4	4	4	4	12	12	12	12	81.5	
С25	КЖИ-С25		С25									94	99	104	109	217.3	
С26	КЖИ-С26		С26									12	12	12	12	107.9	
С27	КЖИ-С7; 27		С27									20	21	22	23	176.4	
КР1	КЖИ-КР1	Днище. Каркасы плоские и пространственные	КР1	924	968	1012	1056	924	968	1012	1056	924	968	1012	1056	1.9	
КП1	КЖИ-КП1; 2		КП1	147	155	163	171	79	83	87	91	79	83	87	91	88.0	
КП2	—"—		КП2	38	38	38	38	24	24	24	24	23	23	23	23	73.5	
КП3	КЖИ-КП3; 4,5		КП3	11	11	11	11	10	10	10	10	9	9	9	9	148.9	
КП4	—"—		КП4	11	11	11	11	10	10	10	10	9	9	9	9	130.9	
КП5	—"—		КП5	2	2	2	2	1	1	1	1	1	1	1	1	55.5	
КП6	КЖИ-КП6; 7		КП6	20	20	20	20	17	17	17	17	17	17	17	17	100.0	
КП7			КП7	5	5	5	5	6	6	6	6	5	5	5	5	83.5	
КП8	КЖИ-КП8; 9		КП8	2	2	2	2	2	2	2	2	2	2	2	2	124.3	
КП9	—"—		КП9	2	2	2	2	2	2	2	2	2	2	2	2	109.3	
КП10	КЖИ-КП10; 11		КП10	174	186	198	210	174	186	198	210	174	186	198	210	40.8	
КП11	—"—		КП11	48	48	48	48	48	48	48	48	48	48	48	48	34.1	
КП12	КЖИ-КП12		КП12	2	2	2	2	1	1	1	1	1	1	1	1	63.1	

Сводная спецификация стальных и прочих изделий (продолжение)

1	2	3		4	5	6	7	8	9	10	11	12	13	14	15	16	17
	Серия 3.901-5	Днище. Сальник для тр. Dy=300, ек=200		1	1	1	1	1	1	1	1	1	1	1	1	23.0	
ЗДИ1	КЖИ-ЗДИ1	Монолитные участки стен. Сетки арматурные и изделия закладные	ЗДИ1	34	34	34	34	8	8	8	8	34	34	34	34	1.2	
ЗДИ2	КЖИ-ЗДИ2; 3		ЗДИ2	4	4	4	4	4	4	4	4	4	4	4	4	2.0	
ЗДИ3	—"—		ЗДИ3	4	4	4	4	4	4	4	4	4	4	4	4	1.6	
С1	КЖИ-С28		С28	24	24	24	24	24	24	24	24	16	16	16	16	176.3	
ЗДИ2	КЖИ-ЗДИ2	Стыки панелей. Изделия закладные	ЗДИ2	21	21	21	21	21	21	21	21	17	17	17	17	2.0	
	Серия 3.901-5	Монолитные участки стен: Сальник для тр. Dy=200; ек=300										2	2	2	2	21.4	
	—"—	—"— Dy=600; ек=300		2	2	2	2	2	2	2	2	2	2	2	2	65.5	
	—"—	—"— Dy=800; ек=300		2	2	2	2	2	2	2	2	2	2	2	2	85.3	
	—"—	—"— Dy=1400; ек=300		1	1	1	1					1	1	1	1	150.0	
	Механические черт.	—"— Dy=1600; ек=300		1	1	1	1					1	1	1	1		Лоток в×h
С1	КЖИ-УМ-24-С1	Монолитные участки лотков сетки арматурные	С1	1	1	1	1	1	1	1	1	1	1	1	1	2.0	900×900
С2	КЖИ-УМ-25-С2		С2	1	1	1	1	1	1	1	1	1	1	1	1	2.7	1200×900
С3	КЖИ-УМ-26-С3		С3	1	1	1	1	1	1	1	1	1	1	1	1	3.6	1200×1200
	КЖ-23,26,29	Днище. Стержни одиночные		16.7т	17.1т	17.4т	17.7т	14.7т	1.51т	15.4т	15.7т	13.2т	13.5т	13.7т	14.0т		
	КЖ-50,51	Монолитные участи стен, лотков стержни одиночные		10.3т	10.3т	10.3т	10.3т	7.3т	7.3т	7.3т	7.3т	6.7т	6.7т	6.7т	6.7т		
	КЖ-32,33,34	Соединительные элементы стеновых панелей	ф14АIII	285.6	295.2	304.8	314.4	182.4	187.2	192.0	196.8	180.9	184.8	189.6	194.4		Количество дано в кг
	—"—		ф10АIII	39.6	42.0	44.4	46.8	39.6	42.0	44.4	46.8	39.6	42.0	44.4	46.8		
	КЖ-53÷56	Соединительные элементы лотков	ф10АIII	5.6	6.0	6.4	6.8	5.6	6.0	6.4	6.8	5.6	6.0	6.4	6.8		
	КЖ-60	Ограждения, отдельные элементы	L63×6	12.4	12.4	12.4	12.4	12.4	12.4	12.4	12.4	12.4	12.4	12.4	12.4		
	—"—		С8	125.2	125.2	125.2	125.2	125.2	125.2	125.2	125.2	125.2	125.2	125.2	125.2		
	—"—		I16	0.13	0.13	0.13	0.13	0.13	0.13	0.13	0.13	0.13	0.13	0.13	0.13		Количество дано в т
	—"—		I10	0.53	0.58	0.60	0.60	0.53	0.58	0.60	0.60	0.53	0.58	0.60	0.60		
	—"—		L50×40×12×2.5	3.89	4.07	4.21	4.36	3.47	3.62	3.75	3.88	3.87	4.04	4.18	4.33		
	—"—		L25×3	0.88	0.93	0.96	1.00	0.88	0.93	0.96	1.00	0.88	0.93	0.96	1.00		
	—"—		{90×30×25×3	3.88	4.04	4.23	4.37	3.37	3.51	3.65	3.80	3.83	4.00	4.16	4.32		
	—"—		-δ=10	0.13	0.14	0.15	0.16	0.13	0.14	0.15	0.16	0.13	0.14	0.15	0.16		

Совместно с данным см. л.л. КЖ-1÷3.

Типовой проект 902-2-344 Альбом II

Привязан	Разраб.	Цветкова	
	Провер.	Гарбуз	
	Рук. гр.	Гарбуз	
	Гл. ин. пр.	Чирков	
	Гл. спец.	Андрианов	
Инв. №	Нач. отд.	Альтшуллер	

ТП902-2-344-КЖ

Аэротенк четырехкоридорный с размерами коридора 9×5.2×120-138

Общие данные (продолжение)

Стадия	Лист	Листов
Р	4	

Госстрой СССР СОЮЗВОДОКАНАЛПРОЕКТ г. Москва

17133-02 6

Типовой проект 902-2-344 Альбом II

1 Общие сведения.

1.1. Рабочие чертежи типового проекта „Аэротенк - четырехкоридорный" разработаны в соответствии с инструкцией по типовому проектированию для промышленного строительства СН 227-70 и серией 3.900-3 для районов со следующими условиями строительства:

Сейсмичность района не выше 6 баллов;
расчетная зимняя температура воздуха - 20°С, -30°С, -40°С;
территория без подработки горными выработками,
рельеф территории спокойный, грунтовые воды отсутствуют, грунты в основании непучинистые, не просадочные, неагрессивные к бетону и имеют следующие нормативные характеристики:
Угол внутреннего трения – $\varphi^н = 23°$
Модуль деформации – $E = 150$ кгс/см²
Объемный вес – $\gamma = 1.8$ тс/м³
Удельное сцепление $C^н = 0.00$

1.2. В проекте разработан аэротенк четырехкоридорный с размерами коридора 9×5.2(h) длиной 120÷138 метров с числом секций от 5 ти до 10 ти (6 компоновок). Каждая компоновка аэротенка набирается из отдельных разработанных секций „А", „Б" и „В" и включает камеры распределения ила (см. компоновочные чертежи л.л. КЖ 10, 11, 12)

2. Основные расчетные положения.

2.1. Конструкции аэротенка рассчитаны на прочность и трещиностойкость согласно требованиям главы СНиП-21-75 „Бетонные и железобетонные конструкции".

2.2. Конструкции аэротенка отнесены к 3ей категории по трещиностойкости.

2.3. Нормативная нагрузка на поверхности грунта принята 1.0 тс/м².

2.4. Ветровая нагрузка принята по III Ветровому району СССР (СНиП II-6-74)

2.5. Днище аэротенка рассчитано как плита на упругом основании с учетом усилий, передающихся на днище от стен и перегородок.

2.6. Стены рассчитаны как консоли на 2х стороннюю нагрузку при следующих условиях загружения:

а) стена воспринимает давление от грунта при отсутствии давления воды с другой стороны;

б) стена воспринимает давление воды при отсутствии нагрузки с другой стороны.

2.7. Перегородки рассчитаны как внецентренно сжатые элементы защемленные в днище, на вертикальную нагрузку от лотков, наполненных водой или обслуживающих площадок и горизонтальную нагрузку от ветра, действующую на всю высоту перегородки, включая лоток, при опорожненном аэротенке.

2.8. Лотки в продольном направлении рассчитаны как балка на двух опорах на нагрузки от воды, заполняющей лоток, плит перекрытия и временной нагрузки. Кроме того лотки, рассчитаны на монтажную нагрузку. В поперечном направлении лотки рассчитаны как элемент корытного сечения на давление воды, заполняющей лоток.

2.9. Обслуживающие площадки рассчитаны на временную нагрузку 200 кгс/м² с коэффициентом перегрузки $k = 1.4$;

2.10. Перила на сосредоточенную нагрузку 30 кгс с коэффициентом перегрузки $K = 1.2$.

Схема расчетных нагрузок

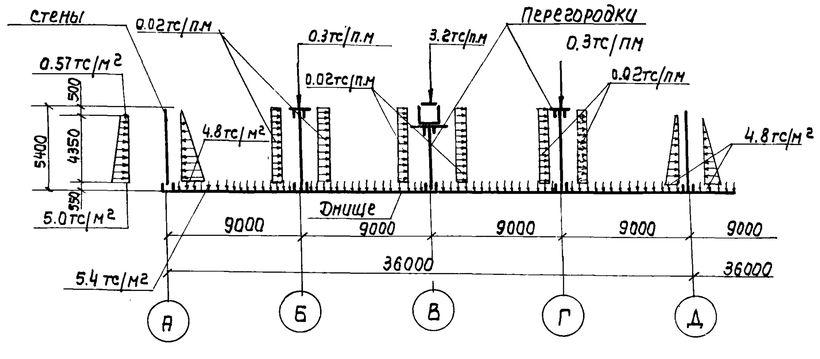

3. Конструктивные решения.

3.1. Днище аэротенка запроектировано из монолитного железобетона толщиной 160 мм.

3.2. Стены - из сборных железобетонных панелей консольного типа по серии 3.900-3 Выпуск 3 „Сборные железобетонные конструкции емкостных сооружений для водоснабжения и канализации".

3.3. Угловые участки стен по 1.5м в каждую сторону от угла запроектированы из монолитного железобетона, далее устанавливаются по две стеновые панели, имеющие усиленное горизонтальное армирование.

3.4. Перегородки из сборных железобетонных панелей по серии 3.900-3 Выпуск 6.

3.5. Лотки, плиты перекрытий - из сборных железобетонных элементов по серии 3.900-3 Выпуск 8.

3.6. Переходные площадки и опорные балки из сборных железобетонных элементов запроектированы в соответствии с серией 3.900-3.

3.7. Лотки привариваются к закладным деталям опорных балок.

3.8. Балки и переходные площадки устанавливаются на перегородочные панели, расклиниваются и замоноличиваются бетоном М-300.

3.9. Поверхность переходных площадок и плит перекрытий покрывается асфальтом толщиной 20 мм.

3.10. В аэротенке предусмотрены деформационные швы. Устройство деформационных швов стен и днища осуществляется с применением резиновой трехкулачковой шпонки.

3.11. В целях снижения деформаций от температурных воздействий, при бетонировании днища предусматривается устройство строительных швов бетонирования шириной 1.0м, располагаемых посредине между деформационными швами. Заполнение швов бетоном должно производиться при наиболее низких положительных температурах.

3.12. Металлические площадки ограждения запроектированы в соответствии с серией 1.459-2 Выпуск 2. „Стальные лестницы, переходные площадки и ограждения".

3.13. Камеры распределения ила запроектированы из монолитного железобетона.

Привязан

Инв. N

ТП 902-2-344-КЖ

Разраб.	Гарбуз		
Провер.	Чирков		
Рук. бр.	Гарбуз		
Гл. инж. пр.	Чирков		
Гл. спец.	Андрианов		
Нач. отд.	Альтшиллер		

Аэротенк четырехкоридорный с размерами коридора 9×5.2×120÷138

Стадия	Лист	Листов
Р	5	

Общие данные (продолжение)

Госстрой СССР
СОЮЗВОДОКАНАЛПРОЕКТ
г. Москва

4. Материалы конструкций.

4.1. Для сборных и монолитных железобетонных конструкций марка бетона по прочности на сжатие М-200, по водонепроницаемости В-6 для днища и В-4 для остальных конструкций, по морозостойкости принимается по таблице №1 в зависимости от расчетной средней температуры наиболее холодной пятидневки в районе строительства.

Таблица №1

Расчетная температура	Наименование конструкций	Проектная марка по морозостойкости
-20°С	Днище Стены, перегородки, камеры ила, лотки, балки, плиты	Мрз 50 Мрз 100 Мрз 150
-30°С	Днище Стены, перегородки, камеры ила лотки, балки, плиты	Мрз 75 Мрз 150 Мрз 200
-40°С	Днище Стены, перегородки, камеры ила лотки, балки плиты.	Мрз 100 Мрз 200 Мрз 300

4.2. Арматура для железобетонных конструкций принята:
а) рабочая - сталь горячекатаная периодического профиля класса AIII ф 6-8 мм ГОСТ 5781-75; AIII ф 10-40мм ГОСТ 5.1459-72.
б) распределительная и монтажная - сталь горячекатаная круглая, гладкая класса AI ГОСТ 5781-75.

4.3. Конструкции металлических ограждений приняты из стали марки Вст.3 кп2 по ГОСТ 380-71.

4.4. Вяжущие, инертные материалы и арматура, идущие на изготовление бетонных и железобетонных конструкций должны отвечать требованиям СНиП II-15-76 и действующих ГОСТ'ов.

5. Мероприятия по защите от коррозии.

5.1. Все стальные закладные и накладные детали должны быть защищены от коррозии слоем алюминия толщиной 200 мкм, наносимого методом металлизации в соответствии с требованиями СНиП II-28-73.

5.2. Металлизация закладных и накладных деталей выполняется в заводских условиях на стационарных установках.

5.3. Анкерные стержни закладных деталей должны иметь алюминиевое покрытие на длине 40-50 мм от тыльной плоскости пластинки.

5.4. При выполнении сварочных работ на стройплощадке, монтажные сварные швы не позже трех дней после их выполнения должны быть защищены слоем алюминия толщиной 200 мкм с помощью передвижной металлизационной установки. После этого лицевые поверхности закладных деталей и монтажные сварные швы покрыть тремя слоями ЭП-00-10.

5.5. Все металлоконструкции окрасить эмалью ПФ-115 за три раза по одному слою грунтовки ГФ-020.

6. Указания по привязке проекта.

6.1. На основании данных инженерно-геологических изысканий и климатических условий места строительства устанавливается возможность возведения аэротенка по данному типовому проекту.

6.2. По технологическому заданию принимается одна из 6 IV компоновок аэротенка соответствующей длины (см. л.л. КЖ-10, 11, 12) на основании которой:
а) составляется перечень листов проекта;
б) устанавливается абсолютная отметка верха днища;
в) определяется диаметр трубопровода подачи ила и тип камеры распределения ила.
г) принимается тип распределительного лотка. [900×900(h), 1200×900(h), 1200×1200(h)] и соответствующие ему опорные балки и плиты перекрытий.
д) по заданному числу аэраторов принимается соответствующее количество закладных марок в набетонке днища для крепления фильтросных каналов или труб.

6.3. Назначаются марки бетона по морозостойкости в зависимости от расчетной температуры наружного воздуха согласно таблице №1, приведенной на данном листе.

6.4. В листах общих данных, таблицах и спецификациях зачеркиваются данные, не относящиеся к заданным условиям.

6.5. При невозможности размещения на генплане аэротенка с числом секций от 5 III до 10 III по проекту с коммуникациями на площадке, а также в зависимости от очередности и объема строительства, грунтовых условий и других условий, не предусмотренных проектом, компоновать аэротенки можно начиная из 2 II секций и более с разрывом между аэротенками не менее 3.0 м.

6.6. При необходимости применения типового проекта на площадке с грунтовыми водами, привязка его может быть осуществлена при условии, что расчетный уровень грунтовых вод не превышает отметки 0.500 (за условную отметку 0.000 принят верх железобетонного днища).

В этом случае при привязке проекта следует предусмотреть по бетонной подготовке цементную стяжку из цементного раствора толщиной 20 мм состава 1:2.

6.7. При привязке проекта необходимо предусмотреть мероприятия по контролю за движением уровня грунтовых вод. Для этого следует заложить рядом с аэротенком в уровне днища асбоцементные вертикальные трубы d=50 мм с фильтрами в основании, в количестве от четырех до шести в зависимости от количества секций и грунтовых условий. При уровне воды в контрольных трубах выше 0.5 м над верхом днища, выполняемого по проекту, опорожнение аэротенка не допускать ниже уровня воды в трубах до принятия мер, обеспечивающих проектное положение уровня грунтовых вод. (см. л. КЖ-87)

6.8. С учетом всех изменений и уточнений при привязке корректируются объемы работ и смета, которая пересчитывается на ЕРЕР, утвержденные для площадки строительства.

Привязан

Инв. №

Альбом III

Типовой проект-902-2-344

Инв. № подл. | Подпись и дата | Взам. инв. №

Разраб.	Гарбуз		
Провер.	Цирков		
Рук.бр.	Гарбуз		
Гл.инж.пр.	Цирков		
Гл.спец.	Андрианов		
Нач.отд	Альтшуллер		

ТП 902-2-344-КЖ

Аэротенк четырехкоридорный с размерами коридора 9×5.2×120÷138

Стадия: Р | Лист: 6 | Листов:

Общие данные (продолжение)

Госстрой СССР СОЮЗВОДОКАНАЛПРОЕКТ г. Москва

17133-02 8

VII Основные положения по производству работ.

В основных положениях приведены рекомендации по производству строительно-монтажных работ принципиального характера, на основании которых осуществляется как привязка настоящего типового проекта к конкретной стройплощадке, так и разработка в дальнейшем строительной организацией проекта производства работ (ППР'а).

При возведении секций аэротенка выполняется следующий комплекс основных строительно-монтажных работ:

- подготовительные;
- земляные;
- бетонные и железобетонные;
- монтаж сборных железобетонных элементов;
- испытание секций аэротенков.

Подготовительные работы.

1. С территории, занимаемой котлованом аэротенков, бульдозером типа Д-271А снимается растительный слой грунта и перемещается во временные отвалы. Из этих отвалов грунт экскаватором-прямая лопата Э-652Б грузится на автосамосвалы и отвозится в постоянный отвал.

2. Сооружаются временная подъездная автодорога и площадки для складирования строительных материалов.

3. Организуется временное снабжение данного строительства энергетическими ресурсами, водой, а также необходимыми временными зданиями и сооружениями.

Земляные работы.

1. Разработка минерального грунта в котловане производится экскаватором-драглайн типа Э-652Б на проектную глубину, с оставлением недобора-20см, который разрабатывается вначале бульдозером типа Д-271А, а затем тем же бульдозером переоборудованным на обратный отвал.

Грунт экскаватором подается на автосамосвалы или в отвал, в зависимости от места его складирования, определенного в „Балансе земляных масс".

2. При наличии грунтовых вод необходимо предусматривать осушение котлована средствами открытого водоотлива (для связных грунтов) или глубинного водопонижения (для песчаных грунтов). Проект осушения котлована разрабатывается при привязке настоящего типового проекта.

3. После разработки котлована в очередной секции аэротенка между буквенными осями тем же экскаватором выполняются съезды в котлован по которым затем устраиваются сквазные автодорожные проезды с проезжей частью из сборных, железобетонных дорожных плит с общей шириной – 4.5 м.
При наличии в основании глинистых грунтов под эти плиты укладывается подстилающий слой из дренирующих грунтов (песок, гравмасса и пр.) с толщиной, определяемой по расчету.

4. В обратную засыпку грунт подается бульдозером типа Д-271А, послойно разравнивается и уплотняется до получения кот = 0.95.
При устройстве обсыпки грунт для нее подается вначале бульдозером, а затем экскаватором-грейфером типа Э-652Б, после чего он послойно разравнивается без специального уплотнения.

Бетонные и железобетонные работы

1. Укладку бетонной смеси в бетонную подготовку данного коридора секции аэротенка рекомендуется производить при помощи автомобильного крана типа К-161 г/п 16т и опрокидных бадей емкостью 0.4 м^3, загружаемых бетонной смесью непосредственно из автосамосвалов. Перемещение этого крана и автотранспортных средств осуществляется по временным автодорожным сквозным проездам, устраиваемым в следующих 2х коридорах секции аэротенка.

2. Бетонная смесь укладывается в бетонную подготовку непрерывно полосами параллельно цифровым осям, в пределах ширины данного коридора секции аэротенка. Уплотнение бетонной смеси производится поверхностными электровибраторами типа С-413.

3. После набора прочности бетонной подготовки не менее 15 кгс/см^3 производится установка арматуры, опалубки и закладных частей в этом же коридоре при помощи того же автомобильного крана К-161 г/п 16т. Подача и укладка бетонной смеси в днище производится способами описанными выше для бетонной подготовки, а ее уплотнение поверхностными и глубинными электровибраторами типа С-413 и С-623.

4. Укладка бетонной смеси в днище, в пределах данного коридора аэротенка (от деформационного шва до строительного) должна производиться без устройства рабочих швов. При бетонировании днища перемещение автомобильного крана К-161 и автотранспортных средств осуществляется аналогично устройству бетонной подготовки.

5. Заполнение бетонной смесью строительных швов, шириной 1м, располагаемых посредине днища аэротенков, между дифформационными швами, должна производиться при наиболее низких положительных температурах наружного воздуха.

Монтаж сборных железобетонных элементов.

1. Монтаж всей номенклатуры сборных железобетонных элементов аэротенков (стеновые панели, лотки и др.) рекомендуется производить с колёс при помощи монтажного крана типа ЭКГ-25 г/п 25т после того, как бетон днища в очередном коридоре секции аэротенка наберет прочность не менее 70% от проектной. При этом перемещение монтажного крана и автотранспорта производится аналогично устройству бетонной подготовки и железобетонного днища.

2. После окончания монтажных работ в данном коридоре производится подготовка следующего коридора, для чего там разбирается временный автодорожный проезд и аналогично выполняется весь комплекс строительных работ (бетонная подготовка, железобетонное днище, монтаж сборных железобетонных элементов и пр.) уже описанным выше способом. Далее этот строительный процесс повторяется в последующих коридорах, пока данная секция аэротенка не будет сооружена полностью.

3. Наружные стеновые панели, подлежащие обратной засыпке (обсыпке), рекомендуется монтировать от середины к углам, при перемещении монтажного крана, типа ЭКГ-25 и автотранспортных средств по бровке котлована данной секции аэротенка.

Привязан

Инв. №

Разраб.	Смирнова		
Провер.	Полянская		
Рук. гр.	Запецкая		
Гл. инж. пр.	Цветков		
Гл. инж. пр.	Таер		
Провериил	Бородина		
Нач. отд.	Лашев		

ТП 902-2-344-КЖ

Аэротенк четырехкоридорный с размерами коридора 9х5.2х120÷138	Стадия	Лист	Листов
	Р	7	
Общие данные (продолжение)	Госстрой СССР СОЮЗВОДОКАНАЛПРОЕКТ г. Москва.		

17133-02 9

Типовой проект 902-2-344 Альбом II

4. Сборные стеновые панели устанавливаются в паз днища, закрепляются в проектном положении деревянными клиньями твердых пород и соединяются между собой арматурными накладками Замоноличивание паза выполняется бетоном марки „300" на мелком заполнителе.

5. Вертикальные стыки между стеновыми панелями (шпоночного типа) замоноличиваются цементно-песчаным раствором механизированным способом, в соответствии с „Рекомендациями по замоноличиванию стыков шпоночного типа в сборных железобетонных водосодержащих емкостях" (ЦНИИ Промзданий, 1967г.)

Гидравлическое испытание.

1. Гидравлическое испытание рекомендуется производить последовательно по мере завершения всего комплекса строительных работ в каждой секции аэротенка в отдельности.

2. Залив воды в очередную секцию производится в два этапа:

1ый этап - залив на высоту 1м с выдержкой в течение суток (для проверки герметичности днища);

2ой этап - залив до проектной отметки.

На 6ые сутки потери воды в испытываемой секции аэротенка не должны превышать - 3 литров на 1м² смоченной поверхности стен и днища.

3. К моменту проведения гидравлического испытания весь уложенный монолитный железобетон должен иметь 100% проектную прочность, а обратная засыпка выполнена до уровня верха пазовых конструкций днища аэротенка.

4. При проведении гидравлического испытания следует также руководствоваться требованиями СНиП III-30-74.

Производство работ в зимнее время.

Осуществлять строительство аэротенков в зимнее время не рекомендуется, однако при обоснованной необходимости такого строительства нужно учитывать следующие основные положения:

1. При наличии в грунтовом основании пучинистых грунтов необходимо в течение всего зимнего периода обеспечить защиту основания от промерзания посредством укрытия его или железобетонного днища каким-либо утеплителем (снег, рыхлый грунт, шлак и пр.)

Толщина принятого слоя утеплителя определяется в ППР'е в соответствии с теплотехническим расчетом и возможностями конкретной строительной организацией.

2. При наличии в грунтовом основании не пучинистых грунтов утепление его в зимний период производить не требуется.

3. К моменту замораживания монолитный железобетон аэротенков должен иметь 100% проектную прочность.

4. Учитывая значительный модуль поверхности монолитного железобетонного днища, рекомендуется применять предварительный электропрогрев бетонной смеси перед ее укладкой, а также способы прогрева уложенного бетона с использованием электрической энергии, пара или теплого воздуха.

Техника безопасности.

1. Запрещается установка и движение строительных механизмов и автотранспорта в пределах призмы обрушения котлована.

2. Запрещается разработка и перемещение грунта бульдозерами при движении на подъем или под уклон, с углом наклона более указанного в паспорте машины.

3. Ходить по уложенной арматуре разрешается только по специальным мостикам шириной не менее 0.6м.

4. Очистку сборных железобетонных элементов от грязи, наледи и пр. следует производить на земле, до их подъема.

5. Запрещается пребывание людей на элементах и конструкциях во время их подъема, перемещения и установки.

Более подробный перечень требований по технике безопасности, которым следует руководствоваться при производстве всего комплекса строительно-монтажных работ по аэротенкам приведен в СНиП III-А-11-70.

Сводная ведомость основных объемов работ

NN п/п	Наименование работ	Ед. изм.	При длине секций 120м. Количество секций						При длине секций 126м. Количество секций						При длине секций 130м. Количество секций						При длине секций 138м. Количество секций					
			5	6	7	8	9	10	5	6	7	8	9	10	5	6	7	8	9	10	5	6	7	8	9	10
1	Земляные работы*): а) выемка грунта	м³	35056	41742	48418	55094	61770	68446	36617	43588	50559	57530	64501	71472	38173	45440	52707	59974	67241	74508	39729	47292	54855	62412	69981	77544
	в т.ч. растительного грунта	м³	7853	9338	10823	12308	13793	15278	8195	9744	11293	12842	14391	15940	8540	10154	11768	13382	14996	16610	8885	10564	12243	13992	15601	17280
	б) насыпь и обратная засыпка	м³	16540	17937	19334	20731	22128	23525	16880	18277	19674	21071	22468	23865	17220	18617	20014	21411	22808	24205	17560	18957	20354	21751	23148	24545
2	Устройство монолитных конструкций:																									
	а) бетонных	м³	4259	5074	5941	6756	7618	8433	4457	5311	6217	7071	7972	8826	4650	5543	6487	7379	8319	9211	4848	5779	6762	7693	8672	9603
	б) железобетонных	м³	6193	7397	8617	9821	11034	12238	6440	7694	8964	10218	11481	12735	6678	7979	9296	10597	11906	13207	6930	8279	9643	10992	12351	13700
3	Монтаж сборных конструкций: а) стальных	т	120	143	166	189	212	235	135	161	187	213	239	265	138	165	192	218	245	271	143	170	198	226	253	281
	б) железобетонных	м³	3154	3760	4367	4976	5582	6188	3286	3917	4552	5183	5814	6445	3418	4074	4734	5390	5045	6701	3551	4232	4917	5598	6279	6960
4	Отделочные работы. Окраска стальных конструкций эмалью.	т	63	75	88	100	113	125	61	73	85	97	109	121	56	67	78	90	101	112	61	74	86	98	111	123
5	Изоляционные работы																									
	а) цементная стяжка	м²	76	80	102	106	129	133	76	80	102	106	129	133	76	80	102	106	129	133	76	80	102	106	129	133
6	Асфальтовое покрытие	м²	1685	2022	2359	2696	3033	3370	1780	2136	2492	2848	3204	3560	1869	2243	2617	2991	3365	3739	1961	2353	2745	3138	3530	3922
7	Монтаж-демонтаж сборных железобетонных дорожных плит**)	м²	10250	12400	14600	16700	18900	21000	10800	13000	15300	17500	19850	22100	11300	13640	16010	18350	20800	23100	11800	14260	16800	19200	21700	24200

Привязан

Инв. №

ТП 902-2-344 -КЖ

Ст. инж.	Смирнова	
Рук. гр.	Залецкая	
Гл. инж. пр.	Цветков	
Гл. инж. пр.	Тагер	
Проверил	Полянская	
Нач. отд.	Лашев	

Аэротенк четырехкоридорный с размерами коридора 9 х 5.2 х 120 ÷ 138

Общие данные (продолжение)

Стадия	Лист	Листов
Р	8	

Госстрой СССР СОЮЗВОДОКАНАЛПРОЕКТ г. Москва.

17133-02 10

Ведомость потребности в основных материалах.

NN п/п	Наименование работ	Ед. изм.	При длине секции 120м. Количество секций						При длине секции 126м Количество секций						При длине секции 132м Количество секций						При длине секции 138м Количество секций					
			5	6	7	8	9	10	5	6	7	8	9	10	5	6	7	8	9	10	5	6	7	8	9	10
1	Щебень и гравий для бетона и железобетона:																									
	а) монолитного	$м^3$	8927	10652	12434	14158	15931	17655	9307	11108	12967	14767	16615	18416	9840	11746	13711	15616	17569	19474	10144	12213	14128	16231	18263	20244
	б) сборного	$м^3$	2587	3083	3581	4081	4578	5074	2695	3212	3733	4250	4768	5285	2803	3341	3882	4420	4951	5495	2912	3470	4032	4591	5149	5707
2	Песок для бетона и железобетона:																									
	а) монолитного	$м^3$	5540	6610	7716	8786	9886	10956	5775	6893	8046	9164	10310	11428	6106	7289	8508	9690	10902	12084	6294	7578	8766	10012	11333	12561
	б) сборного	$м^3$	1388	1654	1922	2190	2456	2723	1446	1724	2003	2281	2568	2836	1504	1793	2083	2372	2660	2948	1563	1862	2164	2465	2763	3062
3	Песок для раствора	$м^3$	733	879	1026	1169	1315	1460	770	923	1076	1228	1382	1535	786	936	1086	1235	1386	1536	844	1011	1179	1347	1514	1682
4	Цемент:																									
	а) для монолитных конструкций и раствора	т	1634	1949	2281	2595	2925	3239	3630	4336	5061	5765	6486	7187	3825	4566	5325	6064	6821	7561	3960	4765	5517	6338	7127	7902
	б) для сборных конструкций	т	1041	1241	1441	1642	1842	2042	1086	1294	1503	1712	1920	2128	1128	1344	1562	1779	1995	2211	1172	1397	1623	1848	2072	2297
5	Металл:																									
	а) арматура	т	1042.8	1241.0	1439.2	1637.4	1835.6	1033.8	1082.8	1288.1	1494.3	1699.7	1905.5	2110.8	1121.0	1333.0	1546.0	1760.0	1944.5	2184.5	1158.9	1378.5	1598.9	1818.4	2038.4	2258.0
	б) металлоконструкции	т	126	150	175	199	223	247	140	167	194	222	249	275	145	173	202	229	257	285	150	179	208	237	266	295
6	Эмаль	кг	315	375	440	500	565	625	305	365	425	485	545	605	280	335	392	448	504	560	305	370	430	490	555	615

Ведомость потребности в строительных конструкциях изделиях и полуфабрикатах.

NN п/п	Наименование	Ед. изм.	При длине секции 120м Количество секций						При длине секций 126м. Количество секций						При длине секций 132м. Количество секций						При длине секций 138м Количество секций.					
			5	6	7	8	9	10	5	6	7	8	9	10	5	6	7	8	9	10	5	6	7	8	9	10
1	Бетон товарный всего, в том числе:	$м^3$	10630	12684	14806	16860	18971	21024	11083	13227	15441	17584	19785	21929	11521	13753	16052	18283	20570	22800	11979	14298	16685	19004	21382	23701
	а) на бетонные конструкции	$м^3$	4344	5176	6060	6891	7771	8602	4546	5417	6342	7213	8132	9003	4743	5654	6617	7527	8485	9395	4945	5895	6897	7847	8845	9795
	б) на железобетонные конструкции	$м^3$	6286	7508	8746	9969	11200	12422	6537	7810	9099	10371	11653	12926	6778	8099	9435	10756	12085	13405	7034	8403	9788	11157	12537	13906
2	Сборные железобетонные конструкции	$м^3$	3154	3760	4367	4976	5582	6188	3286	3917	4552	5183	5814	6445	3418	4074	4734	5390	6045	6701	3551	4232	4917	5598	6279	6960
3	Раствор	$м^3$	97	115	133	153	171	189	101	120	139	158	178	197	105	124	144	164	184	204	109	129	150	170	192	212
4	Асфальтобетон	т	47	57	66	76	85	95	50	60	70	80	90	100	52	63	73	84	94	105	55	66	77	88	99	110
5	Арматура: а) для сборного железобетона	т	356.1	423.8	491.5	559.2	626.9	694.6	369.7	439.9	510.2	580.4	650.6	420.8	383.1	456.1	529.2	602.2	647.2	747.2	397.0	472.3	547.6	622.9	698.1	773.4
	б) для монолитного железобетона	т	686.7	817.2	947.7	1078.2	1208.7	1339.2	713.1	848.2	984.1	1119.3	1254.2	1390.0	737.9	876.9	1016.8	1154.8	1297.3	1437.3	761.9	906.2	1051.3	1195.5	1340.3	1484.6
6	Опалубка	$м^2$	12794	15272	17813	20290	22817	25294	13325	15909	18557	21142	23775	26360	13839	16524	19274	21959	24693	27379	14378	17166	20019	22802	25648	28437
7	Дорожные плиты.	$м^2$	3460	4140	4870	5570	6300	7000	3640	4350	5120	5860	6610	7360	3800	4550	5360	6140	6940	7700	3980	4760	5560	6420	7360	8050

Общие затраты труда (в чел.-дн.)

Длина секции	Число секций 5	6	7	8	9	10
120 м	32073	39813	45193	54881	55865	61164
126 м	33677	41804	47453	57625	58658	64222
132 м	35280	43794	49712	60369	61452	67280
138 м	36884	45785	51972	63113	64245	70339

Примечания:

*) Объемы земляных работ определены из условия заглубления аэротенка на 1.30м.

**) Потребность в дорожных плитах определена с учетом 3х кратной оборачиваемости. Тип дорожной плиты принимается по расчету при привязке настоящего типового про-та.

Привязан

Инв. №

Ст. инж.	Смирнова	
Рук гр.	Зелецкая	
Гл инж пр	Цветков	
Гл. инж. пр	Тагер.	
Проверил	Боробина	
Нач. от д.	Лашев	

ТП 902-2-344-КЖ

Аэротенк четырехкоридорный с размерами коридора 9 х 5.2 х 12.0 ÷ 13.8

Стадия	Лист	Листов
Р	9	

Общие данные (продолжение)

Госстрой СССР СОЮЗВОДОКАНАЛПРОЕКТ г. Москва.

Типовой проект 902-2-344 Альбом II

На 10 секций

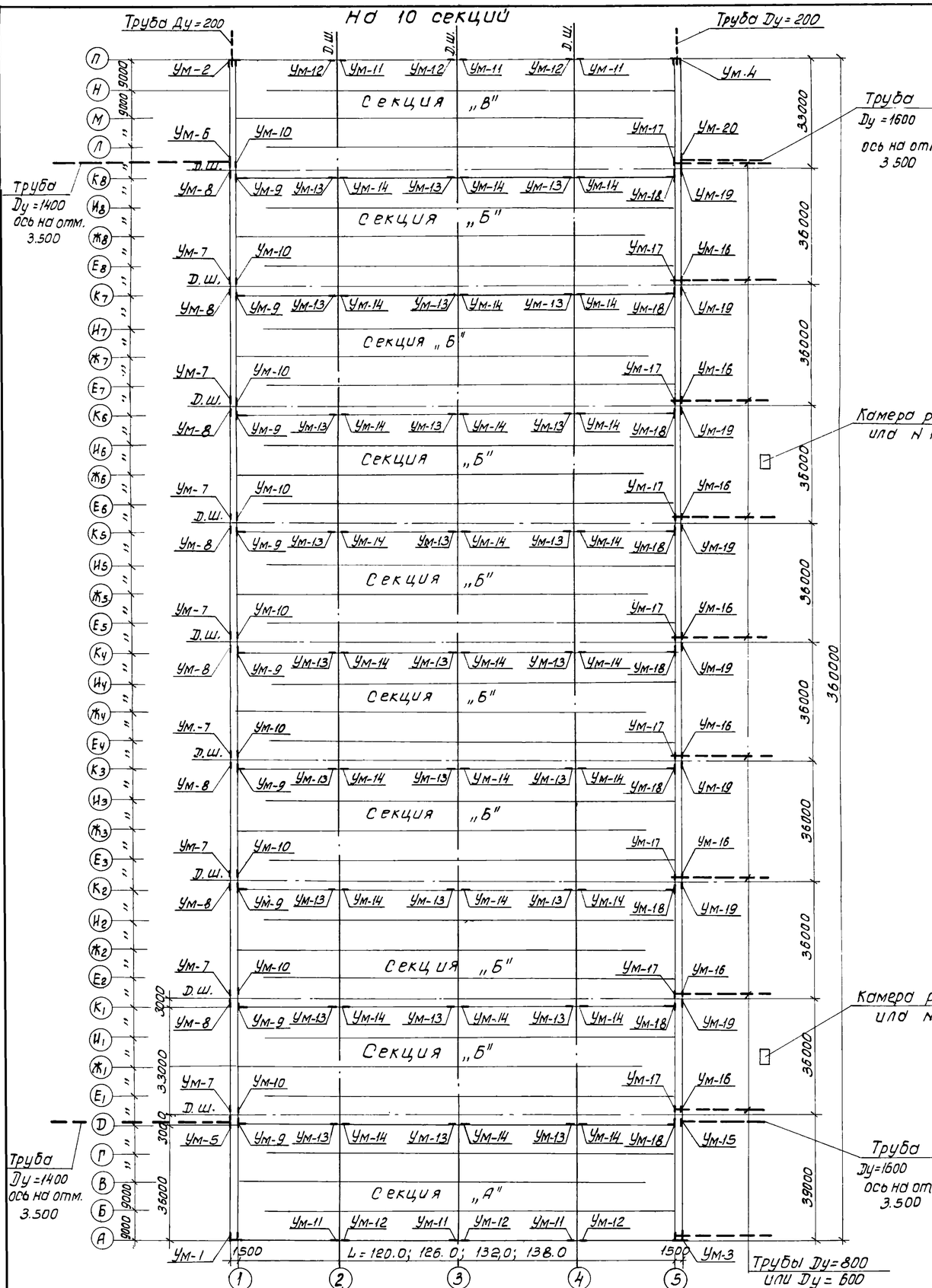

На 5 секций

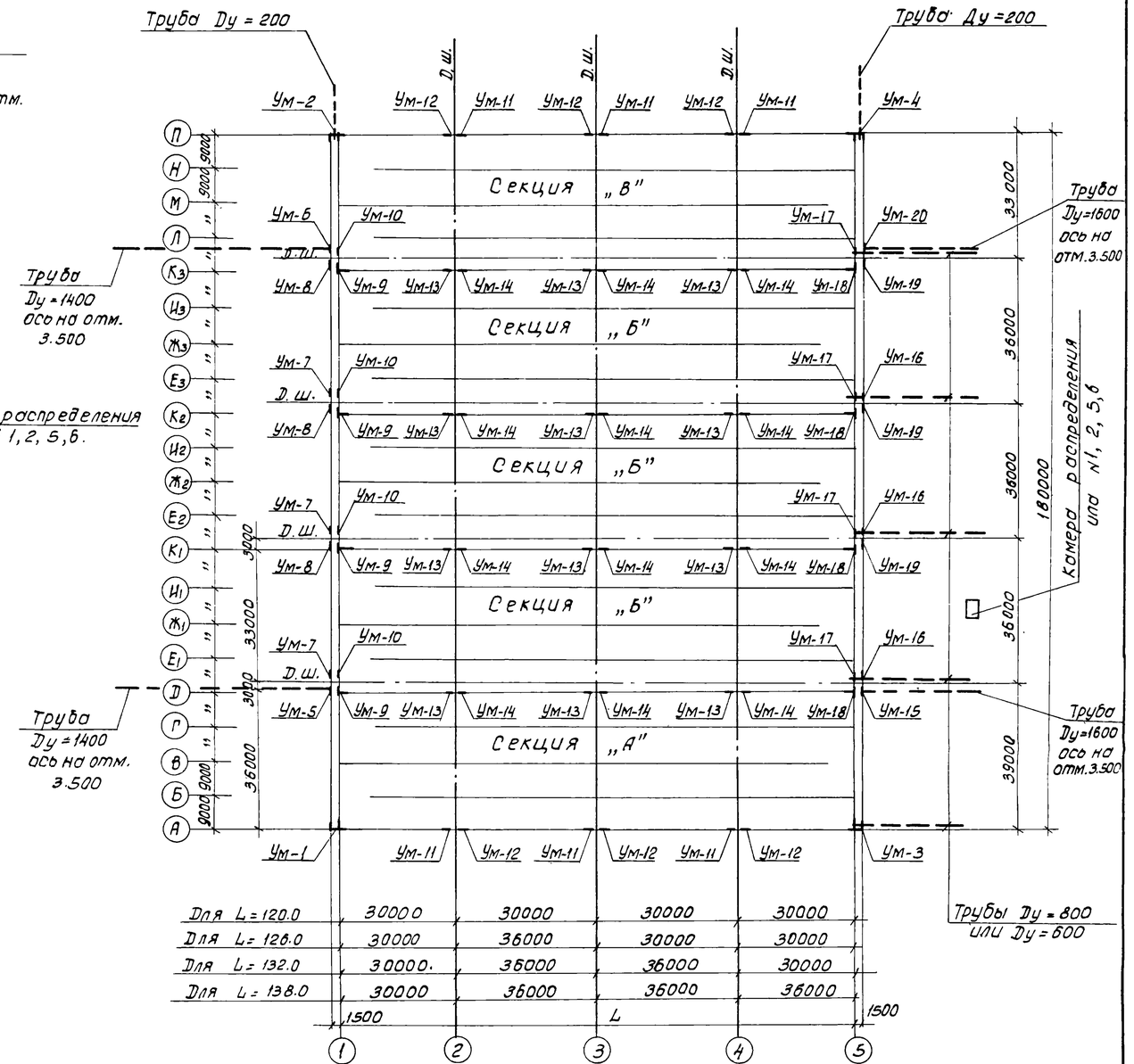

Совместно с данным см. л. л. КЖ-13.14.

1. Совместно с данным см. л.л. КЖ-13,14.
2. Диаметр труб подачи или и N камеры распределения или определяются по технологическому заданию

Привязан:

Инв. №

Разраб.	Цветкова		
Провер.	Платунина		
Рук. гр.	Горбуз		
Гл. инж. пр.	Чирков		
Гл. спец.	Андрианов		
Нач. отд.	Альтшулер		

ТП902-2-344-КЖ

Аэротенк четырехкоридорный с размерами коридора 9х5.2х120-138

Стадия	Лист	Листов
Р	10	

Компоновочный чертеж на 5 и 10 секций.

Госстрой СССР Союзводоканалпроект г. Москва

Копировал: Доценко 11733-02 12 Формат 22г.

Альбом II

Типовой проект 902-2-344

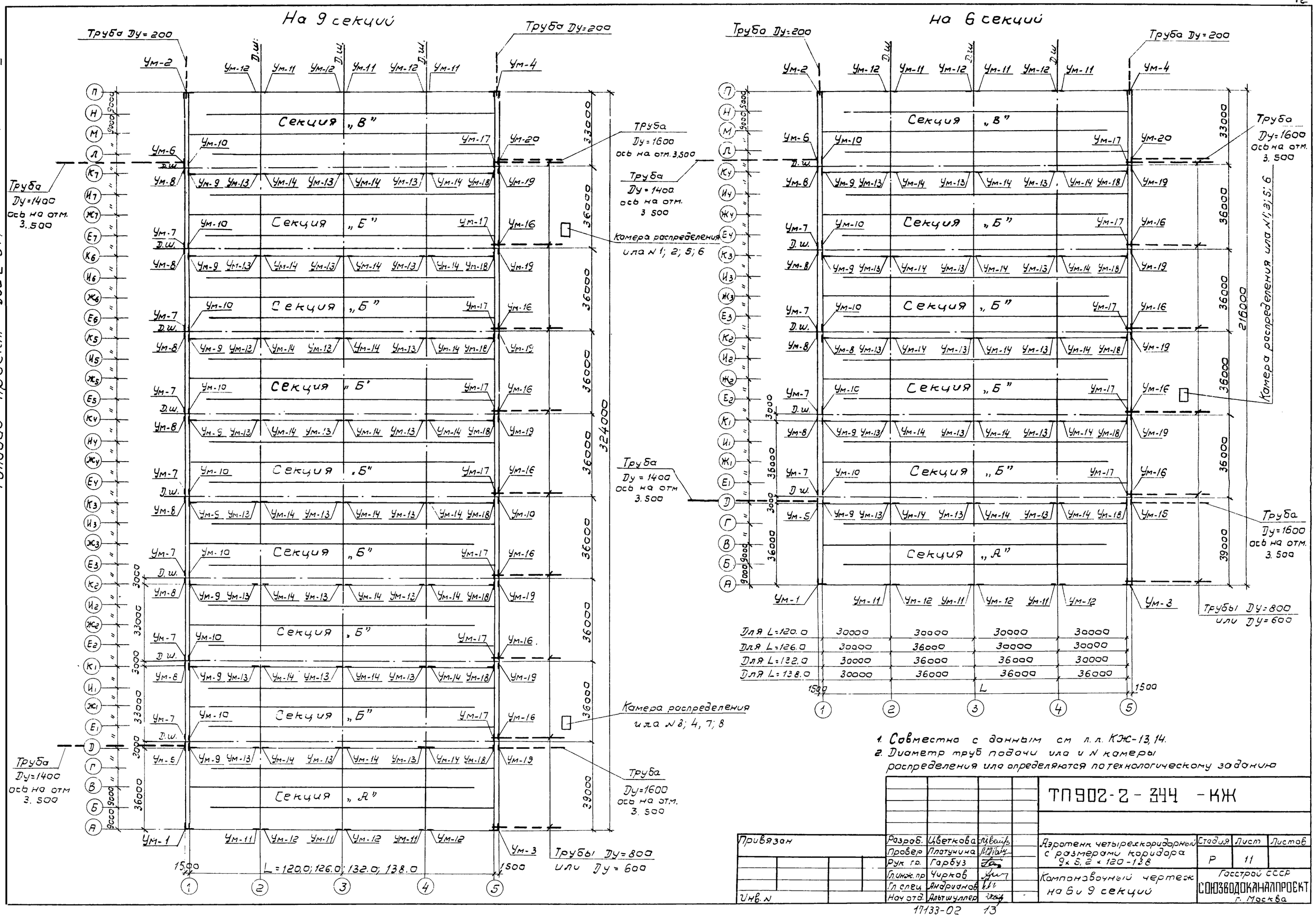

1. Совместно с данным см л. л. КЖ-13, 14.
2. Диаметр труб подачи ила и N камеры распределения ила определяются по технологическому заданию

Привязан	Разраб.	Цветкова		ТП902-2-344 -КЖ	
	Провер	Платунина		Аэротенк четырехкоридорный с размерами коридора 9×5,2×120-138	Стадия: Р; Лист: 11; Листов:
	Рук гр.	Гарбуз			
	Гл.инж.пр	Чирков		Компоновочный чертеж на 6 и 9 секций	Госстрой СССР СОЮЗВОДОКАНАЛПРОЕКТ г. Москва
	Гл.спец	Андрианов			
Инв. N	Нач отд.	Альтшуллер			

17133-02 13

Альбом II

Типовой проект 902-2-344

На 8 секций

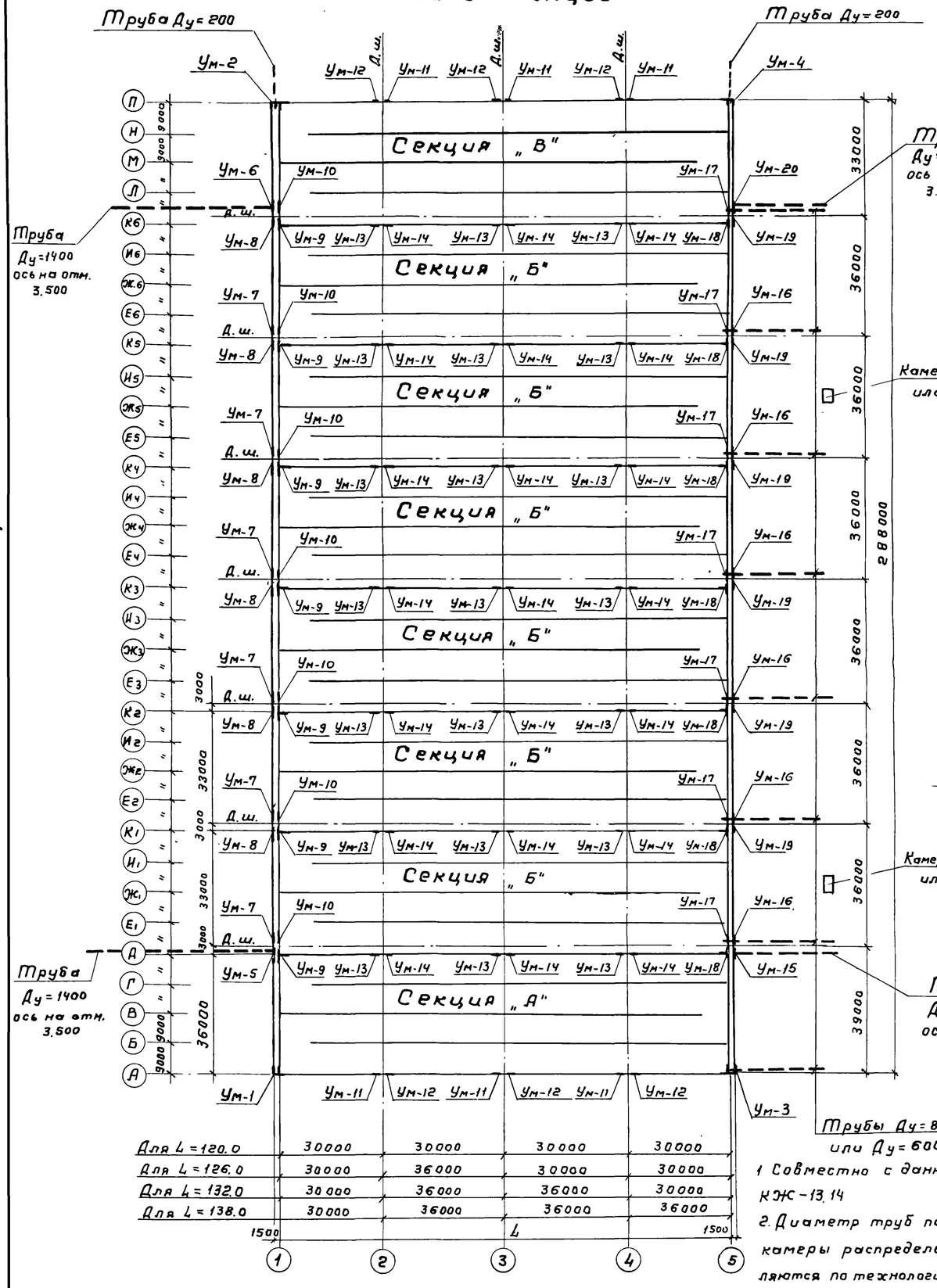

Для L=120.0	30000	30000	30000	30000	
Для L=126.0	30000	36000	30000	30000	
Для L=132.0	30000	36000	36000	30000	
Для L=138.0	30000	36000	36000	36000	

На 7 секций

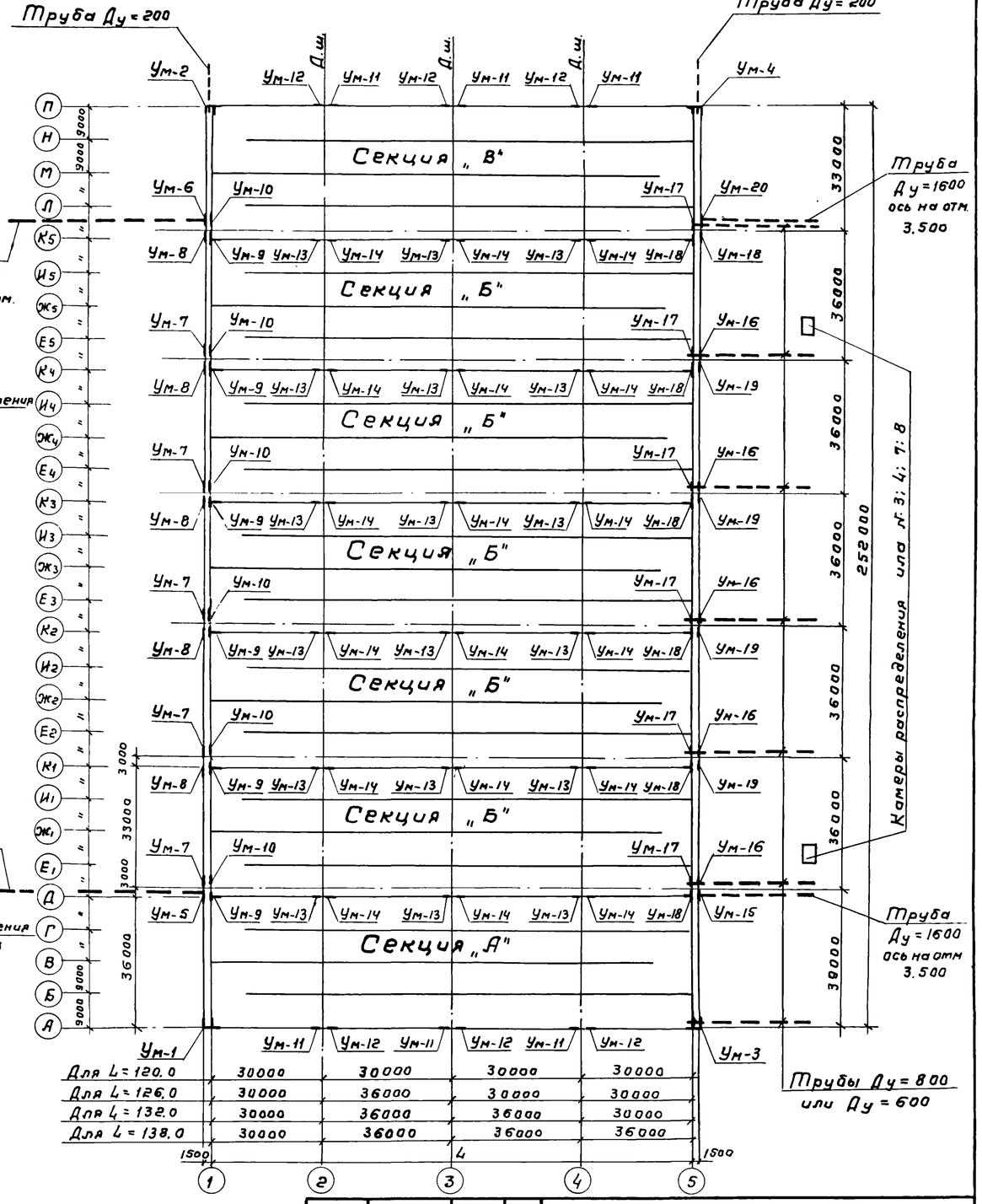

Для L=120.0	30000	30000	30000	30000	
Для L=126.0	30000	36000	30000	30000	
Для L=132.0	30000	36000	36000	30000	
Для L=138.0	30000	36000	36000	36000	

1 Совместно с данным см. л. КЖ-13.14

2. Диаметр труб подачи или № камеры распределения или определяются по технологическому заданию

Привязан

Инв. №

Разраб.	Цветкова	
Провер.	Платунина	
Рук. гр.	Гарбуз	
Гл. инж. пр.	Чирков	
Гл. спец.	Андрианов	
Нач. отд.	Альшуллер	

ТП 902-2-344-КЖ

Аэротенк четырехкоридорный с размерами коридора 9×5,2×120 – 138

Стадия	Лист	Листов
Р	12	

Компоновочный чертеж на 7 и 8 секций

Госстрой СССР СОЮЗВОДОКАНАЛПРОЕКТ г. Москва

Типовой проект 902-2-344 Альбом II

План

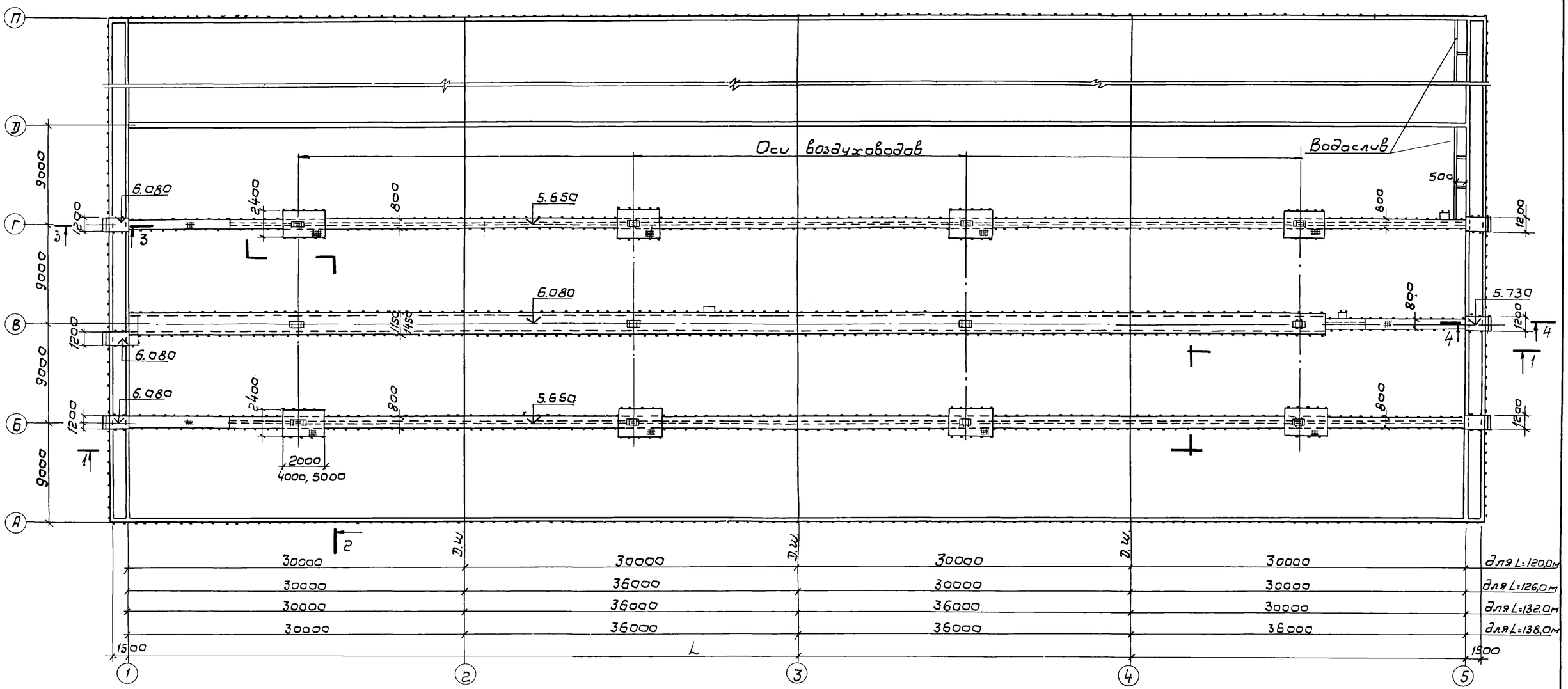

3-3

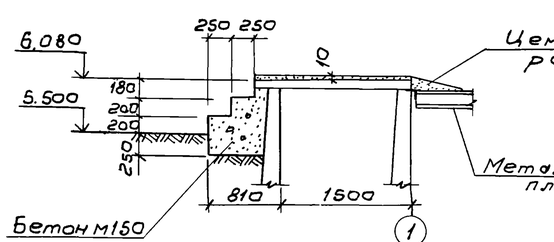

4-4

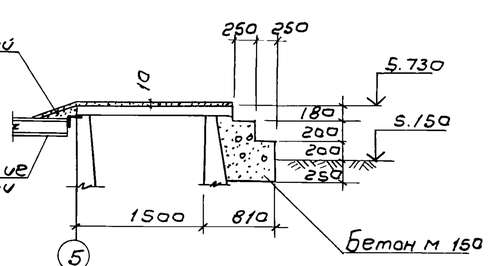

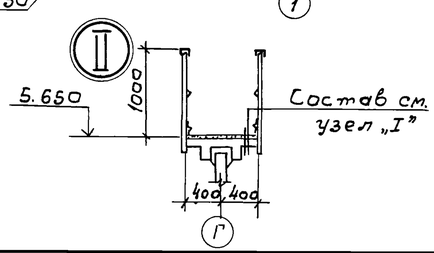

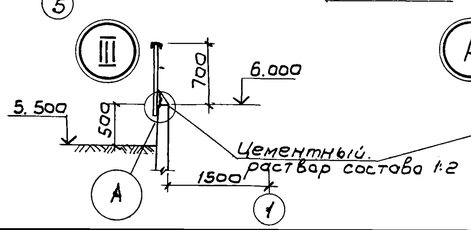

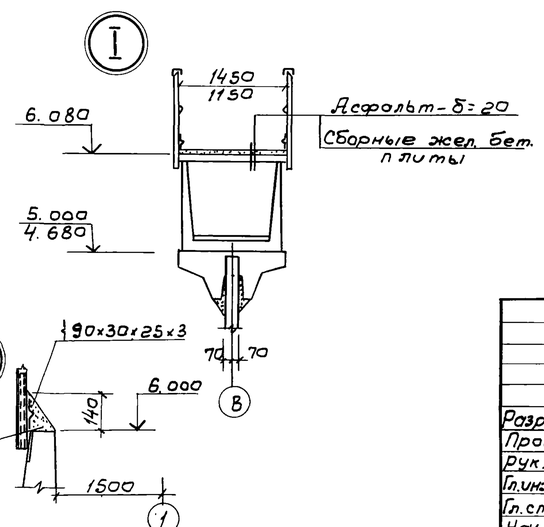

Совместно с данным см. л. КЖ-14

Привязан

Инв.№

Разраб.	Петропавловский		
Провер.	Семенова		
Рук. гр.	Горбуз		
Гл. инж. пр.	Чирков		
Гл. спец.	Андрианов		
Нач. отд.	Альтшуллер		

ТП 902-2-344-КЖ

Аэротенк четырехкоридорный с размерами коридора 9×5,2×120-138

План, узлы.

Стадия	Лист	Листов
Р	13	

Госстрой СССР
СОЮЗВОДОКАНАЛПРОЕКТ
г. Москва

Альбом II

Типовой проект 902-2-344

1 – 1

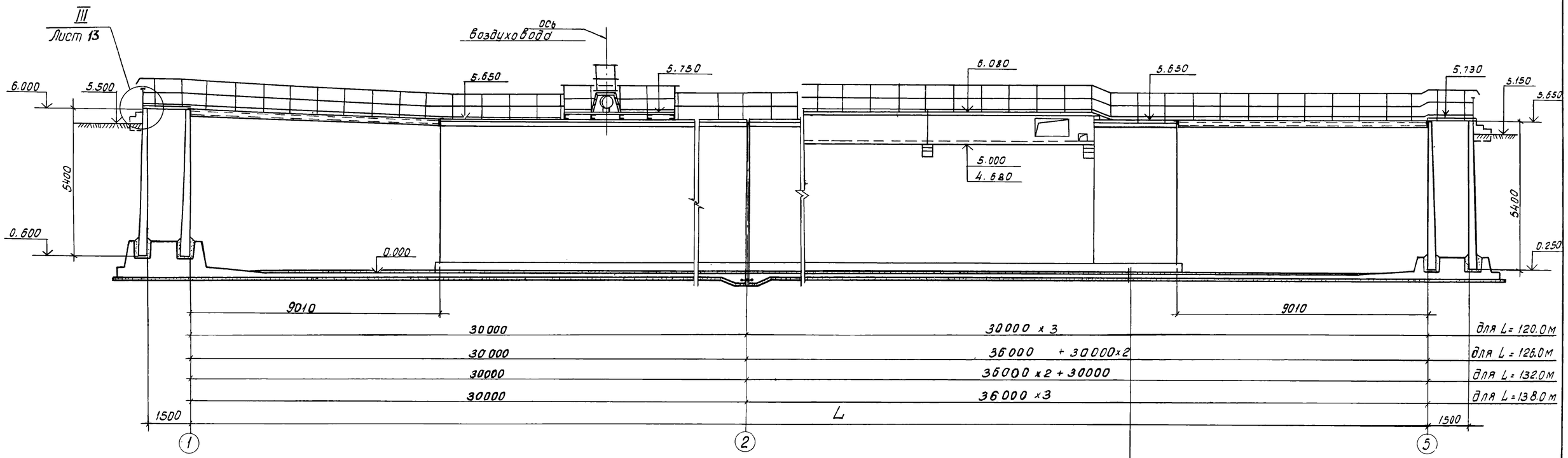

2 – 2

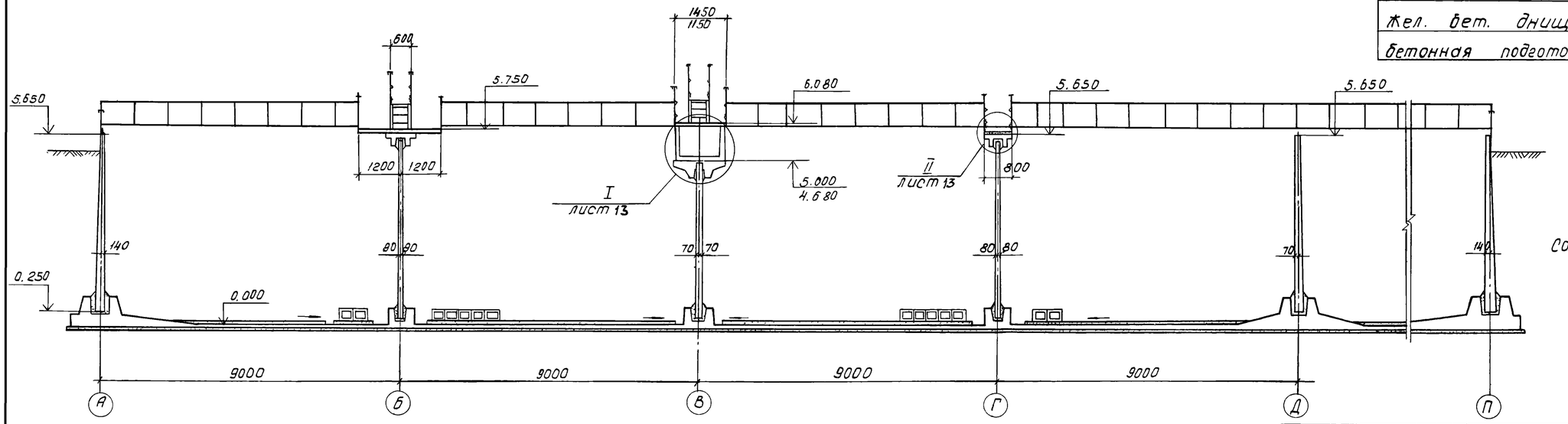

Набетонка из бетона М150 с уклоном

Жел. бет. днище – 160мм

бетонная подготовка – 100мм, М50

Совместно с данным см л. КЖ-13

Привязан

Инв. №

ТП 902-2-344 – КЖ

Разраб.	Петрановская		Аэротенк четырехкоридорный с размерами коридора 9х5.2х120 – 138
Провер.	Семенова		
Рук. гр.	Горбуз		
Гл. инж. пр	Чиркоб		
Гл. спец.	Андрианов		Разрезы
Нач. отд.	Альтшулер		

Стадия	Лист	Листов
Р	14	

Госстрой СССР
Союзводоканалпроект
г. Москва

Копировал Доценко 17133-02 16 Формат 22г

Типовой проект 902-2-344 Альбом III

1-1

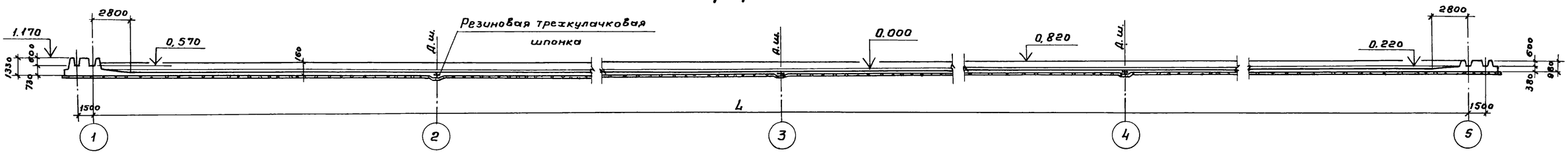

План

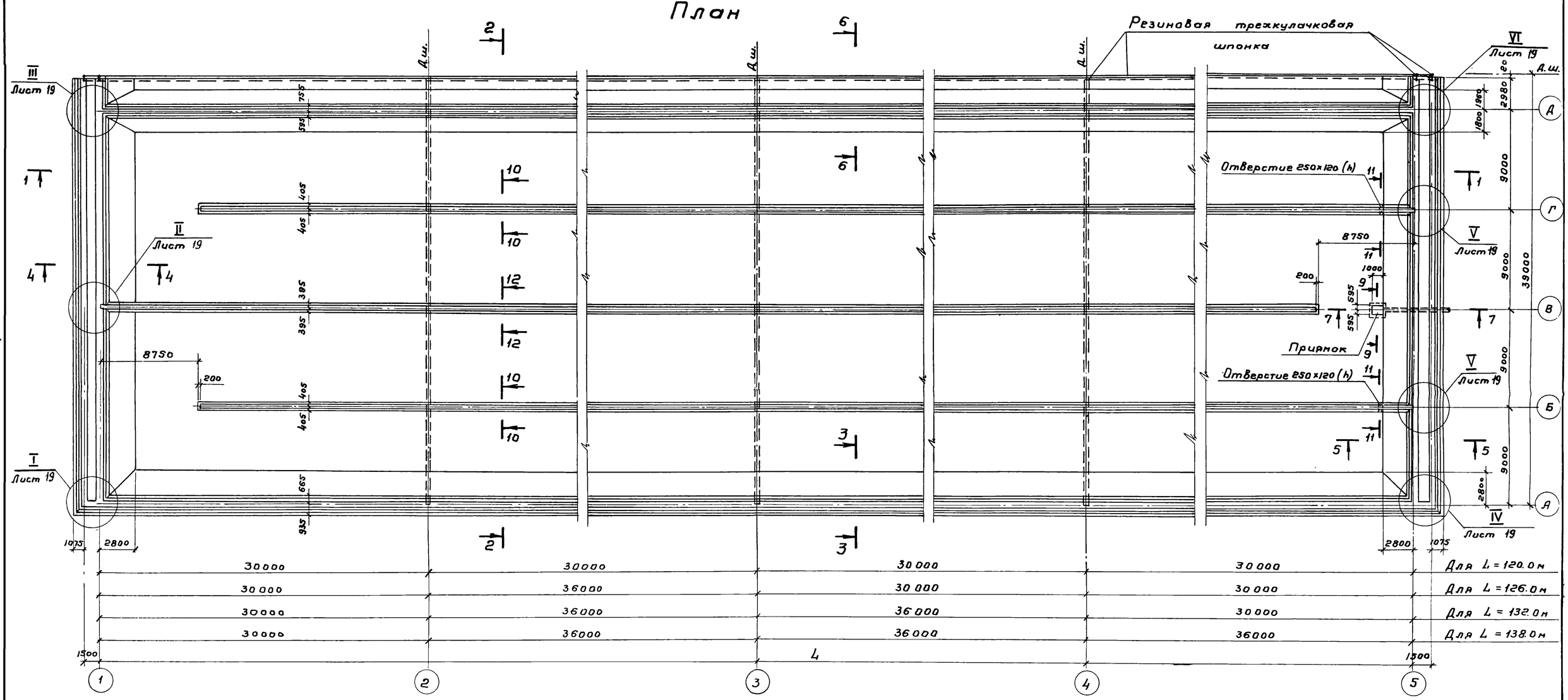

2-2

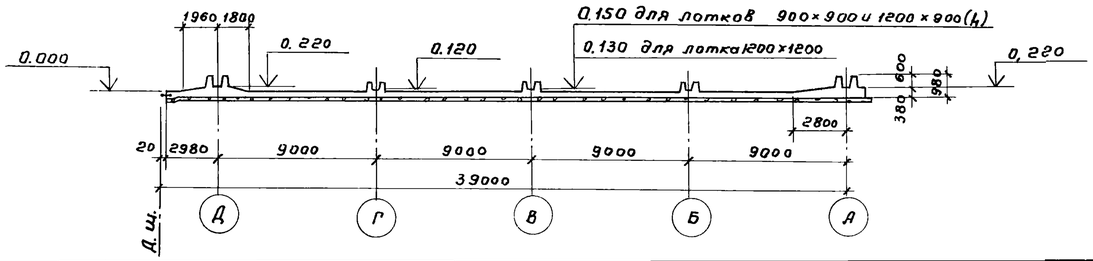

1. Совместно с данным см. л.л. КЖ-18,19.
2. Спецификацию элементов монолитной конструкции см. л. КЖ-20

Привязан				ТП 902-2-344-КЖ			
Разраб.	Цветкова		Аэротенк четырехкоридорный с размерами коридора 9×5.2×120-138		Стадия	Лист	Листов
Проверил	Полякова				Р	15	
Рук. гр.	Гарбуз						
Гл. инж. пр.	Чирков		Секция „А". Днище.		Госстрой СССР СОЮЗВОДОКАНАЛПРОЕКТ г. Москва		
Гл. спец.	Андрианов						
Нач. отд.	Альтшуллер		Плоскобочный чертеж. План. разрезы.				
Инв. №							

17133-02 17

Типовой проект 902-2-344 Альбом II

1-1

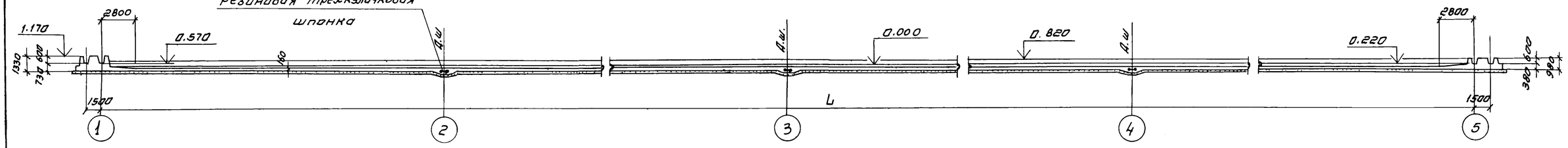

План

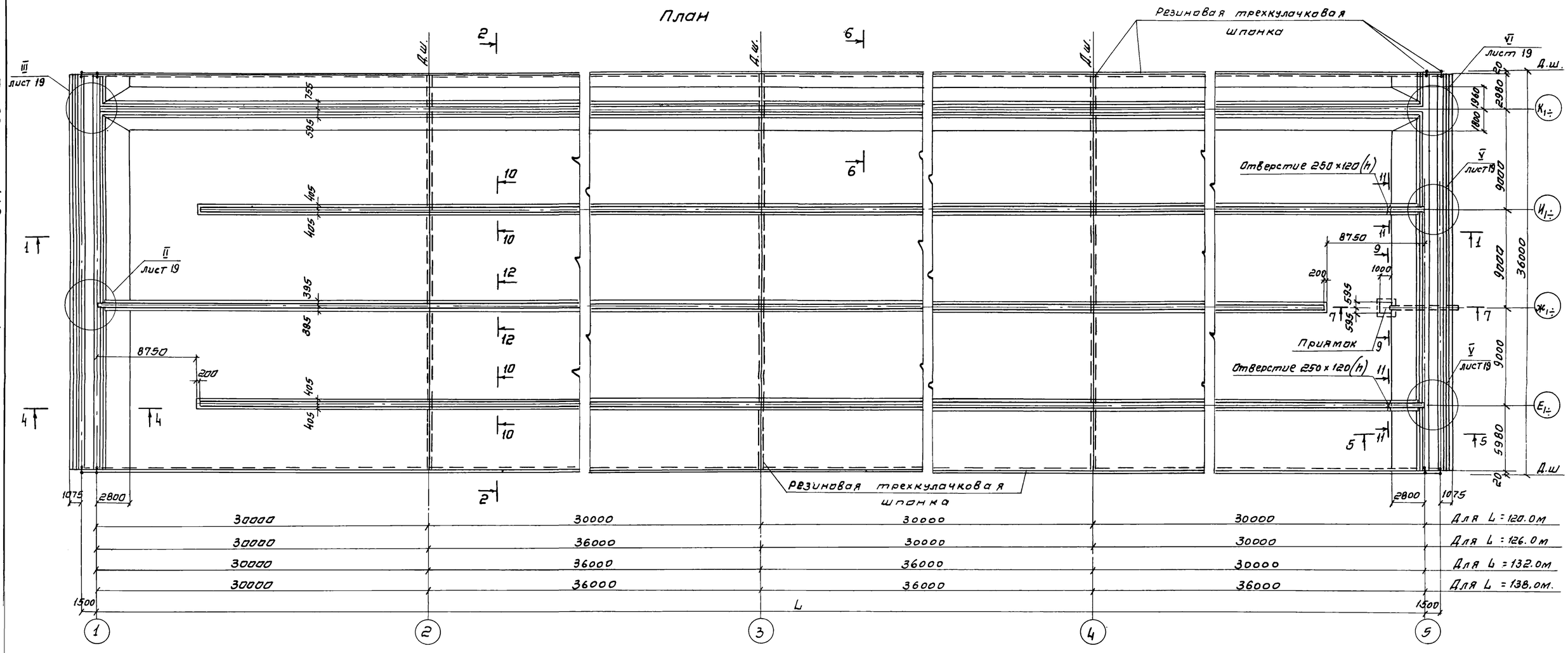

2-2

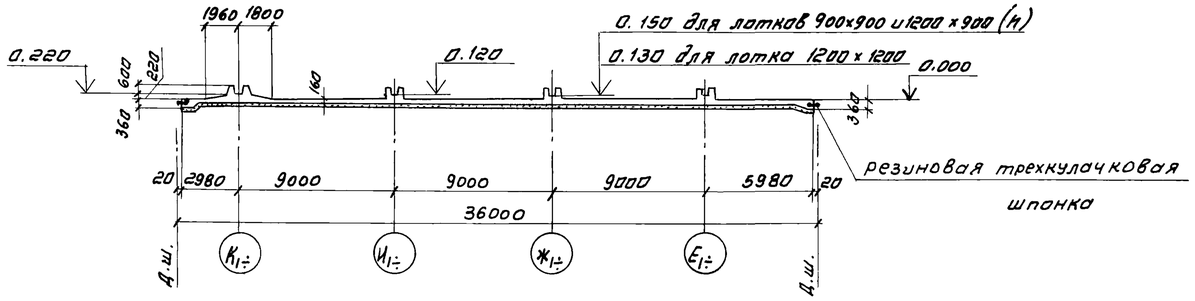

1. Совместно с данным см. л.л. КЖ-18, 19.
2. Спецификацию элементов монолитной конструкции см. л. КЖ-20.

Привязан				ТП 902-2-344-КЖ		
Разраб.	Цветкова		Аэротенк четырехкоридорный с размерами коридора 9×5, 2×120 – 138	стадия	лист	листов
Проверил	Полякова			Р	16	
Рук. гр.	Гарбуз					
Гл. инж. пр	Чирков		Секция „Б" Днище.	Госстрой СССР СОЮЗВОДОКАНАЛПРОЕКТ г. Москва		
Гл. спец.	Анфиногов					
Нач. отд.	Альтшуллер		Ополубочный чертеж. План, разрезы			
Инв. №			171332-02	18		

Типовой проект 902-2-344 Альбом II

1-1

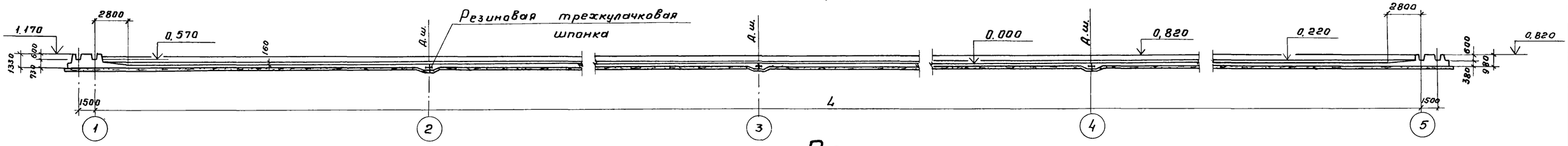

План

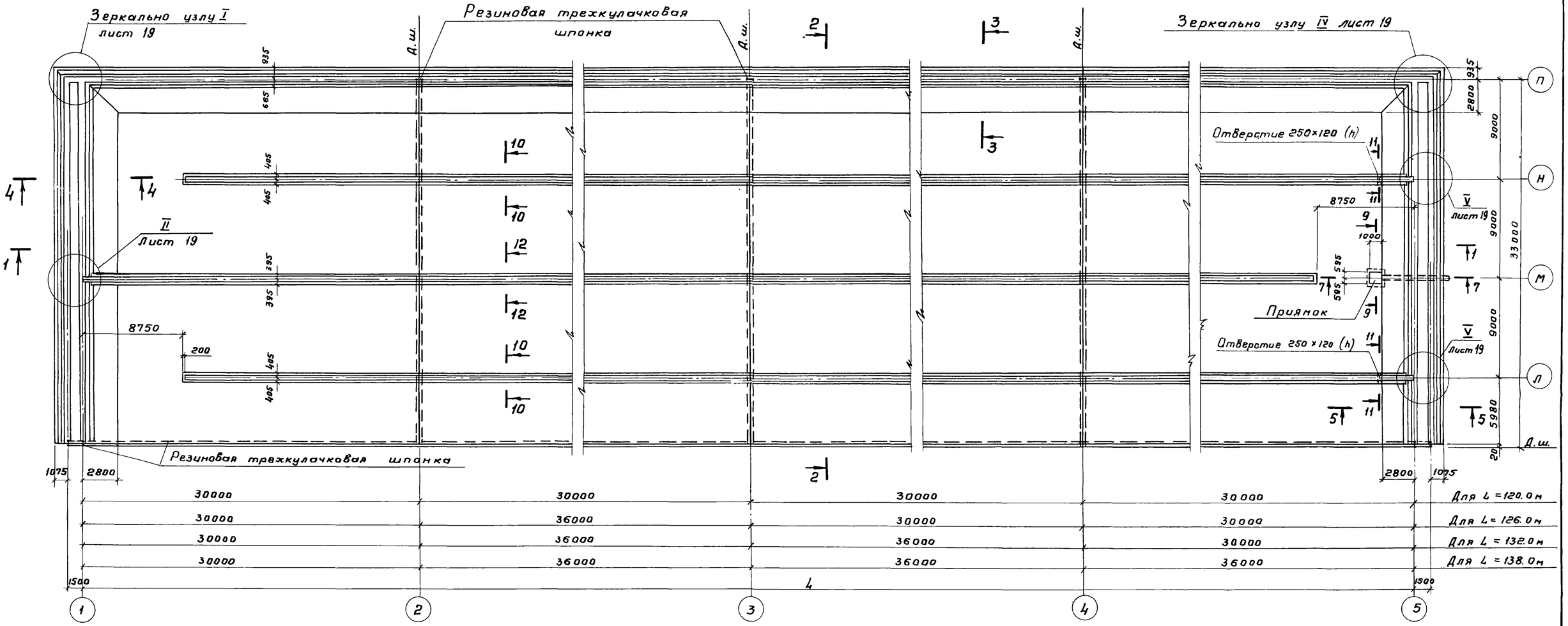

2-2

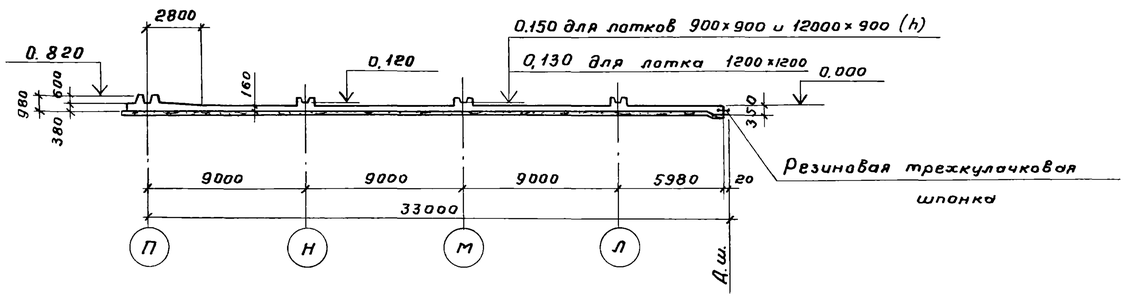

Деталь шпонки

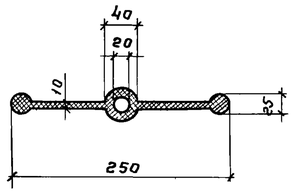

1. Совместно с данным см. л.л. КЖ-18,19.
2. Спецификацию элементов монолитной конструкции см. л. КЖ-20.

Привязан			ТП 902-2-344-КЖ		
	Разраб.	Цветкова	Аэротенк четырехкоридорный с размерами коридора 9×5,2×120–138 Секция „В" Днище. Опалубочный чертеж. План, разрезы.	Стадия	Лист	Листов
	Провер.	Полякова		Р	17	
	Рук.гр.	Горбуз				
	Гл.инж.пр	Чирков		Госстрой СССР СОЮЗВОДОКАНАЛПРОЕКТ г. Москва		
	Гл. спец.	Андрианов				
Инв. №	Нач.отд.	Альшиллер				

133-02 19

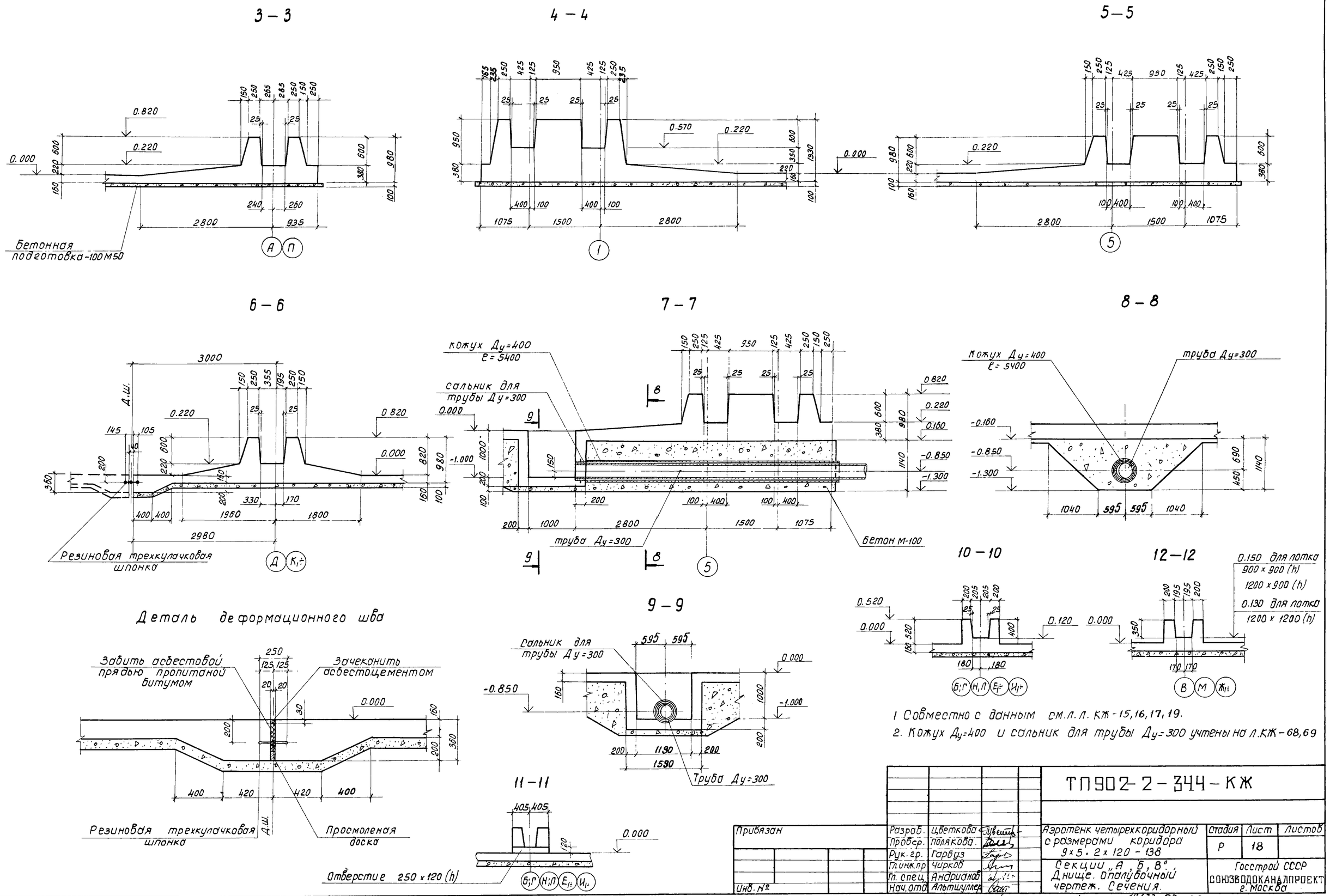

1 Совместно с данным см. л. л. КЖ-15,16,17,19.

2. Кожух Ду=400 и сальник для трубы Ду=300 учтены на л. КЖ-68,69

Привязан	Разраб.	Цветкова		ТП902-2-344-КЖ			
	Провер.	Полякова		Аэротенк четырехкоридорный с размерами коридора 9x5·2x120-138	Стадия	Лист	Листов
	Рук. гр.	Гарбуз			Р	18	
	Гл. инж. пр	Чирков		Секции „А, Б, В". Днище. Опалубочный чертеж. Сечения.	Госстрой СССР СОЮЗВОДОКАНАЛПРОЕКТ г. Москва		
Инв. №	Гл. спец.	Андрианов					
	Нач. отд.	Альтшуллер					

Типовой проект 902-2-344 Альбом II

Инв. № подл. | Подпись и дата | Взам. инв. №

Копировал. Даценко 17133-02 20 Формат 22 Г

Альбом II

Типовой проект 902-2-344

14-14

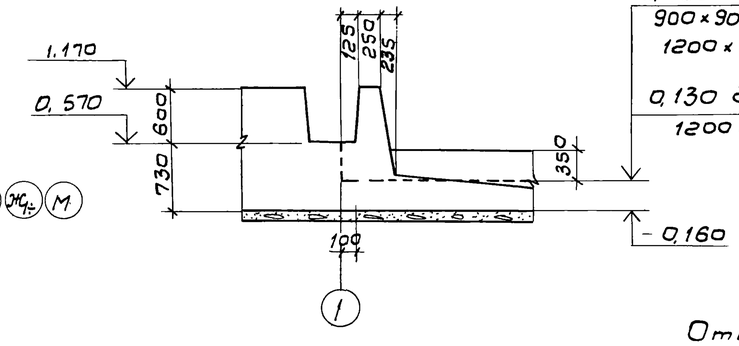

II

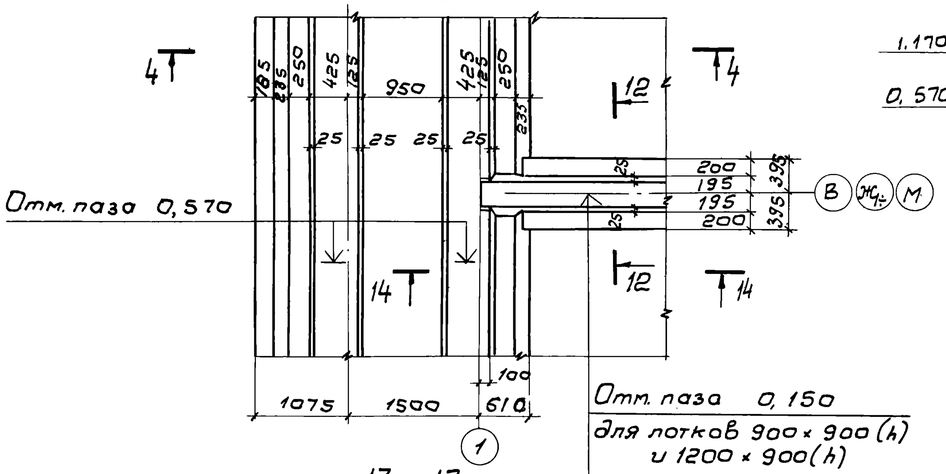

13-13

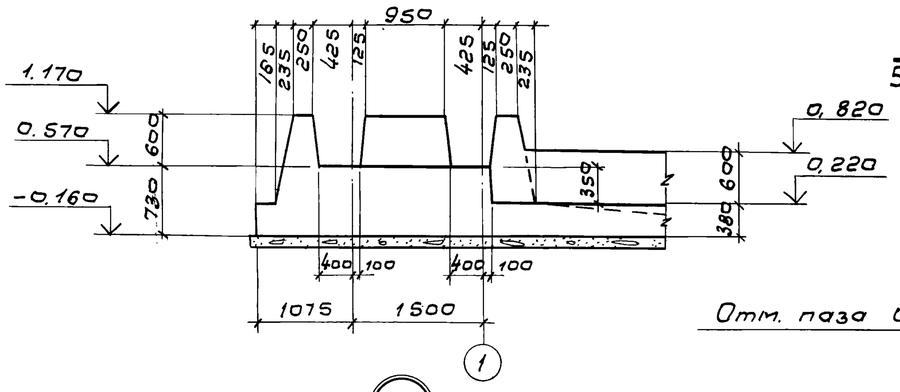

IV

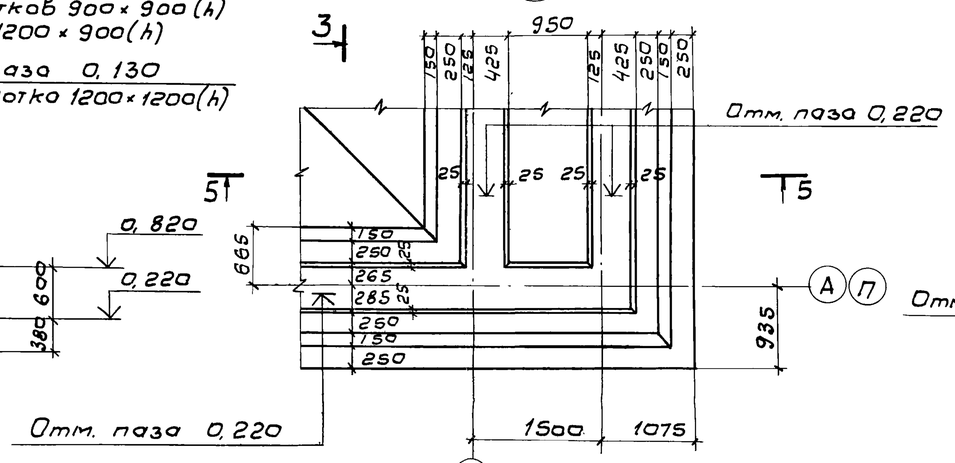

VI

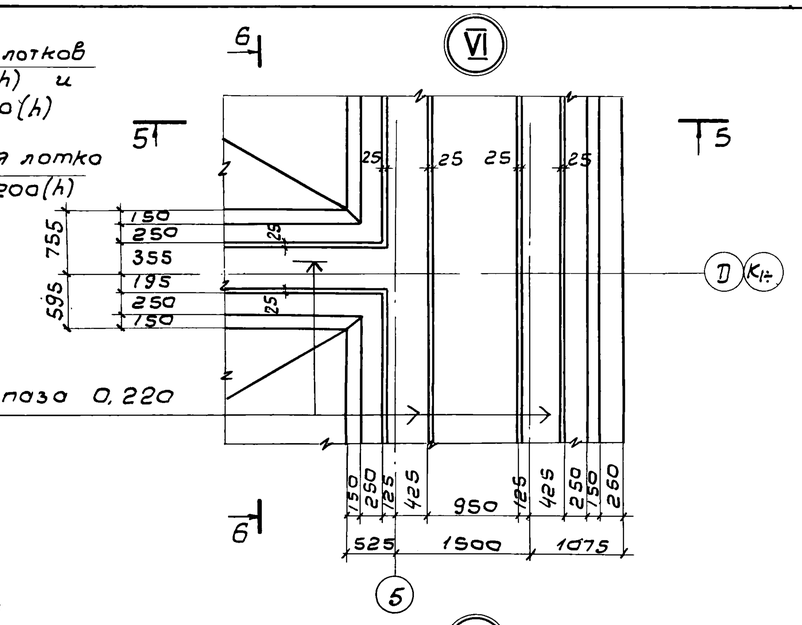

V

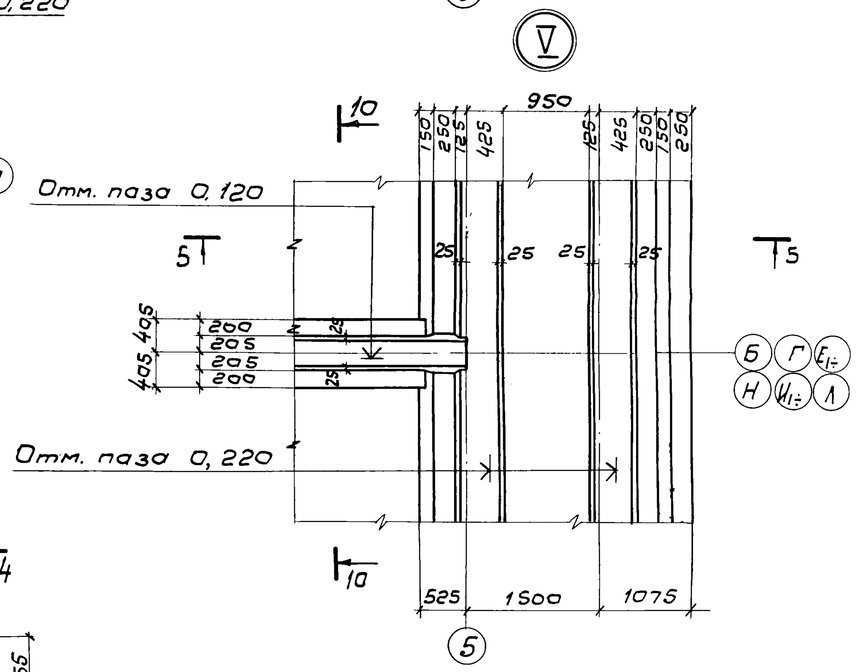

I

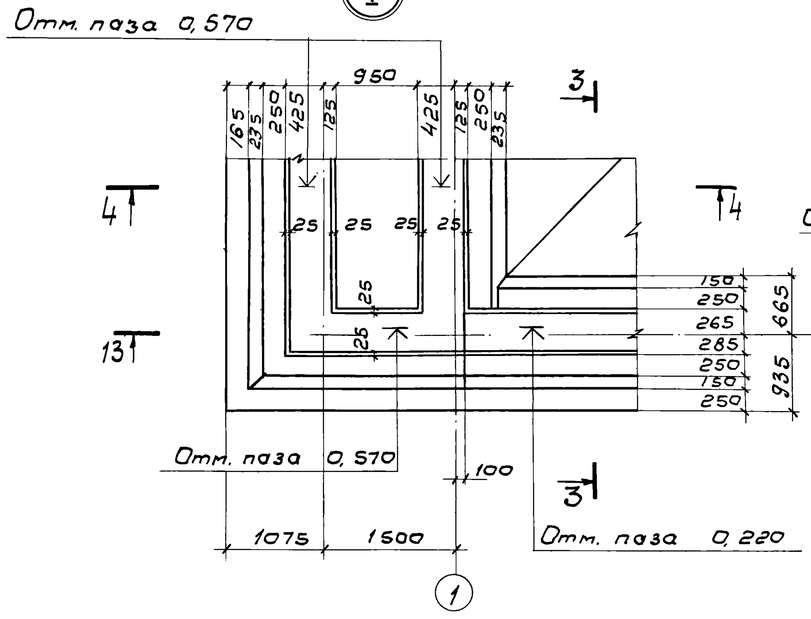

III

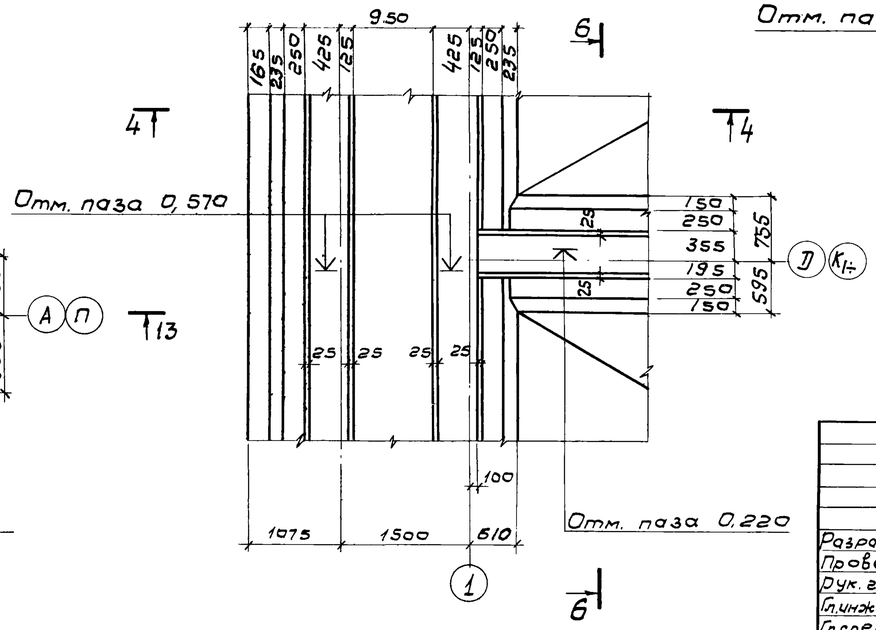

1. Совместно с данным см. л. л. КЖ-15÷18.

Привязан:

Инв. №

Разраб.	Цветкова		Аэротенк четырехкоридорный с размерами коридора 9×5.2×120-138 Секции „А, Б, В". Днище. Опалубочный чертеж. Узлы.	Стадия	Лист	Листов
Провер.	Полякова			Р	19	
Рук. гр.	Горбуз			Госстрой СССР Союзводоканалпроект г. Москва		
Гл. инж. пр.	Чурков					
Гл. спец.	Андрианов					
Нач. отд.	Альтшумлер					

ТП 902-2-344-КЖ

Типовой проект 902-2-344 Альбом II

Спецификация элементов монолитной конструкции

Формат	Зона	Поз.	Обозначение	Наименование	Длина аэротенка м 120.0	126.0	132.0	138.0	Примеч.
					Количество шт.				
1	2	3	4	5	6	7	8	9	10
				Секция „А"					
				Документация					
22			КЖ-15,18÷22,30,31	Сборочный чертеж					
				Сборочные единицы и детали					
11			КЖИ-С1	Сетка арматурная С1	38	40	42	44	
11			КЖИ-С2	—"—"— С2	4	4	4	4	
11			КЖИ-С3	—"—"— С3	114	120	126	132	
11			КЖИ-С4	—"—"— С4	38	40	42	44	
11			КЖИ-С5	—"—"— С5	4	4	4	4	
11			КЖИ-С6	—"—"— С6	12	12	12	12	
11			КЖИ-С7, 27	—"—"— С7	114	120	126	132	
11			КЖИ-С8	—"—"— С8	28	28	28	28	
11			КЖИ-С9	—"—"— С9	4	4	4	4	
11			КЖИ-С10	—"—"— С10	4	4	4	4	
11			КЖИ-С11	—"—"— С11	20	21	22	23	
11			КЖИ-С12	—"—"— С12	18	19	20	21	
11			КЖИ-С13	—"—"— С13	38	40	42	44	
11			КЖИ-С14	—"—"— С14	4	4	4	4	
11			КЖИ-С15	—"—"— С15	11	11	11	11	
11			КЖИ-С16	—"—"— С16	38	40	42	44	
11			КЖИ-С17	—"—"— С17	12	12	12	12	
11			КЖИ-С18	—"—"— С18	11	11	11	11	
11			КЖИ-С19	—"—"— С19	11	11	11	11	
12			КЖИ-КП1, 2	Каркас пространственный КП1	147	155	163	171	
12			—"—"—	—"—"— КП2	38	38	38	38	
12			КЖИ-КП3, 4, 5	—"—"— КП3	11	11	11	11	
12			—"—"—	—"—"— КП4	11	11	11	11	
12			—"—"—	—"—"— КП5	2	2	2	2	
12			КЖИ-КП6, 7	—"—"— КП6	20	20	20	20	
12			—"—"—	—"—"— КП7	5	5	5	5	
12			КЖИ-КП8, 9	—"—"— КП8	2	2	2	2	
12			—"—"—	—"—"— КП9	2	2	2	2	
12			КЖ-КП10, 11	—"—"— КП10	174	186	198	210	
12			—"—"—	—"—"— КП11	48	48	48	48	
12			КЖИ-КП12	—"—"— КП12	2	2	2	2	
11			КЖИ-КР1	Каркас плоский КР1	924	968	1012	1056	
			КЖ-23	Стержни одиночные					
				Материалы	м³	м³	м³	м³	
				Бетон М-200, Мрз □,86	1336	1390	1445	1502	
				Набетонка М-150	387	407	427	447	

Продолжение спецификации

1	2	3	4	5	6	7	8	9	10
				Секция „Б"					
				Документация					
22			КЖ-16,18÷20,24,25,30,31	Сборочный чертеж					
				Сборочные единицы и детали					
11			КЖИ-С3	Сетка арматурная С3	20	21	22	23	
11			КЖИ-С4	—"—"— С4	38	40	42	44	
11			КЖИ-С5	—"—"— С5	4	4	4	4	
11			КЖИ-С7, 27	—"—"— С7	76	80	84	88	
11			КЖИ-С8	—"—"— С8	24	24	24	24	
11			КЖИ-С10	—"—"— С10	4	4	4	4	
11			КЖИ-С11	—"—"— С11	20	21	22	23	
11			КЖИ-С12	—"—"— С12	18	19	20	21	
11			КЖИ-С13	—"—"— С13	38	40	42	44	
11			КЖИ-С14	—"—"— С14	4	4	4	4	
11			КЖИ-С15	—"—"— С15	11	11	11	11	
11			КЖИ-С17	—"—"— С17	8	8	8	8	
11			КЖИ-С18	—"—"— С18	11	11	11	11	
11			КЖИ-С19	—"—"— С19	11	11	11	11	
11			КЖИ-С20	—"—"— С20	94	99	104	109	
11			КЖИ-С21	—"—"— С21	12	12	12	12	
11			КЖИ-С22, 23	—"—"— С22	20	21	22	23	
11			—"—"—	—"—"— С23	18	19	20	21	
11			КЖИ-С24	—"—"— С24	4	4	4	4	
12			КЖИ-КП1, 2	Каркас пространственный КП1	79	83	87	91	
12			—"—"—	—"—"— КП2	24	24	24	24	
12			КЖИ-КП3, 4, 5	—"—"— КП3	10	10	10	10	
12			—"—"—	—"—"— КП4	10	10	10	10	
12			—"—"—	—"—"— КП5	1	1	1	1	
12			КЖИ-КП6, 7	—"—"— КП6	17	17	17	17	
12			—"—"—	—"—"— КП7	6	6	6	6	
12			КЖИ-КП8, 9	—"—"— КП8	2	2	2	2	
12			—"—"—	—"—"— КП9	2	2	2	2	
12			КЖИ-10, 11	—"—"— КП10	174	186	198	210	
12			—"—"—	—"—"— КП11	48	48	48	48	
12			КЖИ-КП12	—"—"— КП12	1	1	1	1	
11			КЖИ-КР1	Каркас плоский КР1	924	968	1012	1056	
			КЖ-26	Стержни одиночные					
				Материалы	м³	м³	м³	м³	
				Бетон М-200, Мрз □,86	1154	1203	1249	1296	
				Набетонка М-150	341	358	376	394	
				Секция „В"					
				Документация					
			КЖ-17÷20,27,28,30,31	Сборочный чертеж					

Продолжение спецификации

1	2	3	4	5	6	7	8	9	10
				Сборочные единицы и детали					
11			КЖИ-С1	Сетка арматурная С1	38	40	42	44	
11			КЖИ-С2	—"—"— С2	4	4	4	4	
11			КЖИ-С8	—"—"— С8	24	24	24	24	
11			КЖИ-С9	—"—"— С9	4	4	4	4	
11			КЖИ-С15	—"—"— С15	10	10	10	10	
11			КЖИ-С16	—"—"— С16	38	40	42	44	
11			КЖИ-С18	—"—"— С18	10	10	10	10	
11			КЖИ-С19	—"—"— С19	11	11	11	11	
11			КЖИ-С20	—"—"— С20	20	21	22	23	
11			КЖИ-С22, 23	—"—"— С22	94	99	104	109	
11			КЖИ-С7, 27	—"—"— С27	20	21	22	23	
11			КЖИ-С24	—"—"— С24	12	12	12	12	
11			КЖИ-С25	—"—"— С25	94	99	104	109	
11			КЖИ-С26	—"—"— С26	12	12	12	12	
11			КЖИ-КП1, 2	Каркас пространственный КП1	79	83	87	91	
12			—"—"—	—"—"— КП2	23	23	23	23	
12			КЖИ-КП3, 4, 5	—"—"— КП3	9	9	9	9	
12			—"—"—	—"—"— КП4	9	9	9	9	
12			—"—"—	—"—"— КП5	1	1	1	1	
12			КЖИ-КП6, 7	—"—"— КП6	17	17	17	17	
12			—"—"—	—"—"— КП7	5	5	5	5	
12			КЖИ-КП8, 9	—"—"— КП8	2	2	2	2	
12			—"—"—	—"—"— КП9	2	2	2	2	
12			КЖИ-КП10, 11	—"—"— КП10	174	186	198	210	
12			—"—"—	—"—"— КП11	48	48	48	48	
12			КЖИ-КП12	—"—"— КП12	1	1	1	1	
11			КЖИ-КР1	Каркас плоский КР1	924	968	1012	1056	
			КЖ-29	Стержни одиночные					
				Материалы	м³	м³	м³	м³	
				Бетон М-200, Мрз □,86	1072	1114	1156	1203	
				Набетонка М-150	317	333	350	367	

Совместно с данным см.
л. л. КЖ-21, 24, 22, 25, 27, 28.

Привязан

Инв №

Разраб.	Цветкова		ТП902-2-344-КЖ
Проверил	Полякова		
Рук. гр.	Гарбуз		
Гл. инж. пр.	Чирков		
Гл. спец.	Андрианов		
Нач. отд	Альтшуллер		

Аэротенк четырехкоридорный с размерами коридора 9×5. 2×120-138

Стадия	Лист	Листов
Р	20	

Секции „А, Б, В". Днище. Спецификация элементов монолитной конструкции

Госстрой СССР
Союзводоканалпроект
г. Москва

17133-02 22

План раскладки нижней арматуры

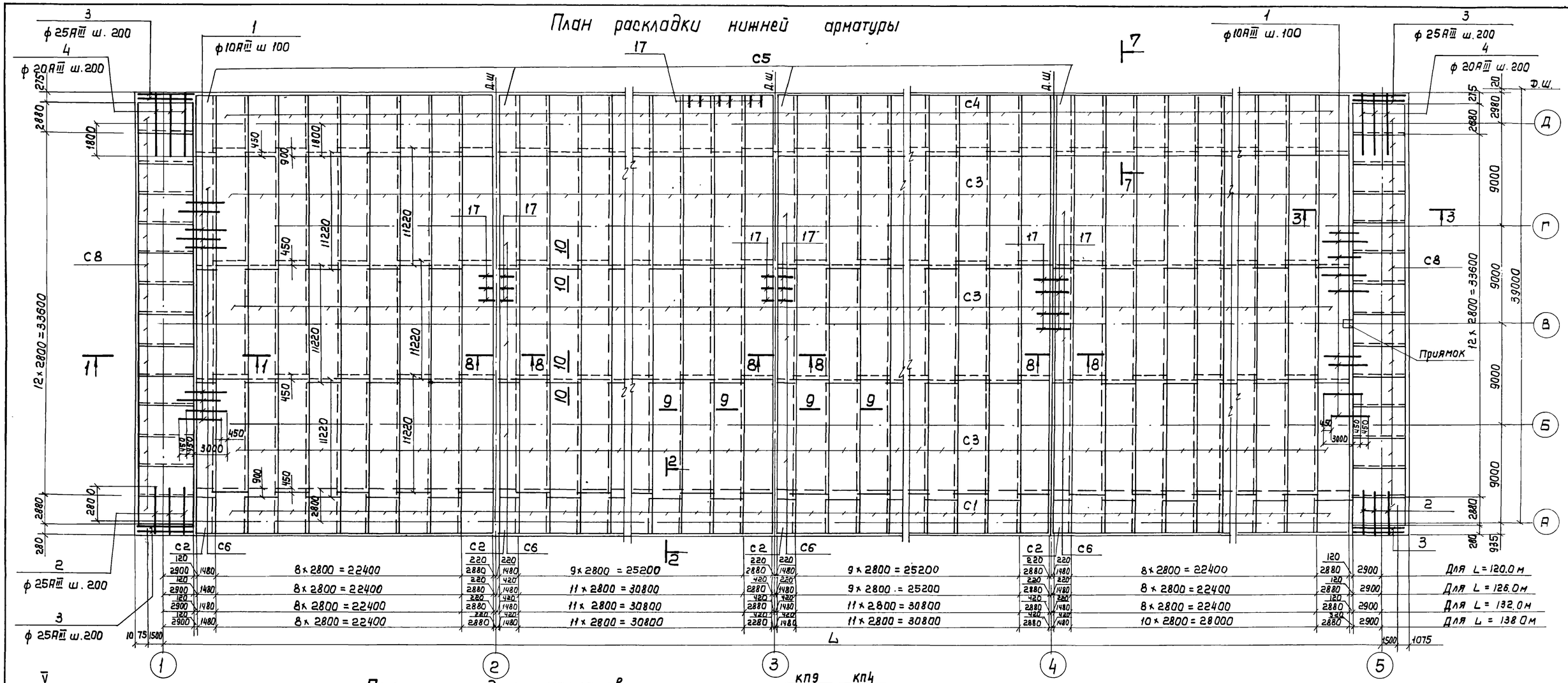

План раскладки каркасов

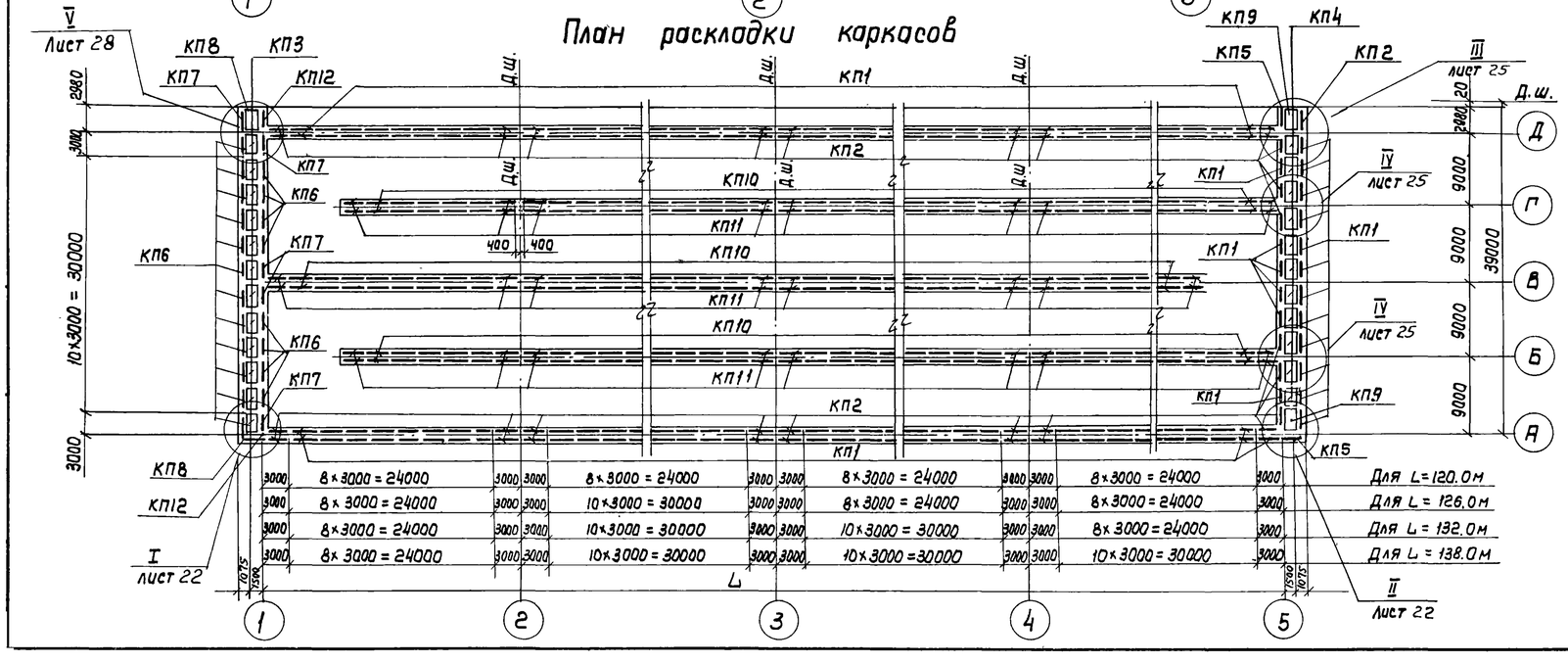

1. Совместно с данным см. л.л. КЖ- 20, 22, 23, 25, 28, 30, 31
2. Разбивка сеток дана по осям стыков.
3. Защитный слой бетона -35мм
4. В месте приямка арматуру сеток обрезать по месту.

Привязан

Инв. N

ТП 902-2-344-КЖ

Разраб.	Цветкова		
Проверил	Полякова		
Рук. гр.	Гарбуз		
Гл. инж. пр.	Чурков		
Гл. спец.	Андрианов		
Нач. отд.	Альтшуллер		

Аэратенк четырехкоридорный с размерами коридора 9 х 5.2 х 120 ÷ 138

Стадия	Лист	Листов
Р	21	

Секция „А" Днище. Арматурный чертеж. Раскладка нижней арматуры.

Госстрой СССР
СОЮЗВОДОКАНАЛПРОЕКТ
г. Москва

План раскладки верхней арматуры

Типовой проект 902-2-344 Альбом II

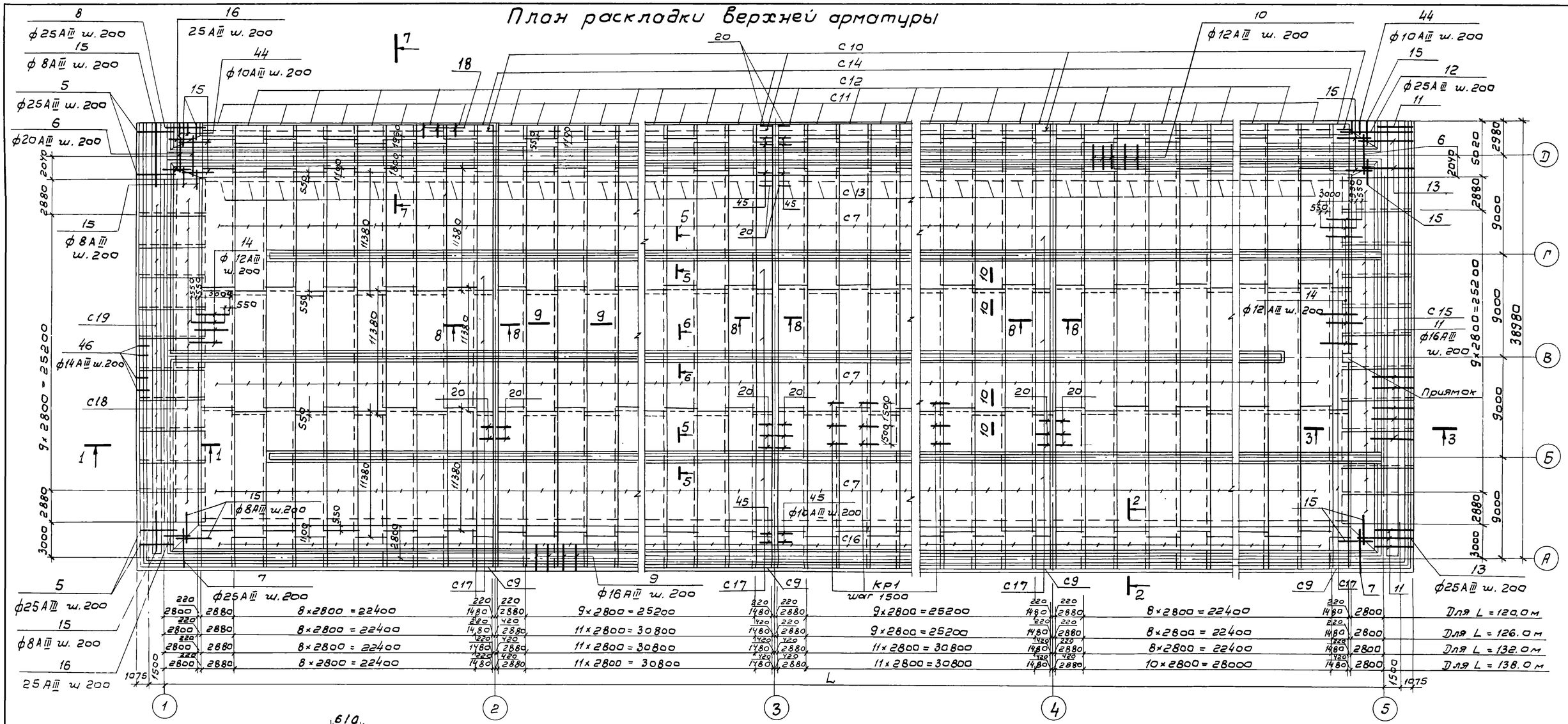

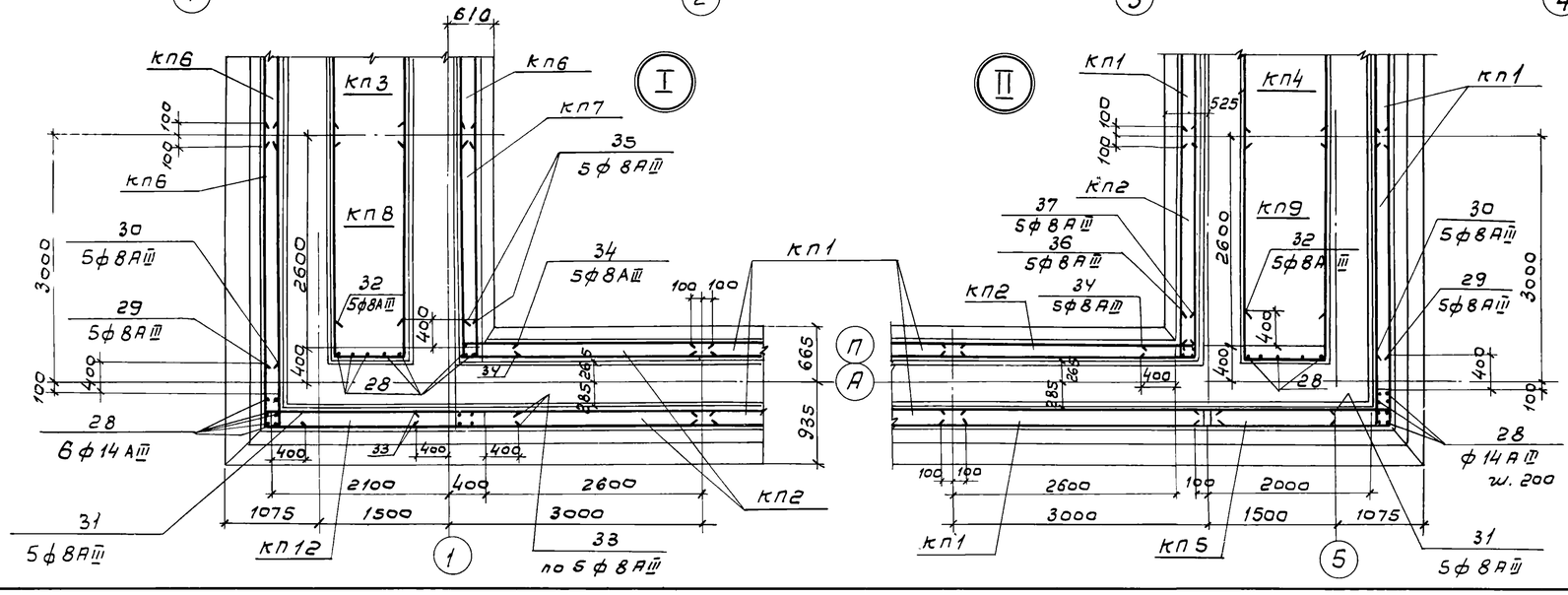

1. Совместно с данным см. л.л. КЖ-20, 21, 23, 30, 31.
2. Разбивка сеток дана по осям стыков.
3. Защитный слой бетона - 25 мм.
4. В месте приямка, арматуру сеток обрезать по месту.

Привязан

Инв. №

Разраб.	Цветкова		
Провер.	Полякова		
Рук. гр.	Горбуз		
Гл. инж. пр.	Чурков		
Гл. спец.	Андрианов		
Нач. отд.	Альтшуллер		

ТП 902-2-344-КЖ

Аэротенк четырехкоридарный с размерами коридора 9×5,2×120÷138

Секция „А". Днище. Арматурный чертеж. Раскладка верхней арматуры.

Стадия	Лист	Листов
Р	22	

Госстрой СССР
Союзводоканалпроект
г. Москва

Типовой проект 902-2-344 Альбом II

Ведомость одиночных стержней на 1 секцию

Марки элемента	Поз	Эскиз или сечение	ф мм	Длина мм	Вес 1 шт кг	Длина аэротенка м: 120.0 К-во	120.0 Общий вес кг	126.0 К-во	126.0 Общий вес кг	132.0 К-во	132.0 Общий вес кг	138.0 К-во	138.0 Общий вес кг
1	2	3	4	5	6	7	8	9	10	11	12	13	14
Секция „А" – одиночные стержни	1	3450	10АIII	3450	2.1	780	1638.0	780	1638.0	780	1638.0	780	1638.0
	2	3700	28АII	3700	14.3	56	800.8	56	800.8	56	800.8	56	800.8
	3	5450	28АIII	5450	21.4	8	171.2	8	171.2	8	171.2	8	171.2
	4	4750	20АIII	4750	14.3	56	800.8	56	800.8	56	800.8	56	800.8
	5	745, 700, 120, 2700, 120	28АIII	4110	15.9	40	636.0	40	636.0	40	636.0	40	636.0
	6	500÷2000, 360, 90÷, 500÷2000, 1350	20АIII	3850	11.6	22	255.2	22	255.2	22	255.2	22	255.2
	7	500÷3000, 345, 562÷, 1580	28АIII	3330	12.8	22	281.6	22	281.6	22	281.6	22	281.6
	8	4140	28АIII	4140	16.0	5	80.0	5	80.0	5	80.0	5	80.0
	9	230, 1580, 230, 20	16АIII	1810	2.8	596	1668.8	626	1752.8	656	1836.8	686	1920.8
	10	230, 230, 230, 1350, 230, 20	12АIII	1810	1.6	596	953.6	626	1001.6	656	1049.6	686	1097.6
	11	20, 230, 230, 3050	16АIII	3280	5.2	195	1014.0	195	1014.0	195	1014.0	195	1014.0
	12	3200, 310, 3050	25АIII	6250	24.2	5	121.0	5	121.0	5	121.0	5	121.0
	13	500÷3200, 310, 47÷, 3050	25АIII	4900	18.9	20	378.0	20	378.0	20	378.0	20	378.0
	14	3550	12АIII	3550	3.2	314	1004.8	314	1004.8	314	1004.8	314	1004.8
	15	п. м.	8АIII	п. м.	0.395	п.м. 5362	2120.0	п.м. 5482	2168.0	п.м. 5602	2216.0	п.м. 5722	2264.0
	16	1400 ÷ 4100	25АIII	Ecp 2750	10.6	10	106.0	10	106.6	10	106.0	10	106.0
	17	350, 300, 630, 100, 600, 400	10АIII	1480	0.9	1795	1615.5	1825	1642.5	1855	1669.5	1885	1696.5
	18	400, 140, 400	10АIII	940	0.6	572	343.2	602	361.2	632	379.2	662	397.2
	19	330	10АIII	330	0.2	1700	340.0	1730	346.0	1760	352.0	1790	358.0
	20	800, 400, 140	10АIII	1340	0.8	960	768.0	960	768.0	960	768.0	960	768.0
	21	750, 250, 250, 150, 150	10АIII	1550	1.0	2200	2200.0	2320	2320.0	2440	2440.0	2560	2560.0

Продолжение ведомости стержней

1	2	3	4	5	6	7	8	9	10	11	12	13	14
Секция „А" – одиночные стержни	22	730, 270, 270, 150, 150	10АIII	1570	1.0	1100	1100.0	1160	1160.0	1220	1220.0	1280	1280.0
	23	1140, 1310, 1140, 1140, 1500, 1140	10АIII	3590	2.2	11	24.2	11	24.2	11	24.2	11	24.2
	24		10АIII	3780	2.3	10	23.0	10	23.0	10	23.0	10	23.0
	25	150, 1490, 150	10АIII	1790	1.1	38	41.8	38	41.8	38	41.8	38	41.8
	26	150, 1300, 150	10АIII	1600	1.0	39	39.0	39	39.0	39	39.0	39	39.0
	27	300, 1100, 150	10АIII	1750	1.1	30	33.0	30	33.0	30	33.0	30	33.0
	28	950, 150	14АIII	950	1.2	108	129.6	108	129.6	108	129.6	108	129.6
	29	810, 450	8АIII	1260	0.5	10	5.0	10	5.0	10	5.0	10	5.0
	30	800, 150	8АIII	950	0.4	10	4.0	10	4.0	10	4.0	10	4.0
	31	150, 440	8АIII	590	0.2	10	2.0	10	2.0	10	2.0	10	2.0
	32	650, 900, 650	8АIII	2200	0.9	20	18.0	20	18.0	20	18.0	20	18.0
	33	800	8АIII	800	0.3	20	6.0	20	6.0	20	6.0	20	6.0
	34	150, 650	8АIII	800	0.3	81	24.3	81	24.3	81	24.3	81	24.3
		510, 220÷400, 510		Ecp									
	35		8АIII	1330	0.5	10	5.0	10	5.0	10	5.0	10	5.0
	36	510, 150	8АIII	660	0.3	5	1.5	5	1.5	5	1.5	5	1.5
	37	500, 640	8АIII	1140	0.5	5	2.5	5	2.5	5	2.5	5	2.5
	38	220÷400, 760, 760	8АIII	Ecp 1840	0.7	20	14.0	20	14.0	20	14.0	20	14.0
	39	580, 150	8АIII	730	0.3	5	1.5	5	1.5	5	1.5	5	1.5
	40	580, 640	8АIII	1220	0.5	5	2.5	5	2.5	5	2.5	5	2.5
	41	410, 150	8АIII	560	0.2	5	1.0	5	1.0	5	1.0	5	1.0
	42	420, 640	8АIII	1060	0.4	5	2.0	5	2.0	5	2.0	5	2.0
		220÷400, 580, 580		Ecp									
	43		8АIII	1470	0.6	35	21.0	35	21.0	35	21.0	35	21.0
	44	400, 140÷360, 400	10АIII	Ecp 1050	0.7	24	16.8	24	16.8	24	16.8	24	16.8
	45	800, 400, 140÷360	10АIII	Ecp 1450	0.9	144	129.6	144	129.6	144	129.6	144	129.6
	46	700, 350	14АIII	1050	1.3	195	253.5	195	253.5	195	253.5	195	253.5

Совместно с данным см л.л. КЖ-21,22,30,31.

Привязан

Инв. №

Разраб.	Цветкова		
Пробер.	Палякова		
Рук. гр.	Горбуз		
Гл. инж. пр.	Чирков		
Гл. спец.	Андрианов		
Нач. отд.	Альшуллер		

ТП 902-2-344 КЖ

Аэротенк четырехкоридорный с размерами коридора 9 × 5,2 × 120 – 138

Секция „А" Днище. Ведомость одиночных стержней

Стадия	Лист	Листов
Р	23	

Госстрой СССР СОЮЗВОДОКАНАЛПРОЕКТ г. Москва

Типовой проект 902-2-344 Альбом II

План раскладки нижней арматуры

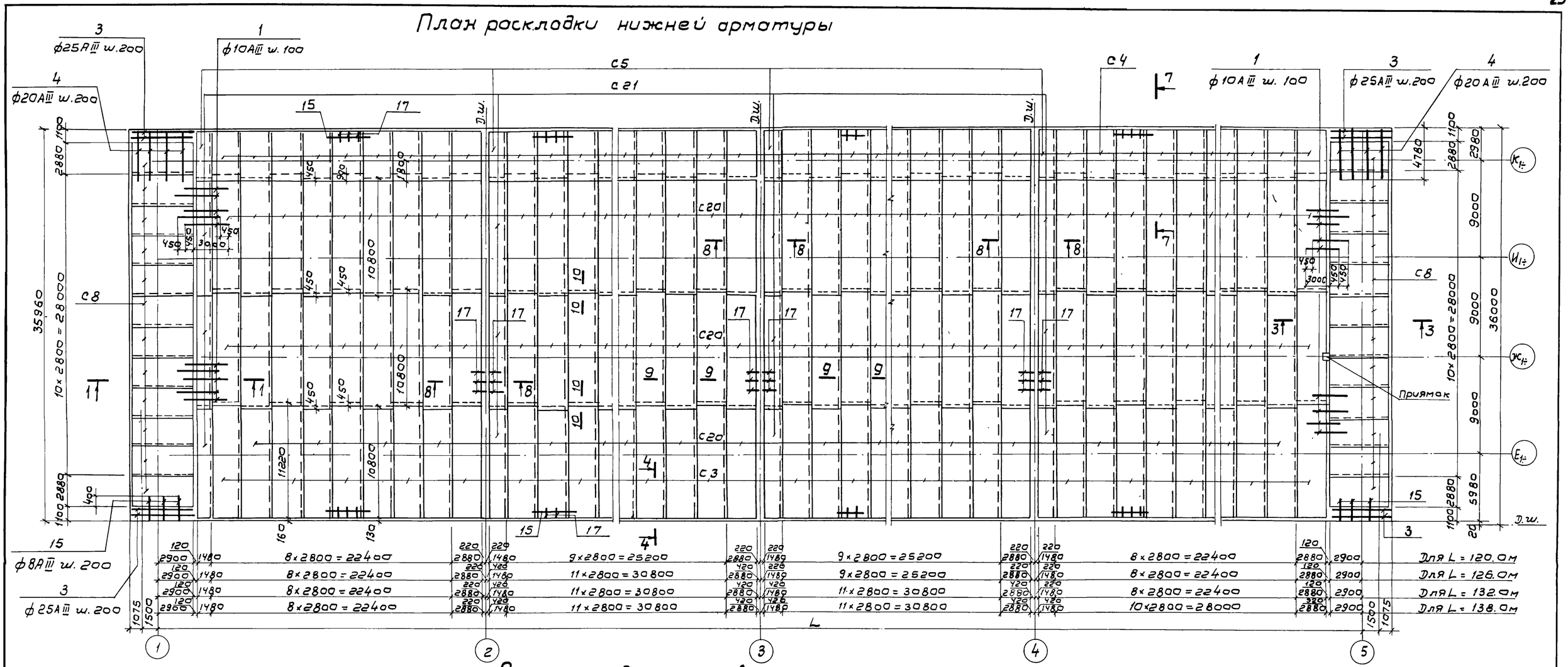

План раскладки каркасов

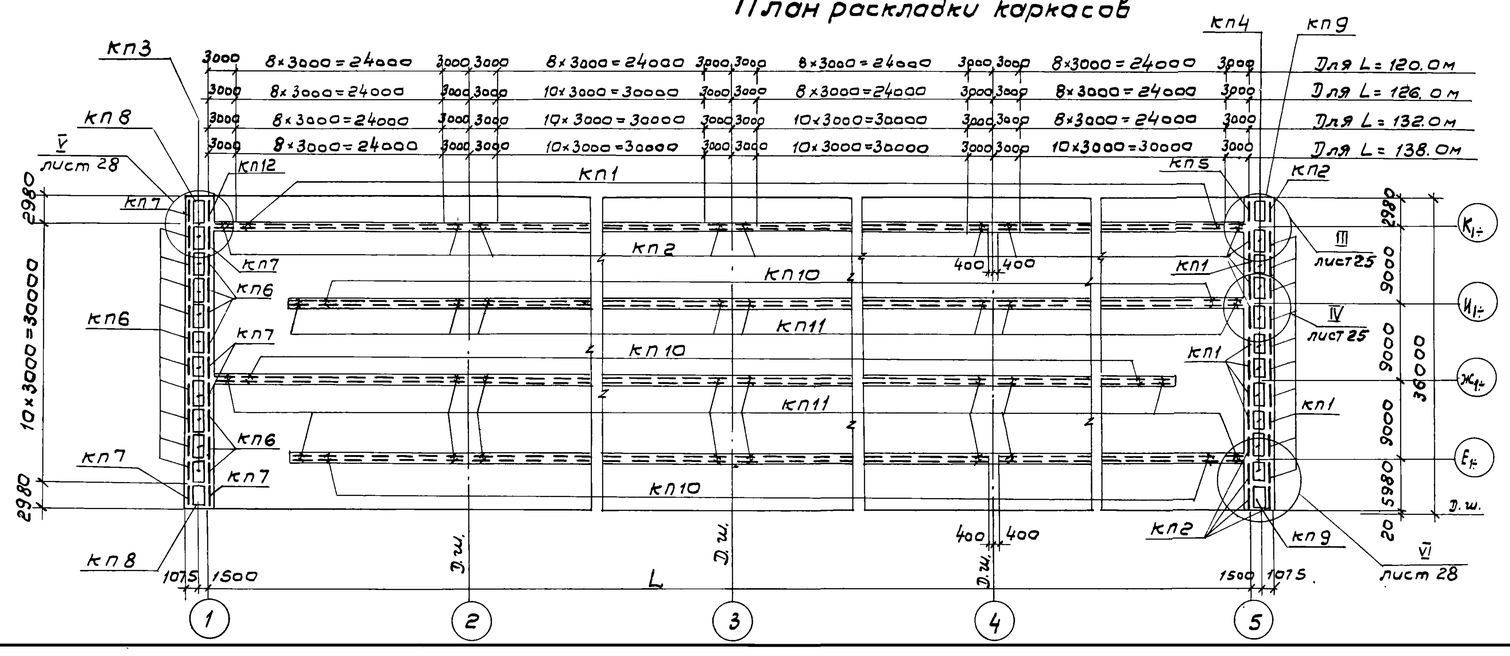

1. Совместно с данным см. л.л. КЖ-20, 25, 26, 28, 30, 31.
2. Разбивка сеток дана по осям стыков.
3. Защитный слой бетона - 35 мм.
4. В месте приямка арматуру сеток обрезать по месту.

Привязан:

Инв. №

Разраб.	Цветкова		
Провер.	Полякова		
Рук. гр.	Горбуз		
Гл. инж. пр.	Чурков		
Гл. спец.	Андрианов		
Нач. отд.	Альтшуллер		

ТП 902-2-344 -КЖ

Азотенк четырехкоридорный с размерами коридора 9 × 5,2 × 120 – 138

Секция „Б" Днище. Арматурный чертеж. Раскладка нижней арматуры.

Стадия	Лист	Листов
Р	24	

Госстрой СССР
СОЮЗВОДОКАНАЛПРОЕКТ
г. Москва

17133-02 26

План раскладки верхней арматуры

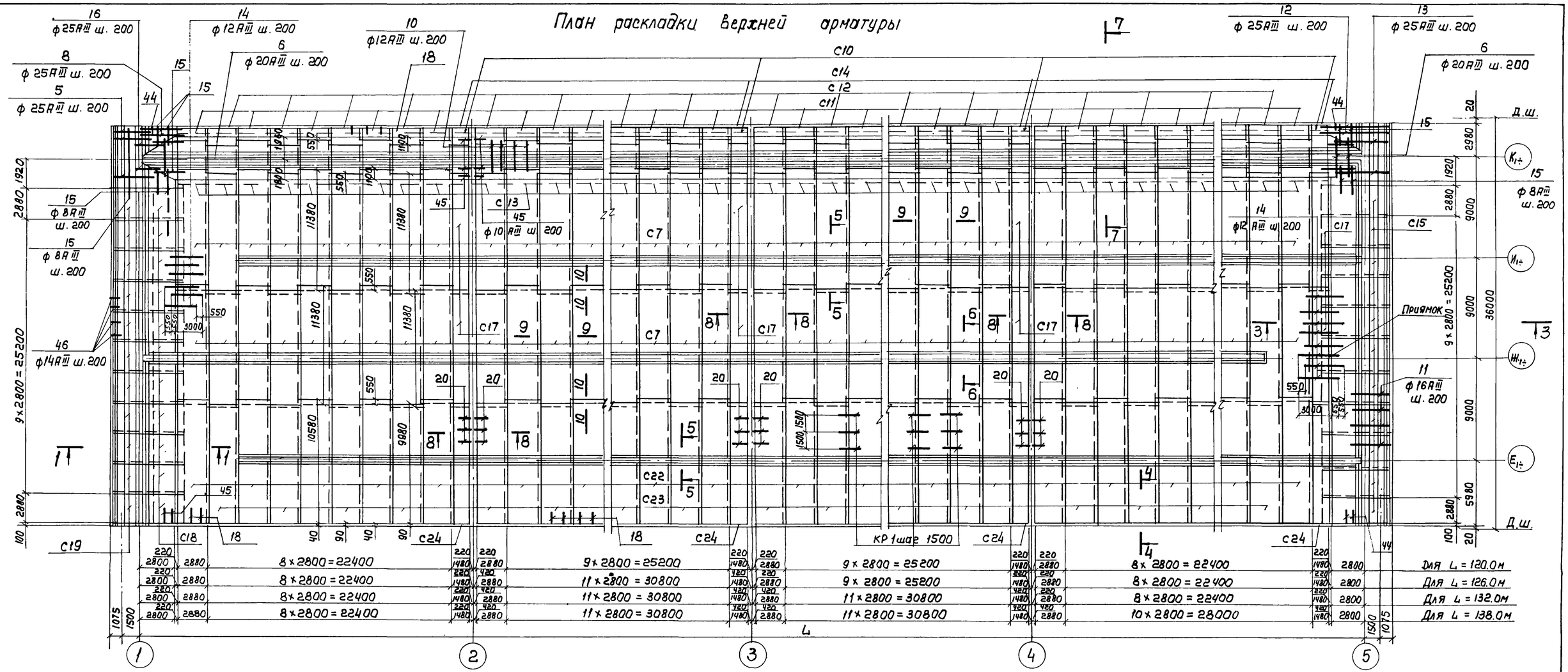

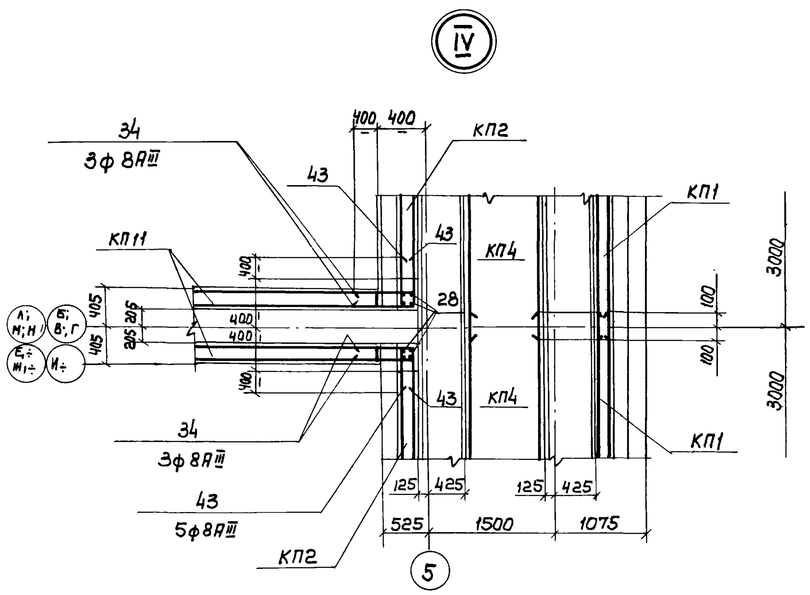

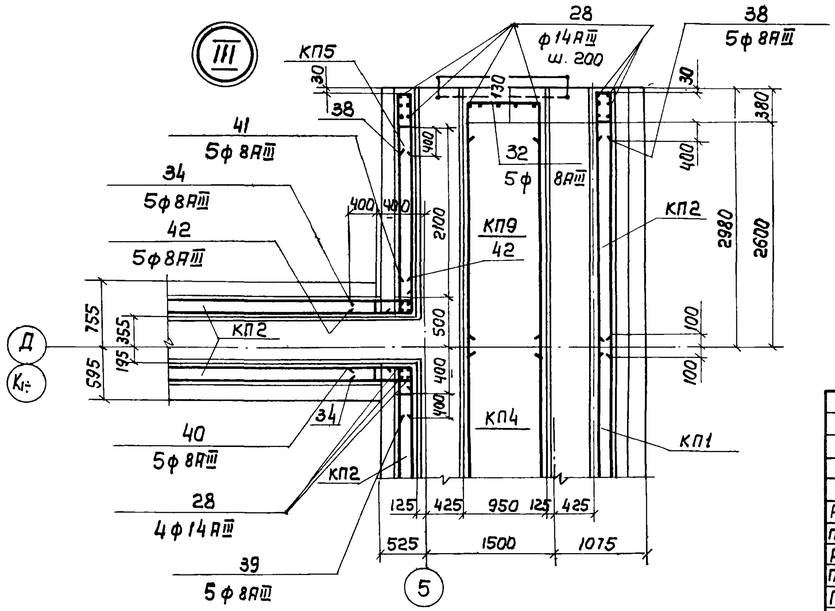

1. Совместно с данным см. л.л. КЖ-20, 26, 30, 31.
2. Разбивка сеток дана по осям стыков.
3. Защитный слой бетона – 25мм
4. В месте приямка арматуру сеток обрезать по месту.

Привязан

Инв. N

Разраб.	Цветкова		
Провер.	Полякова		
Рук. гр.	Гарбуз		
Гл. инж. пр.	Чирков		
Гл. спец.	Андрианов		
Нач. отд.	Альтшуллер		

ТП902-2-344 -КЖ

Аэротенк четырехкоридорный с размерами коридора 9×5.2×120-138

Секция „Б". Днище. Арматурный чертеж. Раскладка верхней арматуры.

Стадия	Лист	Листов
Р	25	

Госстрой СССР
СОЮЗВОДОКАНАЛПРОЕКТ г. Москва

Альбом II

Типовой проект 902-2-344

Типовой проект 902-2-344 Альбом II

Ведомость одиночных стержней на 1 секцию

Секция "Б" - одиночные стержни

Марка эл-та	Поз.	Эскиз или сечение	ф мм	Длина мм	Вес 1шт кг	Длина аэротенка м 120.0 К-во	120.0 Общий вес кг	126.0 К-во	126.0 Общий вес кг	132.0 К-во	132.0 Общий вес кг	138.0 К-во	138.0 Общий вес кг
1	2	3	4	5	6	7	8	9	10	11	12	13	14
	1	3450	10AIII	3450	2.1	720	1512.0	720	1512.0	720	1512.0	720	1512.0
	3	5450	25AIII	5450	21.4	8	171.2	8	171.2	8	171.2	8	171.2
	4	4750	20AIII	4750	14.3	56	800.8	56	800.8	56	800.8	56	800.8
	5	705, 700, 120, 2700, 120	25AIII	4110	15.9	25	397.5	25	397.5	25	397.5	25	397.5
	6	500÷2000, 90÷360, 500÷2000, 1350	20AIII	ℓср 3850	11.6	22	255.2	22	255.2	22	255.2	22	255.2
	8	4140	25AIII	4140	16.0	5	80.0	5	80.0	5	80.0	5	80.0
	10	230, 230, 20, 230, 1350, 230	12AIII	1810	1.6	596	953.6	626	1001.6	656	1049.6	686	1097.6
	11	230, 20, 230, 3050, 3200, 310, 3050	16AIII	3280	5.2	180	936.0	180	936.0	180	936.0	180	936.0
	12		25AIII	6250	24.2	5	121.0	5	121.0	5	121.0	5	121.0
	13	500÷3200, 47÷310, 3050	25AIII	ℓср 4900	18.9	12	226.8	12	226.8	12	226.8	12	226.8
	14	3550	12AIII	3550	3.2	320	1024.0	320	1024.0	320	1024.0	320	1024.0
	15	п.м.	8AIII	п.м.	0.395	п.м 6431	2540.0	п.м 6617	2614.0	п.м 6803	2688.0	п.м 6989	2762.0
	16	1400 ÷ 4100	25AIII	ℓср 2750	10.6	10	106.0	10	106.0	10	106.0	10	106.0
	17	300, 530, 350, 100, 600, 400	10AIII	1480	0.9	2330	2097.0	2390	2151.0	2450	2205.0	2510	2259.0
	18	400, 400, 140	10AIII	940	0.6	1144	686.4	1204	722.4	1264	758.4	1324	794.4
	19	330	10AIII	330	0.2	2224	444.8	2284	456.8	2344	468.8	2404	480.8
	20	800, 140, 400	10AIII	1340	0.8	960	768.0	960	768.0	960	768.0	960	768.0
	21	750, 250, 250, 150, 150	10AIII	1550	1.0	2200	2200.0	2320	2320.0	2440	2440.0	2560	2560.0
	22	730, 270, 270, 150, 150	10AIII	1570	1.0	1100	1100.0	1160	1160.0	1220	1220.0	1280	1280.0
	23	1140, 1310, 1140	10AIII	3590	2.2	11	24.2	11	24.2	11	24.2	11	24.2

Продолжение ведомости стержней

Секция "Б" - одиночные стержни

1	2	3	4	5	6	7	8	9	10	11	12	13	14
	24	1140, 1500, 1140	10AIII	3780	2.3	10	23.0	10	23.0	10	23.0	10	23.0
	25	150, 1490, 150	10AIII	1790	1.1	38	41.8	38	41.8	38	41.8	38	41.8
	26	150, 1300, 150	10AIII	1600	1.0	39	39.0	39	39.0	39	39.0	39	39.0
	27	500, 1100, 150	10AIII	1750	1.1	30	33.0	30	33.0	30	33.0	30	33.0
	28	950	14AIII	950	1.2	100	120.0	100	120.0	100	120.0	100	120.0
	34	150, 650	8AIII	800	0.3	66	19.8	66	19.8	66	19.8	66	19.8
	35	510, 220÷400, 510	8AIII	ℓср. 1330	0.5	5	2.5	5	2.5	5	2.5	5	2.5
	32	650, 900, 650	8AIII	2200	0.9	20	18.0	20	18.0	20	18.0	20	18.0
	38	220÷400, 760, 760	8AIII	ℓср. 1840	0.7	40	28.0	40	28.0	40	28.0	40	28.0
	39	580, 150	8AIII	730	0.3	5	1.5	5	1.5	5	1.5	5	1.5
	40	580, 640	8AIII	1220	0.5	5	2.5	5	2.5	5	2.5	5	2.5
	41	410, 150	8AIII	560	0.2	5	1.0	5	1.0	5	1.0	5	1.0
	42	420, 640	8AIII	1060	0.4	5	2.0	5	2.0	5	2.0	5	2.0
	43	220÷400, 580, 580	8AIII	ℓср. 1470	0.6	35	19.5	35	19.5	35	19.5	35	19.5
	44	400, 400, 140÷360	10AIII	ℓср. 1050	0.7	48	33.6	48	33.6	48	33.6	48	33.6
	45	800, 400, 140÷360	10AIII	ℓср. 1450	0.9	72	64.8	72	64.8	72	64.8	72	64.8
	46	350, 700	14AIII	1050	1.3	180	234.0	180	234.0	180	234.0	180	234.0

Совместно с данным см. л.л. КЖ-24, 25, 30, 31.

Привязан			ТП 902-2-344-КЖ	
	Разраб.	Цветкова	Аэротенк четырехкоридорный с размерами коридора 9×5.2×120÷138	Стадия: Р; Лист: 26; Листов:
	Проверил	Палякова		
	Рук. гр.	Гарбуз		
	Гл. инж. пр.	Чирков	Секция "Б". Днище. Ведомость одиночных стержней.	Госстрой СССР СОЮЗВОДОКАНАЛПРОЕКТ г. Москва
Инв. №	Гл. спец.	Андрианов		
	Нач. отд	Альтшуллер		

Копировал Шулякавская 17133-02 28 Формат 22Т

Типовой проект 902-2-344 Альбом II

План раскладки нижней арматуры

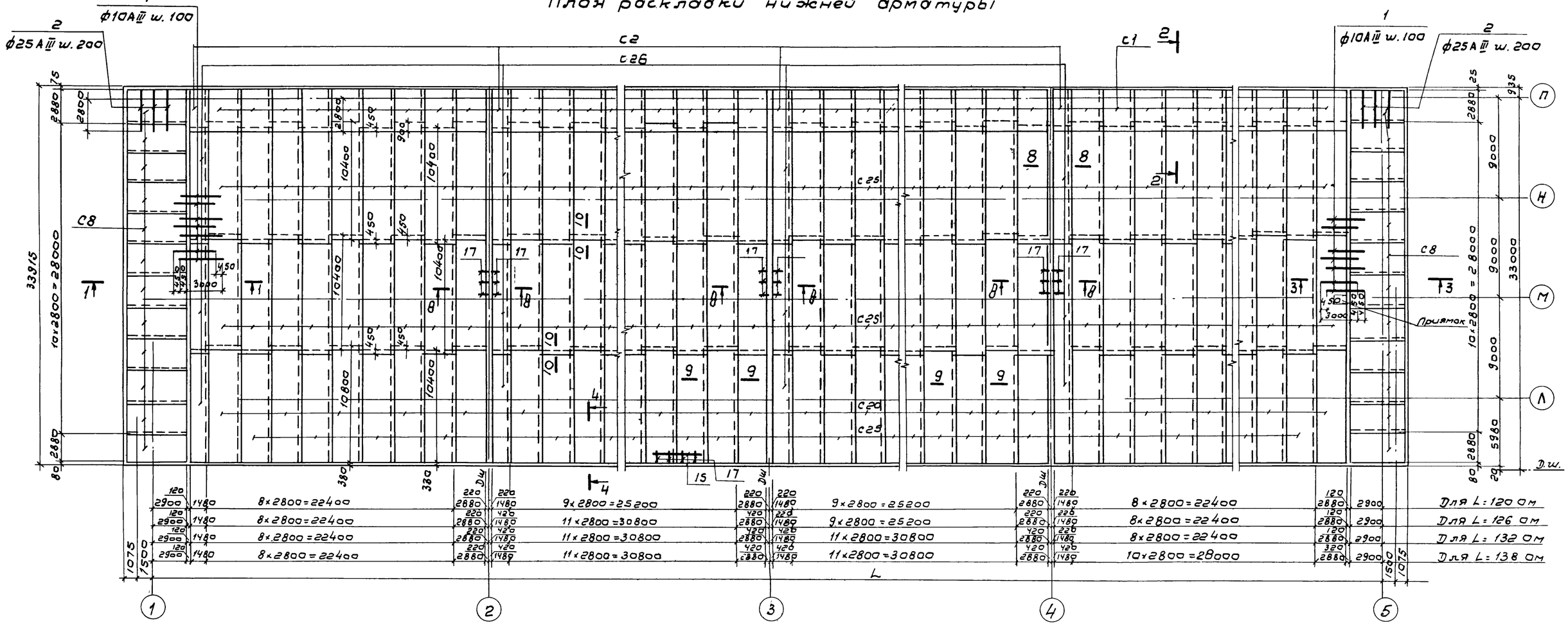

План раскладки каркасов

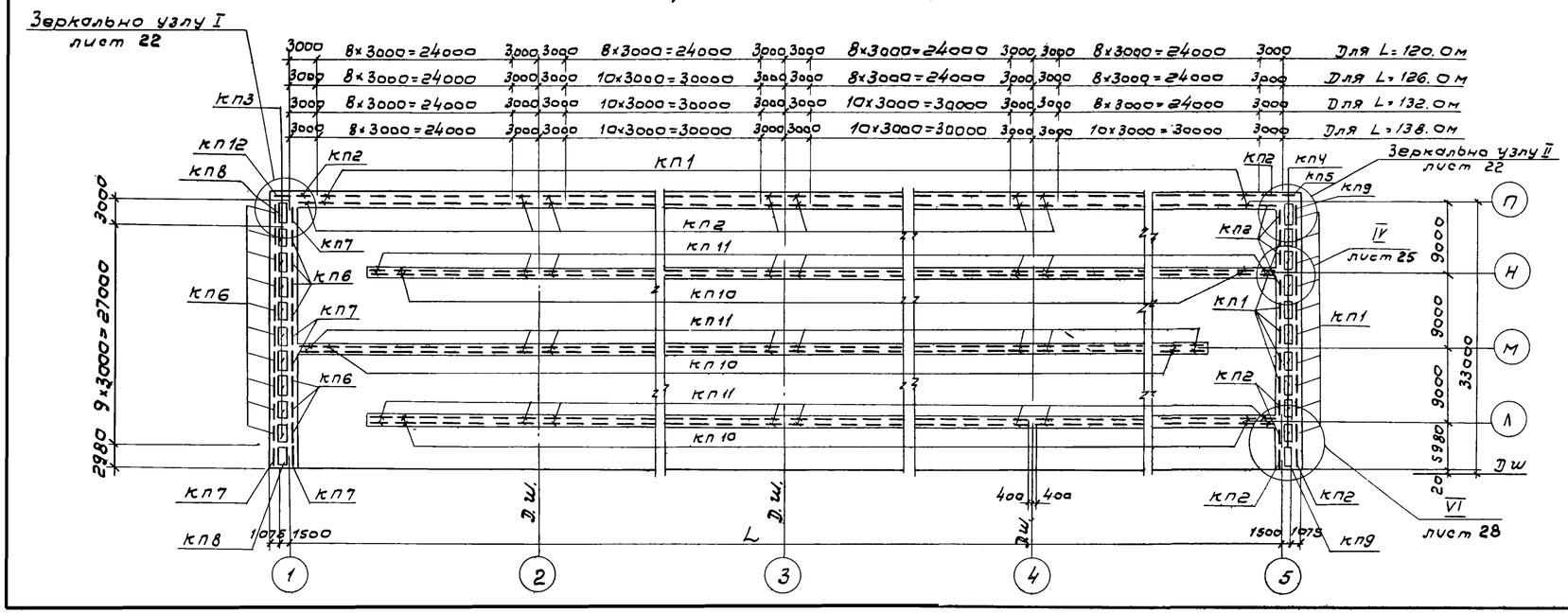

1. Совместно с данным см. л. л. КЖ – 20, 22, 25, 28, 29, 30, 31.
2. Разбивка сеток дана по осям стыков.
3. Защитный слой бетона – 35 мм.
4. В месте приямка арматуру сеток обрезать по месту.

Привязан

Инв. №

ТП-902-2-344-КЖ

Разраб.	Цветкова		Дзротенк четырехкоридорный с размерами коридора 9×5,2×120–138	Стадия	Лист	Листов
Провер.	Полякова			Р	27	
Рук. гр.	Гарбуз					
Гл. инж. пр.	Чиркав		Секция „В"	Госстрой СССР		
Гл. спец.	Андрианов		Днище. Арматурный чертеж. Раскладка нижней арматуры	СОЮЗВОДОКАНАЛПРОЕКТ г. Москва		
Нач. отд.	Альтшуллер					

План раскладки верхней арматуры

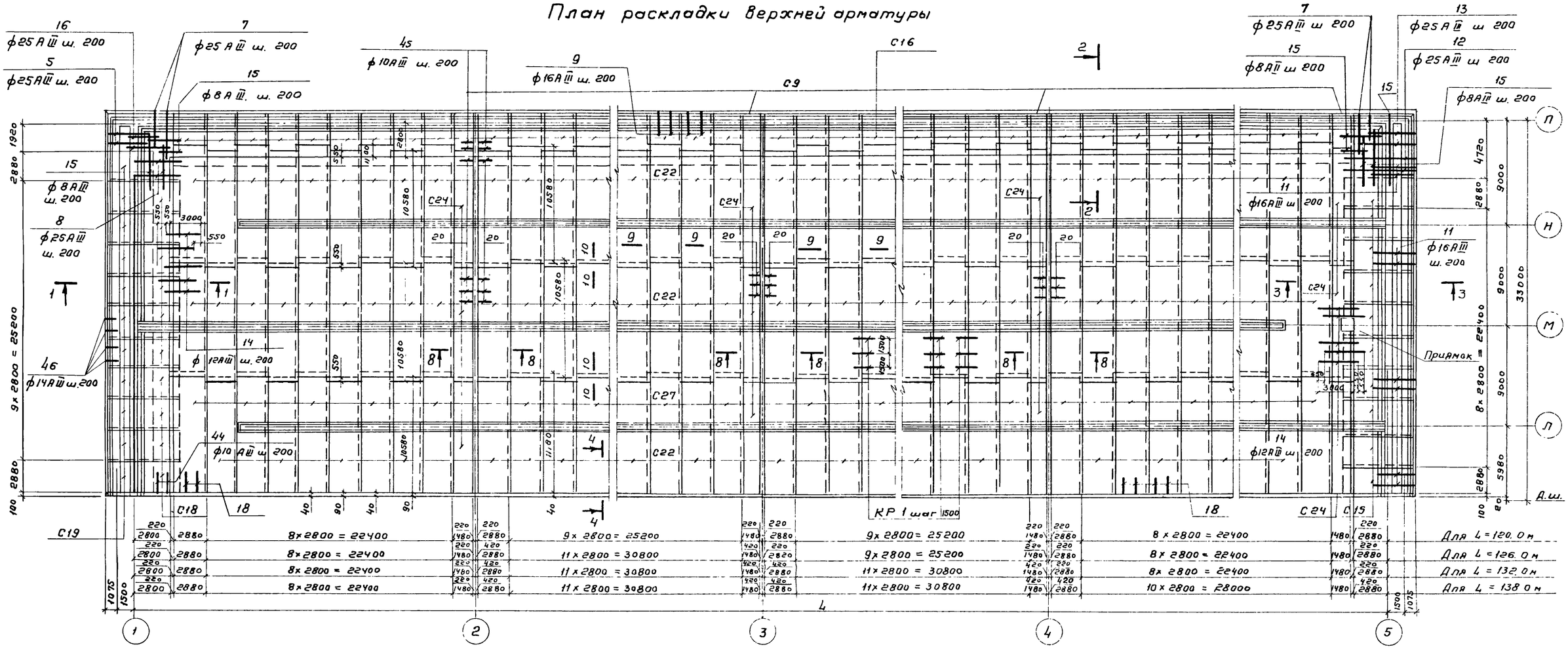

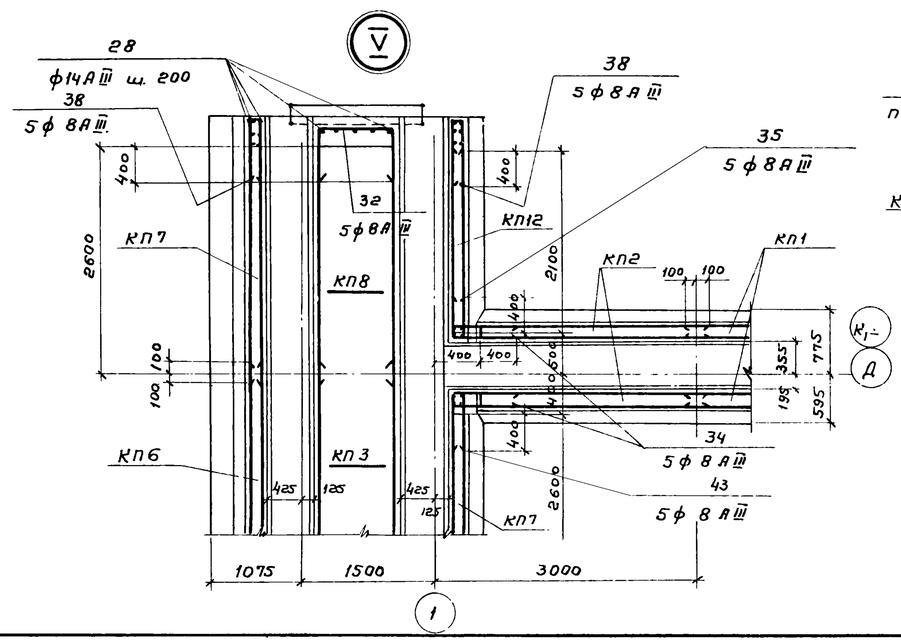

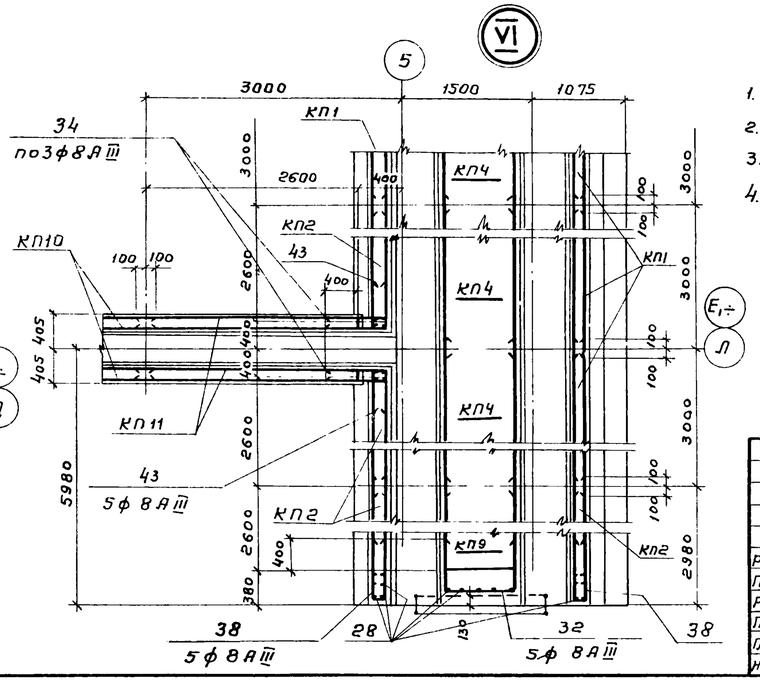

1. Совместно с данным см. л.л. КЖ – 20, 29, 30, 31.
2. Разбивка сеток дана по осям стыков
3. Защитный слой бетона – 25 мм.
4. В месте приямка арматуру сеток обрезать по месту.

Привязан

Инв. №

Разраб.	Цветкова		ТП 902-2-344 – КЖ			
Проверил	Поляков					
Рук. гр.	Гарбуз		Аэротенк четырехкоридорный с размерами коридора 9×5, 2×120 – 138	Стадия	Лист	Листов
Гл. инж. пр.	Чирков			Р	28	
Гл. спец.	Андрианов		Секция „В" Днище. Арматурный чертеж. Раскладка верхней арматуры.	Госстрой СССР СОЮЗВОДОКАНАЛПРОЕКТ г. Москва		
Нач. отд.	Альтшуллер					

Типовой проект 902-2-344 Альбом II

17133-02 30

Ведомость одиночных стержней на 1 секцию

Марка эл-та	Поз	Эскиз или сечение	ф мм	Длина мм	Вес 1 шт кг	Длина аэротенка м: 120.0 К-во	120.0 Общий вес кг	126.0 К-во	126.0 Общий вес кг	132.0 К-во	132.0 Общий вес кг	138.0 К-во	138.0 Общий вес кг
1	2	3	4	5	6	7	8	9	10	11	12	13	14
Секция „В" одиночные стержни	1	3450	10АIII	3450	2.1	680	1428.0	680	1428.0	680	1428.0	680	1428.0
	2	3700	25АIII	3700	14,3	56	800.8	56	800.8	56	800.8	56	800.8
	5	700, 700, 120, 2700, 120	25АIII	4110	15,9	10	159.0	10	159.0	10	159.0	10	159.0
	8	500÷3000÷315, 4140	25АIII	4140	16.0	10	160.0	10	160.0	10	160.0	10	160.0
	7	500÷3000÷315, 55, 1580	25АIII	ecp 3330	12.8	22	281.6	22	281.6	22	281.6	22	281.6
	9	230, 20, 1580, 230	16АIII	1810	2.8	596	1668.8	626	1752.8	656	1836.8	686	1920.8
	11	20, 230, 230, 3050	16АIII	3280	5,2	165	858.0	165	858.0	165	858.0	165	858.0
	12	3200, 310, 3050	25АIII	6250	24.2	10	242.0	10	242.0	10	242.0	10	242.0
	13	500÷3200÷310, 47, 3050	25АIII	ecp 4900	18,9	10	189.0	10	189.0	10	189.0	10	189.0
	14	3550	12АIII	3550	3.2	302	966.4	302	966.4	302	966.4	302	966.4
	15	п. м.	8АIII	п. м.	0.395	п.м. 4840	1915.0	п.м. 4960	1963.0	п.м. 5080	2011.0	п.м. 5200	2059.0
	16	1400 ÷ 4100	25АIII	ecp 2750	10.6	10	106.0	10	106.0	10	106.0	10	106.0
	17	350, 300, 630, 100, 600, 400	10АIII	1480	0.9	1615	1453.5	1645	1480.5	1675	1507.5	1705	1534.5
	18	400, 400, 140	10АIII	940	0.6	572	343.2	602	361.2	632	379.2	662	397.2
	19	330	10АIII	330	0,2	1568	313.6	1598	319.6	1628	325.6	1658	331.6
	20	800, 140, 400	10АIII	1340	0,8	900	720.0	900	720.0	900	720.0	900	720.0
	21	750, 250, 250, 150, 150	10АIII	1550	1.0	2200	2200.0	2320	2320.0	2440	2440.0	2560	2560.0
	22	730, 270, 270, 150, 150	10АIII	1570	1.0	1100	1100.0	1160	1160.0	1220	1220.0	1280	1280.0
	23	1140, 1310, 1140	10АIII	3590	2.2	11	24.2	11	24.2	11	24.2	11	24.2
	24	1140, 1500, 1140	10АIII	3780	2.3	10	23.0	10	23.0	10	23.0	10	23

Продолжение ведомости стержней

1	2	3	4	5	6	7	8	9	10	11	12	13	14
Секция „В" одиночные стержни	25	150, 1490, 150	10АIII	1790	1,1	38	41.8	38	41.8	38	41.8	38	41.8
	26	150, 1300, 150	10АIII	1600	1,0	39	39.0	39	39.0	39	39.0	39	39.0
	27	500, 1100, 150	10АIII	1750	1,1	30	33.0	30	33.0	30	33.0	30	33.0
	28	950	14АIII	950	1,2	90	108.0	90	108.0	90	108.0	90	108.0
	29	810, 450	8АIII	1260	0,5	10	5.0	10	5.0	10	5.0	10	5.0
	30	800, 150	8АIII	950	0,4	10	4.0	10	4.0	10	4.0	10	4.0
	31	150, 440	8АIII	590	0,2	10	2.0	10	2.0	10	2.0	10	2.0
	32	650, 900, 650	8АIII	2200	0,9	20	18.0	20	18.0	20	18.0	20	18.0
	33	800	8АIII	800	0,3	20	6.0	20	6.0	20	6.0	20	6.0
	34	150, 650	8АIII	800	0,3	46	13.5	46	13.5	46	13.5	46	13.5
	35	510, 220÷400, 510	8АIII	ecp 1330	0,5	5	2,5	5	2,5	5	2,5	5	2.5
	36	510, 150	8АIII	660	0,3	5	1,5	5	1,5	5	1,5	5	1,5
	37	500, 640	8АIII	1140	0,5	5	2,5	5	2,5	5	2,5	5	2,5
	38	220÷400, 760, 760	8АIII	ecp 1840	0,7	20	14.0	20	14.0	20	14.0	20	14.0
	43	220÷400, 580, 580	8АIII	ecp 1470	0,6	30	18.0	30	18.0	30	18.0	30	18.0
	44	400, 400, 140÷360	10АIII	ecp 1050	0,7	24	16.8	24	16,8	24	16.8	24	16.8
	45	800, 400, 140÷360	10АIII	ecp 1450	0,9	72	64.8	72	64.8	72	64.8	72	64.8
	46	700, 350	14АIII	1050	1,3	170	221.0	170	221.0	170	221.0	170	221.0

Совместно с данным см. л. л. КЖ-27, 28, 30, 31.

Привязан

Инв. №

Разраб.	Цветкова	
Проверил	Полякова	
Рук. гр.	Гарбуз	
Гл. инж. пр.	Чирков	
Гл. спец.	Андрианов	
Нач. отд.	Альтшуллер	

ТП 902-2-344-КЖ

Аэротенк четырехкоридорный с размерами коридора 9 × 5.2 × 120 – 138

Секция „В" Днище

Ведомость одиночных стержней

Стадия	Лист	Листов
Р	29	

Госстрой СССР СОЮЗВОДОКАНАЛПРОЕКТ г. Москва

Типовой проект 902-2-344 Альбом III

Инв. № подл. | Подпись и дата | Взам. инв. №

1-1

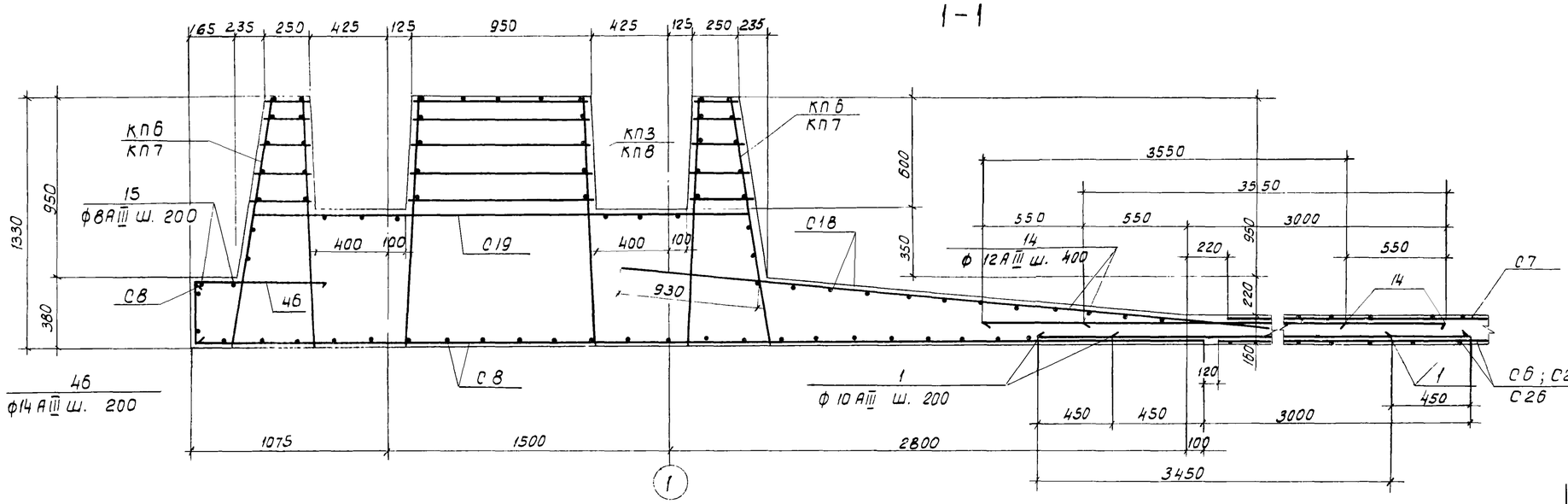

5-5

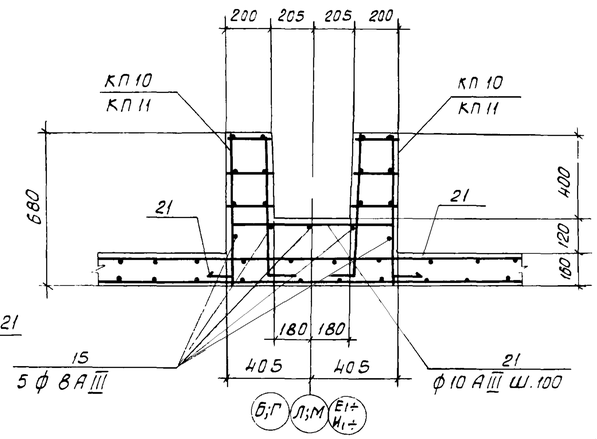

2-2

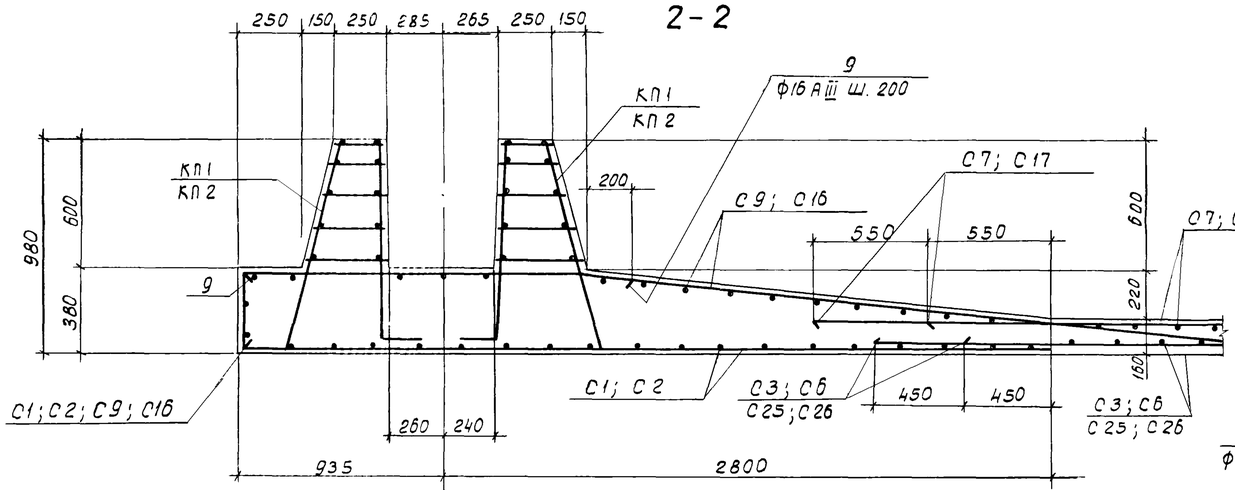

4-4

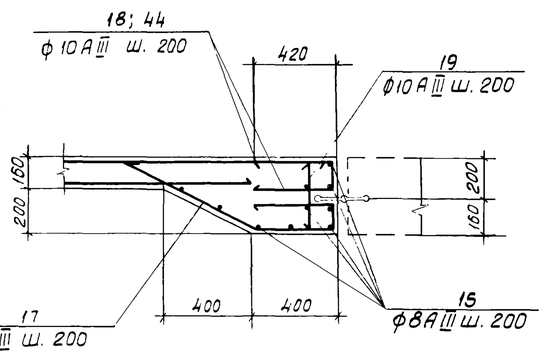

6-6

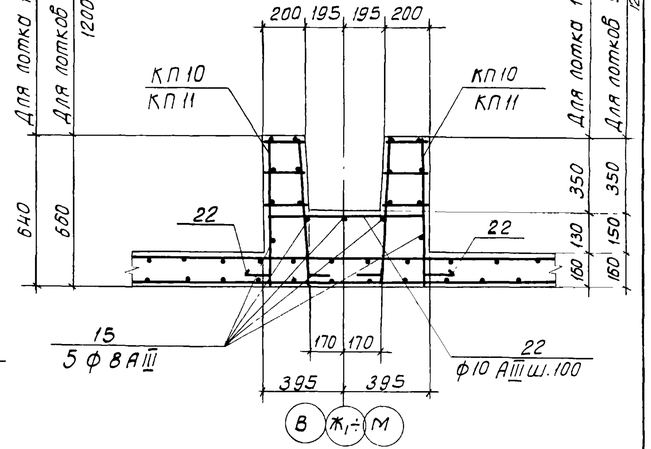

3-3

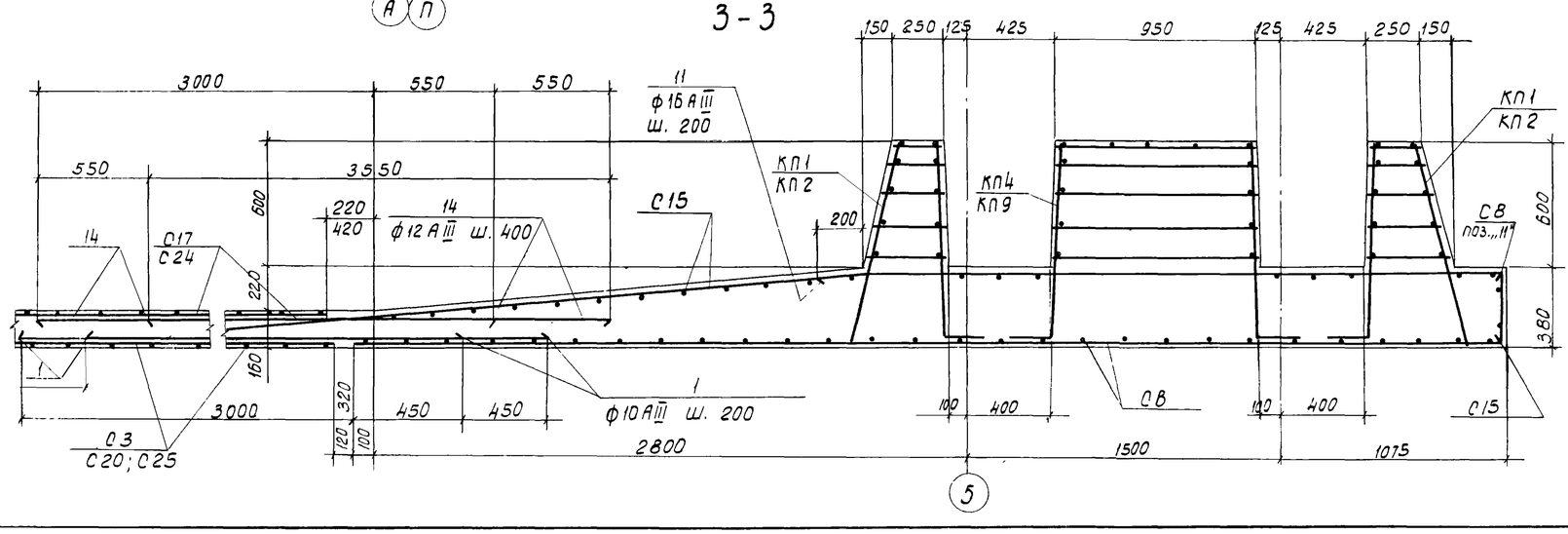

1. Совместно с данным см. л.л. КЖ-21÷29.
2. Защитный слой бетона для нижней арматуры - 35 мм, для верхней арматуры - 25 мм.

Привязан

Инв. №

Разраб.	Цветкова		
Проверил	Полякова		
Рук. гр.	Гарбуз		
Гл. инж. пр.	Чирков		
Гл. спец.	Андрианов		
Нач. отд.	Альтшуллер		

ТП902-2-324-КЖ

Аэротенк четырехкоридорный с размерами коридора 9×5.2×120-138

Секции „А, Б, В". Днище. Арматурный чертеж. Сечения 1-1 ÷ 6-6.

Стадия	Лист	Листов
Р	30	

Госстрой СССР СОЮЗВОДОКАНАЛПРОЕКТ г. Москва

Типовой проект 902-2-344 Альбом II

7-7

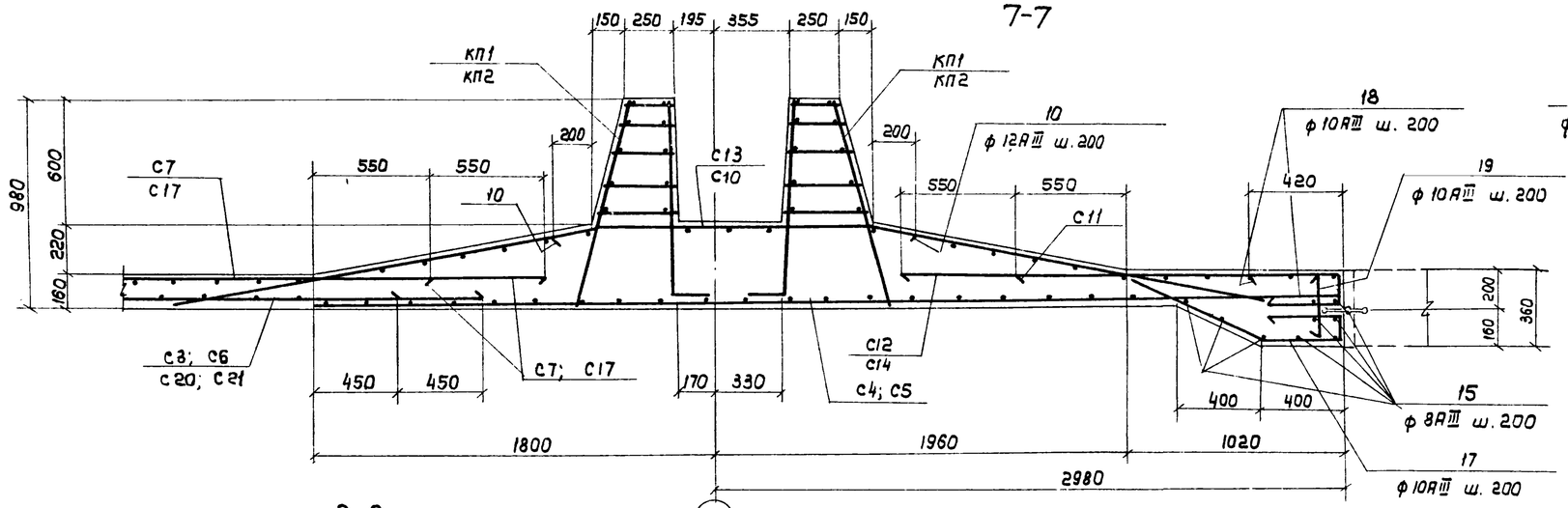

8-8

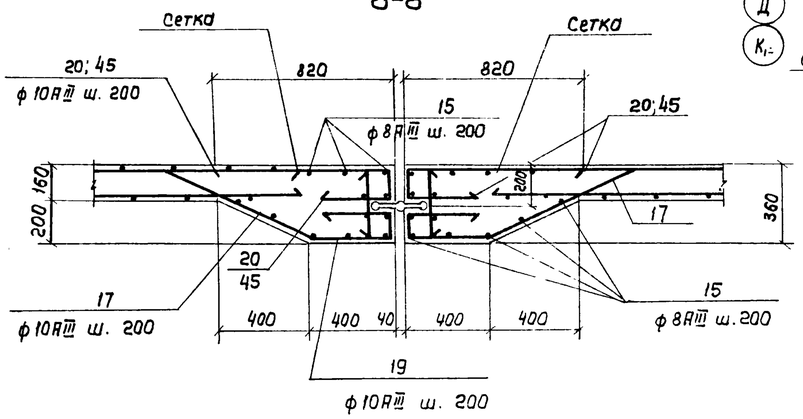

9-9

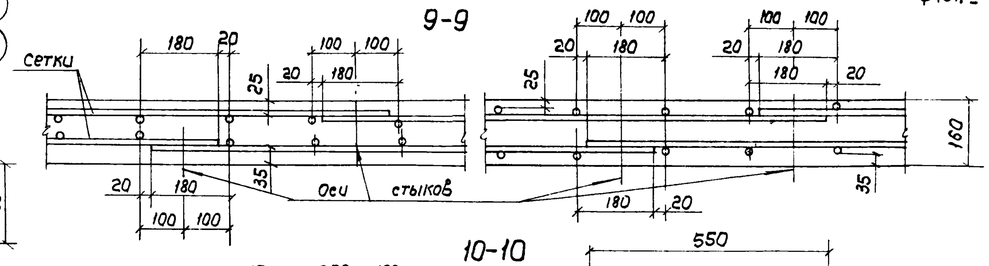

10-10

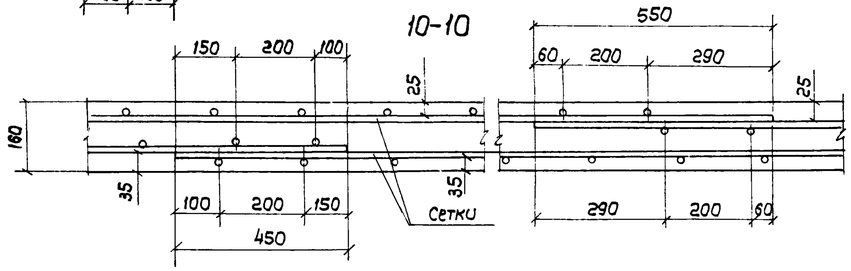

Армирование приямка

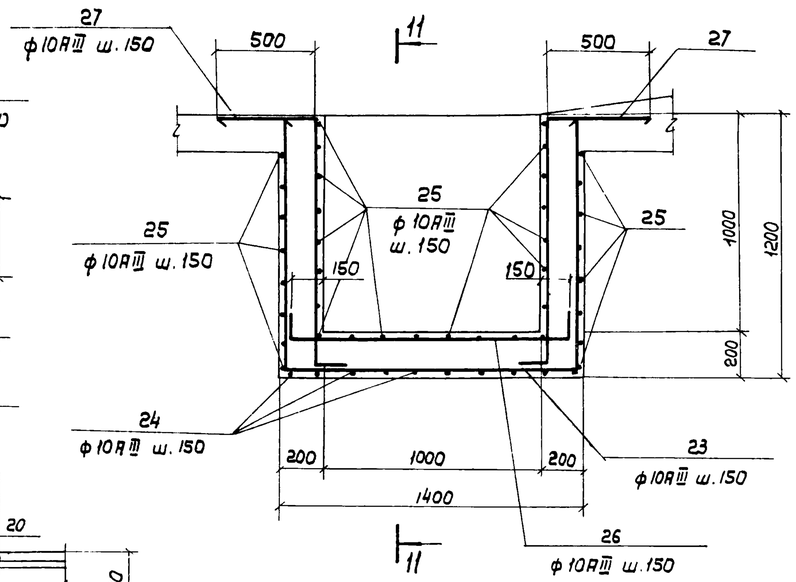

11-11

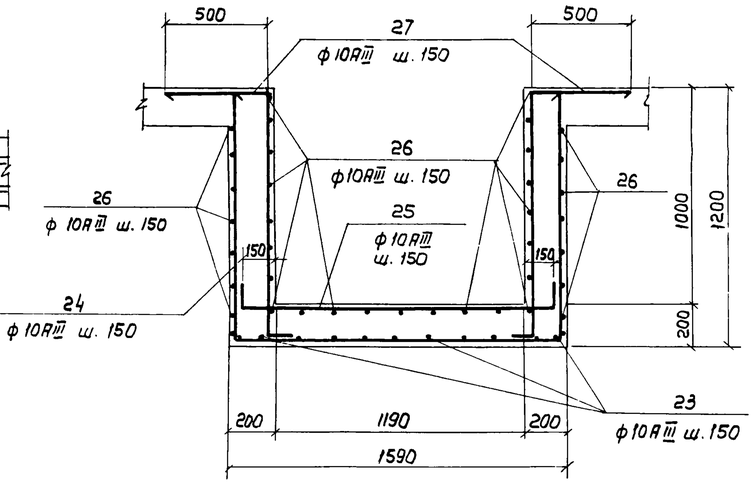

Выборка стали на один элемент, кг

Марка эл-та	Арматурные изделия: Арматурная сталь ГОСТ 5781-75, Класс AI, ф мм: 6	8	Итого	Класс AIII, ф мм: 6	8	Итого	Арматурная сталь ГОСТ 5.1459-72, Класс AIII, ф мм: 10	12	14	16	20	25	Итого	Всего	
Секция „А"	3681.6	4699.5	8381.1	9445.0	11956.3	21401.3	39611.9	21446.4	9161.1	2682.8	14944.0	38901.8	126748.0	156330.4	Для L = 120.0м
Секция „Б"	3681.6	3325.2	7006.8	9148.4	9385.6	18534.0	38316.0	20107.6	5625.0	936.0	14944.0	17370.5	97998.1	123539.9	
Секция „В"	3681.6	3172.4	6854.0	8684.3	8627.2	17312.0	36906.3	18200.4	5525.0	2526.8		36443.0	99601.5	123757.5	
Секция „А"	3873.2	4819.5	8692.7	9914.0	12377.1	22291.1	41392.7	22389.0	9497.1	2766.8	15638.4	39842.6	131526.6	162510.4	Для L = 126.0м
Секция „Б"	3873.2	3385.2	7258.4	9602.7	9694.0	19296.7	40048.8	21723.6	5793.0	936.0	15638.4	17370.5	101510.3	128065.4	
Секция „В"	3873.2	3232.4	7105.6	9116.7	8897.2	18013.9	38582.7	18997.0	5693.0	2610.8		37383.8	103267.3	128386.8	
Секция „А"	4064.8	4939.5	9004.3	10383.0	12797.9	23180.9	43173.5	23331.6	9833.1	2850.8	16332.8	40783.4	136305.2	168490.4	Для L = 132.0м
Секция „Б"	4064.8	3445.2	7510.0	10057.0	10002.2	20059.2	41781.6	22639.6	5961.0	936.0	16332.8	17370.5	105021.5	132590.7	
Секция „В"	4064.8	3292.4	7357.2	9548.6	9087.2	18635.8	40259.1	19793.6	5861.0	2694.8		38324.6	106933.1	132926.1	
Секция „А"	4256.4	5059.5	9315.9	10852.0	13218.7	24070.7	44954.3	24274.2	10169.1	2934.8	17027.2	41724.2	141083.8	174470.4	Для L = 138.0м
Секция „В"	4256.4	3505.2	7761.6	10511.3	10310.8	20822.1	43514.4	23555.6	6129.0	936.0	17027.2	17370.5	108532.7	137116.4	
Секция „В"	4256.4	3352.4	7608.8	9980.5	9357.2	19337.7	41935.5	20590.2	6029.0	2778.8		39265.1	110598.6	137545.1	

1. Совместно с данным см. л.л. КЖ-21÷29.
2. Защитный слой бетона для нижней арматуры - 35мм; для верхней арматуры - 25 мм

Привязан

Инв.N

ТП 902-2-344 - КЖ

Разраб.	Цветкова		
Провер.	Полякова		
Рук. груп.	Гарбуз		
Гл. инж. пр.	Чирков		
Гл. спец.	Андрианов		
Нач. отд.	Альтшуллер		

Аэротенк четырехкоридорный с размерами коридора 9х5.2х120 - 138

Секции „А, Б, В". Днище. Арматурный чертеж. Сечения 7-7÷11-11. Выборка стали.

Стадия	Лист	Листов
Р	31	

Госстрой СССР
СОЮЗВОДОКАНАЛПРОЕКТ
г. Москва

17133-02 33

Типовой проект 902-2-344 Альбом II

План

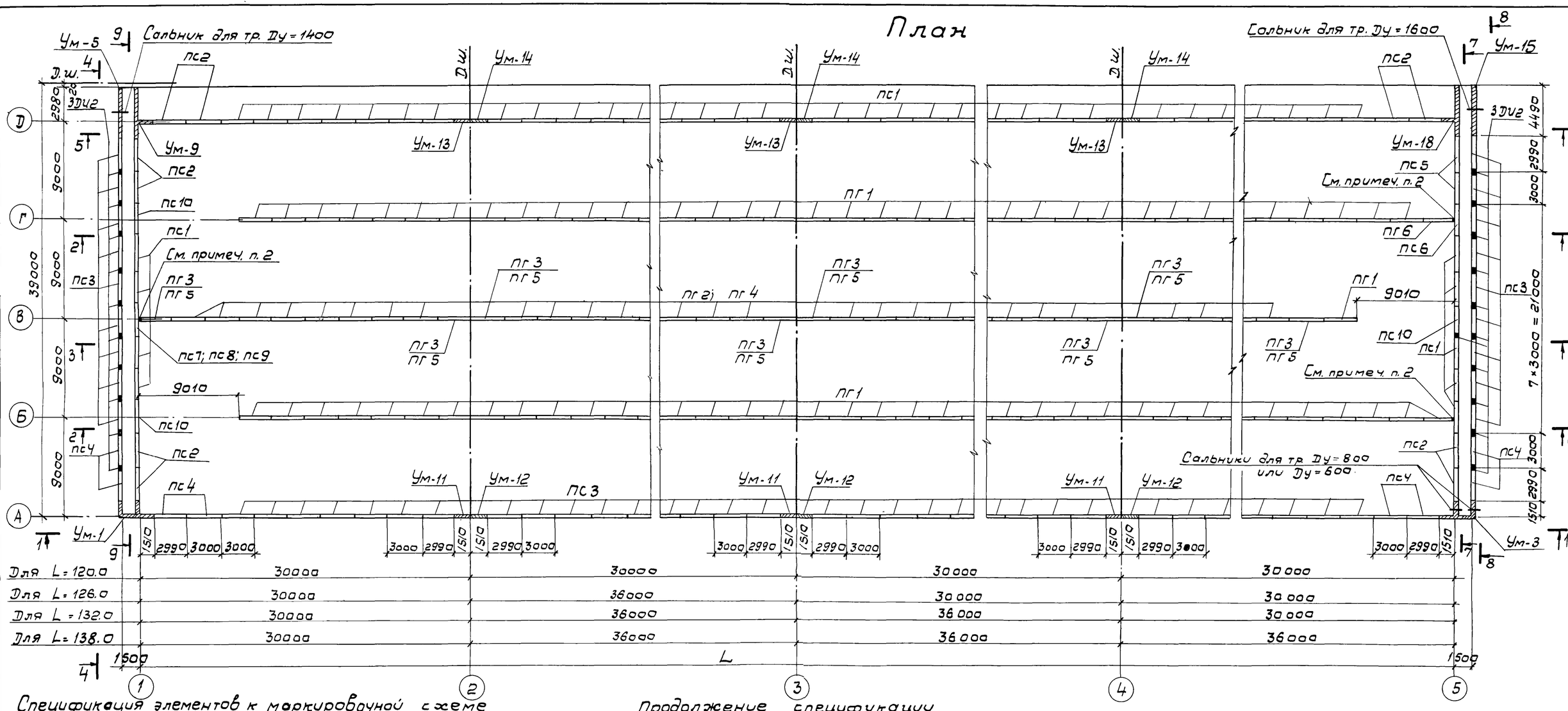

Спецификация элементов к маркировочной схеме

Марка	Обозначение	Наименование	Длина аэротенка Lм: 120,0	126,0	132,0	138,0	Масса 1 шт. т	Примеч. Сеч лотка в×h
			Количество шт.					
1	2	3	4	5	6	7	8	9
		Стеновые панели						
ПС1	Серия 3.900-3 в. 3ч.1	ПС2-54-К2	41	43	45	47	8.80	
ПС2	—"—"—	ПС2-54-К12	10	10	10	10	8.80	
ПС3; 10	КЖИ-ПС3;10-СБ	ПС2-54-К2[а], К2[е]	50+3	52+3	54+3	56+3	8.80	
ПС4	КЖИ-ПС4-СБ	ПС2-54-К12[а]	8	8	8	8	8.80	
ПС5	КЖИ-ПС5-СБ	ПС2-54-К12[б]	2	2	2	2	8,54	
ПС6	КЖИ-ПС6-СБ	ПС2-54-К2[б]	1	1	1	1	8.70	
ПС7	КЖИ-ПС7-СБ	ПС2-54-К2[в]	1	1	1	1	8.30	900×900
ПС8	КЖИ-ПС8-СБ	ПС2-54-К2[г]	1	1	1	1	8.20	1200×900
ПС9	КЖИ-ПС9-СБ	ПС2-54-К2[д]	1	1	1	1	8.00	1200×1200
		Перегородочные панели						
ПГ1	Серия 3.900-3 в. 6	ПГ-54-2	74	78	82	88	6.42	
ПГ2	КЖИ-ПГ2-СБ	ПГ-45-2[а]	28	30	32	34	4.70	1200×1200

Продолжение спецификации

1	2	3	4	5	6	7	8	9
ПГ3	КЖИ-ПГ3-СБ	ПГ-45-2[б]	8	8	8	8	4.70	1200×1200
ПГ4	КЖИ-ПГ4-СБ	ПГ-48-2[а]	28	30	32	34	5.00	900×900 1200×900
ПГ5	КЖИ-ПГ5-СБ	ПГ-48-2[б]	8	8	8	8	5.00	900×900 1200×900
ПГ6	КЖИ-ПГ6-СБ	ПГ-54-2[а]	1	1	1	1	6.42	
		Монолитные участки						
Ум-1,3	КЖ-39	Ум-1,3	1+1	1+1	1+1	1+1		
Ум-5	КЖ-40	Ум-5	1	1	1	1		
Ум-9	КЖ-40	Ум-9	1	1	1	1		
Ум-11,12	КЖ-41	Ум-11,12	3+3	3+3	3+3	3+3		
Ум-13,14	КЖ-41	Ум-13,14	3+3	3+3	3+3	3+3		
Ум-15	КЖ-42	Ум-15	1	1	1	1		
Ум-18	КЖ-42	Ум-18	1	1	1	1		
		Детали					Масса 1 шт. кг	
Поз. „1"	КЖ-38	Ф14AIII, ГОСТ 5.1459-72, ℓ=250	952	984	1016	1048	0,3	
Поз. „2"	КЖ-38	Ф10AIII, ГОСТ 5.1459-72, ℓ=200	396	420	444	468	0,1	
ЗДУ2	КЖИ-ЗДУ2	Изделие закладное ЗДУ2	21	21	21	21	0,6	

1. Совместно с данным см. л.л. КЖ-35,36.
2. Шов 10мм зачеканить асбестоцементным раствором (оси 1 и 5)

Привязан:

Инв. №

Разраб.	Цветков		
Провер.	Платунина		
Рук. гр.	Гарбуз		
Гл. инж. пр.	Чурков		
Гл. спец.	Андрианов		
Нач. отд.	Альтшуллер		

ТП-902-2-344-КЖ

Аэротенк четырехкоридорный с размерами коридора 9×5,2×120-138

Секция „А". Монтажный чертеж стен. План.

Стадия	Лист	Листов
Р	32	

Госстрой СССР
СОЮЗВОДОКАНАЛПРОЕКТ
г. Москва

Альбом II. 902-2-344 Типовой проект

План

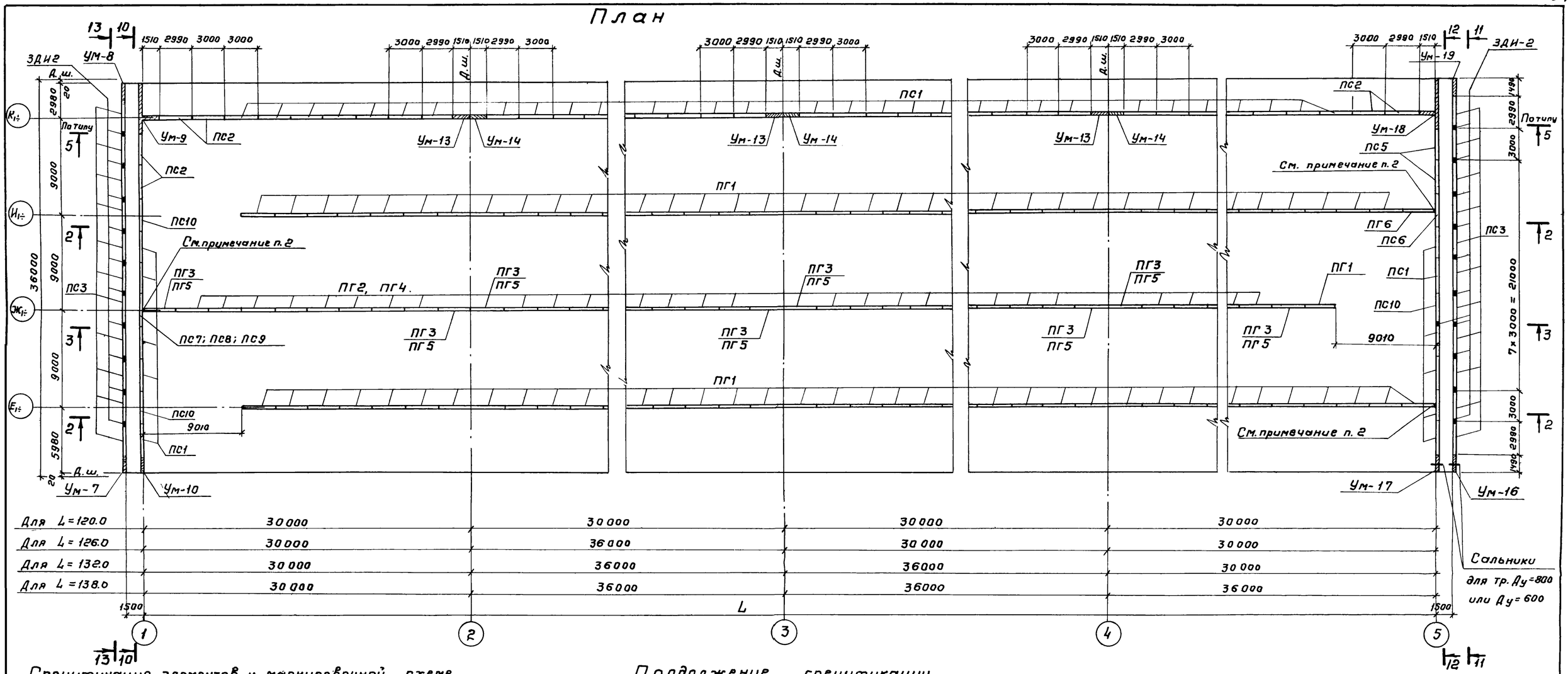

Спецификация элементов к маркировочной схеме

Марка	Обозначение	Наименование	Длина азротенка L м 120.0	126.0	132.0	138.0	Масса 1 шт т	Примеч. сеч. люка b×h
			Количество шт.					
1	2	3	4	5	6	7	8	9
		Стеновые панели						
ПС1	Серия 3.900-3 в.3 ч.1	ПС2-54-К2	43	45	47	49	8.80	
ПС2	——— " ———	ПС2-54-К12	6	6	6	6	8.80	
ПС3;10	КЖИ-ПС3;10-СБ	ПС2-54-К2[а];К2[г]	22+3	22+3	22+3	22+3	8.80	
ПС4	КЖИ-ПС4-СБ	ПС2-54-К12[а]	—	—	—	—	8.80	
ПС5	КЖИ-ПС5-СБ	ПС2-54-К12[б]	2	2	2	2	8.54	
ПС6	КЖИ-ПС6-СБ	ПС2-54-К2[б]	1	1	1	1	8.70	
ПС7	КЖИ-ПС7-СБ	ПС2-54-К2[в]	1	1	1	1	8.30	900×900
ПС8	КЖИ-ПС8-СБ	ПС2-54-К2[г]	1	1	1	1	8.20	1200×900
ПС9	КЖИ-ПС9-СБ	ПС2-54-К2[д]	1	1	1	1	8.00	1200×1200
		Перегородочные панели						
ПГ1	Серия 3.900-3 в.6	ПГ-54-2	74	78	82	86	6.42	
ПГ2	КЖИ-ПГ2-СБ	ПГ-45-2[а]	28	30	32	34	4.70	1200×1200
ПГ3	КЖИ-ПГ3-СБ	ПГ-45-2[б]	8	8	8	8	4.70	1200×1200

Продолжение спецификации

1	2	3	4	5	6	7	8	9
ПГ4	КЖИ-ПГ4-СБ	ПГ-48-2[а]	28	30	32	34	5.00	900×900 1200×900
ПГ5	КЖИ-ПГ5-СБ	ПГ-48-2[б]	8	8	8	8	5.00	900×900 1200×900
ПГ6	КЖИ-ПГ6-СБ	ПГ-54-2[а]	1	1	1	1	6.42	
		Монолитные участки						
Ум-8	КЖ-41	Ум-8	1	1	1	1		
Ум-9	КЖ-40	Ум-9	1	1	1	1		
Ум-10	КЖ-40	Ум-10	1	1	1	1		
Ум-13;14	КЖ-41	Ум-13;14	3+3	3+3	3+3	3+3		
Ум-16	КЖ-42	Ум-16	1	1	1	1		
Ум-17	КЖ-42	Ум-17	1	1	1	1		
Ум-18	КЖ-42	Ум-18	1	1	1	1		
Ум-19	КЖ-43	Ум-19	1	1	1	1		
Ум-7	КЖ-40	Ум-7	1	1	1	1		
		Детали					Масса 1 шт кг	
Поз. 1"	КЖ-38	ф14 AIII ГОСТ 5.1459-72, ℓ=250	608	624	640	656	0.3	
Поз. 2"	КЖ-38	ф10 AIII ГОСТ 5.1459-72, ℓ=200	396	420	444	468	0.1	
ЗДИ2	КЖИ-ЗДИ2	Изделие закладное ЗДИ2	21	21	21	21	0.6	

1. Совместно с данным см. л.л. КЖ-35÷37.
2. Шов 10мм зачеканить асбестоцементным раствором (оси 1 и 5).

Привязан

Инв. №

Взам. инв. №

Подпись и дата

Инв. № подл.

Разраб.	Цветкова		
Проверил	Платунина		
Рук. гр.	Гарбуз		
Гл. инж. пр.	Чирков		
Гл. спец.	Андрианов		
Нач. отд.	Альтшулле		

ТП 902-2-344-КЖ

Азротенк четырехкоридорный с размерами коридора 9×5, 2 × 120 – 138

Секция „б". Монтажный чертеж стен. План.

Стадия	Лист	Листов
Р	33	

Госстрой СССР СОЮЗВОДОКАНАЛПРОЕКТ г. Москва

ПЛАН

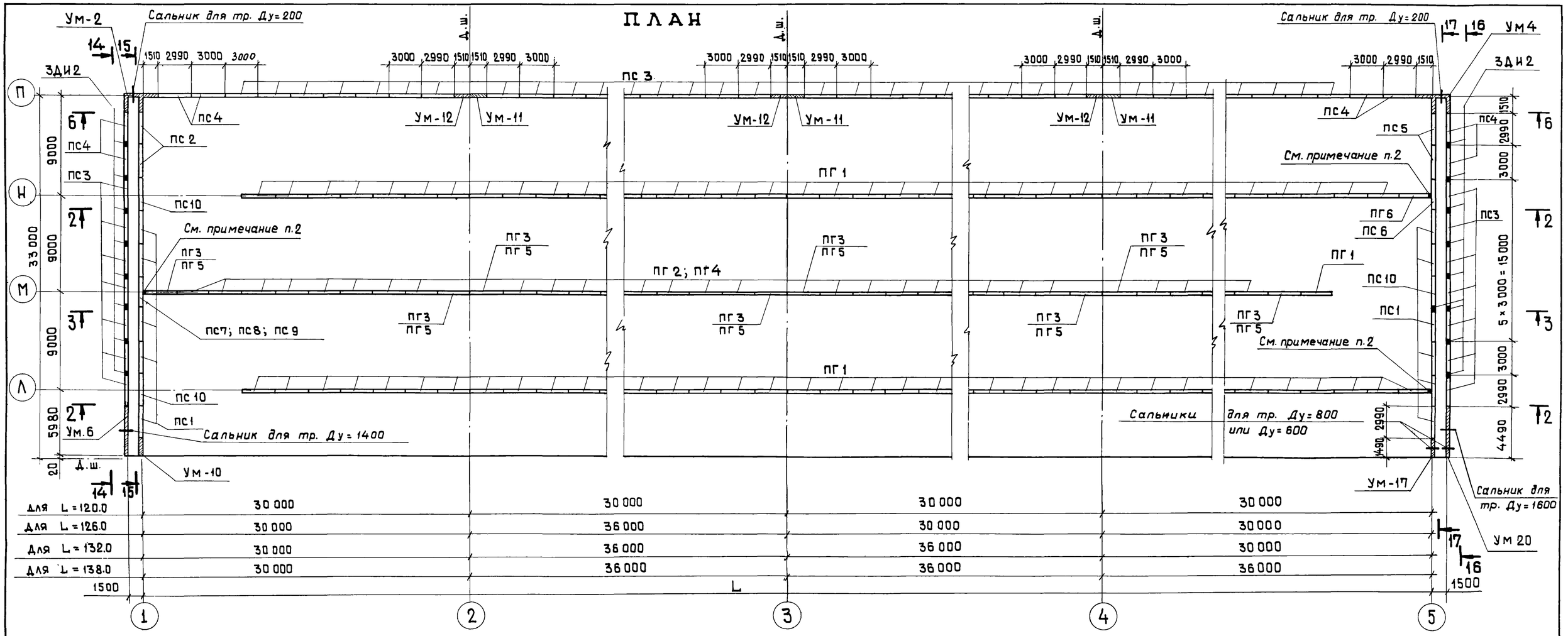

Спецификация элементов к маркировочной схеме

Марка	Обозначение	Наименование	Длина аэротенка L м				Масса 1 шт. т	Примеч. сеч. патка в×h
			120.0	126.0	132.0	138.0		
			Количество шт.					
1	2	3	4	5	6	7	8	9
		Стеновые панели						
ПС1	Серия 3.900-36.3ч.1	ПС 2-54-К2	11	11	11	11	8.80	
ПС2	"	ПС 2-54-К12	2	2	2	2	8.80	
ПС3;10	КЖИ-ПС-3,10-СБ	ПС 2-54-К2а; К2с	46+3	48+3	50+3	52+3	8.80	
ПС4	КЖИ-ПС 4-СБ	ПС 2-54-К12а	8	8	8	8	8.80	
ПС5	КЖИ-ПС 5-СБ	ПС 2-54-К12б	2	2	2	2	8.54	
ПС6	КЖИ-ПС6-СБ	ПС 2-54-К2б	1	1	1	1	8.70	
ПС7	КЖИ-ПС 7-СБ	ПС 2-54-К2в	1	1	1	1	8.30	900×900
ПС8	КЖИ-ПС 8-СБ	ПС 2-54-К2г	1	1	1	1	8.20	1200×900
ПС9	КЖИ-ПС 9-СБ	ПС 2-54-К2д	1	1	1	1	8.00	1200×1200
		Перегородочные панели						
ПГ1	Серия 3.900-36.6	ПГ-54-2	74	78	82	86	6.42	
ПГ2	КЖИ-ПГ2-СБ	ПГ-45-2а	28	30	32	34	4.70	1200×1200
ПГ3	КЖИ-ПГ3-СБ	ПГ-45-2б	8	8	8	8	4.70	1200×1200

Продолжение спецификации

1	2	3	4	5	6	7	8	9
ПГ4	КЖИ-ПГ4-СБ	ПГ-48-2а	28	30	32	34	5.00	900×900 1200×900
ПГ5	КЖИ-ПГ5-СБ	ПГ-48-2б	8	8	8	8	5.00	900×900 1200×900
ПГ6	КЖИ-ПГ6-СБ	ПГ-54-2а	1	1	1	1	6.42	
		Монолитные участки						
Ум-2	КЖ-39	Ум-2	1	1	1	1		
Ум-4	КЖ-39	Ум-4	1	1	1	1		
Ум-6	КЖ-41	Ум-6	1	1	1	1		
Ум-10	КЖ-40	Ум-10	1	1	1	1		
Ум 11,12	КЖ-40	Ум-11,12	3+3	3+3	3+3	3+3		
Ум-17	КЖ-42	Ум-17	1	1	1	1		
Ум-20	КЖ-43	Ум-20	1	1	1	1		
		Деталь					Масса 1 шт кг	
Поз. „1"	КЖ-38	ф14 AIII, ГОСТ 5.1459-72, ℓ=250	600	616	632	648	0.3	
Поз. „2"	КЖ-38	ф10 AIII, ГОСТ 5.1459-72, ℓ=200	396	420	444	468	0.1	
ЗДИ2	КЖИ-ЗДИ2	Изделие закладные ЗДИ 2	17	17	17	17	0.6	

1. Совместно с данным см. л.л. КЖ-35,37.
2. Шов 10 мм зачеканить асбестоцементным раствором (оси 1 и 5).

Привязан

Инв. №

Разраб.	Цветкова		
Проверил	Платунина		
Рук. гр.	Горбуз		
Гл. инж. пр.	Чирков		
Гл. спец.	Андрианов		
Нач. отд.	Альтшуллер		

ТП 902-2-344 КЖ

Аэротенк четырехкоридорный с размерами коридора 9×5.2×120-138

Секция „В". Монтажный чертеж стен. План.

Стадия	Лист	Листов
Р	34	

Госстрой СССР
СОЮЗВОДОКАНАЛПРОЕКТ
г. Москва

17133-02 36

Альбом V

Типовой проект 902-2-344

1-1

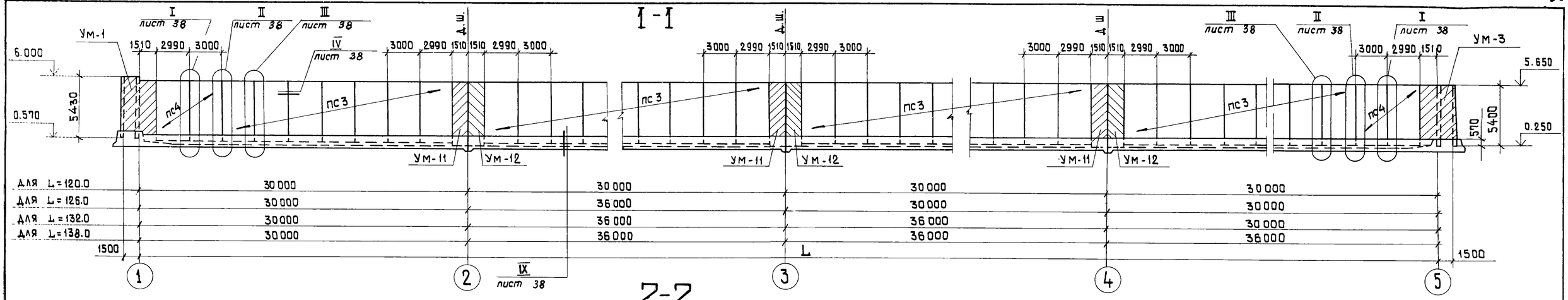

2-2

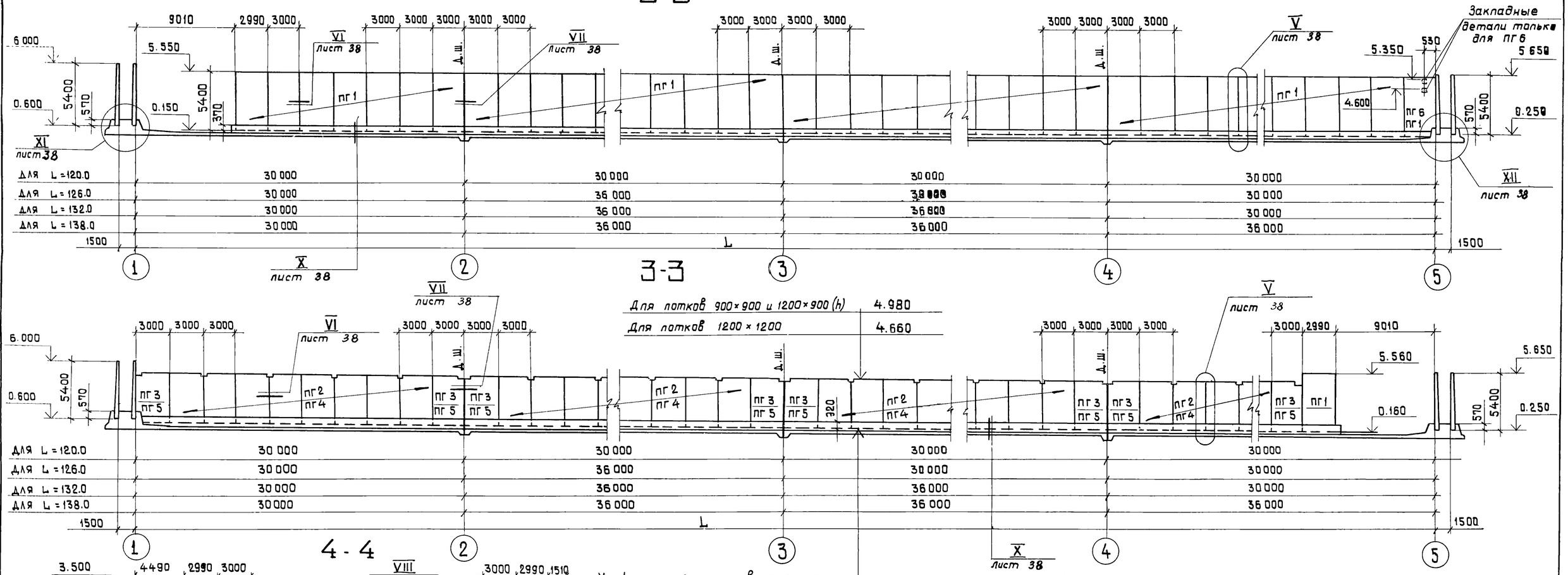

3-3

4-4

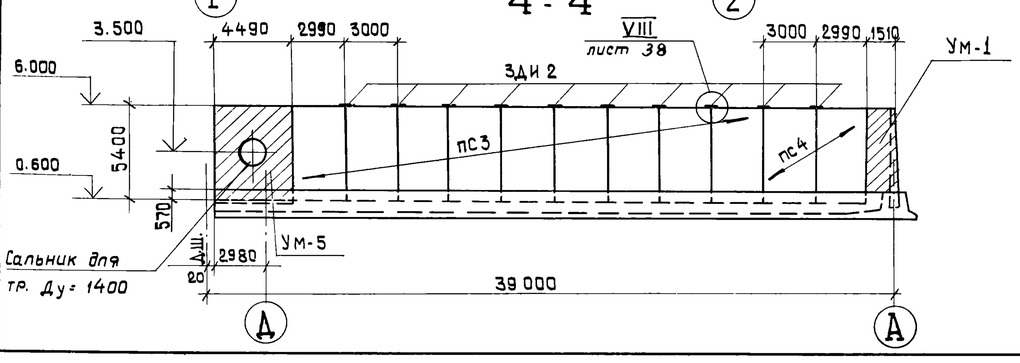

Для лотков 1200×1200	0.160
Для лотков 900×900 и 1200×900 (h)	0.180

Совместно с данным см. л.л. КЖ-32,33,34,38.

Привязан

Инв. №

Разраб.	Цветкова	
Проверил	Платунина	
Рук. гр.	Гарбуз	
Гл. инж. пр.	Чурков	
Гл. спец.	Андрианов	
Нач. отд.	Альтшуллер	

ТП 902-2-344-КЖ

Аэротенк четырехкоридорный с размерами коридора 9×5.2×120–138

Монтажный чертеж стен. Виды 1-1 ÷ 4-4.

Стадия	Лист	Листов
Р	35	

Госстрой СССР
СОЮЗВОДОКАНАЛПРОЕКТ
г. Москва

17133-02 37

Альбом II
Типовой проект 902-2-344
Взам. инв. №
Подпись и дата
Инв. № подл.

Альбом II

Типовой проект 902-2-344

5-5

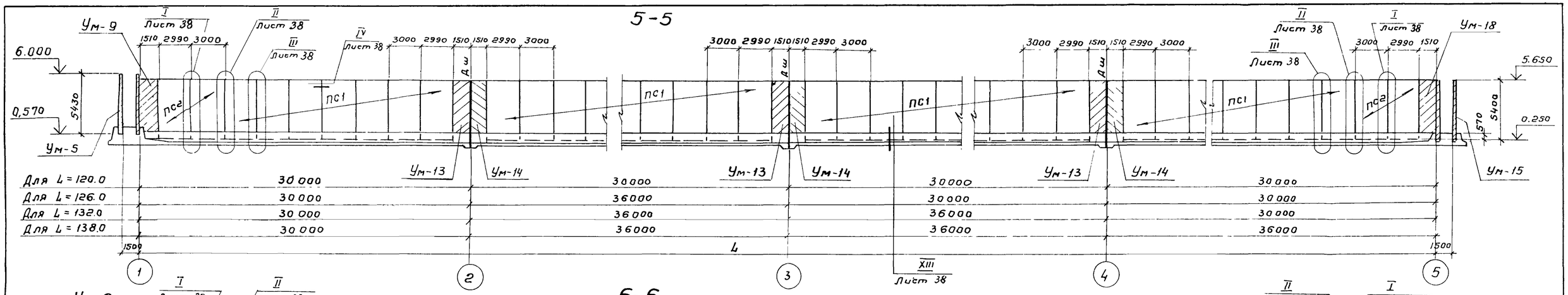

6-6

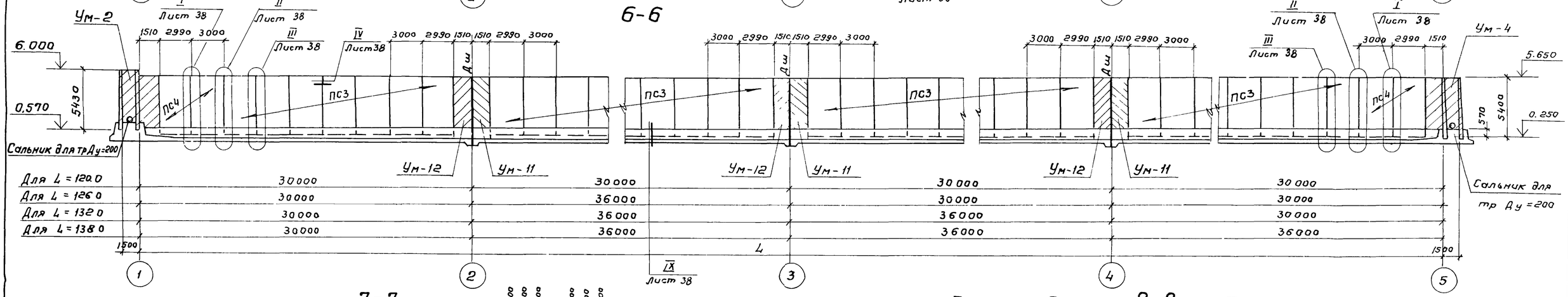

7-7

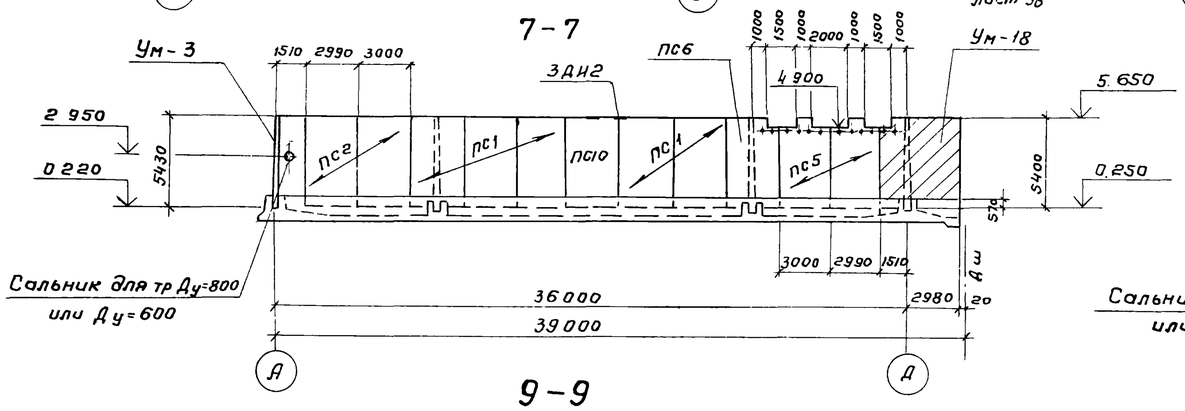

8-8

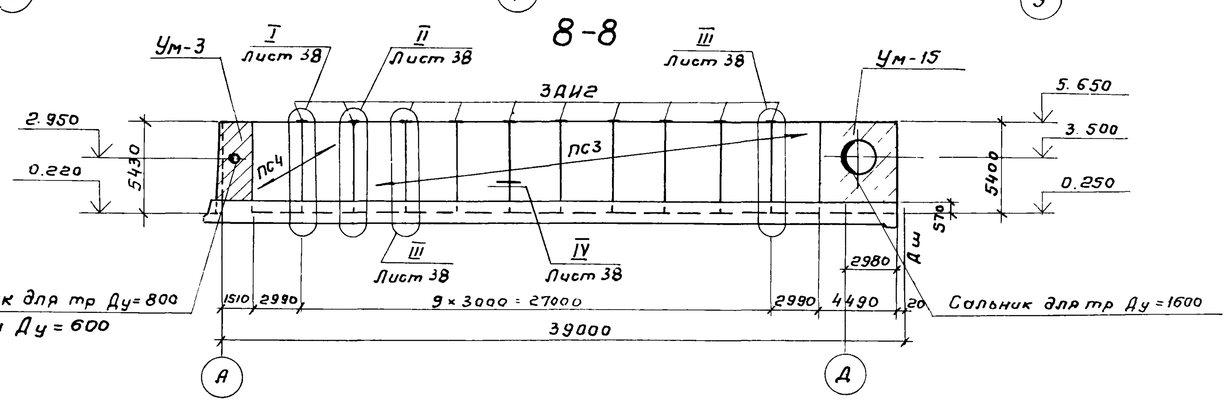

9-9

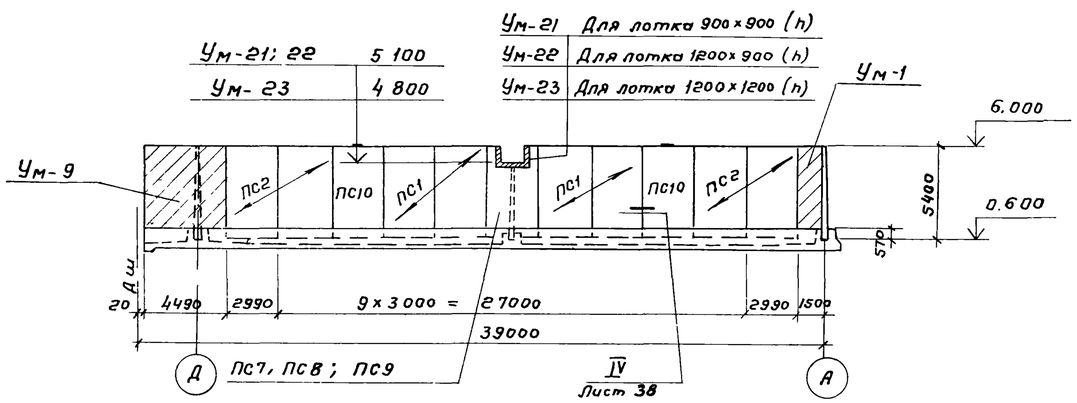

Совместно с данным см л.л КЖ-32, 33, 38

Привязан	Разраб	Цветкова		ТП 902-2-344-КЖ	
	Проверил	Платунина			
	Рук гр	Гарбуз		Аэротенк четырехкоридорный с размерами коридора 9×5,2×120-138	Стадия: Р; Лист: 36; Листов:
	Гл инж пр	Чирков		Монтажный чертеж стен Виды 5-5 — 9-9	Госстрой СССР Союзводоканалпроект г Москва
Инв. №	Гл спец	Андрианов			
	Начотд	Альтшуллер			

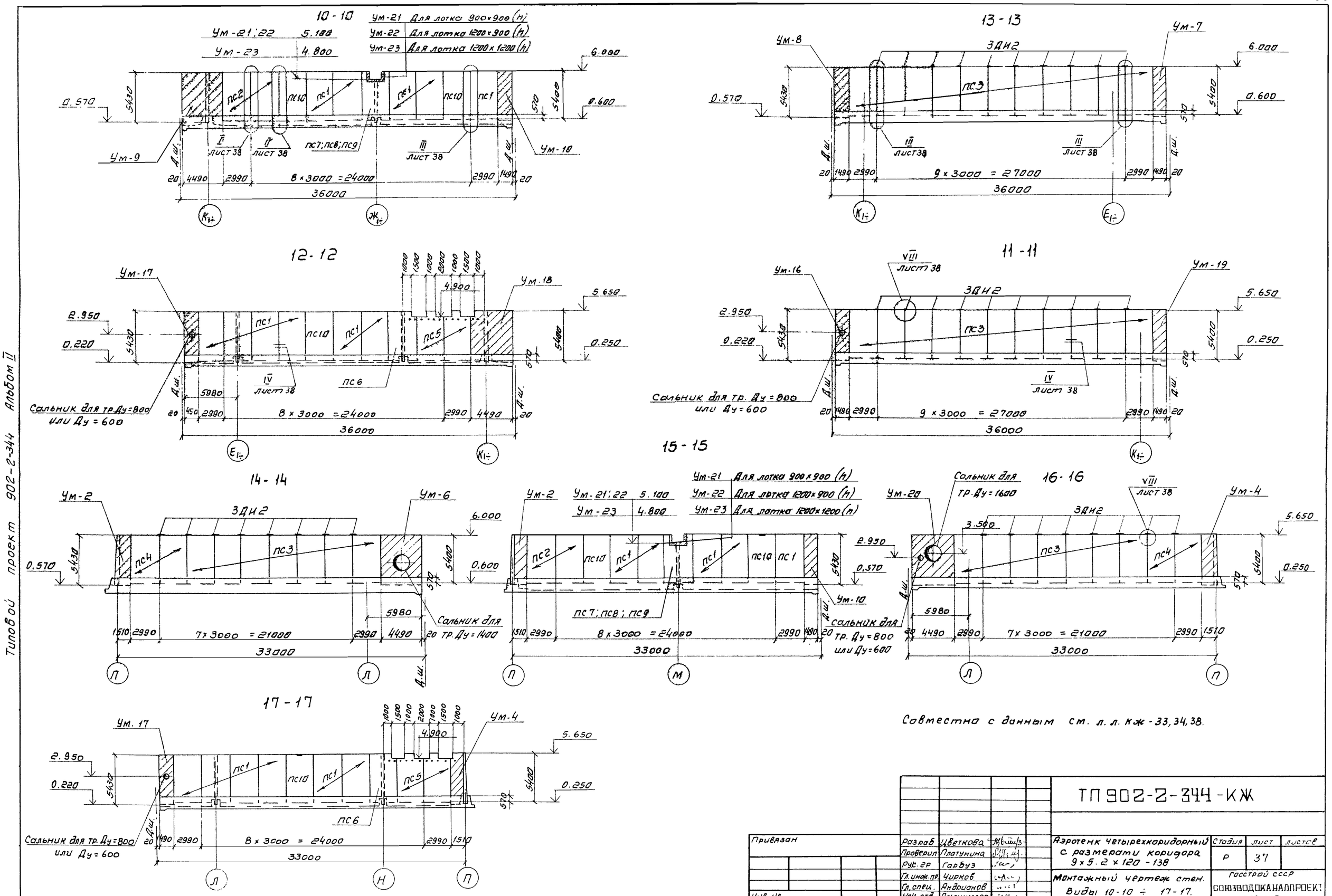

Совместно с данным см. л. л. КЖ-33, 34, 38.

				ТП 902-2-344-КЖ			
Привязан	Разраб	Цветкова		Аэротенк четырехкоридорный с размерами коридора 9×5.2×120-138	Стадия	Лист	Листов
	Проверил	Платунина			Р	37	
	Рук. гр	Гарбуз		Монтажный чертеж стен. Виды 10-10 ÷ 17-17.	Госстрой СССР СОЮЗВОДОКАНАЛПРОЕКТ г Москва		
	Гл. инж. пр.	Чирков					
	Гл. спец.	Андрианов					
Инв №	Нач. отд.	Альтшуллер					

Типовой проект 902-2-344 Альбом II

Типовой проект 902-2-344 Альбом II

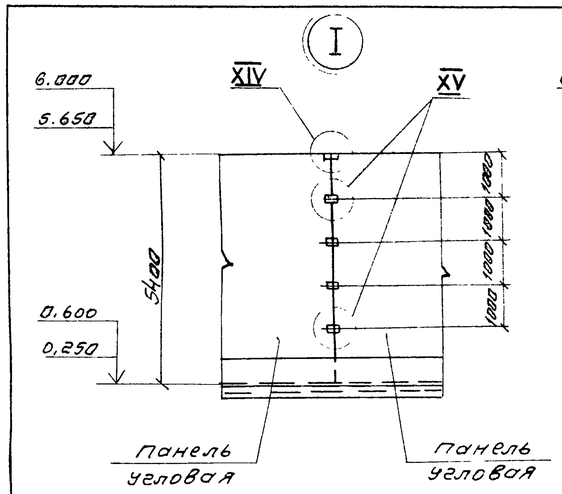

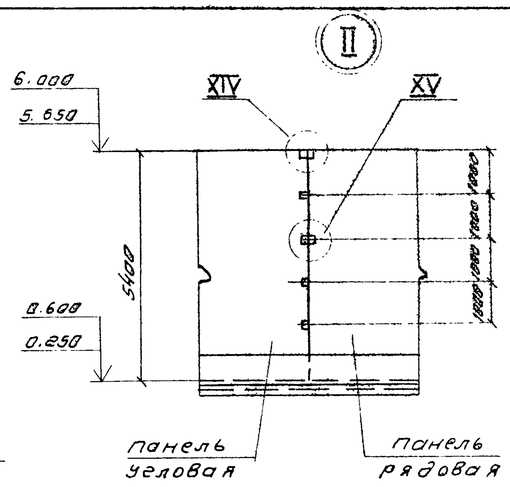

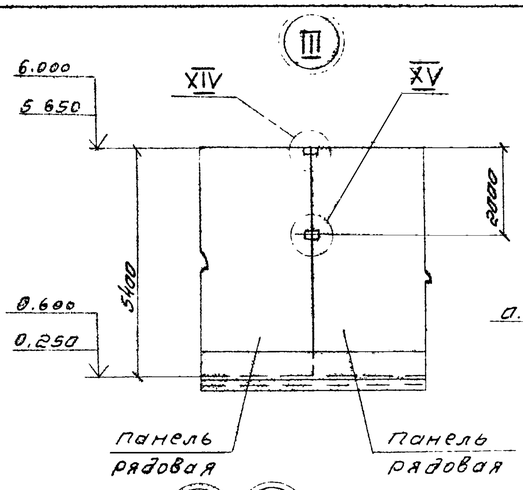

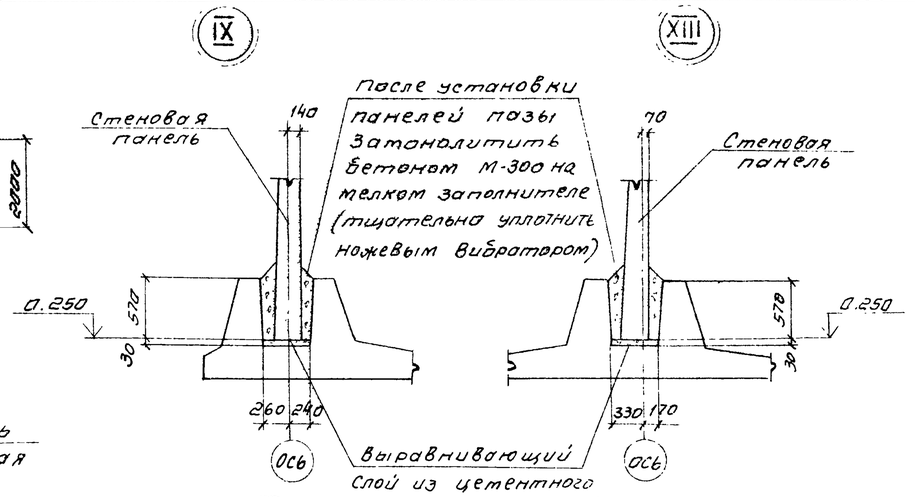

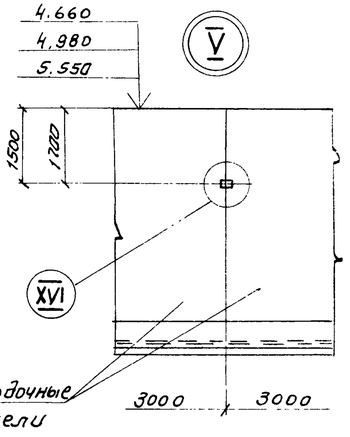

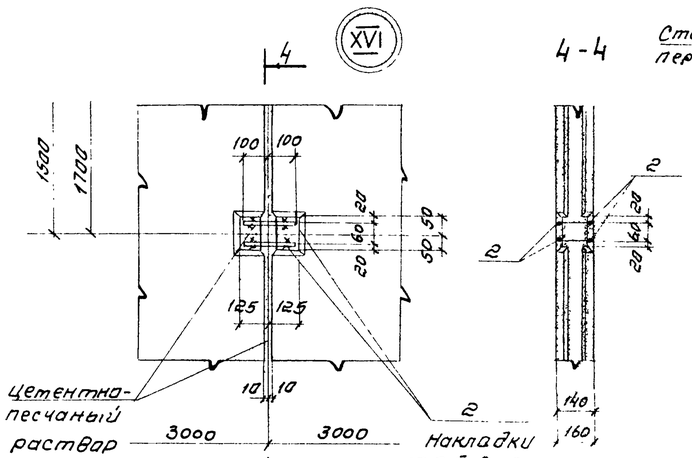

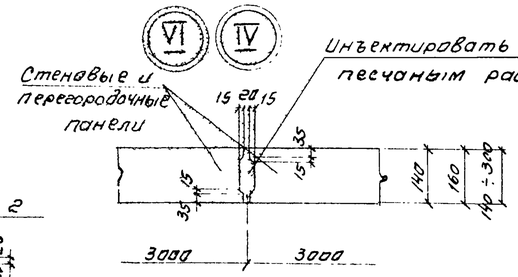

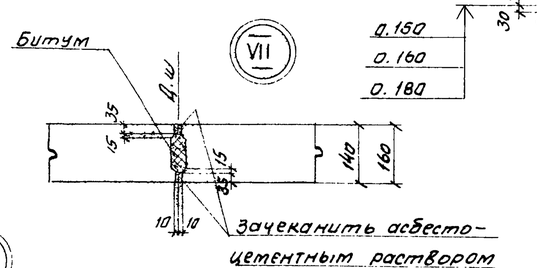

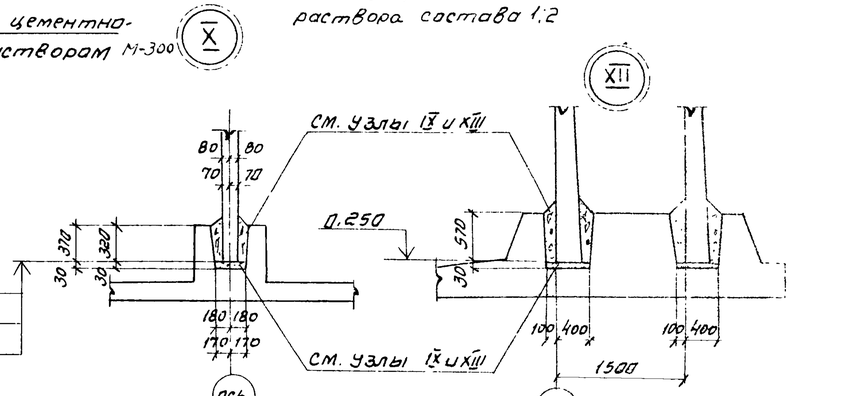

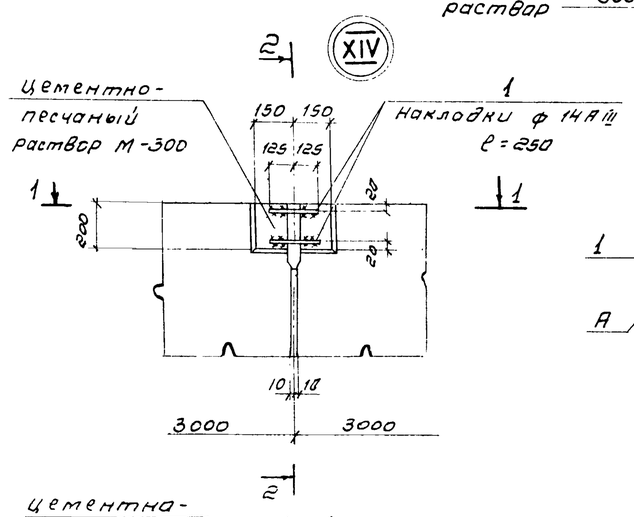

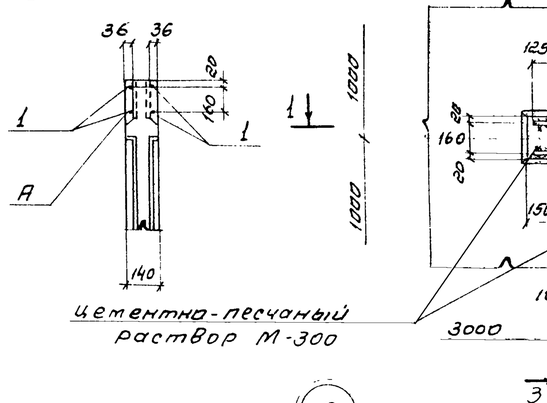

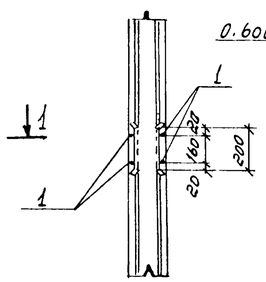

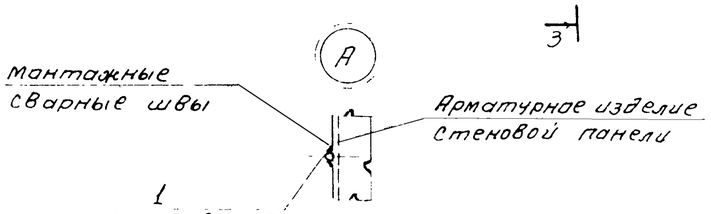

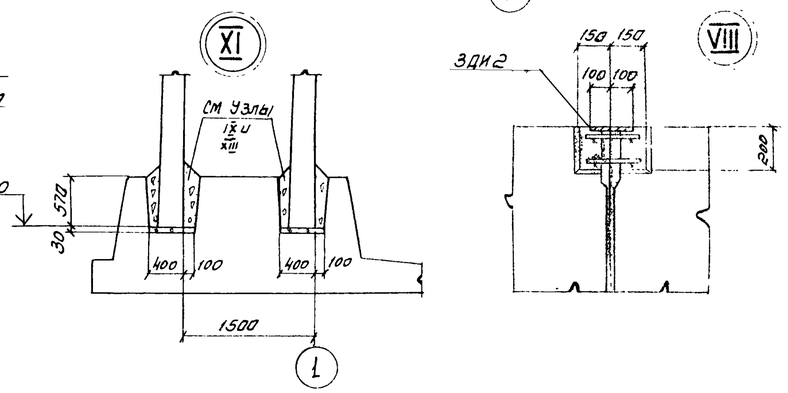

1. Совместно данным см л.л. КЖ-35, 36, 37
2. В местах деформационных швов накладки паз „2" не устанавливать (узел XI).

Накладки ф 10 AIII ℓ = 200 приварить к закладным деталям панелей (см. примеч. п. 2)

Привязан			Разраб.	Цветкова	
			Проверил	Платунина	
			Рук. гр.	Гарбуз	
			Гл. инж. пр.	Чирков	
			Гл. спец.	Андрианов	
Инв. №			Нач. отд.	Альтшуллер	

ТП 902-2-344-КЖ

Аэротенк четырехкоридорный с размерами коридора 9 х 5,2 х 120 - 138

Монтажный чертеж стен

Узлы

Стадия	Лист	Листов
Р	36	

Госстрой СССР СОЮЗВОДОКАНАЛПРОЕКТ г. Москва

17133-02 40

Альбом II

Типовой проект 902-2-344

1-1

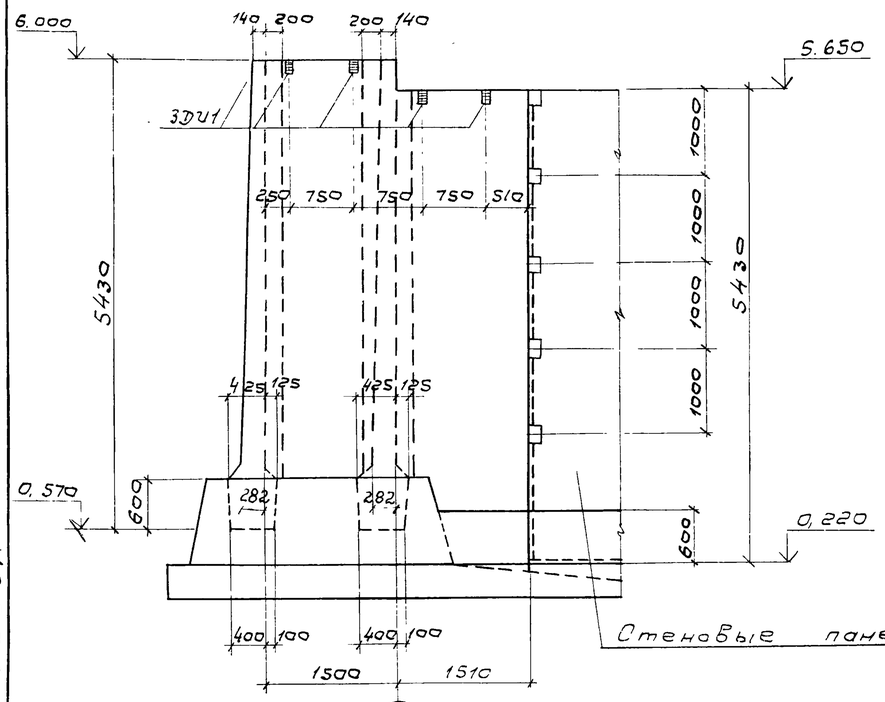

Ум-2

План

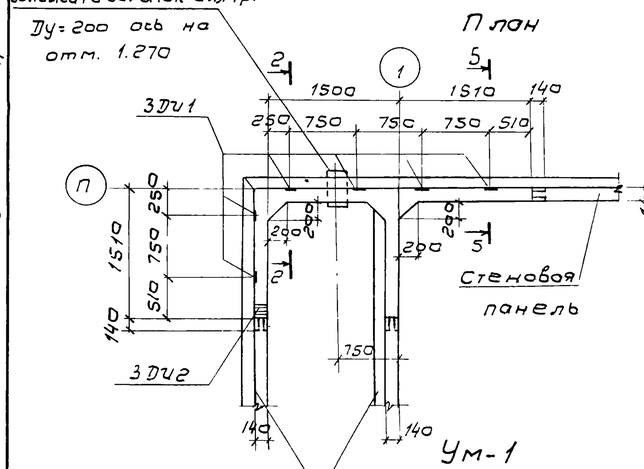

Ум-1

План

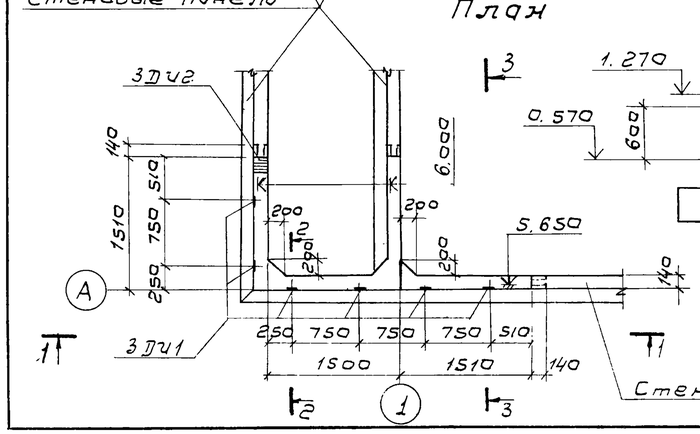

2-2

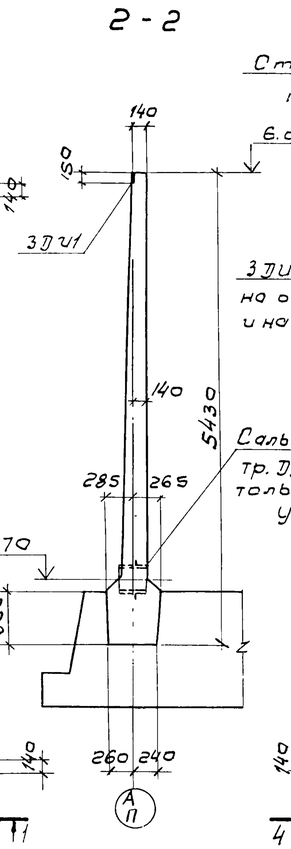

4-4

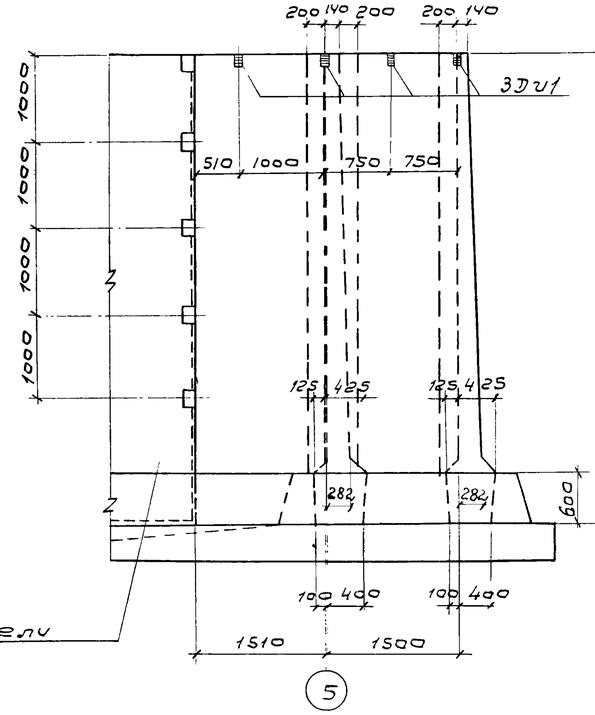

Ум-4

План

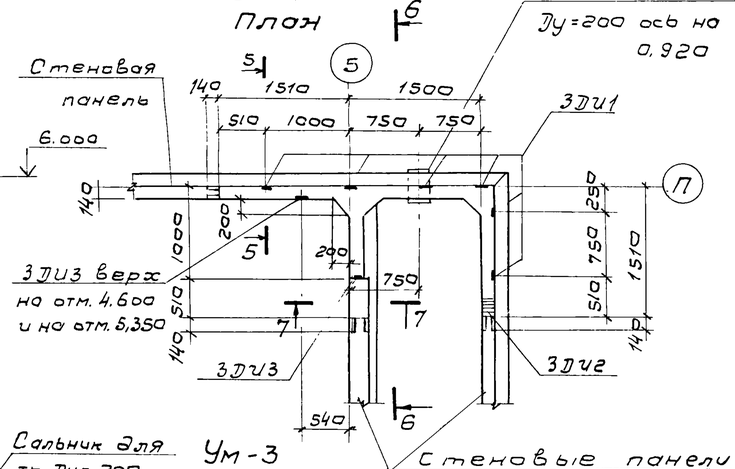

Ум-3

План

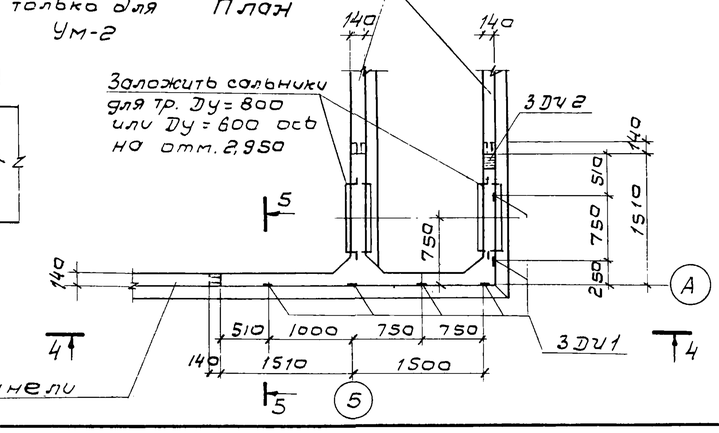

5-5

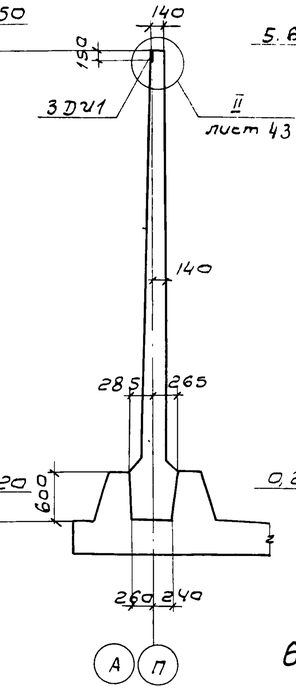

6-6

3-3

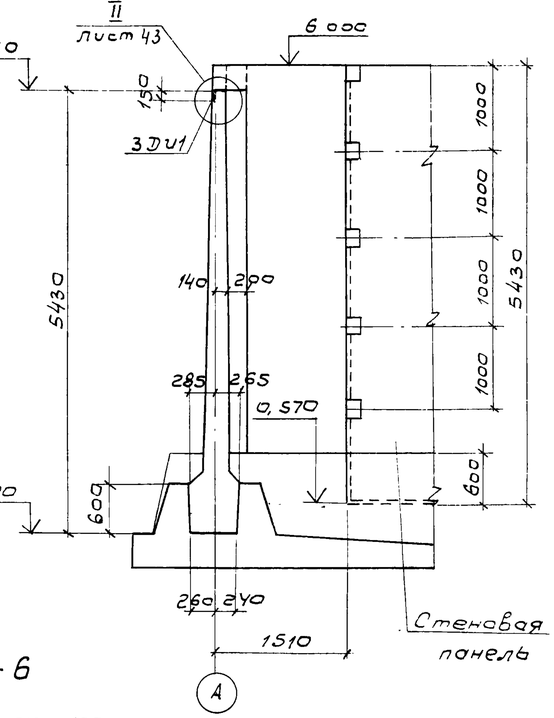

Заложить сальник для тр.
Ду=200 ось на отм.
0.920

Стеновые панели

7-7

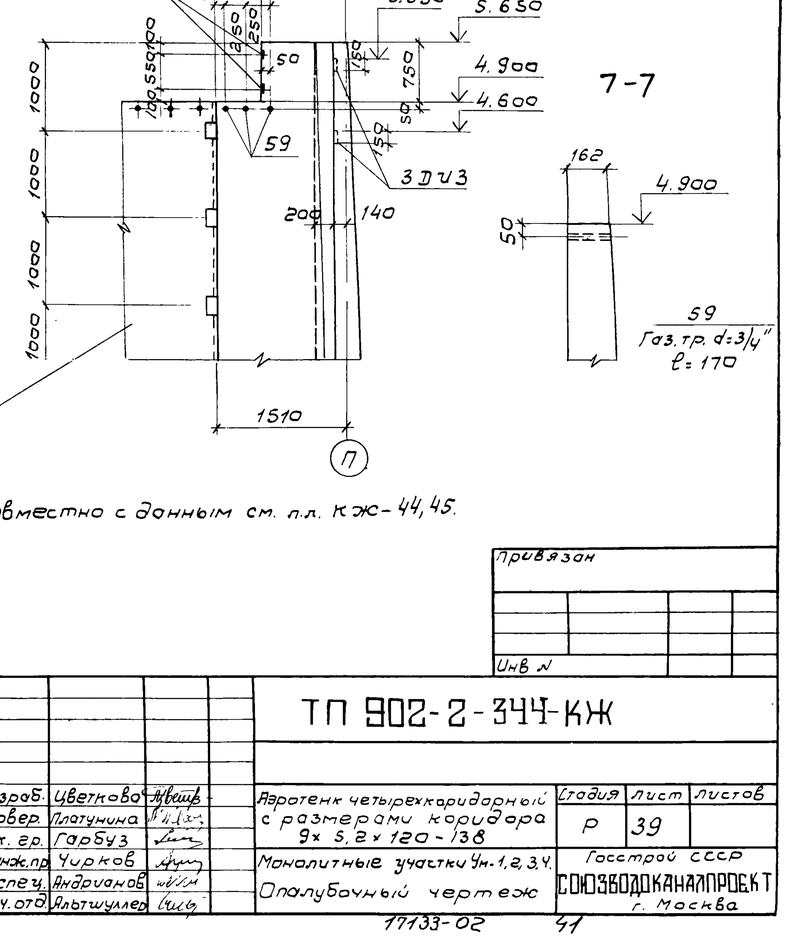

Совместно с данным см. п.л. КЖ-44,45.

Привязан

Инв №

Разраб.	Цветкова		ТП 902-2-344-КЖ		
Провер.	Платунина				
Рук. гр.	Горбуз		Аэротенк четырехкоридорный с размерами коридора 9х5,2х120-138	Стадия: Р	Лист: 39	Листов:
Гл. инж. пр.	Чурков		Монолитные участки Ум-1,2,3,4. Полубочный чертеж	Госстрой СССР СОЮЗВОДОКАНАЛПРОЕКТ г. Москва	
Гл. спец.	Андрианов				
Нач. отд.	Яльтшуллер				

17133-02

Типовой проект 902-2-344 Альбом II

1-1

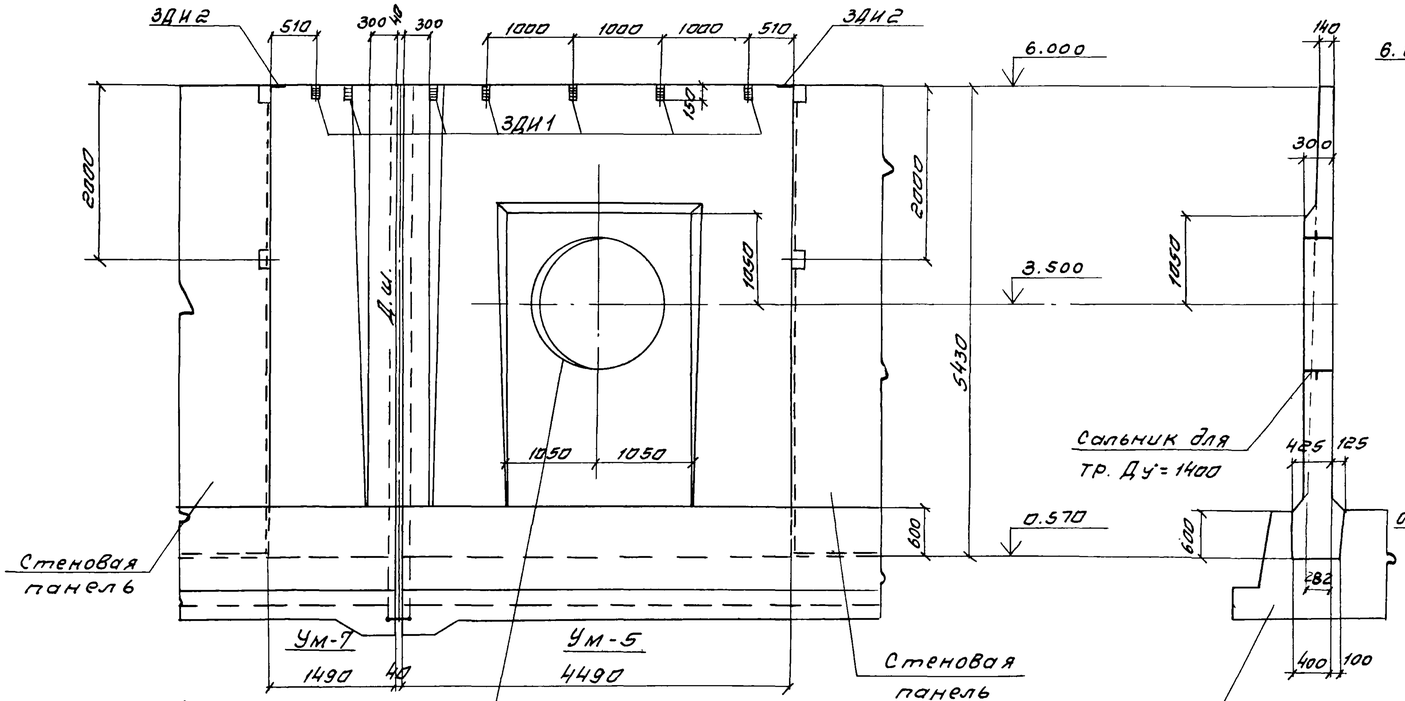

3-3

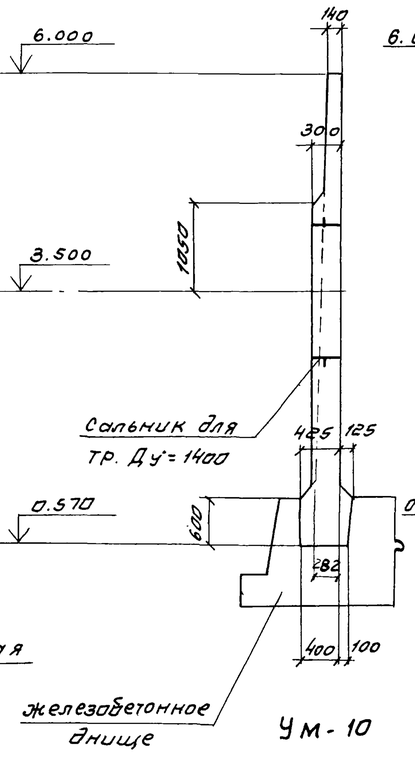

4-4

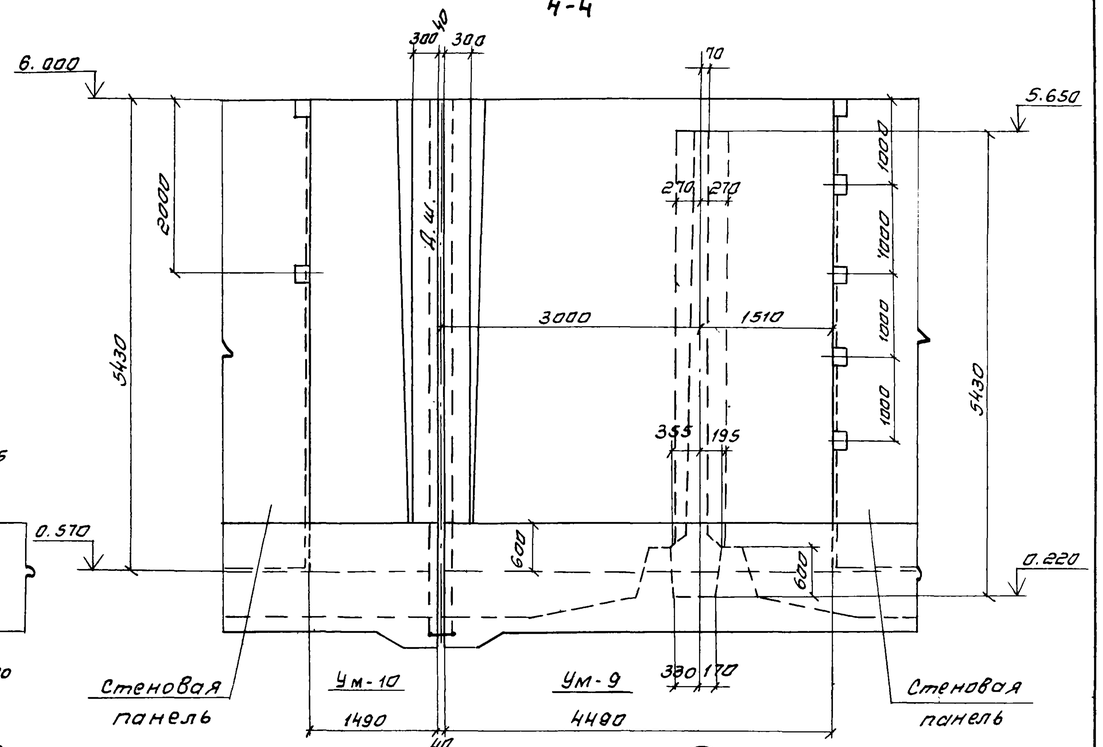

1

Ум-7
План

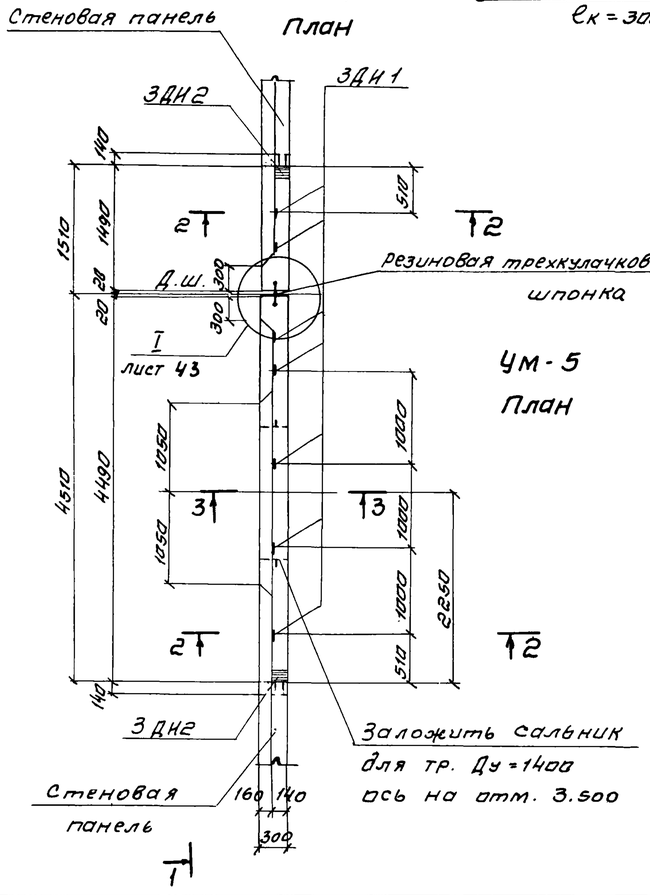

2-2

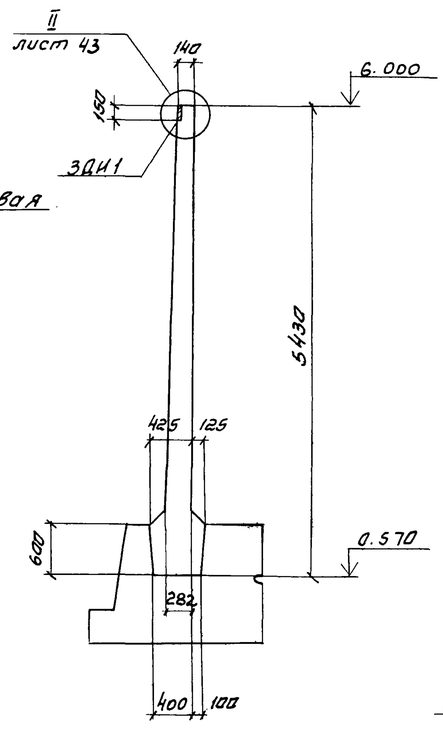

Ум-10
План

4

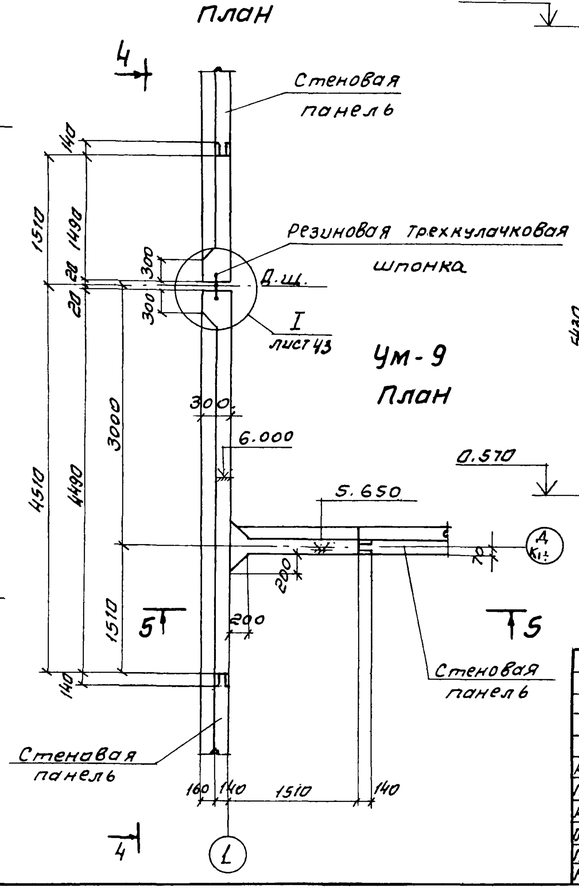

Ум-9
План

5-5

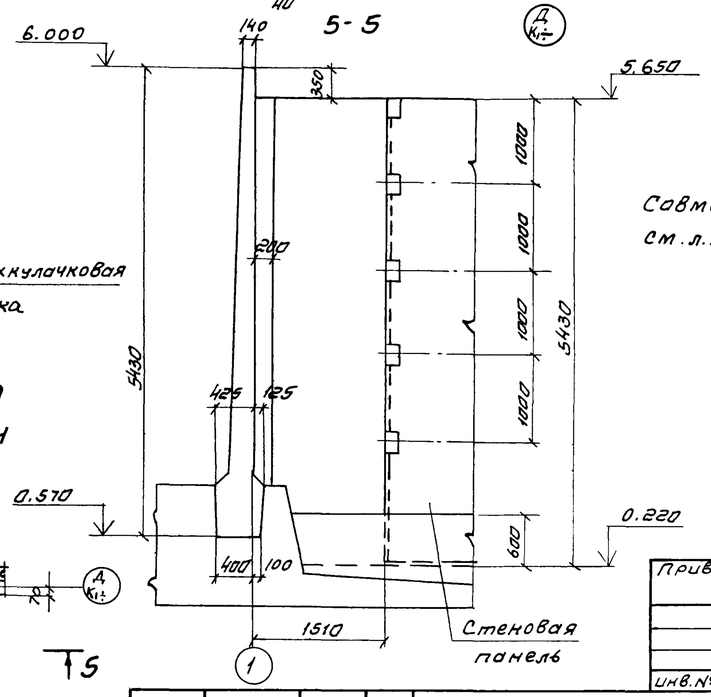

Совместно с данным см. л. л. КЖ-44, 46, 47.

Привязан

инв. №

Разраб.	Цветкова		
Проверил	Платчинина		
Рук. гр.	Гарбуз		
Гл. инж. пр.	Чирков		
Гл. спец.	Андрианов		
Нач. отд.	Альтшуллер		

ТП 902-2-344-КЖ

Аэротенк четырехкоридорный с размерами коридора 9×5, 2×120-138.

Монолитные участки Ум-5, 7, 9, 10. Опалубочный чертеж.

Стадия	Лист	Листов
Р	40	

Госстрой СССР
Союзводоканалпроект
г. Москва

Альбом II

Типовой проект 902-2-344

1-1

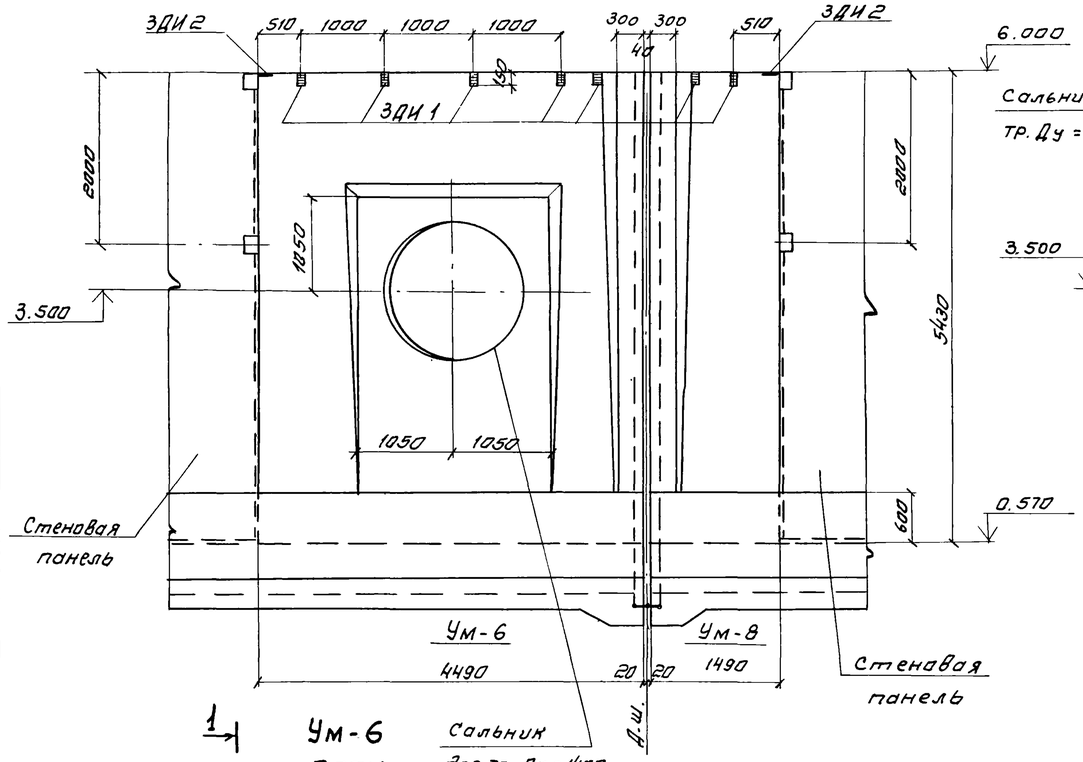

1

Ум-6
План

Сальник для тр. Ду=1400
$\ell_к$=300

3-3

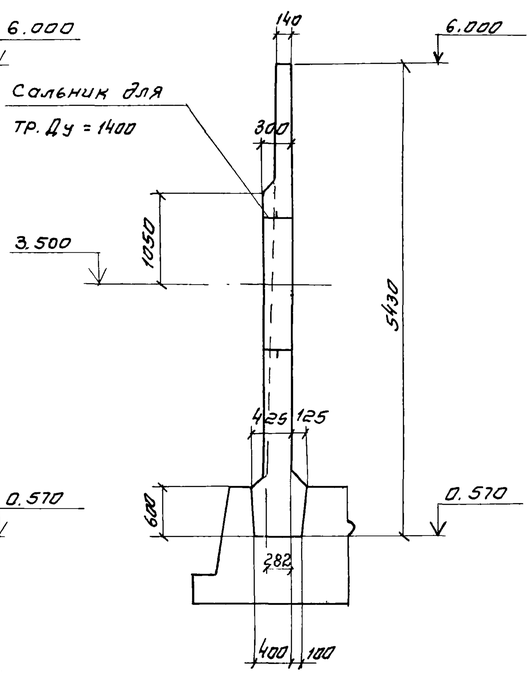

Ум-13
План

4-4

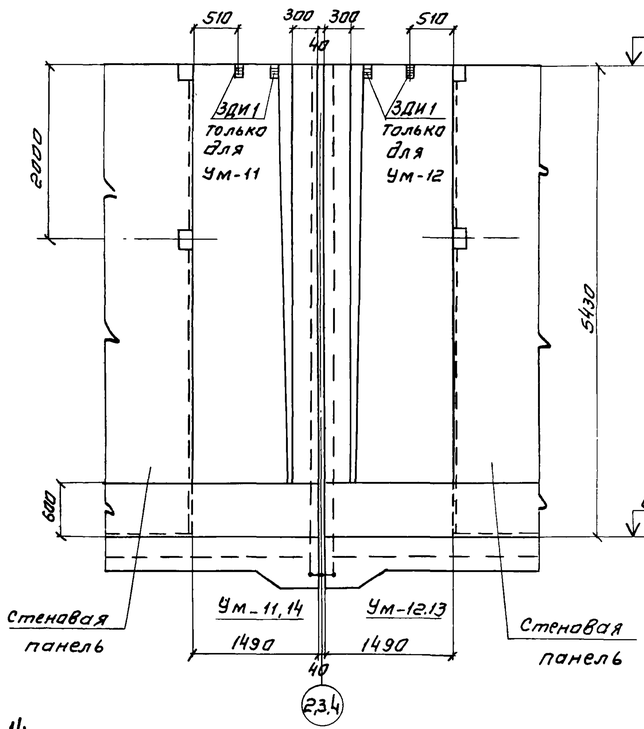

Ум-14
План

5-5

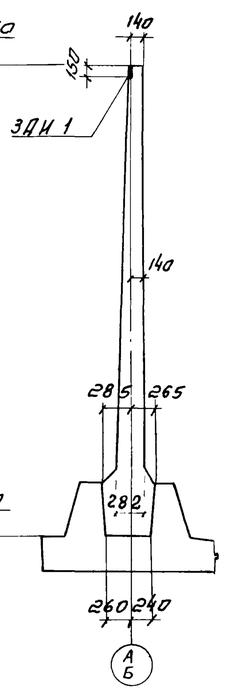

6-6

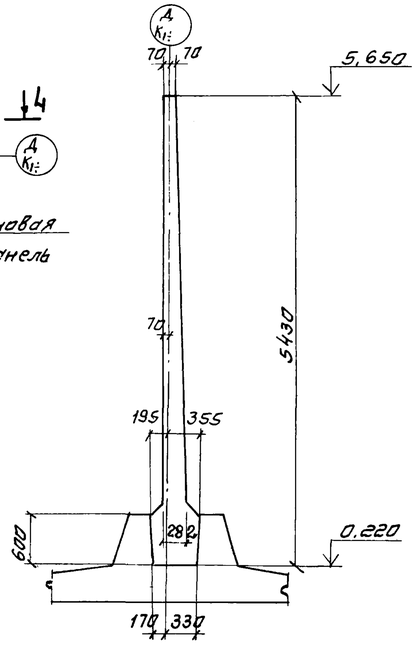

Совместно с данным см. л.л. КЖ-44, 46, 48.

Стеновая панель

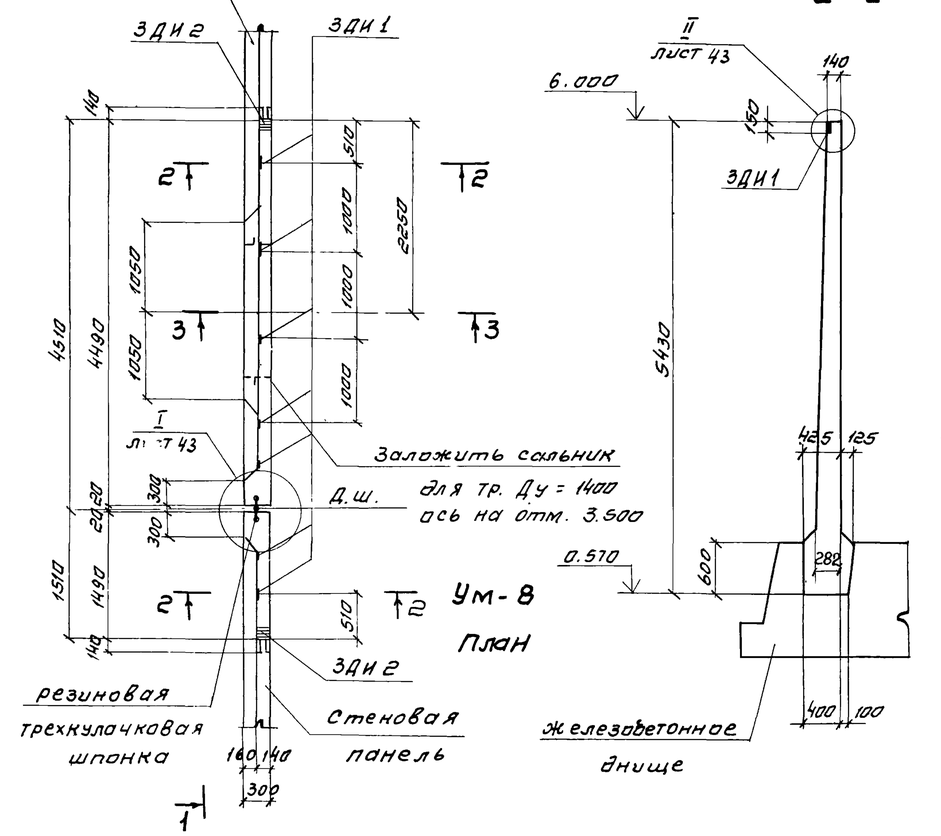

Ум-8
План

2-2

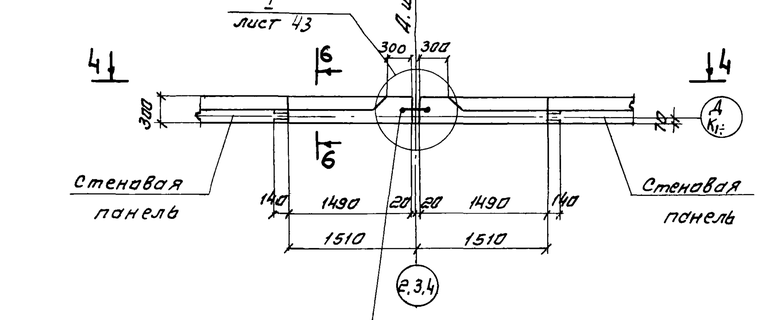

Ум-11
План

Ум-12
План

Резиновая трехкулачковая шпонка

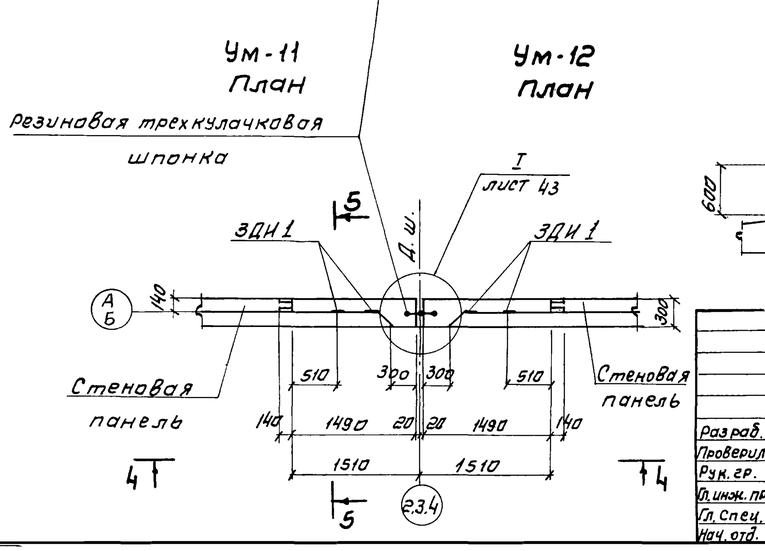

Привязан

Инв. №

Разраб.	Цветкова		ТП 902-2-344-КЖ		
Проверил	Платунина		Аэротенк четырехкоридорный с размерами коридора 9×5,2×120-138.	Стадия	Лист	Листов
Рук. гр.	Гарбуз			Р	41	
Гл. инж. пр.	Чирков		Монолитные участки Ум-6, 8, 11, 12, 13, 14. Аполубочный чертеж.	Госстрой СССР СОЮЗВОДОКАНАЛПРОЕКТ г. Москва	
Гл. Спец.	Андрианов				
Нач. отд.	Альтшулер				

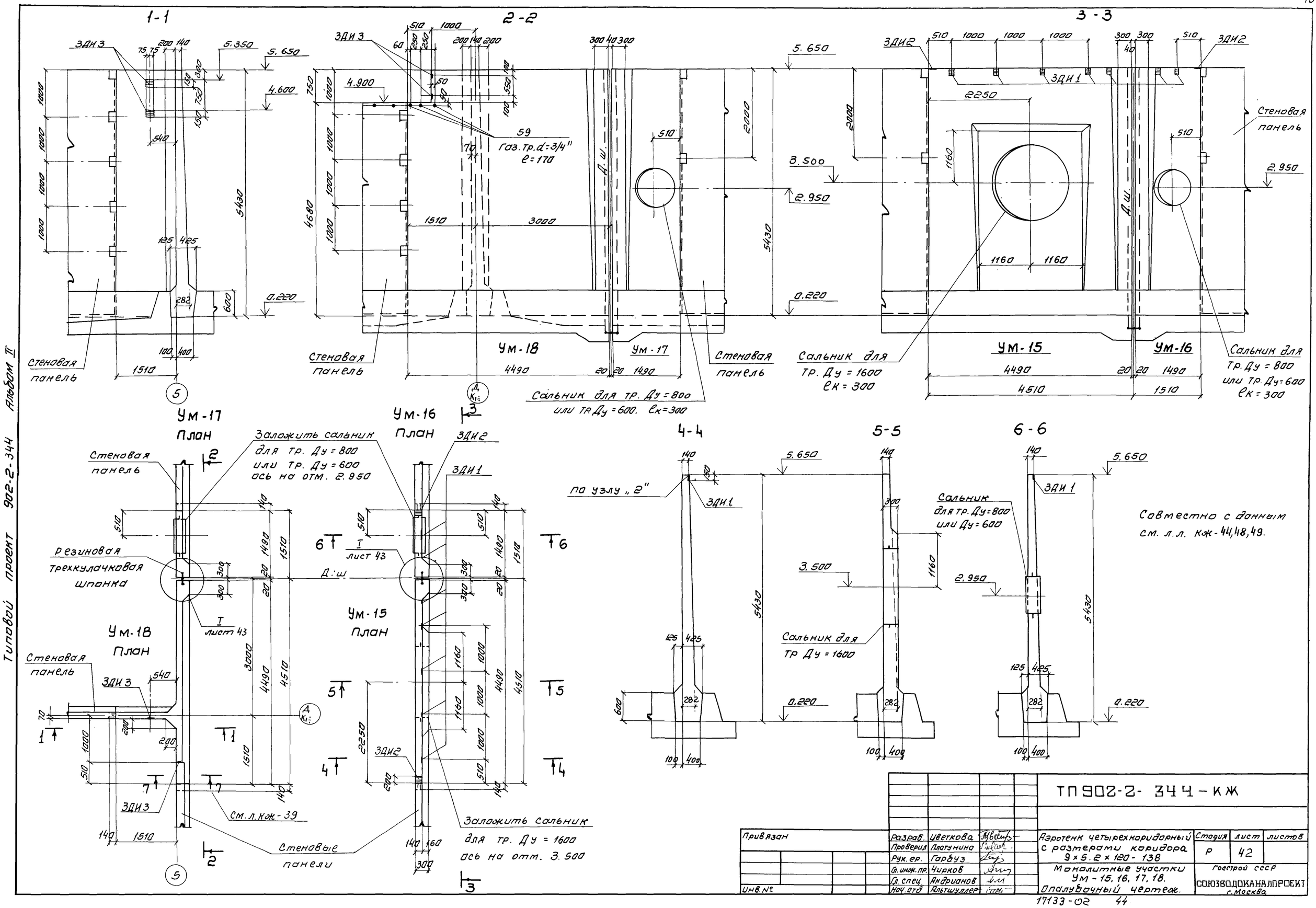

Типовой проект 902-2-344 Альбом II

				ТП902-2-344-КЖ			
Привязан		Разраб.	Цветкова	Аэротенк четырехкоридорный с размерами коридора 9×5.2×120-138	Стадия	лист	листов
		Проверил	Платунина		Р	42	
		Рук. ер.	Гарбуз				
		Гл. инж. пр.	Чирков	Монолитные участки Ум-15, 16, 17, 18. Опалубочный чертеж.	Госстрой СССР		
		Гл. спец.	Андрианов		СОЮЗВОДОКАНАЛПРОЕКТ г. Москва		
Инв. №		Нач. отд.	Альтшуллер				

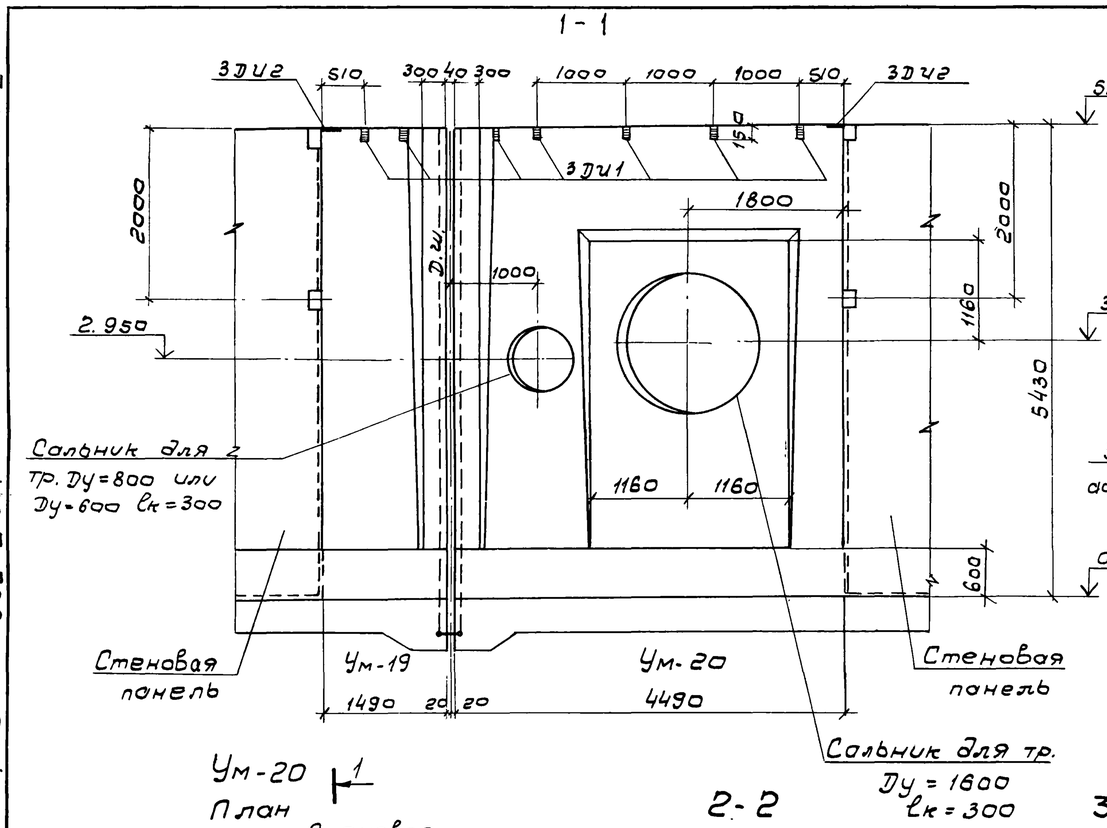

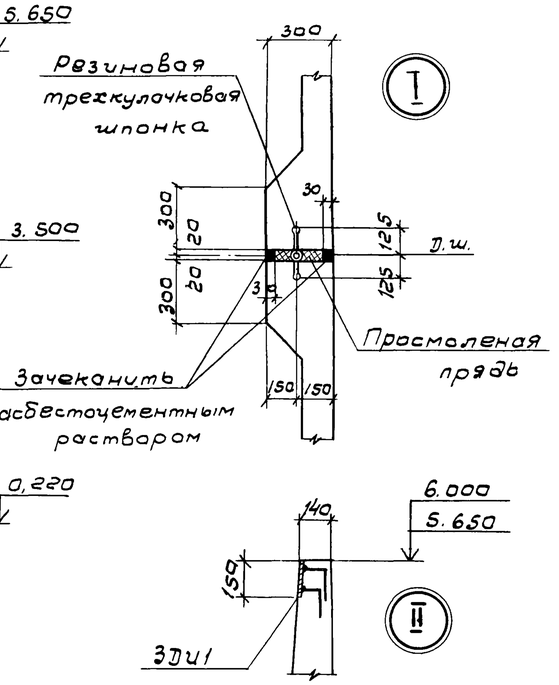

Спецификация элементов монолитной конструкции

Формат	Зона	Поз.	Обозначение	Наименование	К-во	Примеч.
				Ум-20		
				Документация		
22			КЖ-43,47	Сборочный чертеж		
				Сборочные единицы и детали		
11			КЖИ-С28	Сетка арматурная С28	4	
		27 41	КЖ-52	Стержни одиночные		
		30÷35	КЖ-52	—"— —"—		
		52 53	КЖ-52	—"— —"—		
		56 ÷ 58	КЖ-52	—"— —"—		
11			КЖИ-3ДИ1	Изделие закладное 3ДИ1	5	
11			КЖИ-3ДИ2	—"— 3ДИ2	1	
			Серия 3.901-5	Сальник для тр. Ду=800, ℓк=300	1	
			Механические чертежи	Сальник для тр. Ду=1600, ℓк=300	1	
			Серия 3.901-5	Сальник для тр. Ду=600, ℓк=300	1	
				Материалы		
				Бетон М-200/Мрз □, В4	5,50	

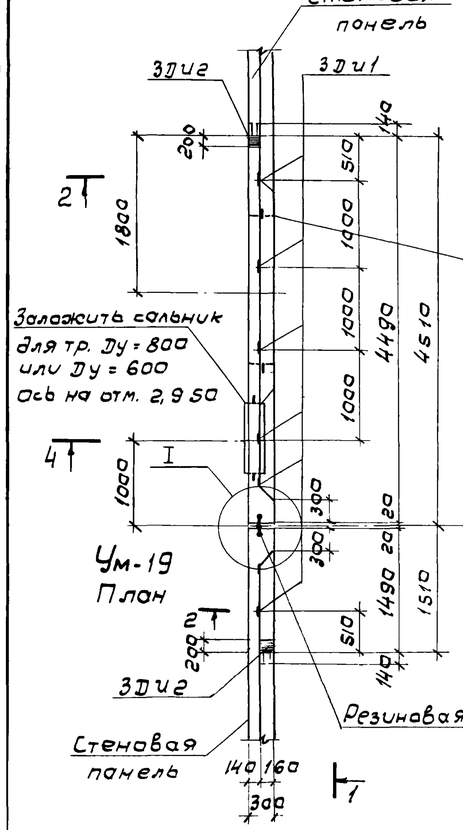

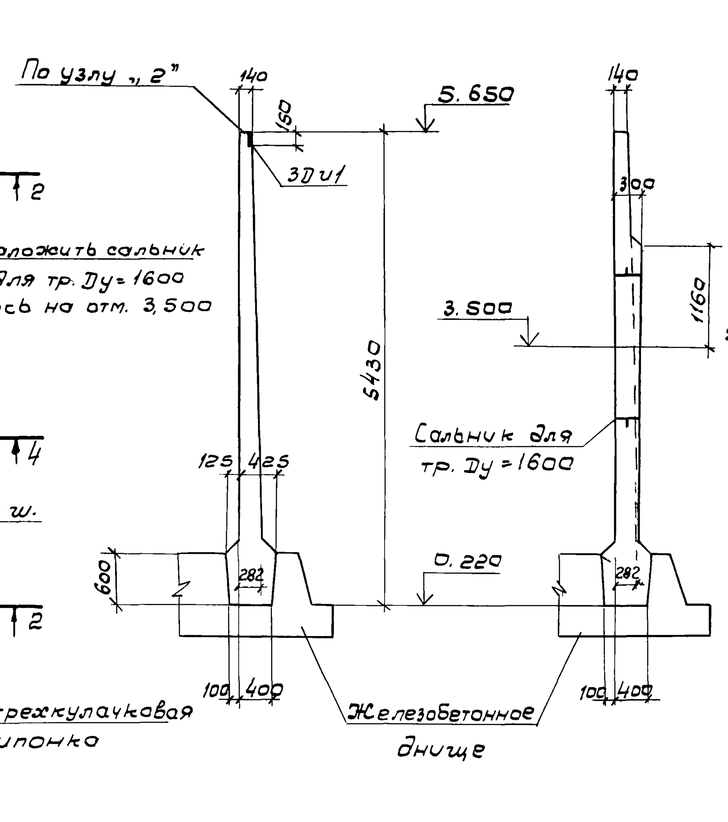

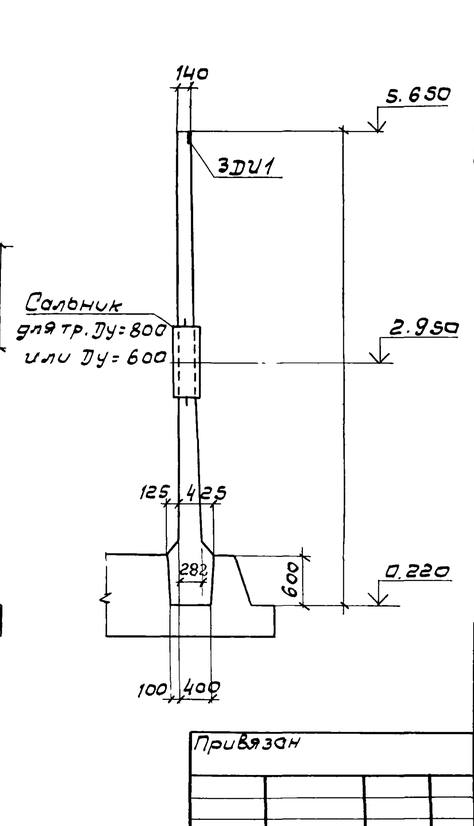

1. Совместно с данным см. л.л. КЖ-47,52.
2. Спецификацию элементов на Ум-19 см. л. КЖ-44.

					ТП 902-2-344-КЖ		
Привязан			Разраб.	Цветкова		Аэротенк четырехкоридорный с размерами коридора 9 х 5,2 х 120 - 138	Стадия: Р; Лист: 43; Листов:
			Провер.	Платунина			
			Рук. гр.	Горбуз			
			Гл.инж.пр	Чирков		Монолитные участки Ум-19, 20 Узлы. Опалубочный чертеж.	Госстрой СССР СОЮЗВОДОКАНАЛПРОЕКТ г. Москва
Инв.№			Нач.отд.	Альтшуллер			

Альбом I

Типовой проект 902-2-344

Спецификация элементов монолитной конструкции

Формат	Зона	Поз.	Обозначение	Наименование	К-во	Примеч.
1	2	3	4	5	6	7
				УМ-1; УМ-2		
				Документация		
22			КЖ-39, 45	Сборочный чертеж		
				Сборочные единицы и детали		
		1÷21	КЖ-51	Стержни одиночные		
11			КЖИ-ЗДИ1	Изделие закладное ЗДИ1	6	
11			КЖИ-ЗДИ2,3	—"—"— ЗДИ2	1	
			Серия 3.901-5	Сальник для тр. Dy=200, $e_к$=300	1	Только для УМ-2
				Материалы	м³	
				Бетон М-200, Мрз □, В4	8.23	
				УМ-3		
				Документация		
22			КЖ-39, 45	Сборочный чертеж		
				Сборочные единицы и детали		
		7,8	КЖ-51	Стержни одиночные		
		10÷23	КЖ-51	—"—"—		
11			КЖИ-ЗД1	Изделие закладное ЗДИ1	6	
11			КЖИ-ЗД2;3	—"—"—"— ЗДИ2	1	
			Серия 3.901-5	Сальник для тр. Dy=800, $e_к$=300	2	
			Серия 3.901-5	Сальник для тр. Dy=600, $e_к$=300	2	
				Материалы	м³	
				Бетон М-200, Мрз □, В4	7.90	
				УМ-4		
				Документация		
22			КЖ-39, 45	Сборочный чертеж		
				Сборочные единицы и детали		
		7,8	КЖ-51	Стержни одиночные		
		10÷25	КЖ-51	—"—"—		
11			КЖИ-ЗДИ1	Изделие закладное ЗДИ1	6	
11			КЖИ-ЗДИ2	—"—"— ЗДИ2	1	
			Серия 3.901-5	Сальник для тр. Dy=200, $e_к$=300	1	Масса 1шт, кг
б/4		59	—	Газ.тр. d=3/4", гост 3262-75, e=170	28	0,3
11			КЖИ-ЗДИ2,3	Изделие закладное ЗДИ3	4	
				Материалы	м³	
				Бетон М-200, Мрз □, В4	8,18	
				УМ-5; УМ-6		
				Документация		
22			КЖ-40,41, 46	Сборочный чертеж		
				Сборочные единицы и детали		
		27÷41	КЖ-51	Стержни одиночные		
11			КЖИ-ЗДИ1	Изделие закладное ЗДИ1	5	
11			КЖИ-ЗДИ2;3	—"—"— ЗДИ2	1	

Продолжение спецификации

1	2	3	4	5	6	7
			Серия 3.901-5	Сальник для тр. Dy=1400, $e_к$=300	1	
11			КЖИ-С28	Сетка арматурная С28	4	
				Материалы	м³	
				Бетон М-200, Мрз □, В4	6.30	
				УМ-7; 8; 11. 12; 19		
				Документация		
22			КЖ-40,41,43,46÷48	Сборочный чертеж		
				Сборочные единицы и детали		
		35÷38	КЖ-51,52	Стержни одиночные		
		42	КЖ-51.52	—"—"—		
11			КЖИ-С28	Сетка арматурная С28	2	
11			КЖИ-ЗДИ1	Изделие закладное ЗДИ1	2	
11			КЖИ-ЗДИ2;3	—"—"—ЗДИ2	1	только для УМ-7,8,15
				Материалы	м³	
				Бетон М-200, Мрз □, В4	2,14	
				УМ-10; 13; 14		
				Документация		
22			КЖ-40,41, 47,48	Сборочный чертеж		
				Сборочные единицы и детали		
		35÷38	КЖ-51	Стержни одиночные		
		42	КЖ-51	—"—"—		
11			КЖИ-С28	Сетка арматурная С28	2	
				Материалы	м³	
				Бетон М-200, Мрз □, В4	2.14	
				УМ-9		
				Документация		
22			КЖ-40, 47	Сборочный чертеж		
				Сборочные единицы и детали		
			КЖ-51	Стержни одиночные		
			КЖ-51	—"—"—		
			КЖ-51	—"—"—		
				Материалы	м³	
				Бетон М-200, Мрз □, В4	8,28	
				УМ-15		
				Документация		
22			КЖ-42, 48	Сборочный чертеж		
				Сборочные единицы и детали		
		27÷41	КЖ-51	Стержни одиночные		
		30÷39	КЖ-51	—"—"—		
		41-50 53	КЖ-51	—"—"—		
11			КЖИ-ЗДИ-1	Изделие закладное ЗДИ1	5	
11			КЖИ-ЗДИ2;3	—"—"—ЗДИ2	1	
			Механические чертежи	Сальник для тр. Dy=1600, $e_к$=300	1	

Продолжение спецификации

1	2	3	4	5	6	7
11			КЖИ-С28	Сетка арматурная С28	4	
				Материалы	м³	
				Бетон М-200, Мрз □, В4	6.16	
				УМ-16; УМ-17		
				Документация		
22			КЖ-42, 48, 49	Сборочный чертеж		
				Сборочные единицы и детали		
		35÷38	КЖ-51	Стержни одиночные		
		42, 51.52	КЖ-51	—"—"—		
11			КЖИ-С28	Сетка арматурная С28	2	
11			КЖИ-ЗДИ1	Изделие закладное ЗДИ1	2	только для
11			КЖИ-ЗДИ2;3	—"—"—ЗДИ2	1	УМ-16
			Серия 3.901-5	Сальник для тр. Dy=800, $e_к$=300	1	
			серия 3.901-5	Сальник для тр. Dy=600; $e_к$=300	1	
				Материалы	м³	
				Бетон М-200, Мрз □, В4	1.82	
				УМ-18		
				Документация		
22			КЖ-42, 49	Сборочный чертеж		
				Сборочные единицы и детали		
		14÷21	КЖ-51	Стержни одиночные		
		35-38 43÷46	КЖ-51	—"—"—		
		54, 55	КЖ-51	—"—"—		Масса 1шт, кг
б/4		59	—	Газ.тр. d=3/4", гост 3262-75, e=170	28	0,3
11			КЖИ-ЗДИ2;3	Изделие закладное ЗДИ3	4	
				Материалы	м³	
				Бетон М-200, Мрз □, В4	8,22	

1. Совместно с данным см. л.л. КЖ-39÷49.
2. Спецификацию на УМ-20 см. л. КЖ-43.

Привязан

Инв. №

Разраб.	Цветкова		Аэротенк четырехкоридорный с размерами коридора 9×5.2×120÷138
Проверил	Платунина		
Рук. гр.	Гарбуз		
Гл. инж. пр.	Чирков		
Гл. спец.	Андрианов		Монолитные участки стен. Спецификация элементов монолитных конструкций.
Нач. отд.	Альтшулер		

Стадия	Лист	Листов
Р	44	

Госстрой СССР
СОЮЗВОДОКАНАЛПРОЕКТ
г. Москва

ТП 902-2-344-КЖ

Альбом III

Типовой проект 902-2-344

1-1

2-2

5-5

6-6

7-7 и 8-8

3-3

4-4

Ум-2 План А-Б

Ум-1 План А-Б

Ум-2 План В-Г

Ум-1 План В-Г

Ум-4 План Д-Е

Ум-3 План Д-Е

1. Совместно с данным см. л. КЖ-39,44,51,52.
2. Защитный слой бетона - 25 мм.
3. Позиции „20" приварить к поз. „1,3,4,7,22"
позиции „21" приварить поз. „5, 6, 8, 23"
остальные соединения вязаные.

Привязан

Инв. №

ТП 902-2-344-КЖ

Разраб.	Цветкова		
Провер.	Платунина		
Рук. гр.	Гарбуз		
Гл. инж. пр	Чирков		
Гл. спец.	Андрианов		
Нач. отд.	Альтшуллер		

Аэротенк-четырехкоридорный с размерами коридора 9×5, 2×120-138

Стадия	Лист	Листов
Р	45	

Монолитные участки Ум-1, 2, 3, 4. Арматурный чертеж.

Госстрой СССР
СОЮЗВОДОКАНАЛПРОЕКТ
г. Москва

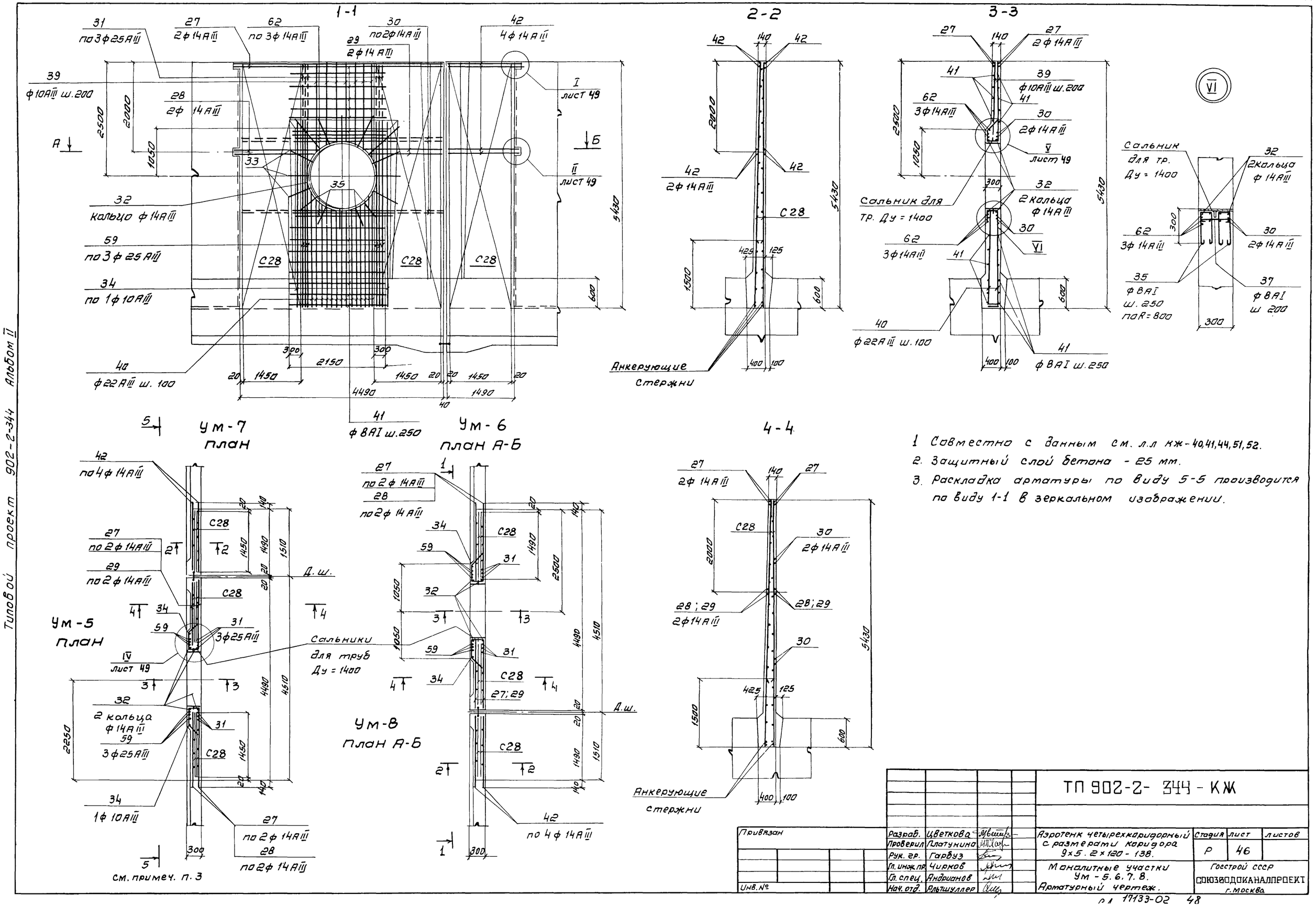

1. Совместно с данным см. л.л кж-40,41,44,51,52.
2. Защитный слой бетона - 25 мм.
3. Раскладка арматуры по виду 5-5 производится по виду 1-1 в зеркальном изображении.

Типовой проект 902-2-344 Альбом II

				ТП 902-2- 344 - КЖ			
Привязан	Разраб.	Цветкова		Аэротенк четырехкоридорный с размерами коридора 9×5.2×120-138.	Стадия	лист	листов
	Проверил	Платунина			Р	46	
	Рук. гр.	Гарбуз					
	Гл. инж. пр.	Чирков		Монолитные участки Ум-5.6.7.8. Арматурный чертеж.	Госстрой СССР СОЮЗВОДОКАНАЛПРОЕКТ г. Москва		
	Гл. спец.	Андрианов					
Инв. №	Нач. отд.	Альтшуллер					

Альбом III

Типовой проект 902-2-344

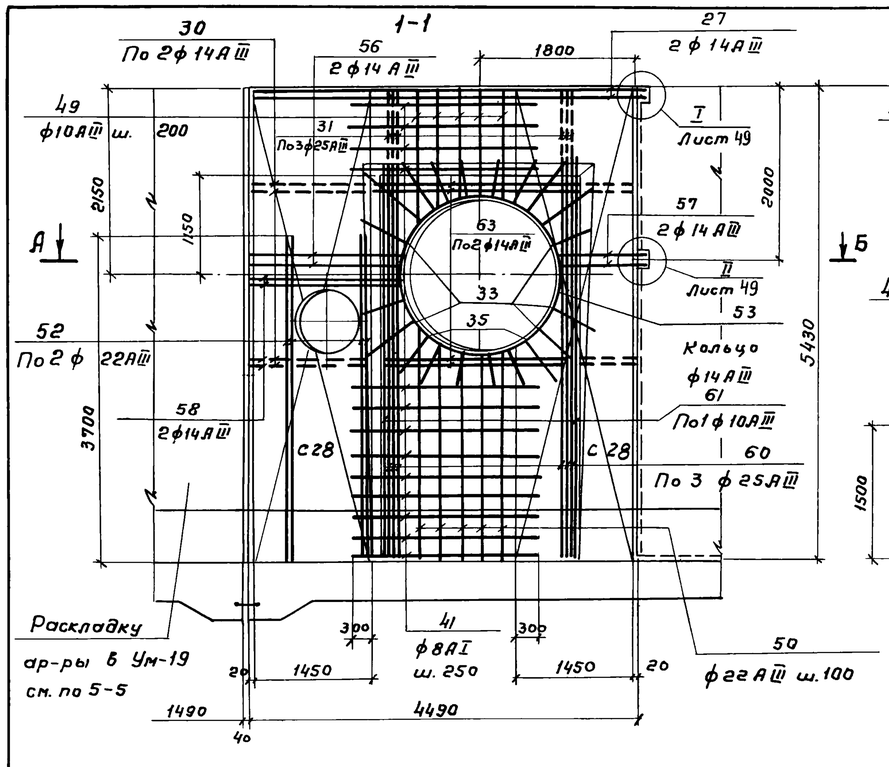

1. Совместно с данным см. л.л. КЖ – 40, 43, 44, 51, 52.
2. Защитный слой бетона – 25мм.
3. Позиции „20" приварить к поз. „69, 71, 43, 45; позиции „21" приварить к поз. „70, 72, 44, 46" остальные соединения вязаные.
4. В местах пропуска сальников арматуру сеток С28 обрезать по месту.

Привязан

Инв. №

Разраб.	Цветкова		
Проверил	Платунина		
Рук. гр.	Гарбуз		
Гл. инж. пр.	Чирков		
Гл. спец.	Андрианов		
Нач. отд.	Альтшуллер		

ТП 902-2-344-КЖ

Аэротенк четырехкоридорный с размерами коридора 9×5,2 × 120 - 138

Стадия	Лист	Листов
Р	47	

Монолитные участки Ум - 9, 10, 19, 20. Арматурный чертеж.

Госстрой СССР СОЮЗВОДОКАНАЛПРОЕКТ г. Москва

17133-02 49

Копировал: Гольденбаум Формат 22Г

Типовой проект 902-2-344 Альбом III

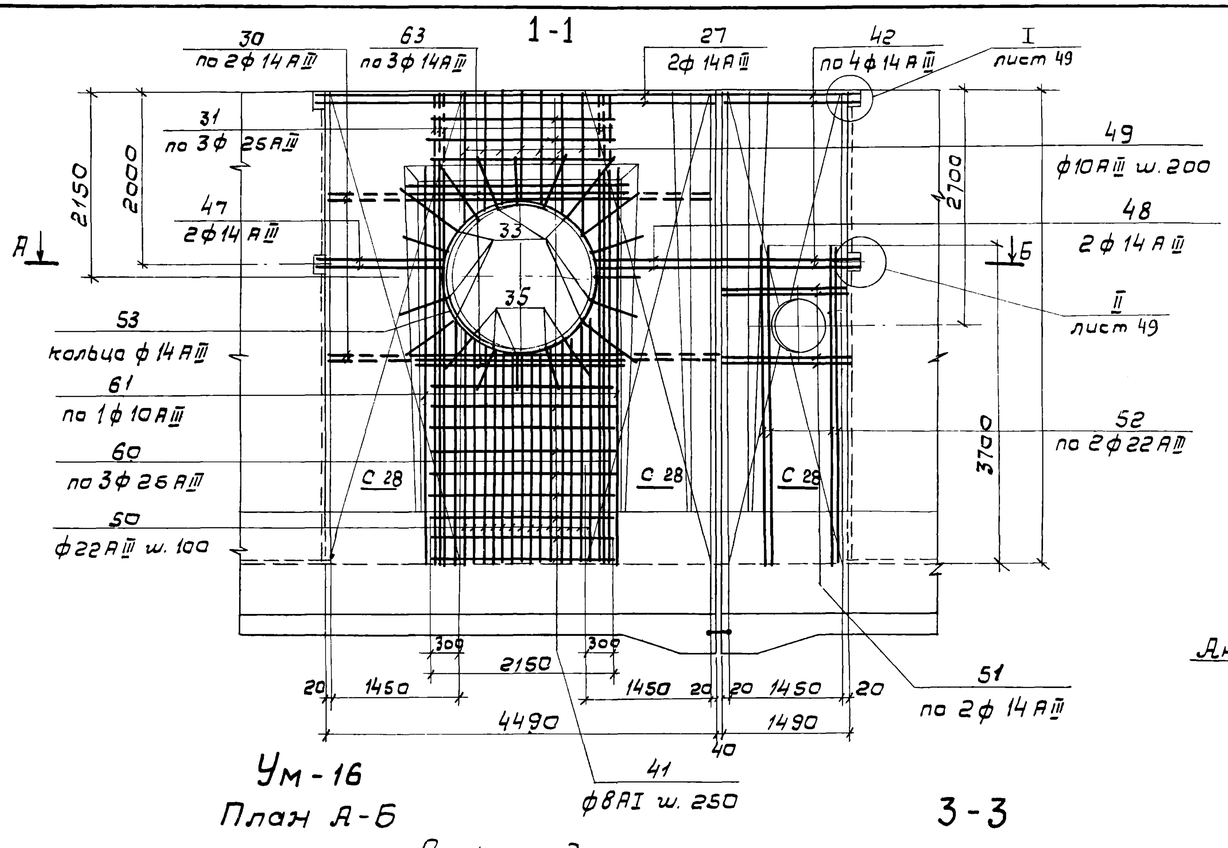

1. Совместно с данным см. л.л. КЖ-41,42,44,51,52.
2. Защитный слой бетона - 25мм
3. В месте пропуска сальника арматуру сеток С28 обрезать по месту

Привязан:			ТП 902-2-344-КЖ	
Разраб.	Цветкова		Азотенк четырехкоридорный с размерами коридора 9х 5,2 х 120 - 138	Стадия: Р; Лист: 48; Листов:
Пров.	Плотунино			
Рук гр.	Горбуз			
Гл. инж. пр	Чирков		Монолитные участки Ум- 11; 12, 13, 14, 15, 16. Армотурный чертеж.	Госстрой СССР Союзводоканалпроект г. Москва
Гл. спец.	Андрианов			
Нач. отд.	Альтшуллер			
Инв. №				

Альбом II

Типовой проект 902-2-344

1-1

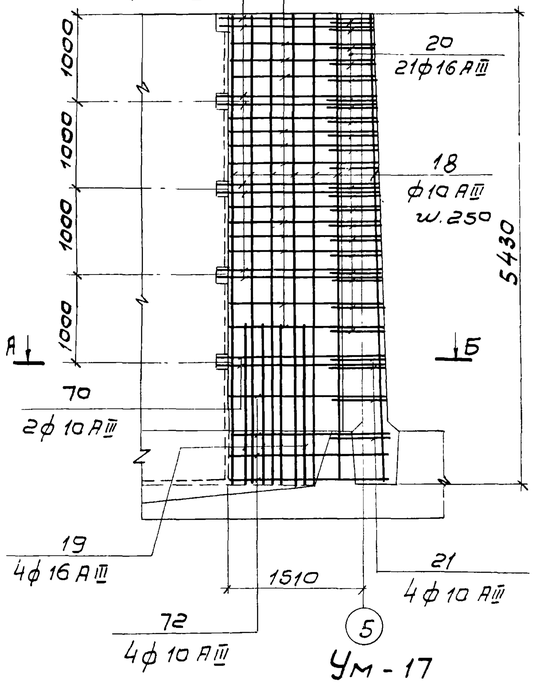

Ум-17

План А-Б

2-2

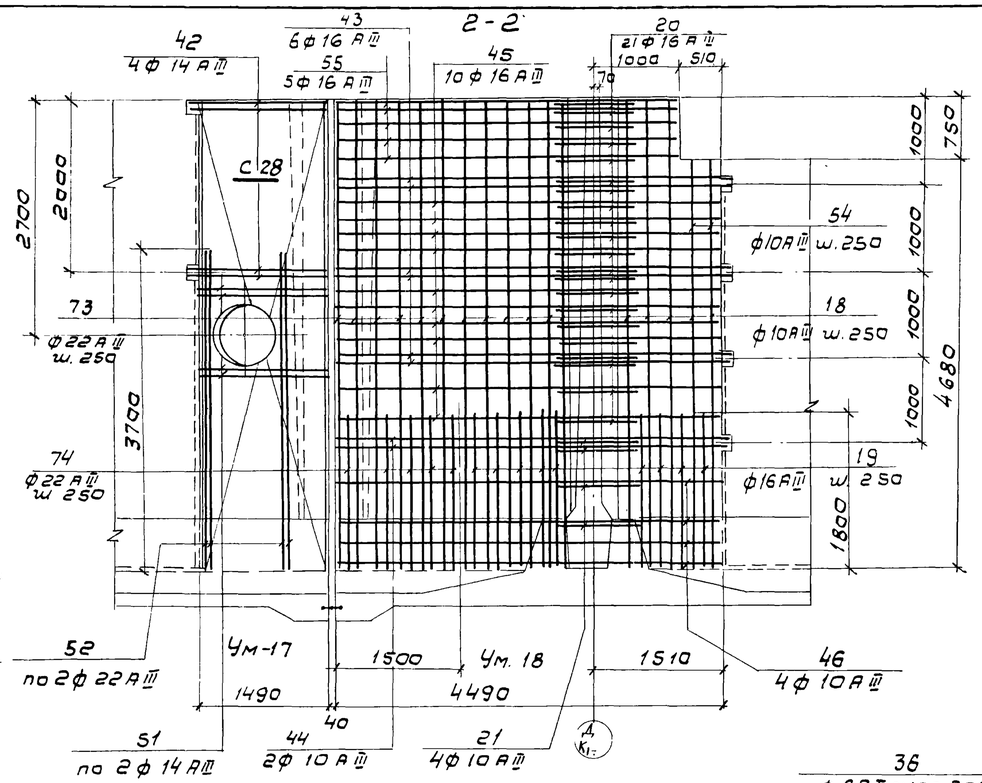

3-3

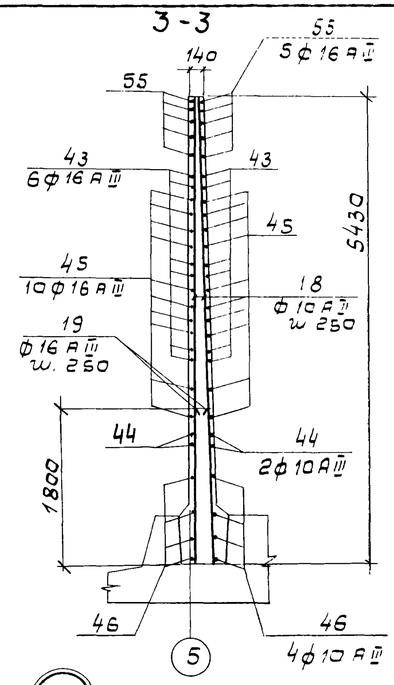

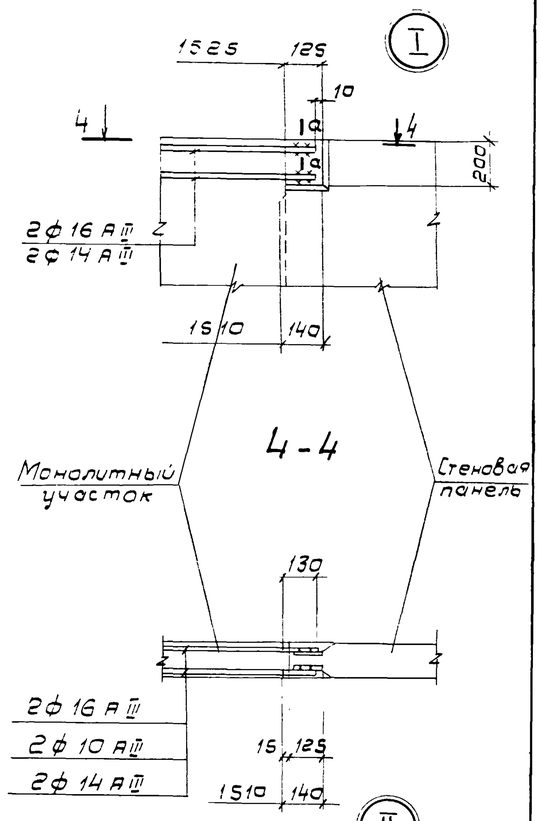

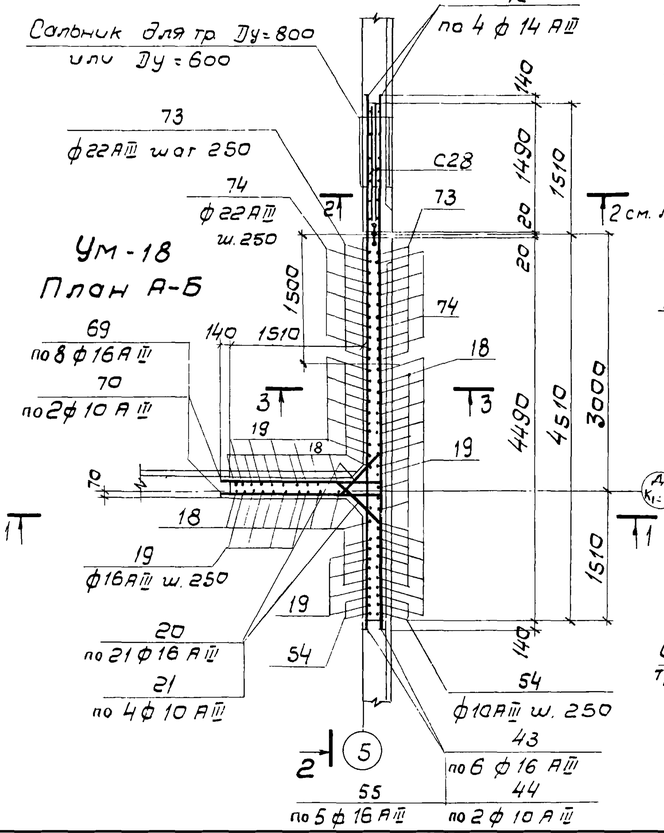

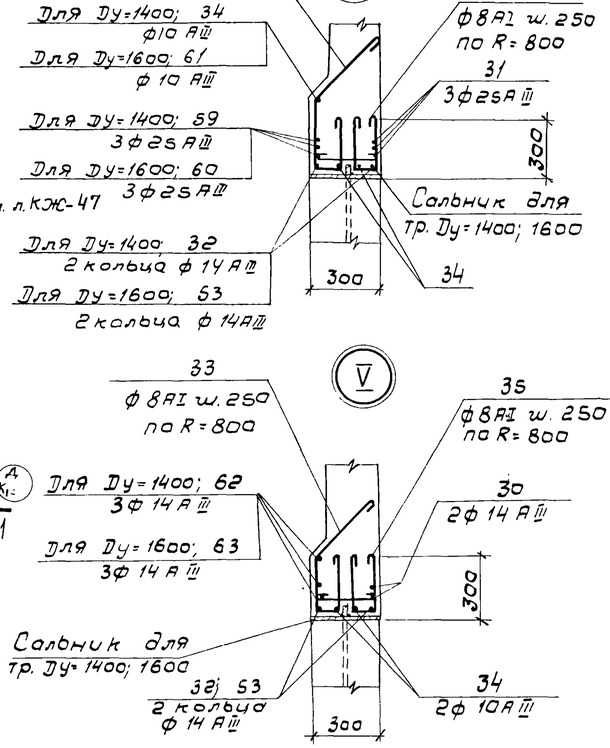

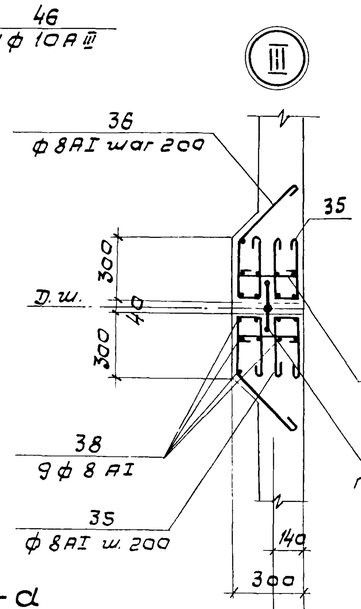

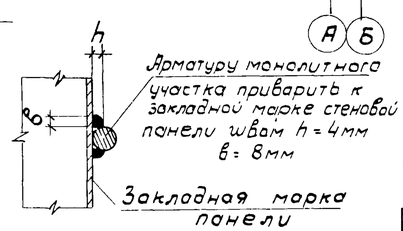

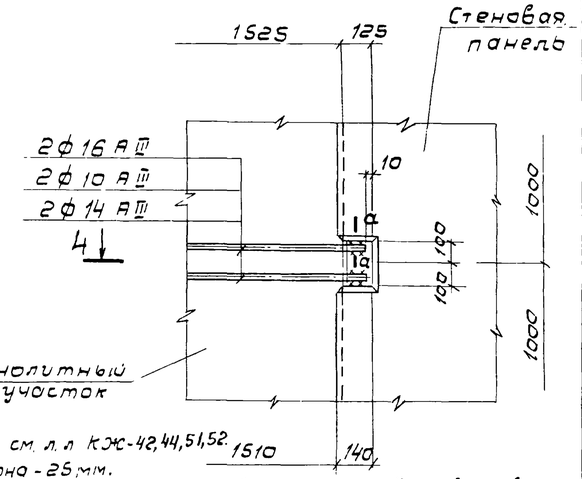

1. Совместно с данным см. л. л КЖ-42,44,51,52.
2. Защитный слой бетона - 25 мм.
3. Позиции „20" приваривать к поз. „43,45 69,71", позиции „21" приваривать к поз. „44,46,70,72", остальные соединения вязаные.
4. В местах пропуска сальников арматуру обрезать по месту, а концы, обрезанной ар-ры приварить к корпусу сальников.

				ТП 902-2-344-КЖ	
Привязан	Разроб.	Цветкова		Аэротенк четырехкоридорный с размерами коридора 9×5,2×120-138	Стадия: Р; Лист: 49; Листов:
	Прав.	Платунина			
	Рук. гр	Гарбуз			
	Гл. инж. пр	Чурков		Монолитные участки Ум, 17,18. Узлы. Арматурный чертеж.	Госстрой СССР СОЮЗВОДОКАНАЛПРОЕКТ г.
Инв. №	Гл. спец	Андрианов			
	Нач. отд	Альтшуллер			

Типовой проект 902-2-344 Альбом II

1-1

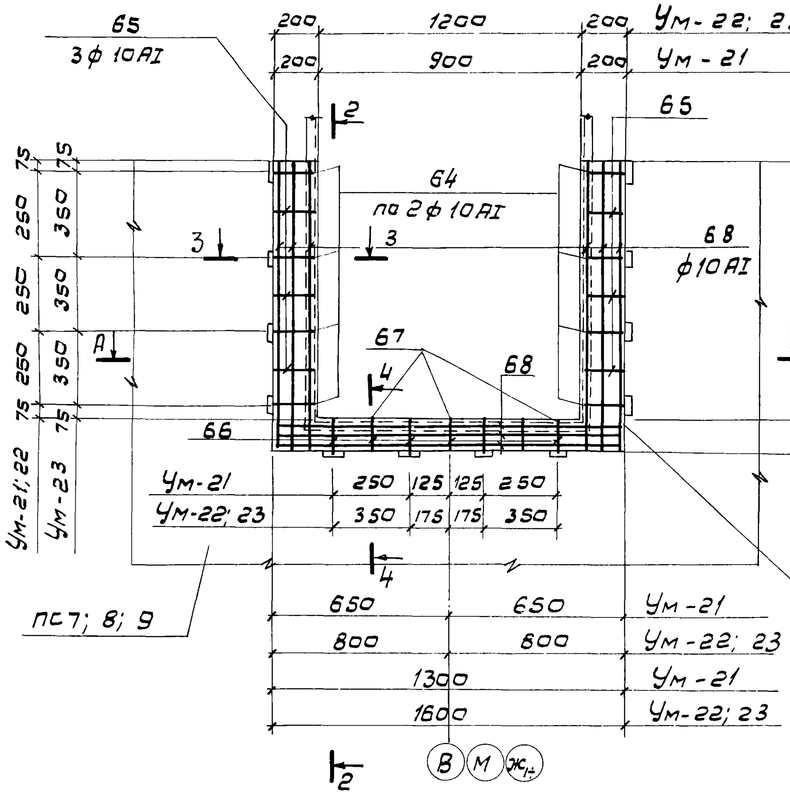

2-2

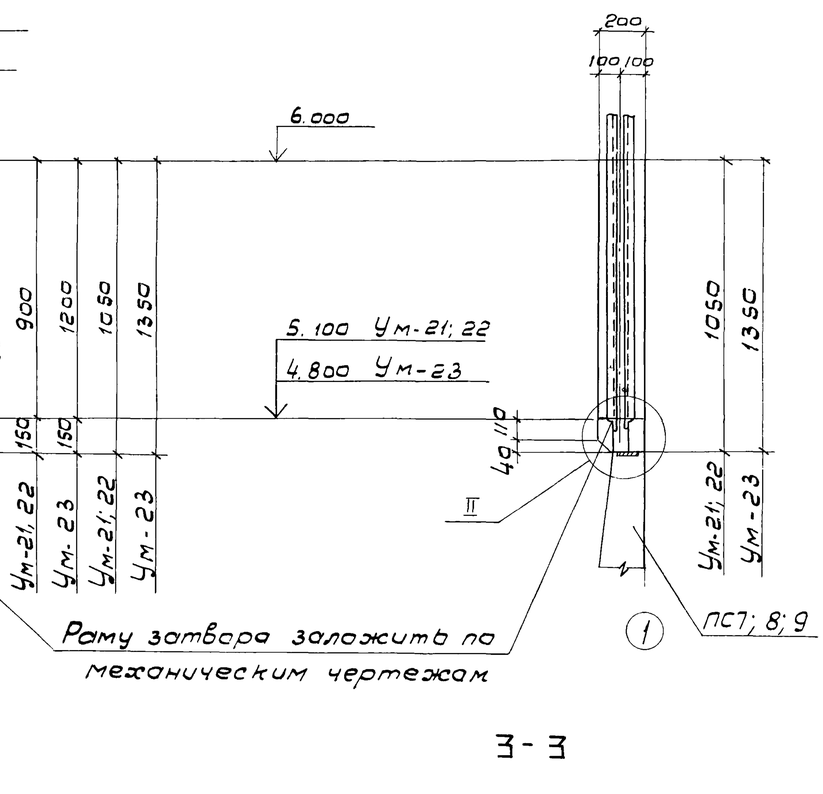

3-3

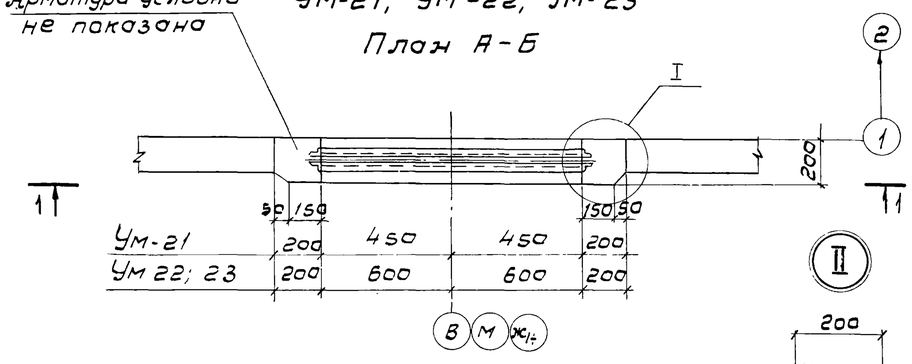

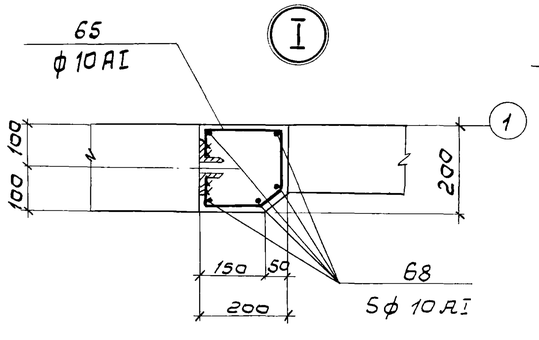

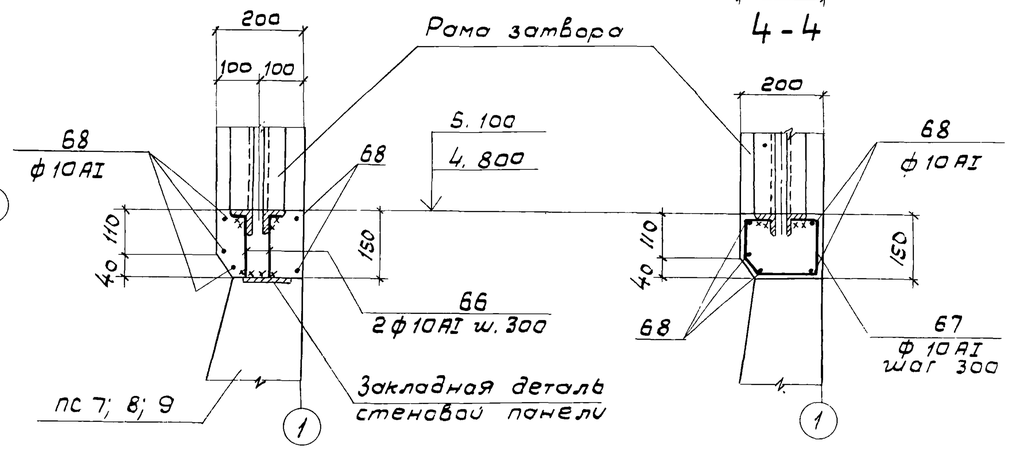

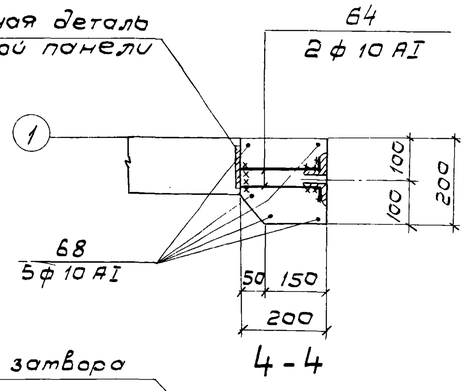

4-4

Спецификация элементов монолитной конструкции

Формат	Зона	Поз.	Обозначение	Наименование	К-во	Примеч.
				Документация		
22			КЖ-50	Сборочный чертеж		
				Сборочные единицы и детали		
				Ум-21		
			Механические чертежи	Рама затвора 900×900	1	
			КЖ-52	Стержни одиночные		
				Материалы	м³	
				Бетон М-200, Мрз □, В4	0,10	
				Ум-22		
			Механические чертежи	Рама затвора 1200×900	1	
			КЖ-52	Стержни одиночные		
				Материалы	м³	
				Бетон М-200, Мрз □, В4	0,11	
				Ум-23		
			Механические чертежи	Рама затвора 1200×1200	1	
			КЖ-52	Стержни одиночные		
				Материалы	м³	
				Бетон М-200, Мрз □, В4	0,13	

1. Совместно с данным см. л.л. КЖ-32÷37,52.
2. Спецификацию и выборку арматуры см. л. КЖ-52.
3. Защитный слой бетона – 25 мм.
4. Сварку производить электродами Э-42, ГОСТ 9467-75.

Привязан:

Инв. №

Разраб.	Цветкова		ТП 902-2-344-КЖ	
Проверил	Плотунина			
Рук. гр.	Горбуз			
Гл. инж. пр	Чурков		Аэротенк четырехкоридорный с размерами коридора 9×5,2×120-138	Стадия Р; Лист 50; Листов
Гл. спец.	Андрианов		Монолитные участки Ум-21, 22, 23.	Госстрой СССР
Нач. отд.	Альтшуллер		Арматурно-опалубочный чертеж	Союзводоканалпроект г. Москва

17133-02

Ведомость стержней на элемент

Типовой проект 902-2-344 Альбом II

УМ-1; УМ-2

Марка эл-та	Поз.	Эскиз или сечение	ф мм	Длина мм	К-во	Вес, кг: 1 шт	Вес, кг: Всех
1	2	3	4	5	6	7	8
УМ-1; УМ-2	1	1610 / 1590 / 1610	16AIII	4810	2	7.6	15.2
	2	300 / 1550 / 300	16AIII	2150	2	3.4	6.8
	3	1560 / 3340 / 1700	16AIII	4900	8	7.8	62.4
	4	3200	16AIII	4900	6	7.8	23.4
	5	1530 / 3370 / 1730	10AIII	4960	2	3.1	6.2
	6	3230	10AIII	4960	2	3.1	6.2
	7	1560 / 3200 / 1600	16AIII	4760	6	7.5	45.0
	8	3250	10AIII	4850	4	3.0	12.0
	9	1500	10AIII	1500	1	0.9	0.9
	10	300 / 3340	16AIII	3640	8	5.6	44.8
	11	100 / 3340	10AIII	3440	2	2.2	4.4
	12	300 / 3200	16AIII	3500	13	5.5	71.5
	13	100 / 3200	10AIII	3300	4	2.0	8.0
	14	1700 / 300	16AIII	2000	24	3.2	76.8
	15	1700 / 100	10AIII	1800	6	1.1	6.6
	16	1560 / 300	16AIII	1860	39	2.9	113.1
	17	1560 / 100	10AIII	1660	12	1.0	12.0
	18	5400	10AIII	5400	50	3.4	170.0
	19	1800	16AIII	1800	24	2.8	67.2
				Ecp.			
	20	550÷850 / 200 / 45° / 2200 / 860÷960 / 100 / 100 / 45°	16AIII	1100	66	1.8	118.8
				Ecp.			
	21		10AIII	1110	12	0.7	8.4

УМ-4

Марка эл-та	Поз.	Эскиз или сечение	ф мм	Длина мм	К-во	Вес, кг: 1 шт	Вес, кг: Всех
1	2	3	4	5	6	7	8
УМ-4	7	Эскизы см. выше	16AIII	4760	13	7.5	97.5
	8		10AIII	4850	4	3.0	12.0
	10		16AIII	3640	8	5.6	448
	11		10AIII	3440	2	2.2	4.4
	12		16AIII	3500	13	5.5	71.5
	13		10AIII	3300	4	2.0	8.0
	14		16AIII	2000	20	3.2	64.0
	15		10AIII	1800	6	1.1	6.6
	16		16AIII	1860	37	2.9	107.3
	17		10AIII	1660	12	1.0	12.0
	18		10AIII	5400	48	3.4	163.2
	19		16AIII	1800	24	2.8	67.2
	20		16AIII	Ecp. 1100	63	1.8	113.4
	21		10AIII	Ecp 1110	12	0.7	8.4
	22	1700 / 3340	16AIII	5040	8	8.0	64.0

Продолжение

1	2	3	4	5	6	7	8
УМ-4	23	1730 / 3370	10AIII	5100	2	3.2	6.4
	24	4700	10AIII	4700	4	2.9	11.6
	25	900 / 300	16AIII	1200	10	1.9	19.0
УМ-3	7	Эскизы см. выше	16AIII	4760	13	7.5	97.5
	8		10AIII	4850	4	3.0	12.0
	10		16AIII	3640	8	5.6	44.8
	11		10AIII	3440	2	2.2	4.4
	12		16AIII	3500	13	5.5	71.5
	13		10AIII	3300	4	2.0	8.0
	14		16AIII	2000	24	3.2	76.8
	15		10AIII	1800	6	1.1	6.6
	16		16AIII	1860	39	2.9	113.1
	17		10AIII	1660	12	1.0	12.0
	18		10AIII	5400	50	3.4	170.0
	19		16AIII	1800	24	2.8	67.2
	20		16AIII	Ecp 1100	63	1.8	113.4
	21		10AIII	Ecp 1110	12	0.7	8.4
	22		16AIII	5040	8	8.0	64.0
	23		10AIII	5100	2	3.2	6.4
УМ-5; УМ-6	62	350 / 2070 / 350 / 45°	14AIII	2770	6	3.4	20.4
	59	250 / 45° / 3950 / 350	25AIII	4750	6	16.5	99.0
	27	4600	14AIII	4600	4	5.6	22.4
	28	1850	14AIII	1850	4	2.2	8.8
	29	1700	14AIII	1700	4	2.1	8.4
	30	4470	14AIII	4470	4	5.4	21.6
	31	5400 / 350	25AIII	5750	6	20.8	124.8
	32	450 / 1510	14AIII	5370	2	6.5	13.0
				Ecp			
	33	350 / 250 / 45° / 250÷350 / 100	8AI	1100	30	0.5	15.0
	34	45° / 350 / 3950	10AIII	4200	2	2.6	5.2
	35	250 / 100 / 250	8AI	700	85	0.3	25.5
	36	250 / 45° / 350 / 100 / 250	8AI	1050	25	0.4	10.0
	37	280	8AI	380	25	0.2	5.0
	38	5400	8AI	5500	9	2.1	18.9
	39	1700 ÷ 2400	10AIII	Ecp 2050	16	1.3	20.8
	40	2200 ÷ 2800 / 250	22AIII	Ecp 2750	30	7.5	225.0
	41	2150	8AI	2250	32	0.9	28.8

Продолжение

1	2	3	4	5	6	7	8
УМ-7, 8, 10, 11, 12, 13, 14, 19	35		8AI	700	25	0.3	7.5
	36	Эскиз см. выше	8AI	1050	25	0.4	10.0
	37		8AI	380	25	0.2	5.0
	38		8AI	5500	9	2.1	18.9
	42	1600	14AIII	1600	8	2.0	16.0
УМ-9	69	1840 / 300	16AIII	2140	16	3.4	54.4
	70	1840 / 100	10AIII	1940	4	1.2	4.8
	71	1710 / 300	16AIII	2010	26	3.2	83.2
	72	1710 / 100	10AIII	1810	8	1.1	8.8
	18	Эскизы см. выше	10AIII	5400	33	3.4	112.2
	19		16AIII	1800	26	2.8	72.8
	20		16AIII	Ecp 1100	42	1.8	75.6
	21		10AIII	Ecp 1110	8	0.7	5.6
	35		8AI	700	25	0.3	7.5
	36		8AI	1050	25	0.4	10.0
	37		8AI	380	25	0.2	5.0
	38		8AI	5500	9	2.1	18.9
	43	4600	16AIII	4600	16	7.3	116.8
	44	4600	10AIII	4600	4	2.8	11.2
	45	4460	16AIII	4460	26	7.0	182.0
	46	4460	10AIII	4460	8	2.8	22.4
	73	5400 / 250	22AIII	5650	14	17.0	238.0
	74	1800 / 250	22AIII	2050	12	6.2	74.4

Продолжение

1	2	3	4	5	6	7	8
УМ-15	27	Эскизы см. выше	14AIII	4600	4	5.6	22.4
	30		14AIII	4470	4	5.4	21.6
	31		25AIII	5750	6	20.8	124.2
	33	350 / 45° / 4400	8AI	Ecp. 1100	34	0.5	17.0
	61	45° / 350 / 4400	10AIII	4750	2	3.0	6.0
	60	45° / 350 / 4400 / 350	25AIII	5100	6	18.3	109.8
	35	Эскизы см. выше	8AI	700	95	0.3	28.5
	36		8AI	1050	25	0.4	10.0
	37		8AI	380	25	0.2	5.0
	38		8AI	5500	9	2.1	18.9
	41		8AI	2150	30	0.9	27.0
	47	1600	14AIII	1600	4	1.9	7.6
	48	1450	14AIII	1450	4	1.8	7.2
	49	1300 ÷ 2100	10AIII	Ecp 1700	18	1.0	18.0
	50	2500 ÷ 3200 / 250	22AIII	Ecp 3100	34	8.6	292.4
	53	45° / 1710	14AIII	6000	2	7.3	14.6
	63	350 / 2300 / 350 / 45°	14AIII	3000	6	3.6	21.6
УМ-16; УМ-17	35	Эскизы см. выше	8AI	700	25	0.3	7.5
	36		8AI	1050	25	0.4	10.0
	37		8AI	380	25	0.2	5.0
	38		8AI	5500	9	2.1	18.9
	42		14AIII	1600	8	2.0	16.0
	51	1470	14AIII	1470	8	1.8	14.4
	52	3700 / 250	22AIII	3950	8	11.1	88.8

Совместно с данным см. л.л. КЖ-45÷50.

Привязан		ТП 902-2-344-КЖ	
Разраб.	Цветкова	Аэротенк четырехкоридорный с размерами коридора 9×5, 2×120-138	Стадия: Р; Лист: 51; Листов:
Провер.	Платинина		
Рук. гр.	Гарбуз		
Гл. инж. пр.	Чирков	Монолитные участки УМ1÷17; 19. Спецификация арматуры.	Госстрой СССР Союзводоканалпроект г. Москва
Гл. спец.	Андрианов		
Нач. отд.	Альтшуллер		
Инв. N			

Ведомость стержней на 1 элемент

Марка эл-та	Поз.	Эскиз или сечение	ф мм	Длина мм	К-во	Вес, кг 1 шт.	Вес, кг Всех
1	2	3	4	5	6	7	8
УМ-18	69	1840	16АIII	2140	16	3.4	54.4
	70	1840	10АIII	1940	4	1.2	4.8
	71	1710	16АIII	2010	26	3.2	83.2
	72	1710	10АIII	1810	8	1.1	8.8
	18	5400	10АIII	5400	30	3.4	102.0
	19	1800	16АIII	1800	26	2.8	72.8
				Ecp.			
	20	550÷850, 45°, 200	16АIII	1100	42	1.8	75.6
				Ecp.			
	21	860÷960, 45°, 100	10АIII	1110	8	0.7	5.6
	35	250, 100, 250	8AI	700	25	0.3	7.5
	36	250, 350, 45°, 250, 100	8AI	1050	25	0.4	10.0
	37	280	8AI	380	25	0.2	5.0
	38	5400	8AI	5500	9	2.1	18.9
	43	4600	16АIII	4600	12	7.3	87.6
	44	4600	10АIII	4600	4	2.8	11.2
	45	4460	16АIII	4460	20	7.0	140.0
	46	4460	10АIII	4460	8	2.8	22.4
	54	4700	10АIII	4700	4	2.9	11.6
	55	3950	16АIII	3950	10	6.3	63.0
	73	250, 5400	22АIII	5650	14	17.0	238.0
	74	250, 1800	22АIII	2050	12	6.2	74.4
УМ-20	27	4600	14АIII	4600	4	5.6	22.4
	30	4470	14АIII	4470	4	5.4	21.6
	31	5400, 350	25АIII	5750	6	20.8	124.8
				Ecp.			
	33	250, 350, 45°, 250÷350, 100	8AI	1100	34	0.5	17.0
	35	250, 250, 100	8AI	700	95	0.3	28.5
	36	250, 350, 45°, 250, 100	8AI	1050	25	0.4	10.0
	37	280	8AI	380	25	0.2	5.0
	38	5400	8AI	5500	9	2.1	18.9
	41	2150	8AI	2250	30	0.9	27.0
	52	3700, 250	22АIII	3950	8	11.1	88.8
	50	2500÷3200, 250	22АIII	Ecp. 3100	34	8.6	292.4
	53	45°, 1770	14АIII	6000	2	7.3	14.6
	56	1900	14АIII	1900	2.3	4	9.2
	57	1150	14АIII	1150	1.4	4	5.6
	58	2000	14АIII	2000	4	2.4	9.6

Продолжение

УМ-20	60	350, 4400, 350, 45°	25АIII	5100	6	18.3	109.8
	61	45°, 350, 4400	10АIII	4750	2	3.0	6.0
	63	350, 2300, 350, 45°	14АIII	3000	6	3.6	21.6
Для лотка 900×900							
УМ-21	64	75, 195	10AI	270	16	0.2	3.2
	65	160, 130, 50, 60	10AI	580	6	0.4	2.4
	66	145, 75	10AI	220	8	0.1	0.8
	67	50, 50, 90, 60, 130, 130	10AI	510	3	0.3	0.9
	68	п.м.	10AI	п.м. 17.0	—	—	10.5
Для лотка 1200×900							
УМ-22	64	Эскизы см. выше	10AI	270	16	0.2	3.2
	65		10AI	580	6	0.4	2.4
	66		10AI	220	8	0.1	0.8
	67		10AI	510	3	0.3	0.9
	68		10AI	п.м. 19.0	—	—	11.8
Для лотка 1200×1200							
УМ-23	64	Эскизы см. выше	10AI	270	16	0.2	3.2
	65		10AI	580	6	0.4	2.4
	66		10AI	220	8	0.1	0.8
	67		10AI	510	3	0.3	0.9
	68		10AI	п.м. 22.0	—	—	13.6

Выборка стали на один элемент, кг

Марка эл-та	Арматурные изделия: Арматурная сталь ГОСТ 5781-75 Класс AI ф мм 8	10	Итого	Арматурная сталь ГОСТ 5.1459-72 Класс AIII ф мм 10	12	14	16	22	25	Итого	Итого	Закладные изделия: Арматсталь ГОСТ 5781-75 класс AIII 8	Профильная сталь -8=8	Гоз. тр. d=3/4"	Итого	Всего
УМ-1				234.7			645.0			879.7	879.7	1.4	7.8		9.2	888.9
УМ-2				234.7			645.0			879.7	879.7	1.4	7.8		9.2	888.9
УМ-3				227.8			648.3			876.1	876.1	1.4	7.8		9.2	885.3
УМ-4				232.6			648.7			881.3	881.3	2.0	12.0	8.4	22.4	903.7
УМ-5	153.6		153.6	26.0	10.4	94.6		869.4	223.8	1224.2	1377.8	1.2	6.8		8.0	1385.8
УМ-6	153.6		153.6	26.0	10.4	94.6		869.4	223.8	1224.2	1377.8	1.2	6.8		8.0	1385.8
УМ-7	59.1		59.1		5.2	16.0		322.2		343.4	402.5	0.6	3.8		4.4	406.9
УМ-8	59.1		59.1		5.2	16.0		322.2		343.4	402.5	0.6	3.8		4.4	406.9
УМ-9	41.4		41.4	165.0			584.8	312.4		1062.2	1103.6					1103.6
УМ-10	59.1		59.1		5.2	16.0		322.2		343.4	402.5					402.5
УМ-11	59.1		59.1		5.2	16.0		322.2		343.4	402.5	0.4	2.0		2.4	404.9
УМ-12	59.1		59.1		5.2	16.0		322.2		343.4	402.5	0.4	2.0		2.4	404.9
УМ-13	59.1		59.1		5.2	16.0		322.2		343.4	402.5					402.5
УМ-14	59.1		59.1		5.2	16.0		322.2		343.4	402.5					402.5
УМ-15	156.8		156.8	24.0	10.4	95.0		936.8	234.6	1300.8	1457.6	1.2	6.8		8.0	1465.6
УМ-16	66.6		66.6			14.4		411.0		425.4	492.0	0.6	3.8		4.4	496.4
УМ-17	66.6		66.6			14.4		411.0		425.4	492.0					492.0
УМ-18	41.4		41.4	166.4			576.6	312.4		1055.4	1096.8	0.6	4.2	8.4	13.2	1110.0
УМ-19	59.1		59.1		5.2	16.0		322.2		343.4	402.5	0.6	3.8		4.4	406.9
УМ-20	156.8 (3 т.)		156.8	6.0	10.4	104.6		1025.6	234.6	1381.2	1538.0	1.2	6.8		8.0	1546.0
УМ-21		17.8	17.8								17.8					17.8
УМ-22		19.1	19.1								19.1					19.1
УМ-23		20.9	20.9								20.9					20.9

Совместно с данным см. л.л. КЖ-45÷51

Альбом III

Типовой проект 902-2-344

Привязан				ТП902-2-344-КЖ	
	Разраб.	Цветкова		Аэротенк четырехкоридорный с размерами коридора 9×5, 2×120-138	Стадия: Р; Лист: 52; Листов:
	Провер.	Платунина			
	Рук. гр.	Гарбуз			
	Т. инж. пр.	Чирков		Монолитные участки УМ-18, 20÷23. Спецификация и выборка арматуры.	Госстрой СССР; СОЮЗВОДОКАНАЛПРОЕКТ г. Москва
Инв. №	Нач. отд.	Альтшуллер			

Альбом II

Типовой проект 902-2-344

Монтажный план плит, лотков, балок

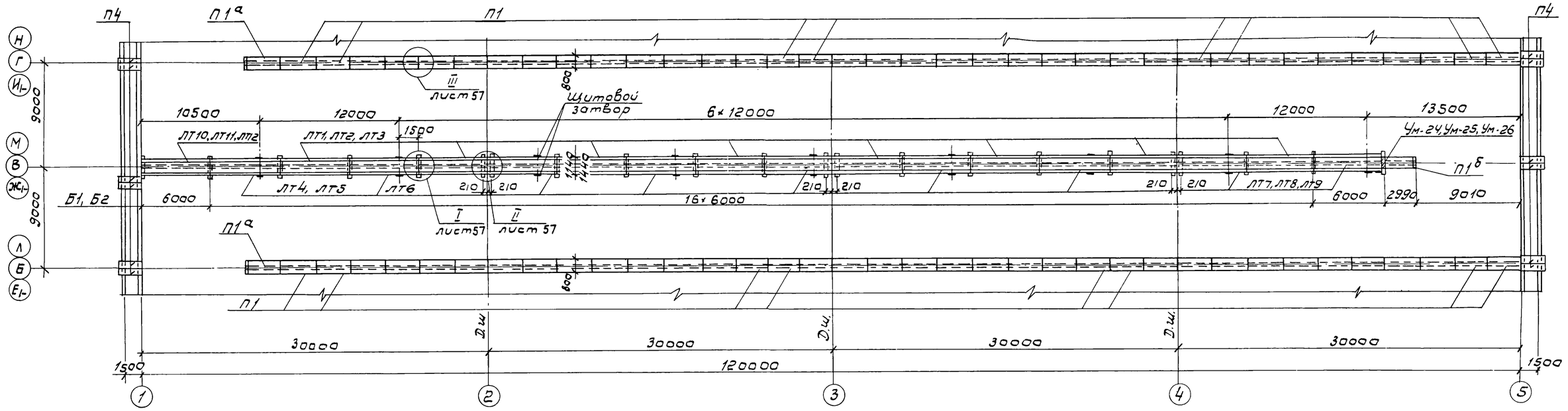

Монтажный план металлических балок и плит лотков.

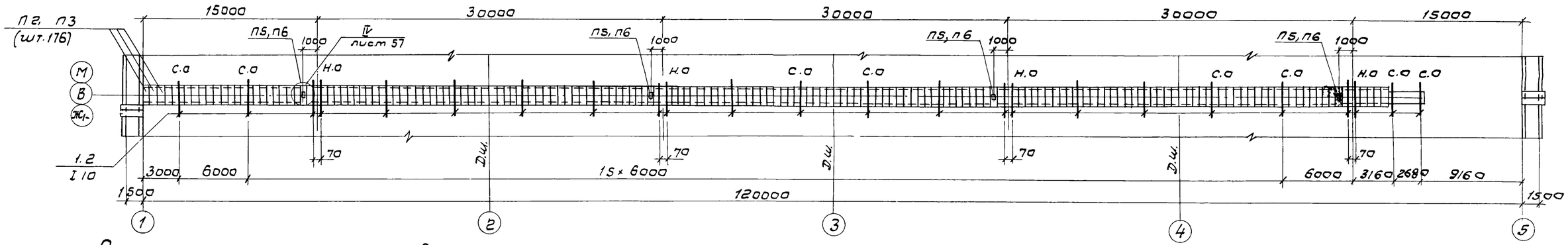

Спецификация элементов к монтажным планам, расположенным на листе

Марко поз	Обозначение	Наименование	Кол.	Масса ед т	Примеч. сечение лотка в×h
1	2	3	4	5	6
П1	КЖИ-П1-СБ	Плита П1	72	0,73	
П1а	КЖИ-П1а-СБ	—"— П1а	2	0,73	
П2	Серия 3.900-3 в.8 ч.1	—"— ПТ-9-6	176	0,14	900×900
П3	—"—	—"— ПТ-12-6	176	0,17	1200×900 1200×1200
П4	КЖИ-П4-СБ	—"— ПТ-15-6а	12	0,21	
П5	КЖИ-П5-СБ	—"— ПТ-9-6а	4	0,14	900×900
П6	КЖИ-П6-СБ	—"— ПТ-12-6а	4	0,17	1200×900 1200×1200
П1б	КЖИ-П1б-СБ	—"— П1б	1	0,73	
ЛТ1	КЖИ-ЛТ1-СБ	Лоток ЛТ1-9-9а	8	4,13	900×900
ЛТ2	КЖИ-ЛТ2-СБ	—"— ЛТ1-9-12а	8	4,58	1200×900
ЛТ3	КЖИ-ЛТ3-СБ	—"— ЛТ3	8	6,20	1200×1200
ЛТ4	КЖИ-ЛТ4-СБ	—"— ЛТ1-9-9б	8	4,13	900×900

1	2	3	4	5	6
ЛТ5	КЖИ-ЛТ5-СБ	Лоток ЛТ1-9-12б	8	4,58	1200×900
ЛТ6	КЖИ-ЛТ6-СБ	—"— ЛТ6	8	6,20	1200×1200
ЛТ7	КЖИ-ЛТ7-СБ	—"— ЛТ1-9-9в	1	4,13	900×900
ЛТ8	КЖИ-ЛТ8-СБ	—"— ЛТ1-9-12в	1	4,58	1200×900
ЛТ9	КЖИ-ЛТ9-СБ	—"— ЛТ9	1	6,20	1200×1200
ЛТ10	КЖИ-ЛТ10-СБ	—"— ЛТ1-9-9г	1	4,13	900×900
ЛТ11	КЖИ-ЛТ11-СБ	—"— ЛТ1-9-12г	1	4,58	1200×900
ЛТ12	КЖИ-ЛТ12-СБ	—"— ЛТ12	1	6,20	1200×1200
Б1	КЖИ-Б1-СБ	Балка Б1	22	0,40	900×900
Б2	КЖИ-Б2-СБ	—"— Б2	22	0,55	1200×900 1200×1200
Ум-24	КЖ-59	Монолитный участок Ум-24	1	—	900×900
Ум-25	—"—	—"— Ум-25	1	—	1200×900
Ум-26	—"—	—"— Ум-26	1	—	1200×1200
Поз. „1"	КЖ-53, 58	I10, ГОСТ 8239-72*, ℓ=2570	24	0,022	900×900

1	2	3	4	5	6
Поз. „2"	КЖ-53, 58.	I10, ГОСТ 8239-72*, ℓ=2720	24	0,023	1200×900 1200×1200
Поз. „3"	КЖ-57. Узел III	ф6 AI, ГОСТ 5781-75; ℓ=300	288	0,0001	
Поз. „4"	КЖ-57. Узел I	ф10 AIII, ГОСТ 5.1459-72, ℓ=200	56	0,0001	1200×1200

Совместно с данным см. л л. КЖ-57, 58.

Привязан

Инв. №

ТП 902-2-344-КЖ

Разраб.	Петропавловская		
Пров.	Семенова		
Рук. гр.	Гарбуз		
Гл. инж. пр.	Чурков		
Гл. спец.	Андрианов		
Нач. отд.	Альтшуллер		

Аэротенк четырехкоридорный с размерами коридора 9×5,2×120-138

Стадия	Лист	Листов
Р	53	

Монтажные планы плит, лотков и балок (L аэротенка 120м)

Госстрой СССР
СОЮЗВОДОКАНАЛПРОЕКТ
г. Москва

Альбом II

Типовой проект 902-2-344

Монтажный план плит, лотков, балок

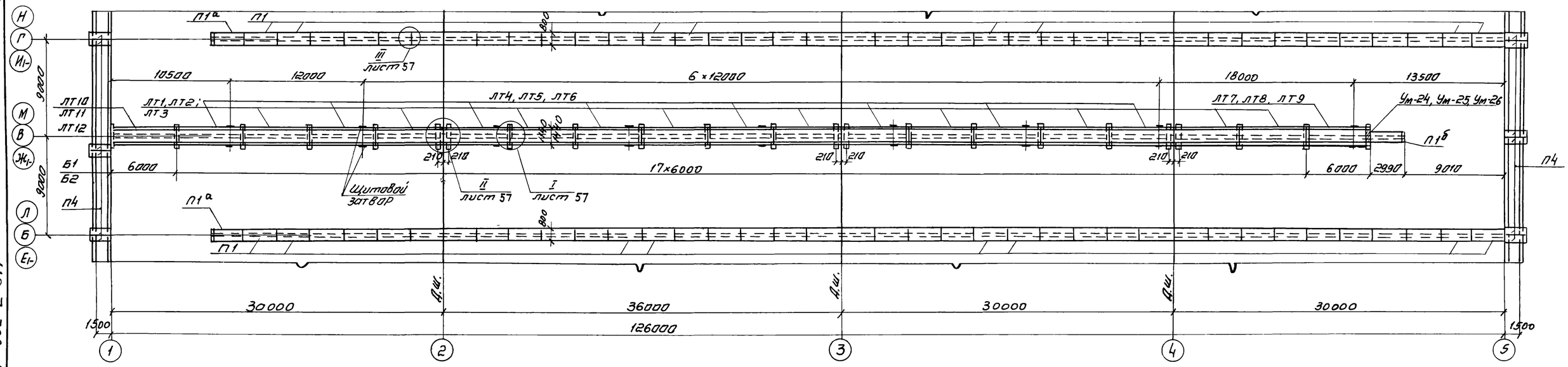

Монтажный план металлических балок и плит лотков.

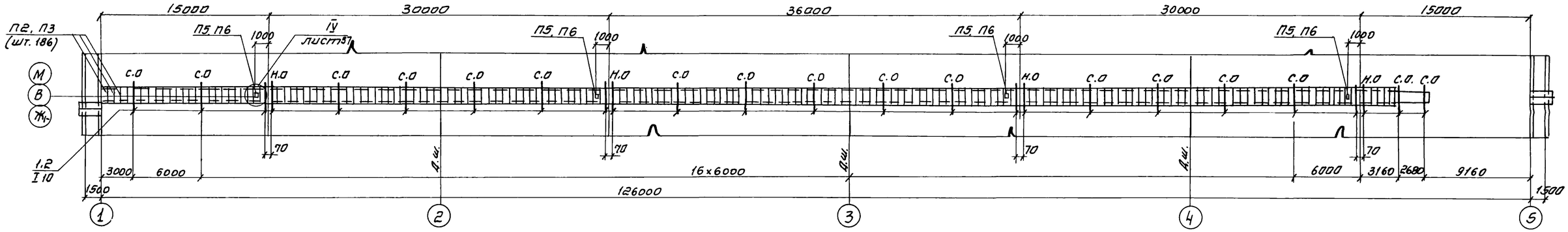

Спецификация элементов к монтажным планам, расположенным на листе

Марка поз.	Обозначение	Наименование	Кол.	Масса ед.т	Приметч. сечение лотка в км
1	2	3	4	5	6
П1	КЖИ-П1-СБ	Плита П1	76	0.73	
П1а	КЖИ-П1а-СБ	—"— П1а	2	0.73	
П2	Серия 3.900-3 в. 8 т. 1	—"— ПТ-9-6	186	0.14	900×900
П3	—"—	—"— ПТ-12-6	186	0.17	1200×900 1200×1200
П4	КЖИ-П4-СБ	—"— ПТ-15-6а	12	0.21	
П5	КЖИ-П5-СБ	—"— ПТ-9-6а	4	0.14	900×900
П6	КЖИ-П6-СБ	—"— ПТ-12-6а	4	0.17	1200×900 1200×1200
П1б	КЖИ-П1б-СБ	—"— П1б	1	0.73	
ЛТ1	КЖИ-ЛТ1-СБ	Лоток ЛТ1-9-9а	9	4.13	900×900
ЛТ2	КЖИ-ЛТ2-СБ	—"— ЛТ1-9-12а	9	4.58	1200×900
ЛТ3	КЖИ-ЛТ3-СБ	—"— ЛТ3	9	6.20	1200×1200
ЛТ4	КЖИ-ЛТ4-СБ	—"— ЛТ1-9-9б	8	4.13	900×900
ЛТ5	КЖИ-ЛТ5-СБ	Лоток ЛТ1-9-12б	8	4.58	1200×900
ЛТ6	КЖИ-ЛТ6-СБ	—"— ЛТ6	8	6.20	1200×900
ЛТ7	КЖИ-ЛТ7-СБ	—"— ЛТ1-9-9в	1	4.13	900×900
ЛТ8	КЖИ-ЛТ8-СБ	—"— ЛТ1-9-12в	1	4.58	1200×900
ЛТ9	КЖИ-ЛТ9-СБ	—"— ЛТ9	1	6.20	1200×1200
ЛТ10	КЖИ-ЛТ10-СБ	—"— ЛТ1-9-9²	1	4.13	900×900
ЛТ11	КЖИ-ЛТ11-СБ	—"— ЛТ1-9-12²	1	4.58	1200×900
ЛТ12	КЖИ-ЛТ12-СБ	—"— ЛТ12	1	6.20	1200×1200
Б1	КЖИ-Б1-СБ	Балка Б1	23	0.40	900×900
Б2	КЖИ-Б2-СБ	—"— Б2	23	0.55	1200×900 1200×1200
Ум-24	КЖ-59	Монолитный участок Ум-24	1	—	900×900
Ум-25	—"—	—"— Ум-25	1	—	1200×900
Ум-26	—"—	—"— Ум-26	1	—	1200×1200
поз. „1"	КЖ-54, 58	I10, ГОСТ 8239-72, ℓ=2570	25	0.022	900×900

1	2		3	4	5	6
поз „2"	КЖ-54, 58		I10, ГОСТ 8239-72*, ℓ=2720	25	0.023	1200×900 1200×1200
поз „3"	КЖ-57	Узел III	ф6AI, ГОСТ 5781-75, ℓ=300	304	0.000 1	
поз. „4"	КЖ-57	Узел 1	ф10AIII, ГОСТ 5.1459-72, ℓ=200	60	0.000 1.	1200×1200

Совместно с данным см. л. л КЖ-57, 58.

Привязан

Инв. №

Разраб.	Петропавловский		ТП 902-2-344-КЖ		
Провер.	Семенова				
Рук. гр.	Гарбуз				
Гл. инж. пр.	Цирков		Аэротенк четырехкоридорный с разтерами коридора 9×5,2×120-138	Стадия: Р	Лист: 54	Листов:
Гл. спец.	Андрианов		Монтажные планы плит, лотков и балок (L Аэротенка 126 м)	Госстрой СССР Союзводоканалпроект г. Москва		
Нач. отд.	Альтшиллер					

Альбом II

Типовой проект 902-2-344

Монтажный план плит, лотков, балок

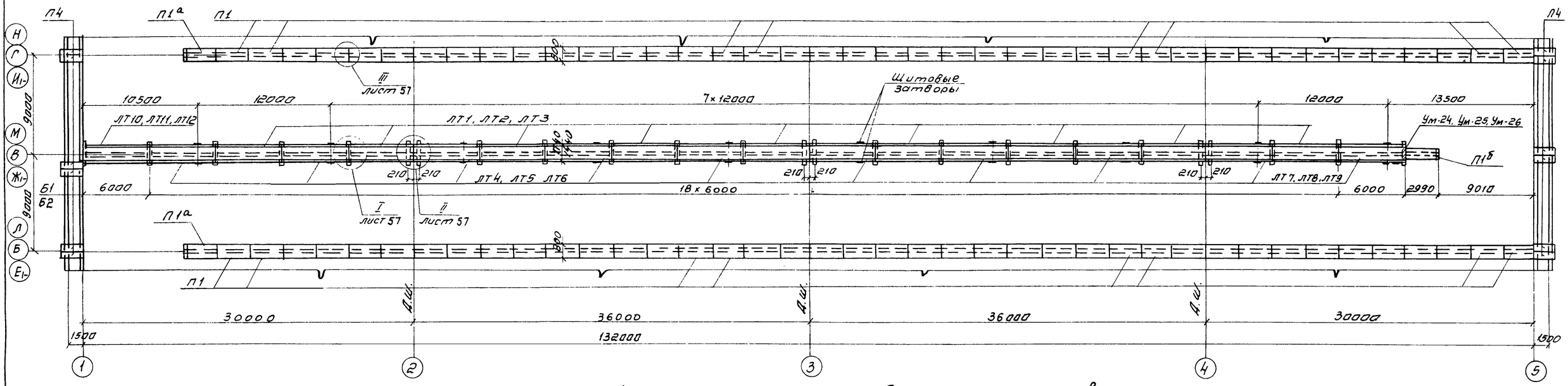

Монтажный план металлических балок и плит лотков.

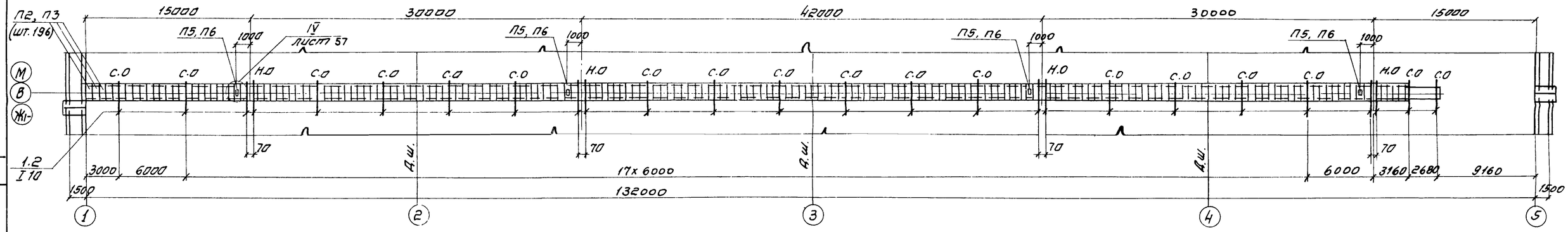

Спецификация элементов к монтажным планам, расположенным на листе

Марка поз	Обозначение	Наименование	Кол.	Масса ед.т	Примечание
1	2	3	4	5	6
П1	КЖИ-П1-СБ	Плита П1	80	0.73	
П1а	КЖИ-П1а-СБ	—"— П1а	2	0.73	
П2	Серия 3.900-3 в 8 ч 1	—"— ПТ-9-6	196	0.14	900×900
П3	—"—	—"— ПТ-12-6	196	0.17	1200×900 1200×1200
П4	КЖИ-П4-СБ	—"— ПТ-15-6а	12	0.21	
П5	КЖИ-П5-СБ	—"— ПТ-9-6а	4	0.14	900×900
П6	КЖИ-П6-СБ	—"— ПТ-12-6а	4	0.17	1200×900 1200×1200
П1б	КЖИ-П1б-СБ	—"— П1б	1	0.73	
ЛТ1	КЖИ-ЛТ1-СБ	Лоток ЛТ1-9-9а	9	4.13	900×900
ЛТ2	КЖИ-ЛТ2-СБ	—"— ЛТ1-9-12а	9	4.58	1200×900
ЛТ3	КЖИ-ЛТ3-СБ	—"— ЛТ3	9	6.20	1200×1200
ЛТ4	КЖИ-ЛТ4-СБ	—"— ЛТ1-9-9б	9	4.13	900×900

1	2	3	4	5	6
ЛТ5	КЖИ-ЛТ5-СБ	Лоток ЛТ1-9-12б	9	4.58	1200×900
ЛТ6	КЖИ-ЛТ6-СБ	—"— ЛТ6	9	6.20	1200×1200
ЛТ7	КЖИ-ЛТ7-СБ	—"— ЛТ1-9-9в	1	4.13	900×900
ЛТ8	КЖИ-ЛТ8-СБ	—"— ЛТ1-9-12в	1	4.58	1200×900
ЛТ9	КЖИ-ЛТ9-СБ	—"— ЛТ9	1	6.20	1200×1200
ЛТ10	КЖИ-ЛТ10-СБ	—"— ЛТ1-9-9г	1	4.13	900×900
ЛТ11	КЖИ-ЛТ11-СБ	—"— ЛТ1-9-12г	1	4.58	1200×900
ЛТ12	КЖИ-ЛТ12-СБ	—"— ЛТ12	1	6.20	1200×1200
Б1	КЖИ-Б1-СБ	Балка Б1	24	0.40	900×900
Б2	КЖИ-Б2-СБ	—"— Б2	24	0.50	1200×900 1200×1200
Ум-24	КЖ-59	Монолитный участок Ум-24	1		900×900
Ун-25	—"—	—"— Ум-25	1	–	1200×900
Ум-26	—"—	—"— Ум-26	1	–	1200×1200
поз „1"	КЖ-55, 58	I10, ГОСТ 8239-72х; ℓ=2570	26	0.022	900×900

1	2	3	4	5	6
поз. „2"	КЖ-55, 58	I10, ГОСТ 8239-72х, ℓ=2720	26	0.023	1200×900 1200×1200
поз „3"	КЖ-57 Узел III	ф6АI, ГОСТ 5781-75, ℓ=300	320	0.0001	
поз. „4"	КЖ-57 Узел I	ф10АIII, ГОСТ 5.1459-72, ℓ=200	64	0.0001	1200×1200

Совместно с данным см л. л. КЖ-57, 58

Привязан

Инв №

ТП 902-2-344 - КЖ

Разраб.	Петропавловская	
Проверил	Семенова	
Рук. гр.	Гарбуз	
Гл. инж. пр.	Чирков	
Гл. спец	Андрианов	
Нач. отд	Альтшуллер	

Аэротенк четырехкоридорный с размерами коридора 9×5,2×120-138

Стадия	Лист	Листов
Р	55	

Монтажные планы плит, лотков и балок (L аэротенка 132м)

Госстрой СССР
СОЮЗВОДОКАНАЛПРОЕКТ
г. Москва

Отдел № 12 Цветков
Отдел № 15 Годзишевский
Взамен инв. №
Подпись и дата
Инв. № подл.

Альбом V

Типовой проект 902-2-344

Монтажный план плит, лотков, балок

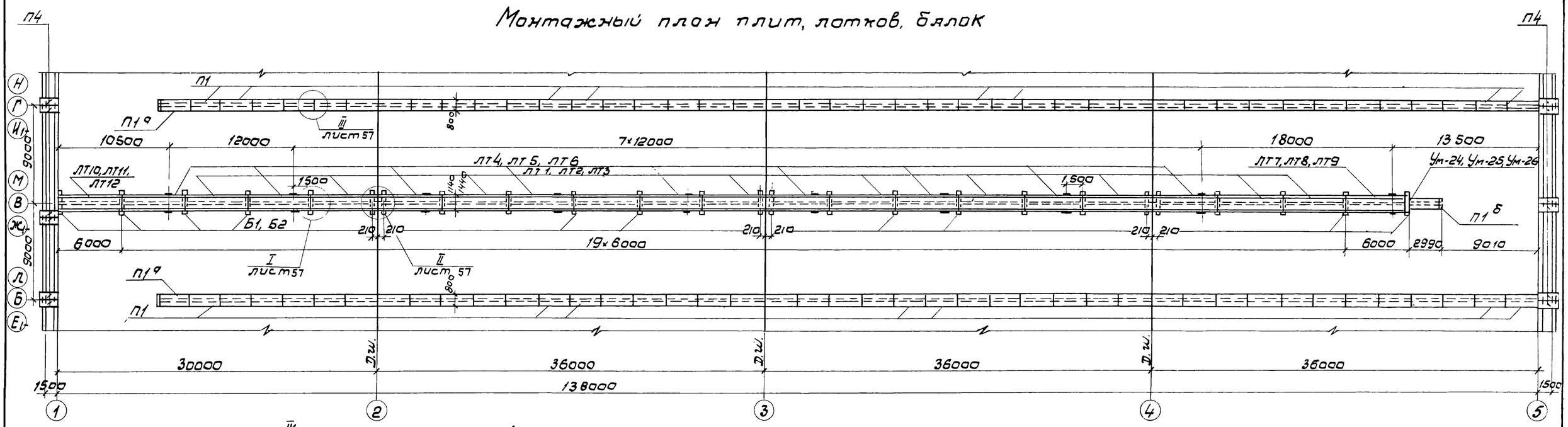

Монтажный план металлических балок и плит лотков.

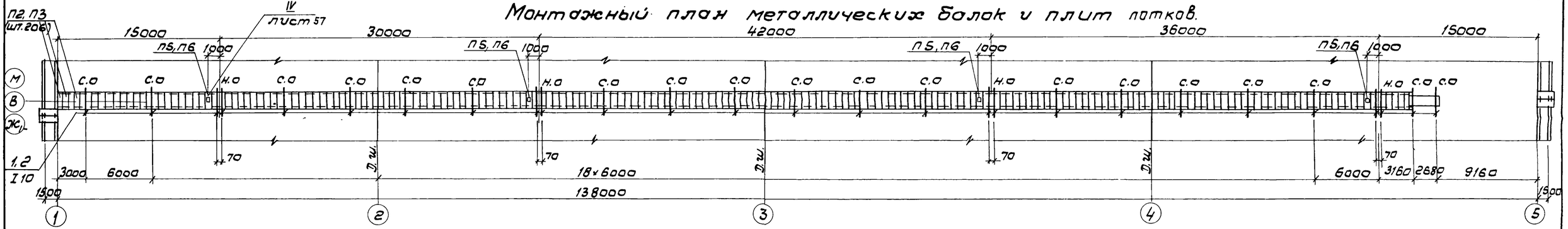

Спецификация элемежтов к монтажным планам, расположежным на листе

Марка	Обозначение	Наименование	кол.	Масса ед. т.	Примечан. сечение лотка в×h
1	2	3	4	5	6
П1	КЖИ-П1-СБ	Плита П1	84	0,73	
П1а	КЖИ-П1а-СБ	—"— П1а	2	0,73	
П2	Серия 3.900-36.8 ч.1	—"— ПТ-9-6	206	0,14	900×900
П3	—"—	—"— ПТ-12-6	206	0,17	1200×900 1200×1200
П4	—"—	—"— ПТ-15-6а	12	0,21	
П5	КЖИ-П5-СБ	—"— ПТ-9-6а	4	0,14	900×900
П6	КЖИ-П6-СБ	—"— ПТ-12-6а	4	0,17	1200×900 1200×1200
П1б	КЖИ-П1б-СБ	—"— П1б	1	0,73	
ЛТ1	КЖИ-ЛТ1-СБ	Лоток ЛТ1-9-9а	10	4,13	900×900
ЛТ2	КЖИ-ЛТ2-СБ	—"— ЛТ1-9-12а	10	4,58	1200×900
ЛТ3	КЖИ-ЛТ3-СБ	—"— ЛТ3	10	6,20	1200×1200
ЛТ4	КЖИ-ЛТ4-СБ	—"— ЛТ1-9-9б	9	4,13	900×900
ЛТ5	КЖИ-ЛТ5-СБ	Лоток ЛТ1-9-12б	9	4,58	1200×900
ЛТ6	КЖИ-ЛТ6-СБ	—"— ЛТ6	9	6,20	1200×1200
ЛТ7	КЖИ-ЛТ1-СБ	—"— ЛТ1-9-9в	1	4,13	900×900
ЛТ8	КЖИ-ЛТ8-СБ	—"— ЛТ1-9-12б	1	4,58	1200×900
ЛТ9	КЖИ-ЛТ9-СБ	—"— ЛТ9	1	6,20	1200×1200
ЛТ10	КЖИ-ЛТ10-СБ	—"— ЛТ1-9-9²	1	4,13	900×900
ЛТ11	КЖИ-ЛТ11-СБ	—"— ЛТ1-9-12²	1	4,58	1200×900
ЛТ12	КЖИ-ЛТ12-СБ	—"— ЛТ12	1	6,20	1200×1200
Б1	КЖИ-Б1-СБ	Балка Б1	25	0,40	900×900
Б2	КЖИ-Б2-СБ	—"— Б2	25	0,55	1200×900 1200×1200
Ум-24	КЖ-59	Монолитный участок Ум-24	1	-	900×900
Ум-25	—"—	—"— Ум-25	1	-	1200×900
Ум-26	—"—	—"— Ум-26	1	-	1200×1200
поз. „1"	КЖ-56, 58.	I10, ГОСТ 8239-72; ℓ=2570	27	0,022	900×900

1	2	3	4	5	6
поз. „2"	КЖ-56, 58	I10, ГОСТ 8239-72*, ℓ=2720	27	0,023	1200×900 1200×1200
поз. „3"	КЖ-57 Узел III	ф6 AI, ГОСТ 5781-75, ℓ=300	338	0,0001	
поз. „4"	КЖ-57 Узел I	ф10 AIII, ГОСТ 5.1459-72, ℓ=200	68	0,0001	1200×1200

Совместно с данным см. л.л. КЖ-57,58

Привязан:

Инв.№

ТП 902-2-344-КЖ

Разраб.	Петропавлов		
Провер.	Семенова		
Рук. пр.	Гарбуз		
Гл. спец.	Андрианов		
Гл. инж. пр.	Чирков		
Нач. отд.	Альтшуллер		

Аэротенк четырехкоридорный с размерами коридора 9×5,2×120-138

Монтажные планы плит, лотков и балок (L аэротенка 138 м)

Стадия	Лист	Листов
Р	56	

Госстрой СССР
СОЮЗВОДОКАНАЛПРОЕКТ
г. Москва

Альбом II

Типовой проект 902-2-344

1 - 1

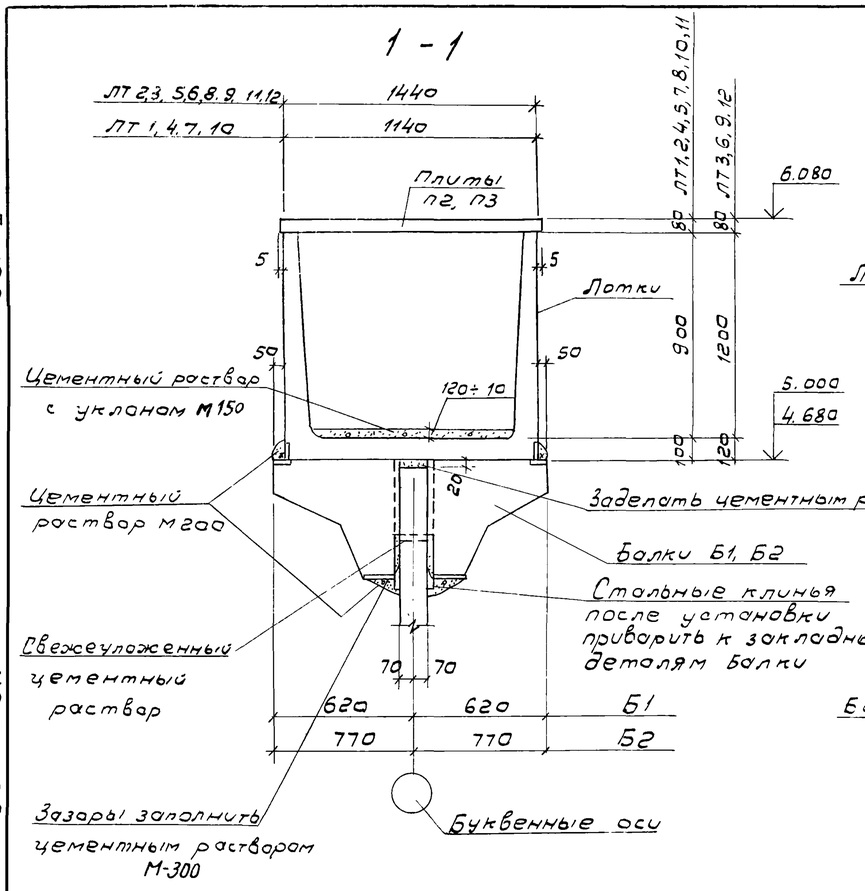

2 - 2 для сеч. лотков 900×900(h), 1200×900(h)

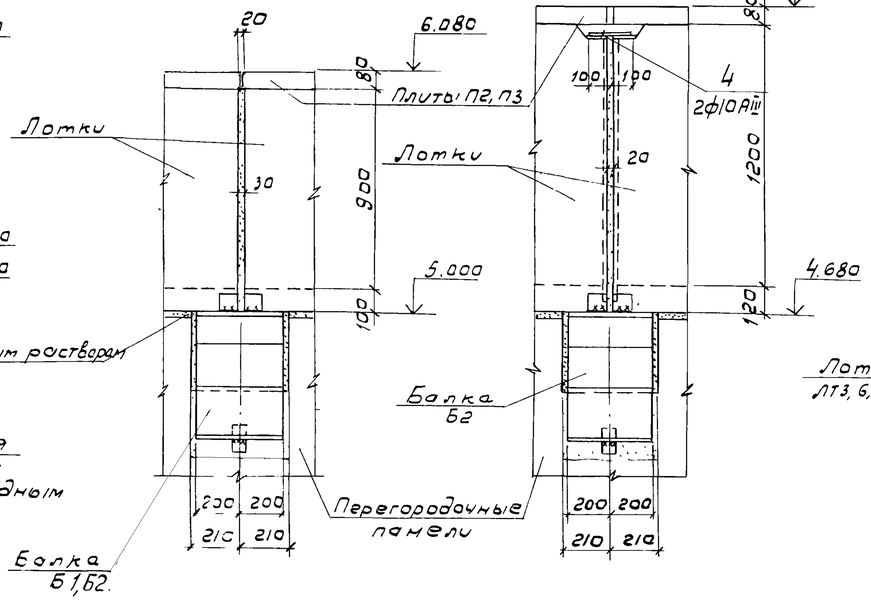

2ᵃ - 2ᵃ 1200×1200(h)

3 - 3

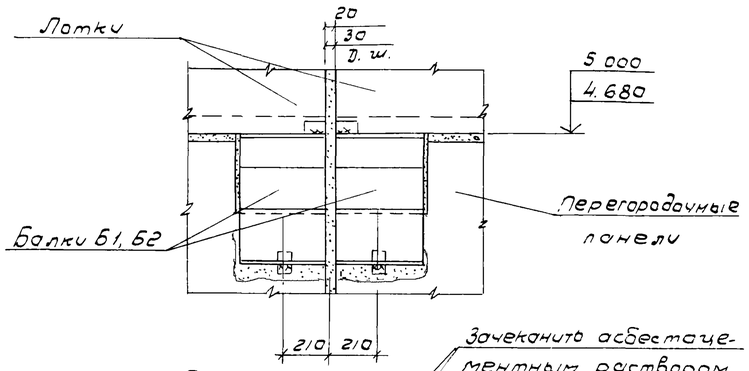

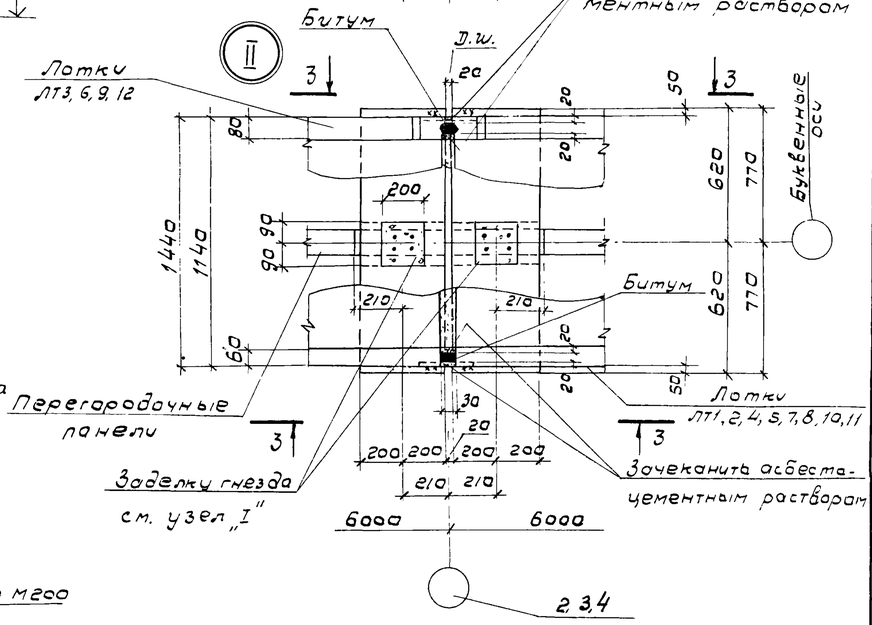

4 - 4

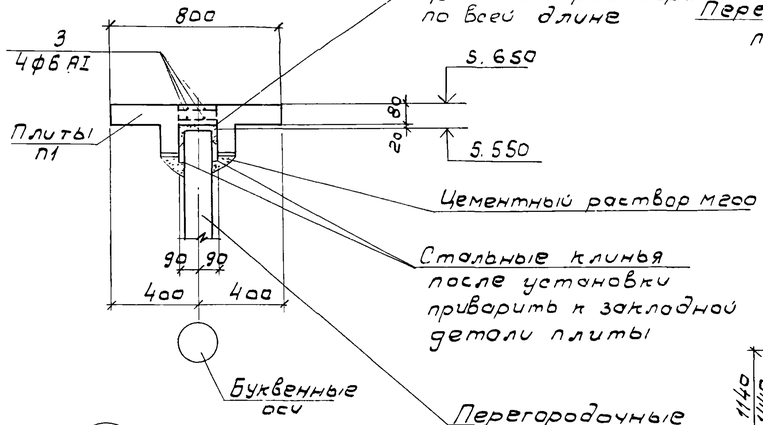

I

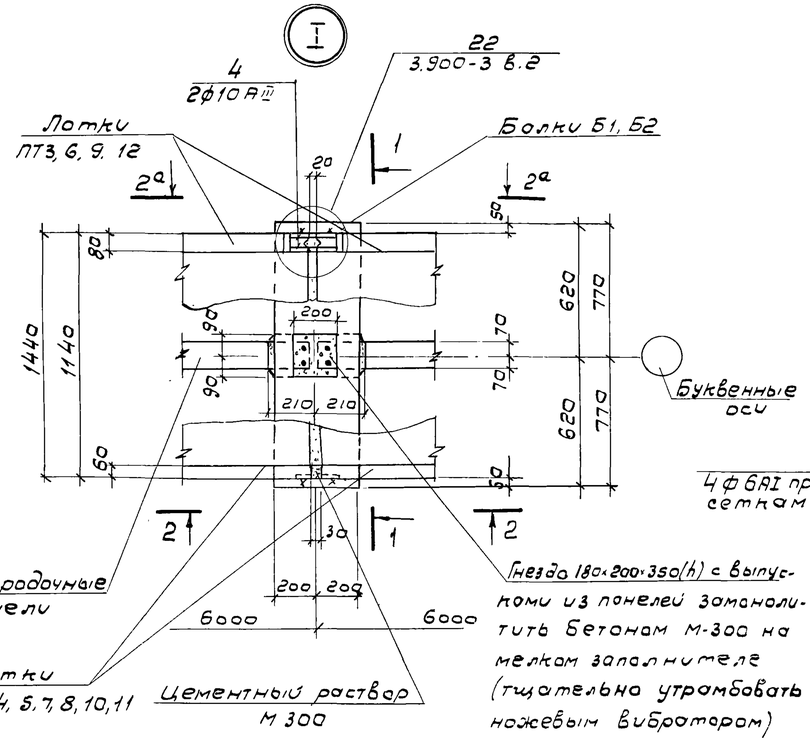

III

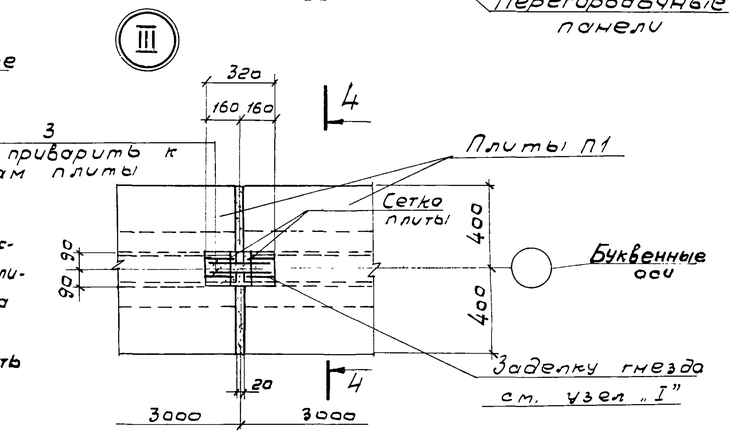

IV

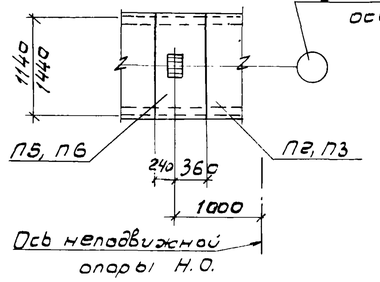

1. Совместно с данным см л. к ж-53-56
2. Все сварные швы h=6мм
Сварку вести электродами Э42, ГОСТ 9467-75

Привязан

Инв. №

ТП 902-2-344-КЖ

Разраб.	Петропавловская		Аэротенк четырехкоридорный с размерами коридора 9×5,2×120-138	Стадия	Лист	Листов
Пров.	Семенова			Р	57	
Рук. гр.	Гарбуз					
Гл. инж. пр	Чирков		Монтажные планы плит, лотков, балок Узлы I÷IV	Госстрой СССР СОЮЗВОДОКАНАЛПРОЕКТ г. Москва		
Гл. спец	Андрианов					
Нач. отд	Альтшуллер					

Типовой проект 902-2-344 Альбом II

Скользящая опора С.О.

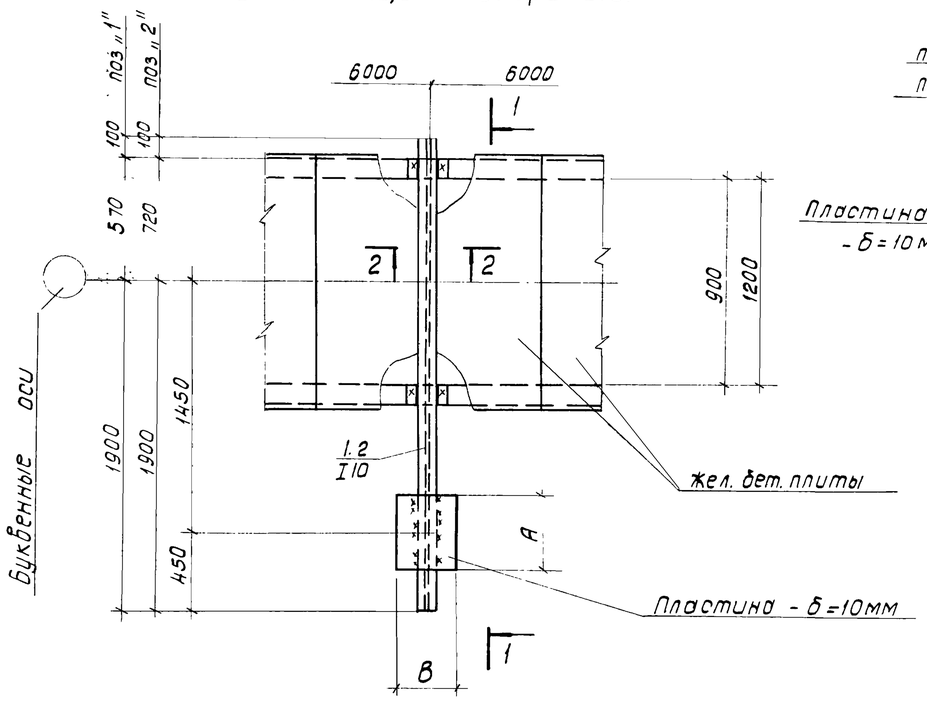

1-1

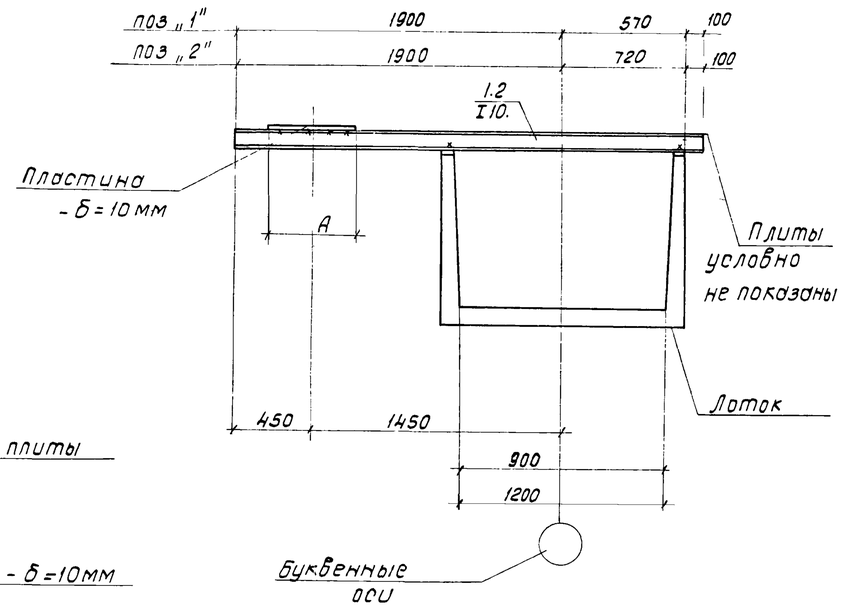

Выборка пластин - б=10мм под опоры на 1 секцию

„Д" воздухоподо	Неподвижные опоры: Размеры пластин А мм	В мм	Вес 1 шт. кг.	Длина аэротенка м 120.0	126.0	132.0	138.0 — Количество пластин	Скользящие опоры: Размеры пластин А мм	В мм	Вес 1 шт. кг.	Длина аэротенка м 120.0	126.0	132.0	138.0 — Количество пластин
7 аэраторов														
500	550	500	21.6	1	1	1	1	350	500	13.7	2	2	2	2
450	550	450	19.4	1	1	1	1	350	500	13.7	4	4	4	5
400	450	350	12.4	1	1	1	1	350	450	12.4	4	5	6	6
300	450	350	12.4	1	1	1	1	300	400	9.5	4	4	4	4
100	—	—	—	—	—	—	—	200	200	3.1	1	1	1	1
14 аэраторов														
700	650	550	28.0	1	1	1	1	400	550	17.3	2	2	2	2
600	600	600	28.3	1	1	1	1	400	500	15.7	4	4	4	5
500	550	500	21.6	1	1	1	1	350	500	13.7	4	5	6	6
400	550	450	19.4	1	1	1	1	350	450	12.4	4	4	4	4
100	—	—	—	—	—	—	—	200	200	3.1	1	1	1	1
21 аэратор														
800	650	550	28.0	1	1	1	1	400	550	17.3	2	2	2	2
700	650	550	28.0	1	1	1	1	400	550	17.3	4	4	4	5
600	600	600	28.3	1	1	1	1	400	500	15.7	4	5	6	6
450	550	450	19.4	1	1	1	1	350	500	13.7	4	4	4	4
100	—	—	—	—	—	—	—	200	200	3.1	1	1	1	1

Неподвижная опора Н.О

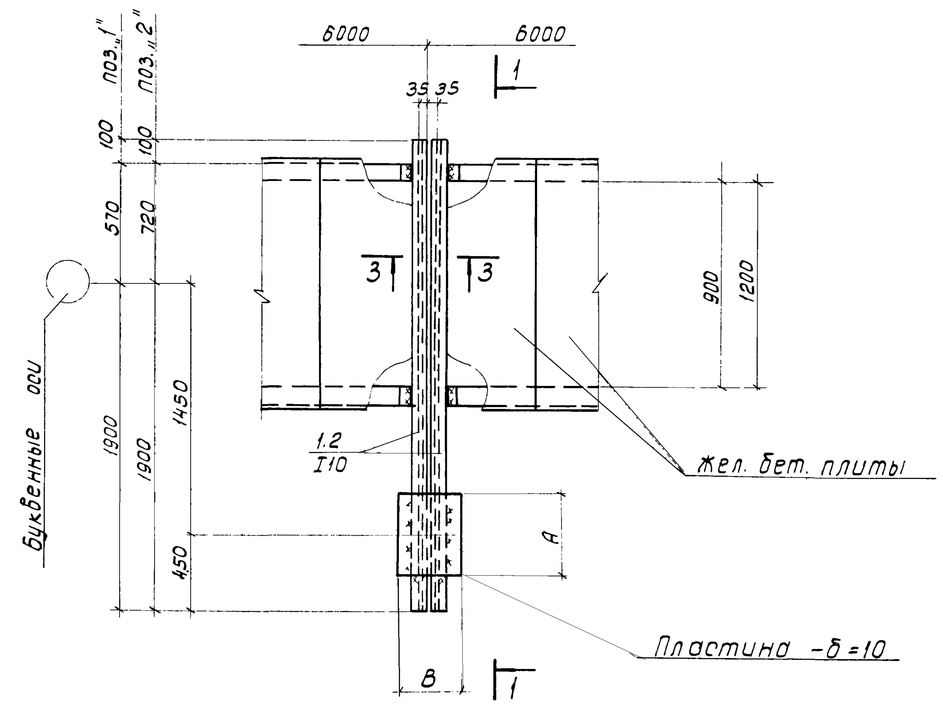

2-2

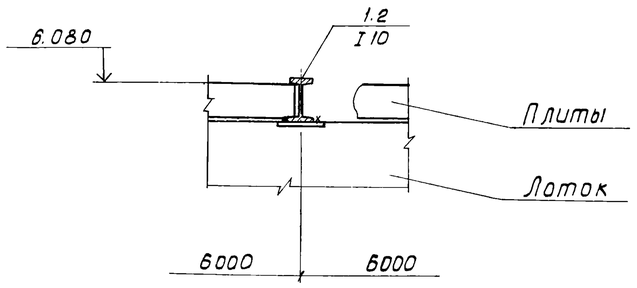

3-3

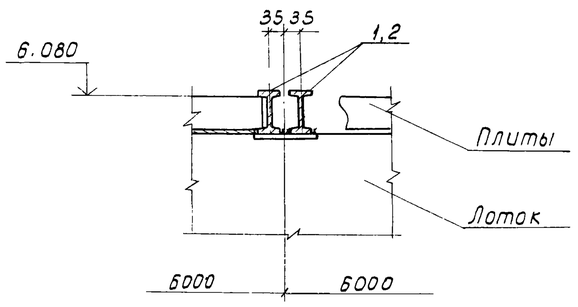

1. Совместно с данным см. л.л. КЖ-53÷56
2. Все сварные швы h=6мм.
3. Сварку вести электродами Э-42, ГОСТ 9467-75

Привязан

Инв. №

Разраб.	Петропавловская		
Пробер	Семенова		
Рук гр.	Гарбуз		
Гл инж.пр	Чиркоб		
Гл спец.	Андрианов		
Нач.отд.	Альтшуллер		

ТП 902-2-344 -КЖ

Аэротенк четырехкоридорный с размерами коридора 9×5.2×120-133

Монтажные планы плит, лотков, балок скользящие и неподвижные опоры.

Стадия	Лист	Листов
Р	58	

Госстрой СССР
Союзводоканалпроект г. Москва

Альбом V

Типовой проект 902-2-344

1 – 1

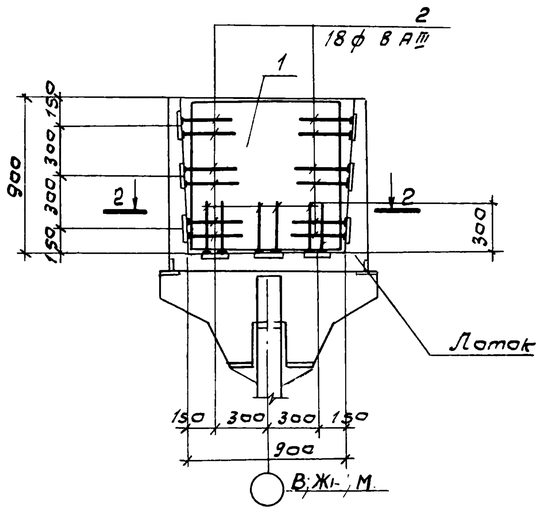

Ум-24
План по 2-2

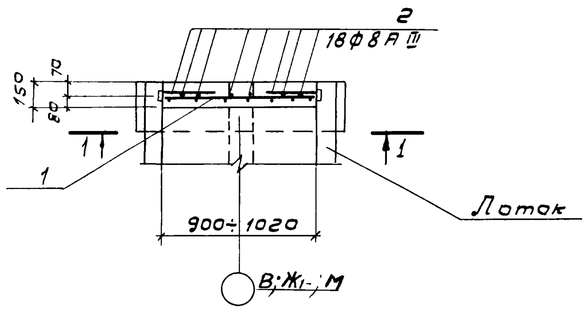

3 – 3
Ум-25

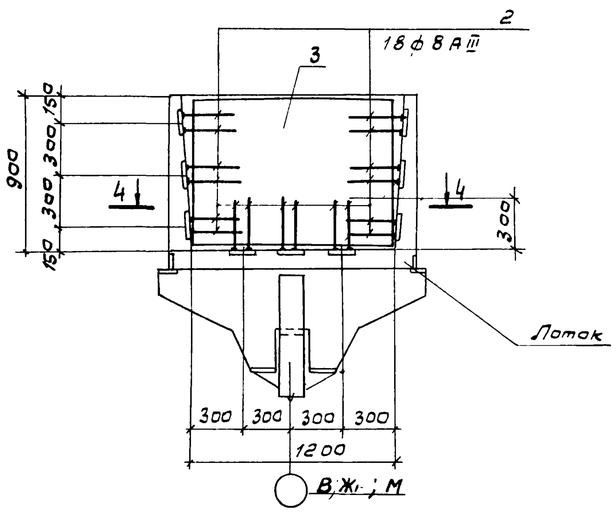

Ум-25; Ум-26
План по 4-4

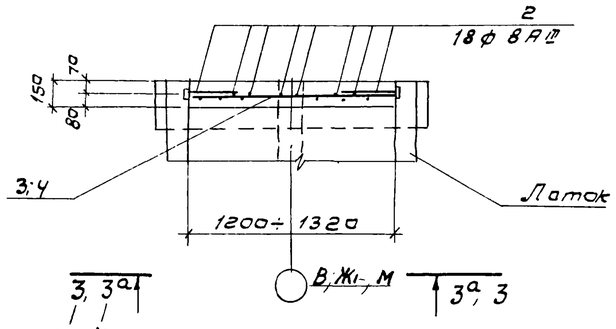

3а – 3а
Ум-26

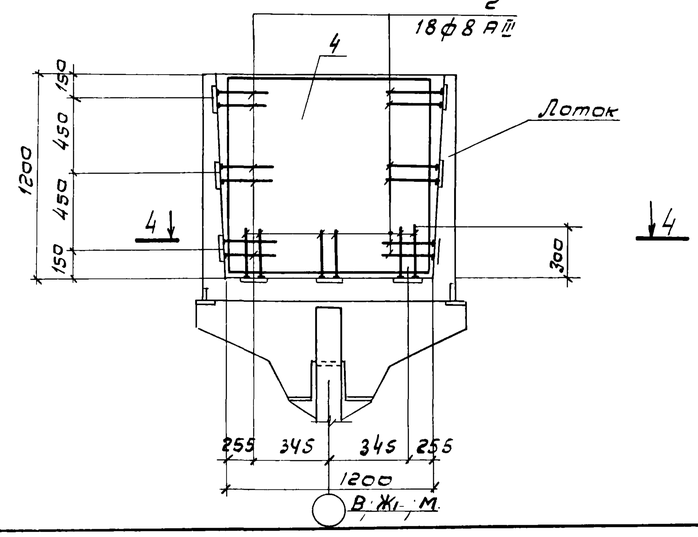

1. Совместно с данным см. л. КЖ-53÷56

Формат	Зона	Поз.	Обозначение	Наименование	Кол.	Примеч. Масса 1 шт. кг
				Документация		
			КЖ-59	Сборочный чертеж		
				Ум-24		
				Сборочные единицы и детали		
11		1	КЖИ-Ум-24-С1	Сетка арматурная С1	1	
Б/4		2	—	ф 8 А III, ГОСТ 5781-75, ℓ=300	18	0,1
				Материалы		
				Бетон М200, Мрз ☐ ВУ	0,13	м³
				Ум-25		
				Сборочные единицы и детали		
11		3	КЖИ-Ум-25-С2	Сетка арматурная С2	1	
Б/4		2	—	ф 8 А III, ГОСТ 5781-75, ℓ=300	18	0,1
				Материалы		
				Бетон М200, Мрз ☐ ВУ	0,17	м³
				Ум-26		
				Сборочные единицы и детали		
11		4	КЖИ-Ум-26-С3	Сетка арматурная С3	1	
Б/4		2	—	ф 8 А III, ГОСТ 5781-75, ℓ=300	18	0,1
				Материалы		
				Бетон М200, Мрз ☐ ВУ	0,23	м³

Выборка стали на один элемент, кг

Марка элемента	Арматурные изделия. Арматурная сталь ГОСТ 5781-75 класс А III. ф мм 6	8				Всего
Ум-24	2,0	1,8				3,8
Ум-25	2,7	1,8				4,5
Ум-26	3,6	1,8				5,4

Привязан

Инв. №

Разраб.	Петропавловская		ТП 902-2-344-КЖ	
Пров.	Семенова			
Рук. гр	Гарбуз			
Гл. инж. пр	Чирков			
Гл. спец.	Андрианов			
Нач. отд	Альтшуллер		Аэротенк четырехкоридорный с размерами коридора 9 × 6,2 × 120-138	Стадия: Р; Лист: 59; Листов:
			Монолитные участки Ум-24, 25, 26	Госстрой СССР Союзводоканалпроект г. Москва

Типовой проект 902-2-344 Альбом II

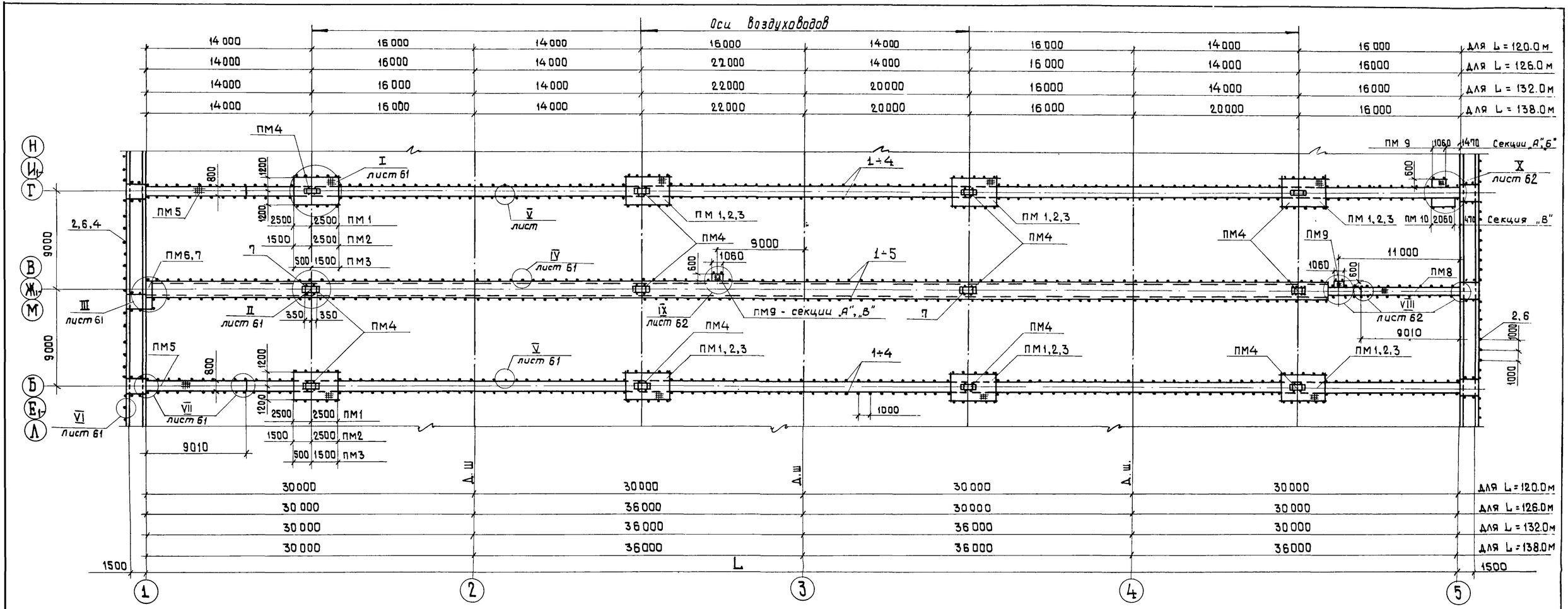

Спецификация металлических конструкций на 1 секцию

Марка	Обозначение	Наименование	Длина аэротенка м 120.0	126.0	132.0	138.0	Масса 1 шт или 1 п.м кг	Примечание
			Количество штук или п.м					
1	2	3	4	5	6	7	8	9
ПМ1	КЖИ - ПМ1	Площадка ПМ1	8	8	8	8	383.0	Количество аэраторов 21
ПМ2	КЖИ - ПМ2	— " — ПМ2	8	8	8	8	312.5	14
ПМ3	КЖИ - ПМ3	— " — ПМ3	8	1	8	8	172.6	7
ПМ4	КЖИ - ПМ4	— " — ПМ4	12	12	12	12	30.2	
ПМ5	КЖИ - ПМ5	— " — ПМ5	2	2	2	2	514.4	
ПМ6	КЖИ - ПМ6,7	— " — ПМ6	1	1	1	1	61.1	Сечение лотка 900×900
ПМ7	— " —	— " — ПМ7	1	1	1	1	65.5	1200×900 1200×1200
ПМ8	КЖИ - ПМ8	— " — ПМ8	1	1	1	1	513.4	
ПМ9	КЖИ - ПМ9	— " — ПМ9	3	3	3	3	32.8	Секции „А"
			2	2	2	2		„Б"
			2	2	2	2		„В"
ПМ10	КЖИ - ПМ10	— " — ПМ10	1	1	1	1	60.0	„В"
ПОЗ. „7"	КЖ - 60,61	I16, ГОСТ 8239-72*, ℓ = 200	4	4	4	4	2,8	

	1	2	3	4	5	6	7	8	9
ограждение	ПОЗ. „1"	КЖ - 60,61	L 50×40×12×2.5 ГОСТ 8281-69, ℓ = 1160	840	880	910	940	2.14	Секция „А"
	— " — „2"	— " —	L 50×40×12×2.5 — " —	п.м 989	п.м 1021	п.м 1045	п.м 1115	1п.м 1.83	
	— " — „3"	— " —	L 25×3, ГОСТ 8509-72	п.м 788	п.м 824	п.м 860	п.м 896	1п.м 1.12	
	— " — „4"	— " —	{ 90×30×2.5×3 4МТУ2-130-70	п.м 834	п.м 870	п.м 906	п.м 942	п.м 3.92	
	— " — „5"	— " —	-80×10, ГОСТ 103-76, ℓ = 100	216	230	240	260	0.6	
	— " — „6"	— " —	L 50×40×12×2.5 ГОСТ 8281-69, ℓ = 770	204	210	215	222	1.40	
	ПОЗ. „1"	КЖ - 60,61	L 50×40×12×2.5 ГОСТ 8281-69, ℓ = 1160	840	880	910	940	2.14	Секция „Б"
	— " — „2"	— " —	L 50×40×12×2.5 — " —	п.м 860	п.м 896	п.м 932	п.м 968	1п.м 1.83	
	— " — „3"	— " —	L 25×3, ГОСТ 8509-72	п.м 788	п.м 824	п.м 860	п.м 899	1п.м 1.12	
	— " — „4"	— " —	{ 90×30×25×3 4МТУ 2-130-70	п.м 831	п.м 867	п.м 903	п.м 939	1п.м 3.92	
	— " — „5"	— " —	-80×10, ГОСТ 103-76, ℓ = 100	216	230	240	260	0.6	
	— " — „6"	— " —	L 50×40×12×2.5 ГОСТ 8281-69, ℓ = 770	68	68	68	68	1.40	
	ПОЗ. „1"	КЖ - 60,61	L 50×40×12×2.5 ГОСТ 8281-69, ℓ = 1160	840	880	910	940	2.14	Секция „В"
	— " — „2"	— " —	L 50×40×12×2.5 — " —	п.м 977	п.м 1019	п.м 1061	п.м 1103	1п.м 1.83	
	— " — „3"	— " —	L 25×3, ГОСТ 8509-72	п.м 788	п.м 824	п.м 860	п.м 896	1п.м 1.12	
	— " — „4"	— " —	{ 90×30×25×3 4МТУ 2-130-70	п.м 828	п.м 864	п.м 900	п.м 936	1п.м 3.92	
	— " — „5"	— " —	-80×10, ГОСТ 103-76, ℓ = 100	216	230	240	260	0.6	
	— " — „6"	— " —	L 50×40×12×2.5 ГОСТ 8281-69, ℓ = 770	198	204	210	216	1.40	

Совместно с данным см. п.п. КЖ-61, 62.

Привязан:

Инв. №

Разраб.	Петропавловская		
Провер.	Платунина		
Рук. гр.	Гарбуз		
Гл. инж. пр.	Чирков		
Гл. спец.	Андрианов		
Нач. отд.	Альтшулер		

ТП 902-2-344-КЖ

Аэротенк четырехкоридорный с размерами коридора 9×5.2×120-138

Монтажный план площадок.

Стадия	Лист	Листов
Р	60	

Госстрой СССР СОЮЗВОДОКАНАЛПРОЕКТ г. Москва

17133-02 62

Типовой проект 902-2-344 Альбом II

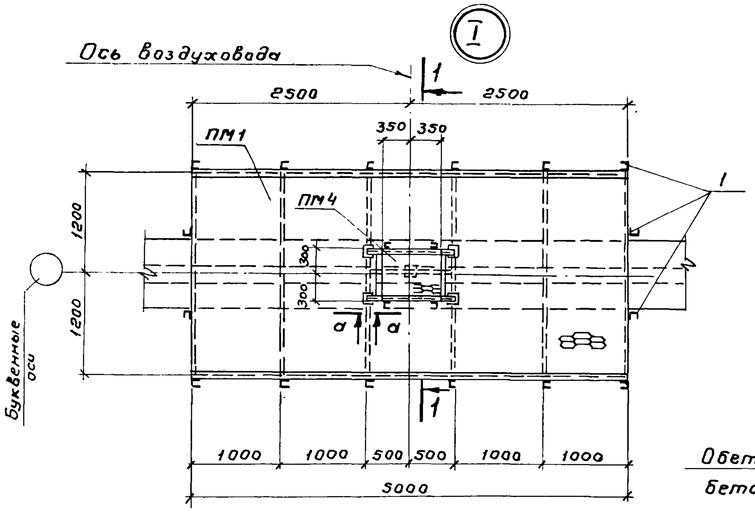

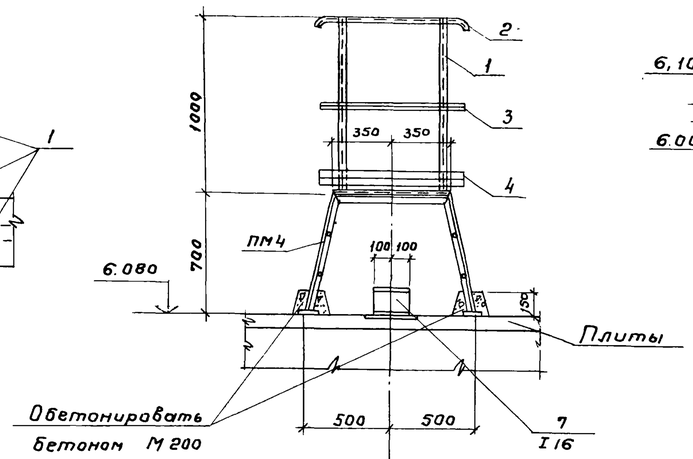

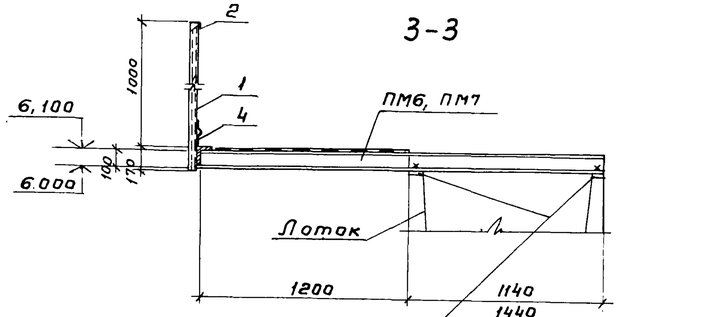

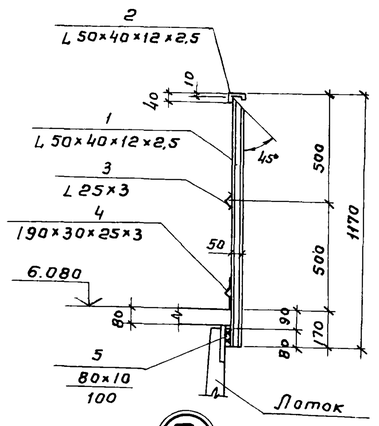

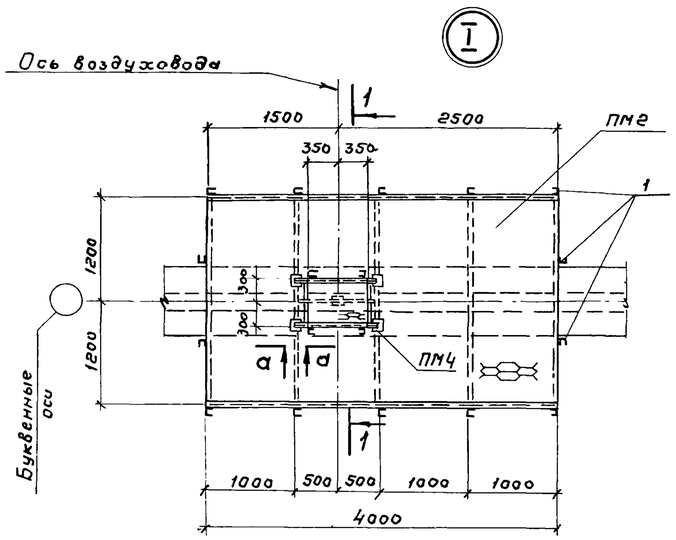

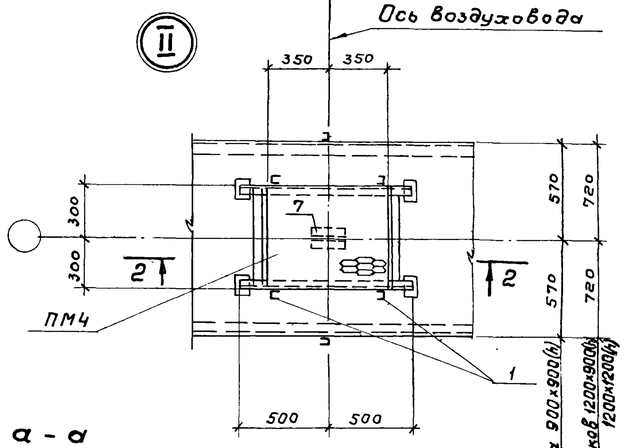

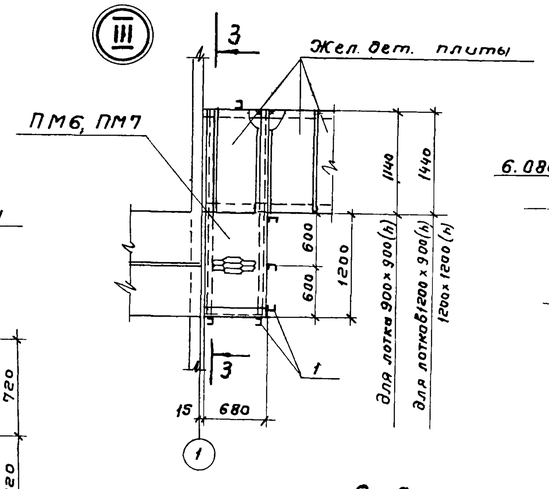

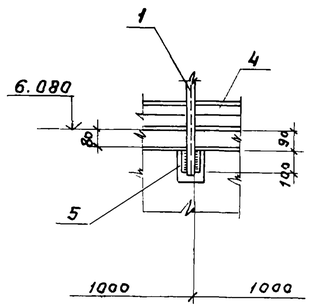

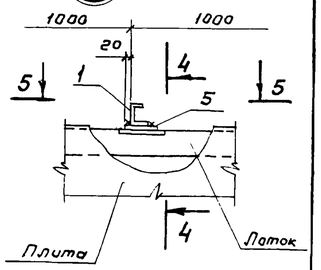

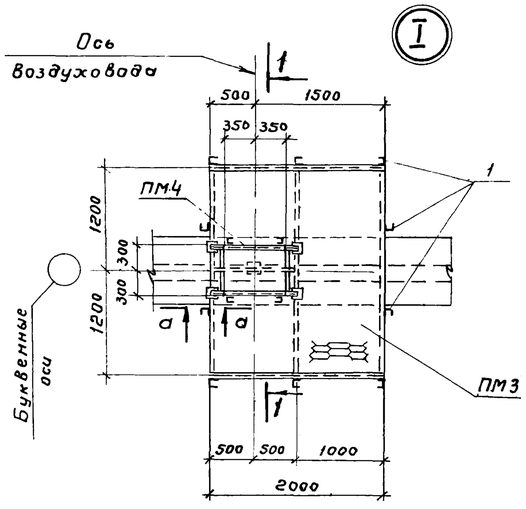

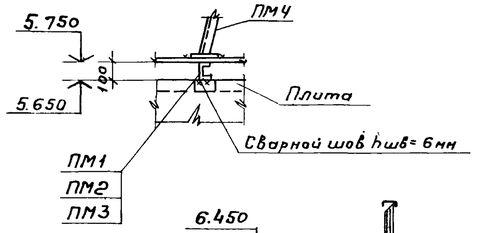

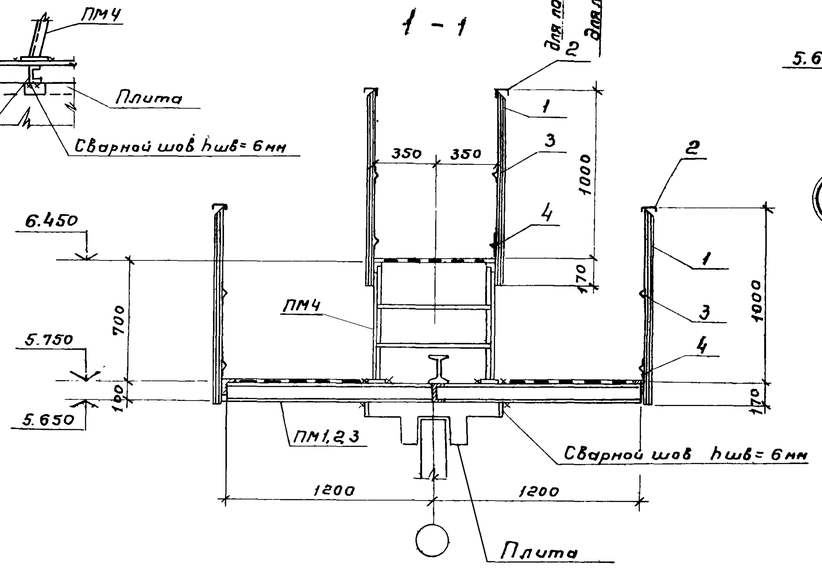

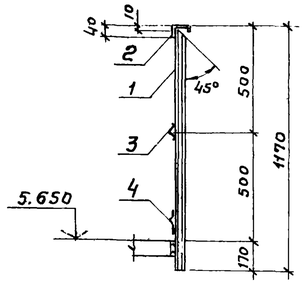

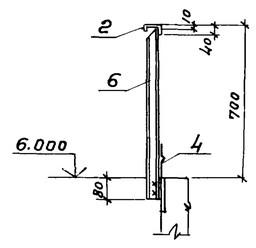

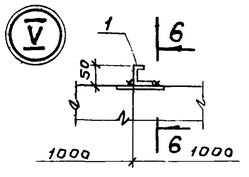

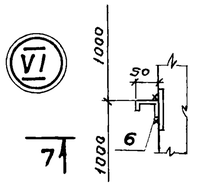

1. Совместно с данным см. л. КЖ-60
2. Сварку вести электродами Э42, ГОСТ 9467-75
Все сварные швы hшв=3мм, кроме особо оговоренных

Привязан

Инв. №

				ТП 902-2-344-КЖ	
Разраб.	Петропавловский		Аэротенк четырехкоридорный с размерами коридора 9×5,2×120-138	Стадия	Лист	Листов
Провер.	Платунина			Р	61	
Рук. гр.	Горбуз		Монтажный план площадок Узлы I÷VI	Госстрой СССР СОЮЗВОДОКАНАЛПРОЕКТ г. Москва		
Гл. инж. пр.	Чирков					
Гл. спец.	Альтшуллер					
Нач. отд.	Андрианов					

Альбом II

Типовой проект 902-2-344

9-9

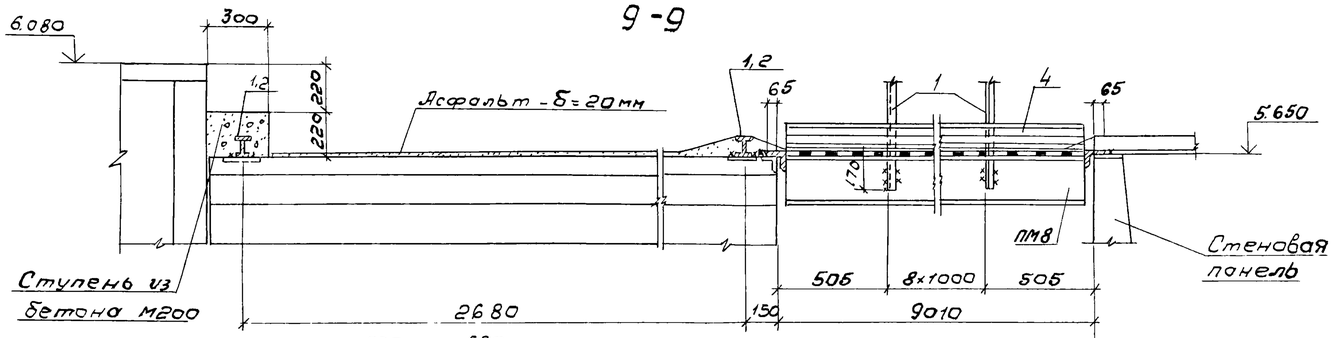

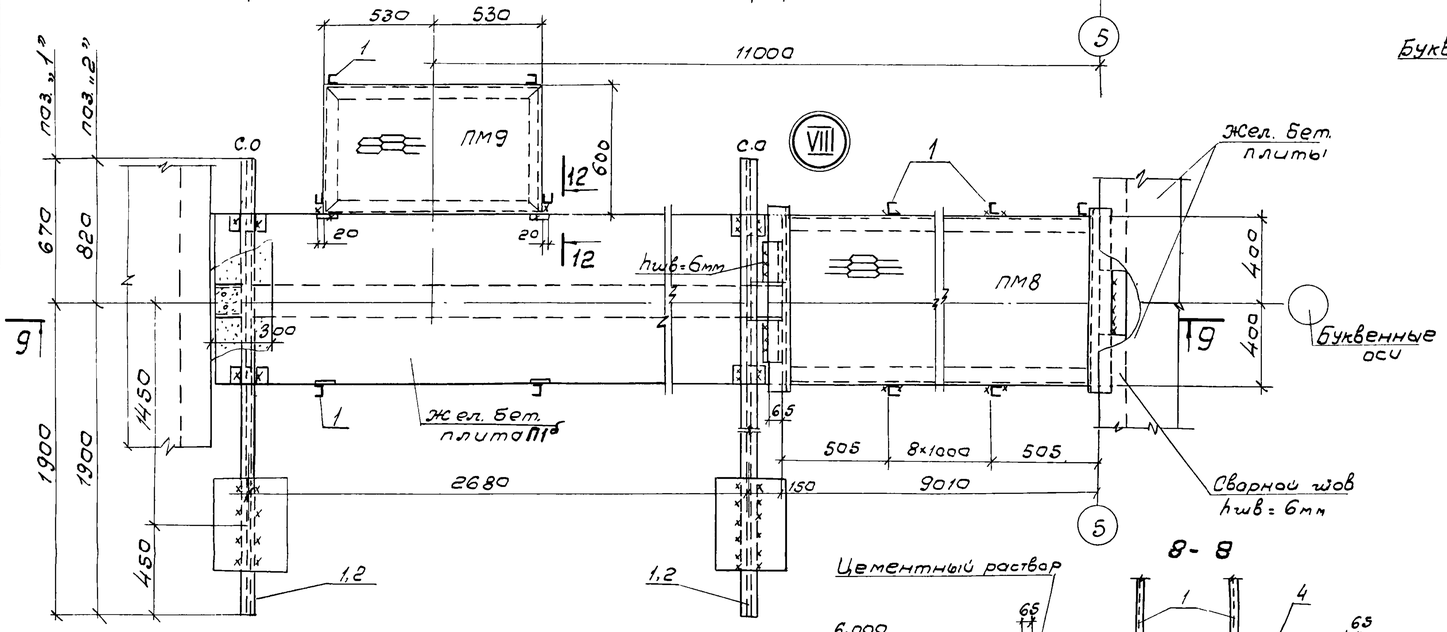

8-8

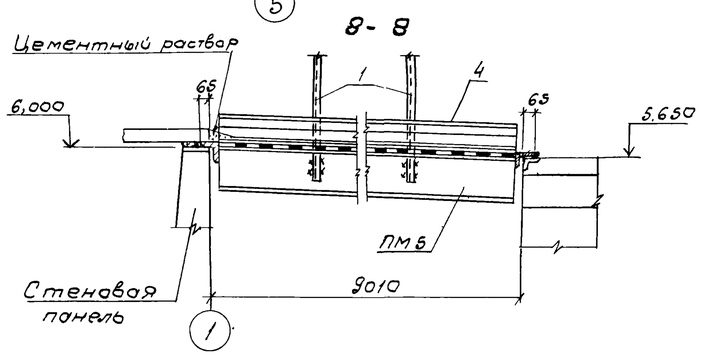

10-10

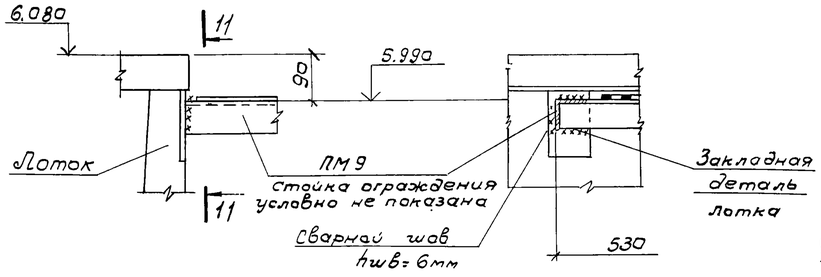

11-11

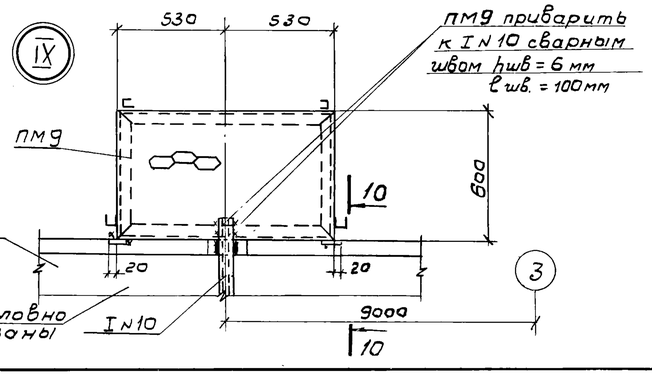

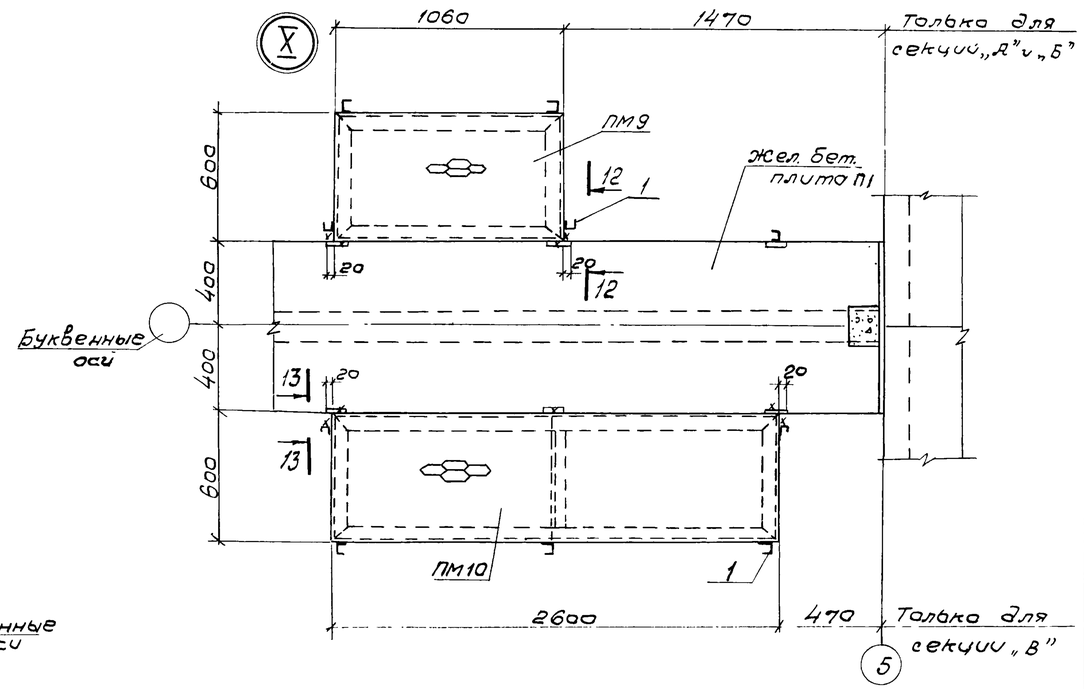

12-12

13-13

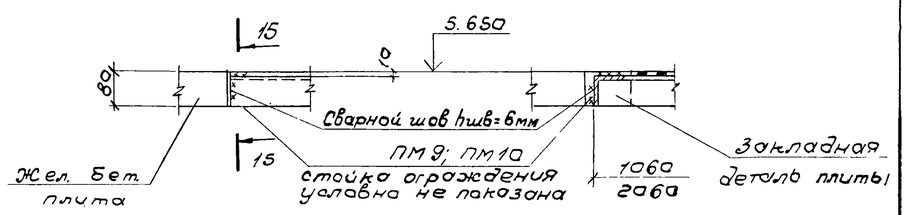

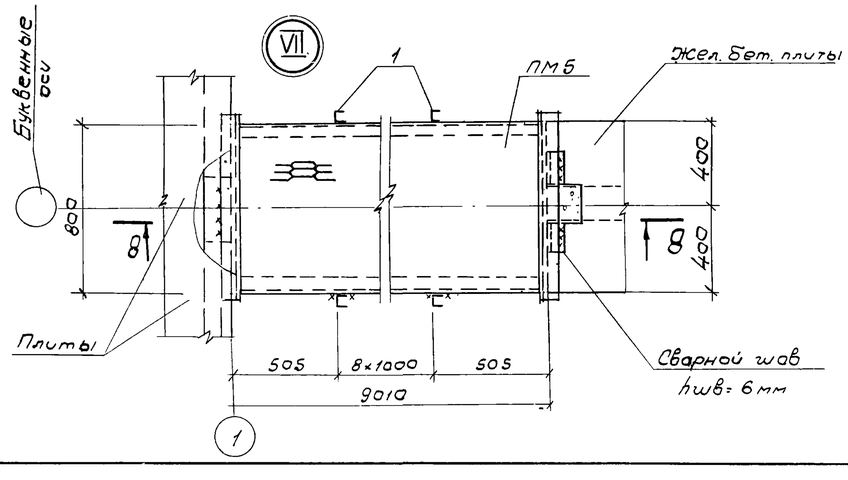

1. Совместно с данным см. п.п. КЖ-60
2. Сварку вести электродами Э42, ГОСТ 9467-75
Все сварные швы hшв=3мм, кроме особо оговоренных

Привязан

Инв.№

				ТП902-2-344 – КЖ	
Разраб.	Петропавловская			Резервуар четырехкоридорный с размерами коридора 9×5,2×120-138	Стадия: Р; Лист: 62; Листов:
Провер.	Платунина				
Рук. Гр.	Гарбуз				
Гл. инж. пр.	Чирков			Монтажный план площадок	Госстрой СССР
Гл. спец.	Андрианов			Узлы VII – X	СОЮЗВОДОКАНАЛПРОЕКТ г. Москва
Нач. отд.	Яльшумер				

17133-02 64

Копировал В Филиппова

Типовой проект 902-2-344 Альбом II

1-1
(при Водосливе длиной 5,0 м)

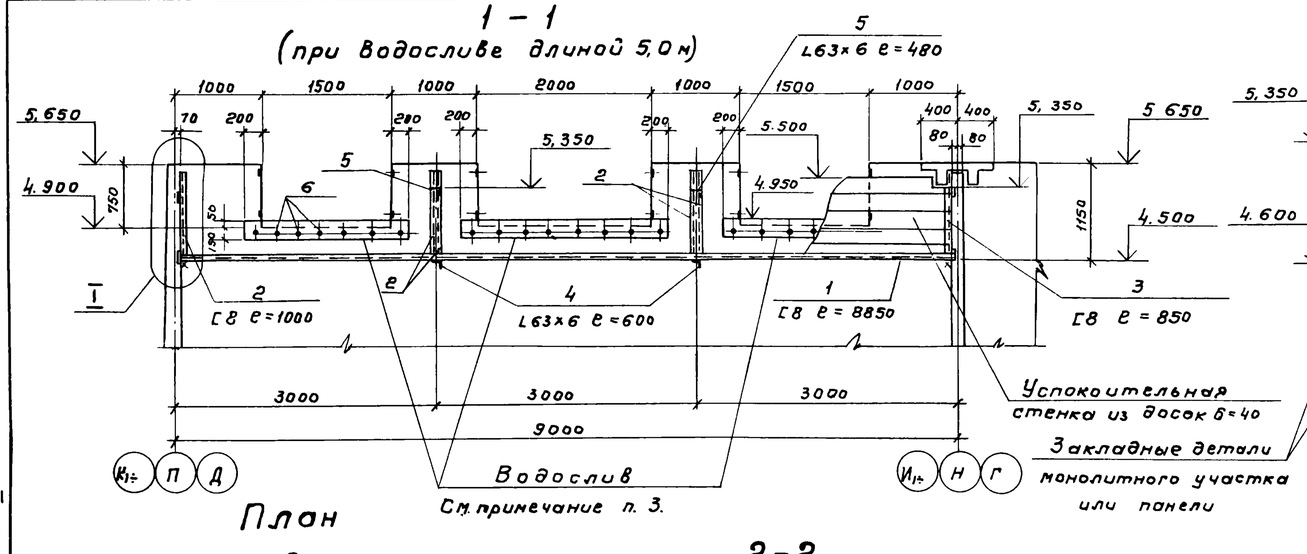

План

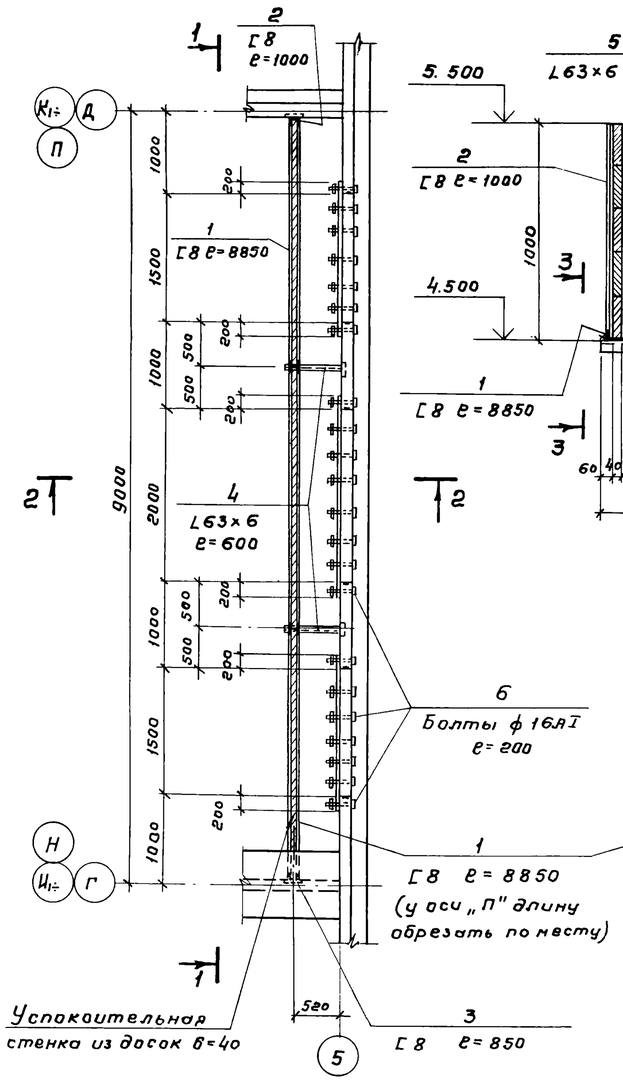

2-2

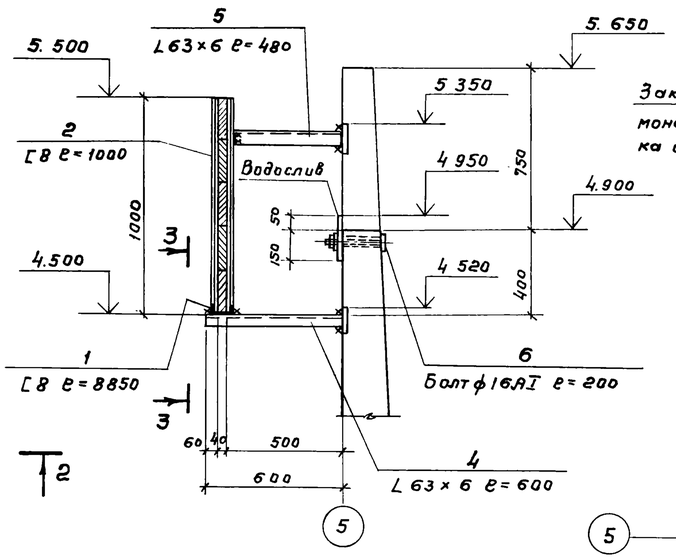

3-3

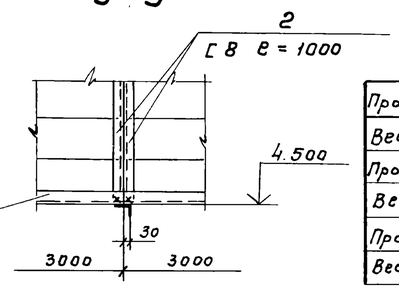

Деталь заделки проемов при длине водосливов 2,0 и 3,5 м

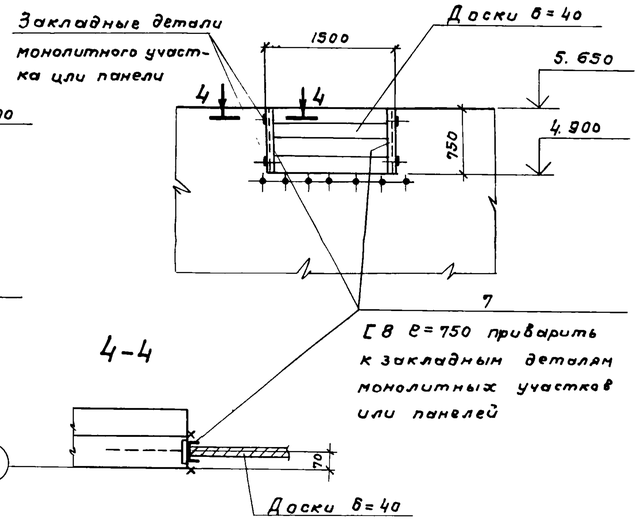

Деталь водослива

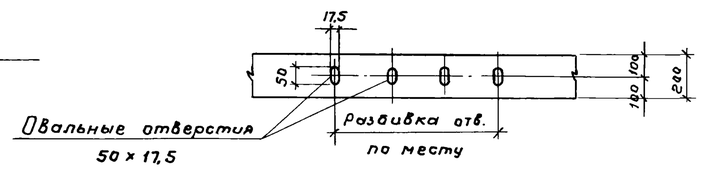

Выборка стали и проката

Профиль	[8	L63×6	Болт ф16АI		Итого	
Вес кг	104.0	12.4	8.8		125.2	ℓ=5.0м
Профиль	[8	L63×6	Болт ф16АI		Итого	
Вес кг	114.6	12.4	6.0		133.0	ℓ=3.5м
Профиль	[8	L63×6	Болт ф16АI		Итого	
Вес кг	125.2	12.4	3.2		140.8	ℓ=2.0м

Формат	Зона	Поз	Обозначение	Наименование	К-во	Примеч. масса 1 шт. кг
				Документация		
22			КЖ	Сборочный чертеж		
				Детали		
				при длине водослива 5.0м		
Б/ч		1	—	[8, ГОСТ 8240-56*, ℓ=8850	1	62,5
Б/ч		2	—	[8, ГОСТ 8240-56*, ℓ=1000	5	7.1
Б/ч		3	—	[8, ГОСТ 8240-56*, ℓ=850	1	6.0
Б/ч		4	—	L63×6, ГОСТ 8509-72, ℓ=600	2	3,4
Б/ч		5	—	L63×6, ГОСТ 8509-72, ℓ=480	2	2.8
Б/ч		6	—	Болт ф16АI, ГОСТ 5781-75, ℓ=200	22	0.4
			—	Доски б=40	0,36	м³
			—	Органическое стекло	6,20	п.м.
				Детали		
				при длине водослива 3.5м		
Б/ч		1	—	[8, ГОСТ 8240-56* ℓ=8850	1	62,5
Б/ч		2	—	[8, ГОСТ 8240-56*, ℓ=1000	5	7.1
Б/ч		3	—	[8, ГОСТ 8240-56*, ℓ=850	1	6.0
Б/ч		4	—	L63×6, ГОСТ 8509-72, ℓ=600	2	3.4
Б/ч		5	—	L63×6, ГОСТ 8509-72, ℓ=480	2	2.8
Б/ч		6	—	Болт ф16АI, ГОСТ 5781-75, ℓ=200	15	0.4
Б/ч		7	—	[8, ГОСТ 8240-56*, ℓ=750	2	5,3
			—	Доски б=40	0,41	м³
			—	Органическое стекло	4.30	п.м.
				Детали		
				при длине водослива 2.0м		
Б/ч		1	—	[8, ГОСТ 8240-56*, ℓ=8850	1	62.5
Б/ч		2	—	[8, ГОСТ 8240-56*, ℓ=1000	5	7.1
Б/ч		3	—	[8, ГОСТ 8240-56*, ℓ=850	1	6.0
Б/ч		4	—	L63×6, ГОСТ 8509-72, ℓ=600	2	3.4
Б/ч		5	—	L63×6, ГОСТ 8509-72, ℓ=480	2	2.8
Б/ч		6	—	Болт ф16АI, ГОСТ 5781-75, ℓ=200	8	0.4
Б/ч		7	—	[8, ГОСТ 8240-56*, ℓ=750	4	5,3
			—	Доски б=40	0,46	м³
			—	Органическое стекло	2.40	п.м.

1. Совместно с данным см. л. л КЖ-32 ÷ 38.
2. Все сварные швы h=6мм. Сварку вести электродами Э42, ГОСТ 9467-75.
3. Для изготовления водослива принять органическое подеточное стекло по ТУМХП 26-54.
4. Доски из древесины хвойных пород II категорий, антисептировать маслянными антисептиками

Привязан

Инв. №:

Разраб.	Цветкова		
Провер.	Семенова		
Рук. бр.	Гарбуз		
Гл. инж. пр.	Чирков		
Гл. спец.	Андрианов		
Нач. отд.	Альтшуллер		

ТП 902-2-344-КЖ

Аэротенк четырехкоридорный с размерами коридора 9×5.2×120-138

Конструкция водослива

Стадия	Лист	Листов
Р	63	

Госстрой СССР СОЮЗВОДОКАНАЛПРОЕКТ г. Москва

Типовой проект 902-2-344 Альбом II

План

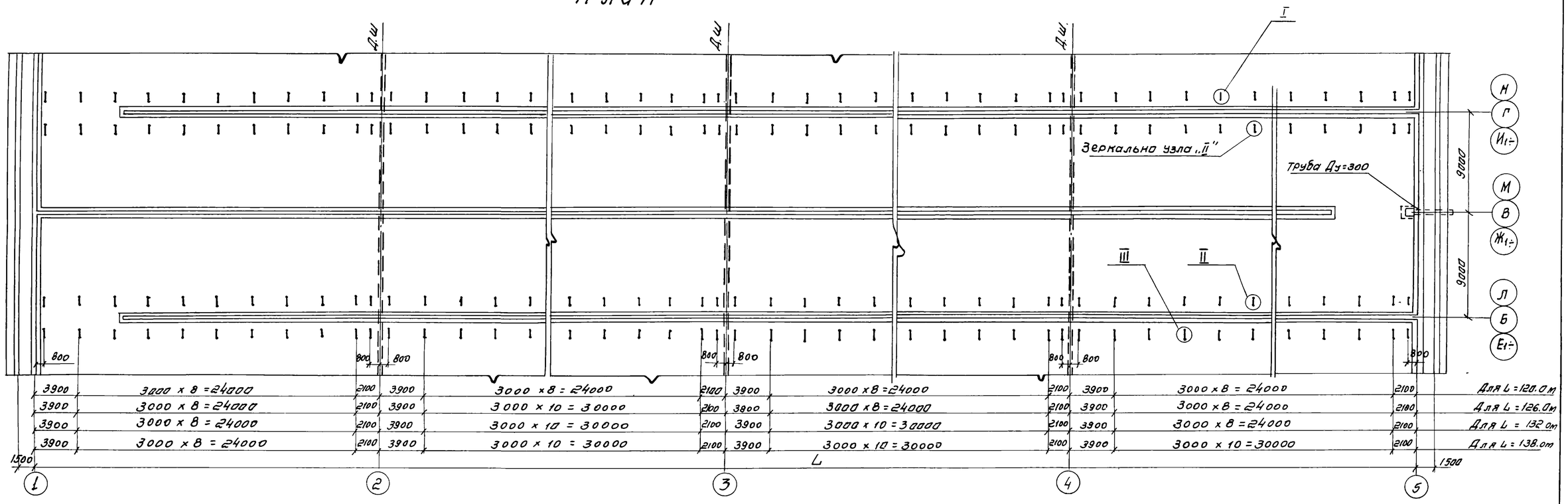

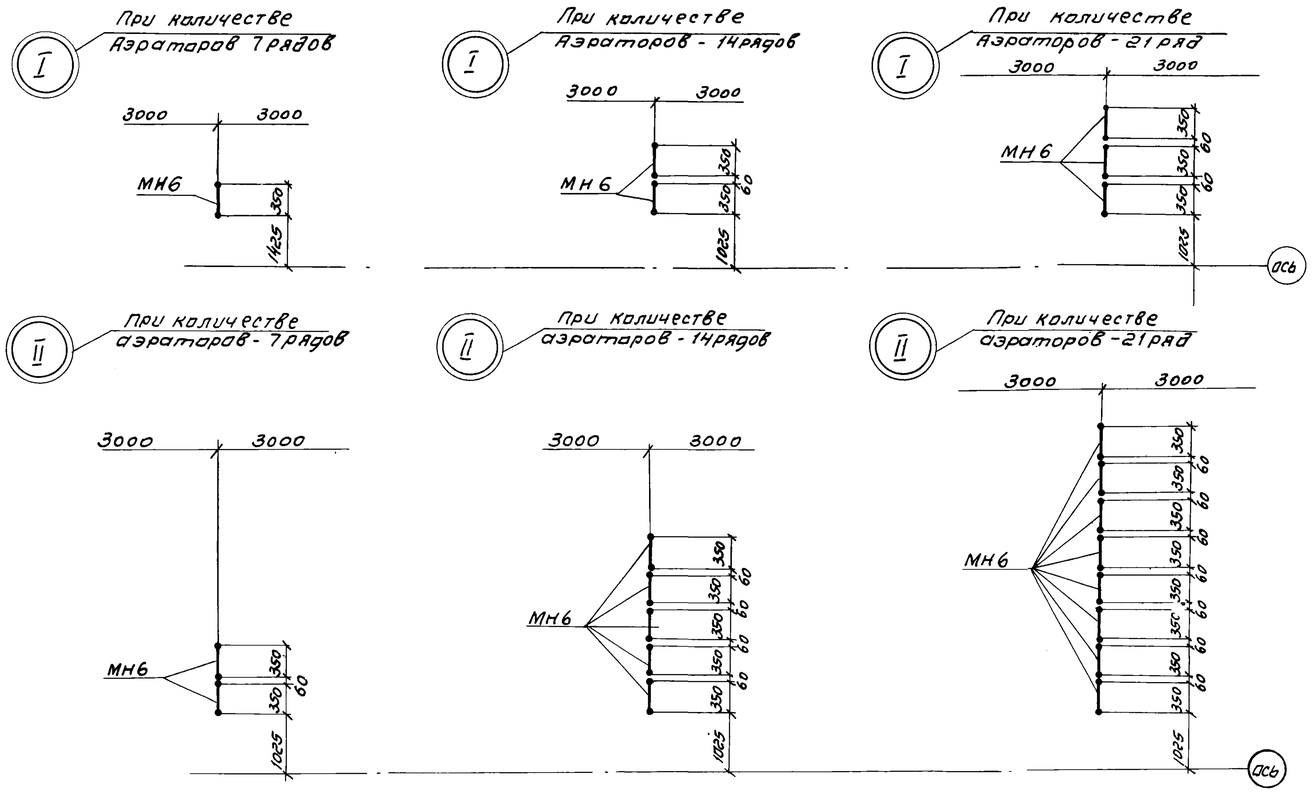

Совместно с данным см. л.л. КЖ-65÷68.

Привязан

Инв №

				ТП 902-2-344-КЖ	
Разраб.	Цветкова			Аэротенк четырехкоридорный с размерами коридора 9×5, 2×120 ÷ 138	Стадия: Р; Лист: 64; Листов:
Пров.	Полякова			Днище. Разбивка закладных деталей в набетонке. Вариант с фильтросными каналами	Госстрой СССР, Союзводоканалпроект, г. Москва
Рук. гр.	Горбуз				
Гл. инж. пр.	Чирков				
Гл. спец.	Андрианов				
Нач. отд.	Альтшуллер				

Типовой проект 902-2-344 Альбом II

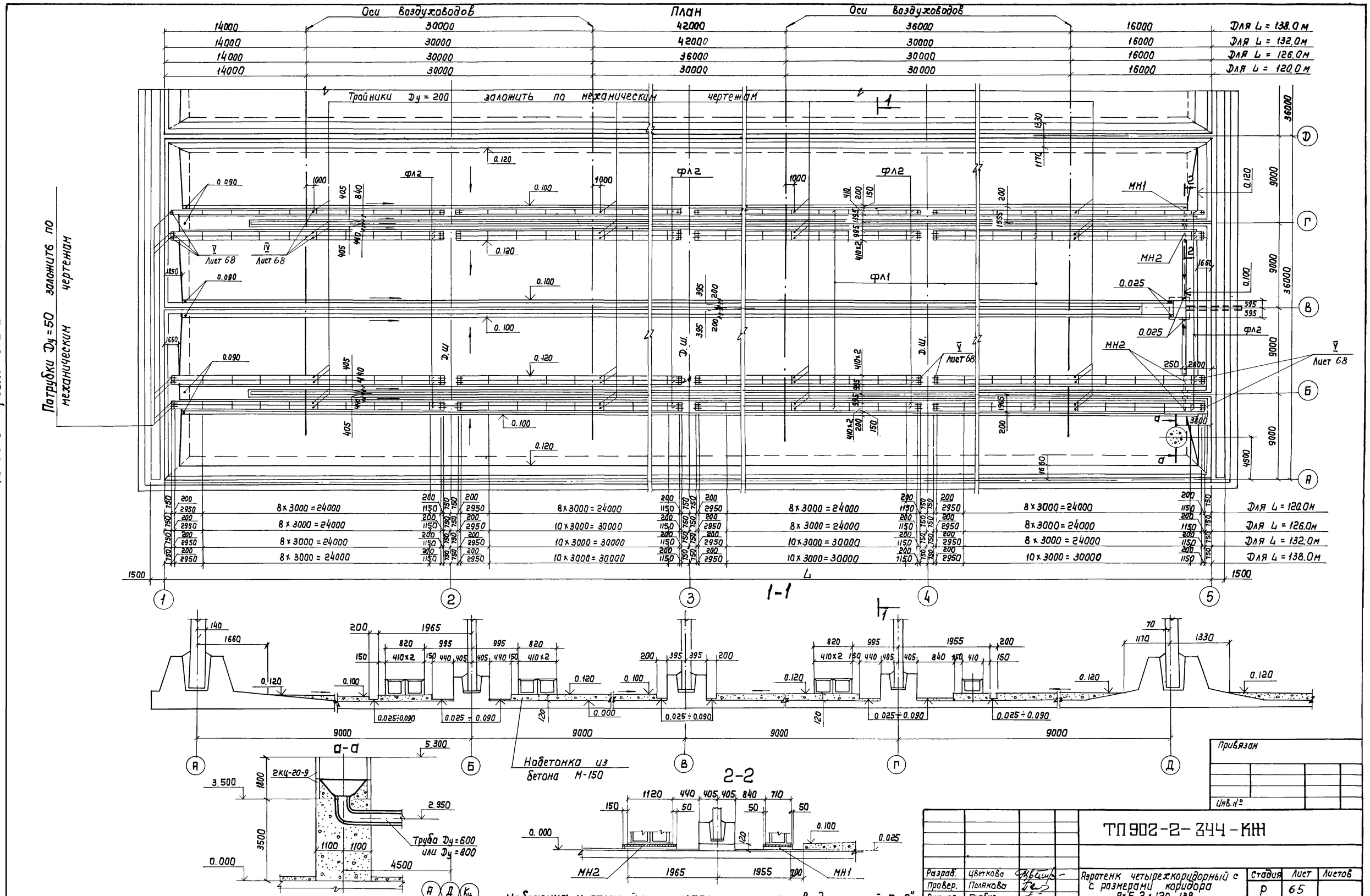

Набетонка и раскладка фильтросных каналов для секций „Б и В" аналогична данной. Совместно с данным. см. л. КЖ-64, 68.

Привязан

Инв. №

ТП 902-2-344-КЖ

Разраб.	Цветкова		Аэротенк четырехкоридорный с с размерами коридора 9×5.2×120-138	Стадия	Лист	Листов
Провер.	Полякова			Р	65	
Рук. гр.	Гарбуз		Днище. План набетонки и фильтросных каналов. (7 рядов аэраторов)	Госстрой СССР СОЮЗВОДОКАНАЛПРОЕКТ г. Москва		
Гл. инж. пр.	Чирков					
Гл. спец.	Андрианов					
Нач. отд.	Альтшуллер					

17133-02 67

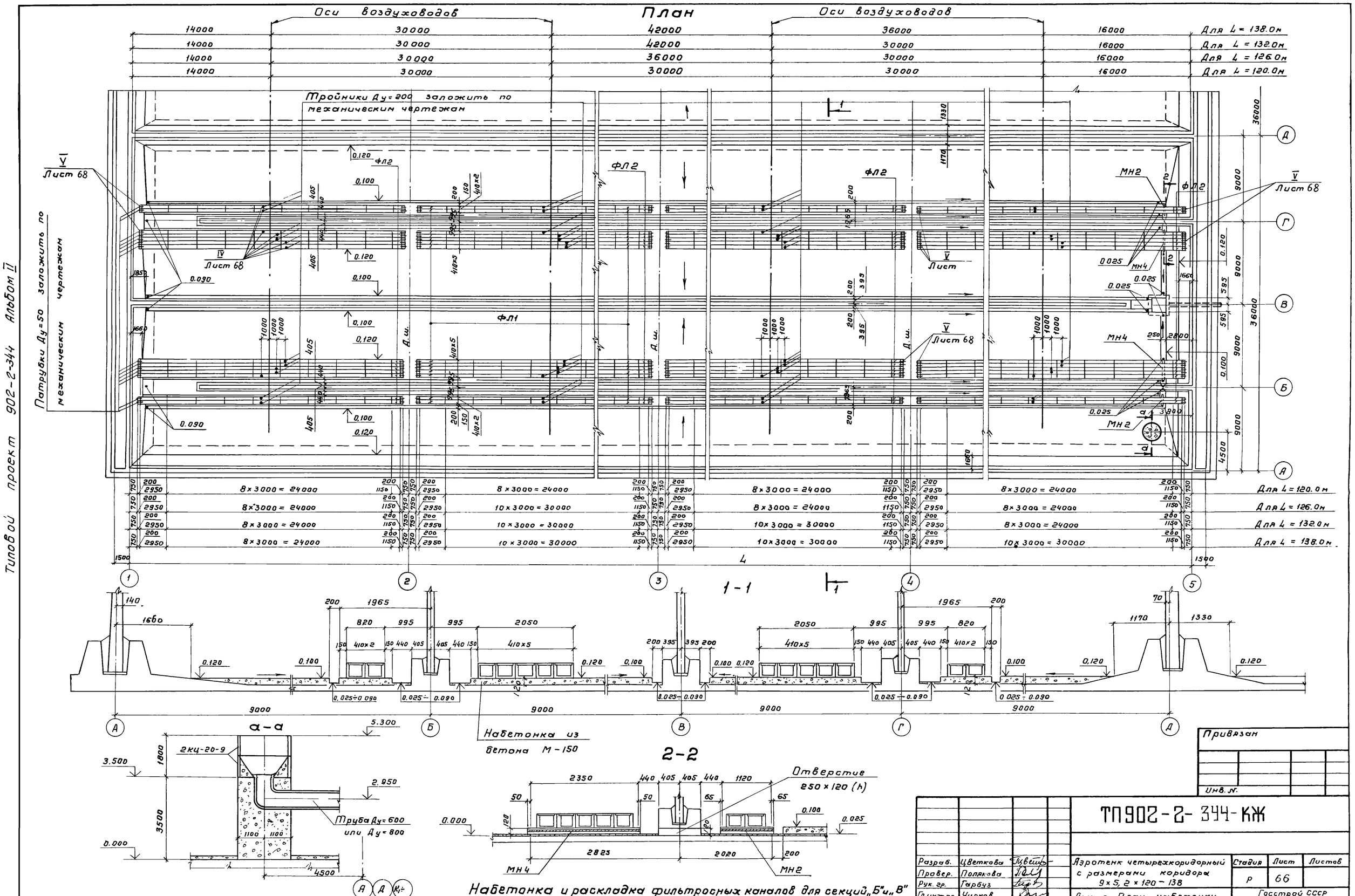

Набетонка и раскладка фильтросных каналов для секций „Б" и „В" аналогична данной. Совместно с данным см. л.л. КЖ-64, 68.

Типовой проект 902-2-344 Альбом II

Типовой проект 902-2-344 Альбом II

Патрубки Ду=50 заложить по механическим чертежам

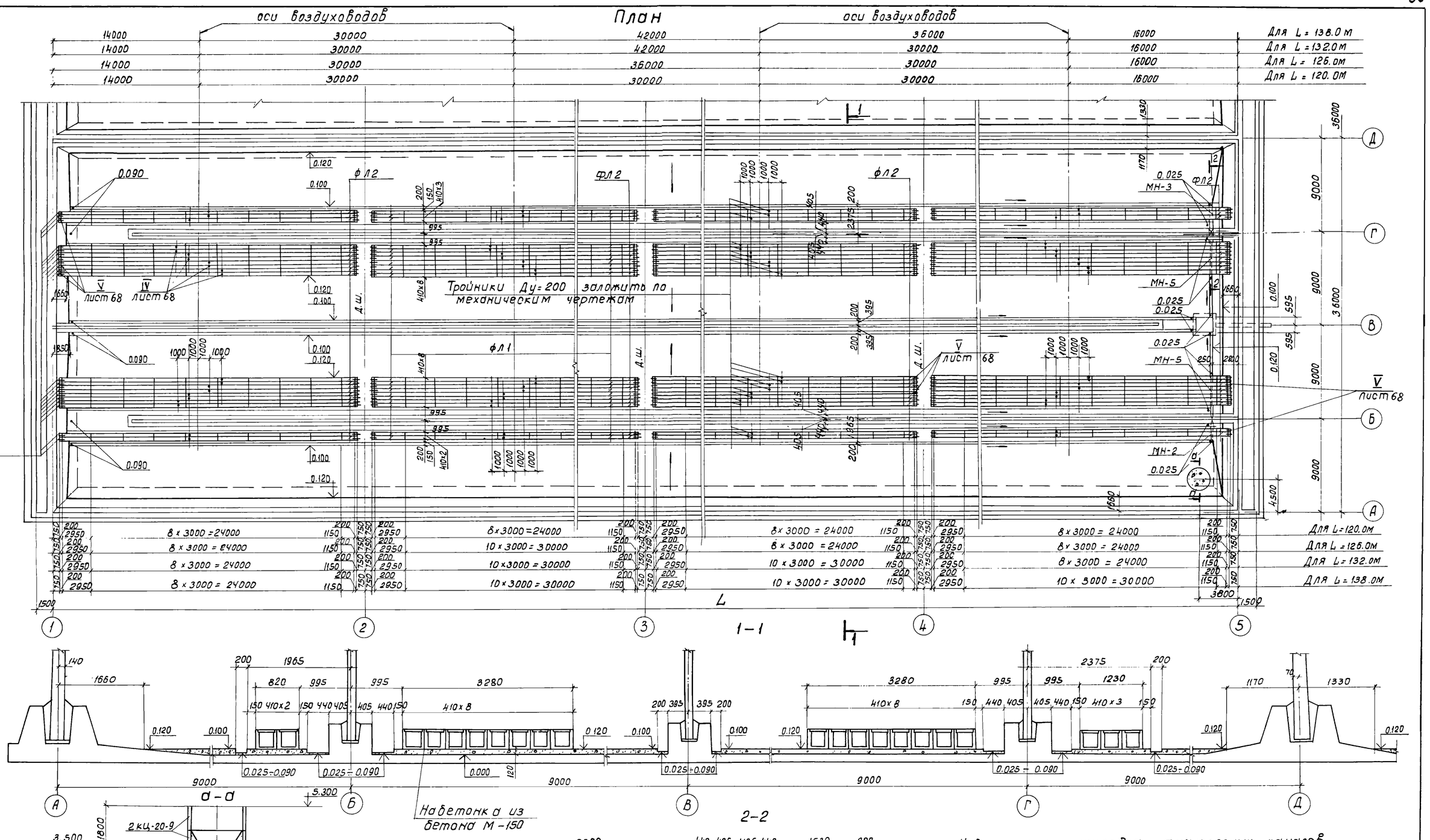

Набетонка и раскладка фильтросных каналов для секций „Б" и „В" аналогична данной. Совместно с данным см. л. л. КЖ-64, 68.

Привязан	Разраб.	Цветкова		ТП 902-2-344-КЖ			
	Проверил	Полякова		Аэротенк четырехкоридорный с размерами коридора 9 x 5.2 x 120 ÷ 138	Стадия	Лист	Листов
	Рук. гр.	Гарбуз			Р	67	
	Гл. инж.	Чирков		Днище. План набетонки и фильтросных каналов (21 ряд аэраторов)	Госстрой СССР СОЮЗВОДОКАНАЛПРОЕКТ г. Москва		
Инв. №	Гл. спец.	Андрианов					
	Нач. отд.	Альтшуллер					

Типовой проект 902-2-344 Альбом II

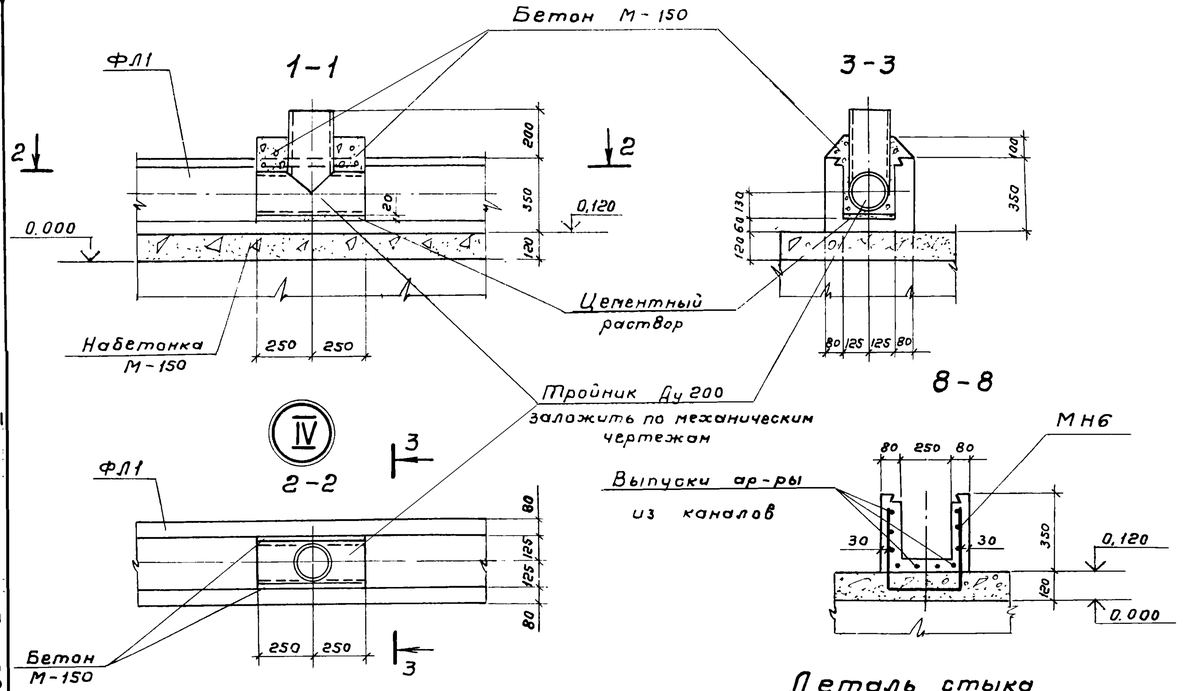

Деталь стыка фильтросных каналов

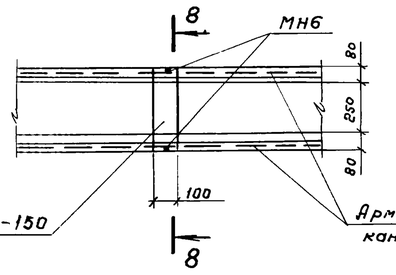

7-7

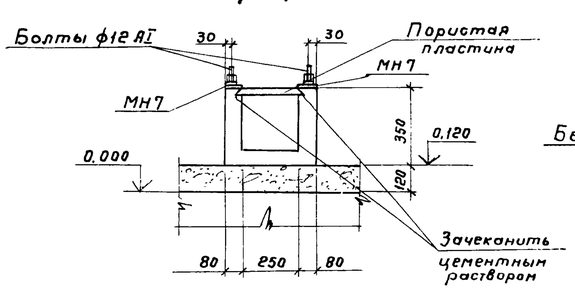

Установка накладок МН7 для крепления фильтросных пластин

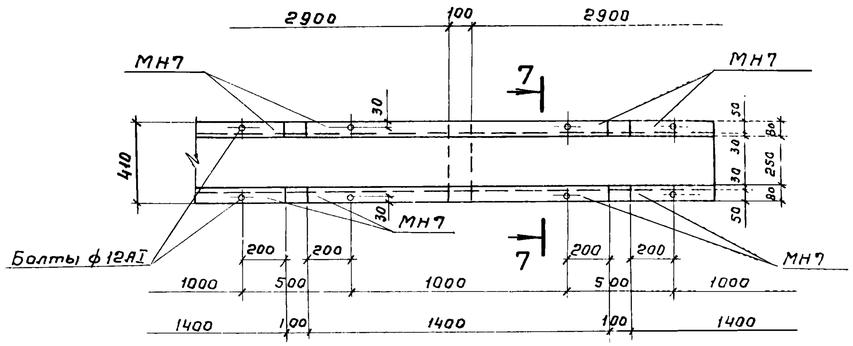

4-4

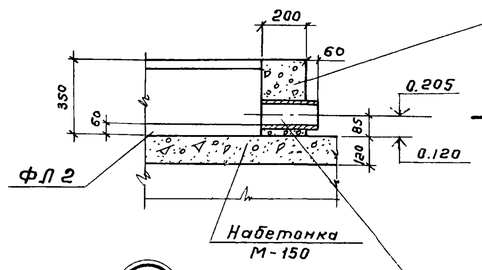

6-6

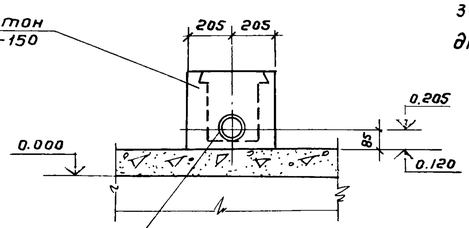

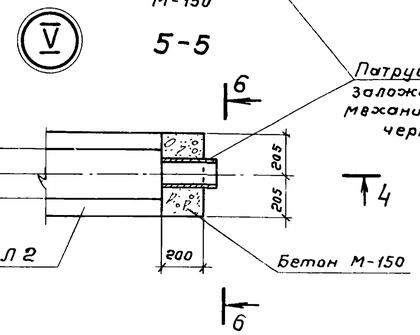

Спецификация элементов к маркировочной схеме (на 1 секцию)

Марка	Обозначение	Наименование	Длина аэротенка м: 120.0 (Количество аэраторов 7 / 14 / 21)	126.0 (7 / 14 / 21)	132.0 (7 / 14 / 21)	138.0 (7 / 14 / 21)	Вес 1эл-та т	Примеч.
		Фильтросные каналы						
ФЛ1	КЖИ-ФЛ1-СБ	ФЛ1	252 504 756	266 532 798	280 560 840	294 588 882	0,53	
ФЛ2	КЖИ-ФЛ2-СБ	ФЛ2	28 56 84	28 56 84	28 56 84	28 56 84	0,20	
		Кольца						
КЦ-20-9	Серия 3.900-3 в.7ч.1	КЦ20-9	2 2 2	2 2 2	2 2 2	2 2 2	1,47	
		Детали						
МН1	КЖИ-МН1,2,3,4,5	Изделие закладное МН1	1	1	1	1		
МН2	—"—	—"— МН2	3 2 1	3 2 1	3 2 1	3. 2 1		
МН3	—"—	—"— МН3	1	1	1	1		
МН4	—"—	—"— МН4	2	2	2	2		
МН5	—"—	—"— МН5	2	2	2	2		
МН6	КЖИ-МН6,7	—"— МН6	308 616 924	322 644 966	336 672 1008	350 700 1050		
МН7	—"—	Изделие накладное МН7	1064 2128 3192	1120 2240 3360	1176 2352 3528	1232 2464 3696		
	Серия 3.901-5	Сальник для тр. Ду=300 ℓк=200	1 1 1	1 1 1	1 1 1	1 1 1	0,023	
	Технологические чврт.	Кожух Д=400, ℓ=5400	1 1 1	1 1 1	1 1 1	1 1 1	0,405	

1. Совместно с данным см. л.л. КЖ-64÷67.
2. Сальник для тр. Ду=300 и кожух Д=400 заложить в опалубку при бетонировании днища.

Привязан

ТП 902-2-344-КЖ

Разраб.	Цветкова	
Проверил	Полякова	
Рук. гр.	Гарбуз	
Гл. инж. пр.	Чирков	
Гл. спец.	Андрианов	
Нач. отд.	Альтшуллер	

Аэротенк четырехкоридорный с размерами коридора 9×5,2×120-138

Днище. Фильтросные каналы. Узлы, детали.

Стадия	Лист	Листов
Р	68	

Госстрой СССР СОЮЗВОДОКАНАЛПРОЕКТ г. Москва

Альбом II

Типовой проект 902-2-344

ПЛАН

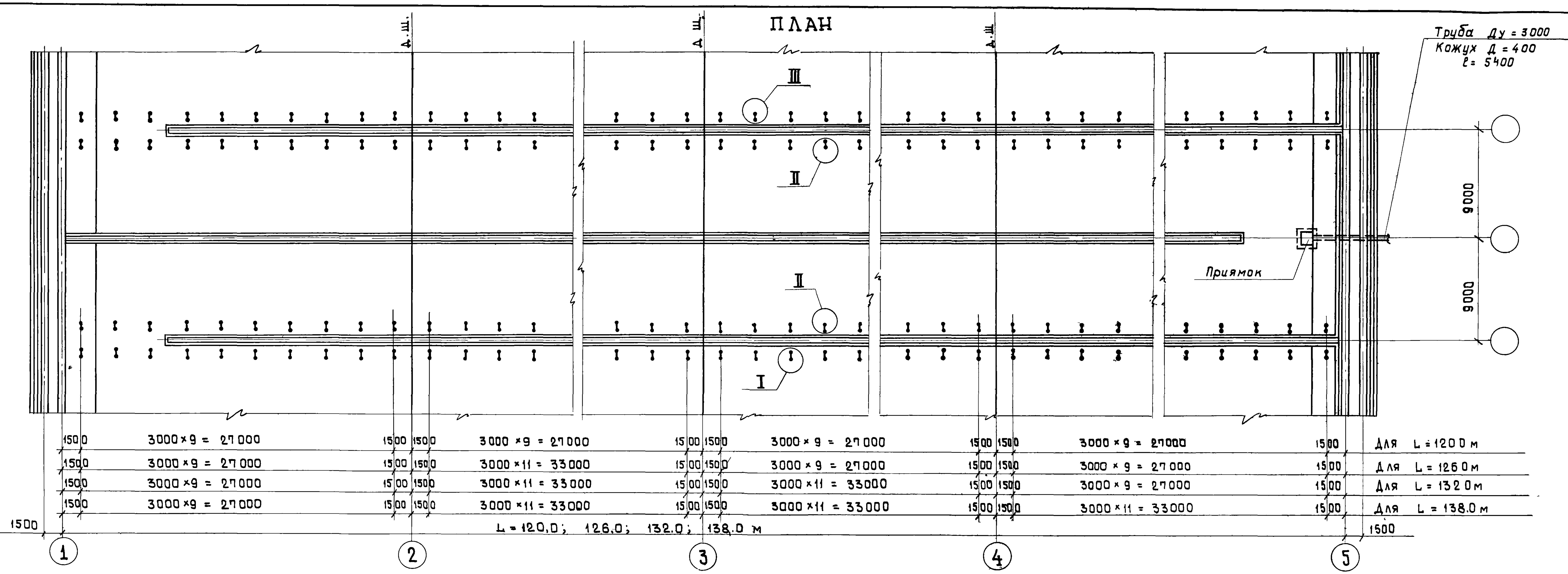

Спецификация элементов к маркировочной схеме (на 1 секцию)

Марка	Обозначение	Наименование	Длина аэротенка м												Вес эл-та	Примеч.
			120.0			126.0			132.0			138.0				
			Количество аэраторов													
			7	14	21	7	14	21	7	14	21	7	14	21	т	
		Кольца														
КЦ 20-9	Серия 3.900-3 вып 7 ч 1	КЦ 20-9	2	2	2	2	2	2	2	2	2	2	2	2	1.47	
		Детали														
МН 8	КЖИ-МН8	Изделие закладное МН 8	280	560	840	294	588	882	308	616	924	322	644	966		
МН 9	КЖИ-МН 9,10,11,12,13	—"— МН9	1			1			1			1				
МН 10	—"—	—"— МН10	3	2	1	3	2	1	3	2	1	3	2	1		
МН 11	—"—	—"— МН11		2			2			2			2			
МН 12	—"—	—"— МН12			1			1			1			1		
МН 13	—"—	—"— МН13			2			2			2			2		
	Серия 3.901-5	Сальник для тр Ду=300, ℓк=200	1	1	1	1	1	1	1	1	1	1	1	1	0,023	
	Технологические черт	Кожух Д=400, ℓ=5400	1	1	1	1	1	1	1	1	1	1	1	1	0,405	

I
При любом кол-ве аэраторов

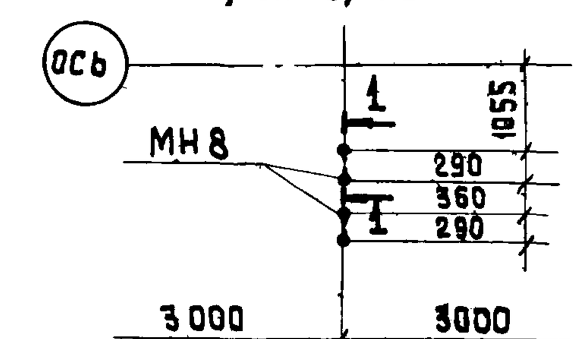

III
При количестве аэраторов - 7 рядов

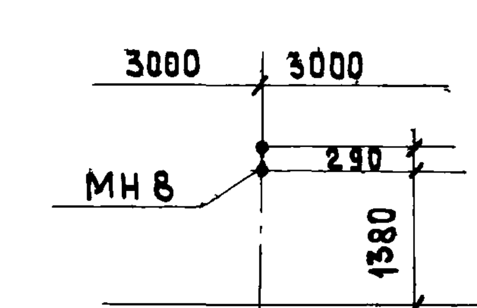

III
При количестве аэраторов - 14 рядов

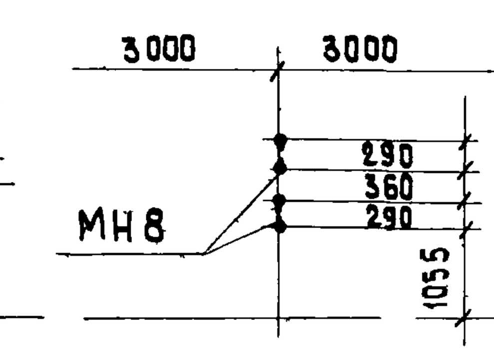

III
При количестве аэраторов - 21 ряд

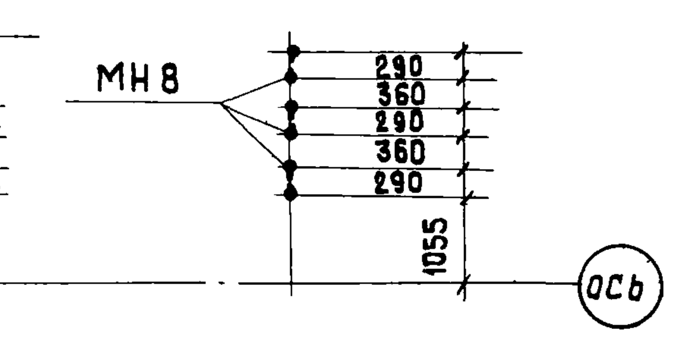

II
При количестве аэраторов - 21 ряд

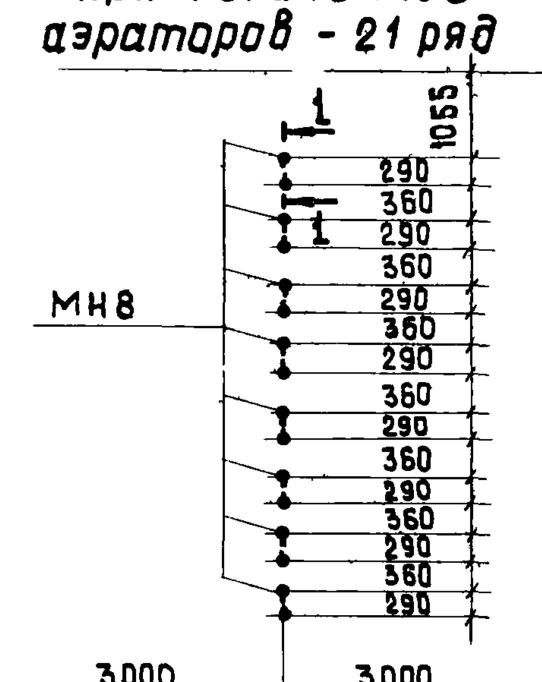

II
При количестве аэраторов - 14 рядов

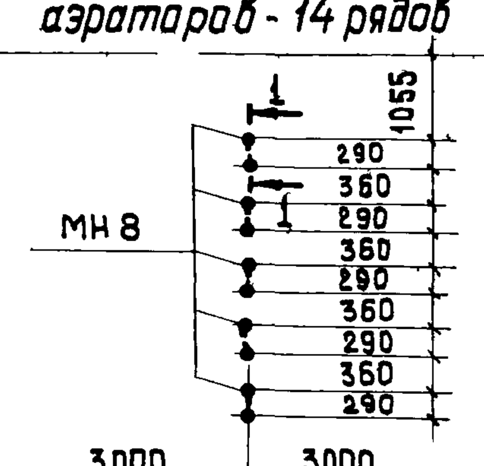

II
При количестве аэраторов - 7 рядов

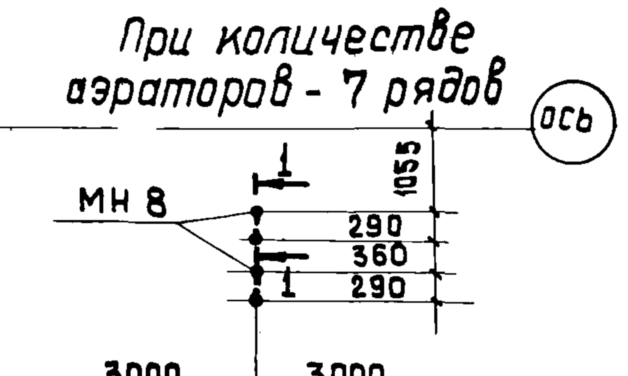

1 - 1

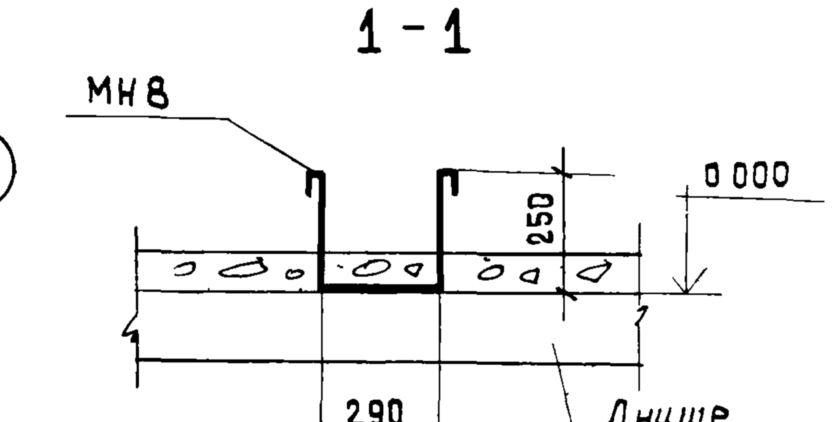

Совместно с данным см л л КЖ-70÷72

Привязан			
Инв №			

ТП 902-2-344-КЖ

Разраб	Цветкова	
Провер	Платунина	
Рук гр	Гарбуз	
Гл инж пр	Чирков	
Гл спец	Андрианов	
Нач отд	Альтшуллер	

Аэротенк четырехкоридорный с размерами коридора 9×5.2×120÷138

Днище. Разбивка закладных деталей в набетонке. Вариант с пористыми трубами

Стадия	Лист	Листов
Р	69	

Госстрой СССР
СОЮЗВОДОКАНАЛПРОЕКТ
г Москва

Инв N подл	Подпись и дата
Взам инв №	

Типовой проект 902-2-344 Альбом II

План

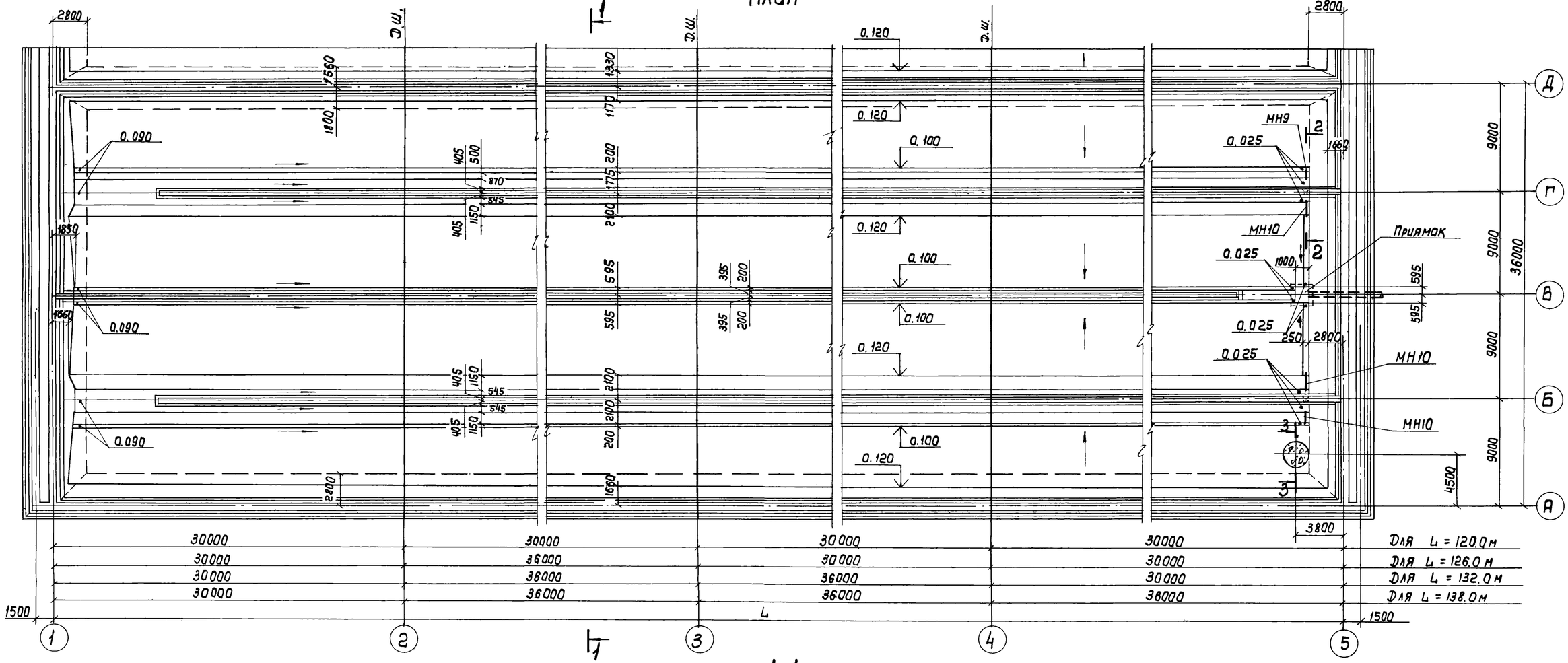

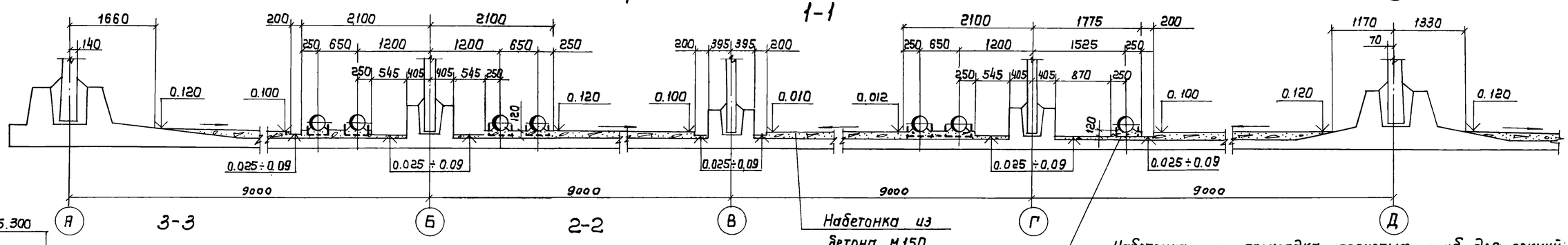

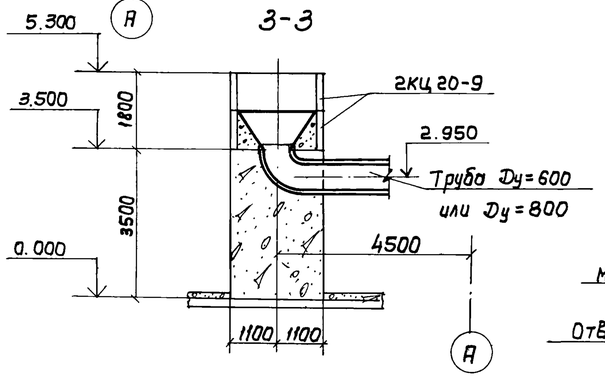

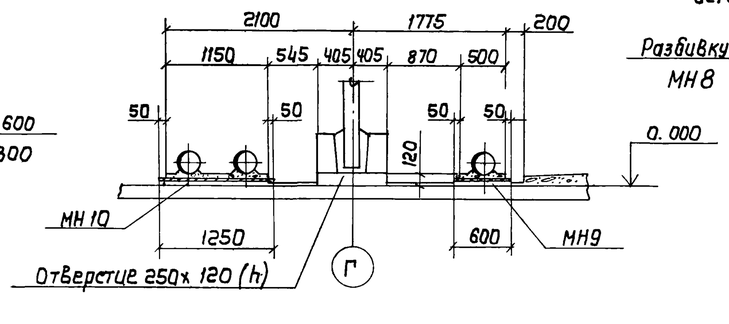

Набетонка из бетона М150

Разбивку закладных изделий МН8 см. л. КЖ-69

Набетонка и раскладка пористых труб для секций „Б и В" аналогична данной
Совместно с данным см. л.л. КЖ-69.

					ТП 902-2-344-КЖ		
Привязан			Разраб.	Цветкова	Аэротенк четырехкоридорный с размерами коридора 9х5.2х120-138	Стадия	Лист	Листов
			Провер.	Платчинина		Р	70	
			Рук. гр.	Гарбуз				
			Гл. инж. пр.	Цирков	Днище. План набетонки под пористые трубы (3 рядов аэраторов)	Госстрой СССР Союзводоканалпроект г. Москва		
Инв. N			Гл. спец.	Андрианов				
			Нач. отд.	Альтшуллер				

17133-02 72

Типовой проект 902-2-344 Альбом II

План

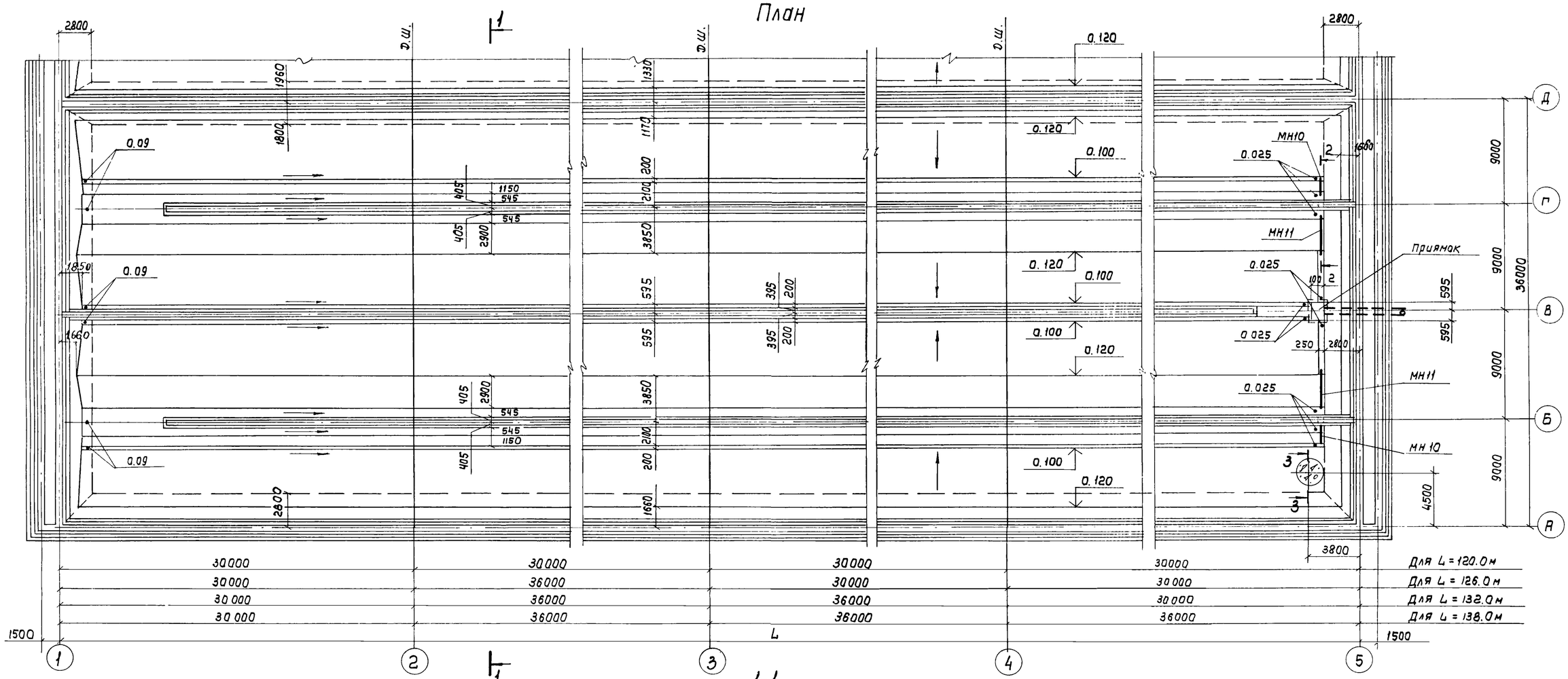

1-1

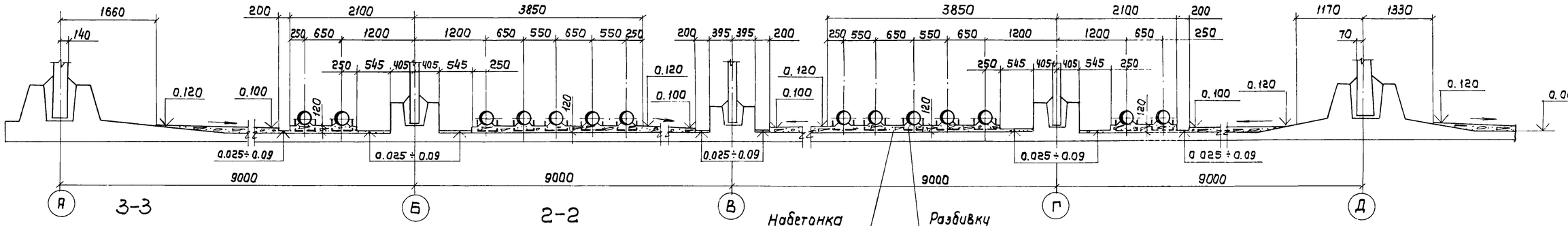

3-3

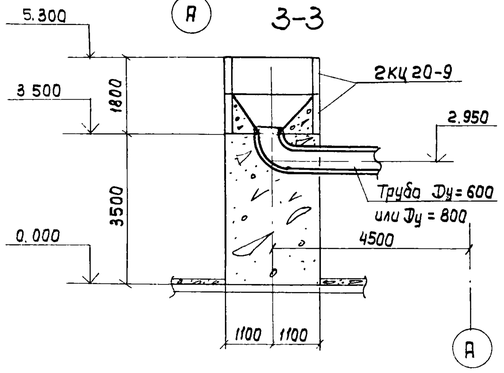

2-2

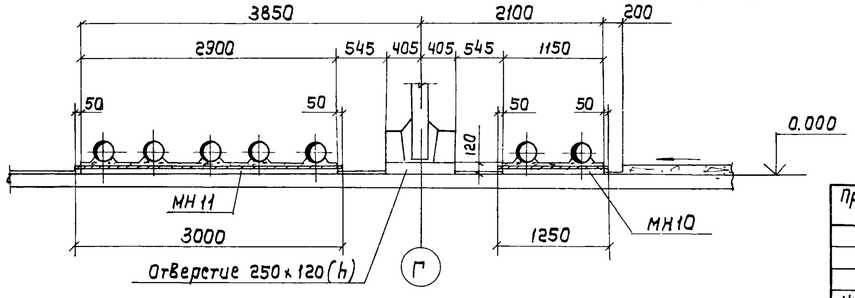

Набетонка из бетона М-150

Разбивку закладных изделий МН8 см.л. КЖ-69.

Набетонка и раскладка пористых труб для секций „Б" и „В" аналогична данной.
Совместно с данным см. л.л. КЖ-69

Привязан				ТП 902-2-344-КЖ		
	Разраб.	Цветкова		Аэротенк четырехкоридорный с размерами коридора 9×5.2×120-138	Стадия	Лист	Листов
	Проверил	Платунина			Р	71	
	Рук. гр.	Гарбуз					
	Гл. инж. пр.	Чирков		Днище. План набетонки под пористые трубы (14 рядов аэраторов)	Госстрой СССР Союзводоканалпроект г. Москва		
	Гл. спец.	Андрианов					
Инв. №	Нач. отд.	Альтшуллер					

17133-02 73

Типовой проект 902-2-344 Альбом II

План

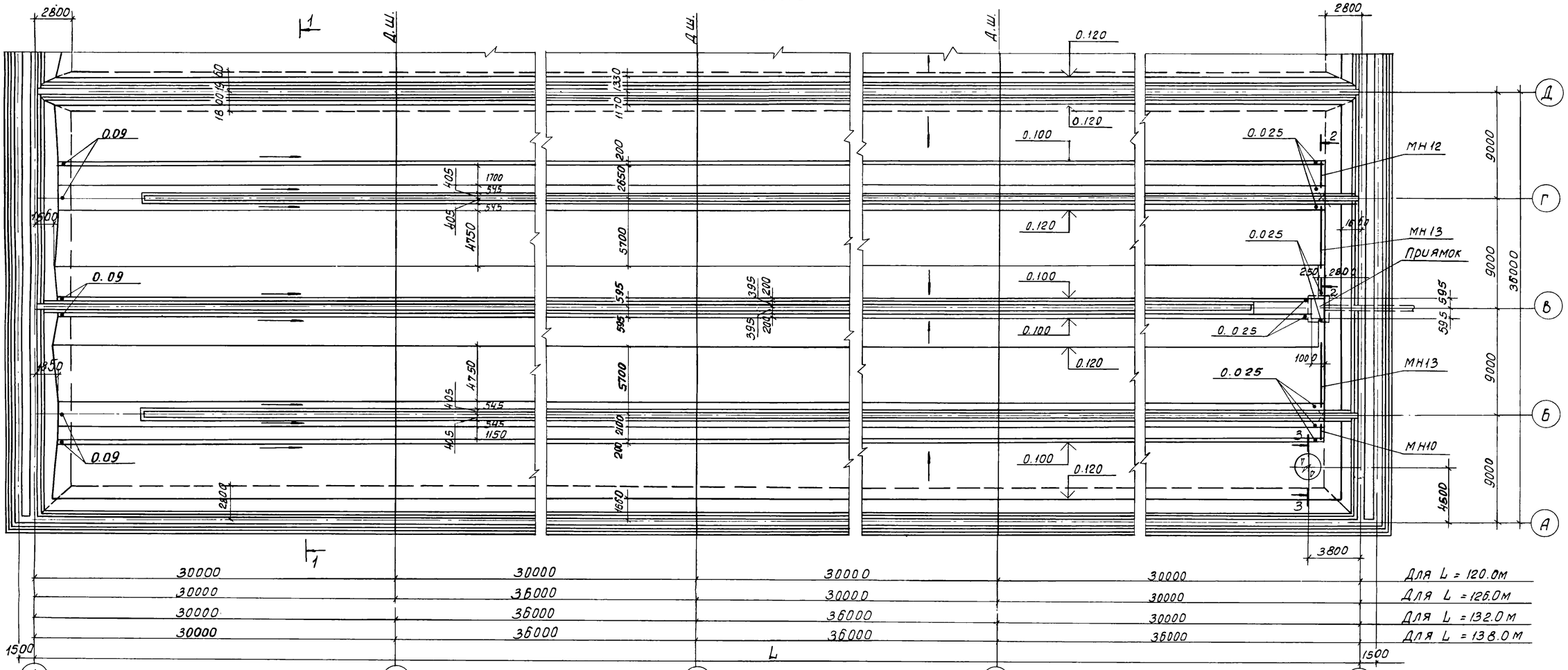

1-1

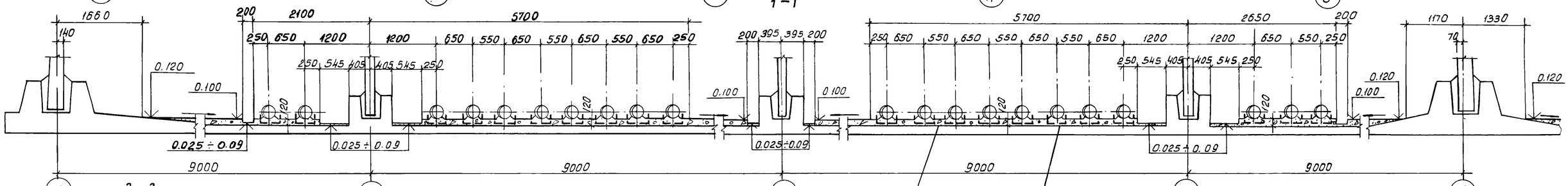

3-3

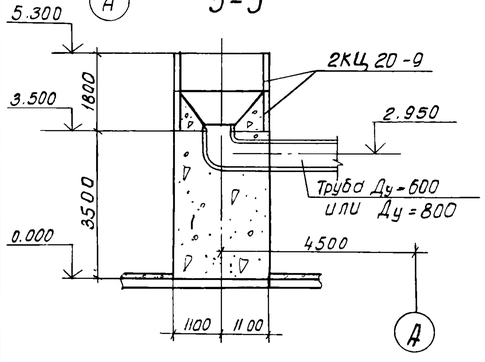

2-2

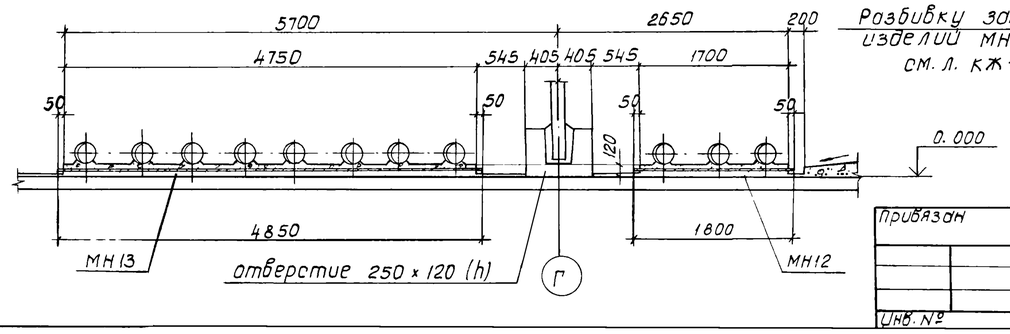

Набетонка из бетона М-150

Разбивку закладных изделий МН8 см. л. КЖ-69

Набетонка и раскладка пористых труб для секций „Б" и „В" аналогична данной.
Совместно с данным см. **л. л. КЖ-69.**

Привязан

Инв. №

Разраб.	Цветкова		
Проверил	Платунина		
Рук. пр.	Гарбуз		
Гл. инж. пр.	Чирков		
Гл. спец.	Андрианов		
Нач. отд.	Альтшуллер		

ТП 902-2-344 - КЖ

Аэротенк четырехкоридорный с размерами коридора 9х5.2х120-138

Днище. План набетонки под пористые трубы (21 ряд аэраторов)

Стадия	Лист	Листов
Р	72	

Госстрой СССР
СОЮЗВОДОКАНАЛПРОЕКТ
г. Москва

Типовой проект 902-2-344 Альбом II

1-1

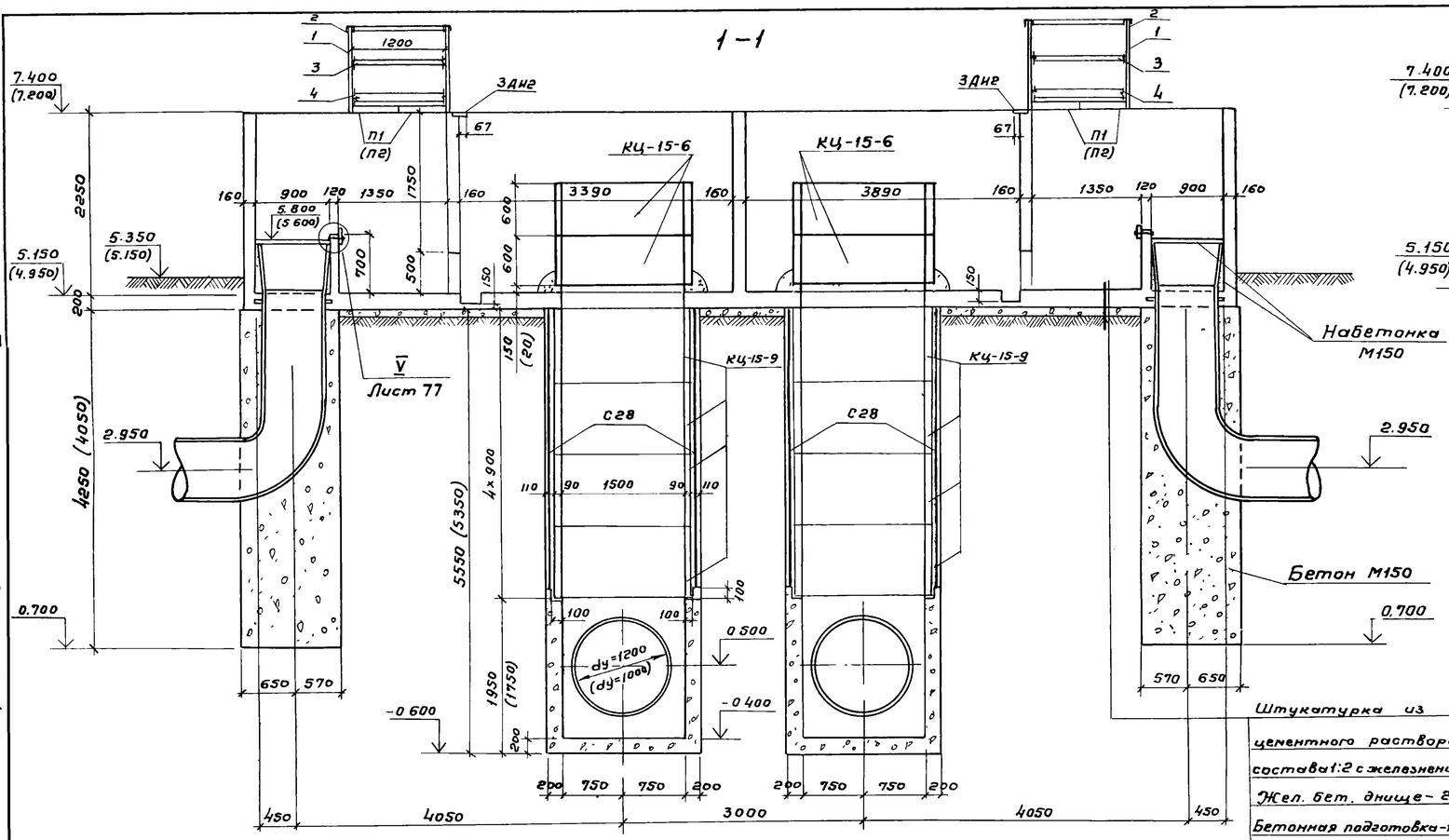

2-2

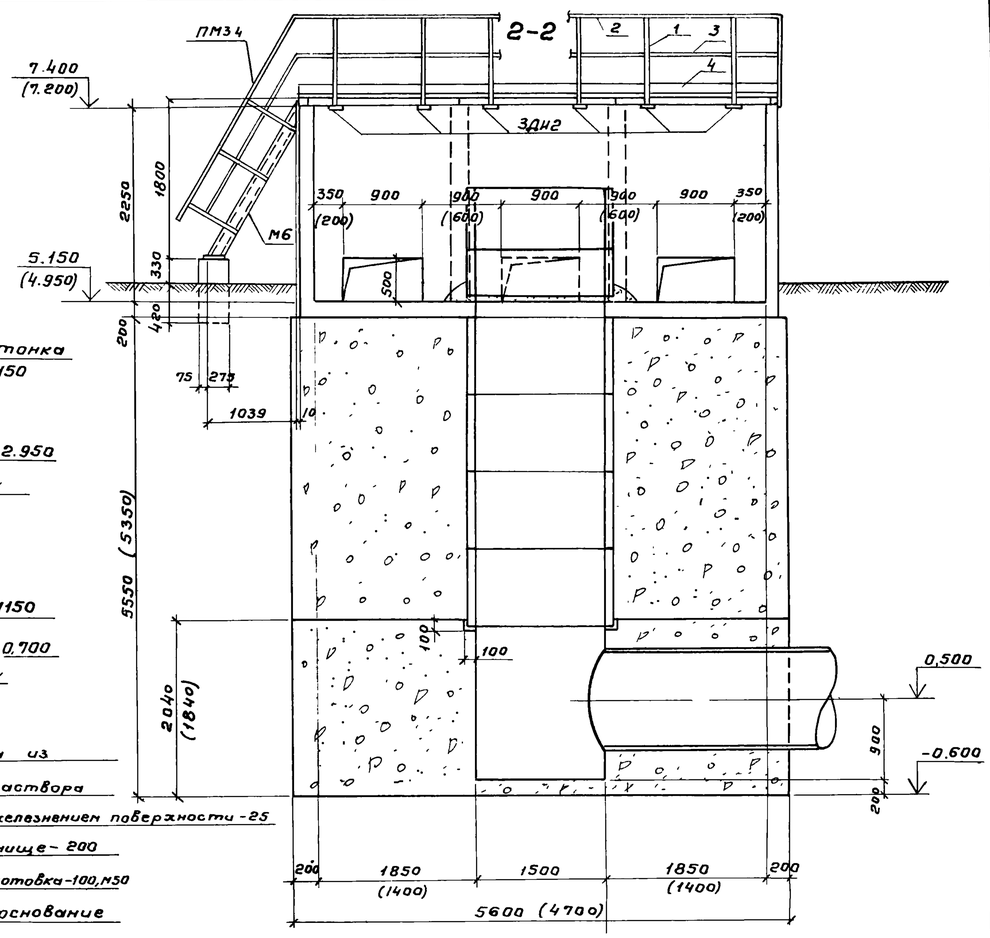

Штукатурка из цементного раствора состава 1:2 с железнением поверхности - 25
Жел. бет. днище - 200
Бетонная подготовка - 100, М50
Уплотненное основание

План

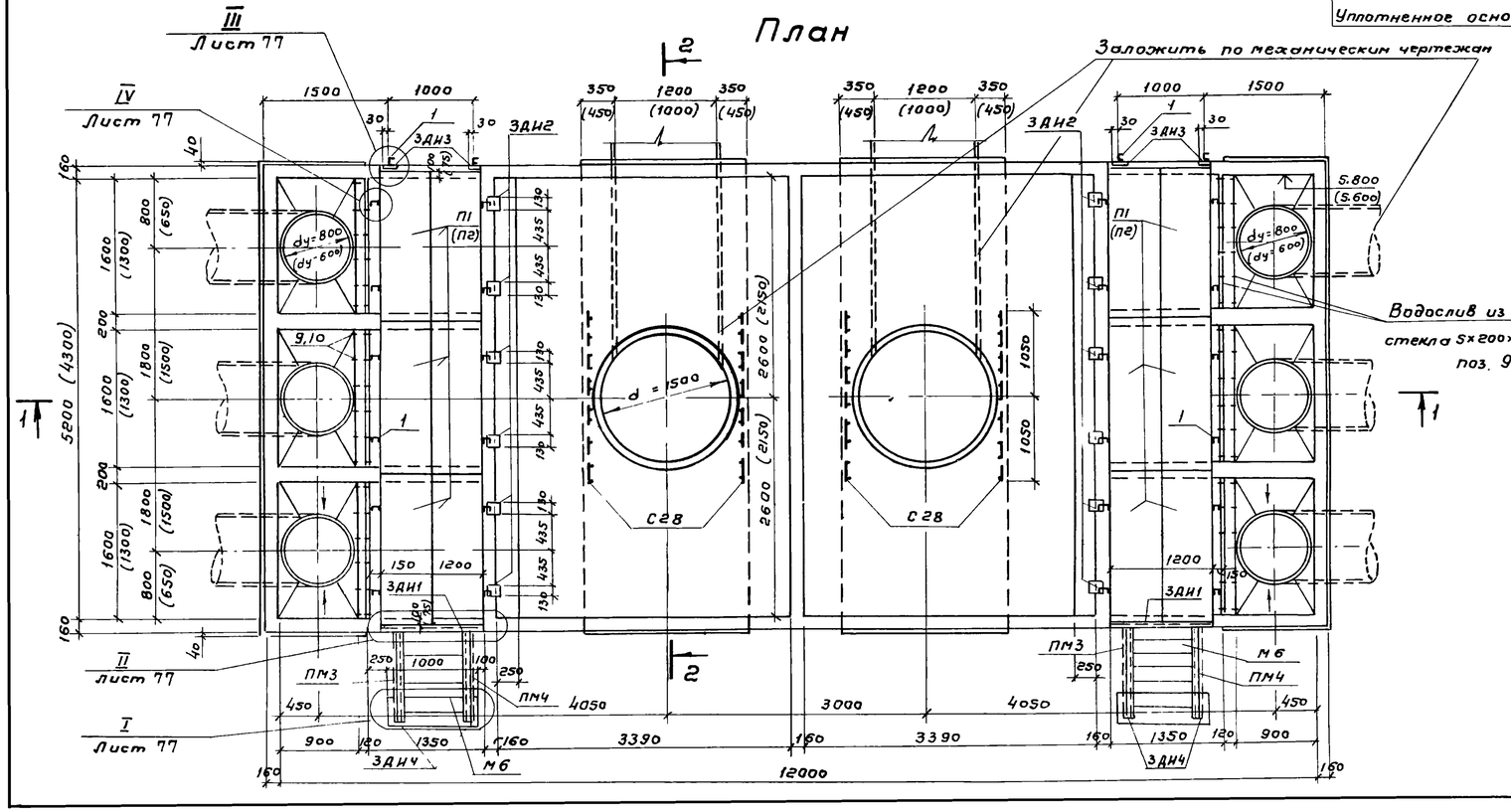

1 Камера №1 для аэротенка производительностью 280000 м³/сут, камера № 2 для аэротенка - 160000 м³/сут
2 Размеры и обозначения в скобках для камеры № 2.
3 Совместно с данным см. л КЖ-77

Привязан

Инв №

Разраб	Петропавловская		
Провер	Семенова		
Инженер	Платунина		
Рук гр	Гарбуз		
Гл инж пр.	Чирков		
Гл спец	Андрианов		
Нач отд	Альтшуллер		

ТП 902-2-344-КЖ

Аэротенк четырехкоридорный с размерами коридора 9×5,2×120-138

Камеры распределения и л.а №1,2 с помощью эрлифтов. Опалубочный чертеж План Разрезы

Стадия	Лист	Листов
Р	73	

Госстрой СССР
СОЮЗВОДОКАНАЛПРОЕКТ
г Москва

17133-02 75

Альбом II

Типовой проект 902-2-344

1-1

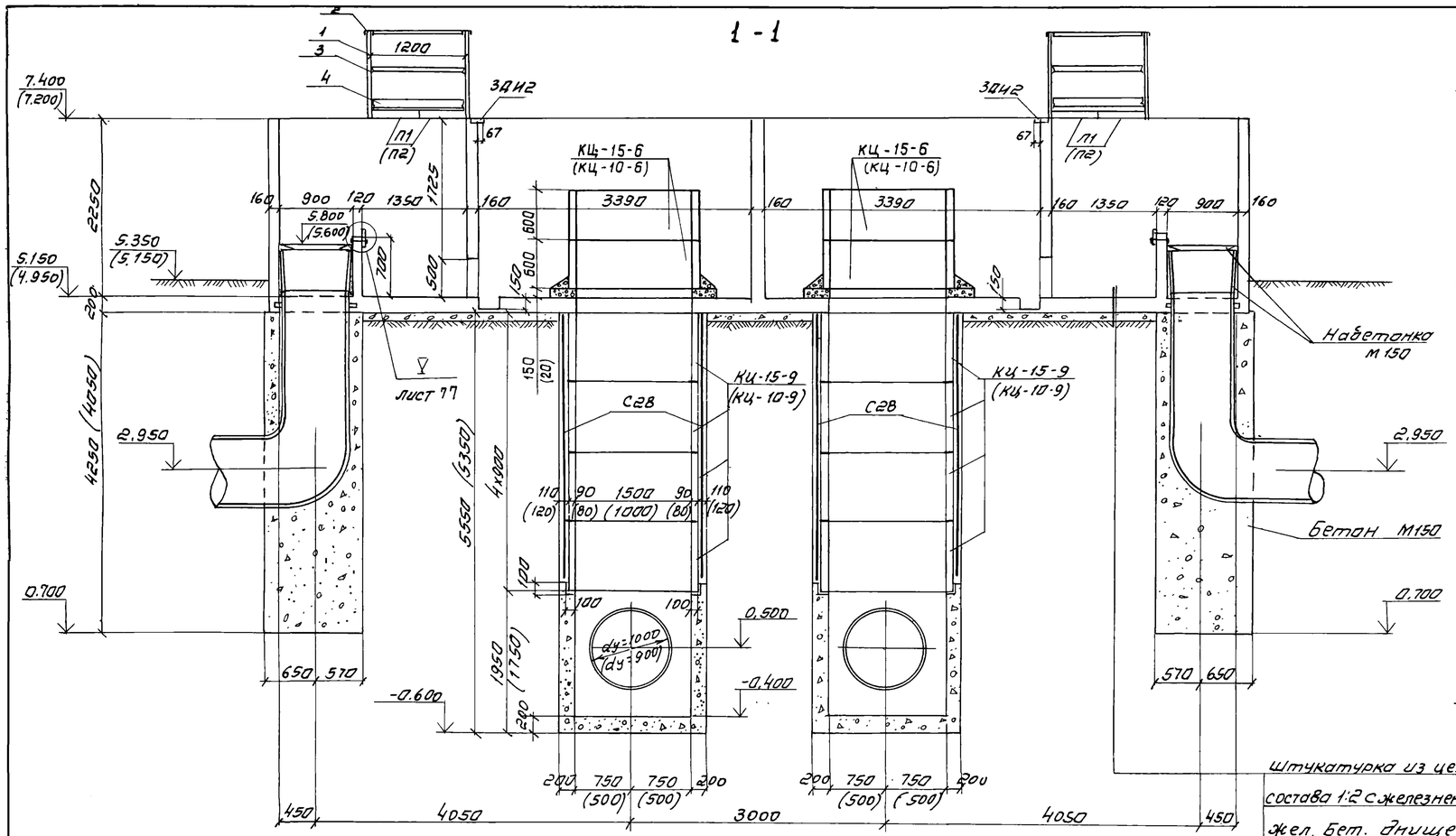

2-2

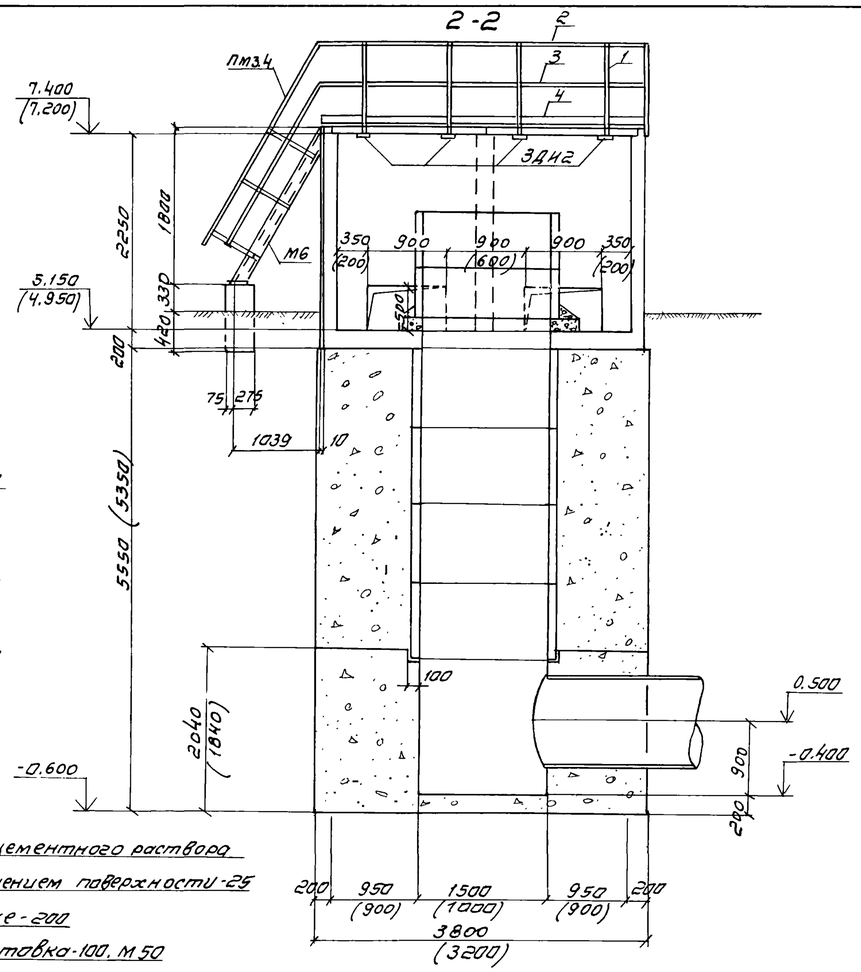

План

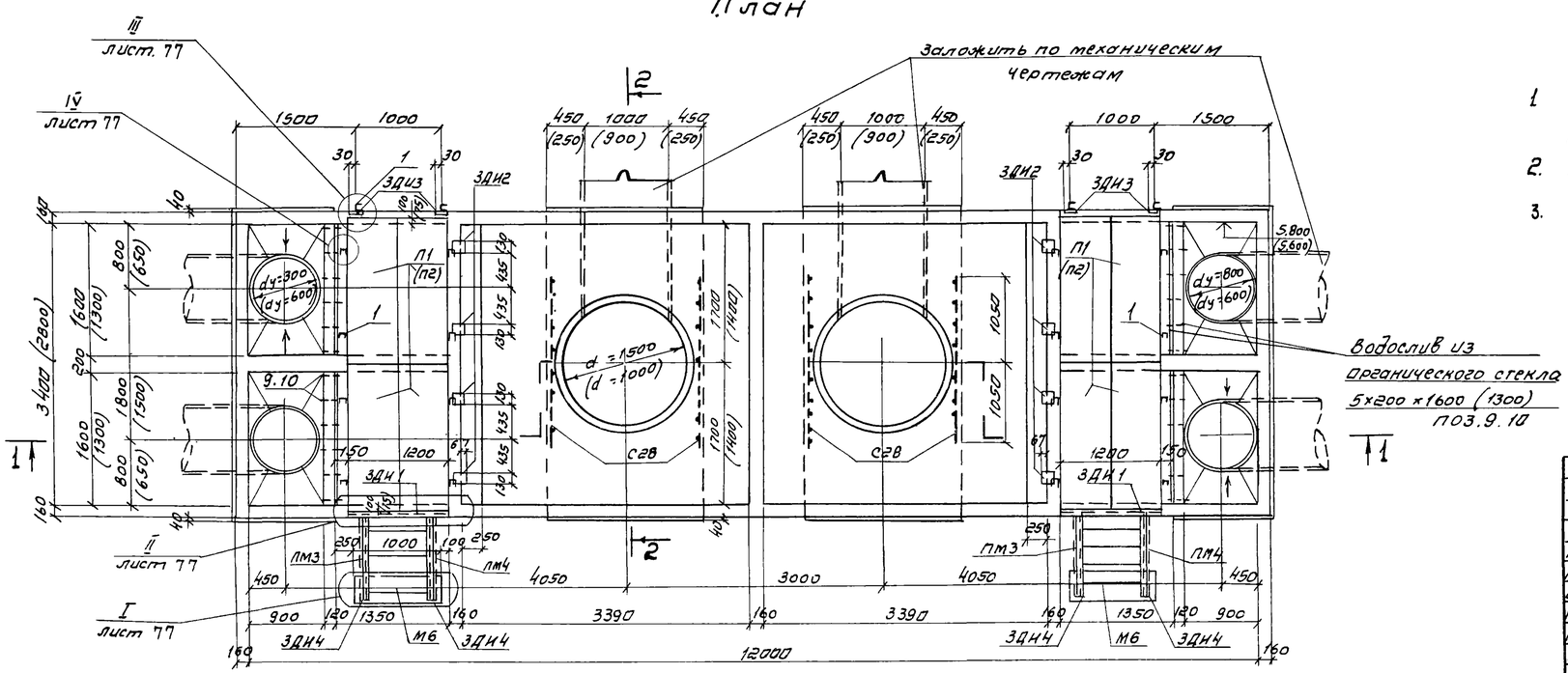

1. Камера N3 для аэротенка производительностью 280 000 м³/сут., камера N4 для аэротенка - 160 000 м³/сут
2. Размеры и обозначения в скобках для камеры N4.
3. Совместно с данным см. л. КЖ-77

Привязан

Инв. №

ТП 902-2-344-КЖ

Разраб.	Петроловская	
Провер.	Семенова	
Инж.	Платунина	
Рук. гр.	Гарбуз	
Гл. инж. пр.	Чирков	
Гл. спец.	Андриканов	
Нач. отд.	Альтшуллер	

Аэротенк четырехкоридорный с рассекателями коридора 9×5,2×120-138

Камеры распределения или N3,4 с помощью эрлифтов. Опалубочный чертеж. План. Разрезы.

стадия	лист	листов
Р	74	

Госстрой СССР
Союзводоканалпроект
г. Москва

17133-02 76

Типовой проект 902-2-344 Альбом II

1-1

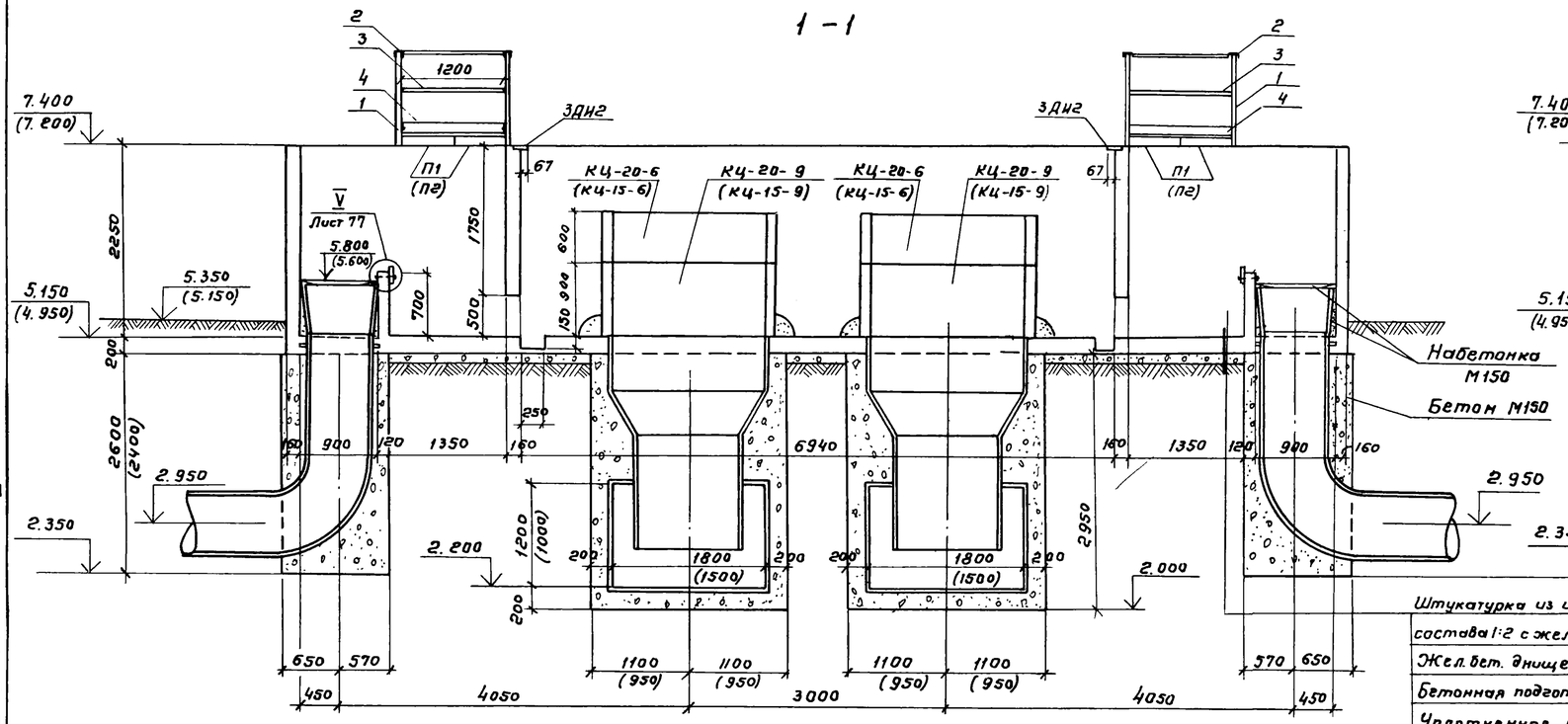

2-2

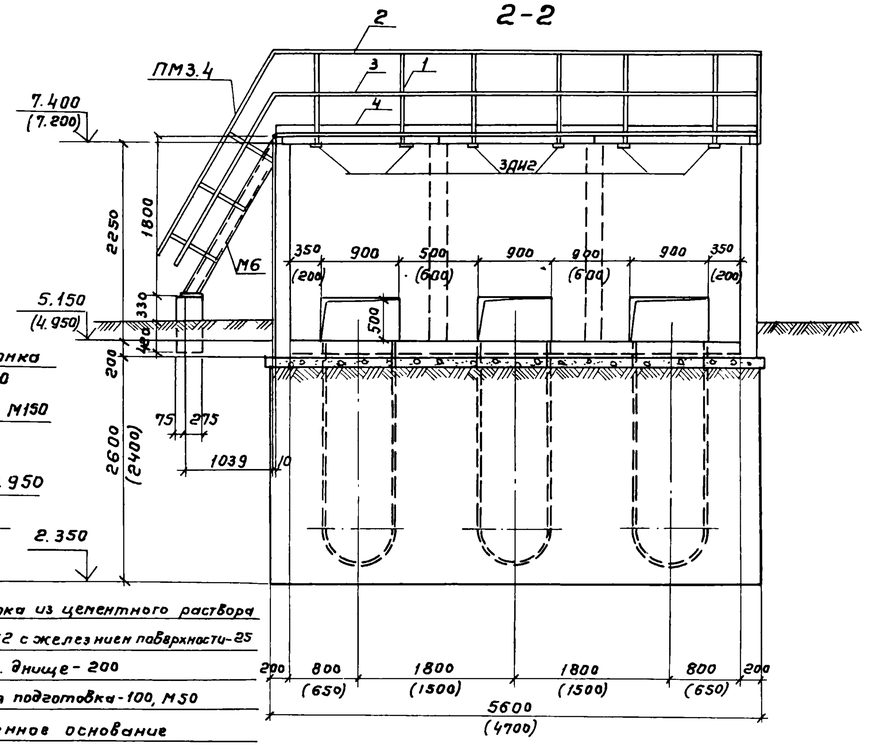

Штукатурка из цементного раствора состава 1:2 с железнением поверхности-25
Жел.бет. днище - 200
Бетонная подготовка - 100, М50
Уплотненное основание

План

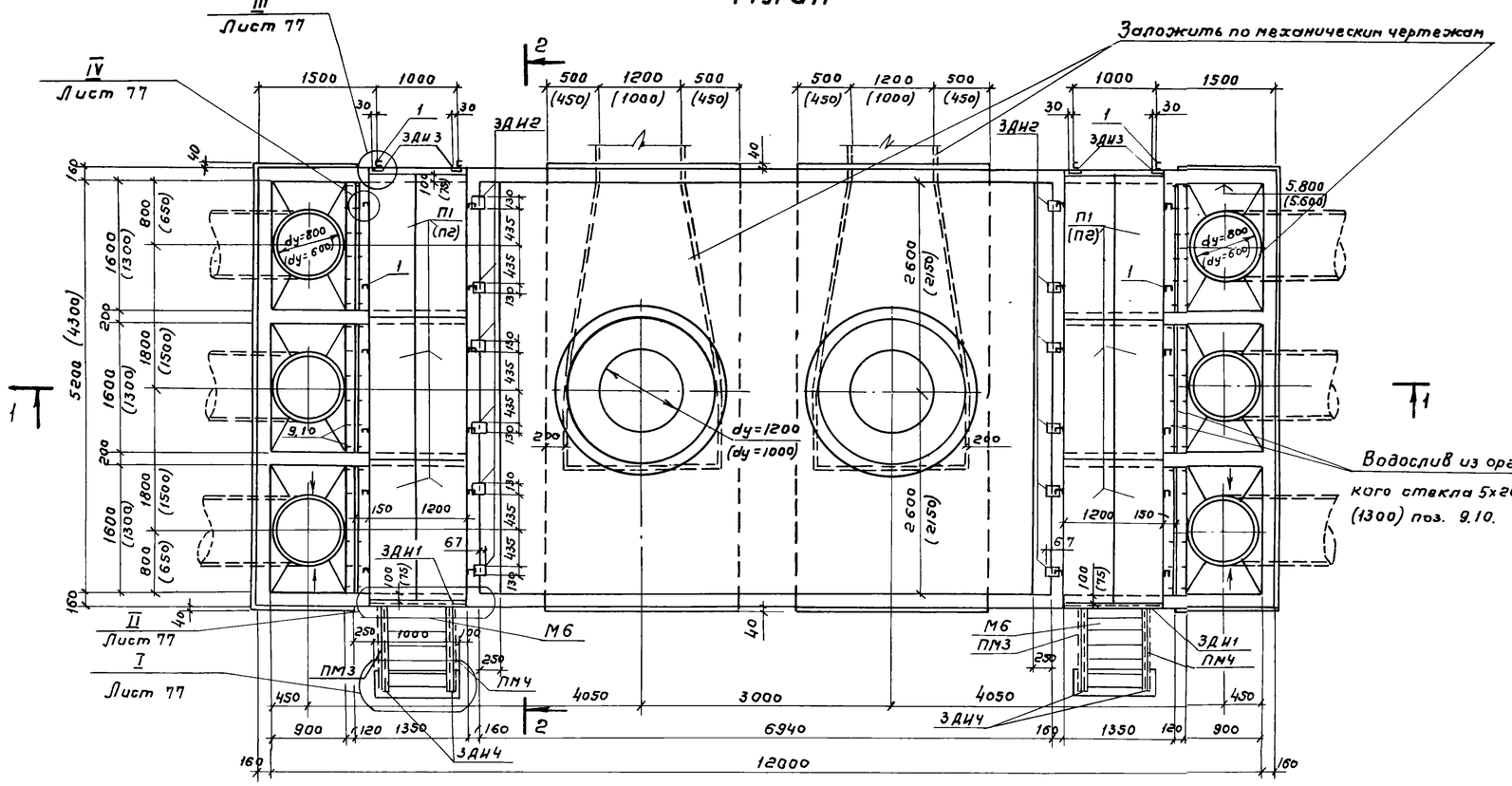

Заложить по механическим чертежам

Водослив из органического стекла 5х200х1600 (1300) поз. 9.10.

1. Камера №5 для аэротенка производительностью 280 000 м³/сут., камера №6 для аэротенка — 160 000 м³/сут.
2. Размеры и обозначения в скобках даны для камеры №6
3. Совместно с данным см. л. КЖ-77.

Привязан

Инв. №

Разраб.	Петропавловская		ТП902-2-344-КЖ		
Провер.	Семенова				
Инженер	Платунина		Аэротенк четырехкоридорный с размерами коридора 9х5,2 х 120 – 138	Стадия: Р	Лист: 75	Листов:
Рук.гр.	Гарбуз				
Гл.инж.пр.	Чирков		Камеры распределения или №5,6 с помощью насосов. Опалубочный чертеж. План. Разрезы.	Госстрой СССР СОЮЗВОДОКАНАЛПРОЕКТ г. Москва	
Гл.спец.	Андрианов				
Нач.отд.	Альтшуллер				

17133-02 77

Типовой проект 902-2-344 Альбом II

1-1

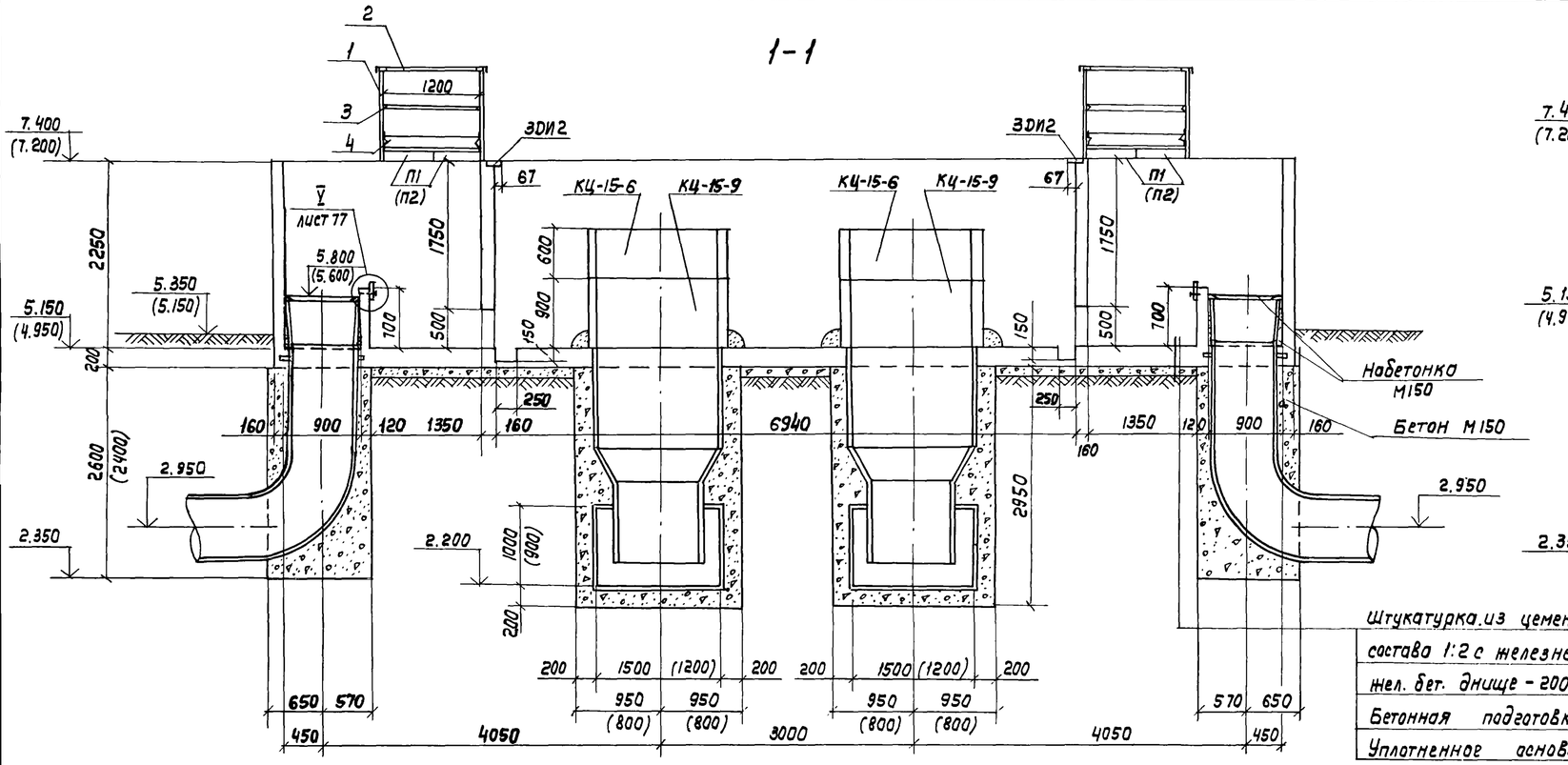

2-2

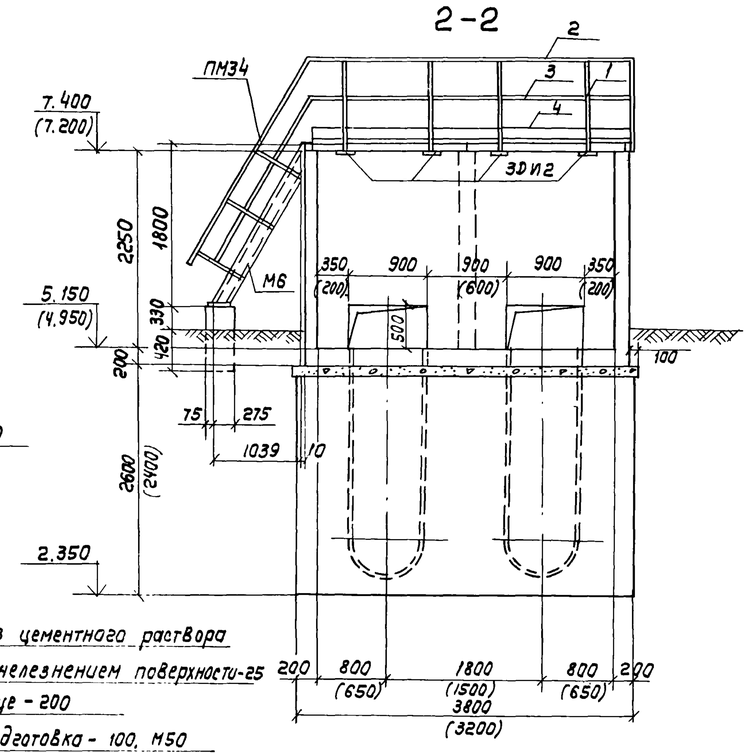

Штукатурка из цементного раствора состава 1:2 с железнением поверхности-25

Жел. бет. днище - 200

Бетонная подготовка - 100, М50

Уплотненное основание

План

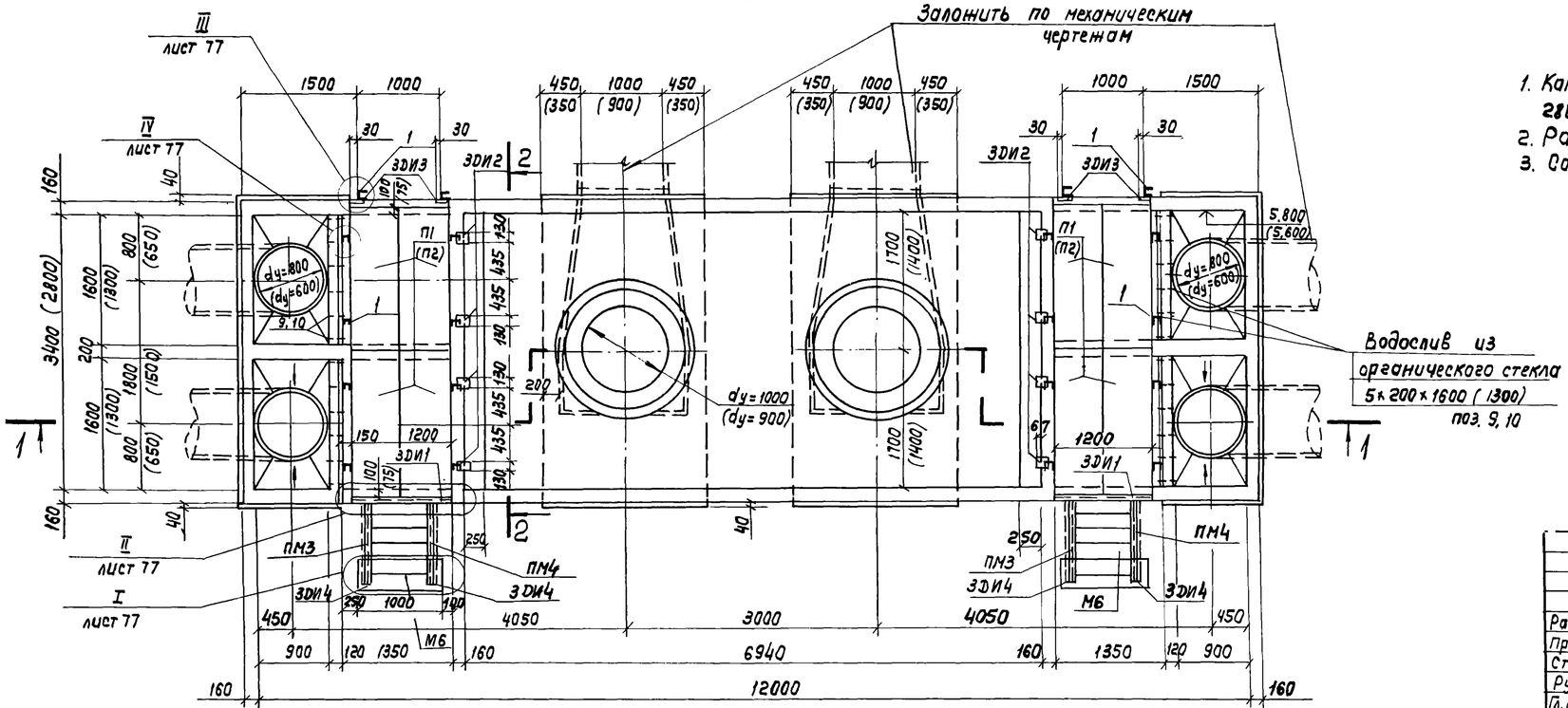

1. Камера №7 для аэротенка производительностью 280000 м³/сут., камера №8 для аэротенка – 160000 м³/сут.
2. Размеры и обозначения в скобках для камеры № 8
3. Совместно с данным см. л. КЖ-77.

Привязан

Инв. №

Разраб.	Петропавловская		
Провер.	Семенова		
Ст. инж.	Платунина		
Рук. гр.	Гарбуз		
Гл. инж. пр.	Чурков		
Гл. спец.	Андрианов		
Нач. отд.	Альтшуллер		

ТП 902-2-344 -КЖ

Аэротенк четырехкоридорный с размерами коридора 9х5.2х120-138

Стадия	Лист	Листов
Р	76	

Камеры распределения илa №7,8 с помощью насосов. Опалубочный чертеж. План. Разрезы.

Госстрой СССР СОЮЗВОДОКАНАЛПРОЕКТ г. Москва

Альбом V

Типовой проект 902-2-344

II

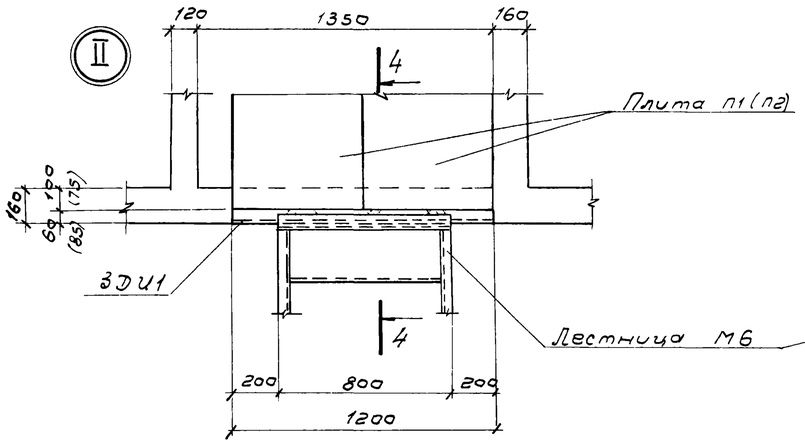

4-4

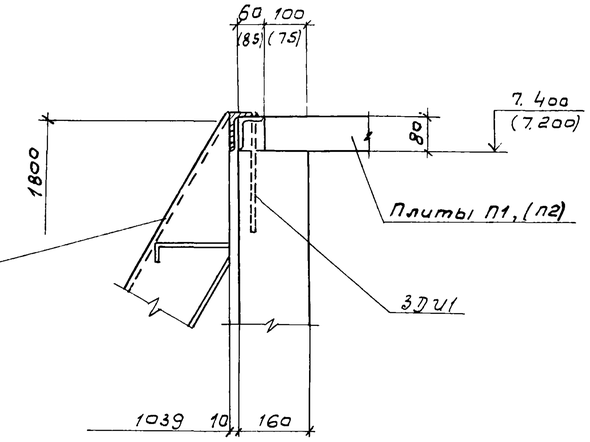

IV

6-6

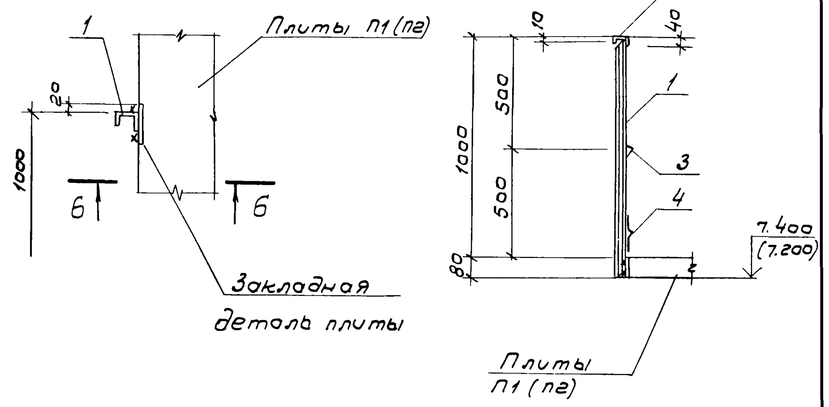

3-3

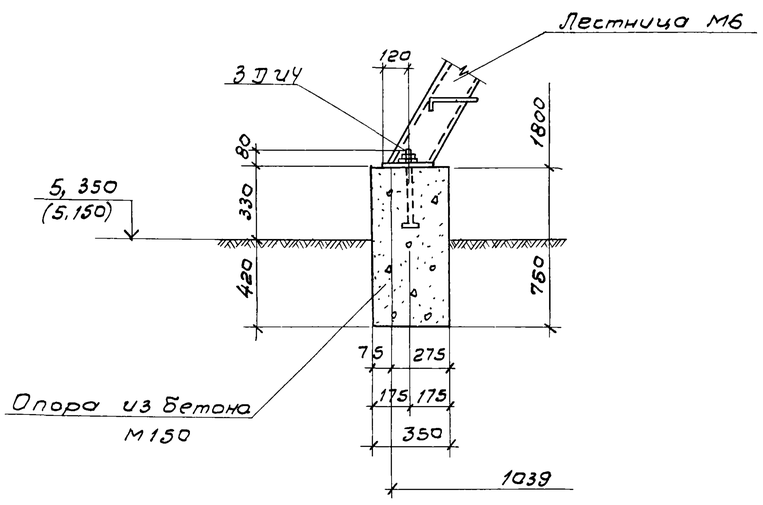

5-5

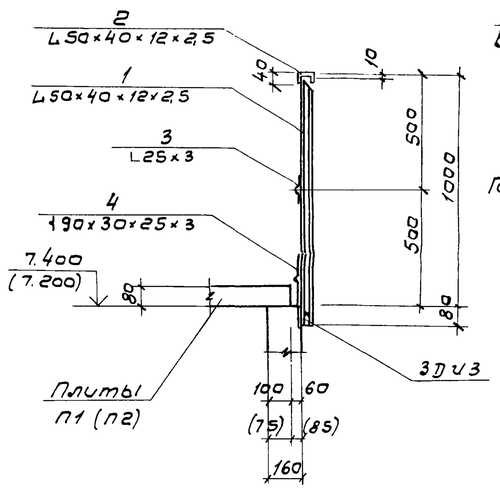

V

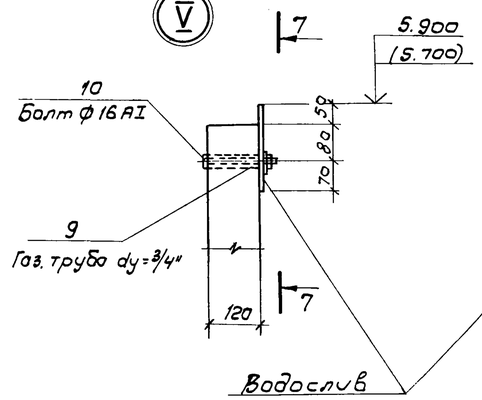

из органического стекла
5×200×1600 (1300)

7-7

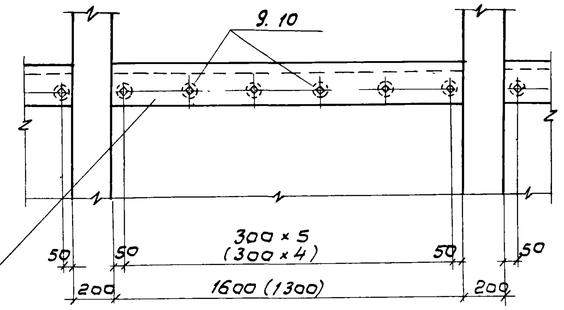

I

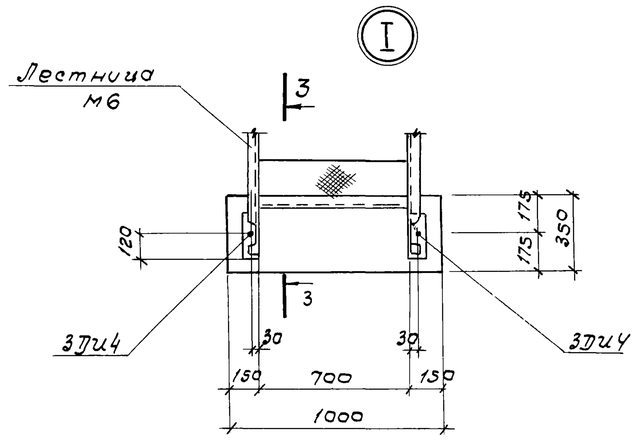

III

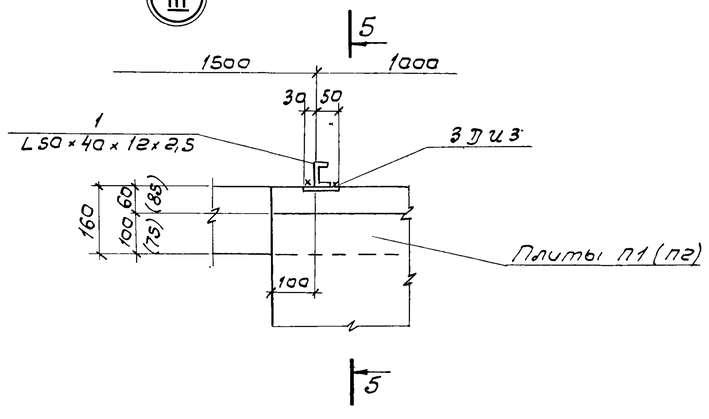

1. Совместно с данным см. л.л. КЖ-73-76.
2. Все сварные швы h=4мм
   Сварку вести электродами Э-42, ГОСТ 9467-75.
3. Защиту изделия от коррозии см. общие указания на л. КЖ-6

Привязан:

Инв. №

ТП 902-2-344 - КЖ

Разраб	Петропавловский		
Пров	Семеново		
Ст. инж.	Платунино		
Рук. Бр.	Гарбуз		
Гл инж. пр	Чирков		
Гл спец	Андрианов		
Нач отд	Альтшуллер		

Аэротенк четырехкоридорный с размерами коридора 9×5,2×120-138

Стадия	Лист	Листов
Р	77	

Камеры распределения тип N1-8 с помощью эрлифтов и насосов. Ополубочный чертеж Узлы I÷V

Госстрой СССР
СОЮЗВОДОКАНАЛПРОЕКТ
г. Москва

Спецификация элементов монолитной конструкции

Формат	Зона	Поз.	Обозначение	Наименование	Камеры N1	N2	N3	N4	N5	N6	N7	N8	Примечание
					Количество								
1	2	3	4	5	6	7	8	9	10	11	12	13	14
				Документация									
22			КЖ-78	Сборочный чертеж									
				Сборочные единицы и детали									
11			КЖИ-К-С1	Сетка арматурная С1	10	10	10	10	10	10	10	10	
11			КЖИ-К-С2	— " — С2	22	18	16	16	18	18	14	14	
11			КЖИ-К-С3	— " — С3	10	10	10	10	10	10	10	10	
11			КЖИ-К-С4,5	— " — С4	4	—	—	—	4	—	—	—	
11			— " —	— " — С5	—	4	—	—	—	4	—	—	
11			КЖИ-К-С6,7	— " — С6	6	—	4	—	6	—	4	—	
11			— " —	— " — С7	—	6	—	4	—	6	—	4	
11			КЖИ-К-С8,9	— " — С8	6	—	4	—	6	—	4	—	
11			— " —	— " — С9	—	6	—	4	—	6	—	4	
11			КЖИ-К-С10,11	— " — С10	6	—	4	—	6	—	4	—	
11			— " —	— " — С11	—	6	—	4	—	6	—	4	
11			КЖИ-К-С12,13	— " — С12	—	—	—	—	2	—	—	—	
11			— " —	— " — С13	—	2	—	—	—	2	—	—	
11			КЖИ-К-С14,15	— " — С14	—	—	—	—	1	—	—	—	
11			— " —	— " — С15	—	1	—	—	—	1	—	—	
11			КЖИ-К-С16,17	— " — С16	—	—	—	—	1	—	—	—	
11			— " —	— " — С17	—	1	—	—	—	1	—	—	
11			КЖИ-К-С18,19	— " — С18	12	—	8	—	12	—	8	—	
11			— " —	— " — С19	—	12	—	8	—	12	—	8	
11			КЖИ-К-С20,21	— " — С20	—	—	4	—	—	—	4	—	
11			— " —	— " — С21	—	—	—	4	—	—	—	4	
11			КЖИ-К-С22,23	— " — С22	—	—	2	—	—	—	2	—	
11			— " —	— " — С23	—	—	—	—	—	—	—	2	
11			КЖИ-К-С24.25	— " — С24	—	—	1	—	—	—	1	—	
11			— " —	— " — С25	—	—	—	—	—	—	—	1	
11			КЖИ-К-С26,27	— " — С26	—	—	1	—	—	—	1	—	
11			— " —	— " — С27	—	—	—	—	—	—	—	1	
11			КЖИ-К-С28,32	— " — С28	4	4	—	—	—	—	—	—	
11			КЖИ-К-С29	— " — С29	—	4	—	—	—	—	—	—	
11			КЖИ-К-С30.31	— " — С30	2	—	—	—	—	—	—	—	
11			— " —	— " — С31	1	—	—	—	—	—	—	—	
11			КЖИ-К-С28,32	— " — С32	1	—	—	—	—	—	—	—	
11			КЖИ-К-С33.34	— " — С33	—	—	—	2	—	—	—	—	
11			— " —	— " — С34	—	—	—	1	—	—	—	—	
11			КЖИ-К-С35	— " — С35	—	—	—	1	—	—	—	—	

1	2	3	4	5	6	7	8	9	10	11	12	13	14
			КЖ-80,82,84,86	Стержни одиночные	—	—	—	—	—	—	—	—	
11			КЖИ-К-ЗДИ1	Изделие закладное ЗДИ1	2	2	2	2	2	2	2	2	
11			КЖИ-К-ЗДИ2	— " — ЗДИ2	12	12	8	8	12	12	8	8	
11			КЖИ-К-ЗДИ3	— " — ЗДИ3	4	4	4	4	4	4	4	4	
11			КЖИ-К-ЗДИ4	— " — ЗДИ4	4	4	4	4	4	4	4	4	
				Материалы									
				Бетон М200, Мрз □ 84	35.0	31.2	25.3	23.2	32.7	29.8	25.1	22.0	м³

Спецификация элементов к монтажным планам, расположенным на листах КЖ-73÷76

Марка	Обозначение	Наименование	Камеры N1	N2	N3	N4	N5	N6	N7	N8	Масса ед. т.	Примечание
			Количество									
поз „1"	КЖ-77	L 50×40×12×2.5 ГОСТ 8281-69* ℓ = 1070	28	28	20	20	28	28	20	20	0,002	
поз. „2"	— " —	L 50×40×12×2.5 — " —	п.м 25.0	п.м 21.0	п.м 18.0	п.м 16.0	п.м 25.0	п.м 21.0	п.м 18.0	п.м 16.0	1 п.м 1.83кг	
поз „3"	— " —	L 25×3, ГОСТ 8509-72	п.м 25.0	п.м 21.0	п.м 18.0	п.м 16.0	п.м 25.0	п.м 21.0	п.м 18.0	п.м 16.0	1 п.м 1.12 кг	
поз. „4"	— " —	⌇90×30×25×3,4 МТУ2-130-70	п.м 25.0	п.м 21.0	п.м 18.0	п.м 16.0	п.м 25.0	п.м 21.0	п.м 18.0	п.м 16.0	1 п.м 3.92кг	
П1	КЖИ-П1.2-СБ	Плита ПТ-15-6а	12	—	8	—	12	—	8	—	0.21	
П2	— " —	— " — ПТ-12-6а	—	12	—	8	—	12	—	8	0.17	
КЦ-15-9	Серия 3.900-3 в.7 ч.1	Кольцо КЦ-15-9	8	8	8	—	—	2	2	2	1.0	
КЦ-10-9	— " —	— " — КЦ-10-9	—	—	—	8	—	—	—	—	0.6	
М6	Серия 1.459-2 в.1, 2	Лестница м6	2	2	2	2	2	2	2	2	0.074	
ПМ3, ПМ4	— " —	Ограждение ПМ3, ПМ4	2+2	2+2	2+2	2+2	2+2	2+2	2+2	2+2	0.009	
КЦ-15-6	Серия 3.900-3 в.7ч.1	Кольцо КЦ-15-6	4	4	4			2	2	2		
КЦ-10-6	"	" КЦ-10-6				4						
КЦ,-20-6	"	" КЦ-20-6					2					
КЦ-20-9	"	" КЦ-20-9					2					

Совместно с данным см. л.л. КЖ-73÷77; 79÷86

Привязан

Инв. №

Разраб.	Петропавловская		
Провер.	Семенова		
Инжен.	Платунина		
Рук. гр.	Горбуз		
Гл. инж. пр.	Чурков		
Гл. спец.	Андрианов		
Нач. отд	Альтшуллер		

ТП 902-2-344 -КЖ

Аэротенк четырехкоридорный с размерами коридора 9×5.2×120-138

Камеры распределения или №1÷8 Общие данные.

Стадия	Лист	Листов
Р	78	

Госстрой СССР СОЮЗВОДОКАНАЛПРОЕКТ г. Москва

Типовой проект 902-2-344 Альбом II

17133-02 80

Альбом II

Типовой проект 902-2-344

1-1

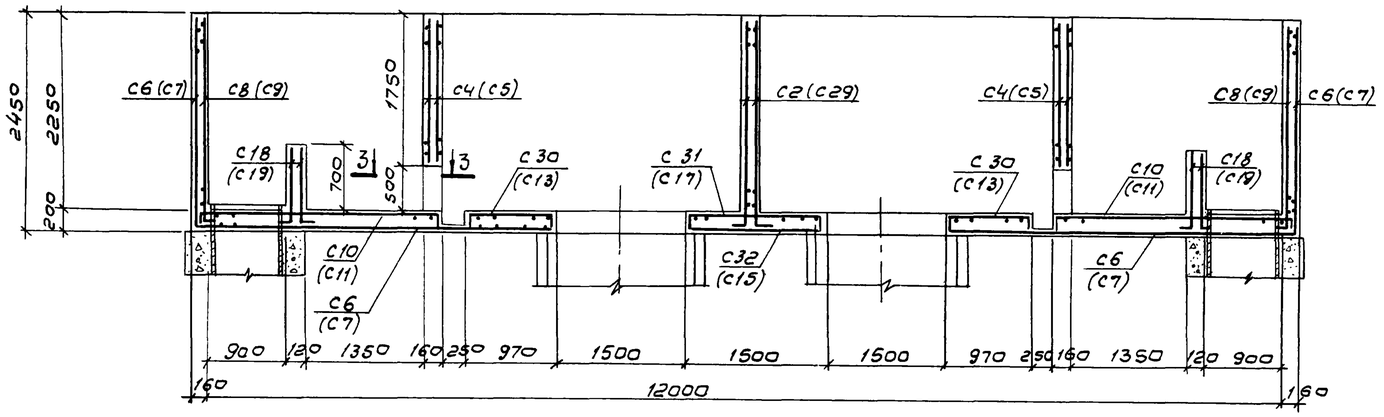

2-2

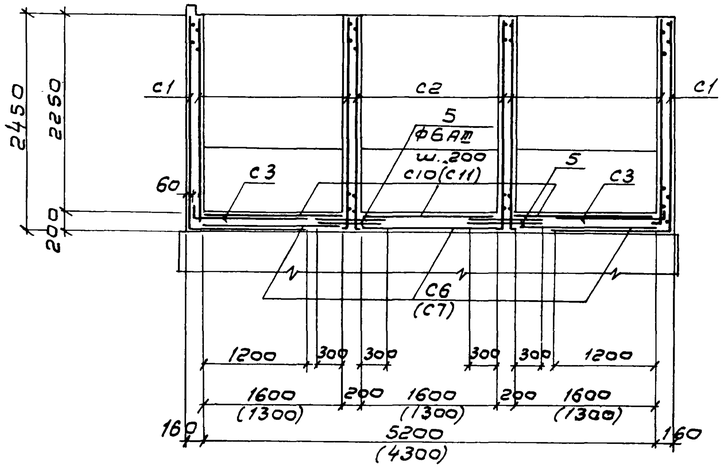

Раскладка арматурных сеток стен

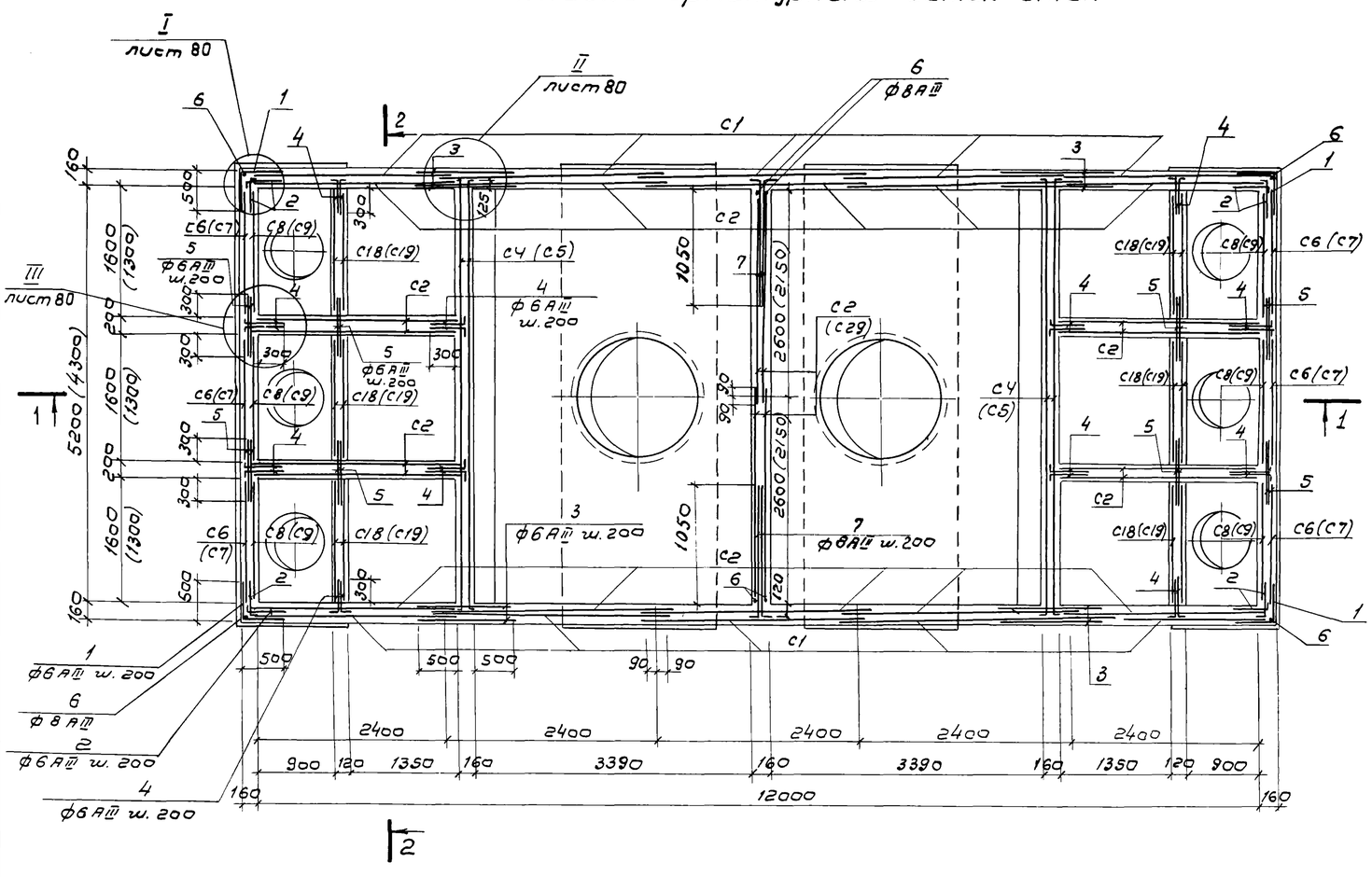

3-3

4-4

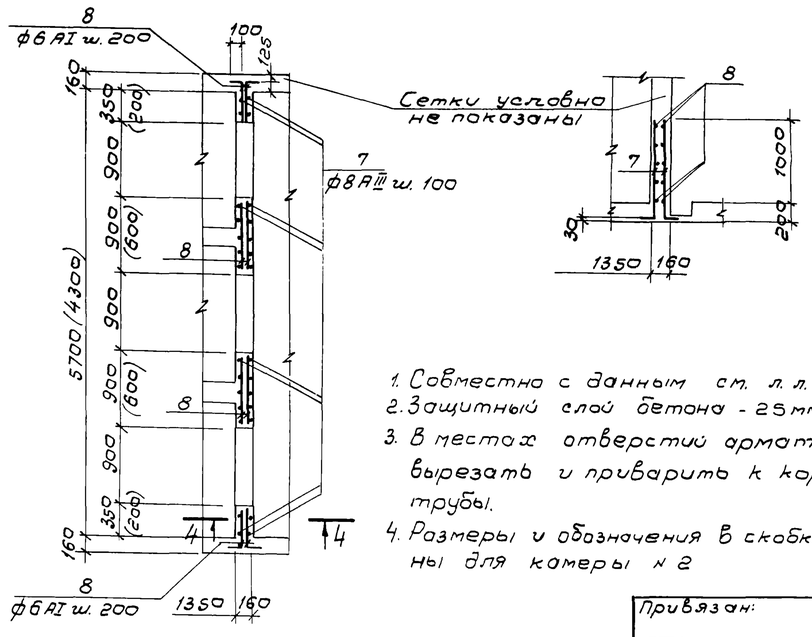

1. Совместно с данным см. л. л. КЖ-73,80
2. Защитный слой бетона - 25 мм.
3. В местах отверстий арматуру вырезать и приварить к корпусу трубы.
4. Размеры и обозначения в скобках даны для камеры № 2

Привязан:

Инв. №

Разраб.	Петропавловская		ТП 902-2-344 КЖ		
Провер.	Семенова				
Инженер.	Платунина				
Рук. бр.	Гарбуз				
Гл. инж. пр.	Чирков		Газогенк четырехкоридорный с размерами коридора 9×5,2×120-138	Стадия: Р	Лист: 79	Листов:
Гл. спец.	Андрианов		Камеры распределения, илок 1,2 с помощью эрлифтов. Арматурный чертеж. Раскладка сеток стен. Разрезы.	Госстрой СССР СОЮЗВОДОКАНАЛПРОЕКТ г. Москва	
Нач. отд.	Альтшуллер				

17133-02 81

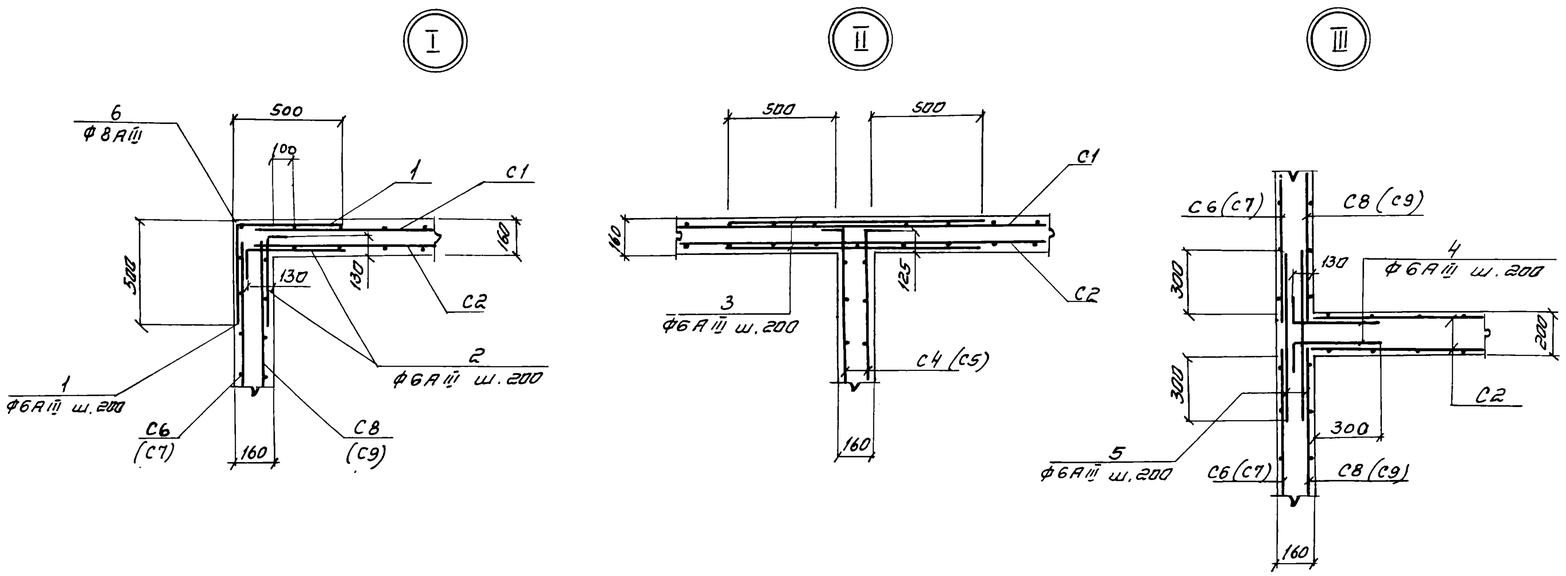

Раскладка арматурных сеток днища

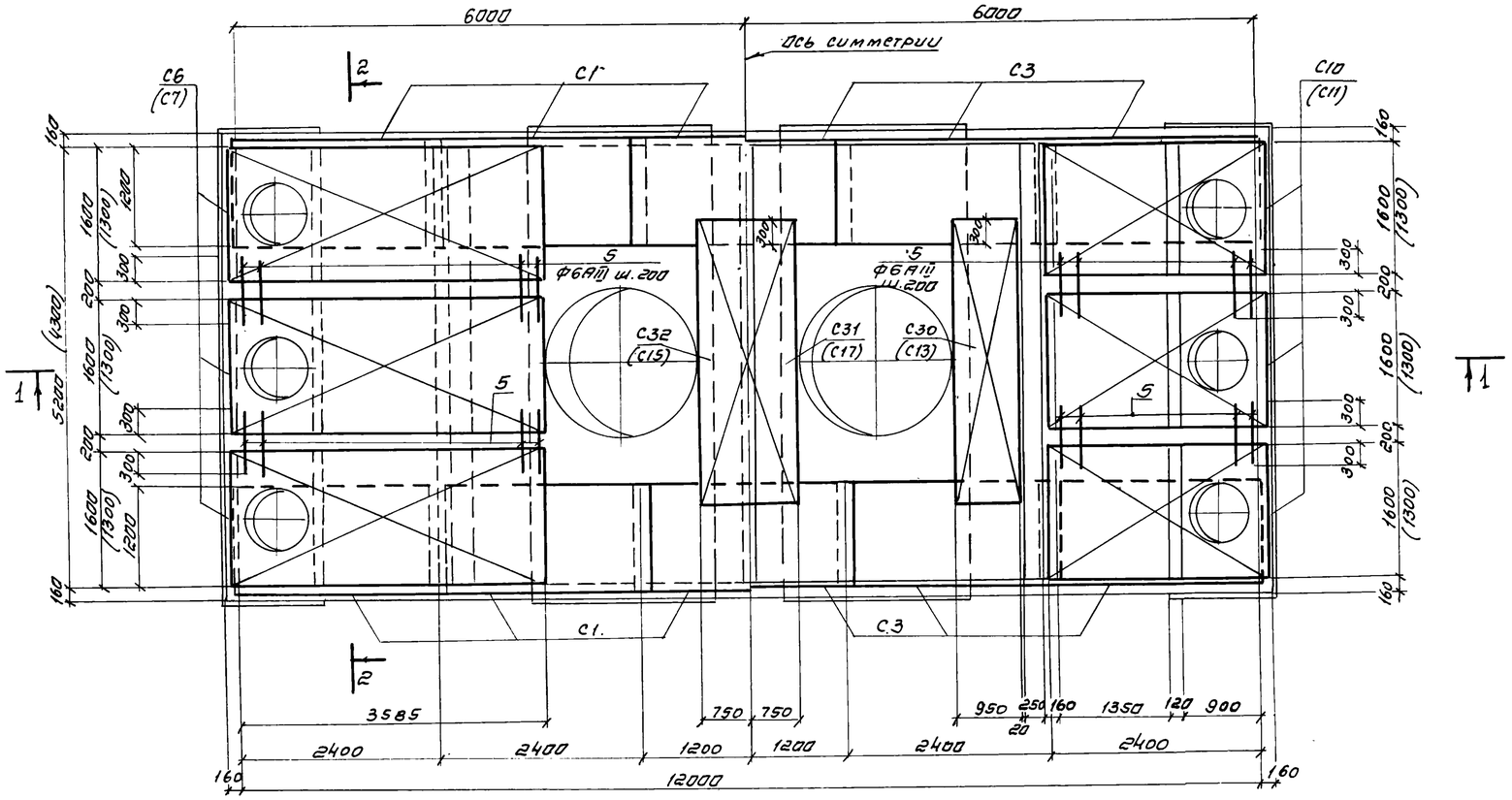

Ведомость стержней на один элемент

Марка элемента	Поз	Эскиз или сечение	Ф мм	Длина мм	Кол	Вес кг 1шт.	Вес кг Всех
Камера N1	1	470 / 470	6АIII	940	52	0.2	10.4
	2	100 / 470	6АIII	570	96	0.1	9.6
	3	1160	6АIII	1160	100	0.3	30.0
	4	100 / 430	6АIII	530	288	0.1	28.8
	5	800	6АIII	800	168	0.2	33.6
	6	150 / 2400	8АIII	2550	8	1.0	8.0
	7	150 / 1170	8АIII	1320	160	0.5	80.0
	8	п.м.	6АI	—	п.м 85	1п.м 0.2	17.0
	9	Газ. труба d_y = 3/4"	—	120	36	0.2	7.2
	10	Болт, шайба, гайка	16АI	170	36	0.4	14.4
Камера N2	1	470 / 470	6АIII	940	52	0.2	10.4
	2	100 / 470	6АIII	570	96	0.1	9.6
	3	1160	6АIII	1160	100	0.3	30.0
	4	100 / 430	6АIII	530	288	0.1	28.8
	5	800	6АIII	800	168	0.2	33.6
	6	150 / 2400	8АIII	2550	8	1.0	8.0
	7	150 / 1170	8АIII	1320	120	0.5	60.0
	8	п.м	6АI	—	п.м 50	1п.м. 0.2	10.0
	9	Газ. труба d_y = 3/4"	—	120	30	0.2	6.0
	10	Болт, шайба, гайка	16АI	170	30	0.4	12.0

Выборка стали на один элемент, кг

Марка элемента	Арматурные изделия: Арматурная сталь ГОСТ 5781-75, Класс АI, Ф мм 6		Класс АI, итого	Класс АIII, Ф мм 6	Класс АIII, Ф мм 8	Класс АIII, итого	Итого	Закладные изделия: Профильная сталь -δ=8	-δ=10	L80×50×δ	Арм сталь 5781-75, Кл.АIII, Ф мм 8	Кл.АI, Ф мм 16	Газ. труба d=3/4	Итого	Всего
Камера N1	139.4		139.4	626.0	1153.5	1779.5	1918.9	2.0	24.0	14.2	2.4	16.4	7.2	66.2	1985.1
Камера N2	75.2		75.2	575.6	1057.1	1632.7	1707.9	2.0	24.0	14.2	2.4	14.0	6.0	62.6	1770.5

Совместно с данным см. л.л. КЖ-73,79.

Привязан

Инв N

Разраб.	Петропавловская		
Проверил	Семенова		
Инж.	Платунина		
Рук. бриг.	Гарбуз		
Гл. инж. пр.	Чирков		
Гл. спец.	Андрианов		
Нач. отд.	Альтшуллер		

ТП 902-2-344 - КЖ

Аэротенк четырехкоридорный с размерами коридора 9×5,2-120-138

Камеры распределение ила N 1,2 с помощью эрлифтов. Арматурный чертеж. Раскладка сеток днища. Узлы

Стадия	Лист	Листов
Р	80	

Госстрой СССР
СОЮЗВОДОКАНАЛПРОЕКТ
г. Москва

Типовой проект 902-2-344 Альбом II

17133-02 82

Альбом II

Типовой проект 902-2-344

Взам. инв. №

Подпись и дата

Инв. № подл.

1 - 1

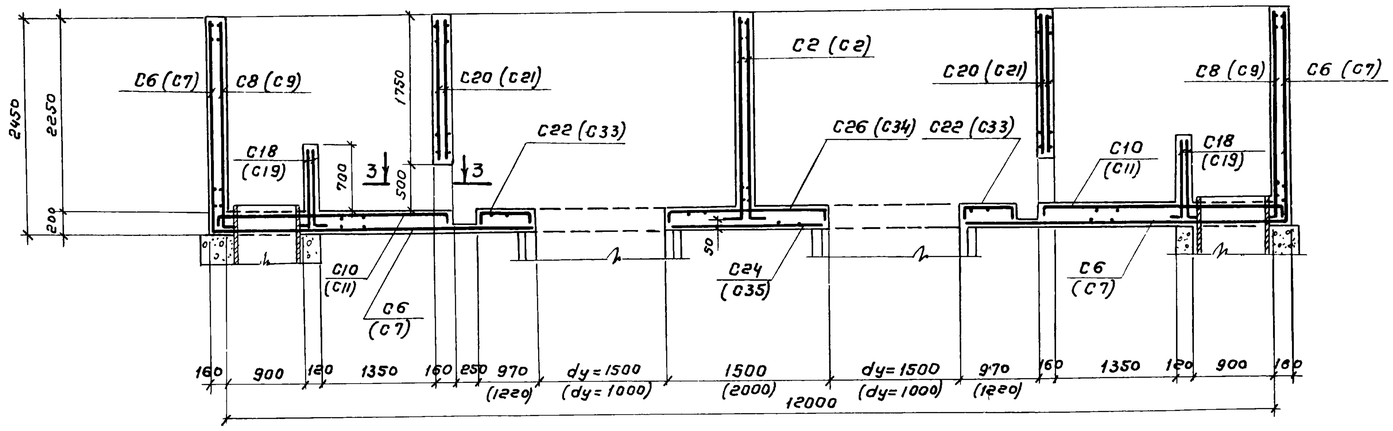

2 - 2

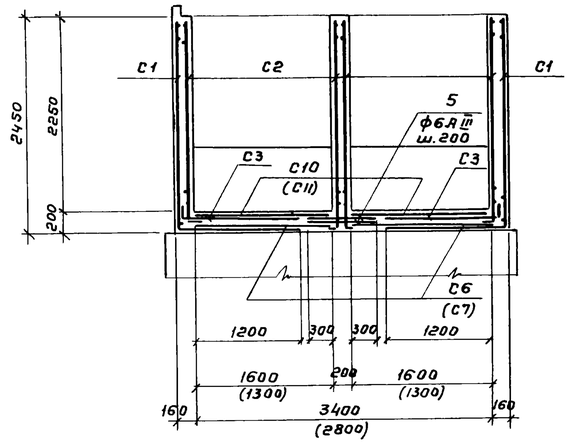

3 - 3

4 - 4

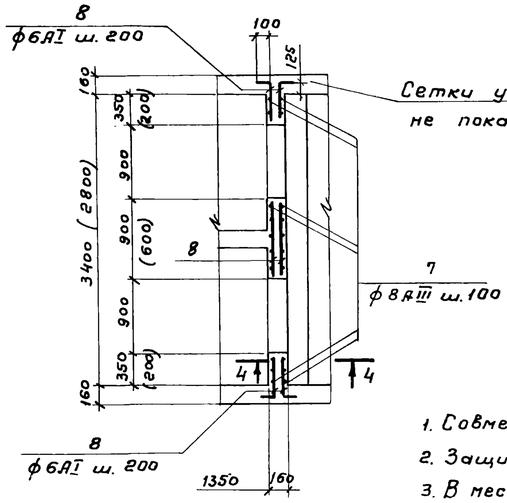

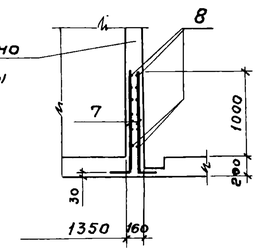

Раскладка арматурных сеток стен

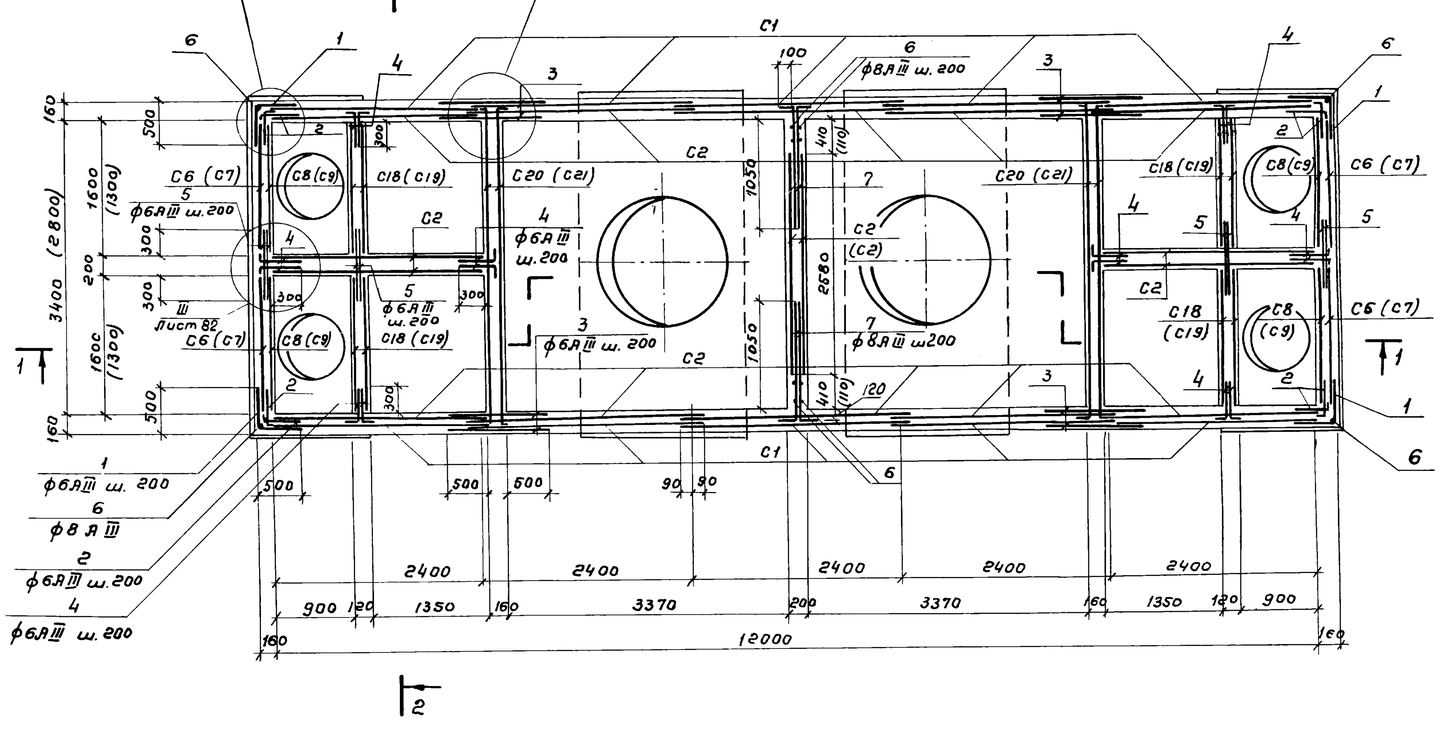

1. Совместно с данным см. л.л. КЖ-74, 82.
2. Защитный слой бетона - 25мм
3. В местах отверстий арматуру вырезать и приварить к корпусу трубы
4. Размеры и обозначения в скобках даны для камеры № 4.

Привязан

Инв. №

Разраб.	Петропавловский		
Проверил	Семенова		
Инженер	Платунина		
Рук. бриг.	Гарбуз		
Гл. инж. пр.	Чирков		
Гл. спец.	Андрианов		
Нач. отд.	Яльтмлер		

ТП 902-2-344 - КЖ

Аэротенк четырехкоридорный с размерами коридора 9×5,2×120-138

Стадия	Лист	Листов
Р	81	

Камеры распределения или №3,4 с помощью эрлифтов. Арматурный чертеж. Раскладка сеток стен. Разрезы.

Госстрой СССР СОЮЗВОДОКАНАЛПРОЕКТ г. Москва

17133-02 83

Типовой проект 902-2-344 Альбом II

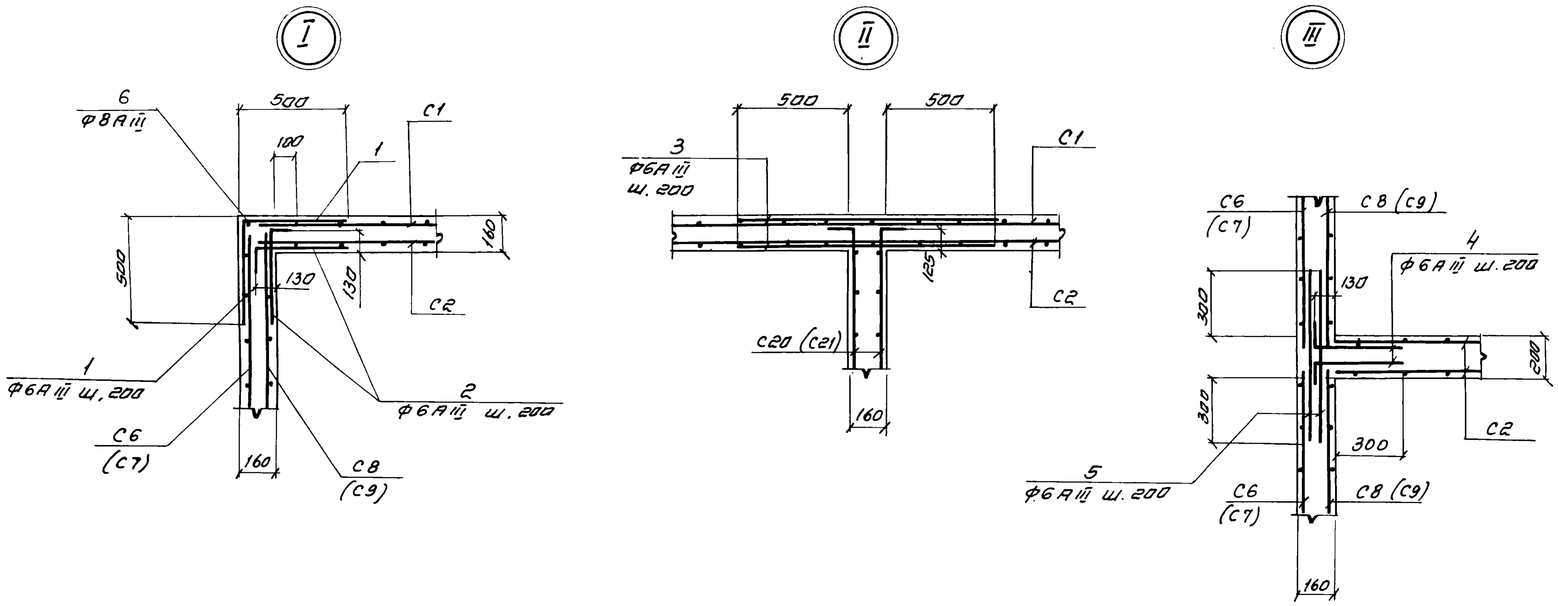

Ведомость стержней на один элемент

Марка элемента	Поз	Эскиз или сечение	ф мм	Длина мм	Кол.	Вес кг. 1 шт.	Вес кг. всех
Камера N3	1	470 / 470	6AIII	940	52	0.2	10.4
	2	100 / 470	6AIII	570	96	0.1	9.6
	3	1160	6AIII	1160	100	0.3	30.0
	4	100 / 430	6AIII	530	192	0.1	19.2
	5	800	6AIII	800	84	0.2	16.8
	6	150 / 2400	8AIII	2550	12	1.0	12.0
	7	150 / 1170	8AIII	1320	120	0.5	60.0
	8	п.м.	6AI	—	п.м 50	п.м. 0.2	10.0
	9	Газ труба d_y = 3/4"	—	120	24	0.2	4.8
	10	Болт, шайба, гайка	16AI	170	24	0.4	9.6
Камера N4	1	470 / 470	6AIII	940	52	0.2	10.4
	2	100 / 470	6AIII	570	96	0.1	9.6
	3	1160	6AIII	1160	100	0.3	30.0
	4	100 / 430	6AIII	530	192	0.1	19.2
	5	800	6AIII	800	84	0.2	16.8
	6	150 / 2400	8AIII	2550	8	1.0	8.0
	7	150 / 1170	8AIII	1320	90	0,5	45.0
	8	п.м	6AI	—	п.м 35	п.м 0.2	7.0
	9	Газ. труба d_y = 3/4"	—	120	20	0.2	4.0
	10	Болт. шайба, гайка	16AI	170	20	0.4	8.0

Выборка стали на один элемент, кг

Марка элемента	Арматурные изделия: Арматурная сталь ГОСТ 5781-75, Класс AI, ф мм, 6	Класс AI, итого	Класс AIII, ф мм, 6	Класс AIII, ф мм, 8	Класс AIII, итого	Итого	Закладные изделия: Профильная сталь, Б=8	Б=10	∠80×50×6	Арматурная сталь ГОСТ 5781-75, Кл. AIII, ф мм, 8	Кл. AI, ф мм, 16	Газ. трубы d = 3/4"	Итого	Всего
Камера N3	59.4	59.4	490.0	882.6	1312.6	1372.0	2.0	16.0	14.2	2.0	11.6	4.8	50.6	1422.6
Камера N4	47.0	47.0	464.4	761.8	1226.2	1273.2	2.0	16.0	14.2	2.0	10.0	4.0	48.2	1321.4

Совместно с данным см л.л. КЖ-74, 81.

Раскладка арматурных сеток днища

Нижняя арматура

Верхняя арматура

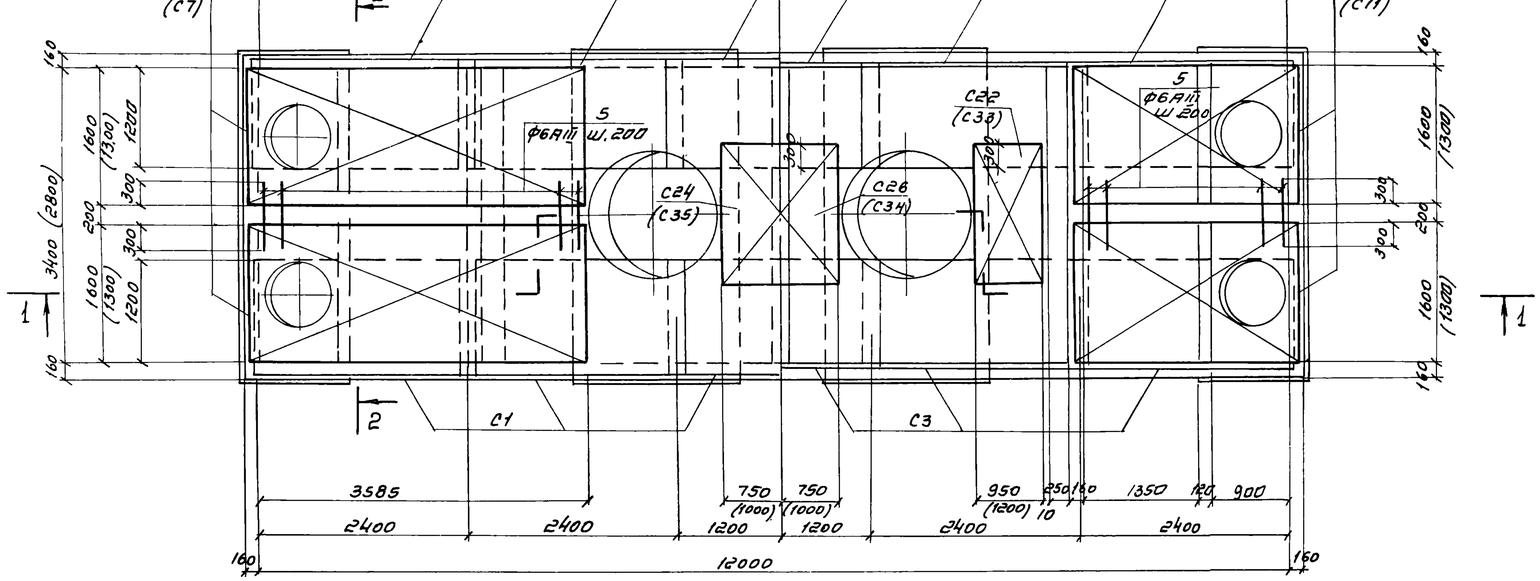

Привязан

Инв.№

Разраб.	Петропавловская		
Проверил	Семенова		
Инж.	Платунина		
Рук. брит.	Гарбуз		
Гл. инж. пр.	Чирков		
Гл. спец.	Андрианов		
Нач. отд.	Альтшуллер		

ТП 902-2-344-КЖ

Аэротенк четырехкоридорный с размерами коридора 9×5,2×120-138	Стадия	Лист	Листов
	Р	82	
Камеры распределения или N3,4 с помощью эрлифтов. Арматурный чертеж. Раскладка сеток днище. Узлы	Госстрой СССР Союзводоканалпроект г. Москва		

Альбом II

Типовой проект 902-2-134

1-1

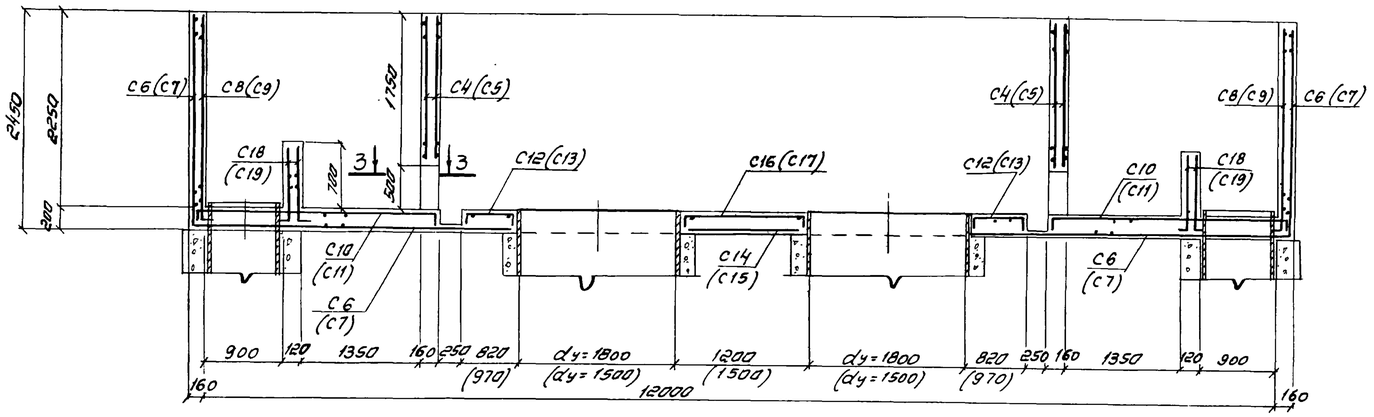

2-2

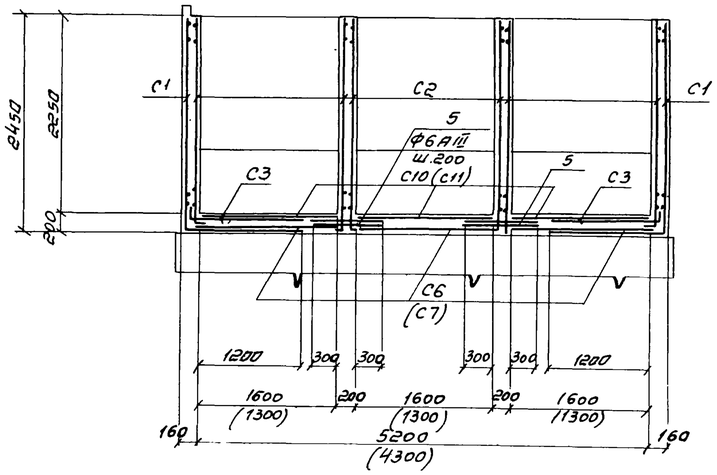

Раскладка арматурных сеток стен

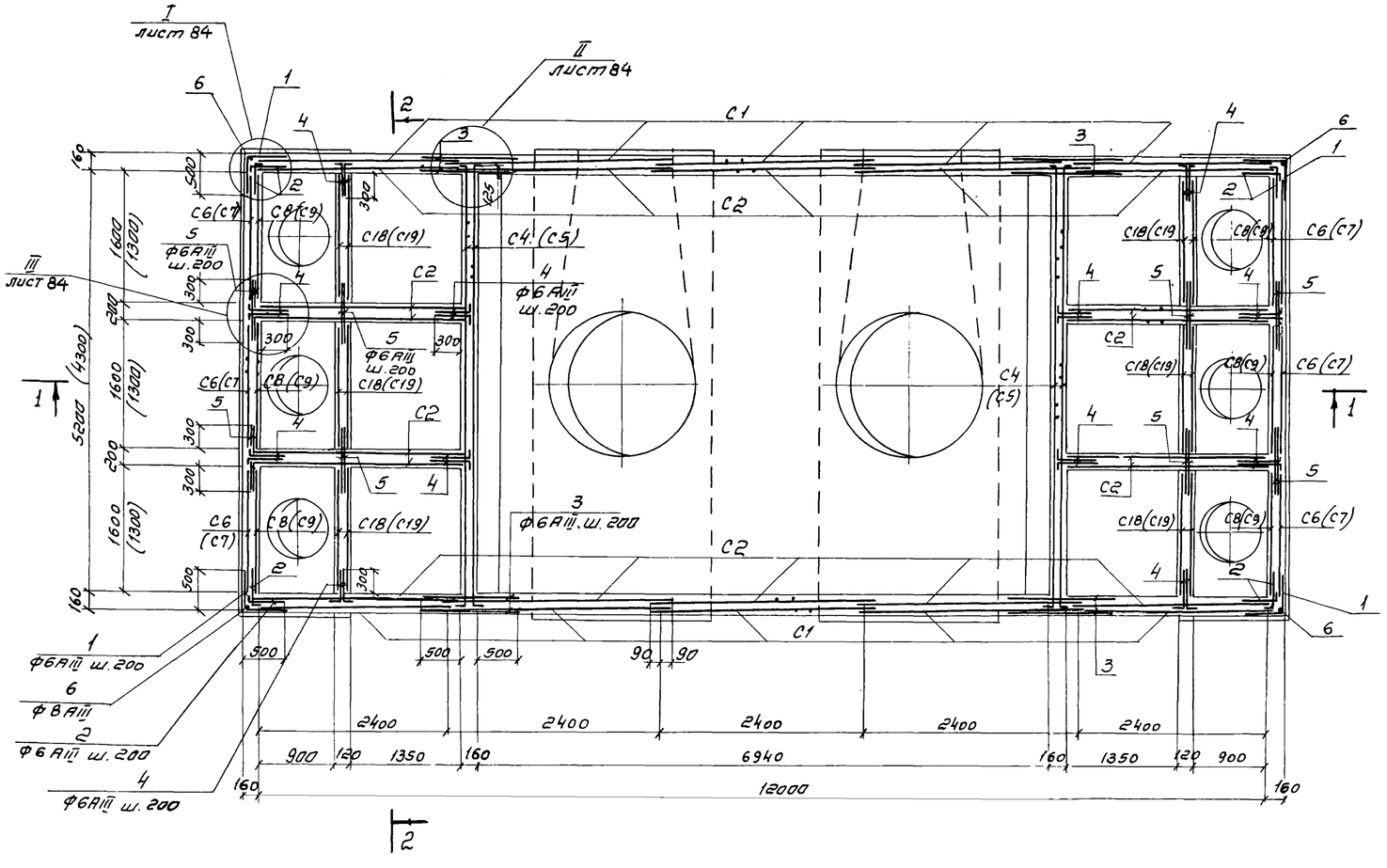

3-3

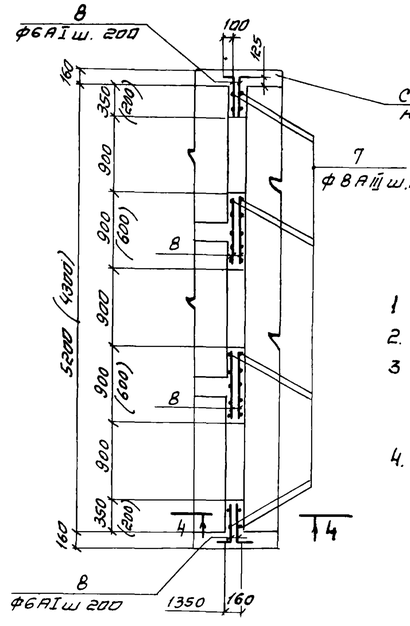

4-4

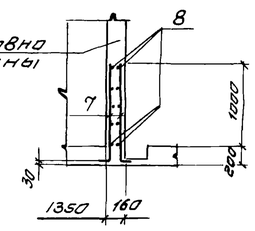

1. Совместно с данным см. л.л. КЖ-75, 84
2. Защитный слой бетона 25 мм
3. В местах отверстий арматуру вырезать и приварить к корпусу трубы.
4. Размеры и обозначения в скобках даны для камеры №6

Привязан

Инв. N.

разраб.	Петропавловская		
Проверил	Семенова		
Инж.	Платунина		
Рук. Бриг.	Гарбуз		
Гл. инж. пр	Чирков		
Гл. спец.	Андрианов		
Нач. отд	Альтшуллер		

ТП 902-2-134-КЖ

Аэротенк четырехкоридорный с размерами коридора 9 х 5,2 х 120-138

Камеры распределения или N5,6 с помощью насосов. Арматурный чертеж, раскладка сеток стен разрезы

Стадия	Лист	Листов
Р	83	

Госстрой СССР
СОЮЗВОДОКАНАЛПРОЕКТ
г. Москва

17133-02 85

Формат А2Г

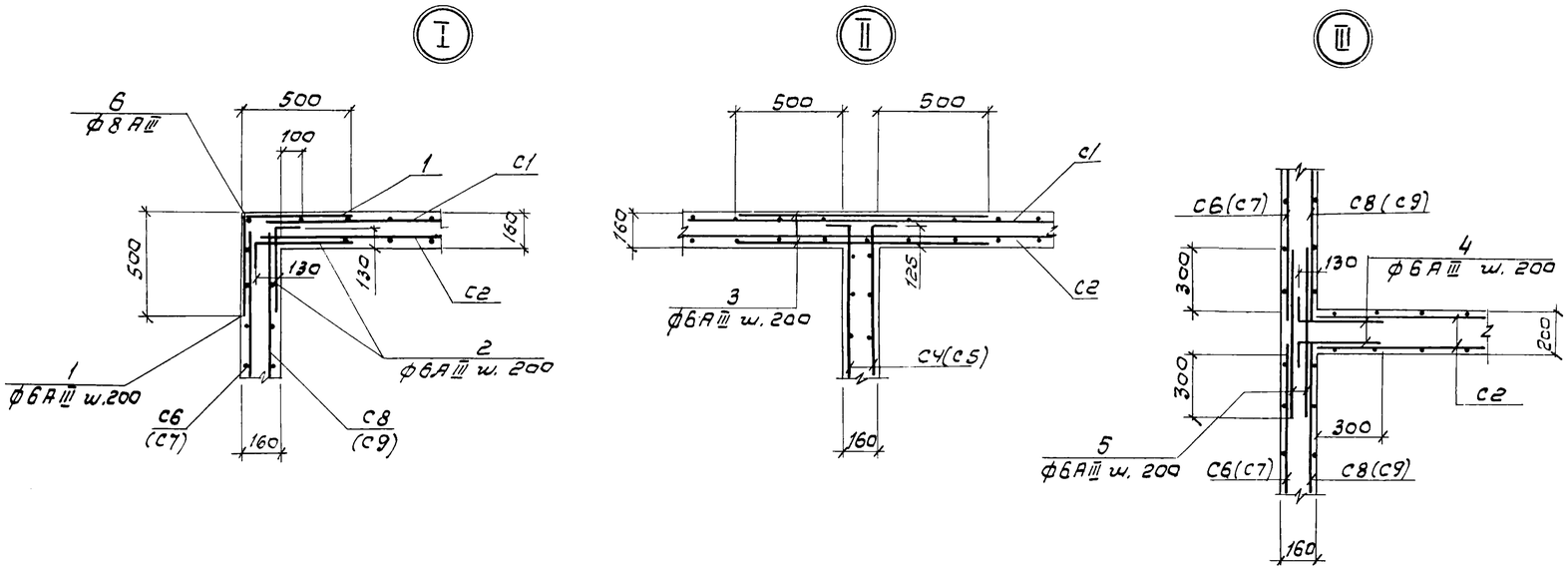

Раскладка арматурных сеток днища

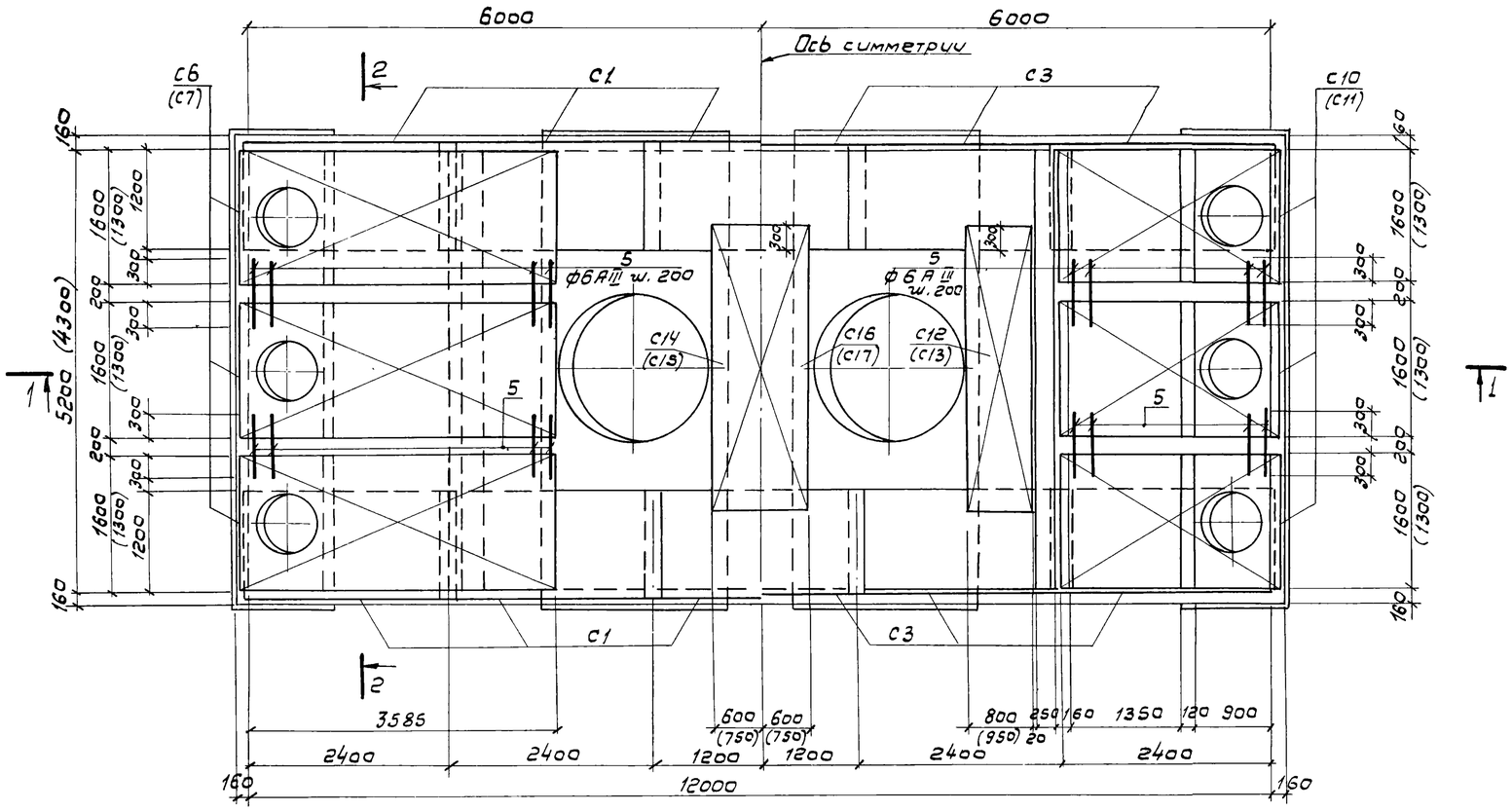

Ведомость стержней на один элемент

Марка элемента	Поз.	Эскиз или сечение	ф мм	Длина мм	Кол.	Вес кг 1 шт.	Вес кг Всех
Камера № 5	1	470 / 470	6AIII	940	52	0,2	10,4
	2	100 / 470	6AIII	570	96	0,1	9,6
	3	1160	6AIII	1160	100	0,3	30,0
	4	100 / 430	6AIII	530	288	0,1	28,8
	5	800	6AIII	800	168	0,2	33,6
	6	150 / 2400	8AIII	2550	4	1,0	4,0
	7	150 / 1170	8AIII	1320	112	0,5	56,0
	8	п.м	6AI	—	п.м 72	1п.м 0,2	14,4
	9	Газ. труба dy = 3/4"	—	120	36	0,2	7,2
	10	Болт, шайба, гайка	16AI	170	36	0,4	14,4
Камера № 6	1	470 / 470	6AIII	940	52	0,2	10,4
	2	100 / 470	6AIII	570	96	0,1	9,6
	3	1160	6AIII	1160	100	0,3	30,0
	4	100 / 430	6AIII	530	288	0,1	28,8
	5	800	6AIII	800	168	0,2	33,6
	6	150 / 2400	8AIII	2550	4	1,0	4,0
	7	150 / 1170	8AIII	1320	80	0,5	40,0
	8	п.м	6AI	—	п.м 48	1п.м 0,2	9,6
	9	Газ. труба dy = 3/4"	—	120	30	0,2	6,0
	10	Болт, шайба, гайка	16AI	170	30	0,4	12,0

Ведомость стали на один элемент, кг

Марка элемента	Арматурные изделия: Арматурная сталь ГОСТ 5781-75, класс AI, ф мм 6		Итого	класс AIII, ф мм 6	8	Итого	Итого	Закладные изделия: Профильная сталь -δ=8	-δ=10	∠80×50×6	Арм. сталь ГОСТ 5781-75, кл. AIII, ф мм 8	кл. AI, ф мм 16	Газ. труба d=3/4"	Итого	Всего
Камера № 5	90,8		90,8	597,2	944,1	1541,3	1632,1	2,0	24,0	14,2	2,4	16,4	7,2	66,2	1698,3
Камера № 6	74,8		74,8	551,6	867,1	1418,7	1493,5	2,0	24,0	14,2	2,4	14,0	6,0	62,6	1556,1

Совместно с данным см. л.л. КЖ-75,83

Привязан:

Инв. №

ТП902-2-344-КЖ

Разраб.	Петропавловская	
Провер.	Семенова	
Ст. инж.	Платунина	
Рук. бр.	Гарбуз	
Гл. инж. пр.	Чирков	
Гл. спец.	Андрианов	
Нач. отд.	Альтшуллер	

Аэротенк четырехкоридорный с размерами коридора 9×5,2×120-138

Камеры распределения ила №5,6 с помощью насосов. Арматурный чертеж. Раскладка сеток днища. Узлы

Стадия	Лист	Листов
Р	84	

Госстрой СССР СОЮЗВОДОКАНАЛПРОЕКТ г. Москва

Типовой проект 902-2-344 Альбом II

17133-02 86

Альбом II

Типовой проект 902-2-344

1 – 1

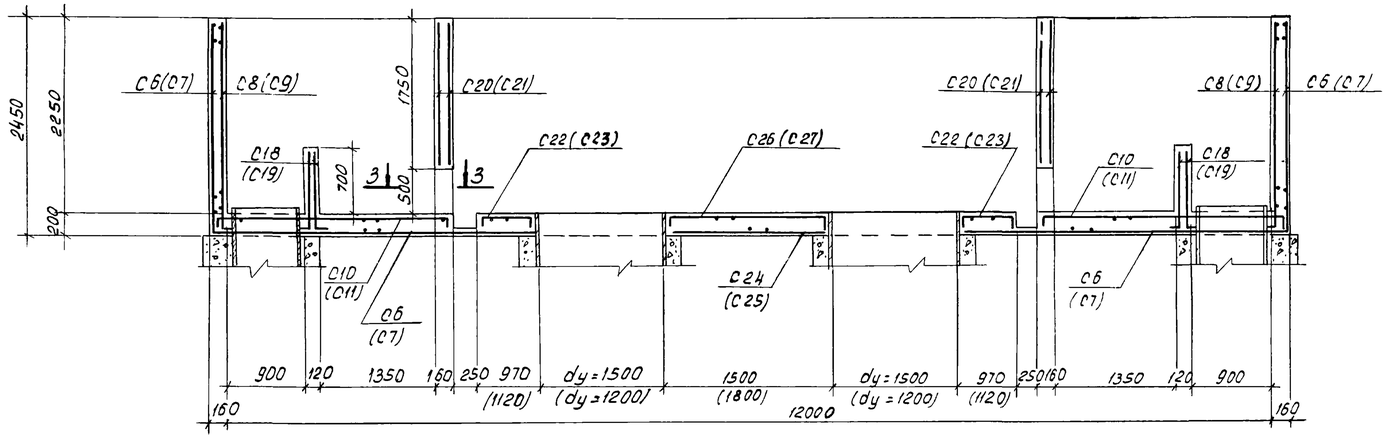

2 – 2

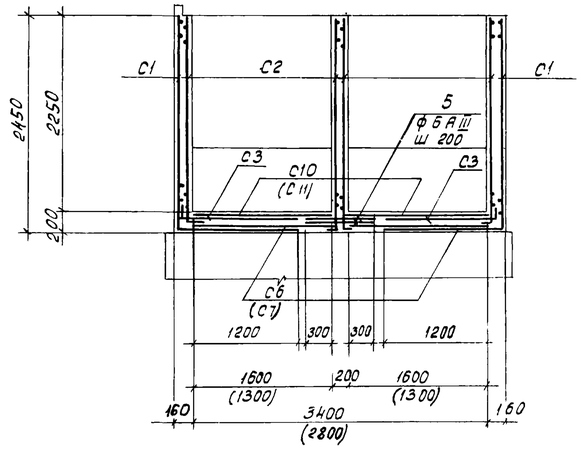

3 – 3

4 – 4

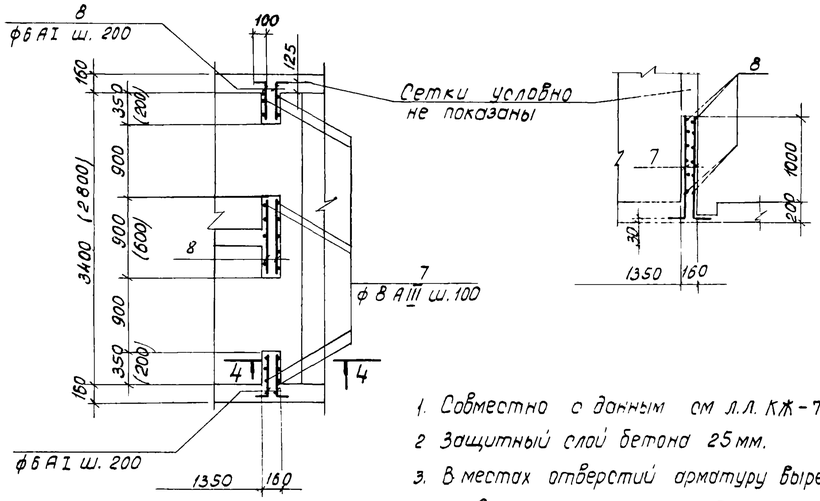

Раскладка арматурных сеток стен

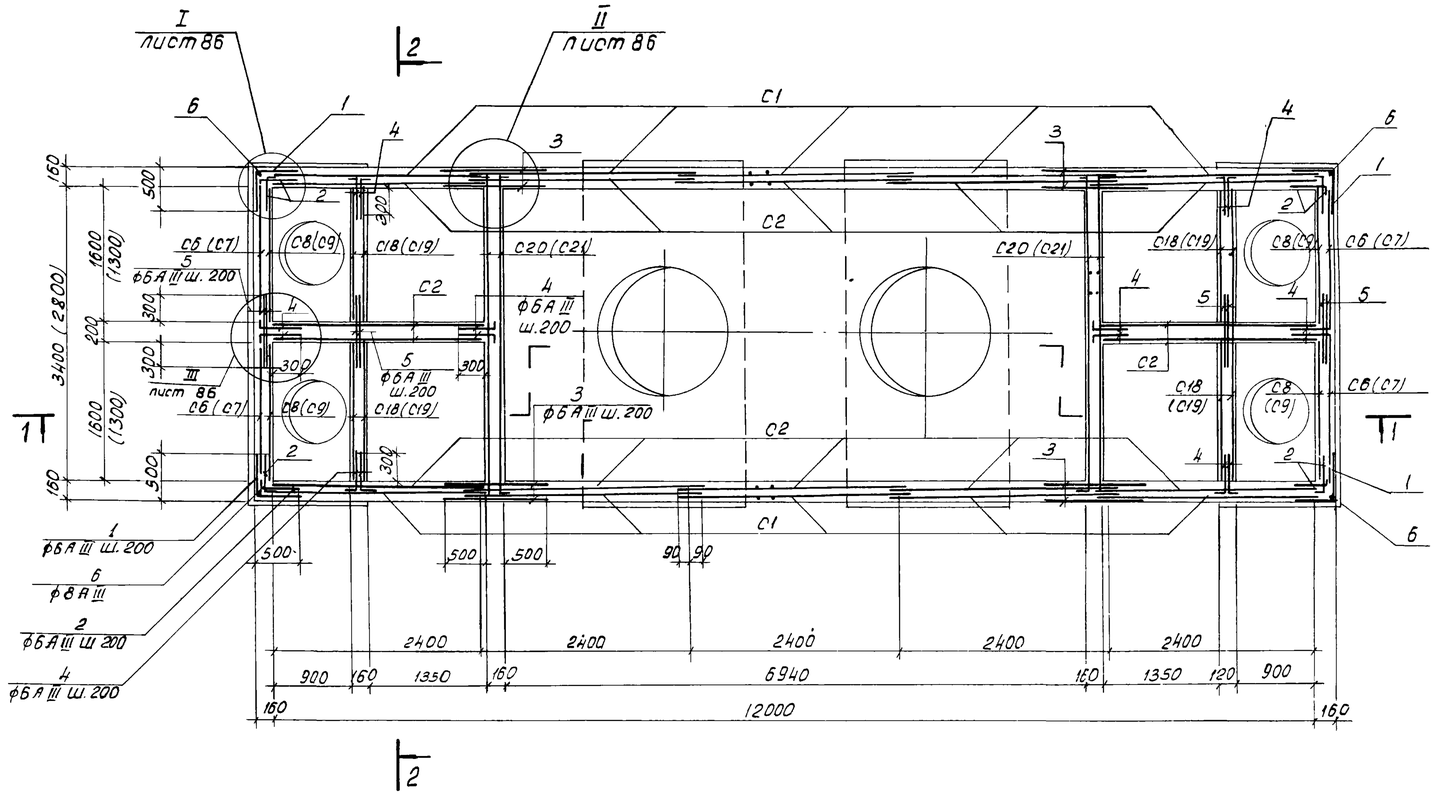

1. Совместно с данным см л.л. КЖ-76, 86
2. Защитный слой бетона 25 мм.
3. В местах отверстий арматуру вырезать и приварить к корпусу трубы.
4. Размеры и обозначения в скобках даны для камеры N8.

Привязан			
Инв №			

				ТП 902-2-344-КЖ			
Разраб	Петропавловская						
Проверил	Семенова			Аэротенк четырехкоридорный с размерами коридора 9×52×120–138	Стадия	Лист	Листов
Инж.	Платунина				Р	85	
Рук. бриг.	Гарбуз						
Гл. инж. пр	Чирков			Камеры распределения и ла N7, 8 с помощью насосов Арматурный чертеж. Раскладка сеток стен Разрезы	Госстрой СССР СОЮЗВОДОКАНАЛПРОЕКТ г. Москва		
Гл. спец	Андрианов						
Нач от	Альтшуллер						

коп Доценко 17133-02 87 Формат 22Г

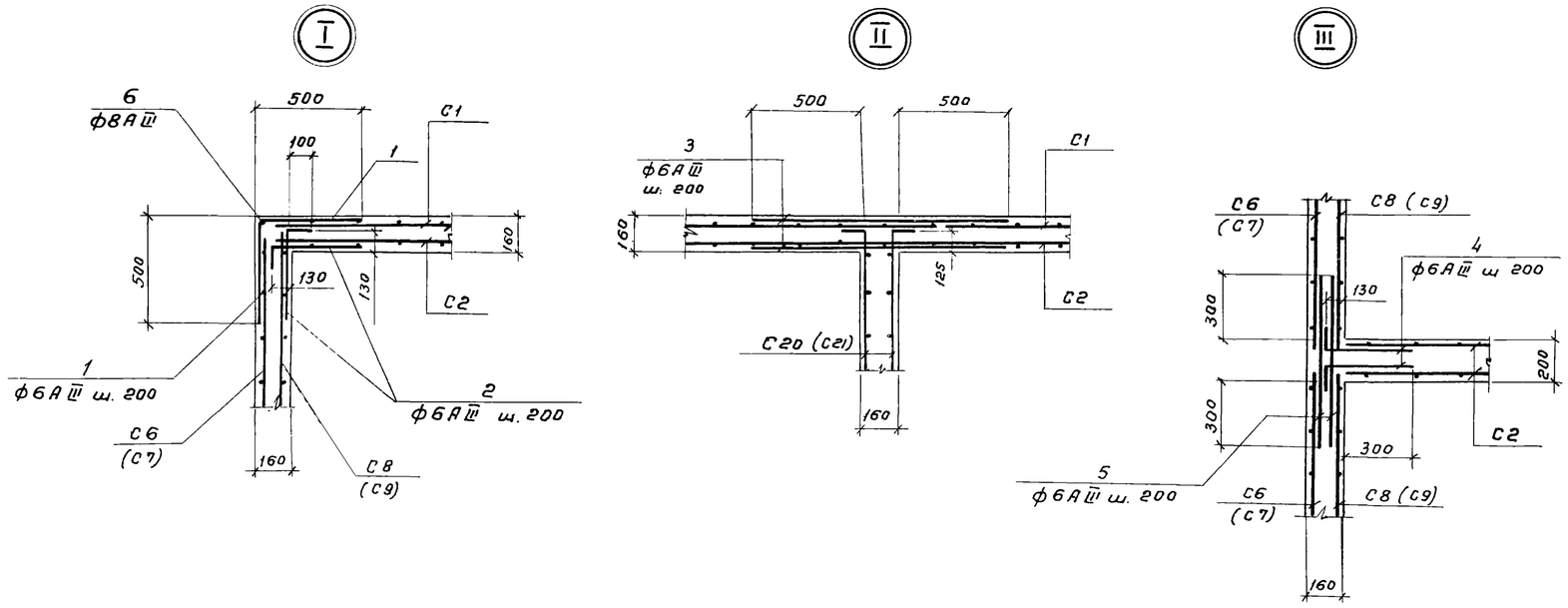

Раскладка арматурных сеток днища

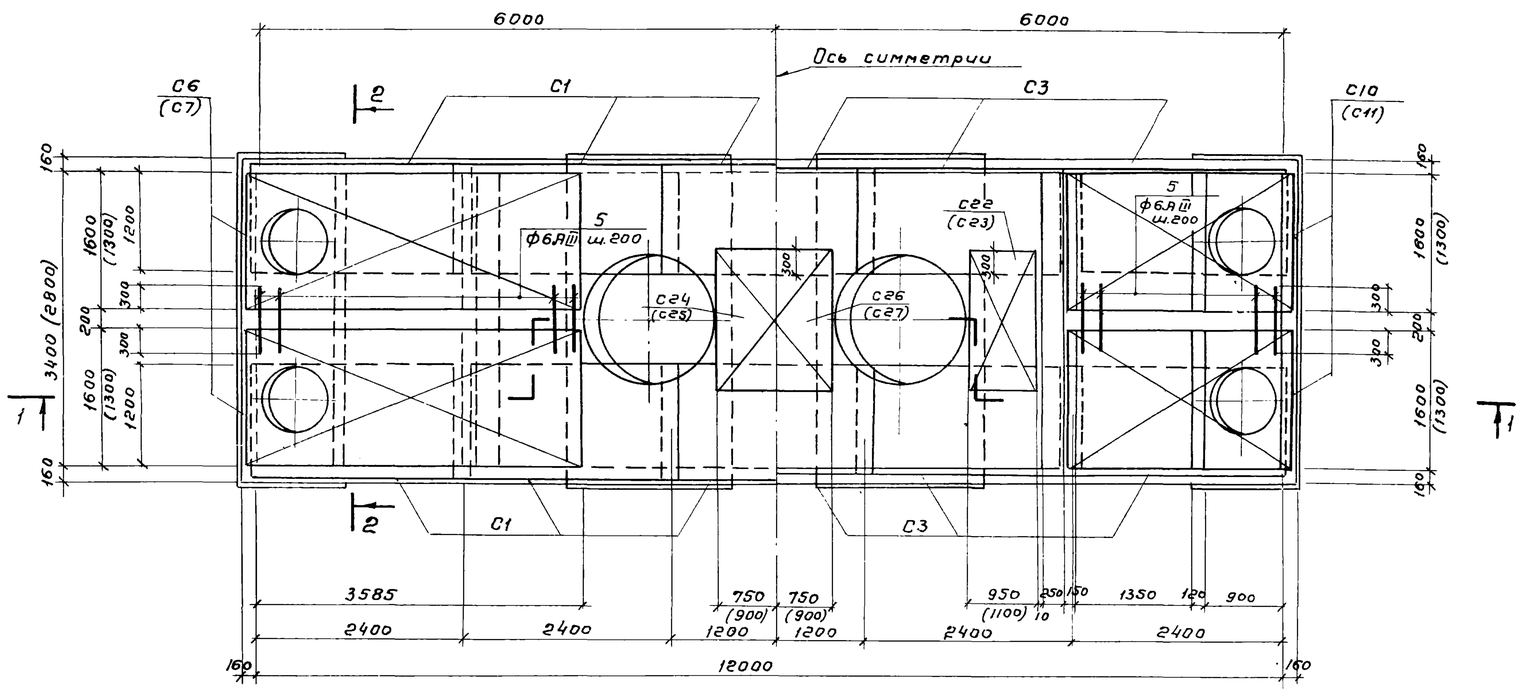

Ведомость стержней на один элемент

Марка элемента	Поз.	Эскиз или сечение	ф мм	Длина мм	Кол.	Вес кг 1шт	Вес кг Всех
Камера №7	1	470 / 470	6АIII	940	52	0,2	10,4
	2	100 / 470	6АIII	570	96	0,1	9,6
	3	1160	6АIII	1160	100	0,3	30,0
	4	100 / 430	6АIII	530	192	0,1	19,2
	5	800	6АIII	800	84	0,2	16,8
	6	150 / 2700	8АIII	2550	4	1,0	4,0
	7	150 / 1170	8АIII	1320	72	0,5	36,0
	8	п.м	6АI	—	п.м. 68	1п.м. 0,2	13,6
	9	Газ труба dy=3/4"	—	120	24	0,2	4,8
	10	Болт, шайба, гайка	16АI	170	24	0,4	9,6
Камера №8	1	470 / 470	6АIII	940	32	0,2	10,4
	2	100 / 470	6АIII	570	96	0,1	9,6
	3	1160	6АIII	1160	100	0,3	30,0
	4	100 / 430	6АIII	530	192	0,1	19,2
	5	800	6АIII	800	84	0,2	16,8
	6	150 / 2400	8АIII	2550	4	1,0	4,0
	7	150 / 1170	8АIII	1320	52	0,5	26,0
	8	п.м	6АI	—	п.м 52	1п.м. 0,2	10,4
	9	Газ. труба dy=3/4"	—	120	20	0,2	4,0
	10	Болт, шайба, гайка	16АI	170	20	0,4	8,0

Ведомость стали на один элемент, кг

Марка элемента	Арматурные изделия: Арматурная сталь ГОСТ 5781-75, Класс АI, ф мм 6	Класс АI, ф мм	Класс АI, Итого	Класс АIII, ф мм 6	Класс АIII, ф мм 8	Класс АIII, Итого	Итого	Закладные изделия: Профильная сталь, б=8	б=10	L80×50×6	Арм сталь ГОСТ 5781-75, кл АIII, ф мм 8	кл АIII, ф мм 16	Газ. труба, d=3/4"	Итого	Всего
Камера №7	63.0		63.0	475.6	755,6	1231,2	1294,9	2.0	16.0	14.2	2.0	11.6	4,8	50.6	1344.8
Камера №8	50.0		50.0	450.0	702.3	1152,3	1202,3	2.0	16.0	14.2	2.0	10,0	4.0	48,2	1250,5

Совместно с данным см л.л. КЖ-76,85

Привязан

Инв. №

ТП 902-2-344 - КЖ

Разраб.	Петропавловская	
Проверил	Семенова	
Инжен	Платунина	
Рук. бриг	Гарбуз	
Гл. инж пр.	Чирков	
Гл. спец.	Андрианов	
Нач отд	Альтшуллер	

Аэротенк четырехкоридорный с размерами коридора 9×5, 2×120 - 138

Камеры распределения или №7,8 с помощью насосов
Арматурный чертеж
Раскладка сеток днища Узлы

Стадия	Лист	Листов
Р	86	

Госстрой СССР
СОЮЗВОДОКАНАЛПРОЕКТ
г. Москва

17133-02 88

Типовой проект 902-2-344 Альбом II

Инв. № подл. | Подпись и дата | Взам. инв. №

Схема аэротенка

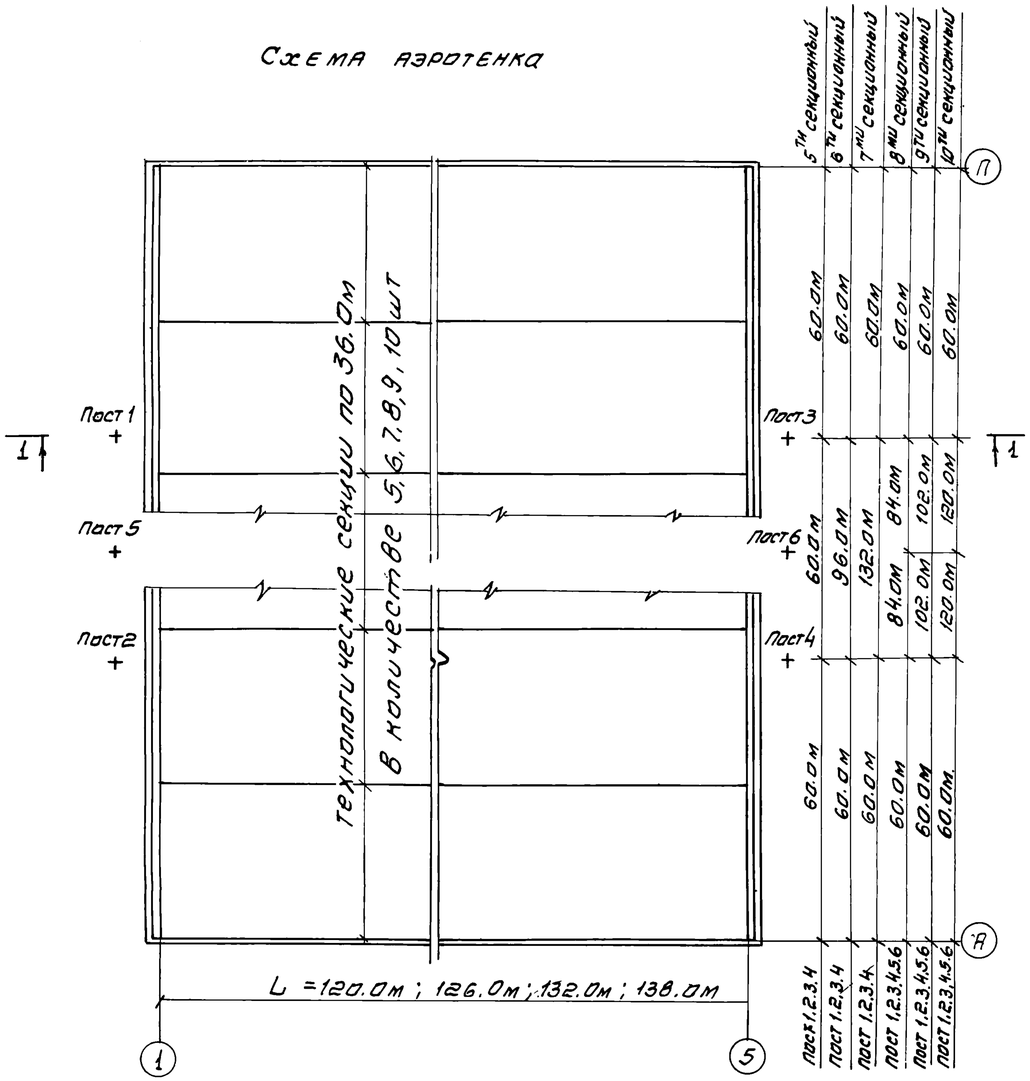

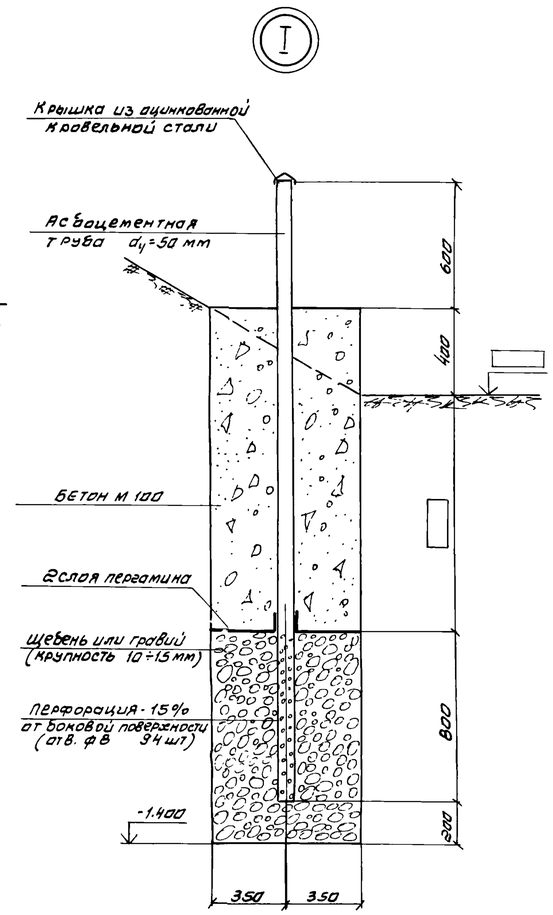

Формат	Зона	Поз.	Обозначение	Наименование	Кол	Примеч.
				Документация		
22			КЖ - 87	Сборочный чертеж		
				Сборочные единицы и детали		
				Пост		
			Гост 1839-72*	Асбоцементная труба L: ☐ d_y=50	1	
				Крышка из оцинкованной кровельной стали (гост 8075-56**) ф заготовки 160мм δ-2 мм	м² 0.01	
				Материалы	м³	
				Бетон М 100	☐	
				Щебень или гравий (крупности 10÷15 мм)	0,48	

1. Посты гидрогеологических наблюдений предназначены для контроля за движением уровня грунтовых вод
2. Наблюдение ведется не реже 1 раза в три месяца и непосредственно перед опорожнением аэротенка для очистки или ремонта
3. Результаты наблюдений должны фиксироваться в специальном журнале.
4. Необходимость устройства постов гидрогеологических наблюдений устанавливается при привязке.

1-1

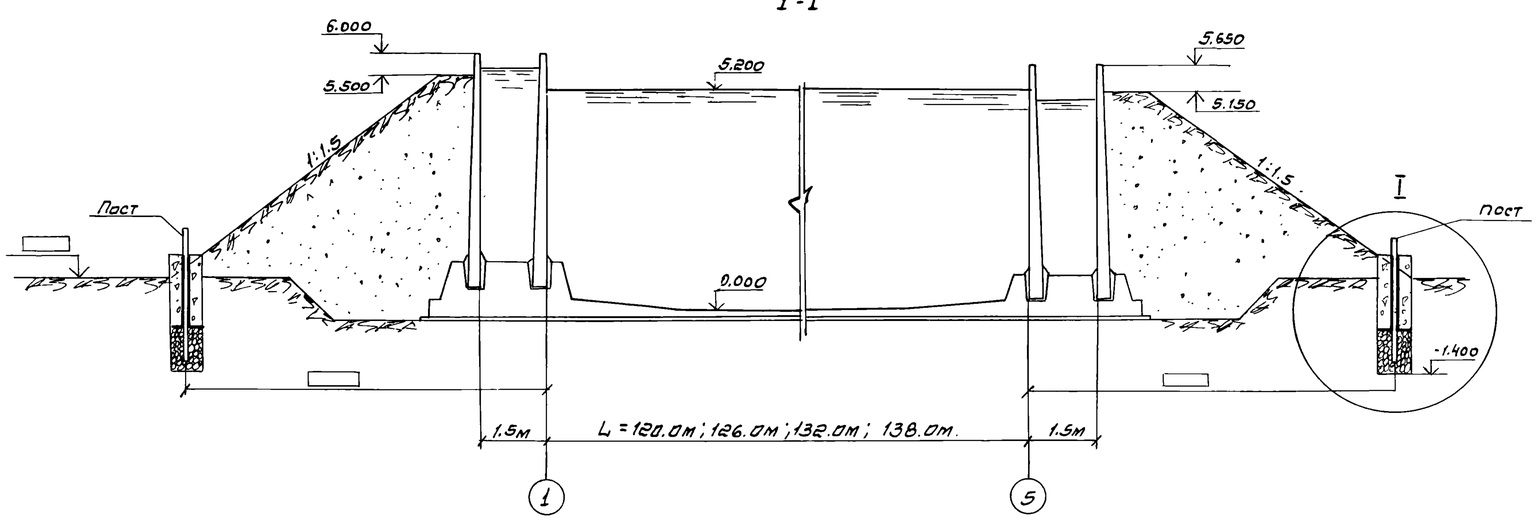

Привязан

Инв №

Инженер	Платунина		
Пров.	Семенова		
Рук. гр.	Гарбуз		
Гл. инж. пр.	Чирков		
Гл. спец.	Андрианов		
Нач. отд.	Альтшуллер		

ТП-902-2-344-КЖ

Аэротенк четырех коридорный с размерами коридора 9 к 5,2 к 120 ÷ 138

Стадия	Лист	Листов
Р	87	

Посты гидрогеологических наблюдений за движением уровня грунтовых вод.

Госстрой СССР
Союзводоканалпроект
г. Москва