ТИПОВОЙ ПРОЕКТ
904-1-65.86

КОМПРЕССОРНАЯ СТАНЦИЯ
АВТОМАТИЗИРОВАННАЯ ОТДЕЛЬНО СТОЯЩАЯ

4(3)К - 63А.
ПРОИЗВОДИТЕЛЬНОСТЬЮ

252 (189) $м^3$/мин ВОЗДУХА
С ВАРИАНТАМИ ДЛЯ БЛОКИРОВАНИЯ

АЛЬБОМ 5

СТРОИТЕЛЬНЫЕ РЕШЕНИЯ
ДЛЯ 3 КОМПРЕССОРОВ

93301/5
ц 5-17
КФ ЦНТП инв № 93301/5

ЦЕНТРАЛЬНЫЙ ИНСТИТУТ ТИПОВОГО ПРОЕКТИРОВАНИЯ
ГОССТРОЯ СССР
КИЕВСКИЙ ФИЛИАЛ
г. Киев-57 ул. Эжена Потье № 12

51/5
Заказ № 4000 Инв. № 9330/5 Тираж 850

Сдано в печать 18/5 1987 Цена 5-17

ТИПОВОЙ ПРОЕКТ 904 — 1 — 65.86

КОМПРЕССОРНАЯ СТАНЦИЯ

АВТОМАТИЗИРОВАННАЯ ОТДЕЛЬНО СТОЯЩАЯ

4(3)К — 63 А

ПРОИЗВОДИТЕЛЬНОСТЬЮ 252 (189) $М^3$ / МИН ВОЗДУХА
С ВАРИАНТАМИ ДЛЯ БЛОКИРОВАНИЯ

АЛЬБОМ 5

АЛЬБОМ 1 ТЕХНОЛОГИЯ ПРОИЗВОДСТВА.

АЛЬБОМ 2 СИЛОВОЕ ЭЛЕКТРООБОРУДОВАНИЕ, ЭЛЕКТРИЧЕСКОЕ ОСВЕЩЕНИЕ, СВЯЗЬ И СИГНАЛИЗАЦИЯ.

АЛЬБОМ 3 АВТОМАТИЗАЦИЯ И КИП

АЛЬБОМ 4 СТРОИТЕЛЬНЫЕ РЕШЕНИЯ ДЛЯ 4 КОМПРЕССОРОВ.

АЛЬБОМ 5 СТРОИТЕЛЬНЫЕ РЕШЕНИЯ ДЛЯ 3 КОМПРЕССОРОВ.

АЛЬБОМ 6 СТРОИТЕЛЬНЫЕ КОНСТРУКЦИИ И ИЗДЕЛИЯ.

АЛЬБОМ 7 СПЕЦИФИКАЦИИ ОБОРУДОВАНИЯ ДЛЯ 4 КОМПРЕССОРОВ

АЛЬБОМ 8 СПЕЦИФИКАЦИИ ОБОРУДОВАНИЯ ДЛЯ 3 КОМПРЕССОРОВ.

АЛЬБОМ 9 ВЕДОМОСТИ ПОТРЕБНОСТИ В МАТЕРИАЛАХ

АЛЬБОМ 10 СМЕТЫ НА ТЕХНОЛОГИЧЕСКИЕ РЕШЕНИЯ ДЛЯ 4 КОМПРЕССОРОВ.

АЛЬБОМ 11 СМЕТЫ НА ТЕХНОЛОГИЧЕСКИЕ РЕШЕНИЯ ДЛЯ 3 КОМПРЕССОРОВ.

АЛЬБОМ 12 СМЕТЫ НА СТРОИТЕЛЬНЫЕ РЕШЕНИЯ ДЛЯ 4 КОМПРЕССОРОВ.

АЛЬБОМ 13 СМЕТЫ НА СТРОИТЕЛЬНЫЕ РЕШЕНИЯ ДЛЯ 3 КОМПРЕССОРОВ.

РАЗРАБОТАН ГОСУДАРСТВЕННЫМИ ПРОЕКТНЫМИ ИНСТИТУТАМИ:
ГИПРОСТРОЙДОРМАШ — АЛЬБОМЫ 1,2,3,7,8,9,10,11; ГЛАВНЫЙ ИНЖЕНЕР ИНСТИТУТА В.Р. НИКИТЕНКО
РОСТОВСКИЙ ПРОМСТРОЙНИИПРОЕКТ — АЛЬБОМЫ 4,5,6,7,8,9,12,13. ГЛАВНЫЙ ИНЖЕНЕР ПРОЕКТА Г.В. ОСТАШЕВСКИЙ

УТВЕРЖДЕН МИНСТРОЙДОРМАШЕМ
РЕШЕНИЕ № 26/86 от 16.07. 1986г.
ВВЕДЕН В ДЕЙСТВИЕ ГИПРОСТРОЙДОРМАШЕМ ОТ 15.08. 1986г. ПРИКАЗ № 151

КФ ЦИТП инв N- 9330/5

Содержание альбома

Обозначение	Наименование	Страницы
ТП 904-I- - ПЗ	Пояснительная записка	2-3
- АР	Архитектурные решения	4-11
- КЖ	Конструкции железобетонные	12-44
- КМ	Конструкции металлические	45-54
- ОВ	Отопление и вентиляция	55-61
- ВК	Внутренние водопровод и канализация	62-66

Пояснительная записка

I Общие данные

I.I. Основание для проектирования

Типовой проект компрессорной станции автоматизированной отдельно стоящей на 3компрессора 2ВмI0-63/9 производитльностью I89 $м^3$/мин воздуха с вариантами для блокирования разработан в соответствии с планом типового проектирования Госстроя СССР на I986год на основании задания на разработку типового проекта,утверждённого Минстройдормашем СССР и технологических заданий,выданных институтом "Гипростройдормаш" г.Ростова-на-Дону в I985г.

I.2. Условия строительства.

При разработке типового проекта приняты типовые конструкции и учтены требования нормативных документов,действующих на I.0I.86г. приминительно к площадке строительства со следующей характеристикой природных условий:

- расчётная зимняя температура наружного воздуха-минус30°С;
- вес снегового покрова для III района-0,98кПА (I00кгс/$м^2$);
- скоростной напор ветра для I географического района (тип местности Б) - 0,264кПА (27кгс/$м^2$);
- расчётная глубина промерзания грунта - 2 -I,5м;
- грунтовые воды на площадке отсутствуют, грунты непучинистые, непросадочные со следующими нормативными характеристиками: $\varphi^н$=0,49рад (28°); $C^н$=2кПА (0,02кгс/$см^2$); Е=I4,7мПА (I50кгс/$см^2$), ρ=I,8т/$м^3$; коэффициент безопасности по грунту Кг =I.

Здание не рассчитано на строительство в районах с сейсмичностью более 6 баллов, на территориях с подработкой горными выработками и в районах вечной мерзлоты.

2. Архитектурно-строительные решения.

2.I.Здание компрессорной станции запроектировано в соответствии требованиями Государственных Стандартов СССС на габаритные схемы и параметры зданий промышленных предприятий (ГОСТ 23838-79;ГОСТ23837-79).

Здание станции имеет простую, компактную конфигурацию в плане.

В проекте использована возможность установки вспомогательного технологического оборудования на открытой площадке с металлической оградой.

Условно за отметку 0,000 принята отметка чистого пола помещения машинного зала. Планировочная отметка земли вокруг здания- 0,I50.

Степень огнестойкости здания - II.

Класс ответственности здания - II.

Коэффициент надёжности по назначению - 0.95.

2.2.Основные конструкции приняты по строительным каталогам унифицированных железобетонных конструкций одноэтажных производственных зданий.

- Фундаменты под колочны - монолитные железобетонные стаканного типа.
- Фундаментные балки - сборные железобетонные.
- Колонны, балки и каналы - сборные железобетонные.
- Покрытие здания - комплексные железобетонные плиты с теплоизоляционным слоем из перлитофосфогелевых плит (ГОСТ2I500-76) плотностью ρ=200кг/$м^3$.
- Стены наружные - однослойные панели из керамзитобетона класса В3,5 плотностью ρ=II00кг/$м^3$.Толщина стеновых панелей принята 200мм. Стеновые панели с фасадной стороны должны отделываться в заводских условиях с применением лицевых фактурных слоёв.
- Внутренние перегородки - сборные асбестоцементные экструзионные панели и из кирпича (ГОСТ530-80) марки 75 на растворе марки 25. Выбор цветовой гаммы для отделки помещений определяется конкретными условиями, при назначении необходимо руководствоваться СН I8I-70.
- Кровля рулонная из рубероида марки РКК-350Б, плоская с наружным водоотводом.
- Освещение здания - совмещённое.

2.3.Необходимость устройства молниезащиты здания компрессорной станции определяется расчётом. В случае устройства молниезащиты необходимо выполнить следующие мероприятия:

2.3.I.При устройстве кровли уложить молниезащитную сетку из стержней ф8 AI с шагом I2,0м в двух направлениях. Все выступающие над кровлей металлические устройства должны быть присоединены к молниезащитной сетке.

2.3.2. Молниезащитную сетку посредством перемычек из стержней оI2 AI соединить с верхними закладными изделиями в колоннах, служащими для крепления стеновых панелей

2.3.3.Закладные изделия в колоннах , находящиеся на отметке 0,300 соединить с выпусками из фундаментов посредством перемычек из стержней ФI2 AI. К этим же закладным необходимо подсоединить всё электрооборудование компрессорной станции.

2.3.4.Узлы пересечения стержней молниезащитной сетки и все соединения молниезащитных устройств выполнять на сварке.

2.3.5.При разработке фундаментов предусмотрены мероприятия, позволяющие использовать их в качестве заземляющих устройств.

2.3. Обслуживание производства.

Бытовое обслуживание предусмотрено для следующего количества работающих: списочный состав - 6 человек, работающих в максимальную смену- 3 человека.

По санитарной характеристике производственный процесс компрессорной станции относится к группе Iб.

2.2. Общие противопожарные мероприятия

Категория производства по взрывной, взрывопожарной и пожарной опасности машинного зала - Д, помещения оператора - Г, помещения промывки фильтров - В.

Пределы огнестойкости принятых в проекте основных строительных конструкций соответствуют требованиям таблицы I СНиП II-2-80 " Противопожарные нормы проектирования зданий и сооружений""

2.5. Мероприятия по борьбе с шумом.

В целях снижения общего уровня производственного шума проектом предусмотрены мероприятия по звукоизоляции ограждающих конструкций. В выгороженных от машинного зала помещениях применены ограждающие конструкции со звукоизолирующей способностью 30-55дб, обеспечивающие допустимый уровень звукового давления в помещении.

3.Отопление, вентиляция и производственное пароснабжение.

3.I. Общие данные.

В настоящем разделе рассматриваются устройства отопления, вентиляции и производственного пароснабжения.

В качестве теплоносителя для отопления и вентиляции принята перегретая вода с температурой I50 - 70°С.

Для производственных нужд в качестве теплоносителя принят насыщенный пар высокого давления, редуцируемый на вводе до 4 ата.

Теплоснабжение предусматривается от теплосети промпредприятия

3.2. Отопление.

Отопление машинного зала в рабочее время осуществляется за счет производственных тепловыделений и воздушноотопительными агрегатами

Поддержание в помещении постоянной температуры +I9 в рабочее и +5 в нерабочее время обеспечивается автоматическим включением отопительных агрегатов.

Отопление вспомогательных помещений - водяное. Устанавливаются регистры из гладких сварных труб (ГОСТI0704-76).

3.3. Вентиляция.

Основными вредностями помещений компрессорной станции являются теплоизбытки в теплый период года, слагающиеся из производственных тепловыделений и теплопоступлений от солнечной радиации.

В машинном зале предусматривается общеобменная вентиляция, рассчитанная на разбавление теплоизбытков. Вытяжка из помещения машинного зала осуществляется из верхней зоны крышными вентиляторами, оборудованными самозакрывающимися клапанами. Приток наружного воздуха в летний период обеспечивается через открывающиеся створки окон.В холодный период годв вентиляция машинного зала ограничивается проветриванием помещения посредством периодического пуска крышных вентиляторов и кратковременного открывания створок окон.

В помещении промывки фильтров предусматриваются местные отсосы от ванн промывки фильтров в щелочном растворе и горячей воде.

В связи с кратковременностью процесса промывки фильтров и его периодичностью (I раз в неделю в течение I-2 часов) механического притока в помещение не предусматривается. Приток воздуха предполагается из машинного зала через коридор.

Вентиляция вспомогательных помещений - естественная через шахту с дефлектором и открываемых створок окон.

3.4. Производственное пароснабжение.

Пар давлением 4ата подводится к ваннам для промывки и зарядки фильтров. Нагрев воды в ваннах осуществляется непосредственным пуском пара в жидкость. Конденсат от ванны зарядки фильтров сбрасывается после конденсатоотводчика в ванну для горячей воды

Максимальный расход пара составляет I0.8т/год.

Ведущ.	Горская	
Рук.гр.	Бескоровайный	
Гл.спец.	Исиновский	
Нач.ОВ	Верченко	
Гл.спец.	Рывкис	
Нач.ОВ	Комов	
Нач.отд.	Саакьянц	
Гл.арх.	Киящко	
Гл.спец.	Боярченко	
Н.контр.	Толоченко	
ГИП	Осташевский	

933015 2

ТП 904 - I - 6586-ПЗ

Пояснительная записка

Стадия	Лист	Листов
РП	I	2

ГОССТРОЙ СССР РОСТОВСКИЙ ПРОМСТРОЙНИИПРОЕКТ

Типовой проект 904-1-65.86-/13 Альбом 5

Инв.№ подл. | Подпись и дата | Взам.инв.№

Формат А2

Типовой проект 904-1-65.86-ПЗ Альбом 5

4.Внутренние водопровод и канализация.

4.I. Общая часть.

Настоящим разделом проекта предусмотрено устройство внутренних систем хозяйственно-питьевого и производственного водопроводов, горячего водоснабжения, бытовой и производственной канализации, насосной станции оборотного водоснабжения.

Источником питания внутренних систем водопровода (кроме системы оборотного водоснабжения), горячего водоснабжения и местом сброса сточных вод приняты внутриплощадочные сети предприятия.

В целях сокращения расходов свежей воды предусмотрено устройство водопровода оборотной воды для охлаждения компрессорных агрегатов.

Очистка загрязнённых стоков от промывки фильтров и трасс сжатого воздуха, а также отвод их во внутри площадочные сети предусмотрен в технологической части проекта.

4.2.Технические решения.

Проектом предусматривается:

- Водопровод хозяйственно-питьевой. Сеть запроектирована тупиковая из стальных водогазопроводных оцинкованных лёгких труб.
- Водопровод производственный предусмотрен для подачи воды на промывку фильтров, подпитку оборотного водопровода и полив прилегающей территории. Сеть запроектирована тупиковая из стальных водогазопроводных чёрных лёгких труб. Для возможности автоматического поддержания уровня воды в камере охлаждённой воды системы оборотного водоснабжения на подающем в камеру трубопроводе предусмотрена установка электромагнитного вентиля.
- Горячее водоснабжение необходимо на хозяйственно- бытовые нужды и на промывку трасс сжатого воздуха. Сеть запроектирована тупиковая с устройством циркуляции на вводе из стальных водогазопроводных оцинкованных лёгких труб.
- Водопровод оборотной воды подающий и обратный включает устройство вводов и насосную станцию. Насосная станция принята II категории надёжности действия. В насосной предусматривается две группы насосов: I я - для подачи охлаждённой воды к потребителям, II - для подачи нагретой воды на водоохладитель. В обеих группах принято по 3 насоса: два рабочих и один резервный. Работа насосов автоматизирована в зависимости от давления воды в подающих к компрессорам трубопроводах Для откачки дренажных вод из помещения насосной станции предусмотрена установка насоса ГНОМ - 10-10. Прокладка трубопроводов в пределах машинного зала запроектирована в технологической части проекта.
- Канализация бытовая запроектирована из пластмассовых канализационных труб.
- Канализация производственная предусмотрена для отвода чистых стоков от продувочного бака. Сеть монтируется из пластмассовых канализационных труб.

Основные показатели по системам ВК приведены на листе ТП 904 - I - - ВК.

При привязке типового проекта к конкретным условиям необходимо определить и проставить в чертежах глубину заложения вводов водопроводов и выпусков канализации.

Подбор водоохладителя и метод обработки охлаждающей воды производить с учётом требований к качеству охлаждающей воды.

В спецификации вводы водопроводов учтены до наружной грани стены здания, выпуски бытовой и производственной канализации - на 5м от оси здания, выпуск от продувочного бака - до ограждения открытой площадки воздухосборников.

Установка воздушнопенного пожаротушения заполняется водой с помощью шланга, подключаемого к водоразборным кранам.

933015 3

Типовой проект 904-1-65.86-АР Альбом 5

ВЕДОМОСТЬ РАБОЧИХ ЧЕРТЕЖЕЙ ОСНОВНОГО КОМПЛЕКТА ТП 904-I- -АР

ЛИСТ	НАИМЕНОВАНИЕ	ПРИМЕЧАНИЕ
I	Общие данные (начало).	
2	Общие данные (окончание).	
3	План на отметке 0.000 (начало).	
4	План на отметке 0.000 (окончание).	
5	Фасады. Разрезы.	
6	План полов. План кровли.	
7	Схемы расположения элементов перегородок и плит перекрытия (начало).	
8	Схемы расположения элементов перегородок и плит перекрытия (окончание).	

ВЕДОМОСТЬ СПЕЦИФИКАЦИИ

ЛИСТ	НАИМЕНОВАНИЕ	ПРИМЕЧАНИЕ
4	Спецификация к плану на отм. 0.000	
5	Спецификация элементов заполнения оконных проёмов	
7	Спецификация к схеме расположения элементов перегородок и плит перекрытия.	

ВЕДОМОСТЬ ССЫЛОЧНЫХ И ПРИЛАГАЕМЫХ ДОКУМЕНТОВ

ОБОЗНАЧЕНИЕ	НАИМЕНОВАНИЕ	ПРИМЕЧАНИЕ
	СССЫЛОЧНЫЕ ДОКУМЕНТЫ	
ГОСТ 948-84	Перемычки железобетонные для зданий с кирпичными стенами.	
ГОСТ 6629 -74	Двери деревянные внутренние для жилых и общественных зданий.	
ГОСТ I2506-8I	Окна деревянные для производственных зданий.	
ГОСТ I4624-84	Двери деревянные для производственных зданий.	
I.400 - I5 выпуск I	Унифицированные закладные изделия железобетонных конструкций для крепления технологических коммуникаций и устройств. Рабочие чертежи унифицированных закладных изделий.	
I.430.8 - 3	Перегородки из асбестоцементных экструзионных панелей для многоэтажных зданий промышленных предприятий. Рабочие чертежи.	
I.43I - I0 выпуск 2 выпуск 3	Перегородки консольные сетчатые стальные. Монтажные схемы, узлы. Дверные створки, стойки, ригели, щиты. Рабочие чертежи .	
I.435.2 - 20 выпуск 0 выпуск I	Ворота распашные складчатые. Материалы для проектирования. Рабочие чертежи.Части I,2.	
I.460.9 - I3 выпуск 0	Покрытия из асбестоцементных экструзионных плит для одноэтажных промышленных зданий с металлическими несущими конструкциями Материалы для проектирования и рабочие чертежи узлов	
2. 430 - 3 выпуск I выпуск 3	Типовые архитектурно-строительные детали промышленных зданий с кирпичными стенами. Детали цоколя и устройство температурных швов в стенах. Детали сопряжения кирпичных стен с конструкциями зданий.	
2.435.6 выпуск 5	Противопожарные двери и ворота промышленных зданий. Противопожарные двери и ворота деревянные (пропитанные антипиренами).	
2.436 - I4 выпуск I	Узлы окон с деревянными переплетами по ГОСТ I2506-8I. Рабочие чертежи.	
2.460 - I4 выпуск I	Типовые узлы покрытий промышленных зданий в местах пропуска вентиляционных шахт. Рабочие чертежи типовых узлов.	
2.460 - I8 выпуск I выпуск 3	Узлы покрытий одноэтажных производственных зданий с рулонными кровлями и железобетонными плитами. Узлы при уклонах кровли до I0 %. Рабочие чертежи. Изделия. Рабочие чертежи.	
3.0I7 - I выпуск I выпуск 2 выпуск 4 выпуск 5	Ограждения площадок и участков предприятий, зданий и сооружений. Железобетонные элементы оград. Металлические элементы оград. Монтажные узлы оград. Ворота металлические распашные шириной 4.5 м и калитки.	
КЭ - 0I - 58 выпуск 2	Сборные железобетонные обвязочные балки и перемычки для промышленных зданий. Перемычки.	
	ПРИЛАГАЕМЫЕ ДОКУМЕНТЫ	
ТП 904-I- КЖИ.Альб.6	Строительные конструкции и изделия.	
ТП 904-I- Альб.8	Ведомости потребности в материалах.	

ДАННЫЙ ПРОЕКТ ВЫПОЛНЕН В СООТВЕТСТВИИ С ДЕЙСТВУЮЩИМИ СТРОИТЕЛЬНЫМИ НОРМАМИ И ПРАВИЛАМИ ПРОЕКТИРОВАНИЯ, КОТОРЫЕ ОДНОВРЕМЕННО ПРЕДУСМАТРИВАЮТ МЕРОПРИЯТИЯ, ОБЕСПЕЧИВАЮЩИЕ ВЗРЫВНУЮ, ВЗРЫВОПОЖАРНУЮ И ПОЖАРНУЮ БЕЗОПАСНОСТЬ ПРИ СОБЛЮДЕНИИ ПРАВИЛ БЕЗОПАСНОСТИ ПРИ ЭКСПЛУАТАЦИИ ЗДАНИЯ (СООРУЖЕНИЯ). МЕРОПРИЯТИЯ ВЫПОЛНЕНЫ НА ОСНОВАНИИ ТЕХНОЛОГИЧЕСКИХ ЗАДАНИЙ И УКАЗАННЫХ В НИХ КАТЕГОРИЙ ПРОИЗВОДСТВ.

Главный инженер проекта Осташевский Г.В.
Главный инженер проекта организации, привязавшей проект
Дата

Инв. № подл. | Подпись и дата | Взам. инв. №

933с/5 4

Привязан

Инв №

ТП 904-I-65.86АР

КОМПРЕССОРНАЯ СТАНЦИЯ ЗК-63А

Арх.	Иценко	
Вед.инж	Горская	
Рук.гр	Бескоровайный	
Нач.отд	Саакьянц	
Гл.спец	Киящко	
Н.контр	Толоченко	
ГИП	Осташевский	

Стадия	Лист	Листов
РП	I	8

ОБЩИЕ ДАННЫЕ (начало)

Госстрой СССР РОСТОВСКИЙ ПРОМСТРОЙНИИПРОЕКТ

Формат А2

ОБЩИЕ ДАННЫЕ.

1. Рабочий проект архитектурных решений автоматизированной отдельно стоящей компрессорной станции на 3 компрессора производительностью 189 $м^3$/ мин. воздуха разработан на основании заданий, выданных институтом "Гипростройдормаш" г. Ростова-на-Дону в 1985 г..

2. Условно за отметку 0.000 принята отметка чистого пола первого этажа машинного зала, соответствующая отметке по топографической съемке генерального плана.

3. Степень огнестойкости - II.

4. Степень ответственности - II.

5. Коэффициент надежности - 0.95.

6. Наружные стены здания - однослойные панели толщиной 200 мм из керамзитобетона класса В 3,5, плотностью р = 1100 кг/$м^3$. Заполнение швов между стеновыми панелями выполнять по узлам 56-58 или 64,65 серии I.030.I-I, выпуск 3-3. Указания по заделке швов даны в серии I.030.I-I, выпуск 0-3.

7. Отдельные участки наружных стен и внутренние перегородки в осях I-2-Б-В запроектированы из кирпича (ГОСТ 530-80) марки 75 на растворе марки 25. Перегородки в осях 2-3-Б-В - из асбестоцементных экструзионных панелей.

8. Встроенные помещения перекрыты в осях I-2-Б-В сборными железобетонными плитами, в осях 2-3-Б-В - асбестоцементными экструзионными панелями.

9. При возведении кирпичной кладки в откосы дверных проемов заложить антисептированные деревянные пробки размером 250x120x65. через 10 рядов кладки по высоте, но не менее двух с каждой стороны проема

10. Горизонтальная гидроизоляция наружных и внутренних стен на отметке - 0.030 выполняется из цементно-песчаного раствора состава 1:2 толщиной 30 мм.

11. Все деревянные конструкции должны быть антисептированы, а соприкасающиеся с бетоном или кирпичной кладкой, обернуты толем.

12. Стальные щиты из рифленой стали, закладные изделия и все деревянные конструкции (окна, двери) окрасить двумя слоями эмали ПФ-115 (ГОСТ 6465-76*) по одному слою грунтовки ГФ-021 (ГОСТ 25129-82).

13. Стальные конструкции (площадки, лестницы, опоры) окрасить алюминиевой краской БТ-177 (ГОСТ 5631-79).

14. Работы в зимних условиях должны производиться в соответствии с проектом производства работ. Возведение кирпичной кладки в зимних условиях производить в соответствии с требованиями п.п. 7.1-7.22 СНиП III-17-78. Способ возведения кладки в зимних условиях выбирается в проекте производства работ.

15. Внутренние отделочные работы в зимнее время при отрицательных температурах должны производиться только при наличии постоянно действующих систем отопления и вентиляции в помещениях.

16. Окраску поверхностей стен и потолков в соответствии с ведомостью отделки помещений производить по подготовленным поверхностям: кирпичные участки, швы стеновых панелей и плит перекрытия затираются. Штукатурка отдельных участков стен особо оговорена в ведомости отделки помещений.

17. По периметру наружных стен здания выполнить асфальтобетонную отмостку шириной 750 мм по щебеночному основанию толщиной 100 мм.

ВЕДОМОСТЬ ОТДЕЛКИ ПОМЕЩЕНИЯ

площадь $м^2$

Наименование или номер помещения	Потолок		Стены или перегородки		Низ стен или перегородок (панель)			Колонны		Балки покрытия		Примечание
	площадь	вид отделки	площадь	вид отделки	площадь	вид отделки	высота мм	площадь	вид отделки	площадь	вид отделки	
Машинный зал, КРУ, насосная		Затирка, окраска полимерцементной краской ГОСТ 19279-73		Затирка, окраска полимерцементной краской ГОСТ 19279-73		—			Окраска полимерцементной краской ГОСТ 19279-73		Окраска полимерцементной краской ГОСТ 19279-73	
Помещение промывки фильтров		Затирка, окраска полимерцементной краской ГОСТ 19279-73		Затирка, окраска полимерцементной краской ГОСТ 19279-73		Окраска эмалью ПФ - 115 ГОСТ 6465-76*	1500		См. прим.		—	Окраска колонны аналогична окраске стен
Помещение оператора		Затирка, окраска водоэмульсионной краской Э-ВА-27А ГОСТ 19214-80		Затирка, окраска водоэмульсионной краской Э-ВА-27А ГОСТ 19214-80		—			Окраска водоэмульсионной краской Э-ВА-27А ГОСТ 19214-80		—	
Гардеробная коридор, тамбур		Затирка, окраска водоэмульсионной краской Э-ВА-27А ГОСТ 19214-80 белого цвета		Затирка, штукатурка кирпичных поверхностей, окраска водоэмульсионной краской Э-ВА-27А светлых тонов		—			Окраска водоэмульсионной краской Э-ВА-27А ГОСТ 19214-80 светлых тонов		—	
Душевая		Затирка, силикатная окраска		Штукатурка кирпичных поверхностей, силикатная окрас		Керамическая плитка	1800		—		—	
Санузел		Затирка, силикатная окраска		Штукатурка кирпичных поверхностей, силикатная окраска		Керамическая плитка	1500		—		—	

Типовой проект 904-1-65.86 -ВК. Альбом 5.

Инв. № подл. | Подпись и дата | Взам. инв. №

5

Привязан

Инв. №

9330/5

Арх.	Ищенко	ТП 904-1-65.86АР	
Вед.инж.	Горская	КОМПРЕССОРНАЯ СТАНЦИЯ 3К-63А	
Рук.гр.	Бескоровайный		Стадия: РП; Лист: 2; Листов:
Нач.отд.	Саакьянц		
Гл.спец.	Киящко	ОБЩИЕ ДАННЫЕ (окончание)	Госстрой СССР РОСТОВСКИЙ ПРОМСТРОЙНИИПРОЕКТ
Н.контр.	Толоченко		
ГИП	Осташевский		

Формат А2

Типовой проект 904-1-65.86 -ВК. Альбом 5.

План на отметке 0.000

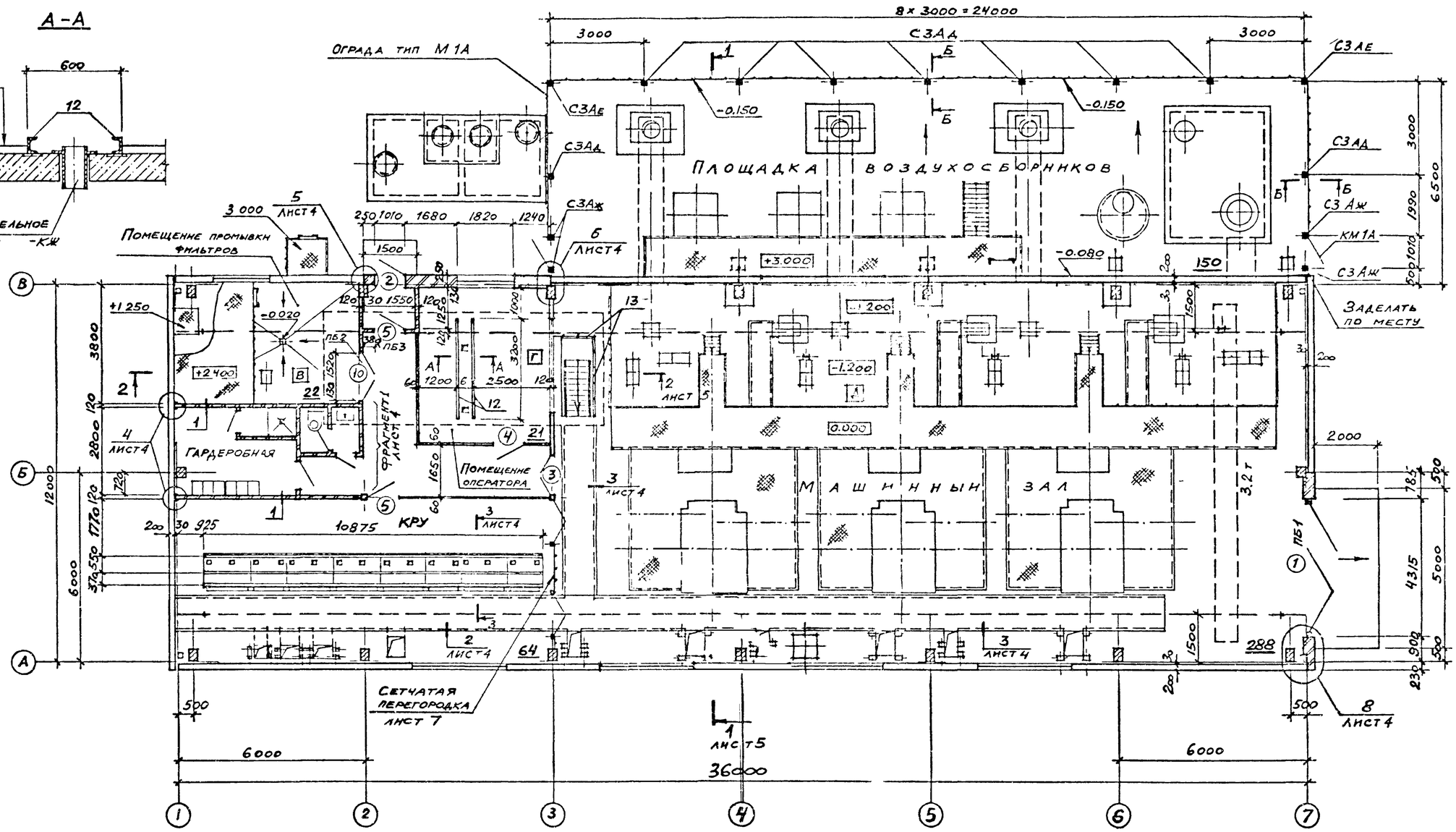

А-А

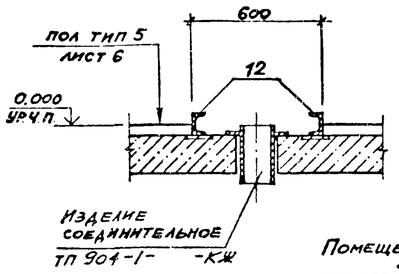

Б-Б

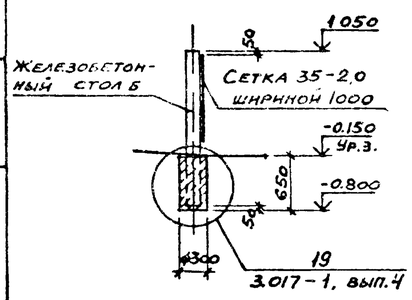

План на отм -3.000

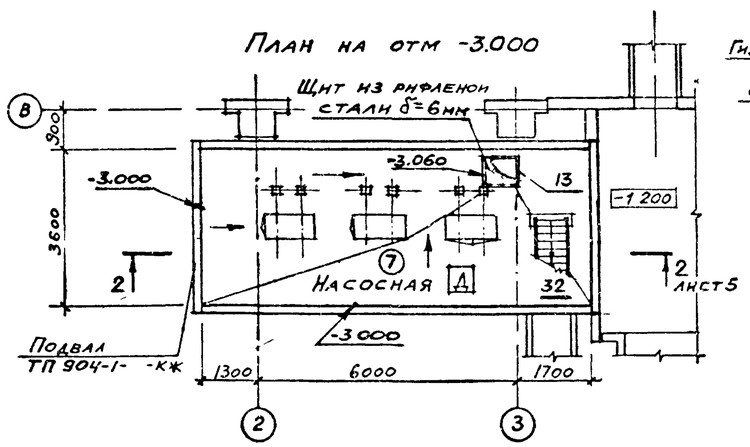

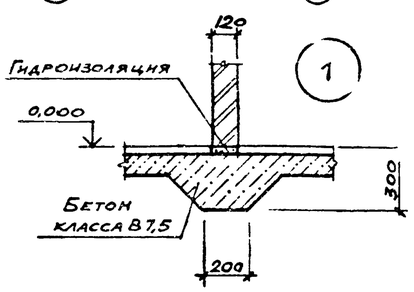

1. Схему расположения подземных конструкций смотрите на листе 8 ТП 904-1- -КЖ.
2. Схема расположения элементов перегородок в осях 2-3-Б-В дана на листе 7 ТП 904-1- -АР.

9330/5 6

Арх.	Языджан		
Вед.инж.	Горская		
Рук.гр.	Бескоровайный		
Нач.отд.	Саакьянц		
Гл.спец.	Кияшко		
Н.контр.	Толоченко		
ГИП	Осташевский		

ПРИВЯЗАН

ИНВ №

ТП 904-I-65.86 -АР

КОМПРЕССОРНАЯ СТАНЦИЯ ЗК-63А

Стадия	Лист	Листов
РП	3	

Планы на отметках 0.000; -3.000 (начало)

Госстрой СССР РОСТОВСКИЙ ПРОМСТРОЙНИПРОЕКТ

Формат А2

Инв. № подл. | Подпись и дата | Взам. инв. №

ВК Волчков
ОПВ Червонная

Типовой проект 904-1-65.86-АР Альбом 5

Фрагмент 1

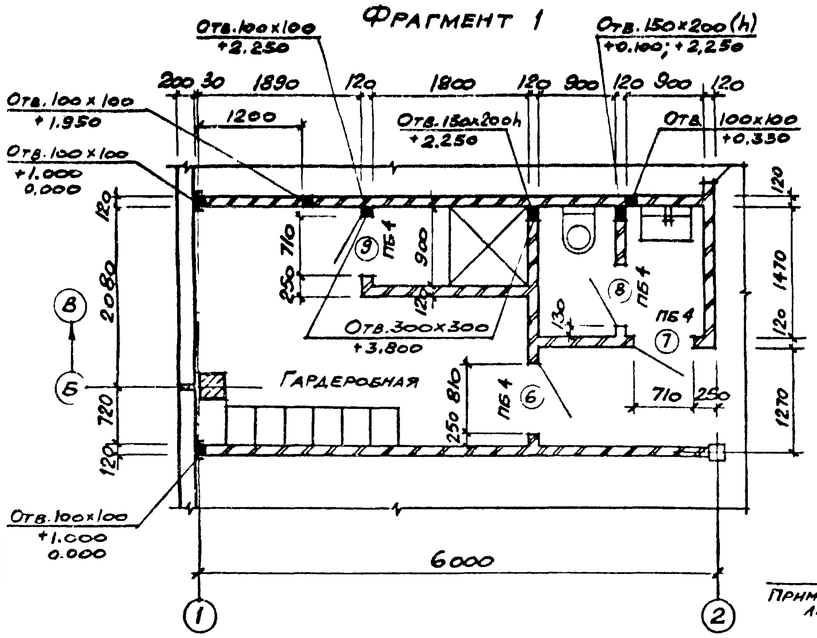

Ведомость проемов ворот и дверей

Марка поз	Размер проема
1	4315 × 3800
2	1010 × 2400
3	1510 × 2370
4;5	1010 × 2070
6	810 × 2070
7;8;9	710 × 2070
10	1520 × 2070

Ведомость перемычек

Марка поз	Схема сечения
ПБ1	380
ПБ2	120
ПБ3	1ПБ 13-1 (ПБ3); 1ПБ 10-1 (ПБ4)
ПБ4	120

Спецификация элементов к плану на отм 0.000

Марка, поз.	Обозначение	Наименование	Кол	Масса ед., кг	Примечание
		Двери			
1.	1.435.2-20, вып 1	Ворота РСВ 3.6×3.6	1	718	
2.	ГОСТ 14624-84	Дверной блок ДН024-10п	1		
3	ГОСТ 6629-74	" ДГ24-15	1		
4		" ДГ21-10 СУП	1		
5		" ДГ21-10	2		
6		" ДГ21-8	1		
7		" ДГ21-7лп	1		
8		" ДГ21-7	1		
9		" ДГ21-7лпв	1		
10	2435 6, вып 5	" ПД 6	1		
		Перемычки			
ПБ1	ТП904-1- -КЖИ-БП7-1-1	БП 7-1-1	1	1100	
ПБ2	ГОСТ 948-84	2ПБ 19-3-п	1	81	
ПБ3		1ПБ 13-1	1	25	
ПБ4		1ПБ 10-1	4	20	
		Ограда тип М1А			
СЗАД	3.017-1, вып. 1	Столб СЗАД	9	60	
СЗАЕ		" СЗАЕ	2	60	
СЗАЖ		" СЗАЖ	4	60	
КМ1А	3.017-1, вып. 5	Калитка КМ 1А	2		
МС 2	3.017-1, вып. 2	Изделие соединительное МС2	6	0.3	
МС 5		То же МС5	68	0.6	м
		Сетка 35-2.0 ГОСТ 5336-80, ширина 1000	34		м
11		Швеллер $\frac{14\ ГОСТ\ 8240-72^*}{ВСт3кп2\ ГОСТ\ 380-71}$, ℓ=200	9	2,5	
12		Швеллер $\frac{12\ ГОСТ\ 8240-72^*}{ВСт3кп2\ ГОСТ\ 380-71}$	390	10.4	м
13	1.400-15 вып1	Изделие закладное МН 548	65	4.2	м
14		А-I-10 ГОСТ 5781-82*, ℓ=600	9	0,4	
15		А-I-10 ГОСТ 5781-82*, ℓ=450	3	0,3	
16		С $\frac{5Вр1-100}{5Вр1-100}$ 1040 ГОСТ 8478-81	30		м

На фрагменте 1 даны отметки низа отверстий

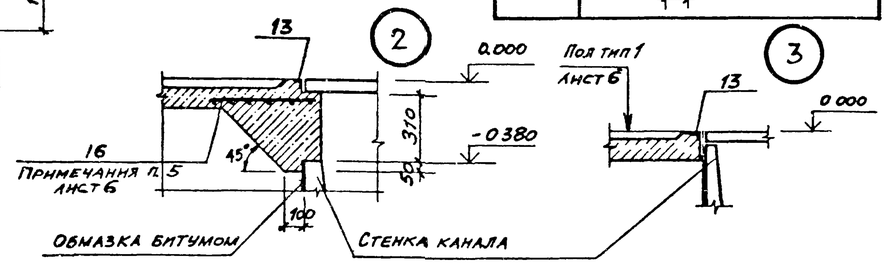

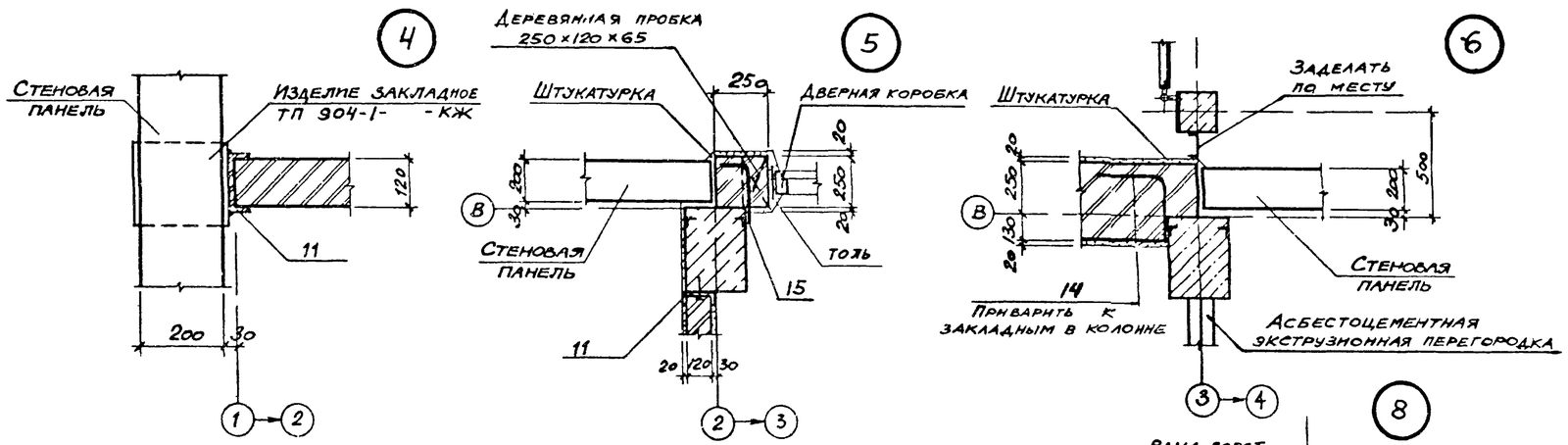

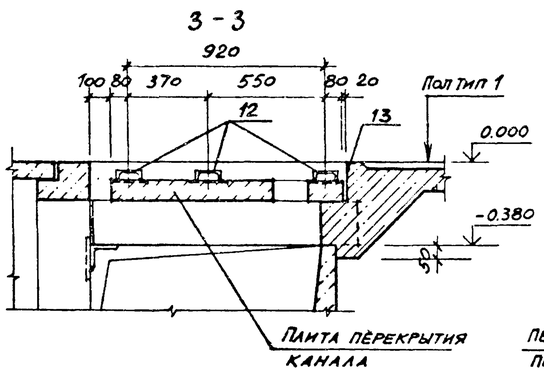

Швеллеры (поз. 12) приварить к закладным деталям в плитах перекрытия канала

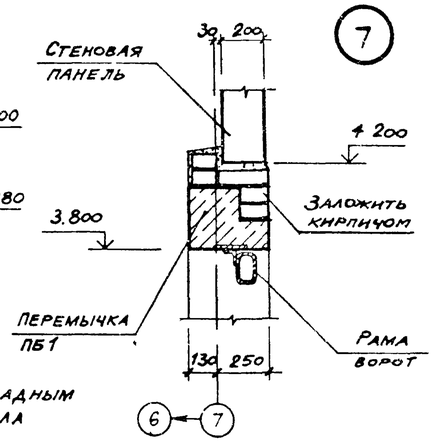

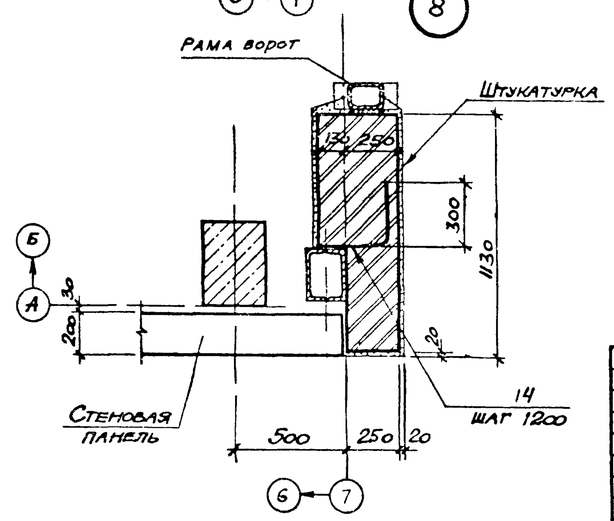

Привязан

Инв №

9330/5 7

Арх.	Языджан		
Вед.инж.	Горская		
Рук.гр.	Бескоровайный		
Нач.отд.	Саакьянц		
Гл.спец.	Киящко		
Н.контр.	Толоченко		
ГИП	Осташевский		

ТП 904-I-65.86 -АР

КОМПРЕССОРНАЯ СТАНЦИЯ ЗК-63А

Стадия	Лист	Листов
РП	4	

Планы на отметках 0.000; -3.000 (окончание)

Госстрой СССР РОСТОВСКИЙ ПРОМСТРОЙНИИПРОЕКТ

Формат А2

Рук.гр.ОСП-1 Могучий; ОВК Волчков; ОПВ Червонная

Инв № подл. | Подпись и дата | Взам. инв №

Типовой проект 904-1-6586-АР Альбом 5

Фасад 1-7

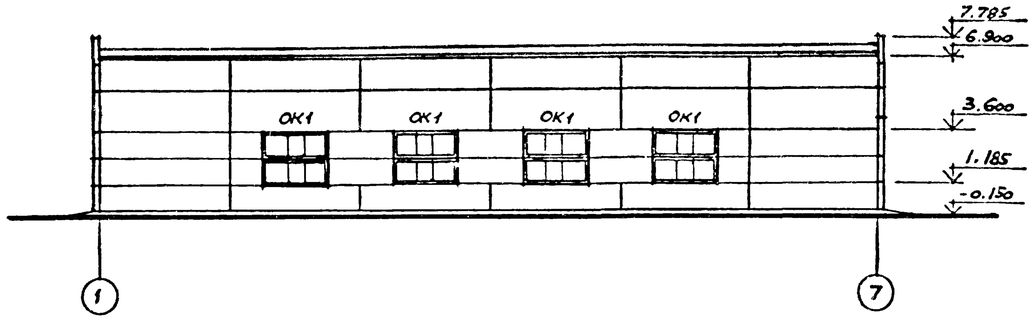

Фасад А-В

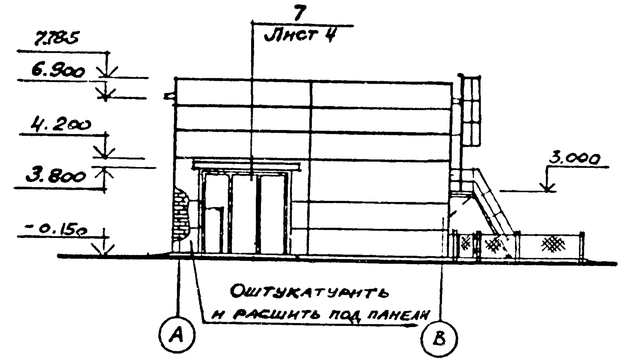

ОК 1

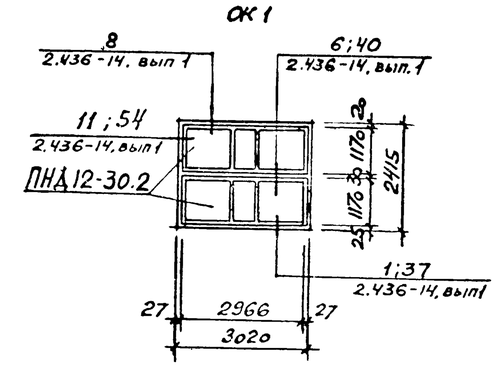

Фасад 7-1

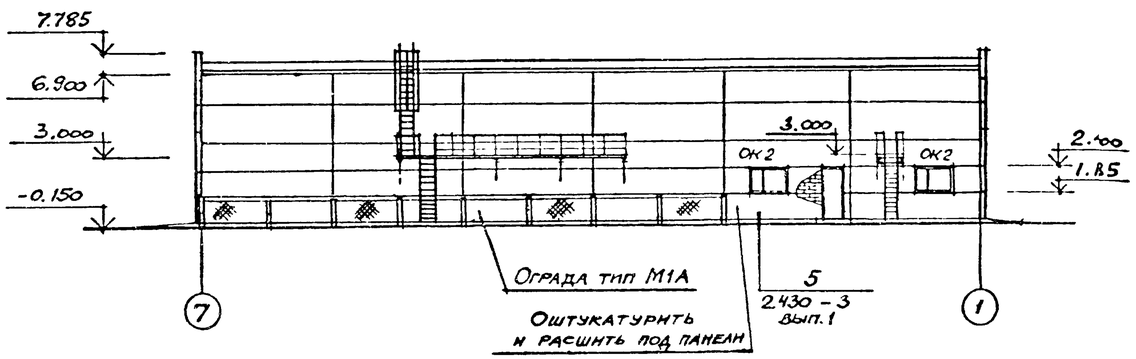

Фасад В-А

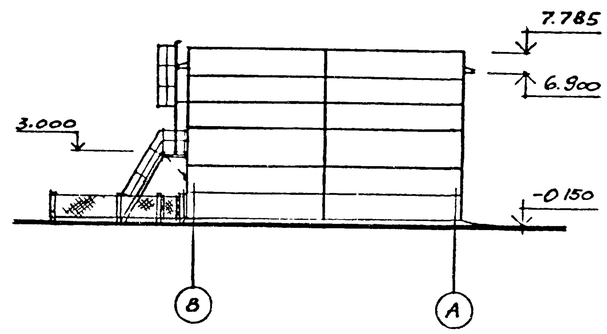

ОК 2

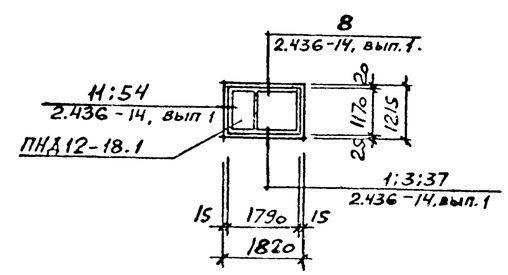

Разрез 1-1

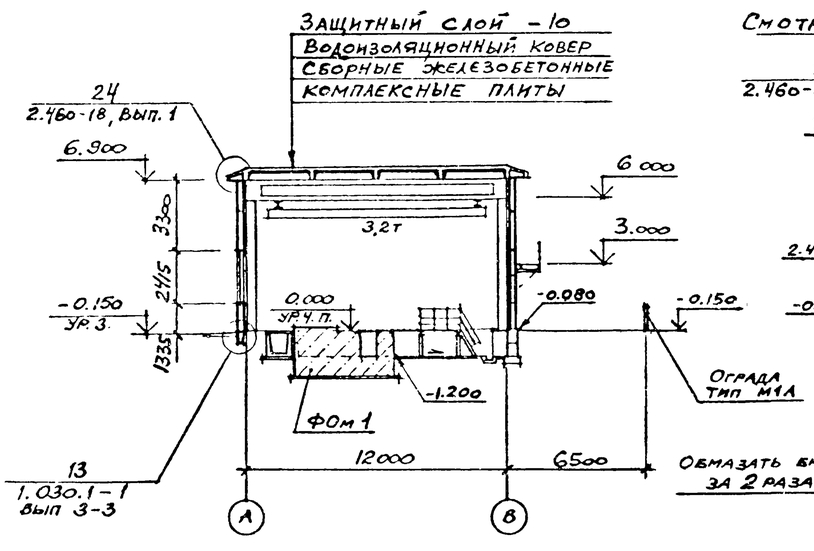

Разрез 2-2

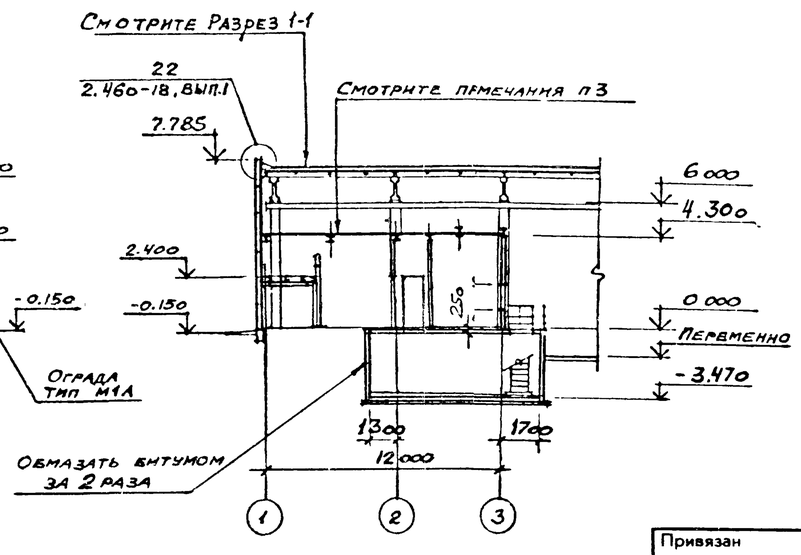

Спецификация элементов заполнения оконных проемов

Марка, поз.	Обозначение	Наименование	Кол.	Масса ед., кг.	Примечание
ОК1 штук 4	ГОСТ 12506-81	Оконный блок ПНД 12-30.2	2		
ОК2 штук 2		То же ПНД 12-18.1	1		

1. Состав кровли, указанный в выносной надписи на разрезе 1-1, приведен на листе 6.
2. Схему расположения плит перекрытия смотрите на листе 7.

9330/5 8

Согласовано: Гл. ст. гр. ОГП-1 Молчунов; Зак. Заичков; СПВ Недвонная			
Инв № подл.	Подпись и дата	Взамен инв. №	
Привязан			
Инв №			

ТП 904-I-6586АР					
Арх. Ищенко	КОМПРЕССОРНАЯ СТАНЦИЯ ЗК-63А.				
Вед.инж. Горская		Стадия	Лист	Листов	
Рук.гр. Бескоровайный		РП	5		
Нач.отд. Саакьянц					
Гл.спец. Кияшко	Фасады. Разрезы I-I – 2-2.	Госстрой СССР РОСТОВСКИЙ ПРОМСТРОЙНИИПРОЕКТ			
Н.контр. Толоченко					
ГИП Осташевский					

Формат А2

Типовой проект 904-1-65.86-АР альбом 5

План полов

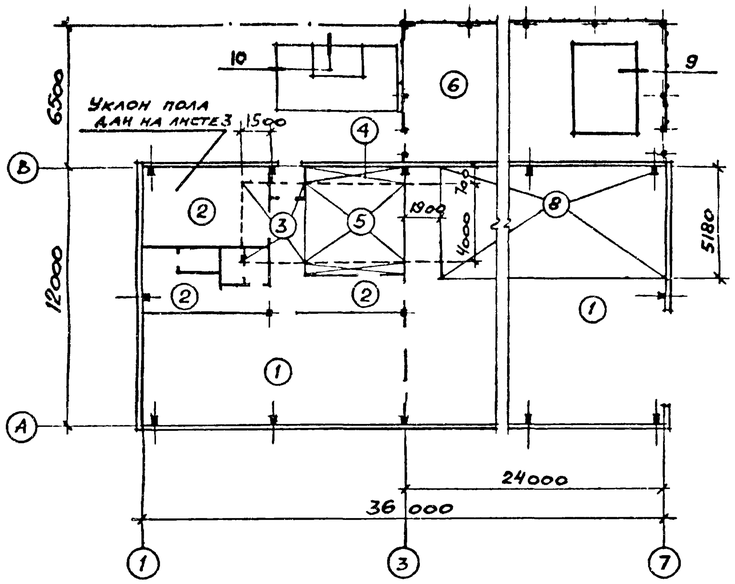

План кровли

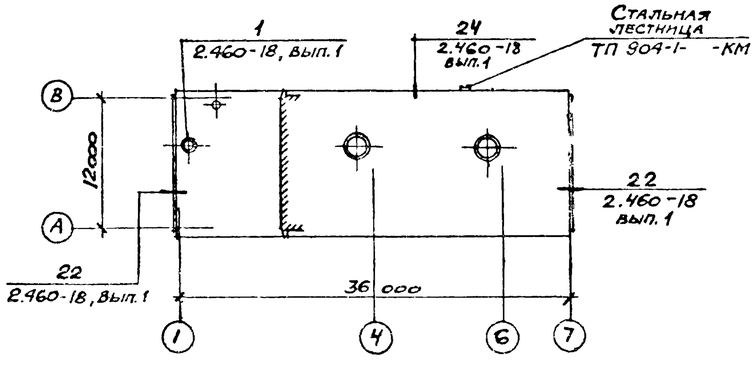

9

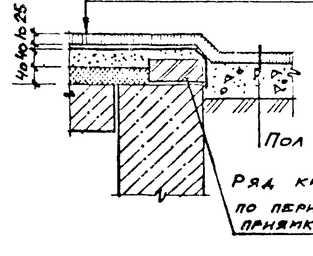

10

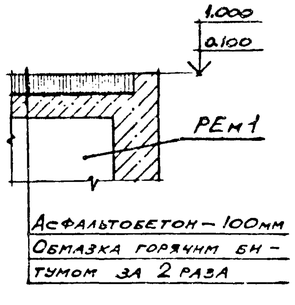

Экспликация полов

Наименование или номер помещения по проекту	Тип пола по проекту	Схема пола или номер узла по серии	Элементы пола и их толщина	Примечание
Машинный зал, КРУ	I		Покрытие - бетон класса В I5 - -20 мм Подстилающий слой - бетон класса В 7,5 - I00 мм Основание- уплотнённый щебнем или гравием грунт.	
Помещение промывки фильтров, гардеробная, коридор, санузел, душевая	2		Покрытие - плитка керамическая ГОСТ 6787-80, б=13мм Заполнение швов- -цементно-песчаный раствор класса BI2,5 Прослойка - цементно-песчаный раствор класса BI2,5 - I2 мм Подстилающий слой - бетон класса В 7,5- I00мм Основание - уплотненный щебнем или гравием грунт.	
Коридор, санузел, помещение промывки фильтров	3		Покрытие - керамическая плитка ГОСТ 6787-80, б=13мм Заполнение швов - цементно-песчаный раствор класса В I2,5 Прослойка - цементно-песчаный раствор класса BI2,5 - I2 мм Стяжка - бетон класса В 7,5 - - 25 мм Основание - железобетонное перекрытие	
Помещение оператора	4		Покрытие - линолеум ГОСТ 725I-77, б=3мм Прослойка - холодная мастика на водостойких вяжущих - 2 мм Стяжка - цементно-песчаный раствор класса В I2,5 - 20 мм Подстилающий слой - бетон класса В 7,5- -I00 мм Основание - уплотненный щебнем или гравием грунт.	
Помещение оператора	5		Покрытие - линолеум ГОСТ 725I-77, б=3мм Прослойка- холодная мастика на водостойких вяжущих - 2 мм Стяжка - Цементно-песчаный раствор класса В I2,5 - 45 мм Основание - железобетонное перекрытие	
Площадка воздухосборников	6		Покрытие - асфальтобетон б=25мм Подготовка - слой щебня крупностью 40-60 мм - - 80 мм Основание - уплотненный щебнем или гравием грунт	Уклоны полов тип 6,7 даны на листе 3
Насосная	7		Покрытие- бетон класса В 7,5 по уклону от 2I0до 270мм Основание- сборный железобетон	Пол тип 7 замаркирован на листе 3
Машинный зал	8		Покрытие- бетон класса В7,5 - - I00мм Основание- уплотнённый щебнем или гравием грунт по уклону	Уклон пола дан на листе 8 ТП-904-I- -КЖ

I. Покрытия полов выполнять после устройства фундаментов под оборудование, каналов, сантехнических, энергетических и технологических разводок, а также после окончания монтажа технологического оборудования.

2. Грунт основания под полы уплотнить с доведением плотности скелета до I,6т/м³ с втрамбованием в него слоя щебня или гравия крупностью 40-60мм.

3. При выполнении подстилающих слоёв полов тип I,2,3,5 в местах расположения перегородок из сборных экструзионных панелей предусмотреть устройство пазов шириной I50мм и глубиной 50мм(узлы 4,8 на листе 6), а в полах тип I,2 предусмотреть утолщение подстилающего слоя под кирпичные перегородки согласно узлуI на листе 3.

4. По периметру каналов установить отбивающий закладной элемент в соответствии с узлами 2,3 на листе 4.

5. В подстилающем слое пола типI в осях I-2-А предусмотреть укладку сетки шириной 500мм путём разрезки сетки №I по ГОСТ 8478-8I (см. узел 2 на листе 4)

6. Конструкция кровли состоит из следующих слоев:

6.I защитный слой- чистый сухой гравий (ГОСТ 8268-82) крупностью 5-I0мм, втопленный в антисептированную битумную мастику марки МБК-Г-55Г; МБК-Г-65Г (ГОСТ 2889-80). Битумную мастику антисептировать добавками порошковых гербицидов: монурона или симазина(ГОСТI5I23-70) в количестве 0,3-0,5% или аминной , натриевой соли 2,4Д в количестве I-I.5% веса битума.

6.2. водоизоляционный ковёр- 4 слоя рубероида марки РКК-350Б (ГОСТI0923-82) на горячей битумной мастике марки МБК-Г-55А,МБК-Г-65А. Битумную мастику антисептировать добавками кремнефтористого (ГОСТ87-77) или фтористого (ГОСТ287I-75) натрия в количестве 4-5% от веса битума; в качестве наполнителя должен применяться низкосортный асбест.

7. В состав комплексной плиты входит теплоизоляционный слой из перлитофосфогелевых плит(ГОСТ 2I500-76) плотностью ρ=200кг/м³ и защитного волоизоляционного ковра из одного слоя рубероида марки РКК-350Б (ГОСТI0923-82), наклеенного в заводских условиях.

8. В местах примыкания кровли к вертикальным поверхностям предусмотреть усиление из 3 слоев рубероида на горячей битумной мастике марки МБК-Г-85; МБК-Г-I00. В местах пропуска труб и других устройств предусмотреть 2 дополнительных слоя рубероида.Карнизные участки должны быть усилены 2 слоями водоизоляционного ковра на ширину не менее 400мм.

9. Продольные и поперечные стыки между комплексными плитами и места примыкания их к парапету заполнить вкладышами из перлитофосфогелевых плит и предусмотреть над стыками укладку полос шириной 250мм из подкладочного рубероида (ГОСТI0923-82) и точечную приклейку их с одной стороны шва.

9

Взам. инв № | Подпись и дата | Инв № подл. | Госстрой СССР Ростовский Промстройниипроект

Прибязан

Инв № 9330/5

Арх.	Ищенко	ТП 904-I-65.86АР	
Вед.инж.	Горская	КОМПРЕССОРНАЯ СТАНЦИЯ ЗК-63А	
Рук.гр.	Бескоровайный		Стадия: РП; Лист: 6; Листов:
Нач.отд.	Саакьянц		
Гл.спец.	Киящко	План полов. План кровли.	Госстрой СССР Ростовский Промстройниипроект
Н.контр.	Толоченко		
ГИП	Осташевский		

Типовой проект 904-1-65.86 -АР Альбом 5

Схема расположения плит перекрытия
Схема 1

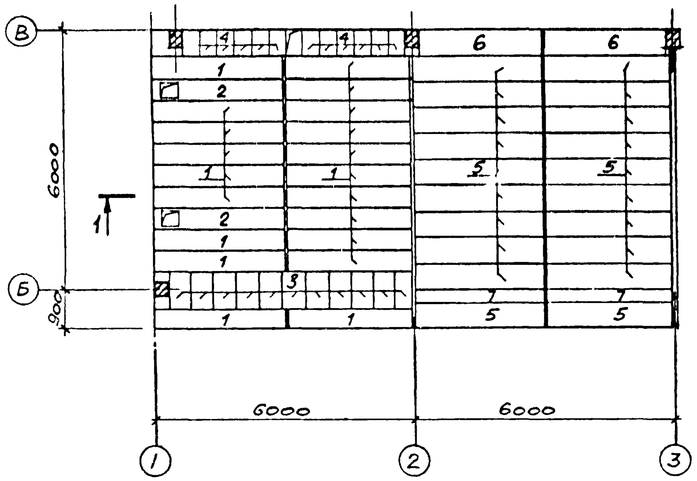

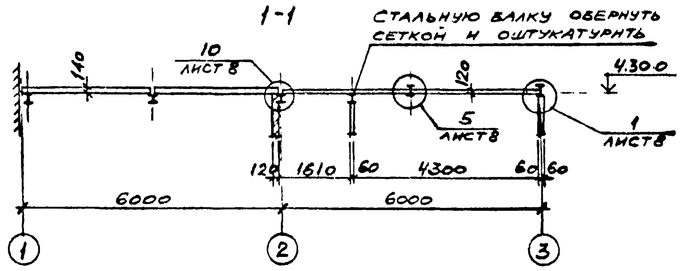

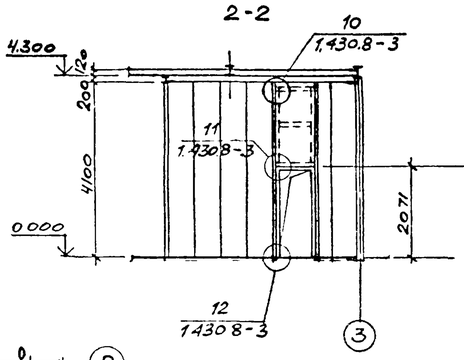

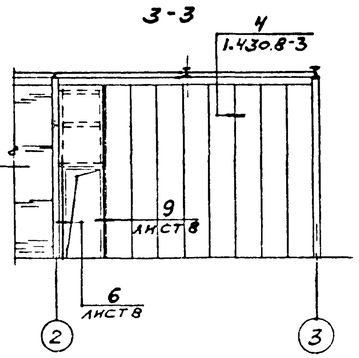

Схема расположения элементов перегородок
Схема 2

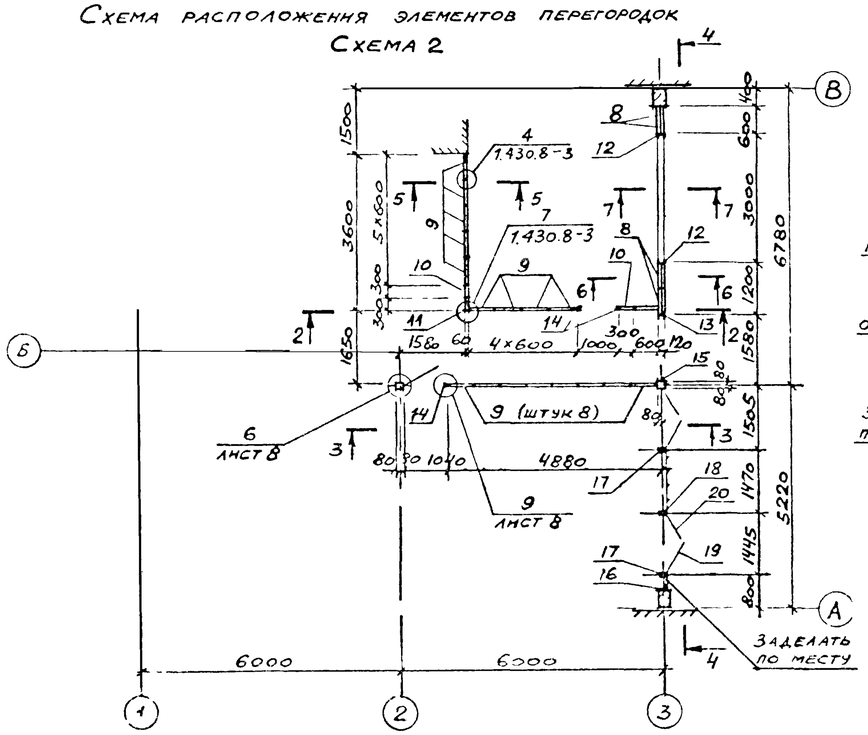

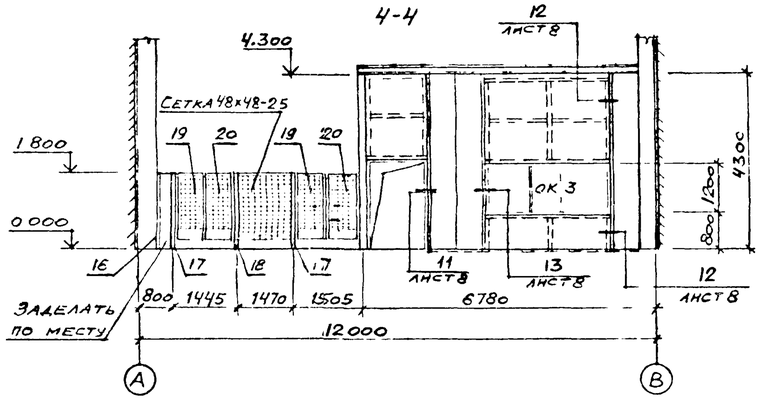

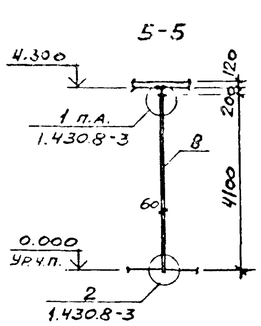

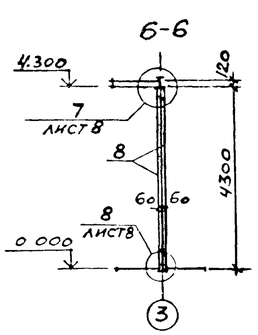

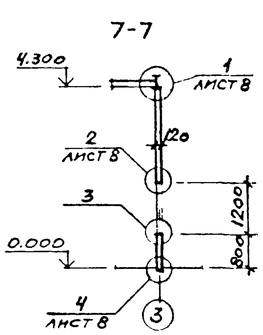

1. Перегородки из сборных асбестоцементных экструзионных панелей, замаркированных на схеме 2, приняты толщиной 60мм. Перегородку по оси 3 для повышения звукоизоляции выполнить 2х-слойной.
2. Рекомендации по монтажу панелей перегородок даны в пояснительной записке серии 1.430.8-3.
3. Для перекрытия встроенных помещений в осях 2-3-Б-В (схема I) применены сборные асбестоцементные плиты. Плиты укладываются на предварительно нанесённый на стальные балки слой герметизирующей мастики НГМС ТУ21-29-92-81.
4. Стыки между плитами заполнить герметизирующей мастикой НГМС, после чего стыки на всю высоту заполнить вкладышами из жёстких минераловатных плит по ГОСТ 9573-82.
5. После герметизации все стыки с внутренней стороны проклеить полосами ткани шириной 150мм с последующей шпаклёвкой. С наружной стороны швы перекрыть полосами из рубероида шириной 150мм.

Спецификация к схемам расположения элементов перегородок и плит перекрытия

Марка, поз	Обозначение	Наименование	Кол	Масса ед., кг.	Примечание
		Схема 1			
		Железобетонные плиты			
1	ПК-01-88	ПЖ 1-1	18	178	
2		ПЖ1Е-1	2	169	
3		П2	11	37	
4		П1	12	24	
		Экструзионные плиты			
5	ТУ 21-24-82-80	ПАЭ-Кр3×0,6×0,12 ℓ=2950	20	121	
6		ПАЭ-Кр3×0,6×0,12 ℓ=2860	2	117	
7		ПАЭ-Кр3×0,3×0,12 ℓ=2950	2	64	
		Схема 2			
		Экструзионные панели			
8	ТУ 21-24-82-81	ПГ 430.60.6	6	136,3	
9		ПГ 410.60.6	18	130	
10	ТУ 21-24-97-82	ПГД 410.60.6	2	67	
11	1.430.8-3	ПГУ 410.60.6	1	60,7	
ОК 3	ГОСТ 12506-81	Оконный блок ПНД 12-30.2	1		
12		ГНС 100×40×3 ГОСТ 8278-83, ℓ=4,3	2	17,1	
13		ГНС 80×40×3 ГОСТ 8278-83, ℓ=4,3м	1	15,1	
14		ГНС 80×40×3 ГОСТ 8278-83, ℓ=4,1м	3	14,4	
15		ГНС 80×40×3 ГОСТ 8278-83, ℓ=0,1м	10	0,4	
МС 15	1.430.8-3	Изделие соединительное МС15	6,3	2,67	
МС 16		То же МС16	13,8	4,26	
МС 17		" МС17	27	0,09	
МС 19		" МС19	6	0,23	
		Материалы			
		Листы асбестоцементные АП-П-1,2×1,5-10 ГОСТ 18124-75	10	39	
		Минераловатные плиты ГОСТ 9573-72	1,5		$м^3$
		Древесина хвойных пород ГОСТ 8486-66**	1,1		$м^3$
	1.431-10 В2 01	Перегородка сетчатая			
16	1.431-10 вып.3	Стойка 1,8КГ	1	6,0	
17		Стойка дверная 1,8ДКГ-Л	2	8,3	
18		То же 1,8ДКГ-П	1	8,3	
19		Створка дверная 0,7×1,8ДСГ-Л	2	15,4	
20		То же 0,7×1,8ДСГ-П	2	16,0	
		Пластина	6	0,11	По узлам серии 1.431-10 В2
		Скоба	6	0,41	
		Болт самоанкерующийся	8	0,2	
		Сетка 48×48-2,5 ТУ 14-4-641-75	1,5		м

9330/5 10

Арх.	Язджан		
Гл.инж.	Горская		
Рук.гр.	Бескоровайный		
Нач.отд.	Саакьян		
Гл.спец.	Кияшко		
Н.контр.	Толоченко		
ГИП	Осташевский		

Привязан

Инв №

ТП 904-1-65.86 - АР

КОМПРЕССОРНАЯ СТАНЦИЯ ЗК-63А

Стадия	Лист	Листов
РП	7	

Схема расположения элементов перегородок и плит перекрытия (начало).

Госстрой СССР РОСТОВСКИЙ ПРОМСТРОЙНИИПРОЕКТ

Формат А2

Взам. инв. № | Подпись и дата | Инв. № подл.

Типовой проект 904-1-65.86-АР Альбом 5

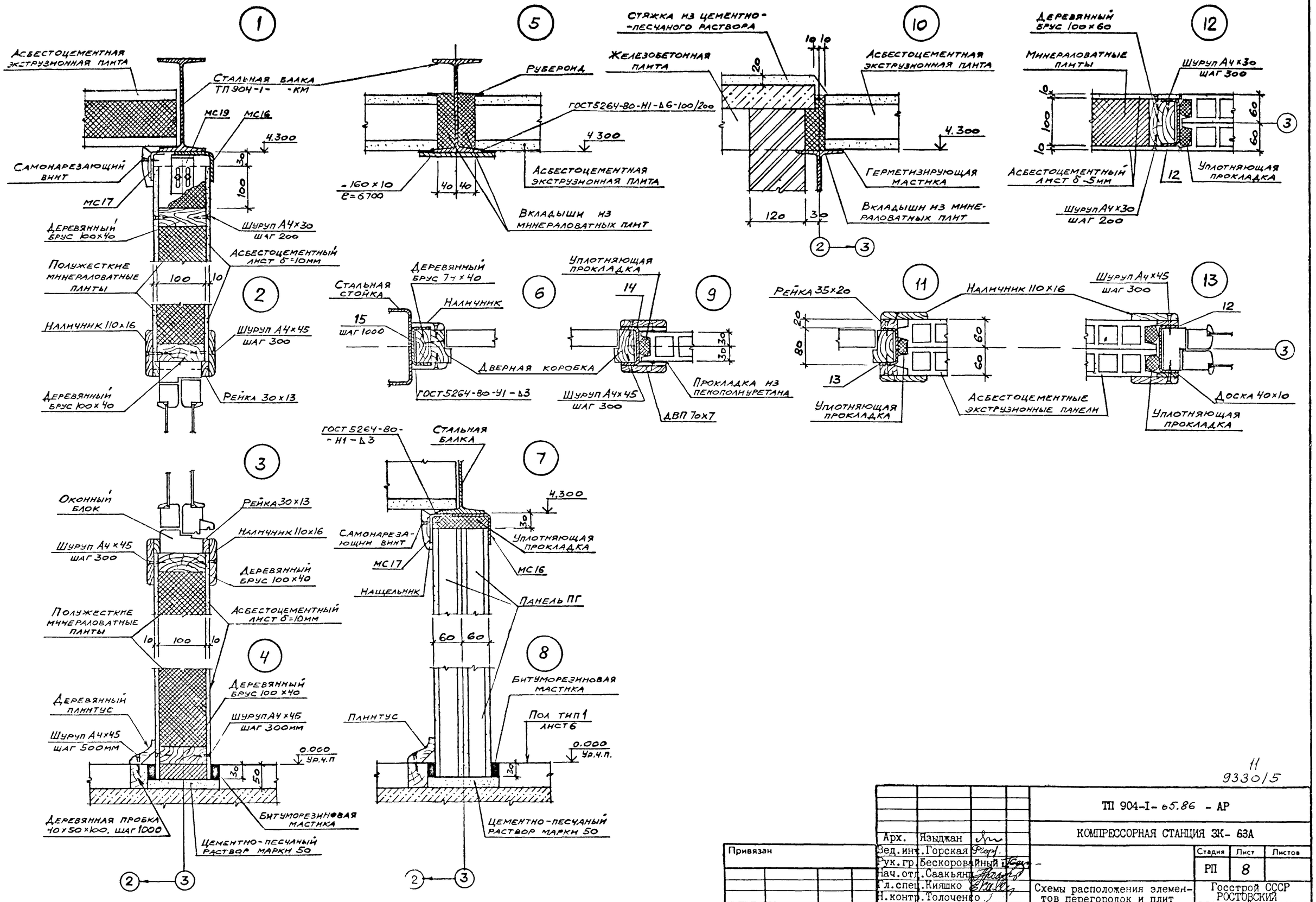

11
9330/5

				ТП 904-I-65.86 - АР			
				КОМПРЕССОРНАЯ СТАНЦИЯ ЗК-63А			
Арх.	Языджан				Стадия	Лист	Листов
Вед.инж.	Горская				РП	8	
Рук.гр.	Бескоровайный						
Нач.отд.	Саакьянц						
Гл.спец.	Кияшко			Схемы расположения элементов перегородок и плит перекрытия (окончание)	Госстрой СССР РОСТОВСКИЙ ПРОМСТРОЙНИИПРОЕКТ		
Н.контр.	Толоченко						
ГИП	Осташевский						

Привязан

Инв №

Инв №подл. | Подпись и дата | Взамен №

Рук ОСП-I Моргунов

Формат А2

Типовой проект 904-1-65.86.КЖ. Альбом 5

Ведомость рабочих чертежей основного комплекта ТП 904-1- -КЖ.

Лист	Наименование	Примечание
1	Общие данные. (Начало).	
2	Общие данные. (Продолжение).	
3	Общие данные. (Окончание).	
4	Схема расположения элементов фундаментов.	
5	Фундаменты ФМ 1 - ФМ 3.	
6	Фундаменты ФМ 4, ФМ 5.	
7	Фундаменты ФМ 6 - ФМ 9.	
8	Схема расположения подземных конструкций. (Начало).	
9	Схема расположения подземных конструкций (Окончание).	
10	Каналы КН1-КН4. Колодец К1. (Начало).	
11	Каналы КН1-КН4. Колодец К1. (Продолжение).	
12	Каналы КН1-КН4. Колодец К1. (Окончание).	
13	Схемы расположения элементов подпорных стен.	
14	Участки монолитные УМ1-УМ6. Балка БМ1. (Начало).	
15	Участки монолитные УМ1-УМ6. Балка БМ1. (Продолжение).	
16	Участки монолитные УМ1-УМ6. Балка БМ1. (Окончание).	
17	Фундамент ФОм 1.	
18	Фундамент ФОм 1. Общий вид (Начало)	
19	Фундамент ФОм 1. Общий вид (Окончание)	
20	Фундамент ФОм 1. Схема армирования (Начало).	
21	Фундамент ФОм 1. Схема армирования. (Окончание).	
22	Фундаменты под оборудование ФОм2-ФОм 10.	
23	Схема расположения элементов приямка. Приямок ПРМ 1. (Общий вид)	
24	Приямок ПРМ 1. (Схема армирования). Плита ПМ 1.	
25	Резервуар РЕМ 1	
26	Резервуар РЕМ Общий вид	
27	Резервуар РЕМ 1. Схема армирования.	
28	Схемы расположения колонн, балок и плит покрытия (Начало).	
29	Схемы расположения колонн, балок и плит покрытия. (Окончание).	
30	Схемы расположения стеновых и карнизных панелей. (Начало).	
31	Схемы расположения стеновых и карнизных панелей. (Продолжение).	
32	Схемы расположения стеновых и карнизных панелей. (Окончание).	
33	Схема расположения элементов подвала.	

Ведомость спецификаций

Лист	Наименование	Примечание
4	Спецификация к схеме расположения элементов фундаментов.	
8	Спецификация к схеме расположения подземных конструкций.	
10	Спецификация к схемам расположения плит перекрытия и элементов каналов КН1-КН4, колодца К1.	
13	Спецификация к схеме расположения элементов подпорных стен.	
23	Спецификация к схеме расположения элементов приямка.	
28	Спецификация к схемам расположения колонн, балок и плит покрытия.	
30	Спецификация к схемам расположения стеновых и карнизных панелей.	
33	Спецификация к схеме расположения элементов подвала	

1. Общие указания к проекту даны на листе 2 ТП 904-1- -АР.

2. При разработке рабочих чертежей приняты следующие нормативные нагрузки:

2.1. Вес снегового покрова на 1м² горизонтальной поверхности земли для III района по снеговому покрову - 1.0 кПа (100 кгс/м²).

2.2 Скоростной напор ветра на высоте 10 м от поверхности земли по I району по скоростным напорам ветра - 270 Па (27 кгс/м²). Тип местности Б.

2.3 Кран подвесной, ручной однобалочный по ГОСТ 7413-80 грузоподъемностью Q=2 т.

3. Степень агрессивного воздействия среды на необетонируемые стальные закладные и соединительные изделия железобетонных конструкций - неагрессивная. Для защиты от коррозии этих изделий применяются следующие мероприятия:

3.1 Цинковое покрытие, получаемое горячим цинкованием толщиной 50-60 мкм, в колоннах, стропильных балках, плитах покрытия и панелях наружных стен.

3.2 Лакокрасочное покрытие согласно общих указаний на листе ТП 904-1- -АР-2 в остальных железобетонных конструкциях.

4 Монтаж конструкций осуществлять на монтажной сварке электродами типа Э42. Высоту сварных швов, не оговоренных в чертежах, принимать 6мм. Контроль качества сварных швов должен производиться в соответствии с ГОСТ 3242-79„ Соединения сварные. Методы контроля качества."

5 В рабочих чертежах применены типовые железобетонные конструкции по действующим сериям общесоюзного каталога.

Сокращение слов:

см. - смотрите
отм - отметка
п.а. - по аналогии
тр. - труба

12
933с/15

Данный проект выполнен в соответствии с действующими строительными нормами и правилами проектирования, которые одновременно предусматривают мероприятия, обеспечивающие взрывную, взрывопожарную и пожарную безопасность при соблюдении правил безопасности при эксплуатации здания (сооружения). Мероприятия выполнены на основании технологических заданий и указанных в них категорий производств.

Главный инженер проекта Осташевский Г.В.
Главный инженер проекта организации, привязавшей проект
Дата

Согласовано

Инв № подл. | Подпись и дата | Взам. инв. №

Привязан

Инв №

Исп.	Иванова	
Вед.инж.	Макарова	
Рук.гр.	Моргунов	
Нач.отд.	Саакьянц	
Гл.спец.	Бодрченко	
Н.контр.	Луценко	
ГИП	Осташевский	

ТП 904-1-65.86-КЖ

КОМПРЕССОРНАЯ СТАНЦИЯ ЗК-63А

Стадия	Лист	Листов
РП	1	

Общие данные (начало)

Госстрой СССР РОСТОВСКИЙ ПРОМСТРОЙНИИПРОЕКТ

Формат А2

ВЕДОМОСТЬ ПРИМЕНЕННЫХ И ССЫЛОЧНЫХ ДОКУМЕНТОВ

ОБОЗНАЧЕНИЕ	НАИМЕНОВАНИЕ	ПРИМЕЧАНИЕ
	Ссылочные документы	
ГОСТ 948-84	Перемычки железобетонные для зданий с кирпичными стенами. Технические условия.	
ГОСТ 3634-79	Люки чугунные для колодцев.	
ГОСТ 22701.0-77*	Плиты железобетонные ребристые предварительно напряженные размерами 6х3 м для покрытий производственных зданий. Технические условия.	
ГОСТ 22701.1-77*	То же. Плиты типа ПГ. Показатели и армирование	
ГОСТ 22701.2-77*	То же. Плиты типа ПВ. Показатели и армирование.	
ГОСТ 22701.5-77*	То же. Арматурные изделия и закладные детали.	
ГОСТ 13579-78	Блоки бетонные для стен подвалов. Технические условия.	
ГОСТ 24379.0-80	Болты фундаментные. Общие технические условия.	
ГОСТ 24379.1-80	Болты фундаментные. Конструкция и размеры.	
1.030.1-1	Стены наружные из однослойных панелей для каркасных общественных зданий, производственных и вспомогательных зданий промышленных предприятий.	
вып. 0-0	Состав серии. Общие указания по применению изделий. Номенклатура изделий. Рабочие чертежи.	
вып. 0-3	Материалы для проектирования стен одноэтажных производственных зданий. Рабочие чертежи.	
вып. 1-1	Панели из легких и ячеистых бетонов. Рабочие чертежи.	
вып. 1-2	Панели из легких и ячеистых бетонов. Пространственные каркасы. Рабочие чертежи	
вып. 1-3	Панели из легких и ячеистых бетонов. Арматурные и закладные изделия. Рабочие чертежи.	
вып. 2-1	Карнизные панели. Рабочие чертежи.	
вып. 3-3	Монтажные узлы стен одноэтажных производственных зданий. Рабочие чертежи.	
вып. 4-1	Изделия соединительные стальные. Рабочие чертежи.	
вып. 4-2	Стальные изделия элементов фахверка. Рабочие чертежи.	

ОБОЗНАЧЕНИЕ	НАИМЕНОВАНИЕ	ПРИМЕЧАНИЕ
1.038.1-1 вып. 12	Перемычки железобетонные для зданий с кирпичными стенами. Перемычки брусковые и балочные для производственных зданий. Указания по применению и рабочие чертежи	
1.400-6/76 вып. 1	Унифицированные закладные детали сборных железобетонных конструкций зданий промышленных предприятий. Закладные детали конструкций одноэтажных зданий.	
1.400-7	Стальные изделия для сопряжения сборных железобетонных конструкций одноэтажных промышленных зданий.	
1.400-15 вып. 0 вып. 1	Унифицированные закладные изделия железобетонных конструкций для крепления технологических коммуникаций и устройств. Материалы для проектирования. Рабочие чертежи унифицированных закладных изделий.	
1.410-3 вып. 1	Сетки сварные для армирования железобетонных конструкций. Сетки с рабочей арматурой диаметром от 10 до 32 мм.	
1.412-1/77 вып. 3	Монолитные железобетонные фундаменты под типовые колонны прямоугольного сечения одноэтажных промышленных зданий. Арматурные изделия	
5.900-2	Сальники набивные Ду 50-1400 для пропуска труб через стены. Рабочие чертежи.	
1.415-1 вып. 1	Железобетонные фундаментные балки для стен производственных зданий. Фундаментные балки для стен с шагом колонн 6 м.	
1.423-3 вып. 0-1 вып. 1 вып. 2	Железобетонные колонны прямоугольного сечения для одноэтажных промышленных зданий без мостовых кранов высотой до 9.6 м. Материалы для проектирования. Рабочие чертежи колонн. Арматурные и закладные изделия. Рабочие чертежи	
1.427.1-3	Колонны железобетонные прямоугольного сечения для продольного и торцового фахверка одноэтажных производственных зданий высотой 3.0-14.4 м.	

ОБОЗНАЧЕНИЕ	НАИМЕНОВАНИЕ	ПРИМЕЧАНИЕ
вып. 0 вып. 1 вып. 2	Материалы для проектирования. Колонны. Рабочие чертежи. Арматурные и закладные изделия, стальные элементы колонн. Рабочие чертежи.	
1.462.1-1/81 вып. 1 вып. 2	Железобетонные предварительно напряженные балки пролетом 12 м для покрытий зданий с плоской и скатной кровлей. Материалы для проектирования и рабочие чертежи балок. Арматурные и закладные изделия. Рабочие чертежи.	
1.465.1-10/82 вып. 0 вып. 1	Комплексные железобетонные плиты покрытий одноэтажных промышленных зданий. Материалы для проектирования. Комплексные плиты с несущей основой из железобетонных ребристых плит длиной 6 м. Рабочие чертежи.	

Типовой проект 904-1-65.86 КЖ. Альбом 5.

Инв. № подл. | Подпись и дата | Взам. инв. №

Привязан

Инв. №

9330/5 13

Исп.	Иванова		
Вед. инж.	Макарова		
Рук. гр.	Моргунов		
Нач. отд.	Саакьян		
Гл. спец.	Бондренко		
Н. контр.	Луценко		
ГИП	Осталевский		

ТП 904-1-65.86 КЖ

КОМПРЕССОРНАЯ СТАНЦИЯ ЗК-63А

Стадия	Лист	Листов
РП	2	

Общие данные (продолжение)

Госстрой СССР РОСТОВСКИЙ ПРОМСТРОЙНИИПРОЕКТ

ВЕДОМОСТЬ ССЫЛОЧНЫХ И ПРИЛАГАЕМЫХ ДОКУМЕНТОВ (продолжение)

ОБОЗНАЧЕНИЕ	НАИМЕНОВАНИЕ	ПРИМЕЧАНИЕ
	Ссылочные документы	
1.494-24 вып. 1	Стаканы для крепления крышных вентиляторов, дифлекторов и зонтов. Железобетонные стаканы с отверстиями диаметр 900, 700, 1000, 1200 и 1430 мм. Рабочие чертежи.	
2.420-1 вып. 1	Монтажные детали сборных железобетонных колонн и подкрановых балок одноэтажных промышленных зданий. Рабочие чертежи типовых монтажных деталей.	
2.460-2 вып. 2	Монтажные детали сборных железобетонных конструкций покрытий одноэтажных промышленных зданий. Рабочие чертежи типовых монтажных деталей плит и температурных швов.	
2.460-15 вып. 0	Типовые узлы покрытий промышленных зданий в местах установки крышных вентиляторов. Указания по применению типовых узлов.	
3.006.1-2/62 вып. 0	Сборные железобетонные каналы и тоннели из лотковых элементов. Материалы для проектирования.	
вып. 1-1	Лотки. Рабочие чертежи.	
вып. 1-2	Плиты, опорные подушки. Рабочие чертежи.	
вып. 1-3	Лотки. Арматурные и закладные изделия. Рабочие чертежи.	
вып. 1-4	Плиты, опорные подушки. Арматурные и закладные изделия. Рабочие чертежи.	
вып. 2-2	Узлы трасс. Лотки, плиты, балки. Рабочие чертежи.	
вып. 2-3	Узлы трасс. Лотки, плиты, балки. Арматурные и закладные изделия. Рабочие чертежи.	
3.900-3 вып. 7 часть 1	Сборные железобетонные конструкции емкостных сооружений для водоснабжения и канализации. Изделия для круглых колодцев. Рабочие чертежи.	
вып. 7 часть 2	Арматурные изделия. Рабочие чертежи.	
КЭ-01-58 вып. 2	Сборные железобетонные обвязочные балки и перемычки для промышленных зданий. Перемычки. Рабочие чертежи.	
3.017-1 вып. 1	Ограждения площадок и участков предприятий, зданий и сооружений. Железобетонные элементы оград.	
	Прилагаемые документы	
ТП 904-1- -КЖИ Альбом 5	Строительные конструкции и изделия.	

ВЕДОМОСТЬ ОБЪЕМОВ СБОРНЫХ БЕТОННЫХ И ЖЕЛЕЗОБЕТОННЫХ КОНСТРУКЦИЙ ПО РАБОЧИМ ЧЕРТЕЖАМ ОСНОВНОГО КОМПЛЕКТА

	НАИМЕНОВАНИЕ ГРУППЫ ЭЛЕМЕНТОВ КОНСТРУКЦИИ	КОД	КОП м³	ПРИМЕЧАНИЕ
1	Блоки фундаментов	581100	7.16	
2	Колонны	582100	12.4	
3	Фундаментные балки	582400	2.74	
4	Балки покрытия	582800	13.31	
5	Перемычки	582800	0.277	
6	Панели стеновые	583100	121.70	
7	Плиты покрытия	584100	26.03	
8	Плиты перекрытия	584200	0.514	
9	Детали смотровых колодцев	585500	2.98	
10	Конструкции и детали каналов	585800	46.26	
11	Элементы оград	589900	0.91	
12				
13				
14				
15	Итого		238.70	

Материалы на изготовление сборных бетонных и железобетонных конструкций учтены в ведомости потребности в материалах и отдельно не учитываются

Типовой проект 904-1-6586.КЖ. Альбом 5

Инв. № подл. | Подпись и дата | Взамен инв. №

Привязан

Инв. №

9330/5 14

Исп.	Иванова		ТП 904-I-6586.КЖ
Вед.инж.	Макарова		Компрессорная станция ЗК-63А
Рук.гр.	Моргунов		Стадия: РП · Лист: 3 · Листов:
Нач.отд.	Саакьян		
Гл.спец.	Бодрченко		Общие данные (окончание)
Н.контр.	Луценко		Госстрой СССР РОСТОВСКИЙ ПРОМСТРОЙНИИПРОЕКТ
ГИП	Осташевский		

Формат А2

Типовой проект 904-1-65.86-КЖ. альбом 5

Схема расположения элементов фундаментов.

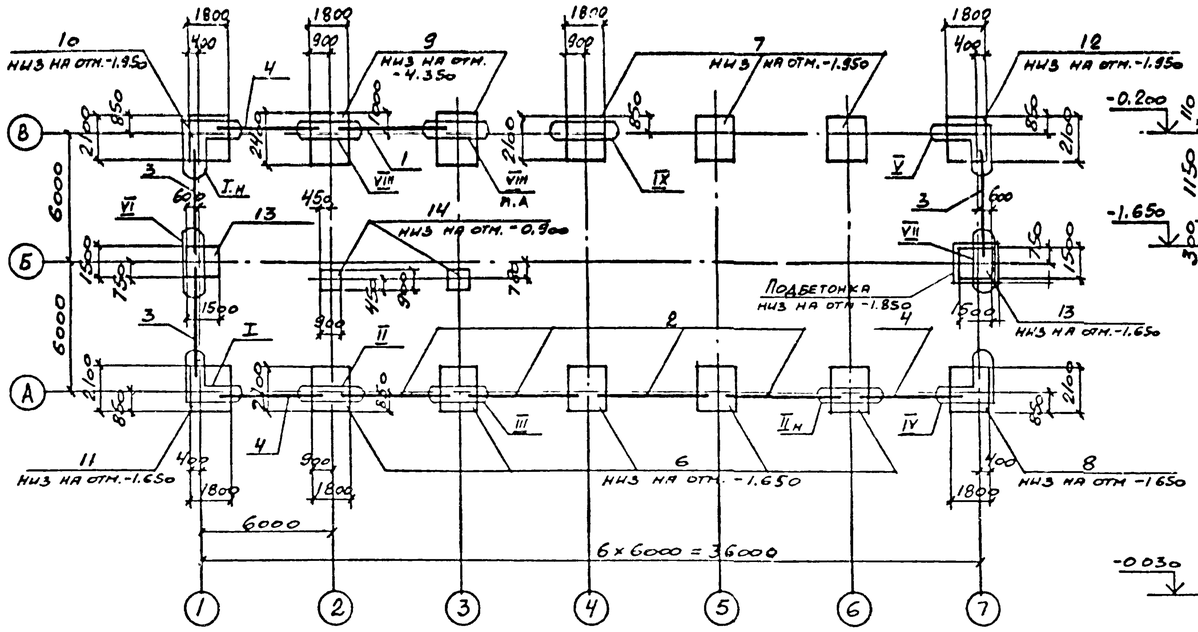

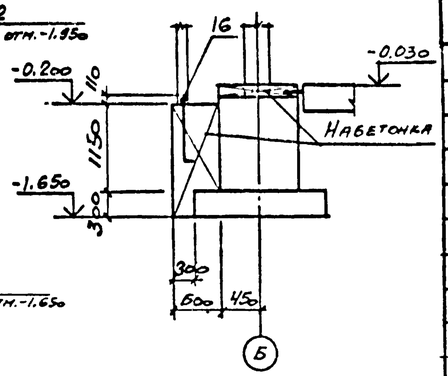

2-2

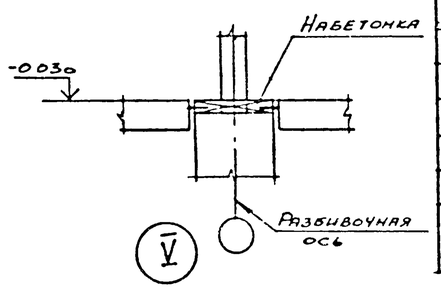

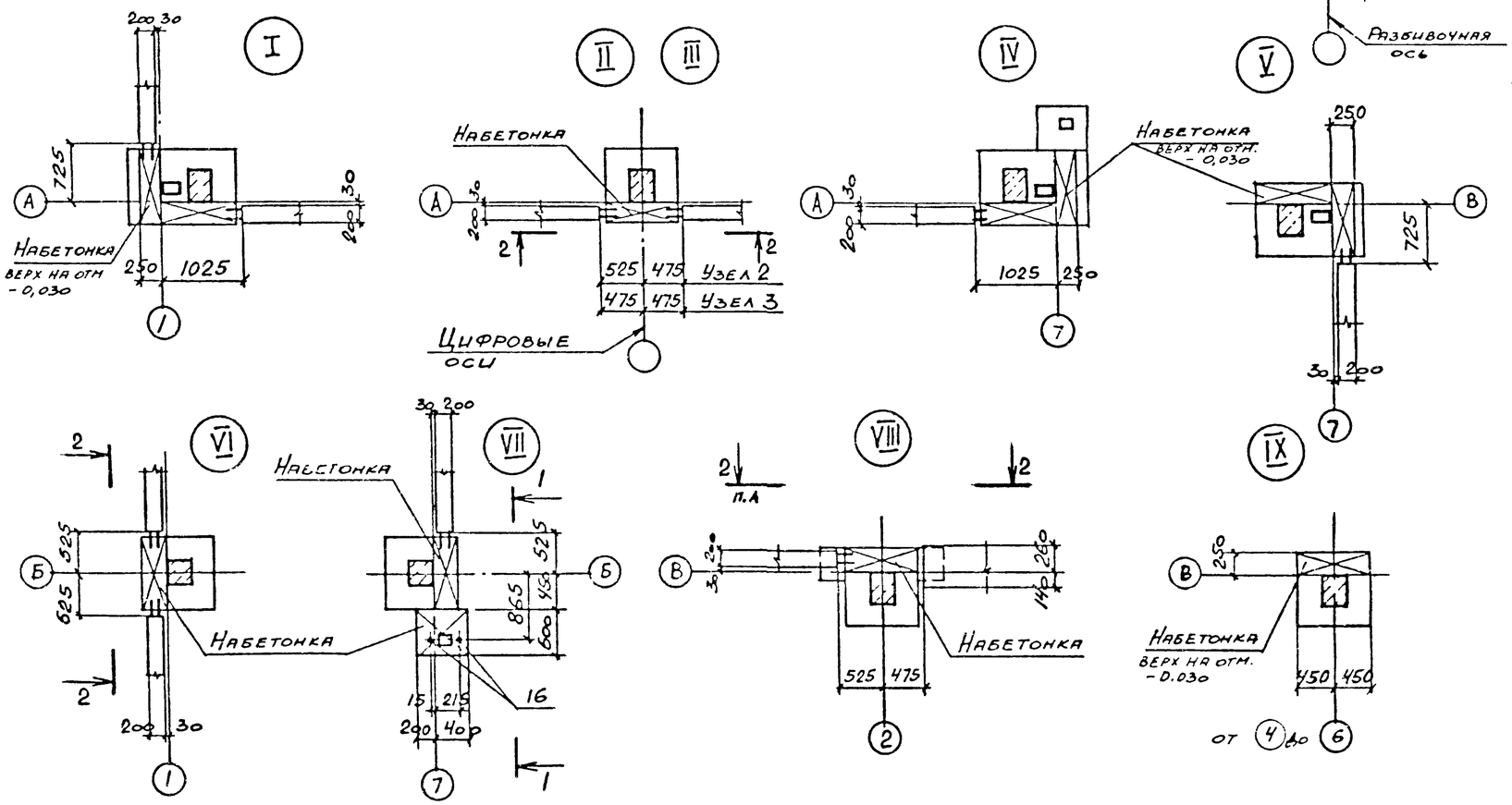

Спецификация к схеме расположения элементов фундаментов

Марка, поз.	Обозначение	Наименование	Кол.	Масса ед., кг.	Примечание
		Балки фундаментные			
1	1.415-1 вып. 1	ФБ6-12	1	1500	
2		ФБ6-41	4	700	
3		ФБ6-42	3	700	
4		ФБ6-43	3	600	
		Фундаменты			
6	ТП904-1- -КЖ, лист	Фм1	5		
7		Фм2	3		
8		Фм3	1		
9	лист	Фм4	2		
10		Фм5	1		
11	лист	Фм6	1		
12		Фм7	1		
13		Фм8	2		
14		Фм9	2		
		Стандартные изделия			
16		Болт 1.1 М20 × 800 ВСт3кп2 ГОСТ 24379.1-80	2	2,31	

1. За условную отметку 0.000 принят уровень чистого пола первого этажа машинного зала
2. Характеристика грунтов, служащих основанием для фундаментов дана в пояснительной записке к типовому проекту.
3. Фундаменты выполняются в типовой опалубке серии 1.412-1/77
4. Подготовку основания под фундаменты выполнять путем втрамбования в грунт щебня и гравия крупностью 40-60 мм
5. На участках между торцами фундаментных балок выполнить набетонки из бетона класса В7,5, расход бетона равен 1,64 м³.
6. Фундаменты Фм1-Фм8 разработаны с учетом использования их в качестве заземлителей.

Привязан

Инв. №

9330/5 15

Ст. инж.	Толмачева		
Ведущ.	Макарова		
Рук. гр.	Моргунов		
Начотд.	Саакьянц		
Гл. спец.	Боярченко		
Н. контр.	Луценко		
ГИП	Осташевский		

ТП 904-1-65.86-КЖ

КОМПРЕССОРНАЯ СТАНЦИЯ 3К-63А

Схема расположения элементов фундаментов.

Стадия	Лист	Листов
РП	4	

Госстрой СССР РОСТОВСКИЙ ПРОМСТРОЙНИИПРОЕКТ

Формат А2

Фм1, Фм2

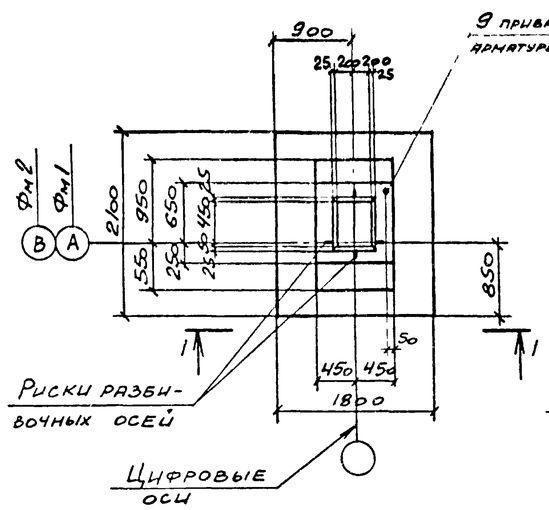

Фм3

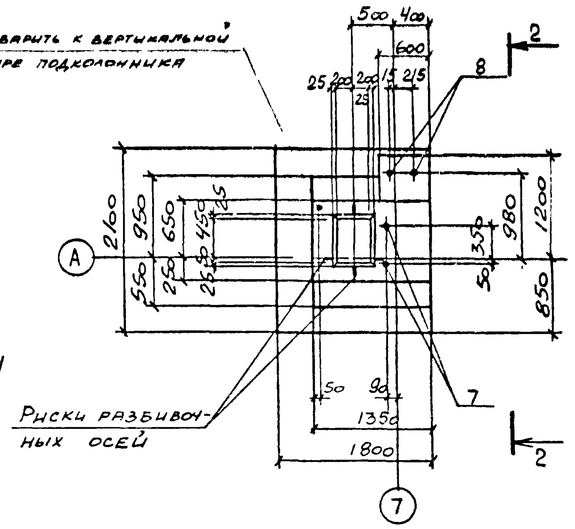

3-3

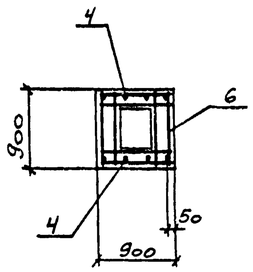

4-4

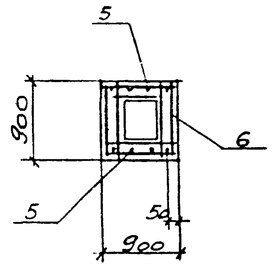

1-1 (Фм1)

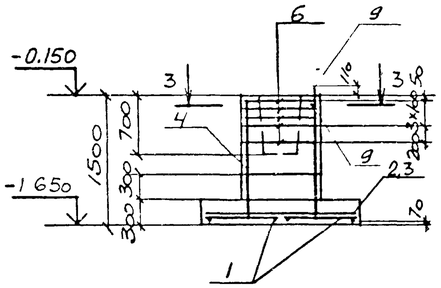

1-1 (Фм2)

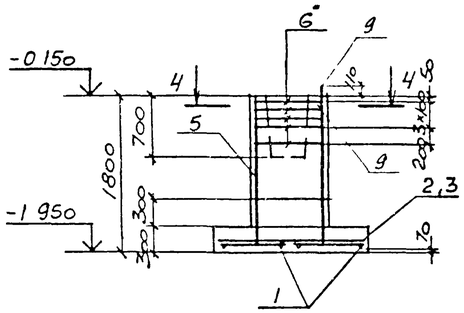

5-5

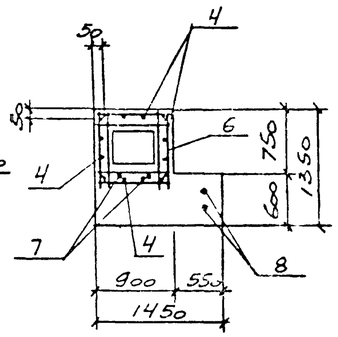

Схема раскладки сеток подошвы фундаментов Фм1-Фм3, Фм5-Фм7

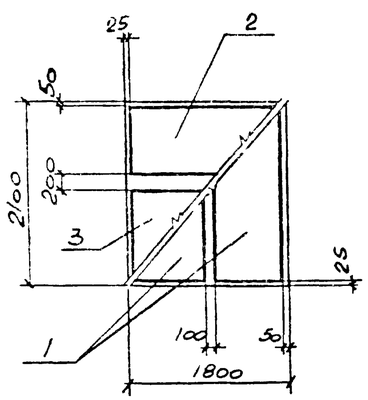

2-2

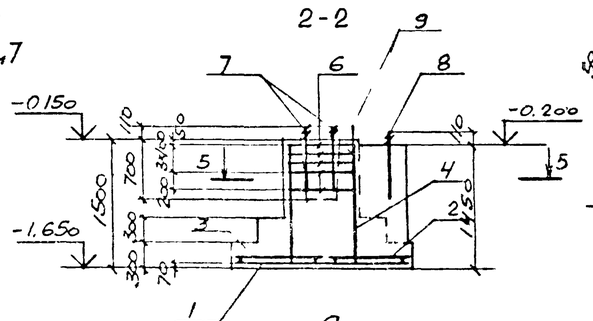

Схемы нормативных нагрузок

Фм1, Фм2

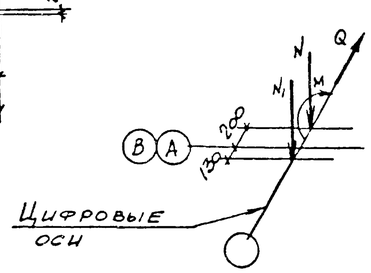

N = 242,0 кН
N_1 = 144,0 кН
Q = 8,8 кН
M = 87,0 кН·м

Фм3, Фм5-Фм7

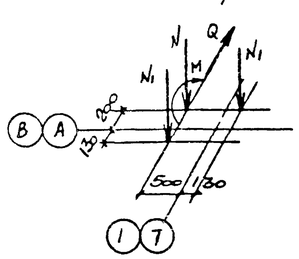

N = 111,0 кН
N_1 = 72,0 кН
Q = 3.8 кН
M = 14 кН·м

Спецификация к фундаментам Фм1 – Фм3

Формат	Зона	Поз.	Обозначение	Наименование	Кол. на исполн. Фм1	Фм2	Фм3		Примечание
				Сборочные единицы					
				Сетки арматурные					
		1	1.410-3 вып 1	1С $\frac{10АIII}{6АIII}$ 85×205	2	2	2		
		2		1С $\frac{10АIII}{6АIII}$ 85×175	1	1	1		
		3		1С $\frac{10АIII}{6АIII}$ 105×175	1	1	1		
		4		1С $\frac{12АIII}{6АIII}$ 85×145	2		4		
		5		1С $\frac{12АIII}{6АIII}$ 85×175		2			
		6	1.412-1/77 вып. 3	СА-8АI	5	5	5		
				Детали					
Б4		9		А-III-12 ГОСТ 5781-82 ℓ=250	1	1	1		
				Стандартные изделия					
		7		Болт 1.1 М24×800 ВСт3кп2 ГОСТ 24379.1-80			2		3.42 кг
		8		Болт 1.1 М20×800 ВСт3кп2 ГОСТ 24379.1-80			2		2,31 кг
				Материалы					
				Бетон класса В12,5	2,1	2,4	3,0		м³

Ведомость расхода стали на элемент, кг

Марка элемента	Изделия арматурные									Всего	Общий расход
	Арматура класса										
	А-I			А-III							
	ГОСТ 5781-82										
	ф8		Итого	ф6	ф10	ф12	ф16		Итого		
Фм1	13.5		13.5	4.1	24.5	12,8			41.4	54.9	54.9
Фм2	13.5		13.5	4.1	24.5	15.6			44.2	57.7	57.7
Фм3	13.5		13.5	5.3	24.5	25.6			55.4	68.9	68.9
Фм4	19.1		19,1	5.7	14.1		119.4		139.2	158.3	158.3
Фм5	13.5		13.5	5,3	24.5	31.2			61.0	74.5	74.5

1. Нагрузки на фундаменты даны по верхнему обрезу фундамента без учета нагрузок на пол, веса фундамента и грунта на его уступах.
2. При установке в опалубку вертикальных сеток подколонников верхние поперечные стержни срезать.
3. Вертикальную арматуру фундамента приварить к арматуре подошвы в местах их пересечения.

Привязан

Инв №

9330/5

Ст. инж.	Толмачева	
Ведущ. инж.	Макарова	
Рук. гр.	Моргунов	
Нач. отд.	Саакьянц	
Гл. спец.	Боярченко	
Н. контр.	Луценко	
ГИП	Осташевский	

ТП 904-I-65.86-КЖ

КОМПРЕССОРНАЯ СТАНЦИЯ ЗК-63А

Стадия	Лист	Листов
РП	5	

Фундаменты ФмI – Фм3

Госстрой СССР РОСТОВСКИЙ ПРОМСТРОЙНИИПРОЕКТ

Формат А2

Типовой проект 904-1-65.86-КЖ

Инв № подл. | Подпись и дата | Взам. инв. №

Типовой проект 904-1-65.86КЖ. Альбом 5

Фм4

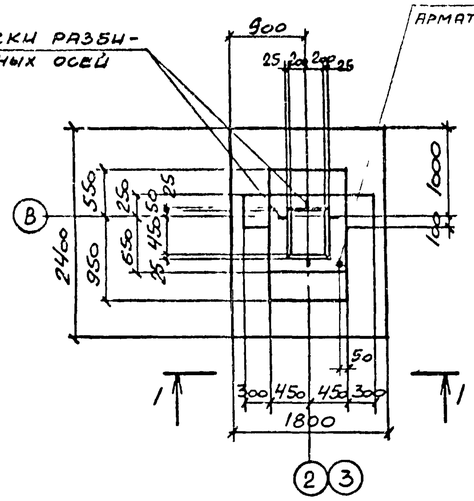

Фм5

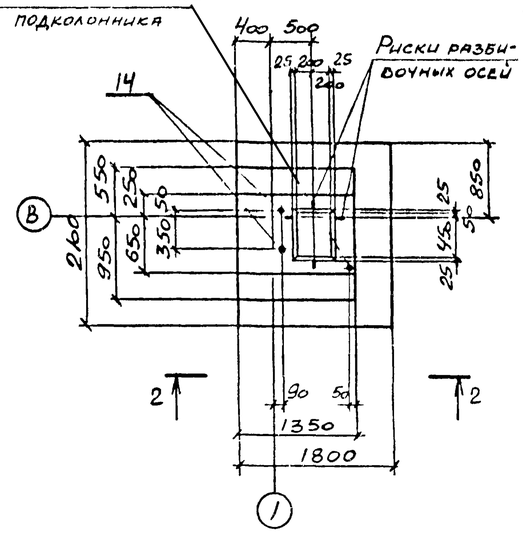

1-1

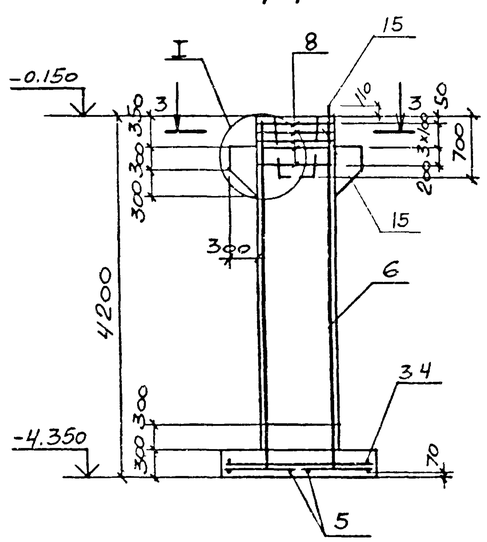

2-2

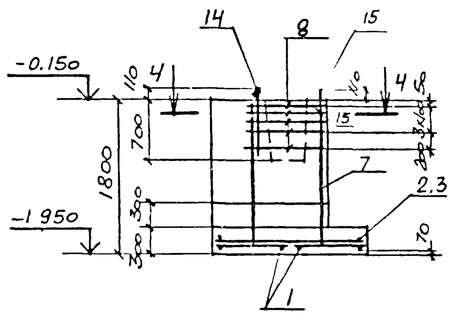

3-3

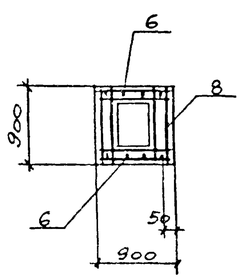

4-4

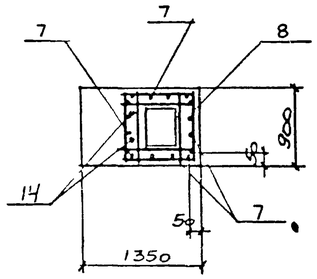

5-5

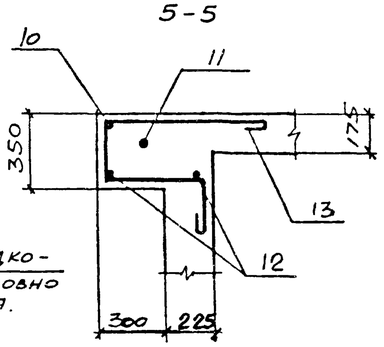

Ведомость деталей

поз	Эскиз
10	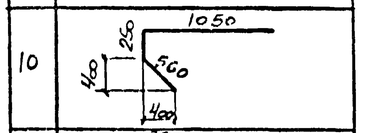
11	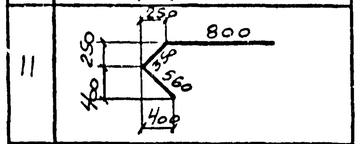
12	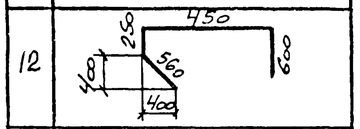
13	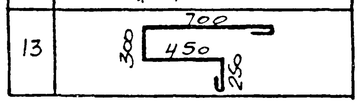

Спецификация к фундаментам Фм4, Фм5

Формат	Зона	Поз.	Обозначение	Наименование	Кол. на исполн. Фм4	Фм5			Примечание
				Сборочные единицы					
				Сетки арматурные					
		1	1.410-3 вып. 1	1С $\frac{10А\text{III}}{6А\text{III}}$ 85×205		2			
		2		1С $\frac{10А\text{III}}{6А\text{III}}$ 85×175		1			
		3		1С $\frac{10А\text{III}}{6А\text{III}}$ 105×175	1	1			
		4		1С $\frac{10А\text{III}}{6А\text{III}}$ 125×175	1				
		5		1С $\frac{16А\text{III}}{6А\text{III}}$ 85×235	2				
		6		1С $\frac{16А\text{III}}{6А\text{III}}$ 85×415	2				
		7		1С $\frac{12А\text{III}}{6А\text{III}}$ 85×175		4			
		8	1.412-1/77 вып. 3	СА-8АI	5	5			
				Детали					
Б4		15		А-III-12 ГОСТ 5781-82 ℓ=250	1	1			0,2 кг
				А-III-16 ГОСТ 5781-82					
Б.4		10*		ℓ=1860	2				2,9 кг
Б.4		11*		ℓ=1710	2				2,7 кг
Б.4		12*		ℓ=1860	2				2,9 кг
Б.4		13*		А-I-8 ГОСТ 5781-82 ℓ=1800	8				0,7 кг
				Стандартные изделия					
		14		Болт 11 М24×800 ВСт3кп2 ГОСТ 24379 1-80		2			3 42 кг
				Материалы					
				Бетон класса В12,5	4 6	3 0			м

*) Поз. 10–13 смотрите ведомость деталей.

Схема раскладки сеток подошвы фундамента Фм4

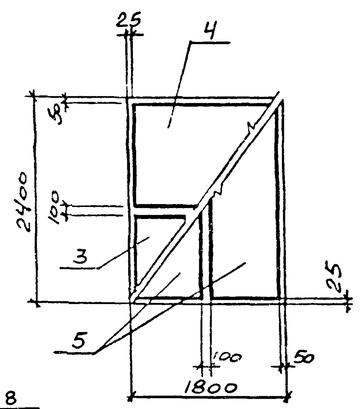

Схема нормативных нагрузок Фм4.

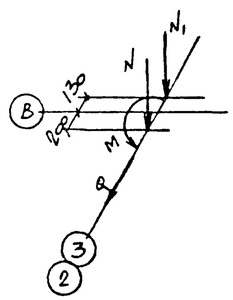

$N = 749,8$ кН
$N_1 = 85,1$ кН
$Q = 36,7$ кН
$M = 147,0$ кН м

I

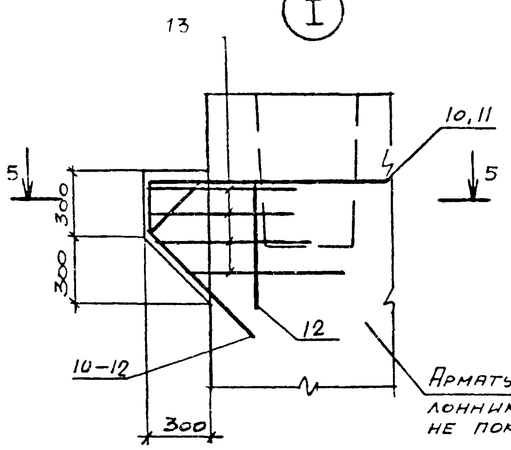

Арматура подколонника условно не показана.

1. Нагрузки на фундаменты даны по верхнему обрезу фундамента без учета нагрузок на пол, веса фундамента и грунта на его уступах.
2. При установке в опалубку вертикальных сеток подколонников верхние поперечные стержни срезать
3. Ведомость расхода стали на элемент и схема нагрузок для Фм5 даны на листе
4. Вертикальную арматуру фундамента приварить к арматуре подошвы в местах их пересечения

17

Привязан

Инв. №

9330/5

Ст. инж.	Толмачева		ТП 904-I-65.86-КЖ
Ведущ.	Макарова		КОМПРЕССОРНАЯ СТАНЦИЯ ЗК-63А
Рук. гр.	Моргунов		Стадия: РП; Лист: 6; Листов:
Начотд.	Саакьянц		
Глспец.	Боярченко		Фундаменты Фм4, Фм5
Нконтр.	Луценко		Госстрой СССР РОСТОВСКИЙ ПРОМСТРОЙНИИПРОЕКТ
ГИП	Осташевский		

Формат А2

Взам. инв. № | Подпись и дата | Инв. № подл.

Типовой проект 904-1-65.86-КЖ Альбом 5

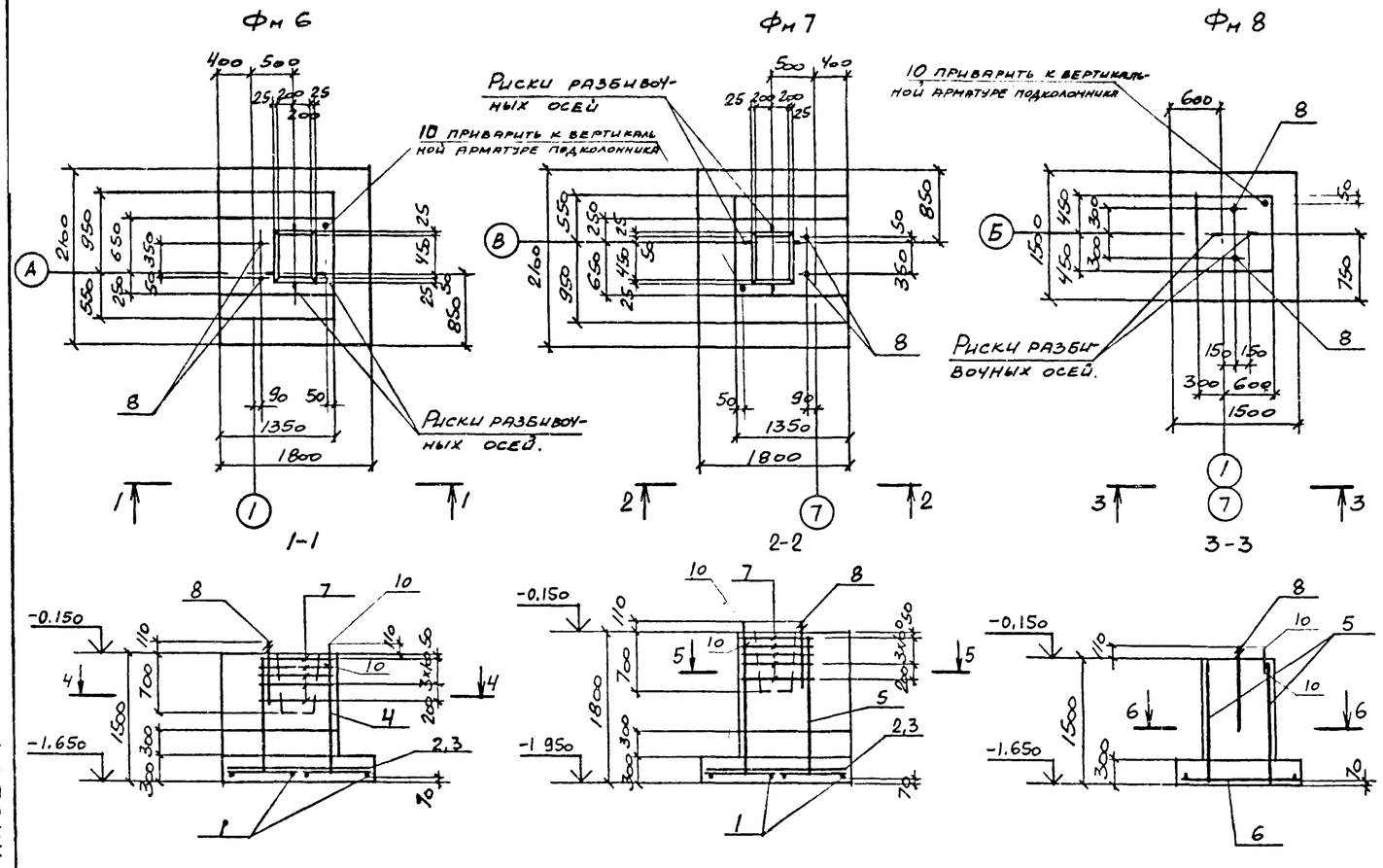

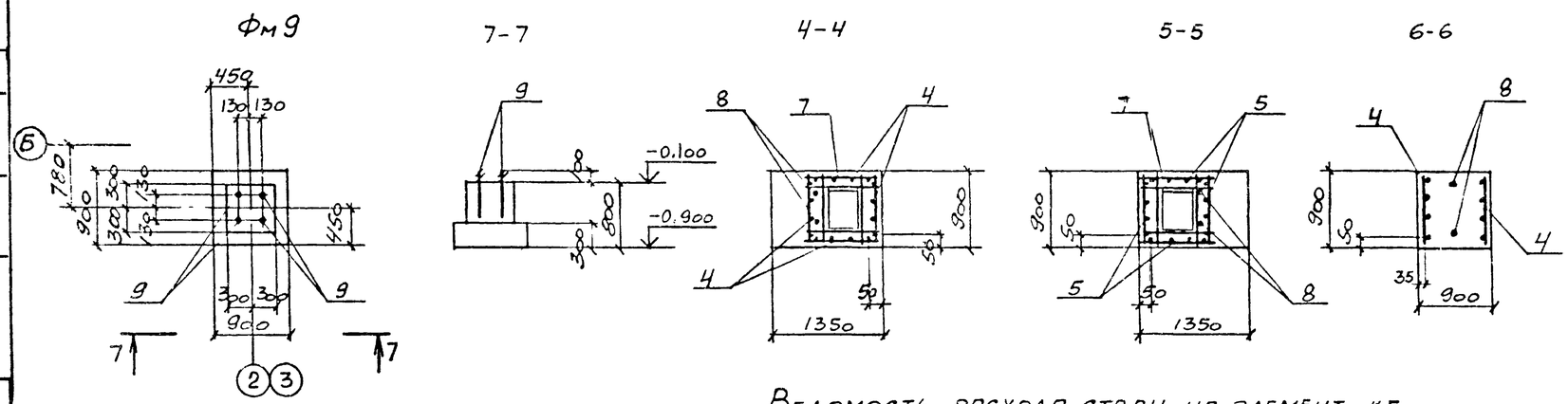

Спецификация к фундаментам Фм6 – Фм9

Формат	Зона	Поз	Обозначение	Наименование	Кол. на исполн. Фм6	Фм7	Фм8	Фм9		Примечание
				Сборочные единицы						
				Сетки арматурные						
		1	1.410-3 вып.1	1С $\frac{10А\,III}{6А\,III}$ 85×205	2	2				
		2		1С $\frac{10А\,III}{6А\,III}$ 85×175	1	1				
		3		1С $\frac{10А\,III}{6А\,III}$ 105×175	1	1				
		4		1С $\frac{12А\,III}{6А\,III}$ 85×145	4		2			
		5		1С $\frac{12А\,III}{6А\,III}$ 85×175		4				
		6		2С $\frac{10А\,III}{10А\,III}$ 145×145			1			
		7	1.412-1/77 вып. 3	СА-8АI	5	5	5			
				Детали						
	БЧ	10		А-III-12 ГОСТ 5781-82 ℓ=250	1	1	1			0,2 кг
				Стандартные изделия						
		9		Болт 1.1М16×500ВСт3кп2 ГОСТ 24379.1-80				4		0.97 кг
		8		Болт 11М24×800 ВСт3кп2 ГОСТ 24379.1-80	2	2	2			3.42 кг
				Материалы						
				Бетон класса В12,5	2,7	3.0	1.6	0.4		м³

1. Нагрузки на фундаменты даны по верхнему обрезу фундамента без учета нагрузок на пол, веса фундамента и грунта на его уступах.
2. При установке в опалубку вертикальных сеток подколонников верхние поперечные стержни срезать.
3. Схемы раскладки сеток подошвы фундаментов Фм6, Фм7 и нормативных нагрузок даны на листе 4.
4. Вертикальную арматуру фундамента привярить к арматуре подошвы в местах их пересечения.

Схема нормативных нагрузок Фм8

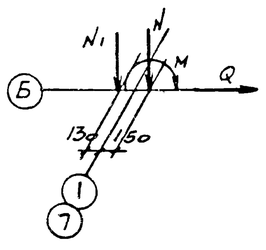

$N = 111{,}0$ кН
$N_1 = 72{,}0$ кН
$Q = 3{,}8$ кН
$M = 14{,}0$ кН·м

Ведомость расхода стали на элемент, кг.

Марка элемента	Изделия арматурные: Арматура класса А-I ГОСТ 5781-82 ф8		Итого	А-III ф6	ф10	ф12		Итого	Всего	Общий расход
Фм6	13,5		13.5	5,3	24.5	25,6		55,4	68.9	68.9
Фм7	13,5		13.5	5.3	24,5	31.2		61.0	74.5	74.5
Фм8				1.2	14.4	12.8		28,4	28.4	28.4

18

Привязан

Инв №

9330/5

Ст.инж	Толмачева	
Веди.инж	Макарова	
Рук.гр	Моргунов	
Начотд	Саакьянц	
Гл.спец	Боярченко	
Н.контр	Луценко	
ГИП	Остапевский	

ТП 904-I-65.86 КЖ

КОМПРЕССОРНАЯ СТАНЦИЯ ЗК-63А

Стадия	Лист	Листов
РП	7	

Фундаменты Фм6 – Фм9

Госстрой СССР РОСТОВСКИЙ ПРОМСТРОЙНИИПРОЕКТ

Формат А2

Взам. инв № | Подпись и дата | Инв № подл

Типовой проект 904-1-65.86-КЖ Альбом 5

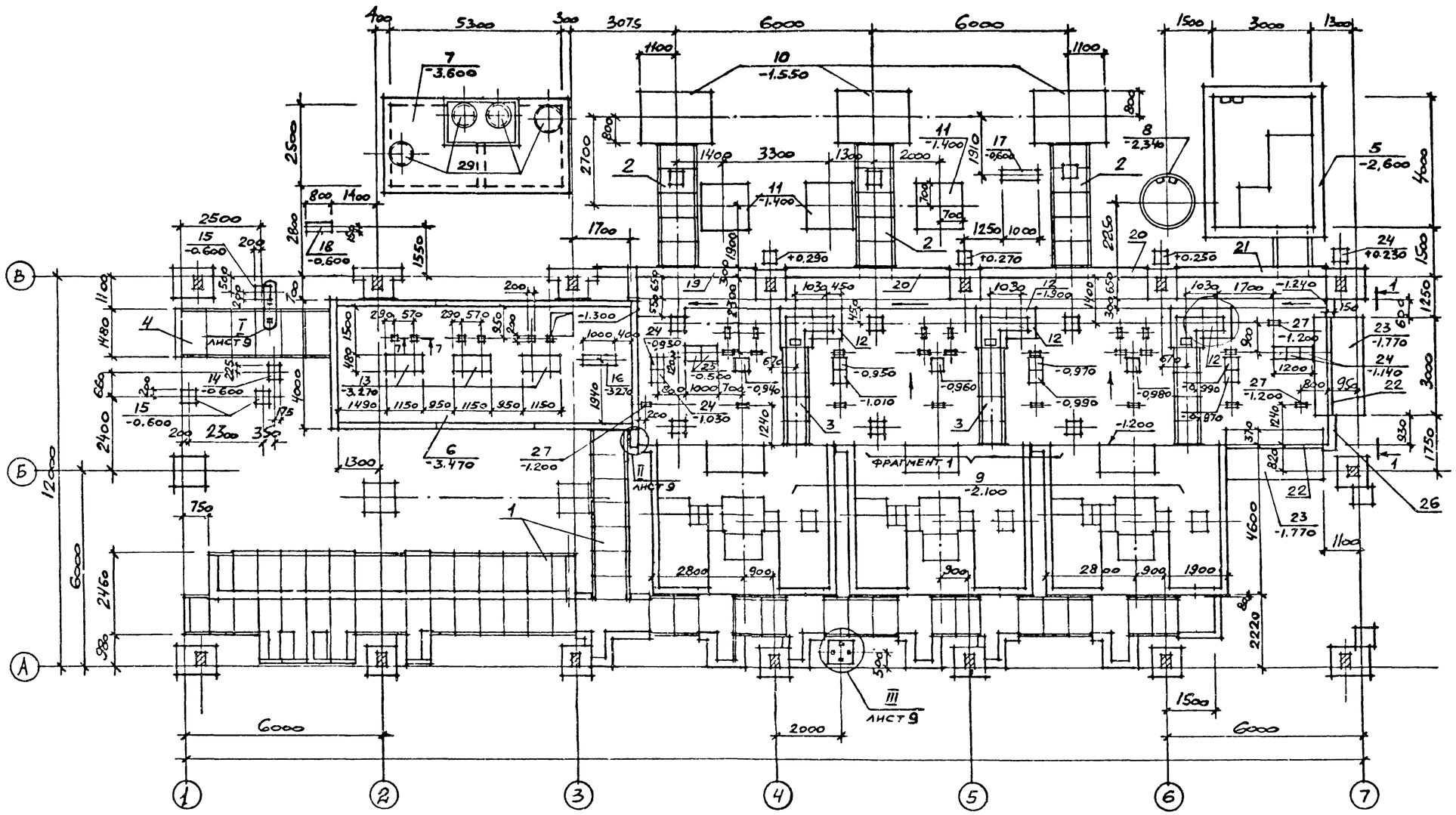

Спецификация к схеме расположения подземных конструкций

Марка, поз.	Обозначение	Наименование	Кол.	Масса ед., кг.	Примечание
1	ТП 904-1- -КЖ Листы 10;11;12	Канал КН1	1		
2		" КН2	3		
3		" КН3	3		
4		" КН4	1		
5	Лист 23	Приямок ПРм1	1		
6	Лист 33	Подвал	1		
7	Листы 25 26	Резервуар РЕм1	1		
8	Листы 10 12	Колодец К1	1		
		Фундаменты под оборудование			
9	ТП 904-1- -КЖ лист 18	ФОм1	3		
10	Лист 22	ФОм2	3		
11		ФОм3	3		
12		ФОм4	3		
13		ФОм5	3		
14	Лист 22	ФОм6	1		
15		ФОм7	3		
16		ФОм8	1		
17		ФОм9	1		
18		ФОм10	1		
19	Лист 13	Подпорная стенка СТ1	1		
20		То же СТ2	2		
21		СТ3	1		
22	3.002.1-1 вып.1	Плита лицевая ПЛ1-1	2	1500	
23		Плита фундаментная ПФ1-1	2	2900	
24	3.006.1-2/82 вып.1-2	Опорная подушка ОП3	24	40	
25		То же ОП4	2	90	
26	ТП 904-1- -КЖ, лист 14	Монолитный участок УМ6	1		
		Изделия закладные			
27	1.400-15 вып.1	МН 106-6	24	1,2	
28		МН 105-6	2	1,0	
29		Люк Л ГОСТ 3634-79	4	65	
		Материалы			
		Бетон класса В7,5	1,5	–	м³

19

Привязан

Инв №

9330/5

Вед. инж.	Горская		
Рук. гр.	Бескорвайный		
Нач. отд.	Саакьянц		
Гл. спец.	Болрченко		
Н. контр.	Луценко		
ГИП	Осташевский		

ТП 904-I-65.86-КЖ

КОМПРЕССОРНАЯ СТАНЦИЯ ЗК-63А

Стадия	Лист	Листов
РП	8	

Схема расположения подземных конструкций (начало)

Госстрой СССР РОСТОВСКИЙ ПРОМСТРОЙНИИПРОЕКТ

Формат А2

Рук. гр. ОСП-1 Моргунов

Взам. инв. № | Подпись и дата | Инв. № подл.

Типовой проект 904-1-6586-КЖ Альбом 5

Фрагмент 1

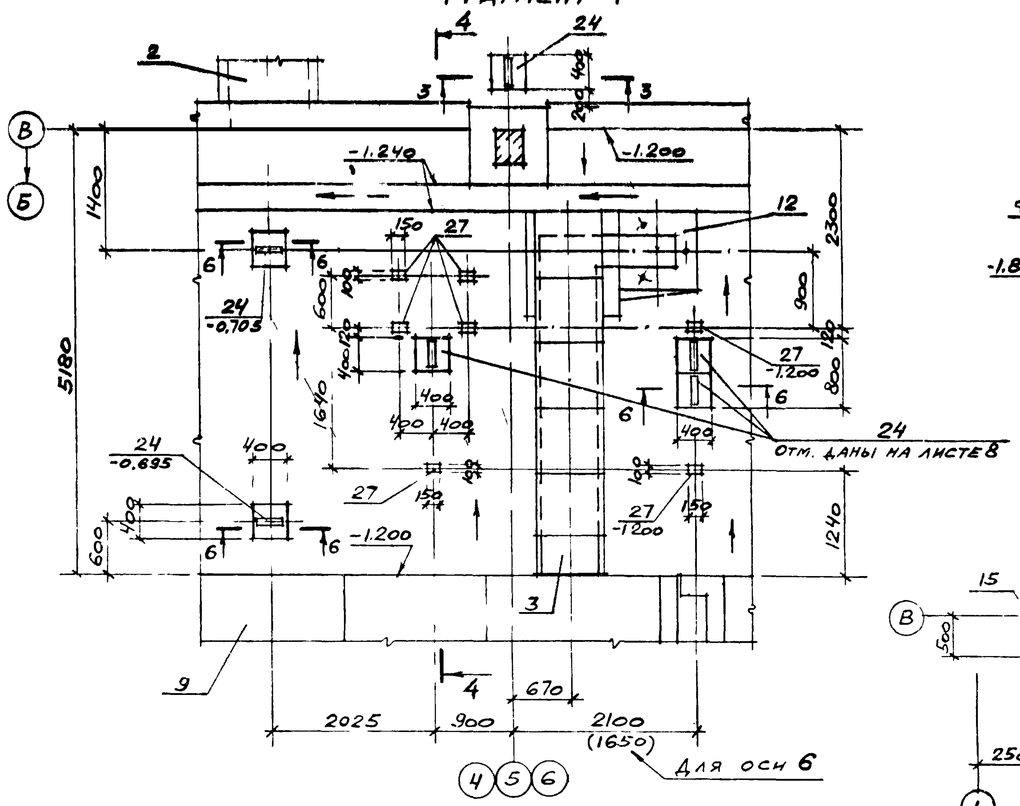

1-1

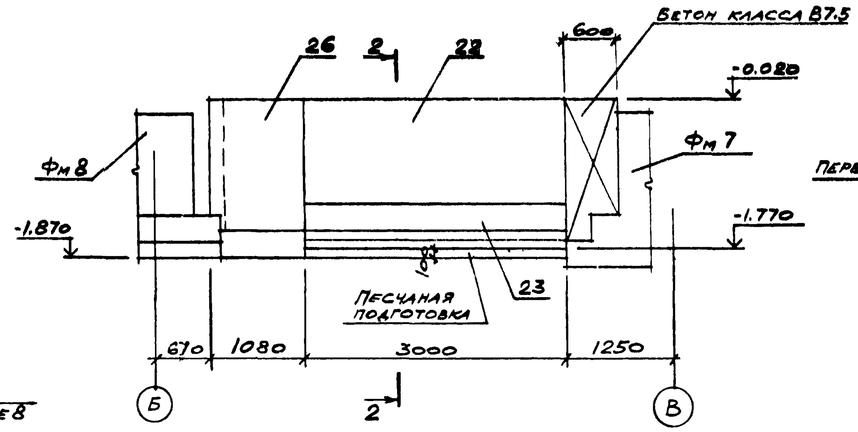

2-2

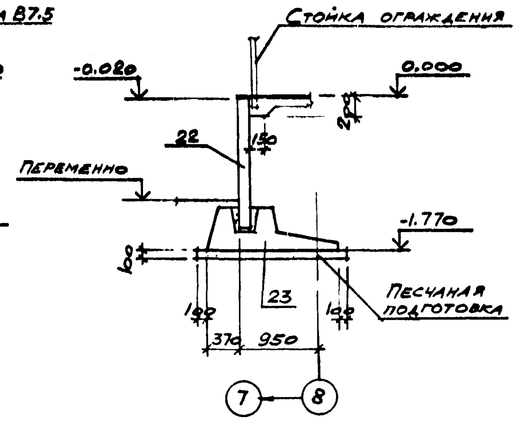

I

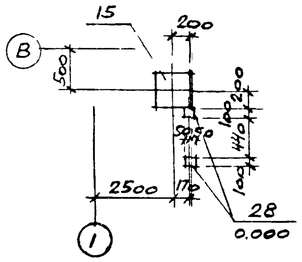

3-3

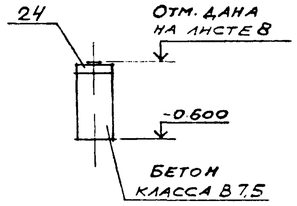

II

4-4

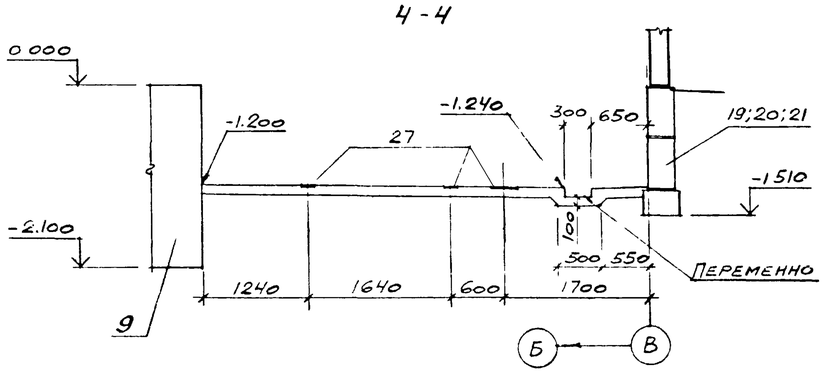

5-5

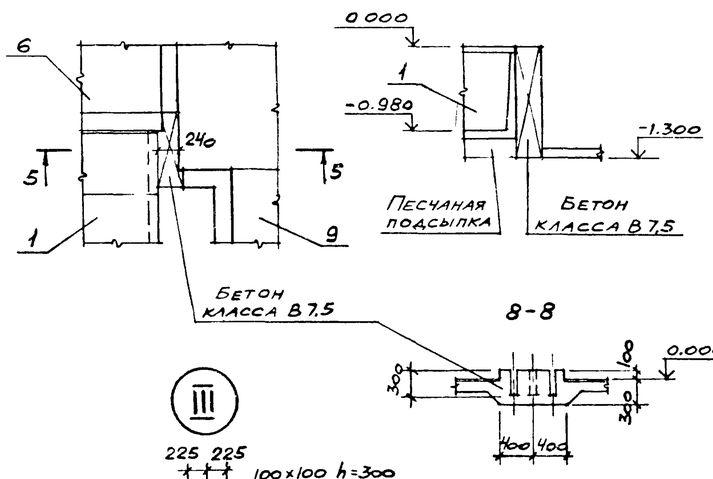

8-8

III

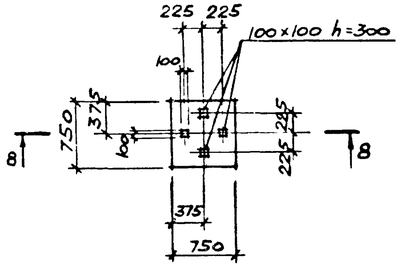

6-6

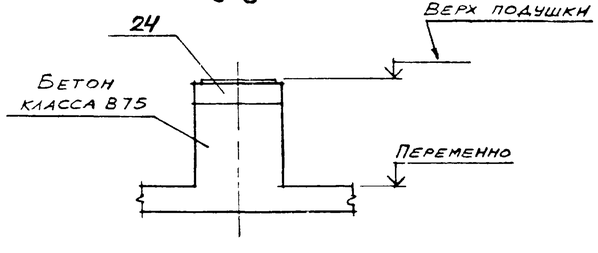

7-7

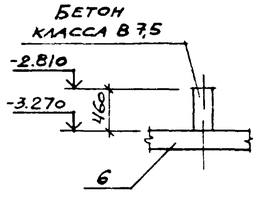

1. Схема расположения фундаментов под каркас здания и фундаментных балок дана на листе 4.
2. Подготовку основания под монолитные элементы подземных конструкций выполнять путем втрамбования в грунт щебня или гравия крупностью 40-60мм; под сборные железобетонные — из песка толщиной 100мм.
3. Обратную засыпку пазух у стенок канала допускается производить после монтажа плит перекрытия канала непучинистым грунтом с послойным трамбованием через 200-300мм.
4. Наружные поверхности стен сборных железобетонных конструкций, находящиеся в грунте, обмазать за 2 раза горячим битумом марки БН 70/30 (ГОСТ 6617-76*) по холодной битумной грунтовке.
5. На схеме расположения подземных конструкций даны отметки низа конструкций, а для опор и закладных изделий — отметки верха.
6. Сечения 1-1; 7-7 и узлы I-III замаркированы на листе 8.

9330/5 20

Привязан			
Инв №			

Вед.инж.	Горская		
Рук.гр.	Бескоровайный		
Нач.отд.	Саакьянц		
Гл.спец.	Боярченко		
Н.контр.	Луценко		
ГИП	Осташевский		

ТП 904-I-65.86 КЖ

КОМПРЕССОРНАЯ СТАНЦИЯ ЗК-63А

Стадия	Лист	Листов
РП	9	

Схема расположения подземных конструкций (окончание)

Госстрой СССР РОСТОВСКИЙ ПРОМСТРОЙНИИПРОЕКТ

Формат А2

Рук гр ОСП-1 Моргунов | Взам инв № | Подпись и дата | Инв № подл

Типовой проект 904-1-65.86-КЖ Альбом 5

Спецификация к схемам расположения плит перекрытия и элементов каналов КН1 – КН4, колодца К1

Марка, поз	Обозначение	Наименование	Кол. на схему 1	2	3	4	5	6	7	8	9		Всего	Масса ед., кг.	Примечание
		Лотки													
1	3.006.1-2/82 вып. 1-1	Л8д-5		5									5	500	
2	ТП 904-1- -КЖИ-Л8д-5-1	Л8д-5-1	11										11	500	
3	-Л8д-5-2	Л8д-5-2	12										12	500	
4	-Л24-3-1	Л24д-3-1	10										10	1030	
5	3.006.1-2/82 вып. 1-1	Л32д-3	5										5	1550	
6		Л4д-8			4								4	230	
7		Л10д-3				6							6	430	
		Плиты													
8	3.006.1-2/82 вып. 1-2	П7д-5						5					5	150	
9		П10д-5								6			6	190	
10	ТП 904-1- -КЖИ-	П7д-5б-1					49						49	150	
11		П5д-8б-1							5				5	100	
12	-П1	П1					3						3	264	
13	-П2	П2					5						5	336	
14	3 900-3 вып 7 часть I	КЦД 15									1		1	900	
15		КЦП1-15-1									1		1	700	
16	3 900-3 вып 7 часть I	Кольцо стеновое КЦ-15-9									2		2	1000	
17		Кольцо опорное КЦО-1									1		1	50	
		Перемычки													
18	ГОСТ 948-84	2ПБ30-4									1		1	125	
19		9ПБ13-37									7		7	74	
20	3.006.1-2/82 вып. 1-2	Опорная подушка ОП 2			1								1	13	
36		То же ОП3		1									1	40	
		Монолитные участки													
21	ТП 904-1- -КЖ листы 14; 15	УМ1	1										1		
22		УМ2	3										3		
23		УМ3	2										2		
24	листы 14; 16	УМ4	1										1		
25		УМ5			1								1		
26	ТП904-1- -КЖ, листы 14, 16	Балка монолитная Бм1	1										1		
		Изделия закладные													
27	1.400-15 вып 1	МН 102-3	8											0,6	
28		МН 107-3	12											1,2	
		Изделие соединительное													
29	ТП904-1- -КЖИ-МС8	МС8									1		1	10,3	
30	ГОСТ 3634-79	Люк Л									1		1	65	

Марка, поз	Обозначение	Наименование	Кол. на схему 1	2	3	4	5	6	7	8	9	Всего	Масса ед., кг.	Примечание
		Уголок Б-100×100×7 ГОСТ 8509-72 / ВСт3пс6-1 ТУ 14-1-3023-80												
31		ℓ = 120					7					7	1,3	
		Уголок Б-50×50×5 ГОСТ 8509-72 / ВСТ3кп2 ГОСТ 535-79												
32		ℓ = 1300					5					5	4,9	
33		ℓ = 1160					1					1	4,4	
34		ℓ = 800					4					4	3,0	
35		ℓ = 600					4					4	2,3	
		Материалы												
		Бетон класса В7,5	2,5	0,01										$м^3$

9330/5 21

Привязан	Ведущ.	Горская	
	Рук. гр.	Бескоровайный	
	Нач. отд.	Саакьянц	
	Гл. спец.	Боярченко	
Инв №	Н. контр.	Луценко	
	ГИП	Осташевский	

ТП 904-I-65.86-КЖ

КОМПРЕССОРНАЯ СТАНЦИЯ ЗК-63А

Каналы КН1-КН4. Колодец К1. (Начало)

Стадия	Лист	Листов
РП	10	

Госстрой СССР РОСТОВСКИЙ ПРОМСТРОЙНИИПРОЕКТ

Формат А2

Инв № подл. | Подпись и дата | Взам. инв. № | Рук. гр. ОСП-1 Морозова

Типовой проект 904-1-65.86-КЖ Альбом 5

Схема расположения элементов канала КН1
Схема 1

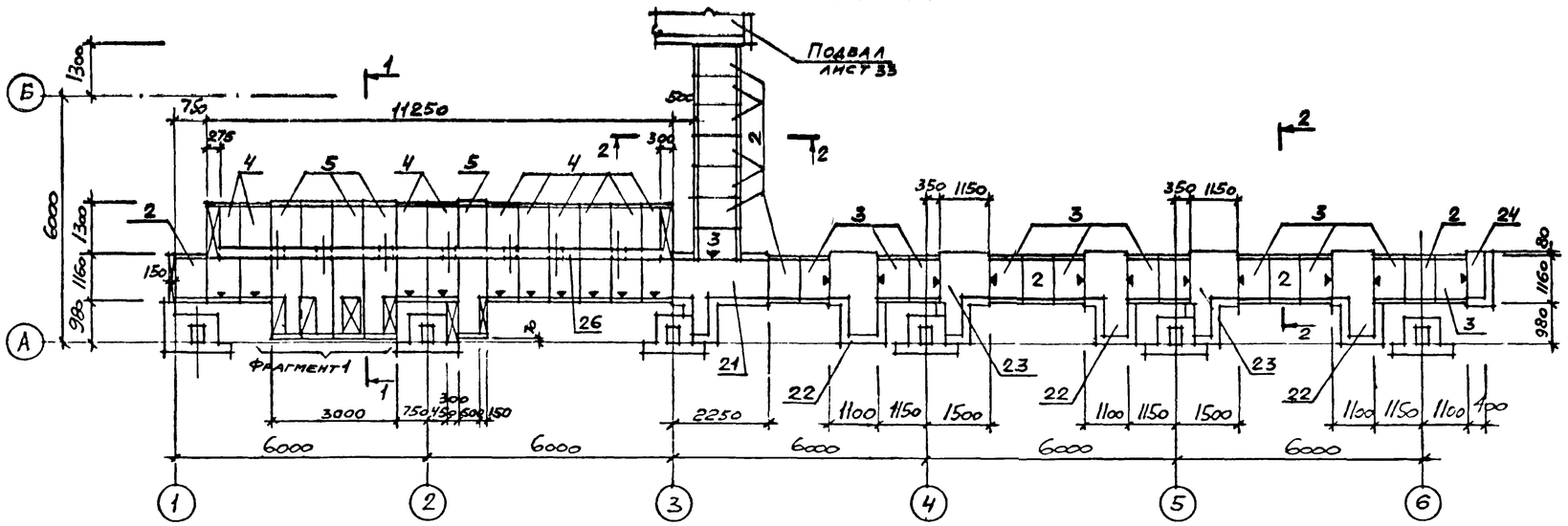

Схема расположения элементов канала КН2
Схема 2

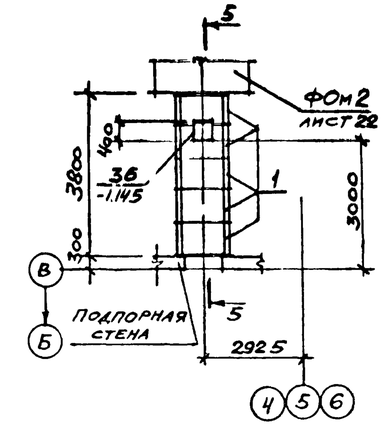

Схема расположения элементов канала КН3
Схема 3

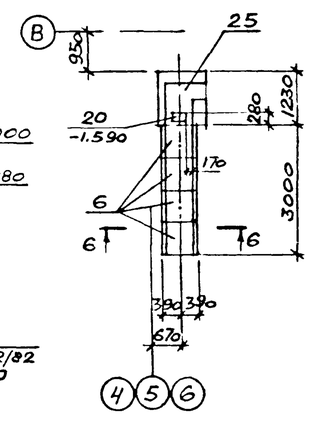

Схема расположения элементов канала КН4
Схема 4

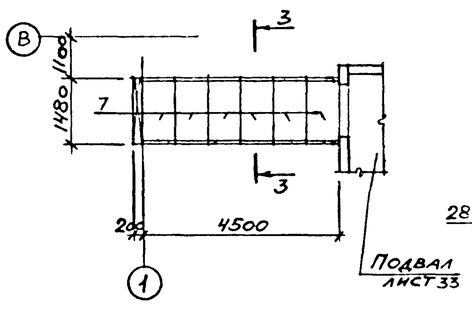

Фрагмент 1

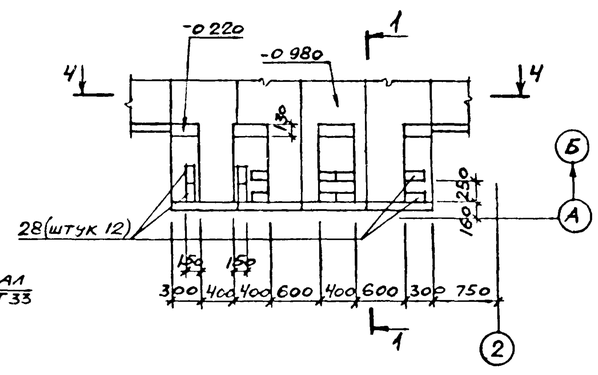

1-1

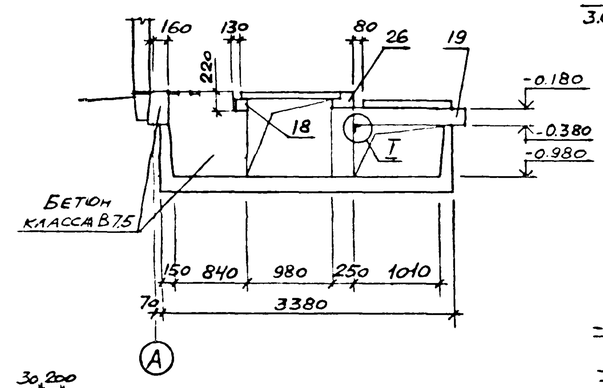

2-2

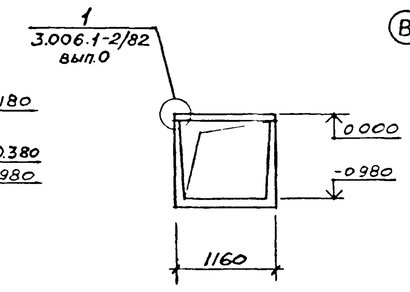

6-6

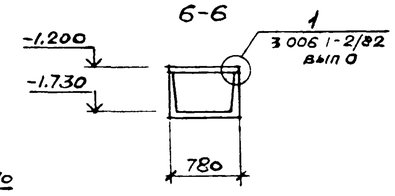

3-3

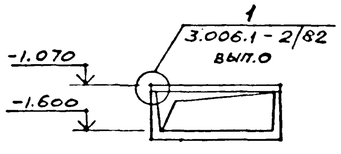

4-4

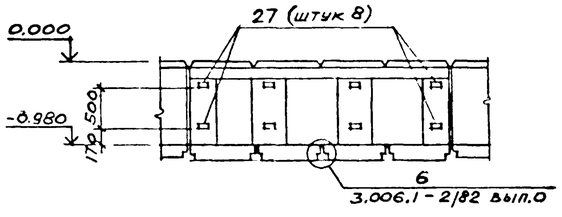

5-5

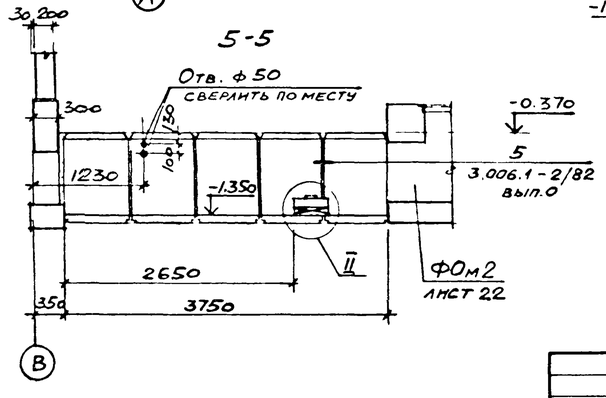

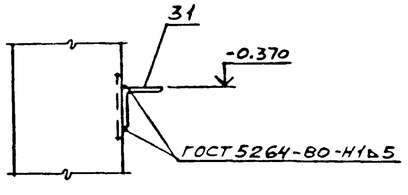

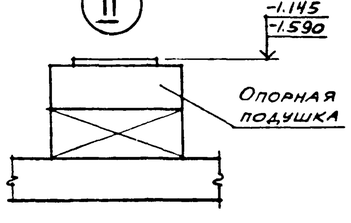

Условные обозначения

— Бетон класса В 7.5

▼ — Знак ориентации при монтаже

Согласовано: Рук. ГРОСП-1 Моргунов

Привязан

Инв №

22

93.30/5

Ведущ.	Горская		ТП 904-I-65.86-КЖ
Рук. гр.	Бескоровайный		КОМПРЕССОРНАЯ СТАНЦИЯ ЗК-63А
Нач.отд.	Саакьянц		Стадия: РП · Лист: 11 · Листов:
Гл.спец.	Бондаренко		Каналы КН1-КН4. Колодец К1. (Продолжение)
Н.контр.	Луценко		Госстрой СССР РОСТОВСКИЙ ПРОМСТРОЙНИПРОЕКТ
ГИП	Осташевский		

Инв № подл. | Подпись и дата | Взам. инв №

Формат А2

Типовой проект 904-1-65.86-КЖ Альбом 5

Схема расположения плит перекрытия канала КН1
Схема 5

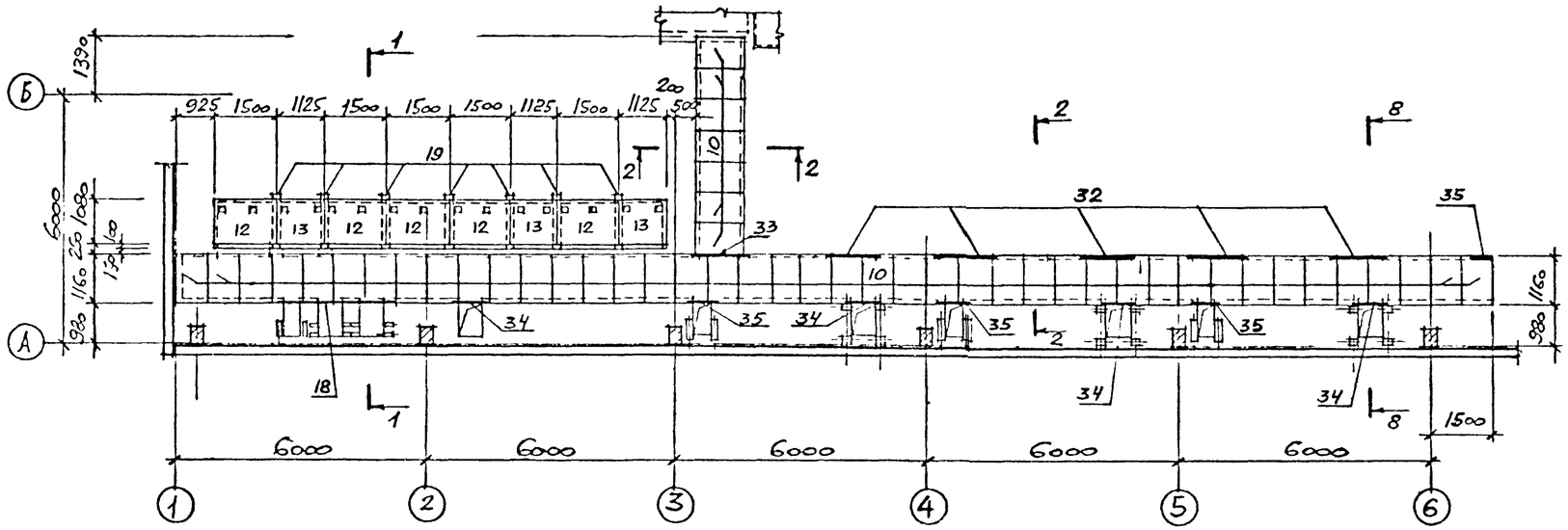

Схема расположения плит перекрытия канала КН2
Схема 6

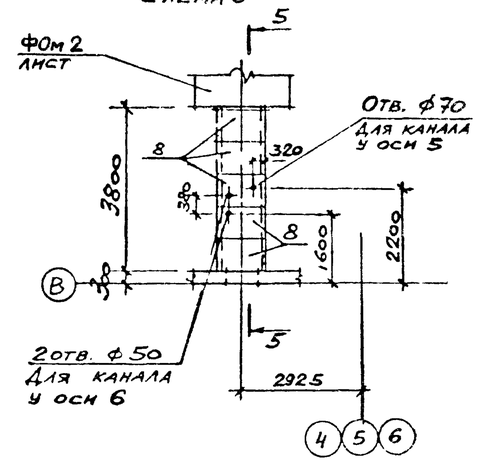

Схема расположения плит перекрытия канала КН3
Схема 7

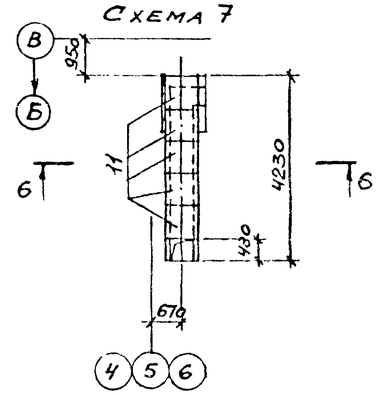

Схема расположения плит перекрытия канала КН 4
Схема 8

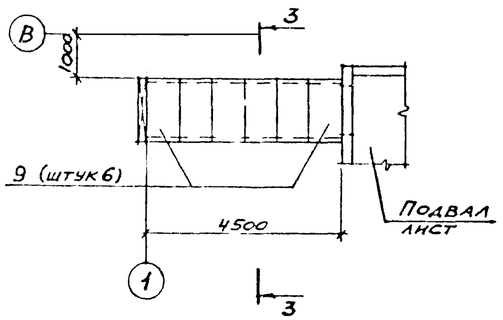

Схема расположения элементов колодца К1
Схема 9

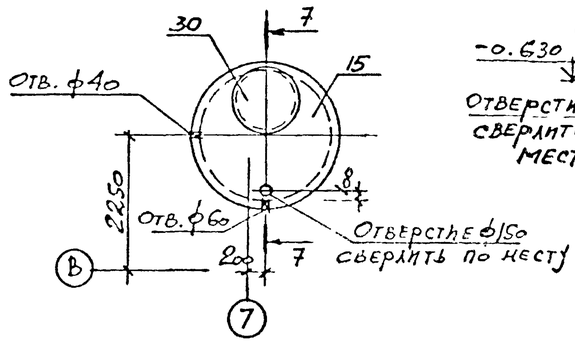

7-7

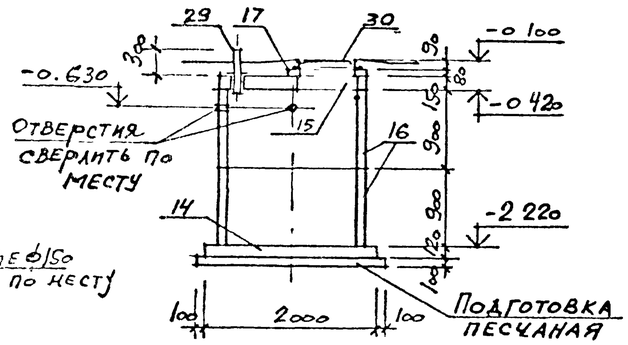

8-8

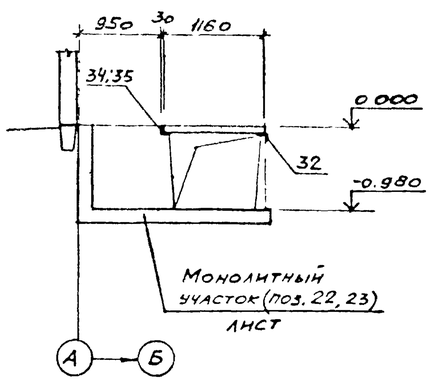

1. Временная распределенная нагрузка на полы и плиты каналов — $p^{н}$ = 10 кПа.

2. Подготовку основания под сборную часть каналов и колодца К1 выполнить песчаную толщиной 100мм, а под монолитные участки путем втрамбования в грунт щебня или гравия крупностью 40-60мм

3. Отверстия для пропуска труб в колодец выполнить по месту путем рассверловки по их периметру дыр ф20-25мм с последующей выбивкой бетона без нарушения арматуры. После прокладки труб отверстия заделать бетоном класса В 7.5.

4. Внутренние поверхности колодца К1 покрыть мастикой на основе эпоксидной смолы ЭД-16 (ГОСТ 10587-76) с отвердителем.

23

Привязан

Инв №

9330/5

Ведущ.	Горская		
Рук. гр	Бескоровайный		
Начотд	Саакьянц		
Гл.спец	Бондренко		
Н.контр	Луценко		
ГИП	Осташевский		

ТП 904-I-65.86 КЖ

КОМПРЕССОРНАЯ СТАНЦИЯ ЗК-63А

Стадия	Лист	Листов
РП	12	

Каналы КН1-КН4. Колодец К1 (Окончание)

Госстрой СССР РОСТОВСКИЙ ПРОМСТРОЙНИИПРОЕКТ

Формат А2

Инв № подл | Подпись и дата | Взам. инв. № | Рук. гр ОСП-1 Моргунов

Схемы расположения элементов подпорных стен

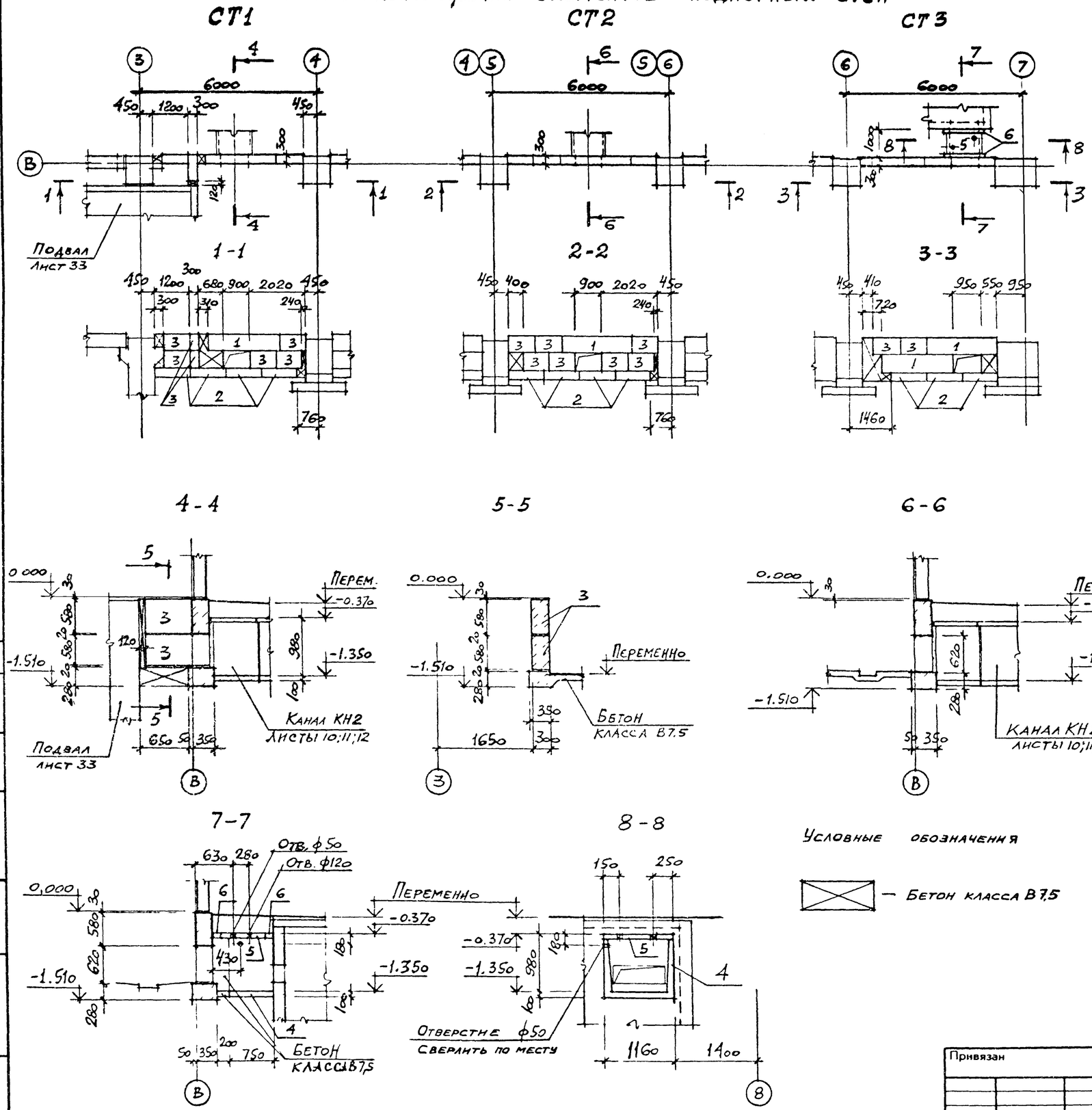

Условные обозначения

— Бетон класса В7.5

Спецификация к схеме расположения элементов подпорных стен

Марка, поз.	Обозначение	Наименование	Кол.	Масса ед., кг.	Примечание
		СТ1			
		Блоки фундаментные			
1	ГОСТ 13579-78	ФБС 24.3.6-Т	1	970	
2		ФБС12.4.3-Т	4	310	
3		ФБС9.3.6-Т	7	350	
		Материал			
		Бетон класса В7.5	0,45		$м^3$
		СТ2			
		Блоки фундаментные			
1	ГОСТ 13579-78	ФБС 24.3.6-Т	1	970	
2		ФБС 12.4.3-Т	4	310	
3		ФБС9.3.6-Т	7	350	
		Материал			
		Бетон класса В7.5	0,15		$м^3$
		СТ3			
		Блоки фундаментные			
1	ГОСТ 13579-78	ФБС 24.3.6-Т	2	970	
2		ФБС 12.4.3-Т	3	310	
3		ФБС 9.3.6-Т	2	350	
4	3.006.1-2/82. Вып.1-1	Лоток Л8д-5	1	500	
5	3.006.1-2/82 Вып.1-2	Плита П7д-3	1	150	
6	ГОСТ 948-84	Перемычки 1ПБ13-1	2	25	
		Материал			
		Бетон класса В7.5	0,5		$м^3$

1. Подпорные стены запроектированы из фундаментных блоков, укладываемых на цементно-песчаном растворе марки 100.
2. В качестве подготовки используется песчаная подсыпка толщиной 100 мм.

93.301.5 24

Привязан	Испол.	Языджан	
	Вед. инж.	Горская	
	Рук. гр.	Бескоровайный	
	Нач. отд.	Саакьянц	
	Гл. спец.	Боярченко	
	Н. контр.	Луценко	
Инв №	ГИП	Осташевский	

ТП-904-I-65.86 -КЖ

КОМПРЕССОРНАЯ СТАНЦИЯ ЗК-63А

Стадия	Лист	Листов
РП	13	

Схемы расположения элементов подпорных стен

Госстрой СССР РОСТОВСКИЙ ПРОМСТРОЙНИИПРОЕКТ

Формат А2

Типовой проект 904-1-65.86-КЖ Альбом 5

Инв № подл | Подпись и дата | Взам. инв №

Типовой проект 904-1-65.86-КЖ. Альбом 5.

Спецификация к участкам монолитным Ум1–Ум6 и балке Бм1

Формат	Зона	Поз.	Обозначение	Наименование	Ум1	Ум2	Ум3	Ум4	Ум5	Бм1	Ум6		Примечание
				Сборочные единицы									
				Изделия закладные									
		1	1.400-15 вып 1	МН111-3	6	5	3	1					
		2		МН111-6	2		2						
		3		МН101-6	10	2	2	4					
		4		МН101-3						14			
		5		МН106-3						7			
				Детали									
				А-III-10 ГОСТ 5781-82									
Б.Ч		25		ℓ = 11250						3			6.9 кг
				А-III-8 ГОСТ 5781-82									
Б.Ч		6*		ℓ = 3200	6								1.3 кг
Б.Ч		9*		ℓ = 2050	2								0.8 кг
Б.Ч		11*		ℓ = 3100	4								1.2 кг
Б.Ч		14*		ℓ = 1700	4		6						0.7 кг
Б.Ч		15*		ℓ = 1350	2		2						0.5 кг
Б.Ч		18*		ℓ = 2250		2	2	3					0.9 кг
Б.Ч		21*		ℓ = 3250		4	4						1.3 кг
Б.Ч		22*		ℓ = 2900		5							1.1 кг
Б.Ч		23*		ℓ = 1500				7					0.6 кг
Б.Ч		28		ℓ = 550							5		0.2 кг
Б.Ч		29		ℓ = 850							4		0.3 кг
Б.Ч		30*		ℓ = 1950							5		0.8 кг
				А-III-6 ГОСТ 5781-82									
Б.Ч		7		ℓ = 1200	5								0.3 кг
Б.Ч		10		ℓ = 1050	3								0.2 кг
Б.Ч		12		ℓ = 2000	3								0.4 кг
Б.Ч		13		ℓ = 750	2	5	2						0.2 кг
Б.Ч		16		ℓ = 600	3		3						0.1 кг
Б.Ч		19		ℓ = 1250		3	3	3					0.3 кг
Б.Ч		20		ℓ = 2180		3	3						0.5 кг
Б.Ч		24		ℓ = 500				6					0.1 кг
				А-I-6 ГОСТ 5781-82									
Б.Ч		17*		ℓ = 180	60	47	42	21			20		0.04 кг
Б.Ч		26*		ℓ = 280						54			0.1 кг
Б.Ч		27*		ℓ = 350						54			0.1 кг
Б.Ч		31*		ℓ = 1830							5		0.4 кг
Б.Ч		32*		ℓ = 1080							16		0.2 кг
				Материалы									
Б.Ч		8		А-I-6 ГОСТ 5781-82	140	60	40	20		23			м 0.222 кг
				Бетон класса В 12,5	2,0	0,76	0,68	0,33	0,43	0,55	0,46		м³

*) Позиции отмеченные знаком смотрите ведомость деталей

Ведомость деталей

Поз	Эскиз
6	1000 / 1190 / 1010
9	1000 / 1050
11	1100 / 2000
14	600 / 1100
15	350 / 1000
17	140
18	1010 / 1240
21	1070 / 2180
22	1080 / 750 / 1070
23	500 / 1000
26	200
27	75 / 200 / 75
30	200 / 1750
31	1750
32	1000

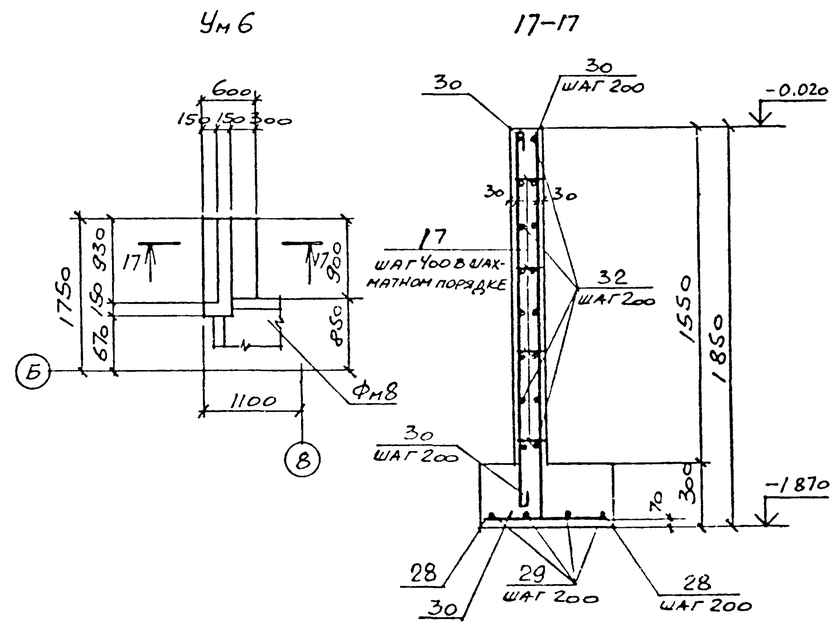

Защитный слой бетона для рабочей арматуры равен 25 мм, кроме оговоренного.

Ведомость расхода стали на элемент, кг

Марка элемента	Изделия арматурные: Арматура класса А-I ГОСТ 5781-82 ф6		Итого	А-III ГОСТ 5781-82 ф6	ф8	ф10	Итого	Всего	Изделия закладные: Арматура класса А-III ГОСТ 5781-82 ф8		Итого	Прокат марки ВСт3кп2 ГОСТ 103-76 δ=6	δ=8		Итого	Всего	Общий расход
Ум1	33.5		33.5	4.0	18,0		22,0	55.5	2,8		2,8	11.8	2,8		14.6	17.4	72.9
Ум2	15.2		15.2	3.4	12,5		15.9	31.1	1.7		1.7	6,1	0,4		6.5	8.2	39.3
Ум3	10.6		10.6	3.1	12,2		15.3	25.9	1.3		1.3	6,1	1.2		7.3	8.6	34.5
Ум4	5.2		5.2	1.5	6,9		8.4	13.6	0,6		0.6	2,3	0,8		3.1	3.7	17.3
Ум6	6,0		6.0		6,2		6.2	12.2									12.2
Бм1	15.9		15.9			20.7	20,7	36,6	4.4		4.4	9,1			9.1	13.5	50.1

Взам.инв № | Подпись и дата | Инв № подл.

Привязан

Инв №

9330/5

Ст.инж	Толмачева		
Вед.инж	Макарова		
Рук.гр	Моргунов		
Начотд	Саакьянц		
Гл.спец	Боярченко		
Н.контр	Луценко		
ГИП	Осташевский		

ТП 904-1-65.86-КЖ

КОМПРЕССОРНАЯ СТАНЦИЯ 3К-63А

Участки монолитные Ум1 – Ум6. Балка Бм1. (Начало)

Стадия	Лист	Листов
РП	14	

Госстрой СССР РОСТОВСКИЙ ПРОМСТРОЙНИИПРОЕКТ

Типовой проект 904-1-65.86 -КЖ Альбом 5

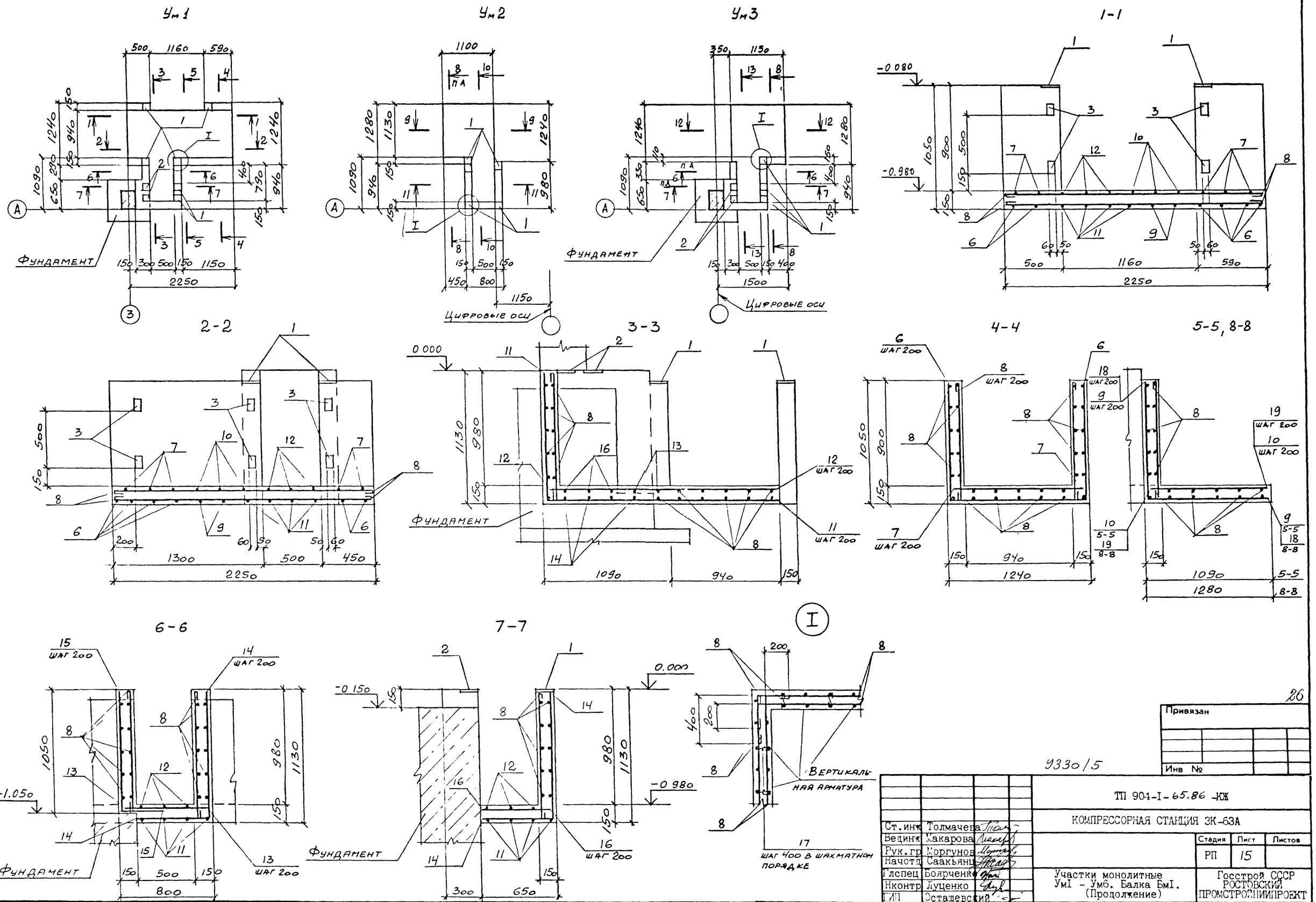

26

Привязан			
Инв №			

9330/5

Ст.инж	Толмачева		ТП 904-I-65.86 -КЖ			
Вединж	Какарова		КОМПРЕССОРНАЯ СТАНЦИЯ 3К-63А			
Рук.гр	Моргунов			Стадия	Лист	Листов
Начотд	Саакьянц			РП	15	
Глспец	Боярченко		Участки монолитные УмI - Умб. Балка БмI. (Продолжение)	Госстрой СССР РОСТОВСКИЙ ПРОМСТРОЙНИИПРОЕКТ		
Нконтр	Луценко					
ГИП	Остапевский					

Формат А2

Инв № подл | Подпись и дата | Взам инв №

Типовой проект 904-1-65.86 КЖ Альбом 5

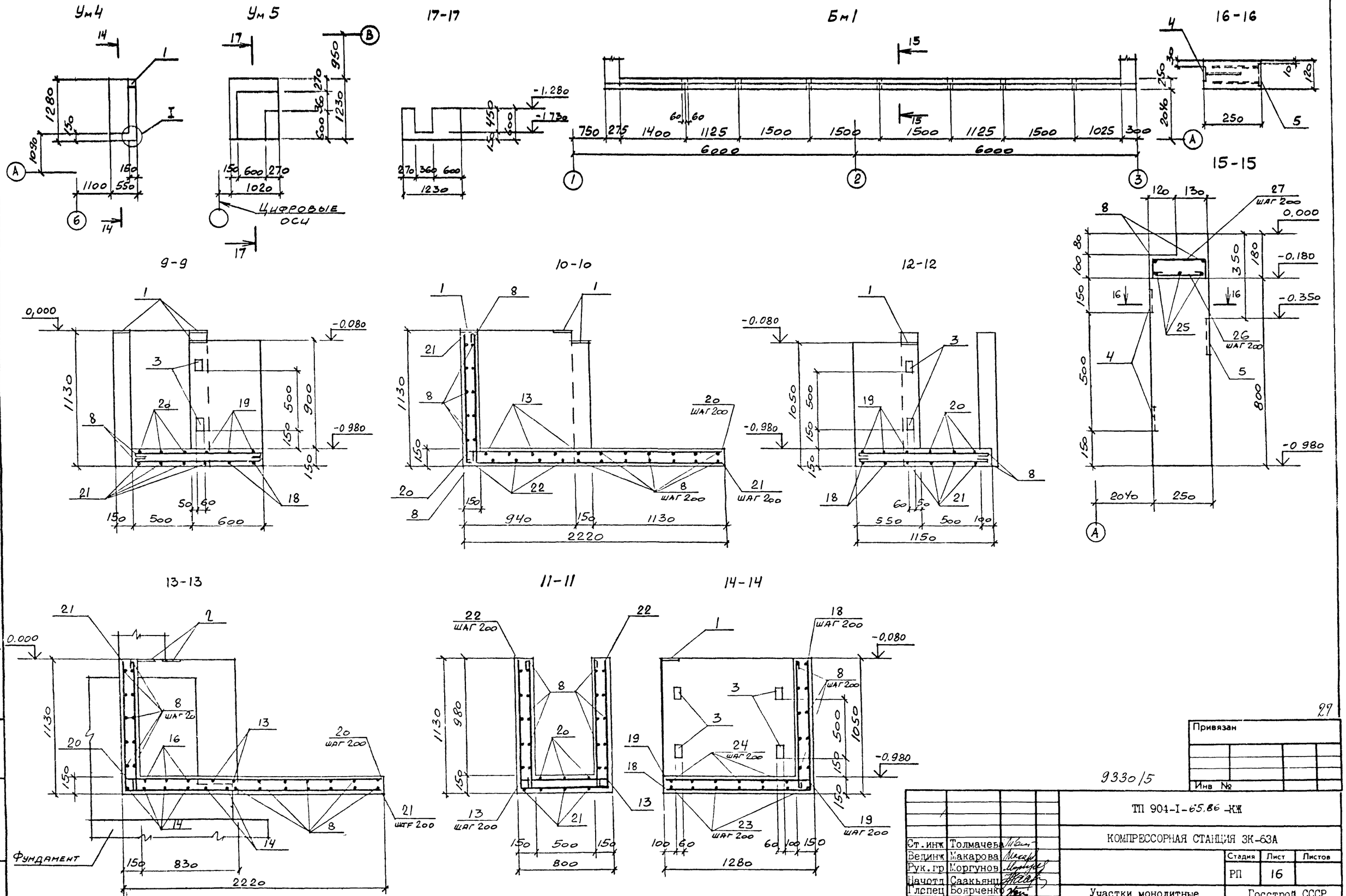

Привязан			
Инв №			

9330/5

Ст.инж	Толмачева		
Вединж	Макарова		
Рук.гр	Коргунов		
Начотд	Саакьянц		
Глспец	Боярченко		
Нконтр	Луценко		
ГИП	Осташевский		

ТП 904-I-65.86 КЖ

КОМПРЕССОРНАЯ СТАНЦИЯ ЗК-63А

Стадия	Лист	Листов
РП	16	

Участки монолитные УмI – Ум6. Балка БмI. (Окончание)

Госстрой СССР РОСТОВСКИЙ ПРОМСТРОЙНИИПРОЕКТ

Взам. инв № | Подпись и дата | Инв № подл.

ФОРМАТ А2

Типовой проект 904-1-6586 КЖ Альбом 5

Выборка расхода стали на элемент, кг.

Марка элемента	Изделия арматурные. Арматура класса. А-I ГОСТ 5781-82 ф6	ф8	ф10		Итого	А-II ГОСТ 5781-82 ф12	ф16			Итого	Всего
ФОм1	61.1	34.0	50.0		145.1	675.4	812.4			1487.8	1632,9

Марка элемента	Изделия закладные. Арматура класса. А-I ГОСТ 5781-82 ф6	ф10		Итого	А-III ГОСТ 5781-82 ф8	ф12			Итого	Прокат марки. ВСт3кп2 ГОСТ 103-76 δ=6	δ=8	δ=10		Итого	ВСт3сп2 ГОСТ 19903-74 δ=4		Итого	ВСт3кп2 ГОСТ 8509-72 ∠50х5	∠63х5		Итого	ВСт4сп ГОСТ 8732-78 Тр ф108х4		Итого				Всего	Общий расход
ФОм1	3.3	1.6		4.9	11.3	11.4			22.7	16.5	51.1	15.2		82,8	36.4		36.4	35,8	71.2		107,0	35,2		35,2				289.0	1921.3

Спецификация к фундаменту ФОм1.

Формат	Зона	Поз.	Обозначение	Наименование	Кол.	Примечание
				Сборочные единицы		
				Сетки арматурные		
		1	1.410-3 вып.1	1С $\frac{16А-II}{8А-I}$ 185×445	4	
		2		1С $\frac{16А-II}{8А-I}$ 165×445	2	
		3		1С $\frac{16А-II}{10А-I}$ 225×535	4	
А3		4	ТП904-1- -КЖИ-С1	С1	8	
А3		5		С2	8	
А3		6		С3	1	
А3		7		С4	1	
А3		8		С5	2	
А3		9		С6	1	
А3		10		С7	2	
А3		11		С8	4	
А3		12		С9	3	
				Изделия закладные		
		14	1.400-15 вып.1	МН553	95	м
		15		МН555	14,8	м
		16		МН111-6	9	
		17		МН118-6	19	
		18		МН115-1	1	
		19		МН109-1	4	
А3		20	ТП904-1- -КЖИ-МН1	МН1	4	
				Детали		
				А-II-12 ГОСТ 5781-82		
Б.ч		25*		ℓ=1000	12	0,9кг
Б.ч		26*		ℓ=700	24	0,6кг
Б.ч		27*		ℓ=3050	3	2,7кг
Б.ч		29*		ℓ=1300	6	1,2кг
Б.ч		30*		ℓ=1600	3	1,4кг
Б.ч		31*		ℓ=2030	5	1,8кг

Формат	Зона	Поз.	Обозначение	Наименование	Кол.	Примечание
				А-II-12 ГОСТ 5781-82		
Б.ч		32*		ℓ=2150	6	1.9 кг
Б.ч		33*		ℓ=2620	6	2,3кг
Б.ч		34*		ℓ=3000	5	2,7кг
Б.ч		35*		ℓ=1730	9	1.5кг
Б.ч		36*		ℓ=2600	4	2,3кг
Б.ч		39*		ℓ=1440	8	1.3кг
Б.ч		40*		ℓ=2450	6	2,2кг
Б.ч		42		ℓ=800	37	0,7кг
Б.ч		43		ℓ=1500	6	1.3кг
				А-I-6 ГОСТ 5781-82		
Б.ч		28*		ℓ=2030	9	0,5кг
Б.ч		37*		ℓ=2050	3	0,5кг
Б.ч		38*		ℓ=1.280	29	0,3кг
Б.ч		41*		ℓ=230	80	0,1кг
				Материалы		
				Бетон класса В15	36,2	м³

*) Поз 25-41 смотрите ведомость деталей.

Ведомость деталей

Поз	Эскиз
25	500 | 500
26	200 | 500
27	1550; 950 | 950
28	1950
29	500 | 800
30	650 | 950
31	1030; 500 | 500
32	1150; 500 | 500
33	1120; 750 | 750
34	2000; 500 | 500

Поз	Эскиз
35	730; 500 | 500
36	1600; 500 | 500
37	620; 400 | 550 | 480
38	550; 100 | 550
39	440; 500 | 500
40	400 | 2050
41	150

28

Привязан

Инв №

933015

Ст. инж	Толмачева	
Веди. инж	Макарова	
Рук. гр	Моргунов	
Нач. отд	Саакьянц	
Гл. спец	Боярченко	
Н. контр	Луценко	
ГИП	Осташевский	

ТП 904-1-65.86-КЖ

КОМПРЕССОРНАЯ СТАНЦИЯ ЗК-63А

Стадия	Лист	Листов
РП	17	

Фундамент ФОм1

Госстрой СССР РОСТОВСКИЙ ПРОМСТРОЙНИИПРОЕКТ

Взам. инв. № | Подпись и дата | Инв. № подл.

Формат А2

Типовой проект 904-1-65.86 КЖ Альбом 5

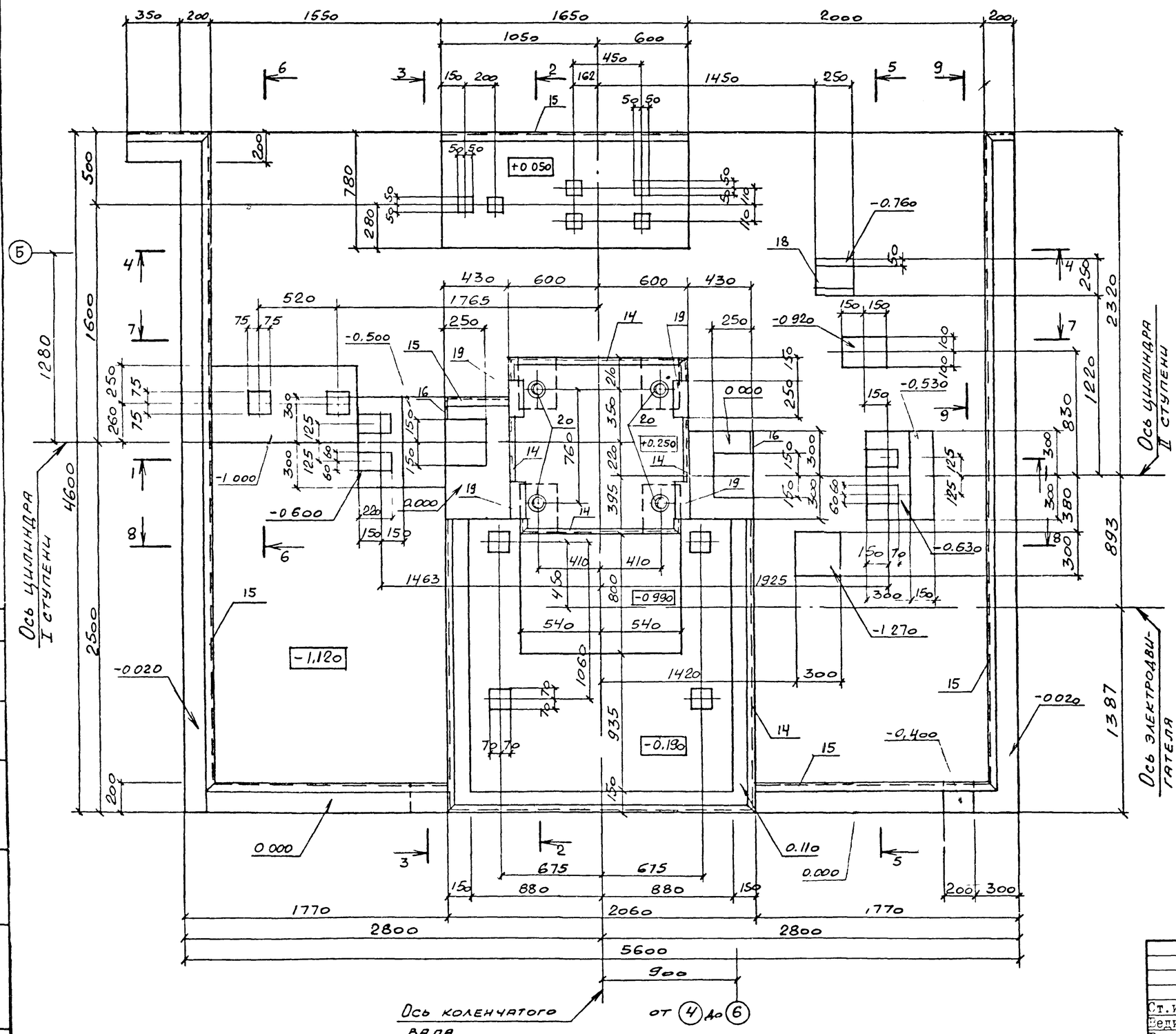

1. Рабочие чертежи фундамента ФОм1 под компрессор 2ВМ-10-63/9 разработаны на основании задания, выданного институтом „Гипростройдормаш" (чертежи 590973 л 1,2) и чертежей П.О Пензкомпрессормаш 288Ф л.1,2 с использованием материалов типовой серии 3.004-8 вып 52, разработанной Ленинградским отделением института „Фундаментпроект"

2. Расчет фундамента произведен на колебания, исходя из допускаемой амплитуды колебаний (при n=600 об/мин) равной 0,1мм.

3. Возведение фундамента следует осуществлять лишь после уточнения марки компрессора и сверки габаритов верхней части фундамента со стройзаданием, высылаемым заводом вместе с компрессором.

4. Производство работ по возведению фундамента должно вестись в соответствии с рекомендациями СНиП III-15-76 „Правила производства и приемки работ".

5. Под подошвой фундамента устраивается щебеночная подготовка толщиной 100мм.

6. Максимальное значение горизонтальных неуравновешенных сил инерции равно:

а) для I порядка – 5,1 кН; б) для II порядка – 1,1 кН

7. При возведении фундамента обеспечить горизонтальность опорной поверхности поз. 20.

Схема приложения неуравновешенных сил инерции

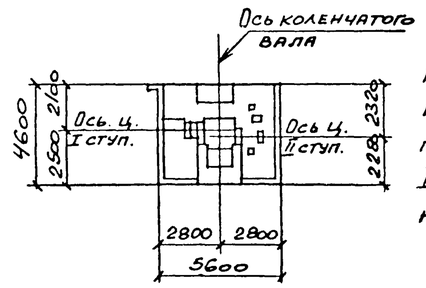

Горизонтальные силы инерции направлены по осям цилиндров I и II ступеней и приложены на отметке 0,750.

29

Привязан

Инв №

9330/5

Ст. инж.	Толмачева		ТП 904-I-65.86-КЖ
Ведущ.	Макарова		КОМПРЕССОРНАЯ СТАНЦИЯ 3К-63А
Рук. гр.	Моргунов		Стадия: РП; Лист: 18; Листов:
Начотд.	Саакьянц		
Глспец	Боярченко		Фундамент ФОмI. Общий вид. (начало)
Нконтр.	Лушенко		Госстрой СССР РОСТОВСКИЙ ПРОМСТРОЙНИИПРОЕКТ
ГИП	Осташевский		

Взам инв № | Подпись и дата | Инв № подл

ФОРМАТ А2

Типовой проект 904-1-65.86-КЖ Альбом 5

1-1

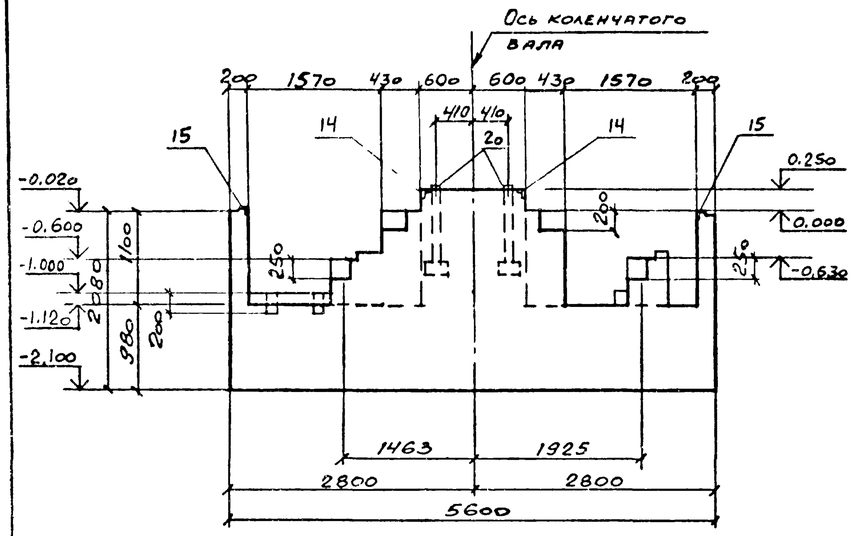

2-2

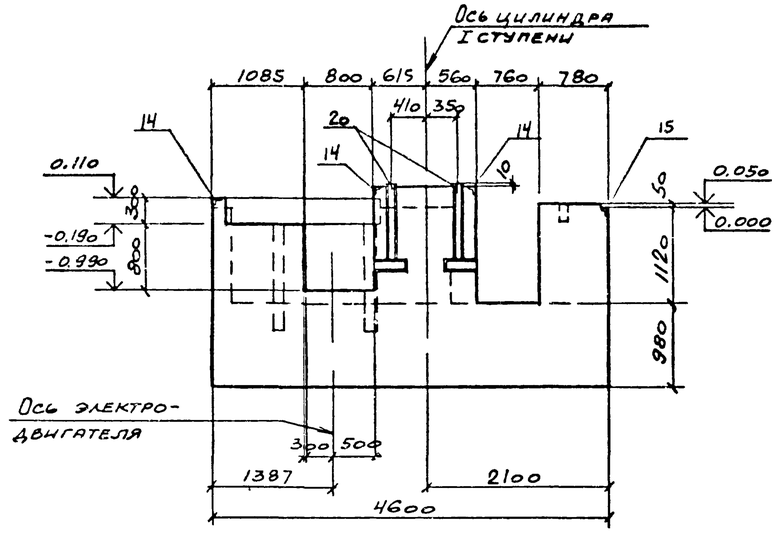

3-3

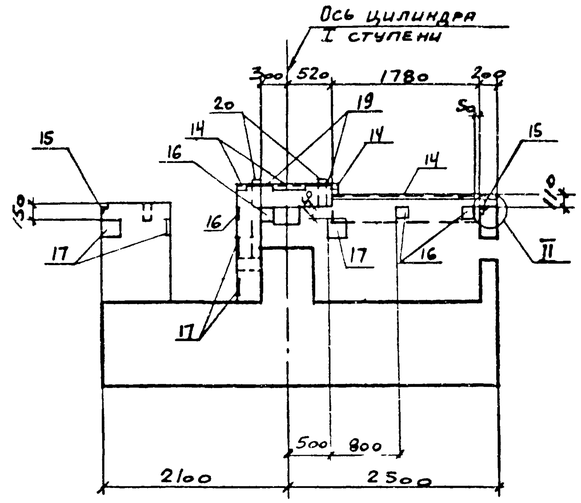

4-4

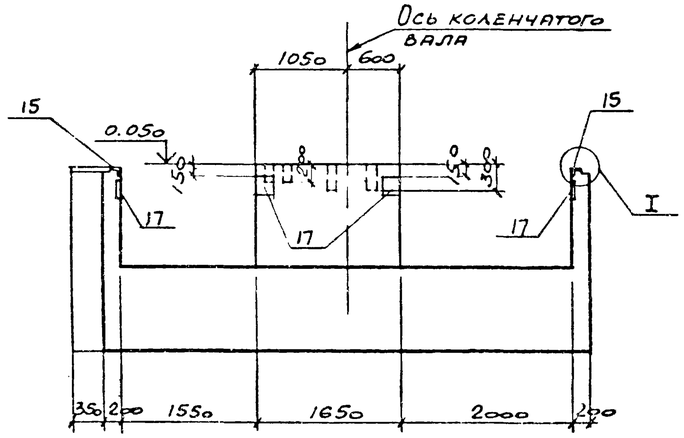

5-5

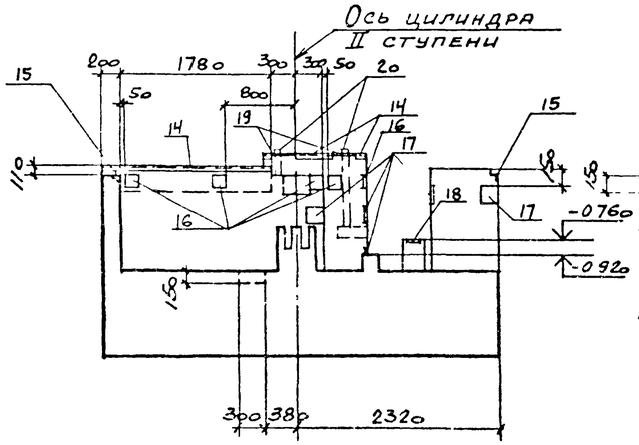

6-6

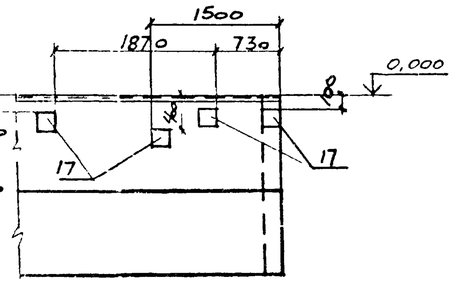

9-9

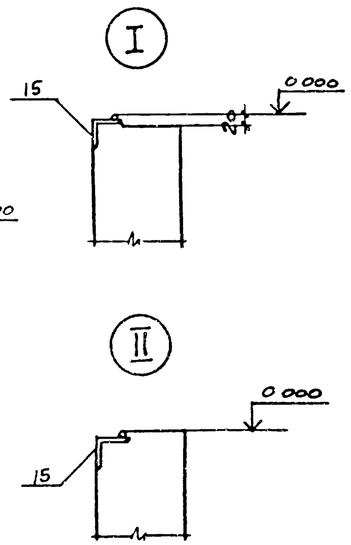

7-7

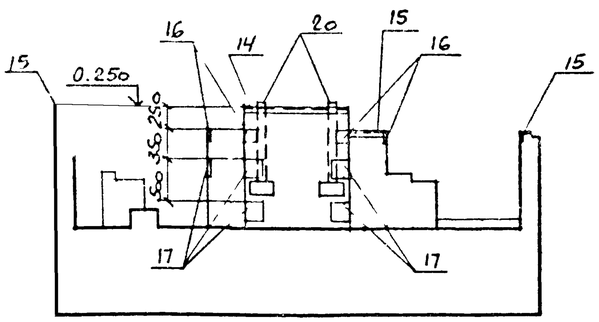

8-8

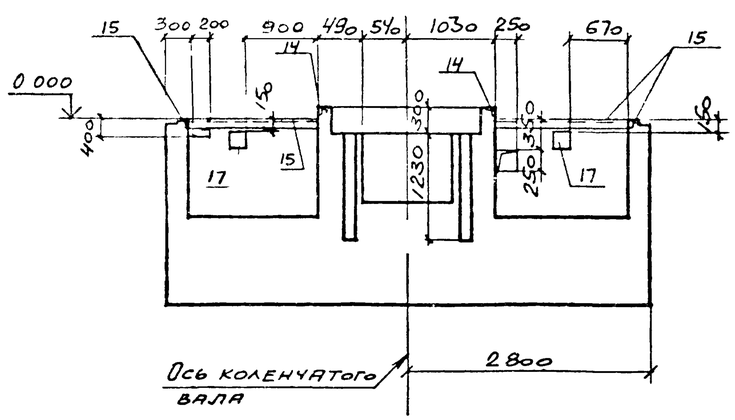

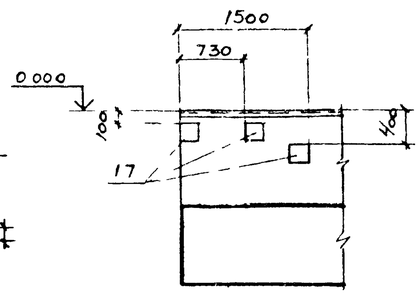

30

Привязан

Инв №

9330/5

Ст. инж.	Толмачева		
Ведущ.	Макарова		
Рук. гр.	Моргунов		
Нач. отд.	Саакьянц		
Гл. спец.	Боярченко		
Н. контр.	Луценко		
ГИП	Осташевский		

ТП 904-I-65.86-КЖ

КОМПРЕССОРНАЯ СТАНЦИЯ 3К-63А

Стадия	Лист	Листов
РП	19	

Фундамент ЮмI. Общий вид. (окончание)

Госстрой СССР РОСТОВСКИЙ ПРОМСТРОЙНИИПРОЕКТ

Инв. № подл. | Подпись и дата | Взам. инв. №

ФОРМАТ А2

Типовой проект 904-1-65.86 КЖ Альбом 5

Схема вертикального армирования

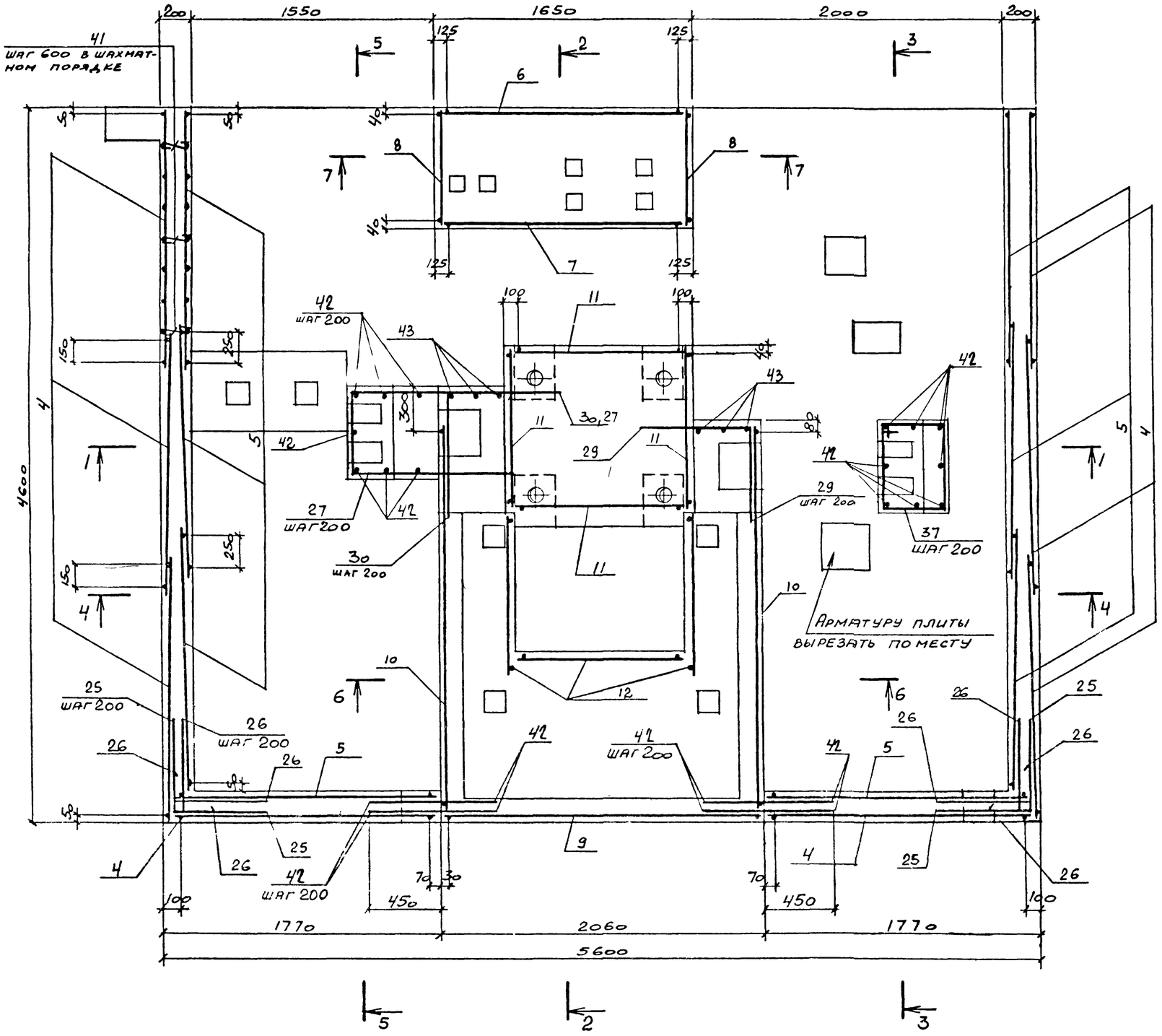

Схема расположения сеток плиты фундамента.

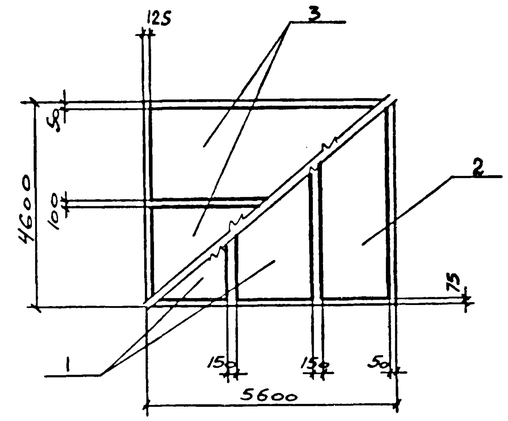

1. Защитный слой бетона для рабочей арматуры, кроме оговоренного, равен 25мм
2. Колодцы и отверстия выполнить без нарушения арматуры

31

Привязан	
Инв №	

9330/5

Ст. инж.	Толмачева		ТП 904-I-65.86-КЖ
Ведущ.	Макарова		КОМПРЕССОРНАЯ СТАНЦИЯ ЗК-63А
Рук. гр.	Моргунов		Стадия: РП; Лист: 20; Листов:
Нач. отд.	Саакьянц		
Гл. спец.	Боярченко		Фундамент ФОмI. Схема армирования. (начало)
Н. контр.	Лупенко		Госстрой СССР РОСТОВСКИЙ ПРОМСТРОЙНИИПРОЕКТ
ГИП	Сташевский		

Формат А2

Взам. инв. № | Подпись и дата | Инв. № подл.

Типовой проект 904-1-65.86-КЖ Альбом 5.

1-1

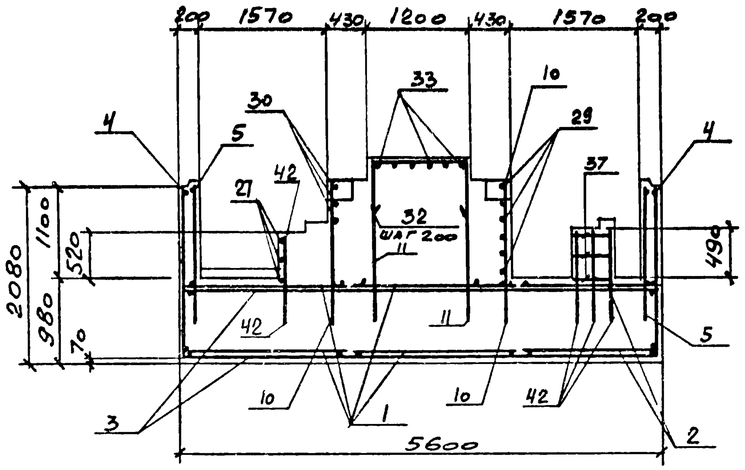

2-2

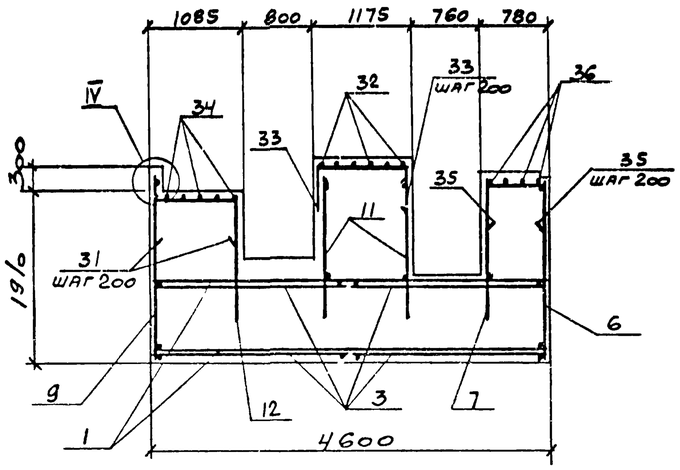

3-3

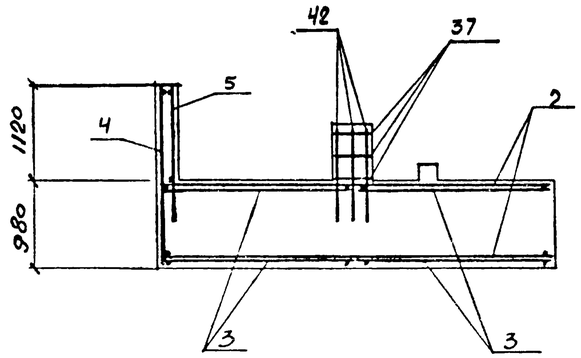

4-4

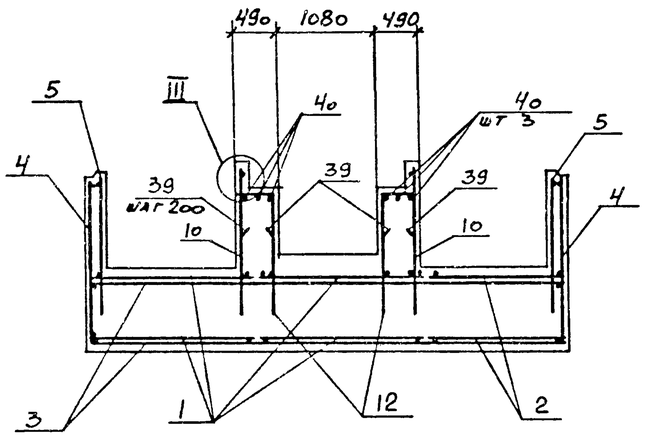

5-5

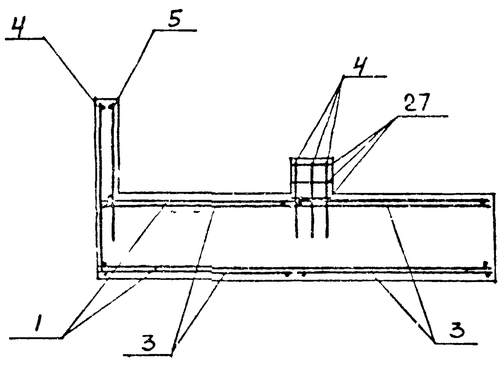

6-6

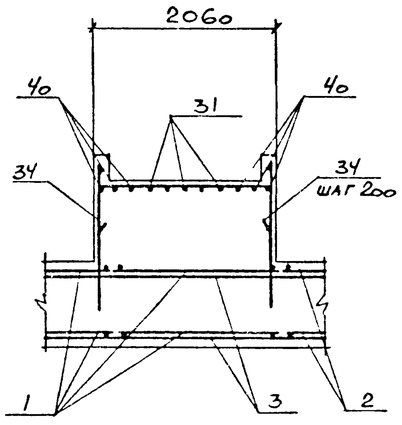

7-7

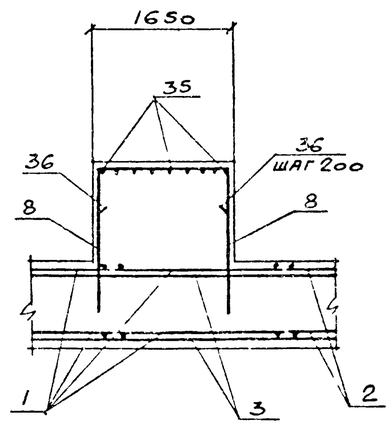

III

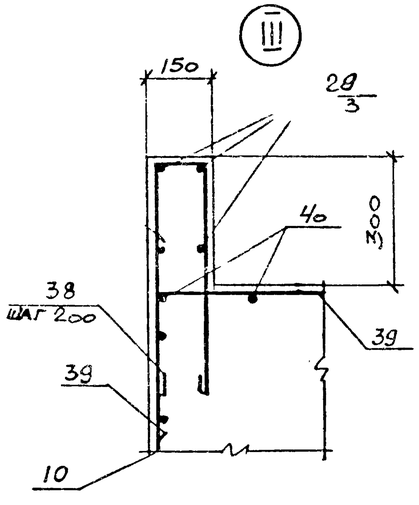

IV

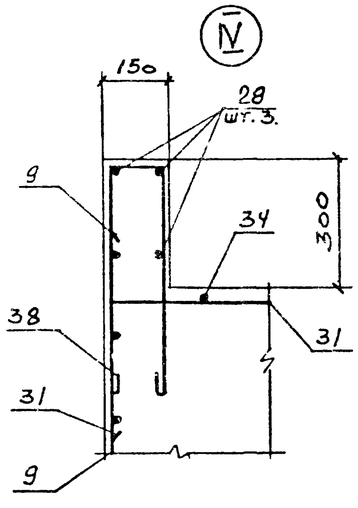

32

Привязан

Инв №

9330/5

Ст. инж	Толмачева		ТП 904-1-65.86-КЖ
Ведущ.	Макарова		КОМПРЕССОРНАЯ СТАНЦИЯ ЗК-63А
Рук. гр	Моргунов		Стадия: РП · Лист: 21 · Листов:
Нач.отд	Саакьянц		
Гл.спец	Горяченко		Фундамент Ю м1. Схема армирования. (окончание)
Н.контр	Гупенко		Госстрой СССР РОСТОВСКИЙ ПРОМСТРОЙНИИПРОЕКТ
ГИП	Осташевский		

Формат А2

Согласовано

Взам. инв. №

Подпись и дата

Инв. № подл.

Типовой проект 904-1-65.86 -КЖ Альбом 5

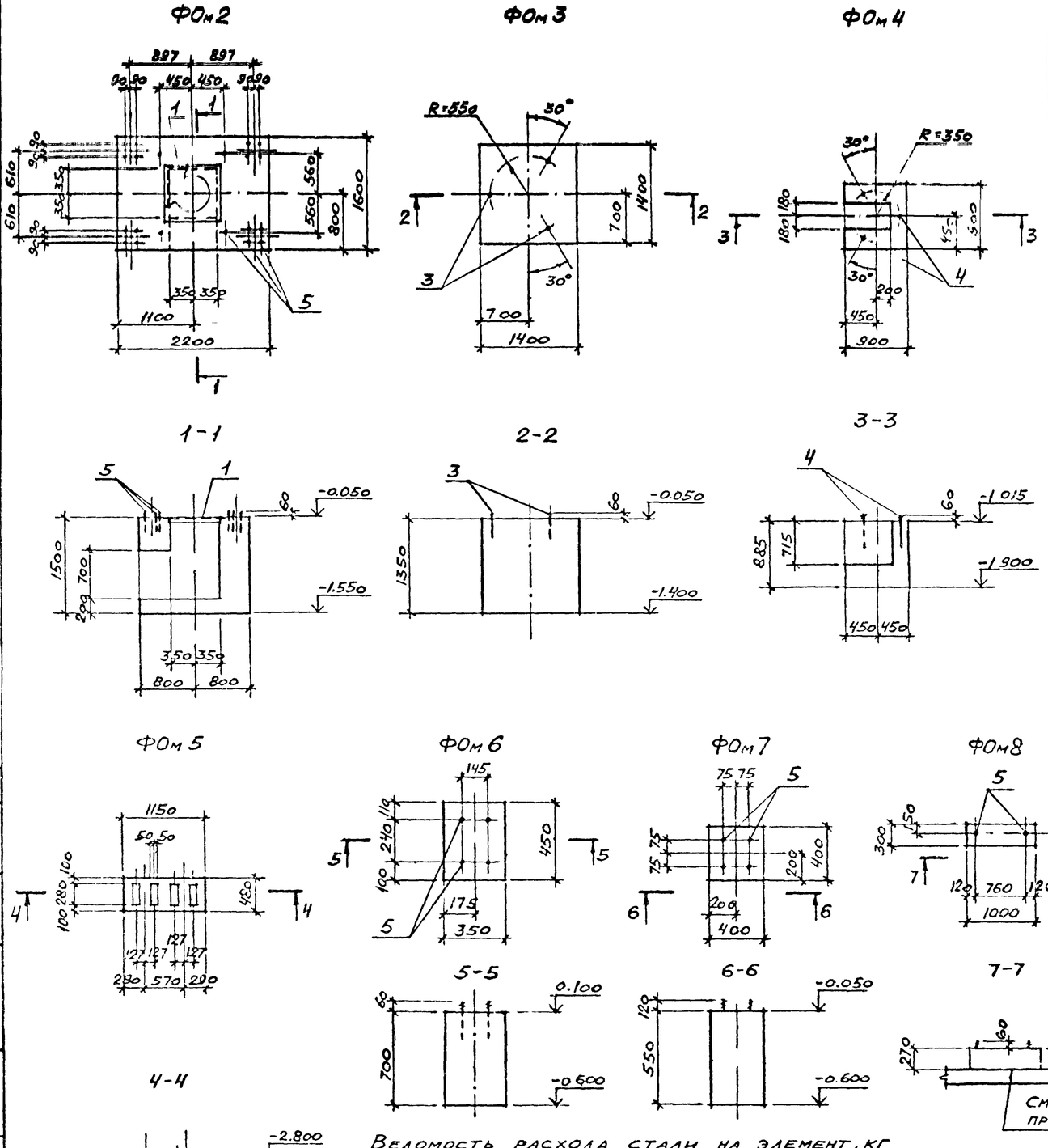

Спецификация к фундаментам под оборудование ФОм2 – ФОм10

Формат	Зона	Поз.	Обозначение	Наименование	ФОм2	ФОм3	ФОм4	ФОм5	ФОм6	ФОм7	ФОм8	ФОм9	ФОм10	Примечание
				Сборочные единицы										
		1	ТП904-1- -КЖИ-МН2	Изделие закладное МН2	1									13,4кг
				Изделие соединительное										
		2	ТП904-1- -КЖИ-МС3	МС3	2									15,0кг
				Изделия стандартные										
		3		Болт 5 М24х300 ВСт3кп2 ГОСТ 24379.1-80		3								1.39кг
		4		Болт 5 М20х300 ВСт3кп2 ГОСТ 24379.1-80			3							0,94кг
		5		Болт 5 М16х250 ВСт3кп2 ГОСТ 24379.1-80	20				4	4	2			0,51кг
		6		Болт 11 М16х500 ВСт3кп2 ГОСТ 24379.1-80								2	2	0,97кг
				Материалы										
				Бетон класса В10	4,4	2,7	0,6	0,3	0,1	0,09	0,08	0,2	0,1	$м^3$

Нормативные нагрузки на фундаменты

Схема	Усилие	ФОм2	ФОм3	ФОм4	ФОм5	ФОм6	ФОм7	ФОм8	ФОм9	ФОм10
N ↓	N кН	30	60	25	40	3.0	7.0	4.0	4.0	1.5

1. Подготовку основания под монолитные фундаменты выполнять путем втрамбования в грунт щебня или гравия крупностью 40-60мм
2. Болты тип 5 установить в готовые фундаменты в просверленные отверстия, закрепив с помощью эпоксидного клея, согласно инструкции СН 471-75.
3. Перед бетонированием фундаментов ФОм5 и ФОм8 поверхность днища подвала очистить от пыли и грязи, промыть водой и насечь.

Ведомость расхода стали на элемент, кг

Марка элемента	Изделия закладные												Общий расход
	Арматура класса						Прокат марки					Всего	
	А-III						ВСт3кп2						
	ГОСТ 5781-82						ГОСТ 2590-71			ГОСТ 8509-72			
	ф8		Итого				ф8		Итого	L50x5	Итого		
ФОм2	1.2		1,2				0,2		0,2	12.0	12,0	13,4	13,4

33

Привязан

Инв №

9330/5

Ведущ. инж.	Горская		
Рук. гр.	Бескоровайный		
Нач. отд.	Саакьянц		
Гл. спец.	Болтченко		
Н. контр.	Луценко		
Гл. инж.	Остаревский		

ТП 904-I-65.86-КЖ

КОМПРЕССОРНАЯ СТАНЦИЯ ЗК-63А

Стадия	Лист	Листов
РП	22	

Фундаменты под оборудование ФОм2 – ФОм10

Госстрой СССР РОСТОВСКИЙ ПРОМСТРОЙНИИПРОЕКТ

Формат А2

Рук. гр. ОСП-1 Новгуноса

Взам. инв. № | Подпись и дата | Инв. № подл.

Типовой проект 904-1-65.86-КЖ Альбом 5

Схема расположения элементов приямка

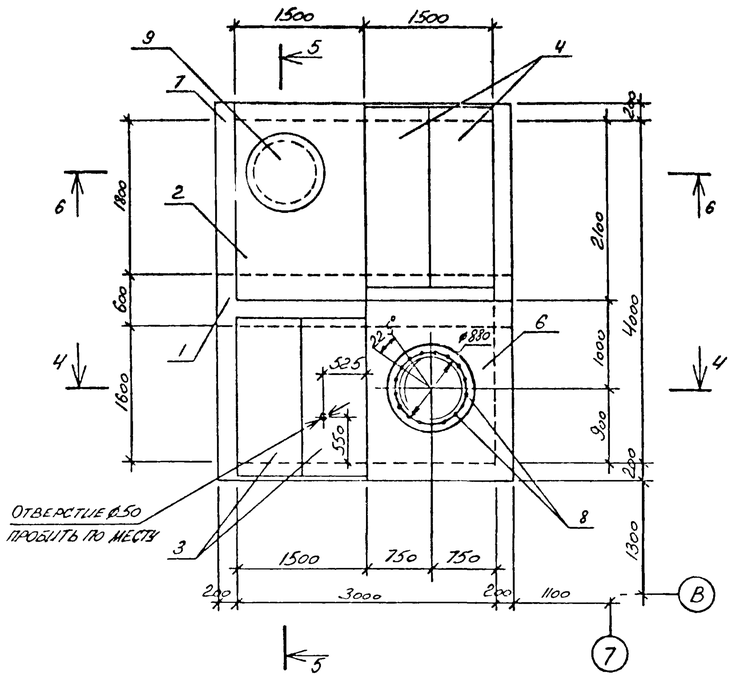

1-1

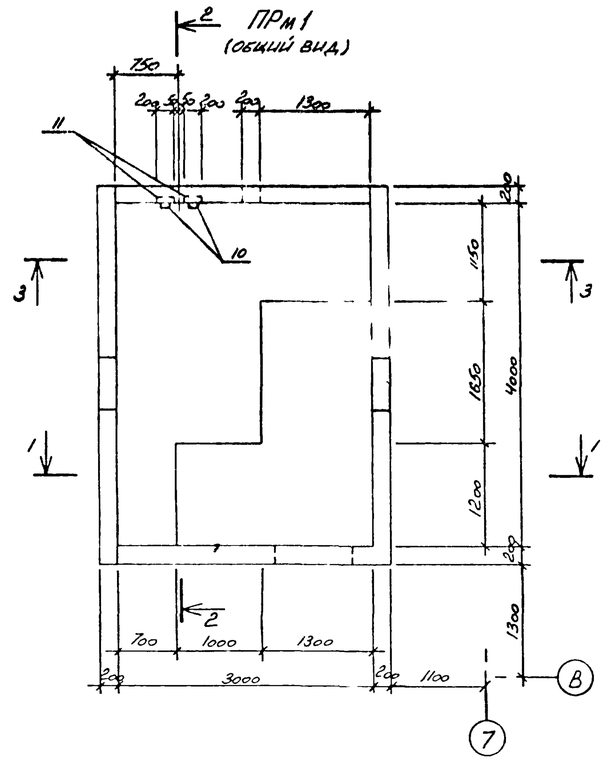

2-2

3-3

Спецификация к схеме расположения элементов приямка

Марка, поз.	Обозначение	Наименование	Кол.	Масса ед. кг	Примечание
1	3.006.1-2/82 вып.2-2	Балка Б7	1	1770	
2	3.006.1-2/82 вып.2-2	Плита П04	1	1530	
3	3.006.1-2/82 вып.1-2	" П15д-5	2	410	
4	3.006.1-2/82 вып.1-2	" П17д-3	2	480	
5	3.900-3 вып.7	Кольцо опорное КЦО-1	1	50	
6	Лист 24	Плита монолитная Пм1	1		
7	Лист 24	Приямок монолитный ПРм1	1		
		Стандартные изделия			
8		Болт 5м20×250 ВСт3пс2 ГОСТ 24379.1-80	16	08	
9		Люк легкий Л ГОСТ 3634-79	1	70	

Болты поз.8 установить при монтаже на эпоксидном клею

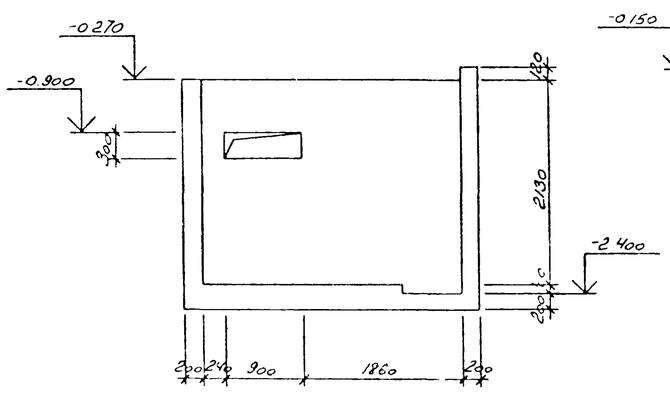

4-4

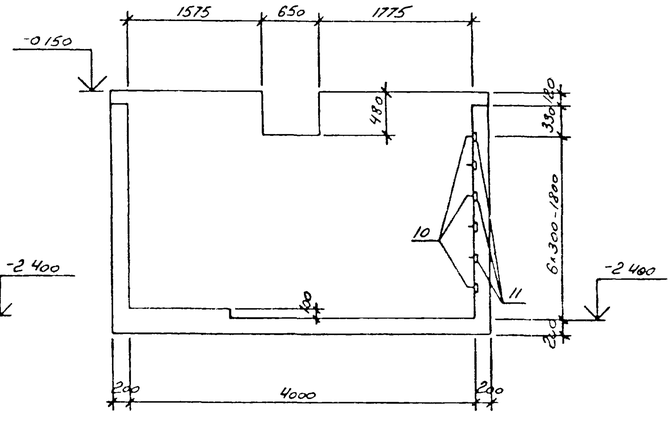

5-5

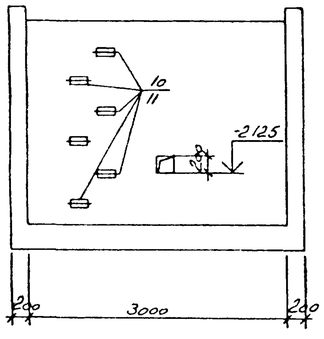

6 6

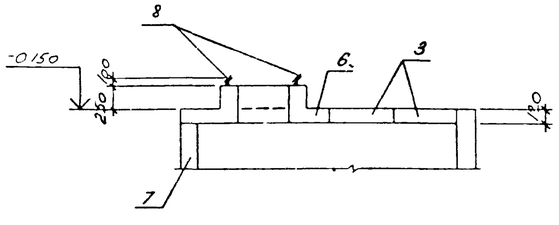

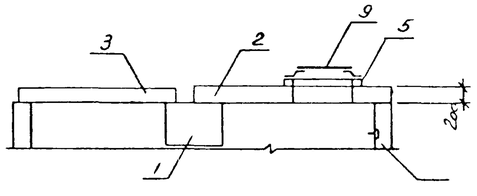

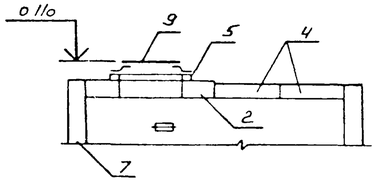

34

Привязан

Инв №

933015

Техник	Ванян		ТП 904-I-65.86-КЖ
Ведущ. инж.	Макарова		КОМПРЕССОРНАЯ СТАНЦИЯ ЗК-63А
Рук. гр.	Моргунов		Стадия: РП; Лист: 23; Листов:
Нач. отд.	Саакьянц		
Гл. спец.	Боярченко		Схема расположения элементов приямка. Приямок ПРм1 (общий вид).
Н. контр.	Луценко		Госстрой СССР РОСТОВСКИЙ ПРОМСТРОЙНИИПРОЕКТ
ГИП	Осташевский		

Формат А2

Взам. инв. № | Подпись и дата | Инв. № подл.

Типовой проект 904-1-65.86 кж альбом 5

ПРм1
(схема армирования)

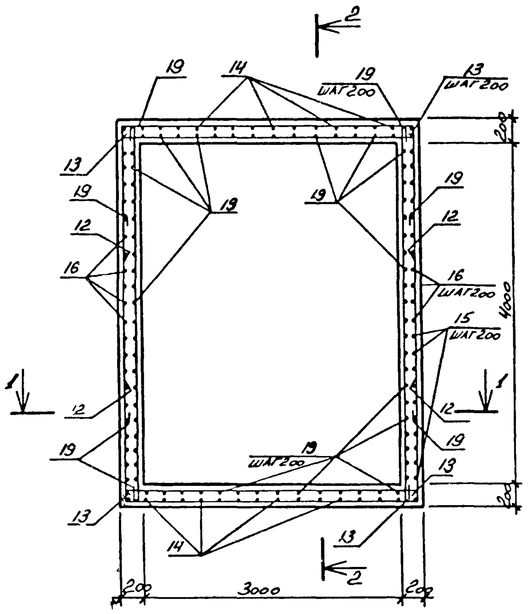

1-1

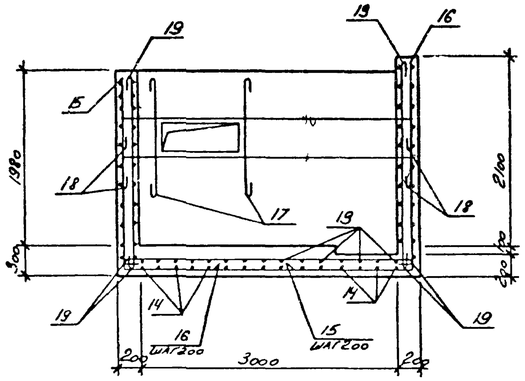

2-2

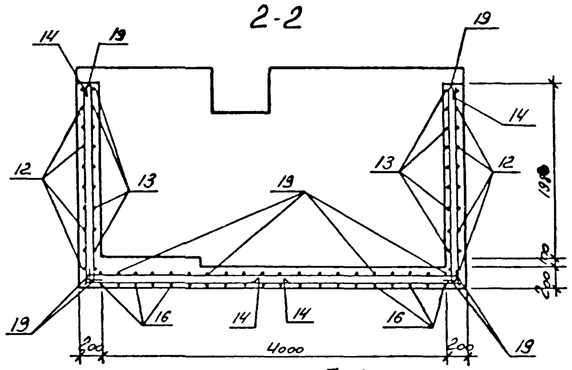

ПМ1
(Общий вид)

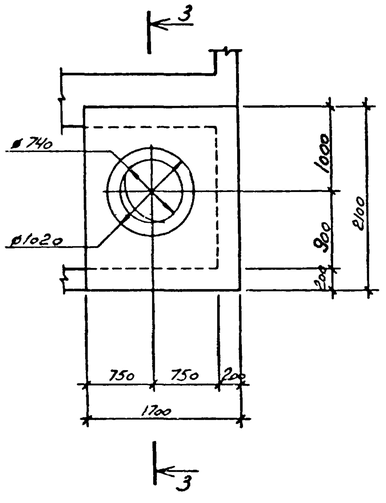

3-3

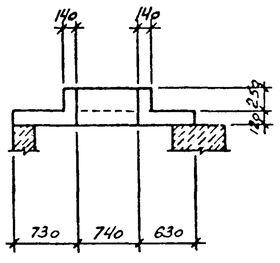

ПМ1
(Схема армирования)

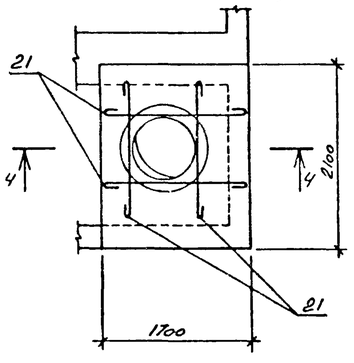

4-4

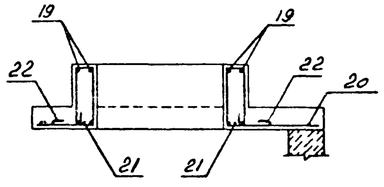

Ведомость деталей

Поз	Эскиз
12	3350; 1600; 1600
19	Резать по месту
15	2230; 1920
16	2350; 1900
17	1500
21	1650
18	3300; 350; 350
14	2230; 2420
22	100; 320; 320; 300

Спецификация к приямку ПРм1 и к плите ПМ1

Формат	Зона	Поз	Обозначение	Наименование	Кол	Примечание
				ПРм1		
				Сборочные единицы		
		10	1.400-15 вып.1	Изделие закладное МН801	6	
		11	1.400-15 вып.1	То же МН107-6	6	
				Детали		
Б4		12*		А-II-12 ГОСТ 5781-82 ℓ=6550	24	5.8кг
Б4		13*		А-II-12 ГОСТ 5781-82 ℓ=3350	24	3.0кг
Б4		14		А-II-12 ГОСТ 5781-82 ℓ=4650	34	4.1кг
Б4		15*		А-II-12 ГОСТ 5781-82 ℓ=4150	12	3.7кг
Б4		16*		А-II-12 ГОСТ 5781-82 ℓ=4250	31	3.8кг
Б4		17*		А-I-16 ГОСТ 5781-82 ℓ=1700	4	2.7кг
Б4		18*		А-I-16 ГОСТ 5781-82 4200	4	6.6кг
				Материалы		
				Бетон класса В15	6.5	м³
Б4		19		А I 8 ГОСТ 5781-82 ℓ=398000		0.222кг
				ПМ1		
				Сборочные единицы		
А4		20	ТП904-1- -КЖИ-С10	Сетка арматурная С10	1	
				Детали		
Б4		21*		А-I-16 ГОСТ 5781-82 ℓ=1850	4	2.9кг
Б4		22*		А-I-8 ГОСТ 5781-82 ℓ=1150	8	0.5кг
				Материалы		
				Бетон класса В15	0.4	м³
Б4		19*		А-I-8 ГОСТ 5781-82 ℓ=5900		0222кг

* - Смотреть ведомость деталей

1. Арматуру в местах отверстий вырезать по месту
2. Защитный слой бетона для рабочей арматуры принят 35 мм

Ведомость расхода стали на элемент, кг

Марка элемента	Изделия арматурные								Изделия закладные												Общий расход
	Арматура класса							Всего	Арматура класса						Прокат марки							Всего	
	А-I				А-II				А-I			А-III			ВСТ3кп2								
	ГОСТ 5781-82								ГОСТ 5781-82						ГОСТ 103-76								
	ø8	ø16		Итого	ø12		Итого		ø16		Итого	ø8		Итого	δ=6	δ=8				Итого			
ПРм1	159.2	37.2		196.4	512.8		512.8	709.2	4.4		4.4	0.6		0.6	5.4	2.4				7.8	12.8		722.0
ПМ1	22.0	11.6		33.6				33.6															33.6

35

9330/5

Привязан

Инв. №

Взамен инв. № | Подпись и дата | Инв. № подл.

Техник	Ванян		ТП 904-I-65.86-КЖ
Вединж	Макарова		КОМПРЕССОРНАЯ СТАНЦИЯ ЗК-63А
Рук.гр	Моргунов		Стадия: РП; Лист: 24; Листов:
Начотд	Саакьянц		
Глспец	Болрченко		Приямок ПРм1 (схема армирования) Плита ПМ1.
Нконтр	Луценко		Госстрой СССР РОСТОВСКИЙ ПРОМСТРОЙНИИПРОЕКТ
ГИП	Осташевский		

Формат А2

Типовой проект 904-1-6 бис ЖЖ. Альбом 3

Схема расположения соединительных изделий.

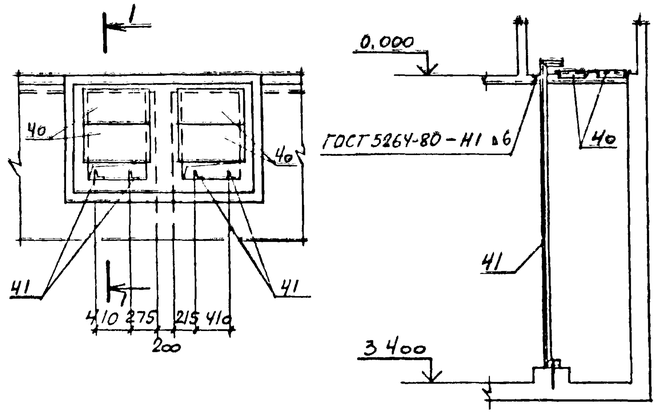

Ведомость деталей

Поз	Эскиз
13	2350
14	350, 1650
15	350, 1350, 350
16	350, 2200, 350
17	3500
18	2000, 350
19	2000
20	90, 1500, 90
21	200, 850, 90
22	850, 1000
23	850, 850
24	200, 550
26	3000
27	2000
28	1800
29	200, 350, 90
30	210, 150, 210
31	150
32	Резать по месту

Спецификация к резервуару РЕм1.

Формат	Зона	Поз.	Обозначение	Наименование	Кол.	Примечания
				Сборочные единицы		
				Сетки арматурные		
А3		1	ТП 904-1- -КЖИ-С11	С13	2	
А3		2		С14	2	
А3		3		С15	6	
А3		4		С16	2	
				Изделия закладные		
		6	1.400-15 вып 1	МН107-6	44	
		7		МН 801	44	
		8		МН548	7.6	м
		9	5.900-2	Сальник Ду=50 ℓ=200	3	
		10		Сальник Ду=150 ℓ=200	7	
		11		Сальник Ду=200 ℓ=200	2	
				Детали		
				А-I-16 ГОСТ 5781-82		
Б.4		13*		ℓ=2550	1	4,0кг
Б.4		14*		ℓ=2200	4	3.5кг
Б.4		15*		ℓ=2250	4	3.6кг
Б.4		16*		ℓ=3100	2	4.9кг
Б.4		17*		ℓ=3700	1	5.8кг
Б.4		18*		ℓ=2550	4	4.0кг
Б.4		19*		ℓ=2200	2	3.5кг
				А-II-12 ГОСТ 5781-82		
Б.4		22*		ℓ=1850	88	1,6кг
Б.4		23*		ℓ=1700	68	1,5кг
Б.4		25		ℓ=1500	49	1.3кг
				А-II-10 ГОСТ 5781-82		
Б.4		20*		ℓ=1680	8	1.0кг
Б.4		21*		ℓ=1140	65	0,7кг
Б.4		24*		ℓ=750	310	0,5кг
				А-I-8 ГОСТ 5781-82		
Б.4		26*		ℓ=3100	88	1,2кг
Б.4		27*		ℓ=2100	49	0 8кг
Б.4		28*		ℓ=1900	112	0,8кг
				А-I-6 ГОСТ 5781-82		
Б.4		29*		ℓ=680	36	0,2кг
Б.4		30*		ℓ=650	6	0.1кг
Б.4		31*		ℓ=230	714	0,05кг
				Стандартные изделия		
		35		Болт 1.1М12×400 ВСт3кп2 ГОСТ 24379.1-80	4	0.44кг
				Материалы:		
Б.4		32		А-I-6 ГОСТ 5781-82	250м	0 22 кг
				Бетон класса В15	18,7	м³

*) Поз. 13–24, 26–31 смотрите ведомость деталей

Спецификация к схеме расположения соединительных изделий

Марка поз	Обозначение	Наименование	Кол.	Масса ед. кг.	Примечание
		Изделия соединительные			
40	ТП904-1- -КЖИ-МС4	МС4	4	13.8	
41	ТП904-1- -КЖИ-МС6	МС6	4	14.1	

Ведомость расхода стали на элемент, кг

Марка элемента	Изделия арматурные: Арматура класса А-I ГОСТ 5781-82 ф6	ф8	ф16	Итого	А-II ГОСТ 5781-82 ф10	ф12	Итого	Всего	Изделия закладные: Арматура класса А-I ГОСТ 5781-82 ф16	Итого	А-III ГОСТ 5781-82 ф8	Итого	Прокат марки ВСт3кп2 ГОСТ 103-76 δ=6	δ=8	Итого	δ=10	Итого	ГОСТ 19903-74 ф7	ф10	Итого	ГОСТ 2590-71 ∠50×60×5	Итого	ГОСТ 8509-72 Тр. 100×14,5	Итого	ГОСТ 3262-75 Тр. 273×6	Итого	ГОСТ 10704-76	Итого	Всего	Общий расход
РЕм1	98.5	234.4	71.1	704.0	707.8	306.5	1014.3	1718.3	32,6	32,6	8,3	8,3	39,6	17,6	57.2	28,2	28,2	0,9	12.7	13.6	28,7	28,7	7.2	7.2	71,1	71.1	246.9	1965.2		

36

Привязан

Инв №

9.330/5

Ст. инж	Толмачева		
Веди инж	Макарова		
Рук. гр	Моргунов		
Нач отд	Саакьянц		
Гл спец	Боярченко		
Н контр	Луценко		
ГИП	Осташевский		

ТП 904-I-65.8 -ЖЖ

КОМПРЕССОРНАЯ СТАНЦИЯ ЗК-63А

Стадия	Лист	Листов
РП	25	

Резервуар РЕмI

Госстрой СССР РОСТОВСКИЙ ПРОМСТРОЙНИИПРОЕКТ

Формат А2

Взам. инв. № | Подпись и дата | Инв. № подл.

Типовой проект 904-1-63.86КЖ Альбом 5

РЕм1

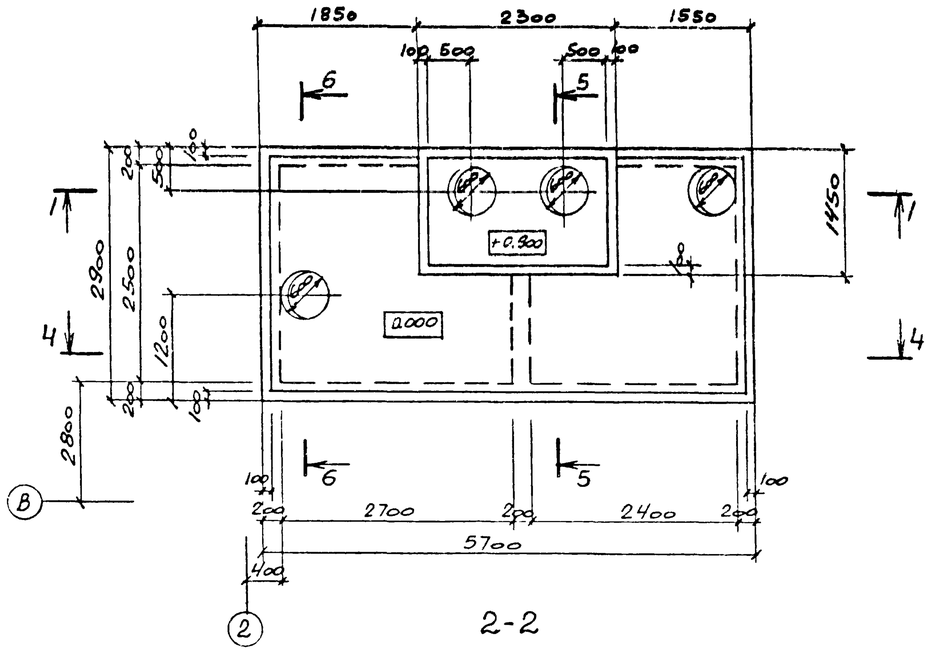

1-1

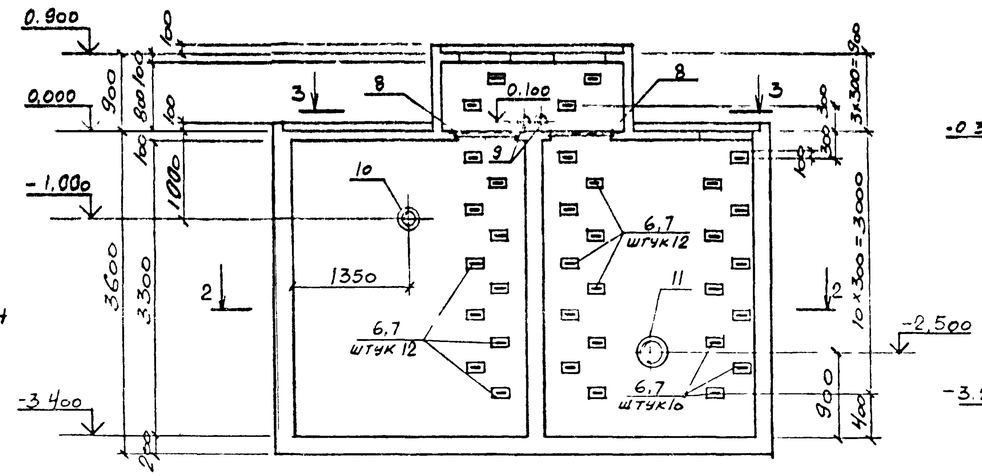

5-5

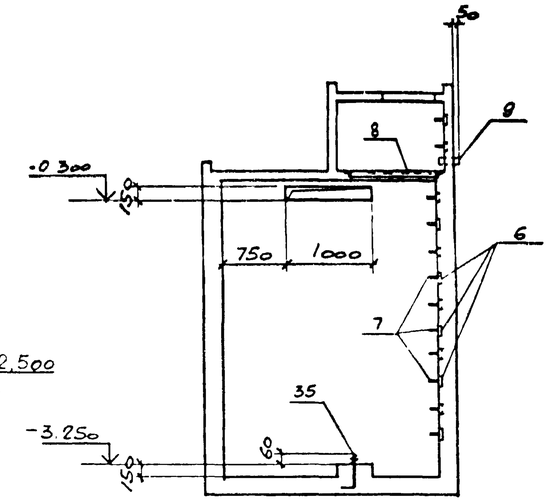

2-2

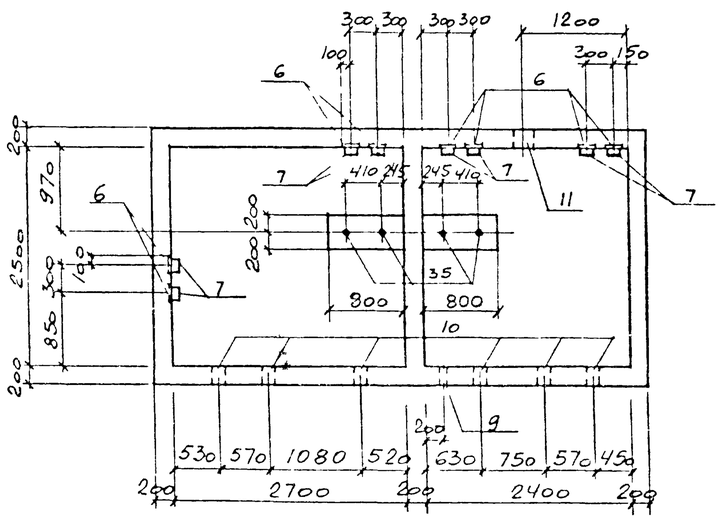

4-4

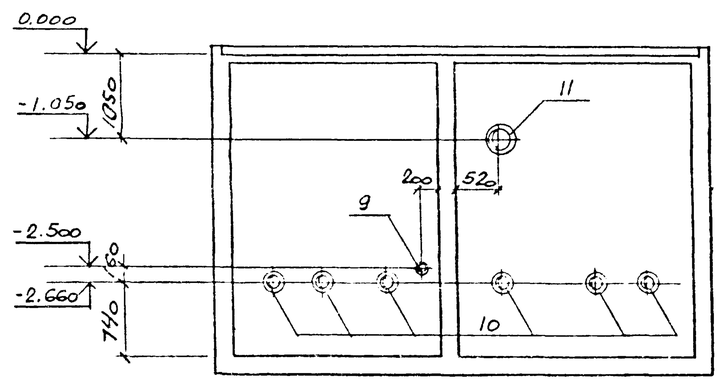

6-6

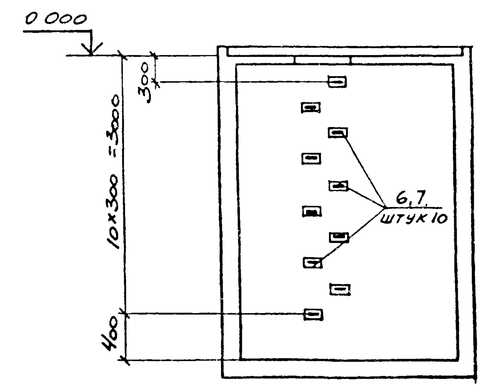

3-3

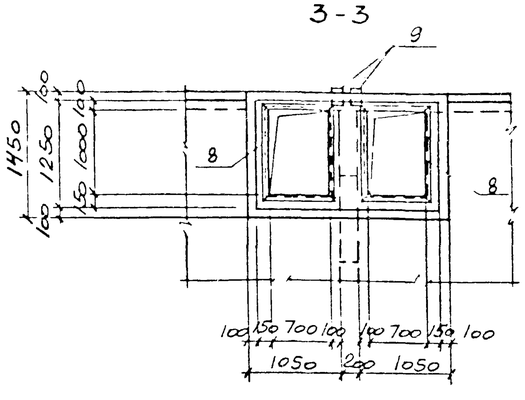

1. Деталь установки поз. 7 (изделие закладное МН801) смотрите узел А серия 1400-15 вып. 0 стр. 69.
2. В местах отверстий арматуру вырезать по месту
3. Защитный слой бетона для рабочей арматуры, кроме оговоренного, равен 25мм, в плитах на отметках 0.000 и 0.900 — 10мм.

37

Привязан

Инв №

9330/5

Ст. инж	Толмачева	
Вединж	Макарова	
Рук. гр	Моргунов	
Начотд	Саакьянц	
Глспец	Бояренко	
Нконтр	Луценко	
ГИП	ОСТАШЕВСКИЙ	

ТП 904-1-63.86-КЖ

КОМПРЕССОРНАЯ СТАНЦИЯ 3К-63А

Стадия	Лист	Листов
РП	26	

Резервуар РЕм1. Общий вид.

Госстрой СССР РОСТОВСКИЙ ПРОМСТРОЙНИИПРОЕКТ

Подпись и дата

Инв № подл

ФОРМАТ А2

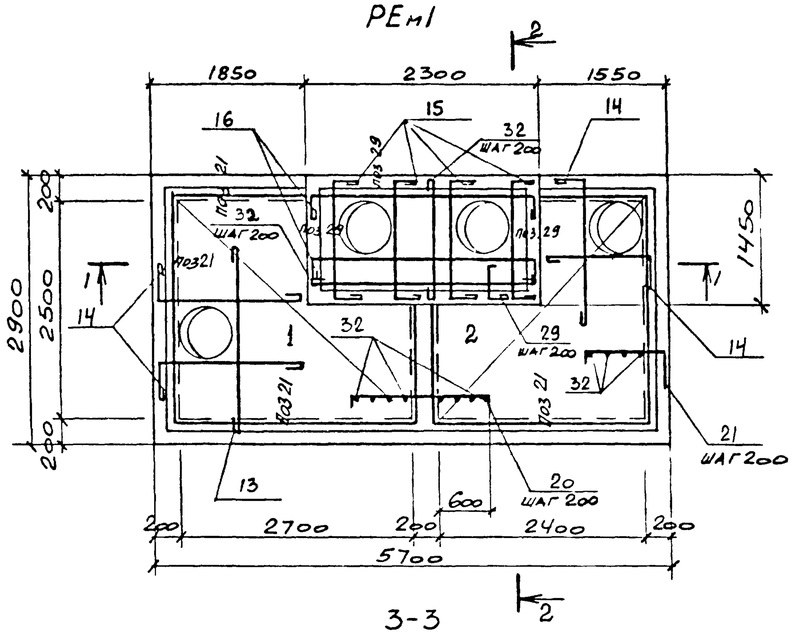

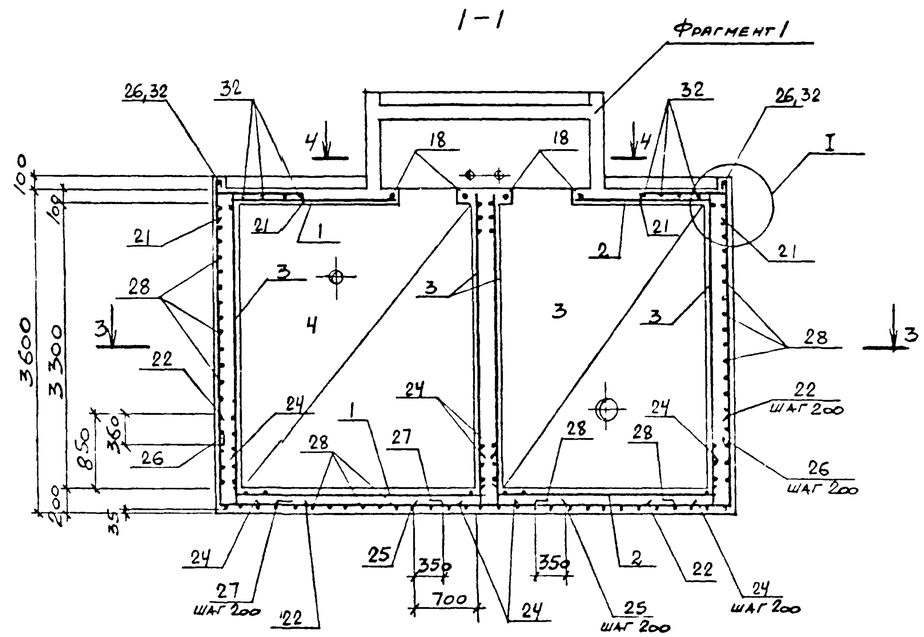

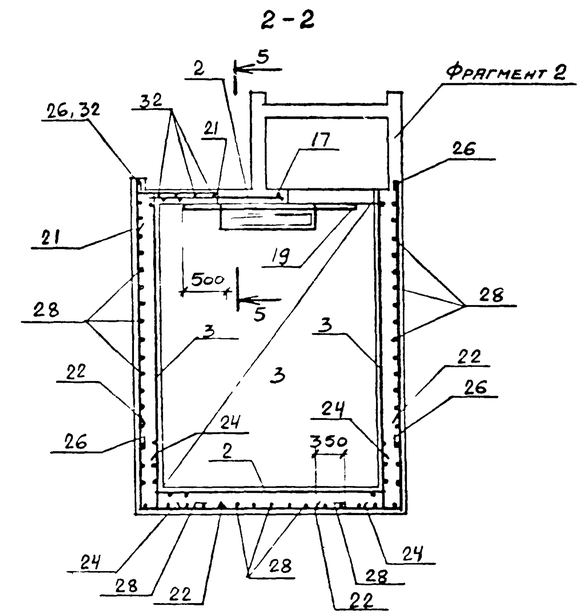

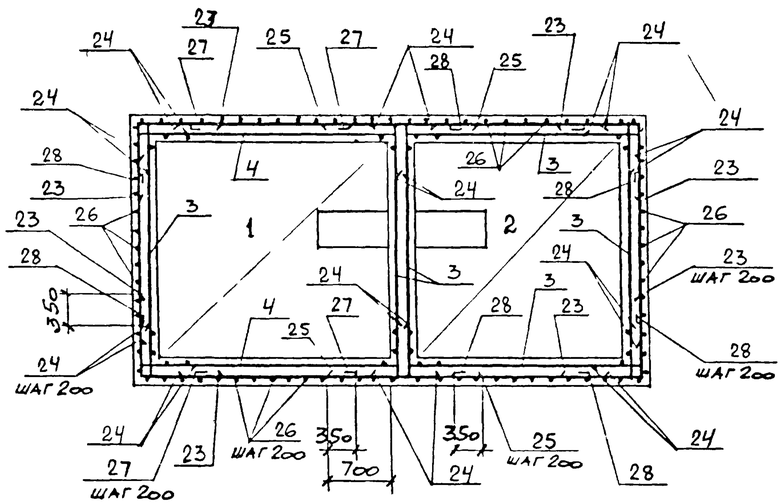

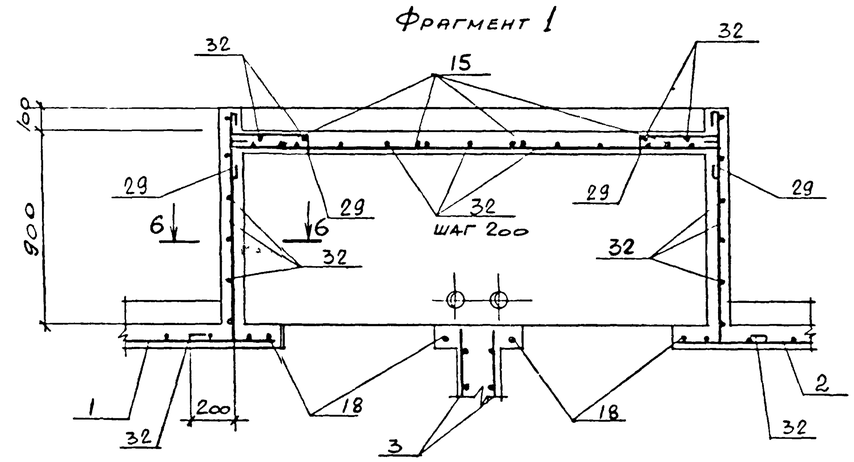

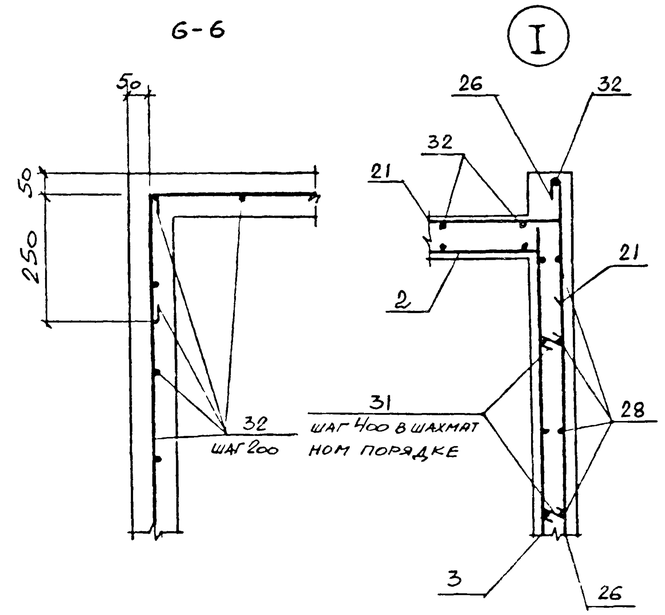

4-4

5-5

Фрагмент 2

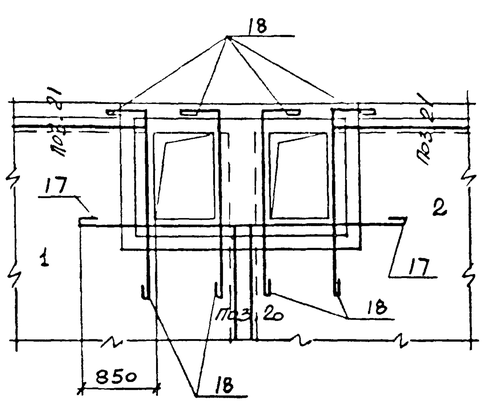

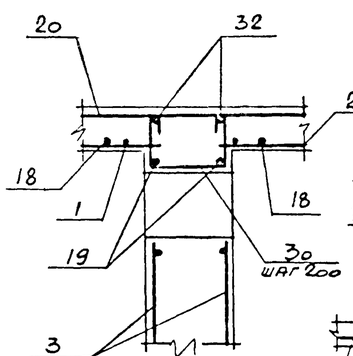

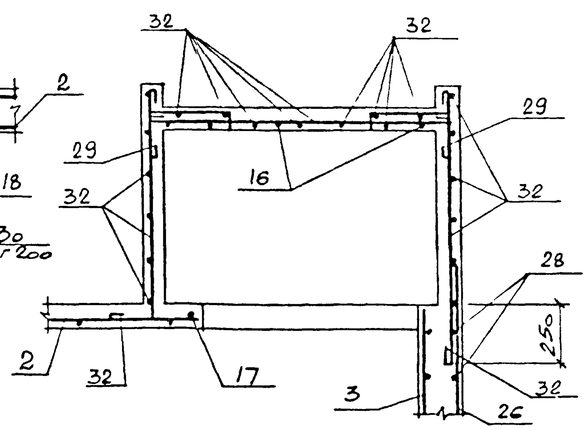

38

Привязан

Инв №

9330/5

Ст. инж.	Толмачева		
Ведущ. инж.	Макарова		
Рук. гр.	Моргунов		
Начотд.	Саакьянц		
Гл. спец.	Болрченко		
Н. контр.	Луценко		
ГИП	Осташевский		

ТП 904-I-65 86-КЖ

КОМПРЕССОРНАЯ СТАНЦИЯ ЗК-63А

Стадия	Лист	Листов
РП	27	

Резервуар РЕмI. Схема армирования.

Госстрой СССР РОСТОВСКИЙ ПРОМСТРОЙНИИПРОЕКТ

Типовой проект 904-1-65.86КЖ Альбом 5

Взам. инв. № | Подпись и дата | Инв. № подл.

ФОРМАТ А4

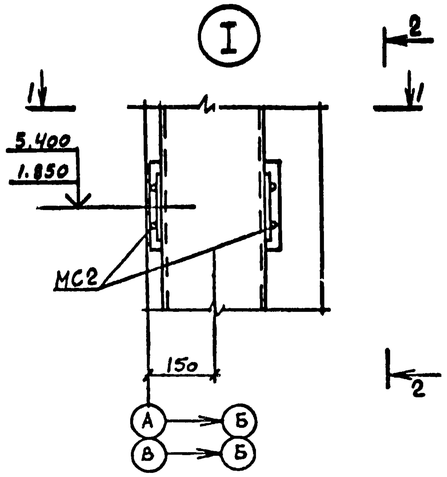

1-1

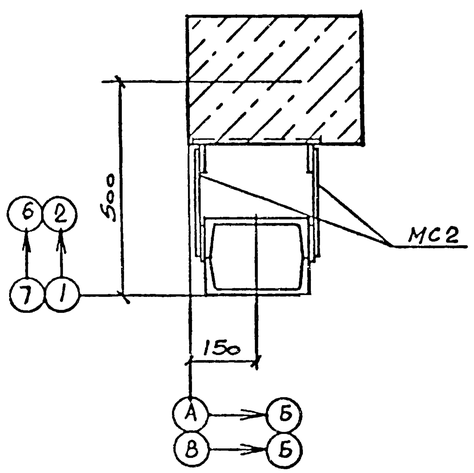

2-2

Спецификация к схемам расположения колонн, балок и плит покрытия.

Марка, поз.	Обозначение	Наименование	Кол.	Масса ед., кг.	Примечание
		Схема 1			
		Колонны			
1	ТП904-1- -КЖИ-К60-7-1	К60-7-1	5	2000	
2		К60-7-2	2	2000	
3		К60-7-3	3	2000	
4	-К60-7-4	К60-7-4	1	2000	
5		К60-7-5	1	2000	
6		К60-7-6	2	2000	
7	-1КФ67-1-1	1КФ67-1-1	1	1500	
8		1КФ67-1-2	1	1500	
10	1.030.1-1 вып. 4-2	Стойка фахверка СФ4	4	349,4	
11	1.030.1-1 вып. 4-1	Насадка фахверка НУ1	2	25,2	
12		То же НУ2	2	25.2	
13		" НФ4	2	35,2	
14		Консоль опорная ТК4	1	12,2	
15		То же РК4	3	10,0	
		Изделия соединительные			
17	ТП904-1- -КЖИ-МС9	МС9	2	22,0	
18	-МС7	МС7	34	0,8	
*)	-МС2	МС2	16	2,2	
	1.400-7	ММ-10	2	6.1	
		ММ-19	2	6.3	
		Схема 2			
		Балки покрытия			
20	ТП904-1- -КЖИ-100	1БСП12-5АтV-1	7	4500	

Марка, поз.	Обозначение	Наименование	Кол.	Масса ед., кг.	Примечание
		Схема 3.			
		Плиты покрытия.			
22	1.465.1-10/82 вып 1	1ПГ-2АтVП-60ПФГ-200П	6	2740	
23		1ПВ10-2АтVП-60ПФГ-200П	2	3540	
24	ТП904-1- -КЖИ-200	1ПГ-2АтVП-60ПФГ-200П-1	8	2740	
25		1ПГ-2АтVП-60ПФГ-200П-2	3	2740	
26		1ПГ-2АтVП-60ПФГ-200П-3	4	2740	
27	-201	1ПВТ2АтVП-60ПФГ-200П-1	1	3036	
		Стаканы			
28	1494-24 вып. 1	СБ10А-2	2	250	
30		СБ7А-1	1	290	
		Изделия соединительные			
*)	2.460-15 вып. 0	МС1	12	0,4	*) по узлам 2.460-15 вып. 0

*) По узлам ТП904-1- -КЖ, 2.420-1 вып 1

1. На схеме 3 отверстие 200×200 выполнить по месту путем рассверловки по его периметру дыр ф20–25мм с последующей выбивкой бетона и вырезкой арматуры.

2. Индекс А дан для ориентации при монтаже.

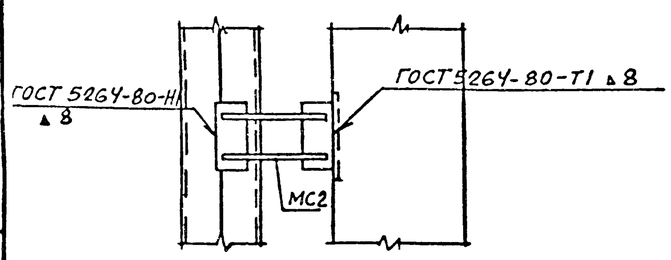

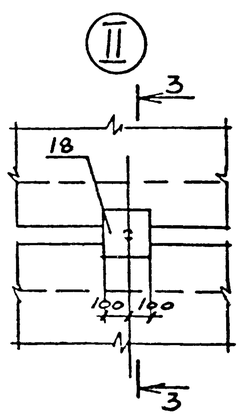

3-3

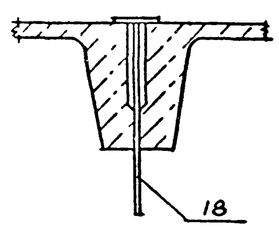

39

Привязан

Инв №

93.30/5

Ст. инж	Толмачева		
Ведущ	Макарова		
Рук. гр	Моргунов		
Нач отд	Саакьянц		
Гл спец	Болрченко		
Н контр	Луценко		
ГИП	Остапенко		

ТП 904-I-65.86 КЖ

КОМПРЕССОРНАЯ СТАНЦИЯ ЗК-63А

Стадия	Лист	Листов
РП	28	

Схемы расположения колонн балок и плит покрытия. (Начало)

Госстрой СССР РОСТОВСКИЙ ПРОМСТРОЙНИИПРОЕКТ

Формат А2

Согласовано

Взам инв №

Подпись и дата

Инв № подл

Типовой проект 904-1-65.86КЖ Альбом 5

Схема расположения плит покрытия. (Схема 3).

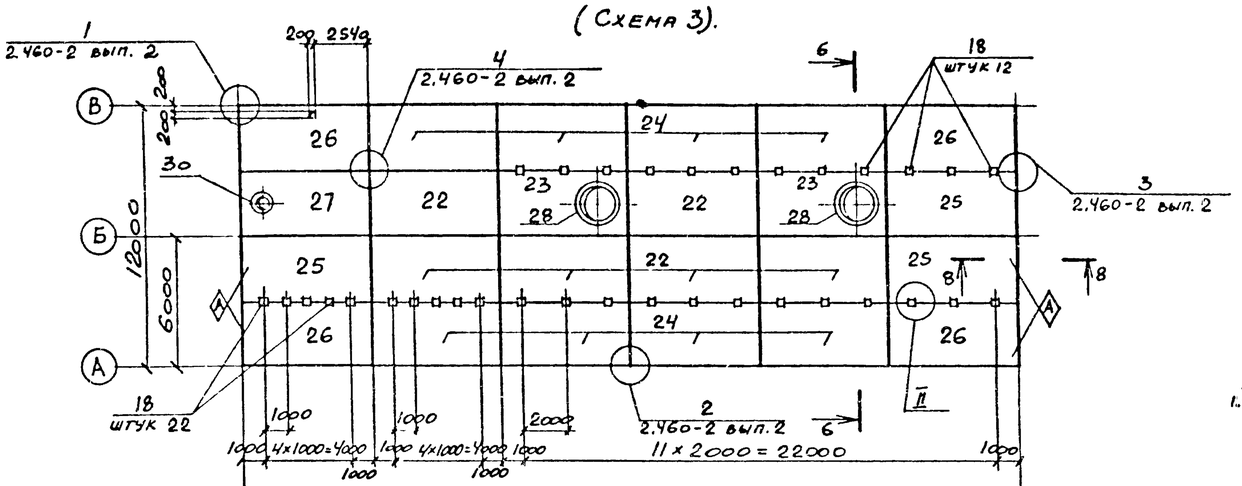

Схема расположения балок покрытия (Схема 2).

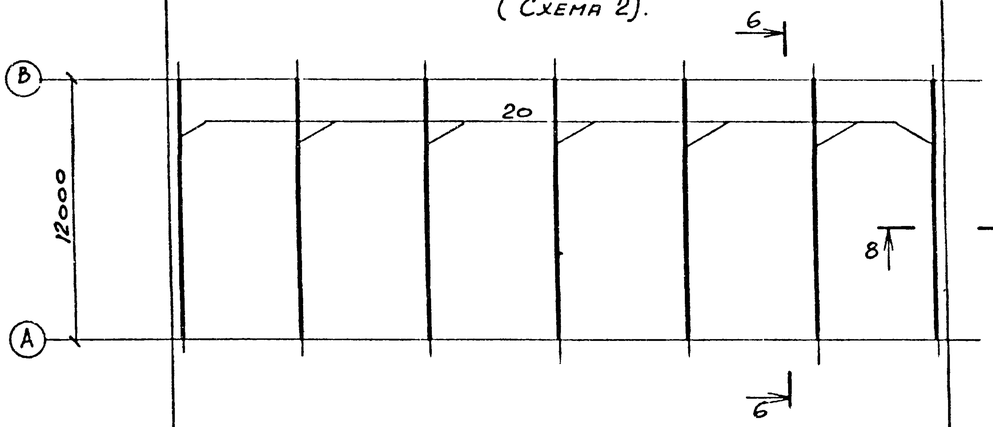

Схема расположения колонн (Схема 1)

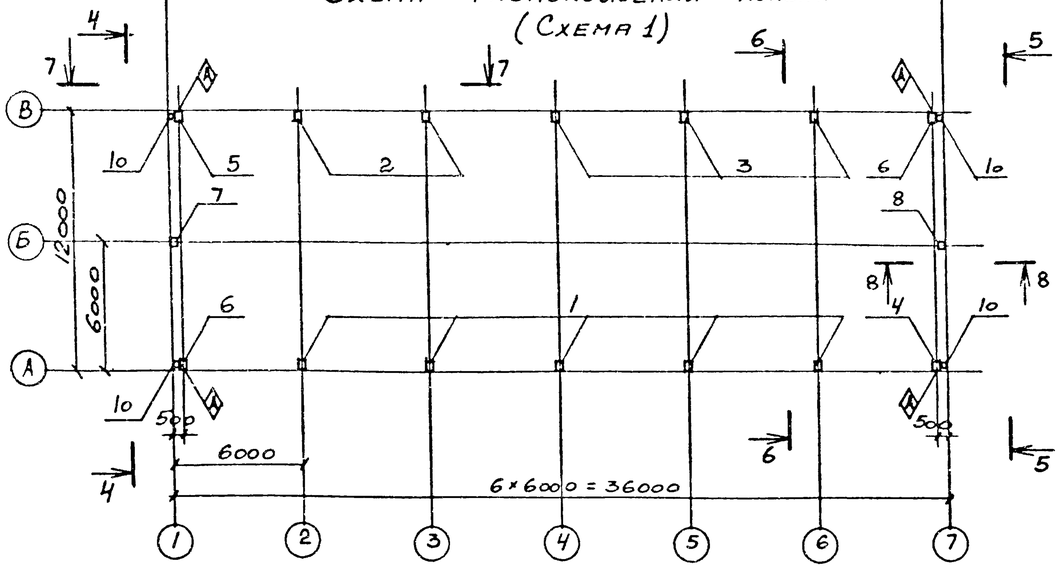

4-4

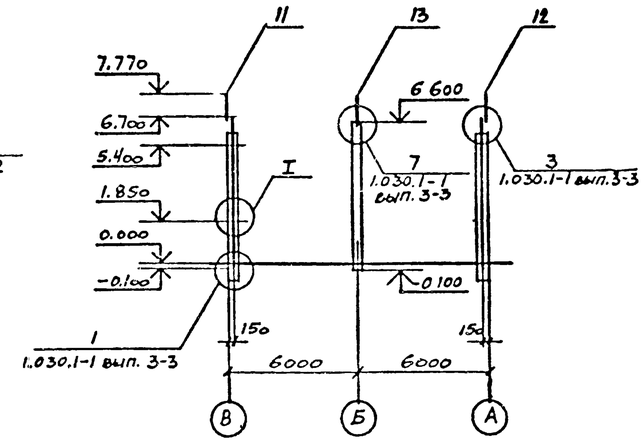

5-5

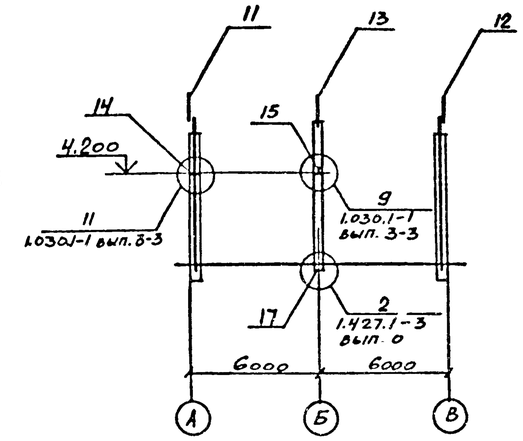

6-6

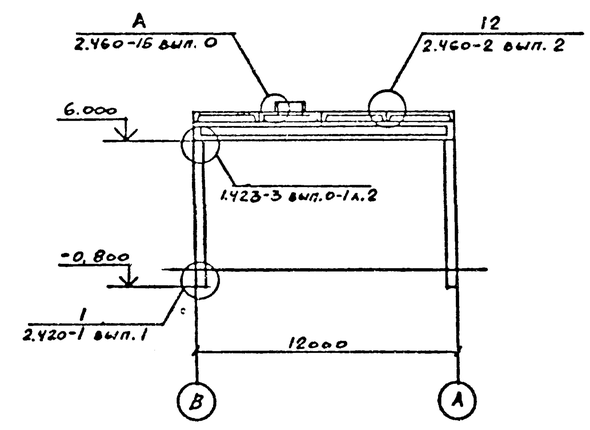

7-7

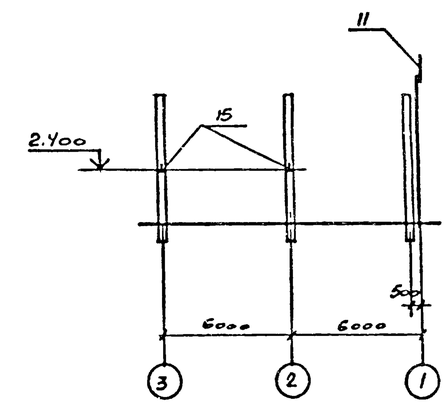

8-8

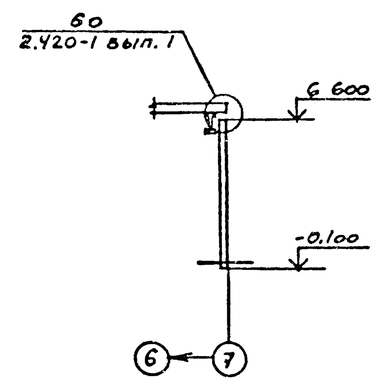

40

Привязан

Инв №

9330/5

Ст. инж	Толмачева		ТП 904-I-65.86-КЖ			
Ведущ инж	Макарова		КОМПРЕССОРНАЯ СТАНЦИЯ ЗК-63А			
Рук. гр	Коргунов			Стадия	Лист	Листов
Нач отд	Саакьянц			РП	29	
Гл спец	Гончаренко		Схемы расположения колонн, балок и плит покрытия. (Окончание)	Госстрой СССР РОСТОВСКИЙ ПРОМСТРОЙНИИПРОЕКТ		
Гл инж проекта	Ищенко					
ГИП	Остапевский					

Формат А2

Типовой проект 904-1-65.86 КЖС Альбом 5

Схема расположения стеновых и карнизных панелей по оси А.

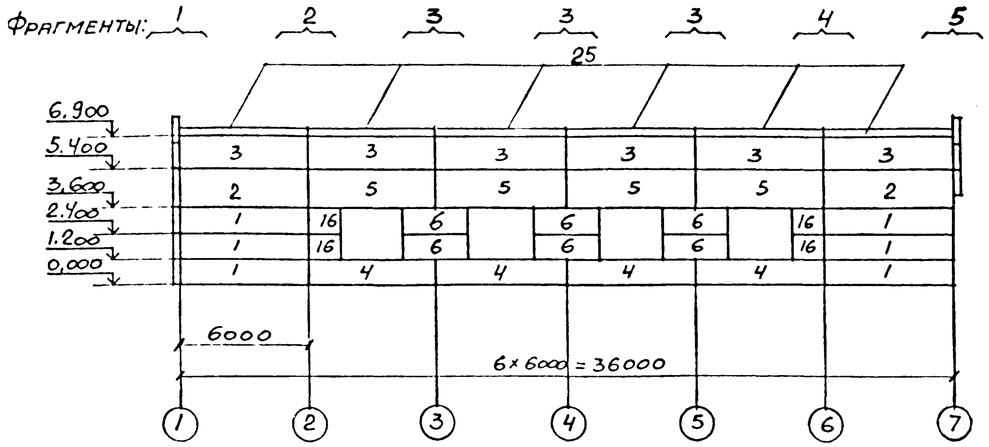

Схема расположения стеновых панелей по оси 7

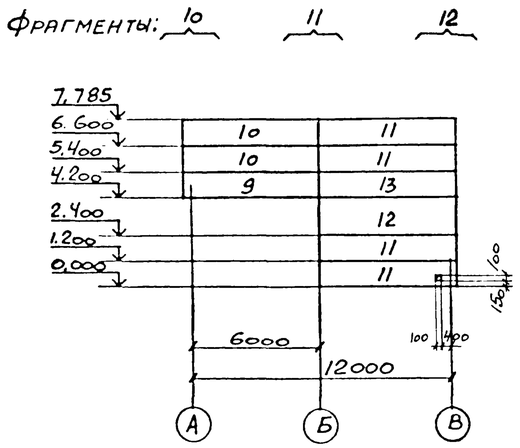

Схема расположения стеновых и карнизных панелей по оси В

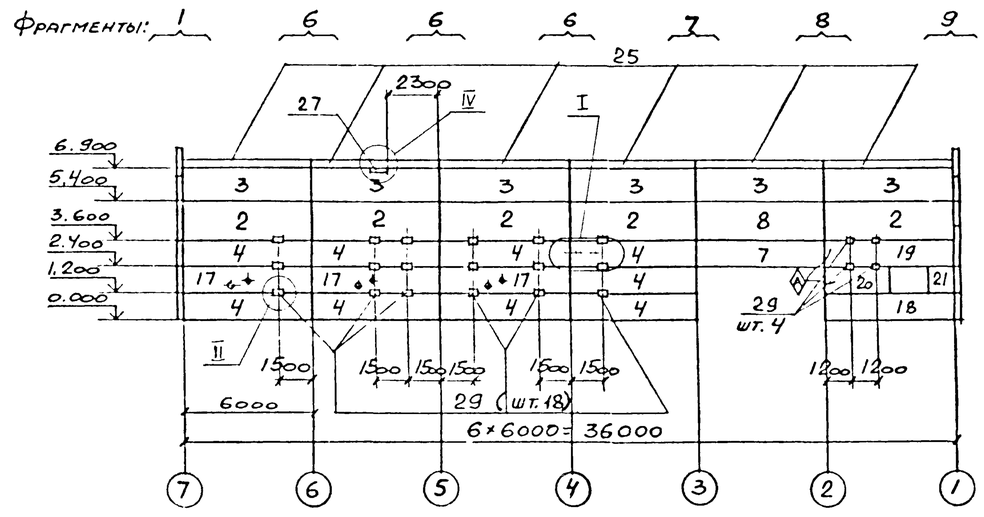

Схема расположения стеновых панелей по оси 1

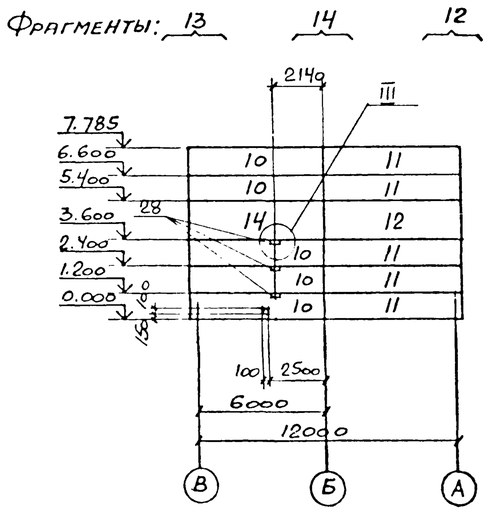

Спецификация к схемам расположения стеновых и карнизных панелей.

Марка, поз.	Обозначение	Наименование	Кол	Масса ед., кг	Примечание
		Панели стеновые.			
1	1.030.1-1 вып. 0-3, 1-1 часть I	ПС60.12.2,0-1Л-31	6	2020	
2		ПС60.18.2,0-1Л-31	7	3030	
3		ПС60.15.2,0-2Л-35	12	2520	
4		ПС60.12.2,0-2Л-47	13	2020	
5		ПС60.18.2,0-3Л-48	4	3040	
6		ПС30.12.2,0-6Л-57	6	1010	
7		ПС60.12.2,0-2Л-32	1	2020	
8		ПС60.18.2,0-3Л-32	1	3040	
9		ПС62,5.12.2,0-2Л-1.33	1	2110	
10		ПС62,5.12.2,0-2Л-1.31	7	2110	
11		ПС62,5.12.2,0-2Л-2.31	9	2110	
12		ПС62,5.18.2,0-3Л-2.31	2	3180	
13		ПС62,5.12.2,0-2Л-2.33	1	2110	
14		ПС62,5.18.2,0-3Л-1.31	1	3180	
16	ТП904-1-КЖИ-300	2ПС15.12.2,0-Л-53-а	4	500	
17	-301	ПС60.12.2,0-2Л-47-а	3	2020	
18	-302	ПС60.12.2,0-2Л-41-а	1	2020	
19	-303	ПС60.12.2,0-2Л-32-а	1	2020	
20	-304	ПС30.12.2,0-6Л-57-а	1	1010	
21	-305	2ПС12.12.2,0-Л-59-а	1	400	
		Панели карнизные			
25	1.030.1-1 вып. 2-1	ПК60.6,5-Л	12	1200	

Спецификация к схемам расположения стеновых и карнизных панелей (продолжение)

Марка, поз.	Обозначение	Наименование	Кол	Масса ед., кг	Примечание
		Изделия соединительные			
*)	1.030.1-1 вып. 0-3	А-1	24	0,7	По узлам 1.030.1-1 вып. 0-3, 3-3
		А-2	24	1.2	
		А-3	36	0.4	
	1.030.1-1 вып 4-1	Т3	99	0,4	
		Т5	16	0,4	
		Т8	12	0,5	
		Т9	4	0,4	
		Т10	20	1.3	
		Т17	10	0,3	

Марка, поз.	Обозначение	Наименование	Кол	Масса ед., кг	Примечание
*)	1.030.1-1 вып. 3-3	поз. 16	1	0.09	По узлам 1.030.1-1 вып. 0-3, 3-3
		поз. 19	20	0.7	
		поз. 22	8	1.23	
		поз. 29	4	0.71	
		Швеллер 22 ГОСТ 8240-72 / ВСт3пс6 ГОСТ 535-79			
27		е = 800	1	16.8	
28		е = 200	3	4.2	
29		МС1	22	5,3	

Согласовано

Взам. инв. №

Подпись и дата

Инв. № подл.

41

Привязан

Инв. № 9330/5

Ст. инж.	Толмачева	
Ведущ.	Макарова	
Рук. гр.	Моргунов	
Нач. отд.	Саакьянц	
Гл. спец.	Боярченко	
Н. контр.	Гуценко	
ГИП	Осташевский	

ТП 904-I-65.86-КЖ

КОМПРЕССОРНАЯ СТАНЦИЯ ЗК-63А

Стадия	Лист	Листов
РП	30	

Схема расположения стеновых и карнизных панелей. (начало)

Госстрой СССР РОСТОВСКИЙ ПРОМСТРОЙНИИПРОЕКТ

Формат А2

Фрагмент 1

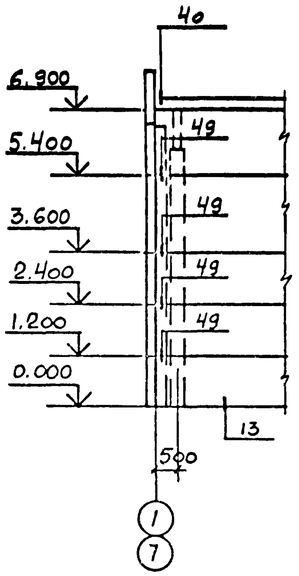

Фрагмент 2

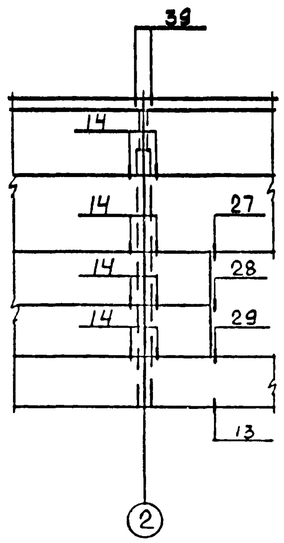

Фрагмент 3

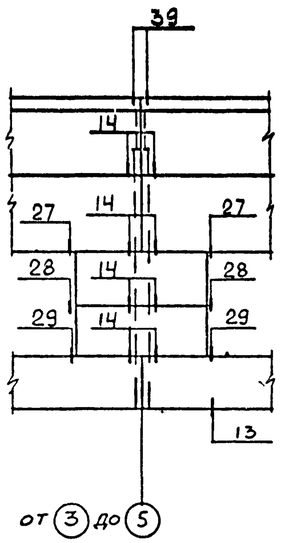

Фрагмент 4

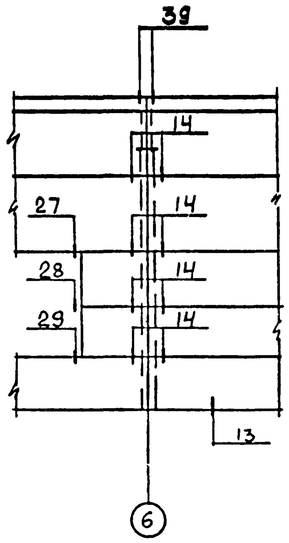

Фрагмент 5

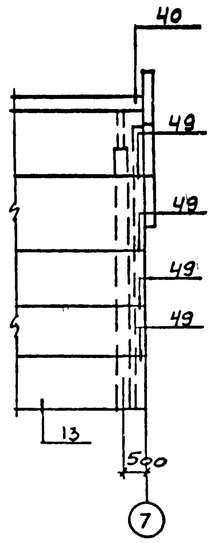

Фрагмент 9

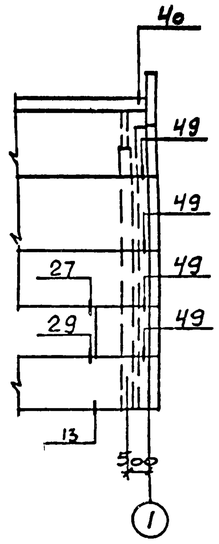

Фрагмент 6

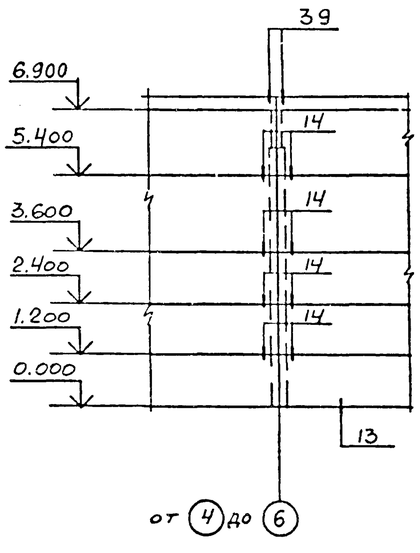

Фрагмент 7

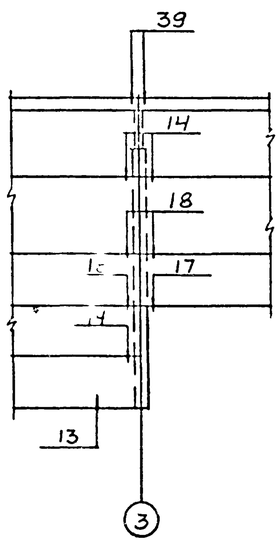

Фрагмент 8

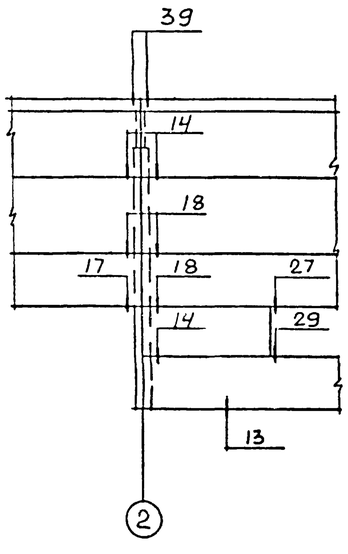

1. Стеновые панели изготовляются из керамзитобетона класса В3,5 с плотностью в сухом состоянии $\rho = 1100$ кг/м³.

2. Крепление карнизной панели к подкарнизной выполнять по узлам А и Б приведенным в серии 1.030.1-1 вып. 0-3 стр. 47.

3. Номера узлов на фрагментах даны по серии 1.030.1-1 вып. 3-3.

4. Отверстия в стеновых панелях размером 100×100 просверлить по месту

Привязан

Инв №

9330/5

Ст. инж	Толмачева		
Веди инж	Макарова		
Рук. гр	Моргунов		
Начотд	Саакьянц		
Глспец	Боярченко		
Нконтр	Луценко		
ГИП	Осташевский		

ТП 904-I-65.86-КЖ

КОМПРЕССОРНАЯ СТАНЦИЯ 3К-63А

Схема расположения стеновых и карнизных панелей. (продолжение)

Стадия	Лист	Листов
РП	31	

Госстрой СССР РОСТОВСКИЙ ПРОМСТРОЙНИИПРОЕКТ

Формат А2

Типовой проект 904-1-65.86.КЖ Альбом 5.

Взам. инв. № | Подпись и дата | Инв. № подл.

Типовой проект 904-1-65.86 кж. Альбом 5.

Фрагмент 10

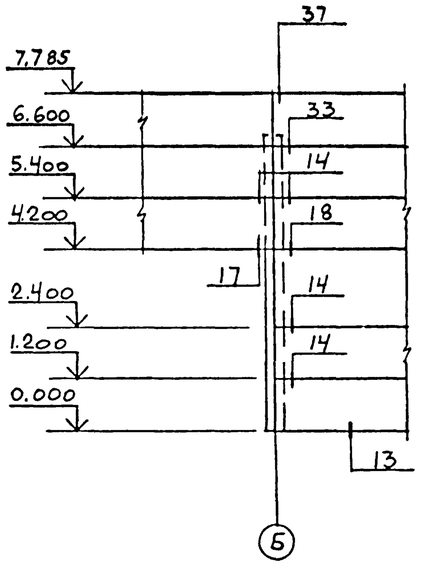

Фрагмент 11

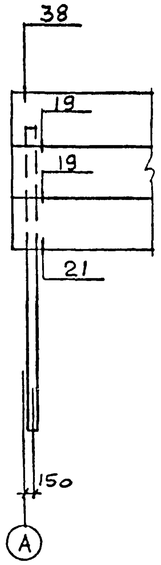

Фрагмент 12

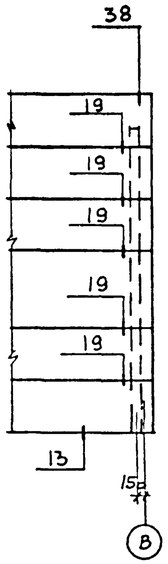

Фрагмент 13

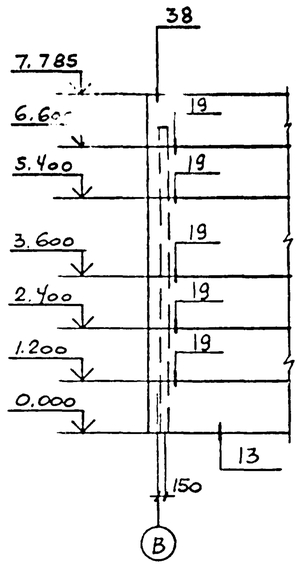

Фрагмент 14

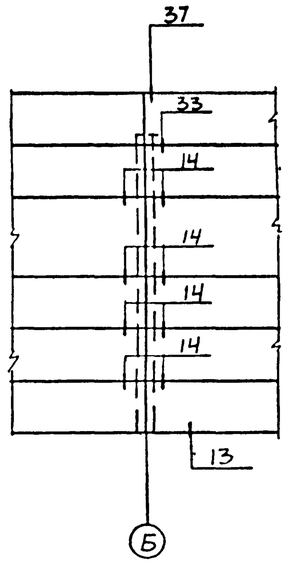

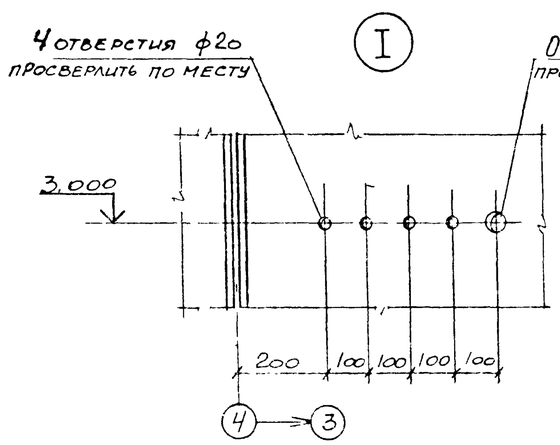

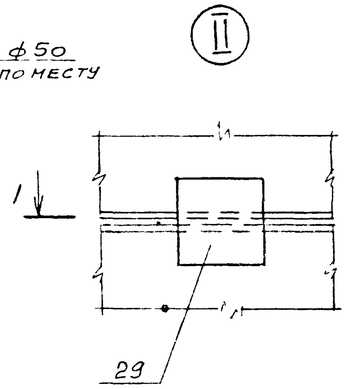

1-1

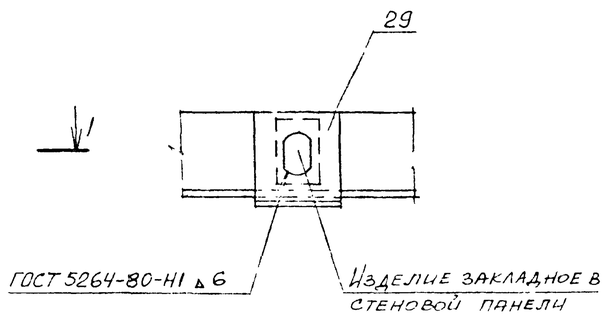

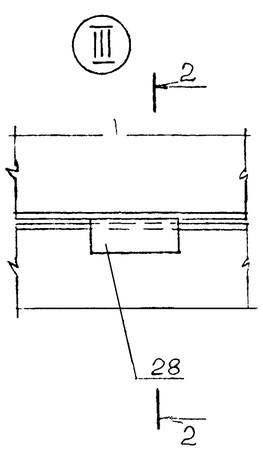

2-2

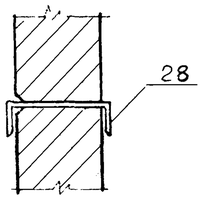

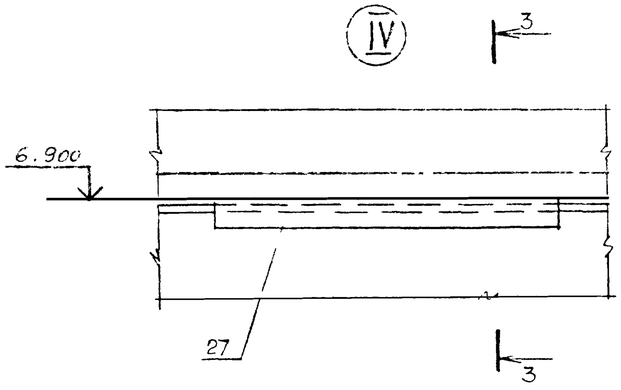

3-3

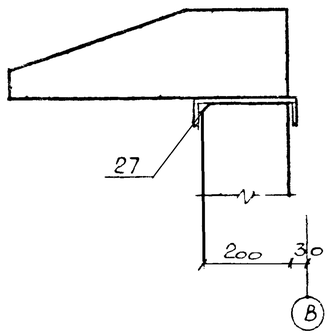

43

Привязан

Инв. №

9330/5

Ст. инж.	Толмачева		ТП 904-I-65.86-КЖ
Вед. инж.	Макарова		КОМПРЕССОРНАЯ СТАНЦИЯ 3К-63А
Рук. гр.	Моргунов		Стадия: РП · Лист: 32 · Листов:
Нач. отд.	Саакьянц		
Гл. спец.	Гоярченко		Схема расположения стеновых и карнизных панелей. (окончание)
Н. контр.	Луценко		Госстрой СССР РОСТОВСКИЙ ПРОМСТРОЙНИИПРОЕКТ
ГИП	Осташевский		

Инв. № подл. | Подпись и дата | Взам. инв. №

ФОРМАТ А2

Типовой проект 904-1-6586КЖ Альбом 5

Схема расположения элементов подвала.

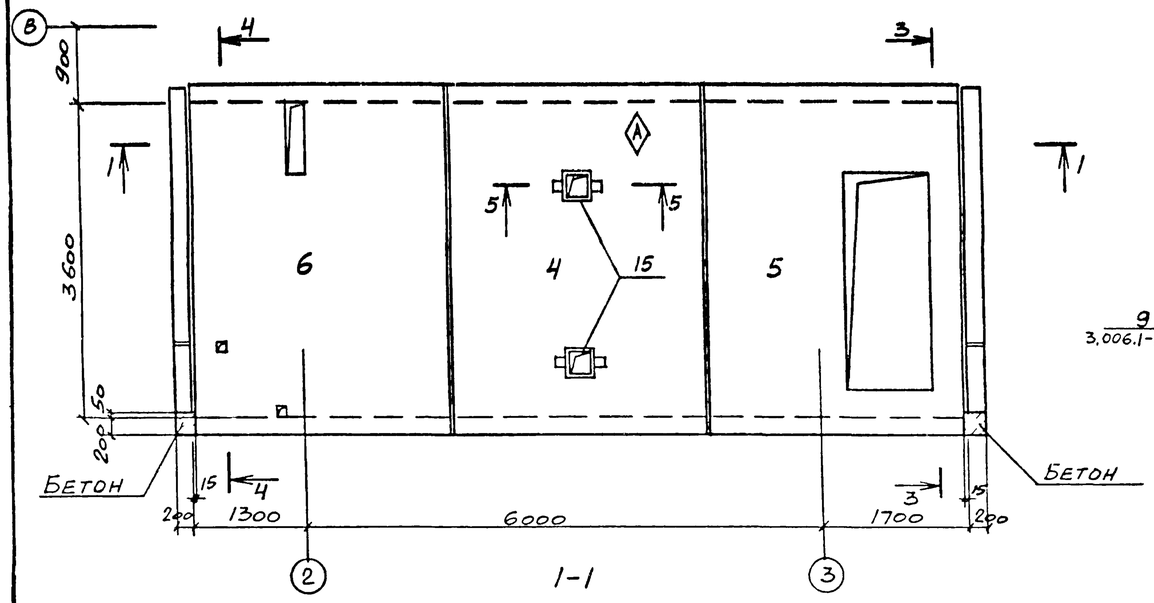

1-1

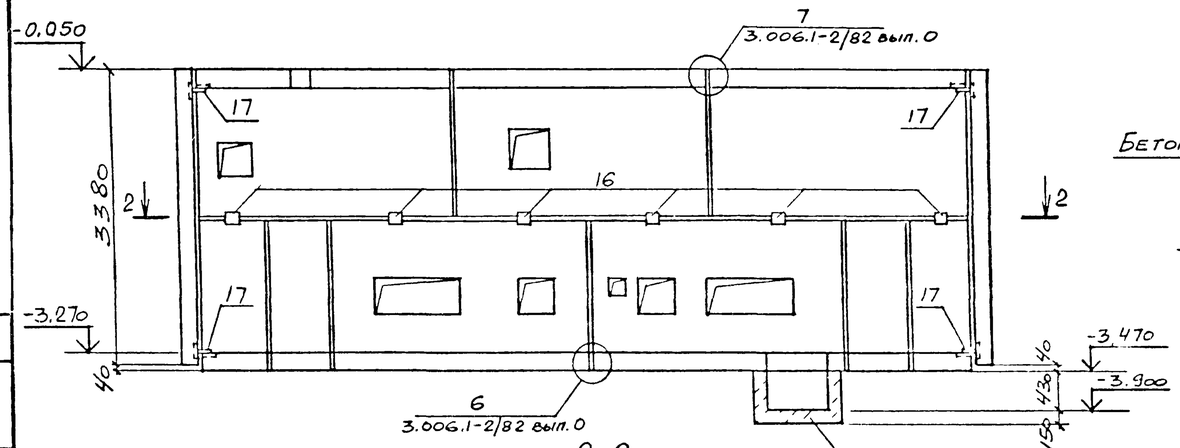

2-2

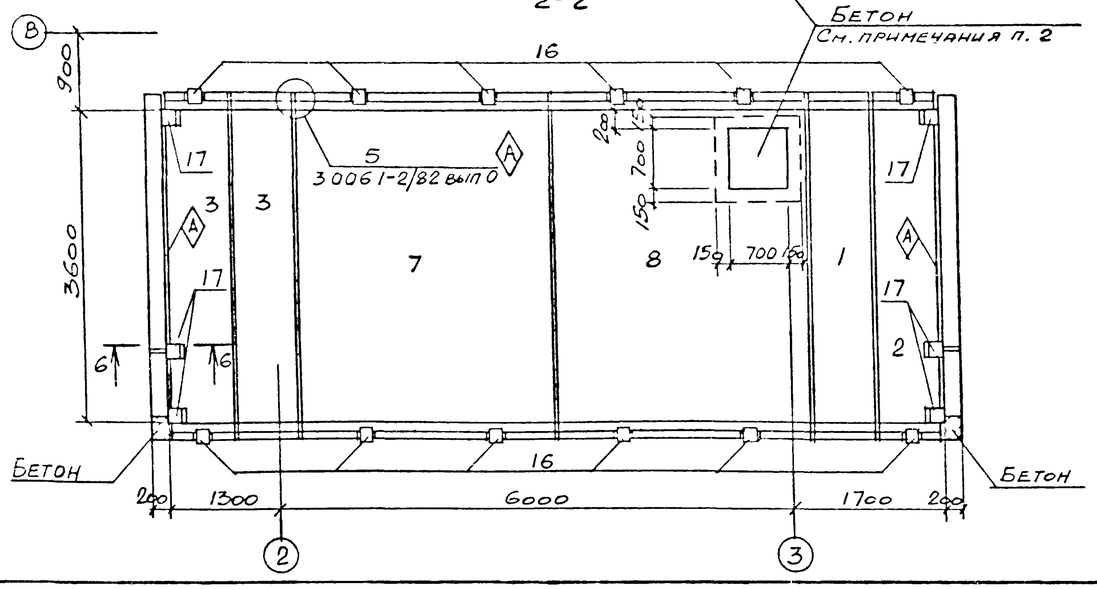

3-3

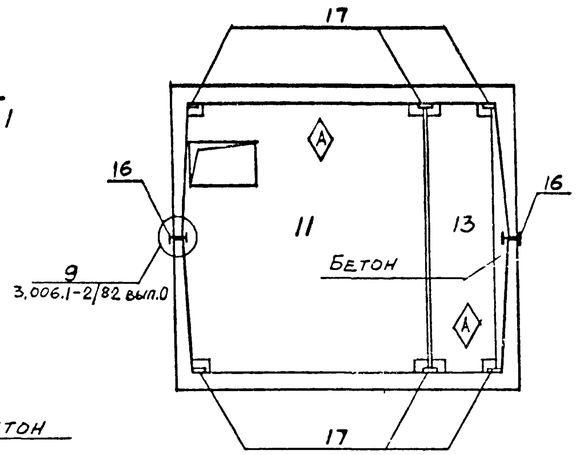

4-4

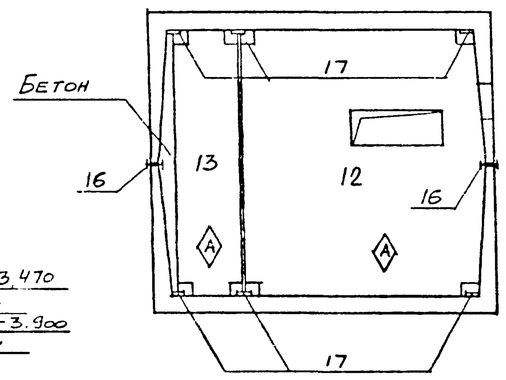

5-5

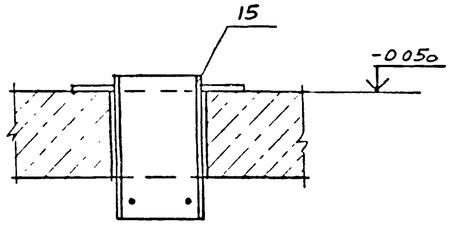

6-6

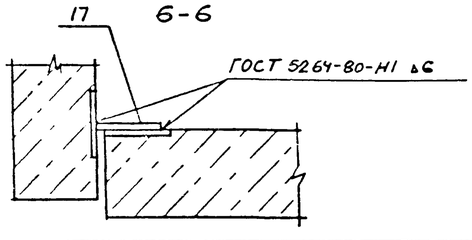

Спецификация к схеме расположения элементов подвала

Марка, поз.	Обозначение	Наименование	Кол.	Масса ед., кг.	Примечание
		Лотки			
1	3.006.1-2/82 вып. 1-1	Л38д-3	1	2350	
2	ТП904-1- -КЖИ-Л38д-3-1	Л38д-3-1	1	2350	
3	-Л38д-3-2	Л38д-3-2	2	2350	
4	-Л38-3-1	Л38-3-1	1	9380	
5	-Л38-3-2	Л38-3-2	1	9380	
6	-Л38-3-3	Л38-3-3	1	9380	
7	-Л38-3а-1	Л38-3а-1	1	9380	
8	-Л38-3а-2	Л38-3а-2	1	9380	
		Плиты			
11	ТП904-1- -КЖИ-П26-3-1	П26-3-1	1	5050	
12	-П26-3-2	П26-3-2	1	5050	
13	-П26д-3-1	П26д-3-1	2	1250	
		Изделия соединительные			
15	ТП904-1- -КЖИ-МС5	МС5	2	9.1	
16	3.006.1-2/82 вып 1-3	МС3	12	4.0	
17		Лист Б-ПН-6 ГОСТ 19903-74 / ВСт3кп2 ГОСТ 14637-79 150×150	12	1.1	
		Материалы:			
		Бетон класса В12,5	0,7		м³

1. Индекс ◇ дан для ориентации при монтаже.
2. До установки лотков выполнить бетонный приямок.

44

Привязан

Инв №

9330/5

Ст. инж.	Толмачева		
Ведущ. инж.	Макарова		
Рук. гр.	Моргунов		
Нач. отд.	Саакьянц		
Гл. спец.	Бондренко		
Н. контр.	Луценко		
ГИП	Осташевский		

ТП 904-I-6586-КЖ

КОМПРЕССОРНАЯ СТАНЦИЯ ЗК-63А

Стадия	Лист	Листов
РП	33	

Схема расположения элементов подвала

Госстрой СССР РОСТУЛЬСКИЙ ПРОМСТРОЙНИИПРОЕКТ

Формат А2

Взам. инв. № | Подпись и дата | Инв. № подл.

Ведомость рабочих чертежей основного комплекта ТП904-1- -КМ

Лист	Наименование	Примечание
1	Общие данные	
2	Техническая спецификация металла на объект. (Начало)	
3	Техническая спецификация металла на объект (Окончание)	
4	Техническая спецификация металла на лестницы, площадки, ограждения.	
5	Схема расположения подвесных путей и площадки на отметке 0,000.	
6	Схема расположения элементов перекрытия вокруг компрессора.	
7	Схема расположения балок перекрытия на отметке 4,300.	
8	Схема расположения площадок на отметке 3,000.	
9	Схема расположения кронштейнов по оси В и опор на отметке 1,380.	
10	Схема расположения площадки на отметке 2,400, кронштейнов, лестницы.	

Ведомость ссылочных и прилагаемых документов

Обозначение	Наименование	Примечание
1.426.2-3 выпуск 2	Ссылочные документы Стальные подкрановые балки Пути подвесного транспорта пролетом 3,4и6м.	
1.450.3-3 выпуск 0	Стальные лестницы, площадки, стремянки и ограждения. Материалы для проектирования	
1.450.3-3 выпуск 1 часть 1,2	Стальные лестницы, площадки, стремянки и ограждения. Конструкции из холодногнутых профилей	
2.440-1 выпуск 1	Узлы стальных конструкций производственных зданий. Рамные и шарнирные узлы балочных клеток и примыкания ригелей к колоннам	

1. Общие указания к проекту даны на листе 2 ТП904-1- -АР

2. В узлах и деталях даны решения соединений элементов конструкций. Количество и диаметр болтов, длина и толщина сварных швов определяются при разработке деталировочных чертежей на основании расчетных усилий, указанных в ведомостях элементов.

Нагрузки

Крановая нагрузка: кран подвесной ручной однобалочный грузоподъемностью Q=2,0т пролетом L=9.0 м по ГОСТ 7413-80.

933015 45

Типовой проект 904-1-6586КЖ Альбом 5

ДАННЫЙ ПРОЕКТ ВЫПОЛНЕН В СООТВЕТСТВИИ С ДЕЙСТВУЮЩИМИ СТРОИТЕЛЬНЫМИ НОРМАМИ И ПРАВИЛАМИ ПРОЕКТИРОВАНИЯ, КОТОРЫЕ ОДНОВРЕМЕННО ПРЕДУСМАТРИВАЮТ МЕРОПРИЯТИЯ, ОБЕСПЕЧИВАЮЩИЕ ВЗРЫВНУЮ, ВЗРЫВОПОЖАРНУЮ И ПОЖАРНУЮ БЕЗОПАСНОСТЬ ПРИ СОБЛЮДЕНИИ ПРАВИЛ БЕЗОПАСНОСТИ ПРИ ЭКСПЛУАТАЦИИ ЗДАНИЯ (СООРУЖЕНИЯ). МЕРОПРИЯТИЯ ВЫПОЛНЕНЫ НА ОСНОВАНИИ ТЕХНОЛОГИЧЕСКИХ ЗАДАНИЙ И УКАЗАННЫХ В НИХ КАТЕГОРИЙ ПРОИЗВОДСТВ.

Главный инженер проекта Осташевский Г.В.
Главный инженер проекта организации, привязавшей проект
Дата

Инв №

Техник	Ванян	
Инж.	Андреева	
Вединж	Макарова	
Рук.гр	Моргунов	
Начотд	Саакьянц	
Глспец	Боярченко	
Гконтр	Луценко	
ГИП	Осташевский	

Привязан

ТП 904-1-6586-КМ

КОМПРЕССОРНАЯ СТАНЦИЯ ЗК-63А

Стадия	Лист	Листов
РП	1	

Общие данные

Госстрой СССР РОСТОВСКИЙ ПРОМСТРОЙНИИПРОЕКТ

Формат А2

Вид профиля и ГОСТ, ТУ	Марка металла и ГОСТ	Обозначение и размер профиля (мм)	№№ по порядку	Код марки металла	Код вида профиля	Код размера профиля	Количество (шт)	Длина (мм)	Масса металла по элементам констр. (т) — Подъездные пути (526235)	Рабочие площадки (526239)			Общая масса (т)	Масса потребности в металле по кварталам (заполняется изготовителем), (т) I	II	III	IV	Заполняется ВЦ
Балки двутавровые и швеллеры стальные специальные Сортамент ТУ14-2-427-80	ВСт3Гпс5 ГОСТ 380-71*	I 30м	1						3,61				3,61					
	Итого		2	12360	2488				3,61				3,61					
Двутавры стальные горячекатаные с параллельными гранями полок Сортамент ГОСТ 26020-83	ВСт3пс6-1 ТУ14-1-3023-80	I 20Б1	3							1,93			1,93					
	Итого		4	12300	2431					1,93			1,93					
Сталь горячекатаная Балки двутавровые Сортамент ГОСТ 8239-72*	ВСт3кп2 ГОСТ 380-71*	I 10	5	11240	2401					0,19			0,19					
		I 14	6	11240	2403					0,45			0,45					
	ВСт3сп5-1 ТУ14-1-3023-80	I 18	7	14460	2405					0,61			0,61					
	Итого		8							1,25			1,25					
Всего профиля			9							1,25			1,25					
Сталь горячекатаная Швеллеры Сортамент ГОСТ 8240-72*	ВСт3кп2 ГОСТ 380-71*	[10	10	11240	2614					0,27			0,27					
		[12	11	11240	2615					0,64			0,64					
	Итого		12							0,91			0,91					
Всего профиля			13							0,91			0,91					
Сталь прокатная угловая равнополочная Сортамент ГОСТ 8509-72*	ВСт3кп2 ГОСТ 380-71*	L 50×50×5	14	11240					0,03	0,06			0,09					
		L 63×63×5	15	11240					0,07				0,07					
	ВСт3пс6 ГОСТ 380-71*	L 75×75×6	16	12300						0,13			0,13					
	ВСт3пс6-1 ТУ14-1-3023-80	L 100×100×8	17	12300						0,64			0,64					
		L 160×160×10	18	12300						0,02			0,02					
	Итого		19		2120				0,1	0,85			0,95					
Всего профиля			20						0,1	0,85			0,95					
Сталь листовая горячекатаная ГОСТ 19903-74*	ВСт3кп2 ГОСТ 380-71*	δ=6	21	11240					0,04	0,04			0,08					
		δ=8	22	11240					0,31	0,12			0,43					
		δ=10	23	11240						0,17			0,17					
	ВСт3пс6-1 ТУ14-1-3023-80	δ=12	24	12300						0,02			0,02					
		δ=20	25	12300						0,07			0,07					
	Итого		26		7110				0,35	0,42			0,77					
Всего профиля			27						0,35	0,42			0,77					
Листы стальные с ромбическим и чечевичным рифлением Технические условия ГОСТ 8568-77*	ВСт3кп2 ГОСТ 380-71*	δ=6	28							4,79			4,79					
	Итого		29	11240	7152					4,79			4,79					
Швеллеры стальные гнутые равнополочные Сортамент ГОСТ 8278-83	ВСт3Гпс5 ГОСТ 380-71*	[80×50×4	30						0,11				0,11					
	Итого		31	11240	7419				0,11				0,11					
Профили гнутые замкнутые сварные квадратные, прямоугольные ТУ36-2287-80	ВСт3сп5 ГОСТ 380-71*	□ 160×160×7	32							0,29			0,29					
	Итого		33	14460	7892					0,29			0,29					
Итого масса металла			34						4,17	10,44			14,61					
Лестницы лист 4			35										1,81					
Всего масса металла			36										16,42					
Площадь поверхности			37						138,75	418,59								

Типовой проект 904-1-65.86.КЖ Альбом 5

Взам. инв. № | Подпись и дата | Инв. № подл.

46

933015

Привязан

Инв. №

Инж.	Андреева		
Ведущ.	Макарова		
Рук. гр.	Моргунов		
Нач. отд.	Саакьянц		
Гл. спец.	Бондренко		
Н. контр.	Луценко		
ГИП	Осташевский		

ТП 904-I-65.86-КМ

КОМПРЕССОРНАЯ СТАНЦИЯ ЗК-63А

Стадия	Лист	Листов
РП	2	

Техническая спецификация металла на объект. (Начало)

Госстрой СССР РОСТОВСКИЙ ПРОМСТРОЙНИИПРОЕКТ

Формат А2

Техническая спецификация металла на объект (окончание)

Вид профиля и ГОСТ, ТУ	Марка металла и ГОСТ	Обозначение и размер профиля (мм)	№№ по порядку	Код: марки металла	Код: вида профиля	Код: размера профиля	Количество (шт)	Длина (мм)	Масса металла по элементам констр., т: Подвесной путь (код элемента конструк. 526235)	Рабочие площадки (526233)			Общая масса (т)	Масса потребности металла по кварталам (заполняется изготовителем), (т): I	II	III	IV	Заполняется ВЦ
В том числе по маркам	ВСт3Гпс5		38										3,72					
	ВСт3сп5		39										0,29					
	ВСт3сп5-1		40										0,61					
	ВСт3пс6		41										0,18					
	ВСт3пс6-1		42										2,68					
	ВСт3кп2		43										8,99					
Масса поставки элементов по кварталам, т (заполняется заказчиком)		I																
		II																
		III																
		IV																

Ведомость металлоконструкций по видам профилей

Наименование конструкции по номенклатуре прейскуранта № 01 09	Позиции по прейск. № 01.22	№ п п	Код конструкций	Масса конструкции т: Всего стали повыш. и высокопроч.	Широкополочные двутавры	Балки и швеллер	Крупносортная сталь	Среднесортная сталь	Мелкосортная сталь	Толстолистовая сталь	Универсальная сталь	Тонколистовая сталь	Гнутые и гнуто-сварные	Трубы	Прочие	Всего	Количество шт	Серия типовых конструкций
Конструкции типовые																		
Лестницы, площадки, ограждения																		
МАХФ 60-12.8	02-205	1	526242 0225														3	1450.3-3 вып.1 часть1
МАХФ 60-30.8	02-250	2	526242 0231														1	
МАХРБ 60-30.8	02-230	3	526242 0171														1	
СХ34	312-2	4	526242 0000														1	1450.3-3 вып.1 часть2
СХ40	312-2	5	526242 0000														1	
СХ52	312-2	6	526242 0000														1	
ПМХРБ 12.10	02-398	7	526243 0148														1	
ПМХРБ 15.10	02-301	8	526243 0151														2	
ПМХРБ 30.10	02-313	9	526243 0163														3	
ОГПМХ 60-10.12	02-299	10	526244 0161				0,35		0,10	0,13			1,03			1,63	3	
ОГПМХ 60-10.12	02-300	11	526244 0162														3	
ОГПМХ 60-10.30	02-303	12	526244 0131														2	
ОГПМХ 60-10.30	02-306	13	526244 0132														2	
ОГПМХ 35-10.9	02-475	14	526244 0201														6	
ОГПМХ 35-10.18	02-472	15	526244 0205														6	
ОГПМХ 35-10.24	02-474	16	526244 0206														1	
ОГПМХ 35-10.30	02-475	17	526244 0207														5	
ОГПМХ 35-10.42	02-476	18	526244 0209														2	
ОГПМХ 35-10.54	02-479	19	526244 0211														3	
ОГС 18.4	312-7	20	526244 0303														1	
ОГС 30.4	312-7	21	526244 0305														1	
Настил типа „Батайск"																		
РН2	02-530	22	526240 0000														9	
РН6	02-534	23	526240 0000									0,19			0,05	0,24	40	
РН11	02-533	24	526240 0000														2	
Конструкции нетиповые																		
Подвесной путь	18	25	526235 0165			3,72	0,10			0,36			0,11			4,33		
Рабочие площадки	30-28	26	526233 0001		1,99	2,22	0,88			5,37			0,30			10,87		
Итого		27			1,99	5,94	1,33		0,10	5,86		0,19	1,44		0,05	17,07		

Типовой проект ТП904-1-65.86 -КМ Альбом 5

Согласовано

Взам. инв. №

Подпись и дата

Инв. № подл.

47

Привязан

Инв №

9330/5

Инж.	Андреева		
Вединж	Макарова		
Рук. гр	Моргунов		
Нач отд	Саакьянц		
Гл спец	Боярченко		
Н контр	Луценко		
ГИП	Осташевский		

ТП 904-1-65.86 КМ

КОМПРЕССОРНАЯ СТАНЦИЯ ЗК-63А

Стадия	Лист	Листов
РП	3	

Техническая спецификация металла на объект. (Окончание)

Госстрой СССР РОСТОВСКИЙ ПРОМСТРОЙНИИПРОЕКТ

Формат А2

Вид профиля и ГОСТ ТУ	Марка металла и ГОСТ	Обозначение и размер профиля (мм)	№№ по порядку	Код: марки металла	Код: вида профиля	Код: размера профиля	Количество (шт)	Длина (мм)	Масса металла по элементам констр., т: Лестницы (526242)	Площадки (526243)	Ограждения (526244)		Общая масса (т)	Масса потребности в металле по кварталам (заполняется изготовителем), (т): I	II	III	IV	Заполняется ВЦ
Сталь прокатная угловая равнополочная ГОСТ 8509-72	ВСт3кп2 ГОСТ 380-71*	L25×25×3	1								0,09		0,09					
		L75×75×6	2						0,03	0,07			0,10					
		L80×80×5	3						0,15				0,15					
	Итого		4	11240	2120				0,18	0,07	0,09		0,34					
Всего профиля			5						0,18	0,07	0,09		0,34					
Сталь листовая холоднокатаная Сортамент ГОСТ 19904-74*	ВСТ3кп2 ГОСТ380-71*	δ=2	6						0,02	0,16			0,18					
		δ=4	7							0,02			0,02					
		δ=6	8						0,02				0,02					
	Итого		9	11240	7120				0,04	0,18			0,22					
Всего профиля			10						0,04	0,18			0,22					
Листы стальные с ромбическим и чечевичным рифлением технические условия ГОСТ 8568-77*	ВСт3кп2 ГОСТ380-71*	δ=4	11						0,10				0,10					
	Итого		12	11240	7152				0,10				0,10					
Проволока из углеродистой конструкционной стали технические условия ГОСТ17305-71*	ВСт3кп2 ГОСТ380-71*	⌀5	13						0,01	0,04			0,05					
	Итого		14	11240	1111				0,02	0,04			0,06					
Сталь горячекатаная круглая Сортамент ГОСТ 2590-71*	ВСт3кп2 ГОСТ380 71*	⌀18	15						0,04				0,04					
	Итого		16	11240	1111				0,04				0,04					
Полоса стальная горячекатаная Сортамент ГОСТ 103-76	ВСт3кп2 ГОСТ380 71*	-4×40	17								0,06		0,06					
	Итого		18	11240	1311						0,06		0,06					
Швеллеры стальные гнутые равнополочные Сортамент ГОСТ 8278-83	ВСт3кп2 ГОСТ380-71*	[160×50×4	19		7428					0,20			0,20					
		[180×50×4	20		7430				0,20				0,20					
	Итого		21	11240					0,20	0,20			0,40					
Всего профиля			22						0,20	0,20			0,40					
Швеллеры стальные гнутые неравнополочные Сортамент ГОСТ 8281-80	ВСТ3кп2 ГОСТ380-71*	L50×40×12×2,5	23		7319						0,35		0,35					
	Итого		24	11240							0,35		0,35					
Уголки стальные гнутые неравнополочные Сортамент ГОСТ19772-74	ВСТ3кп2 ГОСТ380 71*	L 32×25×2,5	25							0,02			0,02					
	Итого		26	11240	7582					0,02			0,02					
Профиль гнутый ЧМТУ-130-70	ВСТ3кп2 ГОСТ380 71*	90×30×25×3	27								0,23		0,23					
	Итого		28	11240							0,23		0,23					
Итого масса металла			29						0,57	0,51	0,73		1,81					
Всего масса металла			30										1,81					
Площадь поверхности			31						30,84	38,96	65,70							
В том числе по маркам	ВСТ3кп2		32										1,81					
Масса поставки элементов по кварталам, т (заполняется заказчиком)		I																
		II																
		III																
		IV																

Типовой проект ТП 904-1-65.86 КМ Альбом 5

Взам. инв. №

Подпись и дата

Инв. № подл.

48

Привязан

Инв №

933015

Инж.	Андреева		
Вединж	Макарова		
Рук. гр	Моргунов		
Начотд	Саакьянц		
Гл спец	Боярченко		
Нконтр	Луценко		
ГИП	Остаповский		

ТП 904-I-65.86 КМ

КОМПРЕССОРНАЯ СТАНЦИЯ 3К-63А

Стадия	Лист	Листов
РП	4	

Техническая спецификация металла на лестницы.

Госстрой СССР РОСТОВСКИЙ ПРОМСТРОЙНИИПРОЕКТ

Типовой проект ТП 904-1-65.86КМ Альбом 5

Схема расположения подвесных путей

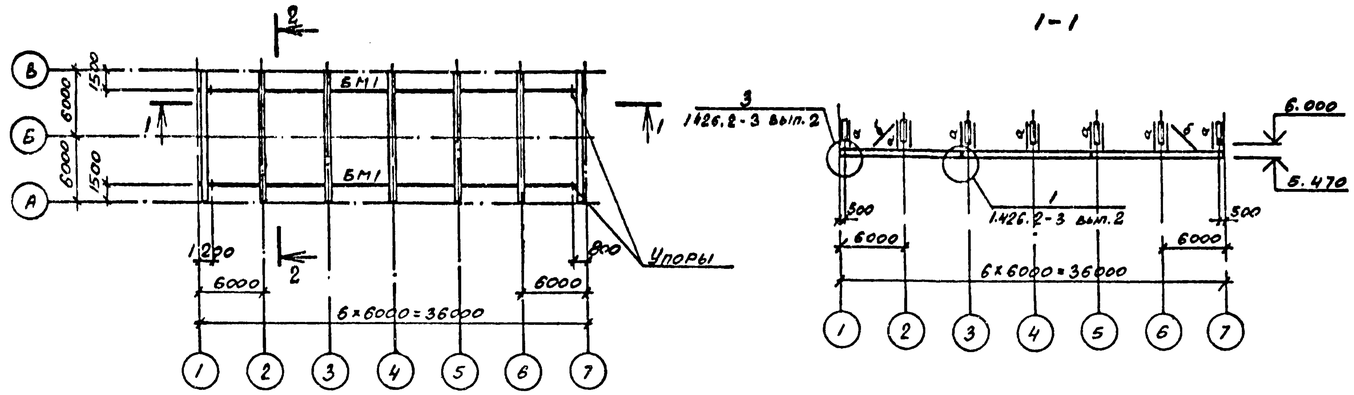

Схема расположения балок площадки на отметке 0.000

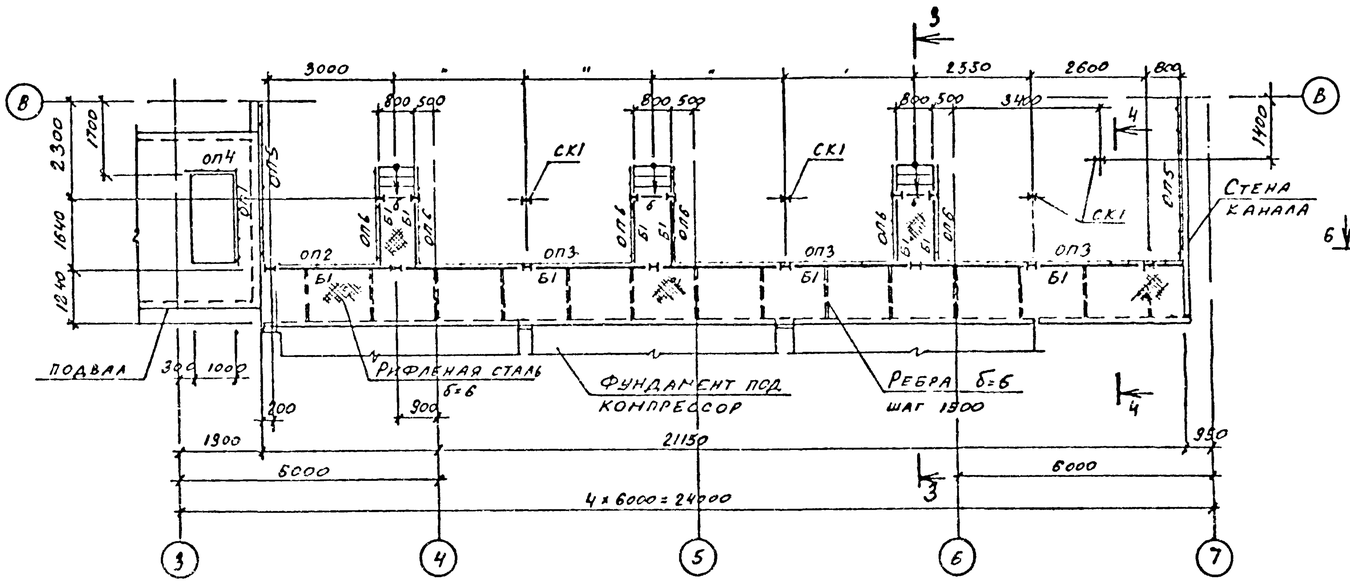

Ведомость элементов

Марка	Сечение: эскиз	Поз	Состав	Опорные усилия: M, тсм	N, тс	Q, тс	Группа констр	Марка металла	Примечание
БМ1	I		I 30М			5.7	2	ВСт3Гпс5	
а	][236		2[80×50×4		6.0		2	ВСт3Гпс5	
б	L		L63×63×5				4	ВСт3кп2	по гибкости
Б1	[		[10			0.5	4	ВСт3кп2	
СК1	I		I 10				4	ВСт3кп2	конструктивно
Л1	Смотрите таблицу								
ОЛ1									
ОЛ2									
ОП1									
ОП2									
ОП3									
ОП4									
ОП5									
ОП6									

6-6

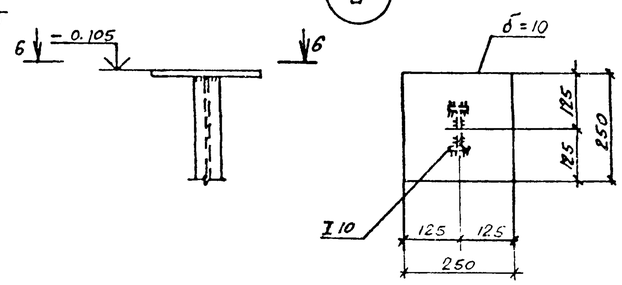

Таблица 1

Условная марка	Марка элемента по серии 1.450.3-3
Л1	МЛХ Ф 60-12.8
ОЛ1	ОГлМЛХ60-10.12
ОЛ2	ОГлМЛХ60-10.12
ОП1	ОГПМХЭ5-10.24
ОП2	ОГПМХЭ5-10.30
ОП3	ОГПМХЭ5-10.54
ОП4	ОГПМХЭ5-10.9
ОП5	ОГПМХЭ5-10.42
ОП6	ОГПМХЭ5-10.18

1. Нормативная нагрузка на площадку на отметке 0.000 $q^н$=0.4 кПа.
2. Конструкции сварные. Сварку элементов подвесных путей производить электродами Э42А, остальных конструкций электродами Э42 по ГОСТ 9467-75.
3. Сварка ручная дуговая $h_ш$=6 мм.

2-2

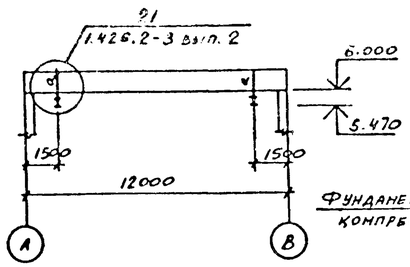

3-3

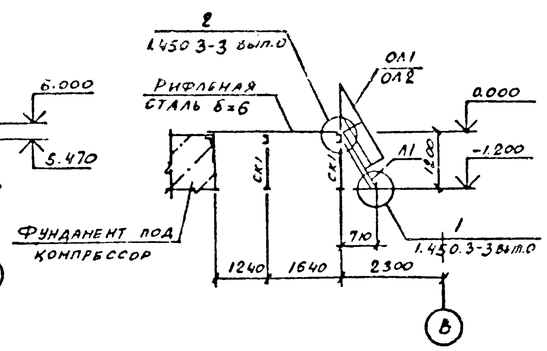

4-4

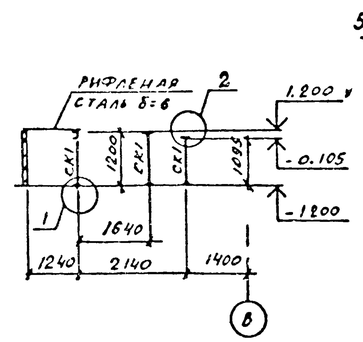

5-5

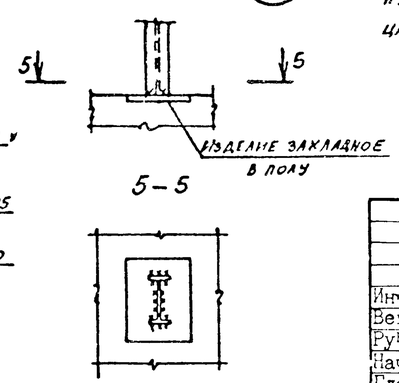

Гривязан

Инв №

9330/5

Инж.	Андреева		
Веднж	Макарова		
Рук.гр	Моргунов		
Начотд	Саакьянц		
Глспец	Боярченко		
Нконтр	Луценко		
ГИП	Осташевский		

ТП 904-I-65.86КМ

КОМПРЕССОРНАЯ СТАНЦИЯ ЗК-63А

Стадия	Лист	Листов
РП	5	

Схемы расположения подвесных путей и площадки на отметке 0.000.

Госстрой СССР РОСТОВСКИЙ ПРОМСТРОЙНИИПРОЕКТ

Формат А2

Инв № подл | Подпись и дата | Взам инв №

Типовой проект ТП 904-1-6586-КМ Альбом 5

Схема расположения элементов перекрытия вокруг компрессора

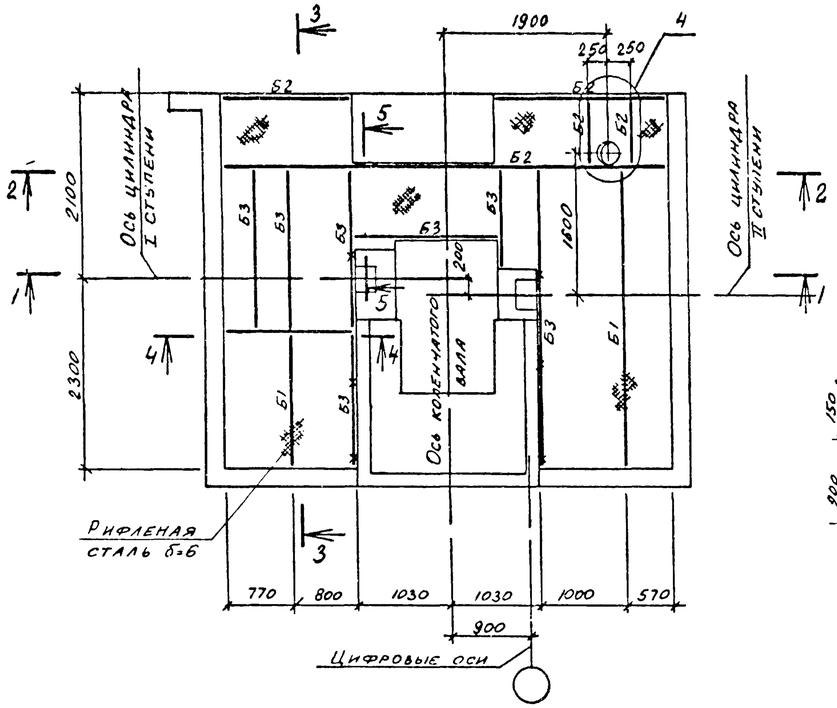

1-1

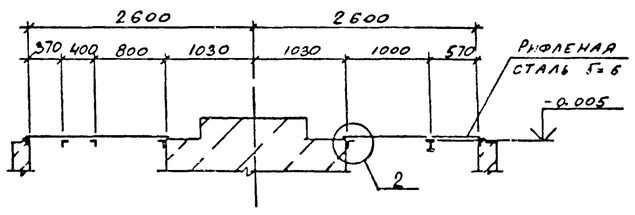

2-2

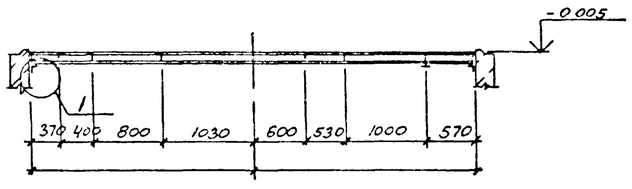

3-3

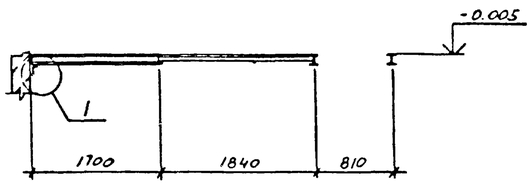

4-4

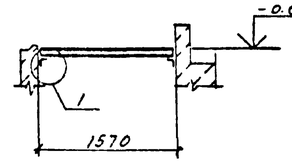

5-5

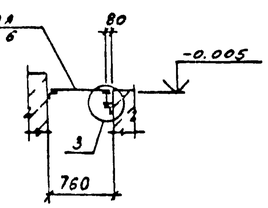

1

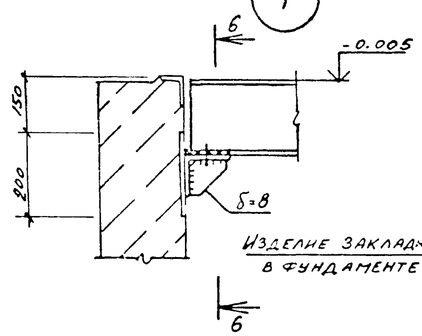

6-6

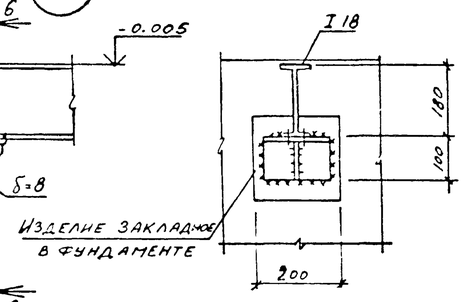

2

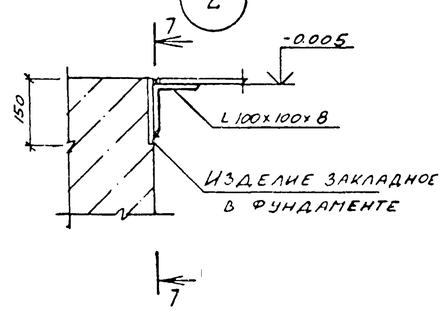

7-7

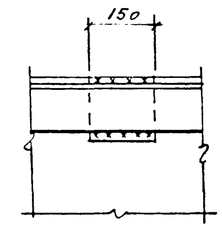

3

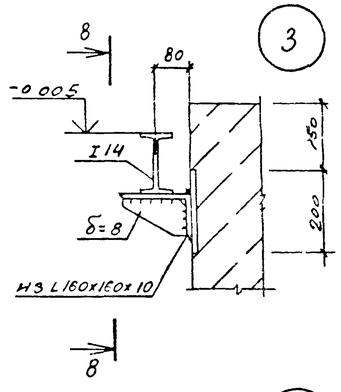

8-8

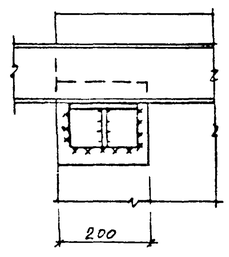

4

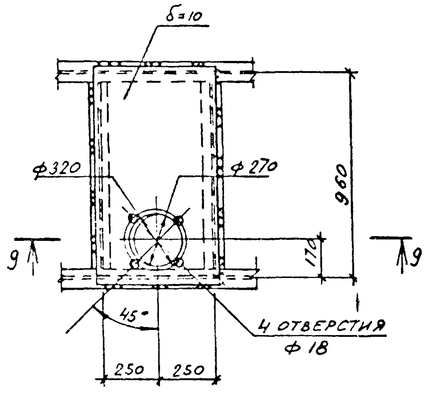

9-9

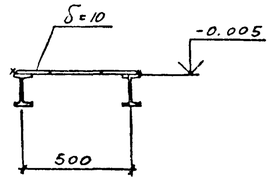

Ведомость элементов

	Сечение: эскиз	Сечение: поз	Сечение: состав	Опорные усилия: M, тсм	Опорные усилия: N, тс	Опорные усилия: Q, тс	Группа констр	Марка металла	Примечание
Б1	I		I 18			0.9	4	ВСт3сп5-1	
Б2	I		I 14			1.1	4	ВСт3кп2	
Б3	L		L100x100x8				4	ВСт3пс6-1	конструктивно

1. Нормативная нагрузка на перекрытие $q^н$=05 кПа
2. Перекрытие вокруг компрессора выполнить из металлических щитов массой не более 50 кг
3. Конструкции сварные. Сварку производить электродами Э42, ГОСТ 9467-76.
4. Сварка ручная, дуговая $h_ш$=4 мм.
5. Условным знаком x обозначены места крепления элемента Б3 к изделиям закладным в фундаменте

50

Привязан

Инв №

9330/5

Инж.	Андреева		
Вединж	Макарова		
Рук.гр	Моргунов		
Начотд	Саакьянц		
Глспец	Боярченко		
Н.контр	Луценко		
ГИП	Осташевский		

ТП 904-I-6586-КМ

КОМПРЕССОРНАЯ СТАНЦИЯ ЗК-63А

Стадия	Лист	Листов
РП	6	

Схема расположения элементов перекрытия вокруг компрессора

Госстрой СССР РОСТОВСКИЙ ПРОМСТРОЙНИИПРОЕКТ

Согласовано

Взам инв №

Подпись и дата

Инв № подл

Формат А2

Типовой проект ТП904-1-65.86КМ Альбом 5

Схема расположения балок на отметке 4.300

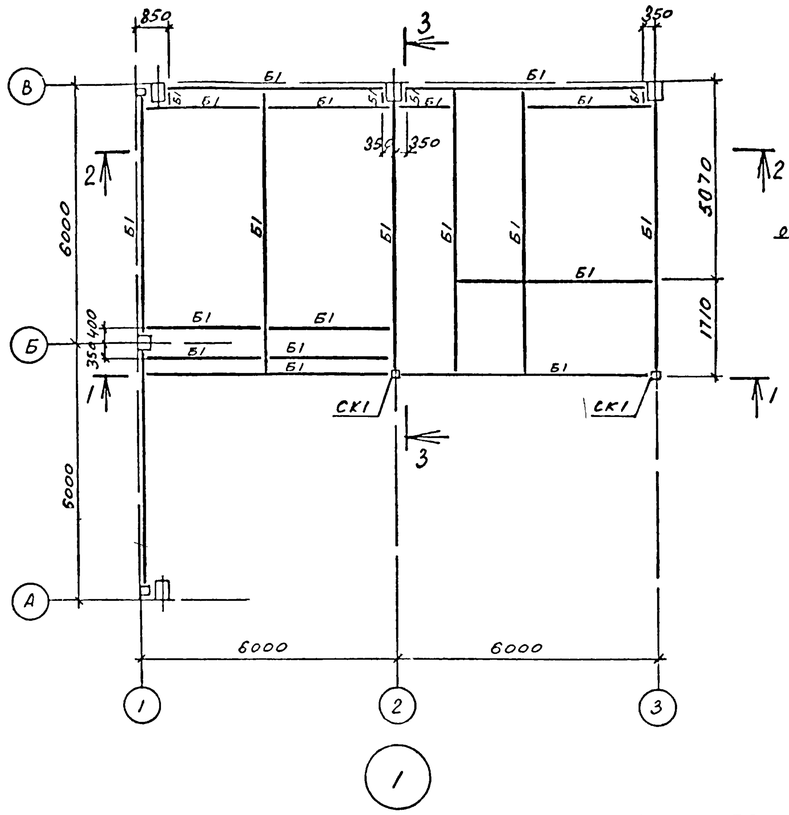

1

1–1

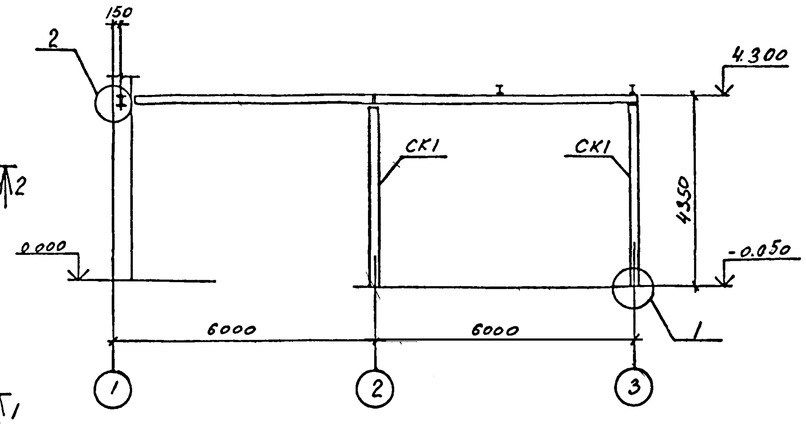

2–2

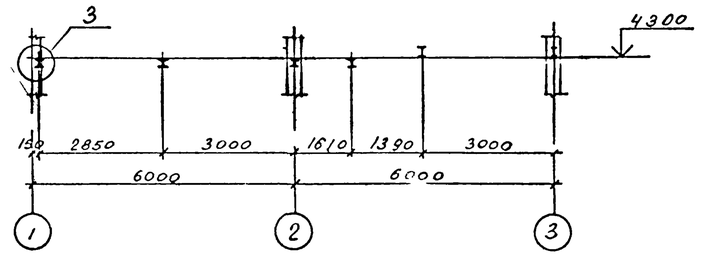

2

3–3

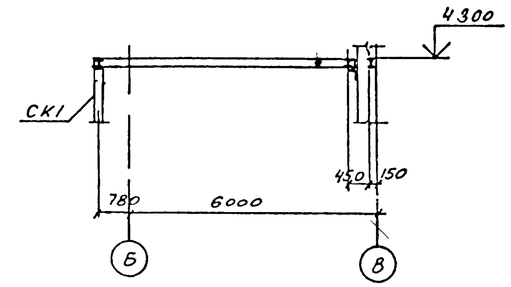

4–4

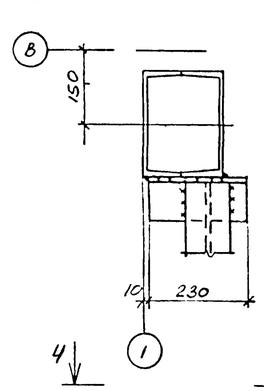

6–6

3

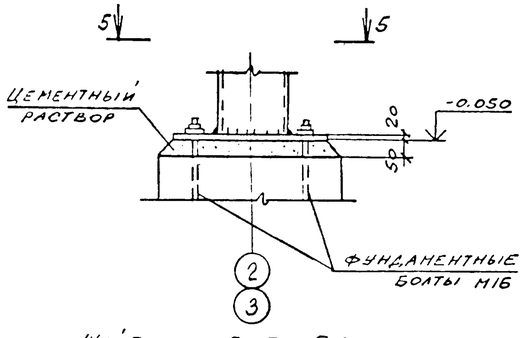

5–5

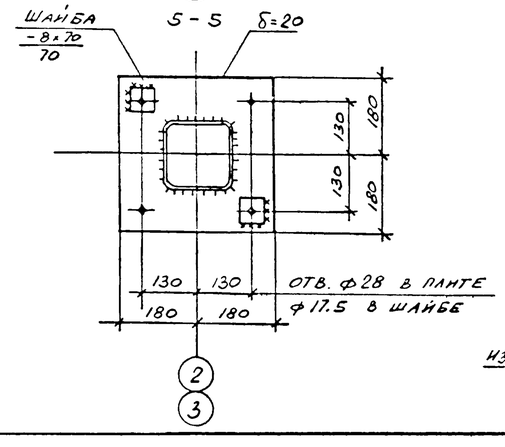

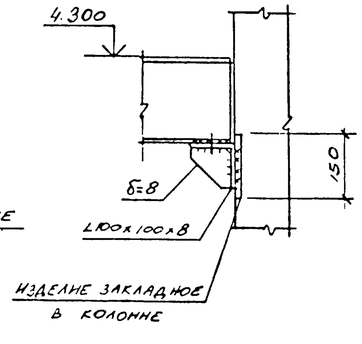

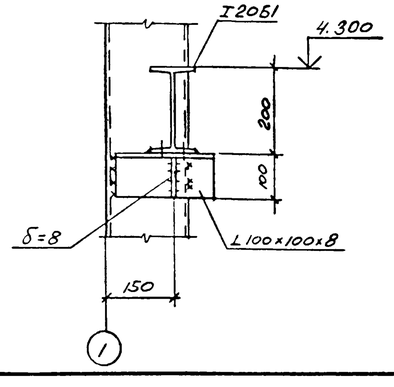

Ведомость элементов

Марка	Сечение: эскиз	Сечение: поз	Сечение: состав	Опорные усилия: M, тсм	Опорные усилия: N, тс	Опорные усилия: Q, тс	Группа констр	Марка металла	Примечание
Б1	I		I20Б1			2.87	4	ВСт3пс6-1	
СК1	□		□160×160×7		5.4		4	ВСт3сп5	

1. Конструкции сварные. Сварку производить электродами Э42 по ГОСТ 9467-75.
2. Сварка ручная дуговая $h_ш = 6$ мм.

51

Привязан

Инв №

9330/5

Инж.	Андреева		
Вединж.	Макарова		
Рук.гр	Моргунов		
Начотд	Саакьянц		
Глспец	Боярченко		
Нконтр	Луценко		
ГИП	Осташевский		

ТП 904-I-65.86-КМ

КОМПРЕССОРНАЯ СТАНЦИЯ ЗК-63А

Стадия	Лист	Листов
РП	7	

Схема расположения балок перекрытия на отметке 4.300

Госстрой СССР РОСТОВСКИЙ ПРОМСТРОЙНИИПРОЕКТ

Согласовано

Инв № подл | Подпись и дата | Взам инв №

Формат А2

Типовой проект ТП 904-1-65.86КМ Альбом 5

Схема расположения балок площадок на отметке 3.000

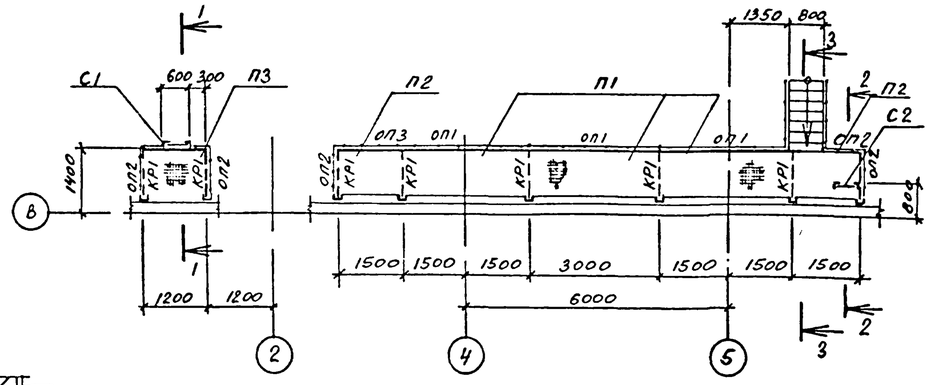

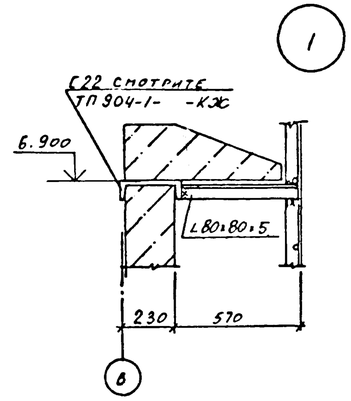

1 — 1

2 — 2

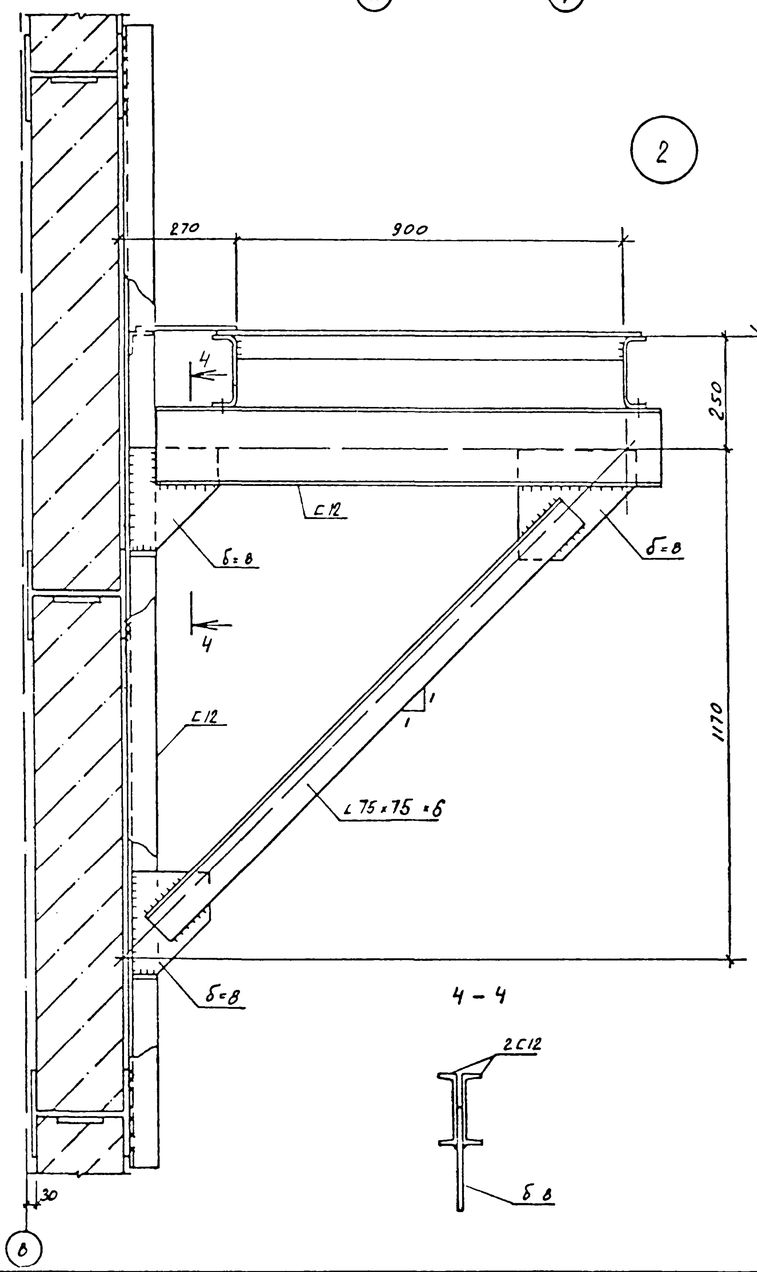

4 — 4

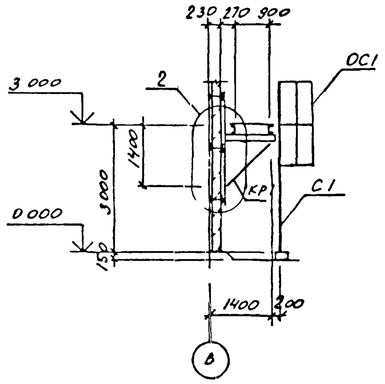

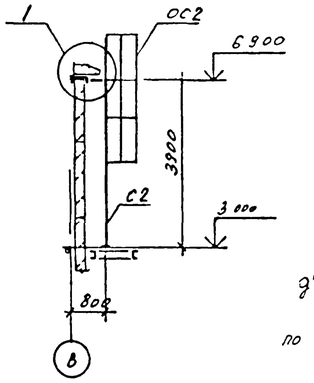

3 — 3

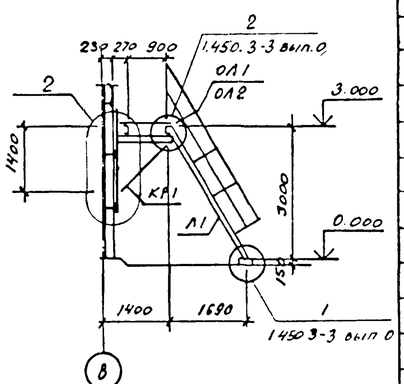

1. Нормативная нагрузка на площадку на отметке 3.000 $q^н = 0.25$ кПа.
2. Конструкции сварные. Сварку производить электродами Э42 по ГОСТ 9467-75.
3. Сварка ручная дуговая $h_ш = 4$ мм

Ведомость элементов

Марка	Сечение: эскиз	Сечение: поз	Сечение: состав	Опорные усилия: M, тс м	Опорные усилия: N, тс	Опорные усилия: Q, тс	Группа констр.	Марка металла	Примечание
КР1		1	С12			0.5	4	ВСт3кп2	
		2	L 75×75×6				4	ВСт3пс6-1	по гибкости
ОП3	Смотрите таблицу 1								
П1									
П2									
Л1									
С1									
С2									
ОП1									
ОП2									
ОЛ1									
ОЛ2									
ОС1									
ОС2									
П3									

Таблица 1

Условная марка	Марка элемента по серии 1.450.3-3 вып.1
П1	ПМХРБ-30.10
П2	ПМХРБ-15.10
П3	ПМХРБ-12.10
Л1	МАХРБ60-30.8
С1	СХ-40
С2	СХ-52
ОС1	ОГС18.4
ОС2	ОГС30.4
ОП1	ОГПМХ95-10.30
ОП2	ОГПМХ95-10.9
ОП3	ОГПМХ95-10.15
ОЛ1	ОГлМАХ60-10.30
ОЛ2	ОГлМАХ60-10.30

Привязан

Инв №

93.30.15

Инж.	Андреева		
Вединж	Макарова		
Рук.гр	Моргунов		
Нач.отд	Саакьянц		
Глспец	Боярченко		
Нконтр	Луценко		
ГИП	Осташевский		

ТП 904-I-65.86-КМ

КОМПРЕССОРНАЯ СТАНЦИЯ ЗК-63А

Стадия	Лист	Листов
РП	8	

Схема расположения площадок на отметке 3.000.

Госстрой СССР РОСТОВСКИЙ ПРОМСТРОЙНИИПРОЕКТ

Согласовано

Взам инв № | Подпись и дата | Инв № подл

Формат А2

Схема расположения кронштейнов по оси В и опор на отметке 1.380

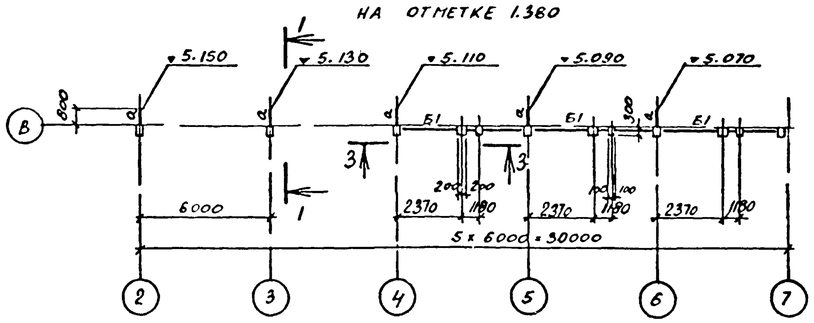

1-1

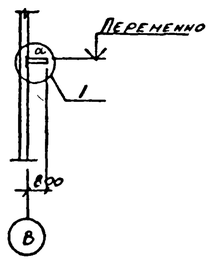

2-2

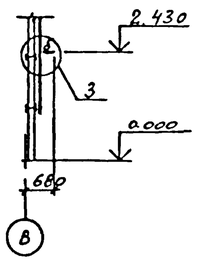

Схема расположения кронштейнов

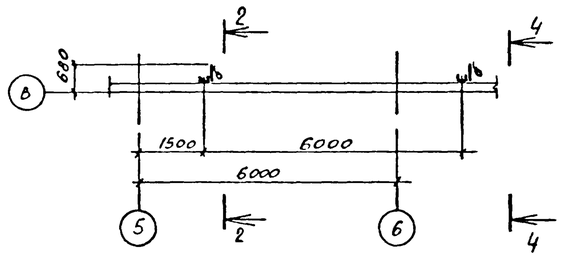

3-3

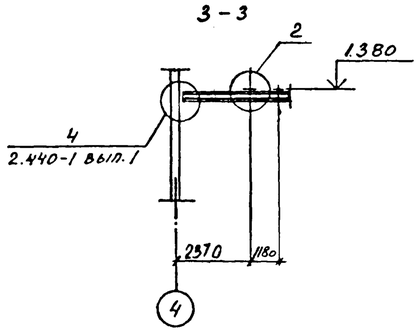

4-4

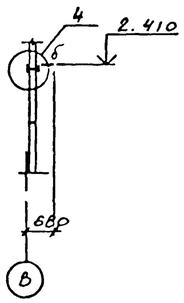

1

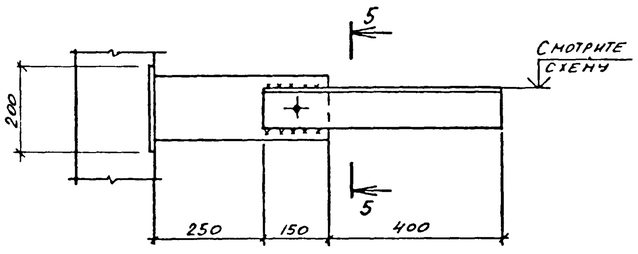

5-5

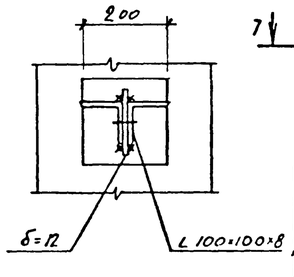

2

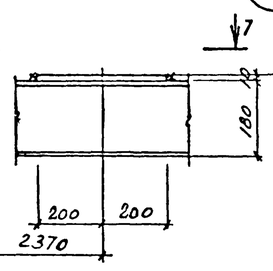

3

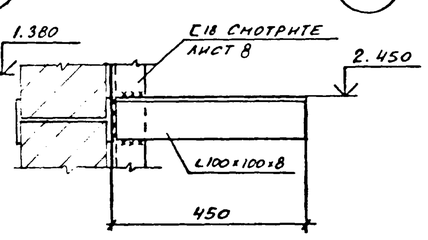

4

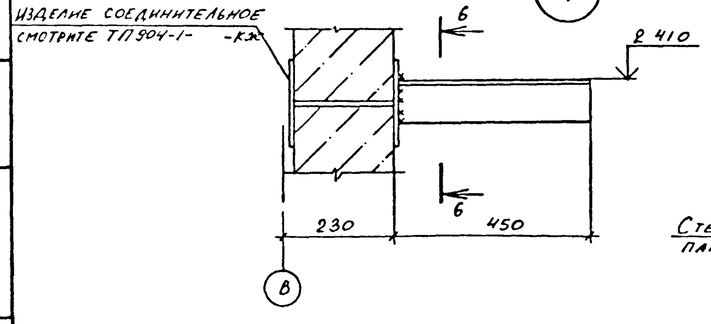

6-6

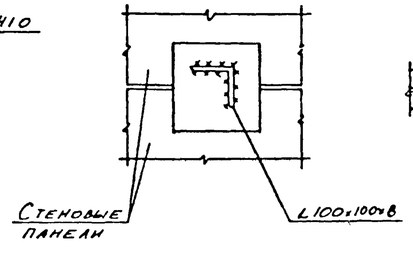

7-7

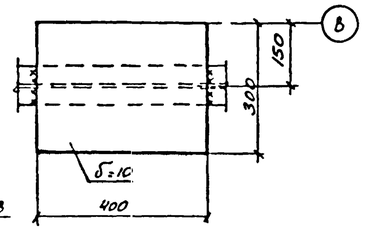

ВЕДОМОСТЬ ЭЛЕМЕНТОВ

МАРКА	СЕЧЕНИЕ: ЭСКИЗ	СЕЧЕНИЕ: ПОЗ	СЕЧЕНИЕ: СОСТАВ	ОПОРНЫЕ УСИЛИЯ: M, ТСМ	ОПОРНЫЕ УСИЛИЯ: N, ТС	ОПОРНЫЕ УСИЛИЯ: Q, ТС	ГРУППА КОНСТР	МАРКА МЕТАЛЛА	ПРИМЕЧАНИЕ
Б1	I		I 18			1.0	4	ВСт3пс5-1	
а	⊥		2L100×100×8		2.0		4	ВСт3пс6-1	
б	L		L 100×100×8				4	ВСт3пс6-1	конструктивно

1. Конструкции сварные. Сварку производить электродами Э42 по ГОСТ 9467-75.
2. Сварка ручная дуговая $h_ш = 6$ мм.

Типовой проект ТП 904-1-65.86КМ Альбом 5

Согласовано

Взамен инв №

Подпись и дата

Инв № подл

53

Привязан

Инв № 9330/5

Инж.	Андреева		
Бедин.	Макарова		
Рук. гр	Моргунов		
Начотд	Саакьянц		
Глспец	Бодрченко		
Нконтр	Луценко		
ГИП	Осташевский		

ТП 904-I-65.86 -КМ

КОМПРЕССОРНАЯ СТАНЦИЯ ЗК-63А

Стадия	Лист	Листов
РП	9	

Схемы расположения кронштейнов по оси В и опор на отметке I.380.

Госстрой СССР РОСТОВСКИЙ ПРОМСТРОЙНИИПРОЕКТ

Форма 4а

Типовой проект ТП 904-1-65.86 КМ Альбом 5

Схема расположения балок площадки на отметке 2.400

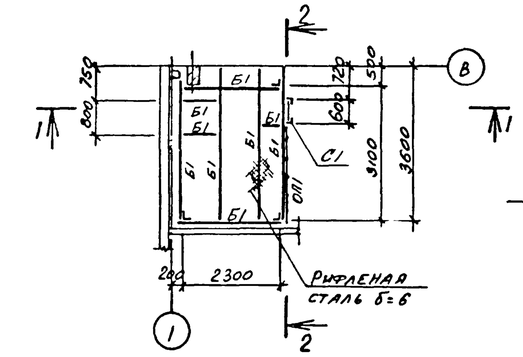

1-1

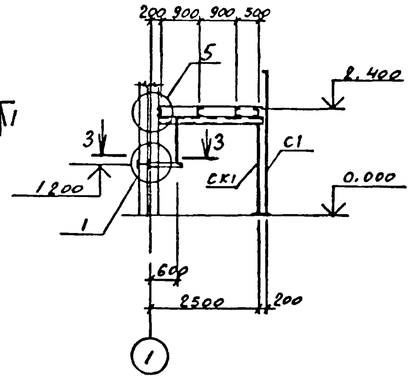

2-2

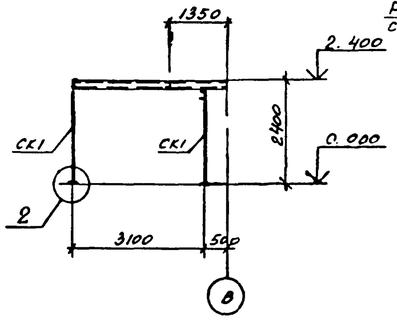

3-3

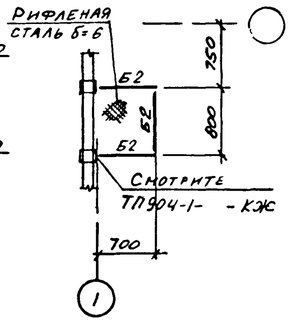

Схема расположения кронштейнов на отметках -2.500 и -2.000

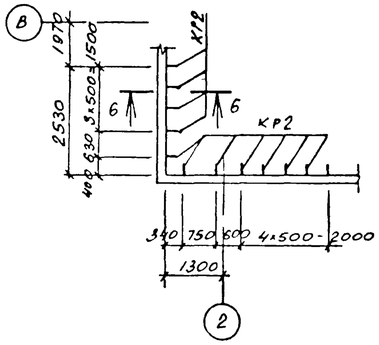

Схема расположения кронштейнов на отметке 4.600

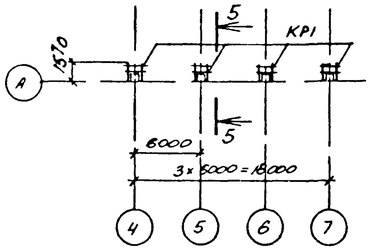

Схема расположения лестницы на отметке 0.000

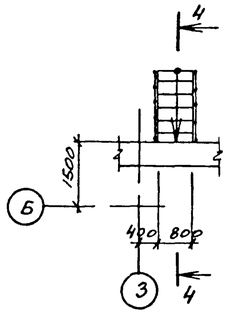

4-4

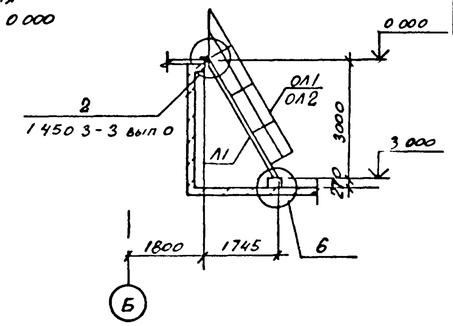

5-5

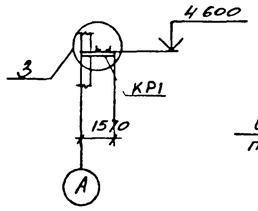

6-6

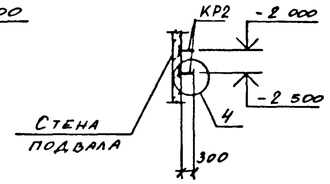

7-7

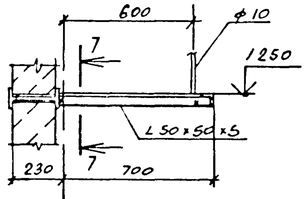

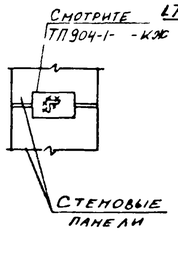

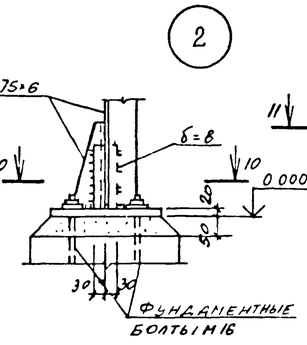

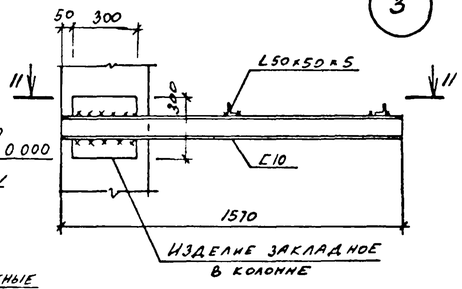

8-8

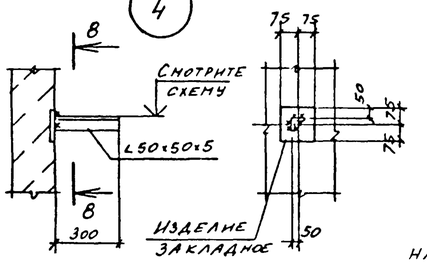

9-9

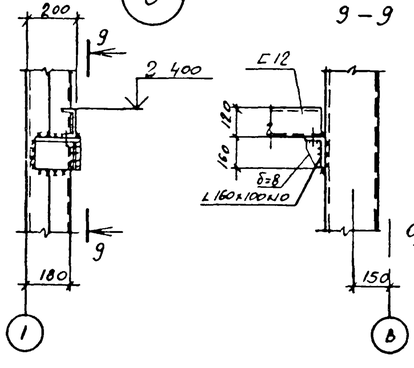

10-10

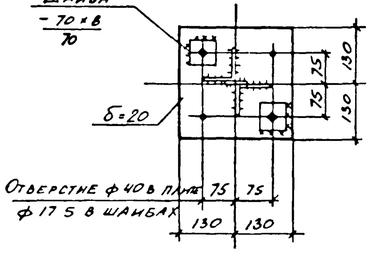

11-11

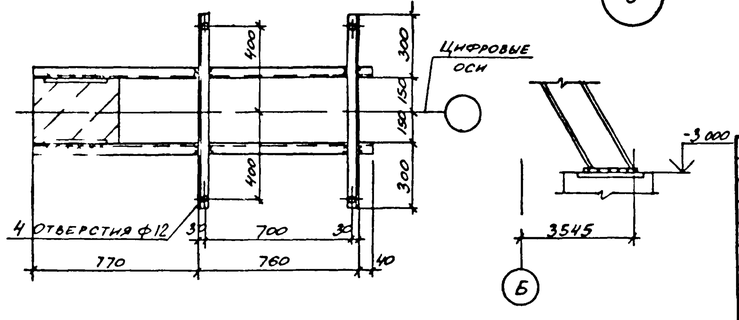

Таблица 1

Условная марка	Марка элемента по серии 1.450.3-3
А1	МАХФ 60-30.8
С1	СХ-34
ОЛ1	ОГлМАХ60-10.30
ОЛ2	ОГлМАХ60-10.30
ОП1	ОГПМХ3б-10.30

1. Нагрузка на кронштейны по оси А – $N^н$=1.5 кН, на кронштейны в подвале $N^н$=0.5 кН.
2. Конструкции сварные. Сварку производить электродами Э42 по ГОСТ 9467-75
3. Сварка ручная дуговая $h_ш$=4 мм

Ведомость элементов

Марка	Сечение: эскиз	Поз	Состав	Опорные усилия: M, тс м	N, тс	Q, тс	Группа констр	Марка металла	Примечание
Б1	[		С12			0.8	4	ВСт3кп2	
Б2	L		L50×50×5				4	ВСт3кп2	Конструктивно
СК1	L		L75×75×6		0.7		4	ВСт3пс6	
КР1	2 / 1	1	С10		0.2		4	ВСт3кп2	
		2	L50×50×5*				4	ВСт3кп2	
КР2	L		L50×50×5		0.05		4	ВСт3кп2	
А1	Смотрите таблицу 1								
С1									
ОЛ1									
ОЛ2									
ОП1									

54

Привязан

Инв №

9.330.1.5

Инж.	Андреева		
Вединж	Макарова		
Рук.гр	Моргунов		
Начотд	Саакьянц		
Глспец	Боярченко		
Нконтр	Луценко		
ГИП	Осташевский		

ТП 904-I-65.86-КМ

КОМПРЕССОРНАЯ СТАНЦИЯ ЗК-63А

Стадия	Лист	Листов
РП	10	

Схемы расположения площадки на отметке 2.400, кронштейнов и лестницы.

Госстрой СССР РОСТОВСКИЙ ПРОМСТРОЙНИИПРОЕКТ

Формат А2

Инв № подл | Подпись и дата | Взам инв №

Общие указания.

1. Данный комплект рабочих чертежей отопления, вентиляции и производственного пароснабжения разработан на основании технической документации, оговоренной в общих указаниях на листе 2 ТП 904-I- -АР.

2. Проект разработан с учётом следующих требований основных действующих норм и правил: СНиПII-33-75, СН245-71, ГОСТI2.I.000-76, ГОСТI2.I.004-76, ГОСТI2.I.005-76, ГОСТI2.4.02I-75, серии А3-776.

3. Проект разработан для климатического района с расчётной температурой холодного периода -30°С, тёплого +22°С.

4. Теплоноситель для систем отопления-перегретая вода с температурой I50 - 70°С.

5. Для производственных нужд в качестве теплоносителя, принят насыщенный пар высокого давления, редуцируемый на вводе до 4 ата. Конденсат не возвращается, используется для нагрева воды.

6. Теплоснабжение предусматривается от теплосети промпредприятия.

7. Узлы управления теплофикационной воды и пара разработаны в соответствии с типовыми проектными решениями по серии 903-04-I3 и расположены в насосной.

Отопление и производственное пароснабжение.

I. Отопление машинного зала осуществляется за счёт производственных тепловыделений и воздушно-отопительными агрегатами, включаемых автоматически от датчика температуры для поддержания в машзале температуры I9°С в рабочее и 5°С в нерабочее время.

2. Отопление вспомогательных помещений и помещения КРУ-регистрами из сварных труб. Запорно-регулирующая арматура для регистров, установленных в помещениях оператора и КРУ. вынесена за пределы этих помещений.

3. В помещении регенерации фильтров у нагревательных приборов устанавливаются ограждающие экраны.

4. Трубопроводы систем отопления и производственного пароснабжения монтируются из стальных обыкновенных водогазопроводных труб по ГОСТ3262-75. После монтажа трубопроводы и нагревательные приборы окрашиваются краской БТ-577 в два слоя по грунту ПФ-020 в один слой.

5. Трубопроводы узлов управления I и 2 изолируются пухшнуром из минеральной ваты в оплётке из хлопчатобумажной ткани толщиной 35 мм и покрываются лакостеклотканью по рубероиду.

6. Вентиль I5кч892п3 Ду25 устанавливаемый в соответствии с типовой серией 5.903-I для агрегатов системы AI, подключается по чертежам проекта автоматизации.

7. Кронштейны для крепления узлов управления I, 2 и отопительных агрегатов разработаны на чертежах марки "КМ".

8. Суммарная потеря напора в системе отопления и теплоснабжения-6000Па.

Вентиляция.

I. Монтаж систем вентиляции производится в соответствии со СНиПIII-28-75. Круглые и прямоугольные воздуховоды выполняются по номенклатуре Минмонтажспецстроя СССР ВСН353-75.

2. Установка крышных вентиляторов выполняется по серии I.469-7.2.

3. На схемах схемах воздуховодов указаны отметки осей круглых воздуховодов и отметки низа прямоугольных воздуховодов.

4. Воздуховоды системы В2 изготавливаются из кровельной чёрной стали, а воздуховоды системы ВЕI-из оцинкованной стали.

5 Воздуховоды из чёрной стали, после изготовления, покрываются внутри и снаружи эмалью ПФ-II5. по грунту ПФ-020 в один слой. Вторая окраска наружной поверхности воздуховодов выполняется после их монтажа.

6. Участок воздуховода системы В2, проложенный через помещение машинного зала, оштукатуривается асбестоцементным раствором толщиной 25мм по металлической сетке.

7. Опознавательная окраска воздуховодов и трубопроводов выполняется в соответствии ГОСТI4202-69.

Указания по привязке проекта.

При привязке типового проекта к конкретным условиям промплощадки необходимо :

I. Уточнить присоединения внутренних сетей теплоснабжения к внешним; (узлы управления I и 2).

2. Уточнить необходимость установки редукционного клапана на вводе пара; (узел управления 2).

3. Исходя из климатических условий района строительства, проверить соответствие сопротивления теплопередаче ограждающих конструкций нормативным требованиям и, при необходимости, уточнить принятые решения по ограждающим конструкциям, а так же количество и тип приборов отопления и вентиляционных устройств.

ОСНОВНЫЕ ПОКАЗАТЕЛИ ПО ЧЕРТЕЖАМ ОТОПЛЕНИЯ И ВЕНТИЛЯЦИИ

Наименование здания (сооружения), помещения	Объем м3	Периоды года при t н, °С	Расход тепла, Вт: На отопление	На вентиляцию	На горячее водоснабжение	Общий	Расход пара кг/ч	Установленн. мощн. эл. двигат. квт.
Компрессорная станция ЗК-63А	3075	зима -30	36850 / 52850	-	по проекту "ВК"	36850 / 52850	300	8,2I

Iккал/ч ≈ I,I6 Вт

В числителе приведен расход тепла на отопление помещений компрессорной в рабочее время, в заменателе-при дежурном отоплении.

ВЕДОМОСТЬ РАБОЧИХ ЧЕРТЕЖЕЙ ОСНОВНОГО КОМПЛЕКТА ТП904-I- -ОВ

Лист	Наименование	Примечание
I	Общие данные (начало).	
2	Общие данные (окончание).	
3	План отопления и вентиляции.	
4	Разрезы I-I; 2-2. Установка системы В2.	
5	Узел управления I.	
6	Система теплоснабжения установок AI.	
7	Система производственного пароснабжения. Узел управления 2.	

ПЛАН-СХЕМА

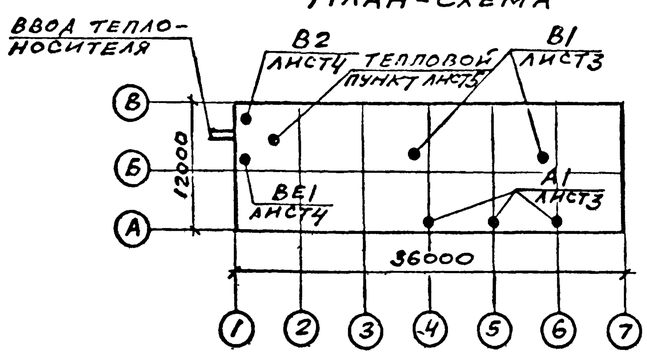

ДАННЫЙ ПРОЕКТ ВЫПОЛНЕН В СООТВЕТСТВИИ С ДЕЙСТВУЮЩИМИ СТРОИТЕЛЬНЫМИ НОРМАМИ И ПРАВИЛАМИ ПРОЕКТИРОВАНИЯ, КОТОРЫЕ ОДНОВРЕМЕННО ПРЕДУСМАТРИВАЮТ МЕРОПРИЯТИЯ, ОБЕСПЕЧИВАЮЩИЕ ВЗРЫВНУЮ, ВЗРЫВОПОЖАРНУЮ И ПОЖАРНУЮ БЕЗОПАСНОСТЬ ПРИ СОБЛЮДЕНИИ ПРАВИЛ БЕЗОПАСНОСТИ ПРИ ЭКСПЛУАТАЦИИ ЗДАНИЯ (СООРУЖЕНИЯ). МЕРОПРИЯТИЯ ВЫПОЛНЕНЫ НА ОСНОВАНИИ ТЕХНОЛОГИЧЕСКИХ ЗАДАНИЙ И УКАЗАННЫХ В НИХ КАТЕГОРИЙ ПРОИЗВОДСТВ

Главный инженер проекта Осташевский Г.В.
Главный инженер проекта организации, привязавшей проект
Дата

ТП 904-I-65.86 АЛБОМ 3

Инв № подл. | Подпись и дата | Взам. инв №

933с/5 55

ПРИВЯЗАН

инв №

ТП 904-I-65.86 - ОВ

Компрессорная станция ЗК-63А.

Ст.тех	Луцкая			
Ст.ин.	Щетков			
Рук.гр	Черв			
Гл.сп.	Рывки			
НачОПВ	Дзюба			
Н.конт	Косоножина			
ГИП	Осташевский			

СТАДИЯ	ЛИСТ	ЛИСТОВ
РП	1	7

Общие данные (начало).

ГОССТРОЙ СССР РОСТОВСКИЙ ПРОМСТРОЙНИИПРОЕКТ

ФОРМАТ А2

ВЕДОМОСТЬ ССЫЛОЧНЫХ И ПРИЛАГАЕМЫХ ДОКУМЕНТОВ

Обозначение	Наименование	Примечание
	Ссылочные документы.	
4.904-69	Детали крепления санитарно-технических приборов и трубопроводов.	комплект
5.904-10	Узлы прохода вентиляционных шахт через перекрытия зданий.	комплект
I.494-32	Зонты и дефлекторы вентиляционных систем.	комплект
5.904-5	Гибкие вставки к центробежным вентиляторам.	комплект
5.904-I выпуски 0,I	Детали крепления воздуховодов.	комплект
4.903-10 выпуск 8	Изделия и детали трубопроводов для тепловых сетей. Грязевики.	комплект
5.903-2 выпуски 0,I	Воздухосборники для систем отопления и теплоснабжения вентиляционных установок.	комплект
I.489-7 выпуски I,2,3	Покрытия зданий с крышными вентиляторами для бесфонарных зданий и зданий с зенитными фонарями.	комплект
I.494-10	Решётки щелевые регулирующие тип "Р".	комплект
I.494-2I	Крепление решёток воздухоприточных типа "РР" и щелевых регулирующих типа "Р" к воздуховодам и строительным конструкциям.	комплект
4.904-37	Местные отсосы при ручной электросварке.	комплект
5.904-3	Ограждение нагревательных приборов для помещений категорий А,Б,В,Е.	комплект
903-04-I3 альбом I,2	Автоматизированные индивидуальные тепловые пункты зданий жилищно-гражданского и производственного назначения.	листы I÷9
5.903-I	Узлы обвязки регулирующих клапанов на трубопроводах теплоснабжения калориферных установок.	листы II÷I6.
ГПИ "Проектмонтажавтоматика" ТМЧ-I43-75	Установка термометров на трубопроводах.	комплект
ГПИ "Проектмонтажавтоматика" ТКЧ-3I36-70	Установка манометров на трубопроводах.	комплект
	Прилагаемые документы.	
ТП904-I- -ОВ.СО	Спецификация оборудования	Альбом 8
ТП904-I- -ОВ.ВМ	Ведомости потребности в материалах	Альбом 9

ХАРАКТЕРИСТИКА ОТОПИТЕЛЬНО-ВЕНТИЛЯЦИОННЫХ СИСТЕМ

Обозначение системы	Кол. систем	Наименование обслуживаемого помещения (технологического оборудования)	Тип установки	Вентилятор: Тип, исполнение по взрывозащите	№	Схема исполнения	положение	L, м3/ч	P, Па	n, об/мин	Электродвигатель: Тип, исполнение по взрывозащите	N, квт	n, об/мин	Воздухонагреватель: Тип	№	Кол.	Т-ра нагрева, °С от	до	Расход тепла, Вт	ΔP, Па	Примечание
BI	2	Машинный зал.	Крышный	КЦ4-84-В	I0	6	-	22500	I40	480	4AI00SA4У2	3,0	I435	-	-	-	-	-	-		
B2	I	Помещение промывки фильтров.	В-Ц4-70-4-03	Ц4-70	4	I	Пр0°	3500	480	I4I0	4A80A4	I,I	I4I0	-	-	-	-	-	-		
AI	3	Машинный зал.	А02-4-0IУ3	В-06-300-5	5	I	-	4000	-	I370	4AA63B4	0,37	I370	КВБ	7-П	I	5	I5,3	I5000		

I ккал/ч ≈ I,I6 Вт
I кгс/м2 ≈ I0 п

МЕСТНЫЕ ОТСОСЫ ОТ ТЕХНОЛОГИЧЕСКОГО ОБОРУДОВАНИЯ

Технологическое оборудование: поз	наименование	кол	Характеристика выделяющихся вредностей	Объем вытяжки, м3/ч: на ед оборуд	всего	Характеристика местного отсоса: обозначение	применяемые документы	Обозначение системы	Примечание
-	Ванна промывки в щелочном растворе.	I	Пары щелочных растворов	I980	I980	IП7,5	4.904-37	B2	
-	Ванна промывки в горячей воде.	I	Пары воды.	II85	II85	IП7,5	4.904-37	B2	

933с/5 56

Ст.тех	Луцкая		ТП 904-I-65.86-ОВ
Ст.ин	Щетковский		Компрессорная станция ЗК-63А.
Рук.гр	Червонная		
Гл.сп	Рывкис		Стадия: РП; Лист: 2; Листов:
НачОПЗ	Дзюба		
Н.конт	Косоножкина		Общие данные (окончание).
ГИП	Осташевский		ГОССТРОЙ СССР РОСТОВСКИЙ ПРОМСТРОЙНИИПРОЕКТ

Привязан

Инв №

Инв № подл. | Подпись и дата | Взам. инв. №

ТП904-I-63.86 Альбом 5

Формат А2

ТП904-1-65.86 ОВ Альбом 5

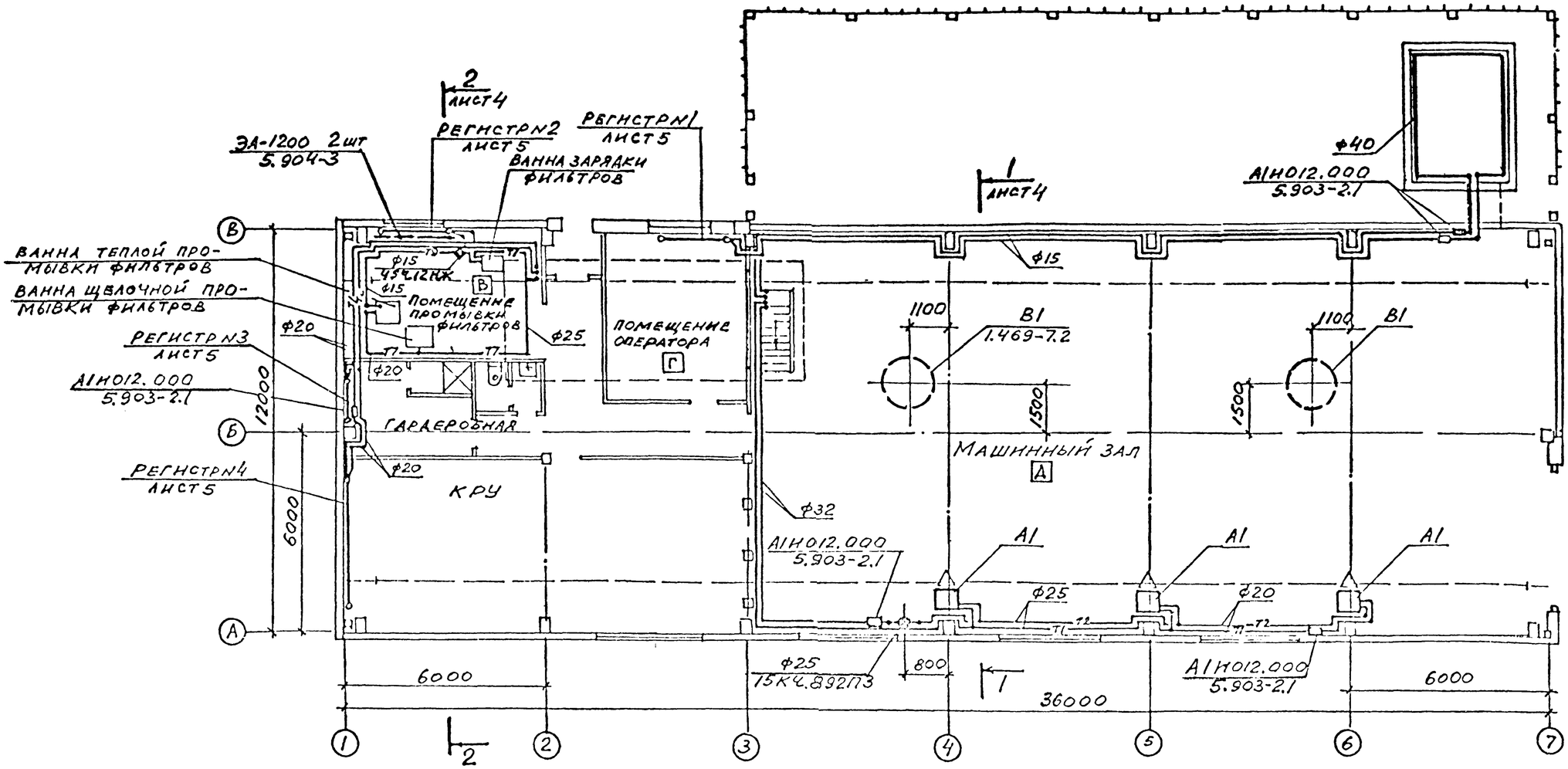

План на отм.-3,000

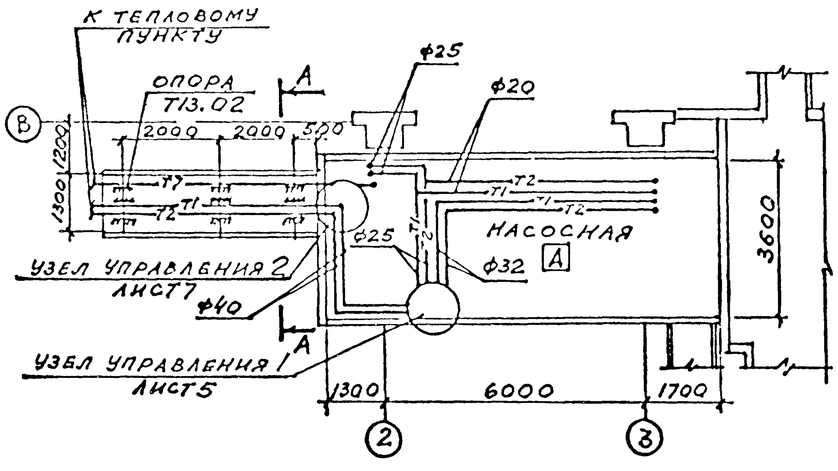

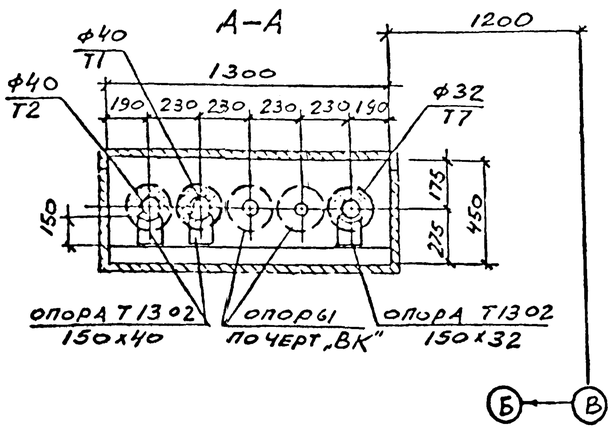

57

Привязан					
Инв №					

9330/5

			ТП 904-I-65.86 -ОВ		
Ст.тех.	Луцкая		Компрессорная станция ЗК-63А.		
Ст.ин.	Петковский			Стадия	Лист	Листов
Рукгр	Червонная			РП	3	
Гл.сп.	Рывкис					
Нач.ОПЗ	Дзюба		План отопления и вентиляции.	Госстрой СССР Ростовский Промстройниипроект		
Н.конт.	Косоножкина					
ГИП	Остаповский					

Формат А2

ТП 904-1-65.86 08 Альбом 5

Разрез 2-2

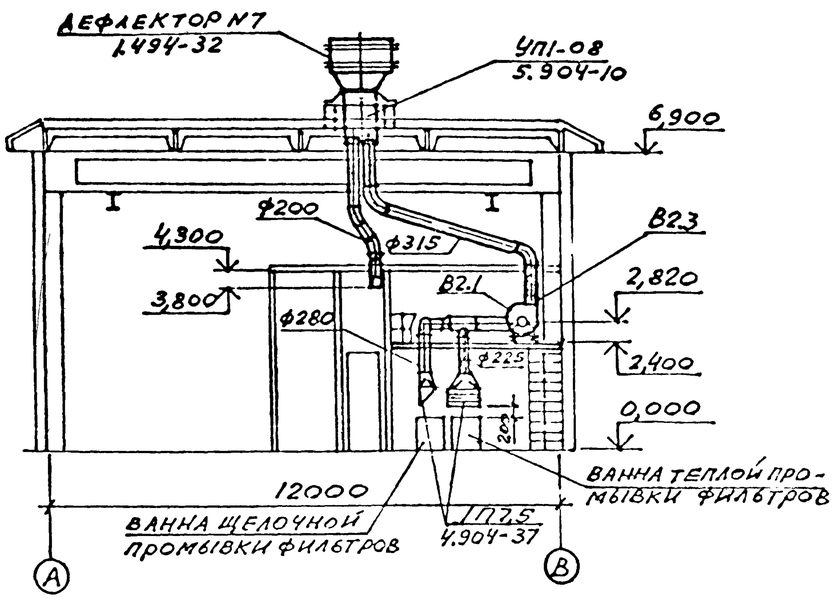

Разрез 1-1

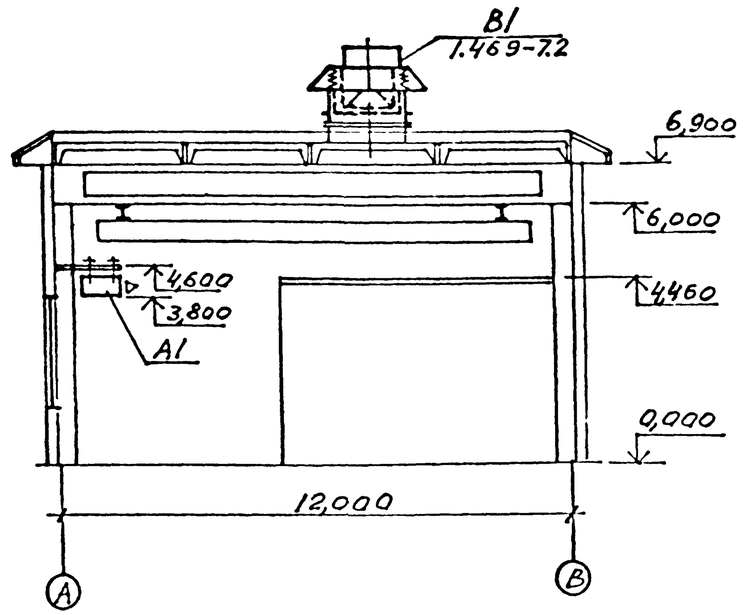

План на отм.0,000; 2,400

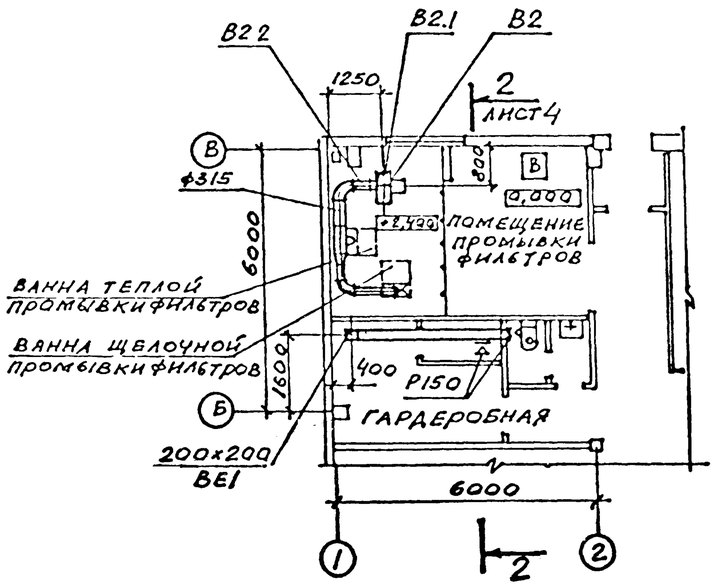

План на отм. 4,460

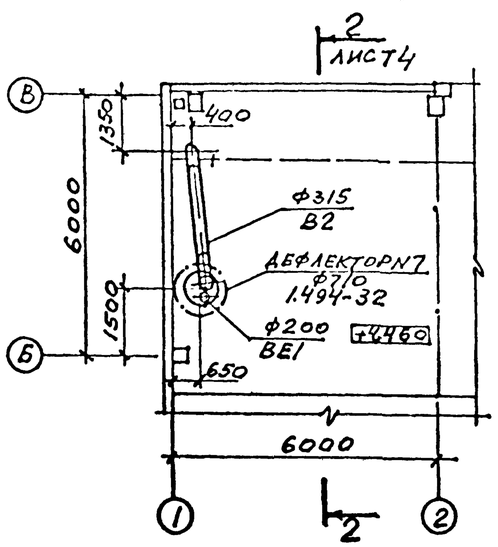

Спецификация отопительно-вентиляционных установок

Марка поз.	Обозначение	Наименование	Кол	Масса ед.кг	Примечание
		В2			
В2.1		Агрегат вентиляторный В-Ц4-70-4-03 на виброосновании в комплекте: а. Вентилятор центробежный Ц4-70 №4, исполнение I, положение Пр0° б. Электродвигатель 4А80А4, 1410 об/мин, 1,1 квт	I	85	
В2.2	5.904-5	Гибкая вставка ВВ-19	I	5,13	
В2.3	5.904-5	Гибкая вставка ВН-12	I	4,12	

В2; ВЕ1

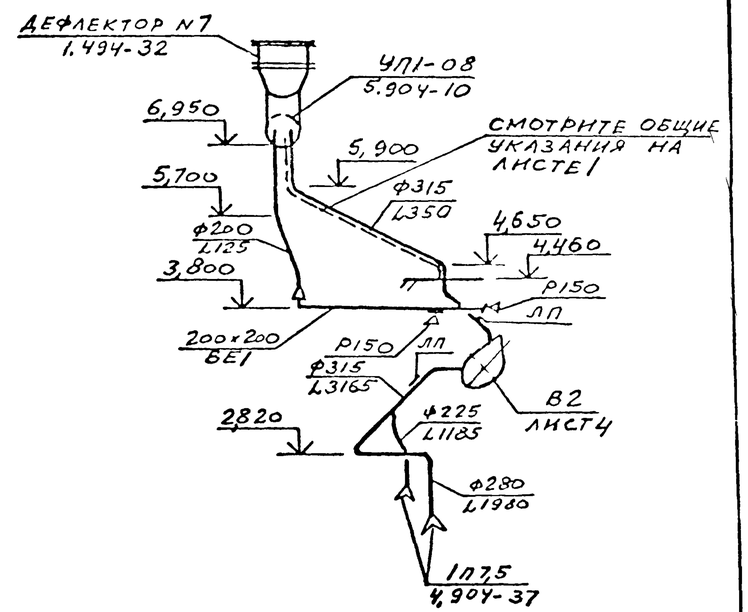

933с/5 58

Ст.тех.	Луцкая		ТП 904-I-65.86 -ОВ
Ст.ин.	Шетковский		Компрессорная станция ЗК-63А.
Рук.гр	Червонная		
Гл.сп.	Рывкис		
НачОПВ	Дзюба		
Н.кон	Косоножкина		Разрезы I-I; 2-2. Установка системы В2.
ГИП	Осташевский		

Стадия	Лист	Листов
РП	4	

ГОССТРОЙ СССР РОСТОВСКИЙ ПРОМСТРОЙНИИПРОЕКТ

Привязан.

Инв №

Инв.№подл | Подпись и дата | Взам.инв №

ОСП | Гл.спец. | Нач.отд. | Н.контр. | ОВК

Формат А2

ТП 904-1-65.86 08 Альбом 5

Эскиз регистра

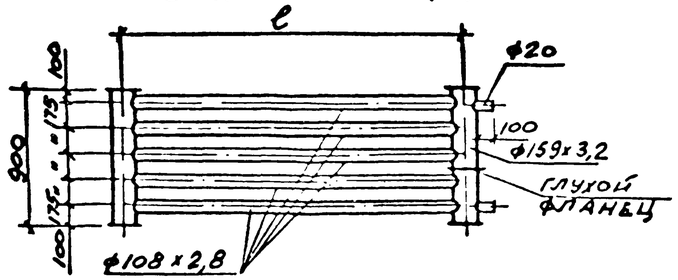

Таблица размеров

№ регистра	ℓ мм
Регистр N1	2000
Регистр N2	2500
Регистр N3	1000
Регистр N4	4000

Узел управления I

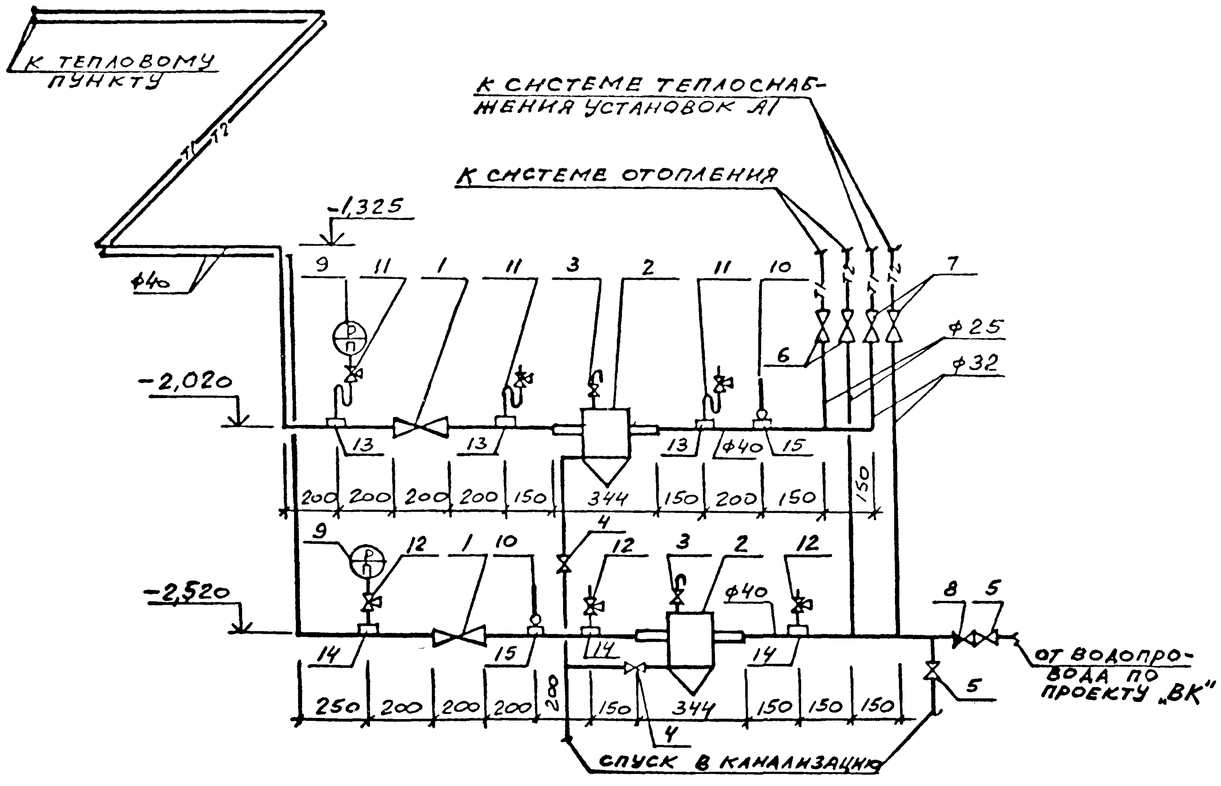

Спецификация отопительно вентиляционных установок

Марка, поз.	Обозначение	Наименование	Кол.	Масса ед., кг	Примечание
		Узел управления I.			
I	I5с27нж	Вентиль запорный стальной Ду40 с ответными фланцами	2	I5,5	
2	4.903-I0 вып.8	Грязевик I6-40Т34.0I из стальных труб диаметр корпуса 344мм, диаметр патрубков Ду40 с ответными фланцами.	2	I5,8	
3	I5кчI8п2	Вентиль запорный муфтовый ДуI5 для выпуска воздуха.	2	0,7	
4	I5кчI8п2	Вентиль запорный муфтовый ДуI5 для спуска воды.	2	0,7	
5	I5кчI8п2	Вентиль запорный муфтовый ДуI5	I	0,7	
6	I5кчI8п2	Вентиль запорный муфтовый Ду25	2	I,4	
7	I5кчI8п2	Вентиль запорный муфтовый Ду32	2	2,I	
8	I6БI6р	Клапан обратный подъёмный муфтовый ДуI5	I	0,2	
9	МТП-I-I60-I6	Манометр показывающий общего назначения.	2	I,4	
I0	П5-2°-240-I03	Термометр технический стеклянный, ртутный, прямой ГОСТ2823-73 комплектно с оправой ГОСТ3029-75.	2	0,II	
II	ТКЧ-I30-67	Отборное устройство давления Г-I6-225 с краном натяжным трёхходовым IIБI8бк ДуI5	3	0,9	
I2	IIБI8бк	Кран натяжной муфтовый ДуI5 с фланцем для контрольного манометра.	3	0,36	
I3	ЗКЧ-46-70	Закладная конструкция на подающем трубопроводе Ду40 для установки манометра.	3	0,2	
I4	ЗКЧ-45-70	Закладная конструкция на обратном трубопроводе Ду40 для установки манометра.	3	0,2	
I5	ЗКЧ-2-75	Закладная конструкция на трубопроводе Ду40 для установки термометра.	2	0,I8	

Для установки контрольно-измерительных приборов на трубопроводах, в местах, указанных на схеме узла управления I, выполнить закладные конструкции по типовым чертежам ГПИ "Проектмонтажавтоматика":

а) термометров-расширители по чертежу ЗКЧ-2-75;

б) манометров-штуцеры по чертежам ЗКЧ-45-70; ЗКЧ-46-70.

Взам. инв. № | Подпись и дата | Инв. № подл.

Привязан

Инв. №

Ст.тех.	Луцкая		
Ст.ин.	Цетковский		
Рук.гр.	Червонная		
Гл.сп.	Рывкис		
НачОПБ	Дзюба		
Н.конт.	Косоножкина		
ГИП	Остапевский		

ТП 904-I-65.86 -ОВ

Компрессорная станция ЗК-63А.

Узел управления I.

Стадия	Лист	Листов
РП	5	

ГОССТРОЙ СССР РОСТОВСКИЙ ПРОМСТРОЙНИИПРОЕКТ

Формат А2

Ф3.3с/5 59

ТП 904-1-65.86 Альбом 5

Система отопления

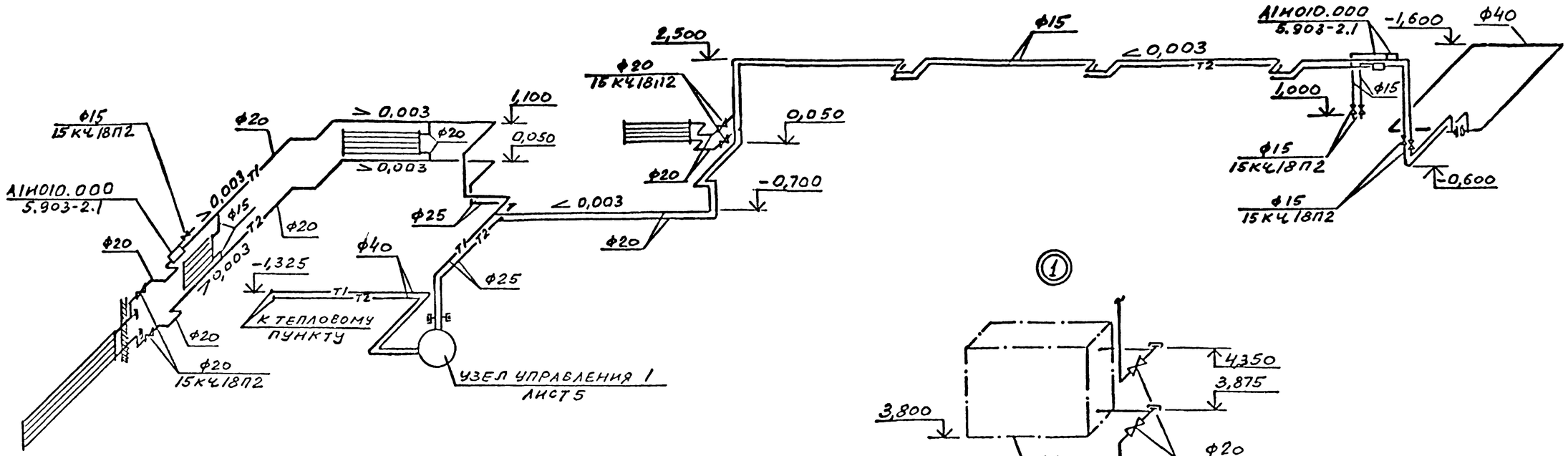

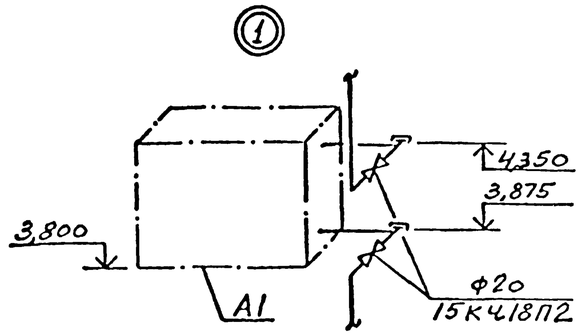

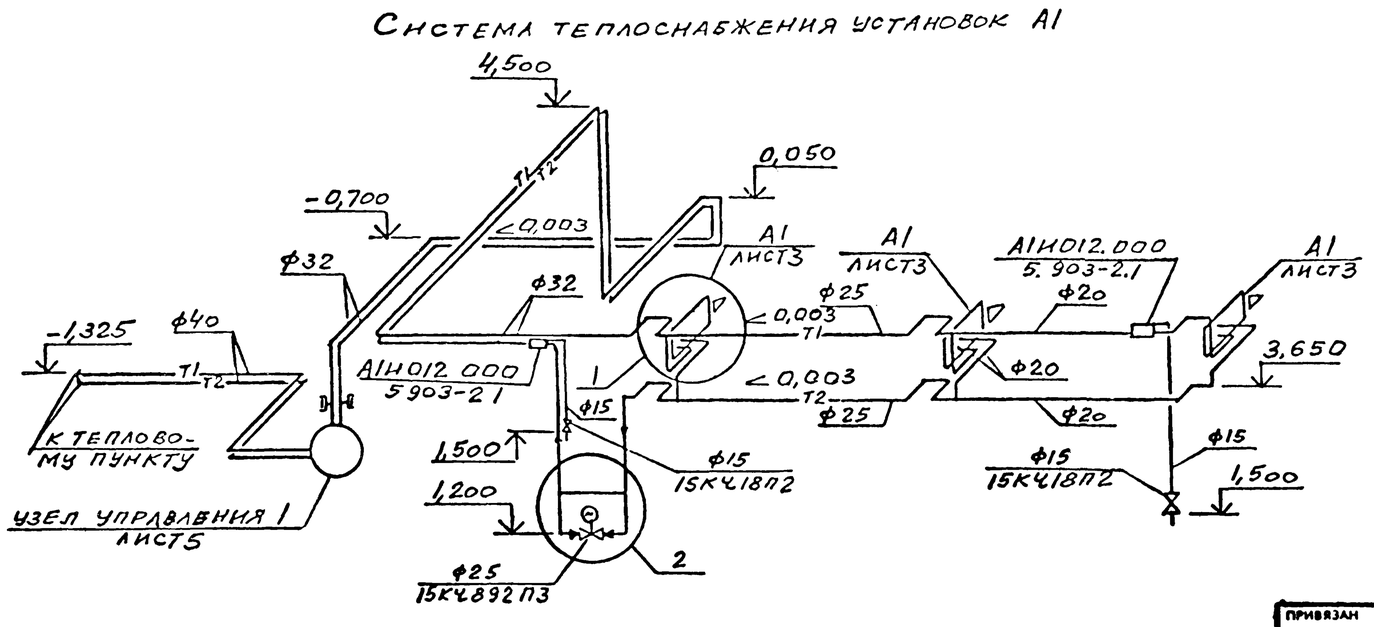

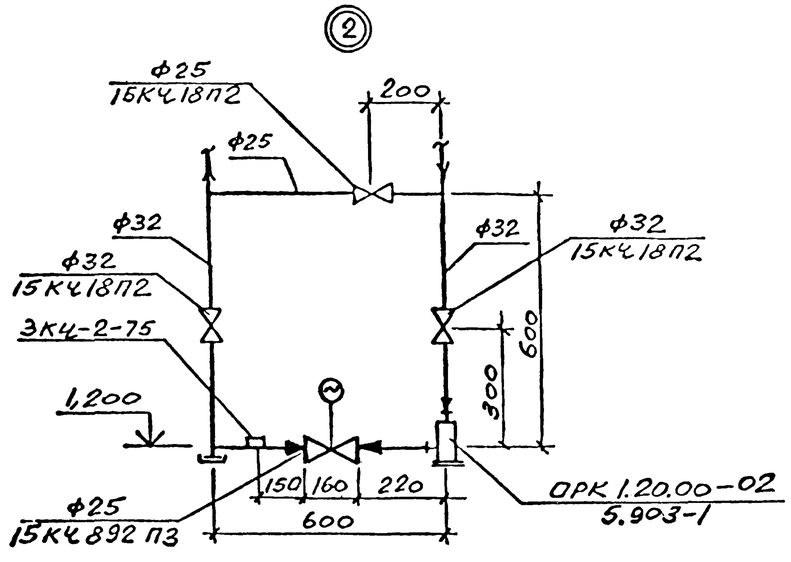

9330/5 60

Ст.тех	Луцкая		ТП 904-1-65.86 -ОВ
Ст.ин.	Петковский		Компрессорная станция ЗК-63А.
Рук.гр	Червонная		
Гл.сп.	Рывкис		
НачОПВ	Дзюба		
Н.конт	Косоножкина		Система теплоснабжения установок А1
ГИП	Осташевский		

Стадия	Лист	Листов
РП	6	

ГОССТРОЙ СССР РОСТОВСКИЙ ПРОМСТРОЙНИИПРОЕКТ

Привязан

Инв №

Инв № подл. | Подпись и дата | Взам. инв. №

Формат А2

ТП 904-1-85.86 Альбом 5

Система производственного пароснабжения

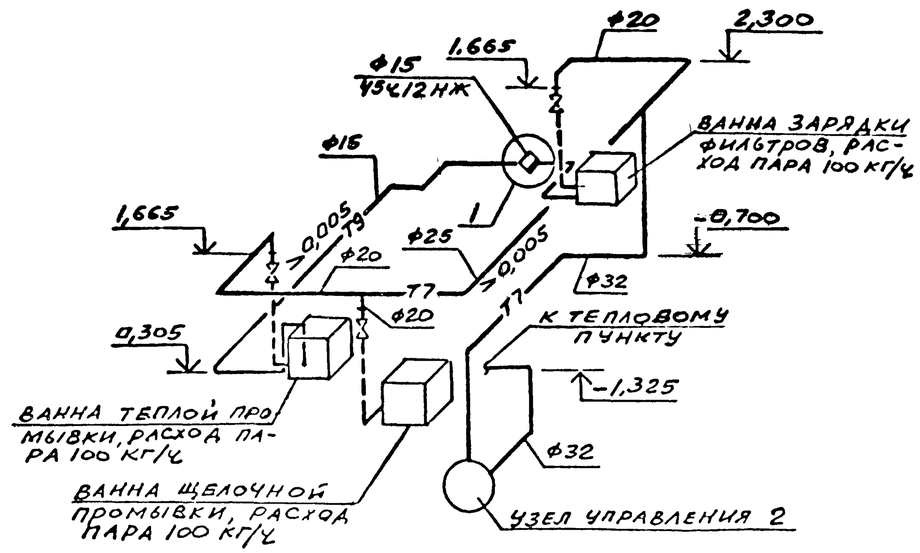

Узел управления 2

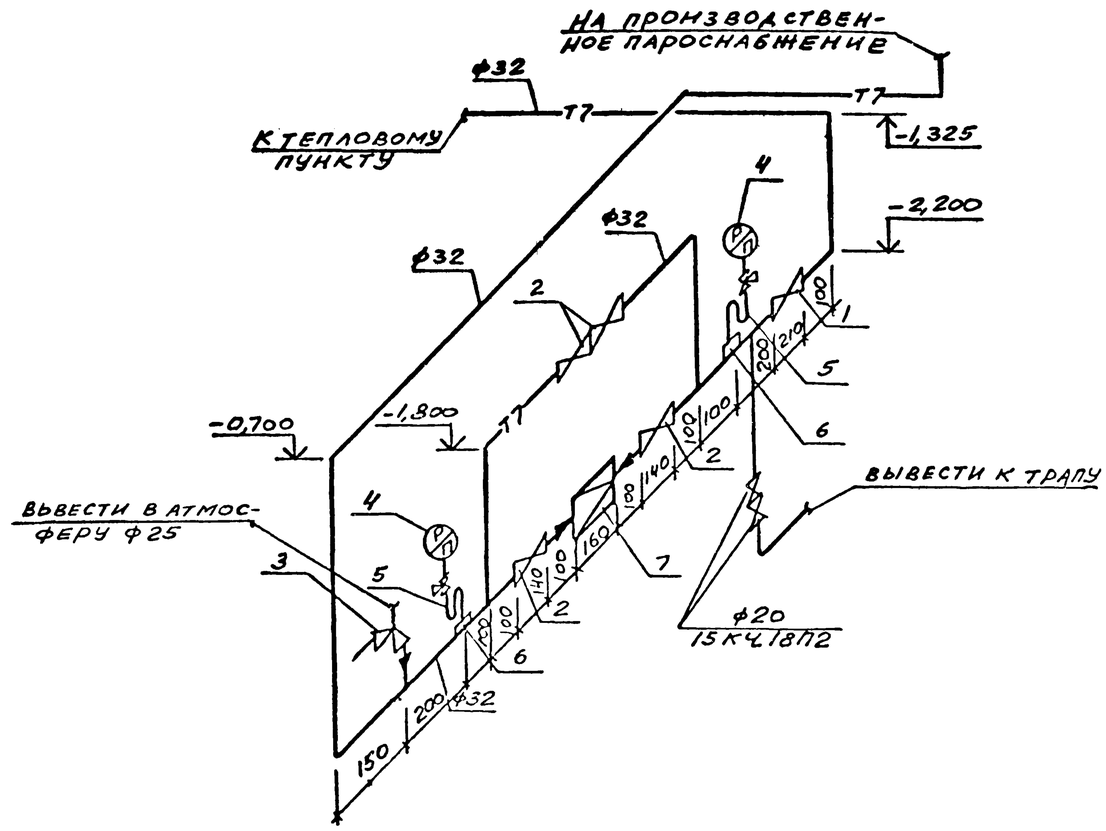

СПЕЦИФИКАЦИЯ ОТОПИТЕЛЬНО ВЕНТИЛЯЦИОННЫХ УСТАНОВОК

МАРКА ПОЗ	ОБОЗНАЧЕНИЕ	НАИМЕНОВАНИЕ	КОЛ	МАССА ЕД.,КГ	ПРИМЕЧАНИЕ
	Узел управления 2.				
1	15с27нж	Вентиль запорный фланцевый стальной Ду32 с ответными фланцами.	1	17,5	
2	15кч18п2	Вентиль запорный муфтовый Ду32.	4	2,1	
3	17ч3бр	Клапан предохранительный малоподъемный однорычажный Ду 25с ответными фланцами.	1	4,6	
4	МТП-1-160-16	Манометр показывающий общего назначения.	2	1,4	
5	ТКЧ-130-67	Отборное устройство давления Г-16-225 с краном натяжным трёхходовым 11Б18бк Ду15	2	0,9	
6	ЗКЧ-46-70	Закладная конструкция на трубопроводе Ду32 для установки манометра.	2	0,2	
7	18ч2бр	Клапан редукционный Ду25.	1	9,5	

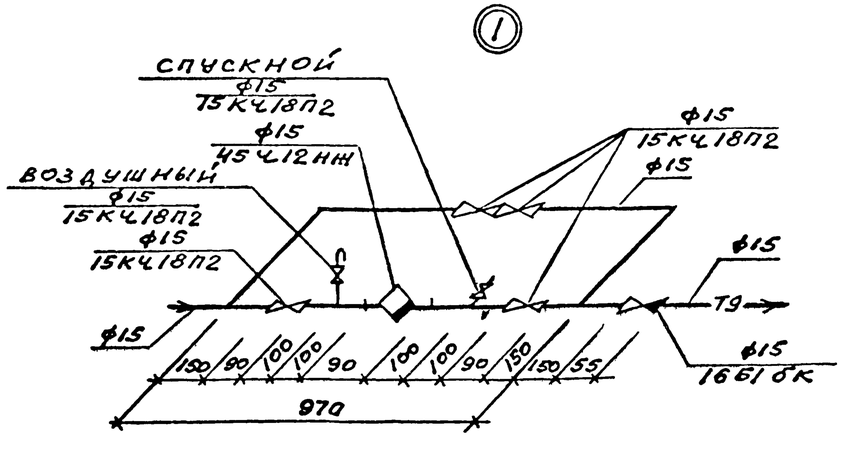

1. Для установки манометров на трубопроводе узла управления 2 выполнить закладные конструкции-расширители по типовому чертежу ЗКЧ-46-70 ГПИ "Проектмонтажавтоматика"
2. Запорные вентили на паропроводах перед оборудованием предусмотрены в технологической части проекта.

61

ПРИВЯЗАН

ИНВ №

9330/5

Ст.тех.	Луцкая		ТП 904-1-85.86 -08
Ст.ин.	Петковский		Компрессорная станция ЗК-63А.
Рук.гр.	Червонная		
Гл.сп.	Рывкис		
НачОПВ	Дзюба		Система производственного пароснабжения. Узел управления 2.
Н.конт.	Косоножкина		
ГИП	Осташевский		

СТАДИЯ	ЛИСТ	ЛИСТОВ
РП	7	

ГОССТРОЙ СССР РОСТОВСКИЙ ПРОМСТРОЙНИИПРОЕКТ

ФОРМАТ А2

Инв № подл. | Подпись и дата | Взам. инв №

Типовой проект 904-1-65.86 -ВК. Альбом 5.

Данные по производственному водопотреблению и водоотведению

№ потребителя по плану	Наименование потребителя	Количество потребителей	Количество часов работы в сутки	Водопотребление: Требования к качеству воды	Потребный напор у потребителя м	Режим водопотребления	Расход воды на одного потребителя м³/ч	Из производственного водопровода м³/сут	м³/ч	л/с	Из сети горячего водоснабжения м³/сут	м³/ч	л/с	Из водопровода оборотной воды, подающего м³/сут	м³/ч	л/с	Водоотведение: Характеристика сточных вод	Режим водоотведения	В водопровод оборотной воды, обратный м³/сут	м³/ч	л/с	В производственную канализацию м³/сут	м³/ч	л/с	Концентрация загрязнений сточных вод после локальных очистных сооружений мг/л	Примечание
	Компрессоры	3	24	Техническая**	20	непрерывно	30,0							2160,0	90,0	25,0	t = 30°С	непрерывно	2160,0	90,0	25,0					
	Ванны для промывки фильтров	2	2	Техническая	3	1 раз в неделю	0,7	1,4	0,7	0,2																Сброс стоков смотри технологическую часть проекта
	Установка промывочного раствора	1	1	t=60-70°С	5	10 раз в год					1,0	1,8*	0,5*													Сброс стоков смотри технологическую часть проекта
	Продувочный бак	1	24														t = 40°С	непрерывно				7,0	0,29	0,08		
	Подпитка оборотной системы		24	Техническая				36,0	1,5	0,42																
	Итого							37,4	2,2	0,62	1,0	1,8*	0,5*	2160,0	90,0	25,0			2160,0	90,0	25,0	7,0	0,29	0,08		

Расход отмеченный знаком *, в расчетный расход основных показателей не включен.

** Качество охлаждающей воды компрессоров

1. содержание растительных и механических примесей ≤40 мг/л,
2. общая жесткость ≤7 мг-экв/л;
3. присутствие сероводорода и железа не допускается,
4. температура 20°С.

Общие указания

1. Данный комплект рабочих чертежей разработан на основании технической документации, оговоренной в общих указаниях на листе 2 ТП 904-1- -АР.

2 Условно за отметку 0,000 принята отметка чистого пола машинного зала, соответствующая отметке по генплану

3. Системы водопровода и канализации запроектированы в соответствии со СНиП II-30-76 „Внутренний водопровод и канализация зданий", СНиП II-34-76 „Горячее водоснабжение" и СН 478-80 „Инструкция по проектированию и монтажу сетей водоснабжения и канализации из пластмассовых труб."

4 Характеристика насосного оборудования:

Обозначение системы	Наименование и тип оборудования	Характеристика оборудования	Кол.	Примечание
В4	Насос центробежный КМ 45/55 с электродвигателем 4А160S2	Q=45 м³/час; H=55 м; N=15 квт; n=3000 об/мин	3	2-рабочих 1-резервный
В5	Насос центробежный КМ 45/55 с электродвигателем 4А160S2	Q=45 м³/час; H=55 м; N=15 квт; n=3000 об/мин	3	2-рабочих 1-резервный
К1	Электронасос ГНОМ 10-10	Q=10 м³/час; H=10 м N=1,1 квт; n=2900 об/мин	2	1-рабочий 1-на складе

5. Стальные трубопроводы окрашиваются эмалью ПФ-115 в два слоя по 1 слою грунтовки ПФ-020

6. Стальные трубопроводы, прокладываемые в земле, покрываются весьма усиленной антикоррозийной изоляцией

7. Указания по привязке приведены в пояснительной записке на листе 2 ТП 904-1- -ПЗ.

Ведомость рабочих чертежей основного комплекта ТП 904-1- -ВК

Лист	Наименование	Примечание
1	Общие данные.	
2	План на отм. 0,000.	
3	Схемы систем В1, В3, Т3, Т4, К1, К3	
4	Насосная станция водопровода оборотной воды План на отм.-3,000. Разрезы.	
5	Насосная станция водопровода оборотной воды Схемы установок систем 1В4, 1В5, 1К1	

Ведомость ссылочных и прилагаемых документов

Обозначение	Наименование	Примечание
	Ссылочные документы.	
4.904-69	Средства крепления санитарно-технических приборов и трубопроводов	
4.900-8	Альбом оборудования, фасонных частей и арматуры для сетей и сооружений водопровода и канализации Выпуск IV	
	Прилагаемые документы	
ТП 904-1- -ВК СО1	Спецификация оборудования	
ТП 904-1- -ВК ВМ1	Ведомость потребности в материалах	

Основные показатели по чертежам водопровода и канализации

Наименование системы	Потребный напор на вводе м	Расчетный расход м³/сут	м³/ч	л/с	при пожаре л/с	Установленная мощность электродвигателей квт	Примечание
Водопровод хозяйственно-питьевой	10	0,6	0,24	0,28			
Водопровод производственный	20	37,9	2,2	0,62			в том числе на полив терр. 0,5 м³/сут
Водопровод оборотной воды, подающий	24	2160,0	90,0	25,0		45	
Водопровод оборотной воды, обратный		2160,0	90,0	25,0		45	
Горячее водоснабжение	12	1,7	0,28	0,22			
Канализация бытовая		1,3	0,52	2,1		1,1	
Канализация производственная		7,0	0,29	0,08			

Условные обозначения

Вентиль с электромагнитным приводом

Счетчик воды

ДАННЫЙ ПРОЕКТ ВЫПОЛНЕН В СООТВЕТСТВИИ С ДЕЙСТВУЮЩИМИ СТРОИТЕЛЬНЫМИ НОРМАМИ И ПРАВИЛАМИ ПРОЕКТИРОВАНИЯ, КОТОРЫЕ ОДНОВРЕМЕННО ПРЕДУСМАТРИВАЮТ МЕРОПРИЯТИЯ, ОБЕСПЕЧИВАЮЩИЕ ВЗРЫВНУЮ, ВЗРЫВОПОЖАРНУЮ И ПОЖАРНУЮ БЕЗОПАСНОСТЬ ПРИ СОБЛЮДЕНИИ ПРАВИЛ БЕЗОПАСНОСТИ ПРИ ЭКСПЛУАТАЦИИ ЗДАНИЯ (СООРУЖЕНИЯ). МЕРОПРИЯТИЯ ВЫПОЛНЕНЫ НА ОСНОВАНИИ ТЕХНОЛОГИЧЕСКИХ ЗАДАНИЙ И УКАЗАННЫХ В НИХ КАТЕГОРИЙ ПРОИЗВОДСТВ

Главный инженер проекта Осташевский Г.В.
Главный инженер проекта организации, привязавшей проект
Дата

Инв. № подл. | Подпись и дата | Взам. инв. №

9330/5 62

Привязан

Инв №

ТП 904-I-65.86-ВК

КОМПРЕССОРНАЯ СТАНЦИЯ ЗК-63А

			Стадия	Лист	Листов
Ст. инж	Новик		РП	I	5
Рук. гр	Волчков				
Гл. спец	Ясиновский				
Нач. отд	Верченко		Общие данные	Госстрой СССР РОСТОВСКИЙ ПРОМСТРОЙНИИПРОЕКТ	
Н. контр	Александров				
ГИП	Осташевский				

Формат А2

Типовой проект 904-1-65.86 -ВК. Альбом 5

План на отм 0,000

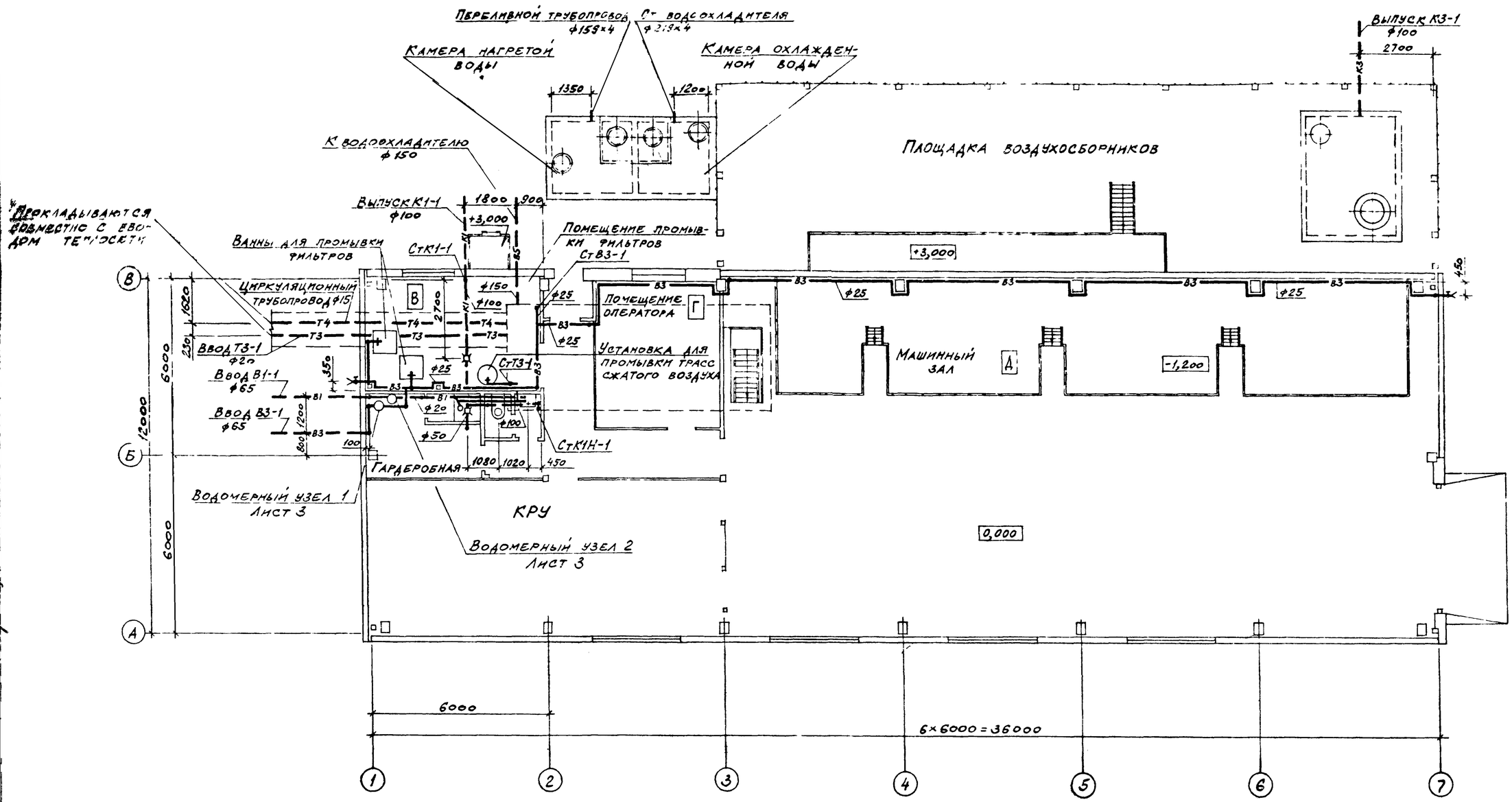

9330/5 63

				ТП 904-1-65.86-ВК	
				КОМПРЕССОРНАЯ СТАНЦИЯ ЗК-63А	
Привязан					Стадия / Лист / Листов: РП / 2 /
	Ст.инж	Новик			
	Рук.гр	Волчков			
	Гл.спец	Исиновский		План на отм. 0,000	Госстрой СССР РОСТОВСКИЙ ПРОМСТРОЙНИИПРОЕКТ
	Нач.отд	Верченко			
Инв №	Н.контр	Александров			

Формат А2

Типовой проект 904-1-65.86 -ВК. Альбом 5

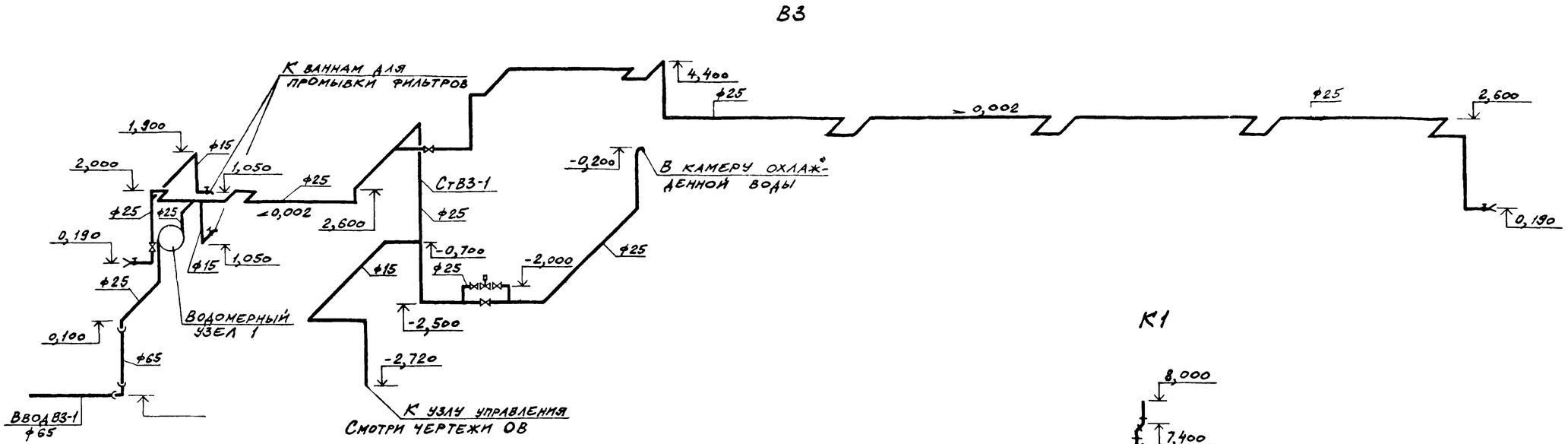

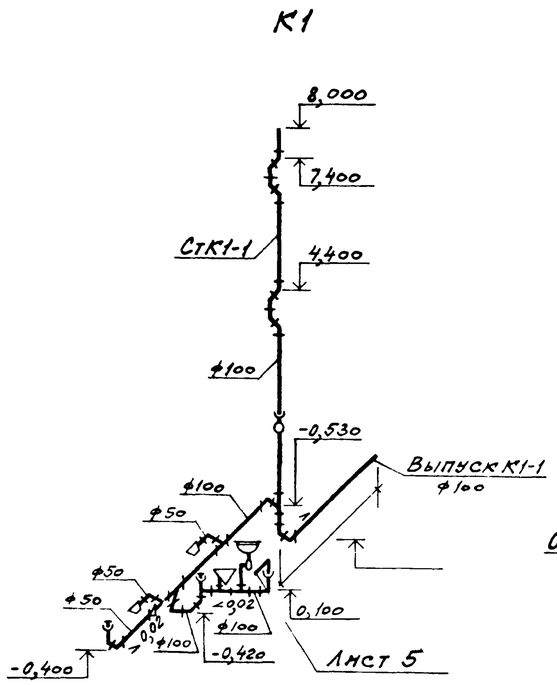

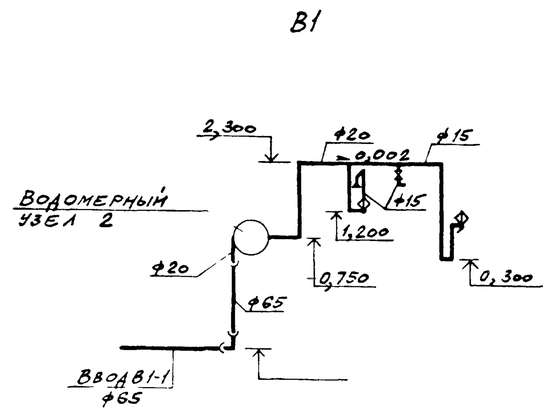

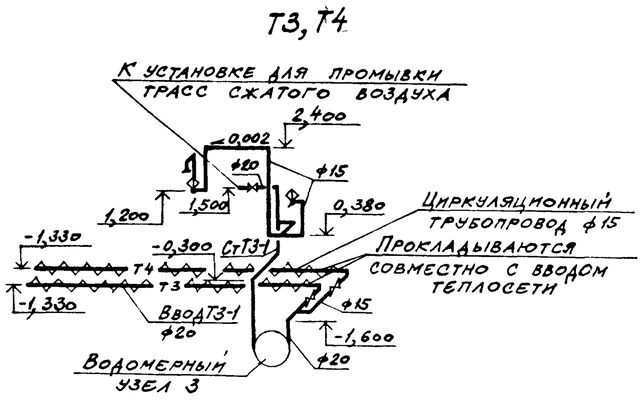

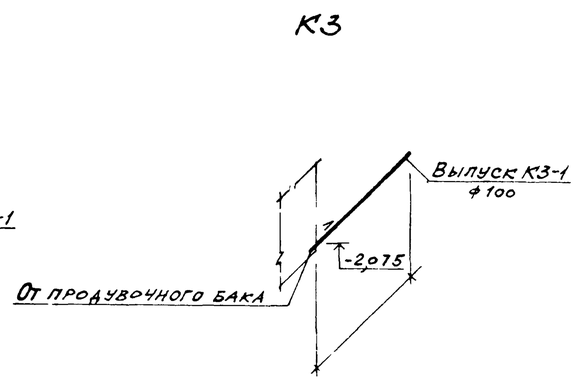

Водомерный узел 1

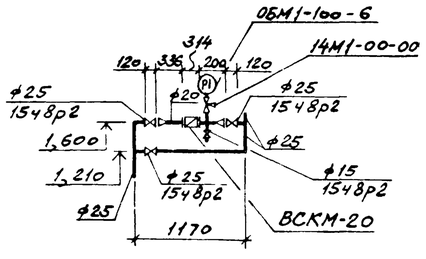

Водомерный узел 2

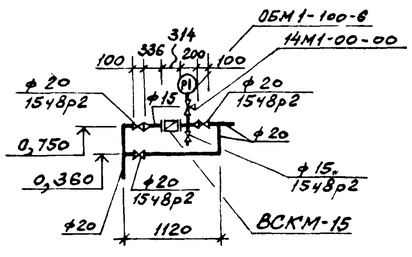

Водомерный узел 3

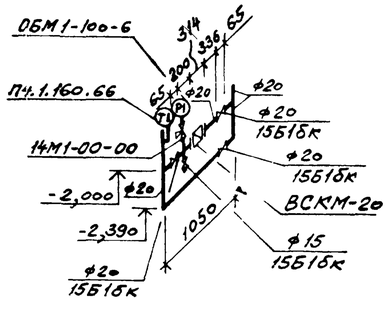

64

Привязан

Инв №

9330/5

ТП 904-I-65.86-ВК			
КОМПРЕССОРНАЯ СТАНЦИЯ 3К-63А			
Ст. инж. Новик		Стадия	Лист	Листов
Рук. гр. Волчков		РП	3	
Гл. спец. Ясиновский				
Нач. отд. Верченко	Схемы систем В1, В3, Т3, Т4, К1, К3	Госстрой СССР РОСТОВСКИЙ ПРОМСТРОЙНИИПРОЕКТ		
Н. контр. Александров				

Инв № подл. | Подпись и дата | Взам инв №

Формат А2

Типовой проект 904-1-65.86-ВК. Альбом 5

Разрез 1-1

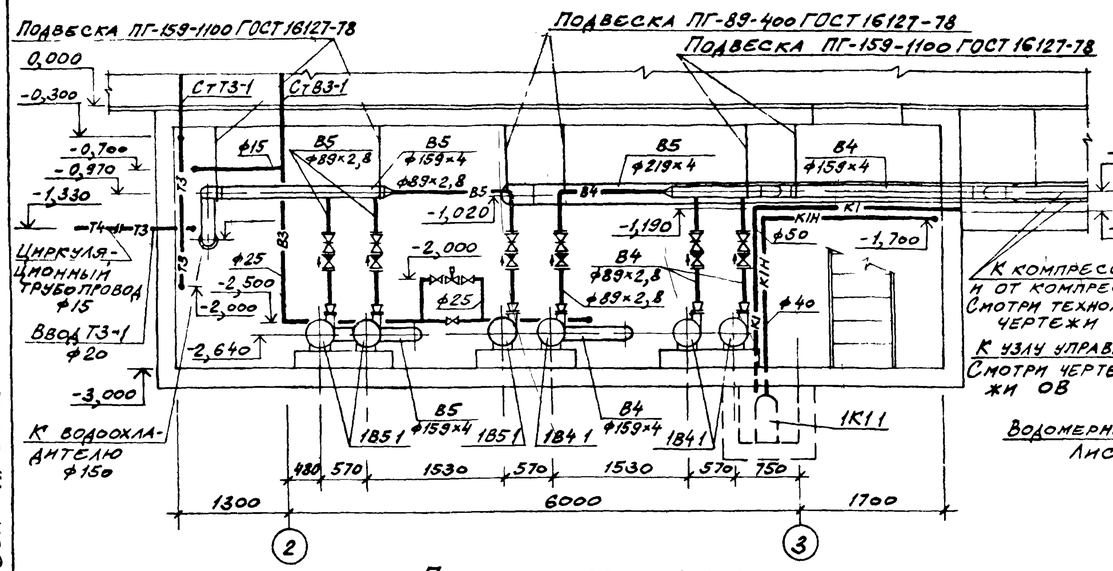

Разрез 2-2

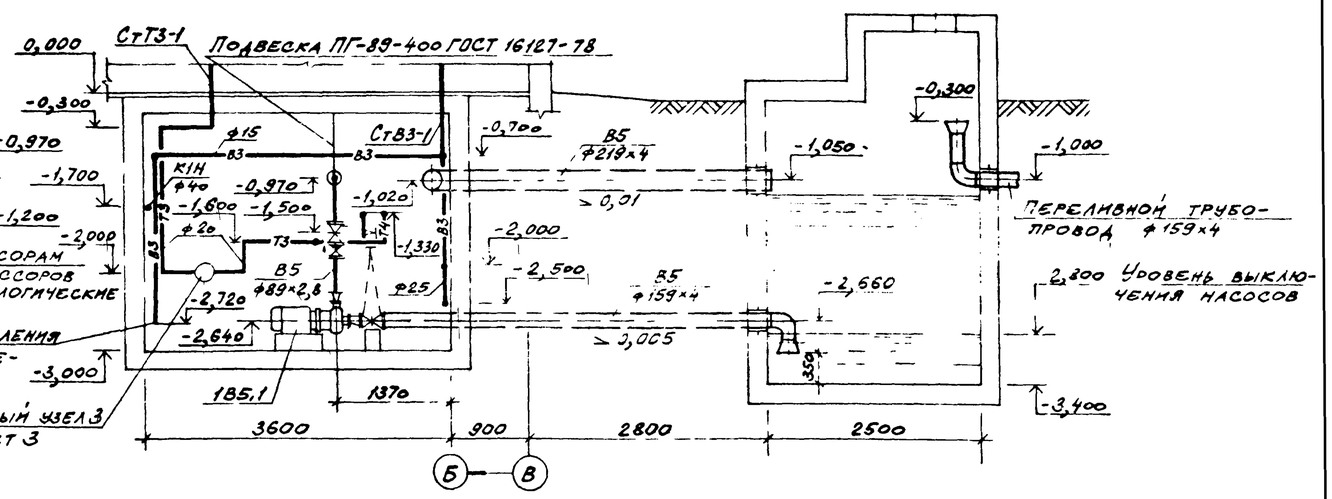

План на отм. -3,000

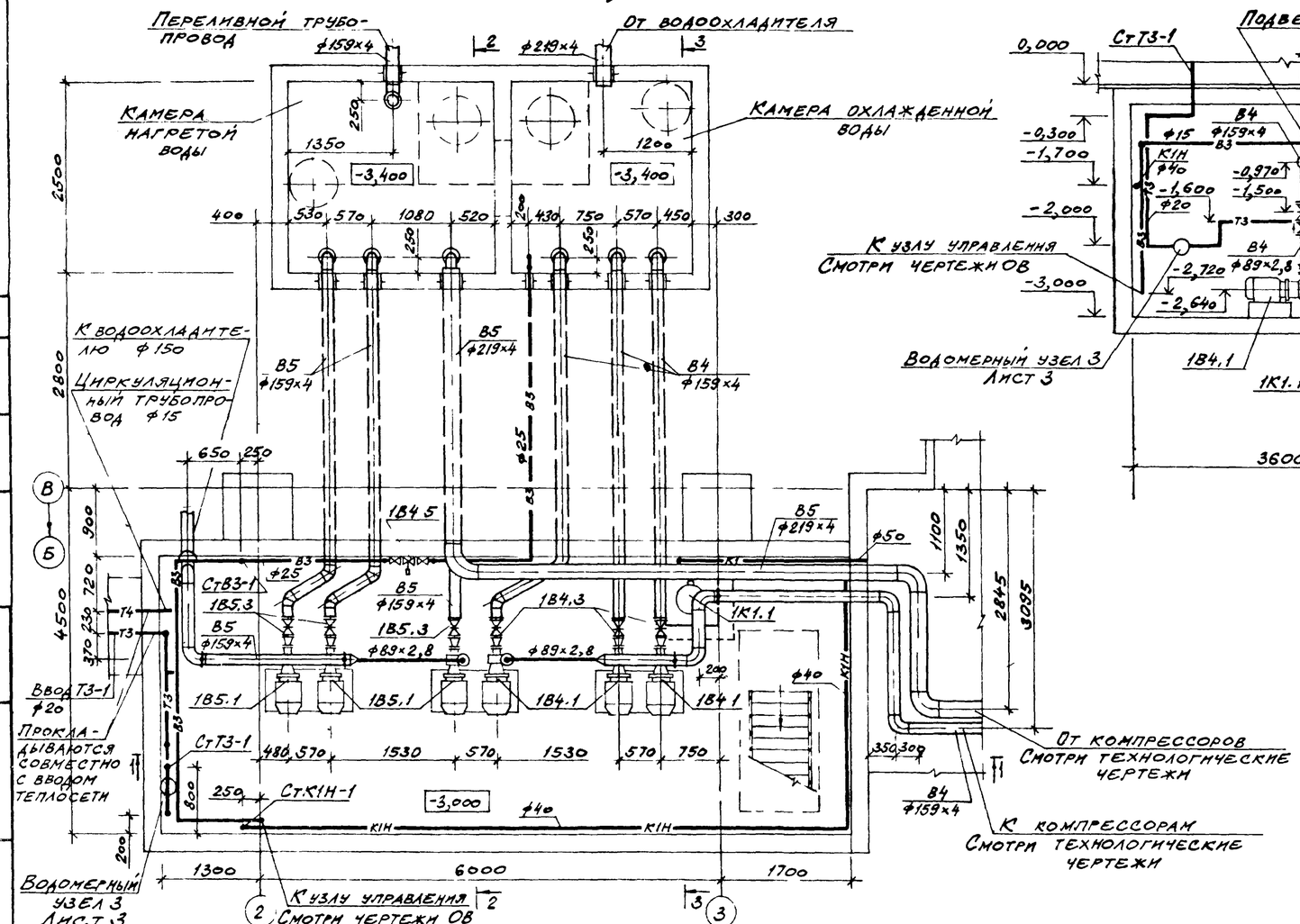

Разрез 3-3

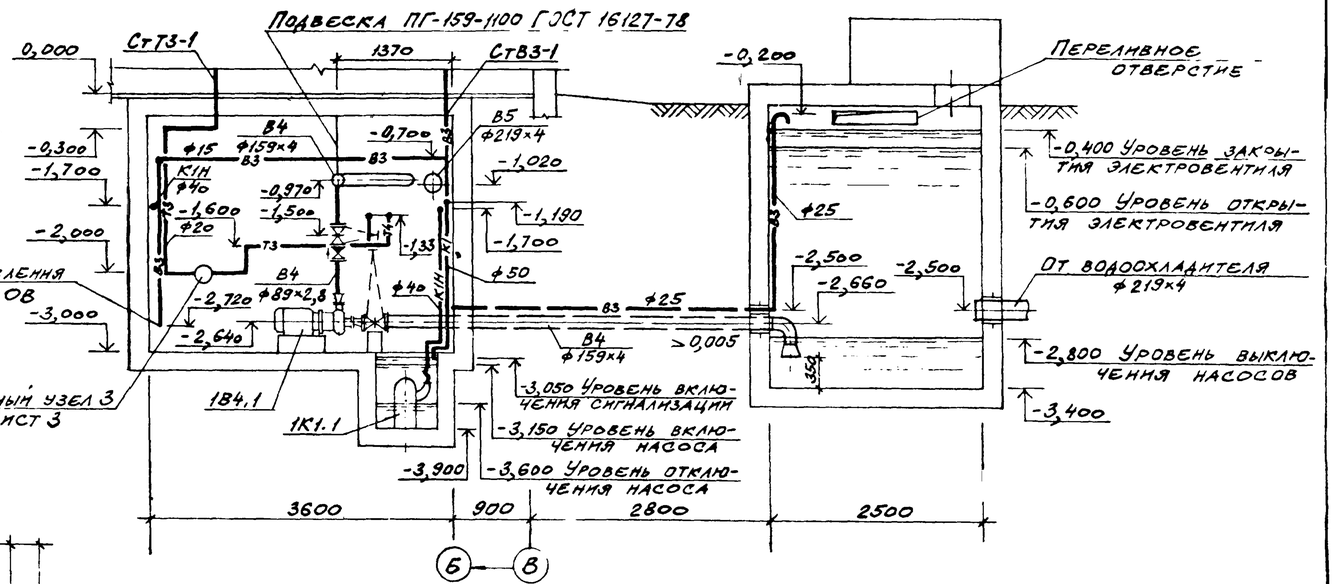

65

Привязан			
Инв №			

9330/5

				ТП 904-I-65.86-ВК		
				КОМПРЕССОРНАЯ СТАНЦИЯ 3К-63А		
Ст.инж	Новик				Стадия	Лист	Листов
Рук.гр	Волчков				РП	4	
Гл.спец	Ясиновский			Насосная станция водопровода оборотной воды. План на отм. -3,000. Разрезы	Госстрой СССР РОСТОВСКИЙ ПРОМСТРОЙНИИПРОЕКТ	
Нач.отд	Верченко					
Н.конт	Александров					

Формат А2

Типовой проект 904-1-65.86 -ВК Альбом 5

1В4

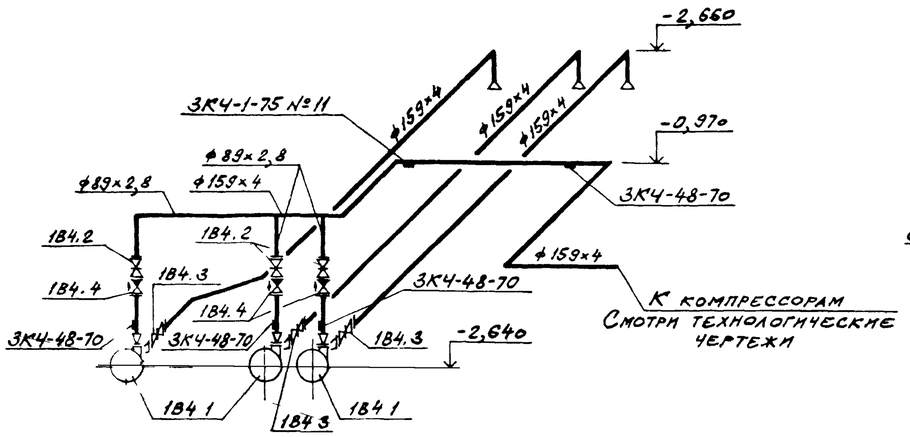

1К1

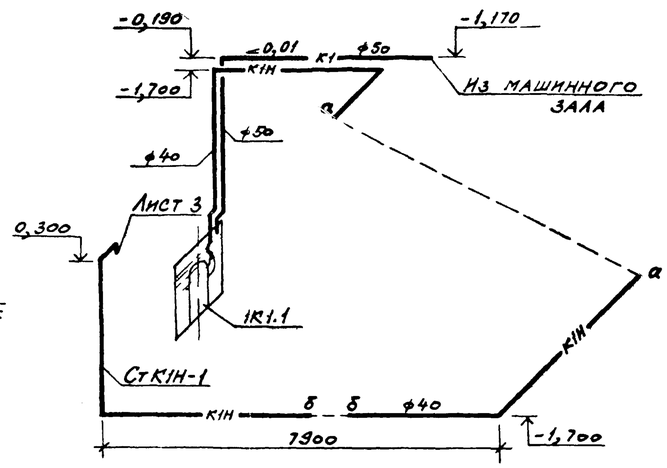

1В5

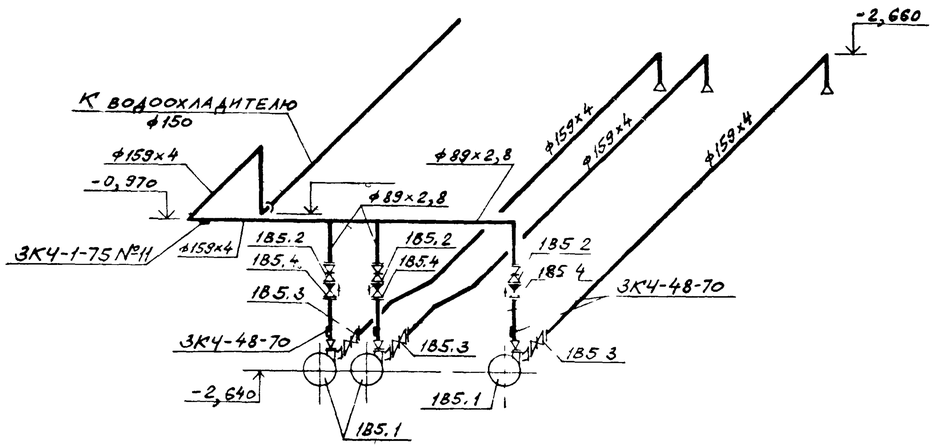

В5

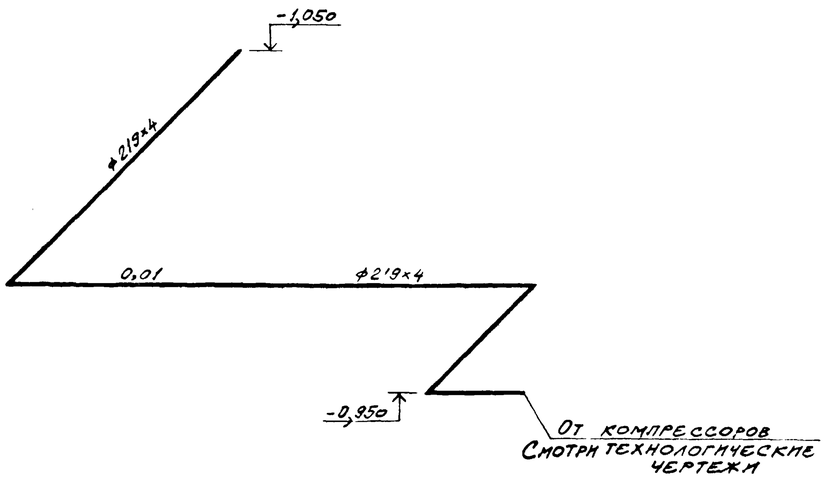

Спецификация установок систем водопровода и канализации

Марка, поз	Обозначение	Наименование	Кол.	Масса ед., кг	Примечание
		1В4			
1В4.1	Катайский насосный завод	Насос центробежный консольный КМ 45/55 с электродвигателем 4А160S2, 3000 об/мин, 15 квт	3	198	
1В4.2	Каталог ЦКБА	Задвижка клиновая с невыдвижным шпинделем 30ч47бр ф80	3		
1В4.3		ф150	3		
1В4.4	Каталог ЦКБА	Клапан обратный поворотный фланцевый 19ч21р ф80	3		
1В4.5	Производство НРБ	Вентиль запорный с электрическим исполнительным механизмом типа ЕСПА-02РГ БУЕ ф25	1		
		1В5			
1В5.1	Катайский насосный завод	Насос центробежный консольный КМ 45/55 с электродвигателем 4А160S2, 3000 об/мин, 15 квт	3	198	
1В5.2	Каталог ЦКБА	Задвижка клиновая с невыдвижным шпинделем 30ч47бр ф80	3		
1В5.3		ф150			
1В5.4	Каталог ЦКБА	Клапан обратный поворотный фланцевый 19ч21р ф80	3		
		1К1			
1К1.1	Московский механический завод	Электронасос ГНОМ 10-10 2900 об/мин, 1,1 квт	1		

933015 (66)

Ст. инж	Новик		
Рук. гр	Волчков		
Гл. спец	Ясиновский		
Нач. отд	Верченко		
Н. контр	Александров		

Привязан

Инв №

Инв. № подл. | Подпись и дата | Взам. инв. №

ТП 904-I-65.86-ВК

КОМПРЕССОРНАЯ СТАНЦИЯ 3К-63А

Насосная станция водопровода оборотной воды. Схемы установок систем 1В4, 1В5, 1К1

Стадия	Лист	Листов
РП	5	

Госстрой СССР РОСТОВСКИЙ ПРОМСТРОЙНИИПРОЕКТ

Формат А2