ТИПОВОЙ ПРОЕКТ

903-1-242.87

КОТЕЛЬНАЯ

с 4 котлами

ДЕ-10-14 ГМ

СИСТЕМА ТЕПЛОСНАБЖЕНИЯ ЗАКРЫТАЯ.

ТОПЛИВО-ГАЗ, РЕЗЕРВ-МАЗУТ.

ЗДАНИЕ ИЗ СБОРНЫХ ЖЕЛЕЗОБЕТОННЫХ КОНСТРУКЦИЙ.

Альбом 5

ТИПОВОЙ ПРОЕКТ
903-1-242.87

КОТЕЛЬНАЯ С 4 КОТЛАМИ ДЕ-10-14 ГМ.
СИСТЕМА ТЕПЛОСНАБЖЕНИЯ ЗАКРЫТАЯ.
ТОПЛИВО-ГАЗ, РЕЗЕРВ-МАЗУТ
ЗДАНИЕ ИЗ СБОРНЫХ ЖЕЛЕЗОБЕТОННЫХ КОНСТРУКЦИЙ.

АЛЬБОМ 5

Оборудование технологическое.
Рабочие чертежи.

РАЗРАБОТАН:
ГПИ „Горьковский Сантехпроект"

УТВЕРЖДЕН
ГОССТРОЕМ СССР протокол NA4-43 от 17.04.87г.

Главный инженер института Фалалеев Ю.П.
Главный инженер проекта Гусева Т.Г.

Содержание альбома

Обозначение	Наименование	Стр.
	Содержание	2
Д23В.068.000	Бак-газоотделитель	3
Д23В.068.010	Люк	
Д23В.068.010 СБ	Люк	
Д23В.068.000 СБ	Бак-газоотделитель	4
Д23В.068.004	Крышка	5
Д23В.068.005	Ручка	
Д23В.068.006	Фланец	
Д23В.068.007	Кронштейн	
Д23В.068.008	Проушина	6
Д23В.068.009	Ось	
Д23В.068.020	Бак	
Д23В.068.020 СБ	Бак	7
Д23В.068.011	Прокладка	8
Д23В.068.013	Крышка	
Д23В.068.014	Обечайка	
Д23В.068.018	Дно	
Д23В.068.030	Люк	9
Д23В.068.040	Крышка	
Д23В.068.030 СБ	Люк	10
Д23В.068.040 СБ	Крышка	
Д23В.068.050	Корпус	11
Д23В.068.050 СБ	Корпус	
Д23В.068.023	Обечайка	
Д23В.069.000	Бак взрыхляющей промывки фильтров	12
Д23В.069.000 СБ	Бак взрыхляющей промывки фильтров	
Д23В.069.010	Бак	
Д23В.069.000 СБ	Бак взрыхляющей промывки фильтров	13
Д23В.069.010 СБ	Бак	14
Д23В.069.001	Обечайка	15
Д23В.069.020	Лестница	
Д23В.069.012	Кронштейн	
Д23В.069.020 СБ	Лестница	16
Д23В.069.030	Указатель уровня	17
Д23В.069.030 СБ	Указатель уровня	
Д23В.069.013	Тетива	
Д23В.070.000	Бак сбора герметика	18
Д23В.070.010	Бак	
Д23В.069.018	Бобышка	
Д23В.070.000 СБ	Бак сбора герметика	19
Д23В.070.010 СБ	Бак	20
Д23В.069.021	Кожух защитный	21
Д23В.071.000	Бак раствора соли	
Д23В.071.001	Ось	
Д23В.071.007	Петля	
Д23В.071.000 СБ	Бак раствора соли	22
Д23В.071.010	Бак	23
Д23В.071.003	Обечайка	
Д23В.071.010 СБ	Бак	24
Д23В.071.009	Крышка	25
Д23В.071.020	Крышка	
Д23В.071.020 СБ	Крышка	
Д23В.071.015	Крышка	
Д23В.072.000	Бак отстойник конденсата	26
Д23В.072.010	Бак-отстойник	
Д23В.072.002	Кронштейн	
Д23В.072.000 СБ	Бак отстойник конденсата	27
Д23В.072.010 СБ	Бак-отстойник	28,29
Д23В.072.003	Воронка	30
Д23В.072.004	Скоба	
Д23В.072.006	Обечайка	

Обозначение	Наименование	Стр.
Д23В.072.020	Коллектор	31
Д23В.072.020 СБ	Коллектор	
Д23В.072.007	Патрубок	32
Д23В.072.009	Коллектор	
Д23В.072.011	Патрубок	
Д23В.072.030	Карман	
Д23В.072.030 СБ	Карман	33
Д23В.072.017	Стенка	
Д23В.072.040	Крышка	
Д23В.072.021	Ободок	34
Д23В.073.000	Бак конденсата дымовых газов	
Д23В.073.000 СБ	Бак конденсата дымовых газов	
Д23В.073.001	Обечайка	35
Д23В.073.004	Отвод	
Д23В.074.000	Бак сбора конденсата	
Д23В.074.002	Обечайка	
Д23В.074.000 СБ	Бак сбора конденсата	36
Д23В.074.010	Корпус	
Д23В.074.010 СБ	Корпус	37
Д23В.074.003	Воронка	
Д23В.074.005	Фланец	
Д23В.074.020	Крышка	38
Д23В.074.020 СБ	Крышка	
Д23В.074.006	Крышка	
Д23В.074.007	Накладка	39
Д23В.074.015	Крышка	
Д23В.075.000	Бак замазученных вод	
Д23В.075.001	Обечайка	
Д23В.075.000 СБ	Бак замазученных вод	40
Д23В.075.010	Корпус	
Д23В.075.010 СБ	Корпус	
Д23В.075.007	Змеевик	41
Д23Б.019.000	Приспособление для очистки калорифера	
Д23Б.019.000 СБ	Приспособление для очистки калорифера	42
Д23Б.019.001	Сопло	43
Д23Б.019.002	Л-трубок	
Д23Б.019.003	Хомут	
Д23Б.019.01С	Смеситель	44
Д23Б.019.010 СБ	Смеситель	
Д23Б.019.004	Вкладыш	
Д23Б.019.005	Ниппель	45
Д23Б.019.006	Трубка	
Д23Б.019.007	Трубка	
Д22Д.000.001	Штуцер	
Д22Д.042.000	Штуцер фланцевый	46
Д22Д.042.000 СБ	Штуцер фланцевый	
Д22Д.042.001	Отвод	
Д22Д.043.000	Устройство продувочное переносное	47
Д22Д.043.000 СБ	Устройство продувочное переносное	
Д22Д.042.002	Штуцер	
Д22Д.043.001	Гайка	48
Д22Д.043.002	Ниппель	
Д22Д.043.003	Ушко	
Д23Д.406.000	Трап	
Д23Д.406.000 СБ	Трап	49
Д23Д.406.001	Ребро	
Д23Д.407.000	Подвеска	50
Д23Д.407.000 СБ	Подвеска	
Д23Д.407.001	Серьга	
Д12Г.175.000	Рычаг	51
Д12Г.175.000 СБ	Рычаг	
Д12Г.175.001	Втулка	
Д12Г.175.002	Рычаг	

Д23В.068.010СБ

Типовой проект 903-1-242.87 Альбом 5

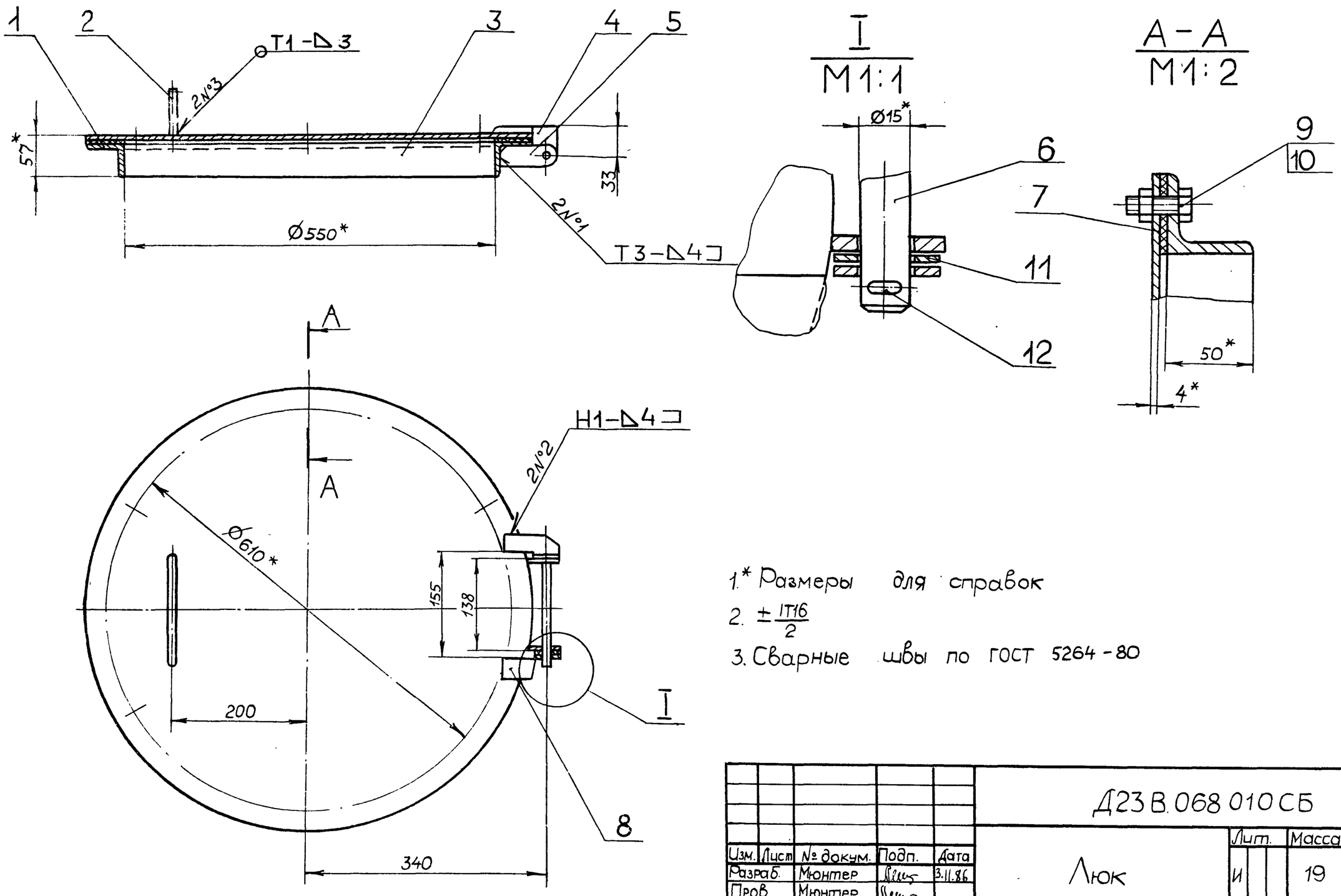

1.* Размеры для справок

2. $\pm \frac{IT16}{2}$

3. Сварные швы по ГОСТ 5264-80

Изм.	Лист	№ докум.	Подп.	Дата	Д23В.068.010СБ			
Разраб.		Мюнтер		3.11.86	Люк	Лит. И	Масса 19	Масштаб 1:5
Пров.		Мюнтер				Лист	Листов 1	
Т.контр.						Госстрой СССР ГПИ Горьковский САНТЕХПРОЕКТ		
Н.контр.		Мюнтер						
Утв.								

Формат А3

Формат	Зона	Поз	Обозначение	Наименование	Кол.	Примечание
				Документация		
А3			Д23В.068.010СБ	Сборочный чертеж		
				Детали		
А4		1	Д23В.068.004-01	Крышка	1	
А4		2	Д23В.068.005	Ручка	1	
А4		3	Д23В.068.006-01	Фланец	1	
А4		4	Д23В.068.007	Кронштейн	1	
А4		5	Д23В.068.008	Проушина	2	
А4		6	Д23В.068.009	Ось	1	
А4		7	Д23В.068.011-01	Прокладка	1	
А4		8	Д23В.067.007-01	Кронштейн	1	
				Стандартные изделия		
		9		Болт М12×25.36		
				ГОСТ 7798-70	6	
		10		Гайка М12.4. ГОСТ5915-70	6	
		11		Шайба 16-01 ГОСТ11371-78	2	
		12		Шплинт 5×40 ГОСТ 397-79	2	

Изм.	Лист	№ докум.	Подп.	Дата	Д23В.068.010			
Разраб.		Мюнтер		3.11.86	Люк	Лит. И	Лист	Листов 1
Пров.		Мюнтер				Госстрой СССР ГПИ Горьковский САНТЕХПРОЕКТ		
Нач.отд.								
Н.контр.		Мюнтер						
Утв.								

Формат А4

Формат	Зона	Поз.	Обозначение	Наименование	Кол.	Примечание
				Документация		
А2			Д23В.068.000СБ	Сборочный чертеж		
				Сборочные единицы		
А4		1	Д23В.068.010	Люк	1	
А4		2	Д23В.068.020	Бак	1	
А4		3	Д23В.068.030-01	Люк	1	
				Стандартные изделия		
				Прокладка ГОСТ 15180-70		
		4		А-32-10	1	
		5		А-100-10	2	
				Фланец ГОСТ12821-80		
		6		1-32-6 Ст25	1	
		7		1-100-6 Ст25	1	
				Болт ГОСТ7798-70		
		8		М12×45.36	4	
		9		М16×55.36	4	
				Гайка ГОСТ5915-70		
		10		М12.4	4	
		11		М16.4	4	

Изм.	Лист	№ докум.	Подп.	Дата	Д23В.068.000			
Разраб.		Мюнтер		3.11.86	Бак-газоотделитель	Лит. И	Лист	Листов 1
Пров.		Мюнтер				Госстрой СССР ГПИ Горьковский САНТЕХПРОЕКТ		
Нач.отд.		Абашин						
Н.контр.		Мюнтер						
Утв.								

Копировал Малкина

Формат А4

Типовой проект 903-1-242.87 Альбом 5

Д23В.068.000СБ

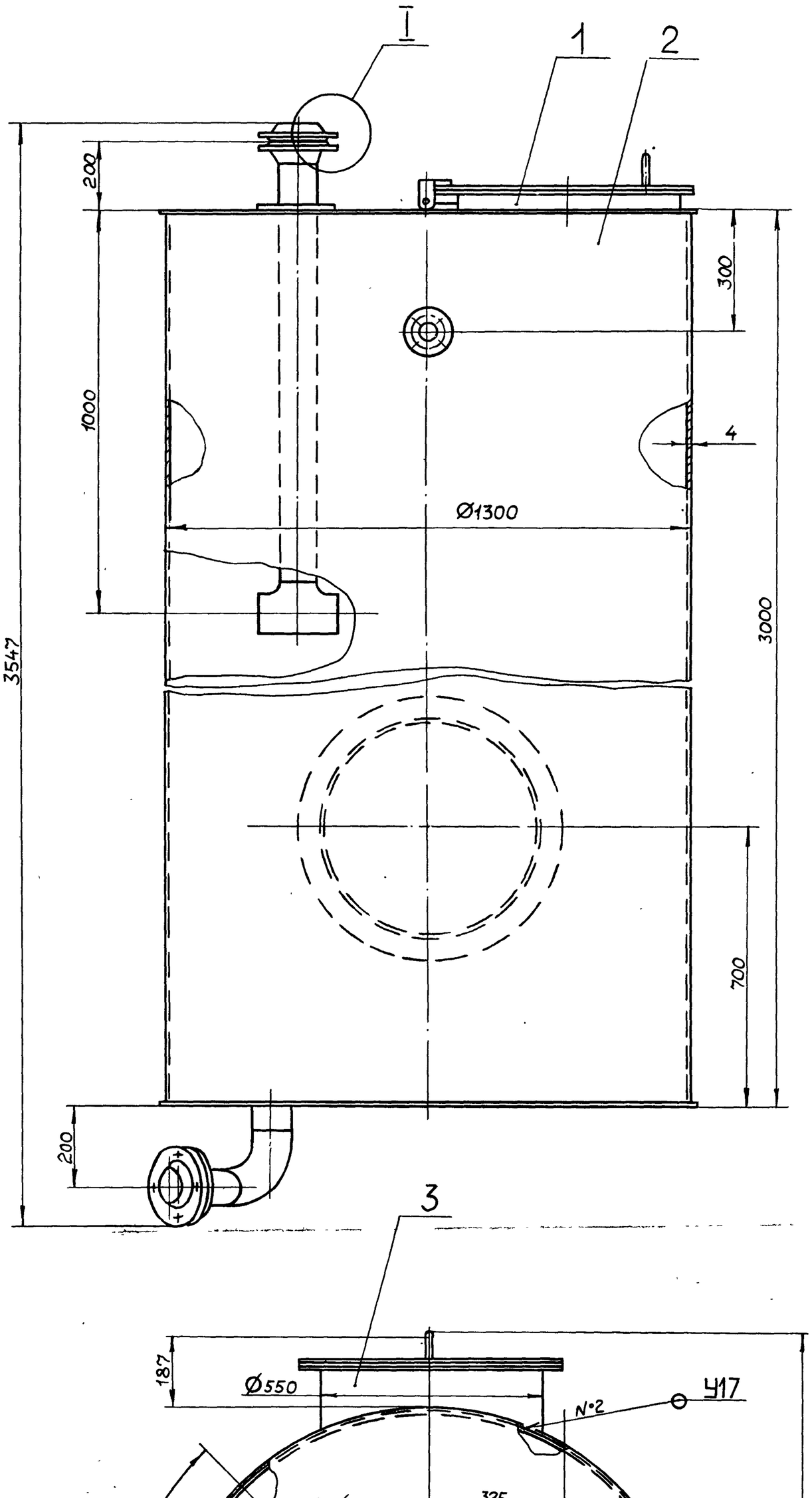

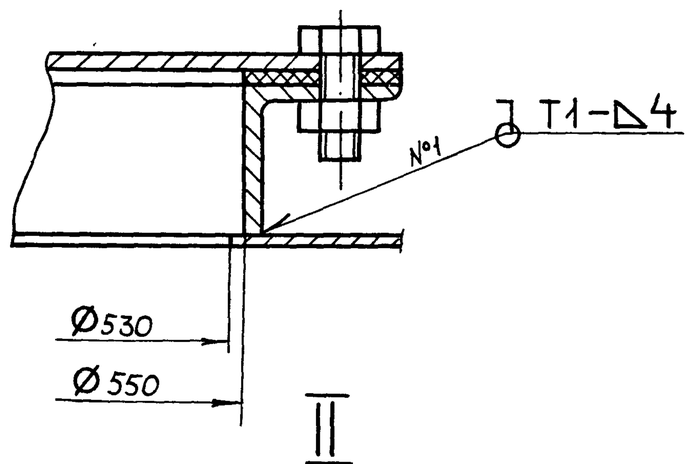

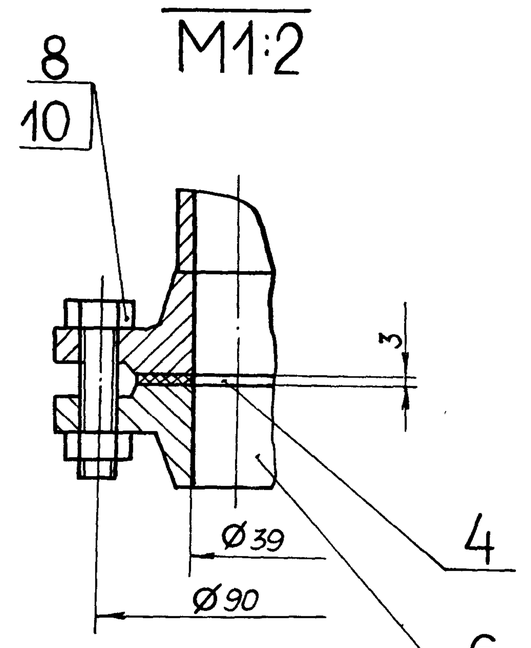

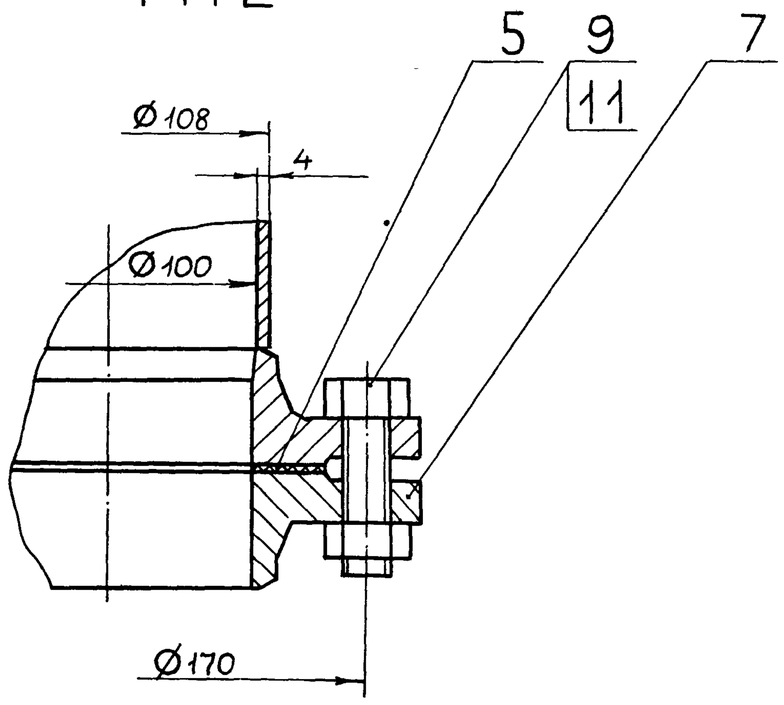

1. Размеры для справок.
2. Покрытие внутренней поверхности. Эмаль ВП-515 ТУ6-10-1052-70, грунтовка ВЛ-02 ГОСТ12707-77, наружную поверхность красить под цвет имеющегося оборудования.
3. Сварные швы №1 по ГОСТ 5264-80, №2 по ГОСТ 16037-80.
4. Изготовление и испытание бака производить в соответствии с требованиями ОСТ 26-291-79.

					Д23В.068.000СБ	
Изм	Лист	№ докум.	Подп.	Дата	Бак-газоотделитель	Лит. / Масса / Масштаб: И / 541 / 1:10
Разраб.		Мюнтер		3.87		Лист / Листов 1
Пров		Мюнтер				Госстрой СССР ГПИ Горьковский Сантехпроект
Т.контр						
Нач.отд		Абашин				
Н.контр		Мюнтер				
Утв.						

Типовой проект 903-1-242.87 Альбом 5

Д23В.068.007

25

Д23В.068.007

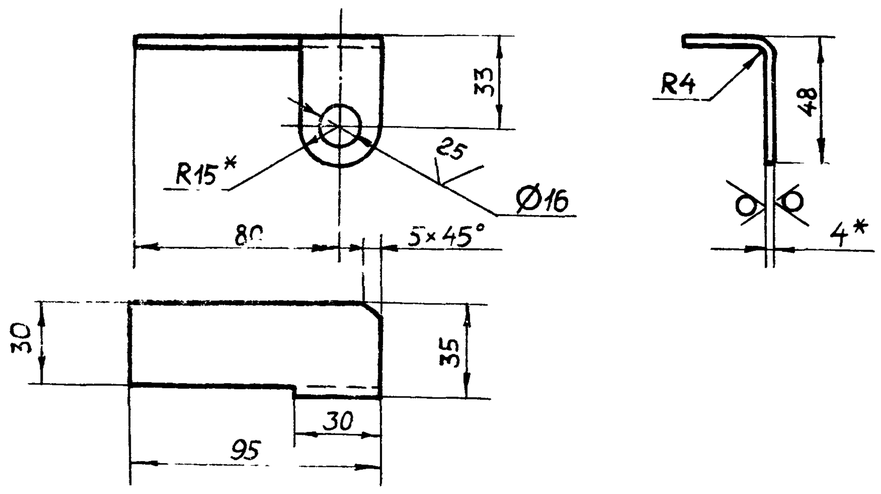

Д23В.068.007-01 – Зеркальное отражение
Остальное см. Д23В.068.007

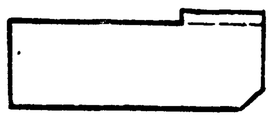

1* Размеры для справок.
2. h16, $\pm\frac{IT16}{2}$

Изм	Лист	№ докум.	Подп	Дата	Д23В 068 007			
Разраб.		Мюнтер		3.11.86	Кронштейн	Лит И	Масса 0,13	Масштаб 1:2
Пров		Мюнтер				Лист	Листов 1	
Т.контр.								
Н.контр		Мюнтер			Лист Б-ПН-4 ГОСТ19903-74 / ВСт3сп ГОСТ14637-79	Госстрой СССР ГПИ Горьковский САНТЕХПРОЕКТ		
Утв.								

Формат А4

Д23В.068.005

25

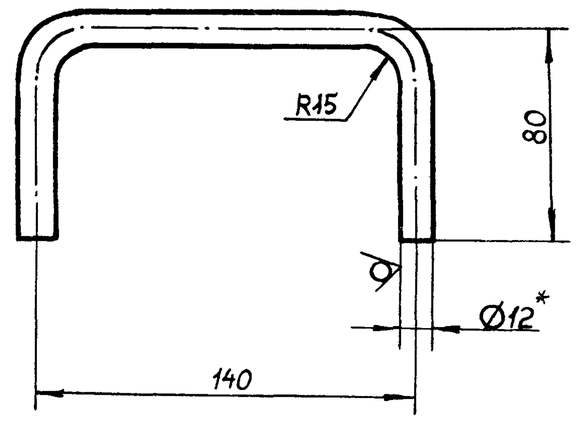

1.* Размеры для справок.
2. $\pm\frac{IT16}{2}$

Изм	Лист	№ докум.	Подп.	Дата	Д23В.068.005			
Разраб.		Мюнтер		3.11.86	Ручка	Лит. И	Масса 0,25	Масштаб 1:2
Пров		Мюнтер				Лист	Листов 1	
Т.контр.								
Н.контр.		Мюнтер			Круг 12-В-ГОСТ2590-71 / ВСт3спГОСТ535-79	Госстрой СССР ГПИ Горьковский САНТЕХПРОЕКТ		
Утв.								

Формат А4

Д23В.068.006

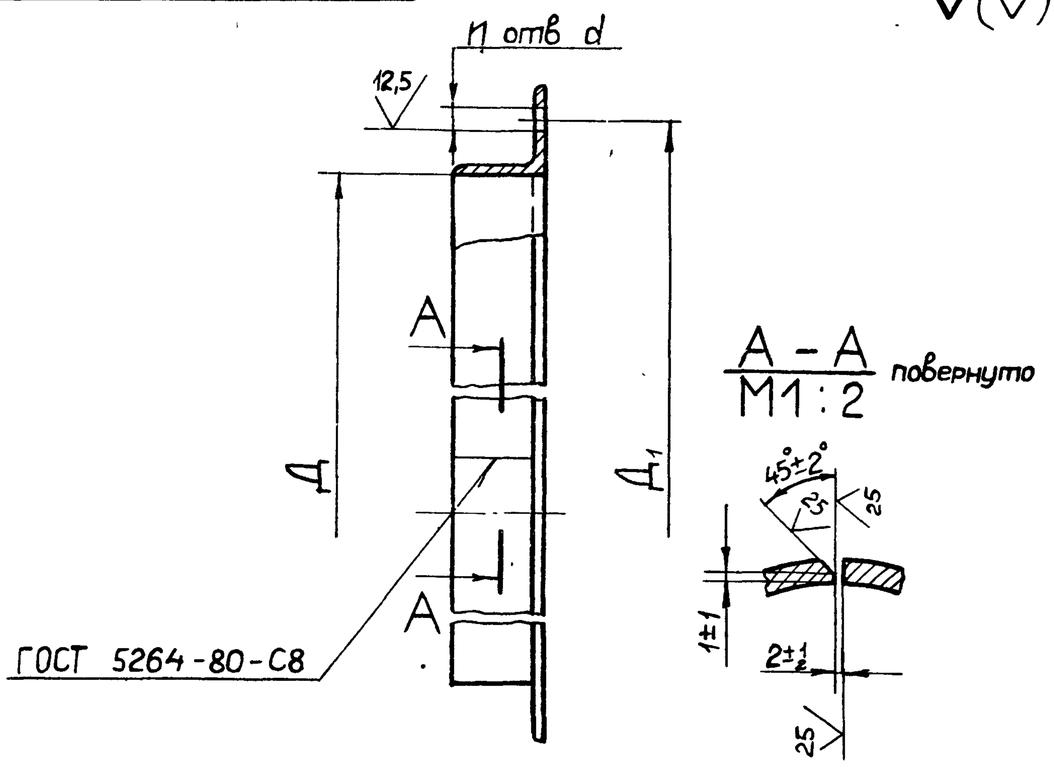

Обозначение	Размеры, мм Д	Д1	d	n	Материал	Масса, кг
Д23В. 068. 006	400	460	14	12	Уголок 50×50×5-Б ГОСТ8509-72 / ВСт3сп ГОСТ535-79	4,8
–01	550	670		6		7,2
–02				12		
–03	800	860				9,5
–04	820	900	21	18	Уголок 70×70×8-Б-ГОСТ8509-72 / ВСт3сп ГОСТ535-79	9,8

H14, $\pm\frac{IT14}{2}$

Изм	Лист	№ докум.	Подп	Дата	Д23В.068.006			
Разраб.		Гольденберг		3.11.86	Фланец	Лит. И	Масса см. табл.	Масштаб —
Пров.		Мюнтер				Лист	Листов 1	
Т.контр.								
Н.контр.		Мюнтер			см. табл.	Госстрой СССР ГПИ Горьковский САНТЕХПРОЕКТ		
Утв.								

Формат А4

Д23В.068.004

25

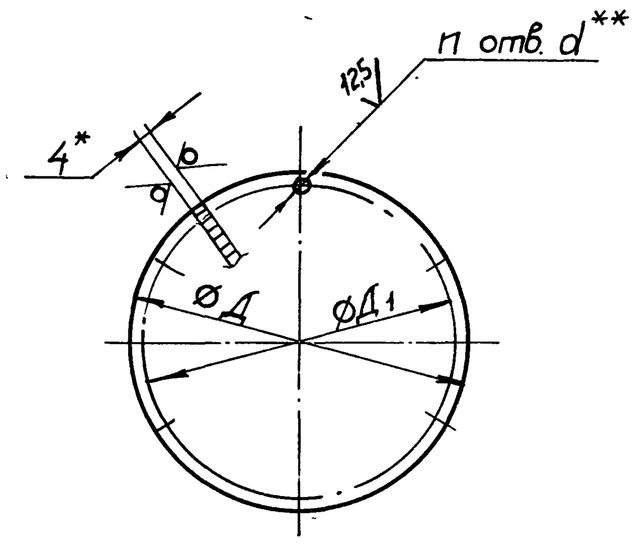

Обозначение	Размеры, мм Д	Д1	d	n	Масса, кг
Д23В. 068. 004	500	460	14	12	6,2
–01	650	610		6	10,5
–02				12	
–03	900	860			19,7
–04	960	900	21	18	20,1

1.* Размеры для справок
2.** Обработать по сопрягаемой детали
3. H14, h14

Изм	Лист	№ докум.	Подп	Дата	Д23В.068.004			
Разраб.		Гольденберг		3.11.86	Крышка	Лит И	Масса см табл.	Масштаб —
Пров.		Мюнтер				Лист	Листов 1	
Т.контр.								
Н.контр		Мюнтер			Лист Б-ПН-4 ГОСТ19903-74 / ВСт3спГОСТ14637-79	Госстрой СССР ГПИ Горьковский САНТЕХПРОЕКТ		
Утв								

22189-06 С Копировал. МАЛКИНА

Формат А4

Альбом 5

Типовой проект 3.903-2.87.1

Формат	Зона	Поз.	Обозначение	Наименование	Кол	Примечание
				⌀80^{-1} x d40^{+1} 25/	1	0,12 кг
А4		7	Д23В 068 018 – 04	Днo	1	
Б4		8	Д23В 068 019	Патрубок		
				Труба 108×4 ГОСТ10704-76		
				Д ГОСТ 10705-80		
				L = 55 h16 25/	1	0,51 кг
Б4		9	Д23В 068 021	Патрубок		
				Труба 108×4ГОСТ10704-76		
				Д ГОСТ10705-80		
				L= 109 h16 25/	1	1,12 кг
				Стандартные изделия		
		10		Отвод 108×4 ГОСТ17375-83	1	
		11		Тройник 108×4ГОСТ17376-83	1	
		12		Фланец 1-32-6 Ст25		
				ГОСТ 12821-80	1	
		13		Фланец 1-100-6 Ст25		
				ГОСТ 12821-80	2	

Изм	Лист	№ докум	Подп	Дата	Д23В 068020	Лист 2

Формат А4

Формат	Зона	Поз	Обозначение	Наименование	Кол	Примечание
				Документация		
А2			Д23В. 068 020 СБ	Сборочный чертеж		
				Детали		
Б4		1	Д23В 068. 012	Патрубок		
				Труба 108×4 ГОСТ10704-76		
				Д ГОСТ 10705-80		
				L =1079 h16 25/	1	11,1 кг
А4		2	Д23В 068. 013-01	Крышка	1	
А4		3	Д23В. 068 014	Обечайка	1	
Б4		4	Д23В. 068 015	Накладка		
				лист Б-ПН-4ГОСТ 19903-74		
				ВСт3сп ГОСТ14637-79		
				⌀ 150^{-1} x d 110^{+1} 25/	2	0,26 кг
Б4		5	Д23В 068. 016	Патрубок		
				Труба 38×3 ГОСТ10704-76		
				Д ГОСТ 10705-80		
				L = 169 h16 25/	1	0,44 кг
Б4		6	Д23В. 068 017	Накладка		
				лист Б-ПН-4 ГОСТ19903-74		
				ВСт3 сп ГОСТ14637-79		

Инв.№ подл. | Подп и дата | Взам инв.№ | Инв.№ дубл. | Подп. и дата

Изм	Лист	№ докум.	Подп	Дата	Д23В 068020		
Разраб.		Мюнтер		10.11.86	Бак	Лит.	Лист 1 / Листов 2
Пров		Мюнтер				Госстрой СССР ГПИ Горьковский САНТЕХПРОЕКТ	
Нач.отд							
Н.контр		Мюнтер					
Утв							

Формат А4

Д23В 068 009

12,5 / (▽)

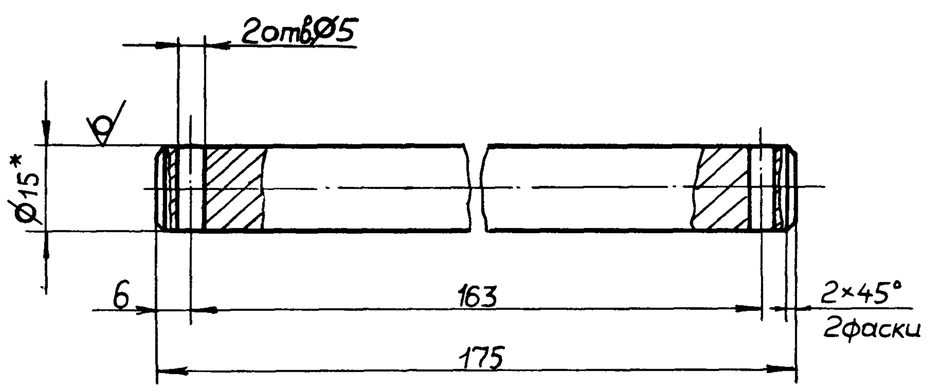

1.* Размеры для справок.

2. H14, h14, ±IT14/2

Изм	Лист	№ докум.	Подп.	Дата	Д23В. 068.009			
Разраб		Мюнтер		3.2.87	Ось,	Лит. И	Масса 0,24	Масштаб 1:1
Пров.		Мюнтер				Лист	Листов 1	
Т. контр.					Круг 15-В-ГОСТ 2590-71 / ВСт3спГОСТ 535-79	Госстрой СССР ГПИ Горьковский САНТЕХПРОЕКТ		
Н. контр.		Мюнтер						
Утв								

Формат А4

Д23В 068 008

25 / (▽)

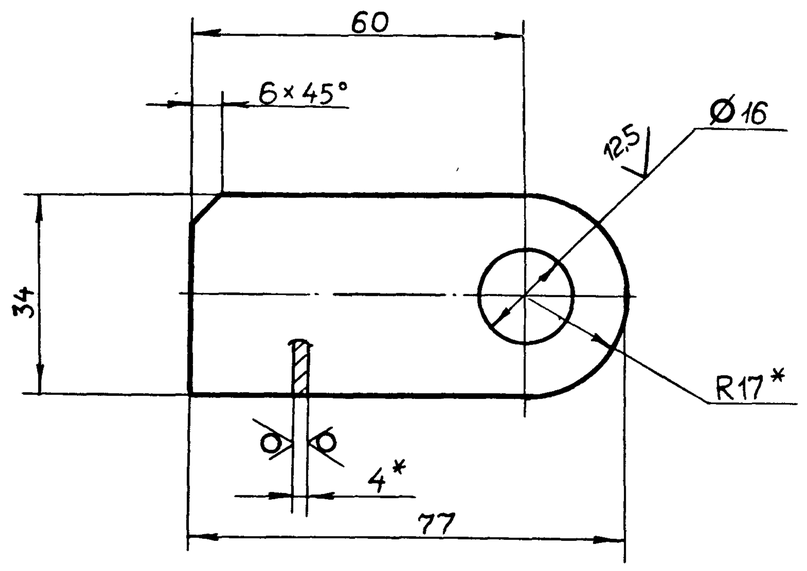

1.* Размеры для справок.

2. H14, ±IT14/2

Инв.№ подл. | Подп. и дата | Взам инв.№ | Инв.№ дубл. | Подп. и дата

Изм	Лист	№ докум	Подп.	Дата	Д23В. 068 008			
Разраб		Мюнтер		3.11.86	Проушина	Лит. И	Масса 0,09	Масштаб 1:1
Пров		Мюнтер				Лист	Листов 1	
Т контр.					Лист Б-ПН-4ГОСТ 19903-74 / ВСт3спГОСТ 14637-79	Госстрой СССР ГПИ Горьковский САНТЕХПРОЕКТ		
Н. контр		Мюнтер						
Утв								

Типовой проект 903-1-242.87 Альбом 5

Д23В 068 020СБ

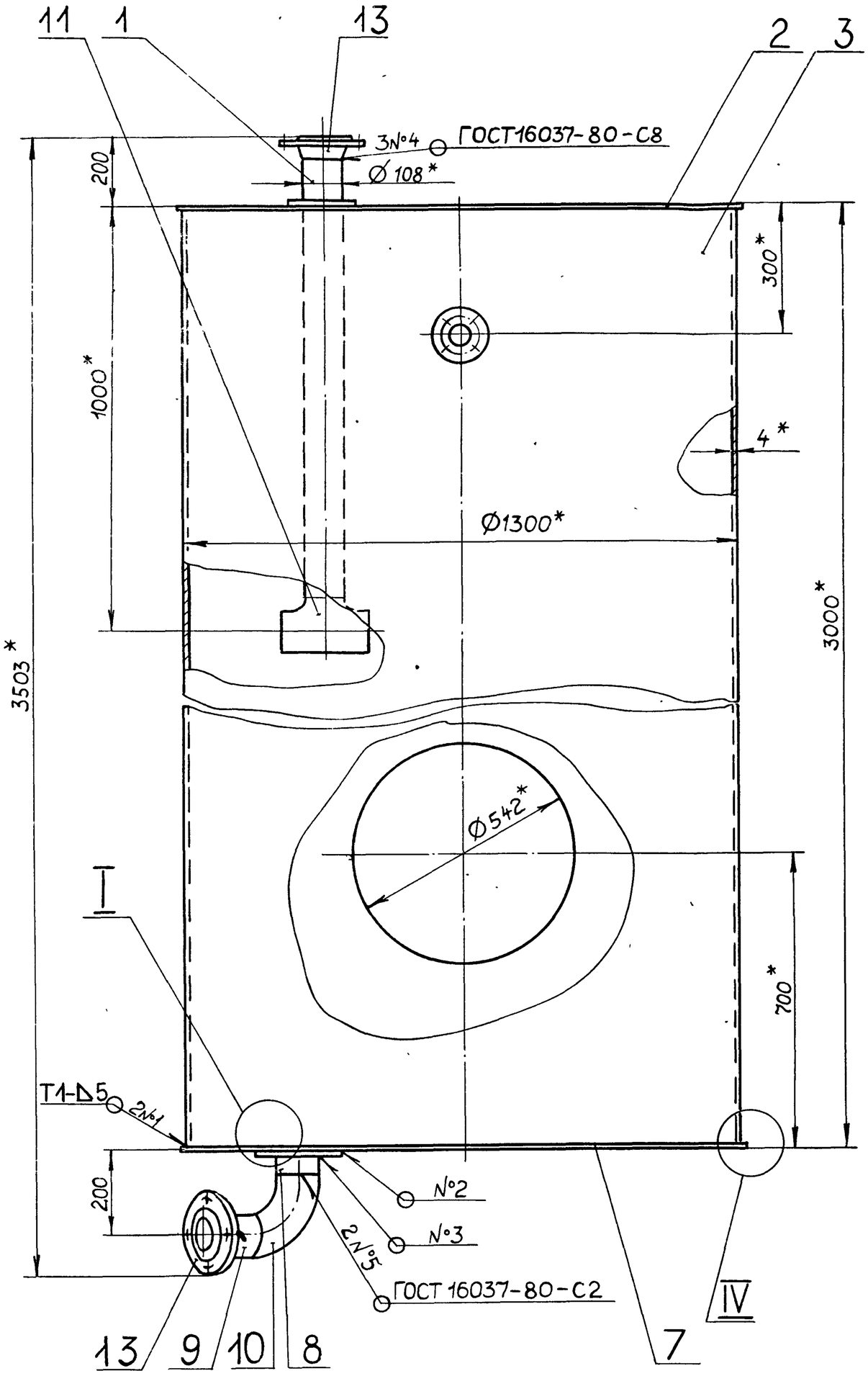

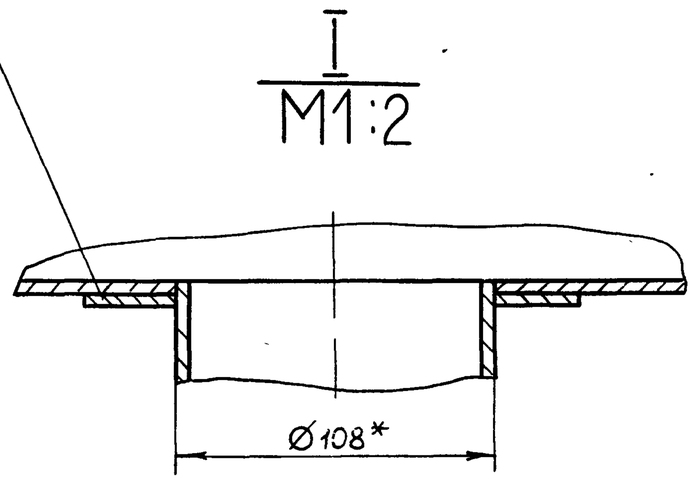

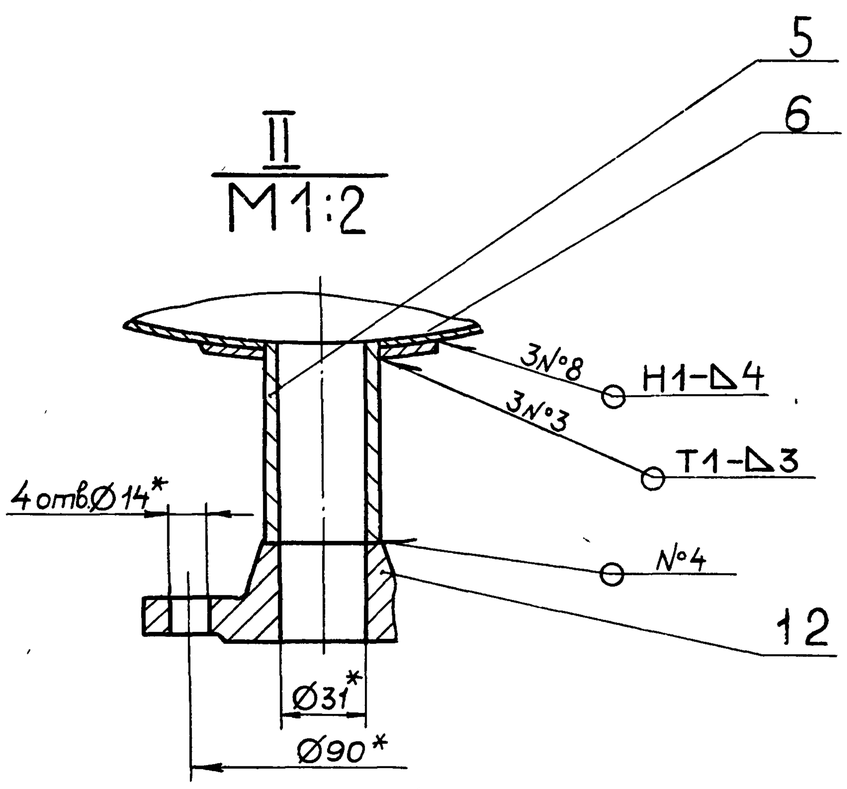

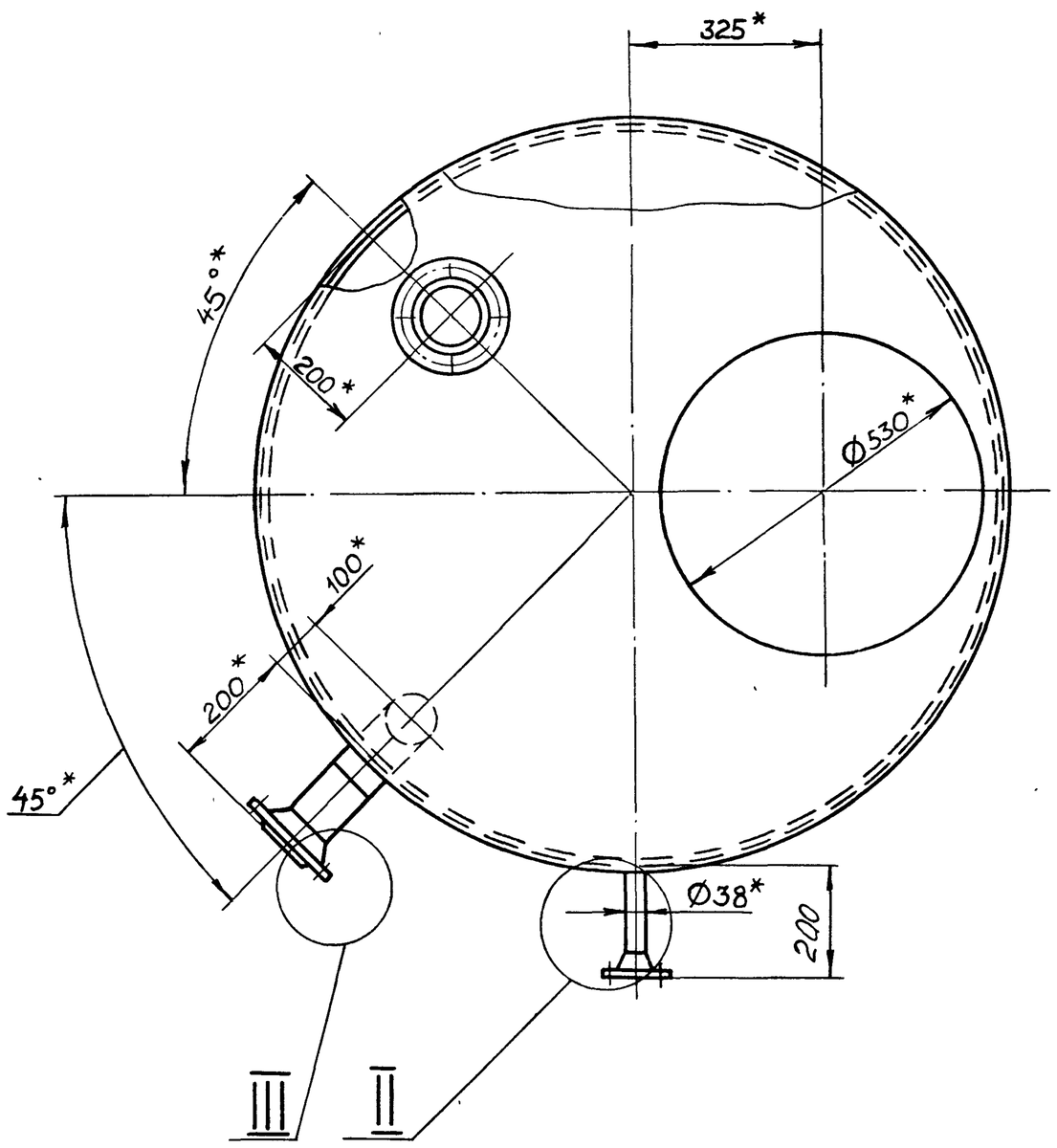

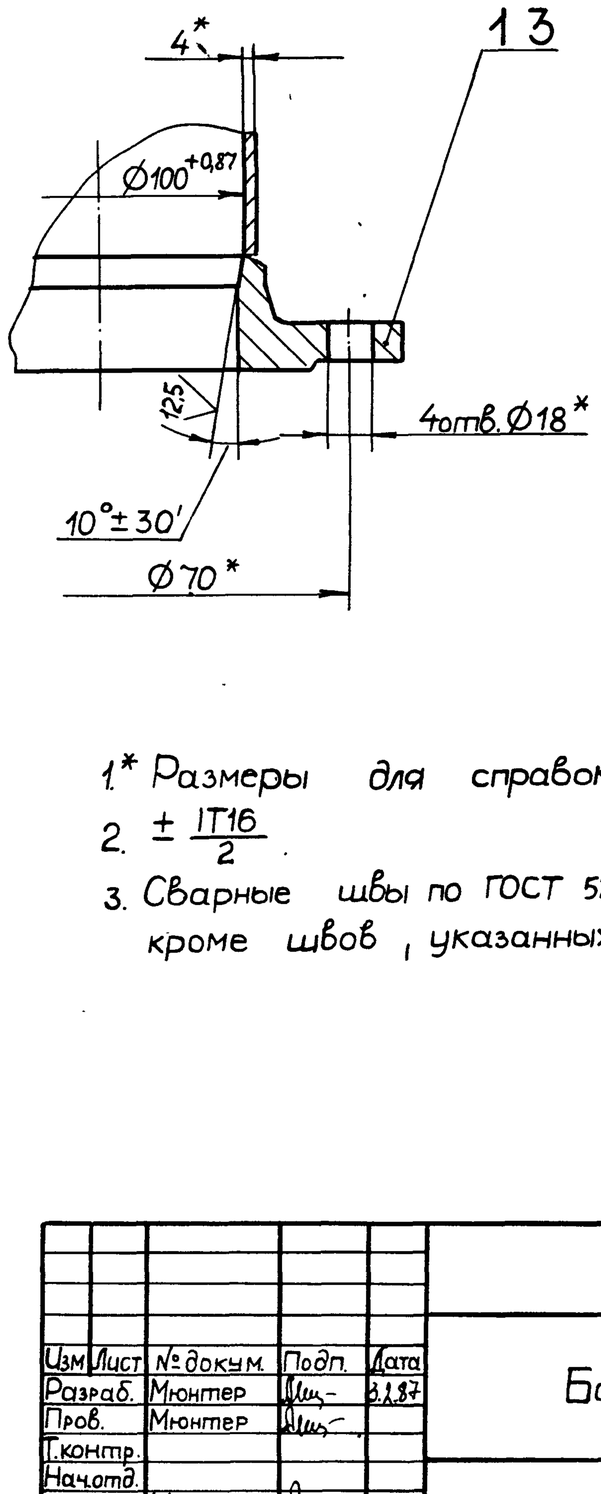

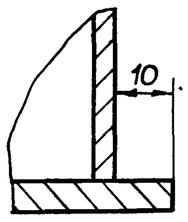

1.* Размеры для справок.

2. $\pm \frac{IT16}{2}$

3. Сварные швы по ГОСТ 5264-80, кроме швов, указанных особо.

					Д23В.068.020СБ	
Изм.	Лист	№ докум.	Подп.	Дата		
Разраб.		Мюнтер		3.1.87	Бак	Лит. И; Масса 497; Масштаб 1:10
Пров.		Мюнтер				Лист; Листов 1
Т.контр.						Госстрой СССР ГПИ Горьковский САНТЕХПРОЕКТ
Нач.отд.						
Н.контр.		Мюнтер				
Утв.						

Подп. и дата | Взам. инв. № | Инв. № дубл. | Подп. и дата | Инв. № подл.

Типовой проект 903-1-242.87 Альбом 5

Д23В 068 018

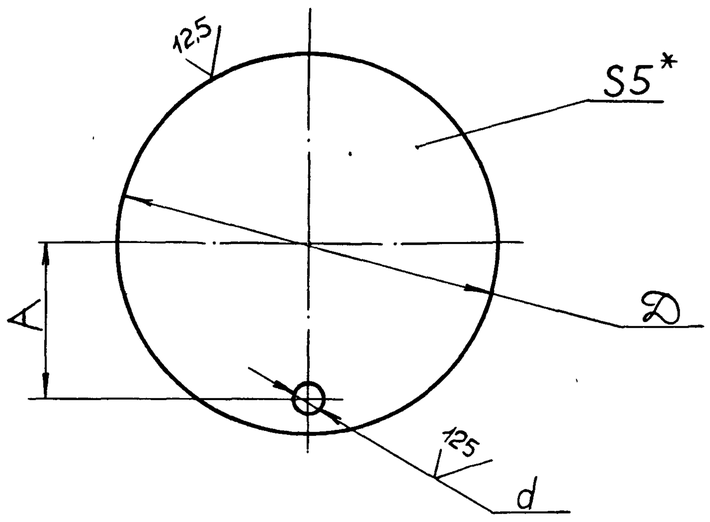

Обозначение	Размеры, мм			Масса, кг
	A	d	D	
Д23В 068 018	340	47	820	20,7
-01	403	60	1020	31,9
-02	430		1320	53,6
-03	550	59		53,4
-04	550	110		53,3

1.* Размеры для справок.

2. H16, h16, $\pm\frac{IT16}{2}$

Изм.	Лист	№ докум.	Подп.	Дата
Разраб.		Мюнтер		3.11.86
Пров.		Мюнтер		
Т.контр.				
Н.контр.		Мюнтер		
Утв.				

Д23В.068.018

Дно

Лит.	Масса	Масштаб
И	см.табл.	—
Лист	Листов 1	

Лист Б-ПН-5 ГОСТ19903-74 / ВСт3сп ГОСТ14637-79

Госстрой СССР ГПИ Горьковский САНТЕХПРОЕКТ

Формат А4

Д23В 068 014

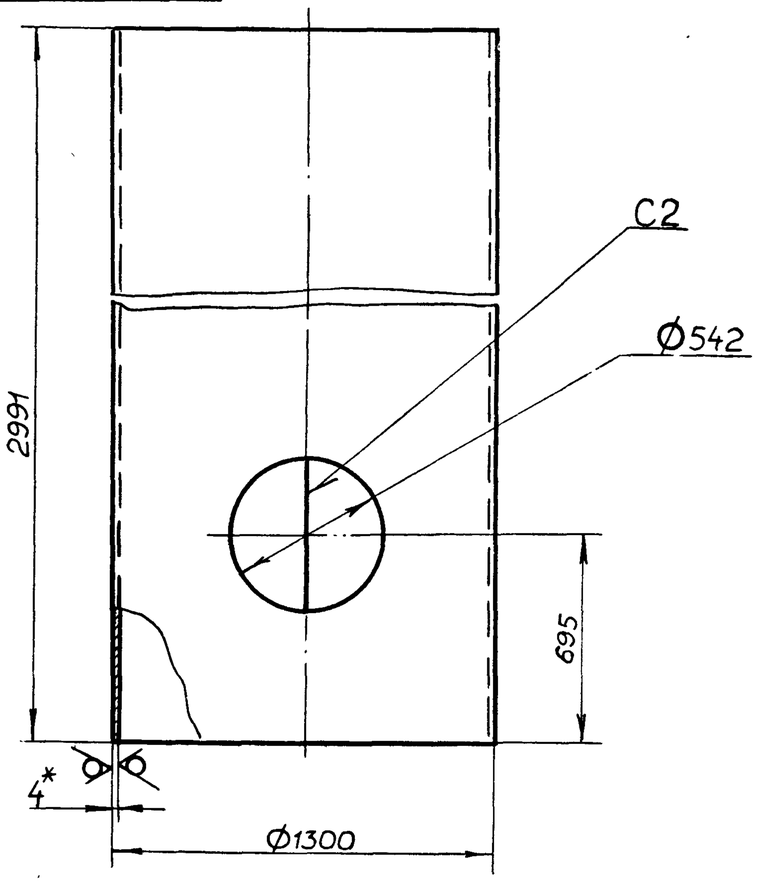

1.* Размеры для справок

2. H16, h16, $\pm\frac{IT16}{2}$

Инв.№ подл. | Подп. и дата | Взам. инв.№ | Инв.№ дубл. | Подп. и дата

Изм.	Лист	№ докум.	Подп.	Дата
Разраб.		Мюнтер		3.11.86
Пров.		Мюнтер		
Т.контр.				
Н.контр.		Мюнтер		
Утв.				

Д23В.068 014

Обечайка

Лит	Масса	Масштаб
И	381	1:20
Лист	Листов 1	

Лист Б-ПН-4 ГОСТ19903-74 / ВСт3сп ГОСТ14637-79

Госстрой СССР ГПИ Горьковский САНТЕХПРОЕКТ

Формат А4

Д23В 068 013

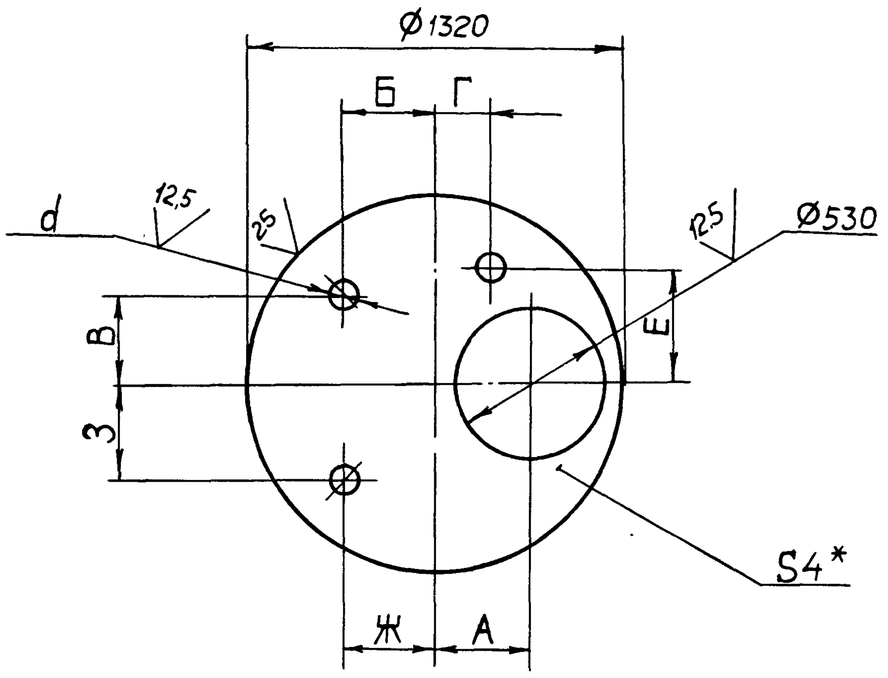

Обозначение	Размеры, мм								Масса, кг
	A	Б	B	Г	E	Ж	З	d	
Д23В. 068 013	354	0	550	—	—	—	—	110	35,7
-01	325	318	318	—	—	—	—	110	
-02	325	—	—	200	375	—	—	60	35,9
-03	200	0	550	—	—	318	318	47	

1.* Размеры для справок.

2. H16, h16, $\pm\frac{IT16}{2}$

Изм.	Лист	№ докум.	Подп.	Дата
Разраб.		Мюнтер		3.11.86
Пров.		Мюнтер		
Т.контр.				
Н.контр.		Мюнтер		
Утв.				

Д23В.068 013

Крышка

Лит	Масса	Масштаб
И	см.табл.	—
Лист	Листов 1	

Лист Б-ПН-4 ГОСТ19903-74 / ВСт3сп ГОСТ14637-79

Госстрой СССР ГПИ Горьковский САНТЕХПРОЕКТ

Формат А4

Д23В. 068 011

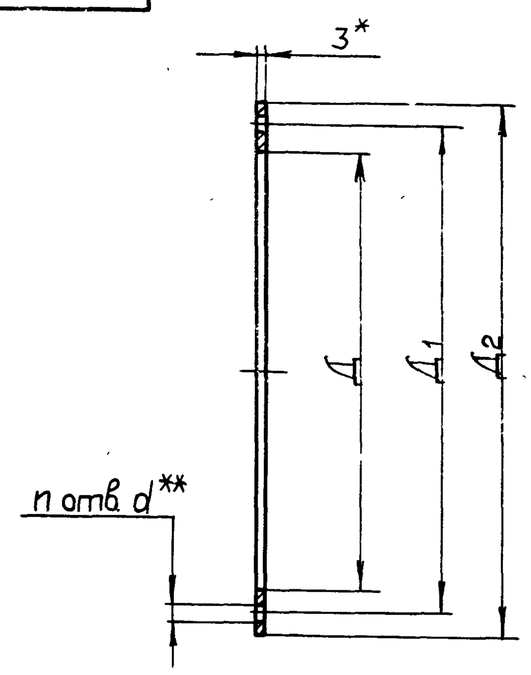

Обозначение	Размеры, мм				n	Масса, кг
	Д	Д1	Д2	d**		
Д23В. 068. 011	400	460	500	14	12	0,32
-01	550	610	650		6	0,5
-02					12	
-03	800	860	900			0,7
-04	820	900	960	21	18	

1.* Размеры для справок

2** Обработать по сопрягаемой детали

Инв.№ подл. | Подп. и дата | Взам. инв.№ | Инв.№ дубл. | Подп. и дата

Изм.	Лист	№ докум.	Подп.	Дата
Разраб.		Гольденберг		3.11.86
Пров.		Мюнтер		
Т.контр.				
Н.контр.		Мюнтер		
Утв.				

Д23В 068 011

Прокладка

Лит	Масса	Масштаб
И	см. табл.	—
Лист	Листов 1	

Пластина I, лист ТМКЩ-С-3 ГОСТ7338-77

Госстрой СССР ГПИ Горьковский САНТЕХПРОЕКТ

Типовой проект 903-1-242.87 Альбом 5

Формат	Зона	Поз.	Обозначение	Наименование	Кол	Примечание
				Документация		
А3			Д23В 068 040 СБ	Сборочный чертеж		
				Детали		
А4		1	Д23В. 068 005	Ручка	2	
			Переменные	данные для исполнений		
				Д23В 068 040		
				Детали		
А4		2	Д23В 068 004	Крышка	1	
				Д23В 068 040-01		
				Детали		
А4		2	Д23В. 068. 004-01	Крышка	1	
				Д23В. 068. 040-02		
				Детали		
А4		2	Д23В. 068. 004-02	Крышка	1	
				Д23В.068. 040-03		
				Детали		
А4		2	Д23В. 068. 004-03	Крышка	1	
				Д23В 068. 040-04		
				Детали		
А4		2	Д23В. 068. 004-04	Крышка	1	

Инв. № подл. | Подп. и дата | Взам. инв. № | Инв. № дубл. | Подп. и дата

Изм.	Лист	№ докум.	Подп.	Дата
Разраб.		Гольденберг		3.11.88
Пров.		Мюнтер		
Нач. отд.				
Н. контр.		Мюнтер		
Утв.				

Д23В. 068 040

Крышка

Лит | Лист | Листов
И | | 1

Госстрой СССР
ГПИ Горьковский
САНТЕХПРОЕКТ

Формат А4

Формат	Зона	Поз.	Обозначение	Наименование	Кол.	Примечание
				Сборочные единицы		
А4		1	Д23В. 068 040-04	Крышка	1	
А4		2	Д23В. 068. 050-03	Корпус	1	
				Детали		
А4		3	Д23В. 068. 011-04	Прокладка	1	
				Стандартные изделия		
		5		Болт М20 × 40 36 ГОСТ 7798-70	18	
		6		Гайка М20.4 ГОСТ 5915-70	18	

Инв. № подл. | Подп. и дата | Взам. инв. № | Инв. № дубл. | Подп. и дата

Изм.	Лист	№ докум.	Подп.	Дата

Д23В. 068. 030

Лист 3

Формат А4

Формат	Зона	Поз.	Обозначение	Наименование	Кол.	Примечание
А4		2	Д23В. 068 050 -01	Корпус	1	
				Детали		
А4		3	Д23В 068 011-01	Прокладка	1	
				Стандартные изделия		
		5		Болт М12×25.36 ГОСТ 7798-70	6	
		6		Гайка М12.4 ГОСТ 5915- 70	6	
				Д23В.068. 030- 02		
				Сборочные единицы		
А4		1	Д23В. 068. 040-02	Крышка	1	
А4		2	Д23В 068 050-02	Корпус	1	
				Детали		
А4		3	Д23В 068. 011- 02	Прокладка	1	
				Стандартные изделия		
		5		Болт М12×25.36 ГОСТ 7798-70	12	
		6		Гайка М12.4 ГОСТ 5915- 70	12	
				Д23В. 068 .030-03		

Инв. № подл. | Подп. и дата | Взам. инв. № | Инв. № дубл. | Подп. и дата

Изм.	Лист	№ докум.	Подп	Дата

Д23В. 068. 030

Лист 2

Формат А4

Формат	Зона	Поз.	Обозначение	Наименование	Кол.	Примечание
				Документация		
А3			Д23В. 068. 030СБ	Сборочный чертеж		
			Переменные	данные для исполнений		
				Д23В. 068. 030		
				Сборочные единицы		
А4		1	Д23В. 068 040	Крышка	1	
А4		2	Д23В. 068. 050	Корпус	1	
				Детали		
А4		3	Д23В. 068. 011	Прокладка	1	
				Стандартные изделия		
		5		Болт М12×25.36 ГОСТ 7798- 70	12	
		6		Гайка М12.4 ГОСТ 5915-70	12	
				Д23В. 068. 030- 01		
				Сборочные единицы		
А4		1	Д23В 068.040-01	Крышка	1	

Инв. № подл. | Подп. и дата | Взам. инв. № | Инв. № дубл. | Подп. и дата

Изм.	Лист	№ докум.	Подп.	Дата
Разраб.		Гольденберг		3.11.88
Пров.		Мюнтер		
Нач. отд.				
Н. контр.		Мюнтер		
Утв.				

Д23В. 068. 030

Люк

Лит. | Лист | Листов
И | 1 | 3

Госстрой СССР
ГПИ Горьковский
САНТЕХПРОЕКТ

Д23В.068.040СБ

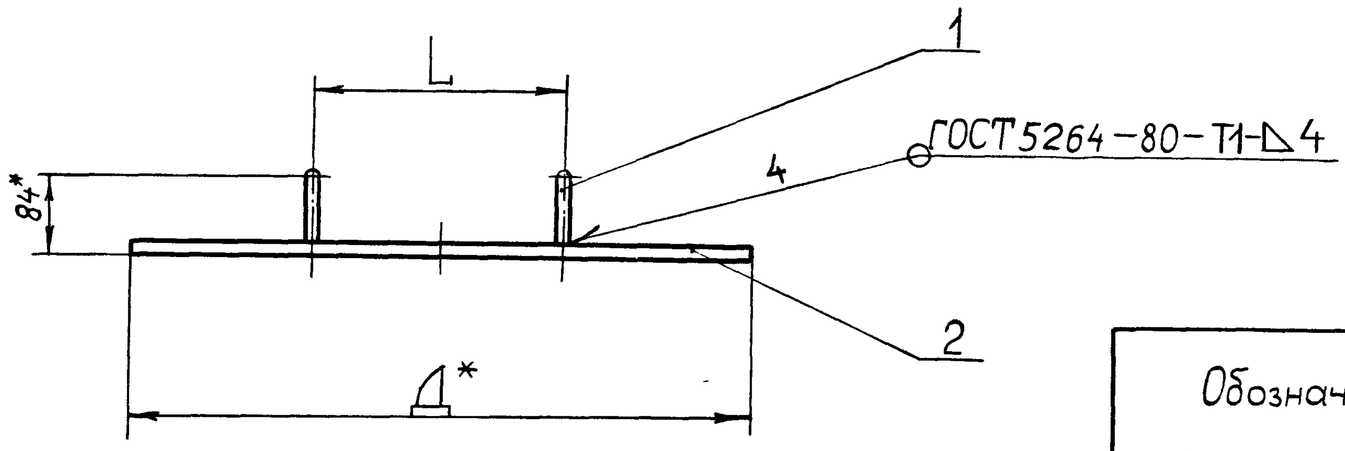

Обозначение	Размеры, мм				h	Масса, кг
	Д*	Д1*	L	d		
Д23В. 068.040	500	460	200	14	12	6,7
-01	650	610	400		6	11
-02					12	
-03	900	860				20
-04	960	900		21	18	20,6

1.* Размеры для справок

2. $\pm \frac{IT16}{2}$

Изм.	Лист	№ докум.	Подп.	Дата
Разраб.		Гольденберг		3.11.86
Пров.		Мюнтер		
Т. контр.				
Н. контр.		Мюнтер		
Утв.				

Д23В 068 040СБ

Крышка

Лит.	Масса	Масштаб
И	см. табл.	—
Лист	Листов 1	

Госстрой СССР
ГПИ Горьковский
САНТЕХПРОЕКТ

Формат А4

Д23В.068.030СБ

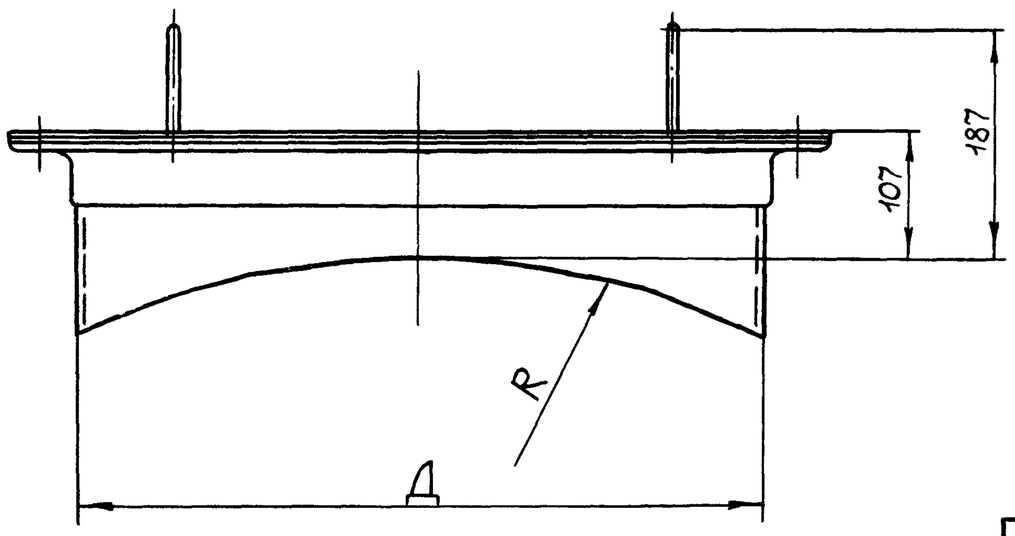

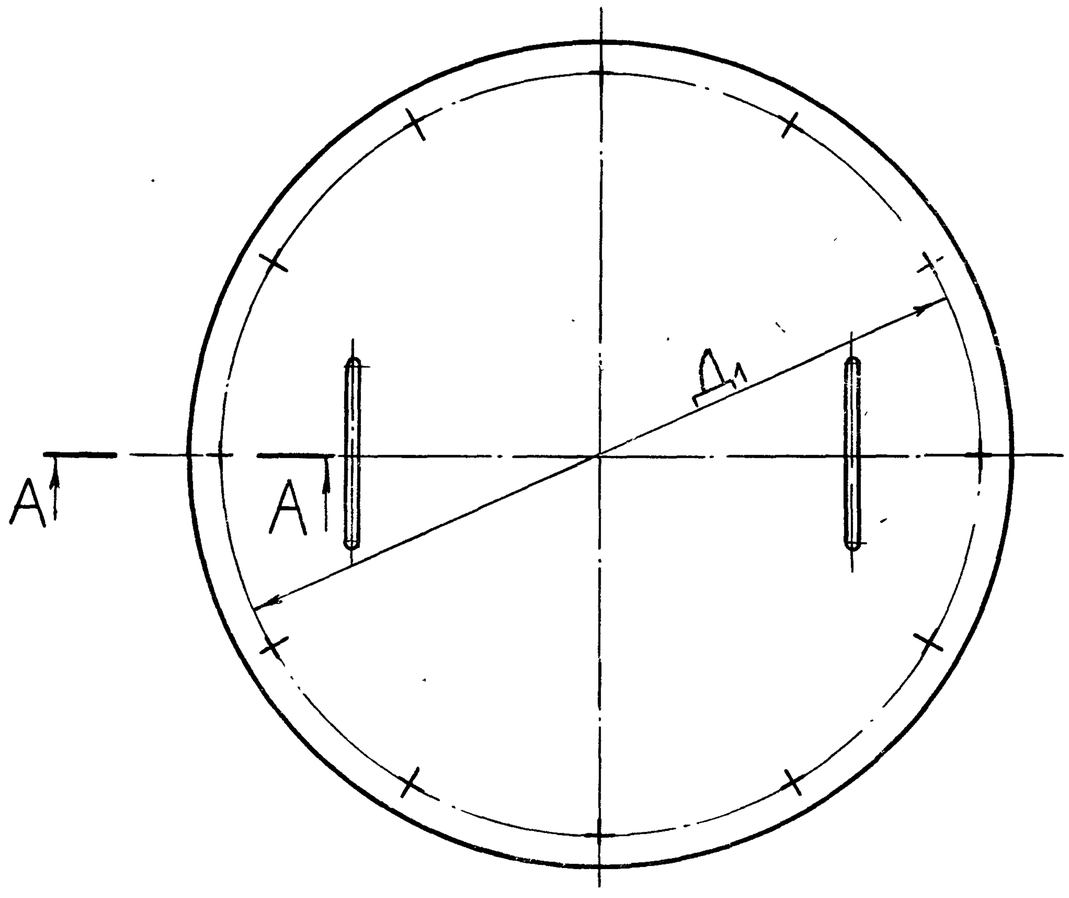

А-А

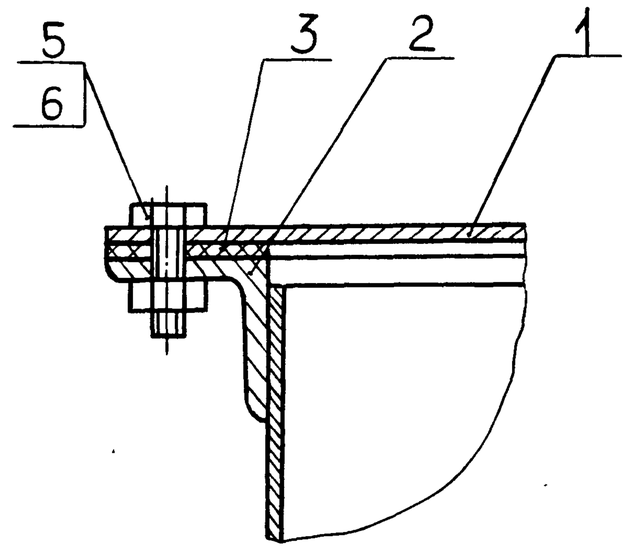

Обозначение	Размеры, мм			Масса, кг
	Д	Д	R	
Д23В 068 030	400	460	360	16
-01	550	610	650	24,3
-02			500	24,7
-03	820	900	650	41,6

Размеры для справок

Изм.	Лит	№ докум	Подп	Дата
Разраб		Гольденберг		3.11.86
Пров.		Мюнтер		
Т. контр				
Н. контр.		Мюнтер		
Утв.				

Д23В. 068 030СБ

Люк

Лит.	Масса	Масштаб
И	см. табл.	—
Лист	Листов 1	

Госстрой СССР
ГПИ Горьковский
САНТЕХПРОЕКТ

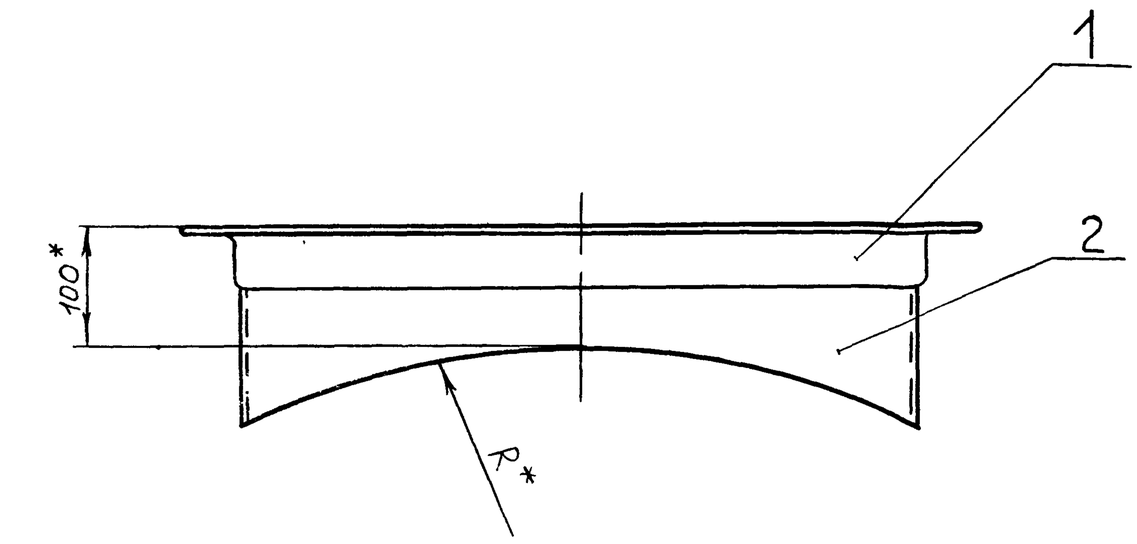

А – А

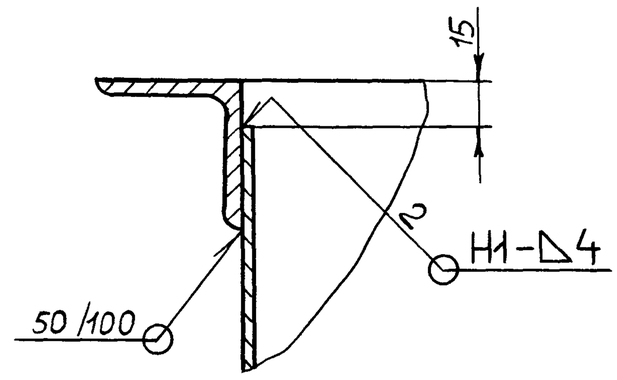

Обозначение	Размеры, мм			Масса, кг
	Д*	Д1*	R*	
Д23В.068.050	400	460	360	9,1
-01	550	610	650	12,8
-02			500	13,2
-03	820	900	650	20,3

1. *Размеры для справок.
2. $\pm \frac{IT16}{2}$
3. Сварные швы по ГОСТ 5264-80.

Изм	Лист	№ докум.	Подп.	Дата
Разраб.		Гольденберг		3.11.86
Пров.		Мюнтер		
Т. контр.				
Н. контр.		Мюнтер		
Утв.				

Д23В 068.050СБ

Корпус

Лит.	Масса	Масштаб
И	см. табл.	—
Лист	Листов 1	

Госстрой СССР ГПИ Горьковский САНТЕХПРОЕКТ

Формат А3

25 V(V)

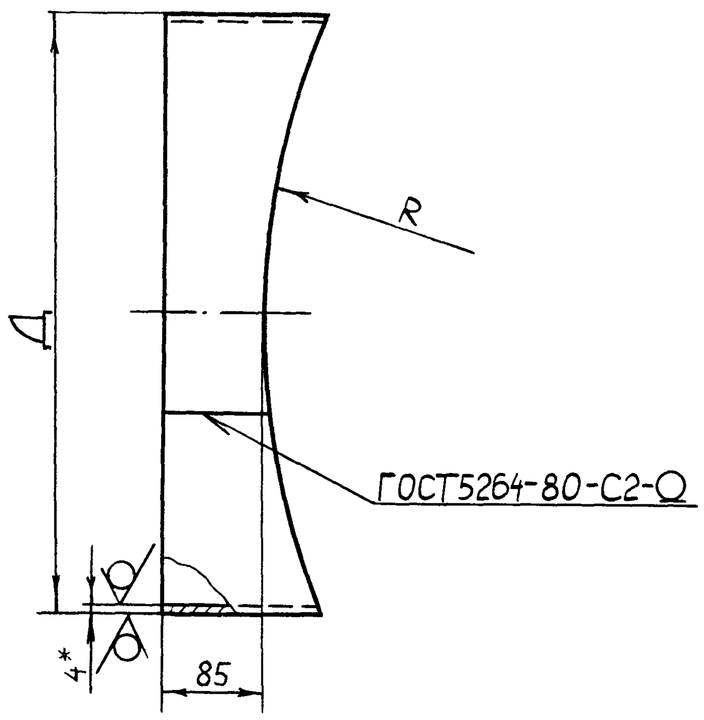

Обозначение	Д, мм	R, мм	Масса, кг
Д23В.068 023	400	360	4,3
-01	550	650	5,6
-02		500	6,0
-03	820	650	10,5

1. *Размеры для справок
2. $h14, \pm \frac{IT14}{2}$

Изм	Лист	№ докум	Подп	Дата
Разраб.		Гольденберг		3.11.86
Пров		Мюнтер		
Т контр.				
Н. контр.		Мюнтер		
Утв.				

Д23В. 068. 023

Обечайка

Лит.	Масса	Масштаб
И	см. табл.	—
Лист	Листов 1	

Лист Б-ПН-4 ГОСТ19903-74 / ВСт3сп ГОСТ14637-79

Госстрой СССР ГПИ Горьковский САНТЕХПРОЕКТ

Формат	Зона	Поз.	Обозначение	Наименование	Кол.	Примечание
				Документация		
А3			Д23В.068 050СБ	Сборочный чертеж		
			Переменные данные для исполнений			
				Д23В. 068. 050		
				Детали		
А4		1	Д23В. 068. 006	Фланец	1	
А4		2	Д23 В. 068. 023	Обечайка	1	
				Д23 В. 068. 050-01		
				Детали		
А4		1	Д23 В. 068. 006-01	Фланец	1	
А4		2	Д23В 068 023-01	Обечайка	1	
				Д23В. 068. 050-02		
				Детали		
А4		1	Д23В 068 006-02	Фланец	1	
А4		2	Д23 В. 068. 023-02	Обечайка	1	
				Д23 В 068 050-03		
				Детали		
А4		1	Д 23 В. 068.006-04	Фланец	1	
А4		2	Д 23В. 068 023-03	Обечайка	1	

Изм	Лист	№ докум.	Подп.	Дата
Разраб.		Гольденберг		3.11.86
Пров.		Мюнтер		
Нач отд.				
Н. контр.		Мюнтер		
Утв.				

Д23В 068. 050

Корпус

Лит.	Лист	Листов
И		1

Госстрой СССР ГПИ Горьковский САНТЕХПРОЕКТ

Инв. № подл. | Подп. и дата | Взам. инв. № | Инв. № дубл. | Подп. и дата

Альбом 5

Типовой проект 903-1-242.87

Формат	Зона	Поз.	Обозначение	Наименование	Кол.	Примечание
Б4		7	Д23В. 069. 007	Накладка		
				Лист Б-ПН-4 ГОСТ19903-74		
				ВСт3сп ГОСТ14637-79		
				D 90 $^{-1}$ × d 47 $^{+1}$ 25/	1	0,18 кг
Б4		8	Д23В. 069. 008	Патрубок		
				Труба 57×3,5 ГОСТ10704-76		
				Д ГОСТ 10705-80		
				L=125 h16 25/	1	0,58 кг
Б4		9	Д23В. 069. 009	Патрубок		
				Труба 57×3,5 ГОСТ10704-76		
				Д ГОСТ 10705-80		
				L=34 h16 25/	1	0,16 кг
				Стандартные изделия		
		11		Отвод 90° 57×3		
				ГОСТ 17375-83	1	

Изм	Лист	№ докум	Подп	Дата	Д23В. 069. 010	Лист 2

Формат А2

Формат	Зона	Поз.	Обозначение	Наименование	Кол.	Примечание
				Документация		
А2			Д23В. 069. 010 СБ	Сборочный чертеж		
				Детали		
А4		1	Д23В 068. 013-02	Крышка	1	
А4		2	Д23В. 068. 018-02	Дно	1	
А3		3	Д23В. 069. 001	Обечайка	1	
Б4		4	Д23В. 069. 002	Патрубок		
				Труба 57×3,5 ГОСТ10704-76		
				Д ГОСТ 10705-80		
				L=104 h16 25/	2	0,48 кг
Б4		5	Д23В. 069. 003	Накладка		
				Лист Б-ПН-4 ГОСТ19903-74		
				ВСт3сп ГОСТ14637-79		
				D 100 $^{-1}$ × d 60 $^{+1}$ 25/	2	0,23 кг
Б4		6	Д23В. 069. 004	Патрубок		
				Труба 45×3 ГОСТ10704-76		
				Д ГОСТ 10705-80		
				L=104 h16 25/	1	0,32 кг

Инв.№подл. | Подп. и дата | Взам.инв.№ | Инв.№дубл. | Подп. и дата

Изм	Лист	№ докум.	Подп.	Дата	Д23В. 069. 010		
Разраб.		Гольденберг		16.12.86	Бак	Лит И	Лист 1 / Листов 2
Пров.		Мюнтер				Госстрой СССР ГПИ Горьковский САНТЕХПРОЕКТ	
Нач.отд.							
Н.контр.		Мюнтер					
Утв.							

Формат А2

Д23В 069 000СБ

А–А
М1:2 повернуто, лист 1

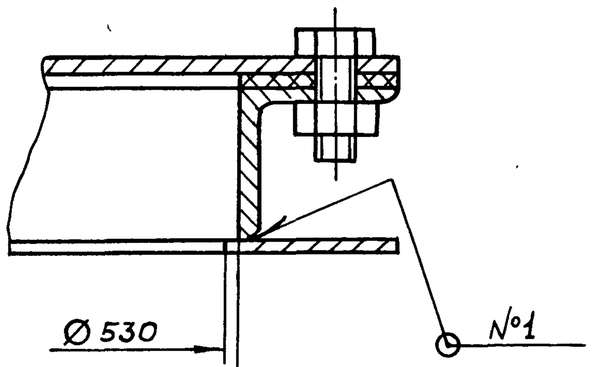

Б–Б лист 1

I
М1:2 повернуто, лист 1

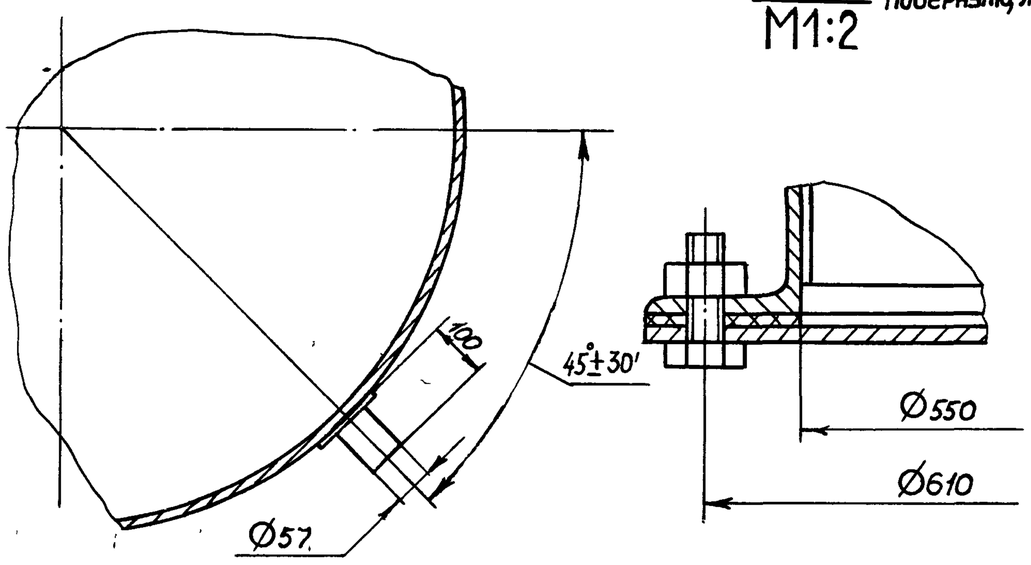

Изм	Лист	№ докум	Подп.	Дата	Д23В. 069. 000СБ	Лист 2

Формат А2

Формат	Зона	Поз.	Обозначение	Наименование	Кол.	Примечание
				Документация		
А2			Д23В. 069. 000 СБ	Сборочный чертеж		
				Сборочные единицы		
А4	1		Д23В. 068. 010	Люк	1	
А4	2		Д23В. 068. 030-01	Люк	1	
А4	3		Д23В. 069. 010	Бак	1	
А4	4		Д23В. 069. 020	Лестница	1	
А4	5		Д23В. 069. 030	Указатель уровня	2	

Инв.№подл. | Подп. и дата | Взам.инв.№ | Инв.№дубл. | Подп. и дата

Изм	Лист	№ докум.	Подп	Дата	Д23В. 069. 000		
Разраб.		Гольденберг		16.12.86	Бак взрыхляющей промывки фильтров	Лит И	Лист / Листов 1
Пров.		Мюнтер				Госстрой СССР ГПИ Горьковский САНТЕХПРОЕКТ	
Нач.отд.		Абашин					
Н.контр.		Мюнтер					
Утв.							

Типовой проект 903-1-242.87 Альбом 5

Д23В.069.000СБ

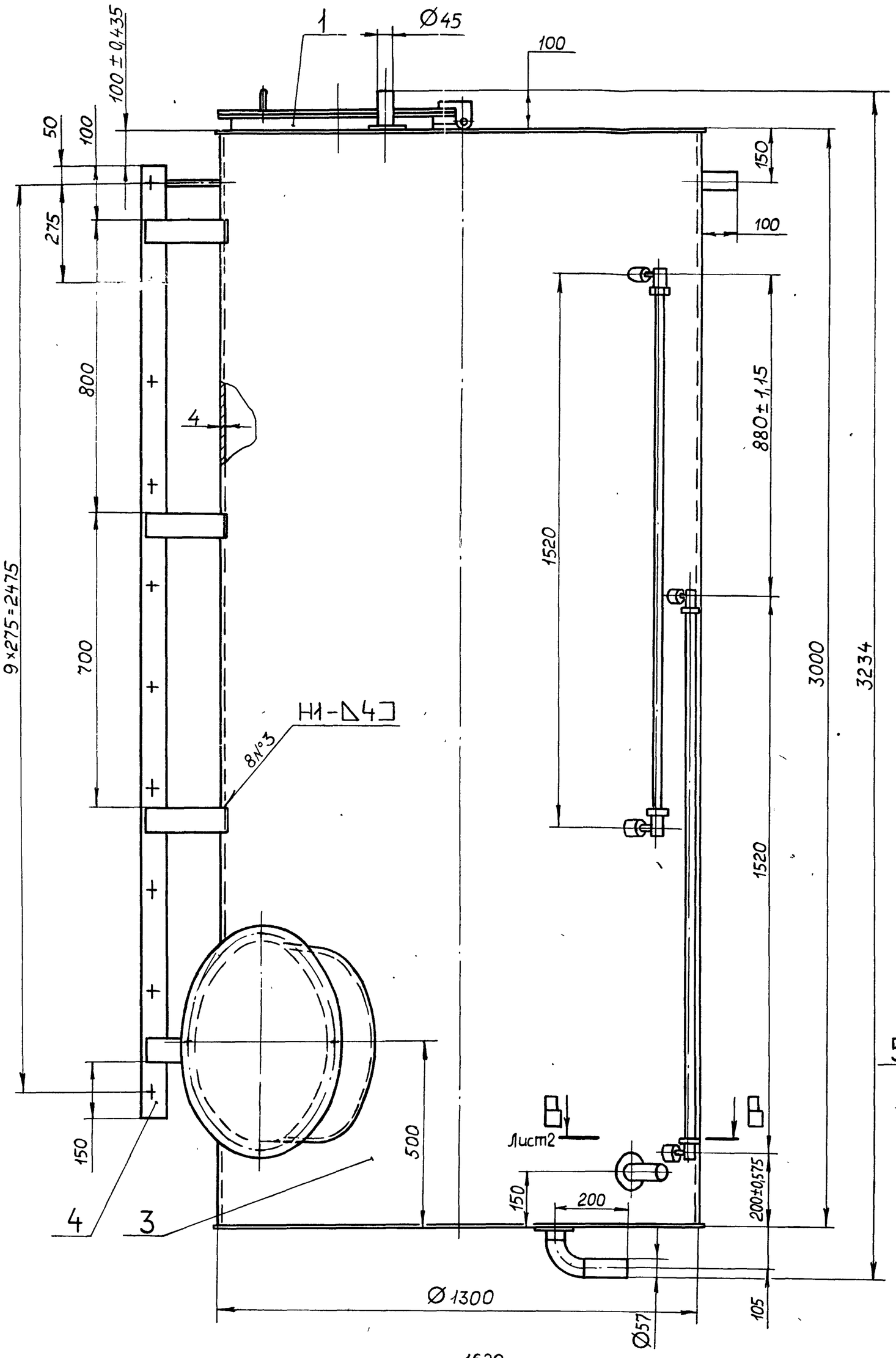

Б-Б
М1:2 повернуто

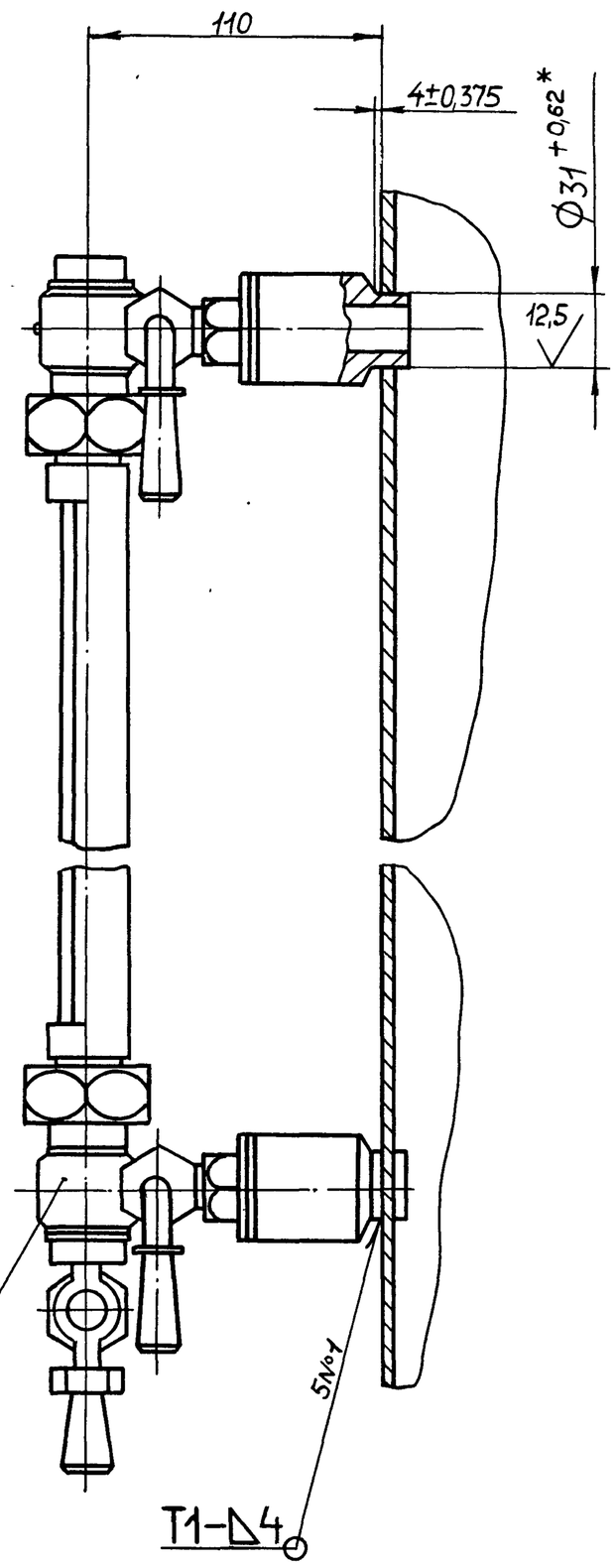

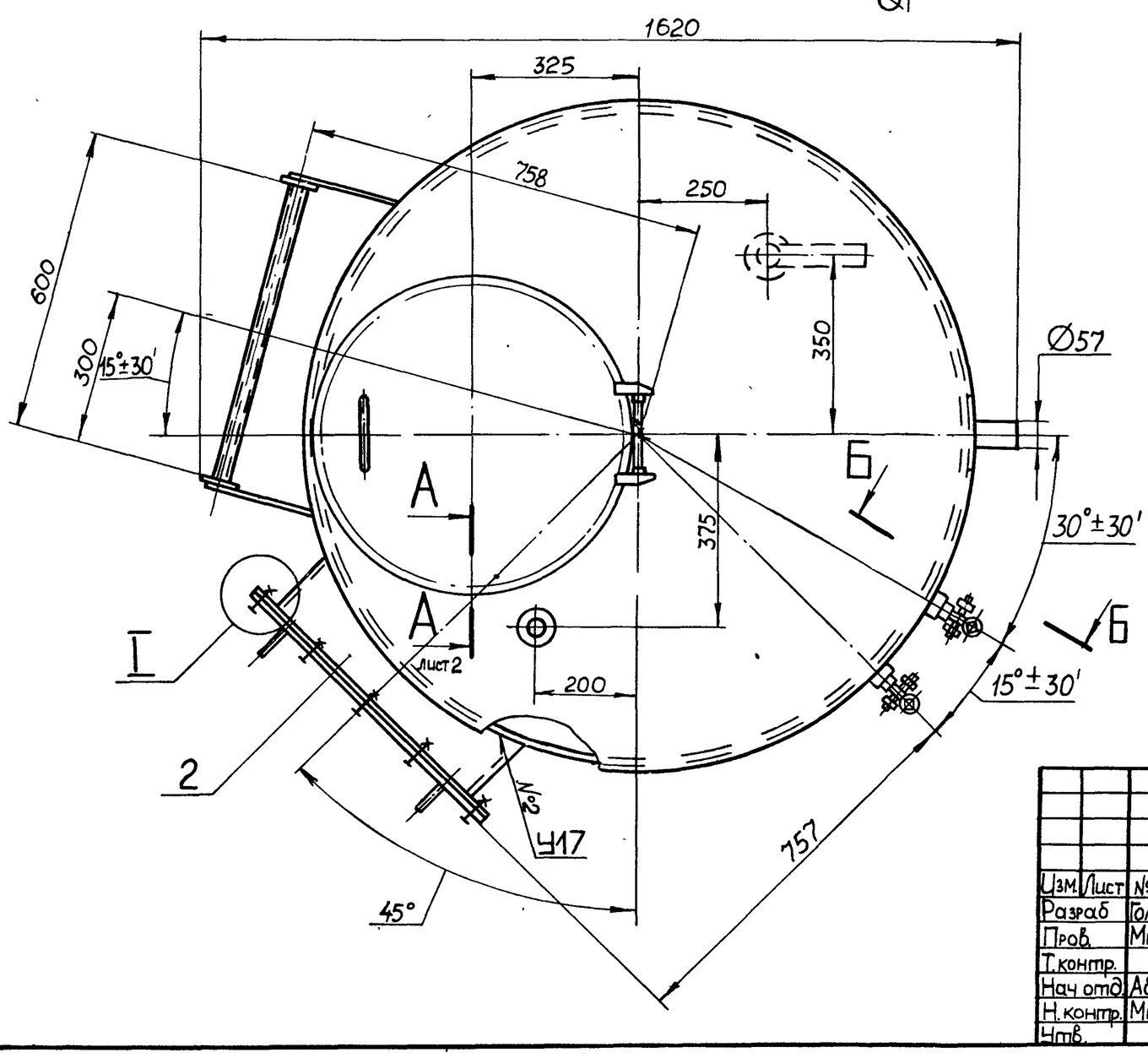

1. Размеры для справок.
2. *Обработать по сопрягаемой детали.
3. Покрытие внутренней поверхности эмаль ВЛ-515 ТУ6-10-1052-70, грунтовка ВЛ-02 ГОСТ 12707-77, наружную поверхность красить под цвет имеющегося оборудования.
4. Сварные швы №1,3 по ГОСТ 5264-80, №2 по ГОСТ 16037-80.
5. Изготовление и испытание бака производить в соответствии с требованиями ОСТ 26-291-79

Изм.	Лист	№ докум	Подп	Дата
Разраб		Гольденберг		3.11.86
Пров.		Мюнтер		
Т.контр.				
Нач отд		Абашин		
Н.контр.		Мюнтер		
Утв.				

Д23В 069.000СБ

Бак взрыхляющей промывки фильтра

Лит.	Масса	Масштаб
И	571	1:10
Лист	Листов 1	

Госстрой СССР ГПИ Горьковский САНТЕХПРОЕКТ

Инв. № подл. | Подп. и дата | Взам. инв. № | Инв. № дубл. | Подп. и дата

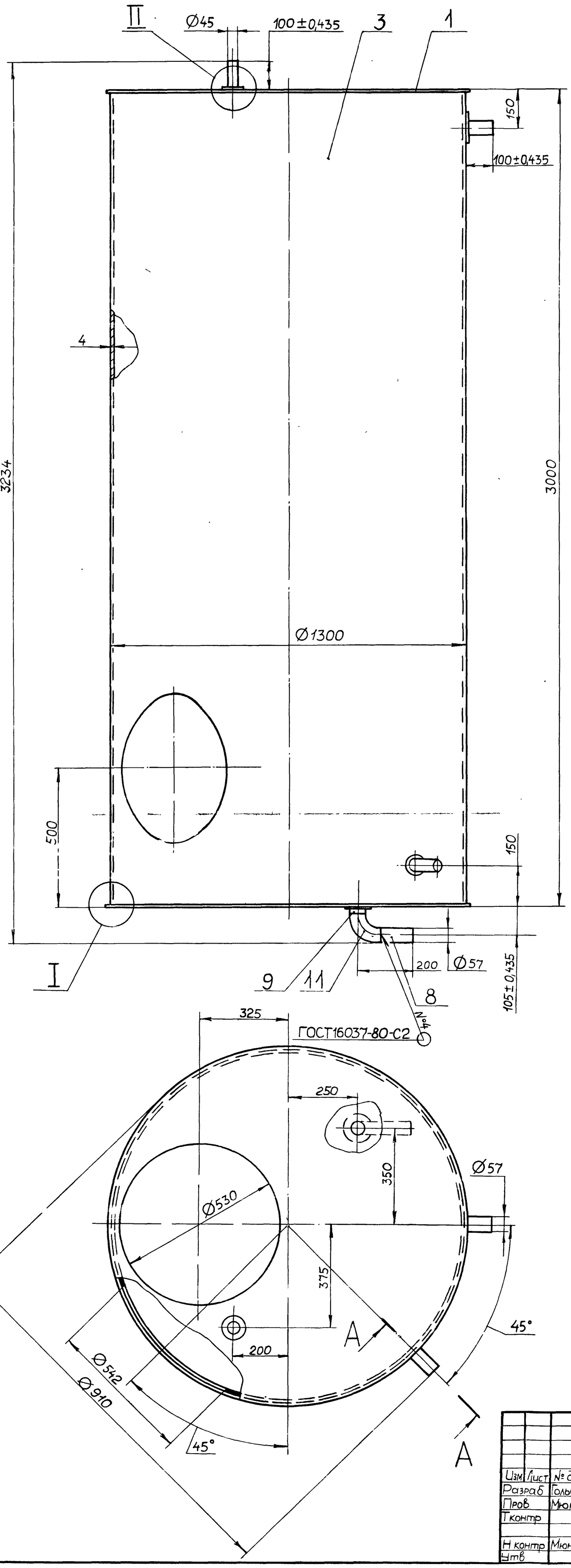

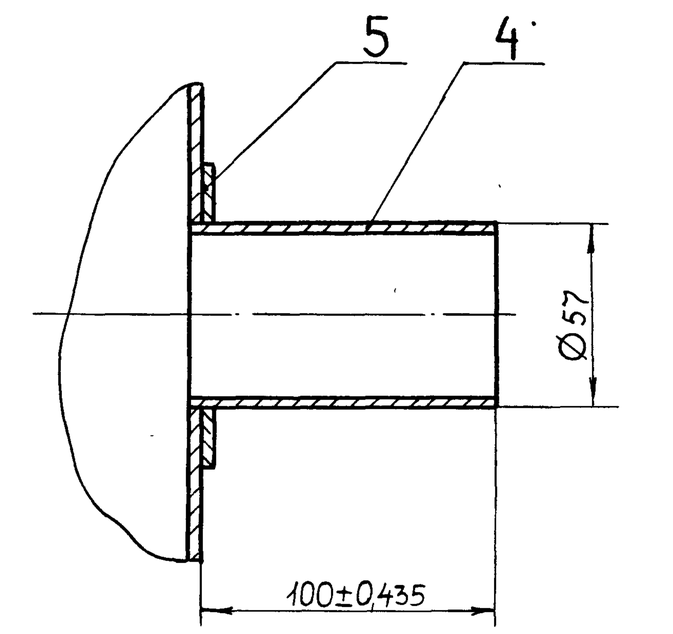

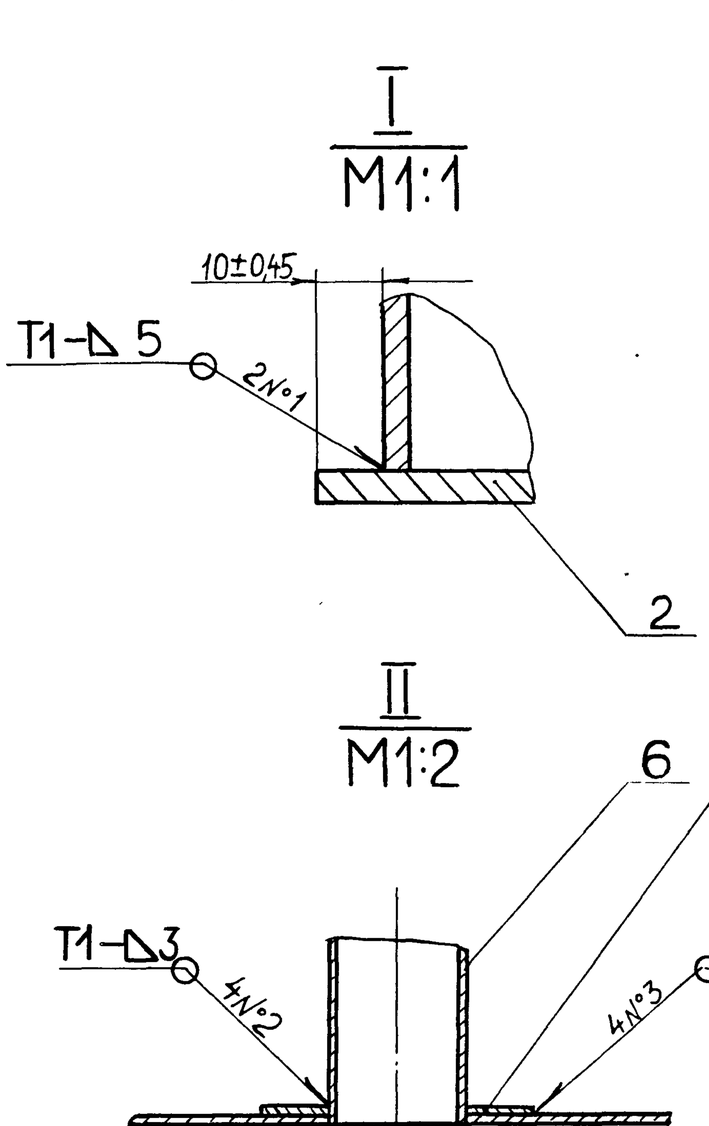

1 Размеры для справок

2 $\pm \frac{IT16}{2}$

3 Сварные швы №1...3 по ГОСТ 5264-80.

					Д23В 069 010 СБ		
Изм	Лист	№ докум	Подп	Дата	Бак	Лит	Масса / Масштаб
Разраб		Гольденберг		3.11.86		И	474 / 1:10
Пров		Мюнтер				Лист	Листов 1
Т контр						Госстрои СССР ГПИ Горьковский САНТЕХПРОЕКТ	
Н контр		Мюнтер					
Утв							

Д23В 069 012

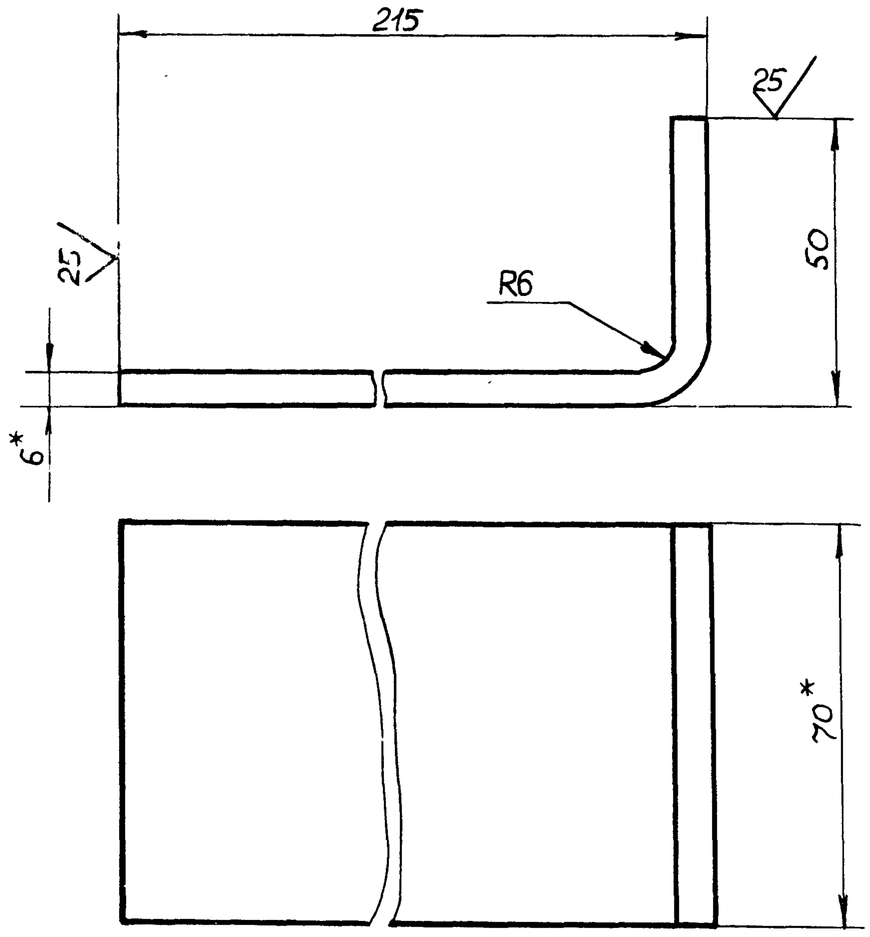

1*Размеры для справок

$2 \pm \frac{IT16}{2}$

Изм	Лист	№ докум.	Подп.	Дата
Разраб		Гольденберг		3.11.86
Пров.		Мюнтер		
Т.контр				
Н контр		Мюнтер		
Утв				

Д23В 069 012

Кронштейн

Лит	Масса	Масштаб
И	0,91	1:1

Лист | Листов 1

Полоса 2-Б-6×70 ГОСТ 103-76 / В Вт3сп ГОСТ 535-79

Госстрой СССР ГПИ Горьковский САНТЕХПРОЕКТ

Формат А4

Формат	Зона	Поз	Обозначение	Наименование	Кол	Примечание
				Документация		
А2			Д23В. 069.020 СБ	Сборочный чертеж		
			Переменные	данные для исполнений		
				Д23В.069.020		
				Детали		
А4		1	Д23В 069 012	Кронштейн	8	
А4		2	Д23В. 069 013-01	Тетива	2	
Б4		3	Д23В 069 014	Ступень		
				Труба 32×3,5 ГОСТ 8732-78 / Д ГОСТ 8731-74		
				L=632 h16 25	10	1,38кг
				Д23В.069 020-01		
				Детали		
А4		1	Д23В. 069 012	Кронштейн	6	
А4		2	Д23В. 069 013	Тетива	2	
Б4		3	Д23В. 069. 014	Ступень		
				Труба 32×3,5 ГОСТ 8732-78 / Д ГОСТ 8731-74		
				L= 632 h16 25	9	1,38кг

Д23В 069.020

Изм	Лист	№ докум	Подп.	Дата
Разраб		Гольденберг		3.11.86
Пров		Мюнтер		
Нач отд				
Н. контр		Мюнтер		
Утв				

Лестница

Лит	Лист	Листов
И		1

Госстрой СССР ГПИ Горьковский САНТЕХПРОЕКТ

Формат А4

Д23В 069 001

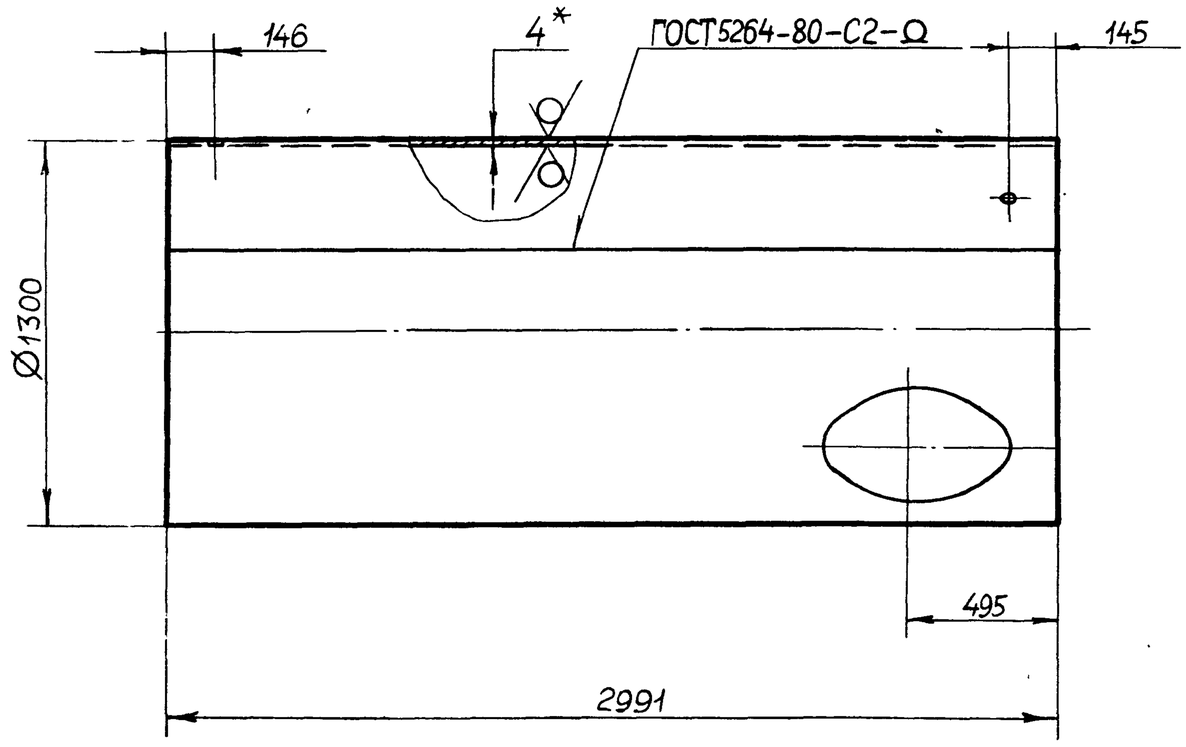

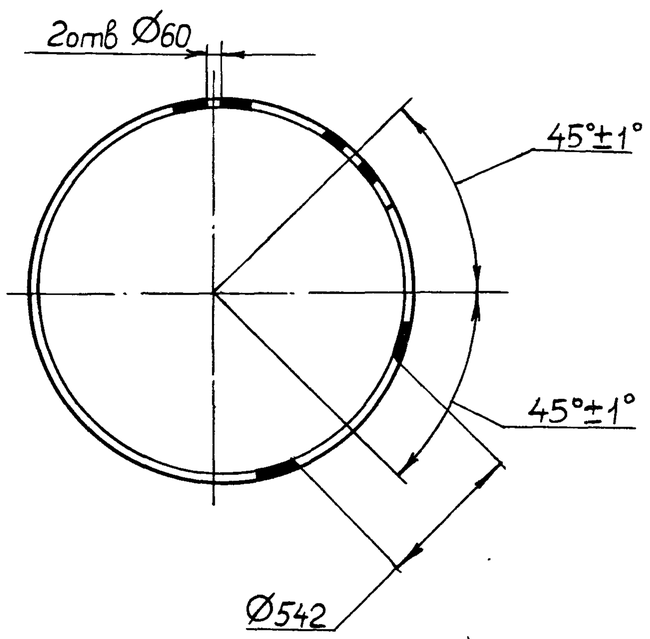

1.* Размеры для справок.

2. H16, h16, $\pm \frac{IT16}{2}$

Д23В 069 001

Изм	Лист	№ докум	Подп.	Дата
Разраб		Гольденберг		3.11.86
Пров		Мюнтер		
Т контр				
Н. контр		Мюнтер		
Утв				

Обечайка

Лит.	Масса	Масштаб
И	381	1 20

Лист | Листов 1

Лист Б-ПН-4 ГОСТ 19903-74 / ВСт3сп ГОСТ 14637-79

Госстрой СССР ГПИ Горьковский САНТЕХПРОЕКТ

Копировал Малкина

Типовой проект 903-1-242.87 Альбом 5

Инв № подл | Подп и дата | Взам инв № | Инв № дубл | Подп и дата

Типовой проект 903-1-242.87 Альбом 5

Д23В 069 020 СБ

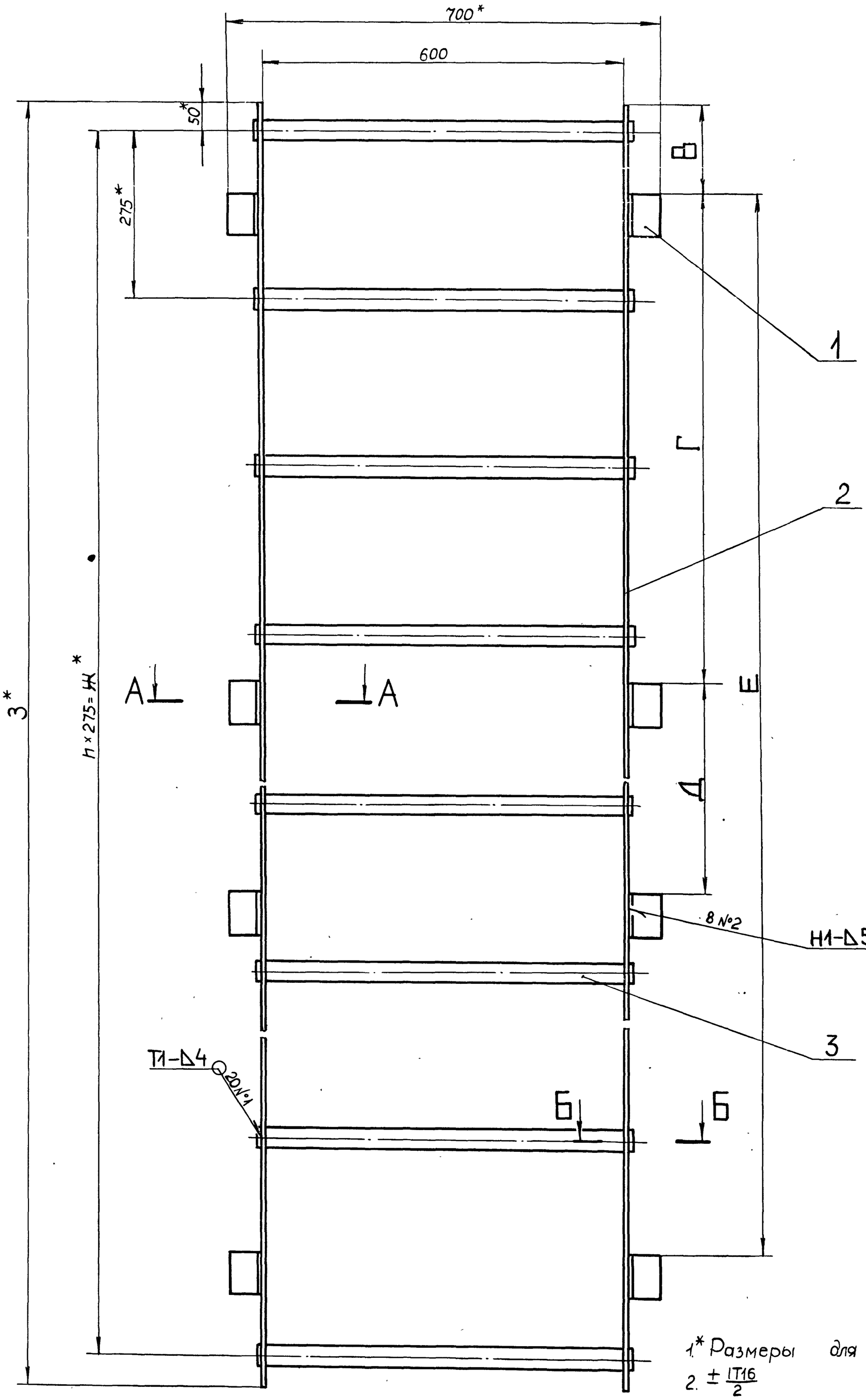

А-А
М1:2

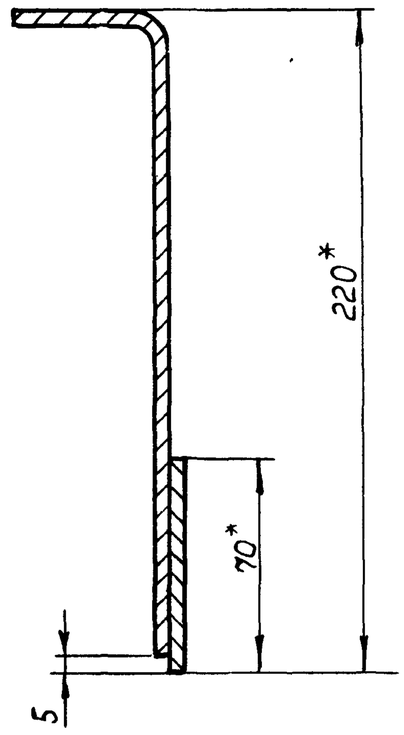

Б-Б
М1:2

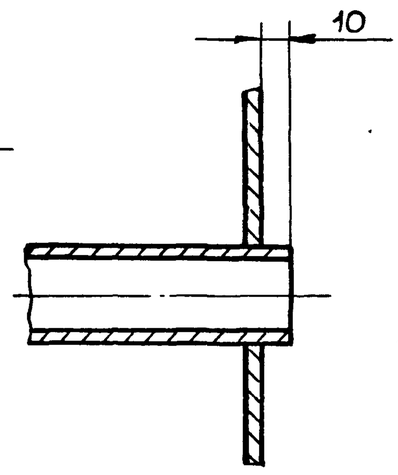

1.* Размеры для справок.

2. $\pm \frac{IT16}{2}$

3. Сварные швы по ГОСТ 5264-80.

Обозначение	Размеры, мм						n	Масса, кг
	В	Г	Д	Е	Ж	З		
Д23В. 069. 020	100	800	700	2300	2475	2575	9	39
—01	200	1000	900	—	2200	2300	8	34

Изм.	Лист	№ докум.	Подп.	Дата
Разраб.		Гольденберг		3.11.86
Пров		Мюнтер		
Т.контр				
Н.контр.		Мюнтер		
Утв.				

Д23В.069.020СБ

Лестница

Лит	Масса	Масштаб
И	см табл.	1:5
Лист	Листов 1	

Госстрой СССР ГПИ Горьковский САНТЕХПРОЕКТ

22189-06 17 Копировал: Малкина Формат А2

Д23В.069.030СБ

Типовой проект 903-1-242.87 Альбом 5

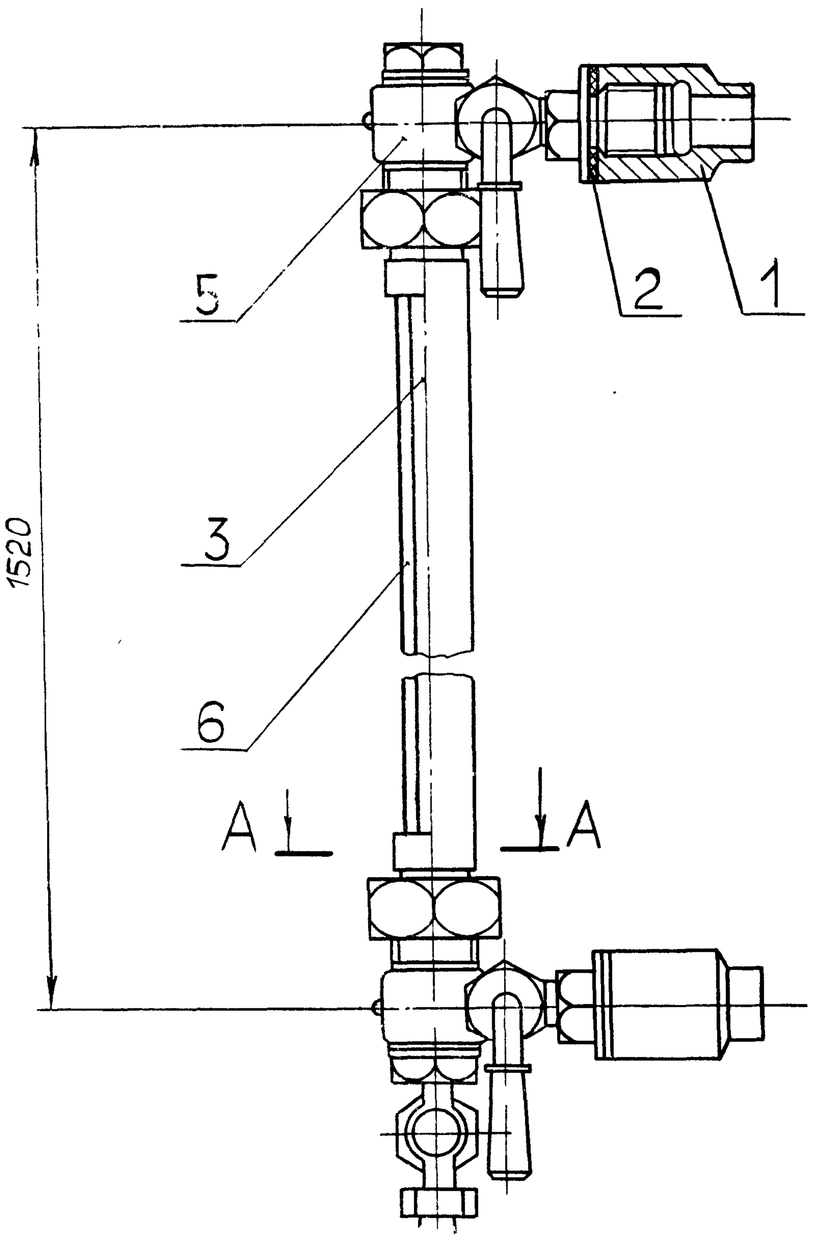

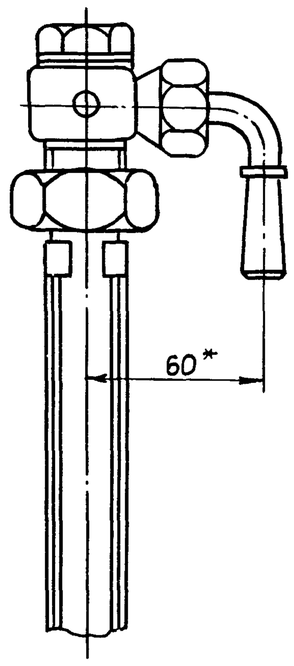

А – А
М1:1

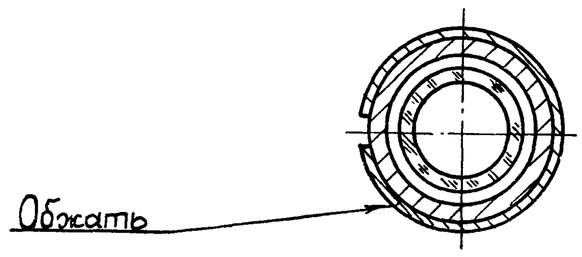

1.* Размеры для справок.

2. ± IT16/2

Изм.	Лист	№ докум.	Подп.	Дата
Разраб.		Гольденберг		3.11.86
Пров.		Мюнтер		
Т. контр.				
Н. контр.		Мюнтер		
Утв.				

Д23В.069.030СБ

Указатель уровня

Лит.	Масса	Масштаб
И	7	1:2
Лист	Листов 1	

Госстрой СССР ГПИ Горьковский САНТЕХПРОЕКТ

Формат А3

Д23В 069 013

25 (√)

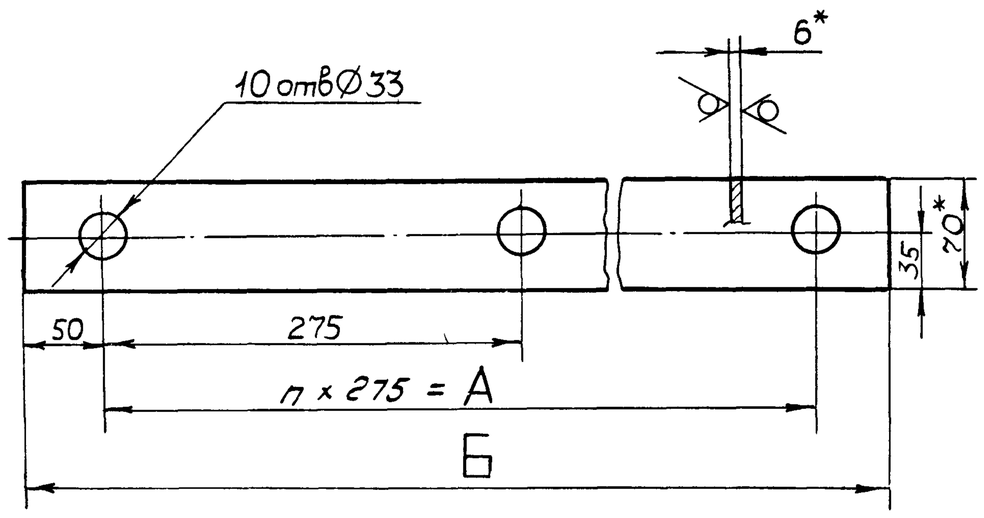

Обозначение	А, мм	Б, мм	n	Масса, кг
Д23В.069.013	2200	2300	8	7,6
–01	2475	2575	9	8,4

1.* Размеры для справок

2. H14, h14, ± IT14/2

Изм.	Лист	№ докум.	Подп.	Дата
Разраб.		Гольденберг		3.11.86
Пров.		Мюнтер		
Т. контр.				
Н. контр.		Мюнтер		
Утв.				

Д23В.069.013

Тетива

Лит.	Масса	Масштаб
И	см. табл.	—
Лист	Листов 1	

Полоса 2-Б-6×70 ГОСТ 103-76 / Вст3сп ГОСТ 535-79

Госстрой СССР ГПИ Горьковский САНТЕХПРОЕКТ

Формат А4

Формат	Зона	Поз.	Обозначение	Наименование	Кол.	Примечание
				Документация		
А3			Д23В.069.030СБ	Сборочный чертеж		
				Детали		
А4		1	Д23В.069.018	Бобышка	2	
Б4		2	Д23В.069.019	Прокладка		
				Пластина I, лист ТМКЩ-С-3		
				ГОСТ 7338-77		
				Ø45 $^{-1}$ × d25 $^{+1}$	2	0,002кг
А4		3	Д23В.069.021	Кожух защитный	1	
				Стандартные изделия		
		5		Устройство запорное указателя уровня жидкостей, тип I, исполнение А (Гайки накидные с буртиком) ГОСТ 9652-68	2	
		6		Трубка 20-25-1500 ГОСТ 8446-74	1	

Изм.	Лист	№ докум.	Подп.	Дата
Разраб.		Гольденберг		3.11.86
Пров.		Мюнтер		
Нач. отд.				
Н. контр.		Мюнтер		
Утв.				

Д23В.069.030

Указатель уровня

Лит	Лист	Листов
И		1

Госстрой СССР ГПИ Горьковский САНТЕХПРОЕКТ

Формат А3

Формат	Зона	Поз	Обозначение	Наименование	Кол	Примечание
Б4		7	Д23В 070.006	Патрубок		
				Труба 108×4 ГОСТ 10704-76 / Д ГОСТ 10705-80		
				L = 55 h16 $\frac{25}{\sqrt{}}$	1	0,51кг
				Стандартные изделия		
		8		Отвод 108×4		
				ГОСТ 17375-83	1	
		9		Фланец 1-100-6 Ст25		
				ГОСТ 12821-80	2	

Изм.	Лист	№ докум	Подп	Дата	Д23В. 070. 010	Лист 2

Формат А4

Формат	Зона	Поз.	Обозначение	Наименование	Кол	Примечание
				Документация		
А2			Д23В. 070. 010 СБ	Сборочный чертеж		
				Детали		
А4		1	Д23В. 068. 013	Крышка	1	
А4		2	Д23В. 068. 014	Обечайка	1	
А4		3	Д23В. 068. 018-04	Дно	1	
Б4		4	Д23В. 070. 003	Патрубок		
				Труба 108×4 ГОСТ 10704-76 / Д ГОСТ 10705-80		
				L = 164 h16 $\frac{25}{\sqrt{}}$	1	1,64кг
Б4		5	Д23В. 070. 004	Накладка		
				Лист Б-ПН-4 ГОСТ 19903-74 / ВСт3сп ГОСТ 14637-79		
				Д 150^{-1} × d 110^{+1} $\frac{25}{\sqrt{}}$	2	0,25 кг
Б4		6	Д23В 070 005	Патрубок		
				Труба 108×4 ГОСТ 10704-76 / Д ГОСТ 10705-80		
				L = 109 h16 $\frac{25}{\sqrt{}}$	1	1,12кг

Подп. и дата | Взам. инв. № | Инв. № дубл. | Подп. и дата | Инв. № подл.

Изм.	Лист	№ докум.	Подп.	Дата	Д23В. 070. 010		
Разраб.		Мюнтер		3.11.86	Бак	Лит. И	Лист 1 / Листов 2
Пров		Мюнтер				ГОССТРОЙ СССР ГПИ ГОРЬКОВСКИЙ САНТЕХПРОЕКТ	
Нач.отд.							
Н.контр		Мюнтер					
Утв.							

Формат А4

Формат	Зона	Поз.	Обозначение	Наименование	Кол.	Примечание
				Документация		
А2			Д23В 070 000 СБ	Сборочный чертеж		
				Сборочные единицы		
А4		1	Д23В 068 010	Люк	1	
А4		2	Д23В 068 030-01	Люк	1	
А4		3	Д23В 070 010	Бак	1	
				Стандартные изделия		
		4		Прокладка А-100-10		
				ГОСТ 15180-70	1	
		5		Фланец 1-100-6 Ст25		
				ГОСТ 12821-80	1	
		6		Болт М16×55,36		
				ГОСТ 7798-70	4	
		7		Гайка М16.4 ГОСТ5915-70	4	

Изм	Лист	№ докум	Подп	Дата	Д23В. 070. 000	Лит	Лист	Листов
Разраб		Мюнтер		3.11.86	Бак сбора герметика	И		1
Пров		Мюнтер				ГОССТРОЙ СССР ГПИ ГОРЬКОВСКИЙ САНТЕХПРОЕКТ		
Нач.отд		Абашин						
Н.контр		Мюнтер						
Утв								

Формат А4

Д23В 069 018

12,5

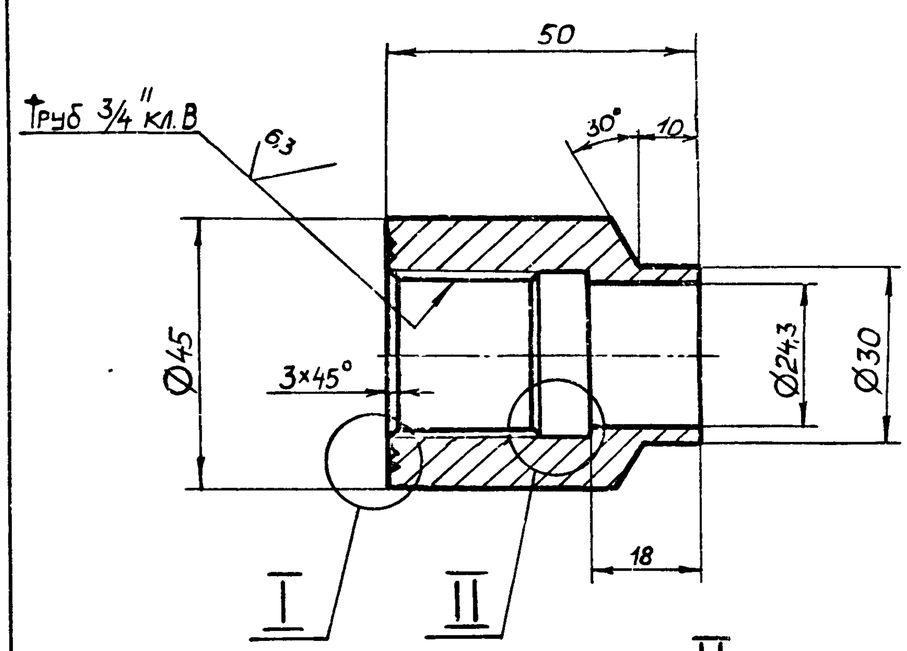

Н14, h14, ± IT14/2.

Подп. и дата | Инв. № дубл. | Взам. инв. № | Подп. и дата | Инв. № подл.

Изм	Лист	№ докум.	Подп.	Дата	Д23В. 069. 018			
Разраб		Гольденберг		3.11.86	Бобышка	Лит И	Масса 0,35	Масштаб 1:1
Пров		Мюнтер				Лист	Листов 1	
Т.контр						ГОССТРОЙ СССР ГПИ ГОРЬКОВСКИЙ САНТЕХПРОЕКТ		
Н.контр		Мюнтер			Ст3сп ГОСТ 380-71			
Утв								

Д23В 070.000СБ

Типовой проект 903-1-242.87 Альбом 5

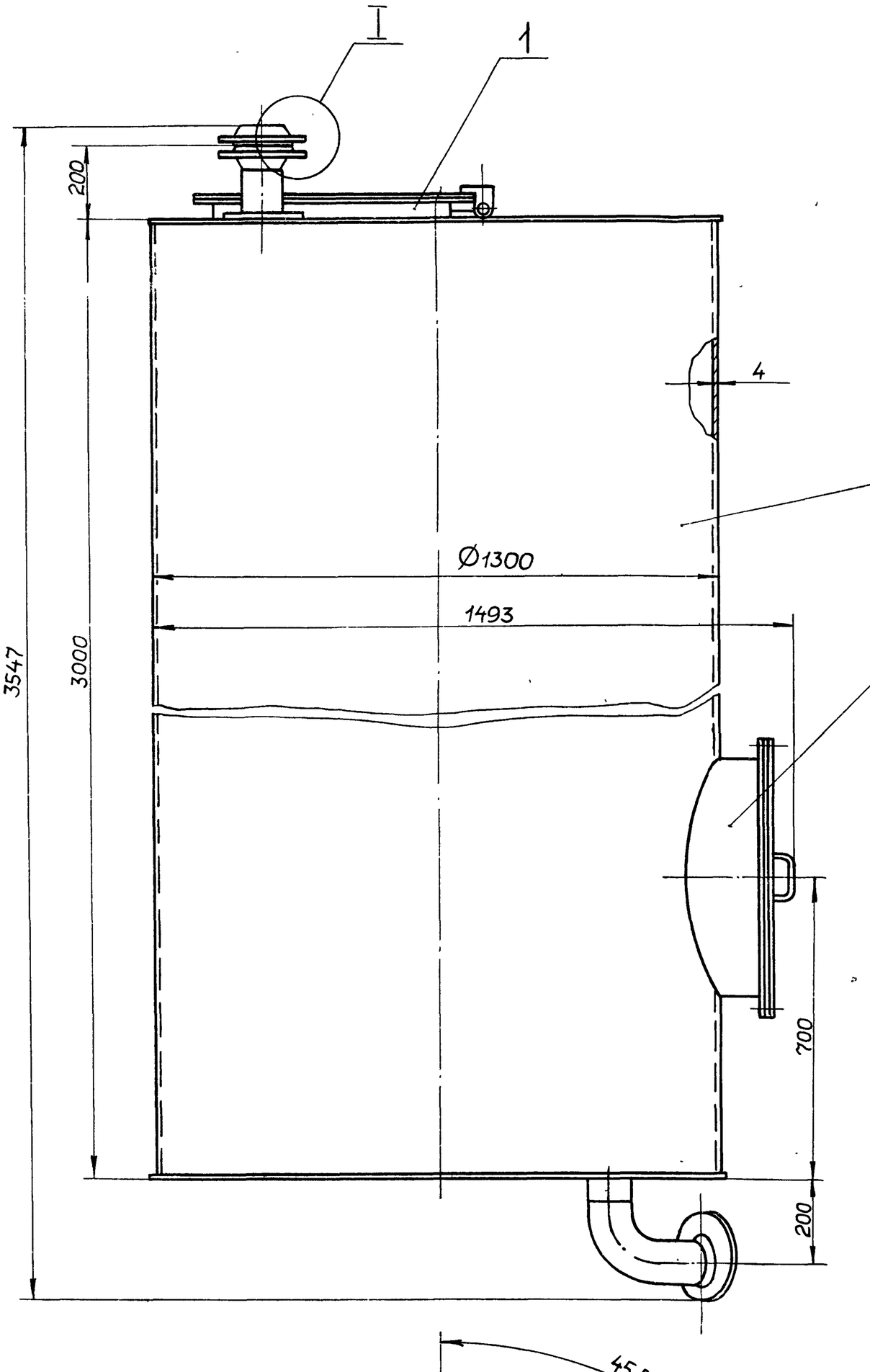

I
M1:2

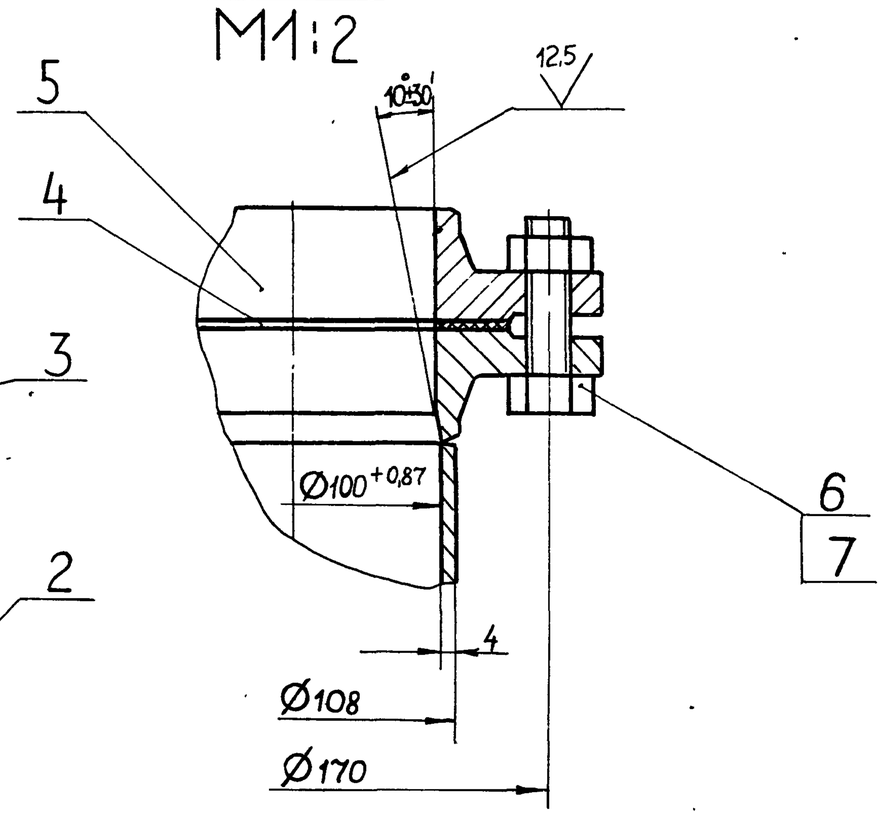

A-A
M1:2 Повернуто

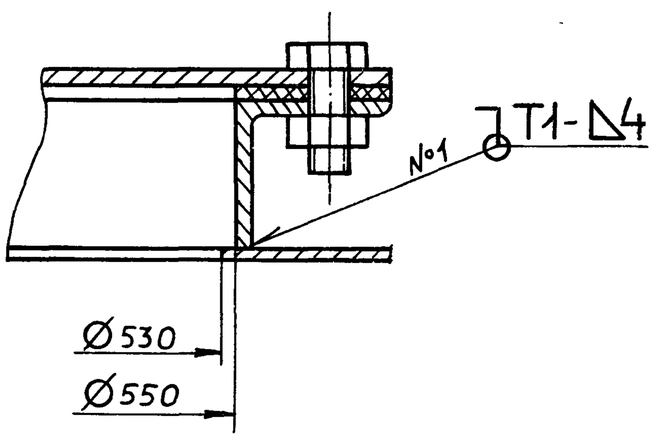

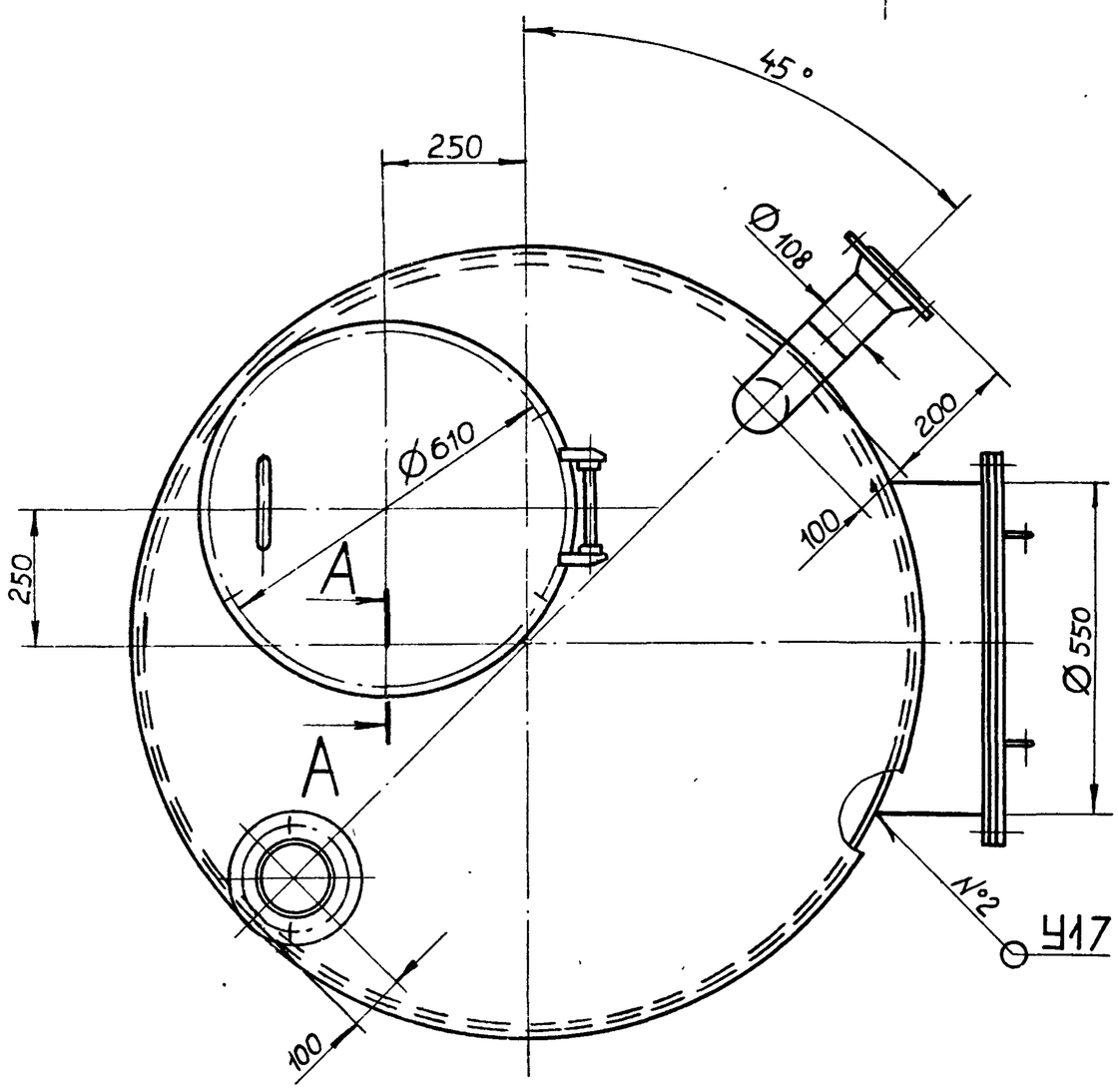

1. Размеры для справок.
2. Покрытие внутренней поверхности: эмаль ВЛ-515 ТУ 6-10-1052-70, грунтовка ВЛ-02 ГОСТ 12707-77, наружную поверхность красить под цвет имеющегося оборудования.
3. Сварные швы №1 по ГОСТ 5264-80, №2 по ГОСТ 16037-80.
4. Изготовление и испытание бака производить в соответствии с требованиями ОСТ 26-291-79.

Изм.	Лист	№ докум.	Подп.	Дата
Разраб		Мюнтер		
Пров		Мюнтер		
Т. контр.				
Нач. отд.		Абашин		
Н. контр		Мюнтер		
Утв				

Д23В 070.000СБ

Бак сбора герметика

Лит.	Масса	Масштаб
И	526	1:10

Лист 1 Листов 1

Госстрой СССР ГПИ Горьковский САНТЕХПРОЕКТ

Инв. № подл. | Подп. и дата | Взам. инв. № | Инв. № дубл. | Подп. и дата

Копировал. Малкина 22189 01 20 Формат А2

Типовой проект 903-1-242.87 Альбом 5

Д23В 070 010 СБ

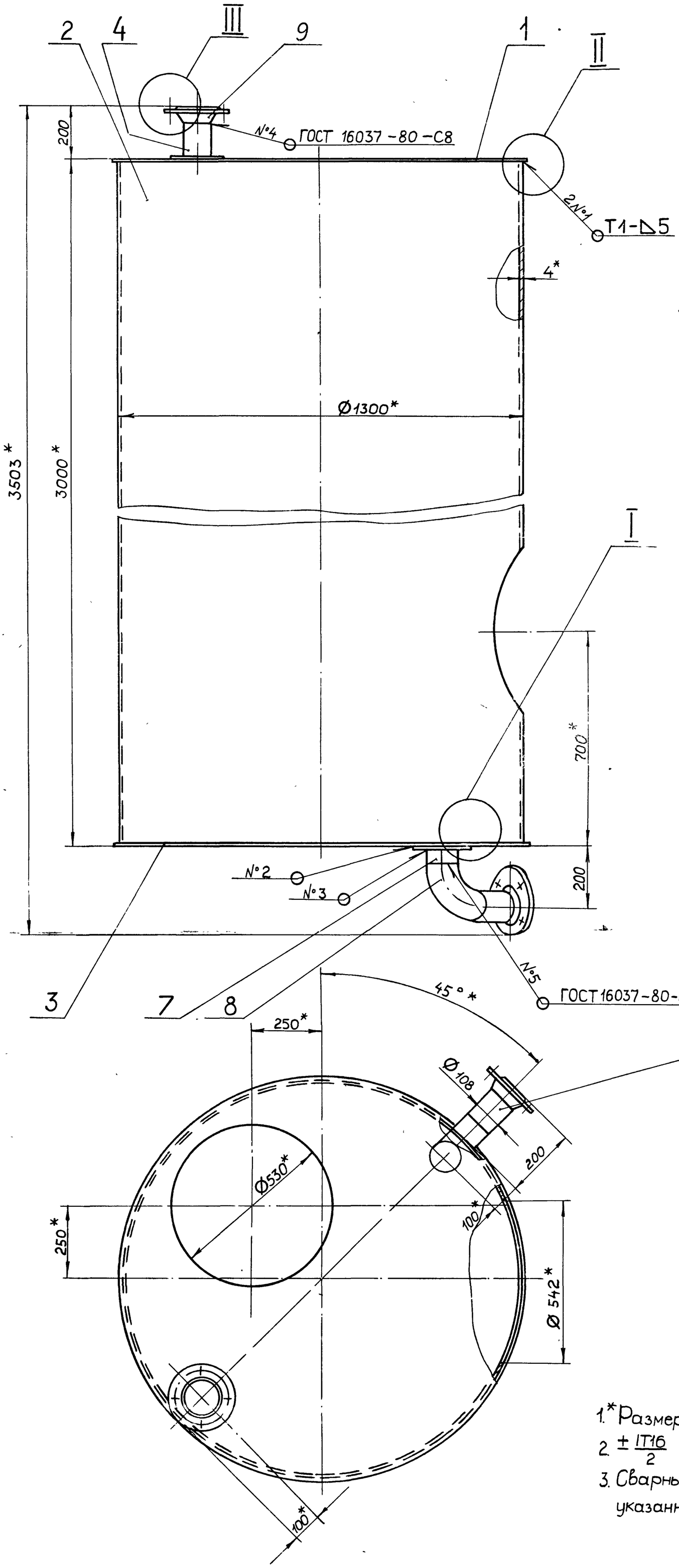

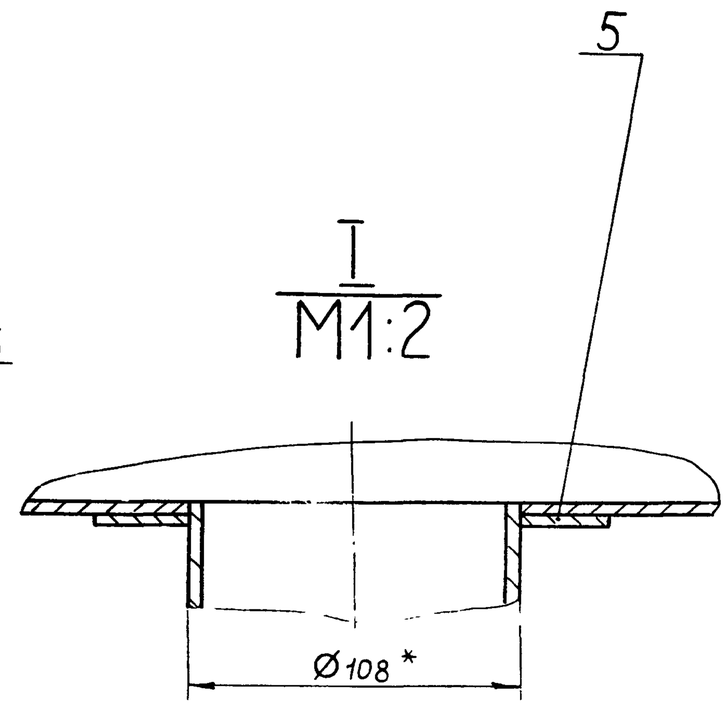

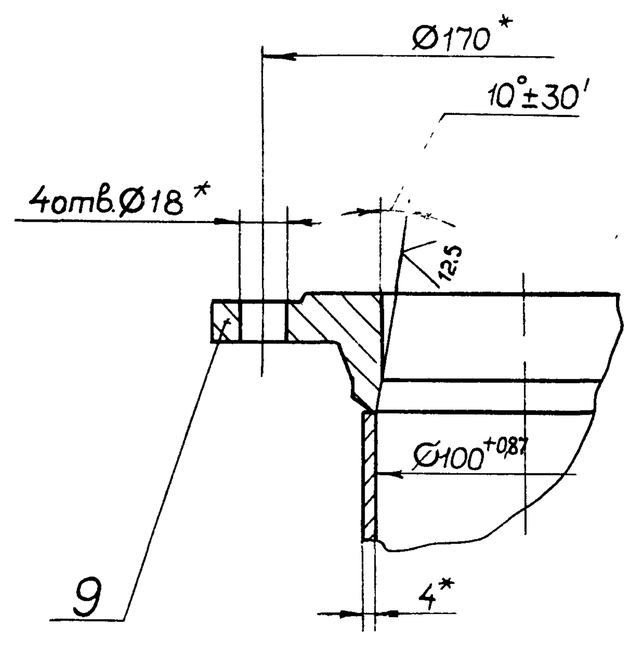

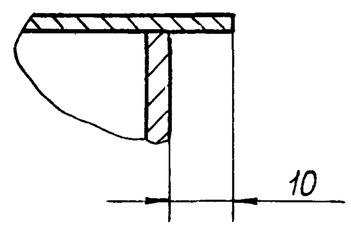

1.* Размеры для справок

2. $\pm \frac{IT16}{2}$

3. Сварные швы по ГОСТ 5264-80, кроме швов, указанных особо.

					Д23В.070 010 СБ	
Изм.	Лист	№ докум.	Подп.	Дата	Бак	Лит. / Масса / Масштаб
Разраб.		Мюнтер		3.87		И / 482 / 1:10
Пров.		Мюнтер				Лист / Листов 1
Т.контр.						Госстрой СССР ГПИ Горьковский САНТЕХПРОЕКТ
Нач.отд.						
Н.контр.		Мюнтер				
Утв.						

Типовой проект 903-1-242.87 Альбом 5

Д23В 071 007

3,2

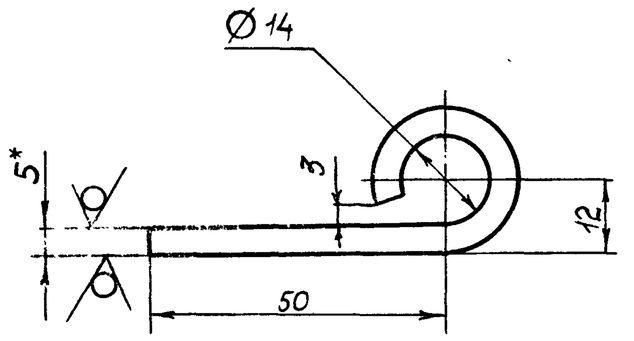

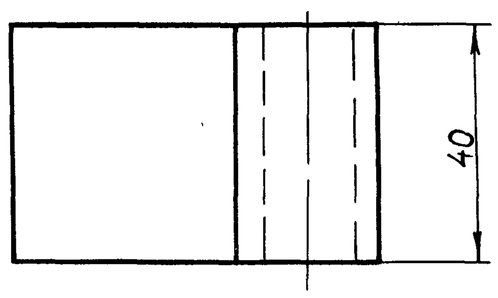

1* Размеры для справок

2. H14, h14, $\pm\frac{IT14}{2}$.

Изм.	Лист	№ докум.	Подп.	Дата
Разраб.		Гольденберг		3.11.86
Пров		Мюнтер		
Т.контр.				
Н.контр.		Мюнтер		
Утв.				

Д23В.071. 007

Петля

Лит.	Масса	Масштаб
И	0,14	1:1
Лист	Листов 1	

Лист Б-ПН-5 ГОСТ19903-74 / В Ст3сп ГОСТ14637-79

Госстрой СССР ГПИ Горьковский САНТЕХПРОЕКТ

Формат А4

Д23В 071 001

6,3

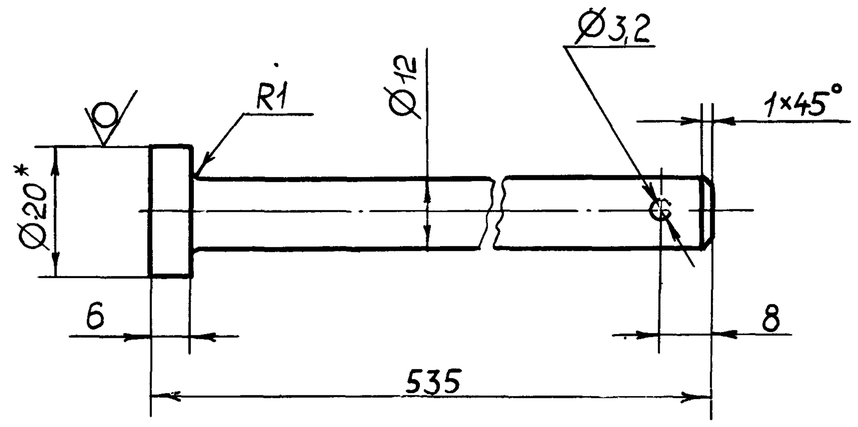

1.* Размеры для справок.

2. H14, h14, $\pm\frac{IT14}{2}$.

Изм.	Лист	№ докум.	Подп.	Дата
Разраб.		Гольденберг		3.11.86
Пров		Мюнтер		
Т.контр.				
Н.контр.		Мюнтер		
Утв.				

Д23В.071 001

Ось

Лит.	Масса	Масштаб
И	0,35	1:1
Лист	Листов 1	

Круг 20-В ГОСТ2590-71 / ВСт3сп ГОСТ535-79

Госстрой СССР ГПИ Горьковский САНТЕХПРОЕКТ

Формат А4

Формат	Зона	Поз	Обозначение	Наименование	Кол.	Примечание
				Документация		
А2			Д23В. 071 000 СБ	Сборочный чертеж		
				Сборочные единицы		
А4		1	Д23В. 068.030-02	Люк	1	
А4		2	Д23В 069. 020-01	Лестница	1	
А4		3	Д23В. 069. 030	Указатель уровня	2	
А4		4	Д23В. 071 010	Бак	1	
А4		5	Д23В. 071 020	Крышка	1	
				Детали		
А4		6	Д23В. 071 001	Ось		
				Стандартные изделия		
		8		Шайба 12.01.019 ГОСТ11371-78	1	
		9		Шплинт 3,2×20 ГОСТ 397-79	1	

Изм.	Лист	№ докум.	Подп.	Дата
Разраб.		Гольденберг		3.11.86
Пров		Мюнтер		
Нач. отд		Абашин		
Н. контр		Мюнтер		
Утв.				

Д23В. 071. 000

Бак раствора соли

Лит.	Лист	Листов
И		1

Госстрой СССР ГПИ Горьковский САНТЕХПРОЕКТ

Формат А4

Д23В 069 021

25

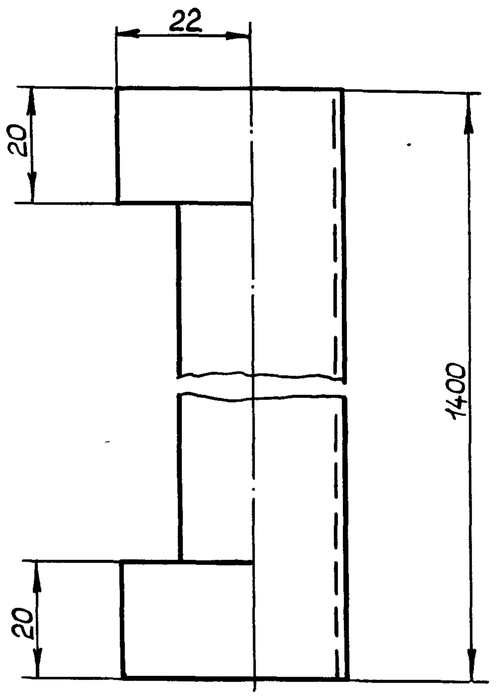

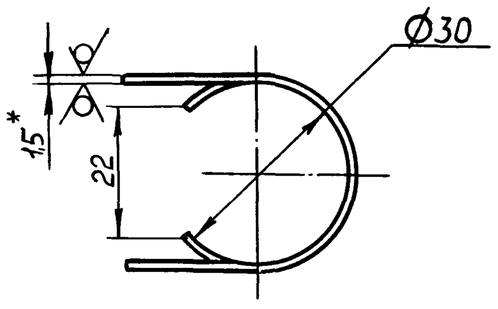

$\pm\frac{IT14}{2}$

Изм.	Лист	№ докум.	Подп.	Дата
Разраб.		Гольденберг		3.11.86
Пров		Мюнтер		
Т.контр.				
Н.контр.		Мюнтер		
Утв.				

Д23В. 069. 021

Кожух защитный

Лит.	Масса	Масштаб
И	1,2	1:1
Лист	Листов 1	

Лист Б-ПН-1,5 ГОСТ19903-74 / 3-IV-Н ВСт3спГОСТ16523-70

Госстрой СССР ГПИ Горьковский САНТЕХПРОЕКТ

Формат А4

22189-06 22. Копировал Малкина Формат А4

Типовой проект 903-1-242.87 Альбом 5

Д23В.071.000СБ

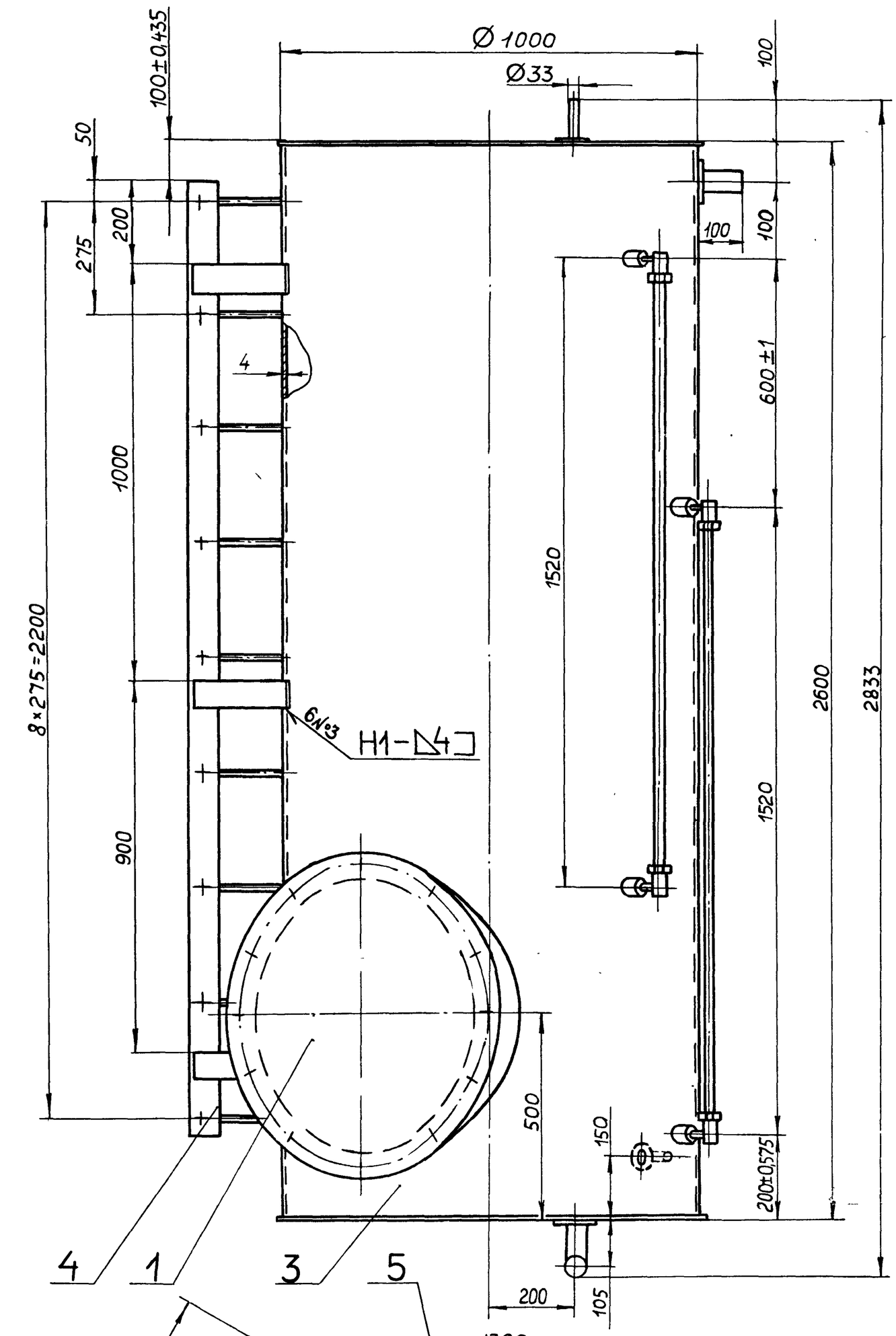

Б-Б
М1:2 повернуто

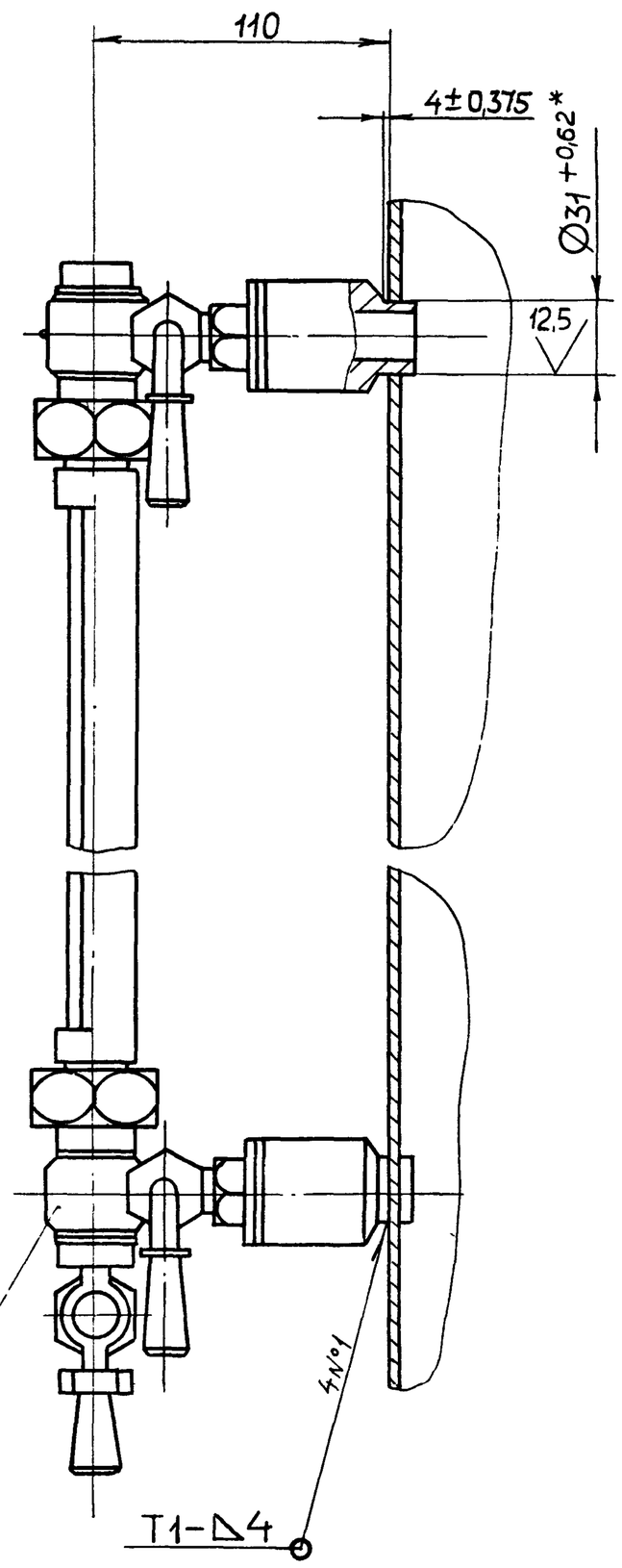

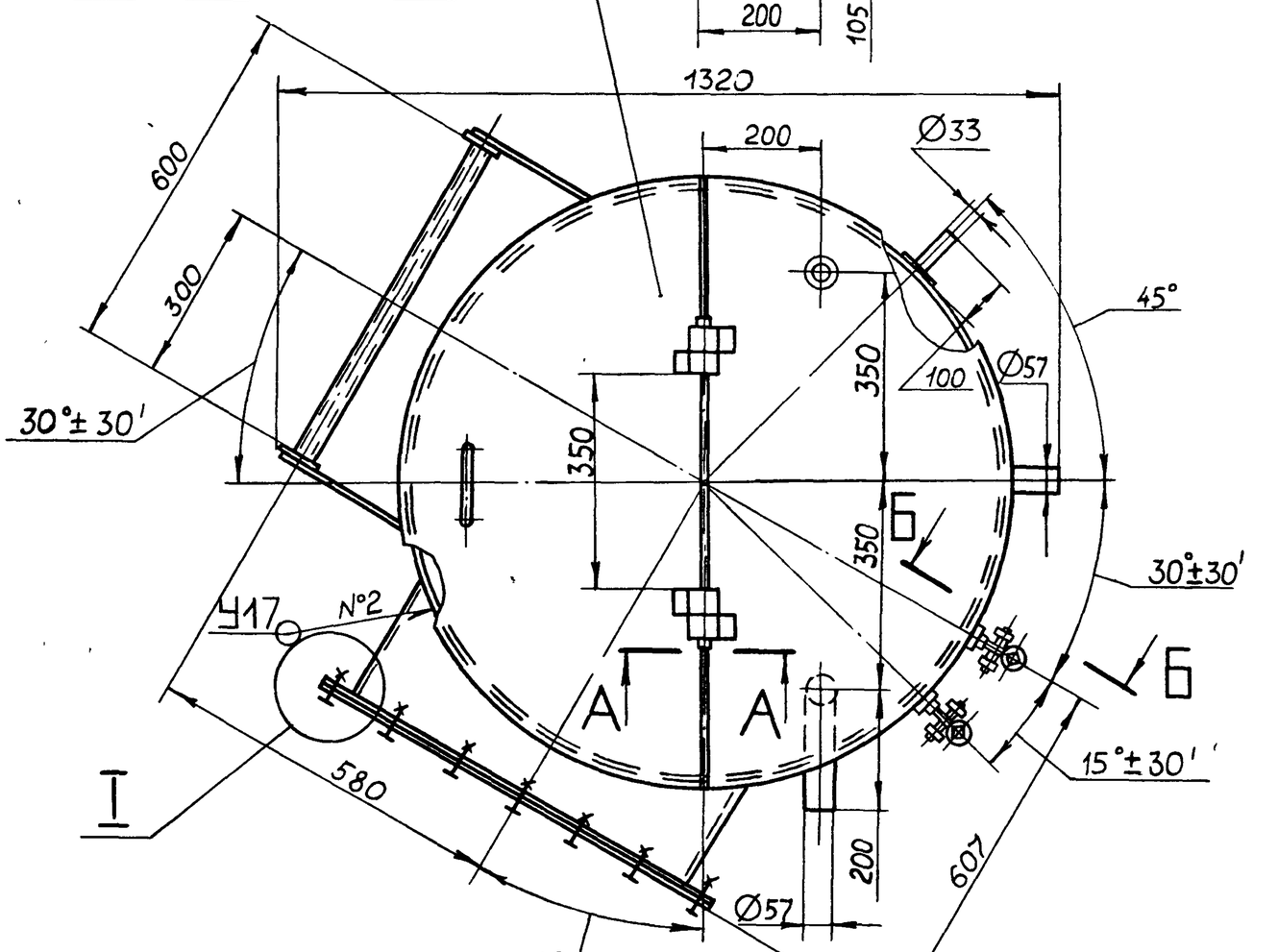

1. Размеры для справок.
2. * Обработать по сопрягаемой детали.
3. Покрытие внутренней поверхности эмаль ВП-515 ТУ6-10-1052-70, грунтовка ВЛ-02 ГОСТ 12707-77, наружную поверхность красить под цвет имеющегося оборудования
4. Сварные швы №1,3 по ГОСТ 5264-80, №2 по ГОСТ 16037-80.
5. Изготовление и испытание бака производить в соответствии с требованиями ОСТ 26-291-79

А-А
М1:2

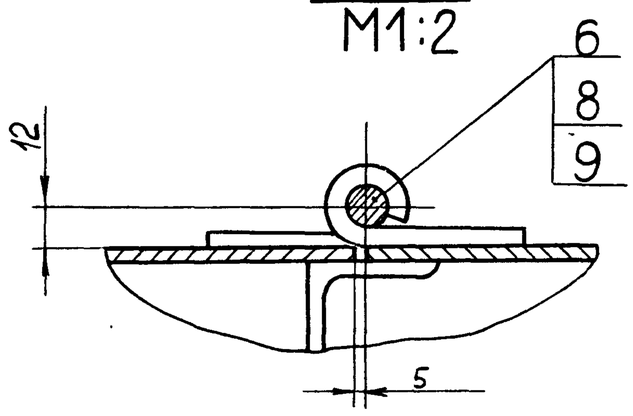

I
I
повернуто
М1:2

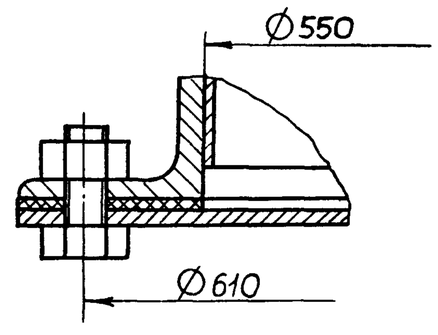

					Д23В.071 000 СБ	
Изм.	Лист	№ докум.	Подп.	Дата	Бак раствора соли	Лит. / Масса / Масштаб: И / 372 / 1:10
Разраб.		Гольденберг		3.11.86		Лист / Листов 1
Пров.		Мюнтер				Госстрой СССР ГПИ Горьковский САНТЕХПРОЕКТ
Т.контр.						
Нач.отд.		Абашин				
Н.контр.		Мюнтер				
Утв.						

Инв. № подл. | Подп. и дата | Взам. инв. № | Инв. № дубл. | Подп. и дата

Типовой проект 903-1-242.87 Альбом 5

Д23В 071 003

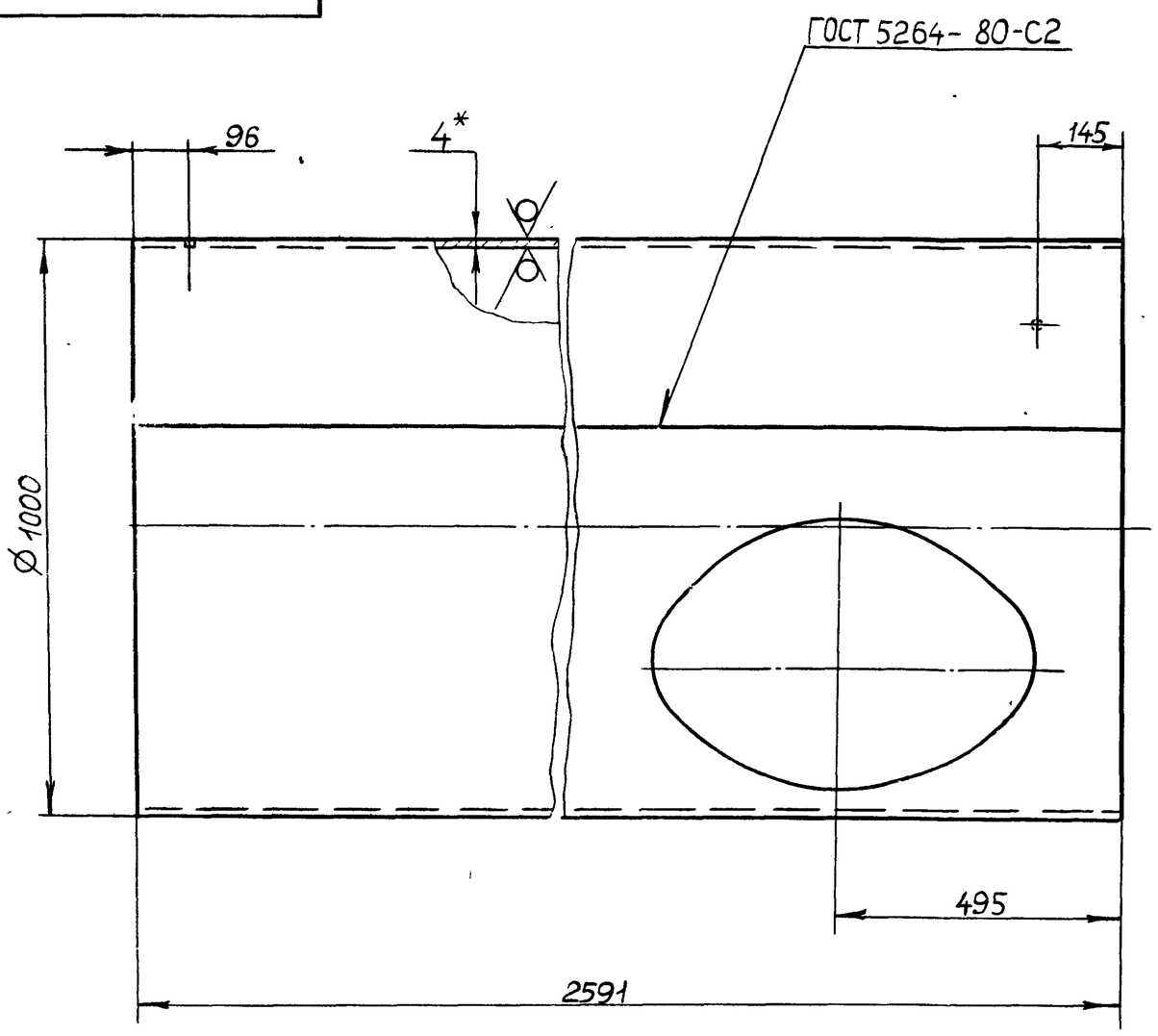

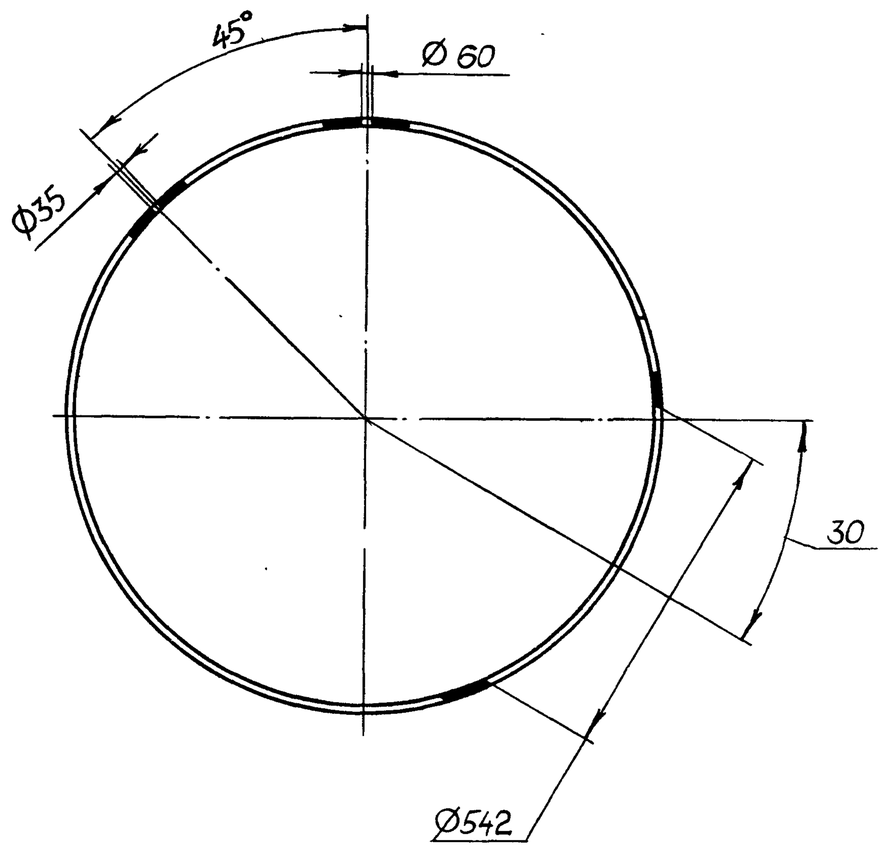

1.* Размеры для справок.

2 $H16, h16, \pm\frac{IT16}{2}$

Изм	Лист	№ докум.	Подп.	Дата
Разраб		Гольденберг		3.11.86
Пров		Мюнтер		
Т. контр				
Н. контр		Мюнтер		
Утв				

Д23В 071.003

Обечайка

Лит	Масса	Масштаб
И	248	1:10

Лист | Листов 1

Лист Б-ПН-4 ГОСТ 19903-74
ВСт3сп ГОСТ 14637-79

Госстрой СССР
ГПИ Горьковский
САНТЕХПРОЕКТ

Формат А3

Формат	Зона	Поз	Обозначение	Наименование	Кол.	Примечание
А4		6	Д23В 071 007	Петля	2	
Б4		7	Д23В 071.008	Уголок		
				Уголок 40×40×4-Б ГОСТ 8509-72 / ВСт3сп ГОСТ 535-79		
				L=992 h16 25/	1	2,4 кг
А4		8	Д23В 071 009	Крышка	1	
Б4		9	Д23В 071 011	Патрубок		
				Труба 33×3 ГОСТ 10704-76 / Д ГОСТ 10705-80		
				L=104 h16 25/	2	0,23кг
Б4		10	Д23В. 071. 012	Накладка		
				Лист Б-ПН-4 ГОСТ 19903-74 / ВСт3сп ГОСТ 14637-79		
				Ø 70^{-1} × d 35^{+1} 25/	2	0,11кг
Б4		11	Д23В 071 013	Патрубок		
				Труба 57×3,5 ГОСТ 10704-76 / Д ГОСТ 10705-80		
				L=104 h16 25/	1	0,48кг
				Стандартные изделия		
		13		Отвод 90° 57×3. ГОСТ 17375-83	1	

Изм	Лист	№ докум	Подп.	Дата

Д23В. 071. 010

Лист 2

Формат	Зона	Поз.	Обозначение	Наименование	Кол.	Примечание
				Документация		
А2			Д23В. 071. 010 СБ	Сборочный чертеж		
				Сборочные единицы		
А4		1	Д23В. 068 018-01	Дно	1	
А3		2	Д23В. 071.003	Обечайка	1	
Б4		3	Д23В. 071. 004	Накладка		
				Лист Б-ПН-4 ГОСТ 19903-74 / ВСт3сп ГОСТ 14637-79		
				Ø 100^{-1} × d 60^{+1} 25/	2	0,23кг
Б4		4	Д23В. 071. 005	Патрубок		
				Труба 57×3,5 ГОСТ 10704-76 / Д ГОСТ 10705-80		
				L=34 h16 25/	1	0,16 кг
Б4		5	Д23В 071 006	Патрубок		
				Труба 57×3,5 ГОСТ 10704-76 / Д ГОСТ 10705-80		
				L=125 h16 25/	1	0,58 кг

Изм	Лист	№ докум.	Подп.	Дата
Разраб.		Гольденберг		3.11.86
Пров.		Мюнтер		
Нач отд				
Н. контр		Мюнтер		
Утв.				

Д23В. 071. 010

Бак

Лит	Лист	Листов
И	1	2

Госстрой СССР
ГПИ Горьковский
САНТЕХПРОЕКТ

Инв. № подл. | Подп. и дата | Взам. инв. № | Инв. № дубл. | Подп. и дата

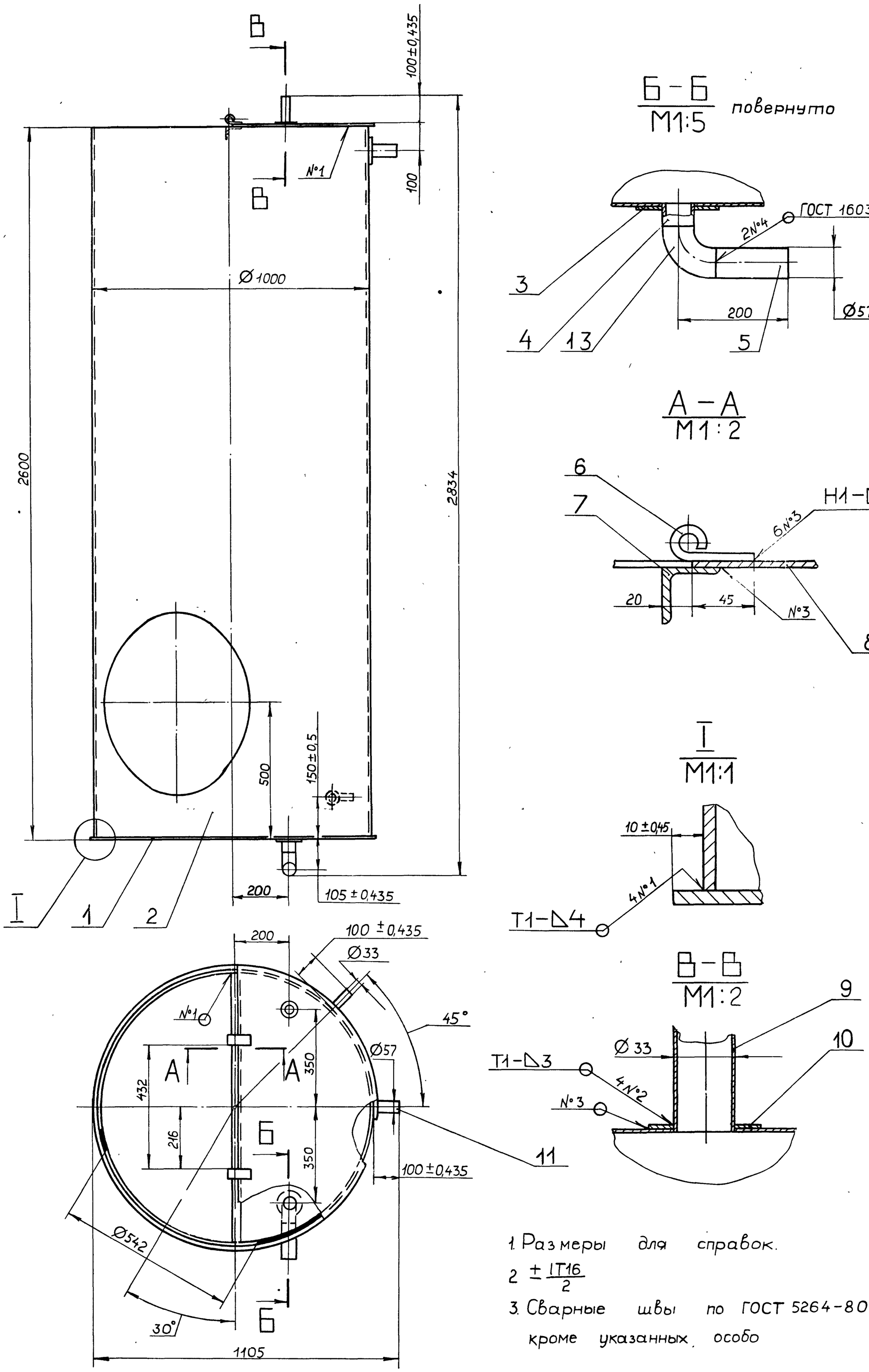

1. Размеры для справок.
2. $\pm \frac{IT16}{2}$
3. Сварные швы по ГОСТ 5264-80, кроме указанных особо

					Д23В 071 010СБ			
Изм	Лист	№ докум.	Подп	Дата	Бак	Лит	Масса	Масштаб
Разраб.		Гольденберг		3.11.86		И	285	1 10
Пров.		Мюнтер				Лист	Листов 1	
Т.контр						Госстрой СССР ГПИ Горьковский САНТЕХПРОЕКТ		
Нач.отд.								
Н.контр		Мюнтер						
Утв.								

Д23В 071 010СБ

189-06 Копирова Малкина

Типовой проект 903-1-242.87 Альбом 5

Д23В.071.015

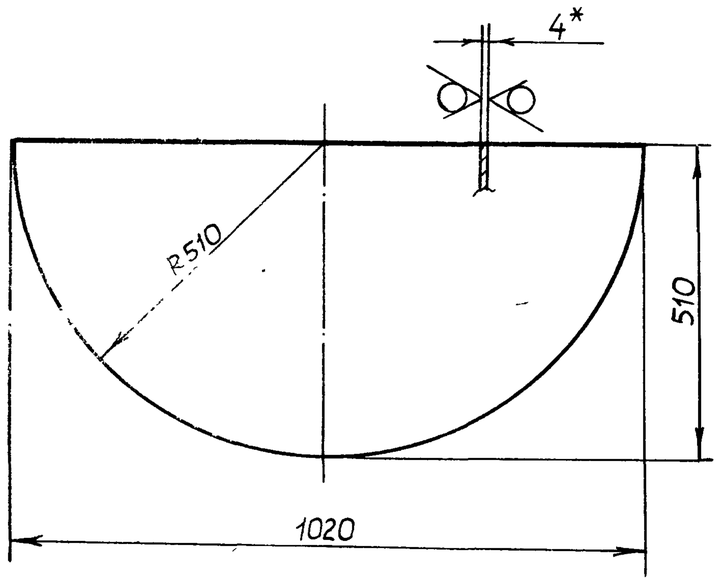

1.* Размеры для справок

2 h16, $\pm\frac{IT16}{2}$

Изм	Лист	№ докум	Подп	Дата	Д23В.071.015			
Разраб		Гольденберг		3.11.86	Крышка	Лит	Масса	Масштаб
Пров		Мюнтер				И	12,8	1:10
Т контр						Лист	Листов 1	
Н контр		Мюнтер			Лист Б-ПН-4 ГОСТ19903-74 / ВСт3сп ГОСТ14637-79	Госстрой СССР ГПИ Горьковский САНТЕХПРОЕКТ		
Утв.								

Формат А4

Д23В.071.020СБ

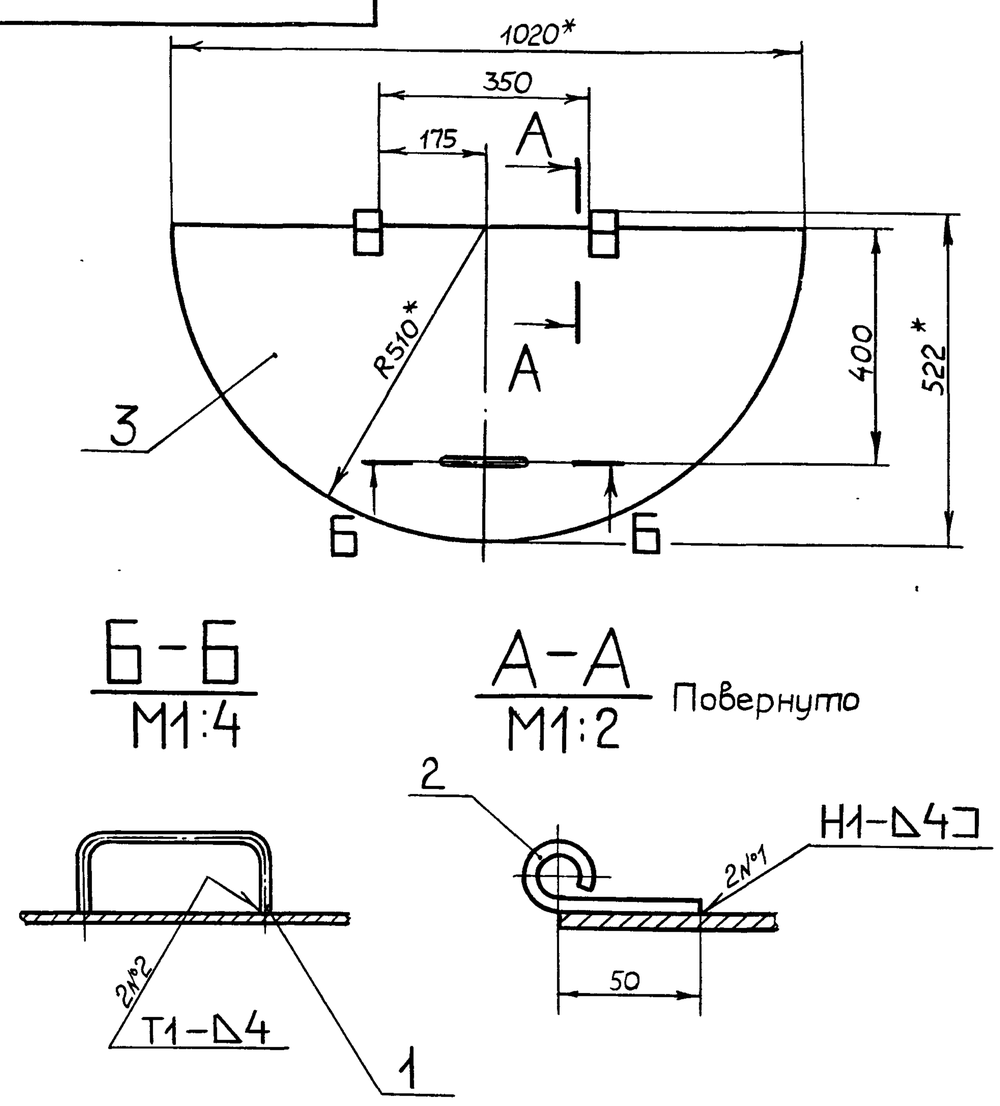

1.* Размеры для справок

2 h16, $\pm\frac{IT16}{2}$

3 Сварные швы по ГОСТ 5264-80

Изм	Лист	№ докум.	Подп	Дата	Д23В.071.020СБ			
Разраб		Гольденберг		3.11.86	Крышка	Лит.	Масса	Масштаб
Пров		Мюнтер				И	13,5	1:10
Т. контр						Лист	Листов 1	
Н. контр		Мюнтер				Госстрой СССР ГПИ Горьковский САНТЕХПРОЕКТ		
Утв.								

Формат А4

Формат	Зона	Поз.	Обозначение	Наименование	Кол.	Примечание
				Документация		
А4			Д23В.071.020СБ	Сборочный чертеж		
				Детали		
А4		1	Д23В.068.005	Ручка	1	
А4		2	Д23В.071.007	Петля	2	
А4		3	Д23В.071.015	Крышка	1	

Изм	Лист	№ докум	Подп	Дата	Д23В.071.020			
Разраб		Гольденберг		3.11.86	Крышка	Лит	Лист	Листов
Пров		Мюнтер				И		1
Нач отд.						Госстрой СССР ГПИ Горьковский САНТЕХПРОЕКТ		
Н. контр		Мюнтер						
Утв								

Формат А4

Д23В.071.009

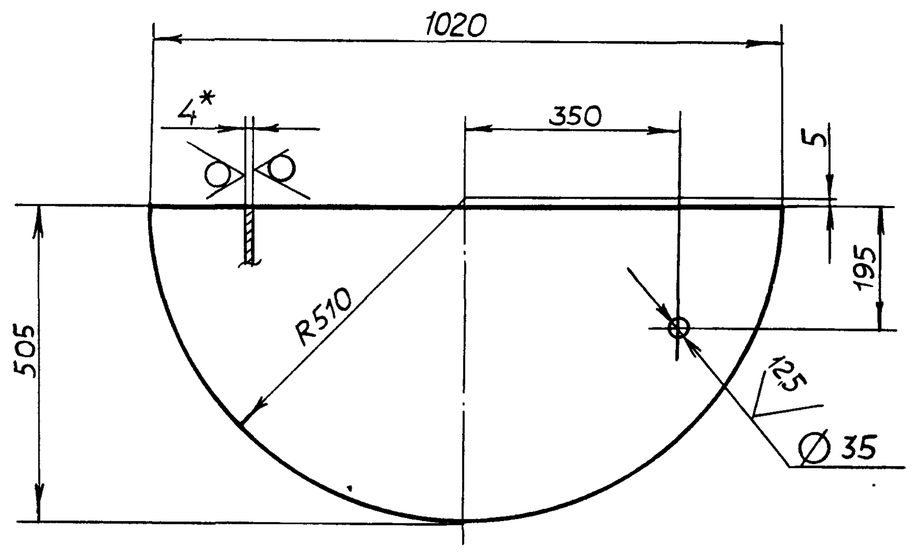

1* Размеры для справок.

2. H16, h16, $\pm\frac{IT16}{2}$

Изм	Лист	№ докум.	Подп.	Дата	Д23В.071.009			
Разраб.		Гольденберг		3.11.86	Крышка	Лит	Масса	Масштаб
Пров.		Мюнтер				И	12,8	1:10
Т контр						Лист	Листов 1	
Н контр		Мюнтер			Лист Б-ПН-4 ГОСТ19903-74 / ВСт3сп ГОСТ14637-79	Госстрой СССР ГПИ Горьковский САНТЕХПРОЕКТ		
Утв								

22189 06 26 Копировал Малкина

Формат А4

Типовой проект 903-1-242.87 Альбом 5

Формат	Зона	Поз.	Обозначение	Наименование	Кол.	Примечание
А4		14	Д23В.072.002-03	Кронштейн	1	
А4		15	Д23В.072.003	Воронка	3	
А4		16	Д23В.072.004	Скоба	9	
Б4		17	Д23В.072.005	Патрубок		
				Труба 45×2,5 ГОСТ 8734-75 / Д ГОСТ 8733-74		
				L=550 h16 25	1	1,44 кг
А3		18	Д23В.072.006	Обечайка	1	
А4		19	Д23В.072.007	Патрубок	1	
		20	-01	Патрубок	1	
		21	-02	Патрубок	1	
Б4		22	Д23В.072.008	Патрубок		
				Труба 57×3,5 ГОСТ 8734-75 / Д ГОСТ 8733-74		
				L=41 h16 25	1	0,19 кг
				Стандартные изделия		
				Отводы ГОСТ 17375-83		
		23		90° 40×2,5	2	
		24		90° 50×3,5	1	
		25		Фланец 1-40-40 Ст25 ГОСТ 12821-80	1	
		26		Хомут 90-ВСт3сп ГОСТ 24137-80	6	
		27		Гайка М12.4 ГОСТ 5915-70	12	

Изм.	Лист	№ докум.	Подп.	Дата	Д23В.072.010	Лист 2

Формат А4

Формат	Зона	Поз.	Обозначение	Наименование	Кол.	Примечание
				Документация		
А2			Д23В.072.010 СБ	Сборочный чертеж		
				Сборочные единицы		
А4		1	Д23В 068.050-03	Корпус	1	
А4		2	Д23В.069.020	Лестница	1	
А4		3	Д23В.072.020	Коллектор	1	
А4		4	Д23В.072.030	Карман	1	
А4		5	Д23В.072.020-01	Коллектор	1	
		6	-02	Коллектор	1	
				Детали		
А4		7	Д23В.068.006-04	Фланец	1	
А4		8	Д23В.068.013-03	Крышка	1	
А4		9	Д23В.068.018-03	Дно	1	
Б4		10	Д23В.072.001	Патрубок		
				Труба 57×3,5 ГОСТ 8734-75 / Д ГОСТ 8733-74		
				L=140 h16 25	1	0,62 кг
А4		11	Д23В.072.002	Кронштейн	2	
		12	-01	Кронштейн	1	
		13	-02	Кронштейн	2	

Взам.инв.№ Инв.№дубл. Подп. и дата Инв.№подл. Подп. и дата

Изм.	Лист	№ докум.	Подп.	Дата	Д23В.072.010		
Разраб.		Мордвинкин		02.02.87	Бак-отстойник	Лит. И	Лист 1 / Листов 2
Пров.		Мордвинкин				ГПИ Госстрой СССР Горьковский САНТЕХПРОЕКТ	
Нач отд							
Н.контр		Мюнтер					
Утв.							

Формат А4

А238.072.002

Рис. 1

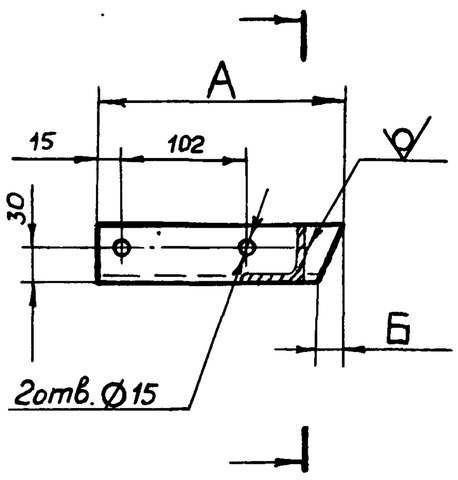

12,5

Рис.2 - зеркальное отражение
Остальное - см. рис. 1

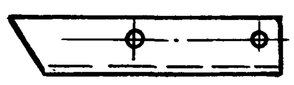

Обозначение	Рис	Размеры, мм А	Размеры, мм Б	Масса, кг
Д23В.072.002	1	220	22	0,79
-01	1	289	54	1,01
-02	2	220	22	0,79
-03	2	289	54	1,01

H14, h14, ±IT14/2

Изм	Лист	№ докум.	Подп.	Дата	Д23В.072.002			
Разраб.		Мордвинкин		02.02.87	Кронштейн	Лит. И	Масса см табл.	Масштаб —
Пров.		Мордвинкин				Лист	Листов 1	
Т.контр.					Уголок 50×50×5 ГОСТ 8509-72 / ВСт3сп ГОСТ 535-79	Госстрой СССР ГПИ Горьковский САНТЕХПРОЕКТ		
Н.контр.		Мюнтер						
Утв.								

Формат А4

Формат	Зона	Поз.	Обозначение	Наименование	Кол.	Примечание
				Документация		
А2			Д23В.072.000 СБ	Сборочный чертеж		
				Сборочные единицы		
А4		1	Д23В.068.040-04	Крышка	2	
А4		2	Д23В.072.010	Бак-отстойник	1	
А4		3	Д23В.072.040	Крышка	1	
				Детали		
А4		4	Д23В.068.011-04	Прокладка	2	
				Стандартные изделия		
		5		Болт М20×45.46.019 ГОСТ 7798-70	18	
		6		Гайка М20.4.019 ГОСТ 5915-70	18	
		7		Муфта 10-Ц ГОСТ 8966-75	3	
		8		Кран 10Б8бк1 Ду10 ГОСТ 22595-77	3	

Взам.инв.№ Инв.№дубл. Подп. и дата Инв.№подл. Подп. и дата

Изм.	Лист	№ докум.	Подп.	Дата	Д23В 072.000			
Разраб		Мордвинкин		02.02.87	Бак-отстойник конденсата	Лит. И	Лист	Листов 1
Пров.		Мордвинкин				ГПИ Госстрой СССР Горьковский САНТЕХПРОЕКТ		
Нач отд		Абащин						
Н.контр		Мюнтер						
Утв.								

Д23В.072.000СБ

Типовой проект 903-1-242.87 Альбом 5

Инв.№ подл. | Подп. и дата | Взам. инв.№ | Инв.№ дубл. | Подп. и дата

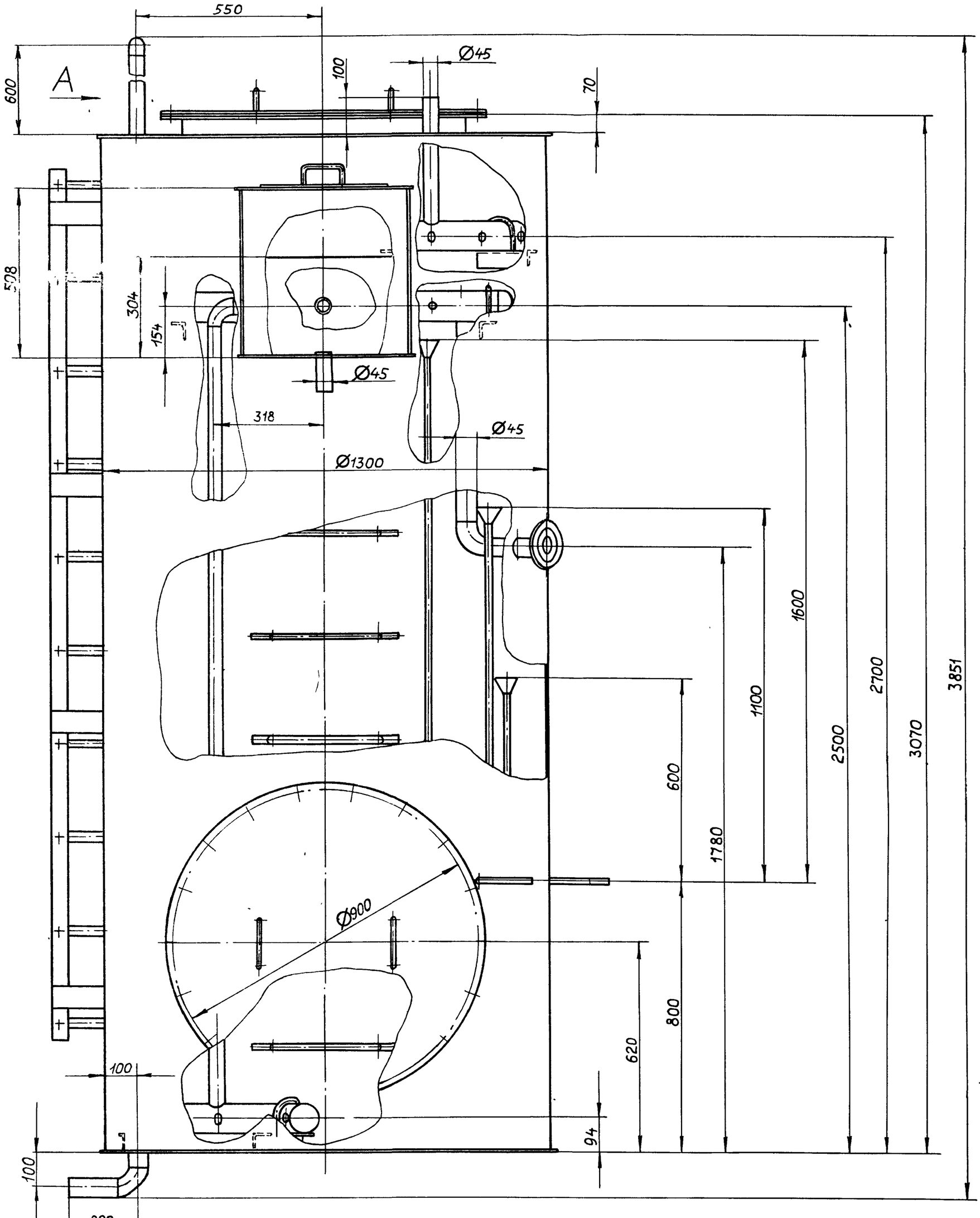

Вид А

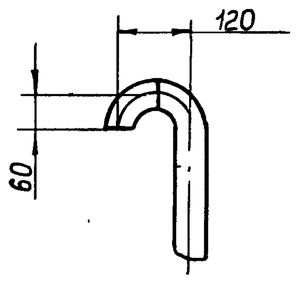

I

М1:2

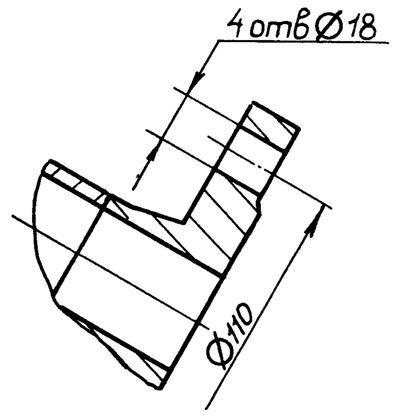

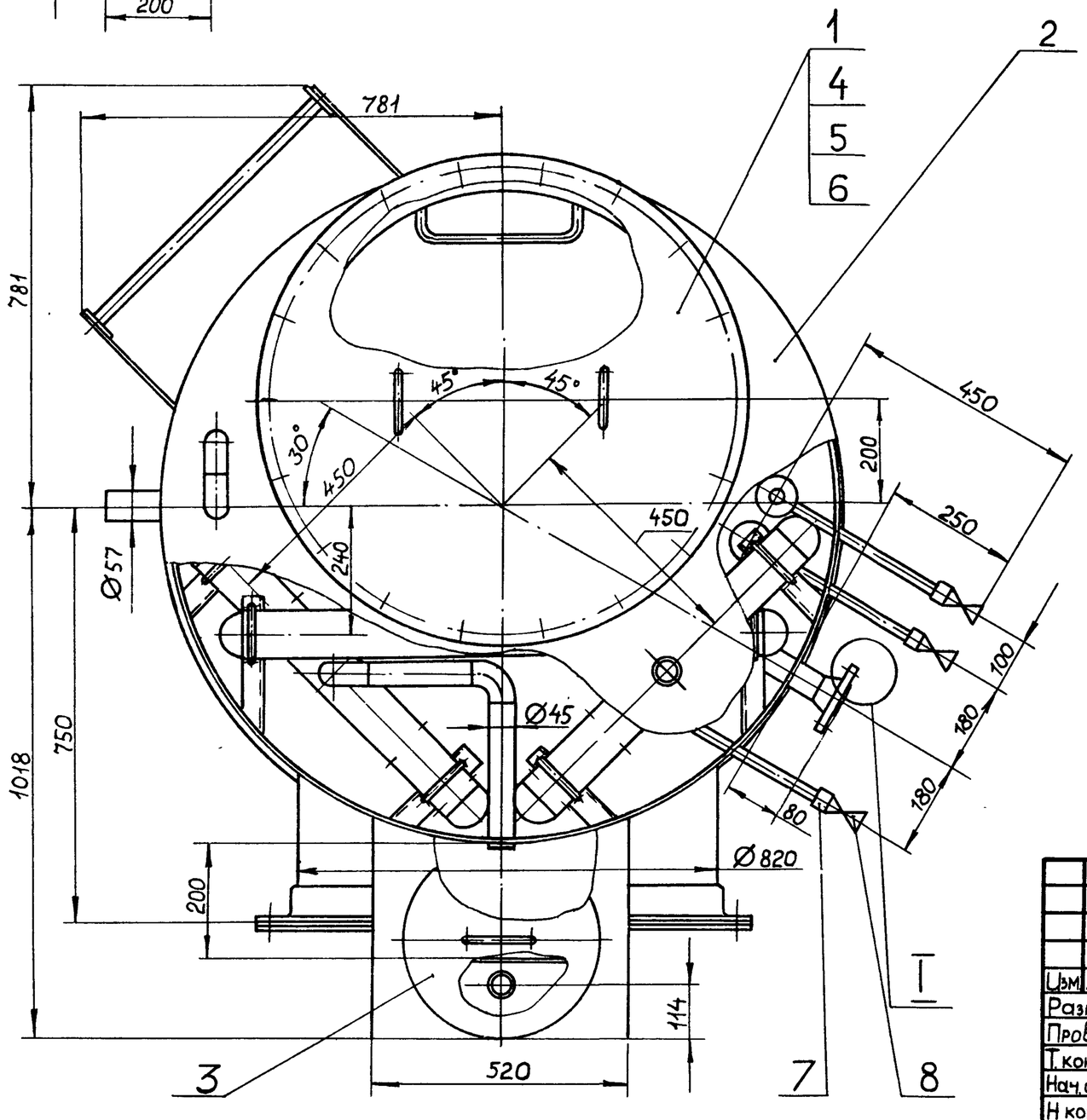

1. Размеры для справок.

2. Изготовить и испытать в соответствии с ОСТ 26.291-79.

					Д 23 В. 072. 000 СБ	
Изм.	Лист	№ докум.	Подп.	Дата	Бак – отстойник конденсата	Лит. / Масса / Масштаб
Разраб.		Мордвинкин		2.1.87		И / 663 / 1:10
Пров.		Мордвинкин				Лист / Листов 1
Т. контр.						Госстрой СССР ГПИ Горьковский САНТЕХПРОЕКТ
Нач. отд.		Абашин				
Н. контр.		Мюнтер				
Утв.						

Д23В 072 010СБ

Инв. № подл. | Подпись и дата | Взам. инв. №

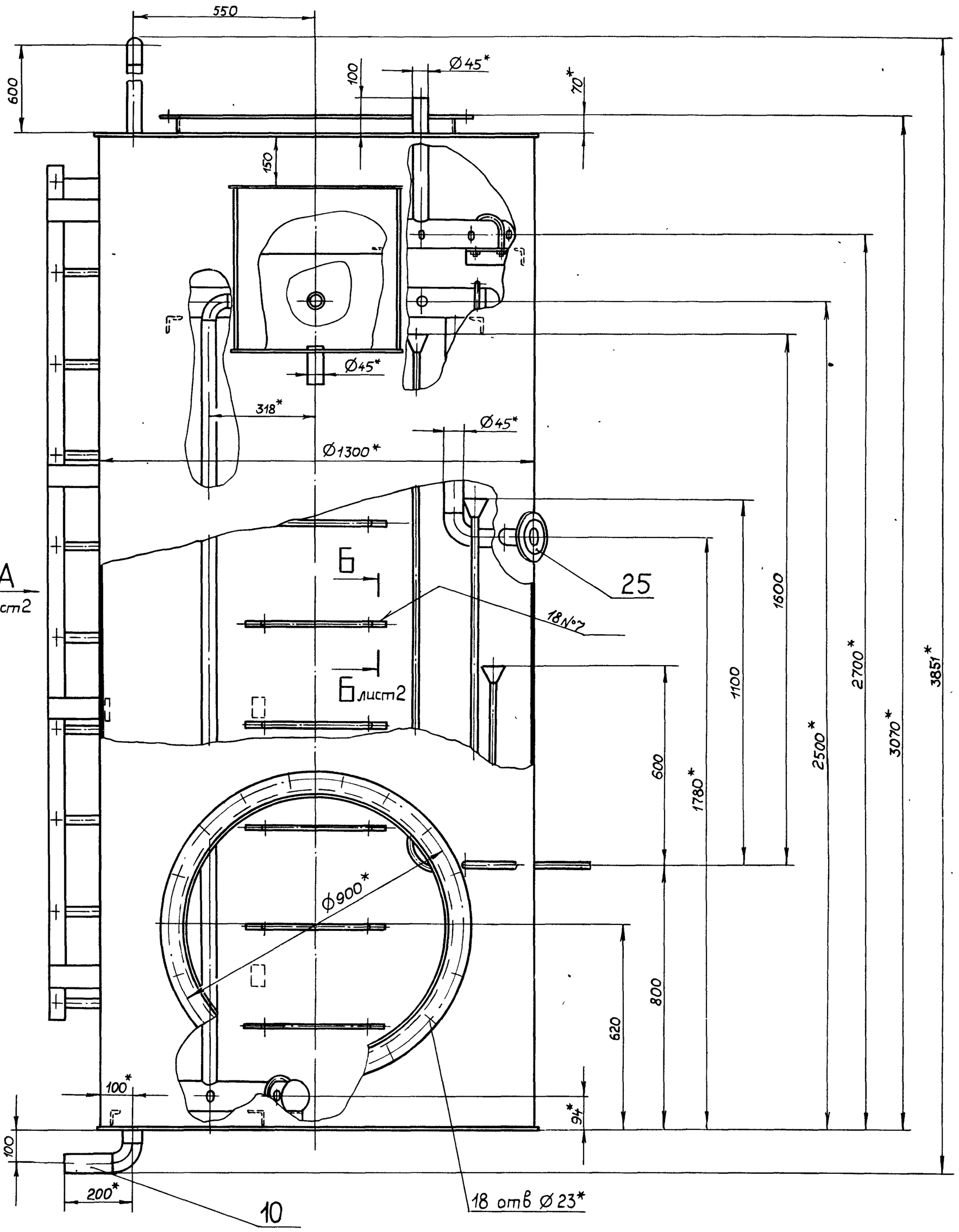

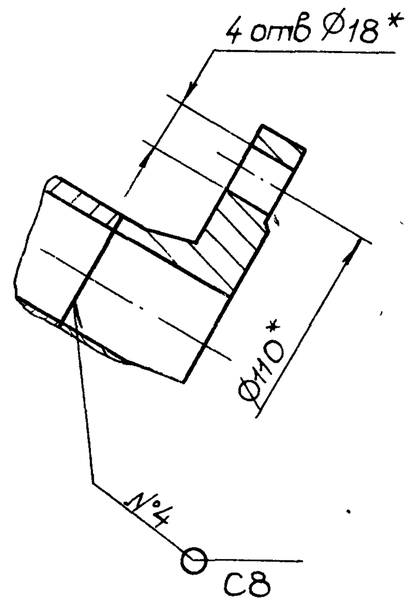

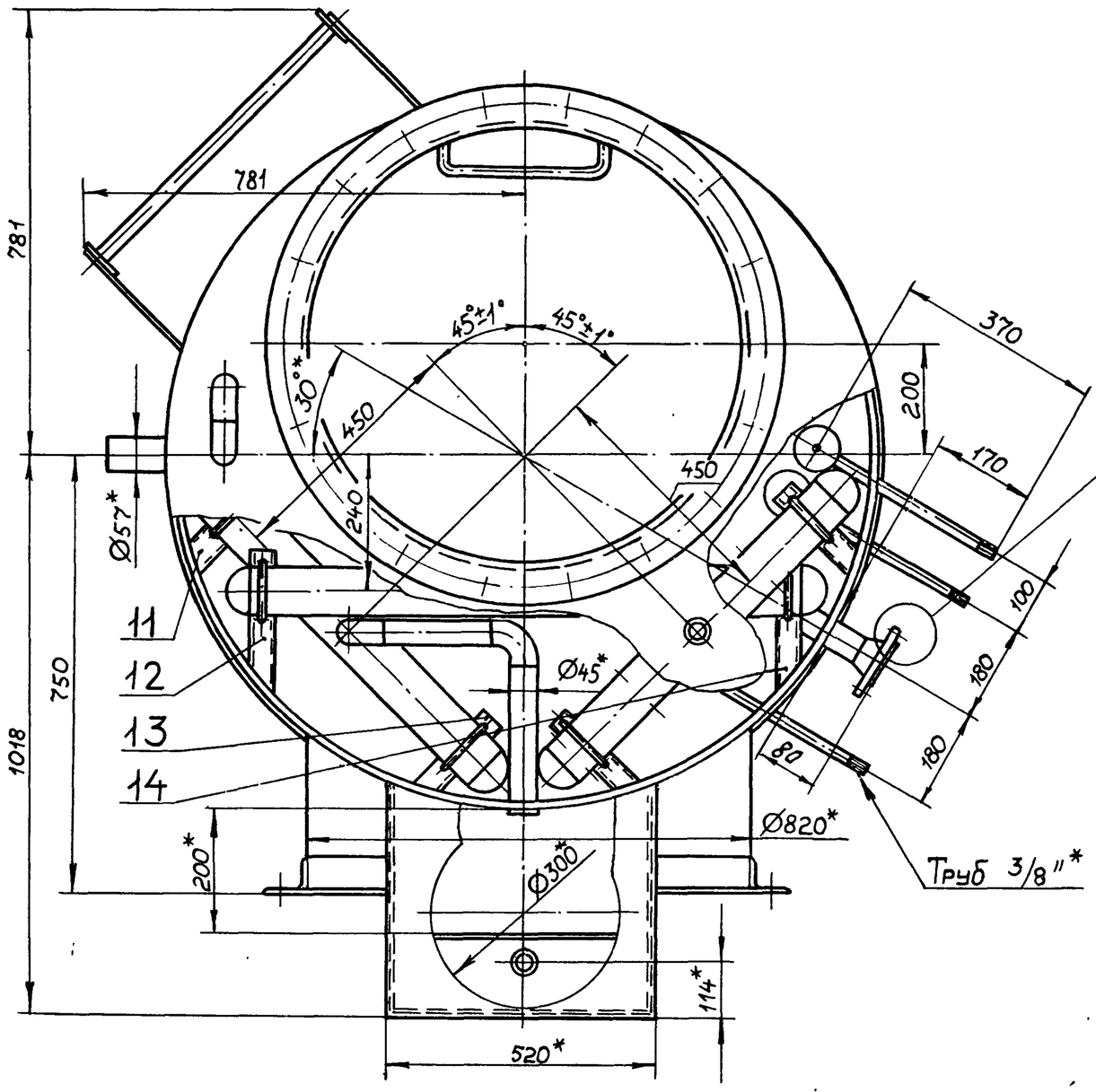

1.* Размеры для справок.

2 $\pm \frac{IT16}{2}$.

3 Сварные швы N°1...3 по ГОСТ 5264-80

Сварные швы N°4...5 по ГОСТ 16037-80.

Сварка ручная дуговая.

Изм	Лист	№ докум	Подп	Дата
Разраб		Мордвинкин		1.1.87
Пров		Мордвинкин		
Т. контр				
Нач. отд.				
Н. контр		Мюнтер		
Утв				

Д23В 072 010 СБ

Бак – отстойник

Лит	Масса	Масштаб
И	617	1 10

Лист 1 Листов 2

Госстрой СССР
ГПИ Горьковский САНТЕХПРОЕКТ

Вид А
лист 1

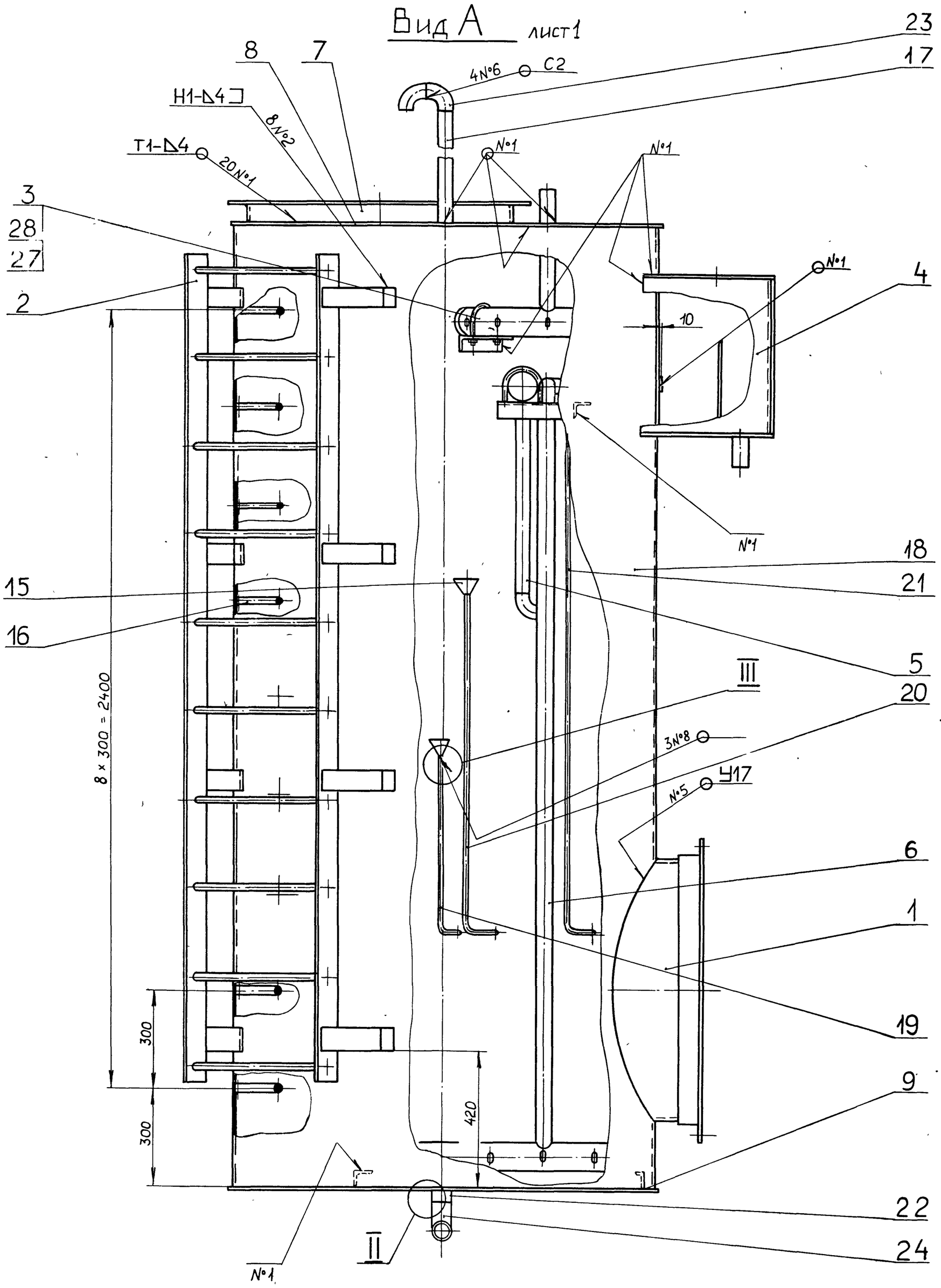

II
М1:1

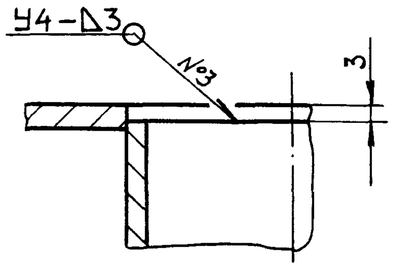

III
М1:1

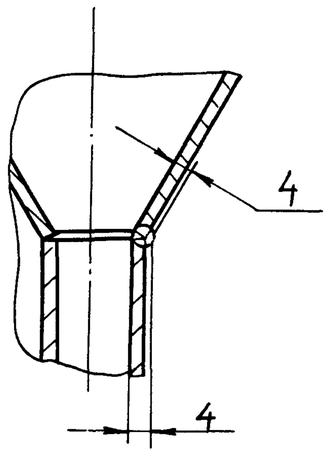

Б-Б
М1:1
лист 1

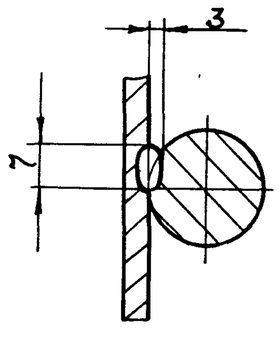

Изм	Лист	№ докум	Подп	Дата	Д23В 072.010СБ	Лист 2

Копировал Малкина 22189 06 30 Формат

Инв № подл | Подп и дата | Взам инв № | Инв № дубл | Подп и дата

Д23В.072.006

25 (√)

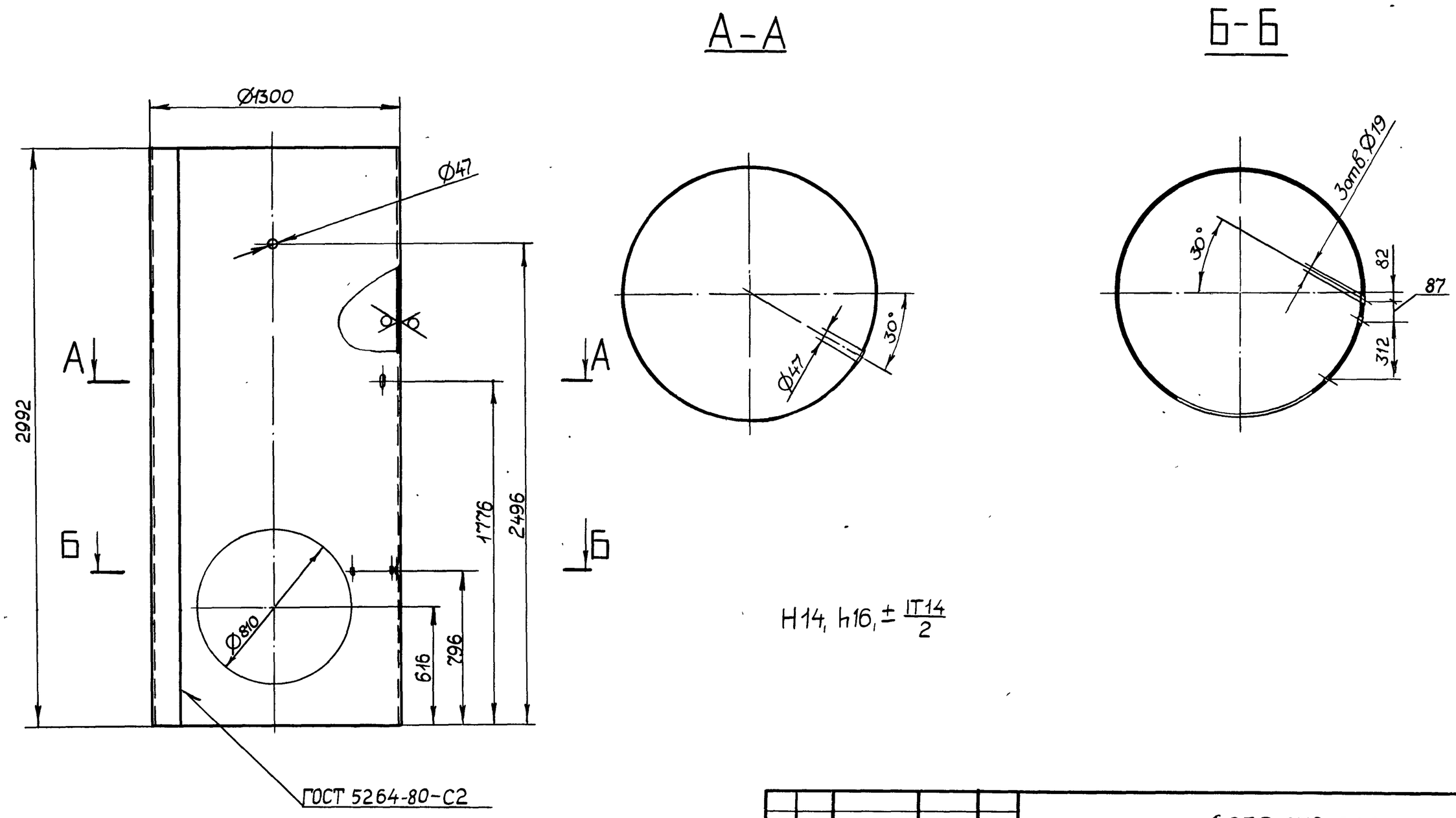

H14, h16, ± IT14/2

Изм	Лист	№ докум.	Подп.	Дата	Д23В 072.006			
Разраб.		Мордвинкин		2.2.87	Обечайка	Лит И	Масса 366	Масштаб 1:20
Пров.		Мордвинкин				Лист	Листов 1	
Т. контр.								
Н. контр.		Мюнтер			Лист Б-ПН-4ГОСТ19903-74 / ВСт3сп ГОСТ14637-79	Госстрой СССР ГПИ Горьковский САНТЕХПРОЕКТ		
Утв								

Формат А3

Д23В.072.004

25 (√)

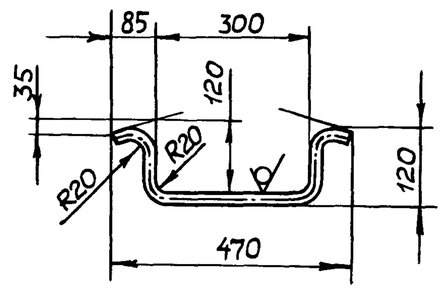

h16, ± IT16/2

Изм.	Лист	№ докум.	Подп.	Дата	Д23В.072.004			
Разраб.		Мордвинкин		2.2.87	Скоба	Лит И	Масса 1,3	Масштаб 1:10
Пров.		Мордвинкин				Лист	Листов 1	
Т. контр.								
Н. контр.		Мюнтер			Круг 20-В ГОСТ 2590-71 / ВСт3сп ГОСТ 535-79	Госстрой СССР ГПИ Горьковский САНТЕХПРОЕКТ		
Утв.								

Формат А4

Д23В.072.003

12,5 (√)

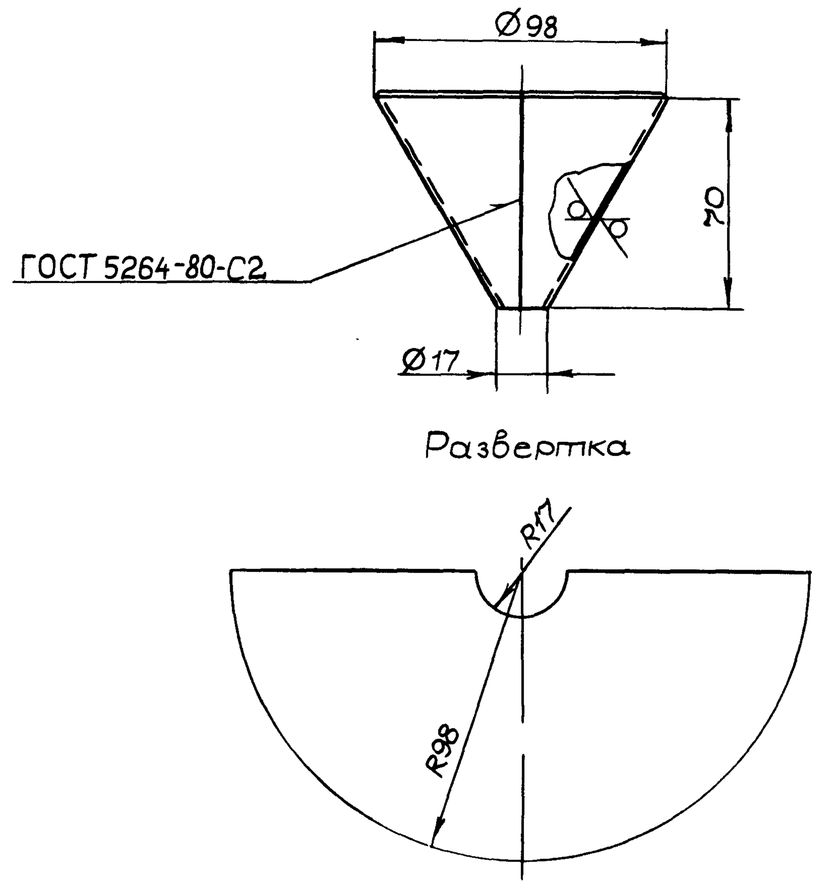

h16, ± IT16/2

Изм.	Лист	№ докум.	Подп.	Дата	Д23В 072.003			
Разраб.		Мордвинкин		2.2.87	Воронка	Лит. И	Масса 0,22	Масштаб 1:2
Пров		Мордвинкин				Лист	Листов 1	
Т. контр.								
Н. контр		Мюнтер			Лист Б-ПН-2-ГОСТ19903-74 / 3-IV-Н-ВСт3спГОСТ16523-70	Госстрой СССР ГПИ Горьковский САНТЕХПРОЕКТ		
Утв.								

Инв. № подл. | Подп. и дата | Взам. инв. № | Инв. № дубл. | Подп. и дата

Копировал Малкина 22189-06 31 Формат А4

Д23В.072.020СБ

Типовой проект 903-1-242.87 Альбом 5

Рис.1

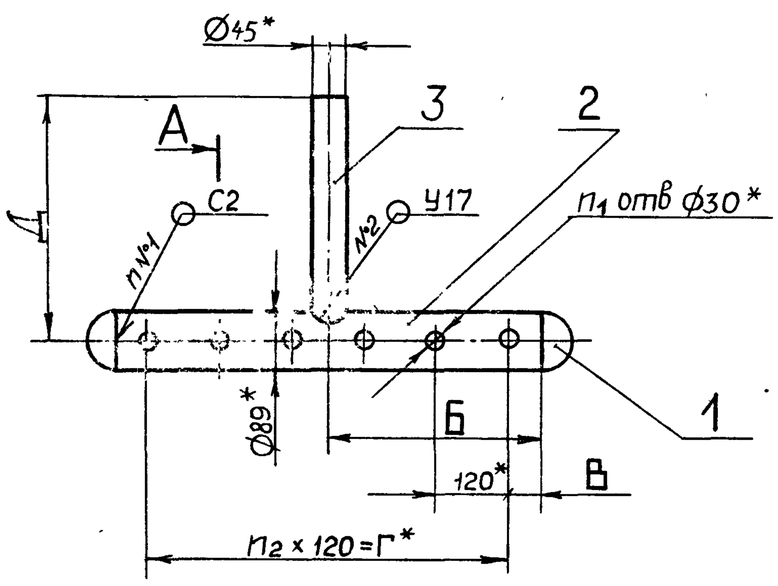

А

А-А
М1:2

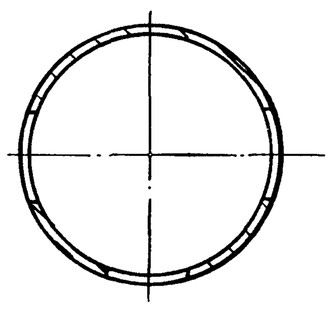

Рис.2

Остальное – см. рис.1

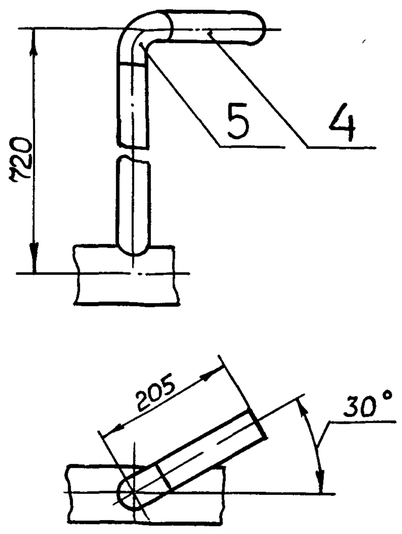

Рис.3

Остальное – см. рис.1

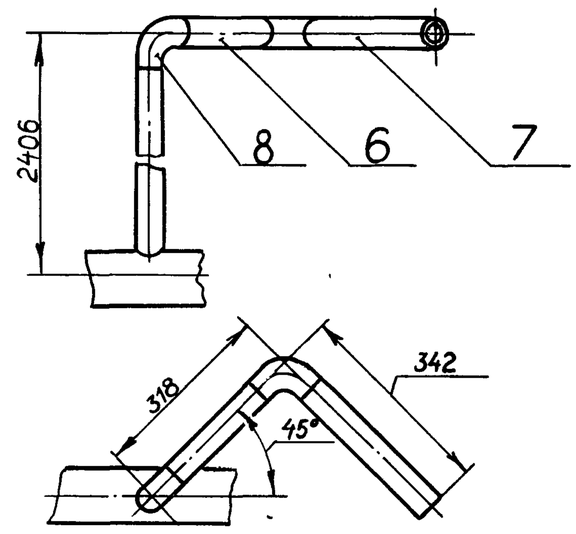

Обозначение	Рис.	Размеры, мм Б	В	Г	Д	n	n_1	n_2	Масса, кг
Д23В 072.020	1	360	60	600	400	2	18	5	8,4
–01	2	104	100	840	660	4	24	7	12,6
–02	3	360	60	600	2346	6	18	5	15,4

1.* Размеры для справок

2. $\pm \frac{IT16}{2}$

3. Сварные швы по ГОСТ 16037-80

Изм	Лист	№ докум.	Подп	Дата
Разраб		Мордвинкин		07.01.87
Пров		Мордвинкин		
Т контр.				
Н контр.		Мюнтер		
Утв.				

Д23В 072.020 СБ

Коллектор

Лит	Масса	Масштаб
	см табл	—

Лист | Листов 1

Госстрой СССР ГПИ Горьковский САНТЕХПРОЕКТ

Формат А3

Формат	Зона	Поз	Обозначение	Наименование	Кол.	Примечание
				Труба 45×2.5 ГОСТ 8734-75		
				Д ГОСТ 8733-74		
				L = 145 h16 25/	1	0.38 кг
				Стандартные изделия		
		5		Отвод 90° 40×2,5		
				ГОСТ 17375-83	1	
				Д23В. 072.020-02		
				Детали		
А4		2	Д23В. 072. 009	Коллектор	1	
А4		3	Д23В. 072. 011-02	Патрубок	1	
Б4		6	Д23В. 072. 013	Патрубок		
				Труба 45×2,5 ГОСТ 8734-75		
				Д ГОСТ 8733-74		
				L = 198 h16 25/	1	0,52 кг
Б4		7	Д23В 072.014	Патрубок		
				Труба 45×2,5 ГОСТ 8734-75		
				Д ГОСТ 8733-74		
				L = 282 h16 25/	1	0,74 кг
				Стандартные изделия		
		8		Отвод 90° 45×2,5 ГОСТ 17375-83	2	

Изм	Лист	№ докум.	Подп	Дата

Д23В 072 020

Лист 2

Формат А4

Формат	Зона	Поз	Обозначение	Наименование	Кол.	Примечание
				Документация		
А3			Д 23 В. 072. 020 СБ	Сборочный чертеж		
				Стандартные изделия		
		1		Заглушка 80×3,5		
				ГОСТ 17379-83	2	
			Переменные данные	для исполнений		
				Д 23 В. 072.020		
				Детали		
А4		2	Д 23 В. 072. 009	Коллектор	1	
А4		3	Д 23 В. 072. 011	Патрубок	1	
				Д 23В. 072. 020-01		
				Детали		
А4		2	Д 23 В. 072. 009-01	Коллектор	1	
А4		3	Д 23 В. 072. 011-01	Патрубок	1	
Б4		4	Д 23 В. 072. 012	Патрубок		

Изм	Лист	№ докум.	Подп	Дата
Разраб		Мордвинкин		1.1.87
Пров		Мордвинкин		
Нач отд				
Н контр		Мюнтер		
Утв				

Д23В 072.020

Коллектор

Лит.	Лист	Листов
И	1	2

Госстрой СССР ГПИ Горьковский САНТЕХПРОЕКТ

Инв. № подл. | Подп. и дата | Взам. инв. № | Инв. № дубл. | Подп. и дата

Типовой проект 903-7-242.87 Альбом 5

Формат	Зона	Поз	Обозначение	Наименование	Кол.	Примечание
				Документация		
А3			Д23В 072 030СБ	Сборочный чертеж		
				Детали		
Б4		1	Д23В. 072. 015	Стенка		
				Лист Б-ПН-4 ГОСТ19903-74		
				Вст3сп ГОСТ 14637-79		
				(417×500) h14 $\frac{25}{\sqrt{}}$	2	6,53 кг
Б4		2	Д23В 072. 016	Перегородка		
				Лист Б-ПН-4 ГОСТ19903-74		
				Вст3сп ГОСТ 14637-79		
				(300×492) h14 $\frac{25}{\sqrt{}}$	1	4,62 кг
А4		3	Д23В 072. 017	Стенка	1	
Б4		4	Д23В 072. 018	Патрубок		
				Труба 45×2,5 ГОСТ 8734-75 / Д ГОСТ 8733-74		
				L = 101 h14 $\frac{25}{\sqrt{}}$	1	0,26 кг
А4		5	Д23В. 072.017-01	Стенка	1	

Изм	Лист	№ докум.	Подп	Дата
Разраб		Мордвинкин		1.1.87
Пров		Мордвинкин		
Нач отд				
Н.контр		Мюнтер		
Утв				

Д23В 072 030

Карман

Лит	Лист	Листов
И		1

Госстрой СССР ГПИ Горьковский САНТЕХПРОЕКТ

Формат А4

Д23В 072 011

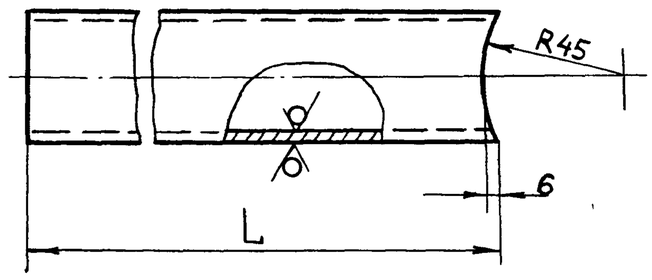

Обозначение	L, мм	Масса, кг
Д23В 072 011	361	0,94
-01	621	1,62
-01	2307	6,04

$h14_{,} \pm \frac{IT14}{2}$

Изм	Лист	№ докум	Подп.	Дата
Разраб		Мордвинкин		1.1.87
Пров		Мордвинкин		
Т. контр				
Н контр		Мюнтер		
Утв				

Патрубок

Лит	Масса	Масштаб
И	см табл	1:2
Лист	Листов 1	

Труба 45×2,5 ГОСТ 8734-75 / Д ГОСТ 8733-74

Госстрой СССР ГПИ Горьковский САНТЕХПРОЕКТ

Формат А4

Д23В 072 009

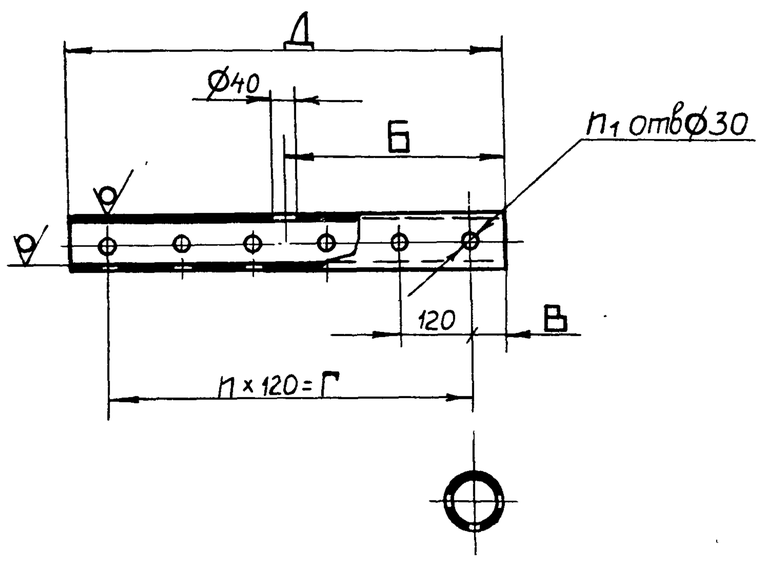

Обозначение	Размеры, мм Б	В	Г	Д	n	n_1	Масса, кг
Д23В.072 009	360	60	600	720	5	18	6,26
-01	104	100	840	1040	7	24	9,11

$H14, h14, \pm \frac{IT14}{2}$

Изм	Лист	№ докум	Подп.	Дата
Разраб.		Мордвинкин		1.1.87
Пров		Мордвинкин		
Т контр				
Н контр		Мюнтер		
Утв				

Д23В 072.009

Коллектор

Лит	Масса	Масштаб
И	см табл	—
Лист	Листов 1	

Труба 89×4,5 ГОСТ 8734-75 / Д ГОСТ 8733-74

Госстрой СССР ГПИ Горьковский САНТЕХПРОЕКТ

Формат А4

Д23В 072 007

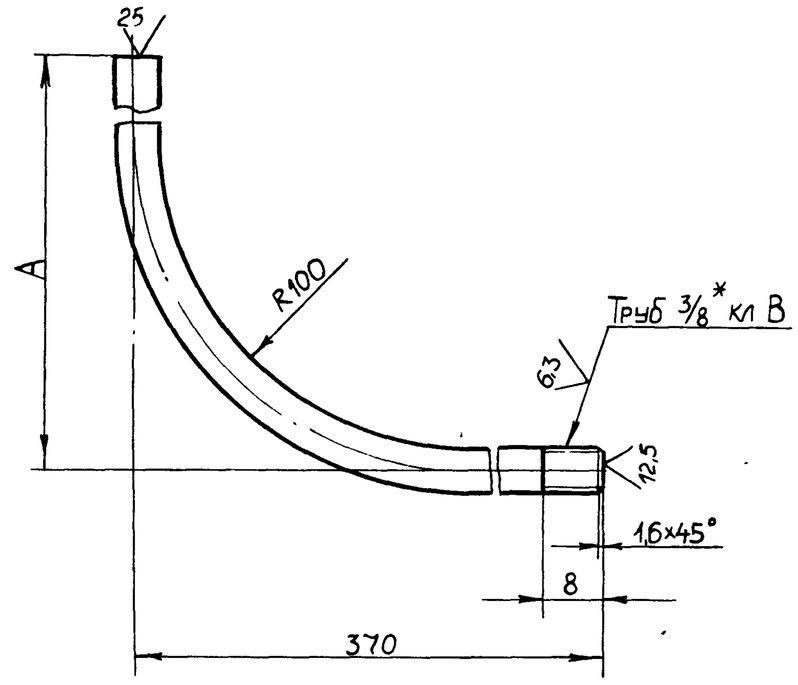

Обозначение	A, мм	Масса, кг
Д23В 072 007	530	0,58
-01	930	0,76
-02	1530	1,03

$\pm \frac{IT16}{2}$

Изм	Лист	№ докум	Подп	Дата
Разраб		Мордвинкин		3.11.86
Пров		Мордвинкин		
Т. Контр				
Н контр		Мюнтер		
Утв				

Патрубок

Лит.	Масса	Масштаб
И	см табл	—
Лист	Листов 1	

Труба 10×2,2 ГОСТ 3262-75

Госстрои СССР ГПИ Горьковский САНТЕХПРОЕКТ

Копировал Малкина 22.12.86 33

Подп. и дата | Инв. № дубл. | Взам. инв. № | Подп. и дата | Инв. № подл.

Д 23В.072.040

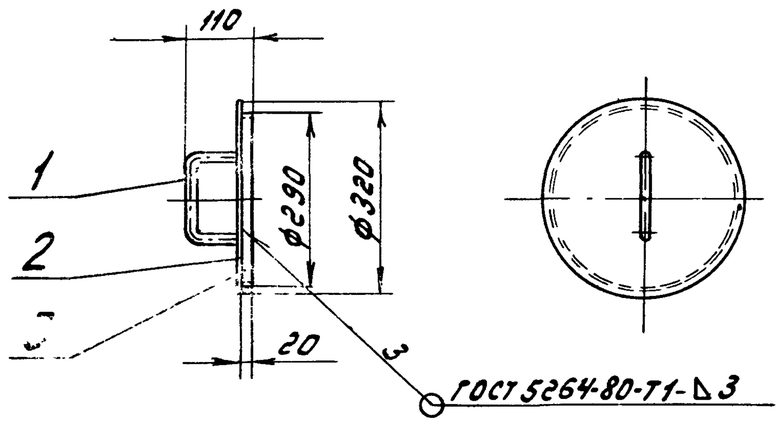

Размеры для справок

Формат	Зона	Поз.	Обозначение	Наименование	Кол.	Примечание
				Детали		
А4		1	Д23В.068.005	Ручка	1	
Б4		2	Д23В.072.019	Крышка		
				Лист Б-ПН-4 ГОСТ19903-74 / В Ст.3сп ГОСТ14637-79		
				ф320 h16 12,5	1	2,53кг
А4		3	Д23В.072.021	Ободок	1	

Д23В.072.040

Изм.	Лист	№ докум.	Подп.	Дата
Разраб.		Мордвинкин		2.2.87
Пров.		Мордвинкин		
Т.контр.				
Н.контр.		Мюнтер		
Утв.				

Крышка

Лит.	Масса	Масштаб
U	306	1:10

Лист | Листов 1

Госстрой СССР ГПИ Горьковский Сантехпроект

Формат А4

Д 23В.072.017

Рис.1

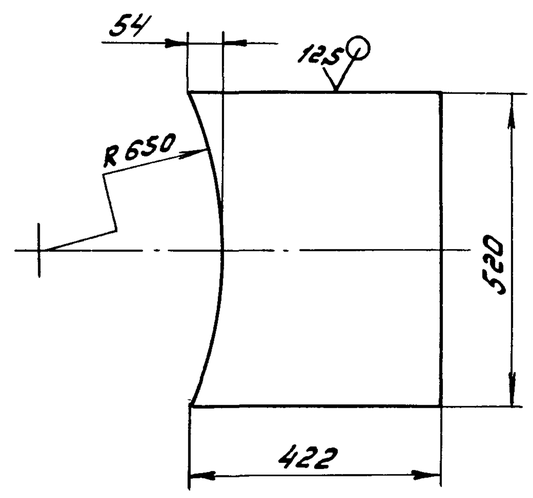

Рис.2

Остальное - см. рис.1

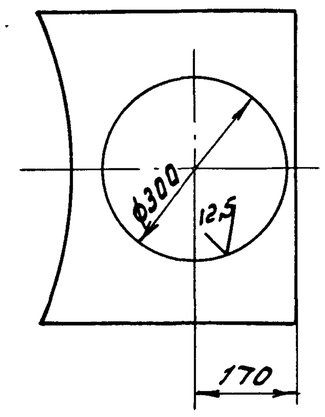

Обозначение	Рис.	Масса, кг
Д23В.072.017	1	6,53
-01	2	4.31

H14, h14, ± IT14/2

Д23В.072.017

Изм.	Лист	№ докум.	Подп.	Дата
Разраб.		Мордвинкин		2.2.87
Пров.		Мордвинкин		
Т.контр.				
Н.контр.		Мюнтер		
Утв.				

Стенка

Лит.	Масса	Масштаб
U	см. табл.	1:10

Лист | Листов 1

Лист Б-ПН-4 ГОСТ19903-74 / В Ст3сп ГОСТ14637-79

Госстрой СССР ГПИ Горьковский Сантехпроект

Формат А4

Д 23В.072.030 СБ

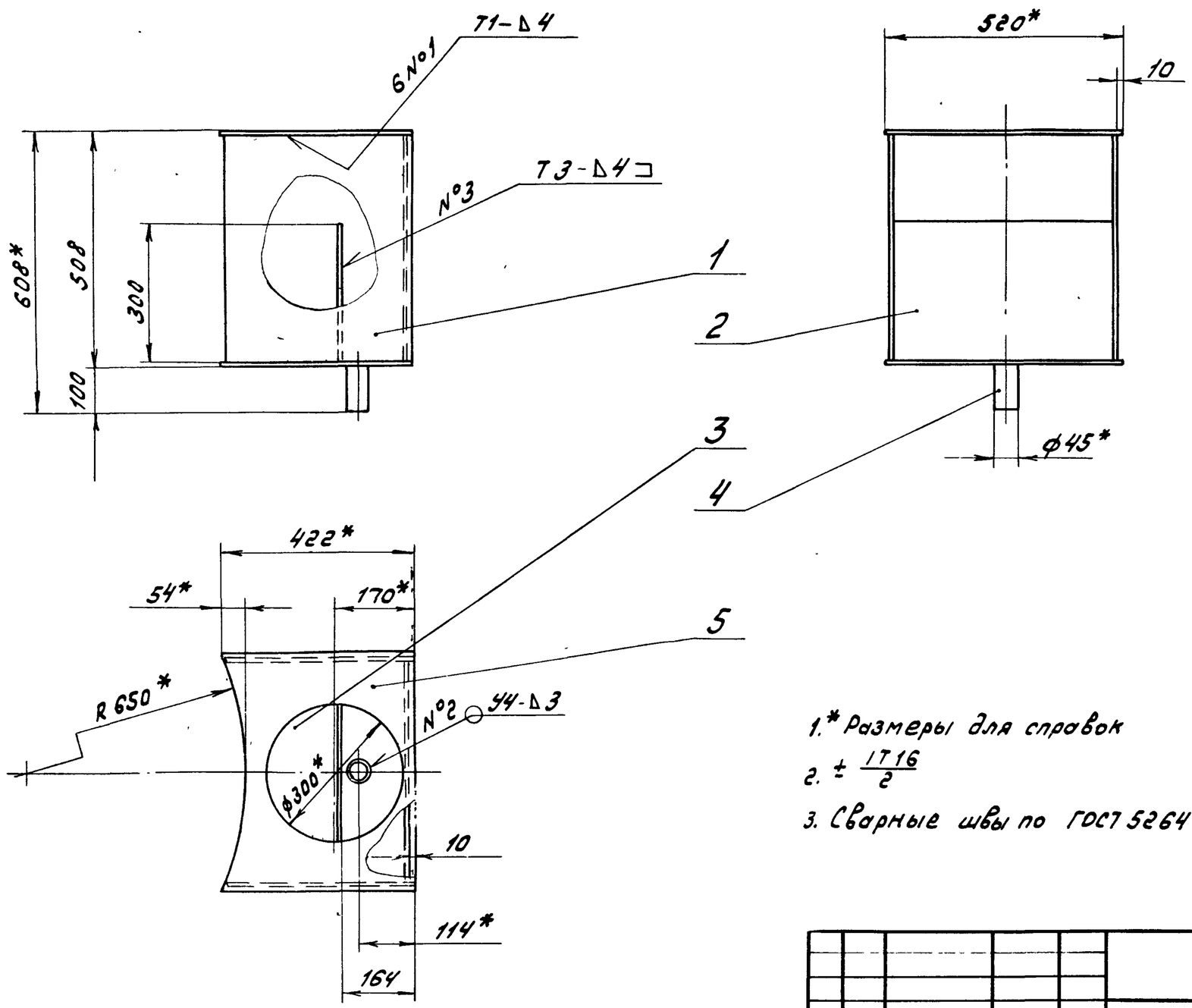

1.* Размеры для справок

2. ± IT16/2

3. Сварные швы по ГОСТ 5264-80

Д23В.072.030 СБ

Изм.	Лист	№ докум.	Подп.	Дата
Разраб.		Мордвинкин		2.2.87
Пров.		Мордвинкин		
Т.контр.				
Н.контр.		Мюнтер		
Утв.				

Карман

Лит.	Масса	Масштаб
U	28.8	1:10

Лист | Листов 1

Госстрой СССР ГПИ Горьковский Сантехпроект

Копир Анаелов - 22189-06 34 Формат А3

Типовой проект 903-1-242.87 Альбом 5

Инв. № подл. | Подпись и дата | Взам. инв. № | Инв. № дубл. | Подпись и дата

Д 23В. 073. 000СБ

Типовой проект 903-1-242.87 Альбом 5

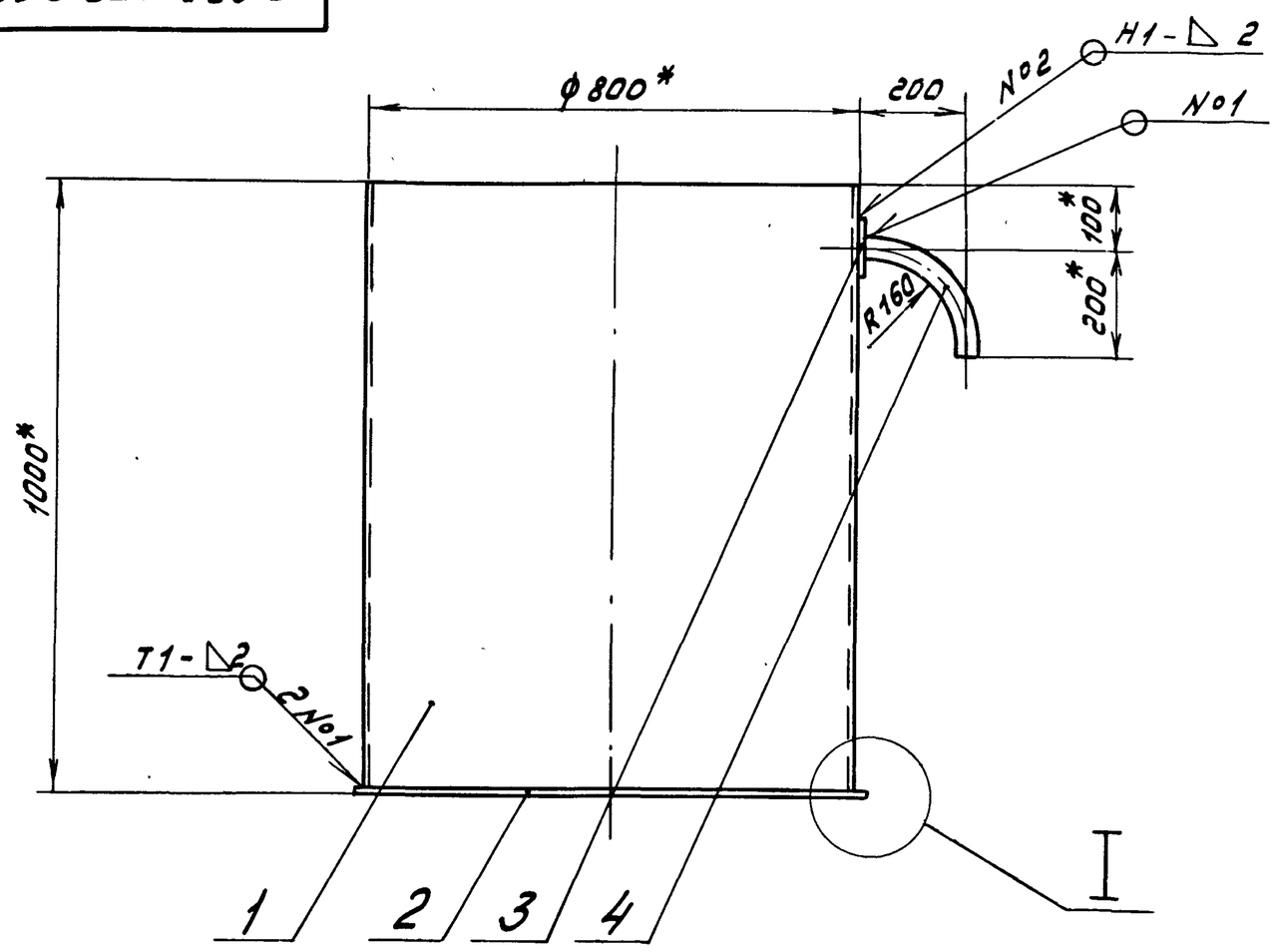

I
М1:1

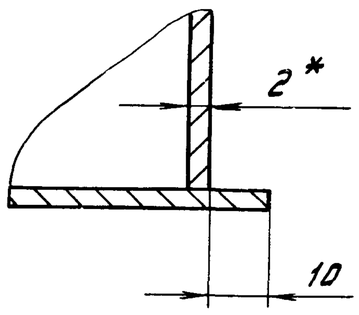

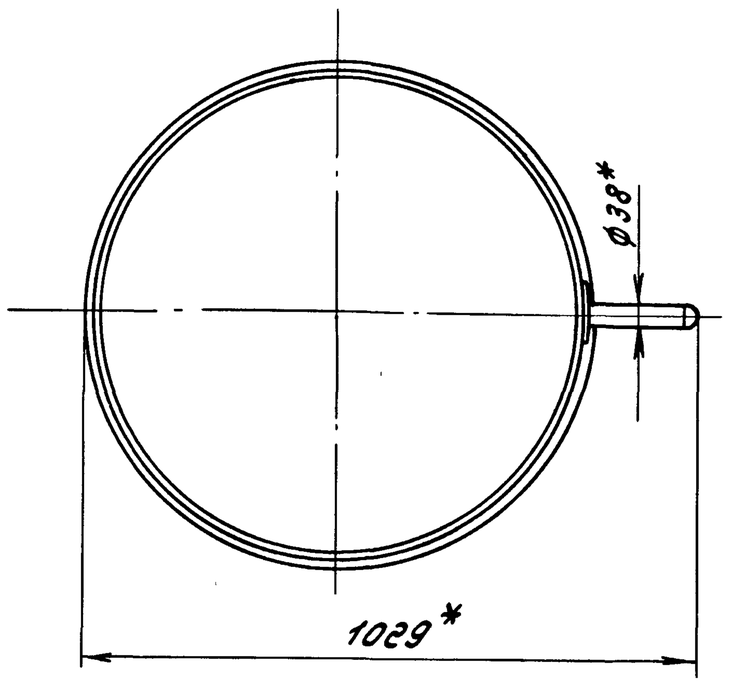

1.* Размеры для справок.

2. h16, ± IT16/2

3. Сварные швы по Гост 14771-76

4. Сборку проверить на герметичность наливом воды на полную высоту. по Гост 3285-77 Течь не допускается.

Изм.	Лист	№ докум.	Подп.	Дата	Д 23В. 073. 000 СБ		
Разраб.		Мюнтер		3.11.86	Бак конденсата дымовых газов	Лит.	Масса	Масштаб
Пров.		Мюнтер				У	44	1:10
Т.контр.						Лист	Листов 1	
Нач.отд.		Абашин				Госстрой СССР ГПИ Горьковский Сантехпроект		
Н.контр.		Мюнтер						
Утв.								

Формат А3

Д 23В. 072. 021

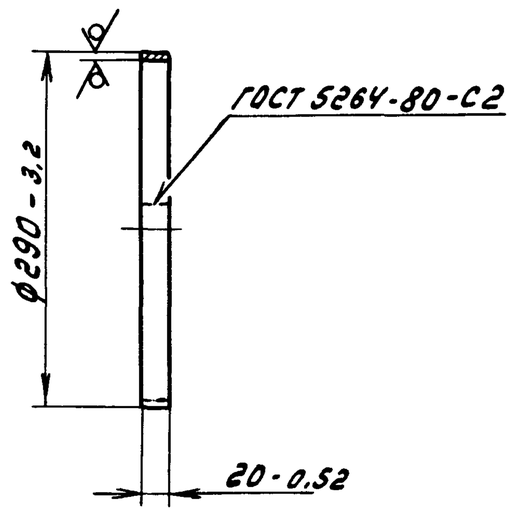

12,5

Изм.	Лист	№ докум.	Подп.	Дата	Д 23В. 072. 021			
Разраб.		Мордвинкин		12.11.87	Ободок	Лит.	Масса	Масштаб
Пров.		Мордвинкин				У	0,28	1:5
Т.контр.						Лист	Листов 1	
Н.контр.		Мюнтер			Лист 5-ПН-2 ГОСТ 19903-74 / 3-Н-НВСт3сп ГОСТ 16523-70	Госстрой СССР ГПИ Горьковский Сантехпроект		
Утв.								

Формат А4

Формат	Зона	Поз.	Обозначение	Наименование	Кол.	Примечание
				Документация		
А3			Д 23В. 073. 000 СБ	Сборочный чертеж		
				Детали		
А4		1	Д 23В. 073. 001	Обечайка	1	
Б4		2	Д 23В. 073. 002	Дно		
				Лист 5-ПН-3 Гост 19903-74		
				12Х18Н10Т Гост 5632-72		
				ф820 h16 12,5	1	4 кг
Б4		3	Д 23В. 073. 003	Накладка		
				Лист 5-ПН-3 Гост 19903-74		
				12Х18Н10Т Гост 5632-72		
				Д80^{-1} х d40^{+1} 25	1	0,08 кг
А4		4	Д 23В. 073. 004	Отвод	1	

Изм.	Лист	№ докум.	Подп.	Дата	Д 23В. 073. 000			
Разраб.		Мюнтер		3.11.86	Бак конденсата дымовых газов	Лит.	Лист	Листов 1
Пров.		Мюнтер				У		
Нач.отд.		Абашин				Госстрой СССР ГПИ Горьковский Сантехпроект		
Н.контр.		Мюнтер						
Утв.								

Инв.№ подл. | Подп. и дата | Взам.инв.№ | Инв.№ дубл. | Подп. и дата

Типовой проект 903-1-242.87 Альбом 5

Формат	Зона	Поз.	Обозначение	Наименование	Кол.	Примечание
				Документация		
А3			Д23В.074.000 СБ	Сборочный чертеж		
				Сборочные единицы		
А4		1	Д23В.074.010	Корпус	1	
А4		2	Д23В.074.020	Крышка	1	
				Детали		
А4		3	Д23В.074.001	Ось	1	
				Стандартные изделия		
		4		Шайба 12.01.019		
				Гост 11371-78	1	
		5		Шплинт 3.2х20		
				Гост 397-79	1	

Изм	Лист	№ докум.	Подп.	Дата	Д23В.074.000			
Разраб.		Мюнтер		3.11.86	Бак сбора конденсата	Лит.	Лист	Листов
Пров.		Мюнтер				И		1
Нач. отд.		Абашин				Госстрой СССР ГПИ Горьковский Сантехпроект		
Н.контр.		Мюнтер						
Утв.								

Формат А4

Д23В.073.004

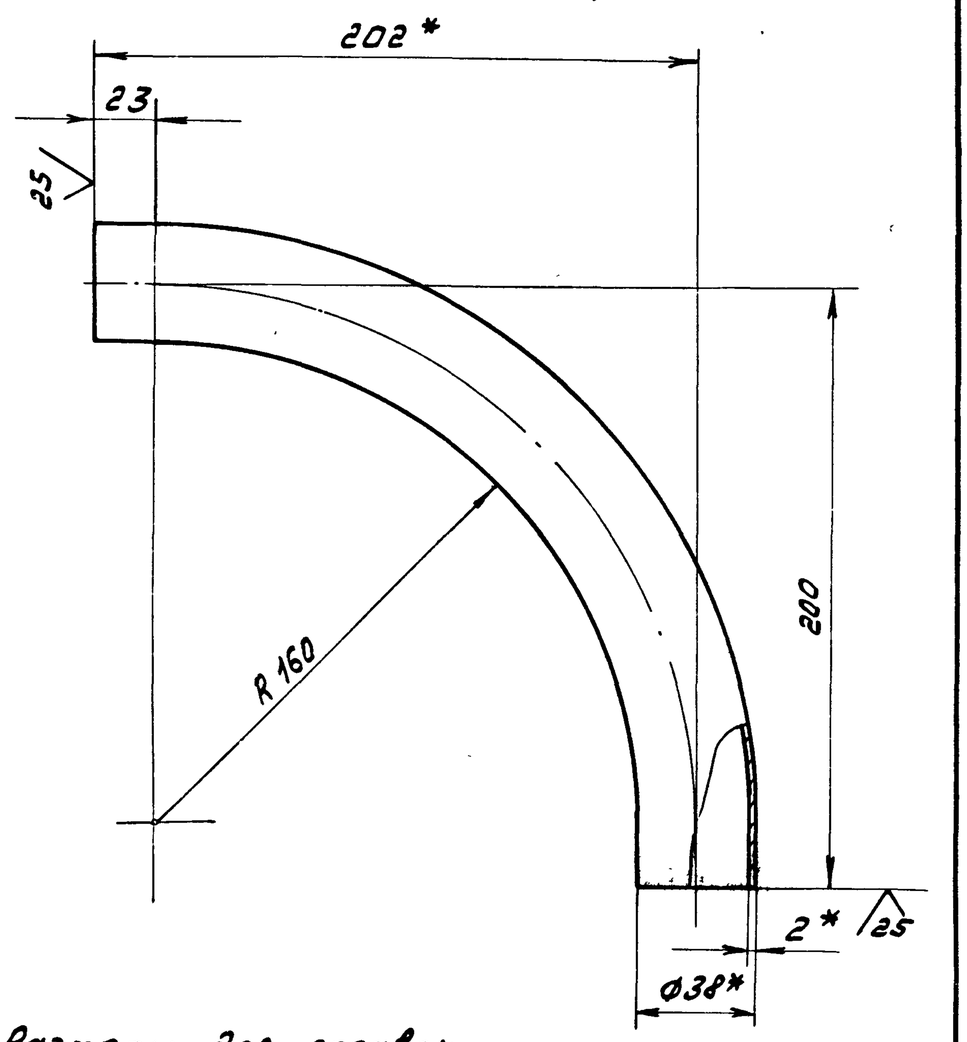

1.* Размеры для справок.

2. $\pm \frac{IT16}{2}$

Изм	Лист	№ докум.	Подп.	Дата	Д23В.073.004			
Разраб.		Мюнтер		3.11.86	Отвод	Лит.	Масса	Масштаб
Пров.		Мюнтер				И	0,52	1:2
Т.контр.						Лист	Листов 1	
Н.контр.		Мюнтер			Труба 38х2 12Х18Н10Т Гост 11068-81	Госстрой СССР ГПИ Горьковский Сантехпроект		
Утв.								

Формат А4

Д23В.074.002

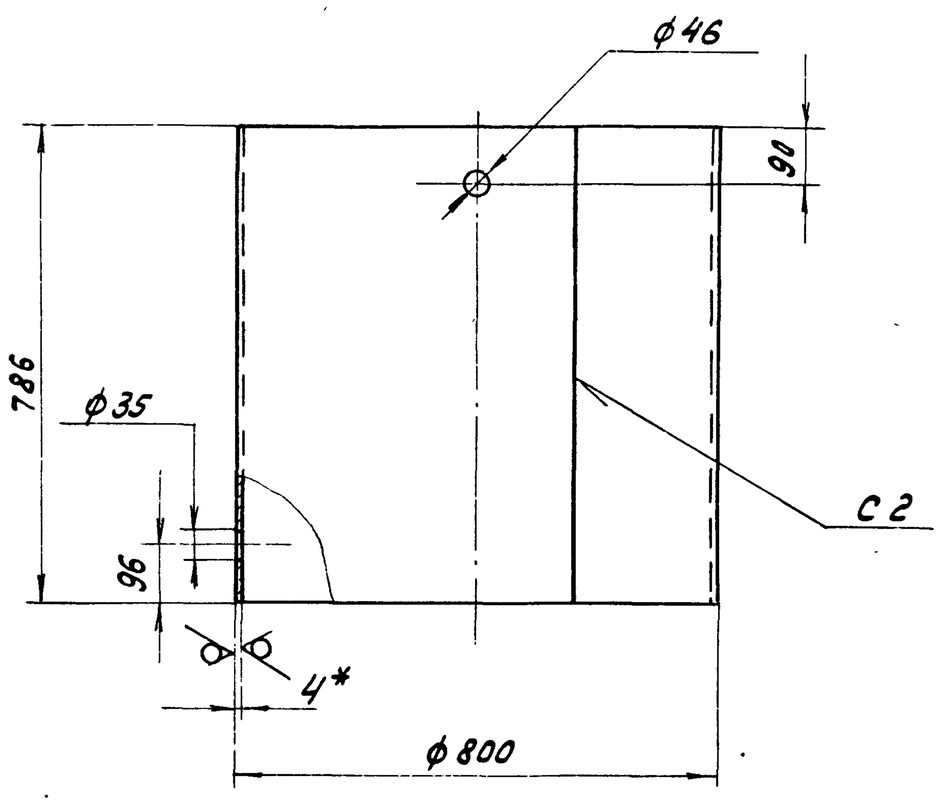

1.* Размеры для справок

2. H16, h16, $\pm \frac{IT16}{2}$

3. Сварные швы по Гост 5264-80

Изм	Лист	№ докум.	Подп.	Дата	Д23В.074.002			
Разраб.		Мюнтер		3.11.86	Обечайка	Лит.	Масса	Масштаб
Пров.		Мюнтер				И	61.8	1:10
Т.контр.						Лист	Листов 1	
Н.контр.		Мюнтер			Лист Б-ПН-4 Гост 19903-74 / В Ст3сп Гост 14637-79	Госстрой СССР ГПИ Горьковский Сантехпроект		
Утв.								

Формат А4

Д23В.073.001

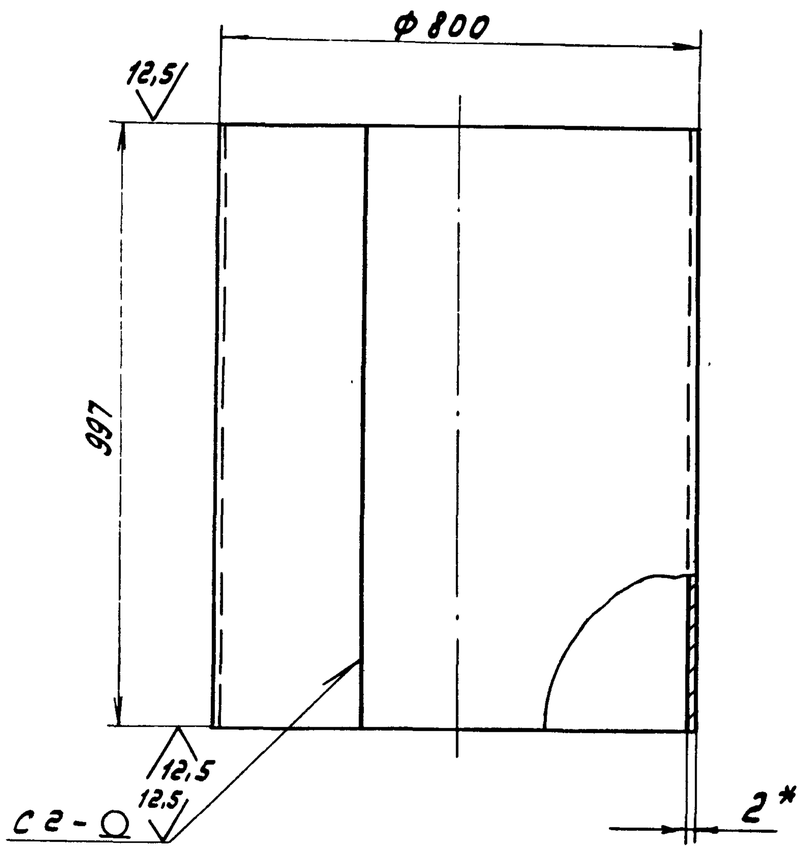

1.* Размеры для справок

2. h16

3. Сварные швы по Гост 14771-76

Изм	Лист	№ докум.	Подп.	Дата	Д23В.073.001			
Разраб.		Мюнтер		3.11.86	Обечайка	Лит.	Масса	Масштаб
Пров.		Мюнтер				И	39,2	1:10
Т.контр.						Лист	Листов 1	
Н.контр.		Мюнтер			Лист Б-ПН-2 Гост 19903-74 / 12Х18Н10Т Гост 5632-72	Госстрой СССР ГПИ Горьковский Сантехпроект		
Утв.								

Копир. А.Шарлов 22189-06 36 Формат А4

Типовой проект 903-1-242.87 Альбом 5

Формат	Зона	Поз.	Обозначение	Наименование	Кол.	Примечание
				Д 75^{-1} x d 35^{+1} 25	1	0,11 кг
Б4		10	Д 23В.074.011	Накладка		
				Лист Б-ПН-4 Гост 19903-74		
				В Ст 3 сп Гост 14637-79		
				Д 85^{-1} x d 46^{+1} 25	1	0,12 кг
Б4		11	Д 23В.074.012	Патрубок		
				Труба 45x3 Гост 10704-76		
				Д Гост 10705-80		
				L = 104 h 16 25	4	0,31 кг
Б4		12	Д 23В.074.013	Дно		
				Лист Б-ПН-4 Гост 19903-74		
				В Ст 3 сп Гост 14637-79		
				ф 820 h 16 25	1	16,57 кг

Изм	Лист	№ докум.	Подп.	Дата	Д 23В.074.010	Лист 2

Формат А4

Формат	Зона	Поз.	Обозначение	Наименование	Кол.	Примечание
				Документация		
А3			Д 23В.074.010 СБ	Сборочный чертеж		
				Детали		
А4		1	Д 23В.071.007	Петля	2	
А4		2	Д 23В.074.002	Обечайка	1	
А4		3	Д 23В.074.003	Воронка	2	
Б4		4	Д 23В.074.004	Патрубок		
				Труба 22x2 Гост 10704-76		
				Д Гост 10705-80		
				L = 54 h 16 25	2	0,05 кг
А4		5	Д 23В.074.005	Фланец	1	
А4		6	Д 23В.074.006	Крышка	1	
А4		7	Д 23В.074.007	Накладка	1	
Б4		8	Д 23В.074.008	Патрубок		
				Труба 34x2,5 Гост 10704-76		
				Д Гост 10705-80		
				L = 104 h 16 25	1	0,2 кг
Б4		9	Д 23В.074.009	Накладка		
				Лист Б-ПН-4 Гост 19903-74		
				В Ст 3 сп Гост 14637-79		

Изм.	Лист	№ докум.	Подп.	Дата	Д 23В.074.010			
Разраб.		Мюнтер		3.11.86	Корпус	Лит.	Лист	Листов
Пров.		Мюнтер				И	1	2
Нач. отд.						Госстрой СССР ГПИ Горьковский Сантехпроект		
Т. контр.		Мюнтер						
Утв.								

Формат А4

Д 23В.074.000 СБ

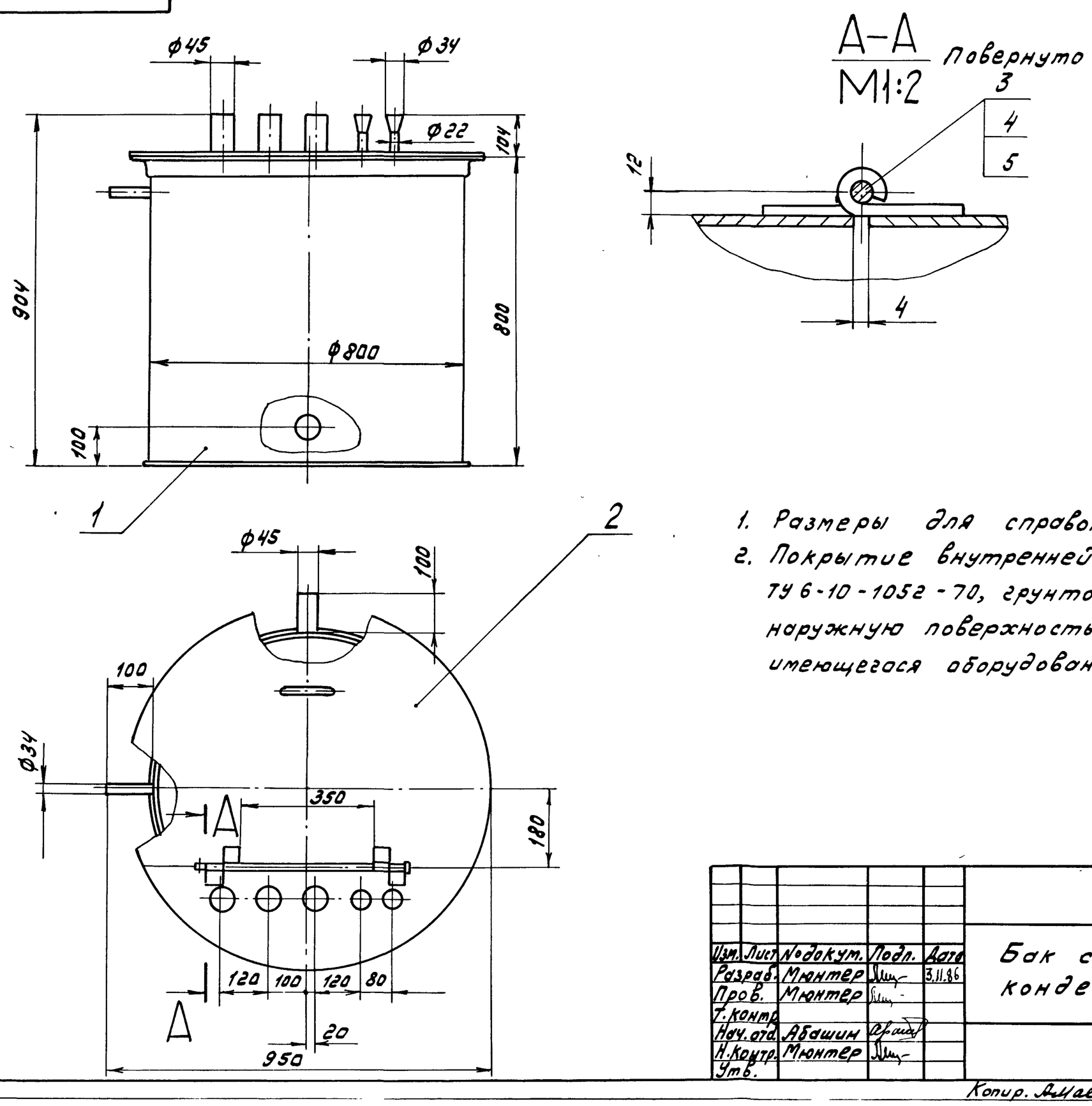

1. Размеры для справок.
2. Покрытие внутренней поверхности: эмаль ВЛ-515 ТУ 6-10-1052-70, грунтовка ВЛ-02 Гост 12707-77, наружную поверхность красить под цвет имеющегося оборудования.

Изм.	Лист	№ докум.	Подп.	Дата	Д 23В.074.000 СБ			
Разраб.		Мюнтер		3.11.86	Бак сбора конденсата	Лит.	Масса	Масштаб
Пров.		Мюнтер				И	111	1:10
Т. контр.						Лист	Листов 1	
Нач. отд.		Абашин				Госстрой СССР ГПИ Горьковский Сантехпроект		
Н. контр.		Мюнтер						
Утв.								

Копир. Амаелов - 22189-06 37 Формат А3

Типовой проект 903-1-242.87 Альбом 5

Д23В.074.005

25 √(√)

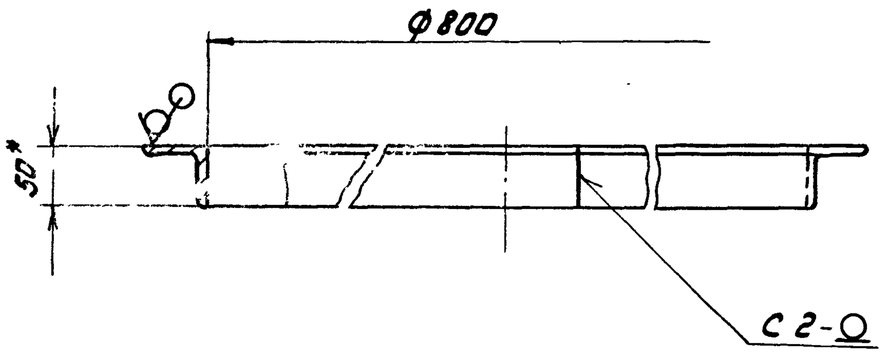

1.* Размеры для справок

2. Н16

3. Сварные швы по Гост 5264-80

Изм.	Лист	№ докум.	Подп.	Дата
Разраб.		Мюнтер		3.11.86
Пров.		Мюнтер		
Т.контр.				
Н.контр.		Мюнтер		
Утв.				

Д23В.074.005

Фланец

Лит.	Масса	Масштаб
У	7.82	1:5
Лист	Листов 1	

Уголок 50×50×5-Б·Гост 8509-72 / ВСт3ел Гост 535-79

Госстрой СССР ГПИ Горьковский Сантехпроект

Формат А4

Д23В.074.003

25 √(√)

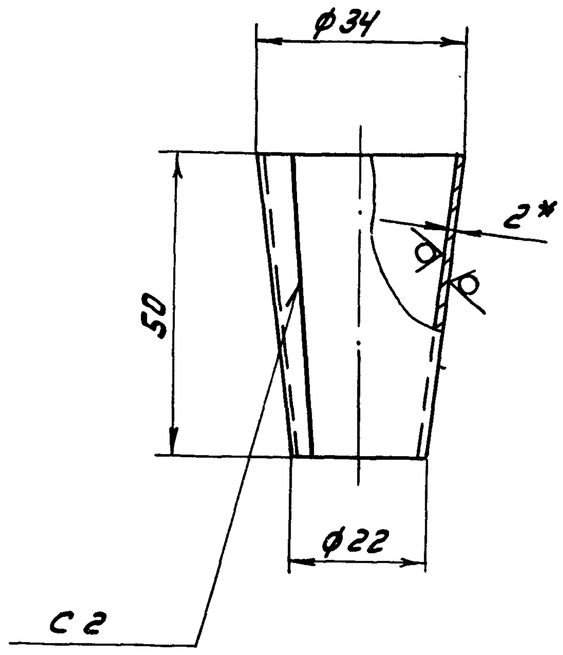

1.* Размеры для справок

2. h16

3. Сварные швы по Гост 5264-80

Изм.	Лист	№ докум.	Подп.	Дата
Разраб.		Мюнтер		3.11.86
Пров.		Мюнтер		
Т.контр.				
Н.контр.		Мюнтер		
Утв.				

Д23В.074.003

Воронка

Лит.	Масса	Масштаб
У	0.07	1:1
Лист	Листов 1	

Лист 6-ЛН-2 Гост 19903-74 / 3-IV-Н-ВСт3сп Гост 16523-70

Госстрой СССР ГПИ Горьковский Сантехпроект

Формат А4

Д23В.074.010 СБ

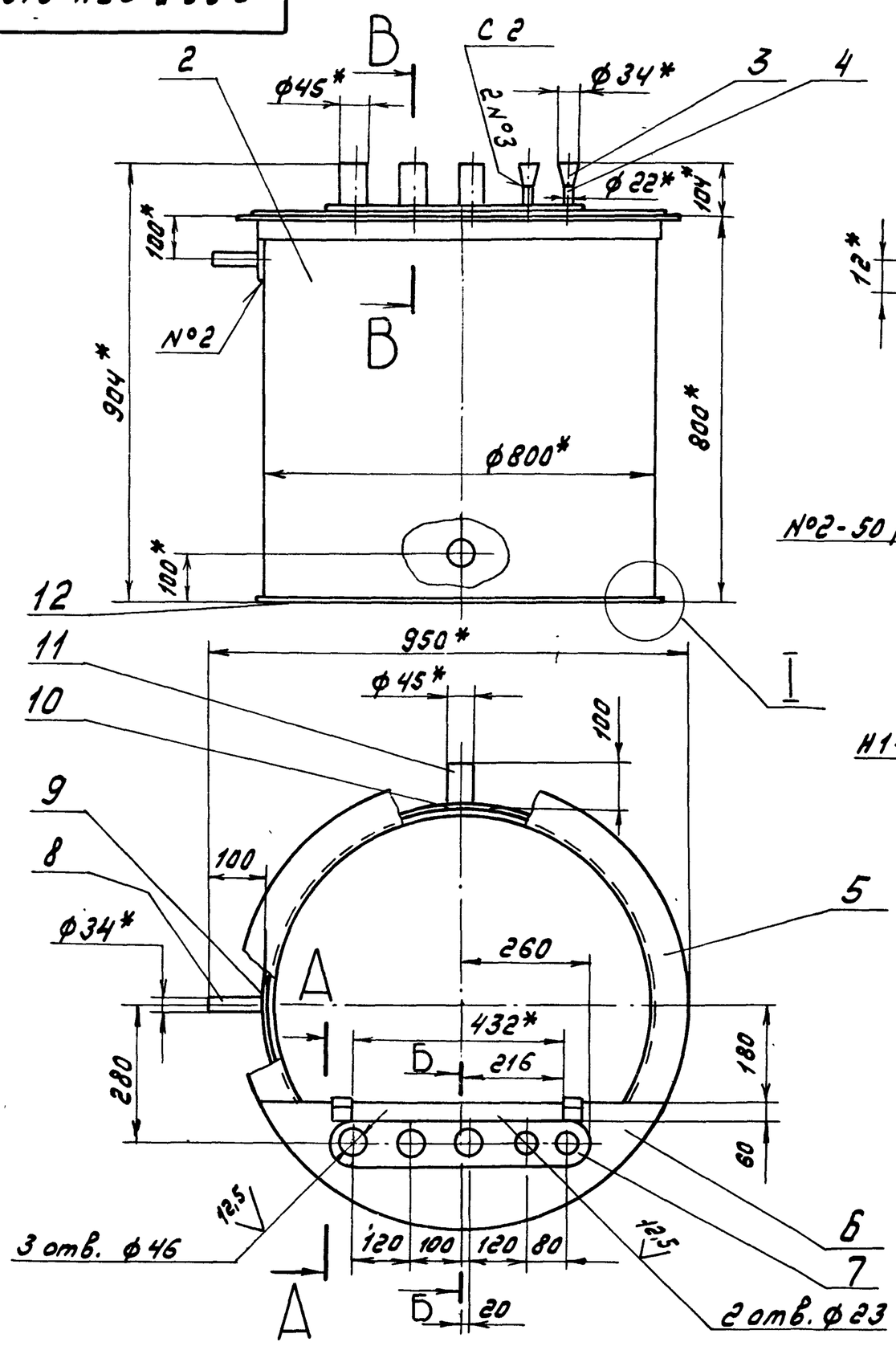

1.* Размеры для справок

2. Н16, h16, ± 17 16/2

3. Сварные швы по Гост 5264-80

4. Сборку проверить на герметичность наливом воды на полную высоту по Гост 3285-77 Течь не допускается

Изм.	Лист	№ докум.	Подп.	Дата
Разраб.		Мюнтер		3.11.86
Пров.		Мюнтер		
Т.контр.				
Нач.отд.				
Н.контр.		Мюнтер		
Утв.				

Д23В.074.010 СБ

Корпус

Лит.	Масса	Масштаб
У	95	1:10
Лист	Листов 1	

Госстрой СССР ГПИ Горьковский Сантехпроект

Инв.№ подл. | Подпись и дата | Взам. инв.№ | Инв.№ дубл. | Подпись и дата

Копир. | Формат А3

Д 238.074.020 СБ

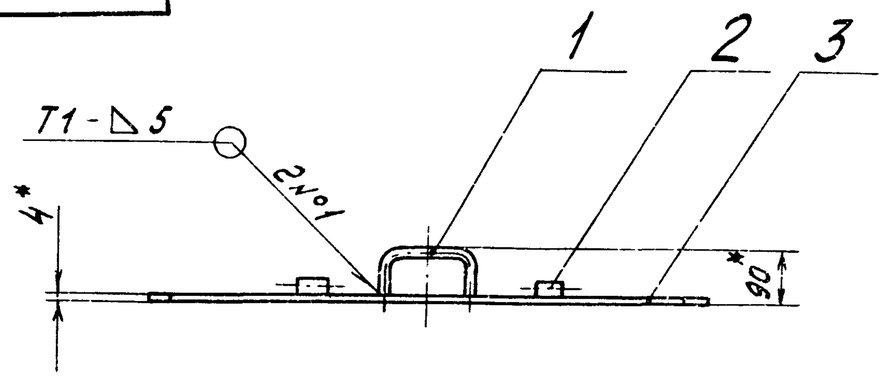

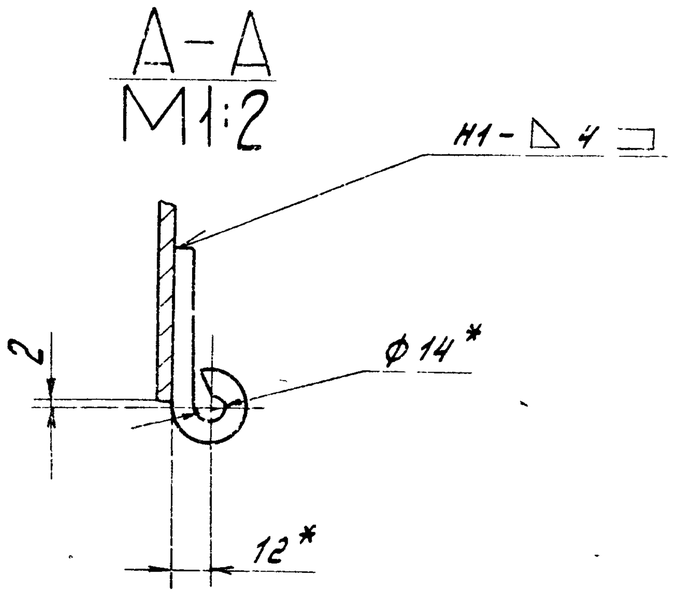

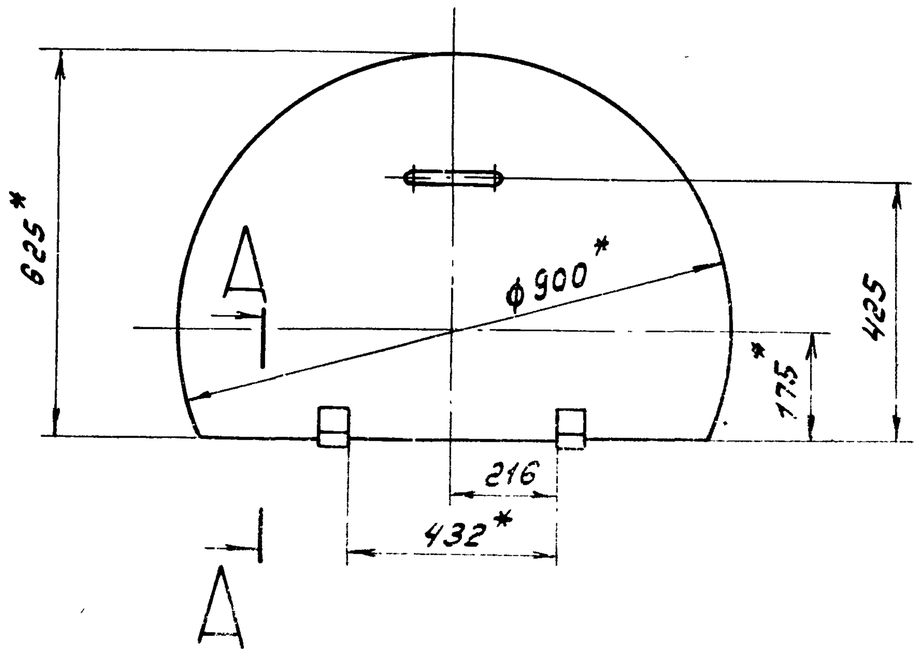

1.* Размеры для справок.
2. ± IT16/2
3. Сварные швы по Гост 5264-80

Изм.	Лист	№ докум.	Подп.	Дата	Д 23 В 074 020 СБ		
Разраб.		Мюнтер		3.11.86	Крышка	Лит.	Масса 15.5	Масштаб 1:10
Пров.		Мюнтер				У		
Т.контр.						Лист	Листов	
Н.контр.		Мюнтер				Госстрой СССР ГПИ Горьковский Сантехпроект		
Утв.								

Формат А3

Инв.№ подл. | Подп. и дата | Взам. инв.№ | Инв.№ дубл. | Подп. и дата | Типовой проект 903-1-242.87 Альбом 5

Д 238.074.006

(V)

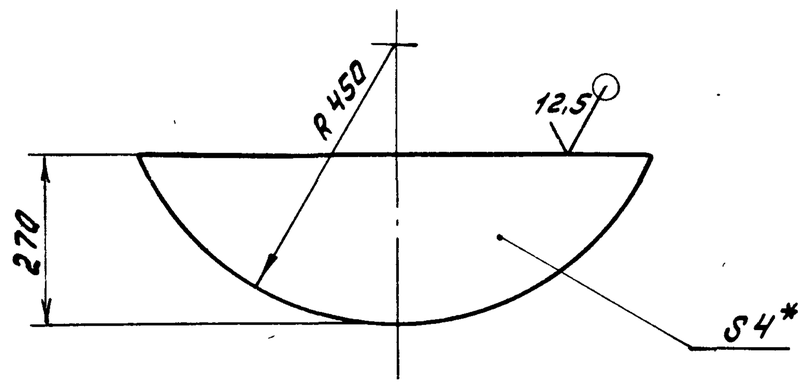

1.* Размеры для справок
2. ± IT16/2
3. Сварные швы по Гост 5264-80

Изм.	Лист	№ докум.	Подп.	Дата	Д 23 В. 074. 006			
Разраб.		Мюнтер		3.11.86	Крышка	Лит.	Масса 46.7	Масштаб 1:5
Пров.		Мюнтер				У		
Т.контр.						Лист	Листов 1	
Н.контр.		Мюнтер			Лист Б-ПН-4 Гост 19903-74 / В Ст3сп Гост 14637-79	Госстрой СССР ГПИ Горьковский Сантехпроект		
Утв.								

Формат А4

Формат	Зона	Поз.	Обозначение	Наименование	Кол.	Примечание
				Документация		
А3			Д 23 В. 074. 020 СБ	Сборочный чертеж		
				Детали		
А4		1	Д 23 В. 068. 005	Ручка	1	
А4		2	Д 23 В. 071. 007	Петля	2	
А4		3	Д 23 В. 074. 015	Крышка	1	

Изм.	Лист	№ докум.	Подп.	Дата	Д 23 В. 074. 020			
Разраб.		Мюнтер		3.11.86	Крышка	Лит.	Лист	Листов 1
Пров.		Мюнтер				У		
Нач.отд						Госстрой СССР ГПИ Горьковский Сантехпроект		
Н.контр.		Мюнтер						
Утв.								

Формат А4

Инв.№ подл. | Подп. и дата | Взам. инв.№ | Инв.№ дубл. | Подп. и дата

Типовой проект 903-1-242.81 Альбом 5

Д 238.075.001

25/(√)

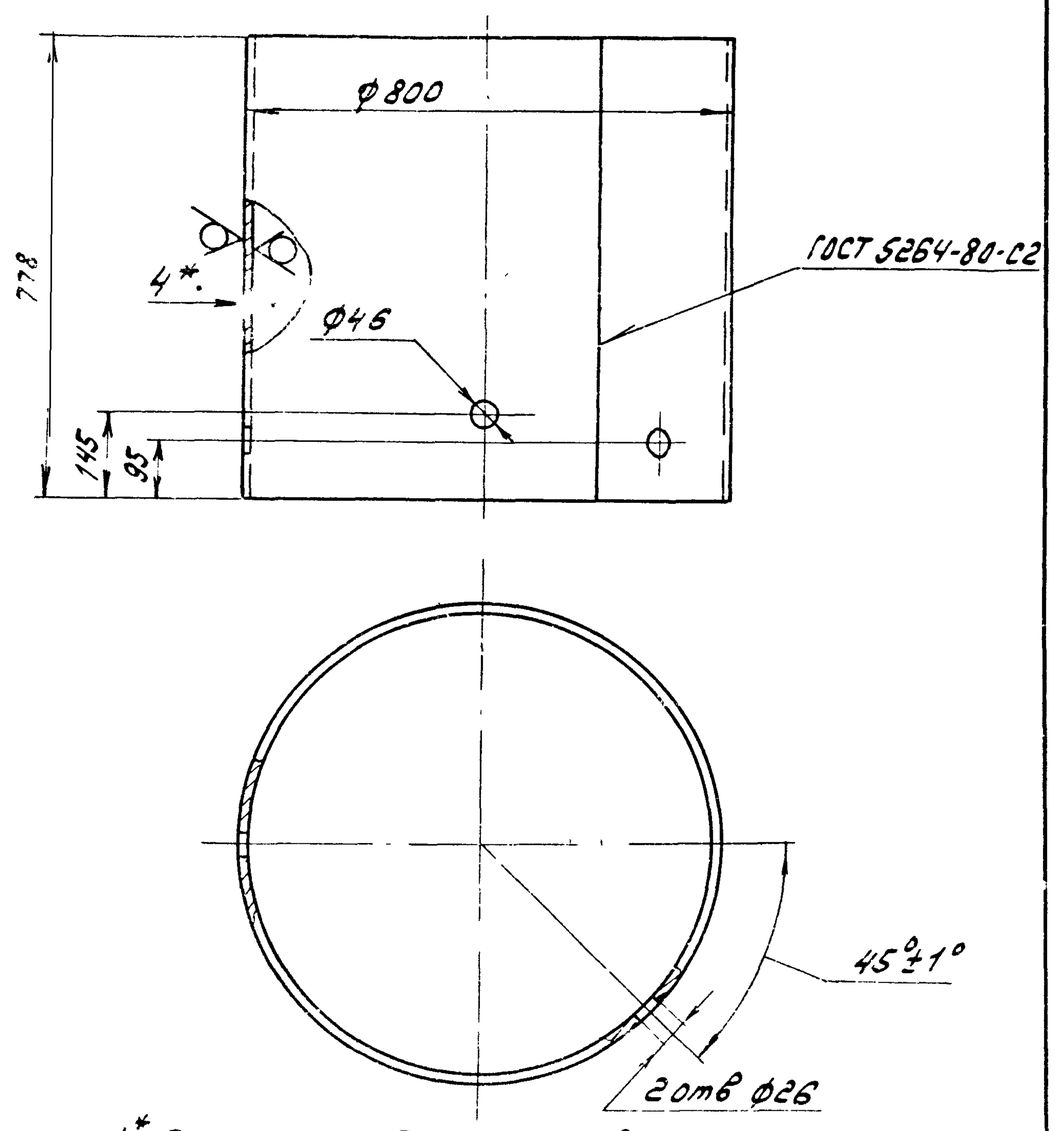

1* Размеры для справок
2. H16, h16, ± IT16/2

Инв.№подл. | Подп. и дата | Взам. инв.№ | Инв.№дубл. | Подп. и дата

Изм.	Лист	№ докум.	Подп.	Дата
Разраб.	Гольденберг			3.11.86
Пров.	Мюнтер			
Т.контр.				
Н.контр.	Мюнтер			
Утв.				

Д 23В.075.001

Обечайка

Лит.	Масса	Масштаб
У	61	1:10
Лист	Листов 1	

Лист 5-ПН-4 ГОСТ 19903-74
В Ст3сп ГОСТ 14637-79

Госстрой СССР ГПИ Горьковский Сантехпроект

Формат А4

Формат	Зона	Поз.	Обозначение	Наименование	Кол.	Примечание
				Документация		
А3			Д 23В.075.000 СБ	Сборочный чертеж		
				Сборочные единицы		
А4		1	Д 23В.068.040-03	Крышка	1	
А4		2	Д 23В.075.010	Корпус	1	
				Детали		
А4		3	Д 23В.068.011-03	Прокладка	1	
				Стандартные изделия		
		5		Болт М12х25.36 ГОСТ 7798-70	12	
		6		Гайка М12.4 ГОСТ 5915-70	12	

Инв.№подл. | Подп. и дата | Взам. инв.№ | Инв.№дубл. | Подп. и дата

Изм.	Лист	№ докум.	Подп.	Дата
Разраб.	Гольденберг			3.11.86
Пров.	Мюнтер			
Нач.отд.	Абашин			
Н.контр.	Мюнтер			
Утв.				

Д 23В.075.000

Бак замазученных вод

Лит.	Лист	Листов
У		1

Госстрой СССР ГПИ Горьковский Сантехпроект

Формат А4

Д 238.074.015

25/(√)

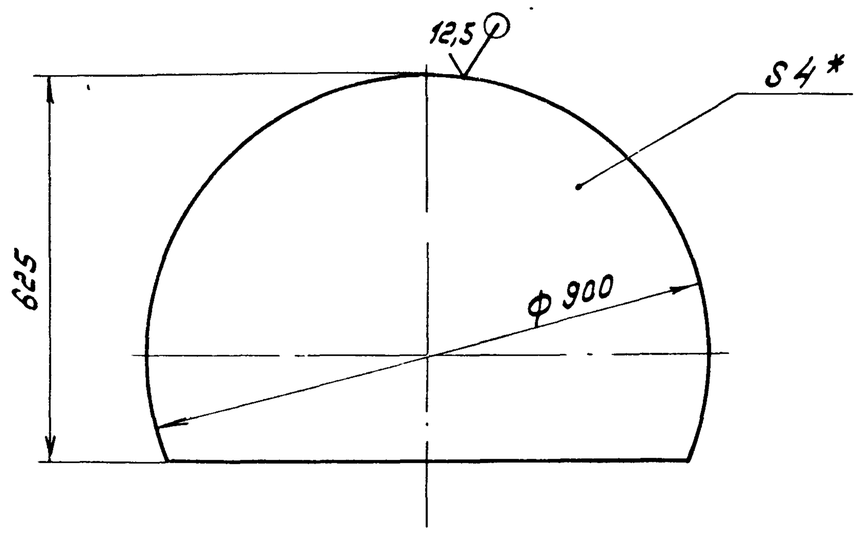

1.* Размеры для справок.
2. h16, ± IT16/2

Инв.№подл. | Подп. и дата | Взам. инв.№ | Инв.№дубл. | Подп. и дата

Изм.	Лист	№ докум.	Подп.	Дата
Разраб.	Мюнтер			3.11.86
Пров.	Мюнтер			
Т.контр.				
Н.контр.	Мюнтер			
Утв.				

Д 23В.074.015

Крышка

Лит.	Масса	Масштаб
У	14.9	1:10
Лист	Листов 1	

Лист Б-ПН-4 ГОСТ 19903-74
В Ст3сп ГОСТ 14637-79

Госстрой СССР ГПИ Горьковский Сантехпроект

Формат А4

Д 238.074.007

25/(√)

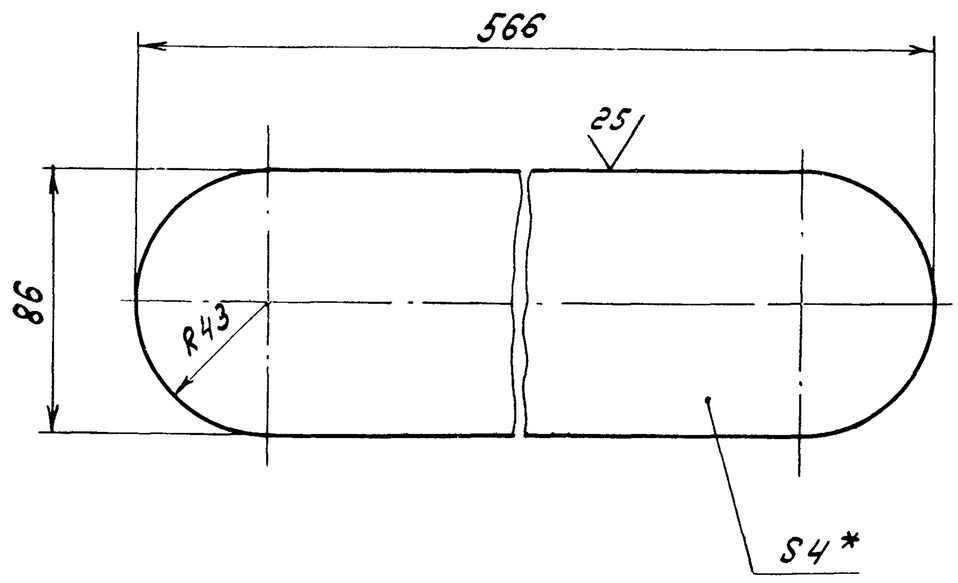

1.* Размеры для справок.
2. h16, ± IT16/2

Инв.№подл. | Подп. и дата | Взам. инв.№ | Инв.№дубл. | Подп. и дата

Изм.	Лист	№ докум.	Подп.	Дата
Разраб.	Мюнтер			3.2.87
Пров.	Мюнтер			
Т.контр.				
Н.контр.	Мюнтер			
Утв.				

Д 23В.074.007

Накладка

Лит.	Масса	Масштаб
У	1.4	1:2
Лист	Листов 1	

Лист Б-ПН-4 ГОСТ 19903-74
В Ст3сп ГОСТ 14637-79

Госстрой СССР ГПИ Горьковский Сантехпроект

Формат А4

22189 06 40 Копировал:

Типовой проект 903-1-242.87 Альбом 5

Формат	Зона	Поз.	Обозначение	Наименование	Кол.	Примечание
Б4		7	Д 23В. 075.005	Патрубок		
				Труба 45×3 ГОСТ 10704-76 / Д ГОСТ 10705-80		
				L = 79 h 16	1	0.25кг
Б4		8	Д 23В. 075.006	Накладка		
				Лист Б-ПН-4 ГОСТ 19903-74 / В Ст3сп ГОСТ 14637-79		
				Д 65^{-1} × d 26^{+1}	2	0.9кг
А4		9	Д 23В. 075.007	Змеевик	1	
				Стандартные изделия		
		11		Отвод 90°45×2,5 ГОСТ 17375-83	1	

Д 23В. 075. 010 — Лист 2

Изм. Лист № докум. Подп. Дата

Формат А4

Формат	Зона	Поз.	Обозначение	Наименование	Кол.	Примечание
				Документация		
А3			Д 23В. 075. 010 СБ	Сборочный чертеж		
				Детали		
А4		1	Д 23В. 068. 006-03	Фланец	1	
А4		2	Д 23В. 068. 018	Дно	1	
А4		3	Д 23 В. 075. 001	Обечайка	1	
Б4		4	Д 23В. 075. 002	Патрубок		
				Труба 45×3 ГОСТ 10704-76 / Д ГОСТ 10705-80		
				L = 45 h 16	1	0,14кг
Б4		5	Д 23В. 075. 003	Патрубок		
				Труба 45×3 ГОСТ 10704-76 / Д ГОСТ 10705-80		
				L = 70 h 16	1	0,22кг
Б4		6	Д 23В. 075. 004	Накладка		
				Лист Б-ПН-4 ГОСТ 19903-74 / В Ст3сп ГОСТ 14637-79		
				Д 85^{-1} × d 46^{+1}	2	0,12кг

Инв.№ подл. | Подп. и дата | Взам. инв.№ | Инв.№ дубл. | Подп. и дата

Изм.	Лист	№ докум.	Подп.	Дата
Разраб.		Гольденберг		3.11.86
Пров.		Мюнтер		
Нач. отд.				
Н. контр.		Мюнтер		
Утв.				

Д 23В. 075. 010

Корпус

Лит. У | Лист 1 | Листов 2

Госстрой СССР ГПИ Горьковский Сантехпроект

Формат А4

Д 23В. 075. 000 СБ

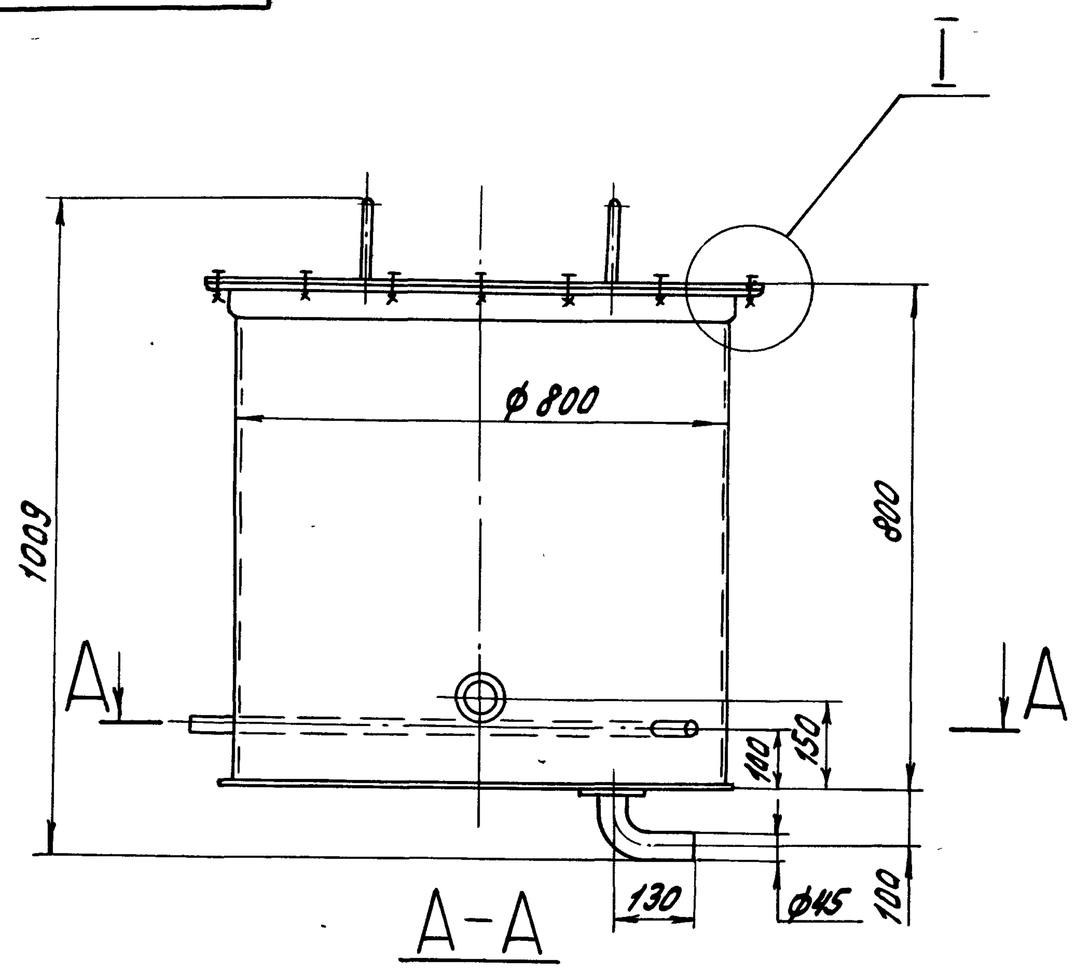

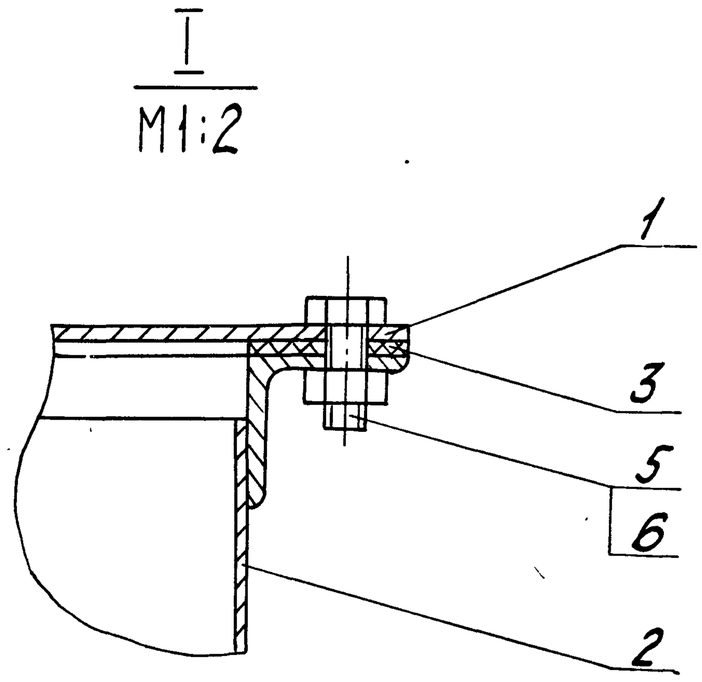

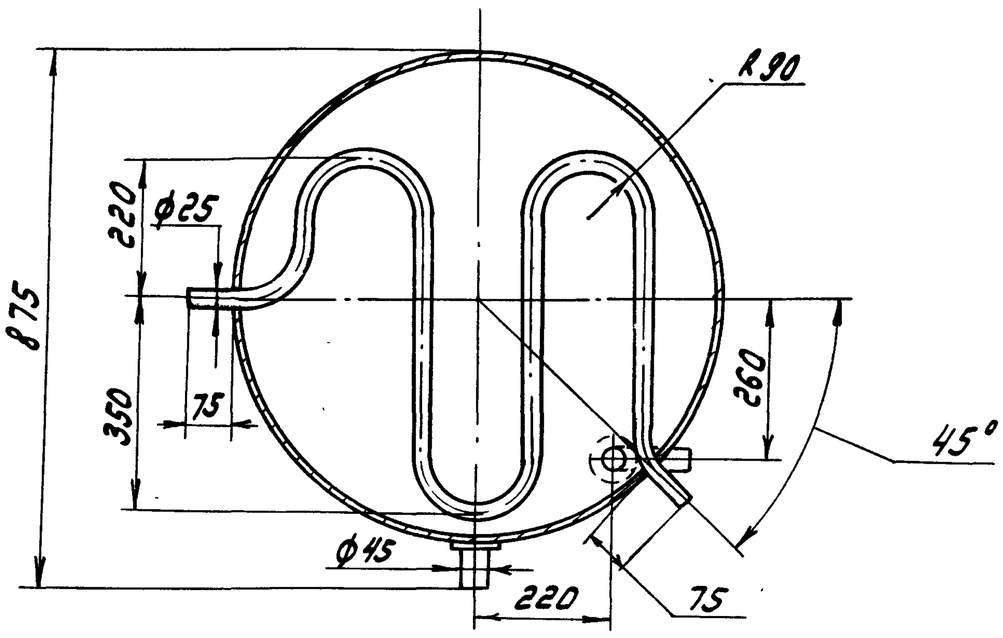

1. Размеры для справок
2. Покрытие внутренней поверхности эмаль ВП-515 ТУ 6-10-1052-70, грунтовка ВЛ-02 ГОСТ 12707-77 Наружную поверхность красить под цвет имеющегося оборудования

Изм.	Лист	№ докум.	Подп.	Дата
Разраб.		Гольденберг		3.11.86
Пров.		Мюнтер		
Т. контр.				
Нач. отд		Абашин		
Н. контр.		Мюнтер		
Утв.				

Д 23В. 075. 000 СБ

Бак замазученных вод

Лит. У | Масса 115 | Масштаб 1:10

Лист | Листов 1

Госстрой СССР ГПИ Горьковский Сантехпроект

Копировал:

Формат А3

Типовой проект 903-1-242.87 Альбом 5

Формат	Зона	Поз.	Обозначение	Наименование	Кол.	Примечание
				Документация		
А2			Д23Б.019.000 СБ	Сборочный чертеж		
				Сборочные единицы		
А4		1	Д23Б.019.010	Смеситель	1	
				Детали		
А3		2	Д23Б.019.001	Сопло	1	
А4		3	Д23Б.019.002	Патрубок	2	
А4		4	Д23Б.019.003	Хомут	2	
А4		5	Д23Б.019.004	Вкладыш	2	
А4		6	Д23Б.019.005	Ниппель	2	
				Стандартные изделия		
		7		Вентиль запорный муфтовый 15Б1БР Ду15; Ру16 Гост9086-74	2	
		8		Винт М6х25.36 Гост 1491-80	2	
		9		Гайка М6.4 Гост 5915-70	2	

Инв.№ подл. | Подп. и дата | Взам. инв.№ | Инв.№ дубл. | Подп. и дата

Изм.	Лист	№ докум.	Подп.	Дата
Разраб.		Мюнтер		3.11.86
Пров.		Мюнтер		
Нач. отд		Абашин		
Н.контр.		Мюнтер		
Утв.				

Д23Б.019.000

Приспособление для очистки калорифера

Лит.	Лист	Листов
У		1

Госстрой СССР ГПИ Горьковский Сантехпроект

Формат А4

Д 238.075.007

25 V(V)

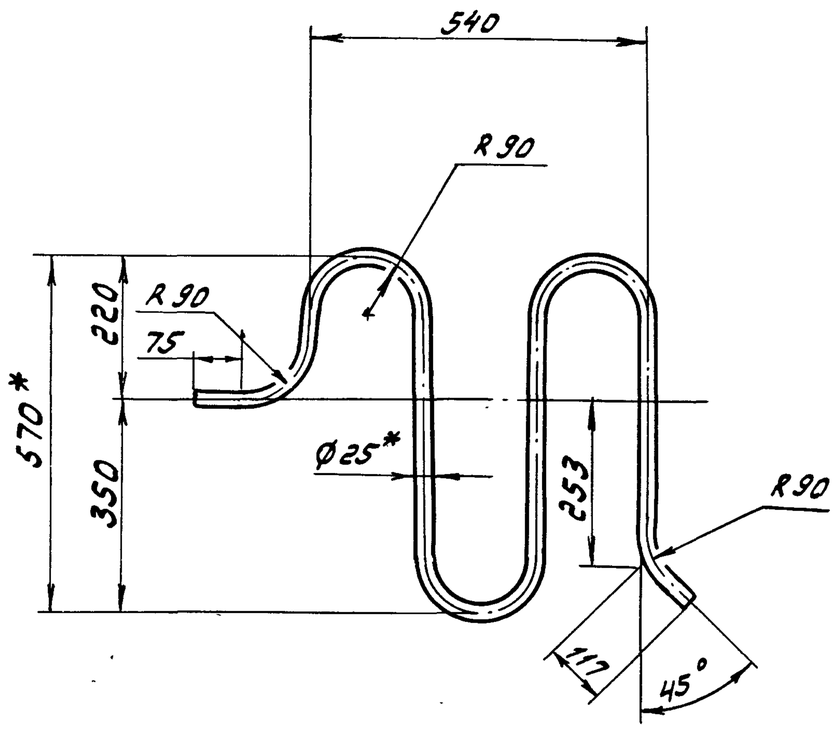

1.* Размеры для справок

2. $\pm \frac{IT16}{2}$

Инв.№ подл. | Подп. и дата | Взам. инв.№ | Инв.№ дубл. | Подп. и дата

Изм.	Лист	№ докум.	Подп.	Дата
Разраб.		Гольденберг		3.11.86
Пров.		Мюнтер		
Т.контр.				
Н.контр.		Мюнтер		
Утв.				

Д23В.075.007

Змеевик

Лит.	Масса	Масштаб
У	2,3	1:10
Лист	Листов 1	

Труба 25х2 Гост 10704-76 / Д Гост 10705-80

Госстрой СССР ГПИ Горьковский Сантехпроект

Формат А4

Д 238.075.010 СБ

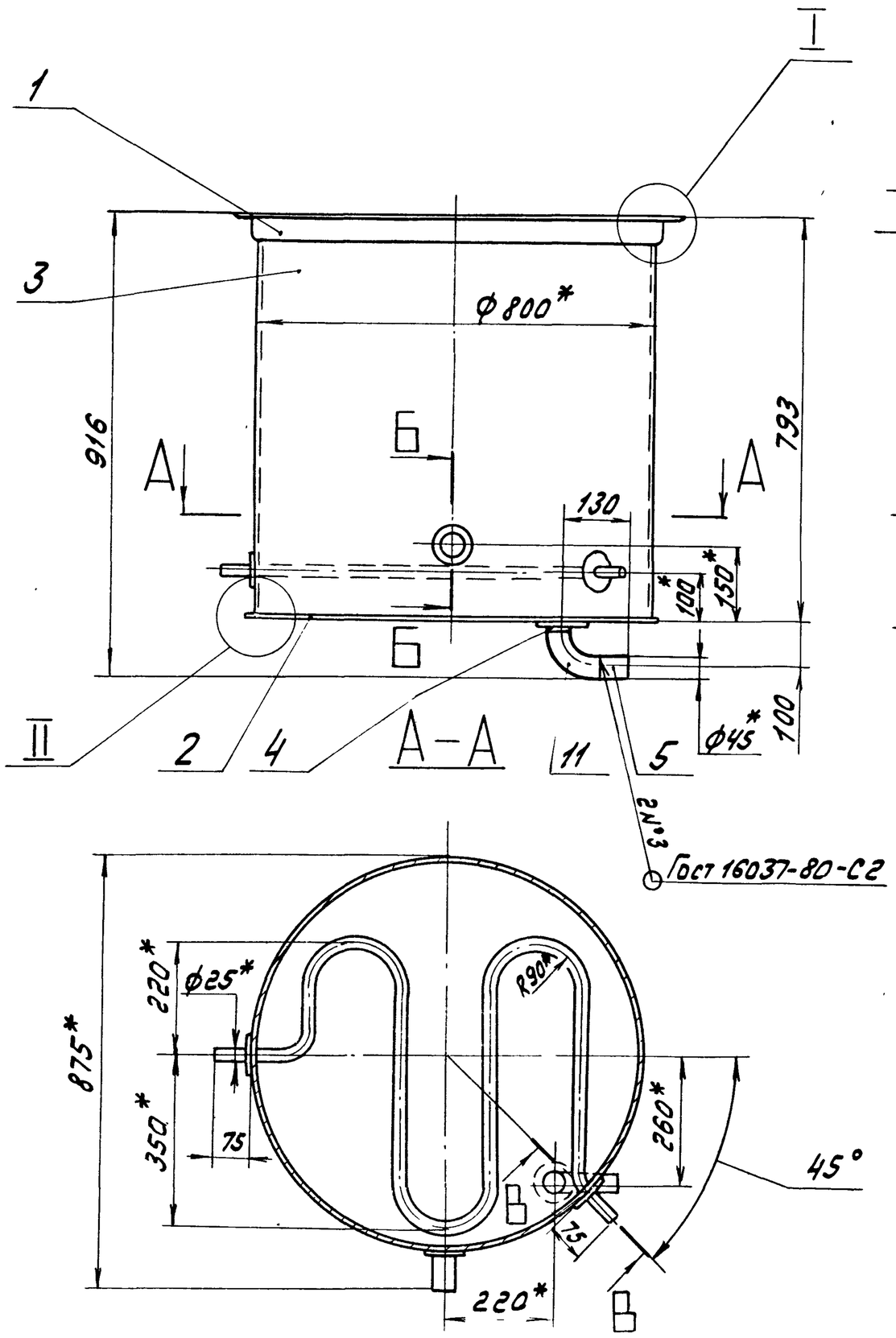

1. Размеры для справок
2. $\pm \frac{IT16}{2}$
3. Сварные швы по ГОСТ 5264-80, кроме указанных особо
4. Сборку проверить на герметичность наливом воды на полную высоту по ГОСТ 3285-77 Течь не допускается

Инв.№ подл. | Подп. и дата | Взам. инв.№ | Инв.№ дубл. | Подп. и дата

Изм.	Лист	№ докум.	Подп.	Дата
Разраб.		Гольденберг		3.11.86
Пров.		Мюнтер		
Т.контр.				
Н.контр.		Мюнтер		
Утв.				

Д23В.075.010 СБ

Корпус

Лит.	Масса	Масштаб
У	94.5	1:10
Лист	Листов 1	

Госстрой СССР ГПИ Горьковский Сантехпроект

Копировал: Абашин

Формат А3

Типовой проект 903-1-242.87 Альбом 5

Д23Б.019.000 СБ

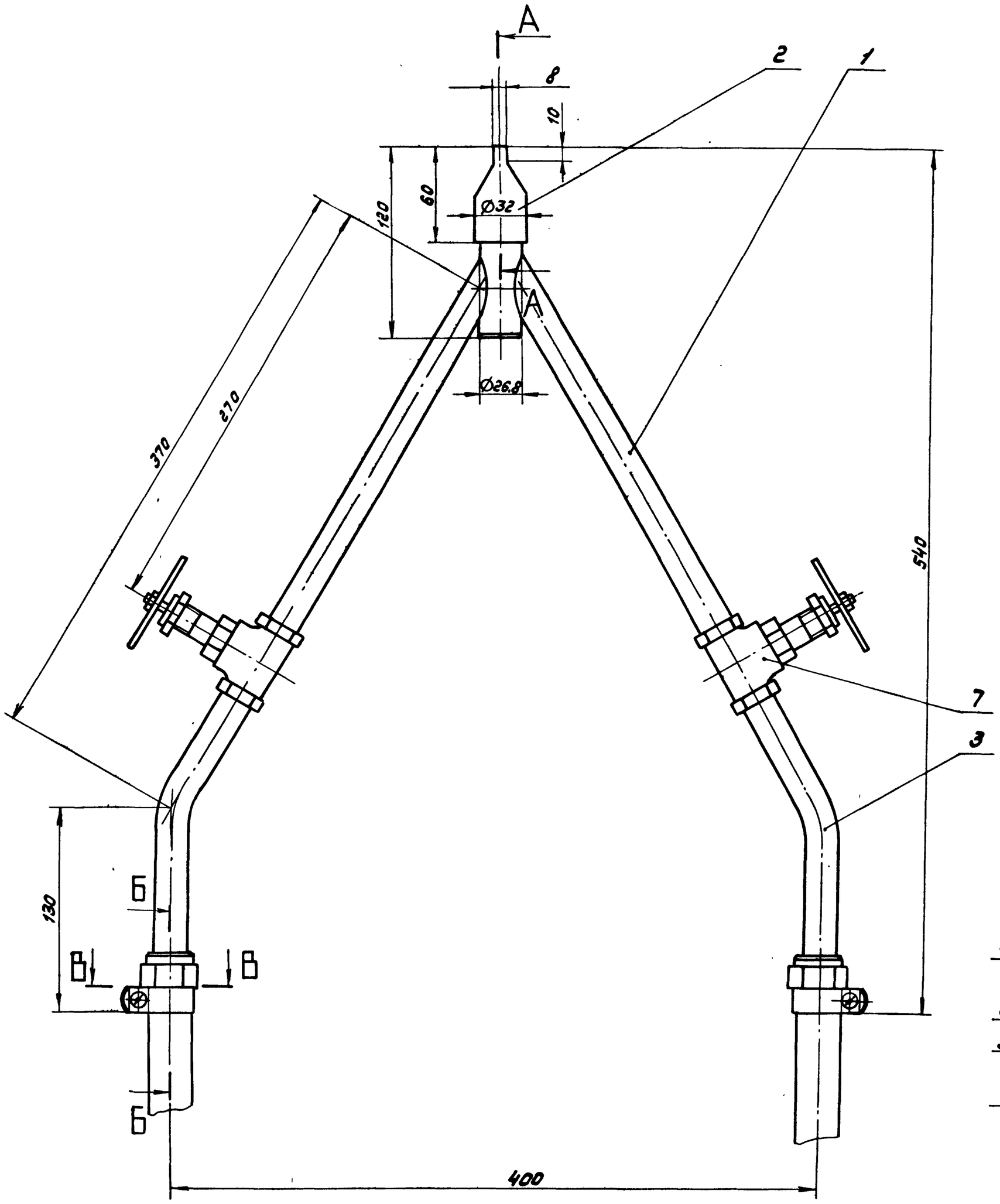

А – А
М 1:1

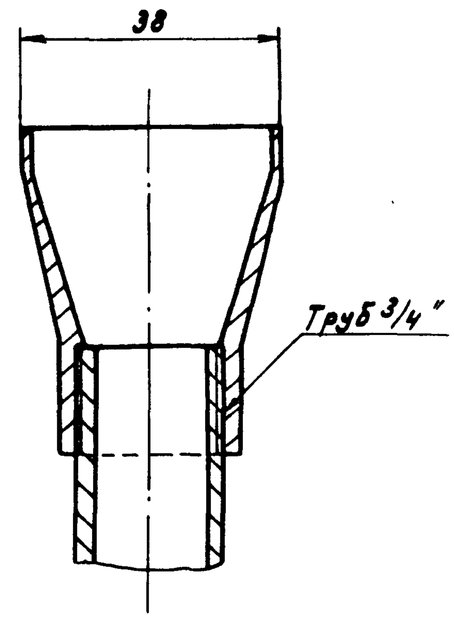

В – В
М 1:1

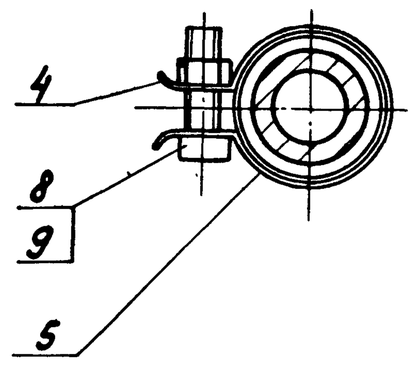

Б – Б
М 1:1

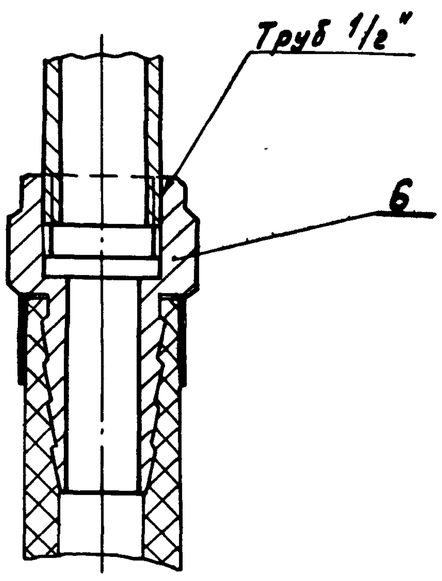

1. Размеры для справок.

2. Сборку испытать на прочность и плотность водой пробным гидравлическим давлением $P_{пр.}=5\ кгс/см^2$ с выдержкой в течение 10 мин., после чего давление снизить до рабочего $P_{раб.}=2\ кгс/см^2$ и произвести осмотр сборки. Течь не допускается.

					Д23Б.019.000 СБ		
Изм.	Лист	№докум.	Подп.	Дата	Приспособление для очистки калорифера	Лит.	Масса / Масштаб
Разраб.		Мюнтер		3.11.86		У	2 / 1:2
Пров.		Мюнтер				Лист	Листов 1
Т.контр.						Госстрой СССР ГПИ Горьковский Сантехпроект	
Нач.отд.		Абашин					
Н.контр.		Мюнтер					
Утв.							

Копир. Шабалов 22189 06 43 Формат А2

Инв.№подл. | Подпись и дата | Взам.инв.№ | Инв.№дубл. | Подпись и дата

Д 236.019.003

Типовой проект 903-1-242.87 Альбом 5

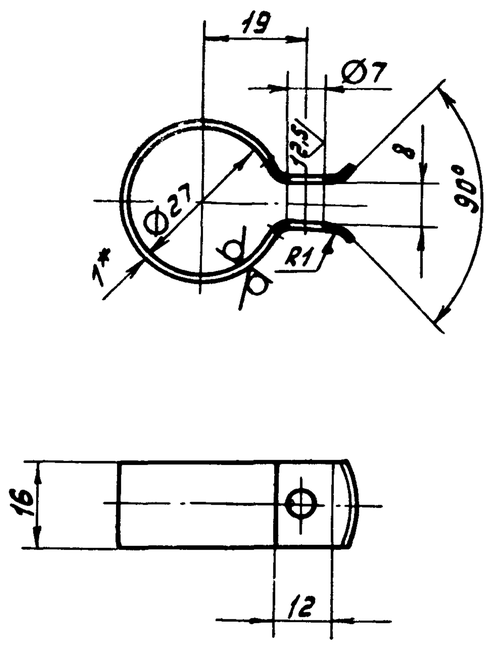

Развертка

1.* Размеры для справок
2. $\pm \frac{IT16}{2}$.

Изм.	Лист	№ докум.	Подп.	Дата	Д 236.019.003			
Разраб.		Мюнтер		3.11.86	Хомут	Лит.	Масса	Масштаб
Пров.		Мюнтер				У	0.013	1:1
Т.контр.						Лист	Листов 1	
Н.контр.		Мюнтер			Лист Б-ПН-1 ГОСТ 19903-74 / 3-Бу-Н-В Ст3сп ГОСТ 16523-70	Госстрой СССР ГПИ Горьковский Сантехпроект		
Утв.								

Д 236.019.002

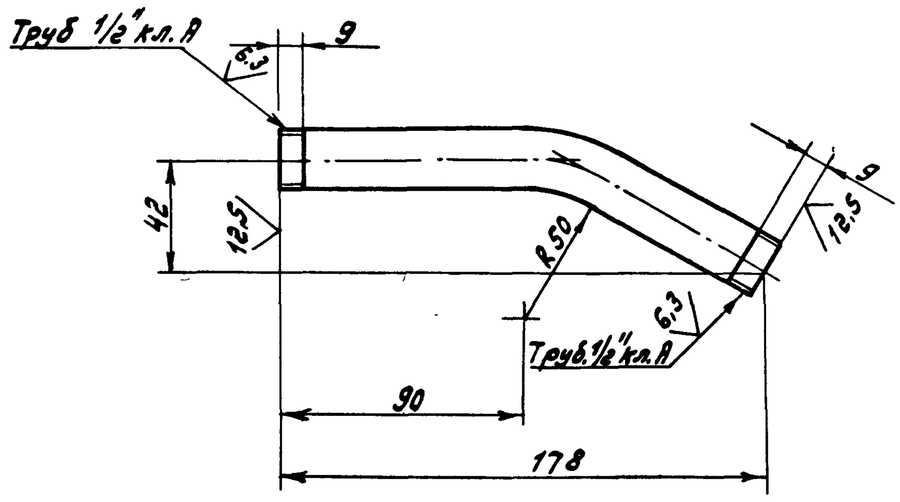

Длина развертки - 187 мм.

$\pm \frac{IT16}{2}$.

Изм.	Лист	№ докум.	Подп.	Дата	Д 236.019.002			
Разраб.		Мюнтер		3.11.86	Патрубок	Лит.	Масса	Масштаб
Пров.		Мюнтер				У	0,2	1:2
Т.контр.						Лист	Листов 1	
Н.контр.		Мюнтер			Труба 15х2,8 ГОСТ 3262-75	Госстрой СССР ГПИ Горьковский Сантехпроект		
Утв.								

Д 236.019.001

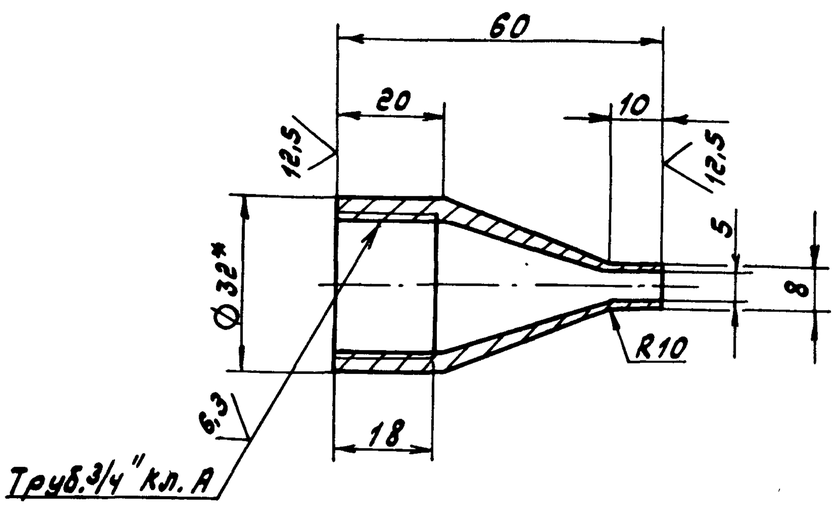

Заготовка

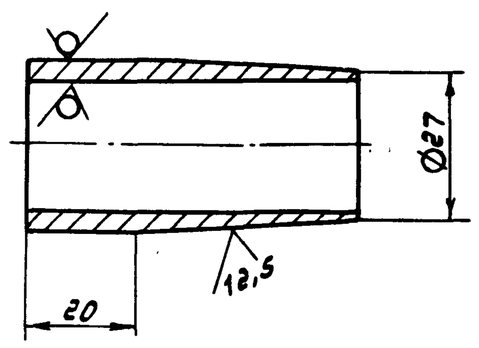

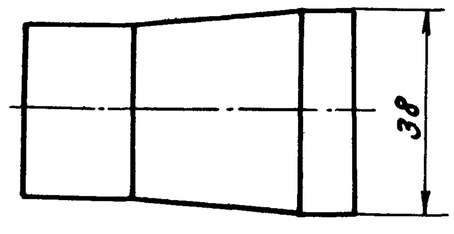

1.* Размеры для справок.
2. $\pm \frac{IT16}{2}$.

Изм.	Лист	№ докум.	Подп.	Дата	Д 236.019.001.			
Разраб.		Мюнтер		3.11.86	Сопло	Лит.	Масса	Масштаб
Пров.		Мюнтер				У	0,1	1:1
Т.контр.						Лист	Листов 1	
Н.контр.		Мюнтер			Труба 32х4 ГОСТ 8732-78 / Д ГОСТ 8731-74	Госстрой СССР ГПИ Горьковский Сантехпроект		
Утв.								

Инв.№ подл. | Подпись и дата | Взам. инв.№ | Инв.№ дубл. | Подпись и дата

Копировал А1198-ИМ 22199 ПС Формат А3

Д23Б.019.010 СБ

Типовой проект 903-1-242.87 Альбом 5

Инв.№ подл. | Подп. и дата | Взам.инв.№ | Инв.№ дубл. | Подп. и дата

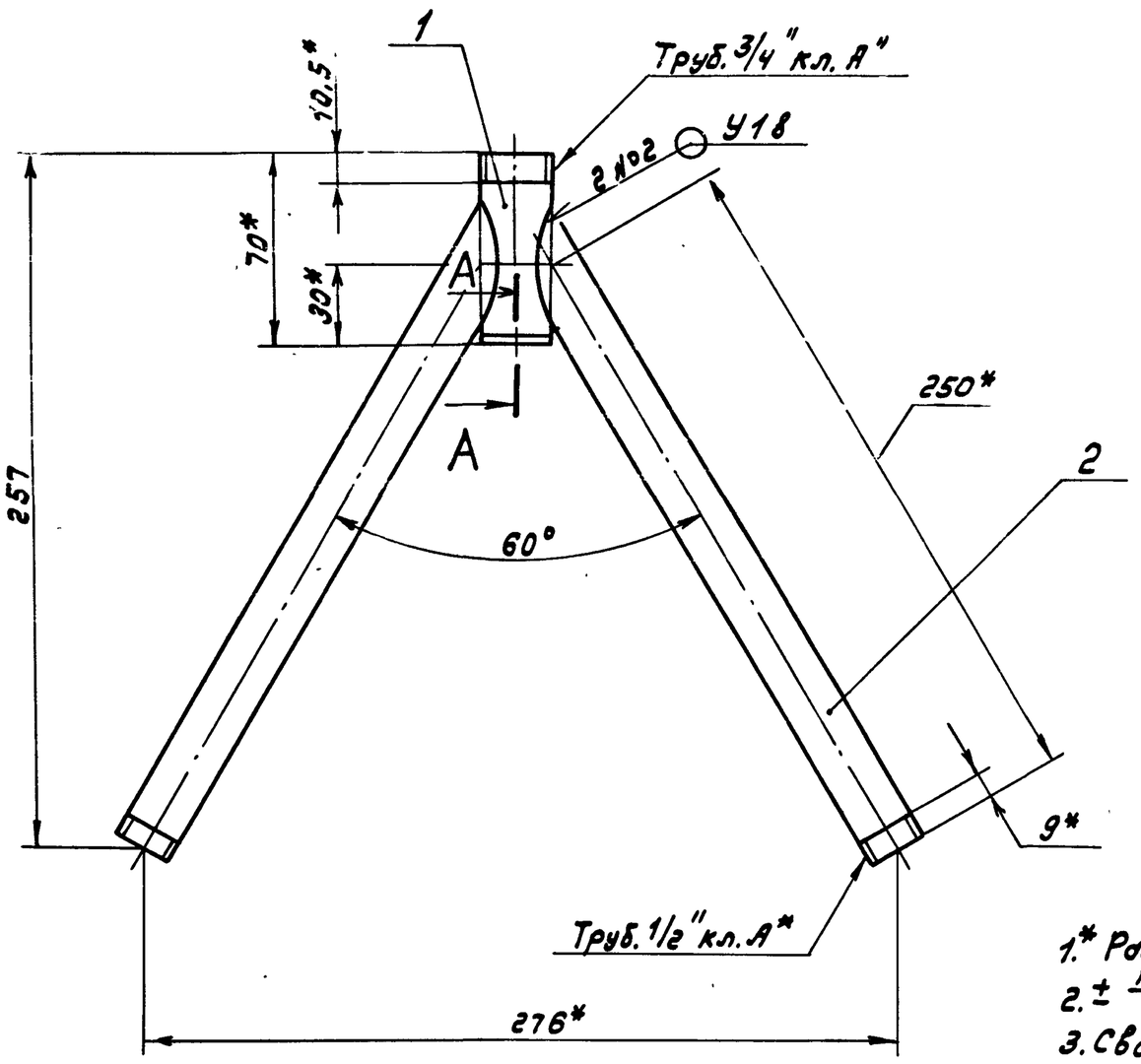

А – А
М1:1

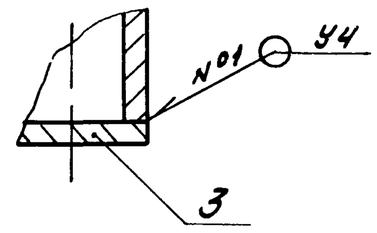

1.* Размеры для справок.
2. ± IT16/2
3. Сварные швы №1 по ГОСТ 5264-80, №2 по ГОСТ 16037-80.

Изм.	Лист	№ докум.	Подп.	Дата
Разраб.		Мюнтер		3.11.86
Пров.		Мюнтер		
Т.контр.				
Н.контр.		Мюнтер		
Утв.				

Д23Б.019.010 СБ

Смеситель

Лит.	Масса	Масштаб
И	0.72	1:2
Лист	Листов 1	

Госстрой СССР ГПИ Горьковский Сантехпроект

Формат А3

Д23Б.019.004

25 (✓)

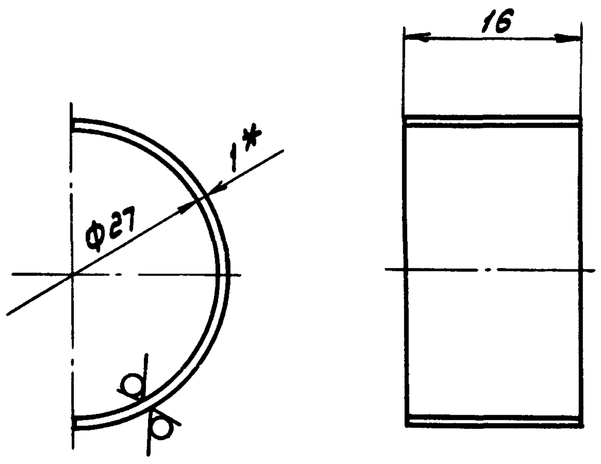

1.* Размеры для справок
2. ± IT16/2

Изм.	Лист	№ докум.	Подп.	Дата
Разраб.		Мюнтер		3.11.86
Пров.		Мюнтер		
Т.контр.				
Н.контр.		Мюнтер		
Утв.				

Д23Б.019.004

Вкладыш

Лит.	Масса	Масштаб
И	0.004	2:1
Лист	Листов 1	

Лист Б-ПН-1 ГОСТ 19903-74 / 3-IV-Н-8 Ст3сп ГОСТ 16523-70

Госстрой СССР ГПИ Горьковский Сантехпроект

Формат А4

Формат	Зона	Поз.	Обозначение	Наименование	Кол.	Примечание
				Документация		
А3			Д23Б.019.010 СБ	Сборочный чертеж		
				Детали		
А4		1	Д23Б.019.006	Трубка	1	
А4		2	Д23Б.019.007	Трубка	2	
Б4		3	Д23Б.019.008	Заглушка		
				Лист Б-ПН-4 ГОСТ 19903-74 / В Ст3сп ГОСТ 14637-79		
				ф26 h 16 25/	1	0.015кг

Изм.	Лист	№ докум.	Подп.	Дата
Разраб.		Мюнтер		3.11.86
Пров.		Мюнтер		
Нач.отд				
Н.контр.		Мюнтер		
Утв.				

Д23Б.019.010

Смеситель

Лит.	Лист	Листов
И		1

Госстрой СССР ГПИ Горьковский Сантехпроект

Типовой проект 903-1-242.87 Альбом 5

Д22Д.000.001

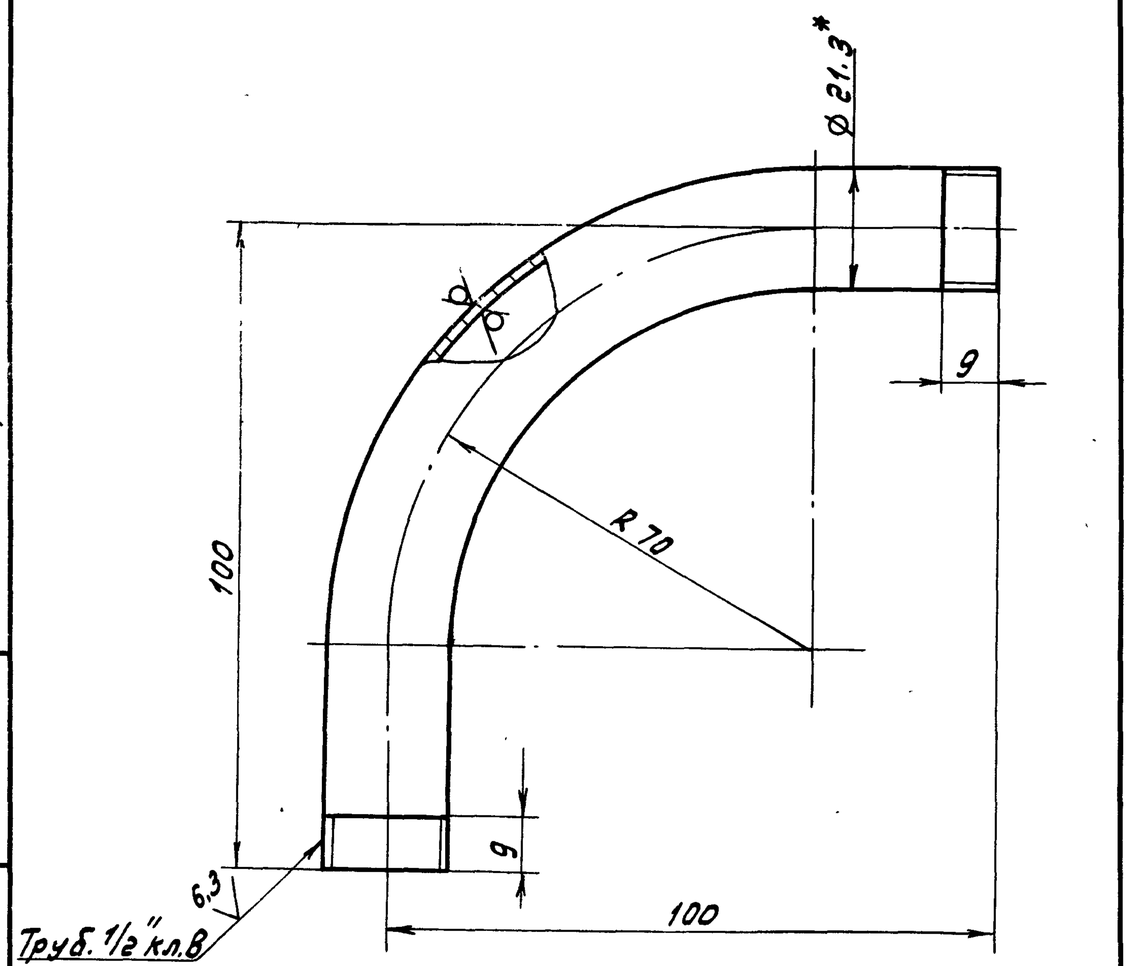

1.* Размеры для справок.

г. ± IT16/2

Изм.	Лист	№ докум.	Подп.	Дата	Д22Д.000.001			
Разраб.		Мюнтер		3.11.86	Штуцер	Лит.	Масса	Масштаб
Пров.		Мюнтер				У	0.2	1:1
Т.контр.						Лист	Листов 1	
Н.контр.		Мюнтер			Труба 15×2,8 ГОСТ 3262-75	Госстрой СССР ГПИ Горьковский Сантехпроект		
Утв.								

Формат А4

Инв.№подл. | Подп. и дата | Взам.инв.№ | Инв.№дубл. | Подп. и дата

Д236.019.007

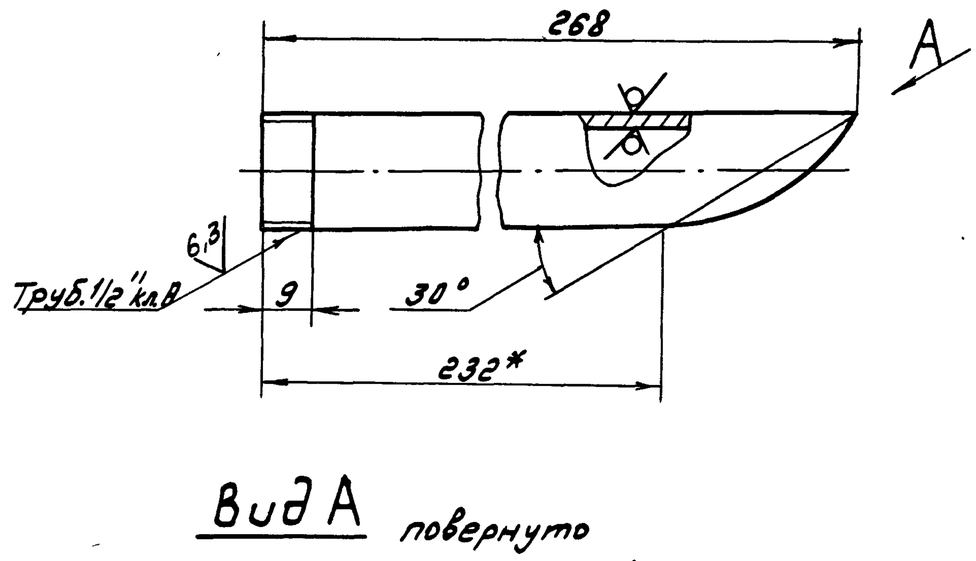

Вид А повернуто

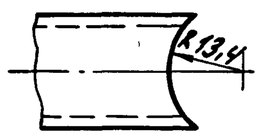

± IT16/2.

Изм.	Лист	№ докум.	Подп.	Дата	Д236.019.007			
Разраб.		Мюнтер		3.11.86	Трубка	Лит.	Масса	Масштаб
Пров.		Мюнтер				У	0.3	1:1
Т.контр.						Лист	Листов 1	
Н.контр.		Мюнтер			Труба 15×2,8 ГОСТ 3262-75	Госстрой СССР ГПИ Горьковский Сантехпроект		
Утв.								

Формат А4

Инв.№подл. | Подп. и дата | Взам.инв.№ | Инв.№дубл. | Подп. и дата

Д236.019.006

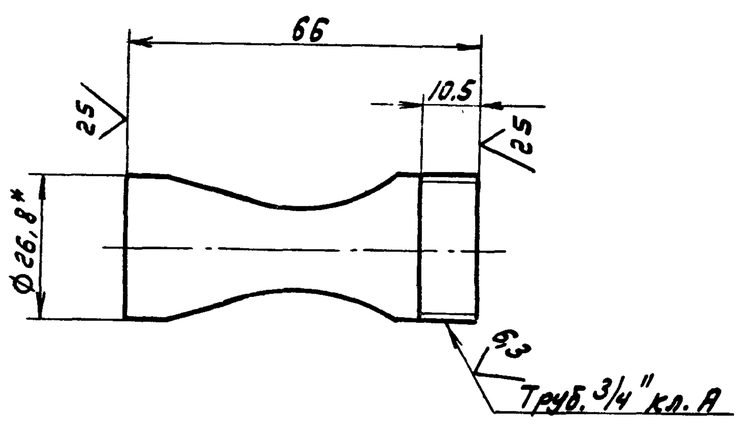

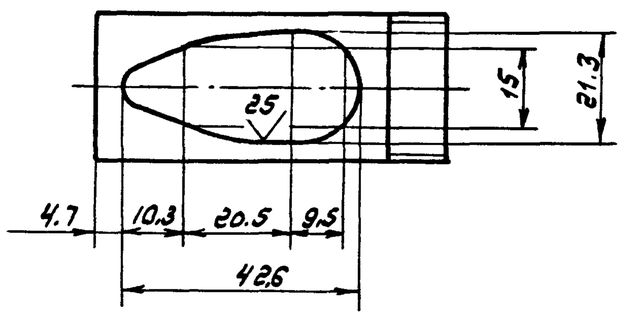

1.* Размеры для справок.

г ± IT16/2

Изм.	Лист	№ докум.	Подп.	Дата	Д23Б.019.006			
Разраб.		Мюнтер		3.11.86	Трубка	Лит.	Масса	Масштаб
Пров.		Мюнтер				У	0.1	1:1
Т.контр.						Лист	Листов 1	
Н.контр.		Мюнтер			Труба 20×2,8 ГОСТ 3262-75	Госстрой СССР ГПИ Горьковский Сантехпроект		
Утв.								

Формат А4

Инв.№подл. | Подп. и дата | Взам.инв.№ | Инв.№дубл. | Подп. и дата

Д236.019.005

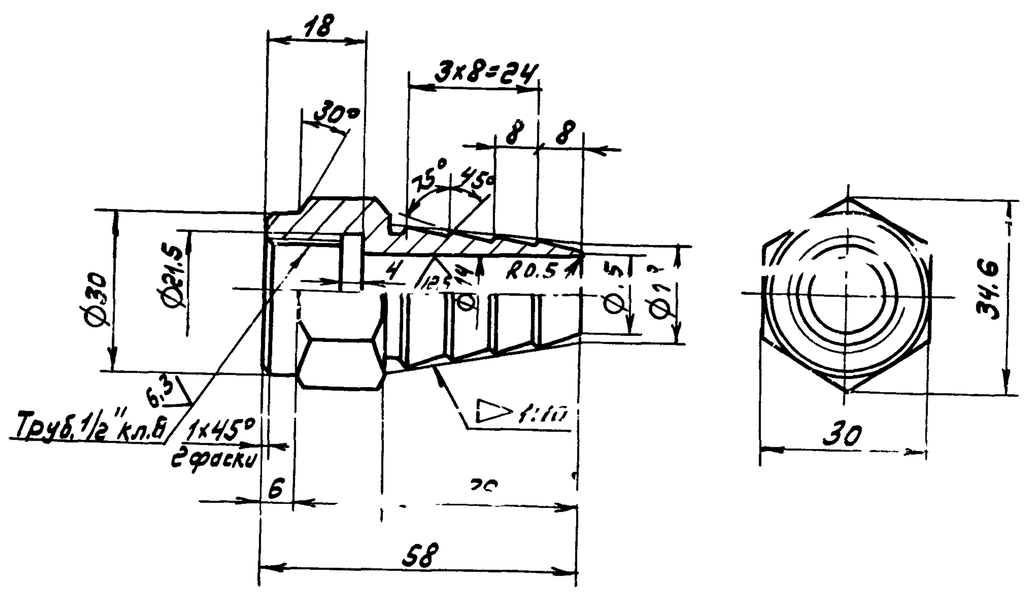

H 14, h 14, ± IT14/2.

Изм.	Лист	№ докум.	Подп.	Дата	Д23Б.019.005			
Разраб.		Мюнтер		3.11.86	Ниппель	Лит.	Масса	Масштаб
Пров.		Мюнтер				У	0,15	1:1
Т.контр.						Лист	Листов 1	
Н.контр.		Мюнтер			В Ст3сп ГОСТ 380-71	Госстрой СССР ГПИ Горьковский Сантехпроект		
Утв.								

Формат А4

Д22Д.042.000 СБ

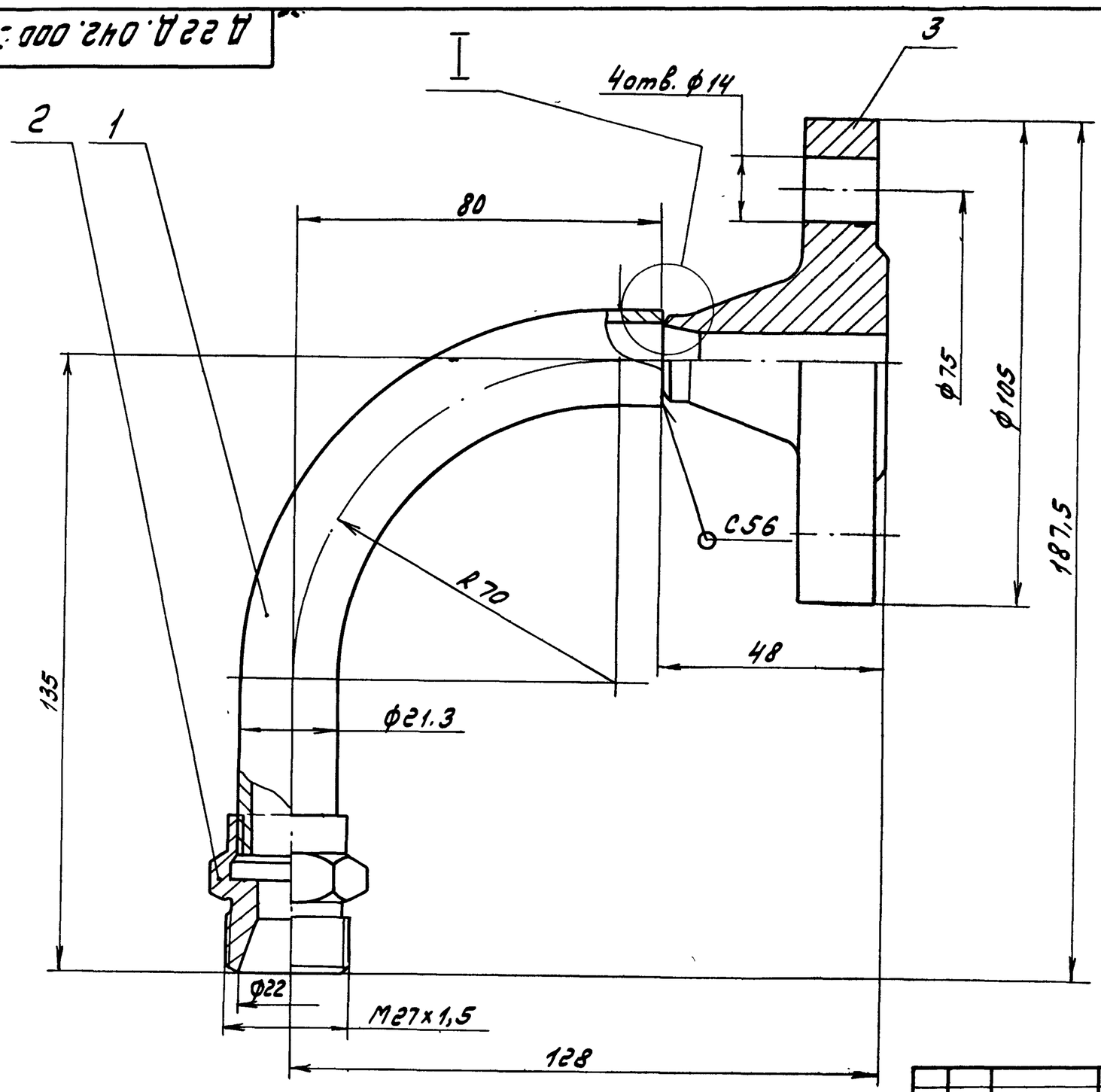

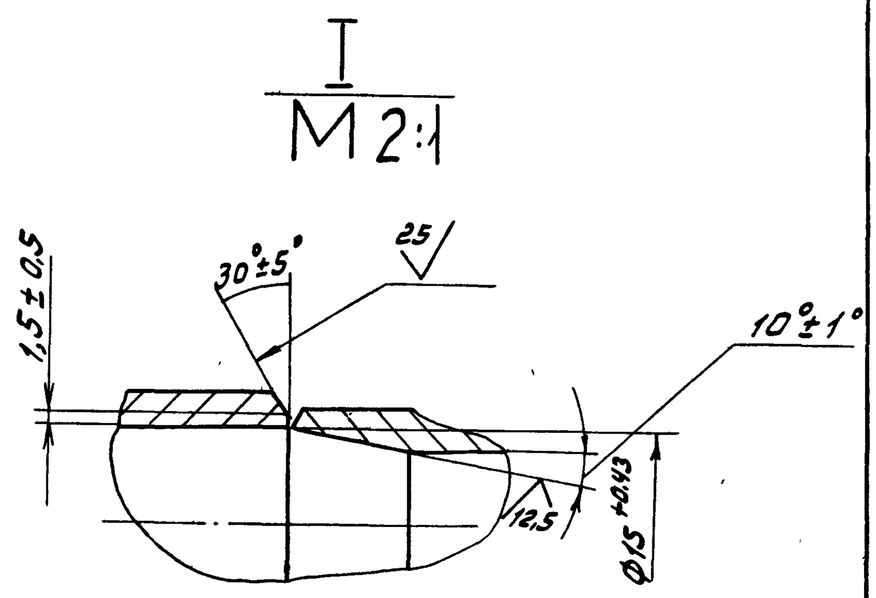

1. Размеры для справок.
2. Сварной шов по Гост 5264-80

Изм.	Лист	№ докум.	Подп.	Дата	Д22Д.042.000 СБ			
Разраб.		Мюнтер		3.11.86	Штуцер фланцевый	Лит.	Масса	Масштаб
Пров.		Мюнтер				И	1.4	1:1
Т.контр.						Лист	Листов 1	
Нач.отд.		Абашин				Госстрой СССР ГПИ Горьковский Сантехпроект		
Н.контр.		Мюнтер						
Утв.								

Формат А3

Д22Д.042.001

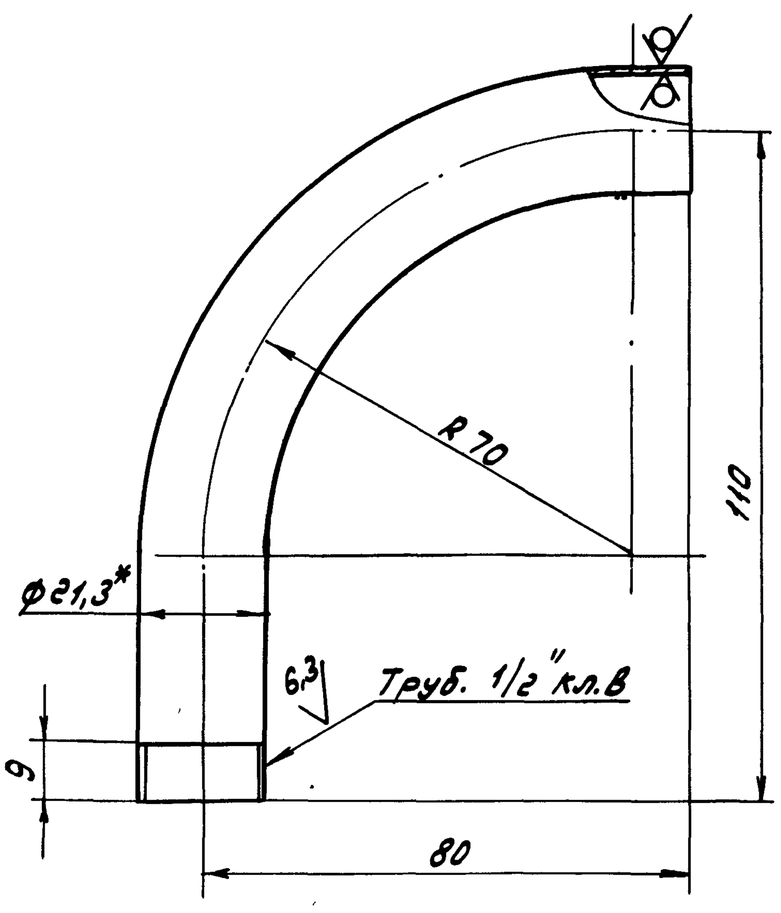

1.* Размеры для справок.
2. ± IT16/2

Изм.	Лист	№ докум.	Подп.	Дата	Д22Д.042.001			
Разраб.		Мюнтер		3.11.86	Отвод	Лит.	Масса	Масштаб
Пров.		Мюнтер				И	0.2	1:1
Т.контр.						Лист	Листов 1	
Н.контр.		Мюнтер			Труба 15x2,8 Гост 3262-75	Госстрой СССР ГПИ Горьковский Сантехпроект		
Утв.								

Формат А4

Формат	Зона	Поз.	Обозначение	Наименование	Кол.	Примечание
				Документация		
А3			Д22Д.042.000 СБ	Сборочный чертеж		
				Детали		
А4		1	Д22Д.042.001	Отвод	1	
А4		2	Д22Д.042.002	Штуцер	1	
				Стандартные изделия		
		3		Фланец 1-15-63 Ст25 ГОСТ 12821-80	1	

Изм.	Лист	№ докум.	Подп.	Дата	Д22Д.042.000			
Разраб.		Мюнтер		3.11.86	Штуцер фланцевый	Лит.	Лист	Листов
Пров.		Мюнтер				И		1
Нач.отд.		Абашин				Госстрой СССР ГПИ Горьковский Сантехпроект		
Н.контр.		Мюнтер						
Утв.								

Формат А4

Инв.№подл. | Подп. и дата | Взам.инв.№ | Инв.№дубл. | Подп. и дата

Типовой проект 903-1-242.87 Альбом 5

Типовой проект 903-1-242.87 Альбом 5

Инв.№подл. | Подп. и дата | Взам.инв.№ | Инв.№дубл. | Подп. и дата

А22А.042.002

6.3

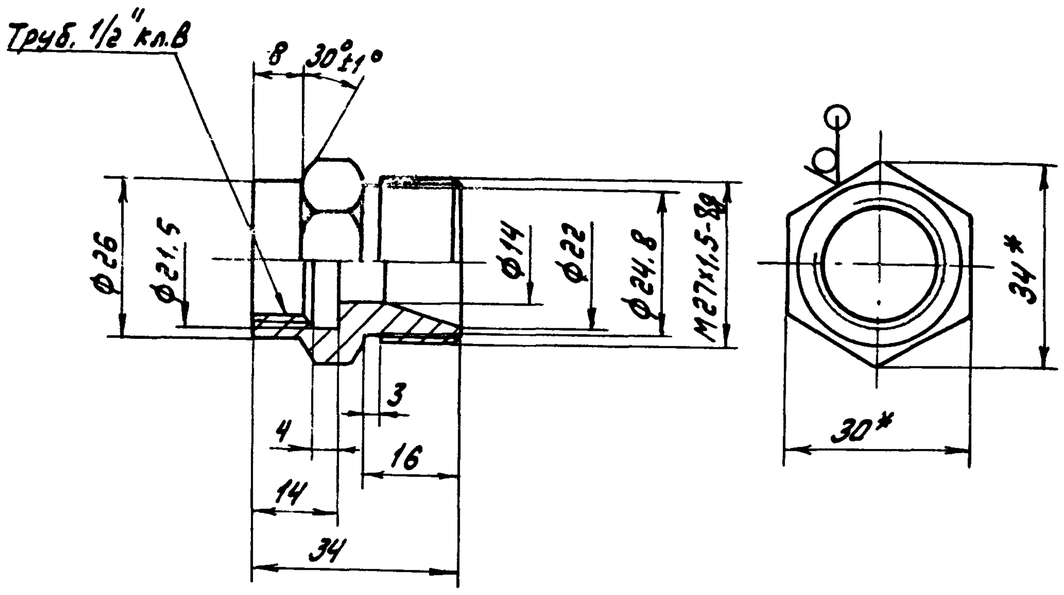

H 14, h 14, ± IT14/2

Изм.	Лист	№ докум.	Подп.	Дата
Разраб.		Мюнтер		3.87
Пров.		Мюнтер		
Т.контр.				
Н.контр.		Мюнтер		
Утв.				

Д22Д.042.002

Штуцер

Лит.	Масса	Масштаб
У	0.14	1:1
Лист	Листов 1	

шестигр. 30-А-ГОСТ2879-79 / 35-Б ГОСТ 1050-74

Госстрой СССР ГПИ Горьковский Сантехпроект

Формат А4

Формат	Зона	Поз.	Обозначение	Наименование	Кол.	Примечание
				Документация		
А3			Д22Д.043.000 СБ	Сборочный чертеж		
				Детали		
А4		1	Д22Д.043.001	Гайка	2	
А4		2	Д22Д.043.002	Ниппель	2	
А4		3	Д22Д.043.003	Ушко	2	
Б4		4	Д22Д.043.004	Лента		
				Лента 10лс-ПН-НТ-4-Н0-0,3х5		
				ГОСТ 503-71		
				L = 220 h16 (25)	2	
Б4		5	Д22Д.043.005	Шплинт	2	
				Стандартные изделия		
				Шплинт 4х14-001 ГОСТ397-79		
				(заготовка для Д22Д.043.004)		
				Материалы		
		6		Рукав Лар-2(Х)-16-16-36-ХП		
				ГОСТ 18698-79	4	м

Изм.	Лист	№ докум.	Подп.	Дата
Разраб.		Мюнтер		3.1186
Пров.		Мюнтер		
Нач.отд.		Абашин		
Н.контр.		Мюнтер		
Утв.				

Д22Д.043.000

Устройство продувочное переносное

Лит.	Лист	Листов
У		1

Госстрой СССР ГПИ Горьковский Сантехпроект

Формат А4

А22А.043.000СБ

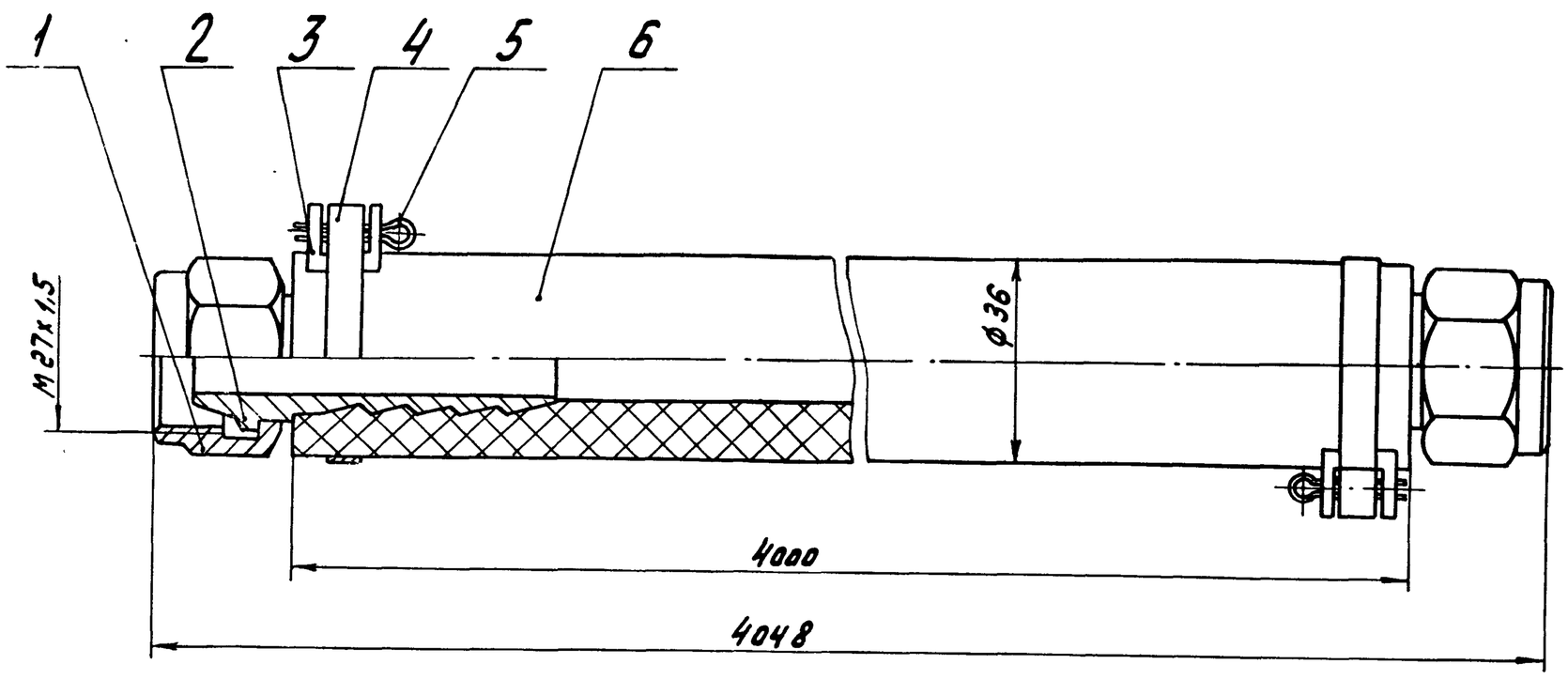

Поз. 5

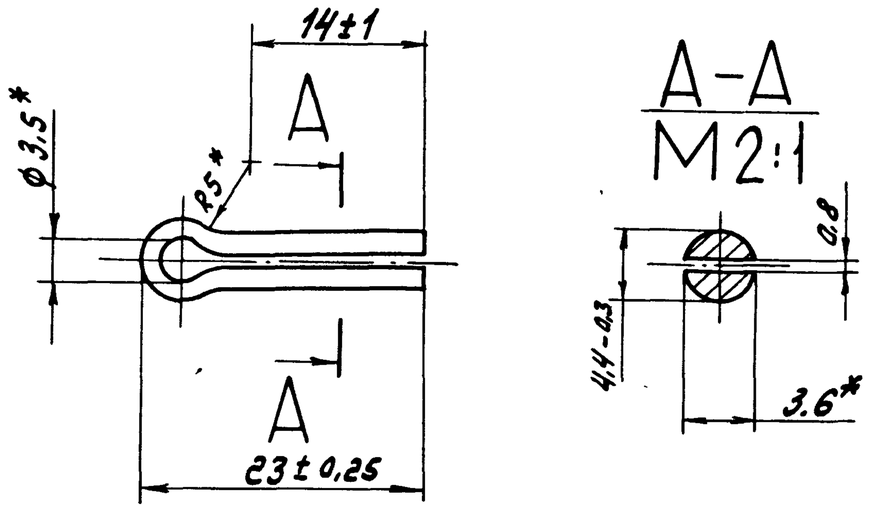

Размеры для справок

Изм.	Лист	№ докум.	Подп.	Дата
Разраб.		Мюнтер		3.1186
Пров.		Мюнтер		
Т.контр.				
Нач.отд.		Абашин		
Н.контр.		Мюнтер		
Утв.				

Д22Д.043.000 СБ

Устройство продувочное переносное

Лит.	Масса	Масштаб
У	4	1:1
Лист	Листов 1	

Госстрой СССР ГПИ Горьковский Сантехпроект

 Копировал: Формат А3

Альбом 5

Типовой проект 903-1-242.87

Формат	Зона	Поз.	Обозначение	Наименование	Кол.	Примечание
				Документация		
А3			Д 23Д.406.000 СБ	Сборочный чертеж		
				Детали		
А3		1	Д 23Д.406.001	Ребро	1	
		2	-01	Ребро	1	
Б4		3	Д 23Д.406.002	Настил	1	
				лист ромб 0-ПН-3.0 Б Ст3сп		
				ГОСТ 8568-77	1	17,3кг

Изм.	Лист	№ докум.	Подп.	Дата
Разраб.		Мюнтер		3.11.86
Пров.		Мюнтер		
Нач. отд.		Абашин		
Н. контр.		Мюнтер		
Утв.				

Д 23Д.406.000

Трап

Лит.	Лист	Листов
И		1

Госстрой СССР ГПИ Горьковский Сантехпроект

Формат А4

Д 22Д.043.003

12,5

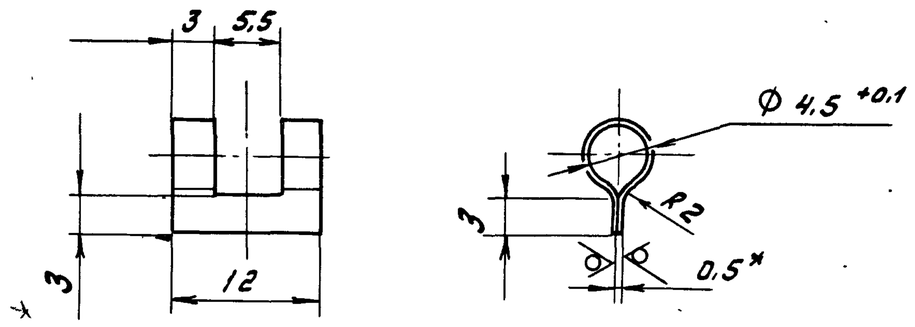

1.* Размеры для справок.

2. H16, h16, ± IT16/2

Изм.	Лист	№ докум.	Подп.	Дата
Разраб.		Мюнтер		3.11.86
Пров.		Мюнтер		
Т. контр.				
Н. контр.		Мюнтер		
Утв.				

Д 22Д.043.003

Ушко

Лит.	Масса	Масштаб
И	0.004	2:1

Лист | Листов 1

Лист Б-ПН-0,5 Гост 19903-74 / 3-IV-Н-В Ст3сп Гост 16523-70

Госстрой СССР ГПИ Горьковский Сантехпроект

Формат А4

Д 22Д.043.002

6,3

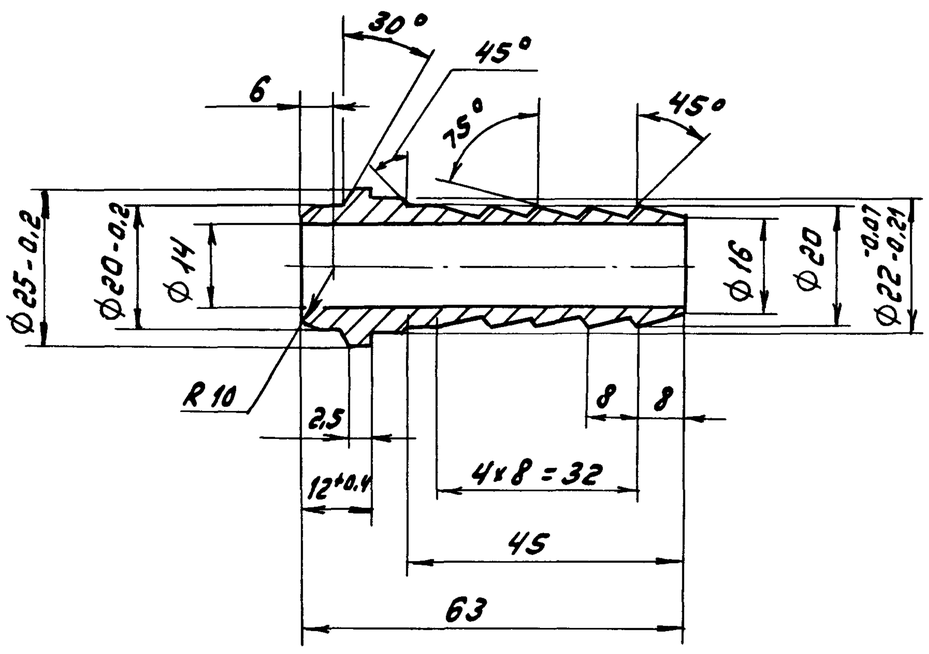

H14, h14, ± IT14/2

Изм.	Лист	№ докум.	Подп.	Дата
Разраб.		Мюнтер		2.2.87
Пров.		Мюнтер		
Т. контр.				
Н. контр.		Мюнтер		
Утв.				

Д 22Д.043.002

Ниппель

Лит.	Масса	Масштаб
И	0,110	2:1

Лист | Листов 1

Круг 28-В-Гост 2590-71 / 35-8-Гост 1050-74

Госстрой СССР ГПИ Горьковский Сантехпроект

Формат А4

Д 22Д.043.001

6,3

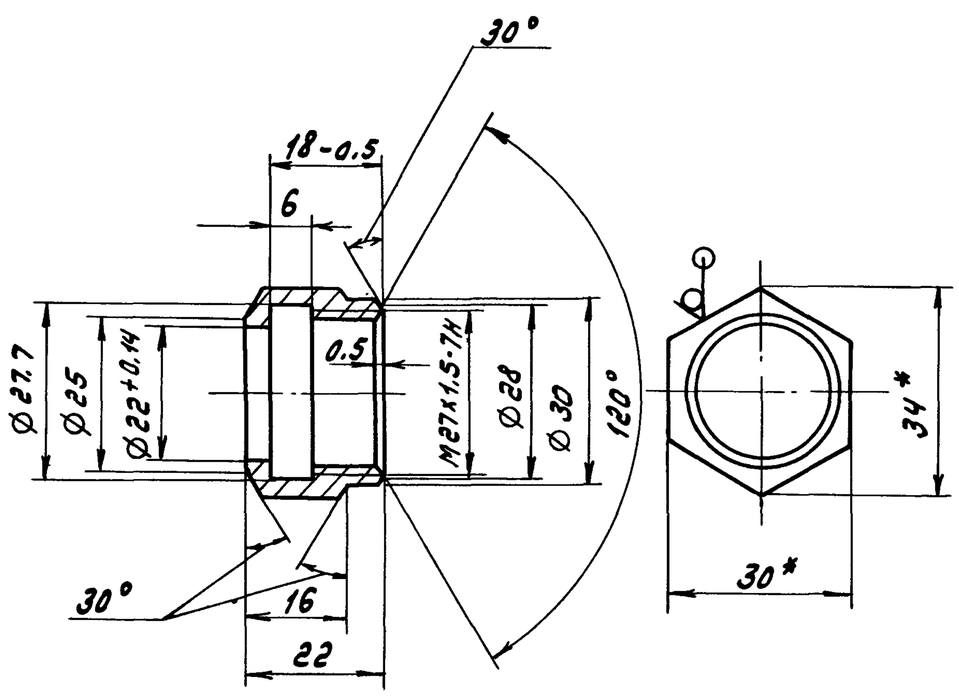

1.* Размеры для справок

2. H14, h14, ± IT14/2

Изм.	Лист	№ докум.	Подп.	Дата
Разраб.		Мюнтер		2.2.87
Пров.		Мюнтер		
Т. контр.				
Н. контр.		Мюнтер		
Утв.				

Д 22Д.043.001

Гайка

Лит.	Масса	Масштаб
И	0,06	1:1

Лист | Листов 1

Шестигр. 30-А-Гост 2879-79 / 35-Б Гост 1050-74

Госстрой СССР ГПИ Горьковский Сантехпроект

Формат А4

Копировал: [illegible]

Д23Д.406.001

Типовой проект 903-1-242.87 Альбом 5

25 V(V)

А-А
М1:2

Д23Д.406.000

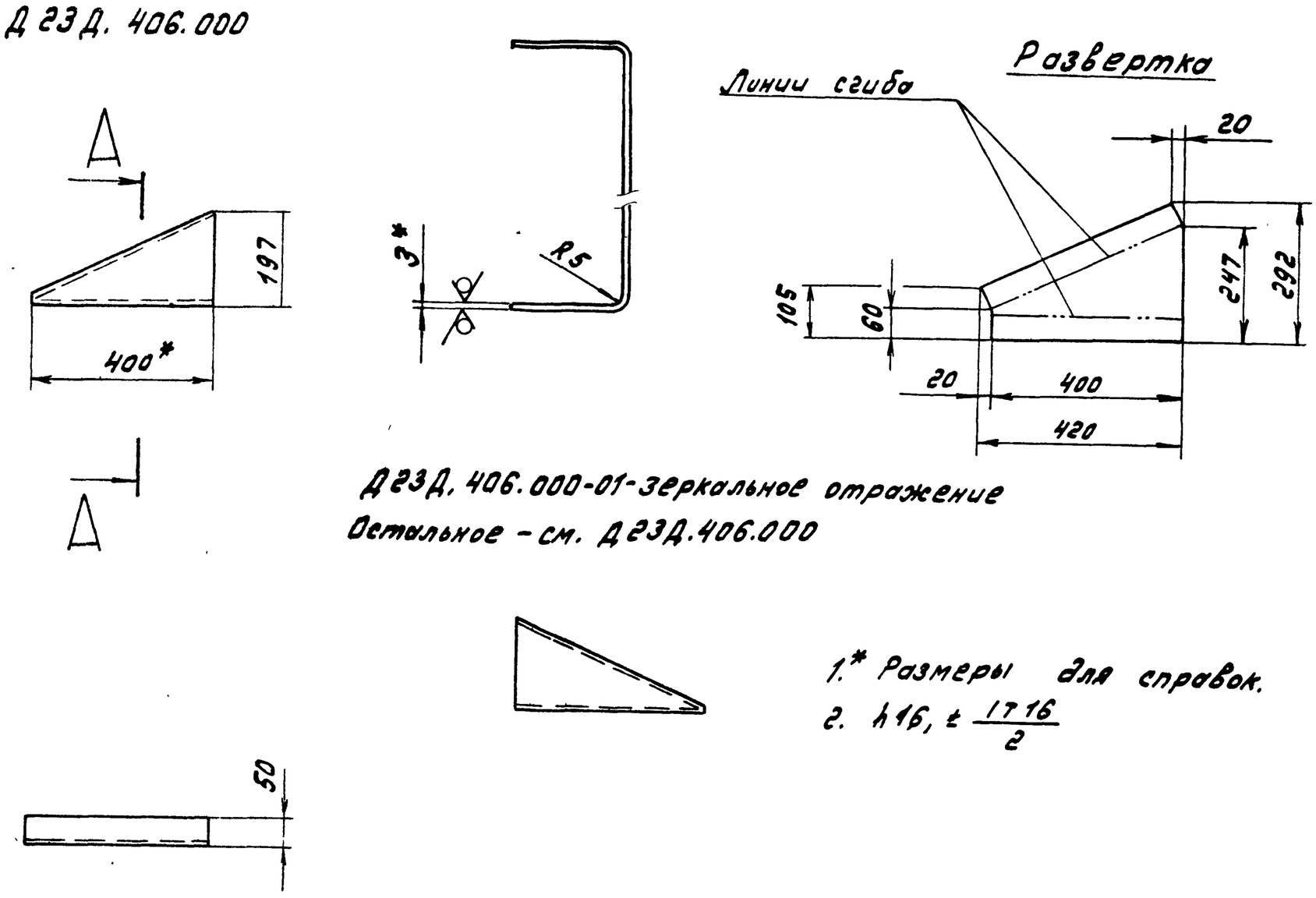

Д23Д.406.000-01-зеркальное отражение
Остальное - см. Д23Д.406.000

1.* Размеры для справок.
2. h16, ± IT16/2

Изм.	Лист	№ докум.	Подп.	Дата	Д23Д.406.001			
Разраб.		Мюнтер		3.2.87	Ребро	Лит.	Масса	Масштаб
Пров.		Мюнтер				И	2	1:10
Т.контр.						Лист	Листов 1	
Н.контр.		Мюнтер			Лист Б-ПН-3 Гост 19903-74 / 3-IV-Н-ВСт3сп Гост 16523-70	Госстрой СССР ГПИ Горьковский Сантехпроект		
Утв.								

Формат А3

Д23Д.406.000 СБ

А-А
М1:4

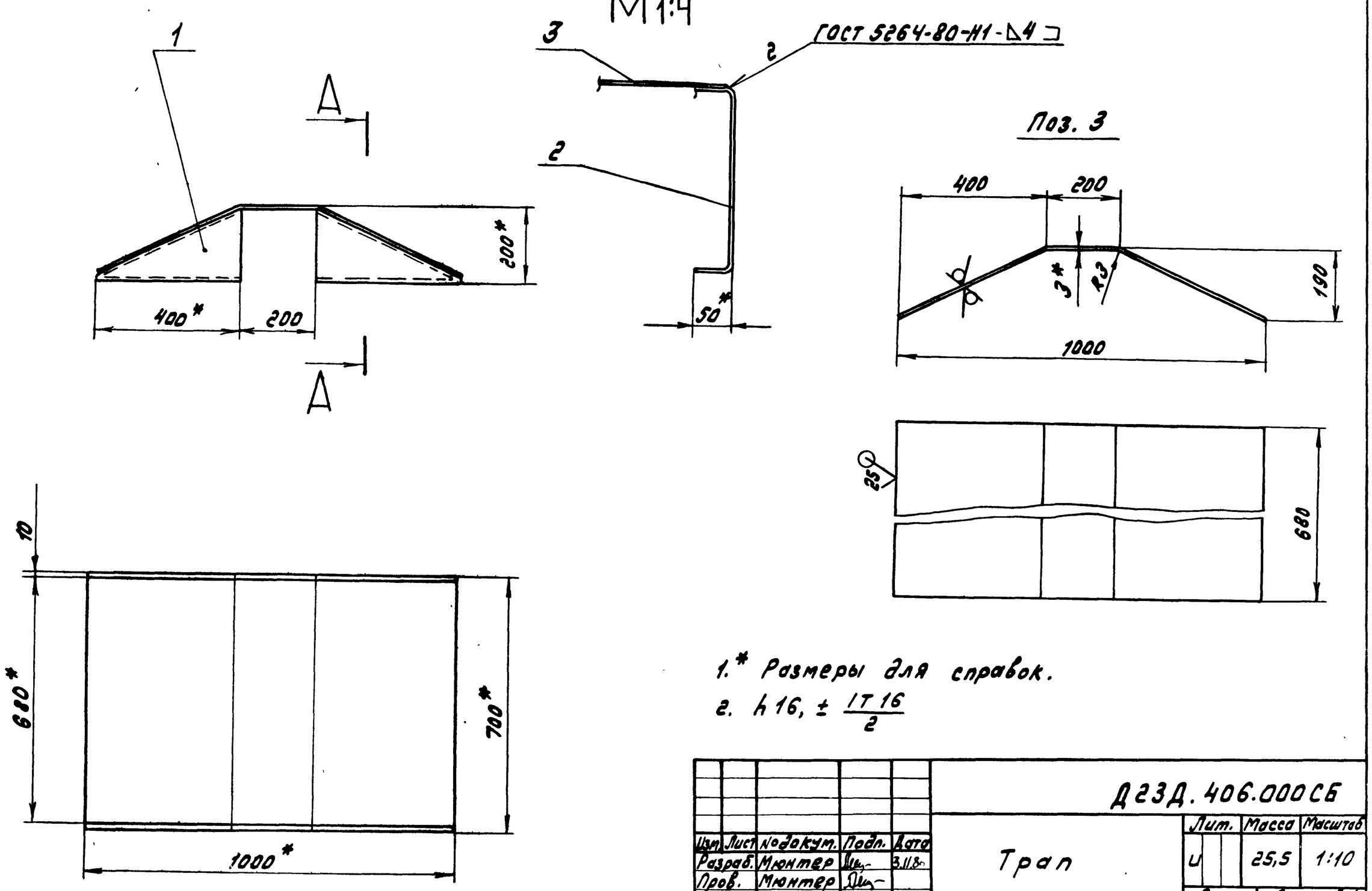

1.* Размеры для справок.
2. h16, ± IT16/2

Изм.	Лист	№ докум.	Подп.	Дата	Д23Д.406.000 СБ			
Разраб.		Мюнтер		3.11.87	Трап	Лит.	Масса	Масштаб
Пров.		Мюнтер				И	25,5	1:10
Т.контр.						Лист	Листов 1	
Нач.отд.		Абашин				Госстрой СССР ГПИ Горьковский Сантехпроект		
Н.контр.		Мюнтер						
Утв.								

22189 00 50 Копировал: [signature]

Формат А3

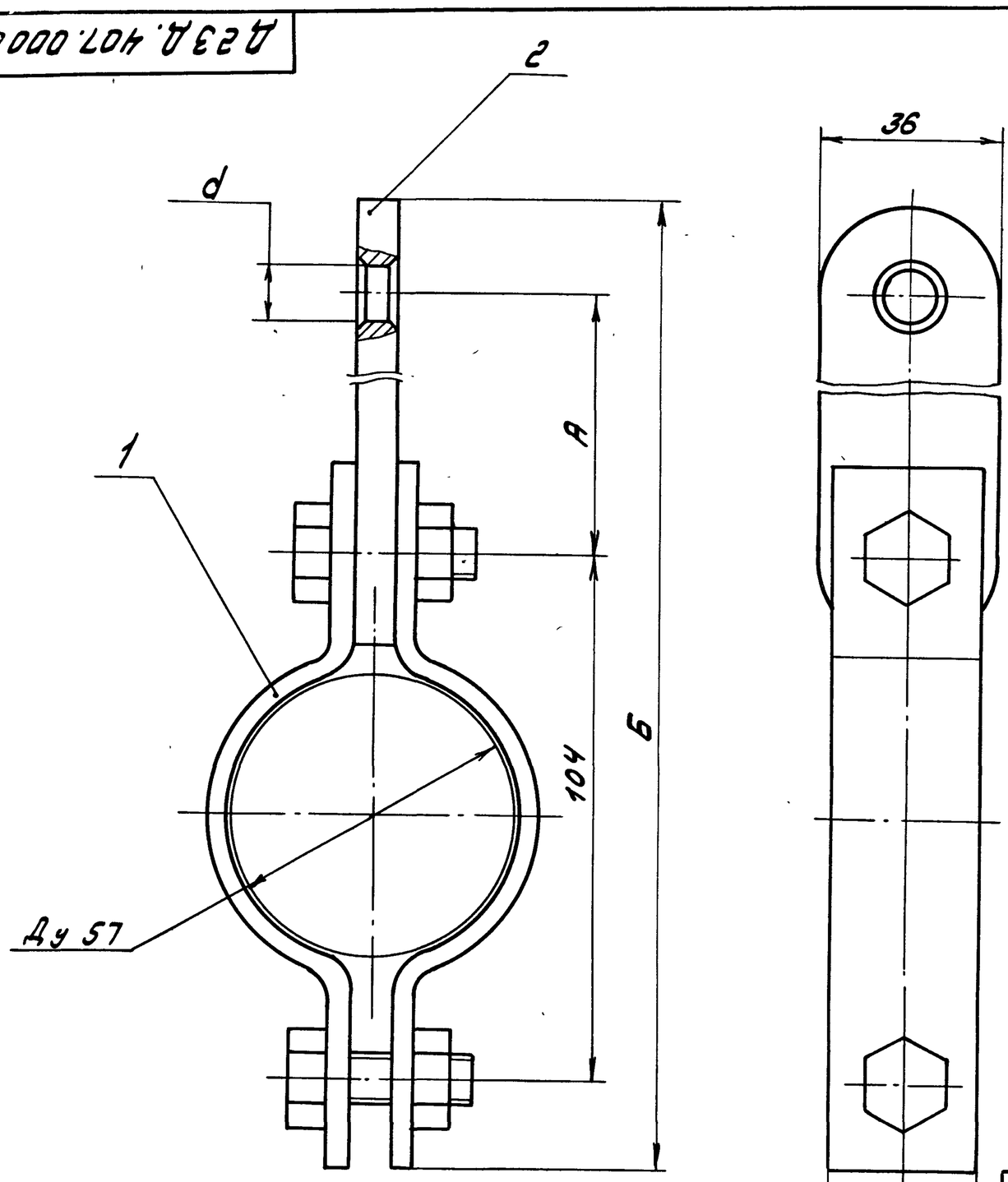

Обозначение	Размеры, мм			Масса, кг
	А	Б	d	
Д23Д.407.000	108	248	25	0,8
-01	140	284	20	0,85
-02	210	354	14	1.05

Размеры для справок.

Изм.	Лист	№ докум.	Подп.	Дата	Д23Д.407.000СБ		
Разраб.		Мюнтер		3.11.86	Подвеска	Лит.	Масса	Масштаб
Пров.		Мюнтер				У	См.табл.	—
Т.контр.						Лист	Листов 1	
Н.контр.		Мюнтер				Госстрой СССР ГПИ Горьковский Сантехпроект		
Утв.								

Формат А3

12,5

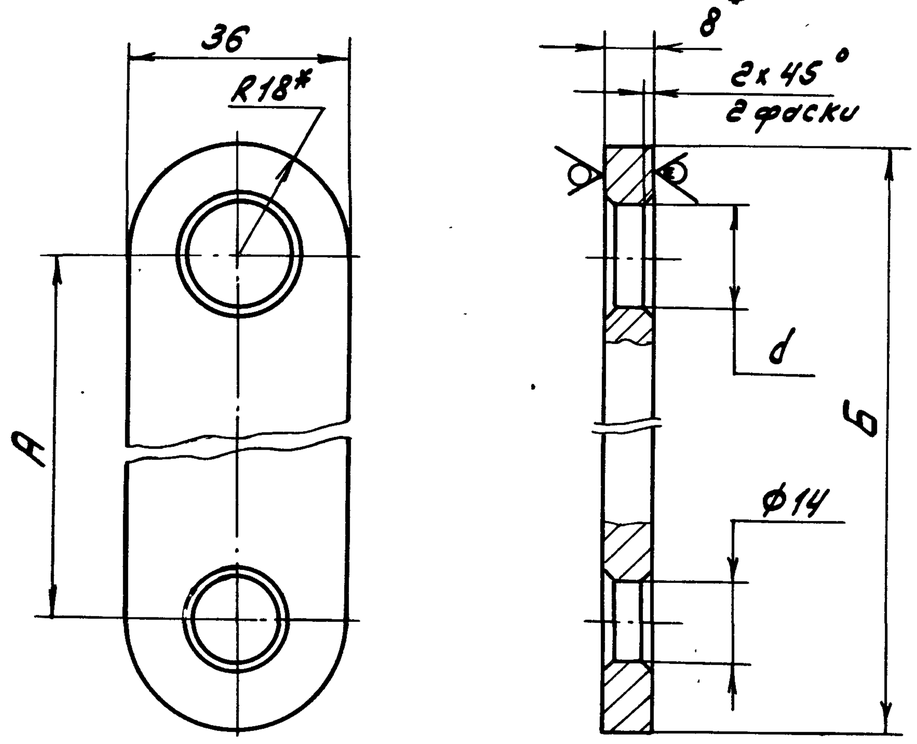

Обозначение	Размеры, мм			Масса, кг
	А	Б	d	
Д23Д.407.001	108	144	25	0,27
-01	140	176	20	0,35
-02	210	246	14	0,52

1.* Размеры для справок

2. $H14, h14, \pm \frac{IT14}{2}$

Изм.	Лист	№ докум.	Подп.	Дата	Д23Д.407.001		
Разраб.		Мюнтер		3.11.86	Серьга	Лит.	Масса	Масштаб
Пров.		Мюнтер				У	см.табл.	—
Т.контр.						Лист	Листов 1	
Н.контр.		Мюнтер			Лист Б-ПН-8 Гост 19903-74 / В Ст3сп ГОСТ 14637-79	Госстрой СССР ГПИ Горьковский Сантехпроект		
Утв.								

Фор мат	Зона	Поз.	Обозначение	Наименование	Кол.	Примечание
				Документация		
А3			Д23Д.407.000СБ	Сборочный чертеж		
				Стандартные изделия		
		1		Хомут Г-57-200 ГОСТ 16127-78	1	
				Переменные данные для исполнений		
				Д23Д 407.000 Детали		
А4		2	Д23Д.407.001	Серьга	1	
				Д23Д.407.000-01 Детали		
А4		2	Д23Д.407.001-01	Серьга	1	
				Д23Д.407.000-02 Детали		
А4		2	Д23Д.407.001-02	Серьга	1	

Инв.№подл. | Подп. и дата | Взам.инв.№ | Инв.№дубл. | Подп. и дата

Изм.	Лист	№ докум.	Подп.	Дата	Д23Д.407.000			
Разраб.		Мюнтер		3.11.86	Подвеска	Лит.	Лист	Листов 1
Пров.		Мюнтер				У		
Нач.отд.		Абашин				Госстрой СССР ГПИ Горьковский Сантехпроект		
Н.контр.		Мюнтер						
Утв.								

Типовой проект 903-1-242.87 Альбом 5

Д 12 Г. 175. 002

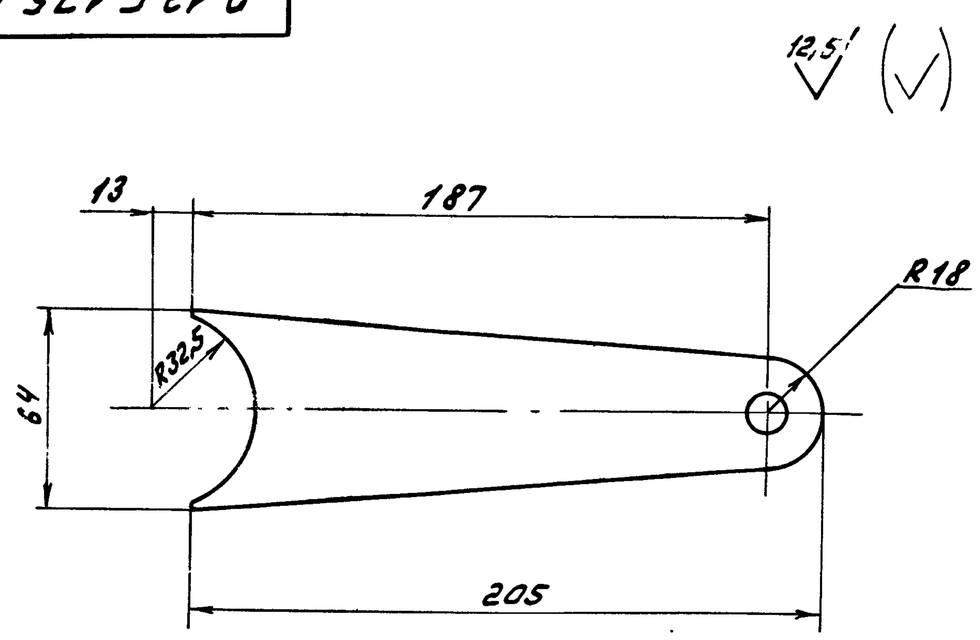

1.* Размеры для справок

2. ± IT16/2

3. Размеры в скобках – после сборки

Изм.	Лист	№ докум.	Подп.	Дата	Д 12 Г. 175. 002		
Разраб.		Козина		28.1.87	Рычаг	Лит.	Масса	Масштаб
Пров.		Корчков				У	0.9	1:2
Т.контр.						Лист	Листов 1	
Н.контр.		Мюнтер			Лист Б-ПН-12 ГОСТ 19903-74 / В Ст 3 сп ГОСТ 14637-79	Госстрой СССР ГПИ Горьковский Сантехпроект		
Утв.								

Подп. и дата | Инв. № подл. | Взам. инв. № | Инв. № дубл. | Подп. и дата

Формат А4

Д 12 Г. 175. 001

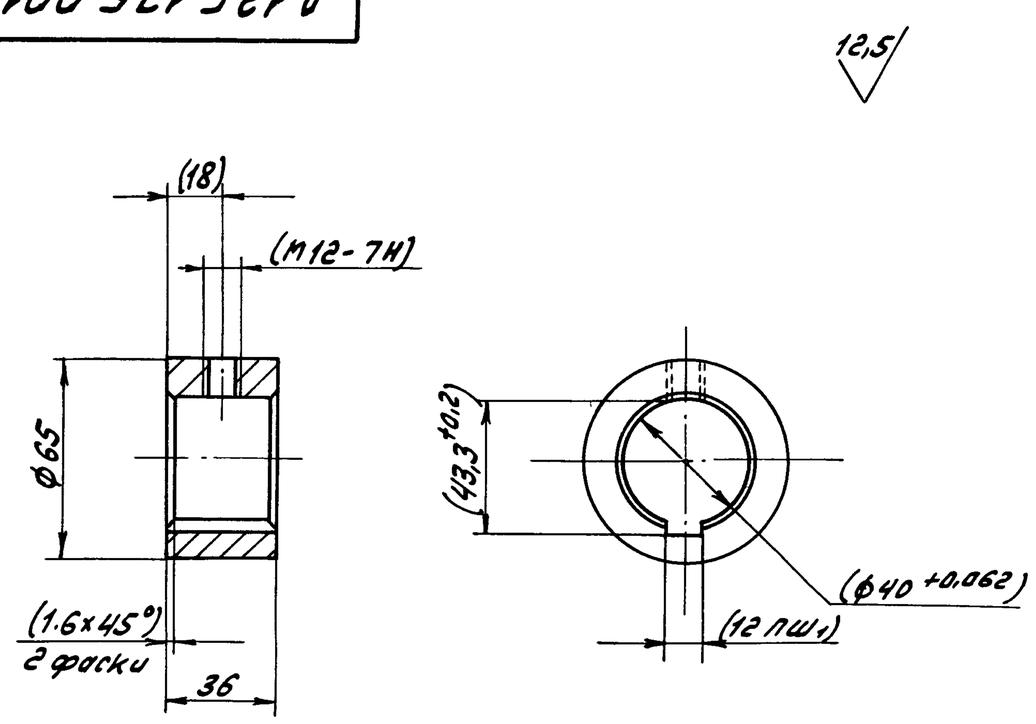

1. ± IT16/2

2. Размеры в скобках – после сборки

Изм.	Лист	№ докум.	Подп.	Дата	Д 12 Г. 175. 001		
Разраб.		Козина		28.1.87	Втулка	Лит.	Масса	Масштаб
Пров.		Корчков				У	0,5	1:2
Т.контр.						Лист	Листов 1	
Н.контр.		Мюнтер			В Ст 3 сп ГОСТ 380-71	Госстрой СССР ГПИ Горьковский Сантехпроект		
Утв.								

Подп. и дата | Инв. № подл. | Взам. инв. № | Инв. № дубл. | Подп. и дата

Формат А4

Формат	Зона	Поз.	Обозначение	Наименование	Кол.	Примечание
				Документация		
А4			Д 12 Г. 175. 000 СБ	Сборочный чертеж		
				Детали		
А4		1	Д 12 Г. 175. 001	Втулка	1	
А4		2	Д 12 Г. 175. 002	Рычаг	1	

Д 12 Г. 175. 000

Изм.	Лист	№ докум.	Подп.	Дата	Рычаг	Лит.	Лист	Листов
Разраб.		Козина		28.1.87		У		1
Пров.		Корчков				Госстрой СССР ГПИ Горьковский Сантехпроект		
Нач. отд.		Абашин						
Н.контр.		Мюнтер						
Утв.								

Подп. и дата | Инв. № подл. | Взам. инв. № | Инв. № дубл. | Подп. и дата

Формат А4

Д 12 Г. 175. 000 СБ

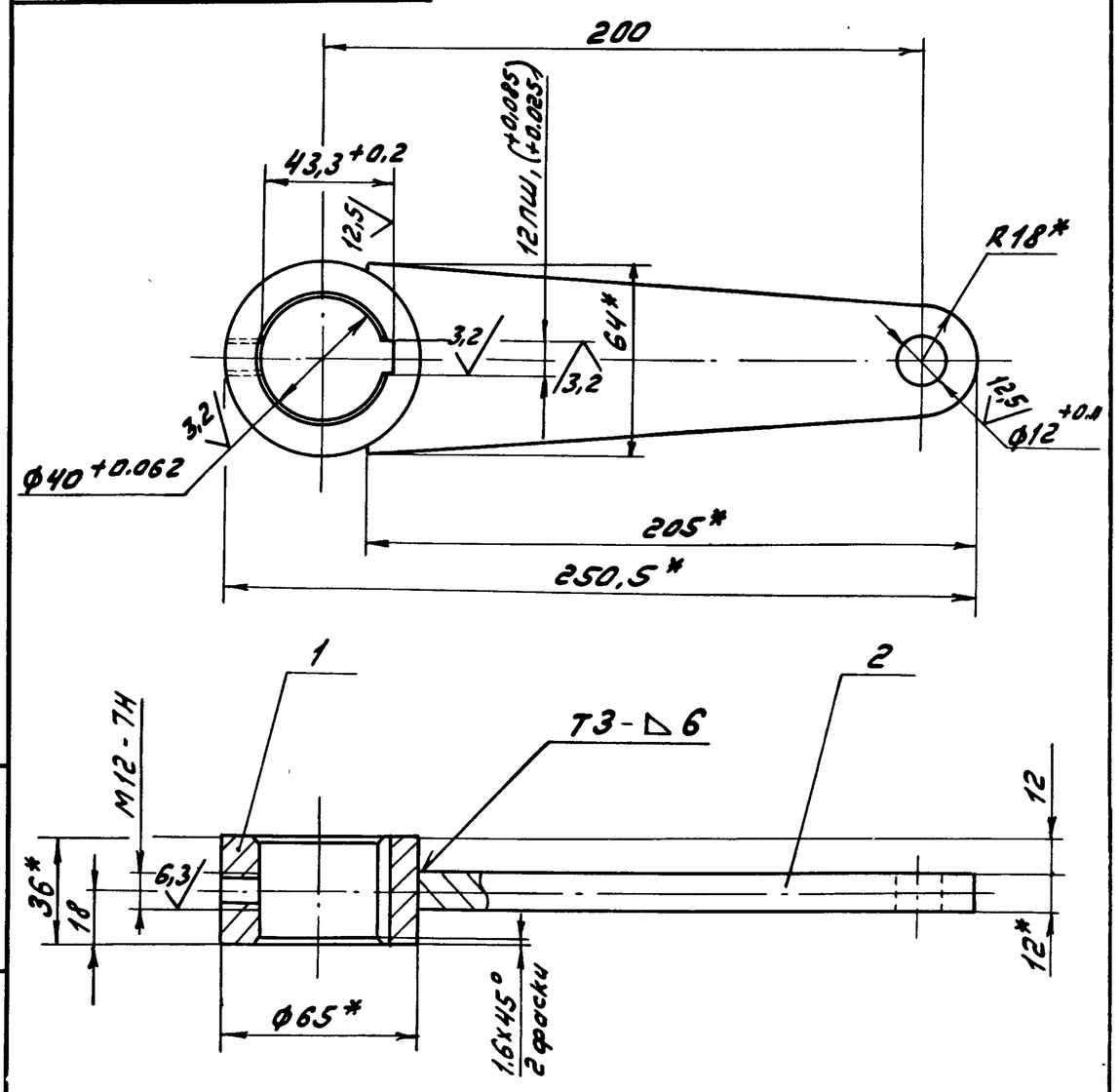

1.* Размеры для справок

2. ± IT16/2

3. Сварные швы по ГОСТ 5264-80

Изм.	Лист	№ докум.	Подп.	Дата	Д 12 Г. 175. 000 СБ		
Разраб.		Козина		28.1.87	Рычаг	Лит.	Масса	Масштаб
Пров.		Корчков				У	1,4	1:2
Т.контр.						Лист	Листов 1	
Нач. отд.		Абашин				Госстрой СССР ГПИ Горьковский Сантехпроект		
Н.контр.		Мюнтер						
Утв.								

Подп. и дата | Инв. № подл. | Взам. инв. № | Инв. № дубл. | Подп. и дата

Формат А4