ТИПОВОЙ ПРОЕКТ
903-1-260.88

КОТЕЛЬНАЯ С 4 КОТЛАМИ ДЕ-4-14 ГМ
СИСТЕМА ТЕПЛОСНАБЖЕНИЯ ЗАКРЫТАЯ. ТОПЛИВО-ГАЗ, РЕЗЕРВ-МАЗУТ.
ЗДАНИЕ ИЗ СБОРНЫХ ЖЕЛЕЗОБЕТОННЫХ КОНСТРУКЦИЙ

АЛЬБОМ 9
Строительные изделия

23108-11
ЦЕНА 3-88

				Привязан:
Инв.№				

903-1-260.88

КОТЕЛЬНАЯ С 4 КОТЛАМИ ДЕ-4-14 ГМ. СИСТЕМА ТЕПЛОСНАБЖЕНИЯ ЗАКРЫТАЯ. ТОПЛИВО-ГАЗ. РЕЗЕРВ-МАЗУТ. ЗДАНИЕ ИЗ СБОРНЫХ ЖЕЛЕЗОБЕТОННЫХ КОНСТРУКЦИЙ.

АЛЬБОМ 9

Строительные изделия

РАЗРАБОТАН:
ПИ „Горьковский Сантехпроект"

УТВЕРЖДЕН
Госстроем СССР
Протокол от 25.03.88 №18
Введен в действие ГПИ „Горьковский Сантехпроект"
Приказ от 7.06.88г. №63

Главный инженер института Ю.П. Фалалеев
Главный инженер проекта Т.Г. Гусева

© ЦИТП Госстроя СССР, 1988

				Привязан	

Содержание альбома

Обозначение	Наименование	Стр.
	Содержание альбома	2
903-1-261.88-КЖ.И.ТУ	Технические условия	3
001	Колонна крайняя (см. таблицу исполнений)	4÷7
002	Колонна средняя (10К68-4АIVМ3-1; 10К68-5АIVМ6-1, 10К68-4АIVМ3-2, 10К68-5АIVМ6-2)	8-9
003	Колонна К30-2-1.	10
004	Колонна фахверка (КФ67-1АIIIВ-1; КФ67-2АIIIВ-1; КФ67-1АIIIВ-2; КФ67-2АIIIВ-2)	11÷12
005	Балка (1БСП12-4ВрII-а; 1БСП12-5ВрII-а; 1БСП12-4ВрII-б; 1БСП12-5ВрII-б)	13
006	Плита покрытия (1ПГ-2АIVТ-а-80АН-400М; 1ПГ-3АIVТ-а-80АН-400М; 1ПГ-4АIVТ-а-80АН-400М)	14
007	Плита покрытия с отверстиями (см. таблицу исполнений)	15-16
008	Плита перекрытия (П3-8-1; П5д-8-1)	17
009	Стеновая панель подоконная (см. таблицу исполнений)	18-19
010	Стеновая панель межоконная (ПС60.18.2.0-3Л-82; ПС60.18.2.5-2Л-82; ПС60.18.3.5-6Л-82; ПС60.12.2.0-4Л-82)	20
011	Стеновая панель подкарнизная (см. таблицу исполнений)	21-22
012	Стеновая панель рядовая (см. таблицу исполнений)	23-24
013	Стеновая панель разгрузочная (см. таблицу исполнений)	25-26
014	Стеновая панель надоконная (ПС60.12.2.0-2Л-89; ПС60.12.2.0-2Л-91)	27
015	Стеновая панель простеночная (см. таблицу исполнений)	28-29
ТП903-1-260.88-КЖ.И.016	Стеновая панель простеночная с отверстиями (2ПС15.18.2.0-Л-94; 2ПС15.12.2.0-Л-95)	30
017	Стеновая панель межоконная с отверстиями (ПС60.18.2.0-3.Л-87; ПС60.18.2.0-3Л-93; ПС60.18.2.5-2.Л-93; ПС60.18.3.5-6.Л-93)	31-32
018	Стеновая панель с отверстиями (ПС60.12.2.0-2.Л-96 ПС62.5.12.2.0-2.Л-97)	33
019	Лоток (Л4-8-1; Л11д-8-1; Л11д-8-2; ЛН-8-1)	34
020	Плита перекрытия КЦП1-15-1-1	35
021	Опорная подушка ОП1	36
022	Каркас пространственный КП1	36
023	Каркас плоский КР1	37
024	Каркас плоский КР2	37
025	Сетка арматурная (С1, С2)	38
026	Изделие закладное МН3	38
027	Изделие закладное (МН1-МН2)	39
028	Изделие закладное МН4	40
029	Изделие закладное МН5	40
030	Изделие соединительное МС1	41
031	Изделие соединительное МС2	41
032	Изделие соединительное (МС3, МС4)	42
033	Изделие соединительное (МС5÷МС7)	43
034	Изделие соединительное МС8	44
035	Изделие соединительное МС9	44
036	Опорный столик СМ1.	45
037	Стремянка СТ1.	45
038	Балка стальная (БС1, БС2)	46
039	Щит покрытия ЩП1	47
040	Рама металлическая РМ1	47
041	Рама металлическая (РМ2; РМ3)	48
042	Решетка для вытирания ног (МР)	49

1. Все сборные железобетонные конструкции изготовлять по указаниям соответствующих серий с установкой дополнительных арматурных и закладных элементов по данному альбому.

2. Прокат закладных изделий колонн, балок, плит покрытия и стеновых панелей для расчетной зимней температуры от 31°С до -40°С принять из стали ВСт3пс6 ГОСТ 380-71.*

3. В панелях стен с отверстиями арматуру сеток вырезать по месту и приварить к обрамлению отверстий.

4. В стеновых панелях принять:
   а). Наружный фактурный слой из цементно-песчаного раствора со средней плотностью марки 100; γ=1800 кг/м^3 толщиной 20мм
   б) Конструкционно-теплоизолирующий слой из керамзитобетона В5; F35; Д=900 кг/м^3
   в) Внутренний фактурный слой из цементно-песчаного раствора со средней плотностью марки 50; γ=1800 кг/м^3 толщиной 15мм.

5. Все закладные и соединительные изделия окрасить 2 слоями эмали ХВ-110 ГОСТ 18374-79* по грунтовке ГФ-021 в соответствии со СНиП 2.03.11-85 „Защита строительных конструкций от коррозии". Закладные изделия в стеновых панелях и колоннах (МН40 по серии 1.423.1-7 и МН8, МН15 по серии 1.427.1-5) защитить методом горячего цинкования. Толщина цинкового покрытия 60мкм.

6. Знак ориентации нанести несмываемой краской.

7. Указания по складированию конструкций смотри в соответствующих сериях и главах СНиП.

8. Плоские арматурные изделия изготовлять при помощи контактной точечной электросварки по ГОСТ 14098-85. Сварку каркасов и сеток производить во всех точках пересечения стержней.

9. Соединения плоских каркасов в пространственные выполнять с помощью дуговой сварки.

10. Сварку закладных и соединительных изделий производить согласно ГОСТ 14098-85 „Соединения сварные арматуры и закладных изделий железобетонных конструкций", ГОСТ 5264-80 „Швы сварных соединений, ручная дуговая сварка" и СН 393-78 „Инструкция по сварке соединений арматуры и закладных деталей железобетонных конструкций".

11. Арматурные и закладные изделия должны отвечать требованиям ГОСТ 10922-75 „Арматурные изделия и закладные детали сварные для железобетонных конструкций". Технические требования и методы испытаний.

12. Анкеры закладных изделий приварить к пластинам и прокату втавр дуговой ручной сваркой под слоем флюса с малой механизацией. Отогнутые анкеры приварить дуговой ручной сваркой. Сварку пластин и проката между собой выполнять дуговой ручной электросваркой электродами типа Э42 по ГОСТ 9467-75, $h_ш$ =4мм, кроме оговоренных.

				ТП 903-1-260.88-КЖ.И.ТУ		
Нач.отд.	Бжилевский			Технические условия.	Стадия	Лист	Листов
Н.контр.	Морунов				Р		1
Гл.спец.	Марков				Госстрой СССР. ГПИ Горьковский Сантехпроект		
Рук.гр.	Катаева						
Ст.инж.	Сенягина						
Инж.	Кривдина						

Формат	Зона	Поз.	Обозначение	Наименование	Кол. на элемент ТП 903-1-260.88 -КЖ.И.001														Примечание
					-	01	02	03	04	05	06	07	08	09	10	11			
				Документация															
А3			ТП 903-1-260.88 -КЖ.И.ТУ	Технические условия															
			-КЖ.И.001.л.4	Узлы I÷III															
				Сборочные единицы															
				Колонна															
		1	1.423.1-7.1-1.00.0-012	1К68-1А IV М3	1			1			1			1					
			-014	1К68-3А IV М5		1			1			1			1				
			-015	1К68-4А IV М5			1			1			1			1			
				Изделия закладные															
		2	1.423.1-7.2-0.160	МН 42	6	6	6	8	8	8	6	6	6	8	8	8			
		3	1.423.1-7.2-0.150-01	МН 40	2	2	2				2	2	2						
		4	1.400-15.81.210-18	МН 204-4	1	1	1				1	1	1						
		5	1.400-15.81.220-26	МН 215-4	1	1	1				1	1	1						
		6	1.400-15.81.220-06	МН 211-4	1	1	1												
		7	1.400-15.81.540-08	МН 532				2	2	2				2	2	2			
		8	1.400-15.81.160-11	МН 147-6							1	1	1						
		9	3.400-7 Вып.1	М12-150	2	2	2	2	2	2	2	2	2	2	2	2			
		10	1.423.1-7.2-0.030	МН1	1	1	1	1	1	1	1	1	1	1	1	1			
		11	1.400-6/76 Вып.1	М1-12							4	4	4	4	4	4			
				Детали															
Б4		12	ТП 903-1-260.88-КЖ.И.001-001	А-III-8 ГОСТ 5781-82* ℓ=270				6	6	6				6	6	6			0,1 кг

Альбом 9

Инв.№подл. | Подп. и дата | Взам.инв.№

Нач.отд.	Ежилевский	
Н.контр.	Морунов	
Гл.спец.	Марков	
Рук.гр.	Катаева	
Ст.инж.	Сенягина	
Инж.	Кривдина	

ТП 903-1-260.88 -КЖ.И.001

Колонна крайняя (см.таблицу исполнений)

Стадия	Масса	Масштаб
Р	1500	1:50

Лист 1 | Листов 4

Госстрой СССР ГПИ Горьковский Сантехпроект

Ведомость расхода стали на дополнительные закладные изделия на элемент, кг

Марка элемента	Изделия закладные																				Общий расход
	Арматура класса											Прокат марки								Всего	
	AI				AIII							Вст3кп2									
	ГОСТ 5781-82*				ГОСТ 5781-82*							ГОСТ 19903-74*					ГОСТ 8509-86*				
	ф6	ф12		Итого	ф8	ф10	ф12	ф14	ф16		Итого	δ=8	δ=10	δ=12	δ=14	Итого	L63×5		Итого		
1К68-1АIVМ3-1	0,2	1.3		1.5		1.8	6.2		5,6		13.6	11.6	6,2	35,0	4.6	57.4				72,5	72.5
1К68-3АIVМ5-1	0.2	1.3		1.5		1.8	6,2		5,6		13.6	11.6	6,2	35,0	4.6	57.4				72.5	72.5
1К68-4АIVМ5-1	0,2	1.3		1.5		1.8	6.2		5,6		13.6	11.6	6,2	35,0	4.6	57.4				72,5	72,5
1К68-1АIVМ3-2		1.3		1.3	0,6	2.4	1.2				4.2	3,2			4.6	7.8	4.8		4.8	18.1	18.1
1К68-3АIVМ5-2		1,3		1.3	0.6	2.4	1.2				4.2	3,2			4.6	7.8	4.8		4.8	18,1	18.1
1К68-4АIVМ5-2		1.3		1.3	0,6	24	1.2				4.2	3,2			4.6	7.8	4.8		4.8	18.1	18.1
1К68-1АIVМ3-3	0,2	1.3		1.5		1.8	12,8	1.7	2,8		19.1	11.6	38.3	23.6	4.6	78.1				98.7	98.7
1К68-3АIVМ5-3	0,2	1.3		1.5		1.8	12.8	1.7	2.8		19.1	11.6	38.3	23.6	4.6	78.1				98.7	98.7
1К68-4АIVМ5-3	0,2	1.3		1.5		1.8	12.8	1.7	2.8		19.1	11.6	38.3	23.6	4.6	78.1				98.7	98.7
1К68-1АIVМ3-4		1.3		1,3	0,6	2,4	6.8				9.8	3.2	18.4		4.6	26.2	4.8		4.8	42.1	42.1
1К68-3АIVМ5-4		1.3		1.3	0.6	2,4	6.8				9.8	3.2	18.4		4.6	26.2	4.8		4.8	42.1	42.1
1К68-4АIVМ5-4		1.3		1.3	0.6	2.4	6.8				9.8	3.2	18.4		4.6	26.2	4.8		4.8	42.1	42.1

Таблица исполнений

Обозначение	Марка	Рис.	
ТП 903-1-260.88-КЖ.И.001	1К68-1АIVМ3-1	1	
-01	1К68-3АIVМ5-1	1	
-02	1К68-4АIVМ5-1	1	
-03	1К68-1АIVМ3-2	2	
-04	1К68-3АIVМ5-2	2	
-05	1К68-4АIVМ5-2	2	
-06	1К68-1АIVМ3-3	3	
-07	1К68-3АIVМ5-3	3	

Обозначение	Марка	Рис.	
ТП 903-1-260.88-КЖ.И.001-08	1К68-4АIVМ5-3	3	
-09	1К68-1АIVМ3-4	4	
-10	1К68-3АIVМ5-4	4	
-11	1К68-4АIVМ5-4	4	

Альбом 9

Рис.1

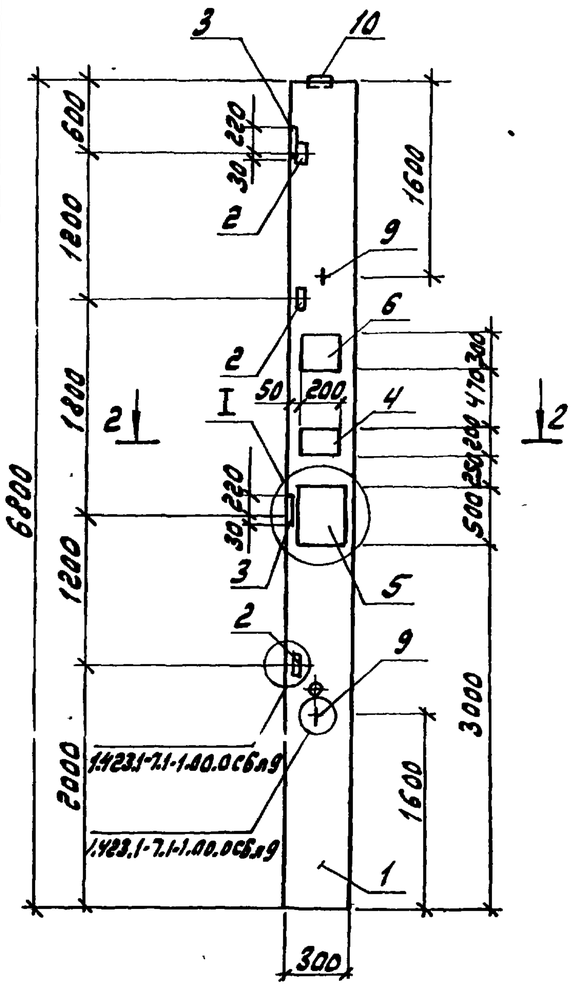

Рис. 2

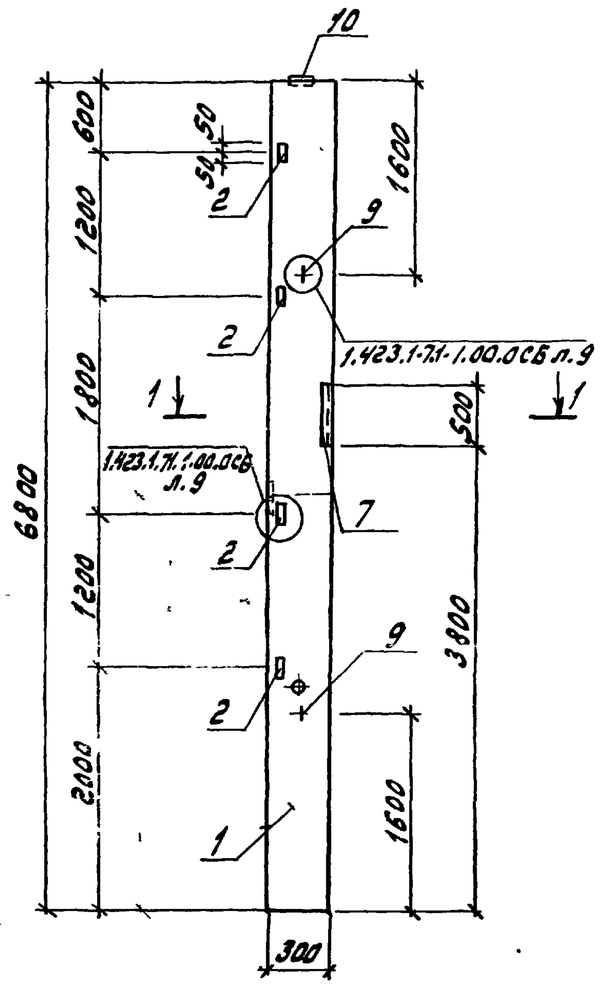

Рис. 3

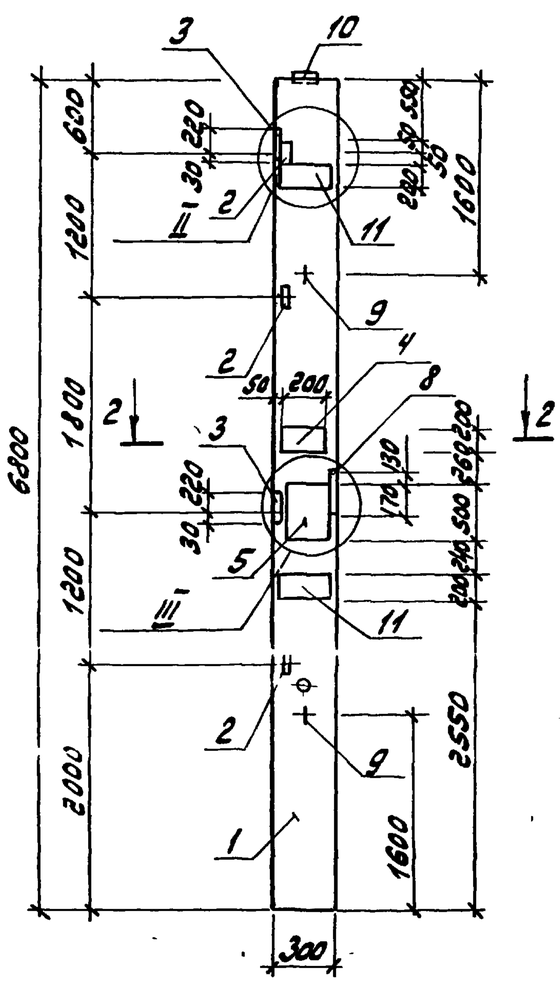

Рис. 4

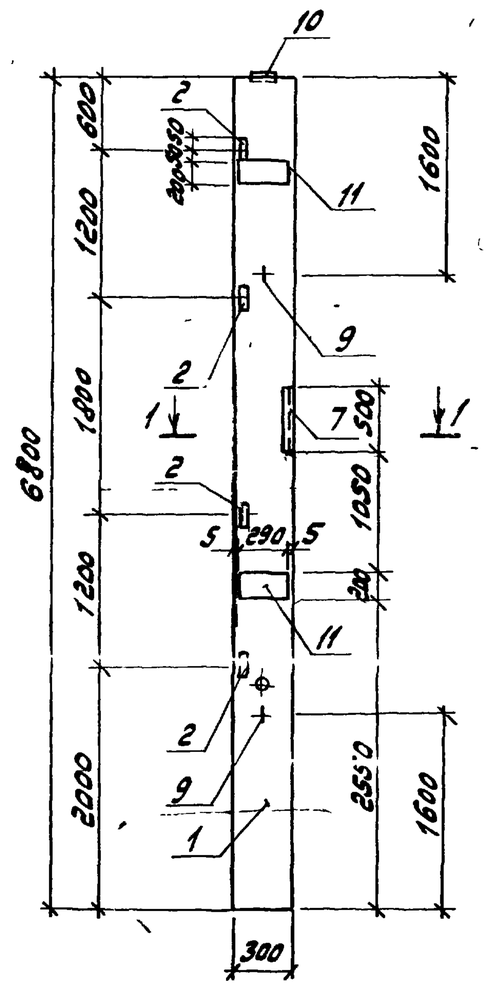

1—1
М 1:20

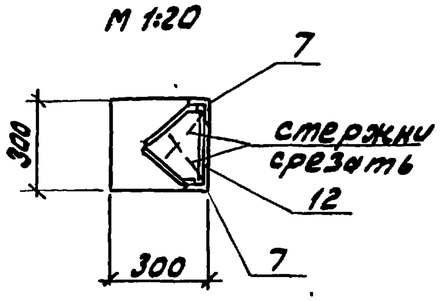

2-2
М 1:20

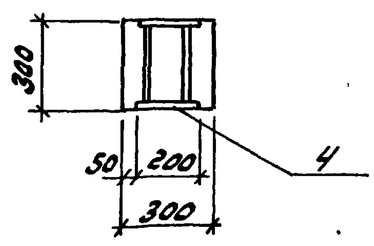

ТП 903-1-260.88	КЖ.И. 001	Лист	3

23108-11 7

(I)

М 1:10

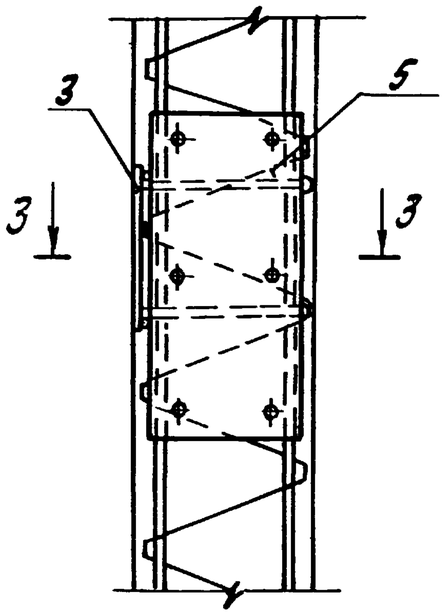

(II)

М 1:10

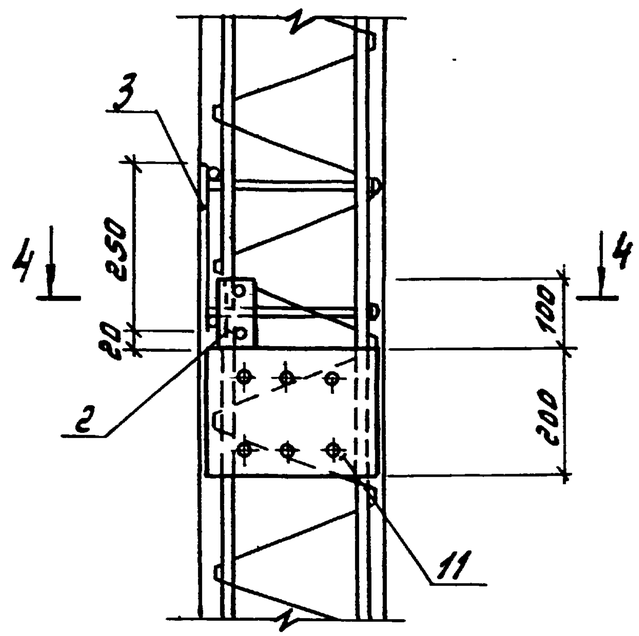

(III)

М 1:10

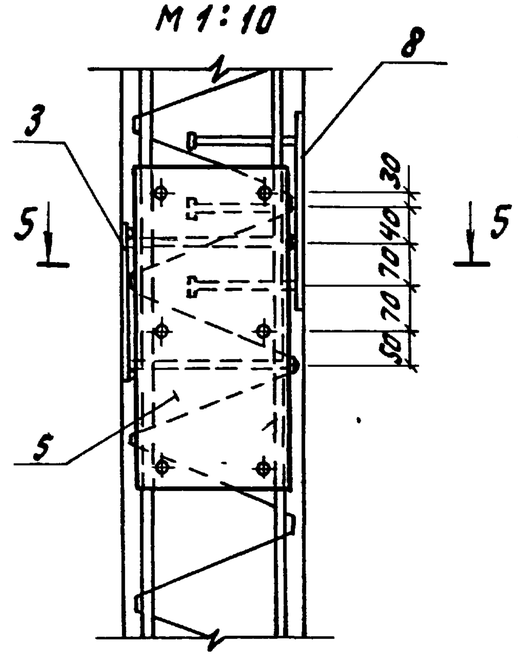

3 — 3

М 1:10

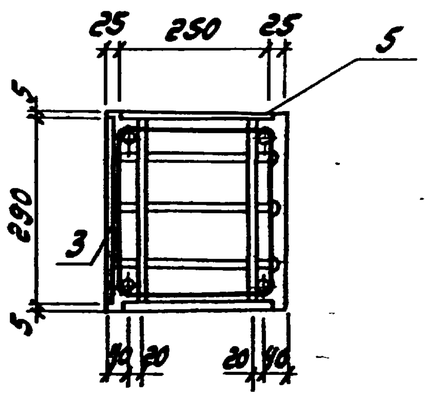

4 — 4

М 1:10

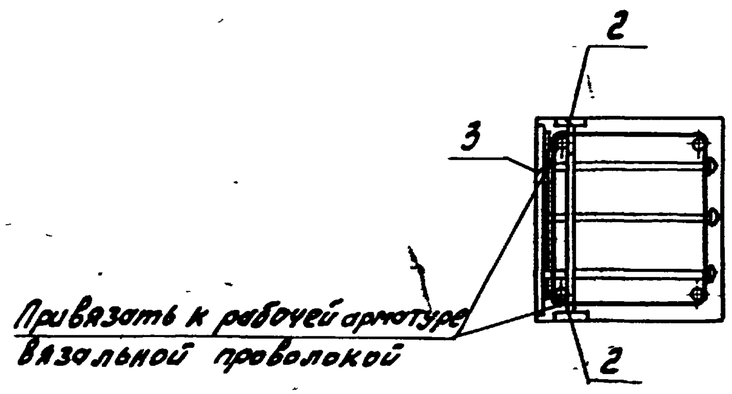

5 — 5

М 1:10

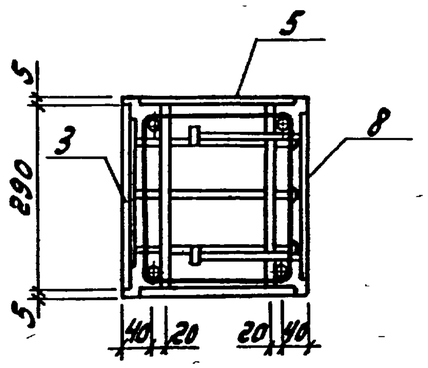

Альбом 9

Таблица исполнений

Обозначение	Марка	Рис.	
ТП 903-1-260.88 -КЖ.И.002	10К68-4АIV М3-1	1	
-01	10К68-5АIV М6-1	1	
-02	10К68-4АIV М3-2	2	
-03	10К68-5АIV М6-2	2	

Формат	Зона	Поз.	Обозначение	Наименование	Кол. на исполн. ТП 903-1-260.88 -КЖ.И.002						Примечание
					-	01	02	03			
				Документация							
А3			ТП 903-1-260.88 -КЖ.И.ТУ	Технические условия	X	X	X	X			
				Сборочные единицы							
				Колонна							
		1	1.423.1-7.1-3.00.0-023	10К68-4АIV М3	1		1				
			-024	10К68-5АIV М6		1		1			
				Изделия закладные							
		2	1.400-15.81.540-08	МН 532	4	4					
		3	1.400-15.81.210-28	МН 206-4			2	2			
		4	1.400-15.81.540-09	МН 535			8.0пм	8.0пм			
		5	3.400-7 Вып.1	М12-150	2	2	2	2			
		6	1.423.1-7.2-0.050-02	МН 7	1	1	1	1			
				Детали							
64		7	ТП 903-1-260.88-КЖ.И.002-001	А-III-8 ГОСТ 5781-82* ℓ=270	12	12	32	32			0,1 кг

Ведомость расхода стали на дополнительные закладные изделия на элемент, кг

Марка элемента	Изделия закладные											Всего	Общий расход
	Арматура класса						Прокат марки						
	AI		AIII				Вст3кп2						
	ГОСТ 5781-82*		ГОСТ 5781-82*				ГОСТ 19903-74*			ГОСТ 8509-86			
	ф12		ф8	ф10	ф12	Итого	-б=8	-б=14	Итого	∠63х5			
10К68-4АIV М3-1	1.3		1.2		2.1	3.3		16.2	16.2	9.6		30.4	30.4
10К68-5АIV М6-1	1.3		1.2		2.1	3.3		16.2	16.2	9.6		30.4	30.4
10К68-4АIV М3-2	1.3		3.2	1.4	2.1	6.7	15.2	16.2	31.4	38.4		77.8	77.8
10К68-5АIV М6-2	1.3		3.2	1.4	2.1	6.7	15.2	16.2	31.4	38.4		77.8	77.8

Взам. инв. №

Подп. и дата

Инв. № подл.

Нач. отд.	Ехилевский	
Н. контр.	Моруновъ	
Гл. спец.	Марков	
Рук. гр.	Катаева	
Ст. инж.	Сенягина	
Инж.	Морено́ва	

ТП 903-1-260.88 -КЖ.И.002

Колонна средняя
(10К68-4АIV М3-1; 10К68-5АIV М6-1; 10К68-4АIV М3-2; 10К68-5АIV М6-2)

Стадия	Масса	Масштаб
Р	2000	1:50
Лист 1	Листов 2	

Госстрой СССР ГПИ Горьковский Сантехпроект

Рис. 1

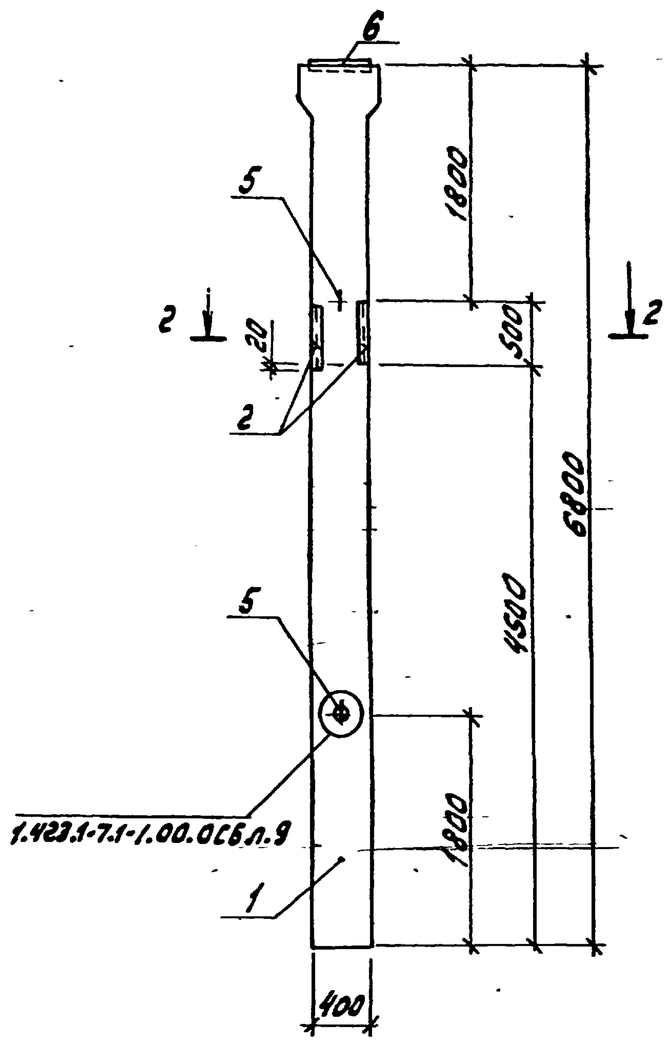

Рис. 2

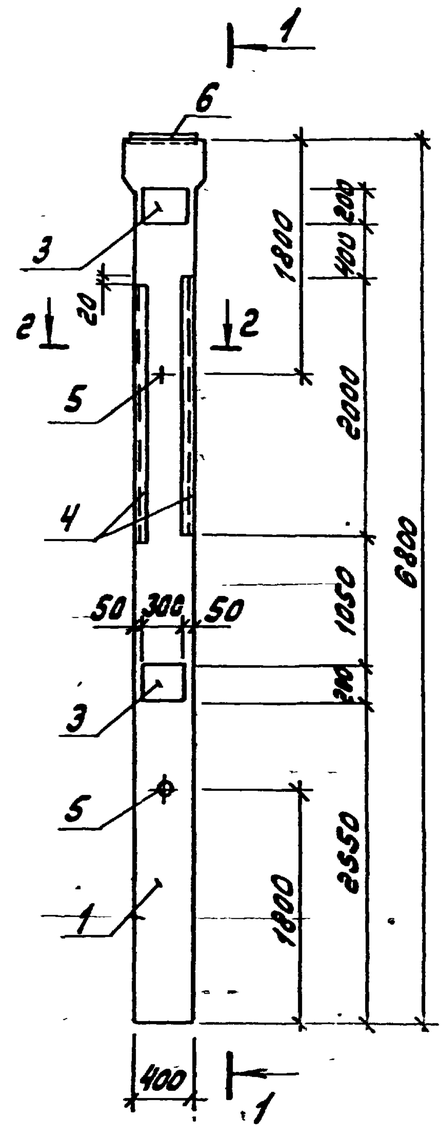

1-1

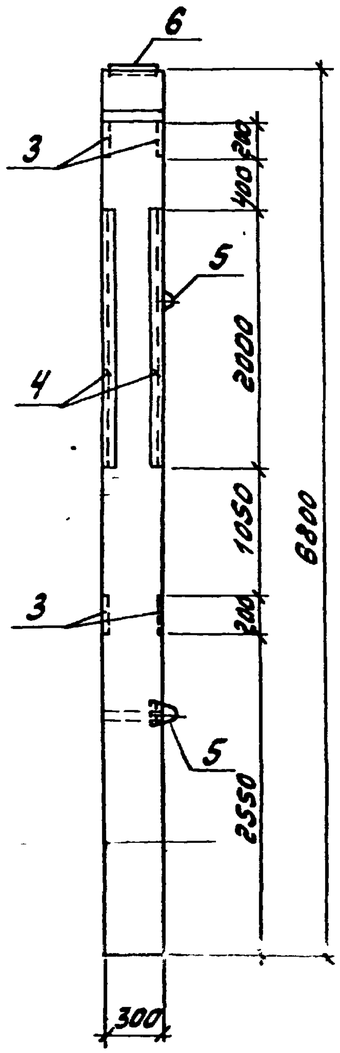

2—2

М1:20

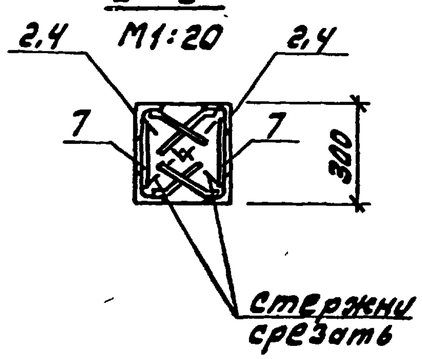

Альбом 4

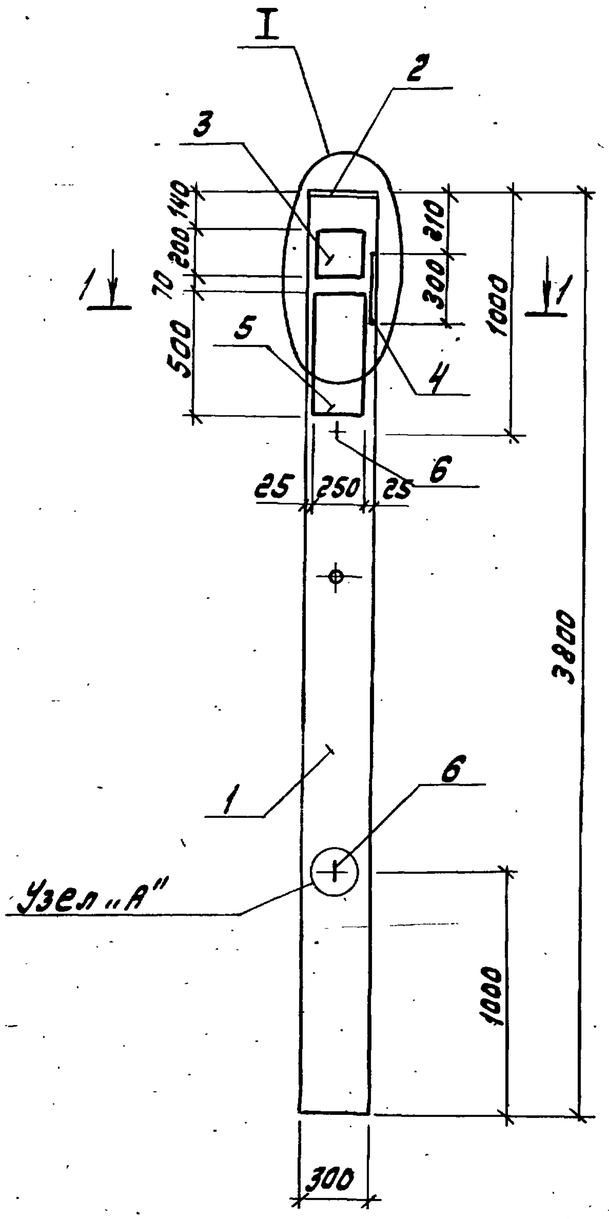

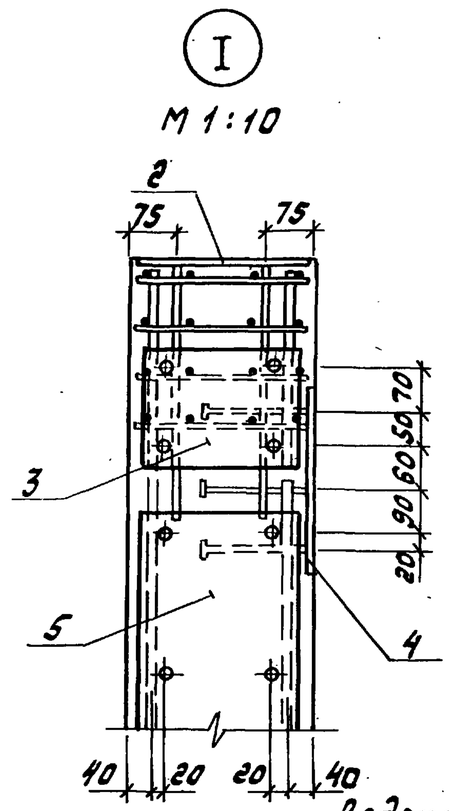

1-1
М1:20

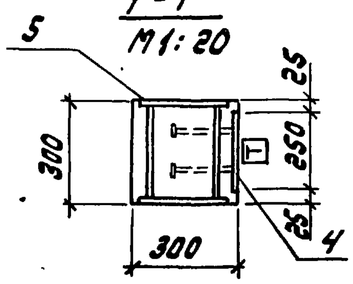

Формат	Зона	Поз.	Обозначение	Наименование	Кол.	Примечание
				Документация		
			1.423-3 Вып.1	Пояснительная записка		
А3			ТП 903-1-260.88-КЖ.И.ТУ	Технические условия		
			1.423-3 Вып.1 лист 43	Узел „А"		
				Сборочные единицы		
				Колонна		
		1	1.423-3 Вып.1	К30-2	1	
				Изделия закладные		
		2	1.400-6/76 Вып.1	МО-2-5	1	
		3	1.400-15.В1.210-2	МН 205-4	1	
		4	1.400-15.В1.160-11	МН 147-6	1	
		5	1.400-15.В1.220-26	МН 215-4	1	
		6	3.400-7 Вып.1	М 10-150	2	

Ведомость расхода стали на дополнительные закладные изделия на элемент, кг

Марка элемента	Изделия закладные													Общий расход
	Арматура класса								Прокат марки				Всего	
	АI			АIII					В ст3 кп2					
	ГОСТ 5781-82*			ГОСТ 5781-82*					ГОСТ 19903-74*					
	ф10		Итого	ф12	ф14	ф16		Итого	-б=10	-б=12		Итого		
К30-2-1	0.9		0.9	2.5	1.7	2.8		7.0	22.1	23.6		45.7	53.6	53.6

Нач.отд.	Ехилевский		
Н.контр.	Моруков		
Гл.спец.	Марков		
Рук.гр.	Катаева		
Ст.инж.	Сенягина		
Инж.	Кривдина		

ТП 903-1-260.88 -КЖ.И.003

Колонна К30-2-1

Стадия	Масса	Масштаб
Р	850	1:50
Лист	Листов 1	

Госстрой СССР ГПИ Горьковский Сантехпроект

Альбом 9

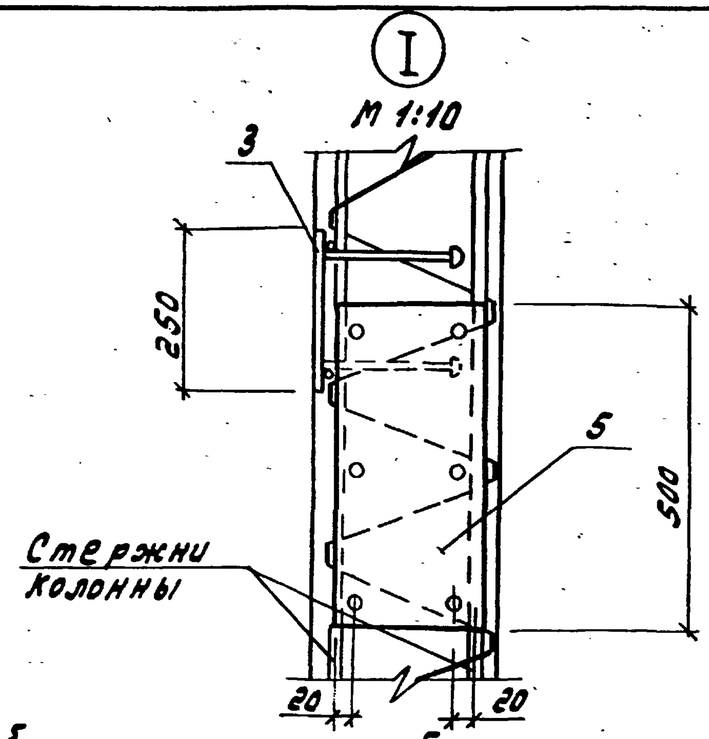

Таблица исполнений

Обозначение	Марка	Рис.	
ТП 903-1-260.88 -КЖ.И.004	КФ67-1АIIIВ-1	1	
-01	КФ67-2АIIIВ-1	1	
-02	КФ67-1АIIIВ-2	2	
-03	КФ67-2АIIIВ-2	2	

Формат	Зона	Поз.	Обозначение	Наименование	Кол. на условн. эл. по ТП 903-1-260.88 -	01	02	03	Примечание
				Документация					
А3			ТП 903-1-260.88-КЖ.И.ТУ	Технические условия					
			-КЖ.И.004	Узел I					
				Сборочные единицы					
				Колонна					
		1	1.427.1-5.1-1.00-010	КФ67-1АIIIВ	1		1		
			1.427.1-5.1-1.00-011	КФ67-2АIIIВ		1		1	
				Изделия закладные					
		2	1.427.1-5.2-0.16.0-1	МН 18	6	6	8	8	
		3	1.427.1-5.2-0.15.0-1	МН 15	2	2	2	2	
		4	1.400-15.В1.210-18	МН 204-4	1	1			
		5	1.400-15.В1.220-26	МН 215-4	1	1			
		6	1.427.1-5.2-0.04.0	МН1	1	1	1	1	
		7	1.427.1-5.2-0.05.0	МН2	1	1	1	1	
		8	1.427.1-5.2-0.09.0	МН8	1	1	1	1	
		9	1.400-15.В1.530-09	МН532	2	2	4	4	
		10	1.400-15.В1.520-06	МН535			2п.м.	2п.м.	
		11	3.400-7 Вып. 1	М12-150	2	2	2	2	
				Детали					
Б4		12	ТП 903-1-260.88 -КЖ.И.004-01	А-III-8 ГОСТ 5781-82* ℓ=270	6	6	20	20	0.1 кг

Ведомость расхода стали на дополнительные закладные изделия на элемент, кг

Марка элемента	Изделия закладные													Общий расход
	Арматура класса						Прокат марки							
	AI		AIII				Вст3кп2							
	ГОСТ 5781-82*		ГОСТ 5781-82*				ГОСТ 19903-74*				ГОСТ 8509-86			
	Ф12		Ф8	Ф10	Ф12	Ф16	-δ=8	-δ=10	-δ=12		L90×6	L63×5		
КФ67-1АIIIВ-1	1.3		1.6	6.0	5.9	2.8	13.9	14.0	23.6		2.8	4.8		76.7
КФ67-2АIIIВ-1	1.3		1.6	6.0	5.9	2.8	13.9	14.0	23.6		2.8	4.8		76.7
КФ67-1АIIIВ-2	1.3		3.6	10.2	4.8		12.1	7.8			2.8	19.2		61.8
КФ67-2АIIIВ-2	1.3		3.6	10.2	4.8		12.1	7.8			2.8	19.2		61.8

Нач. отд.	Ежелевский	
Н. контр.	Морунов	
Гл. спец.	Марков	
Рук. гр.	Катаева	
Ст. инж.	Сёкагина	
Инж.	Кривдина	

ТП 903-1-260.88 -КЖ.И.004

Колонна фахверка (КФ67-1АIIIВ-1; ~~КФ67-2АIIIВ-1~~; КФ67-1АIIIВ-2; ~~КФ67-2АIIIВ-2~~)

Стадия	Масса	Масштаб
Р	1500	1:50
Лист 1	Листов 2	

Госстрой СССР ГПИ Горьковский Сантехпроект

Рис. 1

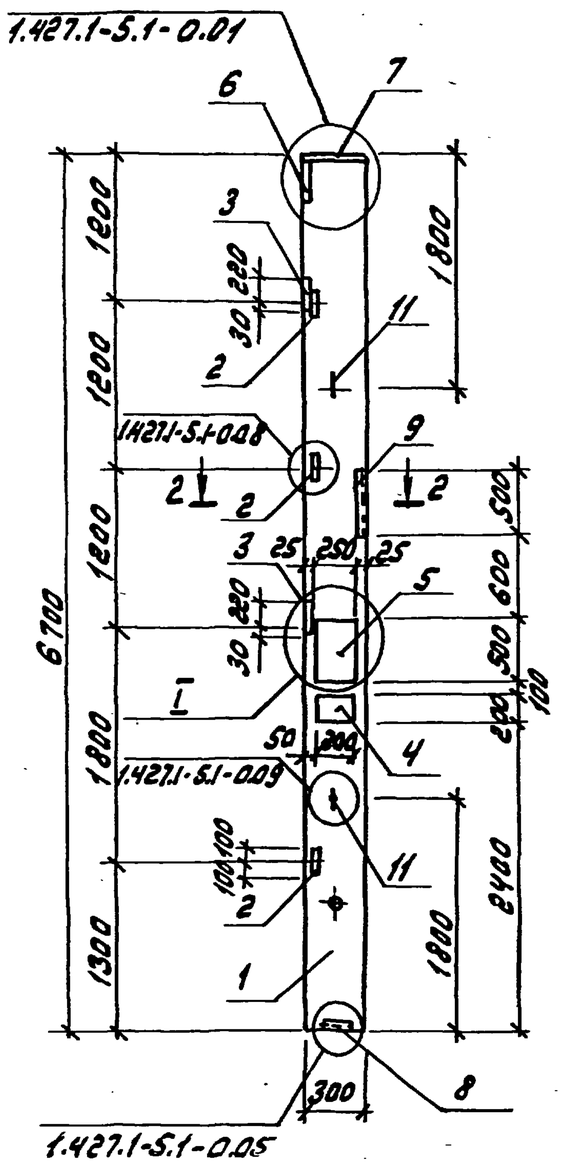

Рис. 2

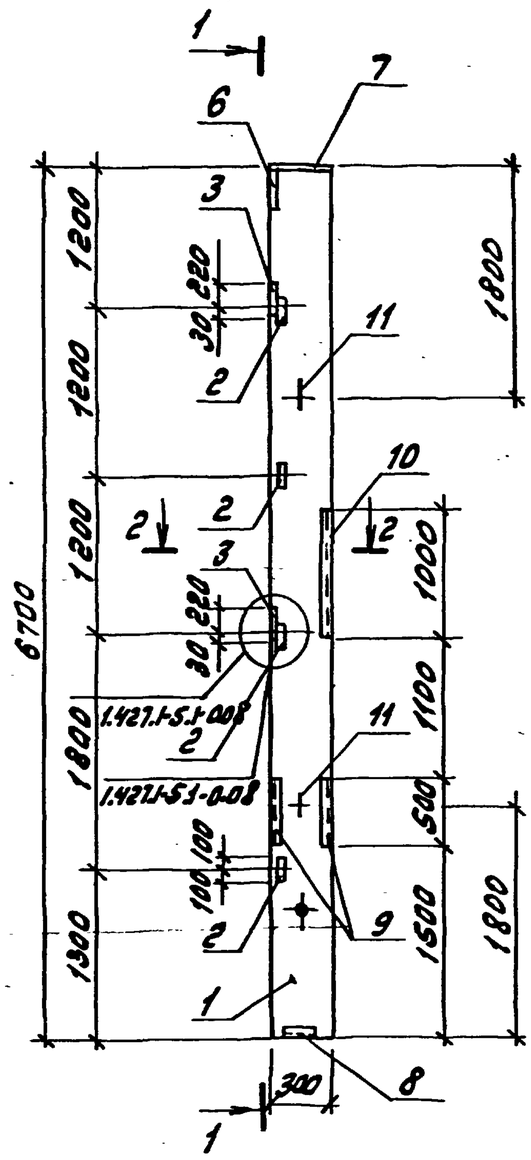

1 – 1

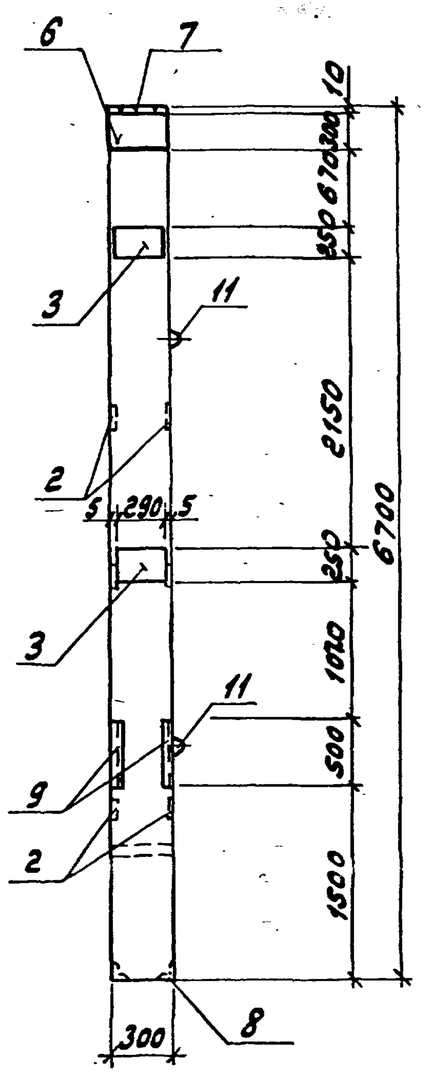

2 – 2

М 1:20

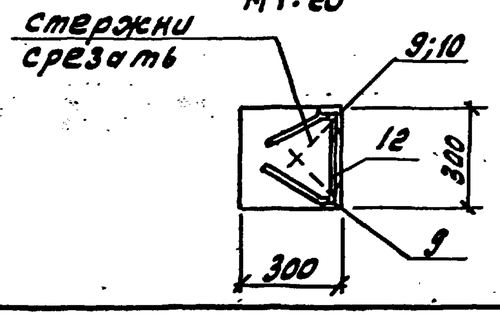

ТП 903-1-260.88 - КЖ.И.004	Лист 2

Рис.1

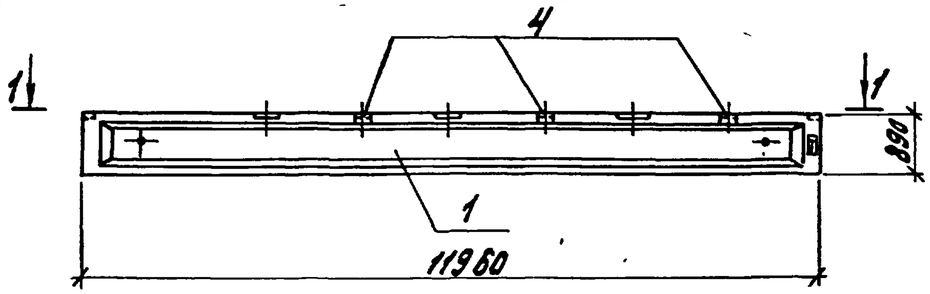

1–1

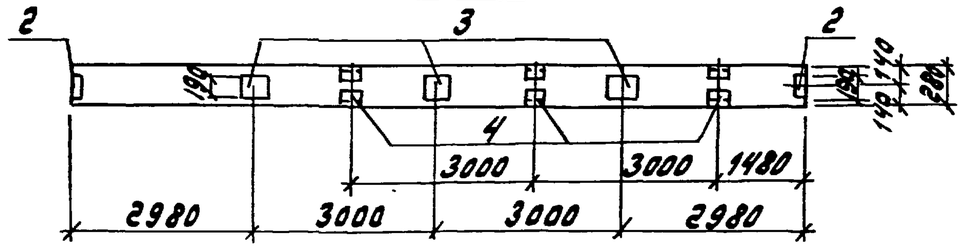

Рис.2

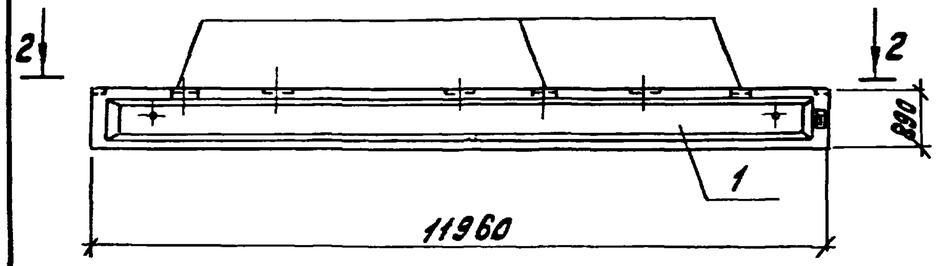

2–2

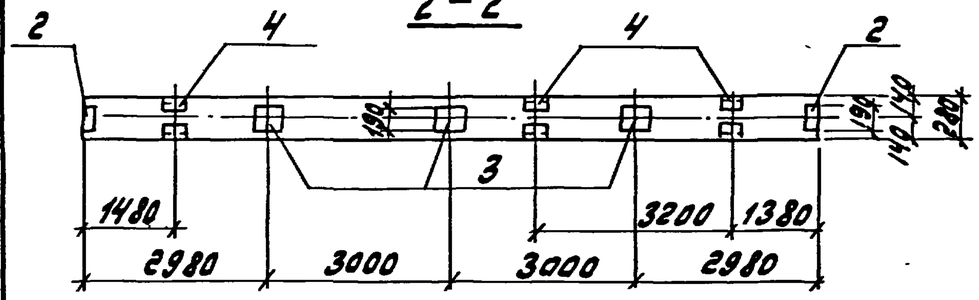

Таблица исполнений

Обозначение	Марка	Рис.	
ТП 903-1-260.88 -КЖ.И.005	1БСП12-4Вр II-а	1	
-01	1БСП12-5Вр II-а	1	
-02	1БСП12-4Вр II-б	2	
-03	1БСП12-5Вр II-б	2	

Формат	Зона	Поз.	Обозначение	Наименование	Кол. на элемент ТП 903-1-260.88 КЖ.И.005 –	01	02	03	Примечание
				Документация					
А3			ТП 903-1-260.88 -КЖ.И.ТУ	Технические условия					
				Сборочные единицы					
				Балка					
А3		1	1.462.1-1/81.01-1-33	1БСП12-4Вр II	1		1		
			-44	1БСП12-5Вр II		1		1	
				Изделия закладные					
		2	1.400-6/76	М4-1	2	2	2	2	
		3	1.400-6/76	М4-3	3	3	3	3	
		4	1.400-6/76	М4-22-2	3	3	3	3	

Ведомость расхода стали на элемент, кг

Марка элемента	Изделия закладные: Арматура класса А-III ГОСТ 5781-82* ф8	ф10		Итого	Прокат марки Вст3кп2 ГОСТ 8510-72* ∟100×10			Итого	ГОСТ 19903-74* -6×6		Итого	Всего	Общий расход
1БСП12-4Вр II-а	2.0	0.9		2.9	15.6			15.6	9.2		9.2	27.7	27.7
1БСП12-5Вр II-а	2.0	0.9		2.9	15.6			15.6	9.2		9.2	27.7	27.7
1БСП12-4Вр II-б	2.0	0.9		2.9	15.6			15.6	9.2		9.2	27.7	27.7
1БСП12-5Вр II-б	2.0	0.9		2.9	15.6			15.6	9.2		9.2	27.7	27.7

Нач.отд.	Ехилевский	
Н.контр.	Морунов	
Гл.спец.	Марков	
Рук.гр.	Катаева	
Ст.инж.	Сенягина	
Инж.	Морунова	

ТП 903-1-260.88 -КЖ.И.005

Балка

1БСП12-4Вр II-а, 1БСП12-5Вр II-а

1БСП12-4Вр II-б, 1БСП12-5Вр II-б

Стадия	Масса	Масштаб
Р	4500	1:50
Лист	Листов 1	

Госстрой СССР
ГПИ Горьковский
Сантехпроект

Альбом 9

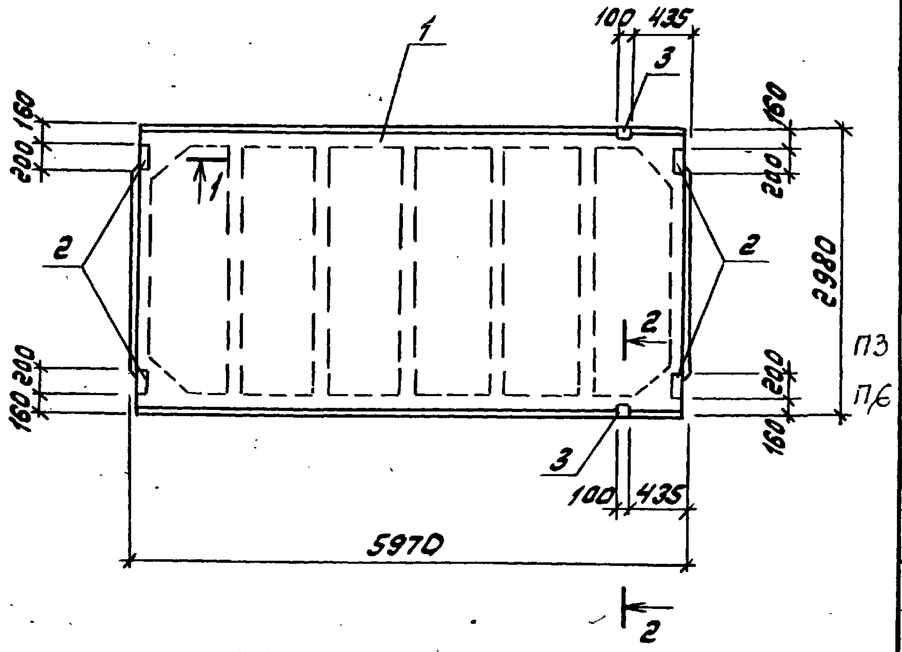

1-1

2-2 Повернуто

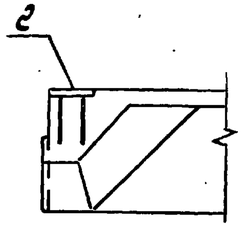

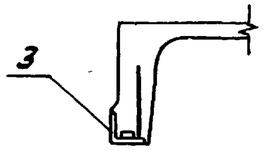

Формат	Зона	Поз.	Обозначение	Наименование	Кол. на исполн. ТП 903-1-260.88 -КЖ.И.006					Примечание
					–	01	02			
				Документация						
А3			ТП 903-1-260.88 -КЖ.И.ТУ	Технические условия	X	X	X			
				Сборочные единицы						
				Плита						
		1	~~ГОСТ 22701.1-77* 1.465.1-10/82.1-01~~	~~1ПГ-2АIVT-80АН-400М~~	~~1~~					
			ГОСТ 22701.1-77* 1.465.1-10/82.1-01	1ПГ-3АIVT-80АН-400М		1				
			ГОСТ 22701.1-77* 1.465.1-10/82.1-01	1ПГ-4АIVT-80АН-400М			1			
				Изделия закладные						
		2	ГОСТ 22701.0-77*	М8	4	4	4			
		3	ГОСТ 22701.0-77*	М9	2	2	2			

Таблица исполнений

Обозначение	Марка		
ТП 903-1-260.88 -КЖ.И.006	~~1ПГ-2АIVT-а-80АН-400М~~		
-01	1ПГ-3АIVT-а-80АН-400М		
-02	1ПГ-4АIVT-а-80АН-400М		

Ведомость расхода стали на дополнительные закладные изделия на один элемент, кг

Марка элемента	Изделия закладные: Арматура класса А-III ГОСТ 5781-82* ф10	ф14		Итого	Прокат марки Вст3кп2 ГОСТ 8509-72* L70x8	Итого	ГОСТ 103-76* -δ=8	Итого	Всего	Общий расход
~~1ПГ-2АIVT-а-80АН-400М~~	~~2.2~~	~~0.2~~		~~2.4~~	~~1.7~~	~~1.7~~	~~5.2~~	~~6.9~~	~~9.3~~	~~9.3~~
1ПГ-3АIVT-а-80АН-400М	2.2	0.2		2.4	1.7	1.7	5.2	6.9	9.3	9.3
1ПГ-4АIVT-а-80АН-400М	2.2	0.2		2.4	1.7	1.7	5.2	6.9	9.3	9.3

Инв. № подл. | Подп. и дата | Взам. инв. №

Нач. отд.	Ехилевский	
Н. контр.	Морунов	
Гл. спец.	Марков	
Рук. гр.	Катаева	
Ст. инж.	Огаркова	

ТП 903-1-260.88 -КЖ.И.006

Плита покрытия (~~1ПГ-2АIVT-а-80АН-400М;~~ 1ПГ-3АIVT-а-80АН-400М; 1ПГ-4АIVT-а-80АН-400М.)

Стадия	Масса	Масштаб
Р	3250	–
Лист	Листов 1	

Госстрой СССР ГПИ Горьковский Сантехпроект

Формат	Зона	Поз.	Обозначение	Наименование	Кол. на исполн. ТП 903-1-260.88-КЖ.И.007									Примечание
					-	01	02	03	04	05	06	07		
				Документация										
А3			ТП 903-1-260.88 -КЖ.И.ТУ	Технические условия										
				Сборочные единицы										
				Плита										
		1	ГОСТ 22701.2-77 1.465.1-10/82.1-02	1ПВ10-3АIVТ-80АН-400М	1									
			ГОСТ 22701.2-77 1.465.1-10/82.1-02	1ПВ10-4АIVТ-80АН-400М		1								
			ГОСТ 22701.1-77 1.465.1-10/82.1-01	1ПГ-3АIVТ-80АН-400М			1		1		1			
			ГОСТ 22701.1-77 1.465.1-10/82.1-01	1ПГ-4АIVТ-80АН-400М				1		1		1		
				Каркас пространственный										
		2	ТП 903-1-260.88 -КЖ.И.022	КП1	1	1	1	1						
			ГОСТ 22701.5-77	КП1					1	1				
			ГОСТ 22701.5-77	КП2							1	1		
				Каркас плоский										
		3	ГОСТ 22701.5-77	КР8	2	2	2	2	2	2	2	2		
				Изделия закладные										
		4	ГОСТ 22701.5-77	М9			2	2	2	2	2	2		
		5	ГОСТ 22701.5-77	М6					4	4	4	4		
				Материал:										
				Бетон класса В22,5	0,25	0,25	0,25	0,25	0,25	0,25	0,25	0,25		$м^3$

Таблица исполнений

Обозначение	Марка	Рис.	Масса кг
ТП 903-1-260.88 -КЖ.И.007	1ПВ10-3АIVТ-Б-80АН-400М	1	3570
-01	1ПВ10-4АIVТ-Б-80АН-400М	1	3570
-02	1ПГ-3АIVТ-Г-80АН-400М	1	3570
-03	1ПГ-4АIVТ-Г-80АН-400М	1	3570
-04	1ПГ-3АIVТ-Б-80АН-400М	2	3730
-05	1ПГ-4АIVТ-Б-80АН-400М	2	3730
-06	1ПГ-3АIVТ-В-80АН-400М	2	3670
-07	1ПГ-4АIVТ-В-80АН-400М	2	3670

Нач.отд.	Ехилевский		
Н.контр.	Моруков		
Гл.спец.	Марков		
Рук.гр.	Катаева		
Ст.инж.	Огаркова		

ТП 903-1-260.88 -КЖ.И.007

Плита покрытия с отверстиями (см. таблицу исполнений)

Стадия	Масса	Масштаб
Р	см. таблицу изделия	1:50
Лист 1	Листов 2	

Госстрой СССР ГПИ Горьковский Сантехпроект

Альбом 9

Рис.1

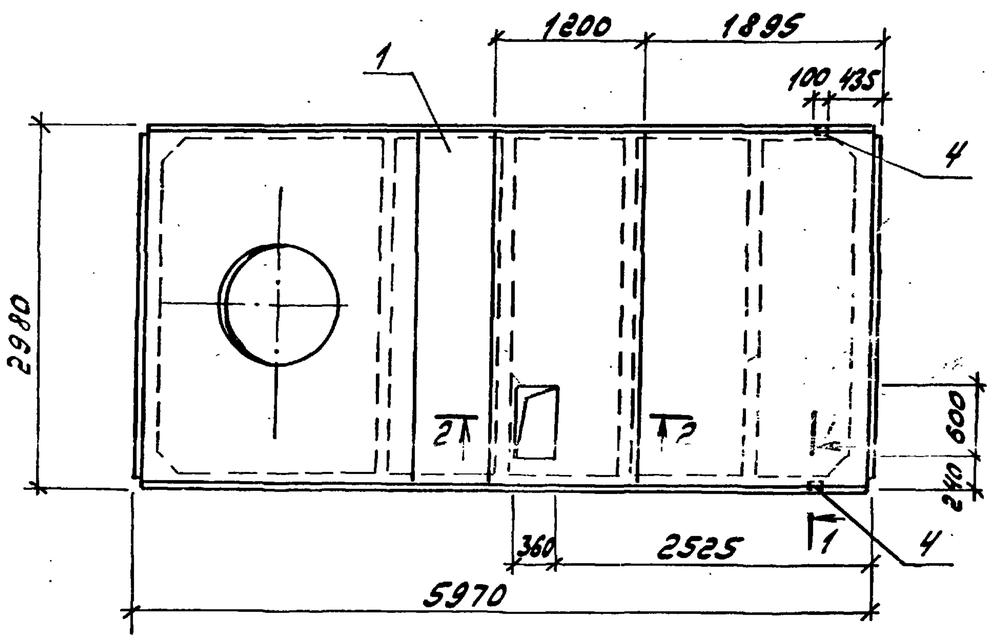

Рис.2

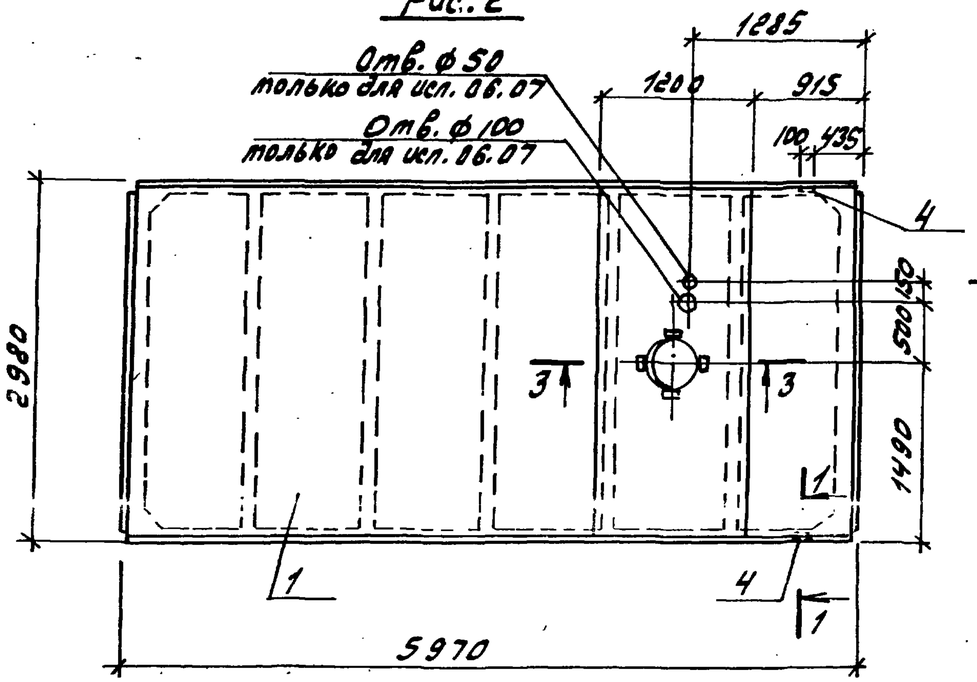

1-1 повернуто
М 1:10

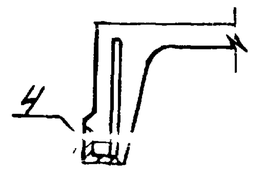

2-2
М 1:20

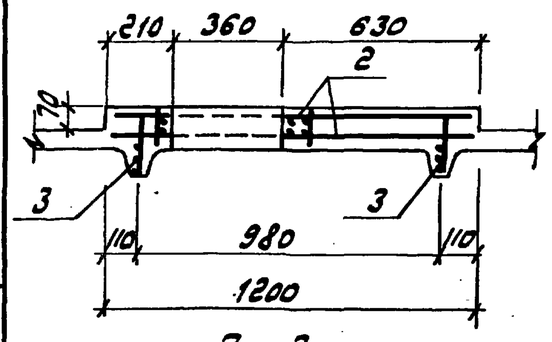

3-3
М 1:20

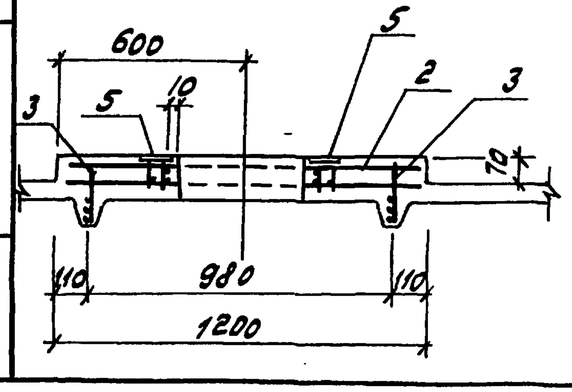

Ведомость расхода стали на дополнительные арматурные и закладные изделия на один элемент, кг

Марка элемента	Изделия арматурные								Изделия закладные												Общий расход
	Арматура класса							Всего	Арматура класса				Прокат марки						Всего	
	В1			АIII					АIII				ВСт3 кп2							
	ГОСТ 6727-80			ГОСТ 5781-82*					ГОСТ 5781-82*				ГОСТ 8509-86			ГОСТ 19903-74				
	ф5		Итого	ф12	ф14		Итого		ф10	ф14		Итого	∠70х8		Итого	-δ=8		Итого		
1ПВ10-3АIV-Б-80АН-400м	2.0		2.0	26.4	14.0		40.4	42.4												42.4
1ПВ10-4АIV-Б-80АН-400м	2.0		2.0	26.4	14.0		40.4	42.4												42.4
1ПГ-3АIV-Г-80АН-400м	2.0		2.0	26.4	14.0		40.4	42.4	0.6	0.2		0.8	1.7		1.7				2.5	44.9
1ПГ-4АIV-Г-80АН-400м	2.0		2.0	26.4	14.0		40.4	42.4	0.6	0.2		0.8	1.7		1.7				2.5	44.9
1ПГ-3АIV-Б-80АН-400м	2.0		2.0	25.6	14.0		14.0	41.6	2.0	0.2		2.2	1.7		1.7	3.6		3.6	7.5	49.1
1ПГ-4АIV-Б-80АН-400м	2.0		2.0	25.6	14.0		14.0	41.6	2.0	0.2		2.2	1.7		1.7	3.6		3.6	7.5	49.1
1ПГ-3АIV-Т-В-80АН-400м	2.0		2.0	25.6	14.0		14.0	41.6	2.0	0.2		2.2	1.7		1.7	3.6		3.6	7.5	49.1
1ПГ-4АIV-Т-В-80АН-400м	2.0		2.0	25.6	14.0		14.0	41.6	2.0	0.2		2.2	1.7		1.7	3.6		3.6	7.5	49.1

Инв. № подл. | Подп. и дата | Взам. инв. №

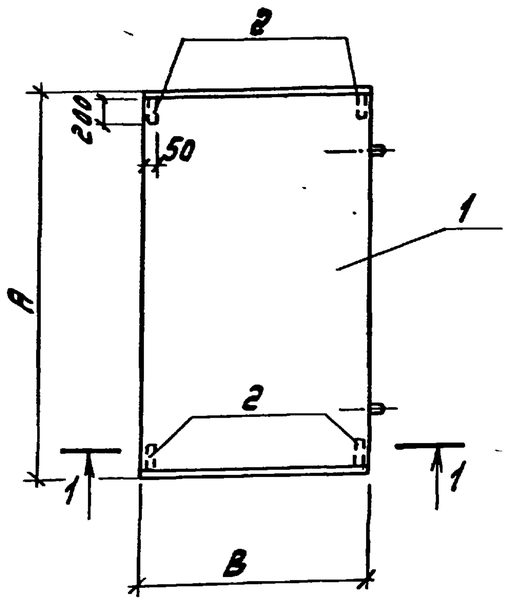

Формат	Зона	Поз.	Обозначение	Наименование	Кол. на исполн. ТП 903-1-260.88-КЖ.И.008				Примечание
					–	01			
				Документация					
А3			ТП 903-1-260.88 -КЖ.И.ТУ	Технические условия					
				Сборочные единицы					
				Плита					
		1	3.006.1-2/82.1-2-1.0-010	П3-8	1				
			-018	П5д-8		1			
				Изделие закладное					
		2	1.400-15.81.540-04	МН 543	4	4			

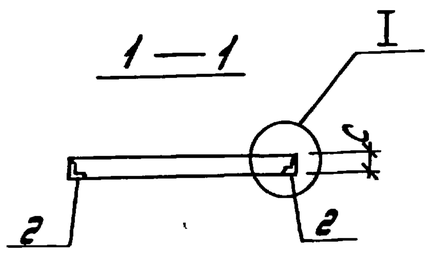

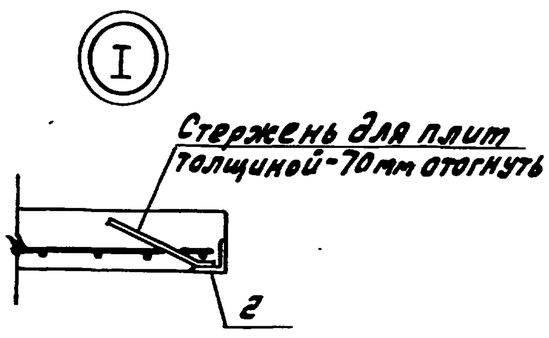

Таблица исполнений

Обозначение	Марка	A мм	B мм	C мм	Масса кг
ТП 903-1-260.88-КЖ.И.008	П3-8-1	740	570	50	50
-01	П5д-8-1	740	780	70	100

Ведомость расхода стали на закладные изделия на один элемент, кг

Марка элемента	Изделия закладные						Общий расход
	Арматура класса АIII ГОСТ 5781-82*			Прокат марки Вст3кп2 ГОСТ 8509-72*			
	Ф8		Итого	L50x5		Итого	
П3-8-1	0,8		0,8	3,2		3,2	4.0
П5д-8-1	0,8		0,8	3,2		3,2	4.0

Безымянный сел. 1Ж-21

Нач.отд.	Ежилевский	
Н.контр.	Морунов	
Гл.спец.	Марков	
Рук.гр.	Катаева	
Ст.инж.	Огаркова	

ТП 903-1-261.88 -КЖ.И.008

Плита перекрытия (П3-8-1; П5д-8-1)

Стадия	Масса	Масштаб
Р	см. таблицу исполн.	–
Лист	Листов 1	

Госстрой СССР ГПИ Горьковский Сантехпроект

Альбом 9

Формат	Зона	Поз.	Обозначение	Наименование	Кол. на исполн. ТП 903-1-260.88 -КЖ.И.009							Примечание
					-	01	02	03	04	05	06	
				Документация								
А3			ТП 903-1-260.88 -КЖ.И.ТУ	Технические условия								
			1.030.1-1.0-3-0100 лист 9	Узлы I, V								
				Сборочные единицы								
				Стеновая панель								
		1	1.030.1-1.1-1 05 ПС10	ПС 60.12.~~2~~3.0-2.Л	1						1	
			1.030.1-1.1-1 05-03 ПС1	ПС 60.12.2,5-3.Л		1						
			1.030.1-1.1-1 05-08	~~ПС 60.12.3,5-6.Л~~			1					
			1.030.1-1.1-1 07-04 ПС14	ПС 60.18.~~2~~3.0-6.Л				1				
			1.030.1-1.1-1 07-07	ПС 60.18.2.5-6.Л					1			
			1.030.1-1.1-1 07-10	~~ПС 60.18.3,5-6.Л~~						1		
				Изделия закладные								
		2	1.030.1-1.1-3-30-01	М2	2	2	2	4	4	4	2	
		3	1.030.1-1.1-3-36	М9	6	6	6	4	4	4	8	

Таблица исполнений

Обозначение	Марка	Рис.		Масса кг
ТП 903-1-260.88 -КЖ.И.009	ПС 60.12.2,0-2Л-81	1		1740
-01	ПС 60.12.2,5-3,Л-81	1		2120
-02	ПС 60.12.3,5-6Л-81	1		2900
-03	ПС 60.18.2.0-6.Л-84	2		2690
-04	ПС 60.18.2,5-6,Л-84	2		3230
-05	ПС 60.18.3,5-6.Л-84	2		4350
-06	ПС 60.12.2.0-6.Л-88	3		1780

Ведомость расхода стали на закладные изделия на элемент, кг

Марка элемента	Изделия закладные										Общий расход
	Арматура класса А III			Прокат марки Вст3кп2							
	ГОСТ 5781-82*			ГОСТ 8509-86			ГОСТ 19903-74*				
	Ф10			L63×6			Б=6	Б=8		Итого	
ПС 60.12.2,0-2Л-81	1.9			2,7			1.2	4.0		5,2	9,8
ПС 60.12.2,5-3.Л-81	1.9			2,7			1.2	4,0		5,2	9.8
ПС 60.12.3,5-6.Л-81	1.9			2,7			1.2	4.0		5,2	9.8
ПС 60.18.2,0-6.Л-84	2,3			5,5			2,3	4,0		6,3	14,1
ПС 60.18.2,5-6.Л-84	2,3			5,5			2,3	4.0		6,3	14,1
ПС 60.18.3,5-6.Л-84	2,3			5,5			2,3	4.0		6,3	14,1
ПС 60.18.2.0-6.Л-88	3,5			2,7			1.2	8,0		9,2	15,4

Инв. № подл. | Подп. и дата | Взам. инв. №

Нач. отд.	Ехилевский	
Н. контр.	Моруновб	
Гл. спец.	Марков	
Рук. гр.	Катаева	
Ст. инж.	Сенягина	
Инж.	Моренова	

ТП 903-1-260.88 -КЖ.И. 009

Стеновая панель подоконная (см. таблицу исполнений)

Стадия	Масса	Масштаб
Р	см. таблицу исполн.	1:50
Лист 1	Листов 2	

Госстрой СССР ГПИ Горьковский Сантехпроект

Рис. 1

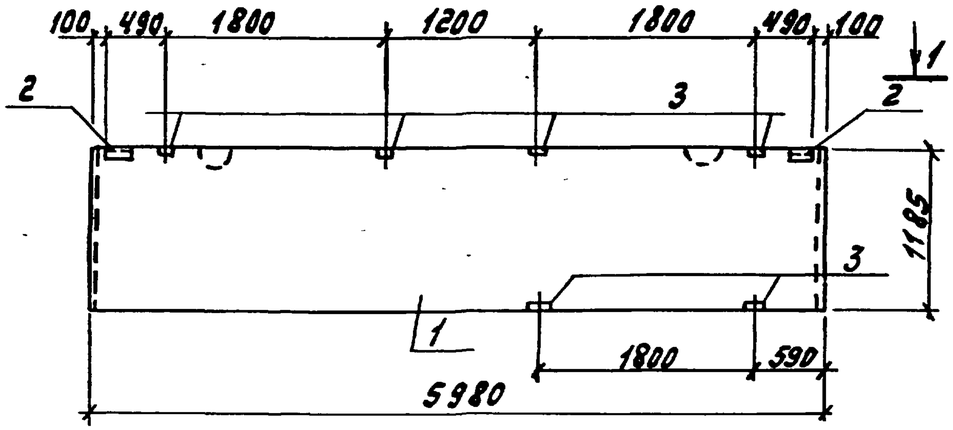

1 — 1

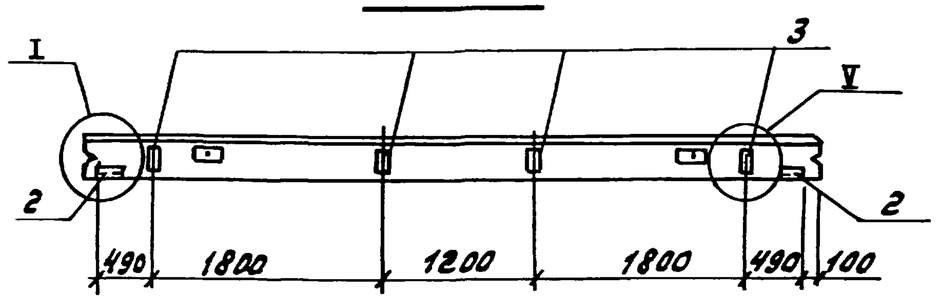

Рис. 2

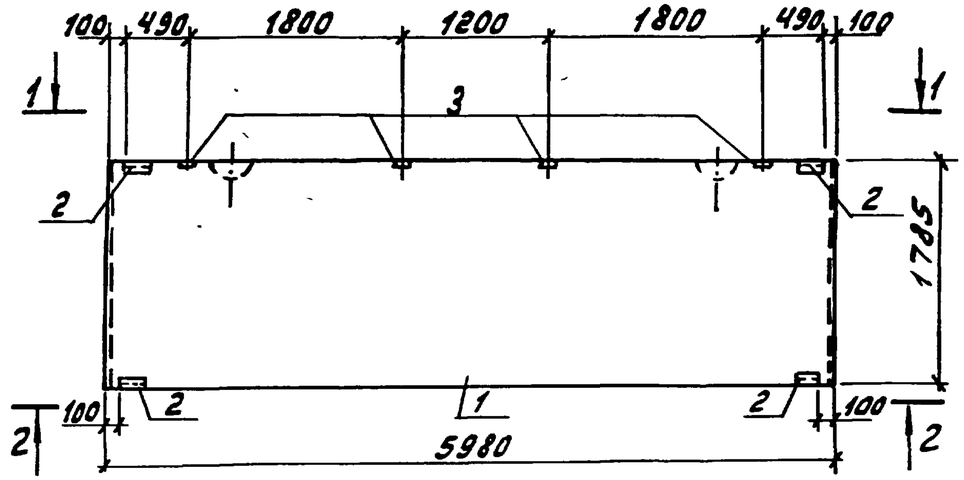

2 — 2

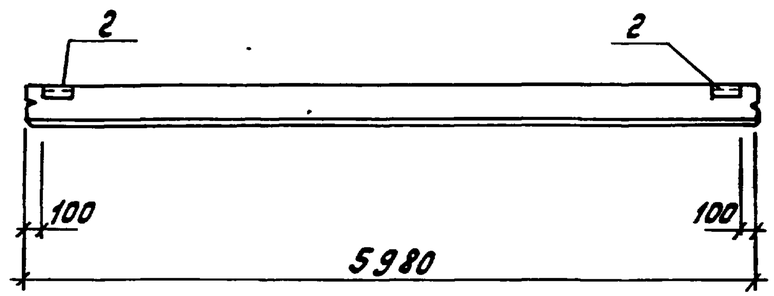

Рис. 3

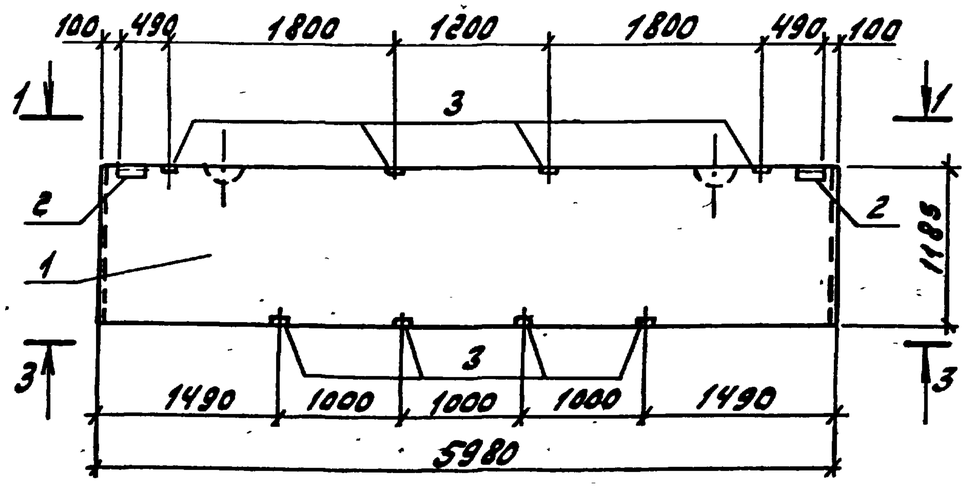

3 — 3

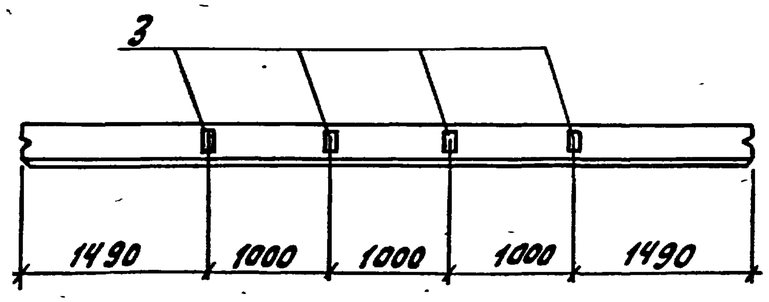

Альбом 9

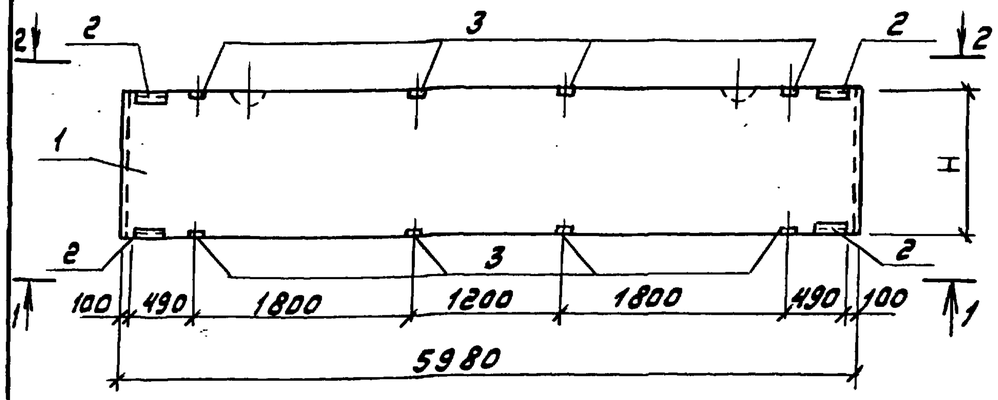

1 — 1

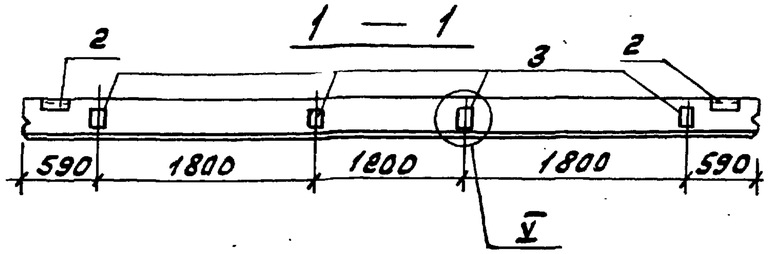

2 — 2

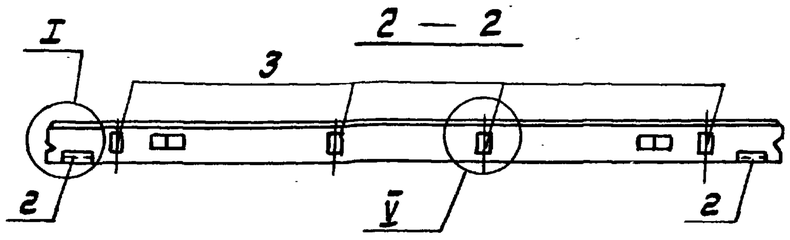

Формат	Зона	Поз.	Обозначение	Наименование	Кол. на исполн. ТП 903-1-260.88-КЖ.И.010				Примечание
					–	-01	-02	-03	
				Документация					
А3			ТП 903-1-260.88 -КЖ.И.ТУ	Технические условия					
			1.030.1-1.0-3-0100 лист 9	Узлы I, V					
				Сборочные единицы					
		1		Стеновая панель					
			1.030.1-1.1-1 07-01	ПС 60.18.2.0-3л	1				
			1.030.1-1.1-1 07-05	ПС 60.18.2.5-2л		1			
			1.030.1-1.1-1 07-10	ПС 60.18.3.5-6л			1		
			1.030.1-1.1-1 05-01	ПС 60.12.2.0-4л				1	
				Изделия закладные					
		2	1.030.1-1.1-3 -30-01	М2	4	4	4	4	
		3	1.030.1-1.1-3 -36	М9	8	8	8	8	

Таблица исполнений

Обозначение	Марка	H мм	Масса кг
ТП 903-1-260.88 -КЖ.И.010	ПС 60.18.2.0-3л-82	1785	2620
-01	ПС 60.18.2.5-2л-82	1785	3190
-02	ПС 60.18.3.5-6л-82	1785	4350
-03	ПС 60.12.2.0-4л-82	1185	1760

Ведомость расхода стали на закладные изделия на элемент, кг

	Марка элемента	Изделия закладные								Общий расход
		Арматура класса А III			Прокат марки Вст3кп2					
		ГОСТ 5781-82*			ГОСТ 8509-86		ГОСТ 19903-74*			
		Ф10			L63×6		-δ=6	-δ=8	Итого	
ПС1	ПС 60.18.2.0-3л-82	3,9			5,5		2,3	8,0	10,3	19,7
ПС2	ПС 60.18.2.5-2л-82	3,9			5,5		2,3	8,0	10,3	19,7
	ПС 60.18.3.5-6л-82	3,9			5,5		2,3	8,0	10,3	19,7
ПС3	ПС 60.12.2.0-4л-82	3,9			5,5		2,3	8,0	10,3	19,7

Инв. № подл. | Подп. и дата | Взам. инв. №

Нач. отд.	Ежилевский		
Н. контр.	Моруков		
Гл. спец.	Марков		
Рук. гр.	Катарева		
Ст. инж.	Сенягина		
Инж.	Морекова		

ТП 903-1-260.88 -КЖ.И.010

Стеновая панель межоконная (ПС 60.18.2.0-3л-82; ПС 60.18.2.5-2л-82; ПС 60.18.3.5-6л-82; ПС 60.12.2.0-4л-82)

Стадия	Масса	Масштаб
Р	см. таблицу исполн.	–
Лист	Листов 1	

Госстрой СССР ГПИ Горьковский Сантехпроект

Формат	Зона	Поз.	Обозначение	Наименование	Кол. на исполн. ТП 903-1-260.88-КЖ.И.011						Примечания
					-	-01	-02	-03	-04	-05	
				Документация							
А3			ТП 903-1-260.88-КЖ.И.ТУ	Технические условия							
			1.030.1-1.0-3-0100 лист 9	Узлы I.IV.							
				Сборочные единицы							
				Стеновая панель							
		1	1.030.1-1.1-1 06-02	ПС60.15.2.0-4.л	1			1			
			1.030.1-1.1-1 06-05	ПС60.15.2.5-5.л		1			1		
			1.030.1-1.1-1 06-09	ПС60.15.3.5-6.л			1			1	
				Изделия закладные							
		2	1.030.1-1.1-3 -30-01	М2	2	2	2	2	2	2	
		3	1.030.1-1.1-3 -33-02	М15	5	5		5	5		
			1.030.1-1.1-3 -33-03	М16			5			5	
		4	1.030.1-1.1-3 -36	М9	4	4	4				

Таблица исполнений

Обозначение	Марка	Рис.	Масса кг
ТП.903-1-260.88-КЖ.И.011	ПС60.15.2.0-4.л-83	1	2200
-01	ПС60.15.2.5-5.л-83	1	2670
-02	ПС60.15.3.5-6.л-83	1	3630
-03	ПС60.15.2.0-4.л-85	2	2200
-04	ПС60.15.2.5-5.л-85	2	2670
-05	ПС60.15.3.5-6.л-85	2	3630

Ведомость расхода стали на закладные изделия на элемент, кг

Марка элемента	Изделия закладные												Общий расход
	Арматура класса А III					Прокат марки Вст3кп2							
	ГОСТ 5781-82*					ГОСТ 8509-86			ГОСТ 19903-74*				
	ф10				Итого	L63x6		Итого	δ=6	δ=8		Итого	
ПС60.15.2.0-4.л-83	7.2				7.2	2.7		2.7	1.1	9.4		10.5	20.4
ПС60.15.2.5-5л-83	7.2	ПС-3			7.2	2.7		2.7	1.1	9.4		10.5	20.4
ПС60.15.3.5-6.л-83	7.8				7.8	2.7		2.7	1.1	10.9		12.0	22.5
ПС60.15.2.0-4.л-85	5.7				5.7	2.7		2.7	1.1	5.4		6.5	14.9
ПС60.15.2.5-5.л-85	5.7				5.7	2.7		2.7	1.1	5.4		6.5	14.9
ПС60.15.3.5-6.л-85	6.3				6.3	2.7		2.7	1.1	6.9		8.0	17.0

Нач.отд.	Ехилевский	
Н.контр.	Морунов	
Гл.спец.	Марков	
Рук.гр.	Катаева	
Ст.инж.	Семагина	
Инж.	Моренова	

ТП 903-1-260.88 - КЖ.И.011

Стеновая панель подкарнизная (см.таблицу исполнения)

Стадия	Масса	Масштаб
Р	см. таблицу исполн.	1:50
Лист 1	Листов 2	

Госстрой СССР ГПИ Горьковский Сантехпроект

Рис. 1

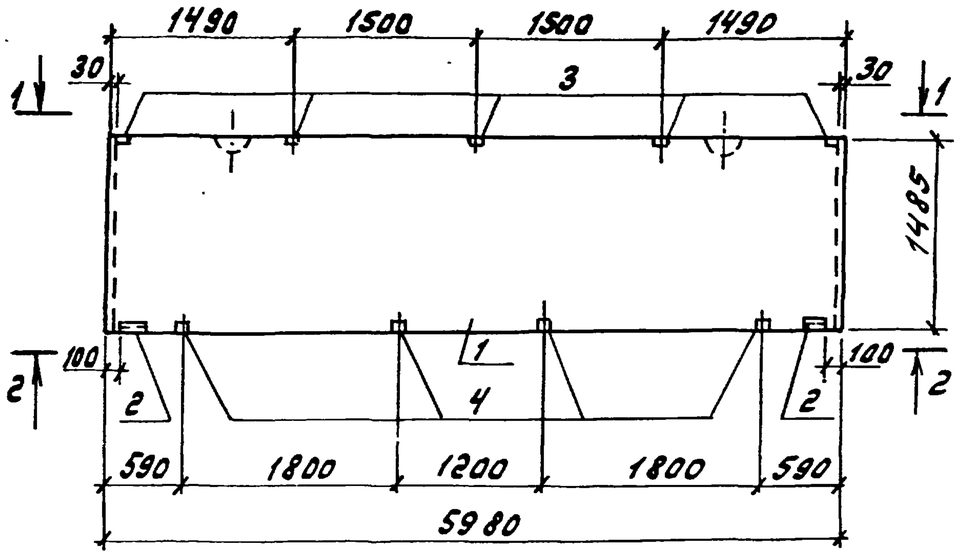

1 – 1

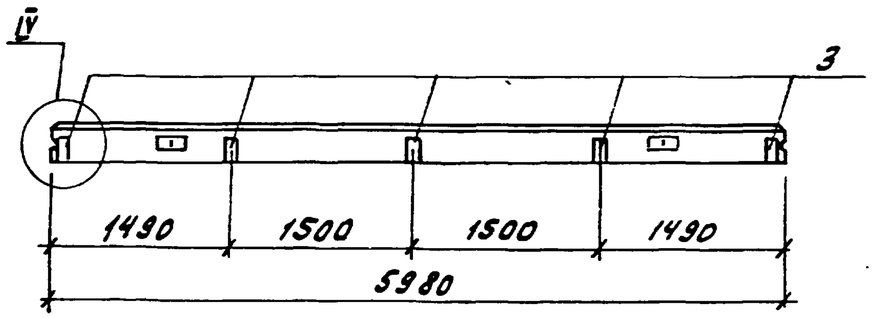

2 – 2

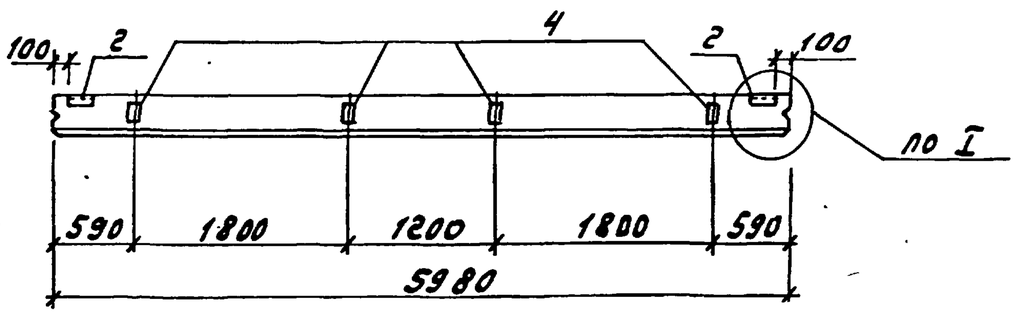

Рис. 2

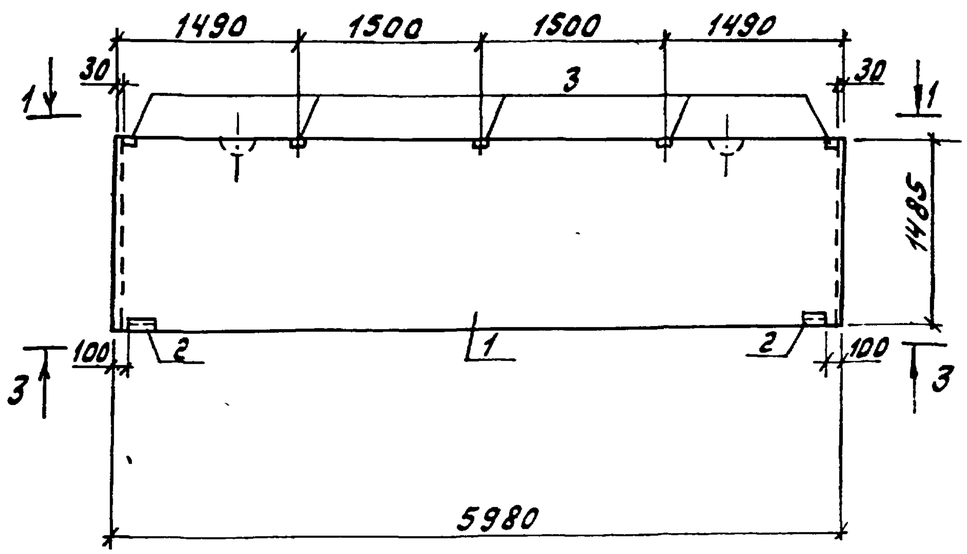

3 – 3

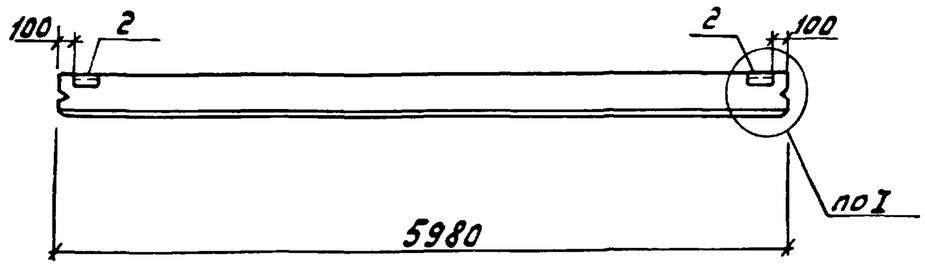

ТП 903-1-260.88	-КЖ.И.011	Лист 2

23108-11 23

Форма	Зона	Поз.	Обозначение	Наименование	Кол. на исполн. ТП 903-1-260.88 -КЖ.И.012															Примечание
					-	01	02	03	04	05	06	07	08	09	10	11	12			
				Документация																
А3			ТП 903-1-260.88-КЖ.И.ТУ	Технические условия																
			1.030.1-1.0-3-0100 лист 9	Узел I																
				Сборочные единицы																
				Стеновая панель																
		1	1.030.1-1.1-1 05	ПС 60.12.20-2.Л	1															
			1.030.1-1.1-1 23-03	ПС 62.5.12.2.0-2.Л-2		1														
			1.030.1-1.1-1 24-03	ПС 63.12.2,5-3.Л-2			1													
			~~1.030.1-1.1-1 26-01~~	~~ПС 64.12.3,5-6.Л-2~~				~~1~~												
			1.030.1-1.1-1 15-03	ПС 62.5.12.20-2.Л-1					1											
			1.030.1-1.1-1 16-03	ПС 63.12.2,5-3.Л-1						1										
			1.030.1-1.1-1 18-01	ПС 64.12.3,5-6.Л-1							1									
			1.030.1-1.1-1 23-06	ПС 62,5.18.2.0-1Л-2								1								
			1.030.1-1.1-1 24-06	ПС 63.18.2,5-2.Л-2									1							
			~~1.030.1-1.1-1 26-02~~	~~ПС 64.18.3,5-6.Л-2~~										1						
			1.030.1-1.1-1 15-06	ПС 62,5,18.2.0-1Л-1											1					
			1.030.1-1.1-1 16-06	ПС 63.18.2,5-2.Л-1												1				
			~~1.030.1-1.1-1 18-02~~	~~ПС 64.18.3,5-6.Л-1~~													1			
				Изделие закладное																
		2	1.030.1-1.1-3 - 30-01	М2	2	2	2	2	2	2	2	2	2	2	2	2	2			

Нач. отд.	Ежилевский		
Н. контр.	Морунов		
Гл. спец.	Марков		
Рук. гр.	Катаева		
Ст. инж.	Семягина		
Инж.	Моренова		

ТП 903-1-260.88 -КЖ.И.012

Стеновая панель рядовая (см. таблицу исполнений)

Стадия	Масса	Масштаб
Р	см. таблицу исполн.	–
Лист	Листов 2	

Госстрой СССР ГПИ Горьковский Сантехпроект

23108-11 24

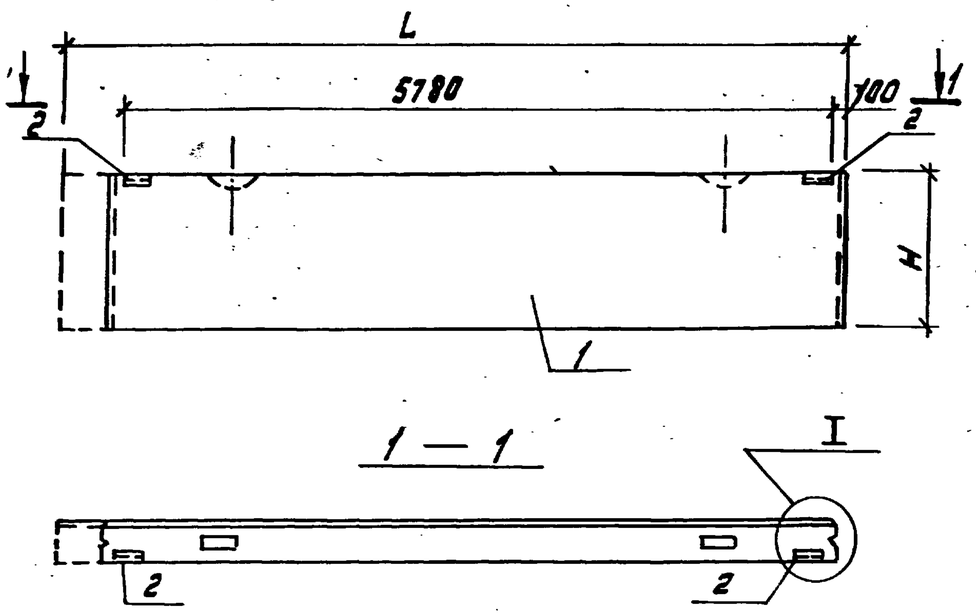

Таблица исполнений

Обозначение	Марка	L мм	H мм		Масса кг
1 903-1-260.88 -КЖ.И.012	ПС60.12.2.0-2Л-31	5980	1185		1740
01	ПС62.5.12.2.0-2Л-2.31	6230	1185		1810
02	ПС63.12.2.5-3Л-2.31	6280	1185		2230
03	ПС64.12.3.5-6Л-2.31	6380	1185		3100
04	ПС62.5.12.2.0-2Л-1.31	6230	1185		1810
05	ПС63.12.2.5-3Л-1.31	6280	1185		2230
06	ПС64.12.3.5-6Л-1.31	6380	1185		3100
07	ПС62.5.18.2.0-1Л-2.31	6230	1785		2720
08	ПС63.18.2.5-2Л-2.31	6280	1785		3350
09	ПС64.18.3.5-6Л-2.31	6380	1785		4640
10	ПС62.5.18.2.0-1Л-1.31	6230	1785		2720
11	ПС63.18.2.5-2Л-1.31	6280	1785		3350
12	ПС64.18.3.5-6Л-1.31	6380	1785		4640

Ведомость расхода стали на закладные изделия на элемент, кг

Марка элемента	Изделия закладные									Общий расход
	Арматура класса АIII			Прокат марки Вст3кп2						
	ГОСТ 5781-82*			ГОСТ 8509-86			ГОСТ 19903-74*			
	ф10			L63x6			δ=6			
ПС60.12.2.0-2Л-31	0.4			2.74			1.2			4.34
ПС62.5.12.2.0-2Л-2.31	0.4			2.74			1.2			4.34
ПС63.12.2.5-3Л-2.31	0.4			2.74			1.2			4.34
ПС64.12.3.5-6Л-2.31	0.4			2.74			1.2			4.34
ПС62.5.12.2.0-2Л-1.31	0.4			2.74			1.2			4.34
ПС63.12.2.5-3Л-1.31	0.4			2.74			1.2			4.34
ПС64.12.3.5-6Л-1.31	0.4			2.74			1.2			4.34
ПС62.5.18.2.0-1Л-2.31	0.4			2.74			1.2			4.34
ПС63.18.2.5-2Л-2.31	0.4			2.74			1.2			4.34
ПС64.18.3.5-6Л-2.31	0.4			2.74			1.2			4.34
ПС62.5.18.2.0-1Л-1.31	0.4			2.74			1.2			4.34
ПС63.18.2.5-2Л-1.31	0.4			2.74			1.2			4.34
ПС64.18.3.5-6Л-1.31	0.4			2.74			1.2			4.34

Формат	Зона	Поз.	Обозначение	Наименование	Кол. на испол. ТП 903-1-260.88 - КЖ.И.013								Примечание
					-	01	02	03	04	05			
				Документация									
А3			ТП 903-1-260.88 -КЖ.И.ТУ	Технические условия									
			1.030.1-1.0-3-0100 лист 9	Узлы I, II, IV									
				Сборочные единицы									
				Стеновая панель									
		1	1.030.1-1.1-1 15-03	ПС 62.5.12.2.0-2.Л-1	1								
			1.030.1-1.1-1 16-03	ПС 63.12.2.5-3.Л-1		1							
			~~1.030.1-1.1-1 18-01~~	~~ПС 64.12.3.5-6.Л-1~~			1						
			1.030.1-1.1-1 23-03	ПС 62.5.12.2.0-2.Л-2				1	1				
			1.030.1-1.1-1 05	ПС 60.12.2.0-2.Л						1			
				Изделия закладные									
		2	1.030.1-1.1-3 -30-01	М2	4	4	4	4	4	4			
		3	1.030.1-1.1-3 -33	М6	1	1	1	1	1	2			
		4	1.030.1-1.1-3 -36	М9				4		4			

Таблица исполнений

Обозначение	Марка	L мм	Рис.	Масса кг
ТП 903-1-260.88 - КЖ.И.013	ПС 62.5.12.2.0-2.Л-1.33	6230	2	1810
01	ПС 63.12.2.5-3.Л-1.33	6280	2	2230
02	ПС 64.12.3.5-6.Л-1.33	6380	2	3100
03	ПС 62.5.12.2.0-2.Л-2.90	—	3	1810
04	ПС 62.5.12.2.0-2.Л-2.33	6230	2	1810
05	ПС 60.12.2.0-2.Л-32	—	1	1740

Ведомость расхода стали на закладные изделия на элемент, кг

Марка элемента	Изделия закладные										Общий расход
	Арматура Класса			Прокат марки							
	А III			В ст3 кп2							
	ГОСТ 5781-82*			ГОСТ 8509-86			ГОСТ 19903-74*				
	Ф10			∠63×6			δ=6	δ=8		Итого	
ПС 62.5.12.2.0-2.Л-1.33	0.8			5.5			2.2	0.7		2.9	9.2
ПС 63.12.2.5-3.Л-1.33	0.8			5.5			2.2	0.7		2.9	9.2
~~ПС 64.12.3.5-6.Л-1.33~~	~~0.8~~			~~5.5~~			~~2.2~~	~~0.7~~		~~2.9~~	~~9.2~~
ПС 62.5.12.2.0-2.Л-2.90	2.4			5.5			2.2	4.7		6.9	14.8
ПС 62.5.12.2.0-2.Л-2.33	0.8			5.5			2.2	0.7		2.9	9.2
ПС 60.12.2.0-2.Л-32	2.4			5.5			2.2	5.3		7.5	15.4

Нач. отд.	Ехилевский	
Н. контр.	Моруков	
Гл. спец.	Марков	
Рук. гр.	Катаева	
Ст. инж.	Сенягина	
Инж.	Моорнова	

ТП 903-1-260.88 - КЖ.И.013

Стеновая панель разгрузочная (см. таблицу исполнений)

Стадия	Масса	Масштаб
Р	см. таблицу исполн.	—
Лист 1	Листов 2	

Госстрой СССР ГПИ Горьковский Сантехпроект

Рис. 1

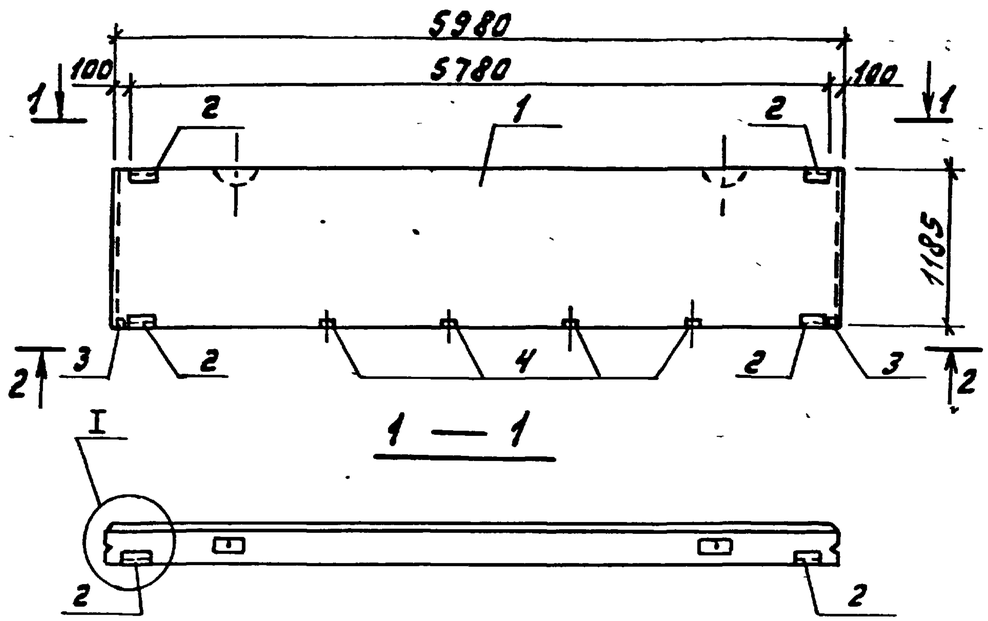

Рис. 2

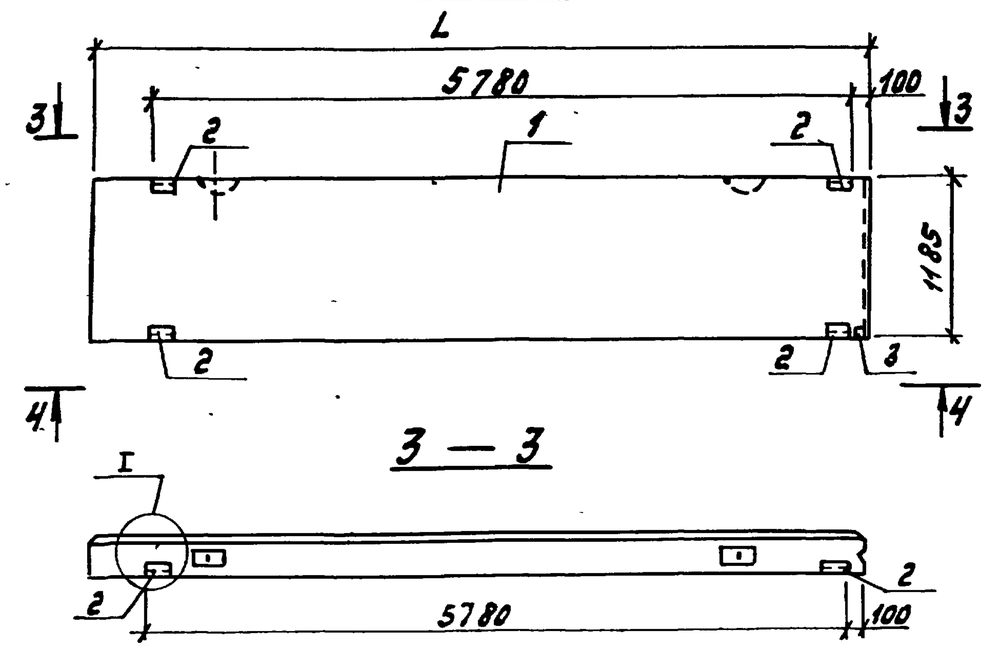

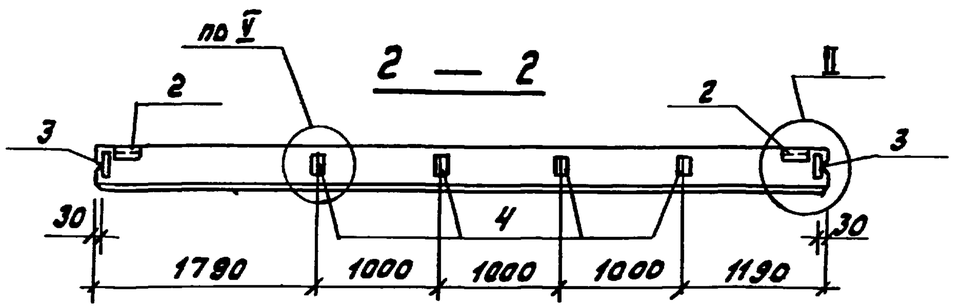

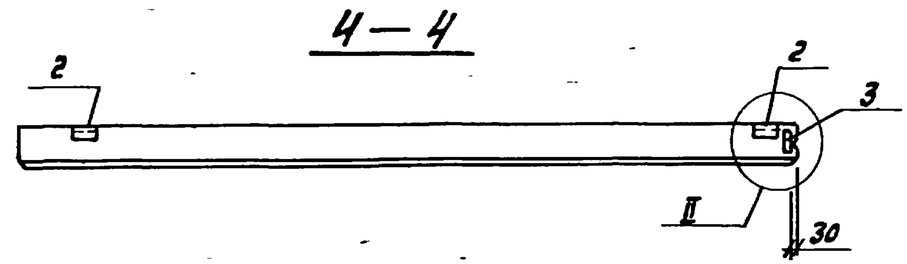

Рис. 3

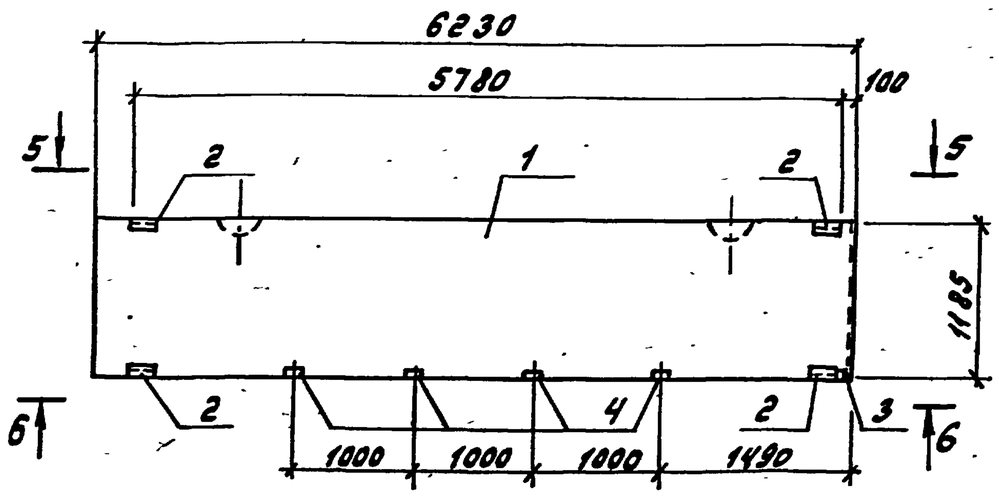

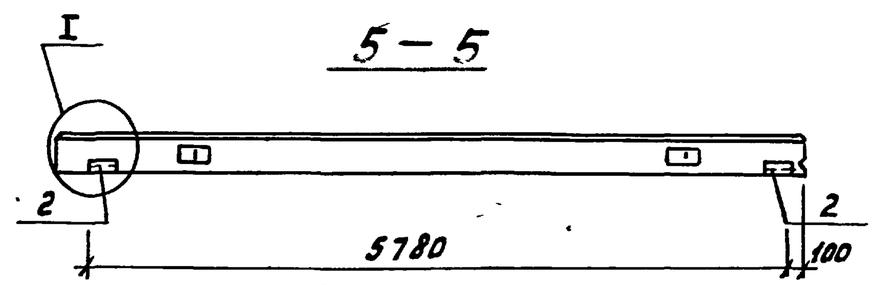

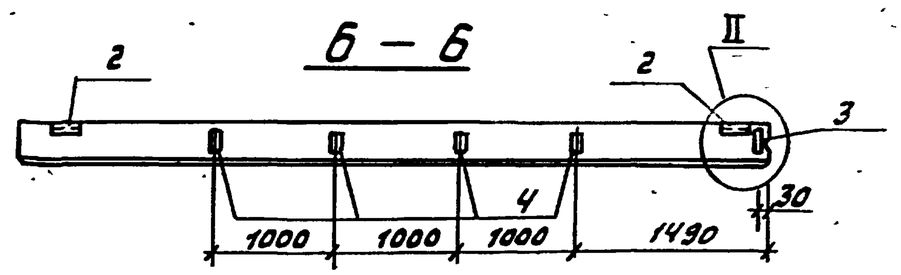

Рис.1

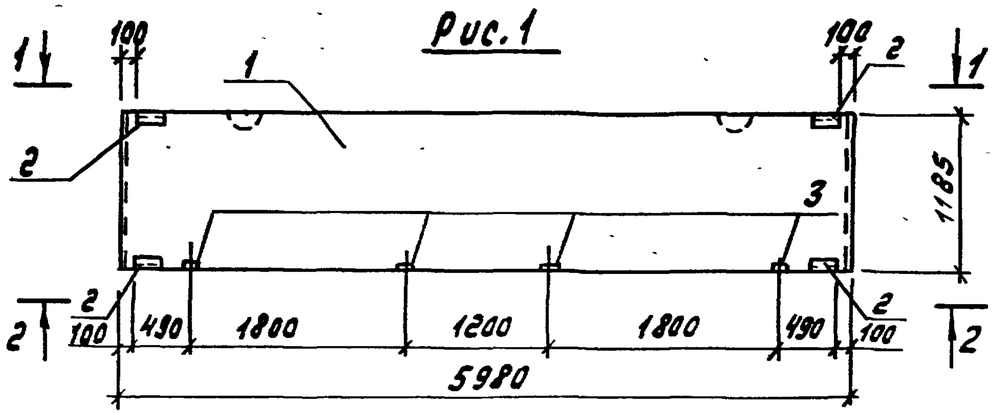

1 — 1

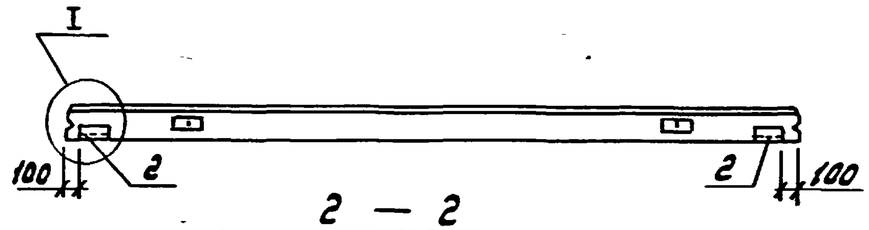

2 — 2

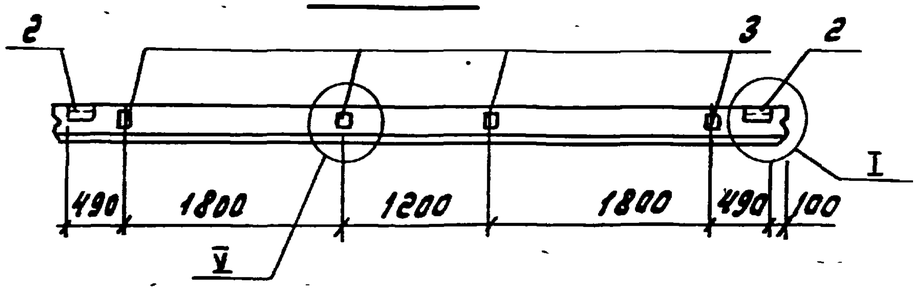

Рис.2

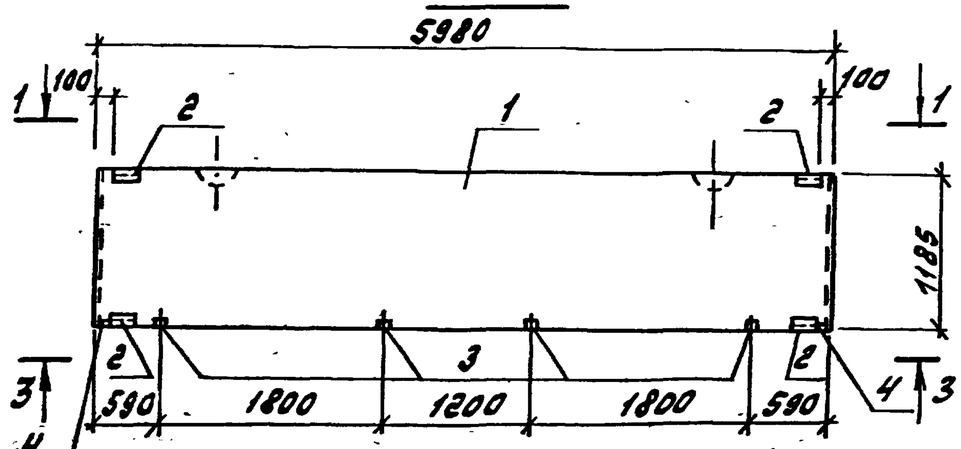

3 — 3

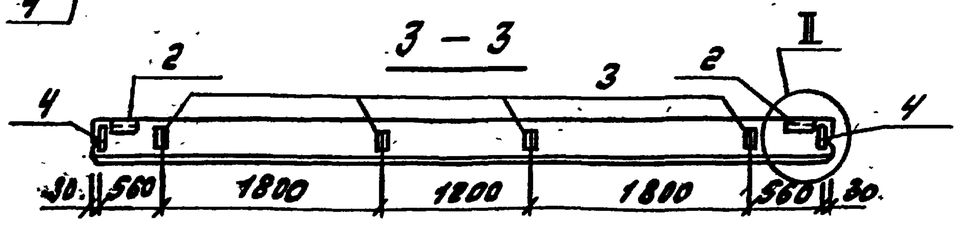

Формат	Зона	Поз.	Обозначение	Наименование	Кол. на элемент ТП 903-1-260.88 -КЖ.И.014 —	01	Примечание
				Документация			
А3			ТП 903-1-260.88 -КЖ.И.ТУ	Технические условия			
			1.030.1-1.0-3-0100 лист 9	Узлы I. II. V			
				Сборочные единицы			
				Стеновая панель			
		1	1.030.1-1.1-1 05	ПС 60.12.2.0-2.Л	1	1	
				Изделия закладные			
		2	1.030.1-1.1-3-30-01	М2	4	4	
		3	1.030.1-1.1-3-36	М9	4	4	
		4	1.030.1-1.1-3-33	М6		2	

Ведомость расхода стали на закладные изделия на элемент, кг

Марка элемента	Изделия закладные										Общий расход
	Арматура класса			Прокат марки							
	А III			Вст3кп2							
	ГОСТ 5781-82*			ГОСТ 8509-86			ГОСТ 19903-74*				
	ф10			L63×6			б=6	б=8		Итого	
ПС60.12.2.0-2Л-89	2,3			5,5			23,2	4,0		27,2	35,0
ПС60.12.2.0-2Л-91	3,3			5,5			23,2	5,3		28,5	37,3

Таблица исполнений

Обозначение	Марка	Рис.	
ТП 903-1-260.88-КЖ.И.014	ПС60.12.2.0-2.Л-89	1	
01	ПС60.12.2.0-2.Л-91	2	

Нач.отд.	Ежилевский		
Н.контр.	Морунов		
Гл.спец.	Марков		
Рук. гр.	Катаева		
Ст.инж.	Семягина		
Инж.	Моренова		

ТП 903-1-260.88 -КЖ.И.014

Стеновая панель надоконная

ПС60.12.2.0-2.Л-89, ПС60.12.2.0-2.Л-91

Стадия	Масса	Масштаб
Р	1740	1:50
Лист	Листов 1	

Госстрой СССР ГПИ Горьковский Сантехпроект

Формат	Зона	Поз.	Обозначение	Наименование	Кол. на исполнение т.п. 903-1-260.88 - КЖ.И.015														Примечание
						01	02	03	04	05	06	07	08	09	10	11			
				Документация															
А3			ТП 903-1-260.88 -КЖ.И.ТУ	Технические условия															
			1.030.1-1.0-3-0100 лист 9	Узел VI															
				Сборочные единицы															
		1		Стеновая панель															
			1.030.1-1.1-1 58	2ПС 6.12.2.0-Л	1														
			1.030.1-1.1-1 58-01	2ПС 6.12.2,5-Л		1													
			1.030.1-1.1-1 58-03	2ПС 6.12.3,5-Л			1												
			1.030.1-1.1-1 60	2ПС 12.12.2.0-Л				1											
			1.030.1-1.1-1 60-01	2ПС 12.12.2,5-Л					1										
			1.030.1-1.1-1 60-03	2ПС 12.12.3,5-Л						1									
			1.030.1-1.1-1 61	2ПС 12.18.2.0-Л							1								
			1.030.1-1.1-1 59	2ПС 6.18.2.0-Л								1							
			1.030.1-1.1-1 62	2ПС 15.12.2.0-Л									1						
			1.030.1-1.1-1 62-04	2ПС 15.18.2.0-Л										1					
			1.030.1-1.1-1 66-01	2ПС 17.18.2.0-Л											1				
			1.030.1-1.1-1 66	2ПС 17.12.2.0-Л												1			
				Изделия закладные															
		2	1.030.1-1.1-3-30-01	Н2				2	2	2	2		2	2	1	1			
		3	1.030.1-1.1-3-35-01	М11	4	4	4	4	4	4	4	4	4	4	2	2			
		4	1.030.1-1.1-3-30-03	М4	1	1	1					1							

Нач.отд.	Ехилевский		ТП 903-1-260.88 - КЖ.И.015
Н.контр.	Моруков		Стеновая панель простеночная (см.таблицу исполнений)
Гл.спец.	Марков		
Рук.гр.	Катаева		
Ст.инж.	Семягина		
Инж.	Моренова		

Стадия	Масса	Масштаб
Р	см. таблицу исполн.	—
Лист 1	Листов 2	

Госстрой СССР ГПИ Горьковский Сантехпроект

Рис. 1

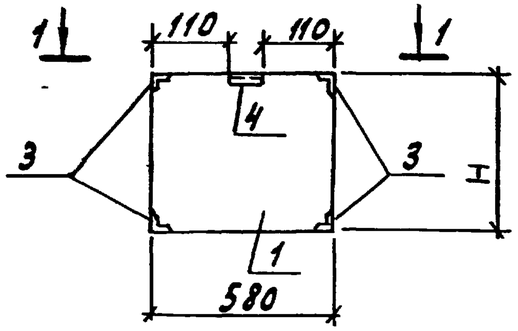

Рис. 2

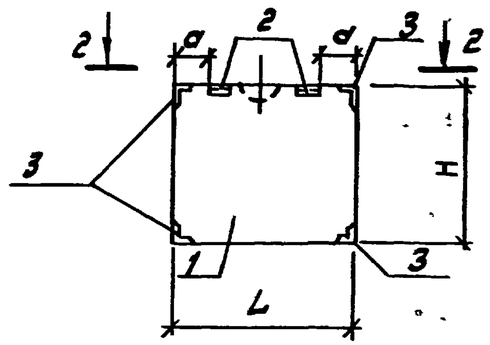

Рис. 3

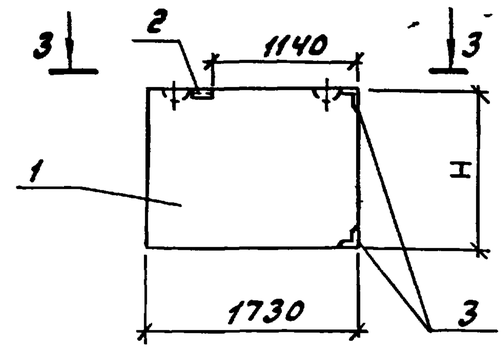

1 — 1

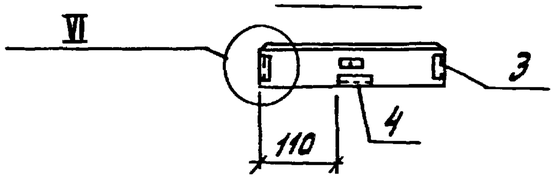

2 - 2

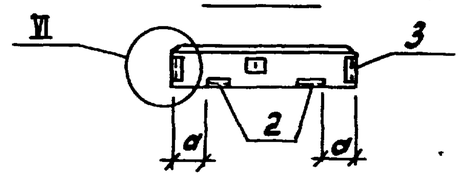

3 - 3

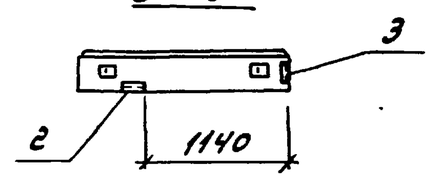

Ведомость расхода стали на закладные изделия на элемент, кг

Марка элемента	Изделия закладные									Общий расход
	Арматура класса			Прокат марки						
	A III			Вст3кп2						
	ГОСТ 5781-82*			ГОСТ 8509-86			ГОСТ 19903-74*			
	ф10			L63×6			δ=6			
2ПС6.12.2.0-Л-86	2.0			5.5			0.6			8.1
2ПС6.12.2.5-Л-86	2.0			5.5			0.6			8.1
~~2ПС6.12.3.5-Л-86~~	~~2.0~~			~~5.5~~			~~0.6~~			~~8.1~~
2ПС12.12.2.0-Л-59	2.2			6.4			1.1			9.7
2ПС12.12.2.5-Л-59	2.2			6.4			1.1			9.7
~~2ПС12.12.3.5-Л-59~~	~~2.2~~			~~6.4~~			~~1.1~~			~~9.7~~
2ПС12.18.2.0-Л-59	2.2			6.4			1.1			9.7
2ПС6.18.2.0-Л-86	2.0			5.5			0.6			8.1
2ПС15.12.2.0-Л-92	2.2			6.4			1.1			9.7
2ПС15.18.2.0-Л-92	2.2			6.4			1.1			9.7
2ПС17.18.2.0-Л-73	1.1			3.2			0.6			4.9
2ПС17.12.2.0-Л-73	1.1			3.2			0.6			4.9

Таблица исполнений

Обозначение		Марка	Рис.	L мм	H мм	a мм	Мар кг
ТП 903-1-260.88-КЖ.И.015		2ПС6.12.2.0-Л-86	1	—	1185	—	170
	01	2ПС6.12.2.5-Л-86	1	—	1185	—	210
	~~02~~	~~2ПС6.12.3.5-Л-86~~	~~1~~	~~—~~	~~1185~~	~~—~~	~~290~~
	03	2ПС12.12.2.0-Л-59	2	1180	1185	245	340
	04	2ПС12.12.2.5-Л-59	2	1180	1185	245	420
	~~05~~	~~2ПС12.12.3.5-Л-59~~	~~2~~	~~1180~~	~~1185~~	~~245~~	~~570~~
	06	2ПС12.18.2.0-Л-59	2	1180	1785	245	520
	07	2ПС6.18.2.0-Л-86	1	—	1785	—	260
	08	2ПС15.12.2.0-Л-92	2	1480	1185	110	430
	09	2ПС15.18.2.0-Л-92	2	1480	1785	110	650
ПС 33	10	2ПС17.18.2.0-Л-73	3	—	1785	—	730
ПС 34	11	2ПС17.12.2.0-Л-73	3	—	1185	—	490

Альбом 9

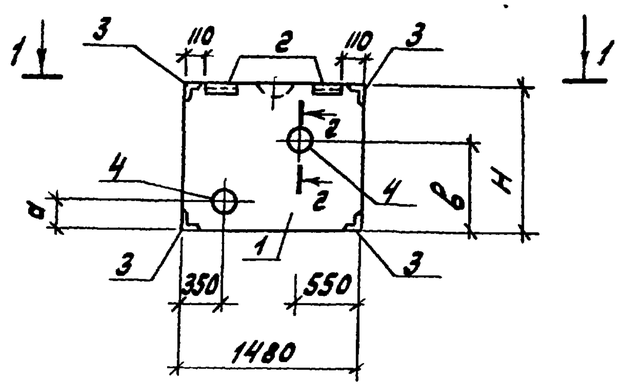

Формат	Зона	Поз.	Обозначение	Наименование	Кол. на исполн. ТП903-1-260.88-КЖ.И.016	01		
				Документация				
А3			ТП 903-1-260.88 -КЖ.И.ТУ	Технические условия				
			1.030.1-1.0-3-0100 лист9	Узел VI				
				Сборочные единицы				
		1		Стеновая панель				
			1.030.1-1.1-1 62-04	2ПС15.18.2.0-Л	1			
			62	2ПС15.12.2.0-Л		1		
				Изделия закладные				
		2	1.030.1-1.1-3	М2	2	2		
		3	1.030.1-1.1-3-35-01	М11	4	4		
БЧ		4	ТП 903-1-260.88 -КЖ.И.016-001	Труба 159×4.0×200 II ГОСТ 10704-76* / В ст3 ГОСТ 10705-80	2	2		3,1 кг

1 — 1
М 1:50

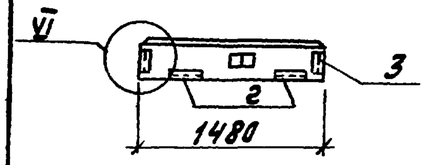

2 — 2
М 1 : 10

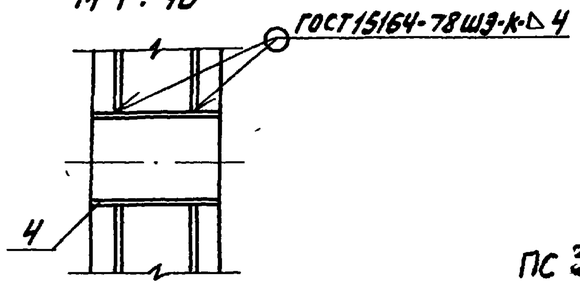

Таблица исполнений

	Обозначение	Марка	a мм	в мм	H мм		Масса кг
ПС 39	ТП 903-1-260.88 -КЖ.И.016	2ПС15.18.2.0-Л-94	200	1315	1785		650
ПС 40	-01	2ПС15.12.2.0-Л-95	730	200	1185		430

Ведомость расхода стали на закладные изделия на элемент, кг

Марка элемента	Изделия закладные: Арматура класса А III		Прокат марки В ст3 кп2										Общий расход
	ГОСТ 5781-82*		ГОСТ 8509-86			ГОСТ 19903-74*				ГОСТ 10704-76*			
	Ф10		L63×6			Б=6			Итого	Труба Ф159×4,0		Итого	
2ПС15.18.2.0-Л-94	2.2		6.4			1.1			1.1	6.2		6.2	15,9
2ПС15.12.2.0-Л-95	2.2		6.4			1.1			1.1	6.2		6.2	15,9

Нач.отд.	Ехилевский		
Н.контр.	Моруков		
Гл.спец.	Марков		
Рук.гр.	Катаева		
Ст.инж.	Сенягина		
Инж.	Ведехина		

ТП 903-1-260.88 -КЖ.И.016

Стеновая панель простеночная с отверстиями (2ПС15.18.2.0-Л-94; 2ПС15.12.2.0-Л-95.)

Стадия	Масса	Масштаб
Р	См. таблицу исполн.	—
Лист	Листов 1	

Госстрой СССР ГПИ Горьковский Сантехпроект

Инв.№подл. | Подп. и дата | Взам.инв.№

Формат	Зона	Поз.	Обозначение	Наименование	Кол. на испол. ТП 903-1-260.88-КЖ.И.017							Примечание
					-	01	02	03				
				Документация								
А3			ТП 903-1-260.88 -КЖ.И.ТУ	Технические условия								
			1.030.1-1.0-3-0100 лист 9	Узлы I, V								
				Сборочные единицы								
				Стеновая панель								
		1	~~1.030.1-1.1-1 07-01~~	~~ПС60.18.2.0-3.Л~~	~~1~~	~~1~~						
			1.030.1-1.1-1 07-05	ПС 60.18.2,5-2.Л			1					
			~~1.030.1-1.1-1 07-10~~	~~ПС60.18.3,5-6.Л~~				~~1~~				
				Изделия закладные								
		2	1.030.1-1.1-3-30:01	М2	4	4	4	4				
		3	1.030.1-1.1-3-36	М9	8	8	8	8				
		4	ТП 903-1-260.88-КЖ.И.028	МН4				1				
Б4			КЖ.И.017-001	Швеллер $\frac{200\times80\times4\ ГОСТ\ 8278-83}{Вст3кп2\ ГОСТ\ 11474-76}$ С-340	1	1						32.8 кг
Б4			002	Швеллер $\frac{250\times125\times6\ ГОСТ\ 8278-83}{Вст3кп2\ ГОСТ\ 11474-76}$ С-330			1					74.5 кг

Ведомость расхода стали на закладные изделия на элемент, кг

Марка элемента	Изделия закладные												Общий расход
	Арматура класса			Прокат марки									
	А III			Вст3кп2									
	ГОСТ 5781-82*			ГОСТ 8509-86		ГОСТ 19903-74*			ГОСТ 8278-83				
	ф10			L63×5	L50×5		δ=6	δ=8		С 200-80-4	С 250-125-6		
~~ПС60.18.2.0-3.Л-87~~	~~4.0~~			~~5,5~~			~~2,3~~	~~8.0~~		~~32,8~~			~~52.6~~
ПС60.18.2.0-3.Л-93	4.0			5,5			2,3	8.0		32,8			52,6
ПС60.18.2,5-2.Л-93	4.0			5,5			2,3	8,0			74.5		94.3
~~ПС60.18.3,5-6.Л-93~~	~~4.0~~			~~5,6~~	~~31.6~~		~~2,3~~	~~53.2~~					~~86.6~~

Нач. отд.	Ежиловский	
Н. контр.	Морунов	
Гл. спец.	Марков	
Рук. гр.	Катаева	
Ст. инж.	Сенягина	

ТП 903-1-260.88 -КЖ.И.017

Стеновая панель межоконная с отверстиями.
ПС60.18.2.0-3.Л-87; ПС60.18.2.0-3.Л-93; ПС60.18.2,5-2.Л-93; ПС60.18.3,5-6.Л-93

Стадия	Масса	Масштаб
Р	см. таблицу испол.	-
Лист 1	Листов 2	

Госстрой СССР
ГПИ Гражданпроект

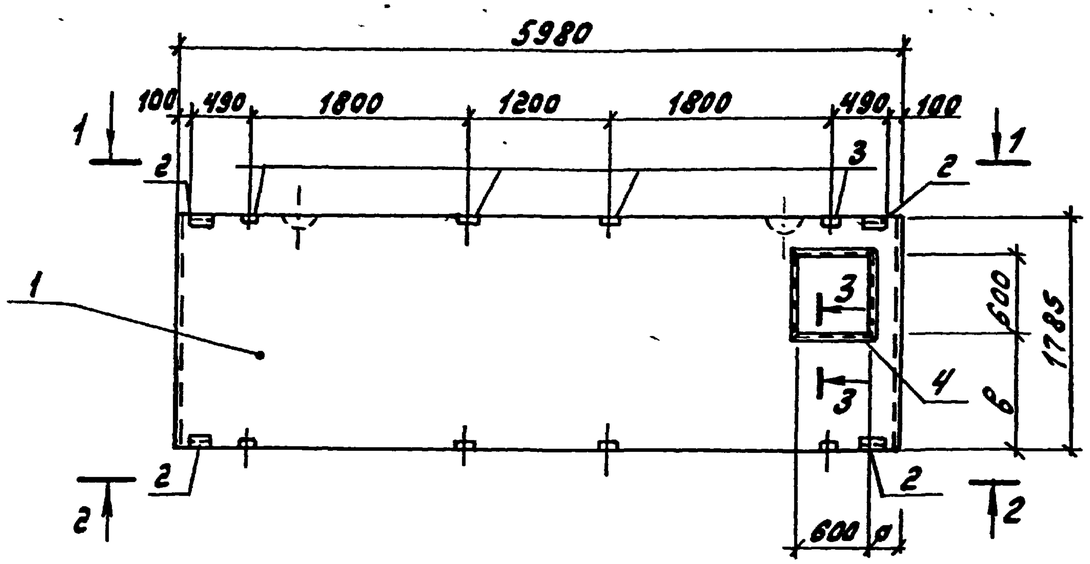

3-3 (рис.1)

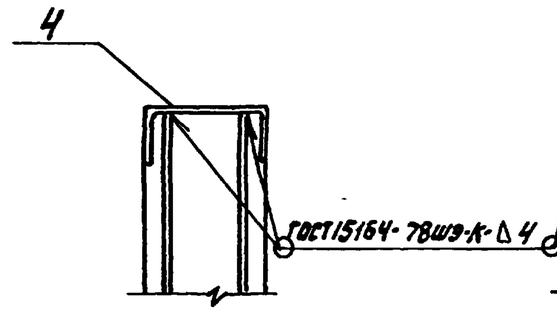

3-3 (рис.2)

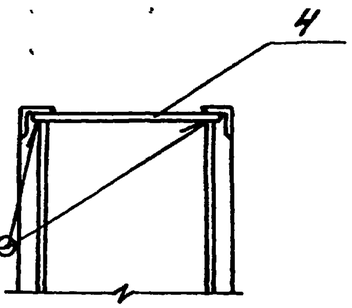

1 — 1

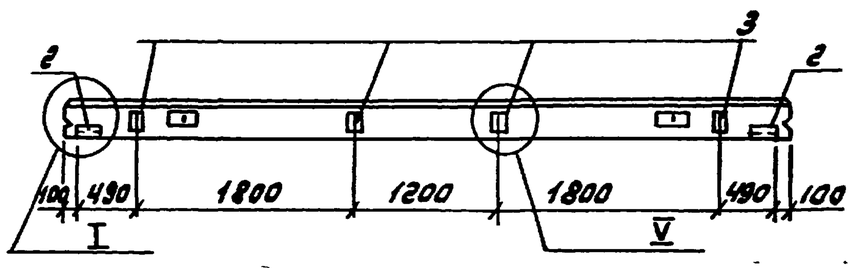

2 — 2

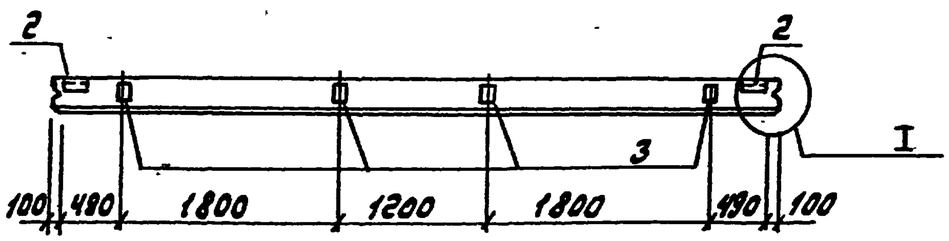

Таблица исполнений

Обозначение	Марка	Рис.	а мм	в мм			Масса кг
ТП 903-1-260.88 - КЖ.И.017	ПС60.18.2.0-3.Л-87	1	1690	400			2620
01	ПС60.18.2.0-3.Л-93	1	250	900			2620
ПС 38 02	ПС60.18.2.5-2.Л-93	1	250	900			3190
~~03~~	~~ПС60.18.3.5-6.Л-93~~	~~2~~	~~250~~	~~900~~			4350

Рис. 1

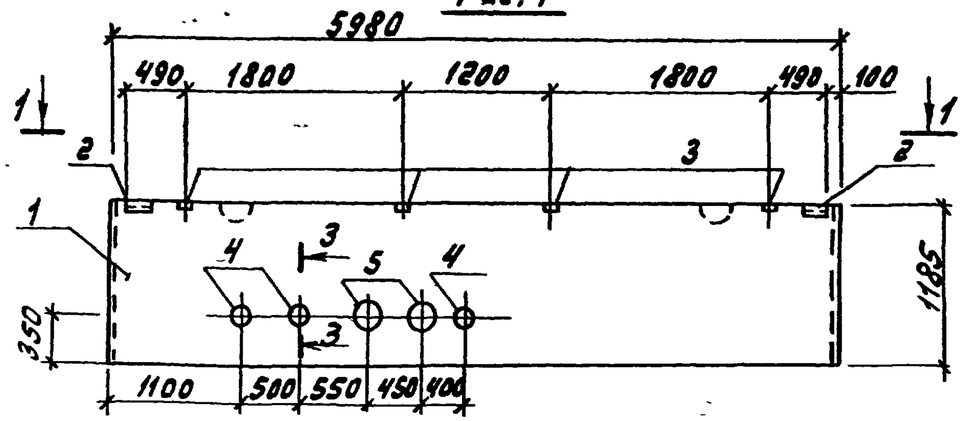

1 — 1

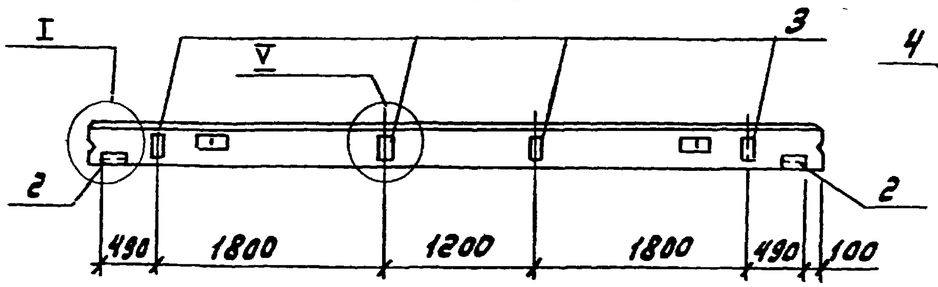

3 — 3
М 1:10

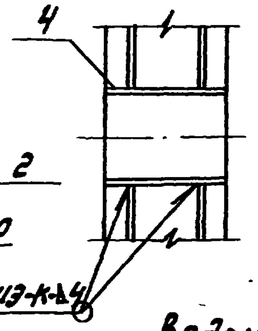

Рис. 2

Формат	Зона	Поз.	Обозначение	Наименование	Кол. на испол. КЖ.И.018 —	01	Примечание
				Документация			
А3			ТП 903-1-260.88 -КЖ.И.ТУ	Технические условия			
			1.030.1-1.0-3-0100 лист 9	Узлы I, V			
				Сборочные единицы			
				Стеновая панель			
		1	1.030.1-1.1-1 05 ПС 41	ПС 60.12.2.0-2.Л	1		
			15-03 ПС 42	ПС 62.5.12.2.0-2Л-1		1	
				Изделия закладные			
		2	1.030.1-1.1-3-30-01	М2	2	2	
		3	1.030.1-1.1-3-36	М9	4		
Б4		4	ТП 903-1-260.88-КЖ.И.018-001	Труба 108×3.0×200 II ГОСТ 10704-76* / В ст3 ГОСТ 10705-80	3		1.6 кг
Б4		5	-002	Труба 159×4.0×200 II ГОСТ 10704-76* / В ст3 ГОСТ 10705-80	2		3,1 кг
Б4		6	-003	Труба 219×4.5×200 II ГОСТ 10704-76* / В ст3 ГОСТ 10705-80		2	4.8 кг
Б4		7	-004	Швеллер 200×80×4 ГОСТ 8278-83 / В ст3кп2 ГОСТ 11474-76 ℓ=1720		1	18.4 кг

Ведомость расхода стали на дополнительные закладные изделия, кг

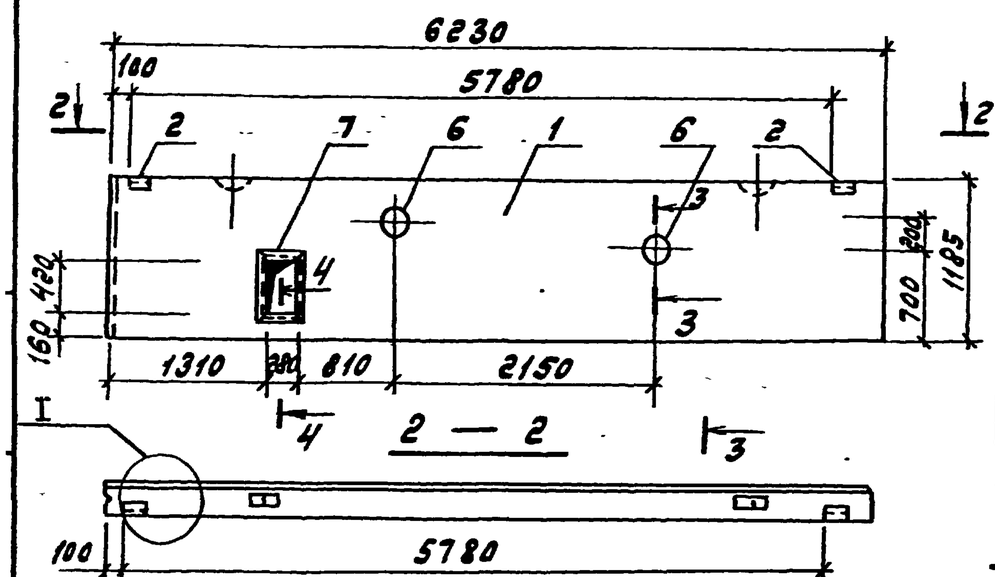

2 — 2

Марка элемента	Изделия закладные: Арматура класса А III ГОСТ 5781-82* ф10		Прокат марки Вст3кп2: ГОСТ 8278-83 С 20×80×4		ГОСТ 8509-86 L63×6		ГОСТ 19903-74* δ=6	δ=8		Итого	ГОСТ 10704-76 Труба ф108×3.0	Труба ф159×4	Труба ф219×4.5	Итого	Общий расход
ПС 60.12.2.0-2Л-96	1.9				2.7		1.2	4.0		5.2	4.8	6.2		11.0	20.8
ПС 62.5.12.2.0-2Л-1.97	0.4		18.4		2.7		1.2			1.2			9.6	9.6	32.3

4 — 4
М 1:10

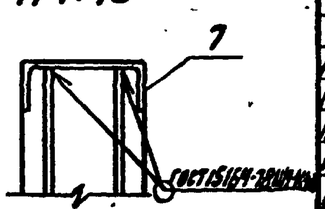

Таблица исполнений

Обозначение	Марка	Рис.	Масса
ТП 903-1-260.88 -КЖ.И.018	ПС 60.12.2.0-2Л-96	1	1740
-01	ПС 62.5.12.2.0-2Л-1.97	2	1810

Нач. отд.	Ежилевский		
Н. контр.	Моруков		
Гл. спец.	Марков		
Рук. гр.	Катаева		
Ст. инж.	Сенягина		
Инж.	Ведехина		

ТП 903-1-260.88 -КЖ.И.018

Стеновая панель с отверстиями (ПС 60.12.2.0-2Л-96; ПС 62.5.12.2.0-2Л-1.97)

Стадия	Масса	Масштаб
Р	см. таблицу исполн.	1:50
Лист	Листов 1	

Госстрой СССР ГПИ Горьковский Сантехпроект

Рис. 1

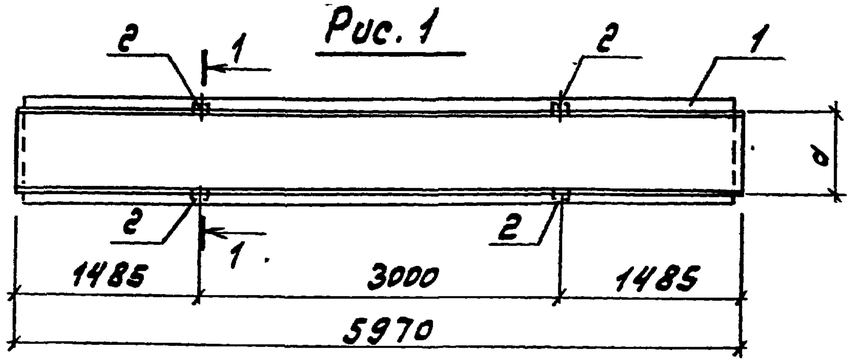

Рис. 2

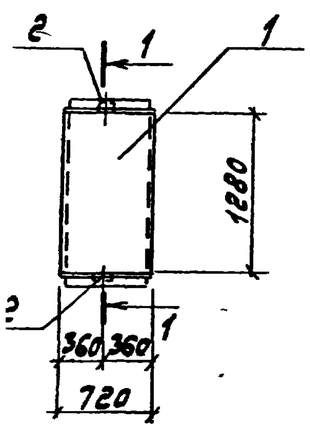

1-1 (рис.3) повернуто

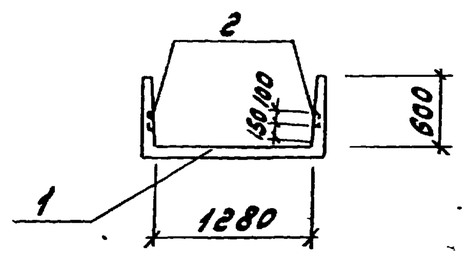

1-1 (рис.4) повернуто

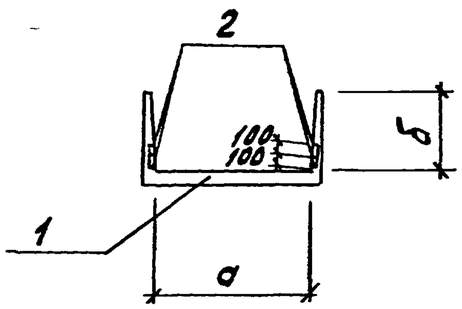

Формат	Зона	Поз.	Обозначение	Наименование	Кол. на исполн. ТП 903-1-260.88 ж.и.019 -	01	02	03	Примечание
				Документация					
А3			ТП 9031-260.88 -КЖ.И.ТУ	Технические условия					
				Сборочные единицы					
				Лоток					
		1	3.006.1-2182.1-1-04.0	Л4-8	1				
			11.0-7	Л11д-8		1	1		
			11.0-2	Л 11-8				1	
				Изделия закладные					
		2	3.006.1-2/82.1-3-12.0	М3	8				
			-13.0	М4		2	4	4	

Ведомость расхода стали на дополнительные закладные изделия, кг

Марка элемента	Изделия закладные: Арматура класса АIII ГОСТ 5781-82* ф8			Прокат марки Вст3кп2 ГОСТ 19903-74* -б=6				Общий расход
Л4-8-1	3.4			3.2				6.6
~~Л11д-8-1~~	0.9			0.8				1.7
~~Л11д-8-2~~	1.9			1.6				3.5
~~Л11-8-1~~	1.9			1.6				3.5

Таблица исполнений

Обозначение	Марка	Рис.	а мм	б мм	Масса кг
903-1-260.88 -КЖ.И.019	Л4-8-1	1.4	620	450	1800
-01	~~Л11д-8-1~~	~~2.3~~	—	—	~~450~~
-02	~~Л11д-8-2~~	2.4	1280	600	450
-03	~~Л11-8-1~~	1.3	1280	—	3600

Нач.отд.	Ежилевский	
Н.контр.	Морунов	
Гл.спец.	Марков	
Рук.гр.	Катаева	
Ст.инж.	Сенагина	
Инж.	Морунова	

ТП 903-1-260.88 -КЖ.И.019

Лоток ОИ
(Л4-8-1, ~~Л11д-8-1, Л11д-8-2,~~ ~~Л11-8-1~~)

Стадия	Масса	Масштаб
Р	см. таблицу исполн.	—
Лист	Листов 1	

Госстрой СССР
ГПИ Горьковский

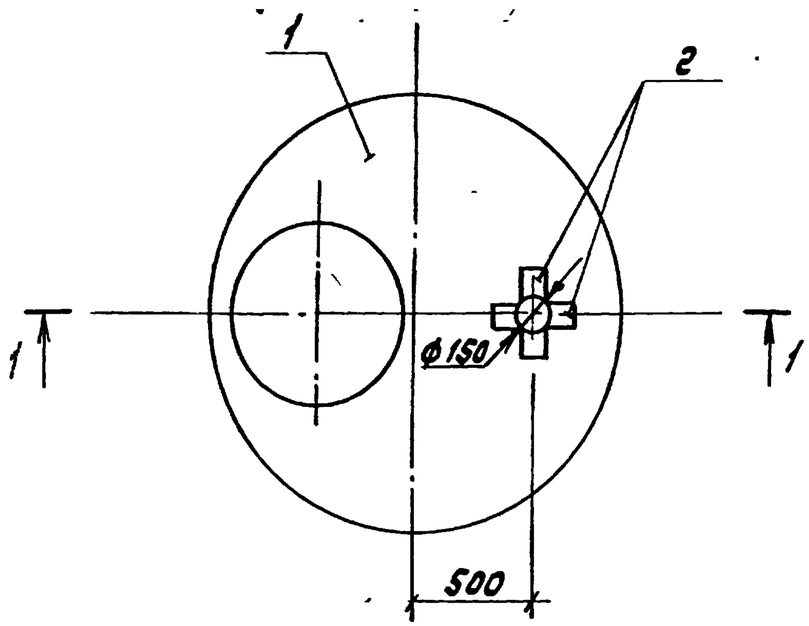

1—1

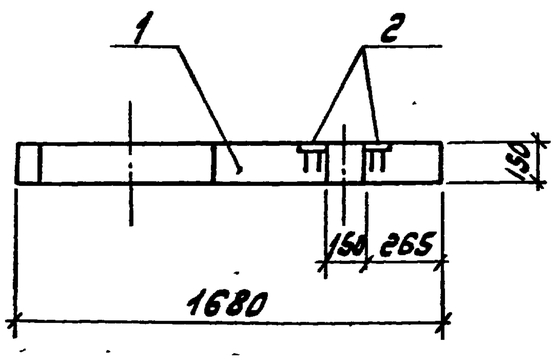

Формат	Зона	Поз.	Обозначение	Наименование	Кол.	Примечание
				Документация		
			3.900-3. Вып.7, ч.1	Пояснительная записка	X	
				Сборочные единицы		
		1	3.900-3. Вып.7. ч.1	Плита перекрытия КЦП 1-15-1	1	
				Изделие закладное		
		2	1.400-15.В1.410-03	МН 402-2	4	

Ведомость расхода стали на дополнительные закладные изделия, кг

Марка	Изделия закладные							Общий расход
	Арматура класса А III ГОСТ 5781-82*				Прокат марки Вст3кп2 ГОСТ 103-76*			
	ф8			Итого	-δ=6		Итого	
КЦП1-15-1-1	1.6			1.6	4.4		4.4	6.0

Нач.отд.	Ехилевский		
Н.контр.	Моруков		
Гл.спец.	Марков		
Рук.гр.	Катеева		
Ст.инж.	Сенягина		

ТП 903-1-260.88 — -КЖ.И.020

Плита перекрытия КЦП 1-15-1-1

Стадия	Масса	Масштаб
Р	680	1:25
Лист	Листов 1	

Госстрой СССР ГПИ Горьковский

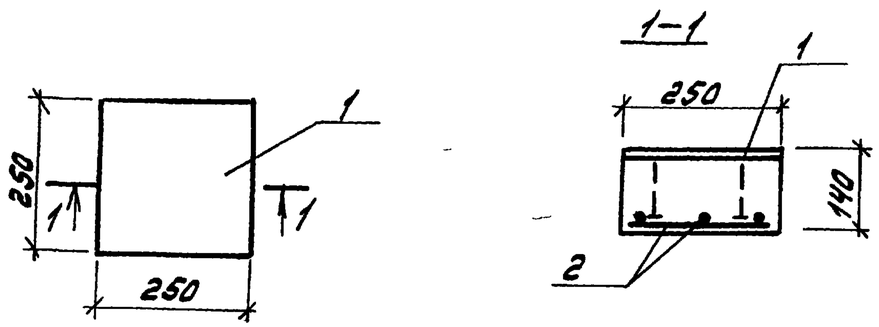

Формат	Зона	Поз.	Обозначение	Наименование	Кол.	Примечание
				Документация		
А3			ТП 903-1-260.88-КЖ.И.ТУ	Технические условия		
				Сборочные единицы		
				Изделие закладное		
		1	1.400-15 В1.130-35	МН 122-6	1	
				Детали		
Б4		2	ТП 903-1-260.88-КЖ.И.021-001	А-I-6 ГОСТ 5781-82* ℓ=220	6	0.05 кг
				Материал:		
				Бетон класса В15	0.01	$м^3$

Ведомость расхода стали на элемент, кг

Марка элемента	Изделия арматурные: Арматура класса А I ГОСТ 5781-82* ф6		Итого	Всего	Изделия закладные: Арматура класса А III ГОСТ 5781-82* ф8		Итого	Прокат марки Вст3кп2 ГОСТ 19904-74* -Б-8		Итого	Общий расход
ОП1	0.3		0.3	0.3	0.3		0.3	4.3		4.3	4.9

Нач.отд.	Ехилевский		
Н.контр.	Морунов		
Гл.спец.	Марков		
Рук.гр.	Катаева		
Ст.инж.	Огаркова		

ТП 903-1-260.88 -КЖ.И.021

Опорная подушка ОП1

Стадия	Масса	Масштаб
Р	25	–

Лист | Листов 1

Госстрой СССР ГПИ Горьковский Сантехпроект

Инв.№ подл. | Подп. и дата | Взам.инв.№

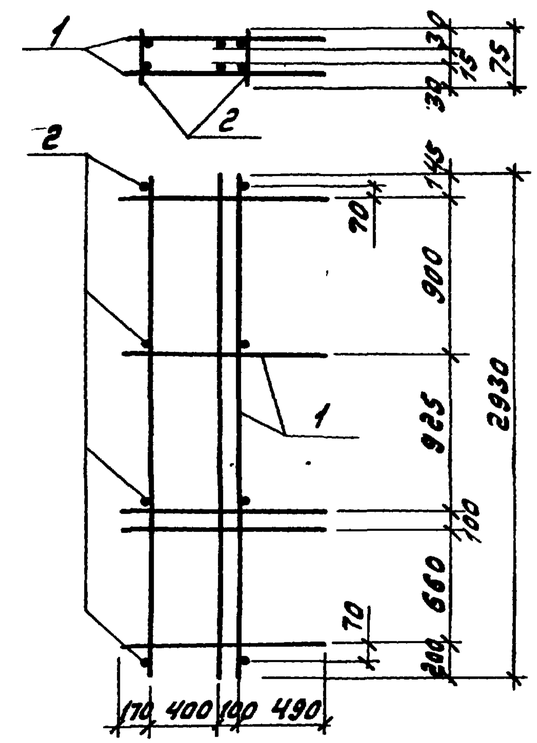

Формат	Зона	Поз.	Обозначение	Наименование	Кол.	Примечание
				Документация		
А3			ТП 903-1-260.88-КЖ.И.ТУ	Технические условия		
				Сборочные единицы		
Б4		1	ТП 903-1-260.88-КЖ.И.023	Каркас плоский КР1	2	
				Детали		
Б4		2	ТП 903-1-260.88-КЖ.И.022-001	А-III-12 ГОСТ 5781-82* ℓ=75	8	0.06 кг

Нач.отд.	Ехилевский		
Н.контр.	Морунов		
Гл.спец.	Марков		
Рук.гр.	Катаева		
Ст.инж.	Огаркова		
Инж.	Кривдина		

ТП 903-1-260.88 -КЖ.И.022

Каркас пространственный КП1

Стадия	Масса	Масштаб
Р	26.4	–

Лист | Листов 1

Госстрой СССР ГПИ Горьковский Сантехпроект

Инв.№ подл. | Подп. и дата | Взам.инв.№

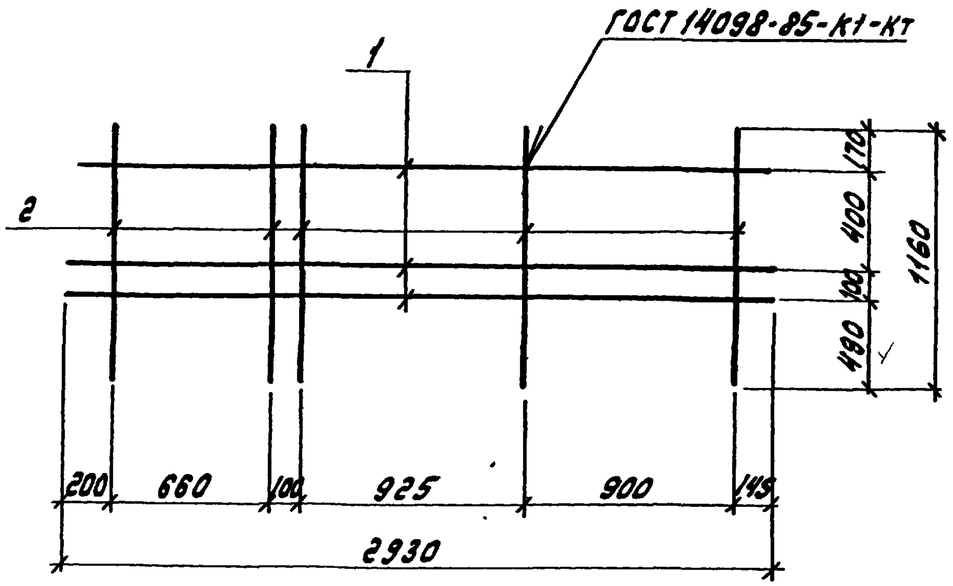

Формат	Зона	Поз.	Обозначение	Наименование	Кол.	Примечание
				Документация		
А3			ТП 903-1-260.88-КЖ.И.ТУ	Технические условия		
				Детали		
Б4		1	ТП 903-1-260.88-КЖ.И.023-001	А-III-12 ГОСТ 5781-82* ℓ=2930	3	2.6 кг
Б4		2	-002	А-III-12 ГОСТ 5781-82* ℓ=1160	5	1.03 кг

Нач.отд.	Ехилевский		
Н.контр.	Моруков		
Гл.спец.	Марков		
Рук.гр.	Катаева		
Ст.инж.	Сенягина		
Инж.	Кривдина		

ТП 903-1-260.88 -КЖ.И.023

Каркас плоский КР1

Стадия	Масса	Масштаб
Р	12,95	1:25
Лист	Листов 1	

Госстрой СССР ГПИ Горьковский Сантехпроект

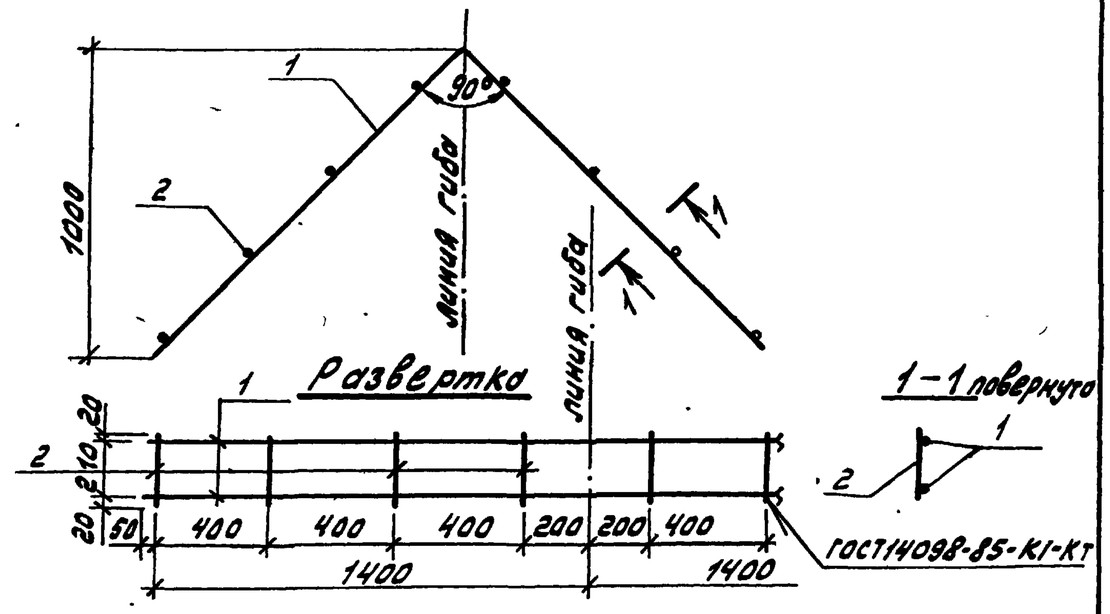

Формат	Зона	Поз.	Обозначение	Наименование	Кол.	Примечание
				Документация		
А3			ТП 903-1-260.88-КЖ.И.ТУ	Технические условия		
				Детали		
Б4		1	ТП 903-1-260.88-КЖ.И.024-001	А-I-8 ГОСТ 5781-82* ℓ=2900	2	1.2 кг
Б4		2	-002	А-I-6 ГОСТ 5781-82* ℓ=250	8	0.06 кг

Нач.отд.	Ехилевский		
Н.контр.	Моруков		
Гл.спец.	Марков		
Рук.гр.	Катаева		
Ст.инж.	Сенягина		
Инж.	Кривдина		

ТП 903-1-260.88 -КЖ.И.024

Каркас плоский КР2

Стадия	Масса	Масштаб
Р	2,9	1:20
Лист	Листов 1	

Госстрой СССР ГПИ Горьковский Сантехпроект

Взам. инв. №

Подп. и дата

Инв. № подл.

Альбом 9

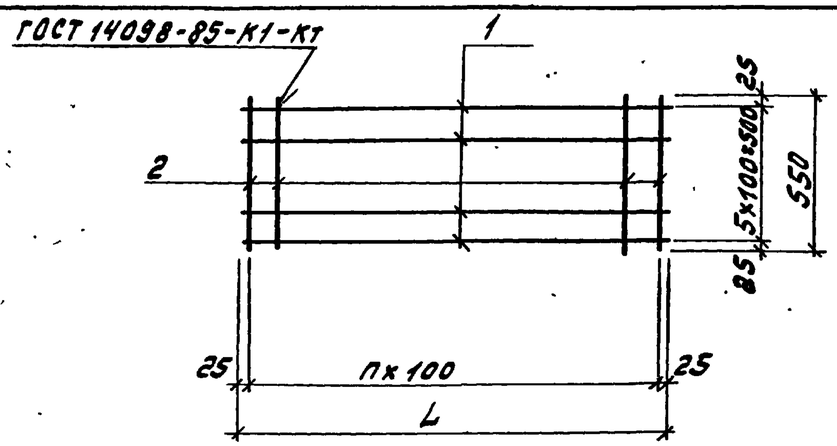

Формат	Зона	Поз.	Обозначение	Наименование	Кол. на исполн. ТП 903-1-260.88 —	01	Примечание
				Документация			
А3			ТП 903-1-260.88 -КЖ.И.ТУ	Технические условия			
				Детали			
				А-I-6 ГОСТ 5781-82*			
Б4		1	ТП 903-1-260.88-КЖ.И.025-001	ℓ=550	6		0,12кг
Б4			-002	ℓ=2150		6	0,5кг
				А-I-6 ГОСТ 5781-82*			
Б4		2	-001	ℓ=550	6	22	0,12кг

Таблица исполнений

Обозначение	Марка	L мм	n шт	Масса кг
ТП 903-1-260.88 -КЖ.И.025	С1	550	5	1.44
-01	С2	2150	21	5.64

Нач.отд.	Ехилевский		
Н.контр.	Морунов		
Гл.спец.	Марков		
Рук.гр.	Катаева		
Ст.инж.	Сенагина		
Инж.	Моренова		

ТП 903-1-260.88 -КЖ.И.025

Сетка арматурная (С1, С2)

Стадия	Масса	Масштаб
Р	см. таблицу исполн.	—
Лист	Листов 1	

Госстрой СССР ГПИ Горьковский Сантехпроект

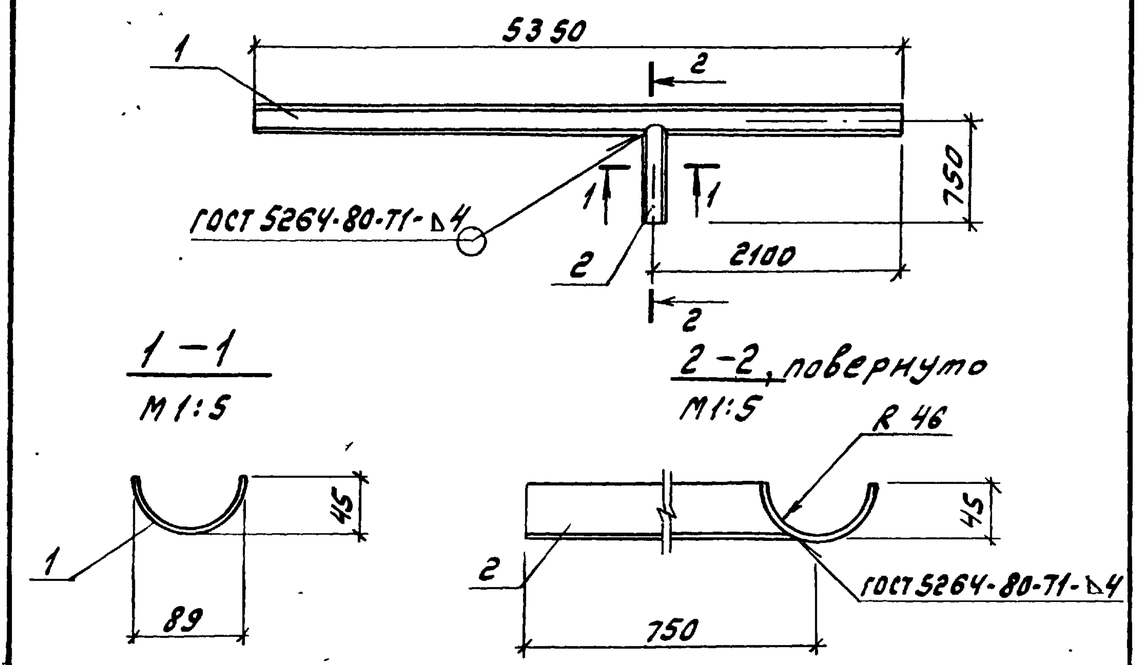

Формат	Зона	Поз.	Обозначение	Наименование	Кол.	Примечание
				Документация		
А3			ТП 903-1-260.88 -КЖ.И.ТУ	Технические условия		
				Детали		
				Труба 89×3.0 II ГОСТ 10704-76 / Ст3 ГОСТ 10705-80		
Б4		1	ТП 903-1-260.88-КЖ.И.026-001	ℓ=5350	1	34.0 кг
Б4		2	-002	ℓ=750	1	4.8 кг

Нач.отд.	Ехилевский		
Н.контр.	Морунов		
Гл.спец.	Марков		
Рук.гр.	Катаева		
Ст.инж.	Сенагина		
Инж.	Моренова		

ТП 903-1-260.88 -КЖ.И.026

Изделие закладное МН3

Стадия	Масса	Масштаб
Р	38.8	1:50
Лист	Листов 1	

Госстрой СССР ГПИ Горьковский Сантехпроект

Инв.№подл. | Подп. и дата | Взам.инв.№

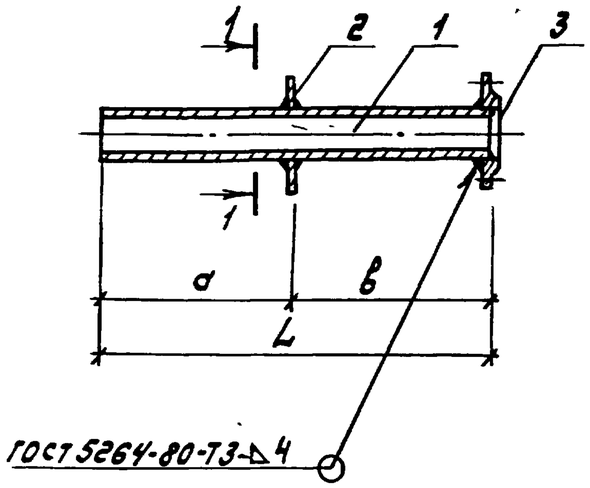

1-1

М 1:10

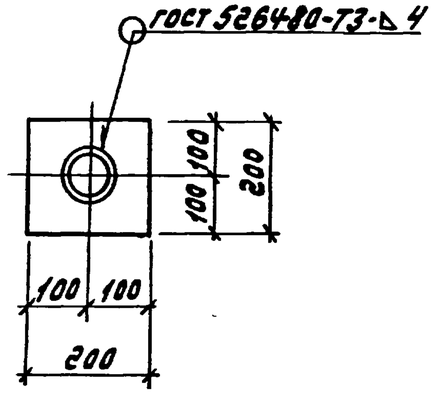

Формат	Зона	Поз.	Обозначение	Наименование	Кол. на исполн. ТП 903-1-260.88-КЖ.И.027 —	01			Примечание
				Документация					
А3			ТП 903-1-260.88 -КЖ.И.ТУ	Технические условия	X	X			
				Детали					
				Труба 32×2.0-12×18Н10Т					
				ГОСТ 9941-81*					
Б4		1	ТП 903-1-260.88-КЖ.И.027-001	ℓ=850	1				1.26 кг
Б4			-002	ℓ=550		1			0.82 кг
Б4		2	-003	Лист $\frac{Б\text{-}5\times200\ ГОСТ\ 19903\text{-}74^*}{В\ Ст3\ ГОСТ\ 14637\text{-}79}$ ℓ=200	1	1			1.90 кг
				Стандартные изделия:					
		3		Фланец 1-32-Б ст25 ГОСТ 12820-80*	1	1			1.01 кг

Таблица исполнений

Обозначение	Марка	L мм	a мм	в мм	Масса кг
ТП 903-1-260.88 КЖ.И.027	МН1	850	500	350	4.17
-01	МН2	550	275	275	3.73

Нач.отд.	Езулевский		
Н.контр.	Морунов		
Гл.спец.	Марков		
Рук.гр.	Катаева		
Ст.инж.	Сенягина		
Инж.	Моренова		

ТП 903-1-260.88 -КЖ.И.027

Изделие закладное (МН1, МН2)

Стадия	Масса	Масштаб
Р	см. таблицу исполн.	—
Лист	Листов 1	

Госстрой СССР ГПИ Горьковский Сантехпроект

Альбом 9

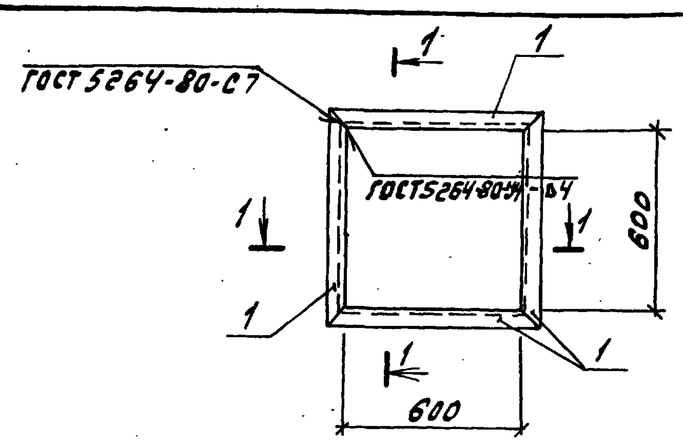

1 – 1

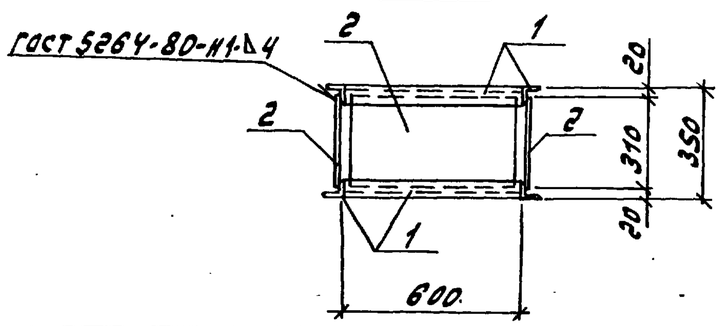

Формат	Зона	Поз.	Обозначение	Наименование	Кол.	Примечание
				Документация		
А3			ТП 903-1-260.88 -КЖ.И.ТУ	Технические условия	×	
				Детали		
				Уголок $\frac{Б\text{-}50\times50\times5\ ГОСТ\ 8509\text{-}86}{Вст3кп2\ ГОСТ\ 535\text{-}79^*}$		
Б4		1	ТП 903-1-260.88-КЖ.И.028-001	ℓ=700	8	2,7 кг
Б4		2	-002	Лист $\frac{Б\text{-}ПН\text{-}0\text{-}6\times570\times310\ ГОСТ\ 19903\text{-}74^*}{Вст3кп2\ ГОСТ\ 14637\text{-}79}$	4	8,2 кг

Взам. инв. № | Подп. и дата | Инв. № подл.

Нач. отд.	Ехилевский		
Н. контр.	Морунов		
Гл. спец.	Марков		
Рук. гр.	Катаева		
Ст. инж.	Сенягина		
Инж.	Кривдина		

ТП 903-1-260.88 -КЖ.И.028

Изделие закладное МН4

Стадия	Масса	Масштаб
Р	54,4	1:20
Лист	Листов 1	

Госстрой СССР ГПИ Горьковский Сантехпроект

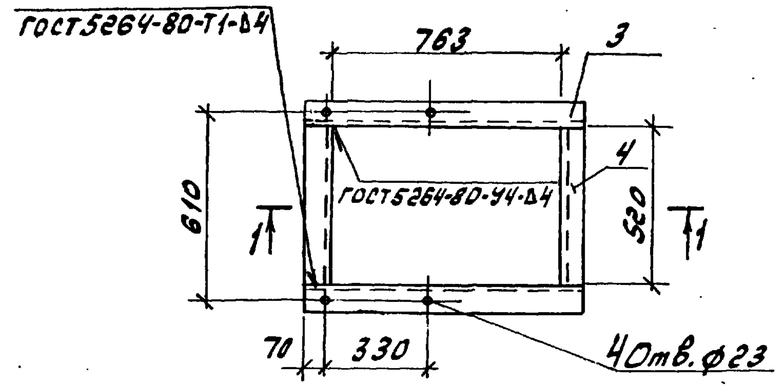

1 – 1

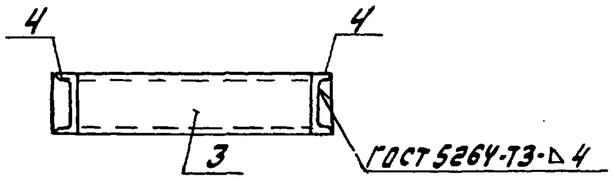

Формат	Зона	Поз.	Обозначение	Наименование	Кол.	Примечание
				Документация		
А3			ТП 903-1-260.88 -КЖ.И.ТУ	Технические условия	×	
				Детали		
				Швеллер $\frac{20\ ГОСТ\ 8240\text{-}72^*}{Вст3кп2\ ГОСТ\ 535\text{-}79^*}$		
Б4		1	ТП 903-1-260,88-КЖ.И.029-001	ℓ=920	2	17.0 кг
Б4		2	-002	ℓ=520	2	9.6 кг

Взам. инв. № | Подп. и дата | Инв. № подл.

Нач. отд.	Ехилевский		
Н. контр.	Морунов		
Гл. спец.	Марков		
Рук. гр.	Катаева		
Ст. инж.	Сенягина		
Инж.	Кривдина		

ТП 903-1-260.88 -КЖ.И.029

Изделие закладное МН5

Стадия	Масса	Масштаб
Р	53.2	1:20
Лист	Листов 1	

Госстрой СССР ГПИ Горьковский Сантехпроект

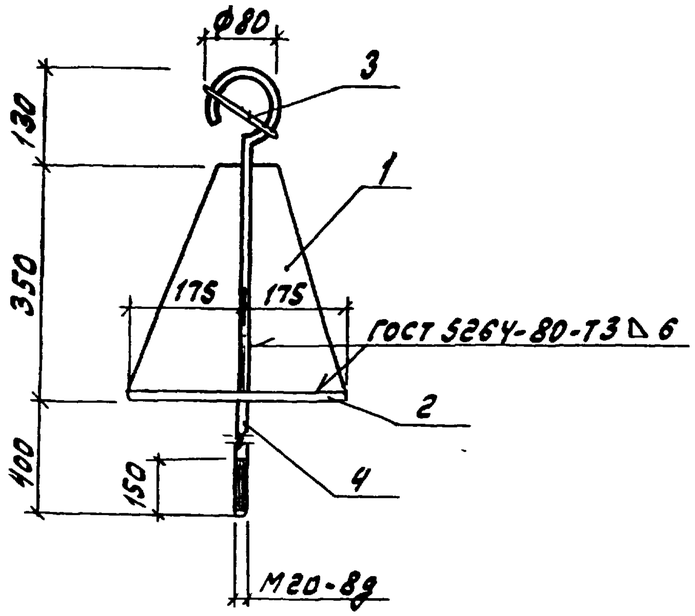

Формат	Зона	Поз.	Обозначение	Наименование	Кол.	Примечание
				Документация		
А3			ТП 903-1-260.88 -КЖ.И.ТУ	Технические условия		
				Детали		
Б4		1	ТП 903-1-260.88 -КЖ.И.030-001	Лист $\frac{Б\text{-}ПН\text{-}0\text{-}10\times175\times350\ ГОСТ\ 19903\text{-}74^*}{В\ ст3\ кп2\ ГОСТ\ 14637\text{-}79}$	4	4.8 кг
Б4		2	-002	Лист $\frac{Б\text{-}ПН\text{-}0\text{-}10\times350\times350\ ГОСТ\ 19903\text{-}74^*}{В\ ст3\ кп2\ ГОСТ\ 14637\text{-}79}$	1	9,6 кг
Б4		3	-003	А-I-22 ГОСТ 5781-82* ℓ=120	1	0,4 кг
Б4		4	-004	А-I-22 ГОСТ 5781-82* ℓ=1000	1	3.0 кг

Нач.отд.	Ехилевский		
Н.контр.	Морунов		
Гл.спец.	Марков		
Рук.гр.	Катаева		
Ст.инж.	Огаркова		
Инж.	Крейдина		

ТП 903-1-260.88 -КЖ.И.030

Изделие соединительное МС1

Стадия	Масса	Масштаб
Р	32,2	1:25
Лист	Листов 1	

Госстрой СССР ГПИ Горьковский Сантехпроект

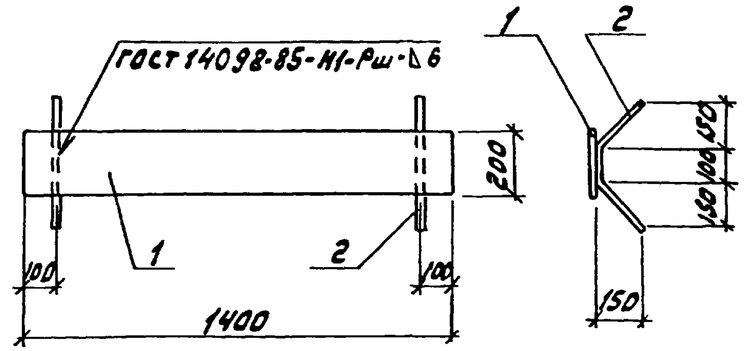

Формат	Зона	Поз.	Обозначение	Наименование	Кол.	Примечание
				Документация		
А3			ТП 903-1-260.88 -КЖ.И.ТУ	Технические условия		
				Детали		
Б4		1	ТП 903-1-260.88 -КЖ.И.031-001	Лист $\frac{Б\text{-}ПН\text{-}0\text{-}6\times200\times1400\ ГОСТ\ 19903\text{-}74^*}{В\ ст3\ кп2\ ГОСТ\ 14637\text{-}79}$	1	13,19 кг
Б4		2	-002	А-III-8 ГОСТ 5781-82* ℓ=530	2	0,2 кг

Нач.отд.	Ехилевский		
Н.контр.	Морунов		
Гл.спец.	Марков		
Рук.гр.	Катаева		
Ст.инж.	Огаркова		
Инж.	Крейдина		

Взам. инв. № | Подп. и дата | Инв. № подл.

ТП 903-1-260.88 -КЖ.И.031

Изделие соединительное МС2

Стадия	Масса	Масштаб
Р	13,59	1:20
Лист	Листов 1	

Госстрой СССР ГПИ Горьковский Сантехпроект

Формат	Зона	Поз.	Обозначение	Наименование	Кол. на исполн. ТП 903-1-260.88-КЖ.И. –	–01			Примечание
				Документация					
А3			ТП 903-1-260.88 -КЖ.И.ТУ	Технические условия	X	X			
				Детали					
Б4		1	ТП 903-1-260.88 -КЖ.И.032-001	Лист $\frac{Б\text{-}ПН\text{-}0\text{-}4\times350\times800\ ГОСТ\ 19903\text{-}74}{В\ ст3кп2\ ГОСТ\ 14637\text{-}79}$	1				8.98 кг
Б4			-002	Лист $\frac{Б\text{-}ПН\text{-}0\text{-}4\text{-}350\times600\ ГОСТ\ 19903\text{-}74}{В\ ст3кп2\ ГОСТ\ 14637\text{-}79}$		1			6.49 кг
Б4		2	-003	Лист $\frac{Б\text{-}ПН\text{-}0\text{-}4\times90\times120\ ГОСТ\ 19903\text{-}74}{В\ ст3кп2\ ГОСТ\ 14637\text{-}79}$	1	1			0.35 кг

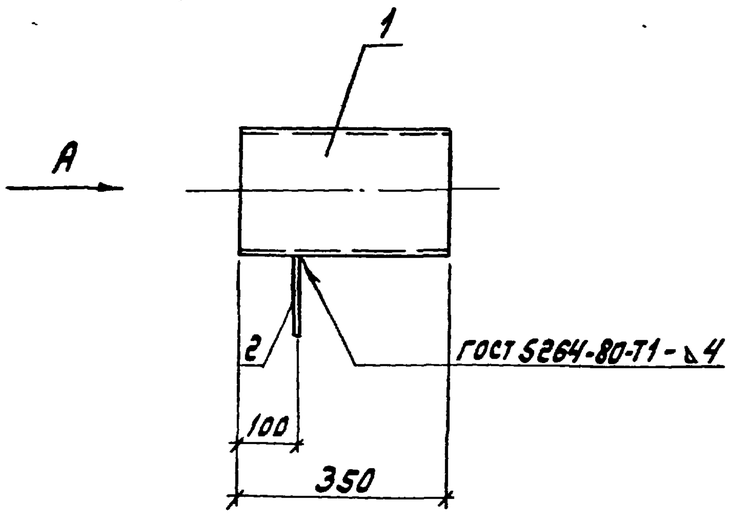

Вид А

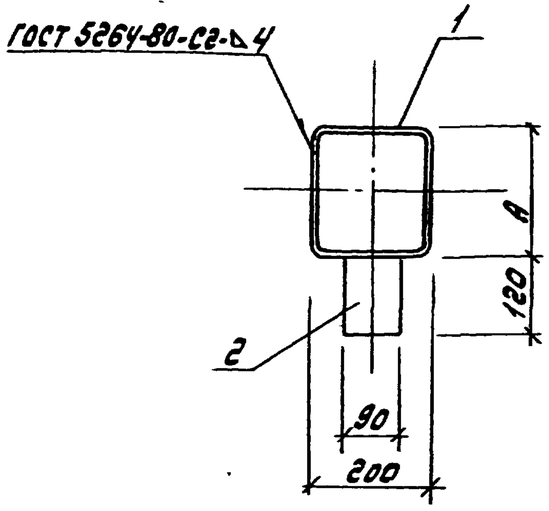

Таблица исполнений

Обозначение	Марка	А мм	Масса кг
ТП 903-1-260.88 -КЖ.И.032	МС3	200	9.33
-01	МС4	100	6.84

Нач. отд.	Ехилевский		
Н. контр.	Морунов		
Гл. спец.	Марков		
Рук. гр.	Катаева		
Ст. инж.	Генагина		
Инж.	Кривдина		

ТП 903-1-260.88 -КЖ.И.032

Изделие соединительное (МС3, МС4)

Стадия	Масса	Масштаб
Р	см. таблицу исполн.	–
Лист	Листов 1	

Госстрой СССР ГПИ Горьковский Сантехпроект

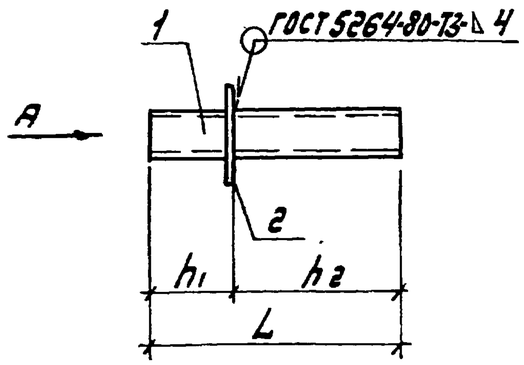

Вид А

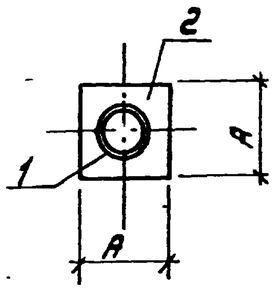

Формат	Зона	Поз.	Обозначение	Наименование	Кол. на испл. ТП 903-1-260.88-КЖ.И.033 —	01	02			Примечание
				Документация						
А3			ТП 903-1-260.88 -КЖ.И.ТУ	Технические условия						—
				Детали						
Б4		1	ТП 903-1-260.88 -КЖ.И.033-001	Труба 133х3х4500 ГОСТ 10704-76* / В ст 3 ГОСТ 10705-80	1					4.33 кг
Б4			-002	Труба 89х2,5х1600 ГОСТ 10704-76* / В ст 3 ГОСТ 10705-80		1				8.53 кг
Б4			-003	Труба 32х2,5х1600 ГОСТ 10704-76* / В ст 3 ГОСТ 10705-80			1			2.91 кг
Б4		2	-004	Лист Б-ПН-0-10х300х300 ГОСТ 19903-74 / В ст 3 кп 2 ГОСТ 14637-79	1	1				7.07 кг
Б4			-005	Лист Б-ПН-0-10х200х200 ГОСТ 19903-74* / В ст 3 кп 2 ГОСТ 14637-79			1			3.14 кг

Таблица исполнений

Обозначение	Марка	А мм	h1 мм	h2 мм	L мм	Масса кг
ТП 903-1-260.88-КЖ.И.033	МС5	300	200	250	450	11.43
-01	МС6	300	300	1300	1600	15.63
-02	МС7	200	300	1300	1600	6.05

Нач. отд.	Ехилевский		
Н. контр.	Моруков		
Гл. спец.	Марков		
Рук. гр.	Катаева		
Ст. инж.	Сенягина		
Инж.	Крибдина		

ТП 903-1-260.88 -КЖ.И.033

Изделие соединительное (МС5 ÷ МС7)

Стадия	Масса	Масштаб
Р	см. таблицу исполн.	—
Лист	Листов 1	

Госстрой СССР ГПИ Горьковский Сантехпроект

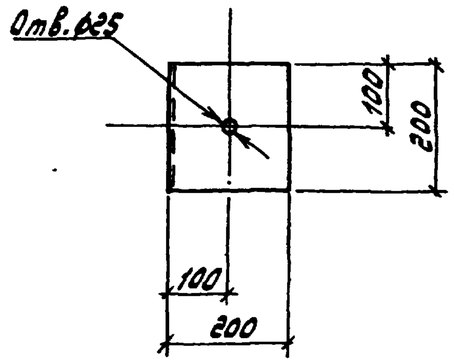

Нач.отд.	Ехилевский		
Н.контр.	Морунов		
Гл.спец.	Марков		
Рук.гр.	Катаева		
Ст.инж.	Огаркова		

ТП 903-1-260.88 -КЖ.И.034

Изделие соединительное МС8

Стадия	Масса	Масштаб
Р	5,9	1:10
Лист	Листов 1	

Уголок Б-200×125×12 ГОСТ 8510-72* / Вст3кп2 ГОСТ 535-79*

Госстрой СССР ГПИ Горьковский Сантехпроект

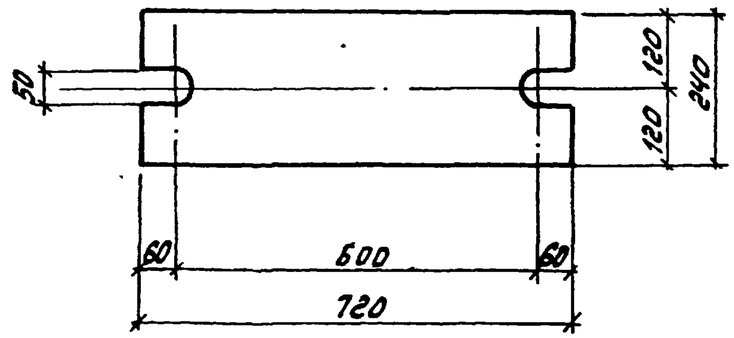

Нач.отд.	Ехилевский		
Н.контр.	Морунов		
Гл.спец.	Марков		
Рук.гр.	Катаева		
Ст.инж.	Огаркова		

ТП 903-1-260.88 -КЖ.И.035

Изделие соединительное МС9

Стадия	Масса	Масштаб
Р	27,2	1:10
Лист	Листов	

Лист Б-ПН-0-20×240×720 ГОСТ 19903-74* / Вст3кп2 ГОСТ 14637-79

Госстрой СССР ГПИ Горьковский Сантехпроект

Инв.№подл. | Подп. и дата | Взам.инв.№

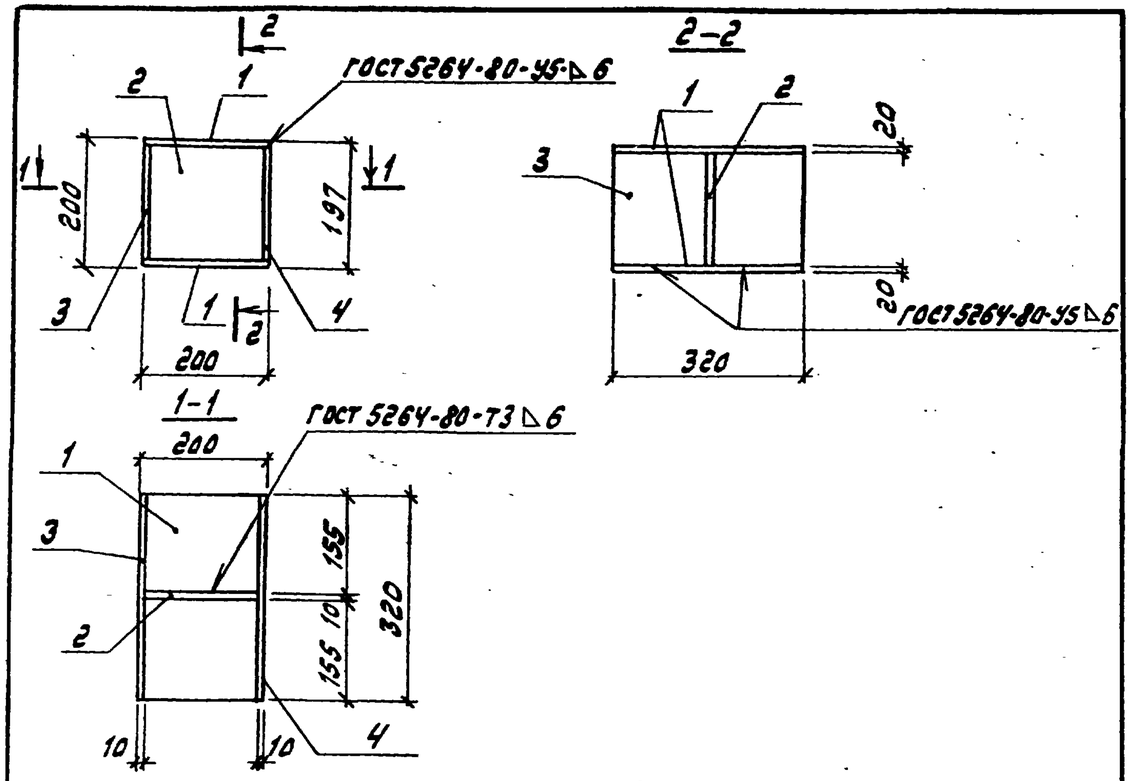

Формат	Зона	Поз.	Обозначение	Наименование	Кол.	Примечание
				Документация		
А3			ТП 903-1-260.88-КЖ.И.ТУ	Технические условия		
				Детали		
Б4		1	ТП 903-1-260.88 -КЖ.И.036-001	Лист $\frac{Б\text{-}ЛН\text{-}0\text{-}2\ 0\times200\times320\ ГОСТ\ 19903\text{-}74^*}{В\ Ст3кп2\ ГОСТ\ 14637\text{-}79^*}$	2	10.1кг
Б4		2	-002	Лист $\frac{Б\text{-}ЛН\text{-}0\text{-}10\times200\times200\ ГОСТ\ 19903\text{-}74^*}{В\ Ст3кп2\ ГОСТ\ 14637\text{-}79^*}$	1	3.14кг
Б4		3	-003	Лист $\frac{Б\text{-}ЛН\text{-}0\text{-}10\times200\times320\ ГОСТ\ 19903\text{-}74^*}{В\ Ст3кп2\ ГОСТ\ 14637\text{-}79^*}$	1	5.02кг
Б4		4	-004	Лист $\frac{Б\text{-}ЛН\text{-}0\text{-}10\times197\times320\ ГОСТ\ 19903\text{-}74^*}{В\ Ст3кп2\ ГОСТ\ 14637\text{-}79^*}$	1	4.94кг

Нач.отд.	Ехилевский		
Н.контр.	Морчнов		
Гл.спец.	Марков		
Рук.гр.	Катаева		
Ст.инж.	Сенагина		

ТП 903-1-260.88 -КЖ.И.036

Опорный столик СМ1

Стадия	Масса	Масштаб
Р	33,3	1:10
Лист	Листов 1	

Госстрой СССР ГПИ Горьковский Сантехпроект

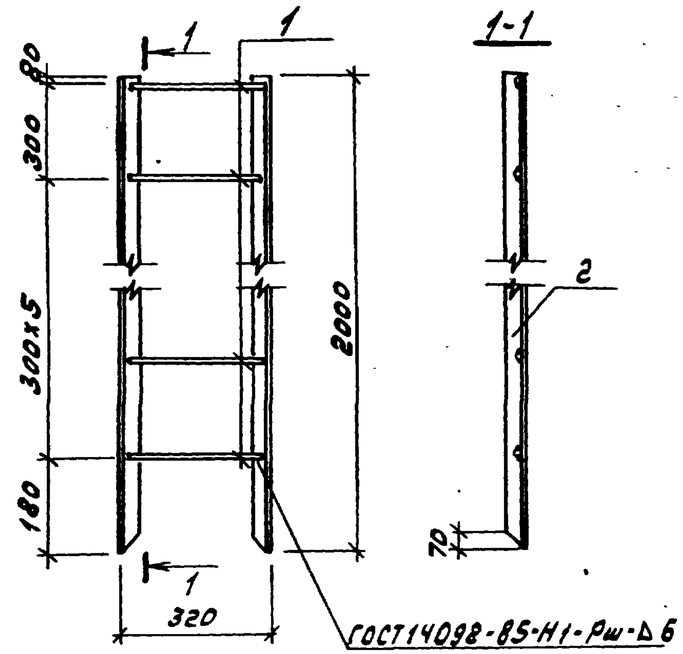

Формат	Зона	Поз.	Обозначение	Наименование	Кол.	Примечание
				Документация		
А3			ТП 903-1-260.88-КЖ.И.ТУ	Технические условия		
				Детали		
Б4		1	ТП 903-1-260.88 -КЖ.И.037-001	Круг $\frac{В\ 16\ ГОСТ\ 2590\text{-}71^*}{В\ Ст3кп2\ ГОСТ\ 535\text{-}79^*}$ ℓ=480	7	0,76кг
Б4		2	-002	Уголок $\frac{Б\text{-}75\times75\times6\ ГОСТ\ 8509\text{-}86}{В\ Ст3пс6\ ГОСТ\ 535\text{-}79^*}$ ℓ=2000	2	13.8кг

Нач.отд.	Ехилевский		
Н.контр.	Морчнов		
Гл.спец.	Марков		
Рук.гр.	Катаева		
Ст.инж.	Сенагина		

ТП 903-1-260.88 -КЖ.И.037

Стремянка СТ1.

Стадия	Масса	Масштаб
Р	32.92	–
Лист	Листов 1	

Госстрой СССР ГПИ Горьковский

Взам. инв.№ | Подп. и дата | Инв.№подл.

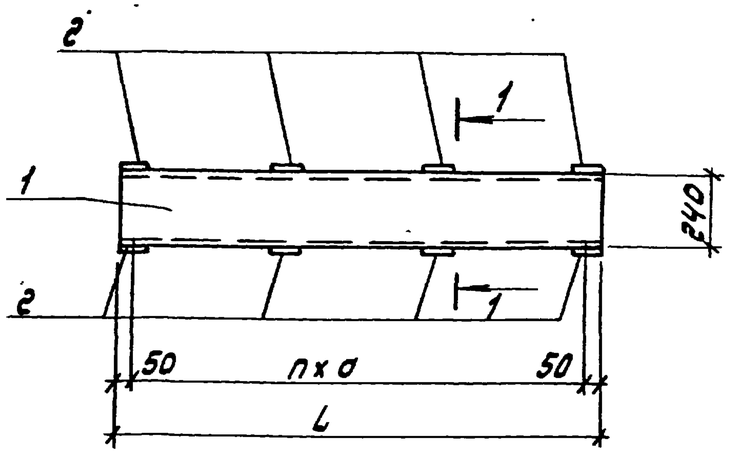

Формат	Зона	Поз.	Обозначение	Наименование	Кол. на исполн. ТП 903-1-260.88 кж.и.038			Примечание
					-	01		
				Документация				
А3			ТП 903-1-260.88 -КЖ.И.ТУ	Технические условия	X	X		
				Детали				
				Швеллер $\frac{24\ ГОСТ\ 8240-72^*}{В\ ст3кп2\ ГОСТ\ 535-79^*}$				
Б4		1	ТП 903-1-260.88-КЖ.И.038-001	ℓ=1600	2			38.4 кг
Б4			-002	ℓ=1300		2		31.2 кг
Б4		2	-003	Лист $\frac{Б-6х100\ ГОСТ\ 19903-74^*}{В\ ст3кп2\ ГОСТ\ 14637-79^*}$ ℓ=340	8	6		1.6 кг

1 - 1

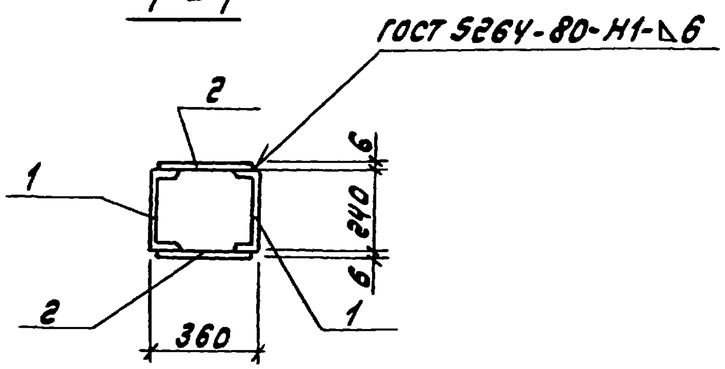

Таблица исполнений

Обозначение	Марка	L мм	a мм	n шт		Масса кг
ТП 903-1-260.88 КЖ.И.038	БС1	1600	500	3		89,6
-01	БС2	1300	600	2		72,0

Нач.отд.	Ехилевский		ТП 903-1-260.88 -КЖ.И.038	
Н.контр.	Моруновб		Балка стальная (БС1, БС2).	Стадия: Р; Масса: см. таблицу испол.; Масштаб: —
Гл.спец.	Марков			Лист; Листов 1
Рук.гр.	Катаева			Госстрой СССР ГПИ Горьковский
Ст.инж.	Семягина			
Инж.	Моорнова			

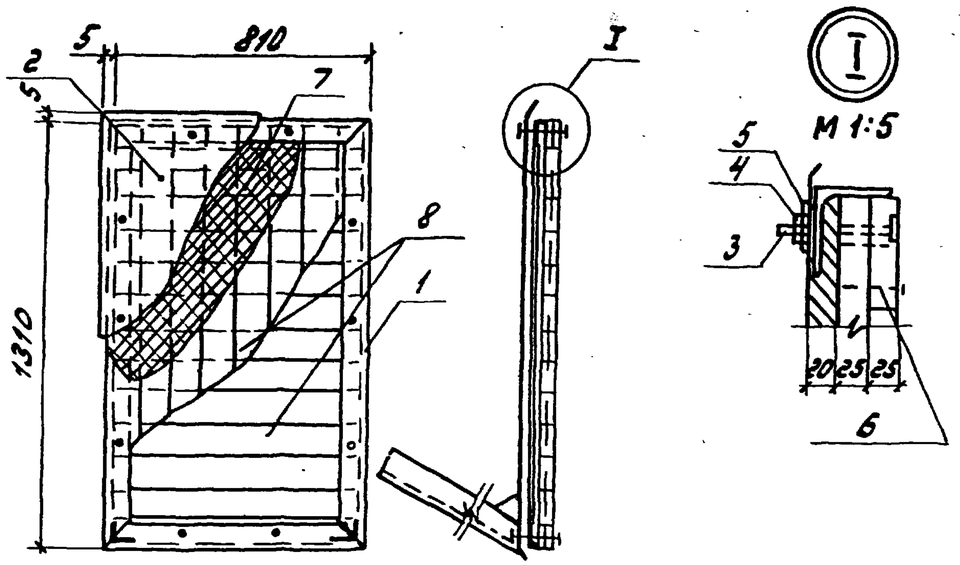

Формат	Зона	Поз.	Обозначение	Наименование	Кол.	Примечание
				Сборочные единицы		
А4		1	ТП 903-1-260.88-КЖ.И.040	Рама металлическая РМ1	1	
				Детали		
Б4		2	-КЖ.И.039-001	Лист $\frac{Б\text{-}08\times250\times1350\ ГОСТ\ 19903\text{-}74^*}{Ст\ К\text{-}1\ ГОСТ\ 17715\text{-}72}$	1	6,7 кг
				Стандартные изделия		
		3		Болт М10-8g×90.36 ГОСТ 7798-70*	10	
		4		Гайка М10-7Н.4 ГОСТ 5915-70*	10	
		5		Шайба 10.02 ГОСТ 11371-78*	10	
		6		Гвозди 2,5×50 ГОСТ 4028-63*		1,0 кг
				Материалы		
		7		Плита 100-1300-200.20 ГОСТ 10140-80	0.02	$м^3$
		8		Доска Б=25 ГОСТ 24454-80Е	0.05	$м^3$

ТП 903-1-260.88 - КЖ.И. 039

Нач.отд.	Ехилевский		
Н.контр.	Морунов		
Гл.спец.	Марков		
Рук.гр.	Катаева		
Ст.инж.	Сенягина		

Щит покрытия ЩП1

Стадия	Масса	Масштаб
Р	70.6	1:20
Лист	Листов 1	

Госстрой СССР, ГПИ Горьковский Сантехпроект

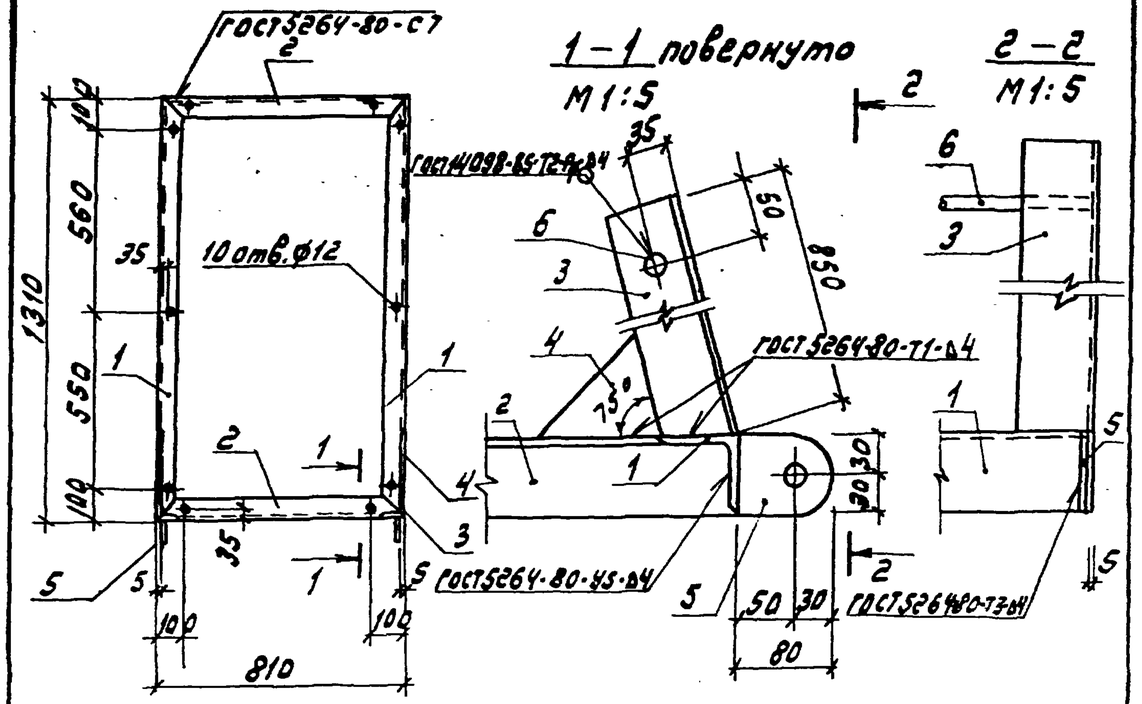

Формат	Зона	Поз.	Обозначение	Наименование	Кол.	Примечание
				Документация		
А3			ТП 903-1-260.88-КЖ.И.ТУ	Технические условия		
				Детали		
				Уголок $\frac{Б\text{-}63\times63\times5\ ГОСТ\ 8509\text{-}86}{В\ Ст3кп2\ ГОСТ\ 535\text{-}79^*}$		
Б4		1	ТП 903-1-260.88-КЖ.И.040-001	ℓ = 1310	2	6,3 кг
Б4		2	-002	ℓ = 810	2	3,9 кг
Б4		3	-003	ℓ = 850	2	4,1 кг
Б4		4	-004	Полоса $\frac{Б\text{-}2\ 4\times100\ ГОСТ\ 103\text{-}76^*}{В\ Ст3\ ГОСТ\ 535\text{-}79^*}$ ℓ=100	1	0,3 кг
Б4		5	-005	Полоса $\frac{Б\text{-}2\ 10\times60\ ГОСТ\ 103\text{-}76^*}{В\ Ст3\ ГОСТ\ 535\text{-}79^*}$ ℓ=80	2	0,4 кг
Б4		6	-006	А-I-20-ГОСТ 5781-82* ℓ=800	1	2,1 кг

Взам.инв.№ | Подп. и дата | Инв.№подл.

ТП 903-1-260.88 -КЖ.И. 040

Нач.отд.	Ехилевский		
Н.контр.	Морунов		
Гл.спец.	Марков		
Рук.гр.	Катаева		
Ст.инж.	Сенягина		

Рама металлическая РМ1

Стадия	Масса	Масштаб
Р	31.6	1:20
Лист	Листов 1	

Госстрой СССР ГПИ Горьковский

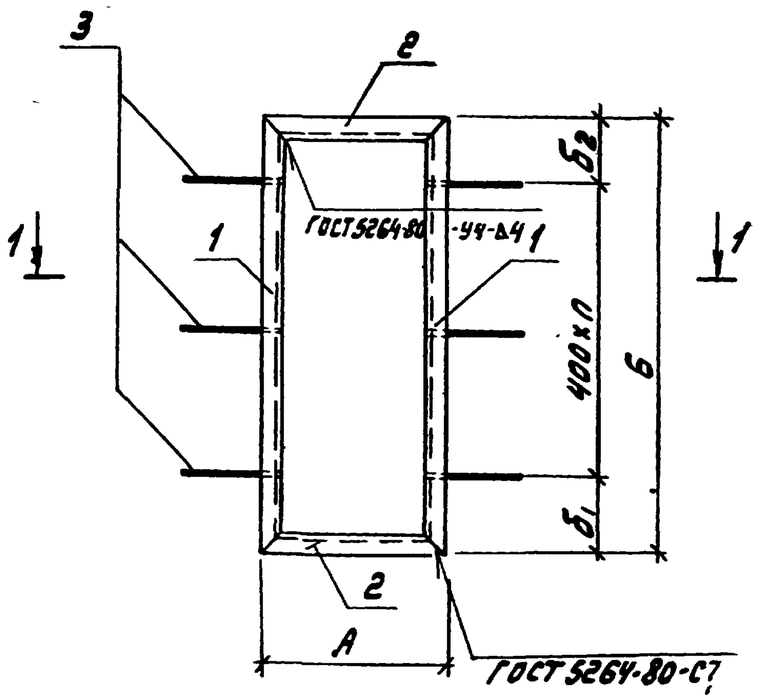

1 — 1

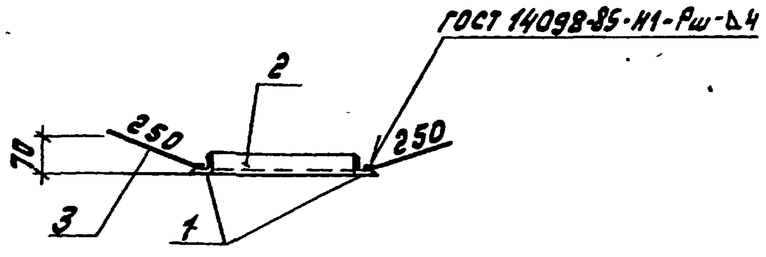

Формат	Зона	Поз.	Обозначение	Наименование	Кол. на исполн. ТП 903-1-260.88 -КЖ.И.ТУ			Примечание
					-	01		
				Документация				
А3			ТП 903-1-260.88 -КЖ.И.ТУ	Технические условия	X	X		
				Детали				
				Уголок $\frac{Б\text{-}50\times50\times5\ ГОСТ\ 8509\text{-}86}{В\ Ст3кп2\ ГОСТ\ 535\text{-}79^*}$				
Б4		1	ТП 903-1-260.88-КЖ.И-041-001	ℓ=700	2			2.64 кг
Б4			-002	ℓ=1355		2		5.11 кг
Б4		2	-003	ℓ=1100	2			4.15 кг
Б4			-004	ℓ=605		2		2.28 кг
Б4		3	-005	А-III-8 ГОСТ 5781-82* ℓ=290	4	6		0,13 кг

Таблица исполнений

Обозначение	Марка	А мм	Б мм	$Б_1$ мм	$Б_2$ мм	п шт.	Масса кг
ТП 903-1-260.88-КЖ.И-041	РМ2	1100	700	150	150	1	14.10
-01	РМ3	605	1355	230	225	2	15.56

Нач.отд.	Ежилевский		
Н.контр.	Морунов		
Гл.спец.	Погорельский		
Рук.гр.	Рокушинская		
Арх.	Белкина		

ТП 903-1-260.88 -КЖ.И.041

Рама металлическая (РМ2; РМ3)

Стадия	Масса	Масштаб
Р	см. таблицы исполн.	-
Лист	Листов 1	

Госстрой СССР ГПИ Горьковский Сантехпроект

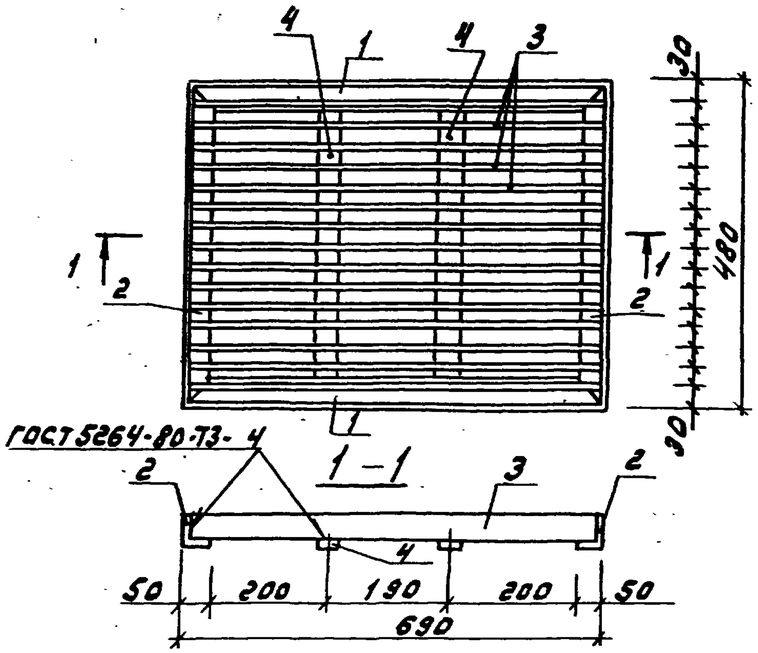

Формат	Зона	Поз.	Обозначение	Наименование	Кол.	Примечание
				Документация		
А3			ТП 903-1-260.88 -КЖ.И.ТУ	Технические условия	X	
				Детали		
				Уголок $\frac{Б\text{-}50\times50\times5\ ГОСТ\ 8509\text{-}86}{ВСт3кп2\ ГОСТ\ 535\text{-}79^*}$		
Б4		1	ТП 903-1-260.88 -КЖ.И.042-001	$\ell = 690$	2	2.6
Б4		2	-002	$\ell = 480$	2	1.8
Б4		3	-003	Полоса $\frac{Б\text{-}24\times40\ ГОСТ\ 103\text{-}76^*}{ВСт3\ ГОСТ\ 535\text{-}79^*}$ $\ell=670$	15	0.87кг
Б4		4	-004	Полоса $\frac{Б\text{-}24\times40\ ГОСТ\ 103\text{-}76^*}{ВСт3кп2\ ГОСТ\ 535\text{-}79^*}$ $\ell=420$	2	0.54кг

Т.П. 903-1-260.88 -КЖ.И.042

Нач.отд.	Ежилевский	
Н.контр.	Моруновъ	
Гл.спец.	Погорельский	
Рук.гр.	Сакулинская	
Арх.	Белкина	

Решетка для вытирания ног (мр)

Стадия	Масса	Масштаб
Р	22,9	1:10
Лист	Листов 1	

Госстрой СССР ГПИ Горьковский Сантехпроект

Взам.инв.№ | Подп.и дата | Инв.№подл.

Стадия	Масса	Масштаб
Лист	Листов	

Госстрой СССР ГПИ Горьковский Сантехпроект