ГОСУДАРСТВЕННЫЙ КОМИТЕТ СОВЕТА МИНИСТРОВ СССР ПО ДЕЛАМ СТРОИТЕЛЬСТВА
/ ГОССТРОЙ СССР /

ТИПОВЫЕ КОНСТРУКЦИИ И ДЕТАЛИ ЗДАНИЙ И СООРУЖЕНИЙ

Серия 1.494-2

УНИФИЦИРОВАННЫЕ ВОЗДУШНО-ТЕПЛОВЫЕ ЗАВЕСЫ В ПРОМЫШЛЕННЫХ ЗДАНИЯХ

ВЫПУСК 3

АГРЕГАТ ТИПА А-5 С ЦЕНТРОБЕЖНЫМ ВЕНТИЛЯТОРОМ ДЛЯ ТЕХНОЛОГИЧЕСКИХ ПРОЕМОВ

РАБОЧИЕ ЧЕРТЕЖИ

12306
ЦЕНА 1-98

ГОСУДАРСТВЕННЫЙ КОМИТЕТ СОВЕТА МИНИСТРОВ СССР ПО ДЕЛАМ СТРОИТЕЛЬСТВА
/ ГОССТРОЙ СССР /

ТИПОВЫЕ КОНСТРУКЦИИ И ДЕТАЛИ ЗДАНИЙ И СООРУЖЕНИЙ

Серия 1.494-2

УНИФИЦИРОВАННЫЕ ВОЗДУШНО-ТЕПЛОВЫЕ ЗАВЕСЫ В ПРОМЫШЛЕННЫХ ЗДАНИЯХ

ВЫПУСК 3

АГРЕГАТ ТИПА А-5 С ЦЕНТРОБЕЖНЫМ ВЕНТИЛЯТОРОМ ДЛЯ ТЕХНОЛОГИЧЕСКИХ ПРОЕМОВ

РАБОЧИЕ ЧЕРТЕЖИ

РАЗРАБОТАНЫ
ЦНИИПРОМЗДАНИЙ

ЗАМ ДИРЕКТОРА ИНСТИТУТА ПО НАУЧНОЙ РАБОТЕ — В.ПРОХОРОВ

РУК ОТДЕЛА САНТЕХНИКИ — О.ГЕССАЕР

ГА ИНЖЕНЕР ПРОЕКТА — И.СМИРНОВ

УТВЕРЖДЕНЫ
И ВВЕДЕНЫ В ДЕЙСТВИЕ
ГЛАВПРОМСТРОЙПРОЕКТОМ
ГОССТРОЯ СССР

ПРИКАЗОМ №4 ОТ 11 ЯНВАРЯ 1973Г

Наименование	Обозначение	Стр.
Агрегат воздушной завесы с центробежным вентилятором Ц4-70 №5 (исполнение левое) Документация	А5ц.Л.00.000	4
Агрегат воздушной завесы с центробежным вентилятором Ц4-70 №5 (исполнение правое). Документация	А5ц.П.00.000	
Агрегат воздушной завесы с центробежным вентилятором Ц4-70 №5 (исполнение левое) Сборочный чертеж	А5ц.Л.00.000СБ	5
Агрегат воздушной завесы с центробежным вентилятором Ц4-70 №5 (исполнение правое) Сборочный чертеж	А5ц.П.00.000СБ	6
Агрегат воздушной завесы с центробежным вентилятором Ц4-70 №5 (исполнение левое) Документация	А5ц.Л.00.000-01	7
Агрегат воздушной завесы с центробежным вентилятором Ц4-70 №5 (исполнение правое) Документация	А5ц.П.00.000-01	
Агрегат воздушной завесы с центробежным вентилятором Ц4-70 №5 (исполнение левое) Сборочный чертеж	А5ц.Л.00.000-01СБ	8

Наименование	Обозначение	Стр.
Агрегат воздушной завесы с центробежным вентилятором Ц4-70 №5 (исполнение правое) Сборочный чертеж	А5ц.П.00.000-01СБ	9
Вентиляторный агрегат с центробежным вентилятором Ц4-70 №5 (исполнение левое) Документация	А5ц.Л.01.000	10
Вентиляторный агрегат с центробежным вентилятором Ц4-70 №5 (исполнение правое) Документация	А5ц.П.01.000	
Вентиляторный агрегат с центробежным вентилятором Ц4-70 №5 (исполнение левое) Сборочный чертеж	А5ц.Л.01.000СБ	11
Вентиляторный агрегат с центробежным вентилятором Ц4-70 №5 (исполнение правое) Сборочный чертеж	А5ц.П.01.000СБ	12
Всасывающий коллектор. Документация	А5ц.01.100	13
Решетка. Документация	А5ц.01.101	
Патрубок. Документация	А5ц.01.200	
Прокладка	А5ц.00.001	
Всасывающий коллектор сборочный чертеж	А5ц.01.100СБ	14
Корпус	А5ц.01.104	
Фланец	А5ц.01.105	
Решетка	А5ц.01.101СБ	

Наименование	Обозначение	Стр.
Патрубок	А5ц.01.200СБ	15
Стенка	А5ц.01.202	
Стенка боковая	А5ц.01.203	
Фланец	А5ц.01.204	
Хомут	А5ц.01.106	16
Прокладка	А5ц.01.004	
Опорная плита	А5ц.01.001	
Прокладка	А5ц.01.005	
Калориферная секция (исполнение левое) Документация	А5ц.Л.02.000	17
Калориферная секция (исполнение правое) Документация	А5ц.П.02.000	
Каркас калориферной секции (исполнение левое) Документация	А5ц.Л.02.100	
Каркас калориферной секции (исполнение правое) Документация	А5ц.П.02.100	
Калориферная секция (исполнение левое) Сборочный чертеж	А5ц.Л.02.000.СБ	18
Калориферная секция (исполнение правое) Сборочный чертеж	А5ц.П.02.000СБ	19
Каркас калориферной секции (исполнение левое) Сборочный чертеж	А5ц.Л.02.100СБ	20
Каркас калориферной секции (исполнение правое) Сборочный чертеж	А5ц.П.02.100СБ	

Наименование	Обозначение	Стр.
Стойка	А5ц.02.102	21
Уголок	А5ц.02.103	
Уголок	А5ц.П02.104	
Уголок	А5ц.Л.02.104	
Уголок	А5ц.02.105	22
Уголок	А5ц.П.02.106	
Уголок	А5ц.Л.02.106	
Лопатка регулирующая. Документация	А5ц.02.200	
Лопатка регулирующая (сборочный чертеж)	А5ц.02.200СБ	23
Лист	А5ц.02.203	
Ось	А5ц.02.201	
Ось	А5ц.02.202	
Щиток	А5ц.02.008	24
Стенка задняя (исполнение левое)	А5ц.Л.02.002	
Стенка задняя (исполнение правое)	А5ц.П.02.002	
Лист	А5ц.02.004	
Уголок	А5ц.02.107	25
Планка	А5ц.02.005	
Перо крайнее	А5ц.02.006	
Перо среднее	А5ц.02.007	
Секция раздаточного короба. Документация	А5ц.03.000	26
Каркас секции раздаточного короба. Документация	А5ц.03.100	
Каркас секции раздаточного короба. Сборочный чертеж	А5ц.03.100СБ	

Наименование	Обозначение	Стр.
Секция раздаточного короба (Сборочный чертёж)	А5Ц.03.000СБ	27
Промежуточная секция (Исполнение правое). Документация	А5ЦП.02.000-01	28
Промежуточная секция (Исполнение левое). Документация	А5ЦЛ.02.000-01	28
Каркас промежуточной секции (Исполнение правое) Документация	А5ЦП.02.100-01	28
Каркас промежуточной секции (Исполнение левое) Документация	А5ЦЛ.02.100-01	28
Промежуточная секция (Исполнение левое). Сборочный чертёж	А5ЦЛ.02.000-01СБ	29
Промежуточная секция (Исполнение правое) Сборочный чертеж	А5ЦП.02.000-01СБ	29
Каркас промежуточной секции (Исполнение левое) Сборочный чертеж	А5ЦЛ.02.100-01СБ	30
Каркас промежуточной секции (Исполнение правое) Сборочный чертёж	А5ЦП.02.100-01СБ	30
Стенка задняя	А5Ц.03.003	31
Лист	А5Ц.03.004	31
Стенка задняя (Исполнение левое)	А5ЦЛ.02.002-01	31
Стенка задняя (Исполнение правое	А5ЦП.02.002-01	31

Формат	Зона	Поз.	Обозначение	Наименование	Кол.	Примеч.
				Документация		
22			А5ЦЛ. 00.000 СБ	Сборочный чертёж		
				Сборочные единицы		
22		1	А5ЦЛ. 01.000	Вентиляторный агрегат с центробежным вентилятором Ц4-70 №5 (исполнение левое)	1	
22		2	А5ЦЛ. 02.000	Калориферная секция (исполнение левое)	1	
22		3	А5Ц. 03.000	Секция раздаточного короба	2	

Серия 1.494-2 Выпуск 3

А5ЦЛ. 00.000

Изм.	Лист	N докум.	Подп.	Дата
Рук. отд.	Гесслер			
Гл. инж. пр.	Смирнов			
Ст. инж.	Цветкова			
Исполн.	Кузнецова			
Провер.	Высоцкая			

Агрегат воздушной завесы с центробежным вентилятором Ц4-70 №5 (исполнение левое)

Литера	Лист	Листов
И	1	2

ЦНИИпромзданий г. Москва

Копировал Формат: 11

Формат	Зона	Поз.	Обозначение	Наименование	Кол.	Примеч.
				Детали		
Н		4	А5Ц. 00.001	Прокладка	3	
				Стандартные изделия		
		5		Болт М8 × 20; ГОСТ 7798-70	70	1.2 кг
		6		Гайка М8; ГОСТ 5915-70	70	0.4 кг

А5ЦЛ. 00.000 Лист 2

Изм. Лист N докум. Подп. Дата

Копировал Формат: 11

Формат	Зона	Поз.	Обозначение	Наименование	Кол.	Примеч.
				Документация		
22			А5ЦП. 00.000 СБ	Сборочный чертёж		
				Сборочные единицы		
22		1	А5ЦП. 01.000	Вентиляторный агрегат с центробежным вентилятором Ц4-70 №5 (исполнение правое)	1	
22		2	А5ЦП. 02.000	Калориферная секция (исполнение правое)	1	
22		3	А5Ц. 03.000	Секция раздаточного короба	2	

Серия 1.494-2 Выпуск 3

А5ЦП. 00.000

Изм.	Лист	N докум.	Подп.	Дата
Рук. отд.	Гесслер			
Гл. инж. пр.	Смирнов			
Ст. инж.	Цветкова			
Исполн.	Кузнецова			
Провер.	Высоцкая			

Агрегат воздушной завесы с центробежным вентилятором Ц4-70 №5 (исполнение правое)

Литера	Лист	Листов
И	1	2

ЦНИИпромзданий г. Москва

Формат: 11

Формат	Зона	Поз.	Обозначение	Наименование	Кол.	Примеч.
				Детали		
Н		4	А5Ц. 00.001	Прокладка	3	
				Стандартные изделия		
		5		Болт М8 × 20; ГОСТ 7798-70	70	1.2 кг
		6		Гайка М8; ГОСТ 5915-70	70	0.4 кг

А5ЦП. 00.000 Лист 2

Изм. Лист N докум. Подп. Дата

Копировал Формат: 11

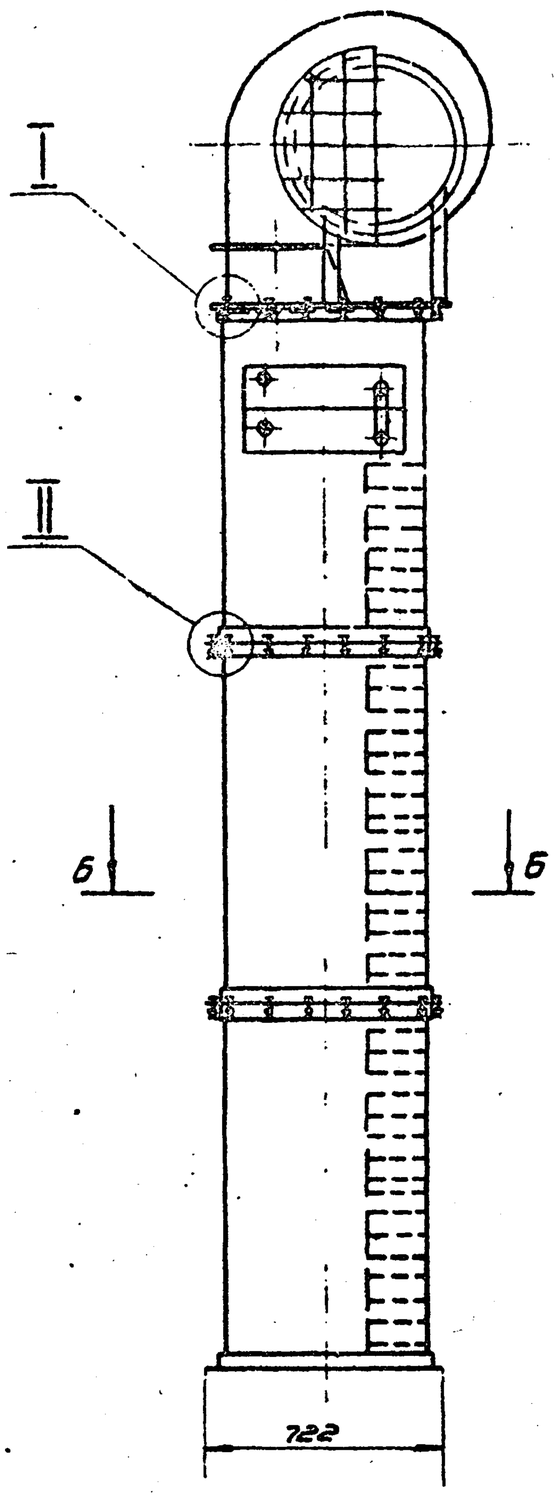

Вид А

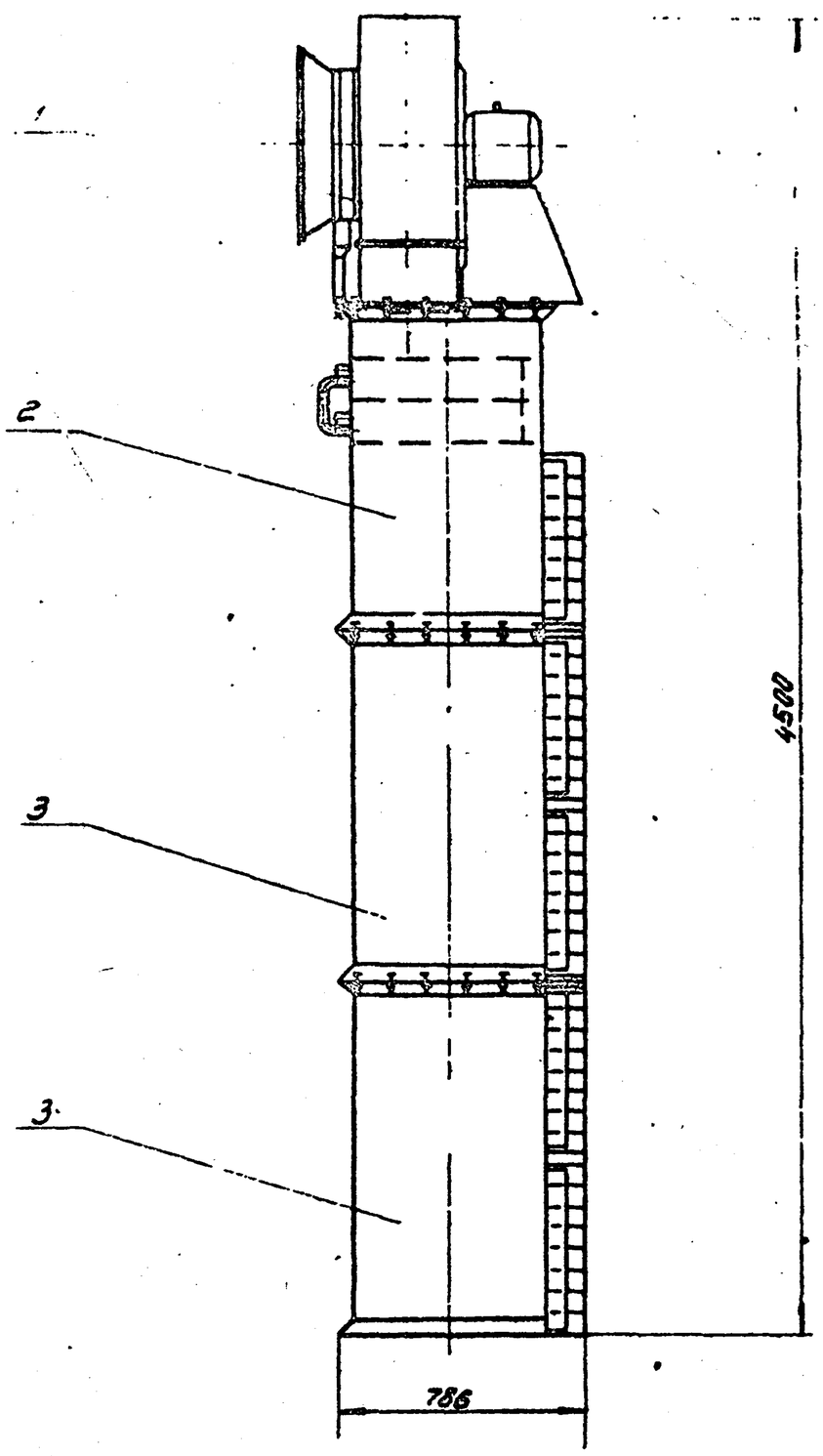

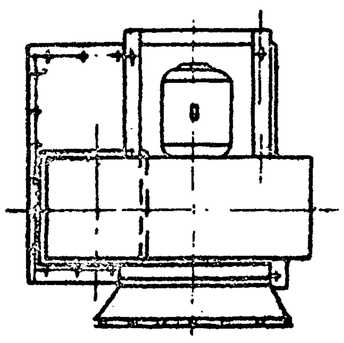

А

Б - Б

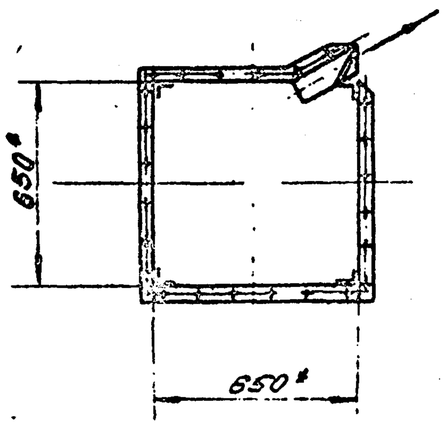

I
М1:2

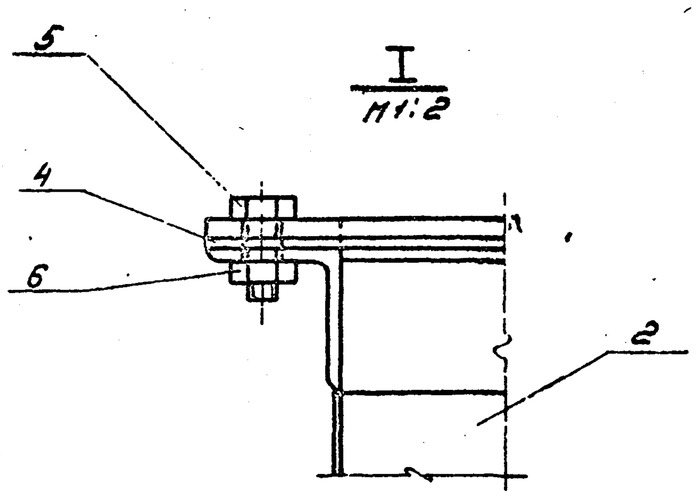

II
М1:2

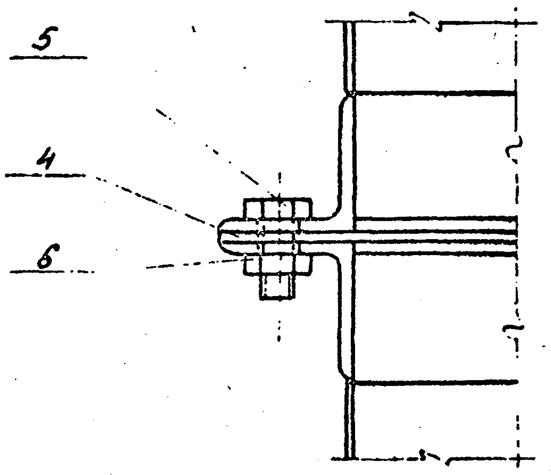

* Размеры для справок

Изм.	Лист	Кол.уч.	Подп.	Дата	Серия 1.494-2 Выпуск 3			
					АЭЦП 00 000СБ			
Разработ.					Черезот воздушной завесы с центробежным вентилятором Ц4-70 №5 Расположение левое. Сборочный чертеж	Лит.	Масса	Масш.
Пров.						У	4,35	1:20
Утв.						Лист	Листов	
Н.контр.						ЦНИИпромзданий г. Москва		

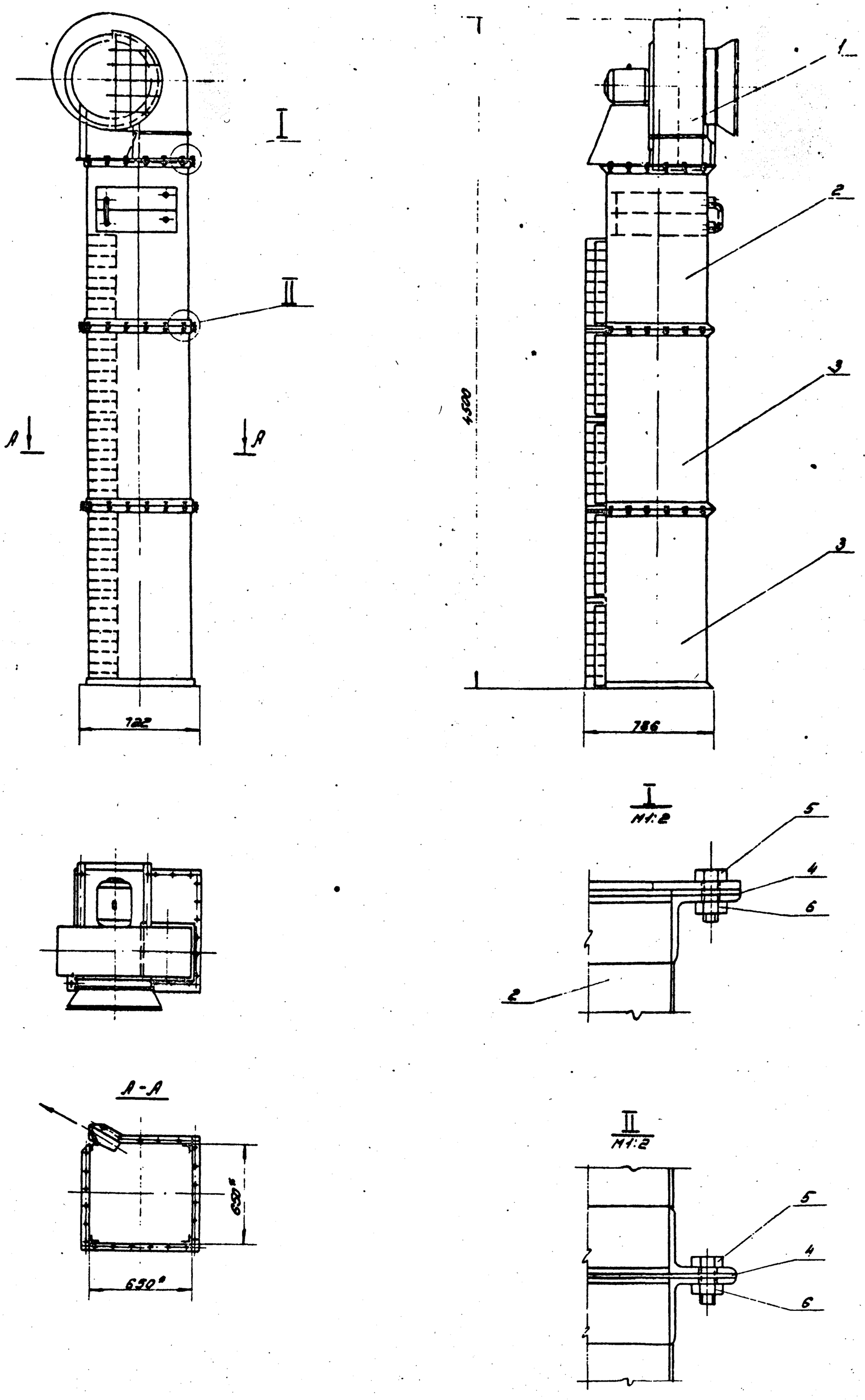

* Размеры для справок

Серия 1.494-2 Выпуск 3							
95Ц.7.ЭС 000.СБ							
Изм. Лист	N докум.	Подп.	Дата	Агрегат воздушной завесы с центробежным вентилятором Ц4-70 №5 (исполнение правое) Сборочный чертеж	Литера	Масса	Масштаб
Разраб.	Розанов				У	425	1:25
Пров. инж.	Цветкова				Лист	Листов 1	
Ст. инж.	Федорова				ЦНИИпромзданий г. Москва		
Н. контр.							
Провер.							

АЗЦП.00.000.СБ

Копировал

Формат А2

Формат	Зона	Поз.	Обозначение	Наименование	Кол.	Примеч.
				Документация		
22			А5Ц.Л.00.000-01. СБ	Сборочный чертёж		
				Сборочные единицы		
22		1	А5ЦЛ.01.000.	Вентиляторный агрегат с центробежным вентилятором Ц4-70 №5 (исполнение левое)	1	
22		2	А5ЦЛ.02.000-01	Промежуточная секция (исполнение левое)	1	
22		3	А5Ц.03.000.	Секция раздаточного короба	2	

Серия 1.494-2 Выпуск 3

А5ЦЛ.00.000-01

Изм.	Лист	N докум.	Подп.	Дата
Рук. отд.	Гесслер			
Гл. инж. пр.	Смирнов			
Ст. инж.	Цветкова			
Исполн.	Кузнецова			
Провер.	Высоцкая			

Агрегат воздушной завесы с центробежным вентилятором Ц4-70 №5 (исполнение левое)

Литера	Лист	Листов
И	1	2

ЦНИИпромзданий г. Москва

Формат	Зона	Поз.	Обозначение	Наименование	Кол.	Примеч.
				Детали		
И		4	А5Ц.00.001	Прокладка	3	
				Стандартные изделия		
		5		Болт М8×20; ГОСТ 7798-70	70	1,2 кг
		6		Гайка М8; ГОСТ 5915-70	70	0,4 кг

Подп. и дата | Взам. инв. N дубл. | Инв. N подл. | Подп. и дата

А5Ц.Л.00.000-01

Лист 2

Формат	Зона	Поз.	Обозначение	Наименование	Кол.	Примеч.
				Документация		
22			А5Ц.Л.00.000-01. СБ	Сборочный чертёж		
				Сборочные единицы		
22		1	А5ЦЛ.01.000	Вентиляторный агрегат с центробежным вентилятором Ц4-70 №5 (исполнение правое)	1	
22		2	А5ЦЛ.02.000-01	Промежуточная секция (исполнение правое)	1	
22		3	А5Ц.03.000	Секция раздаточного короба	2	

Серия 1.494-2 Выпуск 3

А5Ц.Л.00.000-01

Изм.	Лист	N докум.	Подп.	Дата
Рук. отд.	Гесслер			
Гл. инж. пр.	Смирнов			
Ст. инж.	Цветкова			
Исполн.	Кузнецова			
Провер.	Высоцкая			

Агрегат воздушной завесы с центробежным вентилятором Ц4-70 №5 (исполнение правое)

Литера	Лист	Листов
И	1	2

ЦНИИпромзданий г. Москва

Формат	Зона	Поз.	Обозначение	Наименование	Кол.	Примеч.
				Детали		
И		4	А5Ц.00.001	Прокладка	3	
				Стандартные изделия		
		5		Болт М8×20; ГОСТ 7798-70	70	1,2 кг
		6		Гайка М8; ГОСТ 5915-70	70	0,4 кг

Подп. и дата | Взам. инв. N дубл. | Инв. N подл. | Подп. и дата

А5Ц.Л.00.000-01

Лист 2

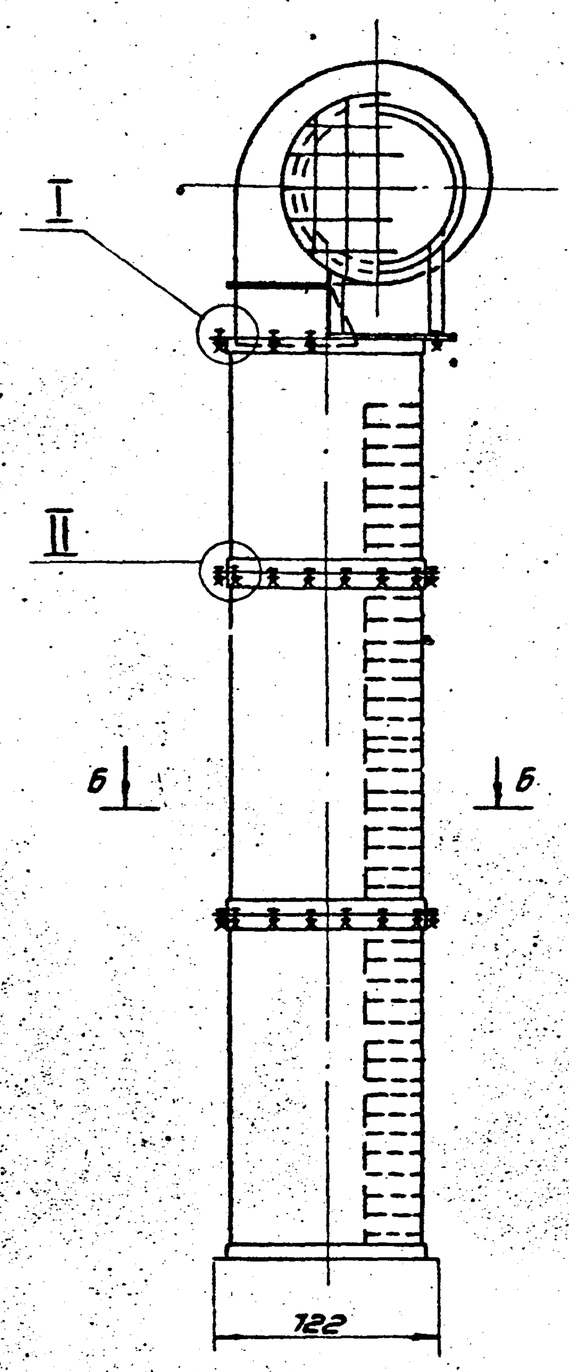

Вид А

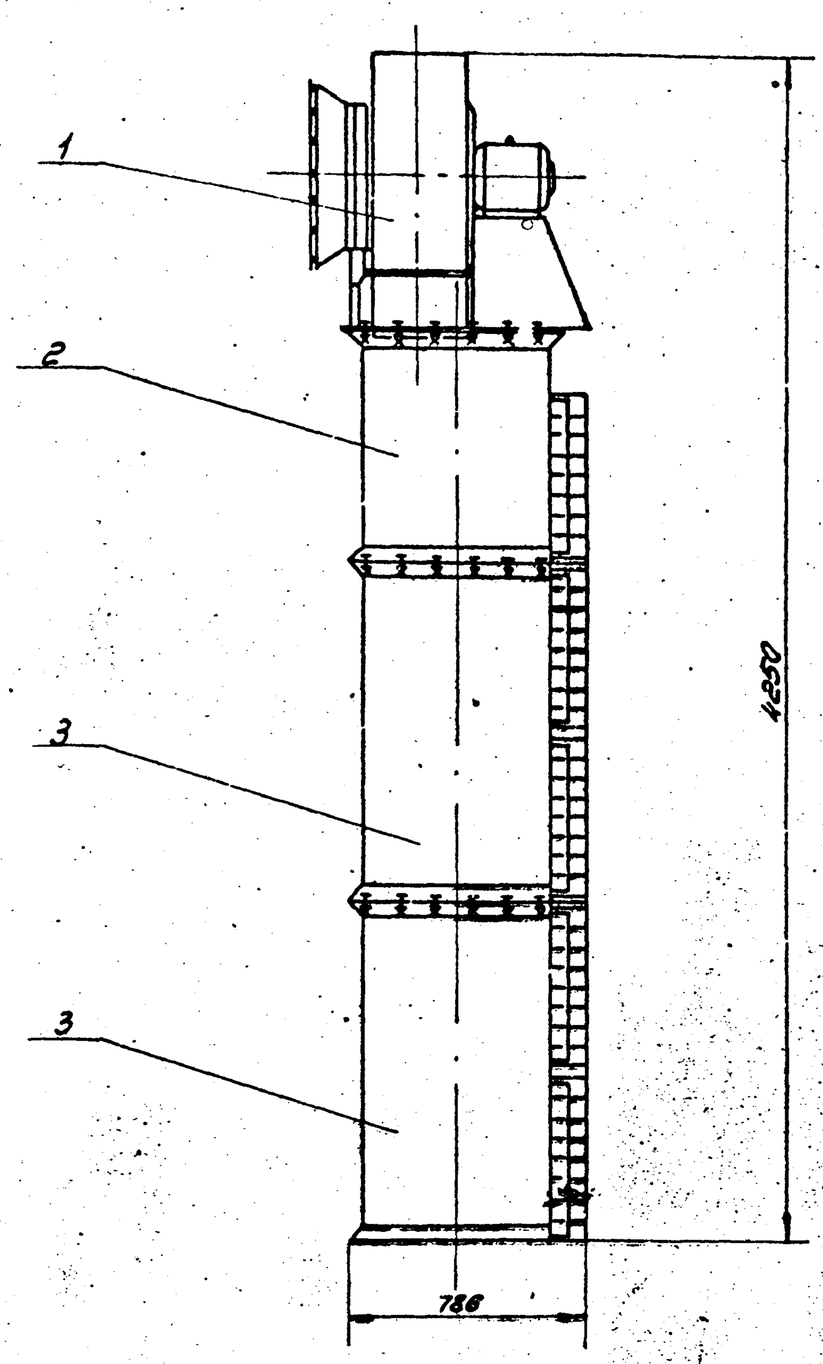

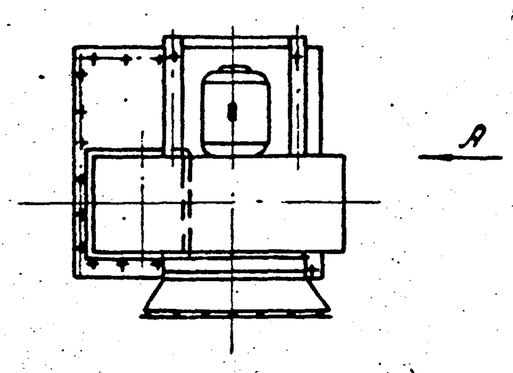

Б - Б

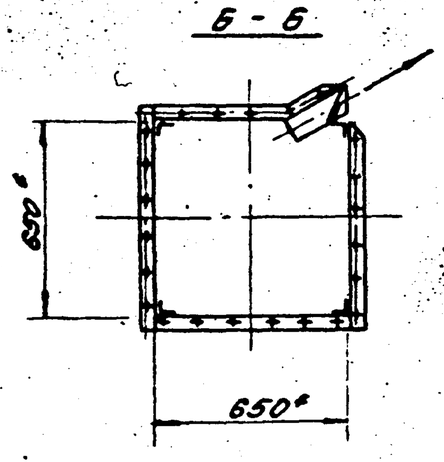

I
М1:2

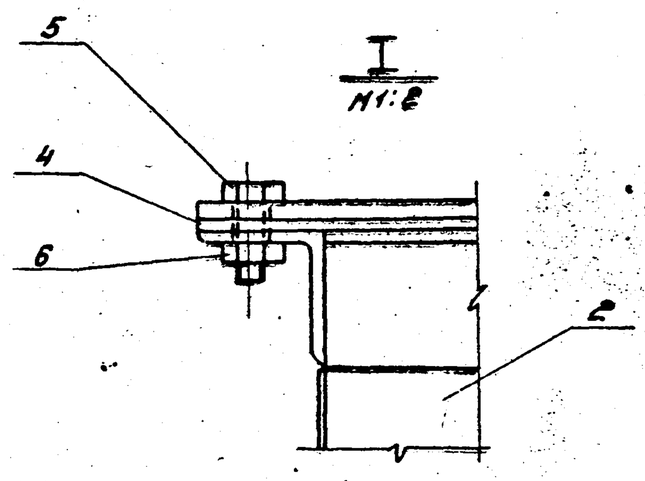

II
М1:2

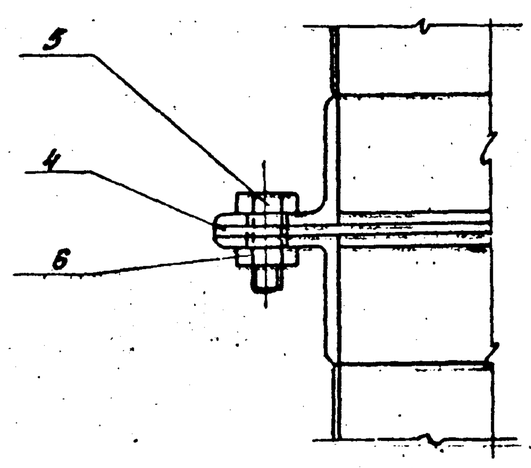

* Размеры для справок

Изм.	Лист	№ докум.	Подп.	Дата	Серия 1.494-2 Выпуск 3			
					А5ЦЛ.00.000-01СБ			
Рук. отд.		Гессер			Агрегат воздушной завесы с центробежным вентилятором Ц4-70 №5 (исполнение левое) Сборочный чертёж	Литер	Масса	Масшт.
Гл. инж. пр.		Смирнов				Л	327	1:20
Ст. инж.		Цветкова				Лист 1	Листов 1	
Исполнил		Кузнецова				ЦНИИпромзданий г. Москва		
Провер.		Высоцкая						

Инв. № подл. | Подп. и дата | Взам. инв. № | Инв. № дубл. | Подп. и дата

12306 9 Копировал Формат: 22

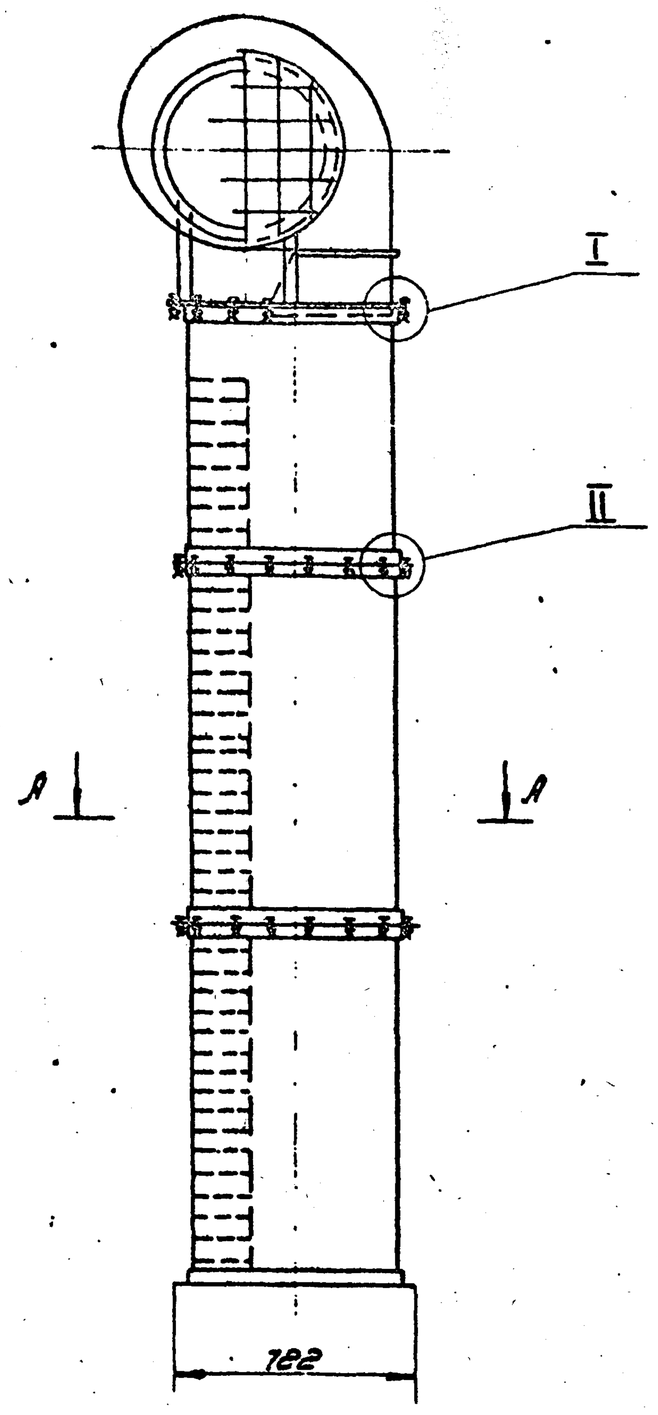

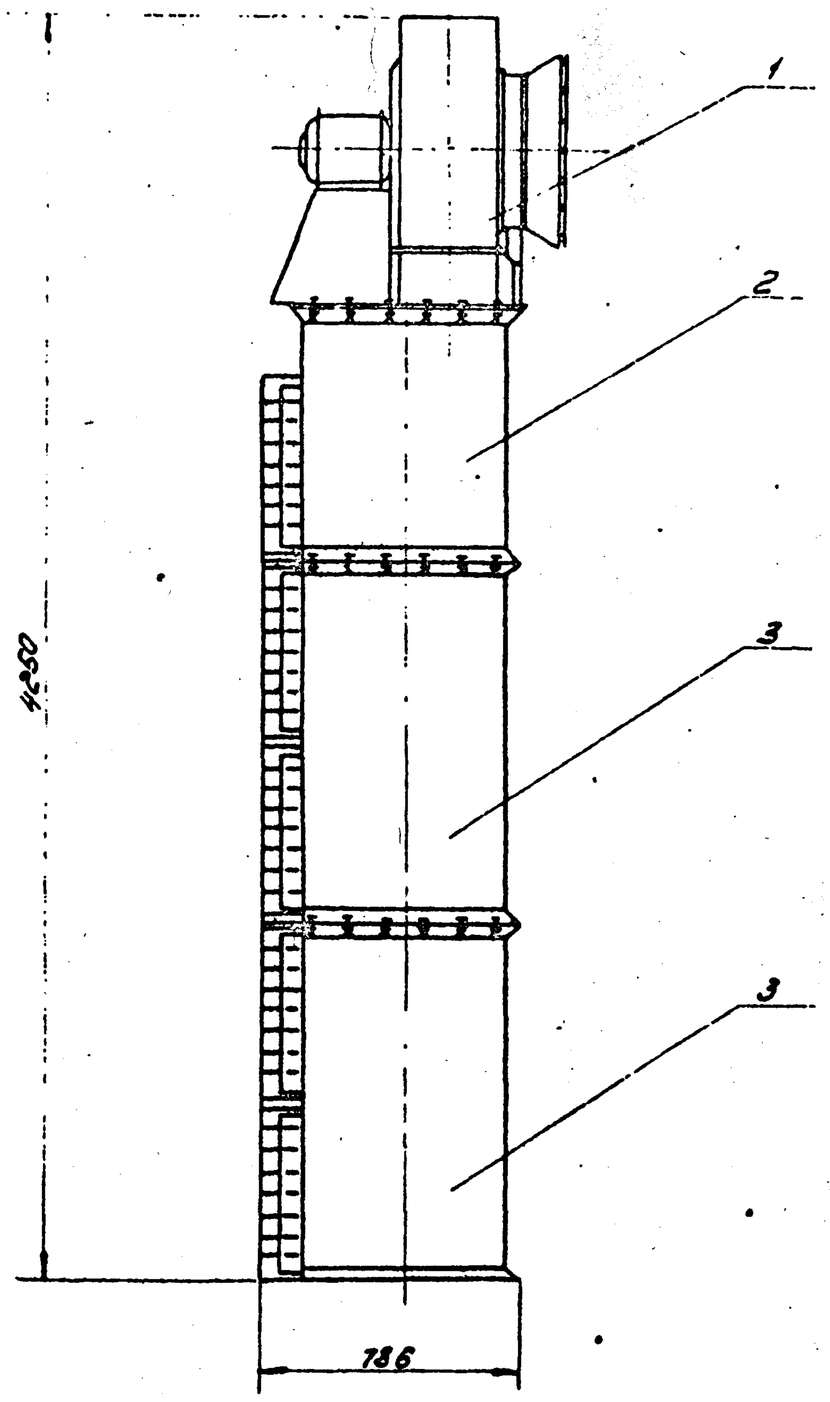

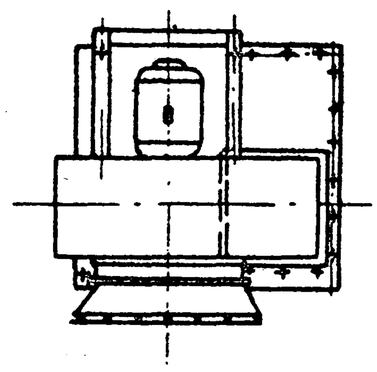

I
М1:2

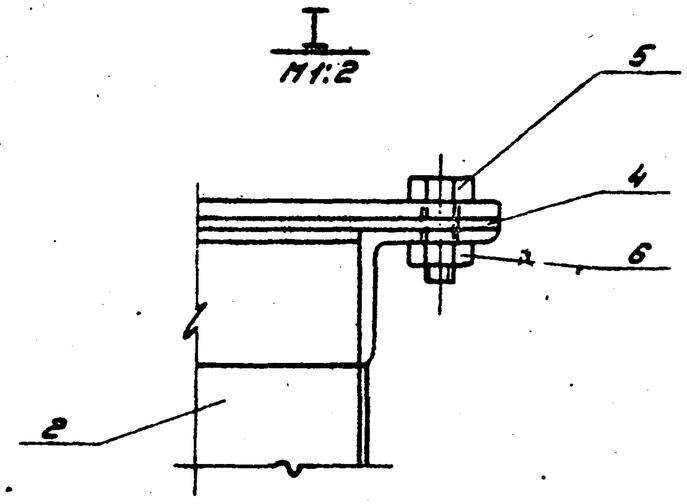

А-А

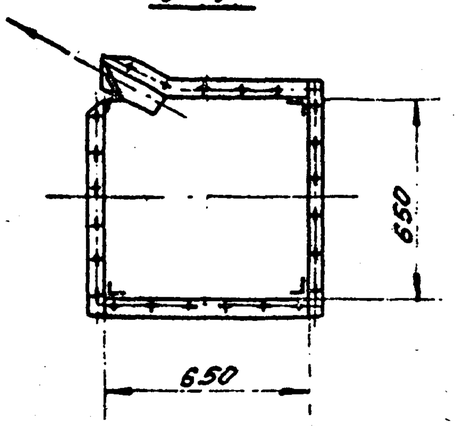

II
М1:2

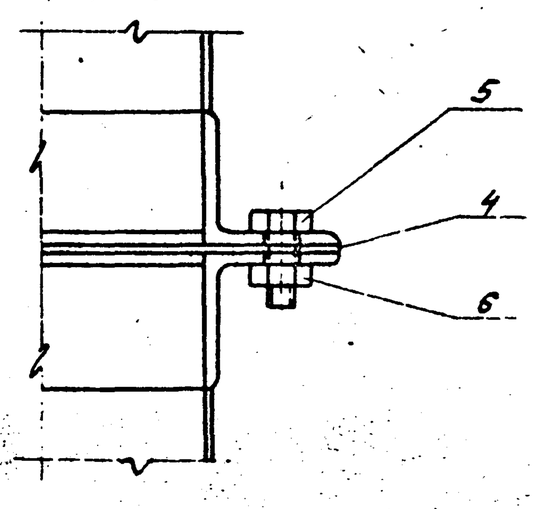

* Размеры для справок

Изм.	Лист	N докум.	Подп.	Дата	Серия 1.494-8 Выпуск 3		
					А5ЦП.00.000-01СБ		
Руководитель		Гессер			Перевод воздушной завесы с центробежным вентилятором Ц4-70 №5 исполнение правое. Сборочный чертеж	Литера: У	Масса: 327
Гл. инженер		Чубенко				Лист	Листов 1
Ст. инж.		Веремеев				ЦНИИпромзданий г. Москва	
Исполн.		Сазнецова					
Проверил		Высоцкий					

Формат А2

Инв. № -21104

Формат	Зона	Поз.	Обозначение	Наименование	Кол.	Примеч.
				Документация		
22			А5Ц.П.01.000СБ	Сборочный чертёж		
				Сборочные единицы		
Н		3	А5Ц.01.100	Всасывающий коллектор	1	
Н		4	А5Ц.01.200	Патрубок	1	
				Детали		
11		5	А5Ц.01.001	Опорная плита	1	
БА		6	А5Ц.01.002	Прокладка	4	
				Резина листовая техник.10;		
				60х90;		
				ГОСТ 7338-65		
БА		7	А5Ц.01.003	Прокладка	1	
				Резина листовая техник.10		
				20х1700 мм		
				ГОСТ 7338-65		
11		8	А5Ц.01.004	Прокладка	1	
11		9	А5Ц.01.005	Прокладка	1	

Серия 1.494-2 Выпуск 3

А5Ц.П.01.000

Изм.	Лист	№ докум.	Подп.	Дата				
Рук. отд.		Гесслер			Вентиляторный агрегат с центробежным вентилятором Ц4-70 №5 (исполнение левое)	Литера	Лист	Листов
Гл. инж. пр.		Смирнов				У	1	2
Ст. инж.		Цветкова				ЦНИИпромзданий г. Москва		
Исполн.		Кузнецова						
Провер.		Высоцкая						

Копировал Формат: 11

Инв. № подл. | Подп. и дата | Взам. инв. № | Инв. № дубл. | Подп. и дата

Формат	Зона	Поз.	Обозначение	Наименование	Кол.	Примеч.
				Стандартные изделия		
		1		Центробежный вентилятор Ц4-70 №5; схема исполн. 1 с колесом D = 1,05 Dном. правого вращения	1	118,0кг
		2		Электродвигатель АОЛГ-21-6; N = 0,8 кВт; n = 930 об/мин.	1	
		10		Болт М6х20 ГОСТ 7798-70	32	0,25 кг
		11		Гайка М6; ГОСТ 5915-62	32	0,1 кг
		12		Болт М10х30 ГОСТ 7798-70,	4	0,12 кг
		13		Гайка М10; ГОСТ 5916-62	4	0,044 кг
				Переменные данные для исполнений		
		2		Электродвигатель АОГ-32-4; N = 3,0 кВт, n = 1420 об./мин	1	34,0кг.

А5Ц.П.01.000. Лист 2

Изм. Лист N докум. Подп. Дата

Копировал Формат: 11

Формат	Зона	Поз.	Обозначение	Наименование	Кол.	Примеч.
				Документация		
22			А5Ц.П.01.000СБ	Сборочный чертёж		
				Сборочные единицы		
Н		3	А5Ц.01.100	Всасывающий коллектор	1	
Н		4	А5Ц.01.200	Патрубок	1	
				Детали		
11		5	А5Ц.01.001	Опорная плита	1	
БА		6	А5Ц.01.002	Прокладка	4	
				Резина листовая техник.10;		
				60х90;		
				ГОСТ 7338-65		
БА		7	А5Ц.01.003	Прокладка	1	
				Резина листовая техник.10;		
				20х1700мм		
				ГОСТ 7338-65		
Н		8	А5Ц.01.004	Прокладка	1	
Н		9	А5Ц.01.005.	Прокладка	1	

Серия 1.494-2 Выпуск 3

А5Ц.П.01.000

Изм.	Лист	N докум.	Подп.	Дата				
Рук. отд.		Гесслер			Вентиляторный агрегат с центробежным вентилятором Ц4-70 №5 (исполнение правое)	Литера	Лист	Листов
Гл. инж. пр.		Смирнов				У	1	2
Ст. инж.		Цветкова				ЦНИИпромзданий г. Москва		
Исполн.		Кузнецова						
Провер.		Высоцкая						

Копировал Формат: Н

Инв. № подл. | Подп. и дата | Взам. инв. № | Инв. № дубл. | Подп. и дата

Формат	Зона	Поз.	Обозначение	Наименование	Кол.	Примеч.
				Стандартные изделия		
		1		Центробежный вентилятор Ц4-70 №5; схема исполн. 1; с колесом D=1.05Dном. левого вращен.	1	118,0кг.
		2		Электродвигатель АОЛГ-21-6; N = 0.8кВт; n = 930 об/мин;	1	
		10		Болт М6х20 ГОСТ7798-70	32	0.25 кг
		11		Гайка М6; ГОСТ5915-70	32	0.1 кг
		12		Болт М10х30 ГОСТ7798-70;	4	0.12 кг
		13		Гайка М10; ГОСТ5915-70	4	0.044кг
				Переменные данные для исполнений.		
		2		Электродвигатель АО2-32-4; N = 3.0 кВт, n = 1420 об/мин	1	34,0кг

А5Ц.П.01.000. Лист 2

Изм. Лист N докум. Подп. Дата

12306 11 Копировал Формат: Н

АЗЦЛ. 01.000 СБ

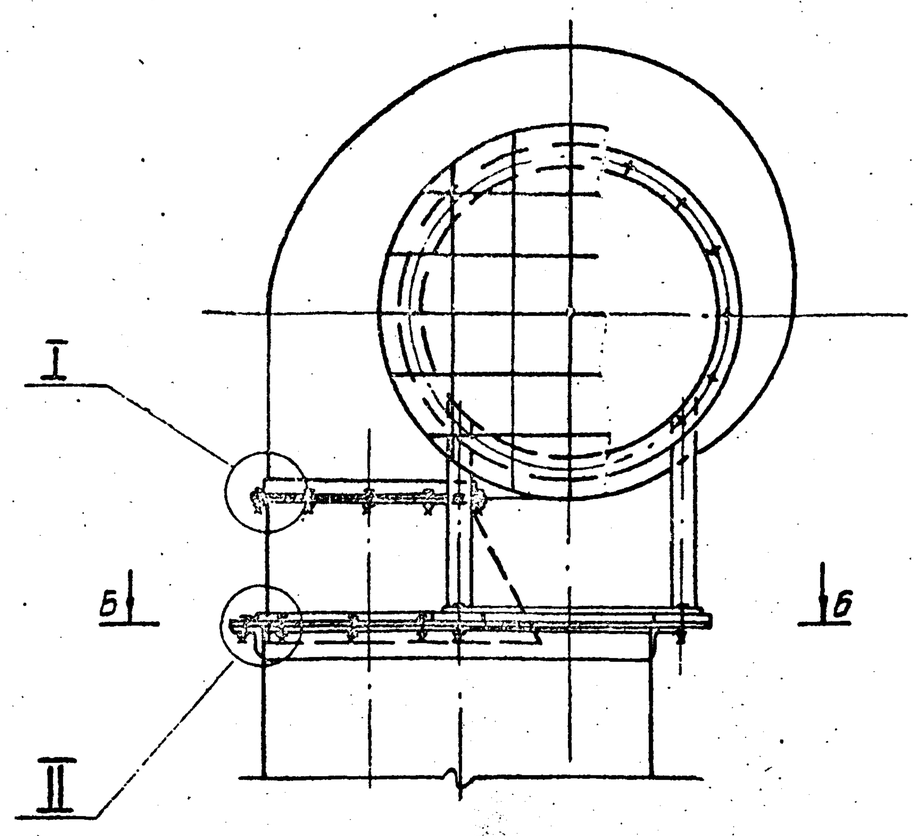

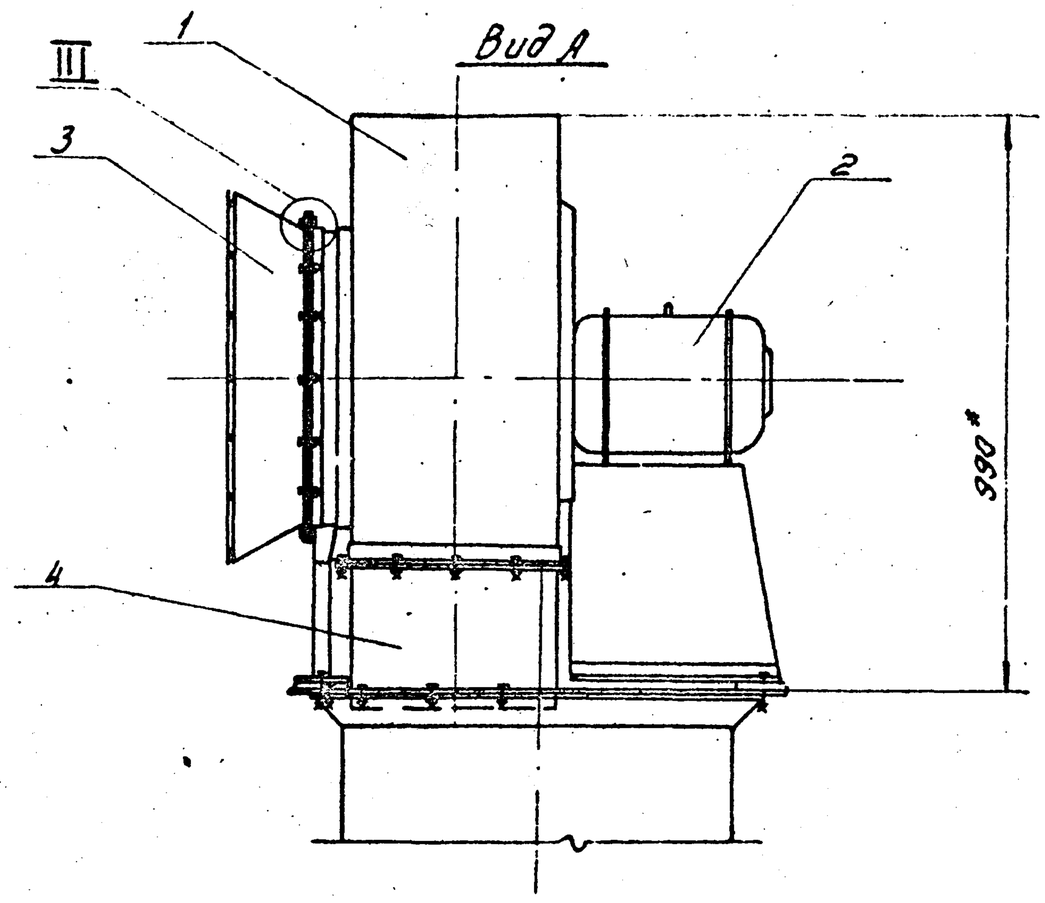

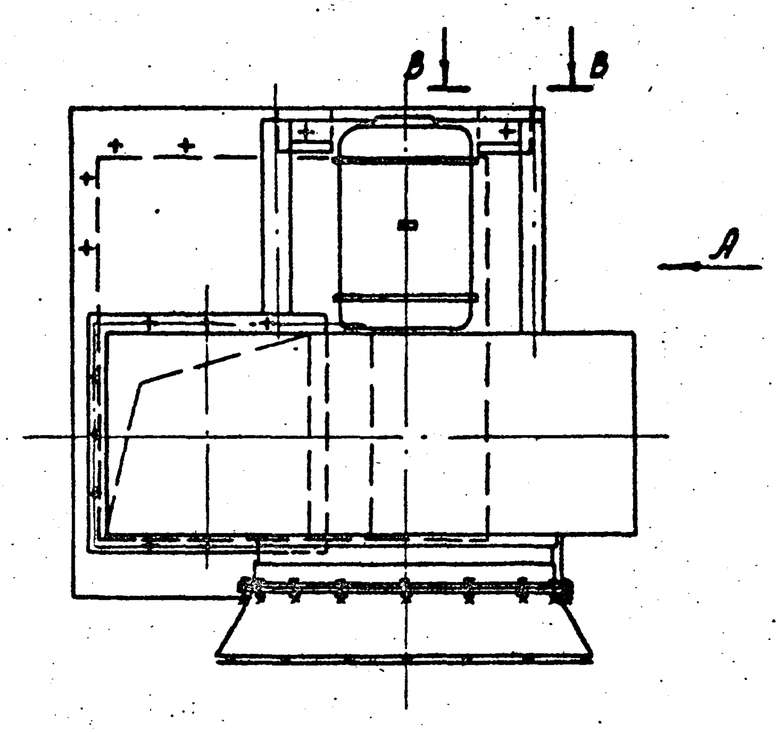

I
М1:1

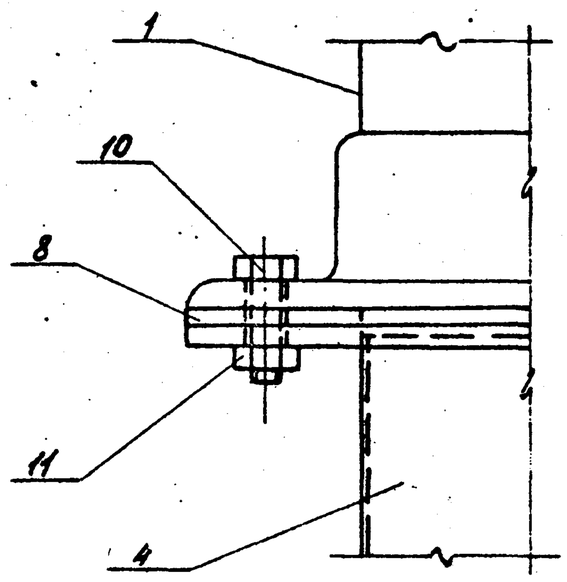

II
М1:2

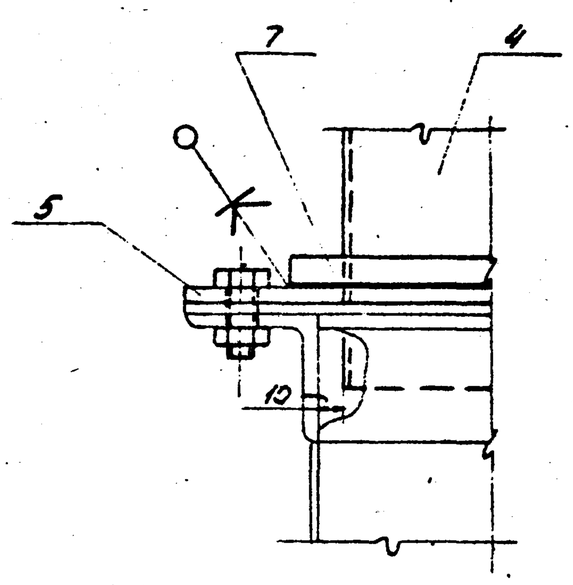

Б - Б

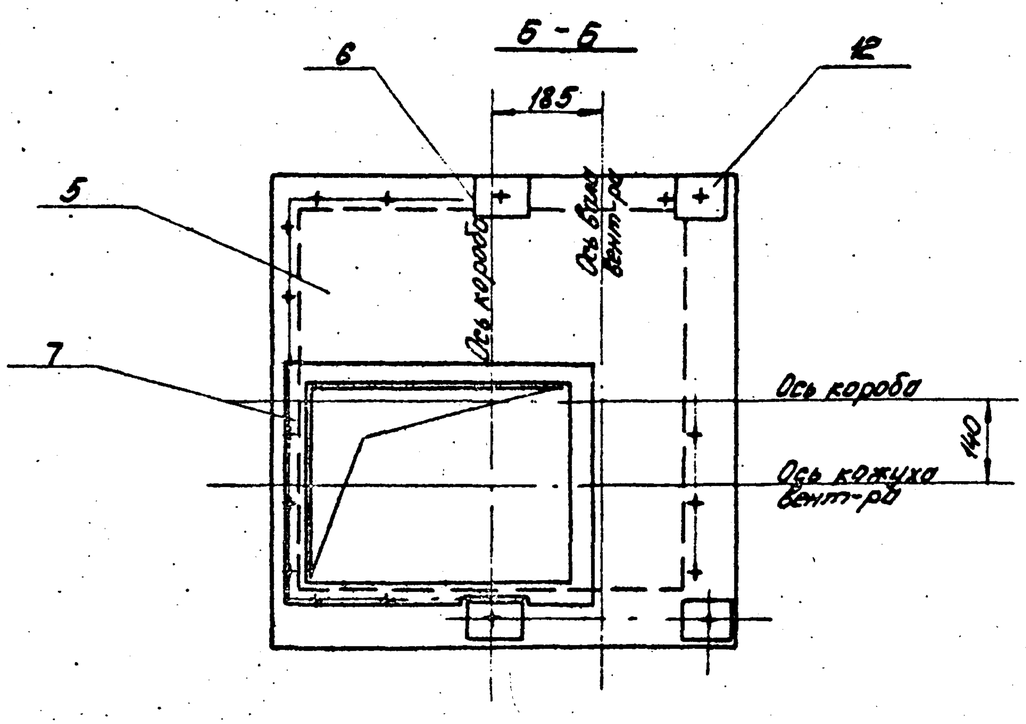

III
М1:1

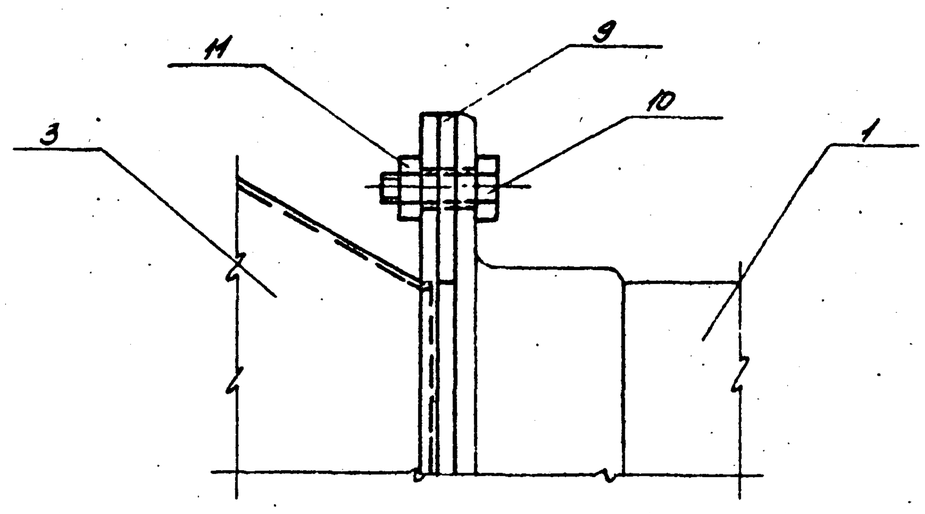

В - В
М 1:2

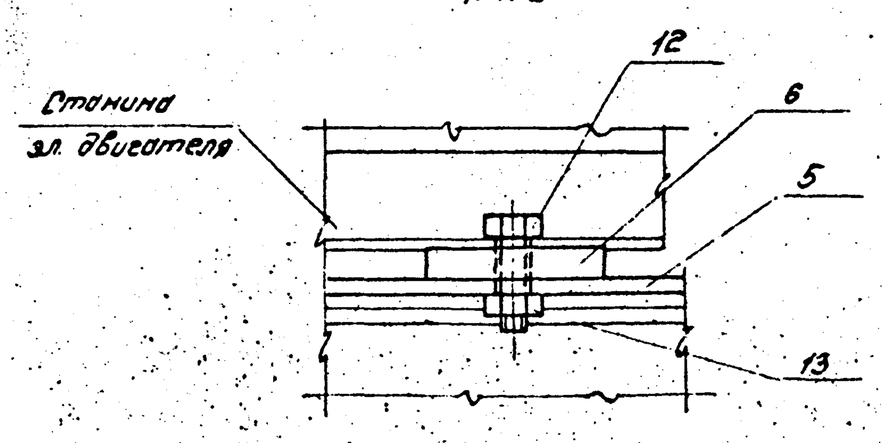

* Размеры для справок

Изм.	Лист	N докум.	Подп.	Дата	Серия 1.494-2 Выпуск 3			
					АЗЦЛ. 01.000 СБ			
Рук. отд.		Гесслер			Вентиляторный агрегат с центробежным вентилятором Ц4-70 №5 исполнение левое! Сборочный чертеж	Литера	Масса	Масштаб
Гл. инж. пр.		Смирнов				У	158	М1:10
Ст. инж.		Цветкова				Лист	Листов 1	
Контр.		Кузнецова				Гипроагропромстройниипроект г. Москва		
Пр. бер.		Высоцкая						

АБЦП.01.000 СБ

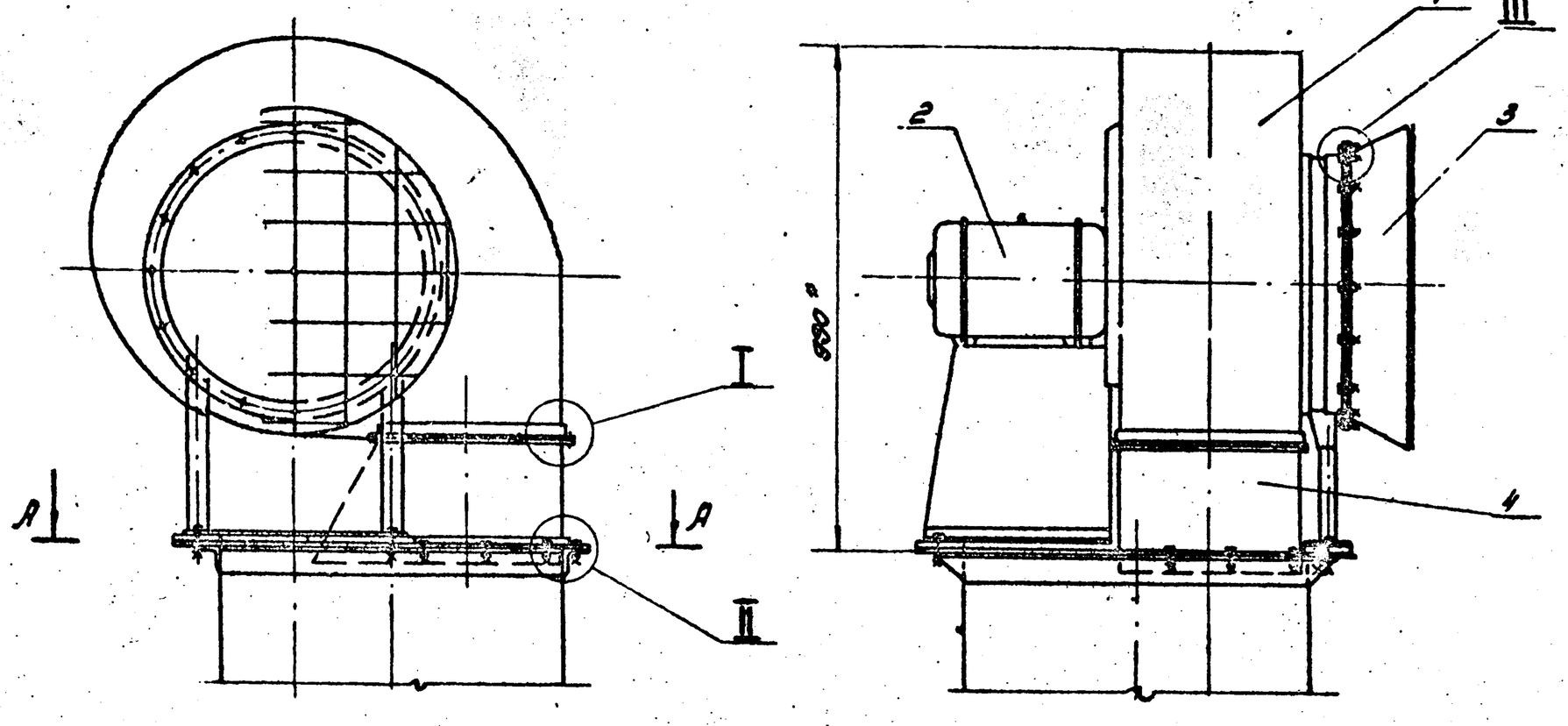

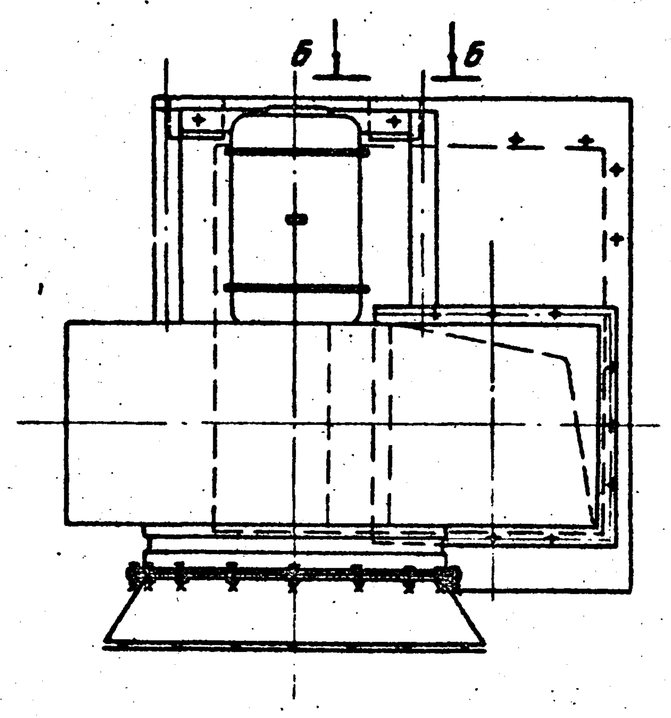

I
М1:1

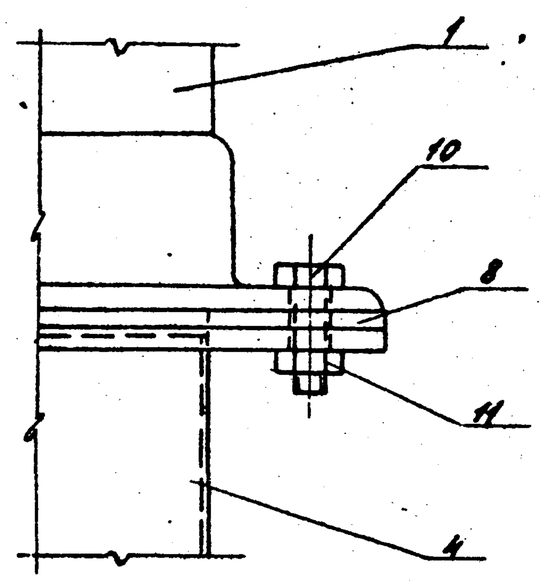

II
М1:2

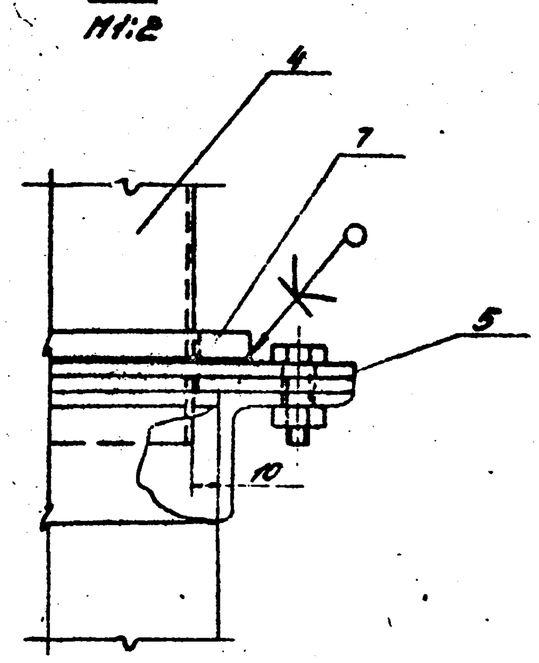

А-А

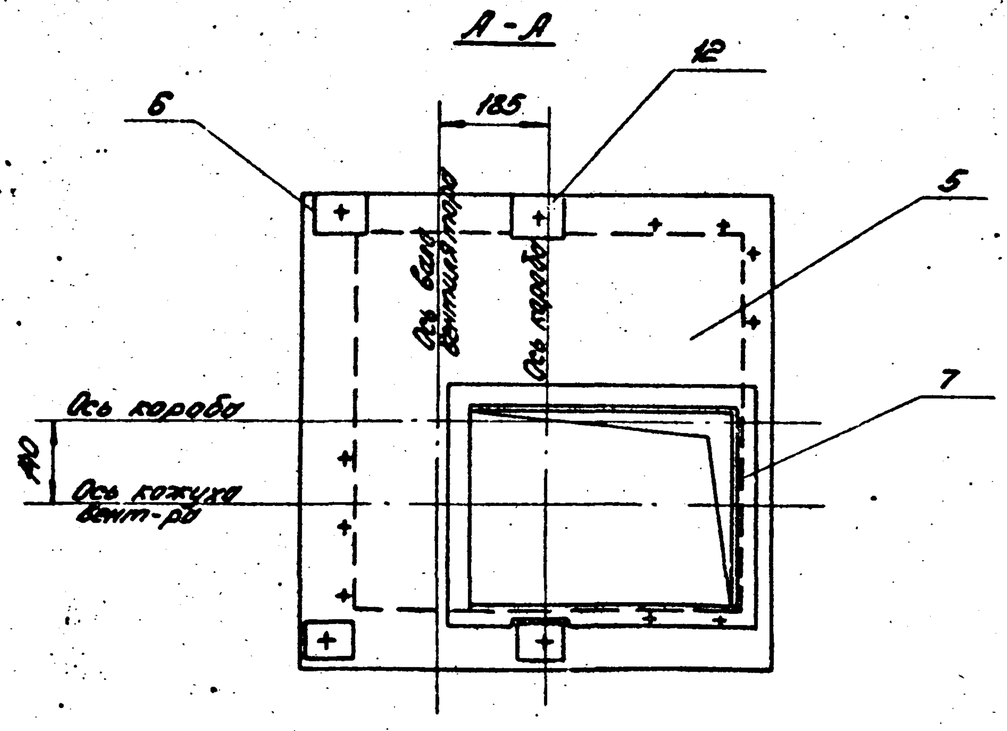

III
М1:1

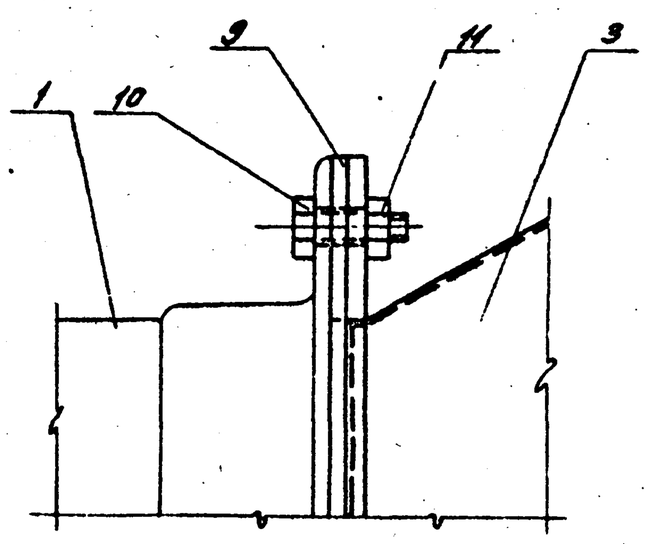

Б-Б
М1:2

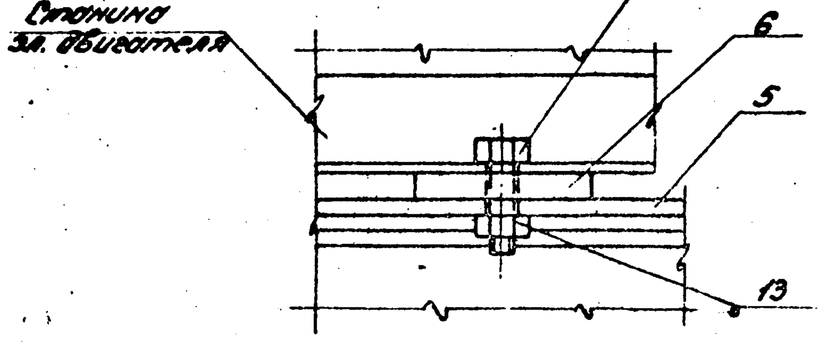

* Размер для справок

Изм.	Лист	N докум.	Подп.	Дата	Серия 1.494-2 Выпуск 3			
					АБЦП.01.000 СБ			
Рук. отд.		Гесслер			Вентиляторный агрегат с центробежным вентилятором Ц4-70 №5 (исполнение правое) Сборочный чертеж	Литера	Масса	Масштаб
Гл. инж. пр.		Смирнов				И	158	1:10
Гл. инж.		Цветкова				Лист	Листов 1	
Контр.		Сергеева				ЦНИИпромзданий г. Москва		
Провер.		Высоцкий						

Формат	Зона	Поз.	Обозначение	Наименование	Кол.	Примеч.
				Документация		
4			А5Ц. 01.100 СБ	Сборочный чертёж	1	
				Сборочные единицы		
4		3	А5Ц. 01.101	Решетка	1	
				Детали		
4		1	А5Ц. 01.104	Корпус	1	
4		2	А5Ц. 01.105	Фланец	1	
4		4	А5Ц. 01.106	Хомут	4	
				Стандартные изделия		
		5		Винт М6 × 20; ГОСТ 1489-62	4	0.022кг
		6		Гайка М6 ГОСТ 5915-62	4	0.01

Серия 1.494-2 Выпуск 3

Изм.	Лист	№ докум.	Подп.	Дата
Рук. отд.		Гесслер		
Гл. инж. пр.		Смирнов		
Ст. инж.		Цветкова		
Исполн.		Кузнецова		
Провер.		Высоцкая		

А5Ц. 01.100.

Всасывающий коллектор

Литера	Лист	Листов
У		1

ЦНИИпромзданий г. Москва

Копировал Формат: 4

Формат	Зона	Поз.	Обозначение	Наименование	Кол.	Примеч.
				Документация		
4			А5Ц. 01.101 СБ	Сборочный чертёж		
				Детали		
Б4		1	А5Ц. 01.102	Кольцо	1	0.3кг
				Ст. круг. $\frac{5\ ГОСТ\ 2590-57}{Ст.3\ ГОСТ\ 535-58}$ L=2040		
Б4		2	А5Ц. 01.103	Пруток	общ.	0.8кг
				Ст. круг. $\frac{3\ ГОСТ\ 2590-57}{Ст.3\ ГОСТ\ 535-58}$ L=5600		

Серия 1.494-2 Выпуск 3

Изм.	Лист	№ докум.	Подп.	Дата
Рук. отд.		Гесслер		
Гл. инж. пр.		Смирнов		
Ст. инж.		Цветкова		
Исполн.		Кузнецова		
Провер.		Высоцкая		

А5Ц. 01.101

Решетка

Литера	Лист	Листов
У		1

ЦНИИпромзданий г. Москва

Копировал Формат: 4

Формат	Зона	Поз.	Обозначение	Наименование	Кол.	Примеч.
				Документация		
4			А5Ц. 01.200 СБ	Сборочный чертёж		
				Детали		
Б4		1	А5Ц. 01.201	Стенка боковая	1	0.8кг
				Лист $\frac{15\ ГОСТ\ 3680-57}{Ст.3\ ГОСТ\ 501-58}$ 350×680		
4		2	А5Ц. 01.202	Стенка	2	
4		3	А5Ц. 01.203	Стенка боковая	1	
4		4	А5Ц. 01.204	Фланец	4	

Серия 1.494-2 Выпуск 3

Изм.	Лист	№ докум.	Подп.	Дата
Рук. отд.		Гесслер		
Гл. инж. пр.		Смирнов		
Ст. инж.		Цветкова		
Исполн.		Федорова		
Провер.		Высоцкая		

А5Ц. 01.200

Патрубок

Литера	Лист	Листов
У		1

ЦНИИпромзданий г. Москва

Копировал Формат: 4

А5Ц. 00.001

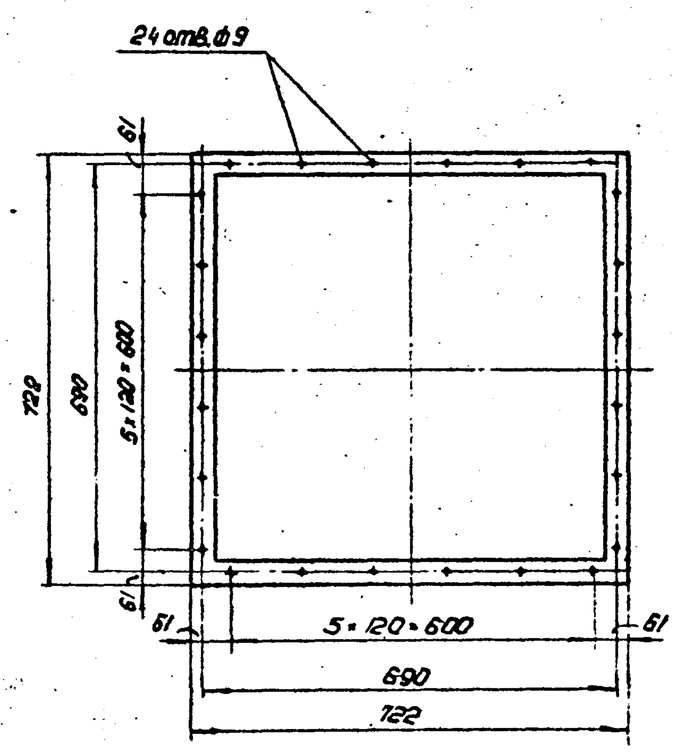

Серия 1.494-2 Выпуск 3

Изм.	Лист	№ докум.	Подп.	Дата
Рук. отд.		Гесслер		
Гл. инж. пр.		Смирнов		
Ст. инж.		Цветкова		
Исполн.		Федорова		
Провер.		Высоцкая		

А5Ц. 00.001

Проклейка

Резина листовая техник. -36-3 ГОСТ 7338-65

Литера	Масса	Масшт.
У	—	1:10

Лист | Листов: 1

ЦНИИпромзданий г. Москва

Копировал Формат: 4

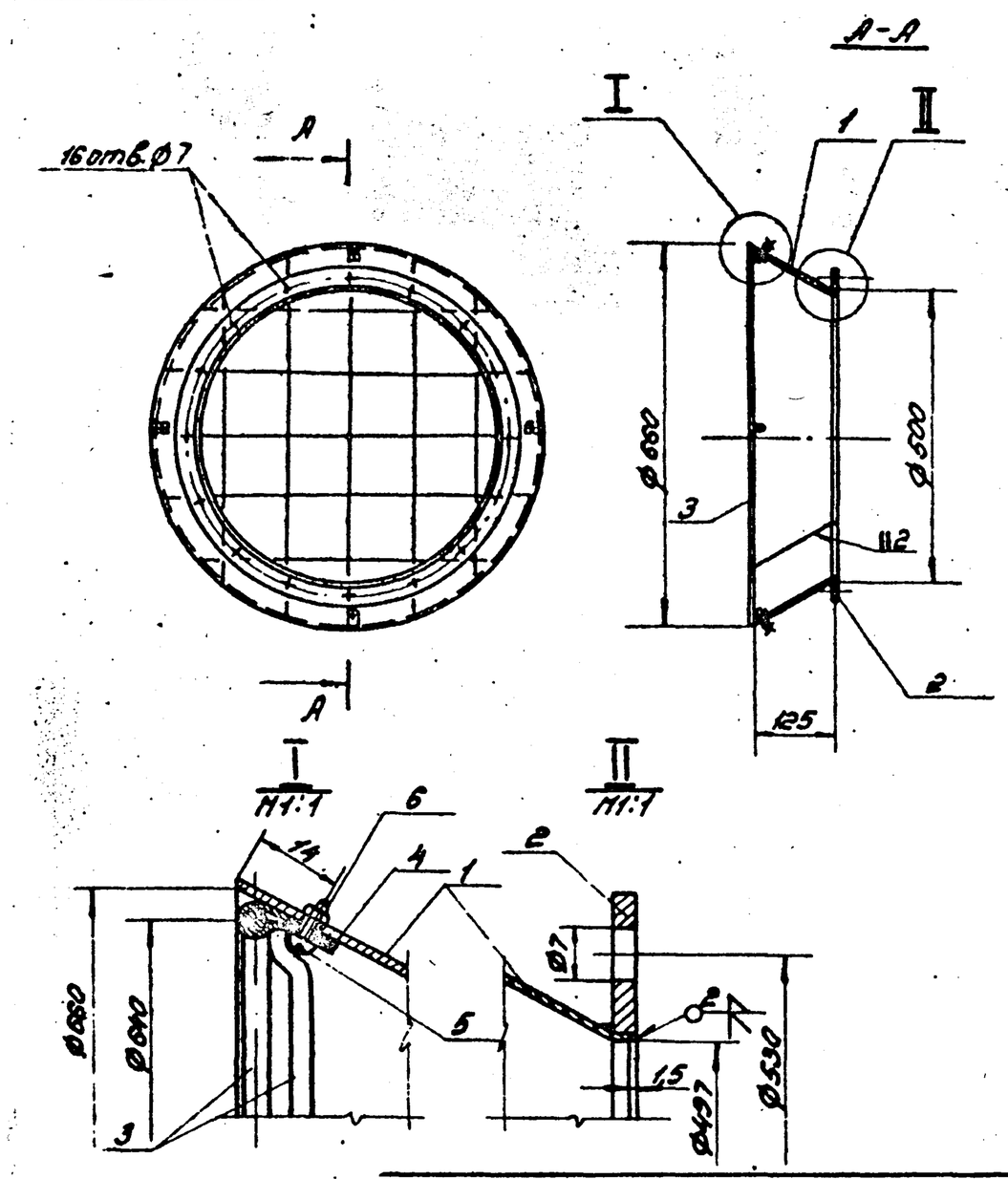

Серия 1.494-2 Выпуск 3

АБЦ.01.100 СБ

Изм.	Лист	N докум.	Подп.	Дата	Всасывающий коллектор Сборочный чертёж	Литера: У; Масса: 5.4; Масшт. 1:10
Рук. отд.		Гесслер				Лист; Листов 1
Гл. инж. пр.		Смирнов				ЦНИИпромзданий г. Москва
Ст. инж.		Цветкова				
Исполн.		Кузнецова				
Провер.		Высоцкая				

Копировал Формат: 11

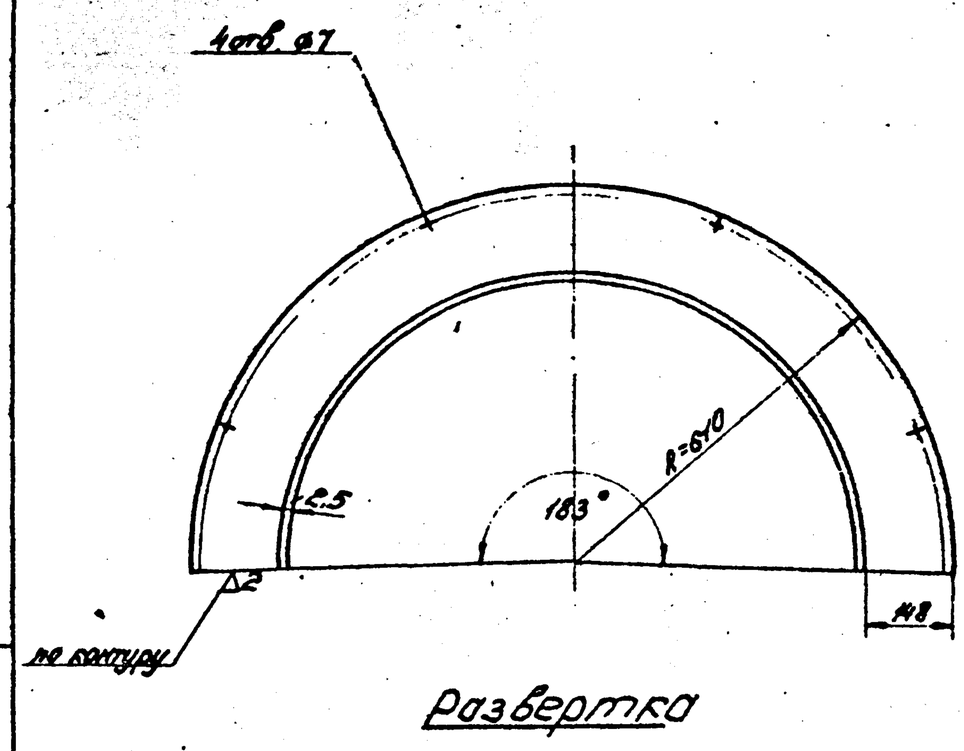

Развертка

Серия 1.494-2 Выпуск 3

АБЦ.01.104

Изм.	Лист	N докум.	Подп.	Дата	Корпус	Литера: У; Масса: 3.16; Масшт. 1:10
Рук. отд.		Гесслер				Лист; Листов 1
Гл. инж. пр.		Смирнов			Лист 1.5 ГОСТ 3680-57 / Ст. 3 ГОСТ 501-58	ЦНИИпромзданий г. Москва
Ст. инж.		Цветкова				
Исполн.		Кузнецова				
Провер.		Высоцкая				

Копировал Формат 11

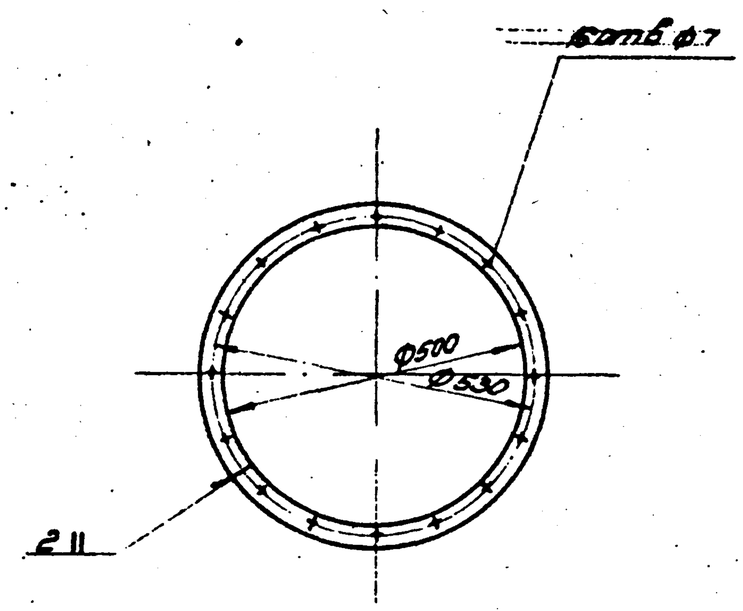

Развернутая длина 1660 мм

Серия 1.494-2 Выпуск 3

АБЦ.01.105

Изм.	Лист	N докум.	Подп.	Дата	Фланец	Литера: У; Масса: 1.30; Масшт. 1:10
Рук. отд.		Гесслер				Лист 1; Листов 1
Гл. инж. пр.		Смирнов			Ст. полосовая 25×4 ГОСТ 103-57 / Ст. 3 ГОСТ 535-58	ЦНИИпромзданий г. Москва
Ст. инж.		Цветкова				
Исполн.		Кузнецова				
Провер.		Высоцкая				

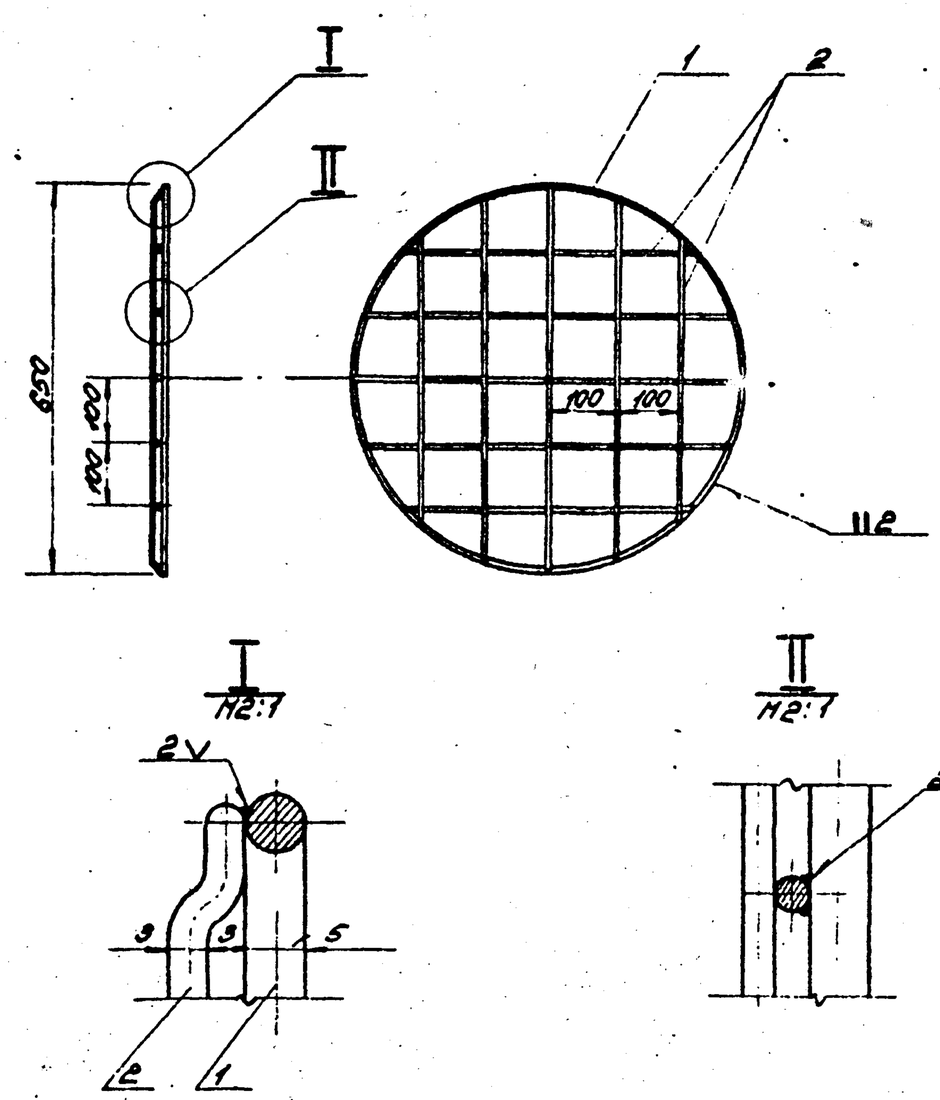

Серия 1.494-2 Выпуск 3

АБЦ.01.101 СБ

Изм.	Лист	N докум.	Подп.	Дата	Решетка	Литера: У; Масса: 0.9; Масшт. 1:10
Рук. отд.		Гесслер				Лист; Листов 1
Гл. инж. пр.		Смирнов				ЦНИИпромзданий г. Москва
Ст. инж.		Цветкова				
Исполн.		Кузнецова				
Провер.		Высоцкая				

АБЦ.01.200 СБ

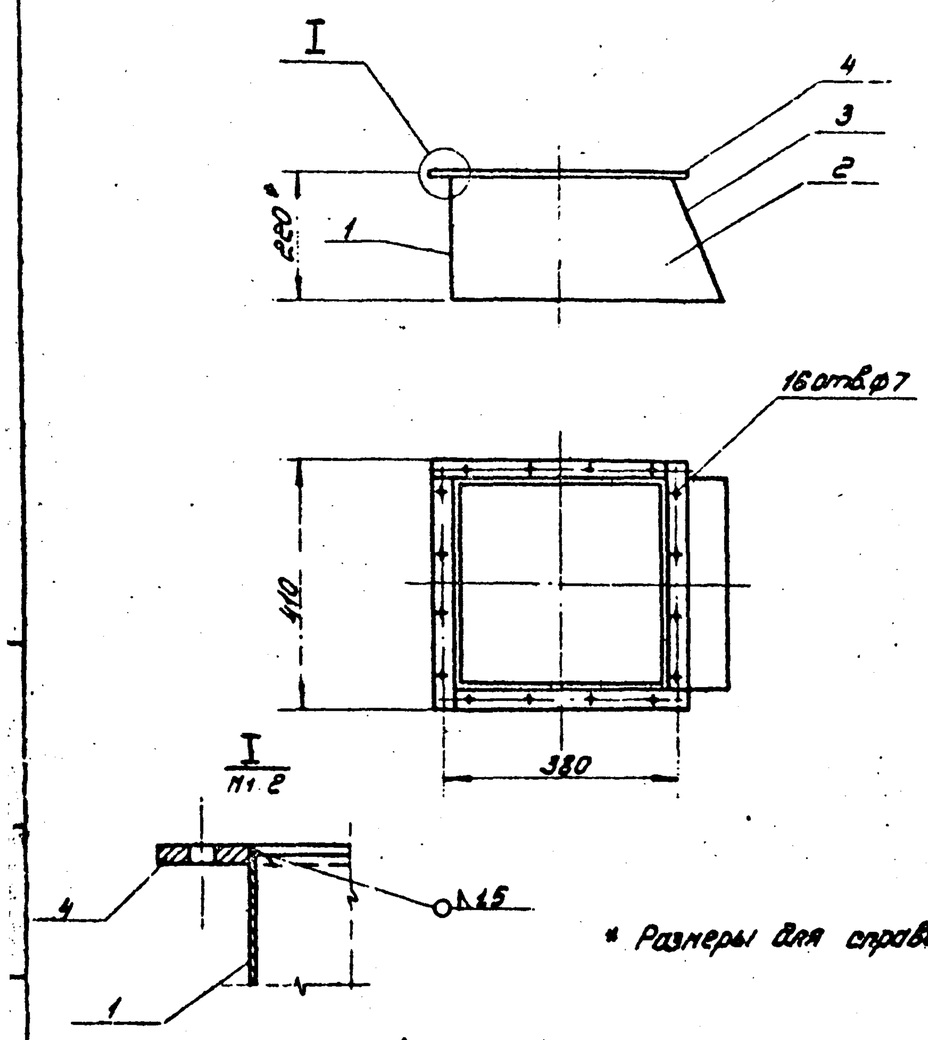

* Размеры для справок

Серия 1.494-2 Выпуск 3							
Изм. Лист	N докум.	Подп.	Дата	АБЦ.01.200 СБ			
Рук. отд.	Гесслер			Патрубок	Литера	Масса	Масшт.
Гл. инж. пр.	Смирнов				И	5.0	1:10
Ст. инж.	Цветкова				Лист	Листов 1	
Исполн.	Кузнецова				ЦНИИпромзданий г. Москва		
Провер.	Высоцкая						

Копировал Формат: 11

АБЦ.01.202

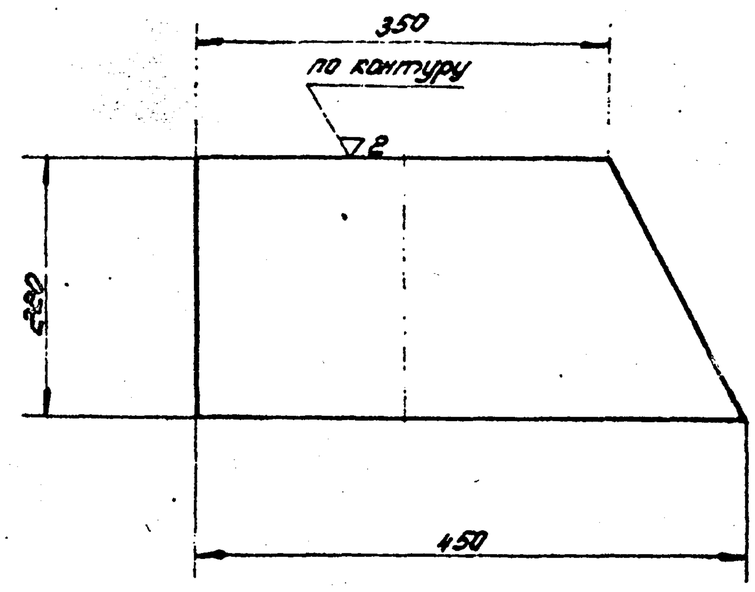

Серия 1.494-2 Выпуск 3							
Изм. Лист	N докум.	Подп.	Дата	АБЦ.01.202			
Рук. отд.	Гесслер			Стенка	Литера	Масса	Масшт.
Гл. инж. пр.	Смирнов				И	1,0	1:5
Ст. инж.	Цветкова				Лист	Листов 1	
Исполн.	Кузнецова			Лист 1,5 ГОСТ 3680-57 / Ст.3 ГОСТ 501-58	ЦНИИпромзданий г. Москва		
Провер.	Высоцкая						

Копировал Формат: 11

Инв. N подл. | Подп. и дата | Взам. инв. N | Инв. N дубл. | Подп. и дата

АБЦ.01.203

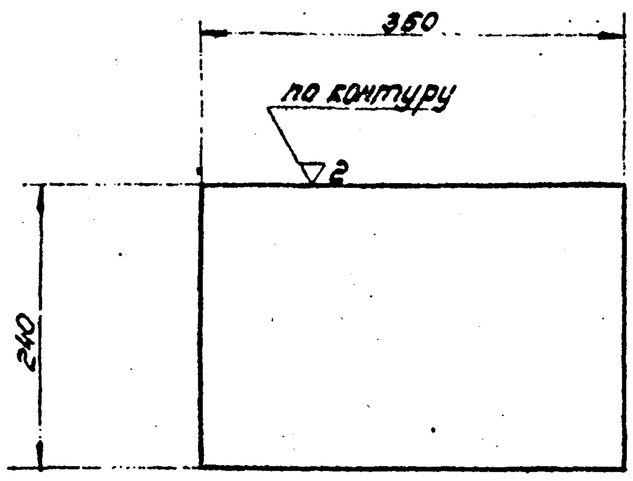

Серия 1.494-2 Выпуск 3							
Изм. Лист	N докум.	Подп.	Дата	АБЦ.01.203			
Рук. отд.	Гесслер			Стенка боковая	Литера	Масса	Масшт.
Гл. инж. пр.	Смирнов				И	0,9	1:5
Ст. инж.	Цветкова				Лист	Листов 1	
Исполн.	Кузнецова			Лист 1,5 ГОСТ 3680-57 / Ст.3 ГОСТ 501-58	ЦНИИпромзданий г. Москва		
Провер.	Высоцкая						

Копировал Формат: 11

АБЦ.01.204

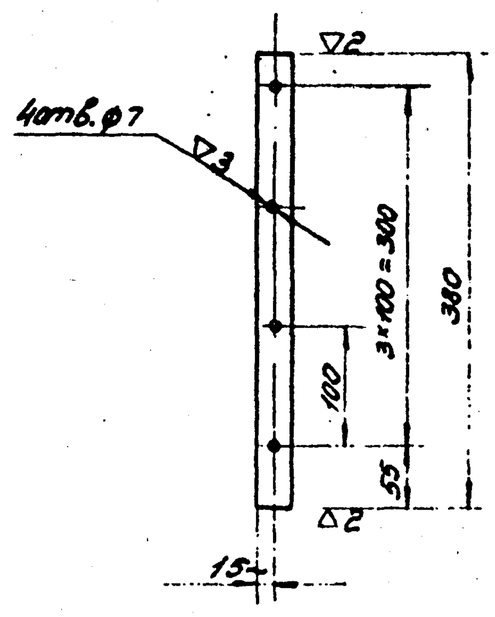

Серия 1.494-2 Выпуск 3							
Изм. Лист	N докум.	Подп.	Дата	АБЦ.01.204			
Рук. отд.	Гесслер			Фланец	Литера	Масса	Масшт.
Гл. инж. пр.	Смирнов				И	0,3	1:5
Ст. инж.	Цветкова				Лист	Листов 1	
Исполн.	Кузнецова			Полоса 30×4 ГОСТ 103-57 / Ст.3 ГОСТ 535-58	ЦНИИпромзданий г. Москва		
Провер.	Высоцкая						

Копировал Формат

АБЦ.01.106.

(▽) 2▽

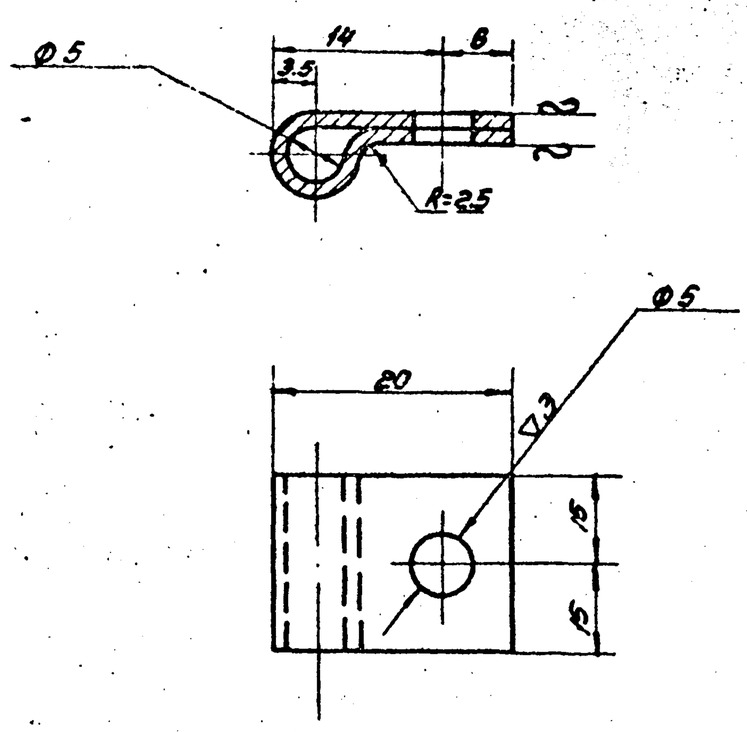

Развернутая длина 50мм

Изм.	Лист	N докум.	Подп.	Дата	Серия 1.494-2 Выпуск 3			
					АБЦ.01.106.			
Разр.		Гесслер			Хомут	Литера	Масса	Масшт.
Гл.инж.пр.		Смирнов				У	0.007	2:1
Ст.инж.		Цветкова				Лист	Листов 1	
Исполн.		Кузнецова			Лист 10 ГОСТ 3680-57 / Ст.3 ГОСТ 501-58	ЦНИИпромзданий г. Москва		
Провер.		Высоцкая						

Копировал Формат: 11

АБЦ.01.004.

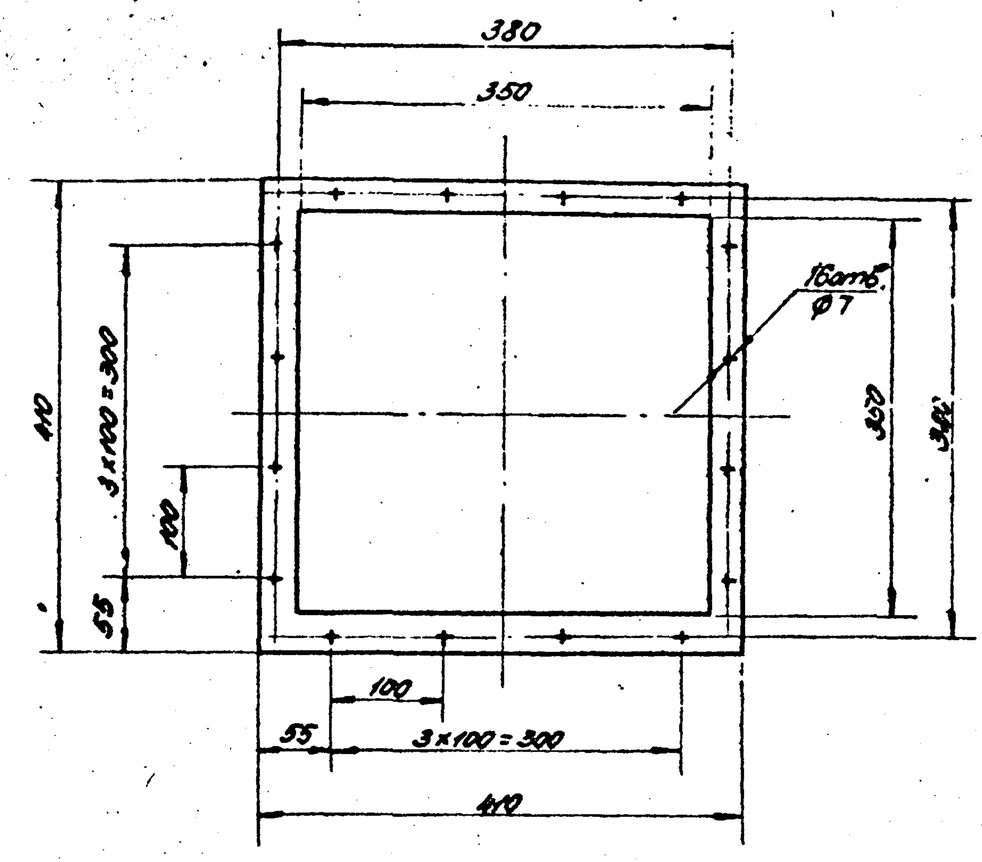

Изм.	Лист	N докум.	Подп.	Дата	Серия 1.494-2 Выпуск 3			
					АБЦ.01.004			
Разр.		Гесслер			Прокладка	Литера	Масса	Масшт.
Гл.инж.пр.		Смирнов				У	—	1:5
Ст.инж.		Цветкова				Лист	Листов 1	
Исполн.		Кузнецова			Резина лист. техническая 3 ГОСТ 7338-65	ЦНИИпромзданий г. Москва		
Провер.		Высоцкая						

Копировал Формат: 11

Инв.N подл. | Подп. и дата | Взам. инв.N | Инв.N дубл. | Подп. и дата

АБЦ.01.001

(▽) 2

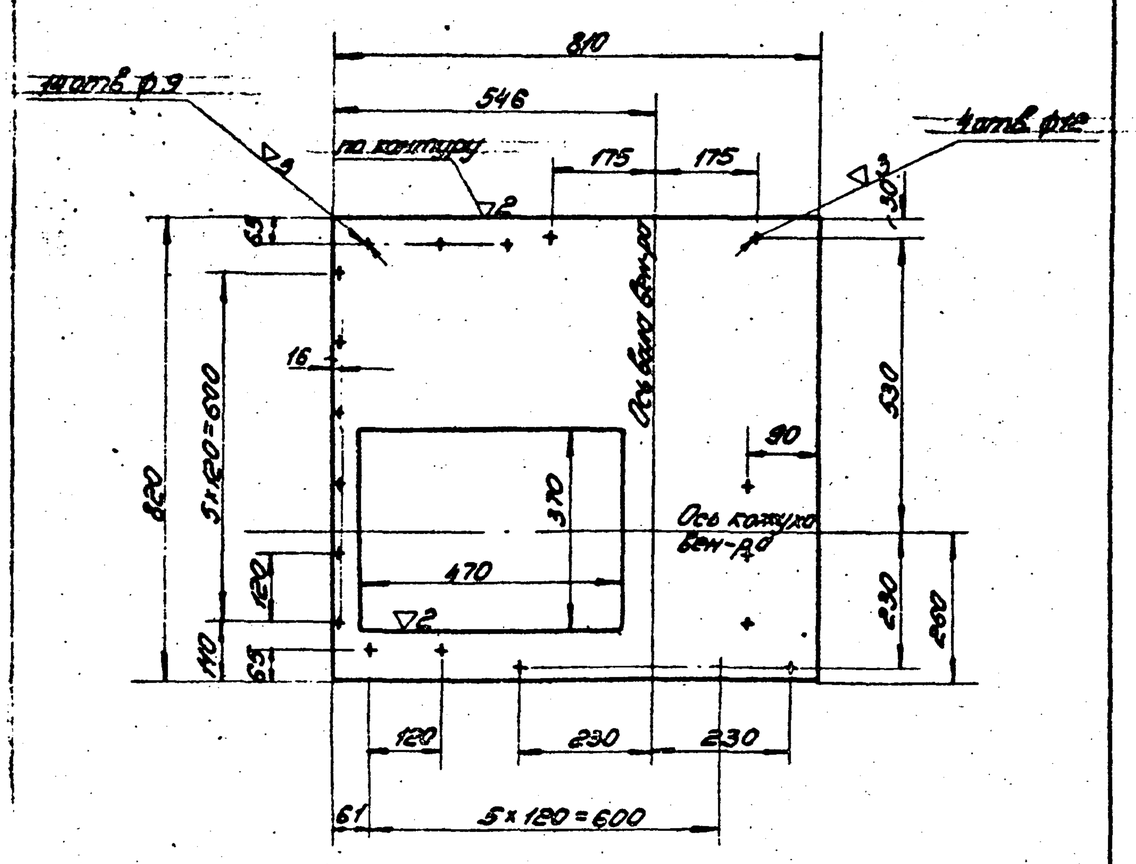

Изм.	Лист	N докум.	Подп.	Дата	Серия 1.494-2 Выпуск 3			
					АБЦ.01.001.			
Разр.		Гесслер			Опорная плита	Литера	Масса	Масшт.
Гл.инж.пр.		Смирнов				У	19.5	1:10
Ст.инж.		Цветкова				Лист	Листов 1	
Исполн.		Кузнецова			Лист 5.0 ГОСТ 5681-57 / Ст.3 ГОСТ 500-58	ЦНИИпромзданий г. Москва		
Провер.		Высоцкая						

Копировал Формат: 11

АБЦ.01.005

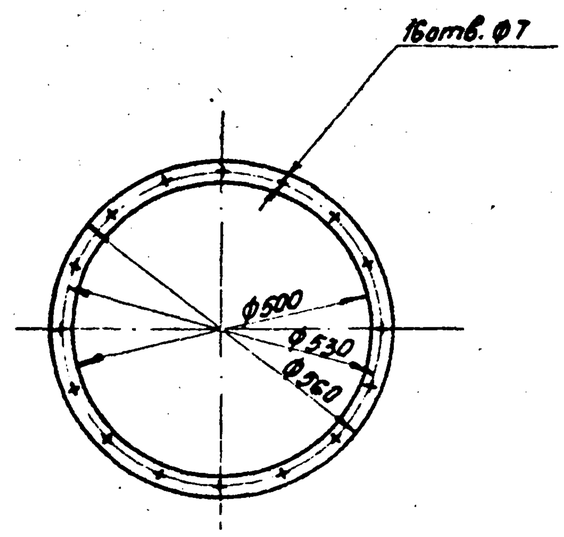

Развернутая длина

Изм.	Лист	N докум.	Подп.	Дата	Серия 1.494-2 Выпуск			
					АБЦ.01.005			
Разр.		Гесслер			Прокладка	Литера	Масса	Масшт.
Гл.инж.пр.		Смирнов				У	—	1:10
Ст.инж.		Цветкова				Лист	Листов 1	
Исполн.		Кузнецова			Резина листовая технич. 3 ГОСТ 7338-65	г. Москва		
Провер.		Высоцкая						

Копировал Формат: 11

Формат	Зона	Поз.	Обозначение	Наименование	Кол.	Примеч.
				Документация		
22			А5ЦП.02.000 СБ	Сборочный чертёж		
				Сборочные единицы		
12		2	А5ЦП.02.100	Каркас	1	
11		3	А5Ц.02.200	Лопатка регулирующая	1	
				Детали		
54		4	А5Ц.02.001	Стенка передняя	1	4,5кг
				Лист 1,5 ГОСТ 3680-57 / Ст.3 ГОСТ 501-58 600×840		
11		5	А5ЦП.02.002	Стенка задняя	1	
54		6	А5Ц.02.003	Стенка боковая	2	15,4кг
				Лист 1,5 ГОСТ 3680-57 / Ст.3 ГОСТ 501-58 840×1028		
11		7	А5Ц.02.004	Лист	1	
11		8	А5Ц.02.005	Щиток	2	
11		9	А5Ц.02.006	Перо крайнее	2	
11		10	А5Ц.02.007	Перо среднее	7	
11		11	А5Ц.02.008	Щиток	1	
				Стандартные изделия		
		1		Калорифер модель КУ2Н-06	2	73кг
				ГОСТ 7201-70		
		12		Болт М10×20; ГОСТ 7798-70	6	
		13		Гайка М10; ГОСТ 5915-70	6	
		14		Гайка М6; ГОСТ 5915-70	6	

Серия 1.494-2 Выпуск 3

А5ЦП.02.000

Изм.	Лист	N докум.	Подп.	Дата
Рук. отд.		Гесслер		
Гл. инж. пр.		Смирнов		
Ст. инж.		Цветкова		
Исполн.		Кузнецова		
Провер.		Высоцкая		

Калорифериая секция (исполнение левое)

Литера: У | Лист: | Листов: 1

ЦНИИпромзданий г. Москва

Копировал | Формат: 11

Подп. и дата | Инв. N дубл. | Взам. инв. N | Подп. и дата | Инв. N подл.

Формат	Зона	Поз.	Обозначение	Наименование	Кол.	Примеч.
				Документация		
12			А5ЦП.02.100 СБ	Сборочный чертёж		
				Детали		
54		1	А5Ц.02.101	Стойка; L = 1080	2	4.66кг
				Ст. угловая 36×36×4 ГОСТ 8509-57 / равнобок. Ст.3 ГОСТ 535-58		
11		2	А5Ц.02.102	Стойка	4	
11		3	А5Ц.02.103	Уголок	3	
11		4	А5ЦП.02.104	Уголок	1	
11		5	А5Ц.02.105	Уголок	3	
11		6	А5ЦП.02.106	Уголок	1	
11		7	А5Ц.02.107	Уголок	2	
				Стандартные изделия		
				Болт М6×20	6	
				ГОСТ 7798-70		

Серия 1.494-2 Выпуск 3

А5ЦП.02.100

Изм.	Лист	N докум.	Подп.	Дата
Рук. отд.		Гесслер		
Гл. инж. пр.		Смирнов		
Ст. инж.		Цветкова		
Исполн.		Кузнецова		
Провер.		Высоцкая		

Каркас калориферной секции (исполнение правое)

Литера: У | Лист: | Листов: 1

ЦНИИпромзданий г. Москва

Копировал | Формат: 11

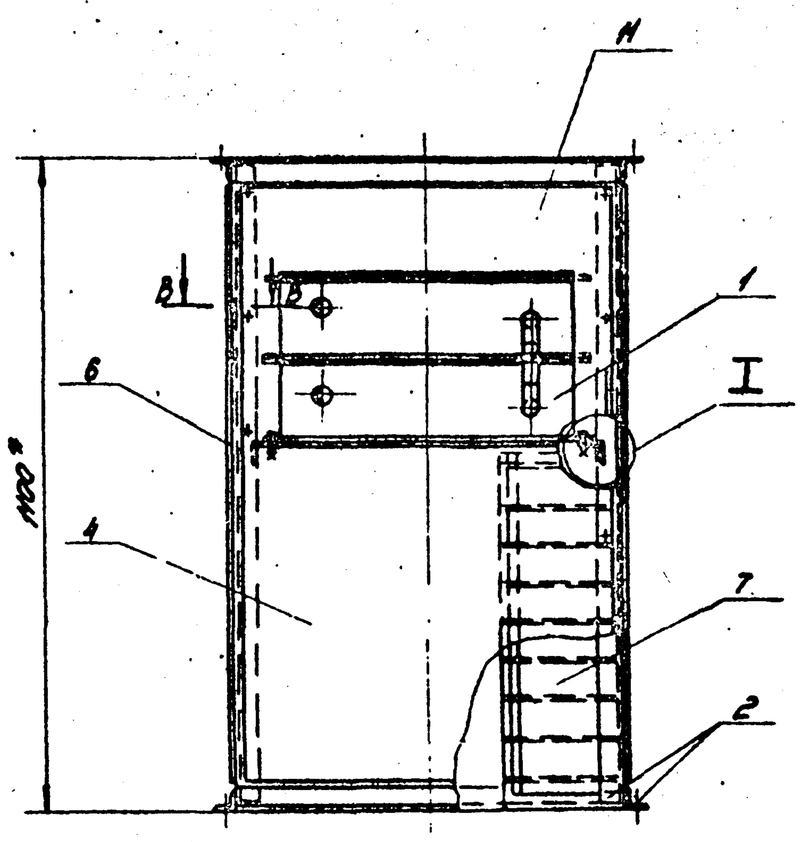

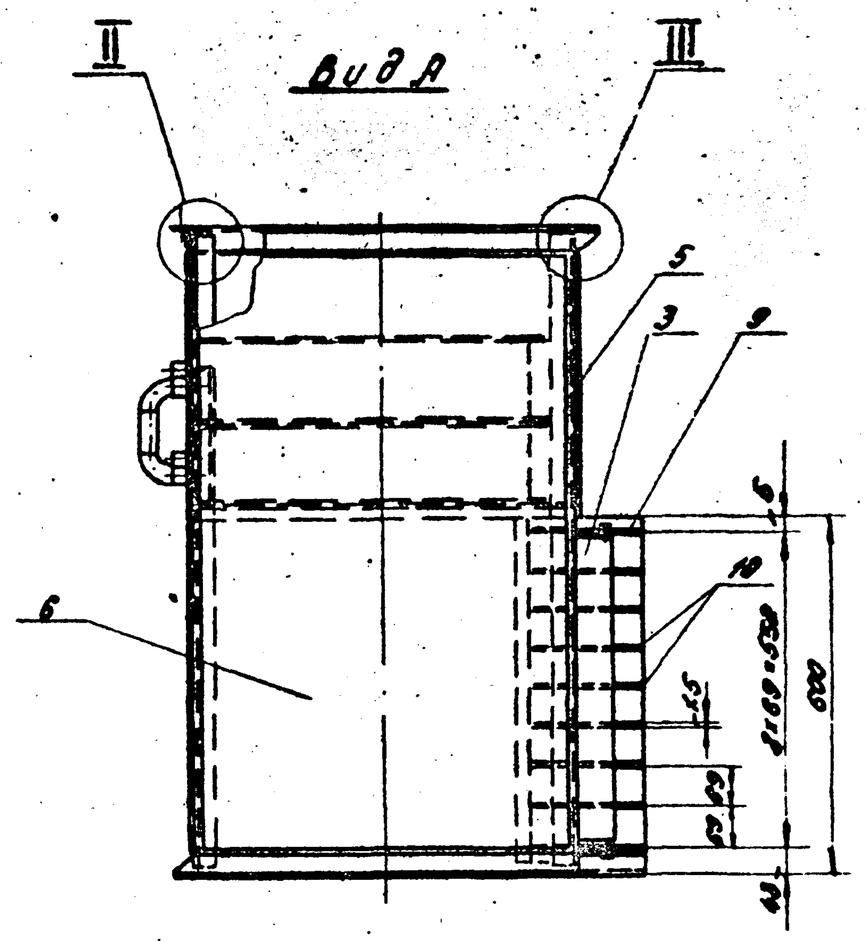

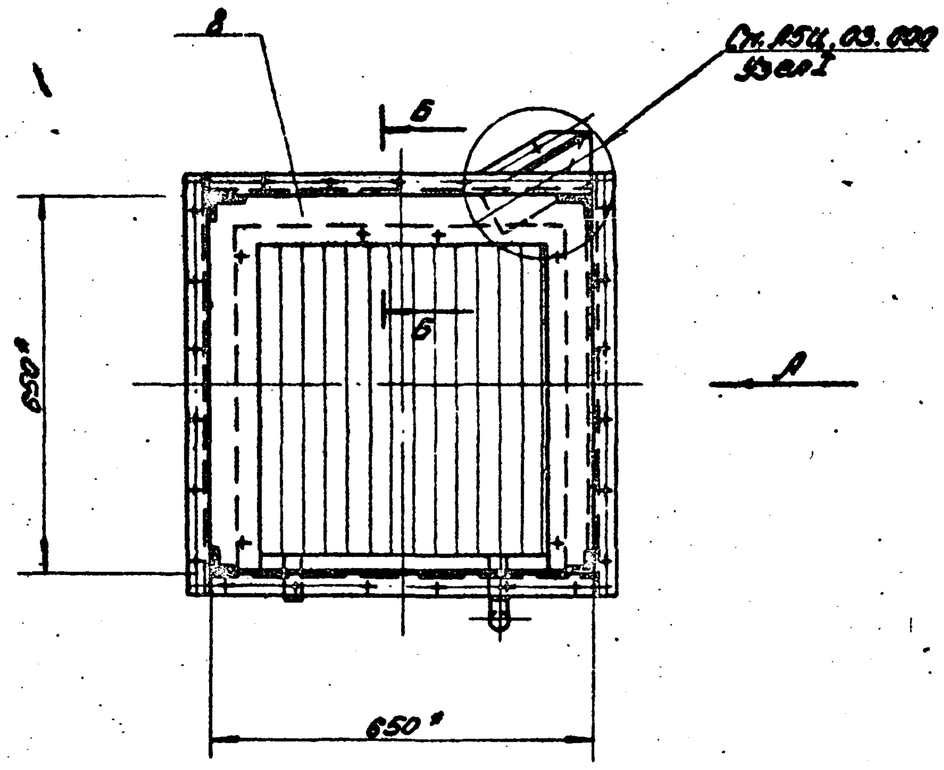

I
М1:2

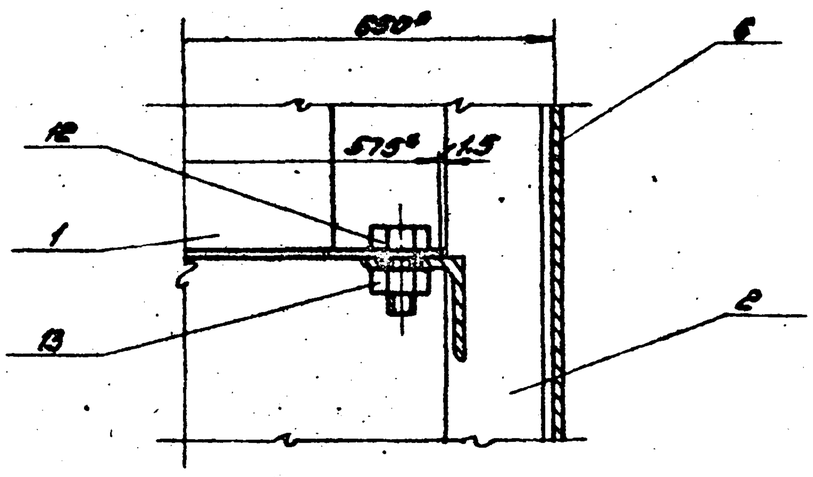

Б-Б
М1:2

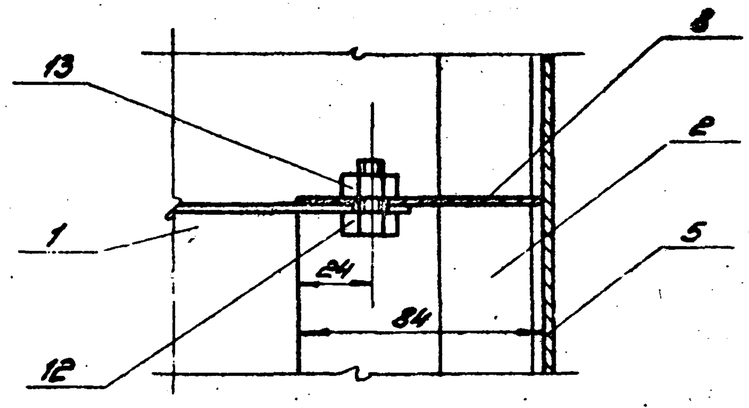

II
М1:2

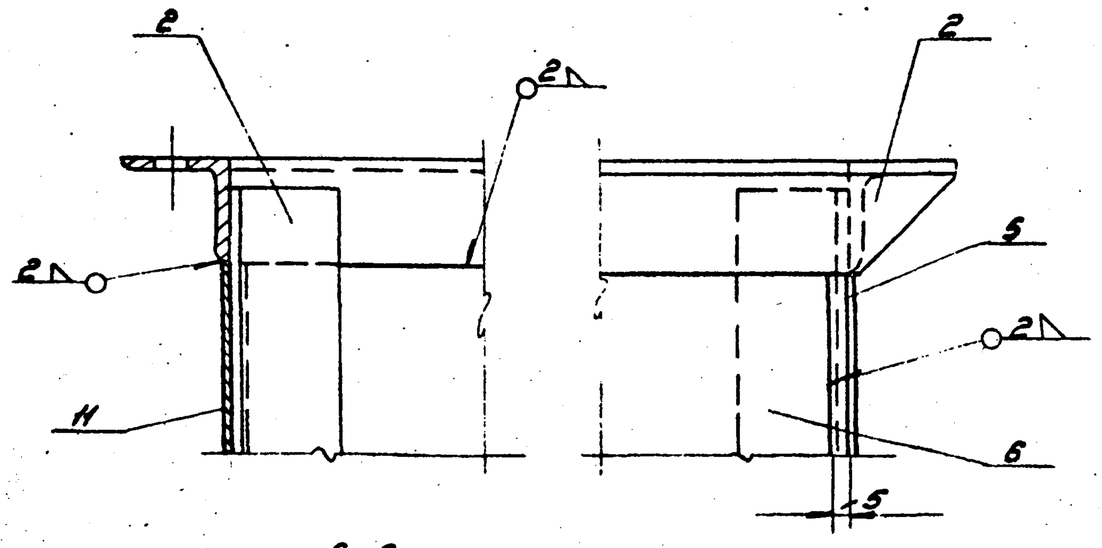

III
М1:2

В-В
М1:2

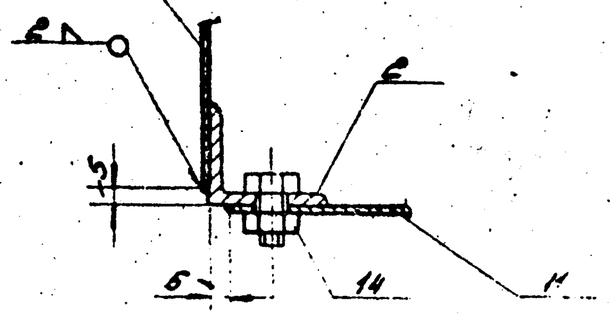

*Размеры для справок.

Серия 1.494-2 Выпуск 3

1БЦ.1.02.000 СБ

Изм.	Лист	N докум.	Подп.	Дата		Литера	Масса	Масштаб
Рук. отд.		Гесслер			Калориферная секция (исполнение левое) Сборочный чертёж	У	143	1:10
Гл. инж. пр.		Смирнов				Лист	Листов	
Ст. инж.		Шеткова						
Инж.		Ре[illegible]						
Н. контр.		[illegible]						

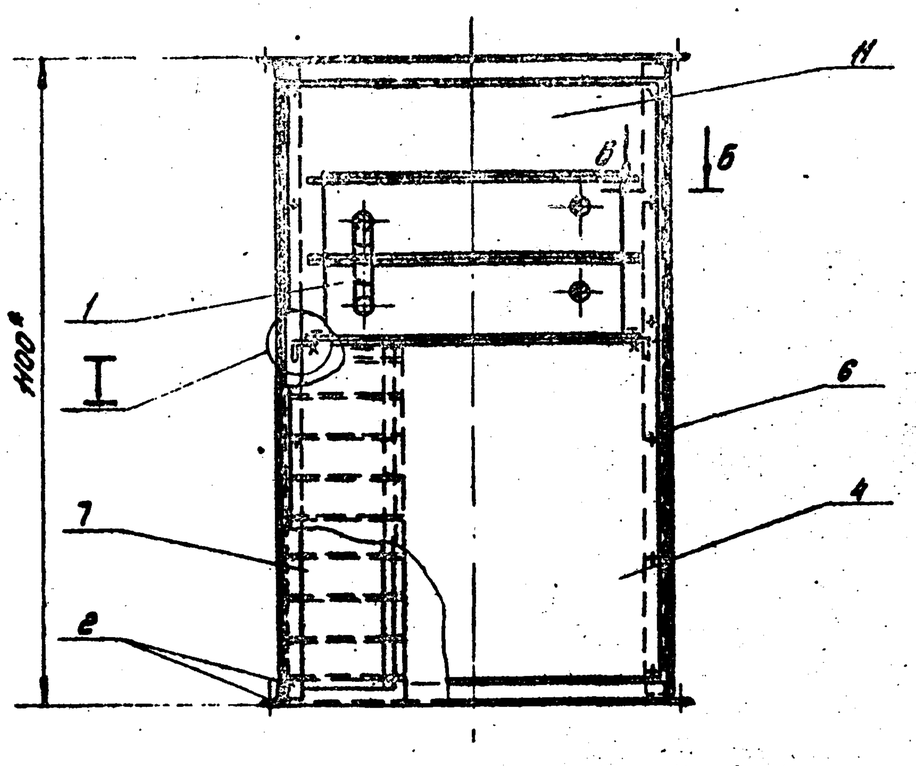

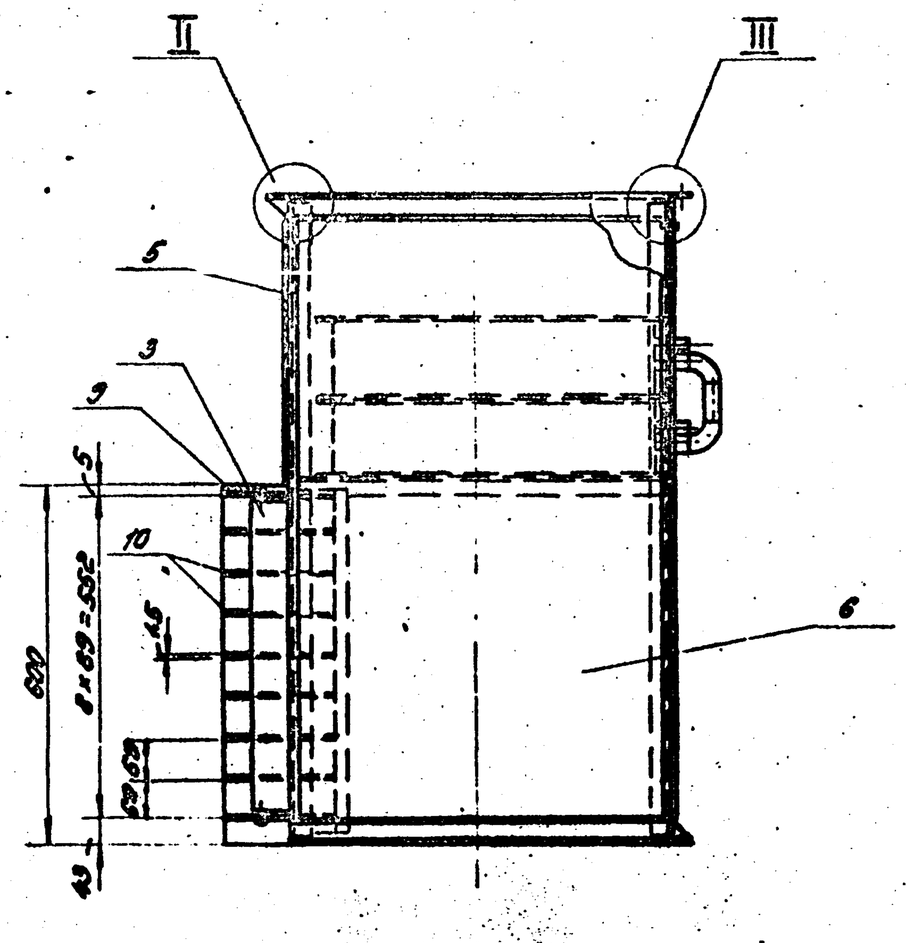

I
М1:2

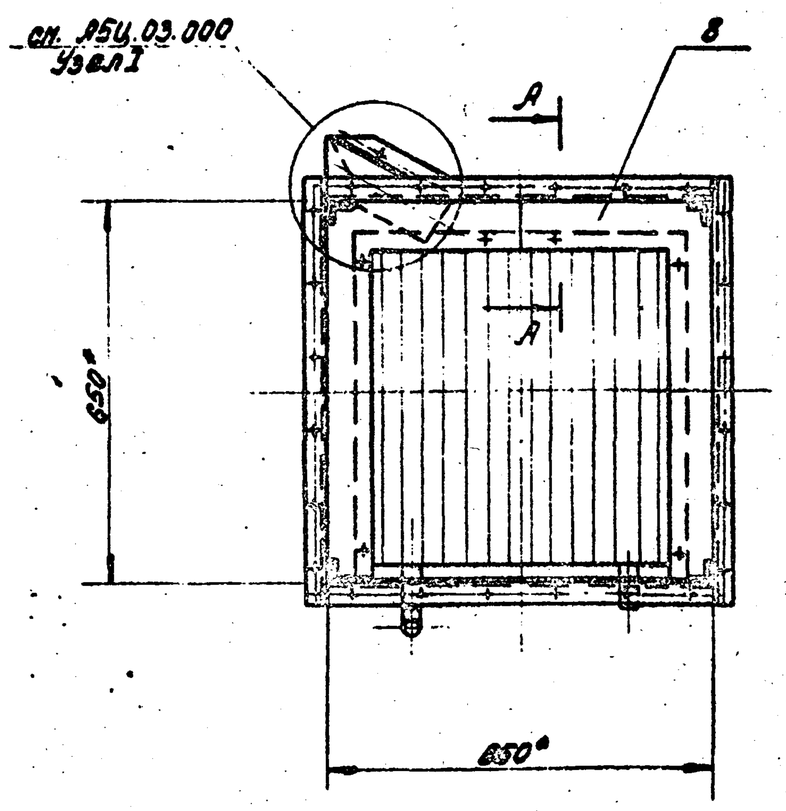

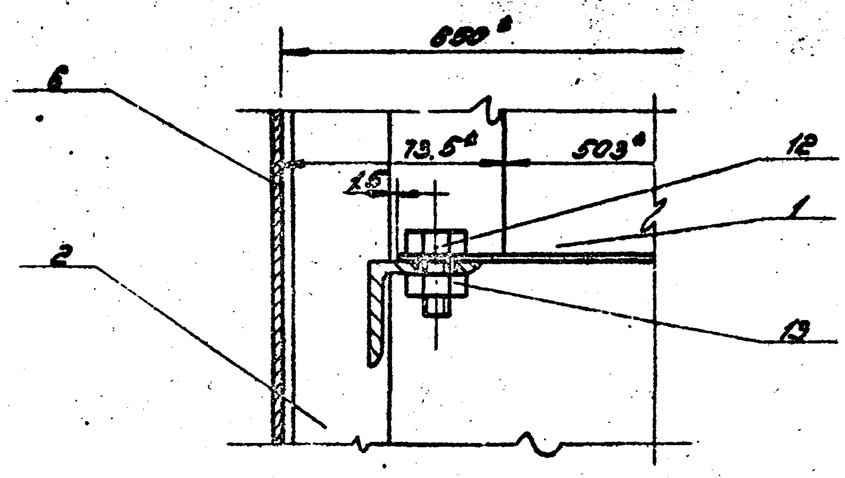

А-А
М1:2

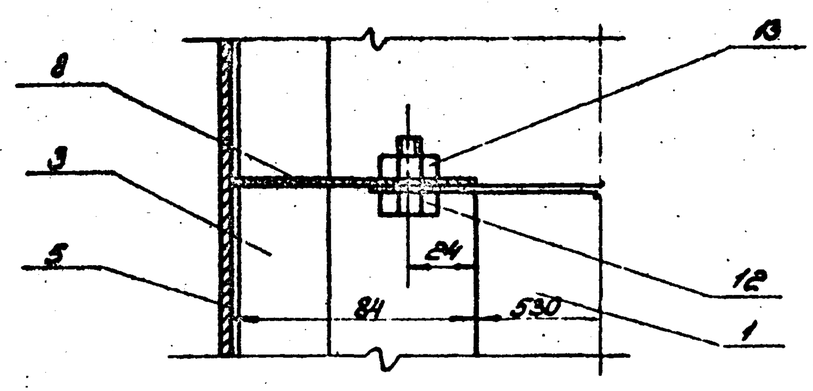

II
М1:2

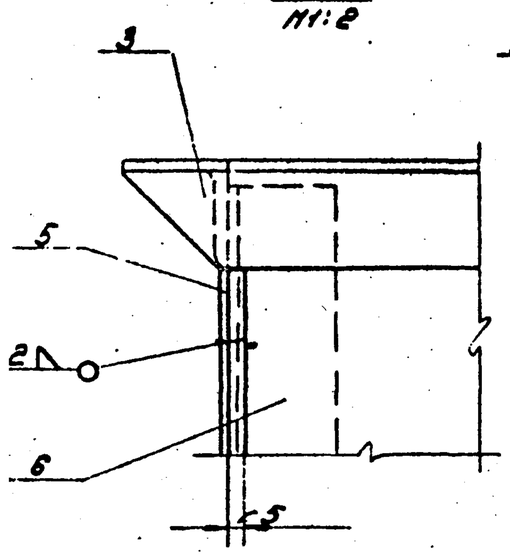

III
М1:2

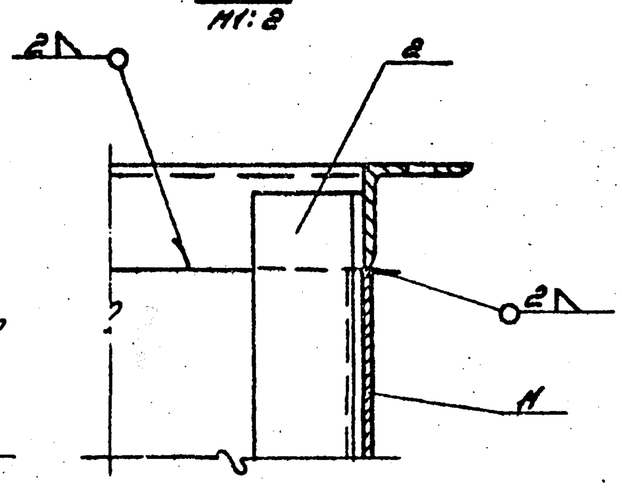

Б-Б
М1:2

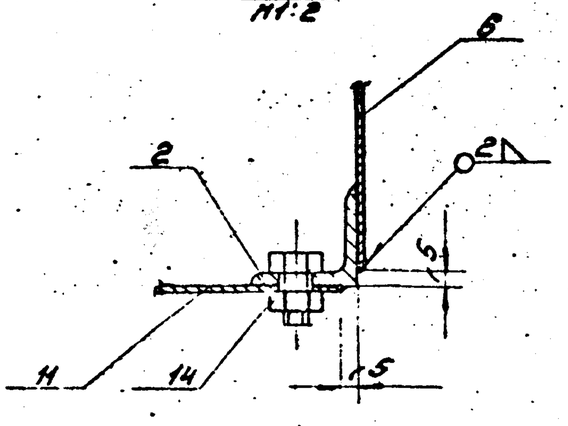

Размеры для справок.

					Серия 1.494-2 Выпуск 3			
					А5Ц.П.02.000СБ			
Изм.	Лист	№ докум.	Подп.	Дата	Калориферная секция (исполнение правое) Сборочный чертёж	Литер	Масса	Масшт.
Рук. отд.		Гесслер				У	143	1:10
Гл. инж. пр.		Смирнов				Лист	Листов 1	
Ст. инж.		Цветкова				ЦНИИпромзданий г. Москва		
Исполн.		Кузнецова						
Провер.		Высоцкий						

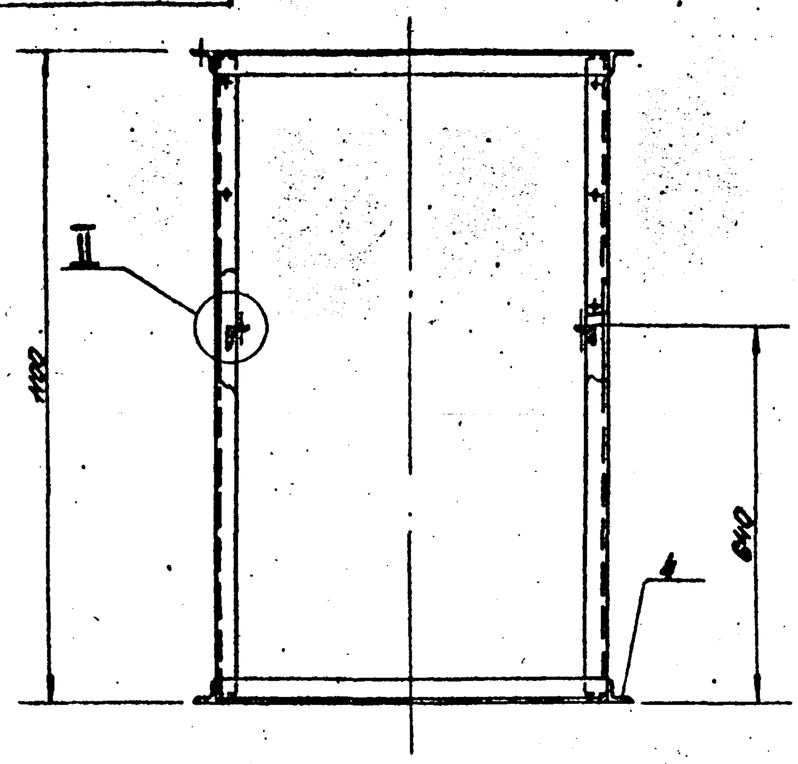

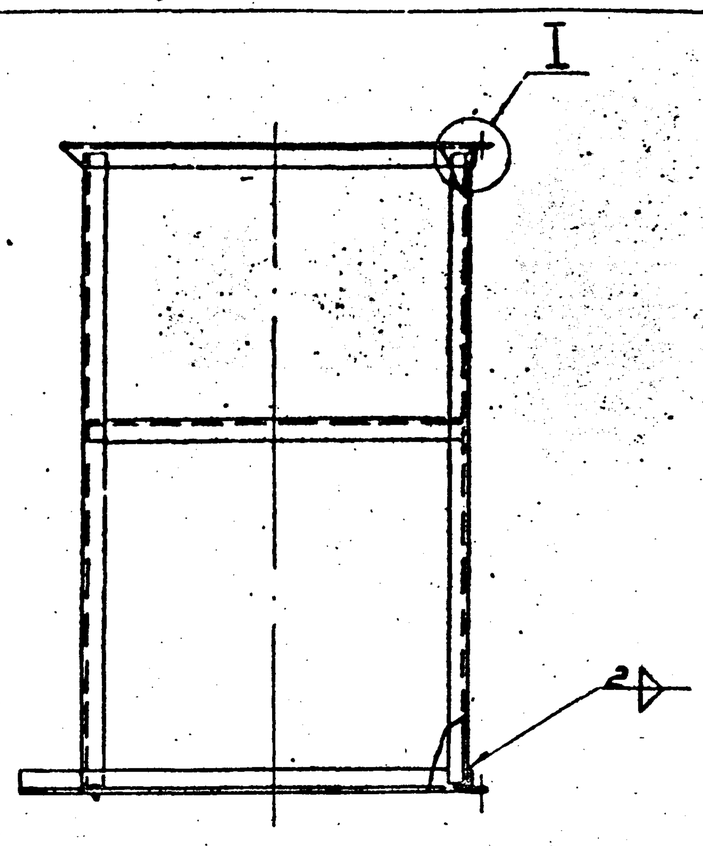

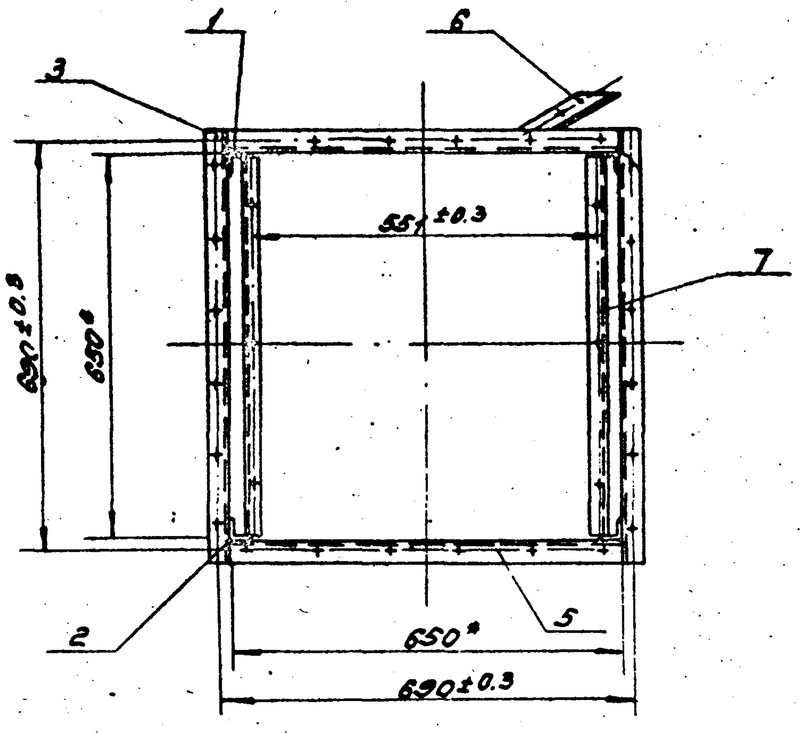

* Размеры для справок

Серия 1.494-2 Выпуск 3

А5ЦП.02.100СБ.

Изм.	Лист	N докум.	Подп.	Дата	Каркас калориферной секции (исполнение левое) Сборочный чертёж	Литера	Масса	Масштаб
Рук. отд.		Гесслер				У	26.5	1:10
Гл. инж. пр.		Спирнов				Лист	Листов 1	
Ст. инж.		Цветкова				ЦНИИпромзданий г. Москва		
Исполн.		Кузнецова						
Провер.		Высоцкая						

Копировал Формат: А2

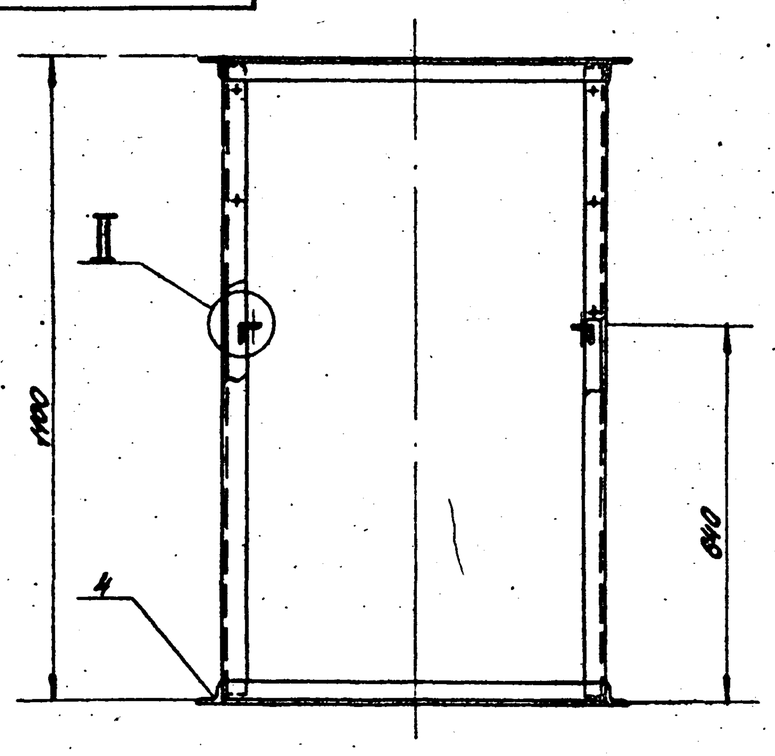

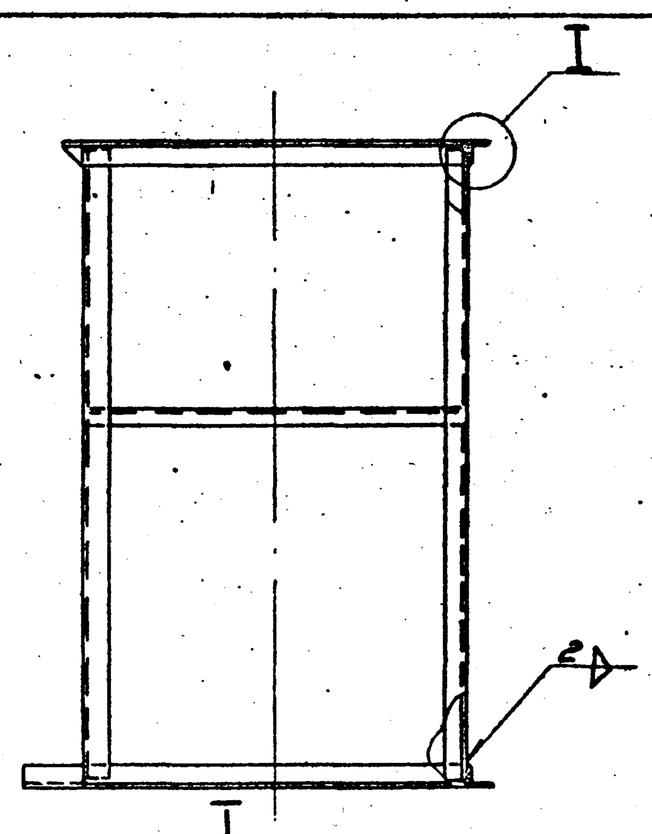

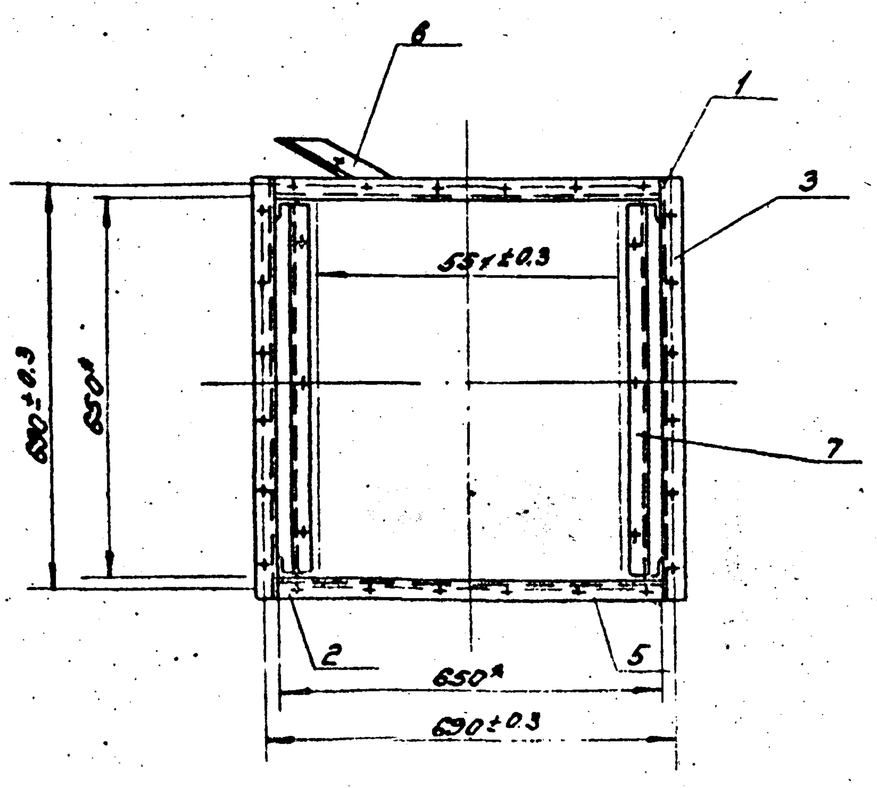

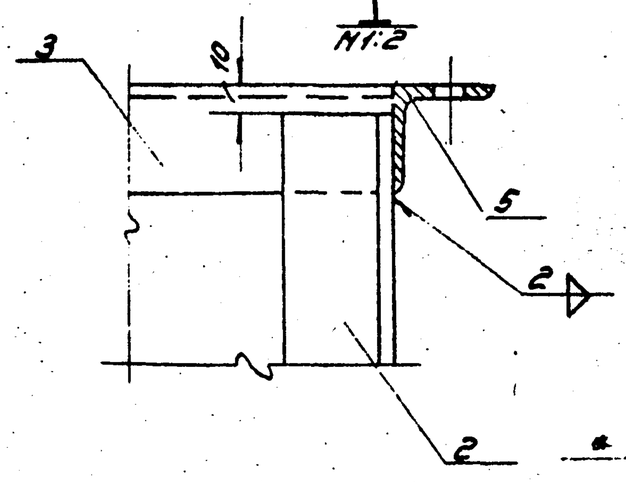

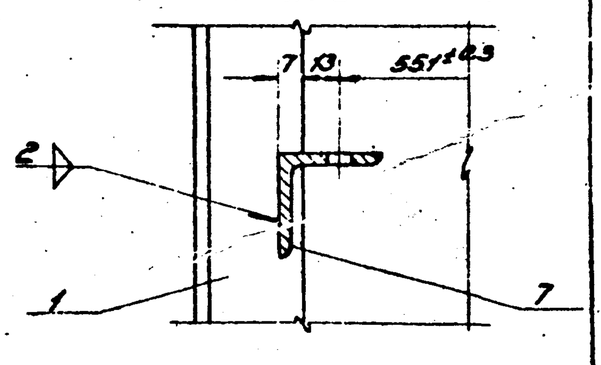

* Размеры для справок

Серия 1.494-2 Выпуск 3

А5ЦП.02.100СБ

Изм.	Лист	N докум.	Подп.	Дата	Каркас калориферной секции (исполнение правое) Сборочный чертёж	Литера	Масса	Масштаб
Рук. отд.		Гесслер				У	26.5	M1:10
Гл. инж. пр.		Спирнов				Лист	Листов 1	
Ст. инж.		Цветкова				ЦНИИпромзданий г. Москва		
Исполн.		Кузнецова						
Провер.		Высоцкая						

Копировал Формат: А2

АЗЦ.02.105

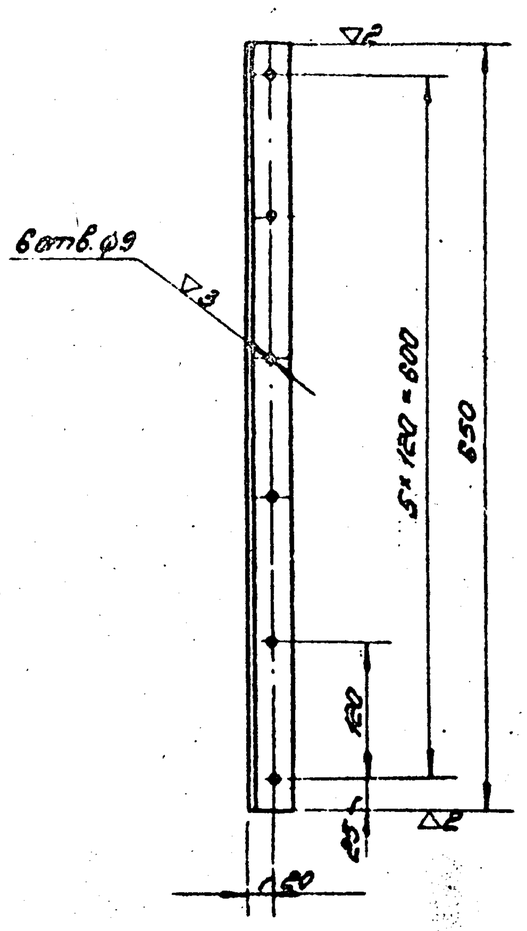

Серия 1.494-2 Выпуск 3

АЗЦ.02.105

Изм.	Лист	N докум.	Подп.	Дата		Литера	Масса	Масшт.
Рук.отд.		Гесслер			УГОЛОК	И	1.4	1:5
Гл.инж.пр.		Смирнов				Лист	Листов 1	
Ст.инж.		Цветкова			Ст.угловая 36×36×4 ГОСТ 8509-57	ЦНИИпромзданий		
Исполн.		Кузнецова			равнобок. ст.3 ГОСТ 535-58	г. Москва		
Провер.		Высоцкая						

Копировал Формат: Н

АЗЦ.02.106

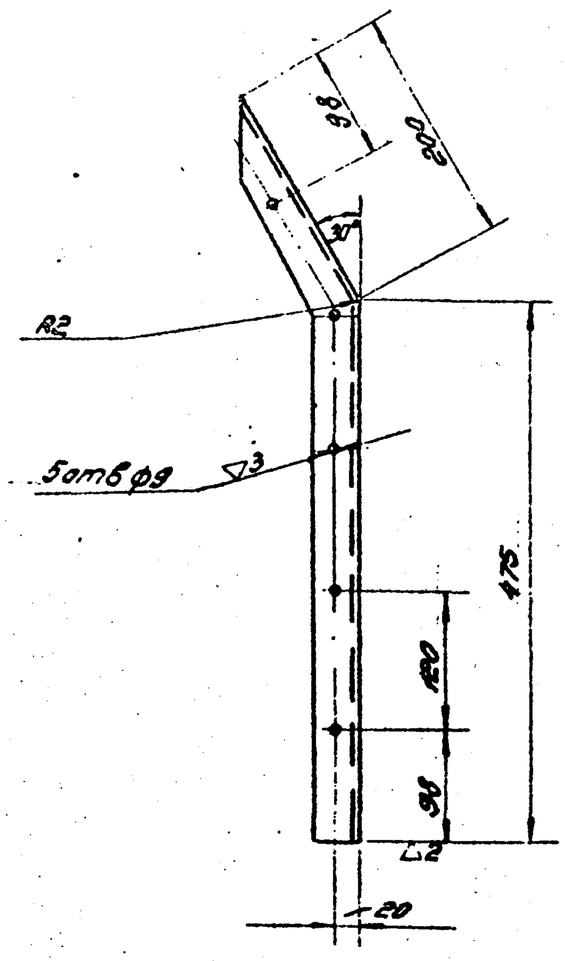

Развёрнутая длина 680мм

Серия 1.494-2 Выпуск 3

АЗЦ.02.106.

Изм.	Лист	N докум.	Подп.	Дата		Литера	Масса	Масшт.
Рук.отд.		Гесслер			УГОЛОК	И	1.47	1:5
Гл.инж.пр.		Смирнов				Лист	Листов 1	
Ст.инж.		Цветкова			Ст.угловая 36×36×4 ГОСТ 8509-57	ЦНИИпромзданий		
Исполн.		Кузнецова			равнобок. ст.3 ГОСТ 535-58	г. Москва		
Провер.		Высоцкая						

Копировал Формат: Н

Взам. инв N | Подп. и дата | Инв. N подл.

АЗЦ.02.106

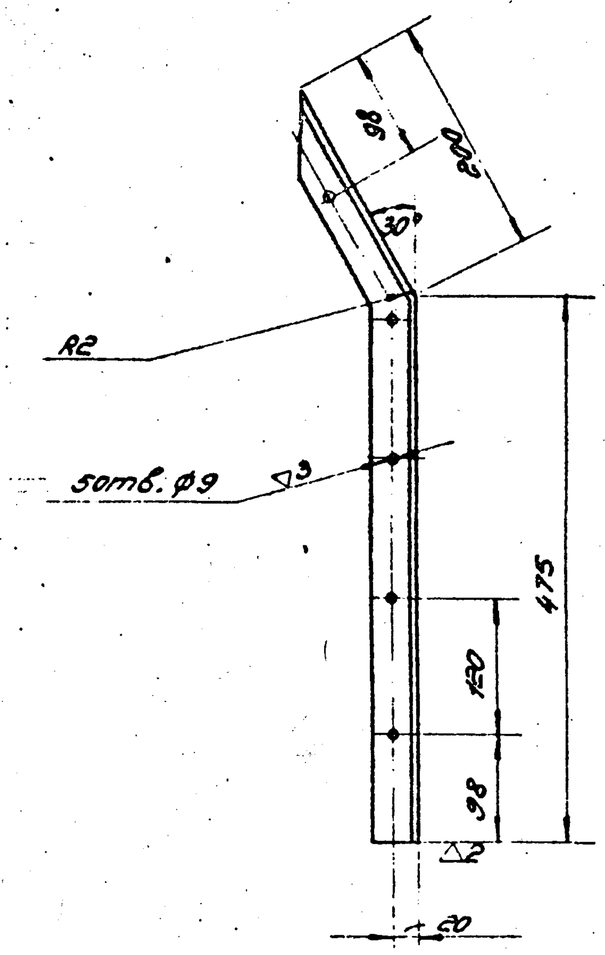

Развёрнутая длина 680мм

Серия 1.494-2 Выпуск 3

АЗЦ.02.106

Изм.	Лист	N докум.	Подп.	Дата		Литера	Масса	Масшт.
Рук.отд.		Гесслер			УГОЛОК	И	1.47	1:5
Гл.инж.пр.		Смирнов				Лист	Листов 1	
Ст.инж.		Цветкова			Ст.угловая 36×36×4 ГОСТ 8509-57	ЦНИИпромзданий		
Исполн.		Кузнецова			равнобок. Ст.3 ГОСТ 535-58	г. Москва		
Провер.		Высоцкая						

Копировал Формат 11

Формат	Зона	Поз.	Обозначение	Наименование	Кол.	Примеч.
				Документация		
11			АЗЦ.02.000 СБ	Сборочный чертёж		
				Детали		
11		1	АЗЦ.02.201.	Ось	2	
11		2	АЗЦ.02.202.	Ось	2	
11		6	АЗЦ.02.203.	Лист	1	
				Стандартные изделия		
		3		Гайка-барашек М8 ГОСТ 3032-66	2	0.018кг
		4		Шайба М8 ГОСТ 6960-54	6	0.012кг
		5		Заклёпка М2×8 ГОСТ 12641-67	8	0.002кг
		7		Шайба ф12 резина листовая техн. S=3мм. ГОСТ 7338-65	2	—

Серия 1.494-2 Выпуск 3

АЗЦ.02.200.

Изм.	Лист	N докум.	Подп.	Дата		Литера	Лист	Листов
Рук.отд.		Гесслер			Лопатка регулирующая	И		1
Гл.инж.пр.		Смирнов						
Ст.инж.		Цветкова				ЦНИИпромзданий		
Исполн.		Кузнецова				г. Москва		
Провер.		Высоцкая						

Взам. инв N | Подп. и дата | Инв. N подл. | Подп. и дата

АЗЦ. 02. 102

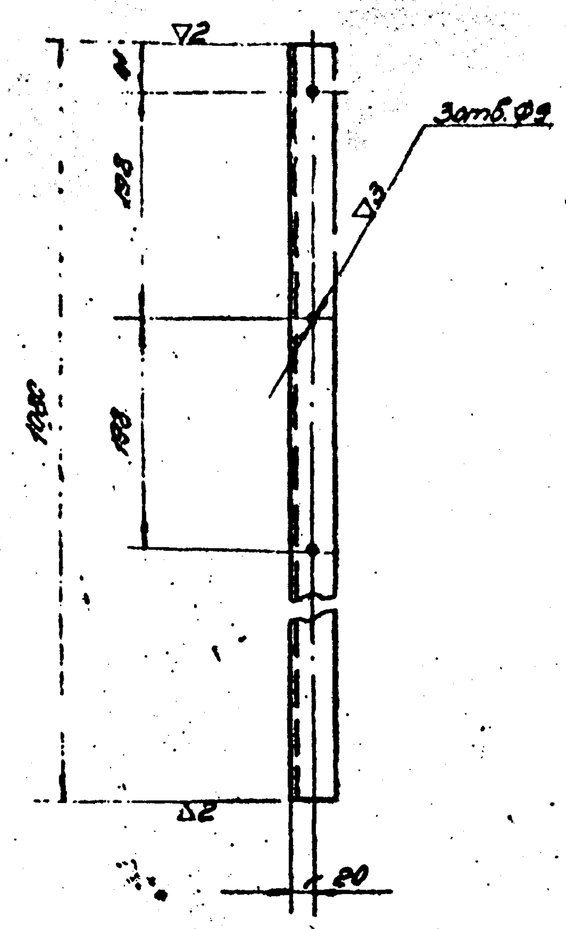

Серия 1.494-2 выпуск 3

АЗЦ. 02. 102

Изм. Лист	N докум.	Подп.	Дата	
Рук. отд.	Гесслер			
Гл. инж. пр.	Смирнов			
Ст. инж.	Цветкова			
Исполн.	Кузнецова			
Провер.	Высоцкая			

Стойка

Литера	Масса	Масшт.
И	2.33	1:5

Лист | Листов 1

Ст. угловая 36х36х4 ГОСТ 8509-57
равнобок. Ст.3 ГОСТ 535-58

ЦНИИпромзданий г. Москва

Копировал | Формат: 11

АЗЦ. 02. 103.

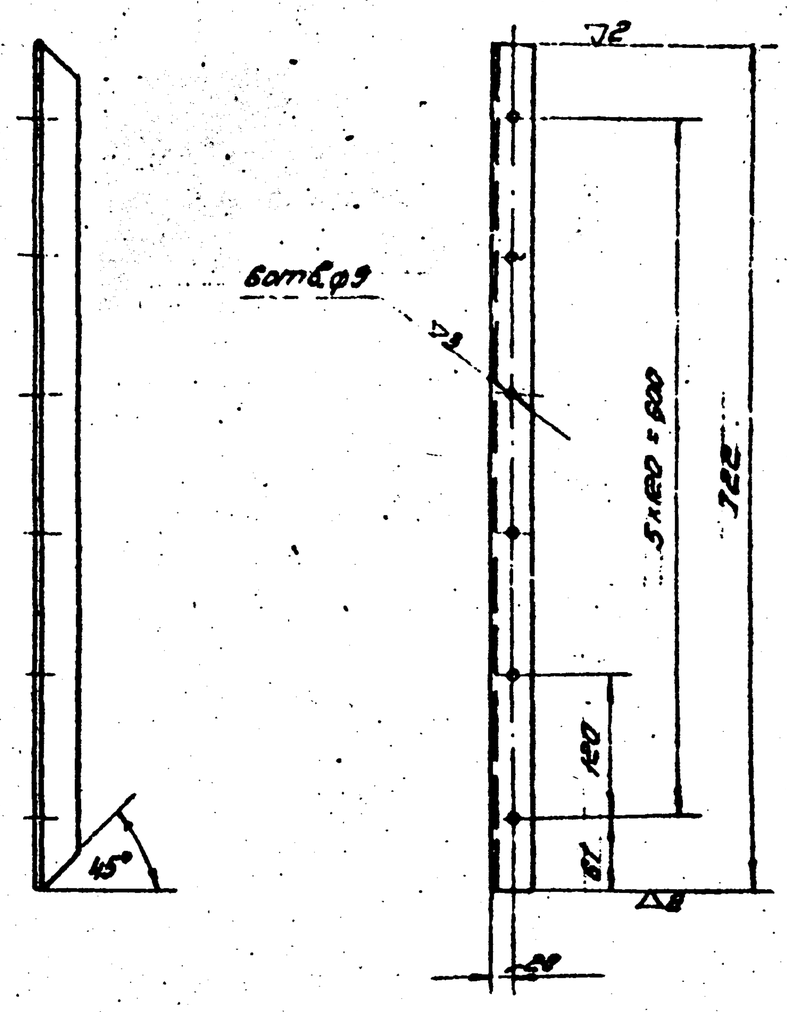

Серия 1.494-2 выпуск 3

АЗЦ. 02. 103

Изм. Лист	N докум.	Подп.	Дата	
Рук. отд.	Гесслер			
Гл. инж. пр.	Смирнов			
Ст. инж.	Цветкова			
Исполн.	Кузнецова			
Провер.	Высоцкая			

Уголок

Литера	Масса	Масшт.
И	1.5	1:5

Лист | Листов 1

Ст. угловая 36х36х4 ГОСТ 8509-57
равнобок. Ст.3 ГОСТ 535-58

ЦНИИпромзданий г. Москва

Копировал | Формат: 11

Инв. N подл. | Подп. и дата | Взам. инв. N | Инв. N дубл. | Подп. и дата

АЗЦП. 02. 104

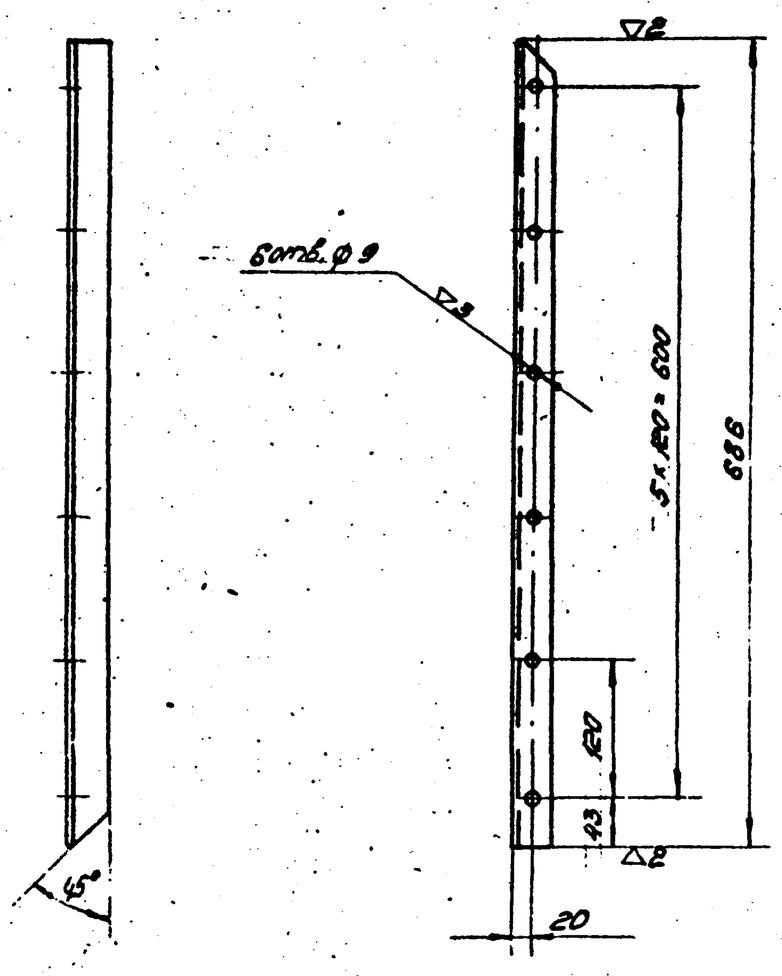

Серия 1.494-2 выпуск 3

АЗЦП. 02. 104

Изм. Лист	N докум.	Подп.	Дата	
Рук. отд.	Гесслер			
Гл. инж. пр.	Смирнов			
Ст. инж.	Цветкова			
Исполн.	Кузнецова			
Провер.	Высоцкая			

Уголок

Литера	Масса	Масшт.
И	1.48кг	1:5

Лист | Листов 1

Ст. угловая 36х36х4 ГОСТ 8509-57
равнобок. Ст.3 ГОСТ 535-58

ЦНИИпромзданий г. Москва

Копировал | Формат: 11

АЗЦП. 02. 104.

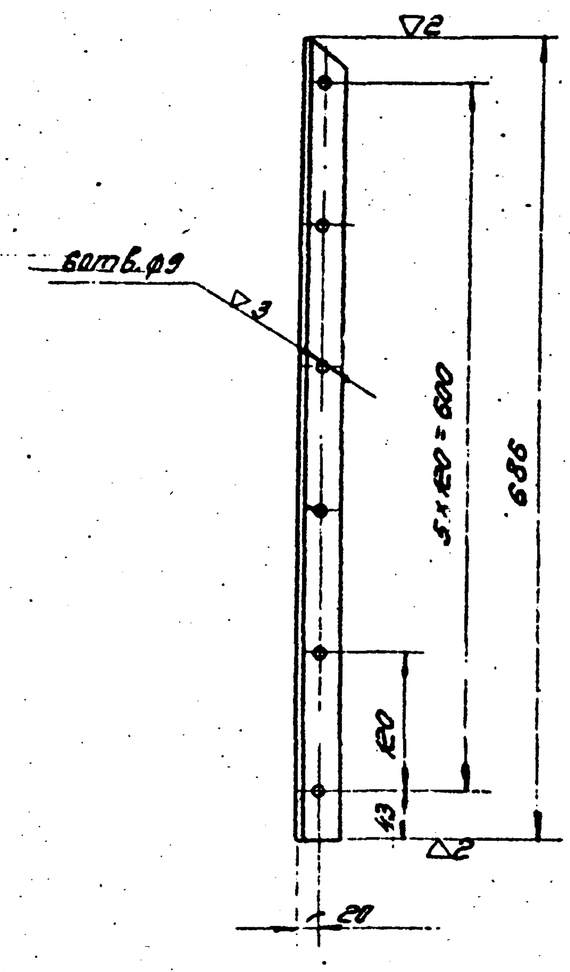

Серия 1.494-2 выпуск 3

АЗЦП. 02. 104.

Изм. Лист	N докум.	Подп.	Дата	
Рук. отд.	Гесслер			
Гл. инж. пр.	Смирнов			
Ст. инж.	Цветкова			
Исполн.	Кузнецова			
Провер.	Высоцкая			

Уголок

Литера	Масса	Масшт.
И	1.48кг	1:5

Лист | Листов 1

Ст. угловая 36х36х4 ГОСТ 8509-57
равнобок. Ст.3 ГОСТ 535-58

ЦНИИпромзданий г. Москва

Копировал | Формат: 11

АЦ.02.200 СБ

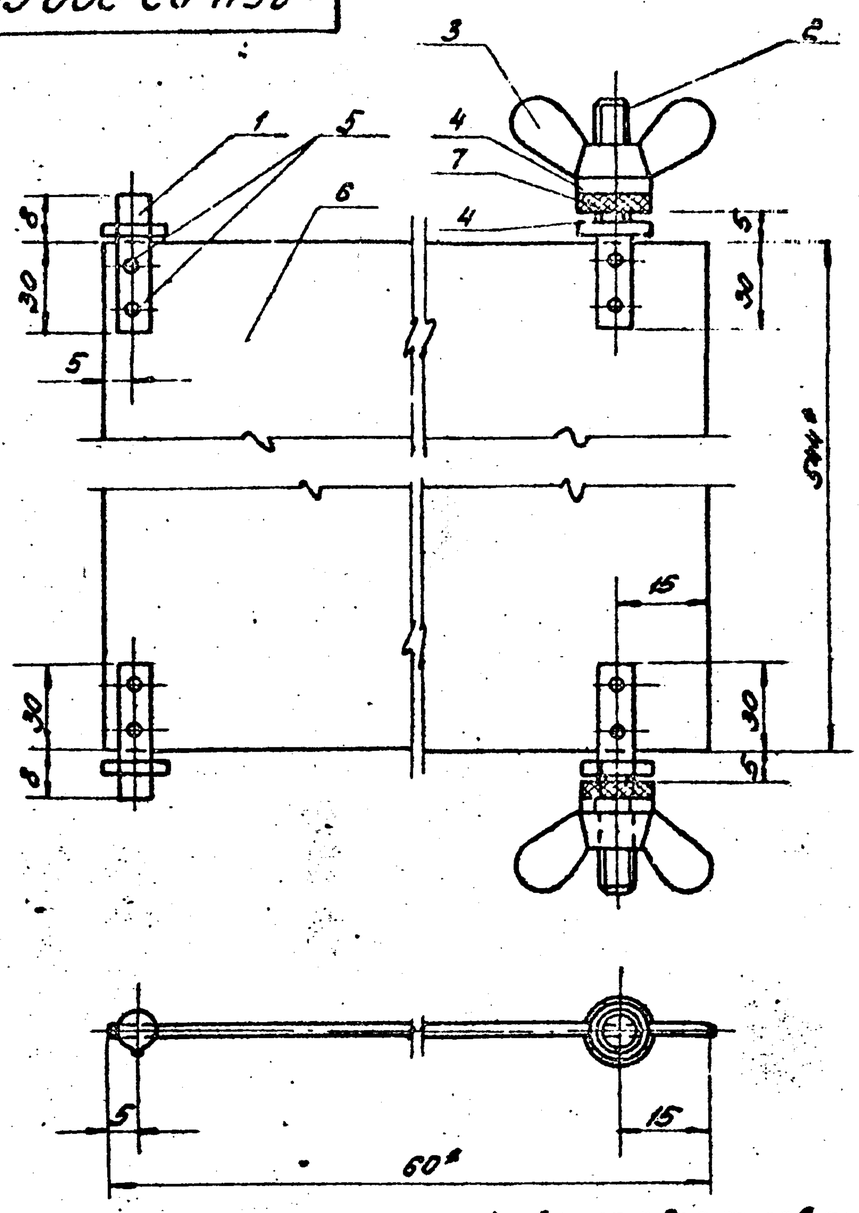

Серия 1.494-2 Выпуск 3

АЦ.02.200.СБ

Изм.	Лист	N докум.	Подп.	Дата
Рук. отд.		Гесслер		
Гл. инж. пр.		Смирнов		
Ст. инж.		Цветкова		
Исполн.		Федорова		
Провер.		Высоцкая		

Лопатка регулирующая (Сборочный чертеж)

Литера	Масса	Масштаб
У	0.53	1:1

Лист 1 Листов 1

ЦНИИпромзданий г. Москва

Копировал Формат: 11

АЦ.02.203

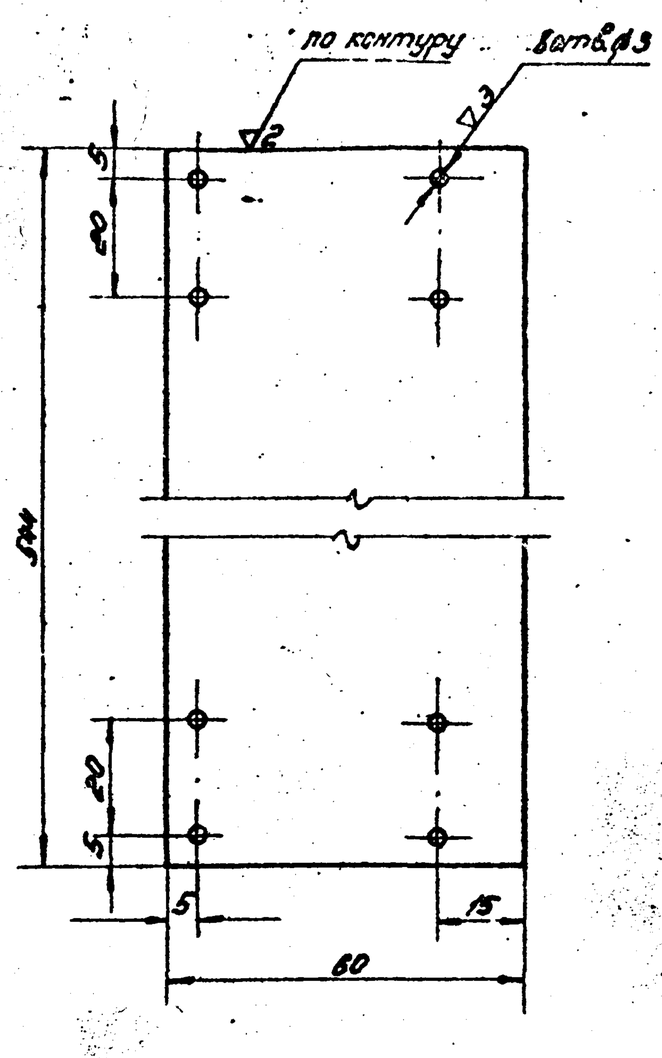

Серия 1.494-2 Выпуск 3

АЦ.02.203.

Изм.	Лист	N докум.	Подп.	Дата
Рук. отд.		Гесслер		
Гл. инж. пр.		Смирнов		
Ст. инж.		Цветкова		
Исполн.		Федорова		
Провер.		Высоцкая		

Лист

Лист 1.5 ГОСТ 3680-57 / Ст 3 ГОСТ 501-58

Литера	Масса	Масшт.
У	0.4	1:1

Лист Листов 1

ЦНИИпромзданий г. Москва

Копировал Формат: 11

АЦ.02.201

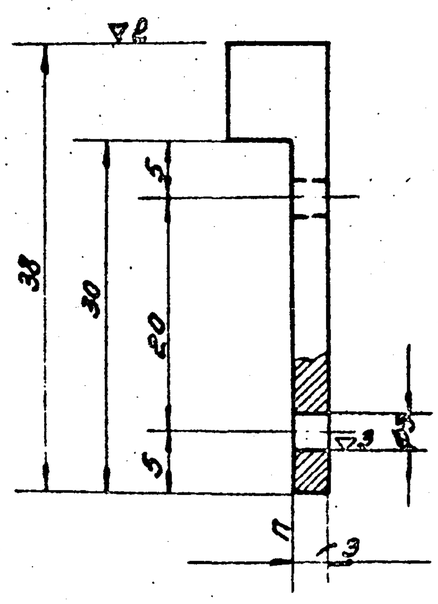

Серия 1.494-2 Выпуск 3

АЦ.02.201.

Изм.	Лист	N докум.	Подп.	Дата
Рук. отд.		Гесслер		
Гл. инж. пр.		Смирнов		
Ст. инж.		Цветкова		
Исполн.		Федорова		
Провер.		Высоцкая		

Ось.

Литера	Масса	Масштаб
У	0.007	2:1

Лист Листов 1

Ст. круглая 8 ГОСТ 2590-57 / Ст. 3 ГОСТ 501-58

ЦНИИпромзданий г. Москва

Копировал Формат: 11

АЦ.02.202

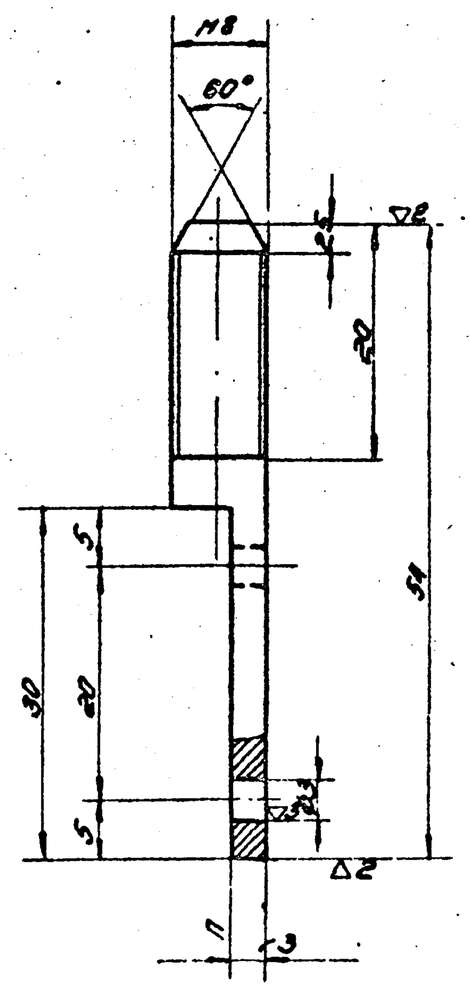

Серия 1.494-2 Выпуск 3

АЦ.02.202

Изм.	Лист	N докум.	Подп.	Дата
Рук. отд.		Гесслер		
Гл. инж. пр.		Смирнов		
Ст. инж.		Цветкова		
Исполн.		Федорова		
Провер.		Высоцкая		

Ось

Литера	Масса	Масшт.
У	0.015	2:1

Лист Листов 1

Ст. круглая 8 ГОСТ 2590-57 / Ст. 3 ГОСТ 501-58

ЦНИИпромзданий г. Москва

Копировал Формат: 11

Инв. N подл. | Подп. и дата | Взам. инв. N | Инв. N дубл. | Подп. и дата

А5Ц.02.008

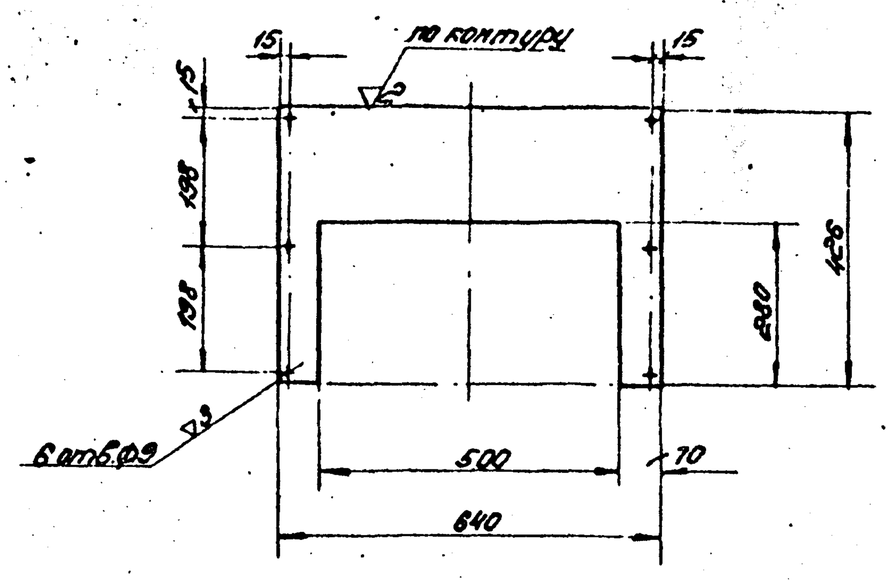

Серия 1.494-2 Выпуск 3				
А5Ц.02.008				
Изм. Лист N докум. Подп. Дата	Щиток	Литера	Масса	Масшт.
Рук.отд. Гесслер		И	1,3	1:10
Гл.инж.пр. Смирнов		Лист	Листов 1	
Ст.инж. Цветкова		Лист 1,5 ГОСТ 3680-57 / Ст.3 ГОСТ 501-58	ЦНИИпромзданий г. Москва	
Исполн. Кузнецова				
Провер. Высоцкая				

Копировал Формат: 11

А5Ц.02.002

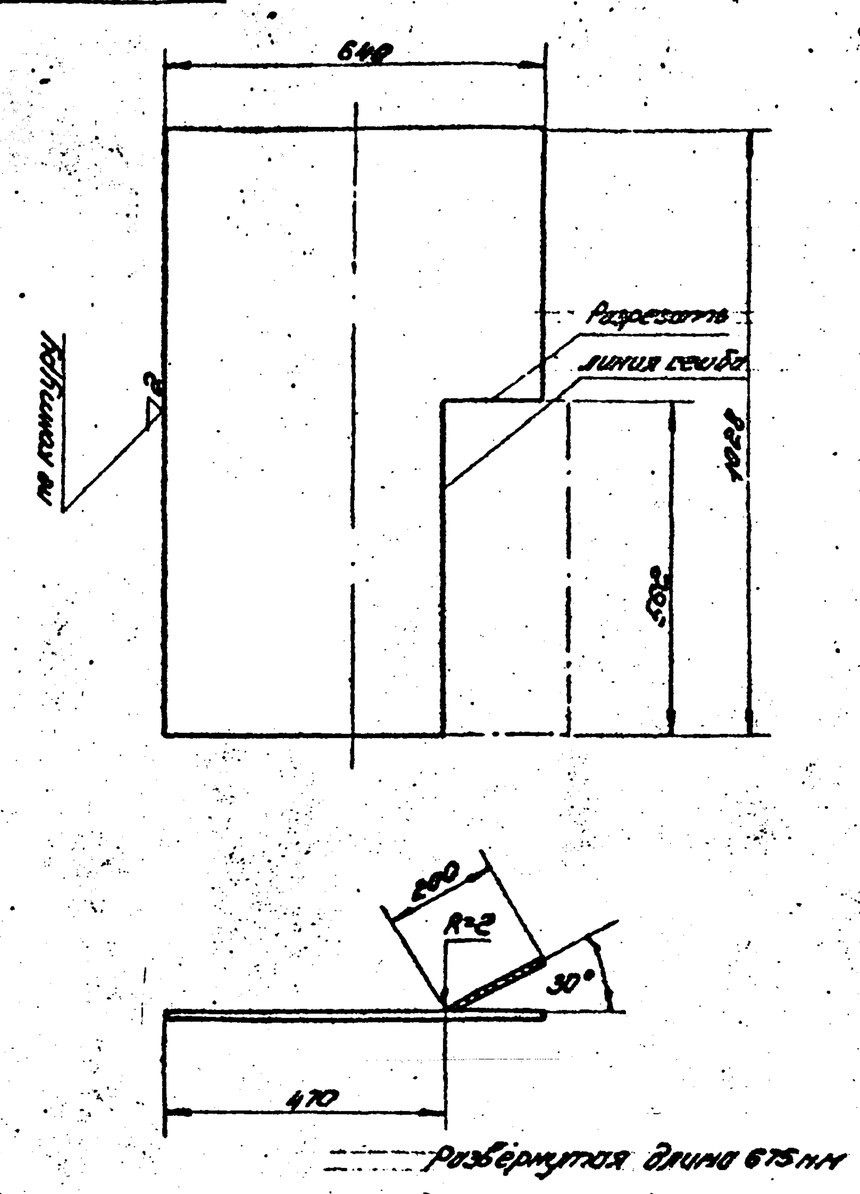

Серия 1.494-2 Выпуск 3				
А5Ц.02.002				
Изм. Лист N докум. Подп. Дата	Стенка задняя (левое исполнение)	Литер.	Масса	Масшт.
Рук.отд. Гесслер		И	7,8	1:10
Гл.инж.пр. Смирнов		Лист	Листов 1	
Ст.инж. Цветкова		Лист 1,5 ГОСТ 3680-57 / Ст.3 ГОСТ 501-58	ЦНИИпромзданий г. Москва	
Исполн. Кузнецова				
Провер. Высоцкая				

Копировал Формат: 11

Инв.N подл. | Подп. и дата | Взам. инв.N | Инв.N дубл. | Подп. и дата

А5Ц.02.004

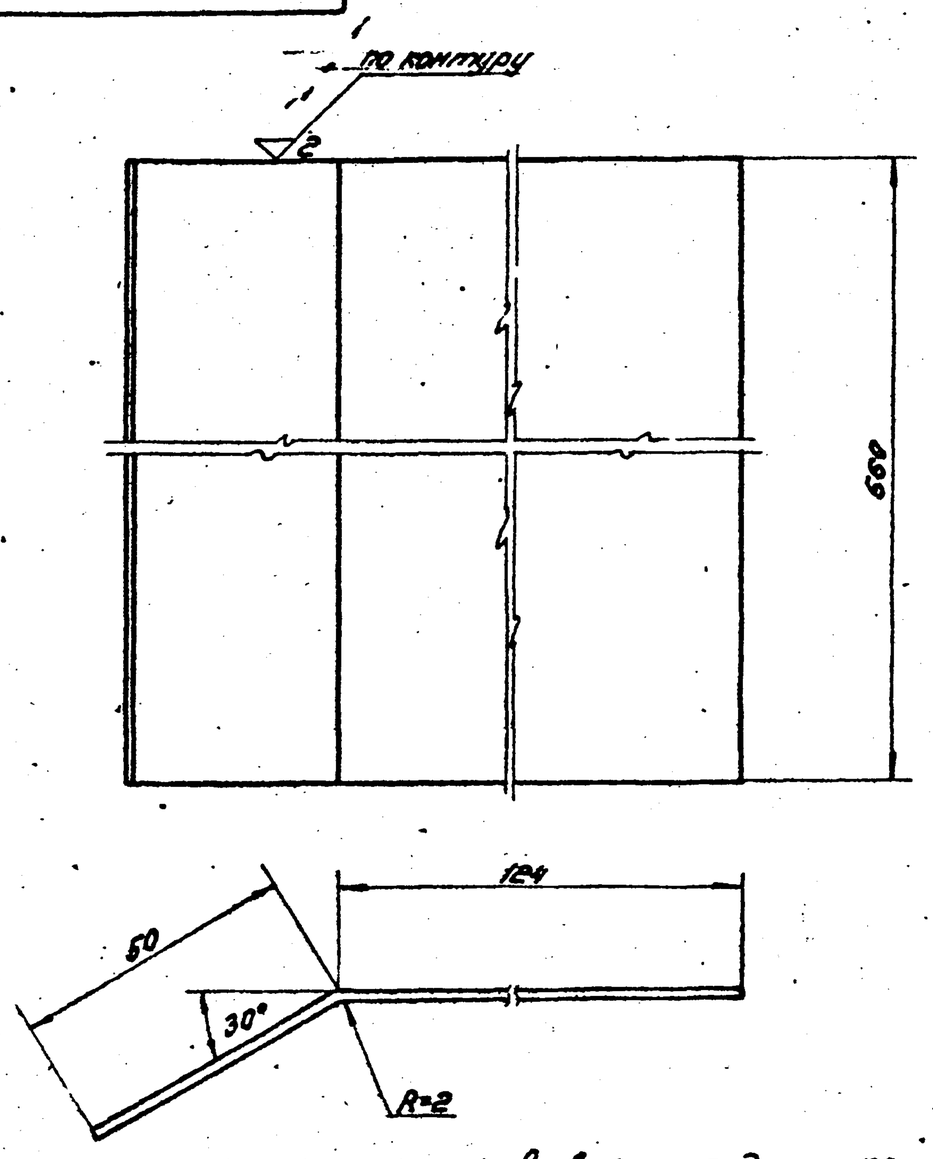

Серия 1.494-2 Выпуск 3				
А5Ц.02.004				
Изм. Лист N докум. Подп. Дата	Лист	Литера	Масса	Масшт.
Рук.отд. Гесслер		И	1,1	1:1
Гл.инж.пр. Смирнов		Лист	Листов 1	
Ст.инж. Цветкова		Лист 1,5 ГОСТ 3680-57 / Ст.3 ГОСТ 501-58	ЦНИИпромзданий г. Москва	
Исполн. Кузнецова				
Провер. Высоцкая				

Копировал Формат: 11

А5Ц.02.002

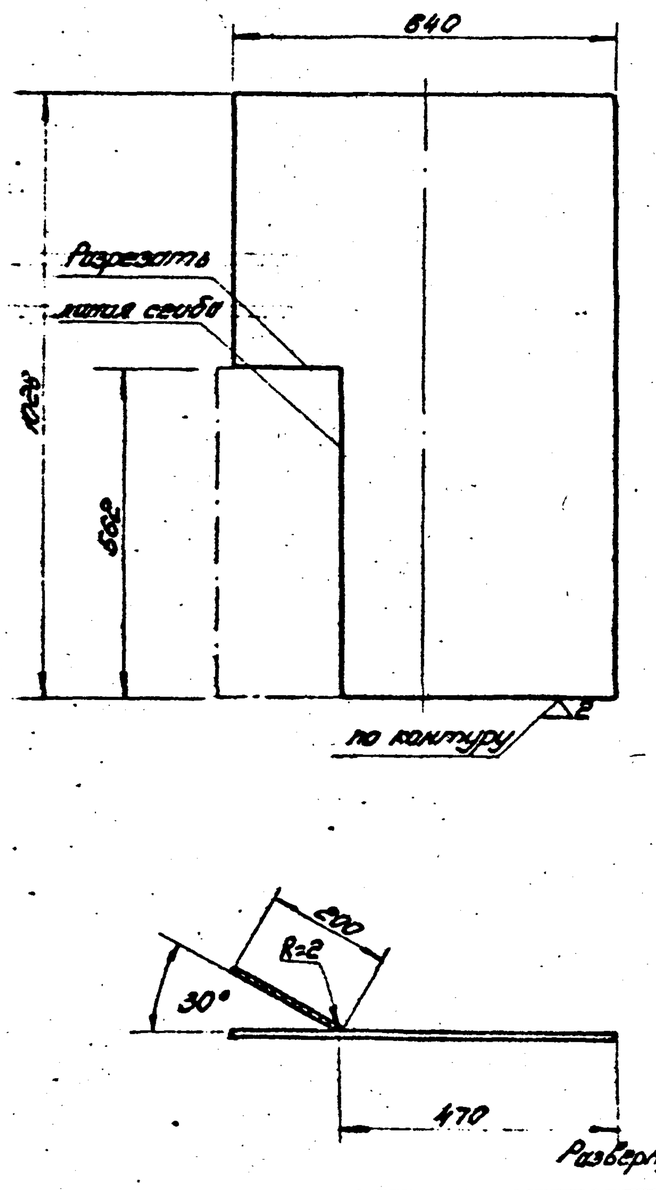

Серия 1.494-2 Выпуск 3				
А5Ц.02.002				
Изм. Лист N докум. Подп. Дата	Стенка задняя (правое исполнение)	Литера	Масса	Масшт.
Рук.отд. Гесслер		И	7,8	1:10
Гл.инж.пр. Смирнов		Лист	Листов 1	
Ст.инж. Цветкова		Лист 1,5 ГОСТ 3680-57 / Ст.3 ГОСТ 501-58	ЦНИИпромзданий г. Москва	
Исполн. Кузнецова				
Провер. Высоцкая				

Копировал Формат: 11

Ал4.02.005

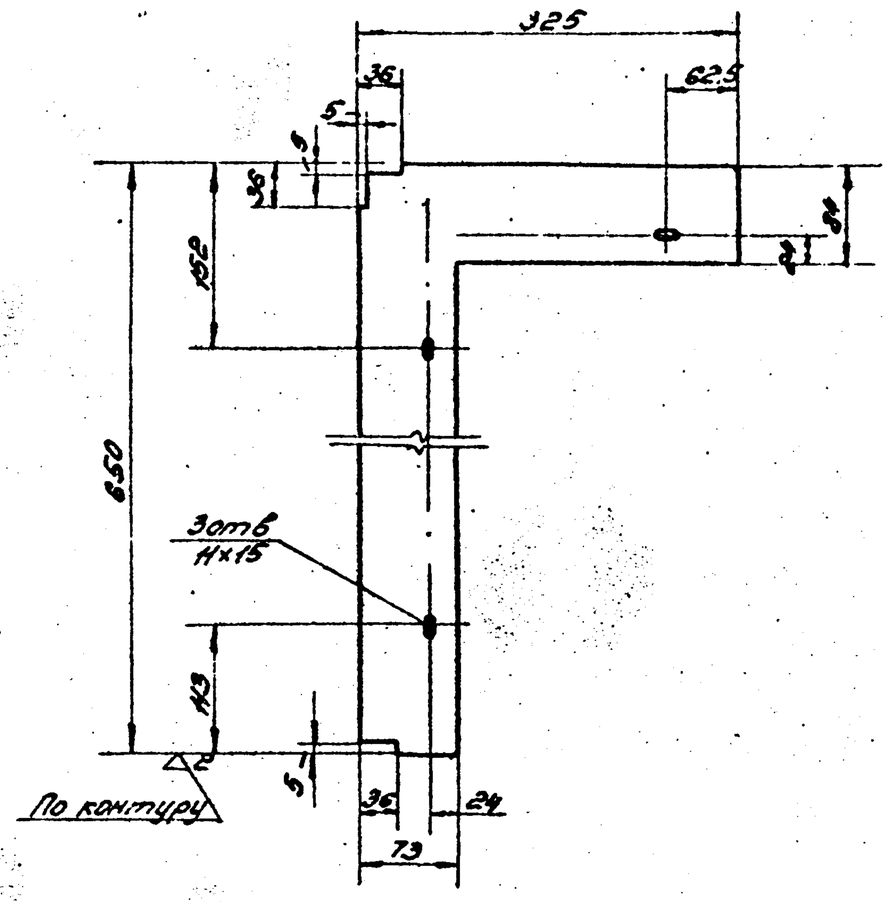

Серия 1.494-2 Выпуск 3

Ал4.02.005.

Планка

Литер | Масса 0,8 | Масшт 1:5

Лист | Листов 1

Лист 1.0 ГОСТ 3680-57 / Ст.3 ГОСТ 501-58

ЦНИИпромзданий г. Москва

Изм. Лист N докум. Подп. Дата
Рук.отд. Гесслер
Гл.инж.пр. Смирнов
Ст.инж. Цветкова
Исполн. Кузнецова
Провер. Высоцкая

Инв.N подл. | Подп. и дата | Взам.инв.N | Инв.N дубл. | Подп. и дата

Копировал Формат: 11

Ал4.02.107.

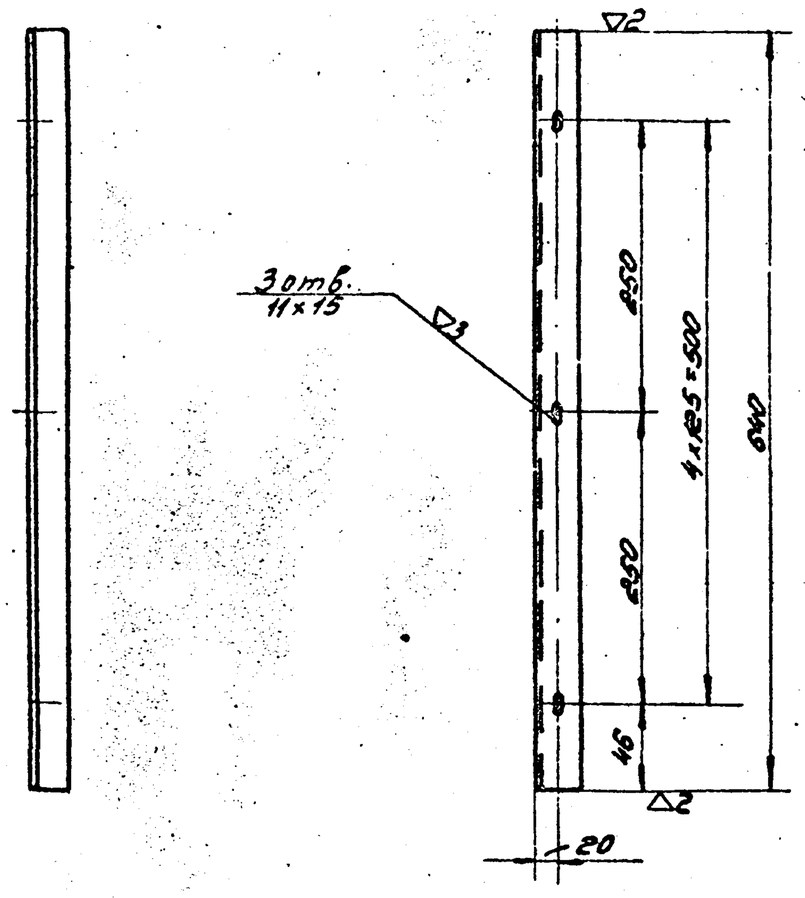

Серия 1.494-2 Выпуск 3

Ал4.02.107.

Уголок

Литер | Масса | Масшт 1:5

Лист | Листов 1

Ст.угловая 36×36×4 ГОСТ 8510-57 равнобокая Ст.3 ГОСТ 535-58

ЦНИИпромзданий г. Москва

Изм. Лист N докум. Подп. Дата
Рук.отд. Гесслер
Гл.инж.пр. Смирнов
Ст.инж. Цветкова
Исполн. Кузнецова
Провер. Высоцкая

Копировал Формат: 11

Ал4.02.007

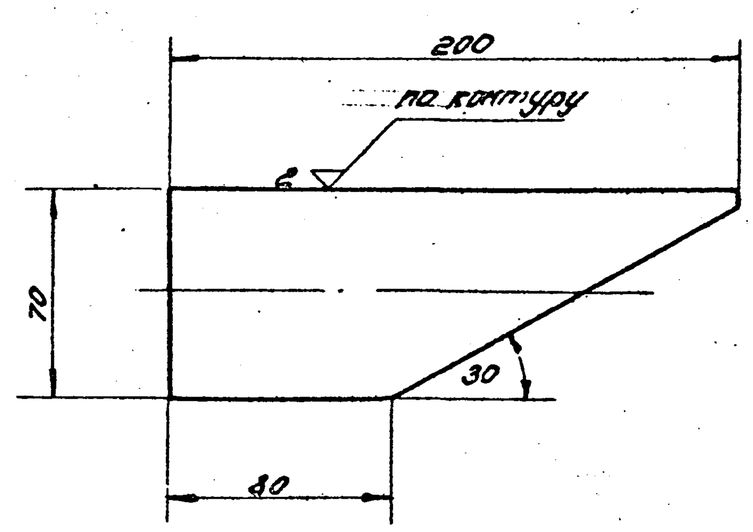

Серия 1.494-2 Выпуск 3

Ал4.02.007.

Перо среднее

Литер | Масса 0,11 | Масшт 1:2

Лист | Листов 7

Лист 1.5 ГОСТ 3680-57 / Ст.3 ГОСТ 501-58

ЦНИИпромзданий г. Москва

Изм. Лист N докум. Подп. Дата
Рук.отд. Гесслер
Гл.инж.пр. Смирнов
Ст.инж. Цветкова
Исполн. Кузнецова
Провер. Высоцкая

Копировал Формат: 11

Ал4.02.006

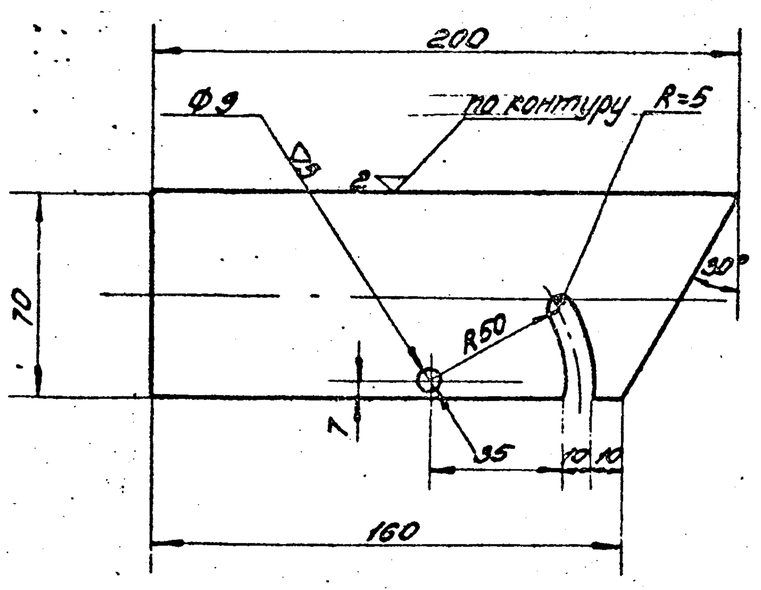

Серия 1.494-2 Выпуск 3

Ал4.02.006

Перо крайнее

Литер | Масса 0,15 | Масшт 1:2

Лист | Листов 1

Лист 1.5 ГОСТ 3680-57 / Ст.3 ГОСТ 501-58

ЦНИИпромзданий г. Москва

Изм. Лист N докум. Подп. Дата
Рук.отд. Гесслер
Гл.инж.пр. Смирнов
Ст.инж. Цветкова
Исполн. Кузнецова
Провер. Высоцкая

Копировал Формат: 11

Формат	Зона	Поз.	Обозначение	Наименование	Кол.	Примеч.
				Документация		
22			А54.03.000 СБ	Сборочный чертёж		
				Сборочные единицы		
11		1	А54.02.200	Лопатка регулирующая	2	
		2	А54.03.100	Каркас	1	
				Детали		
Б4		3	А54.03.002	Стенка	3	25.2 кг
				Лист ~~1.5 ГОСТ 19903-74~~ / Ст3 ГОСТ 501-58 690×1424		
11		4	А54.03.003	Стенка задняя	1	
11		5	А54.03.004	Лист	1	
11		6	А54.02.006	Перо крайнее	4	
11		7	А54.02.007	Перо среднее	14	

Серия 1.494-2 Выпуск 3

А54.03.000

Изм.	Лист	N докум.	Подп.	Дата
Рук. отд.		Гесслер		
Гл. инж. пр.		Смирнов		
Ст. инж.		Цветкова		
Исполн.		Федорова		
Провер.		Высоцкая		

Секция раздаточного короба

Литера: И | Лист | Листов: 1

ЦНИИпромзданий г. Москва

Копировал | Формат: 11

Формат	Зона	Поз.	Обозначение	Наименование	Кол.	Примеч.
				Документация		
22			А54.03.100 СБ	Сборочный чертёж		
				Детали		
Б4		1	А54.03.101	Стойка L = 1180 мм	4	10.0 кг
				Ст3 ГОСТ 535-58 / Ст3 ГОСТ 8509-57		
11		2	А54.02.105	Уголок	2	
11		3	А54.02.103	Уголок	2	
11		4	А54.П.02.104	Уголок	1	
11		5	А54.Л.02.104	Уголок	1	
11		6	А54П.02.106	Уголок	1	
11		7	А54Л.02.106	Уголок	1	

Подп. и дата | Инв. № дубл. | Взам. инв. № | Подп. и дата | Инв. № подл.

Серия 1.494-2 Выпуск 3

А54.03.100

Изм.	Лист	N докум.	Подп.	Дата
Рук. отд.		Гесслер		
Гл. инж. пр.		Смирнов		
Ст. инж.		Цветкова		
Исполн.		Федорова		
Провер.		Высоцкая		

Каркас секции раздаточного короба

Литера: И | Лист | Листов: 1

ЦНИИпромзданий г. Москва

Копировал | Формат: 11

А54.03.100 СБ

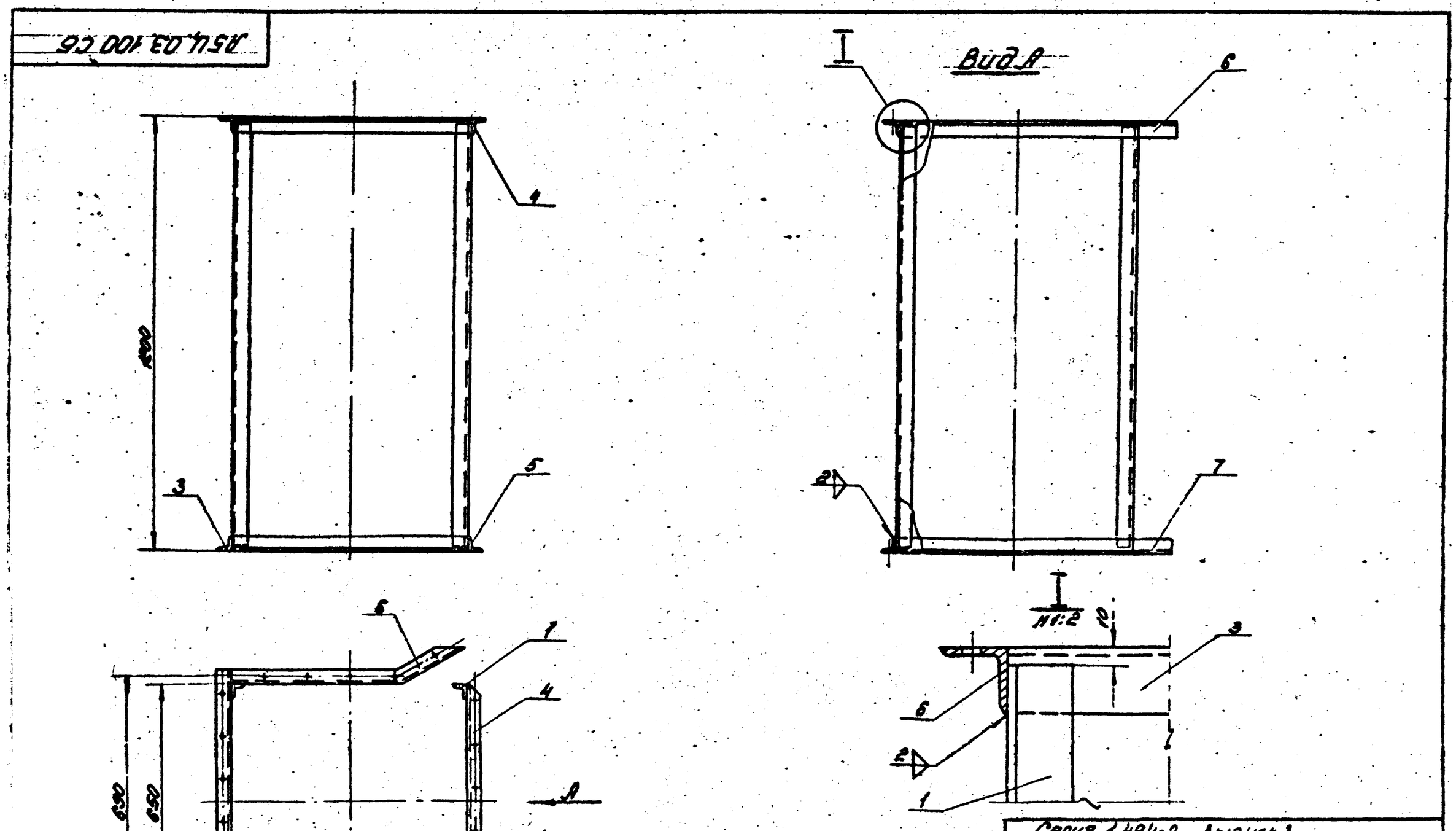

Серия 1.494-2 Выпуск 3

А54.03.100 СБ

Изм.	Лист	N докум.	Подп.	Дата
Рук. отд.		Гесслер		
Гл. инж. пр.		Смирнов		
Ст. инж.		Цветкова		
Исполн.		Федорова		
Провер.		Высоцкая		

Каркас секции раздаточного короба
Сборочный чертёж

Литера: И | Масса: 21.7 | Масштаб: 1:10

Лист | Листов: 1

ЦНИИпромзданий г. Москва

Копировал | Формат: 12

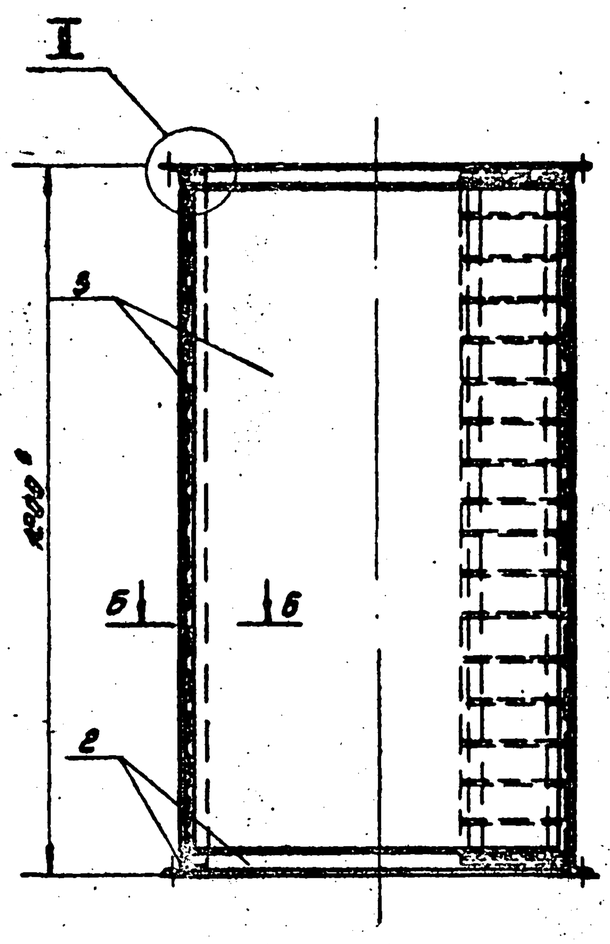

Вид В

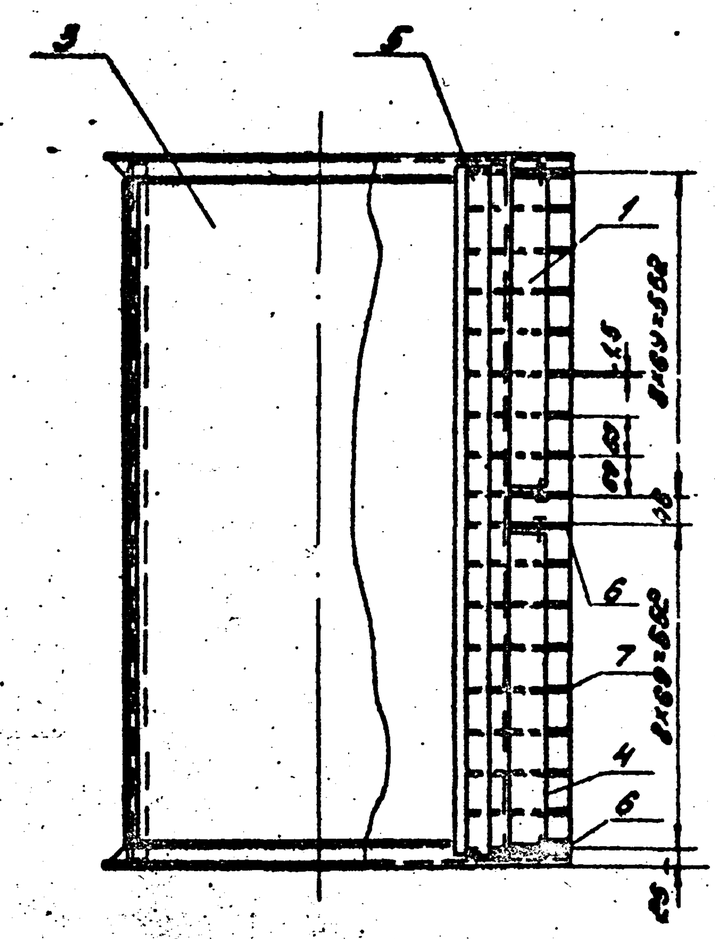

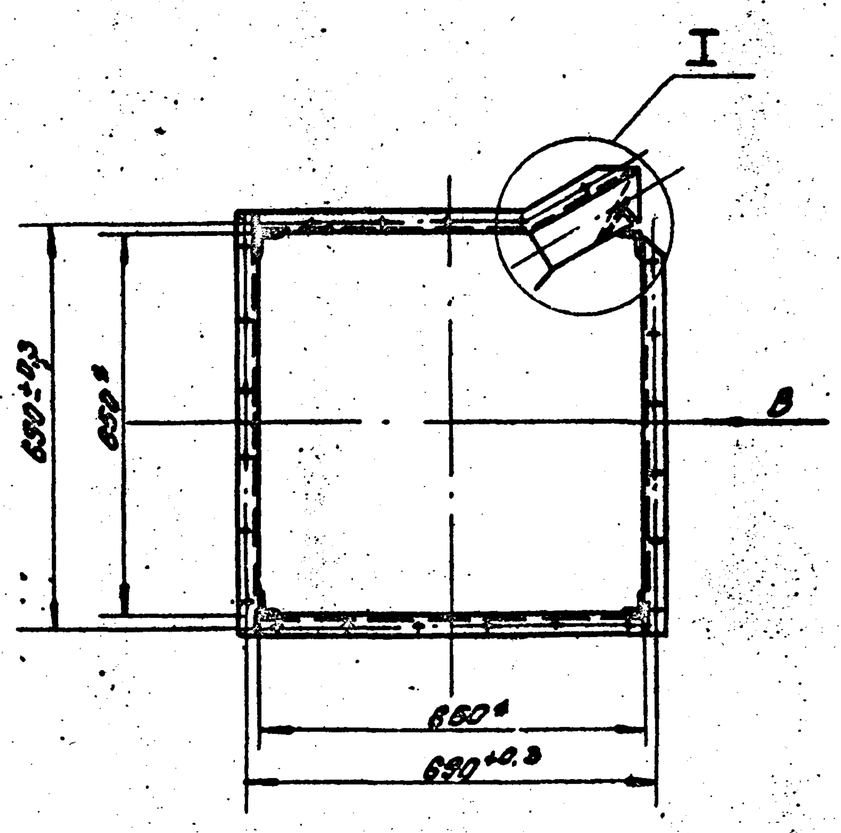

I
М1:2

А-А
М1:2

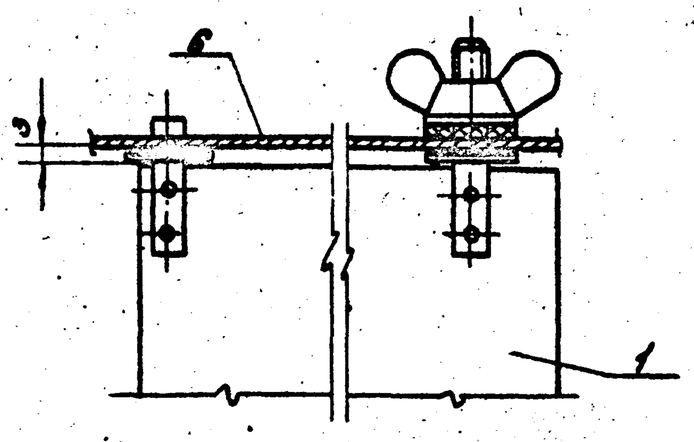

Б-Б
М1:2

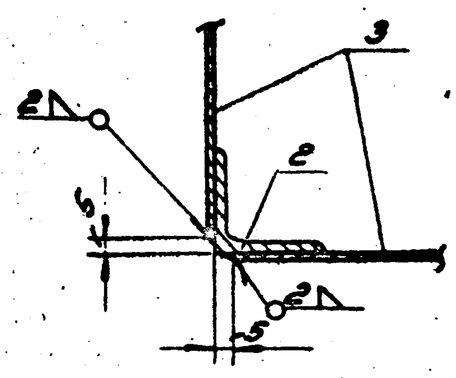

II
М1:2

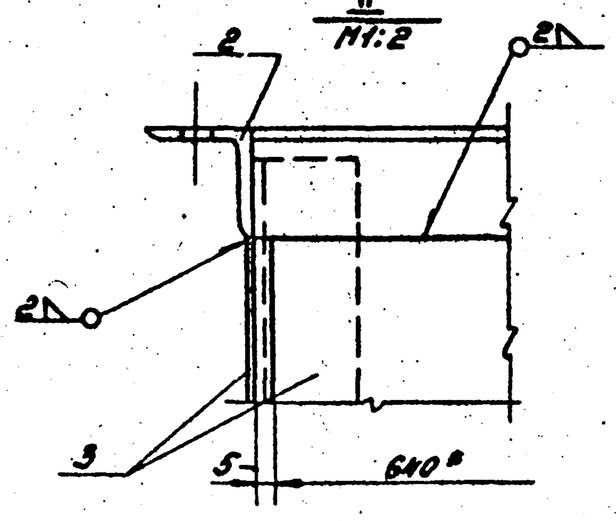

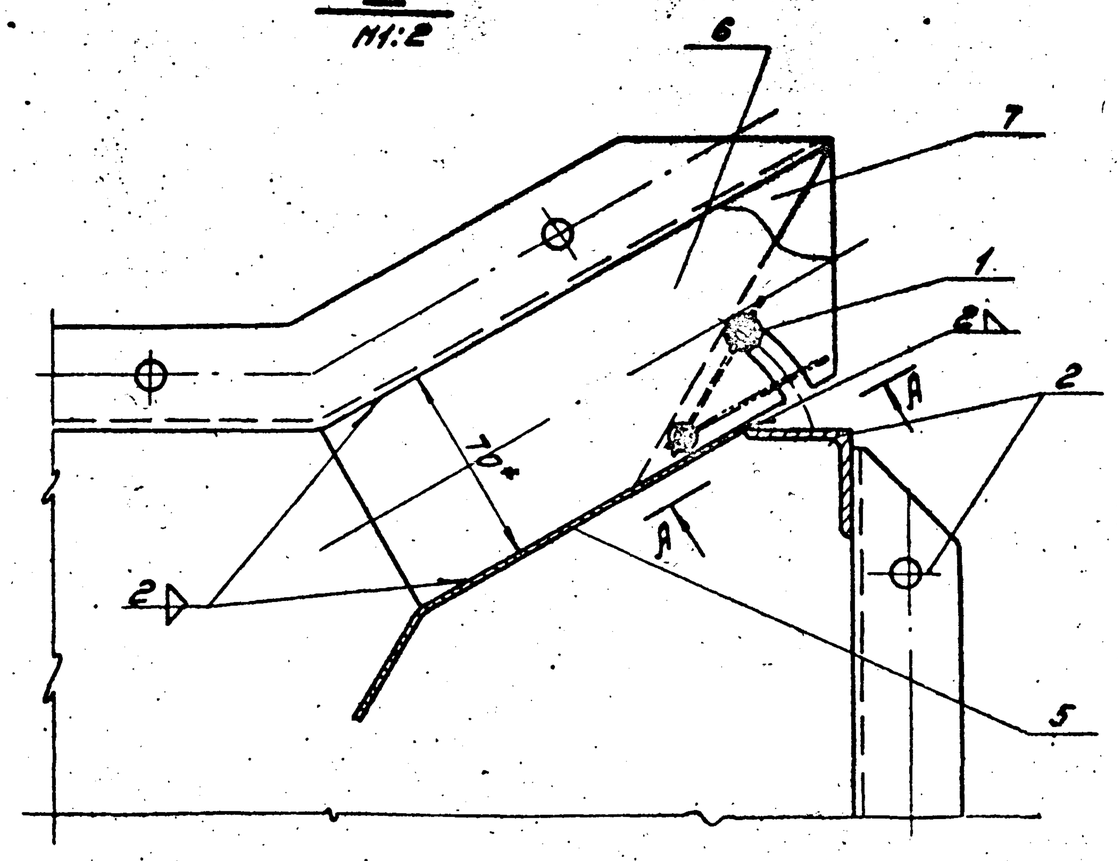

* Размеры для справок

Изм.	Лист	N докум.	Подп.	Дата	Серия 1.494-2 Выпуск 3			
					А5.Ц.03.000 СБ			
Рук. отд.		Гесслер			Секция раздаточного короба Сборочный чертёж	Литер	Масса	Масшт.
Гл. инж. пр.		Сидонов				И	61.4	1:10
Ст. инж.		Цветков				Лист	Листов 1	
Исполн.		Кузнецов				ЦНИИпромзданий г. Москва		
Провер.		Высоцкий						

Формат	Зона	Поз.	Обозначение	Наименование	Кол.	Примеч.
				Документация		
12			А5Ц.П.02.000-01	Сборочный чертёж		
				Сборочные единицы		
12		1	А5Ц.П.02.100-01	Каркас	1	
11		2	А5Ц.02.200	Лопатка регулирующая	1	
				Детали		
64		3	А5Ц.02.001-01	Стенка	3	17.5 кг
				Лист 1.5 ГОСТ 3680-57 ~~Ст.3 ГОСТ 501-58~~ 640×778		
11		4	А5Ц.П.02.002-01	Стенка задняя	1	
11		5	А5Ц.02.004	Лист	1	
11		6	А5Ц.02.006	Перо крайнее	2	
11		7	А5Ц.02.007	Перо среднее	7	

Серия 1.494-2 Выпуск 3

Изм.	Лист	N докум.	Подп.	Дата	А5Ц.П.02.000-01			
Рук. отд.		Гесслер			Промежуточная секция (исполнение правое)	Литера	Лист	Листов
Гл. инж. пр.		Смирнов				У		1
Ст. инж.		Цветкова				ЦНИИпромзданий г. Москва		
Исполн.		Кузнецова						
Провер.		Высоцкая						

Копировал Формат: 11

Инв. N подл. | Подп. и дата | Взам. инв. N | Инв. N дубл. | Подп. и дата

Формат	Зона	Поз.	Обозначение	Наименование	Кол.	Примеч.
				Документация		
12			А5Ц.Л.02.000-01	Сборочный чертёж		
				Сборочные единицы		
12		1	А5Ц.Л.02.100-01	Каркас	1	
11		2	А5Ц.02.200	Лопатка регулирующая	1	
				Детали		
64		3	А5Ц.02.001-01	Стенка	3	17.5 кг
				Лист 1.5 ГОСТ 3680-57 ~~Ст.3 ГОСТ 501-58~~ 640×778		
11		4	А5Ц.Л.02.002-01	Стенка задняя	1	
11		5	А5Ц.02.004	Лист	1	
11		6	А5Ц.02.006	Перо крайнее	2	
11		7	А5Ц.02.007	Перо среднее	7	

Серия 1.494-2 Выпуск 3

Изм.	Лист	N докум.	Подп.	Дата	А5Ц.Л.02.000-01			
Рук. отд.		Гесслер			Промежуточная секция (исполнение левое)	Литера	Лист	Листов
Гл. инж. пр.		Смирнов				У		1
Ст. инж.		Цветкова				ЦНИИпромзданий г. Москва		
Исполн.		Кузнецова						
Провер.		Высоцкая						

Копировал Формат: 11

Формат	Зона	Поз.	Обозначение	Наименование	Кол.	Примеч.
				Документация		
12			А5Ц.П.02.100-01	Сборочный чертёж		
				Детали		
64		1	А5Ц.02.101-01	Стойка L = 830	4	6.32 кг
				Ст. угловая 38×36×4 ГОСТ 8509-57 равнобок. Ст.3 ГОСТ 535-58		
11		2	А5Ц.02.103	Уголок	3	
11		3	А5Ц.П.02.104	Уголок	1	
11		4	А5Ц.02.105	Уголок	3	
11		5	А5Ц.П.02.106	Уголок	1	

Серия 1.494-2 Выпуск 3

Изм.	Лист	N докум.	Подп.	Дата	А5Ц.П.02.100-01			
Рук. отд.		Гесслер			Каркас промежуточной секции (исполнение правое)	Литера	Лист	Листов
Гл. инж. пр.		Смирнов				У		1
Ст. инж.		Цветкова				ЦНИИпромзданий г. Москва		
Исполн.		Кузнецова						
Провер.		Высоцкая						

Копировал Формат: 11

Инв. N подл. | Подп. и дата | Взам. инв. N | Инв. N дубл. | Подп. и дата

Формат	Зона	Поз.	Обозначение	Наименование	Кол.	Примеч.
				Документация		
12			А5Ц.Л.02.100-01	Сборочный чертёж		
				Детали		
64		1	А5Ц.02.101-01	Стойка L = 830	4	6.32 кг
				Ст. угловая 38×36×4 ГОСТ 8509-57 равнобок. Ст.3 ГОСТ 535-58		
11		2	А5Ц.02.103	Уголок	3	
11		3	А5Ц.Л.02.104	Уголок	1	
11		4	А5Ц.02.105	Уголок	3	
11		5	А5Ц.Л.02.106	Уголок	1	

Серия 1.494-2 Выпуск 3

Изм.	Лист	N докум.	Подп.	Дата	А5Ц.Л.02.100-01			
Рук. отд.		Гесслер			Каркас промежуточной секции (исполнение левое)	Литера	Лист	Листов
Гл. инж. пр.		Смирнов				У		1
Ст. инж.		Цветкова				ЦНИИпромзданий г. Москва		
Исполн.		Кузнецова						
Провер.		Высоцкая						

Копировал Формат: 11

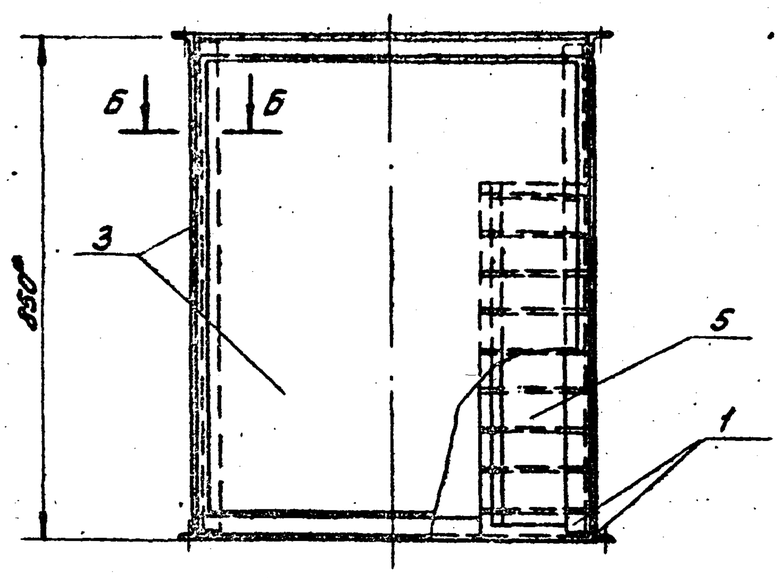

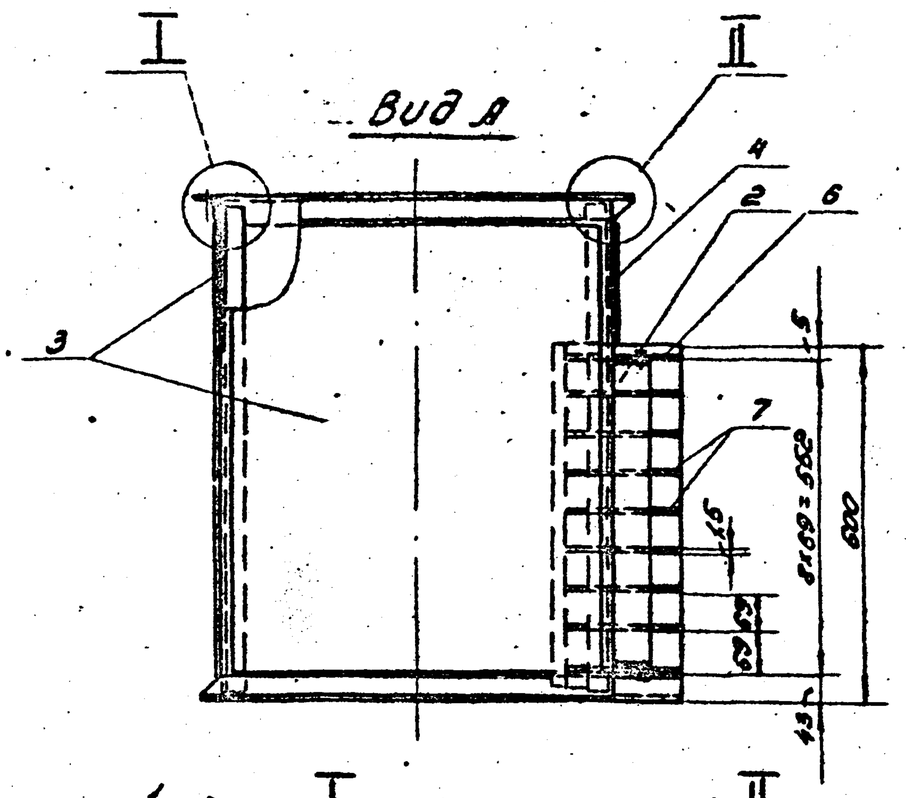

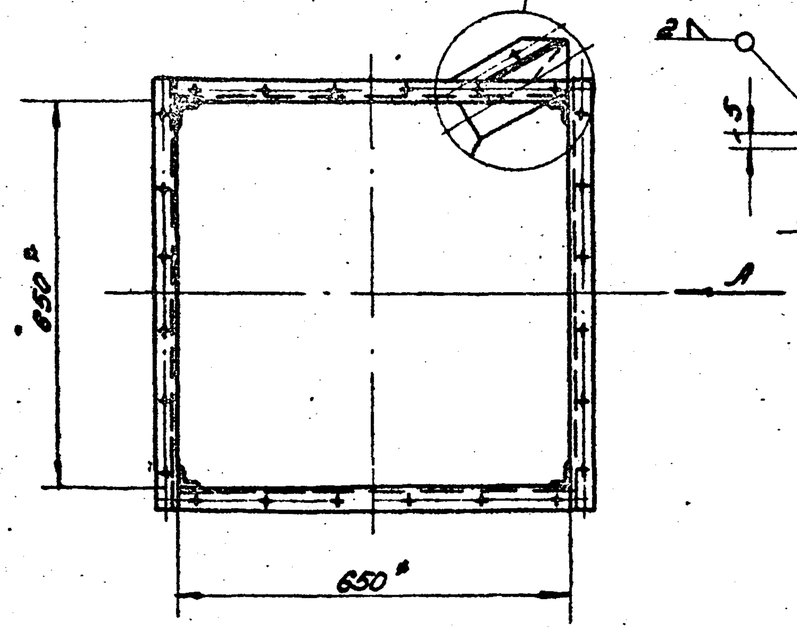

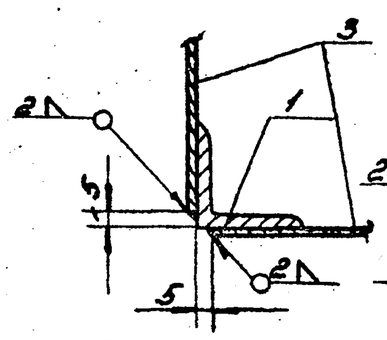

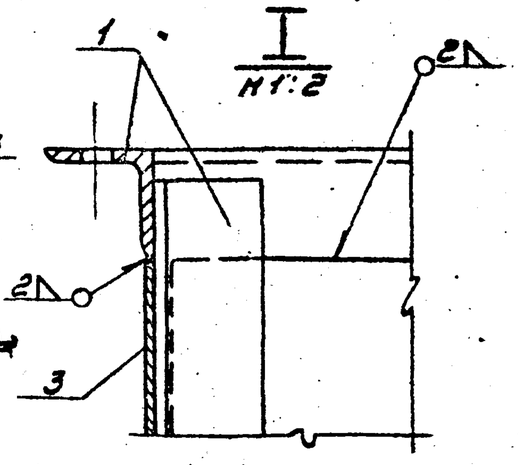

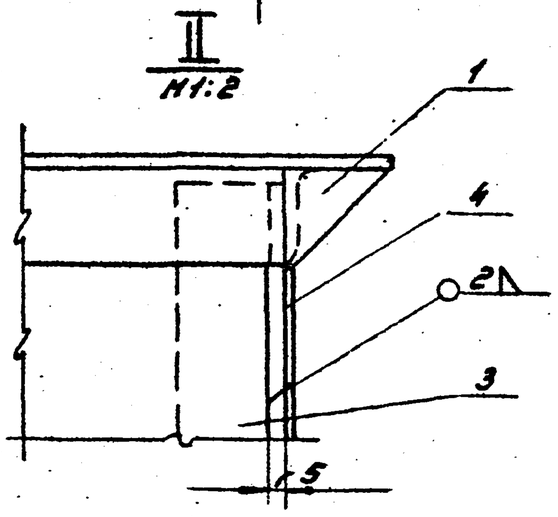

*Размеры для справок

Изм.	Лист.	N докум.	Подп.	Дата	Промежуточная секция (исполнение левое) Сборочный чертёж	Литера	Масса	Масшт.
Рук.отд.		Гесслер				И	45.3	1:10
Гл.инж.пр.		Смирнов				Лист	Листов 1	
Ст.инж.		Цветкова				ЦНИИпромзданий г. Москва		
Исполн.		Федорова						
Провер.		Высоцкая						

Серия 1.494-2 Выпуск 3

Я5Ц.П.02.000-01СБ

Копировал Формат: 12

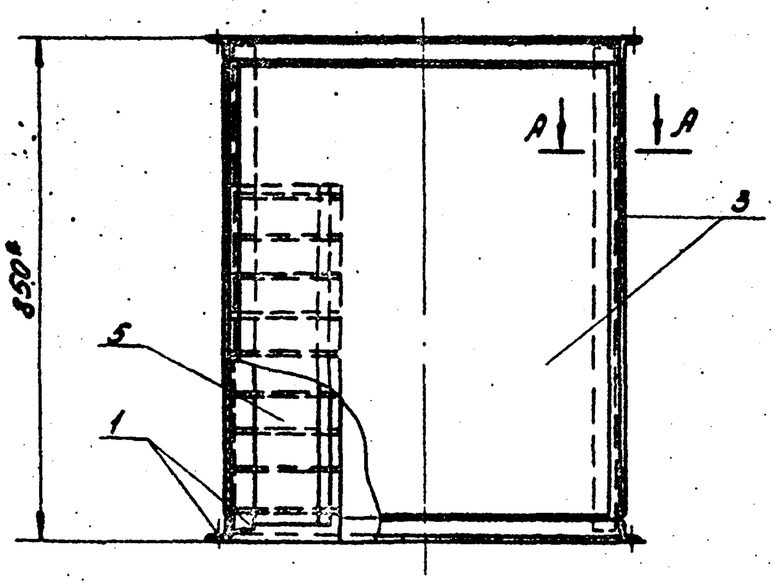

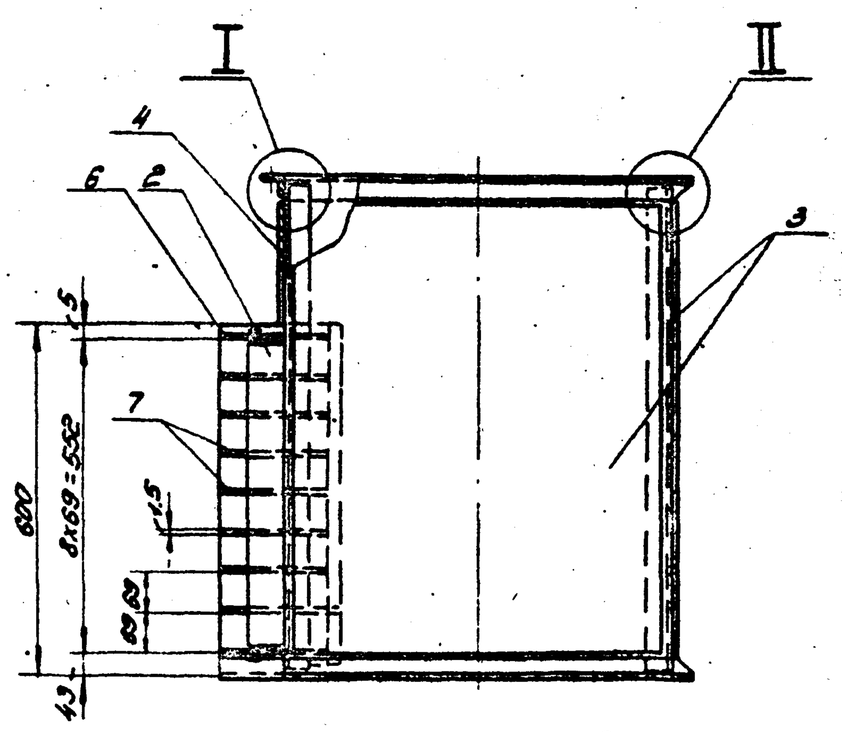

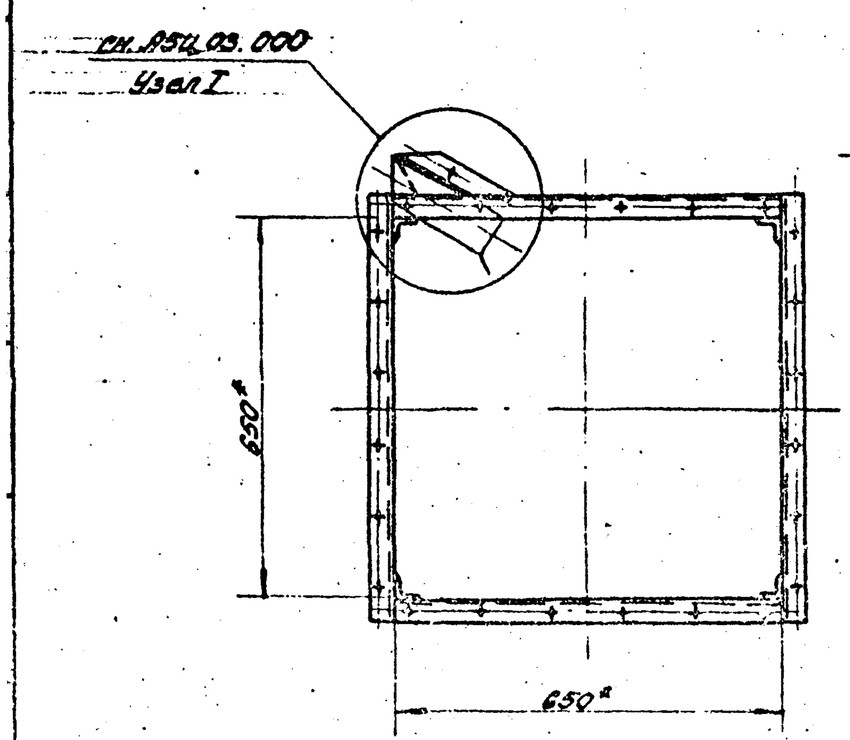

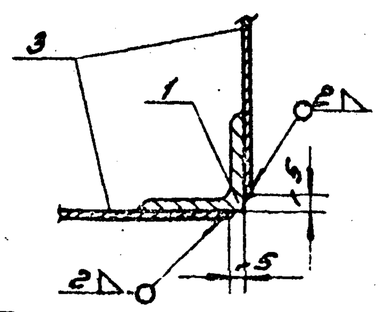

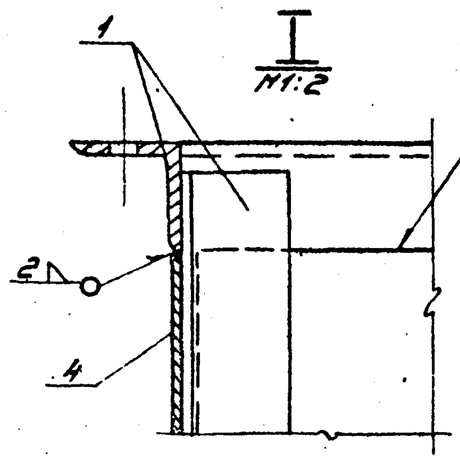

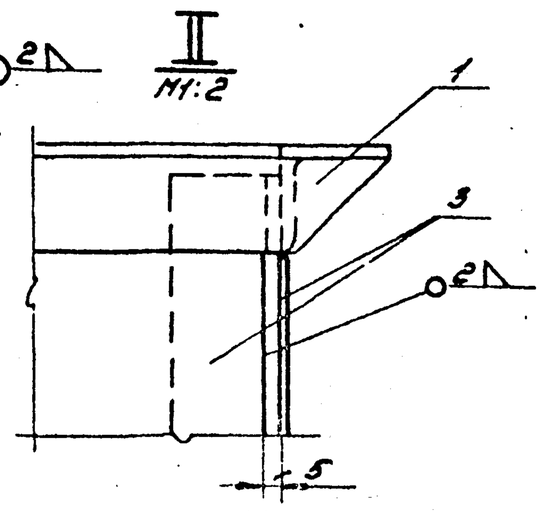

*Размеры для справок

Изм.	Лист.	N докум.	Подп.	Дата	Промежуточная секция (исполнение правое) Сборочный чертёж	Литера	Масса	Масшт.
Рук.отд.		Гесслер				И	45.3	1:10
Гл.инж.пр.		Смирнов				Лист	Листов 1	
Ст.инж.		Цветкова				ЦНИИпромзданий г. Москва		
Исполн.		Федорова						
Провер.		Высоцкая						

Серия 1.494-2 Выпуск 3

Я5Ц.П.02.000-01СБ

Копировал Формат: 12

АБЦЛ.02.100-01СБ

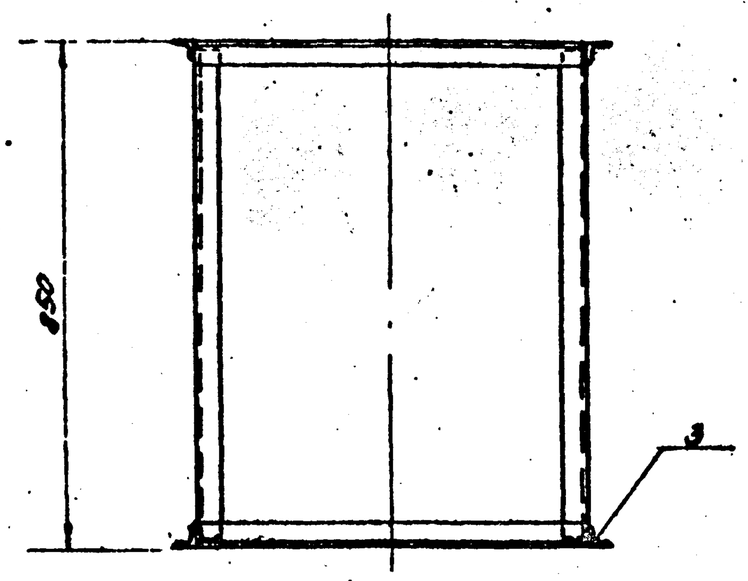

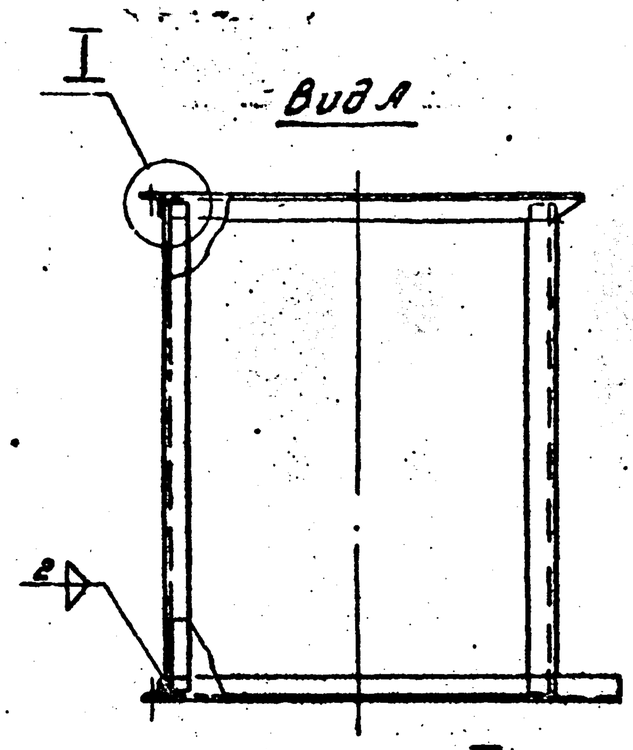

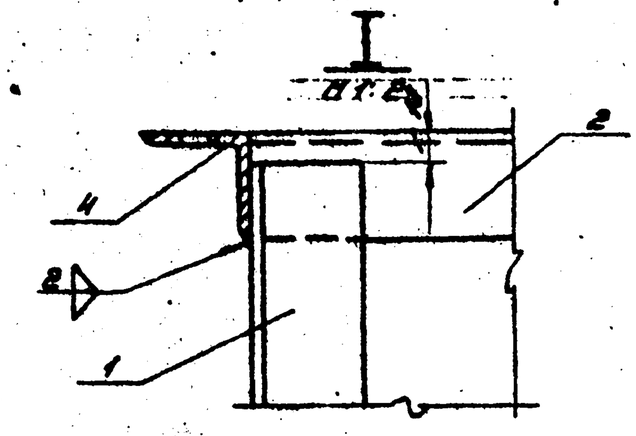

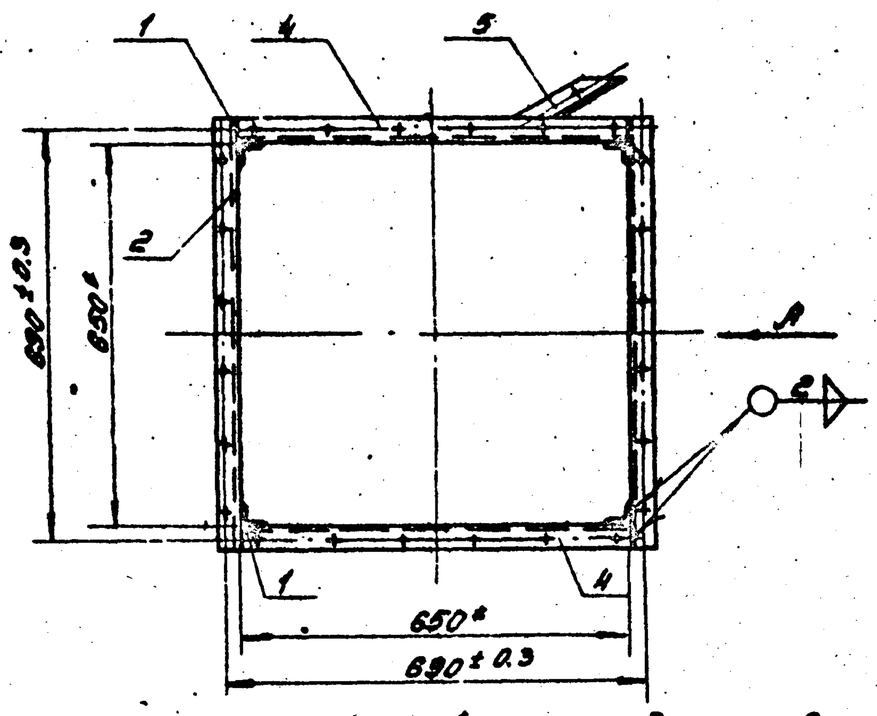

* Размеры для справок

Изм.	Лист	N докум.	Подп.	Дата	Серия 1.494-2 Выпуск 3		
					АБЦЛ.02.100-01СБ		
Рук. отд.		Гесслер			Каркас промежуточной секции (исполнение левое) Сборочный чертёж	Литер.	Масса	Масшт.
Гл. инж. пр.		Смирнов				Ц	19.0	1:10
Ст. инж.		Цветкова				Лист	Листов: 1	
Исполн.		Федорова				ЦНИИпромзданий г. Москва		
Провер.		Высоцкая						

Копировал Формат: А2

АБЦЛ.02.100-01СБ

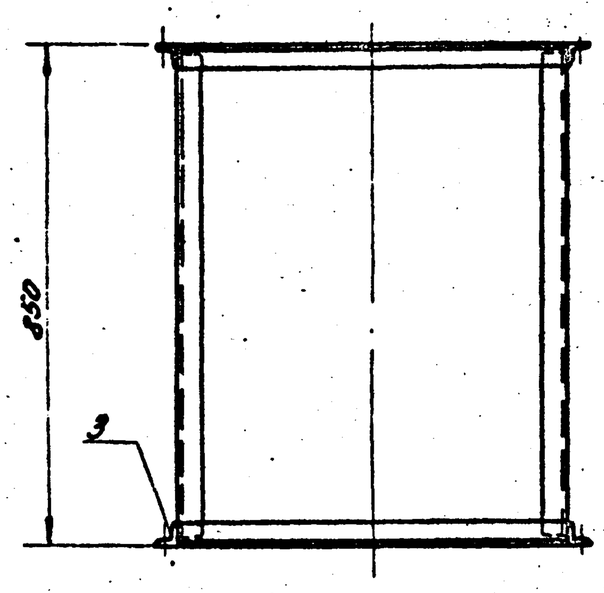

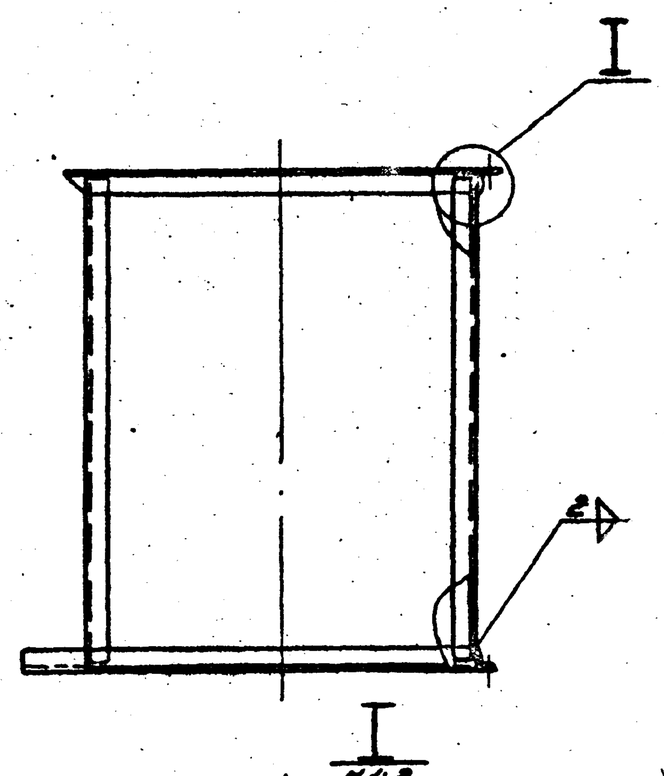

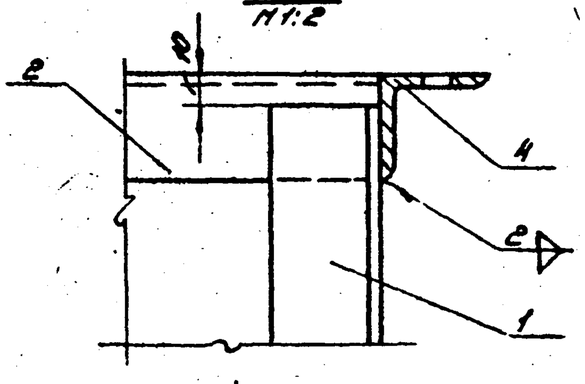

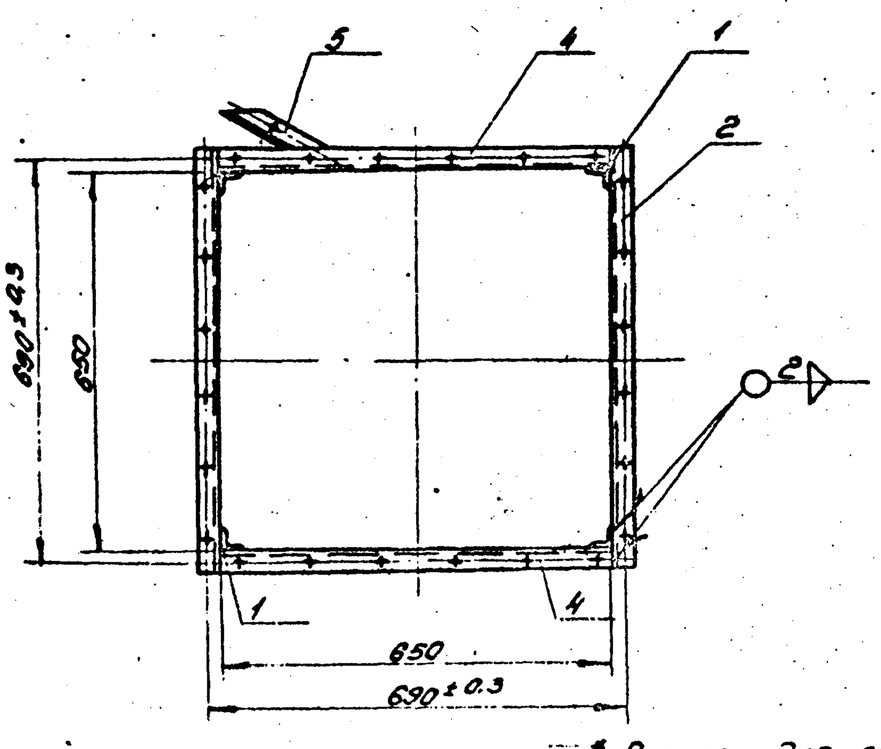

* Размеры для справок

Изм.	Лист	N докум.	Подп.	Дата	Серия 1.494-2 Выпуск 3		
					АБЦЛ.02.100-01СБ		
Рук. отд.		Гесслер			Каркас промежуточной секции (исполнение правое) Сборочный чертёж	Литер.	Масса	Масшт.
Гл. инж. пр.		Смирнов				Ц	19.0	1:10
Ст. инж.		Цветкова				Лист	Листов	
Исполн.		Федорова				ЦНИИпромзданий г. Мо		
Провер.		Высоцкая						

12306 31 Копировал Формат А2

АБЦ.03.003

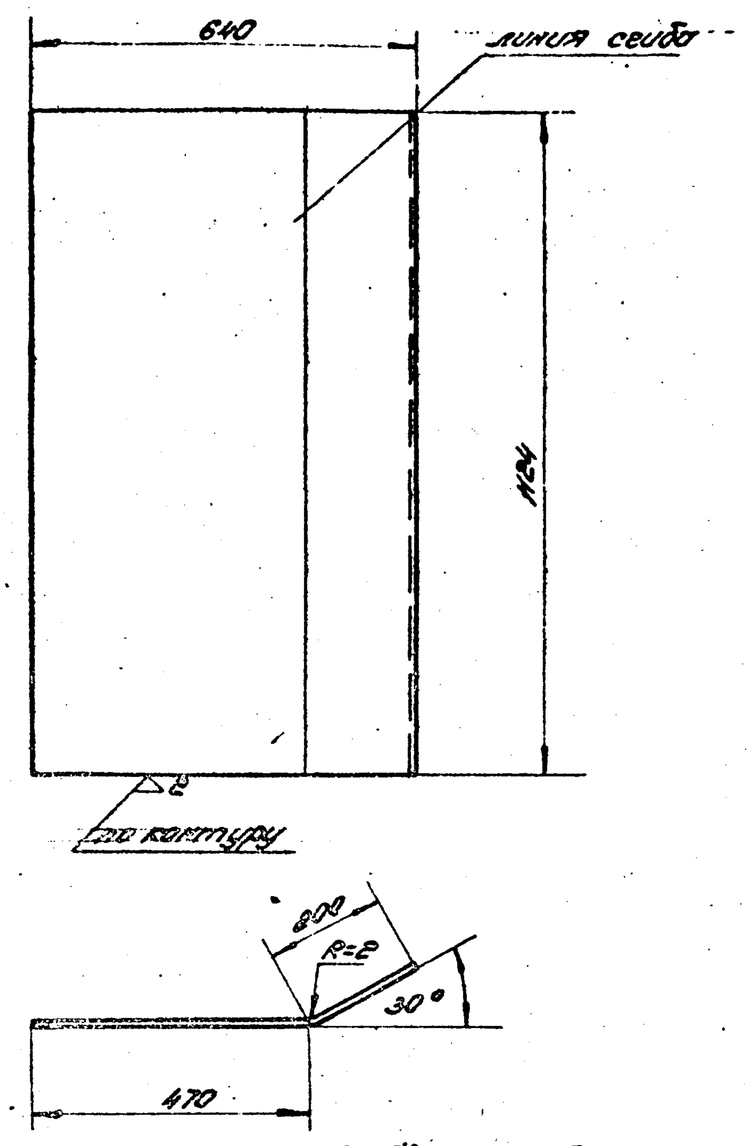

Развёрнутая длина 675мм

Серия 1.494-2 Выпуск 3

АБЦ.03.003

Изм. Лист	N докум.	Подп.	Дата	Стенка задняя
Рук.отд.	Гесслер			
Гл.инж.пр.	Смирнов			
Ст.инж.	Цветкова			
Исполн.	Кузнецова			
Провер.	Высоцкая			

Литера	Масса	Масшт.
У	8,9	1:10
Лист	Листов 1	

Лист 1.5 ГОСТ 3680-57 / Ст.3 ГОСТ 501-58

ЦНИИпромзданий г. Москва

Копировал Формат: А4

АБЦ.03.004

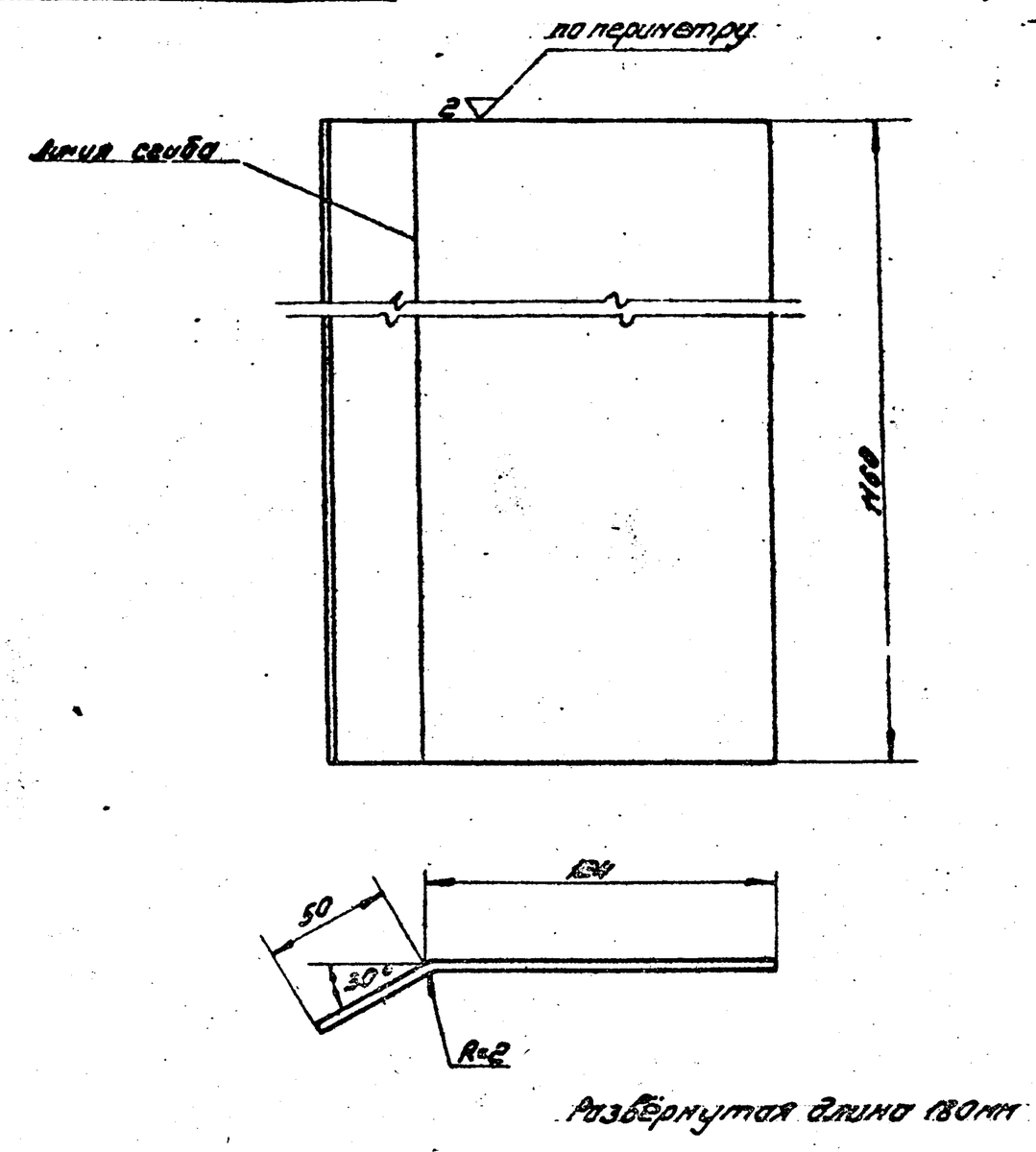

Развёрнутая длина 180мм

Серия 1.494-2 Выпуск 3

АБЦ.03.004

Изм. Лист	N докум.	Подп.	Дата	Лист
Рук.отд.	Гесслер			
Гл.инж.пр.	Смирнов			
Ст.инж.	Цветкова			
Исполн.	Кузнецова			
Провер.	Высоцкая			

Литера	Масса	Масшт.
У	2,44	М1:2
Лист	Листов 1	

Лист 1.5 ГОСТ 3680-57 / Ст.3 ГОСТ 501-58

ЦНИИпромзданий г. Москва

Копировал Формат: А4

АБЦЛ.02.002-01

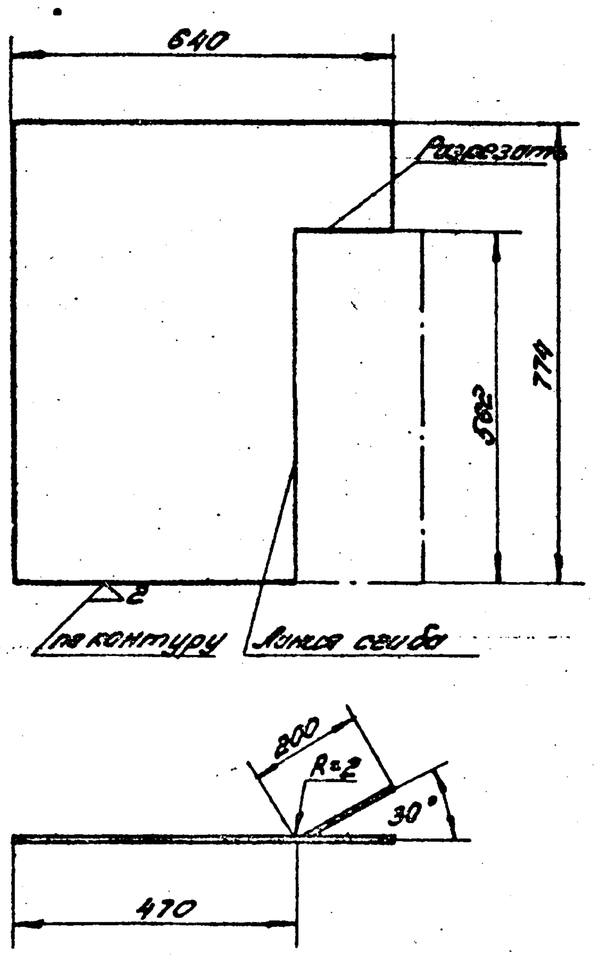

Развёрнутая длина 675мм

Серия 1.494-2 Выпуск 3

АБЦЛ.02.002-01

Изм. Лист	N докум.	Подп.	Дата	Стенка задняя (левое исполнение)
Рук.отд.	Гесслер			
Гл.инж.пр.	Смирнов			
Ст.инж.	Цветкова			
Исполн.	Федорова			
Провер.	Высоцкая			

Литера	Масса	Масшт.
У	6,1	1:10
Лист	Листов 1	

Лист 1.5 ГОСТ 3680-57 / Ст.3 ГОСТ 501-58

ЦНИИпромзданий г. Москва

Копировал Формат: А4

АБЦП.02.002-01

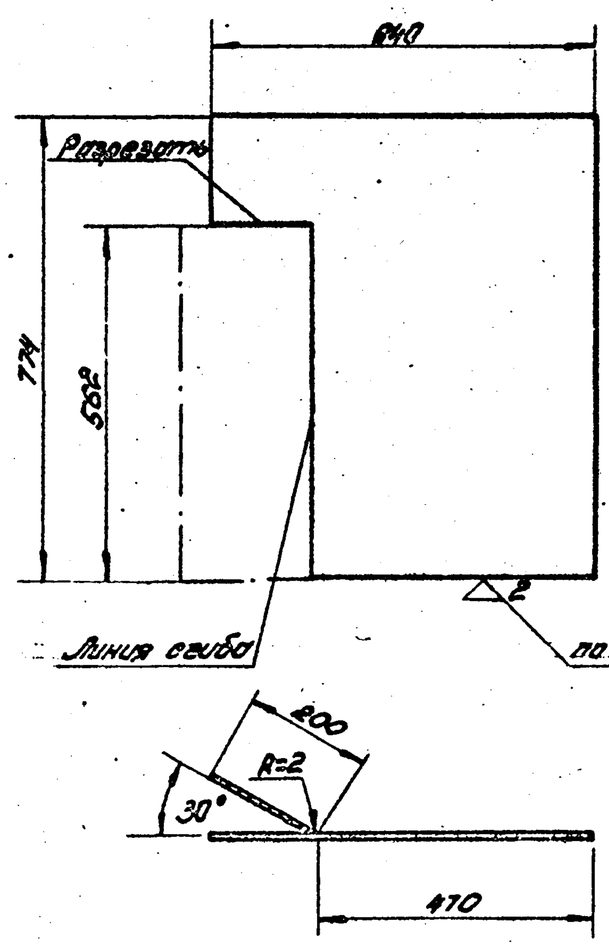

Развёрнутая длина 675мм

Серия 1.494-2 Выпуск 3

АБЦП.02.002-01

Изм. Лист	N докум.	Подп.	Дата	Стенка задняя (правое исполнение)
Рук.отд.	Гесслер			
Гл.инж.пр.	Смирнов			
Ст.инж.	Цветкова			
Исполн.	Федорова			
Провер.	Высоцкая			

Литера	Масса	Масшт.
У	6,1	1:10
Лист	Листов 1	

Лист 1.5 ГОСТ 3680-57 / Ст.3 ГОСТ 501-58

ЦНИИпромзданий г. Москва

Копировал Формат: А4