ТИПОВОЙ ПРОЕКТ
903-2-19.83

УСТАНОВКА МАЗУТОСНАБЖЕНИЯ Q=13 И 3,25/13 м³/ч С РЕЗЕРВУАРАМИ 2×1000 м³

АЛЬБОМ 6.2
СОСТАВ ПРОЕКТА

АЛЬБОМ 1.1	Мазутонасосная. Части: тепломеханическая, автоматизация, электротехническая.
АЛЬБОМ 1.3	Мазутонасосная. Санитарно-техническая часть.
АЛЬБОМ 1.5	Блоки тепломеханического оборудования.
АЛЬБОМ 2.1	Сооружения слива мазута, слив и хранение жидких присадок. Части: тепломеханическая, архитектурно-строительная, автоматизация, электротехническая.
АЛЬБОМ 4.1 ЧАСТЬ 1	Резервуарный парк с железобетонными резервуарами. Части: тепломеханическая, архитектурно-строительная, автоматизация, электротехническая, отопление и вентиляция.
АЛЬБОМ 4.1 ЧАСТЬ 2	Резервуар мазута железобетонный V=1000м³. Нетиповые изделия архитектурно-строительной части.
АЛЬБОМ 4.2	Резервуарный парк с металлическими резервуарами. Части: тепломеханическая, архитектурно строительная, автоматизация, электротехническая, отопление и вентиляция.
АЛЬБОМ 5.1	Генеральный план. Инженерные сети (вариант с железобетонными резервуарами). Части: тепломеханическая, архитектурно-строительная, автоматизация, электротехническая, водопровод и канализация, тепловые сети.
АЛЬБОМ 5.2	Генеральный план. Инженерные сети (вариант с металлическими резервуарами). Части: тепломеханическая, архитектурно-строительная, автоматизация, электротехническая, водопровод и канализация, тепловые сети.
АЛЬБОМ 6.1	Задание заводу-изготовителю на щиты автоматики и КИП.
АЛЬБОМ 6.2	Задание заводу-изготовителю на щиты крупноблочные.
АЛЬБОМ 7.4	Сочленения исполнительных механизмов с регулирующими органами.
АЛЬБОМ 8.1	Сметы. Общая часть.
АЛЬБОМ 8.2 КНИГИ 1,2	Сметы. Мазутонасосная.
АЛЬБОМ 8.3	Сметы. Сооружения слива мазута, слив и хранение жидких присадок.
АЛЬБОМ 8.5	Сметы. Резервуарный парк с железобетонными резервуарами.
АЛЬБОМ 8.6	Сметы. Резервуарный парк с металлическими резервуарами.
АЛЬБОМ 8.7 КНИГА 1	Сметы. Генеральный план. Инженерные сети (вариант с железобетонными резервуарами).
АЛЬБОМ 8.7 КНИГА 2	Сметы. Генеральный план. Инженерные сети (вариант с металлическими резервуарами).
АЛЬБОМ 9.1	Сборник спецификаций оборудования. Мазутонасосная.
АЛЬБОМ 9.2	Сборник спецификаций оборудования. Сооружения слива мазута, слив и хранение жидких присадок.
АЛЬБОМ 9.3	Сборник спецификаций оборудования. Приёмная ёмкость. Резервуарный парк.
АЛЬБОМ 9.4	Сборник спецификаций оборудования. Инженерные сети.
АЛЬБОМ 10.1	Ведомости потребности в материалах. Мазутонасосная (каркасный вариант).
АЛЬБОМ 10.2	Ведомости потребности в материалах. Мазутонасосная (вариант с кирпичными стенами).
АЛЬБОМ 10.3	Ведомости потребности в материалах. Сооружения слива мазута, слив и хранение жидких присадок. Приёмная ёмкость.
АЛЬБОМ 10.4	Ведомости потребности в материалах. Резервуарный парк с железобетонными резервуарами. Генеральный план. Инженерные сети.
АЛЬБОМ 10.5	Ведомости потребности в материалах. Резервуарный парк с металлическими резервуарами. Генеральный план. Инженерные сети.
АЛЬБОМ 11	Прилагаемые материалы. Электротехническая часть. Связь и сигнализация.
Типовой проект 903-2-18 Альбом 1.2	Мазутонасосная. Архитектурно-строительная часть.
Типовой проект 903-2-18 Альбом 1.4	Мазутонасосная. Нетиповые изделия архитектурно-строительной части.
Типовой проект 903-2-18 Альбом 3.1	Приёмная ёмкость. Части: тепломеханическая, архитектурно-строительная, автоматизация.
Типовой проект 903-2-18 Альбом 3.2	Приёмная ёмкость. Нетиповые изделия архитектурно-строительной части.
Типовой проект 903-2-18 Альбом 7.1	Металлоконструкции вспомогательного оборудования и устройств мазутонасосной.
Типовой проект 903-2-18 Альбом 7.2	Металлоконструкции оборудования и устройств слива мазута, слива и хранения жидких присадок.
Типовой проект 903-2-18 Альбом 7.3	Металлоконструкции оборудования и устройств приёма и хранения мазута.
Типовой проект 903-2-18 Альбом 8.4	Сметы. Приёмная ёмкость.

ПРИМЕНЕННЫЕ ТИПОВЫЕ ПРОЕКТЫ

Типовой проект 704-1-66 Альбомы I, II, VIII	Стальной вертикальный цилиндрический резервуар для нефти и нефтепродуктов ёмкостью 1000м³. (Распространяет Казахский филиал ЦИТП г. Алма-Ата).
Типовой проект 704-1-109 Альбомы I, III, VIII	Резервуар стальной горизонтальный для нефтепродуктов ёмкостью 25м³ (Распространяет Киевский филиал ЦИТП г. Киев).
Типовой проект 4-18-841	Резервуар для воды ёмкостью 250м³ железобетонный прямоугольный заглубленный из сборных унифицированных конструкций заводского изготовления. (Распространяет Тбилисский филиал ЦИТП г. Тбилиси).
Типовой проект 4-18-840	Резервуар для воды ёмкостью 100м³ железобетонный прямоугольный заглубленный из сборных унифицированных конструкций заводского изготовления. (Распространяет Тбилисский филиал ЦИТП г. Тбилиси).
Типовой проект 902-2-339	Очистные сооружения замазученных дождевых сточных вод производительностью 10л/сек. для установок мазутоснабжения котельных. (Распространяет ЦИТП г. Москва).

Разработан проектным институтом „ЛАТГИПРОПРОМ"

Утверждён и введён в действие институтом Латгипропром с 1 апреля 1983 г.

Приказ № 249 от 7 декабря 1982 г.

Главный инженер института (В. Обчаров)

Главный инженер проекта (А. Думан)

Инв. №

Привязан

Типовой проект 903-2-1983 Альбом 6.2

Лист	Наименование	Примечание (стр.)
	Содержание альбома	2
ЭМ2	Перечень комплектных устройств	2
ЭМ1	Низковольтные комплектные устройства. Задание заводу-изготовителю. Перечень чертежей	2
ЭМ3-1 лист 1,2	Щит открытый Щ. Технические данные аппаратов.	3
ЭМ3-2 лист 1	Щит открытый Щ. Общий вид	3
ЭМ3-2 лист 2,3	Щит открытый Щ. Общий вид	4
ЭМ3-3 лист 1,2	Щит открытый Щ. Перечень надписей	5
ЭМ3-4 лист 3	Щит открытый Щ. Схема соединений	5
ЭМ3-4 лист 1,2	Щит открытый Щ. Схема соединений	6,7

Инв. № подл. | Подпись и дата | Взам. инв. №

Формат А4

Типовой проект 903-2-1983 Альбом 6.2

Наименование	Кол. НКУ	Кол. приведенных панелей	Обозначение таблицы аппаратов	Примечание
1. Щит Щ	1	3	ЭМ3-1	

Привязан

Инв. №

Нач. отд.	Терехов		10.82
Н. контр.	Викманис		10.82
Гл. электр.	Викманис		10.82
Рук. гр.	Гансбург		10.82
Вед. инж.	Борисова		10.82

ТП 903-2-19.83 ЭМ2

Перечень комплектных устройств

Стадия	Масса	Масштаб
Лист	Листов 1	

ЛАТГИПРОПРОМ

Инв. № подл. | Подпись и дата | Взам. инв. №

Формат А4

Типовой проект 903-2-1983 Альбом 6.2

Лист	Наименование	Примечан.
ЭМ1	Низковольтные комплектные устройства. Задание заводу-изготовителю. Перечень чертежей.	2
5.12	Перечень комплектных устройств	2
ЭМ3-1 лист 1,2	Щит открытый Щ. Тех..ические данные аппаратов	3
ЭМ3-2 лист 1,2,3	Щит открытый Щ. Общий вид	3,4
ЭМ3-3 лист 1,2	Щит открытый Щ. Перечень надписей.	5
ЭМ3-4 лист 1,2,3	Щит открытый Щ. Схема соединений.	5,6,7

1. При отправке альбома заводу-изготовителю в соответствии с ОСТ 16.0.800.485-77 скомпоновать альбом согласно таблице.
2. Принципиальные схемы управления электродвигателя см. альбом 1.1.

Типовой проект разработан в соответствии с действующими чертами и правилами и предусматривает мероприятия, обеспечивающие взрывную, взрывопожарную и пожарную безопасность при эксплуатации здания.

Главный инженер проекта (А.Думан)

Инв. № подл. | Подпись и дата | Взам. инв. №

Привязан

Инв. №

ТП 903-2-19.83 ЭМ1

Нач. отд.	Терехов		10.82
Н. контр.	Викманис		10.82
Гл. электр.	Викманис		10.82
Рук. гр.	Гансбург		10.82
Вед. инж.	Борисова		10.82

Низковольтные комплектные устройства. Задание заводу-изготовителю. Перечень чертежей

Стадия	Масса	Масштаб
Лист	Листов 1	

ЛАТГИПРОПРОМ

Формат А3

Формат	Зона	Поз.	Обозначение	Наименование	Кол.	Примеч.
				Документация		
12			ЭМ 3-2	Общий вид	03	
22			ЭМ 3-4	Схема соединений	02	
11			ЭМ 3-3	Перечень надписей	02	
				Сборочные единицы		
	1.2	01		БОУ 5130-2074 ГУХЛ4Б	02	
	1.2	02		БОУ 5130-2474 ГУХЛ4Б	03	
	1.2	03		БОУ 5130-2274 ГУХЛ4Б	03	
	1	04		БОУ 5130-2874 ГУХЛ4Б	02	
	1.2	05		БОУ 5130-3574 ГУХЛ4Б	02	
	1.2	06		БОУ 5130-3074 ГУХЛ4Б	02	
	1.2	07		БОУ 5130-3274 ГУХЛ4Б	02	
	1.2	08		БОУ 5130-3174 ГУХЛ4Б	03	
	1			Н1 01		
		09		Выключатель АЕ 2036		
				$I_р$ 25 А ПП	01	QF1

Указание по привязке

Для мазутонасосной с производительностью Q= 13 м³/ч вычеркнуть поз. 06.

Привязан

Инв. №

Нач. отд.	Терехов		10.82
Н. контр.	Викманис		10.82
Гл. эл.	Викманис		10.82
Рук. гр.	Гансбург		10.82
Вед. инж.	Борисова		10.82
Инж.	Гусева		10.82

ТП 903-2-19.83 ЭМ 3-1

Щит открытый Щ. Технические данные аппаратов

Стадия	Лист	Листов
	1	2

ЛАТГИПРОПРОМ

Формат А4

Типовой проект 903-2-19.83 Альбом 6.2

Инв. № подл. | Подпись и дата | Взам. инв. №

Формат	Зона	Поз.	Обозначение	Наименование	Кол.	Примеч.
		10		Выключатель АЕ 2036		
				$I_р$ 16 А ПП	01	QF2
		11		Выключатель АЕ 2036		
				$I_р$ 10 А ПП	01	QF3
		12		Пускатель ПМЛ-150104Н		
				U ~ 220 В	02	18 км, 19 км
		13		Рубильник		
				Р11-35320-0043	01	QS1
	2			Н2 01		
		14		Выключатель АЕ 2036		
				$I_р$ 25 А ПП	01	QF4
		15		Выключатель АЕ 2036		
				$I_р$ 16 А ПП	02	QF5, QF6
		16		Пускатель ПМЛ-150104Н		
				U ~ 220 В	01	20 км
		17		Рубильник		
				Р11-31320-0043	01	QS2
		18		Рубильник		
				Р11-35320-0043	01	QS3
				Колодки на 15 зажимов		
				на ток 16 А	03	
				Блок зажимов		
				БЗН 19-34 из 3 зажимов		
				на ток 200 А	02	

Привязан

Инв. №

ТП 903-2-19.83 ЭМ 3-1

Лист 2

Формат А4

Типовой проект 903-2-19.83 Альбом 6.2

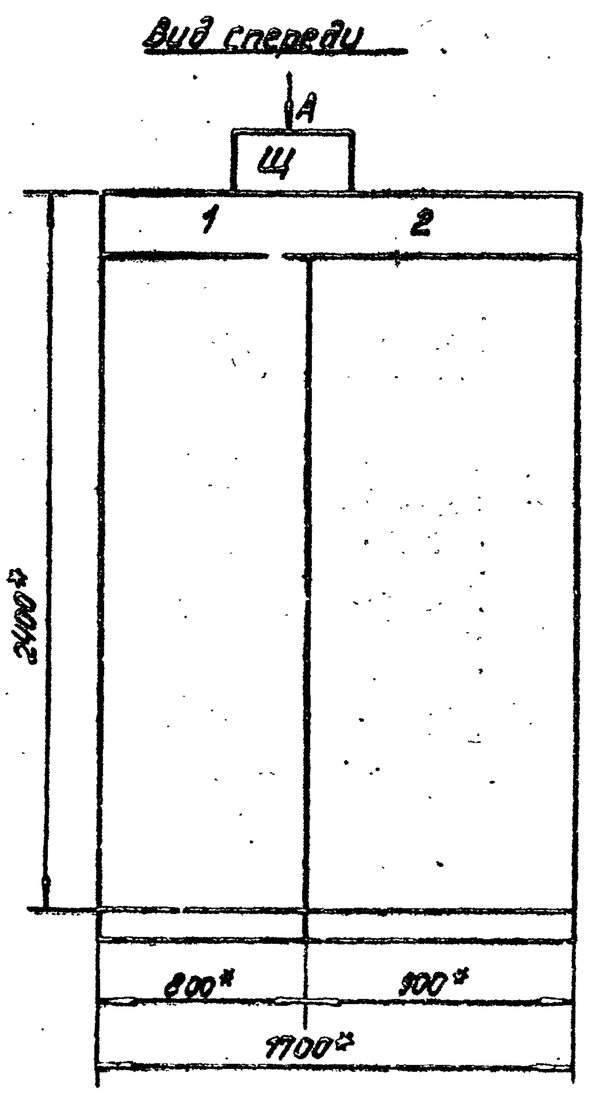

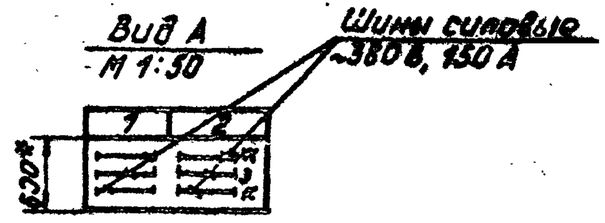

1.* Размеры для справок.

2. Неуказанные предельные отклонения размеров по

Указание по привязке

Для мазутонасосной с производительностью Q=13 м³/ч вычеркнуть электродвигатели №1,2

Строка 1, 2, 3, 4	1 Ввод №1 13,14,17 - вентиляторы 1,3,5,7,10,12,13,14 - насосы	2 Секционирование, ввод №2 16,18,19 - вентиляторы 2,4,6,8,9,11,15 - насосы
Панели	1	2

Привязан

Инв. №

Нач. отд.	Терехов		10.82
Н. контр.	Викманис		10.82
Гл. электр.	Викманис		10.82
Рук. гр.	Гансбург		10.82
Вед. инж.	Борисова		10.82
Инж.	Гусева		10.82

ТП 903-2-19.83 ЭМ 3-2

Щит открытый Щ. Общий вид

Стадия	Масса	Масштаб
		1:20
Лист 1	Листов 3	

ЛАТГИПРОПРОМ

Формат А3

Типовой проект 903-2-19.83 Альбом 6.2

Инв. № подл. | Подпись и дата | Взам. инв. №

Типовой проект 903-2-19.83 Альбом 6.2

Панель 1

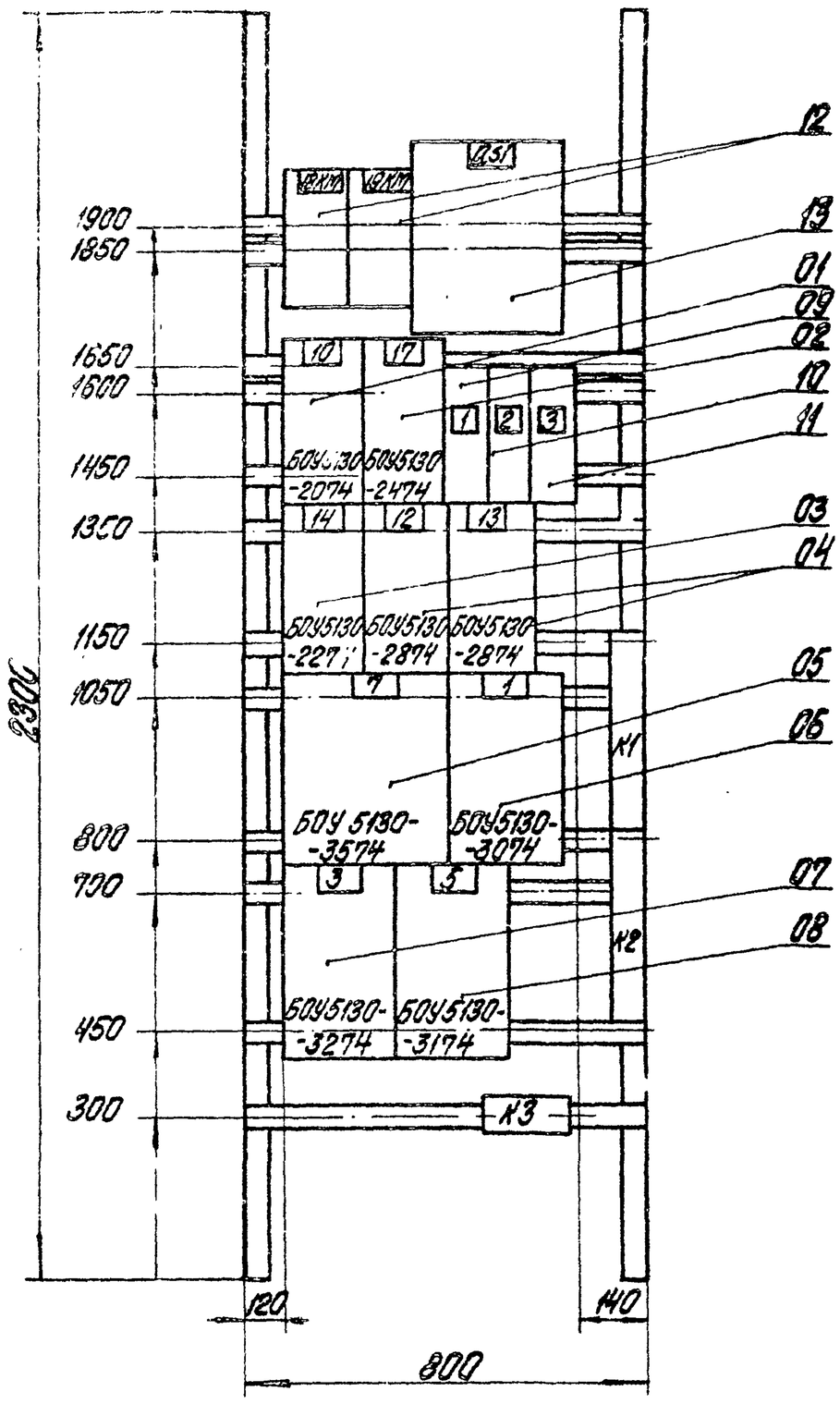

Указание по привязке

Для мазутонасосной с производительностью Q=13 м³/ч вычеркнуть поз. 06.

Привязан

Инв. №

Панель 1 (Набор 1)

Нач. отд.	Терехов		03.83	ТП 903-2-19.83 ЭМ3-2		
Н. контр.	Викманис		03.83		Стадия	Масса	Масштаб
Гл. эл.	Викманис		03.83				1:10
Рук. гр.	Гансбург		03.83	Щит открытый щ. Общий вид.	Лист 2	Листов	
Вед. инж.	Борисова		03.83		ЛАТГИПРОПРОМ		
Инж.	Гусева		03.83				

Формат А3

Типовой проект 903-2-19.83 Альбом 6.2

Панель 2

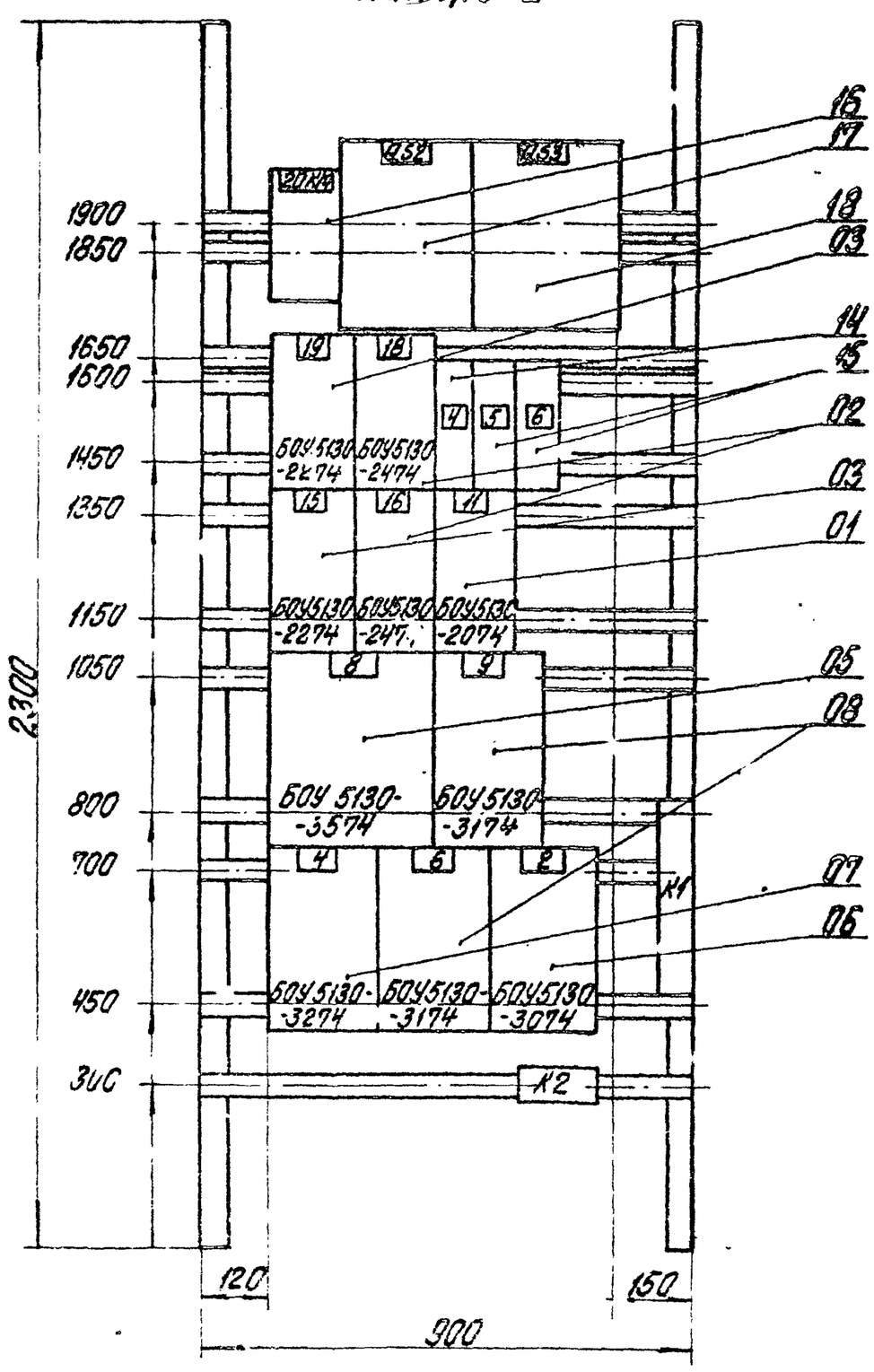

Указание по привязке

Для мазутонасосной с производительностью Q=13 м³/ч вычеркнуть поз. 06.

Привязан

Инв. №

Панель 2 (Набор 2)

Нач. отд.	Терехов		03.83	ТП 903-2-19.83 ЭМ3-2		
Н. контр.	Викманис		03.83		Стадия	Масса	Масштаб
Гл. эл.	Викманис		03.83				1:10
Рук. гр.	Гансбург		03.83	Щит открытый щ. Общий вид.	Лист 3	Листов	
Вед. инж.	Борисова		03.83		ЛАТГИПРОПРОМ		
Инж.	Гусева		03.83				

Формат А3

Панель	Строка	Надпись	Поз. обозначение	Место надписи	Текст	Кол.	Вид шрифта	Электроплавка
	1			Верхнее	Ввод №1 ~ 380 В			
	2			Обрамление	13,14,17-вентиляторы			
	3			То же	1,3,5,7,10,12			
1	4			"	1:насосы			
	1			"	Секционирование. Ввод №2			
	2			"	15,16,18,19-вентиляторы			
2	3			"	2,4,6,8,9,11 насосы			
			QS1	Табличка	Ввод №1 ~ 380 В			
			18КМ	"	Рег. t° маз. рециркуляции			
			19КМ	"	Рег. t° маз. к котлам			
		1	QF1	"	QF1 рабочее освещение			
		2	QF2	"	QF2 щит КИП (питание)			
		3	QF3	"	QF3 камеры управления			
				"	10			
1				"	17			
				"	14			
				"	12			
				"	13			
				"	7			
				"	1			
				"	3			
				"	5			

Указание по привязке

Для мазутонасосной с производительностью Q=13 м³/ч вычеркнуть электродвигатели №1,2 и 20КМ

Привязан

Инв. №

Нач. отд.	Терехов		03.83
Н. контр.	Викманис		03.83
Гл. электр.	Викманис		03.83
Рук. гр.	Гансбург		03.83
Вед. инж.	Борисова		03.83
Инж.	Гусева		03.83

ТП 903-2-19.83 ЭМ 3-3

Щит открытый Щ. Перечень надписей

Стадия	Лист	Листов
	1	2

Латгипропром

Формат А4

Типовой проект 903-2-19.83 Альбом 6.2

Инв. № подл. | Подпись и дата | Взам. инв. №

Панель	Строка	Надпись	Поз. обозначение	Место надписи	Текст	Кол.	Вид шрифта	Электроплавка
			QS2	Табличка	Секционирование			
			QS3	"	Ввод №2 ~380 В			
			20КМ	"	Рег. t° маз. к котлам			
		4	QF4	"	QF4 аварийное освещение			
		5	QF5	"	QF5 щит КИП (питание)			
		6	QF6	"	QF6 очистные сооружен.			
				"	19			
2				"	18			
				"	15			
				"	16			
				"	11			
				"	8			
				"	9			
				"	4			
				"	6			
				"	2			

Привязан

Инв. №

ТП 903-2-19.83 ЭМ 3-3

Лист 2

Формат А4

Типовой проект 903-2-19.83 Альбом 6.2

Откуда идет: Панель	Откуда идет: Колодка	Откуда идет: Зажим	Куда поступает: Панель	Куда поступает: Колодка	Куда поступает: Зажим	Генеральная маркировка	Откуда идет: Панель	Откуда идет: Колодка	Откуда идет: Зажим	Куда поступает: Панель	Куда поступает: Колодка	Куда поступает: Зажим	Генеральная маркировка
1	К2	1	2	К1	1	В-1	1	К2	3	2	К1	3	В-3
1	К2	15	2	К1	15	В-15	1	К2	17	2	К1	17	В-17
1	К2	21	2	К1	21	В-21							

Привязан

Инв. №

Нач. отд.	Терехов		03.83
Н. контр.	Викманис		03.83
Гл. электр.	Викманис		03.83
Рук. гр.	Гансбург		03.83
Вед. инж.	Борисова		03.83
Инж.	Гусева		03.83

ТП 903-2-19.83 ЭМ 3-4

Щит открытый Щ. Схема соединений

Стадия	Масса	Масштаб

Лист 3 Листов

Латгипропром

Формат А3

Типовой проект 903-2-19.83 Альбом 6.2

Инв. № подл. | Подпись и дата | Взам. инв. №

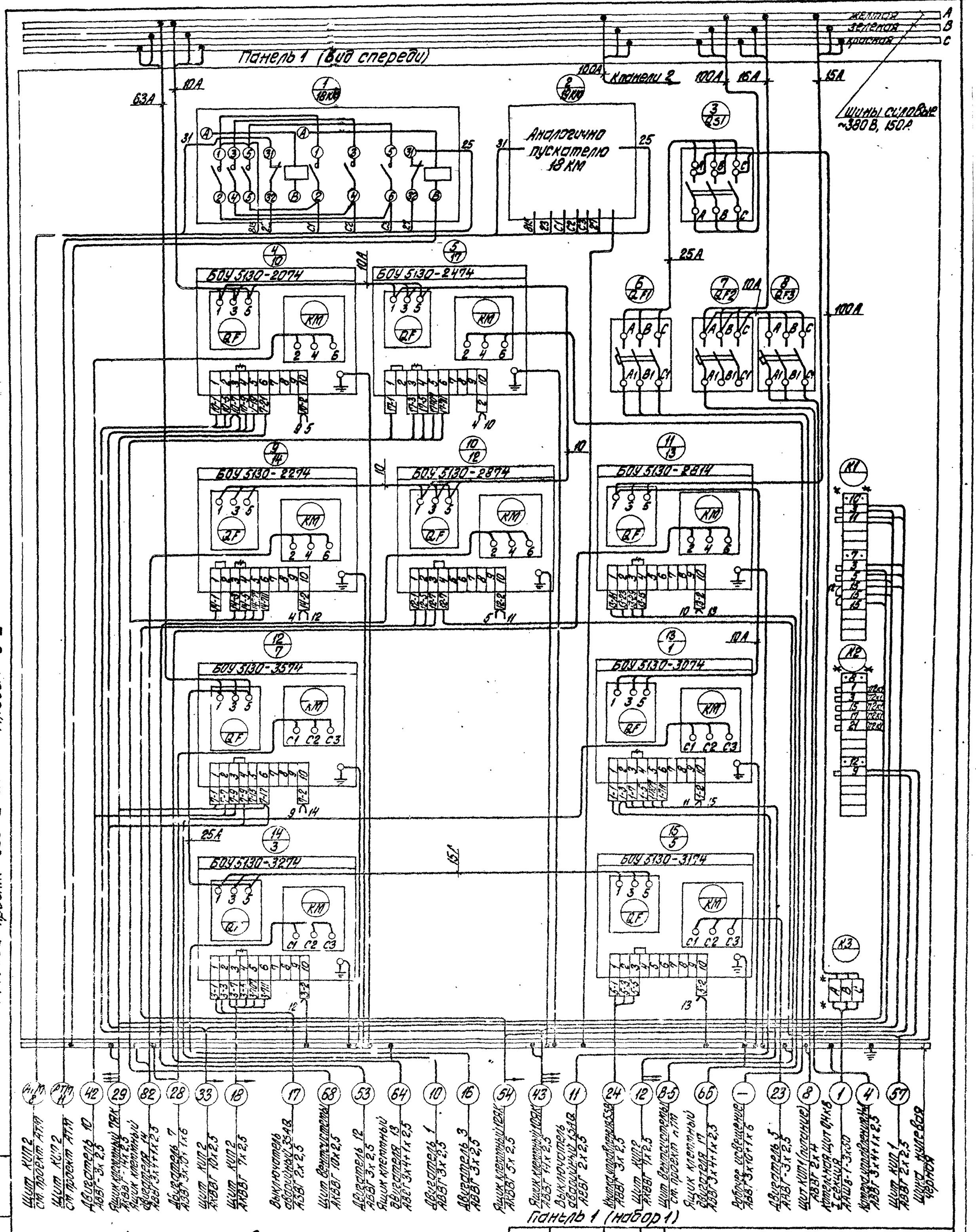

Указание по привязке

Для мазутонасосной с производительностью Q=13 м³/ч вычеркнуть поз. 13 (двигатель 1) и соответствующие кабели №№ 10, 11, 12.

Привязан					
Инв. №					
Нач. отд.	Терехов				
Н. контр.	Никонов				
Гл. спец.	Никонов				
Рук. гр.	Гонсович				
Вед. инж.	Борисова				
Инж.	Гусева				

ТП 903-2-19.83 ЭМ3-4

Стадия	Масса	Масштаб
Р		
Лист 1	Листов 3	

Щит открытый Щ. Схема соединений.

ЛАТГИПРОПРОМ

Формат А2

Типовой проект 903-2-19.83 Альбом 6.2

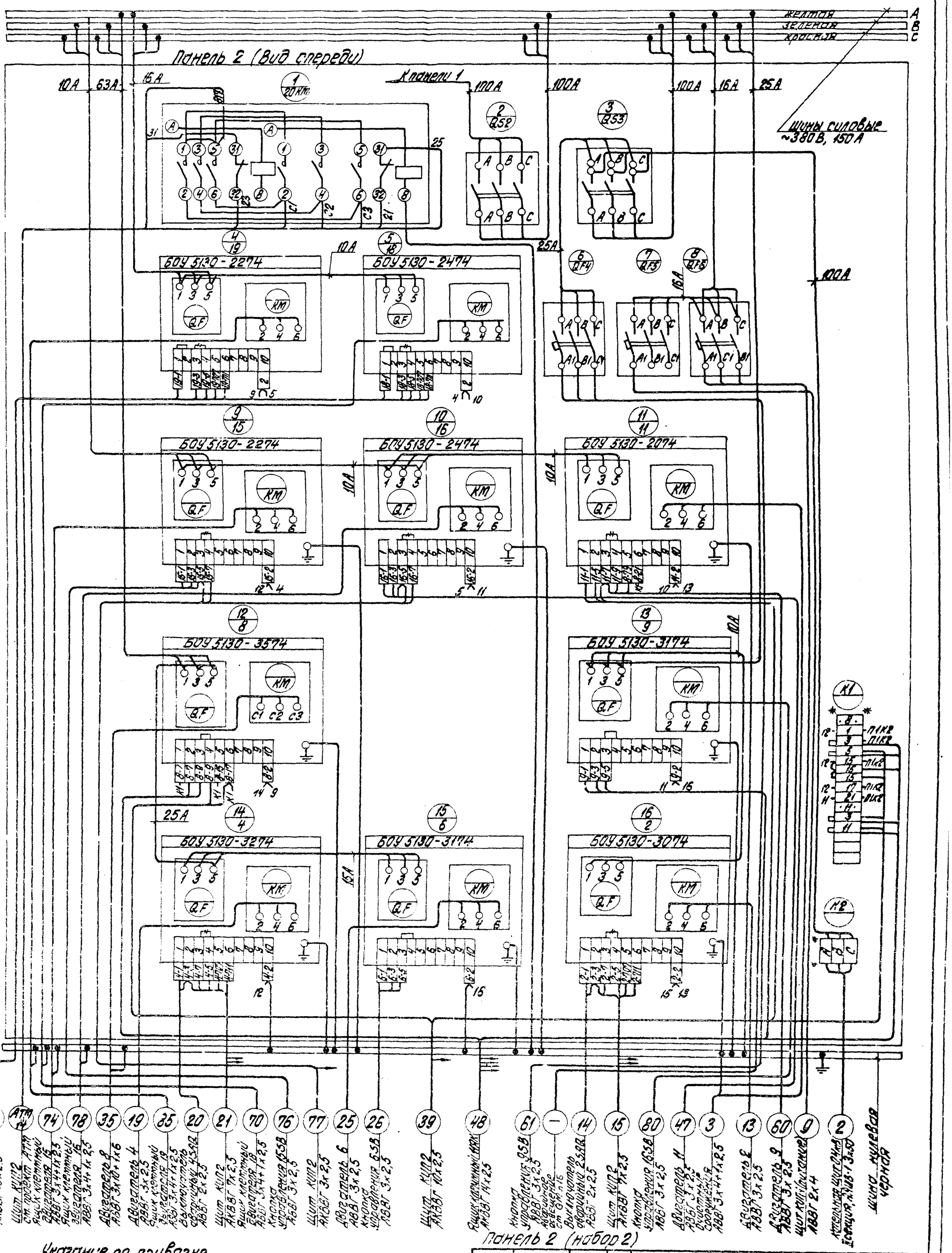

Альбом 6.2

Типовой проект 903-2-19.83

Указание по привязке

Для тазитонасосной с производительностью Q = 13 м³/ч вычеркнуть поз. 15 (двигатель 2) и соответствующие кабели №№ 13, 14, 15.

Привязан			
Инв. №			

Нач отд	Терехов		03.83
Н. контр.	Никонов		03.83
Гл. спец.	Никонов		03.83
Рук. гр.	Гнесдов		03.83
Арх.	Ярославцев		03.83
ГИП	Ковалев		03.83

ТП 903-2-19.83 ЭМ3-4

Стадия	Масса	Масштаб
Р		
Лист 2	Листов 5	

Щит открытый Щ. Схема соединений.

ЛАТГИПРОПРОМ

Формат А2