Типовой проект
902-2-353

ОТСТОЙНИК КАНАЛИЗАЦИОННЫЙ

РАДИАЛЬНЫЙ

ВО ВЗРЫВОЗАЩИЩЕННОМ ИСПОЛНЕНИИ

ДИАМЕТРОМ 24 М

Альбом I

18410-01
ЦЕНА 3-80

Москва, А-445, Смольная ул., 22
Сдано в печать 7/V 1983 г.
Заказ № 5990 Тираж 540 экз.

ЦЕНТРАЛЬНЫЙ НАУЧНО-ИССЛЕДОВАТЕЛЬСКИЙ ПРОЕКТНО-ЭКСПЕРИМЕНТАЛЬНЫЙ ИНСТИТУТ ТИПОВОГО ПРОЕКТИРОВАНИЯ
ГОССТРОЯ СССР

ТИПОВОЙ ПРОЕКТ
902-2-353

ОТСТОЙНИК КАНАЛИЗАЦИОННЫЙ РАДИАЛЬНЫЙ ВО ВЗРЫВОЗАЩИЩЕННОМ ИСПОЛНЕНИИ ДИАМЕТРОМ 24М

АЛЬБОМ I

СОСТАВ ПРОЕКТА

Альбом I — технологическая часть, строительная часть, электрооборудование и автоматика, заказные спецификации.

Альбом II — изделия

Альбом III — Ведомости потребности в материалах

Альбом IV — сметы

РАЗРАБОТАН:
ПРОЕКТНЫМ ИНСТИТУТОМ
СОЮЗВОДОКАНАЛПРОЕКТ
ГЛАВНЫЙ ИНЖЕНЕР ИНСТИТУТА САМОХИН В.Н.
ГЛАВНЫЙ ИНЖЕНЕР ПРОЕКТА БОРТНИК. Б.М.

УТВЕРЖДЕН
ПРОТОКОЛОМ ТЕХНИЧЕСКОГО СОВЕТА
ИНСТИТУТА СОЮЗВОДОКАНАЛПРОЕКТ
ОТ 3 АВГУСТА 1982 г № 43
И ВВЕДЕН В ДЕЙСТВИЕ В/О СОЮЗВОДОКАНАЛНИИПРОЕКТ
ПРИКАЗ № 209 ОТ 25.10.82 г.

Привязан

Инв. №

Содержание альбома

Марка	Наименование	Стр. альбома
	Титульный лист	2
	Содержание альбома	3
	Технологическая часть	
НК	Общие данные	4
НК	Монтажный чертеж. План, разрез	9
НК	Монтажный чертеж. Разрезы, узлы, детали	10
НК	Монтажный чертеж. Колодцы для выпуска нефти и осадка. Распределительная чаша	11
	Строительная часть	
КЖ	Общие данные	12
КЖ	Общий вид отстойника. План. Навивка кольцевой арматуры.	16
КЖ	Общий вид отстойника. Разрез 1-1; Узлы 1÷5	17
КЖ	Маркировочная схема стеновых панелей и лотков. Узлы 6,7. Спецификация	18
КЖ	Днище Дн-1. Опалубка и армирование. Спецификация	19
КЖ	Центральная часть. План. Разрезы 1-1÷3-3	20
КЖ	Центральная часть. Разрезы 4-4÷7-7	21
КЖ	Центральная часть. Армирование. План. Разрезы 1-1÷4-4	22
КЖ	Центральная часть Армирование. План 2-2. Разрезы 5-5 ÷ 8-8	23
КЖ	Центральная часть. Спецификация.	24
КЖ	Выпускная камера. План, разрезы.	25
КЖ	Выпускная камера. Армирование. Разрезы 1-1÷6-6	26
КЖ	Выпускная камера. Армирование. Разрезы 7-7÷8-8 Спецификация.	27
КЖ	Переходный мостик ПМ1	28
КЖ	Монолитная опора ОП-1	29
КЖ	Колонна К-1, узел 7.	30
КЖ	Сборная камера. Арматурно-опалубочный чертеж. Спецификация.	31
КЖ	Колодец для выпуска нефти. Планы. Разрез. Колодец с гидравлическим затвором. План. Разрез. Спецификация.	32
КЖ	Колодец для выпуска нефти. Армирование.	33
КЖ	Колодец для выпуска нефти. Армирование. Спецификация.	34
КЖ	Распределительная чаша. Планы Разрезы. Спецификация	35
КЖ	Распределительная чаша. Арматурный чертеж. Сечение 1-1÷7-7.	36
КЖ	Распределительная чаша. Арматурный, чертеж. Сечение 8-8. Спецификация.	37
	Электротехническая часть.	
АЭМ	Общие данные	38
АЭМ	Схема принципиальная управления приводом отстойника.	40
АЭМ	Схема принципиальная управления задвижкой на выпуске нефти.	41
АЭМ	Схема принципиальная управления задвижкой на выпуске осадка.	42
АЭМ	Схема подключения электрооборудования	43
АЭМ	Кабельный журнал	44
АЭМ	Расположение электрооборудования и прокладка труб.	45
	Заказные спецификации	
НК-С1	Заказная спецификация на оборудование.	46
НК-С2	Колодец для выпуска нефти. Колодец для выпуска осадка.	47
	Распределительная чаша. Заказная спецификация на оборудование и арматуру.	
АЭМ	Заказная спецификация на электрооборудование и материалы.	48
АЭМ	Заказная спецификация на электрооборудование и материалы.	(49)

Альбом

902-2-353

Типовой проект

Инв. № подл. | Подпись и дата | Взам. инв. №

Альбом I

902-2-353

Типовой проект

Ведомость основных комплектов рабочей документации

Обозначение	Наименование	Примечание
НК	Технологическая часть	
КЖ	Конструкции железобетонные	
ЭМ	Электрооборудование и автоматика	

Ведомость рабочей документации основного комплекта НК

Лист	Наименование	Примечание
1	Общие данные (начало)	
2,3,4	Общие данные (продолжение)	
5	Общие данные (окончание)	
6	Монтажный чертеж. План. Разрез	
7	Монтажный чертеж. Разрезы. Узлы. Детали.	
8	Монтажный чертеж. Колодцы для выпуска нефти и осадка. Распределительная чаша.	

Ведомость спецификаций

Лист	Наименование	Примечание
6	Спецификация на оборудование и материалы.	
8	Спецификация на арматуру и материалы	

Настоящий раздел проекта разработан в соответствии с действующими нормами и правилами и обеспечивает взрыво- и пожаробезопасность сооружения при соблюдении установленных правил его эксплуатации

Гл. инженер проекта /Бортник Б.М./

Инв.№ подл. | Подпись и дата | Взам.инв.№

Ведомость ссылочных и прилагаемых документов

Обозначение	Наименование	Примечание
	Ссылочные документы	
Т.П. 3.901-13 Вып.2	Колонка управления задвижками диаметром от 200 до 300мм с эл.приводом тип 6	
Т.П. 901-9-8 Вып.2	Водопроводные колодцы	
	Прилагаемые документы	
Т.П. 902-2-353НК-С1	Заказная спецификация на оборудование	
Т.П. 902-2-353 НК-С2	Заказная спецификация на материалы	
Т.П. 902-2-353 НК-С3	Колодцы для выпуска нефти и осадка. Распределительная чаша. Заказная спецификация на оборудование и арматуру.	
Т.П. 902-2-353 ЭМ-С1	Заказная спецификация на электрооборудование и материалы.	
Т.П. 902-2-353	Изделия	Альбом II
"	Ведомости потребности в материалах	Альбом III
"	Сметы	Альбом IV

Технико-экономические показатели

NN п.п.	Наименование показателей	Единица измерения	Показатели
1	2	3	4
	I. Натуральные показатели		
1.1.	Проектная производительность		
	годовая	млн. м³/год	2.04÷4.08
	суточная	тыс.м³/сутки	5.6÷11.2
1.2.	Полезный объем	м³	1580
1.3.	Списочная численность рабочих	чел.	4
1.4.	Режим работы:- продолжительность смены	ч	8
	- рабочие смены в сутки	смен.	3
1.5.	Уровень механизации производственных		
	процессов	%	100
1.6.	Уровень автоматизации производственных процессов	%	80
1.7.	Производительность на 1 работающего	м³/сут.	1400
	II Стоимостные показатели		
2.1.	Сметная стоимость в том числе:	тыс. руб.	35.49
	строительные работы	"	27.49
	монтажные работы	"	2.68
	оборудование	"	5.32
	- на 1м³ годовой производительности	руб.	0.017÷0.009
	- на 1м³ суточной производительности	"	6.3÷3.2
	на расчетную единицу	"	22.46
2.2.	Годовые эксплуатационные расходы	тыс. руб.	11,7
	- себестоимость	коп.	0,6-0.3
2.3.	Приведенные затраты	тыс. руб.	15.94
	- на расчетную единицу	руб.	10.09
	III. Показатели, характеризующие об'емно-планировочные решения		
3.1.	Строительный объем сооружения	м³	2090
	- на расчетную единицу	"	1.32
3.2.	Площадь застройки сооружения	м²	480
	IV. Показатели трудоемкости и расхода стройматериалов		
4.1.	Затраты труда по возведению объекта	чел. дн.	885
	на 1м³ сооружения	"	0.42
	на 1м² общей площади	"	1.84
4.2.	Продолжительность строительства	месяц	3.0
4.3.	Цемент (приведенный к М400)		
	общий расход	т	48.31
	- на расчетную единицу	кг	30,58
4.4.	Сталь (приведенная к стали ст.3)		
	общий расход	т	15.26
	В том числе:		
	арматура (приведенная к А-1)	"	19.56
	- на расчетную единицу	кг	9.26
4.5,4.6	Бетон и железобетон, общий расход	м³	232
	В том числе:		
	сборный	"	57.0
	монолитный	"	175.0
	-на расчетную единицу	"	0.15
	V Эксплуатационные показатели		
5.1.	Расход электроэнергии		
	- потребная электрическая мощность	квт	2.2
	- годовой расход активной электроэнергии	тыс. квт.ч.	32,12
5.2.	Расход тепла годовой	тыс. ккал/год	17300
	часовой	ккал/ч	20000

За расчетную единицу принят 1м³ полезного объема

Привязан

Инв.№=

Н.контр.	Васильев	
Провер.	Апенкина	
Исполн.	Личагина	
Инж.	Горюнова	
Рук.гр.	Лабачева	
Гл.инж.пр.	Гит	
Гл.инж.пр.	Бортник	
Нач.отд.	Кутьин	

ТП 902-2-353 -НК

Отстойник канализационный радиальный во взрывозащищенном исполнении диаметром 24м

Стадия	Лист	Листов
Р	1	8

Общие данные (начало)

Госстрой СССР СОЮЗВОДОКАНАЛПРОЕКТ г.Москва

Альбом I

Типовой проект 902-2-353

1. Общие указания

1.1. Отстойник предназначен для удаления нефтепродуктов и механических примесей из сточных вод НПЗ после сооружений основного нефтеулавливания, а также может быть применен для очистки нефтесодержащих сточных вод других отраслей промышленности: нефтехимической, нефтедобывающей, машиностроительной, нефтетранспорта.

1.2. Исходные данные для проектирования приняты в соответствии с нормами ВНТП-25-79 Миннефтехимпрома и рекомендациями ВНИПИнефти:

- продолжительность отстаивания 3-6 часов
- концентрация нефтепродуктов в поступающей воде 100÷150 мг/л. (слой нефтепродуктов, всплывающих между их удалением, не должен превышать 15 мм)
- концентрация нефтепродуктов в очищенной воде 60 ÷ 70 мг/л.
- концентрация взвешенных веществ в поступающей воде 100 мг/л.
- концентрация взвешенных веществ в очищенной воде 70 мг/л.
- температура поступающих стоков – до 40°С

1.3 В проекте разработаны чертежи и спецификации на 1 отстойник, распределительную чашу, сборную камеру, колодцы для выпуска нефти и осадка и колодец с гидравлическим затвором.

1.4. Зона отстойника, как открытого сооружения, относится к классу В-1Г, а образующиеся взрывоопасные смеси паров нефтепродуктов с воздухом, согласно приложению 3 ГОСТа 12.1.011-78, относятся к категории IIА группы Т3.

2. Технологическая часть.

2.1. Описание отстойника и схема его работы.

Радиальный отстойник представляет собой круглую в плане емкость с центральным водораспределителем. Для сбора осветленной воды служит периферийный кольцевой лоток, снабженный погружными алюминиевыми щитками для предотвращения попадания в него нефти.

Для сбора и удаления нефтепродуктов и осадка отстойник оборудован илоскребом-нефтесборником с центральным приводом во взрывозащищенном исполнении.

Подача сточных вод осуществляется по трубопроводу в распределительную чашу, оборудованную незатопленными водосливами с широким порогом обеспечивающими равномерное деление потока между отстойниками. Из распределительной чаши сточные воды по трубопроводу диаметром 500 мм поступают в пропорциональное водораспределительное устройство отстойника, которое равномерно распределяет воду в радиальном направлении и по высоте, что позволяет увеличить использование объема сооружения. Водораспределительное устройство состоит из направляющего кольца, образованного центральной опорой и подводящей трубой, и водораспределителя с плоскими шайбами, делящими поток жидкости на равные части.

Осветленная вода собирается периферийным кольцевым лотком, расположенным внутри отстойника, откуда отводится по трубопроводу на дальнейшую обработку.

Нефтепродукты радиальным скребком илоскреба-нефтесборника подгоняются к нефтесборной щелевой трубе, положение которой в зависимости от уровня воды в отстойнике изменяется вручную с помощью колонки управления, и отводятся в колодец для выпуска нефти, оборудованный задвижками с электроприводом. Выпуск нефтепродуктов производится автоматически 2 раза в смену. (см. черт. АЗМ л4.) Из колодца для выпуска нефти уловленные нефтепродукты самотеком поступают в приемный резервуар и далее насосной станцией подаются на разделку.

Для придания текучести уловленной нефти нефтесборная труба оборудуется устройством для подогрева, к которому присоединяются трубопроводы подвода и отвода горячей и обратной воды (ct°150°-70°С).

Во время вращения илоскреба-нефтесборника, осадок, выпавший из сточной жидкости на дно отстойника, серебается в иловой приямок, расположенный в центре. Удаление осадка из приямка отстойника в шламонакопитель производится насосом, установленным в насосной станции, при открытии задвижки с электроприводом в колодце для выпуска осадка.

Опорожнение подводящей трубы осуществляется в приямок при открытии затвора донного выпуска после опорожнения отстойника.

Опорожнение отстойника осуществляется через трубопровод выпуска осадка.

Основные размеры и габаритную схему отстойника см. на рисунке 1.

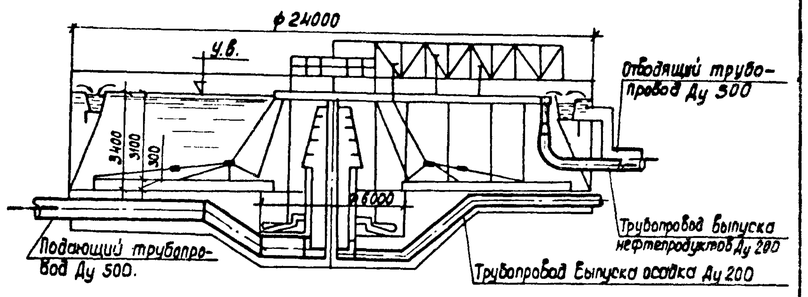

Габаритная схема отстойника.
Рис. 1.

Техническая характеристика илоскреба-нефтесборника:

1. Частота вращения, об/4	– 2.0
2. Количество скребковых ферм, шт.	– 2
3. Количество скребковых ферм в приямке, шт.	– 2
4. Привод, шт.	– 2
Электродвигатель типа ВАО-22-6 мощность кВт	– 1.1
Частота вращения об/мин	– 930
Червячный редуктор	– Z-80-25-52-1-2
Червячный редуктор	– Z-160-31.5-52-1-2
Открытая зубчатая передача	– L=3.58
Открытая зубчатая передача	– L=10
Масса	– 8000 кг.
Исполнение	– Взрывозащищенное ВЗГ.

Норм. конт.	Васильев		ТП 902-2-353-НК
Провер.	Апёнкина		
Исполн.	Личагина		Отстойник, канализационный радиальный во взрывозащищенном исполнении диаметром 24 метров
Инж.	Горюнова		Стадия: РД; Лист: 2; Листов:
Рук. гр.	Лобачева		
Гл. инж. пр.	Гит		Общие данные (продолжение)
Нач. отд.	Кутьин		Госстрой СССР СОЮЗВОДОКАНАЛПРОЕКТ г. Москва.
ГИП	Бортник		

Привязан

Инв №

Согласовано: Технич. отдел; Хаскин

Инв. № подл. | Подпись и дата | Взам. инв. №

18410-01 5

Альбом I Типовой проект 902-2-353

2.2. Компоновочная схема.

Отстойники могут группироваться по 2,3 и 4 единицы вместе с распределительной и сборной камерами, а также колодцами для выпуска нефти и осадка. Схема на рис.2. для группы из 4-х отстойников рекомендуется для любого количества отстойников. Расстояние между отстойниками из условия взрывобезопасности должно быть не менее 10 метров, а до насосной станции-неменее 20м.

В случае применения неполных групп рекомендуется диаметры трубопроводов и распределительную чашу сохранить по типовому проекту без изменений, учитывая возможность последующего развития очистных сооружений.

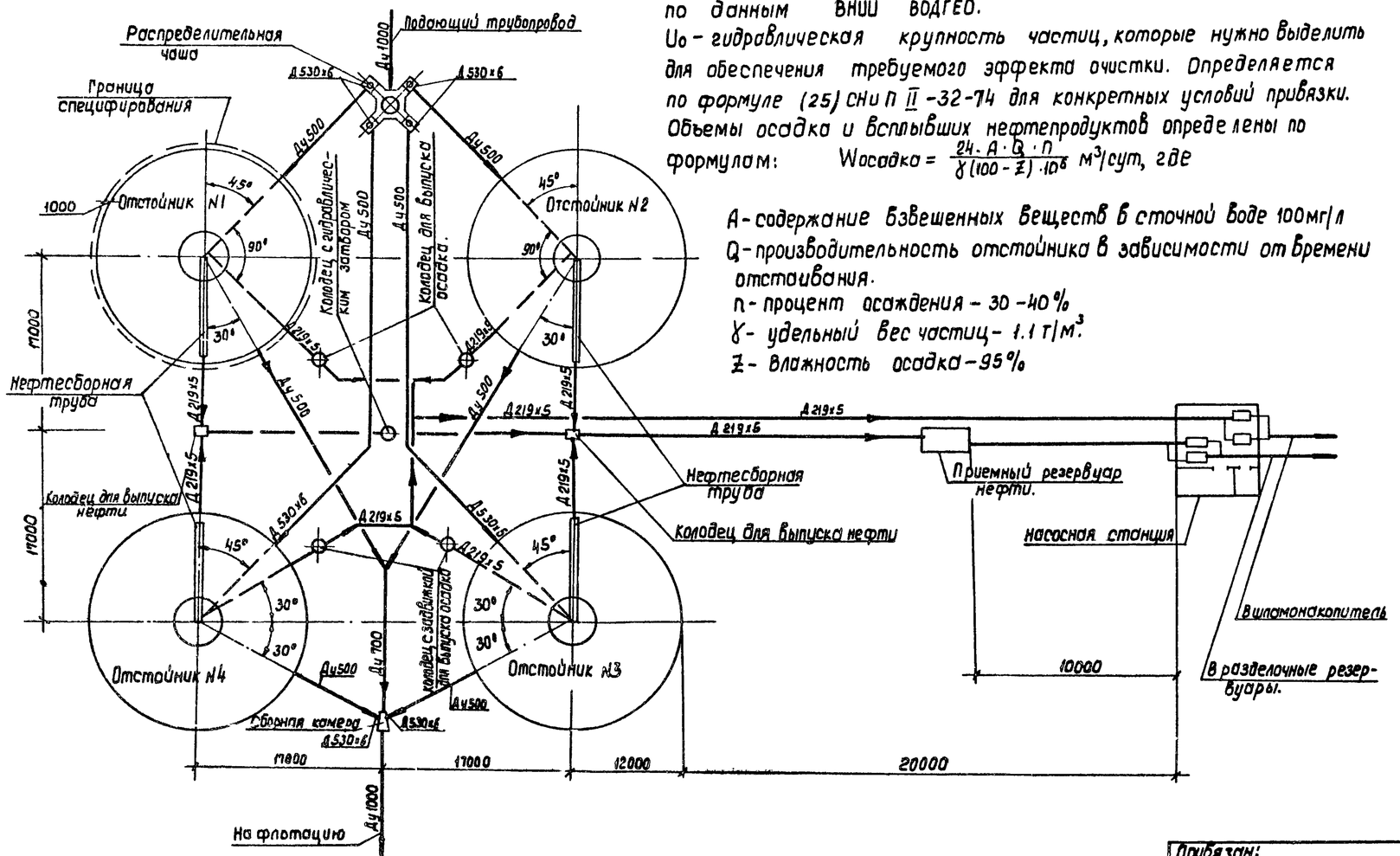

Рекомендуемая схема компановки.
Рис. 2

2.3. Технологический расчет отстойника.

В соответствии с нормами ВНТП-25-79 Миннефтехимпрома СССР объем отстойной части сооружения рассчитывается на 6 ти часовой приток сточных вод. В проекте принят радиальный отстойник диаметром 24м с объемом зоны отстаивания 1400 м³. Расчетная часовая пропускная способность отстойника:

Q = 233 м³ при времени отстаивания 6 часов и
Q = 466 м³ при времени отстаивания 3 часа.

При этом гидравлическая крупность задерживаемых частиц определяется из формулы (24) СНиП II-32-74.

$$U_0 = \frac{Q}{3,6 \pi k R^2}$$

U_0 = 0.26 мм/с при Q = 233 м³/ч
U_0' = 0.52 мм/с при Q = 466 м³/ч

R - радиус отстойника равен 12м

K - коэффициент, зависящий от типа отстойника и конструкции. Водораспределительных и водосборных устройств, принят - 0.55 по данным ВНИИ ВОДГЕО.

U_0 - гидравлическая крупность частиц, которые нужно выделить для обеспечения требуемого эффекта очистки. Определяется по формуле (25) СНиП II-32-74 для конкретных условий привязки.

Объемы осадка и всплывших нефтепродуктов определены по формулам: $W_{осадка} = \frac{24 \cdot A \cdot Q \cdot n}{\gamma (100 - Z) \cdot 10^6}$ м³/сут, где

A - содержание взвешенных веществ в сточной воде 100мг/л
Q - производительность отстойника в зависимости от времени отстаивания.
n - процент осаждения - 30 - 40%
γ - удельный вес частиц - 1.1 т/м³.
Z - влажность осадка - 95%

$W_{нефтепродуктов} = \frac{24 \cdot Q_1 \cdot \Delta A}{\gamma (100 - n) \cdot 10^4}$ м³/сут, где:

Q - производительность отстойника в зависимости от времени отстаивания.
ΔA - Количество нефтепродуктов задерживаемых в отстойнике
γ - удельный вес обводненной нефти - 0.96 т/м³
n - процент обводненности нефти - 60%

Полученные данные приведены в таблице N1

Таблица N1

Диаметр отстойника, м	Объем зоны отстаивания, м³	Объем зоны осадка, м³	Время отстаивания, ч	Расчетные расходы на 1 отстойник. м³/ч	м³/с	Максимальный расход с коэффициентом 1.4 для гидравлического расчета - м³/с	Скорости поступающих в отстойник вод, м/с	Количество всплывших нефтепродуктов 60% обводненности, м³/сут.	Количество выпавшего осадка 95% влажности, м³/сут.
24	1400	180	6	233	0.065	0.09	0.42	0.5 ÷ 1.16	3.1
			3	466	0.13	0.18	0.86	1.16 ÷ 2.33	6.2

Гидравлический расчет произведен на максимальный секундный расход с коэффициентом 1.4, учитывающим возможную интенсификацию работы отстойника. Значения расчетных расходов приведены в таблице N1. За условную отметку принята отметка ребра водослива сборного кольцевого лотка равная 10.00. Гидравлическую схему см. на рисунке 3 (в скобках даны отметки для 3-х часового отстаивания).

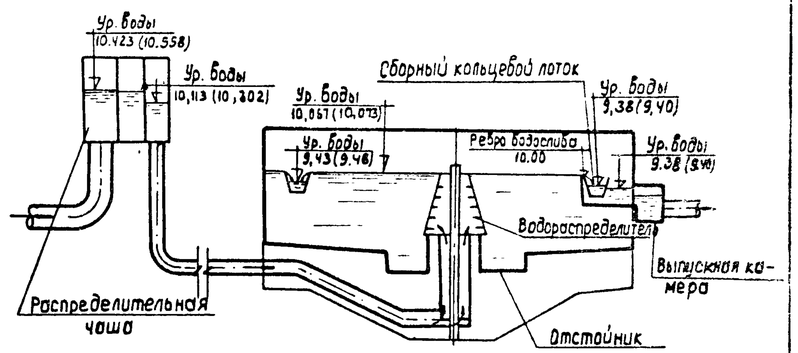

Гидравлическая схема отстойника
Рис. 3

Н.контр.	Васильев		
Провер.	Апенкина		
Исполн.	Личагина		
Рук. бр.	Лобачева		
Гл. инж. пр.	МИТ		
Нач. отд.	Кутьин		
ГИП.	Бортник		

Привязан:

Инв. N подл. | Подпись и дата | Взам. инв. N

902-2-353-НК

Отстойник, канализационный радиальный во взрывозащищенном исполнении диаметром 24 метров.

Стадия: РД | Лист: 3 | Листов:

Общие данные (продолжение)

Росстрой СССР Союзводоканалпроект г. Москва

18410-01 6

Типовой проект 902-2-353 Альбом I

Гидравлические расчеты. (в скобках даны значения для 3х часового отстаивания)	Потери напора при отстаивании: 6 часов	Потери напора при отстаивании: 3 часа	Отметки: Уровень воды	Отметки: Дно сооруж.
Подводящая система.				
Расчет произведен в направлении, обратном движению воды.				
1. Напор на ребре водослива сборного кольцевого лотка отстойника. Для равномерного распределения воды по фронту водослива переливная кромка его выполнена с треугольными вырезами, через которые происходит слив воды в лоток; расчетный расход на один треугольный вырез водослива $q_{ед} = \frac{q}{2n} = 0{,}00025\ (0{,}00053)$				
где q - максимальный расход на один отстойник равный 0,09 (0,18м³/с)				
$\mathcal{L}$ - длина водослива, равная 69.71				
n - число треугольных вырезов на 1пог.м. водослива, равное 5				
Напор на водосливе при $\alpha = 90°$ (угол вершины выреза) по формуле $q_{ед} = 1.343H^{2,47}$ составляет 0.051(0.073)				
Отметка вершины треугольного выреза				10.00
Отметка уровня воды в отстойнике			10.057 (10.073)	
2. Потери напора на резкий поворот струи на выходе из кольца распределительного устройства. $h = \zeta \frac{v^2}{2g}$,	0.007	0.032		
где ζ - коэффициент местного сопротивления для резкого поворота на 90°, принятый равным 1.2.				
V - скорость в подводящем кольце водораспределителя. $V = \frac{Q}{\omega}$ кольца = 0.36 (0.72) м/с.				
3. Потери напора при выходе подводящей трубы Д500 в центральное распределительное устройство отстойника $h = \zeta \frac{v^2}{2g}$, где	0.016	0.064		
ζ - коэффициент местного сопротивления; ввиду сложного характера движения при выходе принят ориентировочно равным 1.5				
V - скорость в подводящей трубе ф500 0.46 (0.92) м/с				
4. Потери напора при 2х поворотах 30° в отводе Д500 $h = 2\zeta \frac{v^2}{2g}$, где	0.007	0.028		
ζ - коэффициент местного сопротивления при радиусе закругления R=1.5 d (по кривым кригера), равный - 0.33				
V - скорость в трубе Д500, равная 0.46 (0.92) м/с				
5. Потери напора при повороте на 90° в отводе Д 500 $h = \zeta \frac{v^2}{2g}$, где	0.007	0.028		
ζ - коэффициент местного сопротивления при радиусе закругления R=1.5 (по кривым кригера), равный 0.6				
V - скорость в трубе Д500 равная 0.46 (0.92) м/с.				
6 Потери напора на вход в трубу Д 500 $h = \zeta \frac{v^2}{2g}$, где	0.005	0.022		
ζ - коэффициент местного сопротивления, равный 0.5				
V - скорость в трубе Д 500, равная 0.46 (0.92) м/с				
7. Потери напора по длине стального трубопровода Д 500 $h = eJ$,	0.013	0.057		
где e - длина трубопровода, равная 22.0 м.				
J - единичные потери на трение при V = 0.46 м/с равны 0.00059; при V = 0.92 м/с равны 0.0026				
Сумма потерь Σh	0.056	0.229		
Горизонт воды в нижнем бъефе водослива с широким порогом распределительной чаши.			10.113 (10.302)	
9. Расчет водослива с широким порогом. Напор на водосливе $H = \left(\frac{q_{см}}{m_{тс}\sqrt{2g}}\right)^{2/3}$; H=0.233(0.368) м.				
где: $q_{см}$ - максимальный расход воды на один отстойник 0.09(0.18)м³/с				
m - коэффициент расхода для водослива с широким порогом, принятый равным 0.35.				

1	2	3	4	5
bc - эффективная ширина водослива: 1.14 $bc = b - 0.1n\,e - H$,				
где b - ширина водослива, равная 0.6				
n - число боковых сжатий, равное 2				
e - коэффициент формы береговых устоев, принятый равным 0.7.				
Отметка порога водослива принята				10.19
Горизонт воды в распределительной чаше (в верхнем бъефе водослива)			10.423 (10.558)	
Условие незатопляемости водослива с широким порогом $h_n < h_{кр}$,				
где h_n - превышение горизонта воды в нижнем бъефе водослива над отметкой порога, равна -0.08м. (0.11).				
$h_{кр}$ - критическая глубина на водосливе: $h_{кр} = \sqrt[3]{\frac{q^2}{b^2 2g}} = 0.11\ (0.16)$				
Запас на водосливе: $\mathcal{L} = h_{кр} - h_n = 0.19$м (0.05м).				
Отводящая система отстойников.				
В данном разделе произведен гидравлический расчет только сборного кольцевого лотка отстойника.				
Гидравлический расчет отводящей системы, начиная с выпускной камеры отстойника N1 и далее, производится при привязке проекта.				

Привязан

Инв. № подл. | Подпись и дата | Взам. инв. №

Н.контр.	Васильев		ТП 902-2-353НК
Проверил	Апенкина		
Исполн.	Лисягина		
Инженер	Горюнова		
Рук. бр.	Лобачева		
Гл. инж. пр.	Гилт		
Нач. отд.	Кутьин		
ГИП	Бортник		

Инв. №

Отстойник канализационный радиальный во взрывозащищенном исполнении диаметром 24 метров.	стадия: РД	лист: 4	листов:
Общие данные (продолжение)	Госстрой СССР Союзводоканалпроект г. Москва		

Типовой проект 902-2-353 Альбом I

1	2	3	4	5
Расчет сборного кольцевого лотка отстойника.				
Расчет произведен в направлении, обратном движению воды; ширина лотка 0.6м. Лоток имеет уклон 0.001 в сторону выпускной камеры. Принимаем наполнение в перемычке, соединяющей кольцевой лоток с выпускной камерой равным 1,14м. Отметка в перемычке перед выпускной камерой.			9.34	8.20
1. Потери напора на слияние потоков: $h=\zeta\frac{V^2}{2g}$	0.038	0.055		
где: ζ-коэффициент местного сопротивления (гл.IV стр.301 справочник Н.Н. Павловского) равный 3				
V-скорость в лотке перед слиянием потоков на выходе из кольцевого лотка 0.5(0.6)				
Отметки в лотке перед слиянием потоков на выходе из кольцевого лотка.			9.38 (9.40)	9.09
2. Потери напора на трение по длине лотка $h=1.5eJ$	0.047	0.032		
где: 1.5 - поправочный коэффициент на боковой слив струи из отстойника в лоток. Половина длины кольцевого лотка равная 35м				
J-единичные потери на трение $J=\left(\frac{n\cdot V}{R^{2/3}}\right)^2=0.0009$ (0.001)				
где: n-коэффициент шероховатости равный 0.0137				
V-скорость в лотке перед слиянием потоков 0.5(0.6)				
R- гидравлический радиус. $R=\frac{bH}{b+2H}=0.14$				
где: b-ширина лотка - 0.6м.				
H-наполнение в лотке перед выпускной камерой 0.32(0.55)м.				
3. Потери напора на создание скорости от $V_1=0$ до V_2 = 0.5 (0.6)м/с $h=\frac{V^2}{2g}$	0.004	0.006		
Сумма потерь в кольцевом лотке Σh	0.051	0.058		
Отметки в лотке, в точке диаметрально противоположной выпускной камере отстойника.			9.43 (9.46)	9.125
Запас на свободный излив струй водослива $Z_1=10.0-9.43=0.57$м.				
$Z_2=10.0-9.46=0.54$м.				

2.4. Указания по привязке.

- Определить пропускную способность одного отстойника по формуле 24 СНиП II-32-74: $Q_1=3.6\pi KR^2U_0$, где:
  K = 0.55 по данным ВНИИ ВОДГЕО.
  R = 12м - радиус отстойника
  U_0 - гидравлическая крупность частиц взвеси в мм/с, которые нужно выделить для обеспечения требуемого эффекта очистки. Определяется из формулы (25) СНиП II-32-74 по данным заказчика.
- Пропускная способность отстойника не должна быть более 466 м³/ч и менее 233 м³/ч
- Исходя из общего расхода сточных вод, определить количество требуемых отстойников: $N=\frac{Q}{Q_1}$
- Выполнить компоновку сооружений в соответствии с конкретными условиями площадки и количеством отстойников.
- Поставить отметки на черт. НК л. 8.
- Заполнить заказные спецификации.
- Составить ведомости потребности в материалах на принятую группу отстойников.
- Время выпуска осадка через 6; 9 или 12 часов уточняется в процессе эксплуатации.
- Рекомендуемый материал трубопроводов: подачи и отвода воды при наружной прокладке - железобетон, кроме узлов примыкания к сооружениям выполняемых из стали;
  выпуска нефти и осадка - сталь.

Инв. № подл. | Подпись и дата | Взам. инв. №

Привязан

Инв. №

Норм. конт.	Васильев		
Провер.	Апенкина		
Исполнил	Личагина		
Инженер.	Горюнова		
Рук. бр.	Лобачева		
ГИП	Гит		
Нач. отд.	Кутьин		
ГИП	Бортник		

ТП 902-2-353-НК

Отстойник канализационный радиальный во взрывозащищенном исполнении диаметром 24 метров.	стадия	лист	листов
	РД	5	
Общие данные (окончание)	Госстрой СССР СОЮЗВОДОКАНАЛПРОЕКТ г. Москва		

Типовой проект 902-2-353 Альбом 7

Разрез А-А

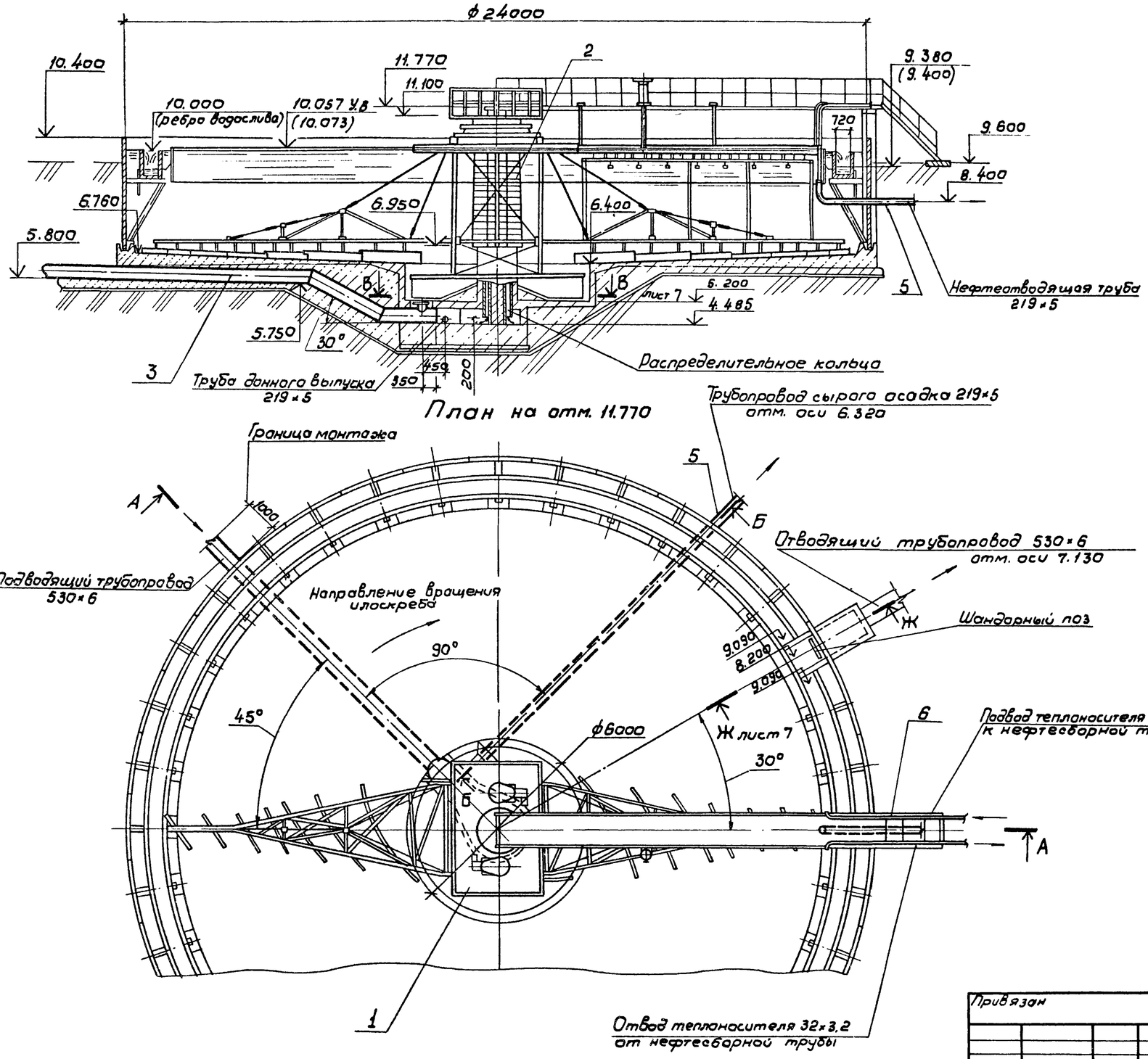

План на отм. 11.770

Разрез Б-Б

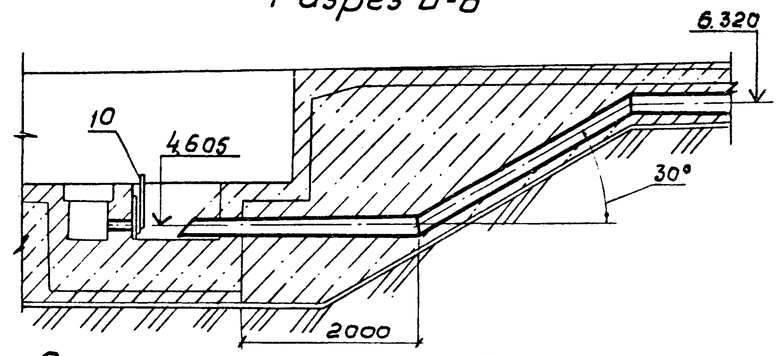

Спецификация на оборудование и материалы

Марка поз.	Обозначение	Наименование	Кол.	Масса ед.кг.	Примечание
1	М604	Илоскреб-нефтесборник унифицированного ряда во взрывозащищенном исполнении для радиального отстойника диаметром 24м.	1	8000	Туймазинский завод химмаш
2		Водораспределитель шайбовый	1	1300	
3	ГОСТ 10704-76	Труба 530×6	13,5м	77.54	
4	—— " ——	Труба 325×5	0,5м	39,46	
5	—— " ——	Труба 219×5	15,5м	26.39	
6	ГОСТ 3262-75	Труба 32×3,2	6м	3.1	
7	ГОСТ 12836-67	Заглушка 300-1	1	15.0	
8	ГОСТ 1255-67	Фланец 300-1	1	9.3	
9	ГОСТ 7338-77	Пластина I лист ТМКЩ-4-С	1	1.2	
10		Затвор донного выпуска	1	18.5	
11		Круг В20 ГОСТ 2590-71 / Ст.3 ГОСТ 535-79	1,05	2.5	
12	ГОСТ 7798-70	Болт М20×65.58.0115	12	0,23	
13	ГОСТ 5915-70	Гайка М20 05.0115	12	0,06	

Монтаж ходового моста необходимо осуществлять после установки центрально-приводной опоры илоскреба-нефтесборника, которая производится по чертежам М604.

В скобках даны отметки для расхода Q=466 м³/ч при времени отстаивания 3ч

Разраб.	Крылов		
Провер.	Решетникова		
Провер.	Шабунина		
Н.контр.	Захарова		
Рук.бр.	Шабунина		
Гл.спец.	Бортник		
Нач.отд.	Авдеев		
Гл.инж.пр.	Бортник		

Привязан

Инв. №

ТП902-2-353 - НК

Отстойник канализационный радиальный во взрывозащищенном исполнении диаметром 24м

Стадия: Р | Лист: 6 | Листов:

Монтажный чертеж. План, разрез

Госстрой СССР СОЮЗВОДОКАНАЛПРОЕКТ г. Москва

Согласовано: Отдел № 4, Отдел № 8, Гит, Золотаревский; Отдел № 5, Технич. отд.; Соколова, Турукин

Инв. № подл. | Подпись и дата | Взам. инв. №

18410-01 9

Типовой проект 902-2-353 Альбом

Согласовано:
Отдел. № 4 Гип
Отдел. № 8 Гип Заворотнев

Инв. № подл. | Подп. и дата | Взам. инв. №

Водораспределитель шайбовый

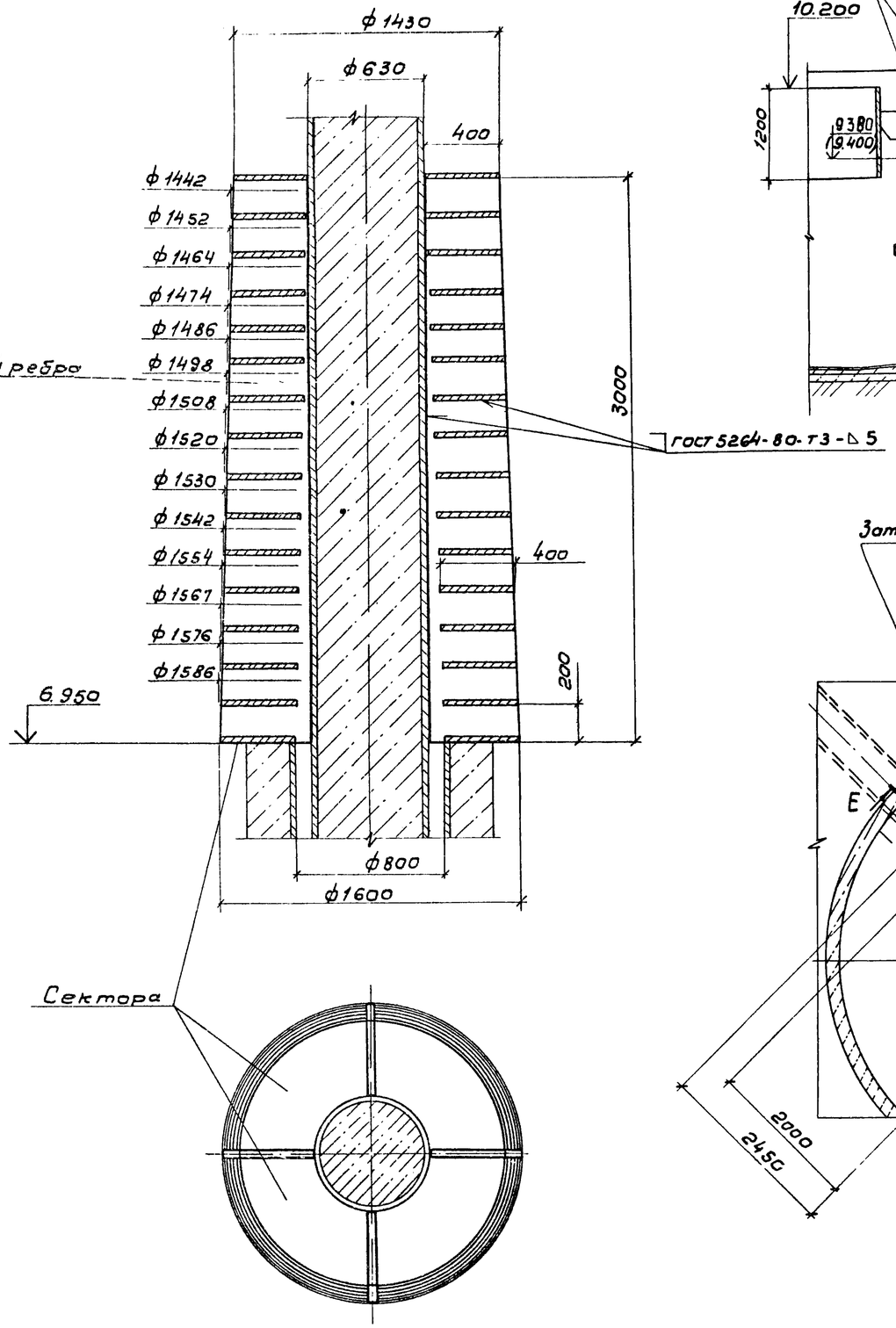

Сектора

Разрез Ж-Ж лист 6

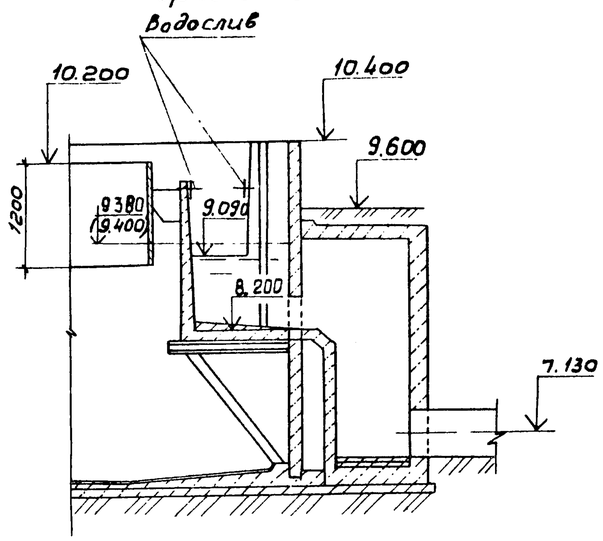

Разрез Е-Е

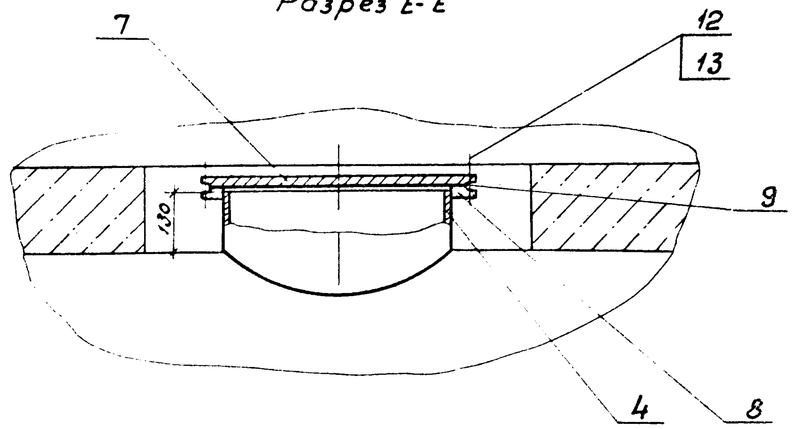

Разрез В-В лист 6

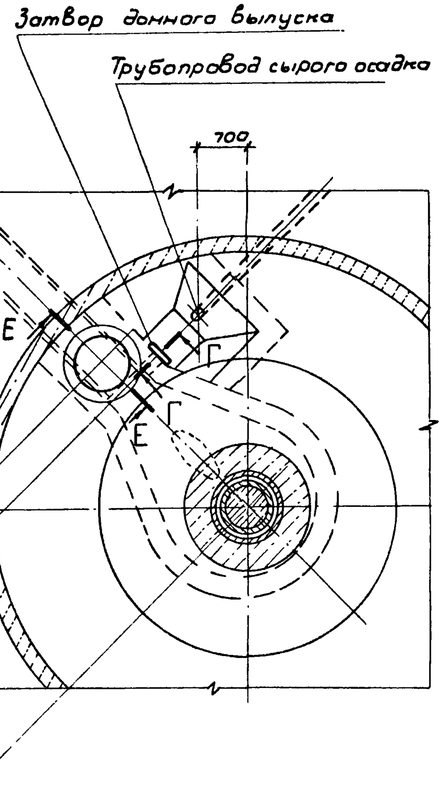

Вид Д

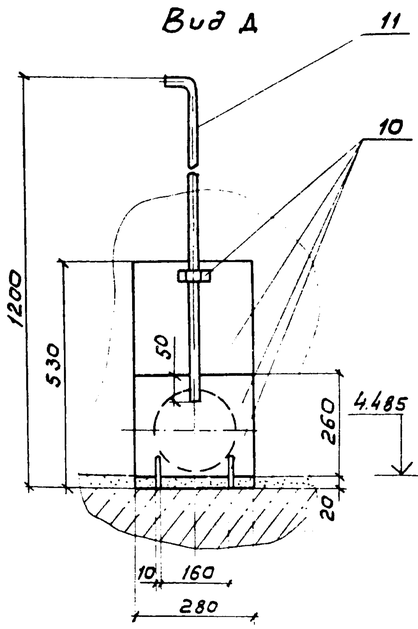

Разрез Г-Г

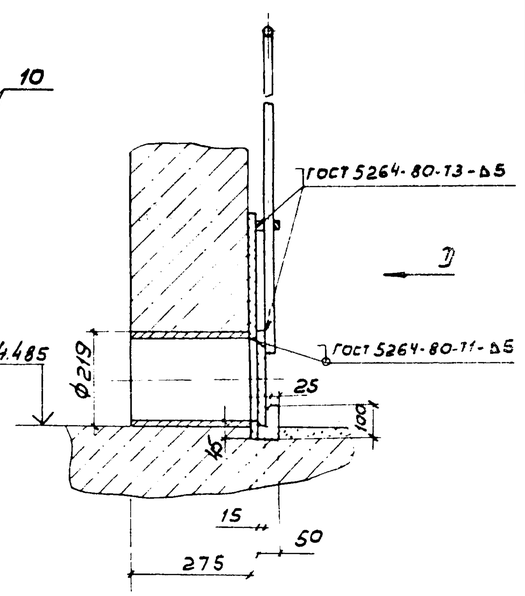

Разраб.	Крылов		ТП 902-2-353-НК	
Провер.	Решетникова			
Провер.	Шабунина			
Н. контр.	Захарова		Отстойник канализованный радиальный вобзрыбозащищенного исполнения диаметром 24м	Стадия: Р; Лист: 7; Листов:
Рук. Бр.	Шабунина			
Гл. спец.	Бортник		Монтажный чертеж. Разрезы, узлы, детали.	Госстрой СССР Союзводоканалпроект г. Москва
Нач. отд.	Авдеев			
Гл. инж. пр.	Бортник			

Привязан

Инв. №

18410-01 10

Альбом I

Типовой проект 902-2-353

Колодец для выпуска нефти

I-I

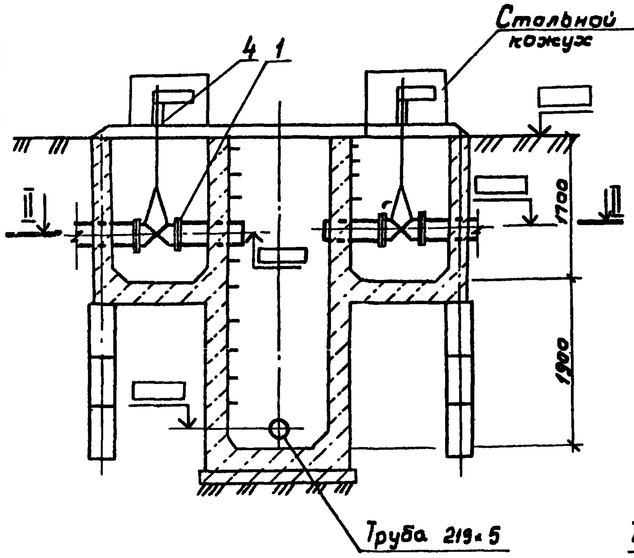

Колодец для выпуска осадка

III-III

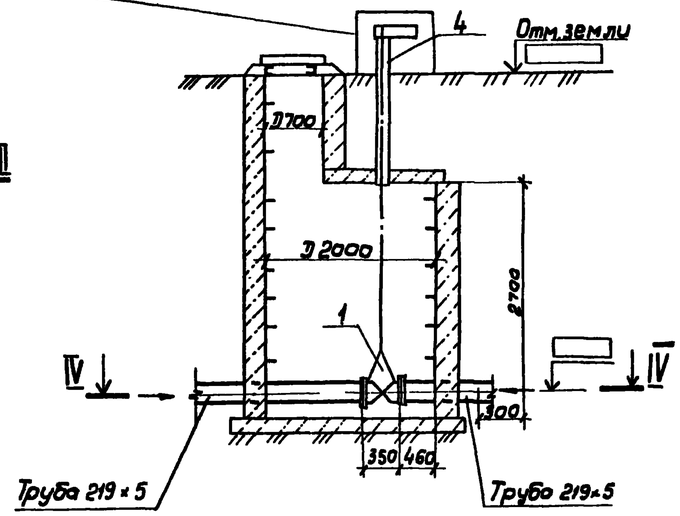

Распределительная чаша

V-V

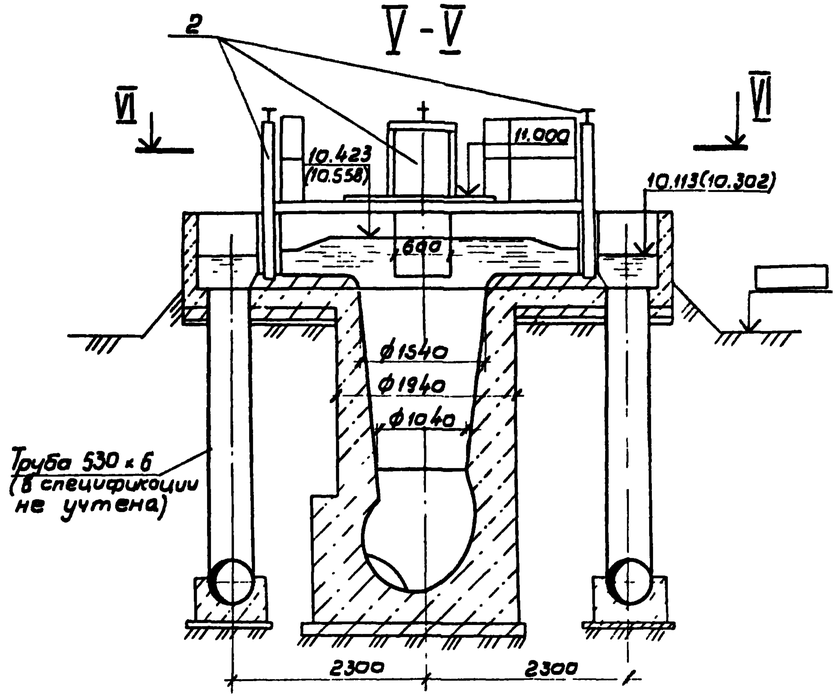

II-II

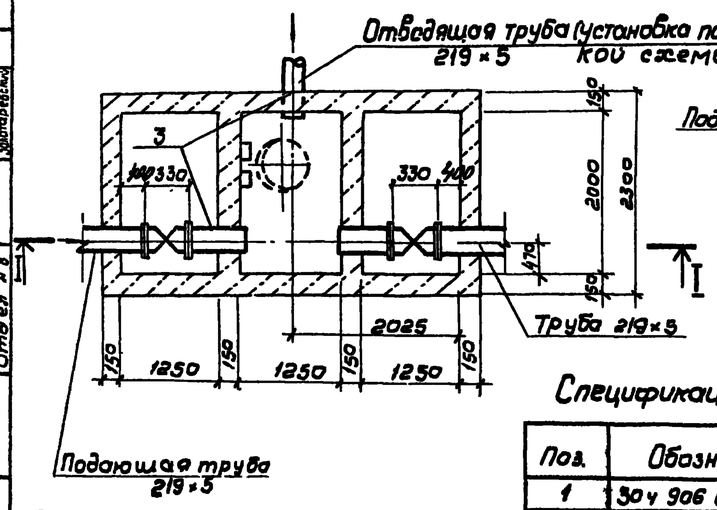

IV-IV

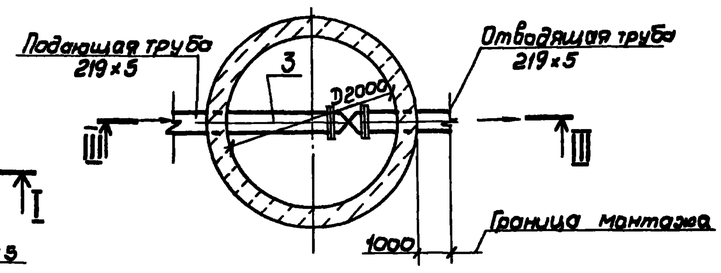

VI-VI

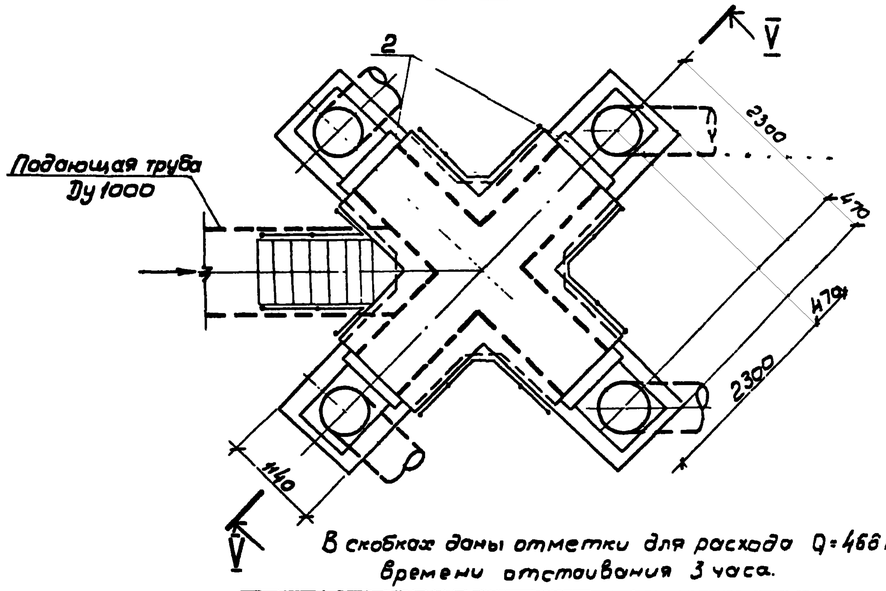

В скобках даны отметки для расхода Q=466 м³/ч, при времени отстаивания 3 часа.

При монтаже трущиеся поверхности деталей колонки управления. Вал поз. 8, фланец поз. 3 подставки – обмеднить.

Спецификация на оборудование и материалы.

Поз.	Обозначение	Наименование	Кол.	Масса ед. кг.	Примеч.
1	30ч 906 бр Б	Задвижка Ду200 Ру10 во взрывозащищенном исполнении.	3	202	
2	МК 834	Затвор плоский по верх. 600×900 с ручн. приводом	4	125	
3	ГОСТ 10704-76	Трубы стальные 219×5	8.5	26.39	
4	Тип 3, 901-13 вып. 2	Колонки управления задвижками с эл. приводом тип Б	3	—	

Согласовано: Отдел №4, Отдел №8, Гип, Зрютаревский

Инв. № подл. | Подпись, дата | Взам. инв. №

Привязан

Инв. №

Разраб.	Решетникова	
Провер.	Шабунина	
Провер.	Захарова	
Н. конт.	Захарова	
Рук. бр.	Шабунина	
Гл. спец.	Бортник	
Нач. отд.	Авдеев	
Гл. инж. пр.	Бортник	

ТП 902-2-353-НК

Отстойник канализационный радиальный во взрывозащищенном исполнении диаметром 24 м.

Стадия	Лист	Листов
Р	8	

Монтажный чертеж. Колодцы для выпуска нефти и осадка. Распределительная чаша.

Госстрой СССР. СОЮЗВОДСКАНАЛПРОЕКТ г. Москва

18410-01 11

Альбом I

Типовой проект 902-2-353

Ведомость рабочей документации основного комплекта марки „КЖ"

Лист	Наименование	Примечание
1	Общие данные	
2	Общие данные (продолжение)	
3	Общие данные (продолжение)	
4	Общие данные (окончание)	
5	Общий вид отстойника. План. Навивка кольцевой арматуры	
6	Общий вид отстойника. Разрез 1-1. Узлы I ÷ V.	
7	Маркировочная схема стеновых панелей и лотков Узлы VI и VII. Спецификация.	
8	Днище ДМ-1. Арматурно-опалубочный чертеж. Спецификация.	
9	Центральная часть. План. Разрезы 1-1 ÷ 3-3.	
10	Центральная часть. Разрезы 4-4 ÷ 7-7	
11	Центральная часть. Армирование. План. Разрезы 1-1 ÷ 4-4.	
12	Центральная часть. Армирование. План 2-2. Разрезы 5-5 ÷ 8-8	
13	Центральная часть. Спецификация	
14	Выпускная камера. План. Разрезы.	
15	Выпускная камера. Армирование. Разрезы 1-1 ÷ 6-6.	
16	Выпускная камера. Армирование. Разрезы 7-7; 8-8. Спецификация.	
17	Переходный мостик ПМ 1	
18	Монолитная опора ОП-1	
19	Колонна К-1. Узел V	
20	Сборная камера. Арматурно-опалубочный чертеж Спецификации	
21	Колодец для выпуска нефти. Планы. Разрез. Колодец с гидравлическим затвором. План. Разрез. Спецификация.	
22	Колодец для выпуска нефти. Армирование.	
23	Колодец для выпуска нефти. Спецификация.	
24	Распределительная чаша. Планы. Разрезы. Спецификация	
25	Распределительная чаша. Армирование. Сечения 1-1 ÷ 7-7	
26	Распределительная чаша. Армирование. Сечение 8-8. Спецификация.	

Ведомость ссылочных и прилагаемых документов

Обозначение	Наименование	Примечание
	Ссылочные документы	
Серия 1.459-2 В.2-4	Стальные лестницы. Переходные площадки. Ограждения.	
Серия 3.006-2	Сборные ж.б. колонны и тоннели из лотковых элементов	
Серия 3.900-3 В.5	Панели стеновые для цилиндрических сооружений	
Серия 3.400-6/76	Унифицированные закладные детали сборных ж.б конструкций инженерных сооружений промышленных предприятий	
Серия 3.901-5	Сальники набивные dy 50 - 1.400 мм для пропуска труб через стены.	
ГОСТ 5781-81	Сталь горячекатаная для армирования железобетонных конструкций	
ГОСТ 7348-81	Проволока стальная круглая для армирования предварительно напряженных железобетонных конструкций.	
ГОСТ 3262-75	Трубы стальные водогазопроводные	
ГОСТ 13579-78	Блоки бетонные для стен подвалов	
	Прилагаемые документы	
ТП 902-2 - Альб. I	Изделия	

Ведомость спецификаций

Лист	Наименование	Примечание
7	Спецификация элементов к маркировочной схеме расположенных на листах КЖ-5÷7	
8	Спецификация днища ДМ-1	
13	Спецификация центральной части	
16	Спецификация выпускной камеры	
20	Спецификация сборной камеры	
23	Спецификация колодца для выпуска нефти	
24	Спецификация элементов к маркировочной схеме распределительной чаши	
26	Спецификация распределительной чаши	

1. За отм. 10.000 принята отметка ребра водослива сборного лотка.

Настоящий раздел проекта разработан в соответствии с действующими нормами и правилами и обеспечивает взрыво и пожаро-безопасность сооружения при соблюдении установленных правил его эксплуатации.
Главный инженер проекта /Бортник/

Инв. №

Привязан

ТП 902-2-353-КЖ

Проверил	Лоткина		Отстойник канализационный радиальный во взрывозащищенном исполнении диаметром 24 м.
Исполн.	Сабитова		
Инженер	Корнилова		
Рук. Бр.	Гольдина		Общие данные
Гл. инж. пр.	Залогаревский		
Нач. отд.	Ильицуллер		

Стадия	Лист	Листов
Р	1	26

Госстрой СССР
СОЮЗВОДОКАНАЛПРОЕКТ
г. Москва

18410-01 12

Типовой проект 902-2-353 Альбом I

Инв. N подл. | Подпись и дата | Взам. инв. N

Строительная часть.

1. Общие сведения.

1.1. Рабочие чертежи типового проекта „Отстойник канализационный радиальный во взрывозащищенном исполнении диаметром 24м" разработаны в соответствии с инструкцией по типовому проектированию для промышленного строительства СН227-70 и серией 3.900-3 для районов со следующими условиями строительства:

- сейсмичность района не выше 6 баллов;
- расчетная зимняя температура воздуха -20°С; -30°С; -40°С;
- снеговая нагрузка для I-IV районов;
- грунтовые воды отсутствуют.

Грунты основания непучинистые, непросадочные, неагрессивные к бетону и имеют следующие нормативные характеристики:

Угол внутреннего трения	$-\varphi_н = 21°$
Модуль деформации	$-E = 150$ кгс/см²
Объемный вес	$-\gamma = 1.8$ кгс/см³
Удельное сцепление	$-C^н = 0.00$ кгс/см².

1.2. В проекте разработаны конструкции отстойника, распределительной чаши, сборной камеры, колодца для выпуска нефти, колодца с гидравлическим затвором.

2. Отстойник.

2.1 Основные расчетные положения.

Конструкции отстойника рассчитаны на прочность и трещиностойкость согласно требованиям главы СНиП II-21-75 „Бетонные и железобетонные конструкции", главы СНиП II-6-74 „Нагрузки и воздействия". Конструкции отстойника отнесены к 3 й категории по трещиностойкости.

Отстойник рассчитан как цилиндрическая емкость со стенами из предварительно напряженного железобетона на следующие сочетания нагрузок:

2.1.1. Гидростатическое давление воды при отсутствии обсыпки пазух грунтом.

2.1.2. Давление грунта с учетом временной нагрузки при отсутствии воды в отстойнике.

Нормативная нагрузка на стену от давления жидкости принята равной гидростатическому давлению воды, залитой на 20см. ниже верха стены. Расчетная нагрузка на стену от давления жидкости принята равной гидростатическому давлению воды, залитой до верха стены. При определении активного бокового давления грунта приняты следующие характеристики грунтов:

- нормативный объемный вес $\gamma_н = 1.8$ кгс/см³;
- коэффициент перегрузки $n = 1,2$;
- расчетный угол внутреннего трения $\varphi_р = 21°$;
- расчетное удельное сцепление грунта $c = 0.00$ кгс/см²
- коэффициент пористости $\varepsilon = 0.7$;
- величина временной нормативной нагрузки на поверхности грунта 1.0 тс/м².

Расчетные нагрузки на стены отстойника

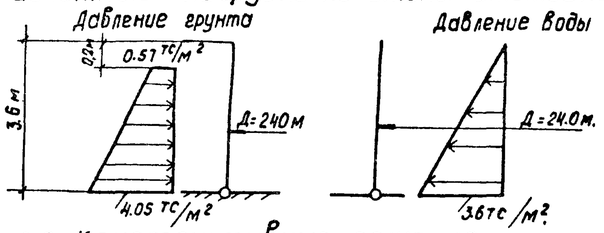

2.2. Конструктивные решения.

Отстойник имеет цилиндрическую форму с внутренним диаметром 24м.

Днище и центральная часть монолитные железобетонные. Стены из сборных железобетонных панелей по серии 3.900-3 с навивкой предварительно напряженной арматуры из высокопрочной проволоки вр II.

Панели марки ПСЦ-3-36-1 выполняются без обвязочной балки. Лотки сборные железобетонные.

Под днищем отстойника прокладывается подводящий трубопровод и трубопровод сырого осадка.

Переливной лоток с водосливом устанавливается на подкосно-ригельную систему.

Центральная опора, на которую подвешивается механизм и опирается ходовой мост, – железобетонная колонна, опалубкой которой является стальная труба Ø30×10. Колонна жестко связана с днищем центральной части.

По днищу отстойника наносится штукатурка железнения из цементного раствора состава 1:2 толщиной 30мм. По днищу укладывается выравнивающий слой из бетона м100. По выравнивающему слою наносится штукатурка из цементного раствора состава 1:2.

Для обеспечения нормальной работы илоскреба-нефтесборника штукатурка по днищу должна быть выполнена с повышенной точностью, допуск в отметках не должен превышать ±10мм.

Монтаж сборных железобетонных элементов выполнять в соответствии с СНиП III-16-80. „Бетонные и железобетонные конструкции сборные. Правила производства и приемки работ". Монтаж сборных стеновых панелей начинается с панели ПСЦ3-36-15, расположенной по оси выпускной камеры.

При монтаже стеновых панелей щелевой паз фундамента должен быть очищен от мусора, его внутренние поверхности промыты водой и высушены.

На дно паза, непосредственно перед монтажом панелей, укладывают слой цементно-песчаного раствора толщиной 30мм. Стеновые панели устанавливаются по прослойке битума марки БН-III.

Монтаж стеновых панелей осуществляется с применением временных фиксирующих устройств, обеспечивающих проектное положение стеновых панелей при замоноличивании стыков и навивке преднапряженной арматуры. Лотки соединяются между собой на сварке. Сварку следует выполнять согласно требованиям „Инструкции по сварке соединений арматуры и закладных деталей железобетонных конструкций" СН393-78. Стыки между сборными железобетонными элементами заполняются цементным раствором м 300.

Отклонение наружной поверхности сооружения от цилиндрической должно составлять не более 14мм. Перед навивкой арматуры поверхность сооружения путем торкретирования выравнивается по цилиндрическому шаблону.

Вертикальные швы между панелями замоноличиваются до натяжения кольцевой арматуры.

В качестве предварительно напрягаемой арматуры для навивки принята высокопрочная проволока периодического профиля ф5мм. кл. Вр.-II по ГОСТ 7348-81 с нормативным сопротивлением $R_o^н = 12800$ кгс/см².

Контролируемые напряжения в арматуре $\sigma_o = 0.10 \times R_o^н$; $\sigma_o = 0.7 \times 12800 = 8960$ кгс/см². Работы по навивке проволочной кольцевой арматуры следует выполнять в соответствии с „Рекомендациями по кольцевому напряженному армированию цилиндрических железобетонных сооружений арматурно-навивочными машинами моделей АНМ-5" (ВНИИСТ. Министерство газовой промышленности СССР 1970г). Арматура навивается в один ряд. Замоноличивание швов между лотками, приварка лотков к ригелям и заполнение паза днища битумом производится после навивки спиральной арматуры на стену отстойника.

Ходовой мост шириной 90 см выполняется по металлическим балкам, опирающимся на центральную опору и на стену отстойника.

Монтаж металлических конструкций осуществляется в соответствии с СНиП III-18-75. „Правила производства и приемки работ. конструкции металлические". Монтаж ходового моста необходимо осуществлять после установки центрально-приводной опоры илоскреба-нефтесборника.

				ТП902-2-353КЖ		
Н.контр.	Альтшуллер					
Проверил	Ролдугина					
Исполн.	Сабитова					
Рук. бр.	Ролдугина					
ГИП	Заторгевский					
Нач.отд.8	Альтшуллер					
ГИП	Тагер					
Нач.отд.13	Ветлицкая					
ГИП	Бартник					
Привязан				Отстойник канализационный радиальный во взрывозащищенном исполнении диаметром 24м.	Стадия: Р	Лист: 2
Инв.N:				Общие данные	Госстрой СССР СОЮЗВОДОКАНАЛПРОЕКТ г. Москва	

Типовой проект 902-2-353- Альбом I

3. Материалы конструкций.

3.1. Для сборных и монолитных железобетонных конструкций марка бетона по прочности принята М 200, по водонепроницаемости В-6 для днища и В-4 для остальных конструкций, по морозостойкости марка бетона принимается по таблице N1 в зависимости от расчетной средней температуры наиболее холодной пятидневки в районе строительства.

Таблица N1

Расчетная температура	Наименование конструкций	Проектная марка по морозостойкости
<-5°С до -20°С	Днище Стены, распределительная чаша, колодец для выпуска нефти. Лотки.	Мрз-50 Мрз-100 Мрз-150
<-20°С до -30°С	Днище Стены, распределительная чаша, колодец для выпуска нефти. Лотки.	Мрз-50 Мрз-150 Мрз-200
<-30°С до -40°С	Днище Стены, распределительная чаша, колодец для выпуска нефти. Лотки.	Мрз-75 Мрз-150 Мрз-300

3.2. Арматура для железобетонных конструкций принята:
сталь горячекатанная периодического профиля класса А-III по ГОСТ 5781-81;

Проволока из низкоуглеродистой стали холоднотянутая периодического профиля $Вр_I$ для армирования железобетонных конструкций по ГОСТ 6727-80;

Проволока стальная $Вр_{II}$ для армирования предварительно напряженных железобетонных конструкций по ГОСТ 7348-81;

сталь горячекатанная круглая класса АI по ГОСТ 5781-81.

3.3. Конструкции металлического моста выполняются из стали класса С 38/23 ВСТ3 ПС6 ГОСТ 380-71*.

3.4. Полупогруженные щиты и водослив из алюминиевой полосы по ГОСТ 13616-78.

4. Мероприятия по защите от коррозии.

4.1. Все закладные детали должны иметь защитное цинковое покрытие, нанесенное в соответствии со СНиП II-28-73 „Защита строительных конструкций от коррозии." Толщина цинкового покрытия, нанесенного методом металлизации, должна быть не менее 120 мкм.

Переходной мост окрашивается краской БТ-577 (по ГОСТ 5631-79) за 2 раза по грунтовке ГФ-020.

Металлоконструкции внутри отстойника покрываются 3-мя слоями эмали ХС-717 (ТУ6-10-961-76) по огрунтовке из 2-х слоев ХС-010.

Для защиты предварительно напряженной арматуры от коррозии стена отстойника с наружной стороны торкретируется цементным раствором состава 1:2 за 2 раза общей толщиной слоев 25мм. при заполненном отстойнике, швы между панелями с внутренней стороны торкретируются слоем 12мм. на ширину 400мм.

5. Распределительная чаша.

Распределительная чаша - монолитная, железобетонная выполняется из бетона М200 по прочности, В-4 по водонепроницаемости. Требования к бетону по морозостойкости уточняются при привязке проекта по таблице N1. Внутренние поверхности чаши штукатурятся цементным раствором состава 1:2, толщиной 20мм.

6. Колодец для выпуска нефти

Колодец для выпуска нефти монолитный, железобетонный из бетона М 200, В-4, морозостойкость принимается по таблице N1. Перекрытие колодца - сборные железобетонные плиты по серии 3.006-2 в. II-2.

7 Сборная камера.

Сборная камера - монолитная железобетонная М 200, В-4.

8. Колодец с гидравлическим затвором.

Колодец с гидравлическим затвором диаметром 1.0м сборно-монолитный из бетона М 200, В-4 и сборных железобетонных изделий по серии 3.900-3.

9. Указания по привязке проекта.

9.1. При строительстве отстойников в слабофильтрующих грунтах для отвода верховодки и фильтруемой из отстойников воды под днищем отстойников должен быть выполнен дренаж. Допускаемый уровень грунтовых вод должен быть не выше отм. 6.50.

9.2. При строительстве отстойников в агрессивных по отношению к бетону грунтах должны предусматриваться особые мероприятия по антикоррозийной защите бетона или применяться специальные бетоны в соответствии со СНиП II-28-73*.

9.3. Привязка трубопроводов, проходящих под днищем отстойника, применяется по технологическим чертежам. Панель ПС2 устанавливается по оси отводящего трубопровода. Панель ПС3 - по оси нефтесборной трубы.

9.4. В чертежах проставить марку бетона по морозостойкости в соответствии с таблицей N1.

9.5. При привязке проставить отметки в чертежах колодцев в соответствии с конкретными условиями.

Основные положения по производству работ.

1. Земляные работы.

1.1. С территории, занимаемой котлованом отстойника, растительный слой грунта снимается бульдозером типа Д-271А и перемещается в валы с последующей погрузкой экскаватором - прямая лопата типа Э-652 в автосамосвалы и отвозкой во временный отвал до 1км.

1.2. Разработка минерального грунта в котловане отстойника производится экскаватором - драглайн типа Э-552 на проектную глубину с оставлением недобора 20см, разрабатываемого в начале бульдозером типа Д-271А, а затем тем же бульдозером, переоборудованным на обратный отвал.

Грунт экскаватором подается на автосамосвалы или в отвал в зависимости от места его складирования, определяемого в „Балансе земляных масс", разрабатываемого для данной стройплощадки.

1.3. В обратную засыпку за стены котлована грунт подается бульдозером типа Д-271А, послойно разравнивается и уплотняется до получения плотности не менее 0.95.

В пазухах котлована в пределах расстояния 1м. от стены грунт уплотняется пневмотрамбовками.

При устройстве обсыпки стен отстойника грунт для нее подается вначале бульдозером, а затем экскаватором - грейфером типа Э-652, после чего он послойно разравнивается без специального уплотнения.

2. Бетонные и железобетонные работы.

2.1. Укладку бетонной смеси в бетонную подготовку и днище отстойника рекомендуется производить при помощи автомобильного крана типа К-161г/п 16т и опрокидных бадей емкостью 0.4м³, загружаемых бетонной смесью непосредственно из автосамосвалов. Уплотнение бетонной смеси производится поверхностными электровибраторами типа С-413.

Привязан

Инв. N подл. | Подпись и дата | Взам. инв. N

Н. контр.	Альтшуллер		ТП 902-2-353-КЖ		
Провер.	Гольдина				
Исполн	Собитова				
Рук. гр.	Гольдина		Отстойник канализационной радиальный во Взрывозащищенном исполнении диаметром 24м.	Стадия: Р	Лист: 3	Листов:
ГИП	Золоторевский				
Нач. отд. 8	Альтшуллер				
ГИП	Тогер		Общие данные (продолжение)	Госстрой СССР СОЮЗВОДОКАНАЛПРОЕКТ г. Москва	
Нач. отд. 13	Варламова				
ГИП	Бортник				

18410-01 14

Типовой проект 902-2-353-Альбом I

2.2. После набора прочности бетонной подготовки не менее 15 кгс/см² производится установка арматуры, опалубки, закладных частей при помощи того же крана К-161 г/п 16т.

3. Монтаж сборных железобетонных элементов.

3.1. Монтаж всей номенклатуры сборных железобетонных элементов отстойника рекомендуется производить „с колес" при помощи монтажного стрелового крана на гусеничном ходу типа Э1258Б г/п 20т.

3.2. Сборные стеновые панели устанавливаются в паз днища, закрепляются в проектном положении временными фиксирующими устройствами.

3.3. Вертикальные стыки между стеновыми панелями (шпоночного типа) замоноличиваются механизированным способом в соответствии с „Рекомендациями по замоноличиванию цементно-песчаным раствором стыков шпоночного типа в сборных железобетонных емкостных сооружениях". Серия 3.900-3 вып. 2.

4. Гидравлическое испытание.

4.1. Гидравлическое испытание отстойника должно производиться до устройства обратной засыпки и после завершения всего комплекса строительных работ в отстойнике.

4.2. К моменту проведения гидравлического испытания весь уложенный монолитный железобетон должен иметь 100% проектную прочность.

4.3. Гидроизоляционные работы по наружным стенам отстойника должны производиться только после гидравлического испытания.

4.4. При проведении гидравлического испытания следует руководствоваться требованиями СНиП III-30-74.

5. Производство работ в зимнее время.

Осуществлять строительство отстойника в зимнее время не рекомендуется, однако при обоснованной необходимости такого строительства нужно учитывать следующие основные положения:

5.1. При наличии в грунтовом основании пучинистых грунтов необходимо в течение всего зимнего периода обеспечить защиту основания от промерзания посредством укрытия его или железобетонного днища каким-либо утеплителем (снег, рыхлый грунт, шлак и пр.). Толщина принятого слоя утеплителя определяется в ППРк в соответствии с теплотехническим расчетам и возможностями конкретной строительной организации.

5.2. Учитывая значительный модуль поверхности монолитного железобетонного днища, рекомендуется применять предварительный электропрогрев бетонной смеси перед ее укладкой, а также соответствующие способы прогрева уложенного бетона с использованием электрической энергии, пара или теплого воздуха.

6. Техника безопасности.

6.1. Запрещается установка и движение строительных механизмов и автотранспорта в пределах призмы обрушения котлована.

6.2. Запрещается разработка и перемещение грунта бульдозерами при движении на подъем или уклон, с углом наклона более указанного в паспорте машин.

6.3. Ходить по уложеной арматуре разрешается только по специальным мостикам шириной не менее 0.6 м.

6.4. Очистку сборных, железобетонных элементов от грязи, наледи и пр. следует производить на земле до их подъема.

6.5. Запрещается пребывание людей на элементах и конструкциях во время их подъема, перемещения и установки.

Более подробный перечень требований по технике безопасности приведен в СНиП III-4-80.

Ведомость объемов основых работ.

№№ пп	Наименование работ	Един. изм.	к-во
1	Земляные работы:		
	а) разработка грунта;	м³	1240
	в.т.ч. растительного грунта	м³	120
	б) устройство насыпи и обратной засыпки;	м³	870
2.	Возведение монолитных конструкций:		
	а) бетонных;	м³	48
	б) железобетонных.	м³	102
3.	Монтаж сборных конструкций:		
	а) стальных;	т	11
	б) железобетонных.	м³	70
4.	Окраска стальных конструкций.	м²	85
5.	Устройство оснований:		
	а) бетонных;	м³	82
	б) щебеночных.	м³	52
6.	Устройство покрытий, отмосток:		
	а) асфальтобетонных	м²	7
	б) асфальтовых	м²	6
7.	Изоляционные работы:		
	а) цементная стяжка;	м²	94
	б) торкретштукатурка	м²	252
	в) обмазка битумом;	м²	20
	г) окраска эмалью.	м²	115

Взам. инв. № | Подпись и дата | Инв. № подл.

Привязан.

Инв. №

Н.контр.	Альтшуллер		ТП 902-2-353-КЖ
Провер.	Голодина		
Исполн.	Сабитова		
Рук.гр.	Голодина		Отстойник канализационный радиальный во взрывозащищенном исполнении диаметром 24 м. Стадия Р; Лист 4; Листов 6
ГИП	Золотаревский		
Нач.отд.	Альтшуллер		Общие данные (окончание)
ГИП	Тагер		Госстрой СССР Союзводоканалпроект г. Москва
Нач.отд.13	Варламова		
ГИП	Бортник		

18410-01 15

Типовой проект 902-2-353 Альбом I

ПЛАН

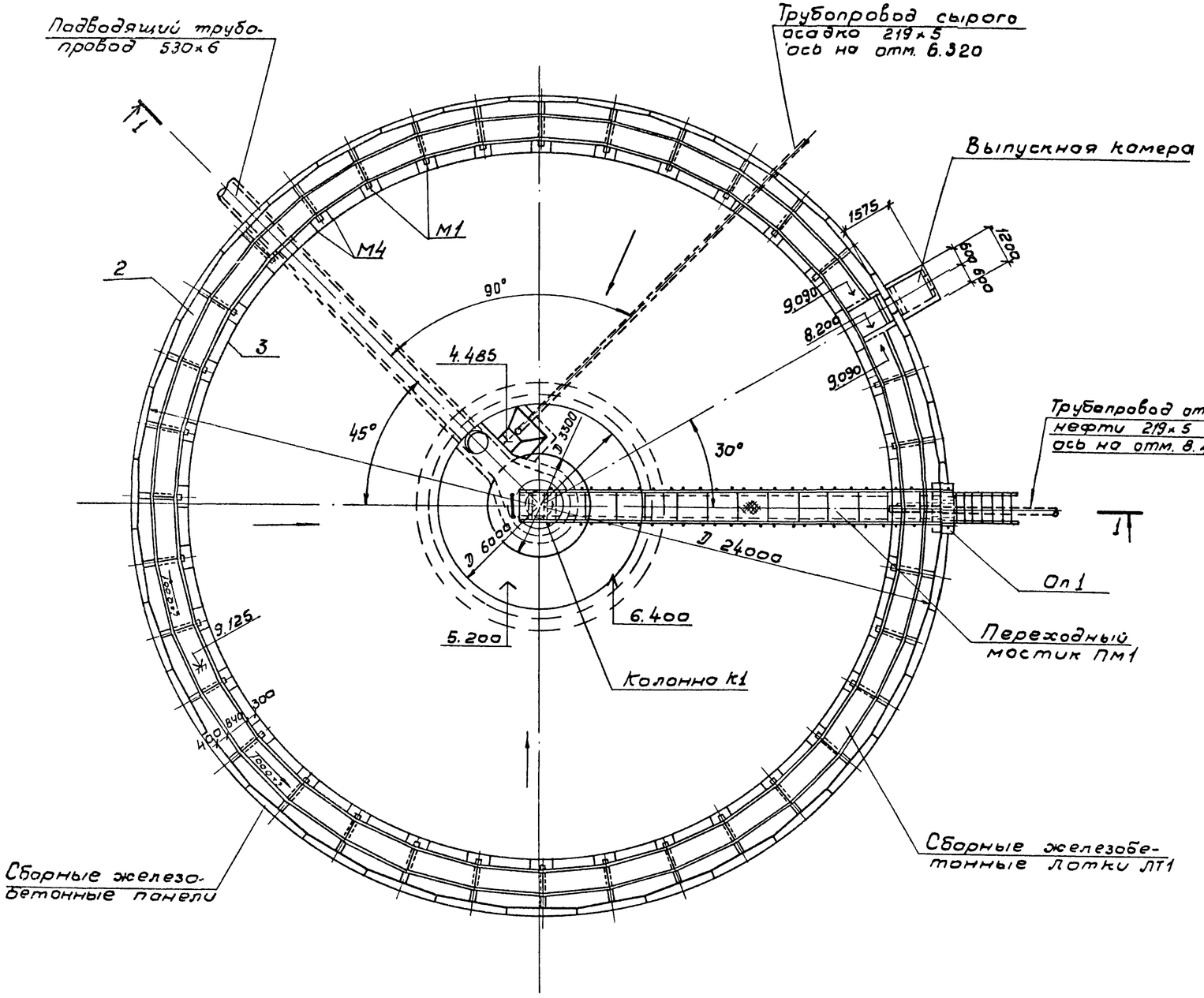

Сечение стены отстойника с указанием зон навивки кольцевой предварительно напрягаемой арматуры

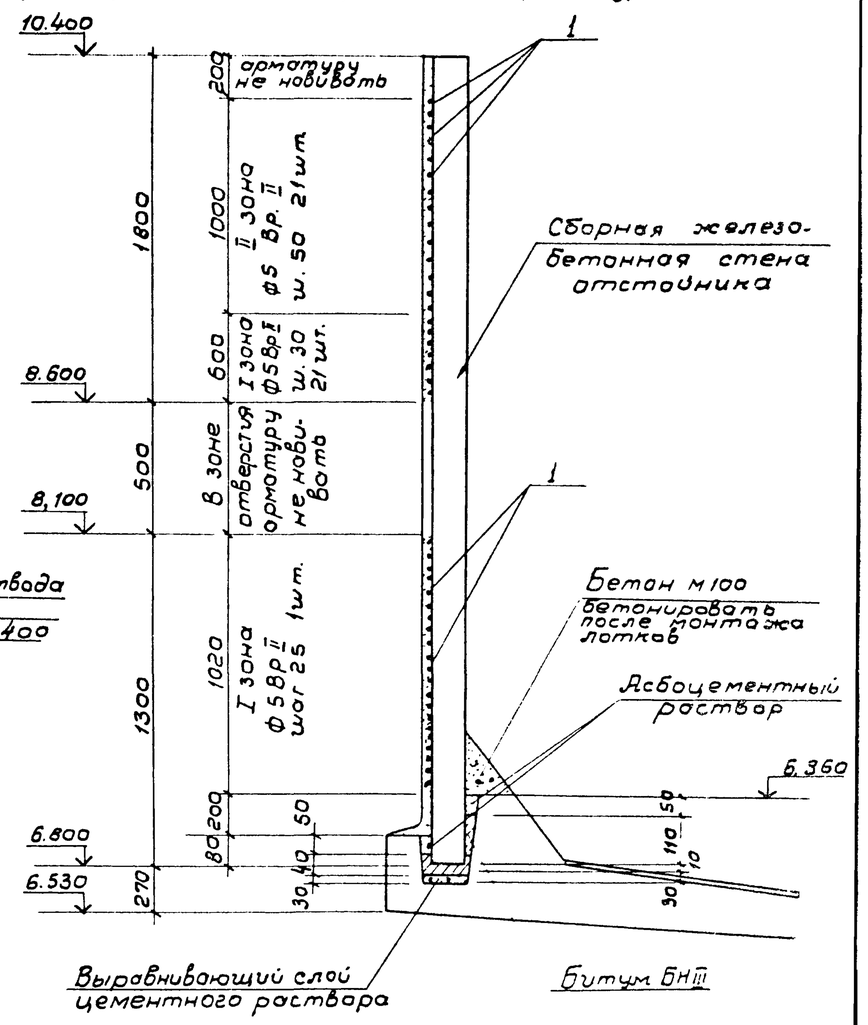

1. Совместно с данным листом см. листы КЖ-6.7

Инв. № подл.	Подпись и дата	Взам. инв. №	Гип Шобухино	Отв. 4 / Отв. 15

Привязан

Инв. №

Н. контр.	Альтшуллер		
Провер.	Латкина		
Исполн.	Ницкевич		
Инжен.	Корнилова		
Рук. бр.	Гольдина		
ГИП	Золотарёвский		
Нач. отд.	Альтшуллер		

ТП 902-2-353-КЖ

Отстойник канализационный радиальный во взрывозащищенном исполнении диаметром 24 метра

Общий вид отстойника План. Навивка кольцевой арматуры.

Стадия	Лист	Листов
Р	5	

Госстрой СССР
СОЮЗВОДОКАНАЛПРОЕКТ
г. Москва

18410-01 16

Типовой проект 902-2-353 Альбом 1

1-1

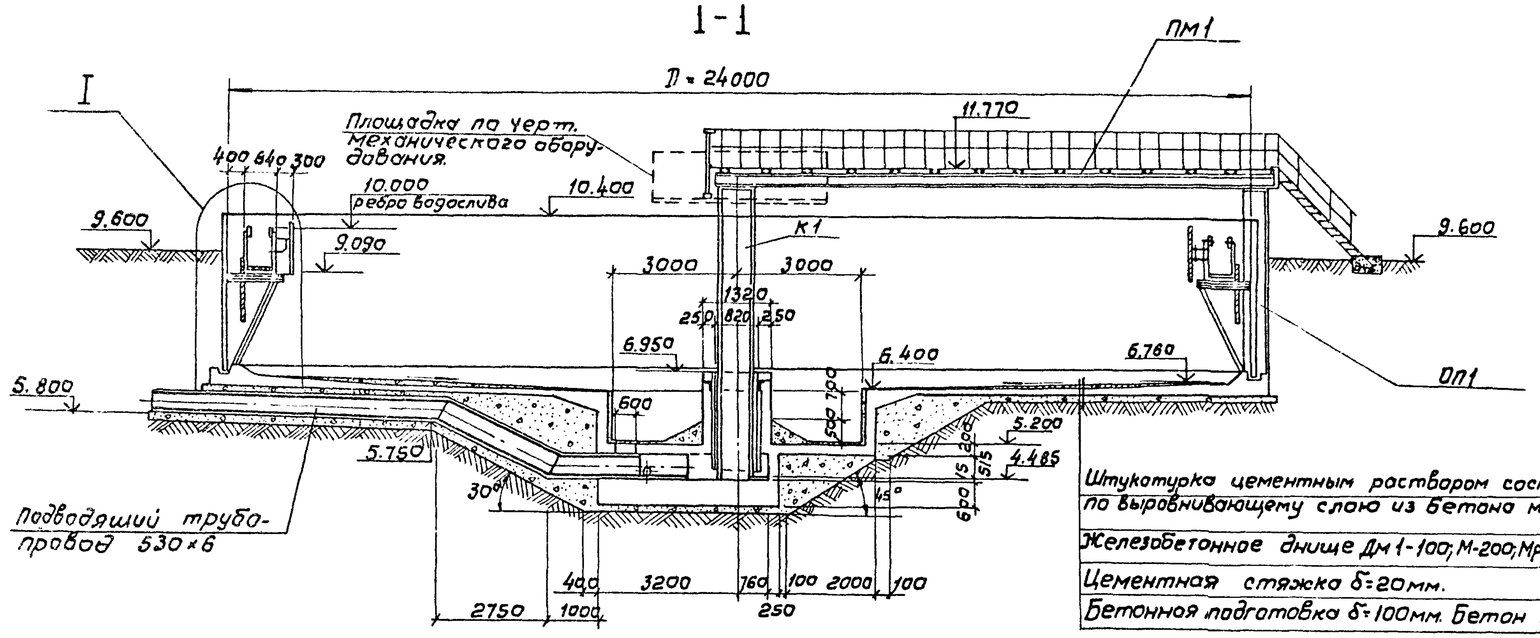

Штукатурка цементным раствором состава 1:2 - 30мм по выравнивающему слою из бетона м 100

Железобетонное днище Дм 1-100; М-200; Мрз ☐ В6

Цементная стяжка δ=20мм.

Бетонная подготовка δ=100мм. Бетон М50

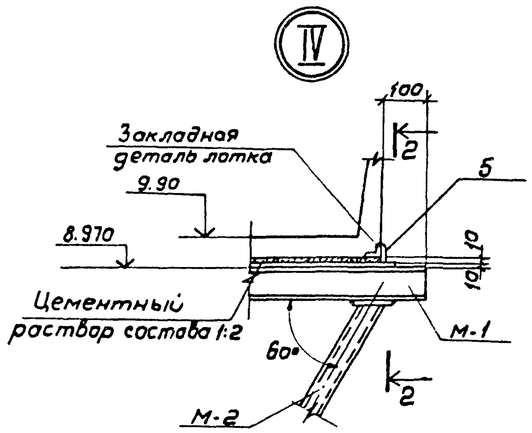

2-2

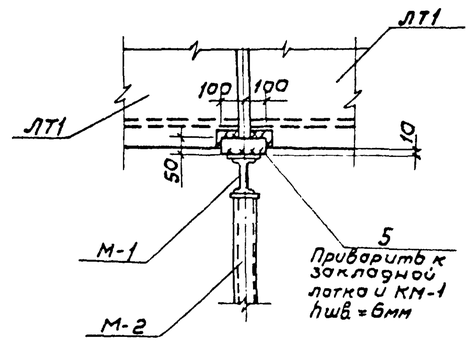

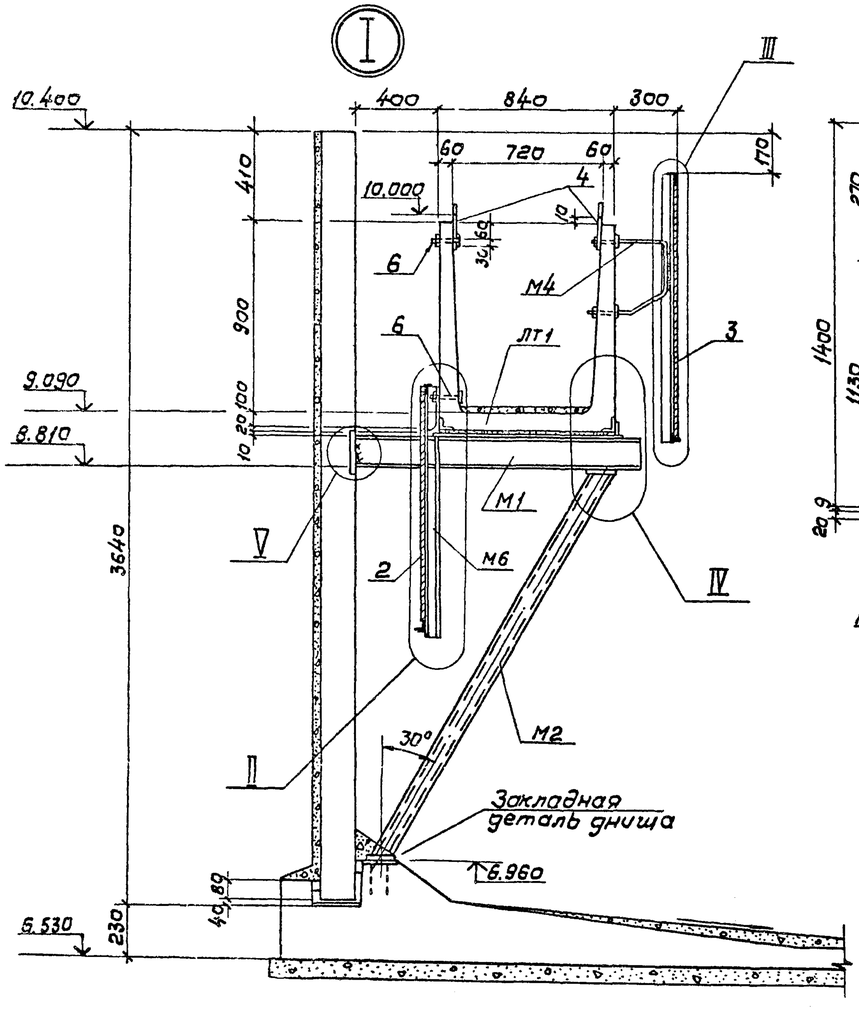

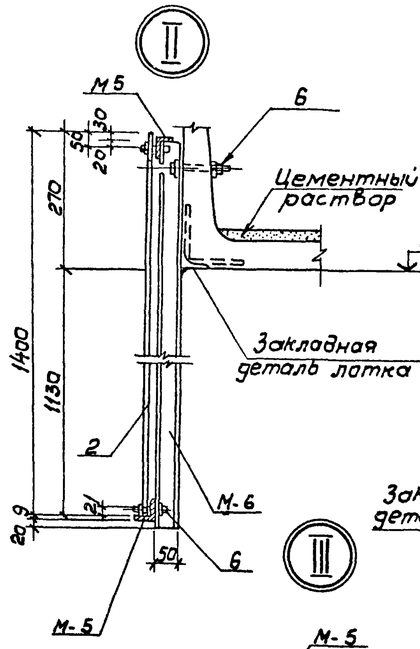

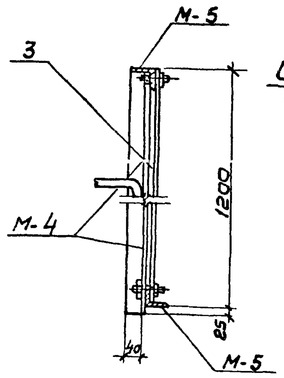

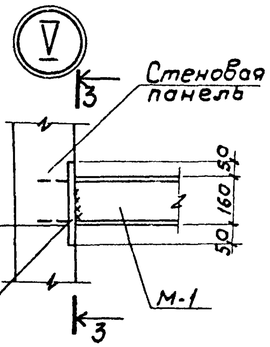

3-3

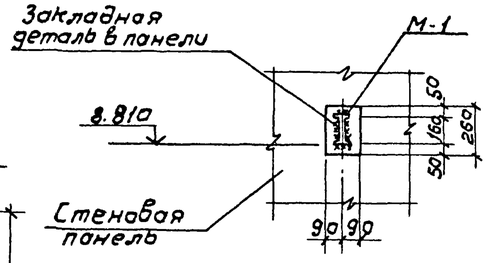

1. Совместна с данным листом см. листы КЖ-5, 7.
2. Спецификация к маркировочной схеме дана на листе КЖ-7.
3. Сварку вести электродами Э-42 по ГОСТ 9467-75.
4. Деталь заделки панели в днище см. лист КЖ-5.

Инв. № подл. | Подпись и дата | Взам. инв. № | Инв. № дубл. | Гип Шабунина | Отд. 4 Отд. 15

Привязан

Инв. №

Норм. конт.	Альтшуллер		
Провер.	Ницкевич		
Исполнил	Лоткина		
Инжен.	Корнилова		
Рук. бр	Гольдина		
ГИП	Золотаревский		
Нач. отд	Альтшуллер		

ТП 902-2-353-КЖ

Отстойник канализационный радиальный во взрывозащищенном исполнении диаметром 24 метра.	Стадия	Лист	Листов
	Р	6	
Общий вид отстойника Разрез 1-1. Узлы I÷V	Госстрой СССР СОЮЗВОДОКАНАЛПРОЕКТ г. Москва		

18410-01 17

Альбом I

Типовой проект 902-2-353

4-4

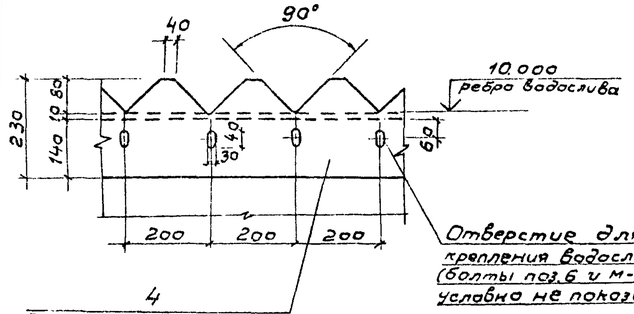

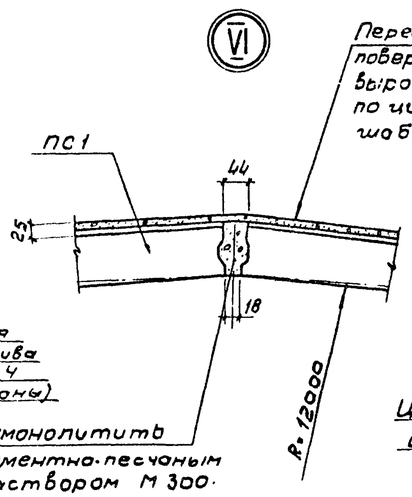

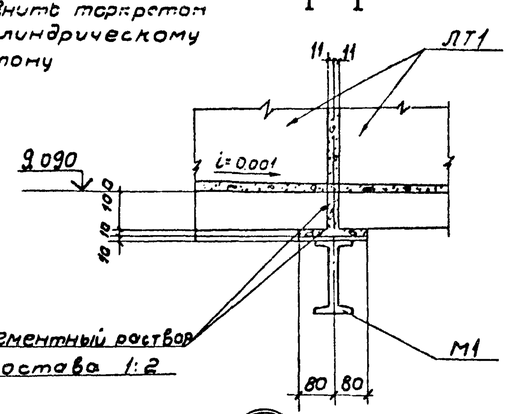

Маркировочная схема стеновых панелей и лотков

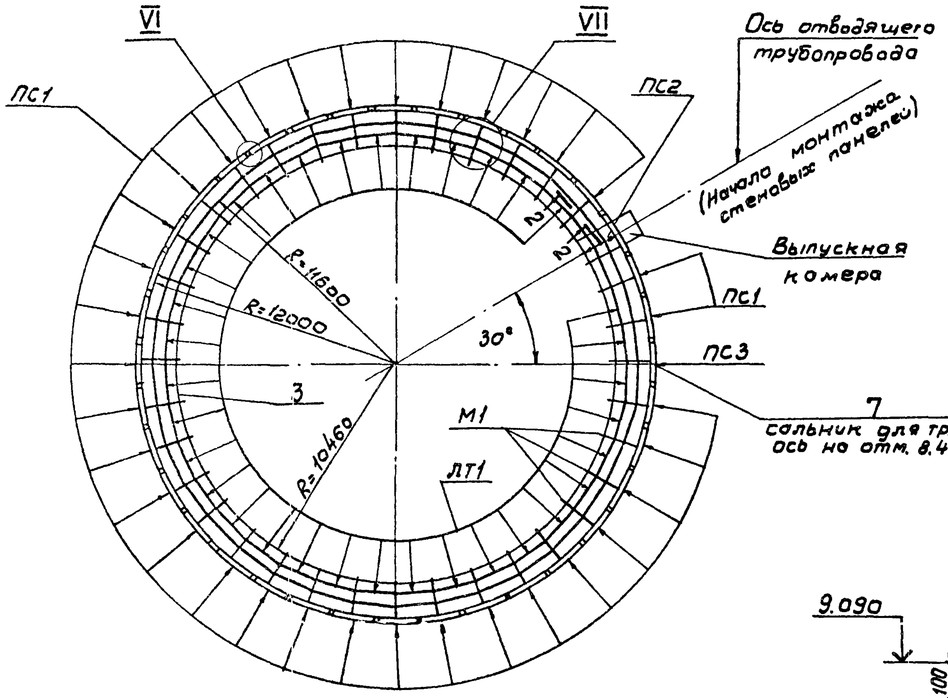

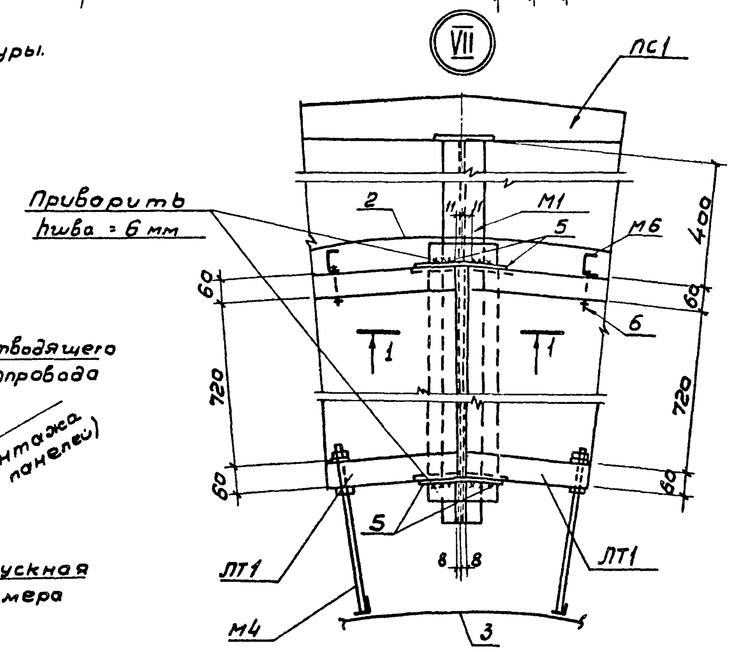

2-2

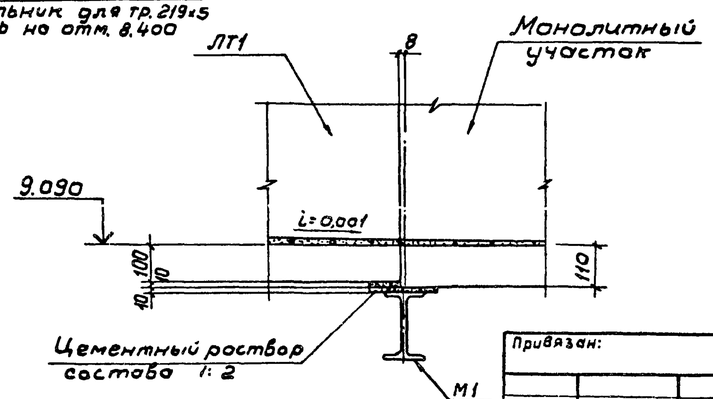

Спецификация элементов к маркировочным схемам, расположенным на листах КЖ-5÷7

Марка	Обозначение	Наименование	Кол	Масса ед кг.	Примечание
ПС1	902-2-353-КЖИ-ПСЦ3-36-1А	Стеновая панель ПСЦ3-36-1А	34	2800	
ПС2	902-2-353-КЖИ-ПСЦ3-36-1Б	—"— ПСЦ3-36-1Б	1	2800	
ПС3	902-2-353-КЖИ-ПСЦ3-36-1В	—"— ПСЦ3-36-1В	1	2800	
ЛТ1	902-2-353-КЖ И-ЛТ1	Железобетонный лоток ЛТ1	34	192	
К1	902-2-353-КЖ-17	Колонна К1	1	0.6	
ОП1	902-2-353-КЖ-18	Опорная часть переходного моста ОП1	1	0.5	
ПМ1	902-2-353-КЖ-19	Переходный мост ПМ1	1		
М1	902-2-353-КЖИ-М1	Балка металлическая М1	35	35.9	
М2	902-2-353-КЖИ-М2,М3	Монтажный элемент М2	35	23.0	
М4	902-2-353-КЖИ-М4	—"— М4	68	6.8	
М5	902-2-353-КЖИ-М5	—"— М5	132	5.3	
М6	902-2-353-КЖИ-М6	—"— М6	68	6.9	
поз.1	ГОСТ 7348-81	Напрягаемая ар.ра 5Вр II	6340 п.м	1п.м 0.154	
поз.2	ГОСТ 13726-78	Лента АМг 2×3×1400	73 п.м	1п.м 11.3	
поз.3	ГОСТ 13726-78	Лента АМг 2×3×1200	66 п.м	п.м 10.0	
поз.4	ГОСТ 13726-78	Водослив из алюминия Лента АМг 2×3×2000	16.5 п.м	1п.м 16.1	
поз.5	ГОСТ 103-76	Полоса 50×8 ℓ=100	136	0.3	
поз.6	ГОСТ 7798-70*	Болт М10×160 с гайкой и 2 шайбами	932	0.1	
поз.7	Серия 3.901-5	Сальник Ду200 ℓ=300	1	15.7	
Выпускная камера	902-2-353-КЖ-14,15	Выпускная камера	1	–	

Совместно с данным листом см. листы КЖ-5÷7

Инв.№ подл. | Подпись и дата | Взам. инв.№

Гип | Отд. 4

Нач.конт.	Альтшуллер		
Провер.	Лоткина		
Инженер	Карнилова		
Исполн.	Никневич		
Рук. гр.	Голубина		
Гип	Золоторевский		
Нач.отд.	Альтшуллер		

Привязан:

Инв.№

ТП 902-2-353-КЖ

Отстойник канализационный радиальный во взрывозащищенном исполнении диаметром 24 метра.

Стадия	Лист	Листов
Р	7	

Маркировочная схема стеновых панелей и лотков. Узлы VI-VII. Спецификация.

Госстрой СССР
СОЮЗВОДОКАНАЛПРОЕКТ
г. Москва

18410-01 18

Типовой проект 902-2-353 Альбом I

Опалубочный план днища

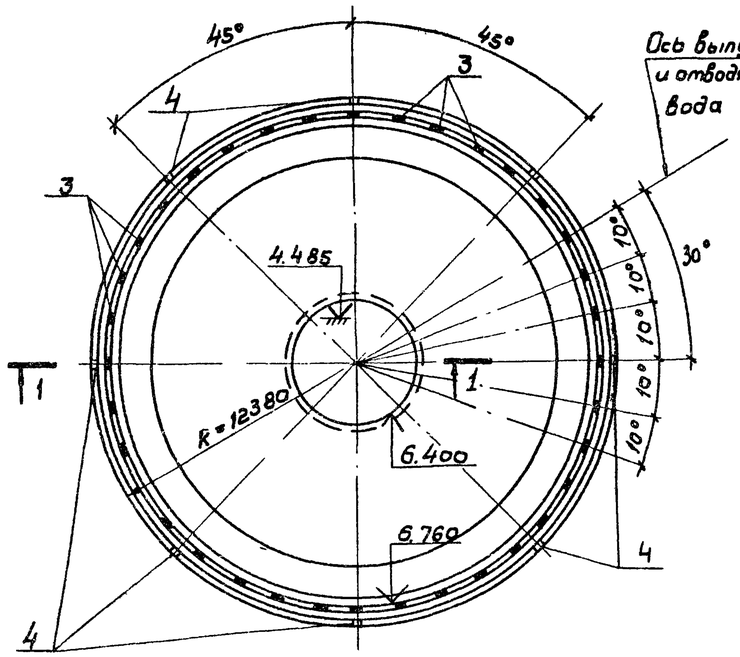

План нижних сеток

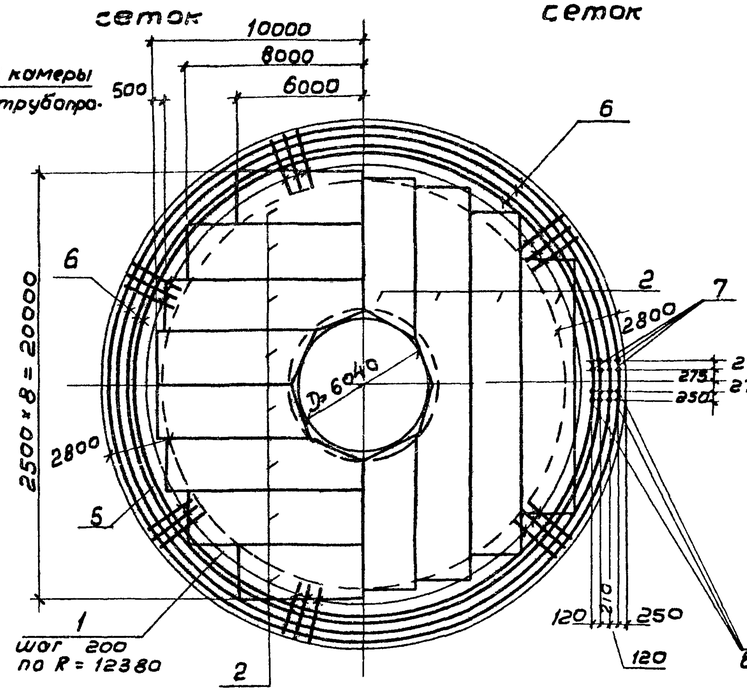

План верхних сеток

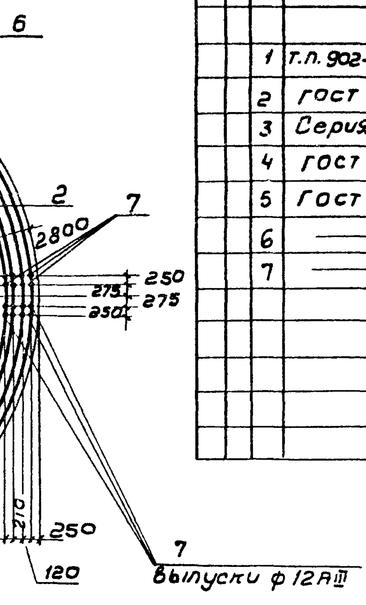

Спецификация днище Дн 1

Формат	Зона	Поз	Обозначение	Наименование	Кол	Примечание Масса ед. кг
				Дн 1		
				Сборочные единицы		
				Детали		
		1	т.п. 902-2-353-КЖИ-Дм1-Кп1	Арматурный каркас Кп1	389	3,6 кг
		2	ГОСТ 8478-66	Сетки рулонные 150/250/4/3 2500	п.м 250	Вес 1 п.м 2,34 кг
		3	Серия 3.400-6/76	Закладная деталь МИ1-22	36	2,7 кг.
		4	ГОСТ 3262-75*	Труба ду25; ℓ=150	8	0,15 кг
		5	ГОСТ 5781-81	ф 8 AI; ℓ=1180 п.м.	-	Вес 1 п.м 0,395
		6	—"—	ф 12 AIII; ℓ=680 п.м	-	0,888 кг
		7	—"—	ф 12 AIII; ℓ=2200	16	2,0 кг
				Материал		
				Бетон М200	м³	62,5
				Мрз. □ В-6		

Армирование башмака днища

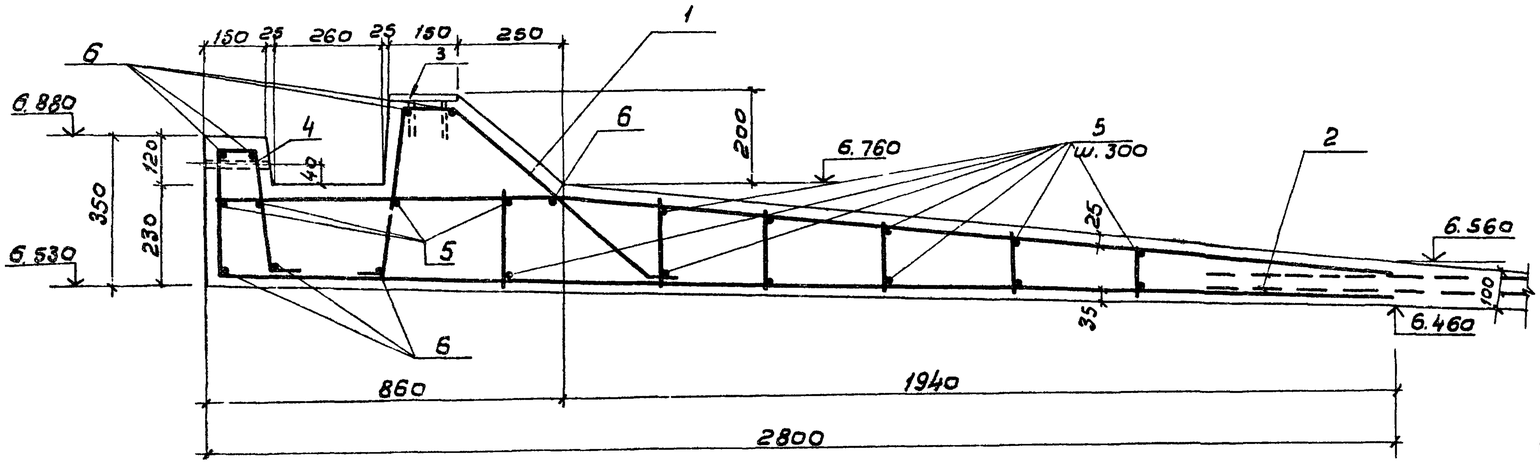

1-1

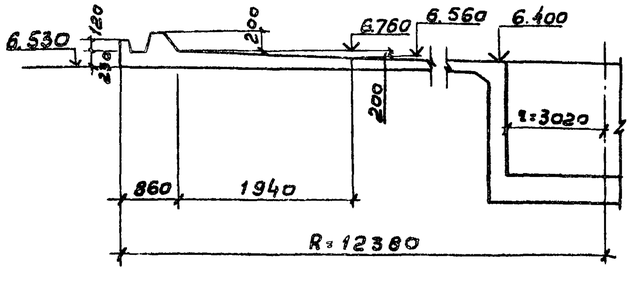

Деталь укладки рулонных сеток в днище

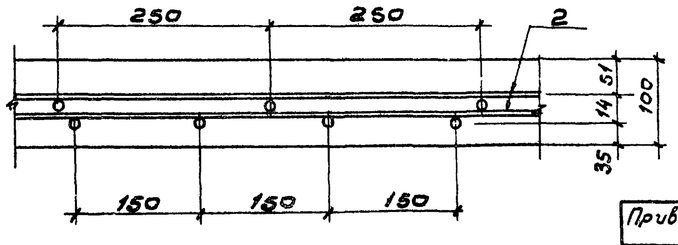

Поз.	Эскиз
5	240, D 24700-20300
6	540, D 24700-23300

Ведомость расхода стали на 1 элемент, кг

Марка элемента	Изделия арматурные											Прокат			Общий расход
	Арматура класса AI			Арматура класса AIII			Арматура класса BrI								
	ГОСТ 5781-81 ф8		Итого	ГОСТ 5781-81 ф12		Итого	ГОСТ 6727-80 ф3	ф4		Итого	— δ=8	ТР dy25	AIII 8		
Дм 1	1866		1866	607		607	142	443		585	612	1,2	36,0		3155

1. Армирование центральной части отстойника, подводящего канала смотреть на л КЖ-11.
2. Стальная труба ду 25 поз.4 служит для удаления атмосферных осадков из паза После монтажа стеновых панелей трубы заделать цементным раствором.

Привязан

Инв. №

Норм. конт.	Альшуллер		
Провер.	Лоткина		
Исполн.	Ницкевич		
Инженер	Корнилова		
Рук. бр.	Гольдина		
ГИП	Золотаревский		
Нач. отд.	Альтшулер		

ТП 902-2-353-КЖ

Отстойник канализационный радиальный во взрывозащищенном исполнении диаметром 24 метра

Днище Дн-1 Опалубка и армирование Спецификация.

Стадия Р | Лист 8

Госстрой СССР Союзводоканалпроект г. Москва

Инв. № подл. | Подпись и дата | Взам. инв. №

18410-01 19

Типовой проект 902-2-353 Альбом I

1—1

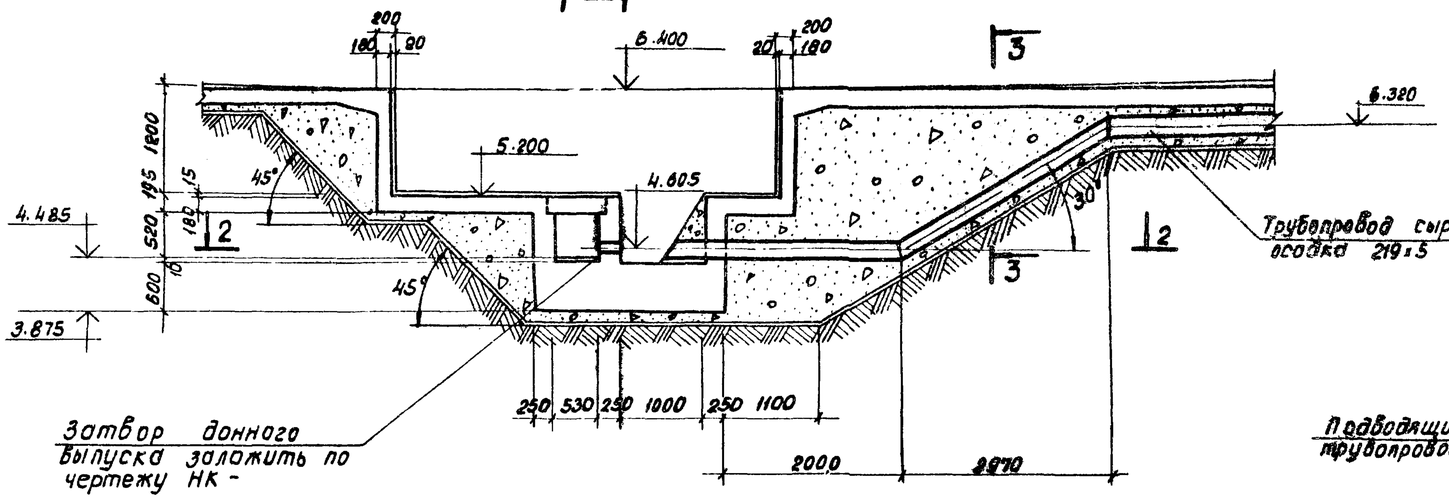

План центральной части

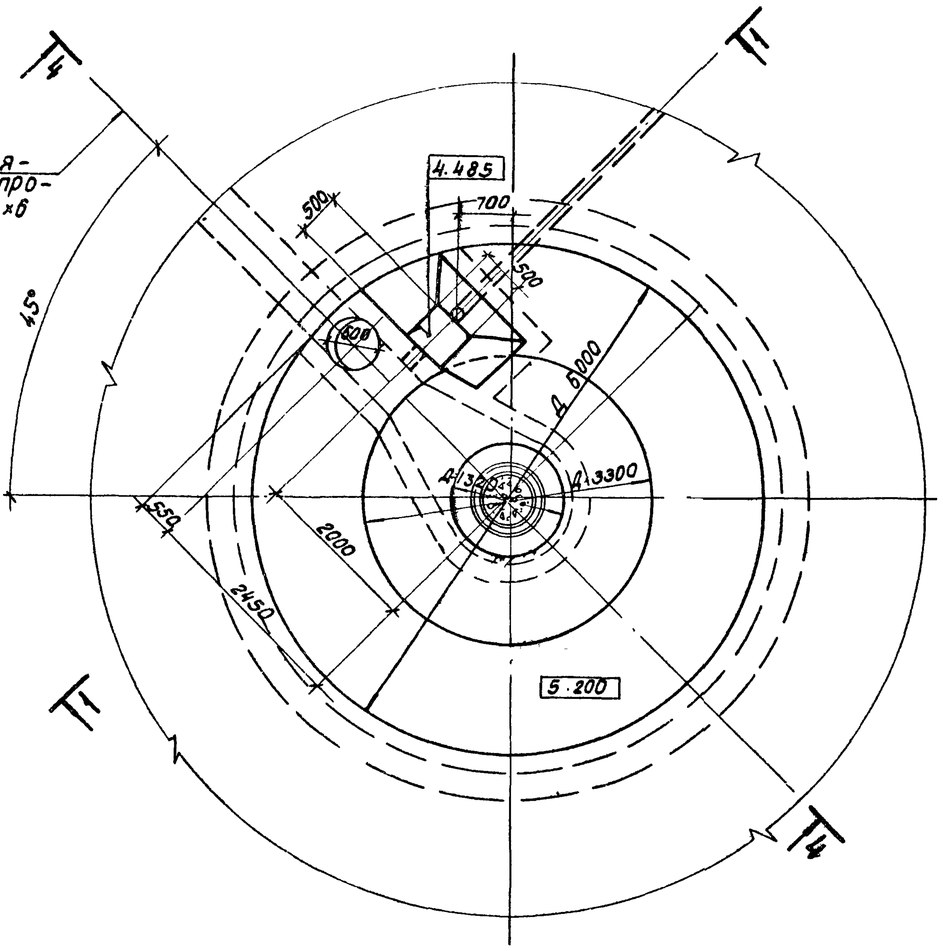

План 2—2

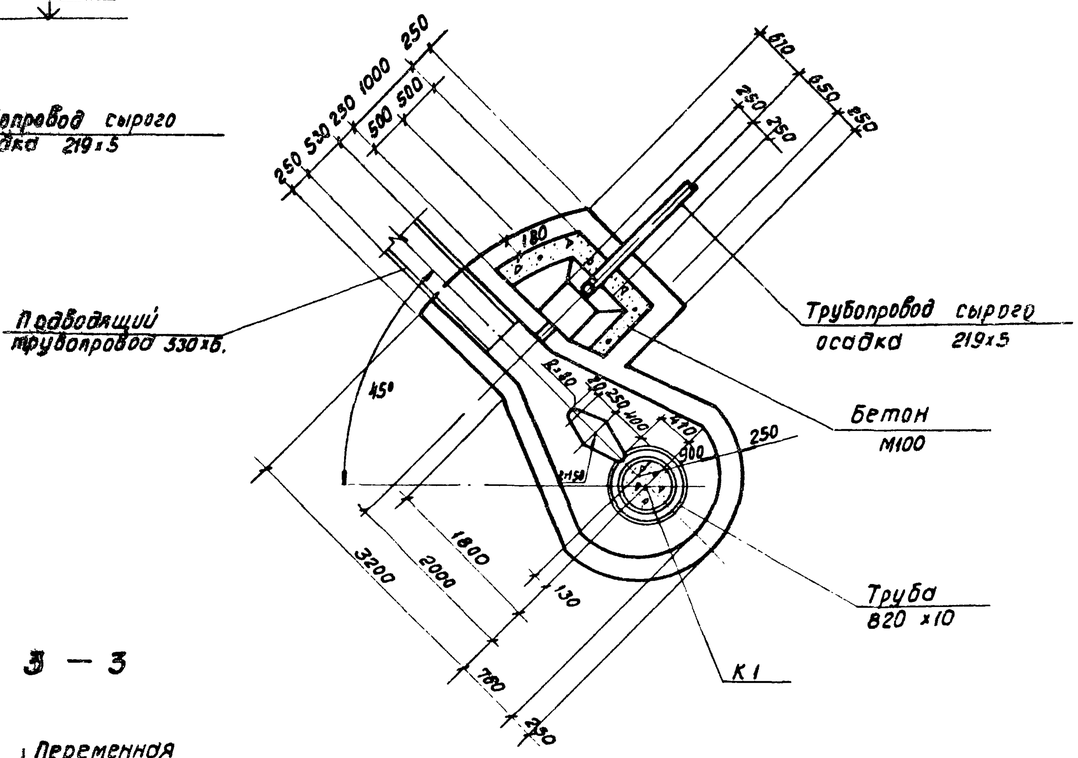

3—3

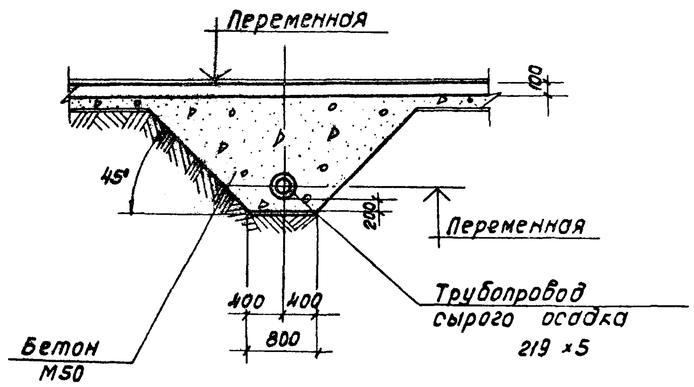

1. Совместно с данным см. листы КЖ-9,5,6
2. Арматурные чертежи см. л.л. КЖ-11,12,13.

Привязан

Инв. №

Норм.конт.	Альтшуллер		
Пробер.	Лоткина		
Исполн.	Ницкевич		
Инжен.	Корнилова		
Рук. бр.	Гольдина		
ГИП	Золотарёвский		
Нач. отд.	Альтшуллер		

ТП 902-2-353-КЖ

Отстойник канализационный радиальный без взрывозащищенном исполнении диаметром 24 метра

Центральная часть
План. Разрезы 1-1 ÷ 3-3

Стадия	Лист	Листов
Р	9	

Госстрой СССР
СОЮЗВОДОКАНАЛПРОЕКТ
г. Москва

18410-01 20

Инв. № подл. | Подпись и дата | Взам. инв. № | Инв. № дубл. | Подпись и дата

Типовой проект 902-2-353 Альбом I

4-4

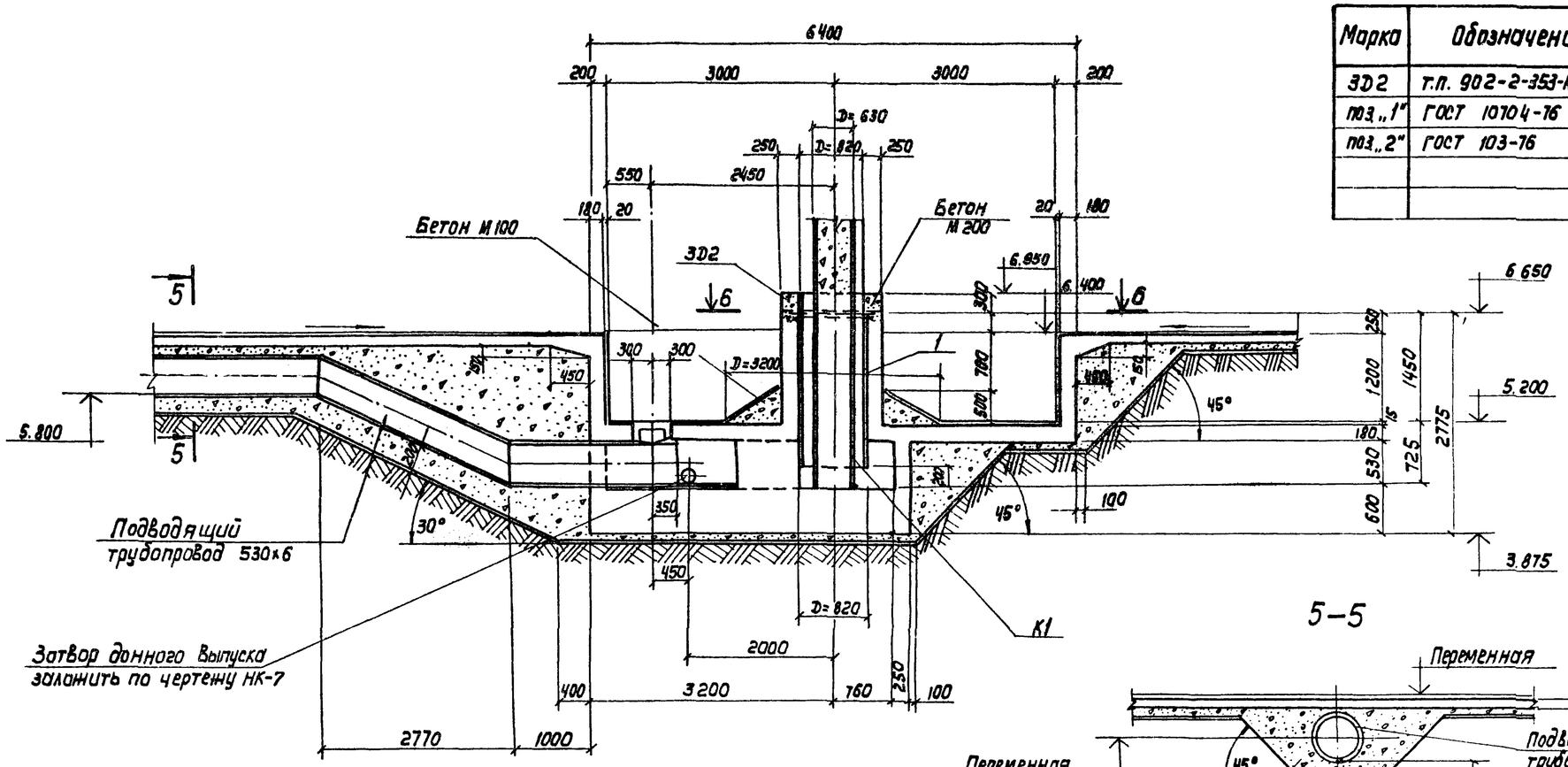

5-5

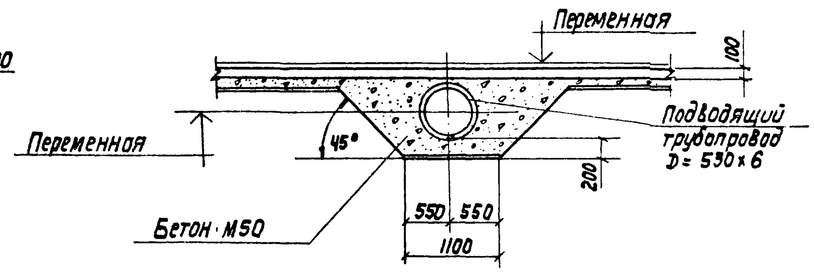

План 6-6

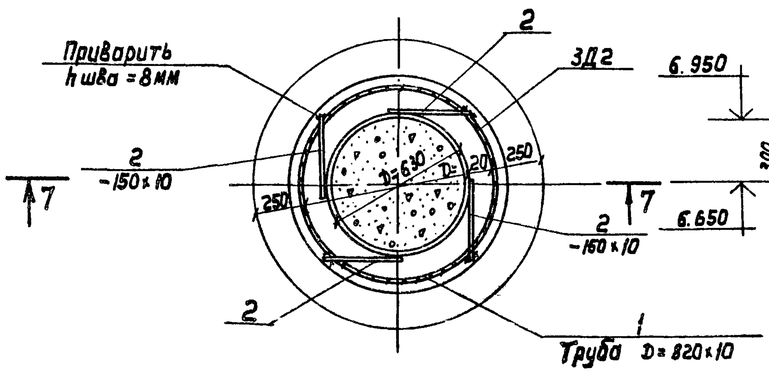

7-7

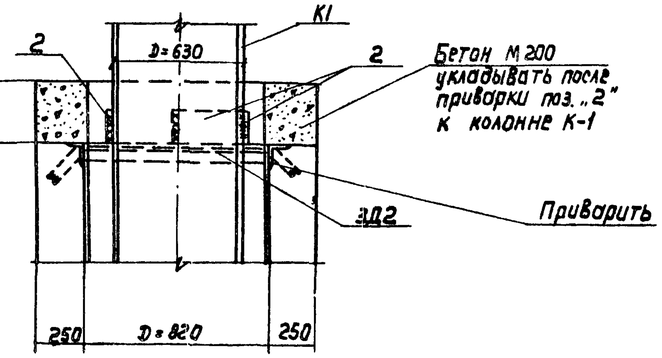

Спецификация элементов к маркировочной схеме отстойника на л. КЖ-10

Марка	Обозначение	Наименование	Кол.	Масса ед. кг	Примечание
3Д2	т.п. 902-2-353-КЖИ-3Д2	Закладная деталь 3Д2	1	26.5	
поз. „1"	ГОСТ 10704-76	Стальная тр. 820х10; ℓ=1950	1	396	
поз. „2"	ГОСТ 103-76	Полоса- 150х10; ℓ=450	4	5.4	

1. Совместно с данным чертежом см. лист КЖ-9.
2. Общий вид отстойника дан на листах КЖ-5; 6.

Инв. № подл. | Подпись и дата | Взам. инв. № | Инв. № дубл. | Шифр 902-2-353 | Отд.15 | Отд.4

Привязан	Н. контр.	Альтшулер	
	Провер.	Латкина	
	Исполн.	Ницкевич	
	Инженер	Корнилова	
Инв. №	Рук. др.	Гольдина	
	ГИП	Золторевский	
	Нач. отд.	Альтшулер	

ТП 902-2-353-КЖ

Отстойник канализационный радиальный во взрывозащищенном исполнении диаметром 24 метра

Стадия	Лист	Листов
Р	10	

Центральная часть
Разрезы 4-4 ÷ 7-7

Госстрой СССР
Союзводоканалпроект
г. Москва

18410-01 21

Типовой проект 902-2-353 Альбом I

1 - 1

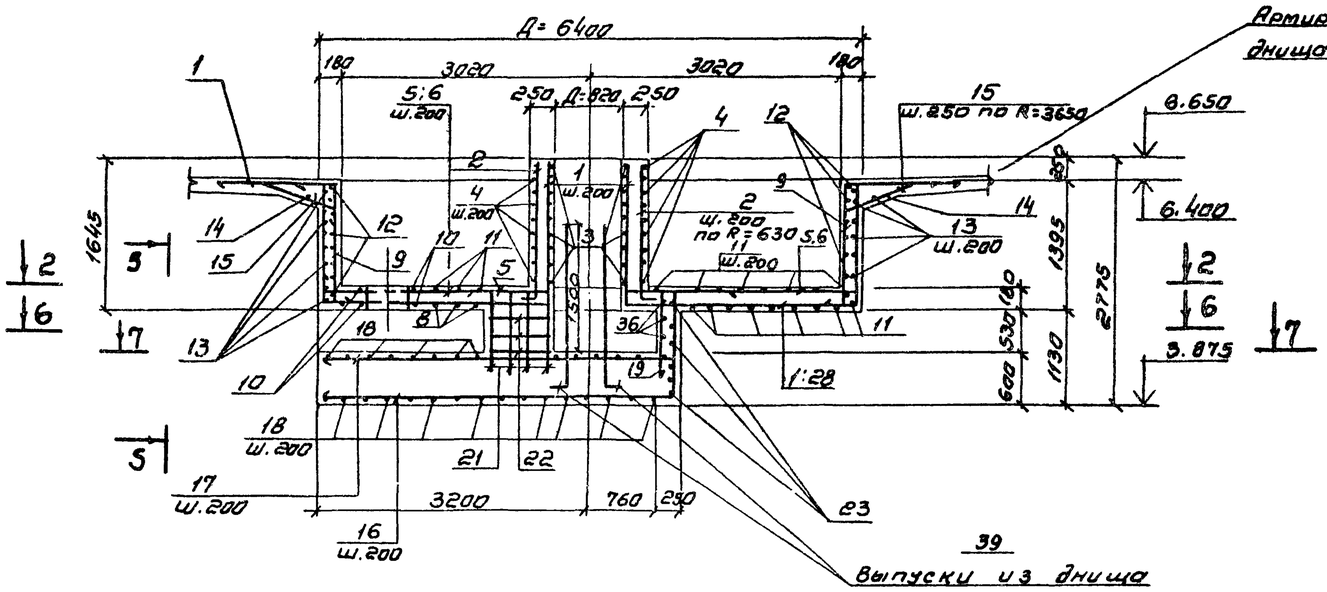

3 - 3

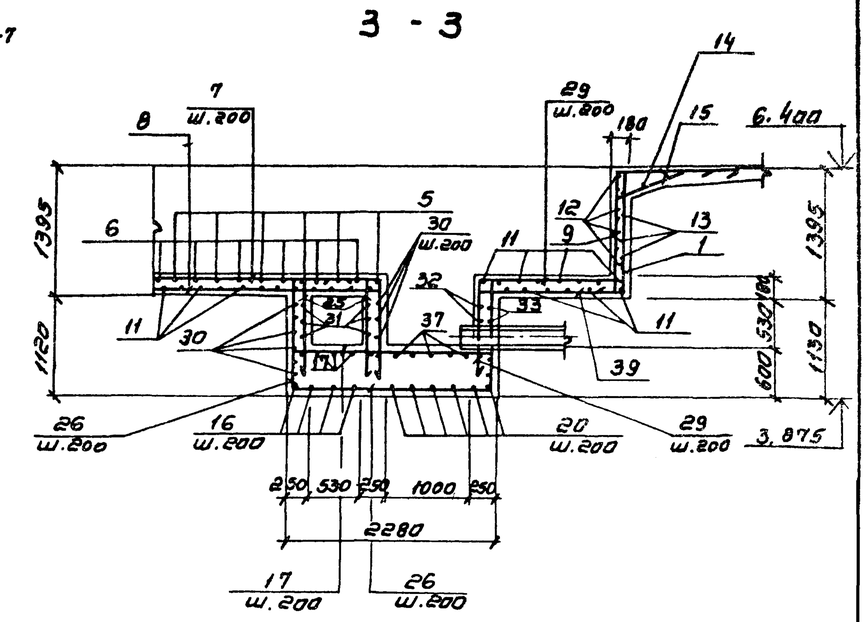

План 2-2 (Нижняя арматура)

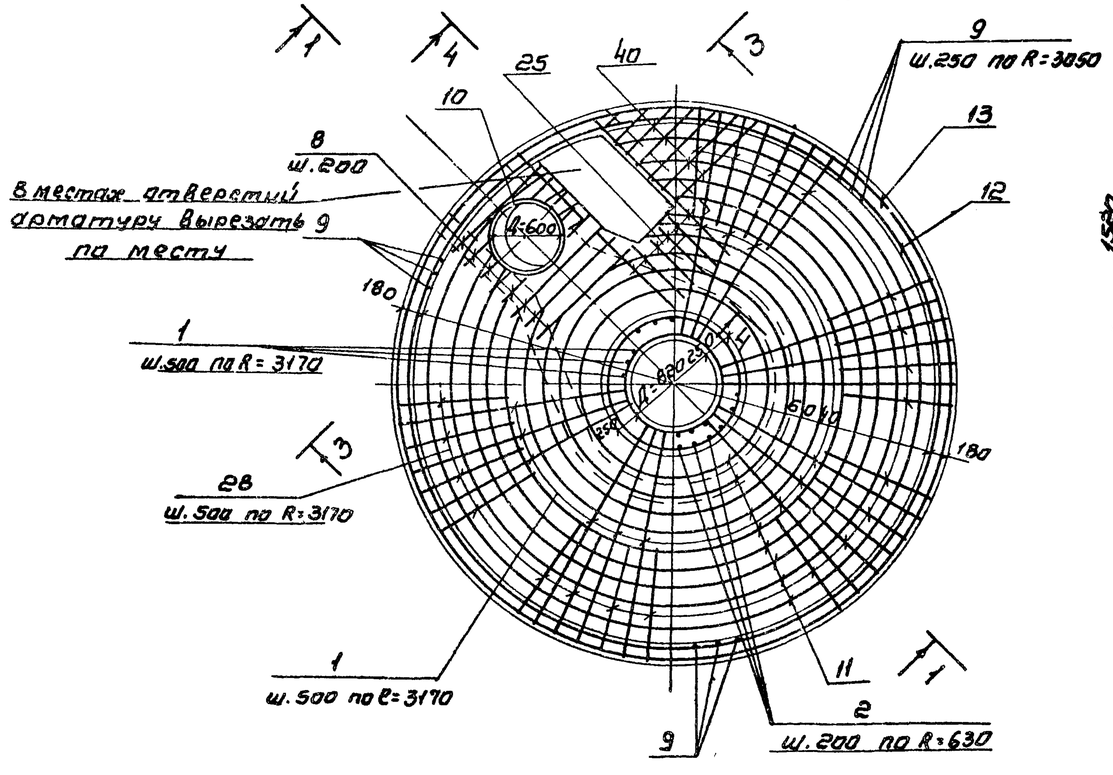

4 - 4

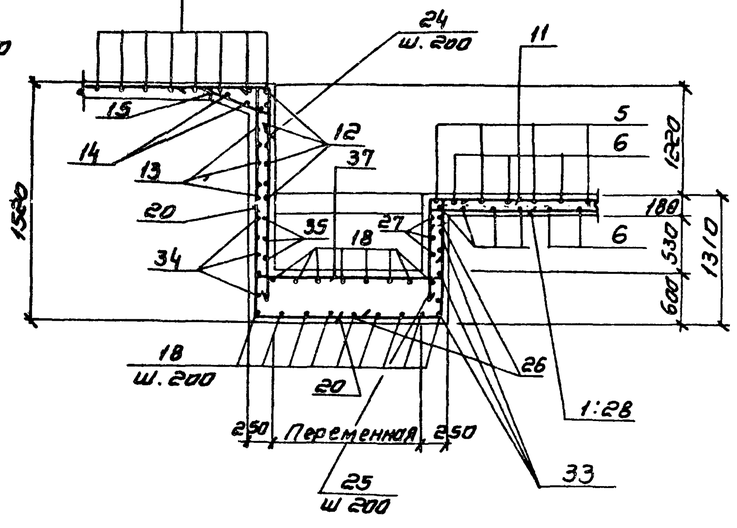

1. Совместно с данным чертежом см. л.л. КЖ-12;13
2. Защитный слой бетона для нижней арматуры днища – 35мм, для остальной арматуры-20мм

Инв. N подл. | Подпись и дата | Взамен инв. N

				ТП 902-2-353-КЖ	
Привязан	Норм. конт.	Альтшуллер			
	Проверил	Лотнина			
	Исполн.	Ишкевич		Отстойник канализационный радиальный во взрывозащищенном исполнении диаметром 24 метра.	Стадия: Р; Лист: 11; Листов:
	Инженер	Корнилова			
Инв. №	Рук. бр	Гольдина		Центральная часть. Армирование. План. Разрезы 1-1÷4-4	Госстрой СССР. Союзводоканалпроект г. Москва
	ГИП	Золотаревский			
	Нач. отд.	Альтшуллер			

18410-01 22

Типовой проект 902-2-353 Альбом I

6 - 6

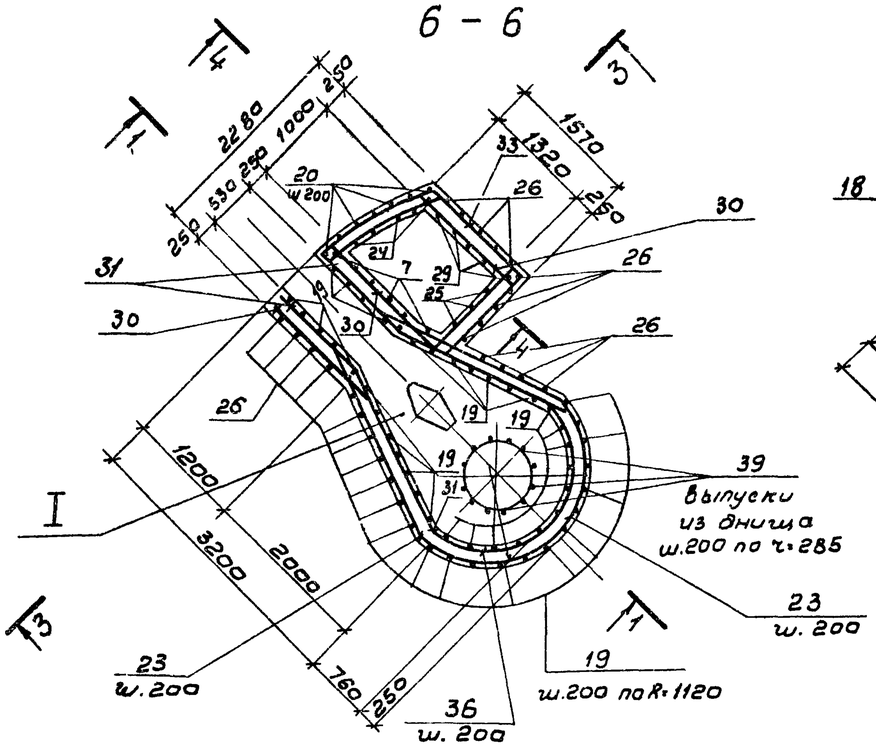

7 - 7
Верхняя арматура

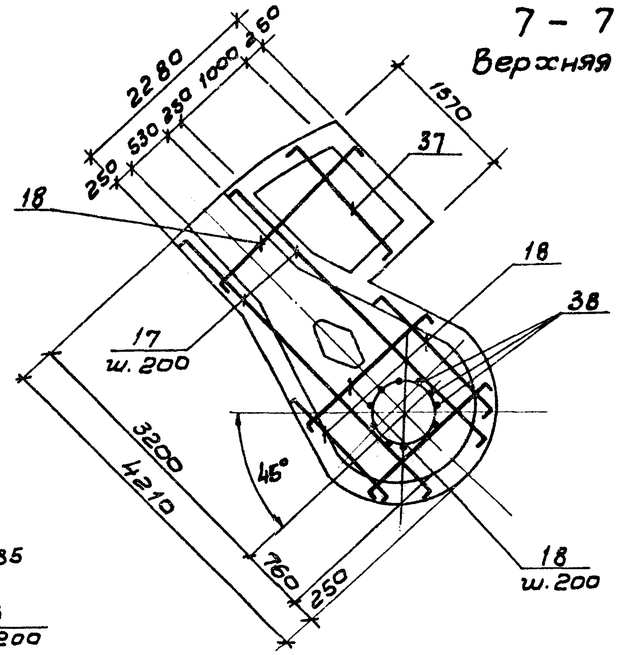

8 - 8
Нижняя арматура

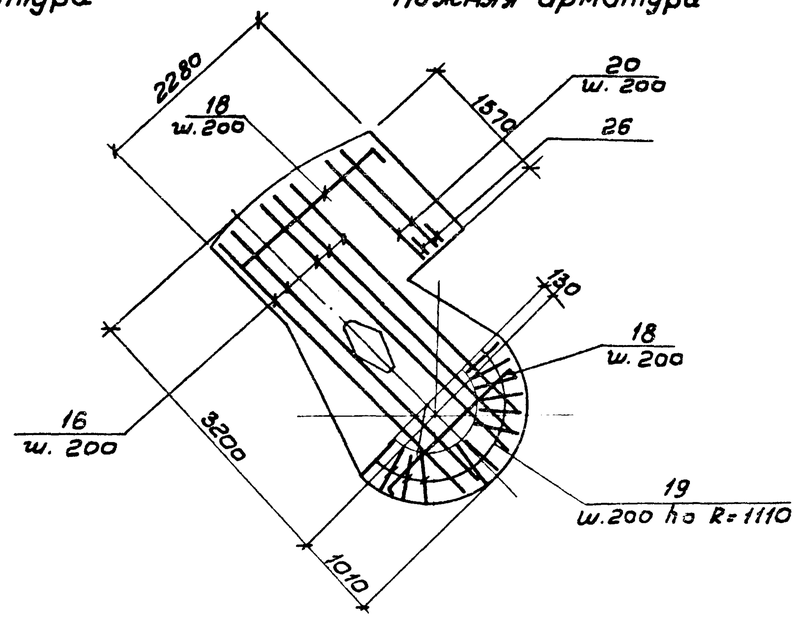

План 2 - 2
(Верхняя арматура)

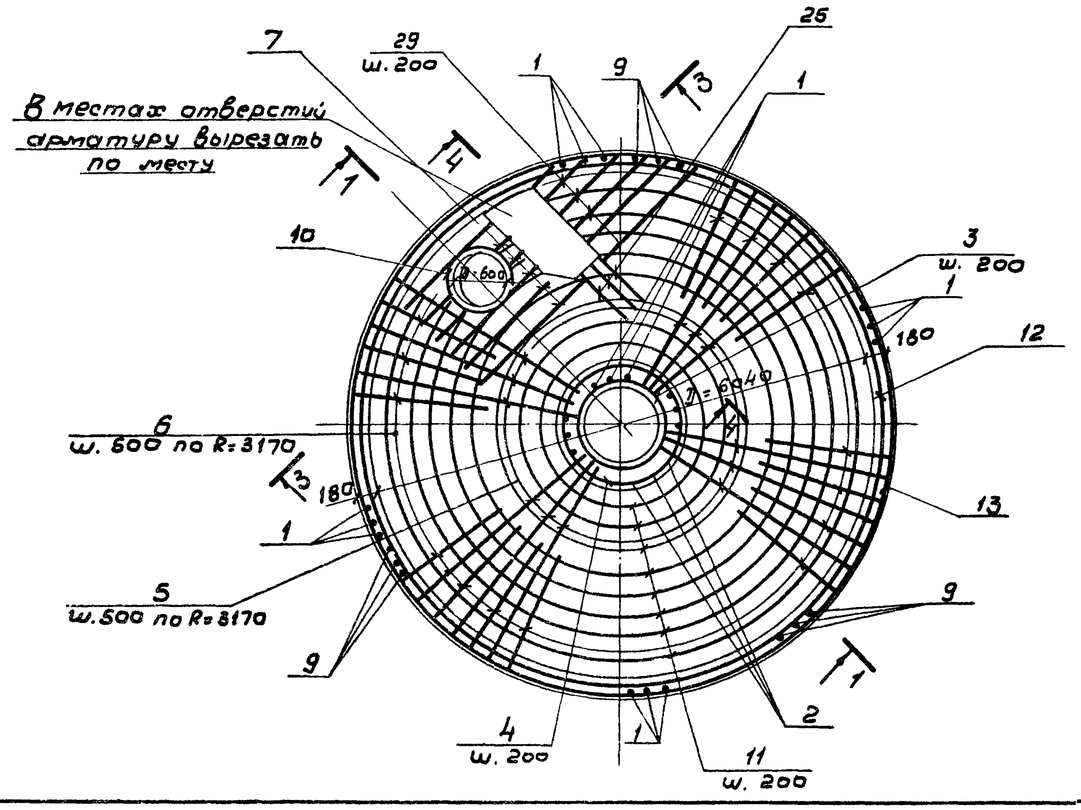

5 - 5

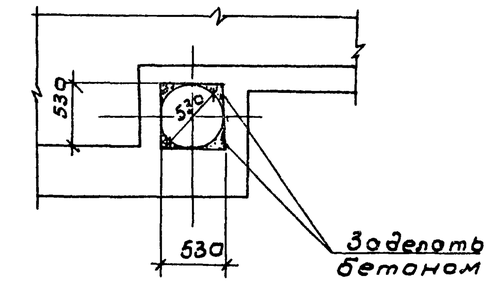

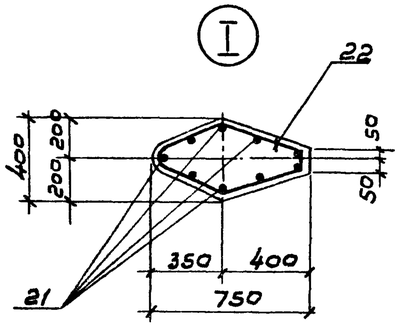

1. Совместно с данным чертежом см. л.л. КЖ-11, 13
2. Защитный слой бетона 20мм, для нижней арматуры днища - 35мм.

				ТП 902-2-353-КЖ		
Нарм. конт.	Альтшуллер					
Провер.	Поткина			Отстойник канализационный радиальный во взрывозащищенном исполнении диаметром 24 метра	Стадия	Лист	Листов
Испол.	Ницкевич				Р	12	
Инжен.	Корнилова			Центральная часть Армирование. План 2-2 Разрезы 5-5; 8-8	Госстрой СССР СОЮЗВОДОКАНАЛПРОЕКТ г. Москва		
Рук. бр.	Гольдина						
ГИП	Золотарева						
Нач. отд.	Альтшуллер						

Привязан

Инв. №

Инв.№ подл. | Подпись и дата | Взам. инв.№

Типовой проект 902-2-353 Альбом I

Ведомость деталей

Поз	Эскиз
1	700, 1350, 2740, 1600
2	1600, 200
3	D = 870, 400
4	D = 1260, 400
5	230, 2740, 230
6	1500, 250
7	1250, 1050
8	1250, 250
9	200, 1350, 200
10	D = 550, 380
11	D = 1670 ÷ 5670, 400
12	450, D = 6070
13	D = 6330, 450
14	400, D = 7000
15	200, 650, 200, 200
16	200, 1250, 4160 ÷ 4000
17	350, 4160 ÷ 4000, 350
18	п.м.
19	530, 1250
20	200, 1470, 1500
21	150, 1000
22	300, 350, 50, 50, 300, 350
23	2200, R = 1110
24	700, 1850
25	1050, 400
26	200, 1250, 700
27	1200, 250, 250
28	700, 1350, 1200
29	1360 ÷ 540, 200, 1050
30	200, 1500
31	350, 1050, 2050, 500
32	1700, 200, 200
33	1500, 350, 1100, 350
34	1550, 350, R = 3170, 350
35	1500, 200, R = 3050, 200
36	450, R = 920, 450
37	1500 – 2000, 200, 200
38	2050, 100
39	1360 ÷ 540, 250

Спецификация центральной части

Формат	Зона	Поз.	Обозначение	Наименование	Кол	Примечание масса ед. кг
1	2	3	4	5	6	7
				Детали		
				ф 10 AIII; ГОСТ 5781-81		
		1	Т.П 902-2-353-Кж-13	l = 6390	40	3.94
		2	—— " ——	l = 1800	20	1.11
		5	—— " ——	l = 3200	40	1.97
		6	—— " ——	l = 1750	40	1.08
		7	—— " ——	l = 2300	6	1.42
		6	—— " ——	l = 1500	8	0.93
		9	—— " ——	l = 1750	75	1.08
		12	—— " ——	l = 19500	7	12.03
		13	—— " ——	l = 20250	8	12.5
		15	—— " ——	l = 1050	92	0.65
		16	—— " ——	lср = 5530	5	3.41
		17	—— " ——	lср = 4780	3	2.95
		18	—— " ——	п.м 110.0	–	68.0
		19	—— " ——	l = 1780	72	2.0
		20	—— " ——	l = 3170	6	1.96
		23	—— " ——	l = 6100	6	3.76
		24	—— " ——	l = 2550	5	1.57
		25	—— " ——	l = 1450	4	0.90
		26	—— " ——	l = 2150	34	1.33
		27	—— " ——	l = 1700	4	1.05
		28	—— " ——	l = 3250	40	2.01
		29	—— " ——	lср = 2200	7	1.36
		30	—— " ——	l = 1700	10	1.05
		31	—— " ——	l = 3150	8	1.94
		32	—— " ——	l = 2100	4	1.30
		33	—— " ——	l = 3300	6	2.04
		34	—— " ——	l = 2250	4	1.39
		35	—— " ——	l = 1900	4	1.17
		36	—— " ——	l = 1620	4	1.0
		37	—— " ——	l = 2150	6	1.33
		39	—— " ——	lср = 1200	7	0.5

1	2	3	4	5	6	7
				Детали		
				ф 8 AI; ГОСТ 5781-81		
		3	т.п. 902-2-353-Кж-13	l = 3270	9	1.29
		4	—— " ——	l = 4460	8	1.76
		10	—— " ——	l = 1200	4	0.47
		11	—— " ——	lср = 12000	22	4.74
		14	—— " ——	l = 22500	1	8.89
		21	—— " ——	l = 1250	9	0.45
		22	—— " ——	l = 1400	3	0.55
				Детали		
				ф 20 AIII; ГОСТ 5781-81		
		38	Т.П. 902-2-353-Кж-13	l = 2150	9	5.30
				Материал		
				Бетон м 200	м³	16.7
				Мрз ☐ 86		

Ведомость расхода стали

Марка элементов	Изделия арматурные						Изделия закладные						Общий расход кг
	Арматура класса						Ар-ра кл.		Прокат				
	AI			AIII			AII		Профиль				
	ГОСТ 5781-81			ГОСТ 5781-81			ГОСТ 5781-81		ГОСТ 8509-76	ГОСТ 103-76	ГОСТ 10704-76		
	8		Итого	10	20	Итого	10	Итого	L 75×8	– Б-8	О.Т. 820×10	Итого	
Центральная часть	146.4		146.4	1134.8	47.7	1182.5	3.2	3.2	23.3	21.6	396	441	1775.3

Совместно с данным см листы КЖ-11.12

Норм. конт.	Альтшуллер		
Проверил	Лотнина		
Исполн.	Ницкевич		
Рук. бр.	Гольдина		
ГИП	Залатаревская		
Нач. отд.	Альтшуллер		

Привязан

Инв. №

ТП 902-2-353-КЖ

Отстойник канализационный радиальный во взрыво защищенном исполнении диаметром 24 метра

Стадия	Лист	Листов
Р	13	

Центральная часть Спецификация

Госстрой СССР
СОЮЗВОДОМАНАЛПРОЕКТ г. Москва

Инв. № подл. | Подпись и дата | Взамен инв.

18410-01 24

Типовой проект 902-2-353 Альбом I

1 — 1

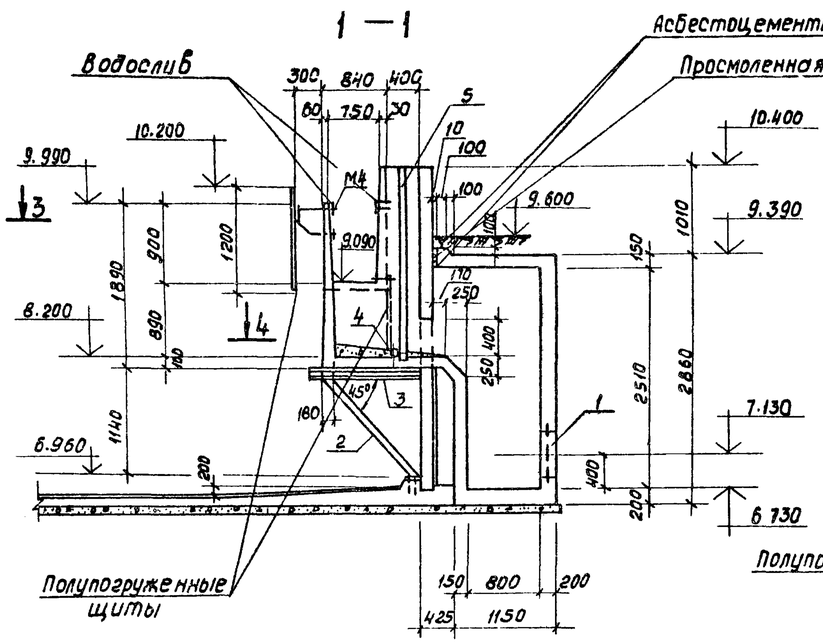

2 — 2

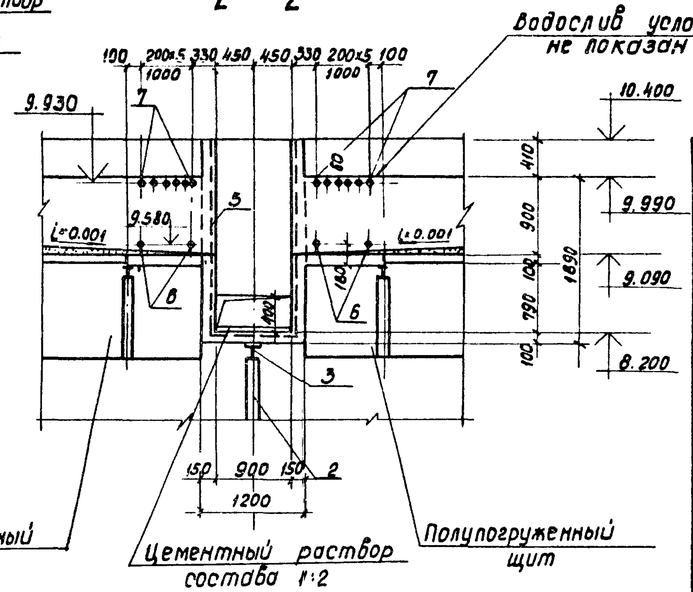

5 — 5

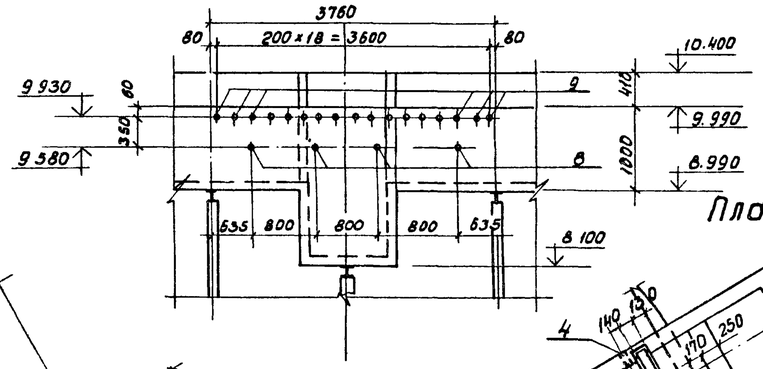

План 3-3

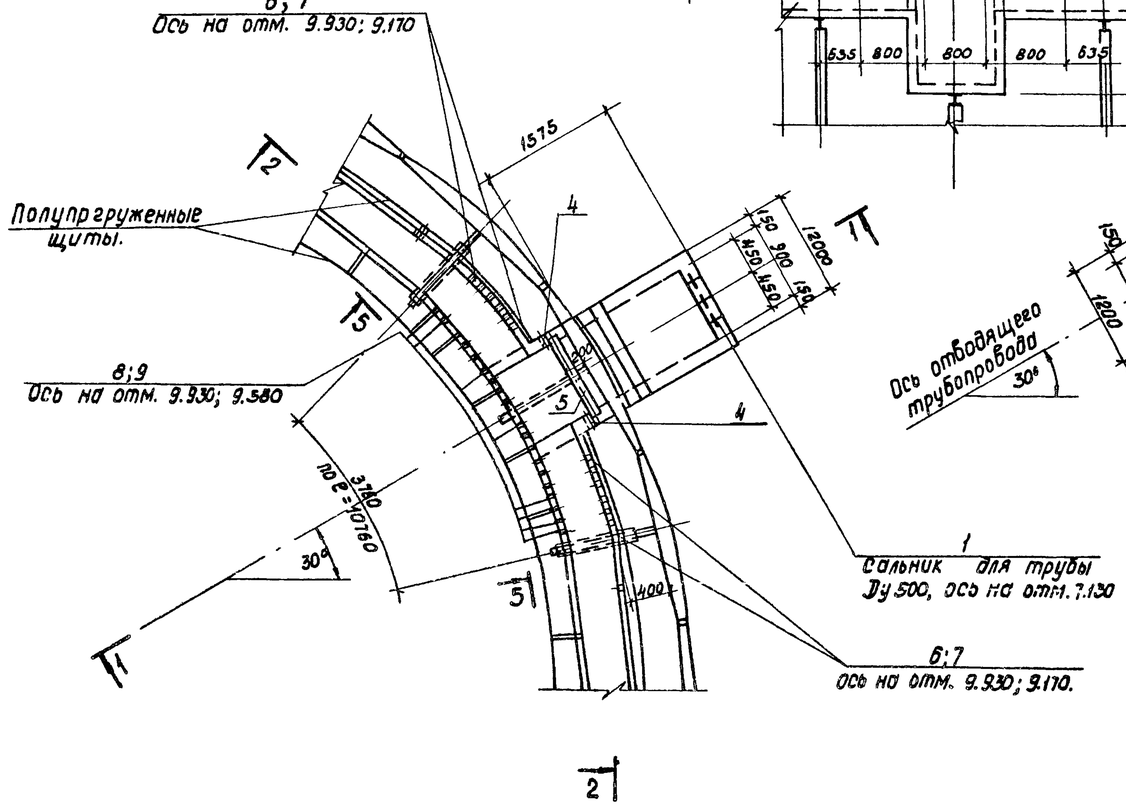

План 4-4

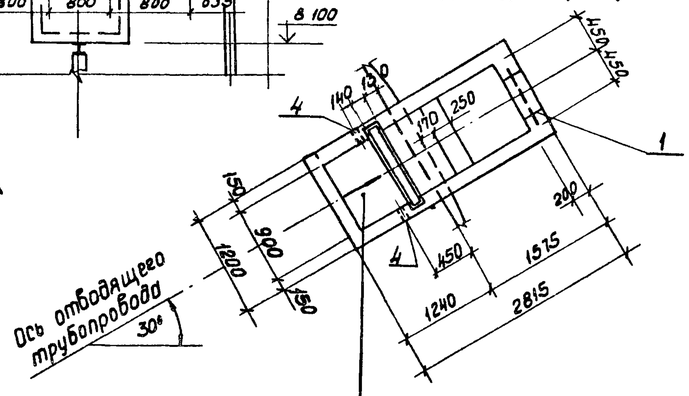

Спецификация элементов выпускной камеры

Формат	Зона	Поз	Обозначение	Наименование	Кол.	Масса ед. кг.	Примечание
				Документация			
				Сборочный чертеж			
				Детали			
		1	Серия 3.901-5	Сальник для тр. Ду 500; е=200	1	43.8	
		2	902-2-353-КЖИ-М3	Монтажный элемент М3	1	18.0	
		3	902-2-353-КЖИ-М1	Балка М1	1	35.9	
		4	ГОСТ 3262-75*	Ст. труба ду100; е=150	2	1.6	
		5	902-2-353-КЖИ-М7	Закладная деталь Н.7	1	67.9	
		6	ГОСТ 3262-75*	Ст. труба ду15; е=15	4	0.05	
		7	——"——	——"—— е=65	12	0.05	
		8	——"——	——"—— ду 25; е=75	4	0.1	
		9	——"——	——"—— ду 25; е=65	19	0.1	
		10÷39	902-2-353-КЖ-16	Отдельные стержни	—	280	
				Материал			
				Бетон М 200	4.2	м³	
				Мрз ☐ В-4			

1. Совместно с данным чертежом см. листы КЖ-15; 16
2. Деталь крепления водослива и полупогруженных щитов см. на л. КЖ-6 узел I.

Н.контр.	Альтшуллер		ТП902-2-353-КЖ			
Провер.	Лоткина					
Исполн.	Ницкевич		Отстойник канализационный радиальный со взрывозащищенном исполнении Диаметром 24 метра.	Стадия	Лист	Листов
Инженер	Кормилова			Р	14	
Рук. гр.	Гольдина		Выпускная камера Планы, разрезы.	Росстрой СССР СОЮЗВОДОКАНАЛПРОЕКТ г. Москва		
ГИП	Эпштейн					
Нач. отд.	Альтшуллер					

Привязан

Инв. №

Инв. № подл. | Подпись и дата | Взам. инв. №

Отв. 4 | Гр. 14 | ГИП

18410-01 25

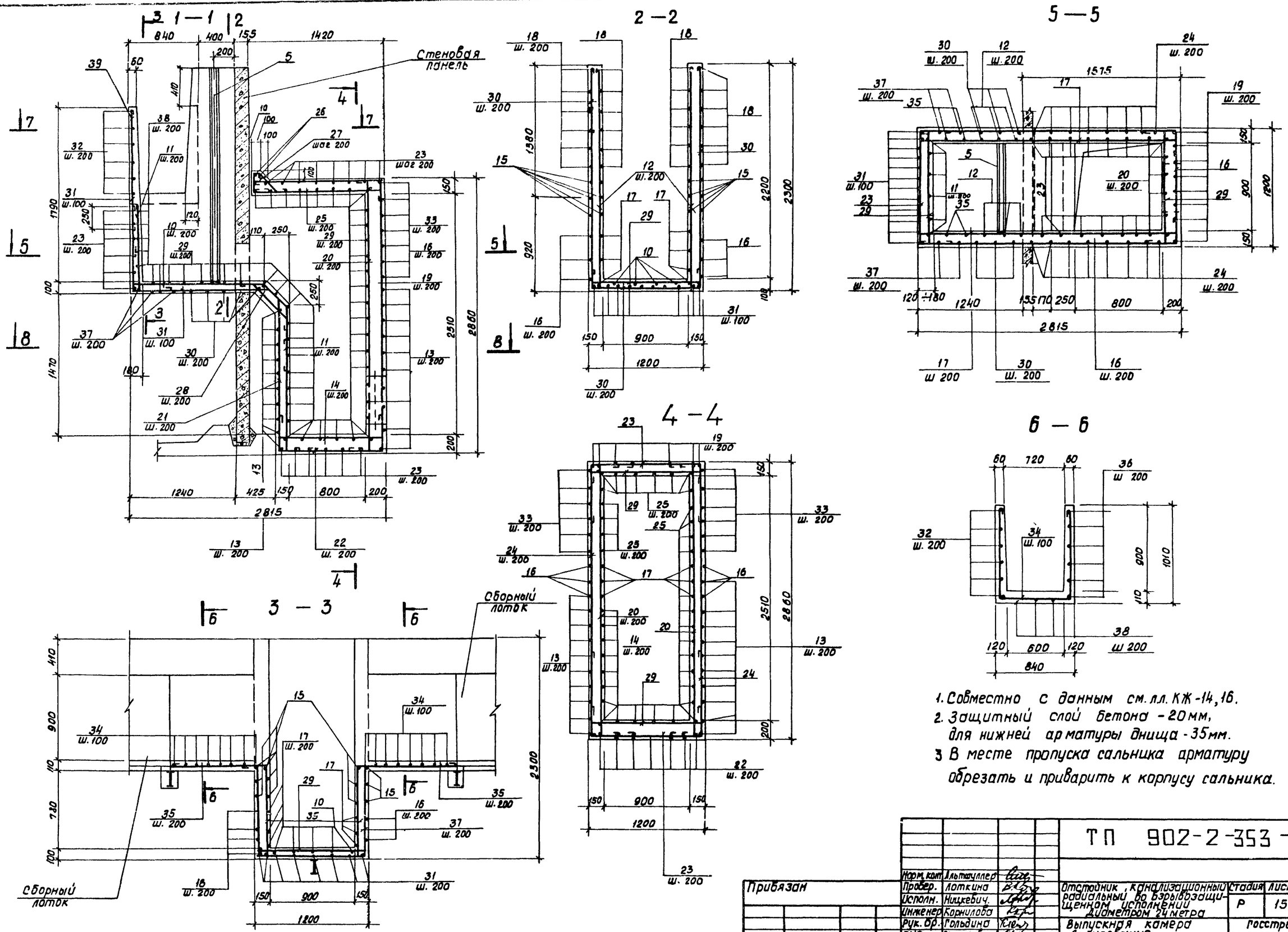

1. Совместно с данным см. лл. КЖ-14, 16.
2. Защитный слой бетона - 20 мм, для нижней арматуры днища - 35 мм.
3. В месте пропуска сальника арматуру обрезать и приварить к корпусу сальника.

				ТП 902-2-353-КЖ			
Прибязан	Норм. конт.	Альтшуллер		Отстойник, канализационный радиальный во взрывозащищенном исполнении Диаметром 24 метра	Стадия	Лист	Листов
	Провер.	Лоткина			Р	15	
	Исполн.	Ницкевич.					
	Инженер	Корнилова					
	Рук. бр.	Гольдина		Выпускная камера Армирование. Разрезы 1-1 ÷ 6-6	Госстрой СССР СОЮЗВОДОКАНАЛПРОЕКТ г. Москва.		
	ГИП	Золотаревский					
Инв. №	Нач. отд.	Альтшуллер.					

Инв. № подл. | Подпись и дата | Взам. инв. №

Альбом I

Типовой проект 902-2-353

18410-01 26

Типовой проект 902-2-353 Альбом 1

7 - 7

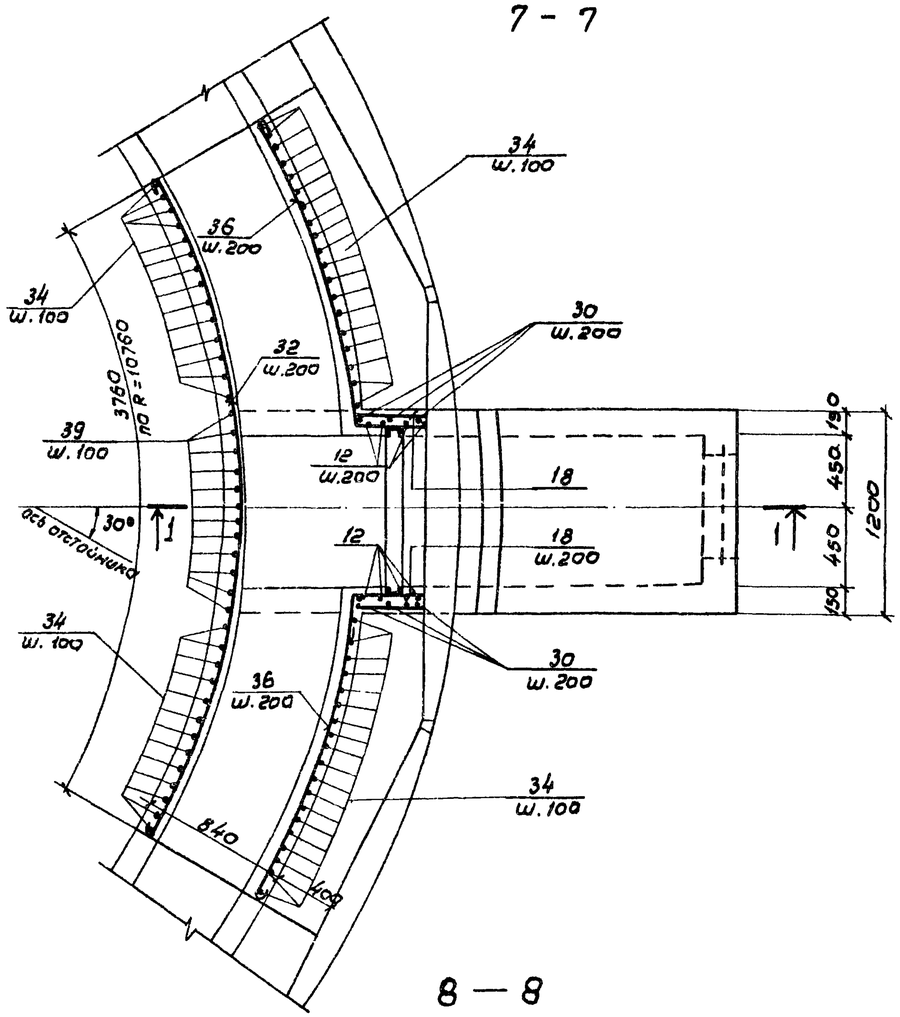

8 — 8

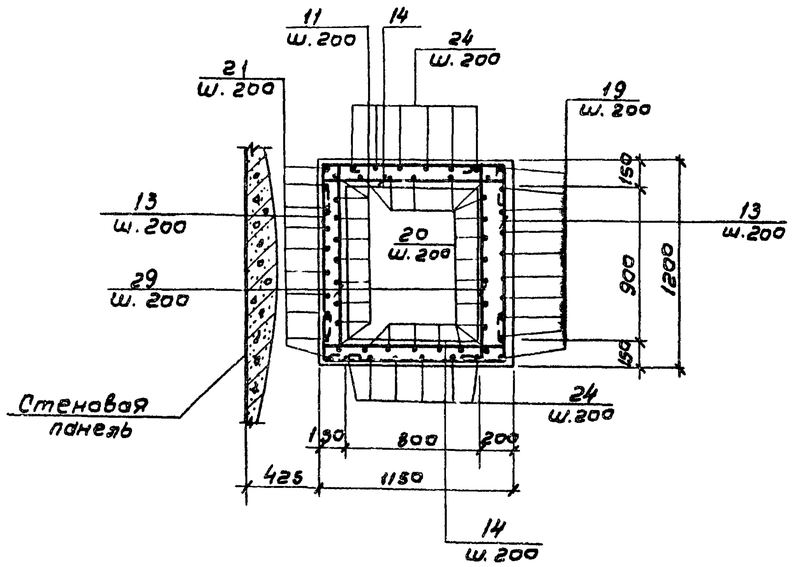

Ведомость деталей

Поз.	Эскиз
10	100 1600 300 45° 890
11	850 170
12	2250 170
13	400 1090 1140
14	100 1090 100
15	170 1200
16	2750 2750 1140
17	240 2750 240
18	170 400 ÷ 500
19	1360 100 2800
20	120 2800 120
21	45° 240 1560 170
22	480 1090 480
23	480 1140 480
24	360 2800 360
25	1360 100
26	580 550 5°
27	70 190 120 340 45°
28	500 45° 120 120 45°
29	1140 120 120
30	2250 1140 2250
31	1850 1600 240 45°
32	3700 R=10790

Поз.	Эскиз
33	1140 1480 1400
34	930 780 930
35	400 910 170
36	1750 R=11550 400÷450
39	240 240 900 1140 900

Спецификация выпускной камеры

Формат	Зона	Поз.	Обозначение	Наименование	Кол.	Примеч. масса ед. кг.
				Детали ф8АI ГОСТ 5781-81		
		10	Т.п. 902 - 2-353 л. кж-15,16	ℓ = 2990	5	1.2
		11	— " —	ℓ = 1120	15	0.4
		12	— " —	ℓ = 2520	8	1.0
		13	— " —	ℓ = 2730	16	1.1
		14	— " —	ℓ = 1390	24	0.6
		15	— " —	ℓ = 1470	12	0.8
		16	— " —	ℓ = 6740	3	2.7
		17	— " —	ℓ = 3330	6	1.3
		18	— " —	ℓср = 720	16	0.3
		19	— " —	ℓ = 4360	7	1.8
		20	— " —	ℓ = 3140	15	1.2
		21	— " —	ℓ = 2070	7	0.8
		22	— " —	ℓ = 2150	7	0.9
		23	— " —	ℓ = 2200	8	0.9
		24	— " —	ℓ = 3620	12	1.4
		25	— " —	ℓ = 1560	12	0.6
		26	— " —	ℓ = 1260	2	0.5
		27	— " —	ℓ = 820	7	0.3
		28	— " —	ℓ = 840	7	0.3
		29	— " —	ℓ = 1480	48	0.6
		30	— " —	ℓ = 5740	3	2.3
		31	— " —	ℓ = 3670	13	1.5
		32	— " —	ℓ = 3800	6	1.5
		33	— " —	ℓ = 1720	4	0.7
		34	— " —	ℓ = 2740	26	1.1
		35	— " —	ℓ = 1580	6	0.6
		36	— " —	ℓ = 2280	12	0.8
		37	— " —	ℓ = 3520	5	1.4
		38	— " —	ℓ общ. = 14000	-	5.5
		39		ℓ = 1350	10	0.6

Ведомость расхода стали

Марка элемента	Изделия арматурные: Арматура класса А, АI, ГОСТ 5781-81, 8		Итого	Изделия закладные: Арматура класса АI, АI, ГОСТ 5781-81, 6	Итого	Прокат, Профиль, ГОСТ 3262-75*, dy15	dy25			Итого	Общий расход кг.
Выпускная камера	280.0	—	280.0	3.1	3.1	0.6	2.3			2.9	286.0

Норм.кон.	Альтшуллер		
Провер.	Лоткина		
Исполн.	Ницкевич		
Инжен.	Корнилова		
Рук.бр.	Гольдина		
ГИП	Золотаревский		
Нач.отд.	Альтшуллер		

Привязан

Инв. №

ТП 902-2-353-КЖ

Отстойник канализационный радиальный и во взрывозащищенном исполнении. Диаметром 24 метра.

Выпускная камера. Армирование. Разрезы 7-7÷8-8 Спецификация.

Стадия	Лист	Листов
Р	16	

Госстрой СССР СОЮЗВОДОКАНАЛПРОЕКТ г. Москва.

Инв. № подл. | Подпись и дата | Взам. инв. №

18410-01 27

Альбом I

Типовой проект 902-2-353

Инв.№ подл. | Подпись, дата | Взамен инв.№ | Шабунина | 4/88 | отв 15

1 - 1

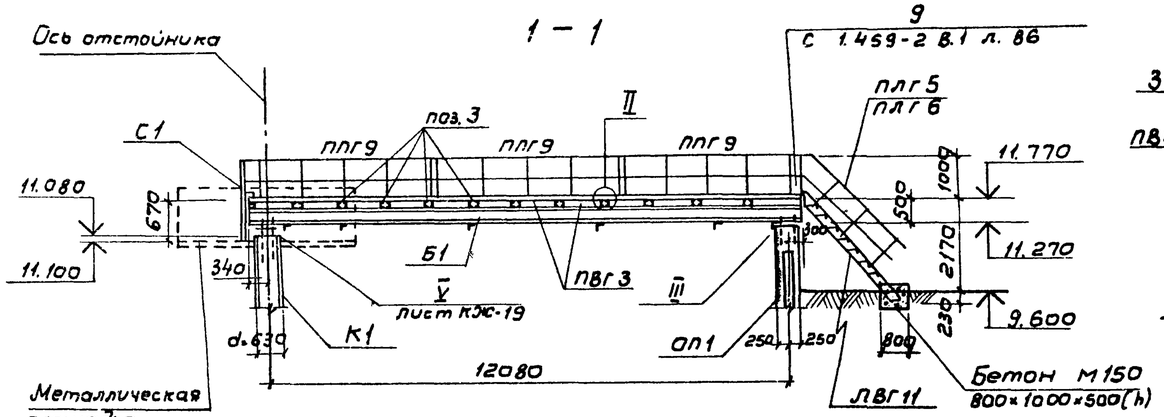

Монтажная схема связей по нижнему поясу балок Б1

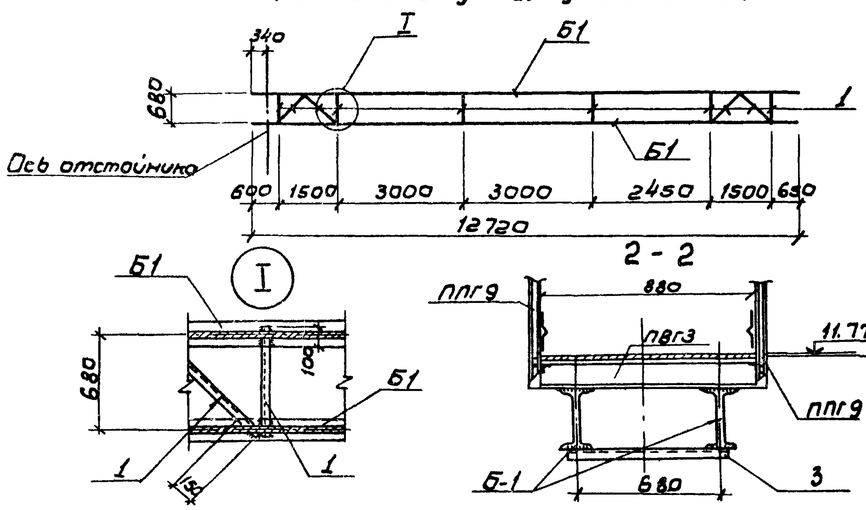

Монтажная схема раскладки площадок

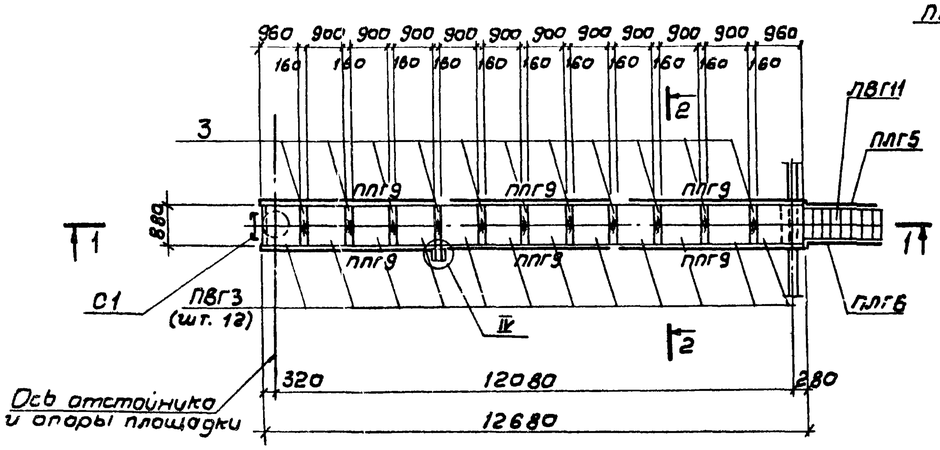

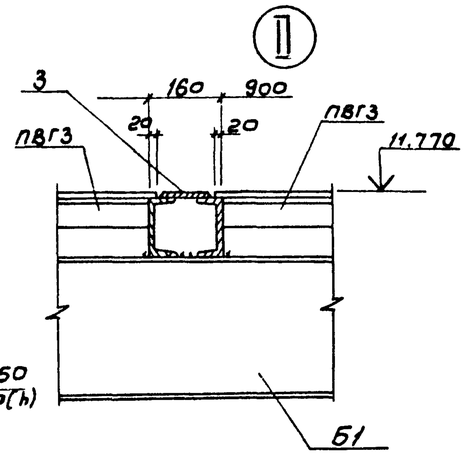

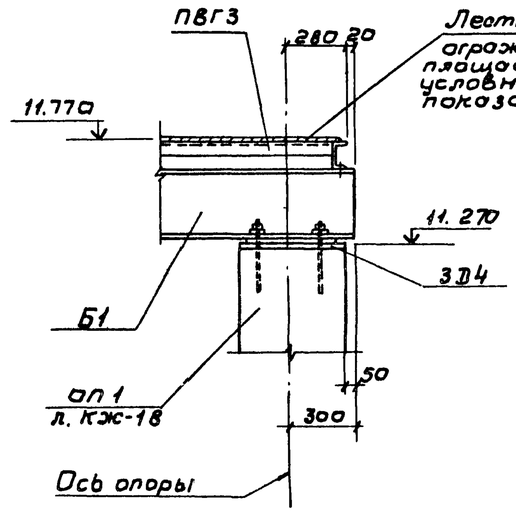

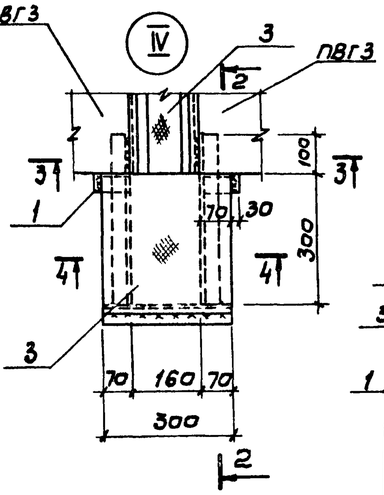

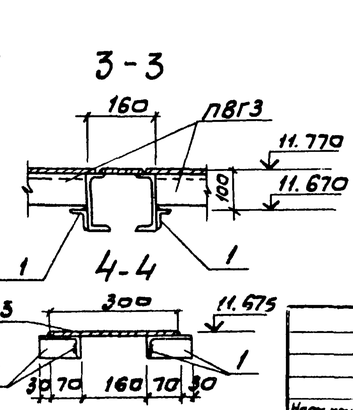

Спецификация элементов к монтажным схемам ПМ1

Марка	Обозначение	Наименование	Кол.	Масса ед. кг.	Примеч.
ПВГ3	Серия 1.459-2 в. 4	Переходная площадка	12	57.0	
ПЛГ9	——— " ———	Ограждение площадок	6	61.0	
ЛВГ11	——— " ———	Лестничный марш	1	162.0	
С1	т.п 902-2-353-КЖИ-С1	Стремянка	1	32.6	
ПЛГ5	Серия 1.459-2 в. 4	Ограждение лестничного марша	1	29.0	
ПЛГ6	——— " ———	——— " ———	1	29.0	
Б1	т.п. 902-2-353-КЖИ-Б1	Балка стальная	2	565.2	
Т-1	т.п 902-2-353-КЖИ-Т1	Опорный элемент	1	99.5	
Поз.1	ГОСТ 8509-72*	L 50×5	10.5 п.м.	1п.м. 3.77	
Поз.2	ГОСТ 103-76	-60×4 ℓ=140	30	0.3	
Поз.3	ГОСТ 8568-77	Рифленая сталь δ=5 мм	1.2 м²	1м² 42.3	

Деталь крепления стойки ограждения

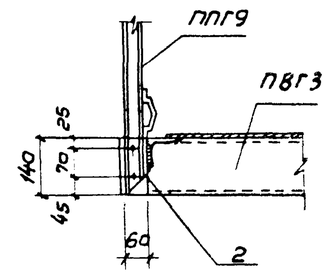

2 - 2

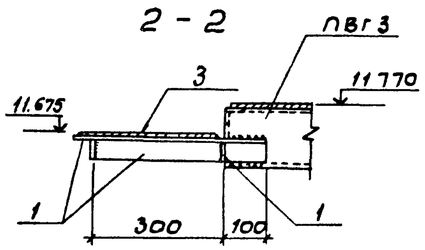

1. Совместно с данным см. листы КЖ-18, 19
2. При сварке металлоконструкций высоту сварного шва принять 6 мм.
3. Все металлоконструкции окрасить краской БТ-577 (по ГОСТ 5631-79) за 2 раза по грунтовке ГФ-020.

Привязан

Инв. N

Нач. конт.	Альтшуллер	
Провер.	Корнилова	
Исполн.	Лоткина	
Инжен.	Корнилова	
Рук. Гр.	Голубина	
ГИП	Заторевский	
Нач. отд.	Альтшуллер	

ТП 902-2-353-КЖ

Отстойник канализационный радиальный во взрывозащищенном исполнении диаметром 24 метра

Переходный мостик ПМ1

Стадия	Лист	Листов
Р	17	

Госстрой СССР
СОЮЗВОДОКАНАЛПРОЕКТ
г. Москва

Типовой проект 902-2-353 Альбом I

1-1

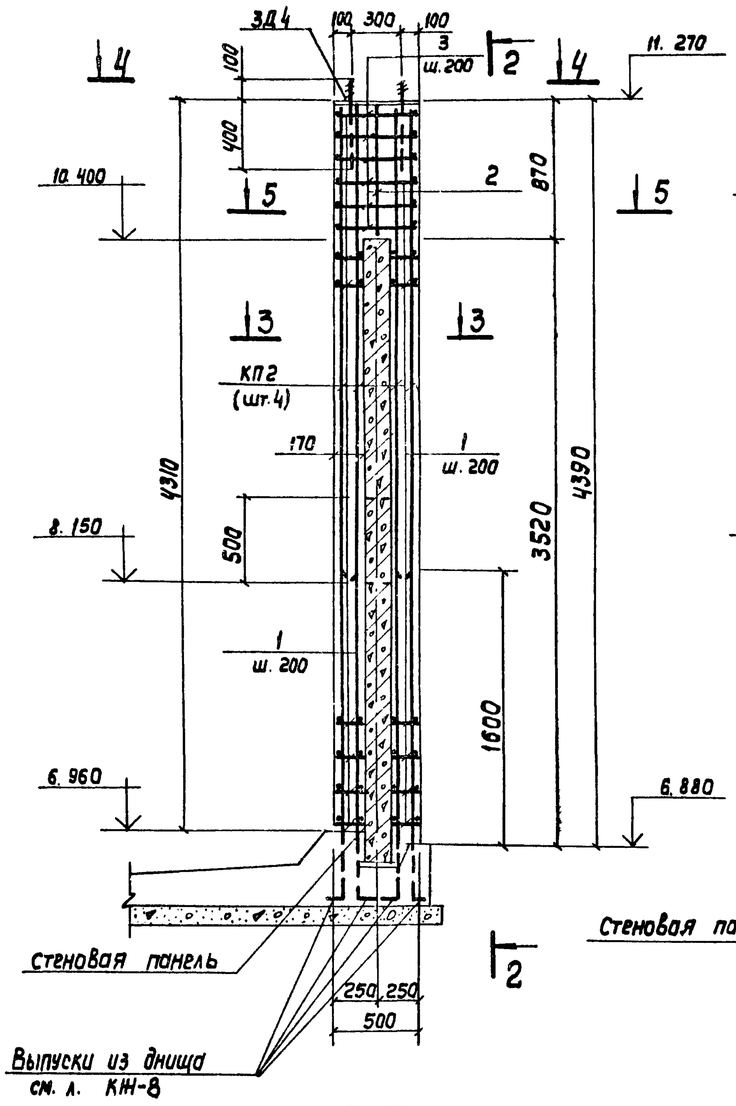

2-2

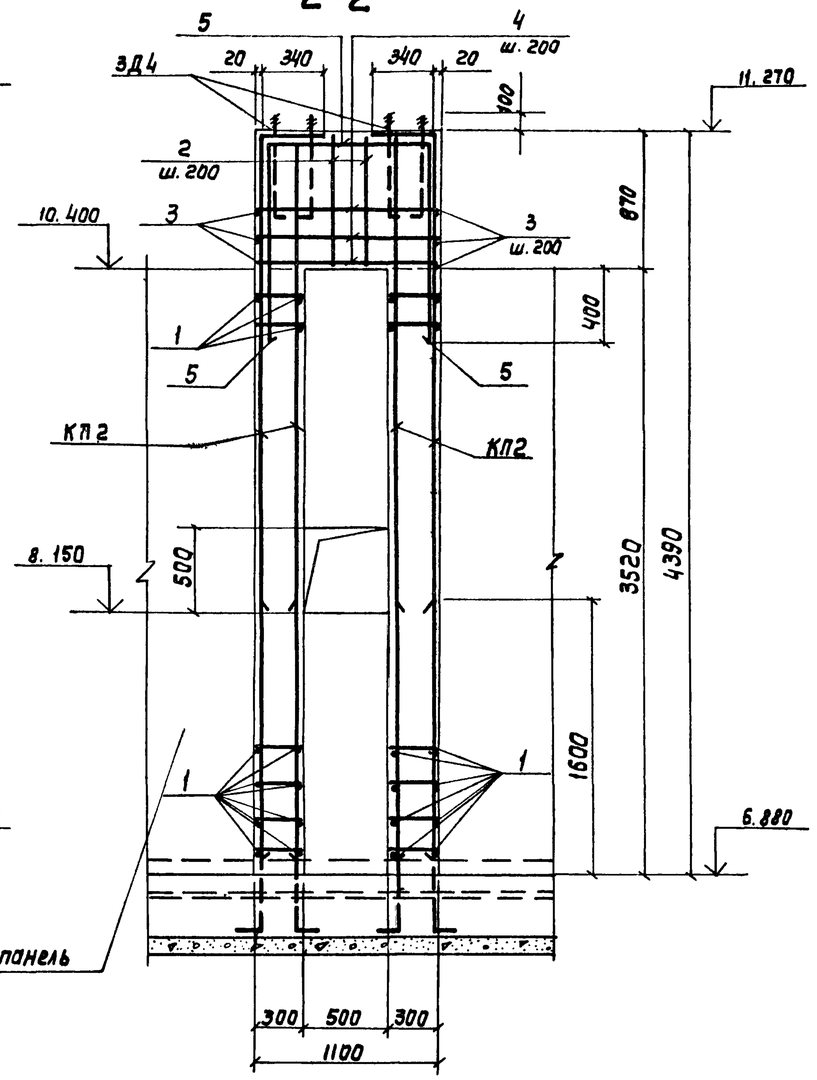

3-3

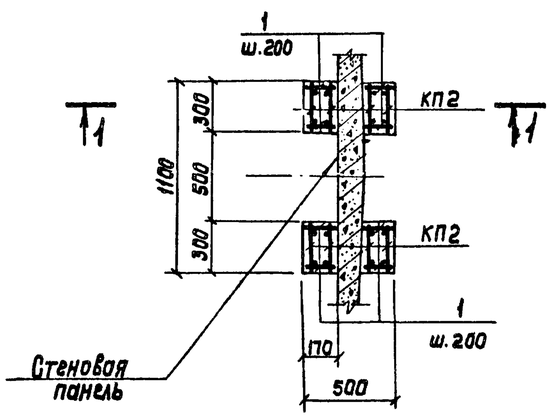

4-4

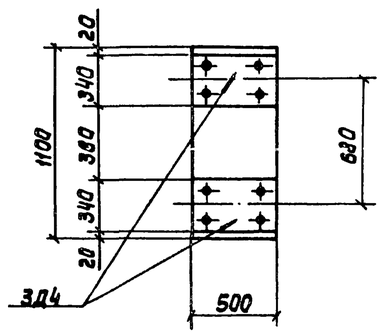

5-5

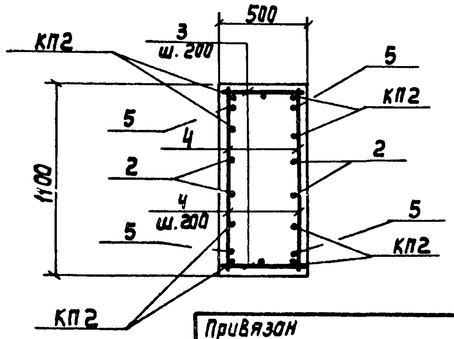

Спецификация элементов монолитной опоры ОП-1

Формат	Зона	Поз	Обозначение	Наименование	Кол.	Примечание, масса ед. кг
			т.п. 902-2-353-КЖИ-18	ОП-1		
				Сборочные единицы и детали		
				Детали		
			т.п. 902-2-353-КЖИ-ОП-1-ЗД4	Закладная деталь ЗД4	2	22.5
			т.п. 902-2-353-КЖИ-ОП-1-КП2	Арматурный каркас КП2	8	8.5
		1	ГОСТ 5781-81	ф 6 AI e=150	144	0.1
		2	"	ф 12 AIII e=820	6	0.7
		3	"	ф 12 AIII e=1080	10	1.0
		4	"	ф 12 AIII e=3530	8	3.15
		5	"	ф 12 AIII e=3550	2	3.2
				Материал:		
				Бетон М200, Мрз		1.3 м³

Ведомость стержней

Поз	Эскиз
1	150
2	820
3	480
4	1080
5	1050; 1250; 1250

Ведомость расхода стали

Марка элемента	Изделия арматурные AI ГОСТ 5781-81 6			Итого	Изделия арматурные AIII ГОСТ 5781-81 12			Итого	Изделия закладные прокат ГОСТ 103-76* -5*12	Итого	ГОСТ 5781-81 ф 18	Итого	Общий расход кг
ОП-1	21.6			21.6	106.6			106.6	32.2	32.2	12.8	12.8	173.2

1. Совместно с данным см. листы КЖ-6, 17.
2. Защитный слой бетона принят 20мм.

Привязан

Инв. № подл. | Подпись и дата | Взам. инв. №

Н. Контр.	Альтшулер		
Провер.	Леткина		
Испол.	Ницкевич		
Инженер	Корнилова		
Рук. бр.	Гольдина		
ГИП	Золотаревский		
Нач. отд.	Б. Тишлле		

ТП 902-2-353-КЖ

Отстойник канализационный радиальный во взрывозащищенном исполнении диаметром 24 метра	стадия	лист	листов
	Р	18	
Монолитная опора ОП-1	Госстрой СССР Союзводоканалпроект г. Москва		

Типовой проект 902-2-353 Альбом I

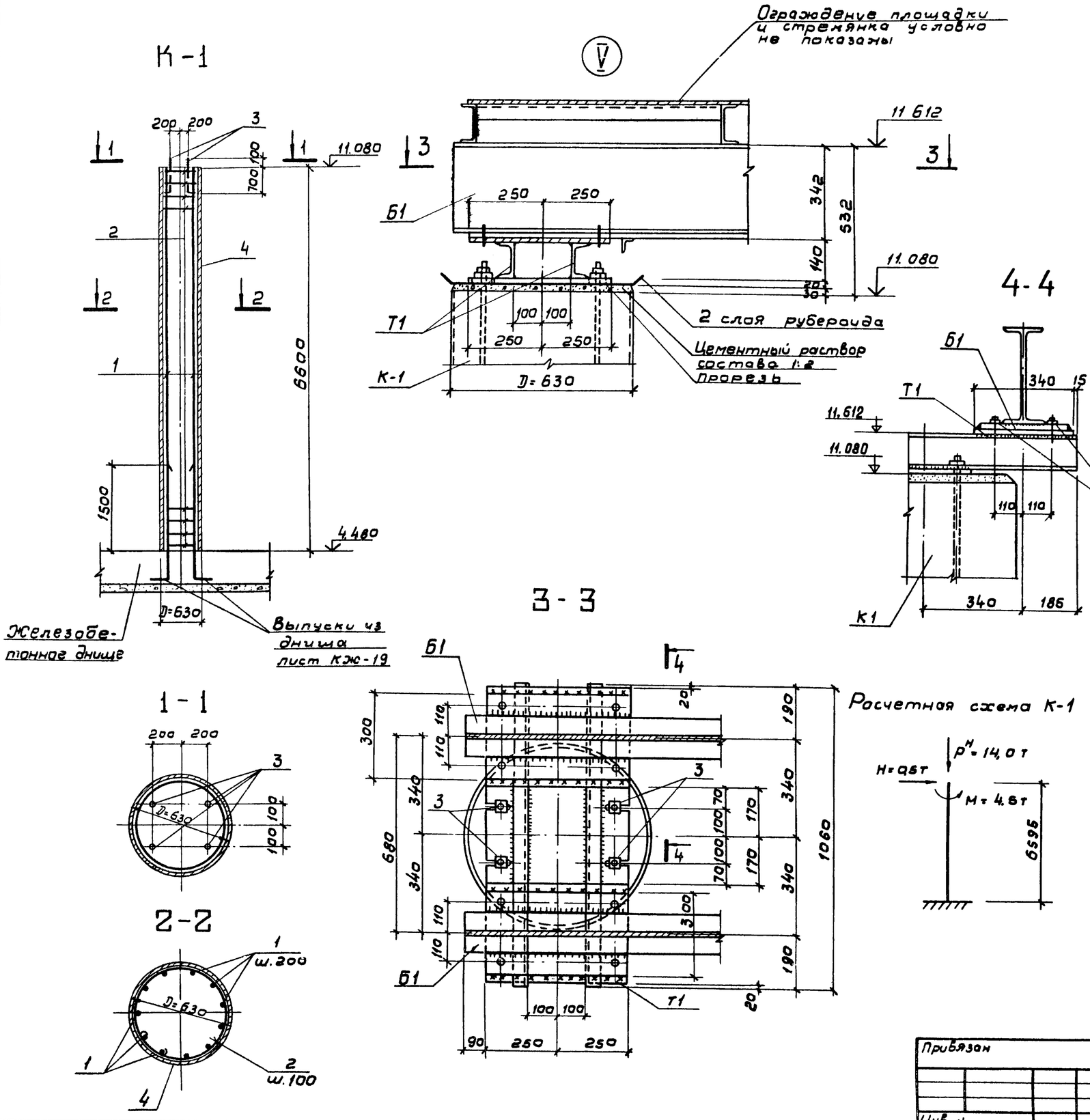

Спецификация элементов колонны К-1

Формат	Зона	Поз.	Обозначение	Наименование	Кол.	Примечание. Масса ед. кг.
			Т.п. 902-2-353-КЖ-19	К-1		
				Сборочные единицы и	детали	
		1	ГОСТ 5781-81	ф20 А III ℓ=6570	9	16.2
		2	"	ф8 АI ℓ=2060	66	0.8
		3	ГОСТ 5781-81	Анкер ф 18 ℓ=880	4	2.0 кг
		4	ГОСТ 10704-76*	Труба 630×10; ℓ=6600	1	1009.1
				Материал		
				Бетон М 200	м³	1,82

Ведомость стержней для колонны К-1

Поз.	Эскиз
1	6570
2	240 D=580

Ведомость расхода стали

Марка элемента	Изделия арматурные							Изделия закладные			Общий расход кг
	АI				А III			Прокат			
	ГОСТ 5781-81				ГОСТ 5781-81						
	8			Итого	20		Итого	Труба D=630	Анкер М16	Итого	
К-1	52,8			52,8	145,8		145,8	1009.1	8,0	1017.1	1215.7

Расчетная схема К-1

1. Совместно с данным см. листы КЖ 6, 17
2. Сварные швы приняты $h_ш$ = 6 мм.

Нарм. конт.	Альтшуллер		
Провер.	Лоткина		
Исполн.	Ницкевич		
Инженер	Кармилова		
Рук. бр.	Голодина		
ГИП	Золотаревский		
Нач. отд.	Альтшуллер		

Привязан

Инв. №

ТП 902-2-353-КЖ

Отстойник канализационный радиальный во взрывозащищенном исполнении диаметром 24 метра

Колонна К-1

Узел V.

Стадия	Лист	Листов
Р	19	

Госстрой СССР
СОЮЗВОДОКАНАЛПРОЕКТ
г. Москва

18410-01 30

Инв. № подл. | Подпись и дата | Взам. инв. №

Альбом I

Типовой проект 902-2-353

Инв. № подл. | Подпись и дата | Взам. инв. № | Инв. № дубл. | Подпись и дата

1 - 1

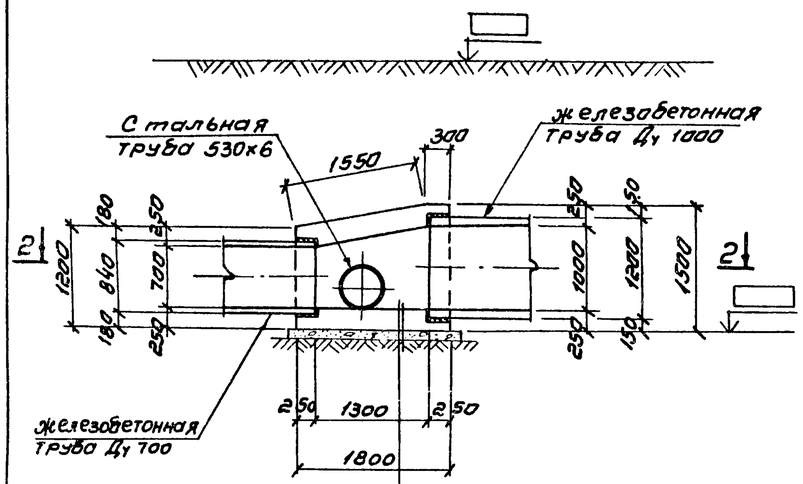

Железобетонное днище М-200 - 250 мм

Подготовка из бетона М50 - 100 мм

2 - 2

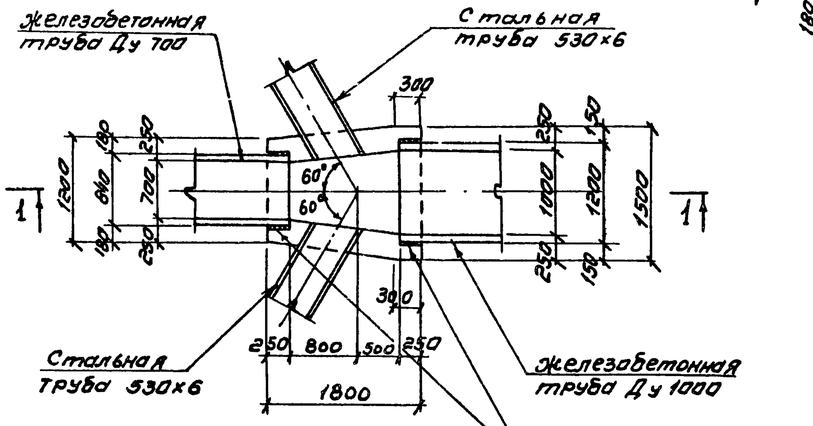

Стальная труба 530×6

Железобетонная труба Ду 1000

Трубы обернуть 3мя слоями мешковины, пропитанной битумом, общей толщиной 10 мм.

3 - 3

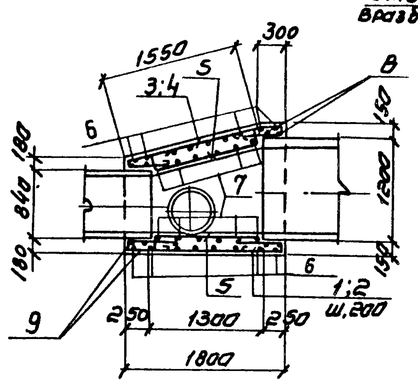

2 - 2

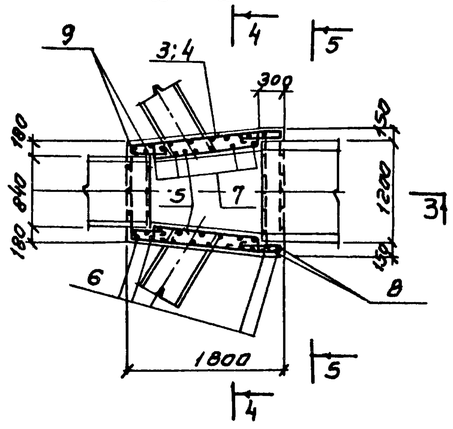

6 - 6

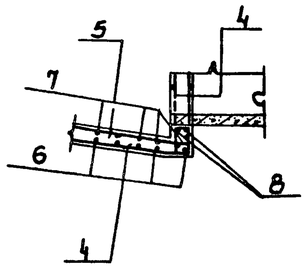

4 - 4

Стык врезкой

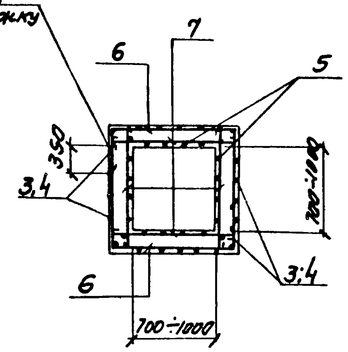

5 - 5

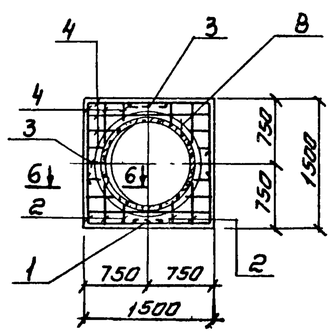

(продолжение)

6	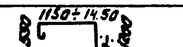
7	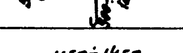

8	
9	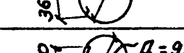

Спецификация сборной камеры

Формат	Зона	Поз.	Обозначение	Наименование	Кол.	Примечание масса ед.
				ФВАI ГОСТ 5781-81		кг
		1	902-2-353 - КЖ-20	e = 2830	1	1.11
		2	—"—	eср = 4350	6	1.72
		3	—"—	e = 2900	3	1.15
		4	—"—	eср = 4390	22	1.73
		5	—"—	e = 1950	28	0.77
		6	—"—	eср = 3000	20	1.19
		7	—"—	eср = 1400	35	0.55
			902-2-353 - КЖ-20	ФIIAI ГОСТ 5781-81		
		8	—"—	e = 4440	2	3.94
		9	—"—	e = 3310	2	2.94
				Материал		
				Бетон М200 Мрз□-В4		2.5м³

Выборка стали на один элемент кг

Марка эл-та	Арматурные изделия										Профильная сталь				Общий расход кг
	Арматурная сталь ГОСТ 5781-81														
	Класс AI					Класс									
	ф мм				итого	ф мм				итого					
	8	12													
сборная камера	117.6	13.8		—	131.4	—	—	—	—	—	—	—	—	—	131.4

1. Защитный слой бетона-20мм, для нижней арматуры днища-35мм
2. Бетанирование камеры производится после укладки труб
3. В местах прохода стальных труб арматуру разрезать и приварить к трубе.

Ведомость деталей

Поз	Эскиз
1	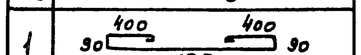
2	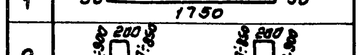
3	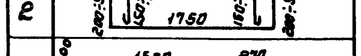
4	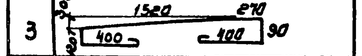
5	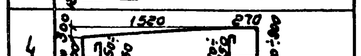

Привязан

Инв. №

Норм. контр.	Альтшуллер		
Проверил	Лоткина		
Инженер	Корнилова		
Рук. бр	Гольдина		
ГИП	Золотаревский		
Нач. отд.	Альтшуллер		

ТП 902-2-353-КЖ

Отстойник канализационный радиальный во взрывозащищенном исполнении диаметром 24 метра

Сборная камера. Арматурно-опалубочный чертеж. Спецификации

Стадия	Лист	Листов
Р	20	

Госстрой СССР
Союзводоканалпроект
г. Москва

Типовой проект 902-2-353 Альбом I

2 — 2

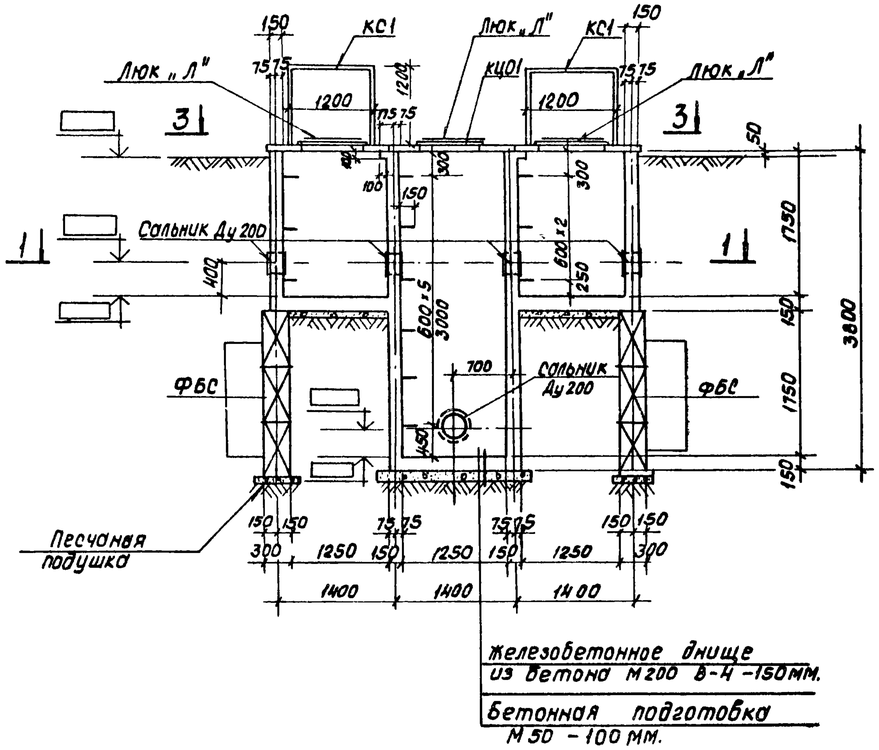

Колодец для выпуска нефти

план 1-1

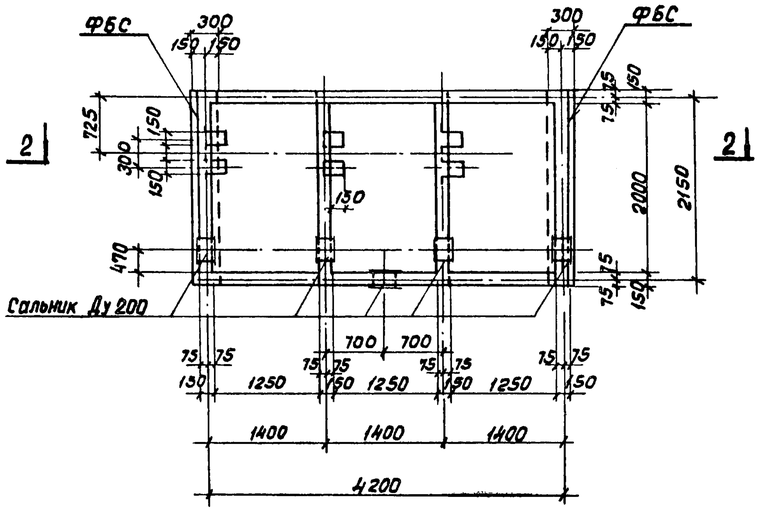

4 — 4

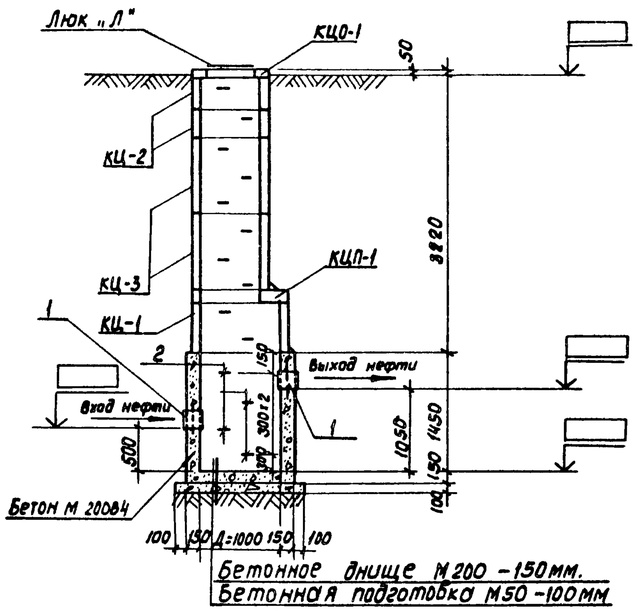

Колодец с гидравлическим затвором

план

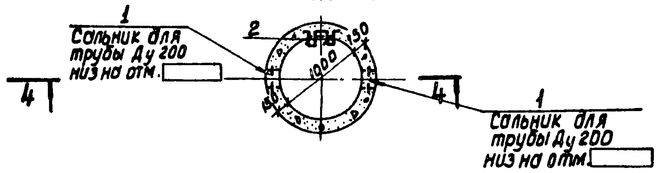

План 3-3

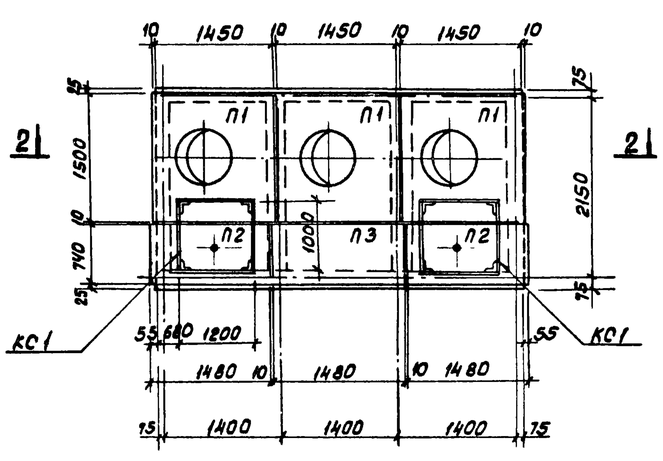

Спецификация элементов к маркировочной схеме, расположенной на листах КЖ-21,22.

Марка поз.	Обозначение	Наименование	кол.	Масса ед.кг.	Примечание
	Колодец для	выпуска нефти.			
П-1	Серия 3.006-2 в.III-2	Плита П02	3	550.0	
П-2	902-2-353-КЖИ-П2	Плита П2	1	270.0	
П-3	Серия 3.006-2 в.III-2	Плита П11д-8а	2	270.0	
ФБС	ГОСТ 13579-78	Блоки бетонные для стен подвалов ФБС 24.3.6-Т	6	910 0	
Люк „Л"	ГОСТ 3634-79	Люк чугунный легкий	3	80.0	
КС1	902-2-353-КЖН-КС1	Кожух стальной кс-1	2	38 3	
КЦ01	серия 3,900-3 вып.7	Опорное кольцо КЦО-1	3	50 0	
			—	—	
	Колодец с гидравли	ческим затвором			
КЦО-1	Серия 3.900-3 Вып.7	Кольцо опорное КЦО-1	1	50.0	
КЦП-1	——— " ———	Плита перекрытия КЦП-110-1	1	25.0	
КЦ-1	——— " ———	Кольцо стеновое КЦ-10-6	1	400	
КЦ-2	——— " ———	——— " ——— КЦ-7-3	2	13.0	
КЦ-3	——— " ———	——— " ——— КЦ-1-9	2	380	
Люк „Л"	ГОСТ 3634-79	Люк чугунный легкий.	1	80.0	
Поз.1	Серия 3.901-5	Сальник для трубы Ду 200 ℓ=200	2	15.7	
Поз.2	ГОСТ 5781-81	ф18 AI ℓ=850	4	1.7	
		Материал:			
		Бетон М 200; В-4		1.0м³	

Деталь заделки скоб

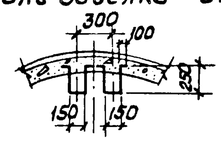

1. Сборные железобетонные изделия укладываются на цементном растворе М 50.
2. Ходовые скобы окрасить за 2раза краской БТ-577 по огрунтовке.
3. Армирование колодца для выпуска нефти, см. на листе КЖ-22, спецификацию монолитной конструкции см. на л.КЖ-23.

Инв.№ подл. | Подпись и дата | Взам.инв.№ | Инв.№ дубл. | ГИП Шабунина

Привязан

Инв.№

Норм.контр.	Альтшуллер	
Провер.	Корнилова	
Исполн.	Лоткина	
Рук. гр.	Гольдина	
ГИП	Захтарёвский	
Нач. отд.	Альтшуллер	

ТП 902-2-353-КЖ

Отстойник канализационный радиальной во взрывозащищенном исполнении. Диаметром 24 метра.

Стадия	Лист	Листов
Р	21	

Колодец для выпуска нефти подны. Разрез. Колодец с гидравлическим затвором. План, разрез, спецификация.

Госстрой СССР СОЮЗВОДОКАНАЛПРОЕКТ г. Москва

Типовой проект 902-2-353 Альбом I

2 - 2

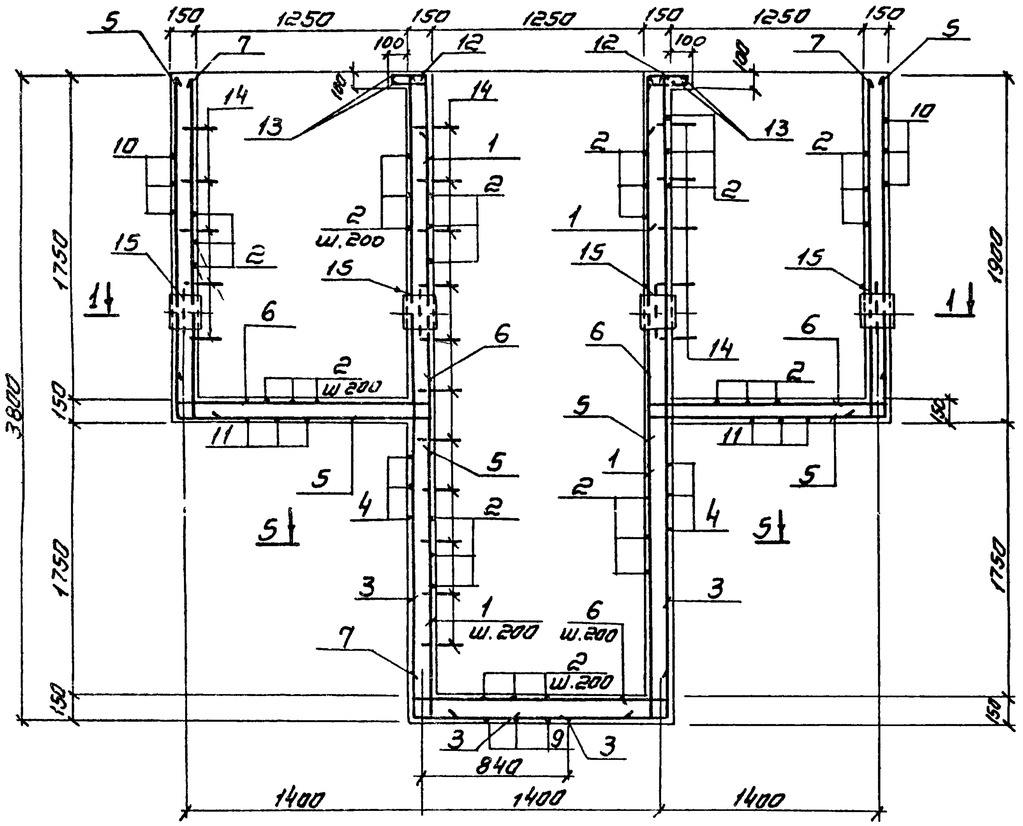

3 - 3

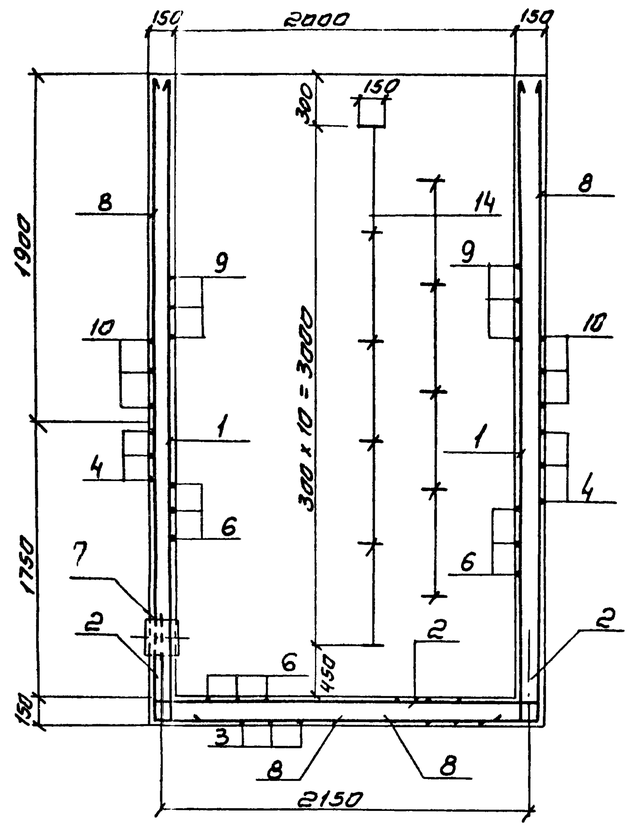

4 - 4

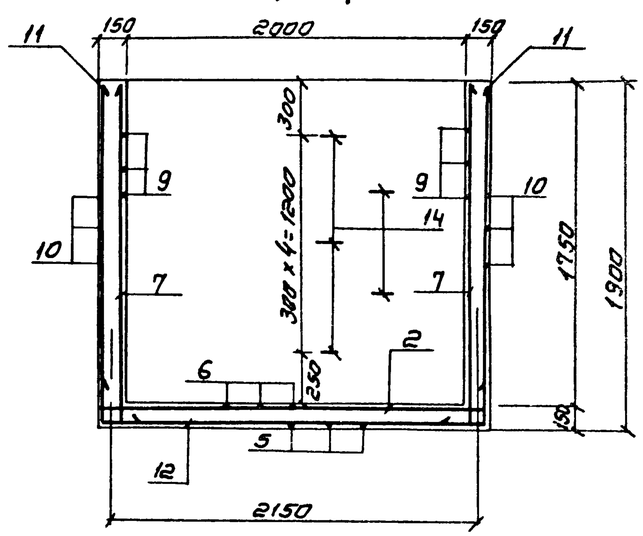

План 1-1

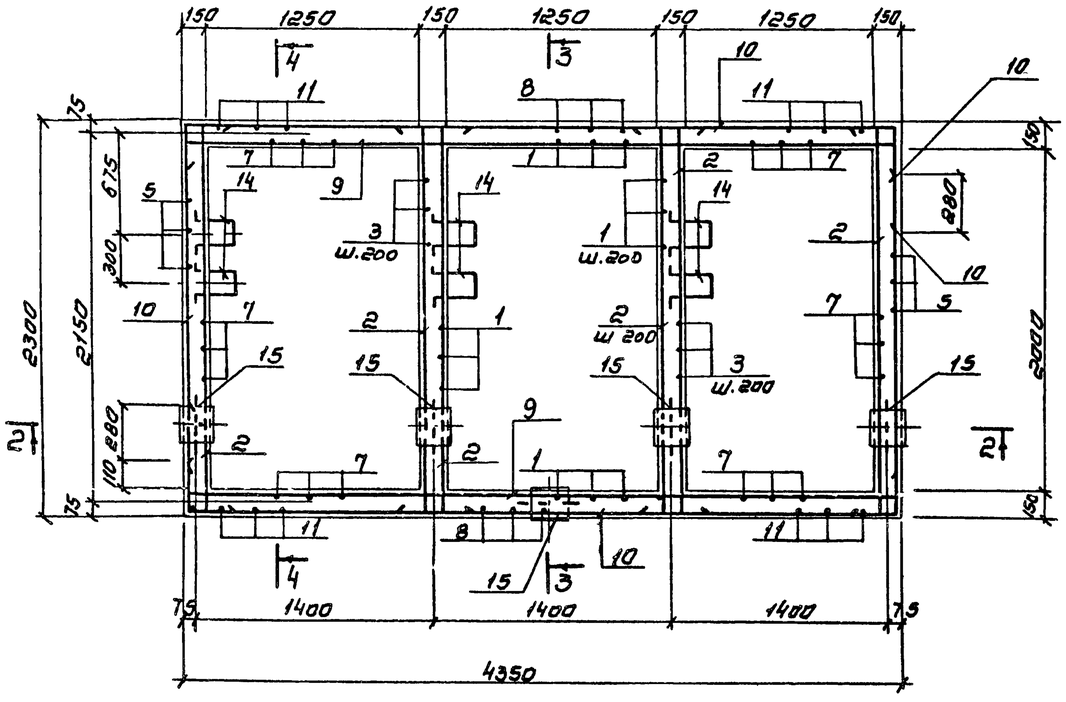

5 - 5

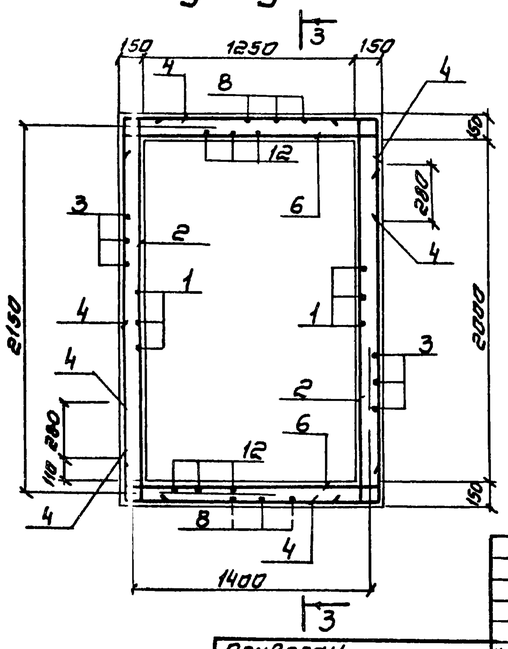

1. Оплубачный чертеж колодца см. лист КЖ-21
2. Стыки позиций 4; 11 чередовать.
3. Защитный слой бетона принят 20мм, для нижней арматуры днища -35 мм.

Привязан

Инв. № подл. | Подпись и дата | Взам. инв. №

Норм. контр.	Альтшуллер		
Проверил	Лоткина		
Инженер	Корнилова		
Рук. бр.	Гольдина		
ГИП	Заматаркина		
Нач. отд.	Альтшуллер		

ТП 902-2-353 -КЖ

Отстойник канализационный радиальный во взрыво-защищенном исполнении диаметром 24 метра.

Стадия	Лист	Листов
Р	22	

Колодец для выпуска нефти Армирование

Госстрой СССР
Союзводоканалпроект
г. Москва

Типовой проект 902-2-353 Альбом I

Ведомость деталей

Поз.	Эскиз
1	3150, 150
2	130, 2260, 130
3	900, 3150
4	1510, 2020, 520
5	1850, 1510, 130
6	730, 1510, 130
7	1850, 130
8	1770, 3150
9	130, 4310, 130
10	4310, 2260, 630
11	1850, 2260, 1850
12	210, 60, 280, 210
13	2000
14	50, 300, 150, 50, 300

Спецификация колодца для выпуска нефти

Формат	Зона	Позиция	Обозначение	Наименование	Кол.	Примечание: масса ед. кг.
				Детали:		
				⌀8 AIII ГОСТ 5781-81		
		1	ТП 902-2-353 КЖ-23	ℓ = 3900	36	1,54
		2	"	ℓ = 4520	82	1,79
		3	"	ℓ = 4650	24	1,84
		4	"	ℓ = 4050	20	1,60
		5	"	ℓ = 3490	24	1,38
		6	"	ℓ = 1770	56	0,70
		7	"	ℓ = 1980	50	0,79
		8	"	ℓ = 5520	14	2,18
		9	"	ℓ = 4570	18	1,81
		10	"	ℓ = 7200	20	2,84
		11	"	ℓ = 5960	14	2,35
		12	"	ℓ = 760	22	0,30
		13	"	ℓ = 2000	4	0,79
				Изделия закладные		
		14	ТП 902-2-353 КЖ-23	⌀18 AI ℓ=850 ГОСТ 5781-81	21	1,10
		15	Серия 3.901-5	Сальник для трубы Ду 200 ℓ=200	5	15,7
				Материал:		
				Бетон М200		7,8 м³

Выборка стали на один элемент

Марка элемента	Изделия арматурные AIII ГОСТ 5781-81				Изделия закладные AI ГОСТ 5781-81			Прокат			Общая масса кг
	8			Итого	18		Итого	Труба Ду 200		Итого	
Колодец для выпуска нефти	552,8	—	—	552,8	35,7	—	35,7	78,5	—	78,5	667,0

1. Совместно с данным см. листы КЖ-21,22

Привязан

Инв. №

Нач. конс.	Альтшуллер		
Провер.	Леткина		
Инженер	Корнилова		
Рук. Бр.	Гольдина		
ГИП	Зарипаревская		
Нач. отд.	Альтшуллер		

ТП 902-2-353-КЖ

Отстойник канализационный радиальный во взрывозащищенном исполнении диаметром 24 метра

Стадия	Лист	Листов
Р	23	

Колодец для выпуска нефти. Армирование. Спецификация.

Госстрой СССР СОЮЗВОДОКАНАЛПРОЕКТ г. Москва

18410-01 34

Инв. № подл. | Подпись и дата | Взамен инв. №

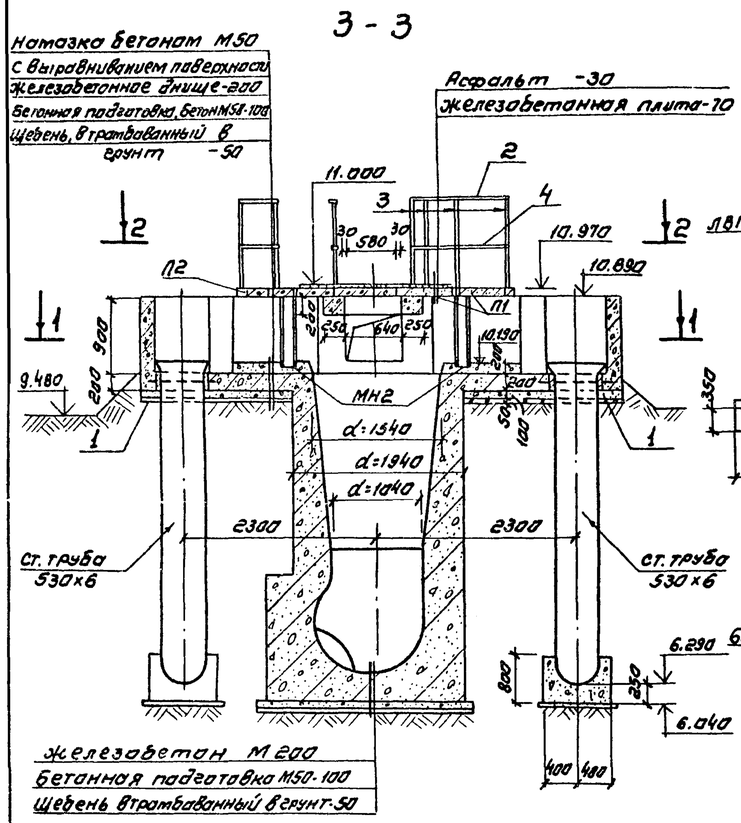

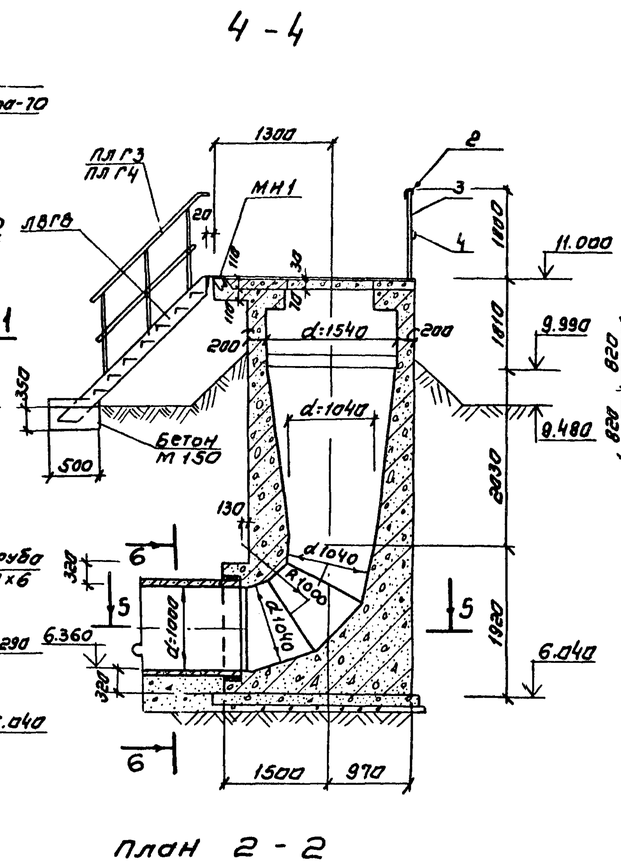

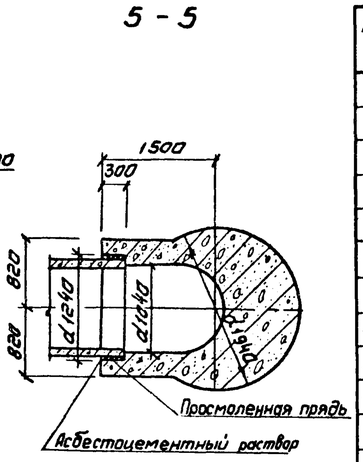

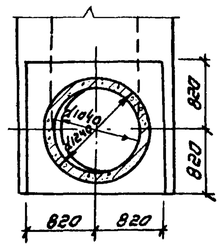

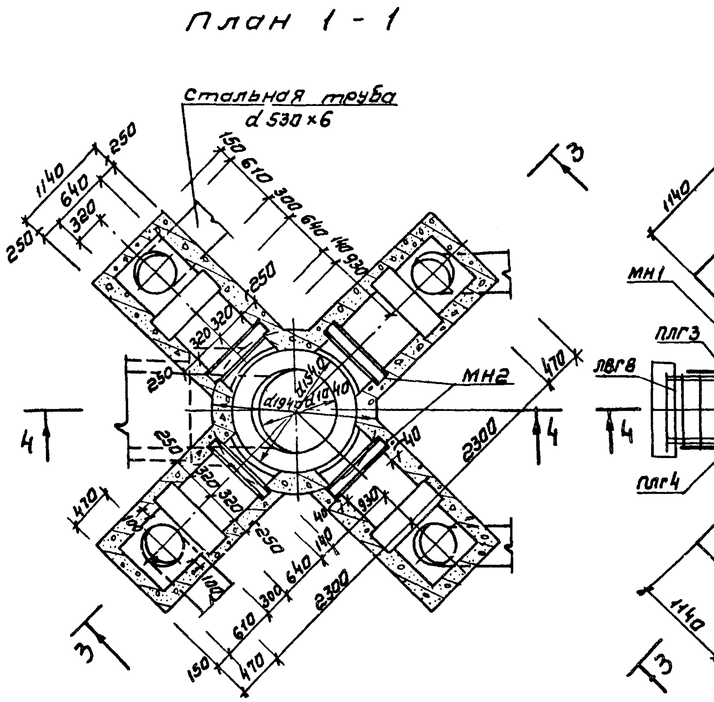

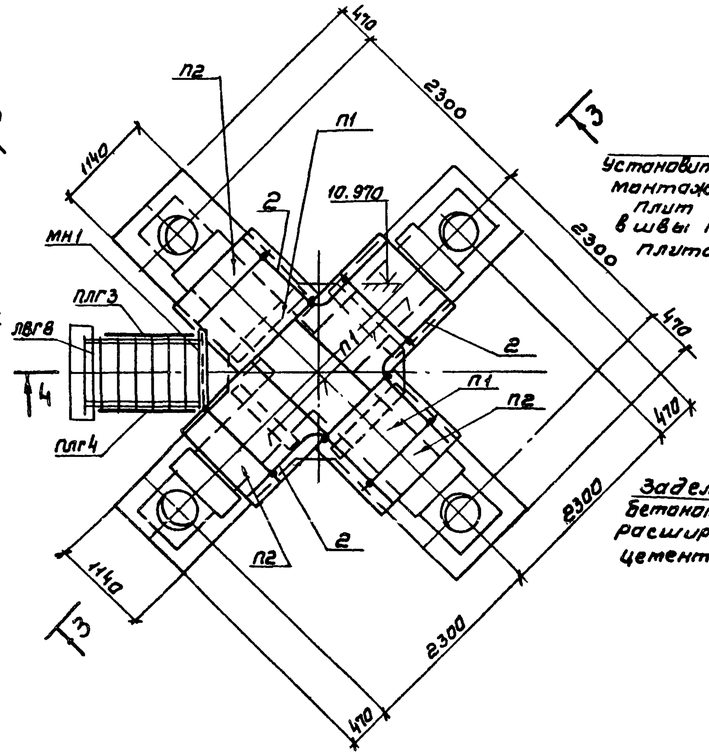

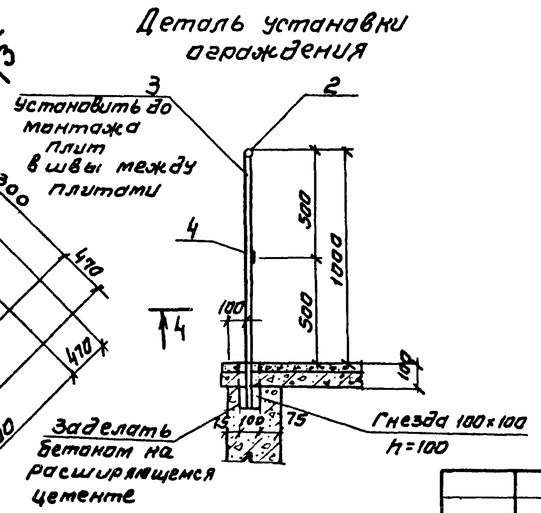

Спецификация элементов к маркировочной схеме расположенной на данном листе

Марка поз.	Обозначение	Наименование	Кол.	Масса ед. кг	Примечание
	Т.п. 902-2-353-КЖ-24	Распределит. чаша			
П1	Серия 3.006-2.в II-2	Плиты П7д-5	6	150	
П2	ГОСТ 948-76	Перемычки 2ПР3-11.38.6	3	72	
ЛВГ8	Серия 1.459-2 в 4	Лестничный марш	1	122	
МН1	Т.п. 902-2-353-КЖИ-МН1	Закладная деталь МН1	1	9.8	
МН2	Т.п. 902-2-353-КЖИ-МН2	—"— МН2	4	67.5	
Поз. „1"	Серия 3.901-5	Сальник dy 500; ℓ=200	4	43.8	
—"— „2"	ГОСТ 5781-81	ф22АI; ℓ=9 п.м	—	Вес 1п.м 2.98	
—"— „3"	—"—	ф25АI; ℓ=1080	15	3.6	
—"— „4"		-30×4; ℓ=9 п.м	—	Вес 1п.м 0.94	
ПЛГ3	Серия 1.459-2 в.2	Ограждение лестн.марша	1	22	
ПЛГ4	—"—	—"—	1	22	

1. Совместно с данным чертежом см. листы КЖ-25; 26.
2. Внутренние поверхности чаши штукатурятся цементным раствором состава 1:2 толщиной 20мм. Размеры даны в железобетоне.
3. В основании консольных конструкций распределительной чаши грунт тщательно уплотнить слоями 15÷20см до достижения $\gamma_{ск.} = 1{,}65$ т/м³.

Норм.кон.	Альтшуллер		
Проверил	Лоткина		
Исполн.	Ницкевич		
Инженер	Корнилова		
Рук.бр.	Гольдина		
ГИП	Золотаревский		
Нач.отд.	Альтшуллер		

Привязан

Инв. №

ТП 902-2-353-КЖ

Отстойник канализационный радиальный во взрыво защищенном исполнении Диаметром 24 метра

Стадия	Лист	Листов
Р	24	

Распределительная чаша. Планы. Разрезы. Спецификация.

Госстрой СССР СОЮЗВОДОКАНАЛПРОЕКТ г. Москва

18410-01 35

Типовой проект 902-2-353 Альбом I

Инв. № подл. | Подпись и дата | Взамен инв. | Шадунина | Отд. 4 | Отд. 15

Типовой проект 902-2-353 Альбом I

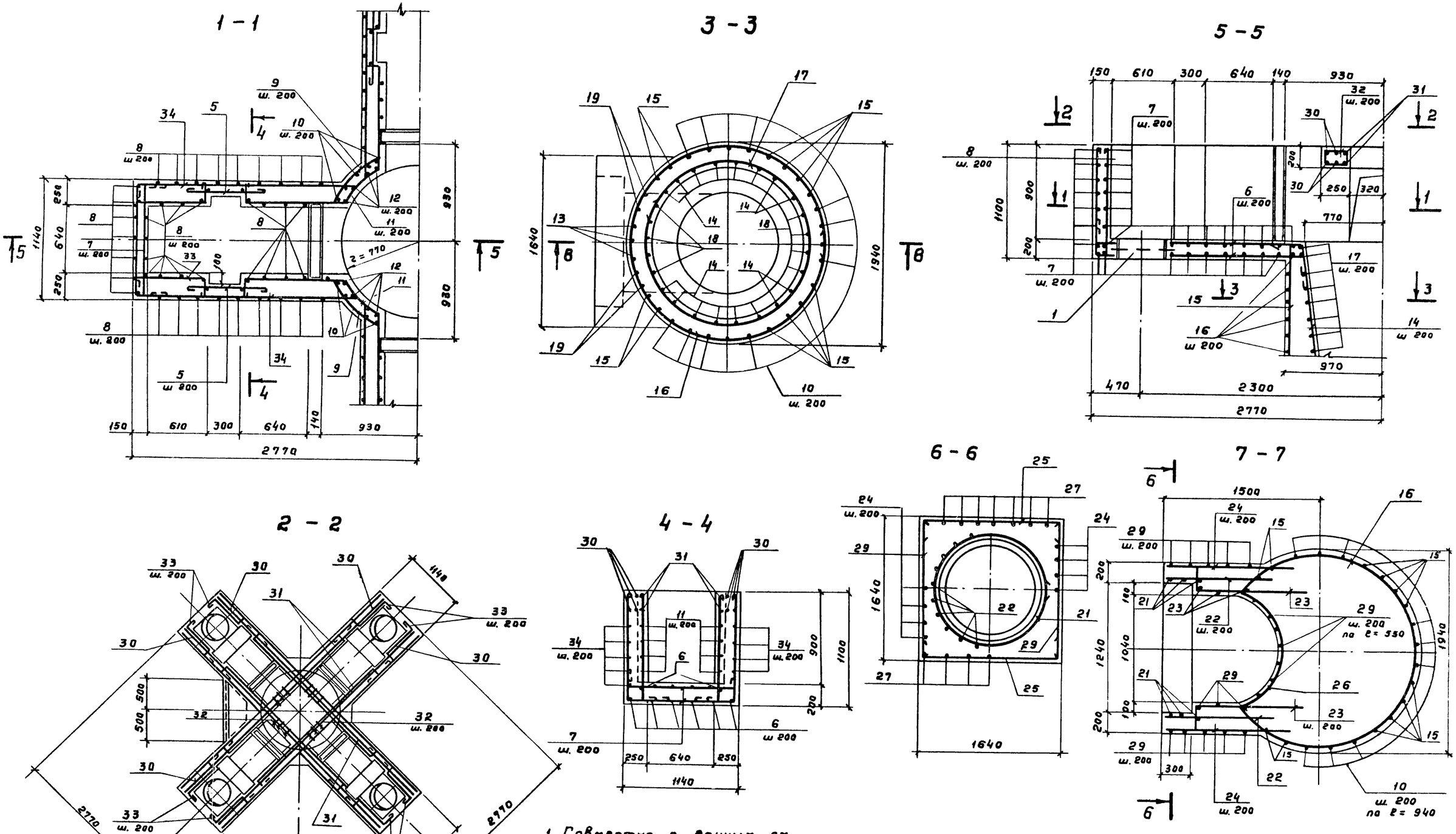

1. Совместно с данным см. л.л. КЖ-26; 27.
2. Защитный слой бетона 20 мм, для нижней арматуры днища - 35 мм.
3. Арматуру в местах прохода сальников вырезать, отогнуть и приварить к корпусу сальники

Норм. конт.	Альтшуллер		
Проверил	Лоткина		
Исполнил	Ницкевич		
Инжен.	Корнилова		
Рук. бр.	Гольдина		
ГИП	Золотаревский		
Нач. отд.	Альтшуллер		

Привязан

Инв. №

ТП 902-2-353-КЖ

Отстойник канализационный радиальных во взрывозащищенном исполнении диаметром 24 метра

Распределительная чаша
Арматурный чертеж сечения 1-1 ÷ 7-7.

Стадия	Лист	Листов
Р	25	

Госстрой СССР
СОЮЗВОДОКАНАЛПРОЕКТ
г. Москва

18410-01 36

Инв. № подл. | Подпись и дата | Взамен инв. №

Типовой проект 902-2-353 Альбом I

8 — 8

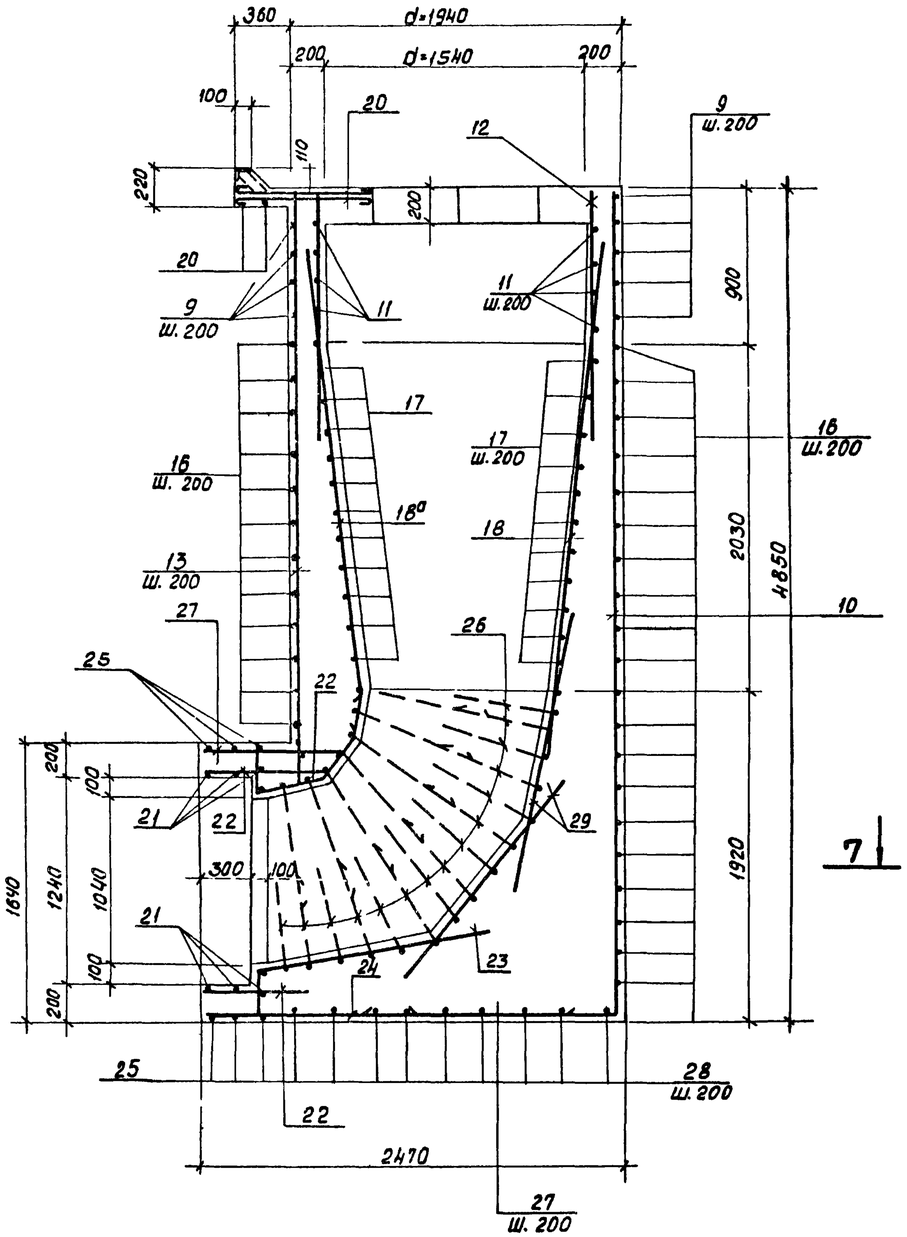

Ведомость деталей

Поз	Эскиз
5	780
6	140 2200 ÷ 1960 140
7	240 1090 240
8	710 200
9	100 840 100
10	4800 420
11	920 250 200 r=790 560 920 200 250
12	1300
13	3450 420
14	420 3160 330
15	200 3900 200
16	Д=1890 420
17	Д=1090 ÷ 1590 420
18	2840
19	200 3000
20	п. м.
21	Д=1290 630
22	800
23	1320 200 280
24	900 ÷ 1300
25	420 1590 420
26	170 Д=1130 170 250
27	$e_{ср}$ = 2050
28	$e_{ср}$ = 1500
29	1640
30	420 5490 420
31	200 200 3380 200 200
32	270 230 200 150
33	120 710 200 100
34	140 2200 140

Спецификация распределительной чаши

Формат	Зона	Поз	Обозначение	Наименование	Кол.	Примечан. Масса ед. кг.
				Детали		
				ф8А I ГОСТ 5781-81		
		5	т.п. 902-2-353-КЖ-25,26	e = 880	40	
		6	—"—	$e_{ср}$ = 2460	5×8	
		7	—"—	e = 1570	128	
		8	—"—	e = 740	216	
		20	—"—	$e_{п.м.}$ = 12.0	—	вес 1п.м. 0.395
		32	—"—	e = 850	16	
		33	—"—	e = 1230	40	
		34	—"—	e = 2580	40	
				ф12А III ГОСТ 578-81		
		9	т.п. 902-2-353-КЖ-25,26	e = 1040	20	
		10	—"—	e = 5220	12	
		11	—"—	e = 3300	16	
		12	—"—	e = 1300	18	
		13	—"—	e = 3770	3	
		14	—"—	e = 3580	12	
		15	—"—	e = 4300	12	
		16	—"—	e = 6200	21	
		17	—"—	$e_{ср}$ = 4630	17	
		18	—"—	e = 2840	16	
		19	—"—	e = 3200	4	
		22	—"—	e = 800	18	
		23	—"—	e = 1800	16	
		24	—"—	$e_{ср}$ = 1100	32	
		25	—"—	e = 2430	6	
		26	—"—	e = 2620	22	
		27	—"—	$C_{ср}$ = 2050	9	
		28	—"—	$e_{ср}$ = 1500	8	
		29	—"—	e = 1640	28	
		30	—"—	e = 6330	16	
		31	—"—	e = 4100	8	
				ф18А III ГОСТ 5781-81		
		21	т.п. 902-2-353-КЖ-25,26	e = 4670	3	
				Материал		
				Бетон М200; Мрз ▭	$м^2$	158

Выборка стали на один элемент, кг.

Марка эл-та	Арматурные изделия: Арматурная сталь ГОСТ 5781-81, Класс А I, ф мм. 8		Итого	Класс А III, ф мм. 12	18	Итого	Профильная сталь			Итого	Закладные изделия: Профильная сталь С14	L 7,5×8		Арматурная сталь ГОСТ 5781-81, Класс А III, ф мм 10		кл. А I, ф 8	Итого	Общий расход кг.
Распределительная чаша	243.4	—	243.4	74.52	28.0	773.2	—	—	—	—	202.0	9.0	—	68.0	—	0.8	279.8	1296.4

Привязан

Инв. №

Норм. конт.	Альтшуллер	
Проверил	Лоткина	
Исполнил	Ницкевич	
Инженер	Корнилова	
Рук. бр.	Голодина	
ГИП	Золотаревская	
Нач. отд.	Альтшуллер	

ТП 902-2-353-КЖ

Отстойник канализационный радиальный во взрывозащищенном исполнении. Диаметром 24 метра.

Распределительная чаша. Арматурный чертеж. Сечение 8-8. Спецификация.

Стадия	Лист	Листов
Р	26	

Госстрой СССР СОЮЗВОДОКАНАЛПРОЕКТ г. Москва

Инв. № подл. | Подпись и дата | Взамен инв. №

18410-01 37

Типовой проект 902-2-353 Альбом I

Ведомость чертежей основного комплекта

Лист	Наименование	Примечание
1	Общие данные (начало)	
2	Общие данные (окончание)	
3	Схема принципиальная управления приводом отстойника	
4	Схема принципиальная управления задвижкой на выпуске нефти	
5	Схема принципиальная управления задвижкой на выпуске осадка	
6	Схема подключения электрооборудования	
7	Кабельный журнал	
8	Расположение электрооборудования и прокладка труб.	

Ведомость ссылочных и прилагаемых документов.

Обозначение	Наименование	Примечание
	Ссылочные документы	
АБОЗА	Установка электроаппаратов во взрывоопасных помещениях	

Проект разработан с соблюдением действующих норм и правил, в том числе для пожароопасных и взрывоопасных установок
/Главный инженер проекта Фукс/ /Фукс/

Общие сведения

В объем настоящего раздела проекта входит разработка рабочей документации электрооборудования и автоматизации отстойника канализационного радиального во взрывозащищенном исполнении диаметром 24м.

По надежности обеспечения электроэнергией отстойники относятся к потребителям II категории.

Зона отстойника, как открытого сооружения, относится к классу В-1г.

Учитывая наличие взрывоопасной среды все электрооборудование, устанавливаемое на отстойнике, принимается во взрывозащищенном исполнении для взрывоопасных смесей категории IIА группы Т3 по ГОСТ 12.1.011-78.

В проекте предусматривается следующее оборудование с электроприводом:

1. Илоскреб-нефтесборник с двумя приводами с электродвигателями ВАО-22-6; 1,1кВт; 380В.

2. Задвижки в колодцах для выпуска нефти и осадка с приводом ЗВ-25м, двигатель ВАОА-12-4У2; 1,1кВт; 380В.

Питание двигателей предусматривается от щита реечной конструкции, разрабатываемого при привязке проекта.

Предусматривается следующая автоматизация:

1 Вращение илоскреба-нефтесборника два раза в смену (через 30 часа) по одному обороту (начало вращения осуществляется автоматически по времени, окончание - путевым выключателем после прохождения нефтесборной трубы)

2. При каждом обороте предусматривается выпуск нефти путем открытия задвижки для выпуска нефти.

Задвижка открывается при подходе фермы на определенный угол к нефтесборной трубе, а закрывается при прохождении фермой нефтесборной трубы.

Управление задвижкой на выпуске осадка дистанционное через 6, 9 или 12 часов (периодичность и время выпуска определяется при эксплуатации). выпуск осадка должен производиться при вращении фермы.

Также предусматривается местное управление приводами илоскреба-нефтесборника и задвижками для выпуска нефти и осадка, которое осуществляется кнопками во взрывобезопасном исполнении, устанавливаемыми у каждого привода.

В операторскую, месторасположение которой определяется при привязке проекта, передаются сигналы аварийного отключения приводов, контроля напряжения и положения задвижек.

Релейно-контакторная аппаратура управления и защиты располагается на щите в близрасположенном электротехническом помещении или в отдельно-стоящем щитовом помещении, расположенном на расстоянии, не менее указанного в ПУЭ-76 гл.VII-3

Основной мерой защиты от поражения электрическим током в случае прикосновения к металлическим корпусам электрооборудования и металлическим конструкциям, оказавшимся под напряжением вследствие нарушения изоляции является зануление.

Для обеспечения безопасности обслуживающего персонала электроприводы, клемные коробки и электроаппараты зануляются путем присоединения к нулевой жиле питающих кабелей

Наружное освещение и молниезащита решается при привязке отстойников к проектируемому объекту совместно с освещением и молниезащитой других сооружений

Инв. №			
Н. контр.	Беленькая		
Пробер.	Фукс		
Исполн.	Дитковская		
Проект.	Лихомобская		
Рук. бр.	Фукс		
Гл. спец.	Беленькая		
Нач. отд.	Кильметов		

ТП 902-2-353 - АЗМ

Отстойник канализационный радиальный во взрывозащищенном исполнении диаметром 24 м.

Стадия	Лист	Листов
Р.Д	1	8

Общие данные (начало)

Госстрой СССР Союзводоканалпроект г. Москва

Инв. № подл. | Подпись и дата | Взам. инв. №

Альбом I

Типовой проект 902-2-353

Указания по привязке проекта

В проекте приведены рекомендуемые схемы принципиальные управления приводами илоскреба-нефтесборника и задвижками на выпуске нефти и осадка. Спецификации и ведомости выполнены на аппаратуру и материалы, располагаемые непосредственно в пределах отстойника.

При привязке проекта необходимо:

1. В зависимости от количества отстойников откорректировать спецификации и ведомости на электрооборудование и материалы;

2. Определить место расположения щита оператора с учетом ПУЭ-76 гл. VIII-3-84 и разработать задание заводу-изготовителю;

3. Разработать проект внутриплощадочных кабельных сетей, наружного освещения и молниезащиты.

4. Определить ток однофазного замыкания на землю и в соответствии с ПУЭ-76 гл. VII-3-139, 140 выбрать количество нулевых жил.

Ведомость электрооборудования и материалов, поставляемых заказчиком

NN п/п	Наименование и техническая характеристика	Тип, марка, каталог, N чертежа	Единица измерения	Количество
1	2	3	4	5
	1. Аппараты напряжением до 1000в			
1-1	Пост управления кнопочный взрывозащищенный ТУ16-526.201-75	КУ-92-ВЗГ-У2	шт.	1
1.2	Пост управления кнопочный взрывозащищенный ТУ 16-526.201-75	КУ-93-ВЗГ-У2	шт.	2
1.3	Выключатель ТУ 16-526.366-74	ВПВ-412 42У1	шт.	1
	2. Кабельная продукция			
	Кабель контрольный с алюминиевыми жилами, без защитного покрова, ГОСТ 1508-78Е	АКВВГ		
2.1	5х2.5 кв. мм		км	0.028
2.2	10х2.5 кв. мм		км	0.018

Уточненная ведомость изделий и материалов, поставляемых Генподрядчиком и электромонтажной организацией

NN п/п	Наименование и техническая характеристика	Тип, марка, каталог, N чертежа	Единица измерения	Количество
1	2	3	4	5
	Поставка генподрядчика			
	1. Прокат черных металлов			
1-1	Лист холоднокатаный ГОСТ 19904-74 1.5		т	0.022
	2. Трубы стальные			
2-1	Труба ГОСТ 3262-75, обыкновенная, неоцинкованная, с полностью слющенным гратом с муфтой и резьбой М-Р-20х2.8		км/т	0.011/0.019
2-2	М-Р-25х3.2		км/т	0.006/0.015
2-3	М-Р-40х3.5		км/т	0.022/0.085
	3. Прочие материалы			
3-1	Рукав резиновый на тканевой основе ГОСТ 18698-79 В ф-25		м	1
3-2	В ф-20		м	6
	Поставка электромонтажной организации			
	4. Изделия заводов ГЭМ			
4.1	Коробка клеммная на 20 клемм	У615 А	шт.	3
4.2	Стойка	К314	шт.	6
4.3	Профиль	К238	шт.	2

Инв. N подл. | Подпись и дата | Взам. инв. N

ТП902-2-353 — АЭМ

Н.Контр.	Беленькая		
Провер.	Фукс		
Исполн.	Витковская		
Проект.	Тихомирова		
Рук.бр.	Фукс		
Гл.спец.	Беленькая		
Нач.отд	Кильметов		

Привязан

Инв. N

Отстойник канализационный радиальный во взрывозащищенном исполнении диаметром 24м

Стадия	Лист	Листов
Р.Д.	2	

Общие данные (окончание)

Госстрой СССР Союзводоканалпроект г. Москва

Копир Лаврухина

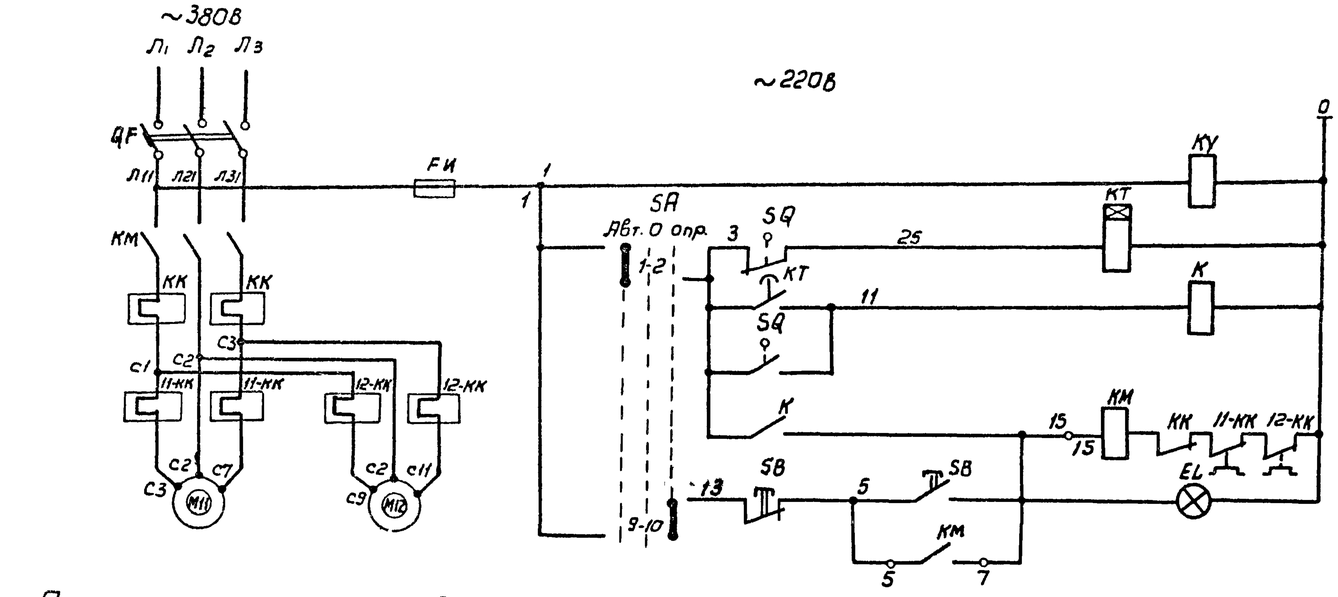

Поясняющая схема радиального отстойника

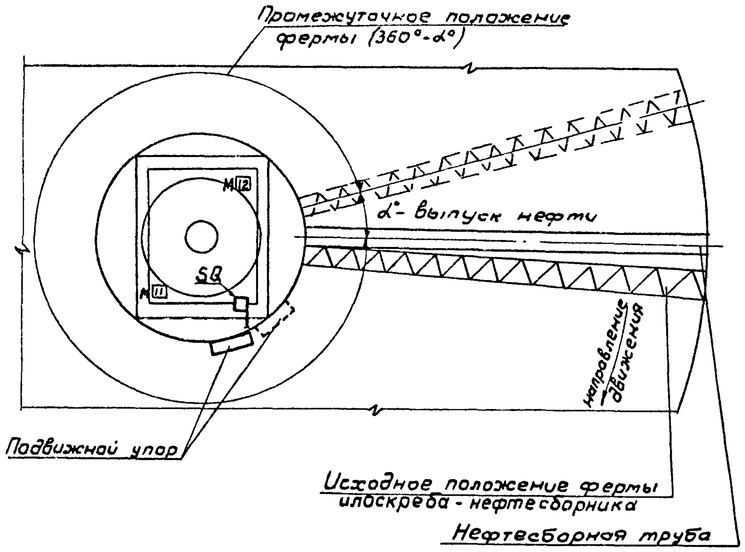

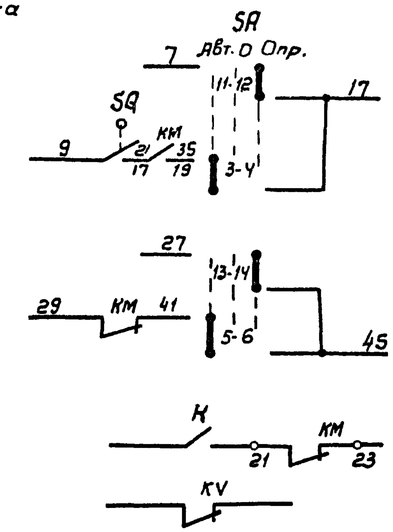

1. Схемой предусматривается следующие режимы управления приводом илоскреба-нефтесборника:
   а) автоматическое повремени одновращение через 3 часа, время одного вращения 0,5 часа; остановка вращения обеспечивается путевым выключателем ВП после прохождения нефтесборной трубы. При подходе к нефтесборной трубе на определенный угол α (угол может регулироваться при эксплуатации в небольших пределах) открывается задвижка на нефтесборной трубе, при остановке привода-задвижка закрывается.
   б) апробование – с помощью кнопки у механизма.
2. Предусматривается защита от перегрузки каждого привода с помощью реле 11, 12-КК, при этом останавливаются оба электродвигателя.
3. В схему сигнализации посылаются сигналы аварийного отключения и контроля напряжения.
4. Установка выключателя путевого SQ производится по чертежом илоскреба-нефтесборника.

Реле контроля напряжения

Реле временного цикла

Реле промежуточное команды

Управление: автоматическое по времени; апробование

В схему управления задвижкой 13 на выпуск. см. лист 4: На открытие; на закрытие

В схему сигнализации

Перечень элементов

Позиционное обознач.	Наименование	Тип	Технические данные	Кол-во	Примечание
У механизма					
М11, М12	Электродвигатель асинхронный	8АО-22-6	P=1,1кВт, I-3, 2А	2	
SB	Кнопка управления	КУ92-831-У2		1	
SQ	Выключатель путевой	ВПВ-41242 У1		1	
Щит оператора					
	Блок управления	РБУ5101 03Л3М			
	QF-выключатель автоматич	АП-50-3МТ	К-10А	1	
	КК-реле тепловое	ТРН-10	Т-5А	1	
	КМ-пускатель магнитный	ПМЕ 111		1	
	FИ-предохранитель	ПРС-6-П	Iпл. вст. = 6А		
11КК, 12КК	Реле тепловое	РТЛ-1	Т-1А	2	
КУ	Реле контроля напряж.	РПЛ-122	~220В 2з+2р	1	
КТ	Реле времени	ВЛ-45	~220В в 3х часо	1	
К	Реле промежуточное	РПЛ 122У4	~220В, 2з+2р	1	
SA	Избиратель управления	УП5314-С398	Рукоятка оболоная	1	на фасаде щита
EL	Лампа сигнальная	АС112011	~220В красная линза	1	

Диаграмма замыканий контактов нулевого выключателя „SQ"

Наименование контакта	Маркировка контактов	Промежуточное положение фермы (360°-α°)	Положение фермы при выпуске нефти (α°)
SQ	3 0 25; 11; 9 21		

Избиратель управления „SA"

УП5314-С398

NN секций	NN конт.	Авт -45° л	Авт -45° п	0° л	0° п	Опр +45° л	Опр +45° п
I	1	2					
II	3	4					
III	5	6					
IV	7	8					
V	9	10					
VI	11	12					
VII	13	14					
VIII	15	16					

Привязан

Инв. №

Н.контр.	Беленькая		
Провер.	Фукс		
Исполн.	Литковская		
Проект.	Тихановская		
Рук. Бр.	Фукс		
Гл. спец.	Беленькая		
Нач. отд.	Кильметь		

ТП 902-2-353-АЗМ

Отстойник канализационный радиальный во взрывозащищенном исполнении диаметром 24 м

Схема принципиальная управления приводом отстойника

Стадия	Лист	Листов
Р.Д	3	

Госстрой СССР
СОЮЗВОДОКАНАЛПРОЕКТ
г. Москва

Альбом I

Типовой проект 902-2-353

Инв. № подл. | Подпись и дата | Взам. инв. №

18410-01 40

Цепи управления задвижкой на выпуске нефти

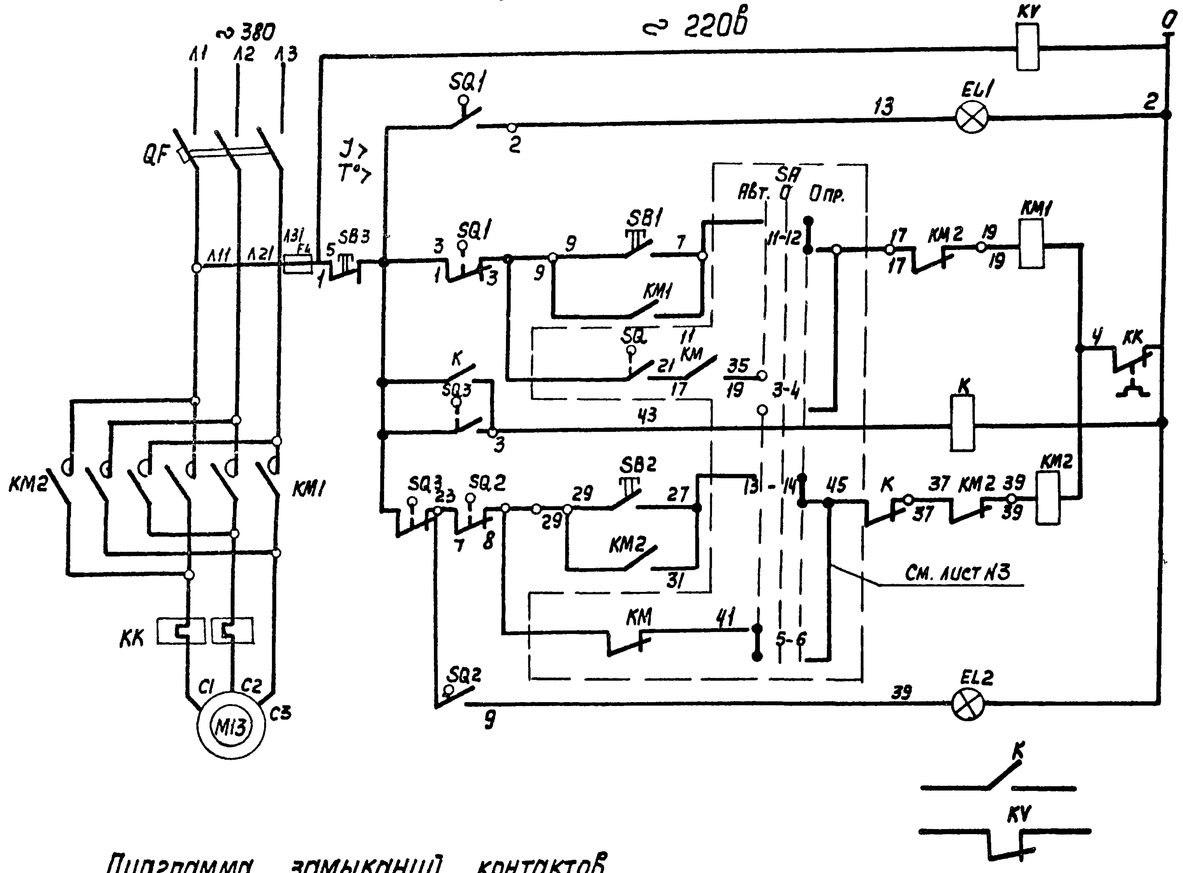

Диаграмма замыканий контактов конечных выключателей „SQ"

Положение контактов	NN контактов	Положение контактов: Откр.	Промежут. положение	Закр.	Назначение цепи
SQ1	1-2	—			Сигнализация положения
	1-3		—	—	Отключение при открытии
SQ2	7-8	—	—		Отключение при закрытии
	7-9			—	Сигнализация положен.

— Контакт замкнут

Диаграмма замыканий контактов выключателя односторонней муфты предельного момента

Положение контактов	NN контактов	Положение контактов: Нормальная работа	Заклинивание	Назначение цепи
SQ3	4-6	—		Отключение при заклинивании задвижки
	4-5		—	Сигнализация заклинивания

— Контакт замкнут

Перечень элементов

Позиционное обозначение	Наименование	Тип	Технические данные	К-во	Примечание
У механизма					
M13	Электродвигатель асинхронный	В80А4У2	P=1.1кВт Iн=2.65А	1	Комплектно с задвижкой
SQ1, SQ2	Путевой выключатель	ВП-Т.01		1	
SQ3	Выключатель муфты			1	
SB1, SB2, SB3	Кнопка управления	КУ-93-ВЗГ-У2		1	
Блок управления					
QF	Выключатель автоматический	АП50-3МТ	К=4	1	РБУ5401-03А2И
KM1, KM2	Пускатель магнитный	ПМЕ-113	~220В; Т-2,5А	1	
FU	Предохранитель	ПРС6-П	6.3~380В	2	
Щит оператора					
K	Реле промежуточное	РПЛ-122У4	~220В, 2з+2р	1	
KV	Реле промежуточное	РПЛ-122У4	~220В, 2з+2р	1	
EL1	Лампа сигнальная	АС120 11	~220В линза красная	1	На фасаде щита
EL2	Лампа сигнальная	АС-12013	~220В линза зеленая	1	

Привязан

Инв. N

Н. Контр.	Беленькая		ТП 902-2-353-АВМ
Провер.	Фукс		
Исполн.	Зитковская		Отстойник канализационный радиальный во взрывозащищенном исполнении диаметром 24м
Проект.	Волкова		Стадия: Р.Д; Лист: 4; Листов:
Рук. др.	Фукс		Схема принципиальная управления задвижкой на выпуске нефти.
Гл. спец.	Беленькая		Госстрой СССР Союзводоканалпроект г. Москва
Нач. отд.	Кильметов		

Взам. инв. N | Подп. и дата | Инв. N подл.

Альбом I

Типовой проект 902-2-353

Цепи управления задвижкой на выпуске осадка

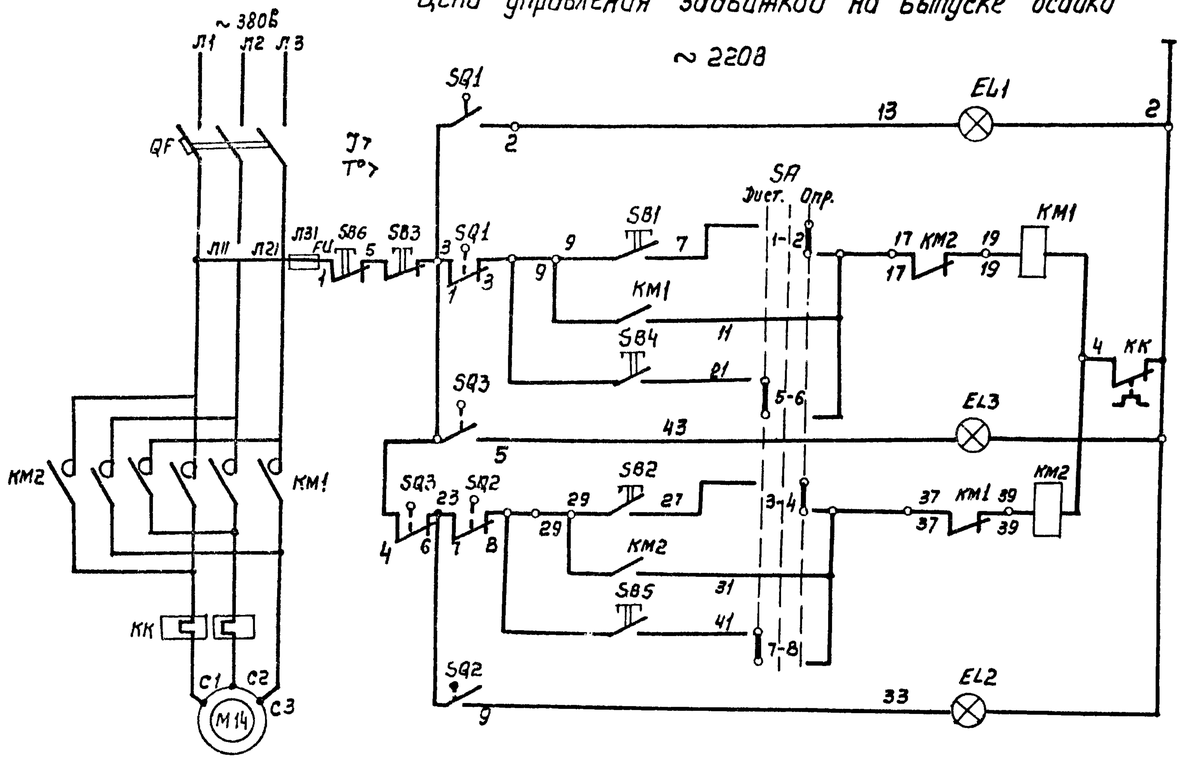

Лампа „Задвижка открыта"	Цепи открытия
Опробование	
Самоподхват	
Дистанционное управление	
Лампа „сработала муфта предельного момента"	
Опробование	Цепи закрытия
Самоподхват	
Дистанционное управление	
Лампа „Задвижка закрыта"	

Перечень элементов

Позиционное обозначение	Наименование	Тип	Технические данные	К-во	Примечание
	У механизма				
M14	Электродвигатель асинхронный	В80А4У2	P=1,1кВт $I_н$=2,65А	1	Комплектно с задвижкой
KB	Путевой выключатель	ВП;7.01		1	
BM	Выключатель муфты			1	
SB1, SB2 SB3	Кнопка управления	КУ-93-В3Г-У2		1	
	Блок управления				
QF	Выключатель автоматический	АП50-3МТ	К=4	1	
KM1 KM2	Пускатель магнитный	ПМЕ-113	~220В;Т-2,5А	1	
FU	Предохранитель	ПРС-6-П	6,3;~380В	2	РБУ5401-03АГИ
	Щит оператора				
SB4,SB5 SB6	Кнопка управления	АЕ011У3	Надписи: открыт, закрыт „стоп"	3	Исп. 2
EL3	Лампа сигнальная	АС120	~220В линза желтая	1	
EL1	Лампа сигнальная	АС12011	~220В линза красная	1	
EL2	Лампа сигнальная	АС12013	~220В линза зеленая	1	
SA	Избиратель управления	УП5312-С29	Рукоятка овальная	1	

Диаграмма замыканий контактов конечных выключателей „SQ"

Положение контактов	NN контактов	Положение контактов: Откр.	Промежут. положение	Закр.	Назначение цепи
SQ1	1-2	—	—	—	Сигнализация положения
	1-3	—	—	—	отключение при открытии
SQ2	7-8	—	—	—	Отключение при закрытии
	7-9	—	—	—	Сигнализация положения
— Контакт замкнут					

Диаграмма контактов „SA"

УП5312-С29								
NN секций	NN конт.		-45°		0°		+45°	
	Л	П	Л	П	Л	П	Л	П
I	1	2					X	X
II	3	4					X	X
III	5	6	X	X				
IV	7	8	X	X				

Выпуск осадка должен производиться при вращении фермы.

Диаграмма замыканий контактов выключателя односторонней муфты предельного момента

Положение контактов	NN контактов	Положение контактов: Нормальная работа	Заклинивание	Назначение цепи
SQ3	4-6	—	—	Отключение при заклинивании задвижки
	4-5	—	—	Сигнализация заклиниван.
— Контакт замкнут				

Инв. N подл. | Подп. и дата | Взам. инв. N

Привязан

Инв. N

Н. контр.	Беленькая	
Провер.	Фукс	
Исполн.	Дитковская	
Проект.	Волкова	
Рук. бр.	Фукс	
Гл. спец.	Беленькая	
Нач. отд.	Кильметов	

ТП 902-2-353 - АЭМ

Отстойник канализационный радиальный во взрывозащищенном исполнении диаметром 24м

Стадия	Лист	Листов
Р.Д.	5	

Схема принципиальная управления задвижкой на выпуске осадка.

Госстрой СССР
СОЮЗВОДОКАНАЛПРОЕКТ
г. Москва

18410-01 42

Типовой проект ТП 902-2-353 Альбом I

Отстойник 11
Клеммная коробка 11-Х / У615

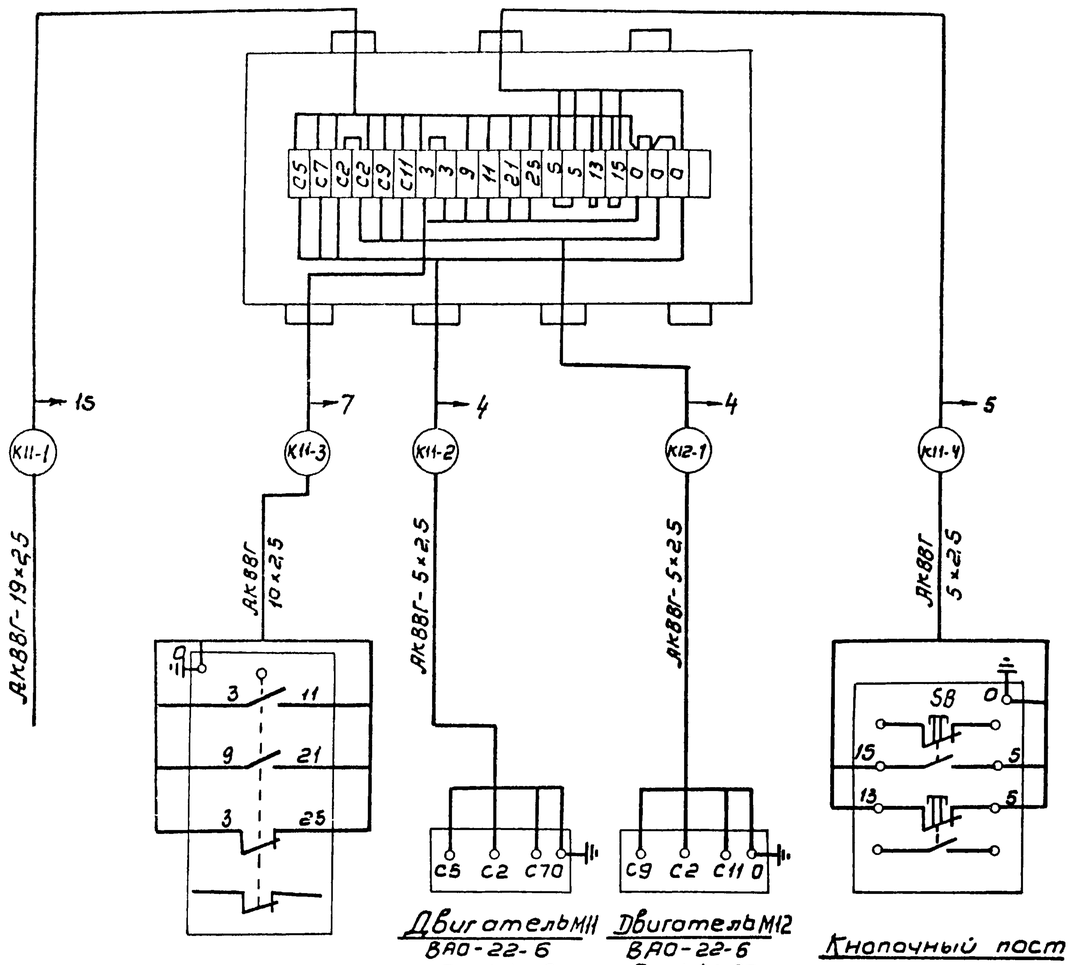

Выключатель путевой
11-SQ
ВПВ-4124241

Двигатель М11
ВАО-22-6
Р = 1,1 кВт

Двигатель М12
ВАО-22-6
Р = 1,1 кВт

Кнопочный пост
11-SB
КУ92-В3Г-У2

Задвижка на выпуске нефти 13
(Задвижка на выпуске осадка 14)
Клеммная коробка 13(14)-Х / У615

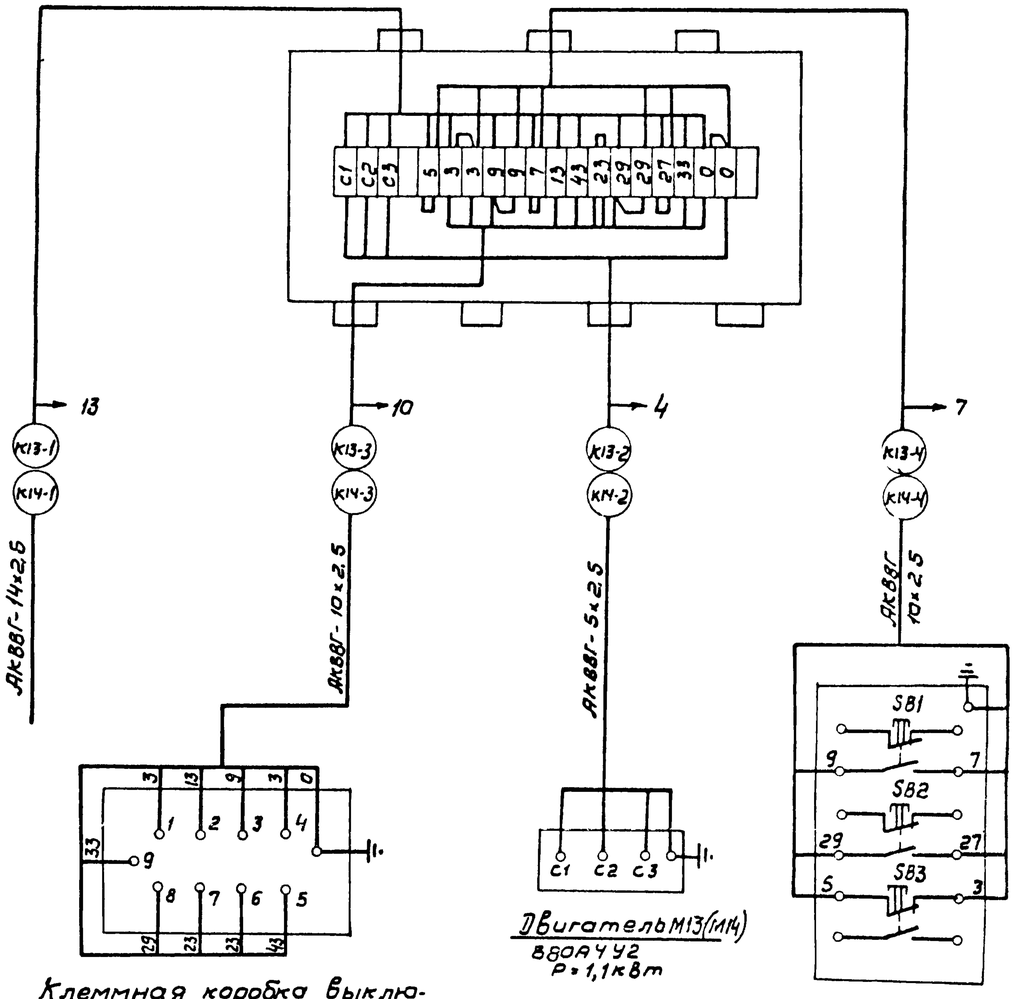

Клеммная коробка выключателей задвижки
13-SQ

Двигатель М13(14)
ВВОА4У2
Р = 1,1 кВт

Кнопочный пост
13-SB(14-SB)
КУ93-В3Г-У2

Инв.№ подл. | Подпись и дата | Взам.инв.№

Привязан

Инв.№

Норм.кон.	Беленькая		
Провер.	Фукс		
Исполн.	Литковская		
Проект	Хиконовская		
Рук.бр.	Фукс		
Гл.спец.	Беленькая		
Нач.отд.	Километов		

ТП 902-2-353 - АЗМ

Отстойник конализационный вертикальный во взрывозащищенном исполнении диаметром 24м

Стадия	Лист	Листов
Р.Д.	6	

Схема подключения электрооборудования

Госстрой СОЮЗВОДОКАНАЛПРОЕКТ г. Москва

Альбом I

Типовой проект 902-2-353

Маркировка кабеля	трасса		кабель					
			По проекту			Проложен		
	Начало	Конец	Марка напряжение	Кол. число жил и сечение	Длина +5%, м	Марка напряжение	Кол. число жил и сечение	Длина м
К11-1	Щитовое помещение	Клеммная коробка 11-ХТ	АКВВГ	19×2.5	—	Учитывается при привязке проекта		
К11-2	Клеммная коробка 11-ХТ	Двигатель М11	АКВВГ	5×2.5	10			
К11-3	Клеммная коробка 11-ХТ	Выключатель путевой 11-SQ	АКВВГ	10×2.5	6			
К11-4	Клеммная коробка 11-ХТ	Кнопка 11-SB	АКВВГ	5×2.5	3			
К12.1	Клеммная коробка 11-ХТ	Двигатель М12	АКВВГ	5×2.5	9			
К13-1	Щитовое помещение	Клеммная коробка 13-ХТ	АКВВГ	14×2.5	—	Учитывается при привязке проекта		
К13-2	Клеммная коробка 13-ХТ	Двигатель М13	АКВВГ	5×2.5	3			
К13-3	Клеммная коробка 13-ХТ	Коробка выключателей 13-SQ	АКВВГ	10×2.5	3			
К13-4	Клеммная коробка 13-ХТ	Кнопка 13-SB	АКВВГ	10×2.5	3			
К14-1	Щитовое помещение	Клеммная коробка 14-ХТ	АКВВГ	14×2.5	—	Учитывается при привязке проекта.		
К14-2	Клеммная коробка 14-ХТ	Двигатель М14	АКВВГ	5×2.5	3			
К14-3	Клеммная коробка 14-ХТ	Коробка выключателей 14-SQ	АКВВГ	10×2.5	3			
К14-4	Клеммная коробка 14-ХТ	Кнопка 14-SB	АКВВГ	10×2.5	3			
	Сводка кабелей АКВВГ- 10×2,5 - 0.018 км. 5×2,5 - 0.028 км							

Инв.№ подл. | Подпись и дата | Взам. инв.№

Привязан

Инв. №

Исполн.	Тихоновских		
Провер.	Аверьянов		
Рук. гр.	Аверьянов		
Рук. гр.	Фукс		
Гл. спец.	Беленькая		
Нач. отд	Кильметов		

ТП902-2-353-АЭМ

Отстойник канализационный радиальный во взрывозащищенном исполнении диаметром 24м.

Стадия	Лист	Листов
Р.Д	7	

Кабельный журнал

Госстрой СССР СОЮЗВОДОКАНАВПРОЕКТ г.Москва

Типовой проект 902-2-353 Альбом I

Отстойник

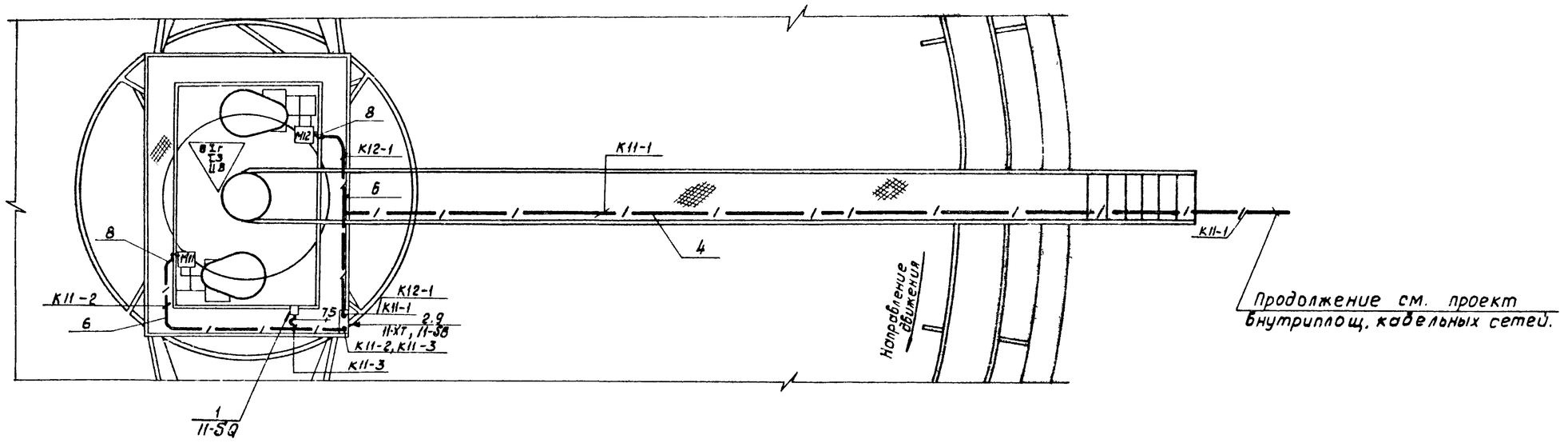

Колодец для выпуска нефти на 2 отстойника

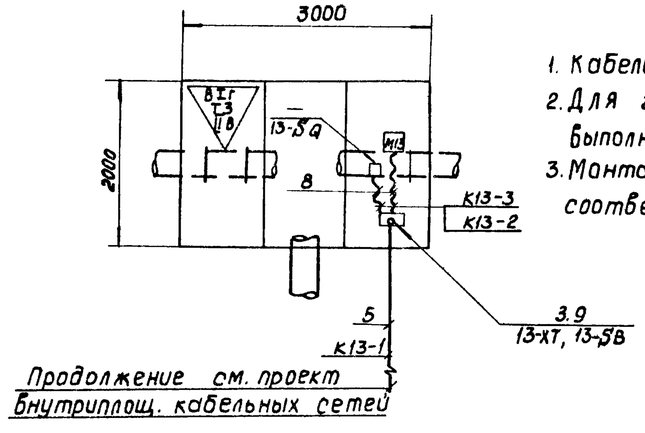

1. Кабельный журнал - лист 7
2. Для задвижки 14 выпуска осадка разводку выполнить аналогично задвижке 13.
3. Монтаж электрооборудования выполнить в соответствии с инструкцией ВСН 332-74 ММСС СССР.

Поз	Обозначение или тип изделия	Наименование	Кол.	Прим.
1	ВПВ-4124241	Выключатель путевой 11-5Q	1	
2	А603.62 исп.3	Напольная установка	1	Т.П. А-603А
3	А603.62 исп.4	Напольная установка поста	2	Т.П. А-603А
4	—	Труба 40 ГОСТ 3262-75	22	м
5	—	Труба 25 ГОСТ 3262-75	5	м
6	—	Труба 20 ГОСТ 3262-75	11	м
7	—	Рукав В ф 25 ГОСТ 18698-79	1	м
8	—	Рукав В ф 20 ГОСТ 18698-79	5	м
9	—	Козырек - лист 1.5 ГОСТ 19904-74		
		500 х 1000	3	

Привязан

Инв. №

Исполн.	Тихоновская		
Пробер.	Аберьянов		
Рук. гр.	Аберьянов		
Рук. гр.	Фукс		
Гл. спец.	Беленькая		
Нач. отд.	Километов.		

ТП 902-2-353 - АЭМ

Отстойник канализационный радиальный во взрывозащищенном исполнении диаметром 24 м.

Стадия	Лист	Листов
Р.Д	8	

Расположение электрооборудования и прокладка труб.

Госстрой СССР СОЮЗВОДОКАНАЛПРОЕКТ г. Москва

Т.П. 902-2-353-НК-С1 Форма №8

Утверждаю:

Начальник _____

"___" _____ 19 г.

Коды

Генеральная проектная организация _____

Проектная организация-разработчик _____

Комплектующая организация _____

Отрасль народного хозяйства _____

Министерство (ведомство) - заказчик _____

Главное управление министерства (объединение) _____

Предприятие _____

Объект (производственная мощность) Отстойник канализационный радиальный во взрывозащищенном исполнении диаметром 24 м

ГУМТС (УМТС) _____

Часть (раздел) проекта технологическая

Срок ввода объекта в эксплуатацию _____

Заказная спецификация № _____ от "___" _____ 19___ г. Всего листов _____

на оборудование Лист №: _____

(вид оборудования, изделия и материалов поставляемых заказчиком)

№ п.п.	№ позиции по технологической схеме, место установки	Наименование и техническая характеристика основного и комплектующего оборудования, приборов, арматуры, материалов кабельных и других изделий	Тип и марка оборудования; каталог, № чертежа; № опросного листа. Материал оборудования	Завод-изготовитель (для импортного оборудования-страна, фирма)	Единица измерения: Наименование	Единица измерения: Код	Код оборудования, материалов	Потребность по проекту	Цена единицы, тыс. руб.	Потребность на пусковой комплекс	Ожидаемое наличие на начало планируемого года: в т.ч. на складе	Заявленная потребность на планируемый год	Принятая потребность на 19___ г.: Всего	в том числе по кварталам: I	II	III	IV	Стоимость всего тыс руб
1	2	3	4	5	6	7	8	9	10	11	12	13	14	15	16	17	18	19
		Илоскреб-нефтесборник унифицированного ряда во взрывозащищенном исполнении для радиального отстойника диаметром 24м. Масса 8000 кг	М 604	Туймазинский завод химического машиностроения.	шт													

Заказчик _____ Подпись

Руководитель комплектующей организации _____ Подпись

Привязан: _____

Инв. №: _____

Разраб	Крылов		
Провер.	Захарова		
Провер.	Шабунина		
Н. контр.	Решетников		
Рук. бриг.	Шабунина		
Гл. спец.	Бортник		
Нач. отд.	Авдеев		
Гл. инж. пр.	Бортник		

ТП902-2-353-НК-С1

Отстойник канализационный радиальный во взрывозащищенном исполнении диаметром 24м	Стадия	Лист	Листов
	Р		1
Заказная спецификация на оборудование.	Госстрой СССР СОЮЗВОДОКАНАЛПРОЕКТ г. Москва		

Инв. № подл. | Подпись и дата | Взам. инв. №

Типовой проект 902-2-353 Альбом I

ТП 902-2-353-НК-С2 Форма № 8

Коды

Утверждаю

начальник _____

"___" _____ 19 г.

Генеральная проектная организация _____

Проектная организация-разработчик _____

Комплектующая организация _____

Отрасль народного хозяйства _____

Министерство (ведомство)-заказчик _____

Главное управление министерства (объединение) _____

Предприятие _____

Объект (производственная мощность) колодцы для выпуска нефти и осадка,

Гумтс (УМТС) распределительная чаша.

Часть (раздел) проекта технологическая

Срок ввода объекта в эксплуатацию _____

Заказная спецификация № _____ от "_____" 19___ г. Всего листов 1

на оборудование и арматуру лист № 1

(вид оборудования, изделия и материалов, поставляемых заказчиком)

№ п.п.	№ позиции по технологической схеме, место установки	Наименование и техническая характеристика основного и комплектующего оборудования, приборов, арматуры, материалов, кабельных и других изделий	Тип и марка оборудования, каталог, № чертежа, № альбома, лист, материал оборудования	Завод-изготовитель (для импортного оборудования - страна, фирма)	Единица измерения: Наименование	Единица измерения: Код	Код оборудования, материалов	Потребность по проекту	Цена единицы тыс. руб.	Потребность на пусковой комплекс	Ожидаемое наличие на начало планируемого года: в т.ч. на складе	Заявленная потребность на планируемый год	Принятая потребность на 19__ г.: Всего	в том числе по кварталам: I	II	III	IV	Стоимость всего тыс. руб
1	2	3	4	5	6	7	8	9	10	11	12	13	14	15	16	17	18	19
1		Задвижка Ду 200 Ру 10 во взрывозащищенном исполнении	30ч906бр6		шт			☐										
2		Колонка управления задвижками с электроприводом тип Б	ТП3.901-13 вып. 2		шт			☐										
3		Затвор плоский поверхностный 600×900 с ручным приводом	МК-834	Севастопольский электроремонтный завод	шт.			☐										

Примечание

Арматура должна поставляться с ответными фланцами, болтами, гайками, прокладками

Заказчик _____ Руководитель комплектующей организации _____ подпись

Привязан

Инв. №

Разраб.	Решетникова		
Провер	Захарова		
Провер	Шабунина		
Норм. конт.	Захарова		
Рук. Гр.	Шабунина		
Гл. спец.	Бортник		
Нач. отд.	Авдеев		
Гл. инж. пр.	Бортник		

ТП 902-2-353-НК-С2

Отстойник канализационный радиальный во взрывозащищенном исполнении диаметром 24 м

Стадия Р; Лист; Листов 1

Колодцы для выпуска нефти и осадка, распределительная чаша. Заказная спецификация на оборудование и арматуру

Госстрой СССР СОЮЗВОДОКАНАЛПРОЕКТ г. Москва

Альбом I

Типовой проект 902-2-353

ТП

Форма № 8

Коды

Утверждаю:

Начальник _____

"____" _____ 19 г

Генеральная проектная организация _____

Проектная организация-разработчик _____

Комплектующая организация _____

Отрасль народного хозяйства _____

Министерство (ведомство)-заказчик _____

Главное управление министерства (объединение) _____

Предприятие _____

Объект (производственная мощность) Отстойник канализационный радиальный во взрывозащищенном исполнении диаметром 24м

ГУМТС (УМТС) _____

Часть (раздел) проекта Электрооборудование и автоматика

Срок ввода объекта в эксплуатацию _____

Заказная спецификация № АЭМ-СI от "____" _____ 19____ г. Всего листов 2

на Электрооборудование и материалы лист № 1

(вид оборудования, изделия и материалы, поставляемые заказчиком)

№ п.п.	№ позиции по технологической схеме, месту установки	Наименование и техническая характеристика основного и комплектующего оборудования, приборов, арматуры, материалов, кабельных и других изделий	Тип, марка оборудования; каталог, № чертежа, № опросного листа, материал оборудования	Завод-изготовитель (для импортного оборудования - страна, фирма)	Единица измерения: наименование	Единица измерения: код	Код оборудования, материалов	Потребность по проекту	Цена единицы, тыс. руб.	Потребность на пусковой комплекс	Ожидаемое наличие на начало планируемого года: а) на складе	Ожидаемое наличие на начало планируемого года: б) заявленная потребность на планируемый год	Принятая потребность на 19 г.: Всего	В том числе по кварталам: I	II	III	IV	Стоимость всего тыс. руб.
1	2	3	4	5	6	7	8	9	10	11	12	13	14	15	16	17	18	19
		Аппаратуры напряжением до 1000 В																
1.1.		Пост управления кнопочный взрывозащищенный, ТУ 16-526.201-75	КУ-92-ВЗГ-У2	Зеленокумский завод „Электроаппарат"	шт.	796	342848											
1.2.		Пост управления кнопочный взрывозащищенный, ТУ 16-526.201-75	КУ-93-ВЗГ-У2	—"—	шт.	796	342848											
1.3.		Выключатель ТУ16-526.366-74	ВПВ-4124У1	—"—	шт.	796	342838											

Привязан:

Инв. № подл.

Подп. и дата

Взам. инв. №

Разраб.	Тихоновская		ТП-902-2-353-АЭМ-С1
Провер.	Волкова		
Провер.	Мнускина		Отстойник канализационный во взрывозащищенном исполнении диаметром 24м
Н. контр.	Волкова		Стадия: Р.Д; Лист: 1; Листов: 2
Рук. бр.	Фукс		Заказная спецификация на электрооборудование и материалы.
Гл. спец.	Беленькая		Госстрой СССР, Союзводоканалпроект, г. Москва
Нач. отд.	Кильметов		
Гл. инж. пр.	Бортник		

Инв. № _____

Типовой проект 902-2-353 Альбом I

Инв. № подл. | Подпись и дата | Взам. инв. №

т.п. 902-2-353-АЭМ-С1

Заказная спецификация № АЭМ-С1
всего листов 2
лист N 2

Предприятие _____ (наименование)
Объект (производственная мощность) Отстойник канализационный радиальный во взрывозащищенном исполнении диаметром 24 м.

N п.п.	N позиции по технологической схеме, место установки.	Наименование и техническая характеристика основного и комплектующего оборудования приборов, арматуры, материала, кабельных и других изделий.	Тип и марка оборудования, каталог, N чертежа, N опросного листа, материал оборудования	Завод-изготовитель (для импортного оборудования - строка, фирма)	Единица измерения: Наименование	Единица измерения: Код	Код оборудования материалов.	Потребность по проекту.	Цена единицы, тыс. руб.	Потребность на пусковой комплекс	Ожидаемое наличие на начало планируемого года. На складе	Заявленная потребность на планируемый год.	Принятая потребность на 19 г.: Всего	в том числе по кварталам: I	II	III	IV	Стоимость всего тыс. руб.
1	2	3	4	5	6	7	8	9	10	11	12	13	14	15	16	17	18	19
		2. Кабельная продукция																
		Кабель контрольный с алюминиевыми жилами, без защитного покрова, ГОСТ 1508-78Е	АКВВГ															
2.1		5 х 2.5			км	008	35 6344	☐										
2.2		10 х 2.5			км	008	35 6344	☐										

Привязан

Инв. №

Разраб.	Тихоновская		
Провер.	Волкова		
Провер.	Мнускина		
Н.контр.	Волкова		
Рук.бр.	Фукс		
Гл.спец.	Беленькая		
Нач.отд.	Кильметов		
Гл.инж.пр.	Бартник		

ТП 902-2-353-АЭМ-С1

Отстойник канализационный радиальный во взрывозащищенном исполнении диаметром 24 метров.

Заказная спецификация на электрооборудование и материалы.

Стадия	Лист	Листов
Р.А	2	

Росстрой СССР
СОЮЗВОДОКАНАЛПРОЕКТ
г. Москва.