ТИПОВОЙ ПРОЕКТ

903-1-250.87

КОТЕЛЬНАЯ С 4 КОТЛАМИ КЕ-25-14С

СИСТЕМА ТЕПЛОСНАБЖЕНИЯ-ОТКРЫТАЯ

ТОПЛИВО-КАМЕННЫЕ И БУРЫЕ УГЛИ

АЛЬБОМ 32

ОБОРУДОВАНИЕ ИНДИВИДУАЛЬНОГО ИЗГОТОВЛЕНИЯ

КОНВЕЙЕР ЛЕНТОЧНЫЙ N 2,3

22699-40

ЦЕНА 5-62

ТИПОВОЙ ПРОЕКТ 903-1-250.87

КОТЕЛЬНАЯ С 4 КОТЛАМИ КЕ-25-14С

СИСТЕМА ТЕПЛОСНАБЖЕНИЯ ОТКРЫТАЯ.

ТОПЛИВО – КАМЕННЫЕ И БУРЫЕ УГЛИ

АЛЬБОМ 32

ПЕРЕЧЕНЬ АЛЬБОМОВ

Альбом 0	Пояснительная записка
	ГЛАВНЫЙ КОРПУС
Альбом 1	Тепломеханические решения. Золошлакоудаление
Альбом 2	Водоподготовка
Альбом 3	Оборудование индивидуального изготовления. Газоходы
Альбом 4	Оборудование индивидуального изготовления. Воздуховоды
Альбом 5	Оборудование индивидуального изготовления. Блоки оборудования
Альбом 6	Оборудование индивидуального изготовления Блоки оборудования
Альбом 7 ч. 1, ч. 2	Архитектурные решения Конструкции железобетонные
Альбом 8	Строительные изделия
Альбом 9	Конструкции металлические
Альбом 10	Силовое электрооборудование. Электрическое освещение. Связь и сигнализация
Альбом 11	Схемы управления
Альбом 12	Задание заводу-изготовителю на щиты силовые
Альбом 13	Автоматизация
Альбом 14	Автоматизация. Схемы электрические принципиальные
Альбом 15	Автоматизация. Щиты управления вспомогательного оборудования
Альбом 16	Автоматизация. Щит управления котлоагрегатом
Альбом 17	Отопление и вентиляция. Водопровод и канализация
Альбом 18 ч. 1 ч. 2	Тепломеханические решения. Водоподготовка. Золошлакоудаление. Отопление и вентиляция. Водопровод и канализация. Спецификация оборудования.
Альбом 19	Силовое электрооборудование. Электрическое освещение. Связь и сигнализация. Спецификация оборудования.
Альбом 20	Автоматизация. Спецификация оборудования и щитов
Альбом 21	Тепломеханические решения. Золошлакоудаление. Водоподготовка. Отопление и вентиляция. Водопровод и канализация. Ведомости потребности в материалах
Альбом 22	Архитектурные решения. Конструкции железобетонные. Ведомости потребности в материалах.
Альбом 23	Силовое электрооборудование Электрическое освещение. Связь и сигнализация Автоматизация. Ведомости потребности в материалах: Ведомости изделий МЭЗ
Альбом 24 кн. 1,2,3 ч. 1,ч. 2 кн. 4 ч. 1,ч. 2	Сметы
	ТОПЛИВОПОДАЧА
Альбом 25	Механизация транспорта. Отопление и вентиляция. Водопровод и канализация
Альбом 26	Силовое электрооборудование. Электрическое освещение. Связь и сигнализация. Автоматизация.
Альбом 27	Задание завода-изготовителю на щиты силовые
Альбом 28	Архитектурные решения. Конструкции железобетонные
Альбом 29	Строительные изделия
Альбом 30	Конструкции металлические
Альбом 31	Оборудование индивидуального изготовления Конвейер ленточный №1,2
Альбом 32	Оборудование индивидуального изготовления. Конвейер ленточный №2,3
Альбом 33	Оборудование индивидуального изготовления. Устройства пересыпные и регулирующие.
Альбом 34	Механизация транспорта. Отопление и вентиляция. Водопровод и канализация. Спецификация оборудования.
Альбом 35	Силовое электрооборудование. Электрическое освещение. Связь и сигнализация. Автоматизация. Спецификация оборудования и щитов
Альбом 36	Механизация транспорта. Отопление и вентиляция. Водопровод и канализация. Ведомости потребности в материалах.
Альбом 37	Архитектурные решения. Конструкции железобетонные. Ведомости потребности в материалах
Альбом 38	Силовое электрооборудование. Электрическое освещение. Связь и сигнализация. Автоматизация. Ведомости потребности в материалах. Ведомости изделий МЭЗ
Альбом 39 кн. 1,2,3,4	Сметы

ПРИМЕНЕННЫЕ МАТЕРИАЛЫ:

Типовой проект 907-2-216 Дымовая труба кирпичная H=60м Д=3,0м с надземным примыканием газоходов
Распространяет ВНИПИ Теплопроект

Типовой проект 901-6-53. Градирни с вентиляторами 06 300 №8 пленочная и капельная с секциями площадью 2м² с деревянным каркасом. Распространяет ЦИТП

Типовой проект 907-02-222 Световое ограждение высотных дымовых труб. Распространяет ВНИПИ Теплопроект

Типовое проектное решение 904-02-5. Автоматизация, управление и силовое электрооборудование приточных венткамер типа I ПК10 – I ПК150. Распространяет Киевский филиал ЦИТП.

Типовой проект 705-9-5.13.85 Склад емкостью 0м³ мокрого хранения хлористого натрия.
Распространяет ГПИ САНТЕХПРОЕКТ

РАЗРАБОТАН
ГОСУДАРСТВЕННЫМ ПРОЕКТНЫМ ИНСТИТУТОМ
САНТЕХПРОЕКТ.

Главный инженер института /Шиллер Ю.И./

Главный инженер проекта /Козлов С.А./

Утвержден Госстроем СССР
протокол №78 от 29.09.87г.

Альбом V 32

903-1-250.87

Содержание

Обозначение	Наименование	Стр.
4Т2.05.00.000 4Т2.06.00.000 4Т2.07.00.000	Опора концевого барабана Ограждение концевого барабана Устройство загрузочное концевое В = 800	4
4Т2.05.00.000 СБ	Опора концевого барабана	5
4Т2.06.00.000 СБ 4Т2.07.00.000 СБ	Ограждение концевого барабана Устройство загрузочное концевое	6
4Т2.07.01.000 4Т2.07.01.100	Лоток направляющий В = 800 Корпус лотка направляющего	7
4Т2.07.01.000 СБ	Лоток направляющий В = 800	8, 9
4Т2.07.01.100 СБ	Корпус лотка направляющего	10
4Т2.07.01.200 4Т2.07.01.300 4Т2.07.01.200 СБ 4Т2.07.01.300 СБ	Прижим боковой Прижим задний Прижим боковой Прижим задний	11
4Т2.07.01.400 4Т2.07.01.400 СБ	Завеса боковая Завеса боковая	12
4Т2.07.01.500 СБ 4Т2.07.01.500 4Т2.07.01.600	Завеса внутренняя Завеса внутренняя Опора	13
4Т2.07.01.000 СБ 4Т2.07.02.000	Опора Лоток промежуточный В = 800	14
4Т2.07.02.000 СБ	Лоток промежуточный В = 800	15
4Т2.07.02.100 4Т2.07.02.200 4Т2.07.02.200 СБ	Корпус лотка промежуточного Прижим боковой Прижим боковой	16
4Т2.07.02.100 СБ	Корпус лотка промежуточного	17
4Т2.08.00.000 4Т2.08.01.000 4Т2.08.00.000 СБ	Устройство загрузочное проходное Закрылки Устройство загрузочное проходное	18
4Т2.08.01.000 СБ	Закрылки	19
4Т2.08.01.100 4Т2.08.01.200 СБ 4Т2.08.01.200	Корпус закрылков Прижим боковой ℓ = 480 Прижим боковой ℓ = 480	20
4Т2.08.01.100 СБ	Корпус закрылков	21
4Т2.08.01.300 СБ 4Т2.08.01.300 4Т2.09.00.000 СБ	Прижим боковой ℓ = 380 Прижим боковой ℓ = 380 Воронка от сбрасывателя	22
4Т2.09.00.000 4Т3.00.00.000	Воронка от сбрасывателя Конвейер ленточный №3	23
4Т3.00.00.000 СБ	Конвейер ленточный №3	24-26
4Т3.01.00.000 4Т3.01.01.000	Устройство приводное Привод	27
4Т3.01.00.000 СБ	Устройство приводное	28
4Т3.01.01.000 СБ	Привод	29
4Т3.01.01.100 4Т3.01.01.103 4Т3.01.01.105	Рама привода Ребро Уголок	30
4Т3.01.01.100 СБ	Рама привода	31
4Т3.01.01.107 4Т3.01.01.001 4Т3.01.01.002	Основание Ограждение муфты Ограждение муфты	32
4Т3.01.02.000 4Т3.01.03.000	Опора приводного барабана Воронка головная	33

Обозначение	Наименование	Стр.
4Т3.01.02.000 СБ	Опора приводного барабана	34
4Т3.01.03.000 СБ	Воронка головная	35
4Т3.01.04.000 4Т3.01.04.000 СБ	Очиститель барабана Очиститель барабана	36
4Т3.01.05.000 4Т3.01.05.000 СБ	Ограждение отклоняющего барабана Ограждение отклоняющего барабана	37
4Т3.02.00.000 4Т3.02.01.000 4Т3.02.02.000	Металлоконструкция конвейера №3 Секция средней части ℓ = 6000 Секция загрузочная ℓ = 6000	38
4Т3.02.00.000 СБ	Металлоконструкция конвейера №3	39
4Т3.02.01.000 СБ	Секция средней части ℓ = 6000	40
4Т3.02.02.000 СБ	Секция загрузочная ℓ = 6000	41
4Т3.02.03.000 4Т3.02.04.000 4Т3.02.05.000 4Т3.02.07.000	Секция гнутая $\angle$ = 18° Секция разгрузочная ℓ = 6000 Секция весовая ℓ = 6000 Стойка h = 525	42
4Т3.02.03.000 СБ 4Т3.02.04.000 СБ	Секция гнутая $\angle$ = 18° Секция разгрузочная ℓ = 6000	43
4Т3.02.05.000 СБ	Секция весовая ℓ = 6000	44
4Т3.02.06.000 4Т3.02.06.000 СБ	Стойка h = 450 Стойка h = 450	45
4Т3.02.07.000 СБ 4Т3.02.08.000	Стойка h = 525 Опора тележки натяжного устройства	46
4Т3.02.08.000 СБ	Опора тележки натяжного устройства	47
4Т3.02.08.001 4Т3.02.08.008 4Т3.02.08.009 4Т3.02.08.010	Направляющая Косынка Косынка Ограничитель	48
4Т3.02.08.011 4Т3.03.00.000 4Т3.03.01.000	Косынка Лоток концевой В = 650 Корпус	49
4Т3.03.00.000 СБ	Лоток концевой В = 650	50
4Т3.03.01.000 СБ 4Т3.03.01.001 4Т3.03.01.002	Корпус Стенка Ребро	51
4Т3.03.01.003 4Т3.03.01.004 4Т3.03.02.000 4Т3.03.02.001	Ребро Уголок Крышка Лист	52
4Т3.03.02.000 СБ 4Т3.03.03.000 4Т3.03.03.001	Крышка Лист прижимной боковой Планка	53
4Т3.03.03.000 СБ 4Т3.03.04.000 4Т3.03.04.000 СБ	Лист прижимной боковой Связь Связь	54
4Т3.03.04.001 4Т3.03.05.000 4Т3.03.05.000 СБ	Ребро Завеса боковая Завеса боковая	55
4Т3.03.05.001 4Т3.03.05.002 4Т3.03.05.003 4Т3.03.05.004	Прижим Лист Ручка Уплотнение	56

Инв. № подл. | Подпись и дата | Взам. инв. № | Инв. № дубл. | Подпись и дата

Продолжение содержания

Обозначение	Наименование	стр.
4Т3.03.06.000	Лист прижимной задний	57
4Т3.03.06.000 СБ	Лист прижимной задний	
4Т3.03.06.001	Стенка	
4Т3.03.00.001	Накладка	
4Т3.03.00.002	Завеса	58
4Т3.03.00.003	Стойка	
4Т3.03.00.004	Накладка	
4Т3.03.00.005	Заслонка	
4Т3.03.00.006	Лист направляющий	59
4Т3.03.00.007	Прокладка	
4Т3.03.00.008	Уплотнение	
4Т3.03.00.009	Уплотнение	
4Т3.04.00.000	Лоток проходной В=650	60
4Т3.04.00.001	Уголок	
4Т3.05.01.000	Корпус	
4Т3.04.00.000 СБ	Лоток проходной В=650	61
4Т3.05.00.000 СБ	Лоток промежуточный В=650	62
4Т3.05.00.000	Лоток промежуточный В=650	63
4Т3.05.01.000 СБ	Корпус	
4Т3.05.01.001	Ребро	64
4Т3.05.00.001	Лист	
4Т3.06.00.000	Установка ограждений и аварийных выключателей	
4Т3.06.00.000 СБ	Установка ограждений и аварийных выключателей	65,66
4Т3.07.00.000	Установка автоматических весов	67
4Т3.08.00.000	Ограждение натяжного барабана	
4Т3.09.00.000	Ограждение катков натяжки	
4Т3.07.00.000.СБ	Установка автоматических весов	68
4Т3.08.00.000 СБ	Ограждение натяжного барабана	69
4Т3.09.00.000 СБ	Ограждение катков натяжки	70
4Т3.11.00.000	Рама	71
4Т3.11.01.000	Опора	
4Т3.11.00.000 СБ	Рама	
4Т3.11.01.000 СБ	Опора	
4Т3.12.00.000	Ограждение каната	72
4Т3.12.00.000 СБ	Ограждение каната	

Инв. № подл. | Подп. и дата | Взам. инв. № | Инв. № дубл. | Подп. и дата

903-1-250.87 Альбом 32

Формат	Зона	Поз.	Обозначение	Наименование	Кол.	Примеч.
				Документация		
А2			4Т2.05.00.000СБ	Сборочный чертеж		
				Детали		
Б4		1	4Т2.05.00.001	Швеллер		
				Швеллер 16 ГОСТ 8240-72 / Вст.3-I ГОСТ 535-79		
				ℓ=1200 h14	2	15,6кг.
Б4		2	4Т2.05.00.002	Швеллер		
				Швеллер 14 ГОСТ 8240-72 / Вст.3-I ГОСТ 535-79		
				ℓ=1280 h14	2	15,7кг.
Б4		3	4Т2.05.00.003	Стойка		
				Швеллер 14 ГОСТ 8240-72 / Вст.3-I ГОСТ 535-79	1	5,7кг.
Б4		4	4Т2 05 00.004	Стойка		
				Швеллер 14 ГОСТ 8240-72 / Вст.3-I ГОСТ 535-79	1	5,7кг.
Б4		5	4Т2.05.00.005	Стойка		
				Швеллер 14 ГОСТ 8240-72 / Вст.3-I ГОСТ 535-79	1	2,7кг.
Б4		6	4Т2.05.00.006	Стойка		
				Швеллер 14 ГОСТ 8240-72 / Вст.3-I ГОСТ 535-79	1	2,7кг.

Инв.№ подл. | Подп. и дата | Взам. инв.№ | Инв.№ дубл. | Подп. и дата

Изм.	Лист	№ докум.	Подп.	Дата
Разраб.	Вишневский			
Пров.	Зайцева			
Рук. гр.	Зайцева			
Н.контр.	Зарицкая			
Утв.	Райзман			

4Т2.05.00.000

Опора концевого барабана

Лит.	Лист	Листов
Ч	1	2

Госстрой СССР САНТЕХПРОЕКТ г. Москва

Копировал: Фурай Формат А4

Формат	Зона	Поз.	Обозначение	Наименование	Кол.	Примеч.
Б4		7	4Т2.05.00.007	Лист		
				Лист Б-ПН-10 ГОСТ 19903-74 / Вст.3-I ГОСТ 14637-10		
				180 h14 х 100 h14	4	1,4кг.
Б4		8	4Т2 05.00.008	Косынка		
				Лист БПН-5 ГОСТ 19903-74 / Вст.3-I ГОСТ 14637-79	2	0,8кг.
Б4		9	4Т2.05.00.009	Косынка		
				Лист Б-ПН-5 ГОСТ 19903-74 / Вст.3-I ГОСТ 14637-79	2	0,8кг.
Б4		10	4Т2.05.00.010	Косынка		
				Лист Б-ПН-5 ГОСТ 19903-74 / Вст.3-I ГОСТ 14637-79	4	0,5кг.
Б4		11	4Т2.05.00.011	Ребро		
				Лист Б-ПН-5 ГОСТ 19903-74 / Вст.3-I ГОСТ 14637-79	4	0,33кг.
Б4		12	4Т2.05.00.012	Лист		
				Лист Б-ПН-5 ГОСТ 19903-74 / Вст.3-I ГОСТ 14637-79		
				130 h14 х 515 h14	2	1,65кг.
Б4		13	4Т2.05.00.013	Кронштейн		
				Уголок Б 100х63х8 ГОСТ 8509-86 / Вст.3-I ГОСТ 535-79		
				ℓ=250 h14	2	2,5кг.
Б4		14	4Т2.05.00.014	Упор		
				Уголок Б-50х50х5 ГОСТ 8509-86 / Вст.3-I ГОСТ 535-79		
				ℓ=90 h14	2	0,35кг.

Инв.№ подл. | Подп. и дата | Взам. инв.№ | Инв.№ дубл. | Подп. и дата

Изм.	Лист	№ докум.	Подп.	Дата

4Т2.05.00.000

Лист 2

Копировал: Фурай Формат А4

Формат	Зона	Поз.	Обозначение	Наименование	Кол.	Прим.
				Документация		
А3			4Т2.06.00.000СБ	Сборочный чертеж		
				Детали		
Б4		1	4Т2.06.00.001	Обечайка		
				Лист Б-ПН-2 ГОСТ 19903-74 / Вст.3-I ГОСТ 16523-70	1	21,5кг.
Б4		2	4Т2.06.00.002	Стенка		
				Лист Б-ПН-2 ГОСТ 19903-74 / Вст.3-I ГОСТ 16523-70	2	8,0кг.
Б4		3	4Т2.06.00.003	Петля		
				Круг В12 ГОСТ 2590-71 / Вст.3-I ГОСТ 535-79	2	0,3кг.
Б4		4	4Т2.06.00.004	Опора 218 h14 х 70 h14		
				Лист Б-ПН-4 ГОСТ 19903-74 / Вст.3-I ГОСТ 14637-79	2	0,5кг.
Б4		5	4Т2.06.00.005	Ребро		
				Лист Б-ПН-4 ГОСТ 19903-74 / Вст.3-I ГОСТ 14637-79	2	0,2кг.

Инв.№ подл. | Подп. и дата | Взам. инв.№ | Инв.№ дубл. | Подп. и дата

Изм.	Лист	№ докум.	Подп.	Дата
Разраб.	Вишневский			
Пров.	Зайцева			
Рук. гр.	Зайцева			
Н.контр.	Зайцкая			
Утв.	Райзман			

4Т2.06.00.000

Ограждение концевого барабана

Лит.	Лист	Листов
Ч		1

Госстрой СССР САНТЕХПРОЕКТ г. Москва

Копировал Формат А4

Формат	Зона	Поз.	Обозначение	Наименование	Кол.	Примеч.
				Документация		
А3			4Т2.07.00.000СБ	Сборочный чертеж		
				Сборочные единицы		
А4		1	4Т2.07.01.000	Лоток направляющий		
				В=800	1	
А4		2	4Т2.07.02.000	Лоток промежуточный		
				В=800	1	
				Стандартные изделия		
		3		Болт М12х30.46		
				ГОСТ 7798-70	20	
		4		Гайка М12.5		
				ГОСТ 5915-70	20	
		5		Шайба 12.65Г		
				ГОСТ 6402-70	20	

Инв.№ подл. | Подп. и дата | Взам. инв.№ | Инв.№ дубл. | Подп. и дата

Изм.	Лист	№ докум.	Подп.	Дата
Разраб	Зарицкая			
Пров	Строганов			
Рук. гр	Зайцева			
Н.контр.	Вишневский			
Утв	Райзман			

4Т2.07.00.000

Устройство загрузочное концевое В=800

Лит.	Лист	Листов
Ч		1

Госстрой СССР САНТЕХПРОЕКТ г. Москва

Копировал Фурай 22699-40 5 Формат А4

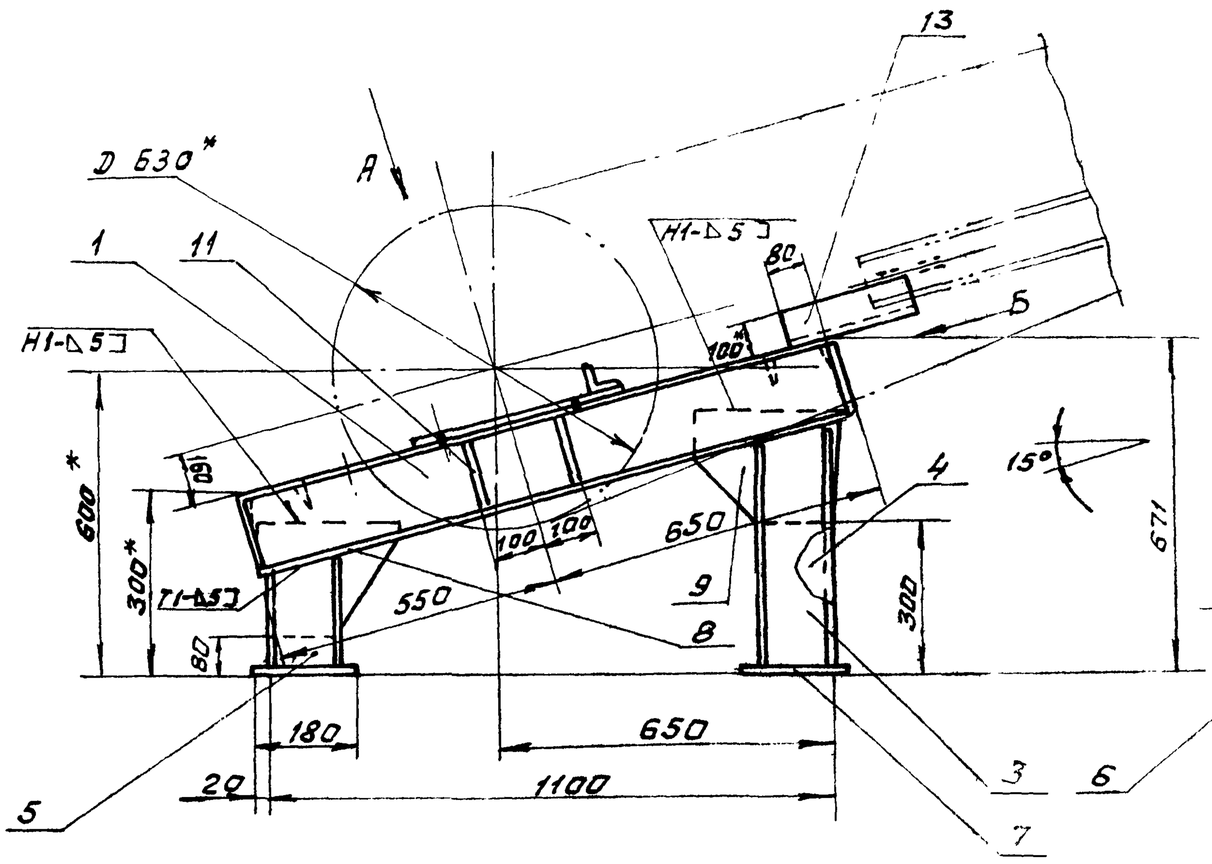

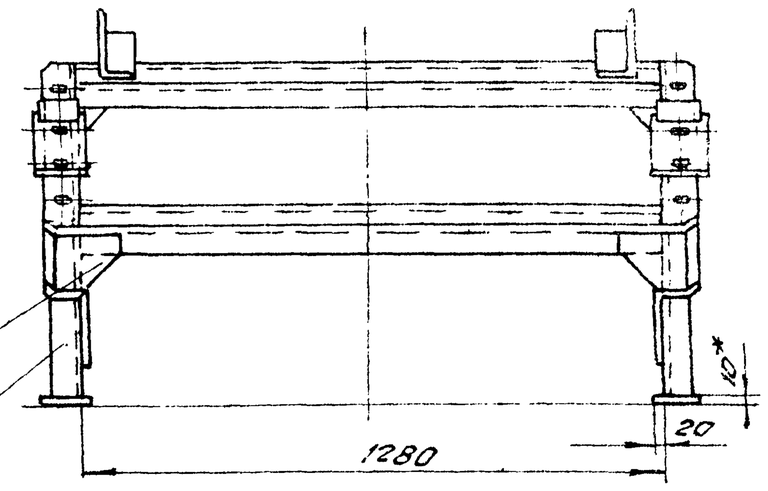

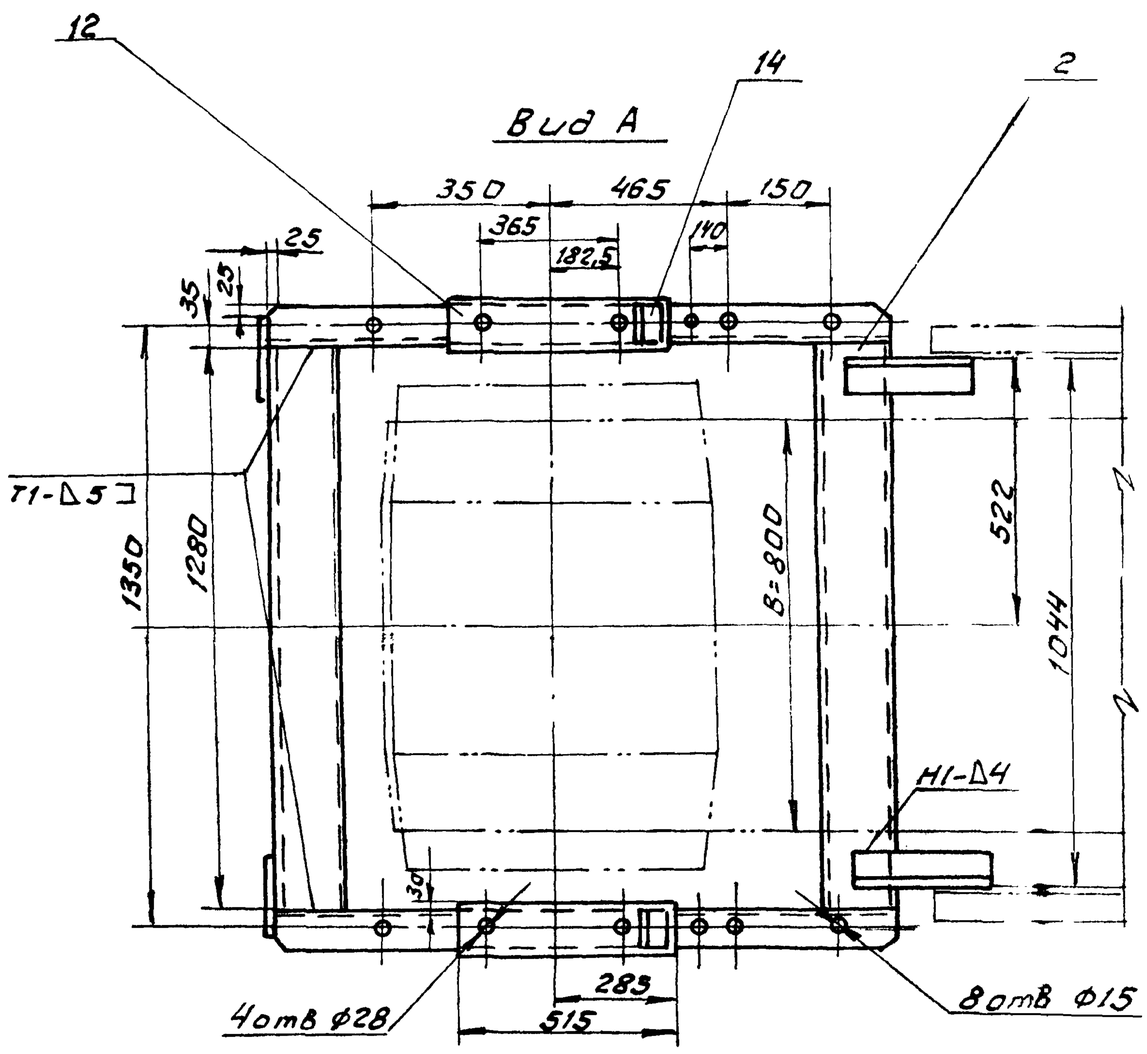

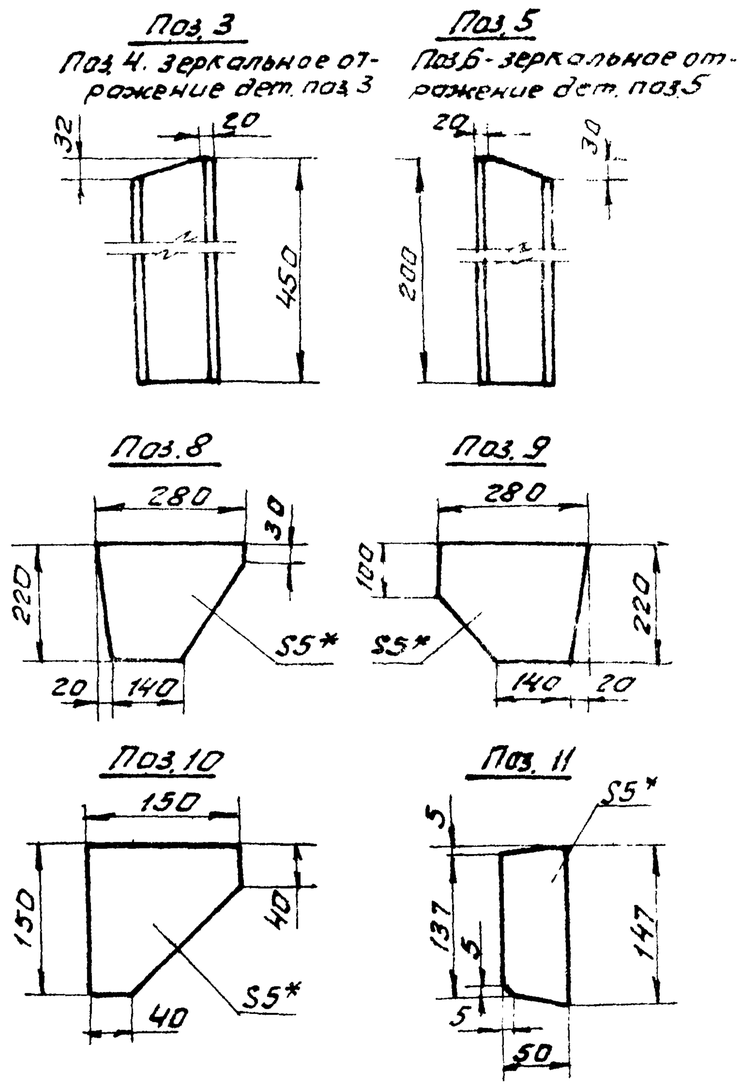

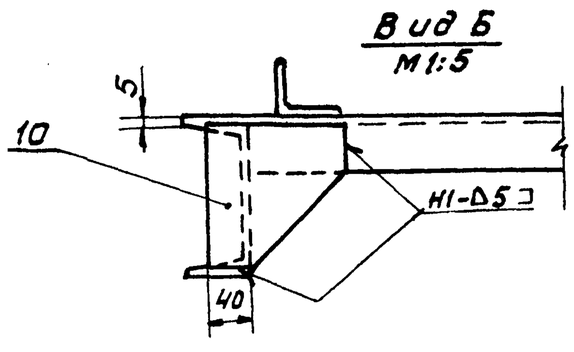

1.* Размеры для справок.

2. Предельные отклонения размеров $\pm\frac{t_2}{2}$.

3. Кромки реза - Rz320, отверстия Rz80, остальное.

4. Сварные швы по ГОСТ 5264-80. Электроды типа Э42 ГОСТ 9467-75.

5. Детали поз. 14 приварить после окончания пуско-наладочных работ.

Изм.	Лист	№ докум.	Подп.	Дата	4Т2.05.00.000 СБ			
Разраб.		Вишневский			Опора концевого барабана. Сборочный чертеж	Лит	Масса	Масштаб
Пров.		Строганов				Ц	95	1:10
Т.контр.		Ройзман				Лист	Листов 1	
Рук.гр.		Зайцева				Госстрой СССР САНТЕХПРОЕКТ г. Москва		
Н.контр.		Заруцкая						
Утв.		Сойзман						

Копировал: Формат А2

Инв. № подл. | Подп. и дата | Взам. инв. № | Инв. № дубл. | Подп. и дата

4Т2.06.00.000 СБ

Альбом 32

903-1-250.87

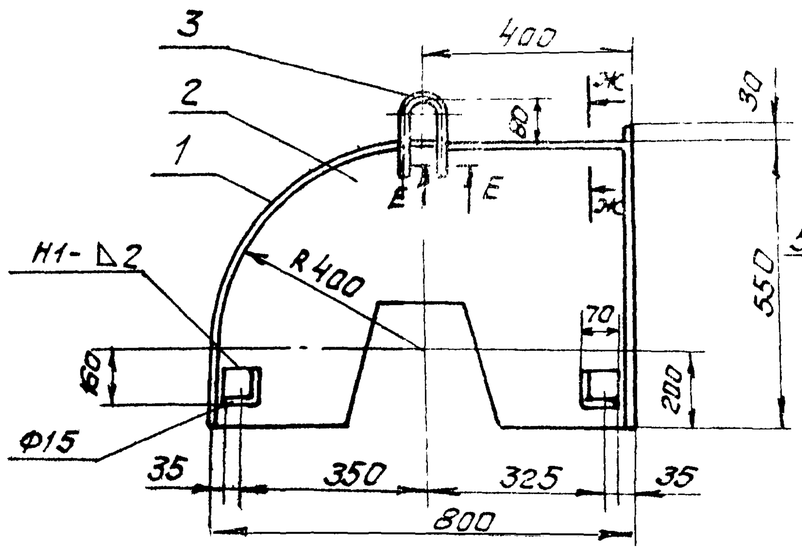

Развертка дет. поз. 1

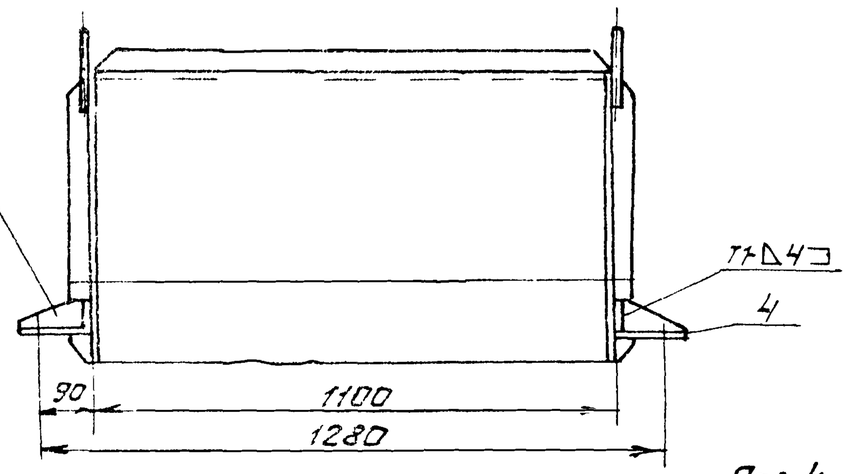

Развертка дет. поз. 2

Поз. 3
М1:5

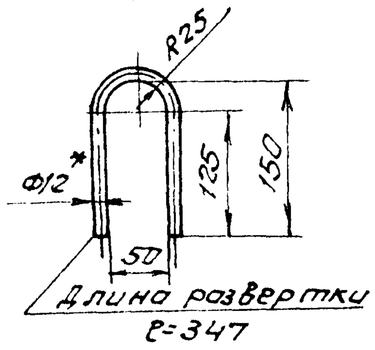

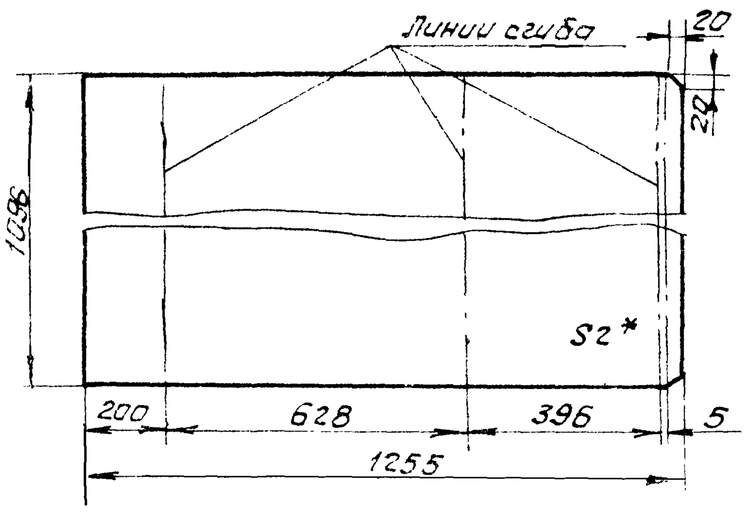

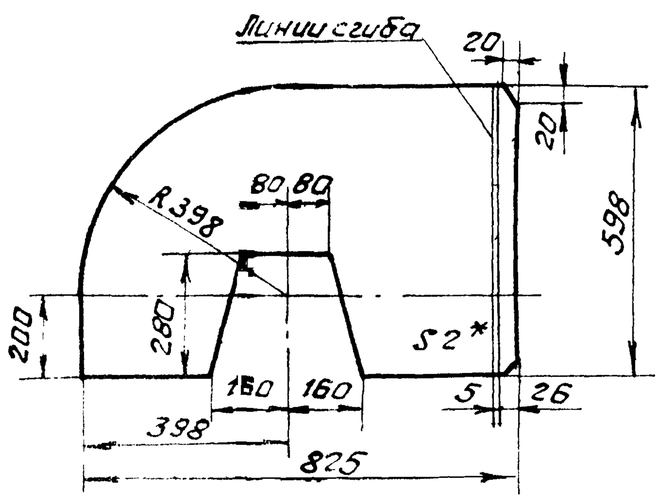

Поз. 4
М1:5

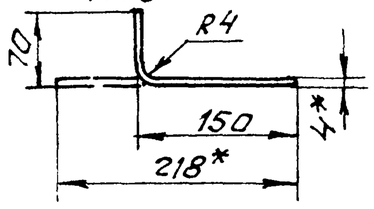

Поз. 5
М1:5

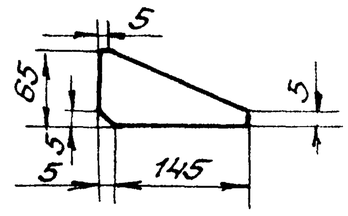

1. * Размеры для справок.
2. Предельные отклонения размеров $\pm \frac{t2}{2}$.
3. Кромки реза $\overset{Rz320}{\nabla}$, отверстия $\overset{Rz80}{\nabla}$, остальное - ∇
4. Сварка по ГОСТ 5264-80. Электроды типа Э42 ГОСТ 9467-75.

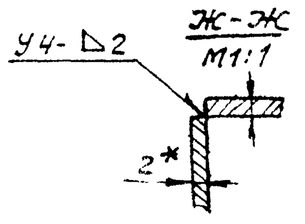

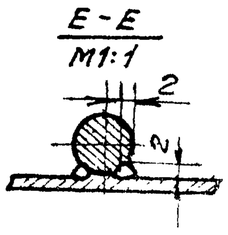

Изм.	Лист	№ докум.	Подп.	Дата
Разраб.		Вишневский		
Пров.		Страганов		
Т.контр.		Райзман		
Рук. гр.		Зайцева		
Н.контр.		Зарецкая		
Утв.		Райзман		

4Т2.06.00.000 СБ

Ограждение концевого барабана. Сборочный чертеж

Лит	Масса	Масштаб
Ц	37	1:10

Лист | Листов 1

Госстрой СССР САНТЕХПРОЕКТ г. Москва

Копировал: Формат А3

4Т2.07.00.000

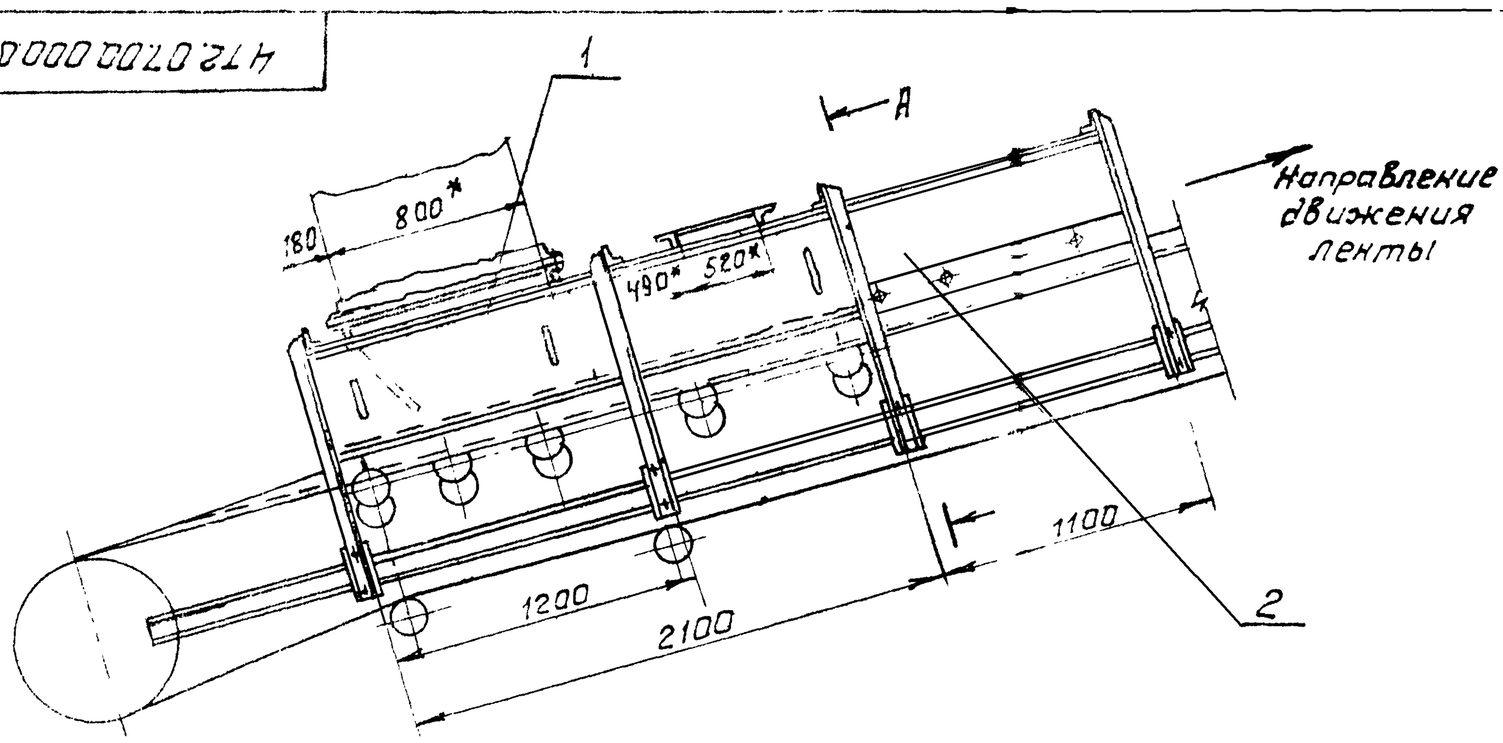

А - А

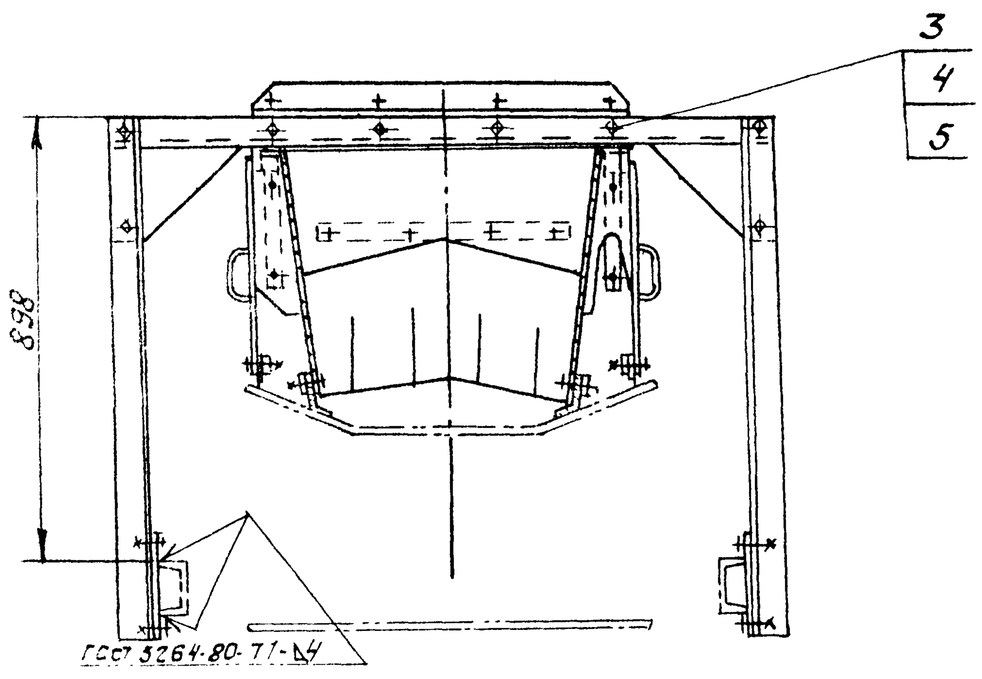

1. * Размеры для справок.
2. Предельные отклонения размеров $\pm \frac{t2}{2}$
3. Кромки реза - $\overset{Rz320}{\nabla}$, отверстия - $\overset{Rz80}{\nabla}$, остальное - ∇.
4. Сварные швы по ГОСТ 5264-80.

Электроды типа Э42 ГОСТ 9467-75.

Изм.	Лист	№ докум.	Подп.	Дата
Разраб		Зарецкая		
Пров		Страганов		
Т.контр.		Райзман		
Рук.гр.		Зайцева		
Н.контр.		Вишневский		
Утв		Райзман		

4Т2.07.00.000 СБ

Устройство загрузочное концевое. Сборочный чертеж.

Лит	Масса	Масштаб
Ц	446.0	1:20

Лист | Листов 1

Госстрой СССР САНТЕХПРОЕКТ г. Москва

Копировал: Формат А3 22699-49

Инв.№подл. | Подп. и дата | Взам.инв.№ | Инв.№дубл. | Подп. и дата

Формат	Зона	Поз.	Обозначение	Наименование	Кол.	Примеч.
				Документация		
*			4Т2.07.01.000 ОБ	Сборочный чертеж		*А2х2
				Сборочные единицы		
А4		1	4Т2.07.01.100	Корпус лотка на-		
				правляющего	1	
А4		2	4Т2.07.01.200	Прижим боковой	2	
А4		3	4Т2.07.01.300	Прижим задний.	1	
А4		4	4Т2.07.01.400	Завеса боковая.	4	
А4		5	4Т2.07.01.500	Завеса внутренняя	3	
А4		6	4Т2.07.01.600	Опора	3	
				Детали		
Б1		7	4Т2.07.01.001	Стенка		
				Лист $\frac{\text{Б-ПН-4 ГОСТ 19903-74}}{\text{Вст.3-I ГОСТ 14637-79}}$	1	1,1кг.
Б4		8	4Т2.07.01.002	Лист		
				Лист $\frac{\text{Б-ПН-6 ГОСТ 19903-74}}{\text{Вст.3-I ГОСТ 14637-79}}$	1	9,9кг.
Б.У		9	4Т2.07.01.003	Полоса		
				Лента $\frac{\text{2к40 ГОСТ 6009-74}}{\text{Вст.3-I ГОСТ 535-79}}$	2	0,15кг.

Инв.№ подл. | Подп. и дата | Взам.инв.№ | Инв.№ дубл. | Подп. и дата

Изм.	Лист	№ докум.	Подп.	Дата	4Т2.07.01.000		
Разраб.		Зайцева			Лоток направляющий В=800	Лит.	Лист 1	Листов 2
Пров.		Строганов				Ч		
Рук.гр.		Зайцева				Госстрой СССР САНТЕХПРОЕКТ г. Москва	
Н.контр.		Вишневский					
Утв.		Райзман					

Копировал: Фролай Формат А4

Формат	Зона	Поз.	Обозначение	Наименование	Кол.	Прим.
Б4		10	4Т2.07.01.004	Завеса		
				Пластина I, лист,		
				ОМБ-С-8-5.8 ГОСТ 7338-77	1	2,55кг.
Б4		11	4Т2.07.01.005	Полоса		
				Пластина I, лист,		
				ОМБ-С-8-5.8 ГОСТ 7338-77		4,95кг.
Б4		12	4Т2.07.01.006	Ребро		
				Пластина I, лист,		
				ОМБ-С-8-5.8 ГОСТ 7338-77	2	
				Стандартные изделия		
		13		Болт М12х30.46		
				ГОСТ 7798-70	18	
		14		Гайка М12.5		
				ГОСТ 5915-70	45	
		15		Шайба 12.65Г		
				ГОСТ 6402-70	10	

Инв.№ подл. | Подп. и дата | Взам.инв.№ | Инв.№ дубл. | Подп. и дата

Изм.	Лист	№ докум.	Подп.	Дата	4Т2.07.01.000	Лист 2

Копировал: Формат А4

Формат	Зона	Поз.	Обозначение	Наименование	Кол.	Прим.
А2			4Т2.07.01.100 СБ	Сборочный чертеж		
				Детали		
Б4		1	4Т2.07.01.101	Уголь ник		
				Уголок $\frac{\text{Б-63х63х6 ГОСТ 8509-86}}{\text{Вст.3-I ГОСТ 535-79}}$		
				L=2088 h14	2	12,1кг.
Б4		2	4Т2.07.01.102	Уголь ник		
				Уголок $\frac{\text{Б-63х63х6 ГОСТ 8509-86}}{\text{Вст.3-I ГОСТ 535-79}}$		
				L=800 h14	2	4,6кг.
Б4		3	4Т2.07.01.103	Уголь ник		
				Уголок $\frac{\text{Б-63х63х6 ГОСТ 8509-86}}{\text{Вст.3-I ГОСТ 535-79}}$		
				L=686 h14	4	4,0кг.
Б4		4	4Т2.07.01.104	Уголь ник		
				Уголок $\frac{\text{Б-63х63х6 ГОСТ 8509-86}}{\text{Вст.3-I ГОСТ 535-79}}$	2	1,8кг.
Б4		5	4Т2.07.01.105	Уголь ник		
				Уголок $\frac{\text{Б-50х50х5 ГОСТ 8509-86}}{\text{Вст.3-I ГОСТ 535-79}}$	8	0,18кг.
Б4		6	4Т2.07.01.106	Пластина		
				Лист $\frac{\text{Б-ПН-4 ГОСТ 19903-74}}{\text{Вст.3-I ГОСТ 14637-79}}$	1	25,2кг.

Инв.№ подл. | Подп. и дата | Взам.инв.№ | Инв.№ дубл. | Подп. и дата

Изм.	Лист	№ докум.	Подп.	Дата	4Т2.07.01.100		
Разраб.		Зарецкая			Корпус лотка направляющего	Лит.	Лист 1	Листов 2
Пров.		Строганов				Ч		
Рук.гр.		Зайцева				Госстрой СССР САНТЕХПРОЕКТ г. Москва	
Н.контр.		Вишневский					
Утв.		Райзман					

Копировал: Формат А4

Формат	Зона	Поз.	Обозначение	Наименование	Кол.	Примеч.
Б4		7	4Т2.07.01.107	Пластина		
				Лист $\frac{\text{Б-ПН-4 ГОСТ 19903-74}}{\text{Вст.3-I ГОСТ 14637-79}}$	2	21,0кг.
Б4		8	4Т2.07.01.108	Пластина		
				Лист $\frac{\text{Б-ПН-4 ГОСТ 19903-74}}{\text{Вст.3-I ГОСТ 14637-79}}$	4	3,2кг.
Б4		9	4Т2.07.01.109	Планка		
				Лист $\frac{\text{Б-ПН-4 ГОСТ 19903-74}}{\text{Вст.3-I ГОСТ 14637-79}}$	4	0,7кг.
				Стандартные изделия		
		10		Болт М12х30.46		
				ГОСТ 7798-70	26	

Инв.№ подл. | Подп. и дата | Взам.инв.№ | Инв.№ дубл. | Подп. и дата

Изм.	Лист	№ докум.	Подп.	Дата	4Т2.07.01.100	Лист 2

Копировал: Фролай 22699-40 8 Формат А4

4Т2.07.01.000СБ

Альбом: 32

903-1-250.87

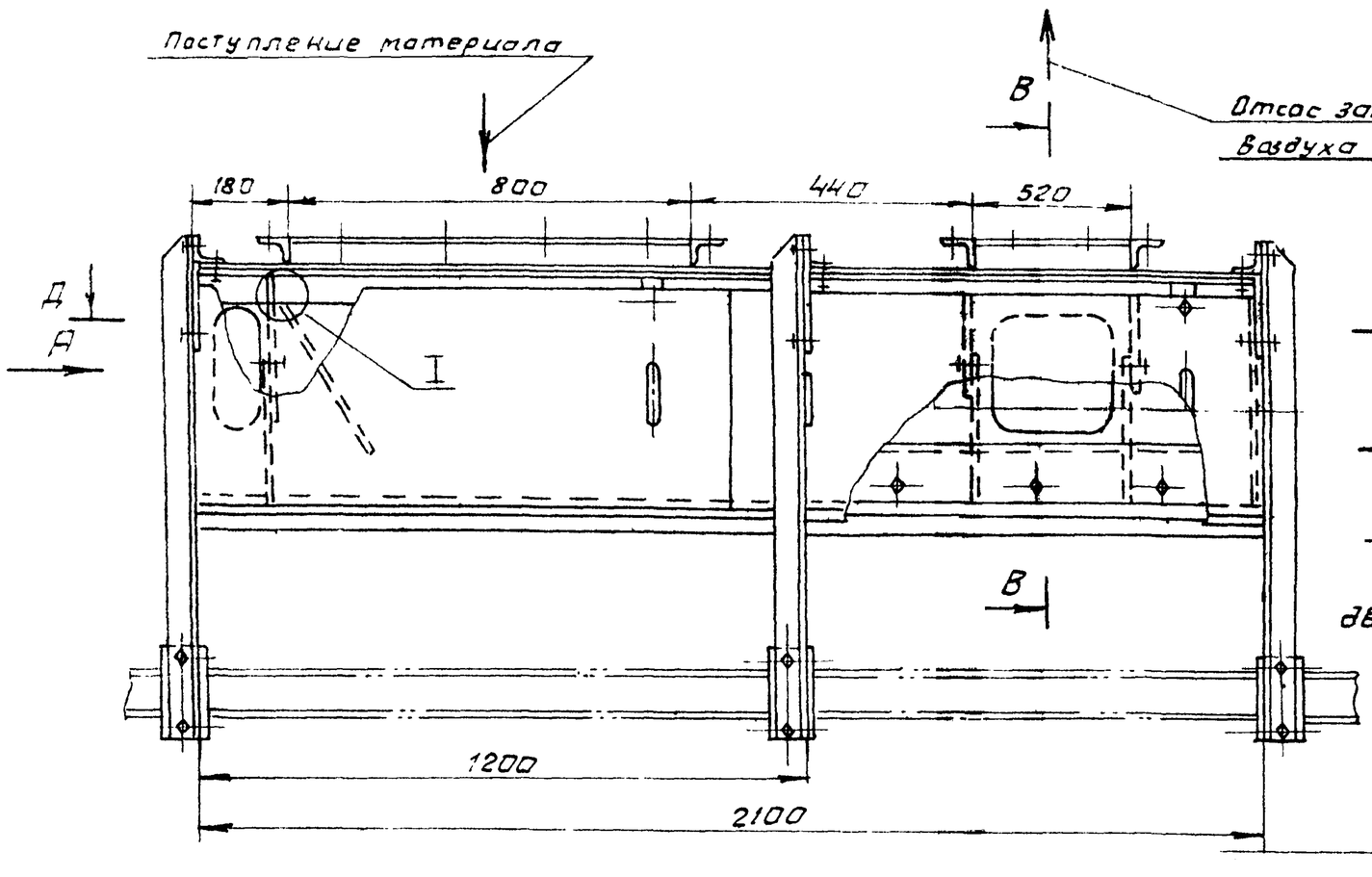

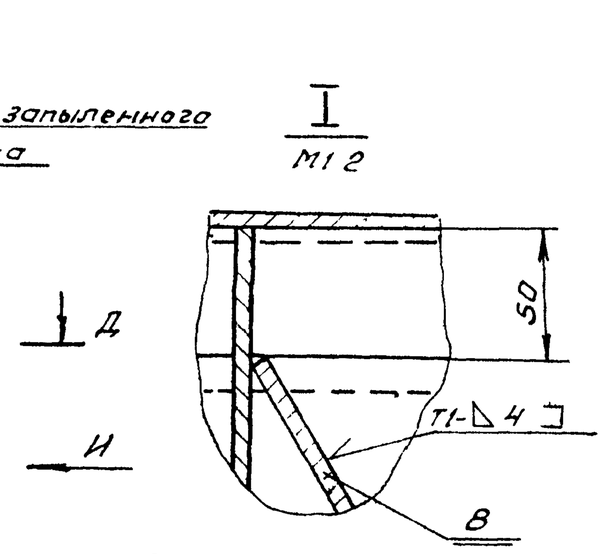

Схема сборки лотков

4Т2.07.01.000

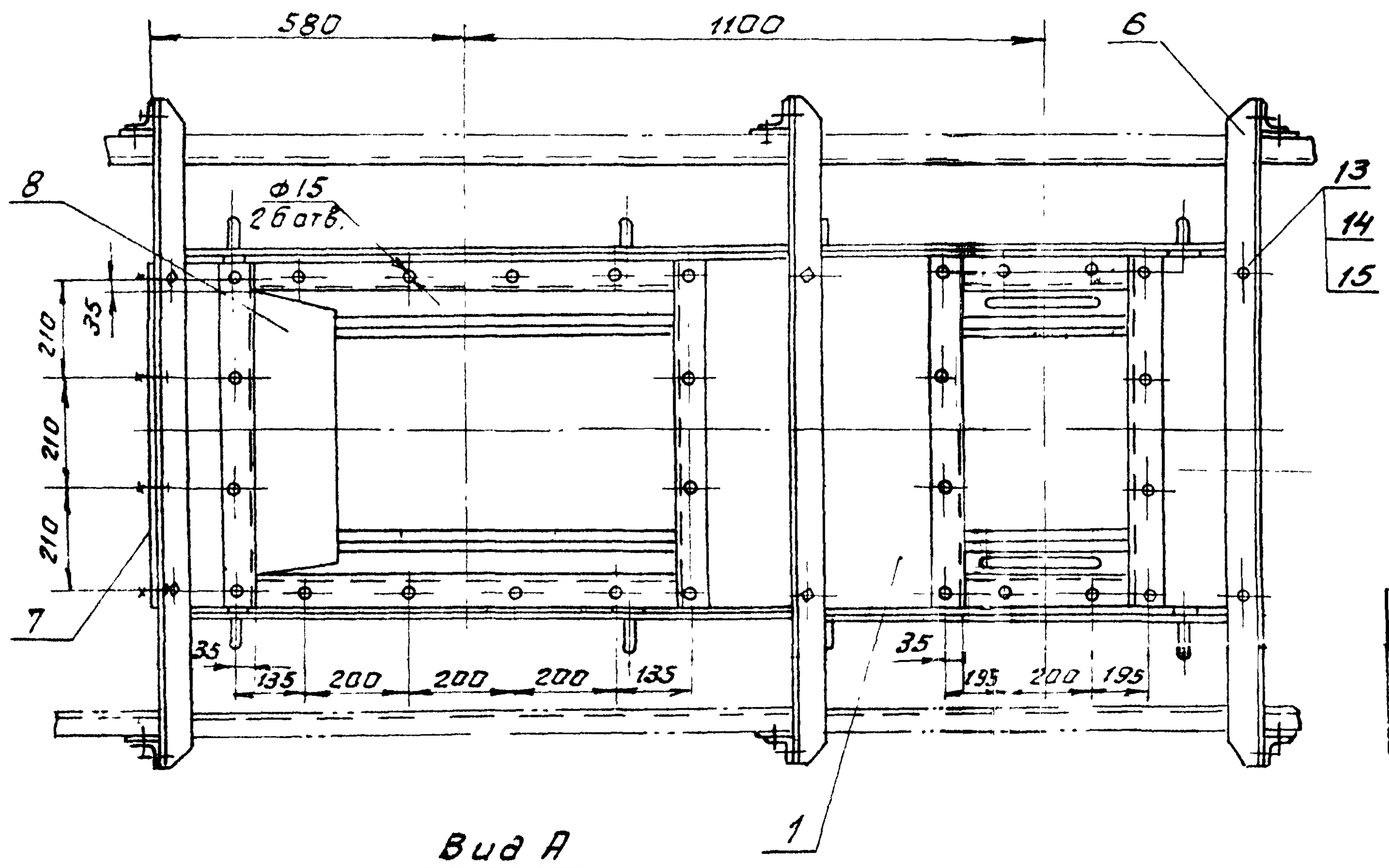

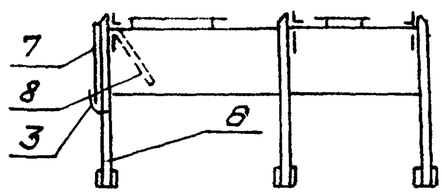

4Т2.07.01.000-01

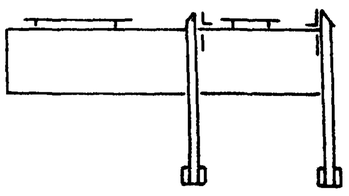

Обозначение	Масса кг
4Т2 07.01.000	300
-01	250

Вид А

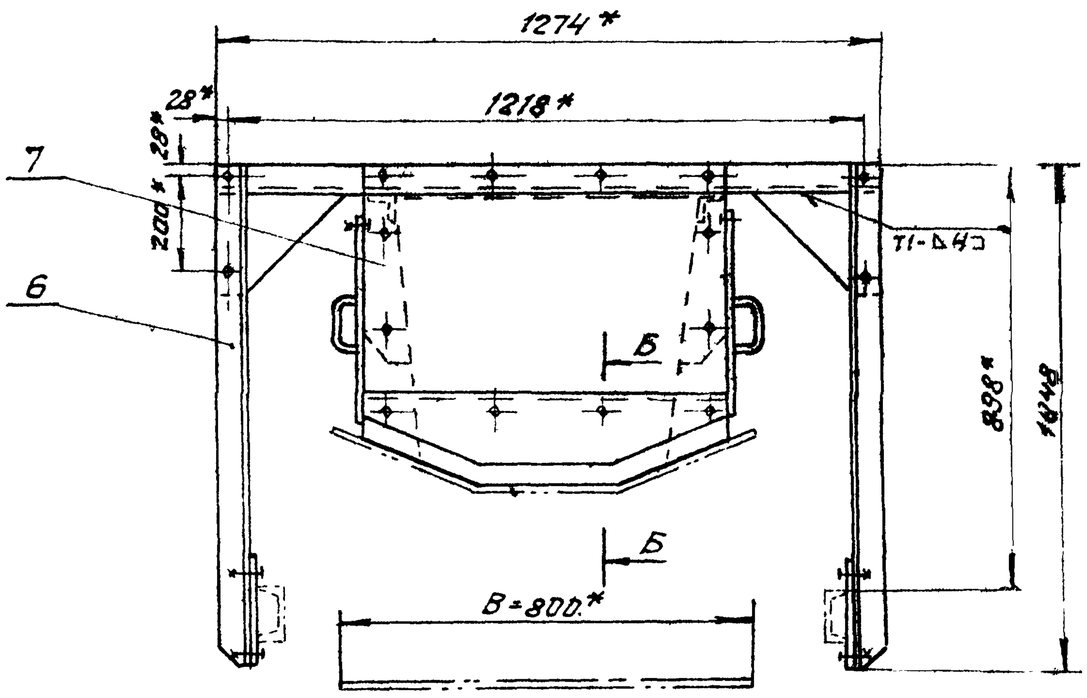

Вид И

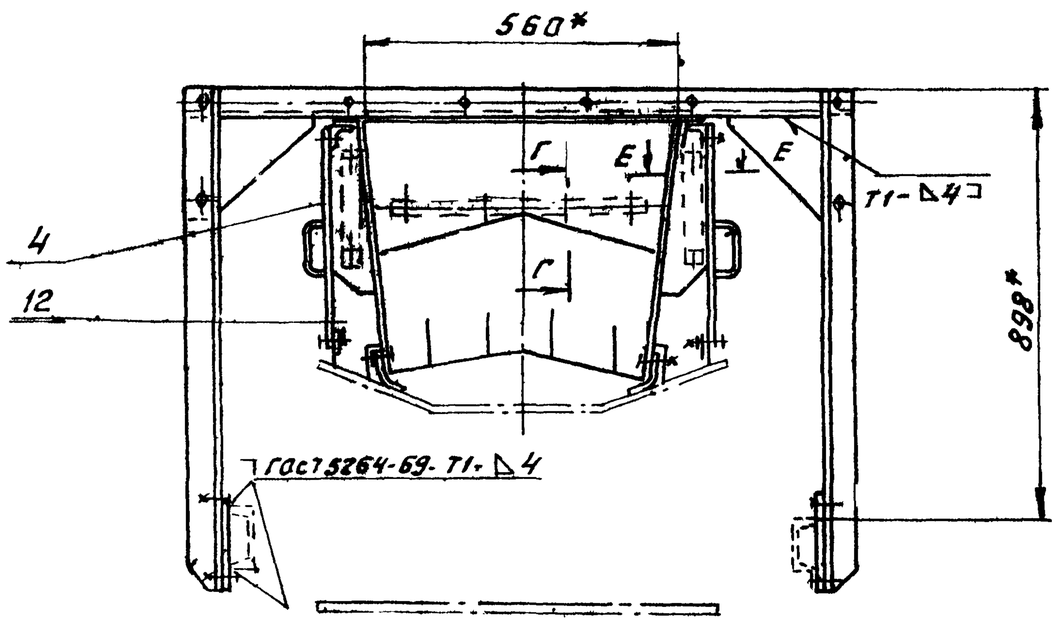

Д-Д
(схема)

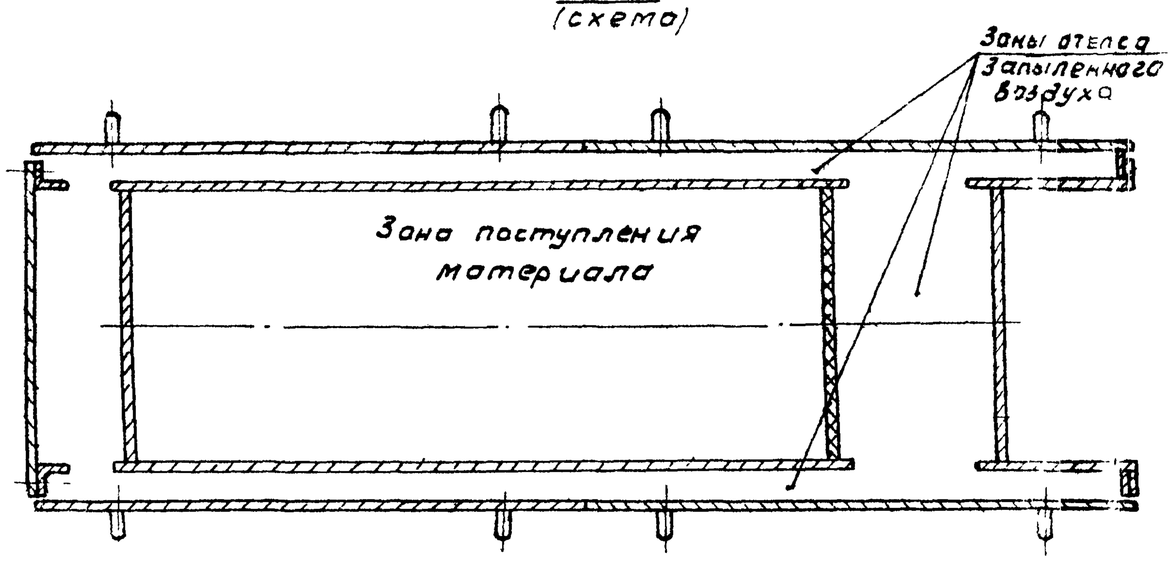

1.* Размеры для справок

2. Предельные отклонения размеров $\pm \frac{t2}{2}$.

3 Кромки реза – Rz320, отверстия – Rz80, остальное – ∀

4. Сварные швы по ГОСТ 5264-80. Электроды типа Э42 ГОСТ 9467-75.

5. Лоток направляющий исп. 4Т2.07.01.000-01 выполнить без деталей поз. 3, 7, 8 и без одной детали поз. 6

Изм.	Лист	№ докум.	Подп.	Дата
Разраб.		Зайцева		
Пров.		Строганов		
Т.контр.		Ройзман		
Рук. гр.		Зайцева		
Н.контр.		Вишневский		
Утв.		Ройзман		

4Т2.07.01.000 СБ

Лоток направляющий В=800. сборочный чертеж.

Лит.	Масса	Масштаб
И	см. табл.	1:10

Лист 1 Листов 2

Госстрой СССР
САНТЕХПРОЕКТ
г. Москва

Инв.№ подл. | Подп. и дата | Взам.инв.№ | Инв.№ дубл. | Подп. и дата

Копировал. Фурайт 22699-40 9 Формат А2

Альбом 32

903-1-250.87

4ТИ.02.01.000.0

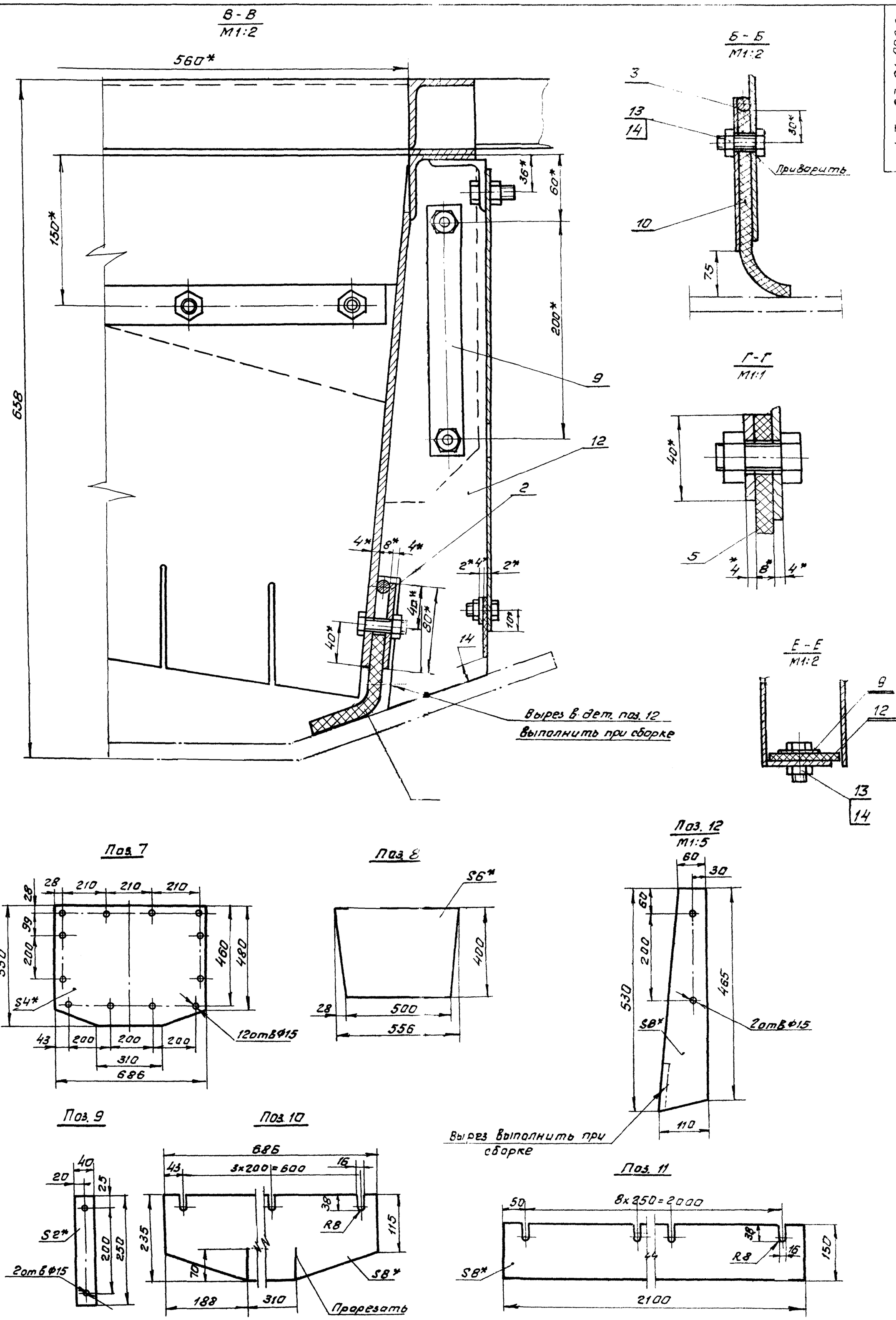

Изм.	Лист	№ докум.	Подп.	Дата	4Т2.07.01.000 СБ	Лист 2

Копировал: Фарат 21699-40 Формат А2

Инв. № подл. | Подп. и дата | Взам. инв. № | Инв. № дубл. | Подп. и дата

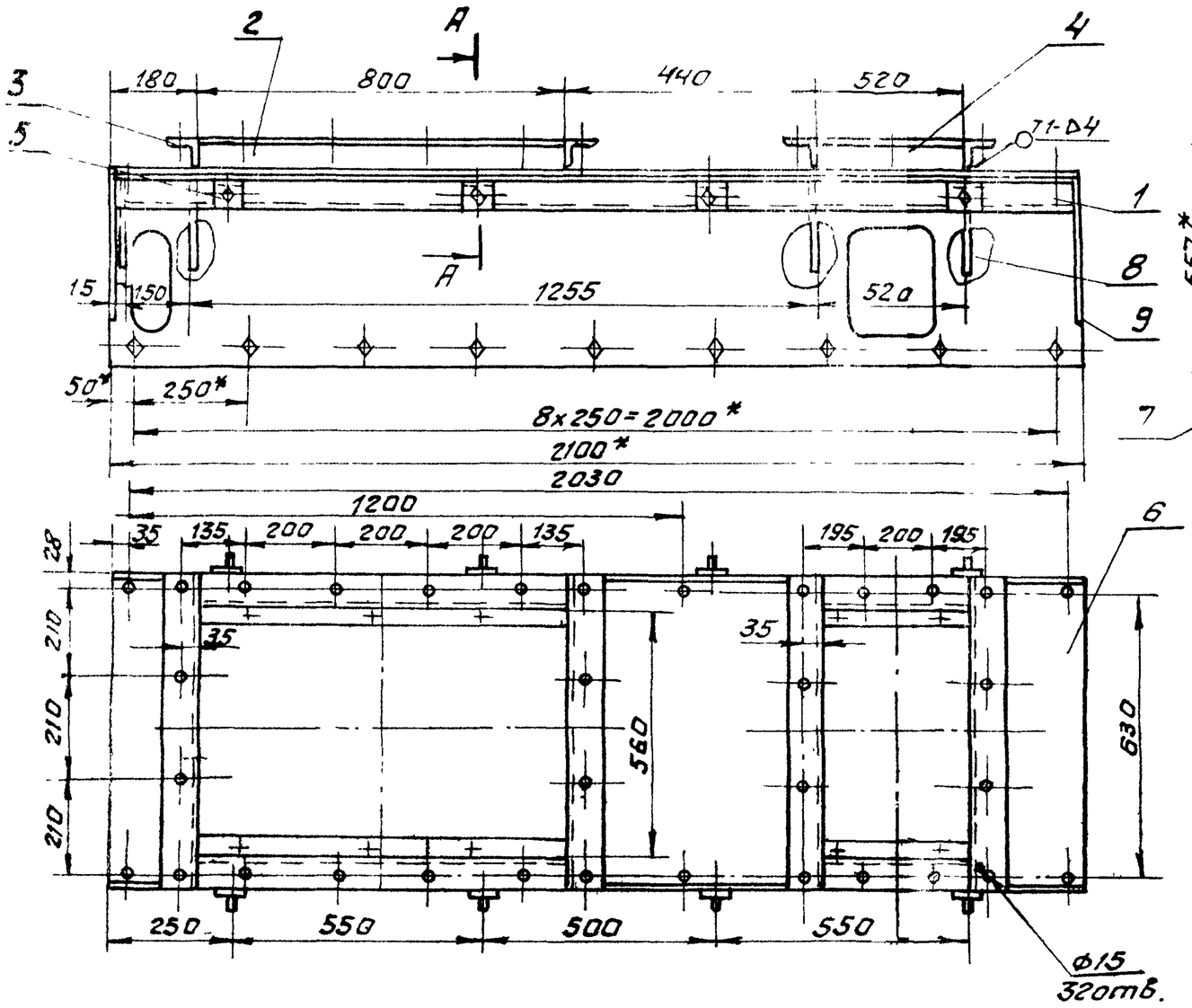

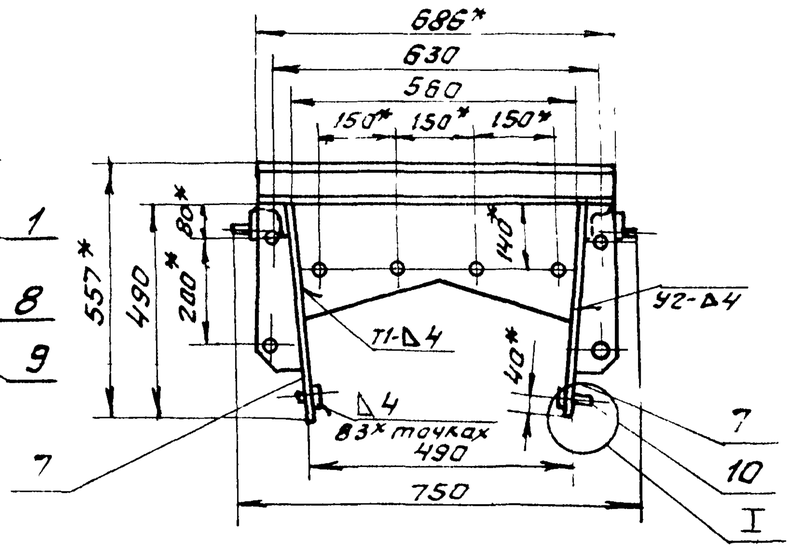

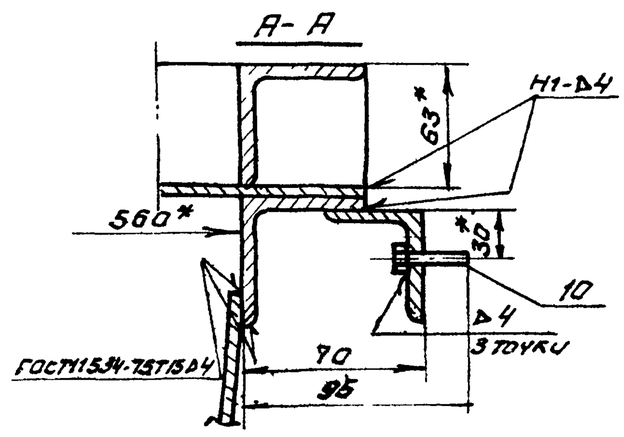

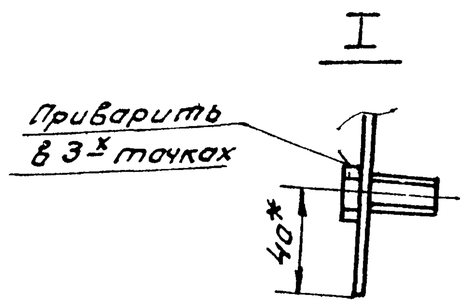

Поз. 7

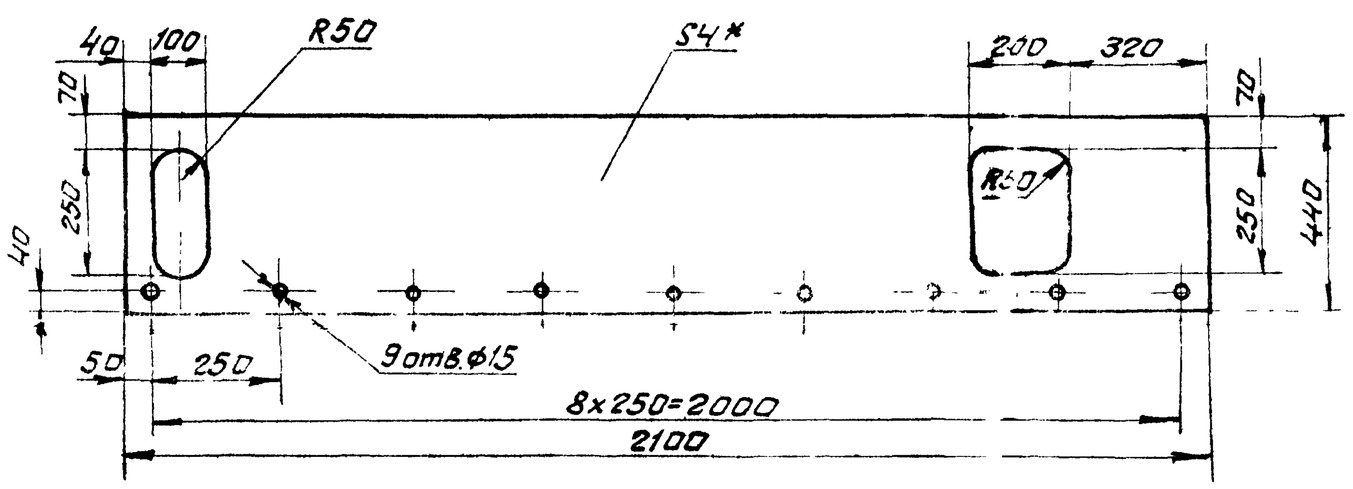

Поз. 6

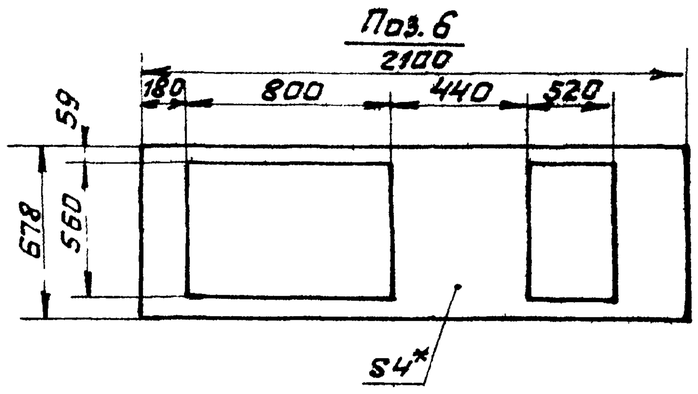

Поз. 8

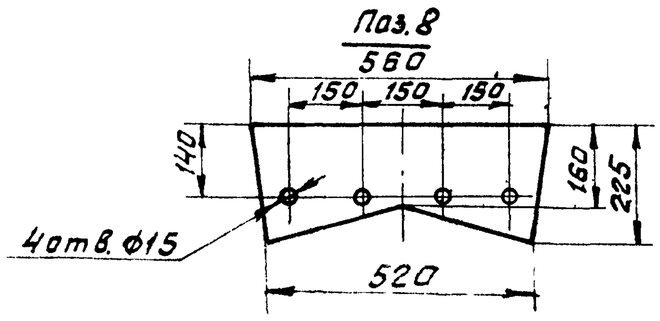

Поз. 5

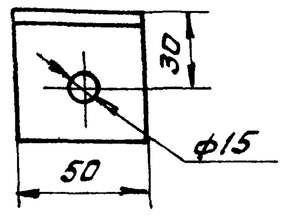

Поз. 9

1. * Размеры для справок.
2. Предельные отклонения размеров $\pm \frac{t_2}{2}$
3. Кромки реза - $\overset{Rz320}{\sqrt{}}$, отверстия - $\overset{Rz80}{\sqrt{}}$, остальное - $\sqrt{}$
4. Сварные швы по ГОСТ 5264-80.
   Электроды типа Э42 ГОСТ 9467-75

Изм.	Лист	№ докум.	Подп.	Дата	4Т2.07.01.100 СБ			
Разраб.		Зарецкая			Корпус лотка направляющего. Сборочный чертеж.	Лит	Масса	Масштаб
Прав.		Строганов				У	138,0	1:10
Т.контр.		Райзман				Лист	Листов 1	
Рук. гр.		Зайцева				Госстрой СССР САНТЕХПРОЕКТ г. Москва		
Н.контр.		Вишневский						
Утв.		Райзман						

Копировал: Формат 22699-40 11 Формат А2

Инв.№ подл. | Подп. и дата | Взам. инв.№ | Инв.№ дубл. | Подп. и дата

903-1-250.87 Альбом 32

Формат	Зона	Поз.	Обозначение	Наименование	Кол.	Примеч.
				Документация		
А4			4Т2.07.01.200 СБ	Сборочный чертеж		
				Детали		
Б4		1	4Т2.07.01.201	Пластина		
				Лист Б-ПН-4 ГОСТ 19903-74 / ВСт3-I ГОСТ 14637-79		
				80 h 14 × 2100 h 14	1	5,1 кг
Б4		2	4Т2.07.01.202	Упор		
				Круг В8 ГОСТ 2590-71 / ВСт3-I ГОСТ 535-79		
				ℓ = 2100 h 14	1	0,83 кг

Подп. и дата | Инв. № дубл. | Взам. инв. № | Подп. и дата | Инв. № подл.

Изм.	Лист	№ докум.	Подп.	Дата	4Т2.07.01.200		
Разраб.		Зарецкая			Прижим боковой	Лит.	Лист	Листов 1
Пров.		Строганов						
Рук. гр.		Зайцева				Госстрой СССР САНТЕХПРОЕКТ г. Москва		
Н. контр.		Вишневский						
Утв.		Ройзман						

Копировал: Формат А4

Формат	Зона	Поз.	Обозначение	Наименование	Кол.	Примеч.
				Документация		
А4			4Т2.07.01.300 СБ	Сборочный чертеж		
				Детали		
Б4		1	4Т2.07.01.301	Пластина		
				Лист Б-ПН-4 ГОСТ 19903-74 / ВСт3-I ГОСТ 14637-79		
				140 h 14 × 686 h 14	1	2,16 кг
Б4		2	4Т2.07.01.302	Упор		
				Круг В8 ГОСТ 2590-71 / ВСт3-I ГОСТ 535-79		
				ℓ = 686 h 14	1	0,27 кг

Подп. и дата | Инв. № дубл. | Взам. инв. № | Подп. и дата | Инв. № подл.

Изм.	Лист	№ докум.	Подп.	Дата	4Т2.07.01.300		
Разраб.		Зарецкая			Прижим задний	Лит.	Лист	Листов 1
Пров.		Строганов						
Рук. гр.		Зайцева				Госстрой СССР САНТЕХПРОЕКТ г. Москва		
Н. контр.		Гордеева						
Утв.		Ройзман						

Копировал: Формат А4

4Т2.07.01.200СБ

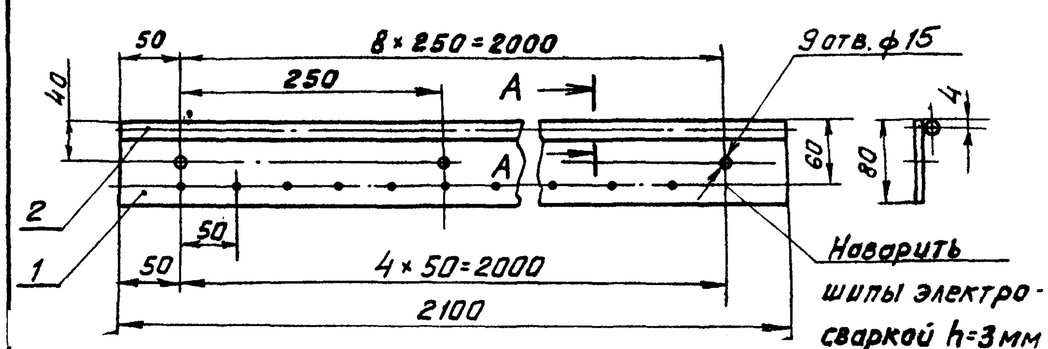

А-А
М1:1

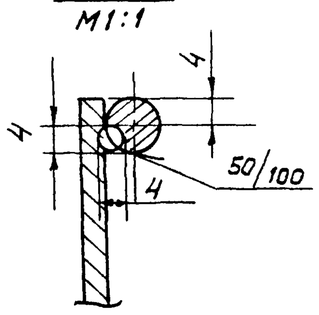

1. Предельные отклонения размеров $\pm \frac{t_2}{2}$.
2. Кромки реза – ∇^{Rz320}, отверстия – ∇^{Rz80}, остальное – ∇.
3. Сварные швы по ГОСТ 5264-80.

Электроды типа Э42 ГОСТ 9467-75.

Изм.	Лист	№ докум.	Подп.	Дата	4Т2.07.01.200 СБ			
Разраб.		Зарецкая			Прижим боковой. Сборочный чертеж.	Лит.	Масса	Масштаб
Пров.		Строганов				И	5,9	1:5
Т. контр.		Ройзман				Лист	Листов 1	
Рук. гр.		Зайцева				Госстрой СССР САНТЕХПРОЕКТ г. Москва		
Н. контр.		Вишневский						
Утв.		Ройзман						

Копировал: Формат А4

4Т2.07.01.300СБ

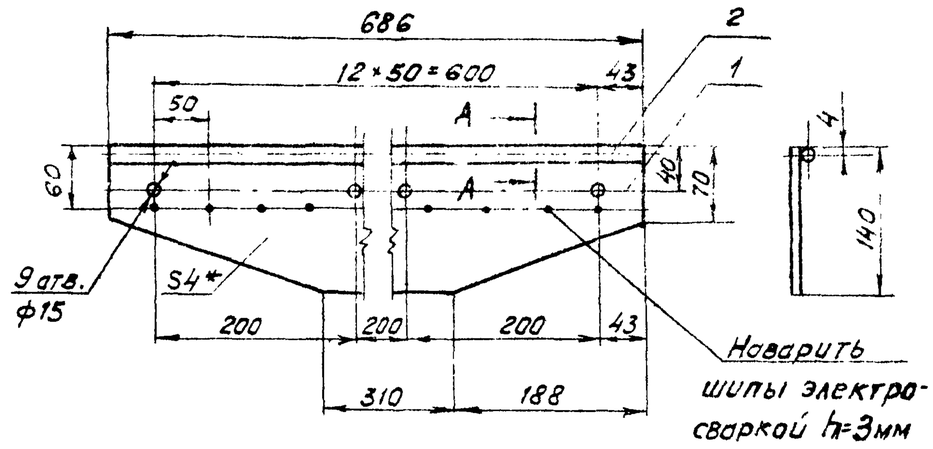

А-А
М1.1

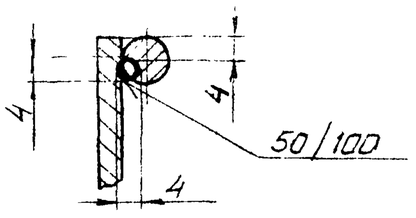

1. * Размер для справок.
2. Предельные отклонения размеров $\pm \frac{t_2}{2}$
3. Кромки реза – ∇^{Rz320}, отверстия – ∇^{Rz80}, остальное – ∇
4. Сварные швы по ГОСТ 5264-80.

Электроды типа Э42 ГОСТ 9467-75

Изм.	Лист	№ докум.	Подп.	Дата	4Т2.07.01.300 СБ			
Разраб.		Зарецкая			Прижим задний. Сборочный чертеж.	Лит.	Масса	Масштаб
Пров.		Строганов				И	2,4	1:5
Т. контр.		Ройзман				Лист	Листов 1	
Рук. гр.		Зайцева				Госстрой СССР САНТЕХПРОЕКТ г. Москва		
Н. контр.		Вишневский						
Утв.		Ройзман						

Копировал: 22699 40 10 Формат: А2

Формат	Зона	Поз.	Обозначение	Наименование	Кол.	Примеч.
				Документация		
А3			4Т2 07 01 400СБ	Сборочный чертеж		
				Детали		
Б4		1	4Т2.07.01. 401	Стенка		
				Лист Б-ПН-2 ГОСТ 19903-74 / В.ст.3-I ГОСТ 16523-70	1	6,5 кг
Б4		2	4Т2 07.01. 402	Ручка		
				Круг В10 ГОСТ 2590-71 / В.ст.3-I ГОСТ 535-79	2	0,15 кг
Б4		3	4Т2.07.01. 403	Полоса		
				Лента 2х20 ГОСТ 6009-74 / В.ст.3-I ГОСТ 535-79	1	0,32 кг
Б4		4	4Т2.07.01. 404	Прокладка		
				Пластина I, лист ОМБ-С-4-5,8 ГОСТ 7338-77	1	0,21 кг.
				Стандартные изделия		
		5		Болт М6х16 46 ГОСТ 7798-70	5	
		6		Гайка М6,5 ГОСТ 5915-70	5	

Инв.№ подл. | Подп. и дата | Взам. инв.№ | Инв.№ дубл. | Подп. и дата

Изм.	Лист	№ докум.	Подп.	Дата
Разраб.	Зарецкая			
Пров.	Строганова			
Рук. гр.	Зайцева			
Н. контр.	Вишневский			
Утв	Ройзман			

4Т2.07.01. 400

Завеса боковая

Лит.	Лист	Листов
Н	1	2

Госстрой СССР САНТЕХПРОЕКТ г. Москва

Копировал

Формат А4

4Т2.07.01. 400

Лист 2

Копировал

Формат А4

4Т2.07.01.400СБ

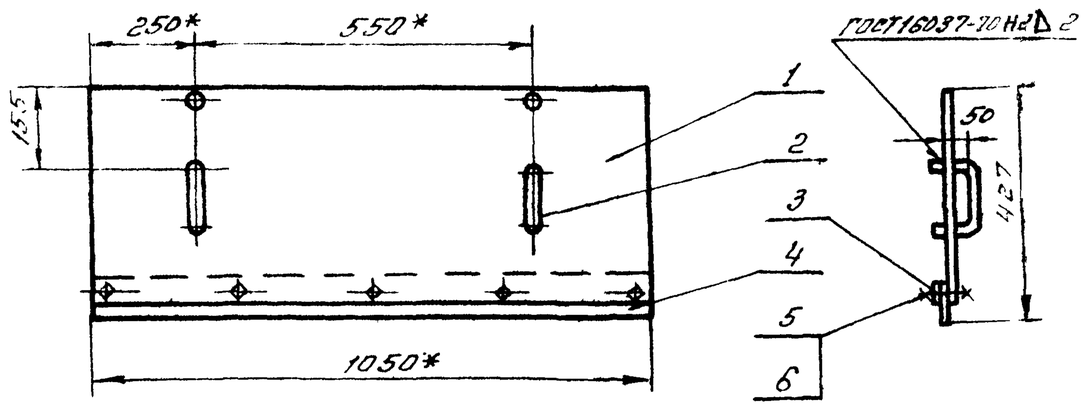

Поз. 1

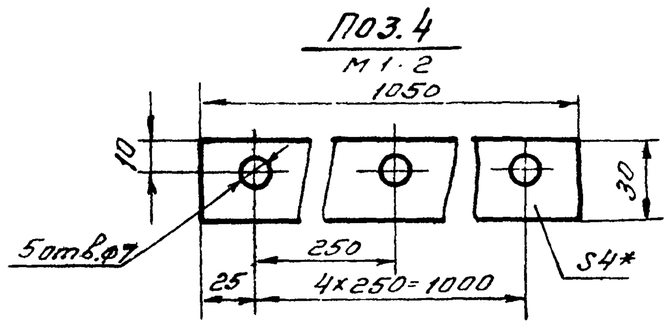

1* Размеры для справок.

2. Предельные отклонения размеров $\pm \frac{t2}{2}$.

3. Кромки реза – ∇ Rz 320, отверстия – ∇ Rz 80, остальное – $\surd$.

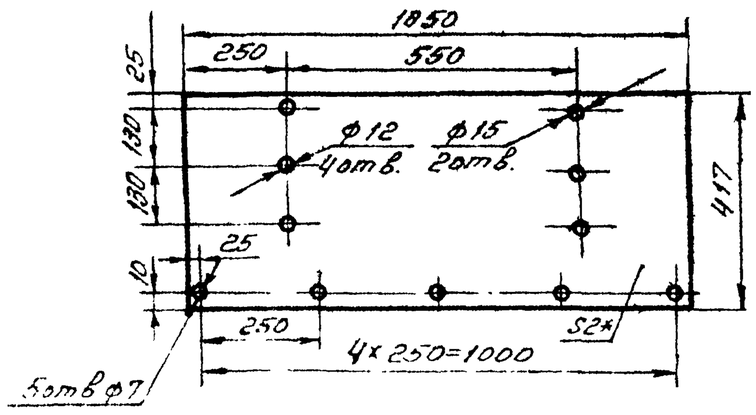

Поз. 2

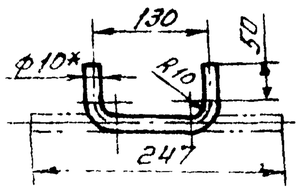

Поз. 3
М 1:2

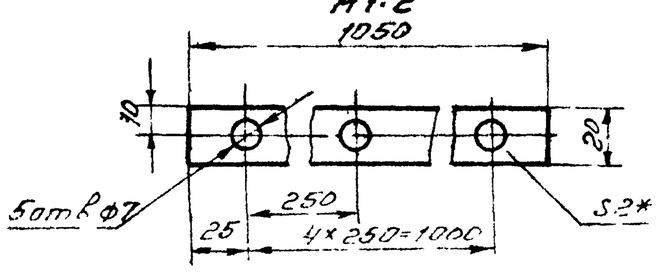

Изм.	Лист	№ докум.	Подп.	Дата
Разраб.	Зарецкая			
Пров.	Строганов			
Т. контр.	Ройзман			
Рук. гр.	Зайцева			
Н. контр.	Вишневский			
Утв	Ройзман			

4Т2.07.01. 400СБ

Завеса боковая. Сборочный чертеж

Лит	Масса	Масшт.
Н	7,4	1:10
Лист	Листов 1	

Госстрой СССР САНТЕХПРОЕКТ г. Москва

Инв.№ подл. | Подп. и дата | Взам. инв.№ | Инв.№ дубл. | Подп. и дата

Копировал: Плешкова

Формат А3

Альбом 32

903-1-250.87

Альбом 32

903-1-250.87

4Т2.07.01.500СБ

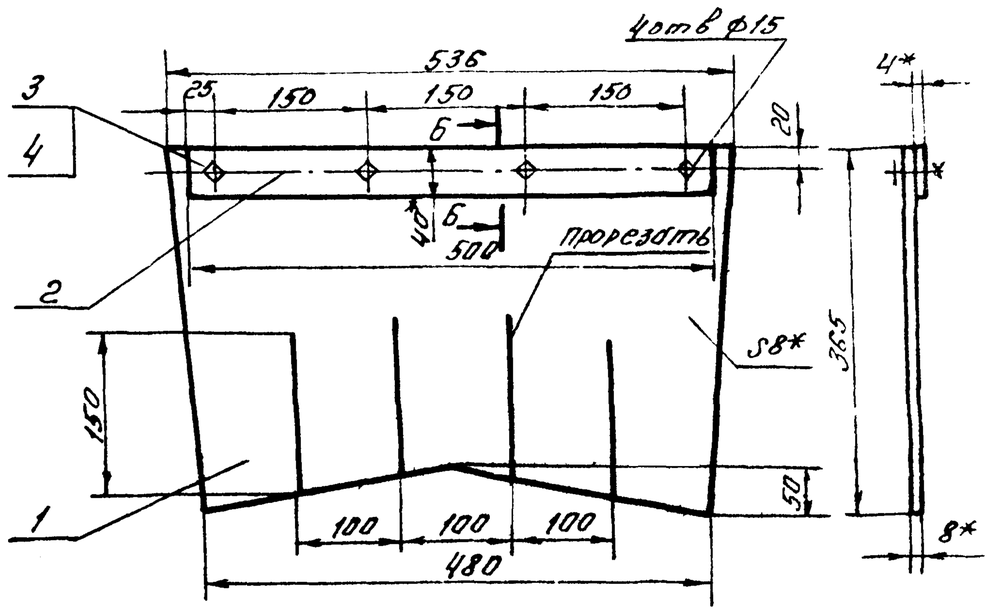

Б-Б
8* м1:2

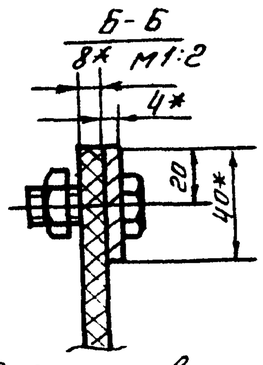

1.* Размеры для справок.
2 Предельные отклонения размеров $\pm \frac{t2}{2}$
3. Кромки реза — Rz 320, отверстия — Rz 80, остальное — ∇

Изм.	Лист	№ докум.	Подп.	Дата
Разраб.		Заруцкая		
Пров.		Строганов		
Т. контр.		Ройзман		
Рук. гр.		Зайцева		
Н. контр.		Вишневский		
Утв.		Ройзман		

4Т2.07.01.500СБ

Завеса внутренняя

Сборочный чертеж.

Лит.	Масса	Масшт.
Н	3,1	1 5

Лист | Листов 1

Госстрой СССР САНТЕХПРОЕКТ г. Москва

Копировал. Формат А4

Формат	Зона	Поз.	Обозначение	Наименование	Кол.	Примеч.
				Документация		
А4			4Т2.07.01.500СБ	Сборочный чертеж		
				Детали		
Б4		1	4Т2.07.01.501	Лист		
				Пластина I, лист ОМ6-с-8-5,8 ГОСТ 7338-77	1	2,18кг
Б4		2	4Т2.07.01.502	Пластина		
				Полоса 4×40 ГОСТ 103-76 / В ст.3-I ГОСТ 535-79		
				L=500h14	1	0,62кг
				Стандартные изделия		
		3		Болт М 12×30 46		
				ГОСТ 7798-70	4	
		4		Гайка М 12.5		
				ГОСТ 5915-70	4	

4Т2.07.01.500

Изм.	Лист	№ докум.	Подп.	Дата
Разраб.		Заруцкая		
Пров.		Строганов		
Рук. гр.		Зайцева		
Н. контр.		Вишневский		
Утв.		Ройзман		

Завеса внутренняя

Лит.	Лист	Листов
Н		1

Госстрой СССР САНТЕХПРОЕКТ г. Москва

Копировал. Формат А4

Формат	Зона	Поз.	Обозначение	Наименование	Кол.	Примеч.
				Документация		
А3			4Т2.07.01.600СБ	Сборочный чертеж		
				Детали		
Б4		1	4Т2.07.01.601	Угольник		
				Уголок Б-63×63×6 ГОСТ 8509-86 / В ст.3-I ГОСТ 535-79	1	5,8кг
Б4		2	4Т2.07.01.602	Угольник		
				Уголок Б-63×63×6 ГОСТ 8509-86 / В ст.3-I ГОСТ 535-79	1	5,8кг
Б4		3	4Т2.07.01.603	Угольник		
				Уголок Б-63×63×6 ГОСТ 8509-86 / В ст.3-I ГОСТ 535-79	1	7,3кг
Б4		4	4Т2.07.01.604	Ребро		
				Лист Б-ПН-6 ГОСТ 19903-74 / В ст.3-I ГОСТ 14637-79	2	1,5кг
Б4		5	4Т2.07.01.605	Пластина		
				Лист Б-ПН6 ГОСТ 19903-74 / В ст.3-I ГОСТ 14637-79	2	0,7кг
				Стандартные изделия		
		6		Болт М 12×30.46		
				ГОСТ 7798-70	8	

4Т2.07.01.600

Изм.	Лист	№ докум.	Подп.	Дата
Разраб.		Заруцкая		
Пров.		Строганов		
Рук. гр.		Зайцева		
Н. контр.		Вишневский		
Утв.		Ройзман		

Опора

Лист	Лист	Листов
Н	1	2

Госстрой СССР САНТЕХПРОЕКТ г. Москва

Копировал: Формат А4

Формат	Зона	Поз.	Обозначение	Наименование	Кол.	Примеч.
		7		Гайка М 12.5		
				ГОСТ 5915-70	8	
		8		Шайба 12 65Г		
				ГОСТ 6402-70	8	

4Т2.07.01.600

Изм.	Лист	№ докум.	Подп.	Дата

Лист 2

Копировал Плешкова Формат А4

4Т2.07.01.600 ОЕ

903-1-250.87 Альбом 32

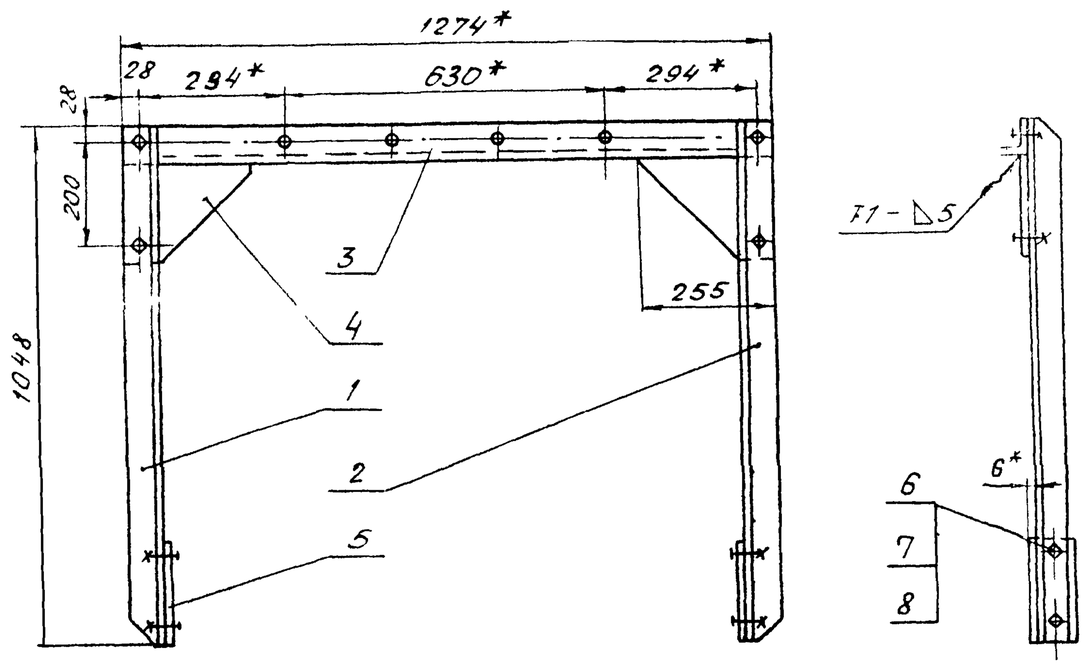

Поз. 1

Поз. 2 - зеркальное отражение дет. поз. 1

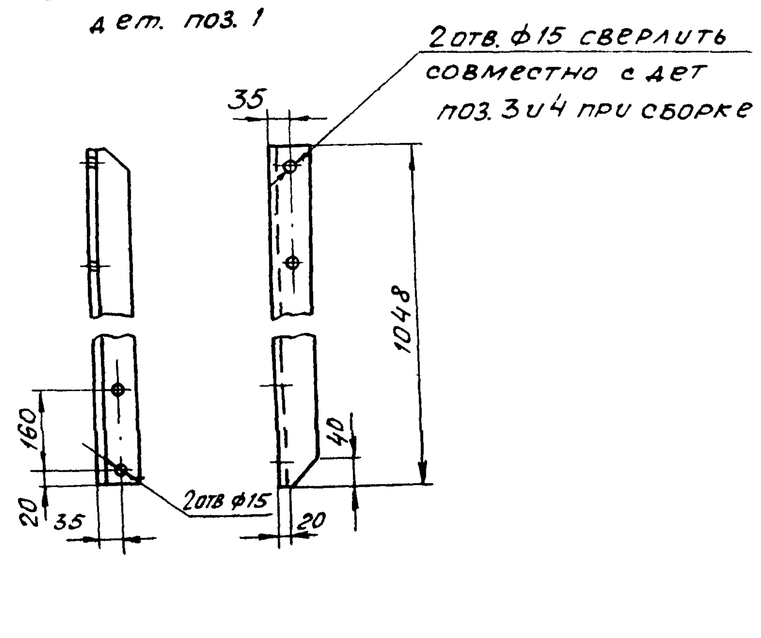

Поз. 3

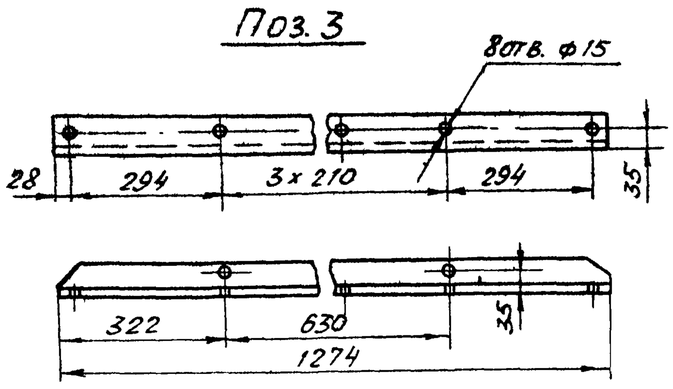

Поз. 4

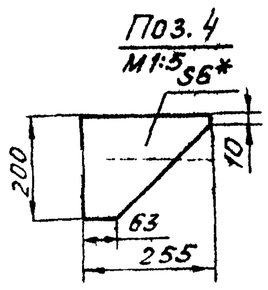

Поз. 5

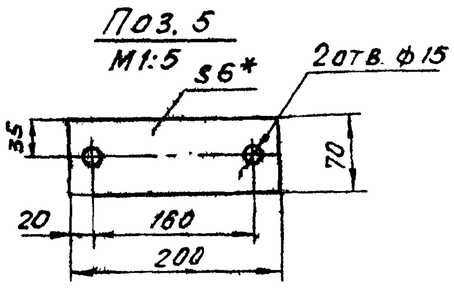

1. * Размеры для справок.
2. Предельные отклонения размеров $\pm \frac{t_2}{2}$
3. Кромки реза — $\overset{Rz320}{\nabla}$, отверстия — $\overset{Rz80}{\nabla}$, остальное — $\sqrt{}$.
4. Сварные швы по ГОСТ 5264-80.

Электроды типа Э42 ГОСТ 9467-75.

Изм	Лист	№ докум.	Подп.	Дата	4Т2.07.01.600 СБ		
Разраб.		Зарецкая			Опора. Сборочный чертеж.	Лит.	Масса	Масштаб
Провер.		Строганов				И	24,0	1:10
Т.контр.		Ройзман				Лист	Листов 1	
Рук гр		Зайцева				Госстрой СССР САНТЕХПРОЕКТ г. Москва		
Н.контр		Вишневский						
Утв		Ройзман						

Копировал: Формат: А3

Формат	Зона	Поз.	Обозначение	Наименование	Кол.	Примеч.
				Документация		
А2			4Т2.07.02.000СБ	Сборочный чертеж		
				Сборочные единицы		
А4		1	4Т2.07.02.100	Корпус лотка		
				промежуточного	1	
А4		2	4Т2.07.01.600	Опора	1	
А4		3	4Т2.07.02.200	Прижим боковой	2	
				Детали		
Б4		4	4Т2.07.02.001	Прокладка		
				Пластина I, лист ОМБ-с-		
				-8-5.8 ГОСТ 7338-77	2	
				Стандартные изделия		
		5		Болт М12х30 46		
				ГОСТ 7798-70	2	
		6		Гайка М12.5		
				ГОСТ 5915-70	12	
		7		Шайба 12.65Г		
				ГОСТ 6402-70	2	

Изм	Лист	№ докум.	Подп	Дата	4Т 2.07.02.000			
Разраб.		Зарецкая			Лоток промежуточный В=800	Лит.	Лист	Листов
Пров.		Строганов				И		1
Рук. гр.		Зайцева				Госстрой СССР САНТЕХПРОЕКТ г. Москва		
Н.контр.		Вишневский						
Утв		Ройзман						

Копировал: Формат А4

903-1-250.87 Альбом 32

4Т2.07.02.000СБ

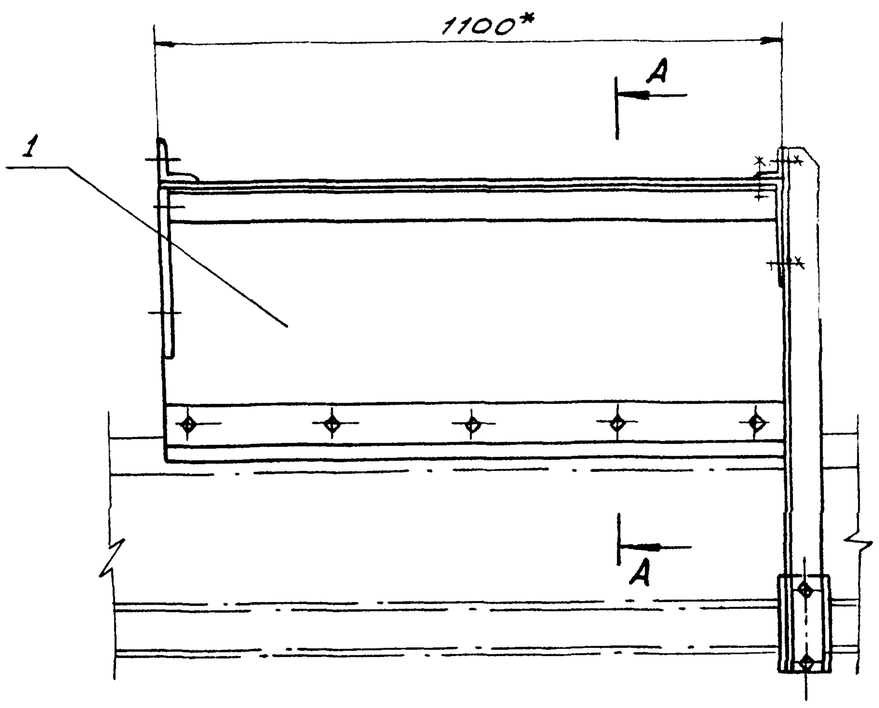

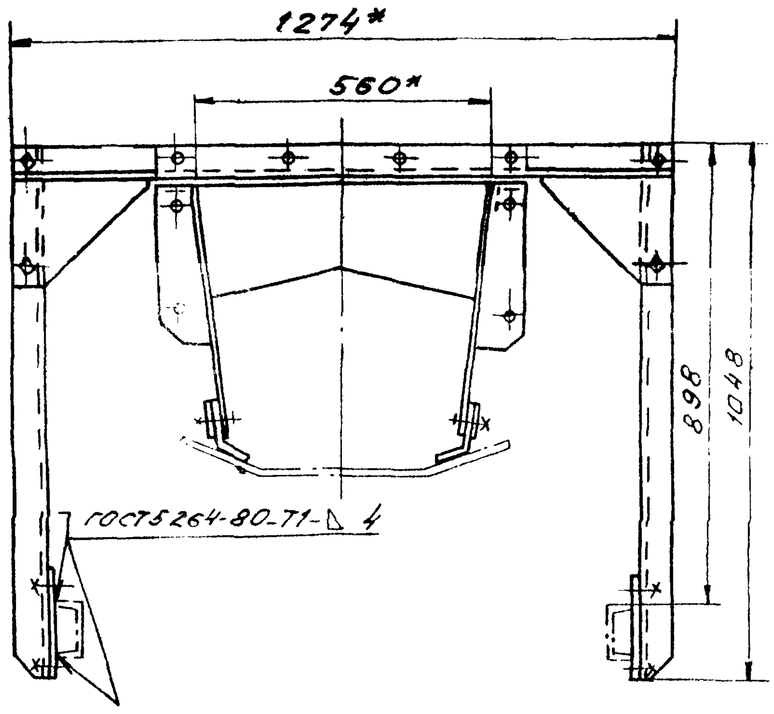

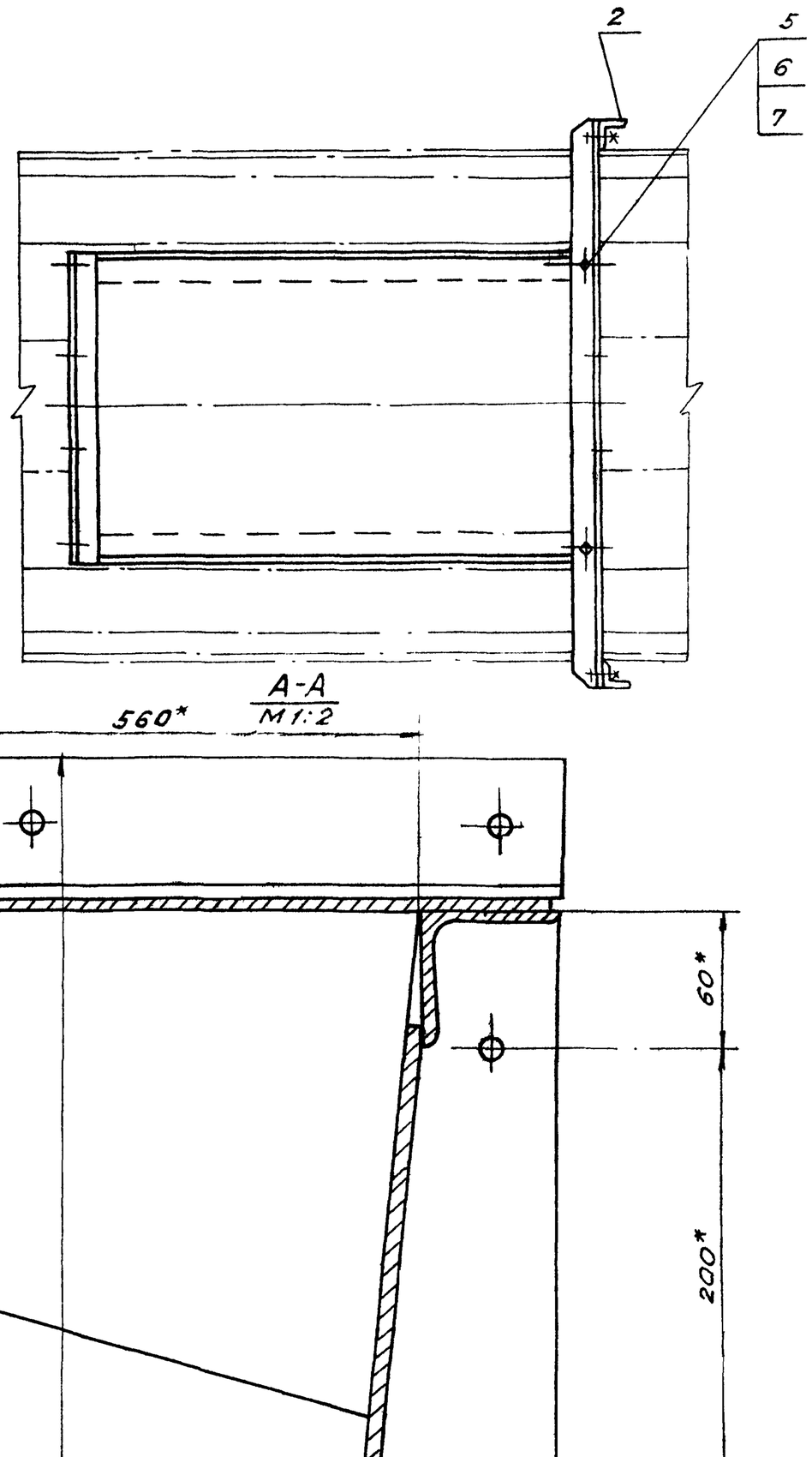

Поз. 4
М1:5

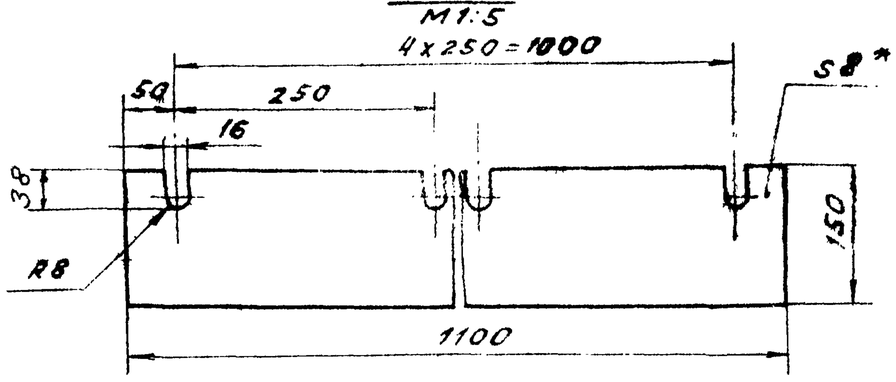

1.* Размеры для справок.

2. Предельные отклонения размеров $\pm \frac{t2}{2}$

3. Кромки реза — $R_z 320$, отверстия — $R_z 80$, остальное — $\sqrt{}$

Изм.	Лист	N докум.	Подп.	Дата	4Т2.07.02.000СБ
Разраб.		Заруцкая			Лоток промежуточный В=800. Сборочный чертеж.
Пров.		Строганов			
Т.контр.		Райзман			
Рук. гр.		Зайцева			
Н.контр.		Вишневский			
Утв.		Роман			

Лит.	Масса	Масштаб
Н	116,0	1:10

Лист | Листов 1

Госстрой СССР
Сантехпроект
г. Москва

Инв.№подл. | Подп. и дата | Взам. инв.№ | Инв.№дубл. | Подп. и дата

Копировал: Тихонова 22699 Формат А2

Альбом 32

903-1-250 91

Формат	Зона	Поз.	Обозначение	Наименование	Кол.	Примеч.
				Документация		
А2			4Т2 07.02 100 СБ	Сборочный чертеж		
				Детали		
Б4		1	4Т2.07.02.101	Угольник		
				Уголок Б-63х63х6 ГОСТ 8509-86 / Ст.3-I ГОСТ 535-79		
				L = 1092 h14	2	6,4 кг
Б4		2	4Т2.07.02.102	Угольник		
				Уголок Б-63х63х6 ГОСТ 8509-86 / Ст.3-I ГОСТ 535-79	1	3,9 кг
Б4		3	4Т2.07.02 103	Пластина		
				Лист Б-ПН-4 ГОСТ 19903-74 / Ст.3-I ГОСТ 14637-79		
				678h14х1100h14	1	24,1 кг
Б4		4	4Т2.07.02.104	Стенка		
				Лист Б-ПН-4 ГОСТ 19903-74 / Ст.3-I ГОСТ 14637-79	2	15,1 кг
Б4		5	4Т2 07.02 105	Пластина		
				Лист Б-ПН-4 ГОСТ 19903-74 / Ст.3-I ГОСТ 14637-79	3	3,2 кг
Б4		6	4Т2.07.02.106	Ребро		
				Лист Б-ПН-4 ГОСТ 19903-74 / Ст.3-I ГОСТ 14637-79	4	0,7 кг

Изм.	Лист	№ докум.	Подп.	Дата
Разраб.		Заруцкая		
Пров.		Зайцева		
Рук. гр.		Зайцева		
Н. контр.		Вишневский		
Утв		Ройзман		

4Т2.07.02.100

Корпус лотка промежуточного.

Лит	Лист	Листов
Н	1	2

Госстрой СССР САНТЕХПРОЕКТ г. Москва

Копировал: Формат А4

Формат	Зона	Поз.	Обозначение	Наименование	Кол.	Примеч.
				Стандартные изделия		
		7		Болт М12х30.46 ГОСТ 7798-70	10	

Изм.	Лист	№ докум.	Подп.	Дата

4Т2.07.02.100

Лист 2

Копировал: Формат А4

Формат	Зона	Поз.	Обозначение	Наименование	Кол.	Примеч.
				Документация		
А4			4Т2 07 02.200	Сборочный чертеж		
				Детали		
Б4		1	4Т2.07.02.201	Пластина		
				Лист Б-ПН-4 ГОСТ 19903-74 / Вст.3-I ГОСТ 14637-79		
				80h14х1100h14	1	2,8 кг
Б4		2	4Т2.07.02.202	Пруток		
				Круг В8 ГОСТ 2590-71 / Ст.3-I ГОСТ 535-79		
				L = 1100h14	1	0,43 кг

Изм.	Лист	№ докум.	Подп.	Дата
Разраб.		Заруцкая		
Пров.		Строганов		
Рук. гр.		Зайцева		
Н. контр.		Вишневский		
Утв		Ройзман		

4Т2.07.02.200

Прижим боковой.

Лит.	Лист	Листов
Н		1

Госстрой СССР САНТЕХПРОЕКТ г. Москва

Копировал: Формат А4

4Т2.07.02.200СБ

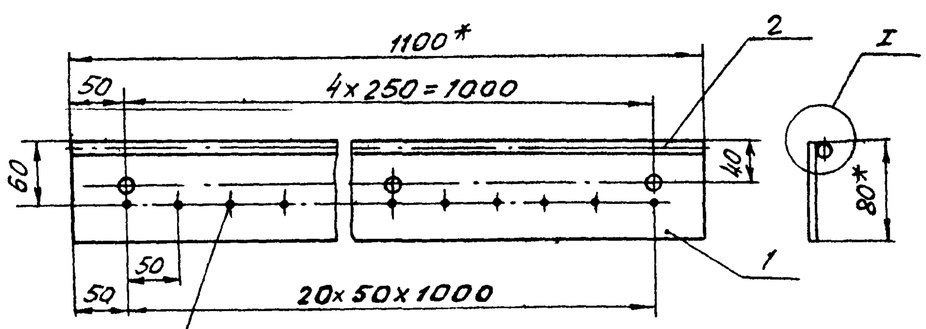

Наварить шипы электросваркой h = 3мм

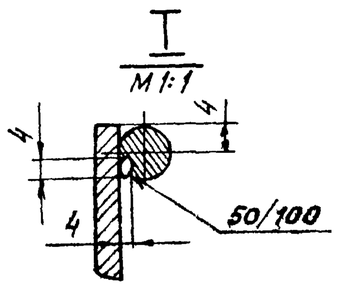

1. * Размеры для справок
2. Предельные отклонения размеров $\pm \frac{t_2}{2}$
3. Кромки реза – $R_z 320$, отверстия – $R_z 80$, остальное – $\sqrt{}$.
4. Сварные швы по ГОСТ 5264-80.

Электроды типа Э42 ГОСТ 9467-75.

Изм.	Лист	№ докум.	Подп.	Дата
Разраб.		Заруцкая		
Пров.		Строганов		
Т. контр.		Ройзман		
Рук. гр.		Зайцева		
Н. контр.		Вишневский		
Утв		Ройзман		

4Т2.07.02.200СБ

Прижим боковой.

Сборочный чертеж.

Лит.	Масса	Масштаб
Н	3,2	1:5
Лист	Листов 1	

Госстрой СССР САНТЕХПРОЕКТ г. Москва

Копировал 22639-40 17 Формат А4

903-1-250.87 Альбом 32

4Т2.07.02.100.06

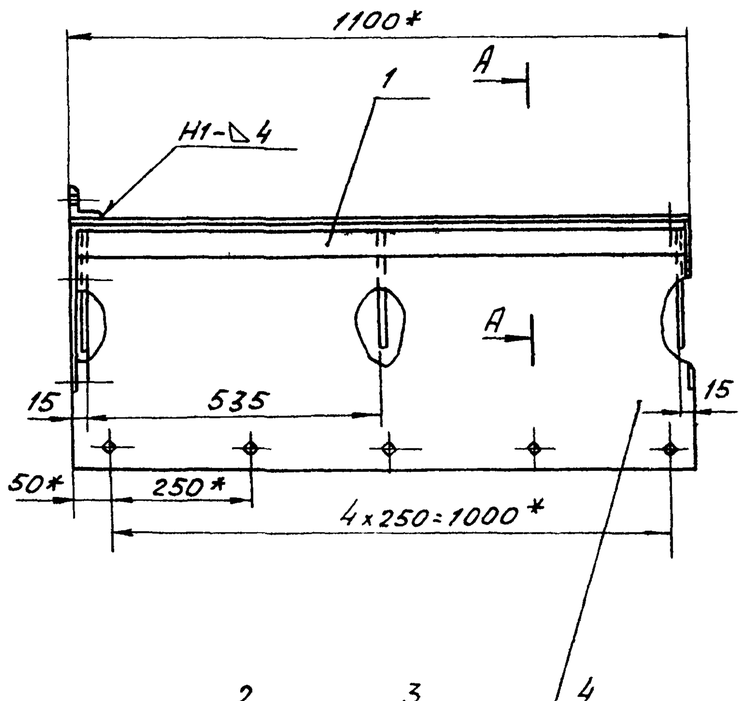

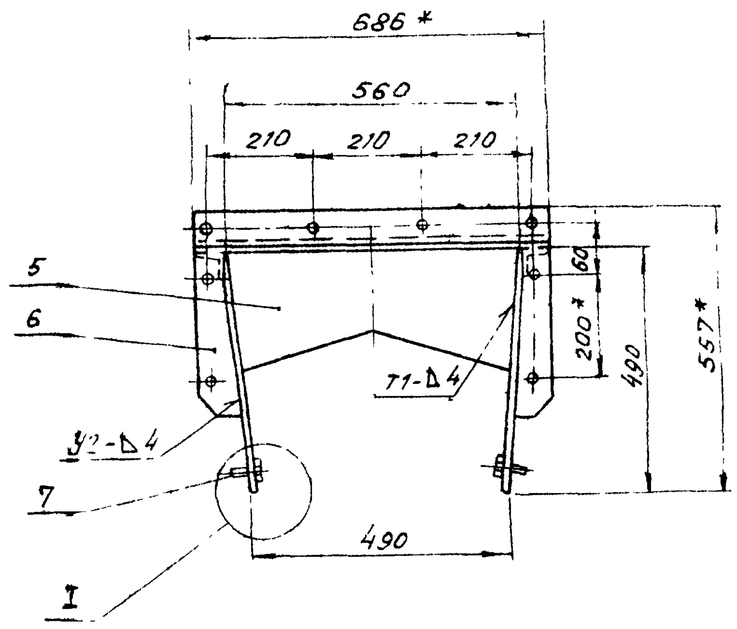

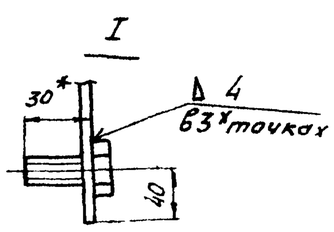

А-А

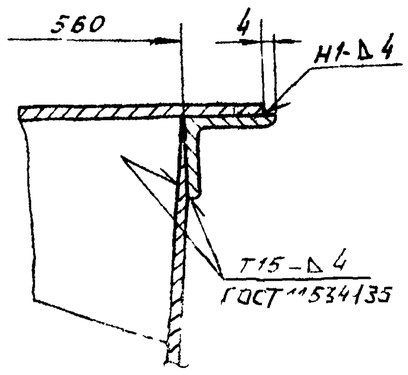

Поз. 4

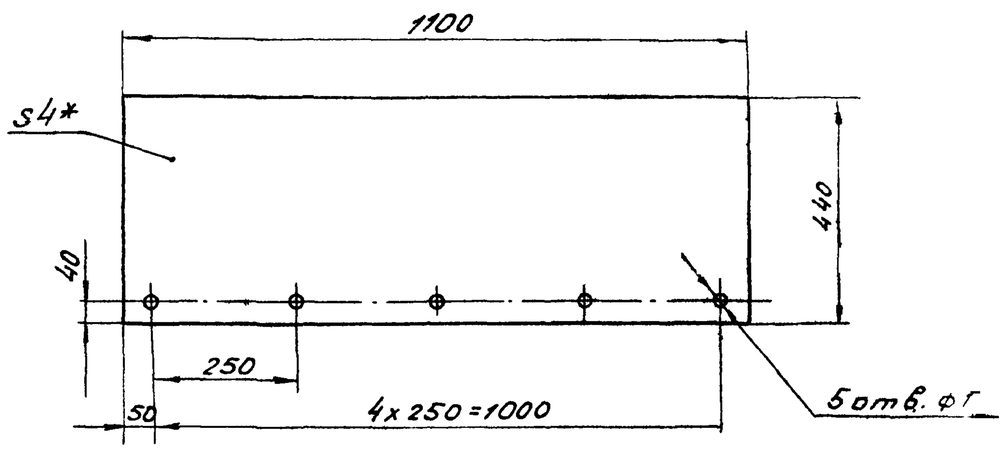

Поз. 2

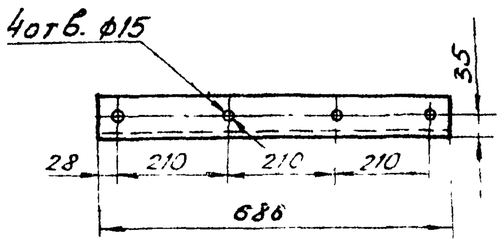

Поз. 5

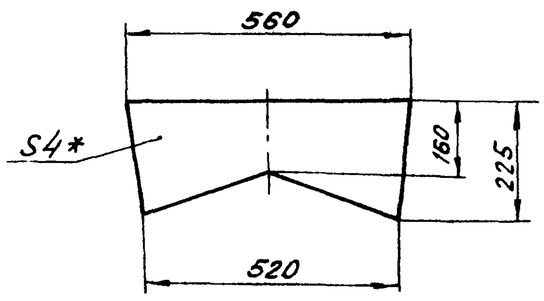

Поз. 6
М1:5

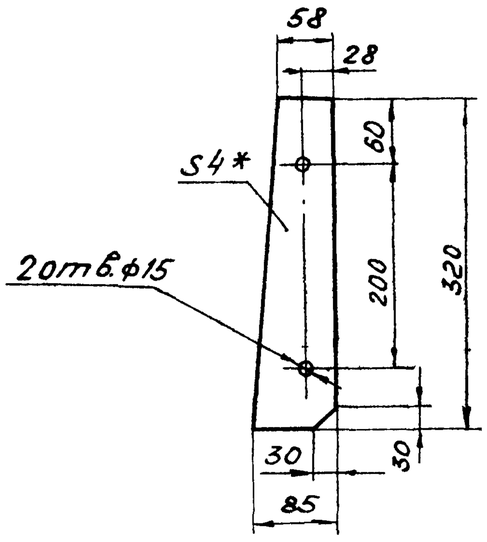

1 * Размеры для справок.

2. Предельные отклонения размеров $\pm \frac{t_2}{2}$.

3. Кромки реза — $\overset{Rz320}{\nabla}$, отверстия — $\overset{Rz80}{\nabla}$, остальное — ∇.

4 Сварные швы по ГОСТ 5264-80 (кроме оговоренных)
Электроды типа Э42 ГОСТ 9467-75.

Изм.	Лист	№ докум.	Подп.	Дата	4Т2.07.02.100 СБ
Разраб.		Заруцкая			Корпус лотка промежуточного. Сборочный чертеж.
Пров.		Зайцева			
Т.контр.		Розинман			
Рук. гр.		Зайцева			
Н.контр.		Вишневский			
Утв.		Розинман			

Лит.	Масса	Масшт.
И	84,0	1:10
Лист	Листов 1	

Госстрой СССР САНТЕХПРОЕКТ г. Москва

Копировал: 22699 40 16 Формат: А2

Инв.№ подл. | Подп. и дата | Взам. инв.№ | Инв.№ дубл. | Подп. и дата

Формат	Зона	Поз.	Обозначение	Наименование	Кол.	Примеч.
				Документация		
А3			4Т2.08.00.000СБ	Сборочный чертеж		
				Сборочные единицы		
А4		1	4Т2.07.01.000-01	Лоток направляющий В=800	1	
А4		2	4Т2.07.02.000	Лоток промежуточный В=800	1	
А4		3	4Т2.08.01.000	Закрылки В=800	1	
				Стандартные изделия		
		4		Болт М12×30.46 ГОСТ 7798-70	22	
		5		Гайка М12,5 ГОСТ 5915-70	22	
		6		Шайба 12.65Г. ГОСТ 6402-70	22	

Изм.	Лист	№ докум.	Подп.	Дата
Разраб.		Заруцкая		
Пров.		Строганов		
Рук. гр.		Зайцева		
Н. контр.		Вишневский		
Утв.		Ройзман		

4Т2.08.00.000.

Устройство загрузочное проходное.

Лит	Лист	Листов
И		1

Госстрой СССР САНТЕХПРОЕКТ г. Москва

Копировал: Формат А4

Формат	Зона	Поз.	Обозначение	Наименование	Кол.	Примеч.
				Документация		
А2			4Т2.08.01.000 СБ	Сборочный чертеж		
				Сборочные единицы		
А4		1	4Т2.08.01.100	Корпус закрылков	1	
А4		2	4Т2.08.01.200	Прижим боковой ℓ=480	2	
А4		3	4Т2.08.01.300	Прижим боковой ℓ=380	2	
А4		4	4Т2.07.01.500	Завеса внутренняя	1	
А4		5	4Т2.07.01.600	Опора	2	
				Детали		
Б4		6	4Т2.08.01.001	Фартук		
				Пластина I, лист 0МБ-С-8-5,8 ГОСТ 7338-77	2	1,64 кг
				Стандартные изделия		
		7		Болт М12×30,46 ГОСТ 7798-70	4	
		8		Гайка М12,5 ГОСТ 5915-70	16	
		9		Шайба 12.65Г ГОСТ 6402-70	4	

Изм.	Лист	№ докум.	Подп.	Дата
Разраб.		Заруцкая		
Пров.		Зайцева		
Рук. гр.		Зайцева		
Н. контр.		Вишневский		
Утв.		Ройзман		

4Т2.08.01.000

Закрылки

Лит	Лист	Листов
И		1

Госстрой СССР САНТЕХПРОЕКТ г. Москва

Копировал: Формат А4

4Т2.08.00.000СБ

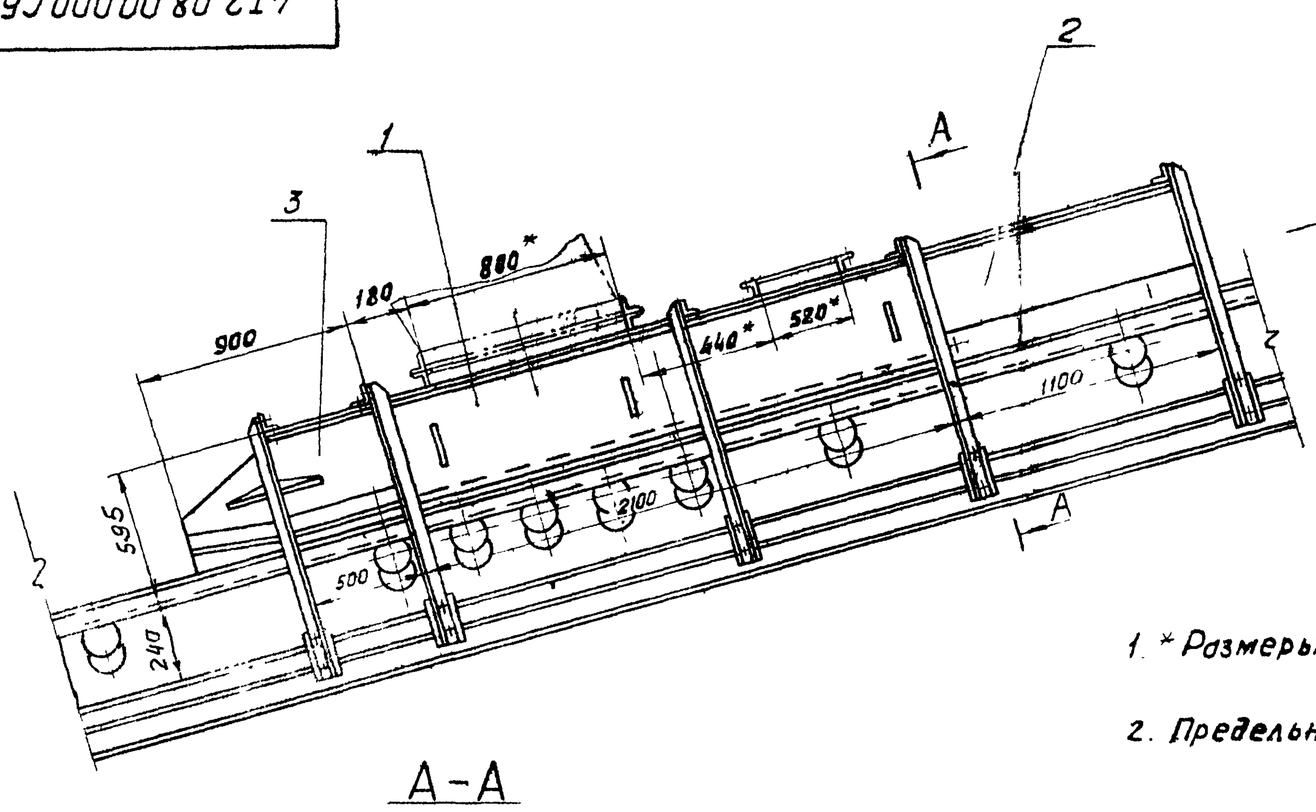

А-А

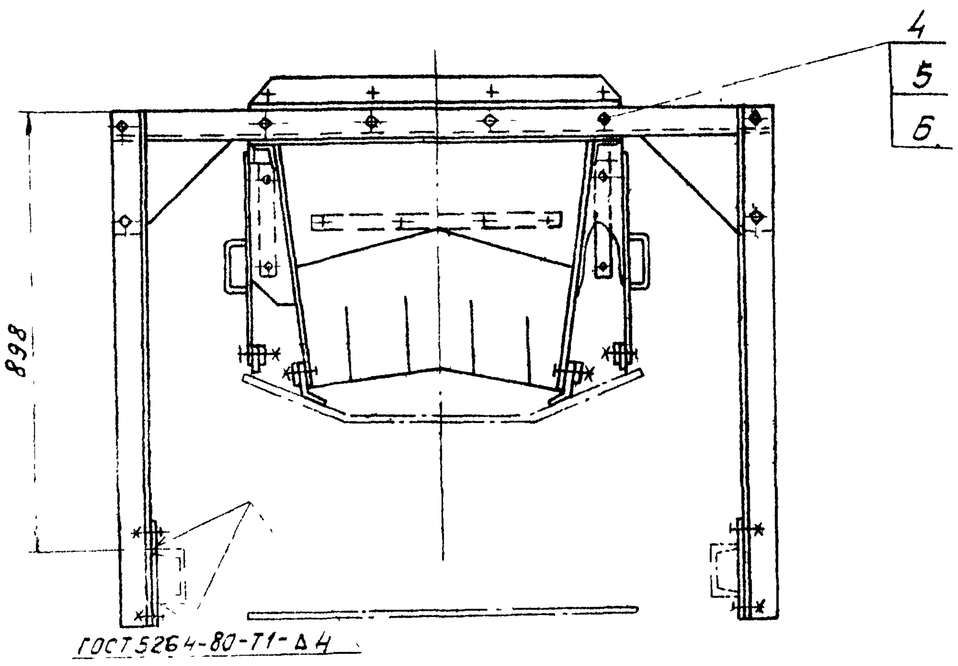

1. * Размеры для справок

2. Предельные отклонения размеров $\pm \frac{t_2}{2}$.

Изм.	Лист	№ докум.	Подп.	Дата
Разраб.		Заруцкая		
Пров.		Строганов		
Т. контр.		Ройзман		
Рук. гр.		Зайцева		
Н. контр.		Вишневский		
Утв.		Ройзман		

4Т2.08.00.000СБ

Устройство загрузочное проходное.

Сборочный чертеж.

Лит.	Масса	Масштаб
И	504,0	1:20
Лист	Листов 1	

Госстрой СССР САНТЕХПРОЕКТ г. Москва

Копировал: Забросовская 22693-40 19 Формат А3

903-1-250.87 Альбом 32

Инв. № подл. | Подп. и дата | Взам. инв. № | Инв. № дубл. | Подп. и дата

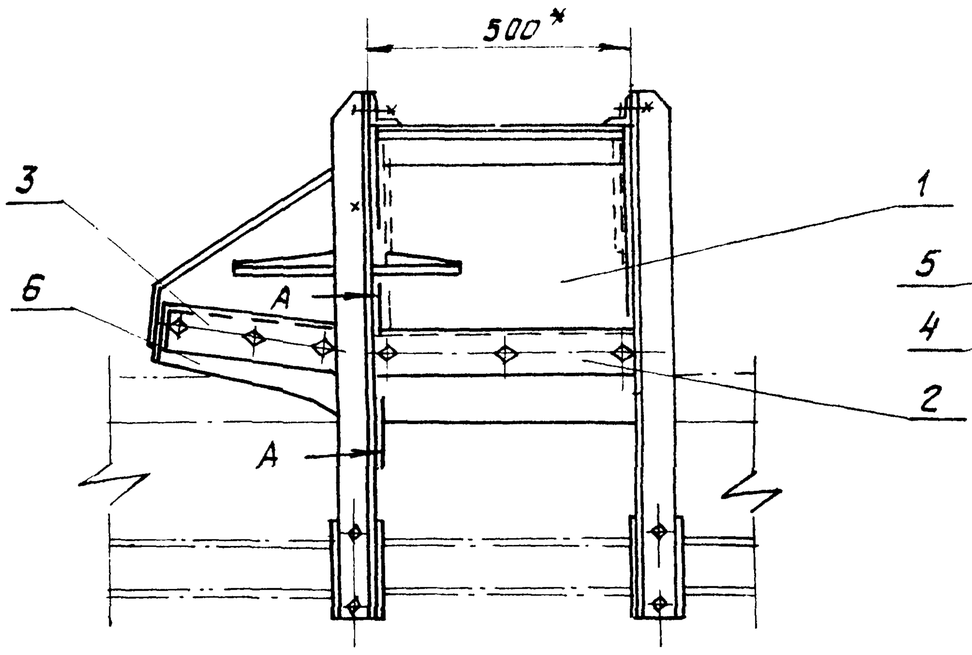

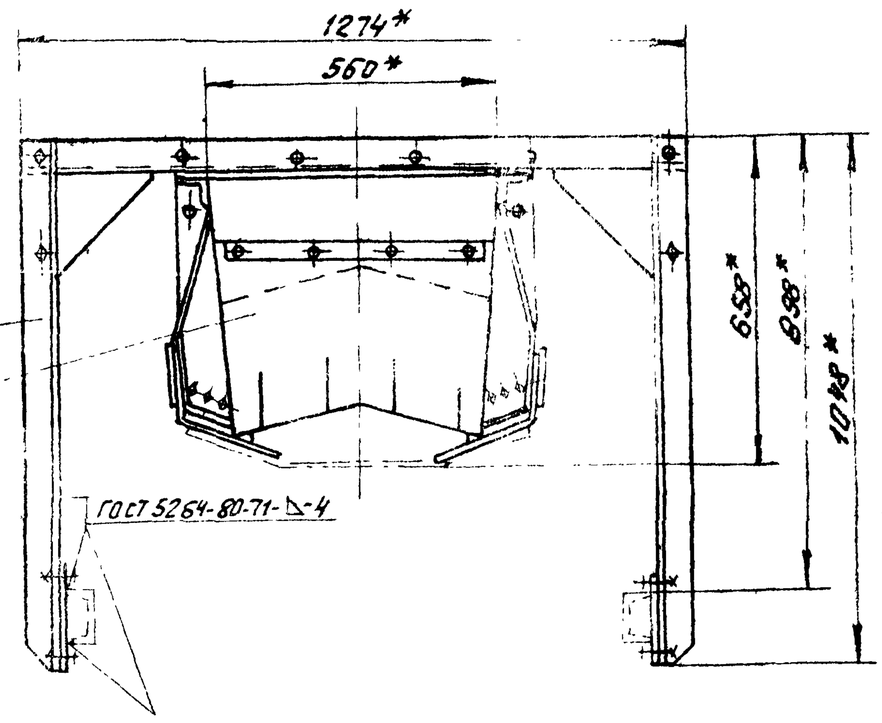

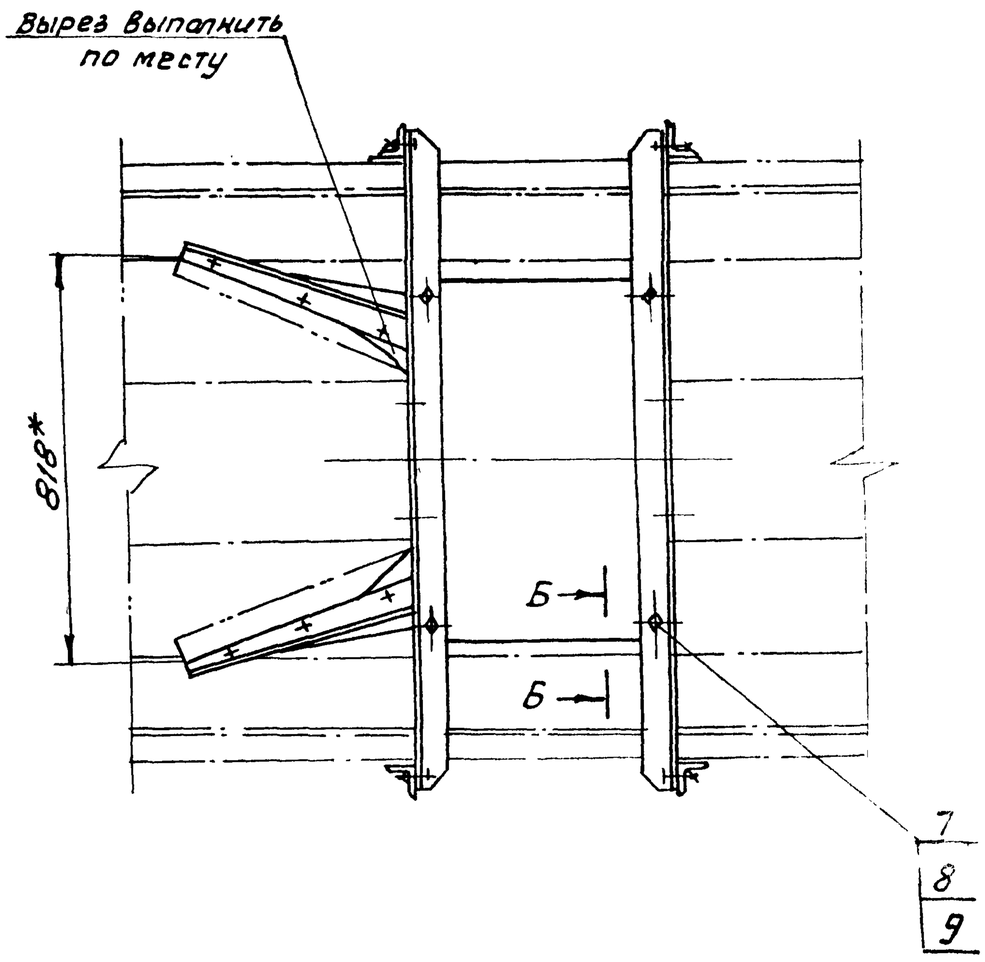

Б Б

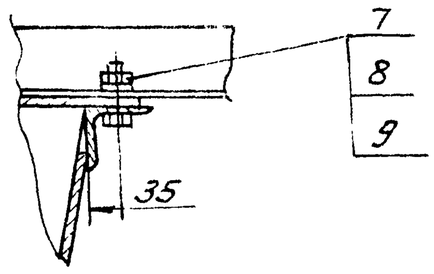

А-А

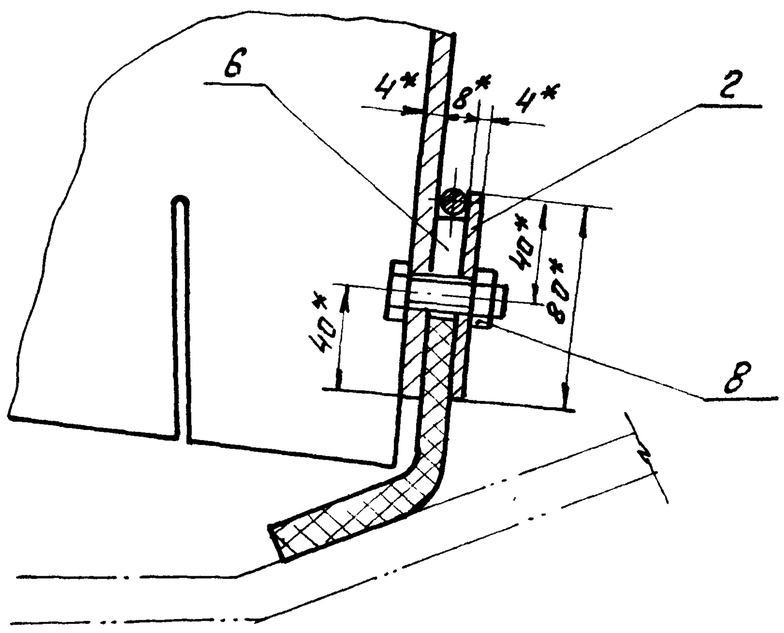

1* Размеры для справок.

2. Предельные отклонения размеров $\pm \frac{t_2}{2}$.

Поз. Б

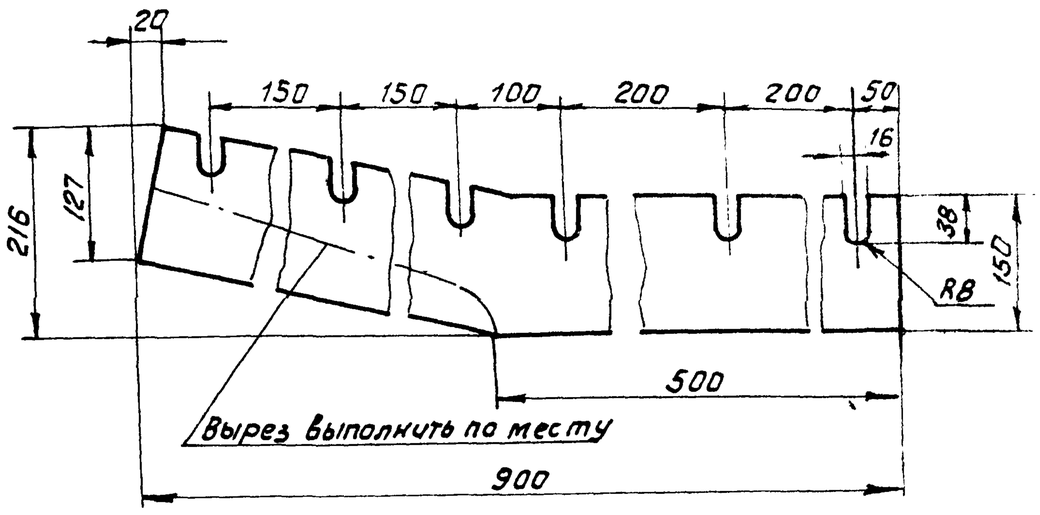

Изм.	Лист	№ докум.	Подп.	Дата
Разраб.		Зарецкая		
Пров.		Зайцева		
Т.контр.		Райзман		
Рук. гр.		Зайцева		
Н.контр.		Вишневский		
Утв.		Райзман		

4Т2.08.01.000СБ

Закрылки.

Сборочный чертеж.

Лит.	Масса	Масштаб
И	109.0	1:10

Лист Листов 1

Госстрой СССР САНТЕХПРОЕКТ г. Москва

Копировал: Фурай

Формат А2

Инв.№ подл. | Подп. и дата | Взам. инв.№ | Инв.№ дубл. | Подп. и дата

Альбом 32

903-1-250-87

Формат	Зона	Позиц.	Обозначение	Наименование	Кол	Примеч
				Документация		
А2			4Т2.08.01.100СБ	Сборочный чертеж		
				Детали		
Б4		1	4Т2.08.01.101	Пластина		
				Лист Б-ПН-4 ГОСТ 19903-74 / Вст.3-I ГОСТ 14637-79	1	10,2 кг
Б4		2	4Т2 08.01.101-01	Пластина		
				Лист Б-ПН-4 ГОСТ 19903-74 / Вст.3-I ГОСТ 14637-79	1	10,2 кг
Б4		3	4Т2.08.01.102	Пластина		
				Лист Б-ПН-4 ГОСТ 19903-74 / Вст.3-I ГОСТ 14637-79	2	3,2 кг
Б4		4	4Т2.08.01.103	Планка		
				Лист Б-ПН-4 ГОСТ 19903-74 / Вст.3-I ГОСТ 14637-79	2	0,62 кг
Б4		5	4Т2.08.01.104	Пластина		
				Лист Б-ПН-4 ГОСТ 19903-74 / Вст.3-I ГОСТ 14637-79		
				678 h 14 × 492 h 14	1	10,5 кг

Подп. и дата | Инв. № подл. | Взам. инв. № | Инв. № дубл. | Подп. и дата

Изм.	Лист	№ докум.	Подп	Дата	4Т2.08.01.100		
Разраб.		Заруцкая			Корпус закрылков	Лит.	Лист 1 / Листов 2
Пров.		Строганов					
Рук. гр.		Зайцева				Госстрой СССР САНТЕХПРОЕКТ г. Москва	
Н. контр.		Вишневский					
Утв.		Райзман					

Копировал Формат А4

Формат	Зона	Поз	Обозначение	Наименование	Кол	Примеч
Б4		6	4Т2.08.01.105	Ребро		
				Лист Б-ПН-4 ГОСТ 19903-74 / Вст.3-I ГОСТ 14637-79	2	0,7 кг
Б4		7	4Т2.08.01.106	Угольник		
				Уголок Б-63×63×6 ГОСТ 8509-86 / Вст3-I ГОСТ 535-79		
				L = 496 h 14	2	2,8 кг
				Стандартные изделия		
		8		Болт М12×30.46 ГОСТ 7798-70	12	

Подп. и дата | Инв. № дубл. | Взам. инв. № | Подп. и дата | Инв. № подл.

Изм.	Лист	№ докум.	Подп.	Дата	4Т2.08.01.100	Лист 2

Копировал Формат А4

4Т2.08.01.200СБ

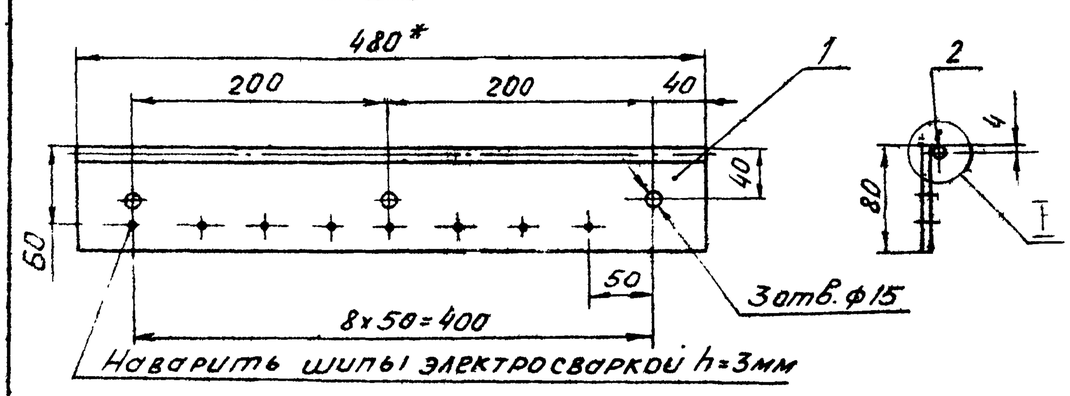

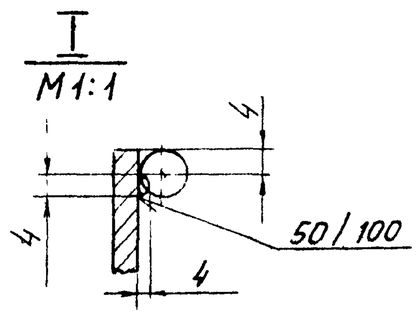

1. * Размеры для справок
2. Предельные отклонения размеров $\pm \frac{t_2}{2}$.
3. Кромки реза — ∇^{Rz320}, отверстия — ∇^{Rz80}, остальное — ∇.
4. Сварные швы по ГОСТ 5264-80

Электроды типа Э42 ГОСТ 9467-75.

Подп. и дата | Взам. инв. № | Инв. № дубл. | Подп. и дата | Инв. № подл.

Изм.	Лист	№ докум.	Подп	Дата	4Т2.08.01.200СБ			
Разраб.		Заруцкая			Прижим боковой l = 480. Сборочный чертеж	Лит. И	Масса 2,3	Масшт 1:5
Пров.		Строганов				Лист	Листов 1	
Т. контр.		Ройзман				Госстрой СССР САНТЕХПРОЕКТ г. Москва		
Рук. гр.		Зайцева						
Н. контр.		Вишневский						
Утв.		Ройзман						

Копировал Формат А4

Формат	Зона	Поз.	Обозначение	Наименование	Кол.	Примеч.
				Документация		
А4			4Т2 08.01 200 СБ	Сборочный чертеж		
				Детали		
Б4		1	4Т2.08.01.201	Пластина		
				Лист Б-ПН-4 ГОСТ 19903-74 / Вст.3-I ГОСТ 14637-79		
				80 h 14 × 480 h 14	1	2,1 кг
Б4		2	4Т2.08 01.202	Пруток		
				Круг В8 ГОСТ 2590-71 / Вст.3-I ГОСТ 535-79		
				l = 480 h 14	1	0,19 кг

Подп. и дата | Инв. № дубл. | Взам. инв. № | Подп. и дата | Инв. № подл.

Изм.	Лист	№ докум.	Подп.	Дата	4Т2.08.01.200			
Разраб.		Заруцкая			Прижим боковой l = 480	Лит. И	Лист	Листов 1
Пров.		Строганов				Госстрой СССР САНТЕХПРОЕКТ г. Москва		
Рук. гр.		Зайцева						
Н. контр.		Вишневский						
Утв.		Ройзман						

Копировал 22699-40 21 Формат А4

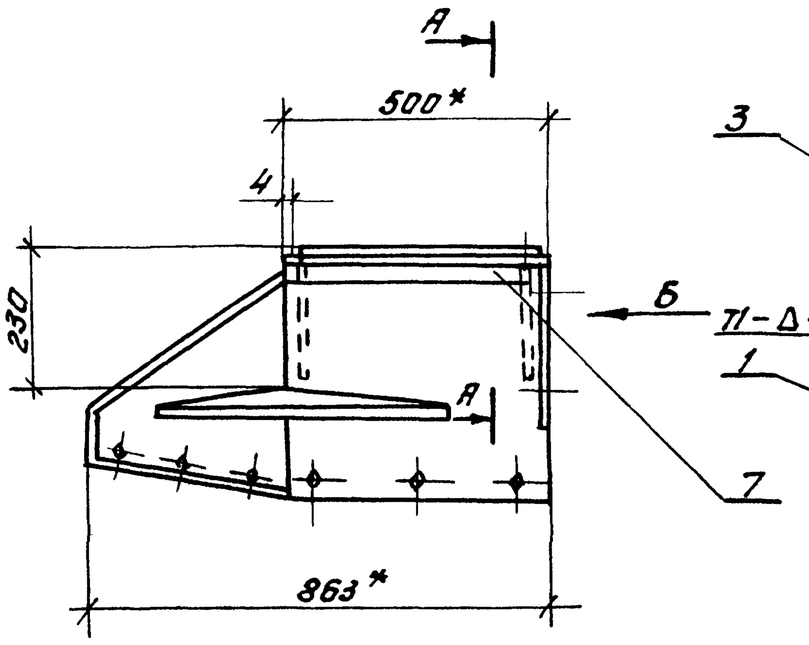

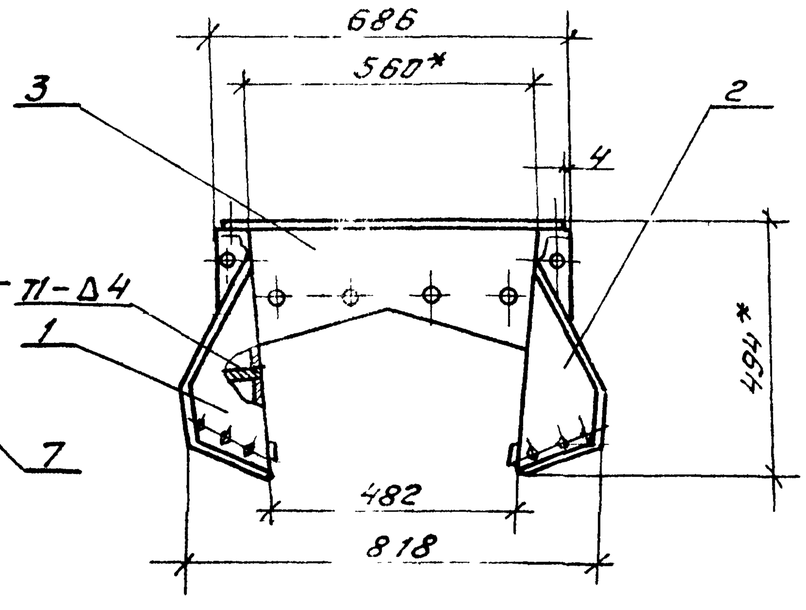

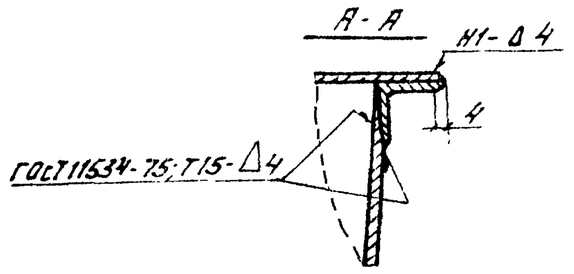

Вид Б
(фланец)

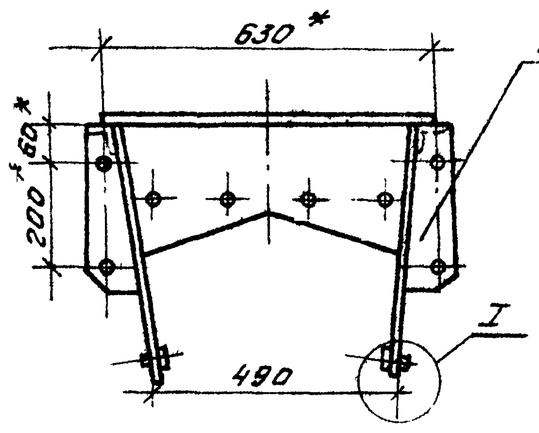

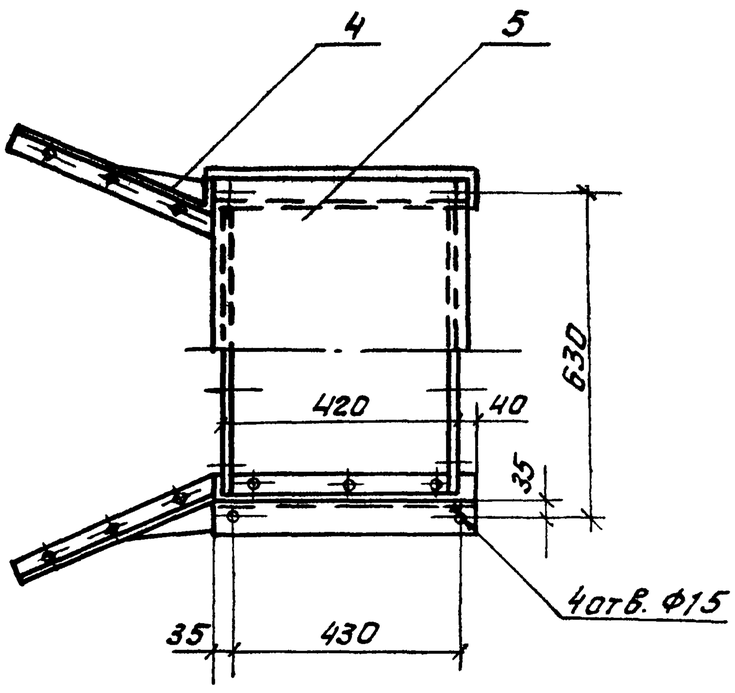

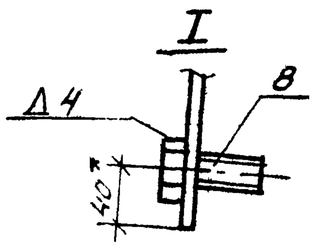

Дет. поз. 2.
Зеркальное отражение детали поз. 1

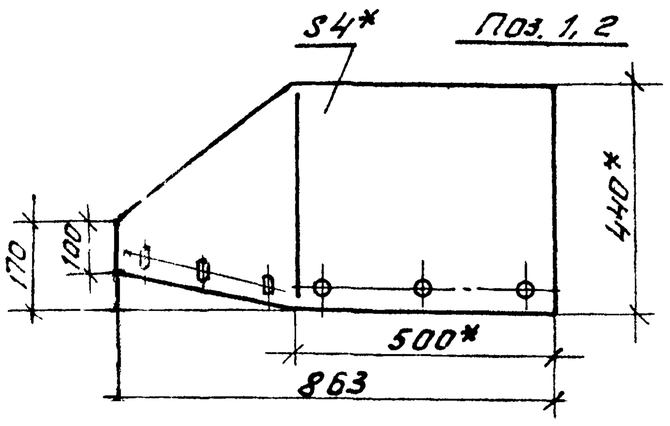

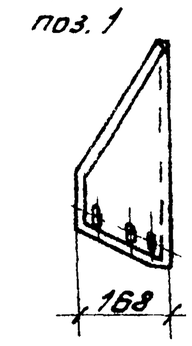

Поз. 3

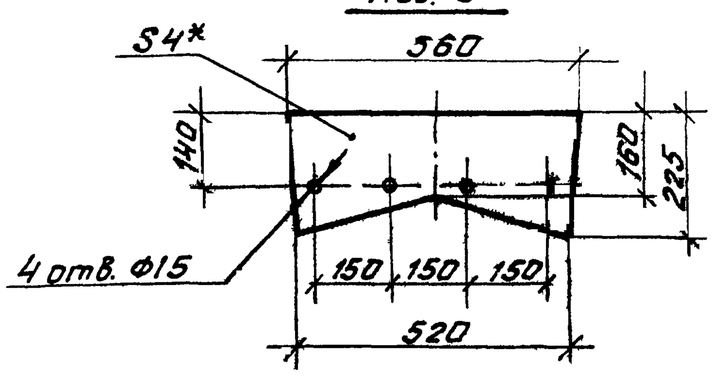

Развертка дет. поз. 1 и 2

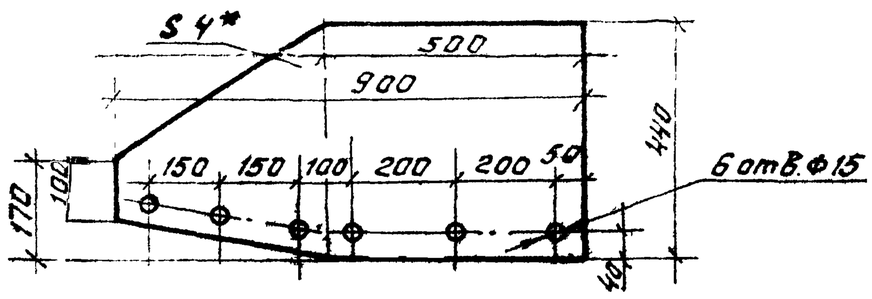

Поз. 4

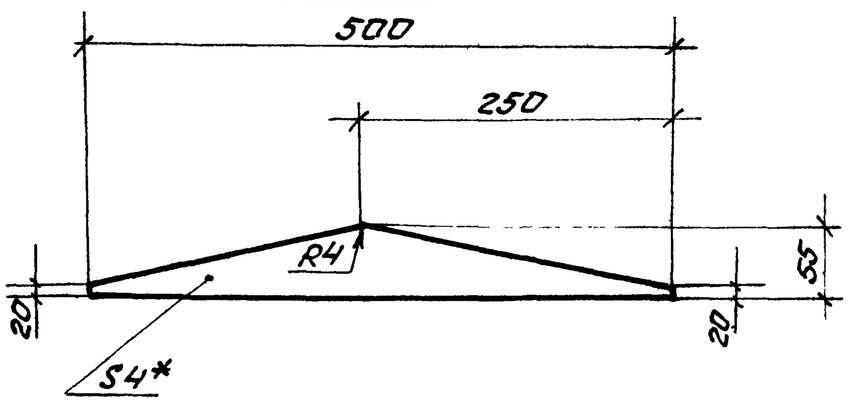

1.* Размеры для справок.

2. Предельные отклонения размеров $\pm \frac{t_2}{2}$.

3. Кромки реза – Rz320, отверстия – Rz80, остальное – ▽

4. Сварные швы по ГОСТ 5264-80, кроме оговоренных.

Электроды типа Э42 ГОСТ 9467-75.

Поз. 6

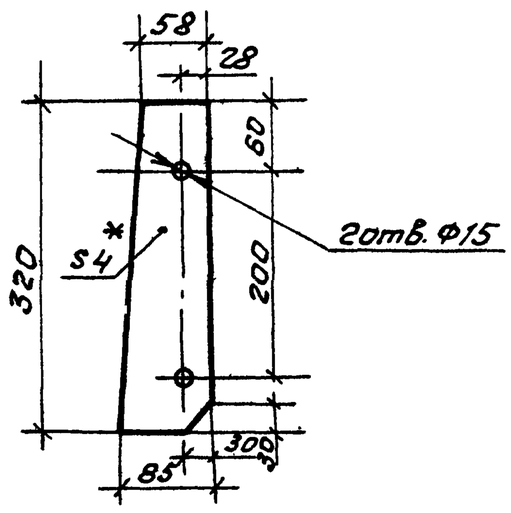

Изм.	Лист	№ докум.	Подп.	Дата	4Т-2.08.01.100 СБ			
Разраб.		Зарецкая			Корпус закрылков. Сборочный чертеж	Лит.	Масса	Масштаб
Пров.		Строганов				Ч	46.0	1:10
Т. контр.		Райзман				Лист	Листов 1	
Рук. гр.		Зайцева				Госстрой СССР САНТЕХПРОЕКТ г. Москва		
Н. контр.		Вишневский						
Утв.		Райзман						

Инв. № подл. | Подп. и дата | Взам. инв. № | Инв. № дубл. | Подп. и дата

4Т2.08.01.300СБ

Альбом 32

903-1-250.87

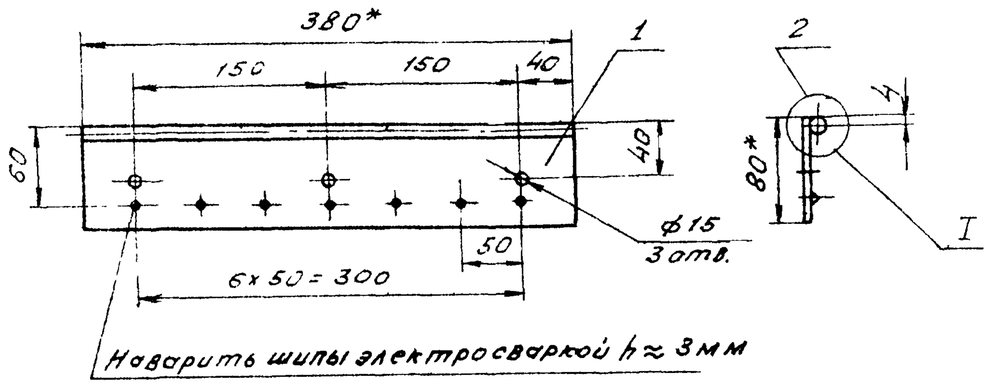

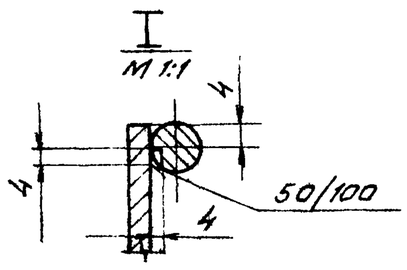

1. * Размеры для справок.
2. Предельные отклонения размеров $\pm \frac{t_2}{2}$
3. Кромки реза — $R_z 320$ ▽, отверстия — $R_z 80$ ▽, остальное — ▽
4. Сварные швы по ГОСТ 5264-80.

   Электроды типа Э42 ГОСТ 9467-75.

Изм.	Лист	№ докум.	Подп.	Дата
Разраб.		Заруцкая		
Пров.		Строганов		
Т.контр.		Ройзман		
Рук.гр.		Зайцева		
Н.контр.		Вишневский		
Утв.		Ройзман		

4Т2.08.01.300СБ

Прижим боковой
L=380
Сборочный чертеж

Лит	Масса	Масшт.
И	1,8	1:5
Лист	Листов 1	

Госстрой СССР
Сантехпроект
г. Москва

Копировал: Тихонова Формат А4

Формат	Зона	Поз.	Обозначение	Наименование	Кол.	Примеч.
				Документация		
А4			4Т2.08.01.300СБ	Сборочный чертеж		
				Детали		
Б4		1	4Т2.08.01.301	Пластина		
				Лист Б-ПН-4 ГОСТ 19903 Вст.3-1 ГОСТ 14637-79		
				80h14 х 380h14	1	1,68кг
Б4		2	4Т2.08.01.302	Пруток		
				Круг В В ГОСТ 2590-71 Вст3-1 ГОСТ 535-79		
				L=380h14	1	0,15кг

Изм.	Лист	№ докум.	Подп.	Дата
Разраб.		Заруцкая		
Провер.		Строганов		
Рук.гр.		Зайцева		
Н.контр.		Вишневский		
Утв.		Ройзман		

4Т2.08.01.300

Прижим боковой
e=380

Лит	Лист	Листов
И		1

Госстрой СССР
Сантехпроект
г. Москва

Копировал: Тихонова Формат А4

4Т2.09.00.000СБ

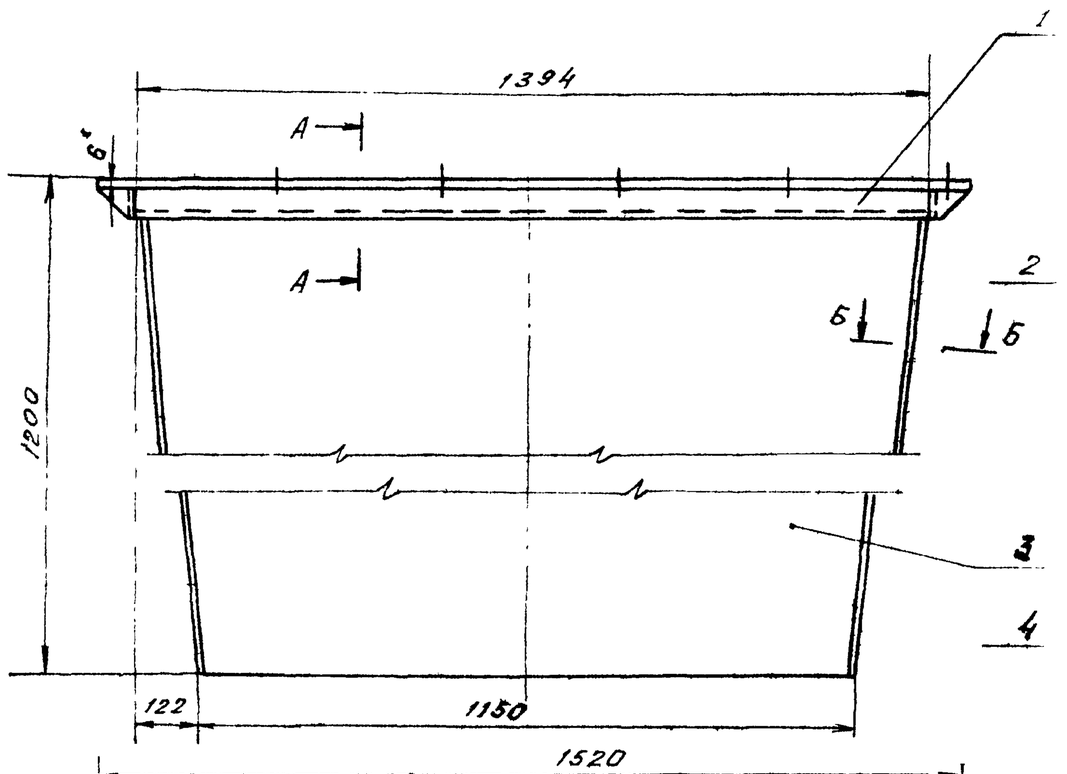

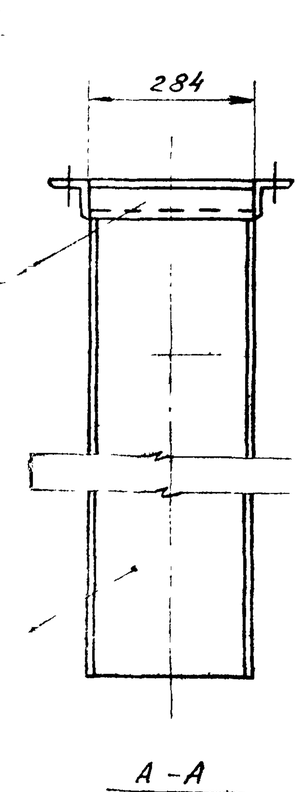

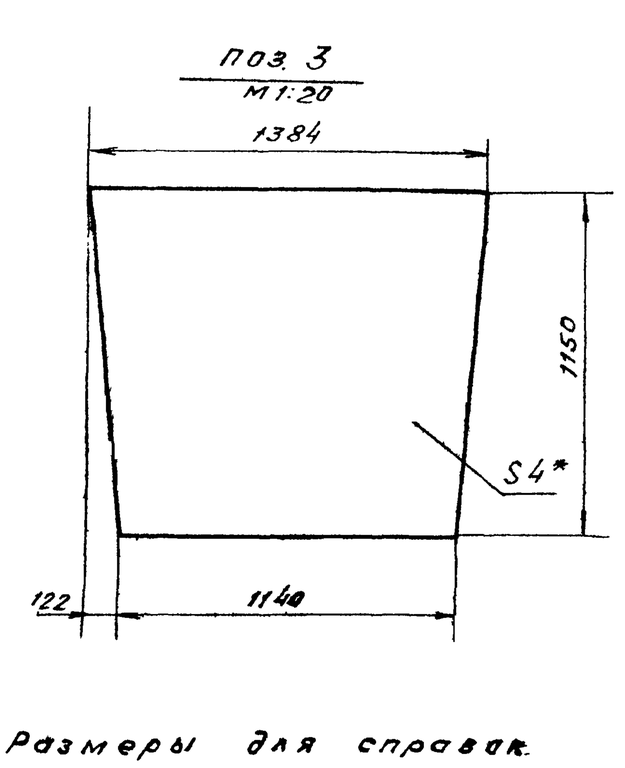

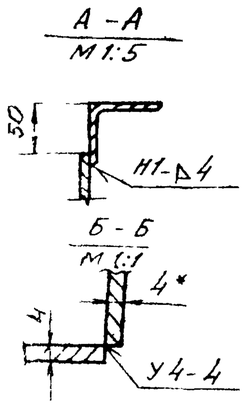

1 * Размеры для справок.

2 Предельные отклонения размеров $\pm \frac{t_2}{2}$

3. Кромки реза-$R_z 320$ ▽, отверстий-$R_z 80$ ▽, остальное-▽.

4. Сварные швы по ГОСТ 5264-80

5. Электроды типа Э42 ГОСТ 9467-75

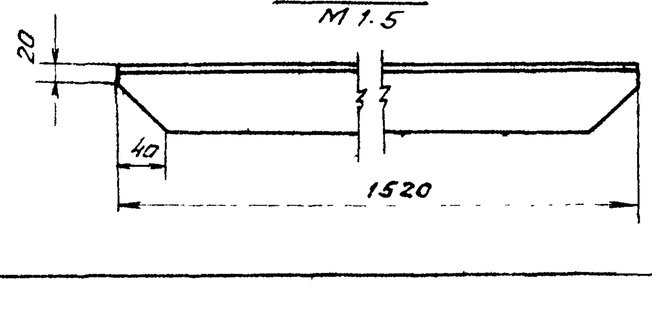

Изм.	Лист	№ докум.	Подп.	Дата
Разраб.		Строганов		
Провер.		Зайцева		
Т.контр.		Ройзман		
Рук.гр.		Зайцева		
Н.контр.		Вишневский		
Утв.		Ройзман		

4Т2.09.00.000 СБ

Воронка от сбрасывателя
Сборочный чертеж

Лит	Масса	Масшт.
И	142	1:10
Лист	Листов 1	

Госстрой СССР
Сантехпроект
г. Москва

Копировал: Тихонова 22699-40 23 Формат А3

Инв.№подл. | Подп. и дата | Взам.инв.№ | Инв.№дубл. | Подп. и дата

903-1-250.87 Альбом 32

Формат	Зона	Поз.	Обозначение	Наименование	Кол.	Примеч.
				Документация		
А2			4Т2.09.00.000 СБ	Сборочный чертеж		
				Детали		
Б4		1	4Т2.09.00.001	Фланец		
				Уголок Б-63х63х6 ГОСТ 8509-86 / Вст.3-I ГОСТ 535-79	2	8,7кг
Б4		2	4Т2.09.00.002	Фланец С-284 h14		
				Уголок Б63х63х6 ГОСТ 8509-86 / Вст.3-I ГОСТ 535-79	2	1,6кг
Б4		3	4Т2.09.00.003	Стенка		
				Лист БПН-4 ГОСТ 19903-74 / Вст.3-I ГОСТ 14637-79	2	50,0кг
Б4		4	4Т2.09.00.004	Боковина 1155 h14 х 276 h14		
				Лист БПН-4 ГОСТ 19903-74 / Вст.3-I ГОСТ 14637-79	2	10,0кг

Подп. и дата | Инв.№ дубл. | Взам. инв.№ | Подп. и дата | Инв.№ подл.

Изм.	Лист	№ докум.	Подп.	Дата
Разраб.	Строганов			
Пров.	Ройзман			
Рук. гр.	Зайцева			
Н. контр.	Гордеева			
Утв.	Ройзман			

4Т2.09.00.000

Воронка от сбрасывателя

Лит.	Лист	Листов
И		1

Госстрой СССР САНТЕХПРОЕКТ г. Москва

Копировал: Формат А4

Формат	Зона	Поз.	Обозначение	Наименование	Кол.	Примеч.
				Документация		
А4			4Т3.00.00.000 СБ	Сборочный чертеж		*А2х3
				Сборочные единицы		
А4		1	4Т3.01.00.000	Устройство приводное	1	
А4		2	4Т3.02.00.000	Металлоконструкция конвейера	1	
А4		3	4Т3.03.00.000	Лоток концевой В-650	1	
А4		4	4Т3.04.00.000	Лоток проходной В=650	1	
А4		5	4Т3.05.00.000	Лоток промежуточный В=650	2	
А4		6	4Т3.06.00.000	Установка ограждений и аварийных выключателей	1	
А4		7	4Т3.07.00.000	Установка автоматических весов	1	
А4		8	4Т3.08.00.000	Ограждение натяжного барабана	1	
А4		9	4Т3.09.00.000	Ограждение катков натяжки	2	
А4		10	4Т3. 11.00.000	Рама	2	
А4		11	4Т3. 12.00.000	Ограждение каната	1	

Подп. и дата | Инв.№ дубл. | Взам. инв.№ | Подп. и дата | Инв.№ подл.

Изм.	Лист	№ докум.	Подп.	Дата
Разраб.	Зайцева			
Пров.	Строганов			
Рук. гр.	Зайцева			
Н. контр.	Вишневский			
Утв.	Ройзман			

4Т3.00.00.000

Конвейер ленточный №3

Лит.	Лист	Листов
И	1	3

Госстрой СССР САНТЕХПРОЕКТ г. Москва

Копировал: Формат А4

Формат	Зона	Поз.	Обозначение	Наименование	Кол.	Примеч.
				Детали		
Б4		13	4Т3.00.00.001	Прокладка		
				Пластина I лист ОМ6 -С-4-5,8 ГОСТ 7338-77	6	0,17кг
Б4		14	4Т3.00.00.002	Упор		
				Полоса 3х50 ГОСТ 103х76 / Вст.3-I ГОСТ 535-79	2	0,06кг
				С=110 h14		
				Стандартные изделия		
		16		Болт М24х70.46 ГОСТ 7798-70	18	
		17		Болт М12х40.46 ГОСТ 7798-70	100	
		18		Болт М10х30.46 ГОСТ 7798-70	110	
		1				
		19		Гайка М24,5 ГОСТ 5915-70	18	
		20		Гайка М12,5 ГОСТ 5915-70	100	
		21		Гайка М10,5 ГОСТ 5915-70	110	
		22		Шайба 24.36 ГОСТ 11371-78	18	
		23		Шайба 24.65Г ГОСТ 6402-70	18	
		24		Шайба 24.010 ГОСТ 10906-78	12	
		25		Шайба 12.36 ГОСТ 11371-78	100	
		26		Шайба 12.65Г ГОСТ 6402-70	100	
		27		Шайба 12.010 ГОСТ 10906-78	100	
		28		Шайба 10.65Г ГОСТ 6402-70	110	
		29		Лента конвейерная 2-650-4-БКНЛ65-3-16 ГОСТ 20-76	300м	

Подп. и дата | Инв.№ дубл. | Взам. инв.№ | Подп. и дата | Инв.№ подл.

Изм.	Лист	№ докум.	Подп.	Дата

4Т3.00.00.000

Лист 2

Копировал: Формат А4

Форм	Зона	Поз.	Обозначение	Наименование	Кол.	Примеч.
				Прочие изделия		
		30	Е101-I-6-83	Роликоопора Ж65-102-30	105	
		31	Е101-I-13-83	Роликоопора Н65-102	50	
		32	Е101-I-17-83	Ролик дефекторный верхний ДЖ102-30	18	
		33	Е101-I-19-83	Ролик дефекторный нижний ДН-102	18	
		34	Е101-I-21-83	Тележка натяжная 6550 ТО-80	1	
		35	Е101-I-25-83	Устройство грузовое 26-15	1	
		36	ТУ 24.09.459-82	Сбрасыватель двойной односторонний с электроприводом В=650	7	
		37	Е101-I-31-83	Устройство очистное плужковое 650	1	
		38	Е101-I-27-83	Блок 250	1	

Подп. и дата | Инв.№ дубл. | Взам. инв.№ | Подп. и дата | Инв.№ подл.

Изм.	Лист	№ докум.	Подп.	Дата

4Т3 00 00 000

Лист 3

Копировал: Формат: А4

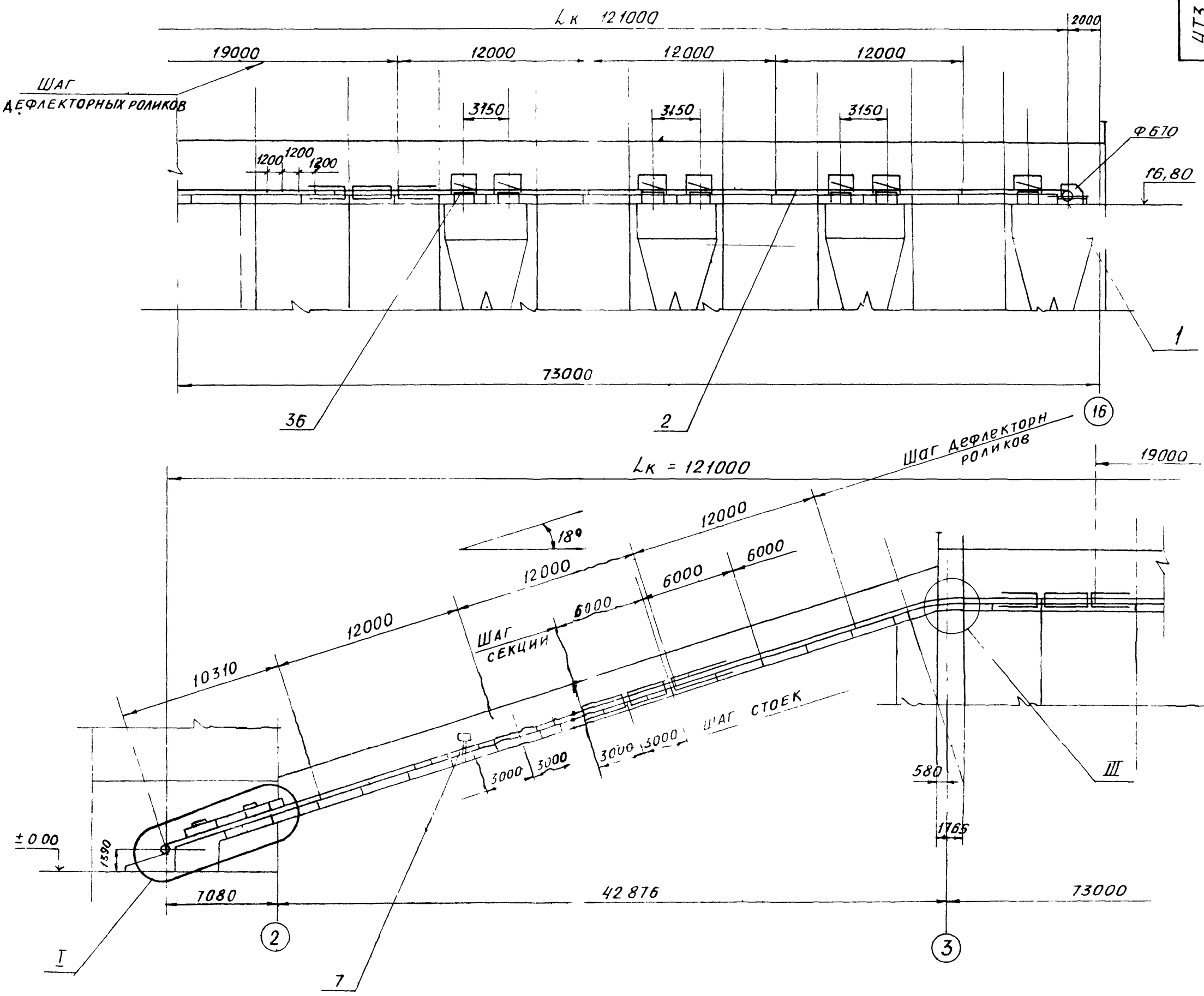

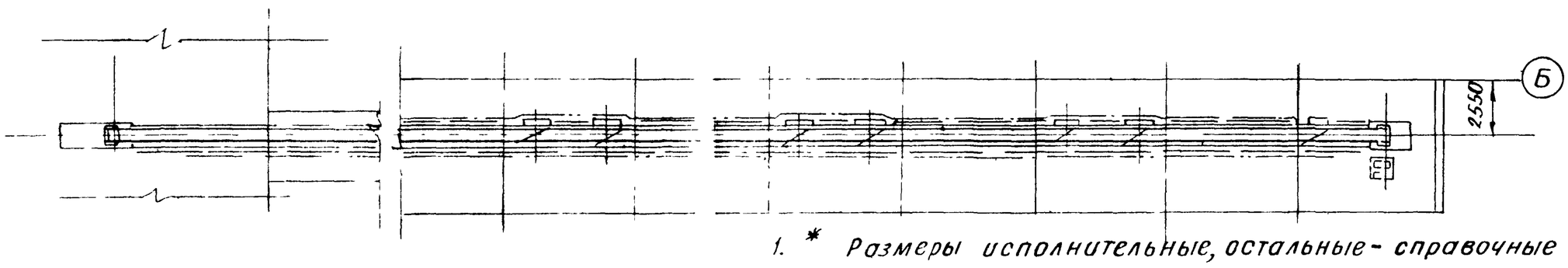

Техническая характеристика		
1	Ширина ленты	B = 650мм
2	Длина конвейера (по горизонтали)	$L_к$ = 121000
3	Скорость движения ленты	V = 0,85 м/с
4	Высота подъёма	H = 16 м
5	Транспортируемый материал	Уголь дробленый γ = 0,85 т/м3
6	Производительность	До 100 т/ч
7	Мощность электродвигателя	N = 18,5 кВт

1. * Размеры исполнительные, остальные - справочные
2. Роликоопоры верхние устанавливать с шагом 1200, кроме мест указанных особо Основной шаг роликоопор нижних 3000м
3. Устройство выключающее канатное ограждение устанавливать по всей длине конвейера со стороны основного прохода, а на горизонтальном участке - с двух сторон.
4. Ролики дефлекторные устанавливать с основным шагом 12000 м по соответствующим отверстиям в секциях
5. Сварные швы по ГОСТ 5264-80 Электроды типа Э42 ГОСТ 9467-75

Изм	Лист	№ докум	Подп	Дата
Разраб		Строганов		
Пров		Ройзман		
Т контр		Ройзман		
Рук гр		Зайцева		
Н контр		Гордеева		
Утв		Ройзман		

4Т3.00.00.000.СБ

Конвейер ленточный №3 Сборочный чертеж

Лит	Масса	Масштаб
И	15100	1:200
Лист 1		Листов 3

Госстрой СССР САНТЕХПРОЕКТ г Москва

22699-46 25 Копировал Бочкарёв Формат А2

Инв. № подл. | Подп. и дата | Взам. инв. № | Инв. № дубл. | Подп. и дата

I

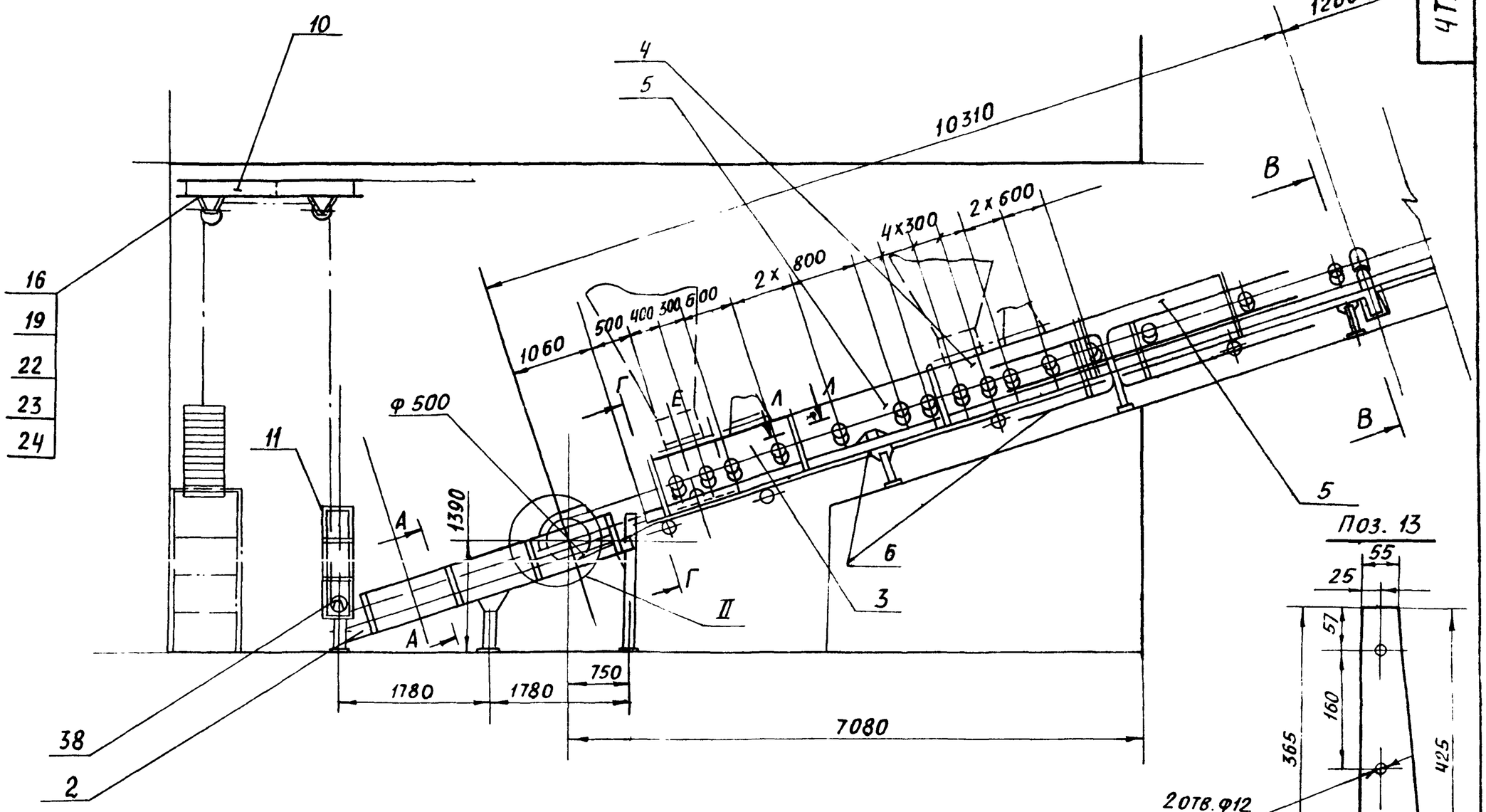

II

М 1:10

Очиститель барабана входит в комплект поставки поз. 34

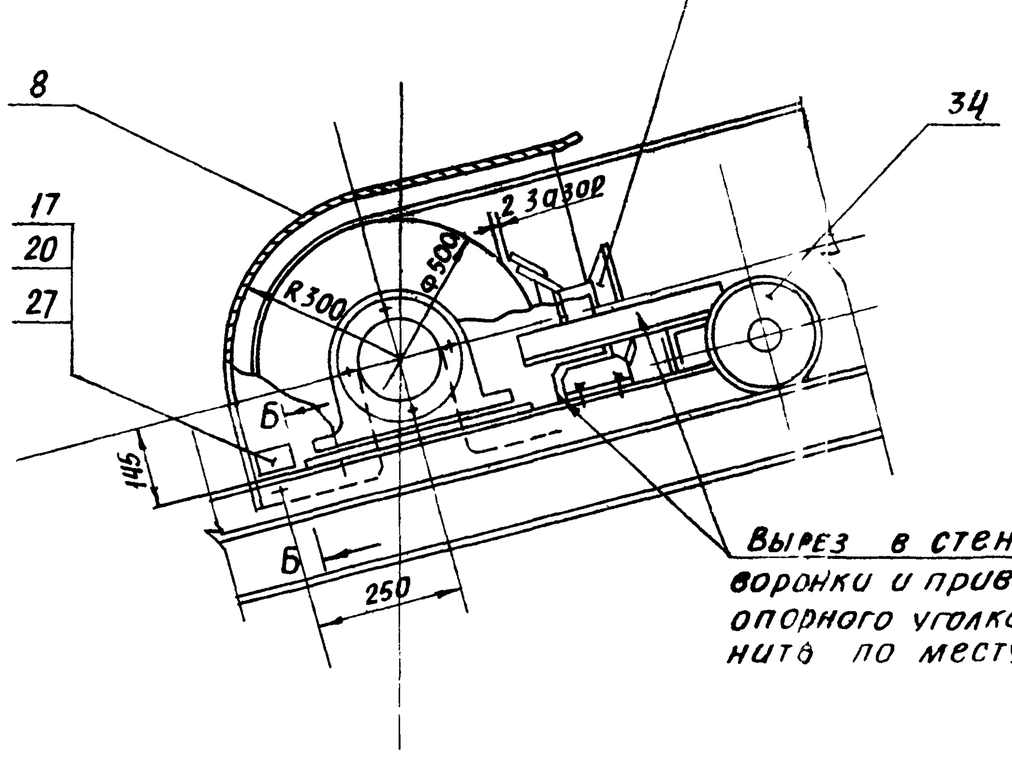

Вырез в стенке воронки и приварку опорного уголка выполнить по месту

А - А

М 1:10

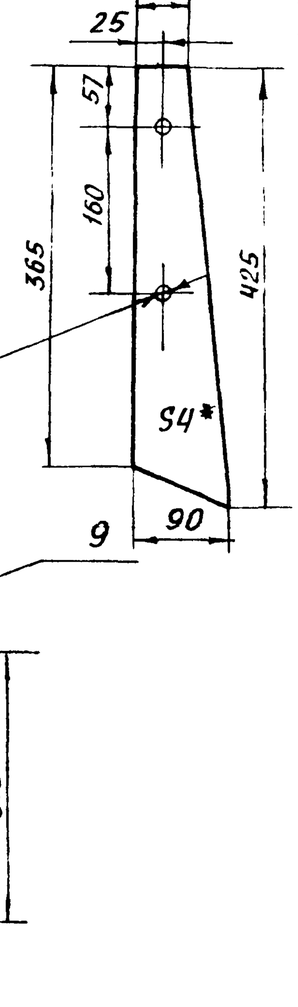

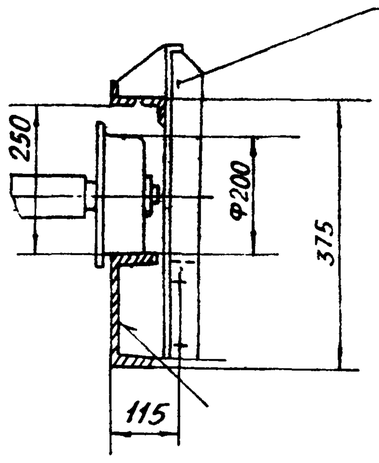

Г - Г

М 1:10

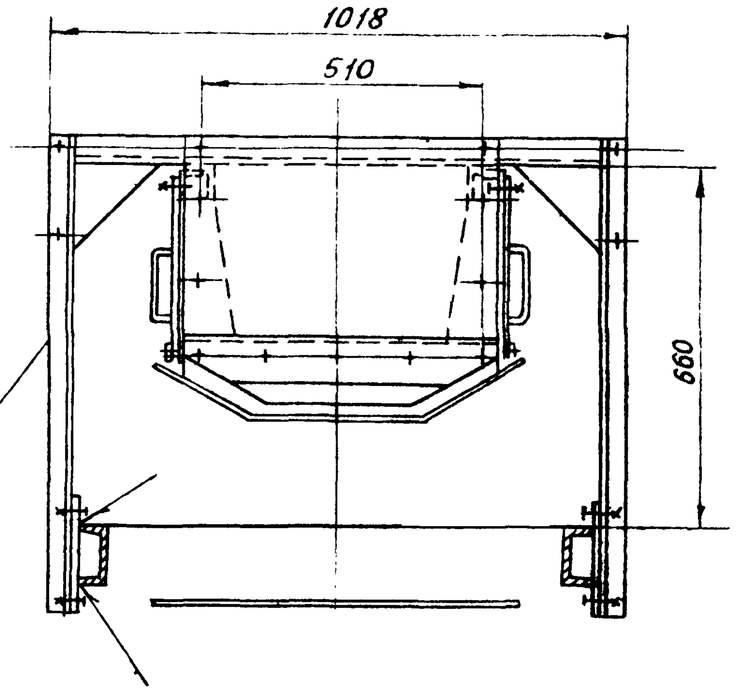

Ограждение конвейера условно не показано

Л - Л

М 1:2

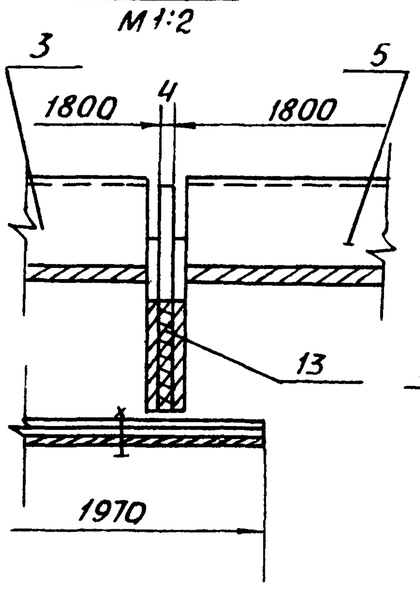

Б - Б

М 1:5

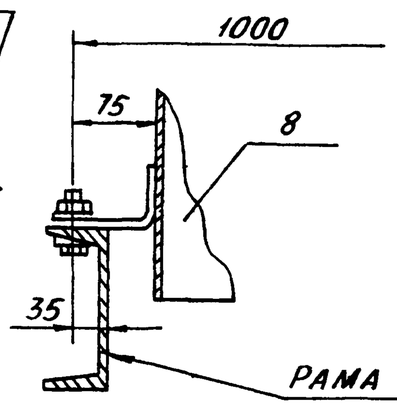

РАМА ТЕЛЕЖКИ НАТЯЖКИ

Изм.	Лист	№ докум.	Подп.	Дата	4Т3.00.00.000СБ	Лист 2

Копировал: 22699 40 26 Формат А2

Инв. № подл. | Подп. и дата | Взам. инв. № | Инв. № дубл. | Подп. и дата

III
М 1:20

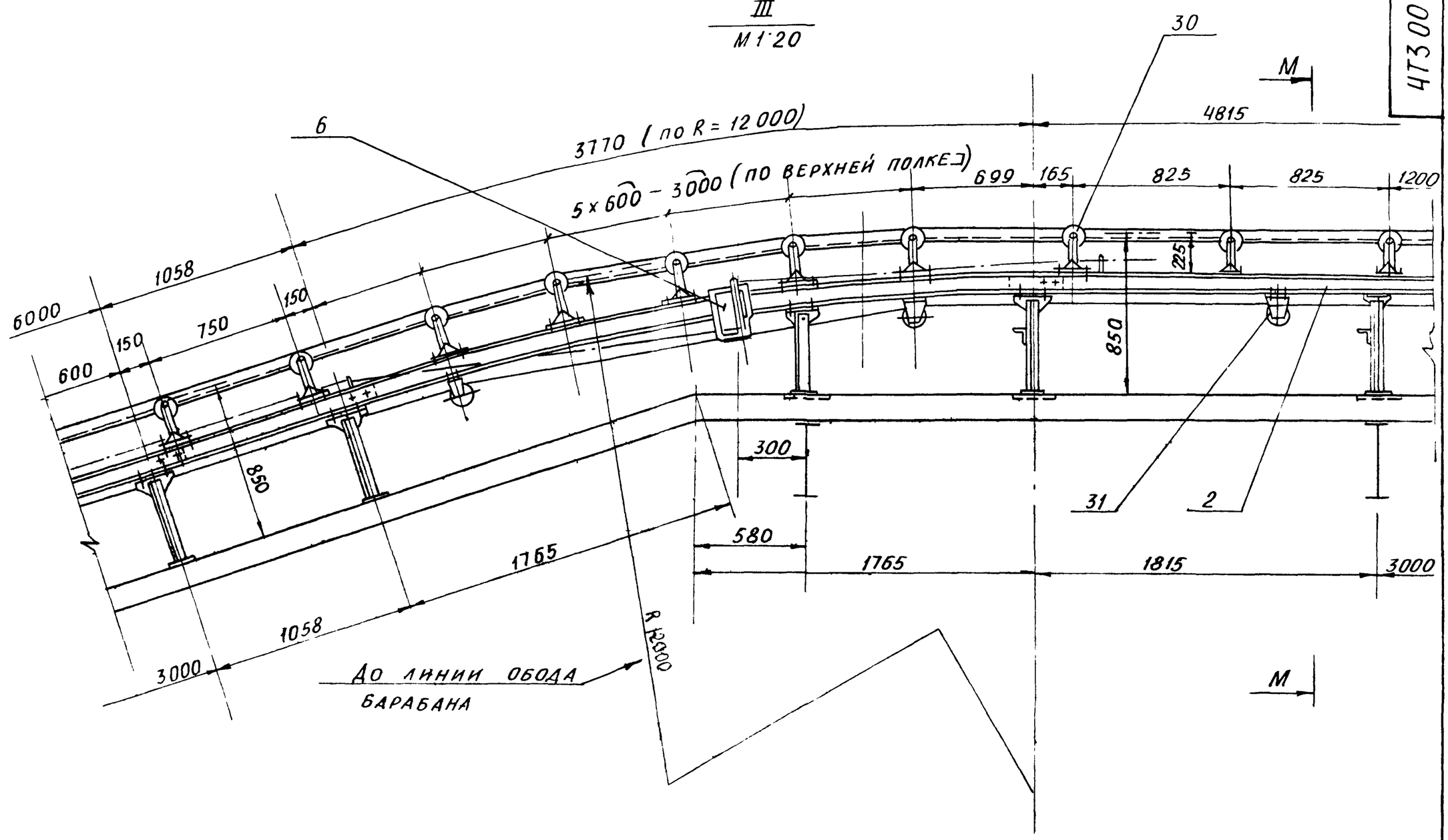

В-В
М 1:10

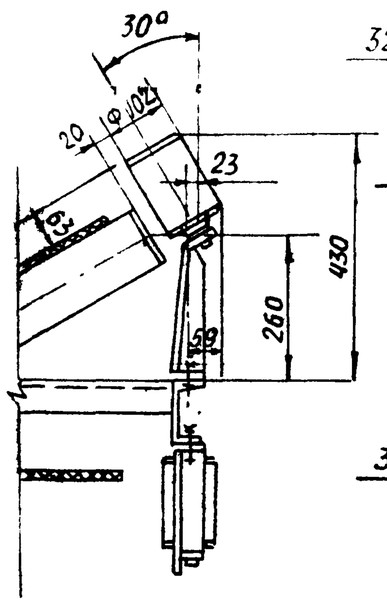

Вид К
М 1:10

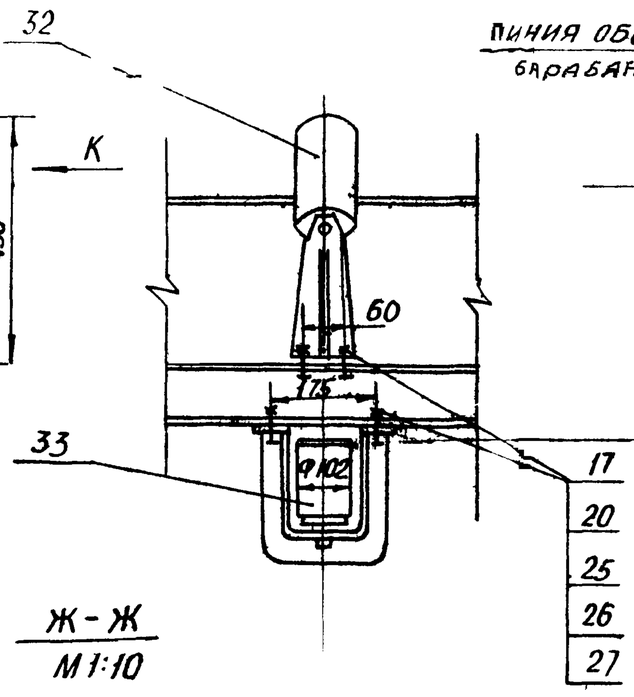

М-М
М 1:10

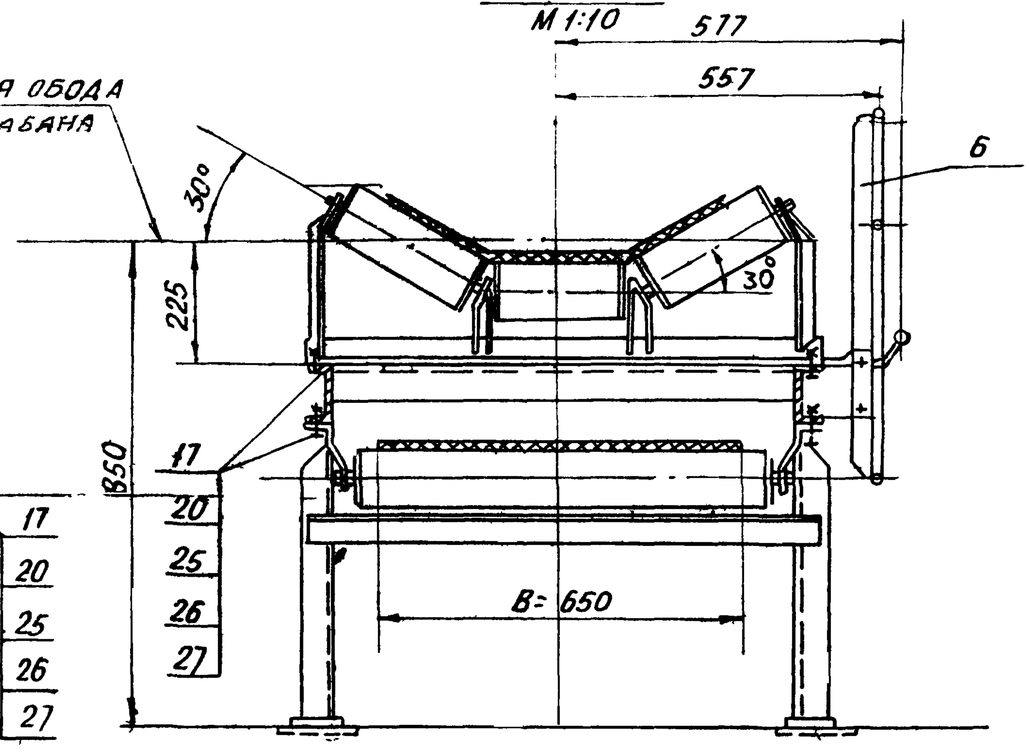

Ж-Ж
М 1:10

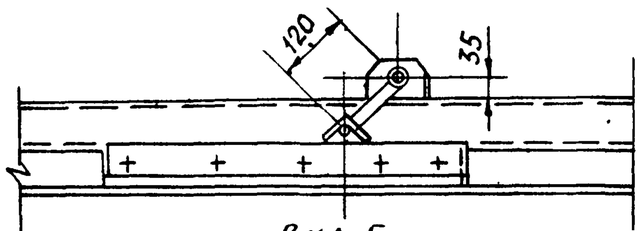

Вид Е
М 1:10

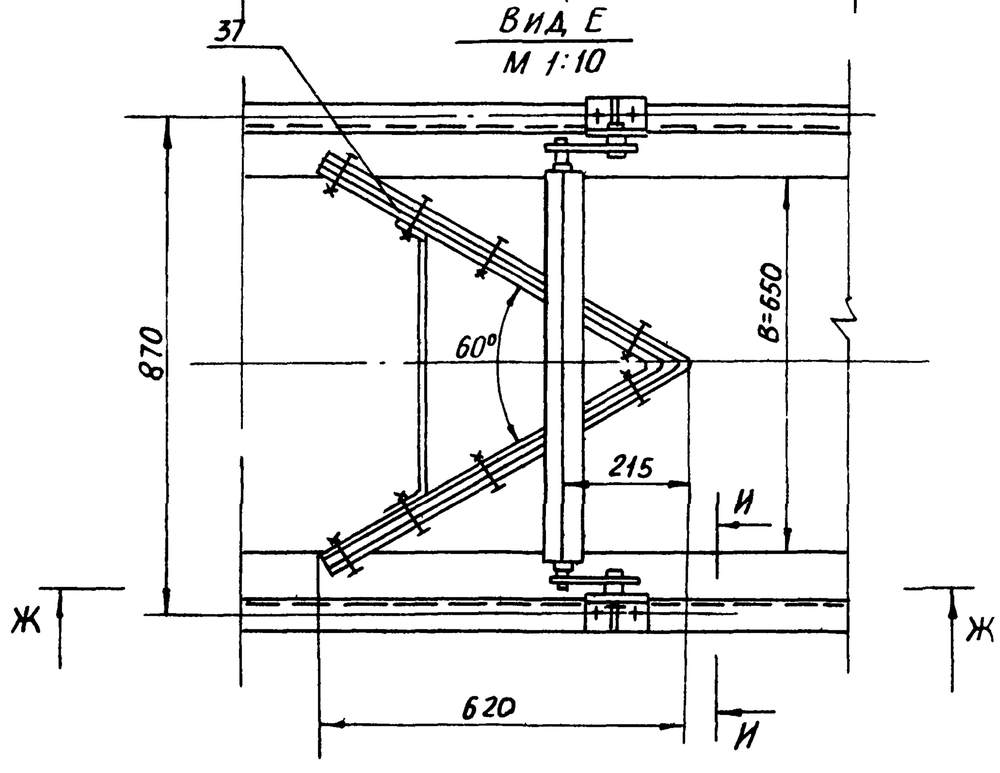

И-И
М 1:15

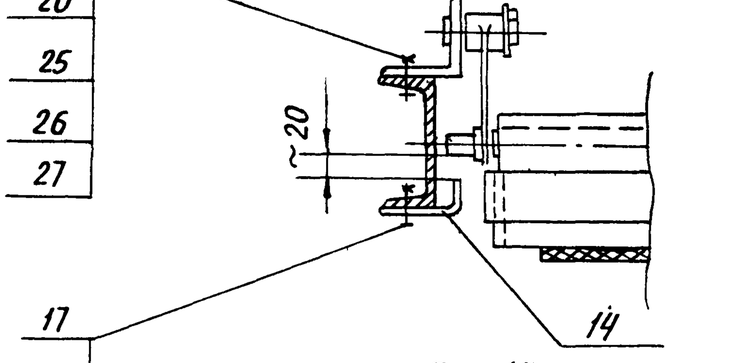

Поз. 14.
М 1:2

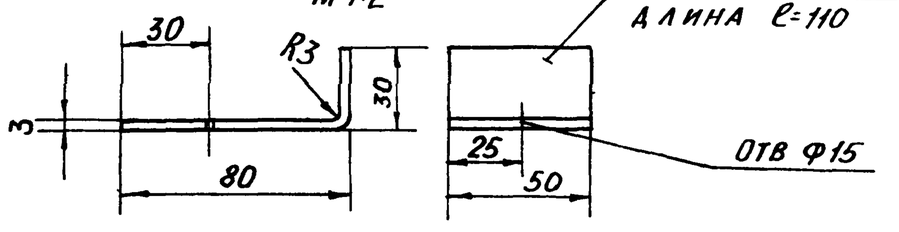

Изм.	Лист	№ докум.	Подп.	Дата	4Т3.00.00.000.СБ	Лист 3

Копировал: 22699-40 29 Формат А3

Инв. № подл. | Подп. и дата | Взам. инв. № | Инв. № дубл. | Подп. и дата

Альбом 32

903-1-250.87

Формат	Зона	Поз.	Обозначение	Наименование	Кол.	Примеч.
				Документация		
А2			4Т3.01.00.000 СБ	Сборочный чертеж		
				Сборочные единицы		
А4		1	4Т3.01 01.000	Привод	1	
А4		2	4Т3.01.02.000	Опора приводного барабана	1	
А4		3	4Т3.01.03.000	Воронка головная	1	
А4		4	4Т3.01 04.000	Очиститель барабана	1	
А4		5	4Т3.01.05.000	Ограждение отклоняющего барабана	1	
				Детали		
Б4		6	4Т3.01.00.001	Стенка		
				Лист Б-ПН-2 ГОСТ 19903-74 / Вст3-I ГОСТ 16523-70	1	2,9кг
Б4		7	4Т3.01.00.002	Кронштейн		
				Лист Б-ПН-6 ГОСТ 19903-74 / Вст.3-I ГОСТ 14637-70	2	0,3кг

Подп. и дата | Инв.№ дубл. | Взам. инв.№ | Подп. и дата | Инв.№ подл.

Изм.	Лист	№ докум.	Подп.	Дата
Разраб.		Зайцева		
Пров.		Строганов		
Рук.гр.		Зайцева		
Н.контр.		Вишневский		
Утв		Ройзман		

4Т3.01.00.000

Устройство приводное

Лит	Лист	Листов
И	1	2

Госстрой СССР САНТЕХПРОЕКТ г. Москва

Копировал: Формат А4

Формат	Зона	Поз	Обозначение	Наименование	Кол.	Примеч.
				Стандартные изделия		
				Болты по ГОСТ 7798-70		
		8		М24х110 46	4	
		9		М16х45 46	4	
		10		М12х40 46	12	
		11		М10х30 46	6	
				Гайки по ГОСТ 5915-70		
		12		М24,5	4	
		13		М16,5	4	
		14		М12 5	12	
		15		М10.5	6	
				Шайбы по ГОСТ 11371-78		
		16		24.01	4	
		17		16 01	4	
				Шайбы по ГОСТ 6402-70		
		18		24.65Г	4	
		19		16 65Г	4	
				Шайбы по ГОСТ 10906-78		
		20		24.01	4	
		21		12 01	12	
				Прочие изделия		
		22	Е 101-I-4-83	Барабан приводной 6563Ф-80	1	
		23	Е 101-I-5-83	Барабан неприводной 6531,5-50	1	
		24	Е101-I-32-83	Скребок 650	1	

Подп. и дата | Инв.№ дубл. | Взам. инв.№ | Подп. и дата | Инв.№ подл.

Изм.	Лист	№ докум.	Подп.	Дата

4Т3.01.00.000 Лист 2

Копировал Формат А4

Формат	Зона	Поз.	Обозначение	Наименование	Кол.	Примечание
				Документация		
А2			4Т3.01.01.000.СБ	Сборочный чертеж		
				Сборочные единицы		
А4		1	4Т3.01.01.100	Рама привода	1	
				Детали		
А4		2	4Т3.01.01.001	Ограждение муфты	1	
А4		3	4Т3.01 01.002	Ограждение муфты	1	
				Стандартные изделия		
		4		Двигатель 4А200М8У3 ГОСТ 19523-81	1	
		5		Редуктор Ц2У-250-31,5-21КУ3 ГОСТ 20758-75	1	
		6		Муфта упругая втулочно-пальцевая 1000-60-I.1-40-II-1-У3 ГОСТ 21424-75	1	

Подп. и дата | Инв.№ дубл. | Взам. инв.№ | Подп. и дата | Инв.№ подл.

Изм.	Лист	№ докум.	Подп.	Дата
Разраб.		Вишневский		
Пров.		Зайцева		
Рук. гр.		Зайцева		
Н.контр.		Зарецкая		
Утв		Ройзман		

4Т3.01.01.000

Привод

Лит	Лист	Листов
И	1	2

Госстрой СССР САНТЕХПРОЕКТ г. Москва

Копировал: Формат А4

Формат	Зона	Поз	Обозначение	Наименование	Кол	Примечание
				Муфта кулачково-дисковая 4000-90-2,1-10-1.1-У3 ГОСТ 20720-81	1	
				Болты ГОСТ 7798-70		
		8		М12х35.46	4	
		9		М16х65,46	4	
		10		М24х110 46	4	
				Гайки ГОСТ 5915-70		
		11		М12,5	8	
		12		М16,5	4	
		13		М24,5	4	
				Шайбы ГОСТ 11371-78		
		14		12.01	8	
		15		16.01	4	
		16		24 01	4	
				Шайбы ГОСТ 6402-70		
		17		12.65Г	8	
		18		16.65Г	4	
		19		24 65Г	4	

Подп. и дата | Инв.№ дубл. | Взам. инв.№ | Подп. и дата | Инв.№ подл.

Изм	Лист	№ докум	Подп.	Дата

4Т3.01 01.000 Лист 2

Копировал: 22699-40 28 Формат А4

903-1-250.87 Альбом 32

4Т3.01.00.000СБ

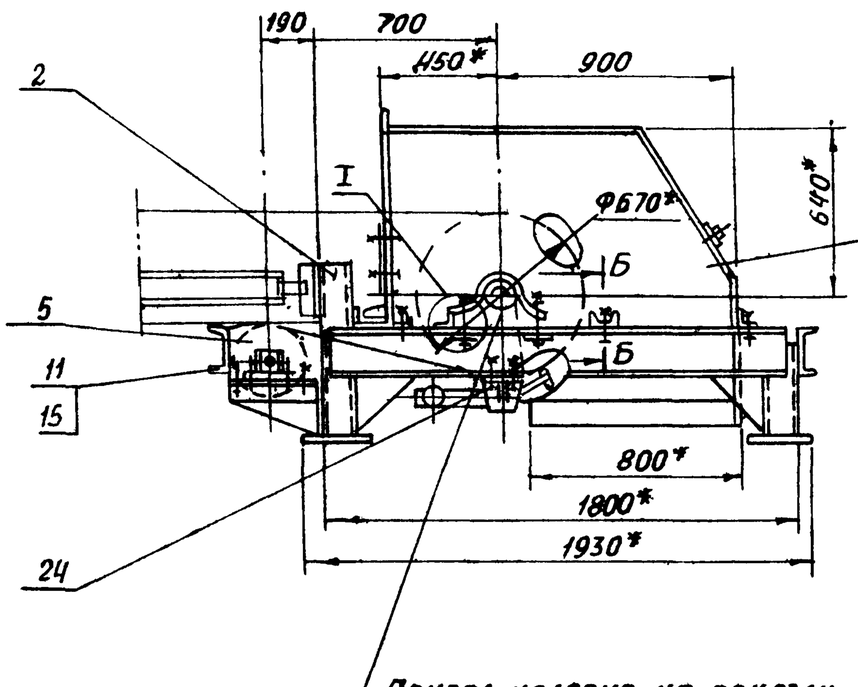

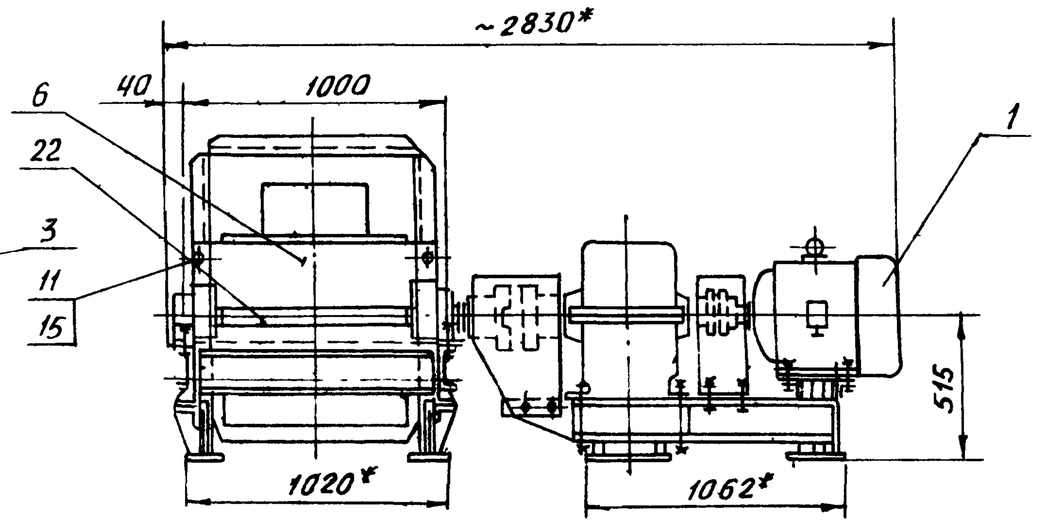

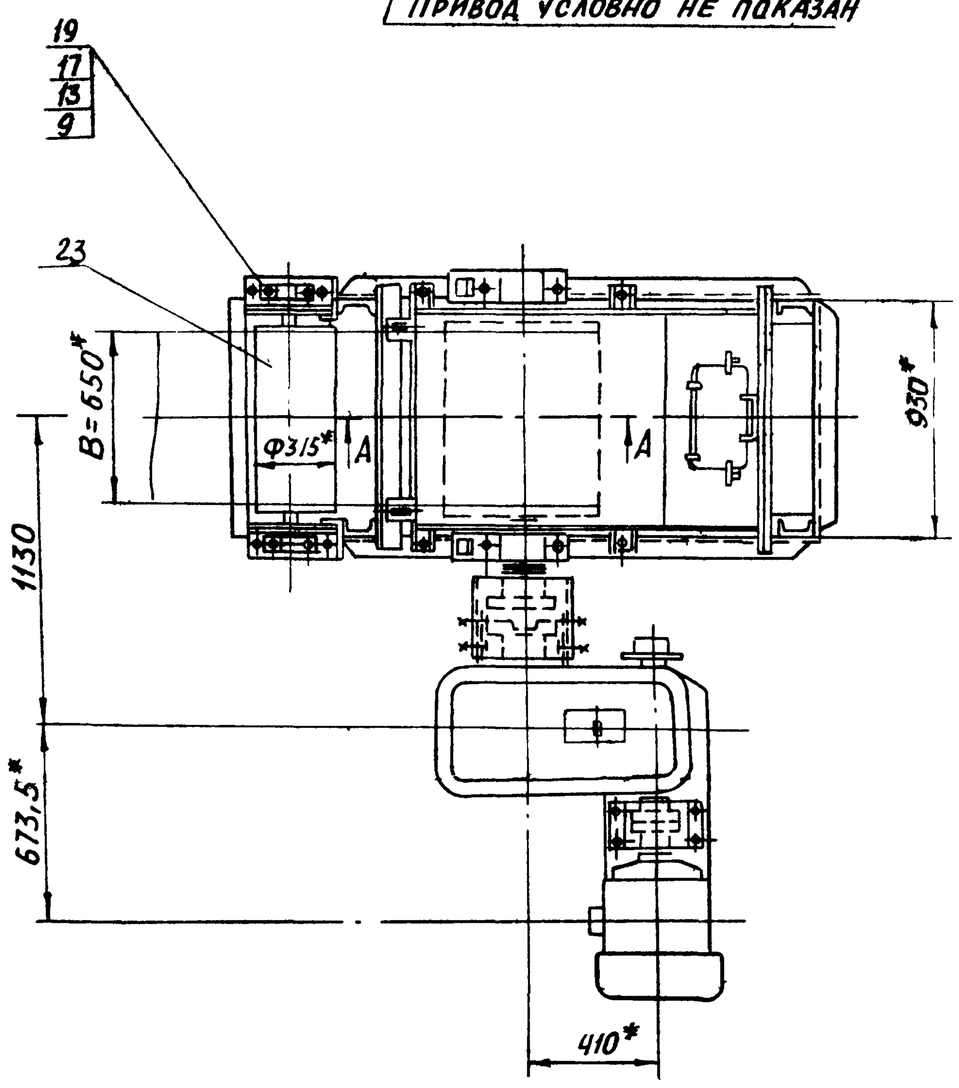

А - А
М 1:10

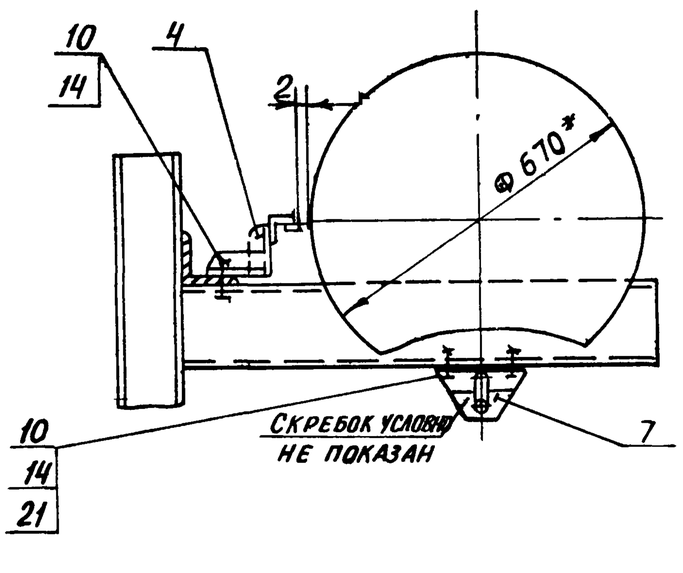

I
М1:10

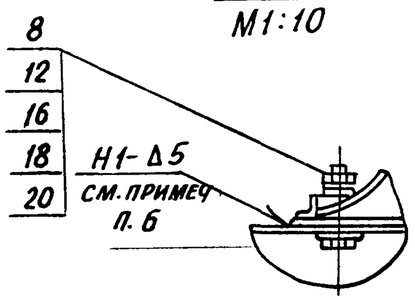

Б - Б
М 1:10

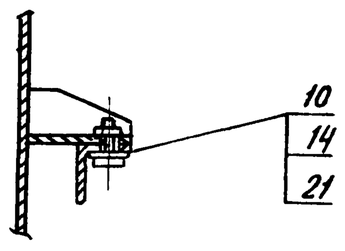

Поз. 6
М 1:5

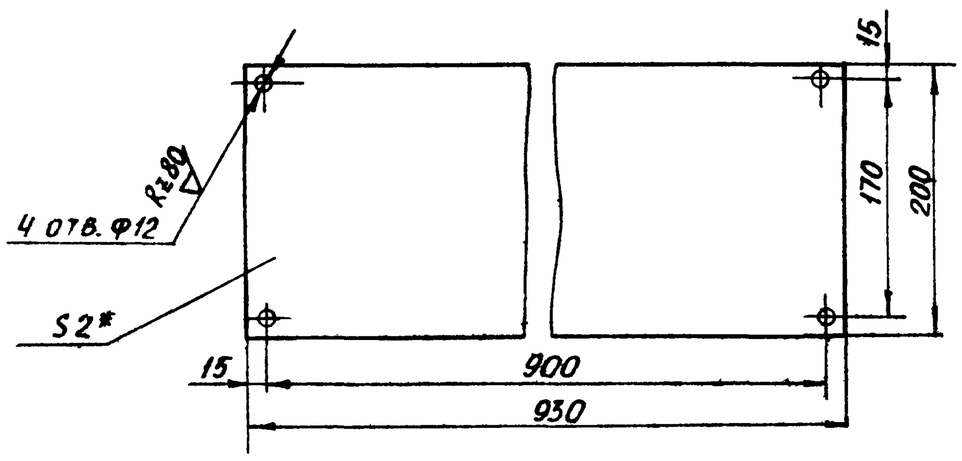

1. * Размеры для справок
2. Предельные отклонения размеров $\pm \frac{t2}{2}$
3. Кромки реза – Rz320, отверстия – Rz80, остальное – ∨
4. Сварные швы по ГОСТ 5264-80.
5. Электроды типа Э42 ГОСТ 9467-75
6. В узле I сварку производить после выверки и пробного пуска конвейера.

Поз. 7
М 1:5

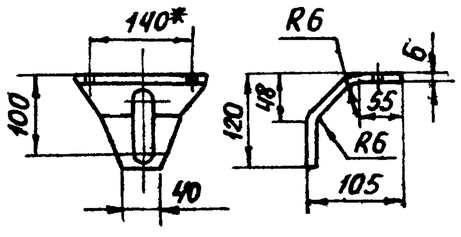

Развертка детали поз. 7

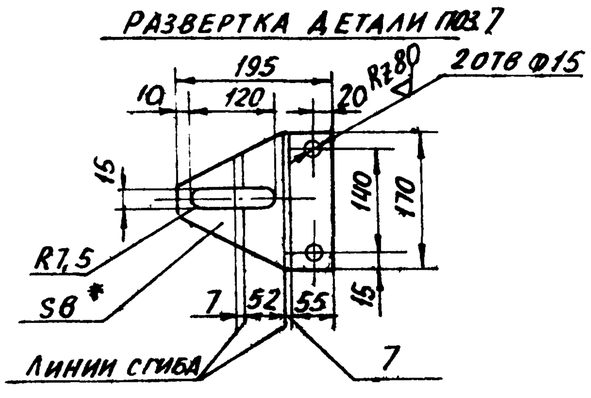

					4Т3.01.00 000 СБ	
Изм.	Лист	№ докум.	Подп.	Дата	Устройство приводное. Сборочный чертеж	Лит. / Масса / Масштаб: И / 2050 / 1:20
Разраб.		Зайцева				Лист / Листов: 1
Пров.		Строганов				Госстрой СССР САНТЕХПРОЕКТ г. Москва
Т. контр.		Ройзман				
Рук. гр.		Зайцева				
Н. контр.		Вишневский				
Утв.		Ройзман				

Инв. № подл. | Подп. и дата | Взам. инв. № | Инв. № дубл. | Подп. и дата

Копировал: Богорева 22699-40 29 Формат А2

903-1-250.87 Альбом 32

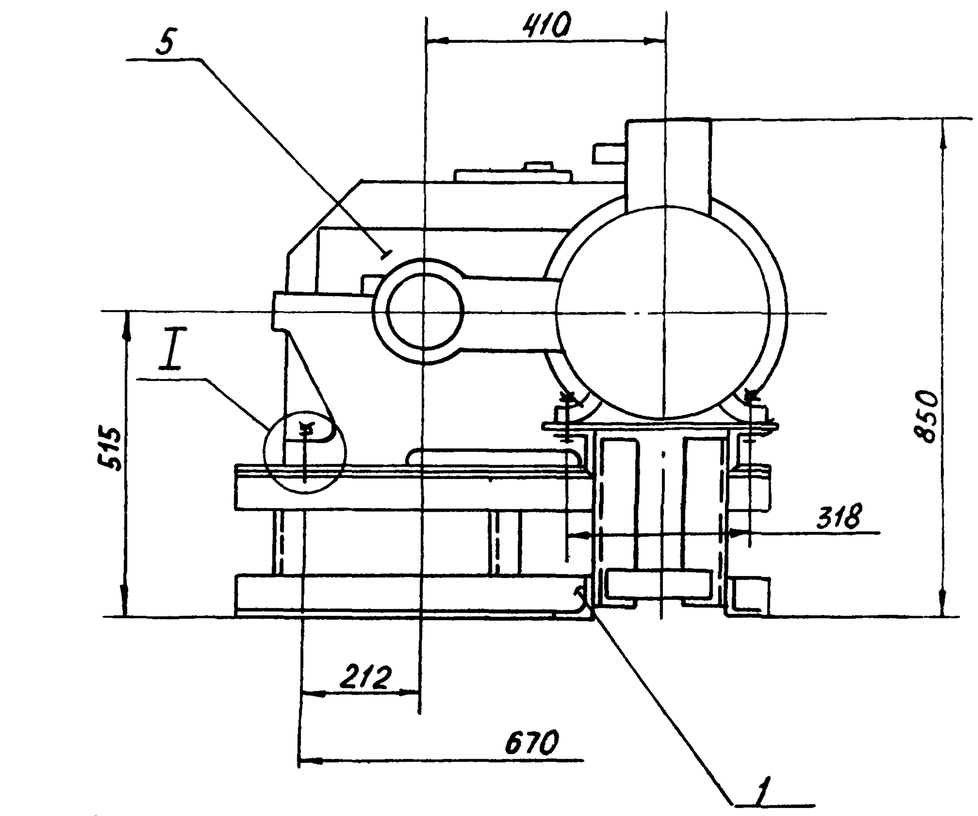

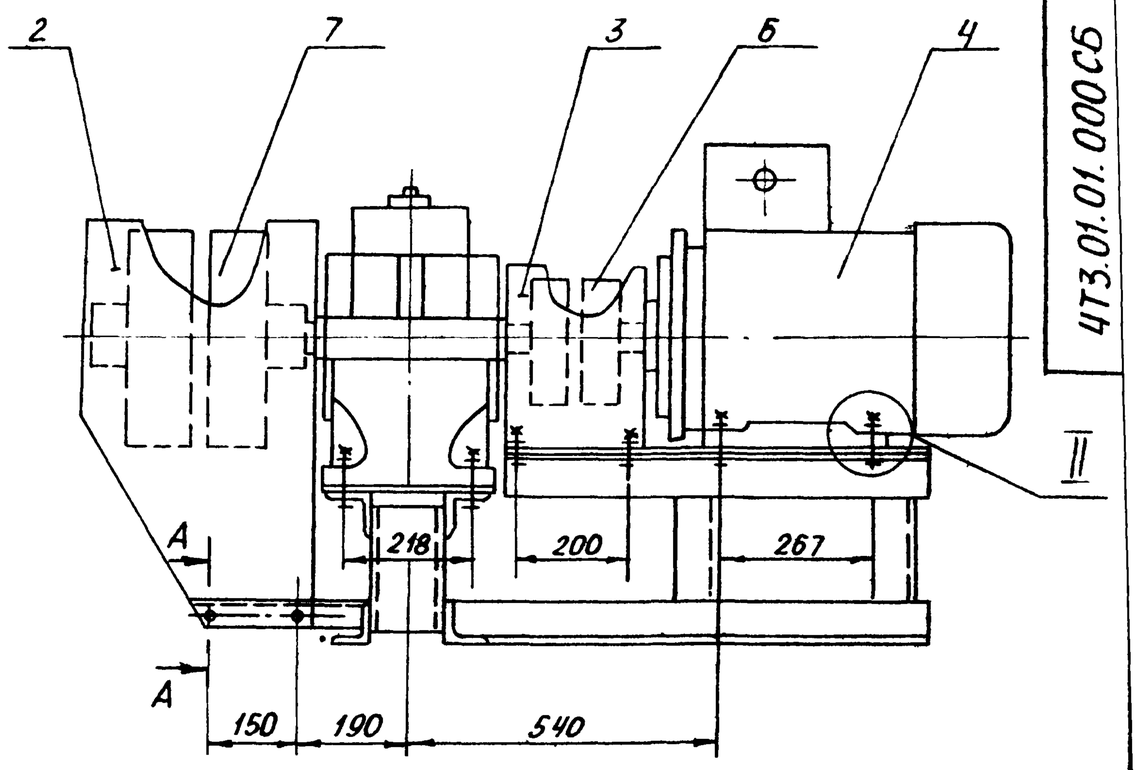

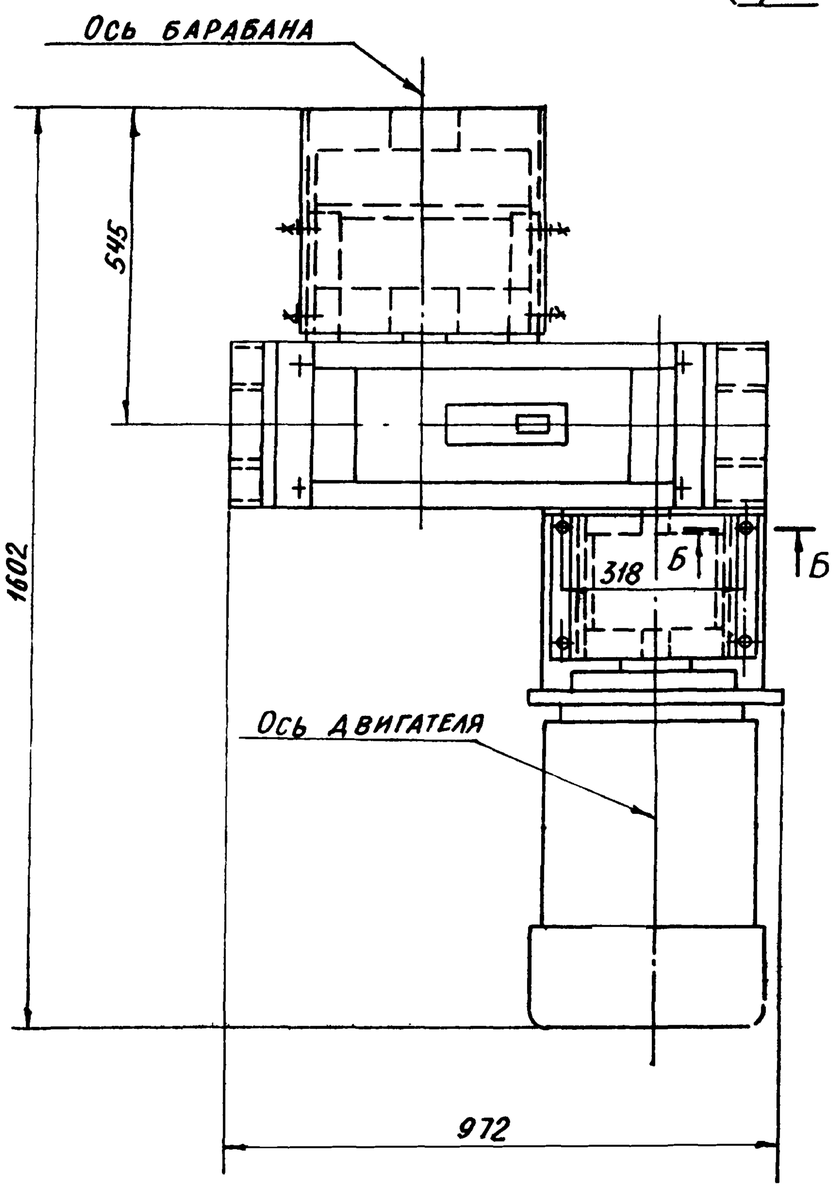

I
М1:4

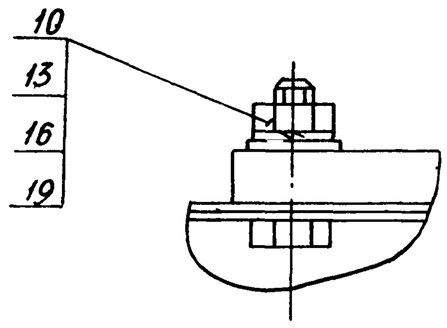

II
М1:2

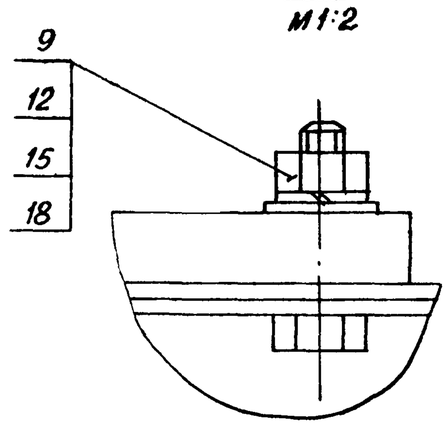

А - А
М1:2

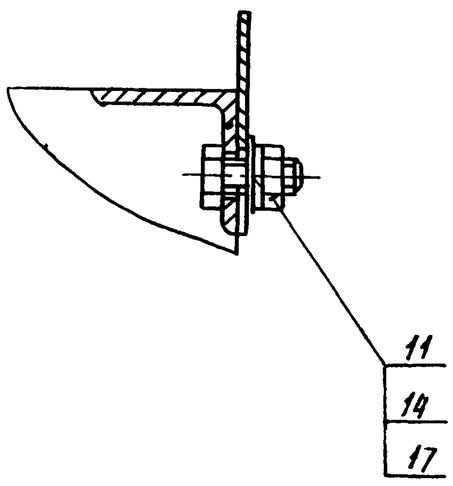

Б - Б
М1:2

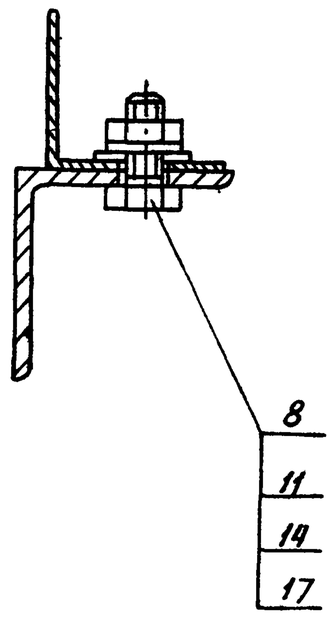

Размеры для справок.

Инв. № подл.	Подп. и дата	Взам. инв. №	Инв. № дубл.	Подп. и дата

Изм.	Лист	№ докум.	Подп.	Дата
Разраб.		Вишневский		
Пров.		Зайцева		
Т. контр.		Ройзман		
Рук. гр.		Зайцева		
Н. контр.		Зарецкая		
Утв.		Ройзман		

ЧТЗ.01.01.000СБ

Привод.
Сборочный чертеж

Лит.	Масса	Масштаб
И	820	1:10
Лист	Листов 1	

Госстрой СССР
САНТЕХПРОЕКТ
г. Москва

22699-40 30 Копировал: Бочарова Формат А2

ЧТЗ.01.01.000СБ

Альбом 32

903-1-250.87

Формат	Зона	Поз.	Обозначение	Наименование	Кол.	Примечание
				Документация		
А2			4Т3.01 01.100 СБ	Сборочный чертеж		
				Детали		
Б4		1	4Т3.01.01.101	Плита		
				Лист Б-ПН-6 ГОСТ 19903-74 / ВСт3-I ГОСТ 14637-79		
				290h14×937h14	1	13кг.
Б4		2	4Т3.01.01.102	Плита		
				Лист Б-ПН-6 ГОСТ 19903-74 / ВСт3-I ГОСТ 14637-79		
				400h14×470h14	1	8,9кг.
А4		3	4Т3.01 01.103	Ребро	8	
Б4		4	4Т3.01.01.104	Стойка		
				Швеллер 12 ГОСТ 8240-72 / ВСт3-I ГОСТ 535-79		
				L=224h14	3	2,3кг.
Б4		5	4Т3.01 01.105	Уголок		
				Уголок Б-75×75×5 ГОСТ 8509-86 / Ст3-I ГОСТ 535-79		
				L=937h14	4	5,8кг.
А4		6	4Т3.01.01.106	Уголок	1	
А4		7	4Т3.01.01.106-01	Уголок	1	
А4		8	4Т3.01 01.107	Основание	1	

Инв. № подл. | Подп. и дата | Взам. инв. № | Инв. № дубл. | Подп. и дата

Изм.	Лист	№ докум.	Подп.	Дата
Разраб.		Вишневский		
Пров.		Зайцева		
Т. контр.		Ройзман		
Н. контр.		Заруцкая		
Утв.		Ройзман		

4Т3.01.01.100

Рама привода

Лит	Лист	Листов
И	1	2

Госстрой СССР САНТЕХПРОЕКТ г. Москва

Копировал: Богарева Формат А4

Формат	Зона	Поз.	Обозначение	Наименование	Кол.	Примечание
А4		9	4Т3.01.01.107-01	Основание	1	
Б4		10	4Т3.01.01.108	Уголок		
				Уголок Б-75×75×5 ГОСТ 8509-86 / ВСт3-I ГОСТ 535-79		
				L=752h14	2	4,4кг
Б4		11	4Т3.01.01.109	Пластина		
				Лист Б-ПН-4 ГОСТ 19903-74 / ВСт3I ГОСТ 14637-79		
				50h14×180h14	2	0,3кг
Б4		12	4Т3 01.01.110	Стойка		
				Уголок Б-75×75×5 ГОСТ 8509-86 / ВСт3-I-ГОСТ 535-79		
				L=288h14	4	17кг
				Стандартные изделия		
		13		Болт М12×35.46		
				ГОСТ 7798-70	4	

Инв. № подл. | Подп. и дата | Взам. инв. № | Инв. № дубл. | Подп. и дата

Изм.	Лист	№ докум.	Подп.	Дата

4Т3.01.01.100

Лист 2

Копировал: Богарева Формат А4

4Т3.01.01.103

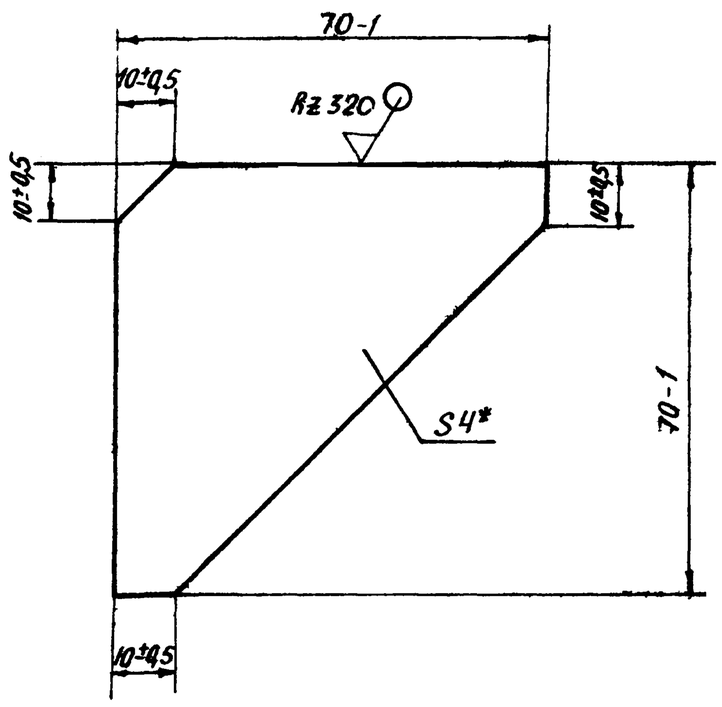

Изм.	Лист	№ докум.	Подп.	Дата
Разраб.		Вишневский		
Пров.		Зайцева		
Т. контр.		Ройзман		
Рук. гр.		Зайцева		
Н. контр.		Заруцкая		
Утв		Ройзман		

4Т3.01 01.103.

Ребро

Лит.	Масса	Масштаб
И	0,11	1:1
Лист	Листов 1	

Б-ПН-4 ГОСТ 19903-74 / Лист ВСт3-I ГОСТ 14637-79

Госстрой СССР САНТЕХПРОЕКТ г. Москва

Копировал: Богарева Формат А4

4Т3.01.01.106

4Т3.01.01.106 – изображено

4Т3.01 01.106-01 – зеркальное отражение

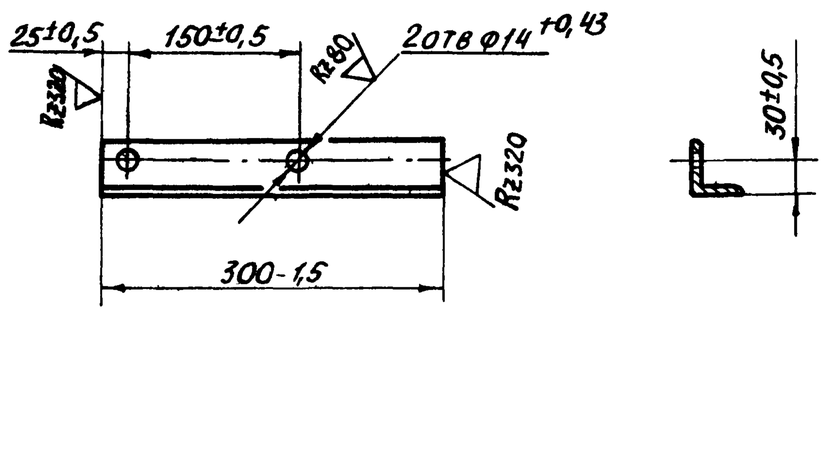

Изм.	Лист	№ докум.	Подп.	Дата
Разраб.		Вишневский		
Пров.		Зайцева		
Т. контр.		Ройзман		
Рук. гр.		Зайцева		
Н. контр.		Заруцкая		
Утв		Ройзман		

4Т3.01.01.106

Уголок

Лит	Масса	Масштаб
И	1,13	1:5
Лист	Листов 1	

Уголок Б-50×50×5 ГОСТ 8509-86 / ВСт3-I ГОСТ 535-79

Госстрой СССР САНТЕХПРОЕКТ г. Москва

 Копировал: Формат А4

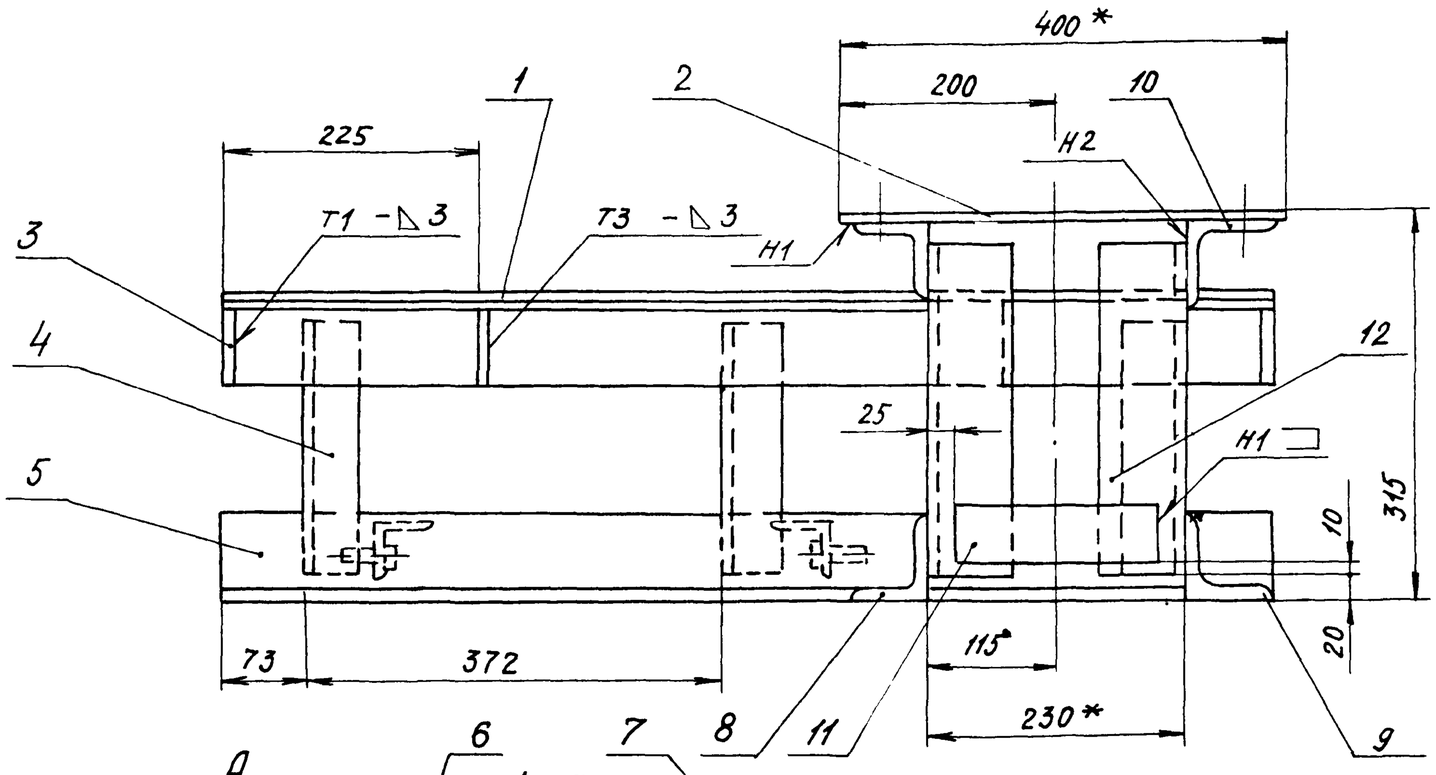

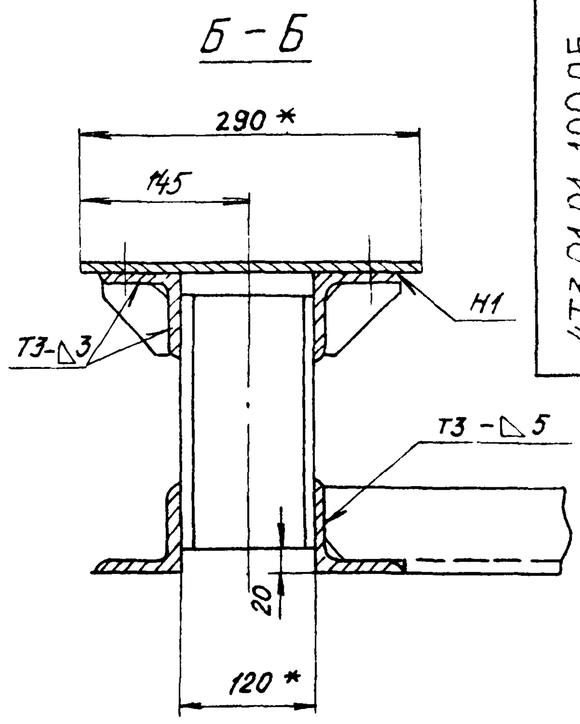

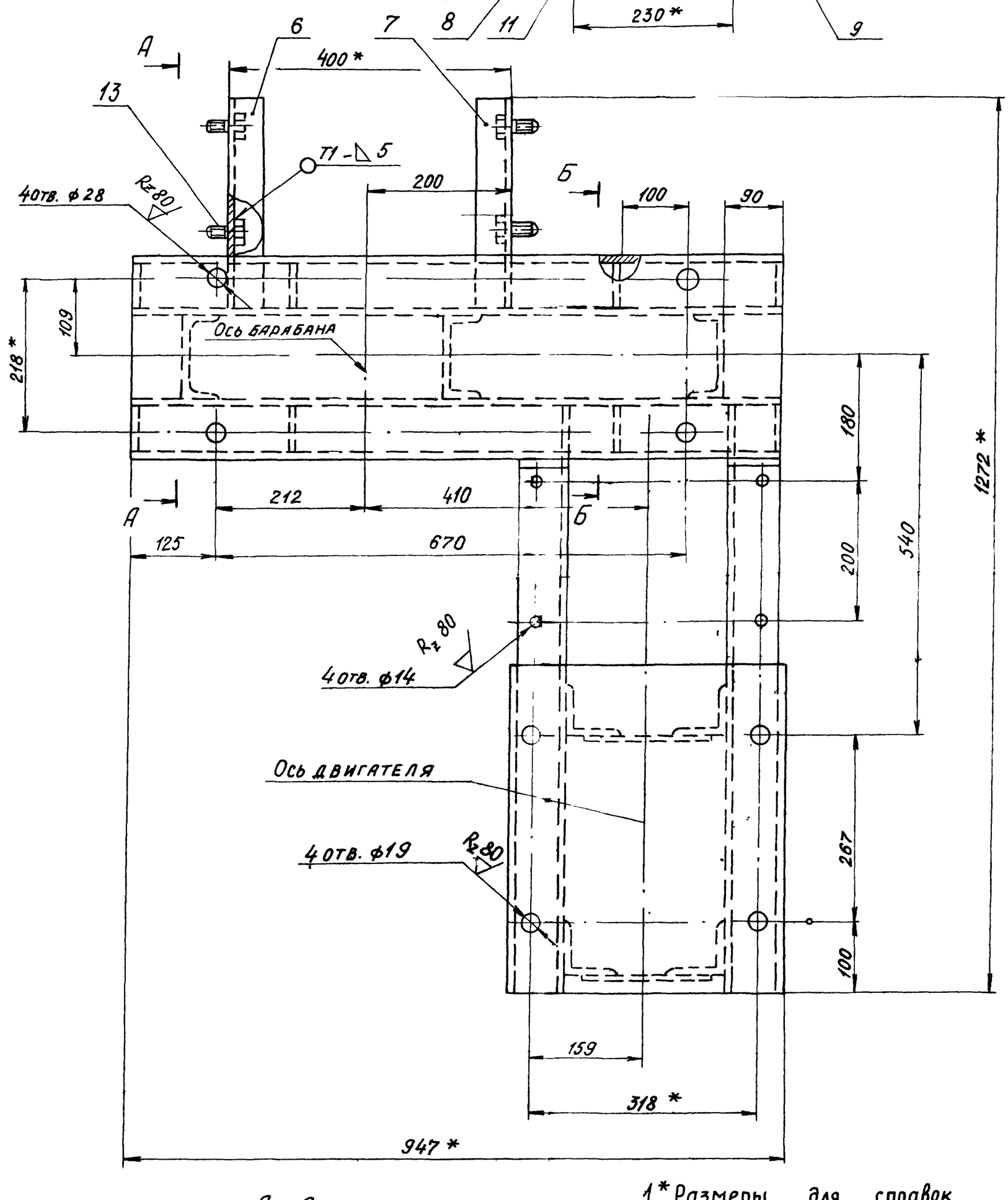

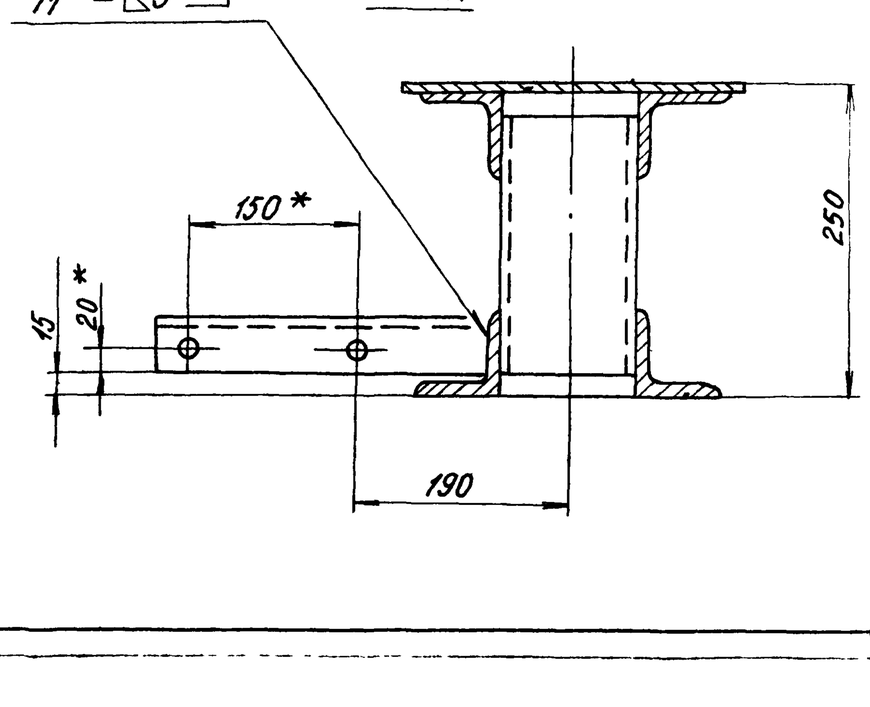

1.* Размеры для справок.

2. Предельные отклонения размеров $\pm \frac{t_2}{2}$

3. Кромки реза- $R_z 320$; отверстия - $R_z 80$ остальное - $\sqrt{}$

4. Сварные швы по ГОСТ 5264-80. Электроды типа Э42 ГОСТ 9467-75.

Изм.	Лист	№ докум.	Подп.	Дата	4Т3 01.01 100 СБ			
Разраб.		Вишневск			РАМА ПРИВОДА. СБОРОЧНЫЙ ЧЕРТЕЖ	Лит.	Масса	Масштаб
Пров.		Зайцева				И	90	1:5
Т. контр.		Ройзман				Лист	Листов 1	
Рук. гр.		Зайцева				Госстрой СССР САНТЕХПРОЕКТ г. Москва		
Н. контр.		Зарцкая						
Утв		Ройзман						

Инв. № подл. | Подпись и дата | Взам. инв. № | Инв. № дубл. | Подпись и дата

4Т3.01.01.107

903-1-250.87 Альбом 32

4Т3.01.01.107 – изображено

4Т3.01.01.107-01-зеркальное отражение

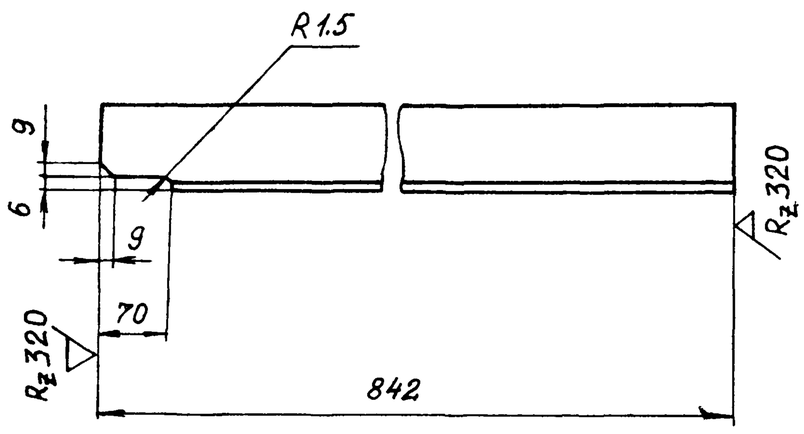

Предельные отклонения размеров $\pm \frac{t_2}{2}$

Изм.	Лист	N докум.	Подп.	Дата	4Т3.01.01.107			
Разраб.		Вишневский			Основание	Лит.	Масса	Масштаб
Пров.		Зайцева				и	4,8	1:5
Т.контр.		Ройзман				Лист	Листов 1	
Рук. гр.		Зайцева			Уголок Б-75х75х5 ГОСТ 8509-86 / ВСт3-I ГОСТ 535-79	Госстрой СССР САНТЕХПРОЕКТ г. Москва		
Н.контр.		Заруцкая						
Утв.		Ройзман						

Копировал: Формат А4

4Т3.01.001

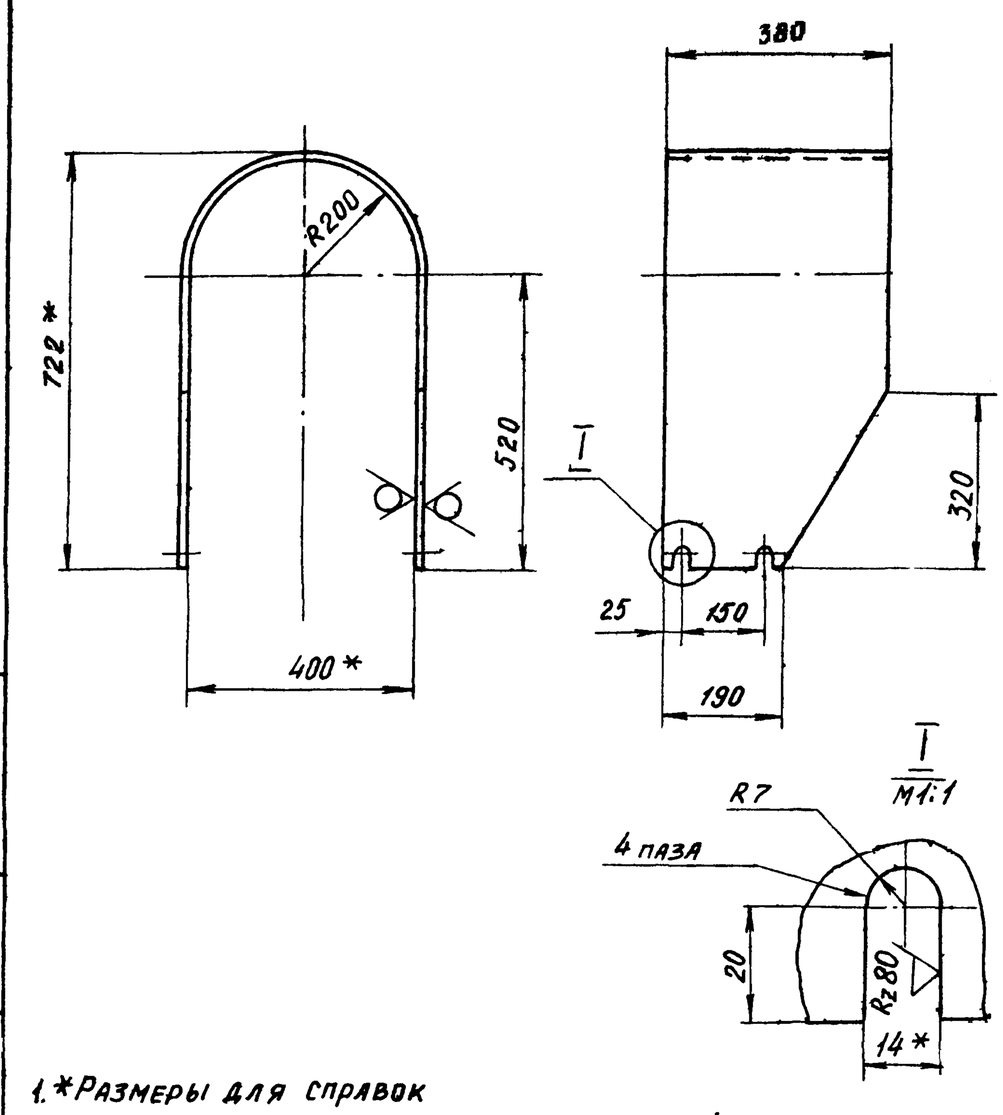

1.*Размеры для справок

2.Предельные отклонения размеров $\pm \frac{t_2}{2}$

Изм	Лист	N докум.	Подп.	Дата	4Т3.01.01.001			
Разраб.		Вишневский			Ограждение муфты	Лит.	Масса	Масштаб
Пров.		Зайцева				и	8	1:10
Т.контр.		Ройзман				Лист	Листов 1	
Рук. гр.		Зайцева			Лист Б-ПН-2 ГОСТ 19903-74 / ВСт3-I ГОСТ 16523-70	Госстрой СССР САНТЕХПРОЕКТ г. Москва		
Н.контр.		Заруцкая						
Утв		Ройзман						

Копировал: Формат А4

4Т3.01.002

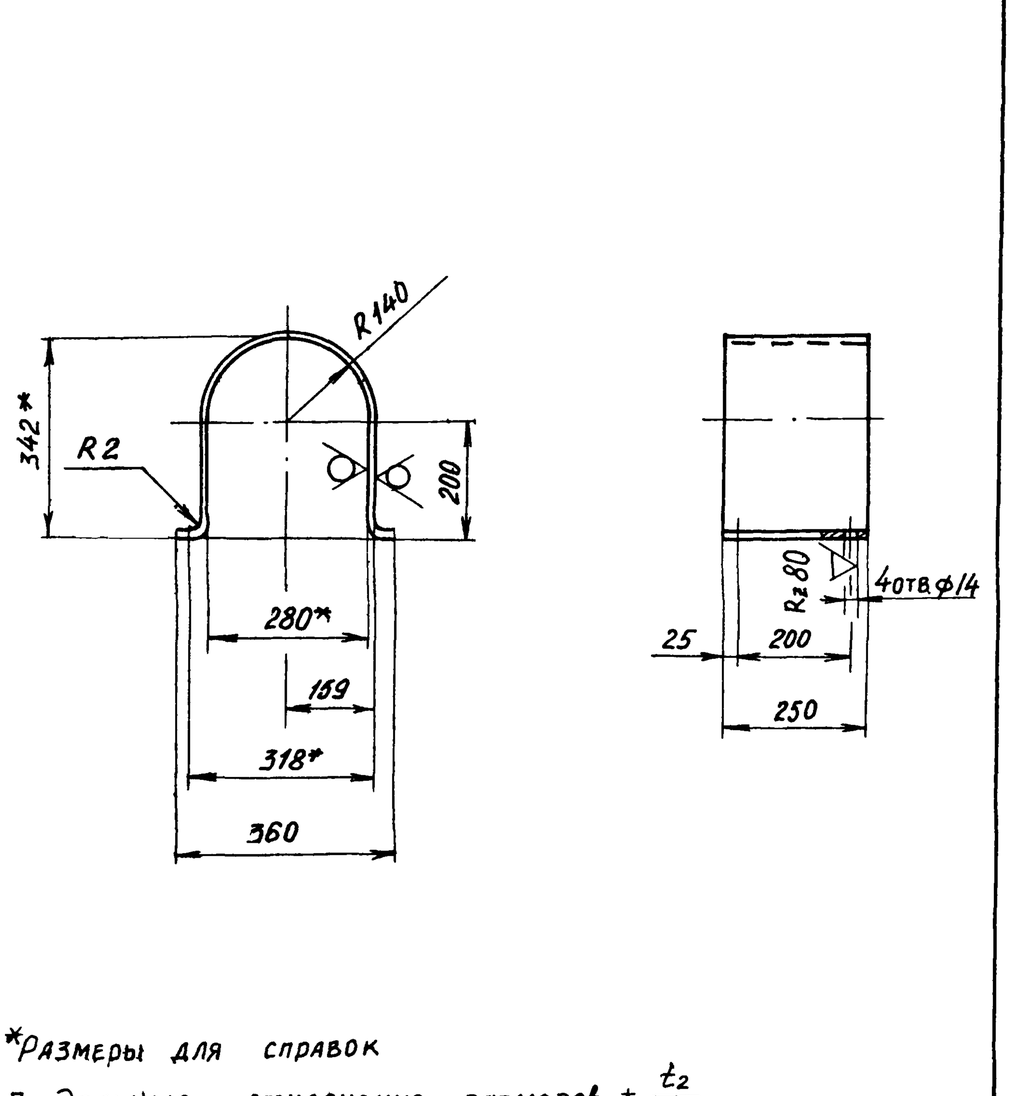

1.*Размеры для справок

2 Предельные отклонения размеров $\pm \frac{t_2}{2}$

Изм	Лист	N докум.	Подп.	Дата	4Т3.01.01.002			
Разраб.		Вишневский			Ограждение муфты	Лит.	Масса	Масштаб
Пров.		Зайцева				и	3,6	1:10
Т.контр		Ройзман				Лист	Листов 1	
Рук.гр		Зайцева			Лист Б-ПН-2 ГОСТ 19903-74 / ВСт3-I ГОСТ 16523-70	Госстрой СССР САНТЕХПРОЕКТ г. Москва		
Н.контр.		Заруцкая						
Утв		Ройзман						

903-1-250.87 Альбом 32

Формат	Зона	Поз.	Обозначение	Наименование	Кол.	Примеч.
				Документация		
А2			ЧТЗ. 01. 02. 000 СБ	Сборочный чертеж		
				Детали		
БЧ		1	ЧТЗ. 01. 02. 001	Швеллер		
				Швеллер 16 ГОСТ 8240-72 / ВСт3-I ГОСТ 535-79	2	25,3 кг
БЧ		2	ЧТЗ. 01. 02. 002	Связь		
				Швеллер 16 ГОСТ 8240-72 / ВСт.3-I ГОСТ 535-79	1	12,9 кг.
БЧ		3	ЧТЗ. 01. 02. 003	Стойка		
				Швеллер 12 ГОСТ 8240-72 / ВСт3-I ГОСТ 535-79		
				ℓ= 685 h14	2	6,9 кг
БЧ		4	ЧТЗ. 01. 02 004	стойка		
				Швеллер 12 ГОСТ 8240-72 / ВСт.3-I ГОСТ 535-79		
				ℓ=355 h14	2	4,2 кг.
БЧ		5	ЧТЗ. 01. 02. 005	Кронштейн		
				Уголок Б-100×100×8 ГОСТ 8509-86 / ВСт.3-I ГОСТ 535-79		
				ℓ = 1040 h 14	1	12,8 кг.

Инв.№ подл. | Подп. и дата | Взам. инв.№ | Инв.№ дубл. | Подп. и дата

Изм.	Лист	№докум.	Подп.	Дата	ЧТЗ.01.02.000		
Разраб.	Вишневский				Опора приводного барабана	Лит	Лист 1	Листов 2
Пров.	Зайцева						Госстрой СССР САНТЕХПРОЕКТ г. Москва	
Рук. гр.	Зайцева							
Н. контр.	Зарецкая							
Утв.	Райзман							

Копировал: Фурай Формат А4

Формат	Зона	Поз.	Обозначение	Наименование	Кол.	Примеч.
БЧ		6	ЧТЗ. 01 02. 006	Кронштейн		
				Уголок Б-75×75×8 ГОСТ 8509-86 / ВСт3-I ГОСТ 535-79		
				ℓ=354 h14	2	3,2 кг
БЧ		7	ЧТЗ. 01. 02 007	Уголок		
				Уголок Б-75×75×8 ГОСТ 8509-86 / ВСт3-I ГОСТ 535-79		
				ℓ=200 h14	2	1,8 кг
БЧ		8	ЧТЗ. 01. 02. 008	Упор		
				Уголок Б-50×50×5 ГОСТ 8509-86 / ВСт3I ГОСТ 535-79		
				ℓ=80 h14	2	0,3 кг.
БЧ		9	ЧТЗ. 01 02. 009	Косынка		
				Лист Б-ПН-6 ГОСТ 19903-74 / ВСт.3-I ГОСТ 14637-79	2	1,4 кг.
БЧ		10	ЧТЗ. 01. 02. 010	Пята		
				Лист Б-ПН-10 ГОСТ 19903-74 / ВСт.3-I ГОСТ 14637-79		
				250 h14 × 120 h14	4	2,3 кг.
БЧ		11	ЧТЗ. 01. 02. 011	Ребро		
				Лист Б-ПН-6 ГОСТ 19903-74 / ВСт.3-I ГОСТ 14637-79	2	1,1 кг.
БЧ		12	ЧТЗ. 01. 02. 012	Лист		
				Лист Б-ПН-10 ГОСТ 19903-74 / ВСт.3-I ГОСТ 14637-79		
				90 h14 × 420 h14	2	3,0 кг.
БЧ		13	ЧТЗ 01. 02. 013	Косынка		
				Лист Б-ПН-6 ГОСТ 19903-74 / ВСт.3-I ГОСТ 14637-79	6	1,3 кг.

Инв.№ подл. | Подп. и дата | Взам. инв.№ | Инв.№ дубл. | Подп. и дата

Изм.	Лист	№докум.	Подп.	Дата	ЧТЗ.01.02.000	Лист 2

Копировал: Фурай Формат А4

Формат	Зона	Поз.	Обозначение	Наименование	Кол.	Примеч.
				Документация		
А2			ЧТЗ. 01. 03. 000 СБ	Сборочный чертеж		
				Сборочные единицы		
БЧ		1	ЧТ7. 01. 00. 000	Дверца		
				Детали		
БЧ		2	ЧТ7. 01. 00. 001	Опора		
				Уголок Б-50×50×5 ГОСТ 8509-86 / ВСт.3-I ГОСТ 535-79		
				ℓ= 1050 h14	1	3,9 кг.
БЧ		3	ЧТ7. 01. 00. 002	Стенка		
				Лист Б-ПН-4 ГОСТ 19903-74 / ВСт.3-I ГОСТ 14637-79		
				ℓ= 1050 h14	1	3,9 кг
БЧ		4	ЧТ7. 01. 00. 003	Стенка		
				Лист Б-ПН-4 ГОСТ 19903-74 / ВСт3-I ГОСТ 14637-79	1	47 кг
БЧ		5	ЧТ7. 01. 00. 004	Стенка		
				Лист Б-ПН-4 ГОСТ 19903-74 / ВСт.3-I ГОСТ 14637-79	1	47 кг.
БЧ		6	ЧТ7. 01. 00. 005	Ребро		
				Лист Б-ПН-4 ГОСТ 19903-74 / ВСт.3-I ГОСТ 14637-79	8	0,2 кг.

Инв.№ подл. | Подп. и дата | Взам. инв.№ | Инв.№ дубл. | Подп. и дата

Изм.	Лист	№докум.	Подп.	Дата	ЧТЗ.01.03.000		
Разраб.	Вишневский				Воронка головная	Лит	Лист 1	Листов 2
Пров.	Зайцева						Госстрой СССР САНТЕХПРОЕКТ г. Москва	
Рук. гр.	Зайцева							
Н. контр.	Зарецкая							
Утв	Райзман							

Копировал: Фурай Формат А4

Формат	Зона	Поз.	Обозначение	Наименование	Кол.	Примеч.
			ЧТ7. 01. 03. 000	Пята		
				Лист БПН-4 ГОСТ 19903-74 / ВСт3-I ГОСТ 14637-79		
				100 h14 × 105 h14	4	0,3 кг.

Инв.№ подл. | Подп. и дата | Взам. инв.№ | Инв.№ дубл. | Подп. и дата

Изм.	Лист	№докум.	Подп.	Дата	ЧТЗ.01.03.000	Лист 2

Копировал: Фурай 22699-40 34 Формат А4

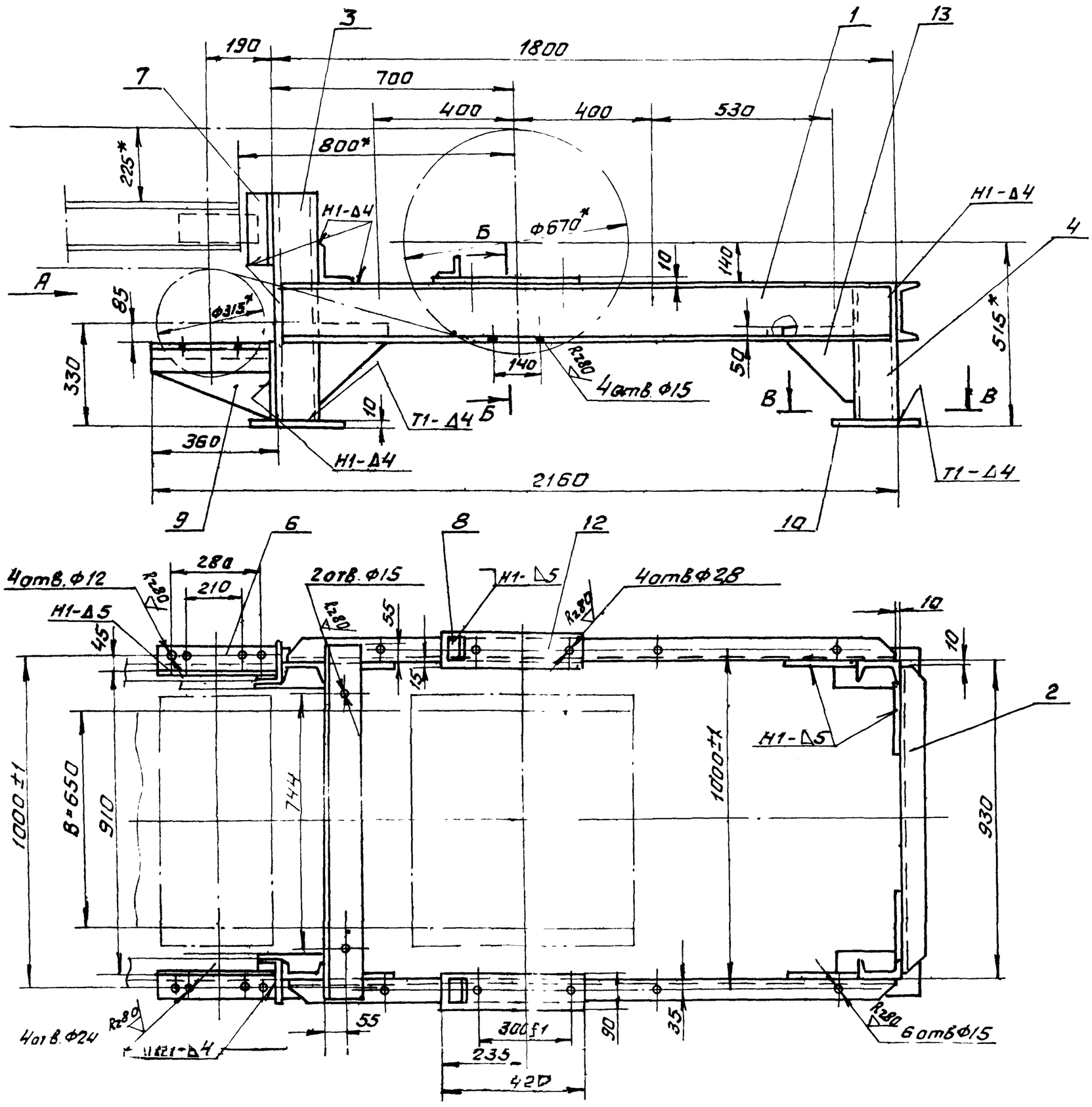

Вид А

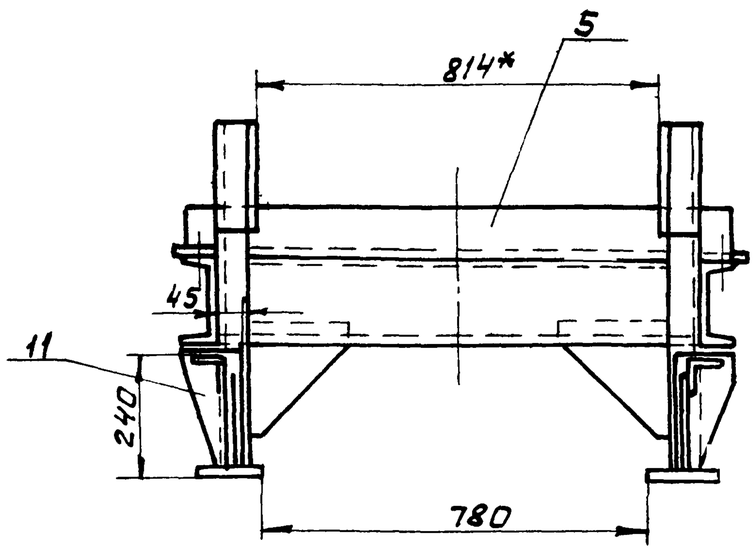

Б - Б

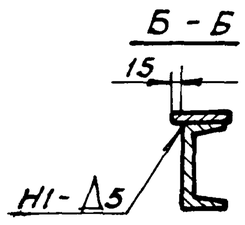

В - В

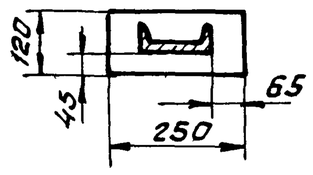

1.* Размеры для справок.

2. Предельные отклонения размеров $\pm \frac{t2}{2}$.

3. Кромки реза $\frac{Rz320}{\nabla}$, остальное - ∇

4. Сварные швы по ГОСТ 5264-80 Электроды типа Э42 ГОСТ 9467-75.

Поз. 1; 2

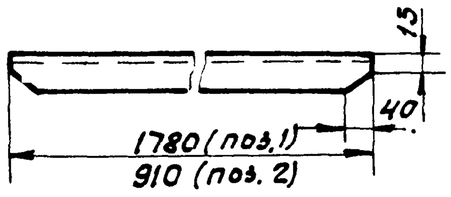

Поз. 9

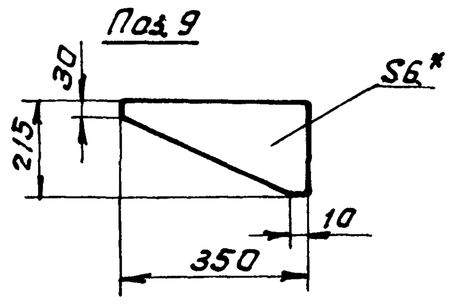

Поз. 11

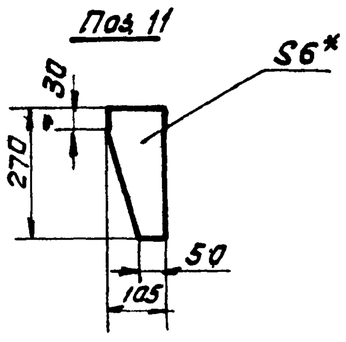

Поз. 13

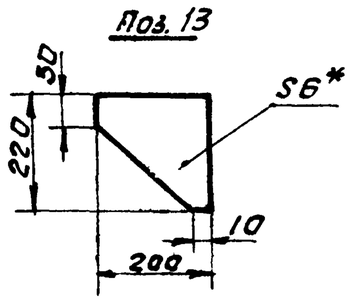

					4Т3.01.02.000 СБ	
Изм.	Лист	№ докум.	Подп.	Дата		
Разраб.		Вишневский			Опора приводного барабана. Сварочный чертеж	Лит. / Масса / Масштаб: Ш / 137 / 1:10
Пров.		Зайчева				Лист / Листов 1
Т.контр.		Райзман				Госстрой СССР САНТЕХПРОЕКТ г. Москва
Рук. гр.		Зайчева				
Н.контр.		Зарецкая				
ГИП		Райзман				

Инв.№ подл. | Подп. и дата | Взам. инв.№ | Инв.№ дубл. | Подп. и дата

903-1-250.87 Альбом 32

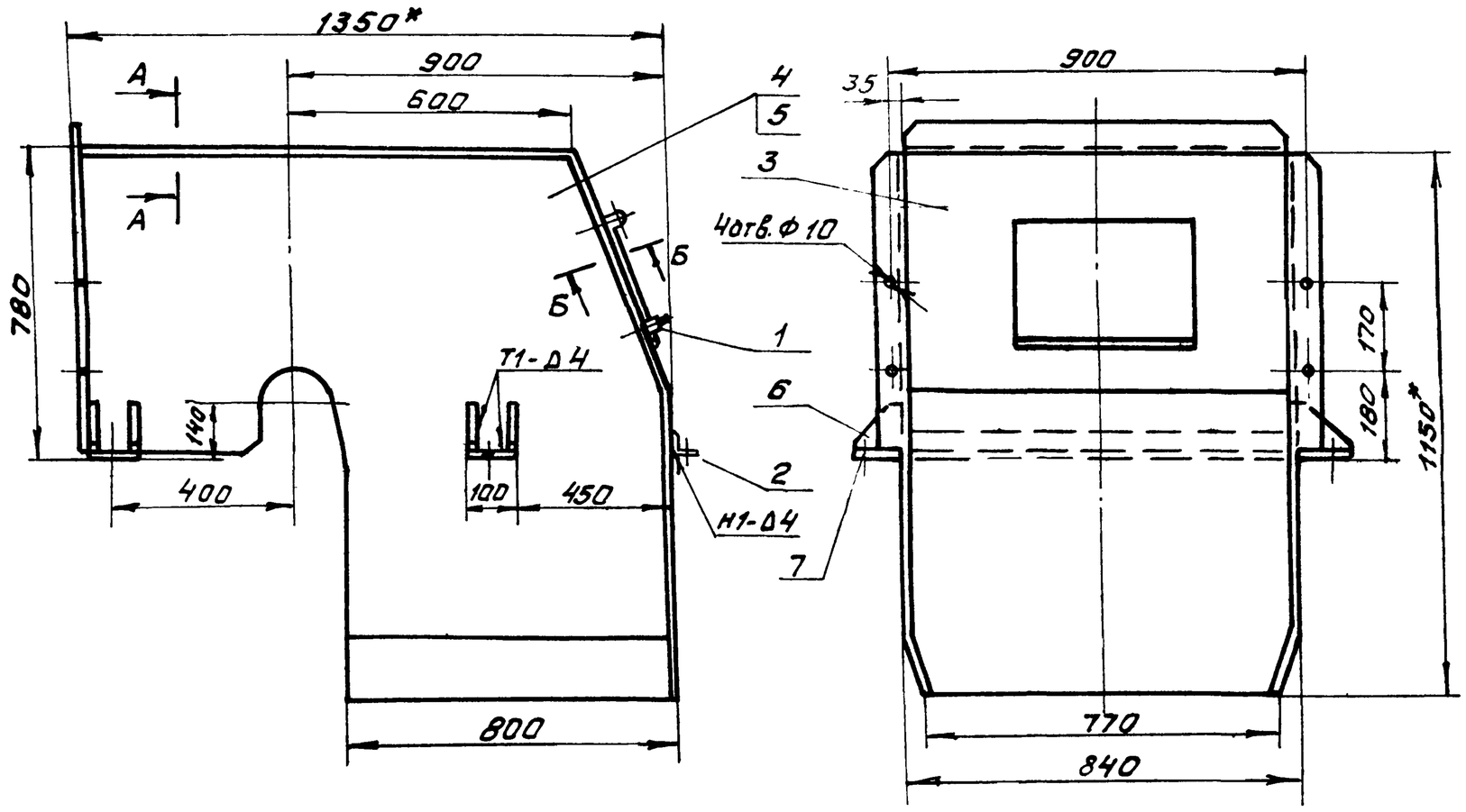

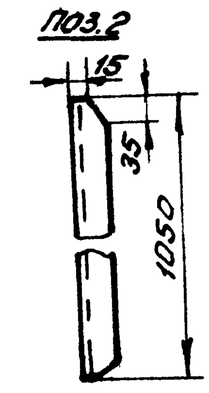

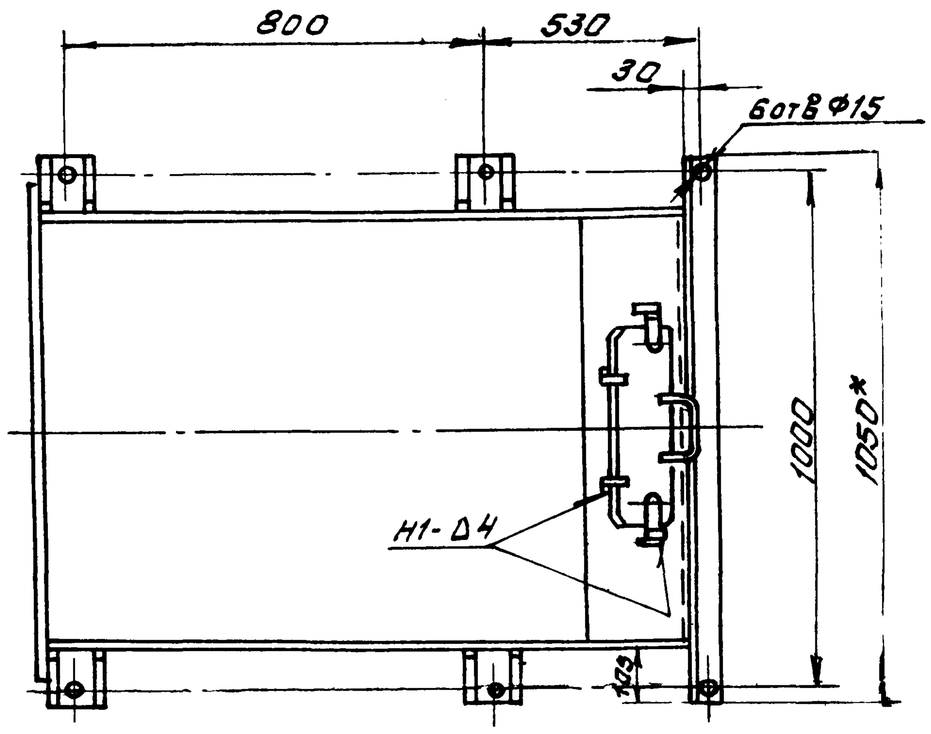

Поз. 3

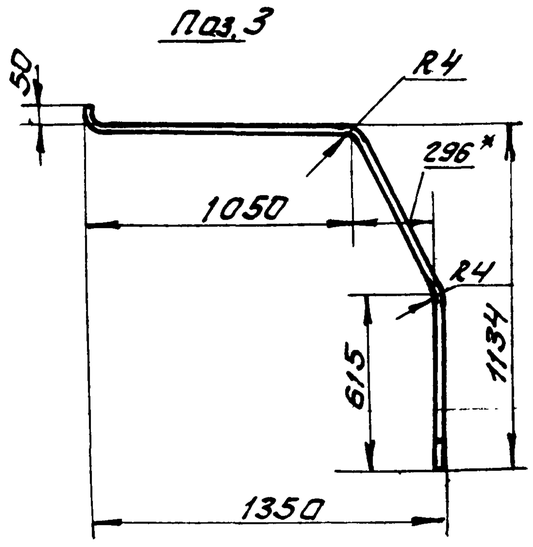

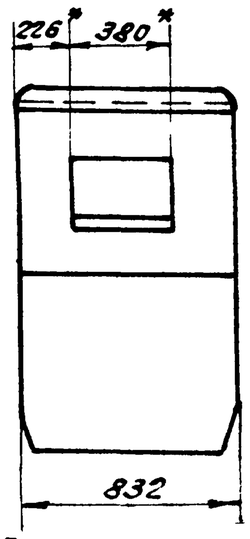

Развертка детали поз. 3
М1:5

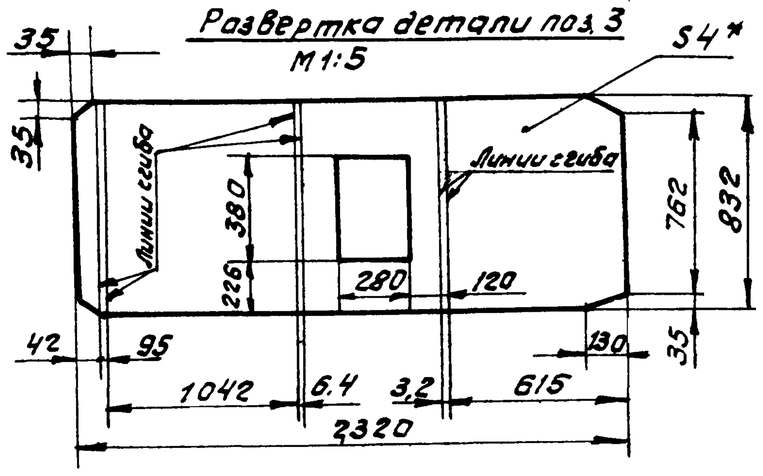

Развертка дет. поз. 4 и 5

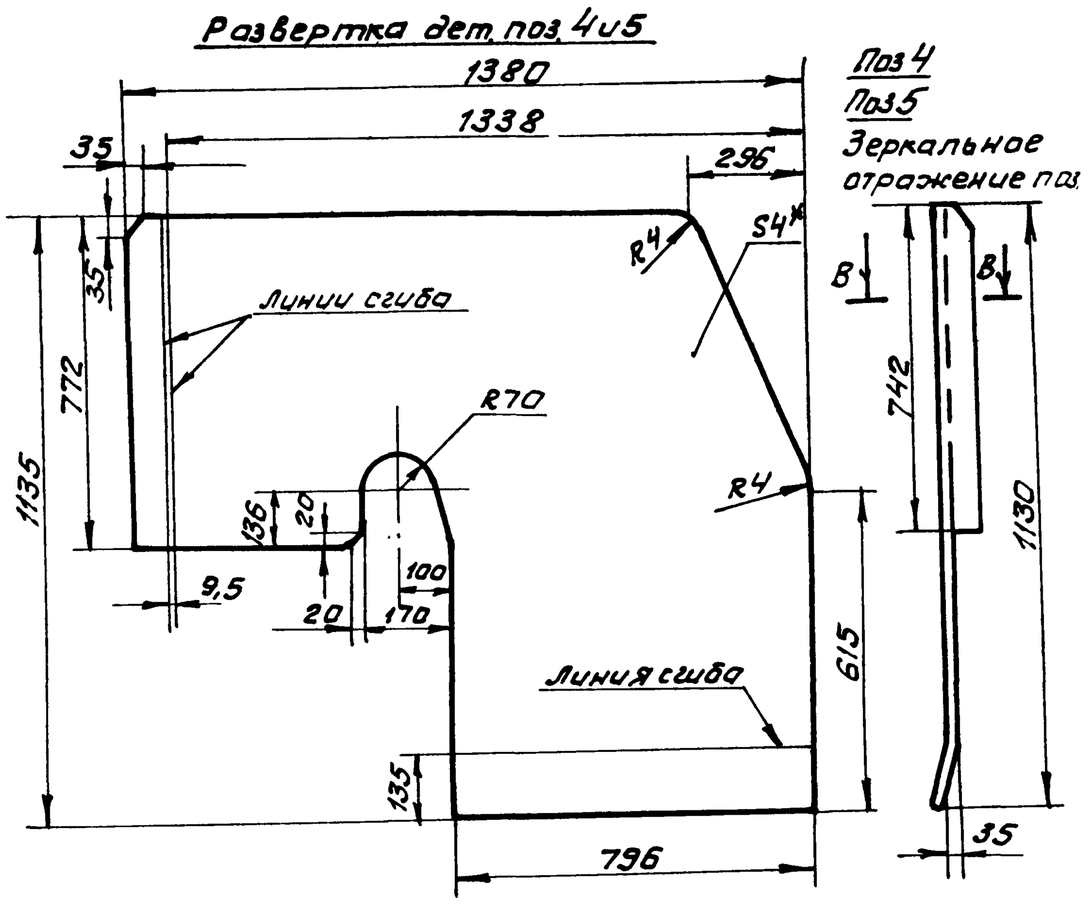

Поз 4
Поз 5
Зеркальное отражение поз.

1. *Размеры для справок.
2. Предельные отклонения размеров $\pm \frac{t_2}{2}$.
3. Кромки реза - $\sqrt{Rz320}$, отверстия - $\sqrt{Rz80}$, остальное - $\sqrt{}$.
4. Сварные швы по ГОСТ 5264-80. Электроды типа Э-42 ГОСТ 9767-75.

А-А
М1:5

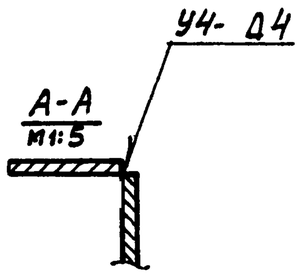

Б-Б
М1:5

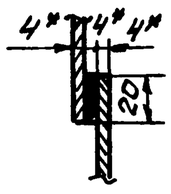

В-В
М1:5

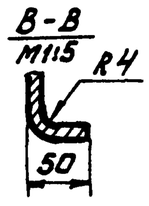

Поз.6
М1:5

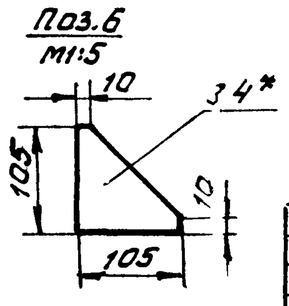

Изм.	Лист	№ докум.	Подп.	Дата	4ТЗ.01.03.000 СБ	
Разраб.		Вишневский			Воронка головная. Сборочный чертеж.	Лит. / Масса / Масштаб: У / 186 / 1:10
Пров.		Зайцева				Лист / Листов 1
Т. контр.		Райзман				Госстрой СССР САНТЕХПРОЕКТ г. Москва
Рук. гр.		Зайцева				
Н. контр.		Зарецкая				
Утв.		Райзман				

Инв. № подл. | Подп. и дата | Взам. инв. № | Инв. № дубл. | Подп. и дата

Копировал: Формат 22699-40 36 Формат А2

Альбом 32

903-1-250.87

Формат	Зона	Поз.	Обозначение	Наименование	Кол.	Примеч.
				Документация		
А3			ЧТЗ.01.04.000СБ	Сборочный чертеж		
				Детали		
Б4		1	ЧТЗ.01.04.001	Связь		
				Уголок Б-40х40х4 ГОСТ 8509-86 / Вст3-I ГОСТ 535-79		
				ℓ=800 h14	1	2,0 кг.
Б4		2	ЧТЗ.01.04.002	Кронштейн		
				Уголок Б-40х40х4 ГОСТ 8509-86 / Вст3-I ГОСТ 535-79	1	0,33 кг.
Б4		3	ЧТЗ.01.04.003	Уголок		
				Уголок Б-40х40х4 ГОСТ 8509-86 / Вст3-I ГОСТ 535-79	1	0,38 кг.
Б4		4	ЧТЗ.01.04.004	Лист		
				Полоса 4х40 ГОСТ 103-76 / Вст3-I ГОСТ 535-79		
				ℓ=225 h14	2	0,3 кг.
Б4		5	ЧТЗ.01.04.005	Лист		
				Полоса 4х40 ГОСТ 103-76 / Вст3-I ГОСТ 535-79		
				ℓ=350 h14	1	0,44 кг.
Б4		6	ЧТЗ.01.04.006	Кронштейн		
				Уголок Б-40х40х4 ГОСТ 8509-86 / Вст3-I ГОСТ 535-79	1	0,33 кг.
Б4		7	ЧТЗ.01.04.007	Уголок		
				Уголок Б-40х40х4 ГОСТ 8509-86 / Вст3-I ГОСТ 535-79	1	0,38 кг.

Инв.№подл. | Подп. и дата | Взам.инв.№ | Инв.№дубл. | Подп. и дата

Изм.	Лист	№ докум.	Подп.	Дата	ЧТЗ.01.04.000		
Разраб.	Вишневский				Очиститель барабана.	Лит.	Лист 1	Листов 2
Пров.	Зайцева					И		
Рук.гр.	Зайцева					Госстрой СССР САНТЕХПРОЕКТ	
Н.контр.	Зарецкая						
Утв.	Райзман						

Копировал: Фурай Формат А4

Формат	Зона	Поз.	Обозначение	Наименование	Кол.	Примеч.
Б4		7	ЧТЗ.01.04.007	Уголок		
				Уголок Б-40х40х4 ГОСТ 8509-86 / Вст3-I ГОСТ 535-79	1	0,38 кг.

Инв.№подл. | Подп. и дата | Взам.инв.№ | Инв.№дубл. | Подп. и дата

Изм.	Лист	№ докум.	Подп.	Дата	ЧТЗ.01.04.000	Лист 2

Копировал: Фурай Формат А4

ЧТЗ.01.04.000СБ

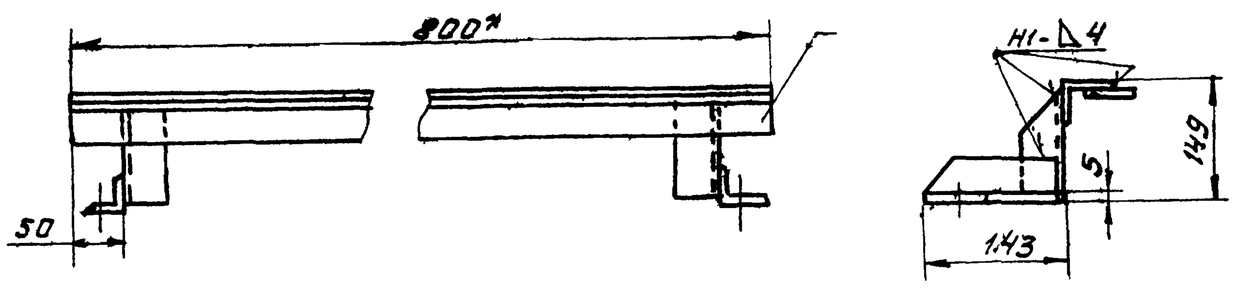

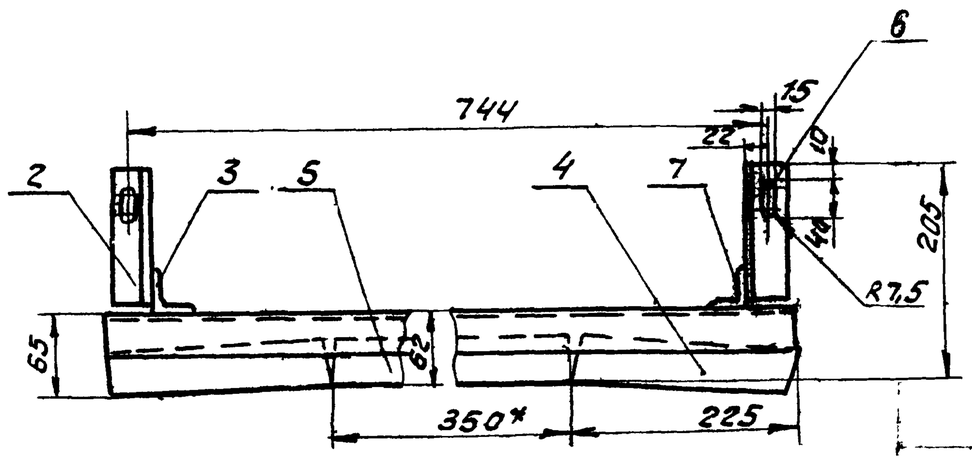

1. * Размеры для справок.
2. Предельные отклонения размеров $\pm \frac{t2}{2}$.
3. Кромки реза - $\overset{Rz320}{\nabla}$, отверстия - $\overset{Rz80}{\nabla}$, остальное ∇
4. Сварные швы по ГОСТ 5264-80. Электроды типа Э42 ГОСТ 9467-75

Поз.2 / Поз.6 - Зеркальное отражение поз.2

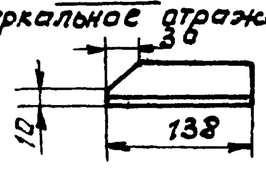

Поз.3 / Поз.7 - Зеркальное отражение поз.3

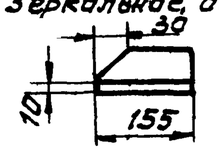

Инв.№подл. | Подп. и дата | Взам.инв.№ | Инв.№дубл. | Подп. и дата

Изм.	Лист	№ докум.	Подп.	Дата	ЧТЗ.01.04.000 СБ			
Разраб.	Вишневский				Очиститель барабана. Сборочный чертеж	Лит	Масса 4,5	Масшт. 1:5
Пров.	Зайцева					И		
Т.контр.	Райзман					Лист	Листов	
Рук.гр.	Зайцева					Госстрой СССР САНТЕХПРОЕКТ г. Москва		
Н.контр.	Зарецкая							
Утв.	Райзман							

Копировал: Фурай 22699-40 37 Формат А3

903-1-250.87 Альбом 32

Формат	Зона	Поз.	Обозначение	Наименование	Кол.	Примеч.
				Документация		
А3			4Т3.01.05.000СБ	сборочный чертеж		
				Детали		
Б4		1	4Т3.01.05.001	Лист		
				Лист Б-ПН-2 ГОСТ 19903-74 / Ст.3-I ГОСТ 16523-70	1	2,0 кг
Б4		2	4Т3.01.05.002	Лист		
				Лист Б-ПН-2 ГОСТ 19903-74 / Ст.3-I ГОСТ 16523-70	1	1,5 кг
Б4		3	4Т3.01.05.003	Лист		
				Лист Б-ПН-2 ГОСТ 19903-74 / Ст.3-I ГОСТ 16523-70	1	1,5 кг
Б4		4	4Т3.01.05.004	Лист		
				Лист Б-ПН-4 ГОСТ 19903-74 / Ст.3-I ГОСТ 14637-79		
				56h14 × 90h14	4	0,16 кг
				Стандартные изделия		
		5		Болт М10×25.46 ГОСТ 7798-70	4	
		6		Гайка М10,5 ГОСТ 5915-70	4	

Изм.	Лист	№ докум.	Подп.	Дата	4Т3.01.05.000
Разраб.		Вишневский			Ограждение отклоняющего барабана
Пров.		Зайцева			
Рук.гр.		Зайцева			
Н.контр.		Зарецкая			
Утв.		Ройзман			

Лит.	Лист	Листов
И		1

Госстрой СССР САНТЕХПРОЕКТ г. Москва

Копировал: Формат А4

Инв. № подл. | Подп. и дата | Взам. инв. № | Инв. № дубл. | Подп. и дата

4Т3.01.05.000СБ

Вид А

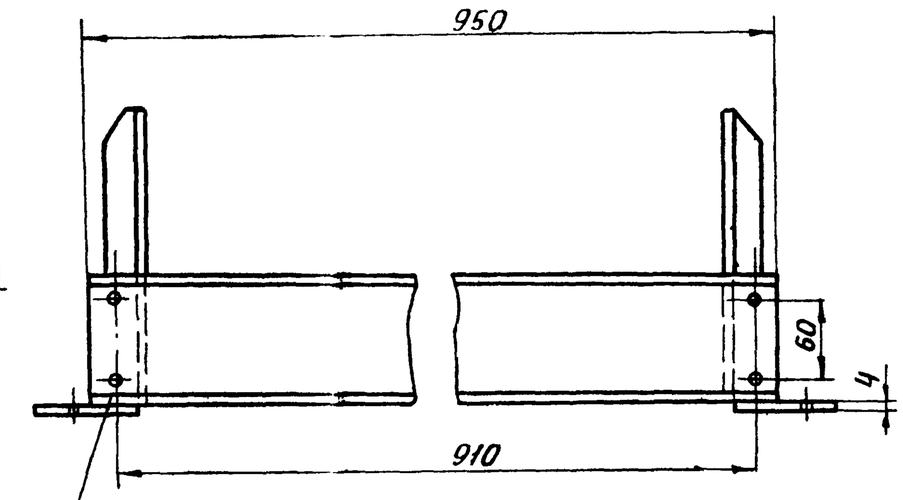

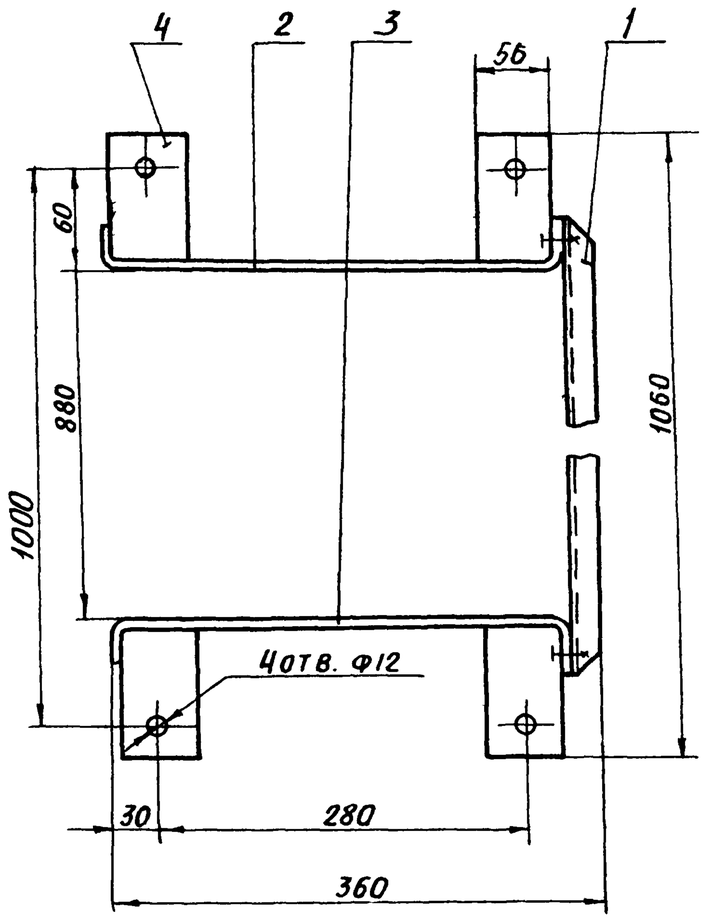

Поз. 1
М 1:10

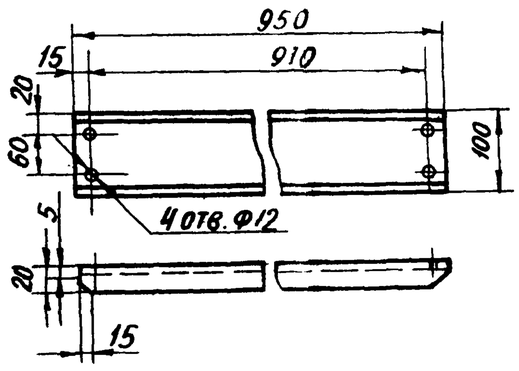

Поз. 2
Поз. 3
- зеркальное отражение поз. 2

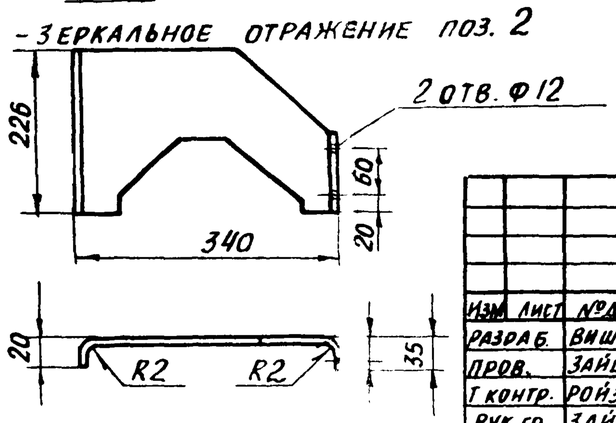

Б-Б

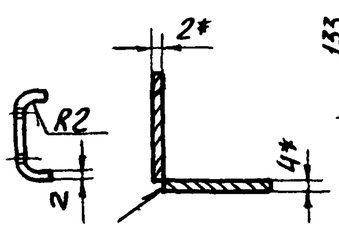

Развертка дет. поз. 2 и 3
М 1:10

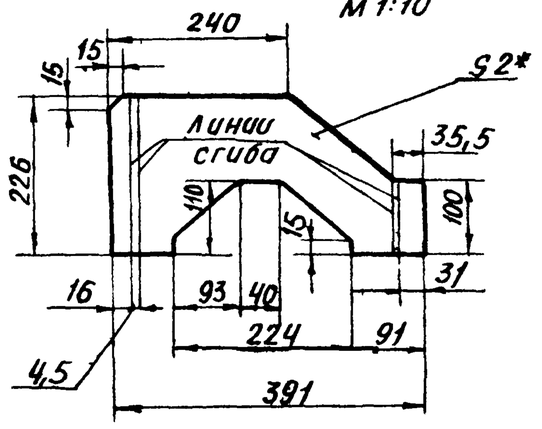

Развертка дет. поз. 1
М 1:10

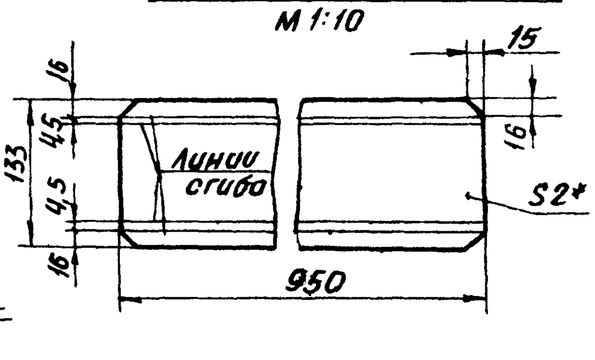

1.* Размеры для справок

2. Предельные отклонения размеров $\pm \frac{t2}{2}$

3. Кромки реза - $\frac{Rz320}{\nabla}$; отверстия - $\frac{Rz80}{\nabla}$, остальное - ∇.

4. Сварные швы по ГОСТ 5264-80. Электроды типа Э42 ГОСТ 9467-75.

Изм.	Лист	№ докум.	Подп.	Дата	4Т3.01.05.000 СБ
Разраб.		Вишневский			Ограждение отклоняющего барабана сборочный чертеж
Пров.		Зайцева			
Т.контр.		Ройзман			
Рук.гр.		Зайцева			
Н.контр.		Зарецкая			
Утв.		Ройзман			

Лит.	Масса	Масштаб
И	6,0	1:5
Лист	Листов 1	

Госстрой СССР САНТЕХПРОЕКТ г. Москва

Копировал: 22699-40 38 Формат А3

Альбом 32

903-1-250.87

Формат	Зона	Поз.	Обозначение	Наименование	Кол.	Примеч.
				Документация		
А2			4Т3.02.00.000 СБ	Сборочный чертеж		
				Сборочные единицы		
А4		1	4Т3.02.01.000	Секция средней части		
				L=6000 h14	14	
А4		2	4Т3.02.02.000	Секция загрузочная		
				L=6000 h14	1	
А4		3	4Т3.02.03.000	Секция гнутая $\alpha=18^0$	1	
А4		4	4Т3.02.04.000	Секция разгрузочная		
				L=6000 h14	2	
А4		5	4Т3.02.05.000	Секция весовая L=6000	2	
А4		6	4Т3.02.06.000	Стойка h=450 h14	1	
А4		7	4Т3.02.07.000	Стойка h=525 h14	41	
А4		8	4Т3.02.08.000	Опора тележки натяжного устройства	1	
				Стандартные изделия		
		9		Болт М12х40 46 ГОСТ 7798-70	250	
		10		Гайка М12.5 ГОСТ 5915-70	250	
		11		Шайба 12.65Г ГОСТ 6402-70	250	

Инв.№подл. | Подп. и дата | Взам. инв.№ | Инв.№дубл. | Подп. и дата

Изм.	Лист	№ докум.	Подп.	Дата	4Т3.02.00.000			
Разраб.		Строганов			Металлоконструкция конвейера №3	Лит	Лист	Листов
Пров.		Зайцева				И	1	2
Рук. гр.		Зайцева				Госстрой СССР САНТЕХПРОЕКТ г. Москва		
Н. контр.		Зарецкая						
Утв.		Ройзман						

Копировал: Бокарева Формат А4

Формат	Зона	Поз.	Обозначение	Наименование	Кол.	Примеч.
		12		Шайба 12 01 ГОСТ 10906-78	170	

Инв.№подл. | Подп. и дата | Взам. инв.№ | Инв.№дубл. | Подп. и дата

Изм.	Лист	№ докум.	Подп.	Дата	4Т3.02.00.000	Лист 2

Копировал: Бокарева Формат А4

Формат	Зона	Поз.	Обозначение	Наименование	Кол.	Примеч.
				Документация		
А2			4Т3.02.01.000 СБ	Сборочный чертеж		
				Детали		
Б4		1	4Т3.02.01.001	Швеллер		
				Швеллер 10 ГОСТ 8240-72 / Вст3-1 ГОСТ 535-79		
				ℓ=5990 h14	2	51,кг
Б4		2	4Т3.02.01.002	Уголок		
				Уголок Б-63х63х6 ГОСТ 8509-86 / Вст3-1 ГОСТ 535-79		
				ℓ=814 h14	3	4,7кг
Б4		3	4Т3.02.01.003	Полоса		
				Полоса 6х80 ГОСТ 103-76 / Вст3-1 ГОСТ 535-79		
				ℓ=250 h14	2	1,0кг

Инв.№подл. | Подп. и дата | Взам. инв.№ | Инв.№дубл. | Подп. и дата

Изм.	Лист	№ докум.	Подп.	Дата	4Т3.02.01.000			
Разраб.		Вишневский			Секция средней части L=6000	Лит	Лист	Листов
Пров.		Зайцева				И		1
Рук. гр.		Зайцева				Госстрой СССР САНТЕХПРОЕКТ г. Москва		
Н. контр.		Зарецкая						
Утв.		Ройзман						

Копировал: Бокарева Формат А4

Формат	Зона	Поз.	Обозначение	Наименование	Кол.	Примеч.
				Документация		
А2			4Т3.02.02.000 СБ	Сборочный чертеж		
				Детали		
Б4		1	4Т3.02.02.001	Швеллер		
				Швеллер 10 ГОСТ 8240-72 / Вст3-1 ГОСТ 535-79		
				ℓ=5990 h14	2	51,5кг
Б4		2	4Т3.02.02.002	Уголок		
				Уголок Б-63х63х6 ГОСТ 8509-86 / Вст3-1 ГОСТ 535-79		
				ℓ=814 h14	3	4,7кг
Б4		3	4Т3.02.02.003	Полоса		
				Полоса 6х80 ГОСТ 103-76 / Вст3-1 ГОСТ 535-79		
				ℓ=250 h14	4	1,0кг

Инв.№подл. | Подп. и дата | Взам. инв.№ | Инв.№дубл. | Подп. и дата

Изм.	Лист	№ докум.	Подп.	Дата	4Т3.02.02.000			
Разраб.		Вишневский			Секция загрузочная L=6000	Лит	Лист	Листов
Пров.		Зайцева				И		1
Рук. гр.		Зайцева				Госстрой СССР САНТЕХПРОЕКТ г. Москва		
Н. контр.		Зарецкая						
Утв.		Ройзман						

Копировал: Бокарева Формат А4

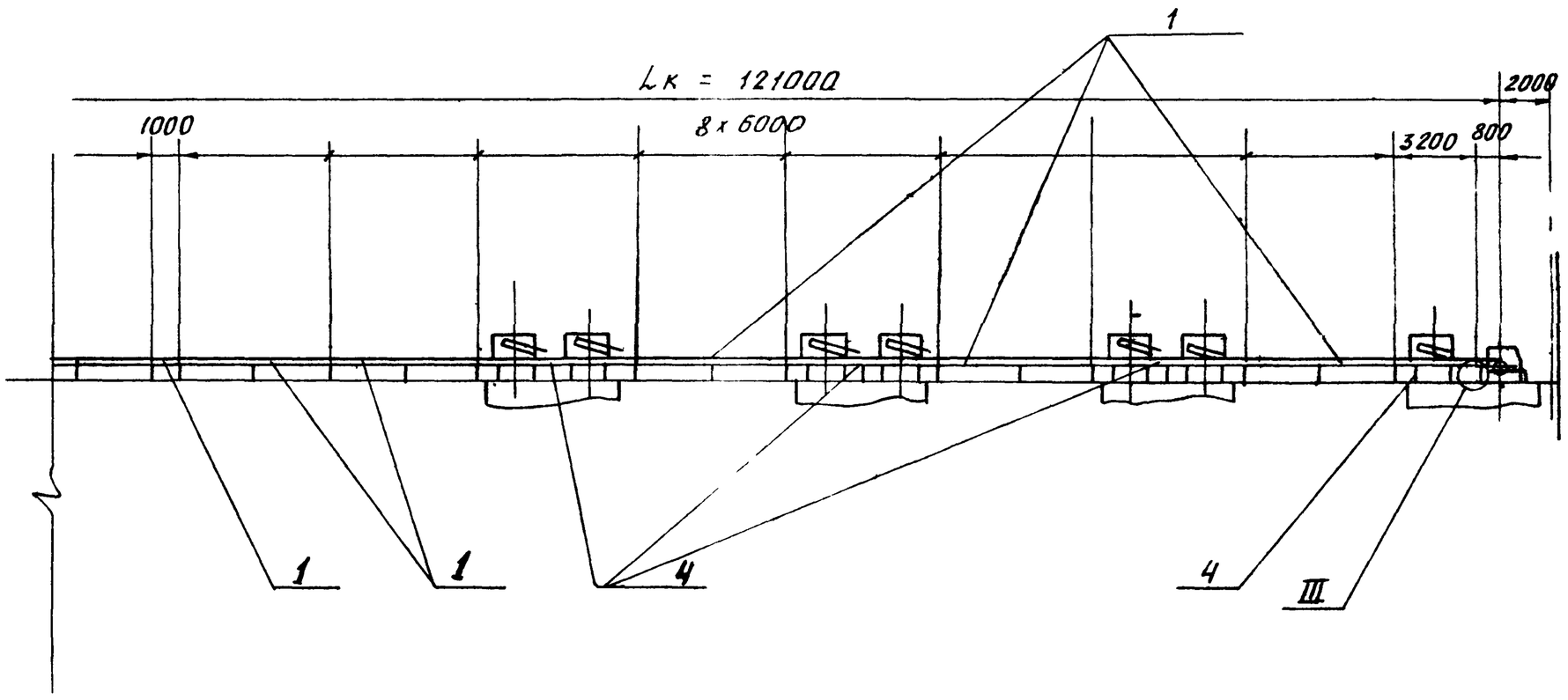

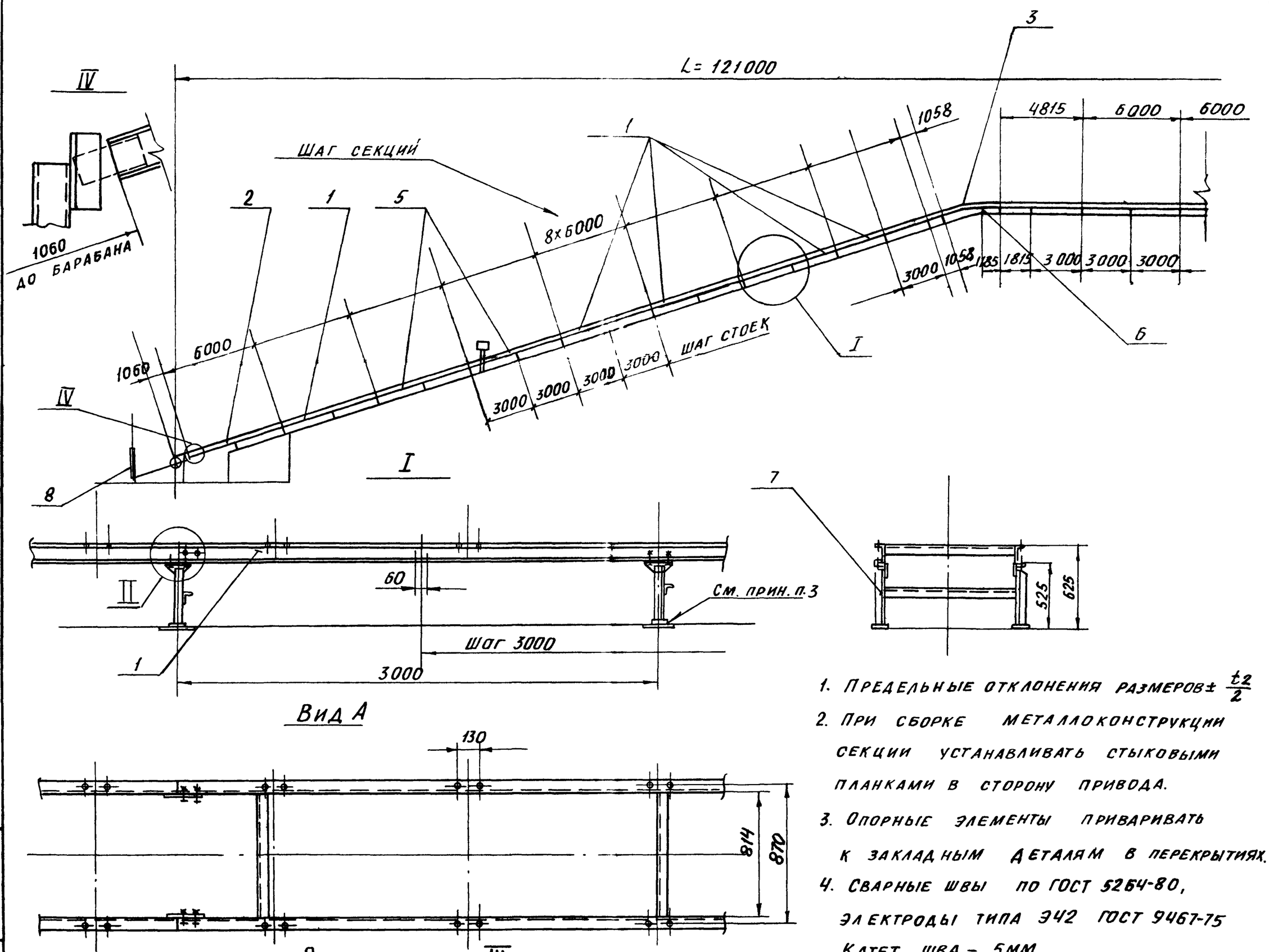

1. Предельные отклонения размеров $\pm \frac{t2}{2}$
2. При сборке металлоконструкции секции устанавливать стыковыми планками в сторону привода.
3. Опорные элементы приваривать к закладным деталям в перекрытиях.
4. Сварные швы по ГОСТ 5264-80, электроды типа Э42 ГОСТ 9467-75 Катет шва – 5мм.
5. Секции укороченные ℓ= 1058, 4815, 1000 и 3200 выполнить из типовых секций ℓ= 6000.

Изм.	Лист	№ докум.	Подп.	Дата	4Т3.02.00.000СБ			
Разраб.		Строганов			Металлоконструкция конвейера №3 Сборочный чертеж	Лит.	Масса	Масштаб
Пров.		Зайцева				И	2910кг	1:200
Т. контр.		Ройзман				Лист	Листов 1	
Рук. гр.		Зайцева				Госстрой СССР САНТЕХПРОЕКТ г. Москва		
Н. контр.		Гордеева						
Утв.		Ройзман						

Инв. № подл. | Подп. и дата | Взам. инв. № | Инв. № дубл. | Подп. и дата

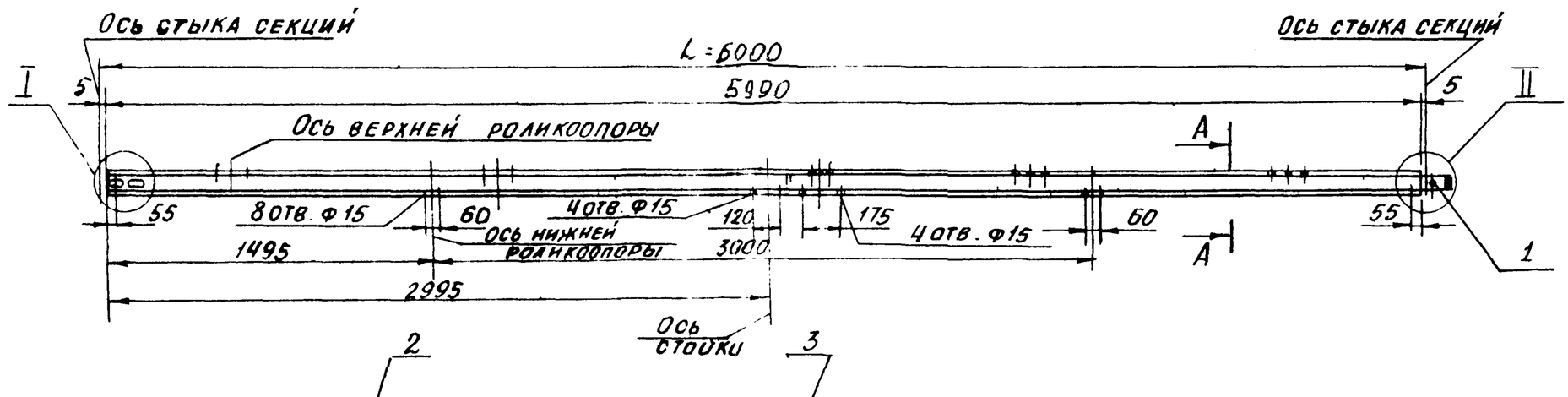

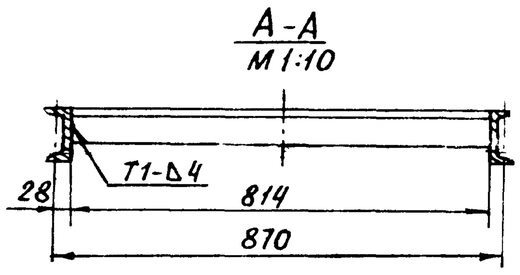

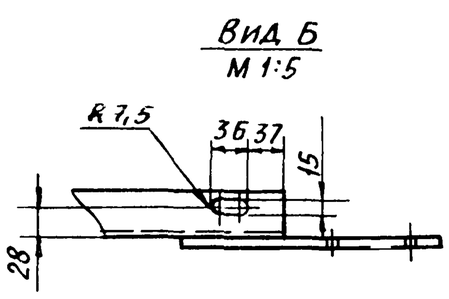

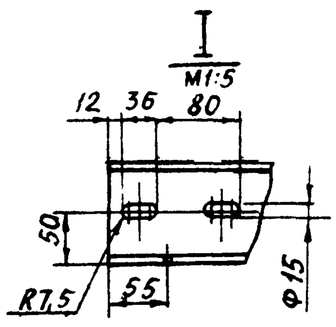

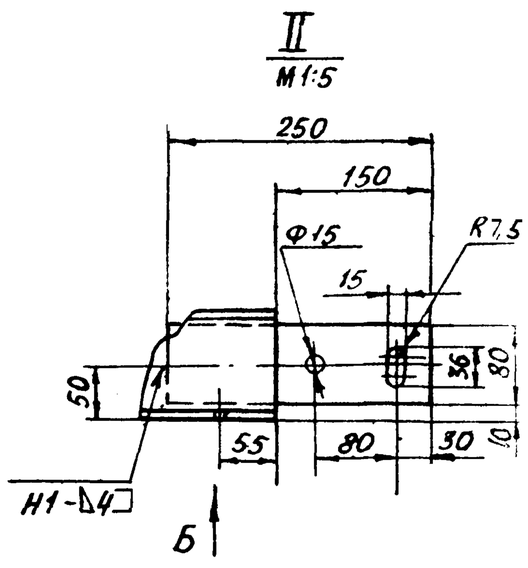

1.* Размеры для справок.

2. Предельные отклонения размеров $\pm \frac{t2}{2}$.

3. Кромки реза - ∇ Rz320; отверстия - ∇ Rz80; остальное - ∇.

4. Сварные швы по ГОСТ 5264-80. Электроды типа Э42 ГОСТ 9467-75.

					4Т3.02.01.000СБ		
Изм.	Лист	№ докум.	Подп.	Дата	Секция средней части L=6000. Сборочный чертеж	Лит.	Масса	Масштаб
Разраб.		Вишневский				И	119	1:20
Пров.		Зайцева				Лист	Листов 1	
Т.контр.		Ройзман						
Рук.гр.		Зайцева						
Н.контр.		Заруцкая						
Утв		Ройзман						

Госстрой СССР САНТЕХПРОЕКТ г. Москва

Копировал: 22699 40 41 Формат А2

Инв.№ подл. | Подп. и дата | Взам. инв.№ | Инв.№ дубл. | Подп. и

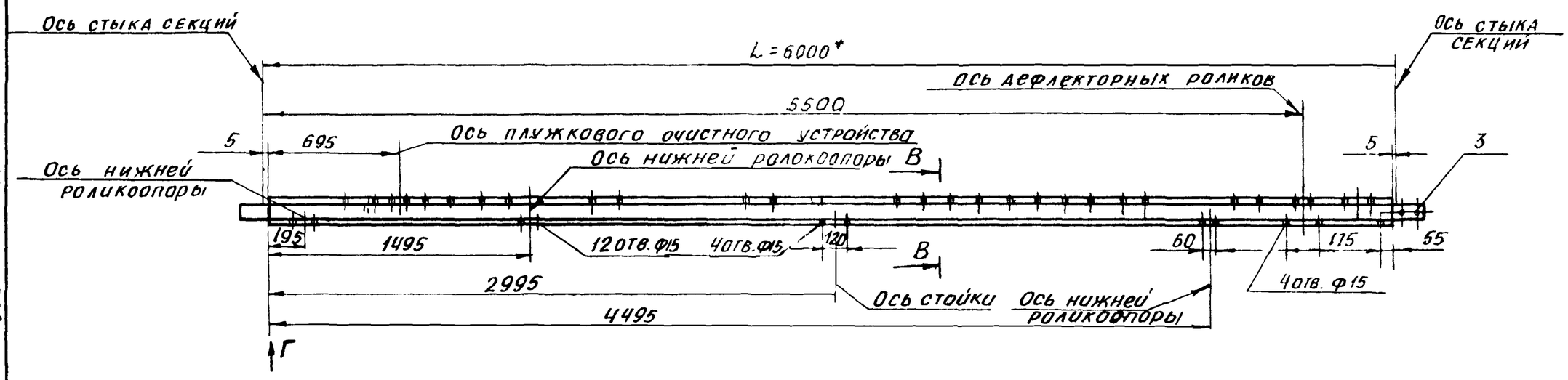

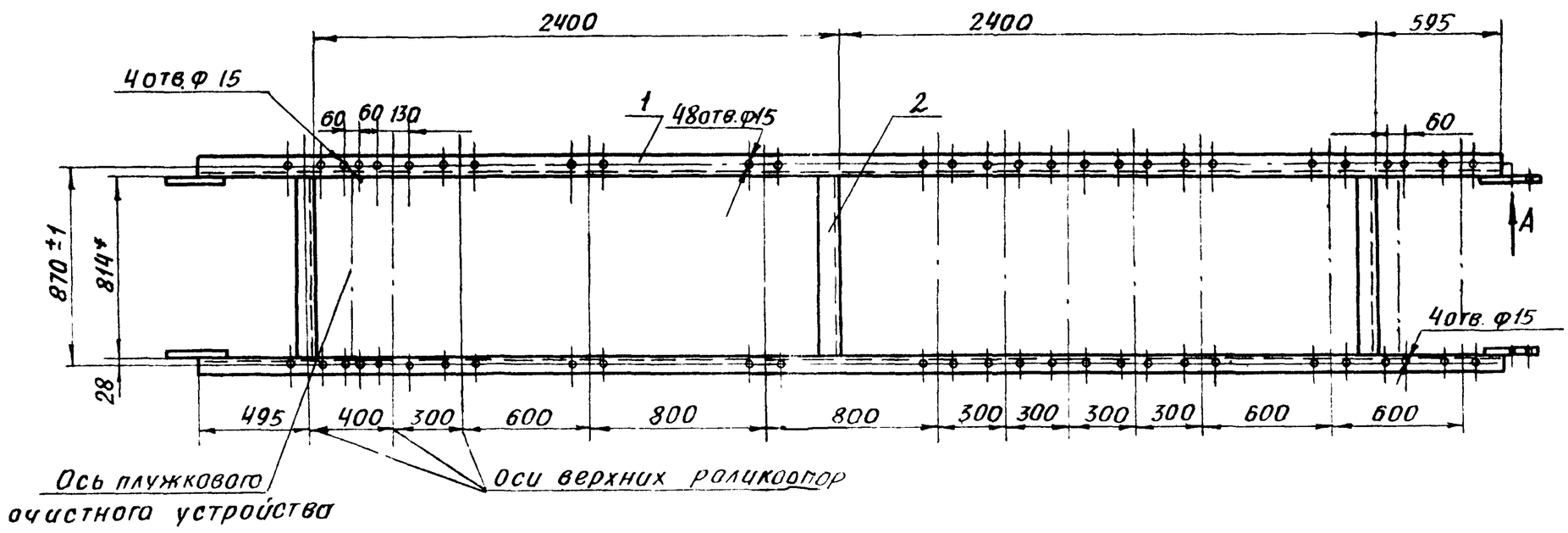

Вид А
М 1:5

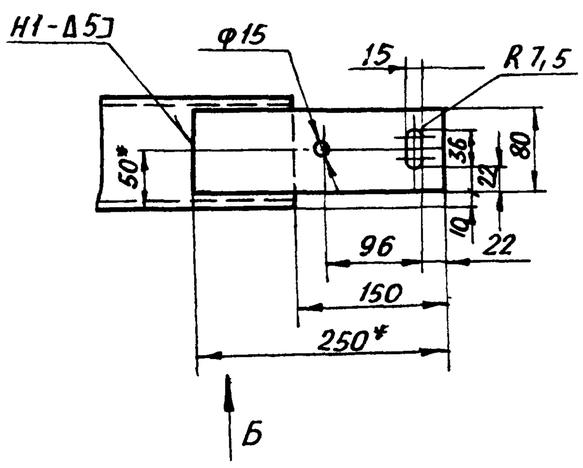

Вид Б
М 1:5

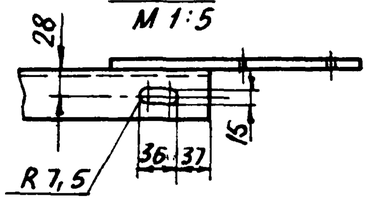

В-В

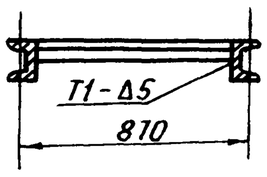

Вид Г
М 1:5

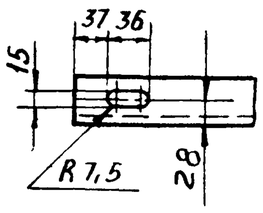

1.* Размеры для справок.

2. Предельные отклонения размеров $\pm \frac{t2}{2}$

3. Кромки реза - $\overset{Rz320}{\nabla}$; отверстия - $\overset{Rz80}{\nabla}$, остальное - ∇

4. Сварные швы по ГОСТ 5264-80. Электроды типа Э42 ГОСТ 9467-75.

Изм.	Лист	№ докум.	Подп.	Дата	4ТЗ.02.02.000СБ			
Разраб.		Вишневский			Секция загрузочная L=6000. Сборочный чертеж	Лит.	Масса	Масштаб
Пров.		Зайцева				И	121	1:20
Т. контр.		Ройзман				Лист	Листов 1	
Рук. гр.		Зайцева				Госстрой СССР САНТЕХПРОЕКТ г. Москва		
Н. контр.		Зарецкая						
Утв.		Ройзман						

Инв. № подл. | Подп. и дата | Взам. инв. № | Инв. № дубл. | Подп. и дата

Копировал 22699 40 42 Формат А4

Альбом 32

903-1-250.87

Формат	Зона	Поз.	Обозначение	Наименование	Кол.	Примеч.
				Документация		
А3			4Т3.02.03.000 СБ	Сборочный чертеж		
				Детали		
Б4		1	4Т3.02.03.001	Швеллер $\frac{10\ ГОСТ\ 8240\text{-}72}{Ст3\text{-}I\ ГОСТ\ 535\text{-}79}$ $\ell = 3680$ h14	2	21,0м
Б4		2	4Т3.02.03.002	Уголок $\frac{Б\text{-}63\times63\times6\ ГОСТ\ 8509\text{-}86}{Ст3\text{-}I\ ГОСТ\ 535\text{-}79}$ $\ell = 814$ h14	2	4,7кг
Б4		3	4Т3.02.03.003	Полоса $\frac{6\times80\ ГОСТ\ 103\text{-}76}{Ст3\text{-}I\ ГОСТ\ 535\text{-}79}$ $\ell = 250$ h14	2	1,0кг

Подп. и дата | Инв. № дубл. | Взам. инв. № | Подп. и дата | Инв. № подл.

Изм.	Лист	№ докум.	Подп.	Дата
Разраб.	Строганов			
Пров.	Ройзман			
Рук. гр.	Зайцева			
Н. контр.	Гордеева			
Утв	Ройзман			

4Т3.02.03.000

Секция гнутая $\alpha = 18°$

Лит	Лист	Листов
И		1

Госстрой СССР
Сантехпроект
г. Москва

Копировал Формат А4

Формат	Зона	Поз.	Обозначение	Наименование	Кол.	Примеч.
				Документация		
А3			4Т3.02.04.000 СБ	Сборочный чертеж		
				Детали		
Б4		1	4Т3.02.04.001	Швеллер $\ell = 5990$ h14		
				Швеллер $\frac{10\ ГОСТ\ 8240\text{-}72}{Ст3\text{-}I\ ГОСТ\ 535\text{-}79}$	2	51,5кг
Б4		2	4Т3.02.04.002	Уголок $\ell = 814$ h14		
				Уголок $\frac{Б\text{-}63\times63\times6\ ГОСТ\ 8509\text{-}86}{Ст3\text{-}I\ ГОСТ\ 535\text{-}79}$	3	4,7кг
Б4		3	4Т3.02.04.003	Полоса $\ell = 250$ h14		
				Полоса $\frac{6\times80\ ГОСТ\ 103\text{-}76}{Ст3\text{-}I\ ГОСТ\ 535\text{-}79}$	2	1,0кг

Подп. и дата | Инв. № дубл. | Взам. инв. № | Подп. и дата | Инв. № подл.

Изм.	Лист	№ докум.	Подп.	Дата
Разраб.	Строганов			
Пров.	Ройзман			
Рук. гр.	Зайцева			
Н. контр.	Гордеева			
Утв	Ройзман			

4Т3.02.04.000

Секция разгрузочная $L = 6000$

Лит	Лист	Листов
И		1

Госстрой СССР
Сантехпроект
г. Москва

Копировал: Формат А4

Формат	Зона	Поз.	Обозначение	Наименование	Кол.	Примеч.
				Документация		
А2			4Т3.02.05.000 СБ	Сборочный чертеж		
				Детали		
Б4		1	4Т3.02.05.001	Швеллер $\frac{10\ ГОСТ\ 8240\text{-}72}{Ст3\text{-}I\ ГОСТ\ 535\text{-}79}$ $\ell = 5990$ h14	2	51,5кг
Б4		2	4Т3.02.05.002	Уголок $\frac{Б\text{-}63\times63\times6\ ГОСТ\ 8509\text{-}86}{Ст3\text{-}I\ ГОСТ\ 535\text{-}79}$ $\ell = 814$ h14	3	4,7кг
Б4		3	4Т3.02.05.003	Полоса $\frac{6\times80\ ГОСТ\ 103\text{-}76}{Ст3\text{-}I\ ГОСТ\ 535\text{-}79}$ $\ell = 250$ h14	2	1,0кг

Подп. и дата | Инв. № дубл. | Взам. инв. № | Подп. и дата | Инв. № подл.

Изм.	Лист	№ докум.	Подп.	Дата
Разраб.	Вишневский			
Пров.	Зайцева			
Рук. гр.	Зайцева			
Н. контр.	Зарецкая			
Утв	Ройзман			

4Т3.02.05.000

Секция весовая $L = 6000$

Лит	Лист	Листов
И		1

Госстрой СССР
Сантехпроект
г. Москва

Копировал: Формат А4

Формат	Зона	Поз.	Обозначение	Наименование	Кол.	Примеч.
				Документация		
А3			4Т3.02.07.000 СБ	Сборочный чертеж		14,0
				Детали		
Б4		1	4Т3.02.07.001	Полка		
				Уголок $\frac{Б\text{-}75\times50\times6\ ГОСТ\ 8510\text{-}76}{В.Ст3\text{-}I\ ГОСТ\ 535\text{-}79}$	2	1,0кг.
Б4		2	4Т3.02.07.002	Опора		
				Уголок $\frac{Б\text{-}63\times63\times6\ ГОСТ\ 8509\text{-}86}{В\text{-}Ст3\text{-}I\ ГОСТ\ 535\text{-}79}$	1	3,0кг.
Б4		3	4Т3.02.07.003	Опора		
				Уголок $\frac{Б\text{-}63\times63\times6\ ГОСТ\ 8509\text{-}86}{В.Ст3\text{-}I\ ГОСТ\ 535\text{-}79}$	1	3,0кг.
Б4		4	4Т3.02.07.004	Связь		
				Уголок $\frac{Б\text{-}63\times63\times6\ ГОСТ\ 8509\text{-}86}{В\ Ст\ 3\text{-}I\ ГОСТ\ 14637\text{-}79}$	1	5,1кг.
Б4		5	4Т3.02.07.005	Плита		
				Лист $\frac{Б\text{-}ПН\text{-}8\ ГОСТ\ 19903\text{-}74}{В\ Ст.3\text{-}I\ ГОСТ\ 14637\text{-}79}$	2	0,5кг.

Подп. и дата | Инв. № дубл. | Взам. инв. № | Подп. и дата | Инв. № подл.

Изм.	Лист	№ докум.	Подп.	Дата
Разраб.	Строганов			
Пров.	Ройзман			
Рук. гр.	Зайцева			
Н. контр.	Гордеева			
Утв	Ройзман			

4Т3.02.07.000

Стойка $h = 525$

Лит	Лист	Листов
И		1

Госстрой СССР
Сантехпроект
г. Москва

Копировал 22693-40 43 Формат А4

4Т3.02.03.000 СБ

903-1-250.87 Альбом 32

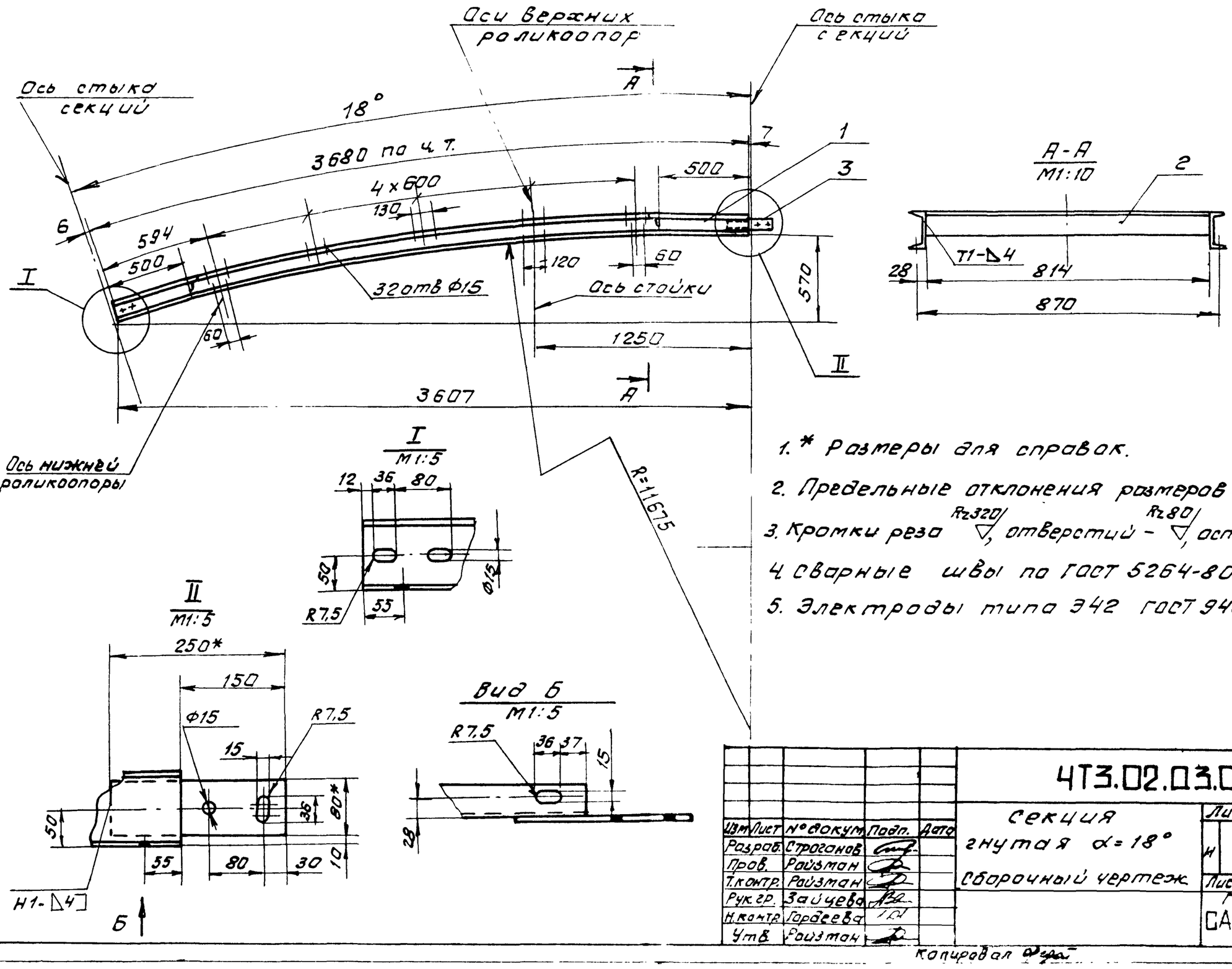

1. * Размеры для справок.
2. Предельные отклонения размеров $\pm \frac{t2}{2}$
3. Кромки реза $\overset{Rz320}{\nabla}$, отверстий - $\overset{Rz80}{\nabla}$, остальное. ϕ
4. Сварные швы по ГОСТ 5264-80.
5. Электроды типа Э42 ГОСТ 9467-75

Изм.	Лист	№ докум.	Подп.	Дата	4Т3.02.03.000 СБ			
Разраб.		Строганов			Секция гнутая α=18° Сборочный чертеж	Лит	Масса	Масштаб
Пров.		Райзман				И	56	1:20
Т.контр.		Райзман				Лист	Листов 1	
Рук.гр.		Зайцева				Госстрой СССР САНТЕХПРОЕКТ г. Москва		
Н.контр.		Гордеева						
Утв.		Райзман						

Копировал Формат А3

4Т3.02.04.000СБ

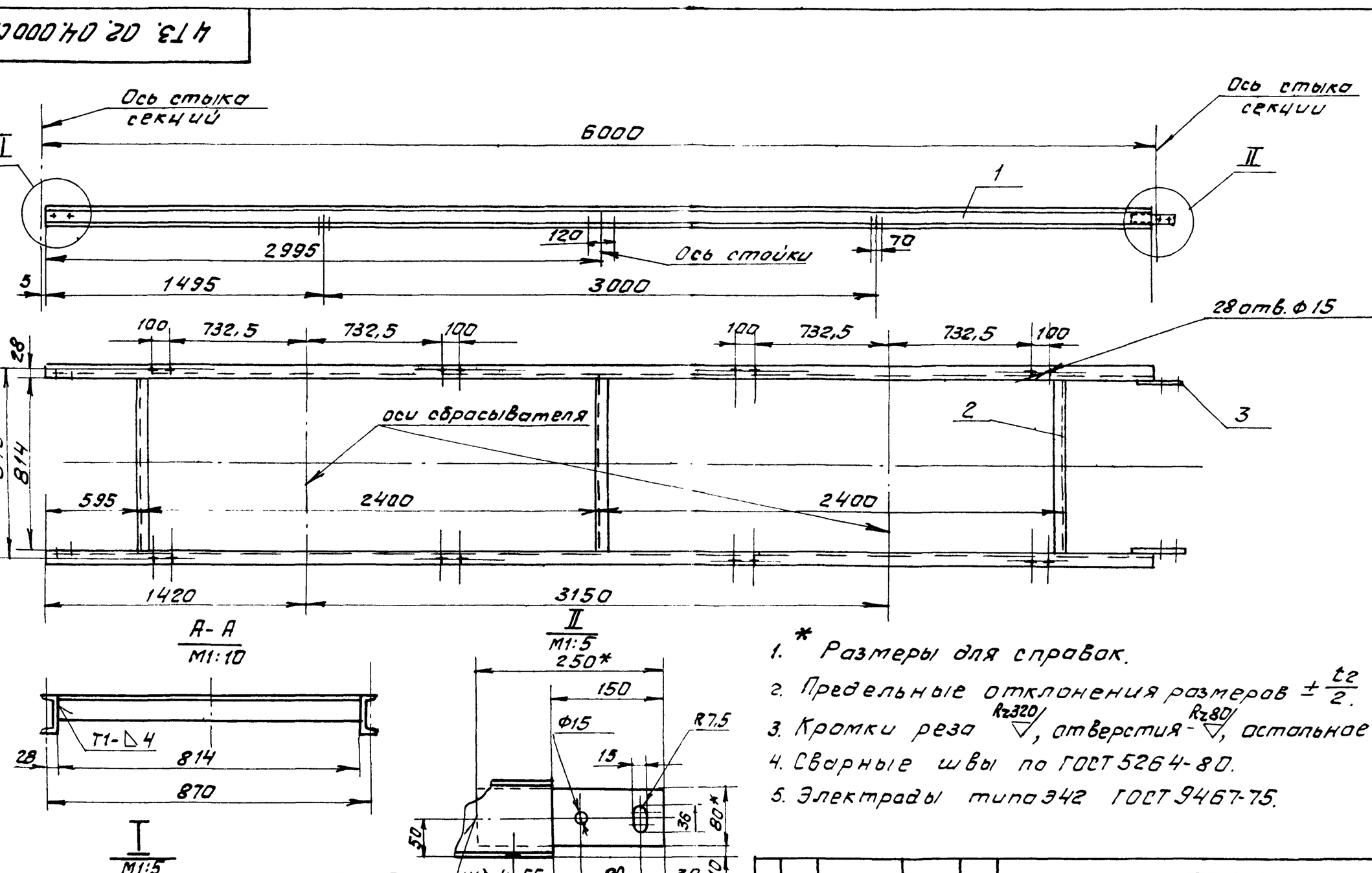

1. * Размеры для справок.
2. Предельные отклонения размеров $\pm \frac{t2}{2}$.
3. Кромки реза $\overset{Rz320}{\nabla}$, отверстия - $\overset{Rz80}{\nabla}$, остальное - ϕ
4. Сварные швы по ГОСТ 5264-80.
5. Электроды типа Э42 ГОСТ 9467-75.

Изм.	Лист	№ докум.	Подп.	Дата	4Т3.02.04.000 СБ			
Разраб.		Страганов			Секция разгрузочная L=6000. Сборочный чертеж	Лит	Масса	Масштаб
Пров.		Райзман				И	119	1:20
Т.контр.		Райзман				Лист	Листов 1	
Рук.гр.		Зайцева				Госстрой СССР САНТЕХПРОЕКТ г. Москва		
Н.контр.		Гордеева						
Утв.		Райзман						

Инв. № подл. | Подп. и дата | Взам. инв. № | Инв. № дубл. | Подп. и дата

22699-40 44 Копировал: Формат А3

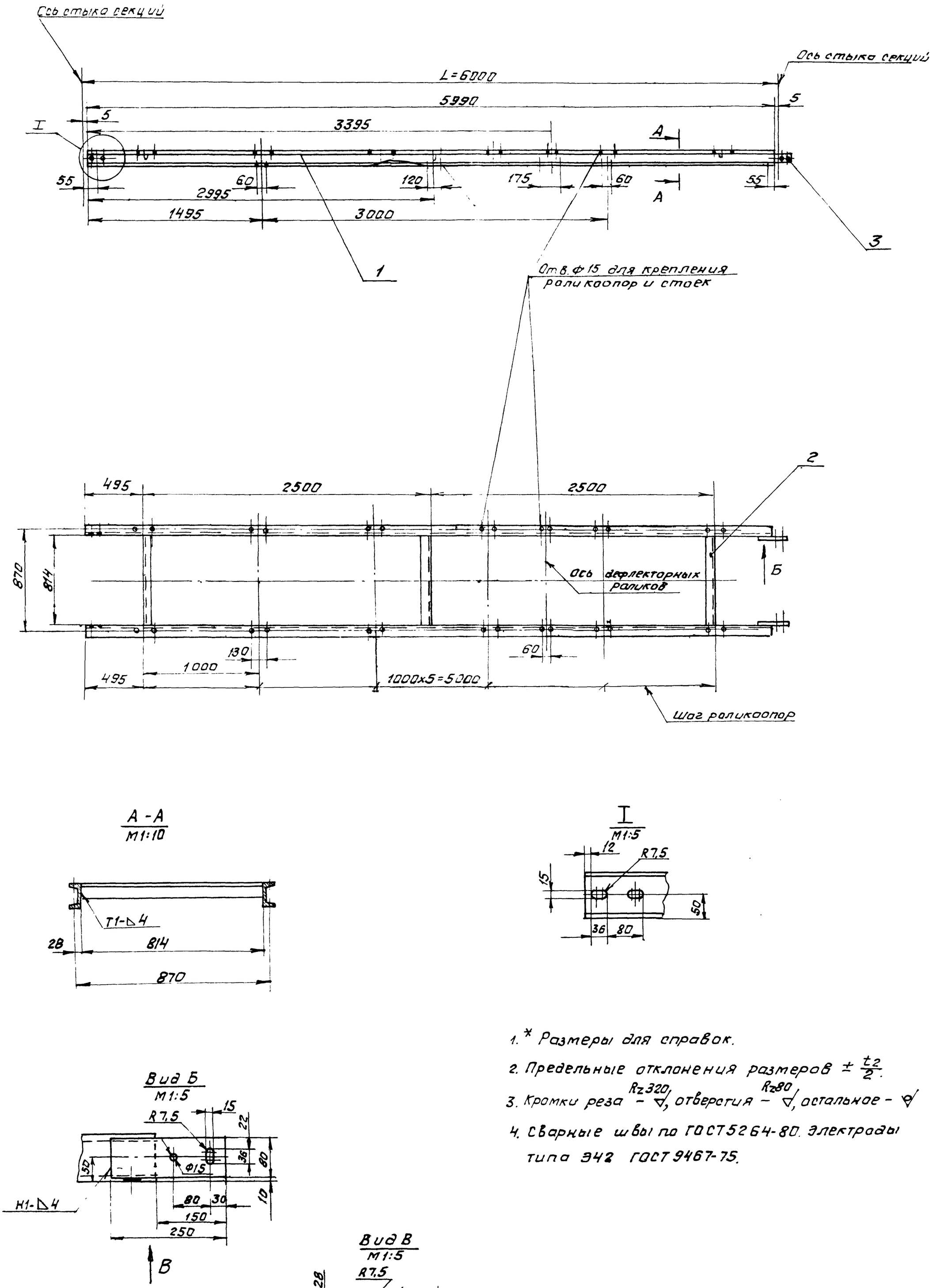

1. * Размеры для справок.
2. Предельные отклонения размеров $\pm \frac{t_2}{2}$.
3. Кромки реза – Rz320, отверстия – Rz80, остальное – ⌀
4. Сварные швы по ГОСТ 5264-80. Электроды типа Э42 ГОСТ 9467-75.

Изм	Лист	№ докум.	Подп.	Дата
Разраб.		Вишневский		
Пров.		Зайцева		
Т.контр.		Райзман		
Рук.гр.		Зайцева		
Н.контр.		Заруцкая		
Утв.		Райзман		

4Т3.02 05 000 СБ

Секция весовая
ℓ=6000.
Сборочный чертеж.

Лит	Масса	Масштаб
4	119	1:20

Лист | Листов 1

ГОССТРОЙ СССР
САНТЕХПРОЕКТ
г. Москва

Копировал: Фурай 22699-40 45 Формат А2

Инв.№ подл. | Подп. и дата | Взам. инв.№ | Инв.№ дубл. | Подп. и дата

Альбом 32

903-1-250.87

Формат	Зона	Поз.	Обозначение	Наименование	Кол.	Примеч.
				Документация		
А3			4Т3.02.06.000СБ	Сборочный чертеж		13
				Детали		
Б4		1	4Т3.02.06.001	Полка		
				Уголок $\frac{Б\text{-}75\times50\times6\ ГОСТ\ 8510\text{-}86}{В\text{-}Ст.3\text{-}I\ ГОСТ\ 535\text{-}79}$	2	1,0кг
Б4		2	4Т3.02.06.002	Опора		
				Уголок $\frac{Б\text{-}63\times63\times6\ ГОСТ\ 8509\text{-}86}{В.Ст.3\text{-}I\ ГОСТ\ 535\text{-}79}$	1	2,4кг.
Б4		3	4Т3.02.06.003	Опора		
				Уголок $\frac{Б\text{-}63\times63\times6\ ГОСТ\ 8509\text{-}86}{В\ Ст.3\text{-}I\ ГОСТ\ 535\text{-}79}$	1	2,4кг.
Б4		4	4Т3.02.06.004	Связь		
				Уголок $\frac{Б\text{-}63\times63\times6\ ГОСТ\ 8509\text{-}86}{В\text{-}Ст\ 3\text{-}I\ ГОСТ\ 535\text{-}79}$	1	5,1кг.
Б4		5	4Т3.02.06.005	Плита		
				Лист $\frac{Б\text{-}ПН\text{-}8\ ГОСТ\ 19903\text{-}74}{В\text{-}Ст.3\text{-}I\ ГОСТ\ 14637\text{-}79}$	2	0,5кг.

Инв.№ подл. | Подп. и дата | Взам.инв.№ | Инв.№ дубл. | Подпись и дата

Изм.	Лист	№ докум.	Подп.	Дата
Разраб.	Строганов			
Пров.	Зайцева			
Рук. гр.	Зайцева			
Н.контр.	Гордеева			
Утв.	Райзман			

4Т3.02.06.000

Стойка h=450

Лит	Лист	Листов
И	1	2

САНТЕХПРОЕКТ

Копировал Формат А4

Формат	Зона	Поз.	Обозначение	Наименование	Кол.	Примеч.
				Стандартные изделия		
		6		Болт М12×30.46 ГОСТ 7798-70	1	
		7		Гайка М12-5 ГОСТ 5915-70	1	
		8		Шайба 12-65Г ГОСТ 6402-70	1	

Инв.№ подл. | Подп. и дата | Взам.инв.№ | Инв.№ дубл. | Подп. и дата

Изм.	Лист	№ докум.	Подп.	Дата

4Т3.02.06.000

Лист 2

Копировал: Формат А4

4Т3.02.06.000 СБ

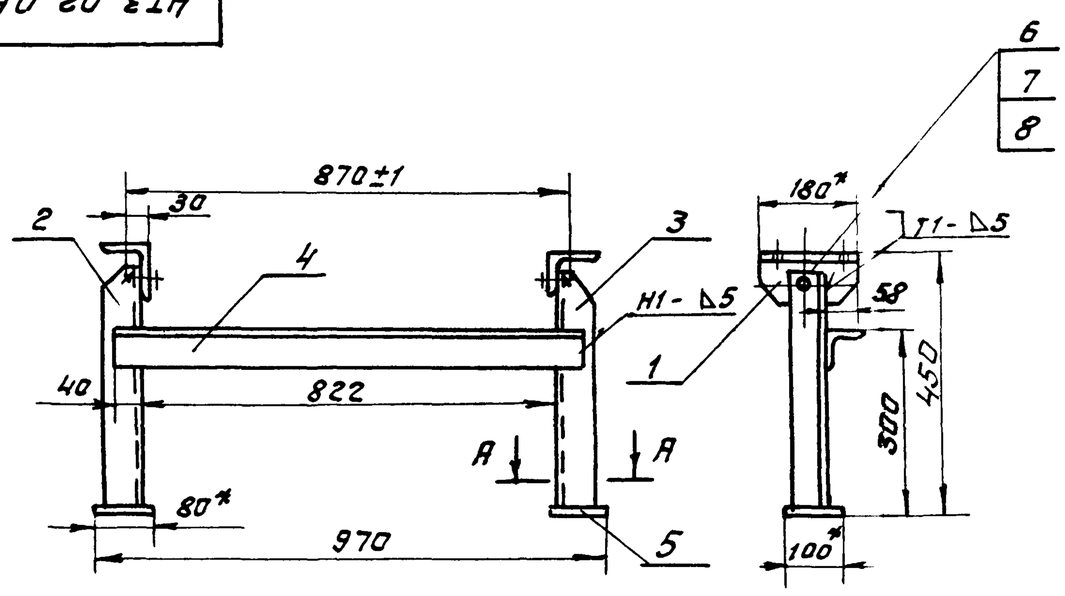

Поз. 2

Поз. 3

Зеркальное отражение

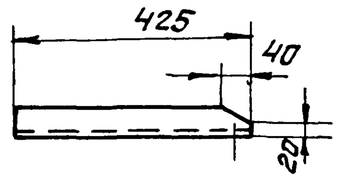

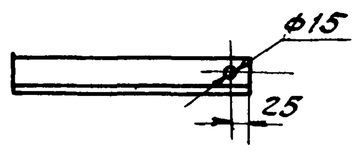

Поз. 4

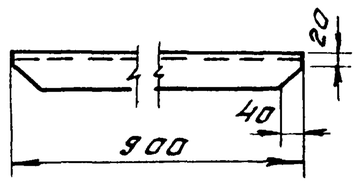

Поз. 1
М1:5

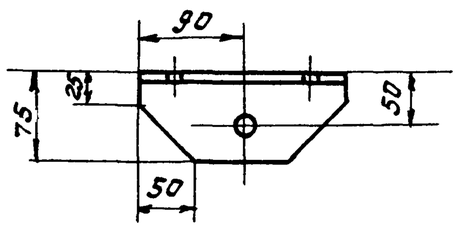

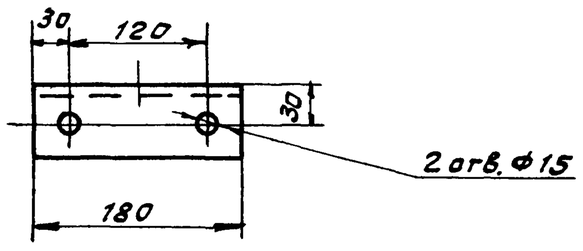

А - А
М1:5

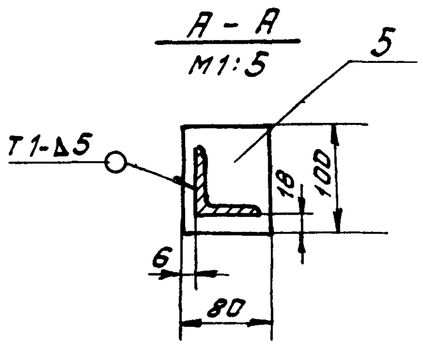

1. Предельные отклонения размеров $\pm \frac{t_2}{2}$
2. Кромки реза - ∇ Rz320, отверстия - ∇ Rz80, остальное $\surd$
3. Сварные швы по ГОСТ 5264-80.
4. Электроды типа Э42 ГОСТ 9467-75

Инв.№ подл. | Подп. и дата | Взам.инв.№ | Инв.№ дубл. | Подп. и дата

Изм.	Лист	№ докум.	Подп.	Дата
Разраб.	Строганов			
Пров.	Райзман			
Т.контр.	Райзман			
Рук. гр.	Зайцева			
Н.контр.	Гордеева			
Утв.	Райзман			

4Т3.02.06.000 СБ

Стойка h=450. Сборочный чертеж

Лит	Масса	Масштаб
И	13,0	1:10
Лист	Листов 1	

Госстрой СССР
САНТЕХПРОЕКТ
г. Москва

Копировал: Формат А3 22699-40 46

4ТЗ.02.07.000 СБ

Альбом 32

903-1-250.87

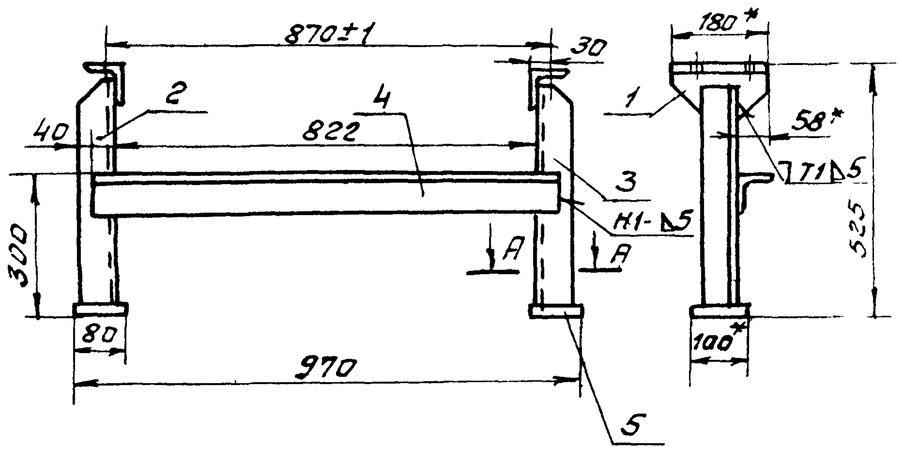

Поз. 2

Поз. 3

Зеркальное отражение поз. 2

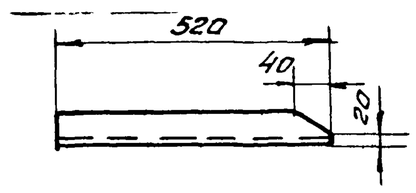

Поз. 1

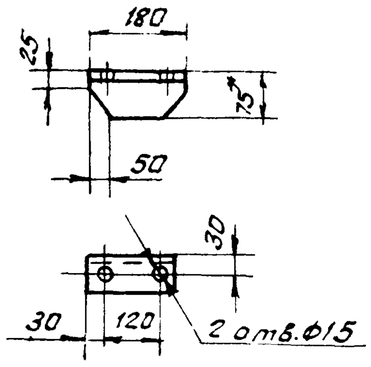

А-А

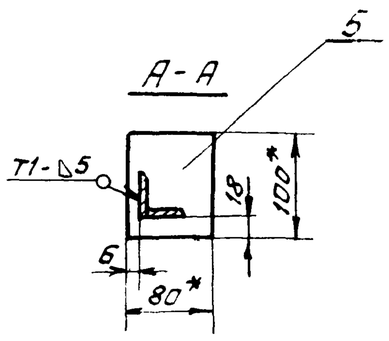

1.* Размеры для справок.

2. Предельные отклонения размеров $\pm \frac{t_2}{2}$

3. Кромки реза - $\sqrt{Rz320}$, отверстия - $\sqrt{Rz80}$, остальное - $\sqrt{}$

4. Сварные швы по ГОСТ 5264-80

5. Электроды типа Э42 ГОСТ 9467-75

Поз. 4

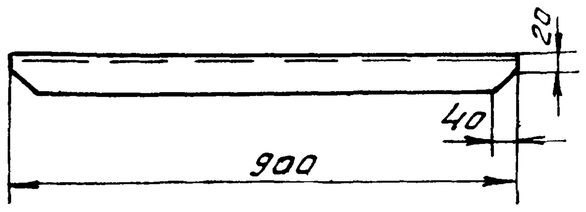

Изм.	Лист	№ докум.	Подп.	Дата	4ТЗ.02.07.000 СБ			
					Стойка h=525 сборочный чертеж.	Лит	Масса	Масштаб
Разраб.	Строганов					И	14кг	1:10
Пров.	Ройзман					Лист	Листов 1	
Т.контр.	Ройзман					Госстрой СССР САНТЕХПРОЕКТ г. Москва		
Рук. гр.	Зайцева							
Н.контр.	Гордеева							
Утв	Ройзман							

Копировал: Фурай Формат А3

Формат	Зона	Поз	Обозначение	Наименование	Кол.	Примеч
				Документация		
А2			4ТЗ. 02. 08. 000 СБ	Сборочный чертеж		
				Детали		
А4		1	4ТЗ. 02. 08. 001	Направляющая	2	
Б4		2	4ТЗ. 02. 08. 002	Поперечина		
				Уголок Б-75х75х8 ГОСТ 8509-86 / Вст3-I ГОСТ 535-79		
				ℓ = 1070 h14	3	9,65кг
Б4		3	4ТЗ 02. 08 003	Поперечина		
				Швеллер 12 ГОСТ 8240-72 / Вст3-I ГОСТ 535-79		
				ℓ = 1078 h14	2	11,2кг.
Б4		4	4ТЗ. 02. 08. 004	Стойка		
				Швеллер 12 ГОСТ 8240-72 / Вст3-I ГОСТ 535-79		
				ℓ = 294 h14	4	3,1кг.
Б4		5	4ТЗ 02 08 005	Стойка		
				Швеллер 12 ГОСТ 8240-72 / Вст3-I ГОСТ 535-79		
				ℓ = 700 h14	2	7,3кг.
Б4		6	4ТЗ. 02. 08 006	Стойка		
				Швеллер 12 ГОСТ 8240-72 / Вст3-I ГОСТ 535-79		
				ℓ = 1784 h14	2	19,6кг

Изм.	Лист	№ докум.	Подп.	Дата	4ТЗ 02.08.000			
					Опора тележки натяжного устройства	Лит	Лист	Листов
Разраб.	Вишневский					И	1	2
Пров.	Зайцева					Госстрой СССР САНТЕХПРОЕКТ г. Москва		
Рук. гр.	Зайцева							
Н.контр.	Заручкая							
Утв	Ройзман							

Копировал Фурай Формат А4

Формат	Зона	Поз	Обозначение	Наименование	Кол.	Примеч.
Б4		7	4ТЗ. 02. 00. 007	Уголок		
				Уголок Б 75х75х8 ГОСТ 8509-86 / Вст3-I ГОСТ 535-79		
				ℓ = 300 h14	2	3,6кг
А4		8	4ТЗ. 02. 08. 008	Косынка	2	
А4		9	4ТЗ. 02. 08. 009	Косынка	2	
А4		10	4ТЗ 02. 08. 010	Ограничитель	2	
А4		11	4ТЗ. 02. 08. 011	Косынка	6	
Б4		12	4ТЗ. 02. 08. 012	Плита		
				Лист Б-ПН-8 ГОСТ 19903-74 / Вст3-I ГОСТ 19637-79		
				160 h14 х 324 h14	2	3,2кг
Б4		13	4ТЗ 02 08 013	Плита		
				Лист Б-ПН-8 ГОСТ 19903-74 / Вст3-I ГОСТ 14637-79		
				380 h14 х 440 h14	1	10,5кг
Б4		14	4ТЗ. 02 08. 014	Накладка		
				Лист Б-ПН-6 ГОСТ 19903-74 / Вст3-I ГОСТ 14637-79		
				300 h14 х 324 h14	2	3,8кг.
Б4		15	4ТЗ. 02. 08. 015	Плита		
				Лист Б-ПН-8 ГОСТ 19903-74 / Вст3-I ГОСТ 14637-79		
				100 h14 х 160 h14	4	1,0кг

Изм.	Лист	№ подл.	Подп.	Дата	4ТЗ.02.08.000	Лист 2

Копировал: Фурай 22699-40 47 Формат А4

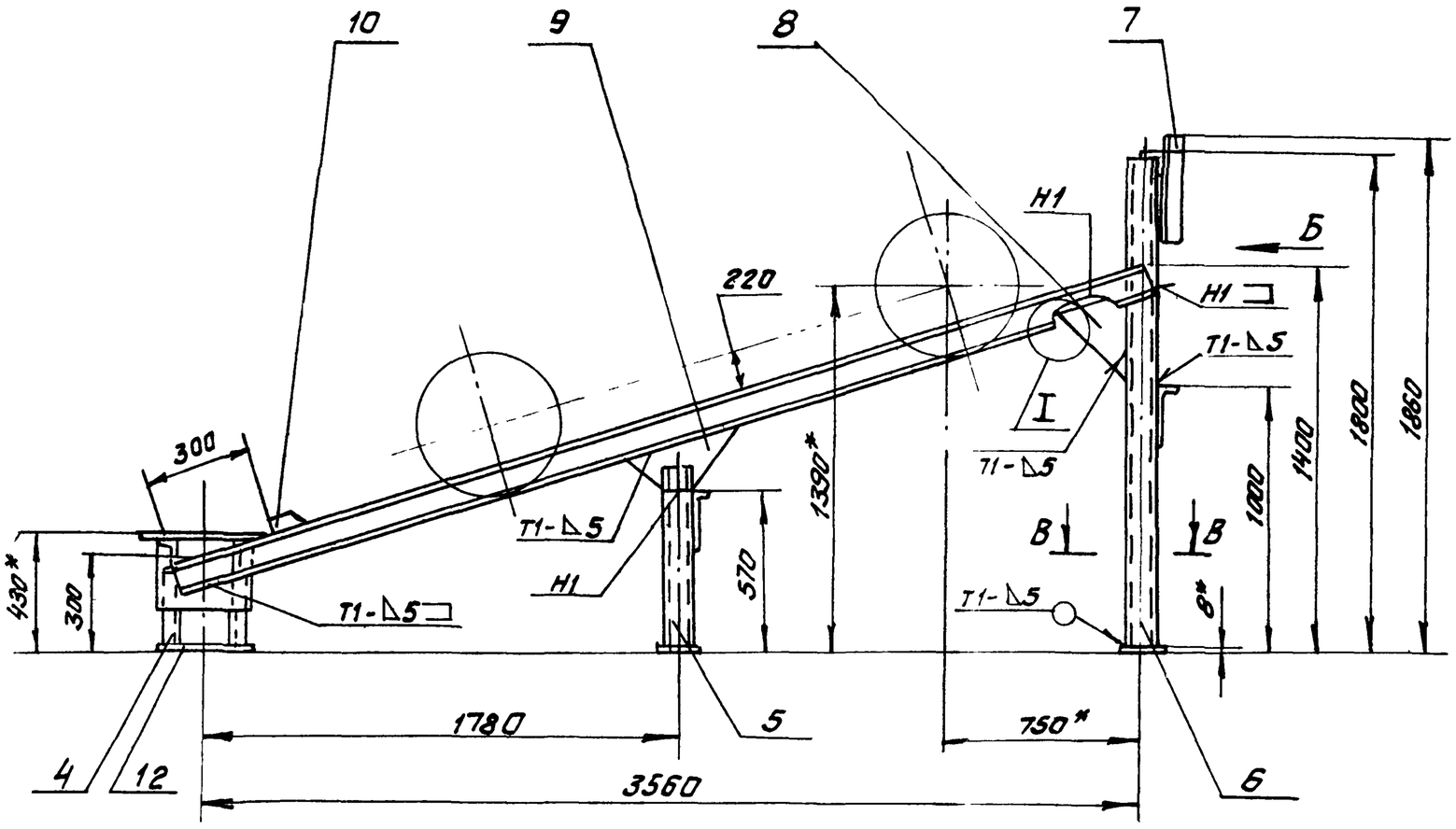

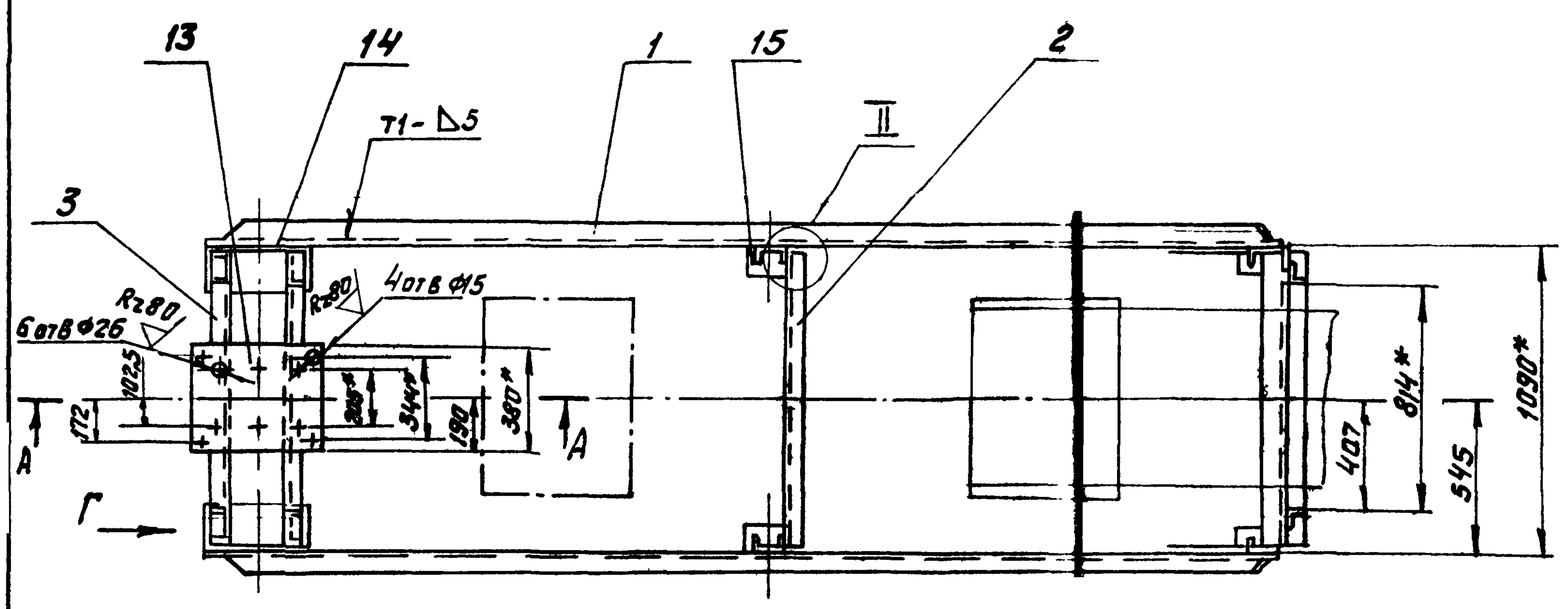

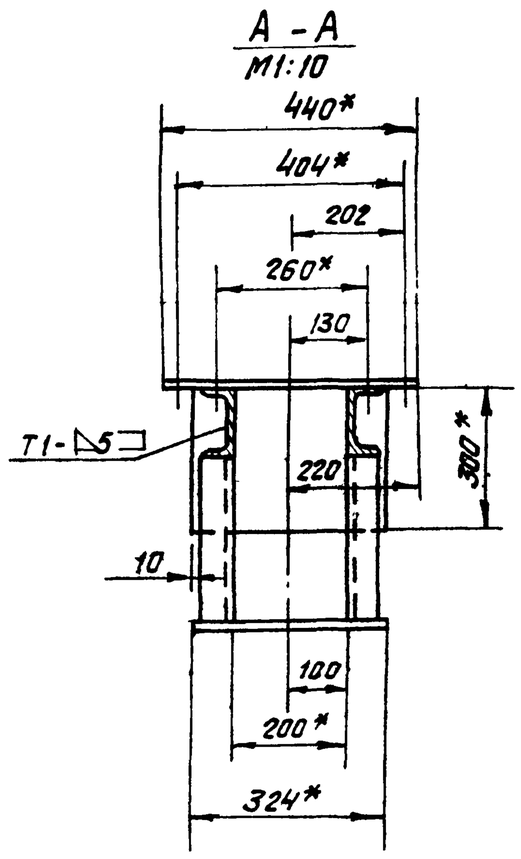

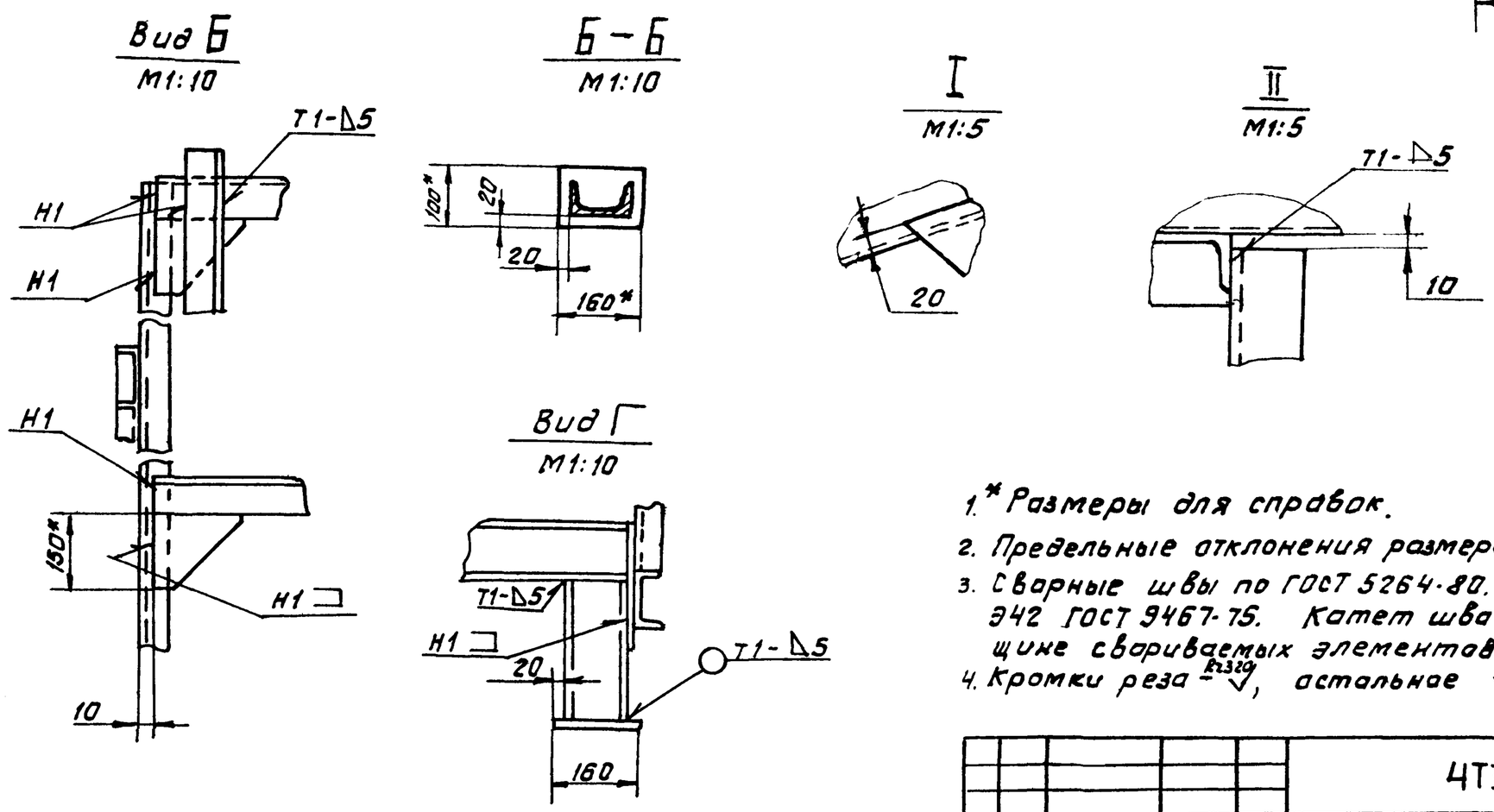

1.* Размеры для справок.
2. Предельные отклонения размеров $\pm\frac{t_2}{2}$.
3. Сварные швы по ГОСТ 5264-80. Электроды типа Э42 ГОСТ 9467-75. Катет шва по наименьшей толщине свариваемых элементов
4. Кромки реза $\overset{Rz320}{-\surd}$, остальное $\surd$.

Изм	Лист	№ докум	Подп.	Дата	4Т3.02.08.000 СБ			
Разраб.		Вишневский			Опора тележки натяжного устройства	Лит	Масса	Масштаб
Пров.		Зайцева				И	252	1:20
Т.контр.		Ройзман			Сборочный чертеж	Лист	Листов 1	
Рук.гр.		Зайцева				Госстрой СССР САНТЕХПРОЕКТ г. Москва		
Н.контр.		Заруцкая						
Утв		Ройзман						

ЧТЗ 02 08. 011

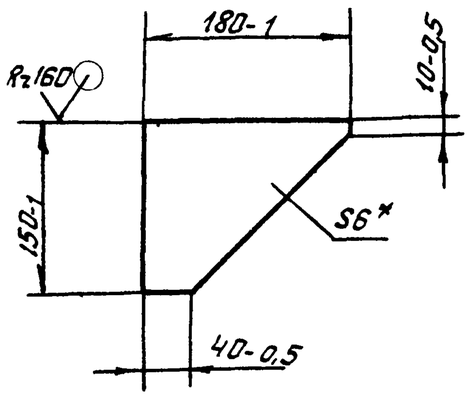

* Размер для справок

Изм.	Лист	N докум.	Подп.	Дата	ЧТЗ.02.08.011			
Разраб.		Вишневский			Косынка	Лит	Масса	Масштаб
Пров.		Зайцева				У	0,81	1:5
Т.контр.		Ройзман				Лист	Листов 1	
Рук. гр.		Зайцева			Лист Б-ПН-8 ГОСТ 19903-74	Госстрой СССР		
Н.контр.		Зарцкая			8 СТ3-I ГОСТ 14637-79	САНТЕХПРОЕКТ г. Москва		
Утв.		Ройзман						

Копировал: Фурий Формат А4

Инв.№ подл. | Подп. и дата | Взам. инв.№ | Инв.№ дубл. | Подп. и дата

Формат	Зона	Поз.	Обозначение	Наименование	Кол.	Примеч.
				Документация		
А2			ЧТЗ.03.00.000 СБ	Сборочный чертеж		
				Сборочные единицы		
А4		1	ЧТЗ.03.01.000	Корпус	1	
А4		2	ЧТЗ.03.02.000	Крышка	1	
А4		3	ЧТЗ.03.03.000	Лист прижимной боковой	2	
А4		4	ЧТЗ.03.04.000	Связь	2	
А4		5	ЧТЗ.03.05.000	Завеса боковая	4	
А4		6	ЧТЗ.03.06.000	Лист прижимной задний	1	
				Детали		
А4		7	ЧТЗ.03.00.001	Накладка	3	
А4		8	ЧТЗ.03.00.002	Завеса	3	
А4		9	ЧТЗ.03.00.003	Стойка	2	
А4		10	ЧТЗ.03.00.003-01	Стойка	2	
А4		11	ЧТЗ.03.00.004	Накладка	4	
А4		12	ЧТЗ.03.00.005	Заслонка	1	
А4		13	ЧТЗ.03.00.006	Лист направляющий	1	
А4		14	ЧТЗ.03.00.007	Прокладка	2	
А4		15	ЧТЗ.03.00.008	Уплотнение	1	
А4		16	ЧТЗ.03.00.009	Уплотнение	2	

Изм.	Лист	N докум.	Подп.	Дата	ЧТЗ.03.00.000			
Разраб.		Зарцкая			Лоток концевой В-650	Лит	Лист	Листов
Пров.		Страганов				У	1	2
Рук. гр.		Зайцева				Госстрой СССР		
Н.контр.		Вишневский				САНТЕХПРОЕКТ г. Москва		
Утв.		Ройзман						

Копировал: Фурий Формат А4

Инв.№ подл. | Подп. и дата | Взам. инв.№ | Инв.№ дубл. | Подп. и дата

Формат	Зона	Поз.	Обозначение	Наименование	Кол.	Примеч.
				Стандартные изделия		
		17		Болт М10х30.46		
				ГОСТ 7798-70	85	
		18		Гайка М10.5		
				ГОСТ 5915-70	85	

Изм.	Лист	N докум.	Подп.	Дата	ЧТЗ.03.00.000	Лист 2

Копировал: Фурий Формат А4

Инв.№ подл. | Подп. и дата | Взам. инв.№ | Инв.№ дубл. | Подп. и дата

Формат	Зона	Поз.	Обозначение	Наименование	Кол.	Примеч.
				Документация		
А3			ЧТЗ.03.01.000 СБ	Сборочный чертеж		
				Детали		
А4		1	ЧТЗ.03.01.001	Стенка	2	
А4		2	ЧТЗ.03.01.002	Ребро	4	
А4		3	ЧТЗ.03.01.003	Ребро	3	
А4		4	ЧТЗ.03.01.004	Уголок	8	
А4		5	ЧТЗ.03.01.005	Угольник Уголок Б·50х50х5 ГОСТ 8509-86 Ст.3-I ГОСТ 535-79 L=1792 h14	2	6,7кг

Изм.	Лист	N докум.	Подп.	Дата	ЧТЗ.03.01.000			
Разраб.		Зарцкая			Корпус	Лит	Лист	Листов
Пров.		Страганов				И		1
Рук. гр.		Зайцева				Госстрой СССР		
Н.контр.		Вишневский				САНТЕХПРОЕКТ г. Москва		
Утв.		Ройзман						

Копировал Формат А4 22699-40 50

Инв.№ подл. | Подп. и дата | Взам. инв.№ | Инв.№ дубл. | Подп. и дата

903-1-250.87 Альбом 32

ЧТЗ 02.08.001

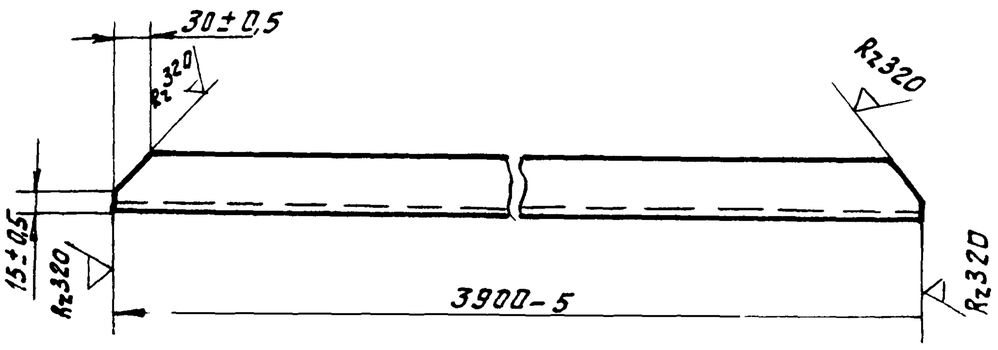

Изм.	Лист	N докум.	Подп.	Дата
Разраб.		Вишневский		
Пров.		Зайцева		
Т.контр.		Ройзман		
Рук. гр.		Зайцева		
Н.контр.		Зарецкая		
Утв		Ройзман		

ЧТЗ 02.08.001

Направляющая

Лит	Масса	Масштаб
И	40,6	1:5
Лист	Листов 1	

Швеллер 12 ГОСТ 8240-72 / ВСт3Гост535-79

Госстрой СССР САНТЕХПРОЕКТ г. Москва

Копировал: Формат А4

Инв.N подл. | Подп. и дата | Взам. инв.N | Инв.N дубл. | Подп. и дата

ЧТЗ 02.08.008

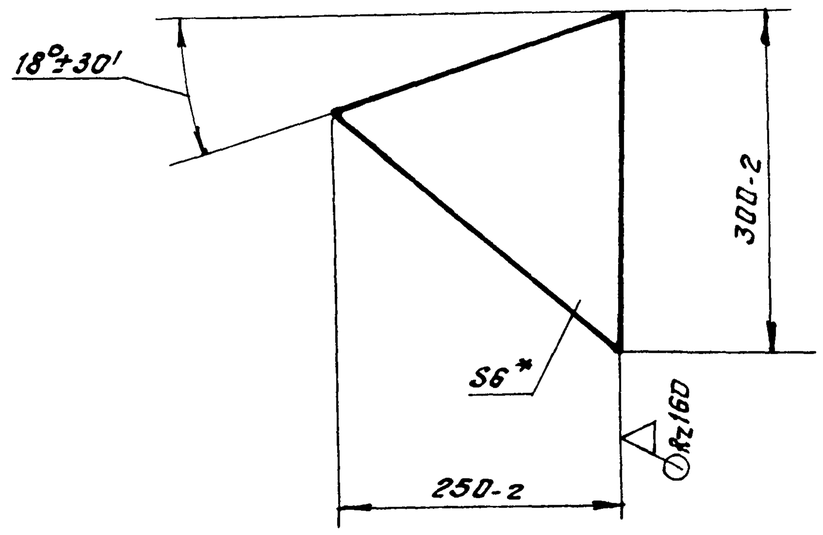

*Размер для справок.

Изм.	Лист	N докум.	Подп.	Дата
Разраб.		Вишневский		
Пров.		Зайцева		
Т.контр.		Ройзман		
Рук. гр.		Зайцева		
Н.контр.		Зарецкая		
Утв		Ройзман		

ЧТЗ.02.08.008

Косынка.

Лит	Масса	Масштаб
И	1,8	1:5
Лист	Листов 1	

Лист Б-ПН-Б ГОСТ 19903-74 / ВСт3-I ГОСТ 14637-79

Госстрой СССР САНТЕХПРОЕКТ г. Москва

Копировал Формат А4

Инв.N подл. | Подп. и дата | Взам. инв.N | Инв.N дубл. | Подп. и дата

ЧТЗ 02.08.009

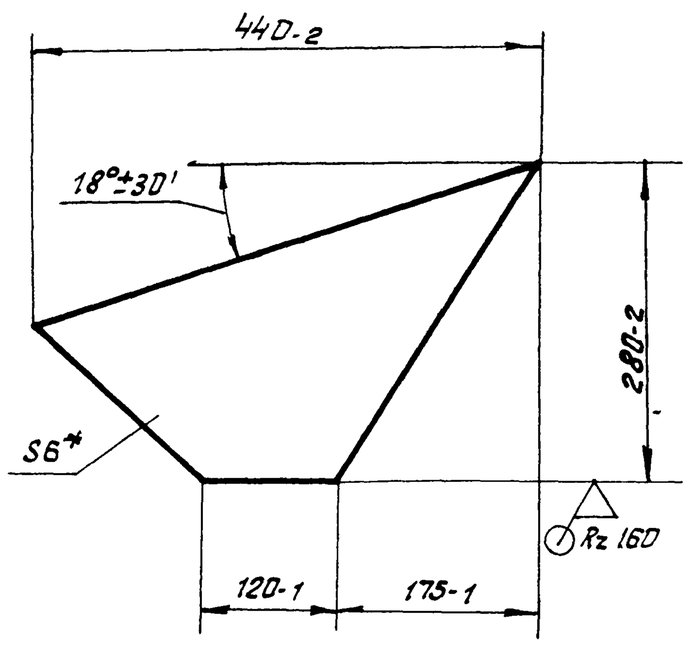

*Размер для справок

Изм.	Лист	N докум.	Подп.	Дата
Разраб.		Вишневский		
Пров.		Зайцева		
Т.контр.		Ройзман		
Рук. гр.		Зайцева		
Н.контр.		Зарецкая		
Утв.		Ройзман		

ЧТЗ 02.08.009

Косынка

Лит	Масса	Масштаб
И	2,7	1:5
Лист	Листов 1	

Лист Б-ПН-Б ГОСТ 19903-74 / ВСт3-I ГОСТ 14637-79

Госстрой СССР САНТЕХПРОЕКТ г. Москва

Копировал: Формат А4

Инв.N подл. | Подп. и дата | Взам. инв.N | Инв.N дубл. | Подп. и дата

ЧТЗ 02.08.010

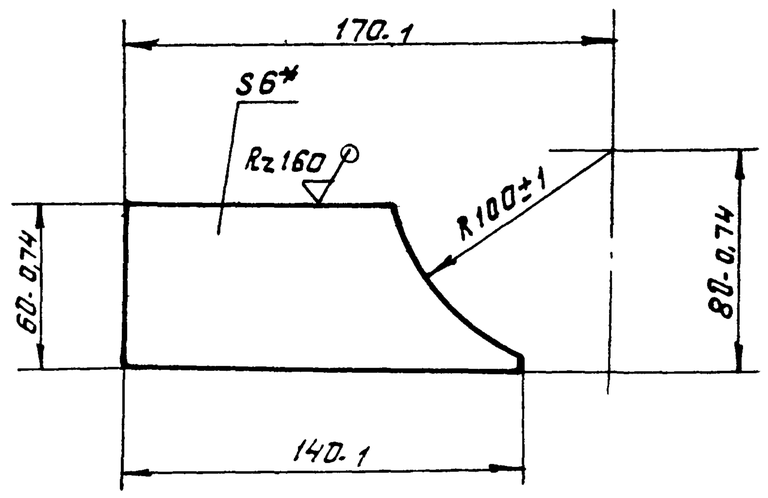

*Размер для справок

Изм.	Лист	N докум.	Подп.	Дата
Разраб.		Вишневский		
Пров.		Зайцева		
Т.контр.		Ройзман		
Рук. гр.		Зайцева		
Н.контр.		Зарецкая		
Утв		Ройзман		

ЧТЗ.02.08.010

Ограничитель

Лит	Масса	Масштаб
И	0,35	1:2
Лист	Листов 1	

Лист Б-ПН-Б ГОСТ 19903-74 / ВСт.3-I ГОСТ 14637-79

Госстрой СССР САНТЕХПРОЕКТ г. Москва

Копировал: Ф — 22699-40 49 Формат А4

Альбом 32

903.1-250.87

473.03.00.000СБ

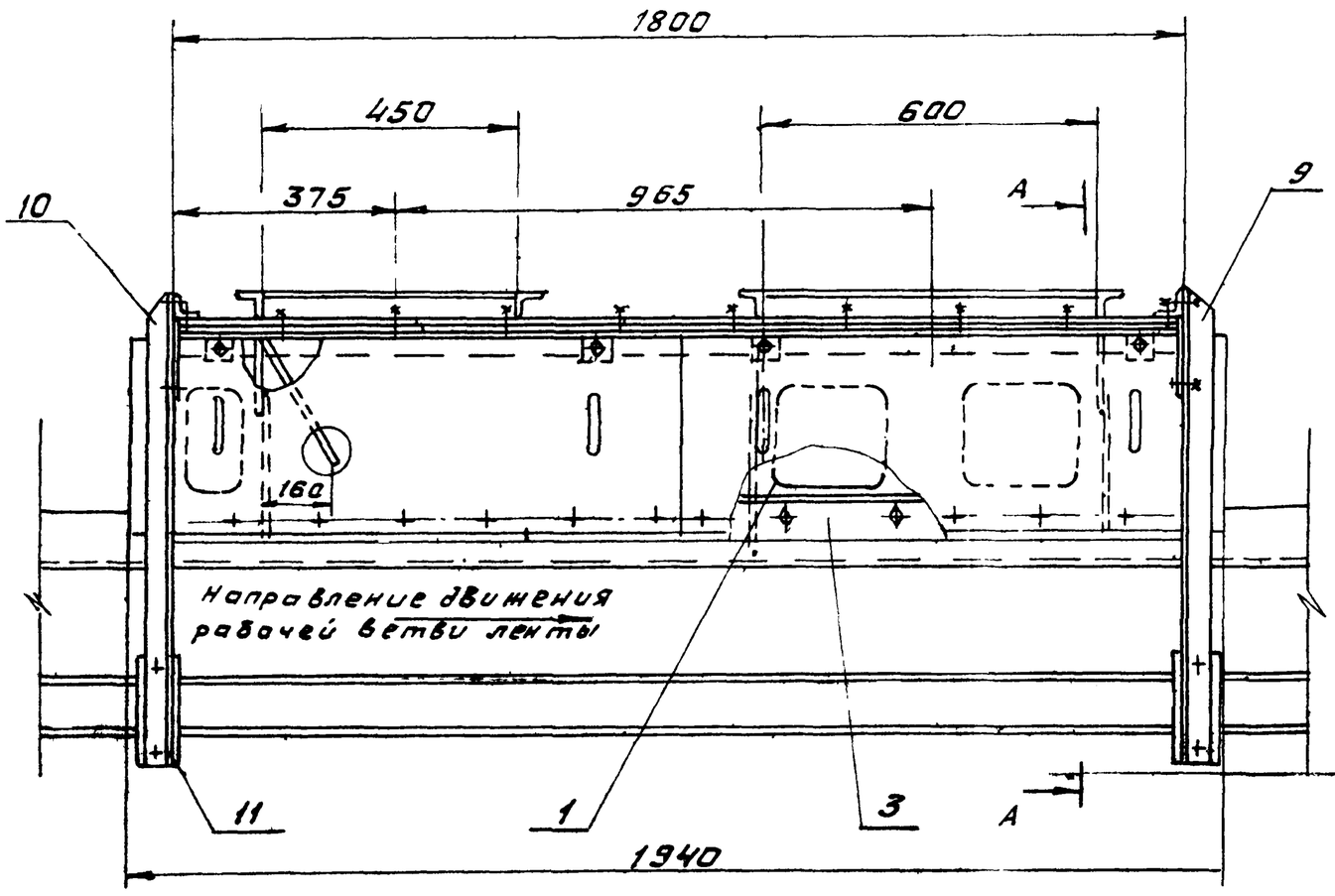

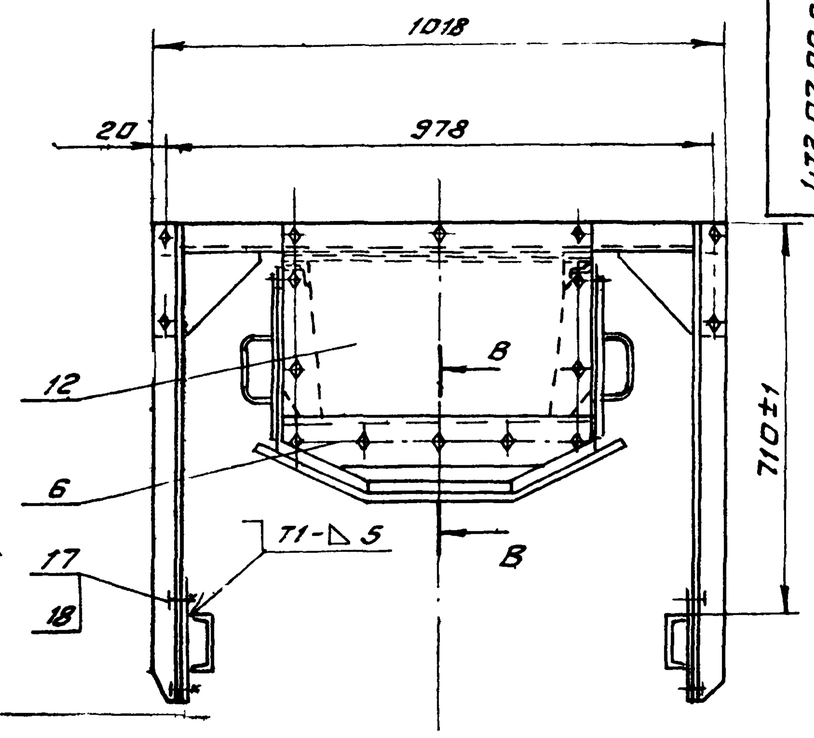

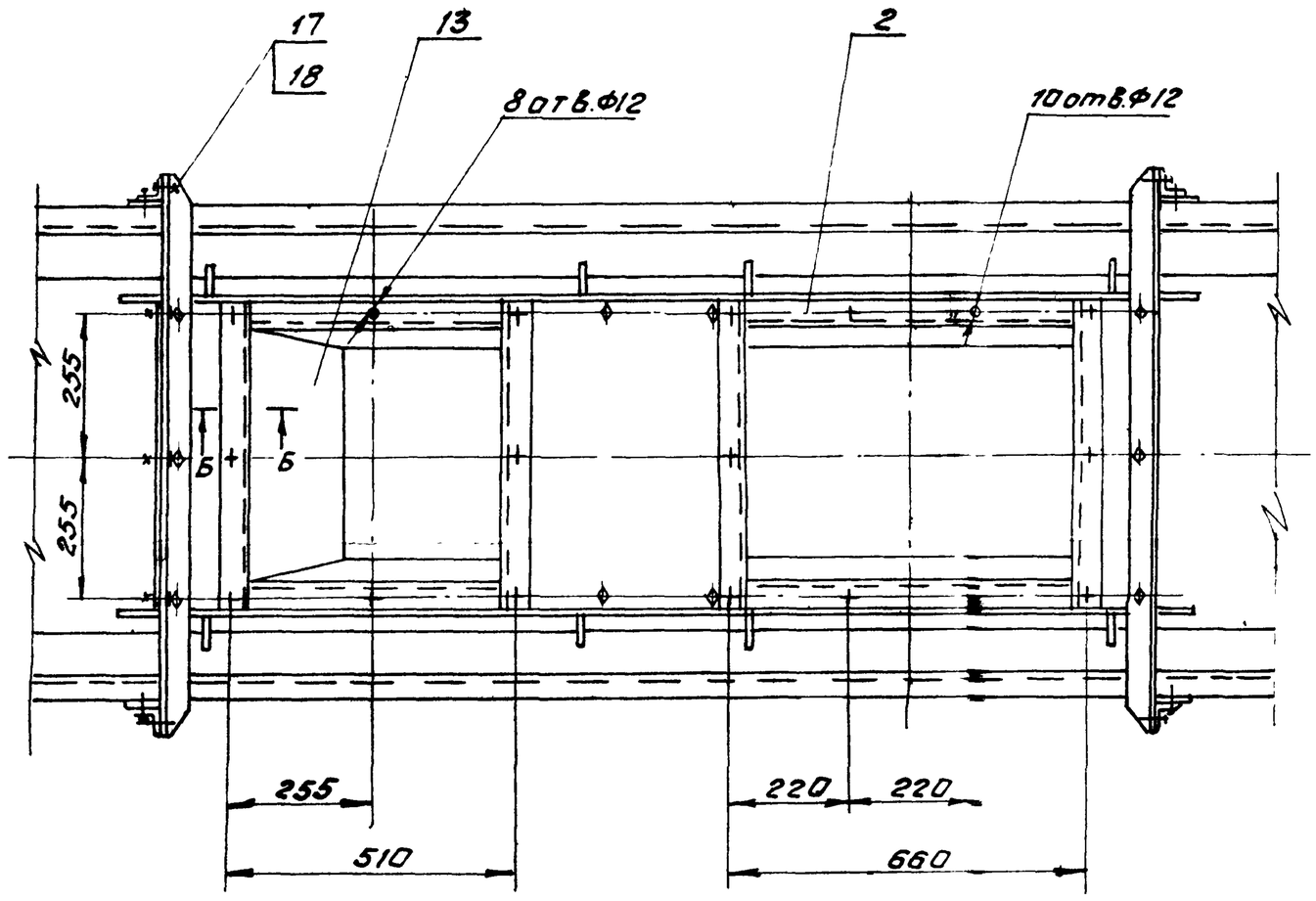

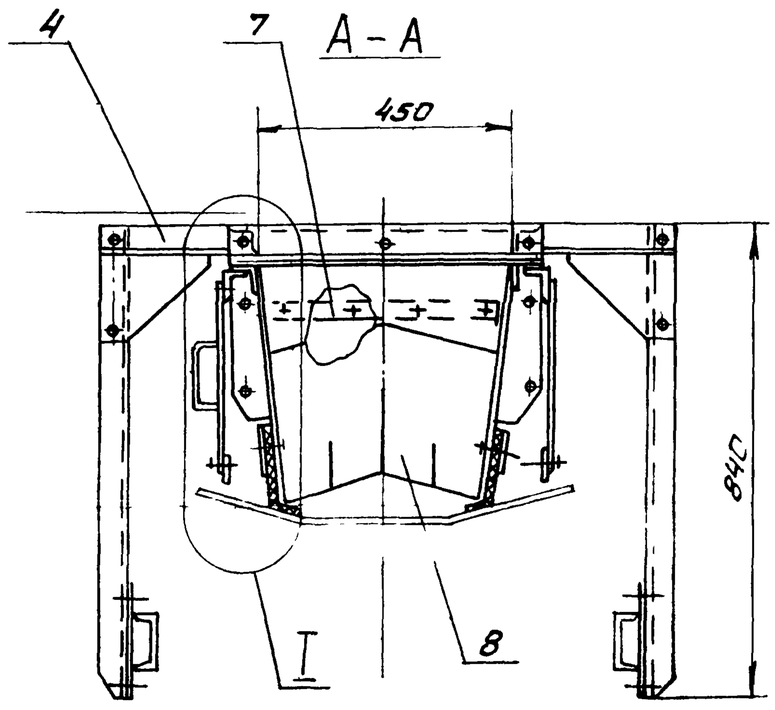

В-В
М1:2

Б-Б
М1:2

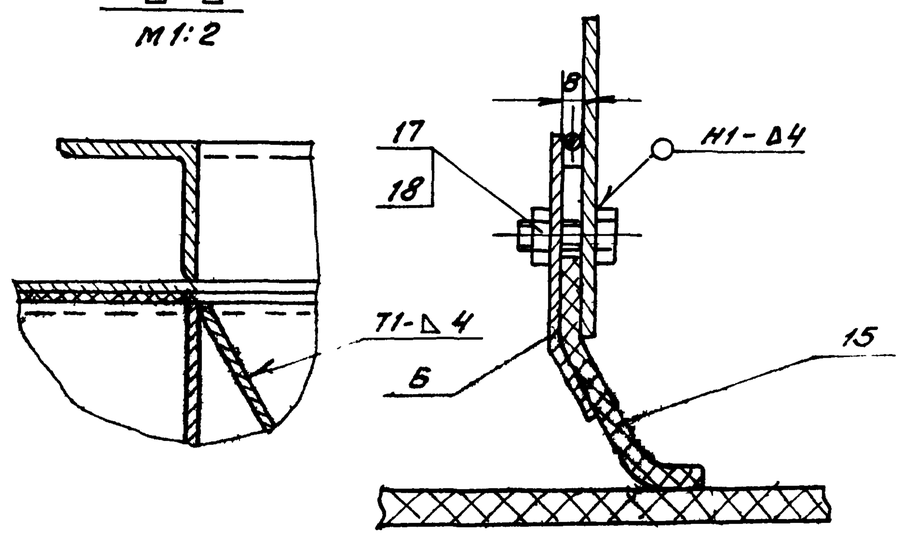

I
М1:5

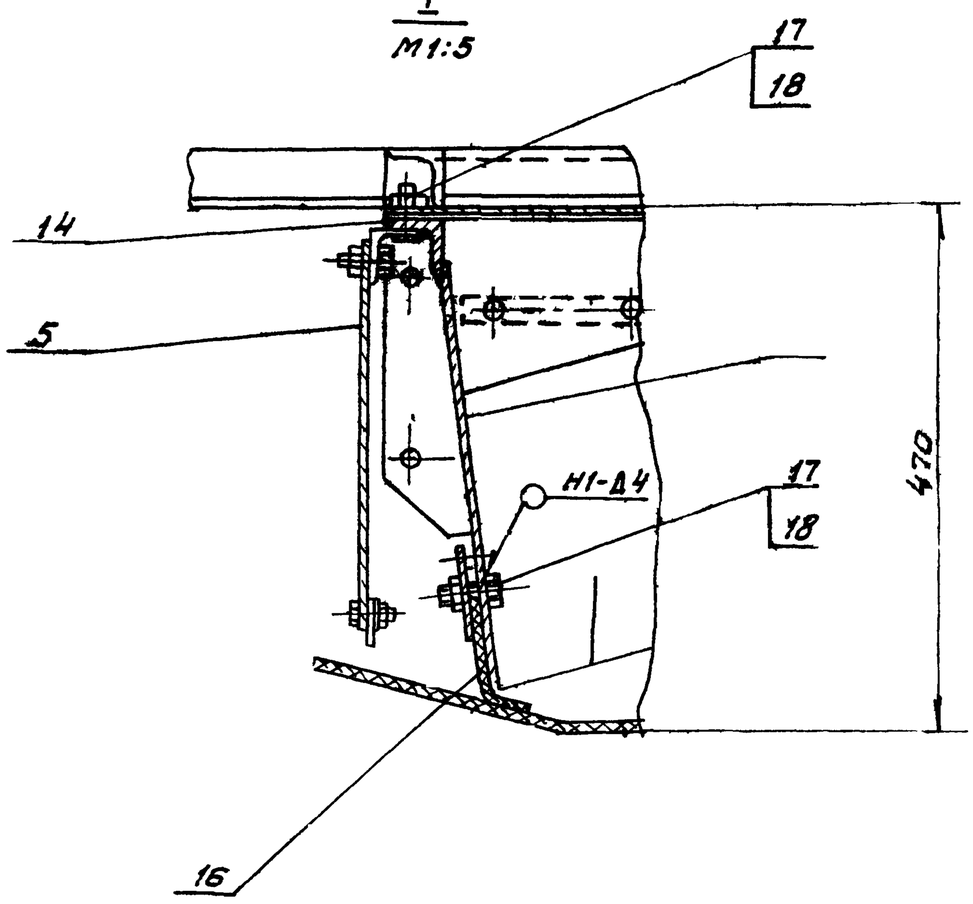

1. Предельные отклонения размеров $\pm \frac{t_2}{2}$.
2. Кромки реза - $\overset{Rz320}{\nabla}$, отверстия - $\overset{Rz80}{\nabla}$, остальное - ✓
3. Сварные швы по ГОСТ 5264-80.
   Электроды типа Э42 ГОСТ 9467-75.

Изм.	Лист	№ докум.	Подп.	Дата
Разраб.		Зарецкая		
Пров.		Страманов		
Т. контр.		Райзман		
Рук. гр.		Зайцева		
Н. контр.		Вишневский		
Утв.		Райзман		

4Т3.03.00.000СБ

Лоток концевой В=650.

Сборочный чертеж

Лит.	Масса	Масштаб
И	180,0	1:10

Лист	Листов 1

Госстрой СССР
САНТЕХПРОЕКТ
г. Москва

Инв. № подл. | Подп. и дата | Взам. инв. № | Инв. № дубл. | Подп. и дата

Копировал Фурай 22699-40 51 Формат А2

4Т3.03.01.000 СБ

903-1-250.87 Альбом 32

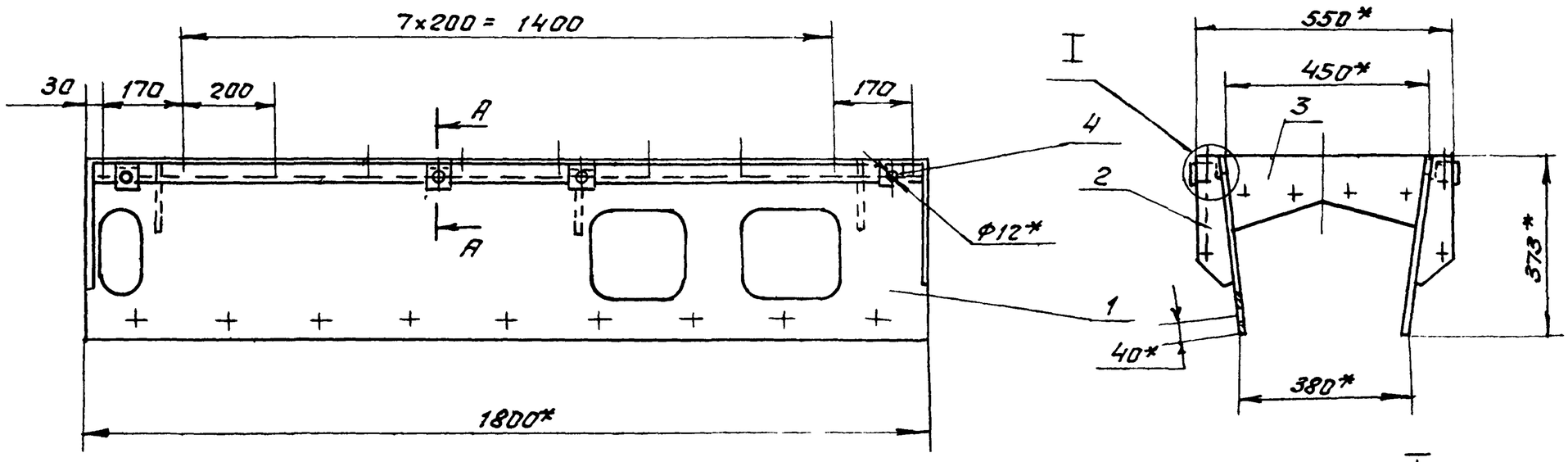

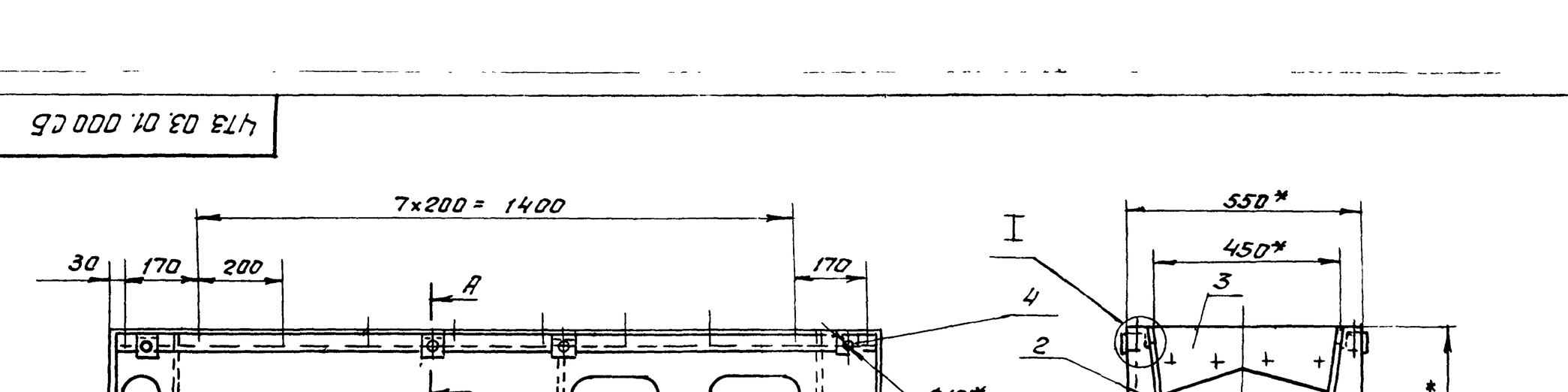

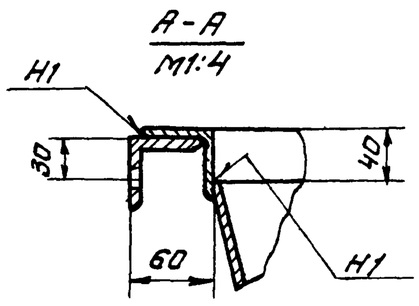

1* Размеры для справок.

2. Предельные отклонения размеров $\pm \frac{t_2}{2}$

3. Кромки реза - Rz320, отверстия - Rz80, остальное

4. Сварные швы по ГОСТ 5264-80.
Электроды типа Э42 ГОСТ 9467-75

Изм.	Лист	№ докум.	Подп.	Дата
Разраб.		Заруцкая		
Пров.		Строганов		
Т.контр.		Ройзман		
Рук. гр.		Зайцева		
Н.контр.		Вишневский		
Утв.		Ройзман		

4Т3.03.01.000 СБ

Корпус
Сборочный чертеж

Лит	Масса	Масштаб
И	72,0	1:10
Лист	Листов 1	

Госстрой СССР
САНТЕХПРОЕКТ
г. Москва

Копировал: Формат А3

4Т3.03.01.001

(√)

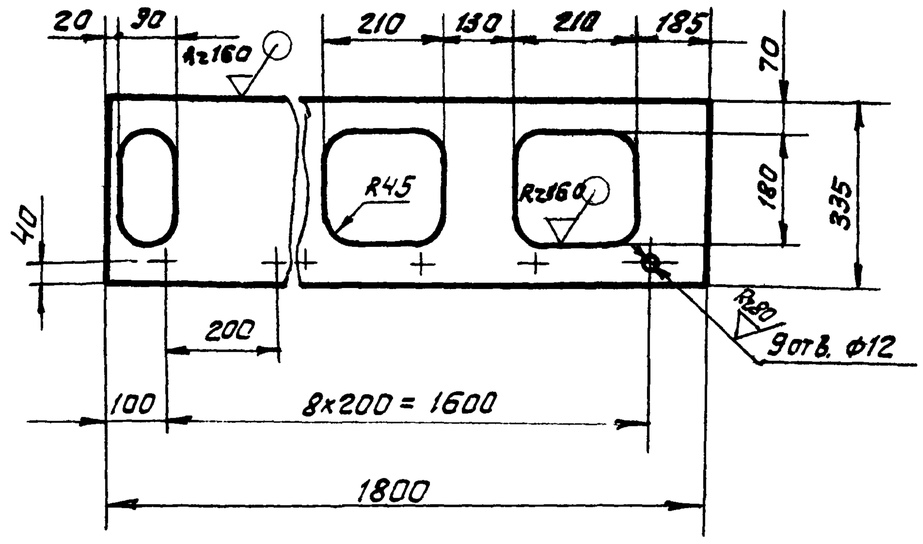

Предельные отклонения размеров $\pm \frac{t_2}{2}$

Изм.	Лист	№ докум.	Подп.	Дата
Разраб.		Заруцкая		
Пров.		Строганов		
Т.контр.		Ройзман		
Рук. гр.		Зайцева		
Н.контр.		Вишневский		
Утв.		Ройзман		

4Т3.03.01.001

Стенка

Лит	Масса	Масштаб
И	15,4	1:10
Лист	Листов 1	

Лист Б-ПН-4 ГОСТ 19903-74
Вст.3-I ГОСТ 14637-79

Госстрой СССР
САНТЕХПРОЕКТ
г. Москва

Копировал: Формат А4

4Т3.03.01.002

(√)

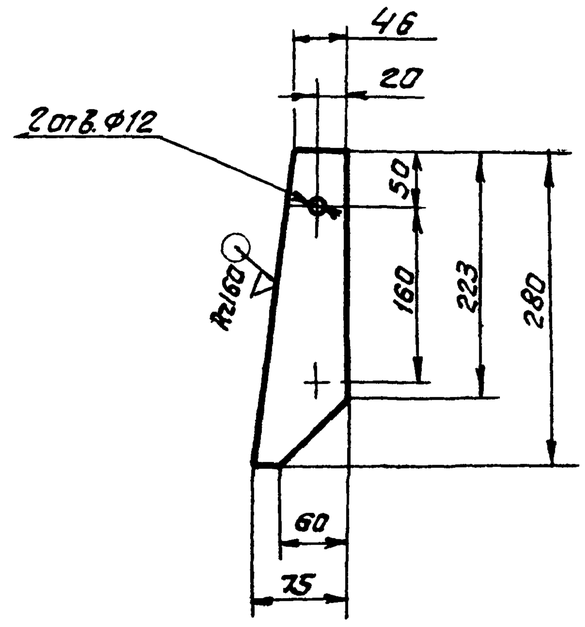

Предельные отклонения размеров $\pm \frac{t_2}{2}$

Изм.	Лист	№ докум.	Подп.	Дата
Разраб.		Заруцкая		
Пров.		Строганов		
Т.контр.		Ройзман		
Рук. гр.		Зайцева		
Н.контр.		Вишневский		
Утв.		Ройзман		

4Т3.03.01.002

Ребро

Лит	Масса	Масштаб
И	1,5	1:5
Лист	Листов 1	

Лист Б-ПН-4 ГОСТ 19903-74
Вст.3-I ГОСТ 14637-79

Госстрой СССР
САНТЕХПРОЕКТ
г. Москва

Копировал: Формат А4

ЧТЗ 03 01 003

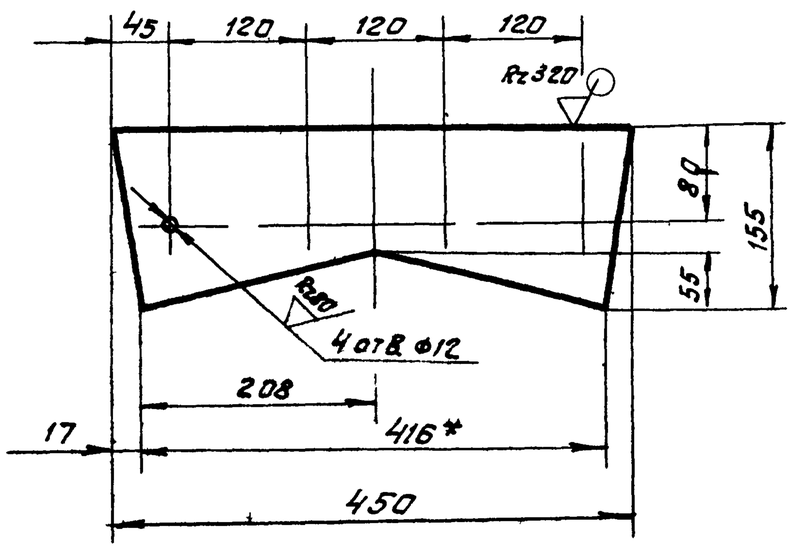

1* Размер для справок

2 Предельные отклонения размеров $\pm \frac{t_2}{2}$

Изм	Лист	№ докум.	Подп.	Дата	ЧТЗ.03 01 003			
Разраб		Зарецкая			Ребро	Лит	Масса	Масштаб
Пров		Строганов				И	61	1:5
Т.контр		Роизман				Лист	Листов 1	
Рук гр		Заицева			Лист БПН 4 ГОСТ 19903 74 / ВСт3 I ГОСТ 14637 79	Госстрой СССР САНТЕХПРОЕКТ г. Москва		
Н.контр		Вишневский						
Утв		Роизман						

Копировал Формат А4

ЧТЗ 03 01 004

Rz 320 (√)

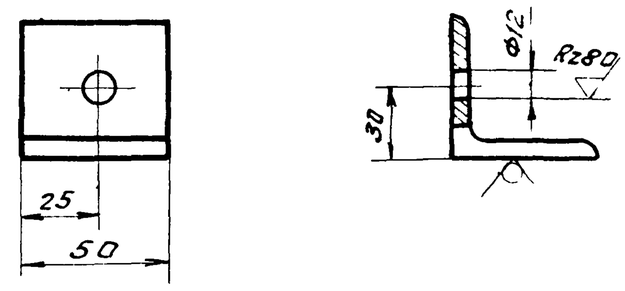

Предельные отклонения размеров $\pm \frac{t_2}{2}$

Изм	Лист	№ докум.	Подп.	Дата	ЧТЗ 03 01 004			
Разраб		Зарецкая			Уголок	Лит	Масса	Масш. об
Пров		Строганов				И	0,18	1:2
Т.контр		Роизман				Лист	Листов 1	
Рук гр		Заицева			Уголок Б 50х50х5 ГОСТ 8509-86 / ВСт3 I ГОСТ 535 79	Госстрой СССР САНТЕХПРОЕКТ г. Москва		
Н.контр		Вишневский						
Утв		Роизман						

Копировал Формат А4

Формат	Зона	Поз	Обозначение	Наименование	Кол.	Прим.
				Документация		
А3			ЧТЗ 03 02.000 СБ	Сборочный чертеж		
				Детали		
А4		1	ЧТЗ.03.02 001	Лист	1	
Б4		2	ЧТЗ 03 02 002	Угольник		
				Уголок Б 50х50х5 ГОСТ 8509-86 / ВСт3 I ГОСТ 535 79		
				L = 550 h 14	4	2,0 кг
Б4		3	ЧТЗ 03 02 003	Угольник		
				Уголок Б 50х50х5 ГОСТ 8509-86 / ВСт3 I ГОСТ 535 79		
				L = 450 h 14	2	1,7 кг
Б4		4	ЧТЗ 03 02 004	Угольник		
				Уголок Б 50х50 5 ГОСТ 8509-86 / ВСт3 I ГОСТ 535 79		
				L 600 h 14	2	2,3 кг

Изм	Лист	№ докум.	Подп.	Дата	ЧТЗ 03 02 000			
Разраб		Зарецкая			Крышка	Лит	Лист	Листов
Пров		Строганов				Ч		1
Рук гр		Заицева				Госстрой СССР САНТЕХПРОЕКТ г. Москва		
Н.контр		Вишневский						
Утв		Роизман						

Копировал Формат А4

ЧТЗ 03 02 001

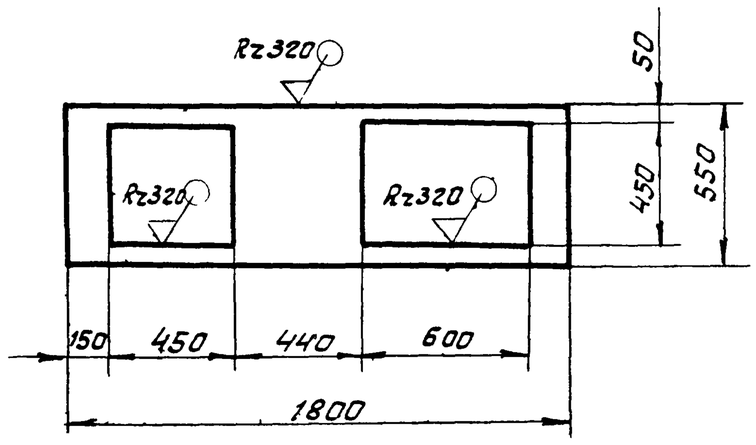

Предельные отклонения размеров $\pm \frac{t_2}{2}$

Изм	Лист	№ докум.	Подп.	Дата	ЧТЗ 03 02 001			
Разраб		Зарецкая			Лист	Лит	Масса	Масштаб
Пров		Строганов				И	163	1:20
Т.контр		Роизман				Лист	Листов	
Рук гр		Заицева			Лист БПН 4 ГОСТ 19903 03 74 / ВСт3 I ГОСТ 14637 79	Госстрой СССР САНТЕХПРОЕКТ г. Москва		
Н.контр		Вишневский						
Утв		Роизман						

Копировал Формат А4

903 1 25С 8 Альбом 32
Инв. № подл. | Подп. и дата | Взам. инв. № | Инв. № дубл. | Подп. и дата

4ТЗ 03 02 000 СБ

903-1-250.87 Альбом 32

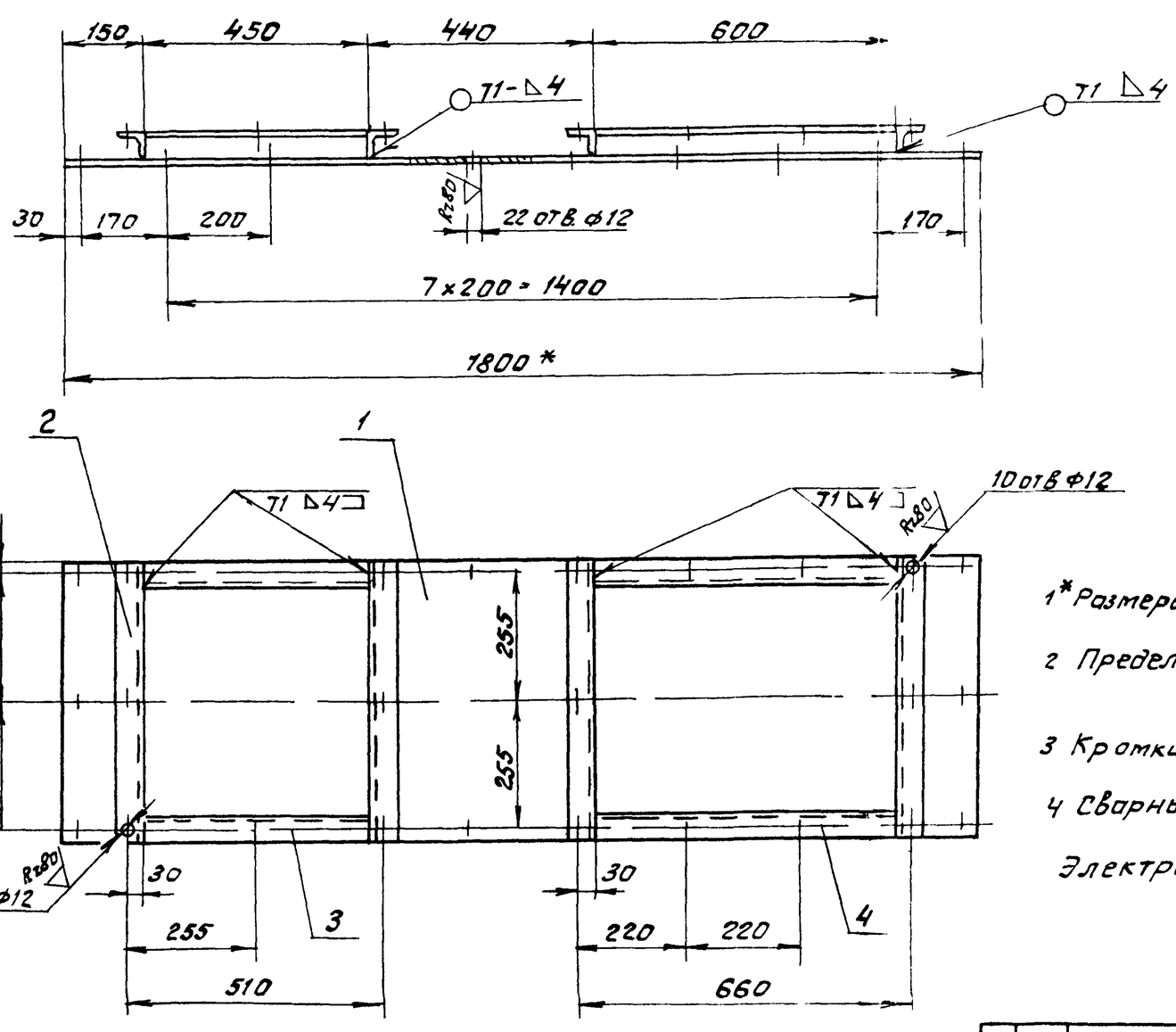

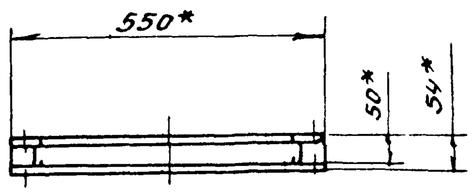

1* Размеры для справок

2 Предельные отклонения размеров $\pm \frac{t2}{2}$

3 Кромки реза – $\frac{Rz320}{\nabla}$, отверстия $\frac{Rz80}{\nabla}$, остальное – ∇

4 Сварные швы по ГОСТ 5264-80

Электроды Э42 ГОСТ 9467-75

Изм	Лист	№ докум	Подп	Дата	4ТЗ 03 02 000 СБ			
Разраб		Зарецкая			Крышка	Лит	Масса	Масштаб
Пров.		Строганов				И	33,0	1:10
Т.контр.		Раизман			Сборочный чертеж	Лист	Листов 1	
Рук. гр.		Зайцева					Госстрой СССР САНТЕХПРОЕКТ г. Москва	
Н.контр.		Вишневский						
Утв		Раизман						

Копировал Формат А4

Подп. и дата | Инв. № подл. | Взам. инв. № | Инв. № дубл. | Подпись и дата

Формат	Зона	Поз	Обозначение	Наименование	Кол	Примеч
				Документация		
А3			4ТЗ 03 03 000 СБ	Сборочный чертеж		
				4ТЗ 03 03 000		
				Детали		
А4		1	4ТЗ 03 03 001	Планка	1	
Б4		2	4ТЗ 03 03 002	Накладка		
				Круг В8 ГОСТ 2590-71 / Вст3 I ГОСТ 535-79		
				L = 1800 h14	1	0,72 кг
				4ТЗ 03 03 000-01		
				Детали		
А4		1	4ТЗ 03 03 001-01	Планка	1	
Б4		2	4ТЗ 03 03 002-01	Накладка		
				Круг В8 ГОСТ 2590-71 / Вст-3-I ГОСТ 535-79		
				L = 1600 h14	1	0,64 кг

Изм	Лист	№ докум	Подп	Дата	4ТЗ 03 03 000			
Разраб		Зарецкая			Лист прижимной боковой	Лит	Лист	Листов 1
Пров		Строганов				И		
Рук. гр.		Зайцева				Госстрой СССР САНТЕХПРОЕКТ г. Москва		
Н.контр.		Вишневский						
Утв		Раизман						

Копировал Формат А4

4ТЗ 03 03 001

(√)

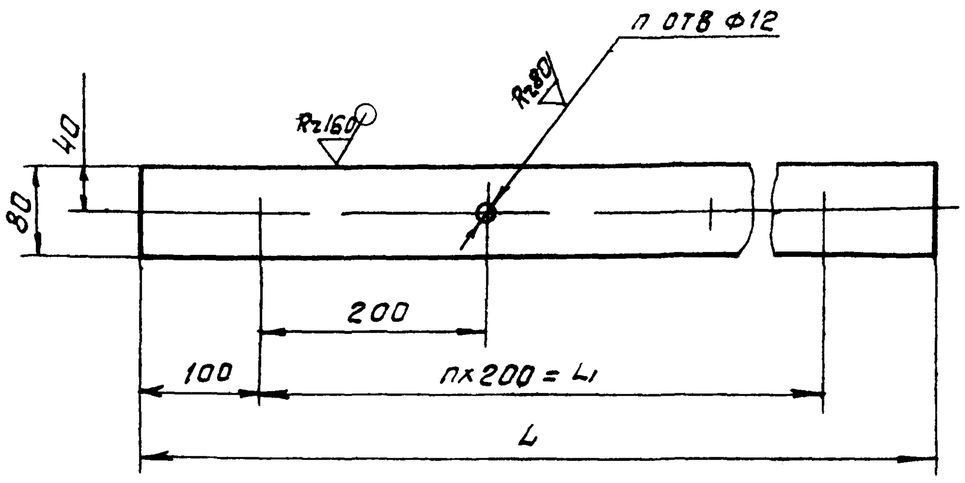

Обозначение	Размеры, мм		Кол-во шт		Масса
	L	L1	n	n1	кг
4ТЗ 03 03 001	1800	1600	8	9	45
- 01	1600	1400	7	8	40

Предельные отклонения размеров $\pm \frac{t2}{2}$

Изм	Лист	№ докум	Подп	Дата	4ТЗ 03 03 001			
Разраб		Зарецкая			Планка	Лит	Масса	Масштаб
Пров		Строганов				И	см табл	
Т.контр.		Раизман				Лист	Листов 1	
Рук. гр.		Зайцева			Лист Б ПН 4 ГОСТ 19903-74 / Вст3 I ГОСТ 14637-79	Госстрой СССР САНТЕХПРОЕКТ г. Москва		
Н.контр.		Вишневский						
Утв		Раизман						

2699-40 54 Копировал Формат А4

ЧТЗ 03 03 000 СБ

Альбом 32

903 1 250 87

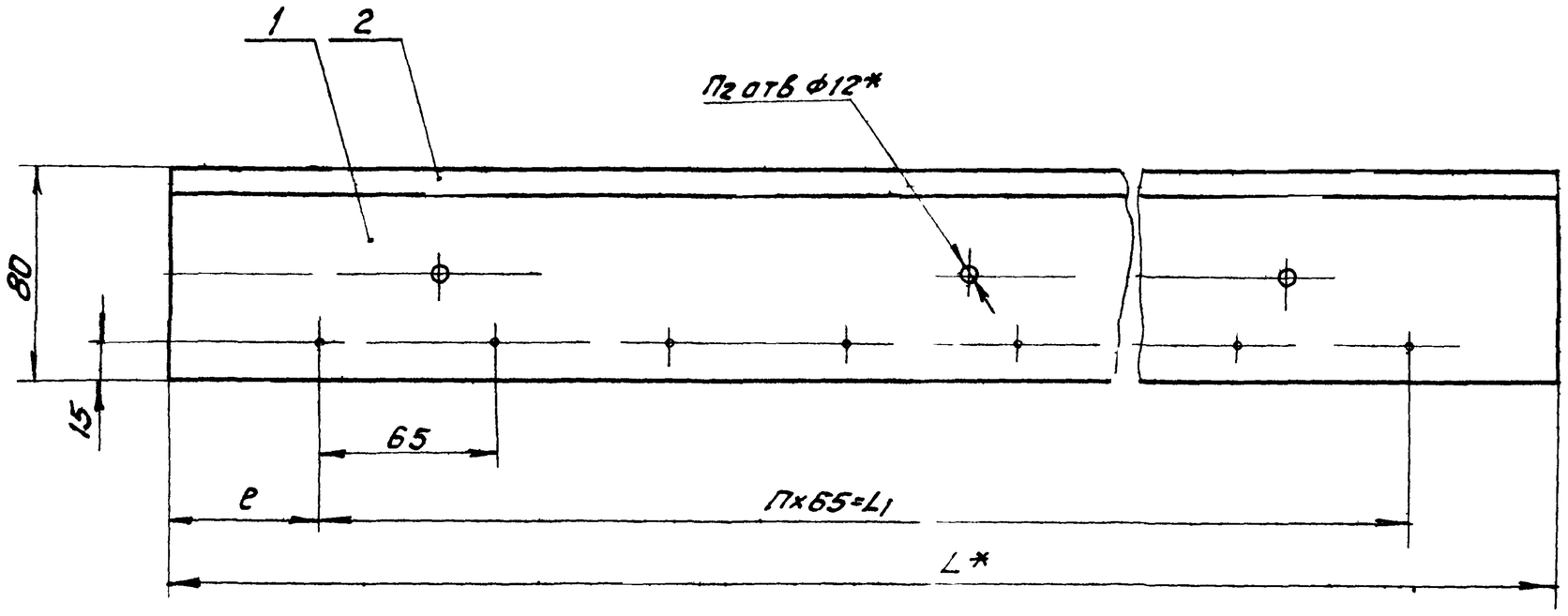

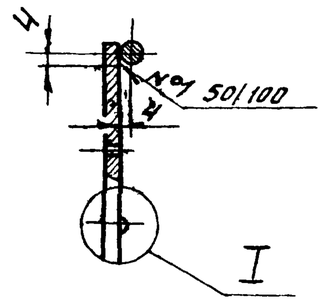

I
М1 1

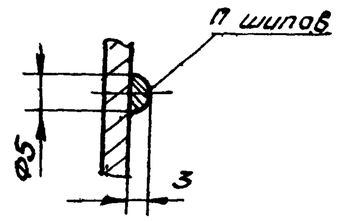

1 * Размеры для справок

2 Предельные отклонения размеров $\pm \frac{t_2}{2}$

3 Кромки реза - $R_z 320$, отверстия $R_z 80$, остальное - $R_z 320$

4 Шов №1 - сварка ручная электродуговая

5 Шипы (П1 шт) выполнить электросваркой

Обозначение	Размеры мм			Кол во шт			Масса
	L*	L1	e	П	П1	П2	кг
ЧТЗ 03 03 000	1800	1690	55	26	27	9	55
ЧТЗ 03 03 000 01	1600	1495	52,5	23	24	8	5

Изм	Лист	№ докум	Подп	Дата	ЧТЗ 03 03 000 СБ			
Разраб		Зарецкая			Лист прижимной боковой сборочный чертеж	Лит	Масса	Масштаб
Пров		Строганов				И	см табл	
Т контр		Ройзман				Лист	Листов 1	
Рук гр.		Зайцева				Госстрой СССР САНТЕХПРОЕКТ г Москва		
Н контр		Вишневский						
Утв		Ройзман						

Копировал Формат А3

Формат	Зона	Поз	Обозначение	Наименование	Кол	Прим
				Документация		
А4			ЧТЗ 03 04 000 СБ	Сборочный чертеж		
				Детали		
А4		1	ЧТЗ 03 04 001	Ребро	2	
Б4		2	ЧТЗ 03 04 002	Уголок Б 50х50х5 ГОСТ 8509-86 / Ст3 I ГОСТ 535 79		
				L 1018 h 14	1	3,8 кг.

Изм	Лист	№ докум	Подп	Дата	ЧТЗ 03 04 000			
Разраб		Зарецкая			Связь	Лит	Лист	Листов
Пров		Строганов				И	1	
Рук гр.		Зайцева				Госстрой СССР САНТЕХПРОЕКТ г Москва		
Н контр		Вишневский						
Утв		Ройзман						

Копировал Формат А4

ЧТЗ 03 04 000 СБ

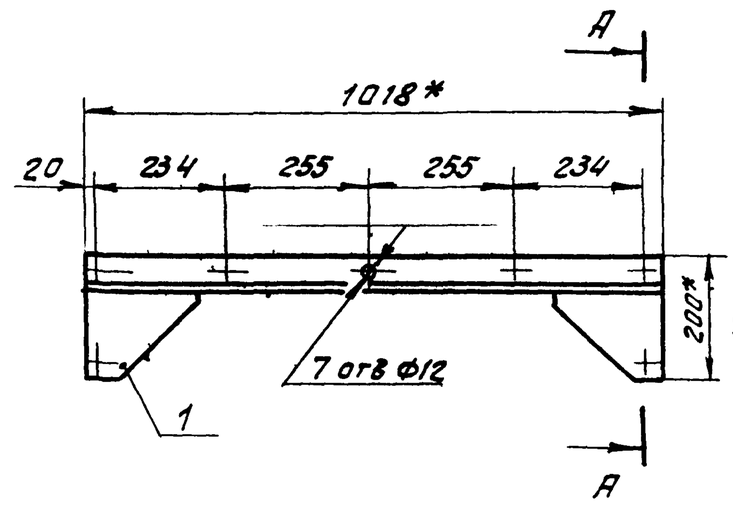

1 * Размеры для справок

2 Предельные отклонения размеров $\pm \frac{t_2}{2}$

3 Кромки реза - $R_z 320$, отверстия - $R_z 80$ остальное - $R_z 320$

4 Сварные швы по ГОСТ 5264 80

Электроды типа Э42 ГОСТ 9467-75

Изм	Лист	№ докум	Подп	Дата	ЧТЗ 03.04.000 СБ			
Разраб		Зарецкая			Связь	Лит	Масса	Масштаб
Пров		Строганов				И	5,4	1:10
Т контр		Ройзман			Сборочный чертеж	Лист	Листов 1	
Рук гр		Зайцева				Госстрой СССР САНТЕХПРОЕКТ г Москва		
Н контр		Вишневский						
Утв		Ройзман						

Копировал Формат

ЧТЗ 03 04 001

Альбом 32

903-1 250 87

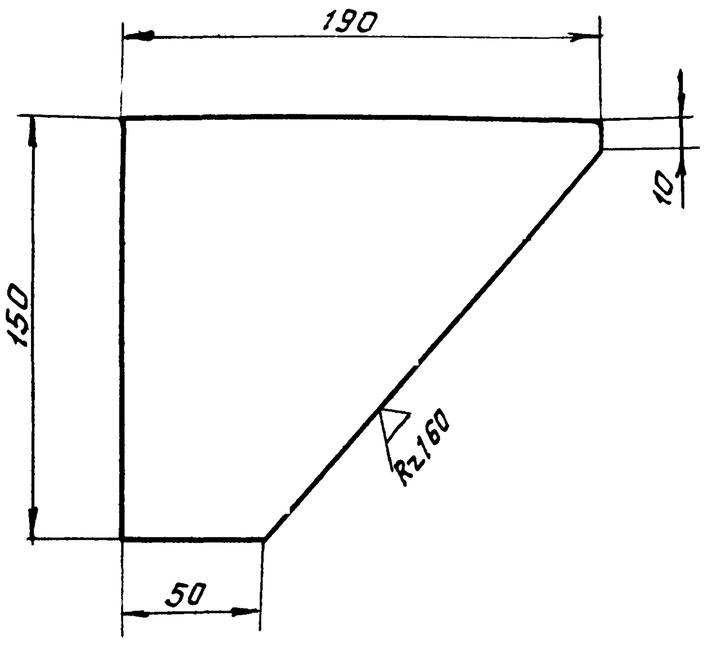

Предельные отклонения размеров $\pm \frac{t_2}{2}$

Изм	Лист	№ докум	Подп	Дата
Разраб		Заруцкая		
Пров		Строганов		
Т контр		Роизман		
Рук гр		Заицева		
Н контр		Вишневский		
Утв		Роизман		

ЧТЗ 03 04 001

Ребро

Лит	Масса	Масштаб
И	0,87	1 2

Лист | Листов 1

Лист Б-ПН 6 ГОСТ 19903 74
СТЗ I ГОСТ 14637 79

ГОССТРОЙ СССР
САНТЕХПРОЕКТ
г Москва

Копировал Федот — Формат А4

Формат	Зона	Поз	Обозначение	Наименование	Кол	Прим
				Документация		
А3			ЧТЗ 03.05 000 СБ	Сборочный чертеж		
				Детали		
А4		1	ЧТЗ.03.05.001	Прижим	1	
А4		2	ЧТЗ 03 05 002	Лист	1	
А4		3	ЧТЗ.03 05 003	Ручка	2	
А4		4	ЧТЗ 03.05.004	Уплотнение	1	
				Стандартные изделия		
		5		Болт М6х16 46 ГОСТ 7798-70	7	
		6		Гайка М65 ГОСТ5915-70	7	

Изм	Лист	№ докум	Подп	Дата
Разраб		Заруцкая		
Пров		Строганов		
Рук гр		Заицева		
Н контр		Вишневский		
Утв		Роизман		

ЧТЗ 03 05 000

Завеса боковая

Лит	Лист	Листов
И		1

ГОССТРОЙ СССР
САНТЕХПРОЕКТ
г Москва

Копировал Федот — Формат А4

ЧТЗ 03 05 000 СБ

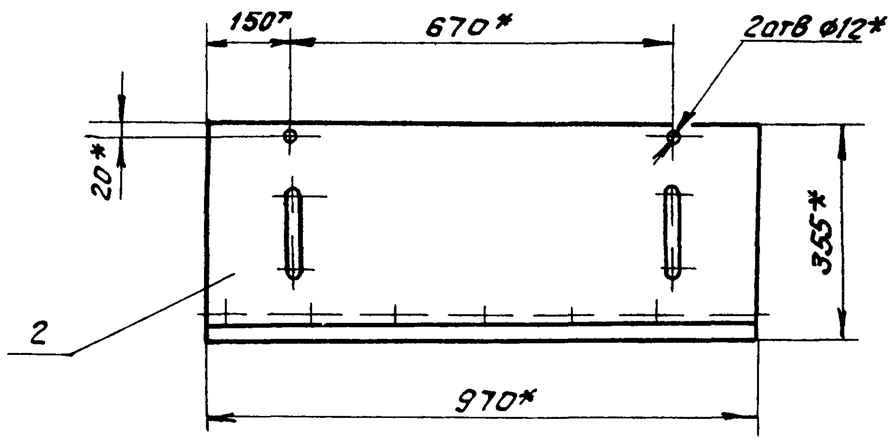

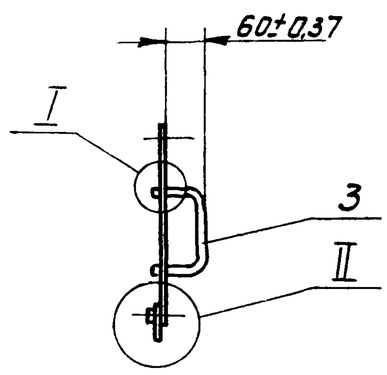

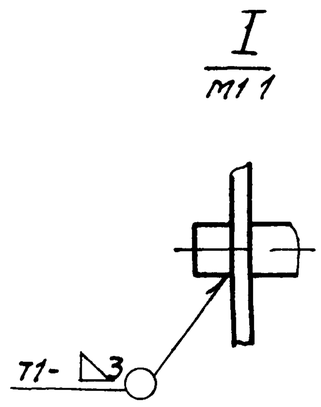

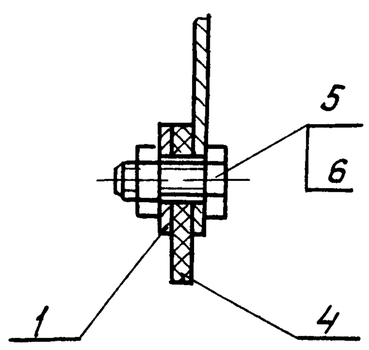

1 * Размеры для справок

2 Предельные отклонения размеров $\pm \frac{t_2}{2}$

3 Кромки реза - Rz320, отверстия - Rz80, остальное -

4 Сварные швы по ГОСТ 5264-80

Электроды Э42 ГОСТ 9467-75

Изм	Лист	№ докум.	Подп	Дата
Разраб		Заруцкая		
Пров		Строганов		
Т контр		Роизман		
Рук гр		Заицева		
Н контр		Вишневский		
Утв		Роизман		

ЧТЗ.03.05 000 СБ

Завеса боковая

Сборочный чертеж

Лит	Масса	Масштаб
И	4,8	1 10

Лист | Листов 1

ГОССТРОЙ СССР
САНТЕХПРОЕКТ
г Москва

Копировал Федот 22699 40 56 — Формат А3

903-1-250 87 Альбом 32

ЧТЗ 03 05 001

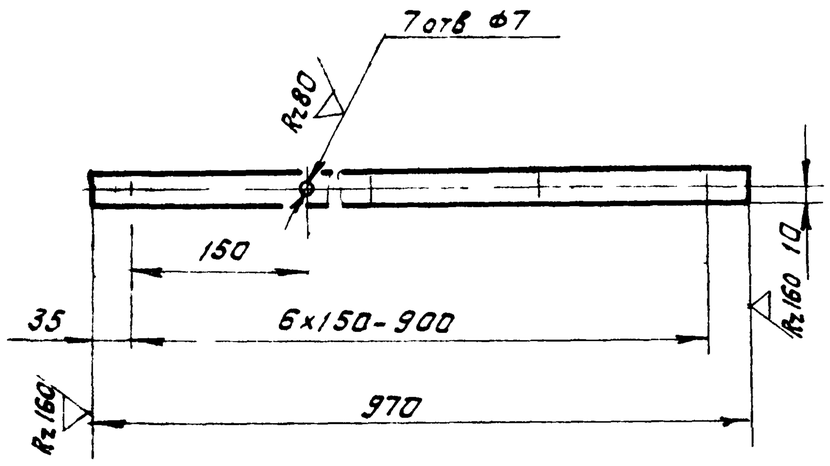

Предельные отклонения размеров $\pm \frac{t_2}{2}$

Изм	Лист	№ докум	Подп	Дата
Разраб		Заруцкая		
Пров		Строганов		
Т.контр		Роизман		
Рук.гр		Заицева		
Н.контр.		Вишневский		
Утв		Роизман		

4Т3 03 05 001

Прижим

Лит	Масса	Масштаб
И	031	1 5

Лист | Листов 1

Лента 2x20 ГОСТ 6009 74 / ВСТ3 I ГОСТ 535 79

Госстрой СССР САНТЕХПРОЕКТ г Москва

Копировал Федой — Формат А4

ЧТЗ 03 05 002

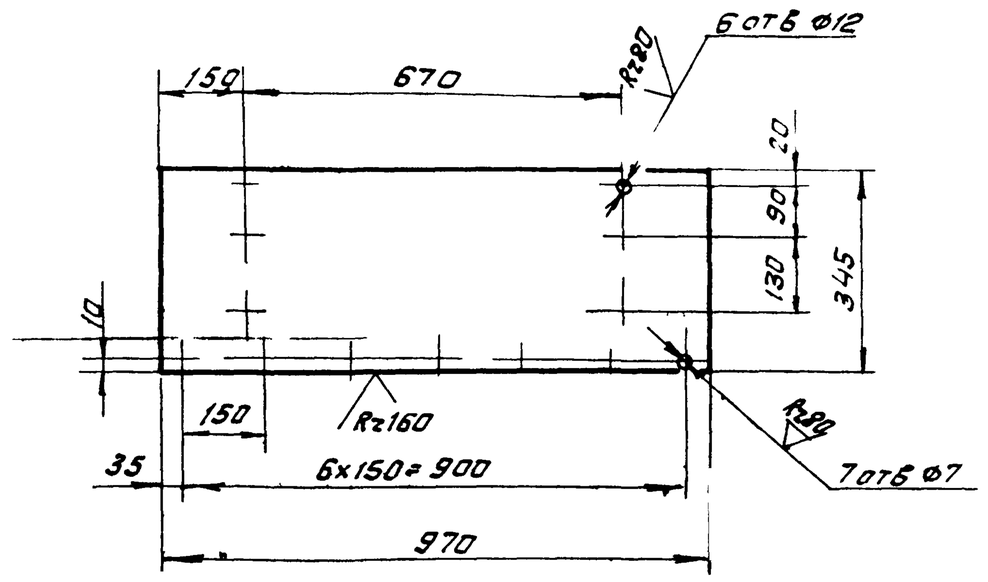

Предельные отклонения размеров $\pm \frac{t_2}{2}$

Изм	Лист	№ докум	Подп	Дата
Разраб		Заруцкая		
Пров		Строганов		
Т.контр.		Роизман		
Рук.гр		Заицева		
Н.контр		Вишневский		
Утв		Роизман		

4Т3.03.05.002

Лист

Лит	Масса	Масштаб
И	4 02	1 10

Лист | Листов 1

Лист БПН 2 ГОСТ 19903 74 / ВСТ3 I ГОСТ 16523 70

Госстрой СССР САНТЕХПРОЕКТ г Москва

Копировал Федой — Формат А1

ЧТЗ 03 05 003

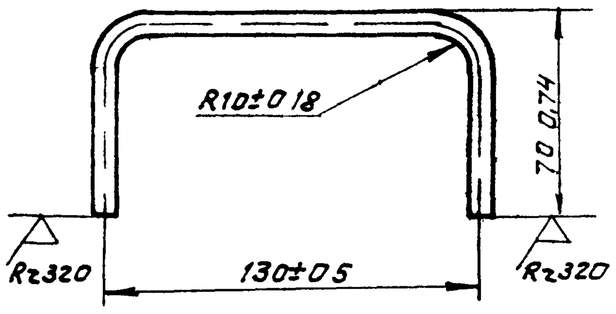

Изм	Лист	№ докум	Подп.	Дата
Разраб		Заруцкая		
Пров		Строганов		
Т.контр		Роизман		
Рук.гр		Заицева		
Н.контр		Вишневский		
Утв		Роизман		

4Т3 03 05 003

Ручка

Лит	Масса	Масштаб
И	0,16	1 2

Лист | Листов 1

Круг В10 ГОСТ 2590 71 / ВСТ3 I ГОСТ 535-79

Госстрой СССР САНТЕХПРОЕКТ г Москва

Копировал Федой — Формат А4

ЧТЗ 03 05 004

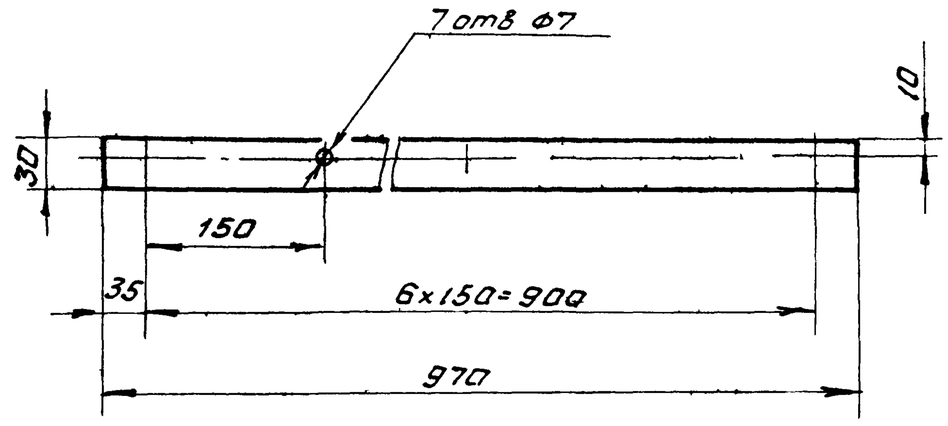

Изм	Лист	№ докум	Подп	Дата
Разраб		Заруцкая		
Пров		Строганов		
Т.контр.		Роизман		
Рук.гр.		Заицева		
Н.контр		Вишневский		
Утв		Роизман		

4Т3.03.05.004

Уплотнение

Лит	Масса	Масштаб
И	0,14	1 5

Лист | Листов 1

Пластина I, лист ОМБ С-4-5,8 ГОСТ 7338 77

Госстрой СССР САНТЕХПРОЕКТ г Москва

Копировал Федой — 22699 40 57

903-1-250.87 Альбом 32

Формат	Зона	Поз	Обозначение	Наименование	Кол	Примеч
				Документация		
А4			ЧТЗ 03.06.000СБ	Сборочный чертеж		
				Детали		
А4		1	ЧТЗ 03.06.001	Стенка	1	
Б4		2	ЧТЗ.03.06.002	Накладка		
				Круг В8 ГОСТ 2590-71 / ВСт3 I ГОСТ 535-79		
				L-550 h14	1	0,22 кг

Инв.№ подл. | Подп. и дата | Взам. инв.№ | Инв.№ дубл. | Подп. и дата

Изм.	Лист	№ докум.	Подп.	Дата	ЧТЗ 03.06.000		
Разраб.		Зарецкая			Лист прижимной задний	Лит.	Лист	Листов
Пров.		Строганов				И		1
Рук. гр.		Зайцева				Госстрой СССР САНТЕХПРОЕКТ г. Москва		
Н.контр.		Вишневский						
Утв.		Ройзман						

Копировал Формат А4

ЧТЗ 03.06.000

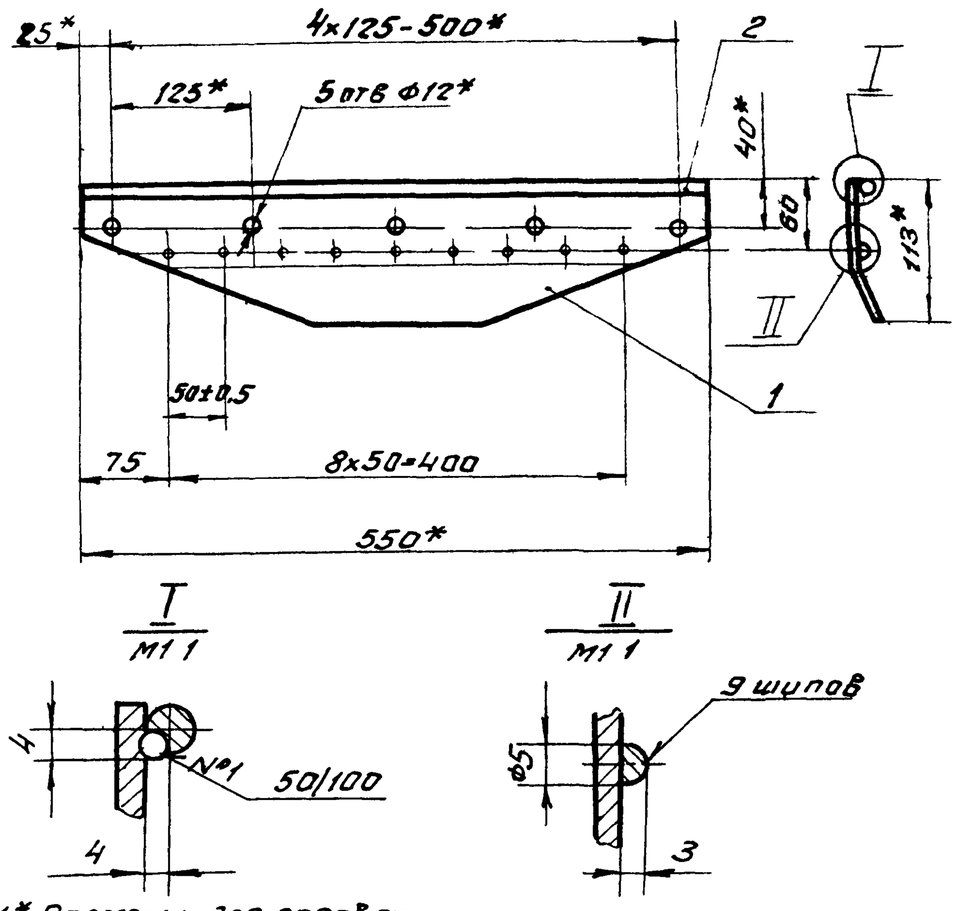

1* Размеры для справок

2 Неуказанные предельные отклонения размеров $\pm \frac{t_2}{2}$

3 Шов №1 – сварка ручная электродуговая

4 Шипы выполнить электросваркой

Инв.№ подл. | Подп. и дата | Взам. инв.№ | Инв.№ дубл. | Подп. и дата

Изм.	Лист	№ докум.	Подп.	Дата	ЧТЗ 03.06.000 СБ			
Разраб.		Зарецкая			Лист прижимной задний сборочный чертеж	Лит.	Масса	Масштаб
Пров.		Строганов				И	1,65	1:5
Т.контр.		Ройзман				Лист	Листов 1	
Рук. гр.		Зайцева				Госстрой СССР САНТЕХПРОЕКТ г. Москва		
Н.контр.		Вишневский						
Утв.		Ройзман						

Копировал Формат А4

ЧТЗ 03 06 001

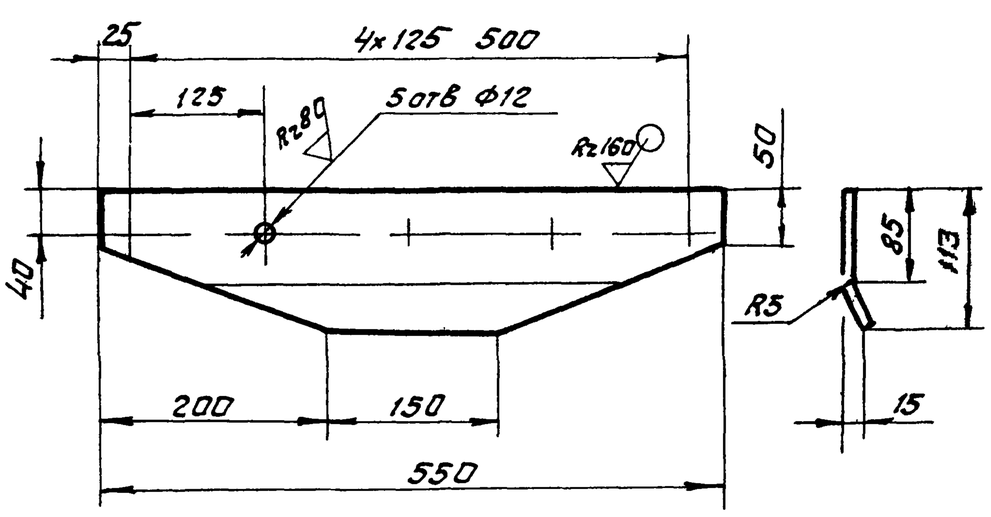

Предельные отклонения размеров $\pm \frac{t_2}{2}$

Инв.№ подл. | Подп. и дата | Взам. инв.№ | Инв.№ дубл. | Подп. и дата

Изм.	Лист	№ докум.	Подп.	Дата	ЧТЗ 03 06.001			
Разраб.		Зарецкая			Стенка	Лит.	Масса	Масштаб
Пров.		Строганов				И	1,4	1:5
Т.контр.		Ройзман				Лист	Листов 1	
Рук. гр.		Зайцева				Госстрой СССР САНТЕХПРОЕКТ г. Москва		
Н.контр.		Вишневский						
Утв.		Ройзман						

Копировал Формат А4

ЧТЗ 03 00 001

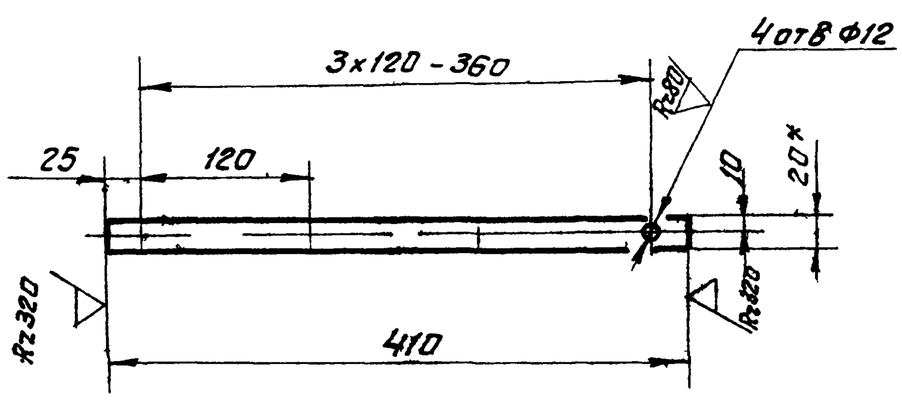

1 * Размеры для справок

2 Предельные отклонения размеров $\pm \frac{t_2}{2}$

Инв.№ подл. | Подп. и дата | Взам. инв.№ | Инв.№ дубл. | Подп. и дата

Изм.	Лист	№ докум.	Подп.	Дата	ЧТЗ 03 00 001			
Разраб.		Зарецкая			Накладка	Лит.	Масса	Масштаб
Пров.		Строганов				И	0,13	1:4
Т.контр.		Ройзман				Лист	Листов 1	
Рук. гр.		Зайцева				Госстрой СССР САНТЕХПРОЕКТ г. Москва		
Н.контр.		Вишневский						
Утв.		Ройзман						

Копировал Формат А4

ЧТ3 03 00 002

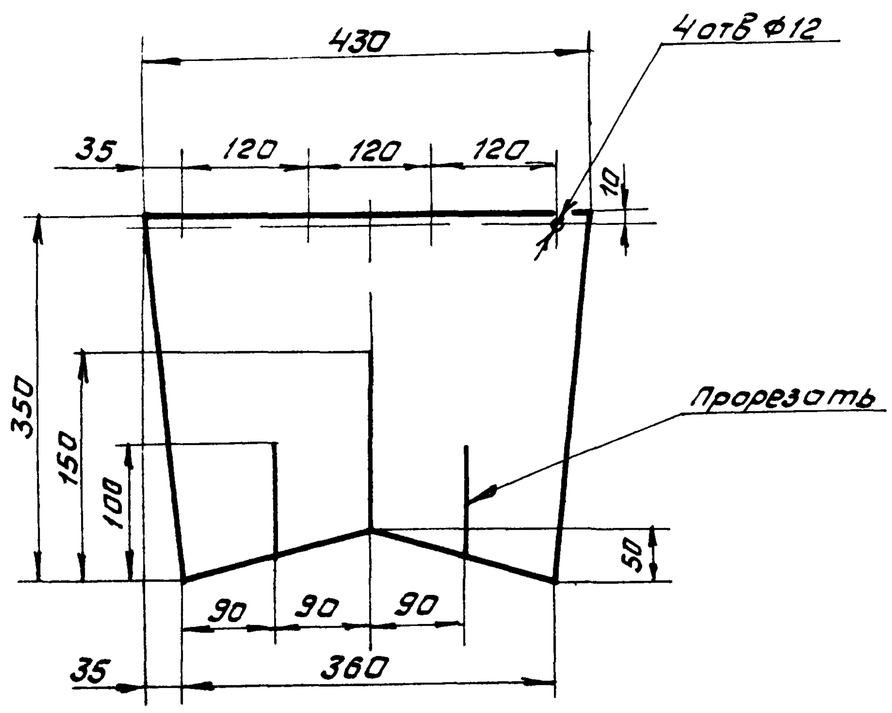

Предельные отклонения размеров $\pm \frac{t_2}{2}$

Изм	Лист	№ докум.	Подп.	Дата	ЧТ3.03.00.002			
Разраб		Заруцкая			Завеса	Лит	Масса	Масшт
Пров		Строганов					15	1:5
Т.контр.		Ройзман				Лист	Листов 1	
Рук. гр.		Зайцева			Пластина I, лист ОМБ-С 8-5,8 ГОСТ 7338-77	Госстрой СССР САНТЕХПРОЕКТ г. Москва		
Н.контр.		Вишневский						
Утв.		Ройзман						

Копировал Формат А4

ЧТ3 03 00 003

ЧТ3.03.00.003-изображено (√)

ЧТ3.03.00.003-01-зеркальное отражение

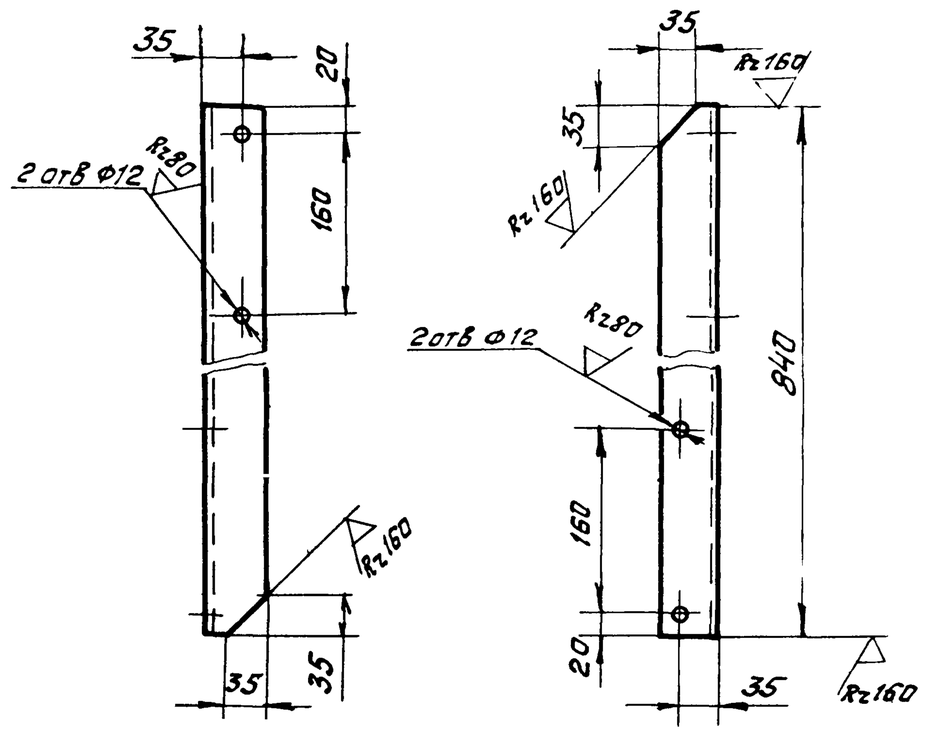

Предельные отклонения размеров $\pm \frac{t_2}{2}$

Изм	Лист	№ докум.	Подп.	Дата	ЧТ3.03.00.003			
Разраб		Заруцкая			Стойка	Лит	Масса	Масштаб
Пров		Строганов				И	3,1	1:5
Т.контр.		Ройзман				Лист	Листов 1	
Рук. гр.		Зайцева			Уголок Б-50х50х5 ГОСТ 8509-86 / ВСт3-I ГОСТ 535-79	Госстрой СССР САНТЕХПРОЕКТ г. Москва		
Н.контр.		Вишневский						
Утв.		Ройзман						

Копировал Формат А4

ЧТ3 03 00 004

(√)

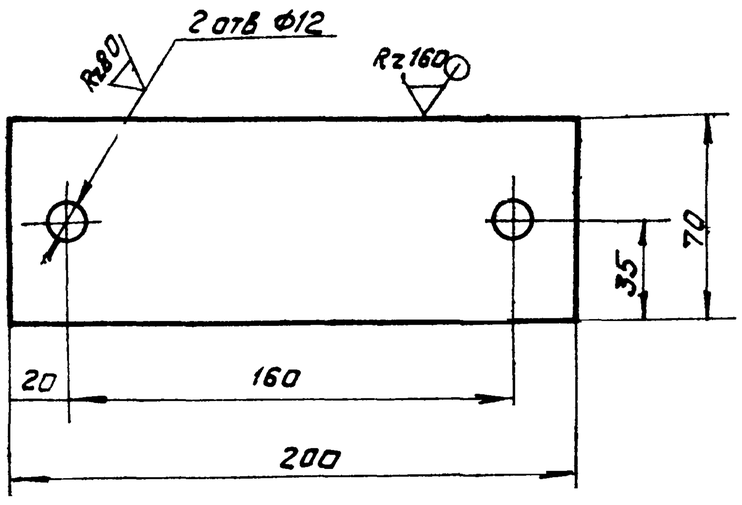

Предельные отклонения размеров $\pm \frac{t_2}{2}$

Изм	Лист	№ докум.	Подп.	Дата	ЧТ3.03.00.004			
Разраб		Заруцкая			Накладка	Лит	Масса	Масштаб
Пров		Строганов				И	0,7	1:2
Т.контр.		Ройзман				Лист	Листов 1	
Рук. гр.		Зайцева			Лист Б-ПН 6 ГОСТ 19903-74 / ВСт3 I ГОСТ 14637-79	Госстрой СССР САНТЕХПРОЕКТ г. Москва		
Н.контр.		Вишневский						
Утв.		Ройзман						

Копировал Формат А4

ЧТ3 03 00 005

(√)

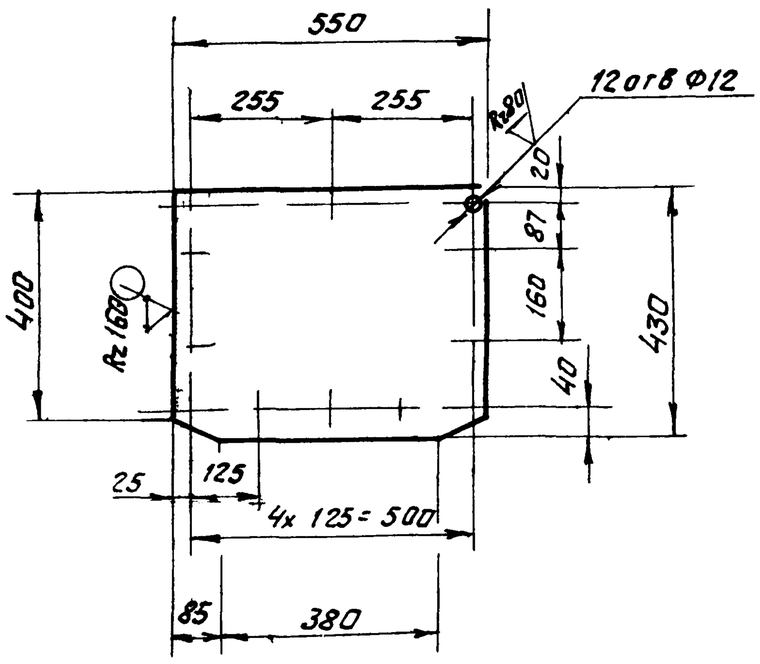

Предельные отклонения размеров $\pm \frac{t_2}{2}$

Изм	Лист	№ докум.	Подп.	Дата	ЧТ3.03.00.005			
Разраб		Заруцкая			Заслонка	Лит	Масса	Масштаб
Пров		Строганов				И	7,43	1:10
Т.контр.		Ройзман				Лист	Листов 1	
Рук. гр.		Зайцева			Лист Б-ПН-4 ГОСТ 19903-74 / ВСт3-I ГОСТ 14637-79	Госстрой СССР САНТЕХПРОЕКТ г. Москва		
Н.контр.		Вишневский						
Утв.		Ройзман						

Копировал Формат А4

4Т3.03.00.006

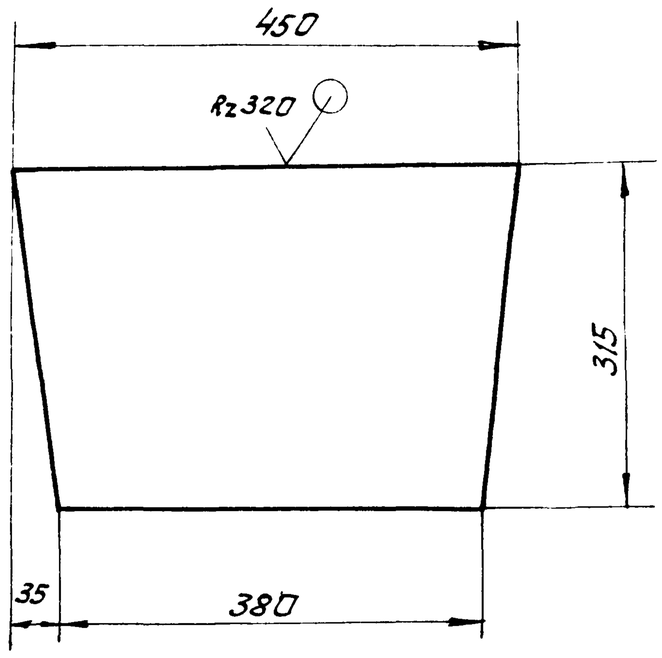

Предельные отклонения размеров $\pm \frac{t2}{2}$

Изм.	Лист	№ докум.	Подп.	Дата
Разраб		Заруцкая		
Пров.		Строганов		
Т.контр		Ройзман		
Рук. гр.		Зайцева		
Н.контр		Вишневский		
Утв.		Ройзман		

4Т3.03.00.006

Лист направляющий

Лит	Масса	Масштаб
И	4,1	1:5

Лист | Листов 1

Лист Б-ПН-4 ГОСТ 19903-74
Вст.3 ГОСТ 14637-79

Госстрой СССР
САНТЕХПРОЕКТ
г. Москва

Копировал Формат А4

4Т3.03.00.007

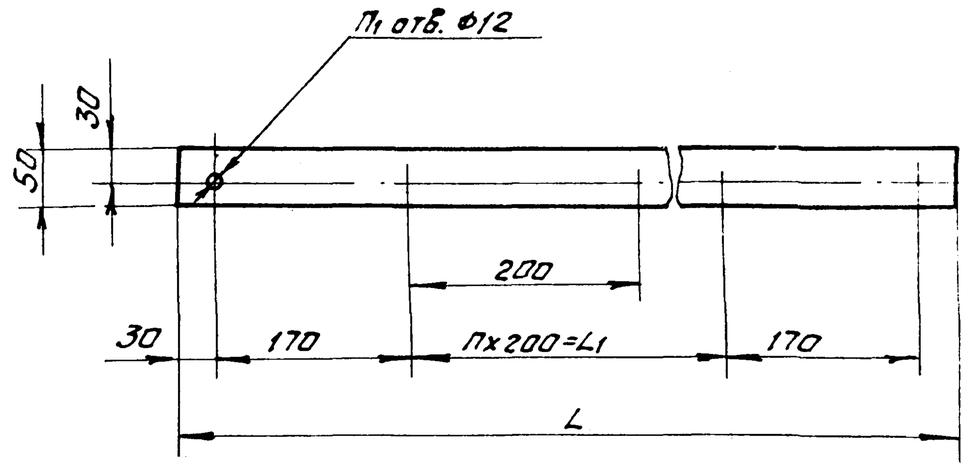

Обозначение	Размеры, мм.		Количество		Масса, кг
	L	L1	П	П1	
4Т3.03.00.007	1800	1400	7	10	0,66
4Т3.03.00.007-01	1600	1200	6	9	0,6

Предельные отклонения размеров $\pm \frac{t2}{2}$

Изм.	Лист	№ докум.	Подп.	Дата
Разраб		Заруцкая		
Пров.		Строганов		
Т.контр.		Ройзман		
Рук. гр.		Зайцева		
Н.контр.		Вишневский		
Утв.		Ройзман		

4Т3.03.00.007

Прокладка

Лит	Масса	Масштаб
И	см. табл.	—

Лист | Листов 1

Пластина I, лист ОМБ-С-5-5,8 ГОСТ 7338-77

Госстрой СССР
САНТЕХПРОЕКТ
г. Москва

Копировал Формат А4

4Т3.03.00.008

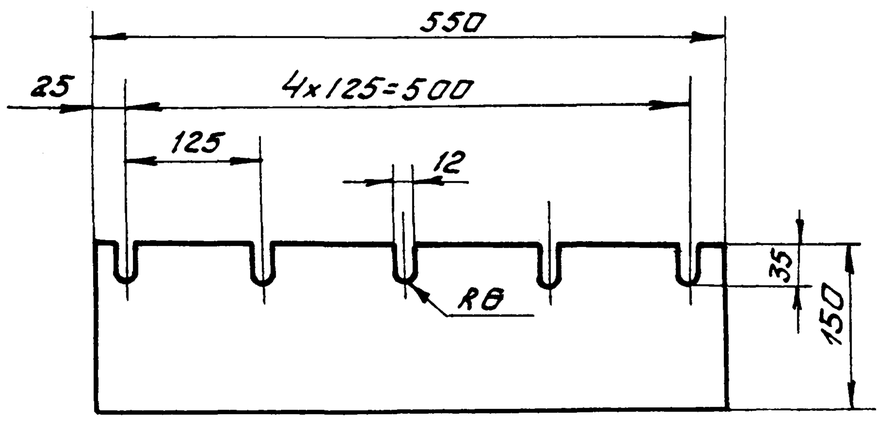

Изм.	Лист	№ докум.	Подп.	Дата
Разраб		Заруцкая		
Пров.		Строганов		
Т.контр		Ройзман		
Рук. гр.		Зайцева		
Н.контр		Вишневский		
Утв.		Ройзман		

4Т3.03.00.008

Уплотнение

Лит.	Масса	Масштаб
И	1,0	1:5

Лист | Листов 1

Пластина I, лист ОМБ-С-8-5,8 ГОСТ 7338-77

Госстрой СССР
САНТЕХПРОЕКТ
г. Москва

Копировал Формат

4Т3.03.00.009

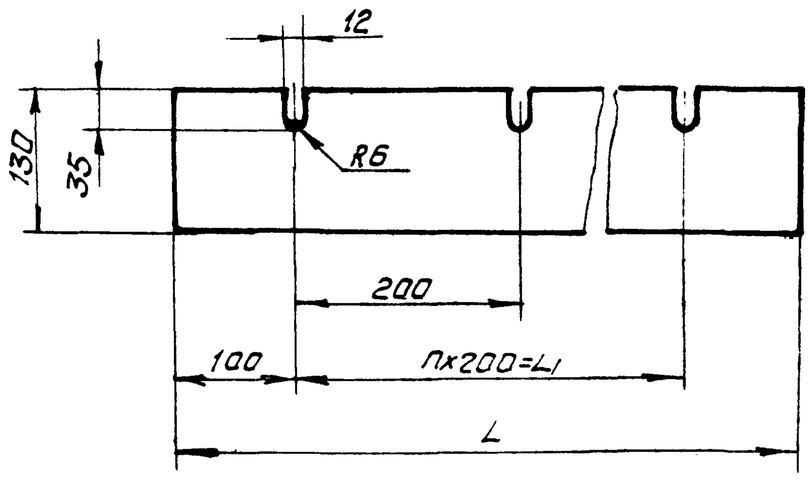

Обозначение	Размеры, мм		Кол-во	Масса, кг.
	L	L1	П	
4Т3.03.00.009	1800	1600	8	3,4
4Т3.03.00.009-01	1600	1400	7	3,0

Предельные отклонения размеров $\pm \frac{t2}{2}$

Изм.	Лист	№ докум.	Подп.	Дата
Разраб		Заруцкая		
Пров		Строганов		
Т.контр.		Ройзман		
Рук. гр.		Зайцева		
Н.контр.		Вишневский		
Утв		Ройзман		

4Т3.03.00.009

Уплотнение

Лит.	Масса	Масштаб
И	см. табл.	—

Лист | Листов 1

Пластина I, лист ОМБ-С-8-5,8 ГОСТ 7338-77

Госстрой СССР
САНТЕХПРОЕКТ
г. Москва

Копировал: Формат А4

Формат	Зона	Поз	Обозначение	Наименование	Кол	Примеч
				Документация		
А2			ЧТЗ 04 00 000 СБ	Сборочный чертеж		
				Сборочные единицы		
А4		1	ЧТЗ 03 01 000	Корпус	1	
А4		2	ЧТЗ 03 02 000	Крышка	1	
А4		3	ЧТЗ 03.03.000	Лист прижимной боковой	2	
А4		4	ЧТЗ 03 04 000	Связь	1	
А4		5	ЧТЗ 03 05 000	Завеса боковая	4	
				Детали		
А4		6	ЧТЗ 03 00 001	Накладка	3	
А4		7	ЧТЗ.03 00 002	Завеса	3	
А4		8	ЧТЗ.03 00 003	Стойка	1	
А4		9	ЧТЗ 03 00 003-01	Стойка	1	
А4		10	ЧТЗ 03 00 004	Накладка	2	
А4		11	ЧТЗ.03 00 007	Прокладка	2	
А4		12	ЧТЗ.03.00.009	Уплотнение	2	
А4		13	ЧТЗ 04 00 001	Уголок	1	

Инв.№ подл. | Подп. и дата | Взам. инв.№ | Инв.№ дубл. | Подп. и дата

Изм.	Лист	№ докум.	Подп.	Дата
Разраб		Зарецкая		
Пров		Строганов		
Рук. гр.		Зайцева		
Н. контр.		Вишневский		
Утв.		Ройзман		

ЧТЗ 04.00.000

Лоток проходной
В=650

Лит.	Лист	Листов
И	1	2

Госстрой СССР
САНТЕХПРОЕКТ
г. Москва

Копировал Формат А4

Формат	Зона	Поз	Обозначение	Наименование	Кол	Примеч
				Стандартные изделия		
		14		Болт М10х30.48 ГОСТ 7798-70	68	
		15		Гайка М10.5 ГОСТ 5915-70	68	

Инв.№ подл. | Подп. и дата | Взам. инв.№ | Инв.№ дубл. | Подп. и дата

ЧТЗ.04.00.000

Изм. Лист № докум. Подп. Дата

Лист 2

Копировал Формат А4

413 04 00 001

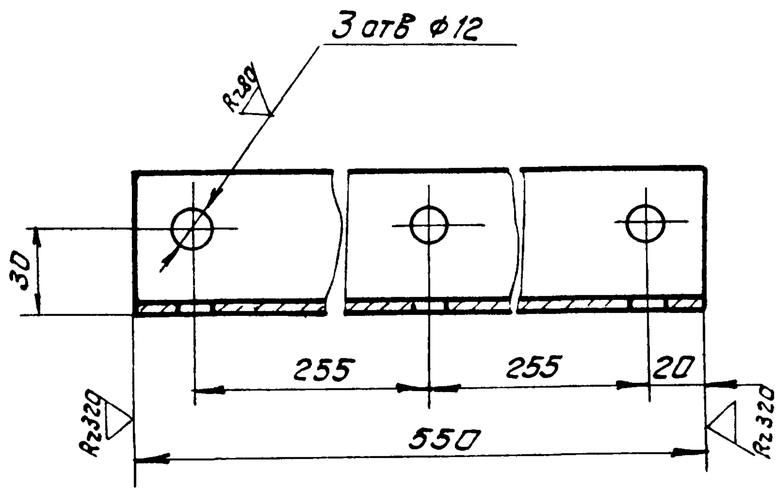

Предельные отклонения размеров $\pm \frac{t2}{2}$

Формат	Зона	Поз	Обозначение	Наименование	Кол	Примеч
				Документация		
А3			ЧТЗ 05 01 000 СБ	Сборочный чертеж		
				Детали		
А4		1	ЧТЗ 03 01 001	Ребро	4	
А4		2	ЧТЗ 05 01 001	Ребро	3	
Б4		3	ЧТЗ 05 01 002	Пластина Лист Б-ПН4 ГОСТ 19903 74 / ВСт3-I ГОСТ 14637 79 375h14х1660h14	2	16,8кг
Б4		4	ЧТЗ 05 01 003	Угольник Уголок Б 50х50х5 ГОСТ 8509 86 / ВСт3 I ГОСТ 535 79 L=1592h14	2	6,0кг

Инв.№ подл. | Подп. и дата | Взам. инв.№ | Инв.№ дубл. | Подп. и дата

Изм.	Лист	№ докум.	Подп.	Дата
Разраб		Зарецкая		
Пров		Строганов		
Т. контр.		Ройзман		
Рук. гр.		Зайцева		
Н. контр.		Вишневский		
Утв.		Ройзман		

ЧТЗ.04.00.001

Уголок

Уголок Б-50х50х3 ГОСТ 8509-86 / ВСт3-I ГОСТ 535-79

Лит.	Масса	Масштаб
И	1,9	1:2

Лист	Листов 1

Госстрой СССР
САНТЕХПРОЕКТ
г. Москва

Копировал Формат А4

ЧТЗ.05.01.000

Корпус

Лит.	Лист	Листов
И		1

Госстрой СССР
САНТЕХПРОЕКТ
г. Москва

Копировал Формат А4

22699 40 61

903-1-250.87 Альбом 32

4Т3.04.00.000 СБ

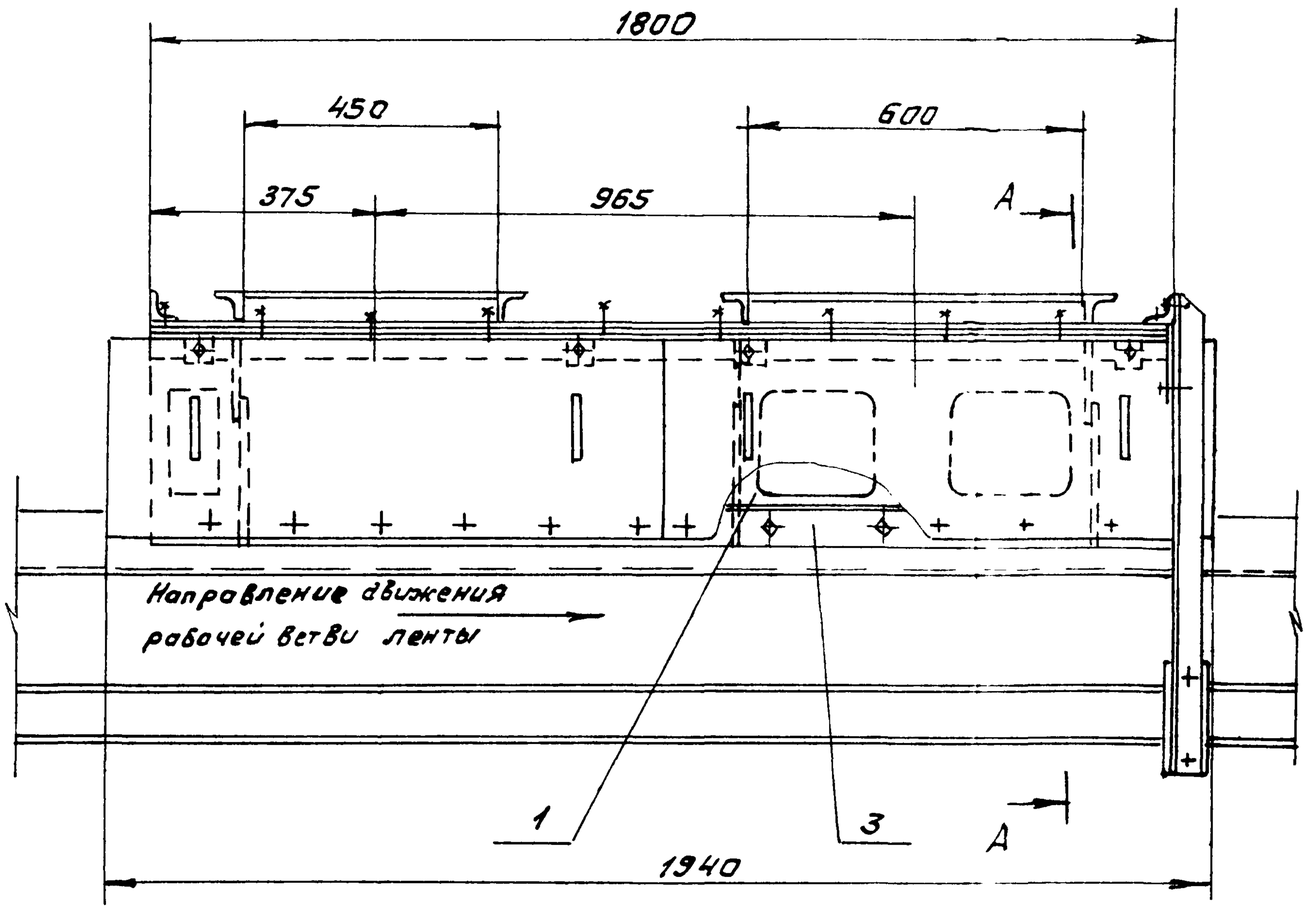

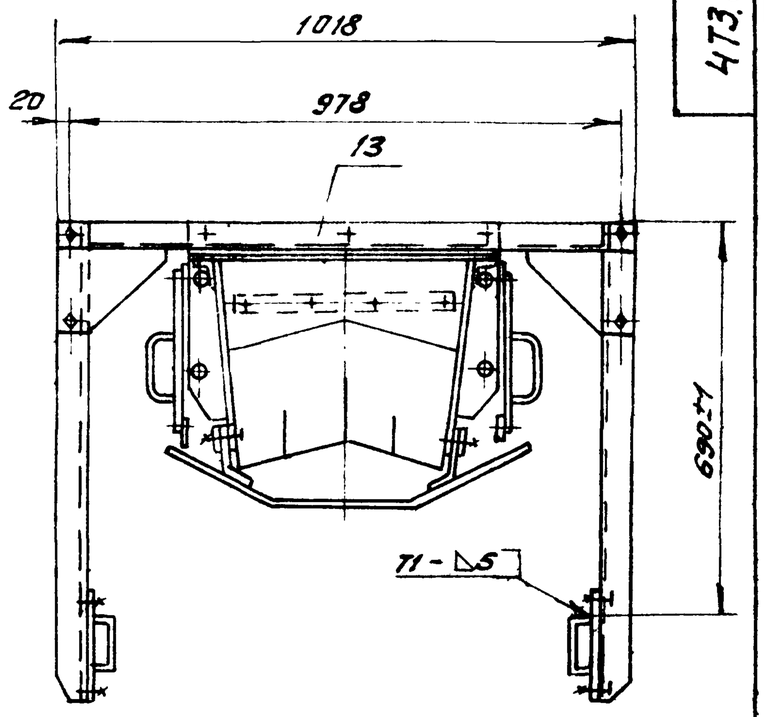

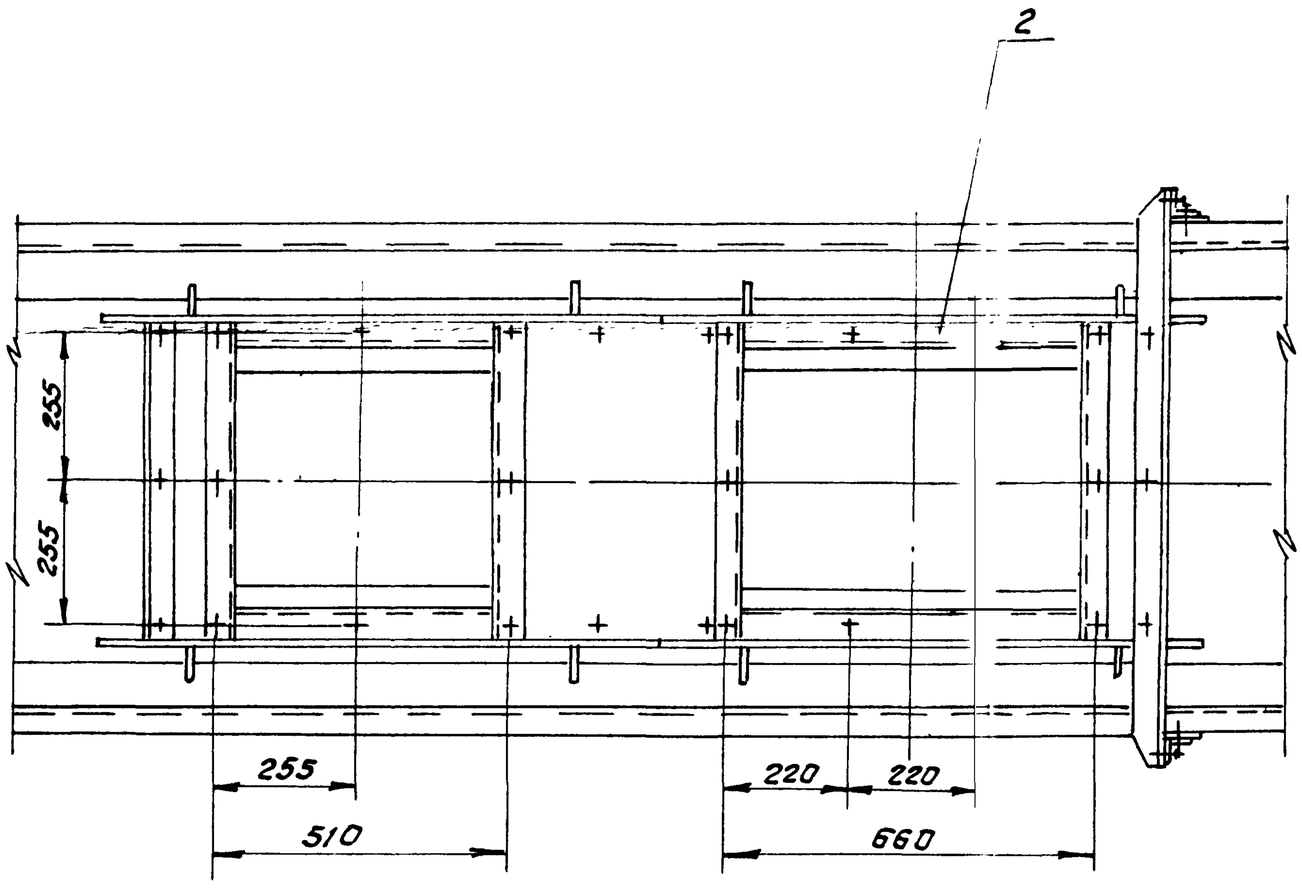

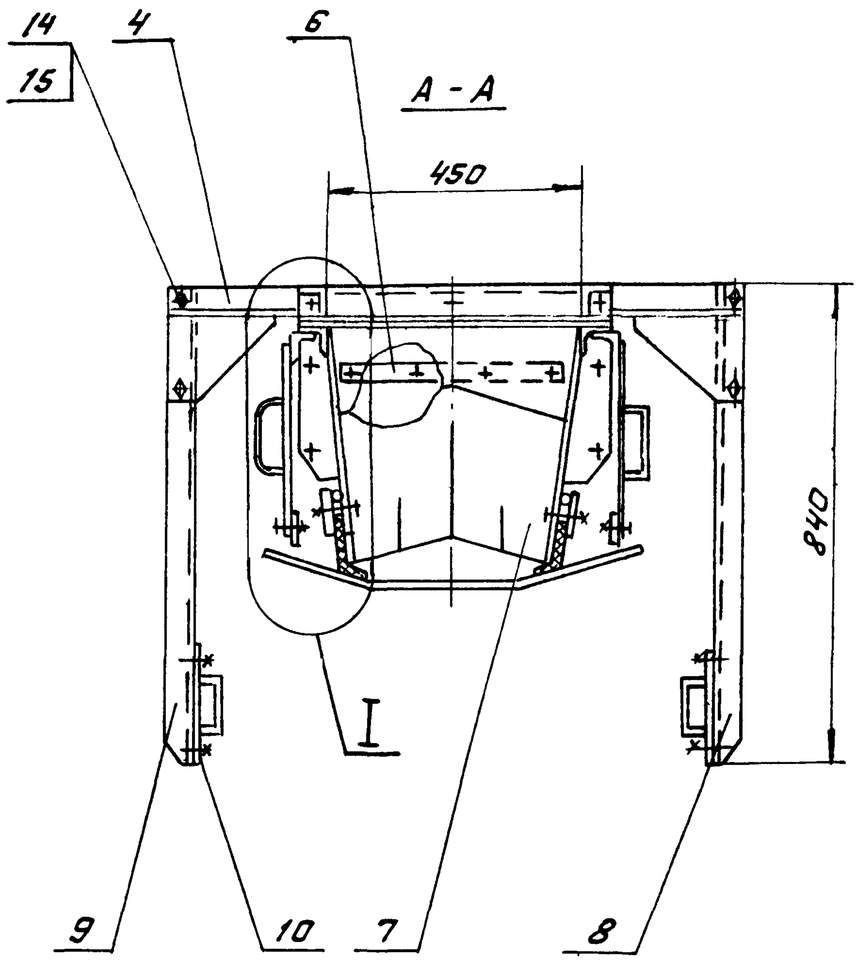

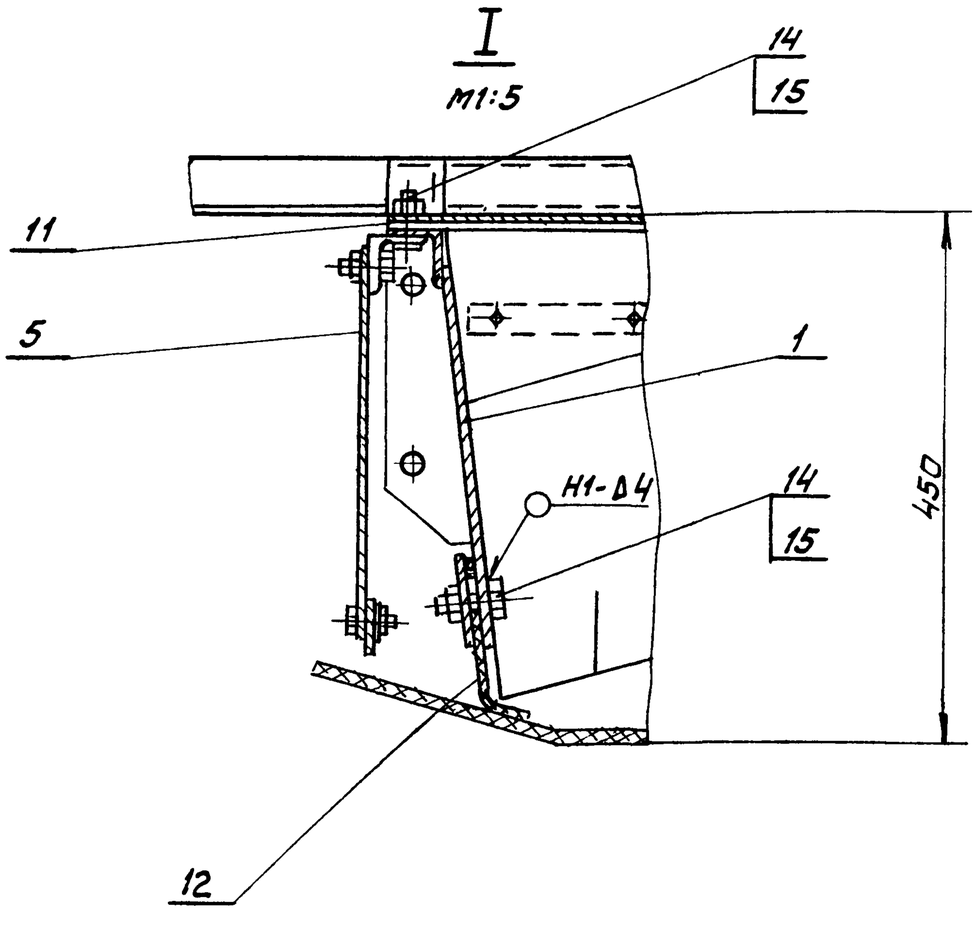

1. Предельные отклонения размеров $\pm \frac{t2}{2}$.
2. Кромки реза - $\overset{Rz320}{\nabla}$, отверстия - $\overset{Rz80}{\nabla}$, остальное - $\diagup$
3. Сварные швы по ГОСТ 5264-80.
   Электроды типа Э42 ГОСТ 9467-75

Изм	Лист	№ докум.	Подп.	Дата	4Т3.04.00.000			
Разраб.		Зарецкая			Лоток проходной В=650	Лит.	Масса	Масштаб
Пров.		Строганов				И	168,0	1:10
Т.контр.		Райзман			Сборочный чертеж	Лист	Листов 1	
Рук. гр.		Зайцева				Госстрой СССР САНТЕХПРОЕКТ г. Москва		
Н.контр.		Вишневский						
Утв		Райзман						

Копировал: Фирсов - 22699-40 62 Формат А2

Инв.№подл. | Подп. и дата | Взам.инв.№ | Инв.№ дубл. | Подп. и дата

903-1-250 87 Альбом 32

4Т3 05 00 000 СБ

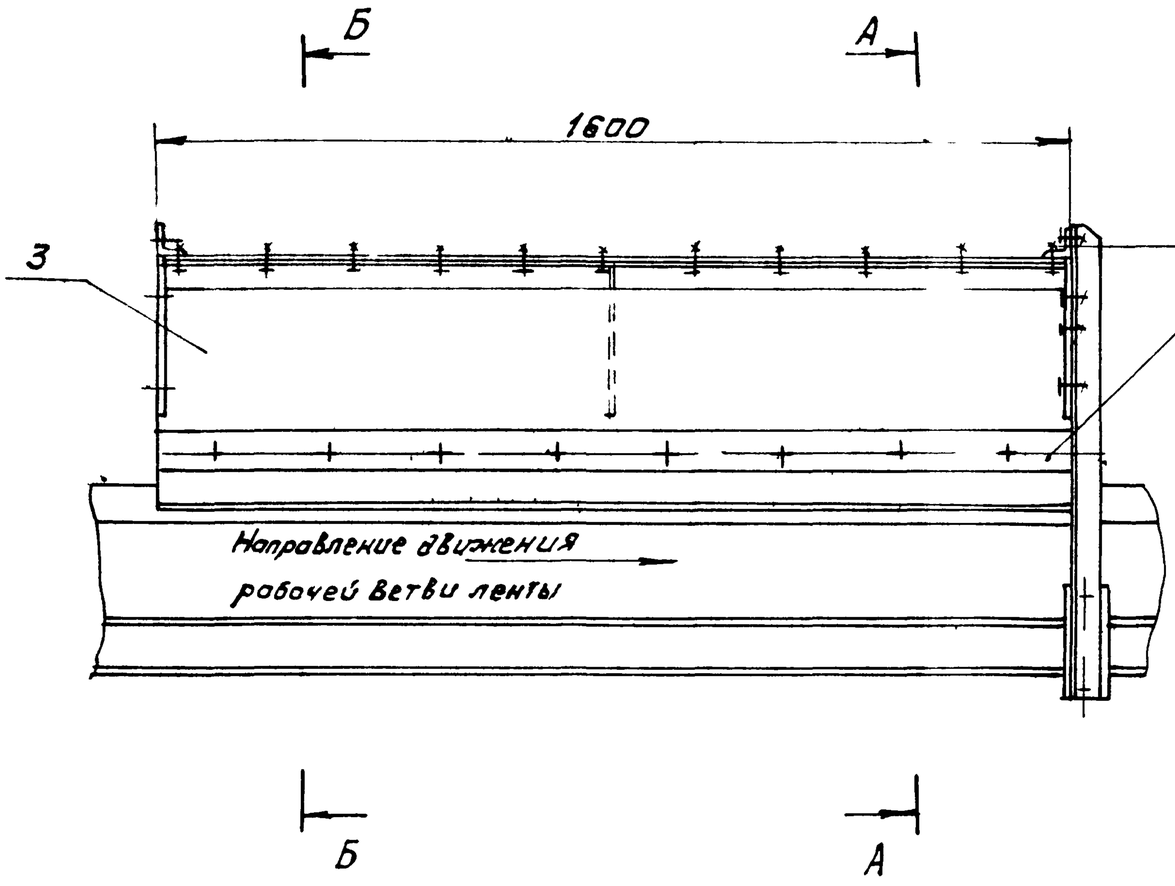

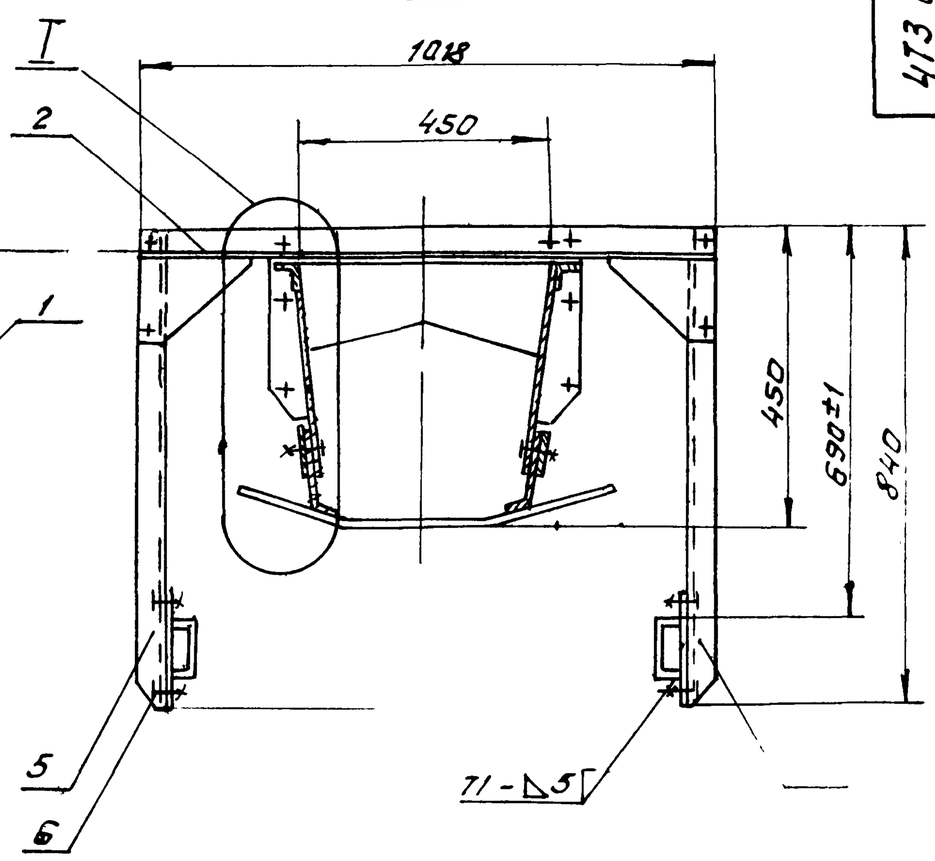

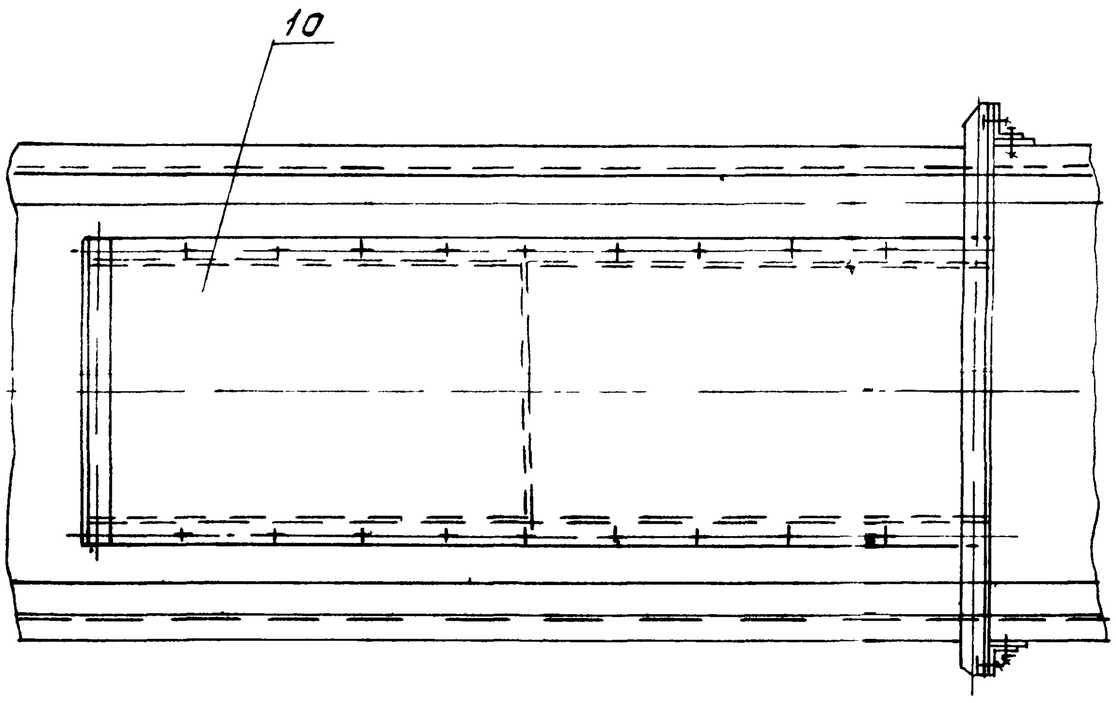

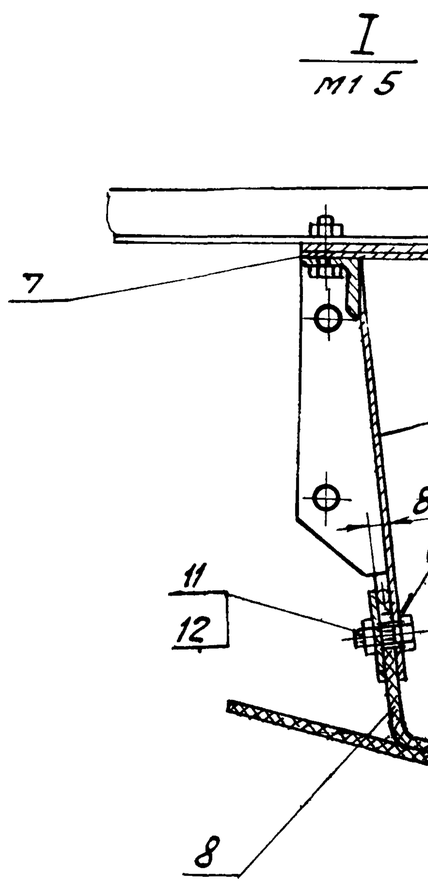

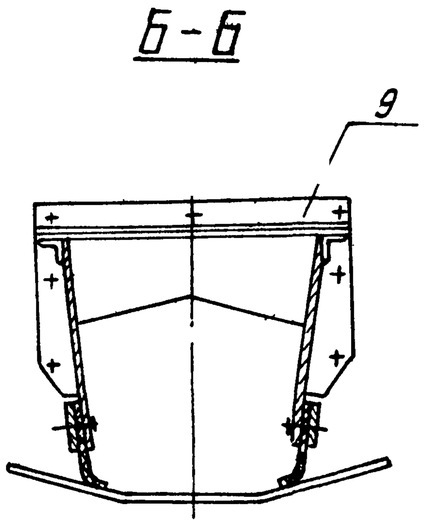

1 Предельные отклонения размеров $\pm\frac{t_2}{2}$

2 Кромки реза — $\overset{Rz320}{\nabla}$, отверстия — $\overset{Rz80}{\nabla}$, остальное — $\sqrt{}$

3 Сварные швы по ГОСТ 5264-80

Электроды типа Э42, ГОСТ 9467-75

					4Т3 05.00 000 СБ			
Изм	Лист	№ докум.	Подп	Дата	Лоток промежуточный В = 650	Лит	Масса	Масштаб
Разраб		Заруцкая				И	88,0	1 10
Пров		Строганов			Сборочный чертеж	Лист	Листов 1	
Т контр.		Ройзман				ГОССТРОЙ СССР САНТЕХПРОЕКТ г. Москва		
Рук гр		Зайцева						
Н контр.		Вишневский						
Утв		Ройзман						

Копировал Фирсову 22699 40 63 Формат А2

Инв. № подл. | Подп. и дата | Взам. инв. № | Инв. № дубл. | Подп. и дата

Альбом 32

903-1-250.87

Формат	Зона	Поз.	Обозначение	Наименование	Кол.	Примеч.
				Документация		
А2			4Т3.05.00.000 СБ	Сборочный чертеж		
				Сборочные единицы		
А4		1	4Т3.03.03.000-01	Лист прижимной		
				боковой	2	
А4		2	4Т3.03.04.000	Связь	1	
А4		3	4Т3.05.01.000	Корпус	1	
				Детали		
А4		4	4Т3.03.00.003	Стойка	1	
		5	4Т3.03.00.003-01	Стойка	1	
А4		6	4Т3.03.00.004	Накладка	2	
А4		7	4Т3.03.00.007-01	Прокладка	2	
А4		8	4Т3.03.00.009-01	Уплотнение	2	
А4		9	4Т3.04.00.001	Уголок	1	
А4		10	4Т3.05.00.001	Лист	1	

Формат	Зона	Поз.	Обозначение	Наименование	Кол.	Примеч.
				Стандартные изделия		
		11		Болт М10х30.46 ГОСТ 7798-70	60	
		12		Гайка М10.5 ГОСТ 5915-70	60	

Инв.№ подл. | Подп. и дата | Взам. инв.№ | Инв.№ дубл. | Подп. и дата

Изм.	Лист	№ докум.	Подп.	Дата
Разраб.		Зарецкая		
Пров.		Строганов		
Рук. гр.		Зайцева		
Н. контр.		Вишневский		
Утв.		Райзман		

4Т3.05.00.000

Лоток промежуточный В=650

Лит.	Лист	Листов
	1	2

Госстрой СССР САНТЕХПРОЕКТ г. Москва

Копировал: Формат

4Т3.05.00.000

Лист 2

Изм. Лист № докум. Подп. Дата

Копировал: Формат

4Т3.05.01.000Б

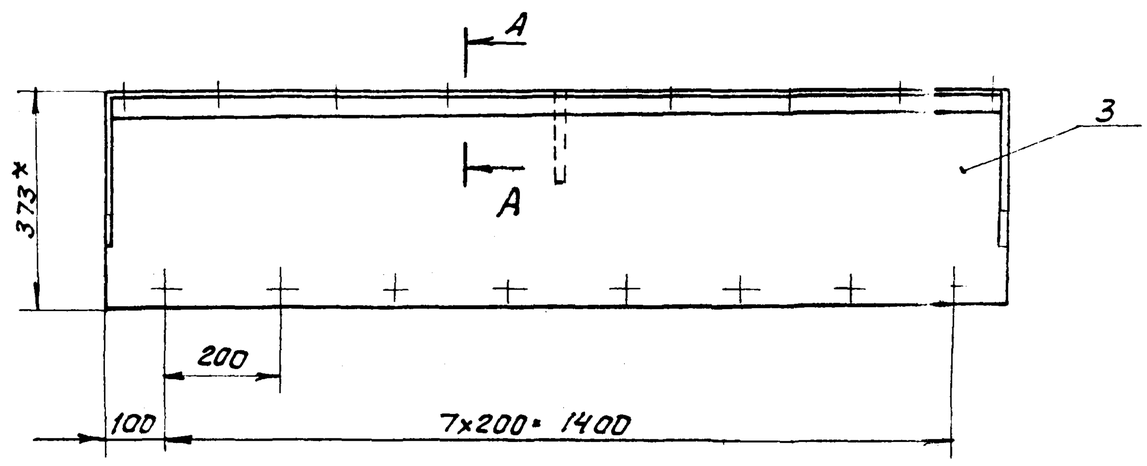

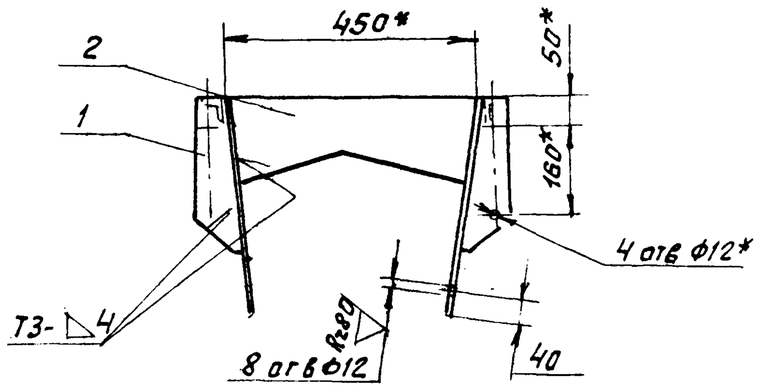

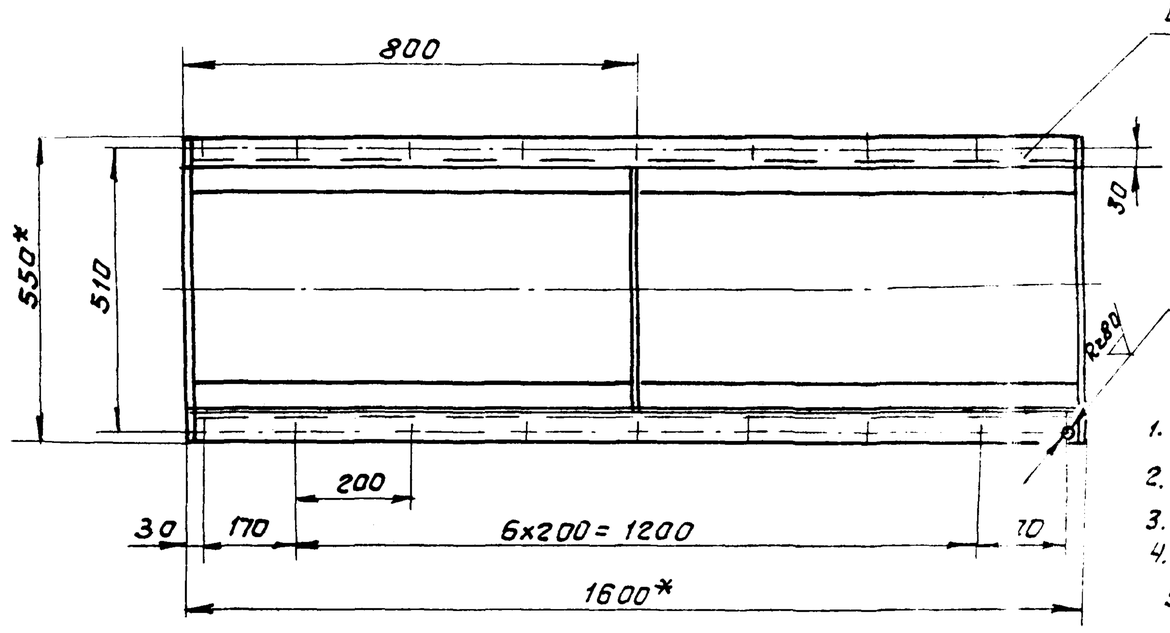

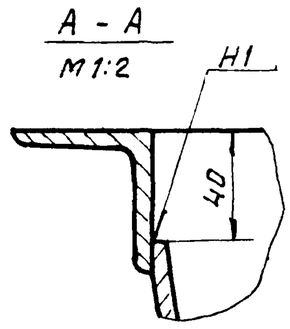

1. * Размеры для справок.
2. Предельные отклонения размеров $\pm \frac{t2}{2}$
3. Кромки реза - ∇ Rz320, отверстия - ∇ Rz80, остальное - ∇
4. Сварные швы по ГОСТ 5264-80. Электроды типа Э42 ГОСТ 9467-75.

4Т3.05.01.000 СБ

Изм.	Лист	№ докум.	Подп.	Дата
Разраб.		Зарецкая		
Пров.		Строганов		
Т. контр.		Райзман		
Рук. гр.		Зайцева		
Н. контр.		Вишневский		
Утв.		Райзман		

Корпус сборочный чертеж

Лит	Масса	Масштаб
И	61,0	1:10

Лист | Листов 1

Госстрой СССР САНТЕХПРОЕКТ г. Москва

Инв.№ подл. | Подп. и дата | Взам. инв.№ | Инв.№ дубл. | Подп. и дата

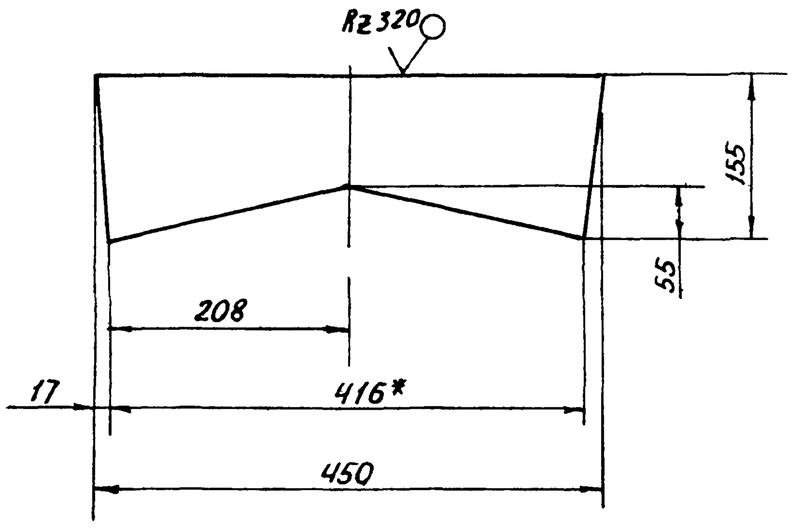

1* РАЗМЕР ДЛЯ СПРАВОК

2 ПРЕДЕЛЬНЫЕ ОТКЛОНЕНИЯ РАЗМЕРОВ $\pm \frac{t2}{2}$

Изм	Лист	№ докум.	Подп.	Дата	4Т3 05.01 001			
Разр.	Б	Заруцкая			Ребро	Лит.	Масс	Масштаб
Пров.		Строганов				И	61	1:5
Т. контр.		Ройзман				Лист	Листов 1	
Рук. р.		Зайцева			Лист Б ПН 4 ГОСТ 19903 74 / Вст3 I ГОСТ 14637 79	ГОССТРОЙ СССР САНТЕХПРОЕКТ		
Н. контр.		Вишневский						
У. в.		Ройзман						

Копировал Бокарева Формат А4

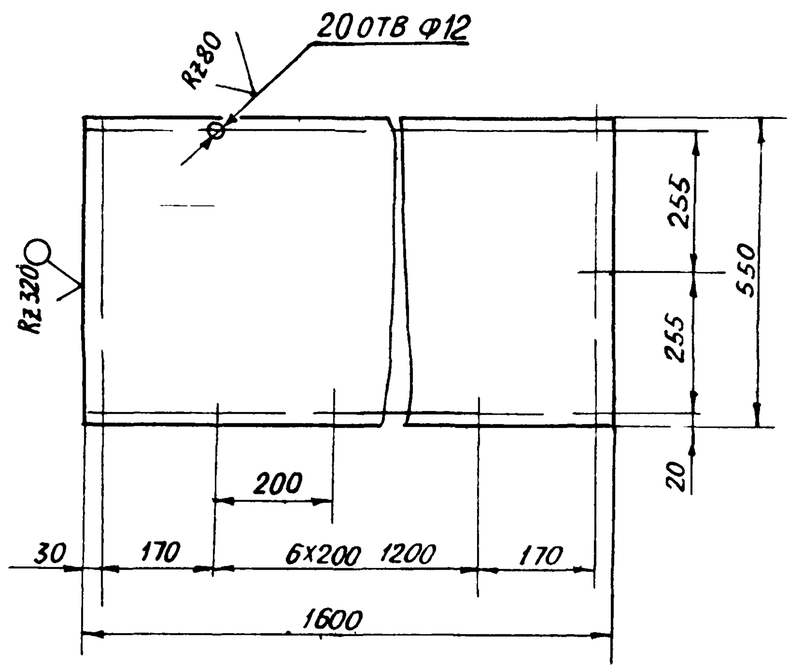

ПРЕДЕЛЬНЫЕ ОТКЛОНЕНИЯ РАЗМЕРОВ $\pm \frac{t2}{2}$

Изм	Лист	№ докум.	Подп.	Дата	4Т3 05 00 001			
Разраб.		Заруцкая			Лист	Лит.	Масса	Масштаб
Пров.		Строганов				И	27,6	1:10
Т. контр.		Ройзман				Лист	Листов 1	
Рук. р.		Зайцева			Лист Б ПН 4 ГОСТ 19903 74 / Вст3 I ГОСТ 14637 79	ГОССТРОЙ СССР САНТЕХПРОЕКТ г. Москва		
Н. он. р.		Вишневский						
У. в.		Ройзман						

Копировал Бокарева Формат А4

Формат	Зона	Поз.	Обозначение	Наименование	Кол.	Примеч.
				Документация		
А2			4Т3 06 00 000	Сборочный чертеж		
				Сборочные единицы		
А4		1	4Т2 04 01 000	Панель ограждения е 3000	55	
				Детали		
Б4		2	4Т3 06 00 001	Ребро Лист Б ПН 4 ГОСТ 19903 74 / Вст3 I ГОСТ 14637-79		
				107h14 х 100h14	6	0,3 кг
Б4		3	4Т3 06 00 002	Опора Лист Б ПН 4 ГОСТ 19903 74 / Вст3 I ГОСТ 14637-79		
				100h14 х 100h14	6	0,3 к
Б4		4	4Т3 06 00 003	Связь е 910h14		
				Уголок Б 63 63 6 ГОСТ 8509-86 / Вст3 I ГОСТ 535 79	1	5,1 к
				Стандартные изделия		
		6		Болт М12х30.46 ГОСТ 7798 70	14	

Изм.	Лист	№ докум.	Подп.	Дата	4Т3 06 00 000			
Разраб.		Строганов			Установка ограждений и аварийных выключателей	Лит.	Лист	Листов 2
Про		Ройзм. н.				И	1	
Ру		Зайцева				ГОССТРОЙ СССР САНТЕХПРОЕКТ Москва		
Н. контр.		Гордеева						
У. в.		Ройзман						

Копировал Бокарева Формат А4

Формат	Зона	Поз.	Обозначение	Наименование	Кол.	Примеч.
		7		Гайка М12,5 ГОСТ 5915 70	14	
		8		Шайба 12 655 ГОСТ 6402 70	14	
		9		Шайба 12 010 ГОСТ 10906 78	14	
				Прочие изделия		
		11	Е 101 II 43 83	Устройство выключающее канатное $e_к$ 130 м	1	
		12	Е 101 II-43 83	Устройство выключающее канатное $e_к$ 75 м	1	
		13	Е 1 200 66	Устройство выключающее рычажное	6	
		14	ТУ 12 47-114-74	Датчик скорости УПДС	1	
				Материалы		
		15		Сетка 20 20 ГОСТ 5336 80	1,5 м²	
		16		Уголок Б 32х32х3 ГОСТ 8509-86 / Вст3 I ГОСТ 535 79	20 м	

Изм.	Лист	№ докум.	Подп.	Дата	4Т3 06 00000	Лист 2

22699 40 65 Копировал Бокарева

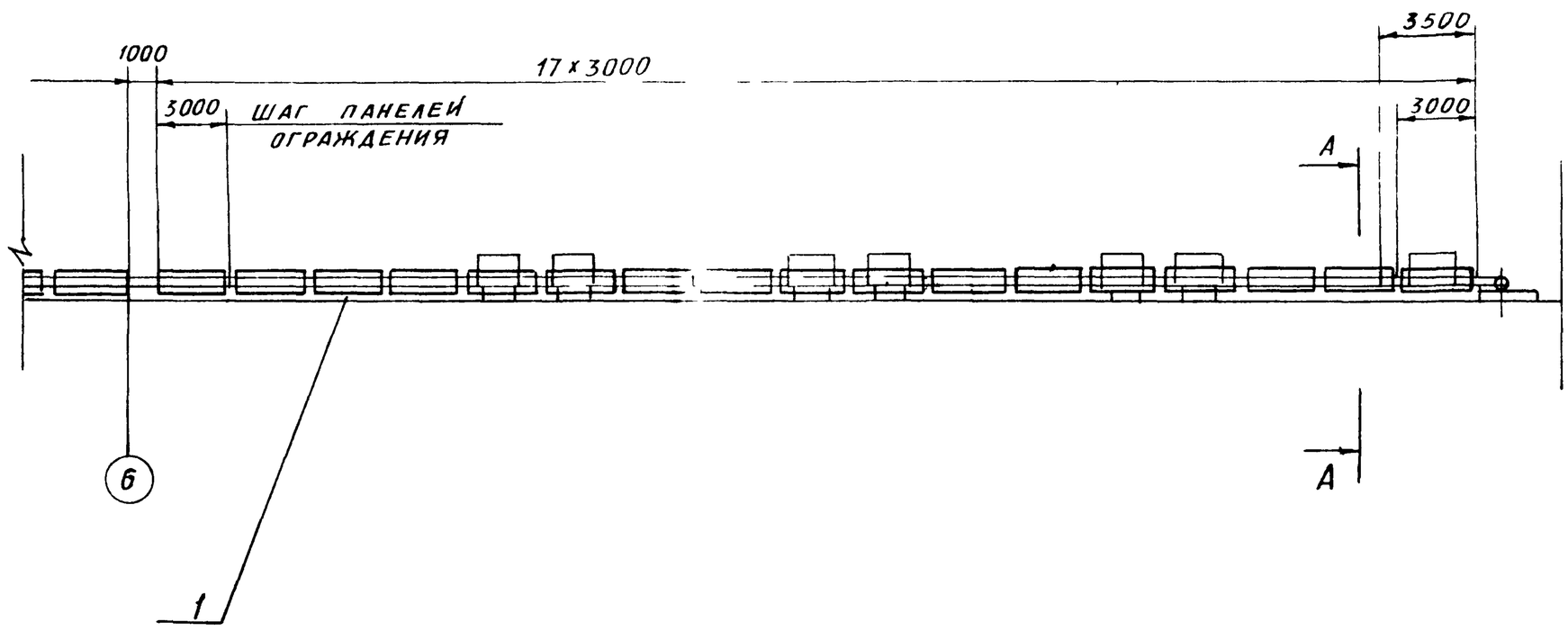

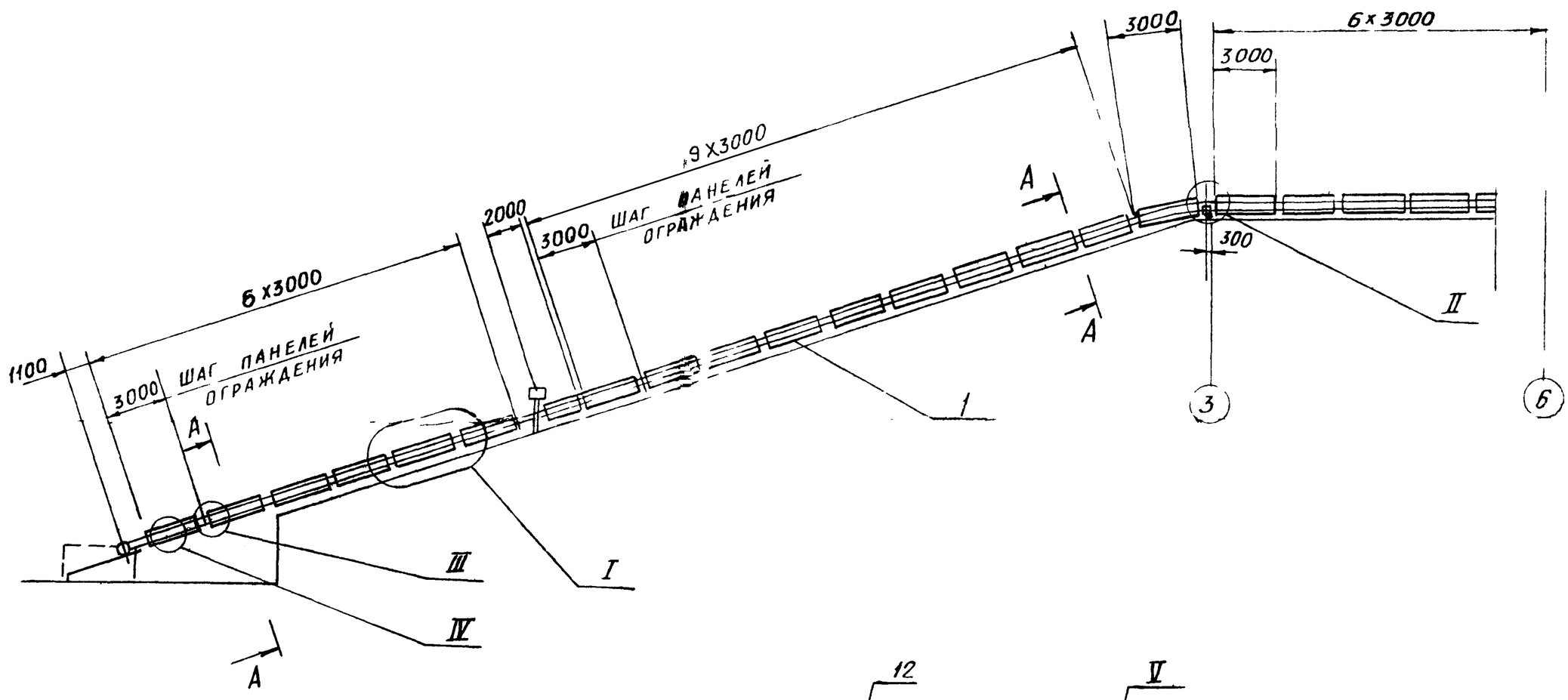

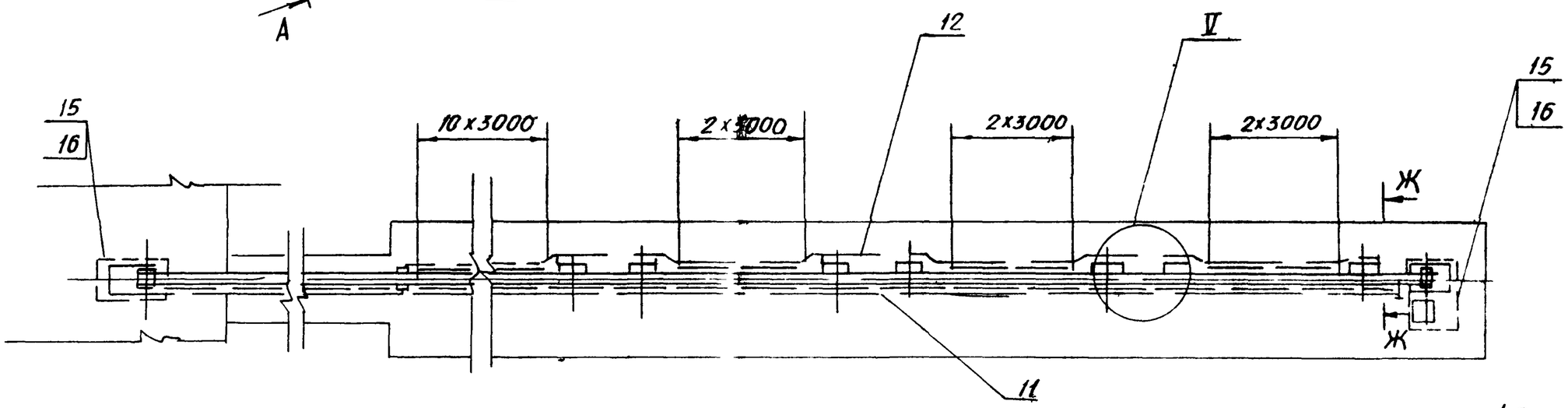

5 Предусмотреть ограждение устроиств приводного и натяжного из съемных щитов выполняемых по месту из металлической сетки (поз 15) и уголков (поз 16) Высота ограждения 2м

6 Боковое ограждение конвеиера и устроиство выключающее канатное устанавливать по всеи длине конвеиера со стороны основного прохода, а на горизонтальном участке с двух сторон

1 Предельные отклонения размеров $\pm \frac{t2}{2}$

2 Панели ограждения и элементы канатных выключающих устроиств, приваривать к секциям металлоконструкции

3 Сварные швы по ГОСТ 5264 80
Электроды типа Э42 ГОСТ 9467 75
Катет шва 4÷5мм

4 Кромки реза - $Rz\,320$, остальное - ∀

Изм	Лист	№ докум	Подп.	Дата
Разраб.		Строганов		
Пров		Заицева		
Т контр.		Роизман		
Рук гр		Заицева		
Н контр		Гордеева		
У в		Роизман		

4Т3 06 00 000 СБ

Установка ограждения и аварииных выключателей
Сборочный чертеж

Лит	Масса	Масштаб
И	1445	1 200
Лист 1	Листов 2	

Госстрои СССР
САНТЕХПРОЕКТ
г Москва

Копировал 22699 40 66 Формат А2

Инв № подл | Подп. и дата | Взам. инв. № | Инв. № дубл. | Подп. и дата

903-1-250 87 Альбом 32

4Т3 06 00 000СБ

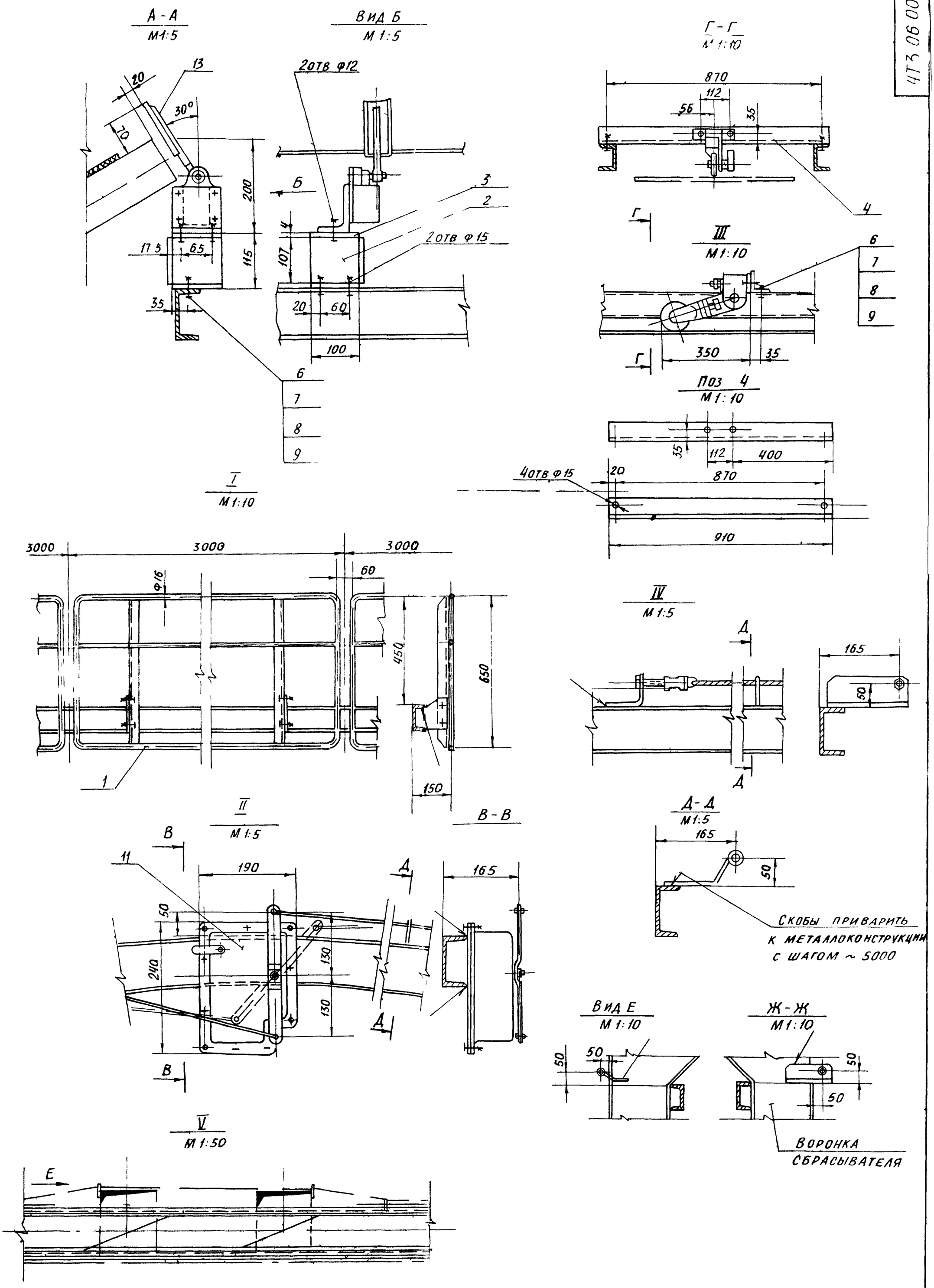

Изм	Лист	№ докум	Подп	Дата	4Т3 06. 00 000 СБ	Лист 2

Копировал С99 40 67 форма 12

Инв № подл | Подп и дата | Взам инв № | Инв № дубл | Подп и дата

903 1 250 87 Альбом 32

Формат	Зона	Поз	Обозначение	Наименование	Кол	Примеч
				Документация		
А2			4Т3 07 00 000СБ	Сборочный чертеж		
				Детали		
Б4		1	4Т3 07 00 001	Опора		
				Уголок Б-75х75х8 ГОСТ 8509-86 / Вст3 I ГОСТ 535-79	2	2,1кг
Б4		2	4Т3 07 00 002	Кронштейн		
				Уголок Б 63х63х6 ГОСТ 8509-86 / Вст3 I ГОСТ 535-79	2	0,9кг
Б4		3	4Т3 07 00 003	Угольник		
				Уголок Б 63х63х6 ГОСТ 8509-86 / Вст3 I ГОСТ 535-79	2	0,9кг
Б4		4	4Т3 07 00 004	Планка		
				Полоса 6х40 ГОСТ 103-76 / Вст3 I ГОСТ 535-79	84	0,13кг
				Прочие изделия		
		5	ТУ 25 06 631 83	Весы автоматические		
				АТМ 1м В-650	1	

Изм	Лист	№ докум	Подп	Дата	4Т3 07 00 000			
Разраб		Зарецкая			Установка автоматических весов	Лит	Лист	Листов
Пров		Строганов				И		1
Рук гр		Заицева				Госстрой СССР САНТЕХПРОЕКТ Москва		
Н контр		Вишневский						
Утв		Роизман						

Подп и дата | Инв № дубл | Взам инв № | Подп и дата | Инв № подл

Копировал Формат А4

Форма	Зона	Поз	Обозначение	Наименование	Кол	Примеч
				Документация		
А3			4Т3 08 00 000	Сборочный чертеж		
				Детали		
Б4		1	4Т3 08 00 001	Лист		
				Лист Б ПН 2 ГОСТ 19903-74 / Вст3 I ГОСТ 16523-70	1	13,2кг
Б4		2	4Т3 08 00 002	Лист		
				Лист Б ПН 2 ГОСТ 19903-74 / Вст3 I ГОСТ 16523-70	2	3,7кг
Б4		3	4Т3 08 00 003	Лист		
				Лист Б ПН 4 ГОСТ 19903-74 / Вст3 I ГОСТ 14637-79	2	0,26кг
Б4		4	4Т3 08 00 004	Кронштейн		
				Уголок Б 50х50х5 ГОСТ 8509-86 / Вст3 I ГОСТ 535-79		
				С-360 h14	2	1,36кг

Изм	Лис	№ докум	Подп	Дата	4Т3 08 00 000			
Разраб		Вишневский			Ограждение натяжного барабана	Лит	Лис	Листов
Пров		Заицева				И		1
Рук гр		Заицева				Госстрой СССР САНТЕХПРОЕКТ Москва		
Н контр		Зарецкая						
Утв		Роизман						

Подп и дата | Инв № дубл | Взам инв № | Подп и дата | Инв № подл

Копировал Формат А4

Форм	Зона	Поз	Обозначение	Наименование	Кол	Примеч
				Документация		
А2			4Т3 09 00 000СБ	Сборочный чертеж		
				Детали		
Б4		1	4Т3 09 00 001	Полоса		
				Полоса 4х100 ГОСТ 103-76 / Вст3 I ГОСТ 535-79		
				С 2190 h14	1	6,9кг
Б4		2	4Т3 09 00 002	Уголок		
				Уголок Б 40х40х4 ГОСТ 8509-86 / Вст3 I ГОСТ 535-79		
				С 2210 h14	1	5,3кг
Б4		3	4Т3 09 00 003	Уголок		
				Уголок Б 40х40х4 ГОСТ 8509-86 / Вст3 I ГОСТ 535-79		
				С 2190	1	5,3кг
Б4		4	4Т3 09 00 004	Уголок		
				Уголок Б-40х40х4 ГОСТ 8509-86 / Вст3 I ГОСТ 535-79	2	0,95кг
Б4		5	4Т3 09 00 005	Уголок		
				Уголок Б 40х40х4 ГОСТ 8509-86 / Вст3 I ГОСТ 535-79	2	0,95кг
Б4		6	4Т3 09 00 006	Лист		
				Лист Б-ПН 4 ГОСТ 19903-74 / Вст3 I ГОСТ 14637-79	4	0,4кг
Б4		7	4Т3 09 00 007	Лист		
				Лист Б-ПН 4 ГОСТ 19903-74 / Вст3 I ГОСТ 14637-79	4	0,2кг
				Стандартные изделия		
		8		Болт М12,5 ГОСТ 7798-70	8	
		9		Гайка М12,5 ГОСТ 5915-70	8	

Изм	Лист	№ докум	Подп	Дата	4Т3 09 00 000			
Разраб		Вишневский			Ограждение катков натяжки	Лит	Лист	Листов
Пров		Заицева				И	1	2
Рук р		Зайцева				Госстрой СССР САНТЕХПРОЕКТ г Москва		
Н контр		Зарецкая						
Утв		Роизман						

Подп и дата | Инв № дубл | Взам инв № | Подп и дата | Инв № подл

Копировал Формат А4

Изм	Лист	№ докум	Подп	Дата	4Т3 09 00 000	Лист 2

Копировал 22699 40 68 Форма А

903 1 250 87 Альбом 3с

4Т3 0700 000 СБ

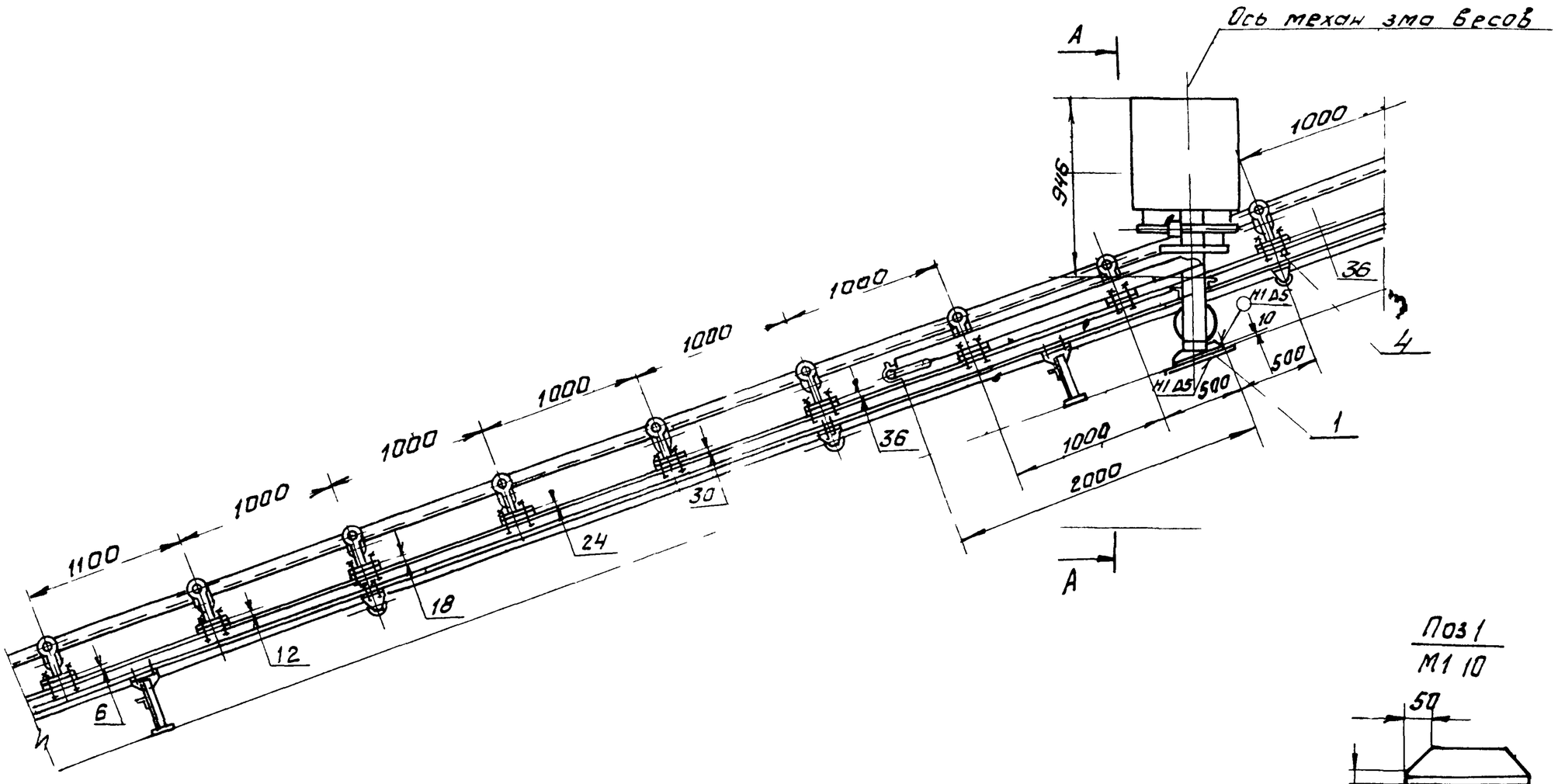

Поз 1
М1 10

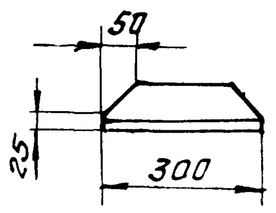

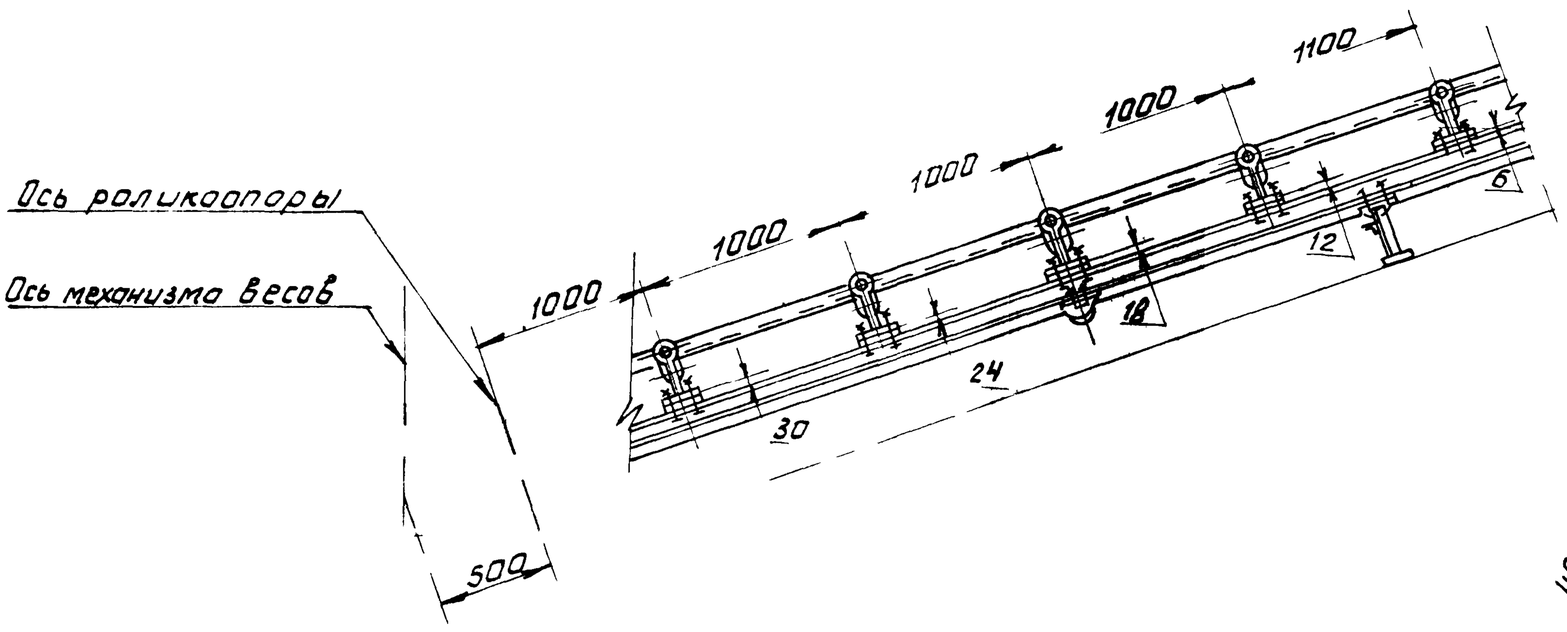

Поз 4
М1 5

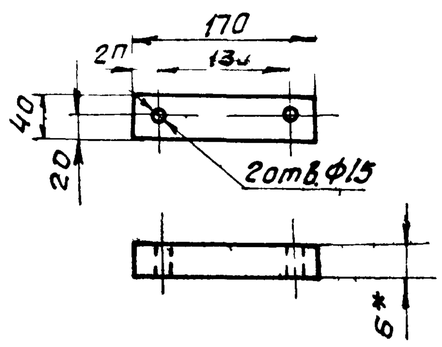

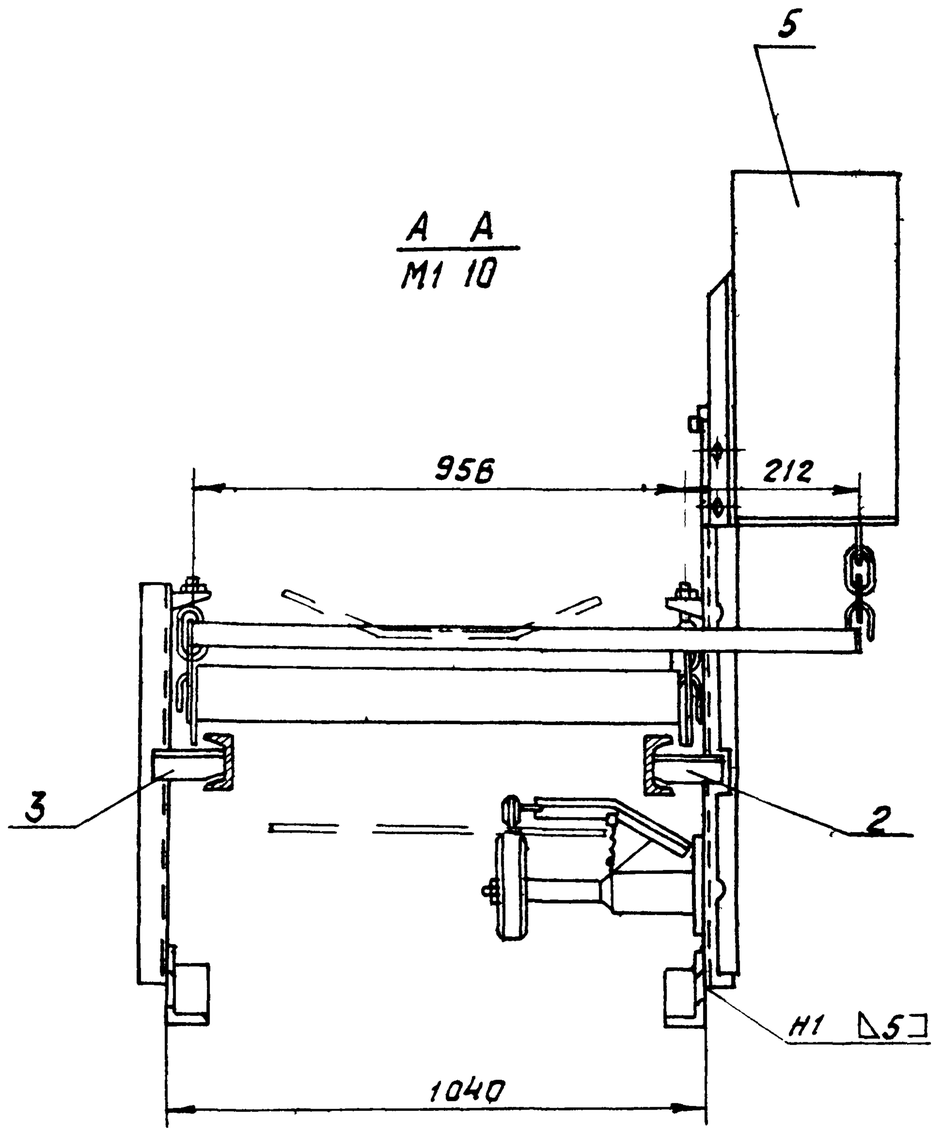

1 Размеры для справок

2 Предельные отклонения размеров $\pm \frac{t_2}{2}$

3 Кромки реза Rz 320 отверстия R 80 остальное

4 Сварные швы по ГОСТ 52 64 80

Электроды типа Э42 ГОСТ 9467 75

5 Ограждение конвейера условно не показано

6 Поз 1 и 2 в сечении А А условно показаны без искажения

Поз 2

Поз 3 зеркальное отражение поз 2

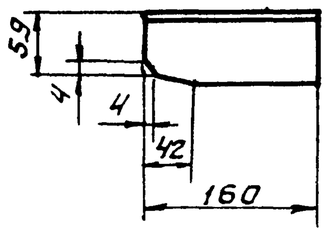

					4Т3 0700 000 СБ			
Изм	Лист	№ докум	Подп	Дата	Установка автоматических весов	Лит	Масса	Масштаб
Разраб		Заруц ая				И	315 0	1 20
Пров		стр гонов						
Тко тр		Роизм н			Сварочный чертеж.	Лист	Листов 1	
Рук гр		Зайцева				Гостройпр		
Н онтр		Вишневский				САНТЕХПРОЕКТ		
Утв		Р изм н				Москва		

Ко ровал Фрейн 69 Формат 2

Подп. и дата | Взам. инв. № | Инв. № дубл. | Подп. и дата | Инв. № подл.

903 1 250 87 Альбом 32

4Т3 08 00 000 СБ

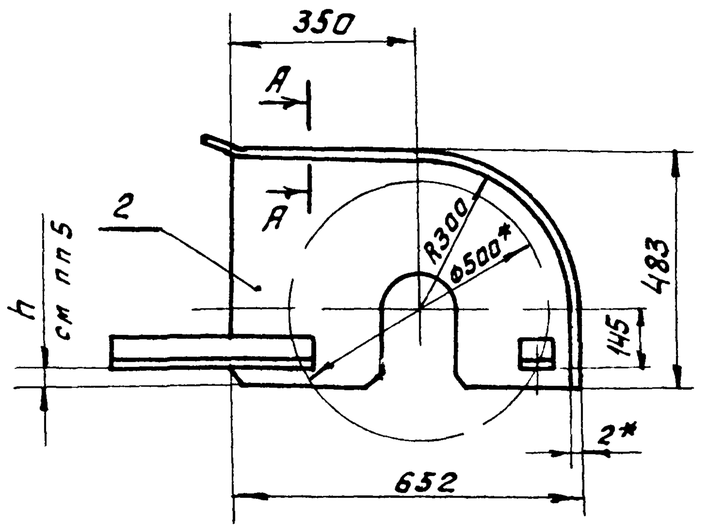

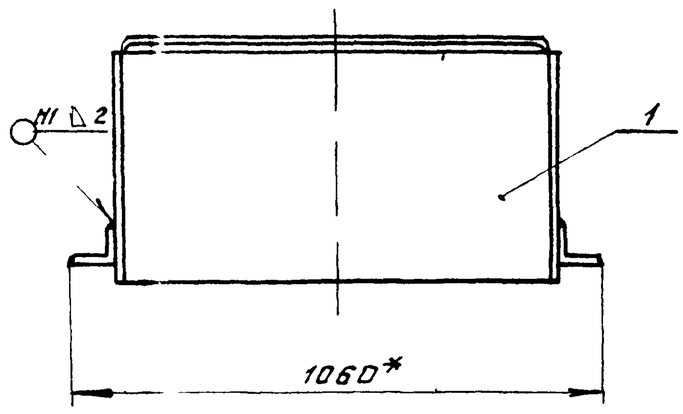

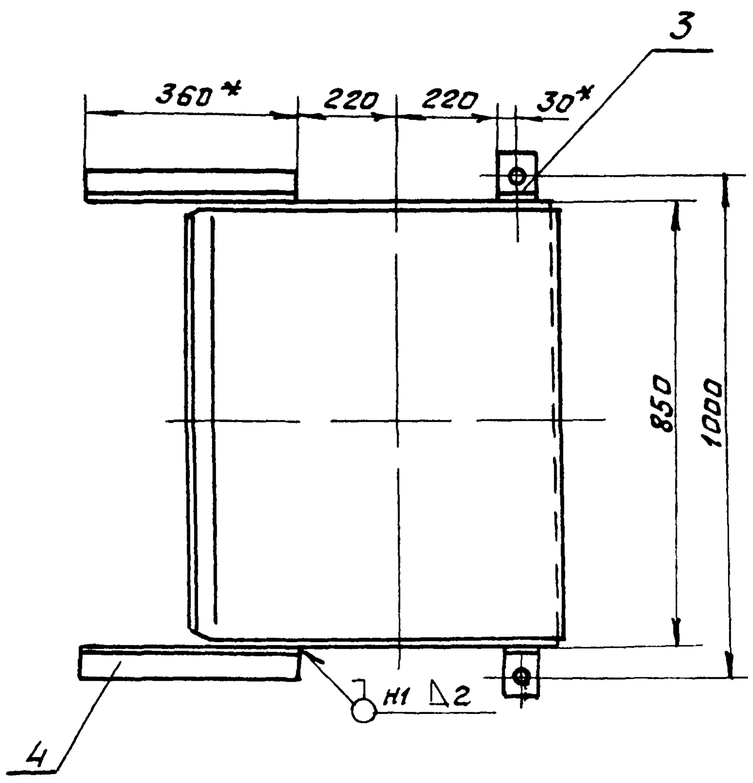

Поз 2

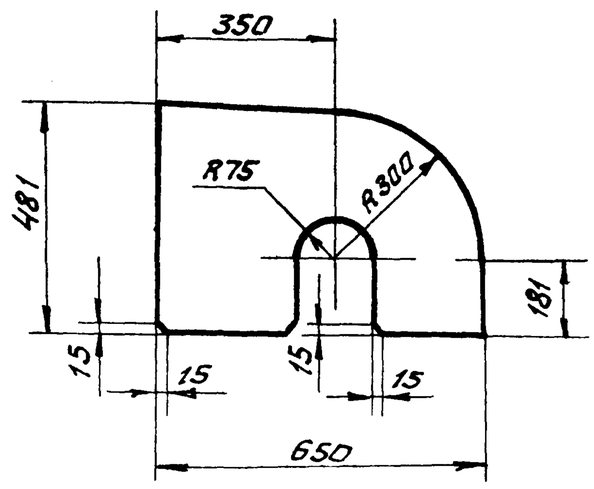

Поз 1

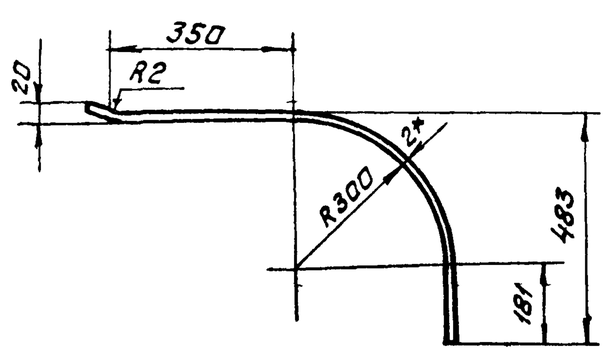

Развертка детали поз 1

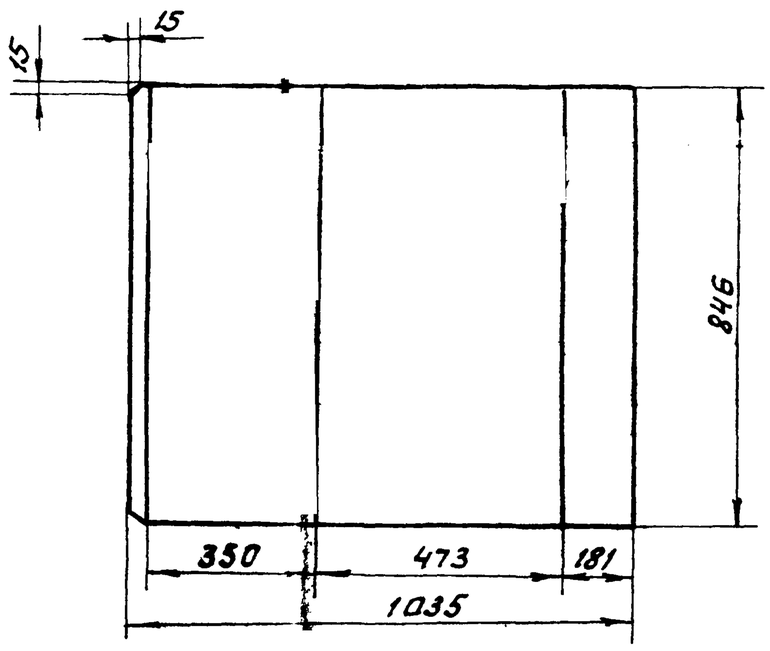

А А
М1:1

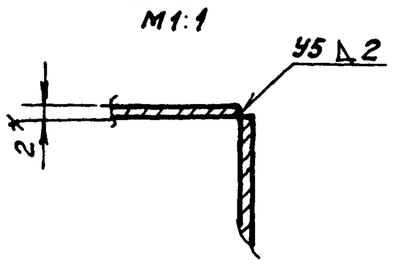

Поз 3
М1:5

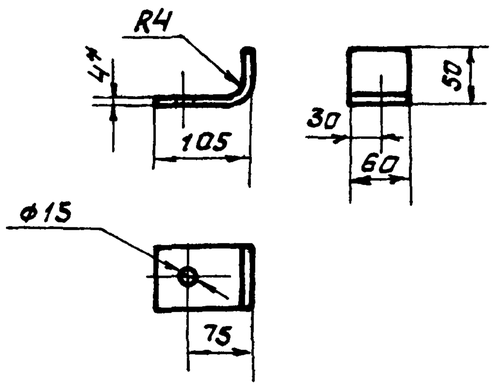

Развертка детали поз 3
М1:5

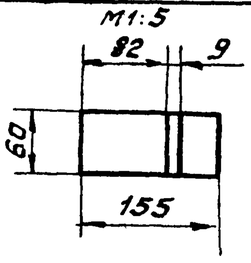

1* Размеры для справок

2 Предельные отклонения размеров $\pm \frac{t2}{2}$

3 Кромки реза $\sqrt{}$ В320 отверстия $\sqrt{}$ Rz80 остальное $\sqrt{}$

4 Сварные швы по ГОСТ 5264 80 электроды ти па Э 42 ГОСТ 9467 75

5 Размер h определить при установке ограждения

					4Т3 08 00 000 СБ			
Изм	Л т	№ докум	Подп	Дата	Ограждение натяжного барабана Сборочный чертеж	Лит	Ма а	Масштаб
Р зр б		Виш евск и				И	25	1 10
Пр в.		Заицева				Лит	Лит ов 1	
Т р.		Роизман				Г с тр и СССР САНТЕХПРОЕКТ М ква		
Рук гр		Заицева						
Н он р		З рчцк я						
Утв		Р изман						

Инв № п дл | Подп и дата | Взам инв № | Инв № дубл | Подп и дата

Копир вал Федош 22699 40 70 Форм т А2

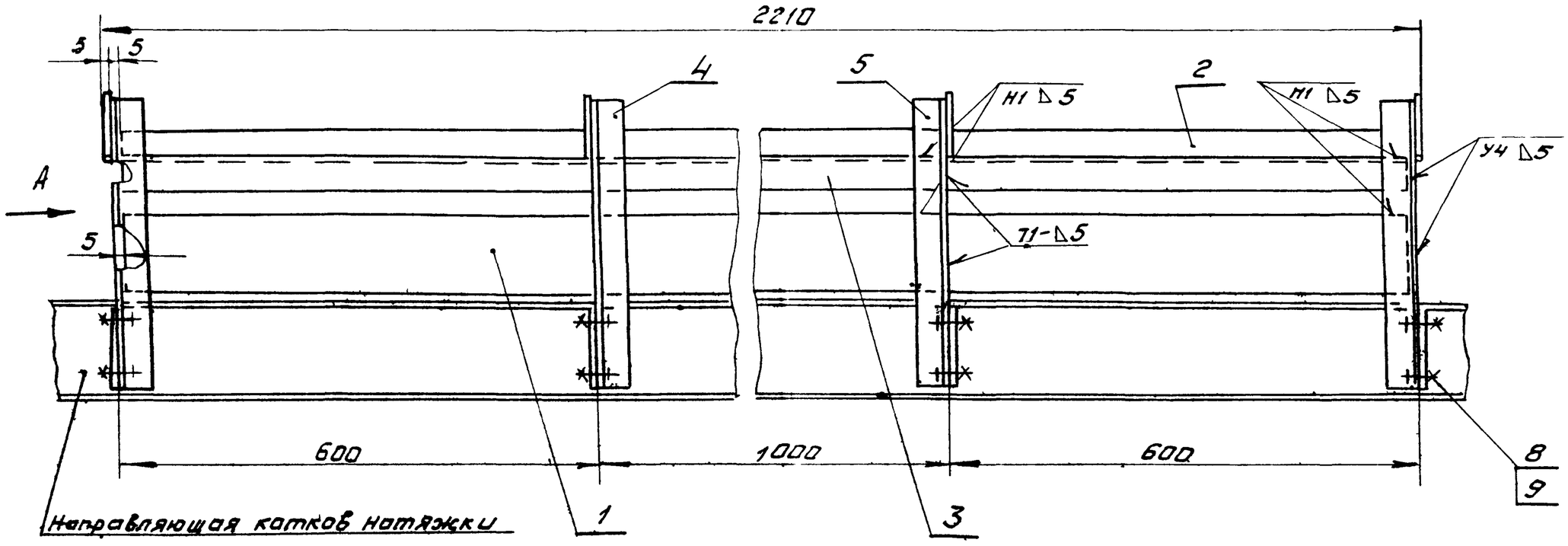

Вид А

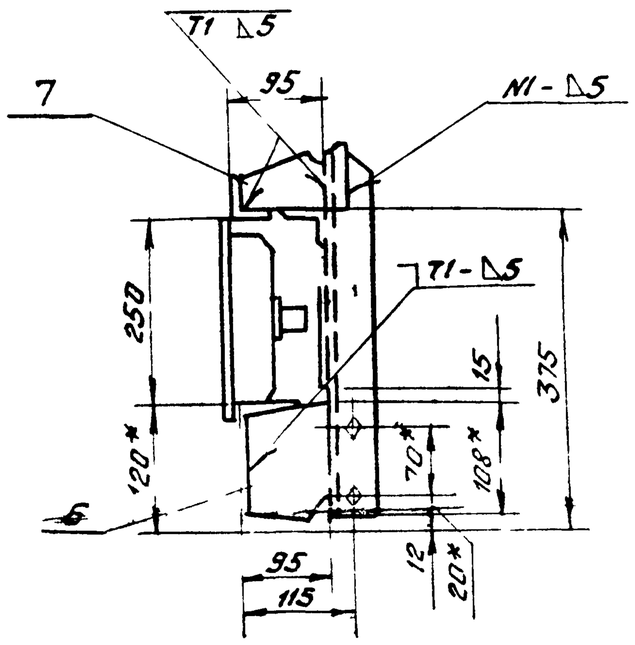

Поз 4
М1:5

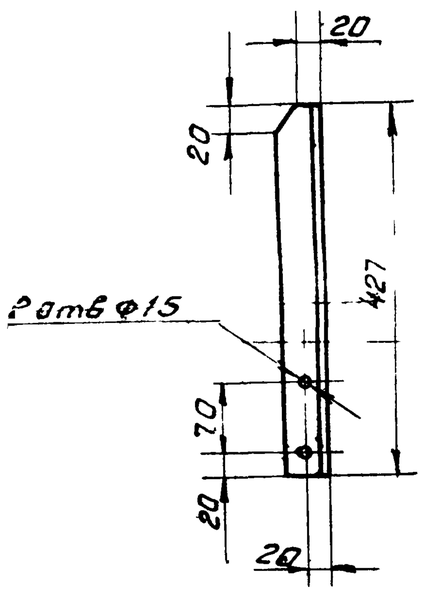

Поз 5
М1:5

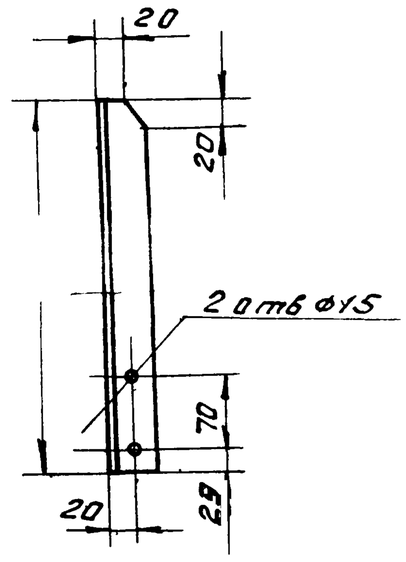

Поз 6
М1:5

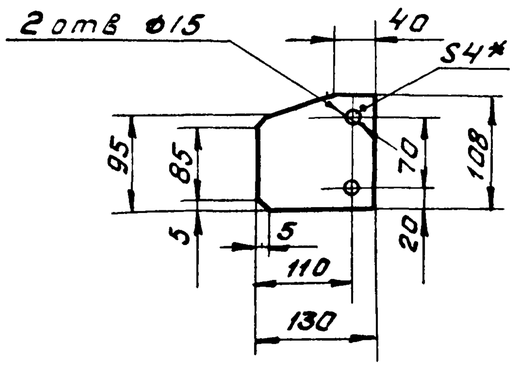

Поз 7
М1:5

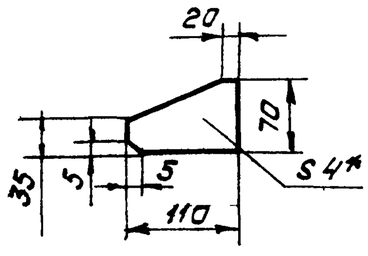

1 * Размеры для справок

2 Предельные отклонения размеров $\pm \frac{t2}{2}$

3 Кромки реза $\overset{Rz\,320}{\nabla}$, отверстия $\overset{Rz\,80}{\nabla}$, остальное - ∇

4 Сварные швы по ГОСТ 5264-80 Электроды типа Э42 ГОСТ 9467-75

Изм	Лист	№ докум	Подп	Дата
Разраб		Вишневский		
Пров		Зайцева		
Т контр		Ройзман		
Рук гр		Зайцева		
Н контр		Зарецкая		
Утв		Ройзман		

ЧТЗ 09 00 000 СБ

Ограждение катков натяжки сборочный чертеж

Лит	Масса	Масштаб
У	24	1:20

Лист | Листов 1

Госстрой СССР САНТЕХПРОЕКТ г. Москва

Копировал Формат А2 22699-40 11

Инв. № подл. | Подп. и дата | Взам. инв. № | Инв. № дубл. | Подп. и дата

903-1-250.87 Альбом 32

Формат	Зона	Поз	Обозначение	Наименование	Кол	Примеч
				Документация		
А4			ЧТЗ 11 00 000 СБ	Сборочный чертеж		
				Сборочные единицы		
А4		1	ЧТЗ 11 01 000	Опора	1	
				Стандартные изделия		
		2		Болт М20х70 46		
				ГОСТ 7798 70	12	
		3		Гайка М20 5		
				ГОСТ 5915-70	24	
		4		Шайба 20 01		
				ГОСТ 10906-78	12	
				Прочие изделия		
		5	Е101-I-27-83	Блок 250	2	

Инв.№ подл. | Подп. и дата | Взам. инв.№ | Инв.№ дубл. | Подп. и дата

Изм.	Лист	№ докум.	Подп.	Дата	ЧТЗ 11 00 000		
Разраб.		Вишневский			Рама	Лит.	Лист	Листов
Пров.		Зайцева				И		
Рук гр.		Зайцева				Госстрой СССР САНТЕХПРОЕКТ г. Москва		
Н.контр.		Зарецкая						
Утв.		Раизман						

Копировал Формат А4

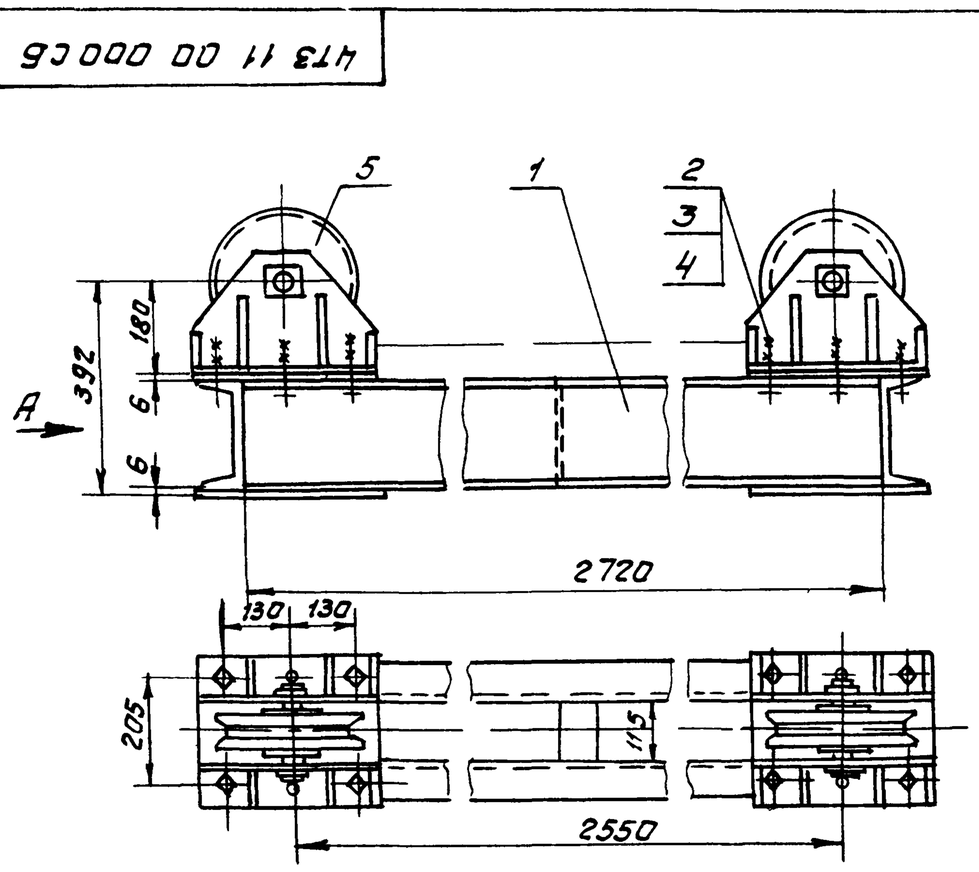

Все размеры для справок

Изм.	Лист	№ докум.	Подп.	Дата	ЧТЗ 11 00 000 СБ			
Разраб.		Вишневский			Рама	Лит.	Масса	Масштаб
Пров.		Зайцева			Сборочный чертеж	И	222	1:10
Т.контр.		Раизман				Лист	Листов 1	
Рук гр.		Зайцева				Госстрой СССР САНТЕХПРОЕКТ г. Москва		
Н.контр.		Зарецкая						
Утв.		Раизман						

Копировал Формат А4

Формат	Зона	Поз	Обозначение	Наименование	Кол	Прим
				Документация		
А4			ЧТЗ 11 01 000 СБ	Сборочный чертеж		
				Детали		
Б4		1	ЧТЗ 11 01 001	Швеллер		
				Швеллер 20 ГОСТ 8240 72 / ВСт3 I ГОСТ 535 79		
				ℓ = 2720 h14	2	50,4 кг
Б4		2	ЧТЗ 11 01 002	Швеллер		
				Швеллер 20 ГОСТ 8240 72 / ВСт3 I ГОСТ 535 79		
				ℓ = 200 h14	2	5,0 кг
Б4		3	ЧТЗ 11 01 003	Швеллер		
				Швеллер 20 ГОСТ 8240 72 / ВСт3 I ГОСТ 535 79		
				ℓ 115 h14	1	2,0 кг
Б4		4	ЧТЗ 11 01 004	Лист		
				Лист Б ПН-5 ГОСТ 19903 74 / ВСт3 I ГОСТ 14637 79		
				285 h14 × 380 h14	4	4,5 кг

Инв.№ подл. | Подп. и дата | Взам. инв.№ | Инв.№ дубл. | Подп. и дата

Изм.	Лист	№ докум.	Подп.	Дата	ЧТЗ 11 01 000			
Разраб.		Вишневский			Опора	Лит.	Лист	Листов
Пров.		Зайцева				И		1
Рук гр.		Зайцева				Госстрой СССР САНТЕХПРОЕКТ г. Москва		
Н.контр.		Зарецкая						
Утв.		Раизман						

Копировал Формат А4

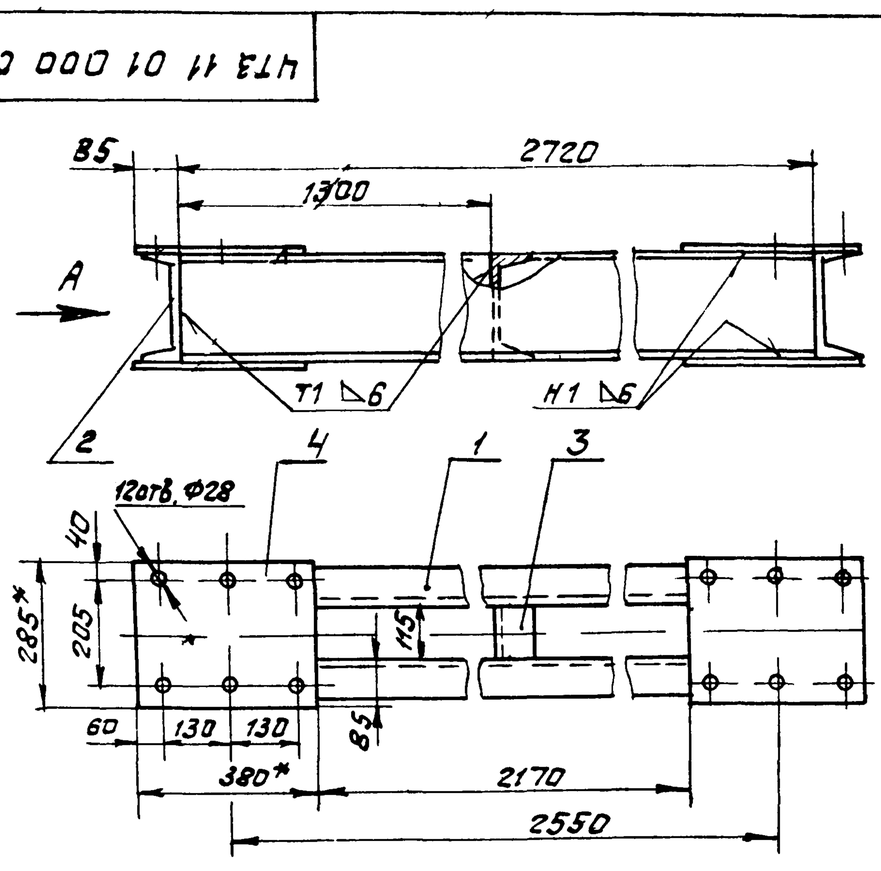

1 * Размеры для справок

2 Кромки реза $R_z 320$ отверстия - $R_z 80$, остальное $R_z 40$

Изм.	Лист	№ докум.	Подп.	Дата	ЧТЗ 11 01 000 СБ			
Разраб.		Вишневский			Опора	Лит.	Масса	Масштаб
Пров.		Зайцева			Сборочный чертеж	И	133	1:10
Т.контр.		Раизман				Лист	Листов 1	
Рук гр.		Зайцева				Госстрой СССР САНТЕХПРОЕКТ г. Москва		
Н.контр.		Зарецкая						
Утв.		Раизман						

Копировал Формат А4

903-1-250.87 Альком 32

Формат	Зона	Поз	Обозначение	Наименование	Кол	Приме
				Документация		
А2			ЧТЗ 12 00 000 СБ	Сборочный чертеж		
				Детали		
Б4		1	ЧТЗ 12 00 001	Уголок		
				Уголок Б-40х40х4 ГОСТ 8509-86 / Вст3-I ГОСТ 535-79		
				ℓ=1990 h14	4	4,7кг
Б4		2	ЧТЗ 12 00 002	Уголок		
				Уголок Б-40х40х4 ГОСТ 8509-86 / Вст3-I ГОСТ 535-79	4	0,9кг
Б4		3	ЧТЗ 12 00 003	Уголок		
				Уголок Б-40х40х4 ГОСТ 8509-86 / Вст3-I ГОСТ 535-79		
				ℓ=360 h14	4	0,87кг
Б4		4	ЧТЗ.12 00 004	Полоса		
				Полоса 4х30 ГОСТ 103-76 / Вст3-I ГОСТ 535-79		
				ℓ=360 h14	10	0,33кг
Б4		5	ЧТЗ 12 00 005	Полоса		
				Полоса 4х30 ГОСТ 103-76 / Вст3-I ГОСТ 535 79		
				ℓ=290 h14	10	0,27кг

Инв.№подл. | Подп. и дата | Взам.инв.№ | Инв.№дубл. | Подп. и дата

Изм.	Лист	№ докум.	Подп.	Дата
Разраб		Вишневский		
Пров		Зайцева		
Рук гр.		Зайцева		
Н.контр.		Зарецкая		
Утв.		Ройзман		

ЧТЗ.12.00.000

Ограждение каната

Лит	Лист	Листов
		1

Госстрой СССР САНТЕХПРОЕКТ г. Москва

Копировал Формат А4

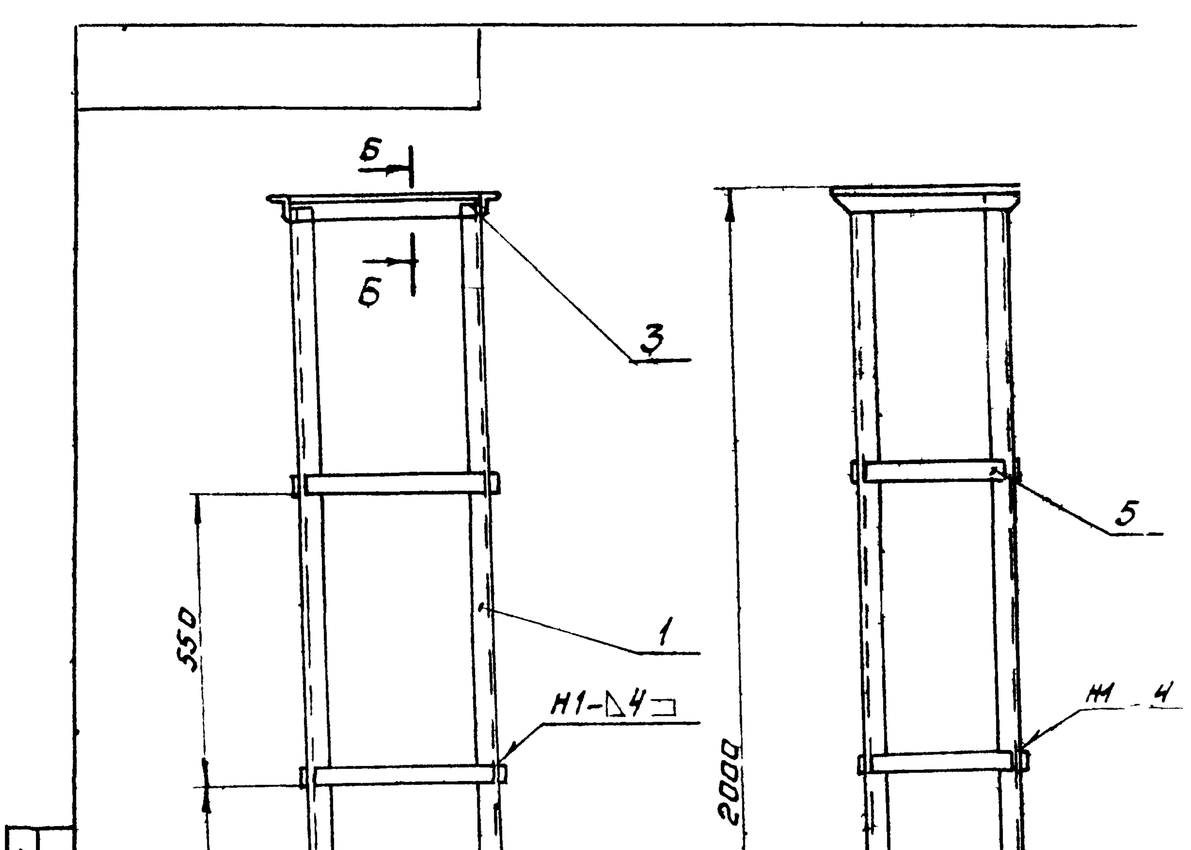

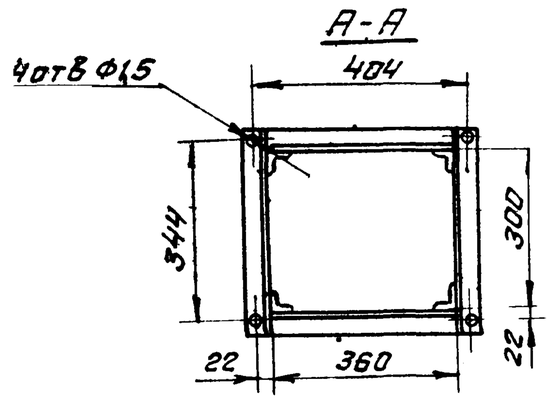

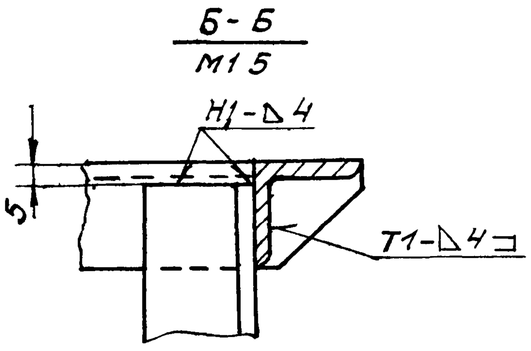

1* Размеры для справок

2 Предельные отклонения размеров ± t2/2

3 Кромки реза - Rz320 ▽, отверстия Rz80 ▽, остальное - √

4 Сварные швы по ГОСТ 5264-80 электроды типа Э42 ГОСТ 9467-75

Поз 2
М1:5

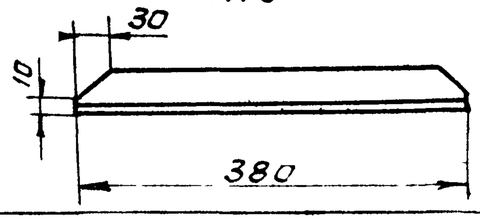

Инв.№подл. | Подп. и дата | Взам.инв.№ | Инв.№дубл. | Подп. и дата

Изм.	Лист	№ докум.	Подп.	Дата
Разраб		Вишневский		
Пров		Зайцева		
Т.контр.		Ройзман		
Рук. гр.		Зайцева		
Н.контр.		Зарецкая		
Утв.		Ройзман		

ЧТЗ.12.00.000 СБ

Ограждение каната

Сборочный чертеж

Лит	Масса	Масштаб
И	32	1:10
Лист	Листов 1	

Госстрой СССР САНТЕХПРОЕКТ г. Москва

Копировал 22699 40 (73) Формат А3