ТИПОВОЙ ПРОЕКТ
903-1-250 87
КОТЕЛЬНАЯ С 4 КОТЛАМИ КЕ-25-14С

СИСТЕМА ТЕПЛОСНАБЖЕНИЯ-ОТКРЫТАЯ.

ТОПЛИВО-КАМЕННЫЕ И БУРЫЕ УГЛИ.

АЛЬБОМ 29

СТРОИТЕЛЬНЫЕ ИЗДЕЛИЯ

22699-32
ЦЕНА 1-60

				ПРИВЯЗАН:
ИНВ. №				

ТИПОВОЙ ПРОЕКТ 903-1-250.87

КОТЕЛЬНАЯ с 4 КОТЛАМИ КЕ-25-14С

СИСТЕМА ТЕПЛОСНАБЖЕНИЯ – ОТКРЫТАЯ.

ТОПЛИВО – КАМЕННЫЕ И БУРЫЕ УГЛИ

АЛЬБОМ 29

ПЕРЕЧЕНЬ АЛЬБОМОВ

Альбом 0	Пояснительная записка
	ГЛАВНЫЙ КОРПУС
Альбом 1	Тепломеханические решения. Золошлакоудаление
Альбом 2	Водоподготовка.
Альбом 3	Оборудование индивидуального изготовления Газоходы.
Альбом 4	Оборудование индивидуального изготовления Воздуховоды.
Альбом 5	Оборудование индивидуального изготовления Блоки оборудования.
Альбом 6	Оборудование индивидуального изготовления Блоки оборудования.
Альбом 7 ч.1, ч.2	Архитектурные решения. Конструкции железобетонные
Альбом 8	Строительные изделия.
Альбом 9	Конструкции металлические.
Альбом 10	Силовое электрооборудование. Электрическое освещение. Связь и сигнализация.
Альбом 11	Схемы управления.
Альбом 12	Задание заводу-изготовителю на щиты силовые.
Альбом 13	Автоматизация.
Альбом 14	Автоматизация. Схемы электрические принципиальные.
Альбом 15	Автоматизация. Щиты управления вспомогательного оборудования.
Альбом 16	Автоматизация. Щит управления котлоагрегатом.
Альбом 17	Отопление и вентиляция. Водопровод и канализация.
Альбом 18 ч.1 ч.2	Тепломеханические решения. Водоподготовка. Золошлакоудаление. Отопление и вентиляция. Водопровод и канализация. Спецификация оборудования.
Альбом 19	Силовое электрооборудование. Электрическое освещение. Связь и сигнализация. Спецификация оборудования.
Альбом 20	Автоматизация. Спецификация оборудования и щитов.
Альбом 21	Тепломеханические решения. Золошлакоудаление. Водоподготовка. Отопление и вентиляция. Водопровод и канализация. Ведомости потребности в материалах.
Альбом 22	Архитектурные решения. Конструкции железобетонные. Ведомости потребности в материалах.
Альбом 23	Силовое электрооборудование. Электрическое освещение. Связь и сигнализация. Автоматизация Ведомость потребности в материалах. Ведомости изделий МЭЗ
Альбом 24 кн.1,2,3 ч.1,ч.2 кн.4 ч.1,ч.2	Сметы.
	ТОПЛИВОПОДАЧА
Альбом 25	Механизация транспорта. Отопление и вентиляция. Водопровод и канализация.
Альбом 26	Силовое электрооборудование. Электрическое освещение. Связь и сигнализация. Автоматизация
Альбом 27	Задание заводу-изготовителю на щиты силовые.
Альбом 28	Архитектурные решения Конструкции железобетонные.
Альбом 29	Строительные изделия.
Альбом 30	Конструкции металлические.
Альбом 31	Оборудование индивидуального изготовления. Конвейер ленточный N1,2.
Альбом 32	Оборудование индивидуального изготовления. Конвейер ленточный N2,3.
Альбом 33	Оборудование индивидуального изготовления. Устройства пересыпные и регулирующие.
Альбом 34	Механизация транспорта. Отопление и вентиляция. Водопровод и канализация. Спецификация оборудования.
Альбом 35	Силовое электрооборудование. Электрическое освещение. Связь и сигнализация. Автоматизация. Спецификация оборудования и щитов.
Альбом 36	Механизация транспорта. Отопление и вентиляция. Водопровод и канализация. Ведомости потребности в материалах.
Альбом 37	Архитектурные решения. Конструкции железобетонные. Ведомости потребности в материалах.
Альбом 38	Силовое электрооборудование. Электрическое освещение Связь и сигнализация. Автоматизация Ведомости потребности в материалах. Ведомости изделий МЭЗ.
Альбом 39 кн.1,2,3,4.	Сметы.

ПРИМЕНЕННЫЕ МАТЕРИАЛЫ:

Типовой проект 907-7-216 Дымовая труба кирпичная H=60м, Д=3,0м с надземным примыканием газоходов. Распространяет ВНИПИ Теплопроект.

Типовой проект 901-6-53. Градирни с вентиляторами 06-300 N8 пленочная и капельная с секциями площадью 2м², с деревянным каркасом. Распространяет ЦИТП.

Типовой проект 907-02-222. Световое ограждение высотных дымовых труб. Распространяет ВНИПИ Теплопроект.

Типовое проектное решение 904-02-5. Автоматизация, управление и силовое электрооборудование приточных венткамер типа I ПК10-I ПК150. Распространяет Киевский филиал ЦИТП.

Типовой проект 705-9-5.13.85. Склад емкостью 40м³ мокрого хранения хлористого натрия. Распространяет ГПИ Сантехпроект.

Разработан
государственным проектным институтом
САНТЕХПРОЕКТ

Главный инженер института /Шиллер Ю.И./

Главный инженер проекта /Козлов С.А./

Утвержден Госстроем СССР
протокол N78 от 29.09.87г.

				Привязан
Инв №				

Содержание альбома

Обозначение	Наименование	Стр
	Содержание альбома	2
КЖ.И.ТУ1	Технические условия на изготовление сборных железобетонных изделий	3
КЖ.И.ТУ2	Технические условия на изготовление арматурных и закладных изделий	3
КЖ.И.20	Каркас пространственный КП1	4
КЖ.И.21	Каркас пространственный КП2	4
КЖ И.22	Каркас пространственный КП3	4
КЖ И.23	Каркас пространственный КП4	4
КЖ И.24	Каркас пространственный КП5 КП6	5
КЖ И.25	Каркас пространственный КП7	5
КЖ.И.26	Каркас пространственный КП8	5
КЖ И.27	Каркас пространственный КП9	6
КЖ.И.28	Каркас пространственный КП10	6
КЖ.И.29	Каркас пространственный КП11	6
КЖ.И.30	Каркас пространственный КП12	6
КЖ.И.31	Каркас пространственный КП13	7
КЖ.И 32	Каркас пространственный КП14	7
КЖ.И.33	Каркас пространственный КП15	7
КЖ.И.34	Каркас пространственный КП16	7
КЖ.И 35	Каркас пространственный КП17 КП19	8
КЖ.И.36	Каркас пространственный КП20...КП24	8
КЖ.И.37	Каркас пространственный КП25, КП27	9
КЖ.И.38	Каркас пространственный КП26	9
КЖ.И.39	Каркас пространственный КП28	9
КЖ.И.40	Каркас пространственный КП29, КП32	10
КЖ.И.41	Каркас пространственный КП30, КП31	10
КЖ.И.42	Каркас пространственный КП33	11
КЖ И.43	Каркас-фиксатор КФ1	11
КЖ.И 44	Балка Б1, Б2	11
КЖ И.50	Каркас плоский Кр1, Кр3^{т}, Кр3^{н}, Кр6, Кр10	12
КЖ.И.51	Каркас плоский Кр2^{т}, Кр2^{н}, Кр9	12
КЖ И 52	Каркас плоский Кр4, Кр5	13
КЖ.И.53	Каркас плоский Кр7, Кр17, Кр18	13
КЖ.И.54	Каркас плоский Кр8, Кр20	14
КЖ.И.55	Каркас плоский Кр11, Кр12	14
КЖ.И.56	Каркас плоский Кр13, Кр14, Кр15	15
КЖ И.57	Каркас плоский Кр19, Кр21, Кр22, Кр24, Кр25	15
КЖ И.58	Каркас плоский Кр23, Кр26, Кр27	16
КЖ И.59	Каркас плоский Кр28, Кр30, Кр32, Кр38	16
КЖ И.60	Каркас плоский Кр16, Кр29, Кр31, Кр33... Кр37, Кр39, Кр40 лист 1	17
КЖ.И.60	Каркас плоский Кр16, Кр29, Кр31, Кр33.... Кр37, Кр39, Кр40 лист 2	17
КЖ И.70	Изделие закладное МН1	18
КЖ.И.71	Изделие закладное МН2	18
КЖ И.72	Изделие закладное МН3	18
КЖ.И.80	Щит Щ1.	18
КЖ.И.10	Плита ПГ-4АIVт-а, ПГ-5АIVт-а	19

Альбом 29

1. На опалубочных чертежах сборных железобетонных изделий заморкированы только дополнительные закладные детали. Все основные закладные детали, указанные на чертежах изделий в сериях, применяются без изменений.

2. Сборные железобетонные изделия изготовляются в соответствии со СНиП 3.09.01-85 и указаниями по заводской технологии изготовления изделий серий, где эти изделия разработаны.

3. При установке пространственных каркасов в стальную опалубку изделия производится окончательная фиксация временно закрепленных деталей пространственного каркаса, а также его проверка, причем особо тщательно должны соблюдаться допуски на установку выпусков арматуры из колонн, фиксируемых в их опалубке.

4. Для обеспечения требуемой величины защитного слоя при изготовлении изделия должны применяться подкладки из пластмасс или цементно-песчаного раствора; применение металлических фиксаторов, выходящих на поверхность бетона, не допускается.

5. Внешний вид и качества поверхностей изделий должны удовлетворять требованиям ГОСТ 13015-75 как для конструкций производственных зданий, предназначенных под окраску.

6. Для предохранения лицевых поверхностей закладных деталей от ржавления при транспортировании и хранении все эти поверхности должны быть покрыты цементно-казеиновой обмазкой слоем 0,5мм, кроме тех деталей, которые в соответствии с требованиями, указанными в 903-1-250.87-КЖ.И.-ТУ2 и в сериях типовых изделий, должны быть защищены цинковым или другим покрытием.

7. До начала производства изделий завод-изготовитель должен разработать технические условия и технологические правила, определяющие основные способы производства и контроля качества изготовления изделий.

Привязан:

Инв.№

Нач.отд.	Чистоусов		903-1-250.87-КЖ.И. ТУ1			
Гл.конс.	Палагин		Технические условия на изготовление сборных железобетонных изделий.	Стадия	Масса	Масштаб
Гл.спец.	Килимник			Р		
Рук.гр.	Костин			Лист	Листов	
Инж.	Уткина			САНТЕХПРОЕКТ		
Н.контр.	Писарев					

Инв.№подл. | Подпись и дата | Взам.инв.№

1. Изготовление арматурных изделий должно производиться в соответствии с требованиями СНиП 2.03.01-84. Инструкции по сварке соединений арматуры и закладных деталей железобетонных конструкций, СН 393-78 и других действующих нормативных документов.

2. Класс точности и технологические допуски при изготовлении изделий должны приниматься в соответствии с требованиями ГОСТ 21778-81, ГОСТ 21779-82, ГОСТ 21780-76, ГОСТ 13015-0-83.

3. Качество сварных изделий арматуры должно отвечать требованиям ГОСТ 10922-75 и ГОСТ 14098-85.

4. Плоские сварные каркасы и сетки изготавливаются с помощью контактной точечной электросварки. Замена контактной сварки на электродуговую не допускается.

5. Пространственные каркасы следует собирать на механизированных линиях, оснащенных поворотным кондуктором и сварочными клещами, например, подвесными клещами типа К243 В. При отсутствии оборудования могут быть разработаны конструктивно-технологические варианты пространственных каркасов, изготовляемых с применением дуговой сварки.

6. Закладные детали разработаны в дополнение к серии 3.400-6/76. Унифицированные закладные детали сборных железобетонных конструкций инженерных сооружений промышленных предприятий."

7. Указания по изготовлению закладных деталей:

7.1. Приварку анкеров к пластинам втавр выполнять на сварочных автоматах под слоем флюса в соответствии с СН 393-78. При отсутствии оборудования для автоматической сварки втавр допускается применение сварки втавр под слоем флюса на оборудовании с ручным приводом или дуговой сварке швами в раззенкованных отверстиях. Однако, в этих случаях должна быть проверена толщина пластины: должно быть соблюдено условие δ пластин $\geq 0{,}75d$ анкера. Приварка анкеров к пластинам втавр кольцевыми швами ручной дуговой сваркой не допускается.

7.2 Для приварки прямых или отогнутых анкеров и пластинам или уголкам внахлестку рекомендуется применение контактной рельефно-точечной сварки по ГОСТ 14098-85. Допускается также применение ручной сварки.

7.3. Качества сварных соединений должно отвечать требованиям ГОСТ 10922-75.

7.4. Сварка стальных элементов проката между собой производится электродами Э-42. Высота швов 6мм, кроме оговоренных. Длина шва по длине сопряжения свариваемых элементов. Особые условия сварки оговорены в конкретном документе.

8. Материал закладных деталей и соединительных элементов:

8.1. Материал элементов проката и пластин принят с учетом „Постановления Госстроя СССР №28 от 21.11.86г. „Об утверждении сокращенного сортамента...". В связи с этим в зависимости от номера профиля применяется марка стали по ГОСТ 380-71* или ТУ14-1-3023-80.

8.2. Материал анкеров - арматурная сталь классов AIII и AI по ГОСТ 5781-82*.

9. Закладные детали, кроме оговоренных в ТУ1, покрываются эмалью ПФ-115 по грунту ГФ-021.

Привязан:

Инв.№

Нач.отд.	Чистоусов		903-1-250.87-КЖИ. ТУ2			
Гл.конс.	Палагин		Технические условия на изготовление арматурных и закладных изделий.	Стадия	Масса	Масштаб
Гл.спец.	Килимник			Р		
Рук.гр.	Костин			Лист	Листов	
Инж.	Уткина			САНТЕХПРОЕКТ		
Н.контр.	Писарев					

Инв.№подл. | Подпись и дата | Взам.инв.№

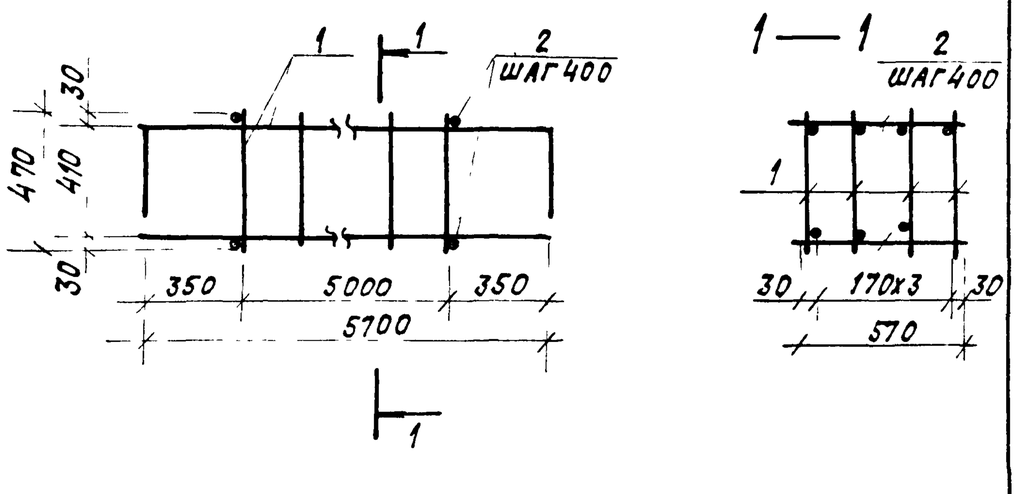

Формат	Зона	Поз.	Обозначение	Наименование	Кол.	Прим.
				Документация		
А3			903-1-250.87-КЖ.И.ТУ2	Технические условия на изготовление арматурных и закладных изделий		
				Сборочные единицы		
А3		1	903-1-250.87-КЖ.И.50	Каркас плоский Кр1	4	
				Детали		
Б4		2		А-I-12-ГОСТ 5781-82*, ℓ=570	24	0,5 кг

Привязан:

Инв. №

903-1-250.87-КЖ.И.20

Нач. отд.	Чистоусов		
Гл. конст.	Палагин		
Гл. спец.	Писарев		
Рук. гр.	Чикуров		
Провер.	Писарев		
Инженер	Смирнова		
Н. контр.	Писарев		

Каркас пространственный КП1

Стадия	Масса	Масштаб
Р	300,0 кг	Б.М
Лист	Листов	

САНТЕХПРОЕКТ

Взам. инв. № | Подп. и дата | Инв. № подл.

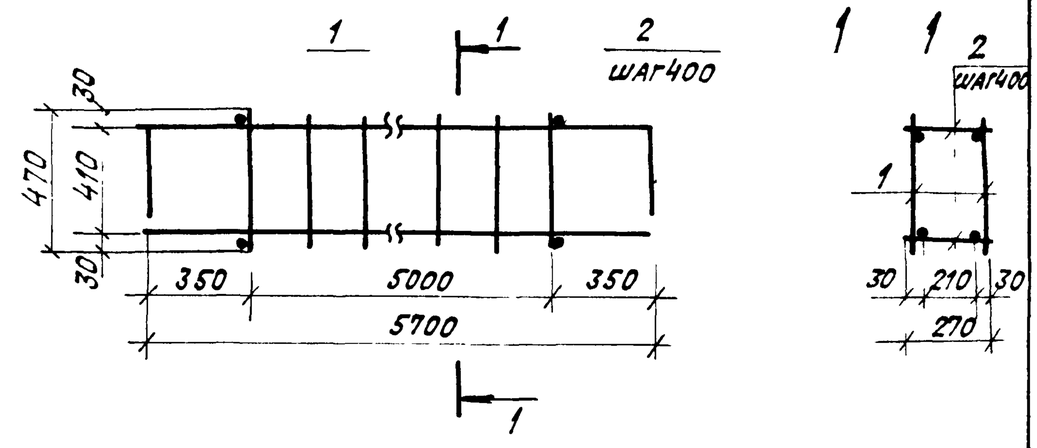

Формат	Зона	Поз.	Обозначение	Наименование	Кол.	Примеч.
				Документация		
А3			903-1-250.87-КЖ.И.ТУ2	Технические условия на изготовление арматурных и закладных изделий		
				Сборочные единицы		
А3		1	903-1-250.87-КЖ.И.50	Каркас плоский Кр1	2	
				Детали		
Б4		2		А-I-12-ГОСТ 5781-82*, ℓ=270	24	0,2 кг

Привязан:

Инв. №

903-1-250.87-КЖ.И.21

Нач. отд.	Чистоусов		
Гл. конст.	Палагин		
Гл. спец.	Писарев		
Рук. гр.	Чикуров		
Провер.	Писарев		
Инж.	Смирнова		
Н. контр.	Писарев		

Каркас пространственный КП2

Стадия	Масса	Масштаб
Р	148,8 кг	Б.М
Лист	Листов	

САНТЕХПРОЕКТ

Взам. инв. № | Подп. и дата | Инв. № подл.

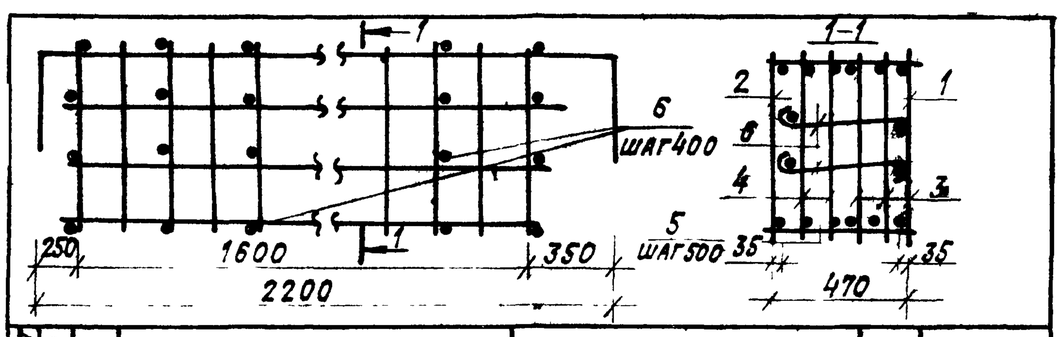

Формат	Зона	Поз.	Обозначение	Наименование	Кол.	Прим.
				Документация		
А3			903-1-250.87-КЖ.И.ТУ2	Технические условия на изготовление арматурных и закладных изделий		
				Сборочные единицы		
А3		1	903-1-250.87-КЖ.И.51	Каркас плоский Кр2т	1	
А3		2		Кр2н	1	
А3		3		Кр3т	2	
А3		4		Кр3н	2	
				Детали		
Б4		5		А-I-12-ГОСТ 5781-82*, ℓ=470	10	0,4 кг
Б4		6		А-I-12-ГОСТ 5781-82*, ℓ=620	10	0,6 кг

Привязан:

Инв. №

903-1-250.87-КЖ.И.22

Нач. отд.	Шарова		
Гл. конст.	Палагин		
Гл. спец.	Писарев		
Рук. гр.	Балашова		
Пров.	Писарев		
Ст. техн.	Стрельцов		
Н. контр.	Писарев		

Каркас пространственный КП3

Стадия	Масса	Масштаб
Р	166,0	Б.М.
Лист	Листов	

САНТЕХПРОЕКТ

Взам. инв. № | Подпись и дата | Инв. № подл.

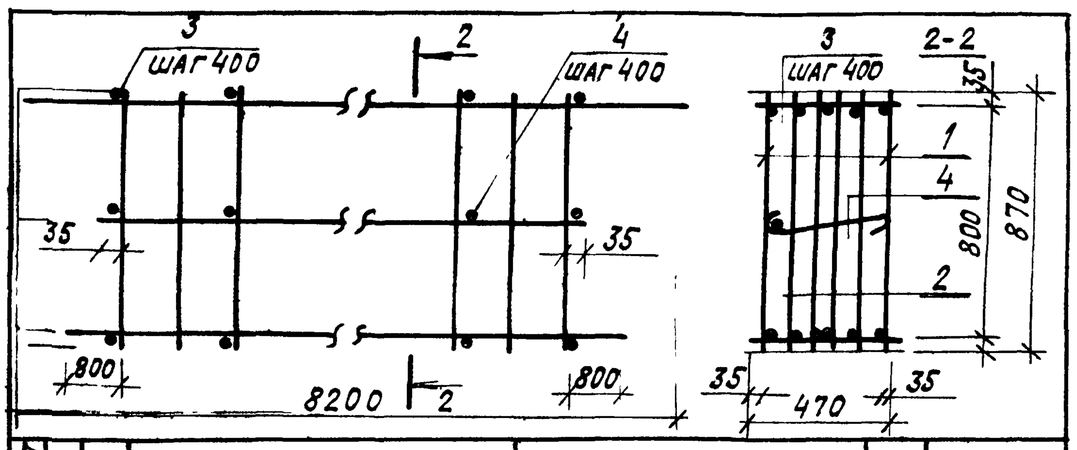

Формат	Зона	Поз.	Обозначение	Наименование	Кол.	Примеч.
				Документация		
А3			903-1-250.87-КЖ.И.ТУ2	Технические условия на изготовление арматурных и закладных изделий		
				Сборочные единицы		
А3		1	903-1-250.87-КЖ.И.52	Каркас плоский Кр4	2	
А3		2		Кр5	4	
				Детали		
Б4		3		А-I-12-ГОСТ 5781-82*, ℓ=470	28	0,4 кг
Б4		4		ℓ=620	14	0,6 кг

Привязан:

Инв. №

903-1-250.87-КЖ.И.23

Нач. отд.	Шарова		
Гл. констр.	Палагин		
Гл. спец.	Писарев		
Рук. гр.	Балашова		
Провер.	Писарев		
Ст. техн.	Стрельцов		
Н. контр.	Писарев		

Каркас пространственный КП4

Стадия	Масса	Масштаб
Р	592,0	Б.М.
Лист	Листов	

САНТЕХПРОЕКТ

Взам. инв. № | Подпись и дата | Инв. № подл.

Альбом 29

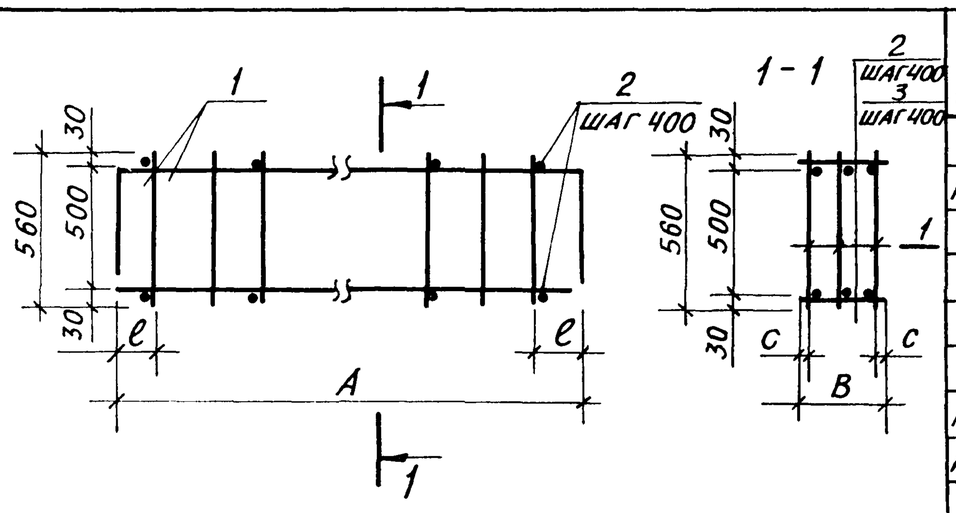

Формат	Зона	Поз.	Обозначение	Наименование	Количество на 903-1-250 на КЖ.И.24				Примечание
						01			
				Документация					
А3			903-1-250.87-КЖ.И.ТУ2	Технические условия на изготовление арматурных и закладных изделий					
				Сборочные единицы					
А3		1	903-1-250.87-КЖ.И.50	Каркас плоский Кр6	3				
А4			903-1-250.87-КЖ.И.53	Каркас плоский Кр7		3			
				Детали					
Б.4		2		А-I-12-ГОСТ5781-82*, ℓ=260	30				0,2кг
				ℓ=280		30			0,2кг

Обозначение	Марка	Размер, мм				Масса, кг.
		A	B	C	ℓ	
903-1-250.87-КЖ.И.24	КП5	6300	280	30	350	249,6
-01	КП6	6200	260	25	300	98,1

Привязан:

Инв №

Нач.отд.	Чистоусов	
Гл.конст.	Палагин	
Гл.спец.	Писарев	
Рук.гр.	Чикуров	
Пров.	Писарев	
Инжен	Смирнова	
Н.контр.	Писарев	

903-1-250.87 - КЖ.И.24

Каркас пространственный КП5, КП6

Стадия	Масса	Масштаб
Р	см табл.	Б.М
Лист	Листов	

САНТЕХПРОЕКТ

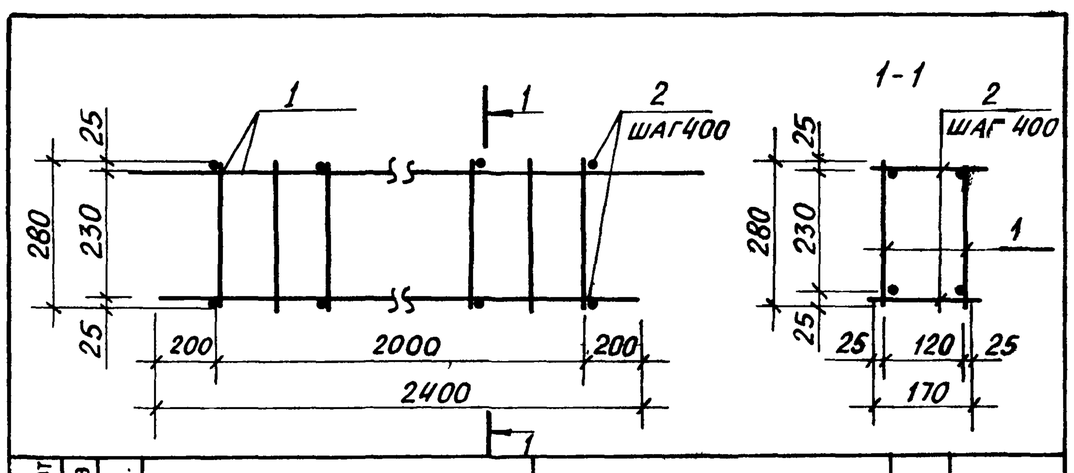

Формат	Зона	Поз.	Обозначение	Наименование	Кол.	Прим.
				Документация		
А3			903-1-250.87-КЖ.И.ТУ2	Технические условия на изготовление арматурных и закладных изделий		
				Сборочные единицы		
А3		1	903-1-250.87-КЖ.И.54	Каркас плоский Кр.8	2	
				Детали		
Б.4		2		А-I-8 ГОСТ5781-82*, ℓ=170	12	0,1кг

Привязан:

Инв. №

Нач.отд.	Чистоусов	
Гл.конст.	Палагин	
Гл.спец.	Писарев	
Рук.гр.	Чикуров	
Провер.	Писарев	
Инж.	Смирнова	
Н.контр.	Писарев	

903-1-250.87 - КЖ.И.25

Каркас пространственный КП7

Стадия	Масса	Масштаб
Р	14,2	Б.М.
Лист	Листов	

САНТЕХПРОЕКТ

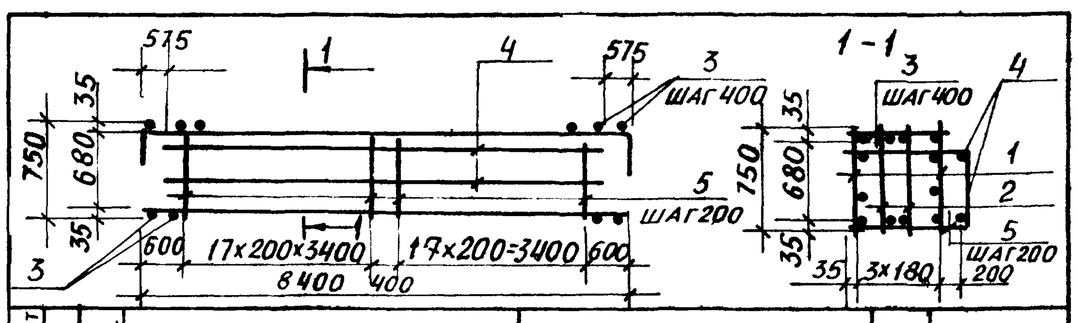

Формат	Зона	Поз.	Обозначение	Наименование	Кол.	Прим.
				Документация		
А3			903-1-250.87-КЖ.И.ТУ2	Технические условия на изготовление арматурных и закладных изделий		
				Сборочные единицы		
А3		1	903-1-250.87-КЖ.И.51	Каркас плоский Кр9	2	
А3		2	903-1-250.87-КЖ.И.50	Каркас плоский Кр10	2	
				Детали		
				А-I-12 ГОСТ 5781-82*		
Б.4		3		ℓ=610	26	0,6кг
Б.4		4		ℓ=7250	2	6,5кг
Б.4		5		ℓ=2130	36	1,9кг

Привязан:

Инв. №

Нач.отд.	Чистоусов	
Гл.конст	Палагин	
Гл.спец.	Писарев	
Рук.гр.	Чикуров	
Пров.	Писарев	
Инжен.	Смирнова	
Н.контр	Писарев	

903-1-250.87 - КЖ.И.26

Каркас пространственный КП8

Стадия	Масса	Масштаб
Р	571,0	Б.М.
Лист	Листов	

САНТЕХПРОЕКТ

Копировал: Бочкарева 22699-37 6

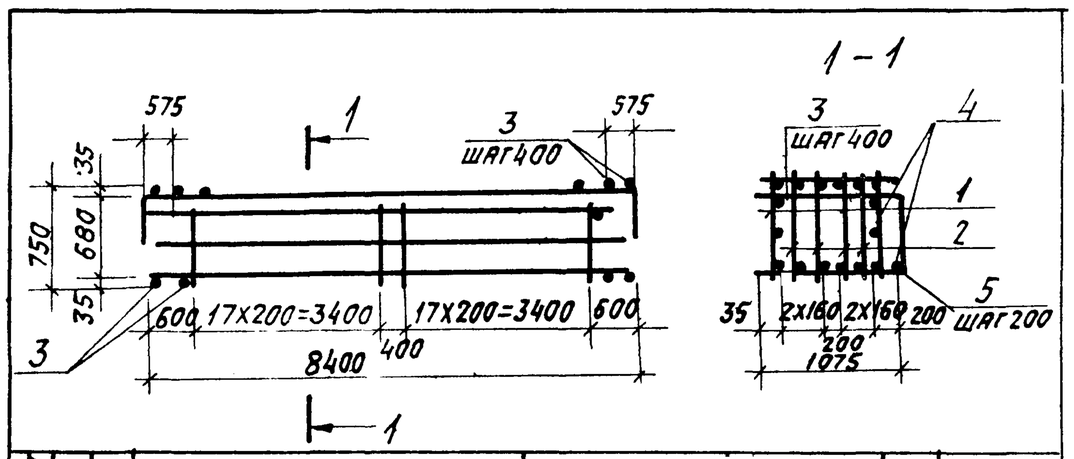

Формат	Зона	Поз.	Обозначение	Наименование	Кол.	Прим.
				Документация		
А3			903-1-250 87-КЖ И. ТУ2	Технические условия на изготовление арматурных и закладных изделий		
				Сборочные единицы		
А3		1	903-1-250.87-КЖ И 51	Каркас плоский КР9	2	
А3		2	903-1-250.87-КЖ И. 50	КР10	4	
				Детали		
				АI-12-ГОСТ5781-82*		
Б4		3		ℓ=910	26	0,8 кг
Б4		4		ℓ=7250	2	8,5 кг
Б4		5		ℓ=2730	36	2,4 кг

Привязан:

Инв. №

Взам. инв. № | Подпись и дата | Инв. № подл.

903-1-250.87-КЖ.И. 27

Нач. отд.	Чистоусов		
Гл. конст.	Палагин		
Гл. спец.	Писарев		
Рук. гр.	Чикуров		
Пров.	Писарев		
Инжен.	Смирнова		
Н. контр.	Писарев		

Каркас пространственный КП9

Стадия	Масса	Масшт.
Р	816,2	1/м
Лист	Листов	

САНТЕХПРОЕКТ

Формат А4

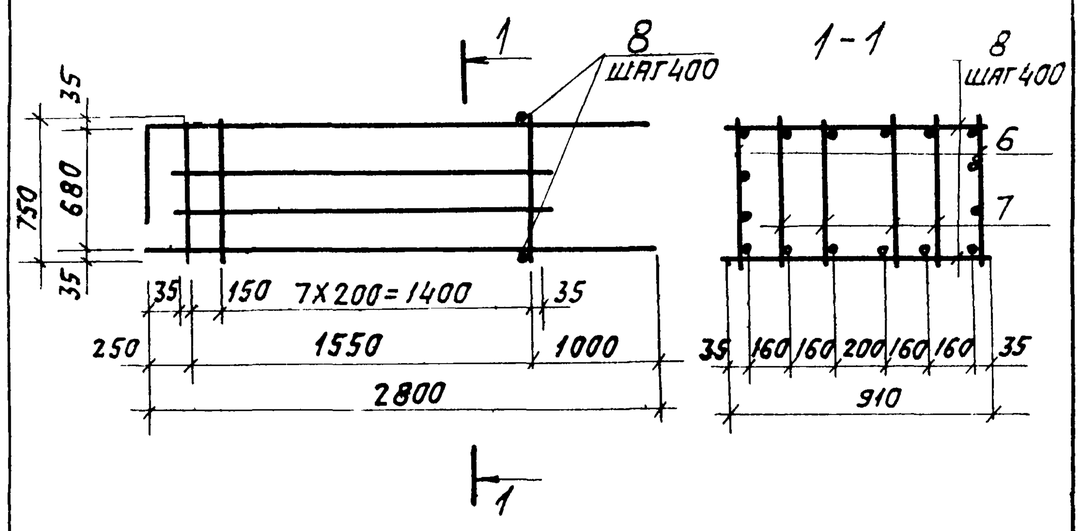

Форм.	Зона	Поз.	Обозначение	Наименование	Кол.	Прим.
				Документация		
А3			903-1-250.87-КЖ.И. ТУ2	Технические требования на изготовление арматурных и закладных изделий		
				Сборочные единицы		
А3		6	903-1-250.87-КЖ.И. 55	Каркас плоский КР11	2	
А3		7	903-1-250 87-КЖ.И. 55	КР12	4	
				Детали:		
Б4		8		АI-12-ГОСТ5781-82* ℓ=910	10	0,8 кг

Привязан:

Инв. №

Взам. инв. № | Подпись и дата | Инв. № подл.

903-1-250.87-КЖ.И.28

Нач. отд.	Чистоусов		
Гл. констр.	Палагин		
Гл. спец.	Писарев		
Рук. гр.	Чикуров		
Пров.	Писарев		
Инжен.	Смирнова		
Н. контр.	Писарев		

Каркас пространственный КП10

Стадия	Масса	Масштаб
Р	233,0	1/м
Лист	Листов	

САНТЕХПРОЕКТ

Формат А4

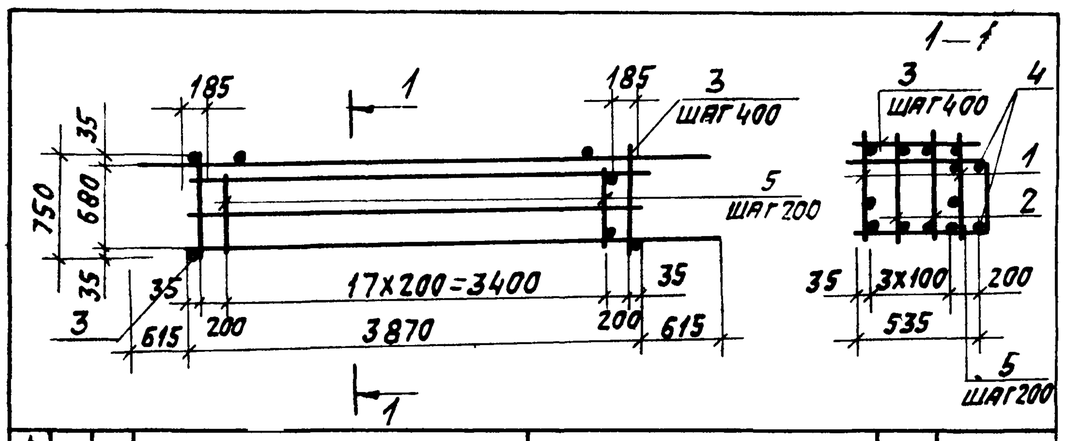

Формат	Зона	Поз.	Обозначение	Наименование	Кол.	Прим.
				Документация		
А3			903-1-250.87-КЖ.И. ТУ2	Технические условия на изготовление арматурных и закладных изделий		
				Сборочные единицы		
А3		1	903-1-250.87-КЖ.И.56	Каркас плоский КР13	2	
А3		2	903-1-250.87-КЖ.И. 56	КР14	2	
				Детали		
				АI-12-ГОСТ5781-82*		
Б4		3		ℓ=370	13	0,3 кг
Б4		4		ℓ=3500	2	3,1 кг
Б4		5		ℓ=1650	18	1,5 кг

Привязан:

Инв. №

Взам. инв. № | Подп. и дата | Инв. № подл.

903-1-250.87-КЖ.И. 29

Нач. отд.	Чистоусов		
Гл. конст.	Палагин		
Гл. спец.	Писарев		
Рук. гр.	Чикуров		
Пров.	Писарев		
Инжен.	Смирнова		
Н. контр.	Писарев		

Каркас пространственный КП-11

Стадия	Масса	Масшт.
Р	337,1	1/м
Лист	Листов	

САНТЕХПРОЕКТ

Формат А4

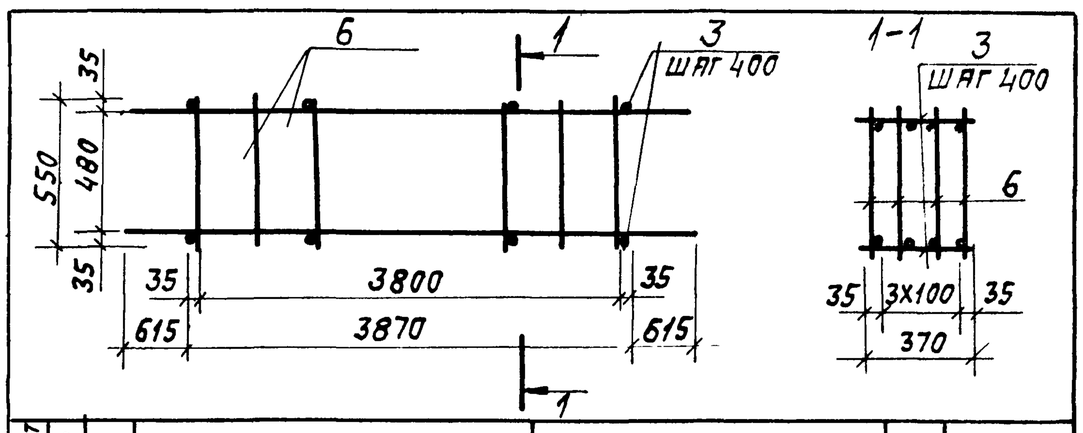

Формат	Зона	Поз.	Обозначение	Наименование	Кол.	Прим.
				Документация		
А3			903-1-250.87-КЖ.И. ТУ2	Технические условия на изготовление арматурных и закладных изделий		
				Сборочные единицы		
А3		6	903-1-250.87-КЖ.И. 56	Каркас плоский КР15	4	
				Детали		
Б4		3		АI-12-ГОСТ5781-82* ℓ=370	22	0,3 кг

Привязан:

Инв. №

Взам. инв. № | Подпись и дата | Инв. № подл.

903-1-250.87-КЖ.И.30

Нач. отд.	Чистоусов		
Гл. конст.	Палагин		
Гл. спец.	Писарев		
Рук. гр.	Чикуров		
Провер.	Писарев		
Инжен.	Смирнова		
Н. контр.	Писарев		

Каркас пространственный КП12

Стадия	Масса	Масштаб
Р	244,2	1/м
Лист	Листов	

САНТЕХПРОЕКТ

Формат А4

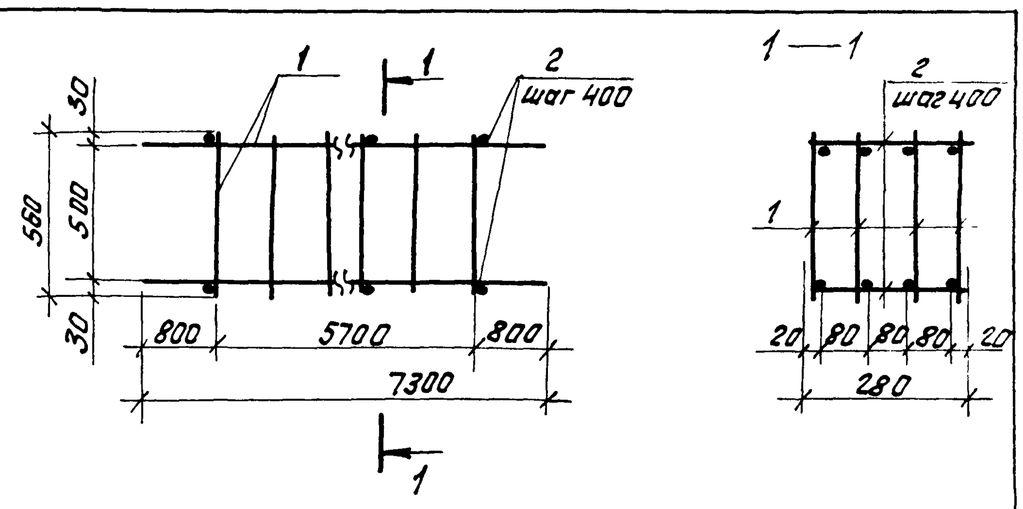

Формат	Зона	Поз.	Обозначение	Наименование	Кол.	Примеч.
				Документация		
А3			903-1-250.87-КЖИ. ТУ2	Технические условия на изготовление арматурных и закладных изделий		
				Сборочные единицы		
А3		1	903-1-250.87- КЖИ.60	Каркас плоский Кр16	4	
				Детали		
Б.ч		2		АI-8-ГОСТ 5781-82,* ℓ=280	30	0,1кг

Привязан:

Инв.№

Инв.№ подл. | Подпись и дата | Взам. инв.№

Нач.отд.	Чистоусов		
Гл.конст.	Палагин		
Гл.спец.	Писарев		
Рук. гр.	Чикуров		
Пров.	Писарев		
Инженер	Смирнова		
Н.контр.	Писарев		

903-1-250.87 – КЖИ. 31

Каркас пространственный КП 13

Стадия	Масса	Масштаб
Р	202,2 кг	Б.М.
Лист	Листов	

САНТЕХПРОЕКТ

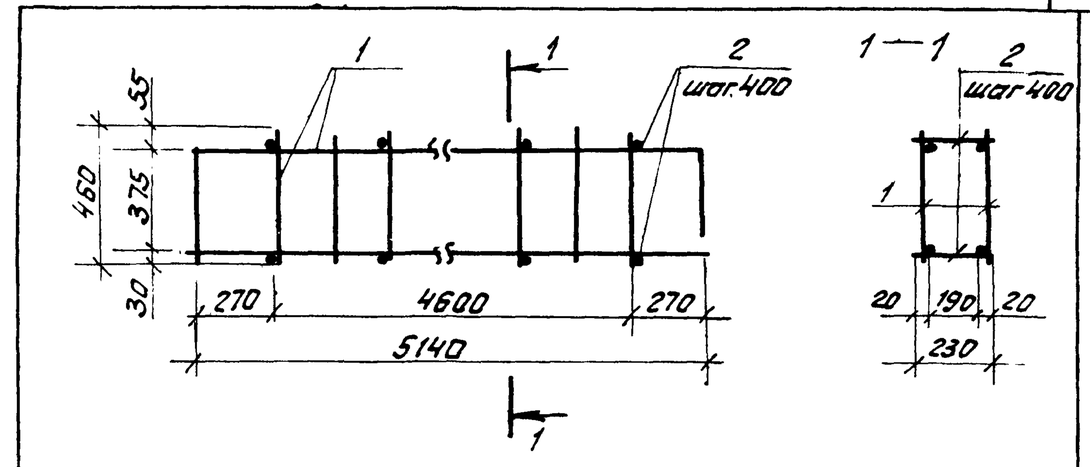

Формат	Зона	Поз.	Обозначение	Наименование	Кол.	Примеч.
				Документация		
А3			903-1-250.87- КЖ.И. ТУ2	Технические условия на изготовление арматурных и закладных изделий		
				Сборочные единицы		
А3		1	903-1-250.87- КЖИ. 53	Каркас плоский Кр17	2	
				Детали		
Б.ч		2		АI-8-ГОСТ 5781-82,* ℓ=230	26	0,1 кг.

Привязан:

Инв. №

Инв.№ подл. | Подпись и дата | Взам. инв.№

Нач.отд.	Чистоусов		
Гл.конст.	Палагин		
Гл.спец	Писарев		
Рук. гр.	Чикуров		
Пров.	Писарев		
Инженер	Смирнова		
Н.контр.	Писарев		

903-1-250.87 – КЖИ.32

Каркас пространственный КП 14

Стадия	Масса	Масштаб
Р	77,6 кг.	Б.М.
Лист	Листов	

САНТЕХПРОЕКТ

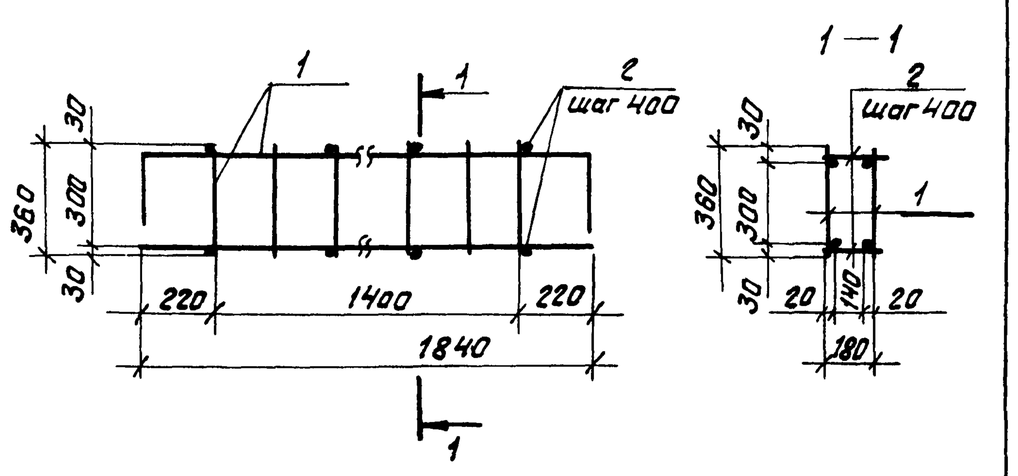

Формат	Зона	Поз.	Обозначение	Наименование	Кол.	Примеч.
				Документация		
А3			903-1-250.87- КЖ.И. ТУ2	Технические условия на изготовление арматурных и закладных изделий		
				Сборочные единицы		
А3		1	903-1-250.87- КЖ.И. 53	Каркас плоский Кр18	2	
				Детали		
Б.ч		2		АI-8 ГОСТ 5781-82,* ℓ=180	10	0,1кг.

Привязан:

Инв. №

Инв.№ подл. | Подпись и дата | Взам. инв.№

Нач.отд.	Чистоусов		
Гл.констр	Палагин		
Гл.спец.	Писарев		
Рук. гр.	Чикуров		
Пров.	Писарев		
Инженер	Смирнова		
Н.контр.	Писарев		

903-1-250.87 – КЖИ. 33

Каркас пространственный КП 15

Стадия	Масса	Масштаб
Р	29,8 кг	Б.М
Лист	Листов	

САНТЕХПРОЕКТ

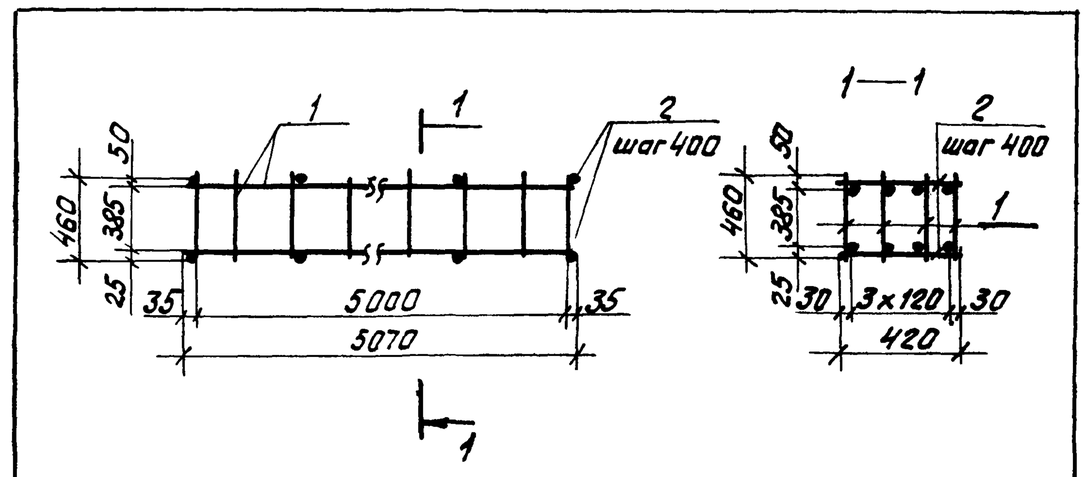

Формат	Зона	Поз.	Обозначение	Наименование	Кол.	Примеч.
				Документация		
А3			903-1-250.87- КЖ.И. ТУ2	Технические условия на изготовление арматурных и закладных изделий		
				Сборочные единицы		
А3		1	903-1-250.87 КЖ.И. 57	Каркас плоский Кр19	4	
				Детали		
Б.ч		2		АI-12-ГОСТ 5781-82,* ℓ=420	28	0,4 кг.

Привязан:

Инв №

Инв.№ подл. | Подпись и дата | Взам. инв.№

Нач.отд.	Чистоусов		
Гл.констр	Палагин		
Гл.спец.	Писарев		
Рук. гр.	Чикуров		
Провер.	Писарев		
Инженер	Смирнова		
Н.контр.	Писарев		

903-1-250.87 – КЖИ. 34

Каркас пространственный КП 16

Стадия	Масса	Масштаб
Р	170,4 кг	Б.М.
Лист	Листов	

САНТЕХПРОЕКТ

Рис.1

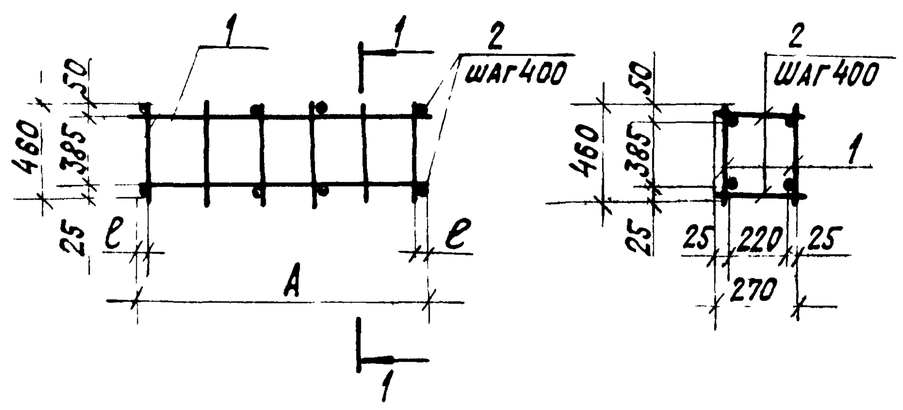

Формат	Зона	Позиц.	Обозначение	Наименование	Кол-во на 903-1-250.87-КЖ.И.35 —	01	02		Примеч.
				Документация					
А3			903-1-250.87-КЖ.И.ТУ2	Технические условия					
			— — —	на изготовление					
				арматурных и заклад-					
				-ных изделий					
				Сборочные единицы					
А3		1	903-1-250.87-КЖ.И.54	Каркас плоский Кр20	2				
			903-1-250.87-КЖ.И.57	Кр21		4			
			903-1-250.87-КЖ.И.57	Кр22			2		
				Детали					
Б4		2		А-I-8-ГОСТ5781-82*, ℓ=270	8		30		0,1кг
Б4		3		А-I-12 ГОСТ5781-82*, ℓ=420		28			0,4кг

Рис.2

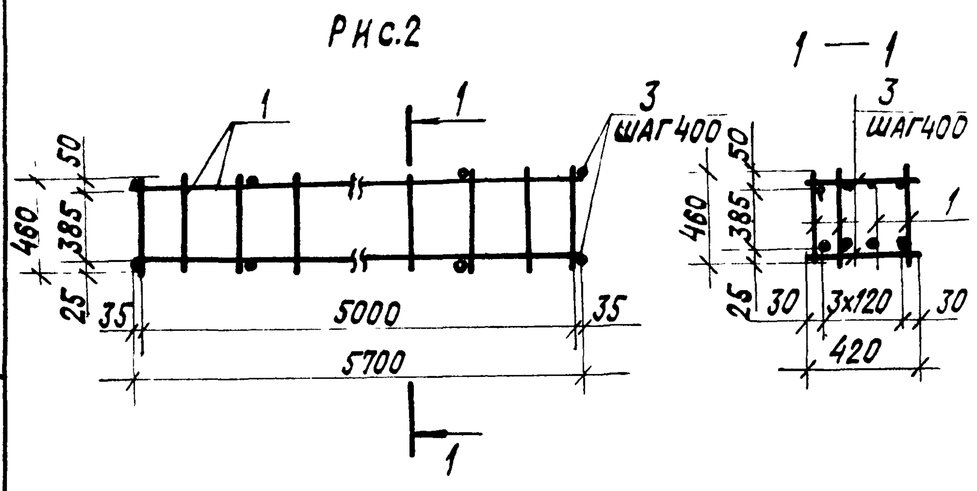

Обозначение	Марка	ℓ, мм	А, мм	Рис.	Масса, кг
903-1-250.87-КЖ.И.35	КП17	25	1150	1	8,0
01	КП18	—	—	2	170,4
02	КП19	35	5770	1	57,1

Привязан:

Инв. №

Нач.отд.	Чистоусов		
Гл.конст.	Палагин		
Гл.спец.	Писарев		
Рук.гр.	Балашова		
Провер.	Писарев		
Ст.техн.	Стрельцов		
Н.контр.	Писарев		

903-1-250.87-КЖ.И.35

Пространственные каркасы КП17...КП19

Стадия	Масса	Масштаб
Р	см. табл.	5/м

Лист | Листов

Сантехпроект

Инв.№ | Подп. и дата | Взам.инв.№

Рис.3

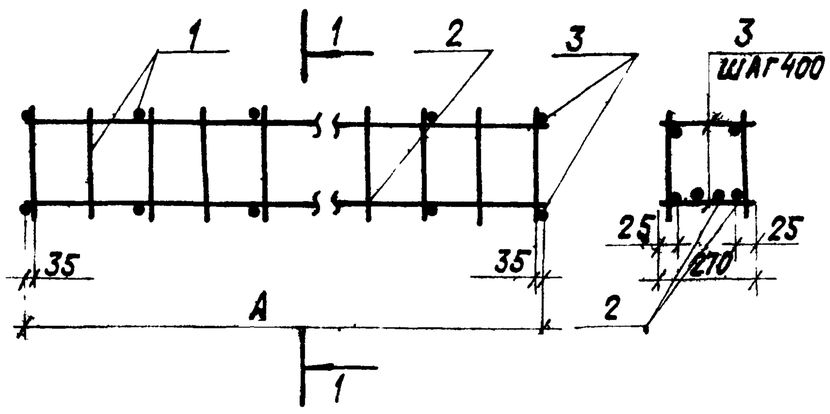

Формат	Зона	Позиц.	Обозначение	Наименование	Кол-во на 903-1-250.87-КЖ.И.36 —	-01	02	03	04	Примеч.
				Документация						
А3			903-1-250.87-КЖ.И.ТУ-2	Технические условия						
				на изготовление сб						
				ж б изделий						
				Сборочные единицы						
А3		1	903-1-250.87-КЖ.И.58	Каркас плоский Кр23	2					
			903-1-250.87-КЖ.И.57	Кр24		2				
			903-1-250.87-КЖ.И.57	Кр25			2			
				Кр26				2		
				Кр27					2	
				Детали						
Б4		2		А-III-22ГОСТ5781-82*, ℓ=3300	2					9,9кг
				ℓ=2320		2				6,9кг
				ℓ=2750			2			8,2кг
				ℓ=2700				2		8,1кг
				ℓ=1600					2	4,8кг
Б4		3		А-I-8-ГОСТ5781-82*, ℓ=270	28	28	30	30	28	0,1кг

Обозначение	Марка	А, мм	Масса, кг
903-1-250.87-КЖ.И.36	КП20	6070	82,0
-01	КП21	5190	67,6
-02	КП22	5620	74,6
-03	КП23	5470	72,0
-04	КП24	5270	64,4

Привязан:

Инв.№

Нач.отд.	Чистоусов		
Гл.конст.	Палагин		
Гл.спец.	Писарев		
Рук.гр.	Балашова		
Провер.	Писарев		
Ст.техн.	Стрельцов		
Н.контр.	Писарев		

903-1-250.87-КЖ.И.36

Пространственные каркасы: КП20; КП21; КП22; КП23 КП24

Стадия	Масса	Масштаб
Р	см. табл.	5/м

Лист | Листов

Сантехпроект

Инв.№ | Подп. и дата | Взам.инв.№

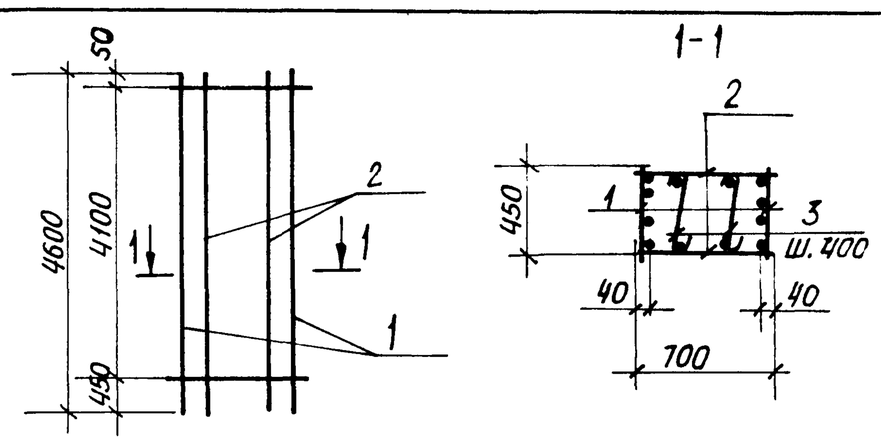

Формат	Зона	Поз.	Обозначение	Наименование	Кол.	Примеч.
				Документация		
А3			903-1-250.87-КЖ.И. ТУ2	Технические условия		
				на изготовление арма-		
				турных и закладных		
				изделий		
				Сборочные единицы		
А3		1	903-1-250.87-КЖ.И.59	Каркас плоский КР 30	2	57,0кг
А3		2	903-1-250.87-КЖ.И. 60	КР31	2	30,7кг
				Детали		
Б.4		3		А-I-6-ГОСТ5781-82*, ℓ=500	20	0,1кг

Привязан:

Инв. №

903-1-250 87 -КЖ.И.38

Нач.отд.	Чистоусов		
Гл.конст.	Палагин		
Гл.спец.	Писарев		
Рук.гр.	Чикуров		
Инжен.	Руберовская		
Провер.	Балашова		
Н.контр.	Писарев		

Каркас пространственный КП 26

Стадия	Масса	Масштаб
Р	177,4	Б.М
Лист	Листов	

САНТЕХПРОЕКТ

Взам.инв.№ | Подпись и дата | Инв.№ подл.

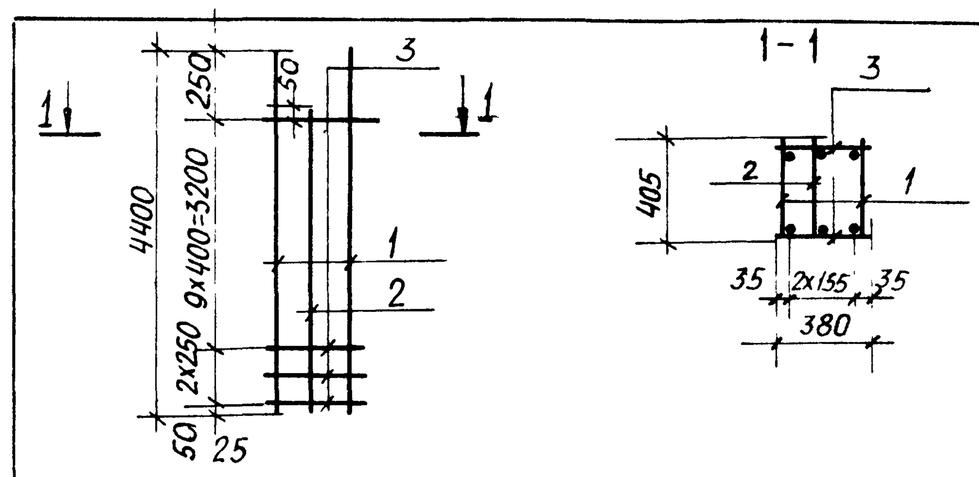

Формат	Зона	Поз.	Обозначение	Наименование	Кол.	Прим.
				Документация		
А3			903-1-250.87-КЖ.И. ТУ2	Технические условия		
				на изготовление арма-		
				турных и закладных		
				изделий		
				Сборочные единицы		
А3		1	903-1-250.87-КЖ.И. 60	Каркас плоский КР34	2	29,6кг
А3		2	903-1-250.87-КЖ.И. 60	КР40	1	27,2кг
				Детали		
Б.4		3		А-I-6-ГОСТ5781-82* ℓ=380	22	0,1кг

Привязан:

Инв. №

903-1-250-87 - КЖ.И.39

Нач.отд.	Чистоусов		
Гл.конст	Палагин		
Гл.спец.	Писарев		
Рук.гр.	Чикуров		
Пров.	Балашова		
Инжен.	Руберовская		
Н.контр.	Писарев		

Каркас пространственный КП28

Стадия	Масса	Масштаб
Р	88,6	Б.М.
Лист	Листов	

САНТЕХПРОЕКТ

Взам. инв.№ | Подп. и дата | Инв.№ подл.

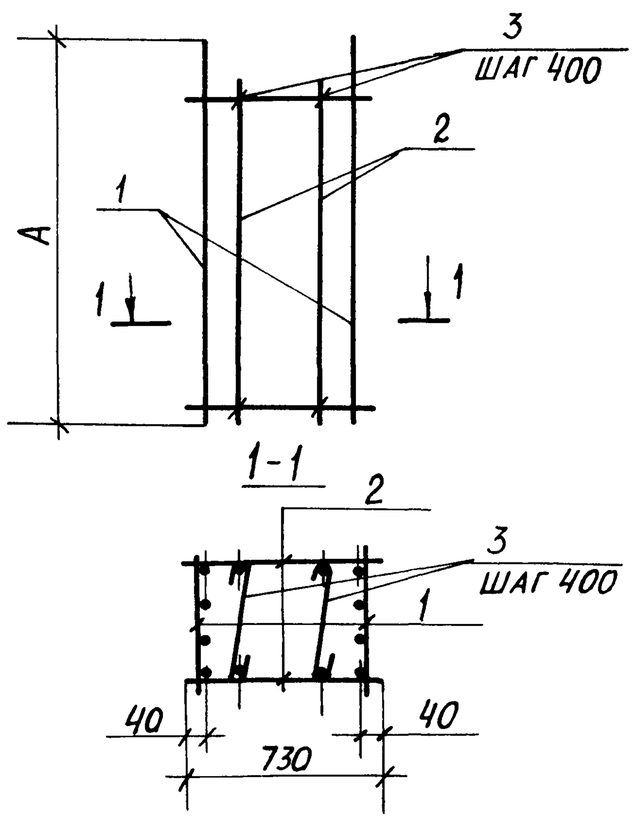

Формат	Зона	Поз.	Обозначение	Наименование	Количество на 903-1-250.87-КЖ.И.37 —	01			Примеч.
				Документация					
А3			903-1-250.87-КЖ И. ТУ2	Технические условия					
				на изготовление арматур-					
				ных изакладных изделий					
				Сборочные единицы					
А3		1	903-1-250.87-КЖ.И.59	Каркас плоский КР 28	2				
А3			903-1-250.87-КЖ.И.59	КР 32		2			
А3		2	903-1-250.87-КЖ.И.60	КР 29	2				
			903-1-250.87-КЖ.И.60	КР 33		2			
				Детали					
Б.4		3		А-I-6-ГОСТ5781-82*, ℓ=500	20				0,1кг
				ℓ=630		32			0,1кг

Обозначение	Марка	А, мм	Масса, кг
903-1-250.87-КЖ.И.37	КП 25	4400	162,0
-01	КП 27	6400	123,9

Привязан:

Инв. №

903-1-250.87 - КЖ.И.37

Нач.отд	Чистоусов		
Гл.конст	Палагин		
Гл.спец.	Писарев		
Рук.гр.	Чикуров		
Инжен.	Руберовская		
Провер.	Балашова		
Н.контр.	Писарев		

Каркас пространственный КП 25, КП27

Стадия	Масса	Масштаб
Р	см. табл	Б.М
Лист	Листов	

САНТЕХПРОЕКТ

Взам.инв.№ | Подп. и дата | Инв.№ подл.

Копировал: Бочкарева 22699 37 10

Альбом 29

Рис. 1

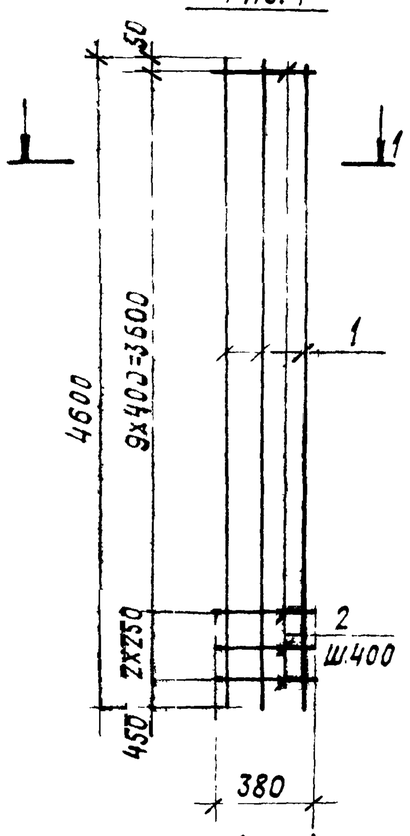

1—1

Рис. 2

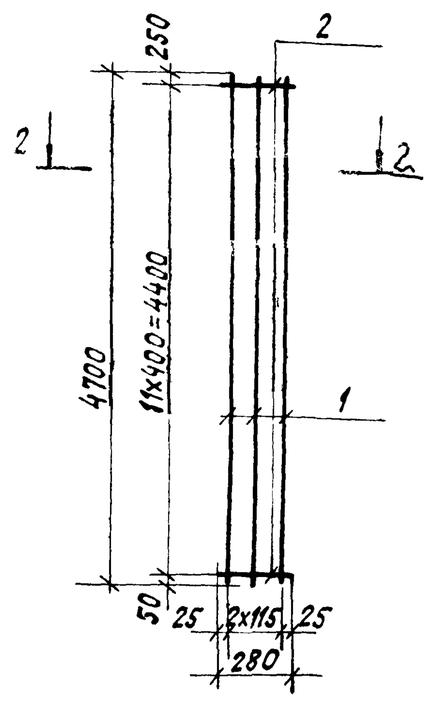

2—2

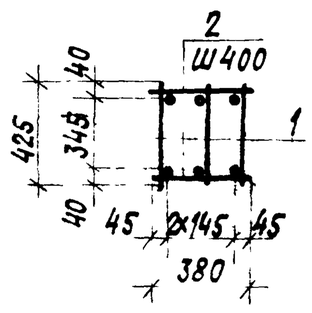

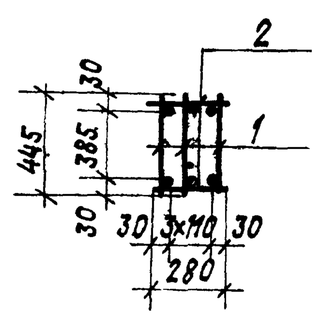

Обозначение	Марка	Рис.	Масса
903-1-250.87-КЖ.И.40	КП29	1	91,8
-01	КП32	2	96,0

Формат	Зона	Поз.	Обозначение	Наименование	Кол. на 903-1-250.87-КЖ.И.40 —	01			Примечание
				Документация					
А3			903-1-250.87-КЖ.И. ТУ2	Технические условия на изготовление арматурных и закладных изделий					
				Сборочные единицы					
А3		1	903-1-250.87-КЖ.И. 60	Каркас плоский КР35	3				
			903-1-250.87-КЖ.И. 60	— 11 — КР37		3			
				Детали					
Б4		2		А-III-8-ГОСТ5781-82*, ℓ=380	24				0,1кг
				ℓ=280		24			0,1кг

Привязан:

Инв. №

Нач.отд.	Чистоусов		
Гл.конст.	Палагин		
Гл.спец.	Писарев		
Рук.гр.	Балашова		
Инж.	Демиденкова		
Провер.	Балашова		
Н.контр.	Писарев		

903-1-250.87-КЖ.И.40

Каркас пространственный КП 29, КП 32.

Стадия	Масса	Масштаб
Р	см. табл	Б/М
Лист	Листов	

САНТЕХПРОЕКТ

Инв.№ подл. | Подп. и дата | Взам.инв.№

Рис.1

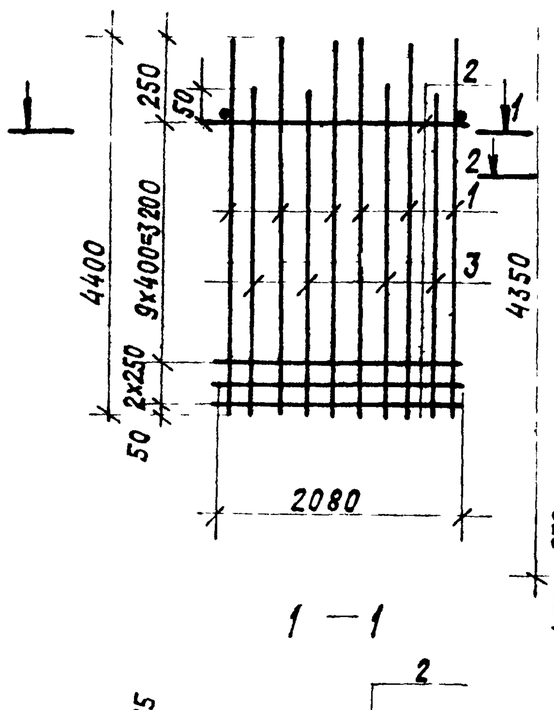

1—1

Рис.2

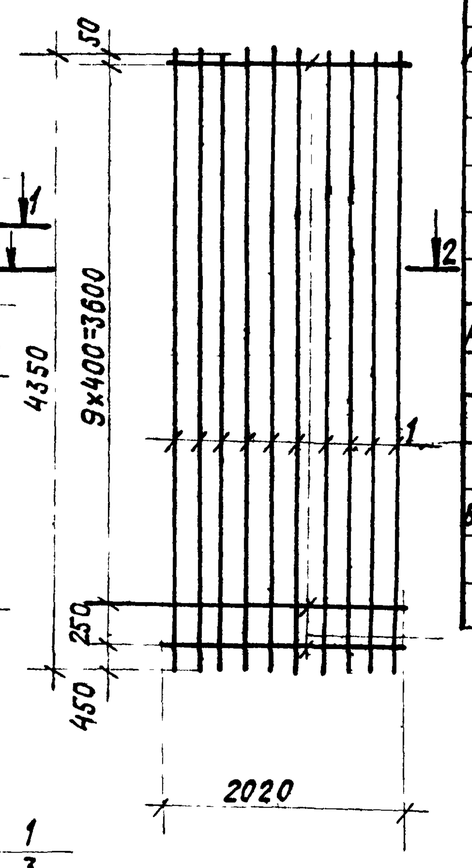

2—2

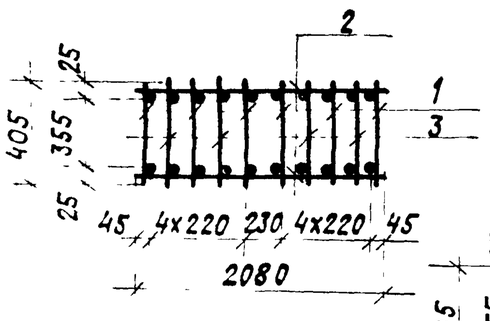

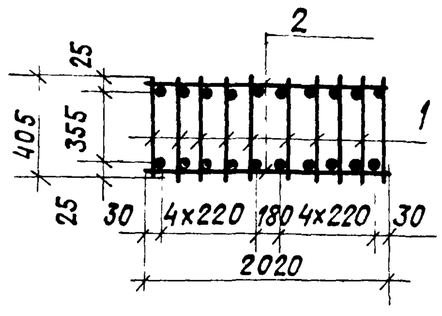

Обозначение	Марка	Рис.	Масса
903-1-250.87-КЖ.И 41	КП30	1	298,4
-01	КП31	2	293,0

Формат	Зона	Поз.	Обозначение	Наименование	Кол. на 903-1-250.87-КЖ.И.41 —	01			Примечание
				Документация					
А3			903-1-250.87-КЖ.И. ТУ2	Технические условия на изготовление арматурных и закладных изделий					
				Сборочные единицы					
А3		1	903-1-250.87-КЖ.И. 60	Каркас плоский КР34	6				
		3	903-1-250.87-КЖ.И. 60	КР40	4				
		1	903-1-250.87-КЖ.И. 60	КР36		10			
				Детали					
Б4		2		А-I-Б-ГОСТ5781-82*, ℓ=2080	24				0,5 кг
				ℓ=2020		22			0,5 кг

Привязан:

Инв. №

Нач.отд.	Чистоусов		
Гл.конст.	Палагин		
Гл.спец.	Писарев		
Рук.гр.	Балашова		
Инж.	Демиденкова		
Провер.	Балашова		
Н.контр.	Писарев		

903-1-250.87-КЖ.И.41

Каркас пространственный КП30, КП31

Стадия	Масса	Масштаб
Р	см. табл	Б.М.
Лист	Листов	

САНТЕХПРОЕКТ

Инв.№ подл. | Подп. и дата | Взам.инв.№

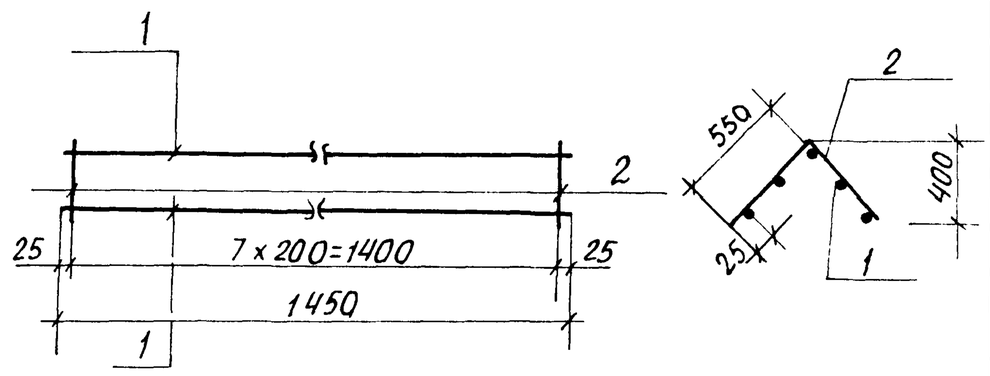

Формат	Зона	Поз.	Обозначение	Наименование	Кол.	Прим.
				Документация		
А3			903-1-250.87-КЖ.И.-ТУ2	Технические условия на изготовление арматурных и закладных изделий		
				Детали		
Б.4		1		А-I-6-ГОСТ5781-82,* ℓ=1450	5	0,32кг
Б.4		2		А-I-6-ГОСТ5781-82,* ℓ=1100	8	0,25кг

Привязан:

Инв.№

Нач.отд.	Чисточсов	
Гл. конст.	Палагин	
Гл.спец.	Писарев	
Рук. гр.	Чикуров	
Пров.	Балашова	
Инж.	Смирнова	
Н.контр.	Писарев	

903-1-250.87 - КЖ.И.43

КАРКАС-ФИКСАТОР КФ1

Стадия	Масса	Масштаб
Р	3,6 кг	Б М

Лист | Листов

САНТЕХПРОЕКТ

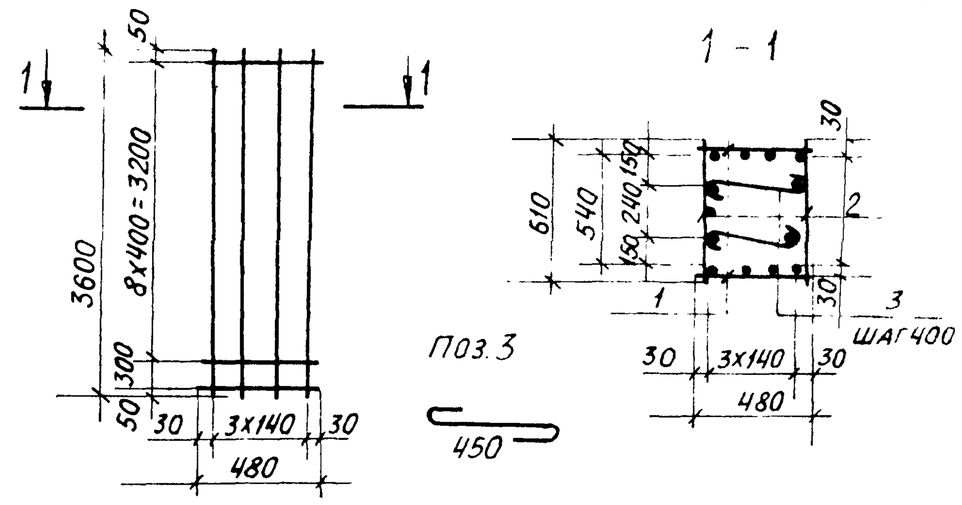

Формат	Зона	Поз.	Обозначение	Наименование	Кол.	Прим.
				Документация		
А3			903-1-250.87-КЖ.И.-ТУ2	Технические условия на изготовление арматурных и закладных изделий		
				Сборочные единицы		
А3		1	903-1-250.87-КЖ.И.59	Каркас плоский КР38	2	44,8кг
А3		2	903-1-250.87-КЖ.И.60	КР39	2	23,4кг
				Детали		
5Э		3		А-I-6-ГОСТ5781-82,* ℓ=610	20	0,1кг

Привязан:

Инв.№

Нач.отд.	Чисточсов	
Гл. конст.	Палагин	
Гл.спец.	Писарев	
Рук.гр.	Чикуров	
Пров.	Балашова	
Инженер	Руберовская	
Н.контр.	Писарев	

903-1-250.87 - КЖ.И.42

КАРКАС ПРОСТРАНСТВЕННЫЙ КП33

Стадия	Масса	Масштаб
Р	38,0кг	б/м

Лист | Листов

САНТЕХПРОЕКТ

Рис.1

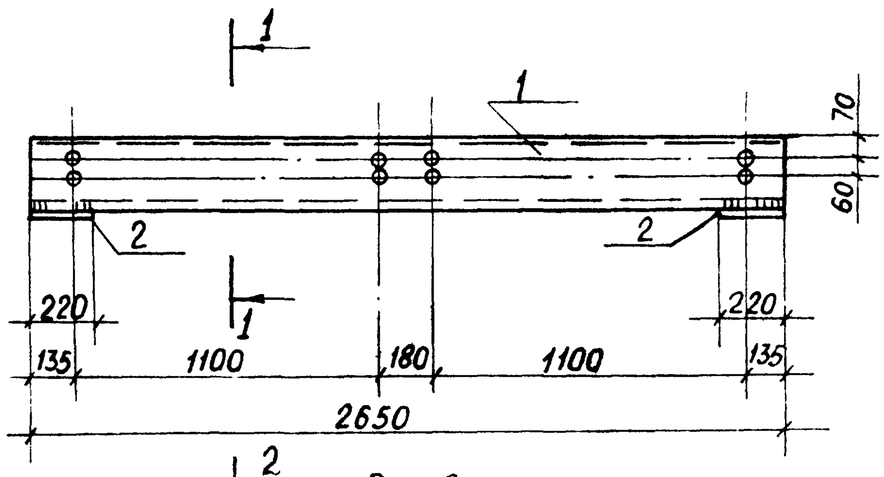

Рис.2

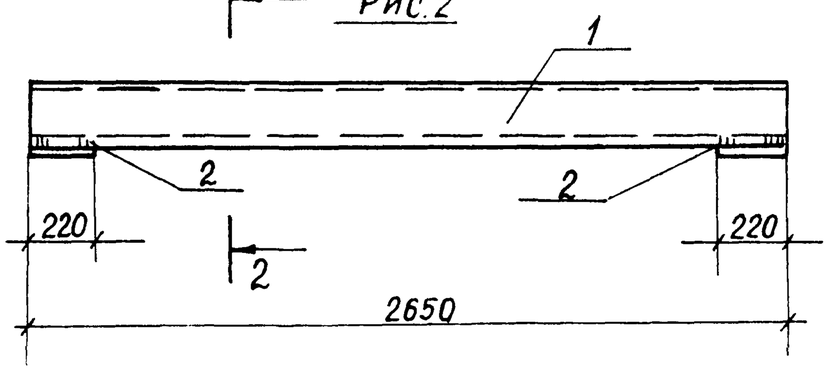

Формат	Зона	Поз.	Обозначение	Наименование	Количество на 903-1-250.87-КЖ.И.50				Примечание
						01			
				Документация					
А3			903-1-250.87-КЖ.И.-ТУ2	Технические условия на изготовление арматурных и закладных деталей					
				Сборочные единицы					
Б.4		1		Швеллер 24 ГОСТ 8240-72* / ВСТ3 КП2 ГОСТ 14637-79*	1	1			63,6кг
Б.4		2		Лист 14х180х220 ГОСТ 19903-74* / ВСТ3 ПС6 ГОСТ 535-79*	2	2			4,35кг

1. Все отверстия d=18мм под болты М16 нормальной точности для Рис.1
2. Сварку производить электродами типа Э42 по ГОСТ 9467-75*

1-1

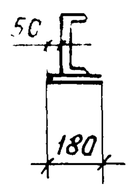

2÷2

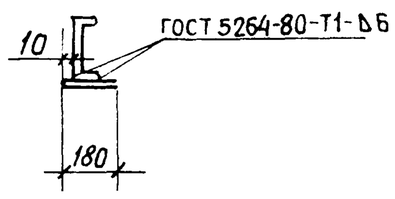

Обозначение	Марка	Рис.	Масса
903-1-250.87-КЖ.И.44	Б1	1	67,95кг
01	Б2	2	67,95кг

Привязан:

Инв.№

Нач.отд.	Чисточсов	
Гл. конст.	Палагин	
Гл.спец.	Писарев	
Рук.гр.	Балашова	
Инжен.	Демиденков	
Пров.	Балашова	

903-1-250.87-КЖ.И.44

БАЛКА Б1, Б2

Стадия	Масса	Масштаб
Р	см табл	Б.М

Лист | Листов

САНТЕХПРОЕКТ

Альбом 29

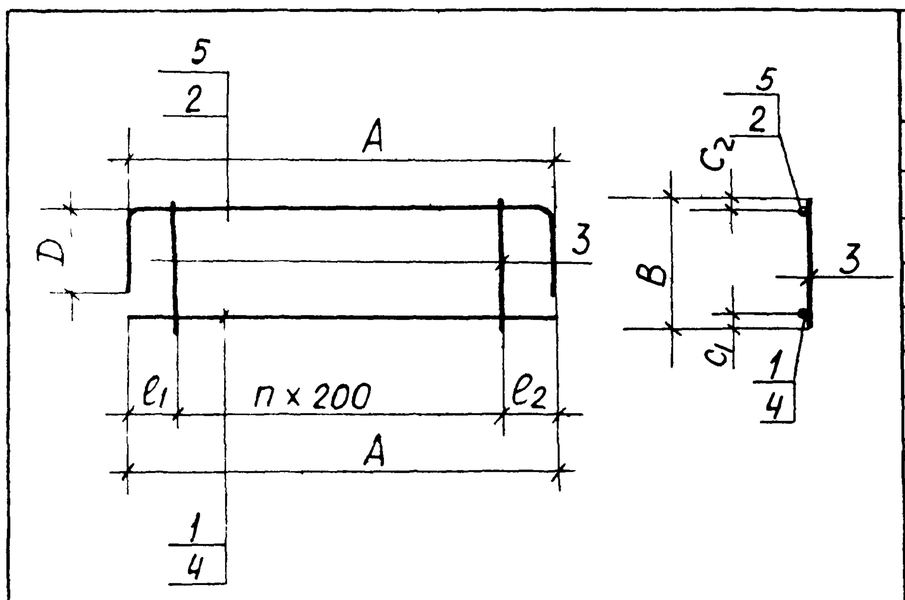

Формат	Зона	Поз	Обозначение	Наименование	Количество на 903-1-250.87-КЖ.И.50 —	01	02	03	04	Примечание
				Документация						
А3			903-1-250.87-КЖ.И-ТУ2	Технические условия на изготовление арматурных и закладных изделий						
				Детали						
Б4		1		АIII-28-ГОСТ5781-82*, ℓ=5700	1					27,6 кг
				ℓ=6300				1		30,4 кг
				ℓ=8400					1	40,6 кг
Б4		2		АIII-28-ГОСТ5781-82*, ℓ=6500	1					31,4 кг
				ℓ=7300				1		35,3 кг
				ℓ=9200					1	44,5 кг
Б4		3		АI-12-ГОСТ5781-82*, ℓ=470	26					0,5 кг
				ℓ=560				29		0,5 кг
				ℓ=750					37	0,7 кг
				ℓ=1070		9	9			1,0 кг
Б4		4		АIII-22-ГОСТ5781-82*, ℓ=2200		1	1			6,6 кг
Б4		5		АIII-22ГОСТ5781-82*, ℓ=3300		1	1			9,9 кг

Привязан:

Инв. №

Обозначение	Марка	Размер, мм A	B	C_1	C_2	D	ℓ_1	ℓ_2	Кол. n	Масса, кг
903-1-250.87-КЖ.И.50	КР1	5700	470	30	30	400	350	350	25	72,0
-01	КР3^{Т}	2200	1070	65	35	550	250	350	8	25,5
-02	КР3^{Н}	2200	1070	65	35	550	250	350	8	25,5
-03	КР6	6300	560	30	30	500	350	350	28	80,2
-04	КР10	8400	750	35	35	400	600	600	36	111,0

Нач.отд.	Чистоусов	
Гл.конст.	Палагин	
Гл.спец.	Писарев	
Рук.гр.	Чикуров	
Инжен.	Смирнова	
Провер.	Писарев	
Н.контр.	Писарев	

903-1-250.87-КЖ.И.-50

Каркас плоский КР1, КР3^{Т}, КР3^{Н}, КР6, КР10

Стадия	Масса	Масштаб
Р	см табл	Б.М.
Лист	Листов	

САНТЕХПРОЕКТ

Взам. инв № | Подп. и дата | Инв. № подл.

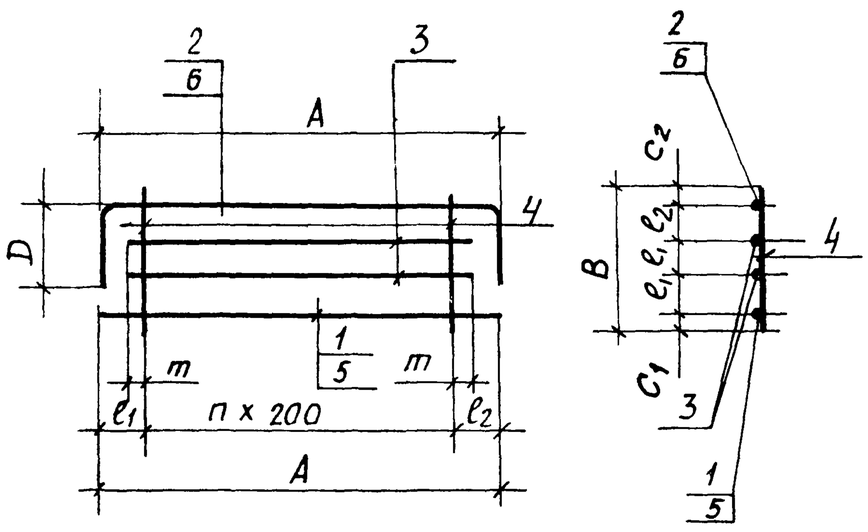

Формат	Зона	Поз.	Обозначение	Наименование	Количество на 903-1-250.87 —	01	02		Примечание
				Документация					
А3			903-1-250.87-КЖ.И.-ТУ2	Технические условия на изготовление арматурных и закладных изделий					
				Детали					
Б4		1		АIII-22-ГОСТ5781-82*, ℓ=2200	1	1			6,6 кг
Б4		2		АIII-22-ГОСТ5781-82*, ℓ=3300	1	1			9,9 кг
Б4		3		АIII-12-ГОСТ5781-82*, ℓ=1670	2	2			1,5 кг
				ℓ=8330			2		40,6 кг
Б4		4		АI-12-ГОСТ5781-82*, ℓ=1070	9	9			1,0 кг
				ℓ=750			37		0,7 кг
Б4		5		АIII-28-ГОСТ5781-82*, ℓ=8400			1		40,6 кг
Б4		6		АIII-28-ГОСТ5781-82*, ℓ=9200			1		44,5 кг

Привязан:

Инв. №

Обозначение	Марка	Размер, мм A	B	C_1	C_2	D	ℓ_1	ℓ_2	ℓ_1	ℓ_2	m	Кол n	Масса, кг
903-1-250.87-КЖ.И.-51	КР2^{Т}	2200	1070	65	35	550	300	370	250	350	35	8	27,0
-01	КР2^{Н}	2200	1070	65	35	550	300	370	250	350	35	8	27,0
-02	КР9	8400	750	35	35	400	270	140	600	600	565	36	126,0

Нач.отд.	Чистоусов	
Гл конс.	Палагин	
Гл спец.	Писарев	
Рук.гр.	Чикуров	
Инжен.	Смирнова	
Провер.	Писарев	
Н.контр	Писарев	

903-1-250.87-КЖ.И.-51

Каркас плоский КР2^{Т}, КР2^{Н}, КР9

Стадия	Масса	Масштаб
Р	см табл	Б.М
Лист	Листов	

САНТЕХПРОЕКТ

Копировал: Бочкарева: 22699 37 13

Альбом 29

Рис.1

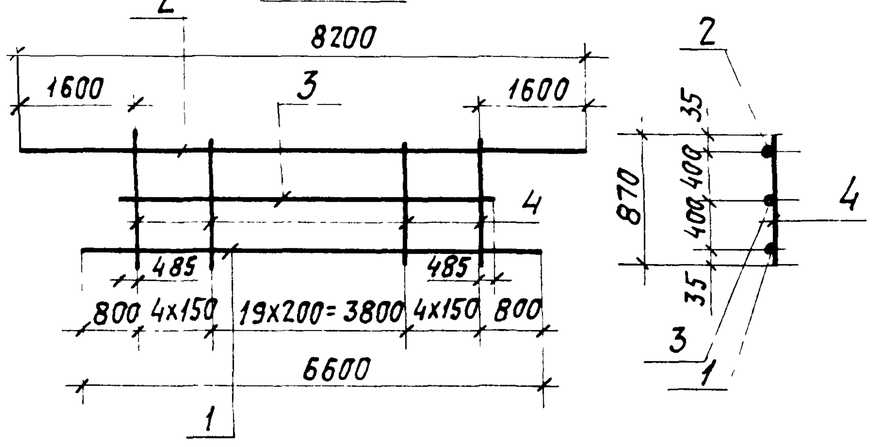

Рис.2

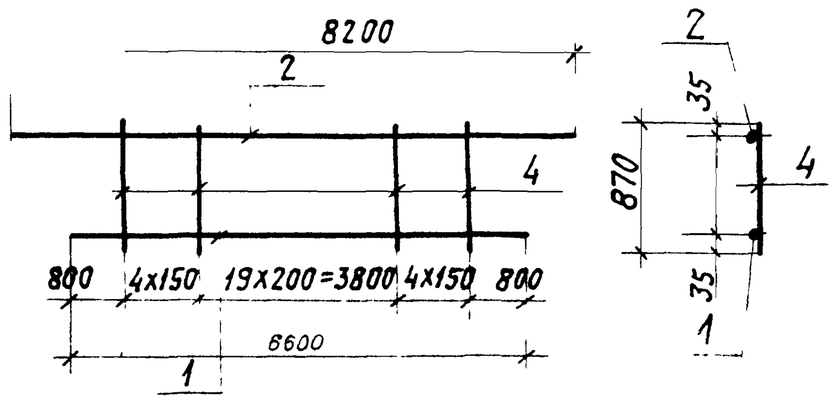

Формат	Зона	Поз	Обозначение	Наименование	Количество на 903-1-250.87-КЖИ.52 —	01			Примечание
				Документация					
А3			903-1-250.87-КЖИ-ТУ2	Технические условия на изготовление арматурных и закладных изделий					
				Детали					
Бч		1		АIII-28-ГОСТ5781-82*, ℓ=6600	1	1			31,9 кг
Бч		2		АIII-28-ГОСТ5781-82*, ℓ=8200	1	1			39,6 кг
Бч		3		АIII-12-ГОСТ5781-82*, ℓ=5070	1				4,5 кг
Бч		4		АI-12-ГОСТ5781-82*, ℓ=870	28	28			0,8 кг

Обозначение	Марка	Рис.	Масса, кг
903-1-250,87-КЖИ.-52	КР4	1	98,4
-01	КР5	2	93,9

Привязан:

Инв. №

Нач.отд.	Чистоусов	
Гл.констр.	Палагин	
Гл.спец.	Писарев	
Рук.гр.	Чикуров	
Инжен.	Смирнова	
Провер.	Писарев	
Н.контр.	Писарев	

903-1-250.87-КЖИ.52

Каркас плоский КР4, КР5

Стадия	Масса	Масштаб
Р	см. табл.	1:50
Лист	Листов	

САНТЕХПРОЕКТ

Инв.№ подл. | Подпись и дата | Взам.инв.№

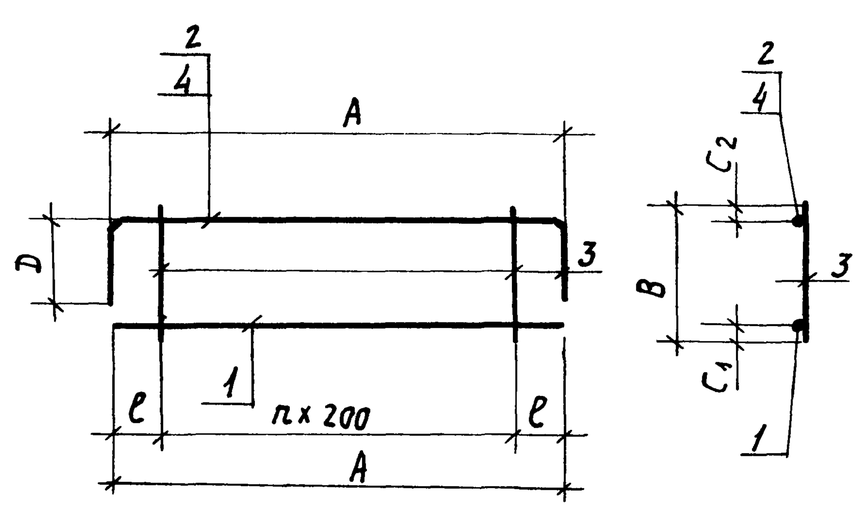

Формат	Зона	Поз.	Обозначение	Наименование	Количество на 903-1-250-87-КЖИ.53 —	01	02		Примечание
				Документация					
А3			903-1-250.87-КЖИ.-ТУ2	Технические условия на изготовление арматурных и закладных изделий					
				Детали					
Бч		1		АIII-22-ГОСТ5781-82*, ℓ=6200	1				18,5 кг
				ℓ=5140		1			15,3 кг
				ℓ=1840			1		5,5 кг
Бч		2		АIII-12-ГОСТ5781-82*, ℓ=7200	1				6,4 кг
Бч		3		АI-8-ГОСТ5781-82*, ℓ=555	29				0,2 кг
				ℓ=460		24			0,2 кг
				ℓ=360			8		0,2 кг
Бч		4		АIII-22-ГОСТ5781-82*, ℓ=5840		1			17,4 кг
				ℓ=2440			1		7,3 кг

Привязан:

Инв. №

Обозначение	Марка	Размер, мм A	B	C_1	C_2	D	ℓ	Кол. n	Масса, кг
903-1-250.87-КЖИ.-53	КР7	6200	555	25	25	500	300	28	30,7
-01	КР17	5140	460	30	55	350	270	23	37,5
-02	КР18	1840	360	30	30	300	220	7	14,4

Нач.отд.	Чистоусов	
Гл.констр.	Палагин	
Гл.спец.	Писарев	
Рук.гр.	Чикуров	
Инжен.	Смирнова	
Провер.	Писарев	
Н.контр.	Писарев	

903-1-250.87-КЖИ.53

Каркас плоский Кр7, Кр17, Кр18

Стадия	Масса	Масштаб
Р	см. табл.	1:50
Лист	Листов	

САНТЕХПРОЕКТ

Инв.№ подл. | Подпись и дата | Взам.инв.№

Альбом 29

Рис.1

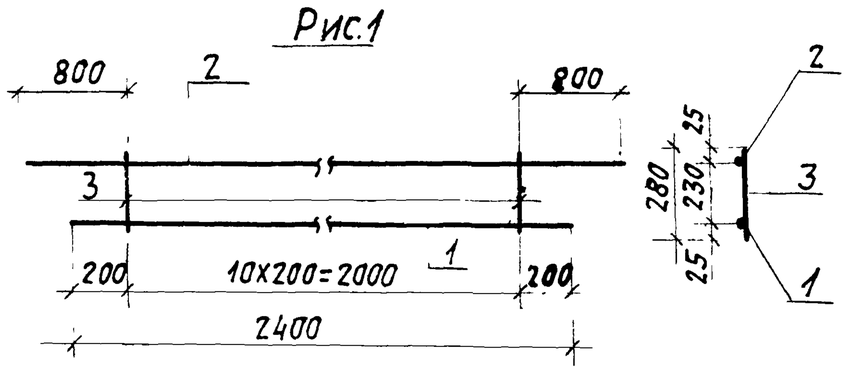

Формат	Зона	Поз	Обозначение	Наименование	Кол-во на 903-1-250.87 КЖ.И.54 —	01				Примечание
А3			903-1-250-87-КЖ И ТУ2	Документация						
				Технические условия						
				на изготовление ар-						
				матурных и заклад-						
				ных изделий						
				Детали						
Б4		1		А-III-12 ГОСТ 5781-82* ℓ=2400	1					
Б4		2		ℓ=3600	1					
Б4		3		А-I-8 ГОСТ 5781-82* ℓ=280	11					
Б4		4		А-III-12 ГОСТ 5781-82* ℓ=1150		2				
Б4		5		А-I-8 ГОСТ 5781-82* ℓ=460		7				

Рис.2

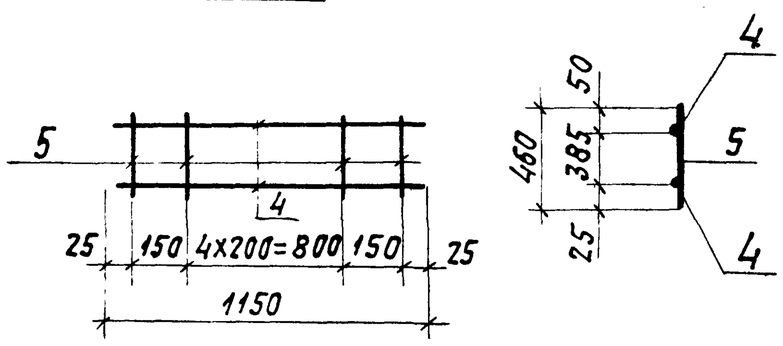

Обозначение	Марка	Рис.	Масса кг
903-1-250-87-КЖ.И.-54	КР8	1	6,5
-01	КР20	2	3,6

Привязан:

Инв. №

Нач.отд.	Чистоусов		
Гл.конст.	Палагин		
Гл.спец.	Писарев		
Рук.гр.	Чикуров		
Инжен.	Смирнова		
Провер.	Писарев		
Н.контр.	Писарев		

903-1-250.87 КЖ.И.54

Каркас плоский КР8, КР20

Стадия	Масса	Масштаб
Р	см табл	1/м
Лист	Листов	

САНТЕХПРОЕКТ

Инв. № подл. | Подпись и дата | Взам. инв. №

Рис.1

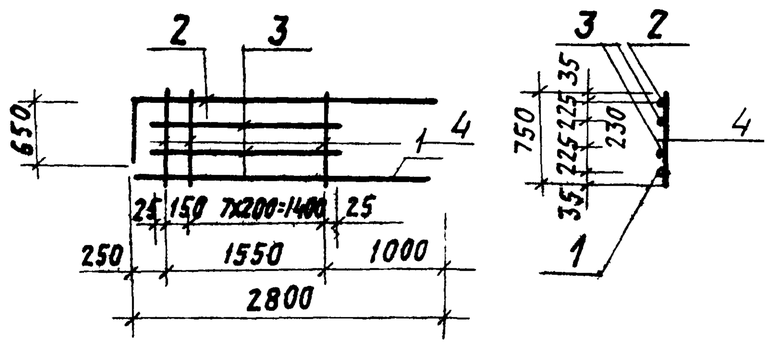

Рис.2

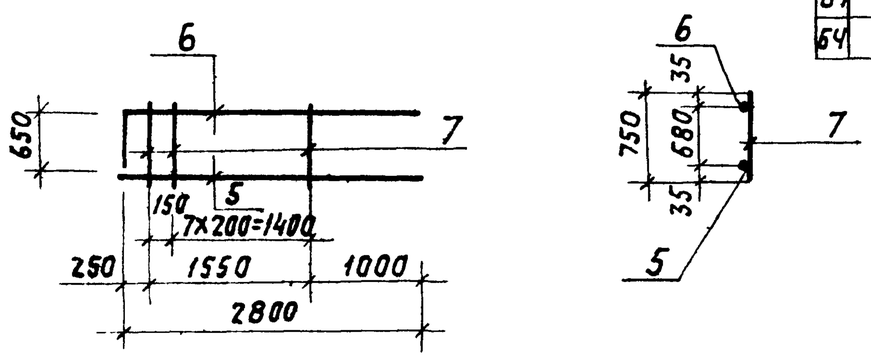

Формат	Зона	Поз.	Обозначение	Наименование	Кол-во на 903-1-250-87 КЖ.И.55 —	01				Примечание
А3			903-1-250-87-КЖ.И.ТУ2	Документация						
				Технические условия						
				на изготовление арма						
				турных и закладных						
				изделий						
				Детали						
Б4		1		А-III-28 ГОСТ 5781-82* ℓ=2800	1					
Б4		2		ℓ=3450	1					
Б4		3		А-III-12 ГОСТ 5781-82* ℓ=1600	2					
Б4		4		А-I-12 ГОСТ 5781-82* ℓ=750	9					
Б4		5		А-III-28 ГОСТ 5781-82* ℓ=2800		1				
Б4		6		А-III-28 ГОСТ 5781-82* ℓ=3450		1				
Б4		7		А-I-12 ГОСТ 5781-82* ℓ=750		9				

Обозначение	Марка	Рис.	Масса
903-1-250-87-КЖ.И.55	КР11	1	39,5
-01	КР12	2	36,5

Привязан:

Инв. №

Нач.отд.	Чистоусов		
Гл.конст.	Палагин		
Гл.спец.	Писарев		
Рук.гр.	Чикуров		
Инжен.	Смирнова		
Провер.	Писарев		
Н.контр.	Писарев		

903-1-250.87 - КЖ.И.55

Каркас плоский КР11; КР12

Стадия	Масса	Масштаб
Р	см. табл	1/м
Лист		Листов

САНТЕХПРОЕКТ

Инв. № подл. | Подпись и дата | Взам. инв. №

АЛЬБОМ 29

Рис. 1

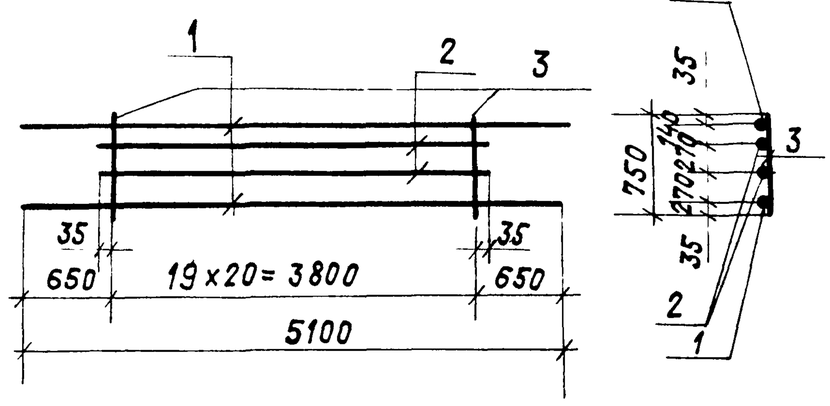

Рис. 2

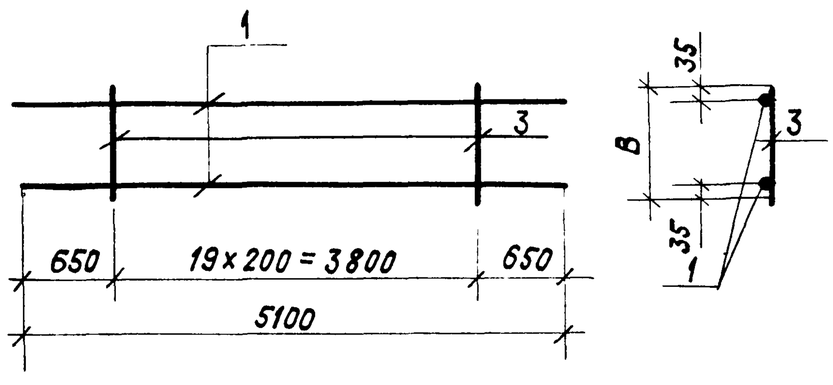

Формат	Зона	Поз.	Обозначение	Наименование	Количество на 903-1-87-КЖИ.56 —	01	02		Примечание
				Документация					
А3			903-1-250.87-КЖИ.-ТУ2	Технические условия на изготовление арматурных и закладных изделий					
				Детали					
Б4		1		А-III-28-5781-82*, ℓ=5100	2	2	2		24,7 кг
Б4		2		А-III-22-5781-82*, ℓ=3870	2				11,6 кг
Б4		3		А-I-12-5781-82*, ℓ=750	20	20			0,7 кг
				ℓ=550			20		0,5 кг

Обозначение	Марка	Рис.	B, мм	Масса, кг
903-1-250.87-КЖИ.56	КР 13	1	—	86,6
-01	КР 14	2	750	63,4
-02	КР 15	2	550	59,4

Привязан:

Инв. №

Нач.отд.	Чистоусов	
Гл.кон.	Палагин	
Гл.спец.	Писарев	
Рук.гр.	Чикуров	
Инженер	Смирнова	
Провер.	Писарев	
Н.контр.	Писарев	

903-1-250.87 – КЖИ.56

Каркас плоский КР13, КР14, КР15

Стадия	Масса	Масштаб
Р	см. табл.	Б.М.
Лист	Листов	

САНТЕХПРОЕКТ

Инв. № подл. | Подпись и дата | Взам. инв. №

Рис. 1

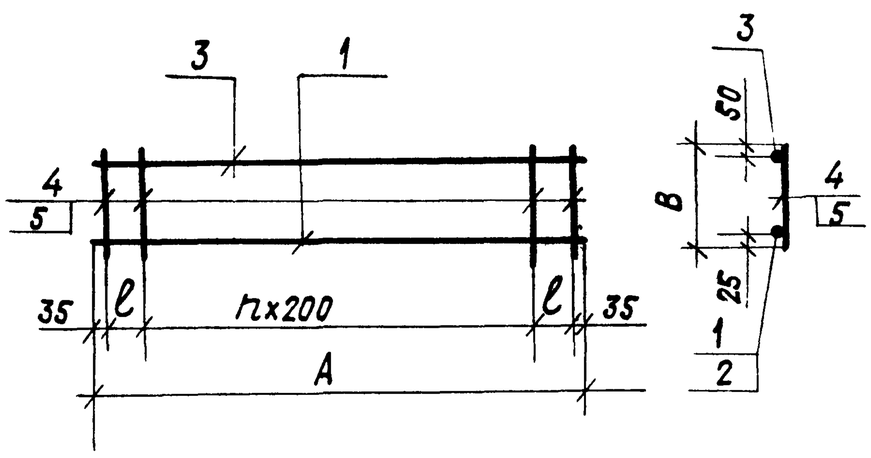

Рис. 2

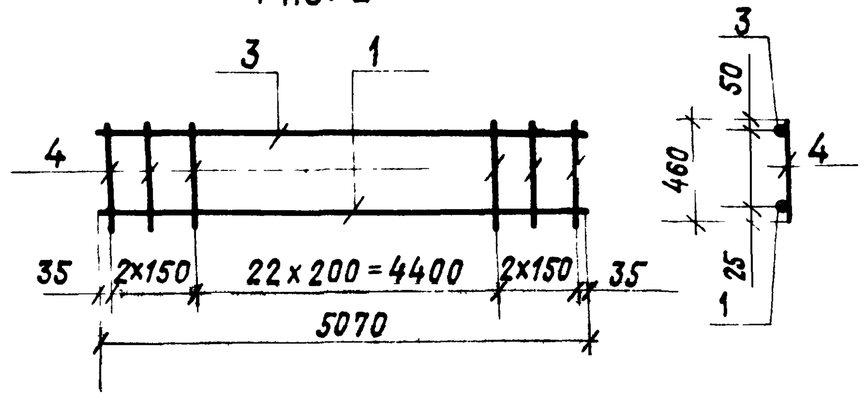

Формат	Зона	Поз.	Обозначение	Наименование	Количество на 903-1-250.87-КЖИ.57 —	01	02	03	04	Примечание
				Документация						
А3			903-1-250.87-КЖИ.-ТУ2	Технические условия на изготовление арматурных и закладных изделий						
				Детали						
Б4		1		А-III-28-ГОСТ5781-82*, ℓ=5070	1	1				24,5 кг
Б4		2		А-III-22-ГОСТ5781-82*, ℓ=5770			1			17,2 кг
				ℓ=5620					1	16,8 кг
				ℓ=5190				1		15,5 кг
Б4		3		А-III-12-ГОСТ5781-82*, ℓ=5770			1			5,2 кг
				ℓ=5620					1	5,0 кг
				ℓ=5190				1		4,6 кг
				ℓ=5070	1	1				4,5 кг
Б4		4		А-I-12-ГОСТ5781-82*, ℓ=460	27	27				0,4 кг
Б4		5		А-I-8-ГОСТ5781-82*, ℓ=460			30			0,2 кг
				ℓ=410				27	29	0,2 кг

Обозначение	Марка	Рис.	Размер, мм A	B	ℓ	Колич. n	Масса, кг
903-1-250.87-КЖИ.57	КР19	1	5070	460	100	24	39,8
-01	КР21	2	—	—	—	—	39,8
-02	КР22	1	5770	460	150	27	28,4
-03	КР24	1	5190	410	150	24	25,5
-04	КР25	1	5620	410	175	26	27,6

Привязан:

Инв. №

Нач.отд.	Чистоусов	
Гл.конст.	Палагин	
Гл.спец.	Писарев	
Рук.гр.	Чикуров	
Инженер	Смирнова	
Провери.	Писарев	
Н.контр.	Писарев	

903-1-250.87 – КЖИ.57

Каркас-плоский КР19, КР21, КР22, КР24, КР25

Стадия	Масса	Масштаб
Р	см. табл.	Б.М.
Лист	Листов	

САНТЕХПРОЕКТ

Инв. № подл. | Подпись и дата | Взам. инв. №

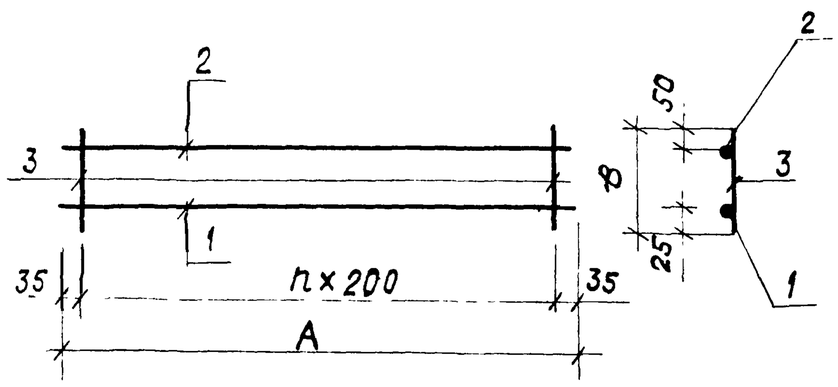

Формат	Зона	Поз.	Обозначение	Наименование	Количество на 903-1-250.87-КЖИ.58 —	01	02			Примечание
				Документация						
А3			903-1-250.87-КЖИ-ТУ2	Технические условия на изготовление арматурных и закладных изделий						
				Детали						
Б4		1		А-III-22 ГОСТ5781-82*, ℓ=6070	1					18,1кг
Б4				ℓ=5470		1				16,3кг
Б4				ℓ=5270			1			15,7кг
Б4		2		А-III-12 ГОСТ5781-82*, ℓ=6070	1					5,4кг
Б4				ℓ=5470		1				4,7кг
Б4				ℓ=5270			1			4,7кг
Б4		3		А-I-8 ГОСТ5781-82*, ℓ=410	31					0,2кг
Б4				ℓ=460		27	28			0,2кг

Обозначение	Марка	Размер, мм A	B	Колич. n	Масса кг
903-1-250.87-КЖИ.58	КР 23	6070	4-18	31	29,7
-01	КР 26	5470	460	27	26.4
-02	КР 27	5270	460	28	26.0

Привязан:

Инв.№

Нач.отд.	Чистоусов	
Гл.кон.	Палагин	
Гл.спец.	Писарев	
Рук.гр.	Чикуров	
Инженер	Руберовская	
Проверил	Балашова	
Н.контр.	Писарев	

903-1-250.87 – КЖИ.58

Каркасы плоские КР23, КР26; КР27

Стадия	Масса	Масштаб
Р	см. таблицу	Б.М.
Лист	Листов	

САНТЕХПРОЕКТ

Рис.1

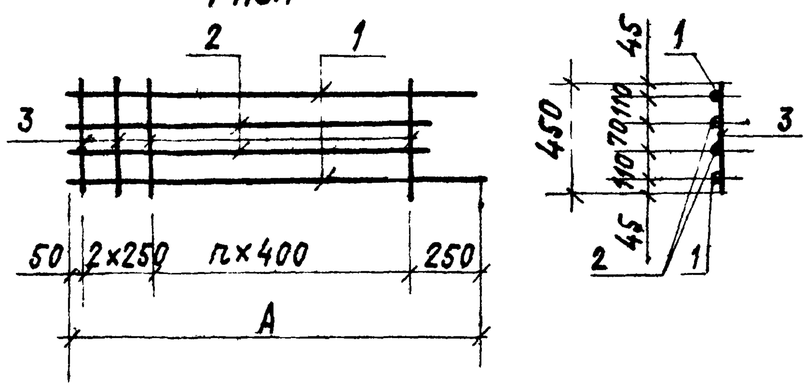

Рис. 2

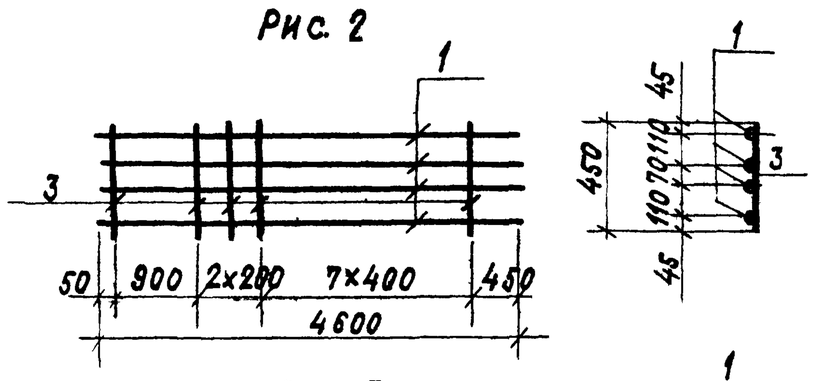

Рис. 3

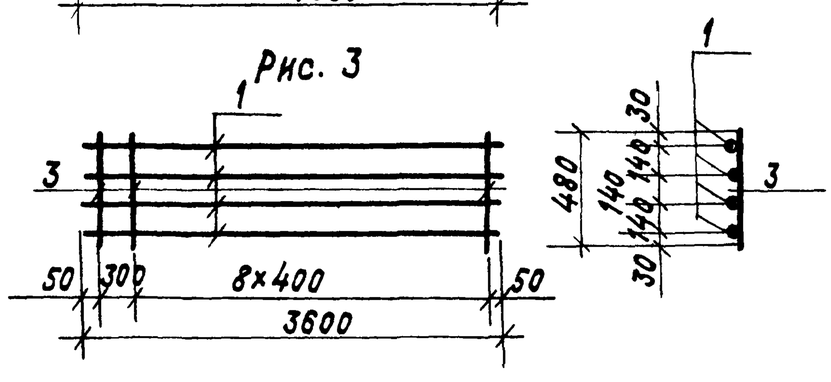

Формат	Зона	Поз.	Обозначение	Наименование	Количество на 903-1-250.87-КЖИ.59 —	01	02	03		Примечан.
				Документация						
А3			903-1-250.87-КЖИ-ТУ2	Технические условия на изготовление арматурных и закладных изделий						
				Детали						
Б4		1		А-III-22 ГОСТ5781-82*, ℓ=4400	2					13,1кг
				ℓ=4600		4				13,7кг
				ℓ=6400			2			19,1кг
				ℓ=3600				4		10,7кг
Б4		2		А-III-22 ГОСТ5781-82*, ℓ=3800	2					11,3кг
				ℓ=6200	2		2			18,5кг
Б4		3		А-I-8-ГОСТ5781-82*, ℓ=460	12	11	17			0,2кг
				ℓ=480				10		0,2кг

Обозначение	Марка	Рис.	A, мм	n	Масса, кг
903-1-250.87-КЖИ.59	КР 28	1	4400	9	51,2
-01	КР 30	2	4600	7	57,0
-02	КР 32	1	6400	14	78,6
-03	КР 38	2	3600	8	44,8

Привязан:

Инв. №

Нач.отд.	Чистоусов	
Гл.конст.	Палагин	
Гл.спец.	Писарев	
Рук.гр.	Чикуров	
Инженер	Смирнова	
Проверил	Писарев	
Н.контр.	Писарев	

903-1-250.87 – КЖИ.59

Каркас плоский КР 28, КР30, КР32, КР 38

Стадия	Масса	Масштаб
Р	см. табл.	Б.М
Лист	Листов 1	

САНТЕХПРОЕКТ

Копировал: Крайлина 22699 37 17

Альбом 29

Формат	Зона	Поз.	Обозначение	Наименование	Количество на 903-1-250.87 КЖ.И 60 —	01	02	03	04	05	06	07	08	09	
				Документация											
А3			903-1-250.87-КЖ.И-ТУ2	Технические условия на изготовление арматурных и закладных изделий											
				Детали											
Б4		1		А-III-22-ГОСТ 5781-82*, ℓ=7300	2										21,8 кг
Б4				ℓ=6200				2							18,5 кг
Б4				ℓ=4700								2			14,0 кг
Б4				ℓ=4600			2			2					13,7 кг
Б4				ℓ=4400					2						13,7 кг
Б4				ℓ=4350							2				13,7 кг
Б4				ℓ=4200		2								2	12,6 кг
Б4				ℓ=3600									2		10,7 кг
Б4		2		АI-8-ГОСТ 5781-82*, ℓ=730				17							0,3 кг
Б4				ℓ=700		12	11								0,3 кг
Б4				ℓ=610									11		0,2 кг
Б4				ℓ=560	31										0,2 кг
Б4				ℓ=445								12			0,2 кг
Б4				ℓ=425						12					0,2 кг
Б4				ℓ=405					11		11			11	0,2 кг

Инв. № подл. | Подпись и дата | Взам. инв. №

Привязан:

Инв. №

Нач. отд.	Чистоусов	
Гл. конст.	Палагин	
Гл. спец.	Писарев	
Рук. гр.	Чикуров	
Инжен.	Смирнова	
Провер.	Писарев	
Н. контр.	Писарев	

903-1-250.87-КЖ.И 60

Каркас плоский КР16, КР29, КР31, КР33... КР37, КР39, КР40.

Стадия	Лист	Листов
Р	1	2

САНТЕХПРОЕКТ

Рис.1

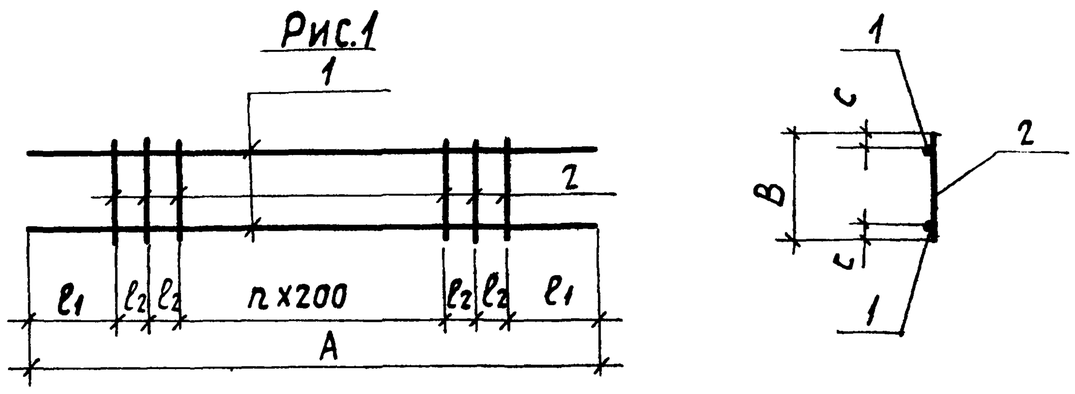

Рис.2

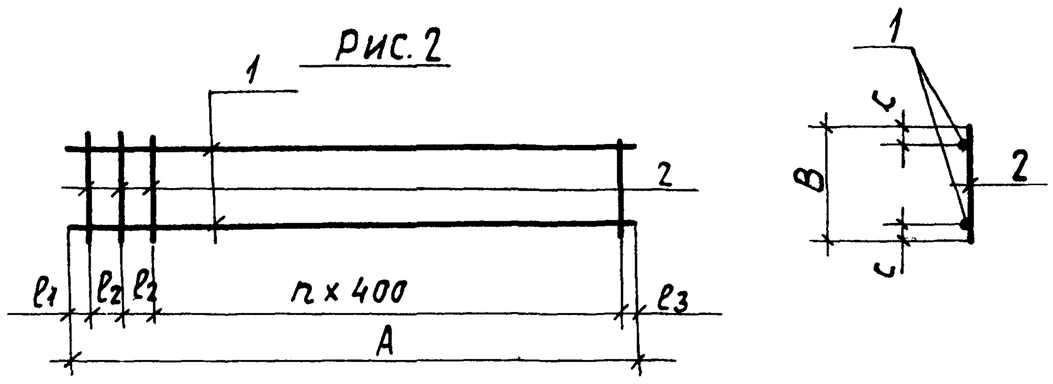

Рис.3

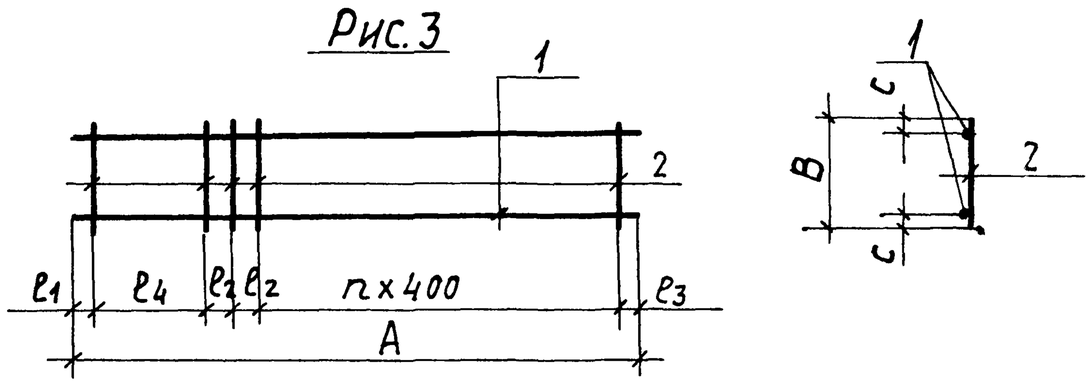

Обозначение	Марка	Рис.	Размер, мм A	B	C	ℓ1	ℓ2	ℓ3	ℓ4	Кол. n	Масса, кг
903-1-250.87-КЖ.И 61	КР16	1	7300	560	30	800	125	—	—	26	49,8
—01	КР29	2	4200	700	155	50	250	50	—	9	28,8
—02	КР31	3	4600	700	180	50	200	450	900	7	30,7
—03	КР33	2	6200	730	180	50	250	50	—	14	42,1
—04	КР34	2	4400	405	25	50	250	250	—	9	29,6
—05	КР35	2	4600	425	40	450	250	50	—	9	29,8
—06	КР36	2	4350	405	25	450	125	50	—	9	28,2
—07	КР37	1	4700	445	30	50	400	250	—	7	30,2
—08	КР39	2	3600	610	180	50	150	50	—	8	23,6
—09	КР40	2	4200	405	25	50	250	50	—	9	27,2

Инв. № подл. | Подпись и дата | Взам. инв. №

Привязан:

Инв. №

Нач. отд.	Чистоусов	
Гл. конст.	Палагин	
Гл. спец.	Писарев	
Рук. гр.	Чикуров	
Инжен.	Смирнова	
Провер.	Писарев	
Н. контр.	Писарев	

903-1-250.87-КЖ.И 60

Каркас плоский КР16, КР29, КР31, КР33...КР37, КР39, КР40.

Стадия	Масса	Масштаб
Р	см. табл.	б/м
Лист 2	Листов 2	

САНТЕХПРОЕКТ

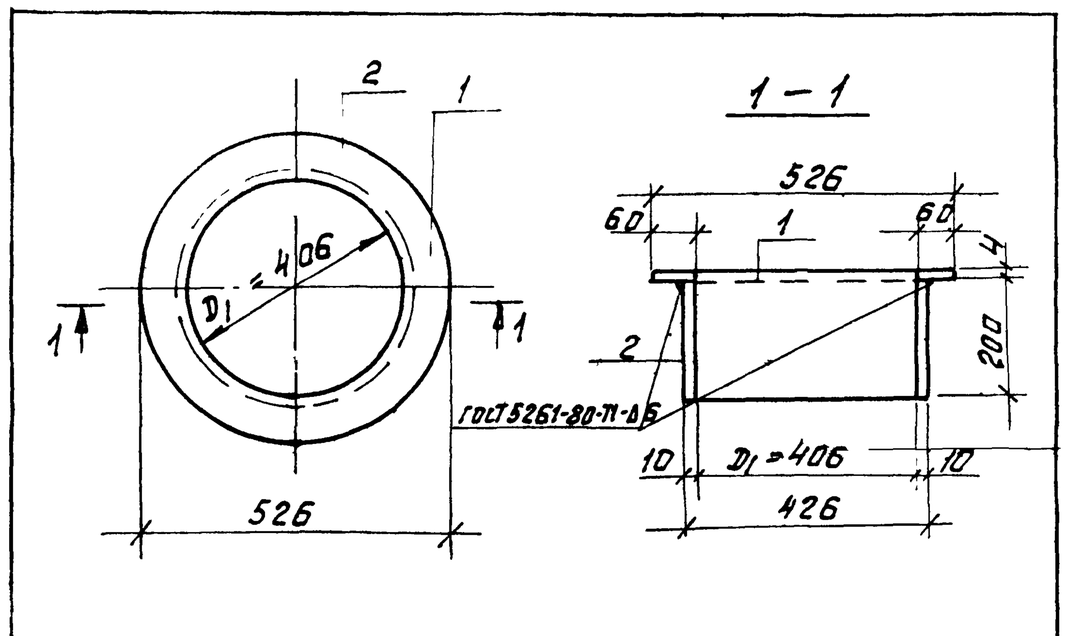

Формат	Зона	Поз.	Обозначение	Наименование	Кол.	Примечание
				Документация		
			903-1-250.87-КЖ.И.ТУ2	Технические условия на изготовление арматурных и закладных деталей.		
				МН2		
				Детали		
		1		Лист $\frac{4\times526\times326\ ГОСТ19903-74*}{Вст3кп2\ ГОСТ14637-79}$	1	8,32кг.
		2		Труба $\frac{426\times10\ ГОСТ8732-78*}{ГОСТ8731-74*}$	1	19,4кг.

Привязан:

Инв.№

Нач.отд.	Чистоусов		
Гл.конст.	Палагин		
Гл.спец.	Писарев		
Рук.гр.	Чикуров		
Пров.	Писарев		
Вед.инж.	Балашова		
Н.контр.	Писарев		

903-1-250.87-КЖ.И.71

Изделие закладное МН2

Стадия	Масса	Масштаб
Р	27,72 кг	Б/м
Лист	Листов	

САНТЕХПРОЕКТ

Инв.№ подл. | Подпись и дата | Взам. инв.№

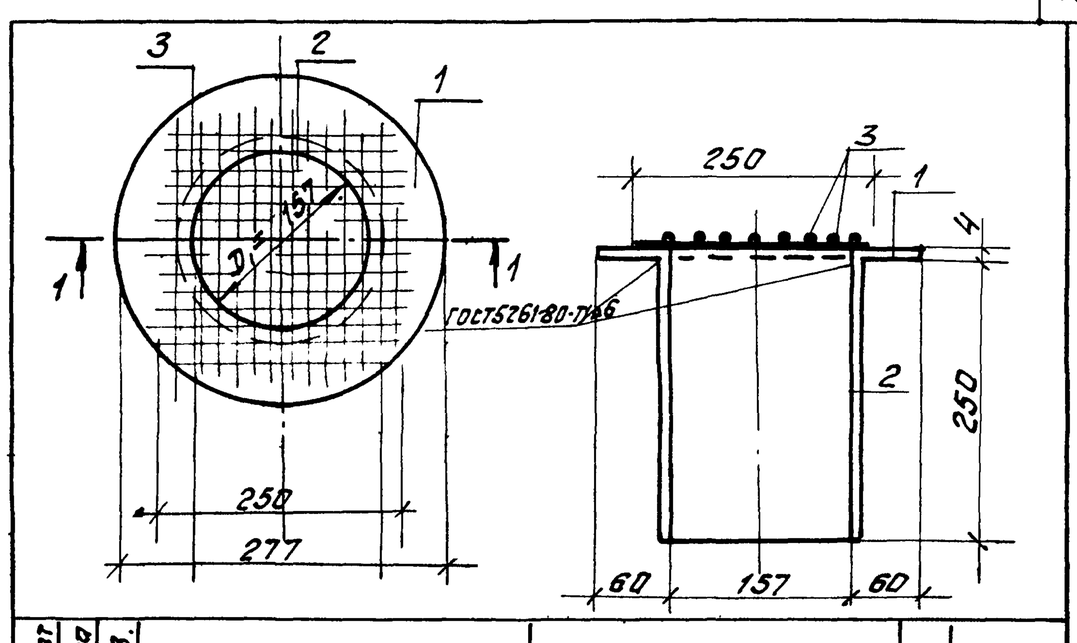

Формат	Зона	Поз.	Обозначение	Наименование	Кол.	Примечание
				Документация		
			903-1-250.87-КЖ.И.ТУ2	Технические условия на изготовление арматурных и закладных деталей		
				МН3		
				Детали		
		1		Лист $\frac{4\times277\times277\ ГОСТ19903-74}{Вст3кп2\ ГОСТ14637-79}$	1	4,70кг
		2		Труба 165х4 ГОСТ3262-75*	1	5,76кг
		3	ГОСТ 8478-81 по типу	С $\frac{38РТ-15}{38РТ-15}$ 250х250	1	1,50кг

Привязан:

Инв.№

Нач.отд.	Чистоусов		
Гл.конст.	Палагин		
Гл.спец.	Писарев		
Рук.гр.	Чикуров		
Пров.	Писарев		
Вед.инж.	Балашова		
Н.контр.	Писарев		

903-1-250.87-КЖ.И.72

Изделие закладное МН3

Стадия	Масса	Масштаб
Р	11,9кг.	Б/м
Лист	Листов	

САНТЕХПРОЕКТ

Инв.№ подл. | Подпись и дата | Взам. инв.№

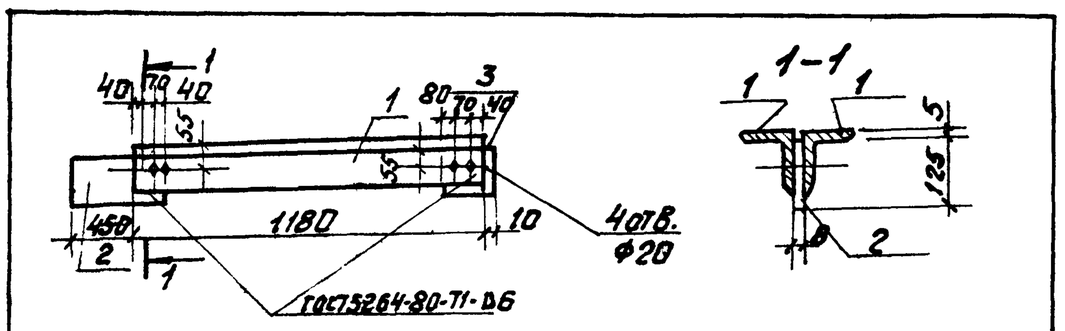

Формат	Зона	Поз.	Обозначение	Наименование	Кол.	Прим.
				Документация		
			903-1-250.87-КЖ.И.ТУ2	Технические условия к изготовлению арматурных и закладных изделий		
				Детали		
				МН1		
		1		Уголок $\frac{100\times100\times8\ ГОСТ8509-86}{Вст3кп2-2\ ГОСТ535-79*}$	2	14,4кг
		2		Лист $\frac{8\times125\times600\ ГОСТ19903-74}{Вст3кп2\ ГОСТ14637-79}$	1	4,5кг
		3		Лист $\frac{8\times125\times200\ ГОСТ19903-74}{Вст3кп2\ ГОСТ14637-79}$	1	1,5кг

Привязан:

Инв.№

Нач.отд.	Чистоусов		
Гл.конст.	Палагин		
Гл.спец.	Писарев		
Рук.гр.	Чикуров		
Пров.	Писарев		
Вед.инж.	Балашова		
Н.контр.	Писарев		

903-1-250.87-КЖ.И.70

Изделие закладное МН1

Стадия	Масса	Масштаб
Р	34,8 кг	Б/м
Лист	Листов	

САНТЕХПРОЕКТ

Инв.№ подл. | Подпись и дата | Взам. инв.№

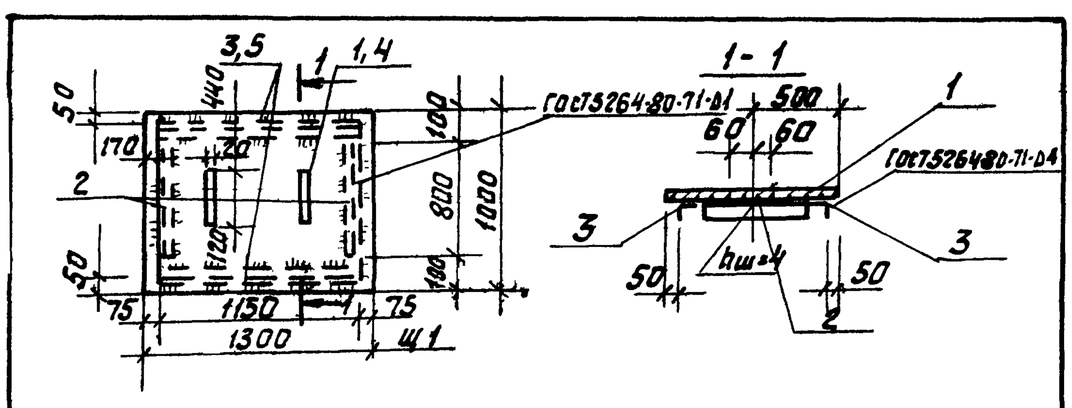

Формат	Зона	Поз.	Обозначение	Наименование	Кол.	Примечание
				Документация		
			903-1-250.87-КЖ.И.ТУ2	Технические условия к изготовлению арматурных и закладных изделий		
				Щ1		
				Детали		
		1		Лист ромб 0-ПН-5 $\frac{Вст3кп2}{ГОСТ8568-77}$	1	65,13кг.
				Уголок $\frac{50\times50\times5\ ГОСТ8509-86}{Вст3кп2\ ГОСТ535-79}$		
		2		ℓ=800	2	3,02кг
		3		ℓ=1150	2	4,37кг.

Привязан:

Инв.№

Нач.отд.	Чистоусов		
Гл.конст.	Палагин		
Гл.спец.	Писарев		
Рук.гр.	Чикуров		
Пров.	Писарев		
Вед.инж.	Балашова		
Н.контр.	Писарев		

903-1-250.87-КЖ.И.80

Щит Щ1.

Стадия	Масса	Масштаб
Р	79,9кг	Б/м
Лист	Листов	

САНТЕХПРОЕКТ

Инв.№ подл. | Подпись и дата | Взам. инв.№

Альбом 29

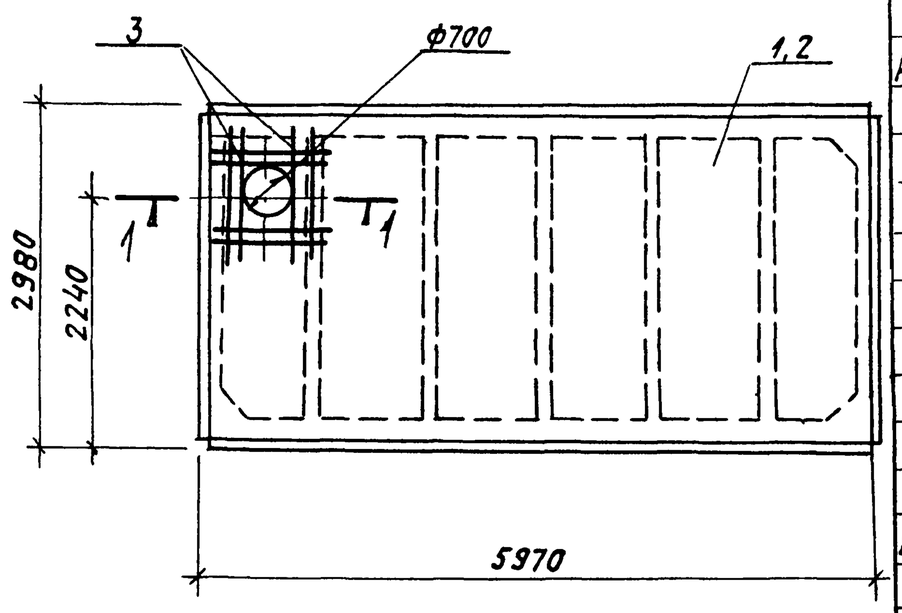

1 – 1

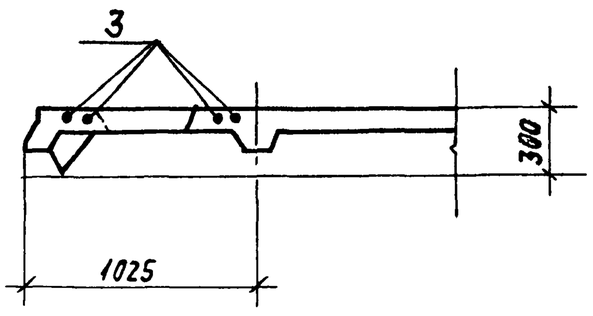

Форм.	Зона	Поз.	Обозначение	Наименование	Кол-во на 903-1-250.87 КЖИ 10	01		Примечание
				Документация				
А3			903-1-250.87-КЖ.И. ТУ1	Технические условия на изготовление сборных железобетонных изделий				
				Сборочные единицы				
		1	ГОСТ 22701.1-77	Плита ПГ-4АIVт	1			
		2	ГОСТ 22701.1-77	ПГ-5АIVт		1		
				Детали				
Б4		3		А-III-12-ГОСТ 5781-82* ℓ=1200	8	8		1,1 кг

Обозначение	Марка	Масса
903-1-250.87-КЖ.И. 10	ПГ-4АIVт-а	3200 кг.
01	ПГ-5АIVт-а	3200 кг.

Привязан:

Инв. №

Инв. № подл. | Подпись и дата | Взам. инв. №

Нач. отд.	Чистоусов	
Гл. конст.	Палагин	
Гл. спец.	Писарев	
Рук. гр.	Чикуров	
Инжен.	Виноградова	
Провер.	Балашова	
Н. контр.	Писарев	

903-1-250.87-КЖ.И 10

Плита ПГ-4АIVт-а, ПГ-5АIVт-а

Стадия	Масса	Масштаб
Р	3200,0	1:50
Лист	Листов	

САНТЕХПРОЕКТ

формат А3