ТИПОВОЙ ПРОЕКТ

903-1-250.87

КОТЕЛЬНАЯ С 4 КОТЛАМИ КЕ-25-14С

СИСТЕМА ТЕПЛОСНАБЖЕНИЯ-ОТКРЫТАЯ

ТОПЛИВО-КАМЕННЫЕ И БУРЫЕ УГЛИ

АЛЬБОМ. 28

АРХИТЕКТУРНЫЕ РЕШЕНИЯ. КОНСТРУКЦИИ ЖЕЛЕЗОБЕТОННЫЕ.

22699-36
ЦЕНА 7-60

Привязан

Инв №

ТИПОВОЙ ПРОЕКТ 903-1-250.87

КОТЕЛЬНАЯ с 4 КОТЛАМИ КЕ-25-14С

СИСТЕМА ТЕПЛОСНАБЖЕНИЯ – ОТКРЫТАЯ. ТОПЛИВО — КАМЕННЫЕ И БУРЫЕ УГЛИ

АЛЬБОМ 28

ПЕРЕЧЕНЬ АЛЬБОМОВ.

Альбом 0	Пояснительная записка
	ГЛАВНЫЙ КОРПУС
Альбом 1	Тепломеханические решения. Золошлакоудаление
Альбом 2	Водоподготовка
Альбом 3	Оборудование индивидуального изготовления. Газоходы
Альбом 4	Оборудование индивидуального изготовления. Воздуховоды.
Альбом 5	Оборудование индивидуального изготовления Блоки оборудования
Альбом 6	Оборудование индивидуального изготовления Блоки оборудования
Альбом 7 ч.1, ч.2	Архитектурные решения Конструкции железобетонные
Альбом 8	Строительные изделия
Альбом 9	Конструкции металлические
Альбом 10	Силовое электрооборудование. Электрическое освещение. Связь и сигнализация
Альбом 11	Схемы управления
Альбом 12	Задание заводу-изготовителю на щиты силовые
Альбом 13	Автоматизация
Альбом 14	Автоматизация Схемы электрические принципиальные.
Альбом 15	Автоматизация. Щиты управления вспомогательного оборудования
Альбом 16	Автоматизация. Щит управления котлоагрегатом
Альбом 17	Отопление и вентиляция. Водопровод и канализация
Альбом 18 ч.1 ч.2	Тепломеханические решения. Водоподготовка Золошлакоудаление. Отопление и вентиляция. Водопровод и канализация. Спецификация оборудования
Альбом 19	Силовое электрооборудование. Электрическое освещение. Связь и сигнализация Спецификация оборудования
Альбом 20	Автоматизация. Спецификация оборудования и щитов
Альбом 21	Тепломеханические решения. Золошлакоудаление. Водоподготовка. Отопление и вентиляция. Водопровод и канализация. Ведомости потребности в материалах.
Альбом 22	Архитектурные решения. Конструкции железобетонные. Ведомости потребности в материалах
Альбом 23	Силовое электрооборудование. Электрическое освещение. Связь и сигнализация. Автоматизация. Ведомости потребности в материалах. Ведомости изделий МЭЗ
Альбом 24 кн.1,2,3 ч.1, ч.2 кн.4 ч.1,2	Сметы
	ТОПЛИВОПОДАЧА
Альбом 25	Механизация транспорта. Отопление и вентиляция. Водопровод и канализация
Альбом 26	Силовое электрооборудование. Электрическое освещение. Связь и сигнализация. Автоматизация
Альбом 27	Задание заводу-изготовителю на щиты силовые.
Альбом 28	Архитектурные решения. Конструкции железобетонные
Альбом 29	Строительные изделия
Альбом 30	Конструкции металлические
Альбом 31	Оборудование индивидуального изготовления. Конвейер ленточный №1,2
Альбом 32	Оборудование индивидуального изготовления Конвейер ленточный №2,3.
Альбом 33	Оборудование индивидуального изготовления. Устройства пересыпные и регулирующие.
Альбом 34	Механизация транспорта. Отопление и вентиляция Водопровод и канализация Спецификация оборудования
Альбом 35	Силовое электрооборудование Электрическое освещение. Связь и сигнализация Автоматизация Спецификация оборудования и щитов.
Альбом 36	Механизация транспорта. Отопление и вентиляция. Водопровод и канализация. Ведомости потребности в материалах
Альбом 37	Архитектурные решения. Конструкции железобетонные. Ведомости потребности в материалах.
Альбом 38	Силовое электрооборудование. Электрическое освещение. Связь и сигнализация. Автоматизация. Ведомости потребности в материалах Ведомости изделий МЭЗ.
Альбом 39 кн.1,2,3,4	Сметы

ПРИМЕНЕННЫЕ МАТЕРИАЛЫ:

Типовой проект 907-2-216. Дымовая труба кирпичная H=60м Д=3,0м с надземным примыканием газоходов
Распространяет ВНИПИ Теплопроект

Типовой проект 901-6-53 Градирни с вентиляторами ОВ-300 №8 пленочная и капельная с секциями площадью 2м² с деревянным каркасом.
Распространяет ЦИТП

Типовой проект 907-02-222. Световое ограждение высотных дымовых труб. Распространяет ВНИПИ Теплопроект

Типовое проектное решение 904-02-5. Автоматизация, управление и силовое электрооборудование приточных венткамер типа ІПК 10-ІПК150. Распространяет Киевский филиал ЦИТП.

Типовой проект 705-9-5.13.85. Склад емкостью 40м³ мокрого хранения хлористого натрия. Распространяет ГПИ САНТЕХПРОЕКТ

РАЗРАБОТАН:
государственным проектным институтом
САНТЕХПРОЕКТ
Главный инженер института /Шиллер Ю. И./
Главный инженер проекта /Козлов С.А./

Утвержден Госстроем СССР
протокол № 78 от 29.09.87г.

Привязан:

Инв. №

Альбом 28

Содержание альбома

Обозначение	Наименование	Стр.
	Содержание альбома	2,3
	Архитектурные решения	
АР1	Общие данные	4
АР2	Ведомости перемычек, отделки помещений. Экспликация полов	5
АР3	Спецификации закладных деталей, элементов заполнения проемов; Ведомость проемов, ворот и дверей	6
АР4	Схема топливоподачи. Спецификации элементов укрытия, сборных перегородок; толщина стен и утеплителя.	7
АР5	Приёмное устройство. Планы на отм. 0,000; 3,000; 9,200.	
	Фрагмент плана 1	8
АР6	Приёмное устройство. Планы на отм -3,200; -5,700; -8,100; -8,500; -10,600.	
	Фрагменты планов 2÷5	9
АР7	Приёмное устройство. Разрезы 1-1 ÷ 3-3. План пандуса приемного устройства.	10
АР8	Приёмное устройство. Фасады 1-5; 5-1; Г-А; А-Г.	
	Перегородка по оси В	11
АР9	Галерея первого подъема Фасад. План.	12
АР10	Галерея первого подъема Разрез 1-1 ÷ 3-3.	13
АР11	Галерея второго подъема. Фасад. План. Разрез 1-1.	14
АР12	Схемы раскладки стеновых панелей галерей	15
АР13	Планы кровли галерей первого и второго подъема.	16
АР14	Дробильное устройство. Планы на отм. 0,000, 6,600, 11,400	17
АР15	Дробильное устройство.	

Обозначение	Наименование	Стр.
	Фасады 2-1; 1-2; Г-А; А-Г	
	Разрезы 1-1; 2-2	18
АР16	Узлы 3÷8	19
АР17	Схема раскладки элементов укрытия приемного устройства	20
	Конструкции железобетонные	
КЖ1	Общие данные (начало)	21
КЖ2	Общие данные (продолжение)	22
КЖ3	Общие данные (окончание)	23
КЖ4	Приёмное устройство Схемы расположения элементов подземной части	24
КЖ5	Приёмное устройство Разрезы 1-1÷3-3	25
КЖ6	Приёмное устройство Схема расположения перекрытия на отм. 0,000 и 0,400 ТПм1.	26
КЖ7	Приёмное устройство Схема расположения на отм. 0,000 и 0,400. Разрезы 1-1÷6-6; 15-15÷20-20	27
КЖ8	Приёмное устройство Схема расположения на отм. 0,000 и 0,400 Разрезы 7-7÷14-14; 21-21÷23-23	28
КЖ9	Приёмное устройство Схема расположения перекрытия на отметке -3,280 ТПм2	29
КЖ10	Приёмное устройство. Схема расположения перекрытия на отм. -5,700 ТПм3	30
КЖ11	Приёмное устройство Схема расположения днища на отм. -8,650 и -10,750 Дм1	31
КЖ12	Приёмное устройство. Днище Дм1. Разрезы 1-1÷6-6. Узлы	32
КЖ13	Приёмное устройство. Схема армирования ПМ1 (нижняя арматура)	33
КЖ14	Приёмное устройство. Схема армирования ПМ1 (верхняя арматура)	34
КЖ15	Приёмное устройство.	

Обозначение	Наименование	Стр.
	Схема армирования балок БМ1, БМ1а	35
КЖ16	Приёмное устройство. Схема армирования балок БМ2; БМ2а	36
КЖ17	Приёмное устройство. Спецификация балок БМ1; БМ1а; БМ2; БМ2а	37
КЖ18	Приёмное устройство Схемы армирования балок БМ3, БМ4, БМ5, БМ6	38
КЖ19	Приёмное устройство. Схемы армирования балок БМ7, БМ7а, БМ8, БМ9	39
КЖ20	Приёмное устройство. Схемы армирования балок БМ10, БМ11, БМ12.	40
КЖ21	Приёмное устройство. Ведомость расхода стали	41
КЖ22	Приёмное устройство. Схемы армирования плиты ПМ2	42
КЖ23	Приёмное устройство. Схема армирования балок БМ13, БМ14, БМ15.	43
КЖ24	Приёмное устройство. Схемы армирования плиты ПМ3	44
КЖ25	Приёмное устройство. Схема армирования плиты ПМ3 Разрезы 1-1÷5-5.	45
КЖ26	Приёмное устройство Схемы армирования балок БМ16; БМ17; БМ18	46
КЖ27	Приёмное устройство Схемы армирования балок БМ19; БМ20	47
КЖ28	Приёмное устройство Схема армирования балки БМ21	48
КЖ29	Приёмное устройство Днище Дм1. Схема армирования в осях А-Г 3-4 на отм. -10,750. Схема 1	49

903.1 - 250.87

Инв. № подл. | Подпись и дата | Взам. инв. №

Копировал: Фурсова 22699-36 3 Формат А2

Альбом 28

Содержание альбома. (Продолжение).

Обозначение	Наименование	стр.
КЖ 30	Приемное устройства.	
	Днище Дм1. Схема армирования в осях	
	8-Г и 1-2, 4-5 на отм. -8.650. Схемы 2,3.	50
КЖ 31	Приемное устройства. Днище Дм1	
	Схемы армирования 2,3,4. Разрезы	
	3-3 ÷ 6-6. Узлы 1 ÷ 5	51
КЖ 32	Приемное устройства.	
	Днище Дм1. Схема армирования в	
	осях А и 3-4. Схема 4.	52
КЖ 33	Приемное устройства.	
	Днище Дм1. Схема армирования в	
	осях А и 3-4 на отм. -3.280. Схема 5	53
КЖ 34	Приемное устройства.	
	Днище Дм1. Схема армирования	
	приямка. ПРм1.	54
КЖ 35	Приемное устройства	
	Схема армирования стены СТм1	55
КЖ 36	Приемное устройства.	
	Схема армирования стены СТм1	
	Сечение 1-1 ÷ 3-3.	56
КЖ 37	Приемное устройства.	
	Схема армирования стен СТм2, СТм8	57
КЖ 38	Приемное устройства.	
	Схема армирования стены СТм3	58
КЖ 39	Приемное устройства	
	Схема армирования стены СТм3.	
	Сечение 1-1 ÷ 4-4.	59
КЖ 40	Приемное устройства.	
	Схема армирования стены СТм4	60
КЖ 41	Приемное устройства.	
	Схема стен СТм9, СТм4. сечения 1-1 ÷ 3-3	61
КЖ 42	Приемное устройства.	
	Схема армирования стены СТм5	62
КЖ 43	Приемное устройства.	
	Схема армирования стены СТм6. Сечения 1-1 ÷ 3-3	63
КЖ 44	Приемное устройства	
	Схема армирования стены СТм6	64

Обозначение	Наименование	стр.
КЖ 45	Приемное устройства	
	Схема армирования стены СТм7	65
КЖ 46	Приемное устройства.	
	Схема армирования стены СТм9	66
КЖ 47	Приемное устройства	
	Схема расположения лестницы в осях А-В	67
КЖ 48	Приемное устройства	
	Схема расположения косоуров и ба-	
	лок ЛПМ1 ÷ ЛПМ4.	68
КЖ 49	Приемное устройства.	
	Схемы армирования пилястр	
	ПИМ1 ÷ ПИМ3	69
КЖ 50	Приемное устройства	
	Схемы армирования пилястр ПИМ4 ÷ ПИМ7.	70
КЖ 51	Приемное устройства.	
	Схемы армирования колонн СКм1,	
	СКм2, СКм2а.	71
КЖ 52	Приемное устройства	
	Ведомость расхода стали	72
КЖ 53	Приемное устройства	
	Схема армирования пандуса и подпорной стенки	73
КЖ 54	Приемное устройства	
	Схема расположения фундаментов. Сечения	74
КЖ 55	Приемное устройства	
	Фундаменты Фм1 ÷ Фм3	75
КЖ 56	Приемное устройства	
	Схема расположения маневрового	
	устройства ФОм1 ÷ ФОм3	76
КЖ 57	Приемное устройства.	
	Маневровое устройства. Фундаменты ФОм4, ФОм5	77
КЖ 58	Приемное устройства.	
	Схема электрощитовой на отм. 0.000	78
КЖ 59	Приемное устройства.	
	Схемы расположения площадки под	
	оборудование и плит покрытия	79
КЖ 60	Дробильное устройства.	
	Схема расположения фундаментов	80

Обозначение	Наименование	стр.
КЖ 61	Дробильное устройства.	
	Схема расположения элементов на отм. 0.000	81
КЖ 62	Дробильное устройства.	
	Схемы на отм. 0.000; 6.000. Сечения 1-1 ÷ 8-8	82
КЖ 63	Дробильное устройства.	
	Балки Бм1 ÷ Бм4	83
КЖ 64	Дробильное устройства.	
	Схемы расположения элементов	
	на отм. 6.000 и 11.400	84
КЖ 65	Дробильное устройства.	
	Схемы армирования плиты ПМ, ПМ2	85
КЖ 66	Дробильное устройства.	
	Схемы расположения плит покрытия.	86
КЖ 67	Дробильное устройства.	
	Схемы расположения ж/б поясов.	87
КЖ 68	Галерея первого подъема.	
	Схема расположения фундаментов.	88
КЖ 69	Галерея первого подъема.	
	Фундаменты Фм1, Фм2	89
КЖ 70	Галерея первого подъема.	
	Фундамент Фм3. Схема нагрузок.	90
КЖ 71	Галерея первого подъема.	
	Подземная часть. Схема расположения.	91
КЖ 72	Галерея первого подъема.	
	Подземная часть. Армирование.	92
КЖ 73	Галерея второго подъема.	
	Схема расположения фундаментов. Схема нагрузок.	93
КЖ 74	Галерея второго подъема.	
	Фундаменты Фм4, Фм5	94
КЖ 75	Галерея первого подъема	
	Схема расположения элементов перекрытия.	95
КЖ 76	Галерея первого подъема.	
	Монолитные участки перекрытия.	96
КЖ 77	Галерея второго подъема	
	Схема расположения элементов перекрытия.	97
КЖ 78	Галерея второго подъема.	
	Монолитные участки перекрытия.	98

Инв. № подл. | Подпись и дата | Взам. инв. №

Альбом 28

Ведомость рабочих чертежей основного комплекта АР

Лист	Наименование	Примечание
1	Общие данные	
2	Ведомости перемычек, отделки помещений. Экспликация полов.	
3	Спецификация закладных деталей, элементов в. Заполнения проемов; ведомость проемов ворот и дверей.	
4	Схема топливоподачи. Спецификации элементов укрытия, сборных перегородок; толщина стен и утеплителя.	
5	Приемное устройство. Планы на отм. 0.000; 3.000; 9.200. Фрагмент плана 1.	
6	Приемное устройство. Планы на отм. -5.200; -5.700; -8.100; -8.500; -10.600. Фрагменты планов 2÷5.	
7	Приемное устройство. Разрезы 1-1 ÷ 3-3. План пандуса приемного бункера.	
8	Приемное устройство. Фасады 1-5; 5-1; Г-А; А-Г. Перегородка по оси В.	
9	Галерея первого подъема. Фасад. План.	
10	Галерея первого подъема. Разрезы 1-1 ÷ 3-3.	
11	Галерея второго подъема. Фасад. План. Разрез 1-1; 2-2	
12	Схемы раскладок стеновых панелей галерей.	
13	План кровли галерей первого и второго подъема	
14	Дробильное устройство. Планы на отм. 0.000; 6.600; 11.400	
15	Дробильное устройство. Фасады 1-1; 1-2; Г-А; А-Г. Разрезы 1-1; 2-2	
16	Узлы 3÷8.	
17	Схема раскладки элементов укрытия приемного устройства.	

Основные строительные показатели

Наименование	Ед. изм.	Количество					Всего
		Приемн. устройст.	Дробильн. устройст.	Галерея первого подъема	Галерея второго подъема		
Площадь застройки	м²	669,5	166,0	440,0	175,6		1451,1
Общая площадь	м²	939,7	251,2	382,0	128,0		1700,2
Строительный объем	м³	7330	1691,0	1049,4	488,7		10559,6
в т.ч.							
Подземная часть	м³	3580		390,0			3970

Типовой проект разработан в соответствии с действующими нормами и правилами, и предусматривает мероприятия, обеспечивающие взрывную, взрывопожарную и пожарную безопасность.

Главный инженер проекта /Козлов С.А/

Ведомость ссылочных и прилагаемых документов

Обозначение	Наименование	Примечание
	Ссылочные	
ГОСТ 14624-84	Двери деревянные для зданий промышленных предприятий.	
ГОСТ 24698-81	Двери деревянные наружные для жилых и общественных зданий.	
2.435-6, в.2	Противопожарные двери и ворота промышленных зданий.	
1.435.9-17	Ворота распашные из панели типа „сэндвич"	
ГОСТ 12506-81	Окна деревянные для производственных зданий.	
1.436.2-17. в.1	Окна с переплетами из одинарных прямоугольных стальных труб.	
1.038.1-1, в.1	Перемычки железобетонные для зданий с кирпичными стенами.	
3.016-3, в.0÷5	Отапливаемые транспортерные галереи пролетами 18, 24 и 30м с облегченными ограждающими конструкциями.	
1.431-10, в.2,3.	Перегородки консольные сетчатые	
2.430-2, в.1.2	ТДА одноэтажных промышленных неотапливаемых зданий с покрытиями из асбестоцементных волнистых	
ГОСТ 8717.0-84*	Ступени железобетонные	
2.460-18, в 1,2,3	Узлы покрытий одноэтажных производственных зданий сборными кровлями	
2.430-20. в.3	Узлы стен из кирпича одноэтажных промышленных предприятий.	
1.494-27, в.7	Воздухоприемные устройства с подвесными утепленными клапанами.	
	Прилагаемые	
903-1-250.87-АРВН.37	Ведомость потребности материалов.	

Ведомость спецификаций

Лист	Наименование	Примечание
3	Спецификация закладных деталей к типовым узлам	
	Спецификация элементов заполнения проемов,	
	перемычек, ж. б. ступеней.	
4	Спецификация элементов укрытия приемного устройства.	
	Спецификация сетчатых сборных перегородок.	
	Спецификация элементов обрамления отверстий.	
13	Спецификация элементов покрытия галерей.	

1 Все производства топливоподачи по взрывной и пожарной опасности относятся к категории В.

2 За условную отметку 0.000 принят уровень головки рельса приемного устройства, соответствующий абсолютной отметке.

3. Горизонтальную гидроизоляцию стен выполнять из цементно-песчаного раствора состава 1:2, толщиной 20мм, ниже уровня пола на 30 мм.

4 Наружные и внутренние стены и перегородки сооружений топливоподачи выполнять из силикатного кирпича (ГОСТ 379-79) на растворе М50 для стен и М50 для перегородок. Марка кирпича - СР 100/1800/15.

Все кирпичные перегородки толщиной 120 мм армировать 2 ф4 В1 через 5 рядов кладки по высоте, стены галерей из легких металлических панелей.

Верхняя часть стен и кровли приемного устройства из волнистых асбестоцементных листов по металлическим прогонам.

5. При возведении стен в кладку заложить деревянные антисептированные пробки для крепления дверных коробок не менее, чем по 3 шт. на каждую сторону проема.

6. По периметру зданий топливоподачи устроить асфальтовую отмостку толщиной 30мм, шириной 750мм на плотно утрамбованном щебеночном основании.

7. Откосы дверных и оконных проемов оштукатурить цементным раствором М50.

8 Основные бытовые помещения для обслуживающих топливоподачу размещены в здании котельной.

9 Оконные переплеты во всех зданиях топливоподачи располагать в одной плоскости с внутренней поверхностью стен.

10 Все деревянные и металлические изделия окрасить масляной краской за 2 раза.

11 Наружная отделка:

Наружные стеновые панели галерей приняты трехслойные с облицовкой гофрированным оцинкованным стальным листом Кирпичную кладку выполнять с расшивкой швов вогнутым валиком.

12 Все внутренние поверхности ограждающих конструкций топливоподачи должны быть гладкими.

Инв. № подл. | Подпись и дата | Взам. инв. №

				Привязан:	
Инв. №					
				903-1-250.87-АР	
				Котельная с 4 котлами КЕ-25-14с. топливо-каменные и бурые угли.	
ГИП	Козлов			Топливоподача	Стадия: Р; Лист: 1; Листов: 17
Нач. отд.	Чистоусов				
Гл. спец.	Лисарев				
Рук. гр. АР	Пархомович			Общие данные	САНТЕХПРОЕКТ
Ст. арх.	Леонова				
Н. контр.	Калимник				

Копировал: Тужилкина 22699-36 5 Формат: А2

Альбом 28

ВЕДОМОСТЬ ПЕРЕМЫЧЕК

Марка, поз	Схема сечения t°=-20°, -30°	Схема сечения t°=-40°
ПБ-1	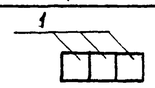	
ПБ-2		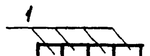
ПБ-3	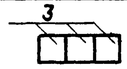	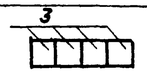
ПБ-4	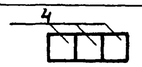	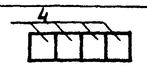
ПБ-5	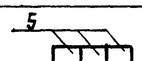	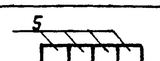
ПБ-6	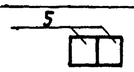	
ПБ-7	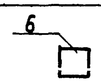	
ПБ-8		
ПБ-9	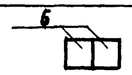	
ПБ-10	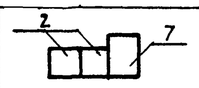	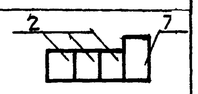
ПБ-11		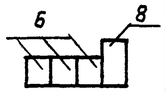
ПБ12	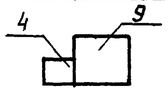	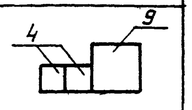
ПБ-13	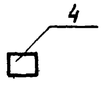	
ПБ-14	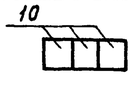	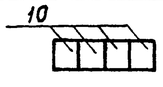

ЭКСПЛИКАЦИЯ ПОЛОВ

Наименование или номер помещения по проекту	Тип пола по проекту	Схема пола или номер узла по серии	Элементы пола и их толщина	Площадь пола м²
2; 4; 12; 15; 16; 17; 18	1		Покрытие- бетон В 25 -25мм Подстилающий слой бетон В 12,5 -120мм Основание - уплотненный грунт с плотностью скелета до 1,6 т/м³ с втрамбованным в него слоем щебня или гравия крупностью 40-60 мм толщиной — 100мм	178,0
5	1		Покрытие- асфальтобетон -25мм подстилающий слой бетон В12,5 С мм -120мм основание- см. тип пола 1	39,0
1; 3; 13; 14	2		Покрытие - бетон В 25 -25мм Прослойка - легкий бетон В 3,5 γ=1100кг/м³ -55мм Монолитная железобетонная плита.	325,7
4а; 5а; 6	3		Покрытие - керамическая плитка ГОСТ 6787-80 -13мм Заполнение швов и прослойка цементно-песчаным раствором М 150 -10мм Прослойка - легкий бетон В 3,5 γ= 1100 кг/м³ - 55мм подстилающий слой бетон В 12,5 — 120мм основание - см. тип пола 1	27,9
8; 9	4	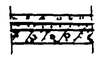	Покрытие - бетон В 20 -25мм по уклону - бетон В 15 -0÷120мм гидроизоляция - гидроизол 2 слоя на битумной мастике -2мм Прослойка - цементно-песчаная стяжка - 15мм монолитная железобетонная плита.	343,0
11, 10а	5		покрытие - бетон В 20 по уклону. гидроизоляция - гидроизол 2 слоя на битумной мастике. -2мм прослойка - цементно-песчаная стяжка - 15мм Монолитная железобетонная плита основание см. тип пола 1	272,0
1; 3; 16; 17; 10	6		рифленая сталь по металлическим балкам. см. чертеж марки КМ и КЖ	см. черт. марки КМ
6а	7		покрытие- керамическая плитка ГОСТ 6787-80 -13мм заполнение швов и прослойка цементно-песчаным раствором М150-10мм прослойка-легкий бетон В 3,5 γ=1100 кг/м³ -47мм монолитная железобетонная плита	39,5
11а	8	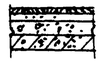	покрытие- керамическая плитка ГОСТ 6787-80 -13мм заполнение швов и прослойка цементно-песчаным раствором М150 -17мм Прослойка-легкий бетон В 3,5 γ=1100 кг/м³ -220мм монолитная железобетонная плита	16,3

ВЕДОМОСТЬ ОТДЕЛКИ ПОМЕЩЕНИЙ

Наименование помещений	Потолок: площадь м²	Потолок: вид отделки	Стены или перегородки: площадь м²	Стены или перегородки: вид отделки	Низ стен или перегородок (панель): площадь м²	Низ стен или перегородок (панель): вид отделки	Низ стен или перегородок (панель): высота мм	Примечание
Приемное устройство								
Приемное отделение; помещение лебедки маневрового устройства	244	затирка, известковая	640	расшивка швов, силикатная	—	—	—	
Технологическое помещение на отм 0.000; технологические этажи на отм -3.200; -5700, -7,900; -8.200; -10,600; электрощитовая, вент-камера	794	затирка, известковая	1018	затирка, силикатная	—	—	—	штукатурка по стенке с утеплителем-10,4 м² штукатурка по потолку с утеплителем-130 м² на отм.-5.700
Воздухозаборная камера	4,2	затирка, масляная	18,0	затирка, силикатная	—	—	—	штукатурка по стенке с утеплителем - 25 м²
Коридор и лестничная клетка	30	затирка, водоэмульсионная	245,5	штукатурка, водоэмульсионная	—	—	—	штукатурка по стене с утеплителем на лестн. клетке с отм. -1,300; 14,5 м²
Галереи								
Галерея первого подъема	—	—	637,5	штукатурка кирпичных участков стен, затирка швов в панелях; пылевлагоотталкивающая	—	—	—	
Галерея второго подъема		—	260	то же	—	—	—	
Дробильное устройство								
Технологические помещения на отм. 0,000, 6,000, 11,400; электрощитовая венткамера	218,5	затирка, известковая	700	расшивка швов силикатная	—	—	—	
Воздухозаборная камера	5,7	затирка, масляная	72,9	штукатурка, масляная	—	—	—	штукатурка по стене с утепл.-28м²
Помещение пульта управления, коридор	19,7	затирка, водоэмульсионная	145,2	штукатурка, водоэмульсионная	—	—	—	

Привязан:

Инв. №

Инв. № подл. | Подпись и дата | Взам. инв. №

ГИП	Козлов		903-1-250.87 — АР
Нач. отд.	Чистоусов		Котельная с 4 котлами КЕ-25-14с Топливо- каменные и бурые угли.
Гл. спец.	Писарев		
Рук. гр.	Парамонова		Топливоподача — Стадия: Р; Лист: 2; Листов:
Ст. арх.	Леонова		
Н. контр.	Килимник		Ведомость перемычек, отделки помещений. Экспликация полов. — САНТЕХПРОЕКТ

Копировал: Тужилкина 22699 36 6 Формат: А2

Альбом 28

Спецификация закладных деталей к типовым узлам

Марка поз.	Обозначение	Наименование	Галерея I-го подъема	Галерея II-го подъема	Масса ед., кг	Примечание
9	3.016-3, в.5	Оцинкованная кровельная				
		сталь, шириной 360мм	144м	84м	2.5	1п.м
10		Оцинкованная кровельная				
		сталь шириной 160мм	144м	84м	1.1	1п.м
–		Уголок $\frac{\text{Б 90х 90х 8 ГОСТ 8510-72}}{\text{18 Сп ГОСТ 23570-79}}$	144м	84м	6,7	1п.м
14	3.016-3, в.5	Оцинкованная-кровельная				
		сталь, шириной 470мм	17м	13м	3,4	1п.м
		Уголок $\frac{\text{Б 63х 63х 5 ГОСТ 8509-72}}{\text{18 Сп ГОСТ 23570-79}}$	60м	36м	4,8	1п.м
		АI-8-ГОСТ 5781-82, ℓ=160мм	40шт	28шт.	0,08	
		Полоса $\frac{\text{А-4х350 ГОСТ 82-70}}{\text{18 Сп ГОСТ 23570-79}}$	17м	13м	11кг	1п.м
16	3.016-3, в.5	Оцинкованная кровельная				
		сталь, шириной 200мм	18.5м		1.4	1п.м
17	3.016-3, в.5	Оцинкованная кровельная				
		сталь, шириной 300мм	18.5м		2.1	1п.м
22	3.016-3, в.5	Оцинкованная кровельная				
		сталь, шириной 450мм	8.0м		3.2	1п.м
23	3.016-3, в.5	Оцинкованная кровельная				
		сталь, шириной 330мм	8.0м		2,3	1п.м
24	3.016-3, в 5	Оцинкованная кровельная				
		сталь, шириной 250мм	8.0м		1.6	1п.м
25	3.016-3, в.5	Оцинкованная кровельная				
		сталь, шириной 400мм	8.0м		2.8	1п.м
26	3.016-3, в.5	Оцинкованная кровельная				
		сталь, шириной 350мм	8.0м		2.4	1п.м
		Швеллер $\frac{\text{30 ГОСТ 8240-72}}{\text{18Сп ГОСТ 23570-79}}$	7.6м		31,6	1п.м
		Полоса $\frac{\text{А-4х40 ГОСТ 82-70}}{\text{18Сп ГОСТ 23570-79}}$	8.0м		12,5	1п.м
		Болт М16х70, ГОСТ7798-70*	10шт.		0,016	
		Гайка 16; ГОСТ5915-70	10шт.		0,002	
		Шайба 16, ГОСТ11371-78	10шт.		0,001	
		Болт М8х75, ГОСТ7798-70*	10шт.		0,0004	
		Гайка 8, ГОСТ5915-70	10шт.		0,0012	
		Шайба 8, ГОСТ11371-78	10шт.		0,0005	
		Полоса $\frac{\text{А-4х300 ГОСТ 82-70}}{\text{18Сп ГОСТ 23570-79}}$	6.0м		28.5	
		Минеральная вата				
		$\gamma = 350\ кг/м^3$, ГОСТ4640-76	$8,5м^3$		$5,3м^3$	
3	3.016-3, в.5	Оцинкованная кровельная				
		сталь, шириной 270мм	–	84м	1,8	1п.м
4	3.016-3, в.5	Оцинкованная кровельная				
		сталь, шириной 330мм		84м	2,3	1п.м
–	3.016-3, в.5	Оцинкованная кровельная				
		сталь, шириной 1300мм	144м	84м	8,2	1п.м
		для стального короба				

Спецификация элементов заполнения проемов, перемычек, ж.б. ступеней

Марка поз.	Обозначение	Наименование	Количество: приемное устройство	Количество: дробильное устройство	Количество: галерея первого подъема	Количество: галерея второго подъема	Всего шт.	Масса кг	Примечание
1	ГОСТ 24698-81	Дверной блок ДНГ 24-19	1	–	–	–	1		
2	ГОСТ 24698-81	Дверной блок ДНГ 24-15	1	–	–	–	1		
3	ГОСТ 24698-81	Дверной блок ДНГ 21-10	3	–	–	–	3		
4	ГОСТ 14624-84	Дверной блок ДНГ-21-10	–	3	2	–	5		
5	ГОСТ 14624-84	Дверной блок ДВГ-21-9л	1	–	–	–	1		
6	ГОСТ 14624-84	Дверной блок ДВГ-21-10	4	3	–	–	7		
7	2.435-6, в.2	Дверной блок ПДИ- 6п	5	–	–	–	5		
8	1.435.9-17	Ворота ВР 30х30 – С	–	1	–	–	1		
ОК1	ГОСТ 12506-81	Оконный блок ПВД 12-18.1	3	–	–	–	3		
ОК2	ГОСТ 12506-81	Оконный блок ПВД 12-30.1п	1	1	–	–	2		
	1.494-27 в.7	Жалюзийная сборка	1	1	–	–	2		
		5018.000.000-04							
ОК3	1.436.2-17	Оконный блок О2 Н30.06-01	–		24	14	38	51.7	
ОК4	1436 2-17	Оконный блок О2м 18.18-01	–	11	–	–	11	83 3	
1	1.038.1-1, в.1	2ПБ22-3	12/13	30/40	–	–	42/53	92	
2	1.038.1-1, в.1	2ПБ19-3	2/3	–	–	–	2/3	81	
3	1.038.1-1, в.1	3ПБ34-4	4/6	9/12	–	–	13/18	222	
4	1.038.1-1, в.1	2ПБ26-4	6/7	6/9	–	–	12/16	109	
5	1.038.1-1, в.1	2ПБ13-1	6/7	9/12	6/8	–	21/27	25	
6	1.038.1-1, в.1	2ПБ10-1	3	2/3	–	–	5/6	20	
7	1.038.1-1, в.1	3ПБ18-37	1	–	–	–	1	119	
8	1.038.1-1, в.1	3ПБ13-37	–	1	–	–	1	85	
9	1.038.1-1, в.1	5ПБ25-37	1	2	–	–	3	338	
10	1.038.1-1, в.1	3ПБ39-8	–	3/4	–	–	3/4	2507	
		Железобетонные ступени							
	ГОСТ 8717.0-84	1С 9.17-Б	–	–	454	174	628	100	

Ведомость проемов ворот и дверей

Марка поз.	Размер проема, мм
1	1910 × 2370
2	1510 × 2370
3	1010 × 2070
4,6	1010 × 2085
5	910 × 2085
7	960 × 2050
8	3000 × 3000

Условные обозначение

Количество при t°-20°; -30° / 4 / 6 / Количество при t°-40°

Взам. инв. №

Подпись и дата

Инв. № подл.

Привязан

Инв. №

ГИП	Козлов		903-1-250.87- АР
Нач. отд.	Чистоусов		Котельная с 4 котлами КЕ-25-14С Топливо-каменные и бурые угли.
Гл. спец.	Писарев		Топливоподача — Стадия: Р; Лист: 3; Листов:
Рук. гр.	Парамонова		Спецификация закладных деталей, заполнений проемов, ведомость проемов ворот и дверей.
Ст. арх.	Леонова		САНТЕХПРОЕКТ
Н. контр.	Килимник		

Альбом 28

Схема топливоподачи

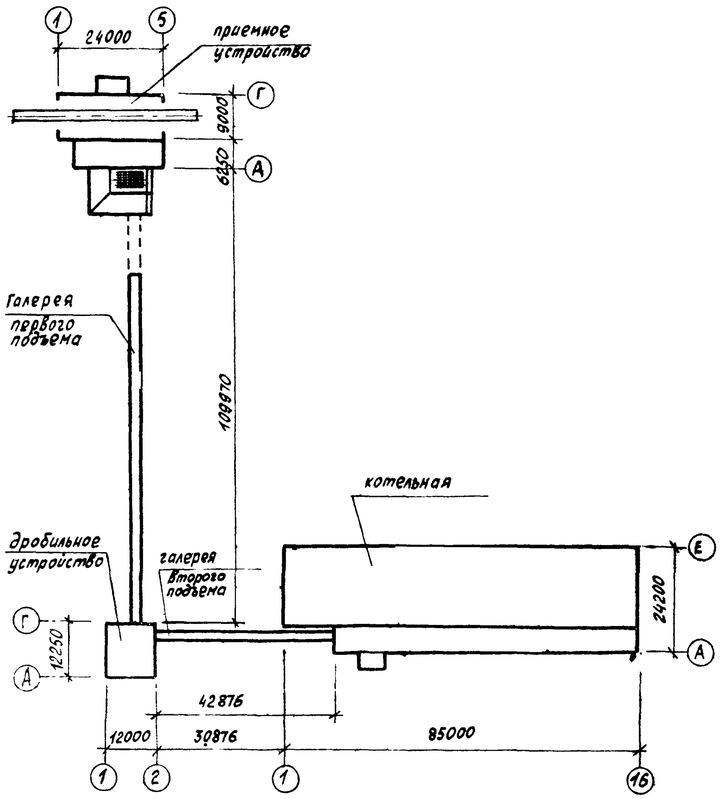

Спецификация элементов укрытия приемного устройства

Марка поз	Обозначение	Наименование	кол.	масса кг	Примечание
		Стены			
ВУ-250-С		Асбоцементные листы усиленного профиля ВУ-250-С ГОСТ 8423-75	300	39	
		Покрытие			
		Асбоцементные листы усиленного профиля			
ВУ-175-К		ВУ-175-К ГОСТ 8423-75	200	27	
ВУ-280-К		ВУ-280-К ГОСТ 8423-75	80	44	
Г1	2.430-2, В.2	Гребёнка Г1	80	14,4	
		Деревянная пробка 60×140×100 ГОСТ 8486-66**	200	0,2 м³	шаг 500
		Деревянная пробка 60×140×100 ГОСТ 8486-66**	100	0,003м³	шаг 1000
С3	2.430-2, В.3	слив из оцинкованной кровельной стали С3; шириной 310мм	90п.м.	160	
Р		Угловая деталь Р ГОСТ 8423-75	10	14,4	
М1	2.430-2, В.2	крепежный элемент М1	1860	0,169	
М2	2.430-2, В.2	крепежный элемент М2	1860	0,177	
МГ1	2.460-1, В.2	МГ1	860	0,190	
МГ2	2.460-1, В.2	МГ2	860	0,150	
МГ3	2.430-2, В.2	МГ3	1000	0,249	
МВ1	2.430-2, В.2	МВ1	20	0,034	
П2		переходная деталь ГОСТ 8423-75	9	4,2	

Спецификация элементов обрамления отверстий

Марка, поз	Обозначение	Наименование	кол.	масса кг	Примечание
		уголок Б 36×36×5 ГОСТ 8509-72* / 18сп ГОСТ 23570-79	7п.м.	16,0	
		уголок Б 63×63×4 ГОСТ 8509-72* / 18сп ГОСТ 23570-79	4п.м.	20,0	
		стальная сетка №20 Ф2,0мм ГОСТ 5336-80	0,2м²	0,5	
		АI-8-ГОСТ 5781-82*	100пх	40,0	см. л. 8 и л. 9

Толщина стен и утеплителя

Расчетная наружная температура	стены: утеплитель в панелях галерей жестк. мин ваты, плиты γ=150 кг/м³	стены: кирпичные: приемное устройство	стены: кирпичные: пристройка к приемн. устройству	стены: кирпичные: дробильное устройство	стены: кирпичные: галерея I и II подъема	утеплитель кровли пенобетон γ=400 кг/м³ Дробильное и приемное устройство	утеплитель кровли галерей жесткие мин·ваты плиты γ=150 кг/м³	утеплитель пола галерей пенобетон γ=400 кг/м³
-20°	40	380	380	380	380	59	40	140
-30°	50	380	380	380	380	115	50	140
-40°	60	380	510	510	510	120	60	140

Спецификация сетчатых сборных перегородок.

NN п/п	Обозначение	Наименование	Кол.	Масса ед. кг.	Примечание
		Схема 1			
1	1.431-10, В.2	Щит 1,5×2,4 ЩПК	8	26,0	
2	1.431-10, В.2	Щит 1,5×2,4 ЩПК-Б	1	24,4	
3	1.431-10, В.2	Щит 1,0×2,4 ЩПК	6	22,2	
4	1.431-10, В.2	Створка дверная 0,7×2,4ДПК-Л	1	20,7	
5	1.431-10, В.2	Створка дверная 0,7×2,4ДПК-П	1	20,8	
6	1.431-10, В.2	Стойка дверная 2,4 ДСК-Л	1	11,6	
7	1.431-10; В.2	Стойка дверная 2,4 ДСК-П	1	9,3	
8	1.431-10, В.2	Ригель Р1	1	7,1	
9	1.431-10, В.3	Уголок 50×3; ℓ=1950 мм	4	4,63	
		Схема 2			
1	1.431-10, В.2	Щит 1,5×2,4 ЩПК-Б	3	24,4	
2	1.431-10, В.2	Щит 1,0×2,4 ЩПК	2	22,2	
3	1.431-10, В.2	Створка дверная 0,7×2,4ДПК-П	1	20,8	
4	1.431-10. В.2	Створка дверная 0,7×2,4ДПК-Л	1	20,7	
5	1.431-10. В.2	Стойка дверная 2,4ДСК-П	1	11,6	
6	1.431-10. В.2	Стойка дверная 2,4 ДСК-Л	1	11,6	
7	1.431-10, В.2.	Ригель Р1	1	7,7	
		Схема 3			
3	1.431-10; В.2	Щит 1,0×2,4 ЩПК	2	22,2	

1 Схему раскладки элементов укрытия приемного устройства см. лист 17

Привязан:

Инв.№

Инв.№ подл. | Подпись и дата | Взам.инв.№

ГИП	Козлов		903-1-250.87 АР
Нач.отд.	Чистоусов		Котельная с 4 котлами КЕ-25-14С. Топливо - каменные и бурые угли.
Гл.спец.	Писарев		Топливоподача — Стадия: Р; Лист: 4; Листов:
Рук.гр.	Парамонова		
Ст.арх.	Леонова		Схема топливоподачи, спецификации элементов укрытия, сборных перегородок, толщина стен и утеплителя
Н.контр.	Килимник		САНТЕХПРОЕКТ

Копировал: Фомина 22699-36 8 Формат А2

Альбом 28

План на отм. 0.000

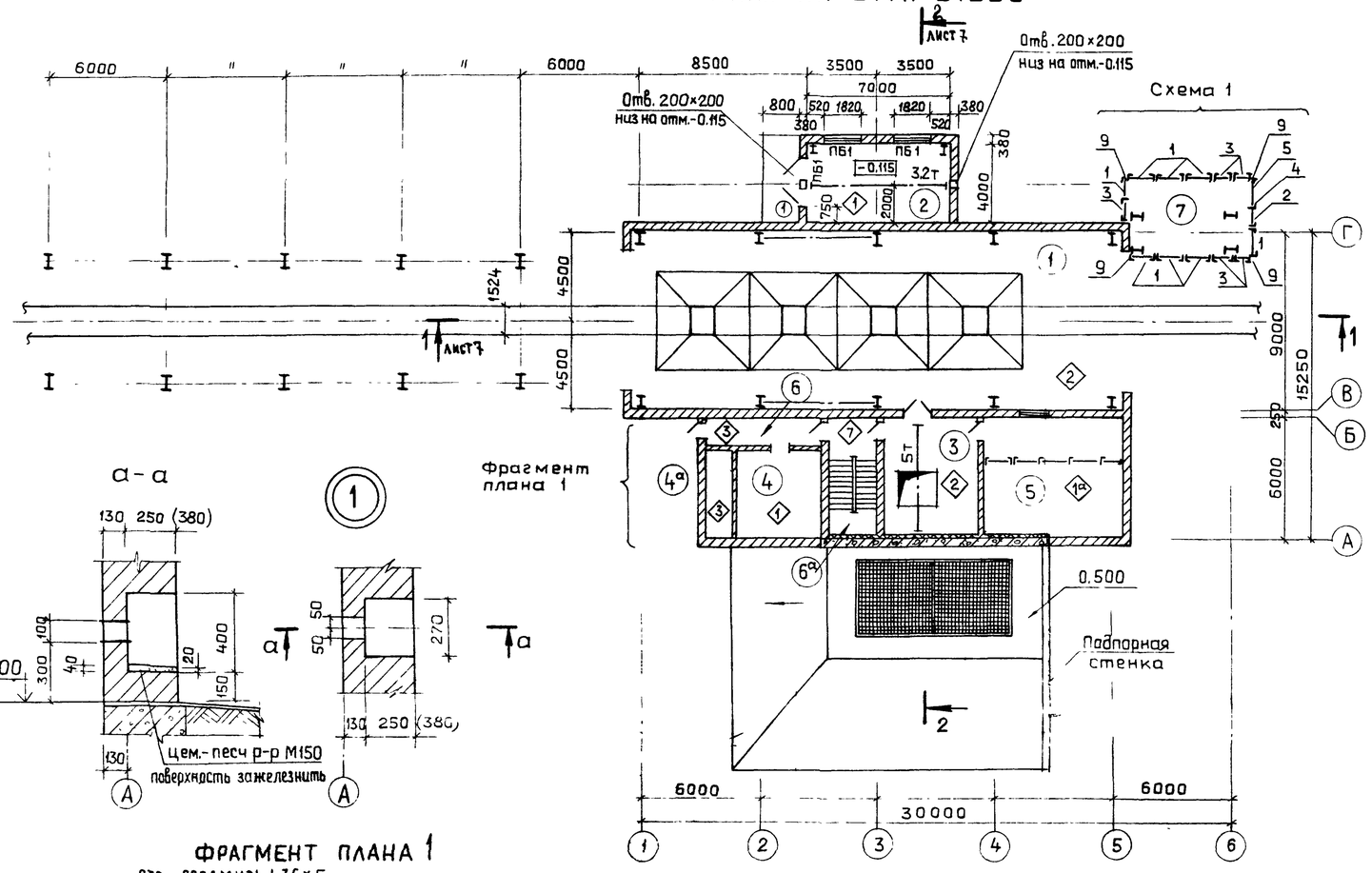

План на отм. 3.000 ; 9.200

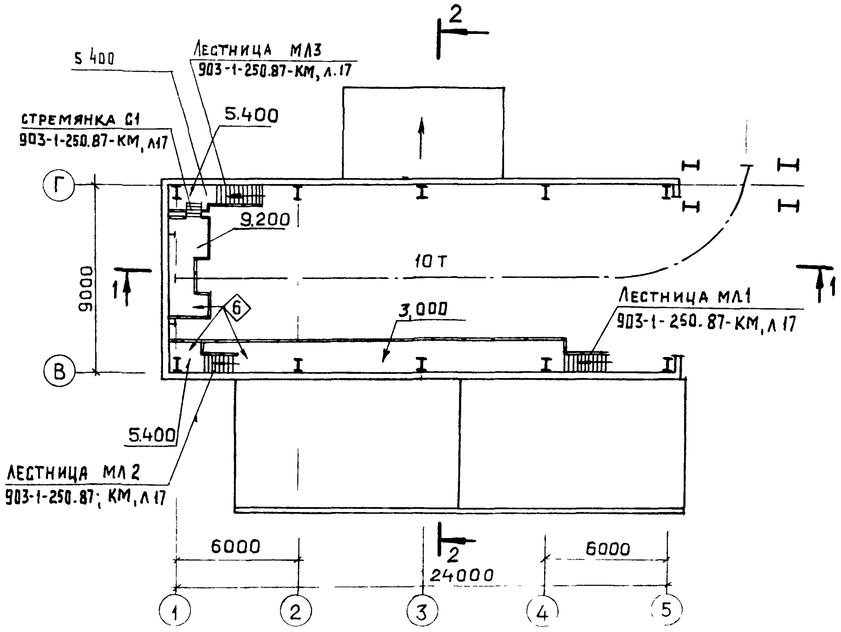

Экспликация помещений

Номер по плану	Наименование	Площадь м²	Категория производства
1	Приемное устройство	216	В
2	Помещение лебедки маневрового устройства	28	—
3	Технологическое помещение на отм. 0,000	28.8	Д
4	Венткамера	20.2	Д
4а	Воздухозаборная камера	4.2	Д
5	Электрощитовая	39	Д
6	Коридор	12.7	Д
6а	Лестничная площадка	9.8	—
7	Площадка для технологич оборудования	24 0	—
8	Технологический этаж на отм. – 3.200	73	В
9	Технологический этаж на отм. – 5,700	270	В
10,10а	Технологический этаж на отм. -8,100; 8,550	189	
11	Технологический этаж на отм. – 10.000	189	В
11а	Лестничная клетка	16.3	—

а-а

Фрагмент плана 1

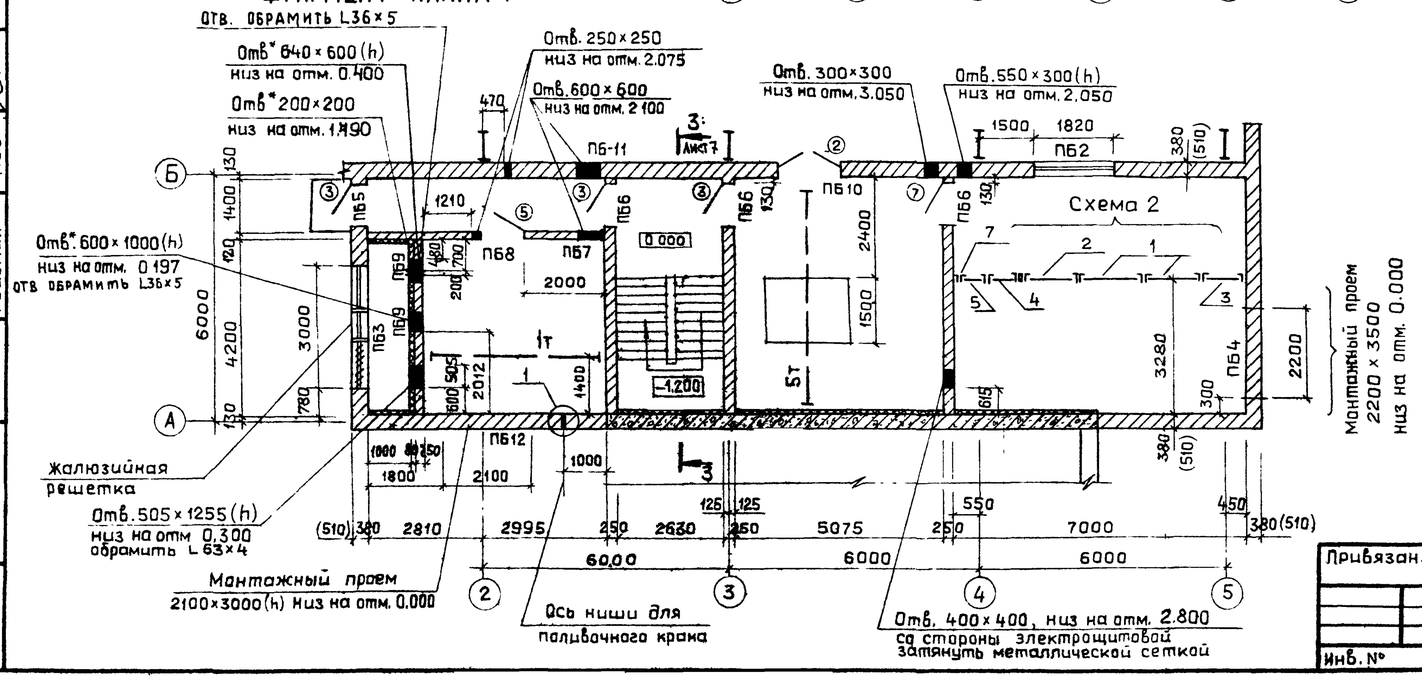

Согласовано:

Михалевский	КСО	
Файерштейн	АЭ	
Райзман	КСО	

Инв. № подл. | Подпись и дата | Взамен инв. №

ГИП	Козлов		
Нач.отд	Чистяков		
Гл.спец.	Писарев		
Рук.гр.	Парамонова		
Ст.арх.	Леонова		
Архит.	Елагина		
Н.контр.	Килимник		

Привязан:

Инв. №

903-1-250.87 – АР

Котельная с 4 котлами КЕ-25-14С
Топливо- каменные и бурые угли

Топливоподача

Стадия	Лист	Листов
Р	5	

Приемное устройство
Планы на отм. 0.000; 3,000, 9,200. Фрагмент плана 1.

САНТЕХПРОЕКТ

Альбом 28

План на отм.-5.700

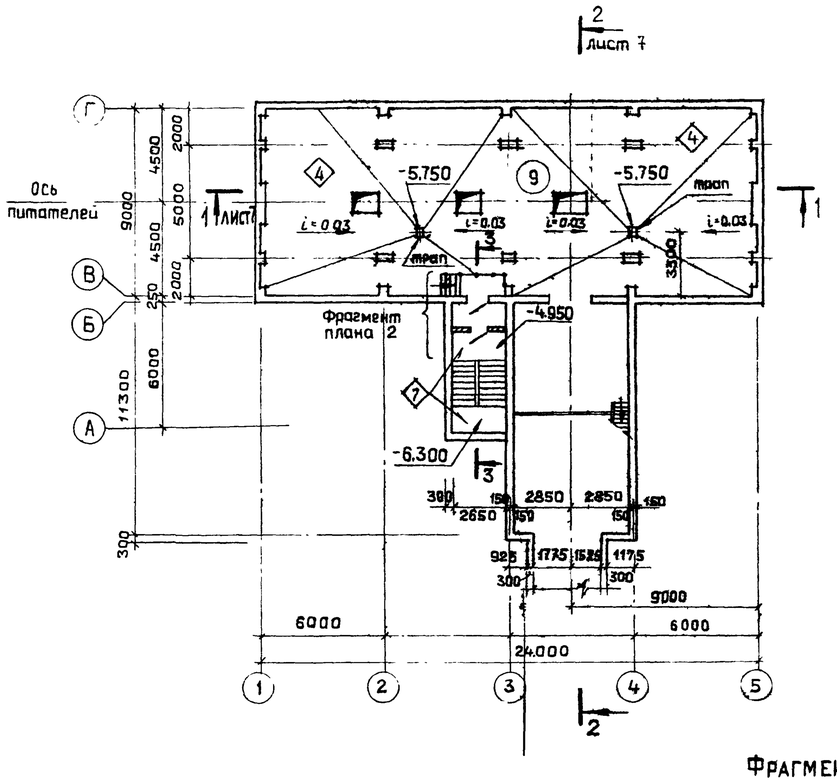

План на отм.-8.100;-8.500

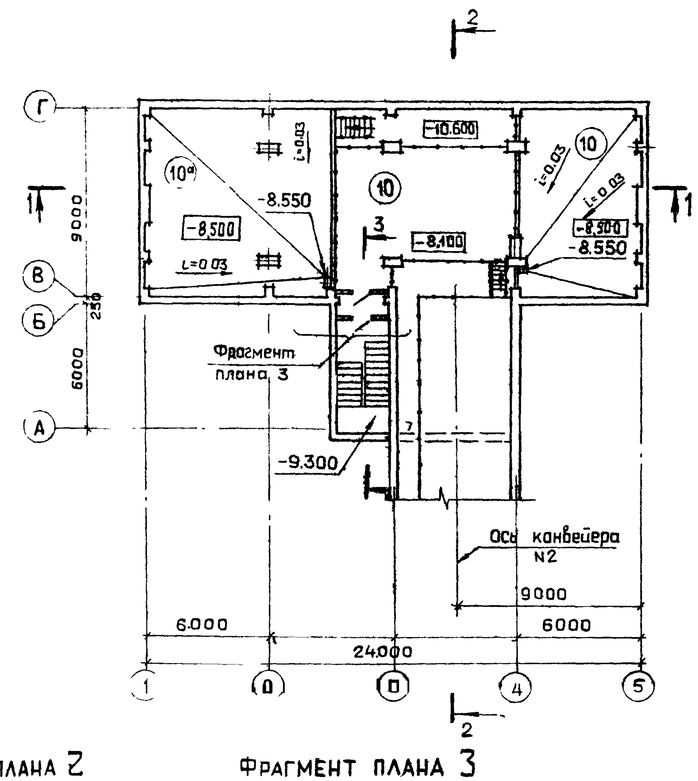

План на отм. -10.600

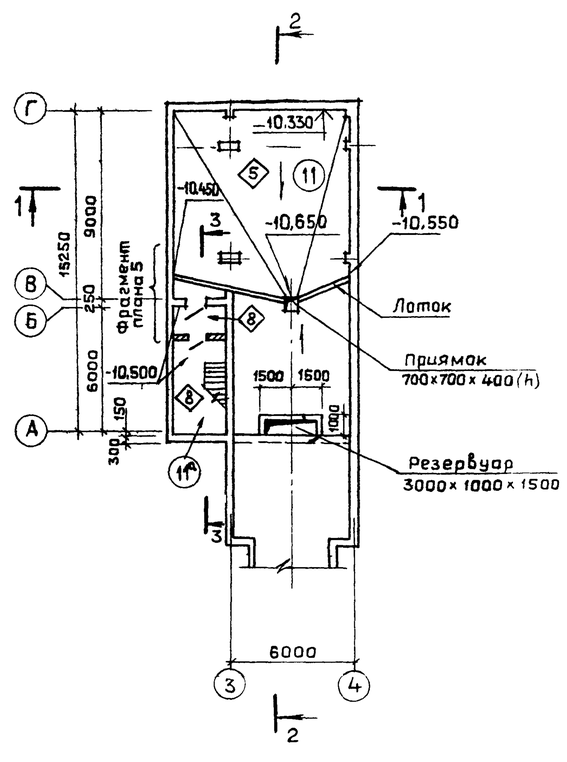

1. На фрагменте плана 1 – отв * – отверстия обрамить L 36×5
2. Экспликацию помещений см лист 5.

План на отм.-3.200

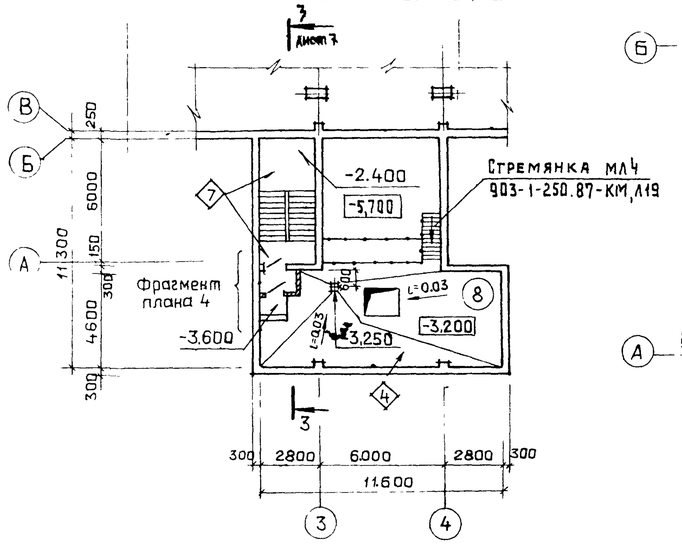

Фрагмент плана 2

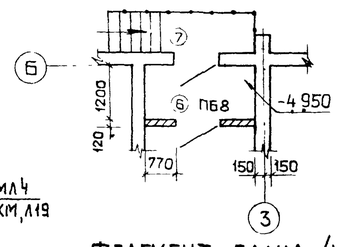

Фрагмент плана 3

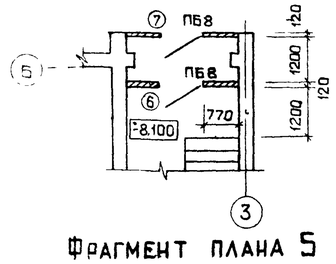

Фрагмент плана 4

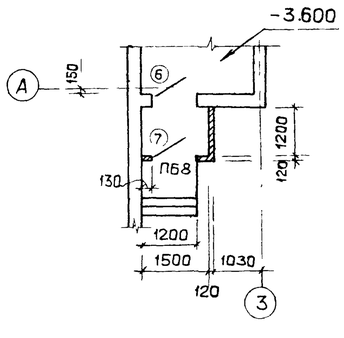

Фрагмент плана 5

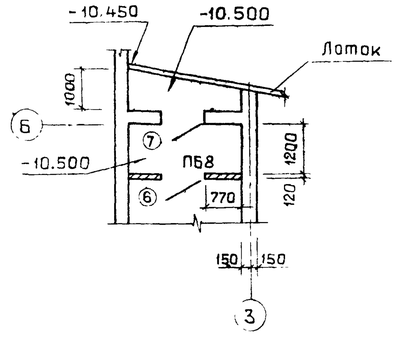

Согласовано:

Роцзмин	
Михалевский	
Ромерштейн	

Инв. № подл. | Подпись и дата | Взамен инв. №

Привязан

Инв. №

ГИП	Козлов	
Нач.отд.	Чистоусов	
Гл.спец.	Писарев	
Рук.гр.	Парамонова	
Ст.архит.	Леонова	
Архит.	Елагина	
Н.контроль	Килимник	

903-1-250.87 – АР

Котельная с 4 котлами КЕ-25-14С
Топливо-каменные и бурые угли

Топливоподача

Стадия	Лист	Листов
Р	6	

Приемное устройство
Планы на отм -3,200,-5,700, -8,100; -8,500; -10,600

САНТЕХПРОЕКТ

22699 96 10

Альбом 28

Разрез 1-1

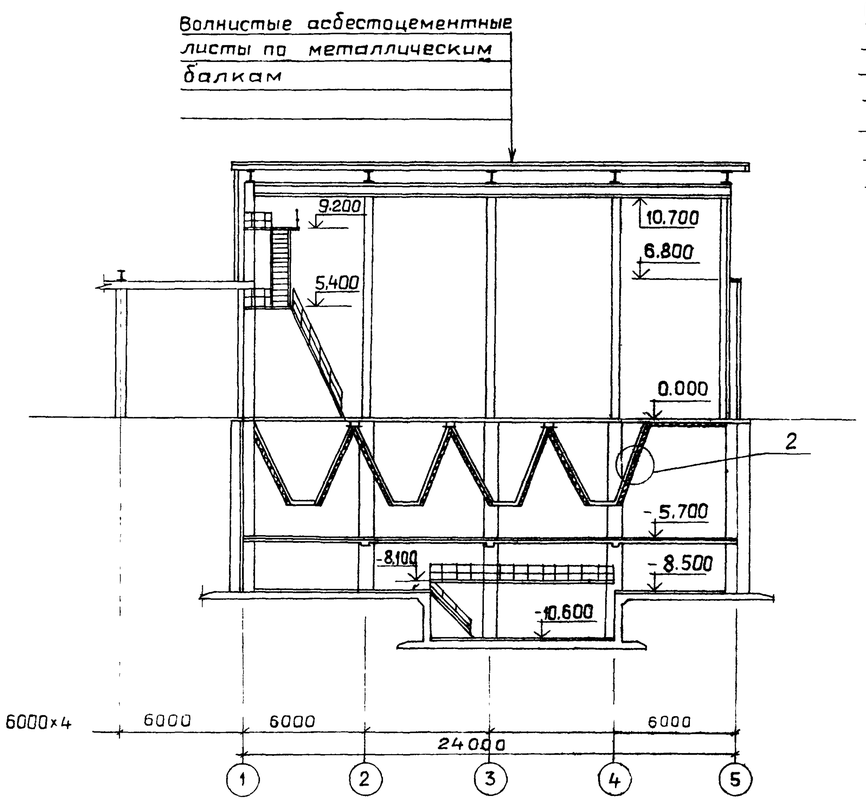

Разрез 2-2

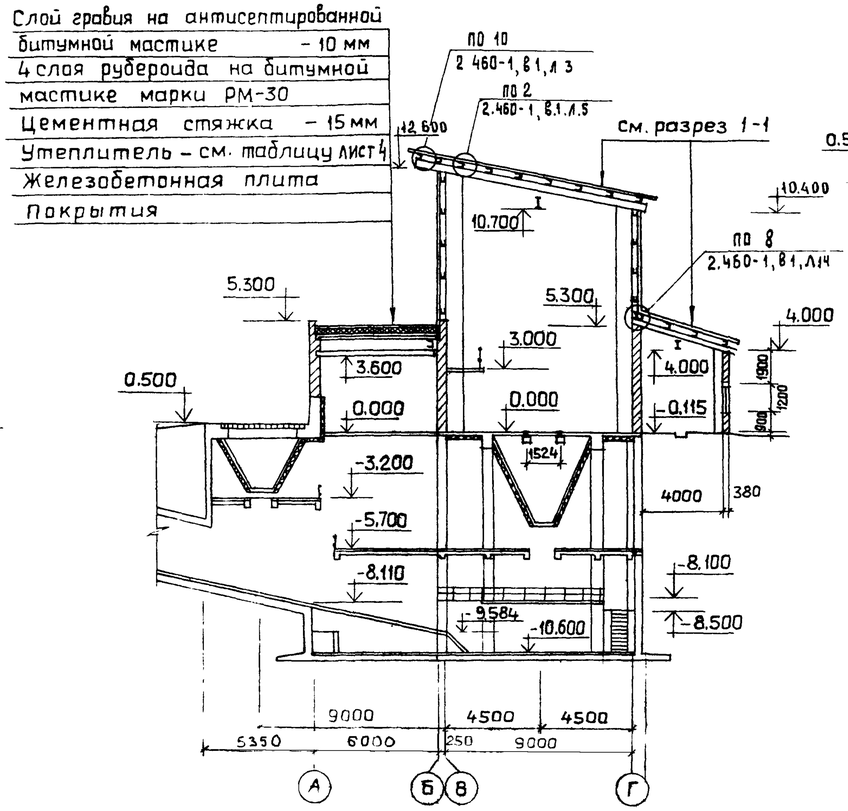

Разрез 3-3

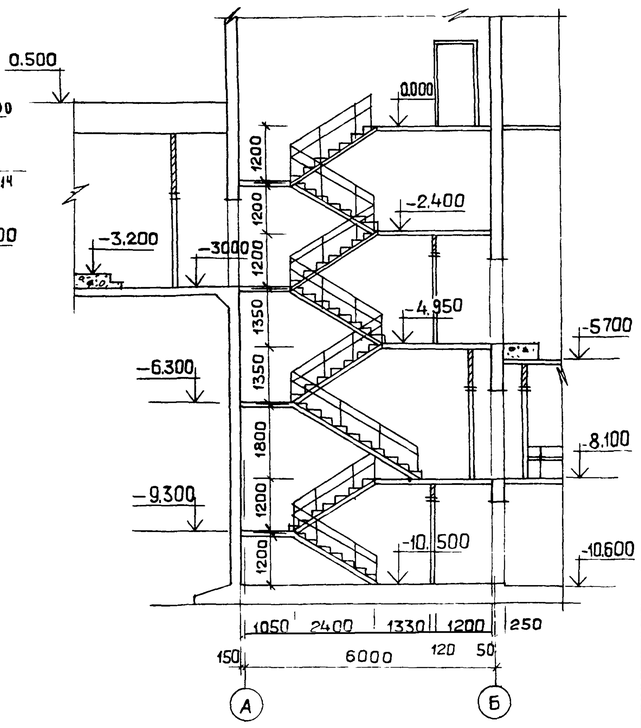

План пандуса приемного бункера

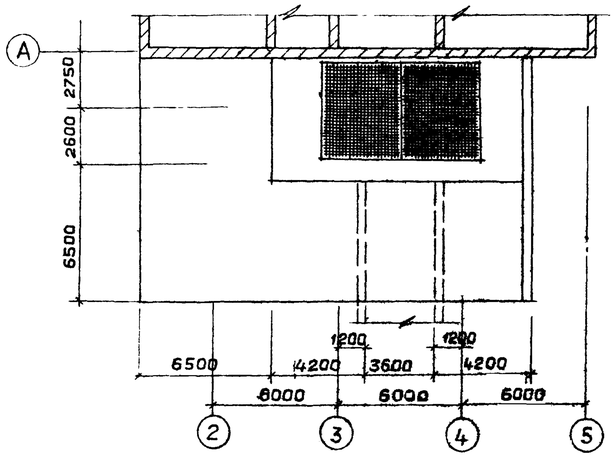

(2)

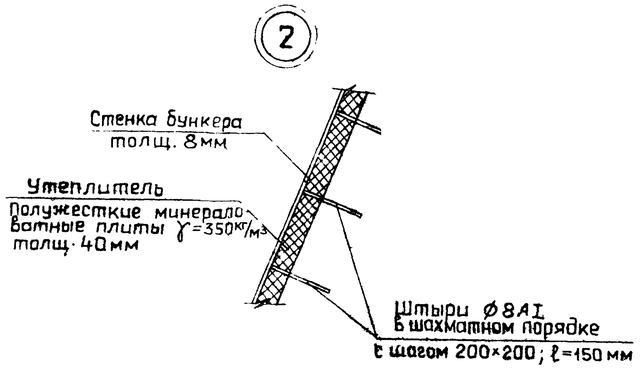

Согласовано

Инв.№ подл. | Подпись и дата | Взамен инв.№

ГИП	Козлов		
Нач.отд.	Чистоусов		
Гл.спец.	Писарев		
Рук.гр.арх	Парамонова		
Ст.арх.	Леонова		
Архит.	Елагина		
Н.контроль	Килимник		

Привязан:

Инв. №

903-1-250.87 – АР

Котельная с 4 котлами КЕ-25-14С
Топливо – каменные и бурые угли

Топливоподача

Стадия	Лист	Листов
Р	7	

Приемное устройство
Разрез 1-1÷3-3. План пандуса приемного бункера

САНТЕХПРОЕКТ

22699-36 11

Формат А2

Альбом 28

Фасад 1-5

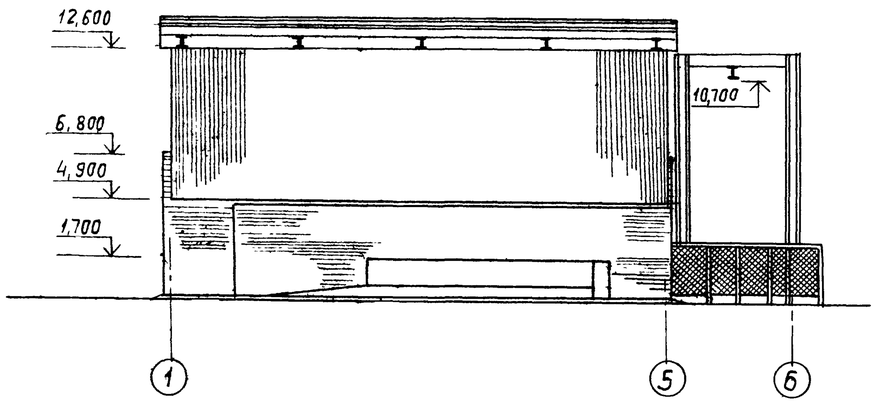

Фасад Г-А

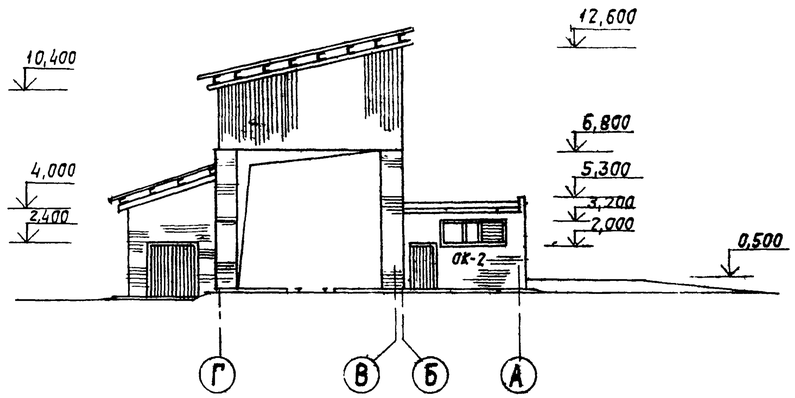

Перегородка по оси В

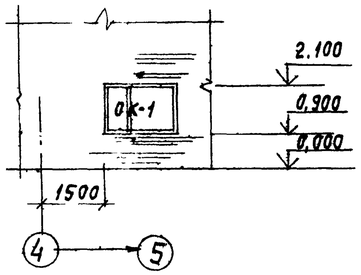

Фасад 5-1

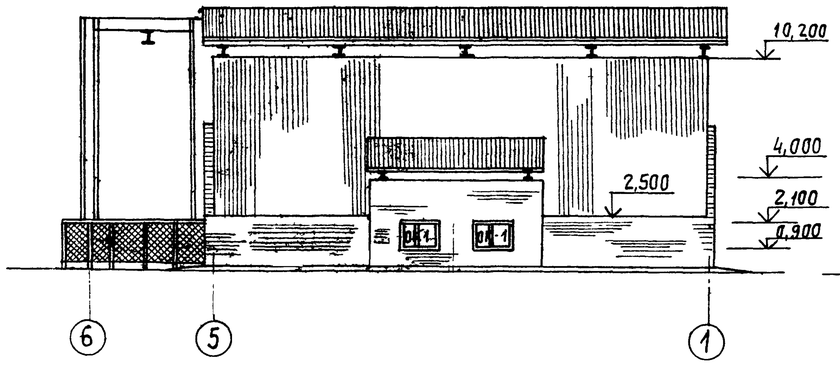

Фасад А-Г

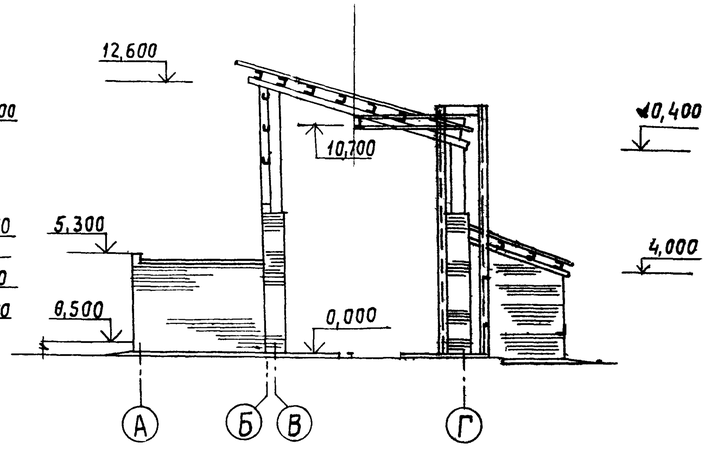

ГИП	Козлов		
Нач.отд.	Чистоусов		
Гл.спец.	Писарев		
Рук.гр.	Парамонова		
Ст.арх.	Леонова		
Н.контр.	Килимник		

Привязан:

Инв.№

9031-250.87 – АР

Котельная с 4 котлами КЕ-25-14с. Топливо-каменные и бурые угли.

Топливоподача

Стадия	Лист	Листов
Р	8	

Приемное устройство. Фасады 1-5. 5-1; Г-А, А-Г. Перегородка по оси В.

САНТЕХПРОЕКТ

22699-36 12

Копировал: Тужилкина

Формат: А2

Взам. инв.№ | Подпись и дата | Инв.№ подл.

Альбом 28

Фасад

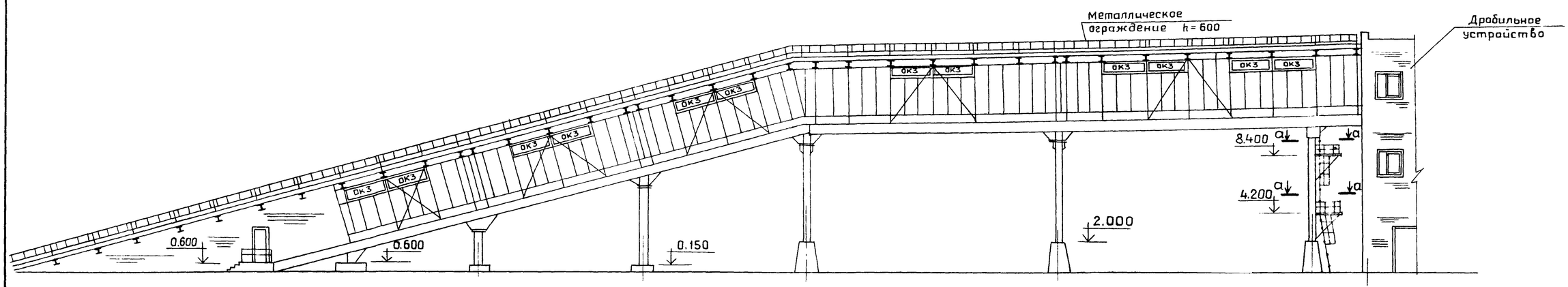

План

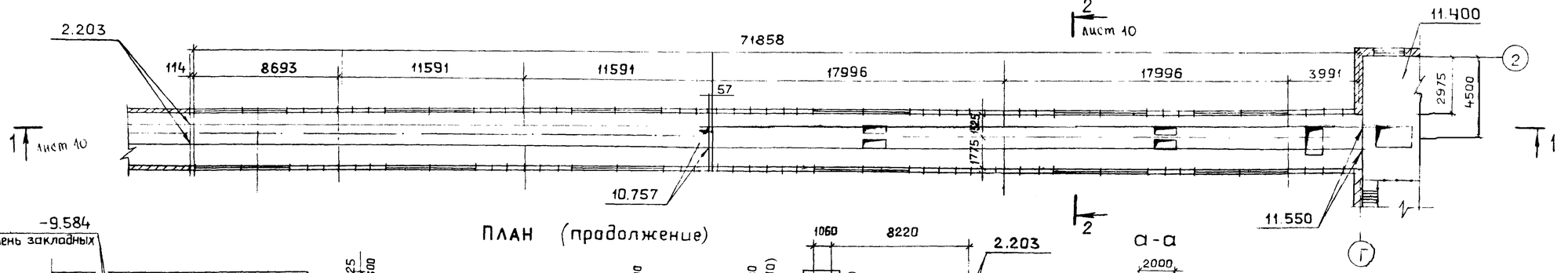

План (продолжение)

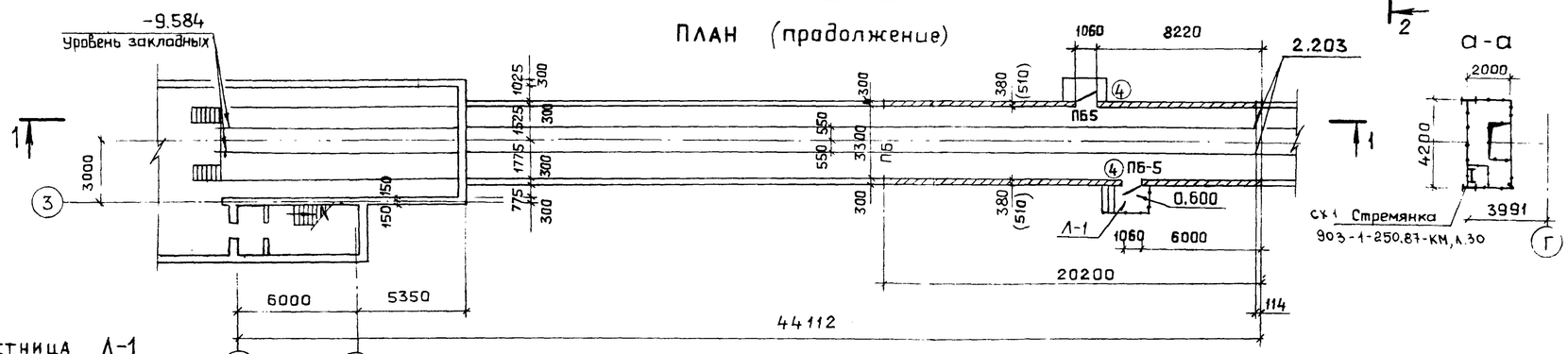

Лестница Л-1

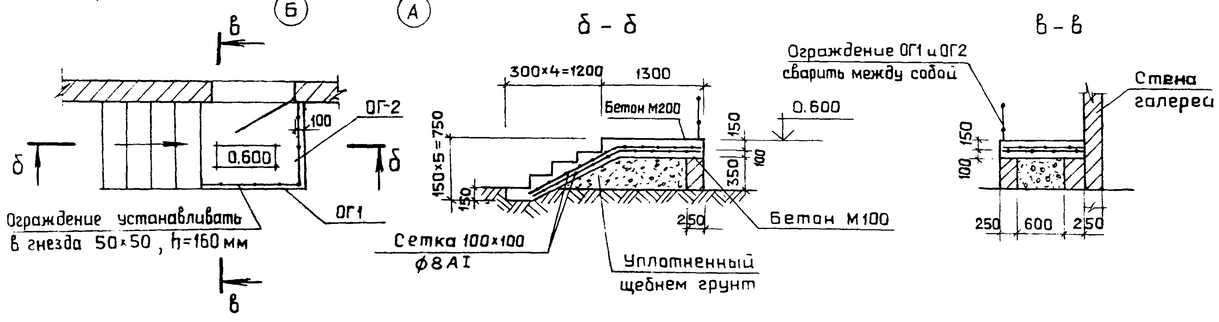

Привязан

Инв. №

ГИП	Козлов		903-1-250.87 АР
Нач.отд	Чистоусов		Котельная с 4 котлами КЕ-25-14с Топливо - каменные и бурые угли
Гл.спец.	Писарев		Топливоподача — Стадия: Р; Лист: 9; Листов:
Рук.гр.	Парамонова		Галерея первого подъема. Фасад. План. Лестница Л-1
Ст.арх.	Леонова		САНТЕХПРОЕКТ
Н.контроль	Килимник		

Инв. № подл. | Подпись и дата | Взамен инв. №

КСО Михалевский Раузман

Альбом 28

Разрез 1-1

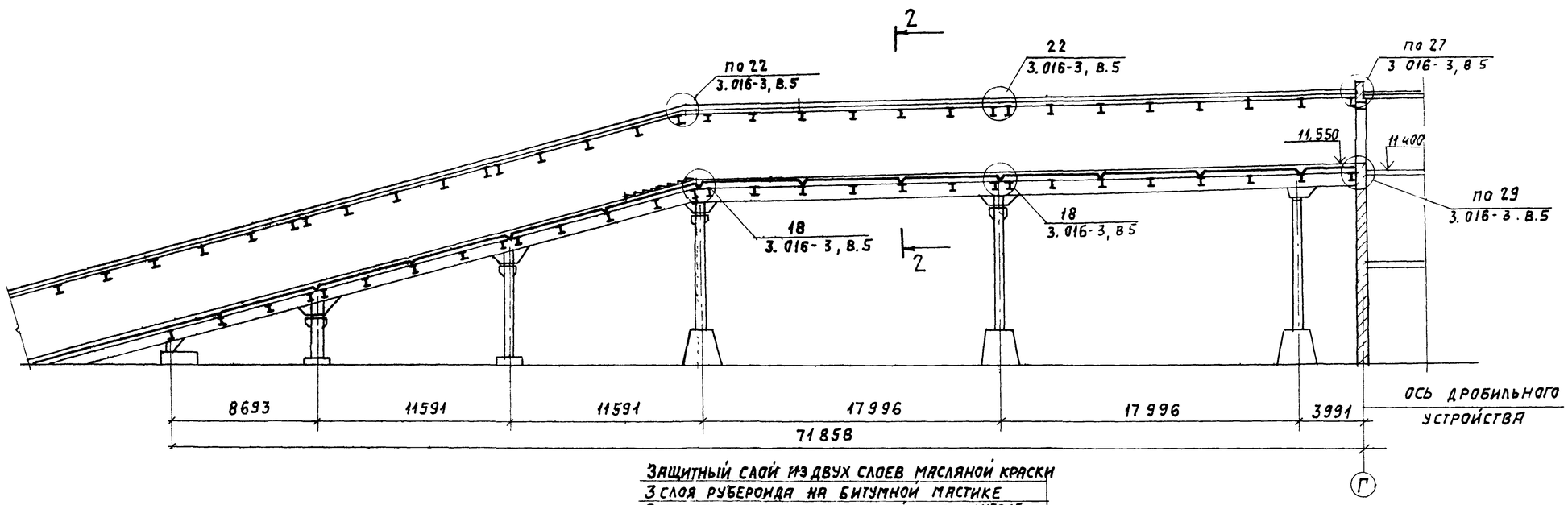

Защитный слой из двух слоев масляной краски
3 слоя рубероида на битумной мастике
Стяжка - цементно-песчаный раствор М150 15мм
утеплитель - см. таблицу лист 4
пароизоляция - 1 слой рубероида
профилированный стальной настил

Разрез 2-2

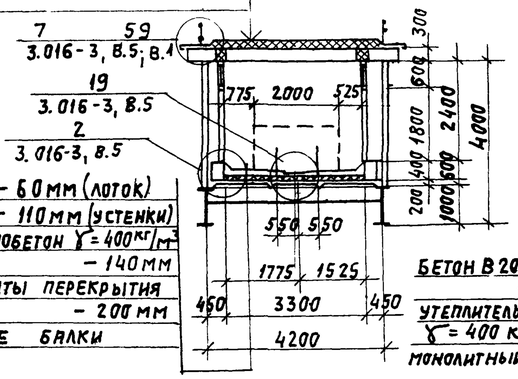

бетон М200 - 60мм (лоток)
- 110мм (у стенки)
утеплитель - пенобетон γ = 400 кг/м³
- 140мм
ребристые плиты перекрытия
- 200мм
металлические балки

Разрез 3-3

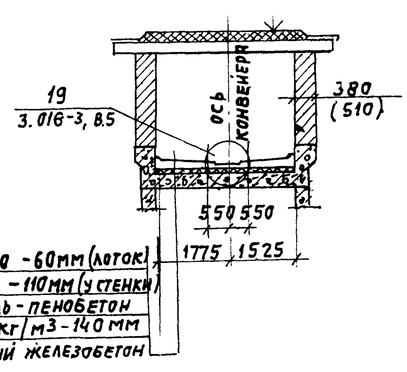

бетон В 20 - 60мм (лоток)
- 110мм (у стенки)
утеплитель - пенобетон
γ = 400 кг/м3 - 140 мм
монолитный железобетон

Разрез 1-1 (продолжение)

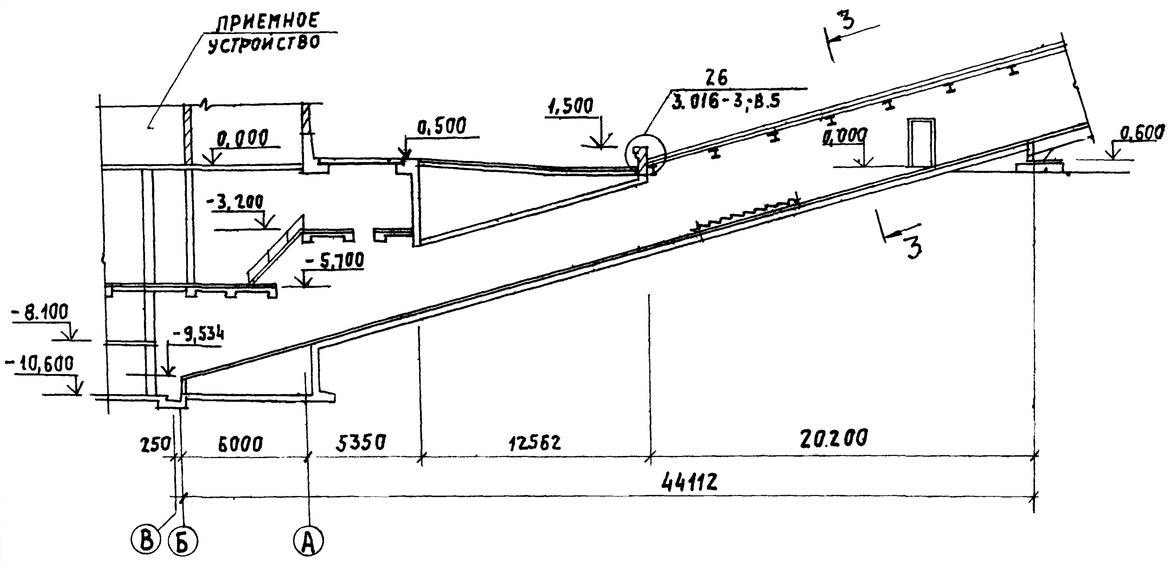

Спецификацию на ж.б. ступени см. лист 3.

Согласовано: Ройзман

Инв. № подл.	Подпись и дата	Взам. инв. №	Инв. № дубл.

ГИП	Козлов		903-1-250.87 - АР
Нач. отд.	Чистосов		Котельная с 4 котлами КЕ-25-14с. Топливо - каменные и бурые угли.
Гл. спец.	Писарев		Топливоподача. Стадия Р; Лист 10; Листов
Рук. гр.	Прямонова		Галерея первого подъема, разрезы 1-1 ÷ 3-3.
Ст. арх.	Леонова		САНТЕХПРОЕКТ
Н. контр.	Писарев		

Привязан:

Инв. №

Копировал: Тужилкина 22699 36 14 Формат: А2

Альбом 28

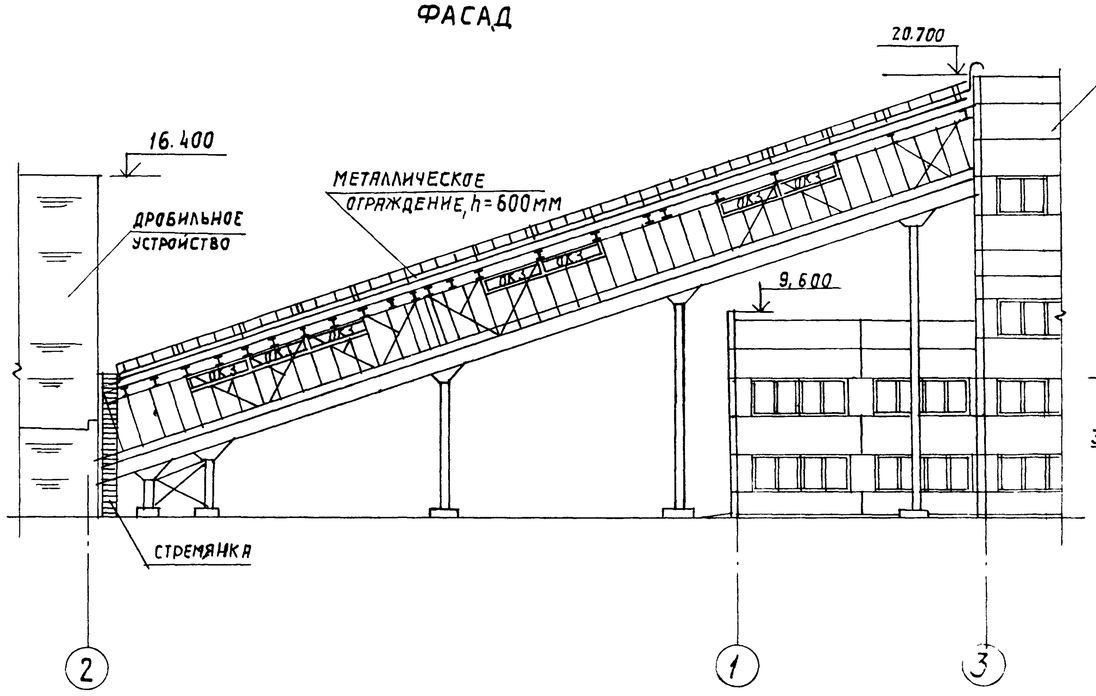

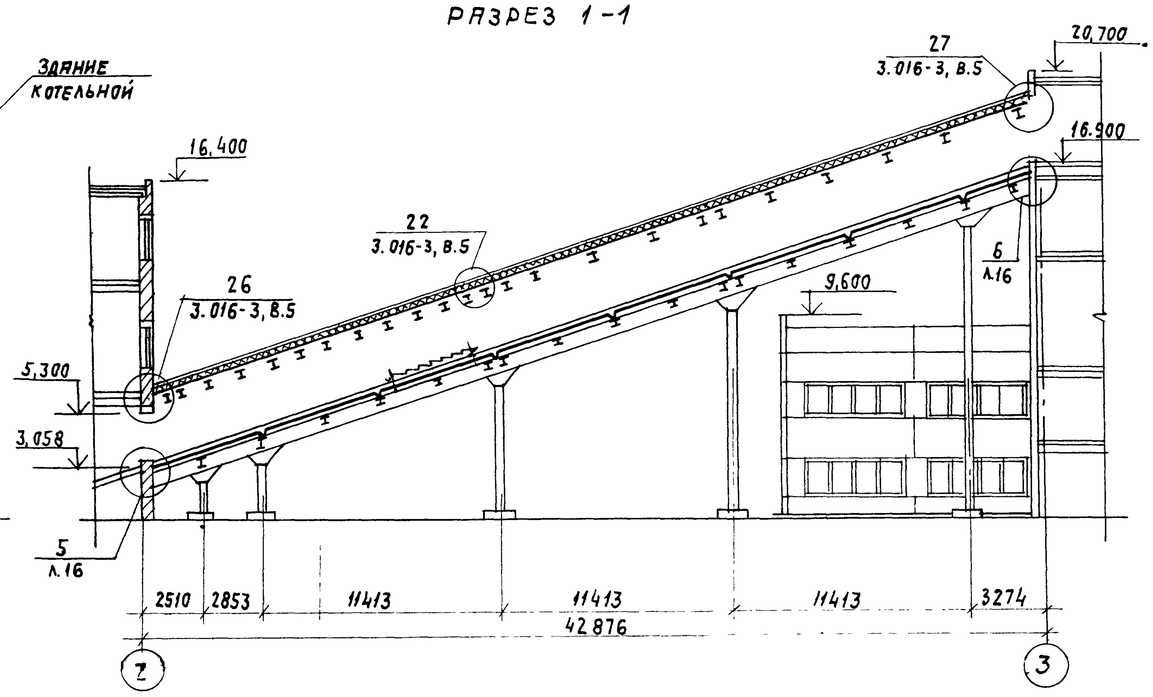

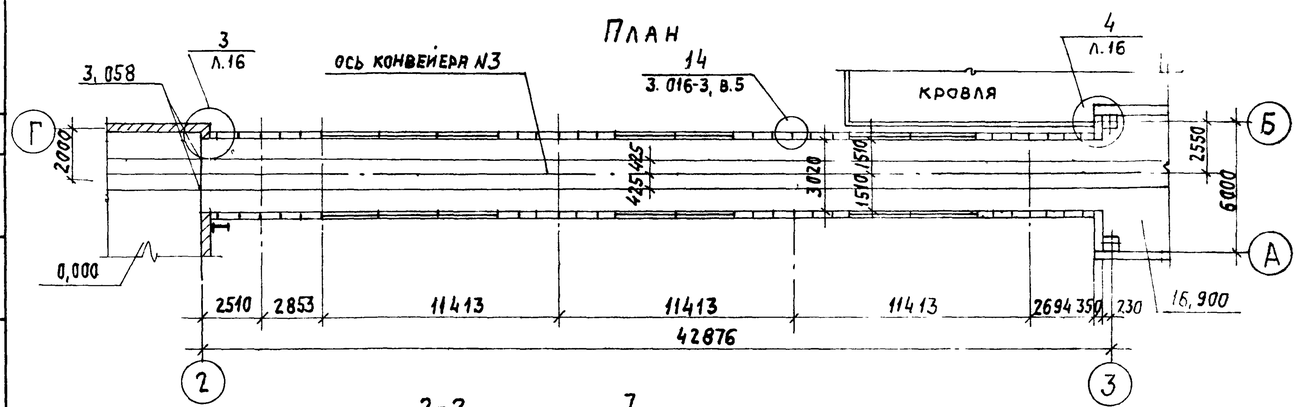

Спецификацию на ж. б. ступени см. л.3 данного проекта

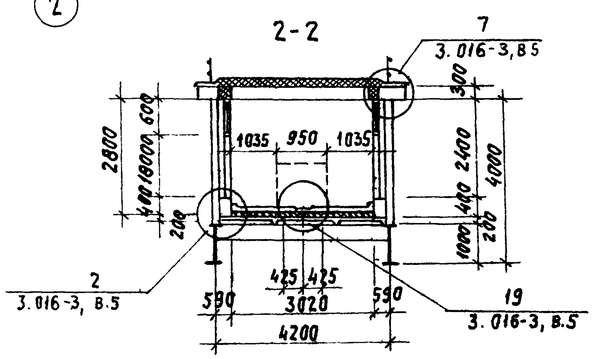

ГИП	Козлов		903-1-250.87 – АР		
Нач.отд.	Чистоусов		Котельная с 4 котлами КЕ-25-14с. Топливо-каменные и бурые угли.		
Гл.спец.	Писарев		Топливоподача.	Стадия	Лист	Листов
Рук.гр.	Парамонова			Р	11	
Ст.арх.	Леонова		Галерея второго подъема. Фасад. План. Разрезы 1-1; 2-2.	САНТЕХПРОЕКТ		
Н.контр.	Килимник					

Привязан:

Инв. №

Согласовано: КСО, Михалевский, Ройзман

Инв.№ подл. | Подпись и дата | Взам.инв.№

22699-36 15

Альбом 28

Схемы раскладки стеновых панелей

Схема 1

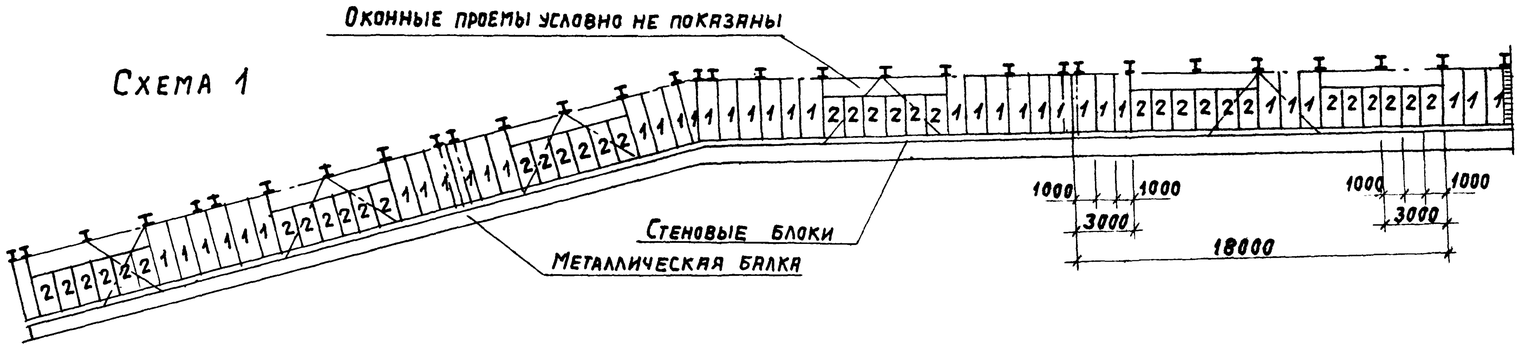

Схема 2

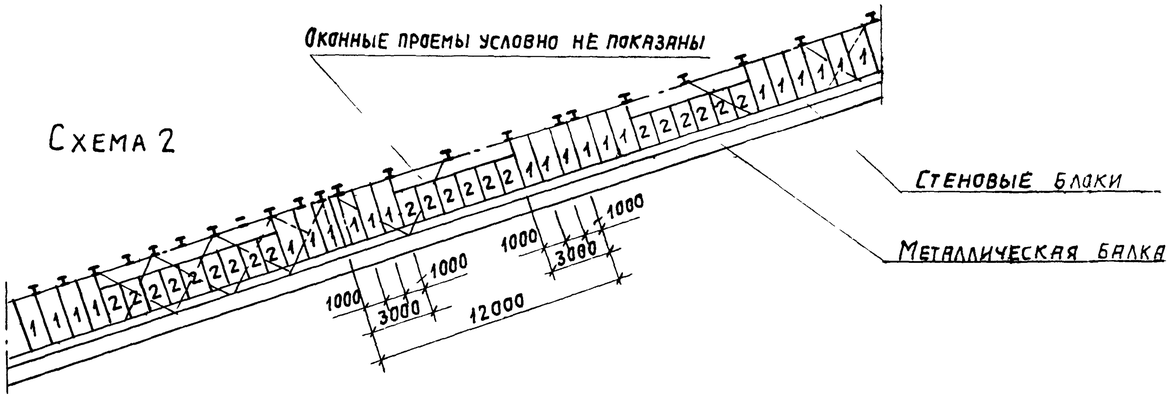

Марка поз.	Обозначение	Наименование	К-во	Масса	Прим.
		Схема N1			
1	ТУ 67-76-75	Гофрированный профиль С44-1000-08, ℓ=2400	339,8 м²	2884	
2	То же	То же, ℓ=1800	244 м²	2080	
	ТУ 67-74-75	Заклепки комбинированные	1392	3,84	
	ТУ 67-72-75 ТУ 67-73-75	Самонарезающие винты с уплотнительными шайбами	1332	11,06	
МС-19	3.016-3, в.4, л.21	Соединительный элемент МС-19	444	180,00	
МС-20/21/22	3.016-3, в.4, л.22	Соединительный элемент МС-20/21/22	444		
	ГОСТ 2697-64	Пергамин	312,96 м²		
		Мастика УМС		62 кг	
	ГОСТ 9573-72	Минераловатные жесткие плиты γ=150 кг/м²	295,76 м²		
		Схема N2			
1	ТУ 67-76-75	Гофрированный профиль С44-1000-08, ℓ=2400	242,5	1699	
2	То же	То же, ℓ=1800	144 м²	1225,6	
	ТУ 67-74-75	Комбинированные заклепки	834	2,25	
	ТУ 67-72-75 ТУ 67-73-75	Самонарезающие винты с уплотнительными шайбами	792	6,45	
МС-19	3.016-3, в.4, л.21	Соединительный элемент МС-19	264	106,00	
МС-20/21/22	3.016-3, в.4, л.20	Соединительный элемент МС-20/21/22	268		
	ГОСТ 2697-64	Пергамин	185,06 м²		
		Мастика УМС		37 кг	
	ГОСТ 9573-72	Минераловатные жесткие плиты γ=150 кг/м²	176,06 м²		

Инв. N подл. | Подпись и дата | Взам. инв. N

Привязан:

Инв. N

ГИП	Козлов		
Нач. отд.	Чистоусов		
Гл. спец.	Лисарев		
Рук. гр.	Парамонова		
Ст. арх.	Леонова		
Техник	Ярыгин		
Н. контр.	Климинин		

903-1-250.87 АР

Котельная с 4 котлами КЕ-25-14с. Топливо - каменные и бурые угли.

Топливоподача.

Стадия	Лист	Листов
Р	12	

Схемы раскладки стеновых панелей галерей

САНТЕХПРОЕКТ

Копировал: Тужилкина

Формат: А2

Альбом 28

План кровли галереи первого подъема

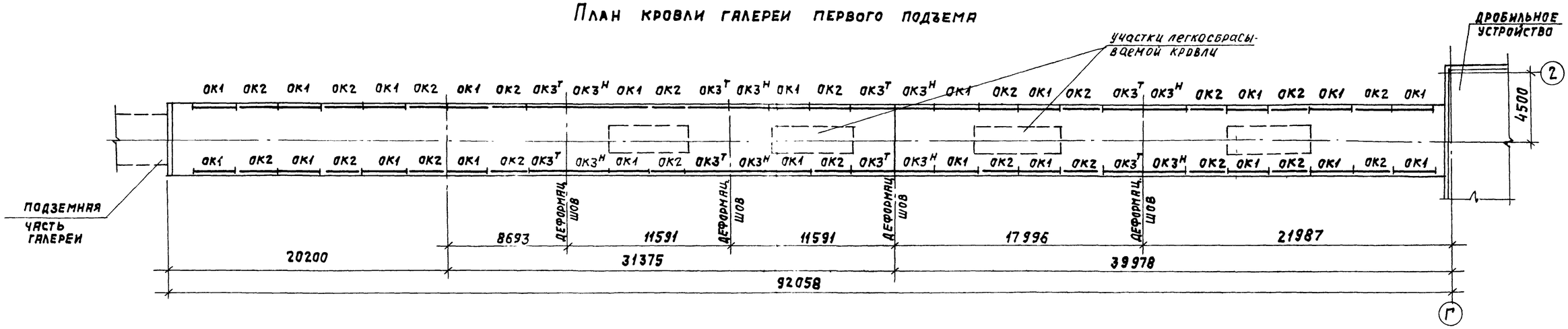

План кровли галереи второго подъема

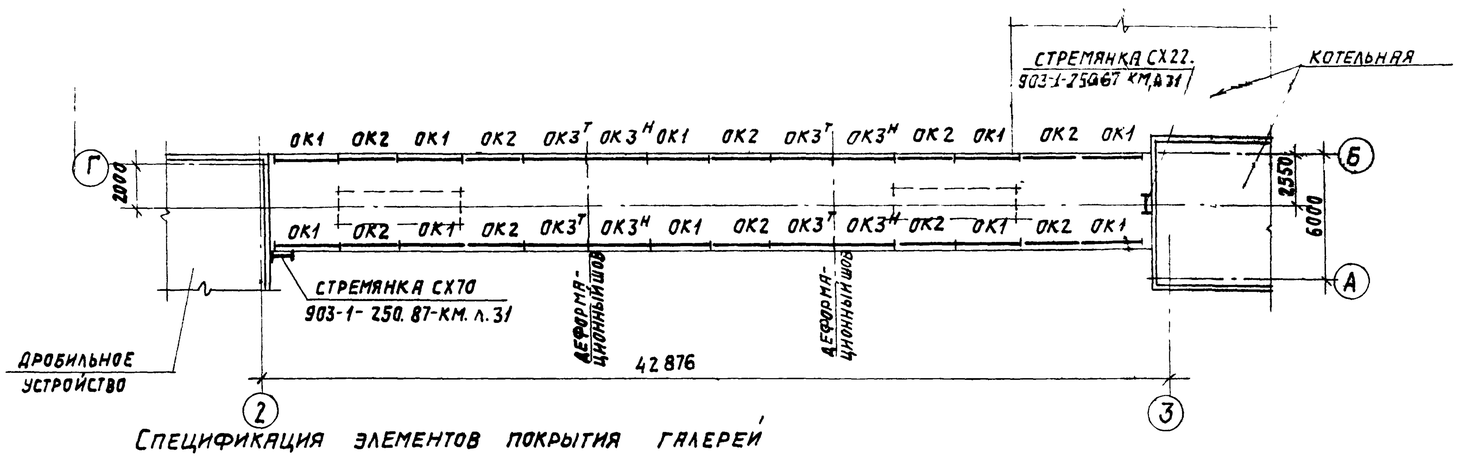

На участках легкосбрасываемой кровли гофрированные листы покрытия в торцах укладывать внахлест и крепить одним самонарезающим винтом в каждой волне.

Спецификация элементов покрытия галерей

Марка поз.	Обозначение	Наименование	Количество: галерея первого подъема	Количество: галерея второго подъема	Количество: всего	Масса ед., кг	
	ТУ-67-54-74	Стальной гофрированный					
		профиль Н60-845-0,8					
		ℓ=6,0 м	77	35	112	51,0	
	ТУ-67-74-75	комбинированные заклепки	1135	630	1765	0,0001	
		ОГРАЖДЕНИЕ					
ОК1	3.016-3,в.1,л.92	ОК1	22	10	32	17,8	
ОК2		ОК2	22	10	32	13,6	
ОК3Т		ОК3Т	8	4	12	17,8	
ОК3Н		ОК3Н	8	4	12	17,8	

Инв.№подл. | Подпись и дата | Взам.инв.№

Привязан:

Инв.№

ГИП	Козлов	
Нач.отд.	Чистоусов	
Гл.спец.	Писарев	
Рук.гр.	Парамонова	
Ст.арх.	Леонова	
Н.контр.	Климник	

903-1-250.87 - АР

Котельная с 4 котлами КЕ-25-14с. Топливо-каменные и бурые угли.

Топливоподача.

Стадия	Лист	Листов
Р	13	

Планы кровли галереи первого и второго подъема

САНТЕХПРОЕКТ

Копировал: Тужикина 22699-36 17 Формат: А2

Альбом 28

Фрагмент плана 1

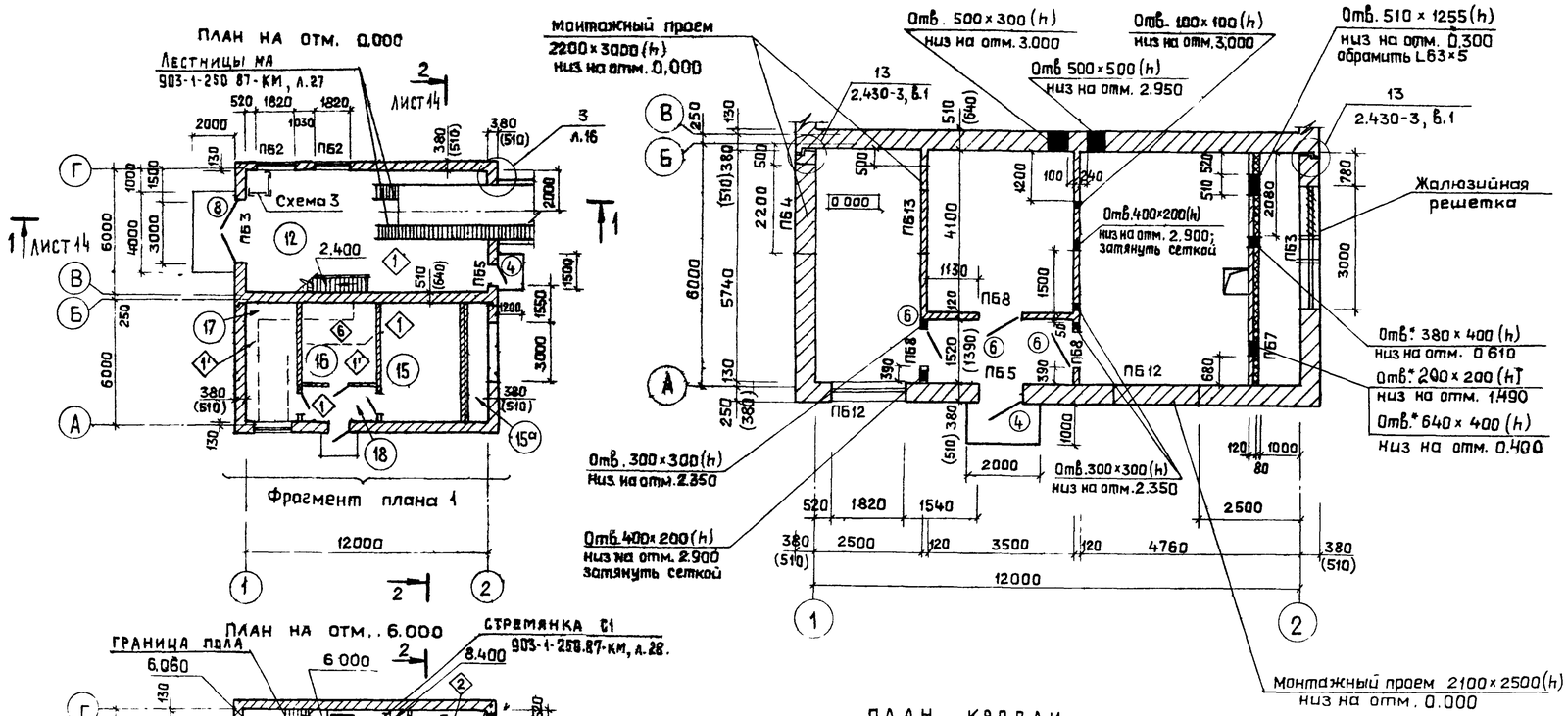

Экспликация помещений

Номер по плану	Наименование	Площадь м²	Категория производств
12	Технологическое помещение на отм.0.000	72	В
13	Технологическое помещение на отм.6.000	72	В
14	Технологическое помещение на отм.11.400	39	В
15	Венткамера	27.2	Д
15а	Воздухозаборная камера	5.8	Д
16	Электрощитовая	14.5	Д
17	Пульт управления	14.5	Д
18	Коридор	5.5	—

1. Спецификацию на сборные сетчатые перегородки по схеме 3 см. лист 4
2. Спецификации на дверные блоки перемычки см лист 3

Согласовано: КСО Михалевский, Райзман; АЭ Фаерштейн

Инв.№ подл. | Подпись и дата | Взам.инв.№

ГИП	Козлов		
Нач.отд	Чистоусов		
Гл.спец.	Писарев		
Рук.гр.	Парамонова		
Ст.арх.	Леонова		
Ст.техн.	Тарякова		
Н.контроль	Килимник		

Привязан:

Инв.№

903-1-250.87 - АР

Котельная с 4 котлами КЕ-25-14с
Топливо-каменные и бурые угли

Топливоподача

Стадия	Лист	Листов
Р	14	

Дробильное устройство. Планы на отм. 0.000; 6.000; 11.400

САНТЕХПРОЕКТ

Альбом 28

ФАСАД 1-2

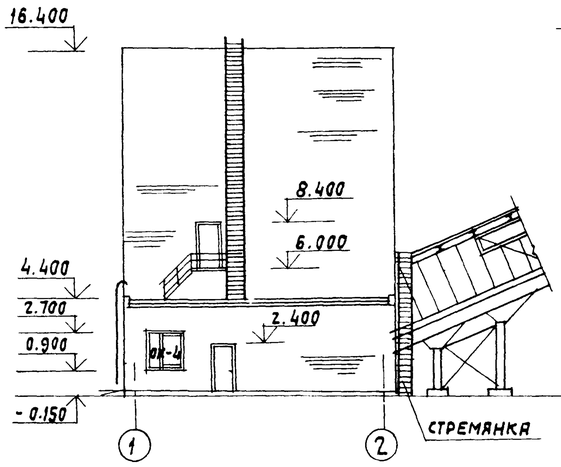

ФАСАД 2-1

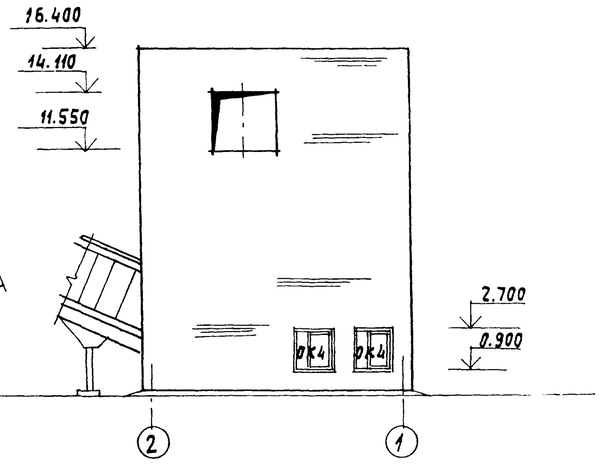

ФАСАД Г-А

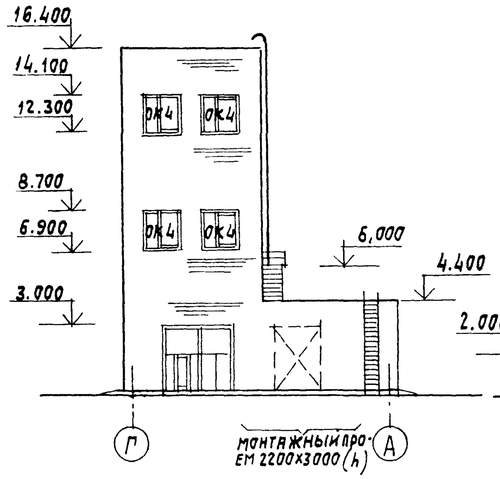

ФАСАД А-Г

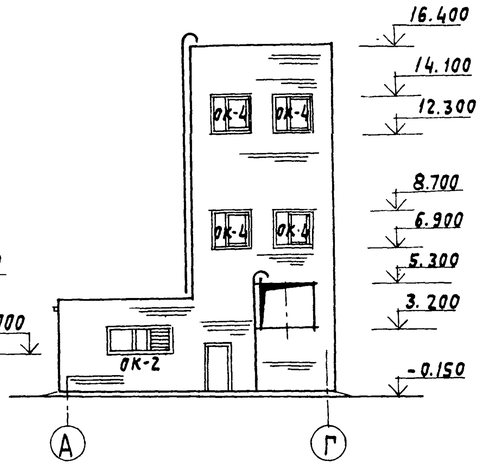

РАЗРЕЗ 1-1

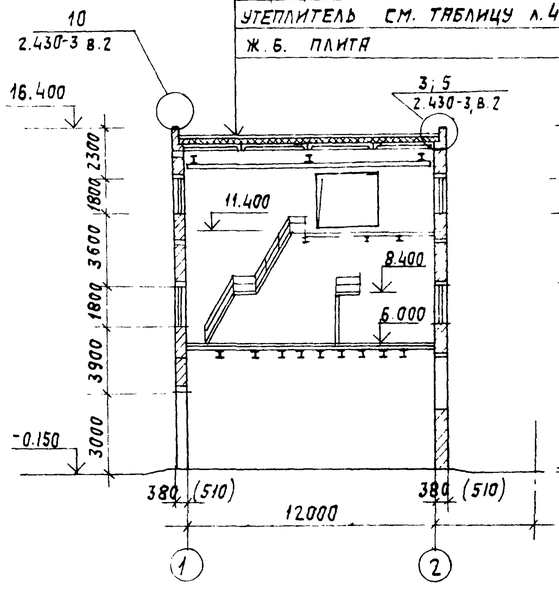

РАЗРЕЗ 2-2

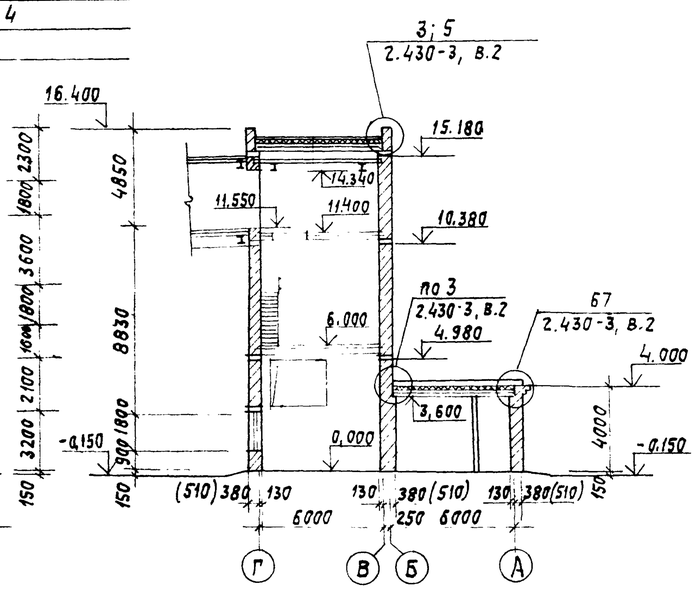

СЛОИ ГРАВИЯ НА АНТИСЕПТИРОВАННОЙ БИТУМНОЙ МАСТИКЕ - 10мм
4 СЛОЯ РУБЕРОИДА НА БИТУМНОЙ МАСТИКЕ МАРКИ РМ-350
ЦЕМЕНТНАЯ СТЯЖКА - 15мм
УТЕПЛИТЕЛЬ СМ. ТАБЛИЦУ л.4
Ж.Б. ПЛИТА

1. МЕТАЛЛИЧЕСКИЕ ЛЕСТНИЦЫ СМ. 903-1-250.87 КМ. л.л. 27, 28.
2. СПЕЦИФИКАЦИЮ ОКОННЫХ БЛОКОВ. СМ. л.4 ДАННОГО ПРОЕКТА.

СОГЛАСОВАНО.

КСО Рожман

Инв. N подл. | Подпись и дата | Взам. инв. N

ГИП	Козлов	
Нач. отд.	Чистоусов	
Гл. спец.	Писарев	
Рук. гр.	Парамонова	
Ст. арх.	Леонова	
Н. контр.	Килиннин	

ПРИВЯЗАН:

ИНВ. N°

903-1-250-87 – АР

Котельная с 4 котлами КЕ-25-14с. Топливо-каменные и бурые угли.

Топливоподача

Стадия	Лист	Листов
Р	15	

Дробильное устройство. Фасады 1-2, 2-1, Г-А, А-Г. Разрезы 1-1; 2-2

САНТЕХПРОЕКТ

Копировал: Тужилкина 22699-36 19 Формат: А2

Альбом 28

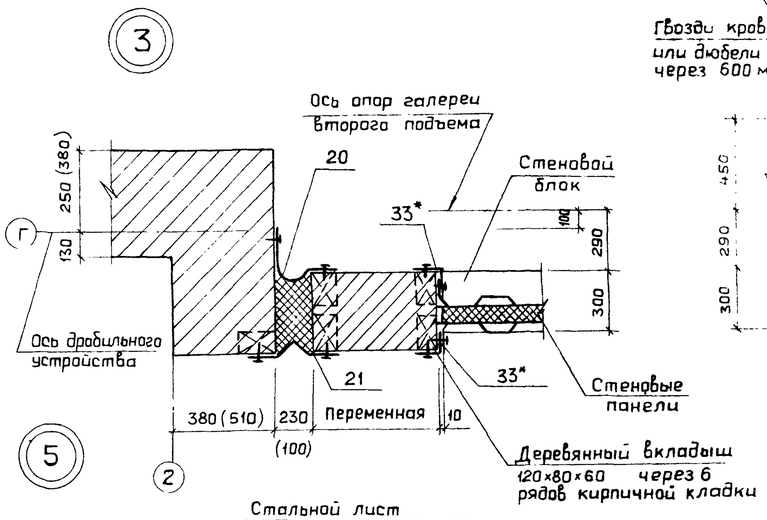

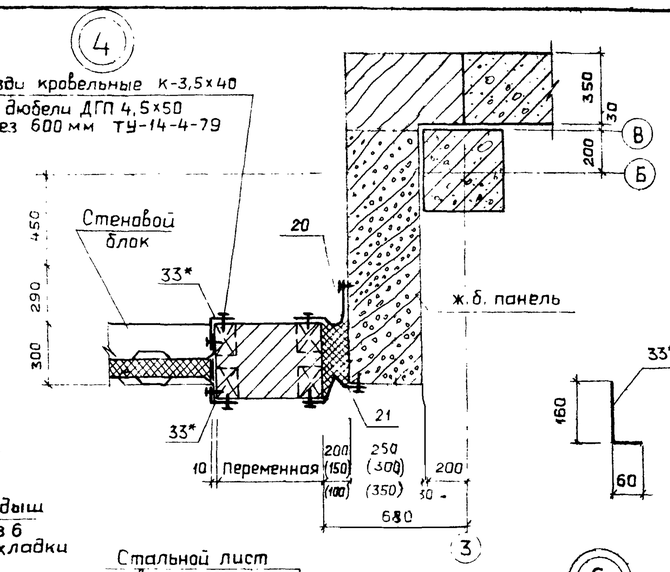

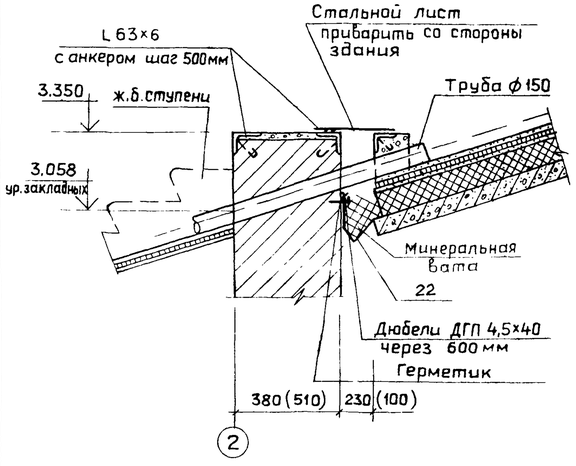

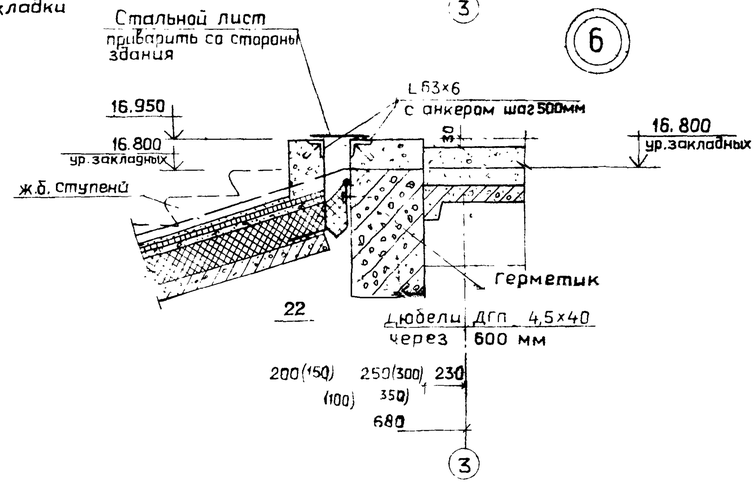

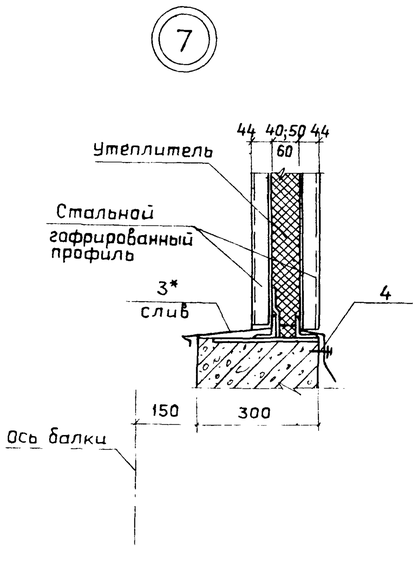

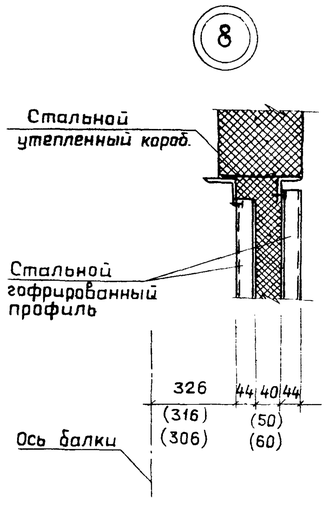

Марка, поз	Обозначение	Наименование	Кол	Масса, ед, кг	Примечание
20	3.016-3, в.5	Оцинкованная кровельная сталь, ширина 250 мм	10м	1,6	Вес 1 п.м
21	То же	Оцинкованная кровельная сталь, шир. 200 мм.	10м	1,4	—"—
33*	—"—	Оцинкованная кровельная сталь, шир. 220 мм	20м	1,5	—"—
22	3.016-3, в.5	Оцинкованная кровельная сталь, шир 250 мм	6.0	1.6	Вес 1 п.м
—	ГОСТ 3262-75	Труба ф 150 ; ℓ = 1200 мм	1	19,2	
—	ГОСТ 8509-72	L 63×6 ; ℓ = 3.0 м	4	17.0	
—	ГОСТ 2590-71	Анкер ф 8 AI ; ℓ = 180 мм	25	0,08	
—	ГОСТ 103-73	Стальной лист 300×3000			
		δ = 4 мм	2	28,5	
—	ГОСТ 4640-76	Минеральная вата	—	1,2м³	
—	ТУ-14-4-79	Дюбели ДГП 4,5×40			
—	То же	Гвозди К-3,5×40			
3*	3.016-3, в.5	Оцинкованная кровельная сталь, шир. 360 мм	144	2,5	Вес 1 п.м
4	То же	Оцинкованная кровельная сталь, шир. 330 мм	144	2,3	Вес 1 п.м

1. Для закладной детали 33* типовую закладную деталь 33 загнуть по чертежу.
   Для закладной детали 3* в типовой детали 3 размер 120 мм заменить на размер 200 мм.
2. Все узлы на данном листе выполнены аналогично типовым узлам примыкания галерей к зданиям по серии 3.016-3, в.5.

Инв.№ подл | Подпись и дата | Взам.инв.№

ГИП	Козлов		
Нач.отд.	Чистоусов		
Гл.спец.	Писарев		
Рук.гр.	Парамонова		
Ст.арх.	Леонова		
Н.контр.	Килинчик		

ПРИВЯЗАН:

Инв.№

903-1-250.87 — АР

Котельная с 4 котлами КЕ-25-14с
Топливо-каменные и бурые угли

Топливоподача	Стадия	Лист	Листов
	Р	16	
Узлы 3-8	САНТЕХПРОЕКТ		

Альбом 28

ФАСАД 1-5

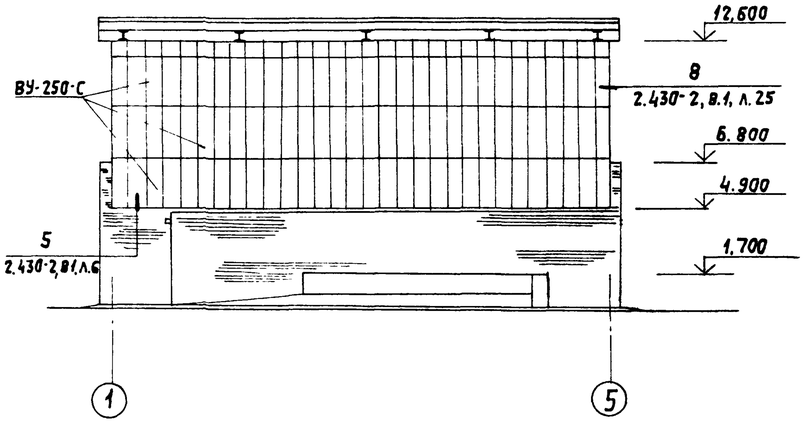

ФАСАД Г-А

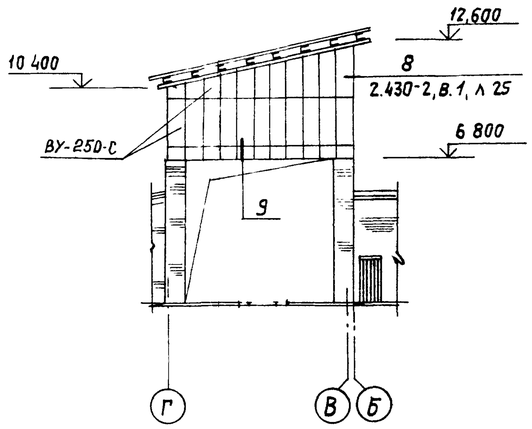

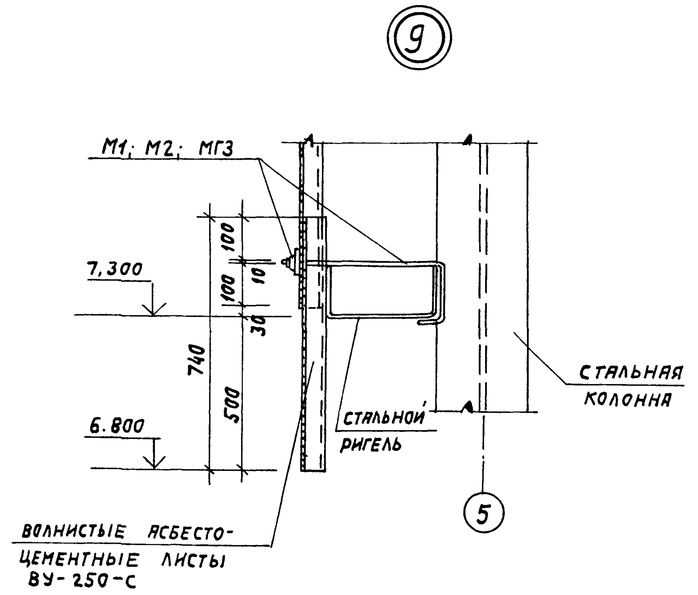

ФАСАД 5-1

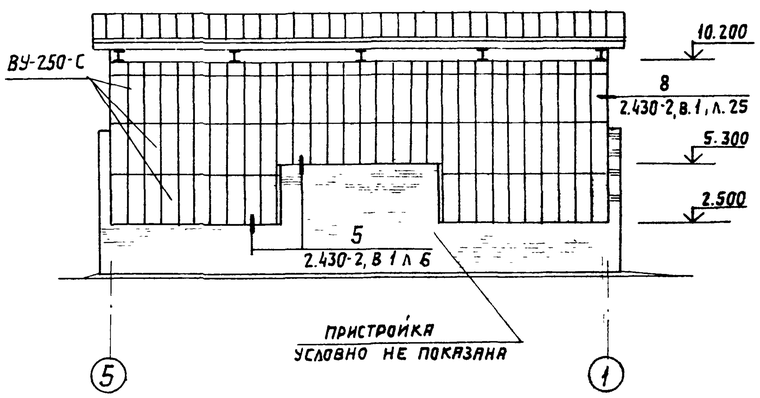

ПЛАН КРОВЛИ

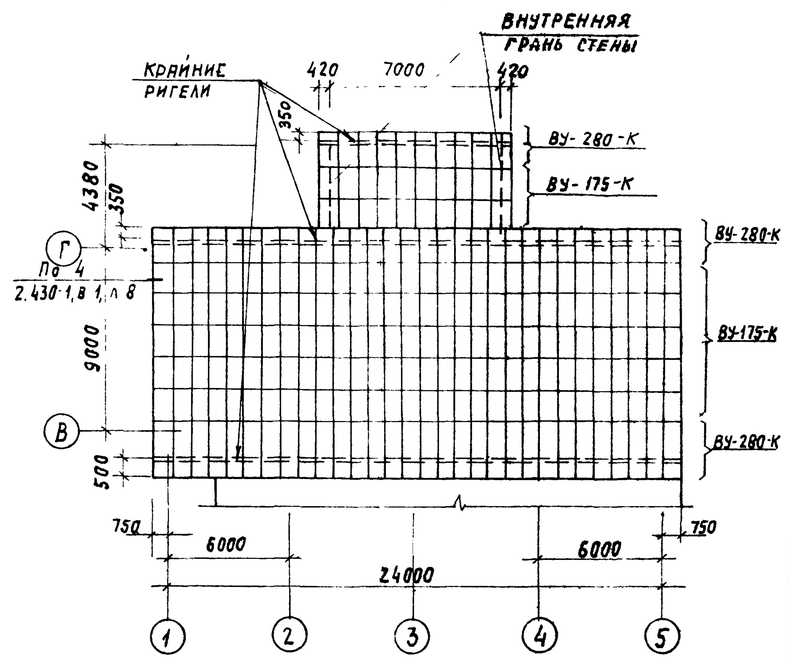

Спецификацию элементов укрытия, приемного устройства см. лист 4.

ПРИВЯЗАН

ИНВ. N°

ГИП	Козлов		
Нач. отд.	Чистоусов		
Гл. спец.	Писарев		
Рук. гр.	Парамонова		
Ст. арх.	Леонова		
Арх.	Левочкина		
Н. контр.	Климинк		

903-1-250.87 – АР

Котельная с 4 котлами КЕ-25-14с. топливо- каменные и бурые угли.

Топливоподача.

Стадия	Лист	Листов
Р	17	

Схема раскладки элементов укрытия, приемного устройства

САНТЕХПРОЕКТ

ИНВ. N подл. | Подпись и дата | Взам. инв. N

Альбом 28

Ведомость рабочих чертежей основного комплекта

Лист	Наименование	Примеч.
1	Общие данные (начало)	
2	Общие данные (продолжение)	
3	Общие данные (окончание)	
4	Приемное устройство. Схемы расположения элементов подземной части.	
5	Приемное устройство. Разрезы 1-1 ÷ 3-3.	
6	Приемное устройство. Схема расположения перекрытия на отм. 0,000 и 0,400 ТПм1.	
7	Приемное устройство. Схема расположения на отм. 0,000 и 0,400. Разрезы 1-1 ÷ 6-6, 15-15 ÷ 20-20	
8	Приемное устройство. Схема расположения на отм. 0,000 и 0,400. Разрезы 7-7 ÷ 14-14; 21-21 ÷ 23-23	
9	Приемное устройство. Схема расположения перекрытия на отм. -3,280 ТПм2.	
10	Приемное устройство. Схема расположения перекрытия на отм. -5,700 ТПм3.	
11	Приемное устройство. Схема расположения днища на отм. -8,650 и -10,750. Дм1.	
12	Приемное устройство Днище Дм1. Разрезы 1-1 ÷ 6-6. Узлы.	
13	Приемное устройство. Схема армирования Пм1 (нижняя арматура).	
14	Приемное устройство. Схема армирования Пм1 (Верхняя арматура)	
15	Приемное устройства. Схема армирования балок Бм1, Бм1а.	
16	Приемное устройства. Схема армирования балок Бм2, Бм2а.	

Ведомость рабочих чертежей основного комплекта

Лист	Наименование	Примечан.
17	Приемное устройства. Спецификация балок Бм1, Бм1а, Бм2, Бм2а.	
18	Приемное устройства. Схемы армирования балок Бм3, Бм4, Бм5, Бм6.	
19	Приемное устройства. Схемы армирования балок Бм7, Бм7а, Бм8, Бм9.	
20	Приемное устройства. Схемы армирования балок Бм10, Бм11, Бм12.	
21	Приемное устройства. Ведомость расхода стали.	
22	Приемное устройства. Схемы армирования плиты Пм2	
23	Приемное устройства. Схемы армирования балок Бм13, Бм14, Бм15.	
24	Приемное устройства. Схемы армирования плиты. Пм3.	
25	Приемное устройства. Схемы армирования плиты Пм3. Разрезы 1-1 ÷ 5-5	
26	Приемное устройства Схемы армирования балок. Бм16, Бм17, Бм18.	
27	Приемное устройства. Схемы армирования балок Бм19, Бм20.	
28	Приемное устройства. Схема армирования балки Бм21.	
29	Приемное устройства. Днище Дм1. Схема армирования в осях А-Г и 3-4 на отм. -10,750. Схема 1.	
30	Приемное устройства. Днище Дм1. Схема армирования в осях В-Г и 1-2, 4-5 на отм. -8,500. Схемы 2,3	
31	Приемное устройства. Днище Дм1. Схемы армирования 2,3,4. Разрезы 3-3 ÷ 6-6. Узлы 1-5.	
32	Приемное устройство. Днище Дм1. Схема армирования в осях А и 3-4. Схема 4.	
33	Приемное устройство. Днище Дм1. Схема армирования в осях А и 3-4. на отм. -3,200. Схема 5.	
34	Приемное устройство. Днище Дм1. Схема армирования приямка ПРм1.	
35	Приемное устройства. Схема армирования стены СТм1.	

Ведомость рабочих чертежей основного комплекта

Лист	Наименование	Примечан.
36	Приемное устройство. Схема армирования стены СТм1. Сечение 1-1 ÷ 3-3.	
37	Приемное устройства. Схемы армирования стен СТм2, СТм8.	
38	Приемное устройства. Схема армирования стены СТм3.	
39	Приемное устройства. Схема армирования стены СТм3. Сечения 1-1 ÷ 4-4.	
40	Приемное устройство. Схема армирования стены СТм4.	
41	Приемное устройства. Схема стен СТм9, СТм4. Сечения 1-1 ÷ 3-3.	
42	Приемное устройства: Схема армирования стены. СТм5.	
43	Приемное устройства. Схема армирования стены СТм5. Сечения 1-1 ÷ 3-3.	
44	Приемное устройства. Схема армирования стены СТм6.	
45	Приемное устройства. Схема армирования стены СТм7.	
46	Приемное устройства. Схема армирования стены СТм9.	
47	Приемное устройства. Схема расположения лестницы в осях А-В.	
48	Приемное устройства. Схема расположения косоуров и балок ЛПм1- ЛПм4.	
49	Приемное устройства. Схемы армирования пилястр ПИм1- ПИм3.	

Типовой проект разработан в соответствии с действующими нормами и правилами и предусматривает мероприятия, обеспечивающие взрывную, взрывопожарную и пожарную безопасность при эксплуатации здания.

Главный инженер проекта /Козлов С.А./

Инв.№подл. | Подпись и дата | Взам.инв.№

Привязан:

Инв. №

ГИП	Козлов	
Нач. отд	Чистоусов	
Гл.конс.	Полагин	
Гл.спец.	Писарев	
Рук.гр.	Балашова	
Инж.	Смирнов	
Н.контр.	Кулимник	

903-1-250.87 - КЖ

Котельная с 4 котлами КЕ-25-14С
Топливо-каменные и бурые угли

Топливоподача	Стадия	Лист	Листов
	Р	1	78
Общие данные (начало)	САНТЕХПРОЕКТ		

Альбом 28

Ведомость рабочих чертежей основного комплекта

Лист	Наименование	Примечание
	Продолжение	
50	Приемное устройство. Схемы армирования. пилястр ПИМ4 ÷ ПИМ7	
51	Приемное устройство. Схемы армирования колонн СКм1, СКм2, СКм2А.	
52	Приемное устройство. Ведомость расхода стали.	
53	Приемное устройство. Схема армирования пандуса и подпорной стенки.	
54	Приемное устройство. Схема расположения фундаментов. Сечения.	
55	Приемное устройство. Фундаменты Фм1 ÷ Фм3.	
56	Приемное устройство. Схема расположения маневрового устройства. ФОм1 ÷ ФОм3.	
57	Приемное устройство. Маневровое устройство. Фундаменты ФОм4, ФОм5.	
58	Приемное устройство. Схема электрощитовой на отм. 0.000	
59	Приемное устройство. Схемы расположения площадки под оборудование и плит покрытия	
60	Дробильное устройство. Схема расположения фундаментов.	
61	Дробильное устройство. Схема расположения элементов на отм. 0.000	
62	Дробильное устройство. Схемы на отм. 0.000; 6.000. Сечения 1-1÷8-8	
63	Дробильное устройство. Балки БЭМ1 ÷ БЭМ4	
64	Дробильное устройство. Схемы расположения элементов на отм. 6.000 и 11.400	
65	Дробильное устройство. Схемы армирования плиты Пм1; Пм2.	
66	Дробильное устройство. Схемы расположения плит покрытия.	
67	Дробильное устройство. Схемы расположения железобетонных поясов.	
68	Галерея первого подъема. Схема расположения фундаментов.	
69	Галерея первого подъема. Фундаменты Фм1, Фм2.	
70	Галерея первого подъема. Фундамент Фм3. Схема нагрузок.	
71	Галерея первого подъема. Подземная часть. Схема расположения.	
72	Галерея первого подъема. Подземная часть. Армирование.	
73	Галерея второго подъема. Схема расположения фундаментов. Схема нагрузок.	
74	Галерея второго подъема. Фундаменты Фм4, Фм5	
75	Галерея первого подъема. Схема расположения элементов перекрытия.	
76	Галерея первого подъема. Монолитные участки перекрытия.	
77	Галерея второго подъема Схема расположения элементов перекрытия.	
78	Галерея второго подъема. Монолитные участки перекрытия	

Общие указания.

1. За отм. 0.000 принята отметка верха головки рельса, что соответствует абсолютной отметке на местности.

2. Исходные данные для проектирования и указания по применению проекта приведены в пояснительной записке.

3. Монолитные бетонные и железобетонные конструкции выполнить в соответствии с СНиП-III-15-76.

4. Монтаж сборного железобетона выполнять в соответствии с указаниями, примененных серий рабочих чертежей конструкций

5. Под монолитные бетонные и железобетонные конструкции выполнить бетонную подготовку из бетона класса В7,5 толщиной 100мм превышающую габаритные размеры конструкций на 100мм в каждую сторону;

под сборные бетонные и железобетонные конструкции выполнить песчаную подготовку 100 мм.

6. Все наружные поверхности конструкций подземных помещений и каналов, соприкасающиеся с грунтом, обмазать горячей битумной мастикой за 2 раза по холодной огрунтовке битумной эмульсией. Под днищем устраивается аналогичная изоляция с устройством по верху цементной стяжки 20мм.

7. Все открытые поверхности стальных закладных и монтажных деталей, кроме оцинкованных, после их установки на место, окрасить 2 слоями эмали ПФ-115 по одному слою грунта ПФ-021 или другим лакокрасочным материалом первой группы покрытия по СНиП 2.03.11-85.

Специальные типы защиты стальных конструкций от коррозии указываются конкретно на чертежах КЖ.И.

8. Нагрузки, принятые для расчета бетонных и железобетонных конструкций, указаны на листе 5.

Привязан:

Инв.№

Инв.№подл. | Подпись и дата | Взам.инв.№

ГИП	Козлов		903-1-250.87- КЖ
Нач.отд.	Чистоусов		Котельная с 4 котлами КЕ 25-14С. Топливо-каменные и бурые угли.
Гл.конс.	Пилагин		
Гл.спец.	Инсарев		
Рук.гр.	Балашова		Топливоподача. Стадия Р, Лист 2, Листов
Инж.	Уткина		
Н.контр.	Инсарев		Общие данные (продолжение) САНТЕХПРОЕКТ

Альбом 28

Ведомость ссылочных и прилагаемых документов

Обозначение	Наименование	Примеч.
	Ссылочные документы	
ГОСТ 22701.1-77	Плиты железобетонные ребристые предварительно напряженные размерами 6х3 для покрытия	
ГОСТ 13580-85	Плиты железобетонные ленточных фундаментов	
ГОСТ 8717.0-84*	Ступени железобетонные и бетонные. Технические условия	
3016-3 вып. 3,4	Отапливаемые транспортные галереи пролетами 18, 24 и 30м с облегченными ограждающими конструкциями: Выпуск 3- керамзитобетонные стеновые блоки и железобетонные плиты перекрытий. Рабочие чертежи; Выпуск 4- монтажные узлы и стальные изделия. Рабочие чертежи.	
3.400-6/76	Унифицированные закладные детали сборных железобетонных конструкций инженерных сооружений промышленных предприятий. Рабочие чертежи.	
3.006.1-2/82 вып. 1-2	Сборные железобетонные каналы и тоннели из лотковых элементов Выпуск 1-1- лотки. Рабочие чертежи. Выпуск 1-2- плиты. Опорные подушки. Рабочие чертежи	
1.412-1/77 вып. 3	Монолитные железобетонные фундаменты под типовые колонны прямоугольного сечения одноэтажных промышленных зданий. Выпуск 3- арматурные изделия. Рабочие чертежи.	
1.400-15 вып. 1	Унифицированные закладные изделия железобетонных конструкций для крепления технологических коммуникаций и устройств: вып. 1- рабочие чертежи унифиц. закладных изделий.	

Ведомость, объемов сборных бетонных и железобетонных конструкции по рабочим чертежам основного комплекта марки КЖ

N п/п	Наименование группы элементов конструкции	Код	Количество м³	Примечание
1	Элементы лестниц	589100	4,6	
2	Блоки стен подвалов	581100	58,4	
3	Плиты покрытия	584100	18,5	
4	Плиты ленточных фундаментов	581300	23,5	
5	Перемычки	592 800	8,5	
	Всего бетона и железобетона		113,5	

Ведомость ссылочных и прилагаемых документов

Обозначение	Наименование.	Примеч.
1.460.3-3 вып. 0	Стальные лестницы. Площадки. Стремянки и ограждения: Выпуск 0- материалы для проектирования.	
1.410-3 вып. 1	Сетки сварные для армирования железобетонных конструкций: Выпуск 1- сетки с рабочей арматурой диаметром от 10 до 32мм. Рабочие чертежи.	
1.450-1 вып. 2	Лестница из сборных железобетонных ступеней по стальным косоурам для многоэтажных зданий промышленных предприятий: Выпуск 2- стальные изделия.	
2.430-20. вып. 3	Узлы стен из кирпича одноэтажных, зданий промышленных предприятий Выпуск 3. Узлы сопряжения стен из кирпича с железобетонным каркасом. Рабочие чертежи.	
5.900-2	Сальники	
1.038-1 вып. 1	Перемычки железобетонные для зданий с кирпичными стенами.	
1.424-24 вып. 1	Стаканы для крепления крышных вентиляторов. Дефлекторов зонтов В.1 железобетонные стаканы с отверстиями диаметром 400, 700, 1000, 1200, 1450. Рабочие чертежи.	
	Прилагаемые документы:	
903-1-250.87 КЖ. 4 Альбом 29	Строительные изделия.	
903-1-250.87 КЖ. ВМ1 Альбом 37	Ведомость потребности в материалах. Приемное устройство. Галерея 1. Конструкции железобетонные монолитные.	
903-1-250.87 КЖ. ВМ2 Альбом 37	Ведомость потребности в материалах. Приемное устройство. Галерея 1. Конструкции железобетонные сборные.	
903-1-250.87 КЖ. ВМ3 Альбом 37	Ведомость потребности в материалах. Дробильное отделение. Галерея 2. Конструкции железобетонные монолитные.	
903-1-250.87 КЖ. ВМ4 Альбом 37	Ведомость потребности в материалах. Дробильное отделение. Галерея 2. Конструкции железобетонные сборные.	

Ведомость спецификации

Лист	Наименование	Примеч.
4	Спецификация к схемам расположения элементов подземной части.	
6	Спецификация к схеме расположения перекрытия на отм. 0.000 и 0.400 Тпм1	
9	Спецификация к схеме расположения перекрытия на отм. -3.280.	
10	Спецификация к схеме расположения перекрытия на отм. -5.700	
11	Спецификация к схеме расположения днища на отм. -8.650 и 10.750	
47	Спецификация к схеме расположения лестницы в осях А-В	
54	Спецификация элементов к схеме расположения фундаментов.	
56	Спецификация элементов к схеме расположения маневрового устройства.	
58	Спецификация к схеме расположения электрощитовой.	
59	Спецификация к схемам расположения площадки под оборудование и плит покрытия на отм. 4.900	
60	Спецификация к схеме расположения фундаментов.	
61	Спецификация к схеме расположения элементов на отм. 0.000	
64	Спецификация к схемам расположения перекрытий на отм. -6.000 и 11.400 (Пн1, Пн2)	
66	Спецификация к схемам расположения плит покрытия в осях А-Б, Б-В.	

Привязан:

Инв. №

Инв. № подл. | Подпись и дата | Взам. инв. №

ГИП	Козлов		903-1-250.87- КЖ
Нач. отд.	Чистоусов		Котельная с 4 котлами КЕ-25-14с. Топливо- каменные и бурые угли.
Гл. конст.	Палагин		
Гл. спец.	Писарев		Топливоподача — Стадия: Р; Лист: 3; Листов:
Рук. гр.	Балашова		
Ст. тех.	Стрельцов		Общие данные (окончание) — Сантехпроект
Н. контр.	Писарев		

Альбом 28

Схемы расположения элементов подземной части

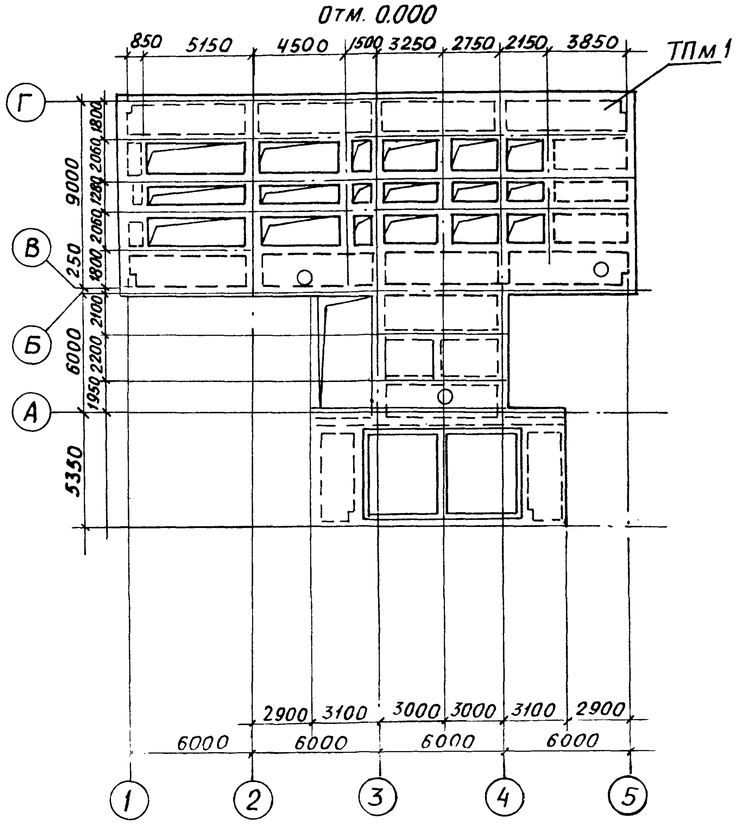

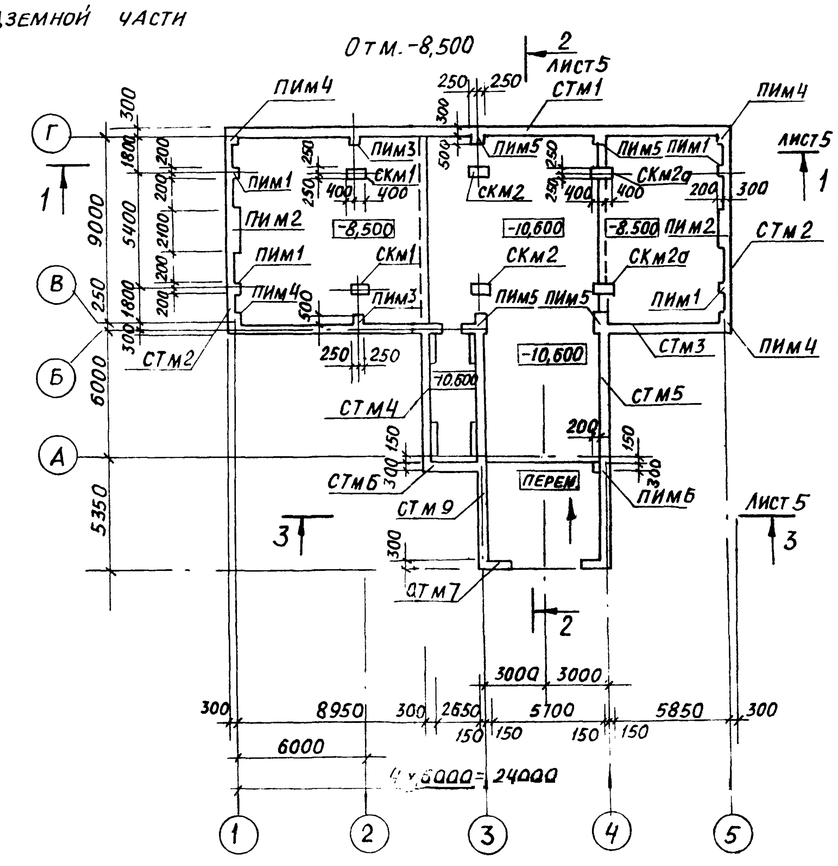

Спецификация к схемам расположения элементов подземной части

Марка Поз.	Обозначение	Наименование	Кол.	Масса ед.кг	Прим.
		Стены			
СТм1	лист 35,36	СТм1	1		
СТм2	лист 37	СТм2	2		
СТм3	лист 38,39	СТм3	1		
СТм4	лист 40; 41	СТм4	1		
СТм5	лист 42,43	СТм5	1		
СТм6	лист 44	СТм6	1		
СТм7	лист 45	СТм7	1		
СТм8	лист 37	СТм8	1		
СТм9	лист 41,46	СТм9	1		
		Колонны			
СКм1	лист 51	СКм1	2		
СКм2	лист 51	СКм2	2		
СКм2а	лист 51	СКм2а	2		
		Пилястры			
ПИМ1	лист 49	ПИМ1	4		
ПИМ2	лист 49	ПИМ2			
ПИМ3	лист 49	ПИМ3	2		
ПИМ4	лист 50	ПИМ4	4		
ПИМ5	лист 50	ПИМ5	4		
ПИМ6	лист 50	ПИМ6	1		
ПИМ7	лист 50	ПИМ7	4		
		Технологические перекрытия			
ТПм1	лист 6	ТПм1	1		
ТПм2	лист 9	ТПм2	1		
ТПм3	лист 10	ТПм3	1		
		Днище			
Дм1	лист 11,12, 29÷34	Дм1			

отм. -3,200

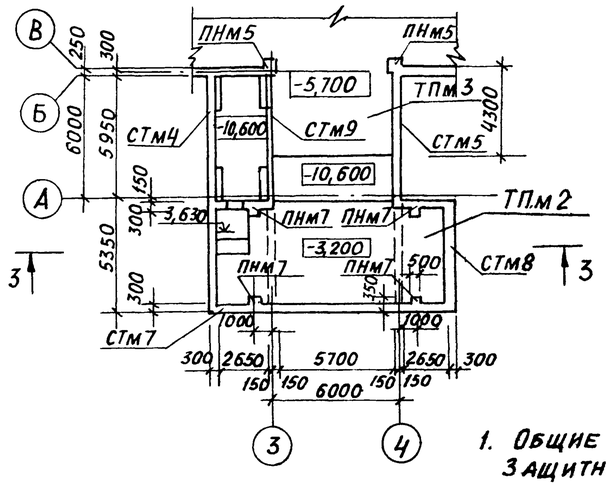

Отм. -10.600

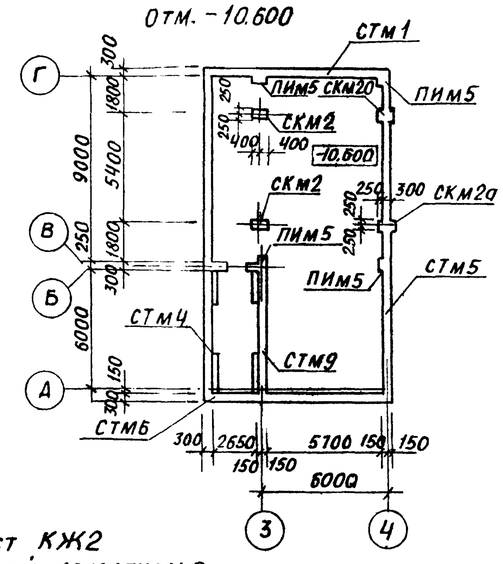

1. Общие указания см. лист КЖ2
Защитный слой. наружной арматуры в стенах 25мм, внутренней -20мм.
Разрезы 1-1 ÷ 3-3 см. лист 5.

Привязан:

Инв. №

Гл.инж.	Козлов		
Нач.отд	Чистоусов		
Гл.конст	Палагин		
Гл.спец	Писарев		
Рук.гр.	Балашова		
Инж.	Демиденко		
Н.контр	Писарев		

903-1-250.87 - КЖ.

Котельная с 4 котлами КЕ-25-14С
Топливо - каменные и бурые угли

Топливоподача

Стадия	Лист	Листов
Р	4	

Приемное устройство. Схемы расположения элементов подземной части

САНТЕХПРОЕКТ

Инв.№ подл. | Подп. и дата | Взам. инв.№

Копировал: Бочкарева

Формат: А2

1-1

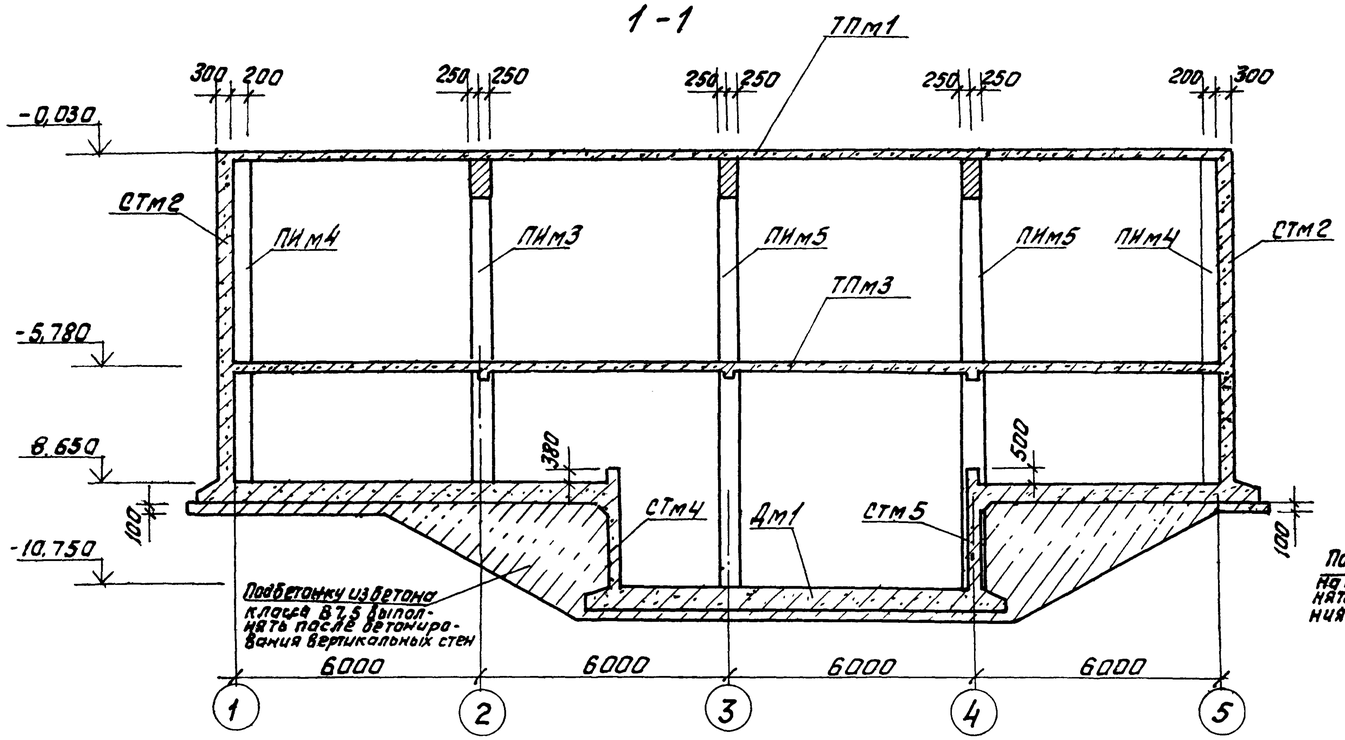

3-3

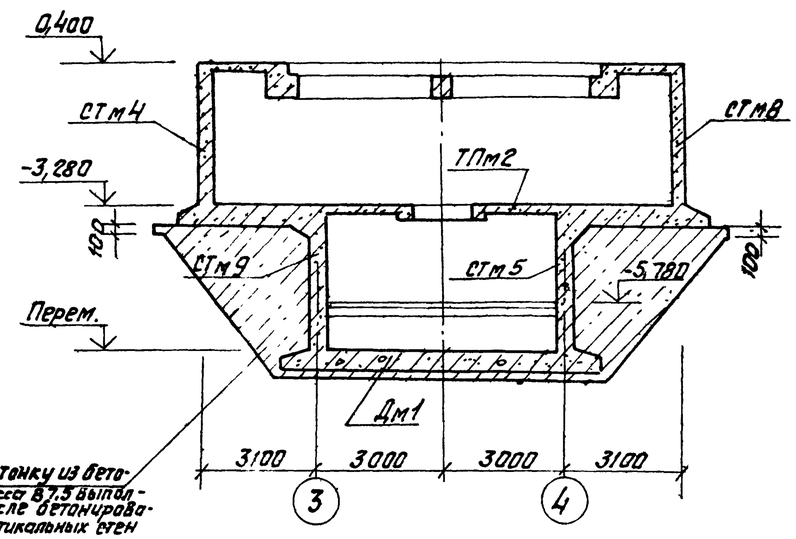

2-2

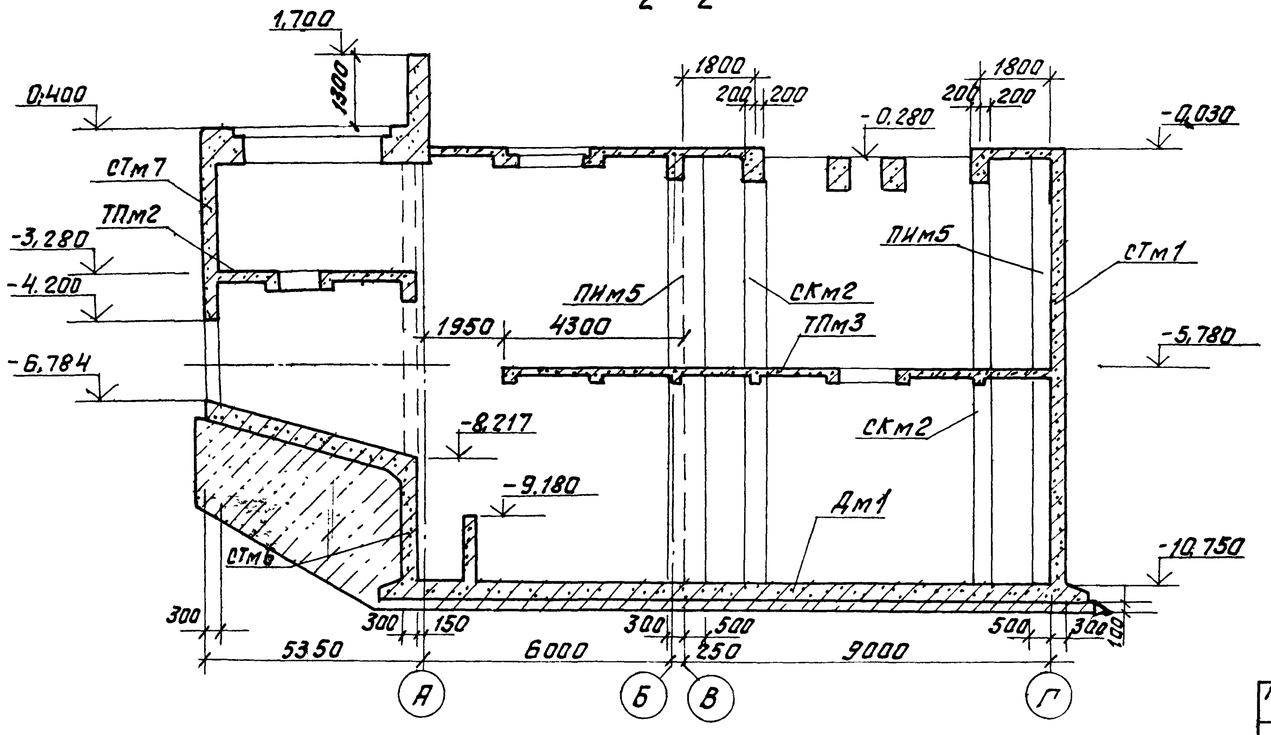

Нагрузки

Перекрытие на отм. 0.000.

1. Нагрузки на балки Бм1, Бм1а принята от четырехколесного полувагона. Груз 50 т.

Схема нагрузок на балку.

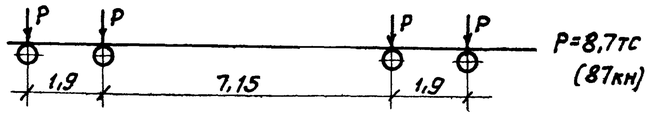

2. Нагрузка от бункеров 20,0 кН/пм по периметру.
3. Кратковременная нормативная нагрузка 10 кПа.

Перекрытия на отм. 3,20; 5,70 и днище.

1. Длительная нормативная технологическая нагрузка 5,0 кПа.
2. Кратковременная нормативная нагрузка 5,0 кПа.

			903-1-250.87- КЖ		
Гл.инж.	Козлов		Котельная с 4 котлами КЕ-25-14С. Топливо-каменные и бурые угли.		
Нач.отд.	Чистоусов				
Гл.конст.	Палагин				
Гл.спец.	Писарев		Топливоподача	Стадия	Лист	Листов
Рук.гр.	Чикуров			Р	5	
Инж.	Демиденко					
Ст.инж.	Горбатов		Приемное устройство. Разрезы 1-1 ÷ 3-3.	САНТЕХПРОЕКТ		
Н.контр.	Писарев					

Привязан:

Инв.№

Инв.№ подл. | Подпись и дата | Взам.инв.№

Схема расположения перекрытия на отм. 0,000 и 0,400 ТПм1

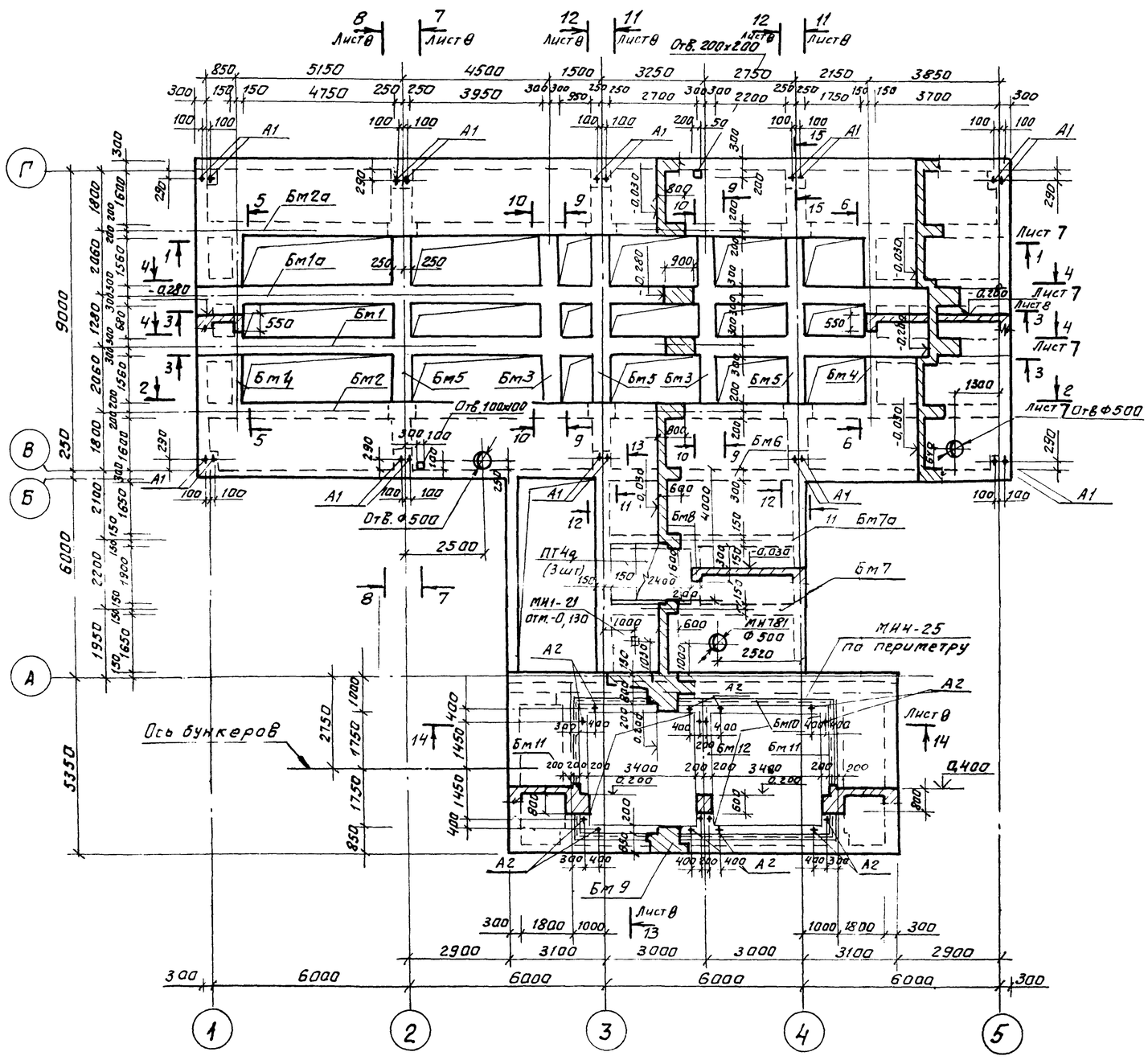

1. Общие указания см. лист 2
2. Данный лист читать совместно с листами 8,7.
3. Анкера А2 учтены в спецификации балок Бм9, Бм10, Бм11 и Бм12.

Спецификация к схеме расположения перекрытия на отм. 0,000 и 0,400 ТПм1

Марка, поз.	Обозначение	Наименование	Кол.	Масса ед.кг.	Прим.
		Монолитные железобетонные конструкции			
Пм1	листы 13,14	Плита Пм1	1		
Бм1	лист 15,17	Балка Бм1	1		
Бм1а	лист 15,17	Балка Бм1а	1		
Бм2	лист 16	Балка Бм2	1		
Бм2а	лист 16	Балка Бм2а	1		
Бм3	лист 18	Балка Бм3	2		
Бм4	лист 18	Балка Бм4	2		
Бм5	лист 18	Балка Бм5	3		
Бм6	лист 18	Балка Бм6	1		
Бм7	лист 19	Балка Бм7	1		
Бм7а	лист 19	Балка Бм7а	1		
Бм8	лист 19	Балка Бм8	1		
Бм9	лист 19	Балка Бм9	1		
Бм10	лист 20	Балка Бм10	1		
Бм11	лист 20	Балка Бм11	2		
Бм12	лист 20	Балка Бм12	1		
		Сборные ж. б. конструкции			
ПТ4д	3.006.1-2/82, Вып1-2	Плита ПТ4д	3	340,0	
		Изделия закладные			
МН1-21	3.400-6/76	МН1-21	1	1,2	
МН4-25	3.400-6/76	МН4-25	23,1	п.м.	13,3 кг/п.м.
МН781	1.400-15, Вып.1	МН781	1	6,9	
		Анкер А1			
А1		Болт 1.1М30х1250 ВСт3кп2 ГОСТ 24379.1-80	20	8,15	

Согласовано:

Инв.№ подл. | Подпись и дата | Взам.инв.№ | Инв.№ дубл. | Подпись

Привязан:

Инв.№

ГИП	Козлов		
Нач.отд.	Чистоусов		
Гл.констр.	Палагин		
Гл.спец.	Лисарев		
Рук.гр.	Чикуров		
Пров.	Лисарев		
Инж.	Смирнова		
Н.контр.	Лисарев		

903-1-250.87- КЖ

Котельная с 4 котлами КЕ-25-14С. Топливо- каменные и бурые угли

Топливоподача

Стадия	Лист	Листов
Р	6	

Приемное устройство. Схема расположения перекрытия на отм. 0,000 и 0,400

САНТЕХПРОЕКТ

Копировал: 22699-36 27 Формат А2

1—1, 2—2 (зеркально 1—1)

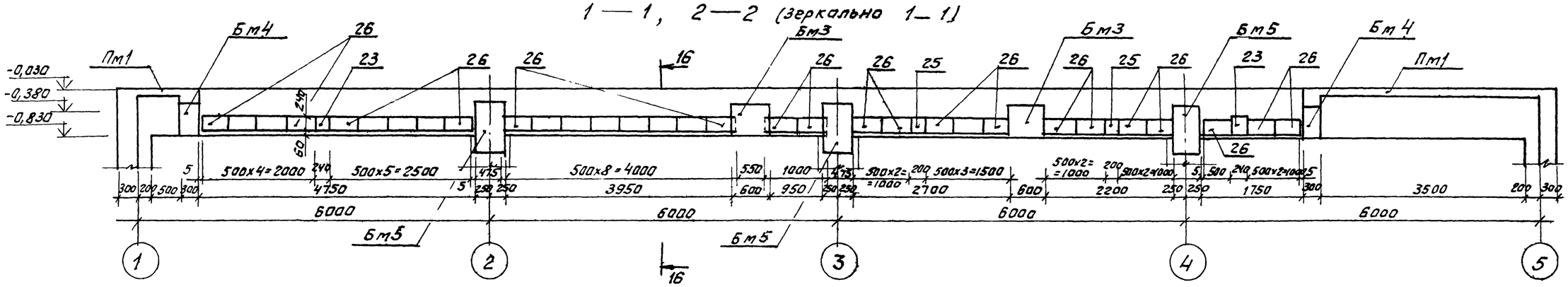

3—3, 4—4 (зеркально 3—3)

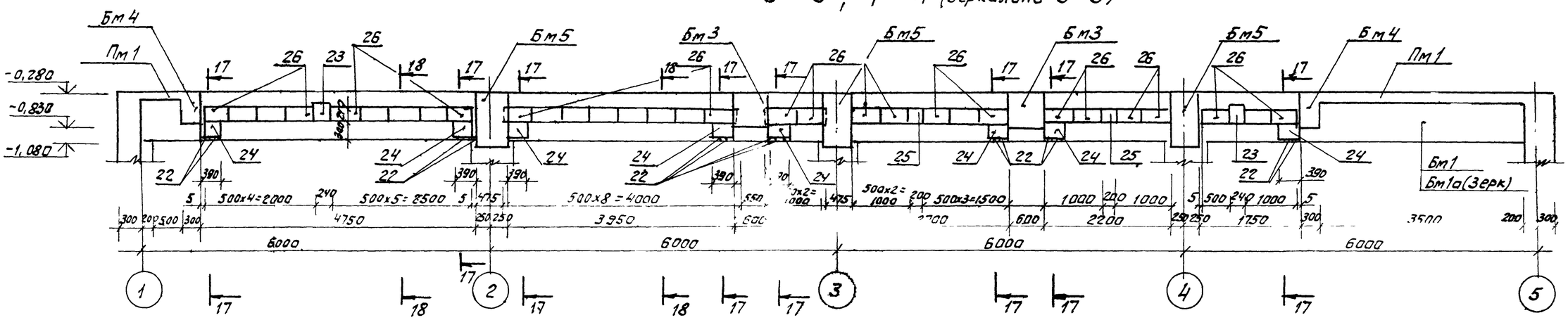

5—5; 6—6 (зеркально 5-5)

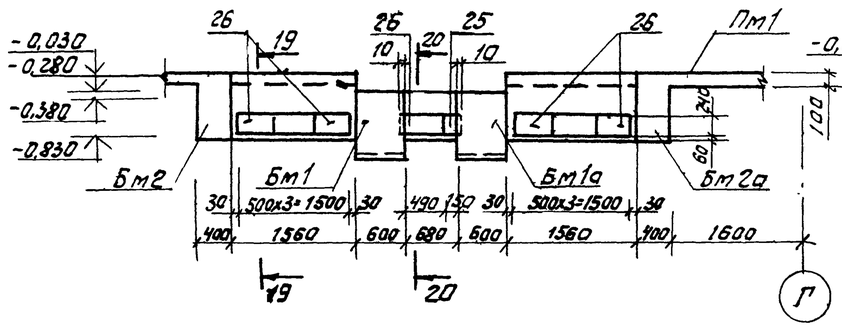

15—15

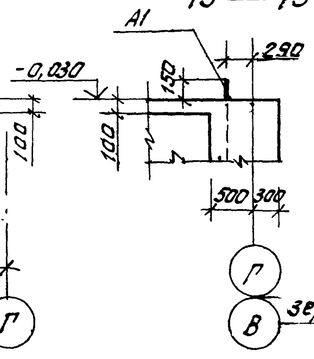

16—16

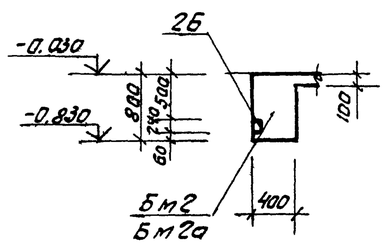

1. Данный лист читать совместно с листом 6.
2. Закладные изделия поз. 22÷26 включены в спецификации на листе 17.

17—17

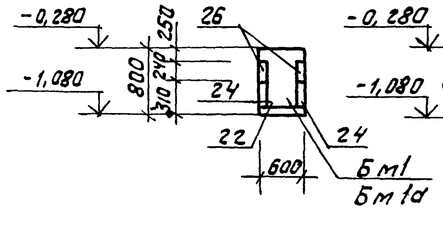

18—18

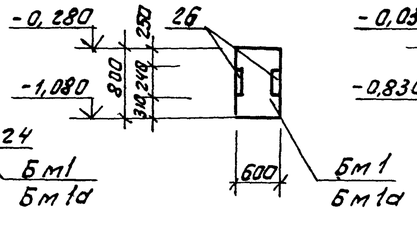

19—19

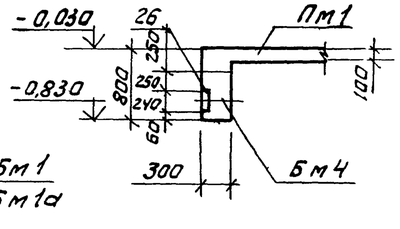

20—20

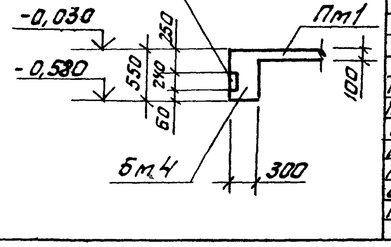

Привязан:

Инв. №

ГИП	Козлов		
Нач.отд	Чистоусов		
Гл.конст	Полагчи		
Гл.спец	Писарев		
Рук.гр.	Чикуров		
Прав.	Писарев		
Инж.	Смирнова		
Н.контр	Писарев		

903-1-250.87-КЖ

Котельная с 4 котлами КЕ-25-14С. Топливо-каменные и бурые угли

Топливоподача

Стадия	Лист	Листов
Р	7	

Приемное устройство. Схема расположения на отм. 0,000; 0,400. Разрезы 1-1÷6-6, 15-15÷20-20

САНТЕХПРОЕКТ

Копировал: Фурай 22699-36 28 Формат А2

Инв. № подл. | Подпись и дата | Взам. инв. №

Альбом 28

7—7; 8—8 (зеркально 7-7)

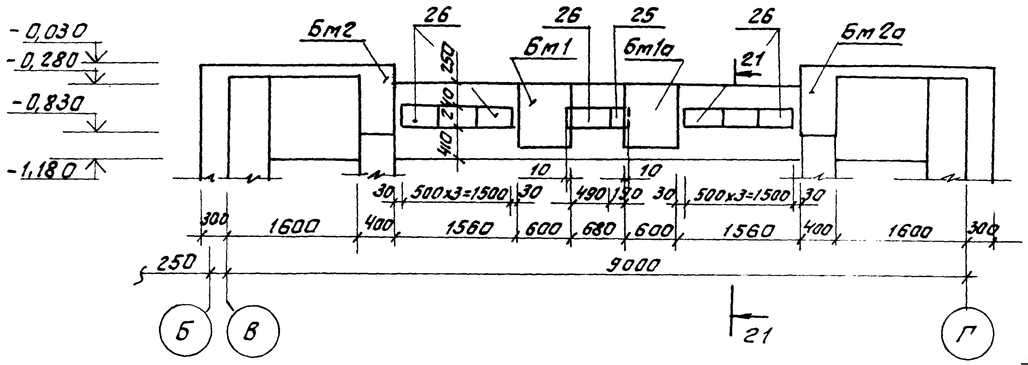

9—9; 10—10 (зеркально 9-9)

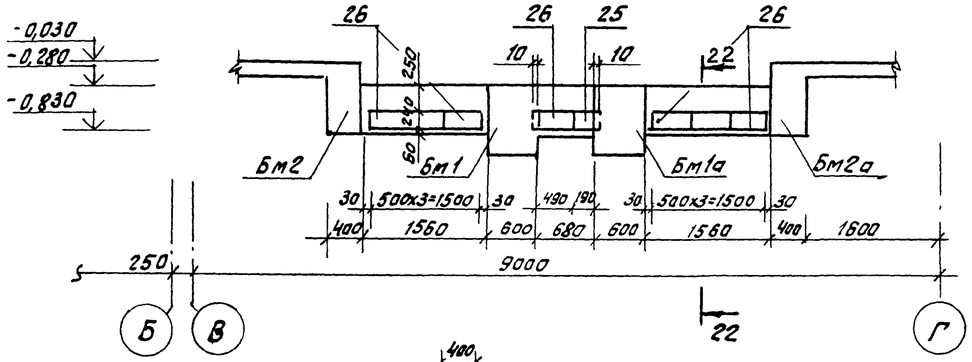

11—11; 12—12 (зеркально 11-11)

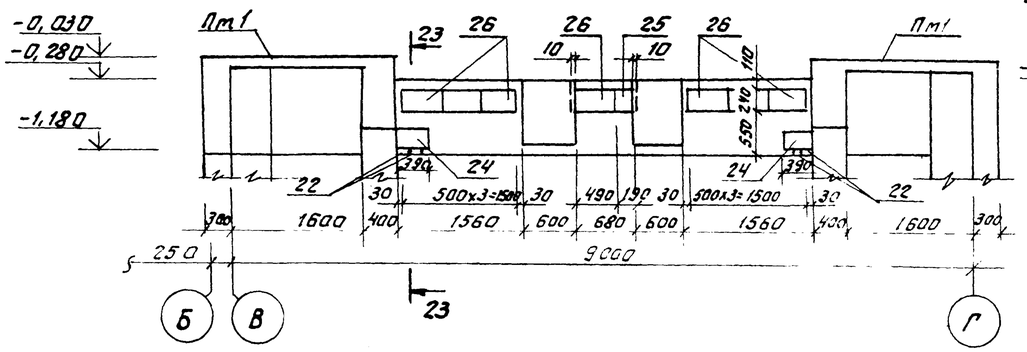

13 — 13

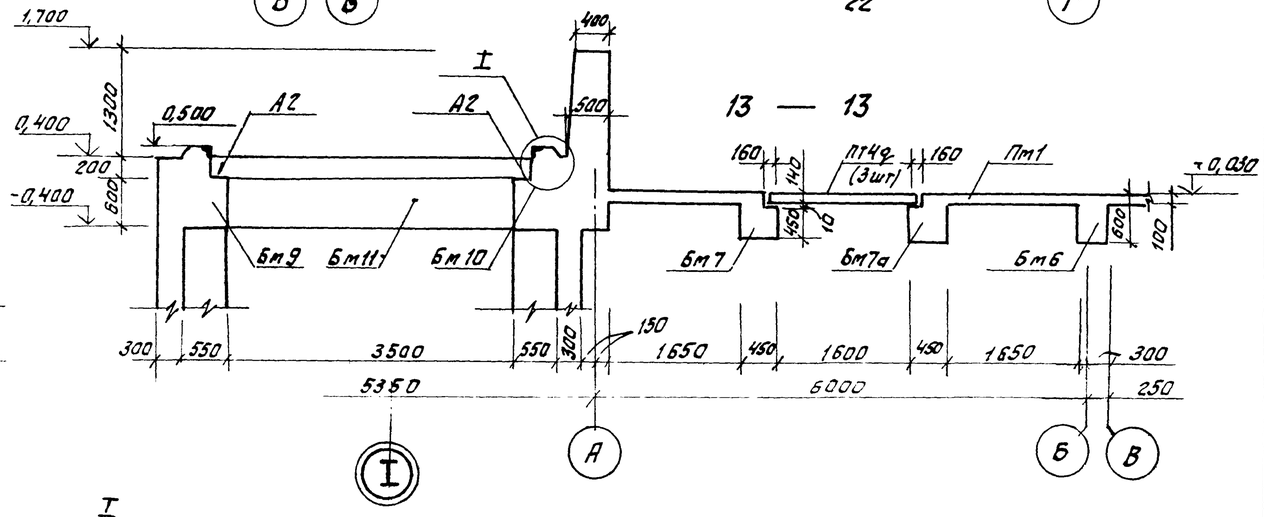

14 — 14

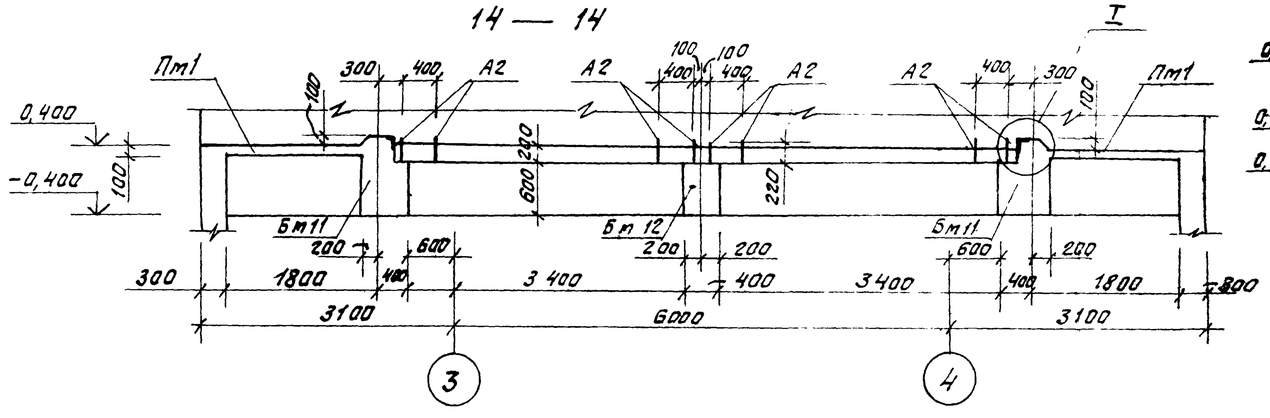

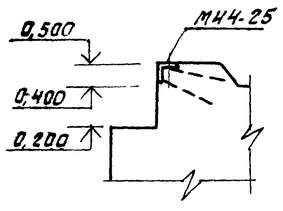

1. Данный лист читать совместно с листом 6.
2. Закладные изделия поз. 22÷26 включены в спецификации на листе 17.
   Анкер А2 учтен в спецификации на листах 19, 20.

21—21

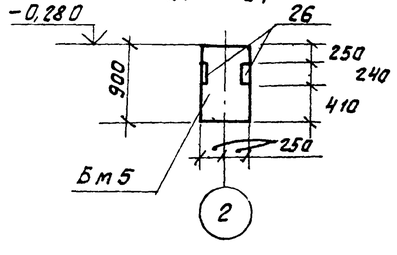

22—22

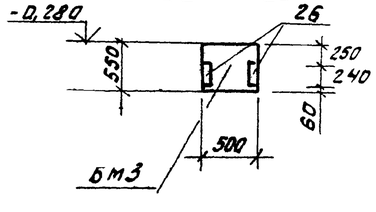

23—23

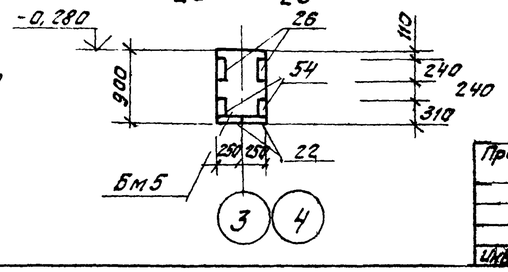

			903-1-250.87-	КЖ
ГИП	Козлов		Котельная с 4 котлами КЕ-25-140. Топливо-каменные и бурые угли	
Нач.отд	Чистоусов			
Гл.конст	Палдеин			
Гл.спец.	Писарев		Топливоподача	Стадия: Р; Лист: 8; Листов:
Рук.гр	Никуров			
Пров.	Писарев			
Инж.	Смирнова		Приемное устройство. Схема расположения на отм. 0.000; 0.400. Разрезы 7-7÷14-14; 21-21÷23-23	САНТЕХПРОЕКТ
Н.контр.	Писарев			

Привязан:

Инв.№

Инв.№ подл. | Подп. и дата | Взам.инв.№

Копировал: Фурай 22699-36 29 Формат А2

Альбом 28

Схема расположения перекрытия на отм. -3,280 ТПм 2

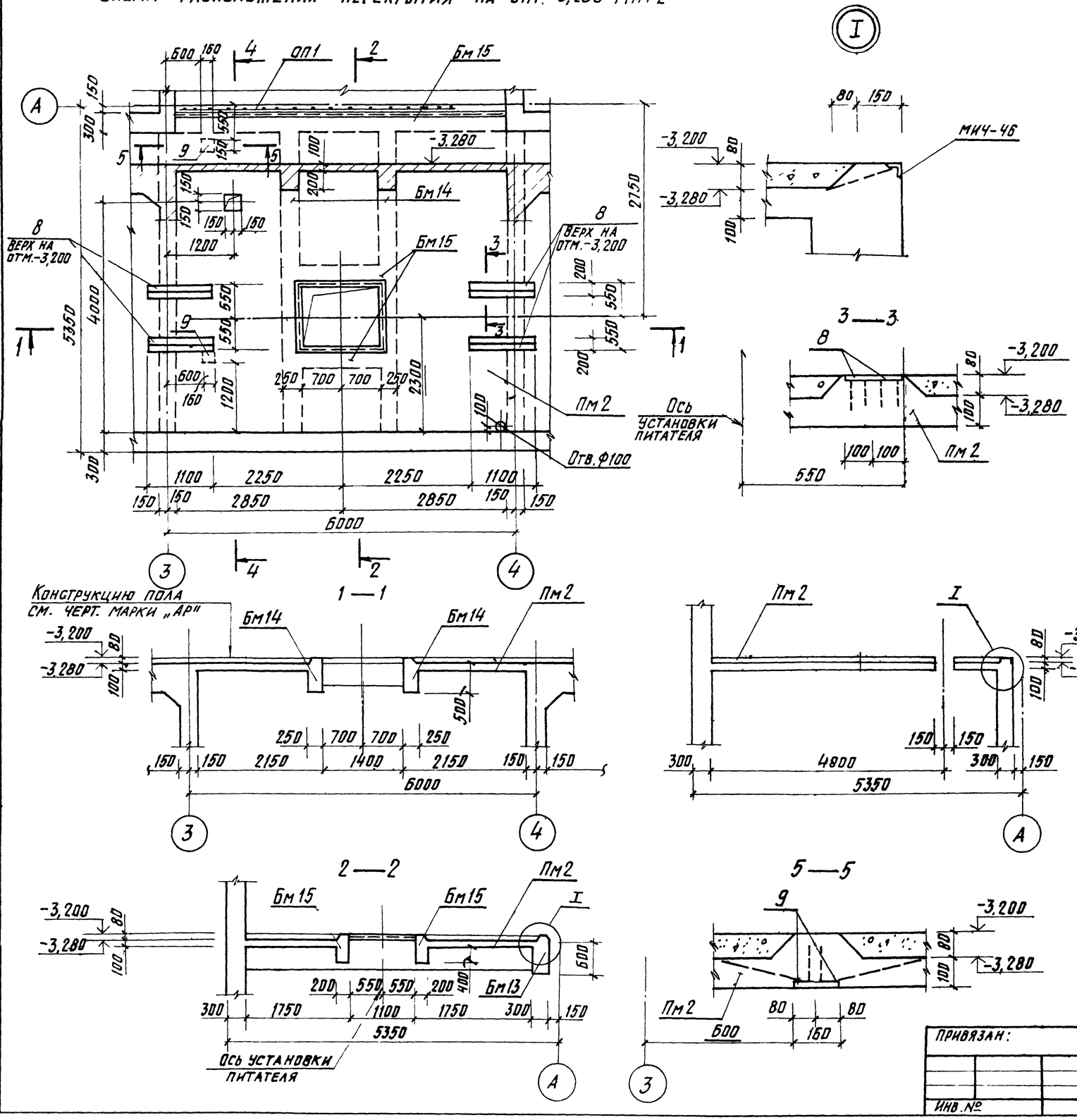

Спецификация к схеме расположения перекрытия на отм. -3.280 ТПм 2.

Марка, поз.	Обозначение	Наименование	Кол.	Масса ед., кг.	Примеч.
		Монолитные железобетонные конструкции			
		Плита			
Пм2	лист 22	Пм2	1		
		Балка			
Бм13	лист 23	Бм13	1		
Бм14	лист 23	Бм14	2		
Бм15	лист 23	Бм15	2		
		Ограждение площадки			
ОП1	1.450 3-3, вып. 0	ОГЛМХЭБ-10.48	1	45,3	

1. Общие указания см. лист 2.
2. Установку закладных деталей выполнять при бетонировании плиты Пм2 и балок Бм14 и Бм15.

ГИП	Козлов		903-1-250.87- КЖ
Нач. отд.	Чистоусов		Котельная с 4 котлами КЕ-25-14С Топливо-каменные и бурые угли
Гл. конст.	Лалагин		Топливоподача — Стадия: Р; Лист: 9; Листов:
Гл. спец.	Писарев		Приемное устройство. Схема расположения перекрытия на отм. -3,280 ТПм 2 — САНТЕХПРОЕКТ
Рук. гр.	Чикуров		
Пров.	Писарев		
Инж.	Смирнова		
Н. контр.	Писарев		

Привязан:

Инв. №

Согласовано:

Инв. № подл. | Подп. и дата | Взам. инв. № | Отдел КСО | Ронзман

Альбом 28

Схема расположения перекрытия на отм. -5,700 ТПм3.

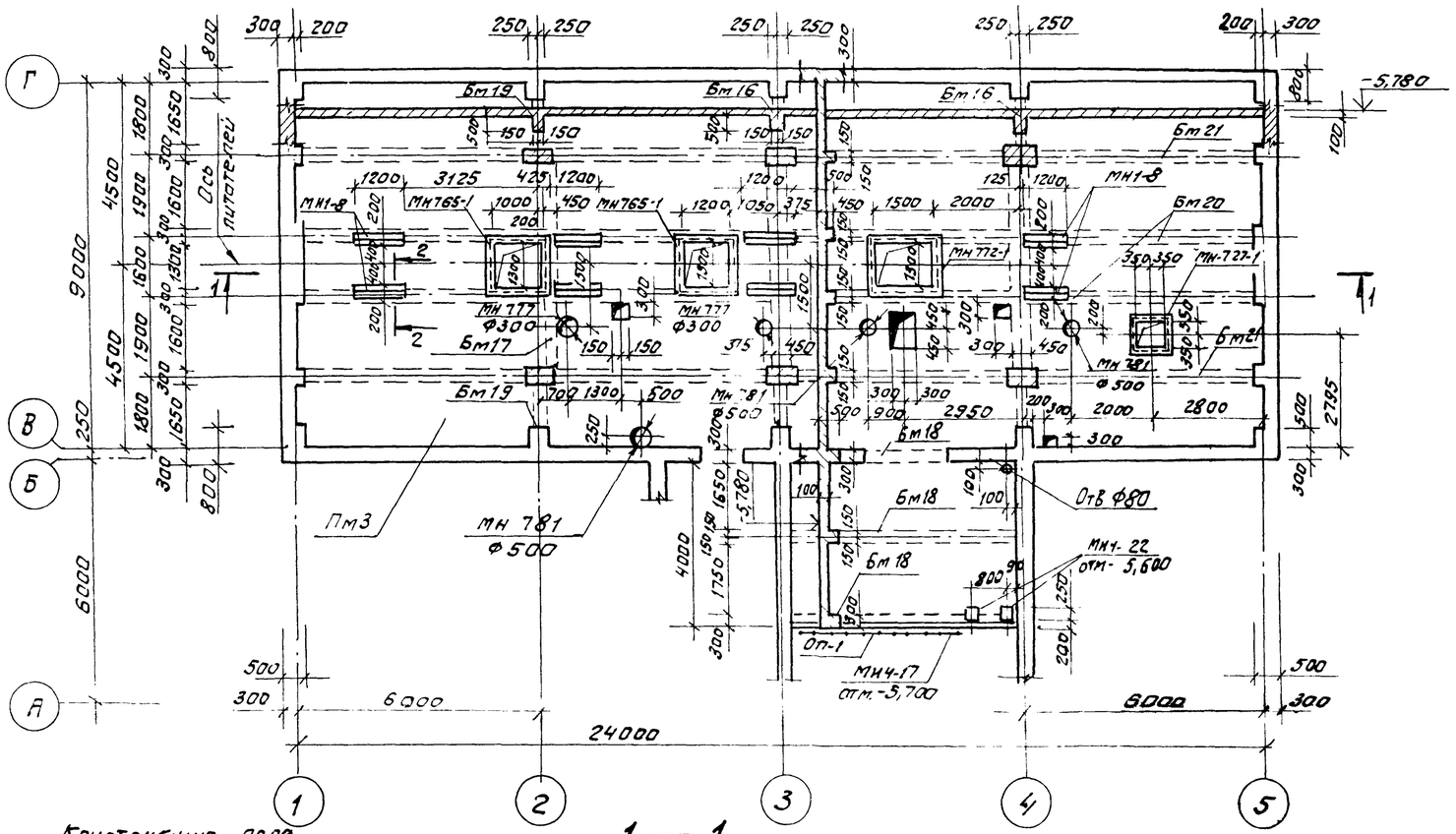

1 — 1

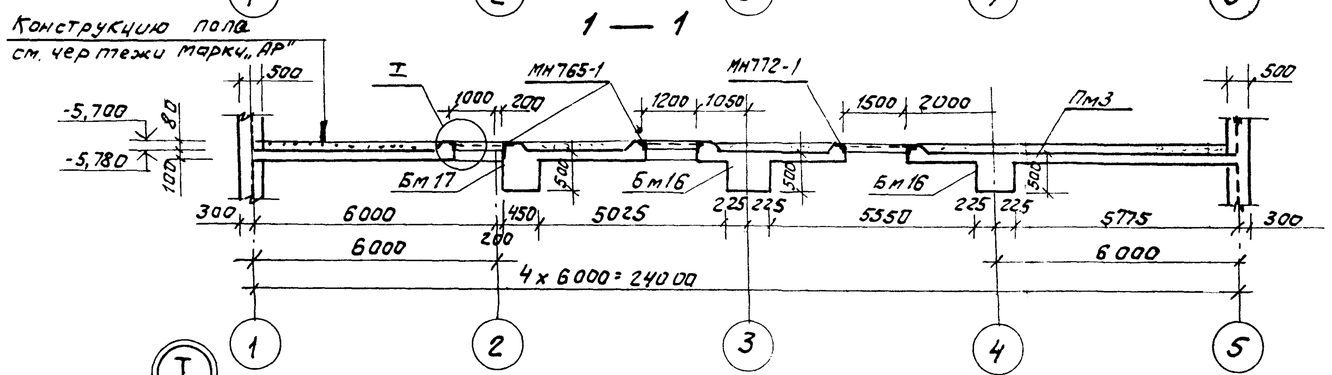

2 — 2

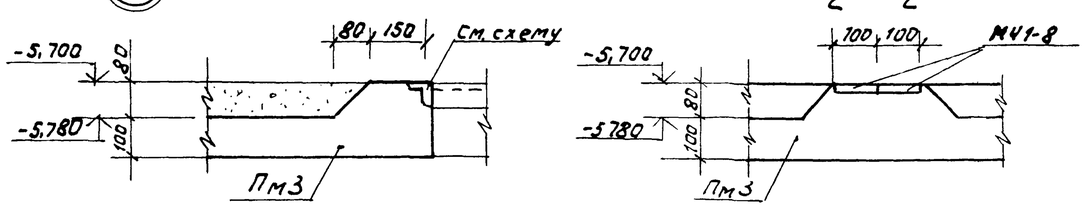

Спецификация к схеме расположения перекрытия на отм. -5,700. ТПм3.

Марка, поз.	Обозначение	Наименование	Кол.	Масса ед.кг.	Прим.
		Монолитные			
		железобетонные			
		конструкции			
Пм3	Лист 24	Плита Пм3	1		
Бм16	Лист 26	Балка Бм16	2		
Бм17	Лист 26	Балка Бм17	1		
Бм18	Лист 26	Балка Бм18	3		
Бм19	Лист 27	Балка Бм19	2		
Бм20	Лист 27	Балка Бм20	2		
Бм21	Лист 28	Балка Бм21	2		
		Изделия			
		закладные			
МН1-8	3.400-6/76	МН1-8		7,3кг 1п.м.	19,2п.м.
МН1-22	3.400-6/76	МН1-22	2	2,7	
МН4-17	3.400-6/76	МН4-17		6,9кг 1п.м.	5,7п.м.
МН727-1	1.400-15, вып. 1	МН727-1	1	13,3	
МН765-1	1.400-15, вып. 1	МН765-1	2	21,4	
МН772-1	1.400-15, вып. 1	МН772-1	1	23,9	
МН777	1.400-15, вып. 1	МН-777	2	43	
МН781	1.400-15, вып. 1	МН781	3	6,9	
		Ограждение площадки			
ОП-1	1.450.3-3, вып. 0	ОГП МХ3Б-10.48	1	45,3	

1. Общие указания см. лист 2.
2. Установку закладных изделий выполнять одновременно при бетонировании плиты Пм3.

ГИП	Козлов	
Нач. отд.	Чистоусов	
Гл. конст.	Палагин	
Гл. спец.	Писарев	
Рук. гр.	Чикуров	
Пров.	Писарев	
Инж.	Смирнова	
Н. контр.	Писарев	

903-1-250.87- КЖ

Котельная с 4 котлами КЕ-25-14С. Топливо-каменные и бурые угли

Топливоподача

Стадия	Лист	Листов
Р	10	

Приемное устройство. Схема расположения перекрытия на отм. -5,700. ТПм3

САНТЕХПРОЕКТ

Привязан:

Инв. №

Согласовано:

Отдел КСО

Взам. инв.

Инв. № подл. | Подп. и дата

Копировал: Федотов 22699-36 31 Формат А2

Альбом 28

Схема расположения днища на отм. -8.650 и -10.750 Дм1.

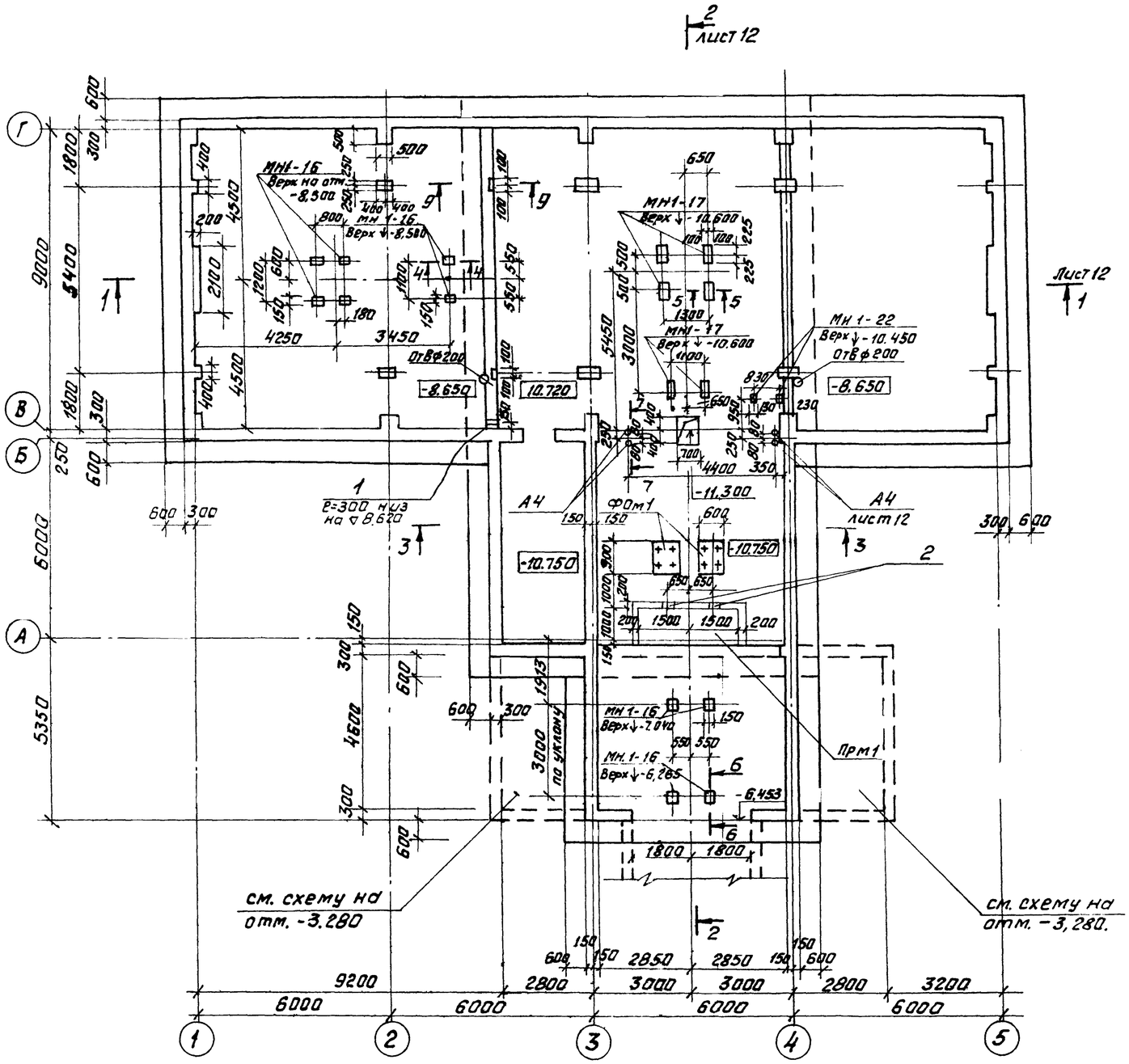

Спецификация к схеме расположения днища на отм. -8.650 и -10.750 Дм1.

Марка поз.	Обозначение	Наименование	Кол.	Масса ед.кг.	Примеч.
	Монолитные железобетонные				
	конструкции.				
ПР м1	лист 34	Приямок ПРм1	1		
ФОм1	лист 12	Фундамент ФОм1	2		
		Изделия закладные			
МН1-16	3.400-6/76	МН1-16	10	2,7кг	
МН1-17	3.400-6/76	МН1-17	12	3,4кг	
МН1-22	3.400-6/76	МН1-22	2	2,7кг.	
1		Труба 150х4 ГОСТ 3262-75*	1	7,0кг	
2	5.900-2	Сальник Ду50 Е=200	2	3,8кг.	
		Анкер А4			
А4		Болт 1.1 М24х1050 ВСт3пс2	4	3,7кг	
		ГОСТ 24379.1-80			
		Материалы			
		Бетон класса В 7.5	280,0	м³	

Гл.инж.	Козлов		
Нач.отд.	Чистоусов		
Гл.конст.	Палагин		
Гл.спец.	Писарев		
Рук.гр.	Чикуров		
Пров.	Балашова		
Инж.	Алешникова		
Н.контр.	Писарев		

903-1-250.87- КЖ

Котельная с 4 котлами КЕ-25-14С. Топливо- каменные и бурые угли

Топливоподача

Стадия	Лист	Листов
Р	11	

Приемное устройство. Схема расположения днища на отм.-8.650и-10.750 Дм1.

САНТЕХПРОЕКТ

Привязан:

Инв №

Согласовано

КСО Райзман IX-87

Инв № подл. | Подпись и дата | Взам. инв.

Копировал: Федоров 22699-36 32 Формат А2

Альбом 28

1-1

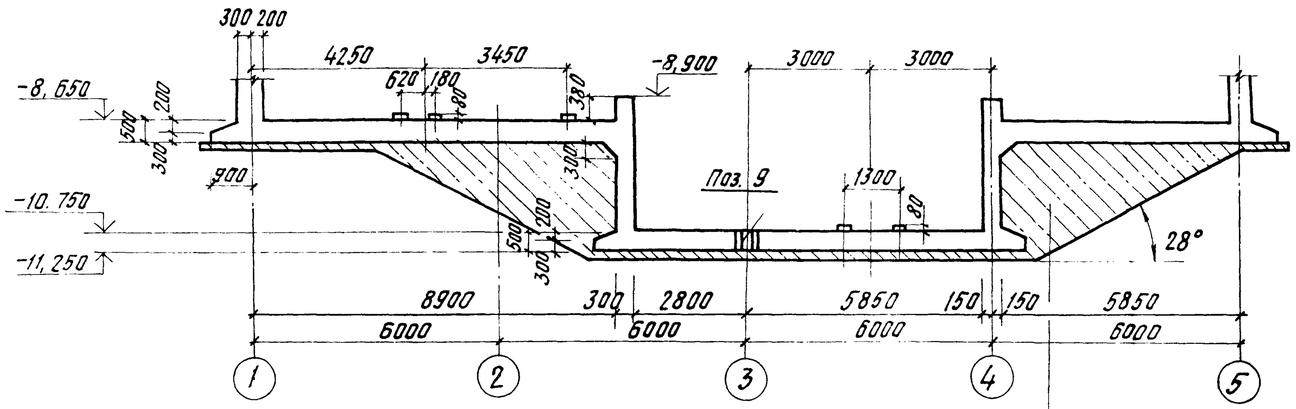

Подбетонка из бетона класса В7,5 после бетонирования вертикальной стенки

2-2

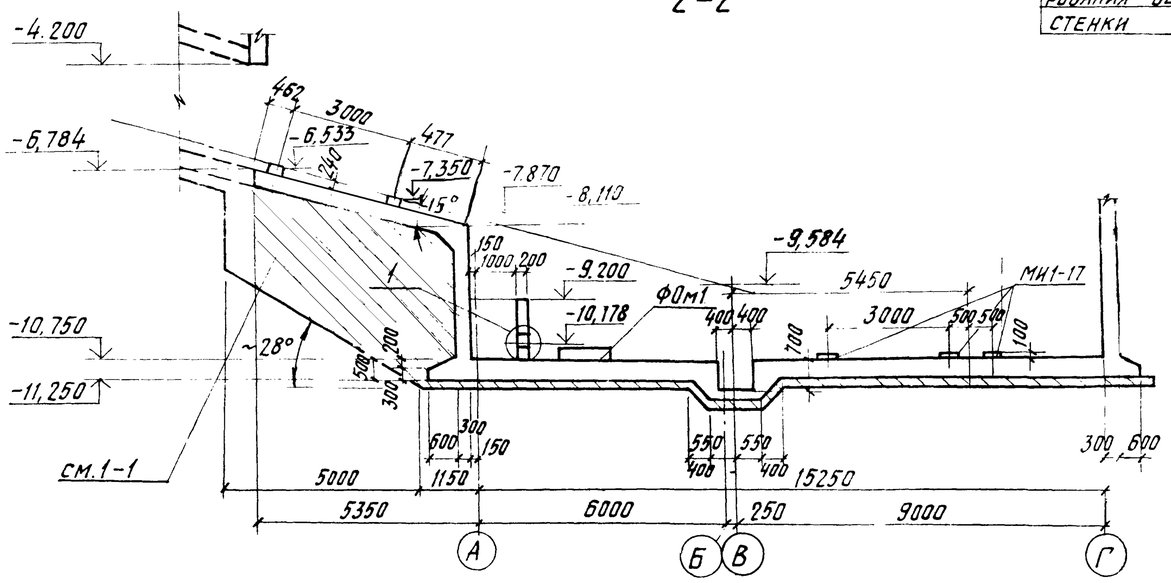

3-3

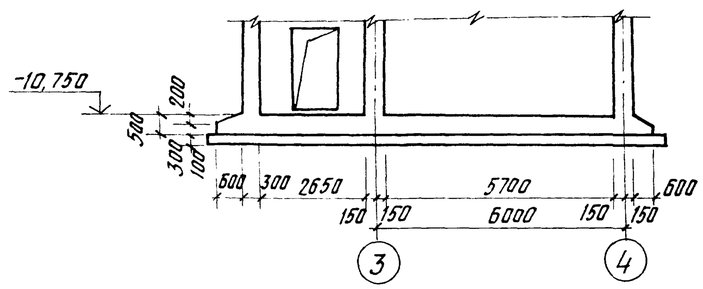

4-4; 5-5

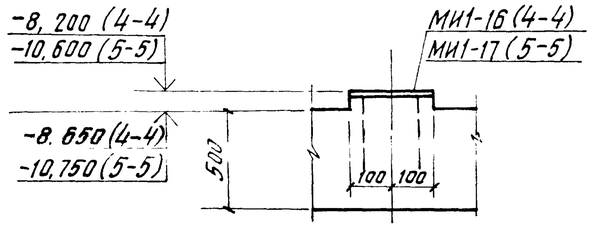

6-6

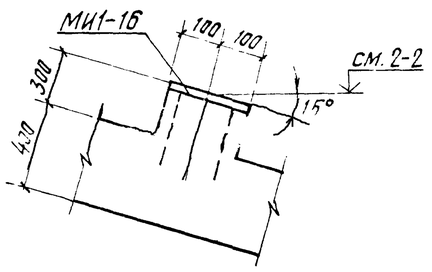

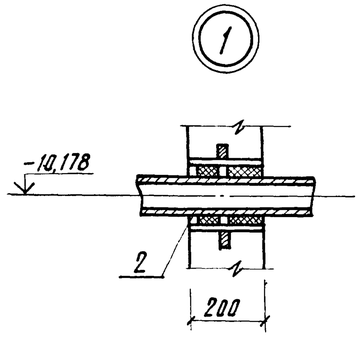

ФОм1

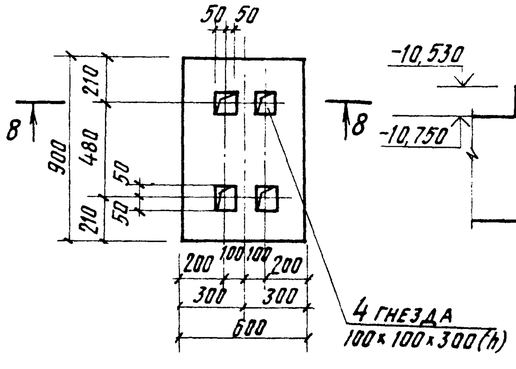

8-8

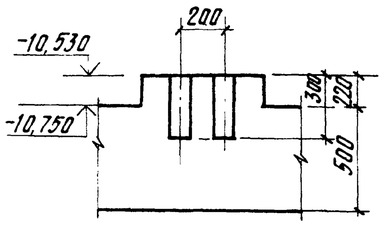

7-7

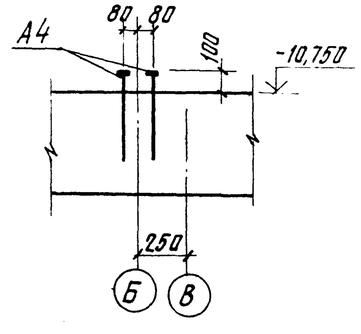

				903-1-250.87- КЖ	
ГИП	Козлов			Котельная с 4 котлами КЕ-25-14С. Топливо-каменные и бурые угли.	
Нач. отд.	Чистоусов				
Гл. конст.	Палагин				
Гл. спец.	Писарев			Топливоподача	Стадия: Р; Лист: 12; Листов:
Рук. гр.	Чикуров				
Пров.	Балашова			Приемное устройство. Днище ДМ1. Разрезы 1-1÷6-6. Узлы.	САНТЕХПРОЕКТ
Инж.	Алешникова				
Н. контр.	Писарев				

Привязан:

Инв. №

Копировал: Кульбакина 22699-36 33 Формат А2

Инв. № подл. | Подп. и дата | Взам. инв. № | ОТД. КСО | Разглан

Альбом 28

Схема армирования плиты Пм1 (нижняя арматура)

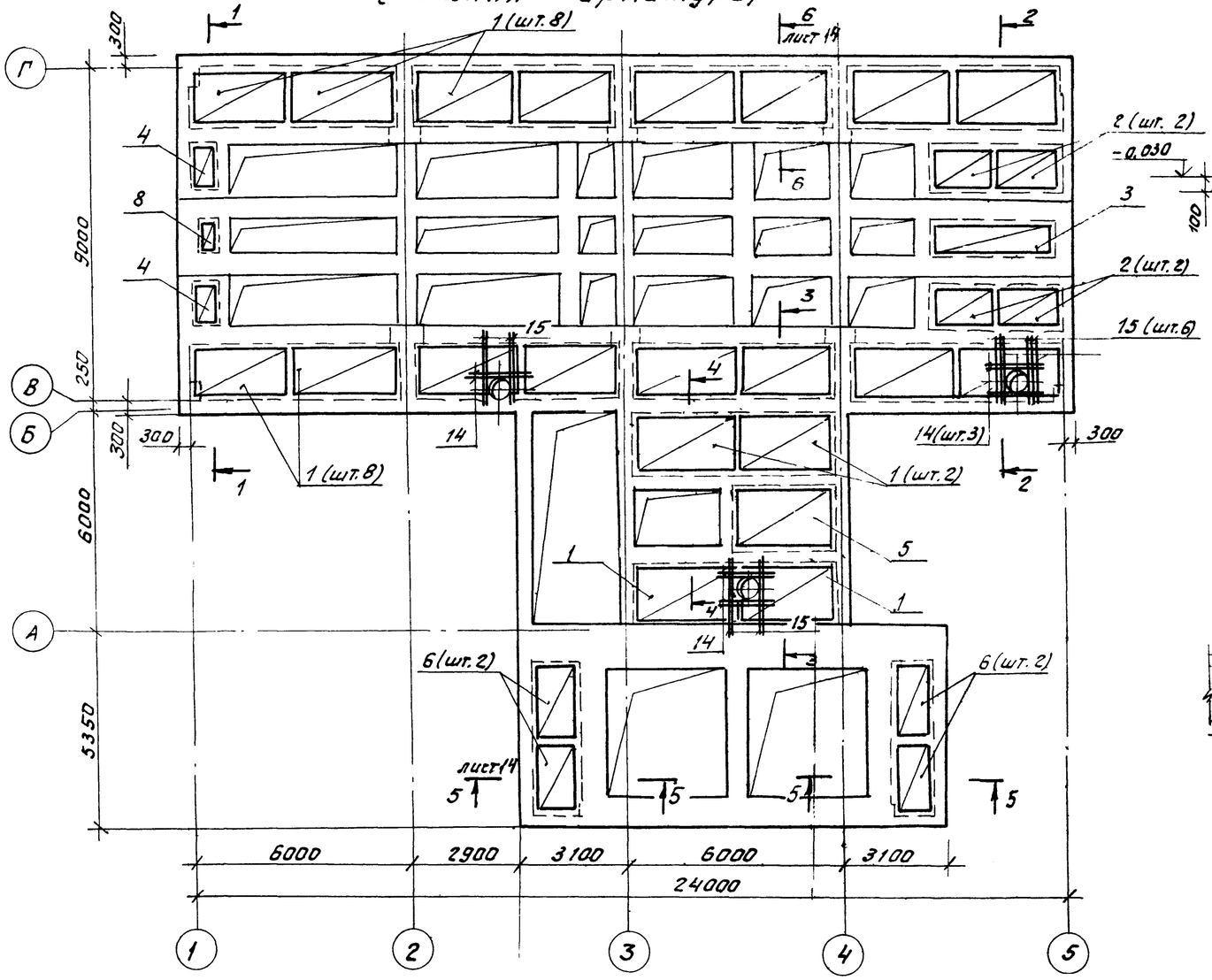

1—1, 2—2

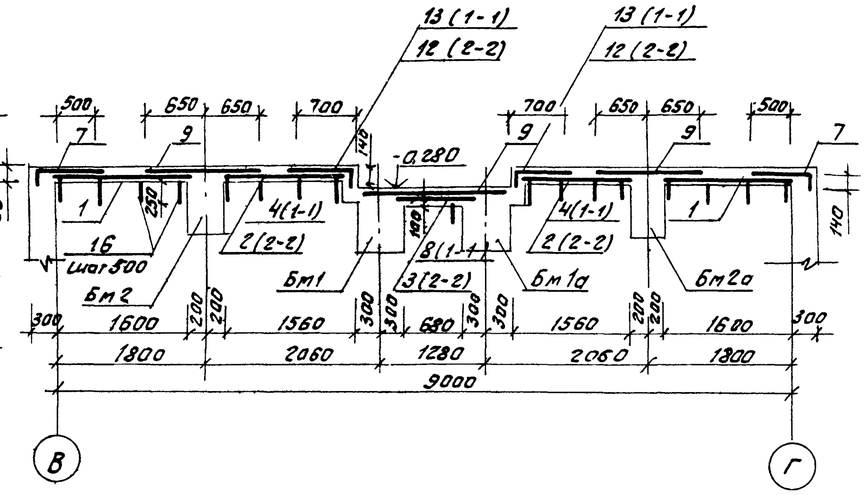

3—3

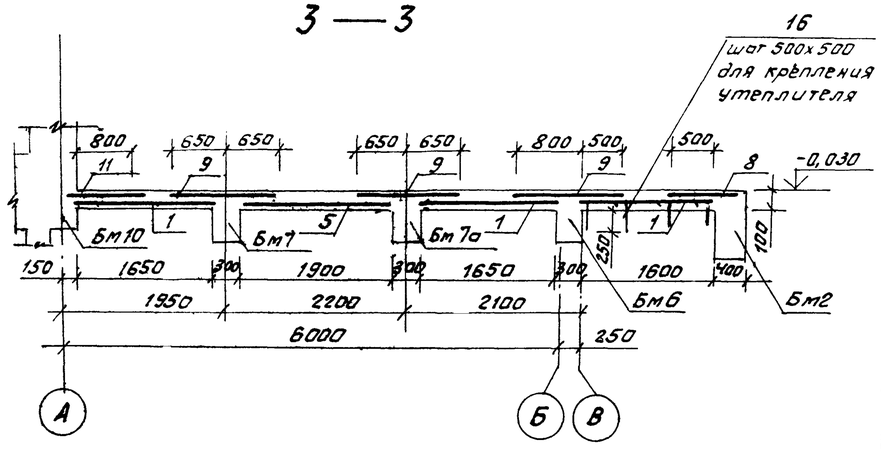

1. Данный лист читать совместно с листами 6 ÷ 8, 14.
2. Отверстия в сетках вырезать по месту.
3. Защитный слой бетона для рабочей арматуры -15 мм.
4. Сетки поз 7, 10, 12, 13 согнуть по месту

4—4

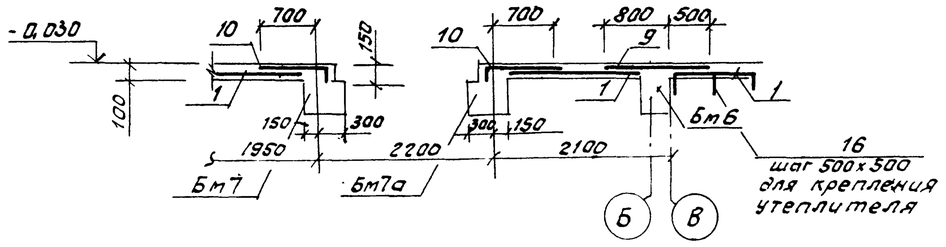

ГИП	Козлов		
Нач.отд	Чистоусов		
Гл.конст	Палогин		
Гл.спец	Писарев		
Рук.гр	Чикуров		
Пров	Писарев		
Инж	Смирнова		
Н.контр	Писарев		

Привязан

Инв №

903-1-250.87- КЖ

Котельная с 4 котлами КЕ-25-14с
Топливо-каменные и бурые угли

Топливоподача

Стадия	Лист	Листов
Р	13	

Приемное устройство
Схема армирования Пм1
(нижняя арматура)

САНТЕХПРОЕКТ

Копировал: Федот. 22699-36 34 Формат А2

Инв № подл. | Подп. и дата | Взам. инв №

Альбом 28

Схема армирования плиты ПМ1 (верхняя арматура)

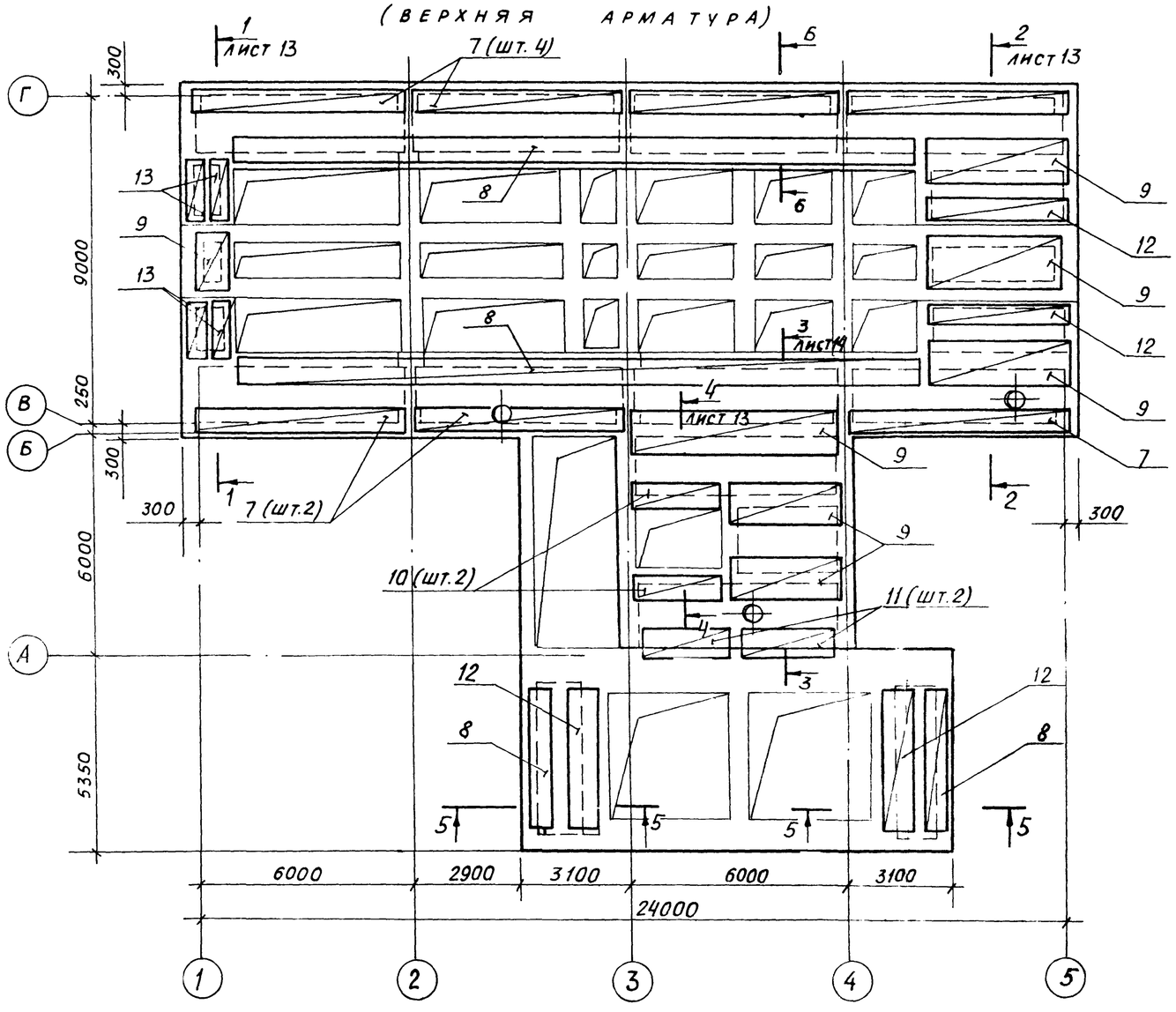

Спецификация плиты ПМ1

Формат	Зона	Поз.	Обозначение	Наименование	Кол.	Прим.
				Сборочные единицы		
				Сетка арматурная		
		1	ГОСТ 8478-81	С 4Вр1-200 / 8AIII-200 1850х3050	20	12,9кг.
		2	ГОСТ 8478-81	С 4Вр1-200 / 8AIII-200 1450х2050	4	7,8кг
		3	ГОСТ 8478-81	С 4Вр1-200 / 8AIII-200 750х3850	1	7,3кг
		4	ГОСТ 8478-81	С 4Вр1-200 / 8AIII-200 750х1650	2	3,3кг
		5	ГОСТ 8478-81	С 8AIII-200 / 8AIII-200 1950х3150	1	24,8кг
		6	ГОСТ 8478-81	С 4Вр1-200 / 8AIII-100 1650х2150	4	16.1кг
		7	ГОСТ 8478-81	С 4Вр1-200 / 8AIII-200 950х5750	7	13,5кг
		8	ГОСТ 8478-81	С 4Вр1-200 / 8AIII-200 850	48,0 п.м.	102,3кг
		9	ГОСТ 8478-81	С 4Вр1-200 / 8AIII-200 1350	29,0 п.м.	96,1кг
		10	ГОСТ 8478-81	С 4Вр1-200 / 8AIII-200 850х2450	2	5,5кг
		11	ГОСТ 8478-81	С 4Вр1-200 / 8AIII-200 850х3050	2	6,8кг
		12	ГОСТ 8478-81	С 4Вр1-200 / 8AIII-100 850х3650	4	14,1кг
		13	ГОСТ 8478-81	С 4Вр1-200 / 8AIII-200 450х1650	4	2,1кг
				Детали		
				Ф 10 AIII ГОСТ 5781-82*		
		14		е=1200	10	0,8кг
		15		е=2200	14	1,4кг
				Ф4Вр1 ГОСТ 6727-80*		
		16*		е=400	380	0,1кг
				Материалы:		
				Бетон класса В20		23,5м3

* Позицию 16 см. ведомость деталей на данном листе.

1. Данный лист читать совместно с листами 6 ÷ 8,15.
2. Отверстия в сетках вырезать по месту.
3. Защитный слой бетона для рабочей арматуры – 15мм.
4. Сетки поз. 7, 12 согнуть по месту.

5 — 5

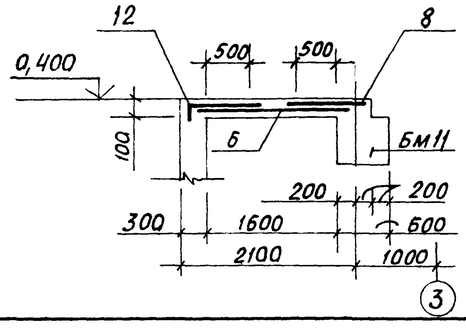

6 — 6

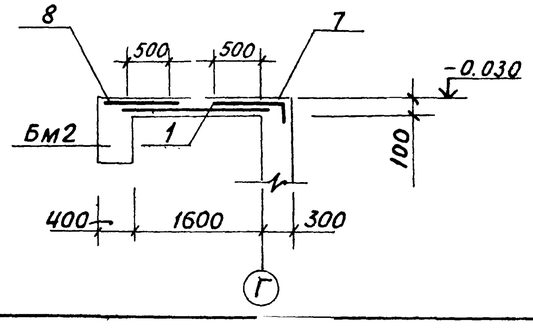

Ведомость деталей

Поз.	Эскиз
16	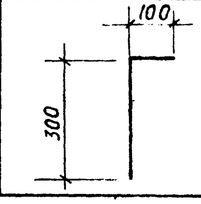

Привязан:

Инв. №

Взам. инв. № | Подп. и дата | Инв. № подл.

ГИП	Козлов		903-1-250.87- КЖ
Нач. отд.	Чистоусов		Котельная с 4 котлами КЕ-25-14С топливо- каменные и бурые угли
Гл. конс.	Палагин		
Гл. спец.	Писарев		Топливоподача — Стадия: Р; Лист: 14; Листов:
Рук. гр.	Чикуров		
Пров.	Писарев		Приемное устройство. Схема армирования ПМ1 (верхняя арматура) — САНТЕХПРОЕКТ
Инж.	Смирнова		
Н. контр.	Писарев		

Копировал: Бочкарева 22699-36 35 Формат: А2

Альбом 28

Схема армирования балок Бм 1 Бм 1а (зеркально Бм·1)

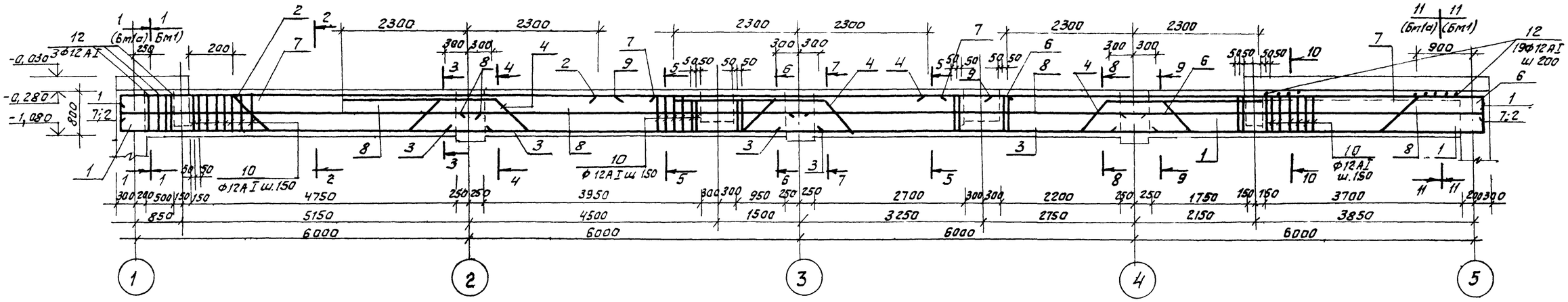

1—1; 11—11

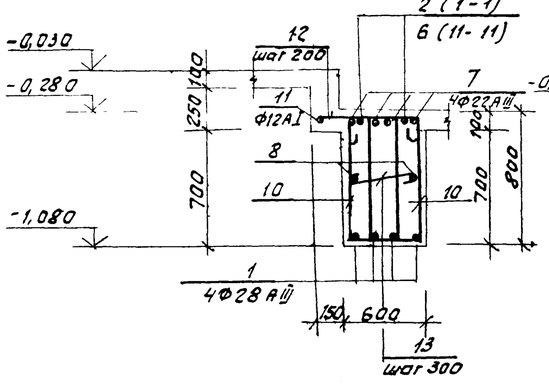

2—2

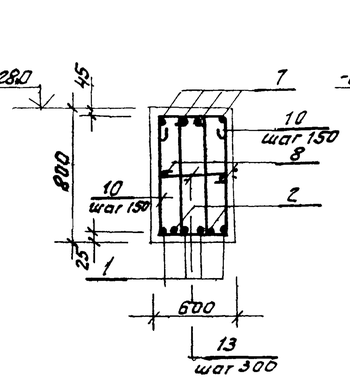

3—3

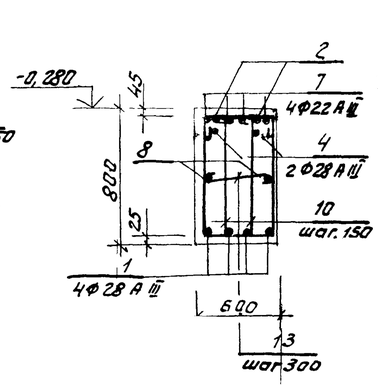

4—4

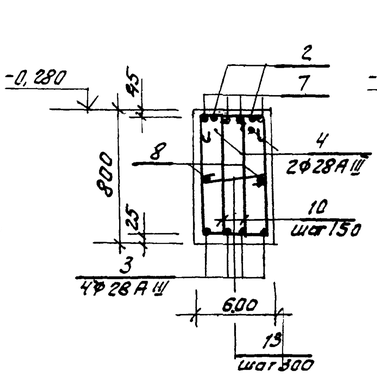

5—5

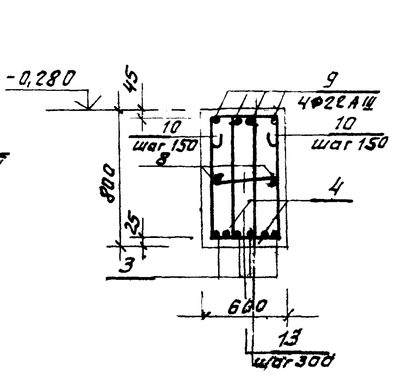

6—6, 7—7

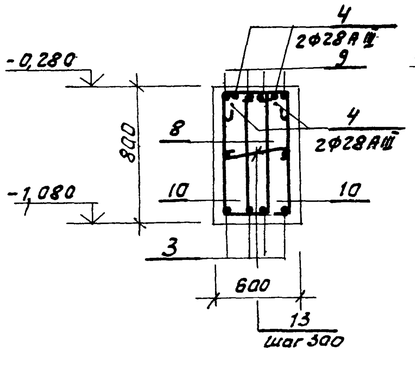

8—8, 9—9

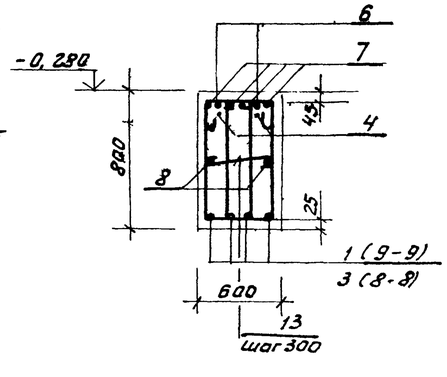

10—10

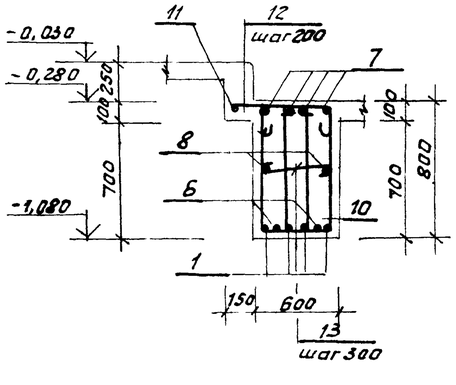

1. Данный лист читать совместно с листом 6
2. Спецификацию и ведомость расхода стали см. соответственно на листах 17, 21.

привязан:

инв. №

ГИП	Козлов		
Нач.отд.	Чистоусов		
Гл.констр.	Палешин		
Гл.спец.	Писарев		
Рук. гр.	Чикуров		
Пров.	Писарев		
Инж.	Смирнова		
Н.контр.	Писарев		

903-1-250.87- КЖ

Котельная с 4 котлами КЕ-25-14С
Топливо - каменные и бурые угли

Топливоподача

Стадия	Лист	Листов
Р	15	

Приемное устройство. Схема армирования балок Бм 1, Бм 1а

САНТЕХПРОЕКТ

Копировал: Фрей 22699-36 36 Формат А2

Инв.№подл. | Подп. и дата | Взам.инв.№

Схема армирования балок Бм2, Бм2а (зеркально Бм2)

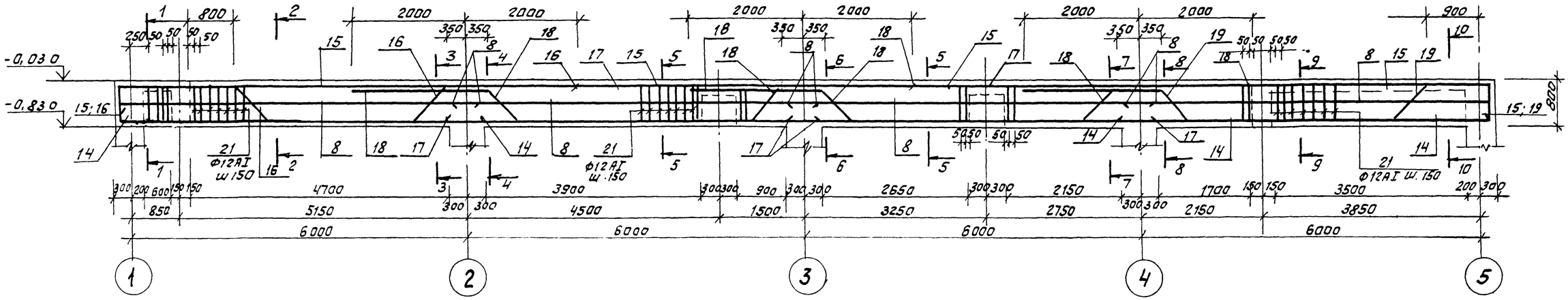

1—1, 10—10

2—2

3—3, 4—4

5—5

6—6

7—7, 8—8

9—9

1. Данный лист читать совместно с листом 6.
2. Спецификацию и ведомость расхода стали см. соответственно на листах 17, 21.

Инв.№ подл. | Подп. и дата | Взам.инв.№

Привязан:

Инв.№

ГИП	Козлов		903-1-250.87- КЖ
Нач.отд.	Чистоусов		Котельная с 4 котлами КЕ-25-14С. Топливо-каменные и бурые угли
Гл.конст.	Паласин		
Гл.спец.	Лисорев		Топливоподача — Стадия: Р; Лист: 16; Листов:
Рук.гр.	Чикуров		
Пров.	Лисорев		
Инж.	Смирнова		Приемное устройство. Схема армирования балок Бм2, Бм2а — САНТЕХПРОЕКТ
Н.контр.	Лисорев		

Копировал: Фефай 22699-36 37 Формат А2

Альбом 28

Спецификация балок Бм1, Бм1а

Формат	Зона	Поз.	Обозначение	Наименование	Кол.	Примеч.
				Бм1, Бм1а		
				сборочные единицы		
				Изделия закладные		
		22	3.400-6/76	Ми1-27	32	6,0 кг
		23	3.400-6/76	Ми1-30	4	6,7 кг
		24	3.400-6/76	Ми1-31	16	11,4 кг
		25	3.400-6/76	Ми1-32	4	3,7 кг
		26	3.400-6/76	Ми2-5	62	11,6 кг
				Детали		
				Ф28 А III ГОСТ 5781-82*		
		1*		ℓ=7150	8	34,6 кг
		2*		ℓ=9760	2	47,2 кг
		3		ℓ=6800	8	32,9 кг.
		4*		ℓ=11150	4	53,9 кг.
		6*		ℓ=9760	2	47,2 кг
				Ф22 А III ГОСТ 5781-82*		
		7*		ℓ=10150	8	30,3 кг
		8		ℓ=6450	8	19,3 кг
		9		ℓ=6800	4	20,3 кг
				Ф12 AI ГОСТ 5781-82*		
		10*		ℓ=2520	280	2,3 кг
		11		ℓ=3700	2	3,3 кг.
		12*		ℓ=840	22	0,8 кг.
		13*		ℓ=750	80	0,7 кг
				Материалы:		
				Бетон класса В20		9,9 м³

Спецификация балок Бм2, Бм2а

Формат	Зона	Поз.	Обозначение	Наименование	Кол.	Прим.
				Бм2; Бм2а		
				сборочные единицы		
				Изделия закладные		
		23	3.400-6/76	МИ1-30	2	6,7 кг
		25	3.400-6/76	МИ1-32	2	3,7 кг.
		26	3.400-6/76	МИ2-5	31	11,6 кг.
				Детали		
				Ф28 А III ГОСТ 5781-82*		
		14*		ℓ=6600	4	31,9 кг
		15*		ℓ=10100	4	48,8 кг
		16*		ℓ=9460	2	45,7 кг
		17		ℓ=6700	6	32,4 кг
		18*		ℓ=10580	4	51,1 кг
		19*		ℓ=9430	2	45,6 кг.
				Ф22 А III ГОСТ 5781-82*		
		8		ℓ=6450	8	19,3 кг
				Ф 12 AI ГОСТ 5781-82*		
		20*		ℓ=500	110	0,5 кг.
		21*		ℓ=2420	140	2,2 кг.
				Материалы:		
				Бетон класса В20		6,6 м³

Ведомость деталей

Поз.	Эскиз
1	
2	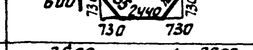
4	
6	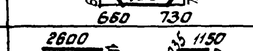
7	
10	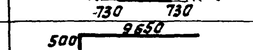
12	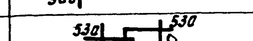
13	
14	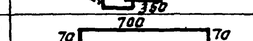
15	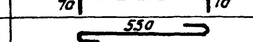
16	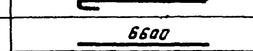
18	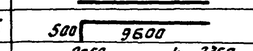
19	
20	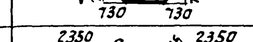
21	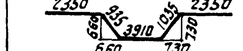

1. Данный лист читать совместно с листами 16, 15.
* Позиции 1, 2, 4 ... - см ведомость деталей на данном листе.

Взам. инв. № | Подп. и дата | Инв. № подл.

Привязан:

Инв. №

ГИП	Козлов		903-1-250.87- КЖ
Нач. отд.	Чистоусов		Котельная с 4 котлами КЕ-25-14С
Гл. конст.	Палагин		Топливо - каменные и бурые угли.
Гл. спец.	Писарев		Топливоподача — Стадия: Р; Лист: 17; Листов:
Рук. гр.	Чукуров		
Пров.	Писарев		Приемное устройство
Инженер	Смирнова		Спецификации балок Бм1, Бм1а, Бм2, Бм2а
Н. контр.	Писарев		САНТЕХПРОЕКТ

Схемы армирования балок

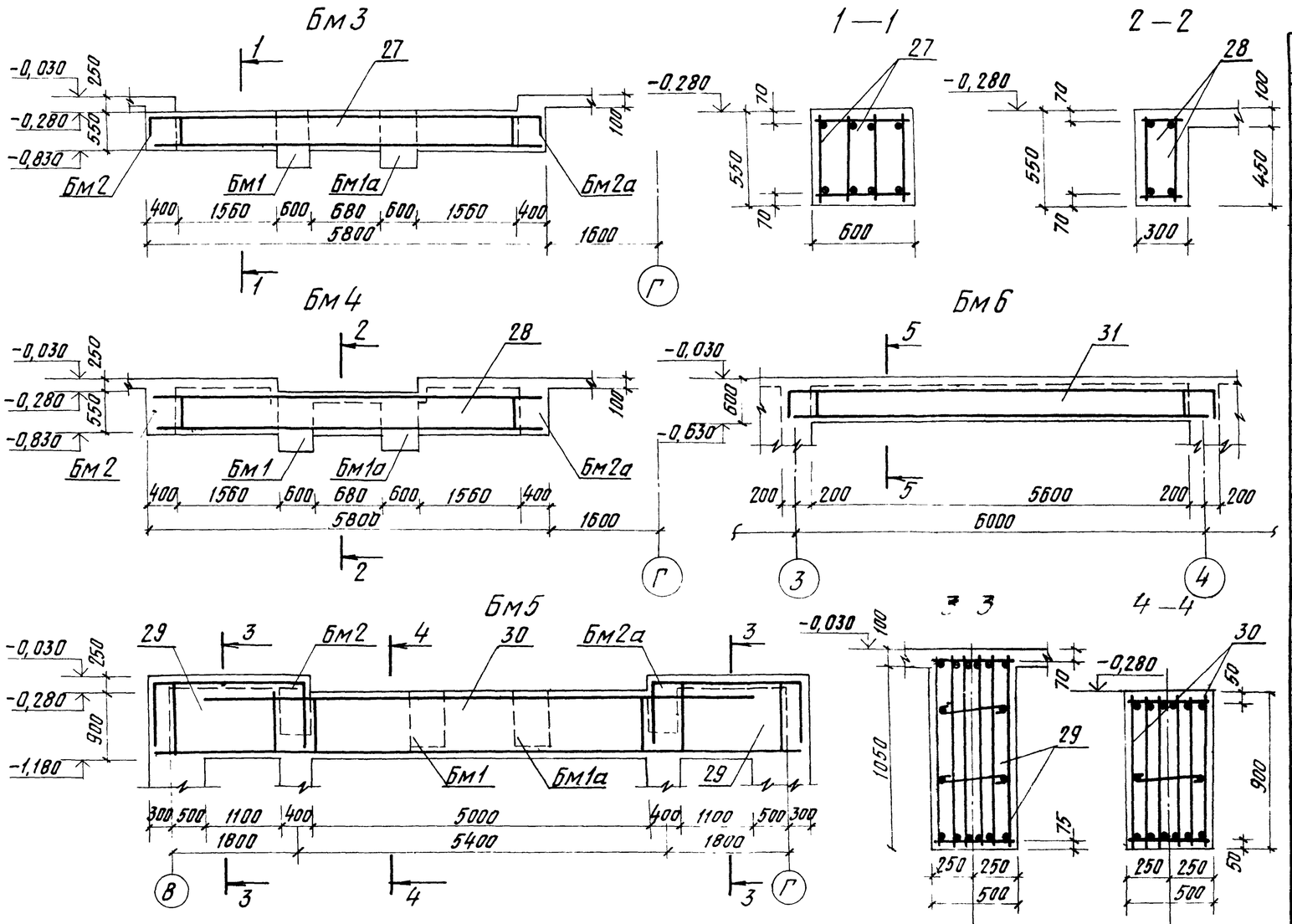

Спецификация балок Бм3, Бм4, Бм5, Бм6

(начало)

Формат	Зона	Поз.	Обозначение	Наименование	Кол.	Прим.
				Балка Бм3		
				Сборочные единицы		
				Каркас пространственный		
А3		27	903-1-250.87-К.Ж.И.20	КП1	1	300,0 кг
				Изделия закладные		
		25	3.400-6/76	МИ 1-32	2	3,7 кг
		26	3.400-6/76	МИ 2-5	14	11,6 кг
				Материалы:		
				Бетон класса В20		1,3 м³
				Балка Бм4		
				Сборочные единицы		
				Каркас пространственный		
А3		28	903-1-250.87-КЖ.И.21	КП2	1	148,8 кг
				Изделия закладные		
		25	3.400-6/76	МИ 1-32	2	3,7 кг
		26	3.400-6/76	МИ 2-5	14	11,6 кг
				Материалы:		
				Бетон класса В20		0,6 м³
				Балка Бм5		
				Сборочные единицы		
				Каркас пространственный		
А4		29	903-1-250.87-КЖ.И.22	КП3	2	166,0 кг
А4		30	903-1-250.87-КЖ.И.23	КП4	1	592,0 кг
				Изделия закладные		
		22	3.400-6/76	МИ 1-27	8	6,0 кг
		24	3.400-6/76	МИ 1-31	2	11,4 кг
		25	3.400-6/76	МИ 1-32	2	3,7 кг
		26	3.400-6/76	МИ 2-5	14	11,6 кг
				Материалы		
				Бетон класса В20		3,0 м³

(окончание)

Формат	Зона	Поз.	Обозначение	Наименование	Кол.	Прим.
				Балка Бм6		
				Сборочные единицы		
				Каркас пространственный		
11		31	903-1-250.87-КЖ.И.24	КП5	1	249,6 кг
				Материалы:		
				Бетон класса В20		0,9 м³

Взам. инв. №

Подп. и дата

Инв. № подл.

1. Общие указания см. лист 2.
2. Данный лист читать совместно с листами 7, 8, 6.
3. Ведомость расхода стали см. лист 21.

Привязан:

Инв. №

ГИП	Козлов		903-1-250.87- КЖ
Нач. отд.	Чистоусов		Котельная с 4 котлами КЕ-25-14С. Топливо- каменные и бурые угли.
Гл. конст.	Палагин		
Гл. спец.	Писарев		Топливоподача — Стадия: Р; Лист: 18; Листов:
Рук. гр.	Чикуров		
Пров.	Писарев		Приемное устройство. Схемы армирования балок Бм3, Бм4, Бм5, Бм6. — САНТЕХПРОЕКТ
Инж.	Смирнова		
Н. контр.	Писарев		

Схемы армирования балок

Бм7, Бм7а (зеркально Бм7)

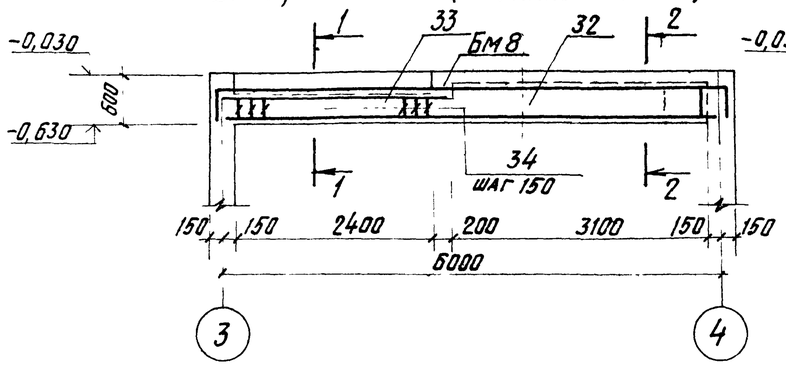

1—1

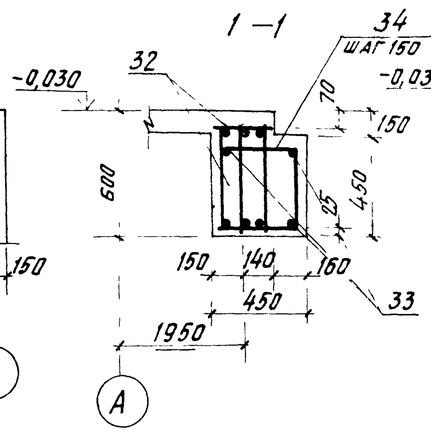

2—2

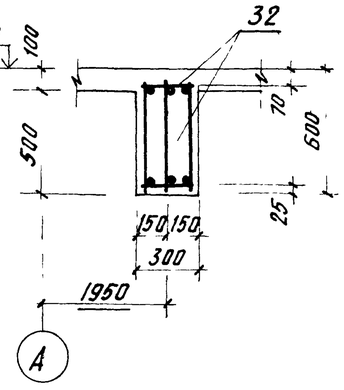

Бм8

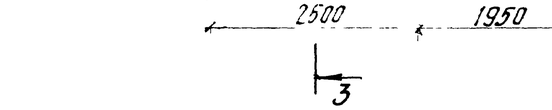

3—3

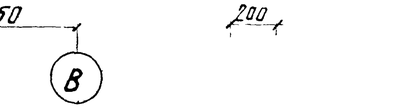

Ведомость деталей

Поз	Эскиз
34	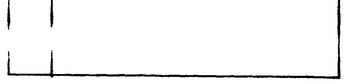

Бм9

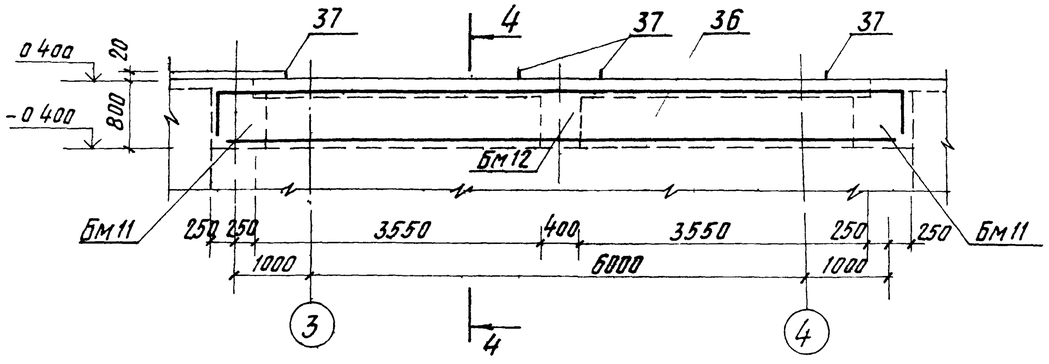

4—4

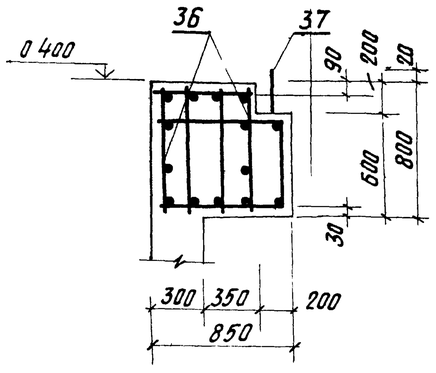

1. Общие указания см лист 2
2. Данный лист читать совместно с листом 6
3. Привязку анкеров А2 в плане для балки Бм9 см лист 6
4. Ведомость расхода стали см лист 21

Спецификация балок Бм7, Бм7а, Бм8, Бм9.

Формат	Зона	Поз.	Обозначение	Наименование	Кол.	Прим.
				Балка Бм7. Бм7а		
				Сборочные единицы		
				Каркас пространственный		
А3		32	903-1-250 87- КЖ и 24	КП6	1	98,1 кг
				Детали		
				ф 12 А III ГОСТ 5781-82*		
		33		ℓ=2500	3	2,3 кг
				ф 8 А I ГОСТ 5781-82*		
		34		ℓ=1350	17	0,6 кг
				Материалы		
				Бетон класса В20		1,0 м³
				Балка Бм8		
				Сборочные единицы		
				Каркас пространственный		
А4		35	903-1-250 87-КЖ.И.25	КП7	1	14,2 кг
				Материалы		
				Бетон класса В20		0,1 м³
				Балка Бм9		
				Сборочные единицы		
				Каркас пространственный		
А4		36	903-1-250.87- КЖ.И.26	КП8	1	571,0 кг
				Анкер А2		
		37		Болт I 1М16×900 ГОСТ 24379.1-80	4	1,6 кг
				Вст 3 кп 2 ГОСТ 380-71*		
				Материалы:		
				Бетон класса В20		5,5 м³

* Позицию 34 см. ведомость деталей на данном листе

ГИП	Козлов		903-1-250.87- КЖ
Нач.отд.	Чистоусов		Котельная с 4 котлами КЕ-25-14С. Топливо-каменные и бурые угли
Гл.конст.	Палагин		
Гл.спец.	Писарев		Топливоподача — Стадия: Р; Лист: 19; Листов:
Рук.гр.	Чикуров		
Пров.	Писарев		Приемное устройство. Схемы армирования балок Бм7, Бм7а, Бм8, Бм9
Инж.	Смирнова		САНТЕХПРОЕКТ
Н.контр.	Писарев		

Привязан:

Инв.№

Копировал: Кульбакина 22699-36 40 Формат А2

Инв.№подл. | Подп. и дата | Взам.инв.№

Альбом 28

Схемы армирования балок Бм 10

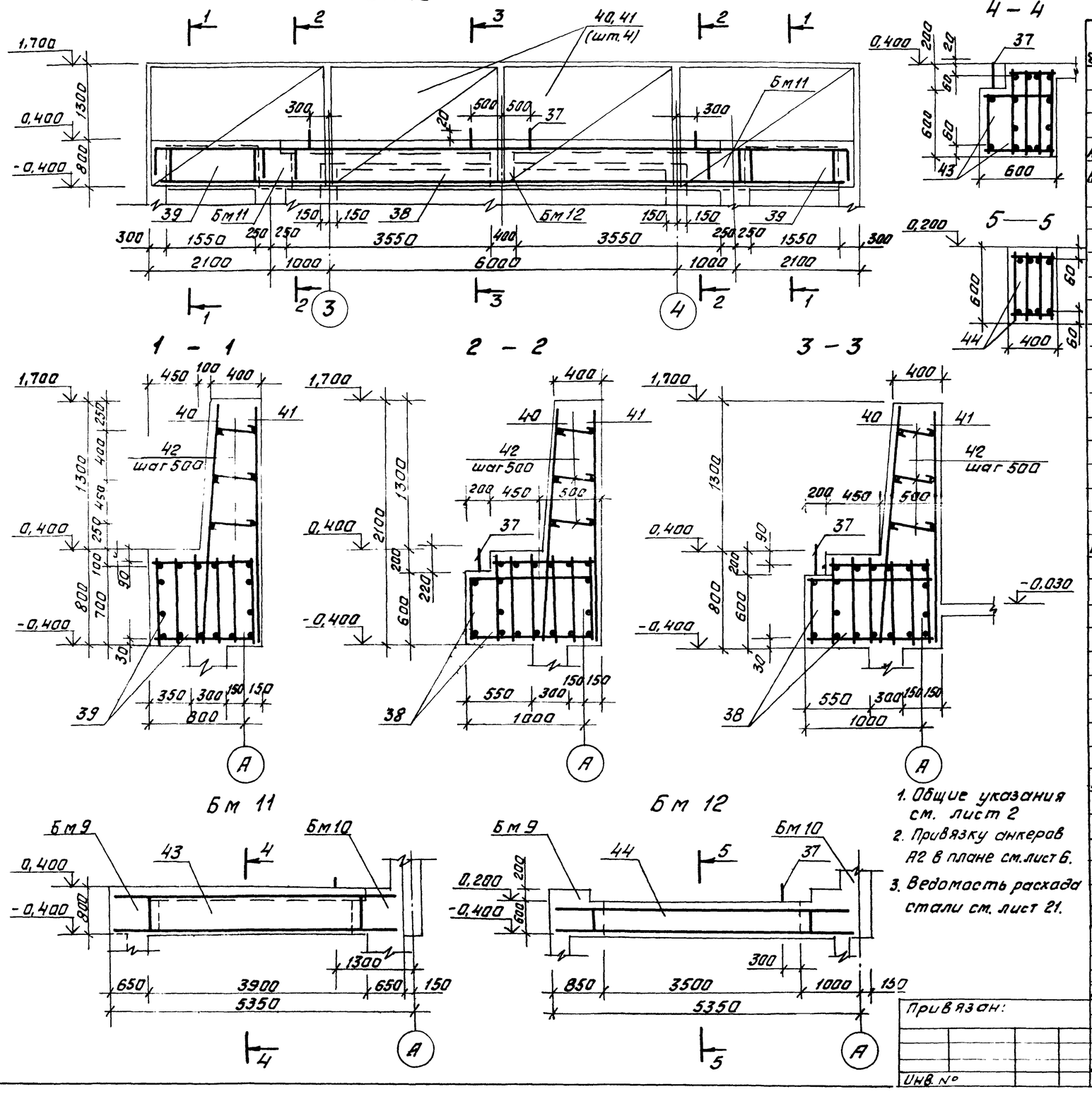

1. Общие указания см. лист 2
2. Привязку анкеров А2 в плане см. лист 6.
3. Ведомость расхода стали см. лист 21.

Спецификация балок Бм 10, Бм 11, Бм 12

Формат	Зона	Поз.	Обозначение	Наименование	Кол.	Прим.
				Балка Бм 10		
				Сборочные единицы		
				Каркас пространственный		
А4		38	903-1-250.87-КЖ.И. 27	КП9	1	816,2 кг.
А4		39	903-1-250.87-КЖ.И. 28	КП10	2	233,0 кг
				Сетка арматурная		
		40	ГОСТ 23279-85	3С $\frac{12АI-200}{22АIV-200}$ 2350×3050	4	144,6 кг.
		41	ГОСТ 23279-85	4С $\frac{8АI-200}{10АIV-200}$ 2050×3050	4	33,6 кг
				Анкер А2		
		37		Болт 1.1 М16×900 ВСт3пс2	4	1,6 кг.
				ГОСТ 24379.1-80		
				Детали		
				Ф8 АI ГОСТ 5781-82*		
		42	лист 20	ℓ=600	75	0,3 кг.
				Материалы:		
				Бетон класса В20		17,0 м³
				Балка Бм 11		
				Сборочные единицы		
				Каркас пространственный		
А4		43	903-1-250.87-КЖ.И. 29	КП11	1	337,1 кг
				Анкер А2		
		37		Болт 1.1 М16×900 ВСт3пс2	2	1,6 кг.
				ГОСТ 24379.1-80		
				Материалы		
				Бетон класса В20		2,0 м³
				Балка Бм 12		
				Сборочные единицы		
				Каркас пространственный		
А4		44	903-1-250.87-КЖ.И. 30	КП12	1	244,2 кг
				Анкер А2		
		37		Болт 1.1 М16×900 ВСт3пс2	4	1,6 кг
				ГОСТ 24379.1-80		
				Материалы		
				Бетон класса В20		1,7 м³

ГИП	Козлов	Н. Бец.	903-1-250.87- КЖ
Нач. отд.	Чистоусов		Котельная с 4 котлами КЕ-25-14б
Гл. конст.	Палагин		Топливо-каменные и бурые угли.
Гл. спец.	Писарев		Топливоподача
Рук. гр.	Чикуров		Стадия: Р; Лист: 20; Листов:
Пров.	Писарев		Приемное устройство Схемы армирования балок Бм10, Бм11, Бм12.
Инж.	Смирнова		САНТЕХПРОЕКТ
Н. контр.	Писарев		

Привязан:

Инв. №

Инв. № подл. | Подпись и дата | Взам. инв. №

Копировал: Федой 22699 36 41 Формат А2

Альбом 28

Ведомость расхода стали на элемент, кг

Марка элемента	Изделия арматурные															Изделия закладные																Общий расход
	Арматура класса														Всего	Арматура класса					Прокат марки										Всего	
	AI				AIII							Bp-1				A-III					ВСт3 кп2											
	ГОСТ 5781-82*				ГОСТ 5781-82*							ГОСТ 6727-80*				ГОСТ 5781-82*					ГОСТ 8509-72*	ГОСТ 103-76*								ГОСТ 24379.1-80				
	ф8	ф12		Итого	ф8	ф10	ф12	ф22	ф28		Итого	ф4		Итого		ф8	ф10	ф12		Итого	L50×5	L90×8	Итого	-8×40	-8×150	-8×200	-8×240	10×240	10×300	Итого	Болт I1 М16×90	Болт I1 М30×120	Итого		
Пм 1					637,3	27,6					664,9	175,3		175,3	840,2	0,7	55,5			56,2	6,3	251,8	258,1		1,1					1,1		163,0	163,0	478,4	1318,6
Бм 1, Бм 1а		724,2		724,2				478,0	944,4		1422,4				2146,6	12,4	86,8	44,0		143,2				49,6	182,4	12,0	18,0	582,8	147,2	992,0				1135,2	3281,8
Бм 2, Бм 2а		363,0		363,0				154,4	904,2		1058,6				1421,6	1,4	43,4	4,4		49,2				24,8		6,0	9,0	291,4		331,2				380,4	1802 0
Бм 3		64,0		64,0					236,0		236,0				300,0	1.4	19,6			21,0				11,2		6,0		131,6		148,8				169,8	469,8
Бм 4		30,8		30,8					118,0		118,0				148,8	1 4	19,6			21,0				11,2		6,0		131,6		148,8				169,8	318,6
Бм 5		282,0		282,0			15,0	198,0	429,0		642,0				924,0	3.8	19,6	4,4		27,8				11,2	45,6	6,0		131,6	18,4	212,8				240,6	1164,6
Бм 6		52,5		52,5					197,1		197,1				249,6																			249,6
Бм 7; Бм 7а	27,6	6,0		33,6			26,1	55,5			81,6				115,2																			115,2
Бм 8	3,4			3,4			10,8				10,8				14,2																			14,2
Бм 9		200,6		200,6			30,0		340,4		370,4				571,0															6,4			6,4	577,4
Бм 10	75,7	497,2		572,9		81,2	42,0	448,4	873,0		1444,6				2017,5															6,4			6,4	2023,9
Бм 11		93,1		93,1				46,4	197,6		244,0				337,1															3,2			3,2	340,3
Бм 12		46,6		46,6					197,6		197,6				244,2															6,4			3,2	250,6

Инв. № подл. | Подпись и дата | Взам. инв. №

Привязан:

Инв. №

ГИП	Козлов		903-1-250.87- -КЖ
Нач. отд.	Чистоусов		Котельная с 4 котлами КЕ-25-14С Топливо-каменные и бурые угли
Гл. конст.	Палагин		
Гл. спец.	Писарев		Топливоподача — Стадия: Р; Лист: 21; Листов:
Рук. гр.	Чикуров		
Провер.	Писарев		
Инж. н.	Смирнова		Приемное устройство Ведомость расхода стали — САНТЕХПРОЕКТ
Н. контр.	Писарев		

22699 36 42

Копировал: Кульбакина

Схема армирования плиты Пм2 (нижняя арматура)

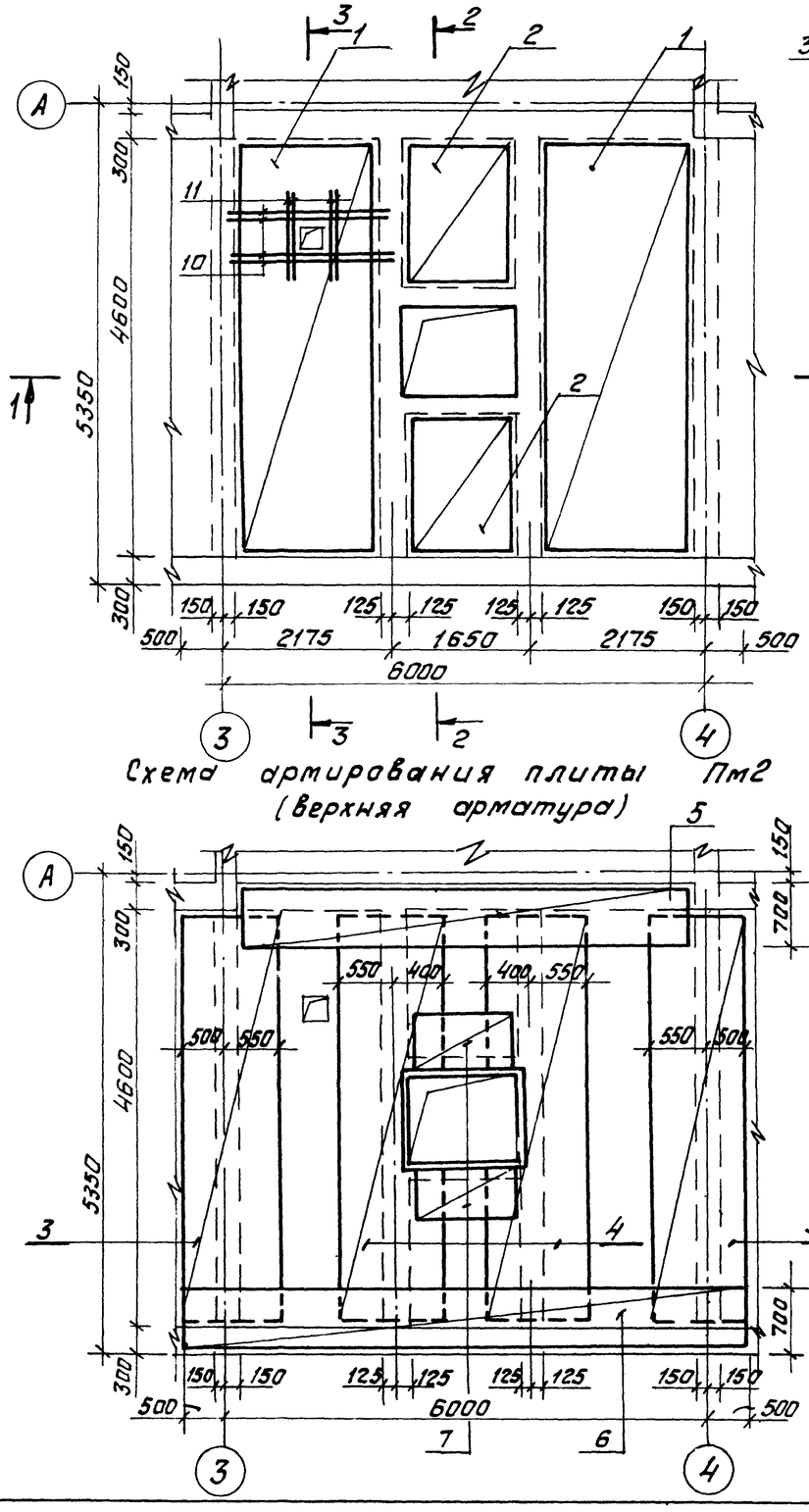

1 — 1

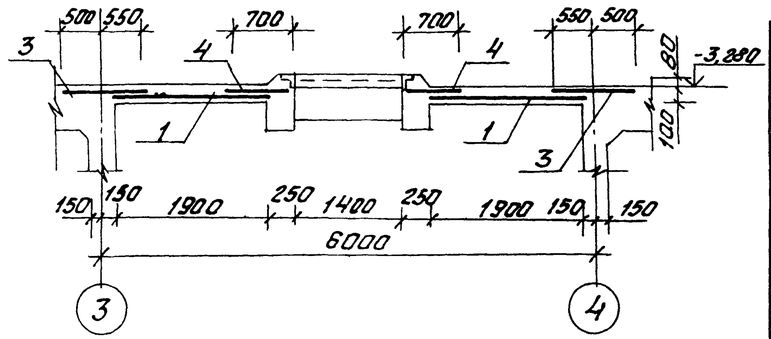

2 — 2

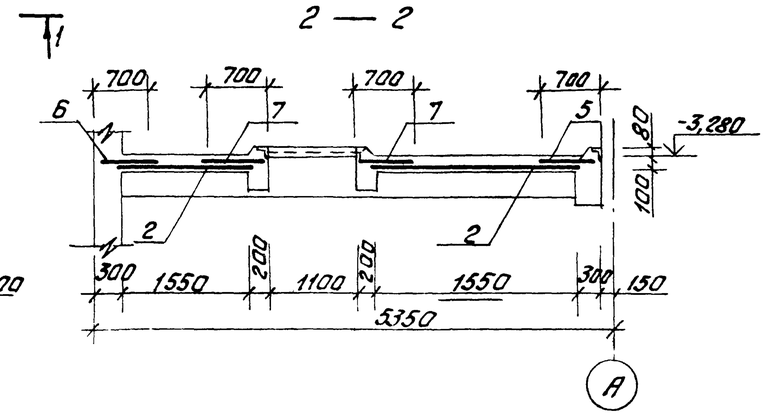

Схема армирования плиты Пм2 (верхняя арматура)

3 — 3

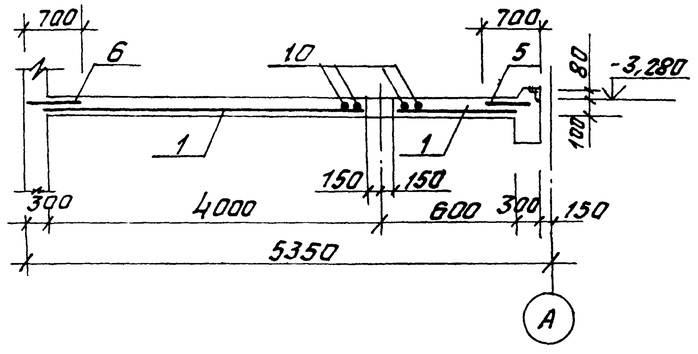

Спецификация плиты Пм2

Формат	Зона	Поз.	Обозначение	Наименование	Кол.	Примеч.
				Плита Пм2		
				Сборочные единицы		
				Сетки арматурные		
		1	ГОСТ 8478-81	С $\frac{5Вр1-200}{8AIII-100}$ 1850×4850	2	40,8кг
		2	ГОСТ 8478-81	С $\frac{8AIII-100}{8AIII-100}$ 1450×1650	2	19,5кг
		3	ГОСТ 8478-81	С $\frac{5Вр1-200}{8AIII-100}$ 1050×4650	2	23,4кг
		4	ГОСТ 8478-81	С $\frac{5Вр1-200}{8AIII-100}$ 950×4650	2	20,8кг
		5	ГОСТ 8478-81	С $\frac{5Вр1-200}{8AIII-100}$ 650×5750	1	18,1кг
		6	ГОСТ 8478-81	С $\frac{5Вр1-200}{8AIII-100}$ 650×6950	1	21,8кг
		7	ГОСТ 8478-81	С $\frac{5Вр1-200}{8AIII-100}$ 650×1450	2	4,7кг
				Изделия закладные		
		8	3.400-6/76	МН 1-10	8,8 п.м	5,1кг/п.м
		9	3.400-6/76	МН3-7	4	0,9кг
				Детали		
				Ф10 AIII ГОСТ 5781-82*		
		10		ℓ=2200	4	1,4кг
		11		ℓ=1200	4	0,8кг
				Материалы		
				Бетон класса В20		2,4м³

1. Данный лист читать совместно с листом 9.
2. Защитный слой бетона для рабочей арматуры - 15 мм.
3. Ведомость расхода стали на Пм2 см. лист 23.

Инв.№ подл. | Подпись и дата | Взам. инв.№

ГИП	Казлов		903-1-250.87- КЖ
Нач.отд.	Чистоусов		Котельная с 4 котлами КЕ-25-14С. Топливо-каменные и бурые угли.
Гл.конст.	Палюгин		
Гл.спец.	Писарев		Топливоподача
Рук.гр.	Чикуров		Стадия: Р; Лист: 22; Листов:
Пров.	Писарев		
Инж.	Стирнова		Приемное устройство. Схемы армирования плиты Пм2.
Н.контр.	Писарев		САНТЕХПРОЕКТ

Привязан:

Инв.№

Копировал: Фирейф-22699-36 43 Формат: А2

Альбом 28

Схемы армирования балок

Бм 13

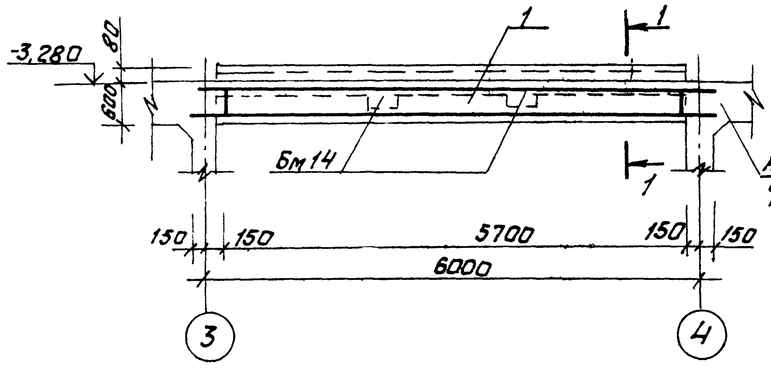

Бм 15

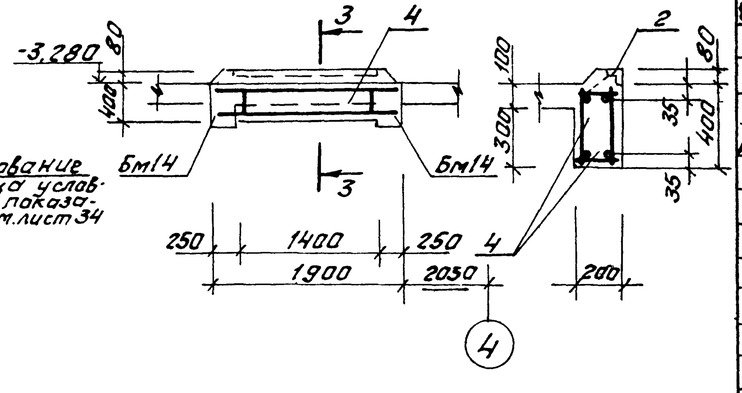

Бм 14

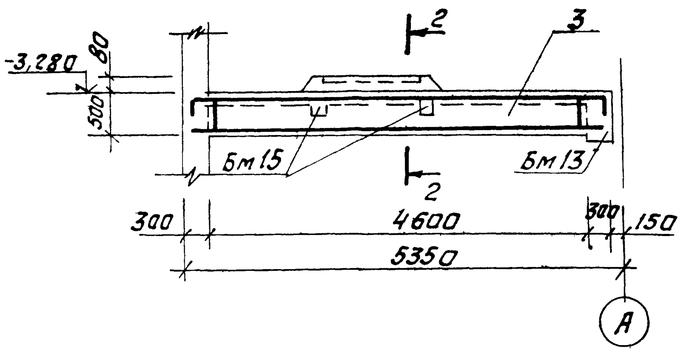

1 – 1

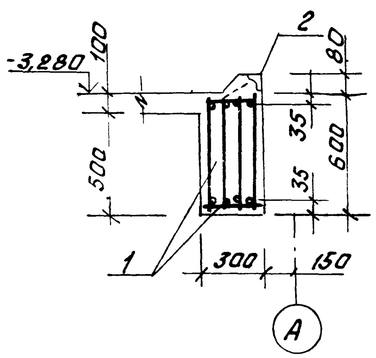

2 – 2

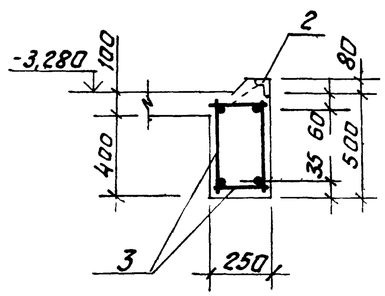

Спецификация балок Бм13, Бм14, Бм15.

Формат	Зона	Поз	Обозначение	Наименование	Кол.	Примеч.
				Балка Бм 13		
				Сборочные единицы		
				Каркас пространственный		
А4		1	903-1-250.87-КЖ И 31	КП13	1	202,2 кг
				Изделие закладное		
		2	3.400-6/76	МЧ4-46		5,7 п м
				Материалы		
				Бетон класса В20		1,0 м³
				Балка Бм14		
				Сборочные единицы		
				Каркас пространственный		
А4		3	903-1-250.87-КЖ И. 32	КП14	1	77,6 кг
				Изделие закладное		
		2	3.400-6/76	МЧ4-46		1,1 п м.
				Материалы		
				Бетон класса В20		0,7 м³
				Балка Бм15		
				Сборочные единицы		
				Каркас пространственный		
А4		4	903-1-250.87-КЖ.И. 33	КП15	1	29,8 кг.
				Изделие закладное		
		2	3.400-6/76	МЧ4-46		1,4 п.м.
				Материалы		
				Бетон класса В20		0,2 м³

Ведомость расхода стали на элемент, кг.

Марка элемента	Изделия арматурные												Изделия закладные							Общий расход
	Арматура класса											Всего	Арматура класса			Прокат марки			Всего	
	AI				AIII				Вр-1				AIII			Вст3кп2				
	ГОСТ 5781-82*				ГОСТ 5781-82*				ГОСТ 6727-80*				ГОСТ 5781-82*			ГОСТ 103-76*		ГОСТ 19903-74*		
	Ф8			Итого	Ф8	Ф10	Ф22	Итого	Ф5		Итого		Ф8		Итого	6×80	6×100	150×5	Итого	
Пм2					222,4	8,8		231,2	50,8		50,8	282,0	4,8		4,8	2,4	41,4		43,8	48,6	330,6
Бм 13	27,8			27,8			174,4	174,4				202,2	3,5		3,5			21,7	21,7	25,2	227,4
Бм 14	12,2			12,2			65,4	65,4				77,6	0,7		0,7			4,2	4,2	4,9	82,5
Бм 15	4,2			4,2			25,6	25,6				29,8	0,9		0,9			5,3	5,3	6,2	36,0

Привязан:

Инв. №

Инв.№ подл. | Подпись и дата | Взам. инв.№

ГИП	Казлов		903-1-250.87- КЖ
Нач. отд.	Чистоусов		Котельная с 4 котлами КЕ-25-14С Топливо-каменные и бурые угли
Гл. конс.	Лалагин		
Гл. спец.	Писарев		Топливоподача — Стадия: Р; Лист: 23; Листов:
Рук. гр.	Чукуров		
Пров.	Писарев		Приемные устройства. Схемы армирования балок Бм13, Бм14, Бм15 — САНТЕХПРОЕКТ
Гип.	Смирнова		
Н. контр.	Писарев		

Копировал: Фураев — 22699 36 44 Формат: А2

Схема армирования плиты ПМ3 (нижняя арматура)

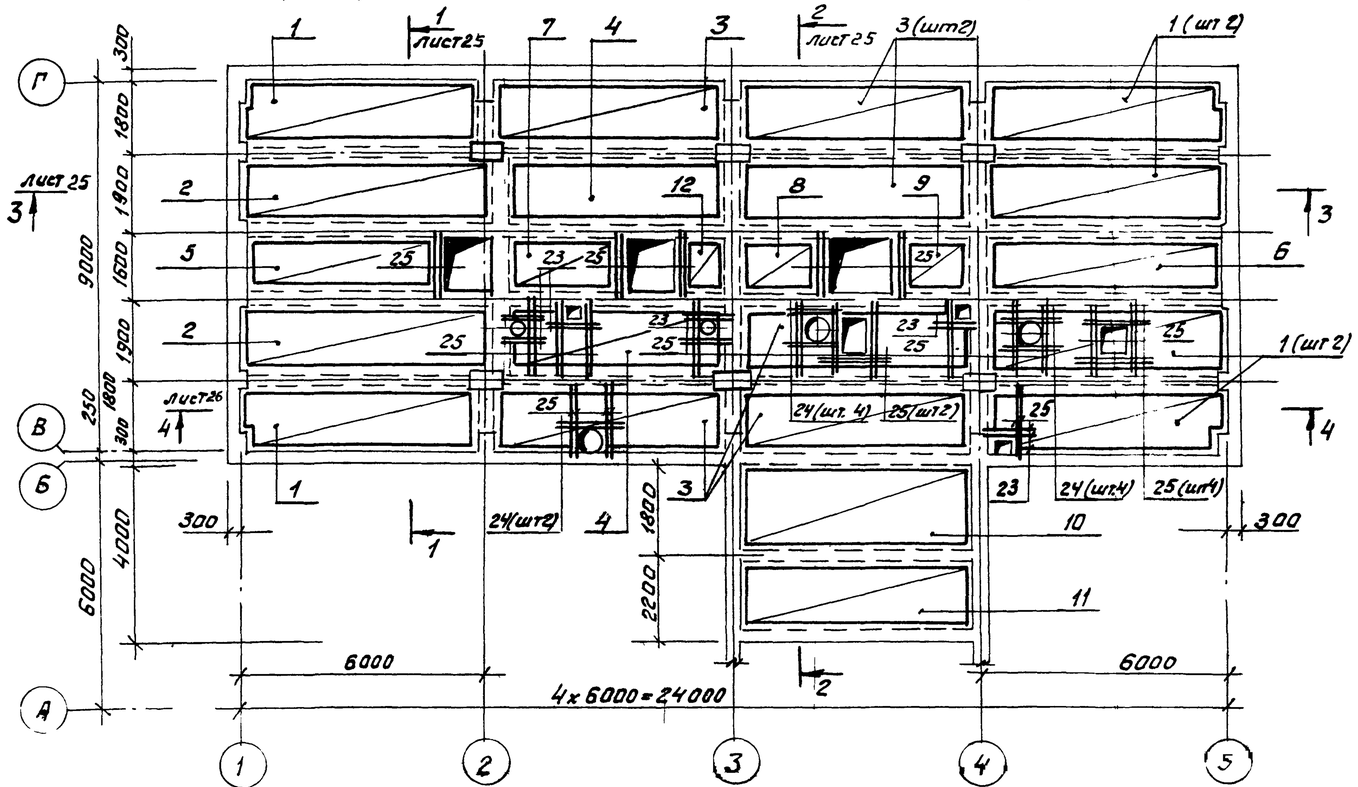

Схема армирования плиты ПМ3 (верхняя арматура)

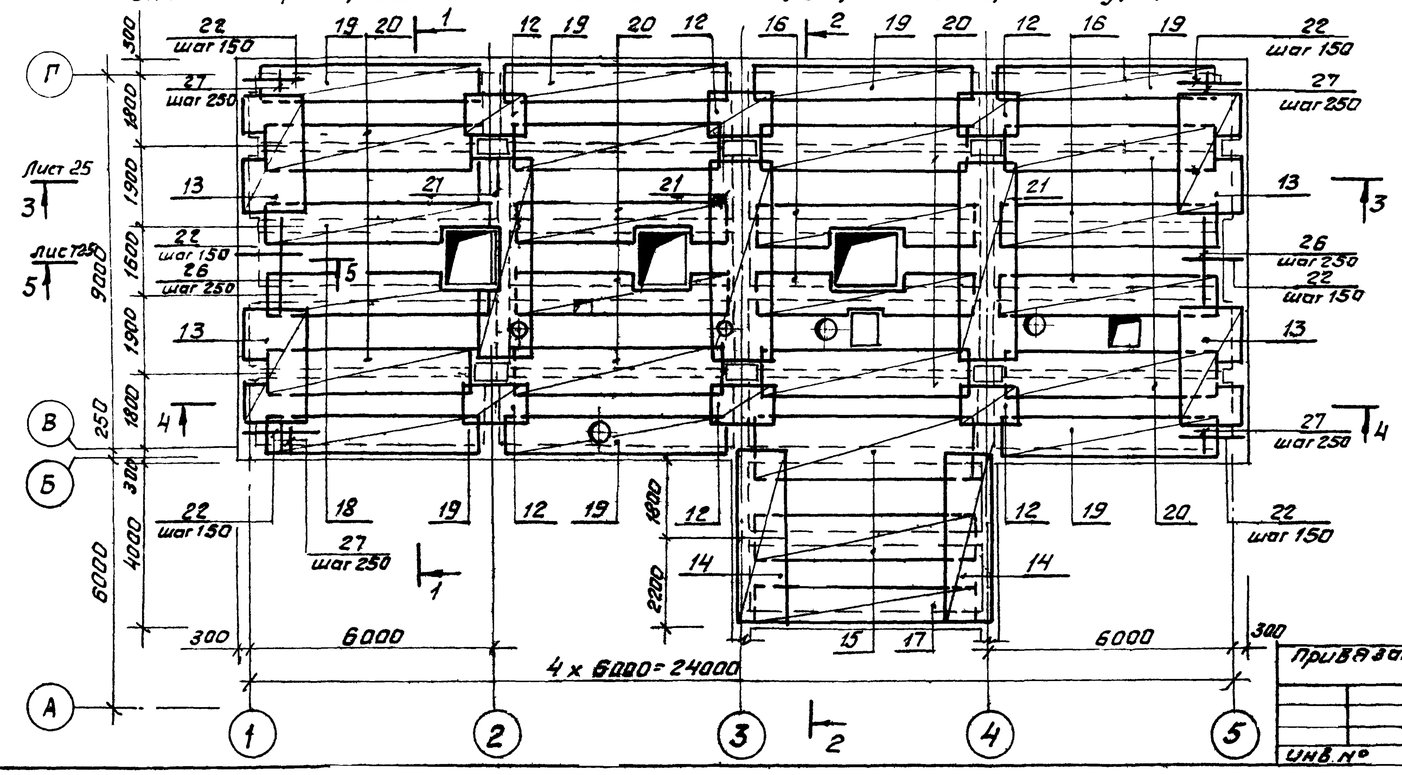

Спецификация плиты ПМ3

(начало)

Формат	Зона	Поз	Обозначение	Наименование	Кол.	Примеч.
				Плита ПМ3		
				Сборочные единицы		
				Сетка арматурная		
		1	ГОСТ 8478-81	С 5Вр I-200 / 8АIII-100 1650×5850	6	45,8кг
		2	ГОСТ 8478-81	С 5Вр I-200 / 8АIII-100 1650×6250	2	48,9 кг
		3	ГОСТ 8478-81	С 5Вр I-200 / 8АIII-100 1650×5750	6	45,0кг
		4	ГОСТ 8478-81	С 5Вр I-200 / 8АIII-100 1650×5250	2	41,1кг
		5	ГОСТ 8478-81	С 5Вр I-200 / 8АIII-100 1350×4950	1	32,2кг
		6	ГОСТ 8478-81	С 5Вр I-200 / 8АIII-100 1350×5850	1	38,0кг
		7	ГОСТ 8478-81	С 5Вр I-200 / 8АIII-100 1350×3150	1	20,6кг
		8	ГОСТ 8478-81	С 8АIII-100 / 8АIII-100 1350×2350	1	25,9кг
		9	ГОСТ 8478-81	С 8АIII-100 / 8АIII-100 1350×1750	1	19,3кг
		10	ГОСТ 8478-81	С 5Вр I-200 / 8АIII-100 1750×5750	1	48,1кг
		11	ГОСТ 8478-81	С 5Вр I-200 / 8АIII-100 1350×5750	1	50,4кг
		12	ГОСТ 8478-81	С 8АIII-100 / 8АIII-100 1050×1450	7	12,5кг
		13	ГОСТ 8478-81	С 5Вр I-200 / 8АIII-100 1550×2950	4	22,1кг
		14	ГОСТ 8478-81	С 5Вр I-200 / 8АIII-100 1450×4250	2	29,3кг
		15	ГОСТ 8478-81	С 5Вр I-200 / 8АIII-100 1250×5750	2	34,2кг
		16	ГОСТ 8478-81	С 5Вр I-200 / 8АIII-100 1150×5650	4	37,4 кг
		17	ГОСТ 8478-81	С 5Вр I-200 / 8АIII-100 950×5750	1	26,6кг
		18	ГОСТ 8478-81	С 5Вр I-200 / 8АIII-100 1150×6050	2	33,6кг
		19	ГОСТ 8478-81	С 5Вр I-200 / 8АIII-100 950×5650	7	26,1кг
		20	ГОСТ 8478-81	С 5Вр I-200 / 8АIII-100 1150×5150	10	28,7кг
		21	ГОСТ 8478-81	С 5Вр I-200 / 8АIII-100 1450×4950	3	34,1кг

Окончание см. лист 25

1. Данный лист читать совместно с листом 25.
2. Отверстия в сетках вырезать по месту.
3. Защитный слой бетона для рабочей арматуры - 15 мм.

Инв.№ подл. | Подп. и дата | Взам. инв.№

Привязан

Инв.№

ГИП	Козлов		903-1-250.87- КЖ
Нач. отд	Чистяков		котельная с 4 котлами КЕ-25-ГМ
Гл. конс	Палагин		Топливо-каменные и бурые угли
Гл. спец.	Писарев		Топливоподача
Рук. гр.	Чикуров		Стадия Р; Лист 24; Листов
Пров.	Писарев		Приемное устройство
Инж.	Смирнова		Схемы армирования плиты ПМ3
Н. контр.	Писарев		САНТЕХПРОЕКТ

Альбом 28

1 — 1

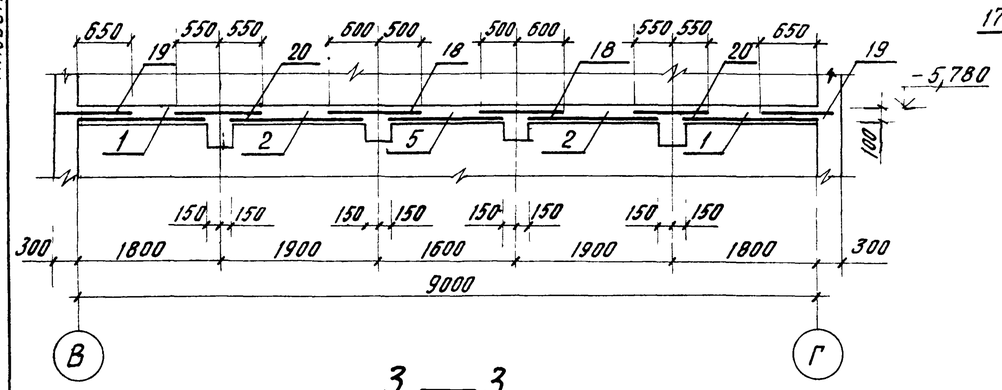

2 — 2

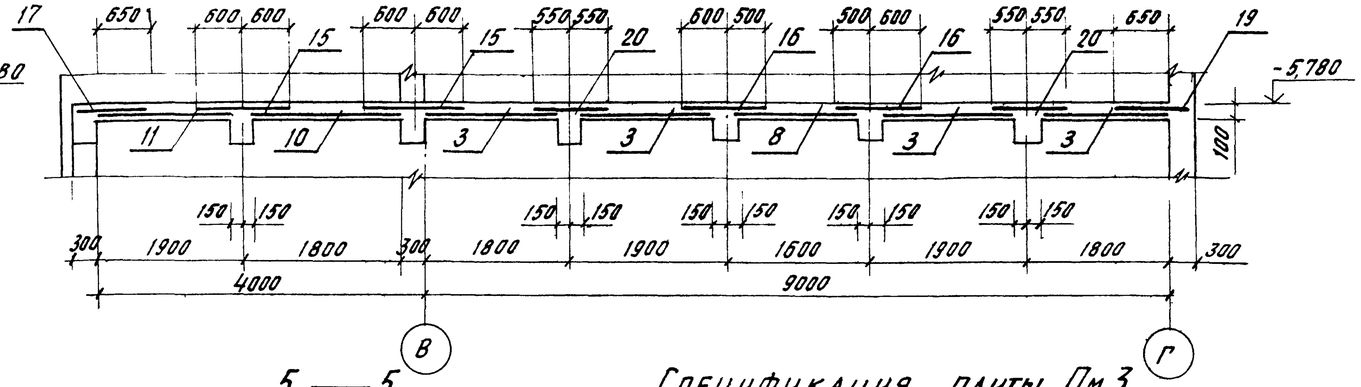

3 — 3

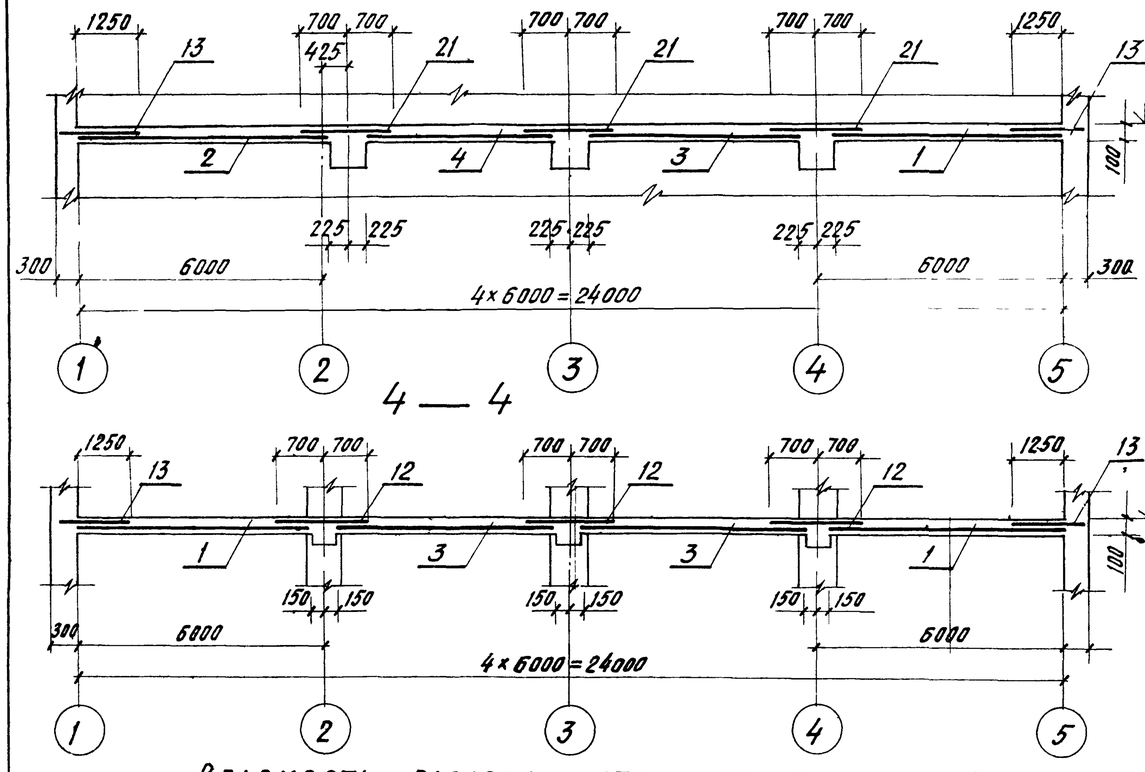

5 — 5

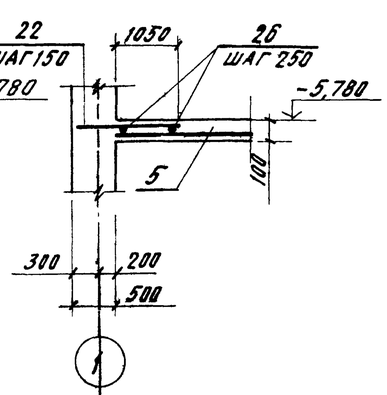

4 — 4

1. Данный лист читать совместно с листом 24.

Спецификация плиты ПМ3 (окончание).

Формат	Зона	Поз.	Обозначение	Наименование	Кол.	Прим.
				Детали		
				ф10 А III ГОСТ 5781-82*		
		22		ℓ=1350	46	0,8 кг
		23		ℓ=1200	12	0,7 кг
		24		ℓ=1400	10	0,9 кг
		25		ℓ=1900	46	1,2 кг
				ф6 А I ГОСТ 5781-82*		
		26		ℓ=1980	20	0,5 кг
		27		ℓ=480	10	0,1 кг
				Материалы		
				Бетон класса В20		23,4 м³

Ведомость расхода стали на элемент, кг

Марка элемента	Изделия арматурные										Изделия закладные									Общий расход
	Арматура класса									Всего	Арматура класса			Прокат марки					Всего	
	A I			A III				Bp-1			A III			Вст3кп2						
	ГОСТ 5781-82*			ГОСТ 5781-82*				ГОСТ 6727-80*			ГОСТ 5781-82*			ГОСТ 103-76*		ГОСТ 8509-72*				
	ф6		Итого	ф8	ф10		Итого	ф5		Итого		ф8		Итого	-8×100	-8×150	∠50×5	∠63×6	Итого		
ПМ3	11,0		11,0	1731,2	109,4		1840,6	322,3		322,3	2173,9	36,4		36,4	121,0	4,6	98,7	32,5	256,8	293,2	2467,1

1. Данный лист читать совместно с листом 24.

Привязан:			
Инв. №			
ГИП	Козлов		903-1-250.87 - КЖ
Нач. отд.	Чистоусов		Котельная с 4 котлами КЕ-25-14С Топливо - каменные и бурые угли
Гл. конст.	Палагин		
Гл. спец.	Писарев		Топливоподача — Стадия: Р; Лист: 25; Листов:
Рук. гр.	Чикуров		
Провер.	Писарев		Приемное устройство. Схемы армирования плиты ПМ3. Разрезы 1-1 – 5-5
Инжен.	Смирнова		САНТЕХПРОЕКТ
Н. контр.	Писарев		

Инв. № подл. | Подпись и дата | Взам. инв. №

22699 36 46

Копировал: Кульбакина

Схемы армирования балок

Бм16

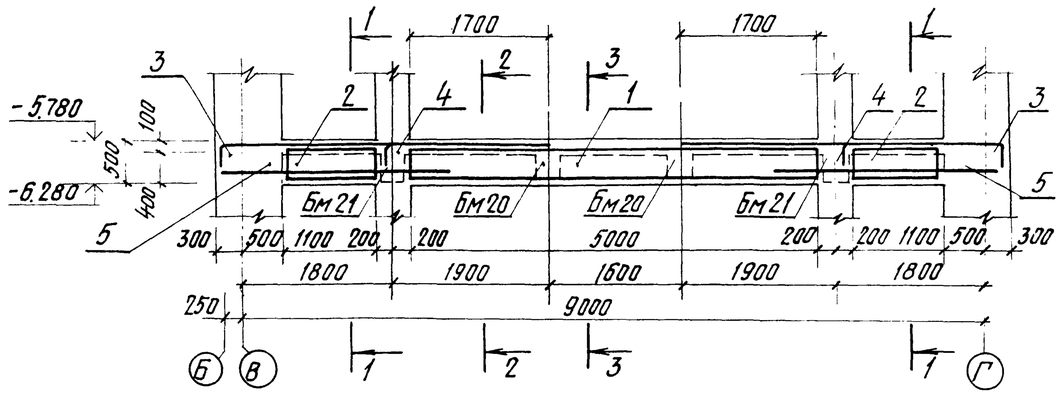

Бм17

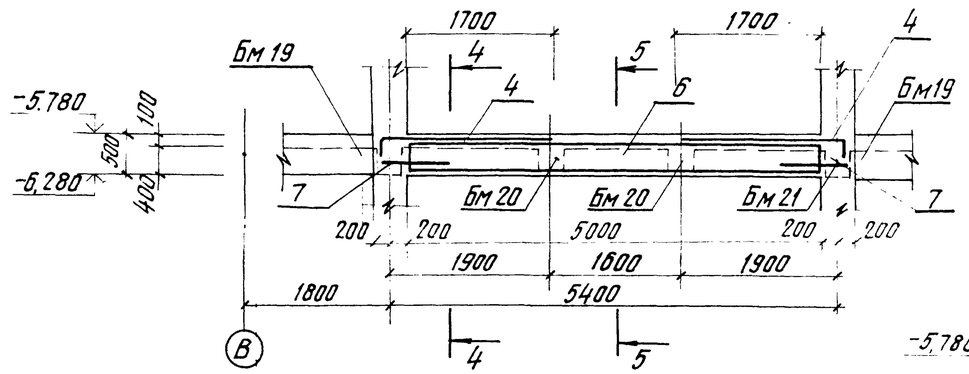

Бм18

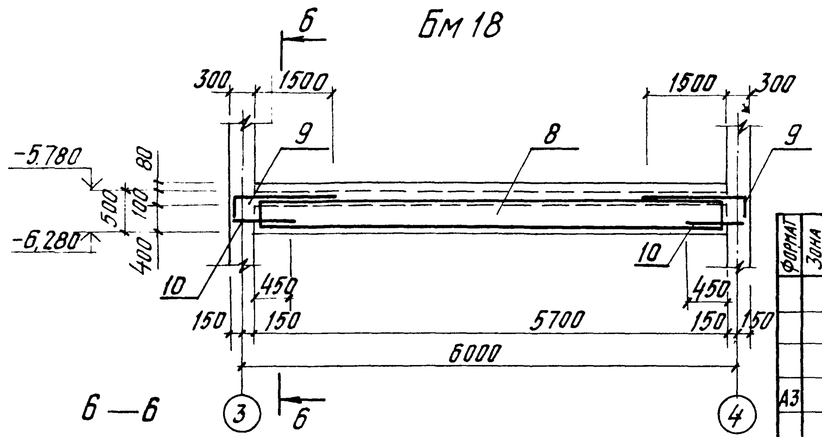

1 — 1

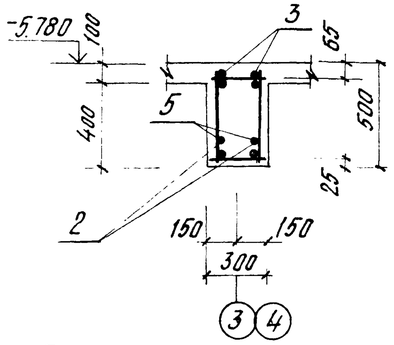

2 — 2

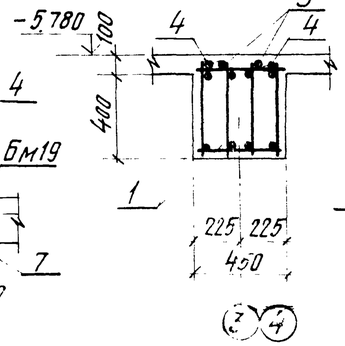

3 — 3

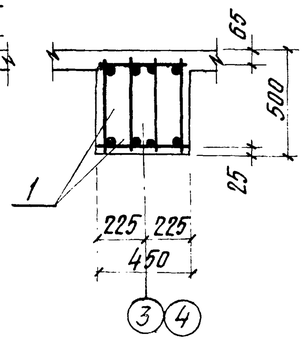

4 — 4

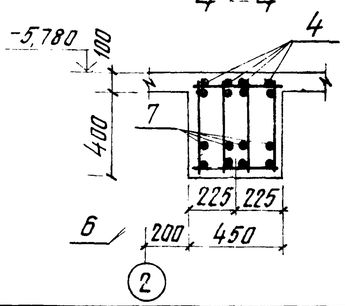

5 — 5

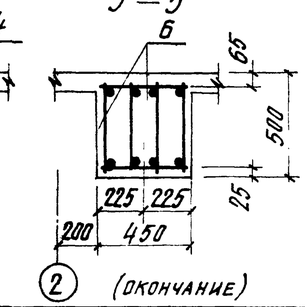

Б — Б

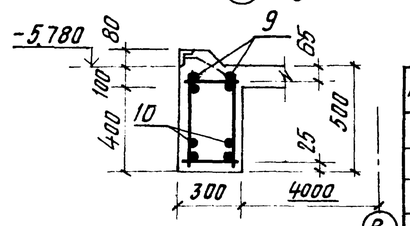

Ведомость деталей

Поз.	Эскиз
3	350 350 3950
4	350 350 2050
9	350 1850

Спецификация балок Бм16, Бм17, Бм18

(начало)

Формат	Зона	Поз.	Обозначение	Наименование	Кол.	Прим.
				Балка Бм 16		
				Сборочные единицы		
				Каркас пространственный		
А3		1	903-1-250.87-КЖ.И.34	КП16	1	170,4 кг
А3		2	903-1-250.87-КЖ.И.35	КП17	2	8,0 кг
				Детали		
				ф28 А III ГОСТ 5781-82*		
		3*		ℓ=4300	4	20,8 кг
		4		ℓ=2400	4	11,6 кг
				ф22 А III ГОСТ 5781-82*		
		5		ℓ=2700	4	8,1 кг
				Материалы:		
				Бетон класса В20		1,2 м³
				Балка Бм 17		
				Сборочные единицы		
				Каркас пространственный		
А3		6	903-1-250.87-КЖ.И.35	КП18	1	170,4 кг
				Детали		
				ф28 А III ГОСТ 5781-82*		
		4*		ℓ=2400	8	11,6 кг
				ф22 А III ГОСТ 5781-82*		
		7		ℓ=900	8	2,7 кг
				Материалы:		
				Бетон класса В20		0,9 м³

* Позиции 3, 4, 9 — см. ведомость деталей на данном листе

1. Данный лист читать совместно с листом 25
2. Ведомость расхода стали см. лист 28

(окончание)

Формат	Зона	Поз.	Обозначение	Наименование	Кол.	
				Балка Бм 18		
				Сборочные единицы		
				Каркас пространственный		
А3		8	903-1-250.87-КЖ.И.35	КП19	1	57,1 кг
				Детали		
				ф22 А III ГОСТ 5781-82*		
		9*		ℓ=2000	4	6,0 кг
		10		ℓ=900	4	2,7 кг
				Материалы		
				Бетон класса В20		0,7 м³

Привязан:

Инв. №

ГИП	Козлов		
Нач. отд.	Чистоусов		
Гл. конст.	Паллагин		
Гл. спец.	Писарев		
Рук. гр.	Чикуров		
Провер.	Писарев		
Инжен.	Смирнова		
Н. контр.	Писарев		

903-1-250.87- КЖ

Котельная с 4 котлами КЕ-25-14С. Топливо-каменные и бурые угли

Топливоподача

Стадия	Лист	Листов
Р	26	

Приемное устройство. Схемы армирования балок Бм16, Бм17, Бм18

САНТЕХПРОЕКТ

Копировал: Кульбакина

Инв. № подл. | Подпись и дата | Взам. инв. №

Альбом 28

Схема армирования балки Бм 20.

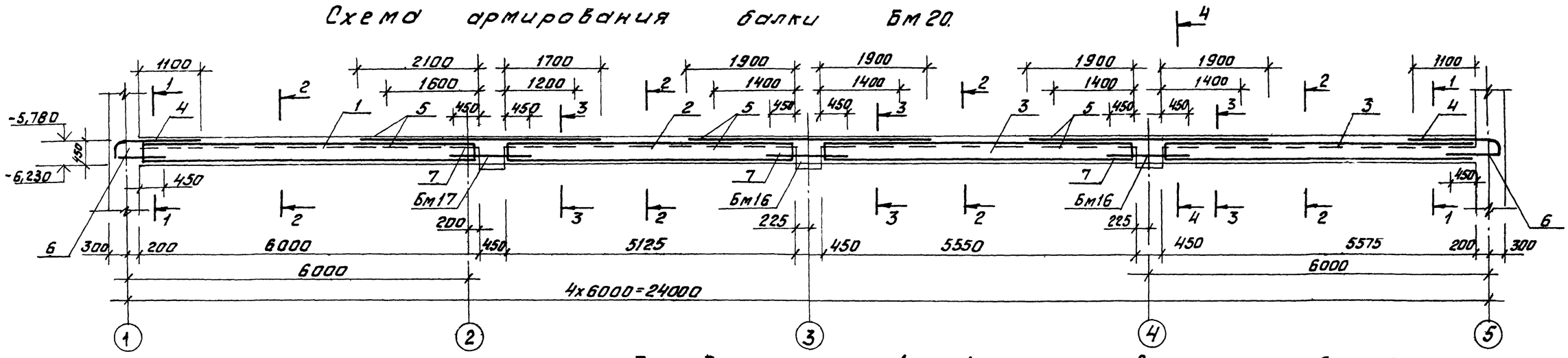

1 — 1

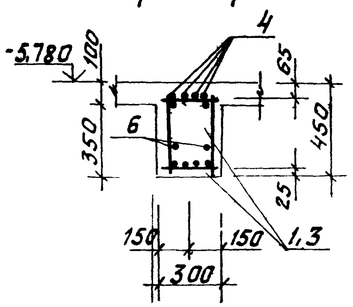

2 — 2

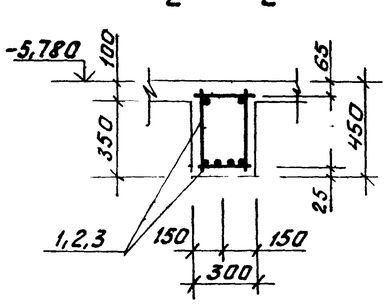

3 — 3

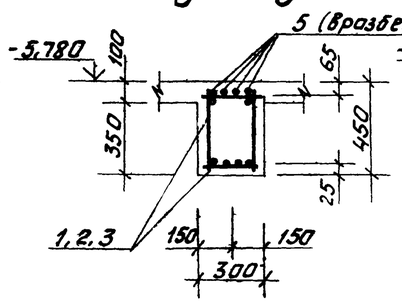

4 — 4

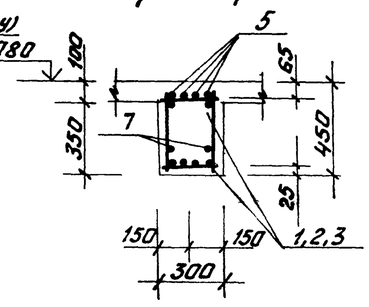

Спецификация балки Бм19, Бм20. (Начало)

Формат	Зона	Поз.	Обозначение	Наименование	Кол.	Примеч.
				Балка Бм 20		
				сборочные единицы		
				Каркас пространственный		
А3		1	903-1-250.87-КЖ.И 36	КП 20	1	82,0 кг.
А3		2	903-1-250.87-КЖ.И. 36	КП 21	1	67,6 кг.
А3		3	903-1-250.87-КЖ.И.36	КП 22	2	74,6 кг.
				Детали		
				Ф22 А-III ГОСТ 5781-82*		
		4*		ℓ= 1900	8	4,8 кг.
		5		ℓ= 3750	12	9,4 кг.
		6		ℓ= 900	4	2,3 кг.
		7		ℓ= 1350	6	3,4 кг.

* Позиции 4, 9 - см. ведомость деталей на данном листе.

Схема армирования балки Бм 19

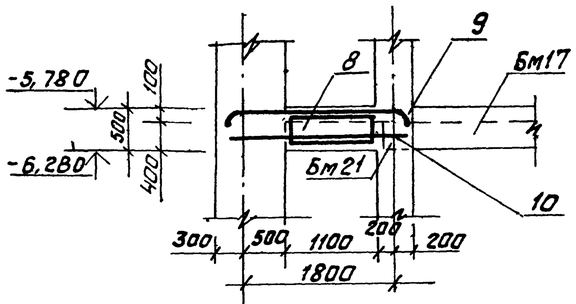

5 — 5

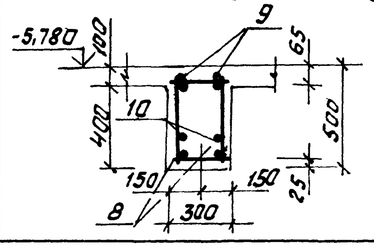

(В) Ведомость деталей

Поз.	Эскиз
4	1550, 350
9	2200, 350, 350

(окончание)

Формат	Зона	Поз.	Обозначение	Наименование	Кол.	Примеч.
				Материалы:		
				Бетон класса В20		2,4 м³
				Балка Бм 19		
				сборочные единицы		
				Каркас пространственный		
А3		8	903-1-250.87-КЖ.И.35	КП 17	1	8,0 кг.
				Детали		
				Ф22 А-III ГОСТ 5781-82*		
		9*		ℓ= 2900	2	8,7 кг.
		10		ℓ= 2200	2	6,6 кг.
				Материалы:		
				Бетон класса В20		0,2 м³

1. Данный лист читать совместно с листом 10.
2. Ведомость расхода стали см на листе 28.

привязан:

инв.№

ГИП	Козлов		903-1-250.87 КЖ
Нач.отд.	Чистоусов		Котельная с 4 котлами КЕ-25-14С Топливо-каменные и бурые угли
Гл.конст.	Палагин		
Гл.спец.	Писарев		Топливоподача
Рук.гр.	Чикуров		Стадия Р; Лист 27; Листов
Пров.	Писарев		Приемное устройство. Схемы армирования балок Бм19, Бм20.
Инж.	Смирнова		САНТЕХПРОЕКТ
Н.контр.	Писарев		

Копировал: Фурай 22699 36 48 Формат А2

Инв.№подл. | Подпись и дата | Взам.инв.№

Схема армирования балки Бм 21

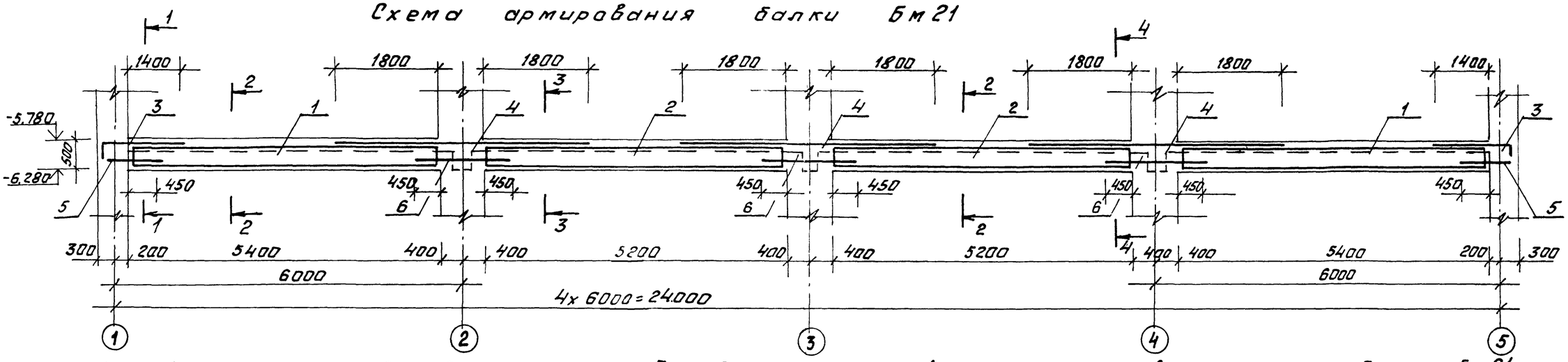

1 — 1

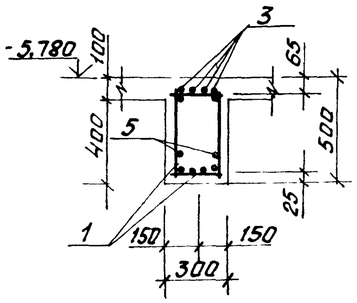

2 — 2

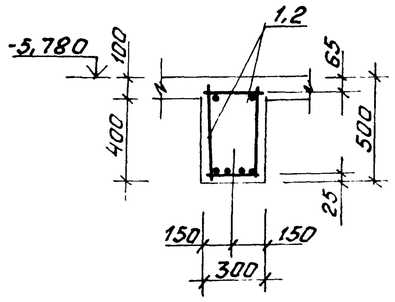

3 — 3

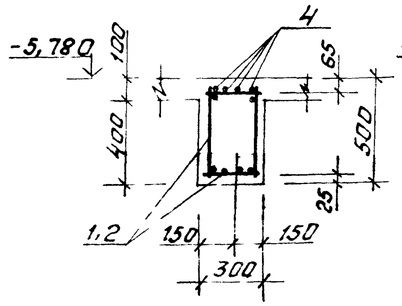

4 — 4

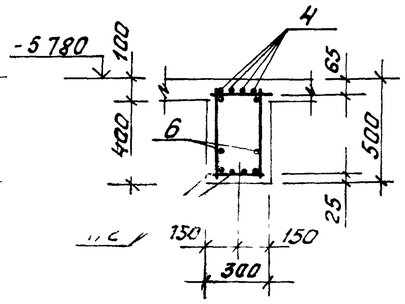

Спецификация балки Бм 21

Формат	Зона	Поз.	Обозначение	Наименование	Кол.	Прим.
				Балка Бм 21		
				Сборочные единицы		
				Каркас пространственный		
А3		1	903-1-250.87-КЖ.И 36	КП 23	2	72,0 кг.
А3		2	903-1-250.87-КЖ.И 36	КП 24	2	64,4 кг.
				Детали		
				Ф20 А III ГОСТ 5781-82*		
		3*		ℓ=2200	8	5,5 кг
		4		ℓ=4400	12	11,0 кг
		5		ℓ= 900	4	2,3 кг
		6		ℓ= 1700	6	4,3 кг
				Материалы		
				Бетон класса В20		2,6 м³

* Позицию 3 см. ведомость деталей на данном листе.

Ведомость расхода стали на элемент, кг.

Марка элемента	Изделия арматурные										Всего	Общий расход
	Арматура класса											
	A I ГОСТ 5781-82*					A III ГОСТ 5781-82*						
	Ф8	Ф12			Итого	Ф12	Ф20	Ф22	Ф28	Итого		
Бм 16	7,2	54,4			61,6	26,8		32,4	227,6	319,2	380,8	380,8
Бм 17		54,4			54,4	18,0		21,6	190,8	230,4	284,8	284,8
Бм 18	12,3				12,3	10,4		69,2		79,6	91,9	91,9
Бм 19	3,6				3,6	4,4		30,6		35,0	38,6	38,6
Бм 20	58,0				58,0	40,0		381,6		421,6	479,6	479,6
Бм 21	55,6				55,6	37,6	211,0	179,6		428,2	483,8	483,8

Ведомость деталей

Поз.	Эскиз
3	350, 1850

Данный лист читать совместно с листом 10

ГИП	Козлов		903-1-250.87- КЖ
Нач. отд.	Чистяков		Котельная с 4 котлами КЕ-25-14С Топливо-каменные и бурые угли.
Гл. конс.	Палагин		
Гл. спец.	Лисарев		Топливоподача — Стадия: Р; Лист: 28; Листов:
Рук. гр.	Чикуров		
Пров.	Лисарев		Приемное устройство. Схема армирования балки Бм 21. — САНТЕХПРОЕКТ
Инж.	Стирнова		
Н. контр.	Лисарев		

Привязан:

Инв. №

Инв. № подл. | Подпись и дата | Взам. инв. №

Копировал: Фролов 22699 36 49 Формат: А2

Альбом 28

Схема армирования днища ДМ1 в осях А-Г и 3-4 на отм -10,750

Нижние сетки

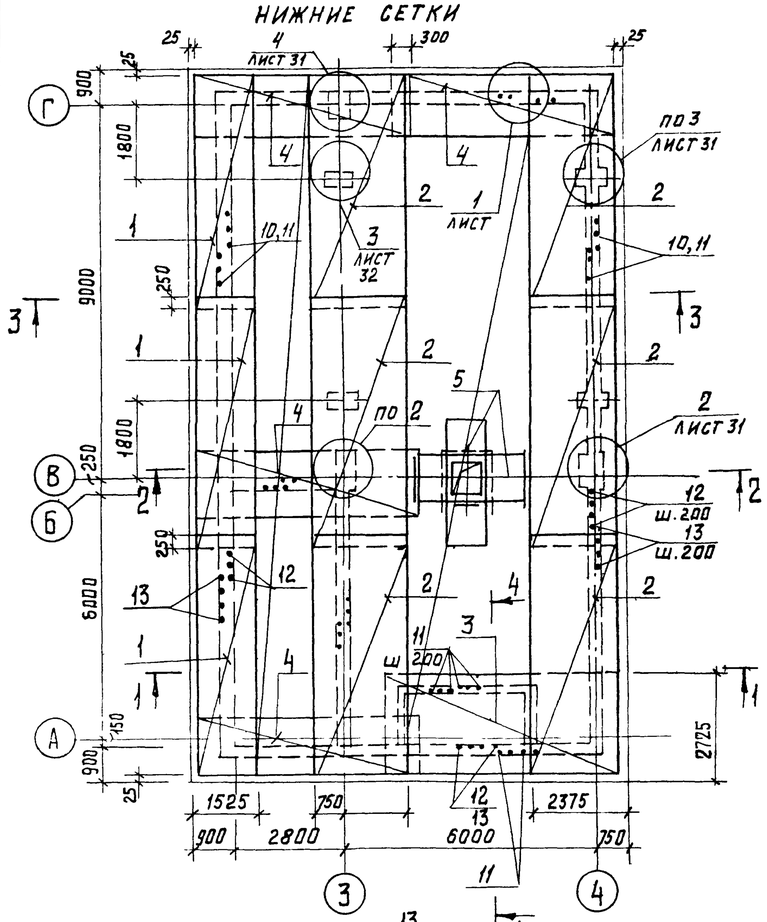

Верхние сетки

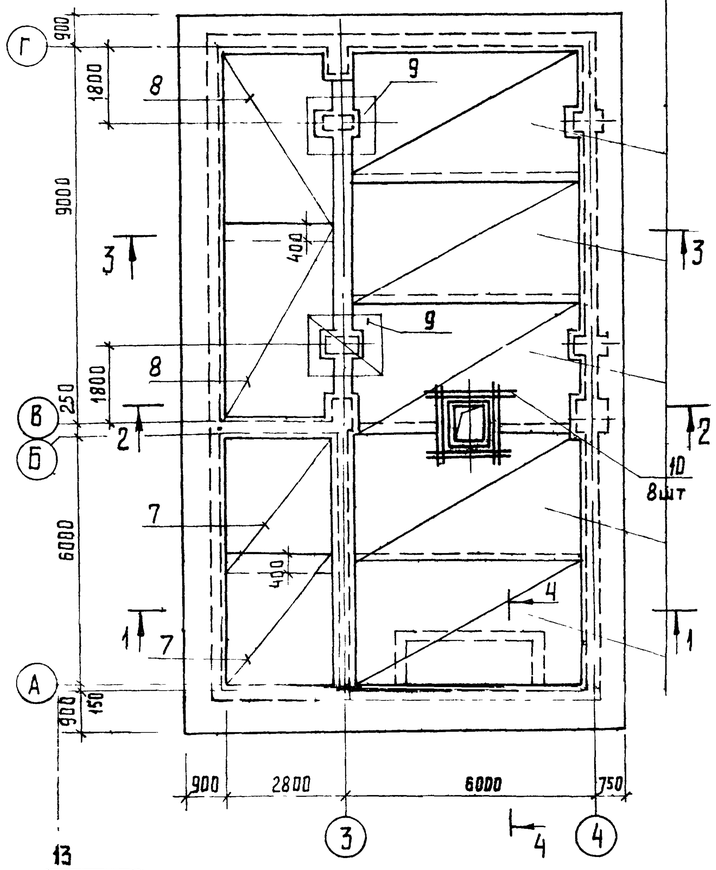

1-1

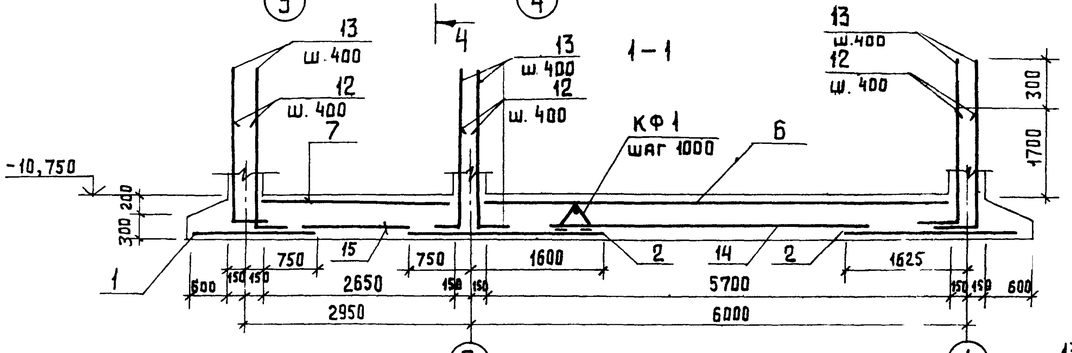

2-2

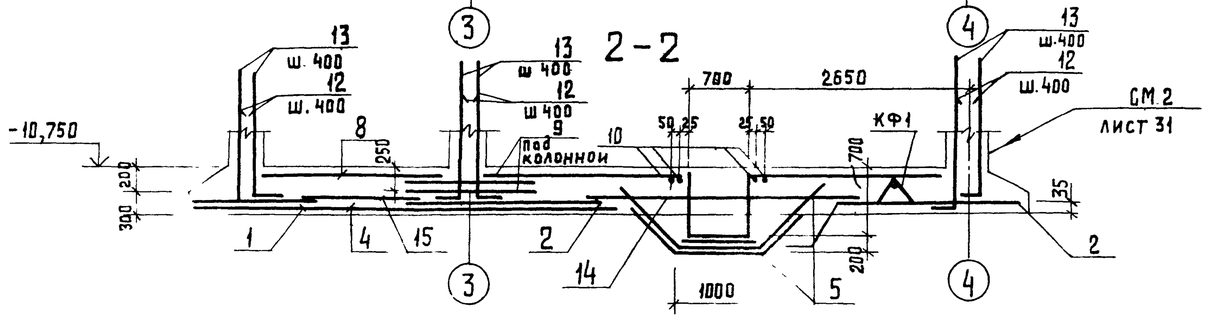

Спецификация к схеме армирования днища ДМ1 в осях А-Г и 3-4 на отм -10,750 (Схема 1)

Формат	Зона	Поз.	Обозначение	Наименование	Кол.	Прим.
				Схема 1		
				Сборочные единицы		
				Сетки арматурные		
		1	ГОСТ 23279-85	3С 8AI-200 / 22AIII-200 75/50	3	151,2кг
		2	ГОСТ 23279-85	75/75	6	231,6кг
		3	ГОСТ 23279-85	75/50	1	267,1кг
		4	ГОСТ 23279-85	75/25	1	187,2кг
		5	ГОСТ 23279-85	4С 8AI-200 / 8AI-200 85×285 25/25	2	5,7кг
		6	ГОСТ 23279-85	2С 16AIII-200 / 8AI-200 325×545 25/25	5	203,4кг
		7	ГОСТ 23279-85	2С 8AI-200 / 10AIII-200 275×340 100/75	2	93,0кг
		8	ГОСТ 23279-85	270×470 50/50	2	143,0кг
		9	ГОСТ 23279-85	2С 16AIII-200 / 16AIII-200 150×150	4	45,0кг
		14	ГОСТ 23279-85	4Ср 8AIII-200 / 8AIII-200 305×1325	1	194,0кг
		15	ГОСТ 23279-85	4Ср 8AIII-200 / 8AIII-200 185×1325	1	117,0кг
		КФ1	903-1-250.87-КЖ И 43	Каркас-фиксатор КФ4	185	3,6кг
				Детали		
		10		ф22AIII ГОСТ 5781-82* ℓ=1600	8	4,8кг
		11*		ф8AIII ℓ=1050	50	0,41кг
		12*		ф22AIII ℓ=2350	290	7,0кг
		13*		ф22AIII ℓ=2650	290	7,9кг
				Материал		
				Бетон класса В20, W6	87,0	м³

* Позиции 11, 12, 13 - см ведомость деталей на листе 34

1. Сечение 3-3 и узлы 1,2 см лист 31.
2. Ведомости расхода стали и деталей см лист 34.
3. Поз. 12 и 13 устанавливаются вразбежку.
4. Каркасы-фиксаторы КФ1 устанавливаются с шагом не менее 1,0м и расстоянием между ними по длине около 0,5м. Расход в данной спецификации учтен на все днище (листы 29-33).

Взам. инв. № | Подп. и дата | Инв. № подл.

Привязан:

Инв. №

Гл. инж. пр.	Козлов		VI 87	903-1-250 87 КЖ
Нач. отд.	Чистоусов		VI 87	Котельная с 4 котлами КЕ-25-14С
Гл. конст.	Палагин		VI 87	Топливо - каменные и бурые угли
Гл. спец.	Писарев		VI 87	Топливоподача — Стадия: Р; Лист: 29; Листов:
Рук. гр.	Чикуров		VI 87	
Пров.	Балашова		VI 87	
Инж.	Алешникова		VI 87	Приемное устройство. Днище ДМ1. Схема армирования в осях А-Г и 3-4 на отм -10,750. Схема 1 — САНТЕХПРОЕКТ
Н. контр.	Писарев		VI 87	

Копировал: Федотова 22699 36 50 Формат А2

Схемы армирования днища Дм1 в осях В-Г и 1-2; 4-5 на отм. -8,650

(схема 2)

Нижние сетки

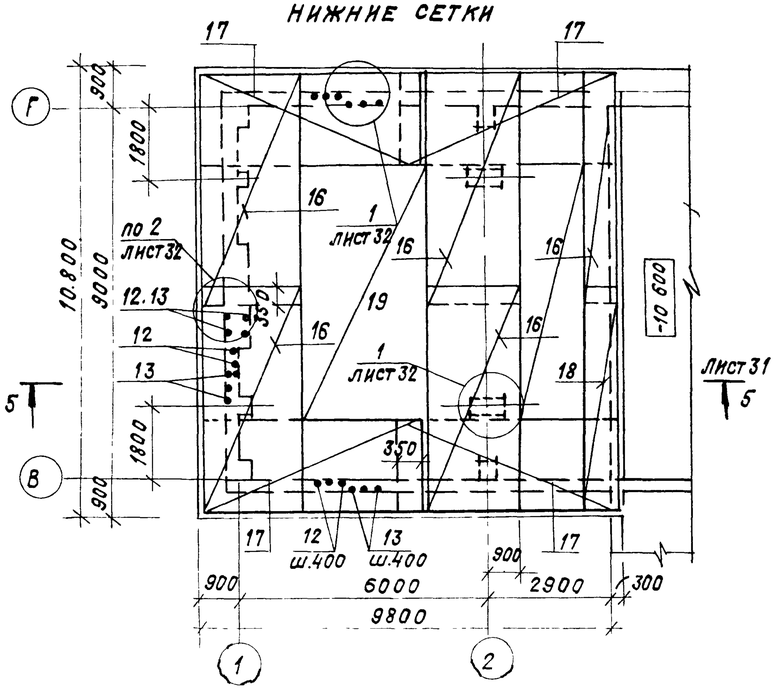

(схема 3)

Нижние сетки

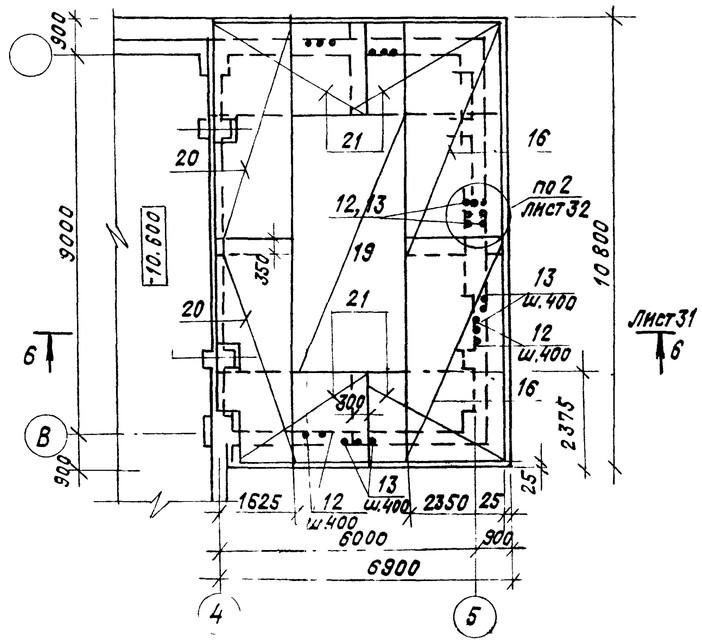

Верхние сетки

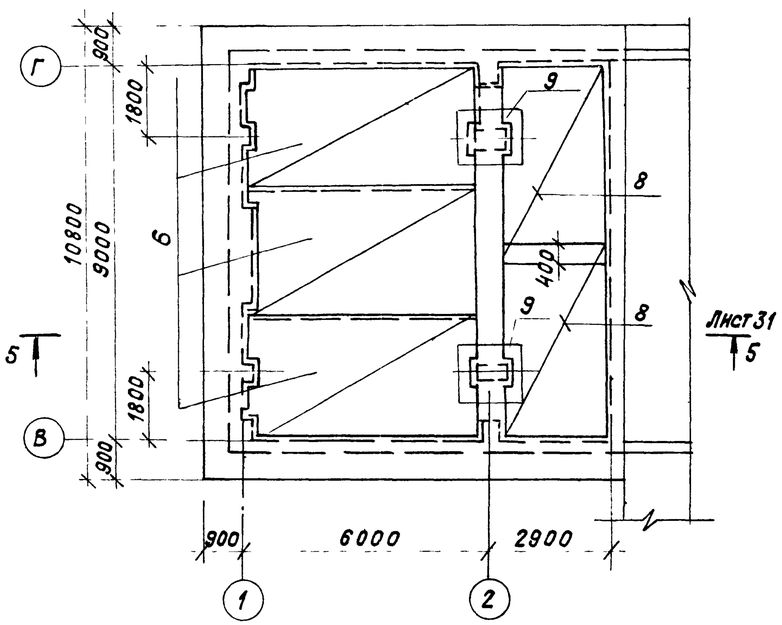

Верхние сетки

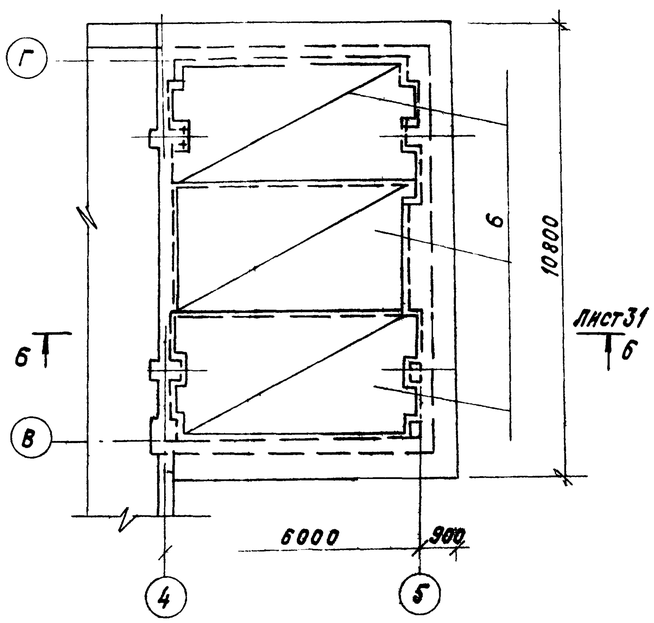

Спецификация к схемам армирования днища Дм1 в осях В-Г и 1-2; 4-5 на отм. -8,650

Формат	Зона	Поз.	Обозначение	Наименование	Кол.	Примеч.
				Схема 2		
				Сборочные единицы		
				Сетки арматурные		
		16	ГОСТ 23279-85	3С $\frac{22AIII-200}{22AIII-200}$ 235х555 $\frac{75}{75}$	4	224,0 кг
		17	ГОСТ 23279-85	235х505 $\frac{25}{75}$	4	193,6 кг
		18	ГОСТ 23279-85	125х555 $\frac{75}{25}$	2	98,6 кг
		6	ГОСТ 23279-85	2С $\frac{16AIII-200}{8AI-200}$ 320х540	3	203,4 кг
		8	ГОСТ 23279-85	2С $\frac{8AI-200}{16AIII}$ 270х470 $\frac{50}{50}$	2	143,0 кг
		9	ГОСТ 23279-85	2С $\frac{16AIII-200}{16AIII-200}$ 150х150	4	45,0 кг
		19	ГОСТ 23279-85	4Ср $\frac{8AIII-200}{8AIII-200}$ 300х625	1	166,0 кг
				Детали		
		12*		ф 22 AIII ℓ=2350	140	7,0 кг
		13*		ф 22 AIII ℓ=2650	140	7,9 кг
				Материал		
				Бетон класса В20	52,8	м³
				Схема 3		
				Сборочные единицы		
				Сетки арматурные		
		16	ГОСТ 23279-85	3С $\frac{8AI-200}{22AIII-200}$ 235х555 $\frac{75}{75}$	2	224,0 кг
		20	ГОСТ 23279-85	195х555 $\frac{75}{75}$	2	184,0 кг
		21	ГОСТ 23279-85	235х365 $\frac{25}{75}$	4	144,0 кг
		19	ГОСТ 23279-85	4Ср $\frac{8AIII-200}{8AIII-200}$ 300х625	1	80,0 кг
		6	ГОСТ 23279-85	2С $\frac{16AIII-200}{8AI-200}$ 320х540	3	203,4 кг
				Детали		
		12*		ф 22 AIII ℓ=2350	110	7,0 кг
		13*		ф 22 AIII ℓ=2650	110	7,9 кг
				Бетон класса В20	37,5	м³

*Позиции 12,13 - см. ведомость деталей на листе 34.

Привязан:

Инв.№

Взам.инв.№ | Подп. и дата | Инв.№подл.

Гл.инж.	Козлов		903-1-250.87-КЖ
Нач.отд.	Чистоусов		Котельная с 4 котлами КЕ-25-14С Топливо - каменные и бурые угли
Гл.конст.	Палагин		
Гл.спец.	Писарев		Топливоподача — Стадия: Р; Лист: 30; Листов:
Рук.гр.	Чикуров		
Пров.	Балашова		Приемное устройство. Днище Дм1. Схема армирования в осях В-Г и 1-2; 4-5 на отм. -8,650. Схема 2, 3.
Инж.	Алешникова		САНТЕХПРОЕКТ
Н.контр.	Писарев		

Копировал: Кранлина 22699-36 51 Формат: А2

Альбом 28

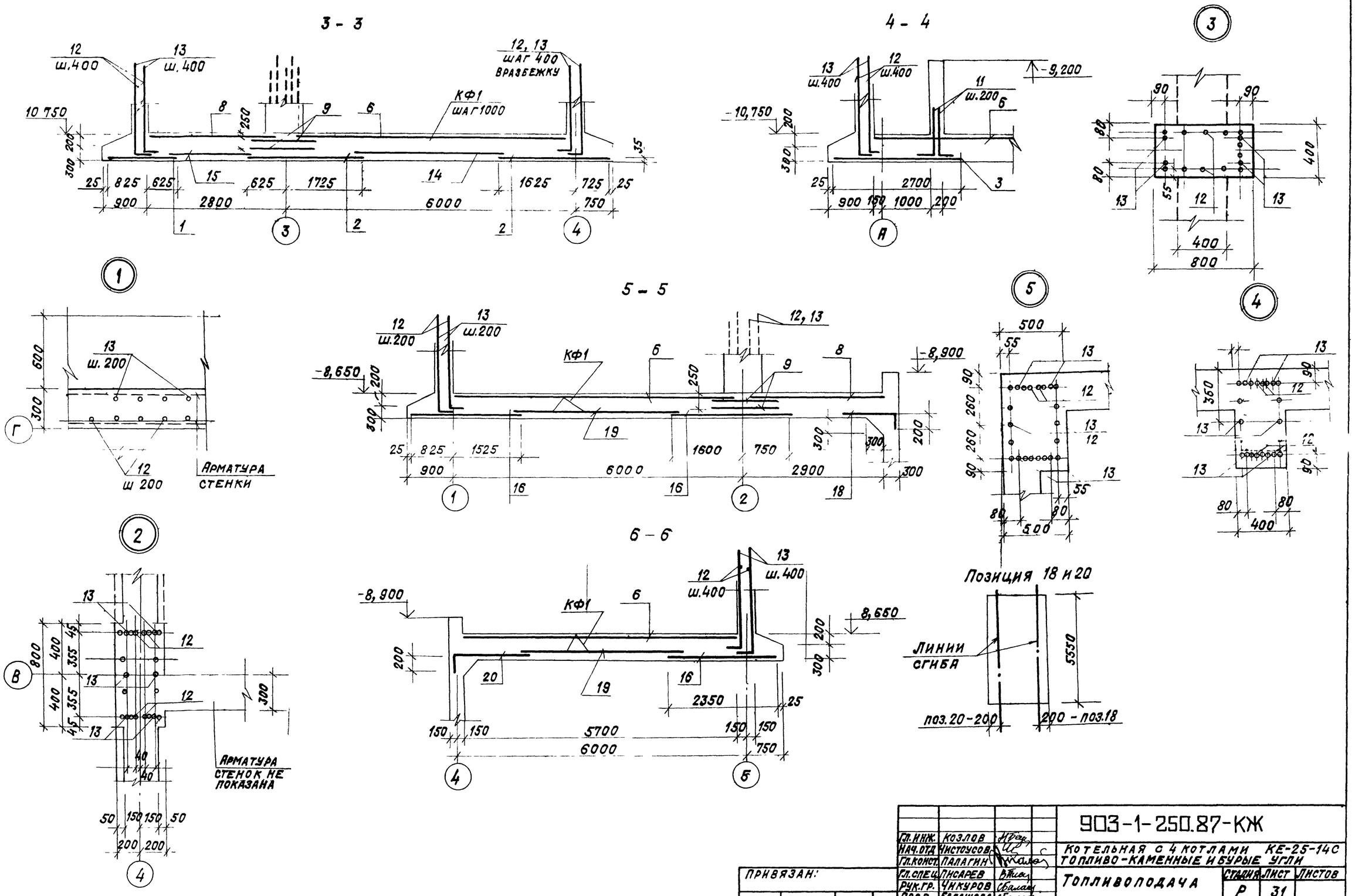

Гл. инж.	Козлов		
Нач. отд.	Чистоусов		
Гл. конст.	Палагин		
Гл. спец.	Писарев		
Рук. гр.	Чикуров		
Пров.	Балашова		
Инж.	Алешникова		
Н. контр.	Писарев		

ПРИВЯЗАН:

Инв. №

903-1-250.87-КЖ

Котельная с 4 котлами КЕ-25-14С топливо-каменные и бурые угли

Топливоподача

Стадия	Лист	Листов
Р	31	

Приемное устройство днищедн1. Схемы армирования 2,3,4 разрезы 3-3-6-6 узлы 1-5

САНТЕХПРОЕКТ

Копировал: Краилина 22699-36 52 Формат: А2

Инв. № подл. | Подп. и дата | Взам. инв. №

Альбом 28

Схема армирования днища Дм1 в осях А и 3-4
(схема 4)

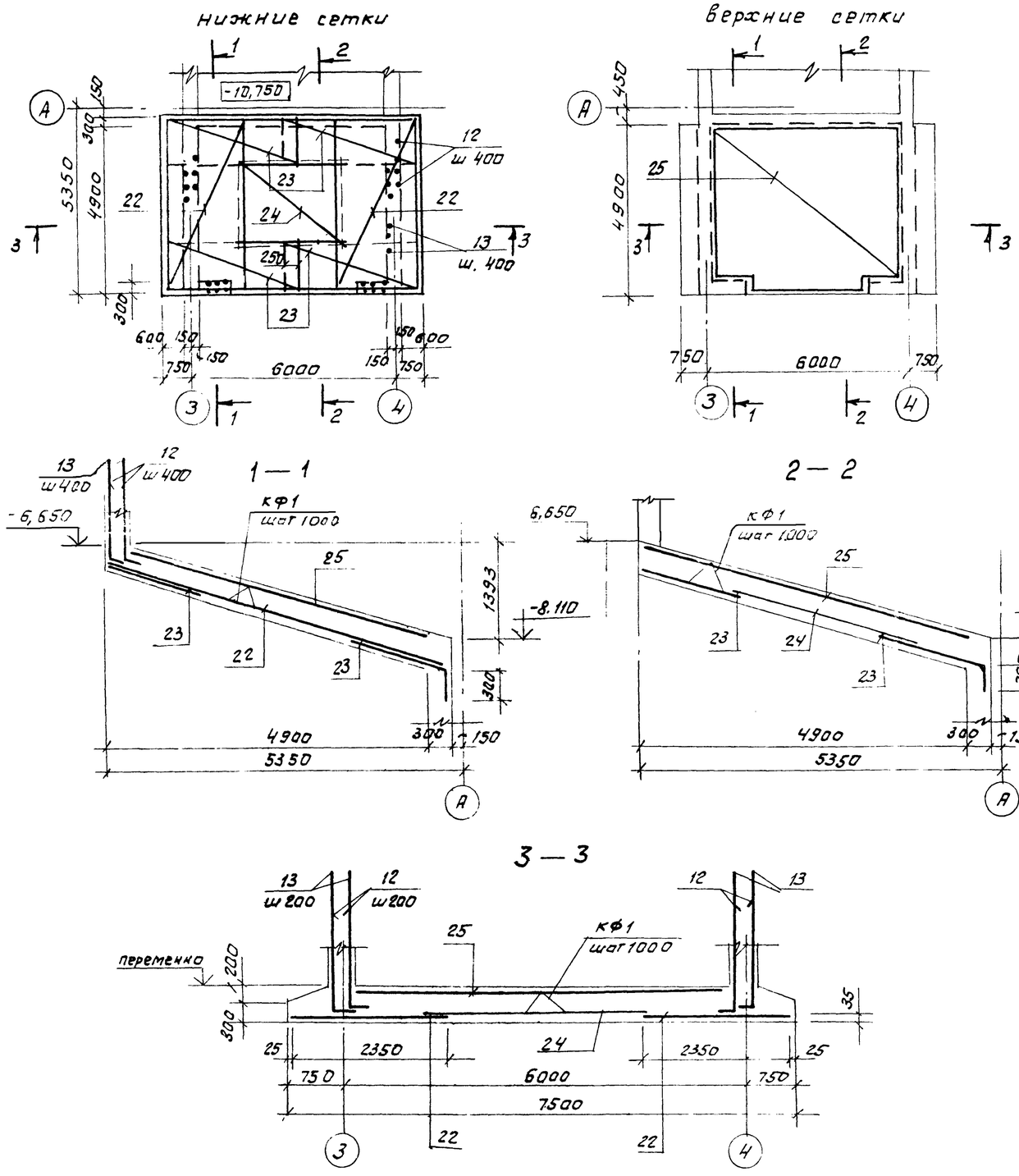

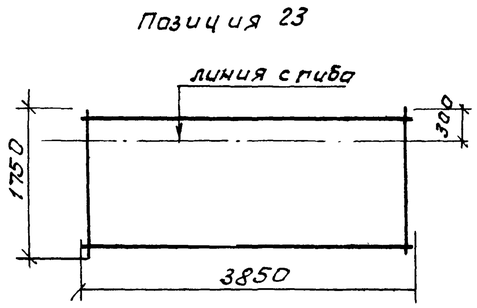

Спецификация к схеме армирования днища Дм1 в осях А и 3-4

Формат	Зона	Поз.	Обозначение.	Наименование	Кол.	Примеч.
				Схема 4		
				Сборочные единицы		
				Сетки арматурные		
		22	ГОСТ 23279-85	3С $\frac{8АI-200}{16АIII-200}$ 235 x 515 $\frac{75}{75}$	2	135,0 кг
		23	ГОСТ 23279-85	175 x 385 $\frac{25}{75}$	4	77,0 кг.
		24	ГОСТ 23279-85	3С $\frac{8АIII-200}{8АIII-200}$ 285 x 285	1	25,0 кг.
		25	ГОСТ 23279-85	2С $\frac{16АIII-200}{16АIII-200}$ 485 x 505	1	51,0 кг.
				Детали		
		12*		Ф22АIII ГОСТ 5781-82* ℓ=2350	62	7,0 кг
		13*		ℓ=2650	62	7,9 кг
				Материал		
				Бетон класса В 20	20,0	м³

* Позиции 12, 13 - см. ведомость деталей на листе 34

Гл. инж.	Козлов		903-1-250.87- КЖ
Нач. отд.	Чистоусов		Котельная с 4 котлами КЕ-25-14С. Топливо-каменные и бурые угли
Гл. конст.	Полагин		
Гл. спец.	Писарев		Топливоподача — Стадия Р, Лист 32, Листов
Рук. гр.	Чикуров		
Пров.	Балашова		Приемное устройство. Днище Дм1 схема армирования в осях А и 3-4. Схема 4.
Инж.	Алешникова		САНТЕХПРОЕКТ
Н. контр.	Писарев		

Привязан:

Инв. №

Инв. № подл. | Подп. и дата | Взам. инв. №

Копировал: 22699-36 53 Формат А2

Схема армирования днища ДМ1 в осях А и 3-4 на отм. -3,280

(схема 5)

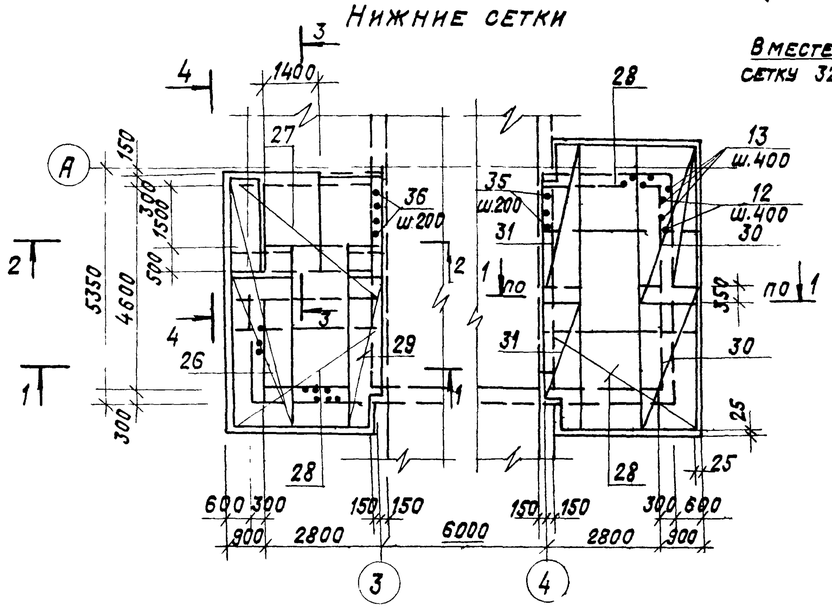

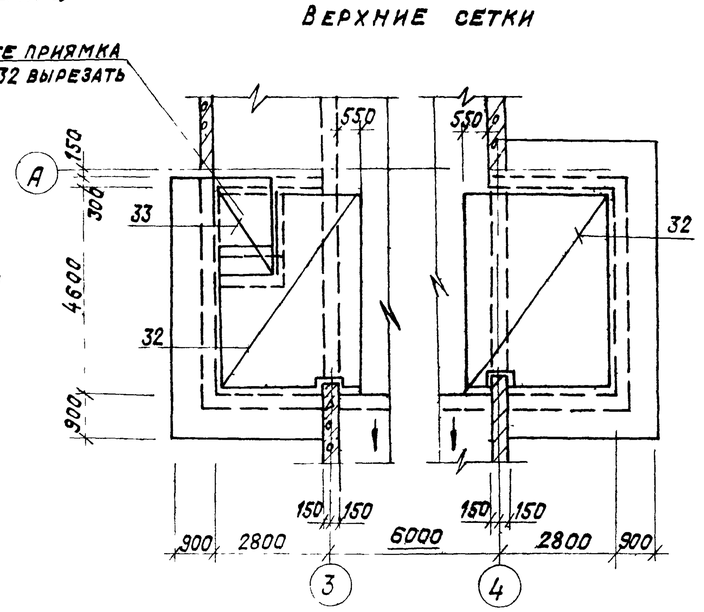

1 - 1

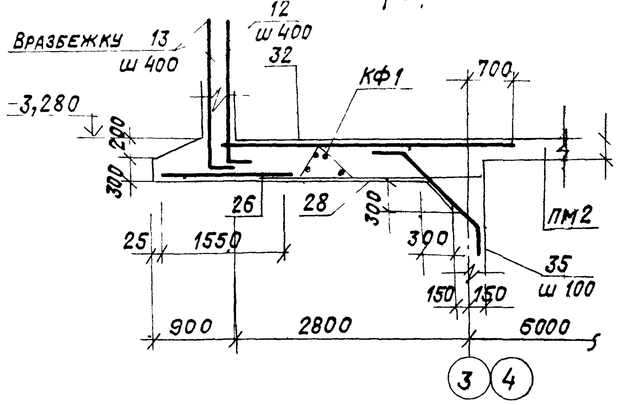

3 - 3

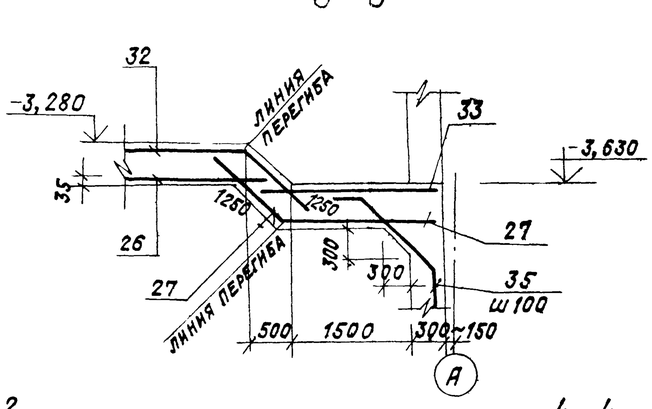

2-2

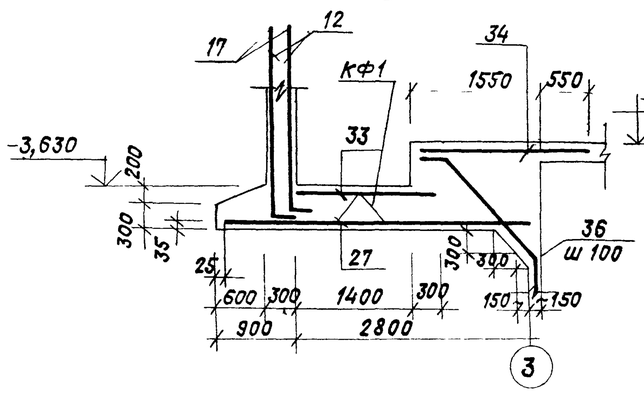

4-4

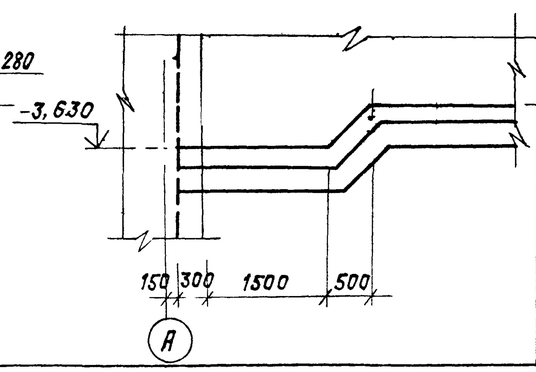

Спецификация к схеме армирования днища ДМ1 в осях А и 3-4 на отм. -3,280

Формат	Зона	Поз	Обозначение	Наименование	Кол.	Примеч.
				Схема 5		
				Оборочные единицы		
				Сетки арматурные		
		26	ГОСТ 23279-85	Зс $\frac{8AI-200}{16AIII-200}$ 155х445 $\frac{25}{75}$	1	79,5кг
		27	ГОСТ 23279-85	325 х 385	1	143,0кг
		28	ГОСТ 23279-85	205 х 385	3	91,0кг
		29	ГОСТ 23279-85	95 х 445 $\frac{25}{75}$	1	50,4кг
		30	ГОСТ 23279-85	155 х 335 $\frac{95}{75}$	2	58,2кг
		31	ГОСТ 23279-85	95 х 335 $\frac{75}{75}$	2	54,3кг
		32	ГОСТ 23279-85	4с $\frac{8AIII-100}{8AIII-100}$ 355 х 465	2	145,0кг
		33	ГОСТ 23279-85	160 х 225	2	31,5кг
				Детали		
		35*		ф 8 А III ГОСТ 5781-82 с=1700	70	0,7 кг
		36*		с=2350	20	0,9 кг
		12*		ф 22 А III ГОСТ 5781-82 с=2350	110	7,0 кг
		13*		с=2650	110	7,9 кг
				Материалы		
				Бетон класса В20	23,6	м3

* Позиции 12,13,35,36 - см. ведомость деталей на листе 34.

1. Ведомости расхода стали см. лист 34.
2. Общие указания см. лист 2.

Привязан:

Инв.№

Гл.инж.	Козлов		903-1-250.87-КЖ
Нач.отд.	Чистоусов		Котельная с 4 котлами КЕ-25-14С топливо - каменные и бурые угли
Гл.конст.	Лалагин		
Гл.спец.	Лисарев		Топливоподача — Стадия: Р; Лист: 33; Листов:
Рук.гр.	Чикуров		
Пров.	Балашова		Приемное устройство днище ДМ1 схема армирования в осях А и 3-4 на отм. -3,280. Схема 5 — САНТЕХПРОЕКТ
Инж.	Алешникова		
Н.контр.	Лисарев		

Инв.№подл. | Подп. и дата | Взам. инв.№

Копировал: Крапивина 22699 36 54 Формат: А2

Схема армирования приямка ПРм1

на отм. -9,100

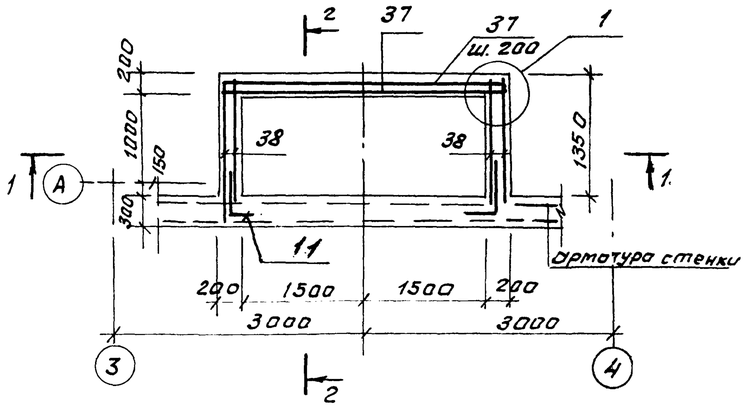

1 — 1

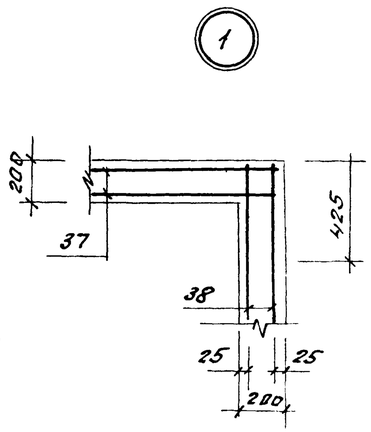

Спецификация к схеме армирования ПРм1

Формат	Зона	Поз.	Обозначение	Наименование	Кол.	Примеч.
				ПРм1		
				Сборочные единицы		
				Сетки арматурные		
		37	ГОСТ 23279-85	4С 8АIII-200 150/150 8АII-200 155х335	2	12,5кг.
		38	ГОСТ 23279-85	155х125 25/75	4	4,7кг.
				Материал		
				Бетон класса В20		1,7м³

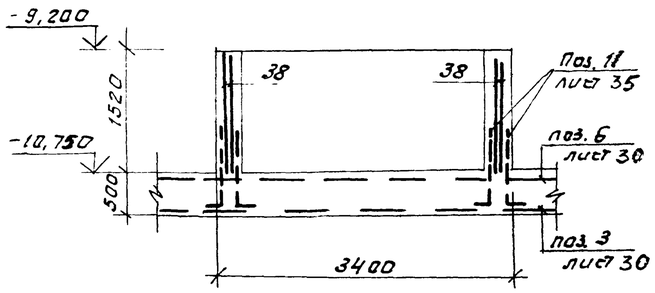

2 — 2

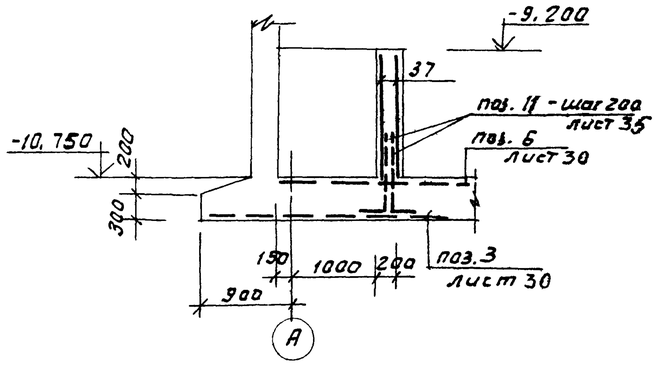

Ведомость расхода стали на элемент, кг.

Марка элемента	Изделия арматурные										Изделия закладные												Общий расход
	Арматура класса									Всего	Арматура класса						Прокат марки					Всего	
	AI					AIII					AIII				AI		ВСт3кп2						
	ГОСТ 5781-82*					ГОСТ 5781-82*					ГОСТ 5781-82*				ГОСТ 5781-82*		ГОСТ 8732-70	ГОСТ 103-76*					
	Ф8	Ф6			Итого	Ф8	Ф16	Ф22	Итого		Ф8	Ф10	Ф12	Итого	Ф24	Итого	Гр 152х6	Итого	-8х100	-8х150	-6х150	Итого	
Днище	1346,4	665,0			1346,4	1032,8	878,3	1635,7	6512,8	7859,2	0,8	7,2	8,0	16,0	30,0	30,0	7,0	7,0	33,6	19,0	4,6	52,2	109,0	7968,2
ПРм1						43,8			43,8	43,8													43,8

Ведомость деталей

Поз.	Эскиз
12	200 \ 2150
13	200 \ 2450
11	150 \ 900

Поз.	Эскиз
35	150, 45°, 1400, 980, 150
36	150, 45°, 2050, 1480, 150

Гл. инж.	Козлов		903-1-250.87- КЖ
Нач. отд	Чистоусов		Котельная с 4 котлами КЕ-25-14С. Топливо-каменные и бурые угли
Гл. конст	Палагин		
Гл. спец	Писарев		Топливоподача — Стадия Р, Лист 34, Листов
Рук. гр.	Чикуров		
Пров.	Балашова		Приемное устройство. Днище. Схема армирования. Приямка ПРм1 — САНТЕХПРОЕКТ
Инж.	Алешникова		
Н.контр.	Писарев		

Привязан

Инв. №

Инв. № подл. | Подп. и дата | Взам. инв. №

Копировал Формат А2 22699-36 55

Схема армирования стены СТм 1

наружная арматура

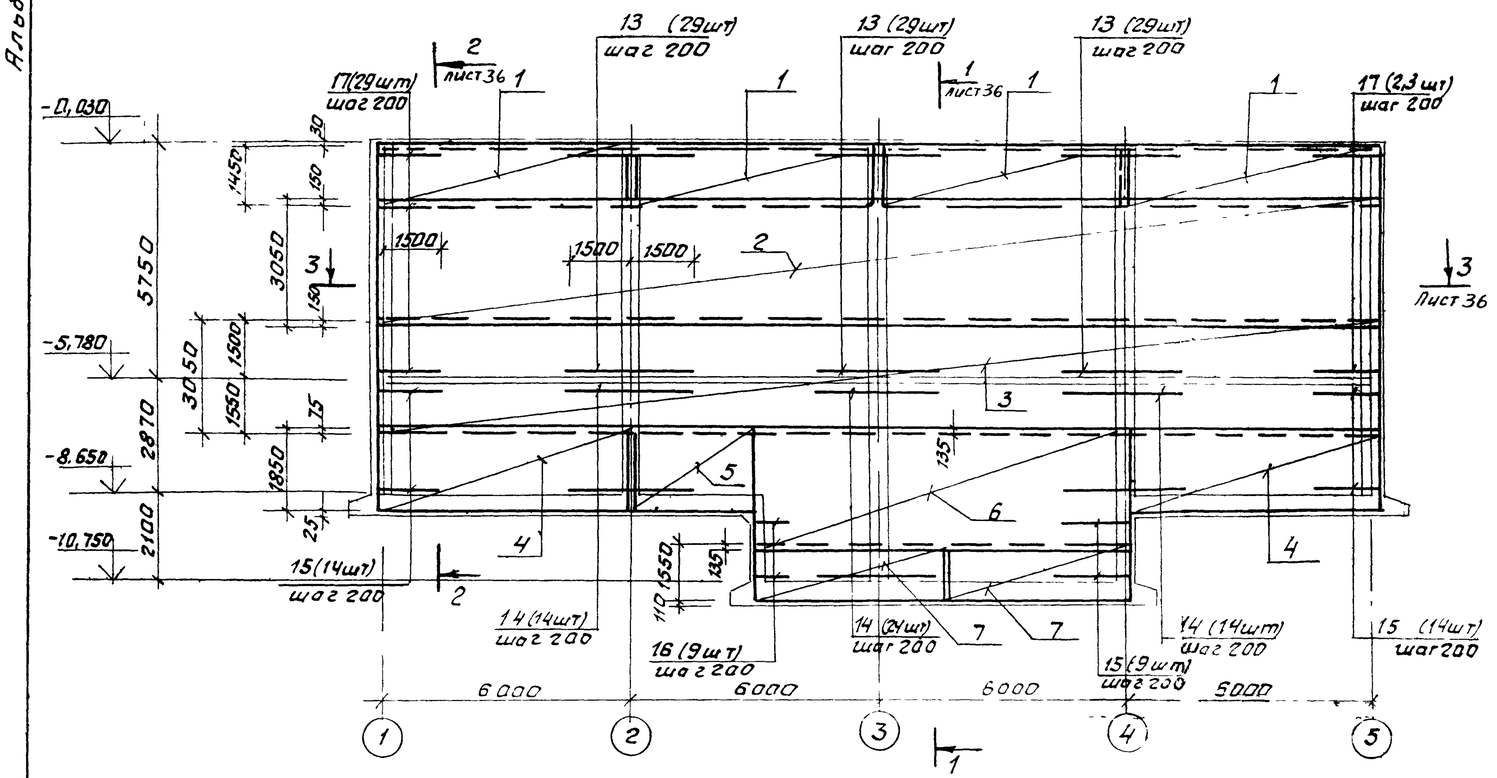

внутренняя арматура

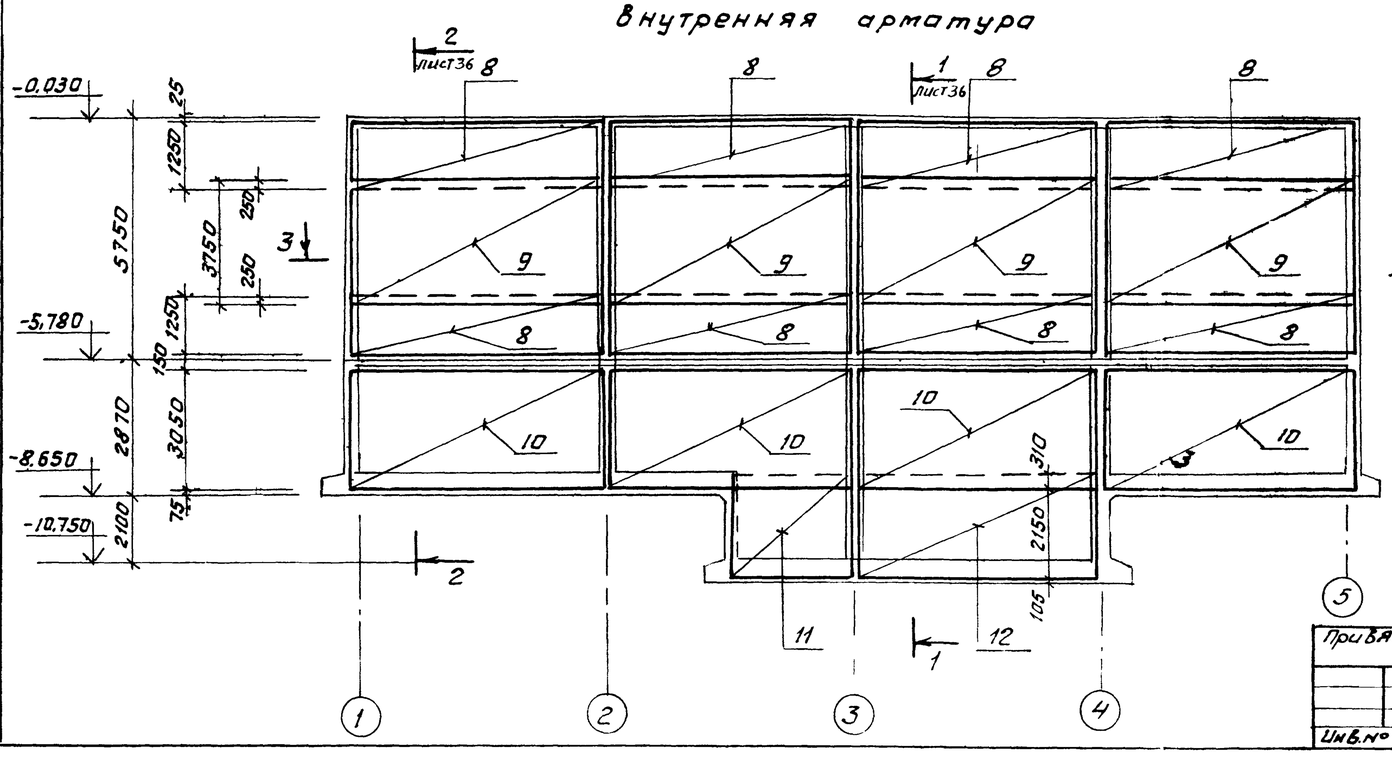

Спецификация СТм 1

Формат	Зона	Поз.	Обозначение	Наименование	Кол.	Прим.
				Сборные единицы и детали		
				Сетки арматурные		
		1	ГОСТ 23279-85	ЧСР 5ВрI-200 / 8АIII-100 145×2445	1	44,5кг.
		2	ГОСТ 23279-85	ЧСР 5ВрI-200 / 5ВрI-200 305×2445	1	66,2кг.
		3	ГОСТ 23279-85	ЧСР 5ВрI-200 / 10АIII-100 305×2445	1	107,3кг.
		4	ГОСТ 23279-85	ЗС 6АI-200 / 16АIII-200 185×625	2	107,3кг.
		5	ГОСТ 23279-85	ЗС 6АI-200 / 16АIII-200 185×285	1	49,0кг.
		6	ГОСТ 23279-85	ЧСР 5ВрI-200 / 6ВрI-200 245×925	1	32,4кг.
		7	ГОСТ 23279-85	ЗС 6АI- / 16АIII 165×445	2	68,9кг.
		8	ГОСТ 23279-85	ЧС 8АIII-100 / 8АIII-100 125×5995	8	61,2кг.
		9	ГОСТ 23279-85	ЧС 8АIII-100 / 8АIII-100 375×5995	4	181,2кг.
		10	ГОСТ 23279-85	ЧС 8АIII-100 / 8АIII-100 3050×5995	4	145,1кг.
		11	ГОСТ 23279-85	ЧС 8АIII-100 / 8АIII-100 245×2995	1	57,8кг.
		12	ГОСТ 23279-85	ЧС 8АIII-100 / 8АIII-100 245×5995	1	116,6кг.
				Детали		
		13		Ф12АIII ГОСТ5781-82* L=3000	87	2,7кг.
		14		Ф16АIII ГОСТ5781-82* L=3000	52	4,8кг.
		15		Ф16АIII ГОСТ5781-82* L=2000	37	3,2кг.
		16*		Ф16АIII ГОСТ5781-82* L=3600	9	3,7кг.
		17*		Ф12АIII ГОСТ5781-82* L=2000	58	1,8кг.
		27*		Ф6АI, ГОСТ 5781-82*, L=450	1000	0,1кг.
				Материалы		
				Бетон класса В20		70,0м³

1. Общие указания см. лист 2.
2. Данный лист читать совместно с листом 36
3 Расход стали см. лист 52.
4. Расход на фиксирующие стержни, поз.27 дан на все стены (СТм1 ÷ СТм 9).
5 Защитный слой 20 мм.

Привязан:

Инв.№

Гл. инж.	Козлов		
Нач. отд.	Чистоусов		
Гл. конст.	Полагин		
Гл. спец.	Писарев		
Рук. гр.	Чикуров		
Пров.	Балашова		
Ст. инж.	Горбатов		
Н. контр.	Писарев		

903-1-250.87 КЖ

Котельная с 4 котлами КЕ-25-14С
Топливо-каменные и бурые угли.

Топливоподача

Стадия	Лист	Листов
Р	35	

Приемное устройство
Схема армирования стены СТм1.

САНТЕХПРОЕКТ

Инв.№ подл. | Подп. и дата | Взам. инв.№

Альбом 28

3-3

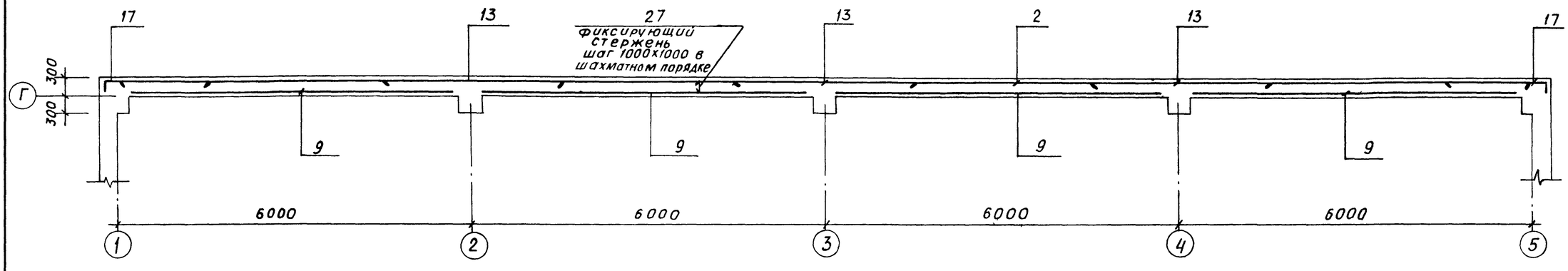

1-1

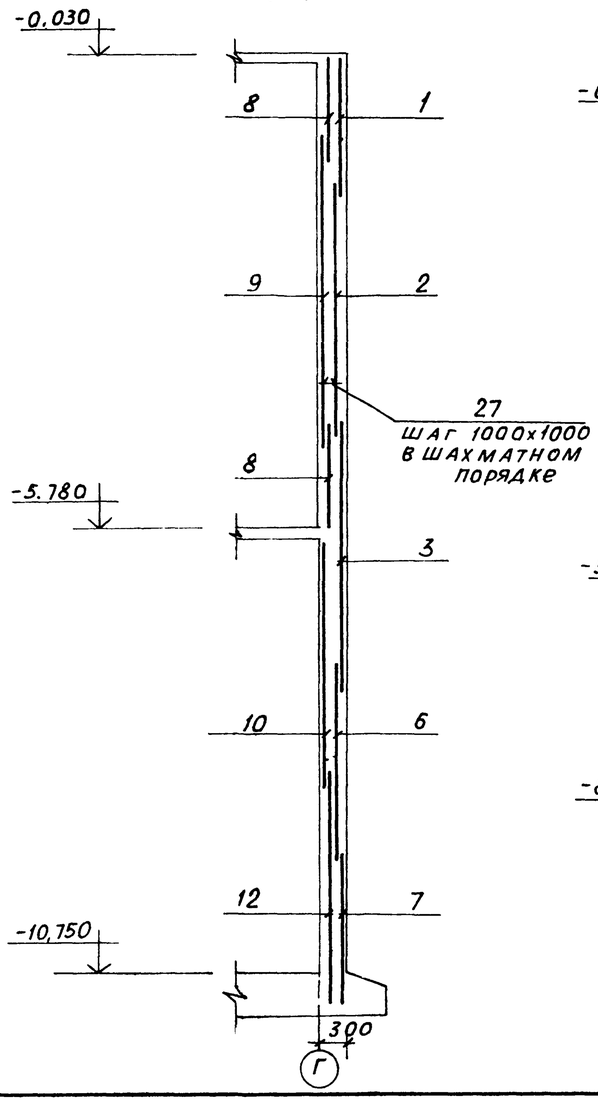

2-2

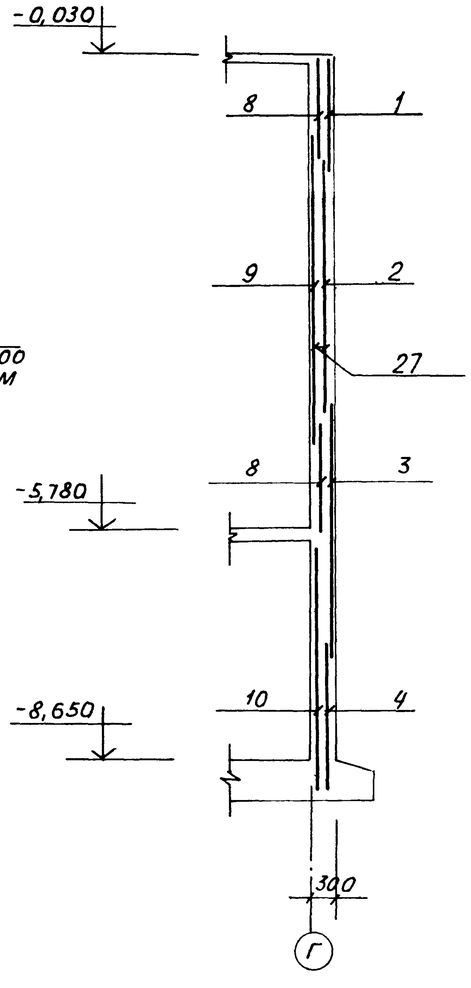

Ведомость деталей

Поз.	Эскиз
15	1770, 230
16	2520, 1080
17	1770, 230
27	270

1. Общие указания см. лист 2.
2. Данный лист читать совместно с листом 35.

Гл. инж.	Козлов		903-1-250.87- КЖ		
Нач. отд.	Чистоусов		Котельная с 4 котлами КЕ-25-14С Топливо-каменные и бурые угли		
Гл. конст.	Палагин				
Гл. спец.	Писарев		Топливоподача	Стадия: Р	Лист: 36	Листов:
Рук. гр.	Чикуров				
Пров.	Балашова		Приемное устройство. Схема армирования стены СТМ1. Сечение 1-1 ÷ 3-3	САНТЕХПРОЕКТ	
Ст. инж.	Горбатов				
Н. контр.	Писарев				

Привязан:

Инв. №

Взам. инв. №

Подп. и дата

Инв. № подл.

Копировал: Бочкарева 22699-36 57 Формат А2

Альбом 28

Схема армирования СТм2

(наружная арматура)

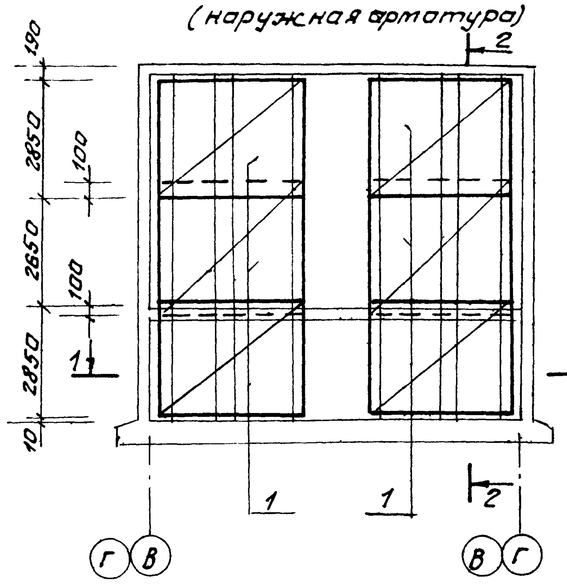

(внутренняя арматура)

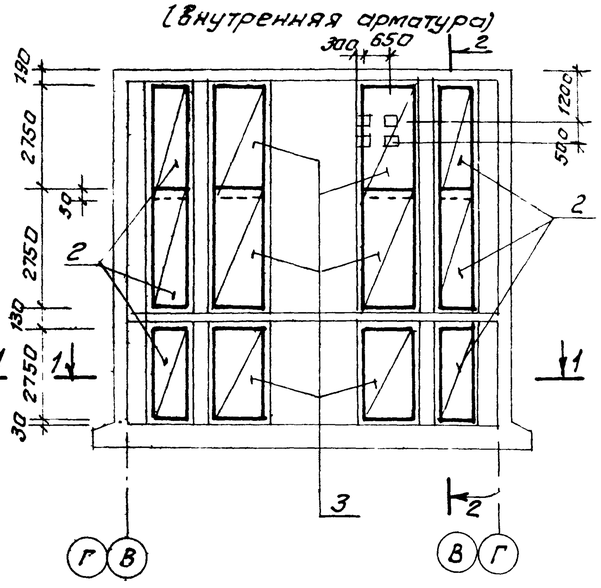

1 - 1

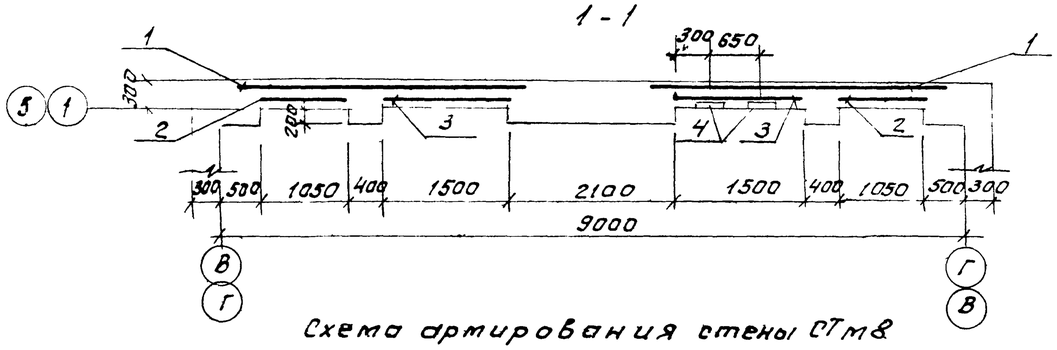

Схема армирования стены СТм8

Раскладка наружных сеток.

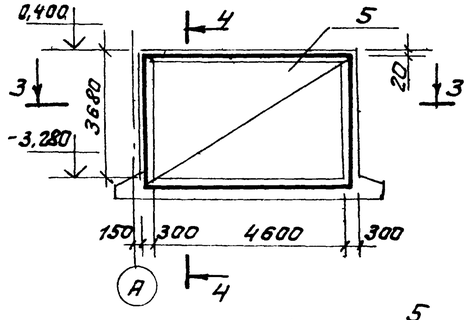

Раскладка внутренних сеток.

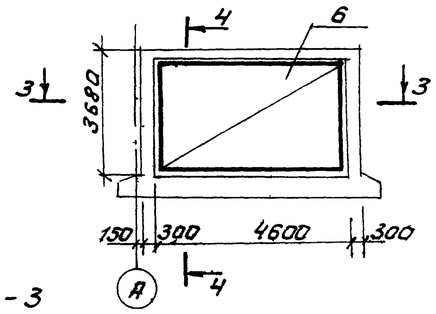

3 - 3

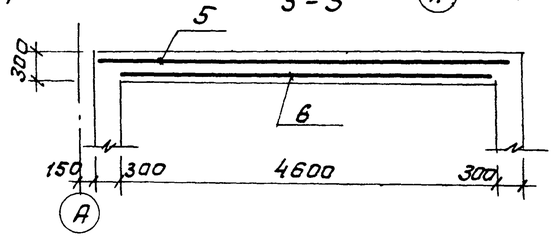

4 - 4

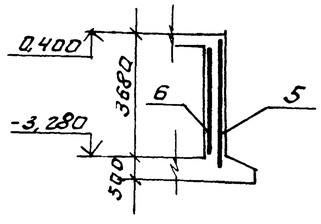

2 - 2

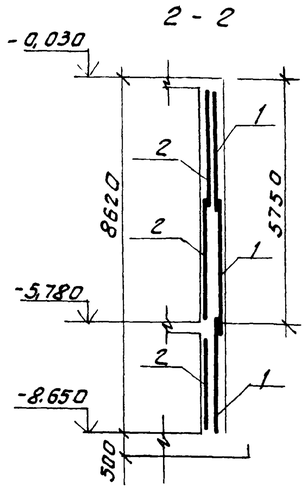

Спецификация СТм2, СТм8.

Формат	Зона	Поз	Обозначение	Наименование	Кол	Прим.
				СТм 2		
				Сб единицы и детали		
				Сетки арматурные		
		1	ГОСТ 23279-85	4С 8АIII-100 / 8АII-100 285х345	6	80,0кг
		2	ГОСТ 23279-85	4С 5ВрI-200 / 8АIII-100 105х275	6	14,3кг
		3	ГОСТ 23279-85	4С 5ВрI-200 / 8АIII-100 145х275	6	19,6кг.
		4	3,400-6/76	Изделие закладное МИ 1-38	4	9,6кг.
				Материалы		
				Бетон класса В20		23,1м³
				СТм 8		
				Сб единицы и детали		
				сетки арматурные		
		5	ГОСТ 23279-85	4С 5АII-100 / 8АIII-100 385х5150	1	162,5кг
		6	ГОСТ 23279-85	4С 8АIII-100 / 8АIII-100 355х445	1	128,1кг
				Материалы		
				Бетон класса В20		5,5м³

1 Общие указания см. лист 2.
2 Расход стали см. лист 52.

Инв.№ подл. | Подп. и дата | Взам. инв.№

Привязан:			903-1-250.87- КЖ
	Гл. инж.	Козлов	Котельная с 4 котлами КЕ-25-14С Топливо-каменные и бурые угли
	Нач. отд.	Чистоусов	
	Гл. конст.	Палагин	
	Гл. спец.	Писарев	Топливоподача — Стадия: Р; Лист: 37; Листов:
	Рук. гр.	Чикуров	
Инв.№	Пров.	Балашова	Приемное устройство. Схема армирования стен СТм2, СТм8. — САНТЕХПРОЕКТ
	Ст. инж.	Горбатов	
	Н. контр.	Писарев	

Копировал: Фурат 22699-36 58 Формат А2

Схема армирования стены СТм3.

Раскладка наружных сеток.

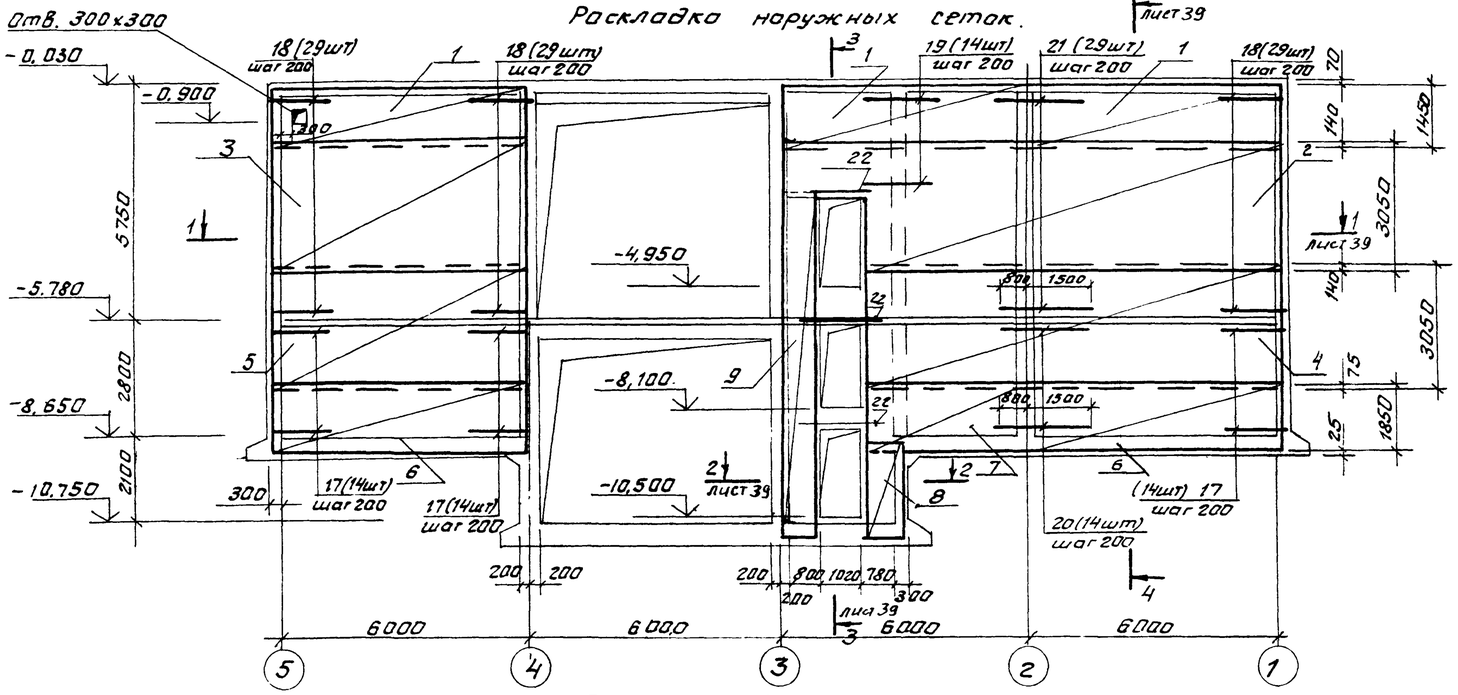

Раскладка внутренних сеток.

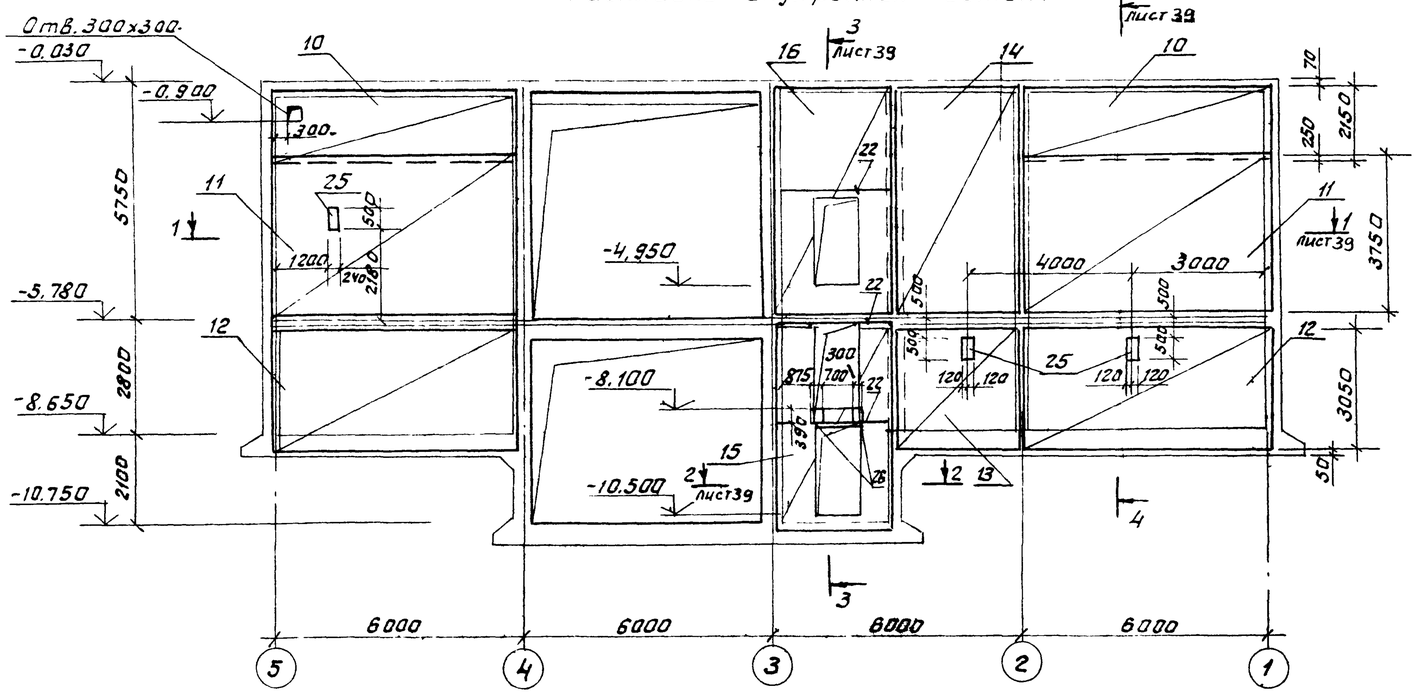

* Позиции 17,18 - см. ведомость деталей на листе 39.

Спецификация к схеме армирования стены СТм3

Формат	Зона	Поз.	Обозначение	Наименование	Кол.	Прим.
				СТм3		
				Сборочные единицы		
				Сетки арматурные		
		1	ГОСТ 23279-85	4С 5ВрI-200 / 5ВрI-200 145×625	3	13,3кг.
		2	ГОСТ 23279-85	4Ср 5ВрI-200 / 5ВрI-200 305×1240	1	54кг.
		3	ГОСТ 23279-85	4Ср 5ВрI-200 / 5ВрI-200 305×605	1	26,5кг.
		4	ГОСТ 23279-85	4Ср 5ВрI-200 / 10АIII-100 305×1005	1	212,2кг.
		5	ГОСТ 23279-85	4Ср 5ВрI-200 / 10АIII-100 305×605	1	128,4кг.
		6	ГОСТ 23279-85	3С 6АI-200 / 16АIII-100 185×625	2	107,3кг.
		7	ГОСТ 23279-85	3С 6АI-200 / 16АIII-100 185×385	1	66,95кг.
		8	ГОСТ 23279-85	4С 5ВрI-200 / 5ВрI-200 85×225	1	3,0кг.
		9	ГОСТ 23279-85	4С 5ВрI-200 / 5ВрI-200 85×825	1	11,7кг.
		10	ГОСТ 23279-85	4С 8АIII-100 / 8АIII-100 215×595	2	124,0кг.
		11	ГОСТ 23279-85	4С 8АIII-100 / 8АIII-100 375×595	2	178,2кг.
		12	ГОСТ 23279-85	4С 8АIII-100 / 8АIII-100 305×595	2	145,2кг.
		13	ГОСТ 23279-85	4С 8АIII-100 / 8АIII-100 305×305	1	74,7кг.
		14	ГОСТ 23279-85	4С 8АIII-100 / 8АIII-100 305×565	1	137,9кг.
		15	ГОСТ 23279-85	4С 8АIII-200 / 8АIII-200 285×525	1	61,5кг.
		16	ГОСТ 23279-85	4С 8АIII-200 / 8АIII-200 285×565	1	66,1кг.
				Отдельные стержни.		
		17*		Ф16АIII ГОСТ5781-82* ℓ=2100	42	3,32кг.
		18*		Ф12АIII ГОСТ5781-82* ℓ=2100	87	1,9кг.
		19		Ф12АIII ГОСТ5781-82* ℓ=1600	14	1,4кг.
		20		Ф16АIII ГОСТ5781-82* ℓ=2300	14	3,6кг.
		21		Ф12АIII ГОСТ5781-82* ℓ=2300	29	2,0кг.
		22		Ф12АIII ГОСТ5781-82* ℓ=2600	9	2,31кг.
		23*		Ф12АIII ГОСТ5781-82* ℓ=1150	124	1,02кг.
		24		Ф6АI ГОСТ5781-82* ℓ=12500	4	4,1кг.
				Закладные детали		
		25	3.400-6/76	МИ2-5	3	11,6кг
		26	3.400-6/76	МИ1-31	2	11,4кг
				Материал: бетон класса В20		48,6м³

Анкерующие стержни закладной детали МИ1-31 отогнуть в тело стены.

		903-1-250.87- КЖ	
Гл. инж.	Козлов	Котельная с 4 котлами КЕ-25-14С	
Нач. отд.	Чистоусов	Топливо - каменные и бурые угли	
Гл. конст.	Пологин		
Гл. спец.	Писарев	Топливоподача	Стадия: Р; Лист: 38; Листов:
Рук. гр.	Чикуров		
Ст. инж.	Горбатов	Приемное устройство. Схема армирования стены СТм3.	САНТЕХПРОЕКТ
Инж.	Детиденко		
Н. контр.	Писарев		

Привязан:

Инв. №

Инв. № подл. | Подп. и дата | Взам. инв. №

Копировал: Фролов 22699-36 59 Формат А2

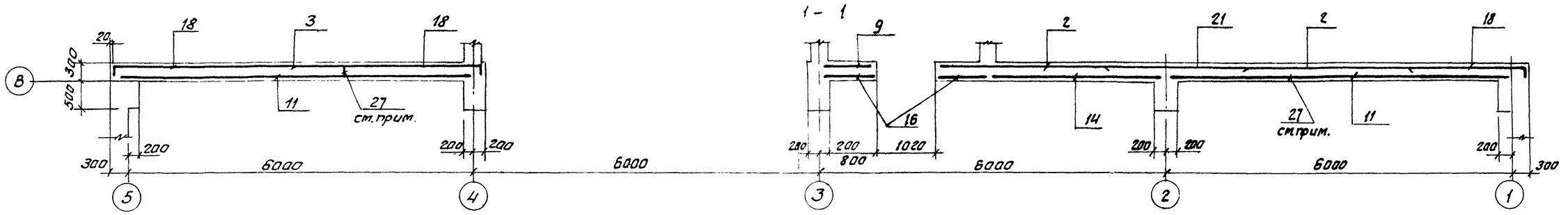

1 - 1

2 - 2

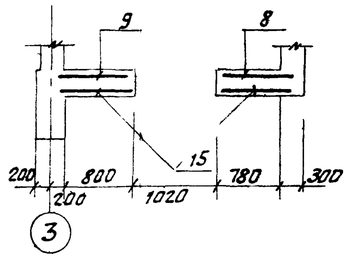

3 - 3

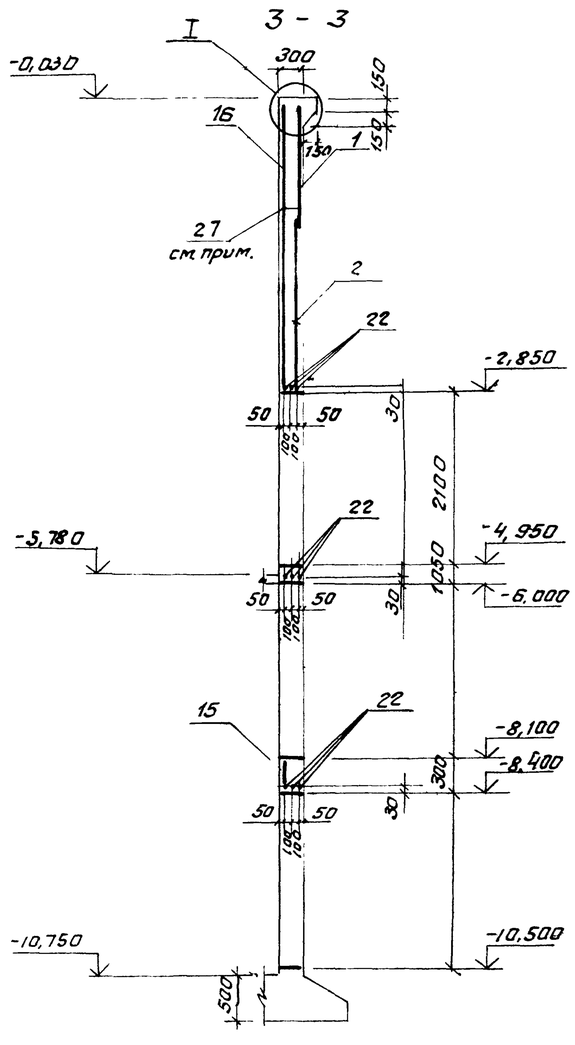

4 - 4

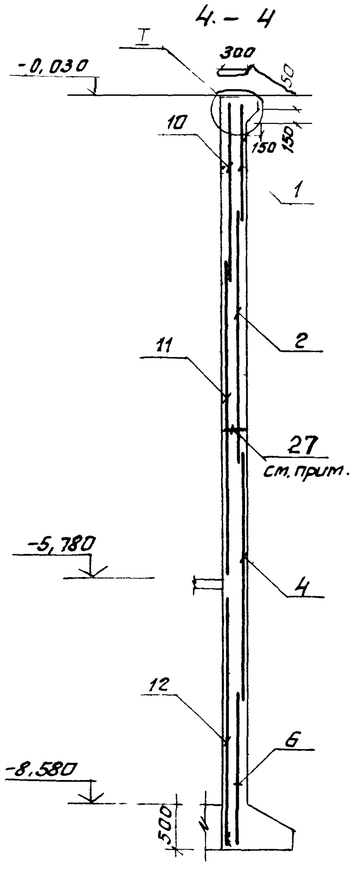

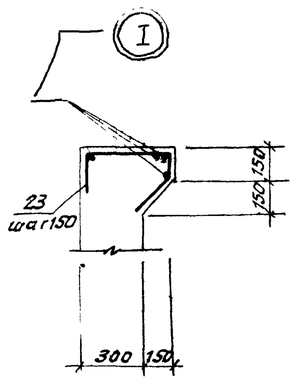

Ведомость деталей

Поз.	Эскиз
17	1980, 120
18	1980, 120
23	150, 430, 450, 120

Фиксирующий стержень поз. 27, устанавливается в шахматном порядке с шагом 1,0м, учтён на листе 36.

Привязан

Инв. №

Взам. инв. №

Подп. и дата

Инв. № подл.

Гл. инж.	Козлов		
Нач. отд.	Чистоусов		
Гл. конст.	Папагин		
Гл. спец.	Писарев		
Рук. гр.	Чикуров		
Ст. инж.	Горбатов		
Инж.	Детиденков		
Н. контр.	Писарев		

903-1-250.87- КЖ

Котельная с 4 котлами КЕ-25-14С
Топливо - каменные и бурые угли

Топливоподача

Стадия	Лист	Листов
Р	39	

Приемное устройство
Схема армирования стены СТпз. Сечения 1-1 ÷ 4-4.

САНТЕХПРОЕКТ

Копировал: Фурат 22699-36 60 Формат А2

Схема армирования стены СТм4

наружная арматура

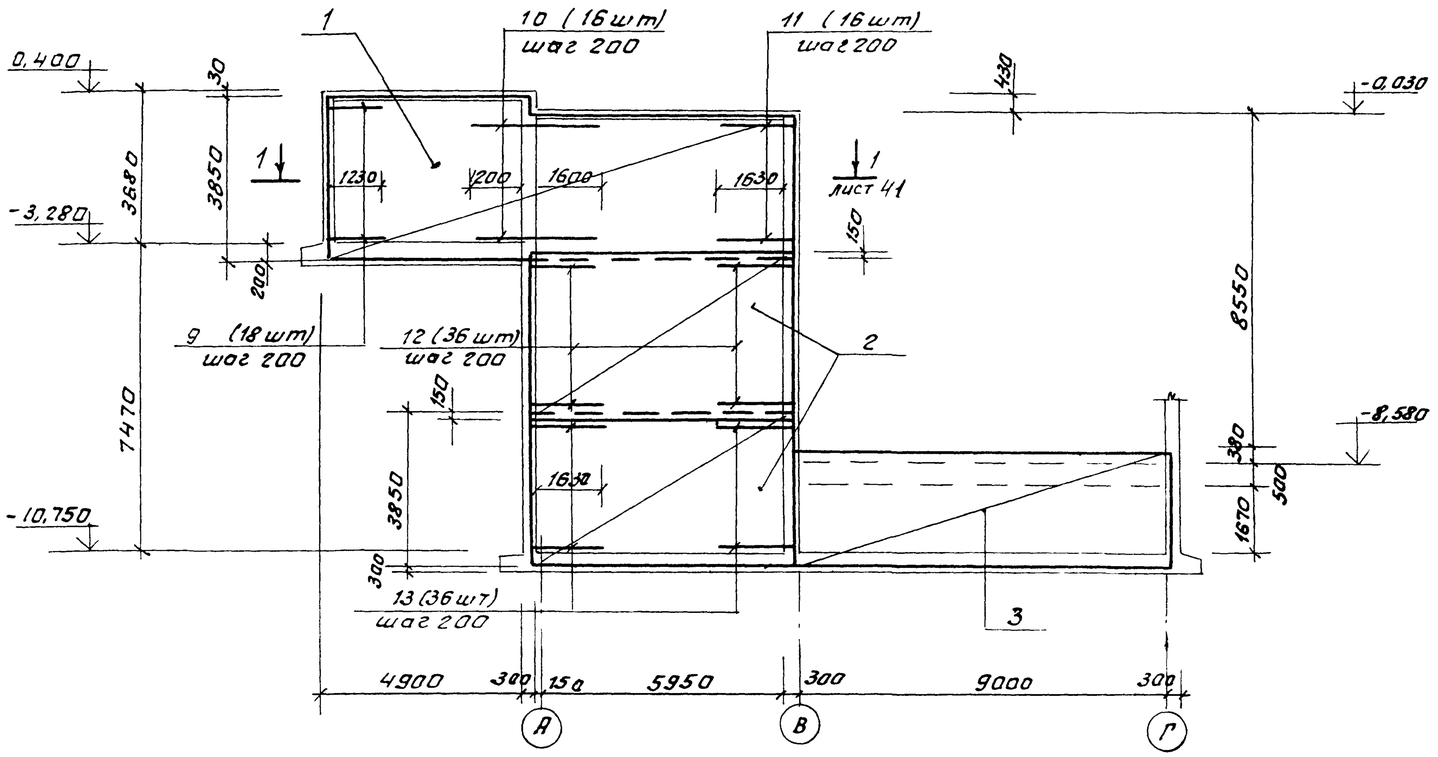

Внутренняя арматура

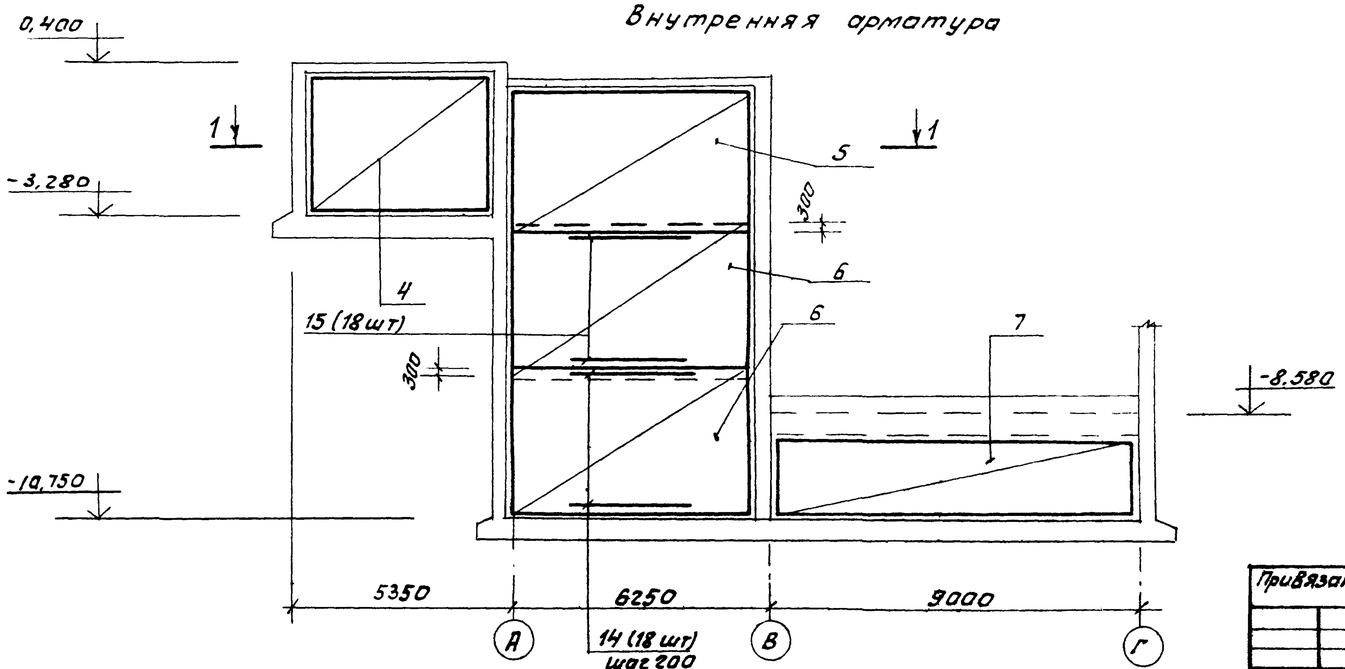

Спецификация на СТм4.

Формат	Зона	Поз.	Обозначение	Наименование	Кол.	Прим.
				Об. единицы		
				Сетки арматурные		
		1	ГОСТ 23279-85	Ср. 8АIII-200 / 8АIII-200 385 х 1155 15/25	1	181,7 кг.
		2	ГОСТ 23279-85	Ос 8АIII-200 / 8АIII-200 385 х 665	2	105,6 кг.
		3	ГОСТ 23279-85	Ос 8АIII-200 / 8АIII-100 285 х 905	1	124,6 кг.
		4	ГОСТ 23279-85	Ос 8АIII-100 / 8АIII-100 375 х 455	1	136,4 кг.
		5	ГОСТ 23279-85	Ос 8АIII-100 / 8АIII-100 375 х 605	1	181,4 кг.
		6	ГОСТ 23279-85	Ос 8АIII-200 / 8АIII-100 365 х 605	2	134,9 кг.
		7	ГОСТ 23279-85	Ос 8АIII-200 / 8АIII-100 165 х 895	1	71,8 кг.
				Детали		
		9*		Ф12АIII ГОСТ 5781-82* ℓ=2200	18	2,0 кг.
		10		ℓ=3100	16	2,8 кг.
		11*		ℓ=3000	16	2,8 кг.
		12*		Ф22АIII ГОСТ 5781-82* ℓ=3000	36	9,0 кг.
		13*		Ф22АIII ГОСТ 5781-82* ℓ=3000	36	9,0 кг.
		14		Ф22АIII ГОСТ 5781-82* ℓ=3100	18	9,3 кг.
		15		Ф12АIII ГОСТ 5781-82* ℓ=3100	18	2,8 кг.
		16*		Ф12АIII ГОСТ 5781-82* ℓ=1200	98	1,1 кг
		17		Ф6АI ГОСТ 5781-82* ℓ=1500	20	0,3 кг.
		18		Ф6АI ГОСТ 5781-82* ℓ=2700	12	0,6 кг.
				Материал		
				Бетон класса В20		34 м³

* Позиции 9,11,12,13,16 - см. Ведомость деталей на листе 41.

1. Общие указания см. лист 2.
2. Данный лист читать совместно с листом 5,4.
3. Выборку стали см. лист 52.

Привязан:

Инв. №

ГИП	Козлов		
Нач. отд.	Чистяков		
Гл. конст.	Полякин		
Гл. спец.	Лисарев		
Рук. гр.	Чикуров		
Пров.	Бокачева		
Ст. инж.	Горбатов		
Н. контр.	Лисарев		

903-1-250.87 - КЖ

Котельная с 4 котлами КЕ-25-14С
Топливо-каменные и бурые угли.

Топливоподача

Стадия	Лист	Листов
Р	40	

Приемное устройство. Схема армирования стены СТм4.

САНТЕХПРОЕКТ

Инв. № подл. | Подп. и дата | Взам. инв. №

Схема стены СТм9

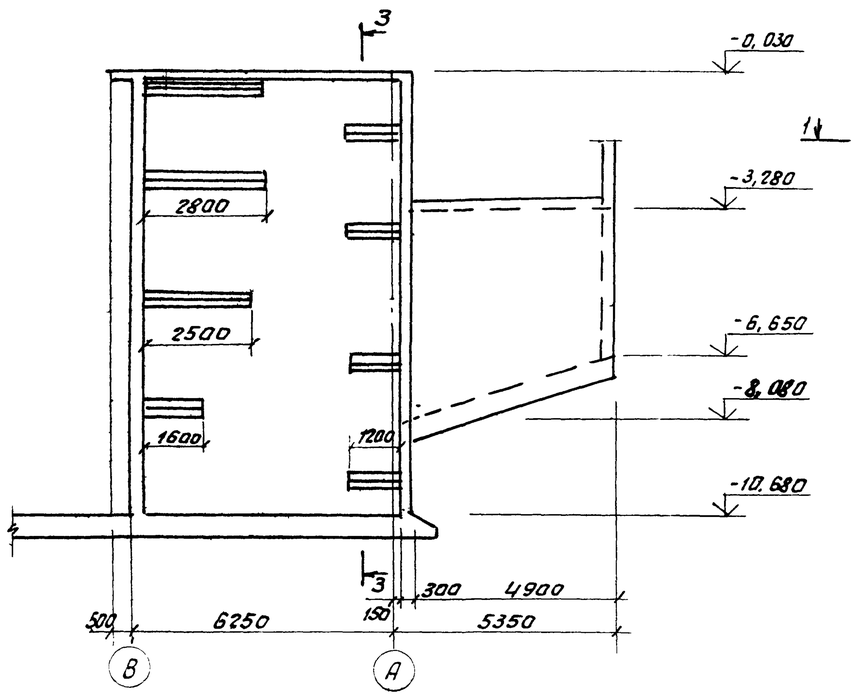

Схема стены СТм4

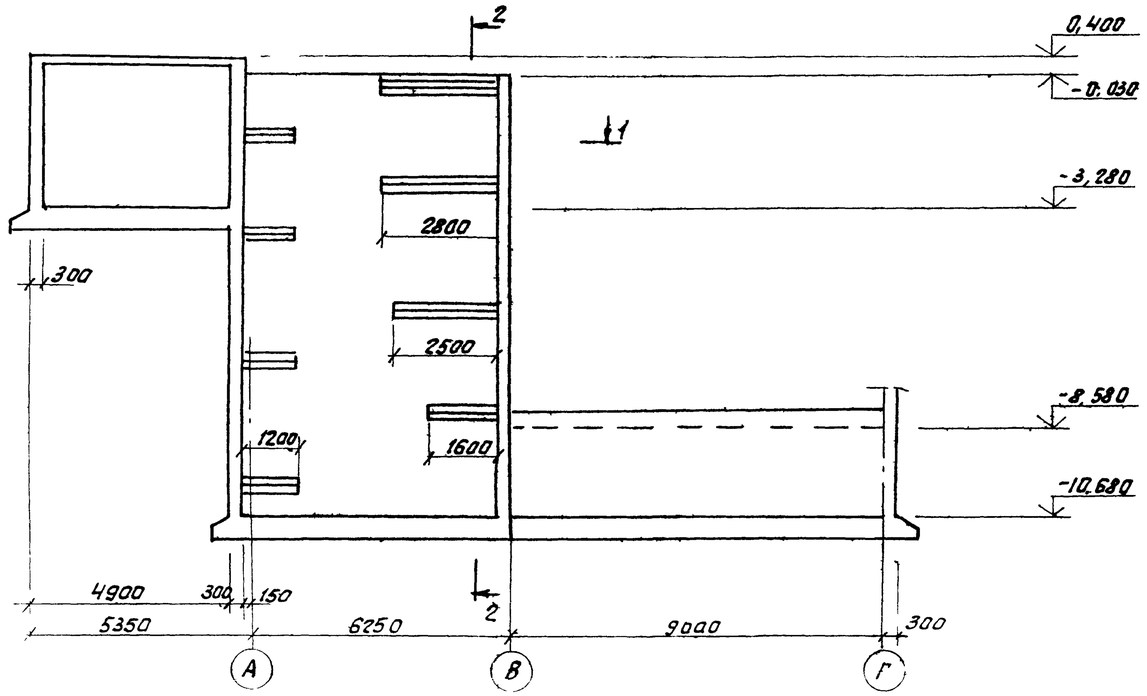

1 - 1

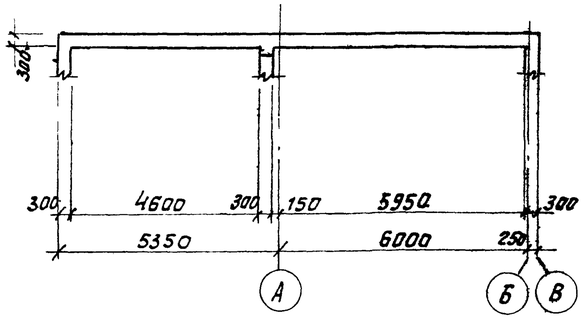

2 - 2

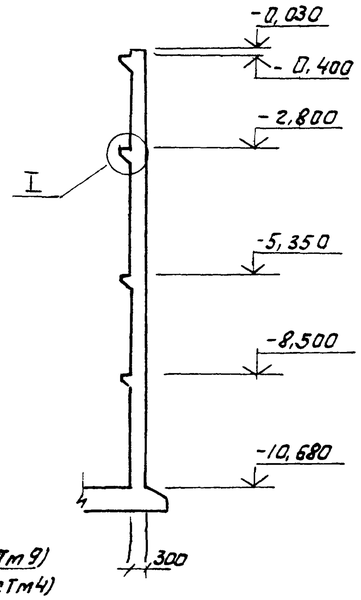

3 - 3

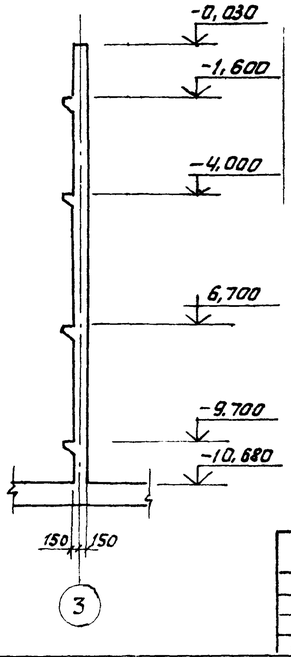

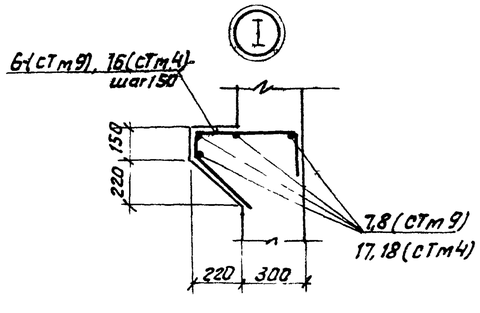

Ведомость деталей

Поз.	Эскиз
9	700 1500
11	1900 1100
12	1900 1100
13	1900 1100
7	470 120 410 200
16	470 120 410 200

Общие данные см лист 2.
Ведомость расхода стали см лист 52.

Гл.инж.	Козлов		
Нач.отд.	Чистоусов		
Гл.конст.	Палагин		
Гл.спец.	Писарев		
Рук.гр.	Чикуров		
Ст.инж.	Горбатов		
Инж.	Демиденко		
Н.контр.	Писарев		

Привязан:

Инв. №

903-1-250.87- КЖ

Котельная с 4 котлами КЕ-25-14С топливо-каменные и бурые угли.

Топливоподача

Стадия	Лист	Листов
Р	41	

Приемное устройство. Схема стен СТм9, СТм4 сечения 1-1 ÷ 3-3.

САНТЕХПРОЕКТ

Инв. № подл. | Подп. и дата | Взам. инв.

Копировал: Федорова 22699-36 62 Формат А2

Альбом 28

Схема армирования стены СТм5.

Наружная арматура.

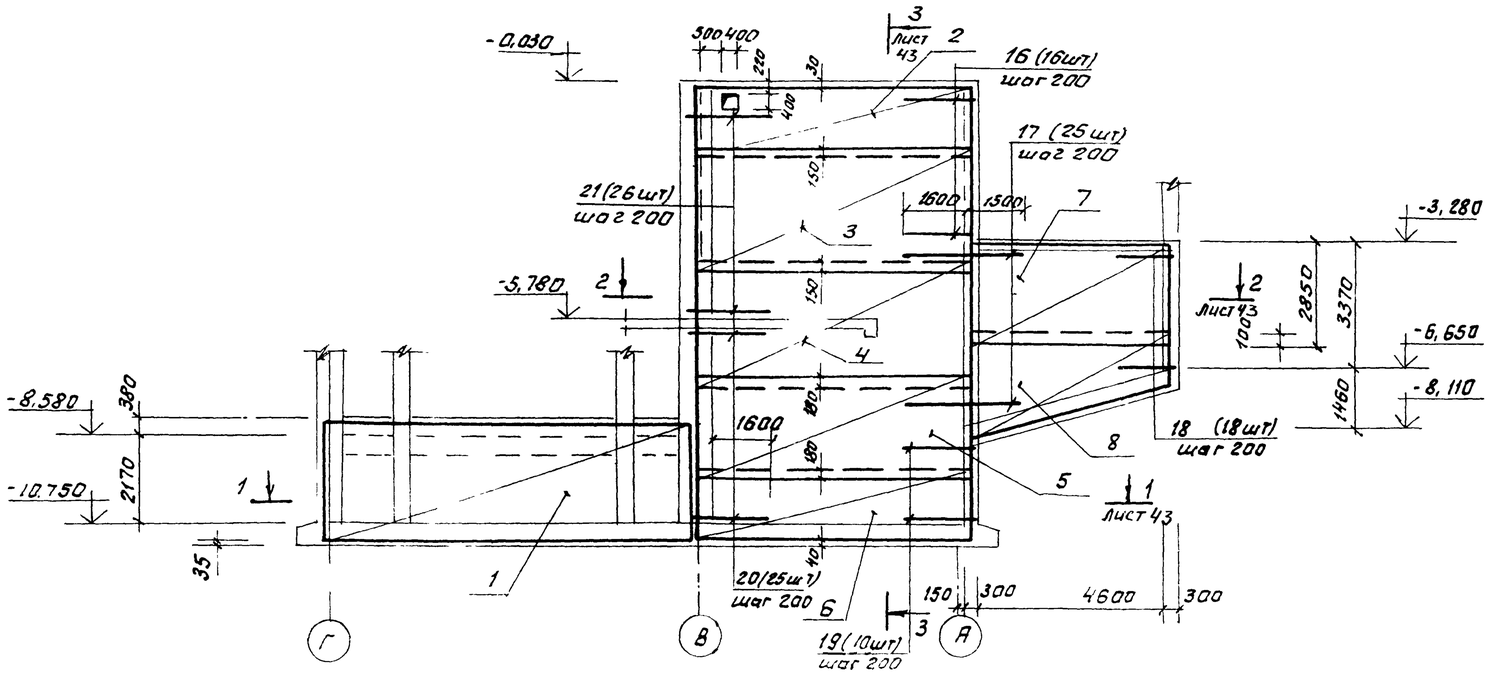

Внутренняя арматура

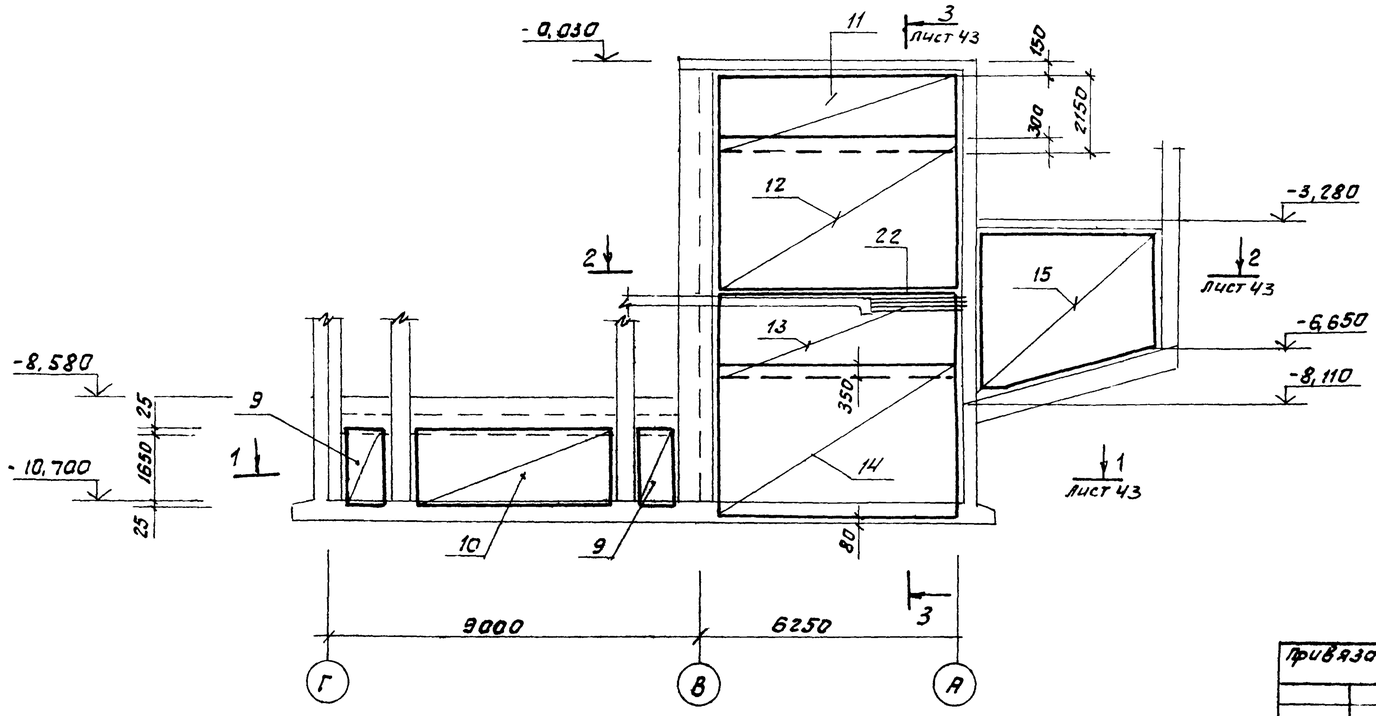

Спецификация СТм5

Формат	Зона	Поз.	Обозначение	Наименование	Кол.	Примеч
				Сб. единицы		
				Сетки арматурные		
		1	ГОСТ 23279-85	4С 8AIII-200 / 8AIII-100 -285х965	1	112,4кг
		2	ГОСТ 23279-85	4С 5Вр1-200 / 8AIII-100 140 х 665	1	46,6 кг
		3	ГОСТ 23279-85	4С 5Вр1-200 / 5Вр2-200 305 х 665	1	29,2кг
		4	ГОСТ 23279-85	4С 5Вр1-200 / 10AIII-100 305 х 665	1	140,9кг
		5	ГОСТ 23279-85	4С -200 / 3Вр1-200 245х 665	1	23,5кг
		6	ГОСТ 23279-85	3С 6AI-200 / 12AIII-200 165х665	1	180,5кг
		7	ГОСТ 23279-85	4С 8AIII-100 / 8AIII-100 285х 485	1	110,8кг
		8	ГОСТ 23279-85	3С 6AI-200 / 16AIII-200 65 х 485	1	119,6кг
		9	ГОСТ 23279-85	4С 8AIII-100 / 8AIII-100 125 х 165	2	15,9кг
		10	ГОСТ 23279-85	4С 5Вр1-200 / 8AIII-100 165 х 495	1	38,8кг
		11	ГОСТ 23279-85	4С 8AIII-100 / 8AIII-100 215 х 605	1	104,4кг
		12	ГОСТ 23279-85	4С 8AIII-100 / 8AIII-100 375 х 605	1	181,2 кг
		13	ГОСТ 23279-85	4С 8AIII-100 / 8AIII-100 295 х 605	1	142,8кг
		14	ГОСТ 23279-85	4С 8AIII-100 / 8AIII-100 375 х 605	1	181,5кг
		15	ГОСТ 23279-85	4С 8AIII-100 / 8AIII-100 375 х 455	1	136,5кг.
				Детали		
		16*		Ф12AIII ГОСТ 5781-82* ℓ=2100	16	1,9кг
		17		ℓ=3100	25	2,8кг
		18*		ℓ=3000	18	2,5кг
		21		ℓ=2100	26	1,9кг
		19*		Ф16AIII ГОСТ 5781-82* ℓ=3200	10	5,15кг
		20		ℓ=2200	25	3,4кг
		22		Ф22AIII ГОСТ 5781-82* ℓ=2600	4	7,75кг
				Материалы		
				Бетон класса В20		26,0м³

* Позиции 16,18,19 - см ведомость деталей на листе 43.

1. Общие указания см. лист 2.
2. Данный лист читать совместно с листом 5.
3. Расход стали см. лист 52.

Инв.№ подл. | Подп. и дата | Взам. инв.№

Привязан:		903-1-250.87- КЖ	
	Гл. инж.	Козлов	
	Нач. отд.	Чистоусов	Котельная с 4 котлами КЕ-25-14С
	Гл. конст.	Полосин	Топливо - каменные и бурые угли
	Гл. спец.	Писарев	Топливо подача — Стадия: Р; Лист: 42; Листов:
	Рук. гр.	Чикуров	
	Пров.	Балашов	
Инв.№	Ст. инж.	Горбатов	Приемное устройство. Схема армирования стены СТм5. — САНТЕХПРОЕКТ
	Н. контр.	Писарев	

Копировал: 22699-36 63 Формат А2

Альбом 28

1-1

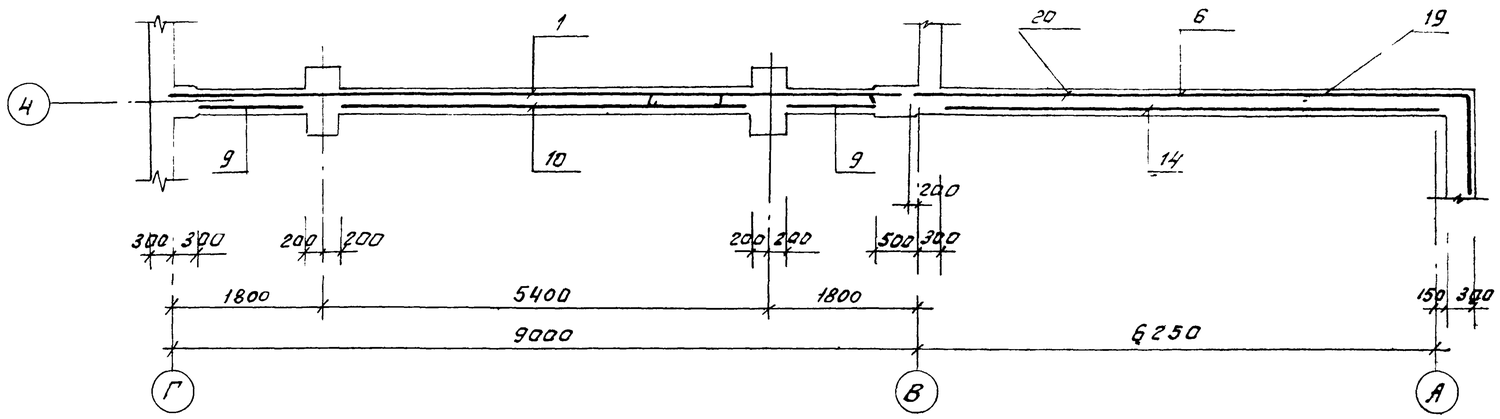

2-2

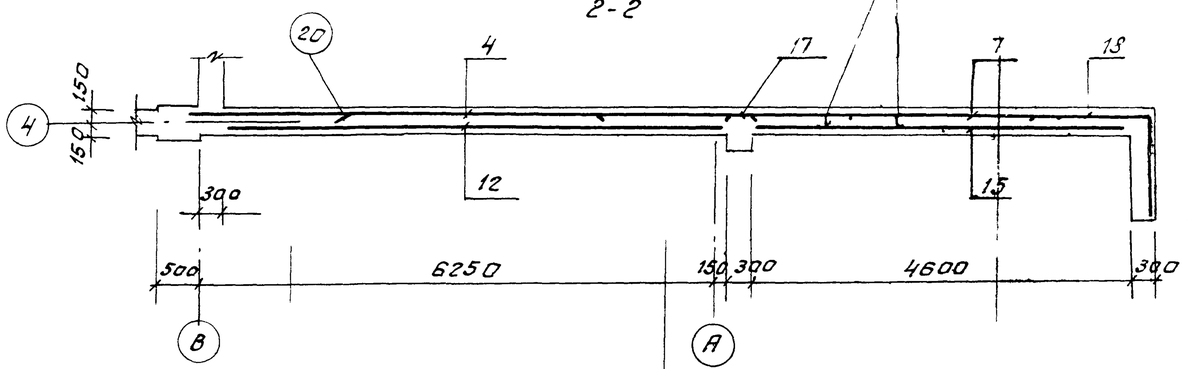

3-3

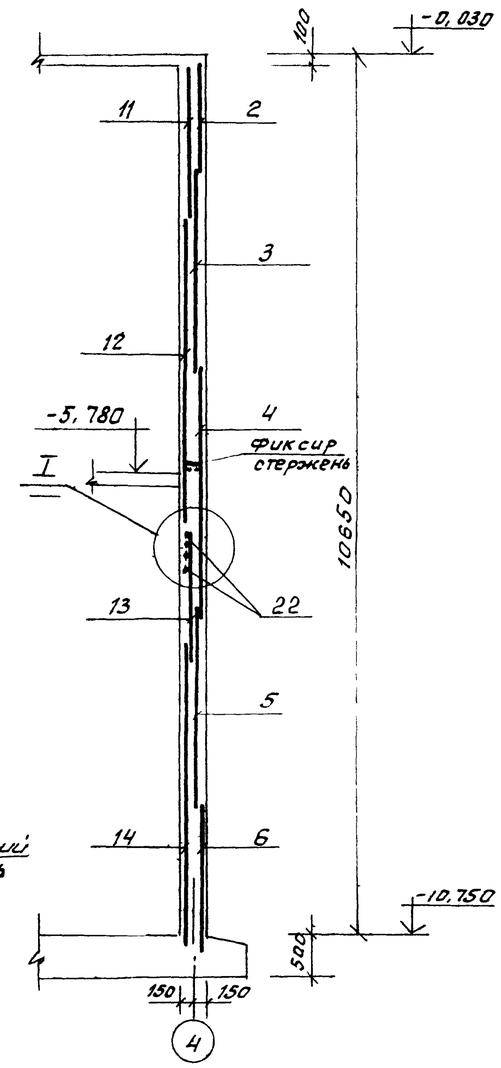

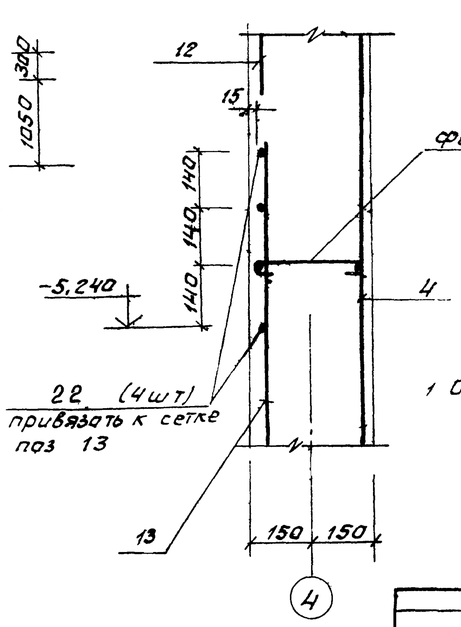

Ведомость деталей

Поз.	Эскиз
16	1800, 300
18	1900, 1500
19	1800, 1500

1 Общие указания см. лист 2

Привязан:

Инв. №

Инв.№ подл. | Подп. и дата | Взам. инв.№

Гл. инж.	Козлов		903-1-250.87 - КЖ
Нач. отд.	Чистоусов		Котельная с 4 котлами КЕ-25-14С
Гл. конст.	Палагин		Топливо - каменные и бурые угли
Гл. спец.	Писарев		Топливоподача — Стадия Р, Лист 43, Листов
Рук. гр.	Чикуров		
Пров.	Балашова		Приемное устройство. Схема армирования стены СТМ 5 Сечения 1-1 — 3-3
Ст. инж.	Горбатов		САНТЕХПРОЕКТ
Н. контр.	Писарев		

Копировал: Фирм - 22699-36 64 Формат А2

Альбом 28

Схема армирования стены СТм 6.

Раскладка наружных арматурных сеток.

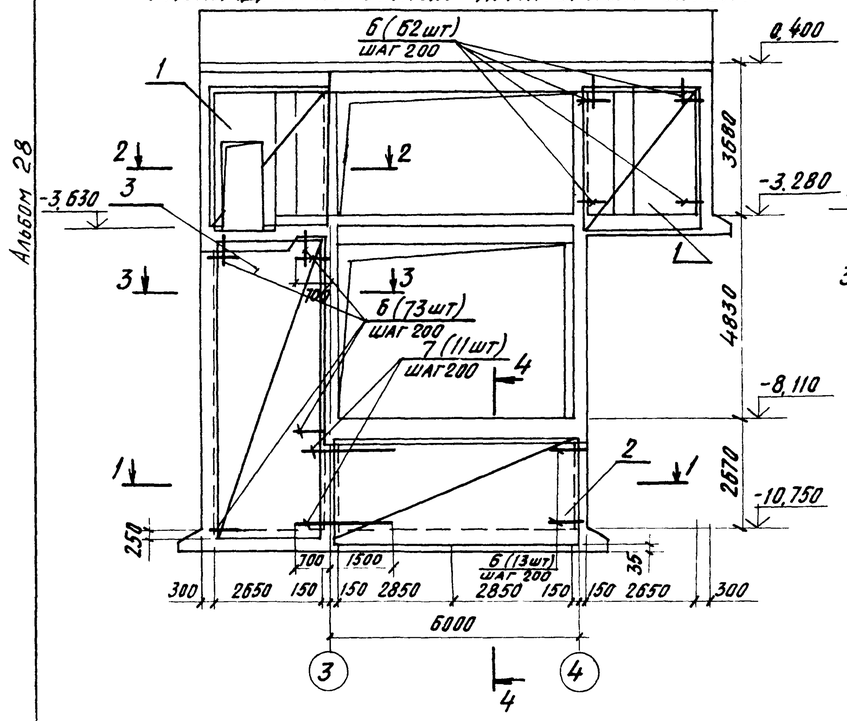

Раскладка внутренних арматурных сеток.

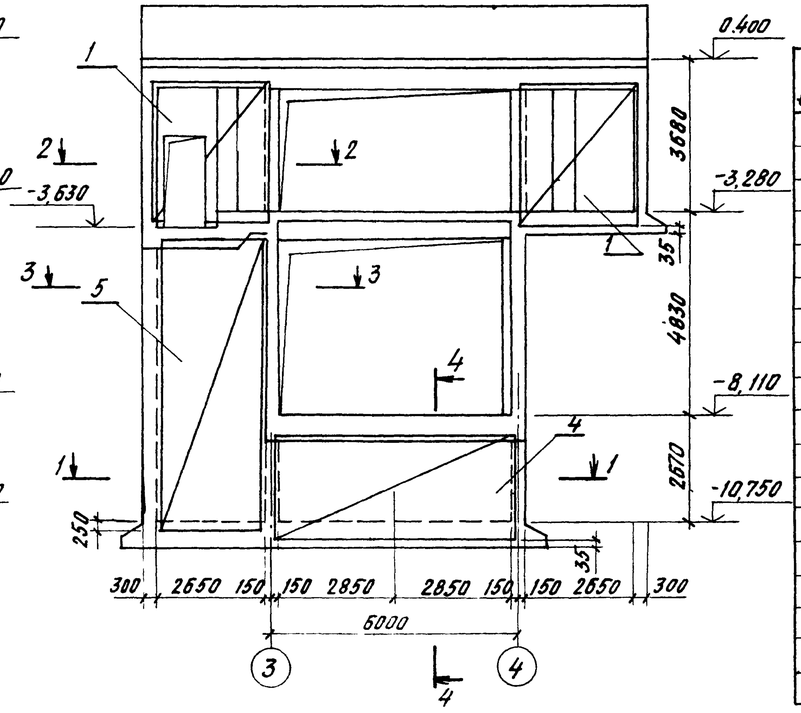

Спецификация к схеме армирования стены СТм 6

Формат	Зона	Поз.	Обозначение	Наименование	Кол.	Примеч.
				СТм 6		
				Сборочные единицы.		
				Сетки арматурные		
		1	ГОСТ 23279-85	4С 8АIII-200 / 8АIII-200 285×345	4	40,7 кг.
		2	ГОСТ 23279-85	3С 6АI-200 / 16АIII-200 265×585	1	14,4 кг.
		3	ГОСТ 23279-85	4С 5ВрI-200 / 5ВрI-200 265×725	1	27,5 кг.
		4	ГОСТ 23279-85	4С 5ВрI-200 / 8АIII-100 265×595	1	74,3 кг.
		5	ГОСТ 23279-85	4С 5ВрI-200 / 8АIII-100 265×725	1	90,4 кг.
				Отдельные стержни		
		6*		ф16А III ГОСТ 5781-82* ℓ=1950	135	3,1 кг.
		7		ф16А III ГОСТ 5781-82* ℓ=2200	11	3,5 кг.
				Материал		
				Бетон класса В20		16,2 м³

* Позицию 6 - см ведомость деталей на данном листе.

1 — 1

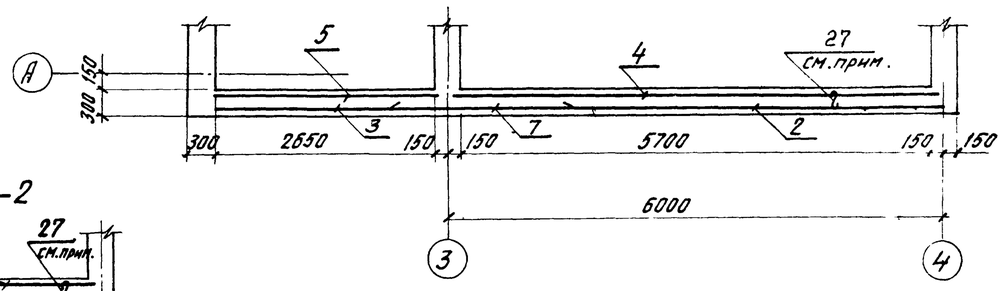

2 — 2

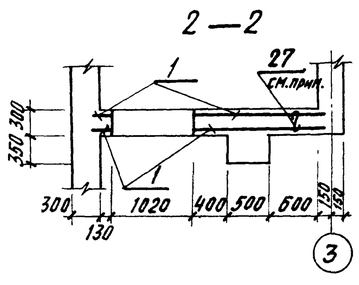

3 — 3

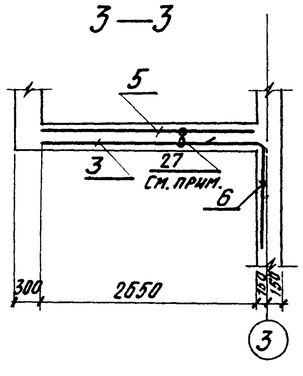

4 — 4

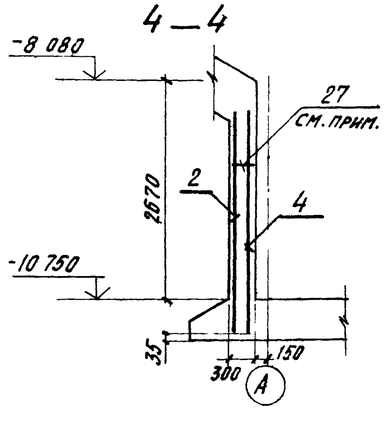

Ведомость деталей

Поз.	Эскиз
6	700, 1250

1. Общие данные см. лист 2.
2. Ведомость расхода стали см лист 52.
3. Фиксирующий стержень, устанавливается в шахматном порядке с шагом 1,0м, учтен на листе 35.

ГИП	Козлов		903-1-250.87- КЖ
Нач. отд.	Чистоусов		Котельная с 4 котлами КЕ-25-14С
Гл. конст.	Палагин		Топливо - каменные и бурые угли
Гл. спец.	Писарев		Топливоподача — Стадия: Р; Лист: 44; Листов:
Рук. гр.	Чикуров		Приемное устройство. Схема армирования стены СТм 6. — САНТЕХПРОЕКТ
Ст. инж.	Горбатов		
Инженер	Демиденков		
Н. контр.	Писарев		

Привязан:

Инв. №

Инв. № подл. | Подпись и дата | Взам. инв. №

226 99-36 65

Копировал: Кульбакина

Формат А2

Альбом 28

Схема армирования стены СТм 7

Раскладка наружных арматурных сеток

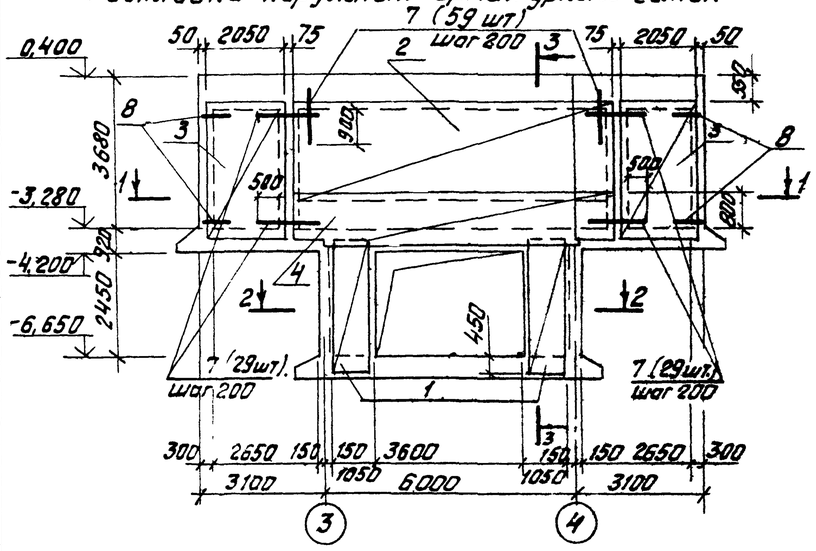

Раскладка внутренних арматурных сеток

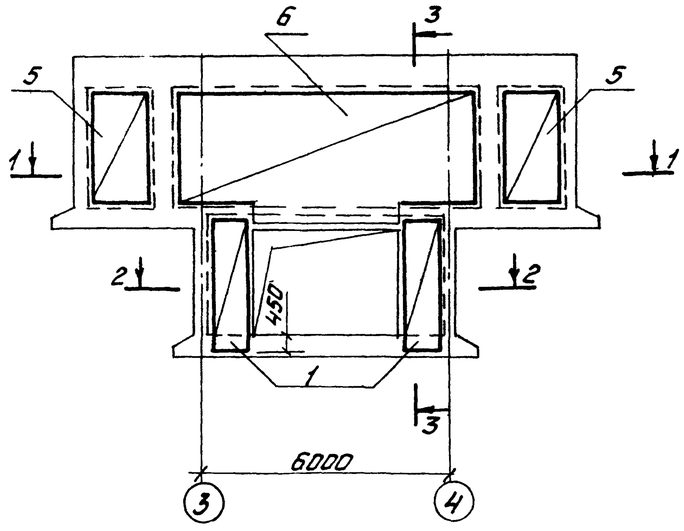

1 — 1

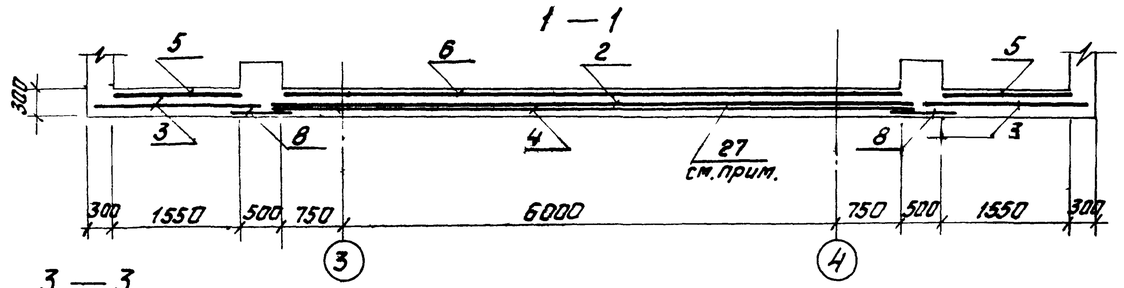

3 — 3

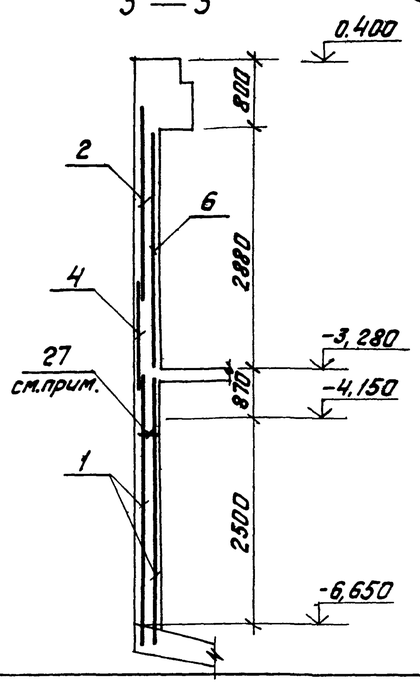

2 — 2

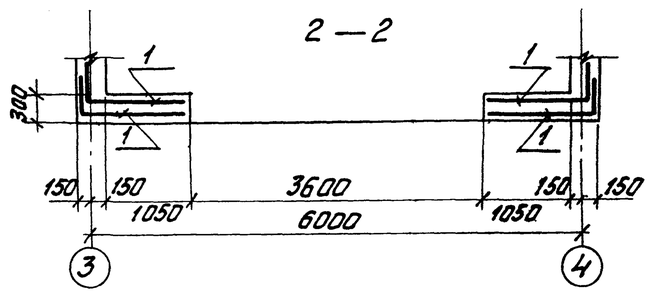

Поз.	Эскиз
1	1300, 550
8	500, 500

Спецификация к схеме армирования стены СТм 7

Формат	Зона	Поз.	Обозначение	Наименование	Кол.	Примеч.
				СТм 7		
				Сборочные единицы		
				Сетки арматурные		
		1*	ГОСТ 23279-85	2С 6АI-200 / 2А III-200 185×345	4	106,9 кг
		2	ГОСТ 23279-85	4С 4 Вр I-200 / 3 Вр I-200 225×785	1	25,8 кг
		3	ГОСТ 23279-85	4С 5 Вр I-200 / 3 Вр I-200 205×385	2	12,8 кг
		4	ГОСТ 23279-85	2С 16А III-200 / 6А I-200 205×785	1	148,8 кг
		5	ГОСТ 23279-85	4С 8А III-100 / 8А III-100 145×425	2	49,8 кг
		6	ГОСТ 23279-85	4С 8А III-100 / 8А III-100 425×785	1	266 кг
				Детали		
		7		Ф16А III ГОСТ 5781-82* ℓ=1500	117	2,37 кг
		8*		Ф16А III ГОСТ 5781-82* ℓ=1000	58	1,58 кг
				Материал:		
				Бетон класса В20		15,4 м³

* Позиции 1,8 - см. ведомость деталей на данном листе.

1. Общие указания см. лист 2.
2. Ведомость расхода стали см. лист 52.
3. Фиксирующий стержень, поз. 27, устанавливается в шахматном порядке с шагом 1,0 м, учтен на листе 35.

Инв. № подл. | Подп. и дата | Взам. инв. №

				903-1-250.87- КЖ	
Гл. инж.	Казлов			Котельная с 4 котлами КЕ-25-14С Топливо-каменные и бурые угли.	
Нач. отд.	Чистоусов				
Гл. констр.	Полагин				
Гл. спец.	Писарев			Топливоподача	Стадия: Р; Лист: 45; Листов:
Рук. гр.	Чукуров				
Ст. инж.	Горбатов				
Инж.	Артюшенко			Приемное устройство Схема армирования стены СТм 7.	САНТЕХПРОЕКТ
Н. контр.	Писарев				

Привязан:

Инв. №

Копировал: Федотова 22699-36 66 Формат А2

Альбом 28

Схема армирования стены СТм 9.

Раскладка наружных арматурных сеток.

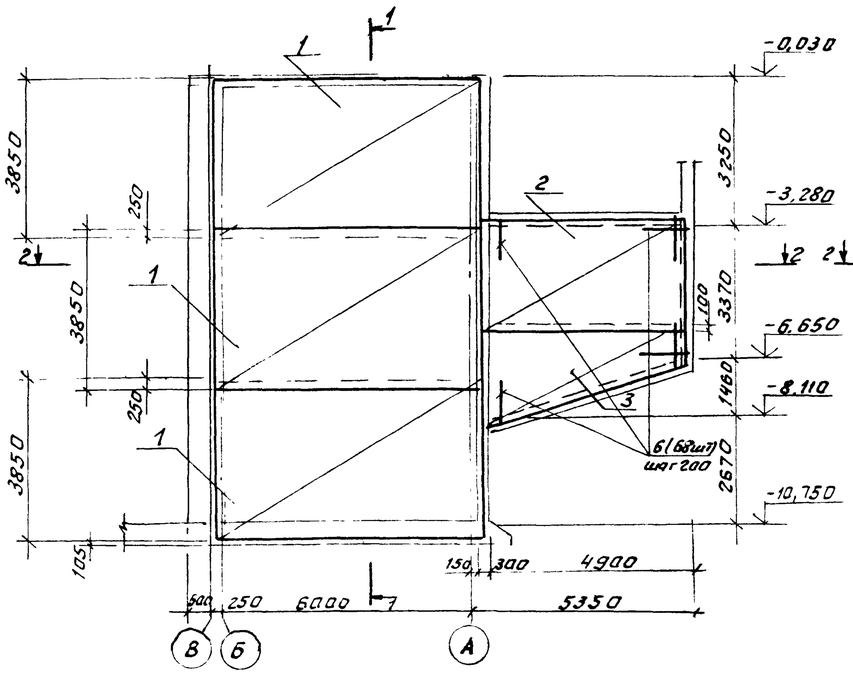

Раскладка внутренних арматурных сеток.

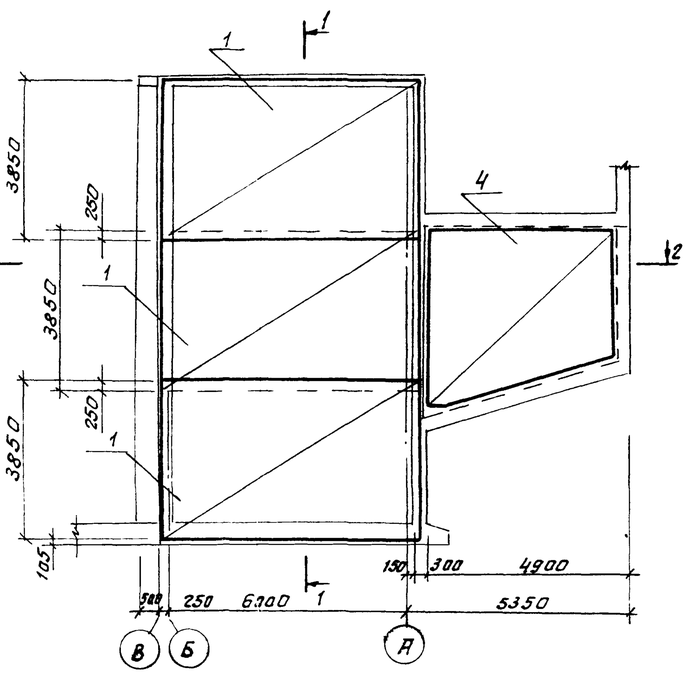

Спецификация к схеме армирования стены СТм 9

Формат	Зона	Поз.	Обозначение	Наименование	Кол.	Примеч.
				СТм 9		
				Сборочные единицы		
				сетки арматурные		
		1	ГОСТ 23279-85	4с 8AIII-200 / 8AII-200 385х665	6	104,25кг.
		2	ГОСТ 23279-85	4с 8AIII-200 / 8AII-200 285х485	1	56,9кг.
		3	ГОСТ 23279-85	3с 6AI-200 / 18AIII-200 265х485	1	119,6кг.
		4	ГОСТ 23279-85	4с 8AIII-100 / 8AII-100 375х455	1	136,5кг.
				Отделочные стержни		
		5*		ф12AIII ГОСТ 5781-82* ℓ=2800	68	2,5кг.
		6		ф12AIII ГОСТ 5781-82* ℓ=1200	98	1,1кг.
		7		ф6AI ГОСТ 5781-82* ℓ=1200	20	0,3кг.
		8		ф6AI ГОСТ 5781-82* ℓ=1800	12	0,6кг.
				Материал		
				Бетон класса В20		28,2м³

*Позицию 5 – см. ведомость деталей на данном листе.

1 – 1

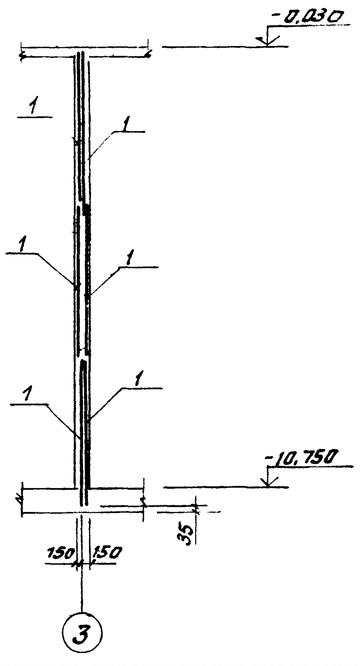

2 – 2

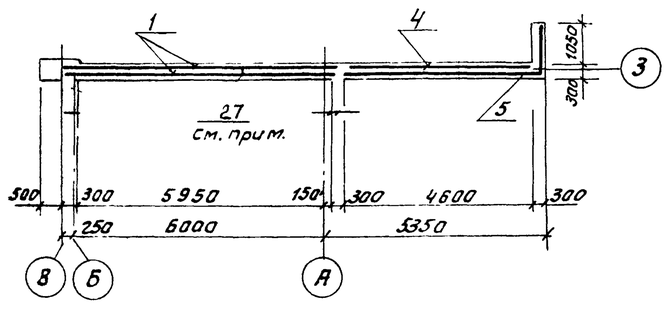

Ведомость деталей

Поз.	Эскиз
5	1485, 1315

1. Общие указания см. лист 2.
2. Ведомость расхода стали см. лист 52.
3. Опалубку и армирование консолей см. лист 41
4. Фиксирующий стержень устанавливается в шахматном порядке с шагом 1,0м; Учтен на листе 35.

Гл. инж.	Козлов		903-1-250.87- КЖ
Нач.отд.	Чистоусов		Котельная в 4 котлами КЕ-25-14С. Топливо - каменные и бурые угли.
Гл.конст.	Палешин		
Гл.спец.	Писарев		Топливоподача — Стадия: Р; Лист: 46; Листов:
Рук.гр.	Чикуров		
Ст.инж.	Горбатов		Приемное устройства схема армирования стены СТм 9. — САНТЕХПРОЕКТ
Инж.	Демиденко		
Н.контр.	Писарев		

Привязан:

Инв.№

Инв.№подл. | Подп. и дата | Взам.инв.№

Копировал: Фурм 22699-36 67 Формат А2

Альбом 28

Схема расположения лестницы в осях А-В

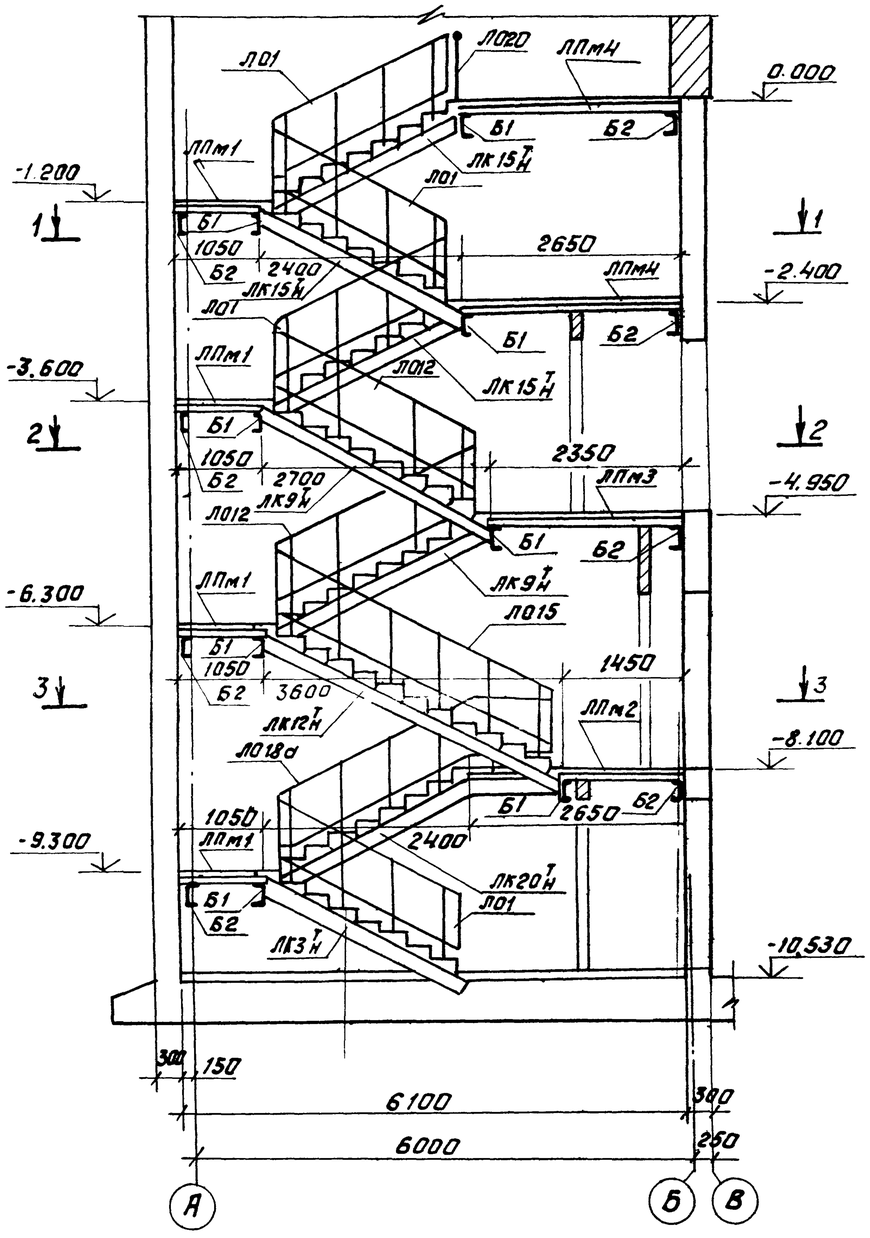

1 - 1

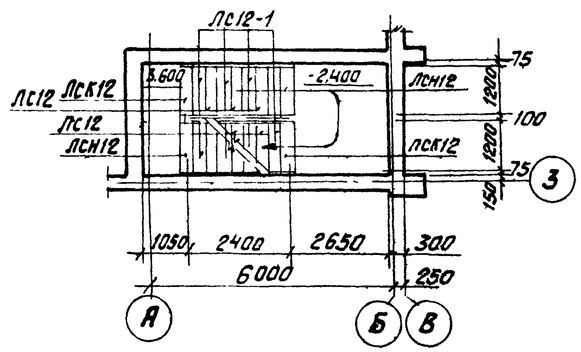

2 - 2

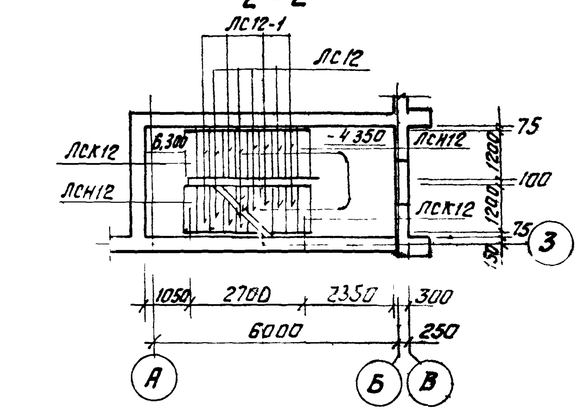

3 - 3

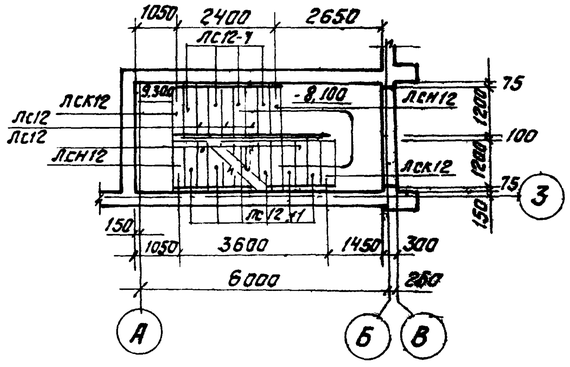

Спецификация к схеме расположения лестницы в осях А-В.

Марка поз.	Обозначение	Наименование	Кол.	Масса ед.кг	Примеч.
		Косоуры			
ЛК3Т	1.450-1 в.2	ЛК3Т	1	36,1	
ЛК3Н	1.450-1 в.2	ЛК3Н	1	36,1	
ЛК20Т	1.450-1 в.2	ЛК20Т	1	57,0	
ЛК20Н	1.450-1 в.2	ЛК20Н	1	57,0	
ЛК12Т	1.450-1 в.2	ЛК12Т	1	59,2	
ЛК12Н	1.450-1 в.2	ЛК12Н	1	59,2	
ЛК9Т	1.450-1 в.2	ЛК9Т	2	39,4	
ЛК9Н	1.450-1 в.2	ЛК9Н	2	39.4	
ЛК15Т	1.450-1 в.2	ЛК15	3	35.2	
ЛК15Н	1.450-1 в.2	ЛК15	3	35.2	
		Лестничные ограждения			
ЛО1	1.450-1 в.2	ЛО1	4	310	
ЛО12	1.450-1 в.2	ЛО12	2	32,3	
ЛО15	1.450-1 в.2	ЛО15	1	46.7	
ЛО18а	1.450-1 в.2	ЛО18а	1	33,6	
ЛО20	1.450-1 в.2	ЛО20	1	8.9	
		Площадочные балки			
Б1	903-1-250.87-КЖ.И.4	Б1	8	67.95	
Б2	903-1-250.87-КЖ.И 4	Б2	8	67.95	
		Монолитные площадки			
ЛПм1	Лист 48	ЛПм1	4		
ЛПм2	Лист 48	ЛПм2	1		
ЛПм3	Лист 48	ЛПм3	1		
ЛПм4	Лист 48	ЛПм4	2		
		Ступени			
ЛС12	ГОСТ 8717.0-84*	ЛС12	24	135	
ЛС12-1	ГОСТ 8717.0-84*	ЛС12-1	34	135	
ЛСН12	ГОСТ 8717.0-84*	ЛСН12	8	68	
ЛСВ12	ГОСТ 8717.0-84*	ЛСВ12	8	98	

Общие указания см. лист 2.
Данный лист см. совместно с листом 48.

Инв.№ подл. | Подпись и дата | Взам.инв.№

Привязан:

Инв.№

ГИП	Козлов		903-1-250.87- КЖ
Нач.отд.	Чистяусов		Котельная с 4 котлами КЕ-25-14С топлива-каменные и бурые угли
Гл.конс.	Полагеин		
Гл.спец.	Писарев		Топливоподача — Стадия Р; Лист 47; Листов
Рук.гр.	Чикуров		
Вед.инж.	Балашов		Приемное устройство. Схема расположения лестницы в осях А-В — САНТЕХПРОЕКТ
Инж.	Демиденко		
Н.контр.	Писарев		

Копировал: Фирсов 22699 36 68 Формат А2

Схема расположения косоуров и площадочных балок на отметках 0,000; -1.200 (-2,400; -3.600)

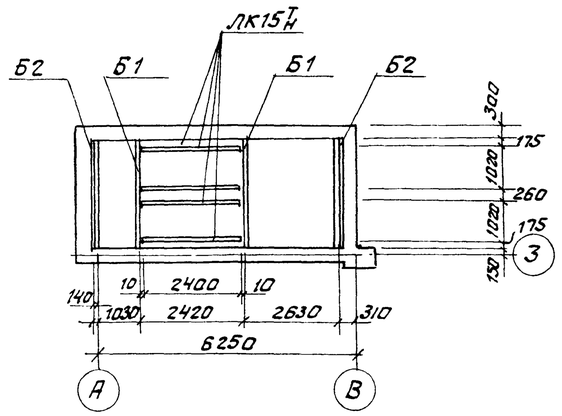

Схема расположения косоуров и площадочных балок на отметках -4,950; -6,300

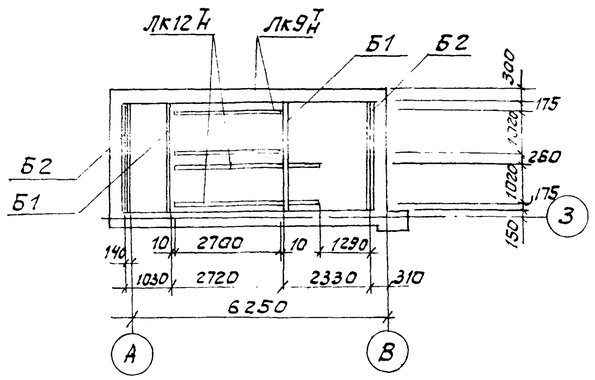

Схема расположения косоуров и площадочных балок на отметках -8,100; -9,300

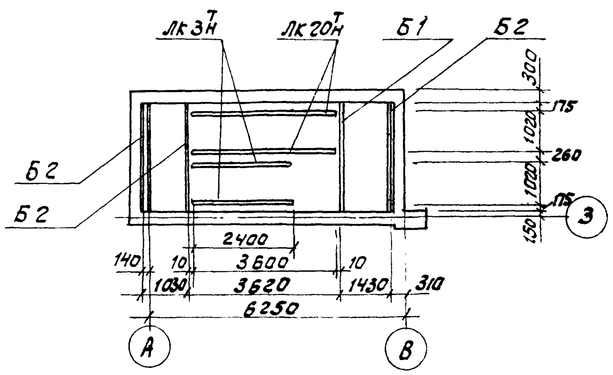

ЛПм1

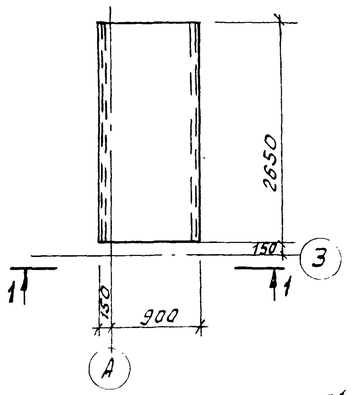

1 - 1

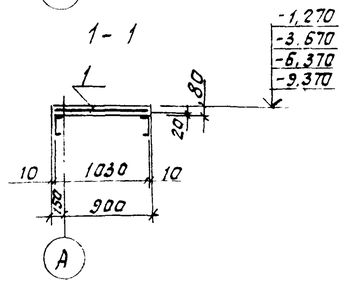

ЛПм2

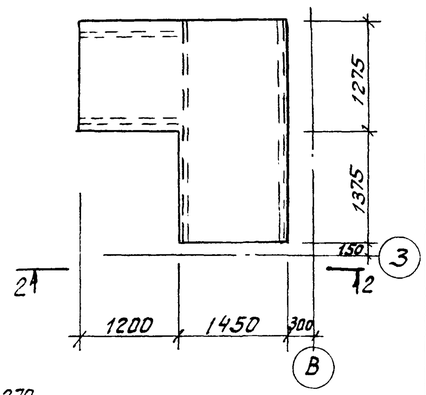

2 - 2

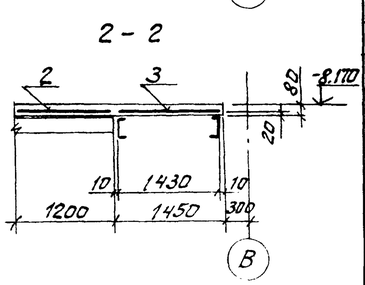

ЛПм3

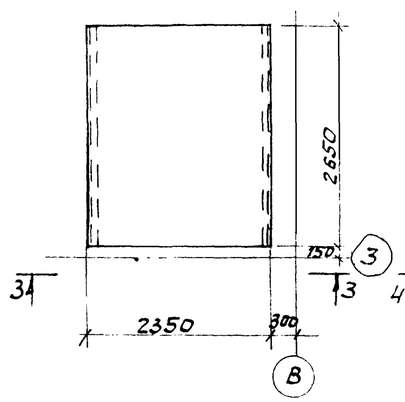

3 - 3

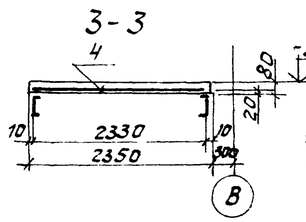

ЛПм4

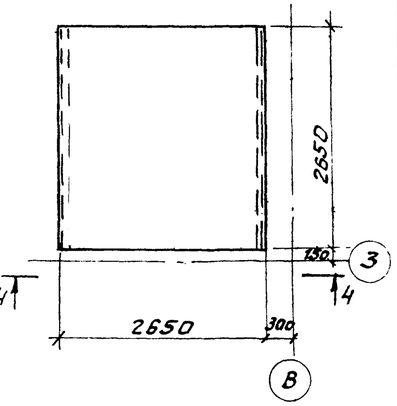

4 - 4

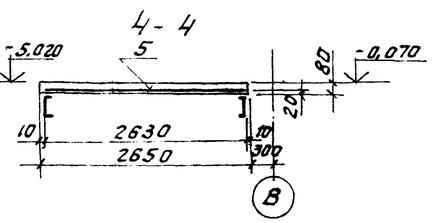

Спецификация к монолитным площадкам ЛПм1÷ЛПм4.

Формат	Зона	Поз.	Обозначение	Наименование	Кол.	Примеч.
				ЛПм1		
				Сборочные единицы		
				Сетки арматурные		
		1	ГОСТ 23279-85	4С 5ВрI-150 / 8AIII-100 -100х260 50/50	1	13,07кг.
				Материал:		
				Бетон класса В20	0,25	м³
				ЛПм2		
				Сборочные единицы		
				Сетки арматурные		
		2	ГОСТ 23279-85	4С 8AIII-100 / 8AII-100 125х125	1	18,8кг
		3	ГОСТ 23279-85	4С 5ВрI-200 / 8AII-100 145х265	1	18,72кг
				Материал:		
				Бетон класса В20	0,45	м³
				ЛПм3		
				Сборочные единицы		
				Сетки арматурные		
		4	ГОСТ 23279-85	4С 5ВрI-200 / 8AII-100 230х255 25/50	1	27,94кг.
				Материал:		
				Бетон класса В20	0,5	м³
				ЛПм4		
				Сборочные единицы		
				Сетки арматурные		
		5	ГОСТ 23279-85	4С 8AIII-100 / 8AII-100 255х255	1	52,4кг.
				Материал:		
				Бетон класса В20	0,6	м³

Общие указания см. лист 2.
Выборка металла дана на листе 52.

Инв.№ подл. | Подп. и дата | Взам.инв.№

Привязан

Инв.№

ГИП	Козлов		
Нач.отд	Чистяков		
Гл.конст	Палагин		
Гл.спец	Писарев		
Рук.гр.	Чикуров		
Вед.инж.	Балашова		
Инж.	Деплединская		
Н.контр.	Писарев		

903-1-250.87- КЖ

Котельная с 4 котлами КЕ-25-14С
Топливо: каменные и бурые угли.

Топливоподача

Стадия	Лист	Листов
Р	48	

Приемное устройство. Схема расположения косоуров и балок ЛПм1÷ЛПм4.

САНТЕХПРОЕКТ

Альбом 28

Схемы армирования пилястр

ПИ м 1

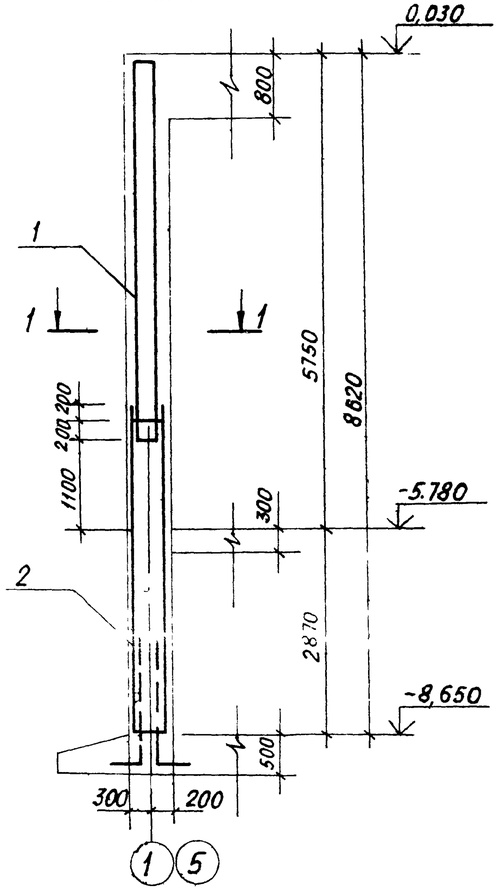

1 - 1.

ПИМ2

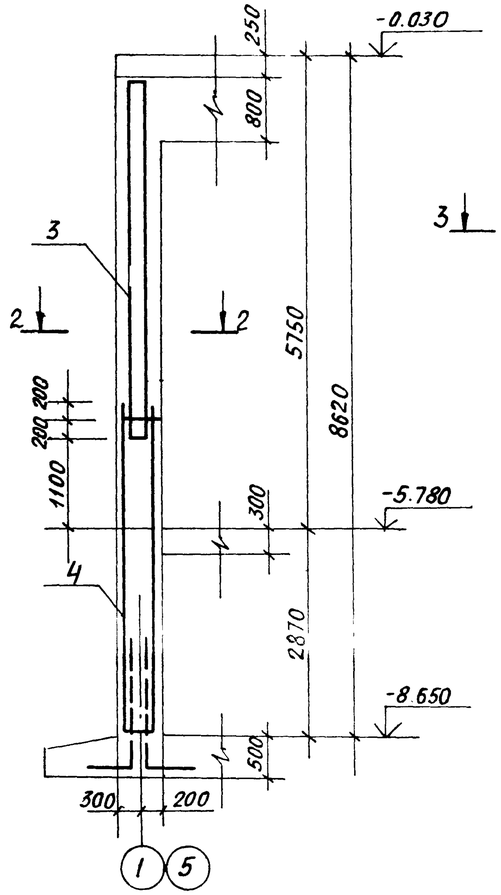

2 - 2

ПИМ3

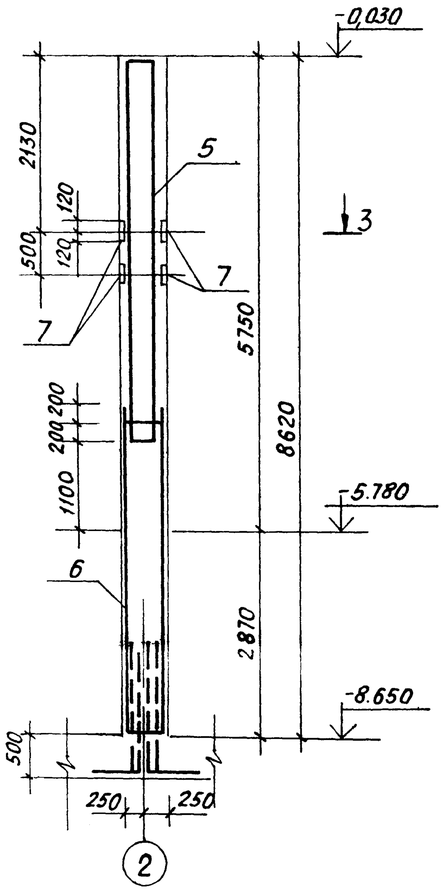

3 - 3

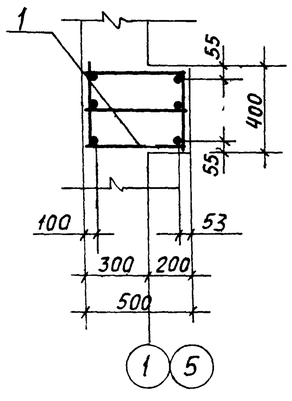

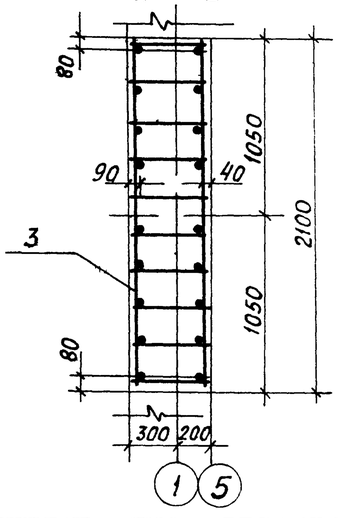

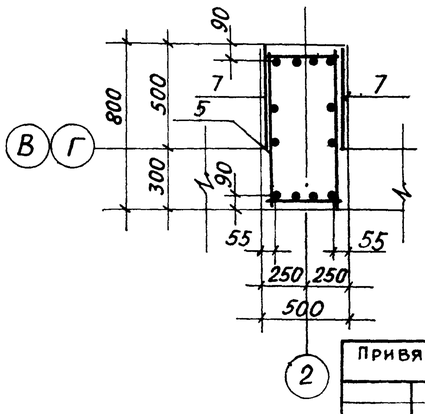

Спецификация пилястр ПИМ1÷ПИМ3

Формат	зона	Поз.	Обозначение	Наименование	Кол.	Прим.
				ПИМ 1		
				Сборочные единицы		
				Каркасы пространственные		
А3		1	903-1-250.87-КЖ.И.40	КП29	1	91,8кг
А3		2	903-1-250.87-КЖ.И.-39	КП28	1	86,2кг
				Материал		
				Бетон класса В20		0,7м3
				ПИМ2		
				Сборочные единицы		
				Каркасы пространственные		
А3		3	903-1-250.87-КЖ.И.41	КП31	1	293,0кг
А3		4	903-1-250.87-КЖ.И.41	КП30	1	298,4кг
				Материал		
				Бетон класса В20		3,6м3
				ПИМ3		
				Сборочные единицы		
				Каркасы пространственные		
А3		5	903-1-250.87-КЖ.И.38	КП26	1	178,4кг
А3		6	903-1-250.87-КЖ.И.37	КП25	1	162,8кг
		7	3.400-6/76	Изделие закладное МИ2-5	4	11,6кг
				Материал		
				Бетон класса В20		2,2м3

1. Общие указания см лист 2.
2. Ведомость расхода стали см лист 52.

Инв.№ подл. | Подп. и дата | Взам. инв.№

ГИП	Козлов		903-1-250.87- КЖ
Нач.отд.	Чистоусов		Котельная с 4 котлами КЕ-25-14С Топливо- каменные и бурые угли
Гл.конст.	Палагин		
Гл.спец.	Писарев		Топливоподача — Стадия: Р; Лист: 49; Листов:
Рук.гр.	Чикуров		
Пров.	Балашова		Приемное устройство Схемы армирования пилястр ПИМ1–ПИМ3 — САНТЕХПРОЕКТ
Инж.	Руберовская		
Н.контр.	Писарев		

Привязан.

Инв.№

Копировал: Бочкарева 22699-36 70 Формат А2

Альбом 28

Схемы армирования пилястр

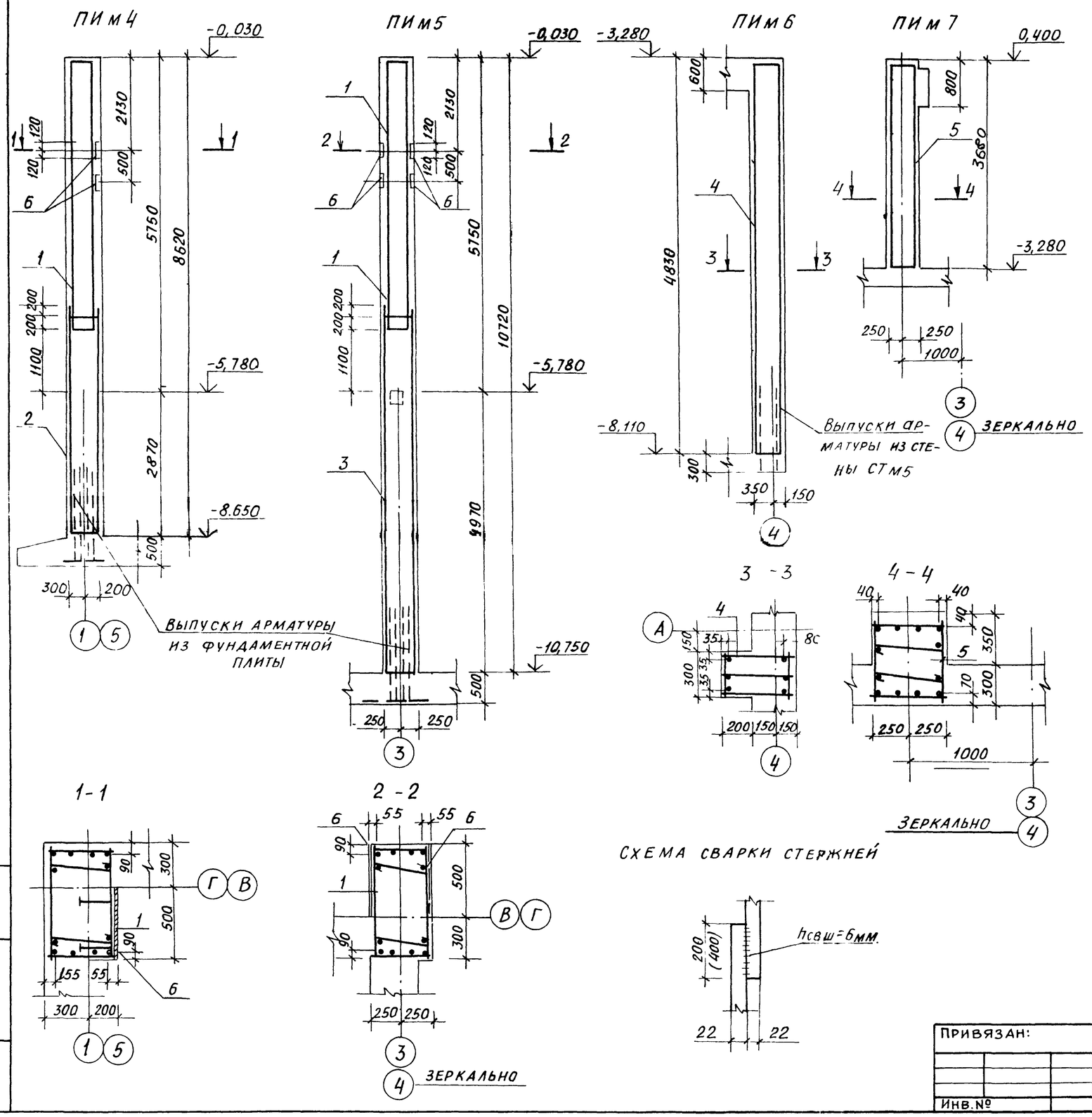

Спецификация пилястр ПИМ4÷ПИМ7

Формат	Зона	Поз.	Обозначение	Наименование	Кол.	Прим.
				ПИМ4		
				Сборочные единицы		
		2	903-1-250.87-КЖИ.37	Каркас пространственный КП25	1	162,8кг.
		1	КЖ.И.38	КП26	1	178,4кг.
				Изделие закладное		
		6	3.400-6/76	МИ2-5	2	11,6кг.
				Материал		
				Бетон класса В20		0,8м³
				ПИМ5		
				Сборочные единицы		
		1	903-1-250.87-КЖ.И.38	Каркас пространственный КП26	1	178,4кг.
		3	КЖИ.37	КП27	1	123,9кг.
				Изделие закладное		
				МИ2-5	4	11,6кг.
				Материал		
				Бетон класса В20		2,7м³
				ПИМ5		
				Сборочные единицы		
		4	903-1-250.87-КЖ.И.40	Каркас пространственный КП32	1	92,8кг.
				Материал		
				Бетон класса В20		0,4м³
				ПИМ7		
				Сборочные единицы		
		5	903-1-250.87-КЖ.И.42	Каркас пространственный КП33	1	138,0кг.
				Материал		
				Бетон класса В20		0,7м³

1. Общие указания см. лист 2.
2. Ведомость расхода стали см лист 52.

ГИП	Козлов		903-1-250.87-КЖ
Нач.отд.	Чистоусов		Котельная с 4 котлами КЕ-25-14С топливо-каменные и бурые угли
Гл.конст.	Палагин		
Гл.спец.	Писарев		Топливоподача — Стадия: Р; Лист: 50; Листов:
Рук гр.	Чикуров		
Пров.	Балашова		Приемное устройство схемы армирования пилястр ПИМ4÷ПИМ7 — САНТЕХПРОЕКТ
Инж.	Руберовская		
Н.контр.	Писарев		

Привязан:

Инв.№

Взам. инв.№ | Подп. и дата | Инв.№ подл.

Схемы армирования колонн

СКМ1

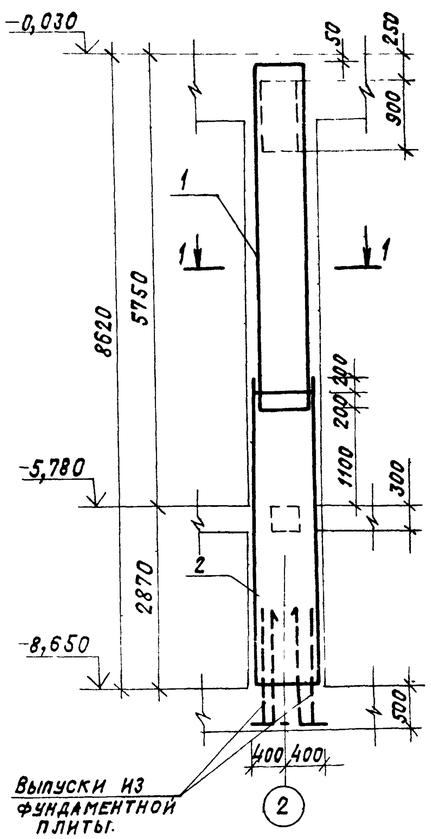

СКМ2, СКМ2а

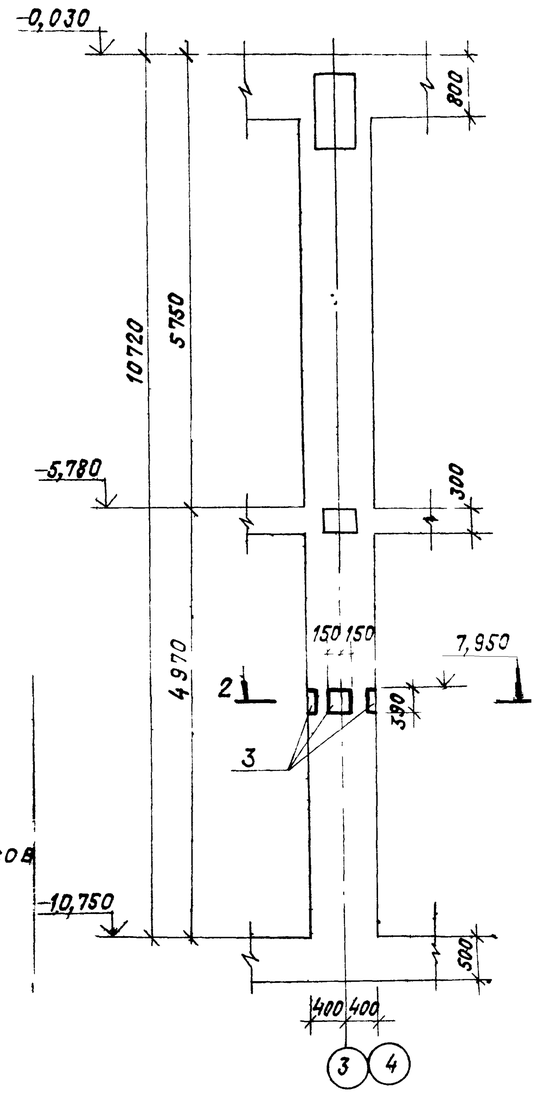

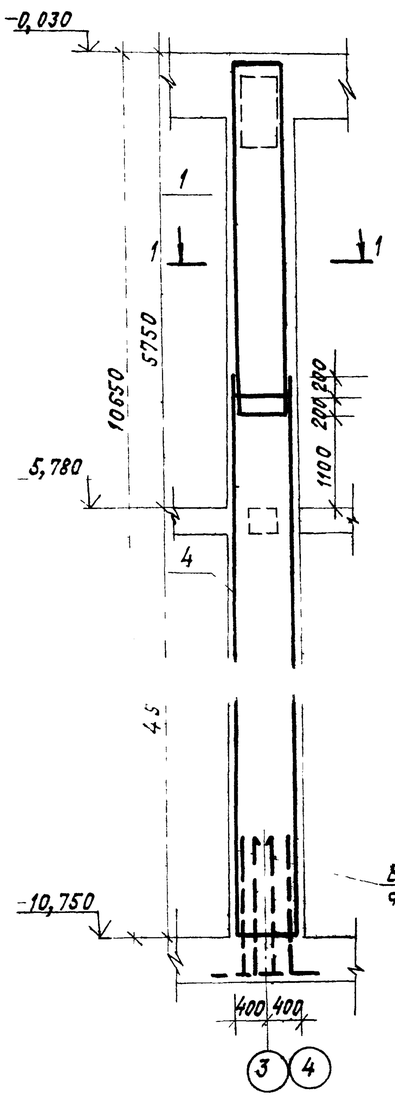

Схема сварки каркасов

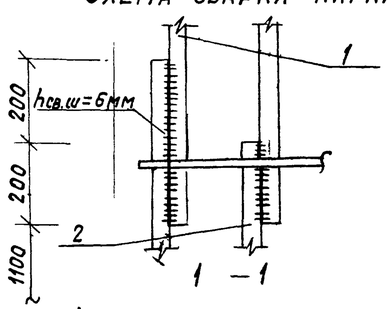

1 – 1

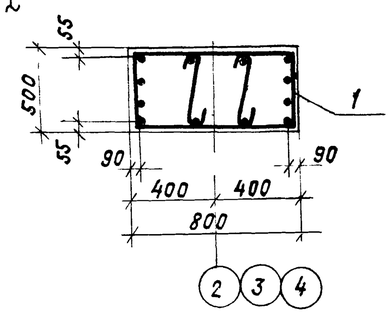

2 – 2

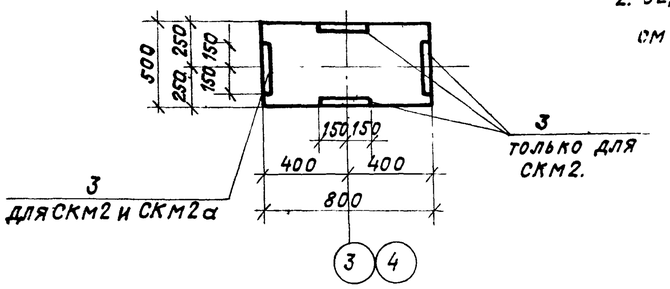

1. Общие указания см. лист 2.
2. Ведомость расхода стали см лист 52.

Спецификация колонн СКМ1, СКМ2, СКМ2а

Формат	Зона	Поз.	Обозначение	Наименование	Кол.	Прим.
				Колонна СКМ1		
				Сборочные единицы		
				Каркасы пространственные		
		1	903-1-250.87-КЖИ.38	КП26	1	178,4кг.
		2	903-1-250.87-КЖИ.37	КП25	1	162,8кг.
				Материал		
				Бетон класса В20		2,6м³
				Колонна СКМ2		
				Сборочные единицы		
				Каркасы пространственные		
		1	903-1-250.87-КЖ.И.38	КП26	1	178,4кг.
		4	-КЖ.И.37	КП27	1	123,9кг.
		3	3.400-6/76	Изделие закладное МИ1-31	4	11,4кг.
				Материал		
				Бетон класса В20		3,4м³
				Колонна СКМ2а		
				Сборочные единицы		
				Каркасы пространственные		
		1	903-1-250.87-КЖ.И.38	КП26	1	173,4кг.
		4	-КЖ.И.37	КП27	1	123,9кг.
		3	3.400-6/76	Изделие закладное МИ1-31	1	11,4кг.
				Материал		
				Бетон класса В20		3,4м³

Инв. № подл. | Подпись и дата | Взам. инв. №

Привязан:

Инв. №

ГИП	Козлов	
Нач. отд.	Чистоусов	
Гл. конст.	Палагин	
Гл. спец.	Писарев	
Рук. гр.	Чикуров	
Пров.	Бадашова	
Инж.	Рубероидская	
Н. контр.	Писарев	

903-1-250.87-КЖ

Котельная с 4 котлами КЕ-25-14С
Топливо - каменные и бурые угли

Топливоподача

Стадия	Лист	Листов
Р	51	

Приемное устройство
Схемы армирования колонн СКМ1, СКМ2, СКМ2а.

САНТЕХПРОЕКТ

Альбом 28

Ведомость расхода стали на элемент, кг.

Марка элемента	Изделия арматурные. Арматура класса. Вр I ГОСТ 6727-80 Ф5	Итого	А I ГОСТ 5781-82* Ф6	Ф8	Итого	А III ГОСТ 5781-82* Ф8	Ф10	Ф12	Ф16	Ф22	Итого	Всего	Изделия закладные. Арматура класса А III ГОСТ 5781-82* Ф10	Ф12	Итого	Прокат марки ВСт3кп2 ГОСТ 103-76 Ф	Итого	-240х10	-300х18	-290х10	-40х8	Итого	Всего	Общий расход
СТм1	268,3	268,3	152,0		152,0	1992,6	46,3	108,0	775,8		2922,7	3343,0												3343,0
СТм2	35,4	35,4				648,0					648,0	683,4		12,0	12,0					26,4		26,4	38,4	721,8
СТм3	162,0	162,0	52,75		52,75	1246,7	305,0	390,2	435,0		2376,9	2538,9	4,2	4,4	8,6			28,2	18,4		2,4	49,0	57,6	2596,2
СТм4			13,2		13,2	1229,5		243,6		815,4	2288,6	2288,6												2288,6
СТм5	81,9	81,9	28,4		28,4	1072,4	126,1	194,8	397,4	198,8	1988,9	2084												2084
СТм6	39,0	39,0	18,4		18,4	302,0			582,6		884,6	942,0												942,0
СТм7	51,4	51,4	49,8		49,8	365,6			498,5		864,6	864,6												864,6
СТм8						726,4					290,6	290,6												290,6
СТм9			28,3		28,3	818,9		277,8	104,5		1201,2	1229,5												1229,3
Пм1	2,8				2,8	10,27					10,27	13,07												13,07
Пм2	3,26				3,26	34,26					34,26	37,52												37,52
Пм3	4,32				4,32	23,62					23,62	27,94												27,94
Пм4						52,4					52,4	52,4												52,4
ПИм1			4,6	13,6	18,2					161,0		179,2												179,2
ПИм2			23,0	44,0	67,0					524,0		591,0												591,0
ПИм3			4,0	23,0	27,0					320,4		347,4												347,4
ПИм4			4,0	23,0	27,0					320,4		347,4												347,4
ПИм5			5,2	28,0	33,2					388,8		427,0												427,0
ПИм6			2,4	7,2	9,6					84,0		93,6												93,6
ПИм7			2,0	8,0	10,0					128,4		138,4												138,4
СКм1			4,0	23,0	27,0					320,4		347,4												347,4
СКм2			5,2	28,0	33,0					388,8		421,8												421,8
СКм2d			5,2	28,0	33,0					388,8		421,8												421,8

Инв. № подл. | Подпись и дата | Взам. инв. №

Привязан:

Инв. №

Гл. инж.	Козлов	
Нач. отд.	Чистоусов	
Гл. конст.	Палагин	
Гл. спец.	Писарев	
Рук. гр.	Чикуров	
Ст. инж.	Горбатов	
Инжен.	Демиденко	
Н. контр.	Писарев	

903-1-250.87- КЖ

Котельная с 4 котлами КЕ-25-14С. Топливо - каменные и бурые угли.

Топливоподача

Стадия	Лист	Листов
Р	52	

Приемное устройство. Ведомость расхода стали.

САНТЕХПРОЕКТ

Копировал: Федотов 22699-36 73 Формат А2

Альбом 28

Схема армирования пандуса и подпорной стенки

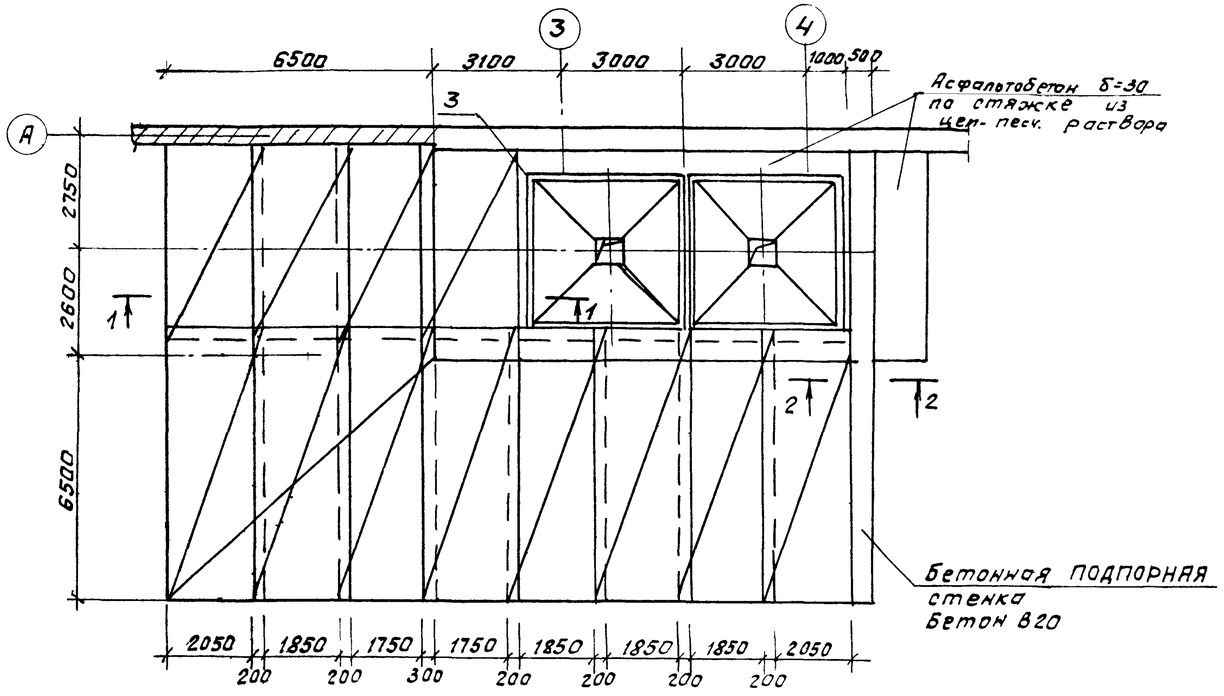

Спецификация к схеме армирования пандуса и подпорной стенки

Формат	Зона	Поз	Обозначение	Наименование	Кол.	Прим
				Пандус		
				сборочные единицы		
				Сетки арматурные		
		1	ГОСТ 8478-81	С $\frac{8AIII-100}{8AIII-100}$ 2250×6750	16	122,5 кг.
		2	ГОСТ 8478-81	С $\frac{8AIII-100}{8AIII-100}$ 2250×4850	8	87,6 кг
				Материал		
				Бетон класса В30		9,0 м³
				Бетон класса В20		36,0 м³
				Подпорная стенка		
				сборочные единицы		
				Сетки арматурные		
		3	ГОСТ 8478-81	С $\frac{5BpI-200}{10AIII-100}$ 2250×6450	2	102,3 кг
		4	ГОСТ 8478-81	С $\frac{5BpI-200}{10AIII-100}$ 1250×6450	1	87,3 кг
				Материал		
				Бетон класса В15		9,6 м³

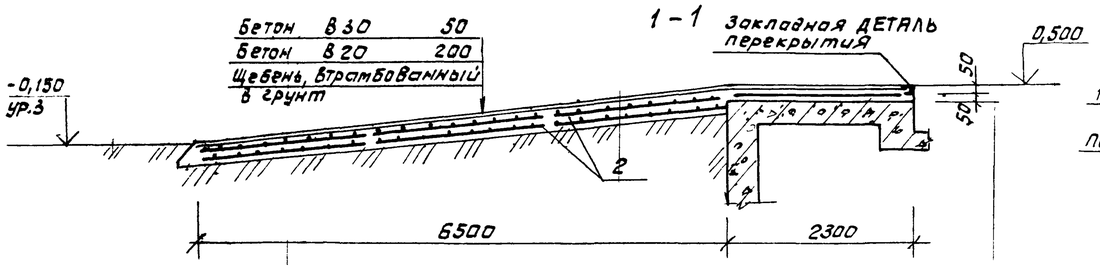

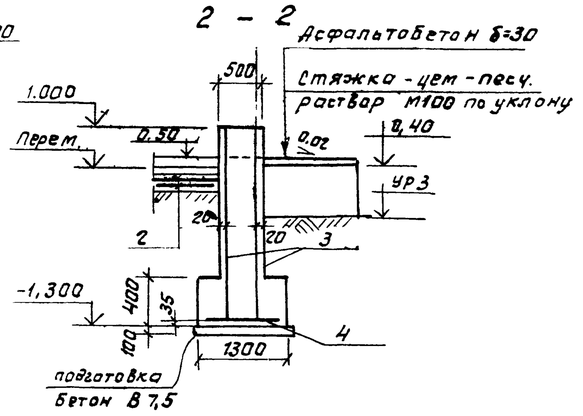

Ведомость расхода стали на один элемент, кг.

Марка элемента	Изделия арматурные							Общий расход
	Арматура класса						Всего	
	Класс BpI			AIII				
	ГОСТ 5781-82*			ГОСТ 5781-82*				
	ф5		Итого	ф8	ф10	Итого		
Пандус				2660,0		2660,0	2660,0	2660,0
Подпорная стенка	24,0		24,0		252,9	252,9	276,9	276,9

Инв.№подл. | Подп. и дата | Взам.инв.№

ГИП. инж.	Козлов		
Нач.отд.	Чистоусов		
ГИконст.	Пологин		
Гл.спец.	Писарев		
Рук.гр.	Чикуров		
Инж.	Виноградова		
Пров.	Валашова		
Н.контр.	Писарев		

Привязан:

Инв.№

903-1-250.87- КЖ

Котельная с 4 котлами КЕ-25-14С
Топливо-каменные и бурые угли.

Топливоподача

Стадия	Лист	Листов
Р	53	

Приемное устройство схемы армирования пандуса и подпорной стенки

САНТЕХПРОЕКТ

Копировал: Фрунт 239-36 74 Формат А2

Схема расположения фундаментов

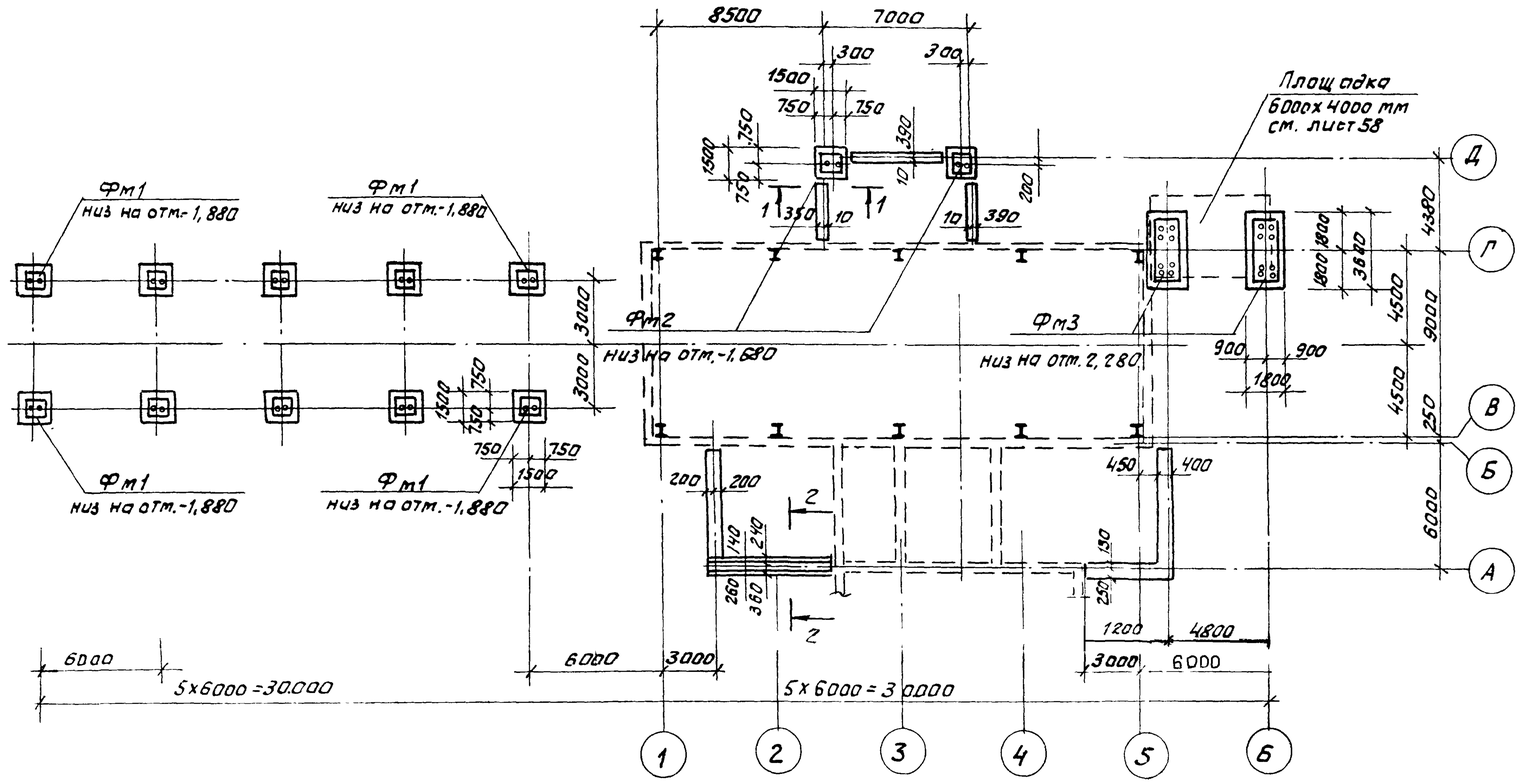

Спецификация элементов к схеме расположения фундаментов

Марка поз.	Обозначение	Наименование	Кол.	Масса ед. кг.	Примеч.
		Фундаменты монолитные			
Фм1	Лист 56	Фм1	10		
Фм2	Лист 56	Фм2	2		
Фм3	Лист 56	Фм3	2		
		Фундаментные блоки			
ФБС24.4.6-т	ГОСТ 13579-78	ФБС24.4.6-т	18	1,37	
ФБС12.4.3-т	ГОСТ 13579-78	ФБС12.4.3-т	10	0,31т	
ФБС12.6.3-т	ГОСТ 13579-78	ФБС12.6.3-т	12	0,46т	
ФБВ9.4.6-т	ГОСТ 13579-78	ФБВ9.4.6-т	13	0,39т	
ФБС1	ГОСТ 13579-78	ФБС12.5.6-т	4	0,79т	
ФБС2	ГОСТ 13579-78	ФБС9.5.6-т	8	0,49т	
		Стержни одиночные			
ФБАI		ФБАI ГОСТ 5781-82*	10	м.пог.	
		Бетонная подготовка			
		Монолитные участки			
		ленточных фундам.			
		Материалы			
		Бетон класса В15	1,3	м³	
		Бетон класса В7,5	4,8	м³	

1. Общие указания см. лист 2.
2. Под ленточные фундаменты из сборных блоков выполнить песчаную подготовку толщиной 100мм.
3. Под монолитные фундаменты выполнить бетонную подготовку из бетона класса-В7,5 толщиной 100мм.

Раскладка блоков между осями 1-2

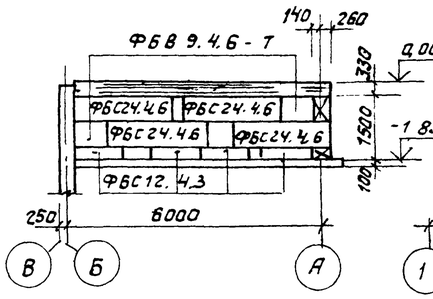

Раскладка блоков по оси А

между осями 1-3

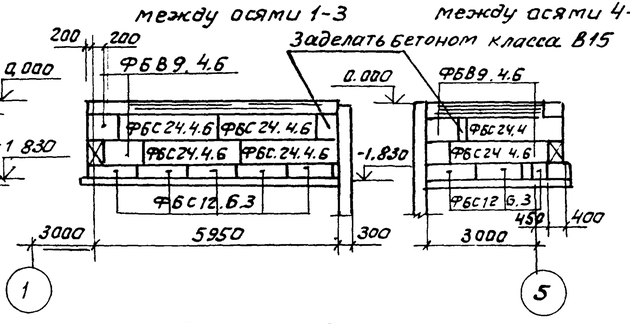

между осями 4-6

Заделать бетоном класса В15

Раскладка блоков по оси 5

между осями А-В

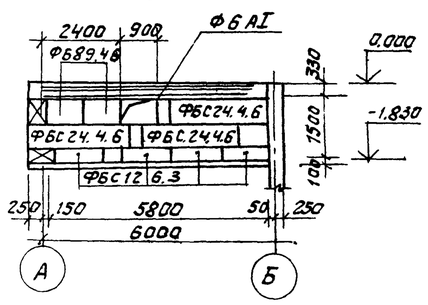

Раскладка блоков между осями 2-3 и 3-4

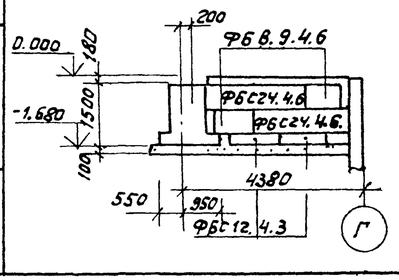

Раскладка блоков по оси Д

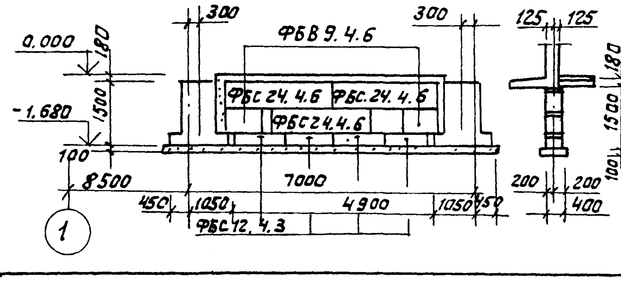

1—1

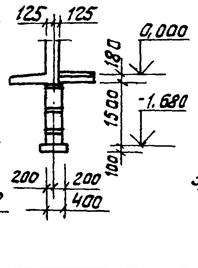

2—2

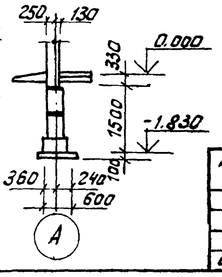

Привязан:

Инв.№

Гл.инж.	Козлов		
Нач.отд.	Чистяков		
Гл.конст.	Палагин		
Гл.спец.	Писарев		
Рук.гр.	Чикуров		
Инж.	Виноградова		
Пров.	Балашова		
Н.контр.	Писарев		

903-1-250.87- КЖ

Котельная с 4 котлами КЕ-25-14С
Топливо-каменные и бурые угли

Топливоподача

Стадия	Лист	Листов
Р	54	

Приемное устройство
Схема расположения
Фундаментов. Сечения.

САНТЕХПРОЕКТ

Инв.№подл. | Подп. и дата | Взам.инв.№

Копировал: Фундаментпроект 22699-36 75 Формат А2

Альбом 28

Фм1

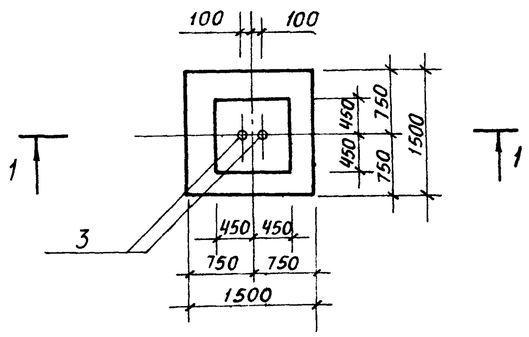

Фм2

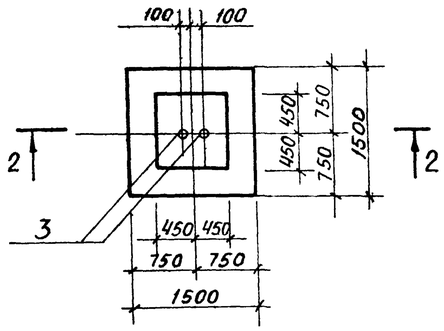

3 Фм3

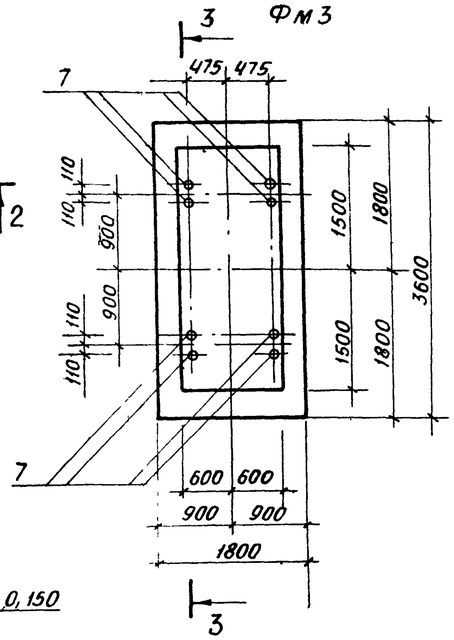

1 — 1

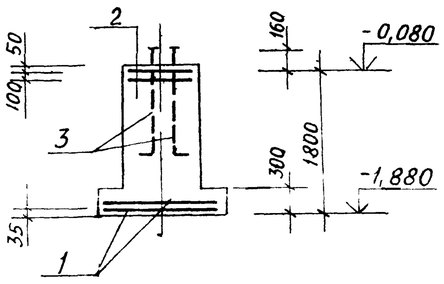

2 — 2

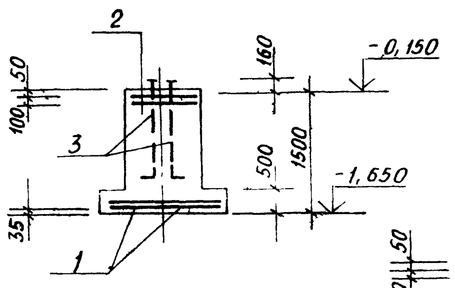

3 — 3

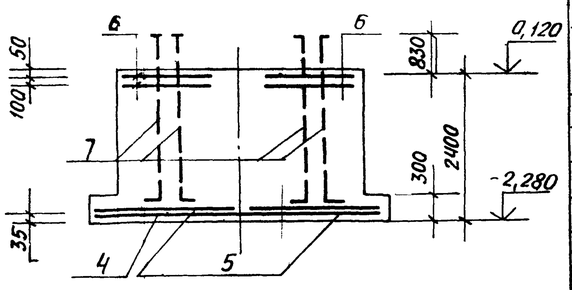

Раскладка сеток подошвы Фм1, Фм2

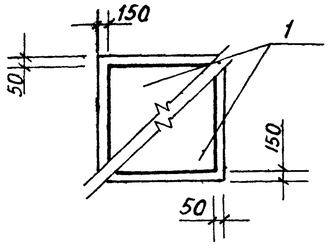

Раскладка сеток подошвы Фм3

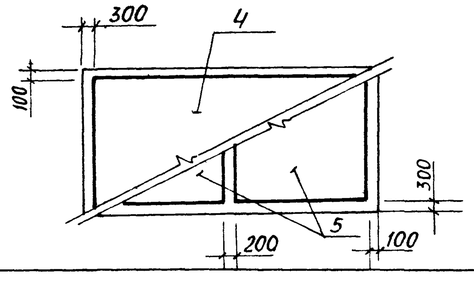

Ведомость расхода стали на элемент, кг

Марка элемента	Изделия арматурные					Изделия закладные						Общий расход
	Арматура класса AIII ГОСТ 5781-82*			Итого	Всего							
	Ф6	Ф10										
Фм1	2,0	22,8		24,8	24,8							24,8
Фм2	2,0	22,8		24,8	24,8							24,8
Фм3	4,4	60,9		65,3	65,3							65,3

Спецификация к фундаментам Фм1; Фм2; Фм3

Формат	Зона	Поз.	Обозначение	Наименование	Кол.	Прим.
				Фм1		
				Сборочные единицы		
				сетки арматурные		
		1	1.410-3. вып.1	1с 10AIII/6AIII-145х145	2	8,2кг
		2	1.412-1/77. вып.3	СА-10AIII	2	4,2кг
				Детали		
		3		Болт 1,1М30х1250ВСт3пс2 ГОСТ 24379 1-80	2	8,15кг
				Материал		
				Бетон класса В15	1,89	м3
				Фм2		
				Сборочные единицы		
				сетки арматурные		
		1	1.410-3, вып.1	1с 10AIII/6AIII-145х145	2	8,2кг
		2	1.412-1/77. вып.3	СА-10AIII	2	4,2кг
				Детали		
		3		Болт 1,1М30х1250ВСт3пс2 ГОСТ 24379 1-80	2	8,15кг
				Материал		
				Бетон класса В15	1,65	м3
				Фм3		
				Сборочные единицы		
				сетки арматурные		
		4	1.410-3, вып.1	1с 10AIII/6AIII-165х355	1	21,9кг
		5	1.410-3, вып.1	1с 10AIII/6AIII 165х475	2	10,8кг
		6	1.412-1/77. вып.3	СБ-10AIII	4	5,7кг
				Детали		
		7		Болт 1,1М36х2300ВСт3пс2 ГОСТ 24379.1-80	8	20,29кг
				Материал		
				Бетон класса В15	9,5	м3

Привязан:

Инв. №

Инв. № подл. | Подпись и дата | Взам. инв. №

Гл. инж.	Козлов		
Нач. отд.	Чистоусов		
Гл. конс.	Палагин		
Гл. спец.	Писарев		
Рук. гр.	Чикуров		
Инж.	Виноградова		
Пров.	Балашова		
Н. контр.	Писарев		

903-1-250.87- КЖ

Котельная с 4 котлами КЕ-25-14С
Топливо- каменные и бурые угли

Топливоподача

Стадия	Лист	Листов
Р	55	

Приемное устройство
Фундаменты Фм1 – Фм3

САНТЕХПРОЕКТ

Схема расположения маневрового устройства

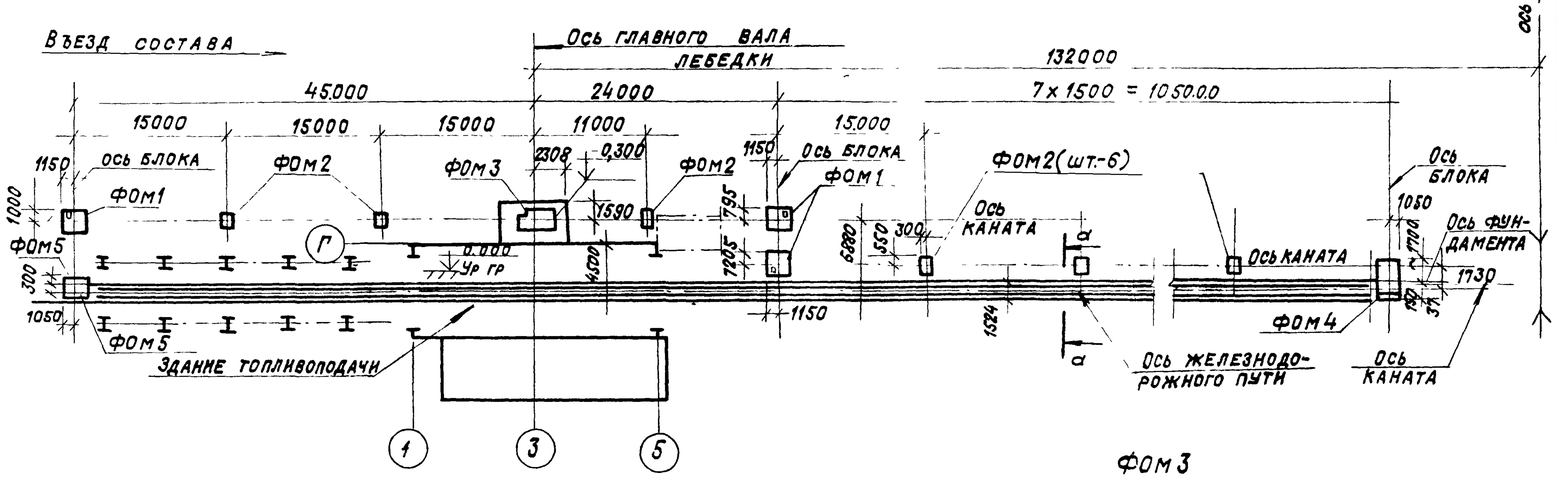

Спецификация элементов к схеме расположения маневрового устройства.

Марка, поз.	Обозначение	Наименование	Кол.	Масса ед. кг	Прим.
		Монолитные ж.б. эл-ты			
		Фундаменты под оборудование			
ФОМ1	Лист 56	ФОМ1	3		
ФОМ2	Лист 56	ФОМ2	9		
ФОМ3	Лист 56	ФОМ3	1		
ФОМ4	Лист 57	ФОМ4	1		
ФОМ5	Лист 57	ФОМ5	1		

ФОМ 1

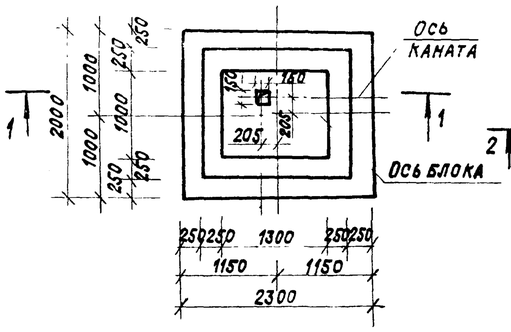

ФОМ 2

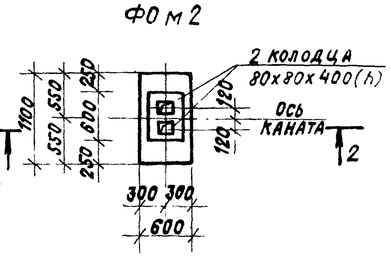

ФОМ 3

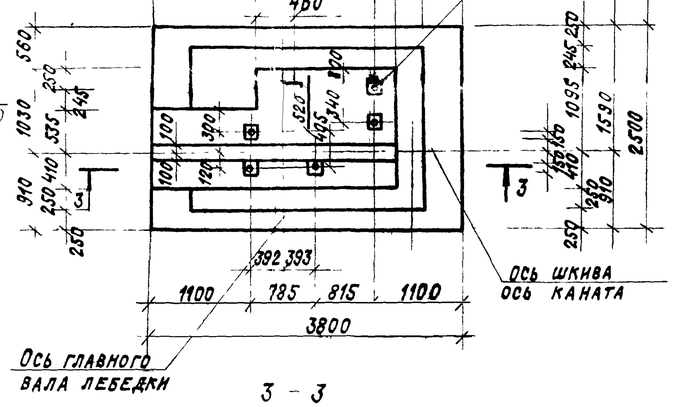

3 - 3

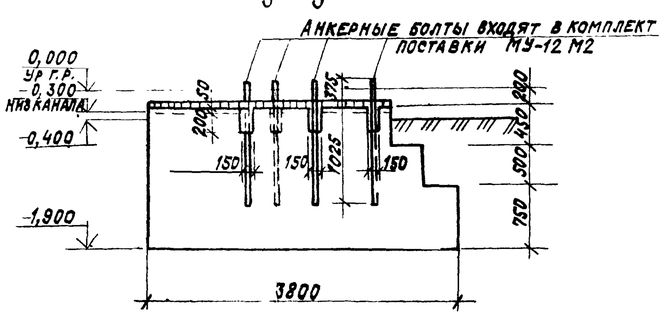

Спецификация к фундаментам ФОМ1÷ФОМ3

Формат	Зона	Поз.	Обозначение	Наименование	Кол.	Прим.
				ФОМ1		
				Материал		
				Бетон класса В12,5		4,26 м³
				ФОМ2		
				Материал		
				Бетон класса В12,5		0,3 м³
				ФОМ3		
				Материал		
				Бетон класса В12,5		13,8 м³

1. Железнодорожный путь должен заканчиваться тупиком.
2. Проектирование железнодорожного пути производится при привязке проекта.
3. Разрез а-а см. на листе 57.

Привязан:

Инв. №

Гл. инж.	Козлов		
Нач. отд.	Чистоусов		
Гл. конс.	Палагин		
Гл. спец.	Писарев		
Рук. гр.	Чикуров		
Инж.	Виноградова		
Пров.	Балашова		
Н. контр.	Писарев		

903-1-250.87-КЖ

Котельная с 4 котлами КЕ-25-14С
Топливо-каменные и бурые угли

Топливоподача

Стадия	Лист	Листов
Р	56	

Приемное устройство. Схема расположения маневрового устройства. ФОМ1÷ФОМ3

САНТЕХПРОЕКТ

Копировал: Федот 22699-36 77 Формат А2

Инв. № подл. | Подпись и дата | Взам. инв. № | Отдел КСО | Ройзман

Альбом 28

ФОм4

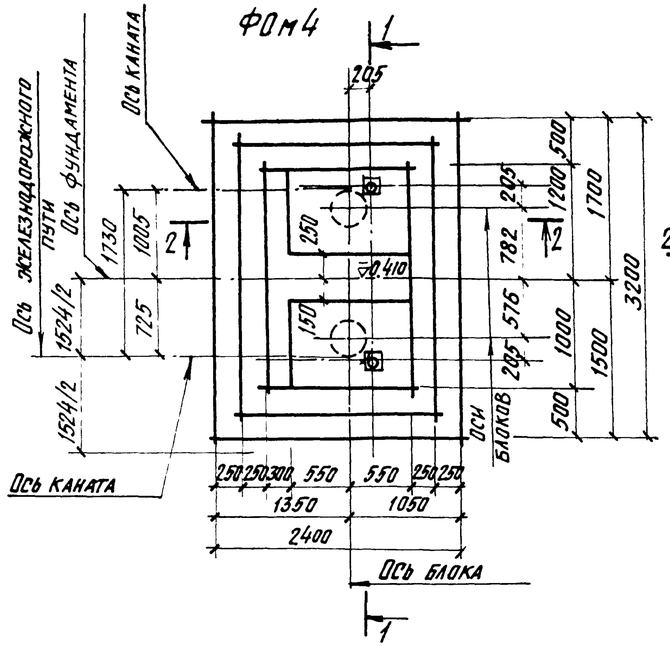

ФОм5

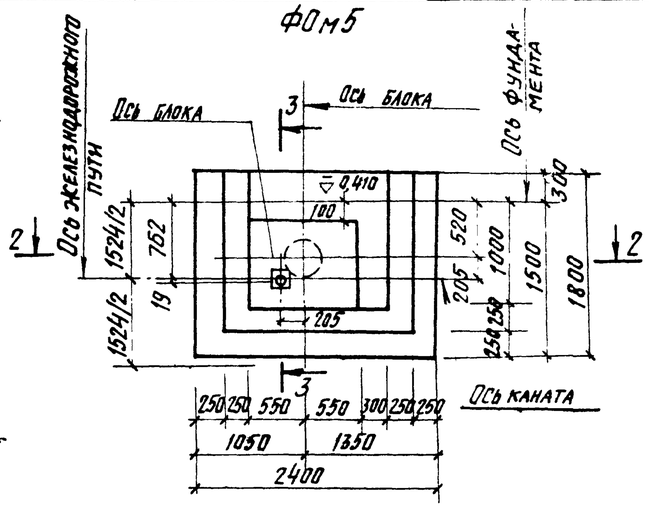

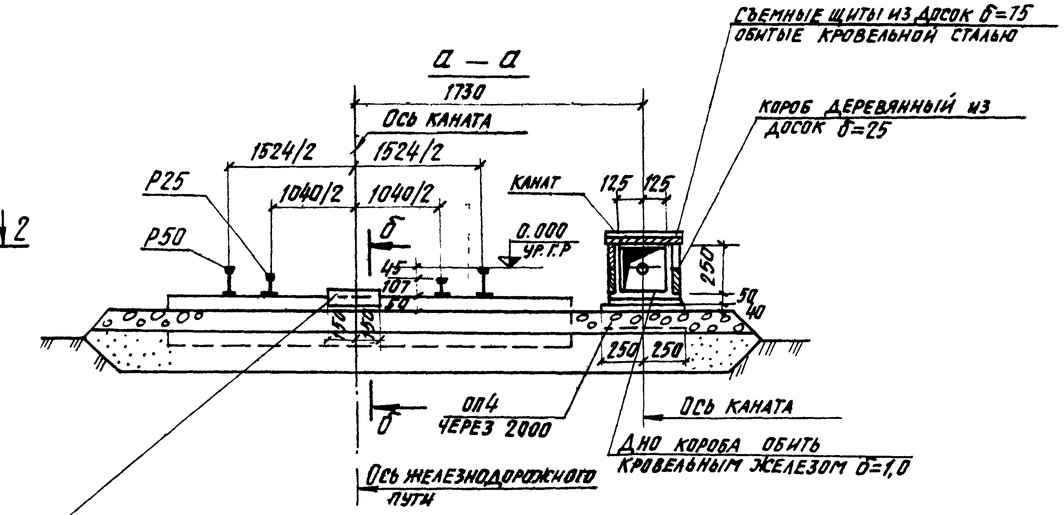

Каждую шпалу на участке железнодорожного пути в зоне рабочего каната обить листом -300 кг ℓ=300.

1—1

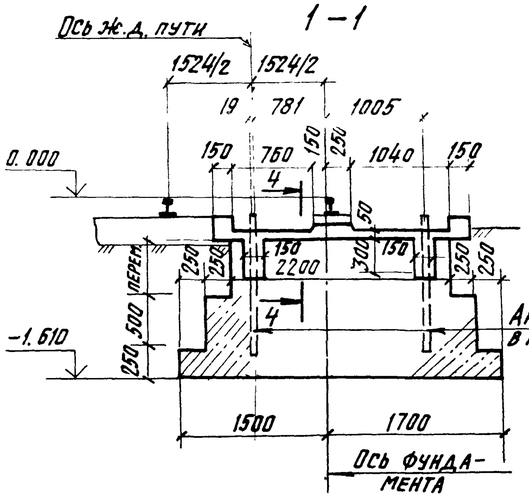

3—3

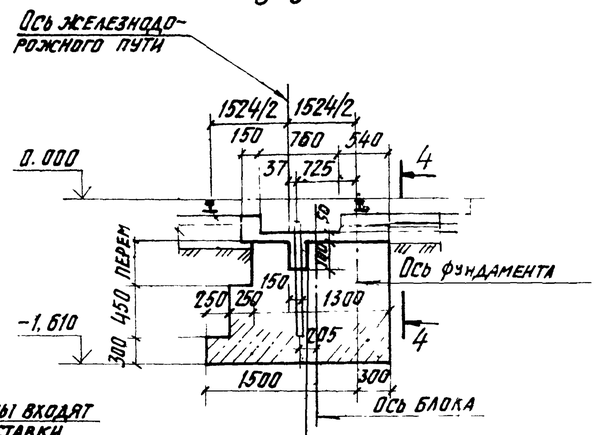

2—2

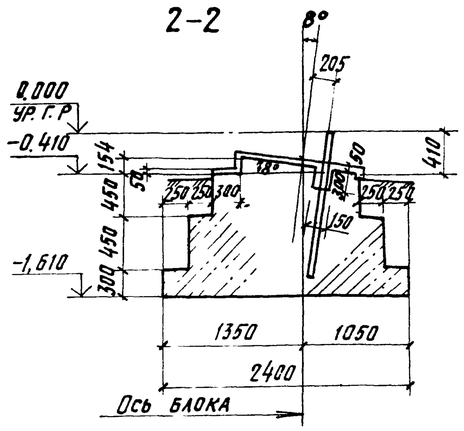

4—4

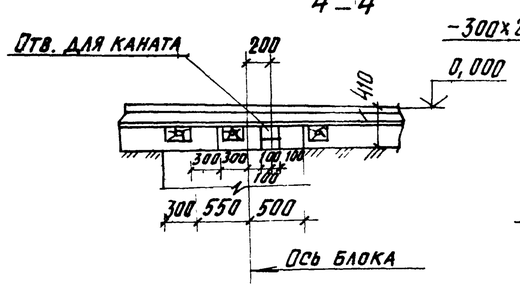

б—б

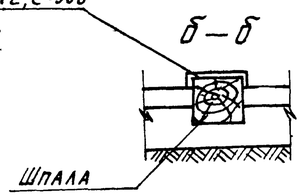

Спецификация к фундаментам ФОм4; ФОм5.

Формат	Зона	Поз.	Обозначение	Наименование	Кол.	Примеч.
				ФОм4		
				Материал		
				Бетон класса В15		6,0 м³
				ФОм5		
				Материал		
				Бетон класса В20		3,45 м³

1. Данный чертеж читать совместно с листом 56.

Согласовано: Ройзман, ОТА КСО, Взам. инв. №, Подп. и дата, Инв. № подл.

Привязан:

Инв. №

ГИП	Козлов		
Нач. отд.	Чистоусов		
Гл. конст.	Палагин		
Гл. спец.	Писарев		
Рук. гр.	Чикуров		
Инж.	Виноградова		
Пров.	Балашова		
Н. контр.	Писарев		

903-1-250.87-КЖ

Котельная с 4 котлами КЕ-25-14С
Топливо-каменные и бурые угли

Топливоподача

Стадия	Лист	Листов
Р	57	

Приемное устройство. Маневровое устройство. Фундаменты ФОм4, ФОм5

САНТЕХПРОЕКТ

Копировал: Кульбакина 22699-36 78 Формат А2

Альбом 28

Схема на отм. 0.000 электрощитовой

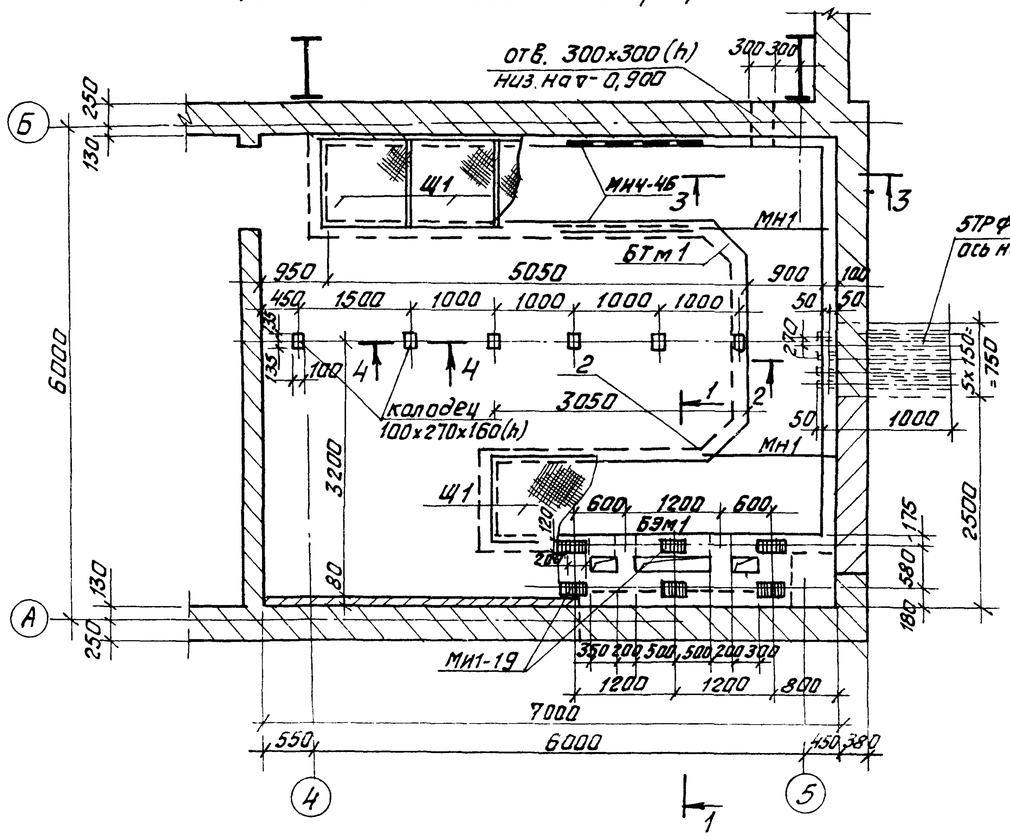

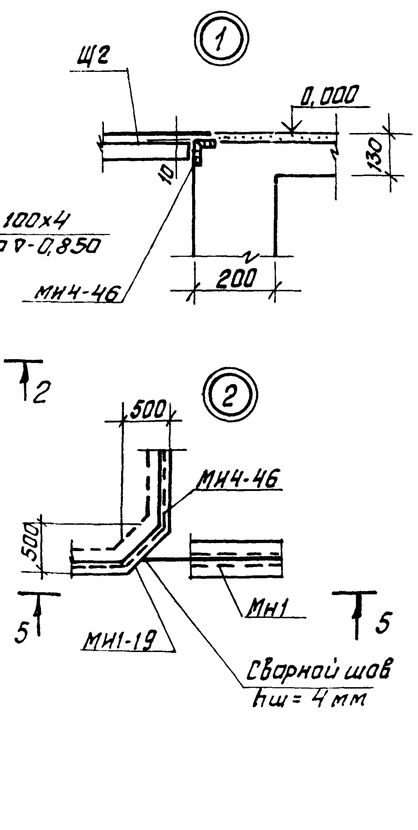

Спецификация к схеме на отм. 0.000

Марка	Обозначение	Наименование	Кол.	Масса ед. кг.	Примечание
		Монолитные ж.б.и			
		бетонные конструкции			
БЭм1	лист 63	БЭм1	1		
БТм1	лист 58	БТм1	1		
		Металлические			
		изделия			
МН1	903-1-250.87-КЖ.И. 70	МН1	2	42,1	
Щ1	903-1-250.87-КЖ.И. 80	Щ1	11	50,5	
МИ4-46	3.400-6/76	МИ4-46	п.м 25,0	4,4 кг/пм	
МИ3-1	3.400-6/76	МИ3-1	20	0,8	
МИ1-19	3.400-6/76	МИ1-19	6	2,4	
сталь рифл.		Лист ромб. 0-ПН-6 ГОСТ 8568-77* ВСт3кп2	1,2 м²	60,1	
Труба 100×4		Труба 100×4 ГОСТ 3262-75*	5	16,0	

Спецификация канала БТм1.

Формат	Зона	Поз.	Обозначение	Наименование	Кол.	Примечание
				БТм1		
				Материал		
				Бетон класса В15		11,0 м³

1—1

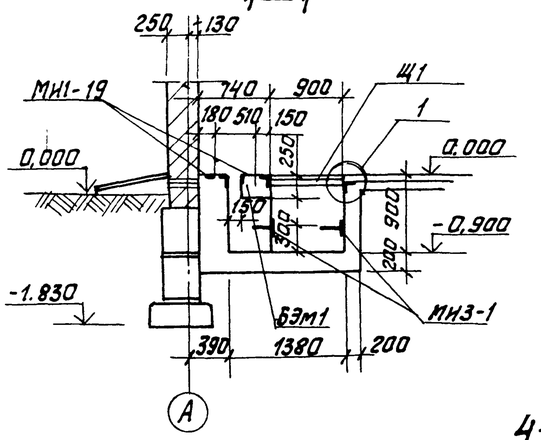

2—2

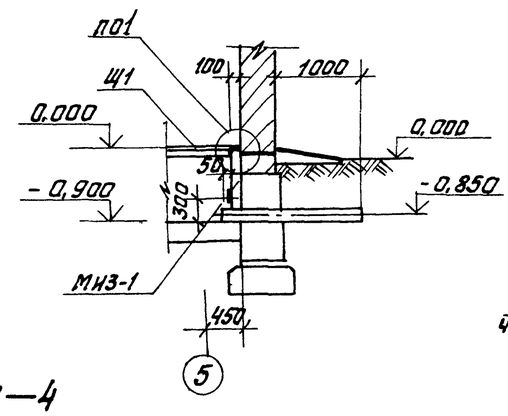

3—3

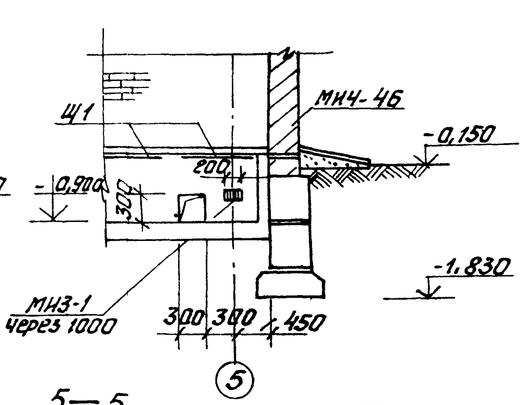

4—4

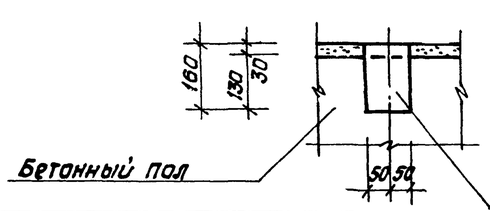

5—5

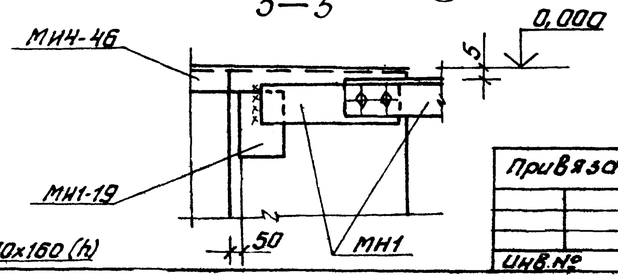

Согласовано:

Инв.№ подл. | Подпись и дата | Взам. инв.№ | Инв.№ отд. | Подпись и дата

Привязан:

Инв.№

Гл.инж.	Козлов		
Нач.отд.	Чистоусов		
Гл.констр.	Палагин		
Гл.спец.	Пусарев		
Рук.гр.	Чикуров		
Инж.	Виноградова		
Пров.	Балашова		
Н.контр.	Пусарев		

903-1-250.87- КЖ

Котельная с 4 котлами КЕ-25-14С. Топлива-каменные и бурые угли

Топливоподача

Стадия	Лист	Листов
Р	58	

Приемное устройство. Схема электрощитовой на отм. 0.000.

САНТЕХПРОЕКТ

Альбом 28

Схема расположения площадки под оборудование (схема N1)

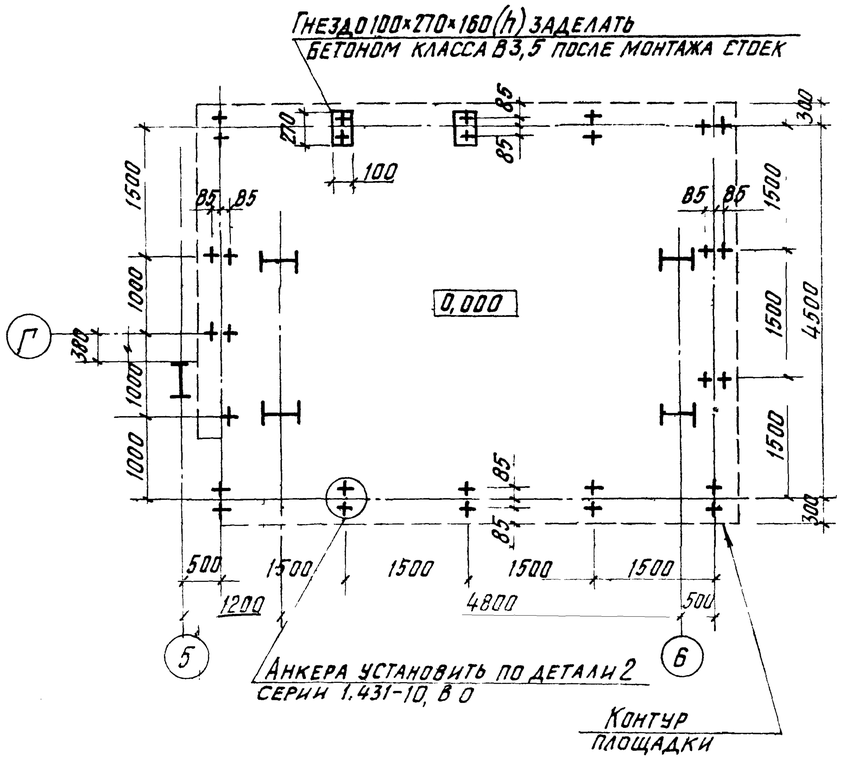

1—1

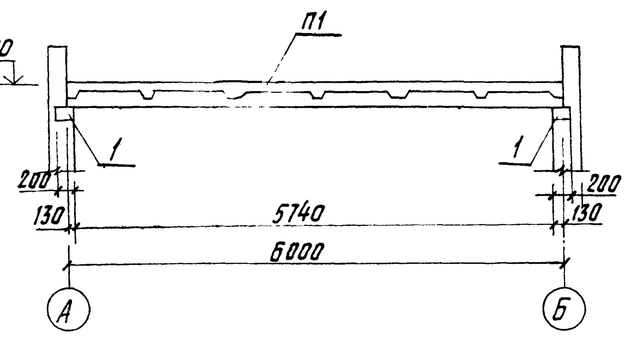

Схема расположения плит покрытия на отм. 4900. (схема N2)

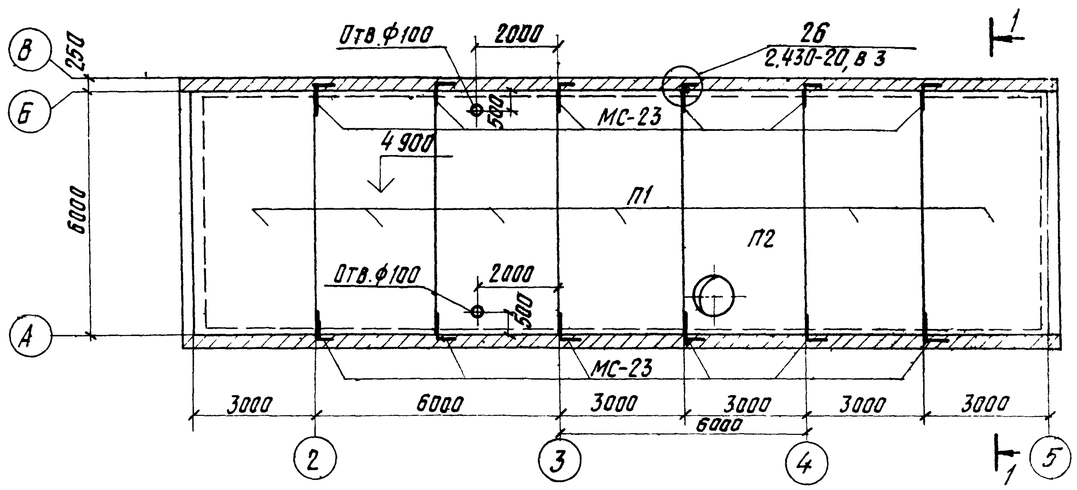

Спецификация к схемам расположения площадки под оборудование и плит покрытия на отм. 4.900

Марка поз.	Обозначение	Наименование	Кол.	Масса ед. кг.	Прим.
		Схема N1			
		Материал			
		Бетон класса В20			4,0 м³
		Схема N2			
		Снеговые районы I–II			
		Плиты			
П1	ГОСТ 22701 1-77	ПГ-4А IV т	6	2650	
П2	903-1-250.87-КЖ и 10	ПВ7-4А IV т-а	1	3200	
		Ж Б подушки			
1	3.006 1-2/80 в 1-2	ОП2	16	13.0	
МС23	2 430-20 В 3	Изделие закладное МС23	14	1,0	
		Снеговые районы III–IV			
		Плиты			
П1	ГОСТ 22701 1-77*	ПГ-5А IV т	6	2650	
П2	903-1-250 87-КЖ и 10	ПВ7-5А IV т-а	1	3200	
		Ж Б подушки			
1	3.006 1-2/80, в1-2	ОП2	16	13.0	
МС23	2.430-20, в.3	Изделие закладное МС23	14	1,0	

1 Сборные подушки устанавливать на свежеуложенный цементно-песчаный раствор М50.

Взам. инв.N | Подп. и дата | Инв.№ подл.

Привязан:

Инв.№

ГИП	Козлов		
Нач. отд.	Чистоусов		
Гл. конст.	Палагин		
Гл. конст.	Писарев		
Рук. гр.	Чикуров		
Инж.	Виноградова		
Пров.	Балашова		
Н. контр.	Писарев		

903-1-250.87- КЖ

Котельная с 4 котлами КЕ-25-14С. Топливо-каменные и бурые угли.

Топливоподача

Стадия	Лист	Листов
Р	59	

Приемное устройство. Схемы расположения площадки под оборудование и плит покрытия.

САНТЕХПРОЕКТ

Копировал: Кульбакина 22699-36 80 Формат А2

Альбом 28

Схема расположения фундаментов

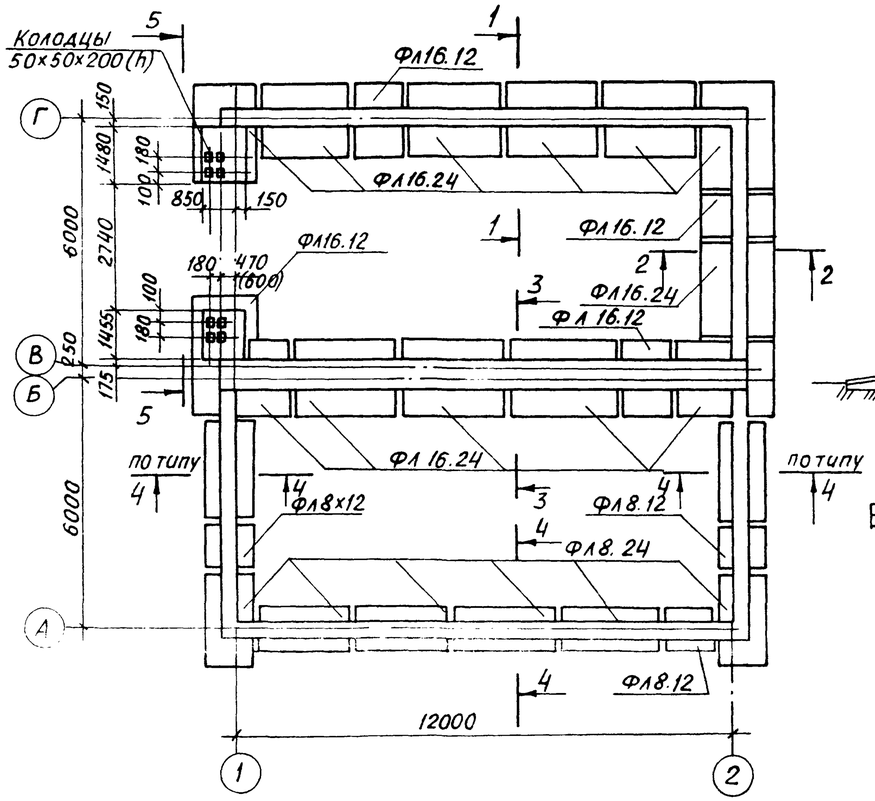

Схема нагрузок на фундаменты

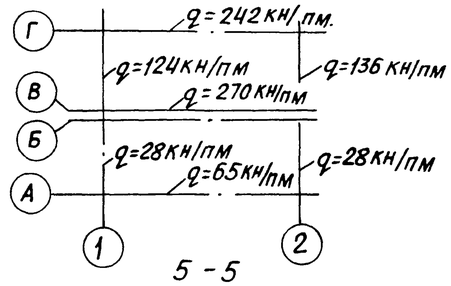

5 - 5

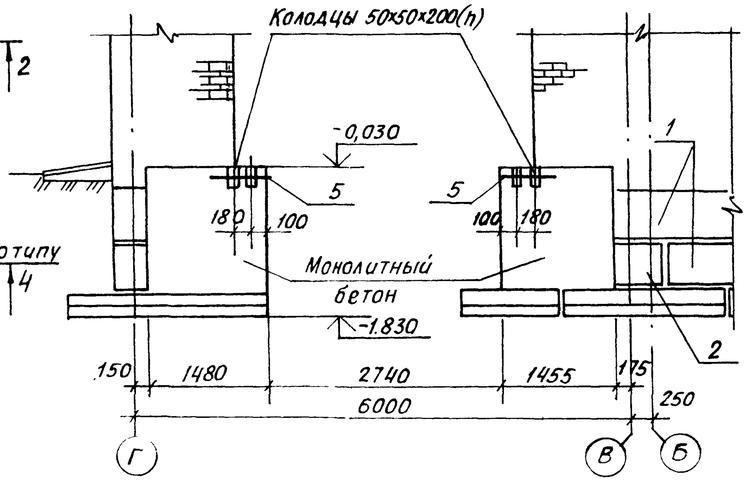

Спецификация к схеме расположения фундаментов

Марка поз.	Обозначение	Наименование	Кол.	Масса един.	Примеч.
		Сборные ж.б. конструкции			
		Блоки стеновые			
		t=-20°,-30° / t=-40°			
1	ГОСТ 13579-78	ФБС24.4.6т / ФБС24.6.6т	34	1,3т / 1,96т	
2	ГОСТ 13579-78	ФБС9.4.6т / ФБС9.6.6т	5	0,47т / 0,70т	
3	ГОСТ 13579-78	ФБС24.6.6т	10	1,96т	
4	ГОСТ 13579-78	ФБС 9.6.6т	3	0,70т	
		Плиты			
ФЛ8.12	ГОСТ 13580-85	ФЛ 8.12-2	3	0,685т	
ФЛ8.24	"	ФЛ 8.24-2	8	1,395т	
ФЛ.16.12	"	ФЛ 16.12-2	4	1,215т	
ФЛ.16.24	"	ФЛ 16.24-2	12	2,47т	
		Сетки арматурные			
5	ГОСТ 8478-81	С 5ВрI-100 / 3ВрI-100 950×950	2	4,72кг	
		Монолитные бетонные конструкции			
		Материал			
		Бетон класса В15		5,0м³	

1. Общие указания см. лист 2
2. Фундаменты под наружные стены толщ. 380мм. приняты из блоков марки ФБС24.4-б; под стены толщ. 510мм – из блоков марки ФБС24.6.6.
3. Места, где блоки не могут быть уложены, заделать бетоном класса В15. Расход учтен в спецификации

1-1; 4-4

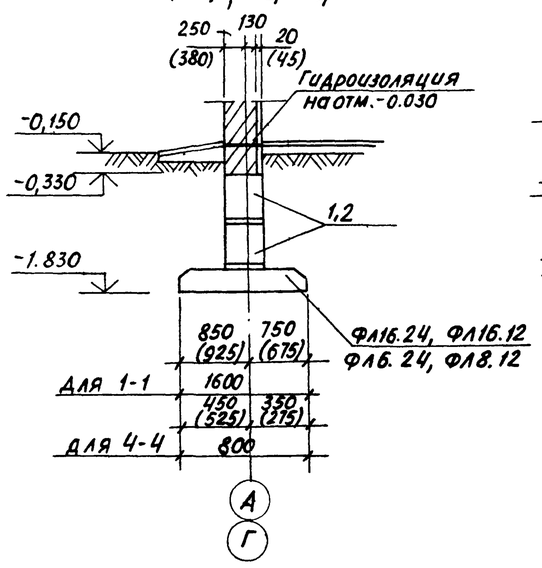

2 - 2

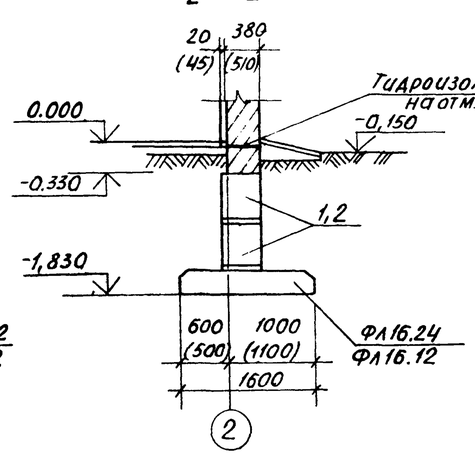

3 - 3

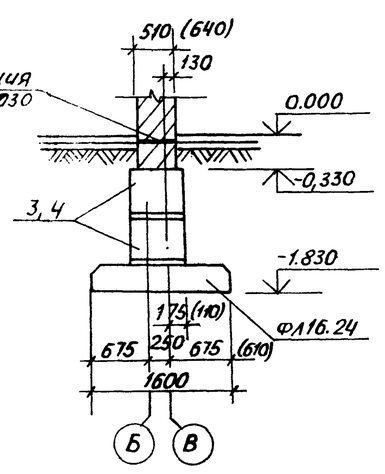

Гл.инж.	Козлов		
Нач.отд.	Чистоусов		
Гл.конст.	Палагин		
Гл.спец.	Писарев		
Рук.гр.	Чикуров		
Пров.	Чикуров		
Вед.инж.	Балашова		
Н.контр.	Писарев		

Привязан:

Инв.№

903-1-250.87- КЖ

Котельная с 4 котлами КЕ-25-14С. Топливо- каменные и бурые угли

Топливоподача

Стадия	Лист	Листов
Р	60	

Дробильное устройство. Схема расположения фундаментов

СантехПроект

Инв.№ подл. | Подп. и дата | Взам. инв.№

Копировал: Бочкарёва 22699-36 81 Формат А2

Схема расположения элементов на отм. 0.000.

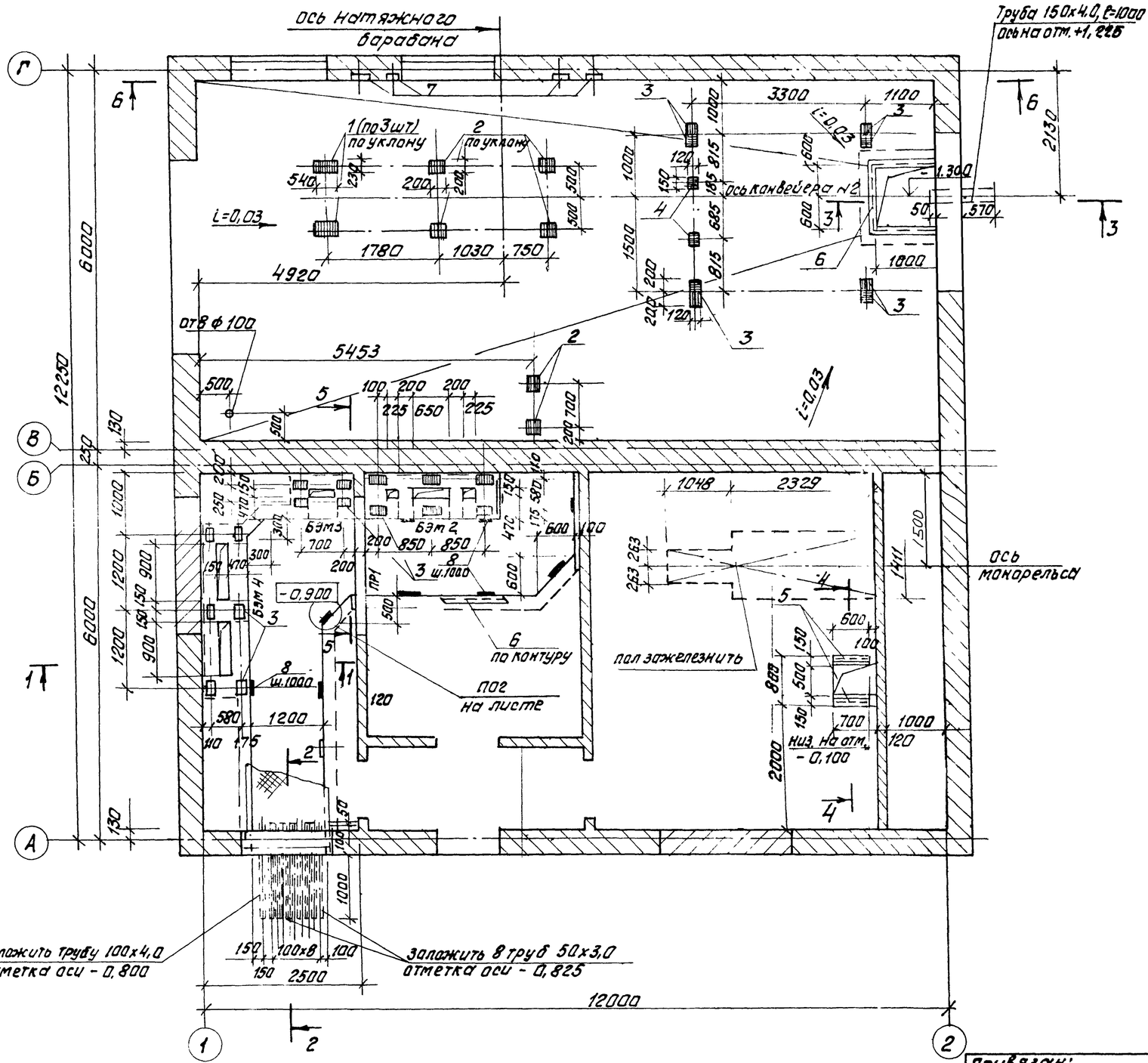

Спецификация к схеме расположения элементов на отм. 0.000

Марка поз.	Обозначение	Наименование	Кол.	Масса ед.кг.	Примеч.
		Сборные железобетонные конструкции			
ПР1	1.038-1. Вып. 1	Перемычки 2ПБ-16-2	1	7,50кг.	
		Монолитные железобетонные конструкции			
БЭМ2	лист 63	Балка БЭМ2	1		
БЭМ3	лист 63	БЭМ3	1		
БЭМ4	лист 63	БЭМ4	1		
		Металлические конструкции			
МН1	903-1-250.87-КЖ.И.70	Изделие металлич. МН1	1	34,8	
Щ1	903-1-250.87-КЖ.И.80	Щит Щ1	9	79,9	
Рифл. сталь		Лист рамб 0-ПН-6	1,2 м2	60,1	
		ВСт3кп2 ГОСТ 8508-71*			
Труба 50х3,0		Труба 50х3,0 ГОСТ 3262-75*	8	4,2	
		ℓ=1530			
Труба 100х4,0		Труба 100х4,0 ГОСТ 3262-75*	1	13,0	
		ℓ=1530			
Труба 150х4,0		Труба 150х4,0 ГОСТ 3262-75*	1	16,4	
		ℓ=1000			
∠100х8		Уголок 100х8 ГОСТ 8509-86	2	1,8	
		ℓ=1200 ВСт3пс6-1 ГОСТ 535-79			
1	3.400-6/76	Изделие закладн. МН3-12	6	2,5	
2	3.400-6/76	МН1-23	6	3,8	
3	3.400-6/76	МН1-19	24	2,4	
4	3.400-6/76	МН3-5	2	1,4	
5		Швеллер 10 ГОСТ 8240-72*	2	5,1	
		ℓ=600 ВСт3кп2 ГОСТ 535-79			
6	3.400-6/76	Изделие закладное МН4-46	23,0 п.м	4,4	кг/п.м
7	3.400-6/76	МН1-16	4	2,7	
8	3.400-6/76	МН3-1	20	0,8	

1. Разрезы и сечения см. на листе 62.
2. Стенки и днище канала выполнять из бетона класса В15. Расход бетона - 8,0 м³.

Согласовано:

Отдел ТСО	Рындин	
Электротехнология	Хохлов	

Инв.№ подл. | Подпись и дата | Взам.инв.№

Гл.инж.	Козлов		903-1-250.87-КЖ
Нач.отд.	Кистаусов		
Гл.конст.	Палагин		Котельная с 4 котлами КЕ-25-140. Топливо-каменные и бурые угли
Гл.спец.	Лисарев		
Рук.гр.	Чикуров		Топливоподача — Стадия Р; Лист 61; Листов
Пров.	Чикуров		
Вед.инж.	Балдышова		Дробильное устройство. Схема расположения элементов на отм. 0.000. — САНТЕХПРОЕКТ
Н.контр.	Лисарев		

Привязан:

Инв.№

Копировал: Федотова 22699 36 82 формат А2

Альбом 28

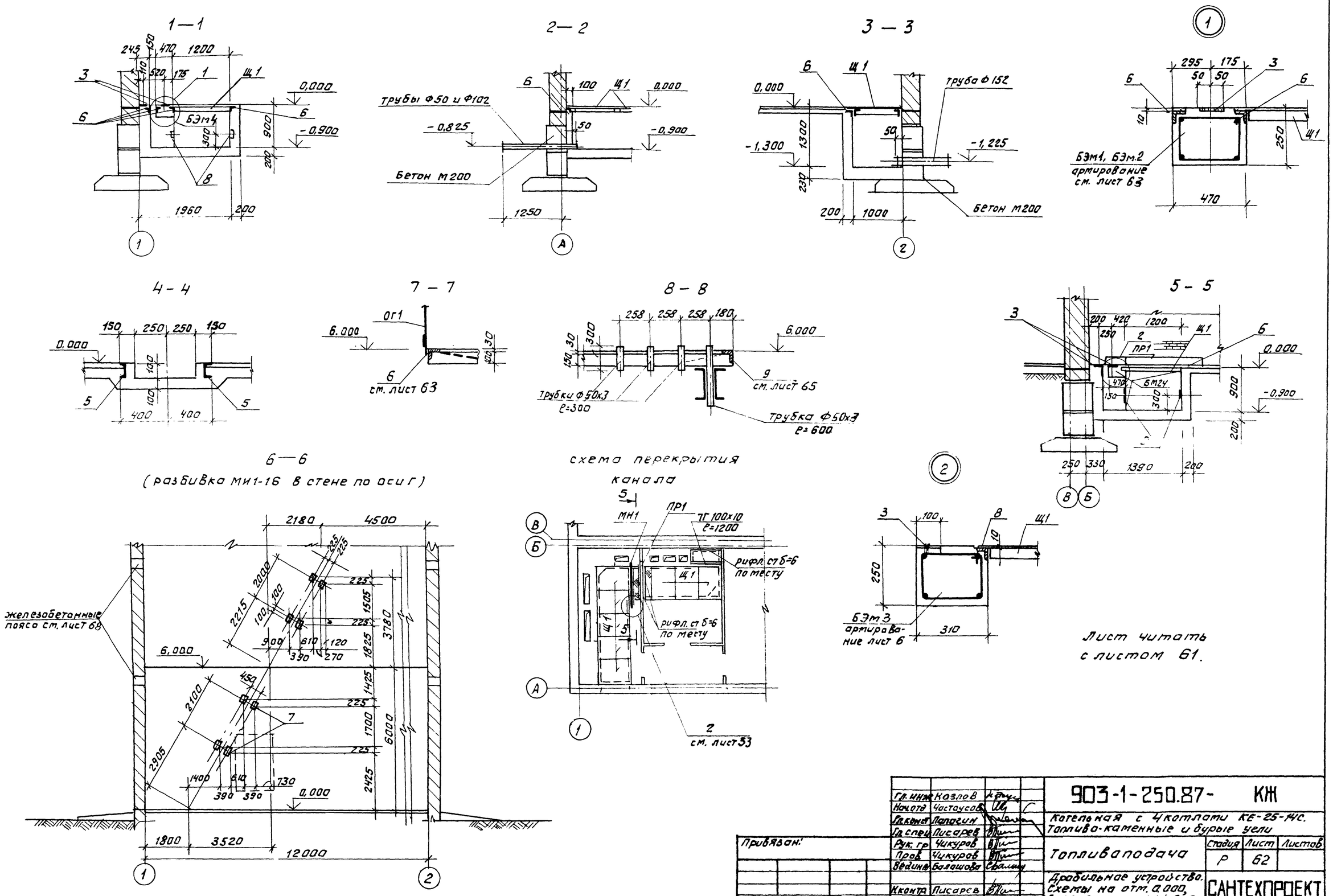
1—1
2—2
3—3
4—4
7—7
8—8
5—5
6—6
(разбивка МИ1-16 в стене по оси Г)
схема перекрытия канала
Лист читать с листом 61.
трубы Ф50 и Ф102
Бетон М200
труба Ф152
БЭм1, БЭм2 армирование см. лист 63
БЭм3 армирование лист 6
БЭм4
ОГ1
см. лист 63
см. лист 65
трубки Ф50х3 ℓ=300
трубка Ф50х3 ℓ=600
железобетонные пояса см. лист 68
МН1
ПР1
ТГ 100х10 ℓ=1200
рифл. ст б=6 по месту
см. лист 53
Согласовано:
Инв № подл. | Подпись и дата | Взам. инв. № | Электротехн. отд. | Гл. конст. | Гл. инж. | Гл. спец. | Рук. гр. | Пров. | Вед. инж. | Н. контр.
Гл. инж. Козлов
Нач. отд. Частоусов
Гл. конст. Палагин
Гл. спец. Писарев
Рук. гр. Чикуров
Пров. Чикуров
Вед. инж. Балашова
Н. контр. Писарев
Привязан:
Инв. №
903-1-250.87- КЖ
Котельная с 4 котлами КЕ-25-14С. Топливо-каменные и бурые угли
Топливоподача
Стадия Р
Лист 62
Листов
Дробильное устройство. Схемы на отм. 0.000, 6.000. Сечения 1-1÷8-8.
САНТЕХПРОЕКТ
Копировал: 22699-36 83 Формат А2

Альбом 28

БЭм 1, БЭм2

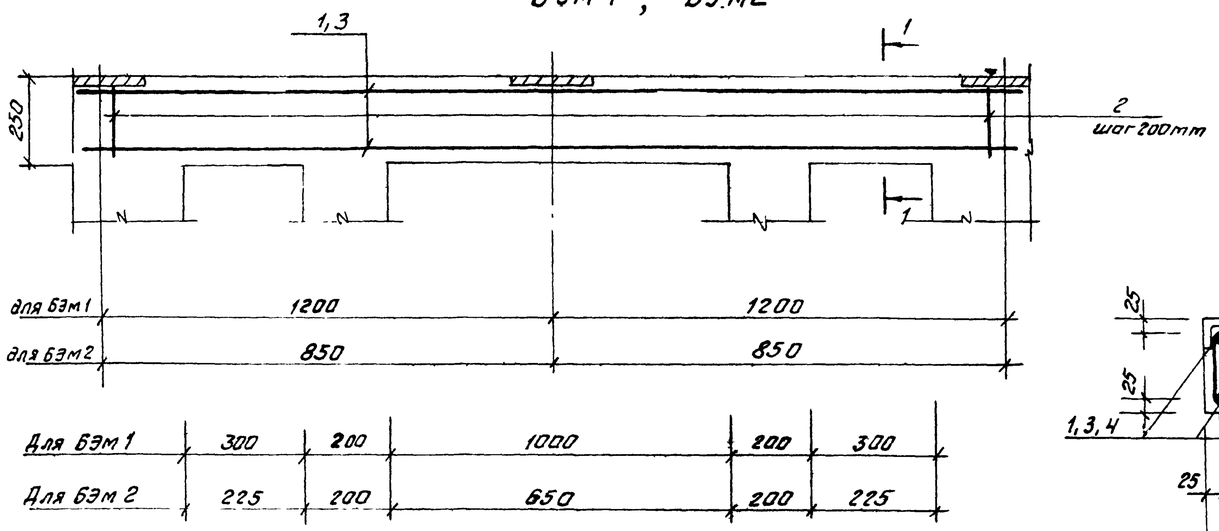

1 — 1

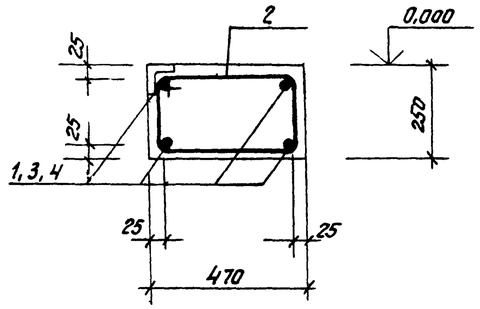

БЭм 4

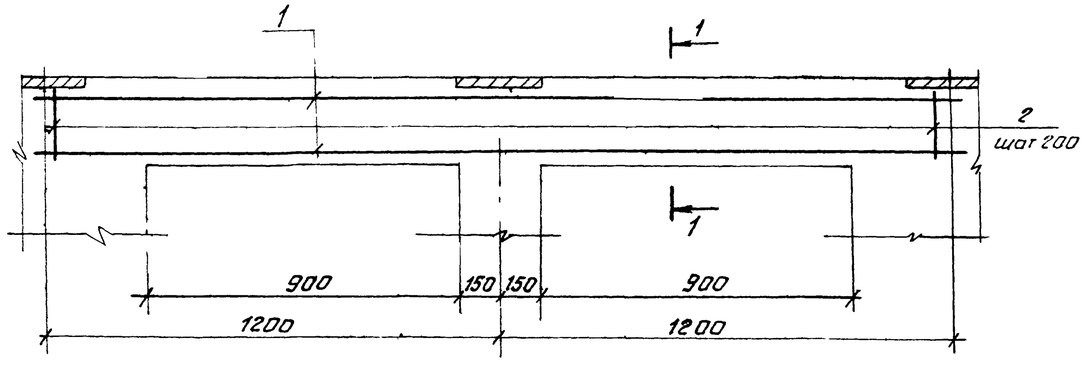

Ведомость деталей

Поз	Эскиз 3
2	480; 260; 430; 210

БЭм3

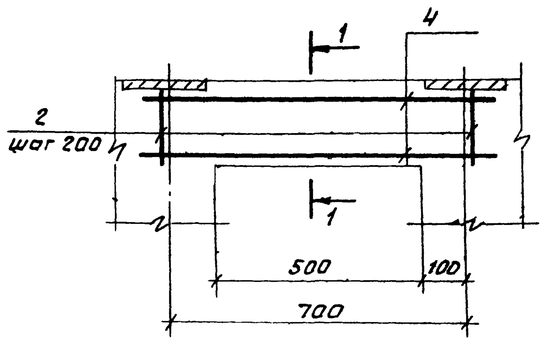

Ведомость расхода стали на элемент, кг.

Марка элемента	Изделия арматурные						
	Арматура класса						
	AI			AIII			Общий расход
	ГОСТ 5781-82*			ГОСТ 5781-82*			
	Ф6		Итого	Ф10		Итого	
БЭм 1	4,5		4,5	7,2		7,2	11,7
БЭм 2	4,5		4,5	6,2		9,2	11,7
БЭм 3	2,1		2,1	3,2		3,2	5,3
БЭм 4	4,5		4,5	7,2		7,2	11,7

Спецификация монолитных ж бетонных балок БЭм1 ÷ БЭм4.

Формат	Зона	Поз.	Обозначение	Наименование	Кол.	Примечание
				Балка БЭм1		
				Детали		
		1		Ф10AIII ГОСТ5781-82*, ℓ=2900	4	1,8 кг
		2		Ф6AI ГОСТ5781-82* ℓ=1380мм	15	0,3 кг
				Материал		
				Бетон класса В15		0,24 м³
				Балка БЭм2		
				Детали		
		3		Ф10AIII ГОСТ5781-82*, ℓ=2400	4	1,5 кг
		2		Ф6AI ГОСТ5781-82*, ℓ=1380мм	13	0,3 кг
				Материал		
				Бетон класса В15		0,18 м³
				Балка БЭм3		
				Детали		
		2		Ф5ГТ ГОСТ5781-82*, ℓ=132	—	П3=3
		4		Ф10AIII ГОСТ5781-82*, ℓ=1400мм	4	0,8 кг
				Материал		
				Бетон класса В15		0,06 м³
				Балка БЭм4		
				Детали		
		1		Ф10AIII ГОСТ5781-82*, ℓ=2900	4	1,8 кг
		2		Ф6AI ГОСТ 5781-82*, ℓ=1380	15	0,3 кг
				Материал		
				Бетон класса В15		0,25 м³

Схема расположения балок БЭм 2,3,4 на листе 61, балки БЭм1 на листе 58

Гл. инж.	Козлов	
Нач. отд.	Чистоусов	
Гл. конс.	Палагин	
Гл. спец.	Писарев	
Рук. гр.	Чикуров	
Пров.	Чикуров	
Вед. инж.	Балашова	
Норм. к.	Писарев	

903-1-250.87- КЖ

Котельная с 4 котлами КЕ-25-14С. Топливо - каменные и бурые угли

Топливоподача

Стадия	Лист	Листов
Р	63	

Дробильное устройство. Балки БЭм1 ÷ БЭм4.

САНТЕХПРОЕКТ

Привязан:

Инв. №

Инв. № подл. | Подп. и дата | Взам. инв. №

Схема расположения элементов на отм. 6.000 (Пм1).

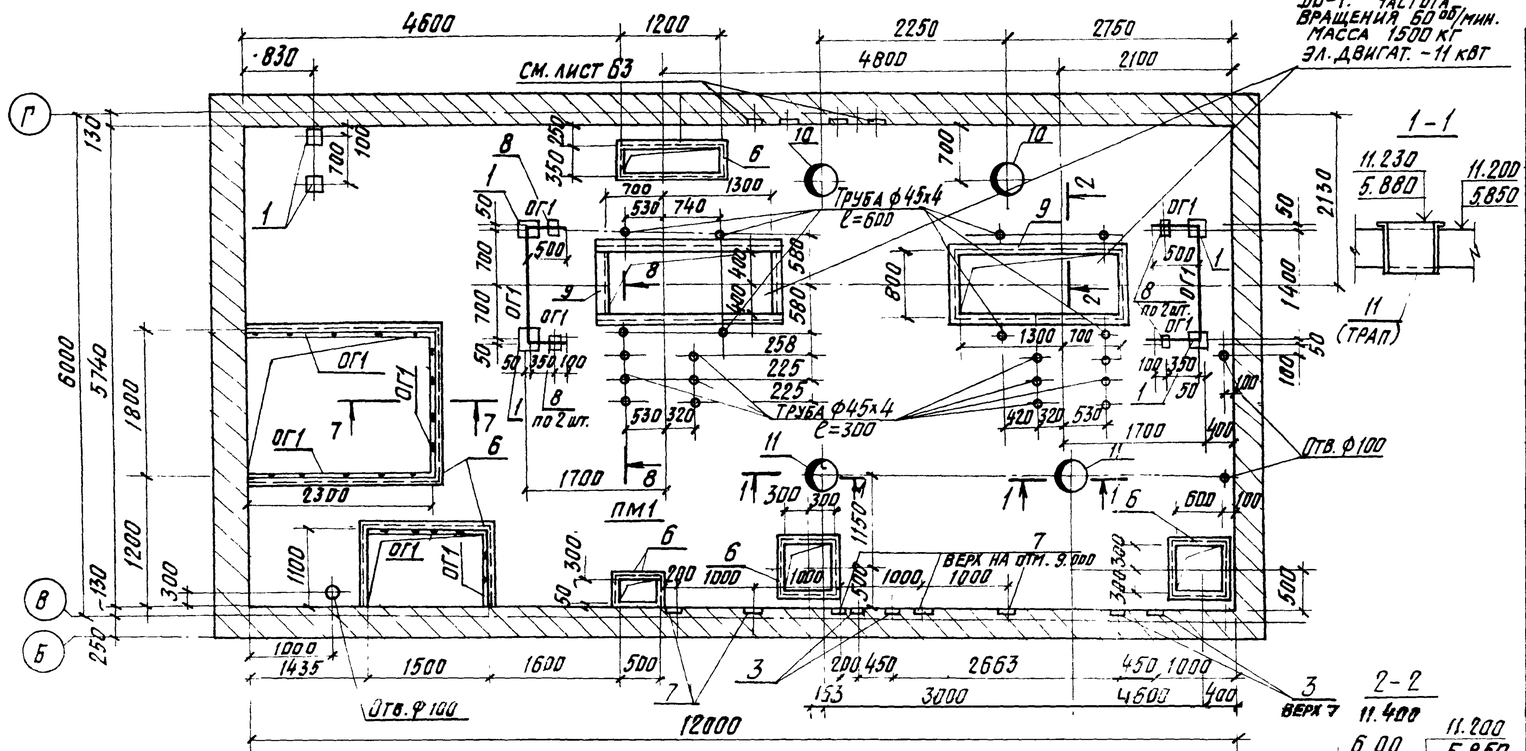

Спецификация к схемам расположения перекрытий на отм. 6.000 и 11.400 (Пм1, Пм2)

Марка, поз.	Обозначение	Наименование	Кол.	Масса ед. кг.	Примеч.
		Перекрытие на отм. 6.000 (Пм1)			
		Стальные элементы			
		Изделие закладное			
1	3.400-6/76	МИ3-12	6	2,5 кг	
6	"	МИ4-17	18,4 м.п.	6,9 кг	/м.п.
7	"	МИ1-16	9	2,7 кг	
8	"	МИ3-1	8	0,8 кг	
9	"	МИ4-25	11,0 м.п.	13,3 кг	/м.п.
10	903-1-250.87-КЖ.И.71	МН2	2	27,7 кг	
Трубка ф50х3		Труба 50х3,0 ГОСТ 3262-75*	12	1,2 кг	
Трубка ф50х3		Труба 50х3,0 ГОСТ 3262-75*	8	2,4 кг	
11	903-1-250.87-КЖ.И.72	МН3	2	11,9 кг	
		Ограждение			
ОГ1	1.450.3-3 в.0	ОГПМХЭ6-10,9	10,5 м.п.	21,3 кг	/м.п.
		Перекрытие на отм. 11.400 (Пм2)			
		Стальные элементы			
		Изделие закладное			
1	3.400-6/76	МИ3-12	24	2,5 кг	Анкеров загнуть
9		МИ4-25	13,0 м.п.	13,3 кг	/м.п.
10	903-1-250.87-КЖ.И.71	МН2	1	27,7 кг	
11	903-1-250.87-КЖ.И.72	МН3	2	11,9 кг	
		Ограждение			
ОГ1	1.450.3-3 в.0	ОГПМХЭ6-10.9	5,0 м.п.	21,3 кг	/м.п.

Схема расположения перекрытия на отм. 11,400 (Пм2)

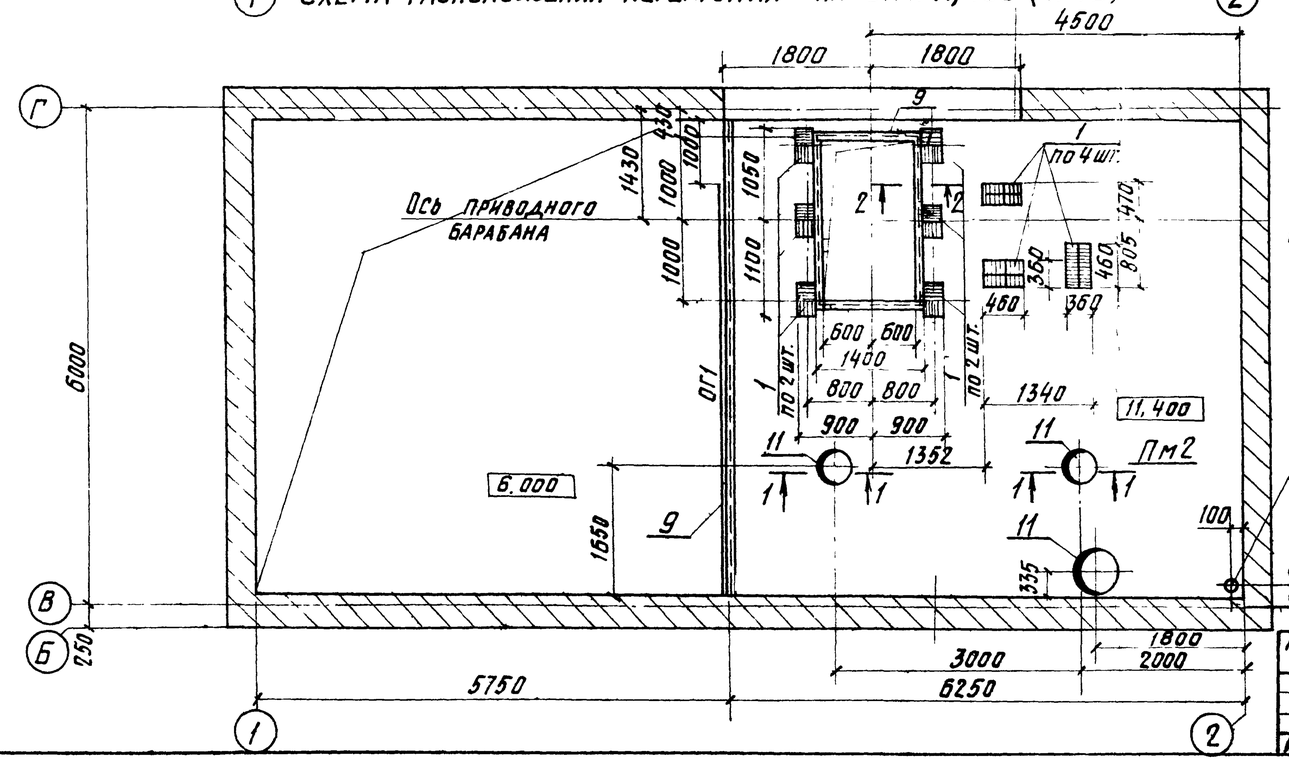

Сечения 7-7 и 8-8 см. лист 63

Все закладные детали, кроме поз. 11, устанавливаются на отм. 6.000 и 11.400 (по типу сечения 2-2).

Привязан:

Инв. №

ГИП	Козлов		903-1-250.87- КЖ
Нач. отд.	Чистоусов		Котельная с 4 котлами КЕ-25-14С. Топливо-каменные и бурые угли.
Гл. конст.	Палагин		
Гл. спец.	Писарев		Топливоподача
Рук. гр.	Чикуров		Стадия: Р; Лист: 64; Листов:
Пров.	Чикуров		Дробильное устройство. Схемы расположения элементов на отм. 6.000 и 11.400
Вед. инж.	Балашова		САНТЕХПРОЕКТ
Н. контр.	Писарев		

Копировал: Кульбакина 22699-36 85 Формат А2

Инв. № подл. | Подп. и дата | Взам. инв. № | Нач. КУ-2 Волков | Н. контр.

Схема расположения нижних сеток плиты Пм1.

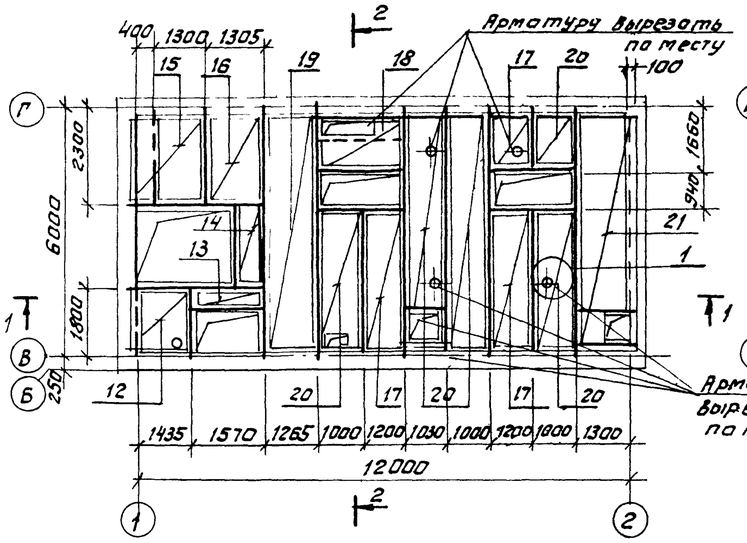

Схема расположения нижних сеток плиты Пм2.

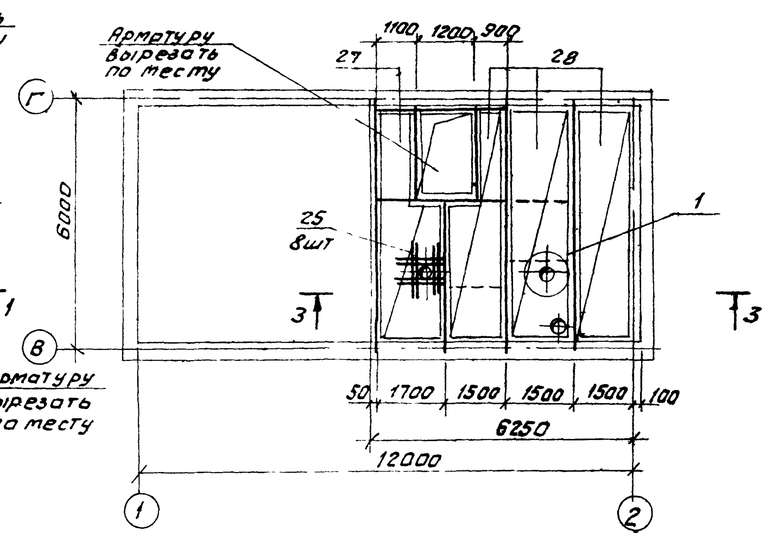

Схема расположения верхних сеток плиты Пм1.

Схема расположения верхних сеток плиты Пм2.

1 — 1

2 — 2

3 — 3

Стальные балки обернуть сеткой поз.29 и обетонировать совместно с бетонированием перекрытия.

Спецификация плит Пм1, Пм2

Формат	Зона	Поз.	Обозначение	Наименование	Кол.	Примеч.
				Пм1		
				Сетки арматурные		
		12	ГОСТ 8478-81	С $\frac{8AIII-150}{8AII-150}$ 1400х1750 $\frac{25}{30}$	1	8,3 кг
		13	"	С $\frac{5Bpi-250}{8AII-150}$ 650х1430 $\frac{25}{30}$	1	3,3 кг
		14	"	" 650х1850 $\frac{25}{30}$	1	4,3 кг
		15	"	С $\frac{8AIII-100}{8AIII-100}$ 1750х2150	1	12,3 кг
		16	"	" 1350х2150	1	11,0 кг
		17	"	С $\frac{5Bpi-250}{8AIII-100}$ 1200	12,4 п.м.	4,6 кг
		18	"	" 1550х2200 $\frac{25}{30}$	2	11,7 кг
		19	"	" 1300х5750	1	25,4 кг
		20	"	С $\frac{5Bpi-250}{8AIII-100}$ 900	13,4 п.м.	3,3 кг/пм
		21	"	" 1400х5750	1	26,3 кг
		22	"	С $\frac{5Bpi-250}{8AIII-100}$ 750	9,7 п.м.	2,72 кг/пм
		23	"	С $\frac{5Bpi-250}{8AIII-100}$ 600	38,0 п.м.	2,12 кг/пм
		24	"	С $\frac{5Bpi-250}{8AIII-100}$ 300	11,4 п.м.	1,1 кг
		29	ГОСТ 8478-81	С $\frac{3Bpi-100}{3Bpi-100}$ 1150	60,0 п.м.	2,4 кг/пм
				Детали		
		25		Ф12 AIII, ГОСТ 5781-82*, l=1000	40	0,89 кг
		26		Ф6 AI, ГОСТ 5781-82*, l=360	126	0,08 кг
				Материал: Бетон класса В20		5,8 м³
				Пм2		
				Сетки арматурные		
		27	ГОСТ 8478-81	С $\frac{5Bpi-250}{8AIII-100}$ 1700х5700	1	32,8 кг
		28	"	" 1550х5700	3	31,6 кг
		22	"	С $\frac{5Bpi-250}{8AIII-100}$ 750	14,7 п.м.	2,72 кг/пм
		24	"	С $\frac{5Bpi-250}{8AIII-150}$ 500х5700	2	11,2 кг
				Детали		
		25		Ф12 AIII, ГОСТ 5781-82*, l=1000	24	0,89 кг
		26		Ф6 AI, ГОСТ 5781-82*, l=360	56	0,08 кг
				Материал: Бетон класса В20		3,45 м³

Ведомость расхода стали на элемент, кг

Марка элемента	Изделия арматурные								Изделия закладные					Общий расход
	Арматура класса								Прокат марки					
	BpI			AIII		AI			Вст3кп2					
	ТУ-14-4-659-75			ГОСТ 5781-82				Всего	ГОСТ 8509-72	ГОСТ 103-76		ГОСТ 8732-78		
	ф3	ф5	Итого	ф8	ф12	ф6	Итого		100х10	-5=8	-5=4	ф350х6	Итого	
Пм1	144,0	66,1	210,1	256,6	35,6	10,0	302,2	512,3	100		125,0	17,0	249,0	761,3 кг
Пм2	-	30,9	30,9	142,0	21,3	4,4	167,7	198,6	100	62,0	12,0	10,0	184,0	382,6 кг

Полезная кратковременная нормативная нагрузка на перекрытия – 10 КПа.

Гл.инж.	Козлов		903-1-250.87- КЖ
Нач.отд.	Чистоусов		
Гл.конст.	Пологин		Котельная с 4 котлами КЕ-25-14С Топлива-каменные и бурые угли.
Гл.спец.	Писарев		
Рук.гр.	Чикуров		Топливоподача — Стадия: Р; Лист: 65; Листов:
Пров.	Чикуров		
Вед.инж.	Балашова		Дробильное устройство. Схемы армирования плиты Пм1, Пм2. — САНТЕХПРОЕКТ
Н.контр.	Писарев		

Привязан:

Инв.№

Инв.№подл. | Подпись и дата | Взам.инв.№

Копировал: Фурай 22699 36 86 формат А2

Альбом 28

Схема расположения плит покрытия в осях Б-Г.

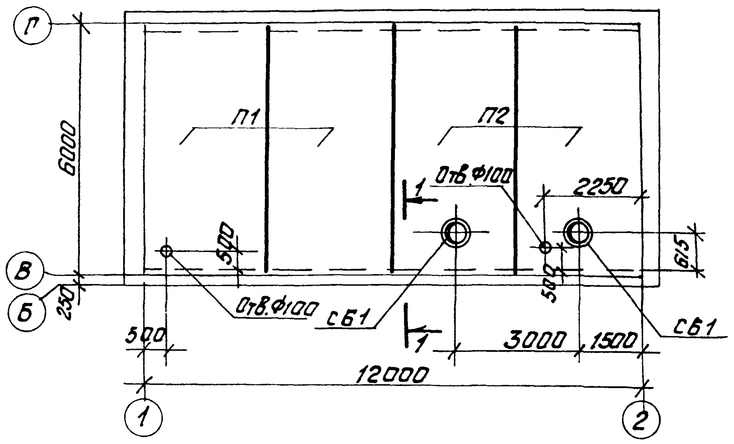

Схема расположения плит покрытия в осях А-Б

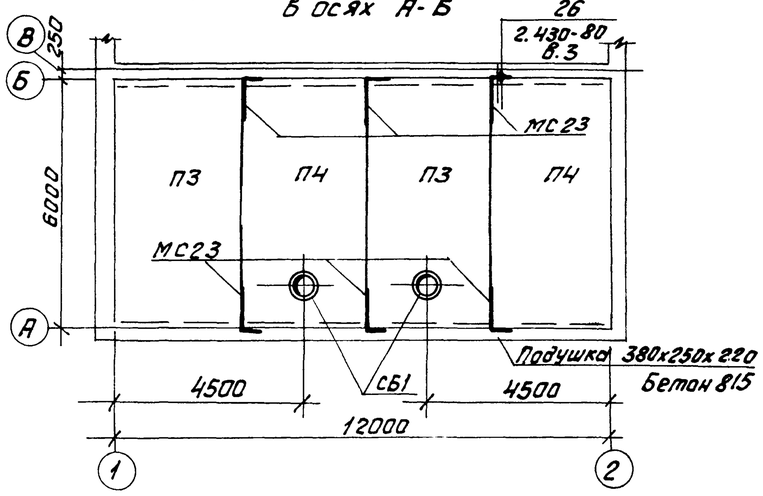

1 – 1

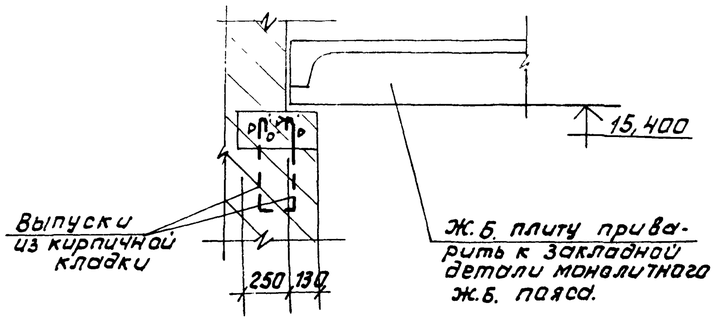

Схема расположения подвесок в осях А-Б

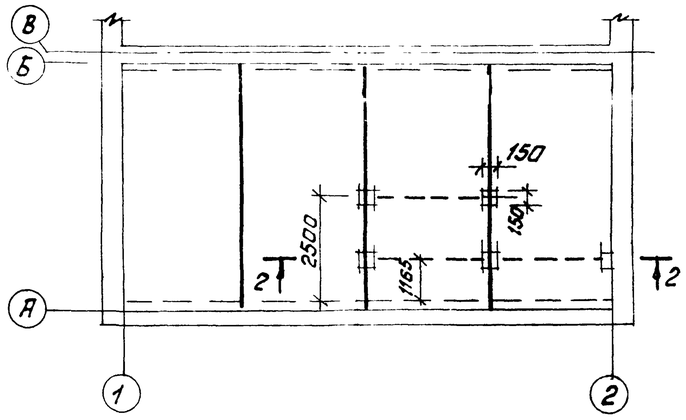

3 - 3

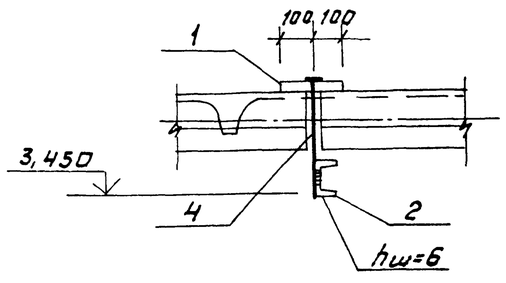

2 - 2

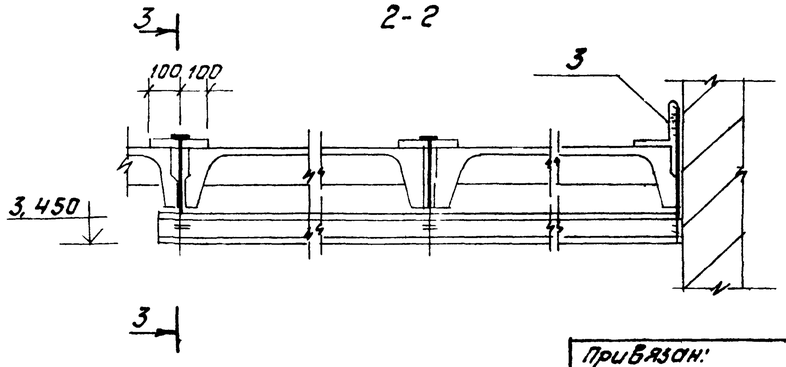

Спецификация к схемам расположения плит покрытия в осях А-Б, Б-В

Марка	Обозначение	Наименование		Кол.	Масса един.	Примеч.
		Схема покрытия в осях Б-Г				
		Сборные ж.б. конструкции				
		Плиты покрытия				
		Снеговые районы I, II	III, IV			
П1	ГОСТ 22701.0-77	ПГ-2АIVП	ПГ-3АIV-П	2	2,15т	
П2	ГОСТ 22701.2-77	ПВ4-2АIVП	ПВ4-3АIIП	2	2,7т.	
		Стаканы				
СШ1	1.494-24, вып.1	СБ4А-1		2	0,15т	
		Схема покрытия в осях А-В				
		Сборные ж.б. конструкции				
		Плиты покрытия				
		Снеговые районы I, II	III, IV			
П3	ГОСТ 22701.0-77	ПГ-4АIVП	ПГ-6АIV-П	2	2,15т	
П4	ГОСТ 22701.2-77	ПВ4-4АIVП	ПВ4-6АIVП	2	2,7т	
		Стаканы				
СШ1	1.494-24, вып.1	СБ4А-1		2	0,15т	
		Металлические изделия				
МС23	2.430-20 вып.3	Анкер МС23		6	1,0кг.	
1		Лист 6х200 ГОСТ 19903-79*		4	1,9кг.	
		ВСт3кп2 ГОСТ 14637-79				
2		Швеллер 10 ГОСТ 8240-72*		90 п.м.	8,6кг.	
		ВСт3кп2 ГОСТ 535-79*				
3		Уголок 100х8 ГОСТ 8509-86		1	2,4кг.	
		ВСт3пс6-I ГОСТ 535-79*				
4		Ф12АI, ГОСТ 5781-82*, ℓ=600		5	0,54кг.	

Согласовано: Нач. КСО Михалевский

Инв.№ подл. | Подпись и дата | Взам. инв.№

Привязан:

Инв.№

Гл. инж.	Козлов	
Нач. отд.	Чистоусов	
Гл. конст.	Палагин	
Гл. спец.	Писарев	
Рук. гр.	Чикуров	
Пров.	Чикуров	
Вед. инж.	Балашова	
Н. контр.	Писарев	

903-1-250.87- КЖ

Котельная с 4 котлами КЕ-25-14С
Топливо-каменные и бурые угли.

Топливоподача

Стадия	Лист	Листов
Р	66	

Правильное устройство. Схемы расположения плит покрытия.

САНТЕХПРОЕКТ

Копировал: 22699-36 87 Формат А2

Альбом 28

Схема расположения железобетонных поясов.

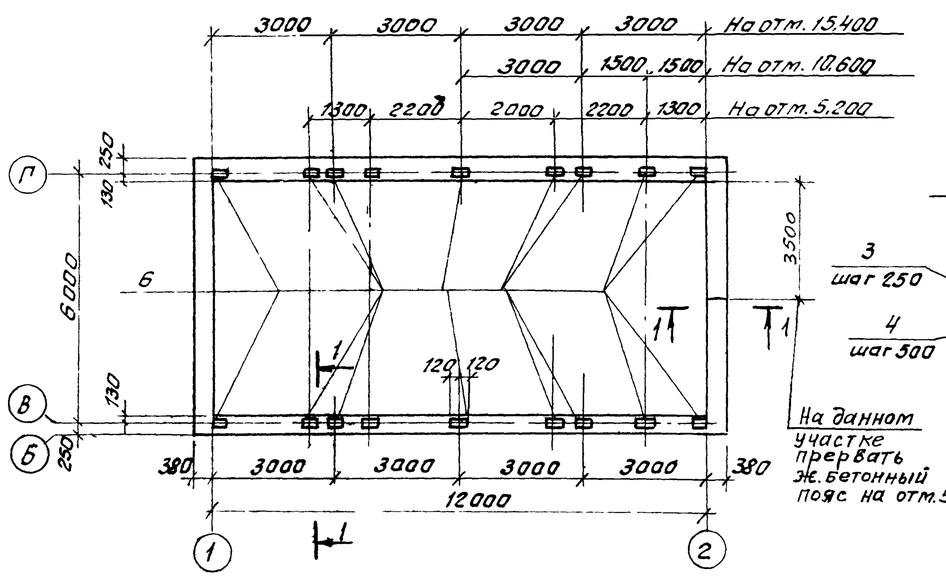

1 - 1

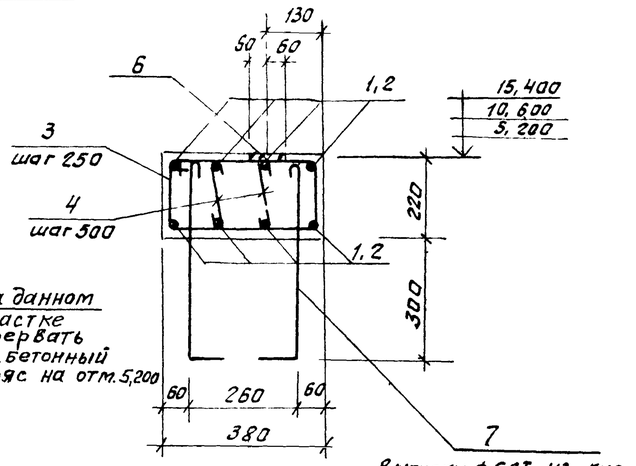

Деталь армирования угла железобетонного пояса.

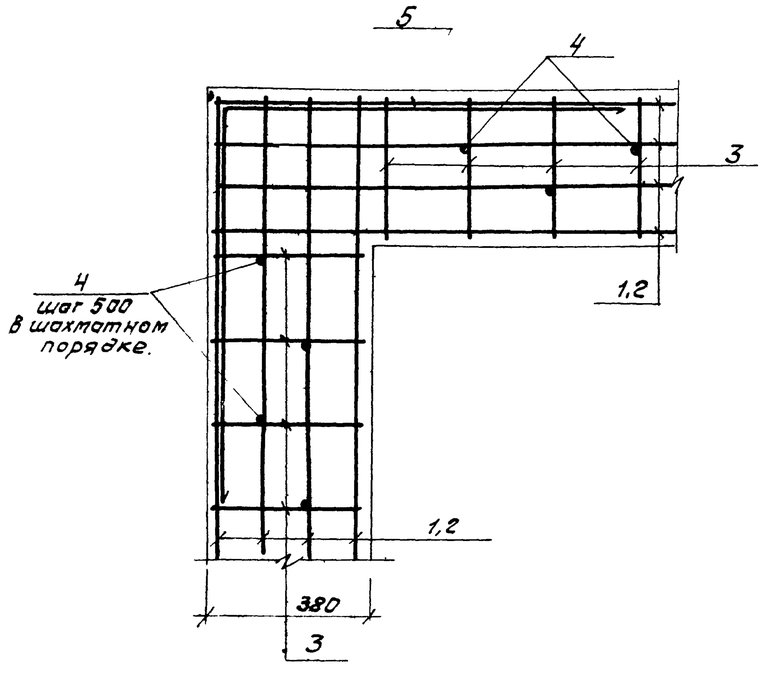

Ведомость деталей.

Поз.	Эскиз
3	530, 210, 480, 170
4	70, 170, 70
5	2000, 2000
7	500, 80

Спецификация к схеме расположения железобетонных поясов

Марка	Обозначение	Наименование	Кол.	Прим.
		Монолитные ж.б конструкции		
Ж.б.пояс		Железобетонный пояс	3	

Спецификация ж. бетонного пояса.

Формат	Зона	Поз.	Обозначение	Наименование	Кол.	Прим.
				Жел. Бет. пояс		
				Детали		
		1		ф10 AIII ГОСТ 5781-82* ℓ=12190	16	7,85 кг.
		2		ℓ=6600	16	4,1 кг.
		5		ℓ=4000	8	2,46 кг.
		4*		ф6 AI, ГОСТ 5781-82*, ℓ=310	145	0,07 кг.
		3*		ф6 AI, ГОСТ 5781-82*, ℓ=1390	145	0,86 кг.
		7*		ℓ=580	72	0,13 кг.
				Закладные элементы		
		6	3.400-6/76	МН 1-22	30	2,7 кг.
				Материал		
				Бетон класса В15		3,0 м³

* Позиции 3,4,7 - см ведомость деталей на данном листе

Ведомость расхода стали на элемент, кг.

Марка элемента	Изделия арматурные					Изделия закладные					Всего
	Арматура класса				Всего	Арматура класса		Прокат марки		Всего	
	AI		AIII			AIII		ВСт3пс2			
	ГОСТ 5781-82*					ГОСТ 5781-82*		ГОСТ 103-76			
	ф6		ф10			ф8		-5-8			
Жел. бет. пояс	125,0		230,5		355,5	17,8		140,0	157,8	513,3	

Защитный слой рабочей арматуры - 15мм

Привязан:

Инв. №

Гл. инж.	Козлов		903-1-250.87 КЖ
Нач. отд.	Чистоусов		Котельная с 4 котлами КЕ-25-14С
Гл. конс.	Палогин		Топливо-каменные и бурые угли
Гл. спец.	Лисарев		Топливоподача
Рук. гр.	Чикурав		Стадия Р; Лист 67; Листов
Провер.	Чикурав		
Вед. инж.	Балашова		Арабильное устройство схемы расположения ж.б. поясов.
Н. контр.	Лисарев		САНТЕХПРОЕКТ

Копировал: Ефрат 22699-6-88 Формат А2

Взам. инв. № | Подп. и дата | Инв. № подл.

Схема расположения фундаментов галереи №1

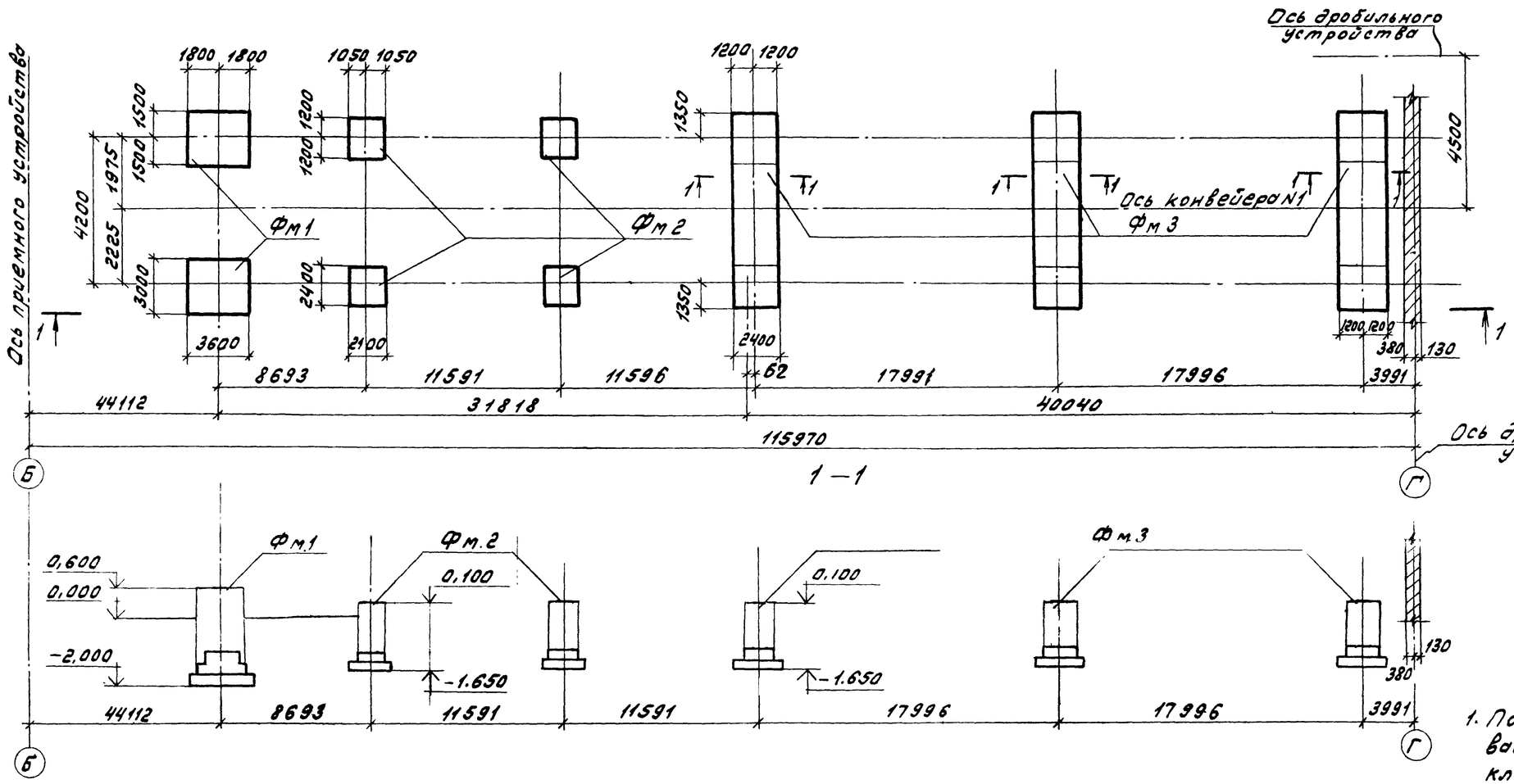

1-1
(обетонирование стоек фундамента фм.3)

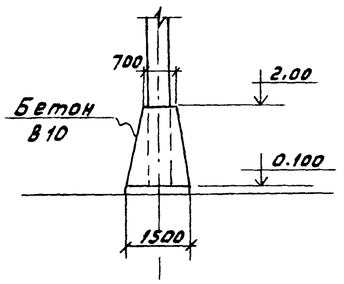

1. Под фундаменты устраивается подготовка из бетона класса В-7,5 - 100 мм.

Спецификация к схеме расположения фундаментов галереи N1.

Марка поз.	Обозначение	Наименование	Кол.	Масса ед./кг	Прим.
		Схема фундаментов галереи N1			
		Монолитные ж.б. фундаменты			
Фм1	лист 69	Фм1	2		
Фм2	лист 69	Фм2	4		
Фм3	лист 70	Фм3	3		

Привязан:

Инв.№

ГИП инж.	Козлов		
Нач.отд.	Чистяусов		
Гл.конст.	Лазагин		
Гл.спец.	Лисарев		
Рук.гр.	Балашова		
Инж.	Илешников		
Пров.	Балашова		
Н.контр.	Лисарев		

903-1-250.87- КЖ

Котельная с 4 котлами КВ-23-14с. Топливо-каменные и бурые угли.

Топливоподача

Стадия	Лист	Листов
Р	68	

Галерея первого подъема. Схема расположения фундаментов.

САНТ ЕХПРОЕКТ

Инв.№подл. | Подп. и дата | Взам.инв.№

Фм1

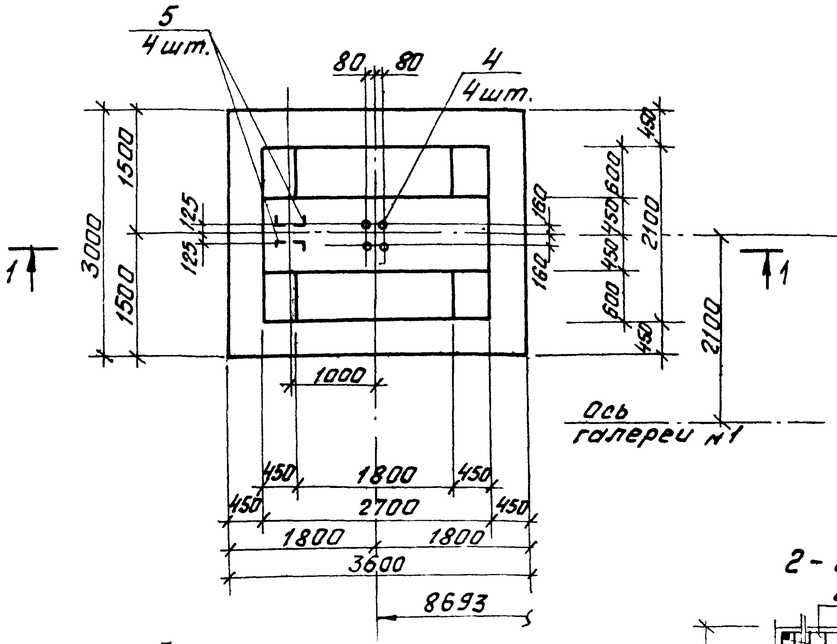

Фм2

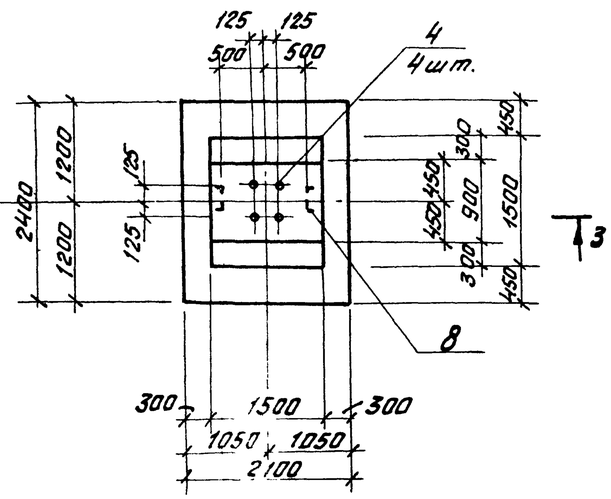

2-2

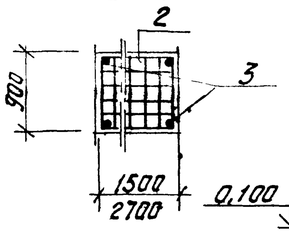

1-1

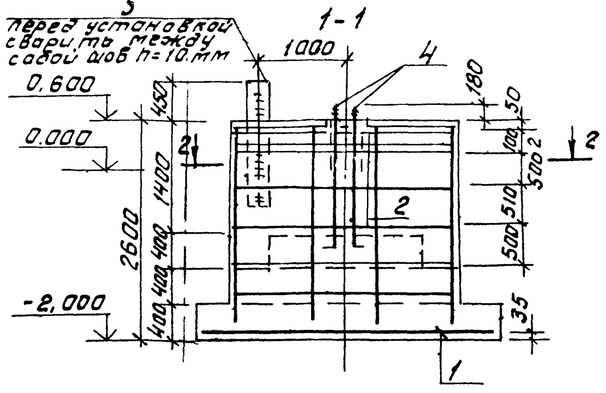

3-3

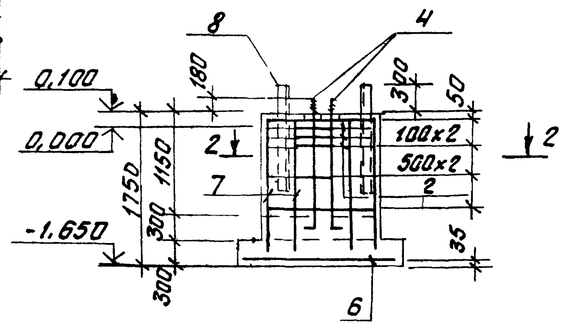

Схема раскладки сеток подошвы.

Фм1

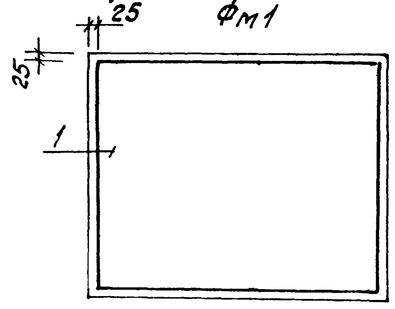

Схема раскладки сеток подошвы Фм2.

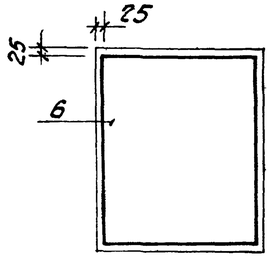

Спецификация фундаментов Фм1, Фм2

Формат	Зона	Поз.	Обозначение	Наименование	Кол.	Примеч.
				Фм1 - шт. 2		
				Сборочные единицы		
				сетки арматурные		
		1	ГОСТ 23279-85	3С $\frac{10\,AIII-200}{16\,AIII-200}$ 295х355 $\frac{75}{75}$	1	148,4кг.
		2	ГОСТ 23279-85	4С $\frac{8\,AIII-400}{8\,AIII-400}$ 85х265 $\frac{125}{25}$	6	5,4кг.
				Детали		
		3		Ф12 AIII, ГОСТ 5781-82*, ℓ=2500	6	2,25кг.
		4		Болт 1.1 М36х1500 ВСт3пс2 ГОСТ 24379.1-80	4	13,9кг.
		5		Уголок 125х9 ГОСТ 8509-86 ℓ=1500 ВСт3пс6-1 ГОСТ 535-79*	4	34,1кг.
				Материал		
				Бетон класса В15		11,5м³
				Фм2 - шт. 4		
				Сборочные единицы		
				Сетки арматурные		
		6	ГОСТ 23279-85	3С $\frac{16\,AIII-200}{16\,AIII-200}$ 235х205 $\frac{25}{75}$	1	82,7кг.
		2	ГОСТ 23279-85	4С $\frac{8\,AIII-400}{8\,AIII-400}$ 85х145 $\frac{25}{143}$	5	3,4кг.
				Детали:		
		7		Ф12 AIII, ГОСТ 5781-82*, ℓ=1700	6	1,5кг.
		4		Болт 1.1 М36х1500 ВСт3 пс2 ГОСТ 24379.1-80	4	13,9кг.
		8		Уголок 125х9 ГОСТ 8509-86 ℓ=1000 ВСт3 пс6-1 ГОСТ 535-79*	4	22,7кг.
				Материал		
				Бетон класса В15		3,9м³

В целях заземления колонн, анкерные болты соединить с вертикальными стержнями, а вертикальные стержни с нижней горизонтальной сеткой перемычками из арматурной стали Ф12 AIII, ℓ=200. Стержни сваривать дуговой сваркой.

Инв.№ подл. | Подпись и дата | Взам. инв.№

Привязан:

Инв.№

Гл. инж.	Козлов		903-1-250.87- КЖ
Нач. отд.	Чистоусов		Котельная с 4 котлами КЕ-25-14С Топлива - каменные и бурые угли.
Гл. конст.	Палагин		
Гл. спец.	Писарев		Топливоподача — Стадия Р; Лист 69; Листов
Рук. гр.	Балашова		
Инж.	Алешникова		Галерея первого подъема Фундаменты Фм1, Фм2 — САНТЕХПРОЕКТ
Пров.	Балашова		
Н. контр.	Писарев		

Фм3

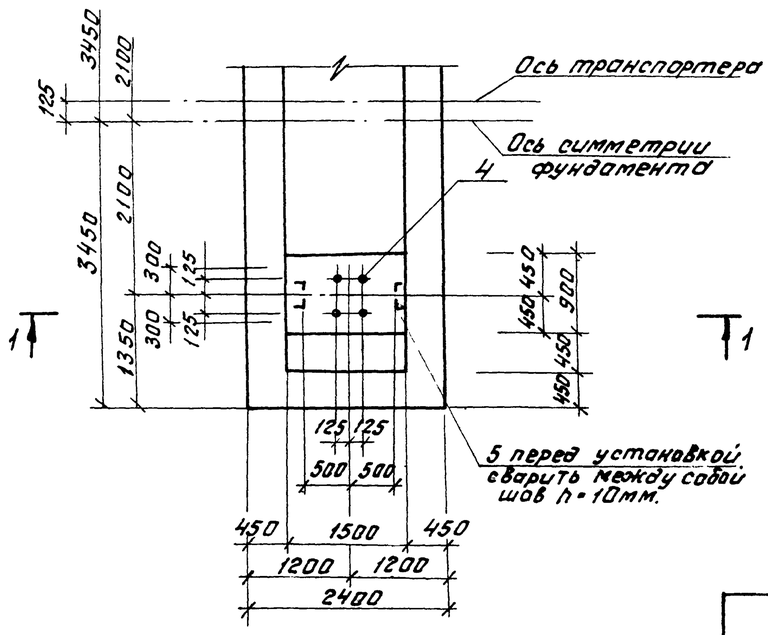

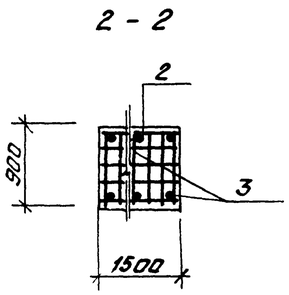

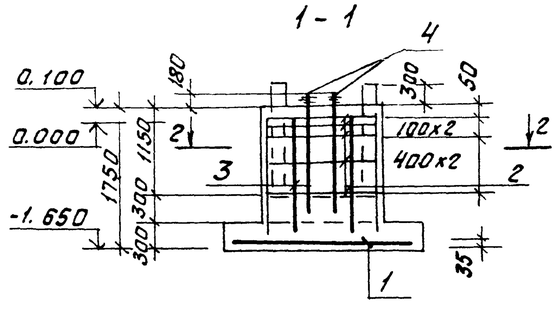

Спецификация фундамента Фм3.

Формат	Зона	Поз.	Обозначение	Наименование	Кол.	Прим.
				Фм3 - 6 шт		
				Сборочные единицы		
				Сетки арматурные		
		1	ГОСТ 23279-85	Вс $\frac{16AIII-200}{16AIII-200}$ 235х3450 $\frac{25}{75}$	2	194,7кг
		2	ГОСТ 23279-85	Нс $\frac{8AIII-400}{8AIII-400}$ 85х145 $\frac{25}{125}$	5	3,1кг
				Детали		
		3		Ф12 AIII, ГОСТ5781-82* ℓ=1100	6	1,5кг
		4		Болт 1,1М36х1500ВСт3пс2	8	13,9кг
				ГОСТ 24379.1-80		
		5		Уголок 125х9 ГОСТ 8509-86	8	22,7кг
				ℓ=1000 ВСт3пс6-1 ГОСТ 535-79*		
				Материал		
				Бетон класса В15		10,9м³
				Бетон класса В10 для обетонировки колонн		45,3м³

Ведомость расхода стали на элемент, кг.

Марка элемента	Изделия арматурные: Арматура класса AIII, ГОСТ 5781-82* ф8	ф12	ф16	Итого	AI, ГОСТ 5781-82*	Итого	Всего	Изделия закладные: Арматура класса AI, ГОСТ 5781-82*	Прокат марки ВСт3кп2, ГОСТ 8509-86: Болт М36	∠ 125х9	Всего	Общий расход
Фм1 - 2шт	32.4	9.0	148.4	189.8			189.8		55.6	136.4	192.0	381.8
Фм2 - 4шт	15.5	6.0	82.7	104.2			104.2		55.6	90.8	146.4	250.6
Фм3 - 6шт	15.5	6.0	389	410.9			410.9		111.2	181.6	292.8	703.7

Схема раскладки сеток подошвы Фм3.

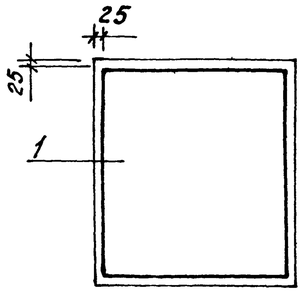

Схема нагрузок

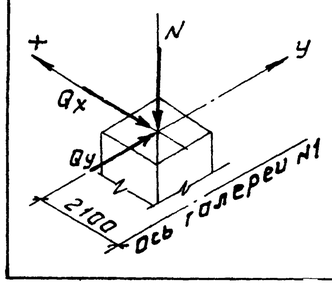

№ загр.	Марка фундамента	$N^н$ тс	$Q^н_x$ тс	$Q^н_y$ тс
Галерея №1	Фм1	17.0	0.65	13.5
	Фм2	50.0	2.0	–
	Фм3	76.0	2.5	–

В целях заземления колонн, анкерные болты соединить с вертикальными стержнями, а вертикальные стержни с нижней горизонтальной сеткой перемычками из арматурной стали Ф12 AIII, ℓ=200. Стержни сваривать дуговой сваркой.

Гл.инж.	Козлов		903-1-250.87- КЖ
Нач.отд	Чистоусов		Котельная с 4 котлами КЕ-25-14С. Топливо - каменные и бурые угли.
Гл.конст	Палагин		
Гл.спец	Писарев		
Рук.гр.	Балашова		Топливоподача
Инж.	Алешникова		Стадия: Р; Лист: 70; Листов:
Пров.	Балашова		Галерея первого подъема. Фундамент Фм3. Схема нагрузок.
Н.контр.	Писарев		САНТЕХПРОЕКТ

Привязан:

Инв. №

Инв.№ подл. | Подпись и дата | Взам.инв.№

Копировал: Федотова 22699-36 91 Формат А2

Схема расположения монолитных участков Ум 1, Ум 1а

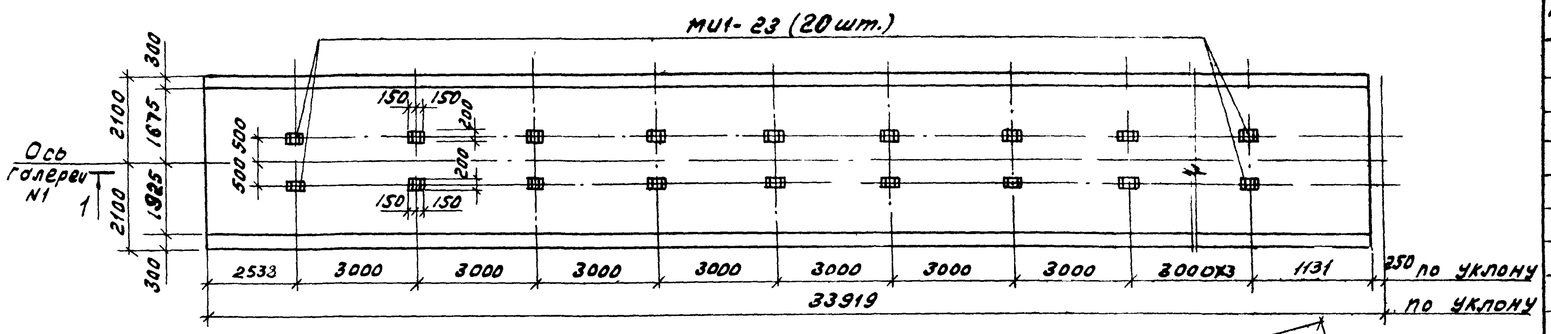

Спецификация к схеме расположения Ум1, Ум1а

Марка поз.	Обозначение	Наименование	Кол.	Масса ед/кг	Примеч.
		Схема Ум1, Ум1а			
		Сборные железобетонные элементы			
1	ГОСТ 13579-78	Блоки ФБС 24.6.6-Т	16	1.96тс	
2	ГОСТ 13579-78	ФБС 12.6.6-Т	10	0.96тс	
		Монолитные железобетонные элементы			
Ум1	лист 72	Участок монолитный Ум 1	1	106м³	
Ум1а	лист 72	Ум 1а	1	107.2м³	
		Стальные элементы			
МИ1-23	3.400-6/76	Изделие закладное МИ1-23	20	3,8кг	

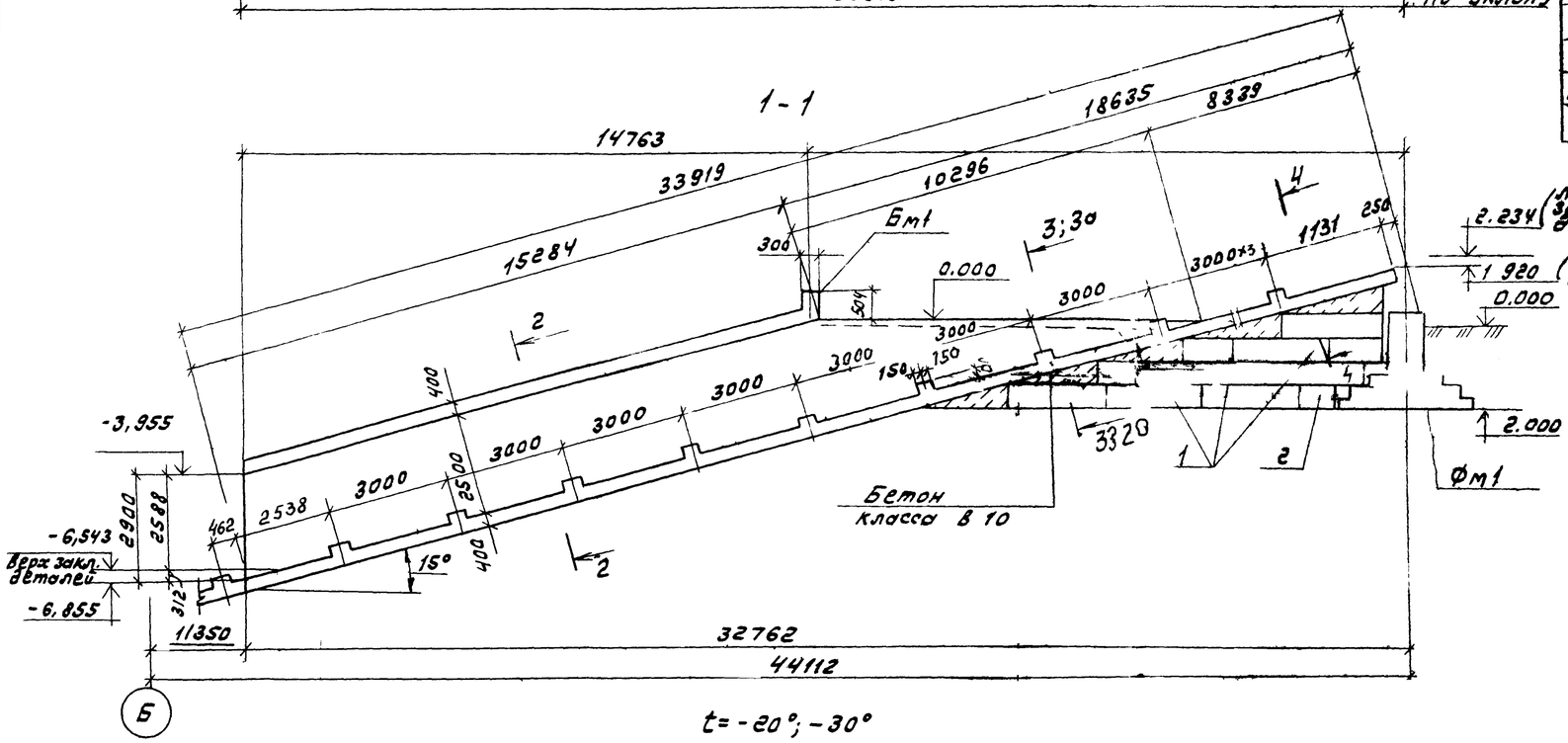

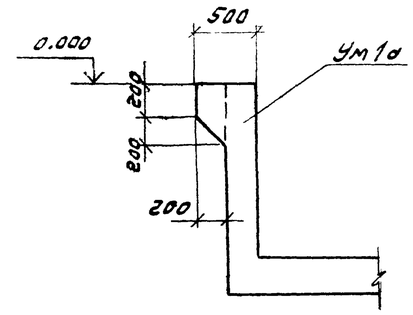

Монолитный участок Ум1 разработан для районов с t°= -20°, -30°С; Ум1а разработан для t°= -40°С.

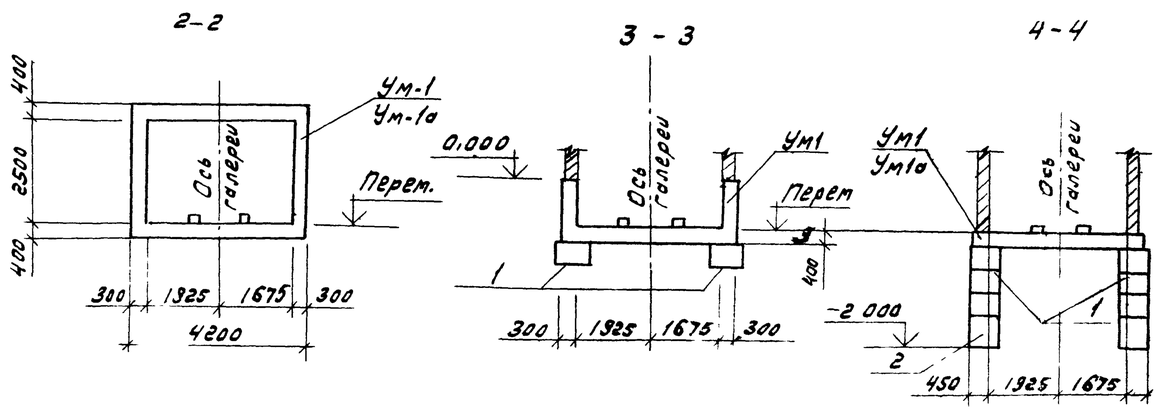

Согласовано
Инв. № подл. | Подп. и дата | Взам. инв. №

Привязан:

Инв. №

Гл. инж.	Козлов		903-1-250.87- КЖ
Нач. отд.	Чистяков		Котельная с 4 котлами КЕ-25-14с
Гл. конст.	Лалагин		Топливо - бурый и каменный угли
Гл. спец.	Лисарев		Топливоподача
Рук. гр.	Балашова		Стадия: Р; Лист: 71; Листов:
Инж.	Алешникова		Галерея первого подъема. Подземная часть. Схема расположения
Пров.	Балашова		САНТЕХПРОЕКТ
Н. контр.	Лисарев		

22699-36 92

Копировал: Ананьев Формат А2

Альбом 28

Схема армирования Ум1, Ум1а

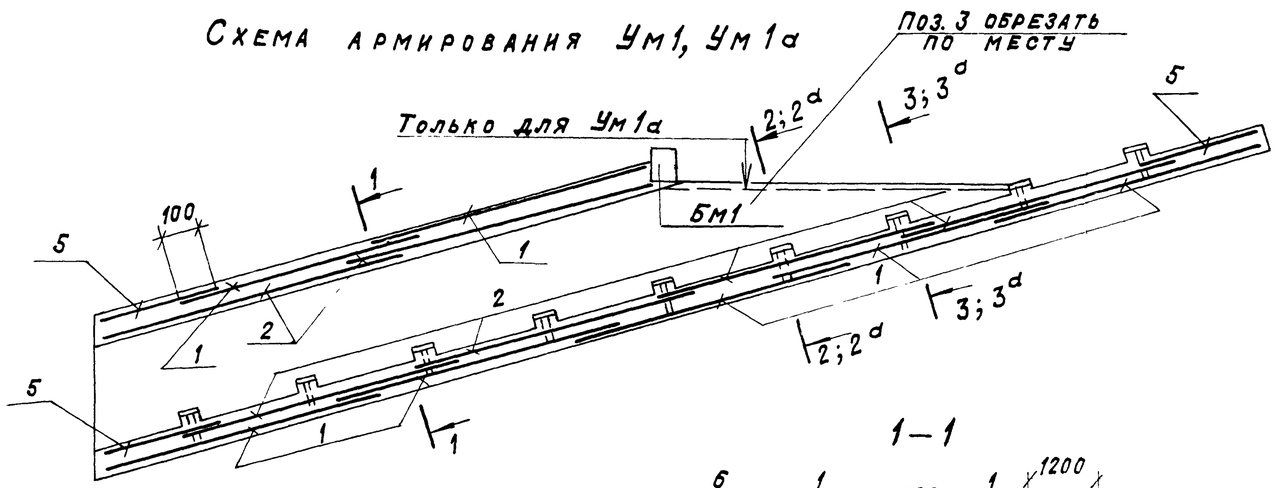

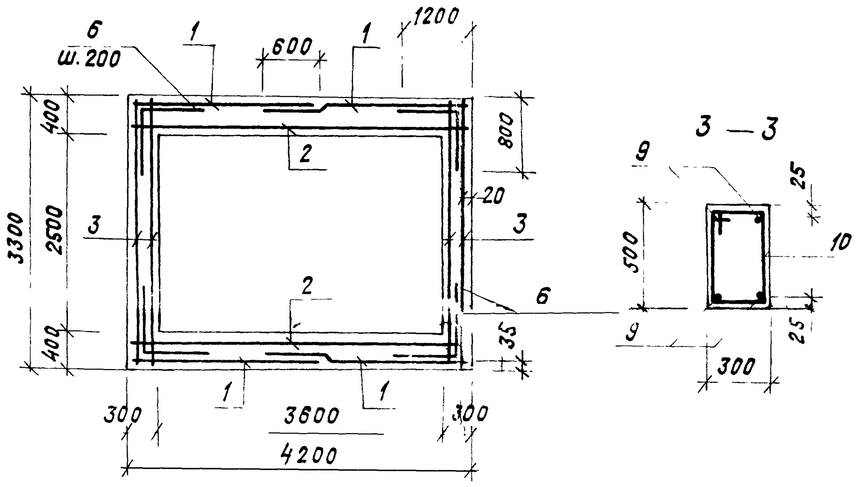

2-2, 3-3 (Ум1)

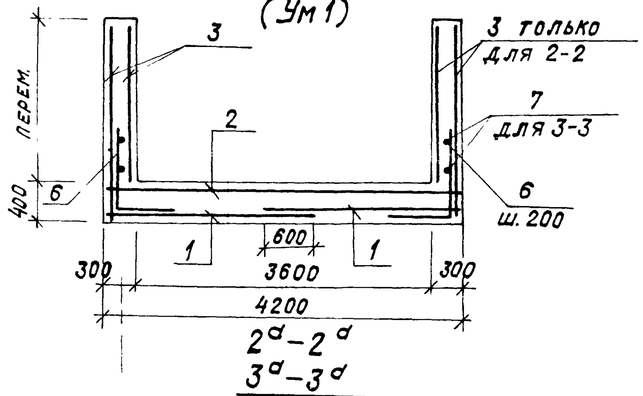

2ᵃ-2ᵃ 3ᵃ-3ᵃ (Ум1а)

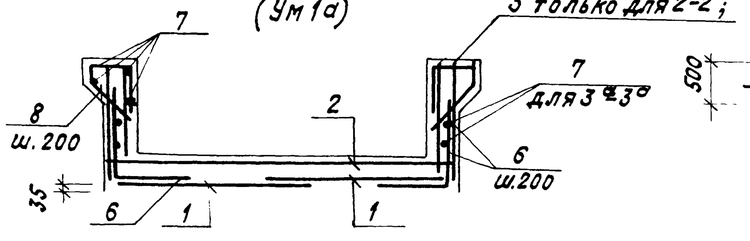

Бм1

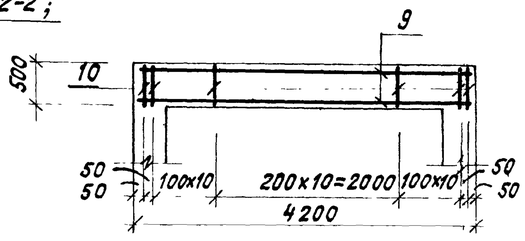

3 — 3

Ведомость деталей

Поз.	Эскиз
6	1200, 1200
8	580, 450, 170, 500, (∠45°)
10	300, 500, 250, 450

Спецификация к схемам Ум1, Ум1а, Бм1

Формат	Зона	Поз.	Обозначение	Наименование	Кол.	Прим.
				Ум1; (t=-20°С;-30°С)		
				Сборочные единицы		
		1	ГОСТ 23279-85	4с 5ВрТ-200 / 8АIII-200 225х765	14	48,2кг.
		2	ГОСТ 23279-85	4с 5ВрТ-200 / 8АIII-100 405х845 25/22,5	6	161,3
		3	ГОСТ 23279-85	4с 5ВрТ-200 / 8АIII-200 325х775	12	70.9
		5	ГОСТ 23279-85	4с 8АIII-100 / 5ВрТ-200 355х405 22,5/25	3	132,2
				Детали		
		6*		ф12АIII, ГОСТ5781-82, ℓ=1600	400	1,4 кг.
				Материал		
				Бетон класса В 15		106,0м³
				Ум1а; (t=-40 °С)		
				Сборочные единицы		
		1÷5	см. Ум1	Сетки арматурные		
				Детали		
		6*		ф12АIII, ГОСТ 5781-82, ℓ=1600	800	1.44кг
		7		ф6АI, ГОСТ5781-82, ℓ=п.м.	112,6 п.м.	25, 0кг
		8*		ф6АI, ГОСТ5781-82, ℓ=1700	76	0,3кг
				Материал		
				Бетон класса В15		107,2м³
				Бм1		
				Детали		
		9		ф12АIII, ГОСТ5781-82, ℓ=4150	4	3,6кг.
		10*		ф6АI, ГОСТ5781-82, ℓ=1500	33	0,3кг.
				Материал		
				Бетон класса В15		0,63м³

Ведомость расхода стали на элемент, кг

Марка элемента	Изделия арматурные: Арматура класса AIII ГОСТ 5781-82* ф8	ф12		Итого	AI ГОСТ5781-82 ф6		BpI ГОСТ 6727-80 ф5	Всего	Изделия закладные: Арматура класса AIII ГОСТ 5781-82* ф12	Прокат марки Вст3кп2 б=8		Всего	Общий расход
Ум1	2076,6	568,0					827,4	3472,0	30,0		60,0	90,0	
Ум1а	2076,6	1296,0					827,4	4200,0	30,0		60,0	90,0	
Бм1	14,4				9,9			24,3	—		—	—	

* Позиции 6, 8, 10 – см. в ведомости деталей

Привязан:

Инв. №

Гл. инж.	Козлов		
Нач. отд.	Чистоусов		
Гл. конст.	Палагин		
Гл. спец.	Лисарев		
Рук. гр.	Балашова		
Инж.	Дашникова		
Пров.	Балашова		
Н. контр.	Лисарев		

903-1-250.87- КЖ

Котельная с 4 котлами КЕ-25-14с
Топливо-бурые и каменные угли

Топливоподача	Стадия	Лист	Листов
	Р	72	
Галерея первого подъема. Армирование	САНТЕХПРОЕКТ		

Инв. № подл. | Подпись и дата | Взам. инв. №

Альбом 28

Схема расположения фундаментов галереи №2

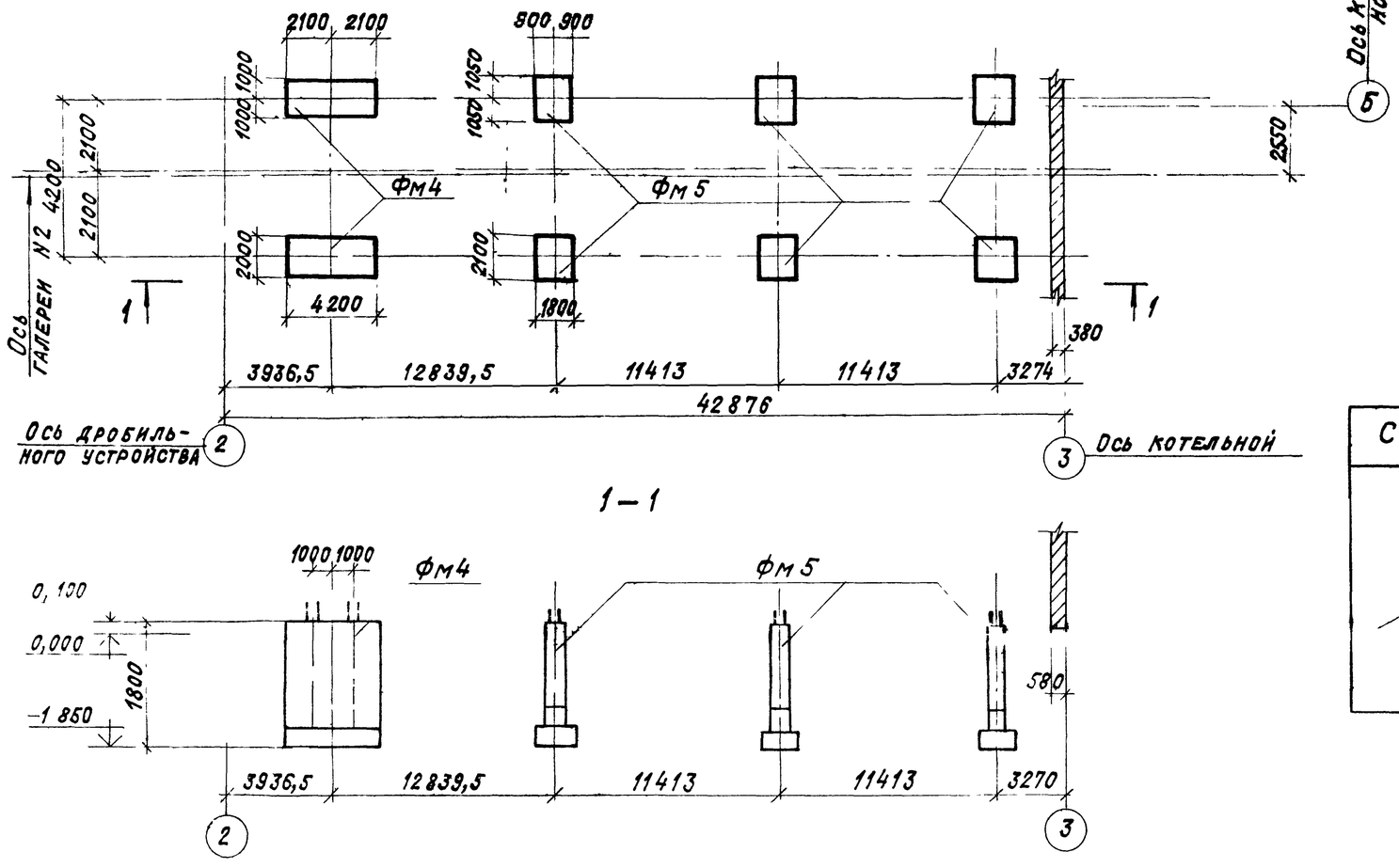

Спецификация к схеме расположения фундаментов галереи N2

Марка поз.	Обозначение	Наименование	Кол.	Масса ед./кг	Прим.
		Схема фундаментов галереи N2			
		Монолитные ж.б. фундаменты			
Фм4	лист 74	Фм4	2		
Фм5	лист 74	Фм5	6		

Схема нагрузок	N гал.	Марка фун-та	$N^н$ тс	$Q^н_x$ тс	$Q^н_y$ тс			
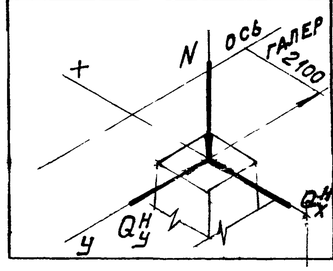	Галерея N2	Фм4	48,0	8,0	12,8			
		Фм5	56,0	2,5	—			

Ведомость расхода стали на элемент, кг

Марка элемента	Изделия арматурные								Изделия закладные									Общий расход
	Арматура класса								Арматура класса									
	A III					A I			A III				Прокат марки					
	ГОСТ 5781-82*					ГОСТ 5781-82*			ГОСТ 5781-82*				Вст 3 кп 2					
	ф8	ф12	ф16		Итого			Итого				Итого	Болт М36	∠125×9			Итого	
Фм4	43,5	21 0	126.8		191.3								21.0	726.4			747.4	938.7
Фм5	19.0	18.0	59.0		90.0								55.6	90.6			1464	236 4

Гл.инж.	Козлов		903-1-250.87-КЖ
Нач.отд.	Чистоусов		Котельная с 4 котлами КЕ-25-14С топливо-бурые и каменные угли
Гл.конст.	Палагин		
Гл.спец.	Писарев		
Рук.гр.	Балашова		Топливоподача
Инж.	Алешникова		
Пров.	Балашова		Галерея второго подъема. Схема расположения фундаментов. Схема нагрузок.
Н.контр.	Писарев		САНТ ЕХПРОЕКТ

Стадия: Р; Лист: 73; Листов:

Привязан:

Инв. №

Согласовано: Арх. Парамонова

Инв. № подл. | Подп. и дата | Взам. инв. №

Альбом 28

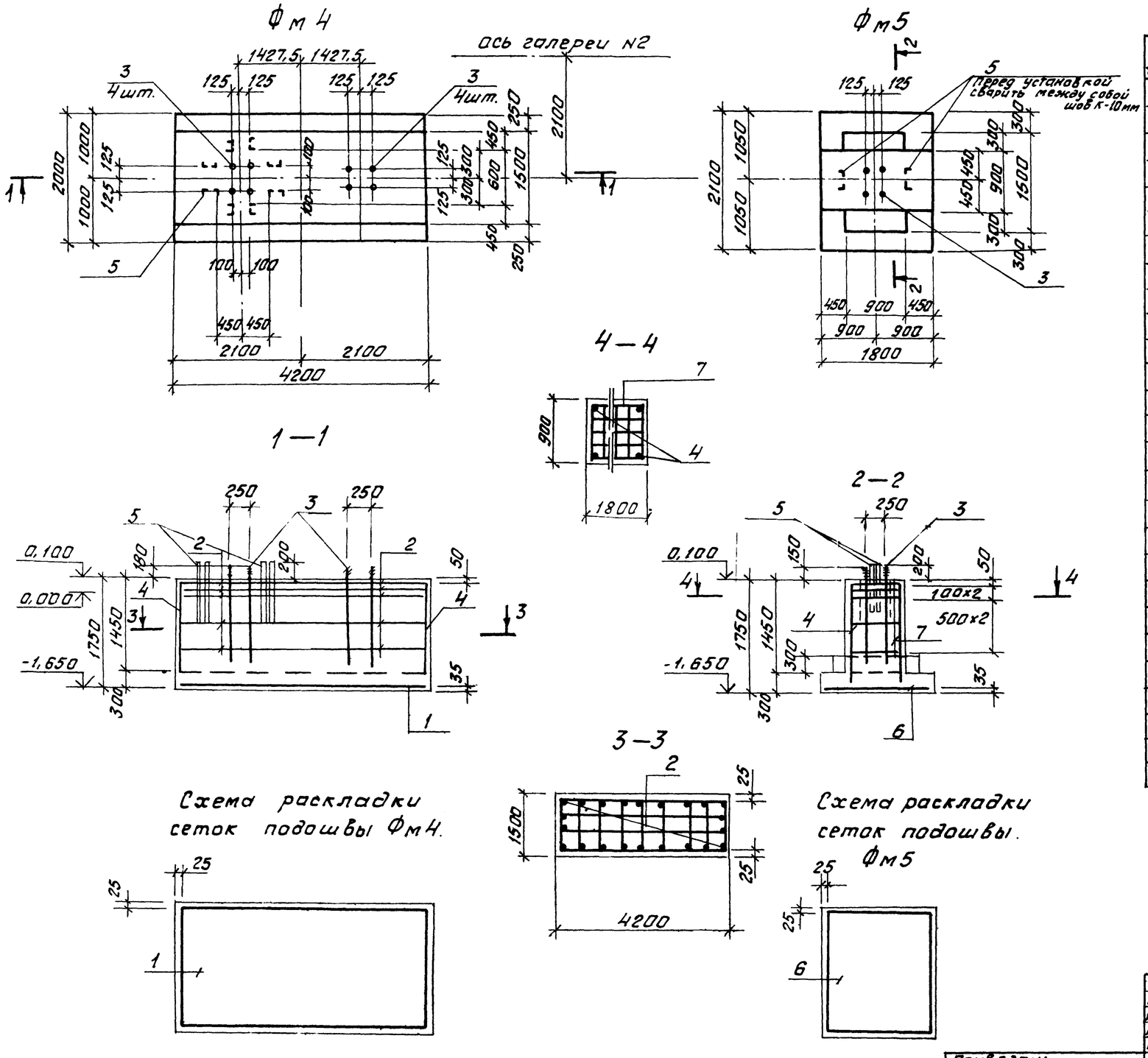

Спецификация фундаментов Фм4, Фм5.

Формат	Зона	Поз.	Обозначение	Наименование	Кол.	Примеч.
				Фм4 - шт2		
				Сборочные единицы		
				сетки арматурные		
		1	ГОСТ 23279-85	3С $\frac{16АIII-200}{16АIII-200}$ 195x415 $\frac{75}{75}$	1	126,8 кг
		2	ГОСТ 23279-85	4С $\frac{8АIII-200}{8АIII-400}$ 145x415 $\frac{75}{25}$	5	19,7 кг
				Детали		
		3		Болт 1.1М36x1500 ВСт3пс2	8	13,9 кг
				ГОСТ 24379.1-80		
		4		Ф12АIII ГОСТ 5781-82 ℓ=1700	14	1,5 кг
		5		Уголок 125x9 ГОСТ 8509-86	32	22,7 кг
				ℓ=1000 ВСт3пс6-I ГОСТ 535-79*		
				Материал		
				Бетон класса В15		11,7 м³
				Фм5 - шт6		
				Сборочные единицы		
				сетки арматурные		
		6	ГОСТ 23279-85	3С $\frac{16АIII-200}{16АIII-200}$ 205x175 $\frac{75}{25}$	1	59,0 кг
		7	ГОСТ 23279-85	4С $\frac{8АIII-400}{8АIII-400}$ 85x175 $\frac{75}{75}$	5	3,8
				Детали		
		4		Ф12АIII, ГОСТ 5781-82,* ℓ=1700	8	1,5 кг
		3		Болт 1.1М36x1500 ВСт3пс2	4	13,9 кг
				ГОСТ 24379.1-80		
		5		Уголок 125x9 ГОСТ 8509-86	4	22,7 кг
				ℓ=1000 ВСт3пс6-I ГОСТ 535-79*		
				Материал		
				Бетон класса В15		3,7 м³

В целях заземления колонн, анкерные болты соединить с вертикальными стержнями, а вертикальные стержни с нижней горизонтальной сеткой перемычками из арматурной стали Ф12АIII, ℓ=200. Стержни сваривать дуговой сваркой.

Гл. инж.	Казлов		903-1-250.87- КЖ
Нач. отд.	Чистоусов		Котельная с 4 котлами КЕ-25-14С
Гл. конст.	Палагин		Топливо-каменные и бурые угли.
Гл. спец.	Писарев		
Рук. гр.	Балашова		Топливоподача — Стадия: Р; Лист: 74; Листов:
Инж.	Алешникова		
Пров.	Балашова		Галерея второго подъема. Фундаменты Фм4, Фм5. — САНТЕХПРОЕКТ
Н. контр.	Писарев		

Привязан:

Инв. №

Инв. № подл. | Подп. и дата | Взам. инв. №

Копировал: 22699-36 95 Формат А2

Альбом 28

Схема расположения плит перекрытия и опорных подушек.

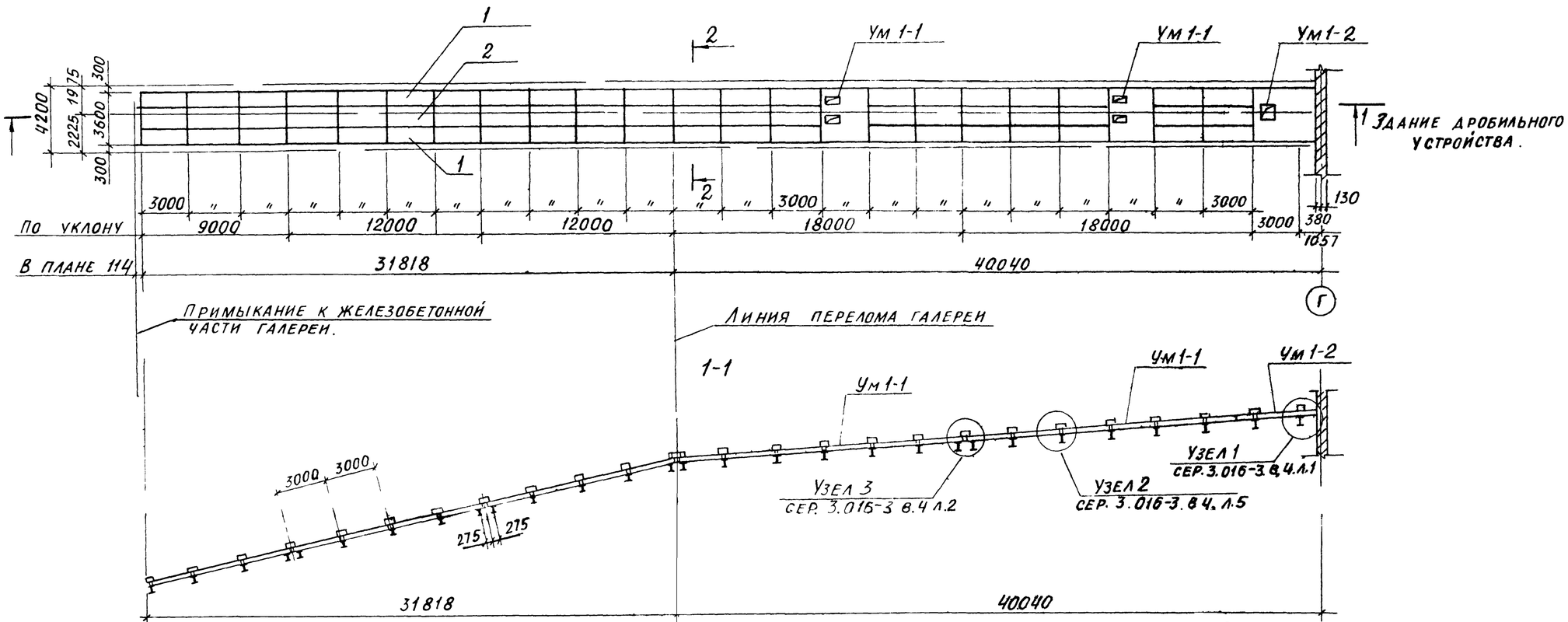

2-2

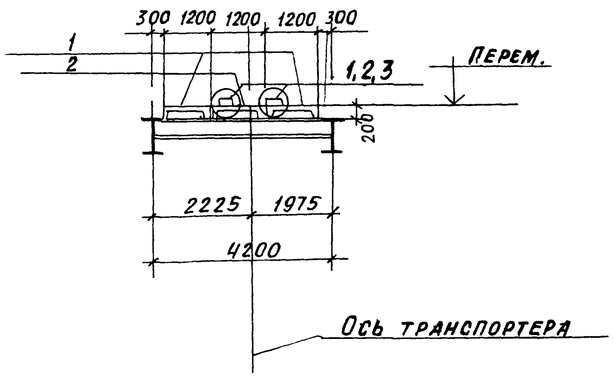

1 Сборные ж.б плиты приварить к балкам по узлу 7, лист 11, вып 4, сер 3,016-3.

2 Швы между плитами заделать бетоном В 15 на мелком заполнителе.

Спецификация к схеме расположения элементов перекрытия.

Марка	Обозначение	Наименование	Кол.	Масса ед, кг	Прим.
		Плиты			
1	3.016-3 в.3	П2-2	22	660.0	
2	3.016-3 в.3	П2-1	11	660.0	
		Металлические элементы			
ОП-1	3.016-3 в.4	ОП-1	8	8,5	
ОП-2	3.016-3 в.4	ОП-2	40	30,8	
МБ-1	3.016-3 в.4	МБ-1	9	25,6	
МС-1	3.016-3 в.4	МС-1	16	3,3	
МС-3	3.016-3 в.4	МС-3	16	1,26	
М-1	3.016-3 в.4	М-1	2	4,9	

Гл.инж.	Козлов	
Нач.отд.	Чистоусов	
Гл.конс.	Палагин	
Гл.спец.	Писарев	
Рук.гр.	Балашова	
Н.контр.	Писарев	

9031-250.87 - КЖ

Котельная с 4 котлами КЕ 25-14С
Топливо- каменные и бурые угли

Топливоподача

Стадия	Лист	Листов
Р	75	

Галерея первого подъема
Схема расположения элементов перекрытия

САНТЕХПРОЕКТ

Привязан:

Инв.№

Инв.№ подл. | Подп. и дата | Взам. инв.№

Альбом 28

Ум 1-1

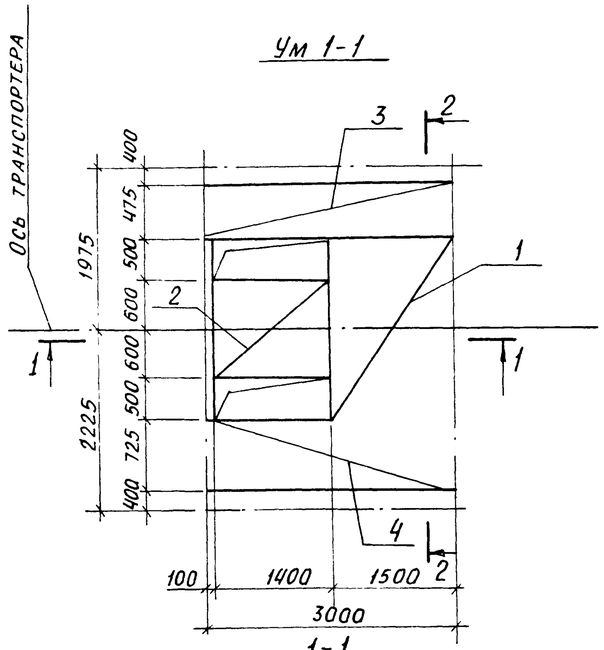

1-1

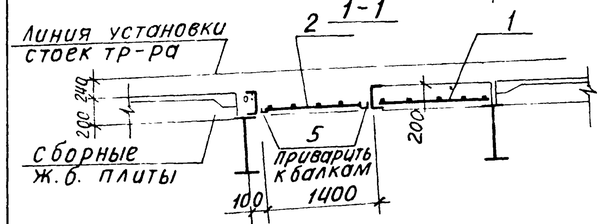

2-2

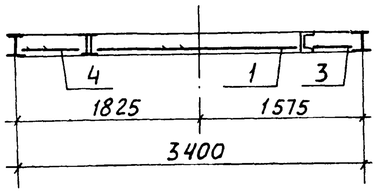

Ум 1-2

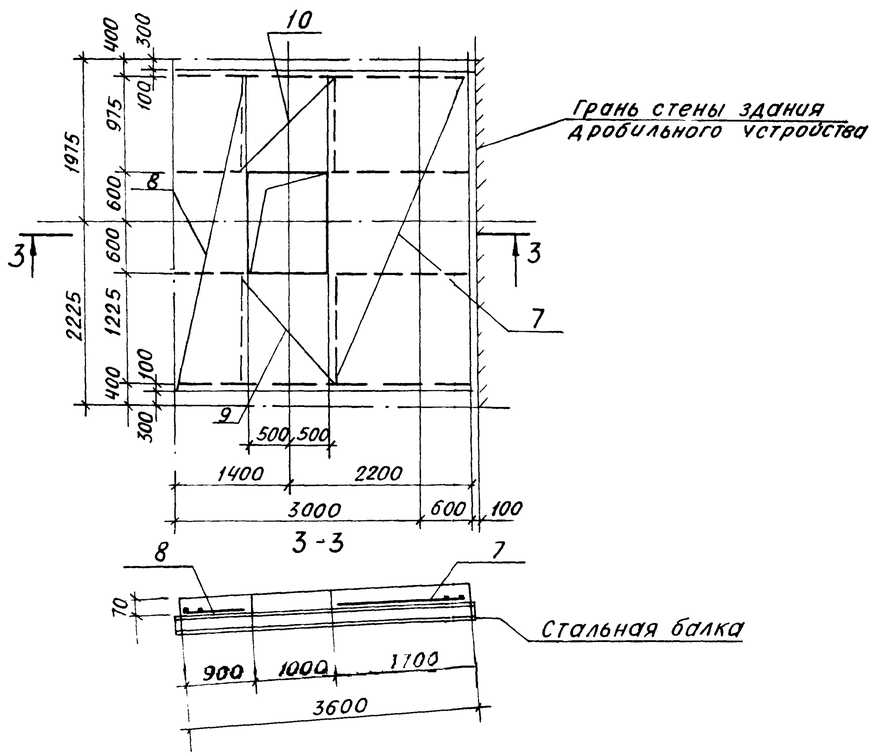

3-3

Спецификация Ум 1-1; Ум 1-2

Формат	Зона	Поз.	Обозначение	Наименование	Кол.	Прим.
				Ум 1-1 (2шт.)		
				Сборочные единицы		
				Сетки арматурные		
		1	ГОСТ 23279-85	Ис $\frac{8AIII-100}{8AIII-100}$ 145х215	1	19,6кг
		2		Ис $\frac{8AIII-100}{8AIII-100}$ 115х135	1	13,0кг
		3		Ис $\frac{5BpI-200}{8AIII-200}$ $55\times295\frac{75}{75}$	1	4,7кг
		4		Ис $\frac{5BpI-200}{8AIII-200}$ $80\times295\frac{100}{25}$	1	6,6кг
				Детали		
		5		Уголок 63х5 ГОСТ 8509-86 С-1200 Вст3кп2 ГОСТ 535-79*	2	10,6кг
				Материал		
				Бетон класса В20		2,3м³
				Ум 1-2 (1шт.)		
				Сборочные единицы		
				Сетки арматурные		
		7		Сч $\frac{5Bp1-200}{8AIII-100}$ 165х355	1	28,6кг
		8		Сч $\frac{5Bp1-200}{8AIII-100}$ 85х355	1	15,0кг
		9		Сч $\frac{8AIII-100}{5BpI-200}$ $125\times135\frac{75}{25}$	1	11,0кг
		10		Сч $\frac{8AIII-100}{5BpI-200}$ 125х105	1	6,8кг
		11		Сч $\frac{5BpI-200}{8AIII-100}$ 85х355	2	14,9кг
		12		Сч $\frac{5BpI-200}{8AIII-100}$ 65х355	2	11,6кг
				Материал		
				Бетон класса В20		1,0м³

Защитный слой 15 мм

Ведомость расхода стали на элемент, кг

Марка элемента	Изделия арматурные: Арматура класса AIII ГОСТ 5781-82* Ф8				Итого	Арматура класса BpI ГОСТ 6727-80 Ф5		Итого	Всего	Прокат марки Вст3кп2 ГОСТ 8510-86 L63х5			Итого	Всего	Общий расход
Ум 1-1	40,7				40,7	3,2		3,2	43,9		12,2		12,2	12,2	56,1
Ум 1-2	91,8				91,8	22,4			22,4						114,2

Привязан:

Инв. №

Взам. инв. № | Подп. и дата | Инв. № подл.

Гл. инж.	Козлов		903-1-250.87- КЖ
Нач. ОТД	Чистоусов		Котельная с 4 котлами КЕ 25-14С топливо- каменные и бурые угли
Гл. конс.	Палагин		
Гл. спец.	Писарев		Топливоподача — Стадия: Р; Лист: 76; Листов:
Рук. гр.	Балашова		
Н. контр.	Писарев		Галерея первого подъема монолитные участки перекрытия — САНТЕХПРОЕКТ

Альбом 28

Схема расположения плит перекрытия и опорных подушек

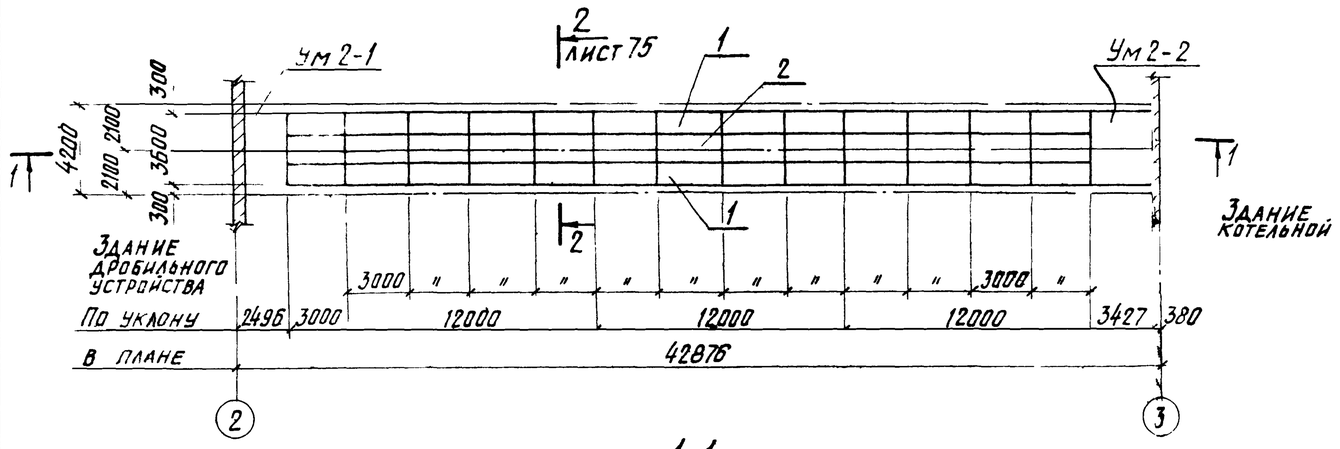

1-1

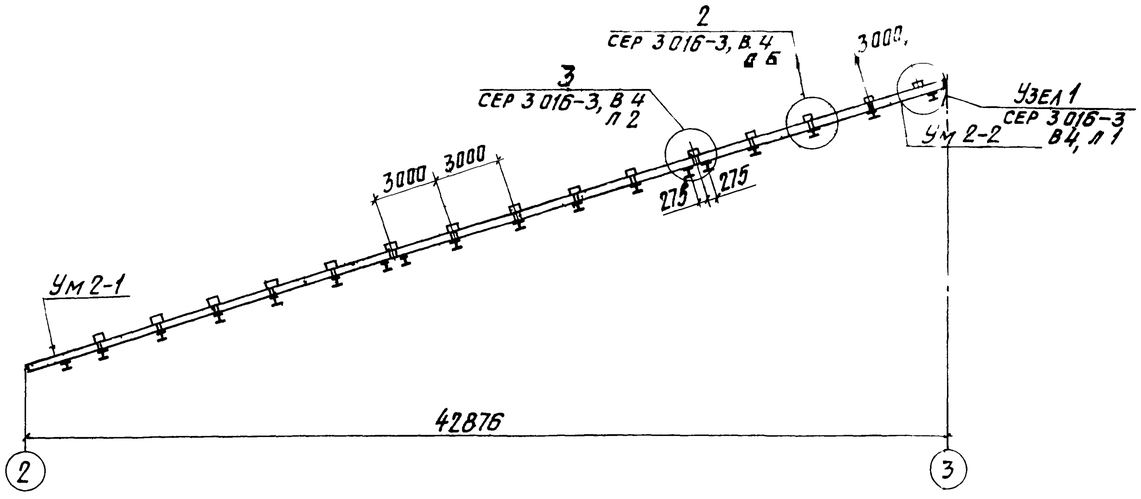

Спецификация к схеме расположения элементов покрытия.

Марка	Обозначение	Наименование	Кол.	Масса ед., кг.	Прим.
		Плиты			
1	3.016-3 в.3	П2-2	26	6600	
2	3.016-3 в.3	П2-1	13	6600	
		Металлические элементы			
ОП-1	3.016-3 в.4	ОП-1	4	8,5	
ОП-2	3.016-3 в.4	ОП-2	24	30,8	
МБ-1	3.016-3 в.4	МБ-1	6	25,6	
МС-1	3.016-3 в.4	МС-1	4	3,3	
МС-3	3.016-3 в.4	МС-3	48	1,26	
М-1	3.016-3 в.4	М-1	2	4,9	

1. Сборные ж.б. плиты приварить к балкам по узлу 7, лист 11, вып.4 сер 3.016-3.
2. Швы между плитами заделать бетоном В15 на мелком заполнителе.

Инв. № подл. | Подп. и дата | Взам. инв. №

Гл. инж.	Козлов		903-1-250.87 - КЖ
Нач. отд.	Чистоусов		Котельная с 4 котлами КЕ-25-14С Топливо-бурые и каменные угли
Гл. конст.	Палагин		Топливоподача — Стадия: Р; Лист: 77; Листов:
Гл. спец.	Писарев		
Рук. гр.	Балашова		
Н. контр.	Писарев		Галерея второго подъема Схема расположения элементов перекрытия — САНТЕХПРОЕКТ

Привязан:

Инв. №

Копировал: Кульбакина: 22699-36 38 Формат А2

Альбом 28

Ум 2-1

План раскладки нижней сетки

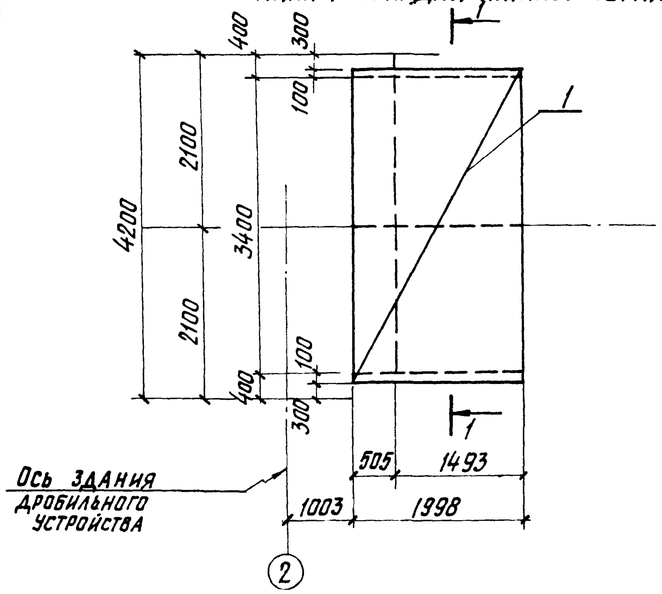

1-1

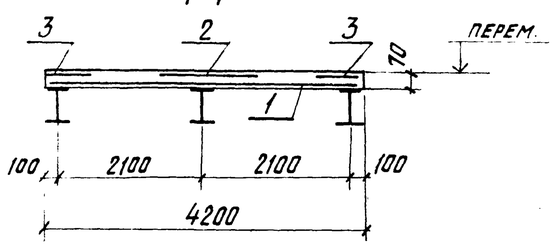

Ум 2-2

План раскладки нижней сетки

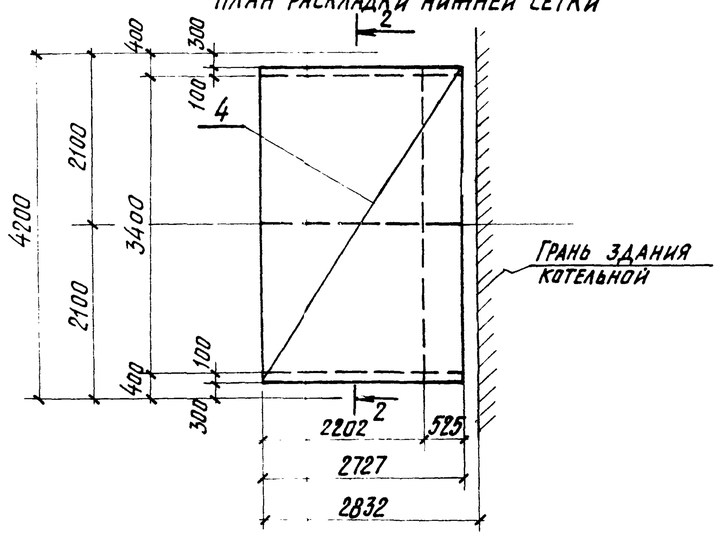

Спецификация к схемам армирования Ум 2-1 Ум 2-2

Формат	Зона	Поз.	Обозначение	Наименование	Кол.	Прим.
				Ум 2-1 (1 шт.)		
				Сборочные единицы		
				Сетки арматурные		
		1	ГОСТ 23279-85	4С $\frac{5\,Bp\,I\,200}{8\,A\,III-100}$ 195×355 $\frac{25}{75}$	1	33,4 кг
		2	ГОСТ 23279-85	85×195	1	8,3 кг
		3	ГОСТ 23279-85	65×195	2	14,2 кг
				Ум 2-2 (1 шт.)		0,5 м³
				Сборочные единицы		
				Сетки арматурные		
		4	ГОСТ 23279-85	4С $\frac{5\,Bp\,I-200}{8\,A\,III-100}$ 270×355 $\frac{25}{50}$	1	47,5 кг
		5	ГОСТ 23279-85	85×265	1	12,8 кг
		6	ГОСТ 23279-85	65×265	2	8,6 кг
				Материал		
				Бетон класса В20		0,7 м³

Защитный слой 15 мм.

Ведомость расхода стали на элемент, кг

Марка элемента	Изделия арматурные								Всего
	Арматура класса								
	Bp-I				A III				
	ГОСТ 6727-80				ГОСТ 5781-82*				
	Ф5	Итого			Ф8			Итого	
Ум 2-1	9,0	9,0			60,9			60,9	69,9
Ум 2-2	14,3	14,3			63,2			63,2	77,5

Инв. № подл. | Подп. и дата | Взам. инв. №

Гл. инж.	Беседин		903-1-250.87 - КЖ
Нач. отд.	Чистоусов		Котельная с 4 котлами КЕ-25-14С. Топливо-бурые и каменные угли
Гл. конст.	Палагин		
Гл. спец.	Писарев		Топливоподача — Стадия: Р; Лист: 78; Листов:
Рук. гр.	Балашова		
Инженер	Стрельцов		Галерея второго подъема. Монолитные участки перекрытия — САНТЕХПРОЕКТ
Н. контр.	Писарев		

Привязан:

Инв. №

Копировал: Кульбакина 22699-36

Формат А2