ТИПОВОЙ ПРОЕКТ

903-1-250 87

КОТЕЛЬНАЯ С 4 КОТЛАМИ КЕ-25-14С

СИСТЕМА ТЕПЛОСНАБЖЕНИЯ-ОТКРЫТАЯ

ТОПЛИВО-КАМЕННЫЕ И БУРЫЕ УГЛИ

АЛЬБОМ 26

СИЛОВОЕ ЭЛЕКТРООБОРУДОВАНИЕ ЭЛЕКТРИЧЕСКОЕ ОСВЕЩЕНИЕ

СВЯЗЬ И СИГНАЛИЗАЦИЯ АВТОМАТИЗАЦИЯ.

22699-34
ЦЕНА 5-09

				Привязан
Инв. №				

ТИПОВОЙ ПРОЕКТ 903-1-250.87

КОТЕЛЬНАЯ С 4 КОТЛАМИ КЕ-25-14С

СИСТЕМА ТЕПЛОСНАБЖЕНИЯ - ОТКРЫТАЯ ТОПЛИВО — КАМЕННЫЕ И БУРЫЕ УГЛИ

АЛЬБОМ 26

ПЕРЕЧЕНЬ АЛЬБОМОВ

Альбом 0	Пояснительная записка
	ГЛАВНЫЙ КОРПУС
Альбом 1	Тепломеханические решения. Золошлакоудаление.
Альбом 2	Водоподготовка
Альбом 3	Оборудование индивидуального изготовления. Газоходы
Альбом 4	Оборудование индивидуального изготовления Воздуховоды
Альбом 5	Оборудование индивидуального изготовления. Блоки оборудования
Альбом 6	Оборудование индивидуального изготовления Блоки оборудования.
Альбом 7 ч.1; ч.2	Архитектурные решения Конструкции железобетонные.
Альбом 8	Строительные изделия.
Альбом 9	Конструкции металлические.
Альбом 10	Силовое электрооборудование. Электрическое освещение Связь и сигнализация
Альбом 11	Схемы управления.
Альбом 12	Задание заводу изготовителю на щиты силовые
Альбом 13	Автоматизация
Альбом 14	Автоматизация. Схемы электрические принципиальные.
Альбом 15	Автоматизация. Щиты управления вспомогательного оборудования.
Альбом 16	Автоматизация. Щит управления котлоагрегатом.
Альбом 17	Отопление и вентиляция. Водопровод и канализация.
Альбом 18 ч.1	Тепломеханические решения. Водоподготовка.
ч.2.	Золошлакоудаление. Отопление и вентиляция.
	Водопровод и канализация. Спецификация оборудования.
Альбом 19	Силовое электрооборудование. Электрическое освещение. Связь и сигнализация. Спецификация оборудования.
Альбом 20	Автоматизация. Спецификация оборудования и щитов
Альбом 21	Тепломеханические решения. Золошлакоудаление Водоподготовка. Отопление и вентиляция. Водопровод и канализация. Ведомости потребности в материалах.
Альбом 22	Архитектурные решения. Конструкции железобетонные. Ведомости потребности в материалах.
Альбом 23	Силовое электрооборудование Электрическое освещение. Связь и сигнализация. Автоматизация Ведомости потребности в материалах. Ведомости изделий МЭЗ
Альбом 24 Кн.1,2,3,4 (1;4.2 Кн.4 ч.1. ч.2	Сметы
	ТОПЛИВОПОДАЧА
Альбом 25	Механизация транспорта. Отопление и вентиляция. Водопровод и канализация.
Альбом 26	Силовое электрооборудование. Электрическое освещение. Связь и сигнализация. Автоматизация.
Альбом 27	Задание заводу изготовителю на щиты силовые.
Альбом 28	Архитектурные решения. Конструкции железобетонные
Альбом 29	Строительные решения.
Альбом 30	Конструкции металлические
Альбом 31	Оборудование индивидуального изготовления Конвейер ленточный N 1, 2.
Альбом 32	Оборудование индивидуального изготовления Конвейер ленточный N 2, 3.
Альбом 33	Оборудование индивидуального изготовления. Устройства пересыпные и регулирующие.
Альбом 34	Механизация транспорта. Отопление и вентиляция. Водопровод и канализация. Спецификация оборудования.
Альбом 35	Силовое электрооборудование. Электрическое освещение. Связь и сигнализация. Автоматизация Спецификация оборудования и щитов.
Альбом 36	Механизация транспорта. Отопление и вентиляция. Водопровод и канализация. Ведомости потребности в материалах.
Альбом 37	Архитектурные решения. Конструкции железобетонные. Ведомости потребности в материалах.
Альбом 38	Силовое электрооборудование. Электрическое освещение. Связь и сигнализация. Автоматизация. Ведомости потребности в материалах. Ведомости изделий МЭЗ.
Альбом 38 кн.1,2,3,4.	Сметы.

ПРИМЕНЕННЫЕ МАТЕРИАЛЫ:

Типовой проект 907-2-216 Дымовая труба кирпичная H=60 м Д=3,0 м с надземным примыканием газоходов. Распространяет ВНИПИ Теплопроект.

Типовой проект 901-6-53 Градирни с вентиляторами ОВ-300 N8 пленочная и капельная с секциями площадью 2 м² с деревянным каркасом. Распространяет ЦИТП.

Типовой проект 907-02-222. Световое ограждение высотных дымовых труб. Распространяет ВНИПИ Теплопроект

Типовое проектное решение 904-02-5 Автоматизация, управление и силовое электрооборудование приточных вентКамер типа I ПК-10-IIПК150. Распространяет Киевский филиал ЦИТП.

Типовой проект 705-9-5-13.85 Склад емкостью 40 м³ мокрого хранения хлористого натрия. Распространяет ГПИ Сантехпроект.

Разработан
государственным проектным институтом
САНТЕХПРОЕКТ

Главный инженер института /Шиллер Ю.И./

Главный инженер проекта /Козлов С.А./.

Утвержден Госстроем СССР
протокол N 78 от 29.09.87г.

				Привязан
Инв. №				

Альбом 26

903-1-250 87

Содержание альбома

Обозначение	Наименование	Стр
	Содержание альбома	2
	Силовое электрооборудование	
ЭМ3-1	Силовое электрооборудование	
	Общие данные	3
ЭМ3-2	5Щ. Схема принципиальная	4
ЭМ3-3	6Щ. Схема принципиальная	5
ЭМ3-4	7Щ. Схема принципиальная	
	Начало	6
ЭМ3-5	7Щ. Схема принципиальная	
	Окончание	7
ЭМ3-6	5ЩУВ, 4ЩУВ Схема принципиальная	8
ЭМ3-7	Схема функциональная	9
ЭМ3-8	Схема принципиальная автоматического управления	10
ЭМ3-9	Схема принципиальная предупредительной и аварийной звуковой сигнализации.	11
ЭМ3-10	Схема принципиальная световой сигнализации.	12
ЭМ3-11	Питатель качающийся I, II, III, IV	
	Вибратор накладной	
	Схема принципиальная управления	13
ЭМ3-12	Конвейер N1 Схема принципиальная	
	управлений и подключения	14
ЭМ3-13	Питатель качающийся V, VI. Схема	
	принципиальная управления и подключения	15
ЭМ3-14	Конвейер N2 Схема принципиальная	
	управления и подключения	16
ЭМ3-15	Выпрямительное устройство для	
	питания электромагнитного шкива.	
	Схема принципиальная управления	17
ЭМ3-16	Дробилка N1 (2).	
	Схема принципиальная управления	18
ЭМ3-17	Конвейер N3 Схема принципиальная	
	управления и подключения	19
ЭМ3-18	Плужковый сбрасыватель Схема	
	принципиальная управления и подключения	20
ЭМ3-19	Вытяжной вентилятор В1 (В2) Схема	
	принципиальная управления и подключения	21
ЭМ3-20	Вытяжной вентилятор В3(В4). Схема	
	принципиальная управления	22
ЭМ3-21	Вытяжной вентилятор В5(В6;В8)Схема	
	принципиальная управления	23
ЭМ3-22	Дреичерная завеса Схема прин-	
	ципиальная управления и подключения	24
ЭМ3-23	Насос перекачки шламовых вод N1(N2)	
	Схема принципиальная управле-	
	ния и подключения	25
ЭМ3-24	Вентилятор П2(П4) Насос дренажный	
	Схема принципиальная управле-	
	ния и подключения	26
ЭМ3-25	Кабельный журнал. Начало	27
ЭМ3-26	Кабельный журнал. Продолжение	28
ЭМ3-27	Кабельный журнал. Продолжение	29
ЭМ3-28	Кабельный журнал. Окончание	30
ЭМ3-29	План силовой сети приемного	
	устройства. Начало.	31
ЭМ3-30	План силовой сети приемного	
	устройства. Окончание	32
ЭМ3-31	План силовой сети дробильного	
	устройства.	33
ЭМ3-32	Планы силовой сети надбункерного	
	отделения.	34
ЭМ3-33	Спецификация. Разрезы	35
ЭМ3-34	Трубозаготовительная ведомость.	
	Начало	36
ЭМ3-35	Трубозаготовительная ведомость	
	Окончание	37
ЭМ3-36	Таблица заполнения труб кабелями	38
ЭМ3-37	Планы трубной раскладки	39
ЭМ3-38	Молниезащита и заземление	40
ЭМ3-39	План наружных силовых	
	кабельных сетей	40
	Электроосвещение	
ЭО2-1	Электроосвещение	
	Общие данные	41
ЭО2-2	План расположения и схема	
	питающем сети электроосвещения	42
ЭО2-3	План расположения сети электроосве-	
	щения приемного устройства	
	на отм. 1,700; 3,000; 5,400; 9,200	43
ЭО2-4	План расположения сети электро-	
	освещения приемного устройства	
	на отм -5,700; -3,200.	44
ЭО2-5	План расположения сети электро-	
	освещения приемного устройства	
	на отм -8,100; -8,500; -10,600.	45
ЭО2-6	План расположения сети электро-	
	освещения дробильного устройства	
	на отм. 0,000; 6,000; 11,400	46
ЭО2-7	План расположения сети электро-	
	освещения галереи конвейера N1	47
ЭО2-8	План расположения сети электро-	
	освещения галереи конвейера N2	
	и закрытого склада угля	48
ЭО2-9	Схема управления электроосве-	
	щением галерей конвейеров N1, N2	49
	Связь и сигнализация	
СС2-1	Связь и сигнализация	
	Общие данные	50
СС2-2	План расположения сетей связи	
	и сигнализации дробильного	
	отделения на отм 0,000; 6,000; 11,400	51
СС2-3	План расположения сетей связи	
	и сигнализации галерей	
	конвейеров N1 и N2	52
СС2-4	План расположения сетей связи	
	и сигнализации приемного	
	устройства на отм 0,000; -8,100;	
	-8,500; -10,600	53
СС2-5	План расположения сетей связи	
	и сигнализаций приемного	
	устройства на отм -5,700	54
СС2-6	План расположения сети связи	
	и сигнализации на отм. 16,800	55
СС2-7	Схемы расположения сетей	
	связи и сигнализации	56
СС2-8	План и схема внутриплощадочных	
	сетей связи и сигнализа-	
	ции	57
	Автоматизация	
А1-1	Общие данные	58
А1-2	Схема контроля	59
А1-3	Тепловой узел Схемы контроля, соедине-	
	ния внешних проводок. Начало	60
А1-4	Тепловой узел Схемы контроля, соедине-	
	ния внешних проводок Окончание	61
А1-5	Схема соединения внешних	
	проводок. Начало	62
А1-6	Схема соединения внешних	
	проводок. Окончание	63
А1-7	Планы расположения Начало	64
А1-8	Планы расположения Окончание	65

Инв.N подл. | Подп. и дата | Взам. инв.N

Альбом 26

903-1-250.87

Ведомость чертежей основного комплекта 903-1-250.87 ЭМ3

Лист	Наименование	Примечание
1	Силовое электрооборудование. Общие данные.	
2	5 Щ. Схема принципиальная	
3	6 Щ. Схема принципиальная	
4	7Щ. Схема принципиальная Начало	
5	7Щ. Схема принципиальная. Окончание.	
6	5 ЩУВ, 4 ЩУВ. Схема принципиальная	
7	Схема функциональная	
8	Схема принципиальная автоматического управления	
9	Схема принципиальная, предупредительной и аварийной звуковой сигнализации	
10	Схема принципиальная световой сигнализации	
11	Питатель качающийся I, II, III, IV Вибратор накладной. Схема принципиальная управления	
12	Конвейер №1. Схема принципиальная управления и подключения	
13	Питатель качающийся V (VI). Схема принципиальная управления и подключения	
14	Конвейер №2 Схема принципиальная управления и подключения	
15	Выпрямительное устройство для питания электромагнитного шкива. Схема принципиальная управления	
16	Дробилка Схема принципиальная управления	
17	Конвейер №3 Схема принципиальная управления и подключения	
18	Плужковый сбрасыватель Схема принципиальная управления и подключения	
19	Вытяжной вентилятор В1(В2) Схема принципиальная управления и подключения	
20	Вытяжной вентилятор В3(В4) Схема принципиальная управления	
21	Вытяжной вентилятор В5(В6÷В8) Схема принципиальная управления	
22	Дренчерная завеса Схема принципиальная управления и подключения	
23	Насос перекачки шламовых вод N1 (N2) Схема принципиальная управления и подключения	
24	Вентилятор П2(П4). Насос дренажный. Схема принципиальная управления и подключения	
25	Кабельный журнал. Начало	
26-27	Кабельный журнал продолжение	
28	Кабельный журнал окончание	
29	План силовой сети приемного устройства начало.	
30	План силовой сети приемного устройства Окончание.	
31	Планы силовой сети дробильного устройства	
32	Планы силовой сети надбункерного отделения	
33	Спецификация. Разрезы.	
34	Трубозаготовительная ведомость. Начало.	
35	Трубозаготовительная ведомость Окончание	
36	Таблица заполнения труб кабелями	
37	Планы трубной раскладки	
38	Молниезащита и заземление	
39	План наружных силовых кабельных сетей	

Ведомость ссылочных документов

Обозначение	Наименование	Примечание
5.407-57	Установка открытых щитов НКУ высотой 2200мм	
4.407-218	Строительное задание(материалы для проектирования) и установочные чертежи распределительных шкафов и пунктов	
5.407-54	Установка одиночных магнитных пускателей серии ПМА	
4.407-249	Установка комплектов изящиков с рубильниками, автоматов, кнопок ПКУ и токоподводы.	
5.407-55	Установка одиночных ящиков с рубильником и предохранителями. Вып.1; вып.2.	
5.407-7	Устройство комплектных гибких токоподводов к электроталям	
5.407-49	Прокладка кабелей и проводов на лотках типа НЛ Вып. 0; вып. 1; вып 2.	
5.407-11	Заземление и зануление электроустановок	
4.407-251	Прокладка кабелей напряжением до 35 кВ в траншеях	

Ведомость прилагаемых документов

Обозначение	Наименование	Примечание
903-1-250.87 ПЗ Альбом 0	пояснительная записка	
903-1-250.87 Э2 Альбом 27	Задание заводу-изготовителю на щиты силовые	
903-1-250.87 ЭМ3.СО Альбом 35	Спецификация оборудования	
903-1-250.87 ЭМ3.ВМ Альбом 38.	Ведомость потребности в материалах	
903-1-250.87 ЭМ3. И.ВА ЭМ3. ИВ Б Альбом 38	Ведомости изделий МЭЗ	

Проектная документация разработана в соответствии с действующими нормами и правилами и предусматривает мероприятия, обеспечивающие взрывную взрывопожарную и пожарную безопасность при эксплуатации здания

Главный инженер проекта (Козлов)

Инв.№ подл. | Подпись и дата | Взам. инв.№

Привязан:

Инв. №

903-1-250.87 ЭМ3

Гл. инж.	Козлов		VI.87	Котельная с 4 котлами КЕ-25-14С топливо-каменные и бурые угли
Нач. отд.	Фанерштей		VI.87	
Зам. нач. отд.	Гохбойм		VI.87	Топливоподача
Рук. гр.	Синис		VI.87	
Рук. гр.	Никошкова		VI.87	
Ст. инж.	Гаража		VI.87	Силовое электрооборудование общие данные
Черт-кон.	Харамова		VI.87	
Н. контр.	Немец		VI.87	

Стадия	Лист	Листов
Р	1	39

САНТЕХПРОЕКТ

22699-34 Ч Копировал: Крапивина Формат А2

Альбом 26

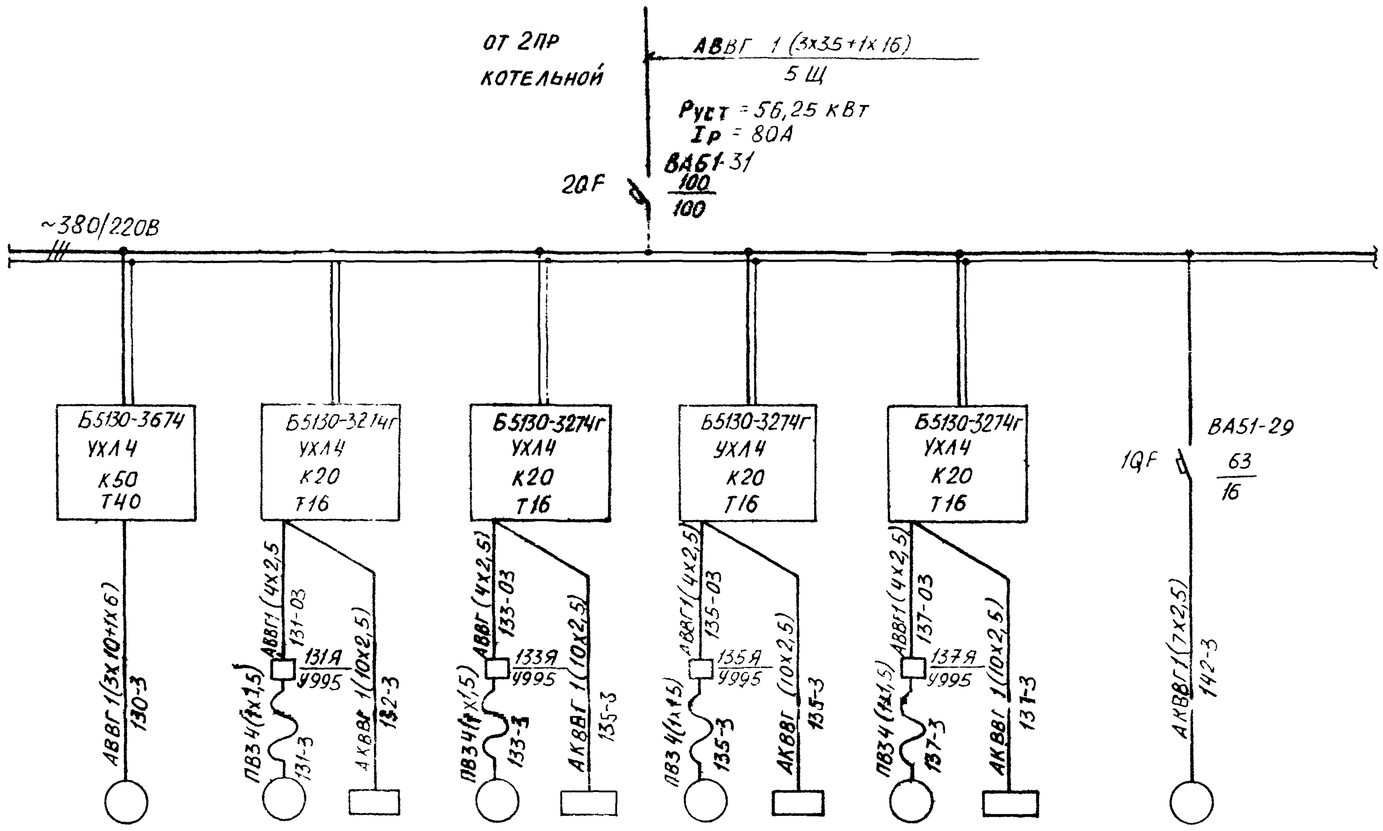

Данные питающей сети											
Аппараты ввода	Обозначение Тип, Iном, А, расцепитель, А										
Сборные шины	Обозначение, напряжение; Руст, кВт; Iрасч, А										
Комплектные устройства управления	Тип; расцепитель; уставка теплового реле, А										
Марка и сечение проводника	Обозначение участка сети										
Условное обозначение											
Электроприемник	Номер по плану	130	131	132	133	134	135	136	137	138	142
	Тип	4А200М6У3	4А132S4	—	4А132S4	—	4А132S4	—	4А132S4	—	—
	Рном, кВт	22,0	7,5	0,85	7,5	0,85	7,5	0,85	7,5	0,85	0,85
	Ток, А Iном	41,3	15,1	9,0	15,1	9,0	15,1	9,0	15,1	9,0	9,0
	Ток, А Iпуск	268,45	113	—	113	—	113	—	113	—	—
	Наименование механизма	Конвейер ленточный N3	Вентилятор В-5	Соленоидный вентиль на подводе воды к циклону	Вентилятор В-6	Соленоидный вентиль на подводе воды к циклону	Вентилятор В-7	Соленоидный вентиль на подводе воды к циклону	Вентилятор В-8	Соленоидный вентиль на подводе воды к циклону	Вентиль дренажной завесы
Обозначение чертежа принципиальной схемы		Альбом 26 лист 17	Альбом 26 Лист 21								Альбом 26 лист 22

1 Количество жил контрольных кабелей выбрано с учетом цепей управления

Взам. инв. № | Подпись и дата | Инв. № подл.

Привязан

Инв. №

Гл. инж. пр.	Козлов		11.87
Нач. отд.	Файерштейн		11.87
Зам. нач. от.	Гохбойм		11.87
Рук. гр.	Синис		06.87
Ст. инж.	Гаража		06.87
Н. контр.	Немец		11.87

903-1-250.87 ЭМ3

Котельная с 4 котлами КЕ-25-14С
Топливо - каменные и бурые угли

Топливоподача

Стадия	Лист	Листов
Р	2	

5Щ
Схема принципиальная

САНТЕХПРОЕКТ

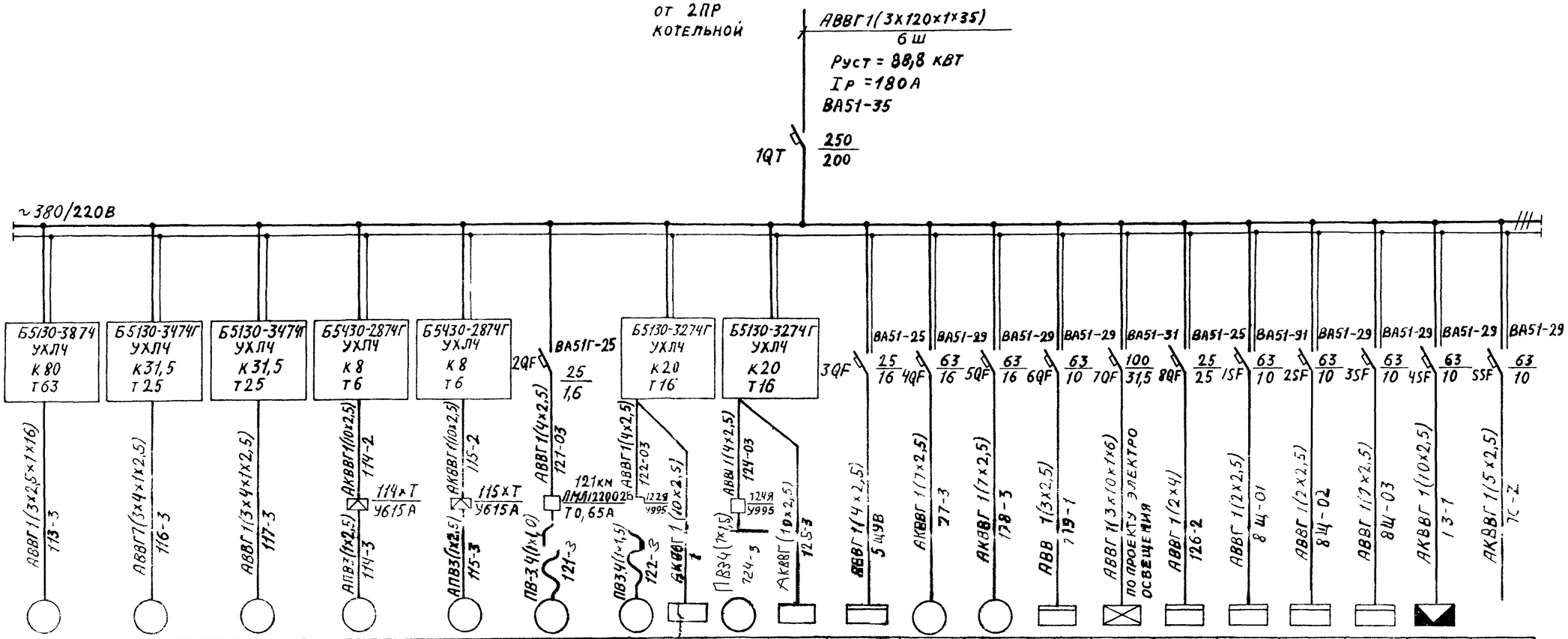

Данные питающей сети	Аппараты ввода	Обозначение: Тип; Iном, А; Расцепитель, А																			
	Сборные шины	Обозначение; напряжение; Руст, квт: Iрасч, А																			
	Конпектные устройства управления	Тип; Расцепитель; уставка теплового реле, А																			
	Марка и сечение проводника	Обозначение участка сети																			
Электроприемник	Условное обозначение		113	116	117	114	115	121	122	123	124	125	5ЩУВ	127	128	129	1ЩОА	126	—	—	—	ГП-ХТ4	—
	Номер по плану		4А200L6У3	4А160S6У3	4А160S6У3	А02-32-6	А02-32-6	4АА50В4	4АА254	—	4А132S4	—	ЩУП1-07--010000002	—	—	ЛТМ-1М	—	ВС-10	—	—	—	—	—
	Тип		30	11	11	2,2	2,2	0,09	7,5	0,85	7,5	0,85	1,74	0,85	0,85	0,3	5,7	4,0	—	—	—	5ВА	30ВА
	Рном, квт		56,0	22,6	22,6	5,3	5,3	0,47	15,1	9,0	15,1	9,0	5,0	9,0	9,0	1,4	10	15	—	—	—	0,02	0,14
	Ток, А	Iном	364	135,6	135,6	34,45	34,45	2,37	113	—	113	—	—	—	—	—	—	—	—	—	—	—	—
		Iпуск	Конвейер ленточный №2	Дробилка №1	Дробилка №2	Плужковый сбрасыватель №1	Плужковый сбрасыватель №2	Приточная система П4	Вентилятор В3	Соленоидный вентиль на подводе воды к циклону	Вентилятор В4	Соленоидный вентиль на подводе воды к циклону	Щит управления приточной системой П3	Вентиль дренчерной завесы	Вентиль дренчерной завесы	Пульт весов	Аварийное освещение	Выпрямительное устройство магнитного шкива	Цепи схемы автоматического управления топливоподачи	Цепи схемы звуковой сигнализации	Цепи схемы световой сигнализации	Сигнализация уровня головной воронки конвейера №2	Прибор пожарной сигнализации поз. П1
	Наименование механизма																						
	Обозначение чертежа принципиальной схемы		Альбом 26 лист 14	Альбом 26 лист 16		Альбом 26 лист 18		—	Альбом 26 лист 20				Альбом 26 лист 6	Альбом 26 лист 22		—	—	Альбом 26 лист 15	Альбом 26 лист 8	Альбом 26 лист 9	Альбом 26 лист 10	—	—

Количество жил контрольных кабелей выбрано с учетом цепей управления.

Привязан:

Инв. №

Гл. инж. пр.	Козлов		VI.87
Нач. отд.	Айерштейн		VI.87
Зам. нач. отд.	Гохбойм		VI.87
Рук. гр.	Синис		06.87
Ст. инж.	Гаража		06.87
Н. контр.	Немец		VI.87

903-1-250.87 -ЭМ3			
Котельная с 4 котлами КЕ-25-14С топливо-каменные и бурые угли			
Топливоподача	Стадия	Лист	Листов
	Р	3	
6Щ. Схема принципиальная	САНТЕХПРОЕКТ		

22699-34 6

Формат А2

Инв. № подл. | Подпись и дата | Взам. инв. №

Альбом 26

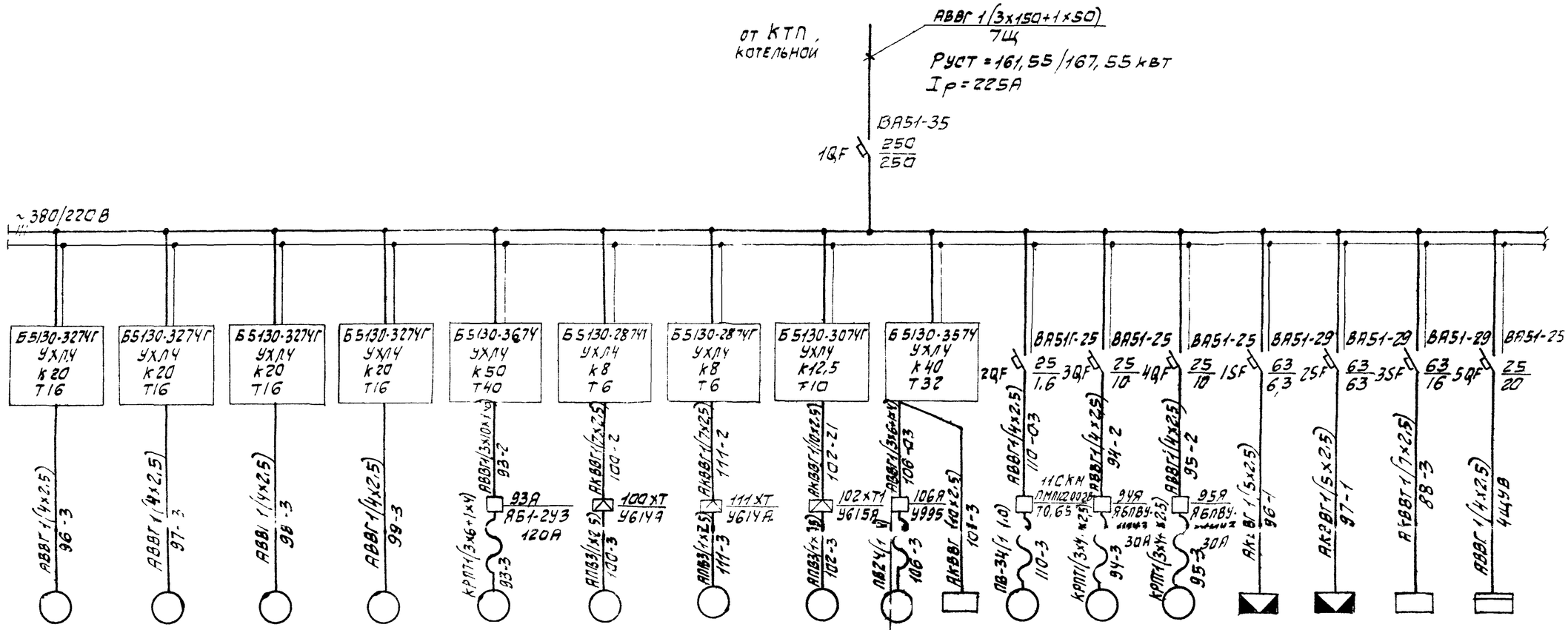

Данные питающей сети	Аппарат ввода	Обозначение, тип; Iном, А; Расцепитель, А															
	Сборные шины	Обозначение; напряжение; Руст, кВт; Iрасч. А															
	Комплектные устройства управления	Тип; Расцепитель; уставка теплового реле, А															
	Марка и сечение проводника	Обозначение участка сети															
	Условное обозначение		96	97	98	99	93	100	111	102	106	107	110	94	95	ТЛ-ХТ1	ТЛ-ХТ1	88	4ЩУВ
Электроприемник	Номер по плану		96	97	98	99	93	100	111	102	106	107	110	94	95	ТЛ-ХТ1	ТЛ-ХТ1	88	4ЩУВ
	Тип		ВАО-51-4	ВАО-51-4	ВАО-51-4	ВАО-51-4	А02-71-4	ВР100S4	4А90L2У3	4А112М8У3	4А160S4	—	4АА50В4	АОЛ1-4 АОЛ-12-4	АОЛ1-4 АОЛ-12-4	—	—	—	Щуп1-01-039000002
	Рном, кВт		7,5	7,5	7,5	7,5	22	3,0	3,0	4,0	15	0,85	0,09	1,7; 0,18	1,7; 0,18	5ВА	5ВА	0,85	3,24
	Ток, А	Iном	15,1	15,1	15,1	15,1	41,3	6,9	6,1	9,15	29,3	9,0	0,47	3,9; 0,6	3,9; 0,6	0,02	0,02	9,0	8,0
		Iпуск	98,15	98,15	98,15	98,15	289,1	40,0	42	54,9	205	—	2,37	19,5; 2,4	19,5; 2,4			—	
	Наименование механизма		Питатель качающийся I	Питатель качающийся II	Питатель качающийся III	Питатель качающийся IV	Вибратор накладной	Питатель качающийся V	Насос перекачки шламовых вод N1	Конвейер ленточный N1	Вентилятор В1	Соленоидный вентиль на подводке воды к циклону	Приточная система П2	Таль для люкоподъемника N1	Таль для люкоподъемника N2	Сигнализатор уровня бункера N1	Сигнализатор уровня бункера N2	Вентиль аренерной завесы	Щит управления приточной системой П1 4ЩУВ
Обозначение чертежа принципиальной схемы			Альбом 26 Лист 11					Альбом 26 Лист 13	Альбом 26 Лист 23	Альбом 26 Лист 12	Альбом 26 Лист 19		—	—	—	—	—	Альбом 26 Лист 22	Альбом 26 Лист 6

Количество жил контрольных кабелей выбрано с учетом цепей управления.

Привязан:

Инв. №

Гл. инж. пр.	Козлов		VI.87
Нач. отд.	Файерштейн		VI.87
Зав. отд.	Гохбойм		VI.87
Рук. гр.	Синис		VI.87
Ст. инж.	Гаража		VI.87
Н. контр.	Немец		VI.87

903-1-250.87-ЭМ3

Котельная с 4 котлами КЕ-25-14С
Топливо-каменные и бурые угли

Топливоподача

Стадия Р | Лист 4 | Листов

7Щ Схема принципиальная начало

САНТЕХПРОЕКТ

Инв. № подл. | Подпись и дата | Взам. инв. №

22699 34 7

Формат А2

Альбом 26

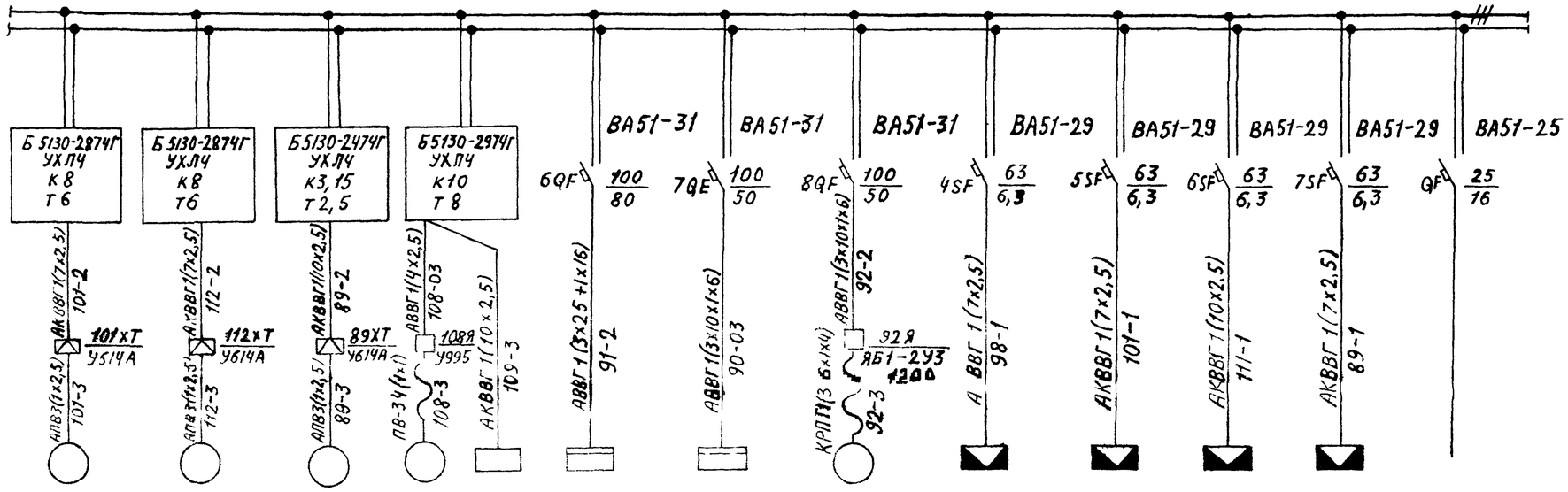

Данные питающей сети	
Аппараты ввода	Обозначение: Тип; Iном, А; Расцепитель, А
Сборные шины	Обозначение; напряжение; Руст, КВТ; Iрасч, А
Комплектные устройства управления	Тип; расцепитель; уставка теплового реле, А
Марка и сечение проводника	Обозначение участка сети

Электроприемник													
Условное обозначение													
Номер по плану		101	112	89	108	109	91	90	92	ТП-ХТ1	ТП-ХТ1	ТП-ХТ2	ТП-ХТ3	—
Тип		ВР100S4	4А90L2У3	АОЛ2-12-2В	4А90L2	—	АОП ВВ2-71-4	АО2-72-8/4	АО2-51-4 АО2-21-4	—	—	—	—	—
Рном, КВI		3,0	3,0	1,1	3,0	0,85	2х17	13,5/19,5	7,5х2=15 1,1х2=2,2	5ВА	5ВА	50ВА	30ВА	—
Ток, А	Iном	6,9	6,1	2,5	6,1	9,0	2х34	30,2/36,6	29,6; 5,4	0,02	0,02	0,2	0,14	—
	Iпуск	40,0	42	—	39,7	—	—	211,4/256,2	18,4; 21,6	—	—	—	—	—
Наименование механизма		Питатель качающийся VI	Насос перекачки шламовых вод N2	Насос дренажный гном	Вентилятор В2	Соленоидный вентиль на подводе воды к циклону	Виброразгрузчик	Устройство маневровое	Таль для виброразгрузчика	Сигнализатор уровня бункера N3-N4	Сигнализатор уровня бункера N5-N6	Сигнализатор уровня приямка шламовых вод	Сигнализатор уровня дренажного приямка	Резерв
Обозначение чертежа принципиальной схемы		Альбом 26 лист 13	Альбом 26 лист 23	Альбом 26 лист 24	Альбом 26 лист 19		—	—	—	—	—	—	—	

Инв. № подл. | Подпись и дата | Взам. инв. №

Гл. инж. пр.	Козлов		VI.87
Нач. отд.	Файерштейн		VI.87
З. нач. отд.	Гохвойм		VI.87
Рук. гр.	Синис		VI.87
Ст. инж.	Гаража		VI.87
Н. конта	Немец		VI.87

Привязан:

Инв №

903-1-250.85 ОМЗ

Котельная с 4 котлами КЕ-25-14С топливо-каменные и бурые угли.

Топливоподача

Стадия	Лист	Листов
Р	5	

Тщ. Схема принципиальная. Окончание.

САНТЕХПРОЕКТ

32099-34 8

Формат: А2

Альбом 26

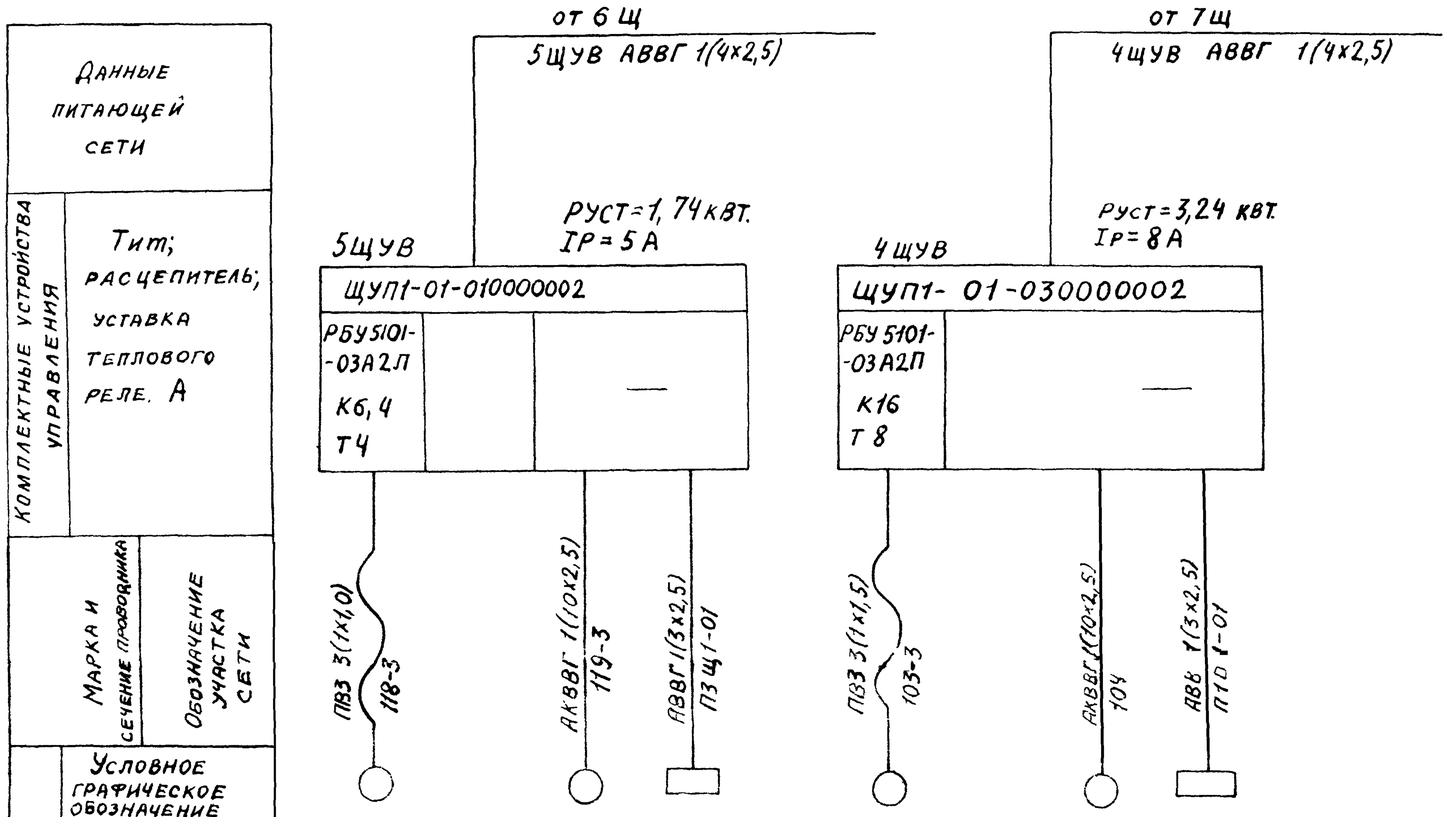

Электроприемник							
Номер по плану		118	119	ПЗ Щ1	103	104	П1 Щ1
Тип		4А80В4	МЭО-16/6,3-063У		4А100S4	МЭО-40/25-063	
Рном. квт.		1,5	40ВА	0,2	3,0	40ВА	0,2
Ток, А	Iном.	3,6	0,2	1,3	6,7	0,24	1,3
	Iпуск.	18			43,5		
Наименование механизма		Вентилятор	Клапан наружного воздуха	Щит регулирования	Вентилятор	Клапан наружного воздуха	Щит регулирования
		Вентиляционная система П3			Вентиляционная система П1		
Обозначение чертежа принципиальной схемы		Т П 904-02-5, альбом I, листы 2÷6			Т.П. 904-02-5, альбом I, листы 2-6		

1. Для вентиляционных систем П3 (обозначение щита по данному проекту 5ЩУВ), П1 (щит 4 ЩУВ) применены щиты управления типа ЩУП1, изготовляемые Ангарским электромеханическим заводом по опросному листу типовых проектных решений 904-02-5.
2. Исполнение щитов управления ЩУП1 уточняется при привязке типовых проектных решений 904-02-5 на основании задания на привязку, помещенного в санитарно-технической части альбом
3. При привязке типовых проектных решений 904-02-5 альбом I посты управления у вентилятора (КПВ; КСП) и клапана наружного воздуха (КО, КЗ) не устанавливать.

Инв.№ подл. | Подпись и дата | Взам.инв.№

Привязан:

Инв.№

Гл.инж.пр.	Козлов		11.87
Нач.отд.	Райерштейн		11.87
Зам.нач.	Гохбойм		11.87
Рук.гр.	Синис		06.87
Н.контр.	Немец		11.87

903-1-250.85 ЭМ3

Котельная с 4 котлами КЕ-25-14С
Топливо - каменные и бурые угли.

Топливоподача.

Стадия: Р | Лист: 6 | Листов:

5ЩУВ; 4ЩУВ.
Схема принципиальная.

Сантехпроект

22699-34 9

Формат А2

Альбом 26

Схема 1

Железнодорожные вагоны-склад угля (промежуточный штабель).

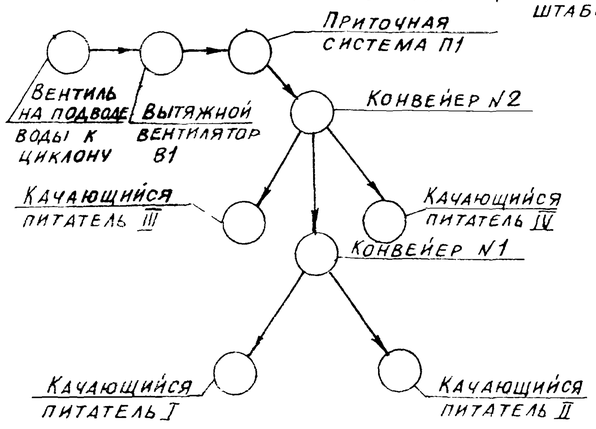

Схема №2

Железнодорожные вагоны бункеры над котлами

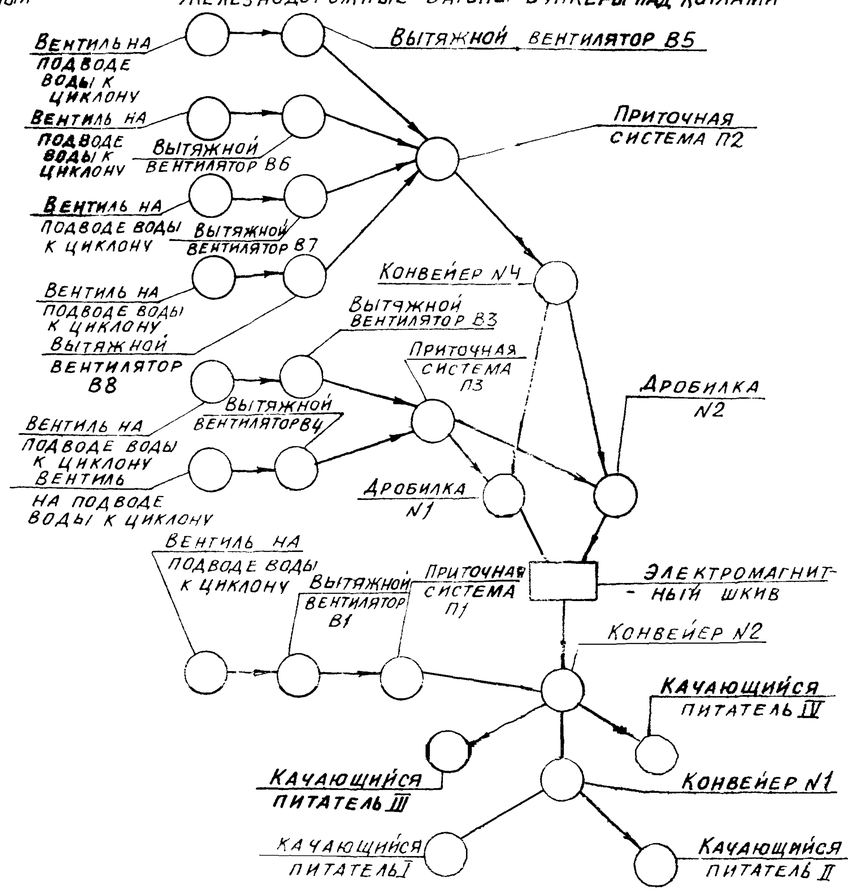

Схема №3

Склад угля-бункеры над котлами

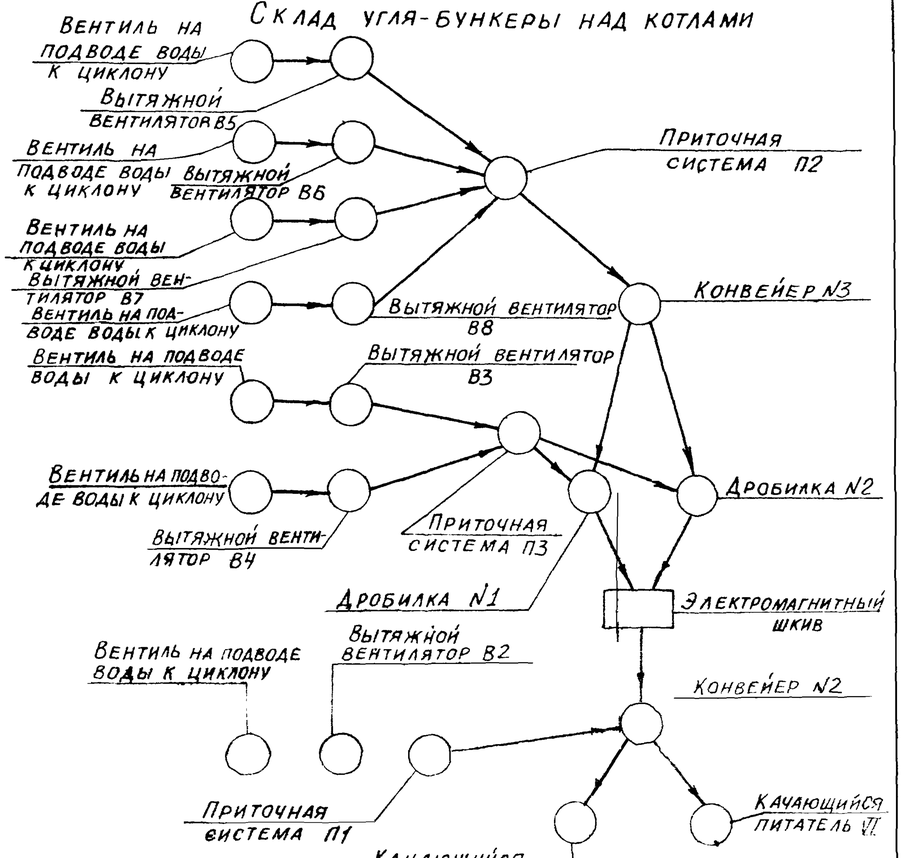

Механизмы топливоподачи работают по следующим трём схемам

Схема №1 — Железнодорожные вагоны-склад угля (промежуточный штабель).

Схема №2 — Железнодорожные вагоны-бункеры над котлами

Схема №3 — Склад угля - бункеры над котлами

Блокировка механизмов топливоподачи предусматривает автоматический пуск механизмов (кроме механизмов приемного устройства) в направлении обратном механическому потоку, останов первого по технологическому потоку механизма, а затем автоматический останов с выдержкой времени остальных механизмов.

Управление механизмами приемного устройства: качающимися питателями I÷IV, ленточным конвейером №1 осуществляется с площадки на отметке +3,00 приемного устройства рабочими топливоподачи.

Перед пуском топливоподачи включается предупредительная сигнализация по тракту топливоподачи и лишь через 20с включаются механизмы топливоподачи.

Вентиляционные системы должны включаться дистанционно со щита управления 8Щ. При этом сначала включается вентиль на подводе воды к циклону и далее автоматически включается вытяжной вентилятор. Лишь после этого дистанционно включается приточный вентилятор, который даёт разрешение на автоматический пуск механизмов топливоподачи. При аварийном отключении вентиляции механизмы топливоподачи автоматически отключаются.

В нормальном режиме вентиляционные системы должны отключаться со щита управления 8Щ через 3 минуты после отключения механизмов топливоподачи.

Аварийное отключение механизмов топливоподачи производится автоматически при отключении любого из электродвигателей технологического потока, а так же через 5 мин. после аварийного заполнения бункера, в который подается топливо.

При заполнении бункера до верхнего уровня сначала подается аварийный звуковой сигнал, затем если рабочим топливоподачи не будет прекращено действие указанного сигнала, отключается вся топливоподача. Сигнал прерывается при нажатии толкателя кнопочного поста SB1 установленного в надбункерной галлерее, конвейер №2 отключается автоматически при срабатывании датчика верхнего уровня в головной воронке.

Качающиеся питатели I ÷ VI отключаются при срабатывании датчиков верхних уровней в соответствующих узлах пересыпки приемного устройства.

Световая сигнализация уровней в бункерах и узлах пересыпки выведена на щит 8Щ. Расположение датчиков уровня дано в проекте автоматизации.

Проектом предусматривается дистанционное управление плужковыми сбрасывателями конвейера №2 для исключения подачи потока угля в дробильное устройство при отключенных дробилках, предусматривается, при работе по первой схеме, отключение конвейера №2, если оба сбрасыватели подняты.

Кроме автоматического и дистанционного управления предусмотрено местное опробование, причем при местном опробовании конвейеров необходимо перед их включением местными кнопками включить звуковую предупредительную сигнализацию.

Дренчерные завесы включаются дистанционно со щита управления 8Щ и по месту.

Согласовано: Волков

Инв. № подл. | Подпись и дата | Взам. инв. №

Привязан:				903-1-250.87 ЭМ3	
				Котельная с 4 котлами КЕ-25-14С Топливо - каменные и бурые угли.	
Инв. №	Гл. инжр.	Козлов	VI.87	Топливоподача	Стадия: Р; Лист: 7; Листов:
	Нач. отд.	Файерштейн	VI.87		
	Зам. нач.	Гохбойм	VI.87		
	Рук. гр.	Синис	VI.87		
	Н. контр.	Немец	VI.87	Схема функциональная	САНТЕХПРОЕКТ

Альбом 26

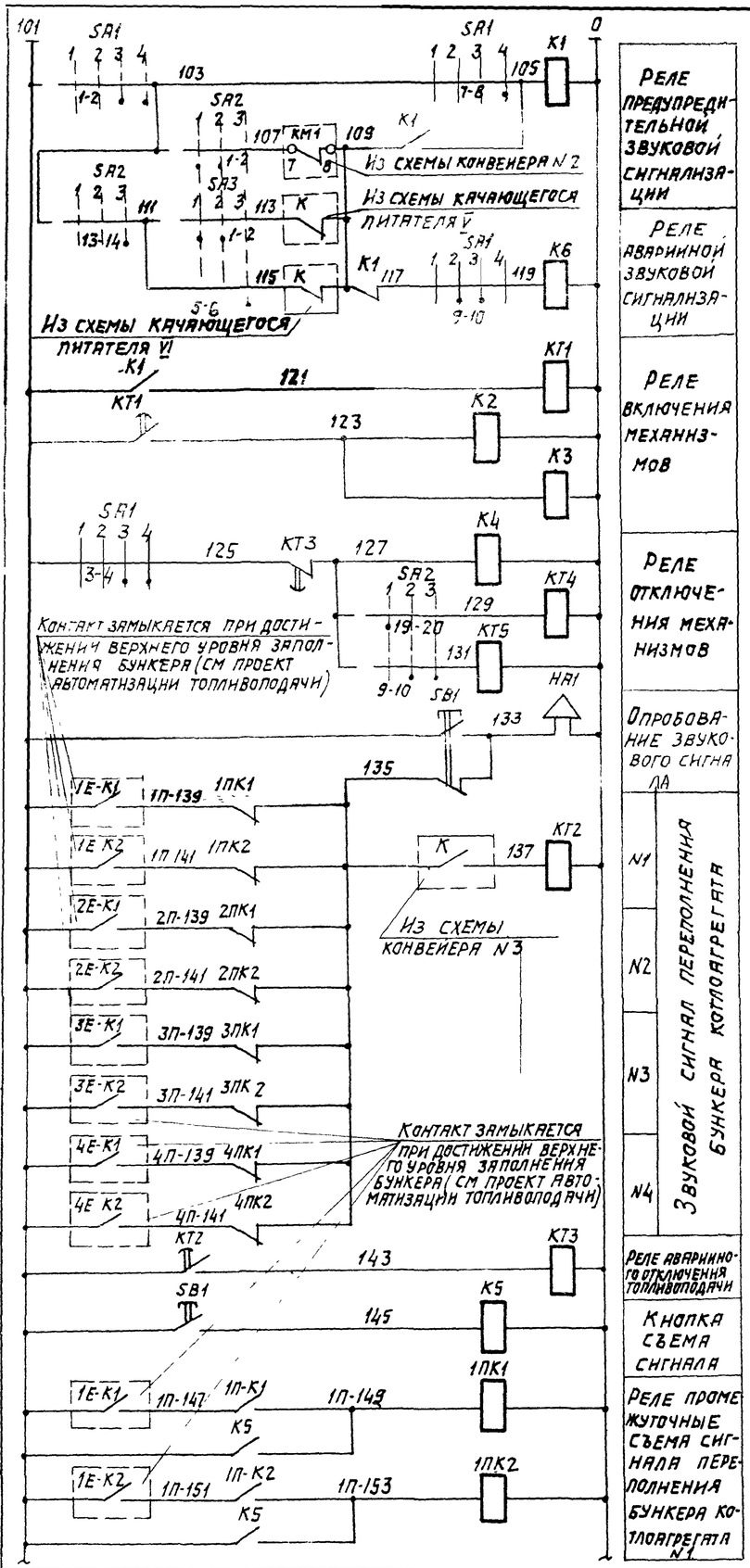

Реле предупредительной звуковой сигнализации
Реле аварийной звуковой сигнализации
Реле включения механизмов
Реле отключения механизмов
Опробование звукового сигнала
N1 N2 N3 N4 Звуковой сигнал переполнения бункера котлоагрегата
Реле аварийного отключения топливоподачи
Кнопка съема сигнала
Реле промежуточные съема сигнала переполнения бункера котлоагрегата N1

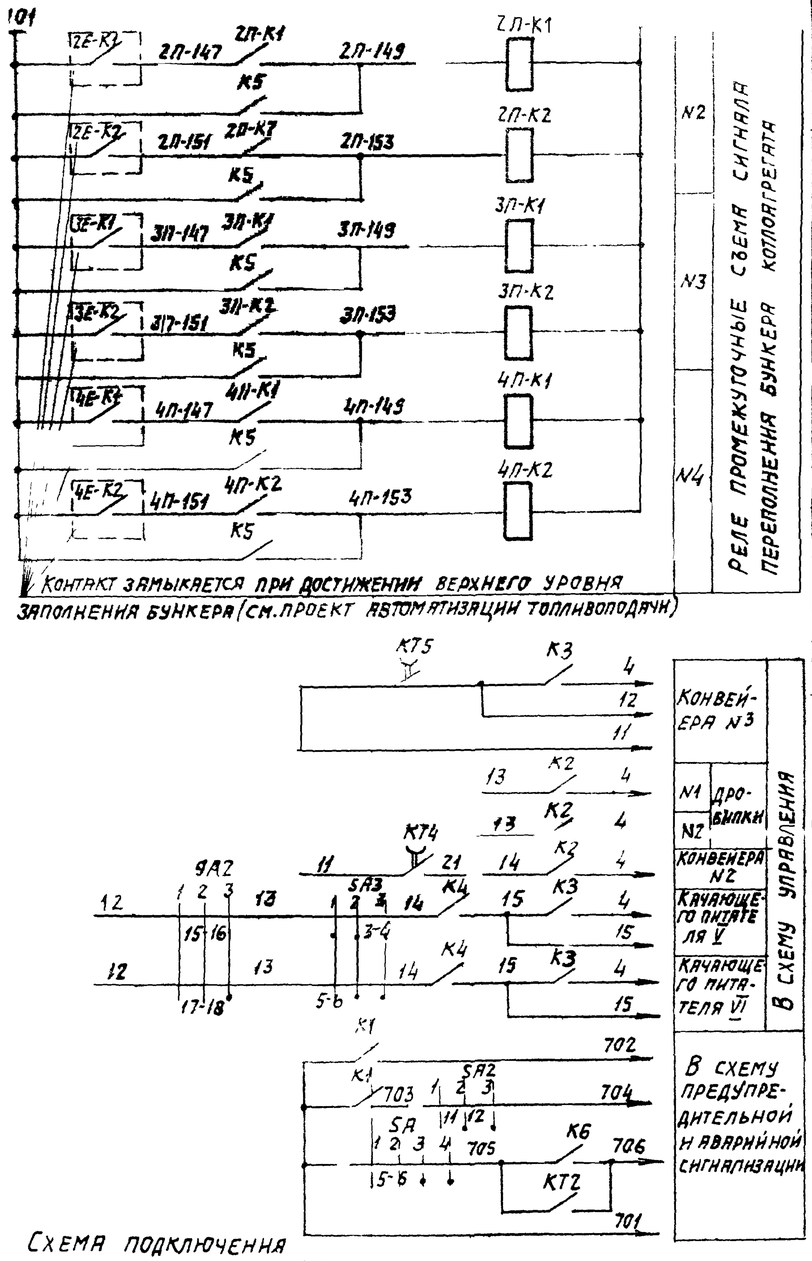

Контакт замыкается при достижении верхнего уровня заполнения бункера (см. проект автоматизации топливоподачи)

Схема подключения

Позиционное обозначение	Наименование	Кол.	Примечание
	Надбункерная галерея		
HA1	Сирена сигнальная СС 1	1	~ 220В
SB1	Пост управления кнопочным		1-КУ,4,1р+1з „Опроб"
	РКУ 15-21.121-5492	1	2-КУ,К,1р+1з „Съем"
XT	Коробка клеммная У614А	1	на 10 зажимов
—	Зажим с перемычкой КС-3М (У11)	4	
	Щит управления топливоподачи 8Щ		
	Реле времени		
KT1	РКВ11-33-122 УХЛ4	1	~ 220В, 8 В 20С
KT2; KT3	РКВ11-43-122 УХЛ4	2	~ 220В, 8 В 150С
KT4; KT5	РКВ11-43-222 УХЛ4	2	~ 220В, 8 В 150С
K1	Реле промежуточное РПУ2-М3Б 620 У3Б	1	~ 220В, 6 З 2р
K2; K3	Реле промежуточное		
K4	РПУ-2-36400У3Б	3	~ 220В, 4з
K5	Реле промежуточное РПУ2-М3Б 800 У3Б	1	~ 220В; 8З
1П-К1 ÷ -4П-К1	Реле промежуточное РПУ-2-36 220У3Б	4	~ 220В, 2з, 2р
1П-К2 — -4П-К2	Реле промежуточное РПУ-2-36 220У3Б	4	~ 220В, 2з, 2р
K6	Реле промежуточное РПУ-2-36 220У3Б	1	~ 220В · 2з, 2р
SA1	Переключатель УП5313 А54	1	С револьверной рукояткой
SA2	Переключатель УП5315-С536	1	рукояткой
SA3	Переключатель УП5312-С390	1	с овальной рукояткой

1. Диаграммы работы универсальных переключателей см. лист 9.
2. Выдержка времени реле КТ1 ÷ КТ5 уточняется при наладке.

Привязан:

Инв. №

				9031-250.87 ЭМ3			
				Котельная с 4 котлами КЕ-25-14с. Топливо-каменные и бурые угли			
ГИП	Козлов		VI.87	Топливоподача.	Стадия	Лист	Листов
Нач.отд	Фанерштейн		VI.87		Р	8	
Зам.нач	Гахбоим		VI.87				
Рук гр.	Синис		VI.87				
Сг ннж	Денежкин		VI.87	Схема принципиальная автоматического управления	САНТЕХПРОЕКТ		
Н.контр.	Немец		VI.87				

Взам. инв. № | Подпись и дата | Инв. № подл.

Копировал: Логинова 22699 34 11 Формат А2

Альбом 26

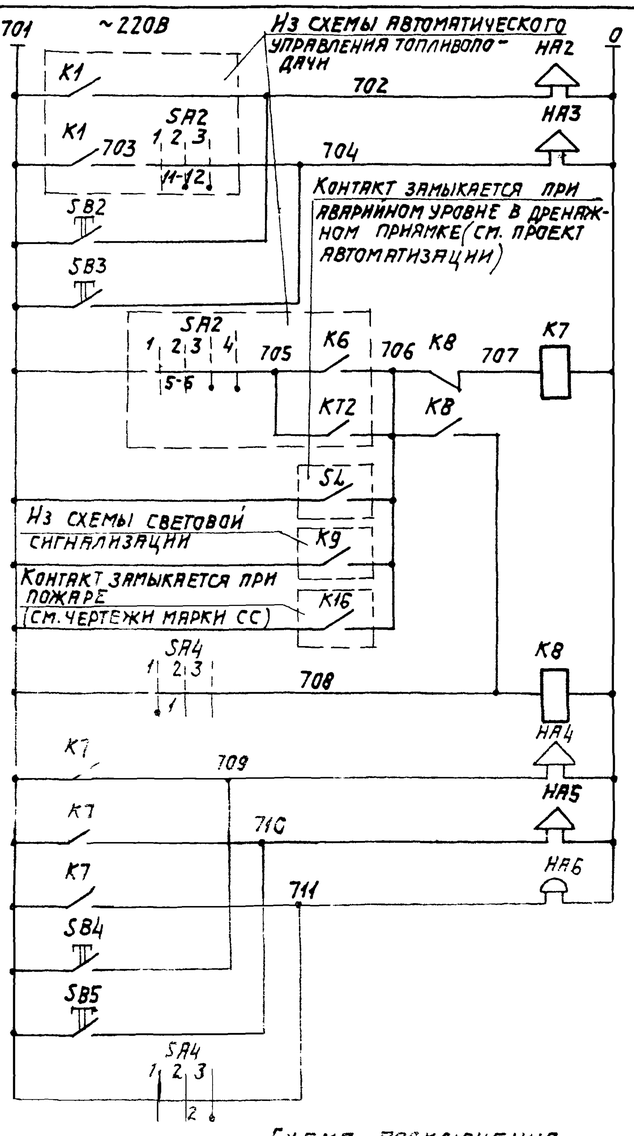

Автоматическое управление звуковыми сигналами	Цепи предупредительной звуковой сигнализации
Местное опробование звуковых сигналов	
Реле аварийной сигнализации	Аварийной сигнализации
Аварийный уровень в дренажном приямке	
Аварийный уровень в приямке шламовых вод	
Сигнализация обнаружения пожара	
Съем звукового сигнала	
Автоматическое управление звуковым сигналом	
Местное опробование звукового сигнала	

Переключатель блокировки питателей SA3

УП5312-С390

Номер секции	Номер контакта	Положение рукоятки -45°	0°	+45°
		Качающийся V	Качающийся I, VI	Качающийся VI
		1	2	3
		л п	л п	л п
I	1 2	✕		
II	3 4	✕	✕	
III	5 6		✕	
IV	7 8		✕	✕

Ключ управления SA1

УП5313-А541

Номер секции	Номер контакта	Положение рукоятки -45°	← 0° →	+45°
		1 Отключить	2 Отключено	3 Включено	4 Включить
		л п	л п	л п	л п
I	1 2			✕	✕
II	3 4			✕	✕
III	5 6			✕	✕
IV	7 8			✕	✕
V	9 10	✕	✕		
VI	11 12	✕	✕		

Ключ звуковой сигнализации SA4

УП5311-А225

Номер секции	Номер контактов	Положение рукоятки -45°	→0←	+45°
		1 Съем звука	2 Отключено	3 Опробование звука
		л п	л п	л п
I	1 2	✕		
II	3 4	✕		

Избиратель режима SA2

УП5315-С536

Номер секции	Номер контакта	Положение рукоятки -45°	0°	+45°
		1 Ж/д - склад	2 Ж/д - склад-бункера	3 Склад-бункера
		п п	л п	л п	л п
I	1 2		✕	✕	
II	3 4		✕	✕	
III	5 6		✕	✕	
IV	7 8		✕	✕	
V	9 10			✕	✕
VI	11 12			✕	✕
VII	13 14			✕	✕
VIII	15 16			✕	✕
IX	17 18			✕	✕
X	19 20	✕	✕		

Позиционное обозначение	Наименование	Кол.	Примечание
	Галерея конвейера №2		
SB2; SB4	Пост управления кнопочный		
	ПКУ15-21.111-54У2	2	1-КУ,Ч,1р+1з „опроб."
НА2; НА4	Сирена сигнальная СС-1	2	~220В
ХТ1	Коробка клеммная У614А	1	на 10 зажимов
—	Зажим с перемычкой КС-3М(У11)	8	
	Галерея конвейера №3		
SB3; SB5	Пост управления кнопочный		
	ПКУ15-21.111-54У2	2	1-КУ,Ч,1р+1з „опроб."
НА3; НА5	Сирена сигнальная СС-1	2	~220В
ХТ2	Коробка клеммная У614А	1	на 10 зажимов
—	Зажим с перемычкой КС-3М(У11)	8	
	Центральный пункт управления топливоподачи		
НА6	Звонок громкого боя МЗ-1	1	~220В
	Щит управления топливоподачи 8Щ		
К7	Реле промежуточное РПУ-2-36 400 У3Б	1	~220В; 4з
К8	Реле промежуточное РПУ-2-36 220 У3Б	1	~220В; 2з; 2р
SA4	Переключатель универсальный		с овальной
	УП5311-А225	1	рукояткой

1. Сирены предупредительной сигнализации должны быть настроены на разную тональность.
2. Схема подключения выполнена для сигнализации в галерее конвейера №2 и действительна для галереи конвейера №3 с изменениями указанными в скобках.

Схема подключения

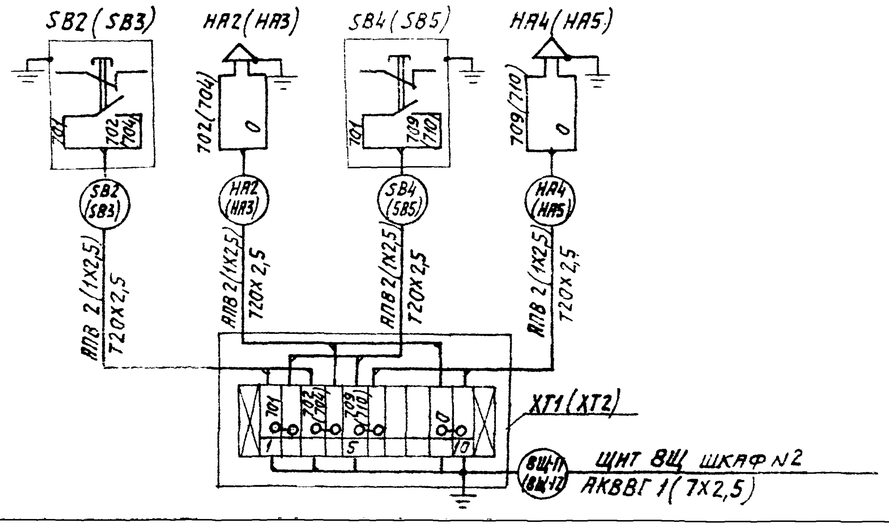

Инв.№подл. | Подпись и дата | Взам. инв.№

				9031-250.87 ЭМЗ	
				Котельная с 4 котлами КЕ-25-14С. Топливо-каменные и бурые угли.	
ГИП	Козлов		VI.87		
Нач. отд.	Фанерштейн		VI.87	Топливоподача	Стадия Р; Лист 9; Листов
Зам. нач.	Охбонм		VI.87		
Рук. гр.	Сннис		VI.87		
Ст. инж.	Денежкина		VI.87	Схема принципиальная предупредительной и аварийной звуковой сигнализации	САНТЕХПРОЕКТ
Н. контр.	Немец		VI.87		

Привязан:

Инв. №

22699-34 12 Копировал: Логинова Формат А2

Альбом 26

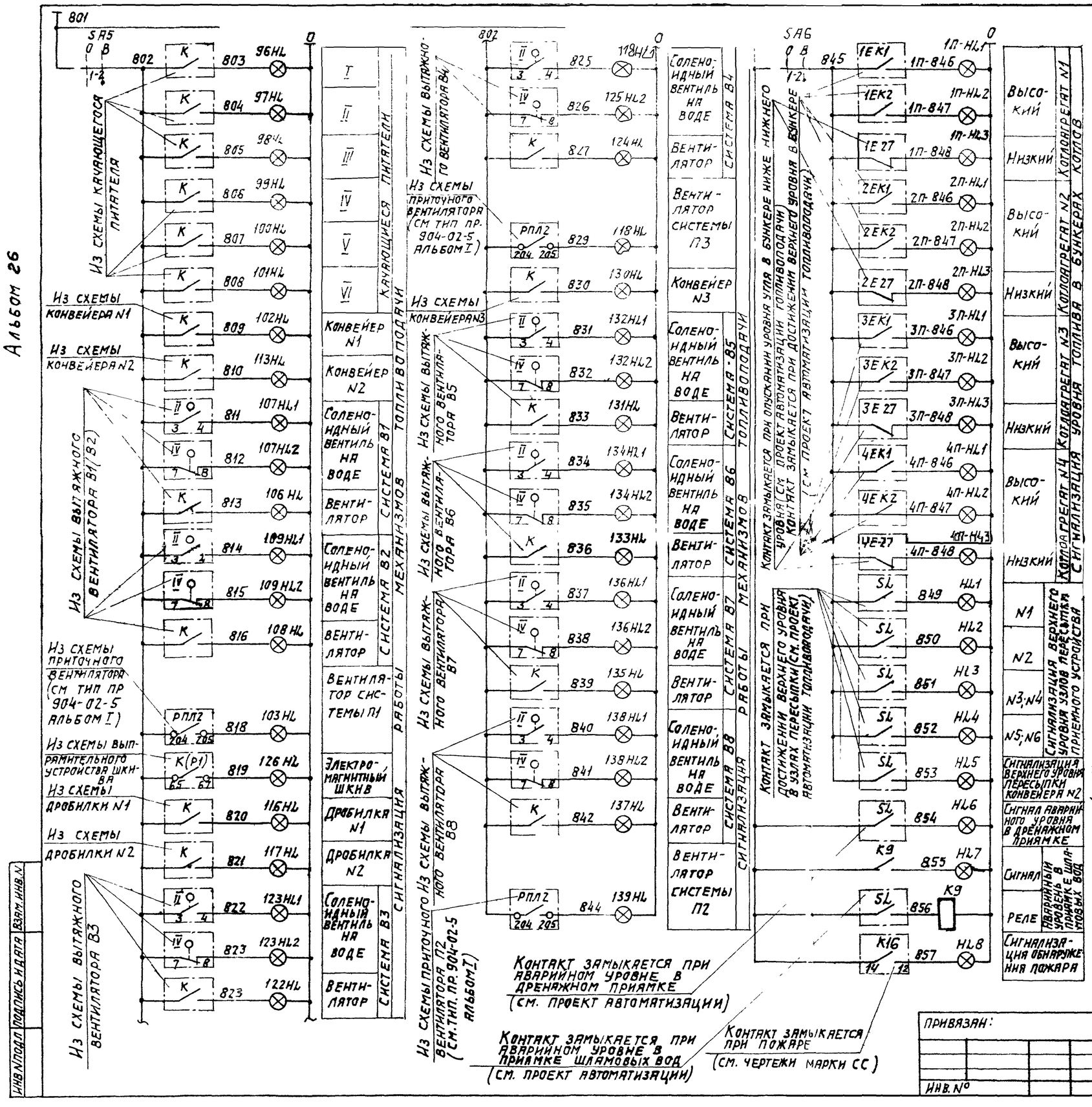

Позиционное обозначение	Наименование	Кол.	Примечание
	Щит управления топливоподачи 8Щ		
K9	Реле промежуточное РПУ-2-36200У3Б	1	~220В; 2з
SA5; SA6	Переключатель универсальный УП5311-И25	2	с овальной рукояткой
HL6-HL8	Табло световое ТСБ	3	
96HL÷101HL 102HL, 113HL	Табло		
116HL, 117HL 126HL, 130HL	световое		
1П-HL1÷ 4П-HL1	ТСМ	29	
1П-HL2÷ ÷4П-HL2			
1П-HL3÷ ÷4П-HL3			
HL1÷HL5			
—	Лампа к табло РНЦ-220-10	35	~220В
107HL2 109HL2	Арматура		~220В
123HL2 125HL2	сигнальная		с зеленой
132HL2 134HL2	АС 120-13	8	линзой
136HL2 138HL2			
103HL, 107, 109HL1	Арматура		~220В
106, 108HL 118HL	сигнальная		с молочной
122, 124HL 123, 125HL1	АС 120-15	19	линзой
131, 133HL 132, 134HL1			
135, 137HL 136, 138HL1			
139HL			

Ключ световой сигнализации SA5, SA6

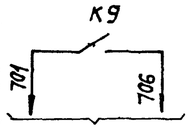

В схему звуковой сигнализации лист 9

УП5311-И25						
Номер секции	Номер контактов		Положение рукоятки 0°		Положение рукоятки +45°	
			Отключено 1		Включено 2	
	Л	П	Л	П	Л	П
I	1	2			X	X
II	3	4			X	X

ГИП	Козлов		VI.87	9031-250.87 ЭМ3
Нач. отд.	Файерштейн		VI.87	Котельная с 4 котлами КЕ-25-14с. Топливо-каменные и бурые угли.
Зам. нач.	Гохбойм		VI.87	Топливоподача.
Рук. гр.	Синис		06.87	Стадия: Р; Лист: 10; Листов:
Ст. инж.	Денежкина		VI.87	Схема принципиальная световой сигнализации
Н. контр.	Немец		VI.87	САНТЕХПРОЕКТ

Привязан:

Инв. №

Инв. № подл. | Подпись и дата | Взам. инв. №

Копировал: Логинова 22699-34 13 Формат: А2

Альбом 26

Питатель качающийся

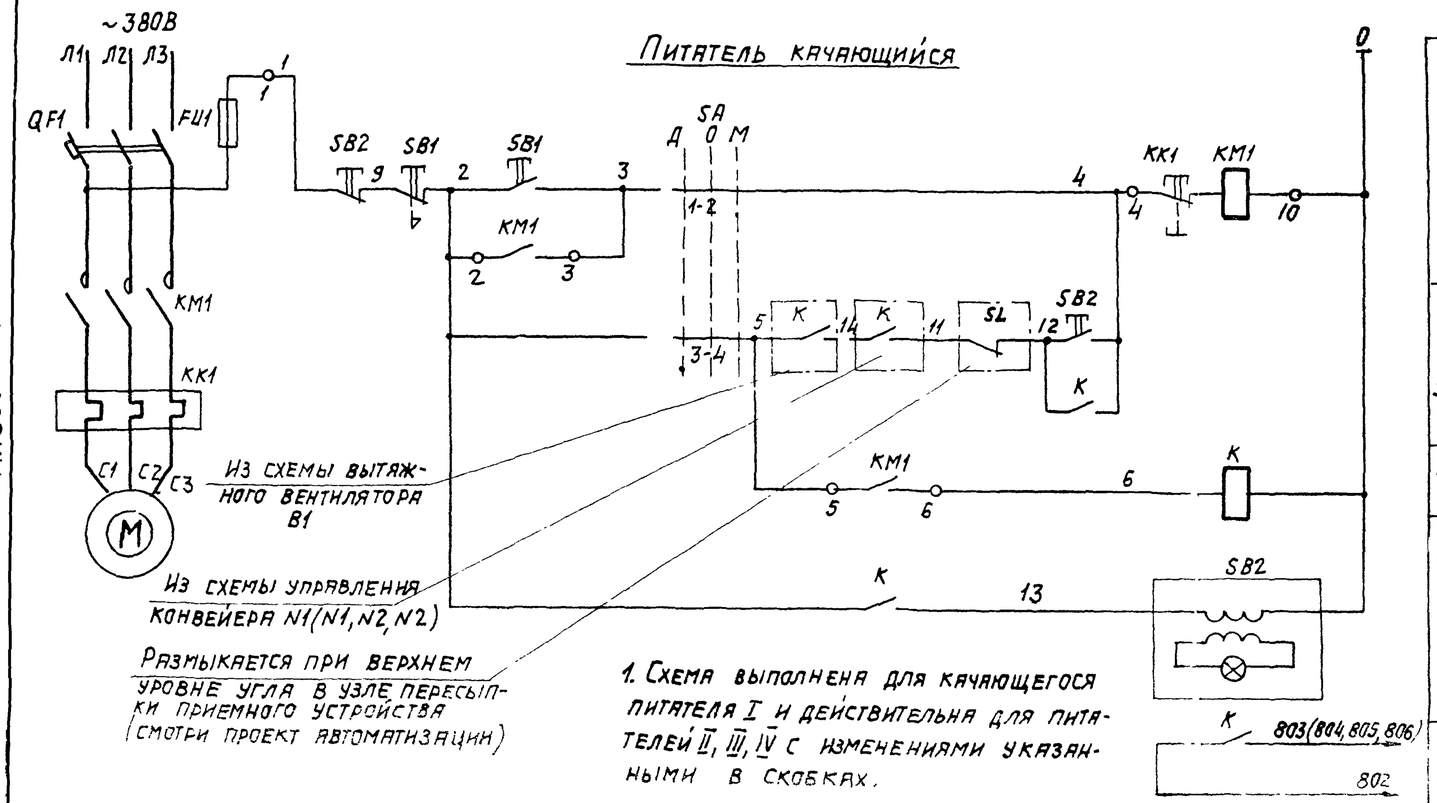

1. Схема выполнена для качающегося питателя I и действительна для питателей II, III, IV с изменениями указанными в скобках.

Вибратор накладной

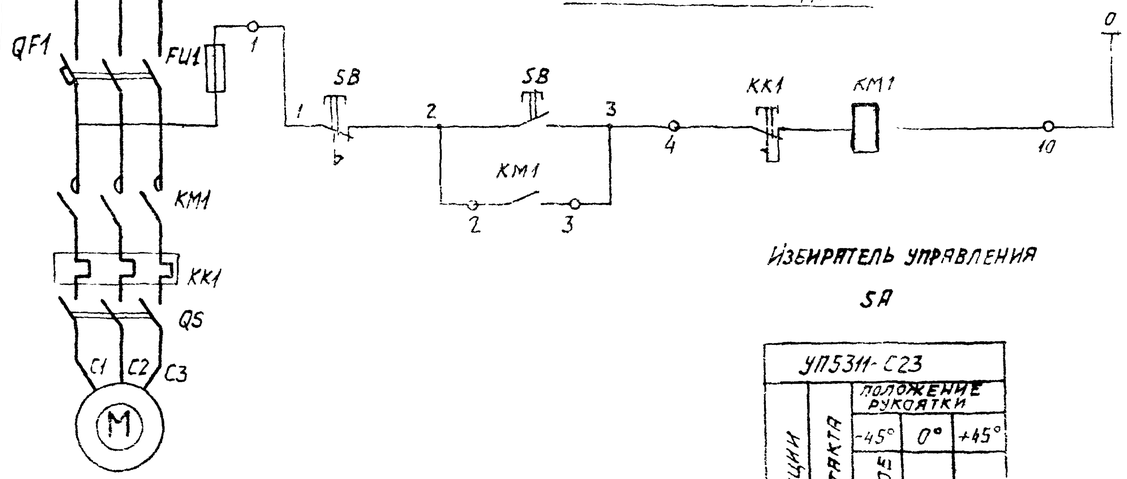

Избиратель управления SA

УП5311-С23

Номер секции	Номер контакта	Положение рукоятки: -45° Дистанционное	0° Отключено	+45° Местное
	Л П	Л П	Л П	Л П
I	1 2			✕ ✕
II	3 4	✕ ✕		

Местное управление

Дистанционное управление

Реле промежуточное

Сигнализация работы питателя

В схему световой сигнализации

Местное управление

Позиционное обозначение	Наименование	кол.	Примечание
	Питатели качающиеся I (II, III, IV)		
	У электродвигателя		
SB1	Пост управления кнопочный		1-КУ, Ч, 1з+1р „пуск"
	ПКУ15-21.121-54У2	1	2-КУГФ, К, 2р „стоп"
	Площадка на отм. +3.00 приемного устройства		
SB2	Пост управления кнопочный		1-АСТ3, Тр2208, вкл.
	ПКУ15-21.131-54У2	1	2-КУ, Ч, 1р+1з „пуск"
			3-КУ, К, 1р+1з „стоп"
	Щит силовой управления 7Щ		
—	Блок управления	1	
К	Реле промежуточное РПУ-2-36400У3Б	1	~220В; 4з
SA	Переключатель универсальный		
	УП5311-С23	1	с надписью на розетке N32
	Блок управления		
КМ1	Пускатель магнитный	1	
QF1	Выключатель автоматический	1	
КК1	Реле	1	
FU1	Предохранитель	1	
	Вибратор накладной		
	У электродвигателя		
SB1	Пост управления кнопочный		1-КУ, Ч, 1з+1р „Пуск
	ПКУ15-21.121-54У2	1	2-КУГФ, К, 2р „Стоп
QS	Ящик силовой ЯБ1-293 с	1	~380В, плавкая
	предохранителями		вставка 120А
	Щит силовой управления 7Щ		
—	Блок управления	1	
	Блок управления		
КМ1	Пускатель магнитный	1	
QF1	Выключатель автоматический	1	
КК1	Реле	1	
FU1	Предохранитель	1	

Инв.N подл. | Подпись и дата | Взам. инв.N

Привязан:

Инв.N°

ГИП	Козлов			И.87
Нач. отд	Финкельштейн			И.87
Зам. нач.	Гохбоим			И.87
Рук. гр	Синис			08.87
Инж.	Кукушкина			Р.87
Н. контр.	Немец			И.87

9031-250.87 ЭМ3

Котельная с 4 котлами КЕ-25-14с. Топливо-каменные и бурые угли.

Топливоподача.

Стадия	Лист	Листов
Р	11	

Питатель качающийся I, II, III, IV. Вибратор накладной. Схемы принципиальные управления

САНТЕХПРОЕКТ

Альбом 26

Схема управления ~ 220В

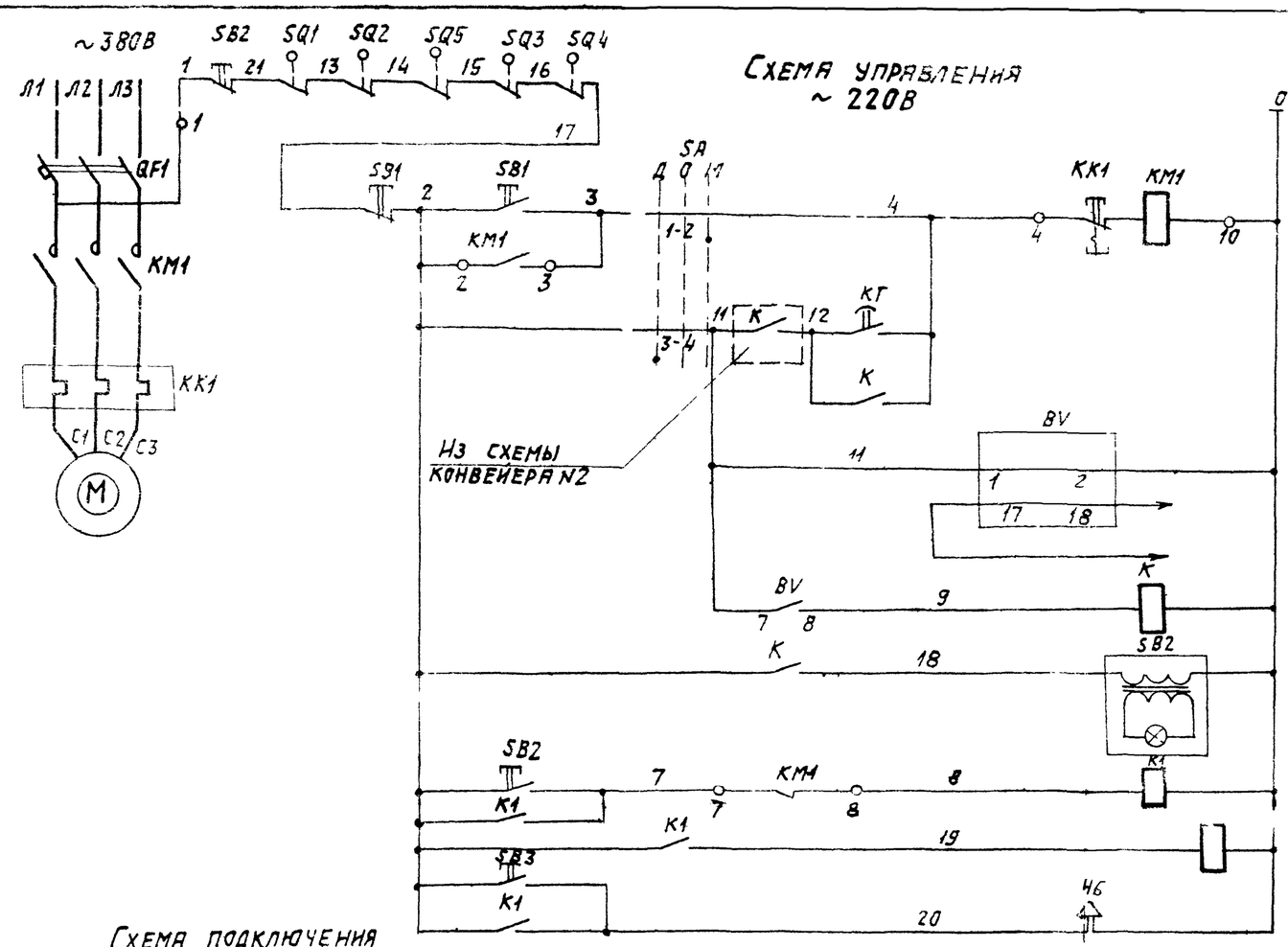

Позиционное обозначение	Наименование	кол.	Примечание
	У электродвигателя		
SB1	Пост управления кнопочный		1-КУ, Ч, 1р+1з „пуск"
	ПКУ15-21.121-54У2	1	2-КУГФ, К, 2р „стоп"
SQ1÷SQ4	Выключатель конечный	4	По разделу механизации транспорта альбом 18
SQ5	Выключатель конечный	1	
SB3	Пост управления кнопочный		
	ПКУ15-21.111-54У2	1	1-КУ, Ч 1р+1з „сигнал"
XT1	Коробка клеммная У615А	1	На 20 зажимов
XT2	Коробка клеммная У614А	1	На 10 зажимов
BV	Реле скорости УКС1 (по проекту автоматизации)	1	Датчик БКВ
НА	Сирена сигнальная СС-1	1	~ 220В
	Площадка на отм. +3,00 приемного устройства		
SB2	Кнопочный пост управления		1-АСТЗ, Тр 220В „вкл"
	ПКУ-15-21.131-54У2	1	2-КУ, Ч, 1р+1з „пуск"
			3-КУ, К, 1р+1з „стоп"
	Щит силовой управления 7Щ		
—	Блок управления	1	
КТ	Реле времени РКВ11-33-122УХЛ4	1	220В; В, В 20С
К	Реле промежуточное РПУ2-М 35800935	1	220В, В3
К1	Реле промежуточное РПУ-2-36400 У3Б	1	~ 220В; 4з
SA	Переключатель универсальный УП5311-С23	1	С надписью на розетке N32
	Блок управления		
КМ1	Пускатель магнитный	1	
QF1	Выключатель автоматический	1	
КК1	Реле	1	

Диаграмму работы контактов переключателя SA см. лист 11

Схема подключения

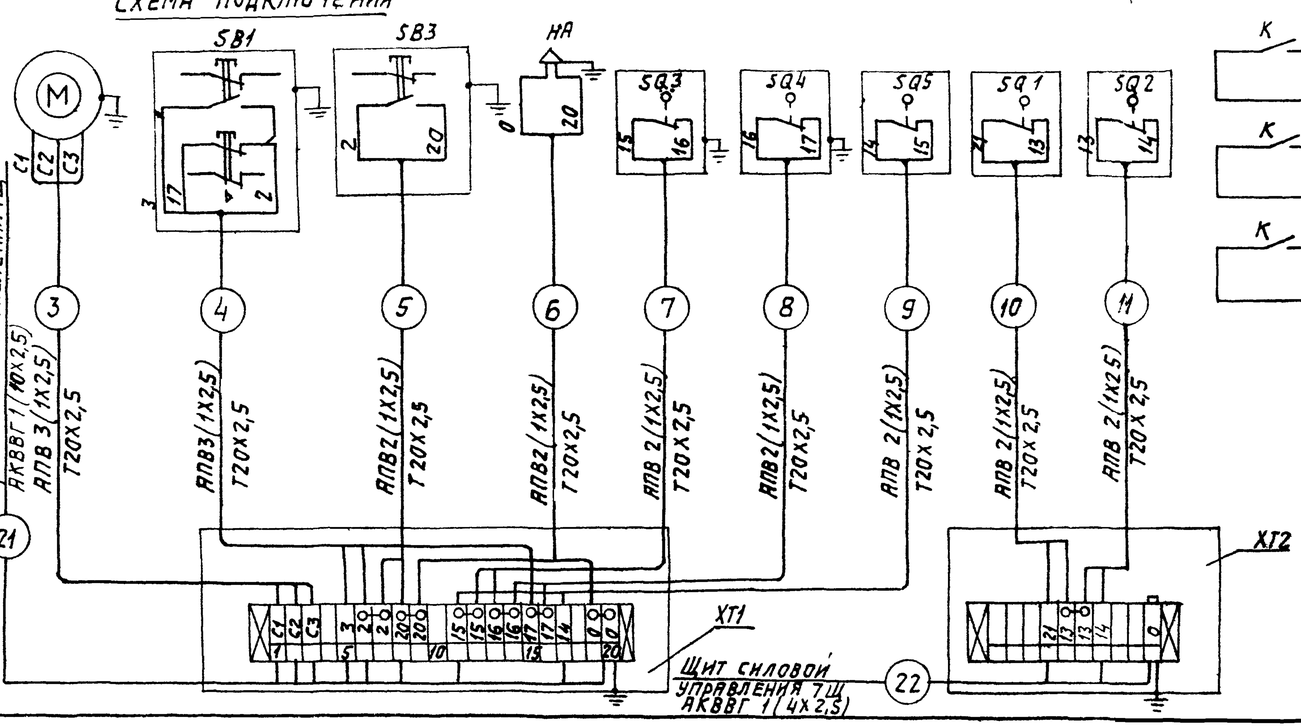

				9031-250.87	ЭМ3
				Котельная с 4 котлами КЕ-25-14с Топливо-каменные и бурые угли.	
ГИП	Козлов		VI.87		
Нач.отд.	Фанерштейн		VI.87	Топливоподача	Стадия: Р; Лист: 12; Листов:
Зам.нач.	Гохбоим		VI.87		
Рук.гр.	Синис		06.87		
Ст.инж.	Ценежкина		VI.87	Конвейер N1. Схема принципиальная управления и подключения	САНТЕХПРОЕКТ
Н.контр.	Немец		VI.87		

Привязан:

Инв. N°

Инв. N подл. | Подпись и дата | Взам. инв. N

Копировал: Логинова 22699-34 15 Формат: А2

Альбом 26

Схема управления ~220В

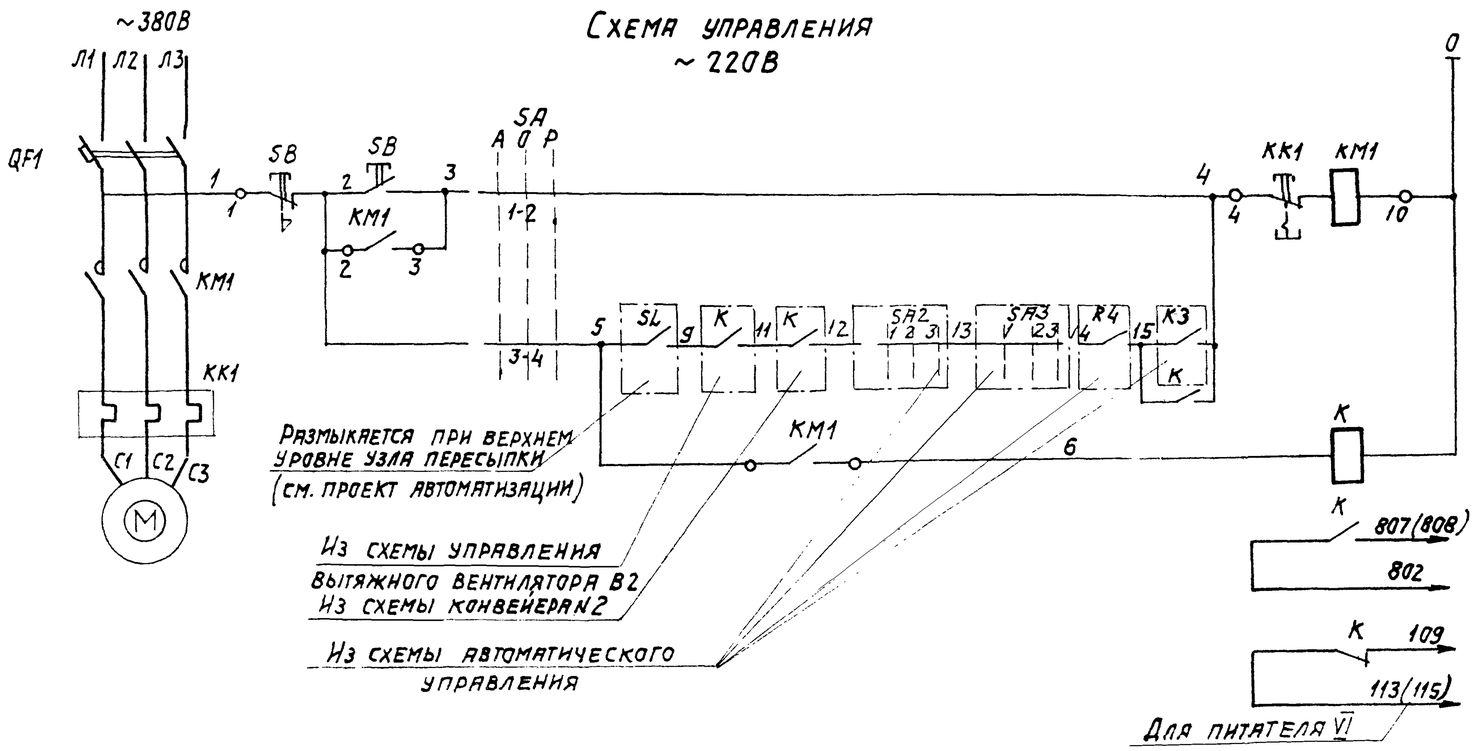

Позиционное обозначение	Наименование	кол.	Примечание
	У электродвигателя		
SB	Пост управления кнопочный		1-КУ, Ч, 1р + 1з „пуск"
	ПКУ15-21.121-54У2	1	2-КУГФ, К, 2Р „стоп"
ХТ	Коробка клеммная У614А	1	На 10 зажимов
	Щит силовой управления 7Щ		
—	Блок управления		
SA	Универсальный переключатель		С надписью на розетке N23
	УП 5311-С23	1	
	Блок управления		
КМ1	Пускатель магнитный	1	
QF1	Выключатель автоматический	1	
КК1	Реле	1	
	Щит управления 8Щ		
К	Реле промежуточное		
	РПУ-2-36 220У3Б	1	~220В, 2з, 2р

Схема подключения

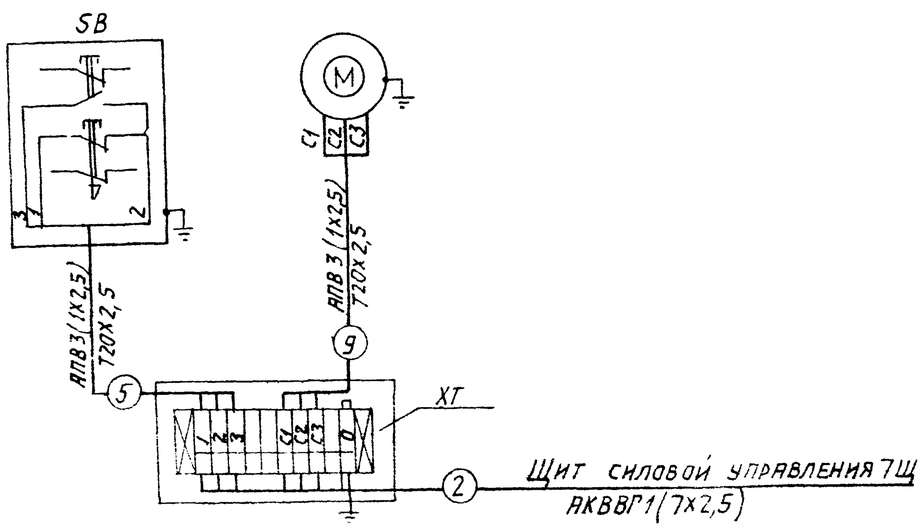

1. На данном листе приведена схема качающегося питателя V, для питателя VI - схема аналогична.
2. Номера контактов SA2 и SA3 даны в схеме автоматического управления, лист 8.
3. Условия блокировки смотрите функциональную схему топливоподачи, лист 7, диаграмму работы контактов переключателя SA см. лист 16.

Инв. N подл. | Подпись и дата | Взам. инв. N

				903-1-250.87 ЭМЗ	
				Котельная с 4 котлами КЕ-25-14С. Топливо-каменные и бурые угли.	
ГИП	Козлов		VI.87		
Нач. отд	Фингерштейн		VI.87		
Зам. нач.	Гохбаум		VI.87	Топливоподача	Стадия Р; Лист 13; Листов
Рук. гр.	Синис		06.87		
Ст. инж.	Денежкин		VI.87	Питатель качающийся V (VI). Схема принципиальная управления и подключения.	САНТЕХПРОЕКТ
Н. контр.	Немец		VI.87		

Привязан:

Инв. N

Копировал: Логинова 22699-34 16 Формат А2

Альбом 26

Схема управления

~ 380В

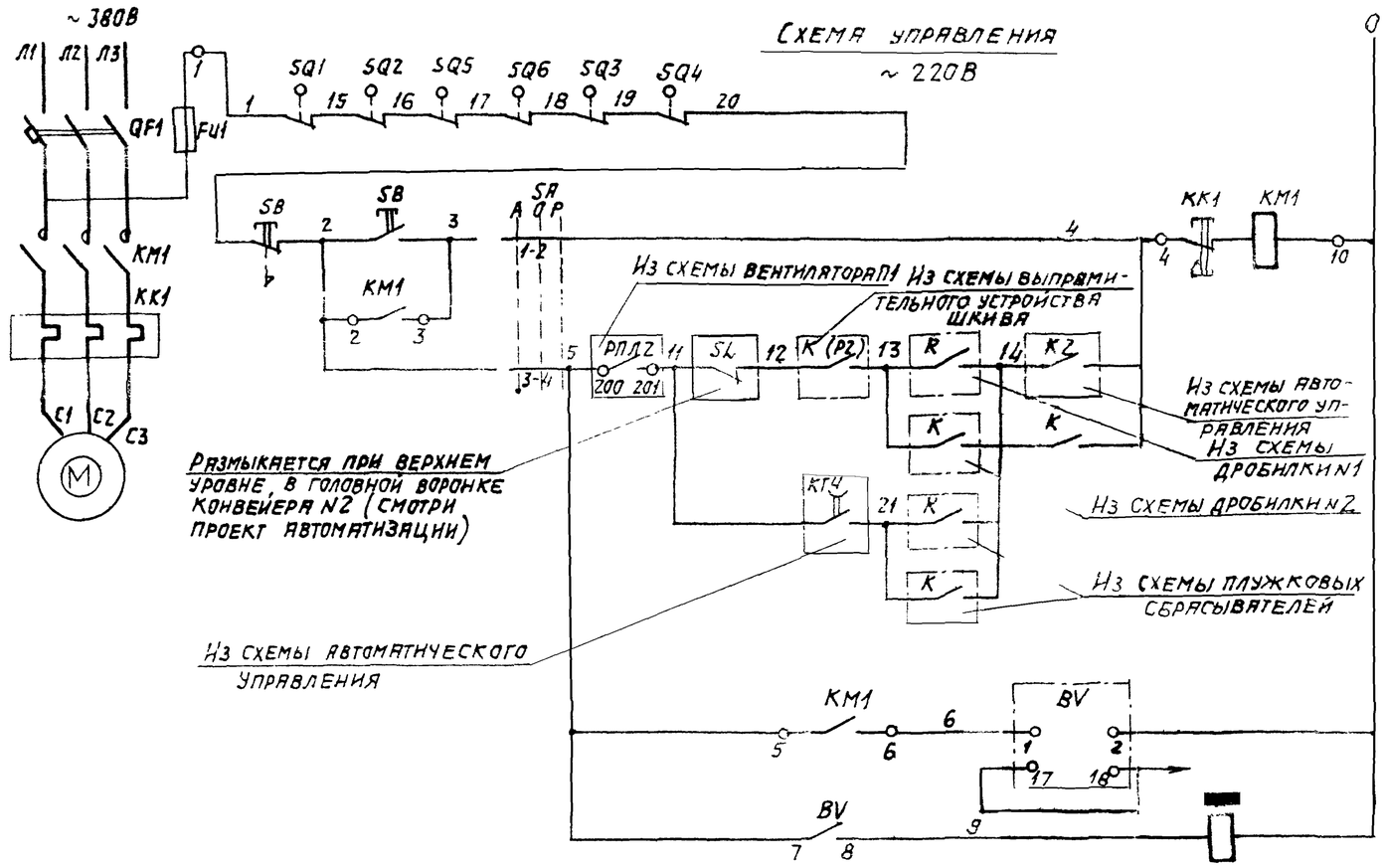

Местное управление

Автоматическое управление

Питание

Датчик

Промежуточное реле

В схему качающегося питателя III

В схему качающегося питателя IV

В схему автоматического управления

В схему, световой сигнализации

В схему качающегося питателя V

В схему качающегося питателя VI

В схему конвейера N1

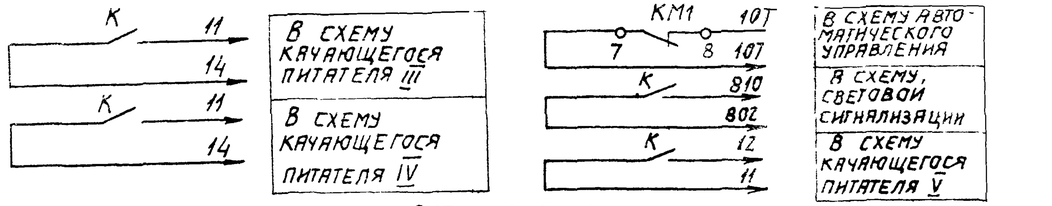

Схема подключения

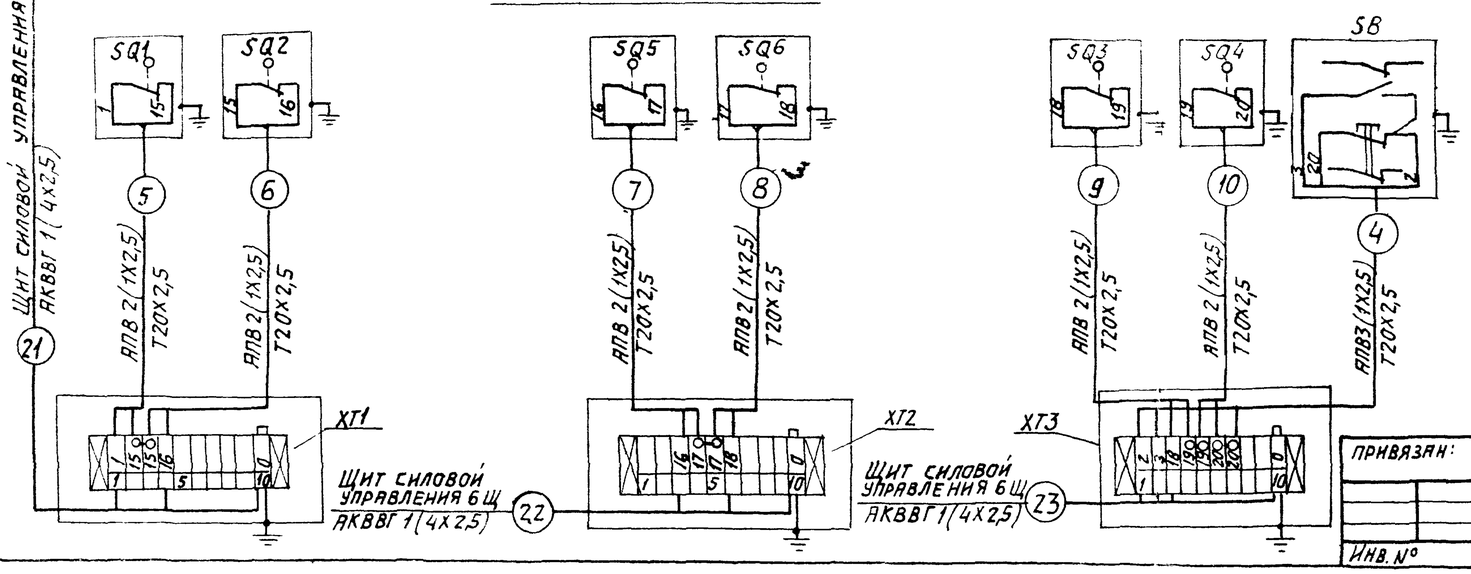

Диаграмму работы контактов переключателя SA см. лист 16

Позиционное обозначение	Наименование	Кол.	Примечание
	По месту		
SB	Пост управления кнопочный		1-КУЧ 1з+1р "Пуск"
	ПКУ15-21.121-54У2	1	2-КУГФК 2р "стоп"
SQ1÷SQ4	Выключатель конечный	4	по разделу механизации транспорта альбом
SQ5÷SQ6	Выключатель конечный	2	
XT1, XT2, XT3	Коробка клеммная У614А	3	на 10 зажимов
—	Зажим с перемычкой КС-3М (У11)	12	
BV	Реле скорости УКС1 (по проекту		
	автоматизации)	1	Датчик БКВ
	Щит силовой управления 6Щ		
—	Блок управления	1	
SA	Универсальный переключатель		
	УП5311-С23	1	с надписью на розетке N23
	Блок управления		
КМ1	Пускатель магнитный	1	
QF1	Выключатель автоматический	1	
КК1	Реле	1	
FU1	Предохранитель	1	
	Щит управления топливоподачи 8Щ		
К	Реле промежуточное РПУ2-М36800У3Б	1	~220,83

Инв. N подл. | Подпись и дата | Взам. инв. N

				9031-250.87	ЭМ3
				Котельная с 4 котлами КЕ-25-14с Топливо-каменные и бурые угли	
ГИП	Козлов		VI.87	Топливоподача	Стадия: Р; Лист: 14; Листов:
Нач.отд.	Файерштейн		VI.87		
Зам. нач	Гохбаум		VI.87		
Рук.гр	Синис		VI.87	Конвейер N2. Схема принципиальная управления и подключения.	САНТЕХПРОЕКТ
Инж.	Денежкина		VI.87		
Н.контр.	Немец		VI.87		

Привязан:

Инв. N°

Копировал: Логинова 22699 34 17 Формат: А2

Альбом 26

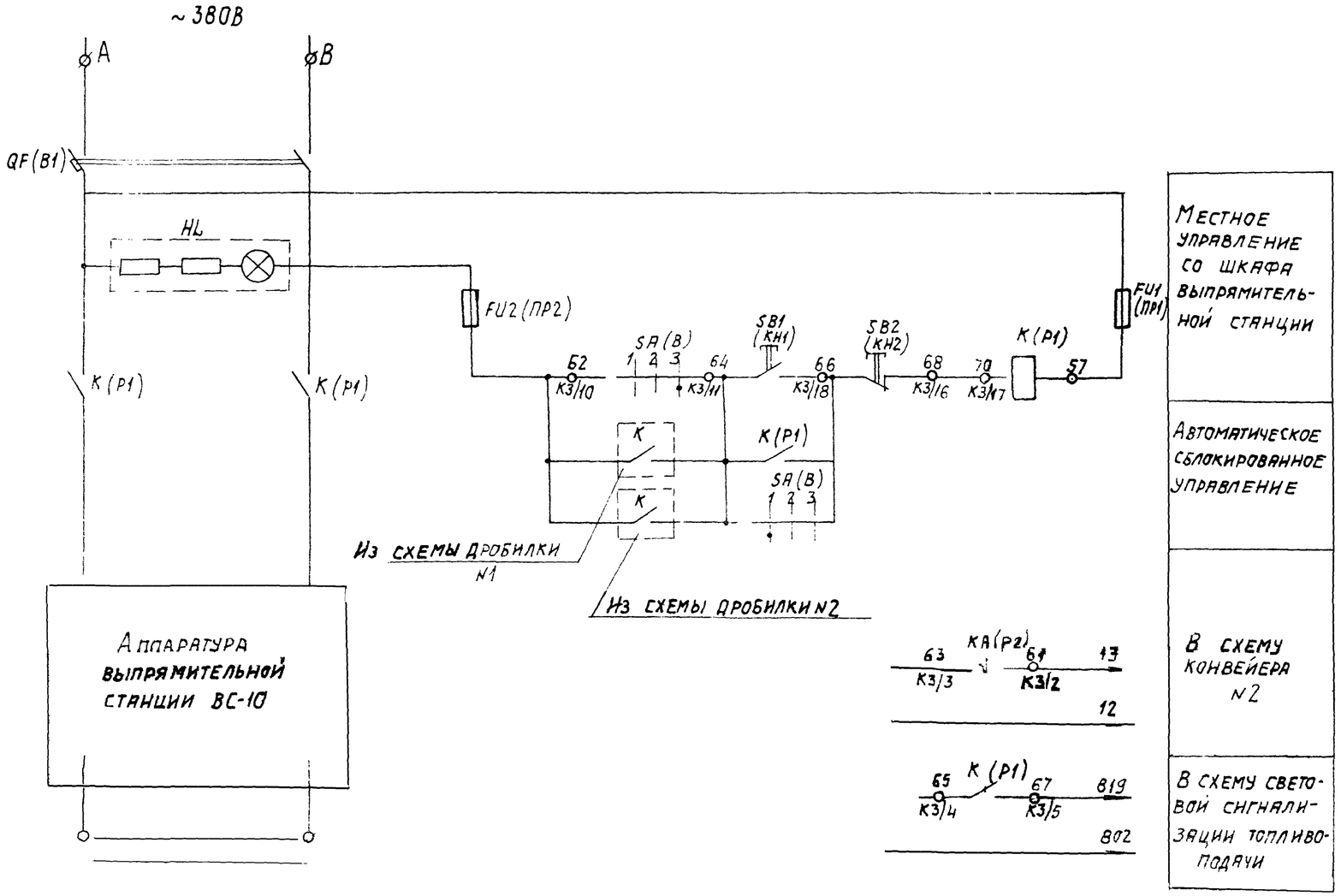

Позиционное обозначение	Наименование	Кол	Примечание
	Выпрямительная станция ВС-10		
QF(В1)	Выключатель автоматический		
	А3113/I № 514117	1	
К(Р1)	Пускатель магнитный ПА 411	1	~380В; 2з, 2р б/к
FU1(ПР1) FU2(ПР2)	Предохранитель трубчатый ПН-50-5	2	
HL(Л)	Лампа сигнальная типа ЛС-53	1	~380В
SB1(КН1)	кнопка КЕ-011У3	1	исполнение 2 толкатель черный
SB2(КН2)	Кнопка КЕ-011У3	1	исполнение 2 толкатель красный
SA(В)	Переключатель УП 5311-С225	1	с надписью № 23

1. Питание электромагнитного шкива постоянным током осуществляется от выпрямительной станции ВС-10, которая поставляется комплектно с электромагнитным шкивом.
2. Реле КА(Р2) работает при включении электромагнитного шкива.
3. Условия блокировки см. функциональную схему топливоподачи, лист 7.

ГИП	Козлов		VI.87	903-1-250.87 ЭМ3
Нач. отд.	Фанерштейн		VI.87	Котельная с 4 котлами КЕ-25-14с. Топливо-каменные и бурые угли.
Зам. нач.	Гохбоим		VI.87	Топливоподача. Стадия Р; Лист 15; Листов
Рук. гр.	Сична		06.87	
Ст. инж.	Денежкина		VI.87	Выпрямительное устройство для питания электромагнитного шкива. Схема принципиальная управления.
Н. контр.	Немец		VI.87	САНТЕХПРОЕКТ

Привязан:

Инв. №

Инв. № подл. | Подпись и дата | Взам. инв. №

Копировал: Логинова 22699-34 18 Формат: А2

Альбом 26

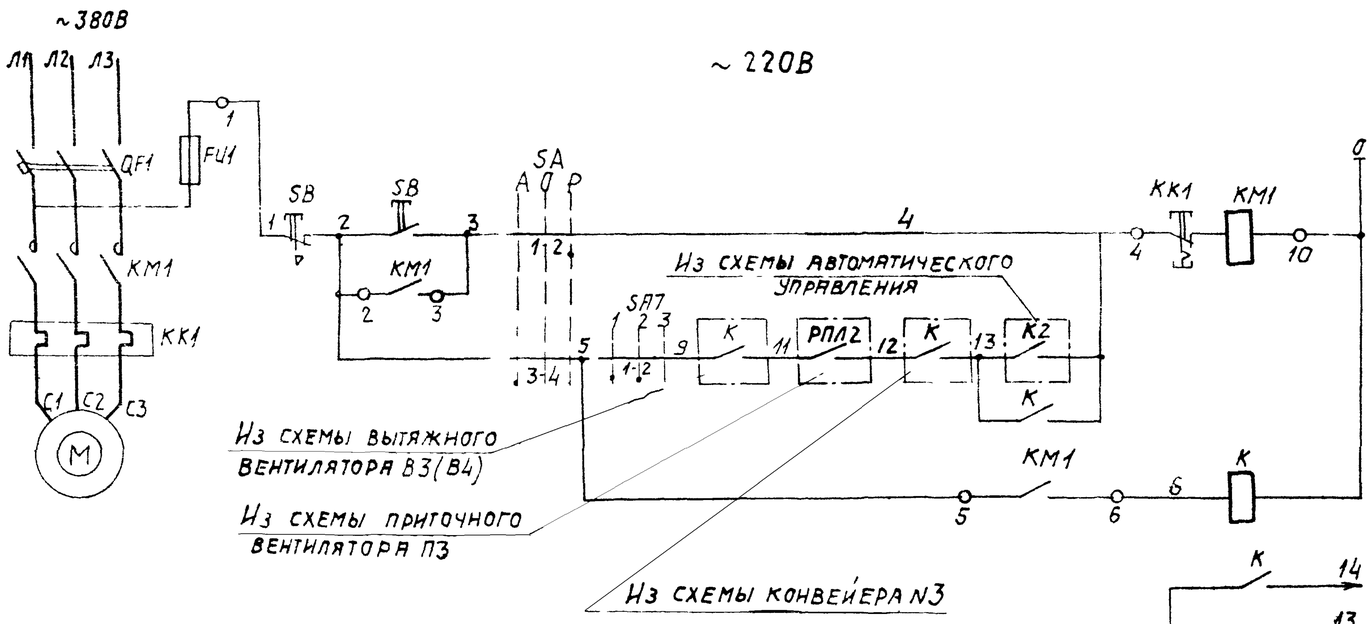

Позиционное обозначение	Наименование	Кол	Примечание
	У электродвигателя		
SB	Пост управления кнопочный		1-КУ,Ч,1з+1р,,пуск
	ПКУ15-21.121-54У2	1	2-КУГФ,К,2р,,стоп
	Щит силовой управления 6Щ		
—	Блок управления	1	
SA	Переключатель универсальный УП5311-С23	1	с надписью на розетке N23
	Блок управления		
КМ1	Пускатель магнитный	1	
QF1	Выключатель автоматический	1	
КК1	Реле	1	
FU1	Предохранитель	1	
	Щит управления топливоподачи 8Щ		
К	Реле промежуточное РПУ-2-364004У3Б	1	~220В; 4з
SA7	Переключатель универсальный		общий для двух дробилок
	УП5312-С390	1	с овальной рукояткой

Переключатель блокировки дробилок SA7

УП5312-С390

Номер секции	Номер контакта	Положение рукоятки -45° Л	-45° П	0° Л	0° П	+45° Л	+45° П
		Дробилка N1		Дробилки N1 и N2		Дробилка N2	
I	1	2					
II	3	4					
III	5	6					
IV	7	8					

Избиратель управления SA

УП5311-С23

Номер секции	Номер контакта	Положение рукоятки -45° Л	-45° П	0° Л	0° П	+45° Л	+45° П
		Автоматическое		Отключено		Ручное	
I	1	2					
II	3	4					

Схема выполнена для дробилки N1 и действительна для дробилки N2, с изменением номера контакта переключателя SA7 с 1-2 на 5-6

				903-1-250.87	ЭМ3
				Котельная с 4 котлами КЕ-25-14с. Топливо каменные и бурые угли	
ГИП	Козлов		11.87		
Нач. отд.	Фямерштейн		11.87	Топливоподача.	Стадия Р; Лист 16; Листов
Зам. нач.	Голбоин		11.87		
Рук. гр.	Синис		06.87		
Ст. инж.	Денежкина		11.87	Дробилка N1 (N2). Схема принципиальная управления	САНТЕХПРОЕКТ
Н. контр.	Немец		11.87		

Привязан:

Инв. №

Инв. № подл. | Подпись и дата | Взам. инв. №

22639 34 19

Копировал: Логинова

Формат А2

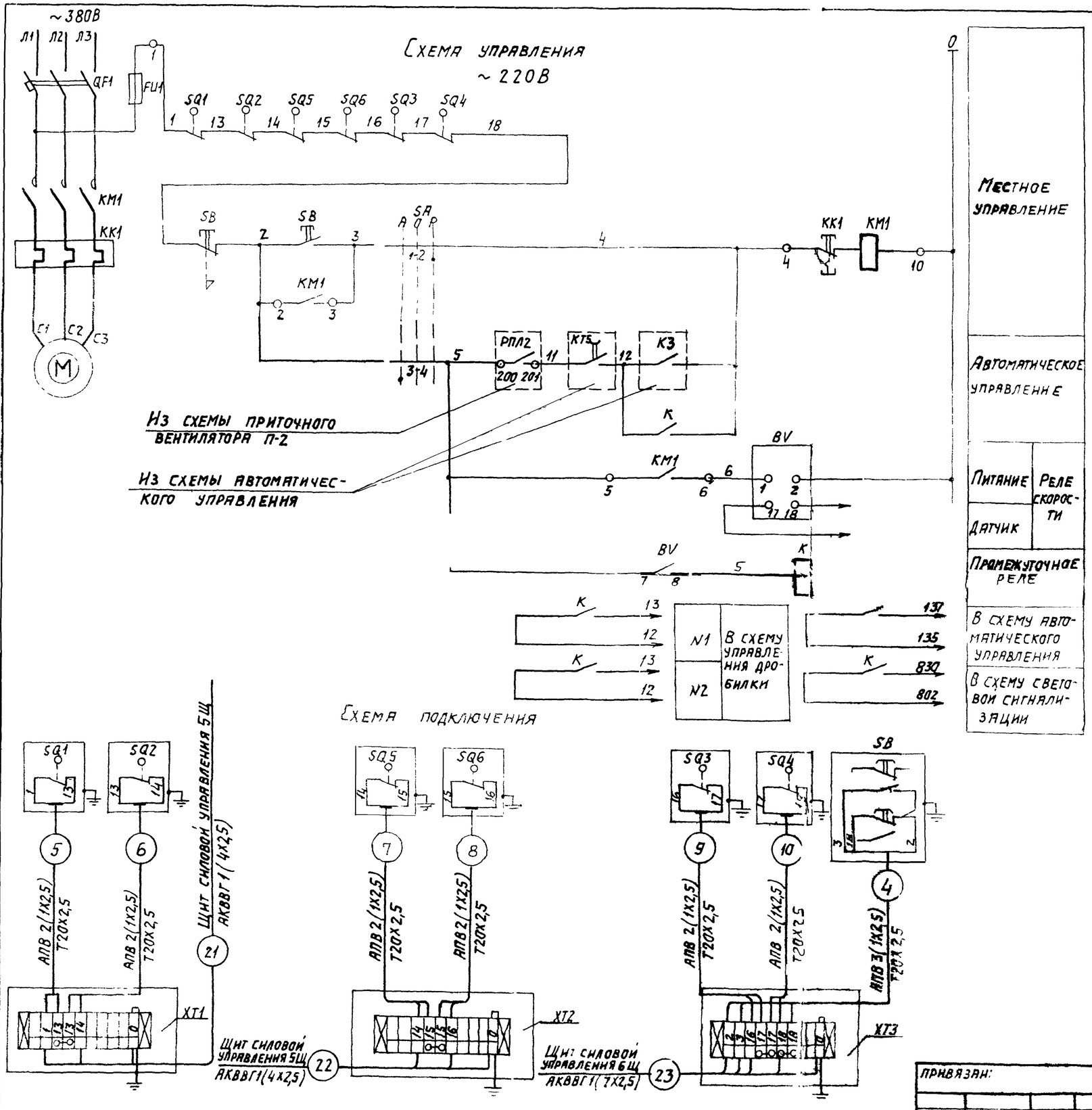

Позиционное обозначение	Наименование	Кол	Примечание
	По месту		
SB	Пост управления кнопочный		1-КУ,4,1з+1р,,Пуск
	ПКУ 15-21.121-54У2	1	2-КУГФ,К,2р,,стоп"
SQ1÷SQ4	Выключатель конечный	4	по разделу механизации топливоподачи, альбом
SQ5÷SQ6	Выключатель конечный	2	
ХТ1, ХТ2, ХТ3	Коробка клеммная У614А	3	
—	Зажим с перемычкой КС-3М(У11)	12	
BV	Реле скорости УКС1 (по	1	Датчик БКВ
	проекту автоматизации)		
	Щит силовой управления 5Щ		
—	Блок управления	1	
SA	Универсальный переключатель		
	УП 5311-С23	1	с надписью на розетке N23
	Блок управления		
КМ1	Пускатель магнитный	1	
QF1	Выключатель автоматический	1	
КК1	Реле	1	
FU1	Предохранитель	1	
	Щит управления топливоподачи 8Щ		
К	Реле промежуточное РПУ2-N36800У3Б	1	~220В; 8з,

Диаграмму работы контактов переключателя SA см. лист 16

Альбом 26

Инв N подл | Подпись и дата | Взам инв N

ГИП	Козлов		VI.87
Нач. отд.	Файерштейн		VI.87
Зам. нач.	Гохбойм		VI.87
Рук. гр.	Синис		VI.87
Ст. инж.	Денежкина		VI.87
Н. контр.	Немец		06.87

Привязан:

Инв. №

9031-250.87 ЭМЗ

Котельная с 4 котлами КЕ-25-14с. Топливо-каменные и бурые угли.

Топливоподача.

Конвейер N3. Схема принципиальная управления и подключения

Стадия	Лист	Листов
Р	17	

САНТЕХПРОЕКТ

22699-34 20 Копировал: Логинова Формат. А2

Альбом 26

Схема управления ~ 220В

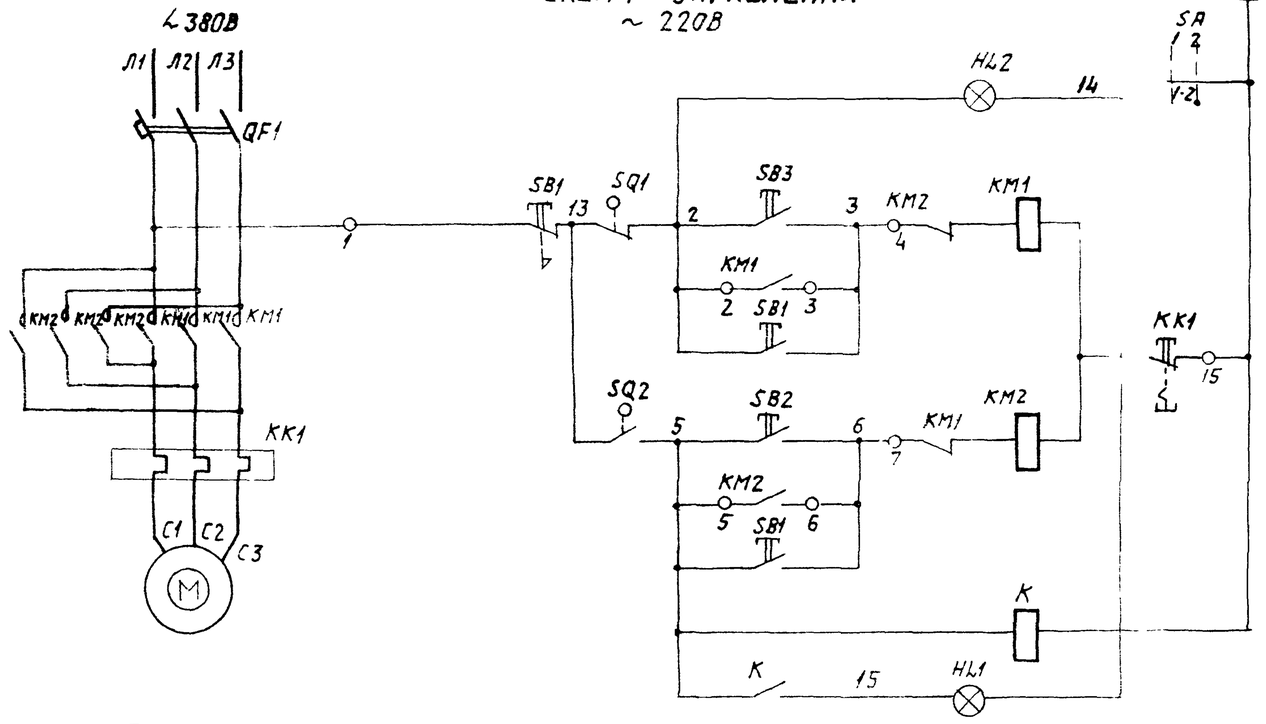

Сигнализация положения поднятия	
Дистанционное управление	Опускание
Местное управление	Опускание
Дистанционное управление	Поднятие
Местное управление	Поднятие
Промежуточное реле опускания	
Сигнализация положения опускания	
В схему конвейера N2	

Схема подключения

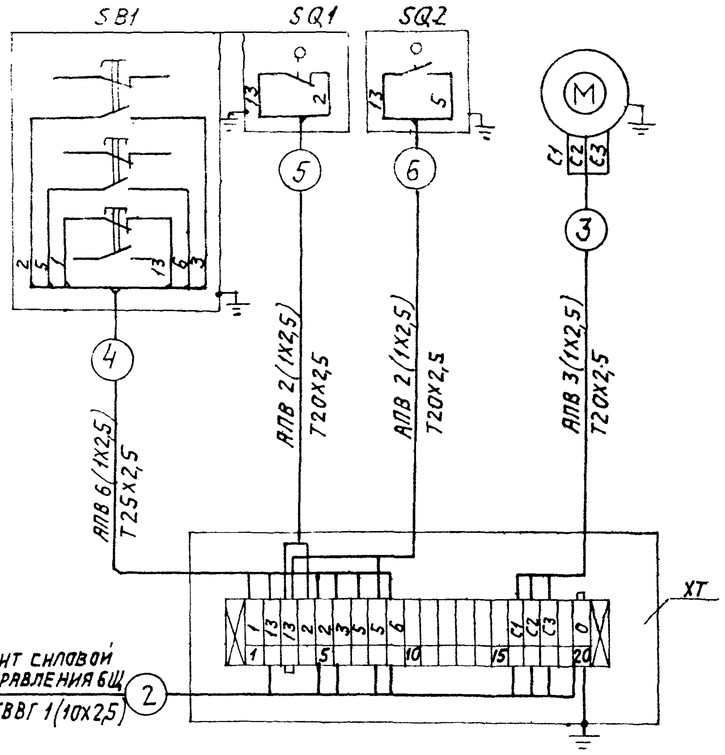

Выключатель сигнализации SA

УП5311 - И25						
Номер секции	Номер контакта		Положение рукоятки			
			Отключено		Включено	
			1		2	
	Л	П	Л	П	Л	П
I	1	2				
II	3	4				

Выключатели конечные SQ1, SQ2

Наименование выключателя	Положение плужка		
	Поднят	Промежуточное положение	Опущен
SQ1			
SQ2			

Позиционное обозначение	Наименование	Кол.	Примечание
	У электродвигателя		
SQ1; SQ2	Выключатель конечный	2	комплектно с приводом
SB1	Пост управления кнопочный		1-КУ4,1р+1з „вверх" 2-КУ4,1р+1з „вниз"
	ПКУ15-21.131-54У2	1	3-КУГФ; К 1р+1з „стоп"
XT	Коробка клеммная У615А	1	на 20 зажимов
—	Зажим с перемычкой КС-3М (У11)	6	
	Щит силовой управления 6Щ		
—	Блок управления	1	
	Блок управления		
KM1, KM2 KK1	Пускатель магнитный	1	
QF1	Выключатель автоматический	1	
	Щит управления топливоподачи 8Щ		
K	Реле промежуточное РПУ-2-36200У3Б	1	~ 220В, 2з
SA	Переключатель универсальный		общий для плуж-
	УП5311-И25 с овальной рукояткой	1	ковых сбрасывателей
SB2	Кнопка управления КЕ-011У3		Толкатель
	исполнение 4	1	черного цвета
SB3	Кнопка управления КЕ-011У3		Толкатель
	исполнение 4	1	черного цвета
HL1	Арматура сигнальная АС-120-15	1	~ 220В, с молочной линзой
HL2	Арматура сигнальная АС-120-13	1	~ 220В с зеленой линзой

1. Схема выполнена для плужкового сбрасывателя N1 и действительна для плужкового сбрасывателя N2 за исключением номера контакта переключателя SA. Номер контакта выключателя SA 1-2 меняется для плужкового сбрасывателя N2 на 3-4. Переключатель SA общий для двух плужковых сбрасывателей.
2. Управление плужковым сбрасывателем:
   а) местное - кнопкой SB1;
   б) дистанционное - кнопками SB2 и SB3.

ГИП	Козлов		VI.87	903-1-250.87 ЭМ3	
Нач.отд.	Файерштейн		VI.87	Котельная с 4 котлами КЕ-25-14с. Топливо-каменные и бурые угли.	
Зам.нач.	Гохбойм		VI.87	Топливоподача.	Стадия: Р; Лист: 18; Листов:
Рук.гр.	Синис		06.87		
Ст.инж.	Денежкина		VI.87	Плужковый сбрасыватель. Схема принципиальная управления и подключения	САНТЕХПРОЕКТ
Н.контр.	Немец		VI.87		

Привязан:

Инв.№

Инв.№ подл. | Подпись и дата | Взам.инв.№

Копировал: Логинова 22699-34 21 Формат: А2

Альбом 26

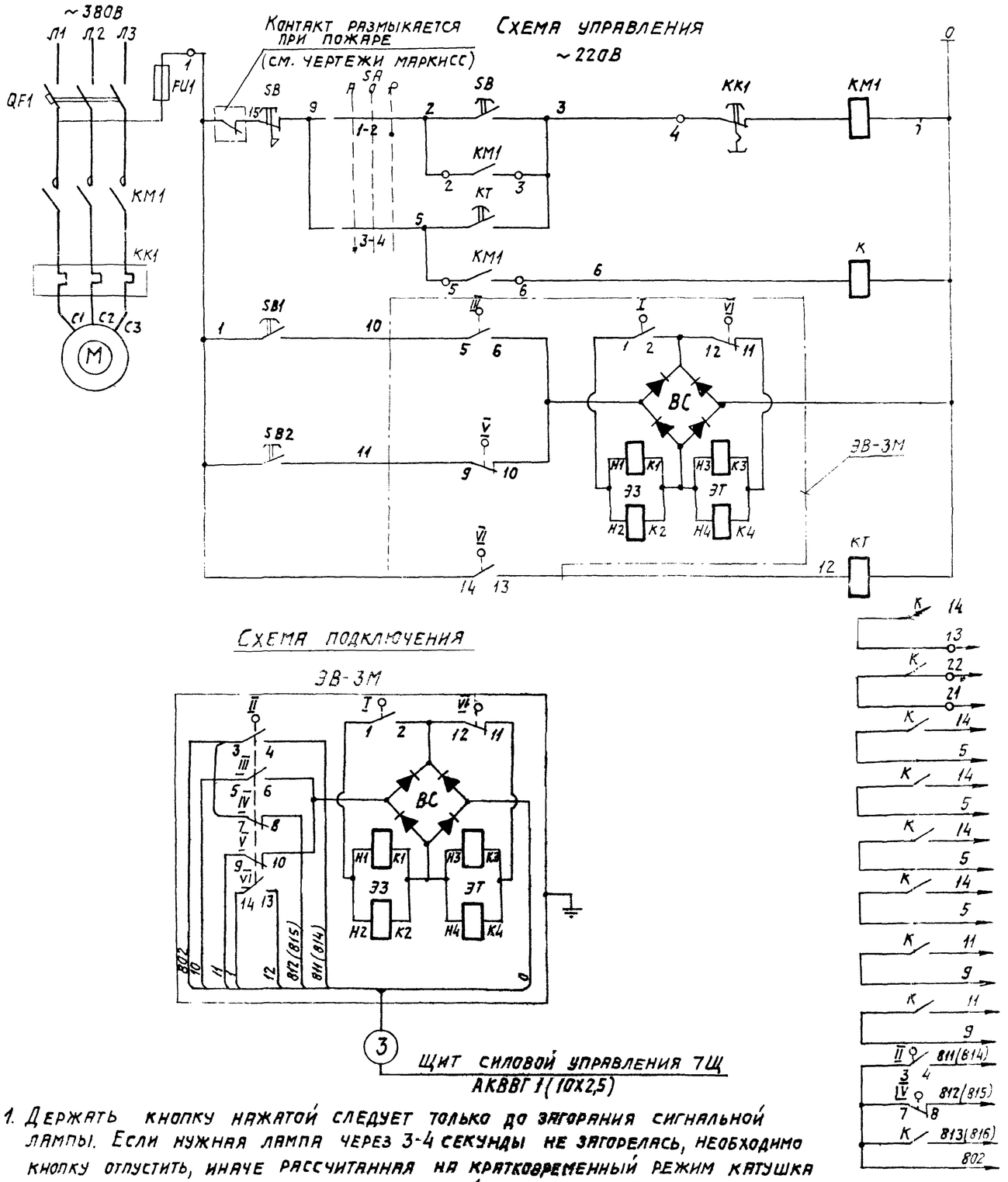

Местное управление	
Автоматическое управление	
Реле промежуточное	
Дистанционное управление соленоидным вентилем на воде	Закрытие
	Открытие
Реле включения вытяжного вентилятора	
В схему управления приточного вентилятора (тип. проект 904-02-5 альбом I, лист 2)	
I, II, III, IV	В схему управления питателем (для системы В1)
V, VI	В схему управления питателем (для системы В2)
В схему световой сигнализации	

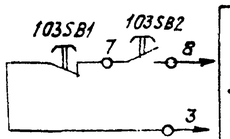

В схему управления приточной системы П1 (типовой проект 904-02-5 альбом I лист 2) Общие цепи для систем В1 и В2

Позиционное обозначение	Наименование	Количество	Примечание
	По месту		
SB	Пост управления кнопочный		1-КУ,4,1р+1з „пуск"
	ПКУ 15-21.121-54У2	1	2-КУГФ,К,2р „стоп"
ЭВ-3М	Электромагнитный привод	1	Комплектно с вентилем
	Щит силовой управления 7Щ		
—	Блок управления	1	
SA	Переключатель универсальный		
	УП 5311-С23	1	С надписью на розетке №23
К	Реле промежуточное РПУ2-М36800У3Б	1	~220В; 8з
КТ	Реле времени РКВ11-43-112УХЛ4	1	~220В
			1з и 1р в/к с в в
	Блок управления		
КМ1	Пускатель магнитный	1	
QF1	Выключатель автоматический	1	
FU1	Предохранитель	1	Только для системы В1
КК1	Реле	1	
	Щит топливоподачи 8Щ		
SB1	Кнопка КЕ-011У3 исполнение 4	1	Толкатель черный
SB2	Кнопка КЕ-011У3 исполнение 4	1	Толкатель черный
103SB1	Кнопка КЕ-011У3 исполнение 5	1	Толкатель красный
103SB2	Кнопка КЕ-011У3 исполнение 4	1	Толкатель черный

Диаграмма работы конечных выключателей ЭВ-3М

Наименование выключателя	Положение вентиля: Открыт	Закрыт
I	■	
II	■	
III	■	
IV		■
V		■
VI		■
VII	■	

1. Держать кнопку нажатой следует только до загорания сигнальной лампы. Если нужная лампа через 3-4 секунды не загорелась, необходимо кнопку отпустить, иначе рассчитанная на кратковременный режим катушка электромагнита может перегреться и выйти из строя. Повторное нажатие кнопки следует делать не ранее, чем через 10 сек. Частота включений не должна превышать одного в две минуты для каждого электромагнита.
2. Диаграмму работы контактов переключателя SA см. лист 16.

ГИП	Козлов		VI.87
Нач. отд.	Файерштейн		VI.87
Зам. нач.	Гохбойм		VI.87
Рук. гр.	Синис		VI.87
Ст. инж.	Денежкина		VI.87
Н. контр.	Немец		

Привязан:

Инв. №

9031-250.87 ЭМ3

Котельная с 4 котлами КЕ-25-14с
Топливо-каменные и бурые угли

Топливоподача

Стадия	Лист	Листов
Р	19	

Вытяжной вентилятор В1(В2) Схема принципиальная управления и подключения

САНТЕХПРОЕКТ

Инв. № подл. | Подпись и дата | Взам. инв. №

22699-34 22 Копировал: Логинова Формат: А2

Альбом 26

Схема управления

~ 220В

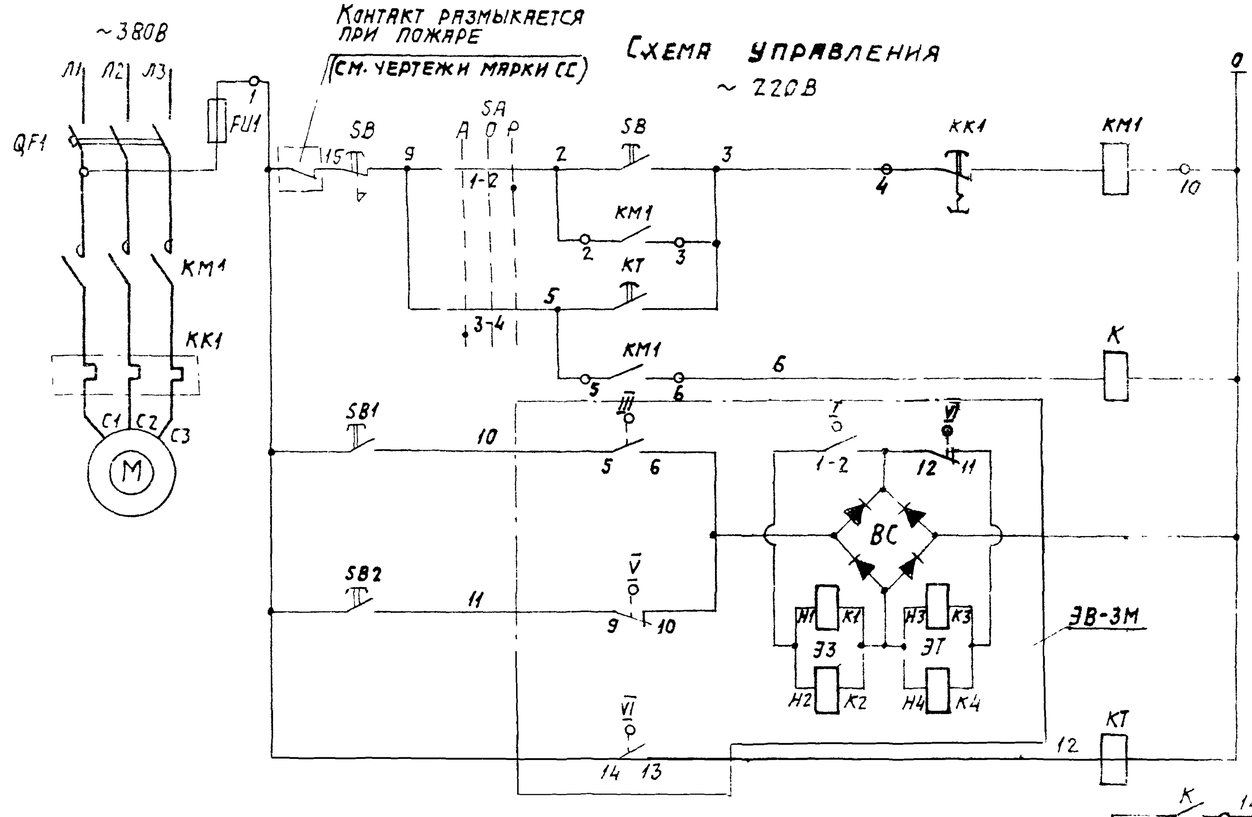

Схема подключения ЭВ-3М

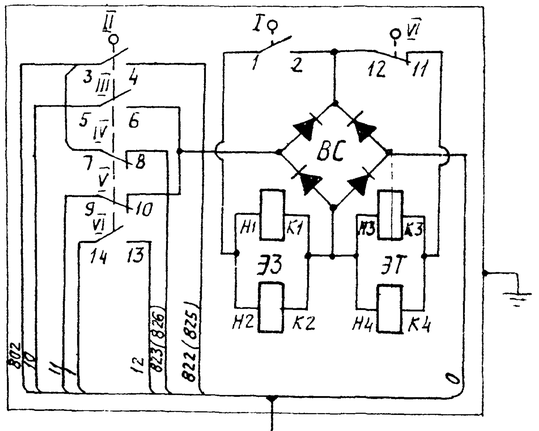

③

Щит силовой управления 6Щ
АКВВГ 1(10х2,5)

Местное управление	
Автоматическое управление	
Реле промежуточное	
Дистанционное управление соленоидным вентилем	Закрытие
	Открытие
Реле включения вытяжного вентилятора	
В схему управления приточного вентилятора П3 (тип. проект 904-02-5 альбом I, лист 2)	
В схему управления дробилки N1 (для системы В3)	
В схему управления дробилки N2 (для системы В4)	
В схему световой сигнализации	

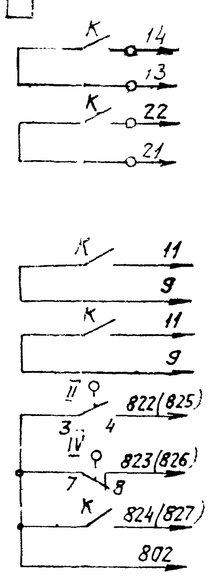

Позиционное обозначение	Наименование	Количество	Примечание
	По месту		
SB	Пост управления кнопочный		1-КУ,Ч,1р+1з,,Пуск"
	ПКУ15-21.121-54У2	1	2-КУГФ,К,2р,,Стоп"
ЭВ-3М	Электромагнитный привод	1	комплектно с вентилем
	Щит силовой управления 6Щ		
—	Блок управления	1	
SA	Переключатель универсальный		
	УП 5311-С23	1	с надписью на розетке N23
К	Реле промежуточное РПУ-2-364007У3Б	1	~220В; 4/3
КТ	Реле времени РКВ11-43-112УХЛ4	1	~220В 13, 1пр Б/К
	Блок управления		
КМ1	Пускатель магнитный	1	
QF1	Выключатель автоматический	1	
FU1	Предохранитель	1	
КК1	Реле	1	
	Щит топливоподачи 8Щ		
SB1	Кнопка КЕ-011У3 исполнение 4	1	толкатель черный
SB2	Кнопка КЕ-011У3 исполнение 4	1	толкатель черный
118 SB1	Кнопка КЕ-011У3 исполнение 5	1	толкатель красный
118 SB2	Кнопка КЕ-011У3 исполнение 4	1	толкатель черный

Диаграмма работы конечных выключателей ЭВ-3М

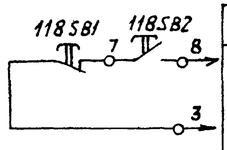

В схему управления приточной системы П3 (типовой проект 904-02-5 Альбом I лист 2) Общие цепи для систем В3 и В4

Наименование выключателя	Положение вентиля: Открыт	Закрыт
I	■	
II	■	
III	■	
IV		■
V		■
VI		■
VIII	■	

Примечание см. лист 19

ГИП	Казлов		VI.87	9031-250.87 ЭМЗ
Нач. отд.	Фанерштейн		VI.87	Котельная с 4 котлами КЕ-25-14с Топливо-каменные и бурые угли.
Зам. нач.	Гохбойм		VI.87	Топливоподача. Стадия Р; Лист 20; Листов
Рук. гр.	Синис		VI.87	
Ст. инж.	Денежкина		VI.87	Вытяжной вентилятор В3(В4) Схема принципиальная управления и подключения
Н. контр.	Немец		VI.87	САНТЕХПРОЕКТ

Привязан:

Инв. N

Инв. N подл. | Подпись и дата | Взам. инв. N

Копировал: Логинова 22693 34 23 формат А2

Альбом 26

Схема управления ~220В

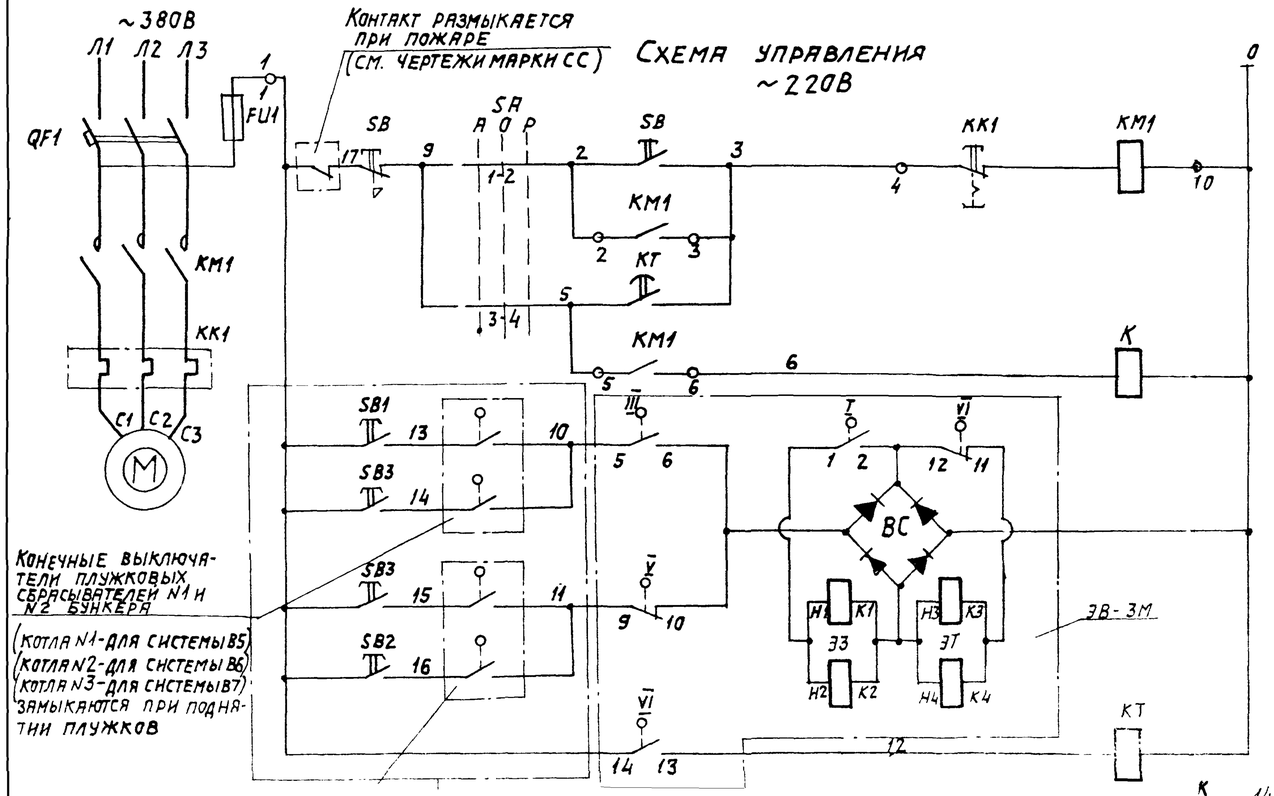

Местное управление	
Автоматическое управление	
Реле промежуточное	
Дистанционное	Закрытие
Местное	Открытие
Дистанционное	
Реле включения вытяжного вентилятора	
В схему управления приточного вентилятора П2 (тип. проект 904-02-5 Альбом I, лист 2)	
В схему световой сигнализации	

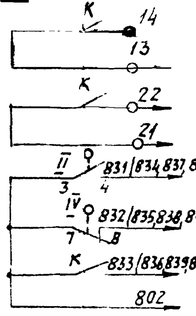

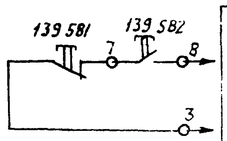

В схему управления приточной системы П2 (типовой проект 904-02-5 Альбом I лист 2) Общие цепи для систем В5-В8	

Схема подключения ЭВ-3М

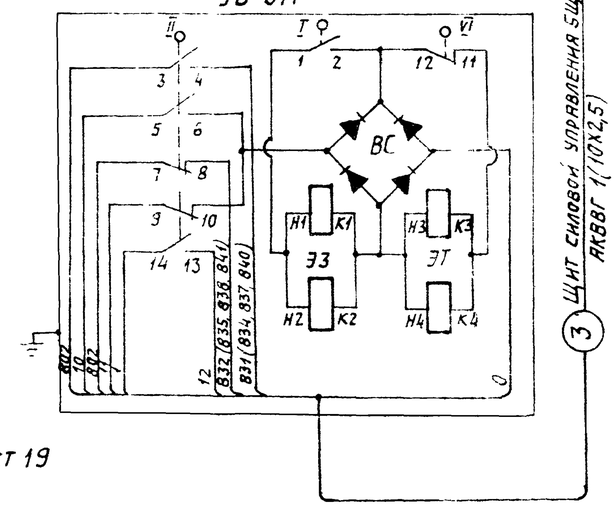

Позиционное обозначение	Наименование	Количество	Примечание
	По месту		
SB	Пост управления кнопочный		1-КУ,Ч,1р+1з „пуск"
	ПКУ15-21.121-54У2	1	2-КУГФ,К,2р „стоп"
SB3	Пост управления кнопочный		1-КУ,Ч,1р+1з „Откр."
	ПКУ15-21.121-54У2	1	2-КУ,К;1р+1з „Закр"
ЭВ-3М	Электромагнитный привод	1	комплектно с вентилем
	Щит силовой управления 5Щ		
—	Блок управления	1	
SA	Переключатель универсальный		
	УП53.11-С23	1	с надписью на розетке N23
К	Реле промежуточное РПУ-2-364004У3Б	1	~220В, 4 з
КТ	Реле времени РКВ11-43-112УХЛ4	1	~220В 8/8180с
	Блок управления		
КМ1	Пускатель магнитный	1	
QF1	Выключатель автоматический	1	
FU1	Предохранитель	1	
КК1	Реле		
	Щит топливоподачи 8Щ		
SB1	Кнопка КЕ-011У3 исполнение 4	1	толкатель черный
SB2	Кнопка КЕ-011У3 исполнение 4	1	толкатель черный
139 SB1	Кнопка КЕ-011У3 исполнение 5	1	толкатель красный
139 SB2	Кнопка КЕ-011У3 исполнение 4	1	толкатель черный

Диаграмма работы конечных выключателей ЭВ-ЭМ

Наименование выключателя	Положение вентиля СВВ	
	Открыт	Закрыт
I	■	
II	■	
III	■	
IV		■
V		■
VI		■
VII	■	

Гип	Козлов		VI.87
Нач. отд.	Фанерштейн		VI.87
Зам. нач.	Гохбоим		VI.87
Рук. гр.	Синнс		VI.87
Ст. инж.	Денежкина		VI.87
Н. контр.	Немец		VI.87

9031-250.87 ЭМ3

Котельная с 4 котлами КЕ-25-14с. Топливо-каменные и бурые угли.

Топливоподача

Стадия	Лист	Листов
Р	21	

Вытяжной вентилятор В5 (В6, В7, В8) Схема принципиальная управления и подключения

САНТЕХПРОЕКТ

Привязан:

Инв. №

Инв. № подл. | Подпись и дата | Взам. инв. №

22690-34 24 Копировал: Логинова Формат: А2

Альбом 26

Схема управления

~ 220В

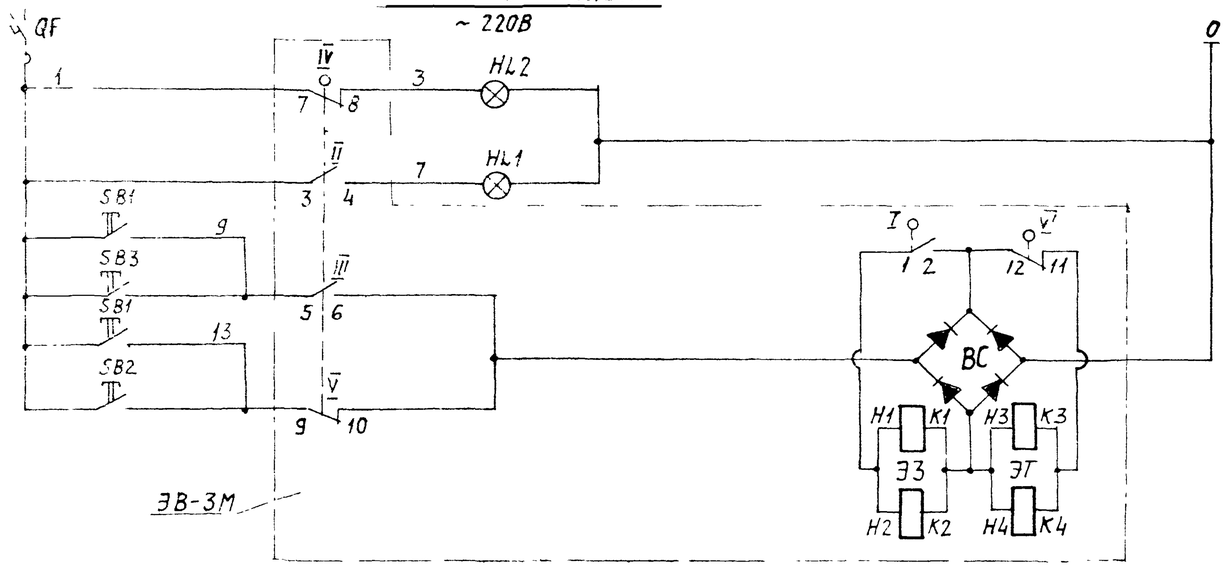

Сигнализация закрывания	
Сигнализация открывания	
Местное	
Дистанционное	
Местное	
Дистанционное	

Позиционное обозначение	Наименование	Кол.	Примечание
	По месту		
SB1	Пост управления кнопочный		1-КУ,Ч,1р+1з „Откр."
	ПКУ 15-21.121-54У2	1	2-КУ,К,1р+1з „Закр"
ЭВ-3М	Электромагнитный привод	1	комплектно с вентилем
	Щит топливоподачи 8Щ		
SB2	Кнопка управления КЕ-011У3 исп.4	1	толкатель черный „Открыть"
SB3	Кнопка управления КЕ-011У3 исп.4	1	толкатель черный „Закрыть"
HL2	Арматура сигнальная АС120-13У2	1	~ 220В зеленая линза
HL1	Арматура сигнальная АС120-15У2	1	~ 220В молочная линза

Схема подключения

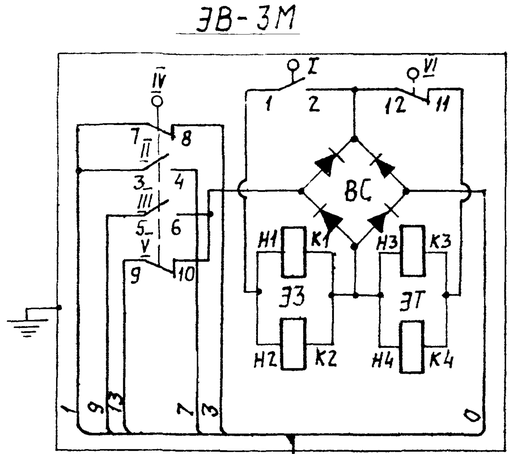

③

Щит силовой управления

АКВВГ 1(7х2,5)

Держать кнопку нажатой следует только до загорания сигнальной лампы. Если нужная лампа через 3-4 секунды не загорелась необходимо кнопку отпустить иначе рассчитанная на кратковременный режим катушка электромагнита может перегреться и выйти из строя.

Повторное нажатие кнопки следует делать не ранее, чем через 10 сек. Частота включений не должна превышать одного в две минуты для каждого электромагнита.

Инв.№ подл. | Подп. и дата | Взам. инв.№

Привязан:

Инв.№

ГИП	Козлов		VI.87
Нач. отд	Файерштейн		VI.87
Зам. нач	Гохбойм		VI.87
Рук. гр	Синнс		VI.87
Ст. инж	Денежкин		VI.87
Н. контр	Немец		VI.87

903-1-250.87 ЭМЗ

Котельная с 4 котлами КЕ-25-14с Топливо-каменные и бурые угли

Топливоподача.

Стадия	Лист	Листов
Р	22	

Дренчерная завеса. Схема принципиальная управления и подключения

САНТЕХПРОЕКТ

Копировал: Логинова

Формат А2

Альбом 26

Схема управления

~220В

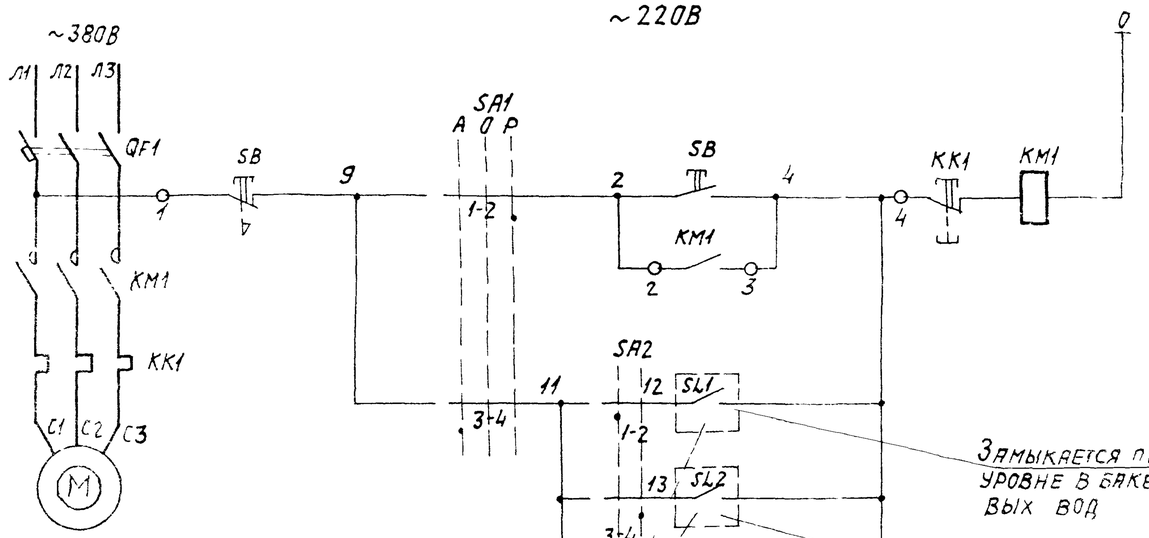

Замыкается при верхнем уровне в баке шламовых вод

Замыкается при аварийном уровне в баке шламовых вод.

По проекту автоматизации топливоподачи

Размыкается при нижнем уровне баке шламовых вод.

Местное управление	
Автоматическое управление	

Схема подключения

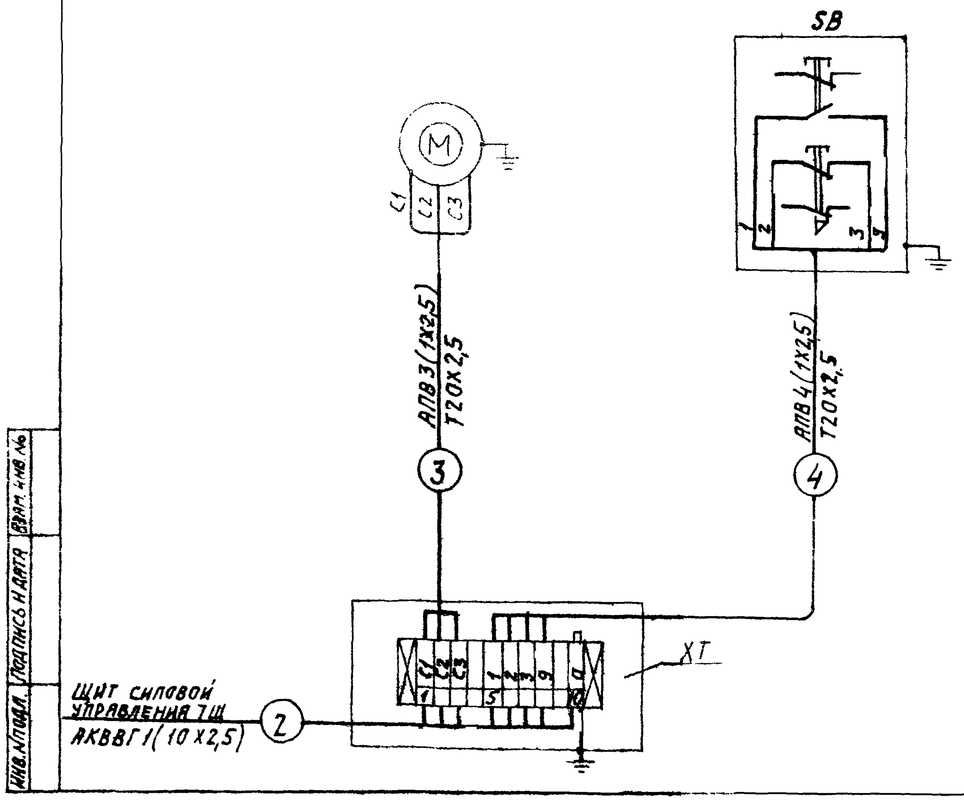

Избиратель управления SA2

УП 5311-И3

Номер секции	Номер контакта	Положение рукоятки 0	Положение рукоятки +45°
		Насос рабочий 1	Насос аварийный 2
	Л П	Л П	Л П
I	1 2	X X	
II	3 4		X X

Диаграмму работы контактов переключателя SA1 см. лист 16

Позиционное обозначение	Наименование	кол	Примечание
	У электродвигателя		
SB	Пост управления кнопочный		1-КУ,Ч,1з+1р,,Пуск"
	ПКУ15-21.121-54У2	1	2-КУГФ,К,2р,,стоп"
ХТ	Коробка клеммная У614А	1	на 10 зажимов
	Щит силовой управления 7Щ		
—	Блок управления	1	
SA1	Переключатель универсальный		с овальной рукояткой
	УП5311-С23	1	с надписью на розетке №23
SA2	Переключатель универсальный		
	УП5311-И3		с овальной рукояткой
	Блок управления		
КМ1	Пускатель магнитный	1	
QF1	Выключатель автоматический	1	
КК1	Реле	1	

Привязан:

Инв. №

ГИП	Козлов		VI.87
Нач.отд.	Файерштейн		VI.87
Зам.нач.	Гохбойм		VI.87
Рук.гр.	Синнис		VI.87
Ст.инж.	Демехкина		VI.87
Н.контр.	Немец		VI.87

9031-250.87 ЭМ3

Котельная с 4 котлами КЕ-25-14с. Топливо-каменные и бурые угли.

Топливоподача.

Стадия	Лист	Листов
Р	23	

Насос перекачки шламовых вод №1 (№2). Схема принципиальная управления и подключения

САНТЕХПРОЕКТ

Копировал: Логинова 22699 34 26 Формат А2

Инв. № подл. | Подпись и дата | Взам. инв. №

Альбом 26

Вентилятор П2 (П4)

Схема управления

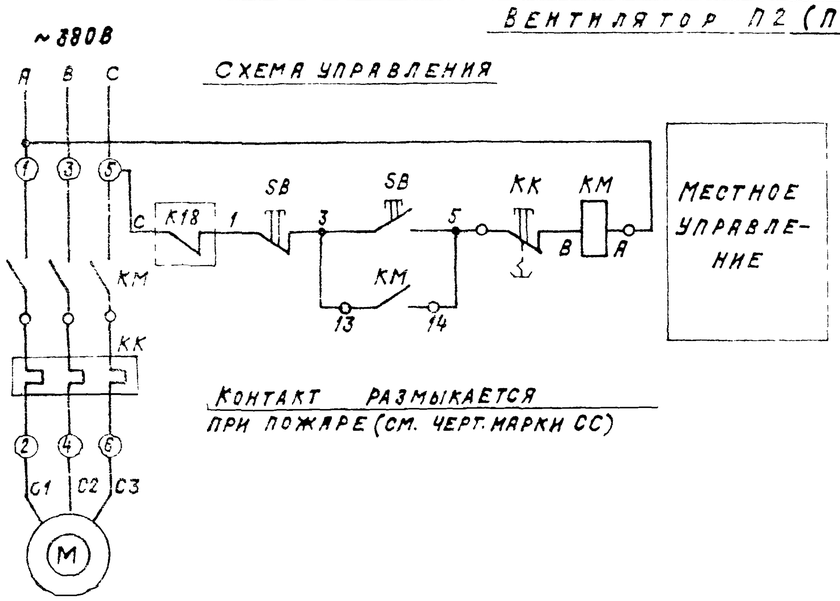

Контакт размыкается при пожаре (см. черт. марки СС)

Схема подключения

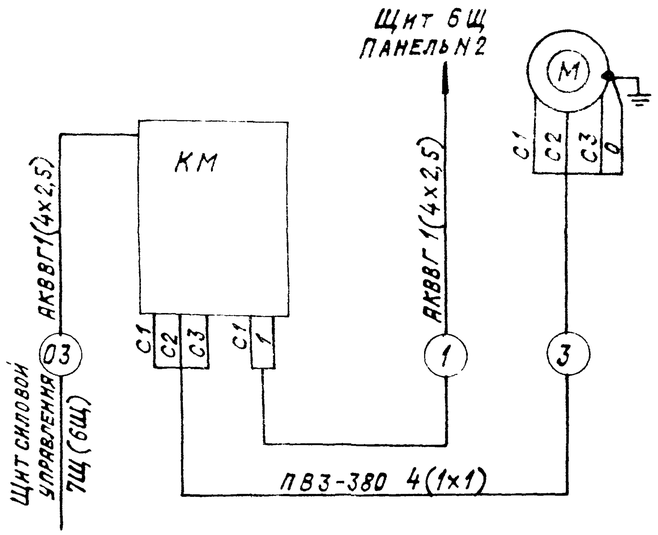

Позиционное обозначение	Наименование	Кол.	Примечание
	Вентилятор П2 (П4)		
	У электродвигателя		
КМ; КК	Пускатель магнитный		
SB	ПМЛ 122002В с кнопкой	1	~380В; Т-0,65А
	Насос дренажный		
	У электродвигателя		
SB	Пост управления кнопочный		1-КУ; 4; 1р+1з "пуск"
	ПКУ15-21.121-54У2	1	2-КУГФ; К; 2р "стоп"
XT	Коробка клеммная У614А	1	на 10 зажимов
	Щит силовой управления 7Щ		
—	Блок управления	1	
SA1	Переключатель универсальный		с овальной рукояткой
	УП 5311-С23	1	с надписью на розетке N23
	Блок управления		
КМ1	Пускатель магнитный	1	
QF1	Выключатель автоматический	1	
КК1	Реле	1	

Насос дренажный

Схема управления ~220 В

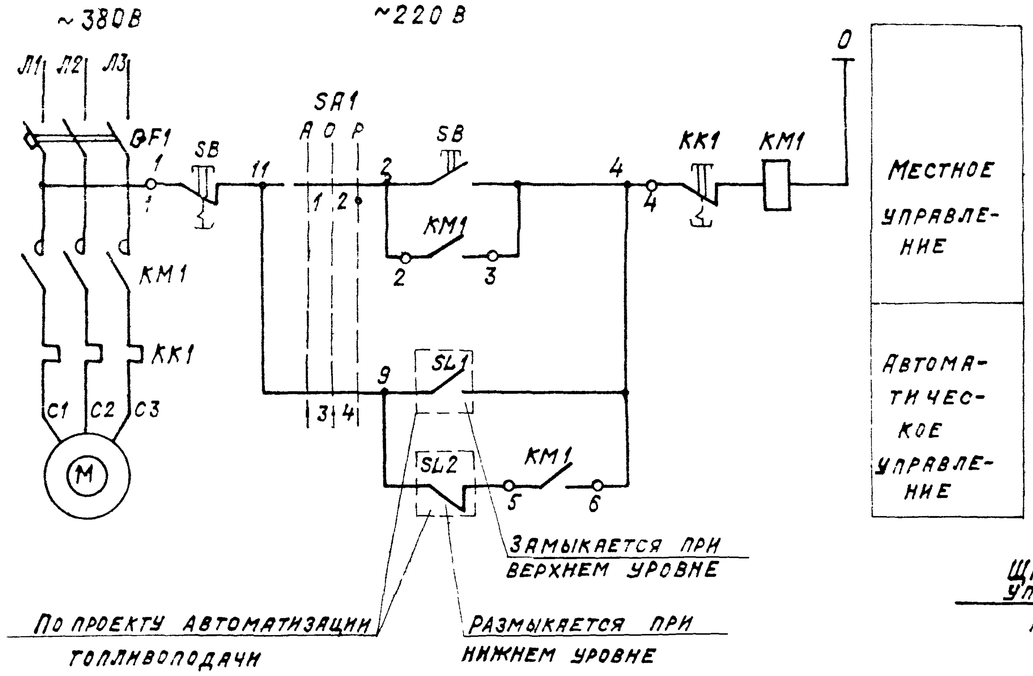

Схема подключения

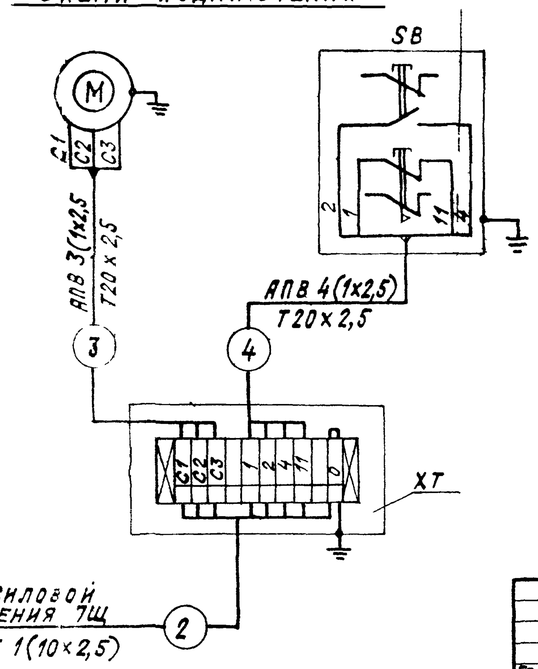

Диаграмму работы контактов переключателя SA см. лист 16.

				903-1-250.87	ЭМ3
				Котельная с 4 котлами КЕ-25-14С. Топливо-каменные и бурые угли	
Гл. инж. пр.	Козлов		VI-87	Топливоподача	Стадия: Р; Лист: 24; Листов:
Нач. отд.	Файерштейн		VI-87		
Зам. нач. отд.	Гохбойм		VI-87		
Рук. гр.	Синис		VI-87		
Ст. инж.	Гаража		VI-87	Вентилятор П2(П4) насос дренажный. Схема принципиальная управления и подключения	САНТЕХПРОЕКТ
Н. контр.	Немец		VI-87		

Привязан:

Инв. №

Инв. № подл. | Подпись и дата | Взам. инв. №

Альбом 26

Обозначение кабеля	Трасса		Кабель					
			По проекту			Проложен		
	Начало	Конец	Марка	Количество кабелей, число и сечение жил, напряжение	Длина, м	Марка	Количество кабелей, число и сечение жил, напряжение	Длина, м
5Щ	2ПР (котельная)	5Щ	АВВГ	1(3х35+1х16)0,66кВ	48			
6Щ	2ПР (котельная)	6Щ. Панель N1	АВВГ	1(3х120+1х35) 1кВ	150*			
7Щ	КТП шк3 (котельная)	7Щ. Панель N1	АВВГ	1(3х150+1х50) 1кВ	180*			
90-03	7Щ Панель N3	станция управления маневрового устройства	АВВГ	1(3х10+1х6)0,66кВ	70			
90-1	станция управления маневрового устройства	электродвигатель 1 скорость	АВВГ	1(3х10+1х6)0,66кВ	5			
90-2	то же	электродвигатель 2 скорость	АВВГ	1(3х10+1х6)0,66кВ	5			
90-3	"	Пульт управления	АКВВГ	1(7х2,5)0,66кВ	72			
90-4	"	СВМ-В	АКВВГ	1(7х2,5)0,66кВ	8			
90 5	"	СВМ-Н	АКВВГ	1(7х2,5)0,66кВ	9			
90-6	СВМ-В	ДВМ-В	АКВВГ	1(5х2,5)0,66кВ	100*			
90-7	СВМ-Н	ДВМ-Н	АКВВГ	1(5х2,5)0,66кВ	100*			
91-2	7Щ Панель N3	Пульт управления	АВВГ	1(3х25+1х16)0,66кВ	18			
91-03	Пульт управления	91Я	АВВГ	1(3х25+1х16)0,66кВ	50			
91-3	91Я	Электродвигатель	КРПТ	1(3х16+1х10)0,66кВ	60			
91-5	Пульт управления	91SB	АКВВГ	1(5х2,5)0,66кВ	28			
92-2	7Щ. Панель N3	92Я	АВВГ	1(3х10+1х6)0,66кВ	52			
92-3	92Я	Электроталь	КРПТ	1(3х6+1х4)0,66кВ	55			
93-2	7Щ Панель N1	93Я	АВВГ	1(3х10+1х6)0,66кВ	48			
93-3	93Я	Электродвигатель	КРПТ	1(3х6+1х4)0,66кВ	62			
93-5	7Щ. Панель N1	93SB1	АКВВГ	1(4х2,5)0,66кВ	30			
94-2	7Щ Панель N1	94Я	АВВГ	1(4х2,5)0,66кВ	42			
94-3	94Я	Электроталь	КРПТ	1(3х4+1х2,5)0,66кВ	52			
95-2	7Щ. Панель N1	95Я	АВВГ	1(4х2,5)0,66кВ	43			
95-3	95Я	Электроталь	КРПТ	1(3х4+1х2,5)0,66кВ	52			
96-1	7Щ. Панель N1	ТП-ХТ1	АКВВГ	1(5х2,5)0,66кВ	15			
96-3	То же	Электродвигатель	АВВГ	1(4х2,5)0,66кВ	48			
96-4	"	96SB1	АКВВГ	1(4х2,5)0,66кВ	42			
96-5	"	96SB2	АКВВГ	1(7х2,5)0,66кВ	38			
97-1	7Щ Панель N1	ТП-ХТ1	АКВВГ	1(5х2,5)0,66кВ	15			
97-3	То же	Электродвигатель	АВВГ	1(4х2,5)0,66кВ	36			
97-4	"	97SB1	АКВВГ	1(4х2,5)0,66кВ	30			
97-5	"	97SB2	АКВВГ	1(7х2,5)0,66кВ	32			
98-1	7Щ. Панель N1	ТП-ХТ1	АКВВГ	1(7х2,5)0,66кВ	15			
98-3	То же	Электродвигатель	АВВГ	1(4х2,5)0,66кВ	36			
98-4	"	98SB1	АКВВГ	1(4х2,5)0,66кВ	30			
98-5	"	98SB2	АКВВГ	1(7х2,5)0,66кВ	30			
98-6	"	8Щ. Шкаф N2	АКВВГ	1(5х2,5)0,66кВ	205*			
99-3	7Щ. Панель N1	Электродвигатель	АВВГ	1(4х2,5)0,66кВ	32			
99-4	То же	99SB1	АКВВГ	1(4х2,5)0,66кВ	33			
99-5	"	99SB2	АКВВГ	1(7х2,5)0,66кВ	25			
100-1	7Щ. Панель N2	ТП-ХТ1	АКВВГ	1(7х2,5)0,66кВ	15			
100-2	то же	100ХТ	АКВВГ	1(7х2,5)0,66кВ	50			

Обозначение кабеля	Трасса		Кабель					
			По проекту			Проложен		
	Начало	Конец	Марка	Колич. кабелей, число и сечение жил, напряжение	Длина, м	Марка	Колич. кабелей, число и сечение жил, напряжение	Длина м
100-3	100ХТ	Электродвигатель	АПВ	3(1х2,5)0,38кВ	7			
100-5	100ХТ	10SB	АПВ	3(1х2,5)0,38кВ	1			
101-2	7Щ. Панель N3	101ХТ	АКВВГ	1(7х2,5)0,66кВ	62			
101-3	101ХТ	Электродвигатель	АПВ	3(1х2,5)0,38кВ	7			
101-5	101ХТ	101SB	АПВ	3(1х2,5)0,38кВ	1			
102-1	7Щ. Панель N2	ТП14	АКВВГ	1(5х2,5)0,66кВ	15			
102-21	7Щ. Панель N2	102ХТ1	АКВВГ	1(10х2,5)0,66кВ	45			
102-22	7Щ. Панель N2	102ХТ2	АКВВГ	1(4х2,5)0,66кВ	64			
102-3	102ХТ1	Электродвигатель	АПВ	3(1х2,5)0,38кВ	8			
102-4	102ХТ1	102SB1	АПВ	3(1х2,5)0,38кВ	0,5			
102-5	102ХТ1	102SB3	АПВ	2(1х2,5)0,38кВ	6			
102-6	102ХТ1	102НА	АПВ	2(1х2,5)0,38кВ	6			
102-7	102ХТ1	5Q3	АПВ	2(1х2,5)0,38кВ	16			
102-8	102ХТ1	SQ4	АПВ	2(1х2,5)0,38кВ	13			
102-9	102ХТ1	SQ5	АПВ	2(1х2,5)0,38кВ	16			
102-10	102ХТ2	SQ1	АПВ	2(1х2,5)0,38кВ	9			
102-11	102ХТ2	SQ2	АПВ	2(1х2,5)0,38кВ	14			
102-12	7Щ Панель N2	SB2	АКВГ	1(4х2,5)0,66кВ	35			
4ЩУВ	7Щ Панель N2	4ЩУВ	АВВГ	1(4х2,5)0,66кВ	35			
103-3	4ЩУВ	Электродвигатель	ПВ3	3(1х1,5)0,38кВ	6			
104-3	4ЩУВ	Клапан наружного воздуха	АКВВГ	1(10х2,5)0,66кВ	15			
П1Щ1-1	4ЩУВ	Щит регулирования	АКВВГ	1(7х2,5)0,66кВ	9			
П1Щ1-01	4ЩУВ	Щит регулирования	АВВГ	1(3х2,5)0,66кВ	9			
103-2	4ЩУВ	7Щ. Панель N3	АКВВГ	1(4х2,5)0,66кВ	38			
103-1	4ЩУВ	8Щ. Шкаф N1	АКВВГ	1(14х2,5)0,66кВ	225*			
106-03	7Щ. Панель N2	106Я	АВВГ	1(3х6+1х4)0,66кВ	42			
106-3	106Я	Электродвигатель	ПВ-2	4(1х4)-0,66кВ	8			
ПС-3	6Щ. Панель N2	ЩО-1 Группа 18	АВВГ	1(2х2,5)0,66кВ	12			

Кабель отрезается по фактически промеренной трассе.
Кабели отмеченные * прокладываются по чертежу внутриплощадочных кабельных сетей, см. лист 39.

Инв.№подл. | Подпись и дата | Взам.инв.№

Привязан:

Инв.№

			9031-250.87	ЭМЗ
ГИП	Козлов	VI 87	Котельная с 4 котлами КЕ-25-14С топливо- каменные и бурые угли	
Нач.отд.	Фридерштейн	VI 87		
Зам.нач.	Гохбойм	VI 87	Топливоподача	Стадия: Р; Лист: 25; Листов:
Рук.гр.	Синис	VI 87		
Ст.инж.	Гарянка	VI 87	Кабельный журнал Начало.	САНТЕХПРОЕКТ
Н.контр.	Немец	VI 87		

Альбом 26

Обозначение кабеля	Трасса: Начало	Трасса: Конец	Кабель по проекту: Марка	Кабель по проекту: Колич. кабелей, число и сечение жил, напряжение	Кабель по проекту: Длина, м	Кабель проложен: Марка	Кабель проложен: Количество кабелей, число и сечение жил, напряжение	Кабель проложен: Длина, м
106-4	7Щ. Панель N2	106 SB	АКВВГ	1(5х2,5) 0,66кВ	40			
107-3	7Щ. Панель N2	107 ЭВ-3М	АКВВГ	1(10х2,5) 0,66кВ	32			
106-1	7Щ. Панель N2	8Щ Шкаф N1	АКВВГ	1(10х2,5) 0,66кВ	205*			
108-03	7Щ. Панель N3	108 Я	АВВГ	1(4х2,5) 0,66кВ	19			
108-3	108 Я	Электродвигатель	ПВ-3	4(1х1) 0,66 кВ	5			
108-4	7Щ Панель N3	108 SB	АКВВГ	1(5х2,5) 0,66кВ	19			
109-3	7Щ. Панель N3	109 ЭВ-3М	АКВВГ	1(10х2,5) 0,66 кВ	32			
108-1	7Щ Панель N3	8Щ. Шкаф N1	АКВВГ	1(10х2,5) 0,66кВ	205*			
110-03	7Щ Панель N1	110 КМ	АКВВГ	1(4х2,5) 0,66кВ	40			
110-3	110 КМ	Электродвигатель	ПВ-3	3(1х1,0) 0,66 кВ	6			
110-1	110КМ	6Щ. Панель N2	АКВВГ	1(4х2,5) 0,66кВ	205*			
111-1	7Щ. Панель N2	ТП-ХТ2	АКВВГ	1(10х2,5) 0,66кВ	14			
111-2	7Щ. Панель N2	111ХТ	АКВВГ	1(10х2,5) 0,66кВ	46			
111-3	111ХТ	Электродвигатель	АПВ	3(1х2,5) 0,38кВ	6			
111-4	111ХТ	111SB	АПВ	4(1х2,5) 0,38кВ	0,5			
112-1	7Щ Панель N3.	ТП-ХТ2	АКВВГ	1(10х2,5) 0,66кВ	14			
112-2	7Щ. Панель N3	112 ХТ	АКВВГ	1(10х2,5) 0,66кВ	46			
112-3	112ХТ	Электродвигатель	АПВ	3(1х2,5) 0,38кВ	6			
112-4	112ХТ	112 SB	АПВ	4(1х2,5) 0,38кВ	0,5			
88-3	7Щ Панель N2	88 ЭВ-3М	АКВВГ	1(7х2,5) 0,66кВ	29			
88-4	7Щ Панель N2	88SB	АКВВГ	1(4х2,5) 0,66кВ	42			
88-1	7Щ. Панель N2	8Щ. Шкаф N2	АКВВГ	1(7х2,5) 0,66кВ	205*			
89-1	7Щ Панель N3	ТП-ХТ3	АКВВГ	1(7х2,5) 0,66кВ	15			
89-2	7Щ. Панель N3	89 ХТ	АКВВГ	1(10х2,5) 0,66кВ	48			
89-3	89ХТ	Электродвигатель	АПВ	3(1х2,5) 0,66кВ	6			
89-4	89ХТ	89 SB	АПВ	4(1х2,5) 0,66кВ	0,5			
113-1	6Щ. Панель N1.	ТП-ХТ4	АКВВГ	1(10х2,5) 0,66кВ	12			
113-21	6Щ. Панель N1	113 ХТ1	АКВВГ	1(4х2,5) 0,66кВ	166			
113-22	6Щ. Панель N1	113 ХТ2	АКВВГ	1(4х2,5) 0,66кВ	95			
113-23	6Щ. Панель N1	113 ХТ3	АКВВГ	1(4х2,5) 0,66кВ	42			
113-3	6Щ Панель N1	Электродвигатель	АВВГ	1(3х2,5+1х1,6) 0,66кВ	33			
113-4	113 ХТ3	113 SB	АПВ	3(1х2,5) 0,38кВ	0,5			
113-5	113 ХТ1	SQ1	АПВ	2(1х2,5) 0,38кВ	8			
113-6	113 ХТ1	SQ2	АПВ	2(1х2,5) 0,38кВ	6			
113-7	113 ХТ2	SQ5	АПВ	2(1х2,5) 0,38кВ	5			
113-8	113 ХТ2	SQ6	АПВ	2(1х2,5) 0,38кВ	5			

Обозначение кабеля	Трасса: Начало	Трасса: Конец	Кабель по проекту: Марка	Кабель по проекту: Колич. кабелей, число и сечение жил, напряжение	Кабель по проекту: Длина, м	Кабель проложен: Марка	Кабель проложен: Колич. кабелей, число и сечение жил, напряжение	Кабель проложен: Длина, м
113-9	113 ХТ3	SQ7	АПВ	2(1х2,5) 0,38кВ	5			
113-10	113 ХТ3	SQ8	АПВ	2(1х2,5) 0,38кВ	7			
114-2	6Щ. Панель N2	114ХТ	АКВВГ	1(10х2,5) 0,66кВ	70			
114-3	114ХТ	Электродвигатель	АПВ	3(1х2,5) 0,38кВ	5			
114-4	114ХТ	114SB	АПВ	6(1х2,5) 0,38кВ	0,5			
114-5	114ХТ	SQ1	АПВ	2(1х2,5) 0,38кВ	5			
114-6	114ХТ	SQ2	АПВ	2(1х2,5) 0,38кВ	7			
114-1	6Щ. Панель N2	8Щ. Шкаф N2	АКВВГ	1(7х2,5) 0,66кВ	12			
115-2	6Щ. Панель N2	115 ХТ	АКВВГ	1(10х2,5) 0,66кВ	52			
115-3	115 ХТ	Электродвигатель	АПВ	3(1х2,5) 0,38кВ	5			
115-4	115ХТ	115 SB	АПВ	6(1х2,5) 0,38кВ	0,5			
115-5	115 ХТ	SQ1	АПВ	2(1х2,5) 0,38кВ	5			
115 6	115 ХТ	SQ2	АПВ	2(1х2,5) 0,38кВ	7			
115-1	6Щ Панель N2	8Щ Шкаф 12	АКВВГ	1(7х2,5) 0,66кВ	12			
116-3	6Щ. Панель N1	Электродвигатель	АВВГ	1(3х4+1х2,5) 0,66кВ	19			
116 4	6Щ. Панель N1	116 SB	АКВВГ	1(4х2,5) 0,66кВ	19			
116-1	6Щ. Панель N1	8Щ. Шкаф N2	АКВВГ	1(10х2,5) 0,66кВ	12			
117-3	6Щ. Панель N1	Электродвигатель	АВВГ	1(3х4+1х2,5) 0,66кВ	21			
117-4	6Щ. Панель N1	117 SB	АКВВГ	1(4х2,5) 0,66кВ	23			
117-1	6Щ Панель N1	8Щ. Шкаф N2	АКВВГ	1(10х2,5) 0,66кВ	12			
5ЩУВ	6Щ. Панель N1	5ЩУВ	АВВГ	1(4х2,5) 0,66кВ	25			
118-3	5ЩУВ	Электродвигатель	ПВЗ	3(1х1,0) 0,66кВ	6			
119-3	5ЩУВ	Клапан наружного воздуха	АКВВГ	1(10х2,5) 0,66кВ	10			
ПЗЩ1-1	5ЩУВ	Щит регулирования	АКВВГ	1(7х2,5) 0,66кВ	10			
ПЗЩ1-01	5ЩУВ	Щит регулирования	АВВГ	1(3х2,5) 0,66кВ	10			
118-2	5ЩУВ	6Щ. Панель N2	АКВВГ	1(10х2,5) 0,66кВ	24			
118-1	5ЩУВ	8Щ. Шкаф N1	АКВВГ	1(14х2,5) 0,66кВ	24			

Взам. инв. N | Подпись и дата | Инв. N подл.

ГИП	Козлов		VI-87
Нач. отд.	Фанерштейн		VI-87
Зам. нач.	Гохбоим		VI-87
Рук гр	Синис		VI-87
Ст инж.	Гаража		VI-87
Н контр	Немец		VI-87

ПРИВЯЗАН:

ИНВ. №

9031-250.87 ЭМЗ

КОТЕЛЬНАЯ С 4 КОТЛАМИ КЕ-25-14С. ТОПЛИВО-КАМЕННЫЕ И БУРЫЕ УГЛИ

Топливоподача

Стадия	Лист	Листов
Р	26	

КАБЕЛЬНЫЙ ЖУРНАЛ Продолжение.

САНТЕХПРОЕКТ

Копировал: Логинова 22699-34 29 Формат: А2

Альбом 26

Обозначение кабеля	Трасса: Начало	Трасса: Конец	Кабель: По проекту: Марка	Кабель: По проекту: Колич. кабелей, число и сечение жил, напряжение	Кабель: По проекту: Длина, м	Кабель: Проложен: Марка	Кабель: Проложен: Колич. кабелей, число и сечение жил, напряжение	Кабель: Проложен: Длина, м
121-03	6 Щ. Панель N1	121 КМ	АКВВГ	1(4х2,5) 0,66кВ	23			
121-3	121 КМ	Электродвигатель	ПВ-3	4(1х1,0) 0,66кВ	3			
121-1	121 КМ	6 Щ. Панель N2	АКВВГ	1(4х2,5) 0,66кВ	17			
122-03	6 Щ. Панель N2	122 Я	АВВГ	1(4х2,5) 0,66кВ	17			
122-3	122 Я	Электродвигатель	ПВ3	4(1х1,5) 0,66кВ	4			
122-4	6 Щ. Панель N2	122 SB	АКВВГ	1(5х2,5) 0,66 кВ	20			
123-3	6 Щ. Панель N2	123 ЭВ-3М	АКВВГ	1(10х2,5) 0,66кВ	10			
122-1	6 Щ. Панель N2	8 Щ. Шкаф N1	АКВВГ	1(10х2,5) 0,66кВ	12			
124-03	6 Щ. Панель N2	124 Я	АВВГ	1(4х2,5) 0,66кВ	17			
124-3	124 Я	Электродвигатель	ПВ3	4(1х1,5) 0,66кВ	7			
124-4	6 Щ. Панель N2	124 SB	АКВВГ	1(5х2,5) 0,66кВ	26			
125-3	6 Щ. Панель N2	125 ЭВ-3М	АКВВГ	1(10х2,5) 0,66 кВ	10			
124-1	6 Щ. Панель N2	8 Щ. Шкаф N1	АКВВГ	1(10х2,5) 0,66кВ	12			
126-1	6 Щ. Панель N1	Выпрямительное устройство	АКВВГ	1(7х2,5) 0,66кВ	12			
126-2	6 Щ. Панель N1	Выпрямительное устройство	АВВГ	1(2х4) 0,66 кВ	10			
126-3	Выпрямительное устройство	Электромагнитный шкив	АВВГ	1(2х4) 0,66 кВ	32			
127-3	6 Щ. Панель N1	127 ЭВ-3М	АКВВГ	1(7х2,5) 0,66кВ	10			
127-4	6 Щ. Панель N1	127 SB	АКВВГ	1(4х2,5) 0,66кВ	26			
127-1	6 Щ. Панель N1	8 Щ Шкаф N2	АКВВГ	1(7х2,5) 0,66кВ	12			
128-3	6 Щ Панель N1	128 ЭВ-3М	АКВВГ	1(7х2,5) 0,66кВ	10			
128-4	6 Щ Панель N1	128 SB	АКВВГ	1(4х2,5) 0,66кВ	38			
128-1	6 Щ. Панель N1	8 Щ. Шкаф N2	АКВВГ	1(7х2,5) 0,66кВ	12			
129-1	6 Щ Панель N1	Пульт весов	АВВГ	1(3х2,5) 0,66кВ	8			
ПС-2	6 Щ. Панель N2	Прибор пожарной сигнализации поз. 1	АКВВГ	1(5х2,5) 0,66кВ	15			
8Щ-01	6 Щ. Панель N2	8 Щ. Шкаф N2	АВВГ	1(2х2,5) 0,66кВ	12			
8Щ-02	6 Щ. Панель N2	8 Щ. Шкаф N2	АВВГ	1(2х2,5) 0,66кВ	12			
8Щ-03	6 Щ. Панель N1	8 Щ. Шкаф N1	АВВГ	1(2х2,5) 0,66кВ	12			
130-1	5 Щ	Реле скорости поз. ТП16	АКВВГ	1(5х2,5) 0,66кВ	74			
130-21	5 Щ	130 ХТ1	АКВВГ	1(4х2,5) 0,66кВ	90			
130-22	5 Щ	130 ХТ2	АКВВГ	1(4х2,5) 0,66кВ	43			
130-23	5 Щ	130 ХТ3	АКВВГ	1(7х2,5) 0,66кВ	80			
130-3	5 Щ	Электродвигатель	АВВГ	1(3х10+1х6) 0,66кВ	77			
130-4	130 ХТ3	130 SB	АПВ	3(1х2,5) 0,66 кВ	0,5			

Обозначение кабеля	Трасса: Начало	Трасса: Конец	Кабель: По проекту: Марка	Кабель: По проекту: Колич. кабелей число и сечение жил, напряжение	Кабель: По проекту: Длина, м	Кабель: Проложен: Марка	Кабель: Проложен: Колич. кабелей, число и сечение жил, напряжение	Кабель: Проложен: Длина, м
130-5	130 ХТ1	SQ1	АПВ	2(1х2,5) 0,38кВ	5			
130-6	130 ХТ1	SQ2	АПВ	2(1х2,5) 0,38кВ	7			
130-7	130 ХТ2	SQ5	АПВ	2(1х2,5) 0,38кВ	5			
130-8	130 ХТ2	SQ6	АПВ	2(1х2,5) 0,38кВ	7			
130-9	130 ХТ3	SQ3	АПВ	2(1х2,5) 0,38кВ	10			
130-10	130 ХТ3	SQ4	АПВ	2(1х25) 0,38кВ	7			
139-2	2 ЩУВ	5 Щ	АКВВГ	1(7х2,5) 0,66кВ	70			
139-1	2 ЩУВ	8 Щ. Шкаф N1	АКВВГ	1(14х2,5) 0,66кВ	128			
130-11	5 Щ	8 Щ. Шкаф N2	АКВВГ	1(4х2,5) 0,66кВ	120			
131-03	5 Щ	131 Я	АВВГ	1(4х2,5) 0,66кВ	23			
131-3	131 Я	Электродвигатель	ПВ3	4(1х1,5) 0,66 кВ	8			
131-4	5 Щ	131 SB	АКВВГ	1(5х2,5) 0,66кВ	21			
132-3	5 Щ	132 ЭВ-3М	АКВВГ	1(10х2,5) 0,66 кВ	42			
132-5	5 Щ	132 SB3	АКВВГ	1(4х2,5) 0,66кВ	21			
131-1	5 Щ	8 Щ. Шкаф N1	АКВВГ	1(10х2,5) 0,66кВ	120			
131-6	5 Щ	Конечн. выкл. плужк. сбрасыв. N1 бункера котлаN1	АКВВГ	1(4х2,5) 0,66 кВ	35			
131-7	5 Щ	Конечн. выкл. плужк. сбрасыв. N2 бункера котлаN1	АКВВГ	1(4х2,5) 0,66кВ	32			
133-03	5 Щ	133 Я	АВВГ	1(4х2,5) 0,66кВ	41			
133-3	132 Я	Электродвигатель	ПВ3	4(1х1,5) 0,66кВ	8			
133-4	5 Щ	133 SB	АКВВГ	1(5х2,5) 0,66кВ	39			
134-3	5 Щ	134 ЭВ-3М	АКВВГ	1(10х2,5) 0,66кВ	42			
134-5	5 Щ	134 SB3	АКВВГ	1(4х2,5) 0,66кВ	39			
133-1	5 Щ	8 Щ. Шкаф N1	АКВВГ	1(10х2,5) 0,66кВ	120			
133-6	5 Щ	Конечн. выкл. плужк. сбрасыв. N1 бункера котла N2	АКВВГ	1(4х2,5) 0,66кВ	47			
133-7	5 Щ	Конечн. выкл. плужк. сбрасыв. N2 бункера котла N2	АКВВГ	1(4х2,5) 0,66 кВ	44			
135-03	5 Щ	135 Я	АВВГ	1(4х2,5) 0,66кВ	53			
135-3	135 Я	Электродвигатель	ПВ3	4(1х1,5) 0,66кВ	8			
135-4	5 Щ	135 SB	АКВВГ	1(5х2,5) 0,66кВ	51			
136-3	5 Щ	136 ЭВ-3М	АКВВГ	1(10х2,5) 0,66кВ	51			
136-5	5 Щ	136 SB3	АКВВГ	1(4х2,5) 0,66кВ	42			
135-1	5 Щ	8 Щ. Шкаф N1	АКВВГ	1(10х2,5) 0,66кВ	120			
135-6	5 Щ	Конечн. выкл. плужк. сбрасыв. N1 бункера котла N3	АКВВГ	1(4х2,5) 0,66кВ	54			
135-7	5 Щ	Конечн. выкл. плужк. сбрасыв. N2 бункера котлаN3	АКВВГ	1(4х2,5) 0,66кВ	51			

Инв. № подл. | Подпись и дата | Взам. инв. №

ГИП	Козлов		VI-87
Нач. отд.	Фанерштейн		VI-87
Зам. нач.	Гохбойм		VI-87
Рук. гр.	Сиинс		VI-87
Ст. инж.	Гаража		VI-87
Н. контр.	Немец		VI-87

Привязан:

Инв. №

903-1-250.87 ЭМ3

Котельная с 4 котлами КЕ-25-14с. Топливо-каменные и бурые угли

Топливоподача

Стадия	Лист	Листов
Р	27	

Кабельный журнал Продолжение

САНТЕХПРОЕКТ

Альбом 26

Обозначение кабеля	Трасса: Начало	Трасса: Конец	Кабель: По проекту: Марка	Кабель: По проекту: Количество кабелей, число и сечение жил, напряжение	Кабель: По проекту: Длина, м	Кабель: Проложен: Марка	Кабель: Проложен: Количество кабелей, число и сечение жил, напряжение	Кабель: Проложен: Длина, м
137-33	5Щ	137Я	АВВГ	1(4Х2,5)0,66кВ	65			
137-3	137Я	Электродвигатель	ПВ3	4(1Х1,5)0,66кВ	8			
137-4	5Щ	137SB	АКВВГ	1(5Х2,5)0,66кВ	63			
138-3	5Щ	138 ЭВ-3М	АКВВГ	1(10Х2,5)0,66кВ	42			
138-5	5Щ	138 SB3	АКВВГ	1(4Х2,5)0,66кВ	63			
137-1	5Щ	8Щ. ШКАФ N1	АКВВГ	1(10Х2,5)0,66кВ	120			
137-6	5Щ	конеун выкл лужков сбрасы в бункера котлаN4	АКВВГ	1(4Х2,5)0,66кВ	62			
137-7	5Щ	Статив котла N4	АКВВГ	1(4Х2,5)0,66кВ	74			
142-3	5Щ	142 ЭВ-3М	АКВВГ	1(7Х2,5)0,66кВ	42			
142-2	5Щ	142 SB	АКВВГ	1(4Х2,5)0,66кВ	35			
142-1	5Щ	8Щ ШКАФ N2	АКВВГ	1(7Х2,5)0,66кВ	120			
8Щ-04	8Щ ШКАФ N1	6Щ. ПАНЕЛЬ N2	АКВВГ	1(14Х2,5)0,66кВ	12			
8Щ-05	8Щ ШКАФ N1	6Щ ПАНЕЛЬ N2	АКВВГ	1(7Х2,5)0,66кВ	12			
8Щ-06	8Щ ШКАФ N2	7Щ ПАНЕЛЬ N2	АКВВГ	1(14Х2,5)0,66кВ	205*			
8Щ-07	8Щ ШКАФ N2	6Щ ПАНЕЛЬ N1	АКВВГ	1(10Х2,5)0,66кВ	12			
ЩО-1	МЩО котельной	ЩО-1 (дробильное отделение)	АВВГ	1(3Х50+1Х25)066	140*			
ЩО-2	ЩО-1 (дробильное отделение)	ЩО-2 (приемное отделение)	АВВГ	1(3Х50+1Х25)0,66	200*			
ЩО-2А	ЩО-1А (дробильное отделение)	ЩО-2А (приемное отделение)	АВВГ	1(3Х10+1Х6)-0,66	200*			
ПО	МЩО котельной	ЯРП 11	АВВГ	1(3Х16+1Х10)-0,66	140*			
1П-1	8Щ ШКАФ N2	ЩИТ ПИТАНИЯ И РЕЛЕ ПАНЕЛЬ N5	АКВВГ	1(10Х2,5)0,66кВ	127			
2П-1	8Щ ШКАФ N2	ТО ЖЕ ПАНЕЛЬ7	АКВВГ	1(10Х2,5)0,66кВ	127			
3П-1	8Щ ШКАФ N2	ЩИТ ПИТАНИЯ И РЕЛЕ ПАНЕЛЬ N9	АКВВГ	1(10Х2,5)0,66кВ	128			
4П-1	8Щ ШКАФ N2	То же Панель 11	АКВВГ	1(10Х2,5)0,66кВ	128			
8Щ-08	8Щ ШКАФ N2	ТП-ХТ1	АКВВГ	1(7Х2,5)0,66кВ	175*			
8Щ-09	8Щ ШКАФ N2	ТП-ХТ3	АКВВГ	1(7Х2,5)0,66кВ	*75*			
8Щ-10	8Щ ШКАФ N2	ХТ	АКВВГ	1(7Х2,5)0,66кВ	105			
НА1	ХТ	НА1	АПВ	2(1Х2,5)0,38кВ	2			
SB1	ХТ	SB1	АПВ	4(1Х2,5)0,38кВ	2			
8Щ-11	8Щ ШКАФ N2	ХТ1	АКВВГ	1(7Х2,5)0,66кВ	105			
НА2	ХТ1	НА2	АПВ	2(1Х2,5)0,38кВ	2			
SB2	ХТ1	SB2	АПВ	2(1Х2,5)0,38кВ	2			
SB4	ХТ1	SB4	АПВ	2(1Х2,5)0,38кВ	2			
НА4	ХТ1	НА4	АПВ	2(1Х2,5)0,38кВ	2			
8Щ-12	8Щ ШКАФ N2	ХТ2	АКВВГ	1(7Х2,5)0,66кВ	100			
НА3	ХТ2	НА3	АПВ	2(1Х2,5)0,38кВ	2			
SB3	ХТ2	SB3	АПВ	2(1Х2,5)0,38кВ	2			
SB5	ХТ2	SB5	АПВ	2(1Х2,5)0,38кВ	2			
НА5	ХТ2	НА5	АПВ	2(1Х2,5)0,38кВ	2			
8Щ-13	8Щ ШКАФN2	НА6	АПВ	2(1Х2,5)0,38кВ	10			
8Щ-14	8Щ. ШКАФ N2	6Щ ПАНЕЛЬN2.	АКВВГ	1(4Х2,5)0,38кВ	12			

Сводка кабелей и проводов, учтенных кабельным журналом.

Число и сечение жил, напряжение	Марка: 959Г	АКВВГ	КАПГ	АПВ	ПВ3	ПВ2
Силовое электрооборудование						
2Х2,5-0,66кВ	50					
2Х4-0,66кВ	45					
3Х2,5-0,66кВ	30					
4Х2,5-0,66кВ	535					
3Х4+1Х2,5-0,66кВ	40					
3Х6+1Х4-0,66кВ	45					
3Х10+1Х6-0,66кВ	260					
3Х25+1Х16-0,66кВ	105					
3Х35+1Х16-0,66кВ	50					
4Х2,5-0,66кВ		1700				
5Х2,5-0,66кВ		445				
7Х2,5-0,66кВ		1135				
10Х2,5-0,66кВ		1710				
14Х2,5-0,66кВ		165				
3Х4+1Х2,5-0,66кВ			110			
3Х6+1Х4-0,66кВ			120			
3Х16+1Х10-0,66кВ			60			
5,5 0,38				600		
1Х10-0,38кВ					70	
1Х1,5-0,38кВ					190	
1Х4-0,38кВ						32
Внутриплощадочные кабельные сети						
3Х10+1Х6-0,66кВ	200					
3Х16+1Х10-0,66кВ	140					
3Х50+1Х25-0,66кВ	340					
3Х120+1Х35-1кВ	150					
3Х150+1Х50-1кВ	180					
5Х2,5-0,66кВ		405				
7Х2,5-0,66кВ		555				
10Х2,5-0,66кВ		410				
14Х2,5-0,66кВ		430				
4Х2,5-0,66кВ		205				

Инв.№ подл. | Подпись и дата | Взам. инв.№

Привязан:

Инв. №

Гл.инж.пр.	Козлов		VI-87	9031-250.87 ЭМ3
Нач.отд.	Фридштейн		VI-87	Котельная с 4 котлами КЕ-25-14с. Топливо-каменные и бурые угли.
Знач.отд.	Гохеоим		VI-87	Топливоподача. Стадия: Р; Лист: 28; Листов:
Рук.гр.	Синис		VI-87	
Ст.инж.	Гаража		VI-87	Кабельный журнал Окончание
Н.контр	Немец		VI-87	САНТЕХПРОЕКТ

Копировал: Логинова 22699-4 31 формат А2

Альбом 26

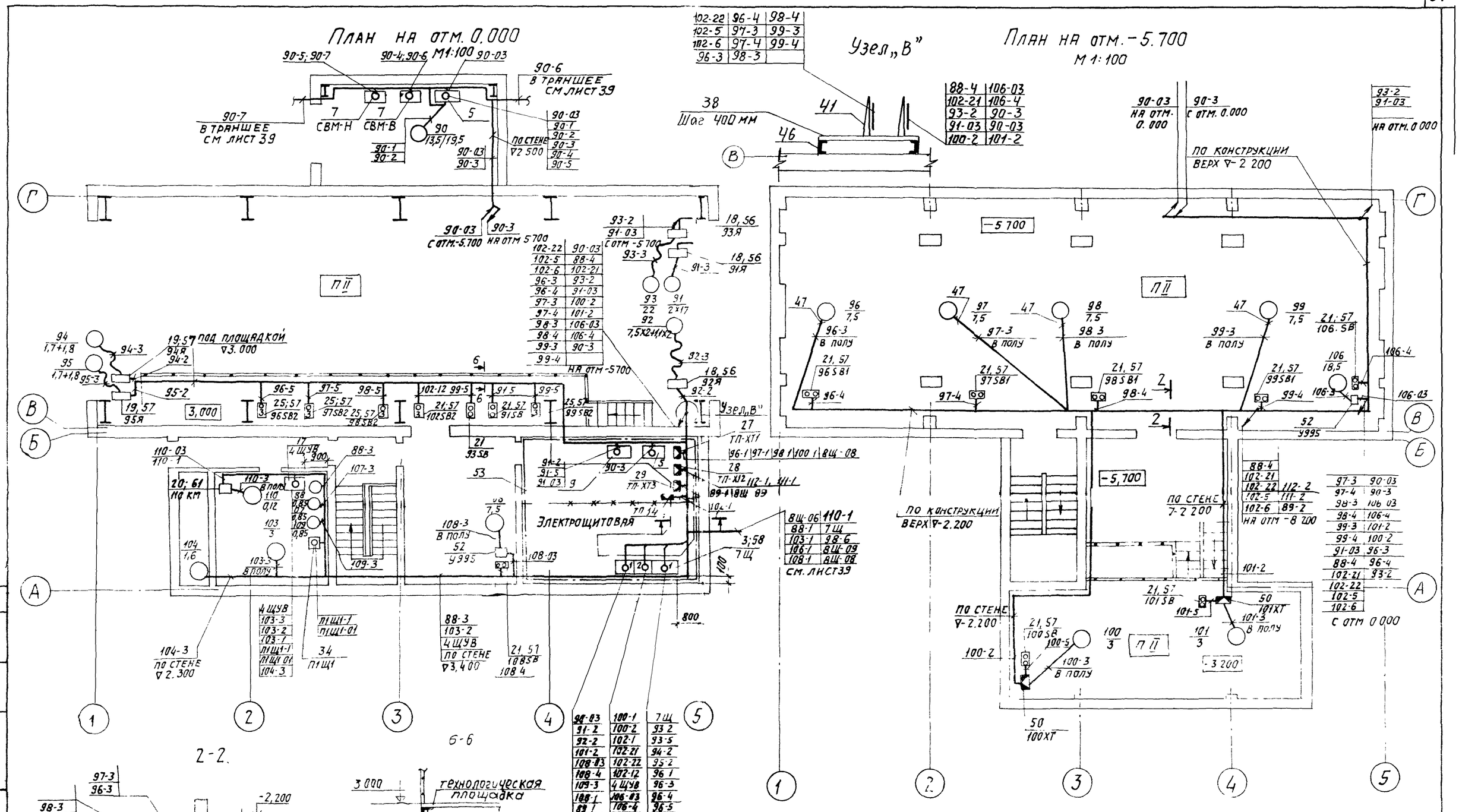

Гл. инж. пр.	Козлов		VI-87
Нач. отд.	Файерштейн		VI-87
В. нач. отд.	Гохбойм		VI-87
Рук. гр.	Синис		VI-87
Ст. инж.	Гаража		VI-87
Н. контр.	Немец		VI-87

903-1-250.87 ЭМЗ

Котельная с 4 котлами КЕ-25-14с. Топливо-каменные и бурые угли.

Топливоподача.

Стадия	Лист	Листов
Р	29	

План силовой сети приемного устройства. Начало.

САНТЕХПРОЕКТ

Согласовано
Нач. отд. ОКСО
Михалевский
Взам. инв. N
Подпись и дата
Инв. N подл.

Привязан

Копировал: Логинова 22699-34 32 Формат: А2

Альбом 26

План на отм. -8.100, -8.579

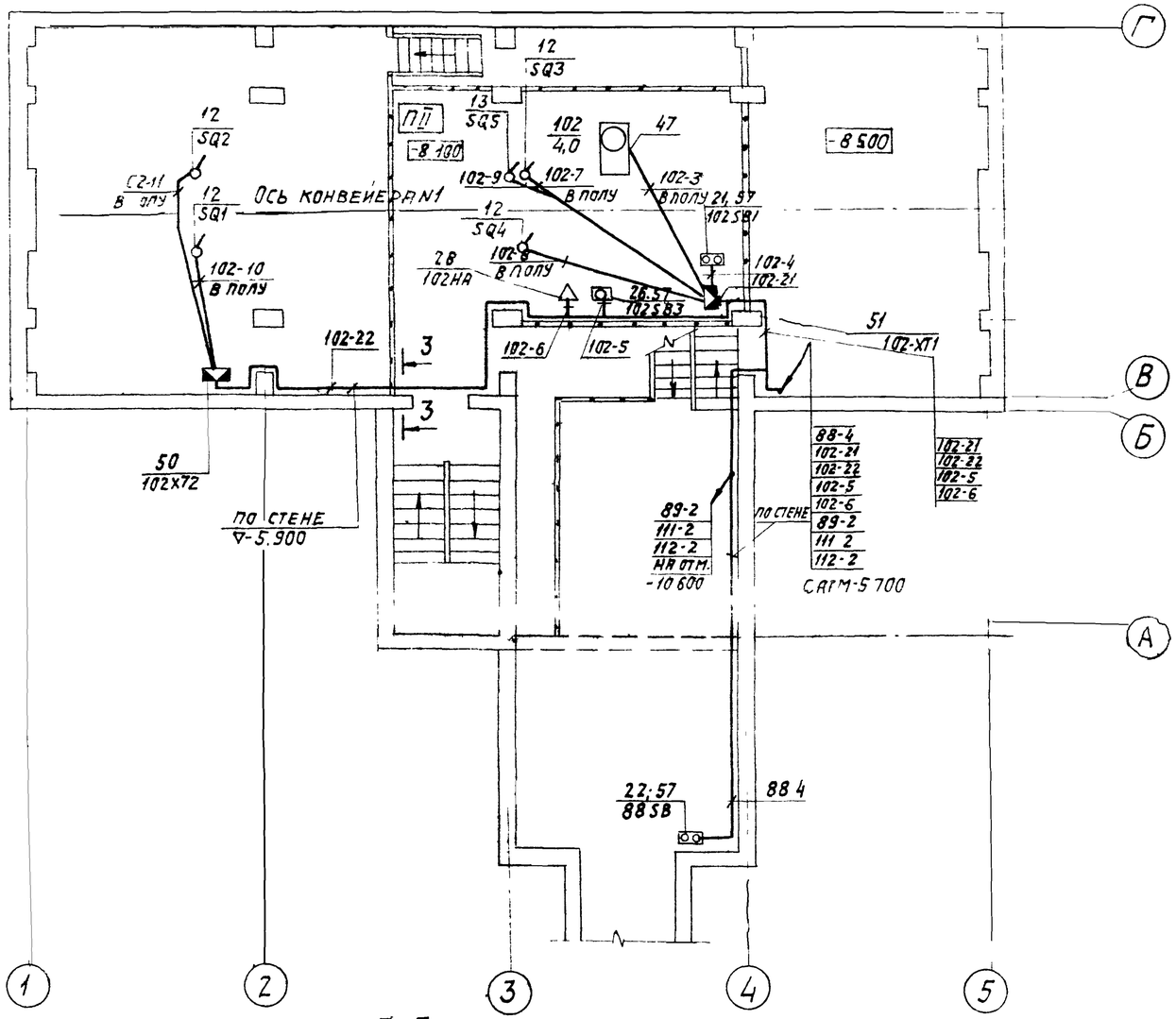

План на отм -10.600

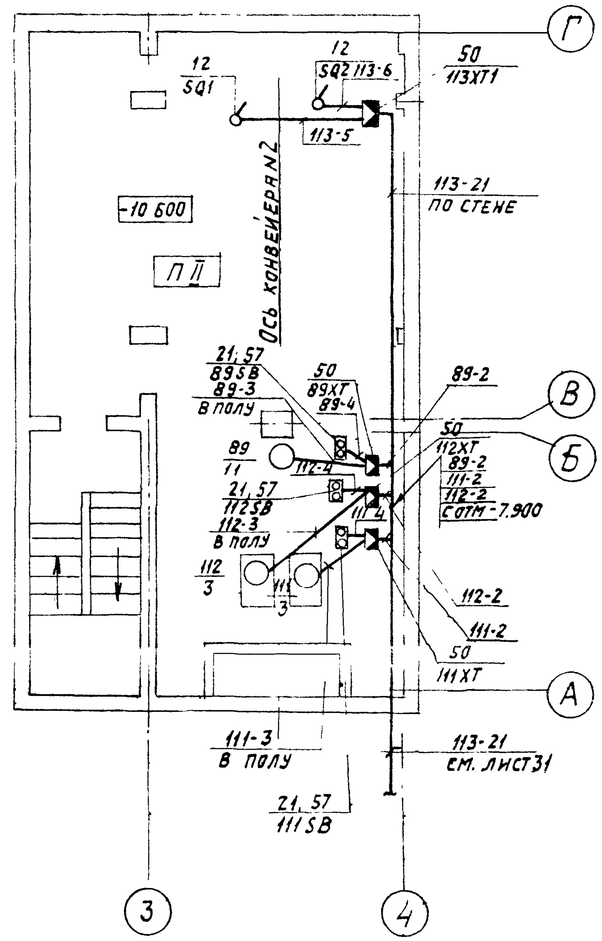

Спецификацию см. лист 33

3-3

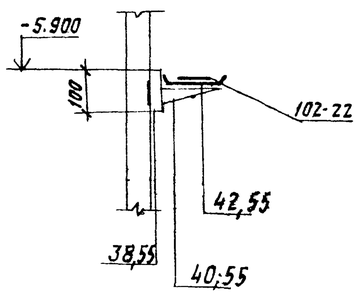

Условное обозначение

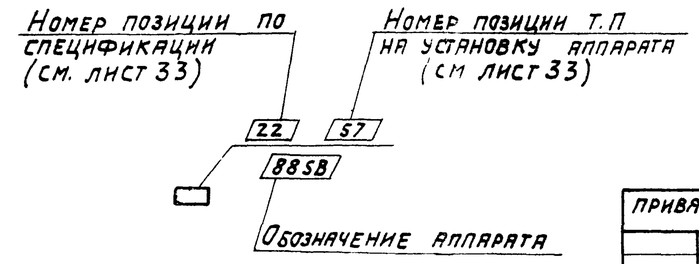

Гл.инж.пр.	Козлов		VI-87	903-1-250.87 ЭМЗ
Нач.отд.	Файерштейн		VI-87	Котельная с 4 котлами КЕ-25-14с. Топливо-каменные и бурые угли.
З.нач.отд.	Гохбойм		VI-87	Топливоподача.
Рук.гр.	Синис		VI-87	Стадия: Р; Лист: 30; Листов:
Ст.инж.	Гаража		VI-87	План силовой сети приемного устройства. Окончание.
Н.контр.	Немец		VI-87	САНТЕХПРОЕКТ

Привязан:

Инв. №

Согласовано: Нач. отд. КСО — Михалевский

Инв.№ подл. | Подпись и дата | Взам. инв.№

22699-34 33 Копировал: Логинова Формат: А2

Альбом 26

План на отм. 0.000

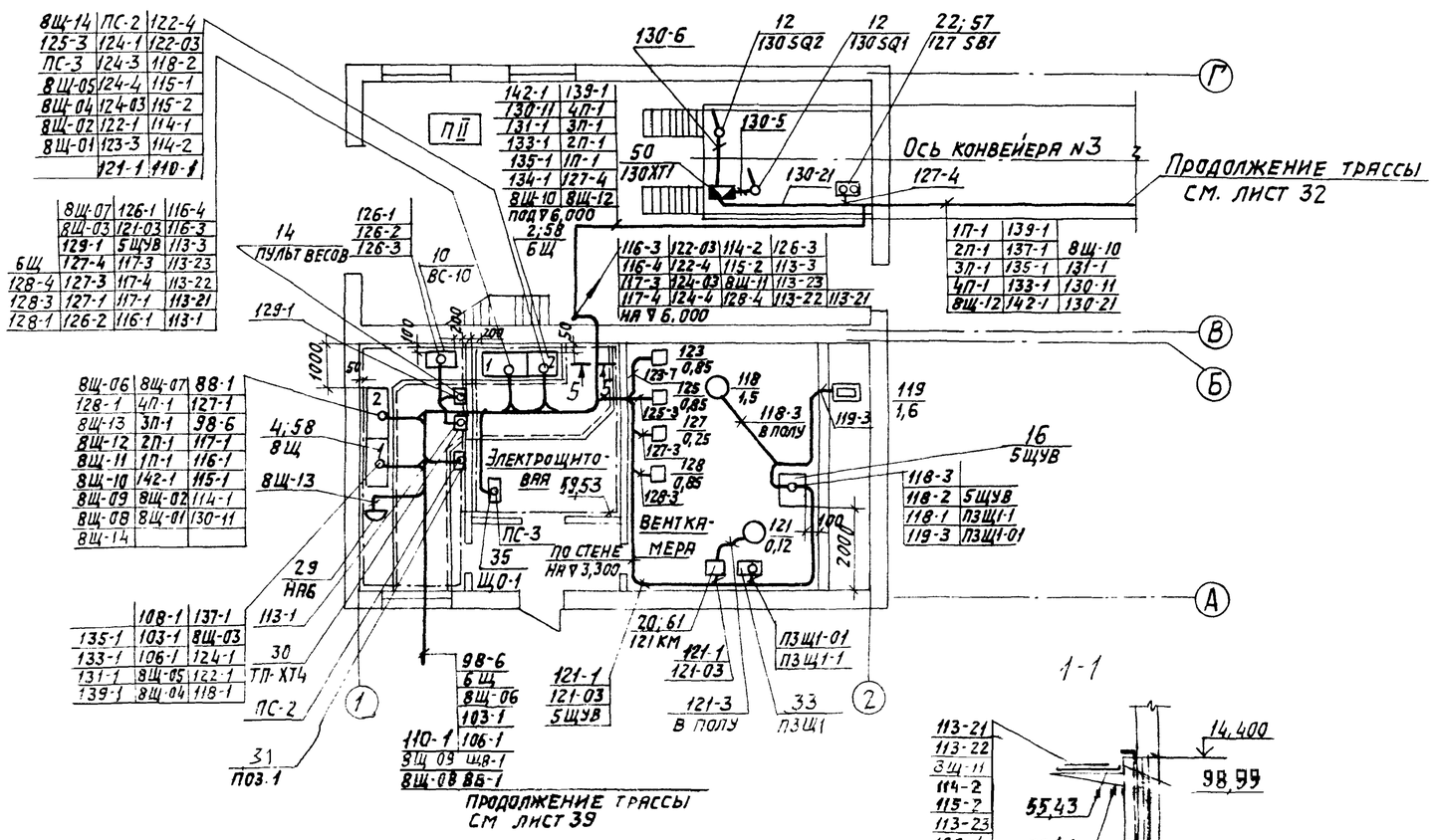

План на отм. 6.000

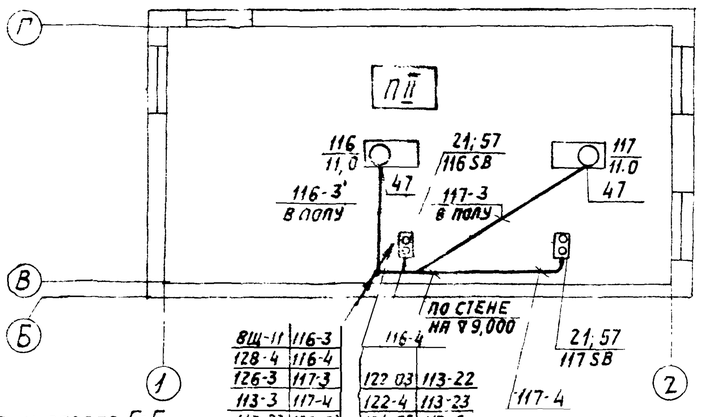

Спецификацию и разрез 5-5 см. лист 33

План на отм. 11.400

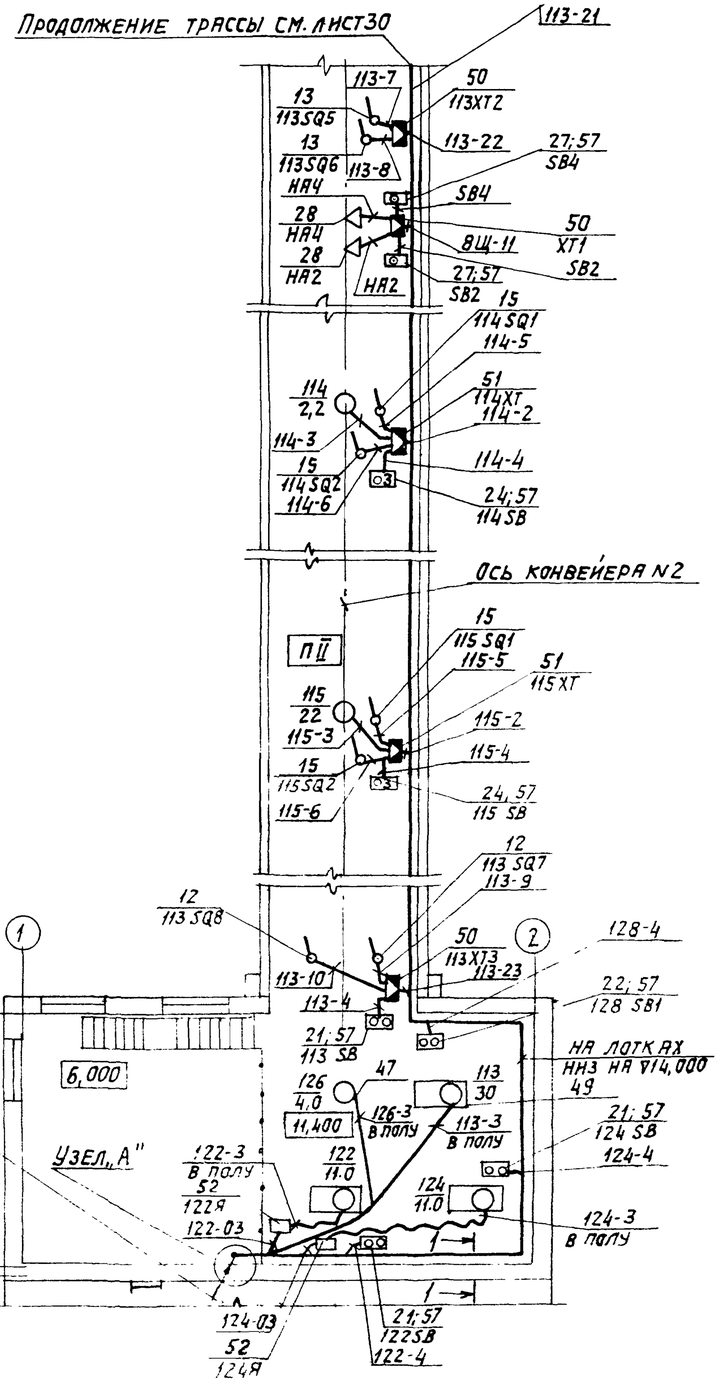

Гл. инж. пр.	Козлов		VI-87
Нач. отд.	Фингерштейн		VI-87
З. нач. отд.	Гохбойм		VI-87
Рук. гр.	Синис		VI-87
Ст. инж.	Гаража		VI-87
Н. контр.	Немец		VI-87

Привязан:

Инв. №

903-1-250.87 ЭМ3

Котельная с 4 котлами КЕ-25-14с. Топливо- каменные и бурые угли.

Топливоподача.

Стадия	Лист	Листов
Р	31	

Планы силовой сети дробильного устройства

САНТЕХПРОЕКТ

Согласовано: Нач. отд. КСО Михневский

Взам. инв. № | Подпись и дата | Инв. № подл.

Копировал: Логинова 22699 34 34 Формат: А2

Альбом 26

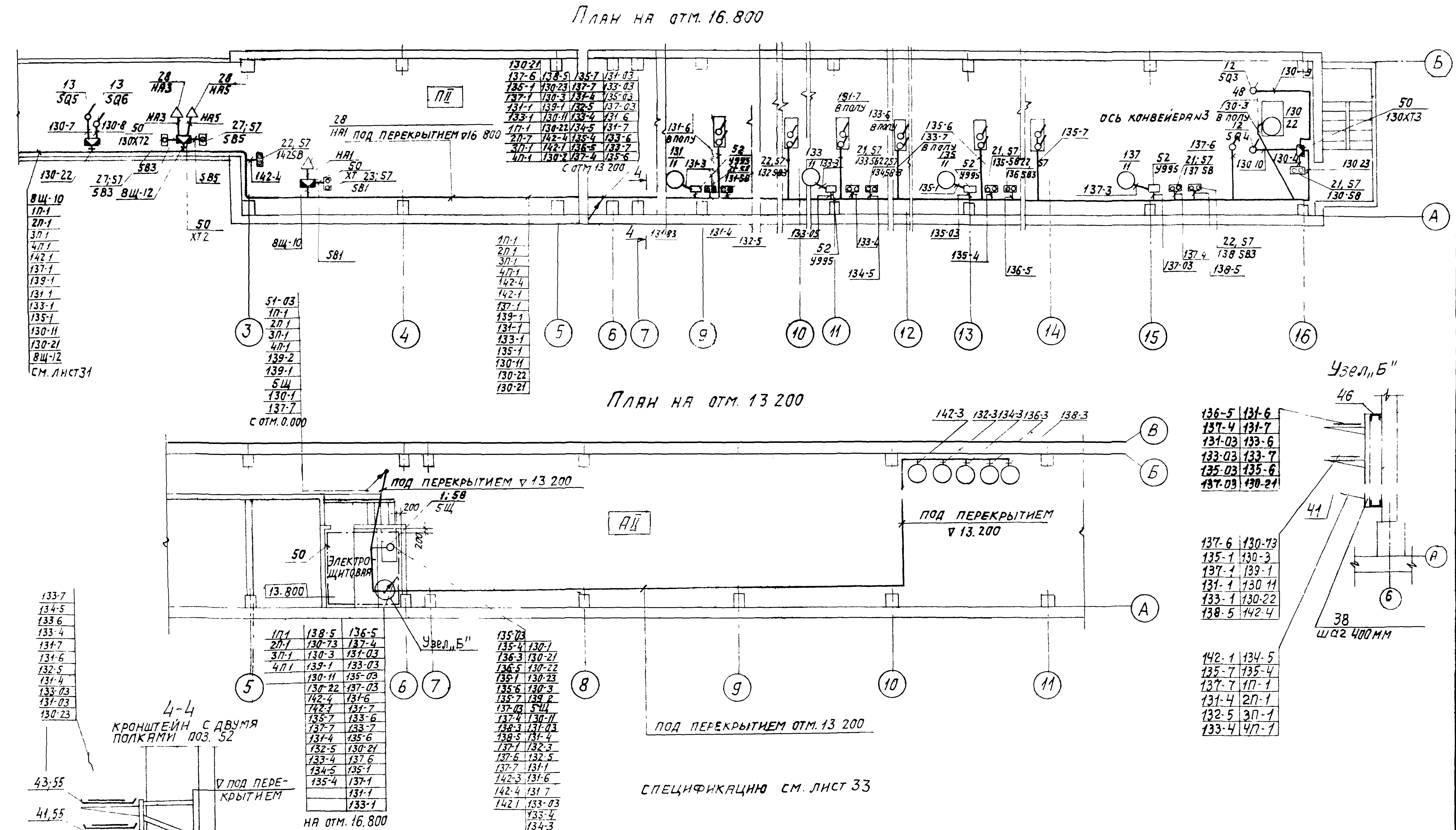

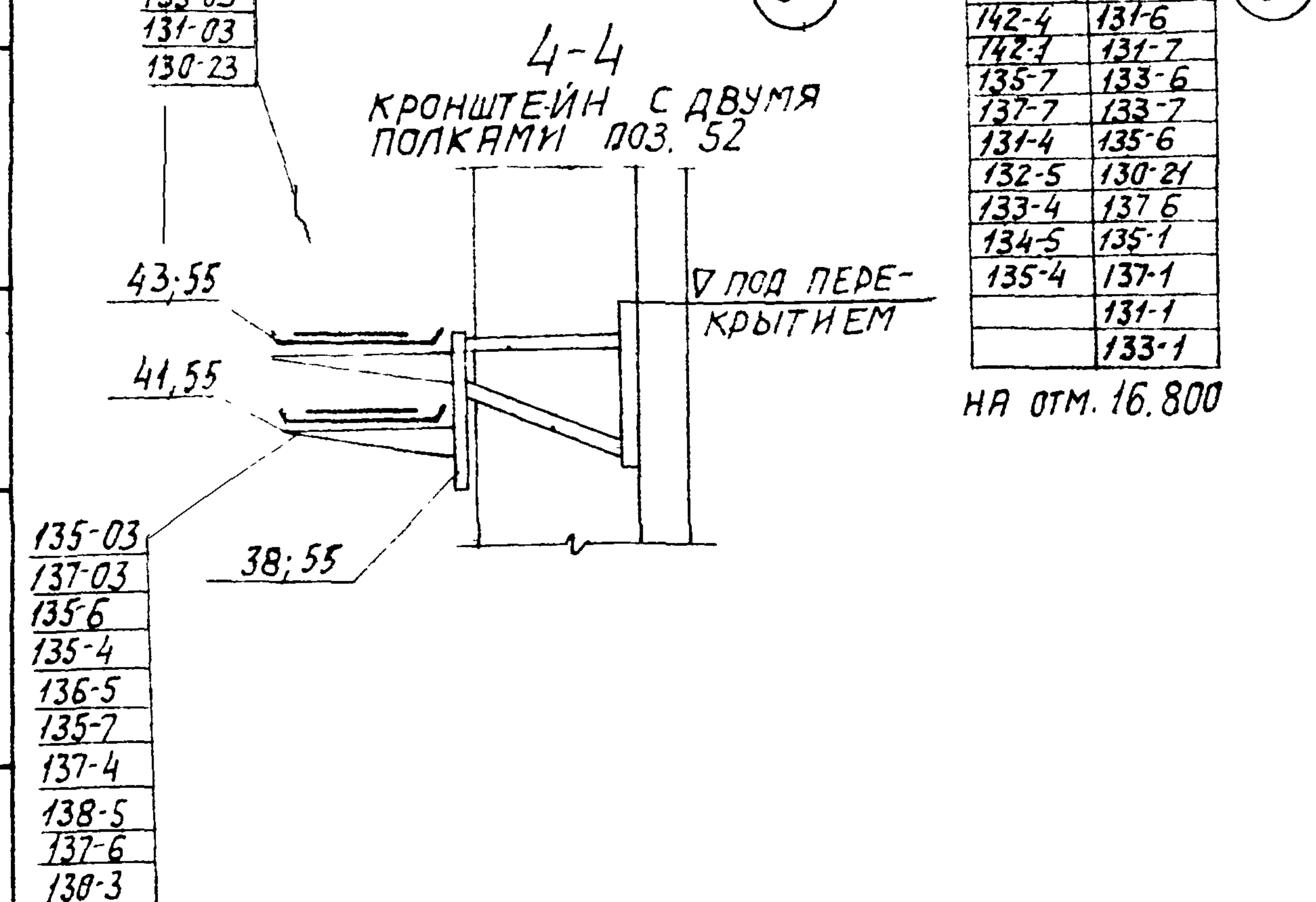

Согласовано: Нач. отд. КО Михалевский

Инв.№ подл. | Подпись и дата | Взам. инв.№

Гл.инж.пр.	Козлов		VI-87
Нач. отд.	Файерштейн		VI-87
З.нач.отд.	Гохбойм		VI-87
Рук. гр.	Синис		VI-87
Ст. инж.	Гаража		VI-87
Н.контр.	Немец		VI-87

Привязан:

Инв. №

9031-250.87 ЭМ3

Котельная с 4 котлами КЕ-25-14С. Топливо - каменные и бурые угли.

Топливоподача

Стадия	Лист	Листов
Р	32	

Планы силовой сети надбункерного отделения.

САНТЕХПРОЕКТ

22699 34 35 Копировал: Логинова

Формат: А2

Альбом 26

поз.	Обозначение или тип изделия	Наименование	кол.	Примечание
57	4.407-249-025	Установка одиночных ящиков с рубильниками, автоматов, кнопок ПКУ		
58	5.407-57.0.130Д	Установка открытых щитов станций управления реечного исполнения глубиной 600мм с односторонним обслуживанием		
	5.407-57.1.90			
59	5.407-11	Заземление и зануление электроустановок		
60	5.407-218	Строительные задания (материалы для проектирования) и установочные чертежи распределительных шкафов и пунктов.		
61	5.407-54.1.10	Настенная установка пускателей ПМЛ		

1-1 (см. лист 29)
М1:10

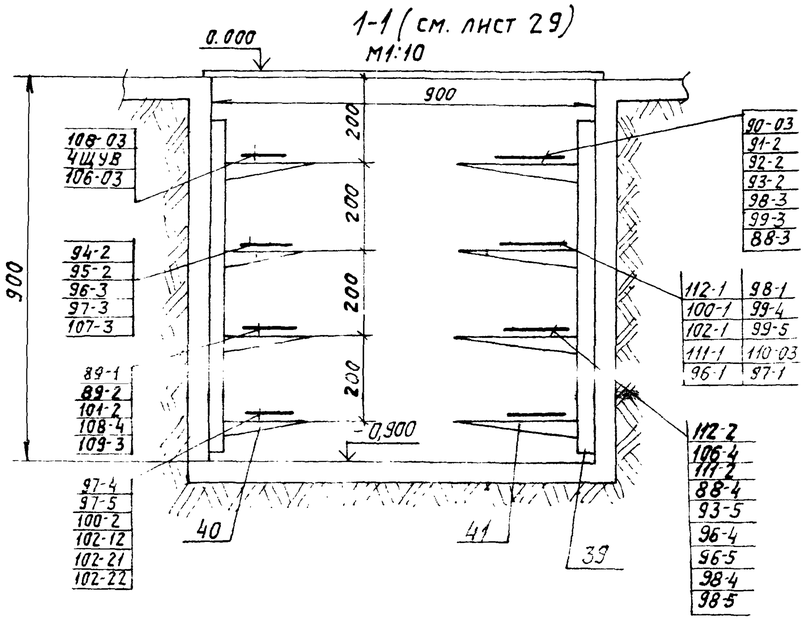

5-5 (см. лист 31)
М1:10

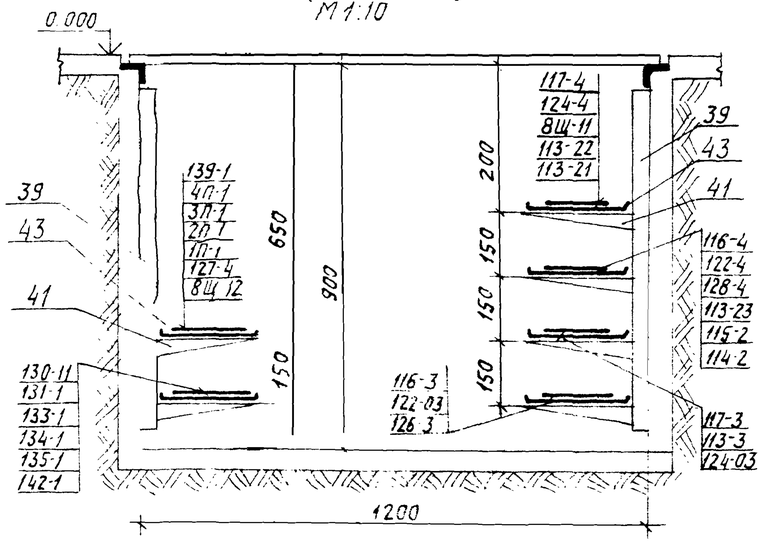

поз.	Обозначение или тип изделия	Наименование	кол.	Примечание
25	ПКУ15-21.131-54У3	Пост управления SB	5	
	1-АСТ3; Тр. 220В, „Вкл."			
	2-КУ, 4, 1р+1з „Пуск"			
	3-КУ, К, 1р+1з „стоп"			
26	ПКУ15-21.111-54У2	Пост управления SB	1	
	1-КУ, 4, 1р+1з „Сигнал"			
27	ПКУ15-21.111-54У2	Пост управления SB	4	
	1-КУ, 4, 1р+1з „Опроб."			
28	СС-145; ~220В	Сирена НА1÷НА5; НА	6	
29	МЗ-145, ~220В	Звонок НА6	1	
30	ТП-ХТ1	По проекту автоматизации	1	
31	ТП-ХТ2	То же	1	
32	ТП-ХТ3	То же	1	
33	ТП-ХТ4	То же	1	
34	ПС-2	Прибор пожарной сигнализации поз.1	-	
35	Щ0-1	Щит освещения	-	
36	П1Щ1	Щит регулирования	1	
37	П3Щ1	Щит регулирования	1	
		Изделия заводов ГЭМ		
38	К1150У3	Стойка сборной кабельной конструкции	350	
39	К1152У3	То же	60	
40	К1160У3	Полка для укладки кабелей	235	
41	К1161У3	То же	515	
42	НЛ10-П2У3	Лоток для прокладки кабелей	75	
43	НЛ20-П2У3	То же	270	
44	НЛ-У45У3	Лоток угловой	55	
45	НЛ-У95У3	Лоток угловой	110	
46	К225	Швеллер ℓ=2м	8	
47	К1081	Ввод гибкий	9	
48	К1084	То же	4	
49	К1086	То же	1	
50	У614А	Коробка клеммная	15	
51	У615А	То же	3	
52	У995	Коробка для протяжки кабелей	8	
53	ГОСТ 103-76	Сталь полосовая 40х4	80	
54	ГОСТ 8509-72	Уголок 50х50х5	70	
55	5.407-49.В1	Прокладка кабелей и проводов на лотках.		
	5.407-49.В2			
56	5.407-55	Установка одиночных ящиков с рубильником		

поз.	Обозначение или тип изделия	Наименование	кол.	Примечание
		Электрооборудование		
1	903-1-250.87-32.3	Щит 5Щ	1	
2	903-1-250.87-32.4	Щит 6Щ	1	
3	903-1-250.87-32.5	Щит 7Щ	1	
4	903-1-250.87-32.6	Щит 8Щ	1	
5	По проекту механизации транспорта	Станция управления СУМ-3	1	
6		Станция управления СУМ-4	1	
7		Магнитный выключатель ВМ-66	2	
8		Датчик ДВМ	2	
9		Пульт управления виброразгрузчика	1	
10		Станция выпрямительная ВС-10	1	
11		Шкив электромагнитный	1	
12		Выключатель конечный ленточных конвейеров №1; №2; №3	12	
13		Выключатель конечный ленточных конвейеров №1; №2; №3	5	
14		Пульт электровесов	1	
15		Выключатель конечный	4	
16	5ЩУВ	Щит управления П3	1	
17	4ЩУВ	Щит управления П1	1	
18	ЯБ51-293-Т пл вст=120А	Ящик с рубильником	3	
19	ЯБПАУ-1М43-Тпл вст=30А	Ящик с рубильником		
20	ПМЛ122002В; Т0,65	Пускатель магнитный	2	
21	ПКУ15-21.121-54У2;	Пост управления SB	23	
	1-КУ, 4, 1р+1з „Пуск"			
	2-КУГФ, К, 2р „Стоп"			
22	ПКУ15-21.121-54У2;	Пост управления SB	8	
	1-КУ, 4, 1р+1з „откр."			
	2-КУ, К, 1р+1з „Закр"			
23	ПКУ15-21.121-54У2;	Пост управления SB	1	
	1-КУ, 4, 1р+1з „Опроб"			
	2-КУ, К, 1р+1з „Свем"			
24	ПКУ15-21.131-54У2;	Пост управления SB	2	
	1-КУ, 4, 1р+1з „Вверх"			
	2-КУ, 4, 1р+1з „Вниз"			
	3-КУГФ, К, 1р+1з „Стоп"			

Взам. инв. № | Подпись и дата | Инв. № подл.

Привязан:

Инв. №

Гл. инж. пр.	Козлов		VI-87	903-1-250.87 ЭМ3
Нач. отд.	Фрейштейн		VI-87	Котельная с 4 котлами КЕ-25-14с. Топливо-каменные и бурые угли.
Зам. нач. отд.	Гохбаум		VI-87	Топливоподача.
Рук. гр.	Синис		VI-87	Стадия: Р; Лист: 33; Листов:
Ст. инж.	Гаряжа		VI-87	Спецификация. Разрезы.
Н. контр.	Немец		VI-87	САНТЕХПРОЕКТ

Копировал: Логинова

Альбом 26

Труба			Трасса		Участок трассы трубы
Маркировка	Условный проход мм	Длина м	Начало	Конец	
Т90-1	32	5	Станция управления	Электродвигатель	0,5-90°/200-4,3-90°/200-0,2
Т90-2	32	5	то же	Электродвигатель	0,5-90°/200-4,3-90°/200-0,2
Т90-4	25	7	—	—	
Т90-5	25	6	—	—	
Т90-6	50	6	—	—	
Т90-7	50	6	—	—	
Т91-03	50	4	—	—	
Т91-5	20	3	—	—	
Т92-2	32	4	—	—	
Т93-2	32	3	—	—	
Т94-2	25	4	—	—	
Т95-2	25	4	—	—	
Т96-3	25	7	Стена оси 1-В	Электродвигатель	2,2-90°/200-4,6-90°/200-0,2
Т96-4	20	0,5	—	—	
Т96-5	25	2	—	—	
Т97-3	25	8	Стена оси 3-В	Электродвигатель	2,2-90°/200-5,6-90°/200-0,2
Т97-4	20	0,5	—	—	
Т97-5	25	2	—	—	
Т98-3	25	7	Стена оси 3-В	Электродвигатель	2,2-90°/200-4,6-90°/200-0,2
Т98-4	20	0,5	—		
Т98-5	25	2	—	—	—
Т99-3	25	7	Стена оси 4-В	Электродвигатель	2,2-90°/200-4,6-90°/200-0,2
Т99-4	20	0,5	—	—	
Т99-5	25	2	—	—	—
Т100-2	25	1	—	—	—
Т100-3	20	7	100 ХТ	Электродвигатель	—
Т100-5	20	1	—	—	—
Т101-2	25	1	—	—	—
Т101-3	20	7	101 ХТ	Электродвигатель	—
Т101-5	20	1	—	—	—
Т102-21	32	2	—	—	—
Т102-22	20	2	—	—	—
Т102-3	20	8	102 ХТ1	Электродвигатель	—
Т102-4	20	0,5	102 ХТ1	102 SB1	—
Т102-5	20	6	102-ХТ1	102 SB3	—
Т102-6	20	6	102 ХТ1	102 НА	—
Т102-7	20	16	102 ХТ1	SQ3	—
Т102-8	20	13	102 ХТ1	SQ4	—
Т102-9	20	16	102 ХТ1	SQ5	—
Т102-10	20	9	102 ХТ2	SQ1	—
Т102-11	20	14	102 ХТ2	SQ2	—
Т102-12	20	35	—	—	—
Т103-3	20	6	4 ЩУВ	Электродвигатель	—
Т106-3	20	8	Стена оси 5-6	Электродвигатель	3,0-90°/200-4,5-90°/200-0,5

Труба			Трасса		Участок трассы трубы
Маркировка	Условный проход мм	Длина, м	Начало	Конец	
Т106-4	20	0,5	—		—
Т107-3	32	1	—		—
Т108-3	20	5	108 Я	Электродвигатель	—
Т108-4	20	0,5	—	—	—
Т109-3	32	1	—		—
—	—	—	—	—	—
Т110-3	20	6	110 КМ	Электродвигатель	—
Т111-3	20	6	111 ХТ	Электродвигатель	—
Т111-4	20	0,5	111ХТ	111SB	—
Т112-3	20	6	112 ХТ	Электродвигатель	—
Т112-4	20	0,5	112ХТ	112 SB	—
Т88-4	20	6	—	—	—
Т89-2	32	6	—	—	—
Т89-3	20	6	89ХТ	Электродвигатель	—
Т89-4	20	0,5	89ХТ	89 SB	—
Т113-21	20	5	—	—	—
Т113-5	20	8	113ХТ1	SQ1	—
Т113-6	20	6	113ХТ1	SQ2	—
Т113-22	20	2	—	—	—
Т113-3	50	7	Стена оси 2-Б	Электродвигатель	0,5-90°/200-6,7-90°/200-0,2
Т113-4	20	0,5	113 ХТ3	113 SB	—
Т113-7	20	5	113 ХТ2	SQ5	—
Т113-8	20	5	113ХТ2	SQ6	—
Т113-9	20	5	113ХТ3	SQ7	—
Т113-10	20	7	113ХТ3	SQ8	—
Т113-23	20	2	—	—	—
Т114-2	32	2	—	—	—
Т114-3	20	5	114ХТ	Электродвигатель	—
Т114-4	25	0,5	114ХТ	114 SB	—
Т114-5	20	5	114ХТ	SQ1	—
Т114-6	20	7	114ХТ	SQ2	—

Взам. инв. №

Подпись и дата

Инв. № подл.

Привязан:

Инв. №

Гл. инж. пр.	Козлов			903-1-250.87 ЭМ3
Нач. отд.	Файерштейн		VI-87	Котельная с 4 котлами КЕ-25-14С Топливо-каменные и бурые угли
Нач. отд.	Гохбойм		VI-87	Топливоподача — Стадия Р, Лист 34, Листов
Рук. гр.	Синис		VI-87	
Отд. инж.	Гаража		VI-87	Трубозаготовительная ведомость. Начало. — САНТЕХПРОЕКТ
Н. контр.	Немец		VI-87	

Копировал: Крайлина Формат: А2

Альбом 26

Труба			Трасса		Участок трассы трубы
Маркировка	Условный проход мм	Длина, м	Начало	Конец	
T115-2	32	2	—	—	—
T115-3	20	5	115XT	Электродвигатель	—
T115-4	25	0,5	115XT	115SB	—
T115-5	20	5	115XT	SQ1	—
T115-6	20	7	115XT	SQ2	—
T116-3	32	4	Стена оси 1-В	Электродвигатель	0,5 - 90°/ 200 - 3,3 - 90°/200 - 0,2
T116-4	20	2	—	—	—
T117-3	32	7	Стена оси 2-В	Электродвигатель	0,5 - 90°/ 200 - 6,3 - 90°/200 - 0,2
T117-4	20	2	—	—	—
T118-3	20	6	3ЩУВ	Электродвигатель	—
T121-3	20	3	121 КМ	Электродвигатель	—
T122-03	25	1	—	—	—
T122-3	20	4	122Я	Электродвигатель	—
T122-4	20	1	—	—	—
T123-3	32	1	—	—	—
T124-03	25	1	—	—	—
T124-3	20	7	124Я	Электродвигатель	—
T124-4	20	1	—	—	—
T125-3	32	1	—	—	—
T126-3	25	8	выпрямительное устройство 2-В	Электрошкив	0,5-90°/ 200-7,3- 90°/200-0,2
T127-3	25	1	—	—	—
T127-4	20	1	—	—	—
T128-3	25	1	—	—	—
T128-4	20	1	—	—	—
T130-21	20	1	—	—	—
T130-22	20	1	—	—	—
T130-23	25	1	—	—	—
T130-4	20	0,5	130XT3	130SB	—
T130-5	20	5	130XT1	SQ1	—
T130-6	20	7	130XT1	SQ2	—
T130-7	20	5	130XT2	SQ5	—
T130-8	20	7	130XT2	SQ6	—
T130-9	20	10	130XT3	SQ3	—
T130-10	20	7	130XT3	SQ4	—
T130-3	32	6	Стена оси 16-А	Электродвигатель	2,0 - 90°/ 200 - 3,8 - 90°/ 200 - 0,2
T139-2	25	6	—	—	—
T131-3	20	8	131Я	Электродвигатель	—
T131-4	20	1	—	—	—
T131-6	20	9	—	—	—
T131-7	20	8	—	—	—
T132-3	32	2	—	—	—
T132-5	20	1	—	—	—
T133-3	20	8	132Я	Электродвигатель	—
T133-4	20	1	—	—	—
T133-6	20	9	—	—	—

Труба			Трасса		Участок трассы трубы
Маркировка	Условный проход мм	Длина, м	Начало	Конец	
T133-7	20	8	—	—	—
T134-3	32	2	—	—	—
T134-5	20	1	—	—	—
T135-3	20	8	135Я	Электродвигатель	—
T135-4	20	1	—	—	—
T135-6	20	9	—	—	—
T135-7	20	8	—	—	—
T136-3	32	2	—	—	—
T136-5	20	1	—	—	—
T137-3	20	8	—	—	—
T137-4	20	1	—	—	—
T137-6	20	9	—	—	—
T138-3	32	2	—	—	—
T138-5	20	1	—	—	—
T142-3	25	1	—	—	—
T142-4	20	1	—	—	—
THA2	20	2	XT1	HA2	—
TSB2	20	2	XT1	SB2	—
TSB4	20	2	XT1	SB4	—
THA4	20	2	XT1	HA4	—
THH3	20	2	XT2	ПНЗ	—
TSB3	20	2	XT2	SB3	—
THA5	20	2	XT2	HA5	—
T8Щ-13	20	10	—	—	—
T8Щ-08	25	6	—	—	—
T8Щ-09	25	6	—	—	—
THA1	20	2	XT	HA1	—
TSB1	20	2	XT	SB1	—
TSB5	20	2	XT2	HA5	—
					—
					—

Взам. инв.№ | Подпись и дата | Инв. № подл.

Привязан:

Инв. №

				903-1-250.87	ЭМЗ
Гл.инж.пр.	Козлов		VI-87	Котельная с 4 котлами КЕ-25-14С. топливо-каменные и бурые угли	
Нач.отд.	Файерштейн		VI-87		
З.нач.отд.	Гохбойм		VI-87	Топливоподача	Стадия: Р; Лист: 35; Листов:
Рук.гр.	Синис		VI-87		
Ст.инж.	Гараж		VI-87		
Н.контр.	Немец		VI-87	Трубозаготовительная ведомость. Окончание.	САНТЕХПРОЕКТ

Копировал: Крапивина

Формат: А2

Альбом 26

Маркировка

Труба	Кабель	Труба	Кабель	Труба	Кабель
Т90-1	90-1	Т122-4	122-4		
Т90-2	90-2	Т123-3	123-3		
Т90-4	90-4	Т124-03	124-03		
Т90-5	90-5	Т124-4	124-4		
Т90-6	90-6	Т125-3	125-3		
Т90-7	90-7	Т126-3	126-3		
Т91-03	91-03	Т127-3	127-3		
Т91-5	91-5	Т127-4	127-4		
Т92-2	92-2	Т128-3	128-3		
Т93-2	93-2	Т128-4	128-4		
Т94-2	94-2	Т130-21	130-21		
Т95-2	95-2	Т130-22	130-22		
Т96-3	96-3	Т130-23	130-23		
Т96-4	96-4	Т130-3	130-3		
Т96-5	96-5	Т139-2	139-2		
Т97-3	97-3	Т131-4	131-4		
Т97-4	97-4	Т131-6	131-6		
Т97-5	97-5	Т131-7	131-7		
Т98-3	98-3	Т132-3	132-3		
Т98-4	98-4	Т132-5	132-5		
Т58-5	98-5	Т133-4	133-4		
Т99-3	99-3	Т133-6	133-6		
Т99-4	99-4	Т133-7	133-7		
Т99-5	99-5	Т134-3	134-3		
Т100-2	100-2	Т134-5	134-5		
Т101-2	101-2	Т135-4	135-4		
Т102-21	102-21	Т135-6	135-6		
Т102-22	102-22	Т135-7	135-7		
Т102-12	102-12	Т136-3	136-3		
Т106-4	106-4	Т136-5	136-5		
Т107-3	107-3	Т137-4	137-4		
Т108-4	108-4	Т137-6	137-6		
Т109-3	109-3	Т138-3	138-3		
Т88-4	88-4	Т138-5	138-5		
Т89-2	89-2	Т142-3	142-3		
Т113-21	113-21	Т142-4	142-4		
Т113-22	113-22	Т8Щ-08	8Щ-08		
Т113-3	113-3	Т8Щ-09	8Щ-09		
Т113-23	113-23				
Т114-2	114-2				
Т115-2	115-2				
Т116-3	116-3				
Т116-4	116-4				
Т117-3	117-3				
Т117-4	117-4				
Т122-03	122-03				

Маркировка

Труба	Провод	Труба	Провод	Труба	Провод
Т100-3	100-3	Т115-4	115-4		
Т100-5	100-5	Т115-5	115-5		
Т101-3	101-3	Т115-6	115-6		
Т101-5	101-5	Т118-3	118-3		
Т102-3	102-3	Т121-3	121-3		
Т102-4	102-4	Т122-3	122-3		
Т102-5	102-5	Т124-3	124-3		
Т102-6	102-6	Т130-4	130-4		
Т102-7	102-7	Т130-5	130-5		
Т102-8	102-8	Т130-6	130-6		
Т102-9	102-9	Т130-7	130-7		
Т102-10	102-10	Т130-8	130-8		
Т102-11	102-11	Т130-9	130-9		
Т103-3	103-3	Т130-10	130-10		
Т106-3	106-3	Т131-3	131-3		
Т108-3	108-3	Т133-3	133-3		
Т110-3	110-3	Т135-3	135-3		
Т111-3	111-3	Т137-3	137-3		
Т111-4	111-4	ТНА2	НА2		
Т112-3	112-3	TSB2	SB2		
Т112-4	112-4	TSB4	SB4		
Т89-3	89-3	ТНА3			
Т89-4	89-4	ТНА3	НА3		
Т113-5	113-5	TSB3	SB3		
Т113-6	113-6	ТНА5	НА5		
Т113-4	113-4	Т8Щ-13	8Щ-13		
Т113-7	113-7	ТНА1	НА1		
Т113-8	113-8	TSB1	SB1		
Т113-9	113-9	TSB5	SB5		
Т113-10	113-10				
Т114-3	114-3				
Т114-4	114-4				
Т114-5	114-5				
Т114-6	114-6				
Т115-3	115-3				

Пояснение к маркировке

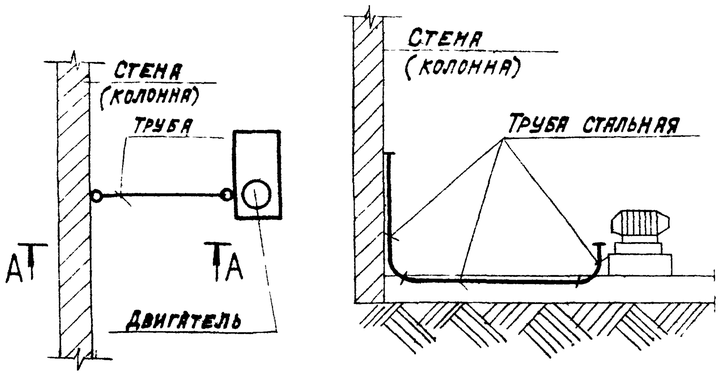

Сводка труб

Труба						
Электро-сварная	Обозначение по ГОСТ 3262-75	20×2,5	25×2,5	32×2,8	50×3,2	
	Длина (м)	480	93	58	23	

Привязан:

Инв. №

Гл. инж. пр.	Козлов			
Нач. отд.	Рамерштейн		VI-87	903-1-250.87 ЭМ3
Зам. нач. отд.	Гохбойм		VI-87	Котельная с 4 котлами КЕ-25-14С. Топливо-каменные и бурые угли.
Рук. гр.	Синис		VI-87	Топливоподача. Стадия: Р; Лист: 36; Листов:
Ст. инж.	Гаража		VI-87	Таблица заполнения труб кабелями
Н. контр.	Немец		VI-87	САНТЕХПРОЕКТ

Инв. № подл. | Подпись и дата | Взам. инв. №

Копировал: Крайлина Формат: А2

Альбом 26

Приемное устройство. План на отм. 0.000
М 1:100

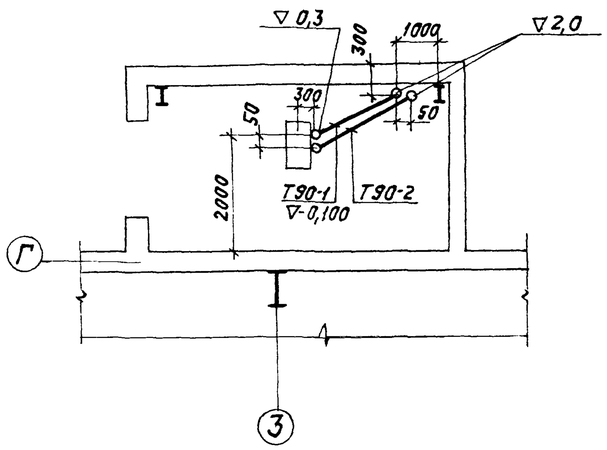

Приемное устройство. План на отм. -5.700
М1:100

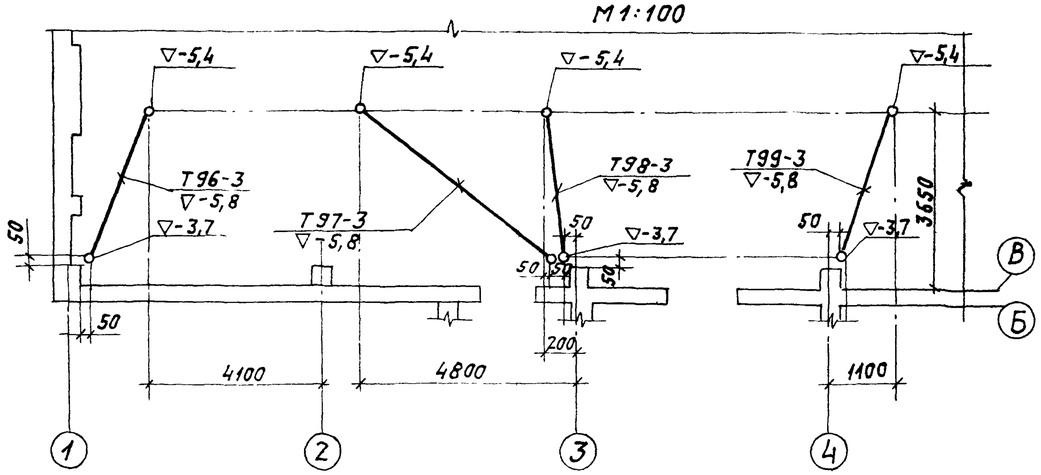

Дробильное устройство
План на отм. 6.000
М1:100

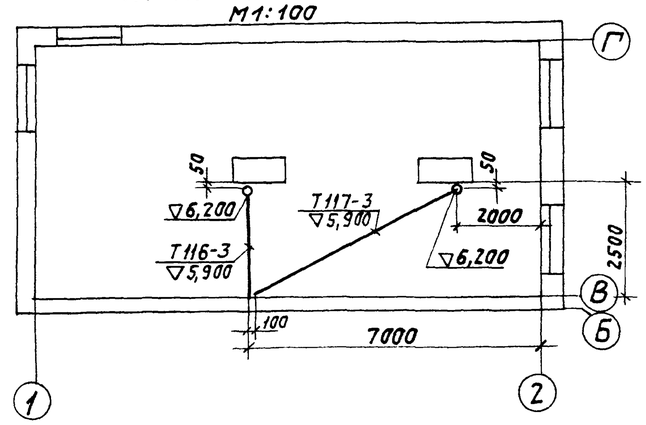

Надбункерное отделение. План на отм.16.800
М 1:100

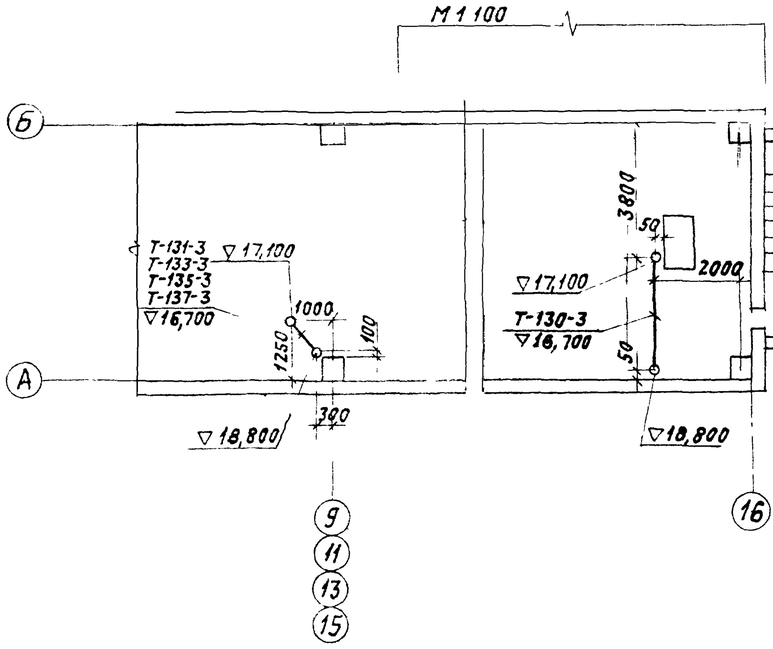

Дробильное устройство
План на отм. 0.000
М 1:100

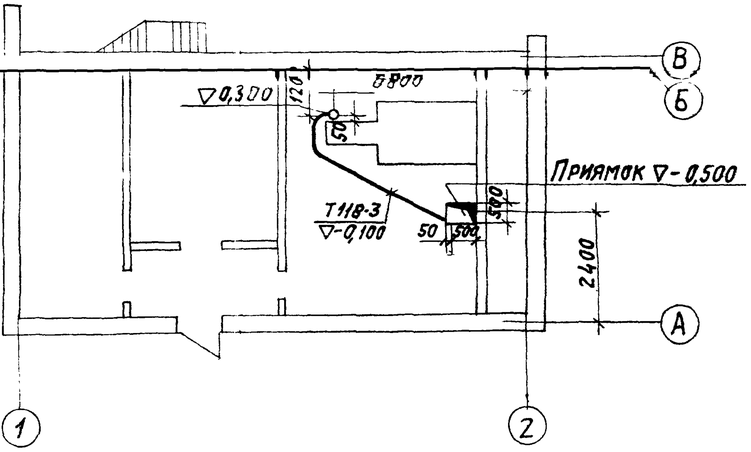

Дробильное устройство
План на отм. 11.400
М 1:100

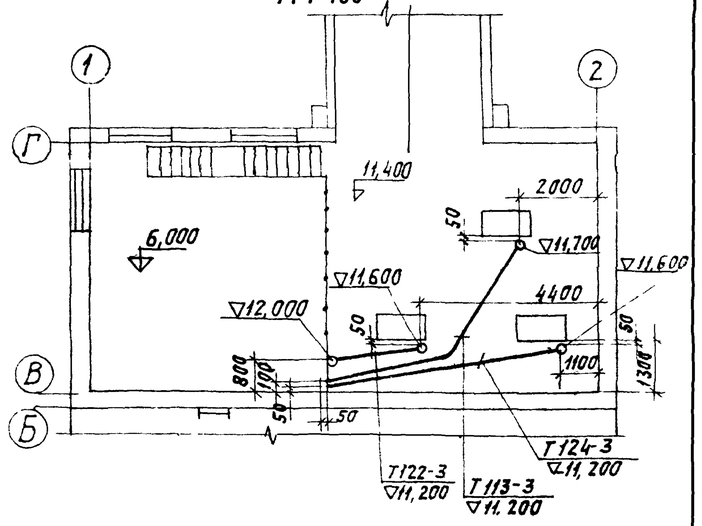

				903-1-250.87	ЭМ3
Гл. инж. пр.	Козлов		VI-87	Котельная с 4 котлами КЕ-25-14с. Топливо-каменные и бурые угли.	
Нач. отд.	Финкельштейн		VI-87		
Зав. отд.	Гохбойм		VI-87	Топливоподача.	Стадия: Р; Лист: 37; Листов:
Рук. гр.	Синис		VI-87		
Ст. инж.	Гаража		VI-87		
Н. контр.	Немец		VI.87	Планы трубной раскладки	САНТЕХПРОЕКТ

Привязан:

Инв. №

Инв. № подл. | Подпись и дата | Взам. инв. №

22699 34 40 Копировал: Логинова Формат: А2

Альбом 20

Выкопировка из генплана

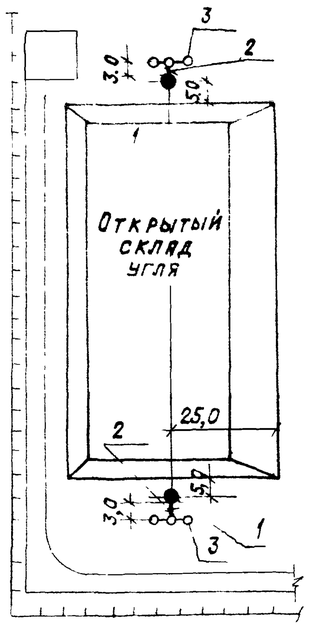

Поз	Обозначен. или тип изделия	Наименование	Кол.	Примечан
1	ПМЖ-22,8;	Молниеотвод		см строительную
	h=30,55м		2	часть проекта
2		Сталь полосовая 40×4мм	10м	ГОСТ 103-76
3	—	Комбинированный трех-		
		стержневой заземлитель		
		состоит из:	2	
4		Сталь угловая 63×63×6, l=2,5м	3	ГОСТ 8509-72
5		Сталь полосовая 40×4мм	6м	ГОСТ 103-76

Комбинированный трехстержневой заземлитель поз.3
М1:100

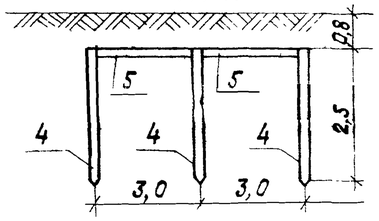

Заземление дымовой трубы выполнить в соответствии с привязываемым типовым проектом.

Условные обозначения.

o-o-o Заземлитель трехстержневой

—— Токоотвод.

Гл.инж.пр.	Козлов		VI-87	903-1-250.87 ЭМЗ
Нач отд.	Файерштейн		VI-87	Котельная с 4 котлами КЕ-25-14С Топливо-каменные и бурые угли
З нач.отд.	Гохбойм		VI-87	Топливоподача — Стадия Р, Лист 38, Листов
Рук.гр.	Синис		VI-87	
Ст.инж.	Гаража		VI-87	Молниезащита и заземление — САНТЕХПРОЕКТ
Н.контр.	Немец		VI-87	

Привязан:

Инв. №

Инв. № подл. | Подпись и дата | Взам. инв. №

Альбом 26

Поз.	Обозначение или тип изделия	Наименование	Кол.	Прим.
1	4.407 251.002.Т6	Траншея кабельная	2	
2	4.407.251.002.Т2	———	1	
3	4.407.251.003	Поворот траншеи R=600	7	
4	4.407.251-014 исп.1	Ввод кабелей в здание	3	
5	4.407.251-002 Т1	Траншея кабельная	1	
6	ДВМ-В; ДВМ-Н	Конечные выключатели (по проекту механизации транспорта)	2	

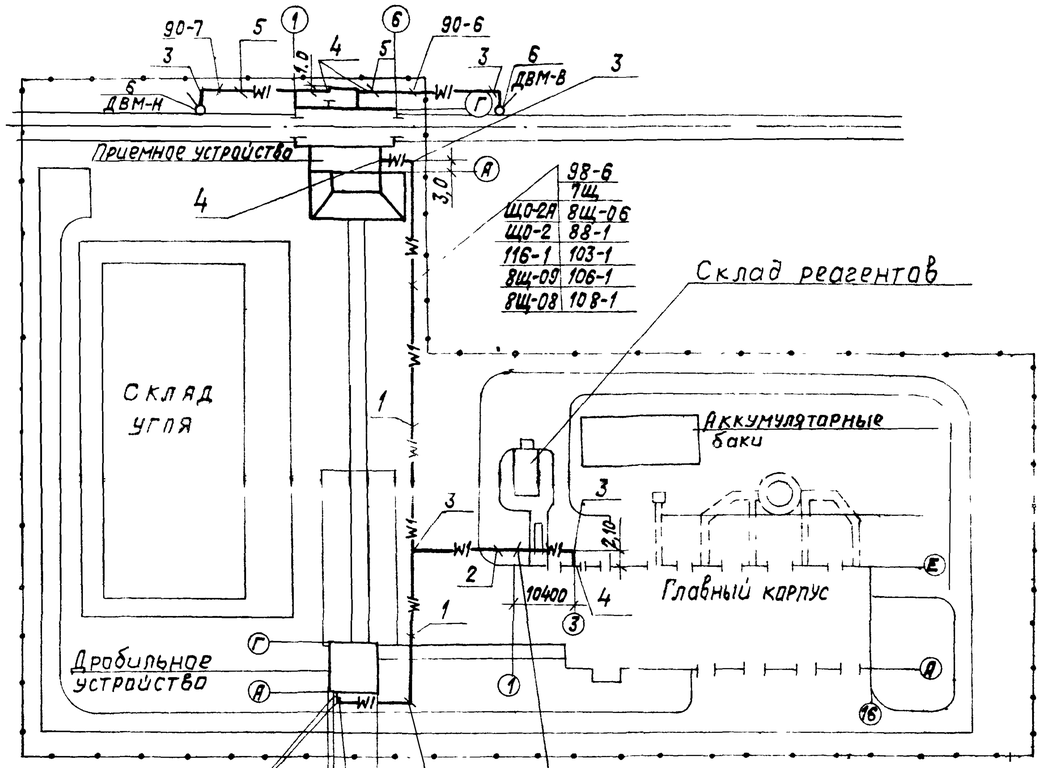

Кабельный журнал см. альбом 26 листы 25÷28.

Гл.инж.пр.	Козлов		VI-87	903-1-250.87 ЭМЗ
Нач отд.	Файерштейн		VI-87	Котельная с 4 котлами КЕ-25-14С Топливо-каменные и бурые угли
З.нач.отд.	Гохбойм		VI-87	Топливоподача — Стадия Р, Лист 39, Листов
Рук.гр.	Синис		VI-87	
Рук.гр.	Никошкова		VI-87	План наружных силовых кабельных сетей — САНТЕХПРОЕКТ
Ст инж	Гаража		VI-87	
Н.контр.	Немец		VI-87	

Привязан:

Инв. №

Инв. № подл. | Подпись и дата | Взам. инв. №

22699-34 41

Копировал: Краилина Формат: А2

Альбом 26

Ведомость чертежей основного комплекта
903-250.87-302.

Лист	Наименование	Примечание
1	Электроосвещение Общие данные	
2	План расположения и схема питающей сети электроосвещения	
3	План расположения сети электроосвещения приёмного устройства на отм. 0,000; 3,000; 5,400; 9,200	
4	План расположения сети электроосвещения приемного устройства на отм. -5.700; -3,200.	
5	План расположения сети электроосвещения приемного устройства на отм. -8,100; -8.700; -10.600.	
6	План расположения сети электроосвещения дробильного устройства на отм. 0,000 6.000; 11,400	
7	План расположения сети электроосвещения галереи конвейера N1	
8	План расположения сети электроосвещения галереи конвейера N2 и закрытого склада угля	
9	Схема управления электроосвещением галерей конвейеров N1, N2	

Ведомость ссылочных документов

Обозначение	Наименование	Примечание
тип проект 4.407-23В	Прокладка осветительных электропроводок и установка светильников с лампами накаливания и ДРЛ на кронштейнах	
тип проект 4.407-236	Установка светильников с люминесцентными лампами на железобетонных фермах и перекрытиях	
тип проект 5.407-19	Установка одиночных светильников с лампами накаливания	
тип проект 5.407-4	Прокладка осветительных электропроводок и установка светильников с лампами накаливания и ДРЛ на мостиках	
тип проект 4.407-129 шифр А75А	Установка осветительных щитков.	

Ведомость прилагаемых документов

Обозначение	Наименование	Примечание
903-1-250.87-ПЗ Альбом 0	Пояснительная записка	
903-1-250.8, 302 СО Альбом 35	Спецификация оборудования	
903-1-250.87-302.ВМ Альбом 38	Ведомости потребности в материалах	
903-1-250.87-302 ВА 302 и ВБ Альбом 38	Ведомости изделий МЭЗ	

Вся сеть выполняется кабелем марки АВВГ-0,66 за исключением помещений, в которых марка кабеля или провода указана специально.

Проектная документация разработана в соответствии с нормами, правилами инструкциями и государственными стандартами.

Главный инженер проекта Козлов

Инв. № подл. | Подпись и дата | Взам. инв. №

Привязан:

Инв. №

903-1-250.87 — 302

Гл. инж. пр.	Козлов		Котельная с 4 котлами КЕ-25-14С топливо-каменные и бурые угли
Нач. отд.	Файбштейн		
Гл. спец.	Немец		Топливоподача
Рук. гр.	Нижникова		Электроосвещение. Общие детали.
Н. контр.	Гохбаум		

Стадия	Лист	Листов
Р	1	8

САНТЕХПРОЕКТ

22699-34 42 Формат А2

Альбом 26

План питающей сети электроосвещения

Фрагмент плана дробильного устройства на отм. 0.000 (м 1:50)

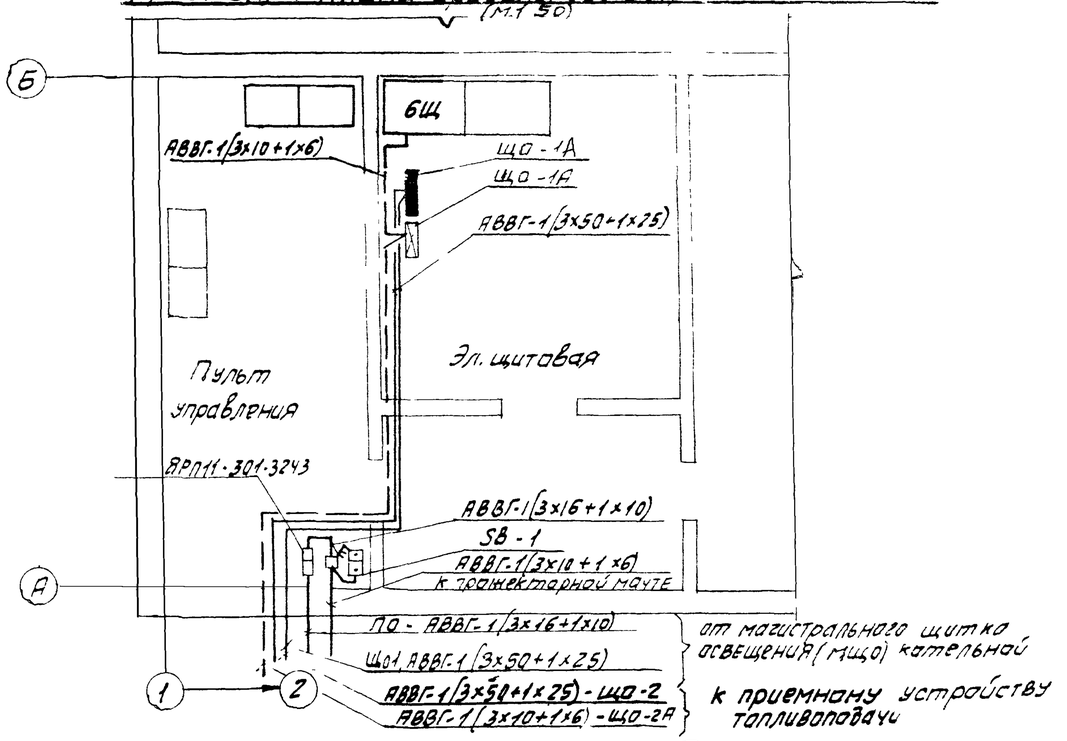

от магистрального щитка освещения (МЩО) котельной

к приемному устройству топливоподачи

Фрагмент плана приемного устройства на отм. 0.000 (м 1:100)

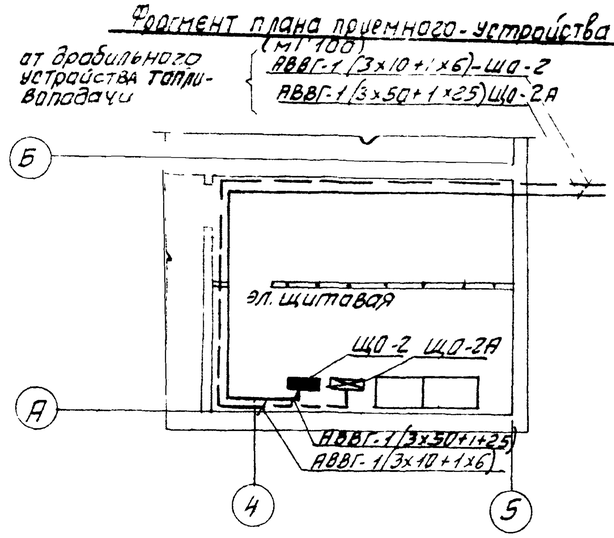

Данные о групповых щитках с автоматическими выключателями.

Номер щита	Тип	Установленная мощность кВт	Камера автоматических выключателей: Однополюсные: Зонные	Однополюсные: Резервные	Трехполюсные: Зонные	Трехполюсные: Резервные	Ток расцепителя, А: На вводе	На линии
ЩО-1 Дробил. уст-ва	ЯОУ8502-У3	15.6	11	1	—	—	—	25
ЩО-2 Привод. уст-ва	ПР8501-1052-243	10.6	16	2	—	—	—	25
ЩО-3А Дробил. уст-ва	ЯОУ8501-У3	4.42	3	3	—	—	—	25
ЩО-2А прием. уст-ва	ЯОУ8501-У3	3.1	6	—	—	—	—	25

Схема питающей сети электроосвещения

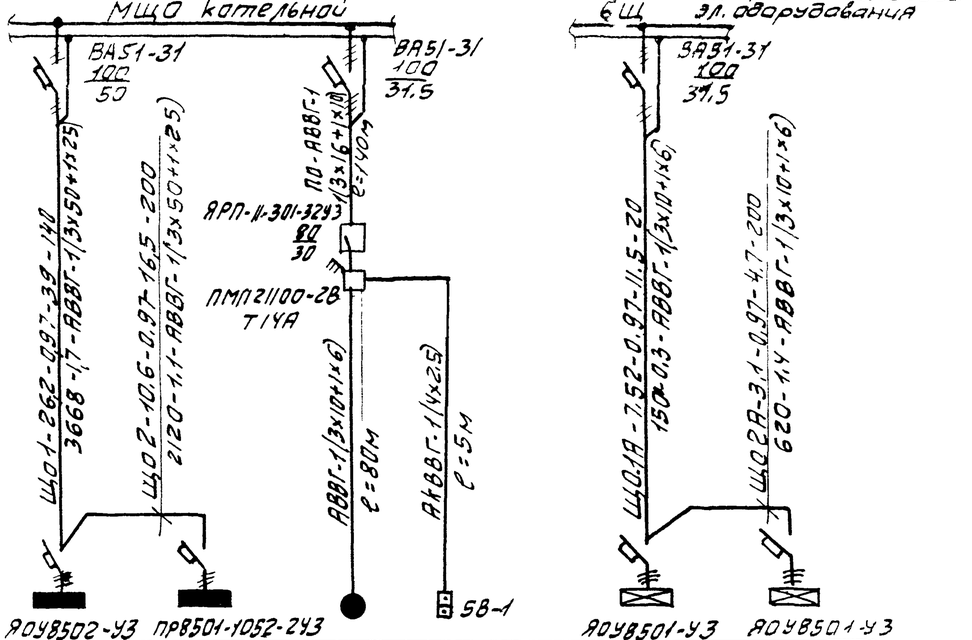

Распределительный пункт номер, тип; установленная и расчетная мощность, кВт. Аппарат на вводе: тип; ток, А						
Выключатель автоматич. или предохранитель: тип; ток расцепителя или плавкой вставки, А						
Пускатель магнитный тип, ток нагревательного элемента, А						
Маркировка-расчетная нагрузка, кВт - коэффициент мощности - расчетный ток, А - длина участка, м						
Момент нагрузки, кВт·м - потеря напряжения, % - марка, сечение проводника - способ прокладки.						
Щиток групповой: аппарат на вводе: тип, номинальный ток, А						
Номер по схеме расположения на плане	ЩО-1 Дробильное уст-во	ЩО-2 Приемное уст-во	Прожекторное освещение	—	ЩО-1А Дробильное уст-во	ЩО-2А приемное уст-во
Установленная мощность кВт	15.6	10.6	5.0	—	4.42	3.1
Потеря напряжения до щитка, %	2.5	2.2	—	—	2.1	1.8

					903-1-250 87 ЭО2
Гл. инж. пр.	Козлов			VI.87	Котельная с 4 котлами КЕ-25-14с типового - каменные и бурые угли
Нач. отд.	Федоритник			VI.87	
Гл. спец.	Немец			VI.87	Топливоподача
Ст. инж.	Никошкова			VI.87	
Н-контр.	Гохваим			VI.87	План расположения и схема питающей сети электроосвещения

Стадия	Лист	Листов
Р	2	

САНТЕХПРОЕКТ

привязан:

Инв. №

Инв. № подл. | Подпись и дата | Взам. инв. №

Альбом 26

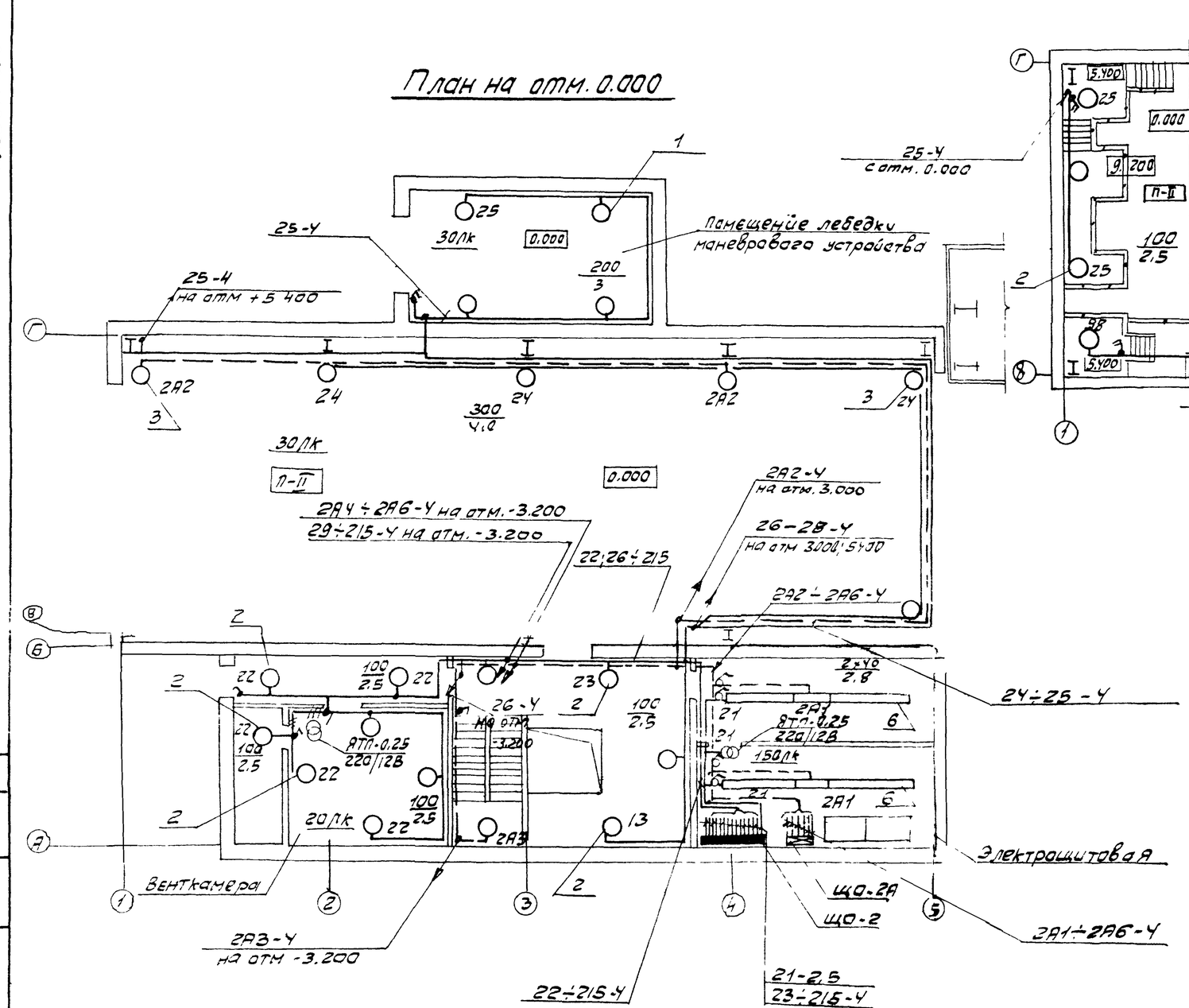
План на отм. 0.000

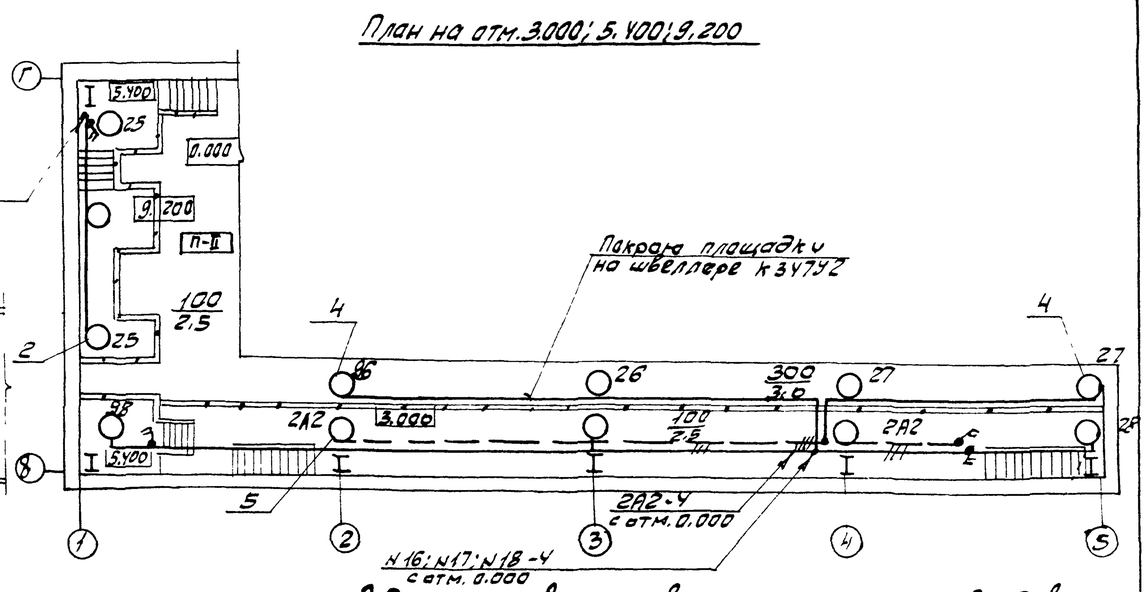
План на отм. 3.000; 5.400; 9.200

Ведомость узлов установки электрического оборудования

Поз.	Обозначение	Наименование	Кол.	Примеч.
1	4.407-233-018	Установка кронштейна		
	исп. 1	У116 со светильниками		
		НСП 11-200-231У3	4	
2	4.407-233-018	Установка кронштейна		
		У116 со светильниками		
		НСП 02-100/Р51 03-45	15	
3	4 407-233-016	Совмещенная кабельная		
		линия рабочего аварийного		
		освещения с шагом 6м.		
		и 12м со светильниками		
		НСП 22-500-111У3; l=24м	1	5 свет
4	5 407-4 лист 14	Установка кронштейна		
		со светильником НСП-22-510-111У3	4	
			4	
5	4 407.233-016	Совмещенная кабельная линия		
		рабочего аварийного освещения		
		с шагом 6м. со светильника-		
		ми НСП02-100/Р51-03-45; l=24м	1	5 свет
6	4 407-236-030;070	Крепление коробов КЛ со светиль-		
		никами ЛСП-02-2×40 на подвесе		
		к сборному железобетону l=6м	2	19 свет

Согласовано: СО | Чистоусов

Инв. № подл. | Подпись и дата | Взам. инв. №

Привязан:

Инв. №

Гл. инж. пр.	Козлов		VI 87
Нач. отд.	Файерштейн		VI 87
Гл. спец.	Немец		VI 87
Ст. инж.	Никошова		VI 87
Ч. контр.	Гохбойм		VI 87
Разраб.	Гохбойм		VI 87

903-1-250.87 ЭО2

Котельная с 4 котлами КЕ-25-14С топливо-каменные и бурые угли

Топливоподача

Стадия	Лист	Листов
Р	3	

План расположения сети электроосвещения приемного устройства на отм. 0.000, 3.000 5400, 9.200

САНТЕХПРОЕКТ

22699-34 44

Формат А2

Альбом 26

План на отм. - 5.700

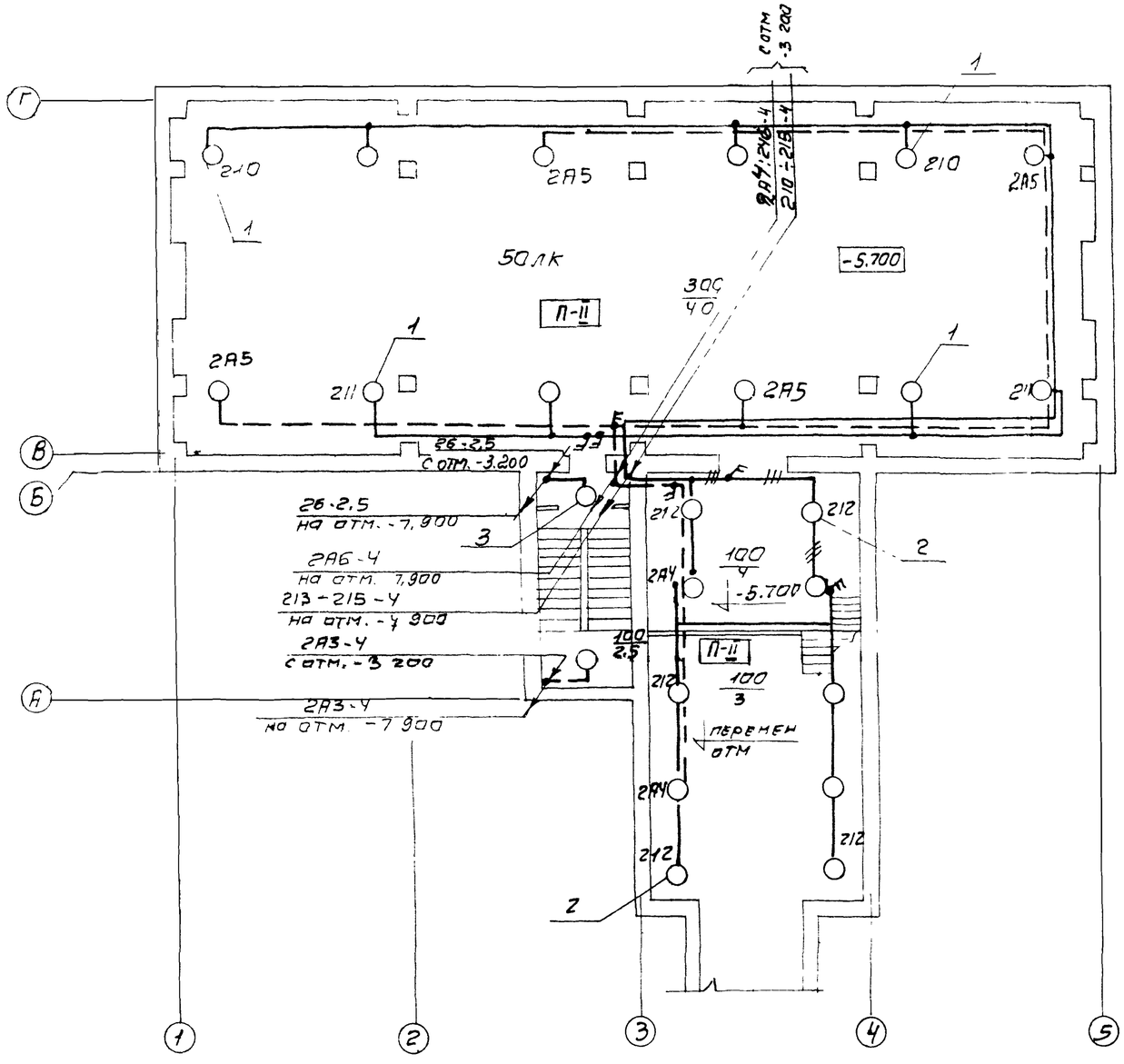

План на отм. 3.200

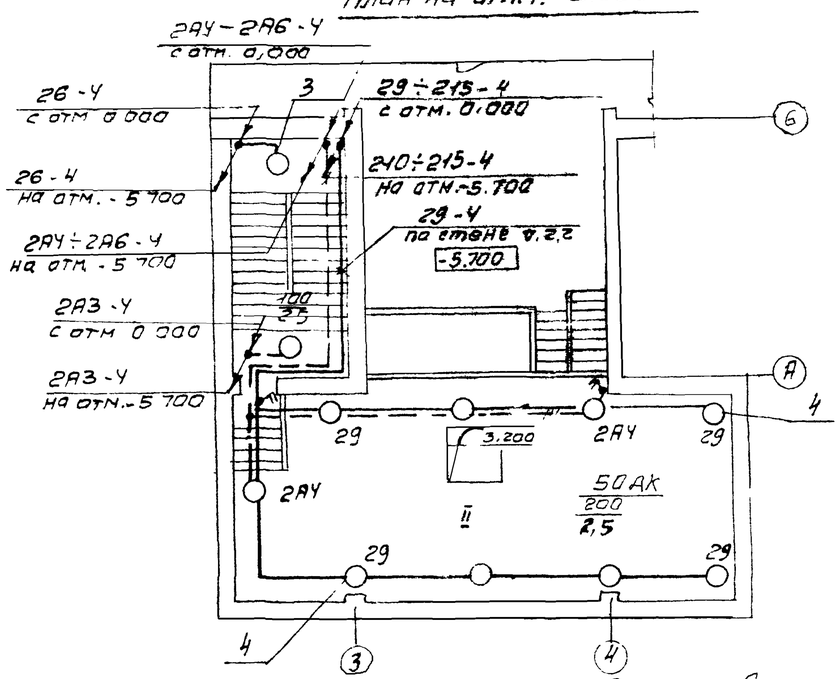

Ведомость узлов установки электрического оборудования

Поз.	Обозначение	Наименование	Кол.	Прим.
1	4.407-233-016	Совмещенная кабельная линия рабочего и аварийного освещения с шагом 6 м и 12 м со светильниками НСП 22-500-1113 ℓ = 24 м	2	12 свет
2	5-407-19 лист 24	Установка светильника на крюке под перекрытием НСП 02-100/Р51-03У5	10	
3	4 407-233-018 исп 1	Установка кронштейна У116 со светильниками НСП 02-100/Р51-03-У5	4	
4	5-407-19 лист 24	Установка светильника на крюке под перекрытием НСП 11-200-2311У3	9	

Согласовано:

Инв. № подл. | Подпись и дата | Взам. инв. №

Привязан:

Инв. №:

Гл. инж. пр.	Козлов		VI.87	9031-250 87 ЭО2
Нач. отд.	Файерштейн		VI.87	Котельная с 4 котлами КЕ-25-14с топливо - каменные и бурые угли.
Гл. спец.	Немец		VI.87	Топливоподача
Ст. инж.	Никошкова		VI.87	Стад. Р; Лист 4; Листов
Н. контр.	Гохбаум		VI.87	План расположения сети электроосвещения приемного устройства на отм -5.700 -3.200

САНТЕХПРОЕКТ

Альбом 26

План на отм. -8.100; -8.500; -10.600

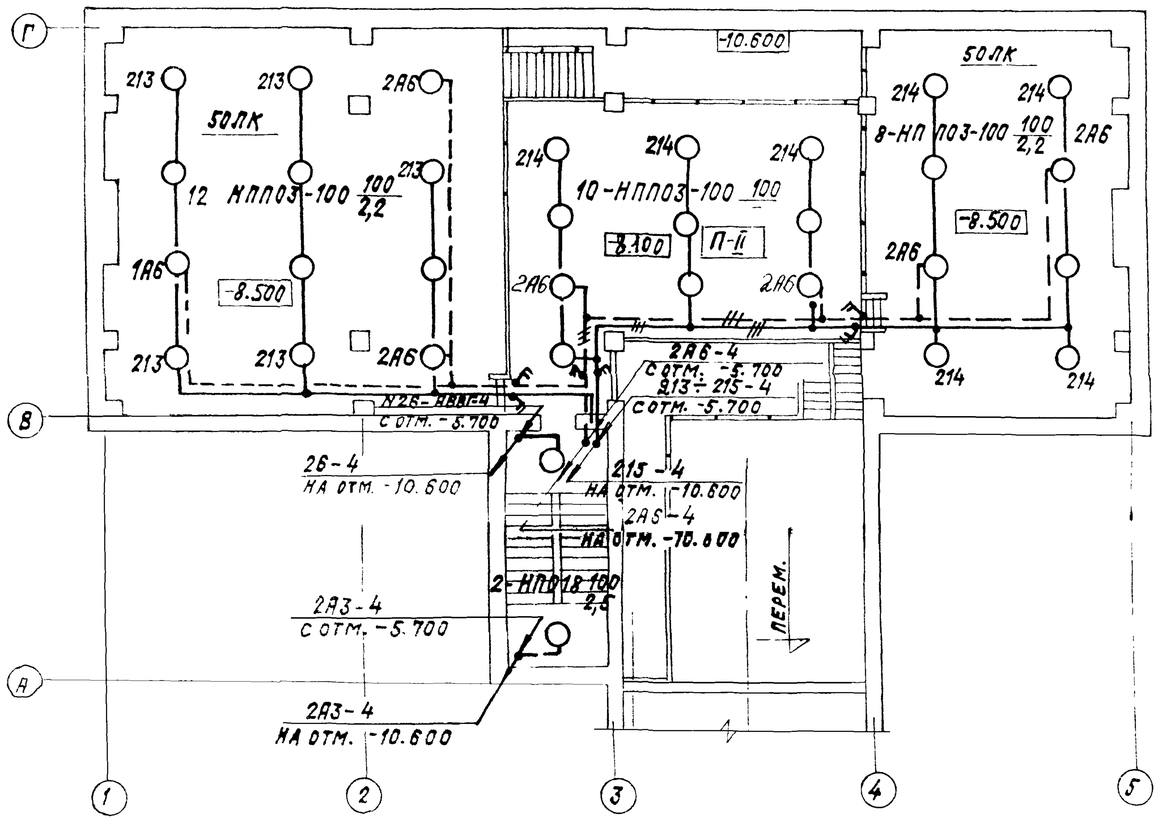

План на отм. -10.600

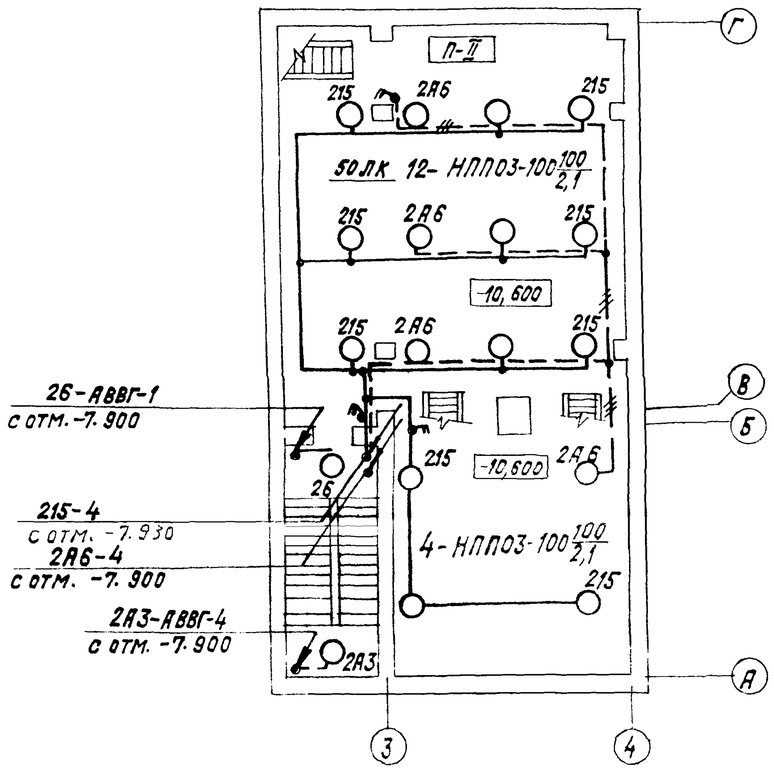

				903-1 250.87	302
				Котельная с 4 котлами КЕ-25-14С топливо-каменные и бурые угли	
Привязан:	Гл. инж. пр.	Козлов		Топливоподача	Стадия: Р; Лист: 5; Листов:
	Нач. отд.	Файерштейн			
	Гл. спец.	Немец			
	Ст. инж.	Никошкова		План расположения сети электроосвещения приемников электроэнергии на отм. -8.100; -8.500; -10.600	САНТЕХПРОЕКТ
Инв. №	Н. контр.	Гохбойм			

Инв. № подл. | Подпись и дата | Взам. инв. №

22699-34 46

Копировал: Крамлина Формат: А2

Альбом 26

План на отм. 0.000

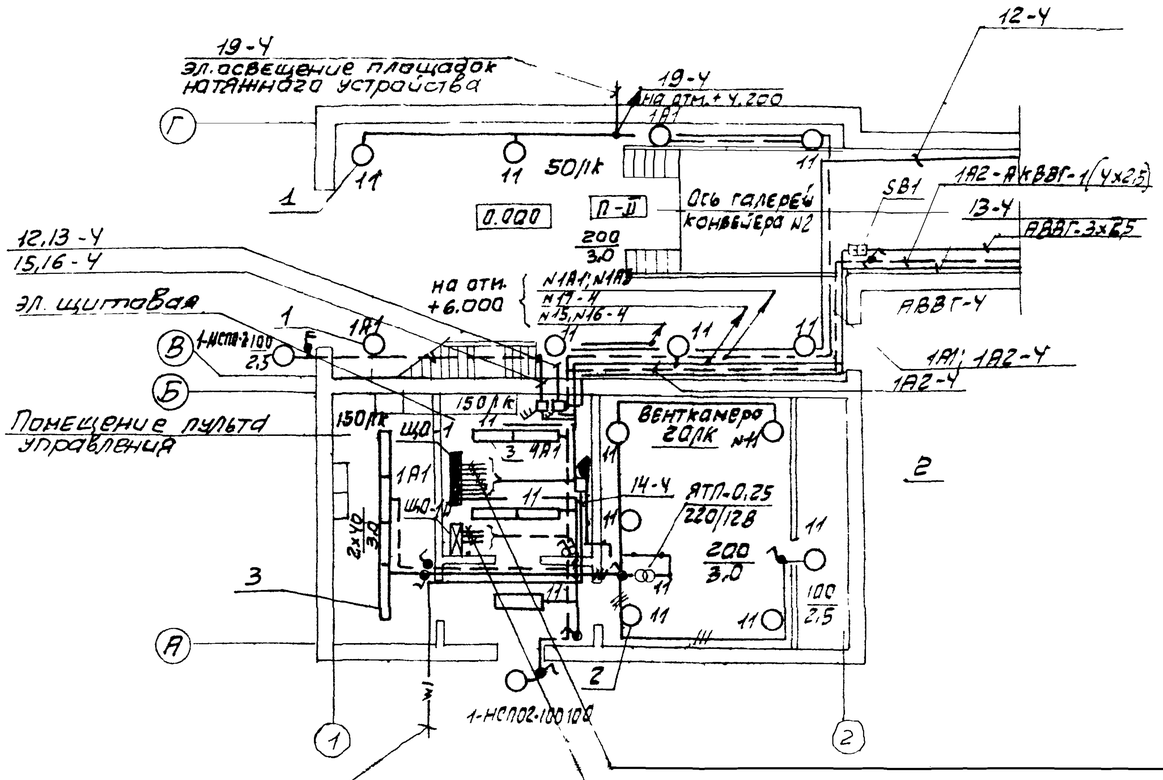

План на отм. 11.400

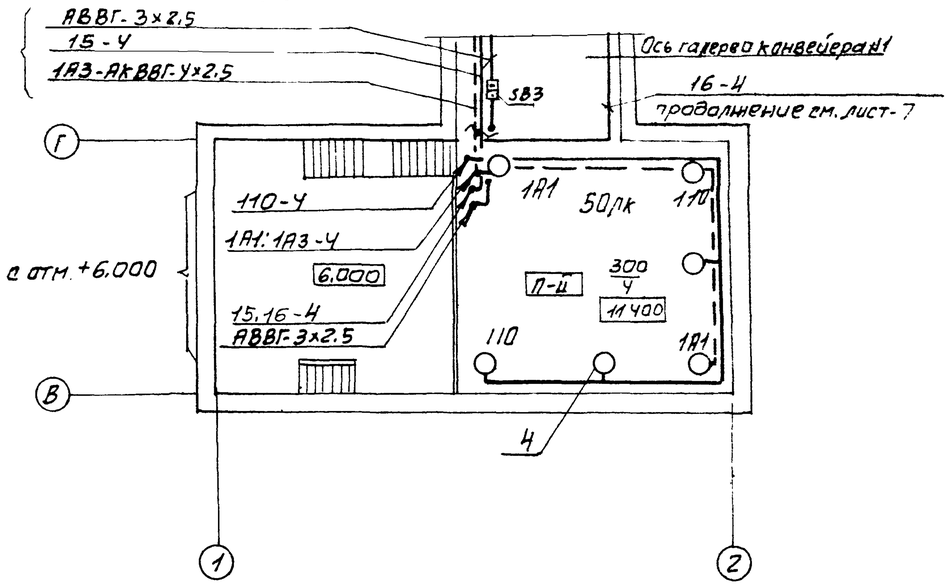

План на отм. 6.000

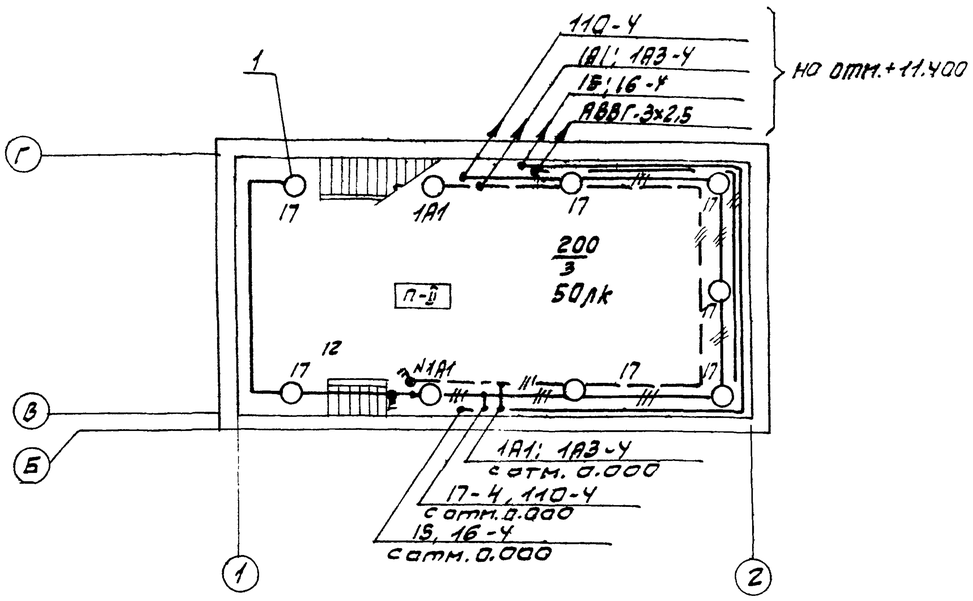

Ведомость узлов установки электрического оборудования

Поз.	Обозначение	Наименование	Кол.	Примеч.
1	4.407 233-018	Установка кронштейна		
	исп. 1	У116 со светильниками		
		НСП 11-200-23143	17	
2	4.407-233-018	Установка кронштейна		
	исп 1	У116 со светильниками		
		НСП02-100/Р51-03-05	6	
3	4.407-236-030:070	Крепление коробов кл со светильниками		
		ЛСП-02-2х40 на подвесе к сборному железобетону		
		ℓ = 2м	1	
		ℓ = 3м	2	9 свет.
		ℓ = 6м	1	
4	4.407-233-018	Установка кронштейна У116 со светильниками НСП22-50-111У3	6	

Согласовано: СО Ангрэс — Мастеров

Инв. № подл. | Подпись и дата | Взам. инв. №

Привязан:

Инв. №:

Гл. инж. пр.	Казлав		VI.87	903-1-250.87 ЭО2
Нач. отд.	Файерштейн		VI.87	Котельная с 4 котлами КЕ-25-14.С топливо-каменные и бурые угли
Гл. спец.	Немец		VI.87	Топливоподача
Ст. инж.	Никошкова		VI.87	План расположения сети электроосвещения дробильного устройства на отм. 0.000; 6.000; 11.400
Н. контр.	Гохбойм		VI.87	САНТЕХПРОЕКТ

Стадия: Р | Лист: 6 | Листов:

22699-34 47

Формат А2

Альбом 26

План галереи конвейера N 1 (начало)

План галереи конвейера N 1 (продолжение)

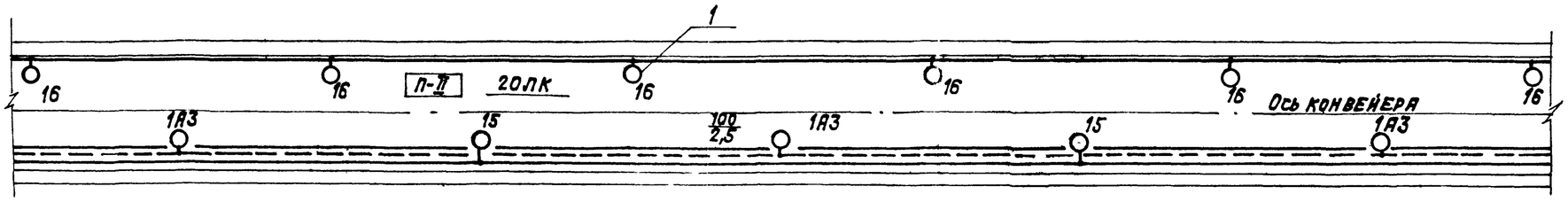

Схемы управления эл. освещением галереи см. лист - 9.

План галерей конвейера N 1 (окончание)

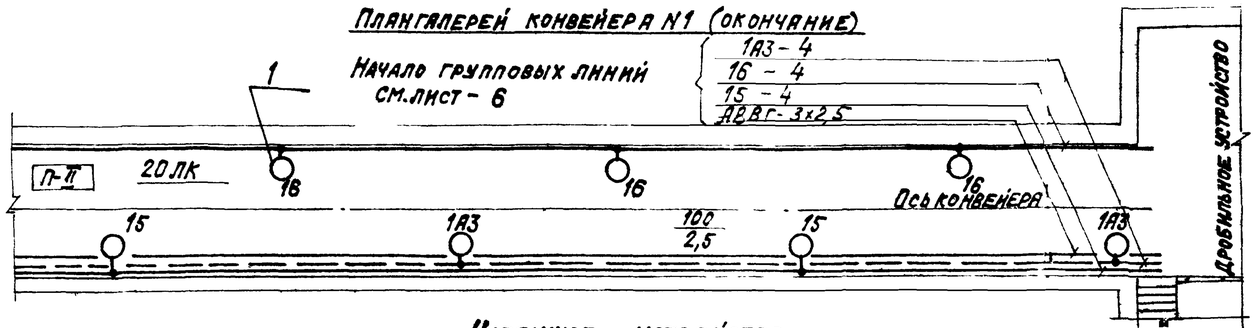

Натяжное устройство

План на отм. 4.200

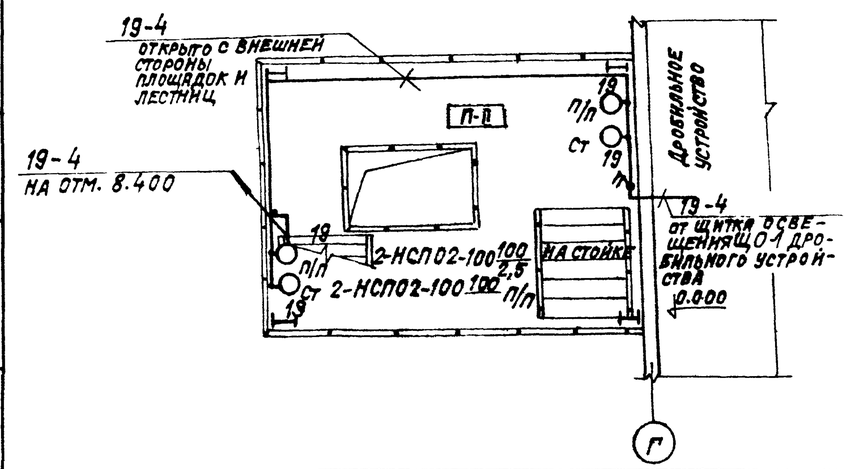

План на отм. 8.400

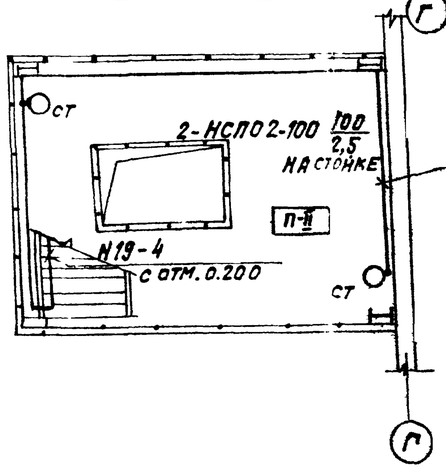

Поз.	Обозначение	Наименование	Кол.	Примеч.
1	4.407-233	Совмещенная кабельная линия рабочего и аварийного освещения с шагом 8 м и 16 м со светильниками НСП02-100/Р51-03-05		
		С = 115 м	1	16 свет
2	4.407-233	Кабельная линия рабочего освещения с шагом 8 м со светильниками НСП-02-100/Р51-03-05		
		С = 115 м	1	15 свет.

Привязан:

Инв. №

Инв. № подл. | Подпись и дата | Взам. инв. №

Согласовано

Гл. инж.	Козлов	VI 87
Нач. отд.	Файерштейн	VI 87
Гл. спец.	Немец	VI 87
Ст. инж.	Никошкова	VI 87
Н. контр.	Гохбойм	VI 87

903-1-250.87 302

Котельная с 4 котлами КЕ-25-14С топливо-каменные и бурые угли.

Топливоподача.

Стадия Р | Лист 7 | Листов

План расположения сети электроосвещения галерей конвейера N 1

САНТЕХПРОЕКТ

Копировал: Крайлина Формат: А2

Альбом 26

Галерея конвейера №2 (начало)

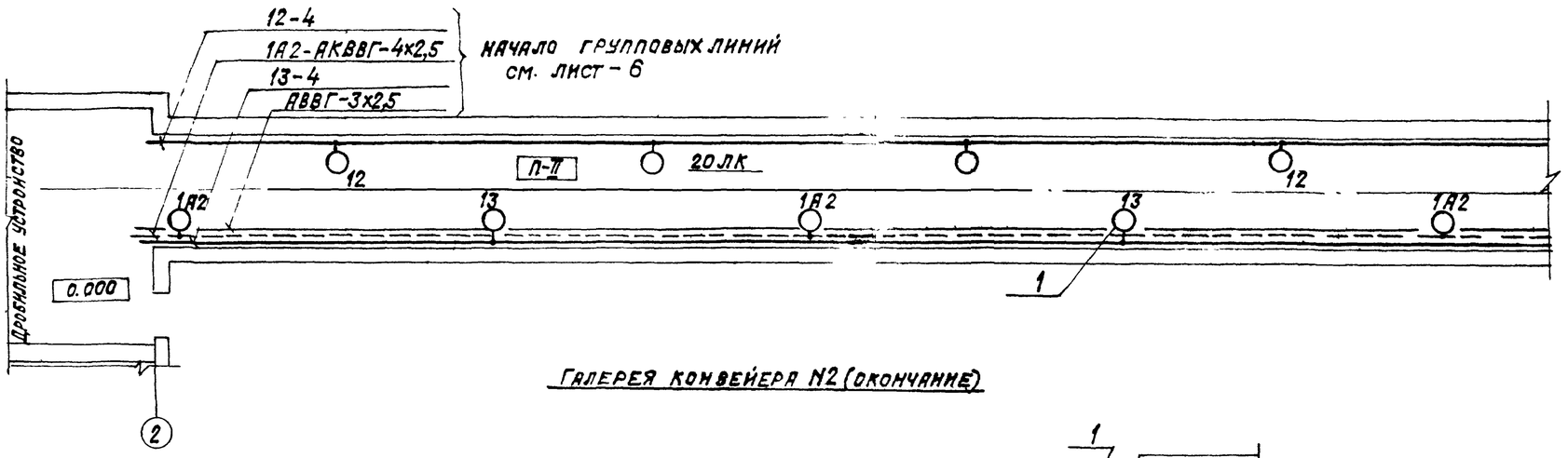

Галерея конвейера №2 (окончание)

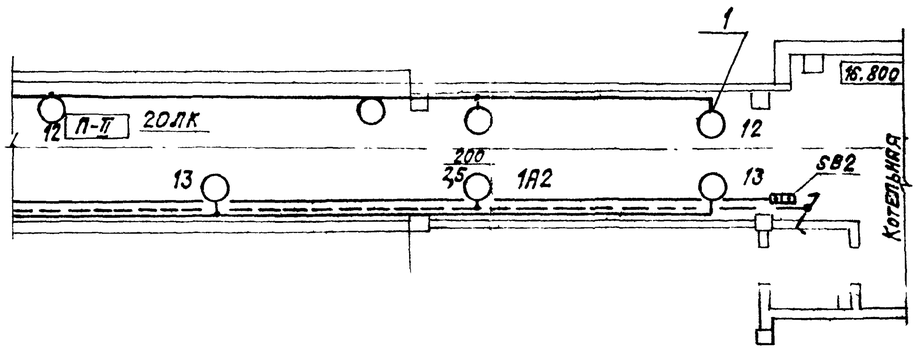

Закрытый склад угля

М 1:200

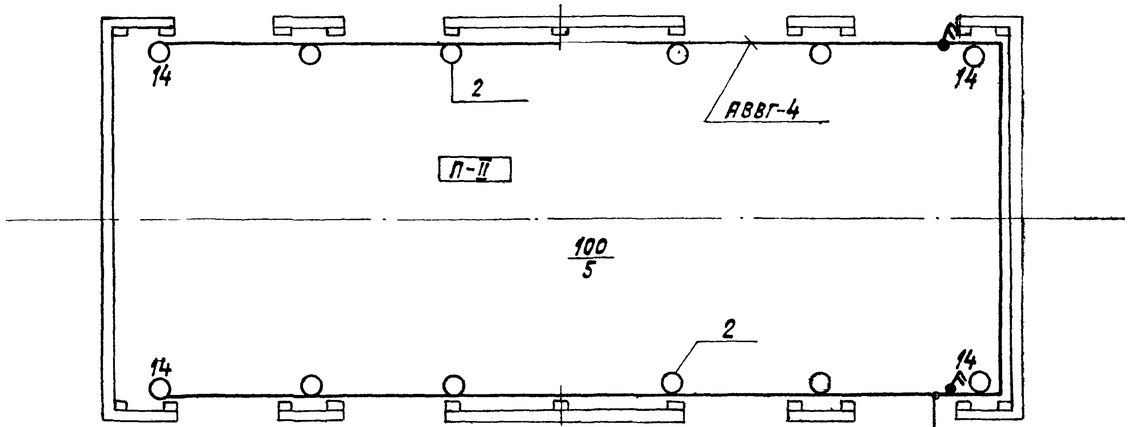

14-АВВГ-4
от щитка освещения дробильного устройства
(начало групповой линии см. лист 10)

Ведомость узлов установки электрического оборудования

Поз.	Обозначение	Наименование	Кол.	Примечание
1	4.407-233	Совмещенная кабельная линия рабочего и аварийного освещения с шагом 8 м и 16 м со светильниками НСП-02-100/Р1-03У5-		
		ℓ = 50 м шаг 8 м;	1	
		ℓ = 50 м	1	16 свет
2	4.407-233	Кабельная линия рабочего освещения с шагом 6 м со светильниками НСРО 1-200/Р54-02-05		
		ℓ = 40 м	2	12 свет

Согласовано

Инв.№ подл. | Подпись и дата | Взам. инв.№

Привязан:

Инв.№

Гл. инж. пр.	Козлов		VI.87	903-1-250.87 ЭОС
Нач. отд.	Файерштейн		VI.87	Котельная с 4 котлами КЕ-25-14С Топливо-каменные и бурые угли
Гл. спец.	Немец		VI.87	Топливоподача — Стадия: Р; Лист: 8; Листов:
Ст. инж.	Инюшкина		VI.87	
Н. контр.	Гохбойм		VI.87	План расположения сети электроосвещения галереи конвейера №2 и закрытого склада угля — САНТЕХПРОЕКТ

22699-34 49

Копировал: Крапленна Формат: А2

Альбом 25

Схема управления аварийным электроосвещением галерей конвейеров N1 и N2 из двух мест

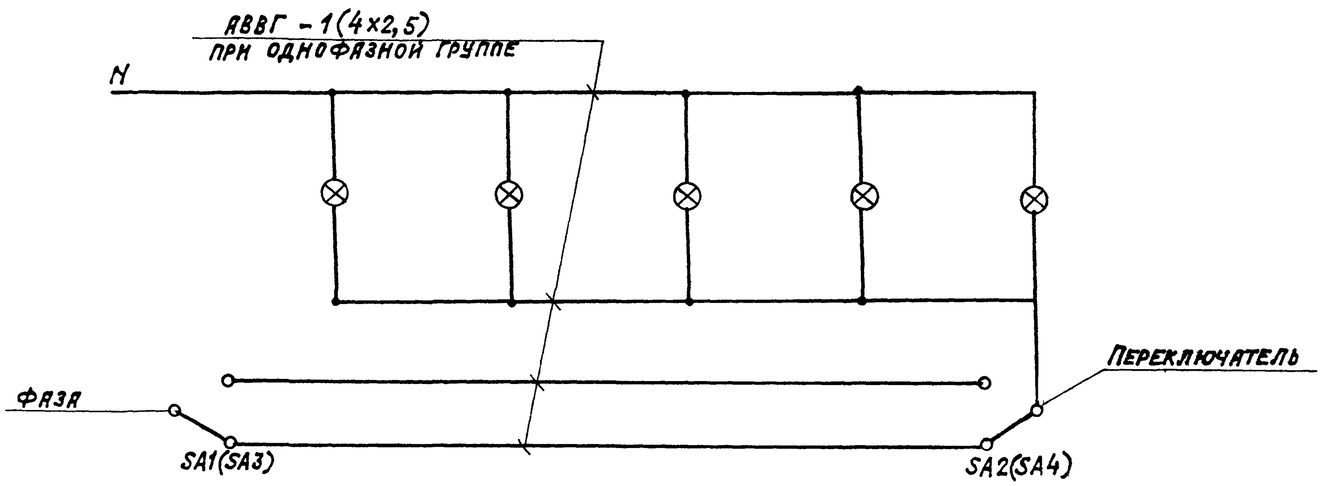

Позиционное обозначение	Наименование	Кол.	Примечание
	Галерея N1		
SB1; SB2	Пост кнопочный ПКЕ-222-2У2	2	
1КМ	Пускатель магнитный ПМА-2111 04В	1	~220В
SA1 SA3	Переключатель ПКУ3-58Н0101У2	2	
	Галерея N2		
SB3, SB4	Пост кнопочный ПКЕ-222-2У2	2	
2КМ	Пускатель магнитный ПМА-2111 04В	1	~220
SB2 SB4	Переключатель ПКУ3-58Н0101У2	2	

Схема управления рабочим электроосвещением галерей конвейеров N1 и N2 из двух мест

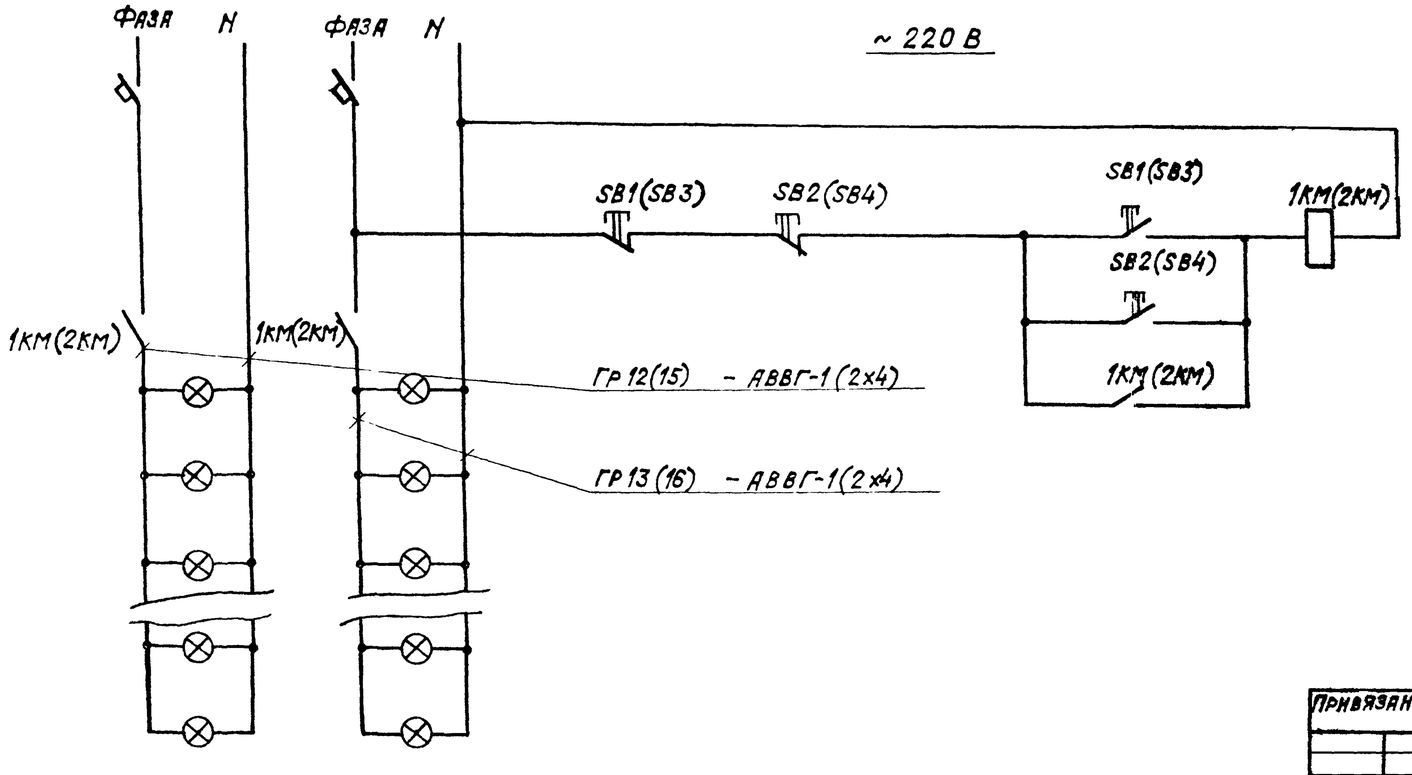

Инв. N подл. | Подпись и дата | Взам. инв. N

				903-1-250.87 -ЗОВ	
				Котельная с 4 котлами КЕ-25-14С. Топливо-каменные и бурые угли.	
Гл. инж. пр.	Козлов		VI.87		
Нач. отд.	Фанерштейн		VI.87	Топливоподача	Стадия: Р; Лист: 9; Листов:
Гл. спец.	Немец		VI.87		
Ст. инж.	Никошкова		VI.87		
Н. контр.	Гохбойм		VI.87	Схема управления электроосвещением галерей конвейеров N1,N2	САНТЕХПРОЕКТ

Привязан:

Инв. N:

22699-34 50

Копировал: Крапчина

Формат: А2

Альбом 26

Ведомость рабочих чертежей основного комплекта 903-1-250.87-СС2

Лист	Наименование	Примеч.
1	Связь и сигнализация. Общие данные.	
2.	План расположения сетей связи и сигнализации дробильного отделения на отм. 0.000; 6.000; 11.400.	
3.	План расположения сетей связи и сигнализации галерей конвейеров N1 и N2.	
4.	План расположения сетей связи и сигнализации приемного устройства на отм. 0.000; -8.100; -8.500; -10.600.	
5	План расположения сетей связи и сигнализации приемного устройства на отм. -5.700.	
6.	План расположения сети связи и сигнализации на отм. 16.800.	
7.	Схемы расположения сетей связи и сигнализации.	
8.	План и схема внутриплощадочных сетей связи и сигнализации.	

Ведомость ссылочных и прилагаемых документов

Обозначение	Наименование	Примечан.
	Прилагаемые	
903.1-250.87-СС2.СО	Спецификация оборудования.	
903.1-250.87-СС2.ВМ.	Ведомость потребности в материалах.	

ПГС-3 Дополнительные условные обозначения.

▶ — Прибор громкоговорящей связи, с указанием мощности.

ПГС-0.2а

▶| — Пульт диспетчера громкоговорящей связи

—— — Провод распределительный, марки ТРВ.

– – – – Кабель городской марки ТПП

– · – · Кабель силовой марки АВВГ, для питания сети АГС

– · · – · · Провод радиотрансляционный марки ПРППМ.

Общие указания.

1. Настоящим разделом типового проекта предусматривается монтаж следующих видов связи и сигнализации:
   - городская телефонная связь;
   - производственная громкоговорящая связь;
   - пожарная сигнализация.
2. В помещении пульта управления устанавливается один телефонный аппарат городской телефонной сети от АТС города (объекта).
3. Для организации производственной громкоговорящей связи дежурного щитовой КИП с соответствующими службами топливоподачи и кабельной предусматривается установка приборов ПГС-0.2а; ПГС-0.2; ПГС-10 Сети громкоговорящей связи выполняются проводом ПРППМ 2×1.0. Электропитание приборов ПГС от сети освещения.
4. У дежурного пульта управления устанавливается приемно-контрольный прибор пожарной сигнализации ППС-1. Сети пожарной сигнализации выполнены проводом ТРВ 1×2×0.4
5. Кабели и провода прокладываются открыто по стенам и потолку.
6. Условные обозначения приняты по ГОСТ 2.753-72; ГОСТ 2.754-72.

Проектная документация разработана в соответствии с нормами и правилами, инструкциями и государственными стандартами.

Главный инженер проекта /Козлов/

Инв. № подл. | Подп. и дата | Взам. инв. №

Привязан:

Инв. №

903-1-250.87-СС2

Котельная с 4 котлами КЕ-25-14С
Топливо: каменные и бурые угли

Гл. инж. пр.	Козлов		
Нач. отд.	Файерштейн		
Гл. спец.	Немец		
Рук. гр.	Никольская		
Ст. инж.	Мурашкина		
Н. контр.	Гохбайм		

Топливоподача

Стадия	Лист	Листов
Р	1	8

Связь и сигнализация
Общие данные

САНТЕХПРОЕКТ

22634-34-51

Формат А2

Альбом 26

План на отм. 0.000

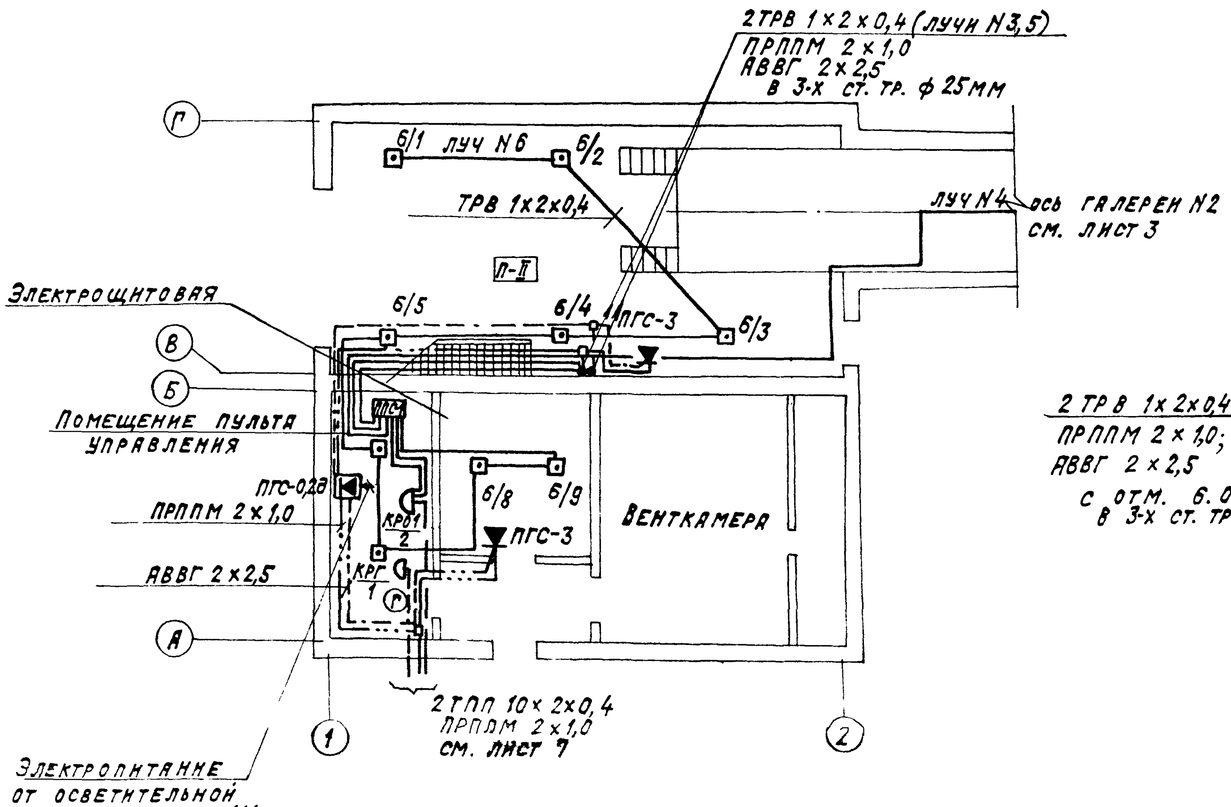

План на отм. 11.400

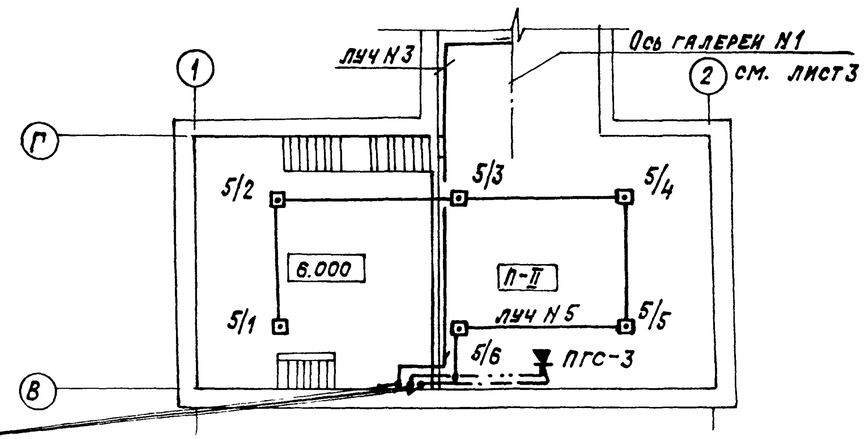

2 ТРВ 1х2х0,4 (лучи N3,5)
ПРППМ 2х1,0;
АВВГ 2х2,5
с отм. 6.000
в 3-х ст. тр. ф 25мм

План на отм. 6.000

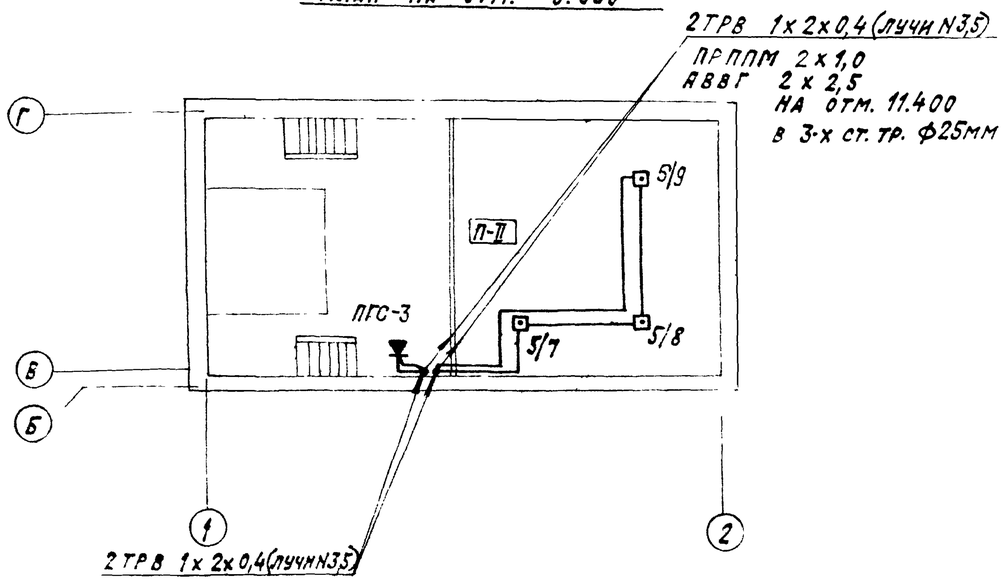

Марка, поз.	Обозначение	Наименование	Кол.	Прим.
5/1 ÷		Извещатель по-		
5/9	ТУ 25-09-1-83	жарный тепловой		
		ИП-105 , шт.	9	
6/1÷6/9		ИП-105 , шт	9	
	ГОСТ 20575-75	Провод распреде-		
		лительный		
		ТРВ 1х2х0,4, км	0,15	
	ГОСТ 8525-78	Коробка распреде-		
		лительная КРТ-10	2	
	ТУ 25.08.186-78	Прибор громкогово-		
		рящей связи ПГС-0,2в	1	
		ПГС-3	4	
	ТУ РГО.218.059	Аппарат телеграф-		
		ный ТА-1162 „Спектр"	1	
	ГОСТ 10040-75	Коробка ответви-		
		тельная УК-П, шт.	10	
	ГОСТ 22498-77	Кабель городской		
		ТПП 10х2х0,4, м	20	
		Кабель силовой		
		АВВГ 2х2,5, м	100	
	ГОСТ 10254-75	Провод радиотран-		
		сляционный ПРППМ 2х1,0	100	
	ГОСТ 3262-75	Труба стальная		
		водогазопроводная		
		легкая ф 25мм, м	30	

Согласовано

Инв. № подл. | Подпись и дата | Взам. инв. №

Привязан:

Инв. №

Гл. инж. пр.	Козлов		VI 87	903-1-250.87 СС2
Нач. отд.	Фанерштейн		VI 87	Котельная с 4 котлами КЕ-25-14с топливо-каменные и бурые угли.
Гл. спец.	Немец		VI 87	
Рук. гр.	Никошкова		VI 87	Топливоподача — Стадия: Р; Лист: 2; Листов:
Ст. инж.	Мурашкина		VI 87	План расположения сетей связи и сигнализации дрогального отделения на отм. 0.000; 6.000; 11.400
Н. контр.	Гохбойм		VI 87	СантехПроект

22699-34 - 52 Копировал: Крайнина Формат: А2

Альбом 26

План галереи конвейера N 1

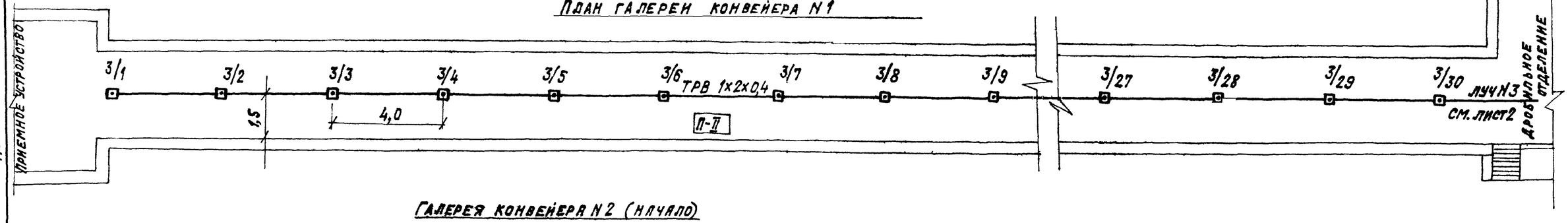

Галерея конвейера N 2 (начало)

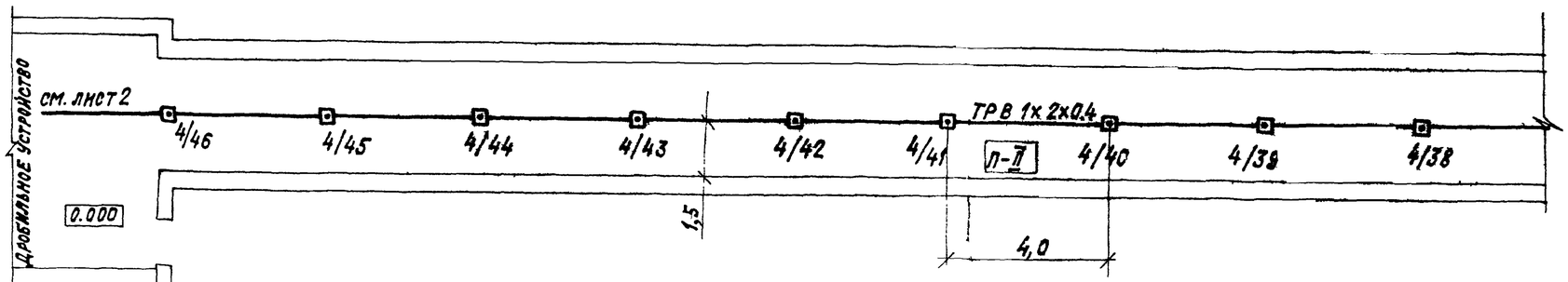

Галерея конвейера N 2 (окончание)

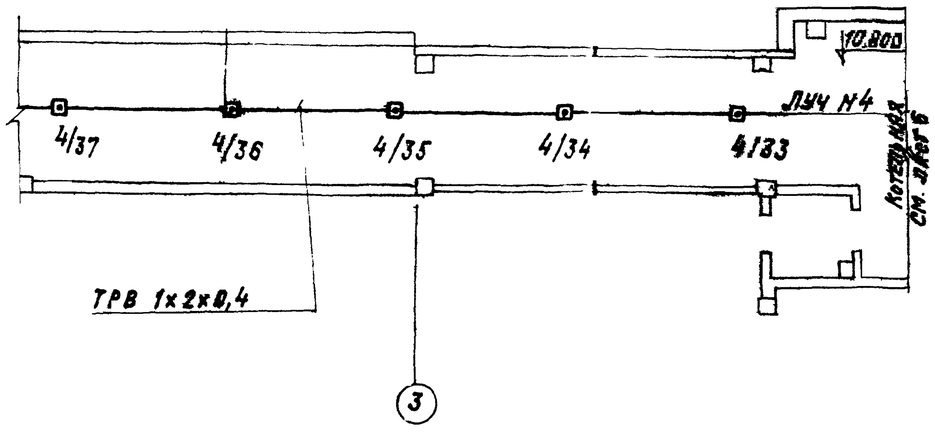

Марка, поз	Обозначение	Наименование	Кол.	Прим.
3/1 ÷		Извещатель по-		
3/30	ТУ 26-09-1-83	жарный тепловой		
		ИП-105, шт.	30	
4/33÷4/46	— " —	ИП-105, шт	14	
	ГОСТ 2057-75	Провод распреде-		
		лительный		
		ТРВ 1х2х0,4, км	0,22	

Согласовано: Со

Инв. N подл. | Подпись и дата | Взам. инв. N

Привязан:

Инв. N

Нач. пр.	Козлов		11.87
Нач. отд.	Файерштейн		11.87
Гл. спец.	Немец		VI.87
Рук. гр.	Никошкова		VI.87
Ст. инж.	Мурашкина		01.87
Н. контр.	Гохвейм		VI.87

903-1-250.87 СС2.

Котельная с 4 котлами КЕ-25-14С топливо-каменные и бурые угли.

Топливоподача.

Стадия	Лист	Листов
Р	3	

План расположения сетей связи и сигнализации галерей конвейеров N1 и N2

САНТЕХПРОЕКТ

Копировал: Крайлина

Формат: А2

Альбом 26

План на отм. -8,100; -8,500; -10.600

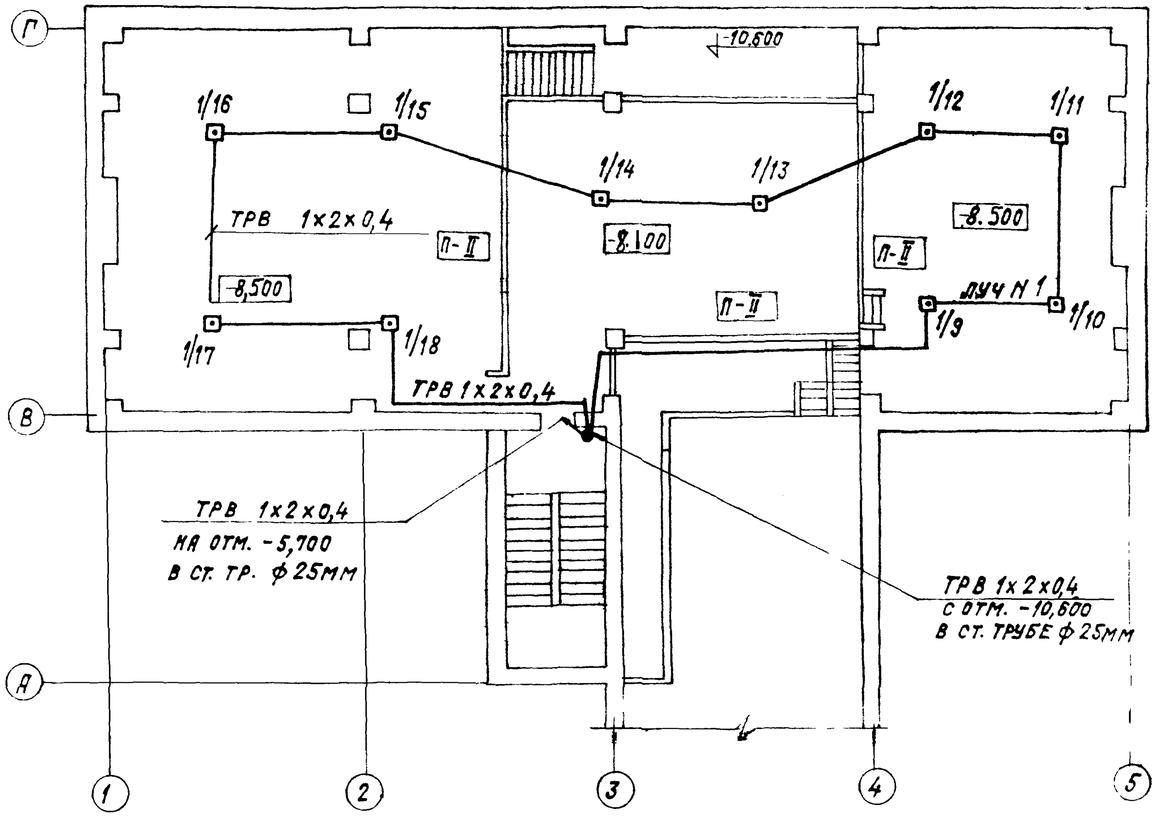

План на отм. -10.600

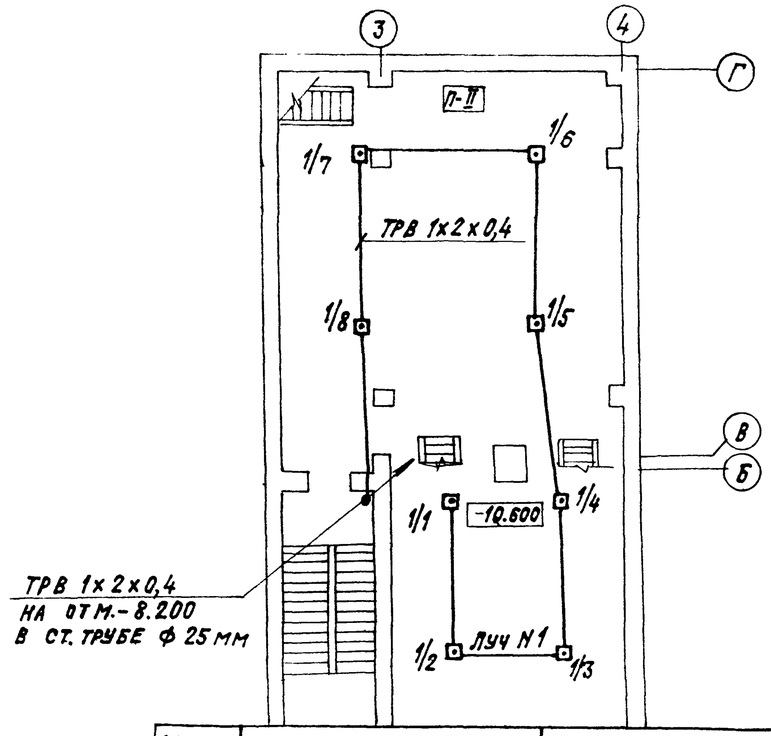

План на отм. 0.000

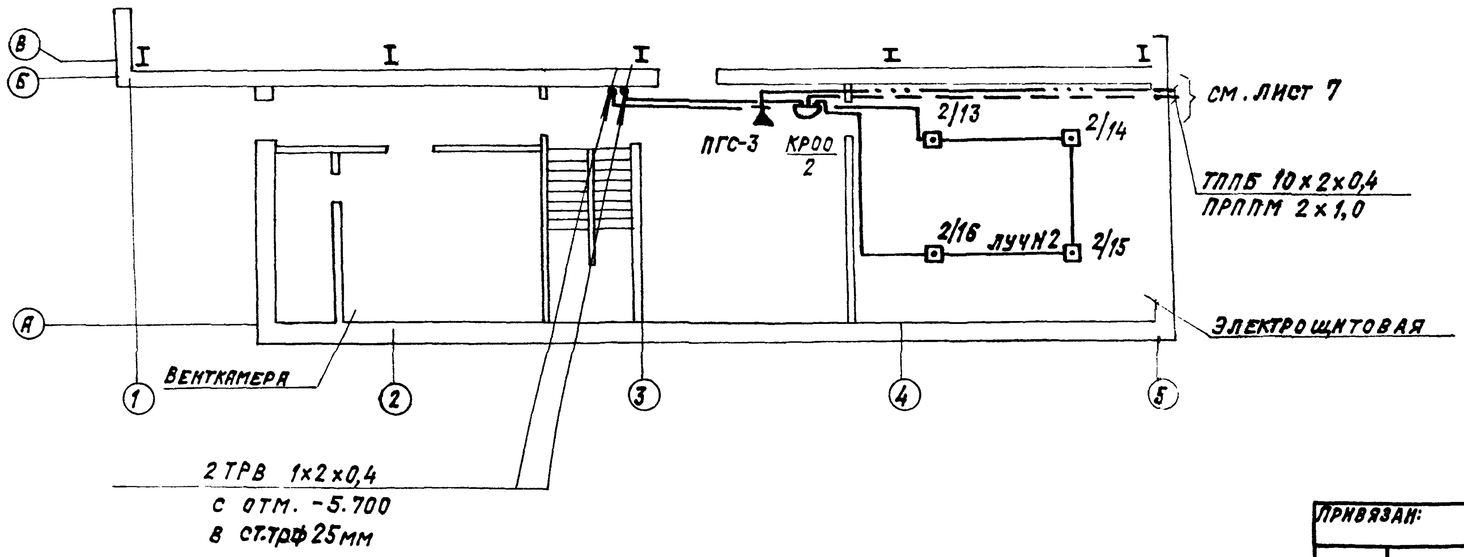

Марка, поз.	Обозначение	Наименование	Кол.	Прим.
		Коробка телефонная КРТ-10, шт.	1	
2/13 ÷ ÷ 2/16	ТУ 25-09-1-83	Извещатель пожарный ИП-105, шт.	4	
1/1 ÷ 1/18	ТУ 25-09-1-83	ИП-105, шт.	18	
	ТУ 25.08.186-78	Прибор громкоговорящей связи ПГС-3,	1	
	ГОСТ 22498-77	Кабель городской ТПП 10х2х0,4, м	20	
	ТУ 16.505.755-75	Провод радиотрансляционный ПРППМ2х1,0	20	
	ГОСТ 20575-75	Провод распределительный ТРВ 1х2х0,4, м	200	
	ГОСТ 3262-75	Труба стальная водогазопроводная легкая ф 25мм, м	30	

Гл. инж. пр.	Козлов	VI.87	903-1-250.87 ОС2.
Нач. отд.	Файерштейн	VI.87	Котельная с 4 котлами КЕ-25-14с Топливо- каменные и бурые угли.
Гл. спец.	Немец	VI.87	Топливоподача — Стадия: Р; Лист: 4; Листов:
Рук. гр.	Никошкова	VI.87	
Ст. инж.	Мурашкина	VI.87	
Н. контр.	Гокбойм	VI.87	План расположения сетей связи и сигнализации приемного устройства на отм. 0.000; -8.100; -8.500 -10.600 — САНТЕХПРОЕКТ

Привязан:

Инв. №

Инв. № подл. | Подпись и дата | Взам. инв. №

Копировал: Крайлина Формат: А2

Альбом 26

План на отм. -5.700

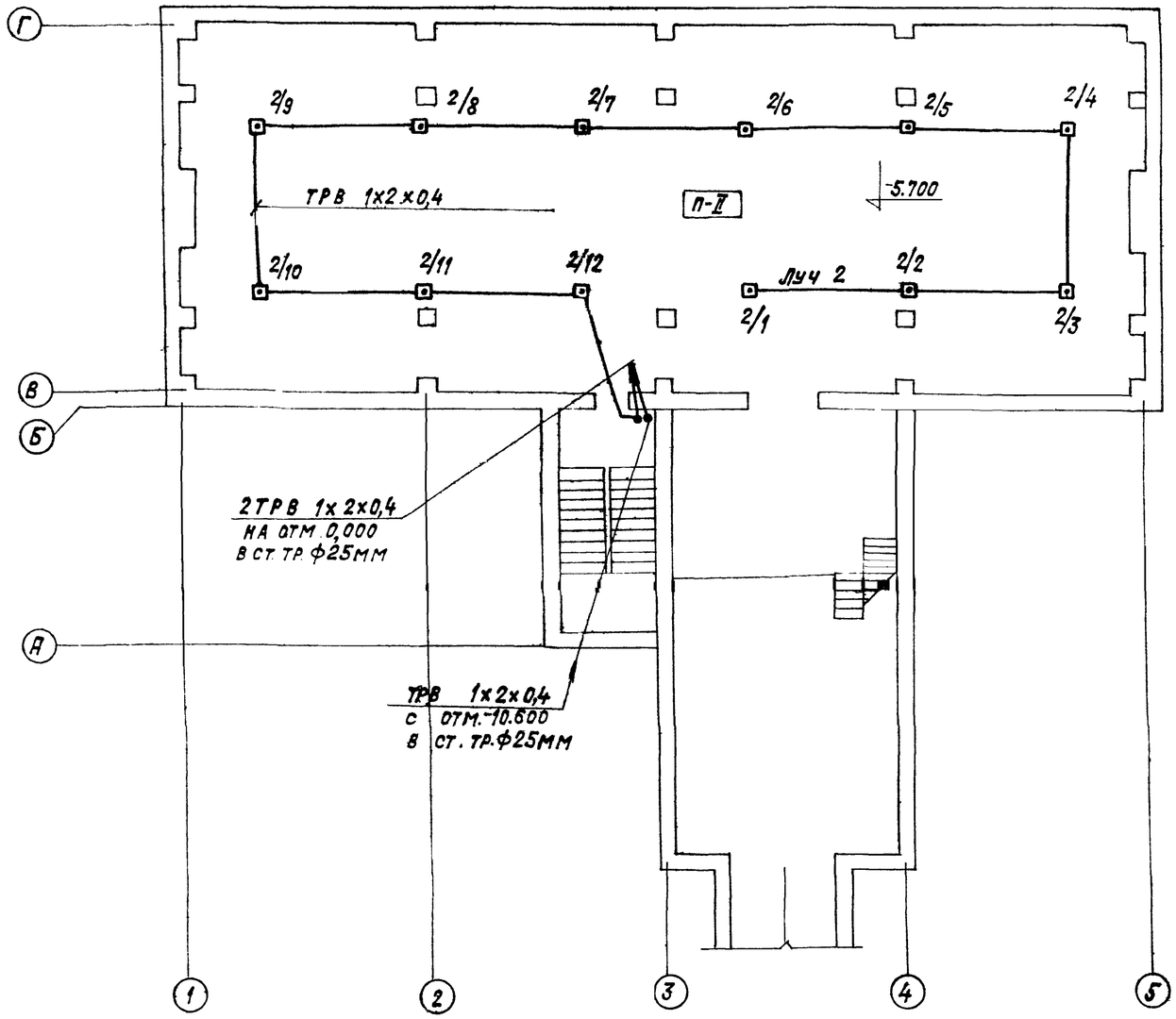

Марка поз.	Обозначение	Наименование	Кол.	Прим.
2/1 ÷ ÷ 2/12	ТУ. 25-09-1-83	Извещатель пожарный ИП-105, шт.	12	
	ГОСТ 20575-76	Провод распределительный ТРВ 1х2х0,4, м	100	
	ГОСТ 3262-75	Труба стальная, водогазопроводная ф 25мм, м	20	

Гл. инж. пр.	Козлов		VI.87
Нач. отд.	Файерштейн		VI.87
Гл. спец.	Немец		VI.87
Рук. гр.	Никошкова		VI.87
Ст. инж.	Мурашкина		VI.87
Н. контр.	Гохбойм		VI.87

903-1-250.87 СС2.

Котельная с 4 котлами КЕ-25-14с топливо-каменные и бурые угли.

Топливоподача.

Стадия	Лист	Листов
Р	5	

План распределительной сети и установка приборов пустройства на отм. -5.700.

САНТЕХПРОЕКТ

Привязан:

Инв. №

Согласовано: 00

Инв. № подл. | Подпись и дата | Взам. инв. №

22699-34 55 Копировал: Кранлина Формат: А2

Альбом 26

План на отм. 16,800 (начало)

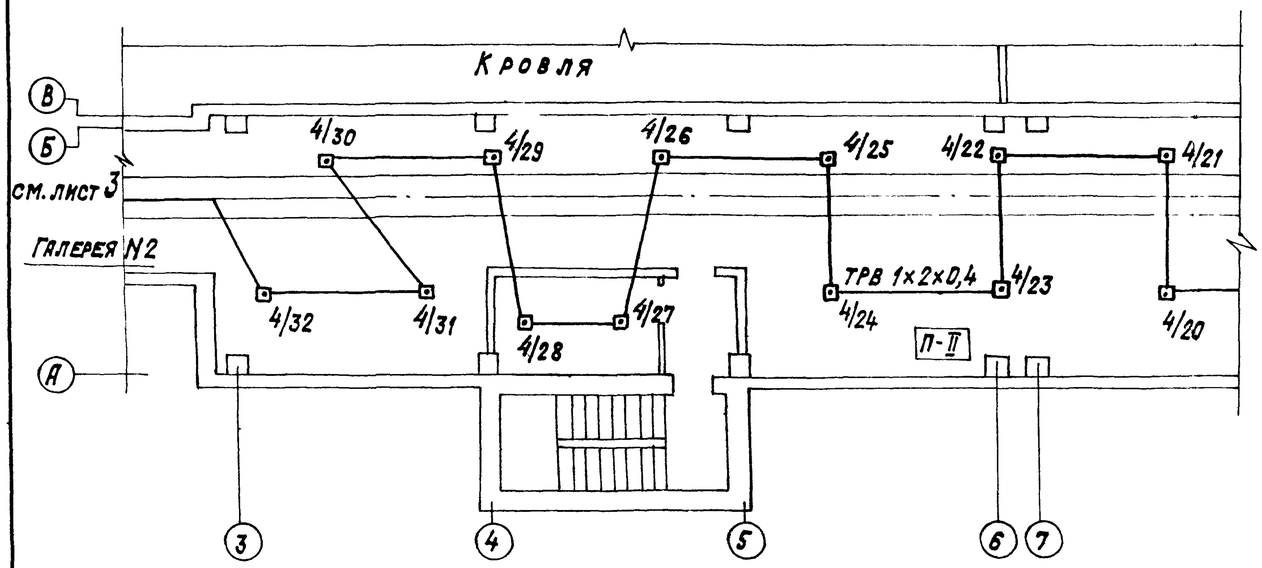

План на отм. 16,800 (продолжение)

План на отм. 16,800 (окончание)

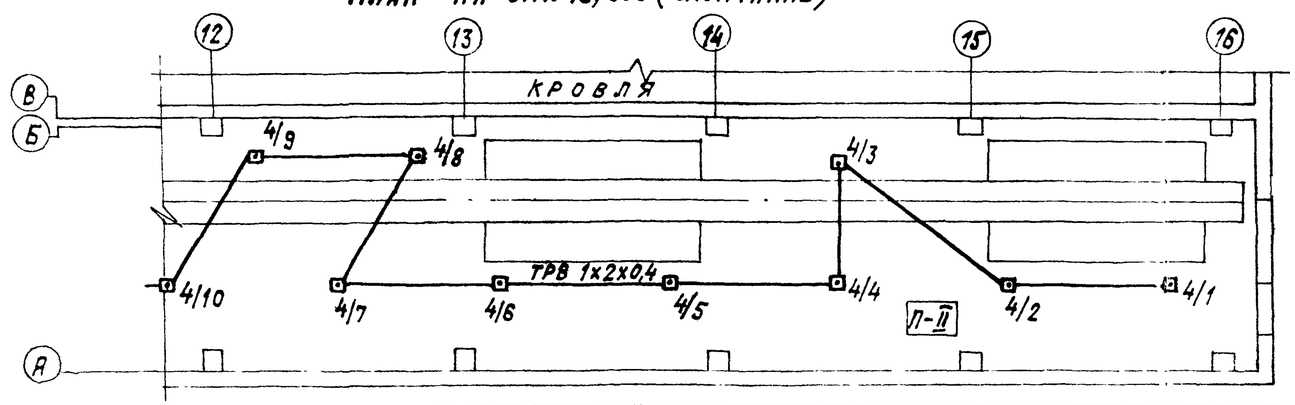

Марка, поз.	Обозначение	Наименование	Кол.	Прим.
4/1 :		Извещатель по-		
4/32	ТУ 25-09-1-83	жарный тепловой		
		ИП-105, шт.	32	
	ГОСТ 20575-75	Провод распре-		
		делительный		
		ТРВ 1×2×0,4, км	0,17	

					903-1-250.87 СС2
Гл. инж.	Козлов		VI.87	Котельная с 4 котлами КЕ-25-14С. Топливо - каменные и бурые угли	
Нач. отд.	Файерштейн		VI.87		
Гл. спец.	Немец		VI.87		
Рук. гр.	Никошкова		VI.87	Топливоподача	Стадия: Р; Лист: 6; Листов:
Ст. инж.	Мурашкина		VI.87		
Н. контр.	Гохбойм		VI.87	План расположения сети связи и сигнализации на отм. 16.800	Сантехпроект

Привязан:

Инв. №

Инв. № подл. | Подпись и дата | Взам. инв. №

22699-34 56 Копировал: Крайлина Формат: А2

Альбом 26

Схема расположения сетей пожарной сигнализации и громкоговорящей связи.

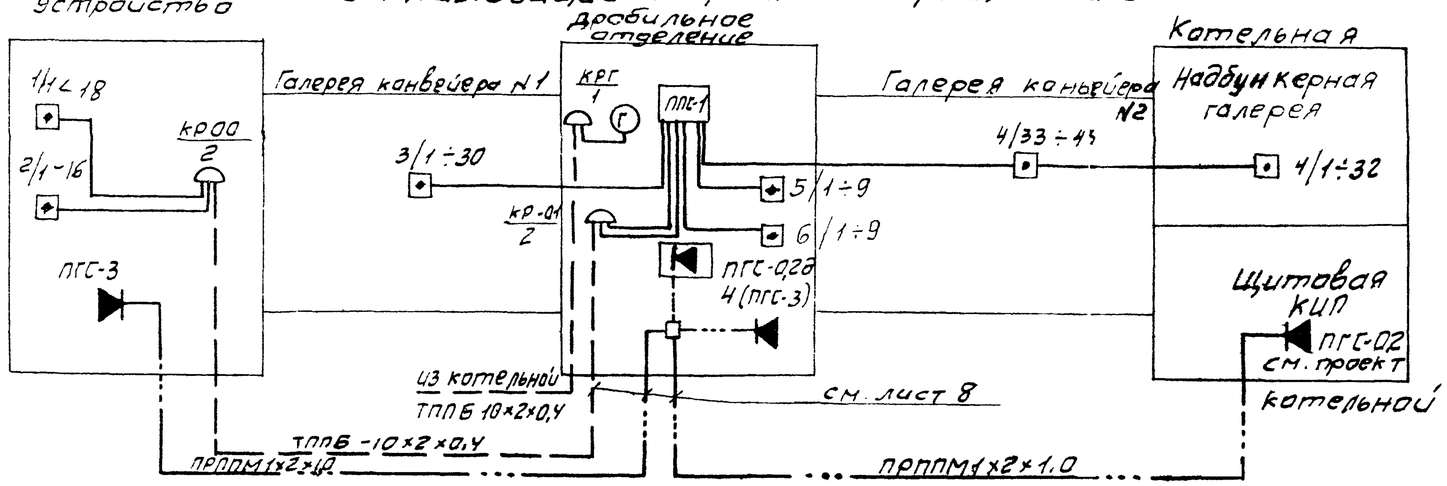

Схема электрической пожарной сигнализации

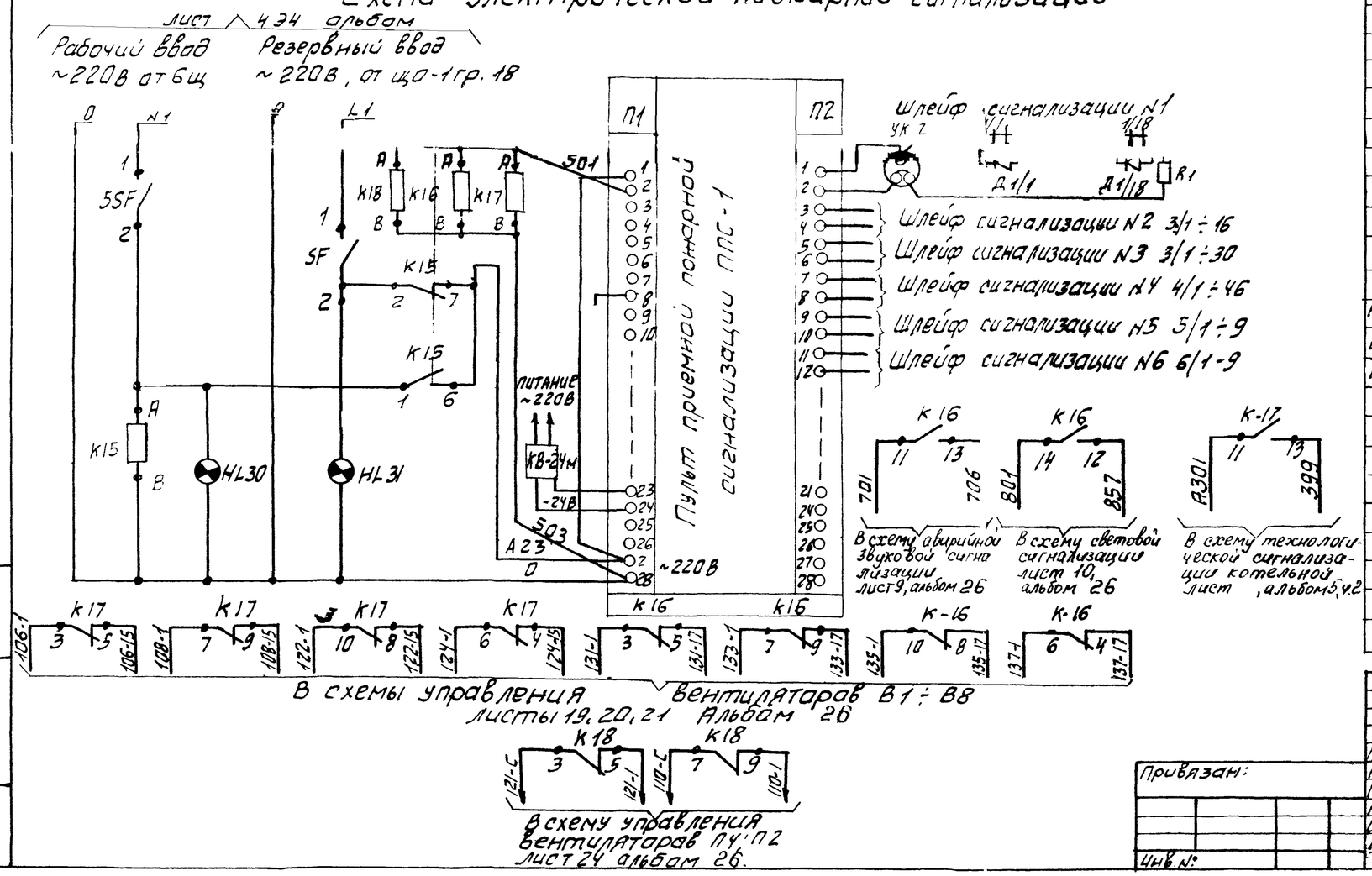

Марка поз.	Обозначение	Наименование	Кол.	Прим.
	ТУ 25-09.031-76	Пульт пожарной		
		сигнализации ППС-1	1	
шлейф 1÷6	ТУ25-09.1-83	Пожарный извеща-		
		тель ИП105- шт	128	
Д1 ÷ Д128		Диод полупровод-		
		никовый		
		Д-226Д шт	128	
R1		Резистор		
		МЛТ 1,5 Ком ±10%	6	
		Выпрямительный		
		блок (для питания		
		ППС-1) КВ-24М	1	
	Аппаратура, устанавливаемая в			
	электротехнической части проекта			
5SE		Автоматический		
		выключатель BAS1-29		
		Iр = 10А шт	1	
SF		АЕ1031, Iр=25А	1	
K15		Реле промежуточ-		
		ное РПУ2-36220 УЗБ	1	~220В
K16÷K18		То же, РПУ2-36240УЗБ	3	~220В
HL30		Табло световое		
HL31		двухламповое		
		ТСБ ; шт	2	
		Лампа к табло		
		Ц-220-10	4	

Привязан:

Инв. №

Гл. инж.	Козлов		VI.87
Нач. отд.	Файерштейн		VI.87
Гл. спец.	Немец		VI.87
Рук. гр.	Никошкова		VI.87
Ст. инж.	Мурашкина		VI.87
Н-конт.	Гохбайм		VI.87

903-1-250.87 СС2

Котельная с 4 котлами КЕ-25-14С
Топливо: каменные и бурые угли

Топливоподача

Стадия	Лист	Листов
Р	7	

Схемы расположения сетей связи и сигнализации

САНТЕХПРОЕКТ

22699-34 57

Формат А2

Альбом 26

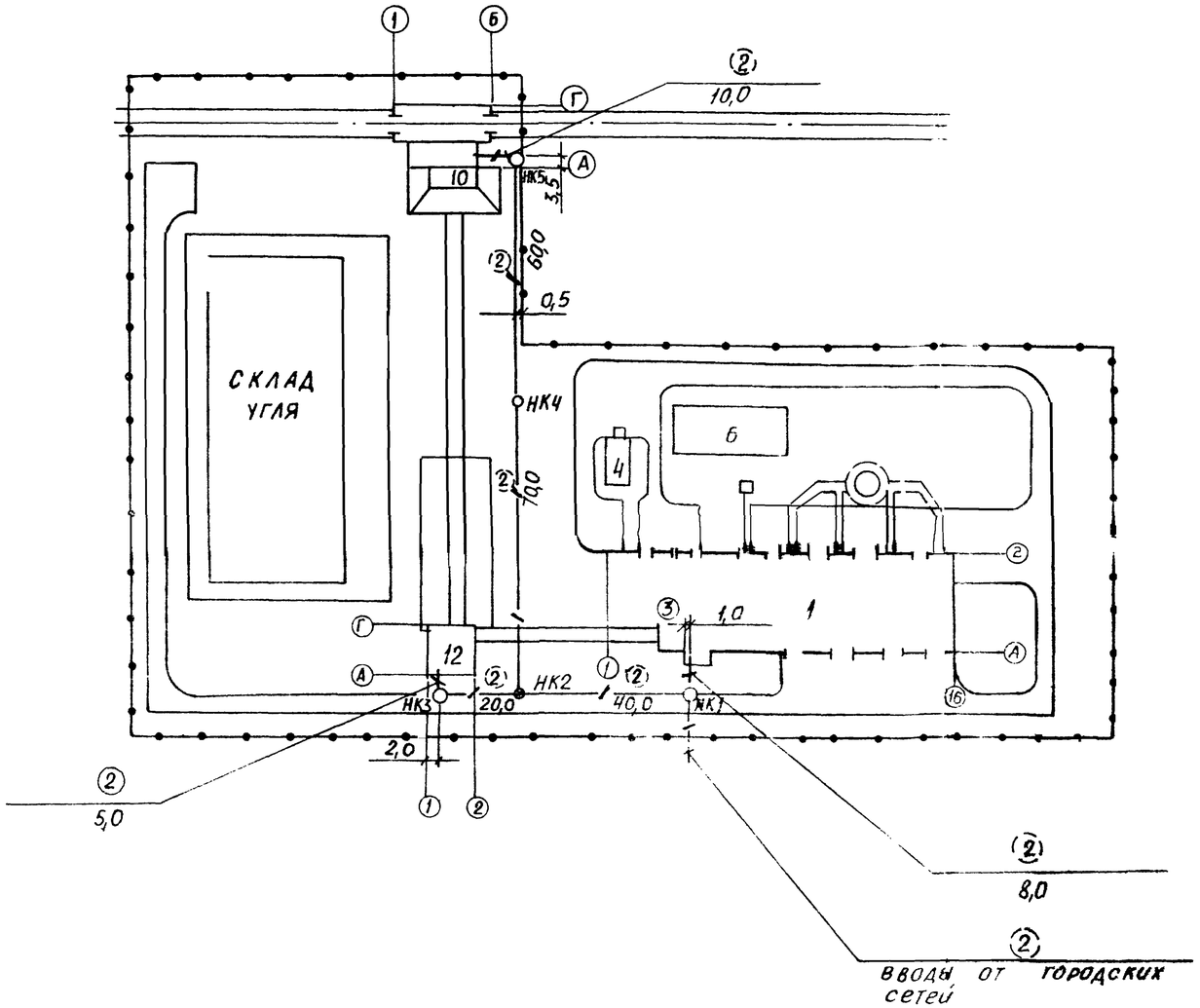

Схема внутриплощадочных сетей связи и сигнализации

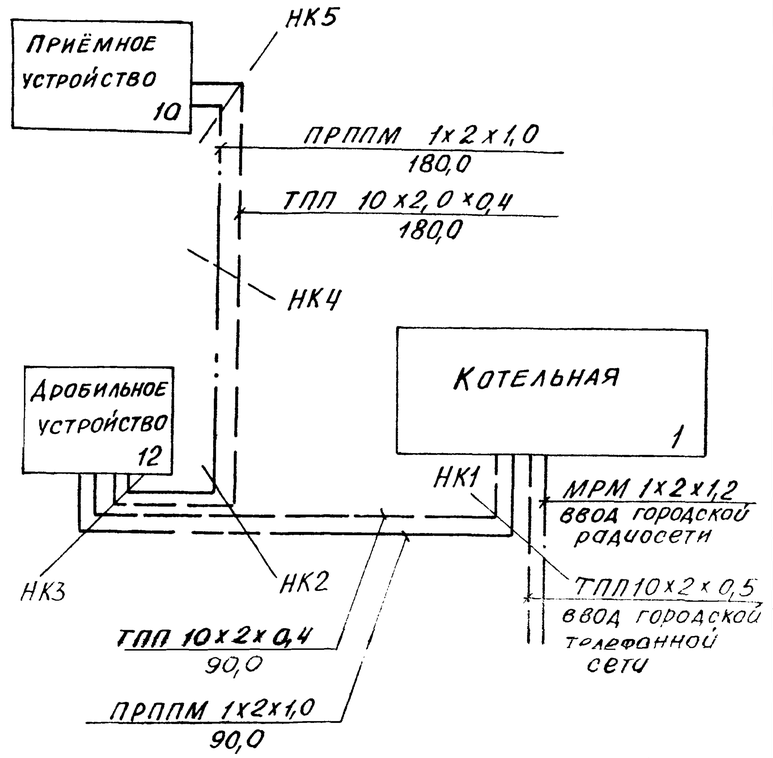

Марка поз.	Обозначение	Наименование	Кол.	Примеч.
НК-1; НК3		Колодец железобетон-		
НК5	ККСУ-3	ный, малого типа угловой	3	
НК2	ККСР-3	Колодец ответвительный	1	
НК4	ККС-3	Колодец проходной	1	
	ТПП 10Х2 Х0,4	Кабель городской		
	ГОСТ 22 498-77Е	телефонный, км	0,27	
	ПРППМ 1х2х1,0	Провод радиотран-		
	ГОСТ 10254-75	сляционный, км	0,27	
		Труба асбестоце-		
		ментная		
		Ф 100 мм, м	450	

ГИП	Козлов		VI.87	903-1-250.87 СС2
Нач. отд.	Файершгейн		VI.87	Котельная с 4 котлами КЕ-25-14С
Гл. спец.	Немец		VI.87	Топливо: каменные и бурые угли
Рук. гр.	Никошкова		VI.87	Топливоподача
Ст. инж.	Мурашкина		VI.87	Стадия Р; Лист 8; Листов
Н. контр.	Гохбонм		VI.87	План и схема внутриплощадочных сетей связи и сигнализации
				САНТЕХПРОЕКТ

Привязан

Инв. №

Инв. № подл. | Подпись и дата | Взам. инв. №

Альбом 26

Ведомость рабочих чертежей основного комплекта

Лист	Наименование	Примечание
1	Общие данные	
2	Схема контроля	
3	Тепловой узел. Схемы контроля,	
	соединения внешних проводок.	
	Начало.	
4	Тепловой узел. Схемы. контроля,	
	соединения внешних проводок.	
	Окончание.	
5	Схема соединения внешних проводок.	
	Начало.	
6	Схема соединения внешних проводок	
	Окончание.	
7	Планы расположения.	
	Начало.	
8	Планы расположения	
	Окончание.	

Ведомость ссылочных документов.

Обозначение	Наименование	Примечание
ТМ 14-142-75	Термомометр технический	
	ртутный в оправе. Установка	
	на трубопроводе Д>78мм	
	или металлической стенке	
ТМ4-143-75	Термометр технический ртутный	
	в оправе. Установка на	
	трубопроводе. Д 45мм, 57мм	
ТМ4-144-75	Термометр технический ртутный	
	в оправе. Установка на	
	трубопроводе. Д 14 мм.. 38 мм.	
ЗК4-1-75	Бобышка. Установка на	
	трубопроводе Д>76мм или	
	металической стенке,	
ЗК4-2-75	Расширитель. Установка на	
	трубопроводе Д 14 мм. 38мм.	
ЗК4-3-75	Расширитель Установка	
	на трубопроводе	
	57мм.	
ЗК4-46-76	Штуцер. Установка на	
	трубопроводе Ру до 10 МПа;	
	t до 450°С.	
ТК4-3139-70	Манометры в корпусе	
	диаметром до 250мм.	
	Установка на	
	трубопроводе.	

Обозначение	Наименование	Примечание
ТК4-3137-70	Манометры в корпусе	
	диаметром до 250мм.	
	Установка на	
	трубопроводе.	
ЗК4-118-74	Бобышка /патрубок/ для	
	датчика сигнализатора уровня.	
	Установка	
	на резервуаре.	
ТМ4-122-74	Датчик сигнализатора уровня.	
	Установка на	
	резервуаре.	
ТМ 4-124-74	Датчик сигнализатора уровня.	
	Установка	
	на резервуаре	
ЗК4-45-70	Штуцер.	
	Установка на трубопроводе	
	Ру до 10 МПа, t до 80°С.	

Проект разработан в соответветствии с нормами, правилами инструкциями, государственными стандартами и обеспечивает безопасную эксплуатацию при соблюдении предусмотренных проектом мероприятий.
Главный инженер проекта /Козлов С.А/

Инв. № подл.	Подпись и дата	Взам. инв. №	

Гл. инж. пр.	Козлов		
Нач. отд.	Файерштейн		
Гл. спец.	Этинген		
Рук. гр.	Коганов		
Ст. инж.	Дракина		
Инж.	Крамцова		
Н. констр.	Соколова		

Инв. №

Привязан

903-1-250 87 -А1

Котельная с 4 котлами КЕ-25-14С
Топливо-каменные и бурые угли

Топливоподача	Стадия	Лист	Листов
	Р	1	8

Общие данные

ГПИ САНТЕХПРОЕКТ

Копировал Сиастин Д.В.

Альбом 26

Приемное устройство

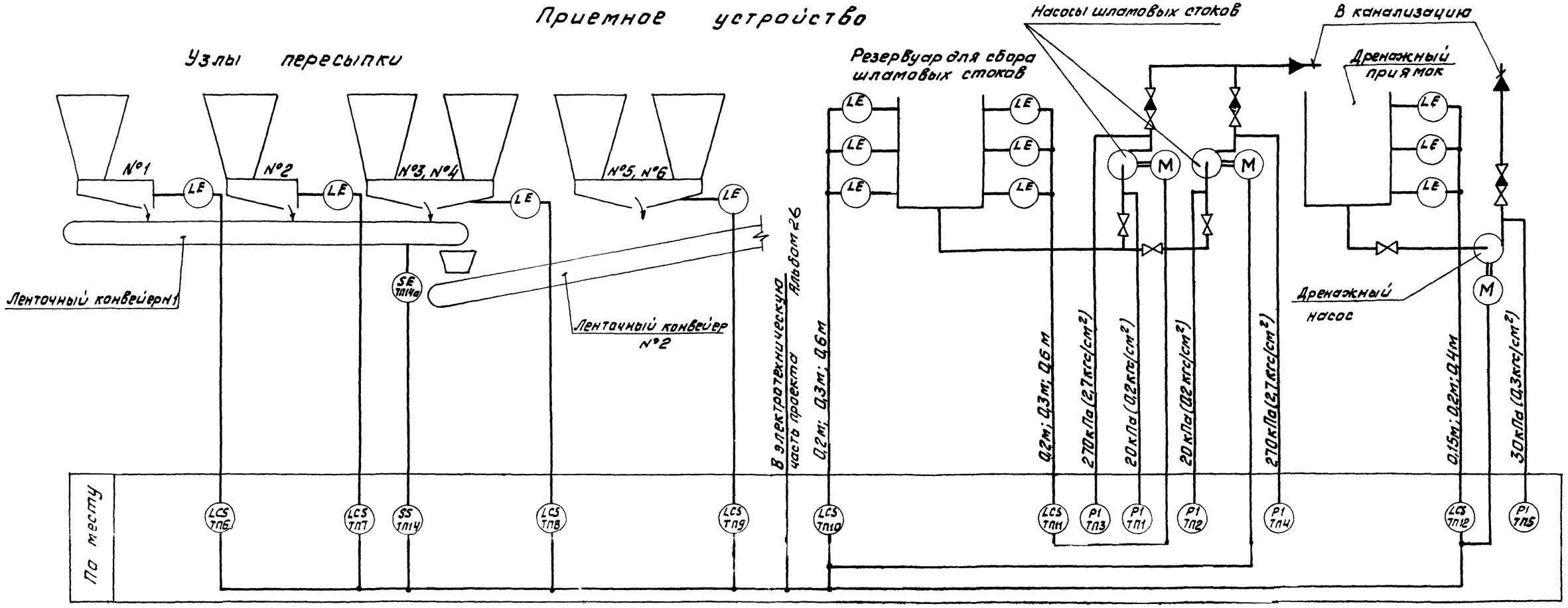

Дробильное отделение

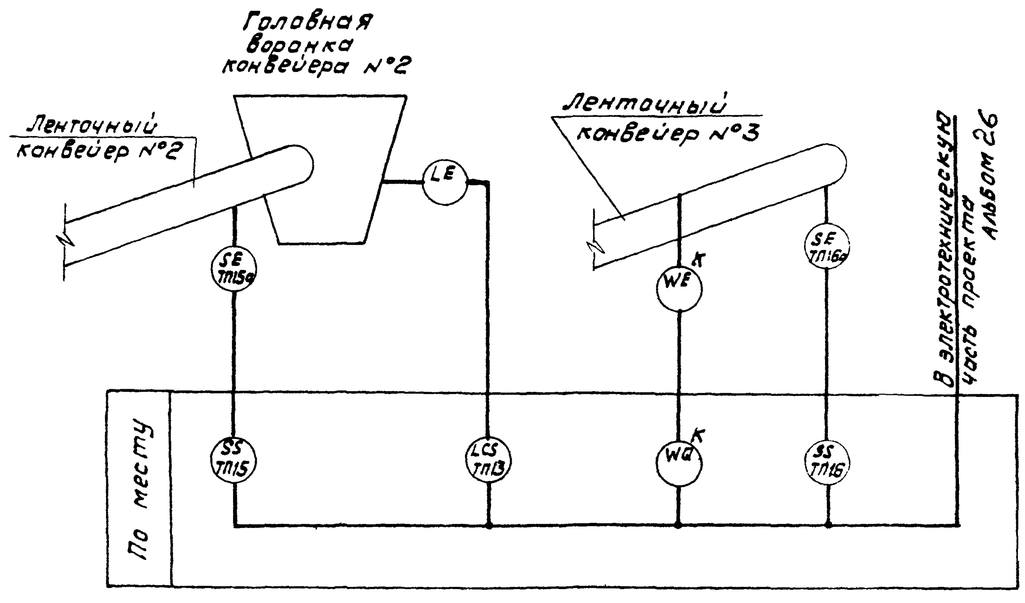

Приборы с индексом „К" поставляются комплектно с оборудованием.

Согласовано: Отдел КУ-2 Волков

Инв.№подл. | Подпись и дата | Взам.инв.№

Привязан:

Инв.№

				903-1-250.87 -А1	
				Котельная с 4 котлами КЕ-25-14С. Топливо-каменные и бурые угли.	
Гл.инж.пр	Козлов				
Нач.отд	Файерштейн			Топливоподача	Стадия: Р; Лист: 2; Листов:
Гл.спец	Этингенн				
Рук.гр.	Коганов				
Ст.инж.	Дроскина			Схема контроля	САНТЕХПРОЕКТ
Инж.	Храмцова				
Н.контр	Соколова				

Копировал Федотова 22693-34 60 Формат А2

Альбом 26

Дробильное отделение

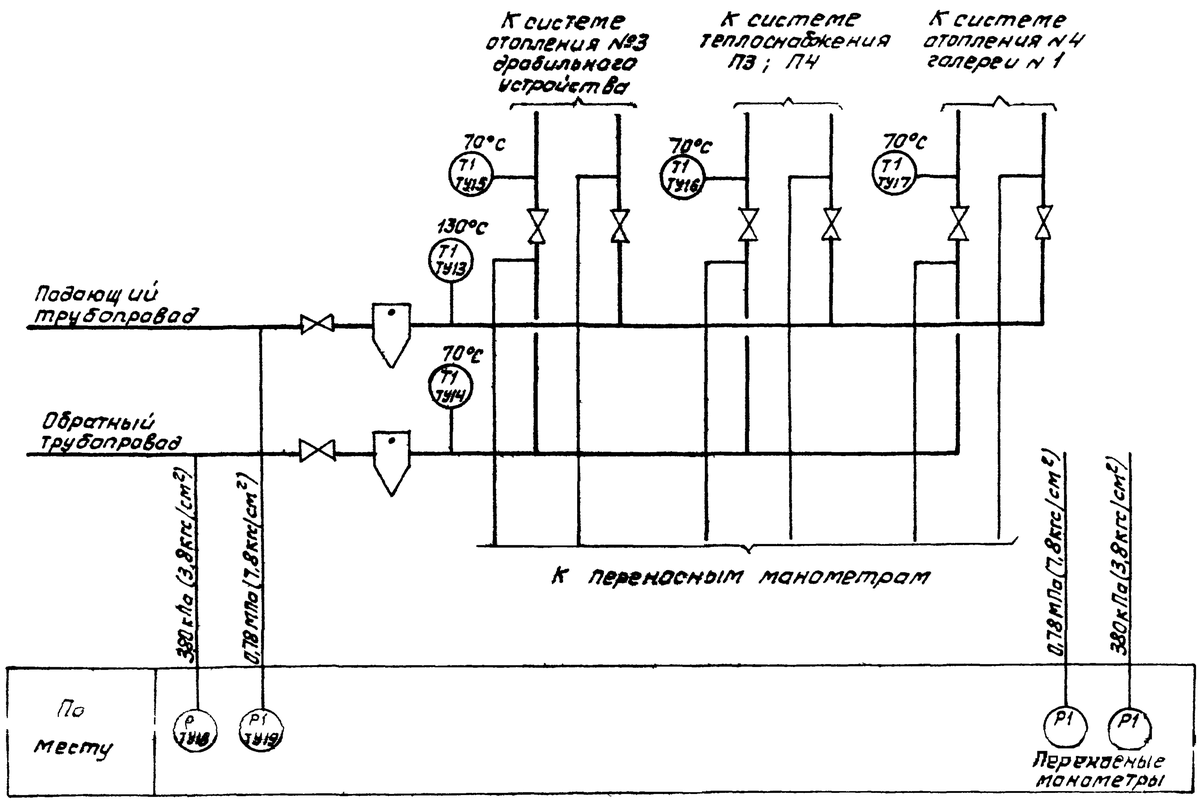

Перечень элементов схемы

Позиционное обозначение	Наименование	Кол.	Примечание
VIII 11	Элементы из схемы обвязки отборных устройств лист 31,32 Альбом 13	4	
VIII.13		4	

Обвязка отборных устройств

Условное обозначение	Наименование	Тип	Кол.	Примечание
VIII 11	Кран контрольный Ду 15	11б18бк	1	
	Соединитель	НСВ 14×М20	1	
	Труба	14×2-10	0,2	
VIII.13	Отборное устройство	16-225У	1	

Измеряемая среда		Прямая вода					Обратная вода						
Измеряемый параметр		Температура	Давление				Температура	Давление	Температура	Давление			Температура
Место установки местных приборов или отборных устройств		Падающий трубопровод					Обратный трубопровод						
		после грязевика	до грязевика	К системе отопления №3	К системе теплоснабжения П3, П4	К системе отопления галереи № 1	до грязевика	после грязевика	К системе отопления №3 дробильного устройства	К системе теплоснабжения П3, П4		К системе отопления №4 галереи №1	
№ ТК, ЗК, ТМ	Монтажный чертеж	1ТМ4-142-75	1ТК4-3139-70				1ТМ4-142-75	2ТК4-3137-70	ТМ4-144-75	ТМ4-144-75	2ТК4-3137-70		ТМ4-144-75
	Закладная конструкция	10-3К4-1-75	1-3К4-46-70				10-3К4-1-75	3К4-45-70	64-3К4-2-75	63-3К4-2-75	3К4-45-70		64-3К4-2-75
№ позиции по спецификации		ТУ13	ТУ19	—	—	—	ТУ14	ТУ18	—	ТУ15	ТУ16	—	—	ТУ17

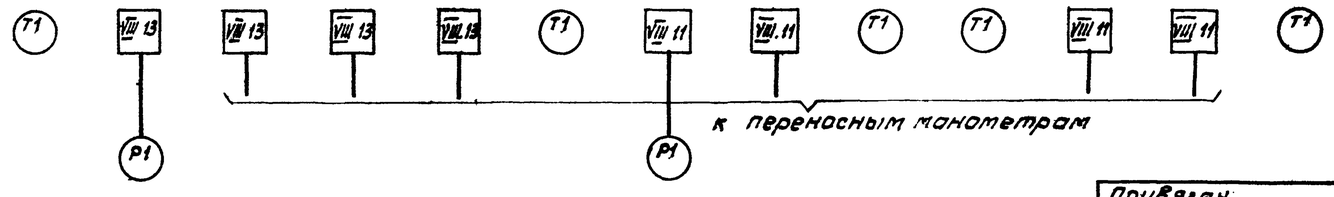

1. Отборные устройства к переносным манометрам предназначены для наладки системы.
2. Закладные конструкции учтены в тепломеханической части проекта.

Согласовано:
Отдел тех. Монтажный
Взам.инв.№
Подпись и дата
Инв.№ подл.

					903-1-250.87	-А1
					Котельная с 4-котлами КЕ-25-14С Топливо - каменные и бурые угли	
Гл.инжр	Козлов			06.1987	Топливоподача	Стадия: Р; Лист: 3; Листов:
Нач.отд	Файерштейн					
Гл.спец	Этинген					
Рук.гр	Коганов				Тепловой узел. Схемы контроля, соединения внешних проводок. Начало	САНТЕХПРОЕКТ
Ст.инж.	Аракина					
Инж.	Сакун					
Н.контр	Соколова					

Привязан

Инв.№

Копировал: Федотова 22699-34 61 Формат А2

Альбом 26

Надбункерная галерея

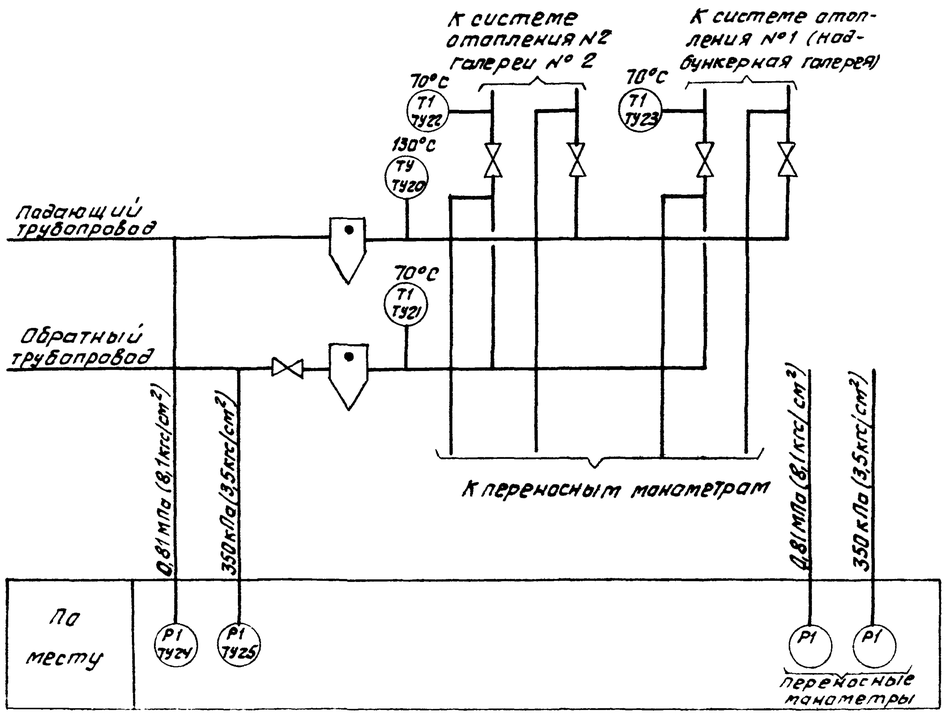

Измеряемая среда	Прямая вода				Обратная вода				
Измеряемый параметр	Температура	Давление			Температура	Давление			Температура
Место установки местных приборов или отборных устройств	Подающий трубопровод				Обратный трубопровод				
	после грязевика	до грязевика	К системе отопления №2 галереи N 2	К системе отопления №1 (надбункерная галерея)	после грязевика	до грязевика	К системе отопления №2 галереи N 2	К системе отопления №1 (надбункерная галерея)	
№ ТК, монтажный чертеж	ТМ4-143-75	1ТК4-3139-70			2ТК4 3137-70	ТМ4-143-75	ТМ4-144-75	2ТК4-3137-70	ТМ4-144-75
ЗК, ТМ закладная конструкция	8-ЗК4-3-75	1-ЗК4-46-76			ЗК4.45-70	8-ЗК4-3 75	64-ЗК4-2-75	ЗК4-45-70	64-ЗК4-2-75
№ позиции по спецификации	ТУ20	ТУ24	—	—	ТУ26	ТУ21	ТУ22	—	ТУ23

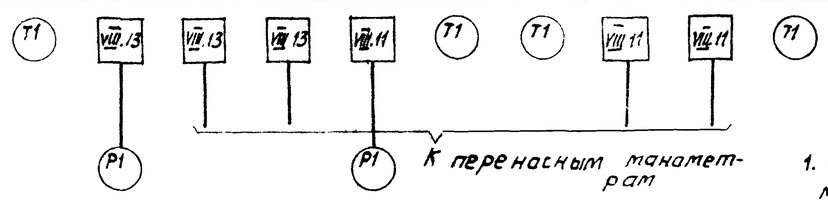

Перечень элементов схемы

Позиционное обозначение	Наименование	Кол.	Примечание
VIII 11	Элементы из схемы обвязки приборов и отборных устройств Лист 31,32 Альбом 13	6	
VIII 13		6	

Приемное устройство

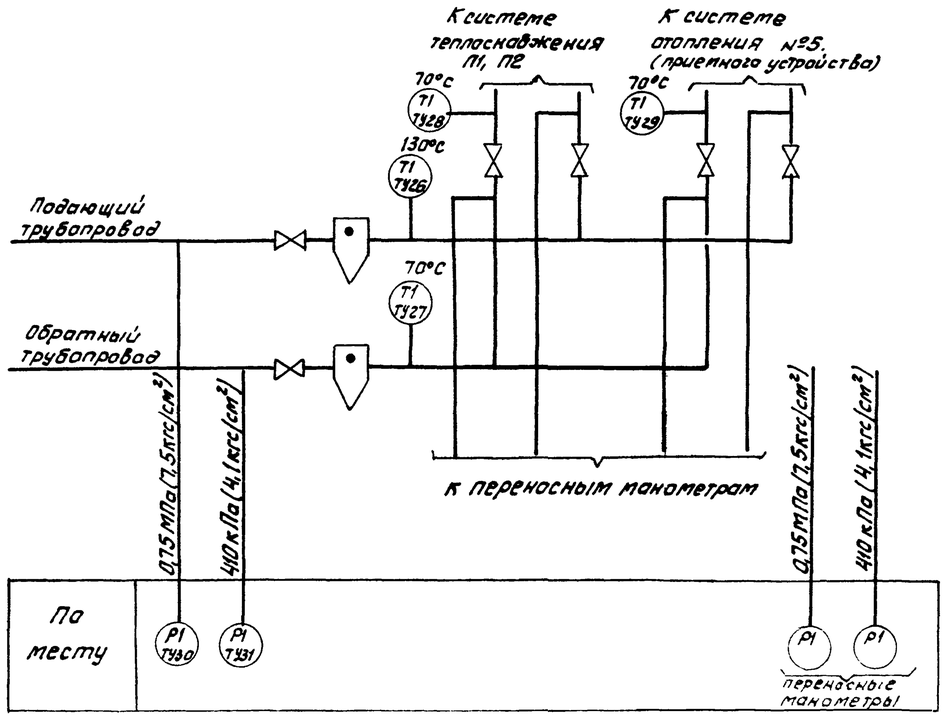

Измеряемая вода	Прямая вода				Обратная вода				
Измеряемый параметр	Температура	Давление			Температура	Давление			Температура
Место установки местных приборов или отборных устройств	Подающий трубопровод				Обратный трубопровод				
	После грязевика	До грязевика	К системе теплоснабжения П1, П2	К системе отопления №5 (приемного устройства)	После грязевика	До грязевика	К системе теплоснабжения П1, П2	К системе отопления №5 (приемного устройства)	
№ ТК, монтажный чертеж	ТМ4-143-75	1ТК4-3139-70			2ТК4-3137-70	ТМ4-143-75	ТМ4-144-75	2ТК4-3137-70	ТМ4-144-75
ЗК, ТМ закладная конструкция	8-ЗК4-3-75	1-ЗК4-46-70			ЗК4-45-70	8-ЗК4-3-75	64-ЗК4-2-75	ЗК4-45-70	63-ЗК4-2-75
№ позиции по спецификации	ТУ26	ТУ30	—	—	ТУ31	ТУ27	ТУ28	—	—	ТУ29

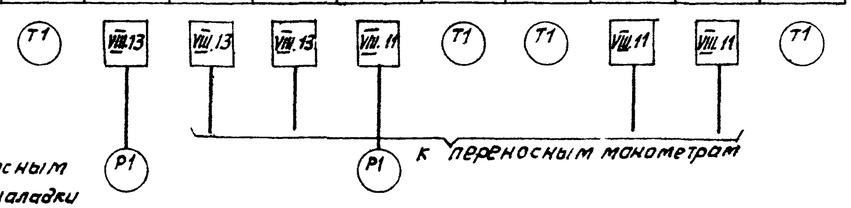

1. Отборные устройства к переносным манометрам предназначены для наладки системы.
2. Закладные конструкции учтены в тепломеханической части проекта.

Согласовано
Отдел КС0 Начальник Сек...
Инв.№ подл. | Подп. и дата | Взам. инв.№

					903-1-250.87	-А1
					Котельная с 4 котлами КЕ-25-14С. Топливо- каменные и бурые угли.	
Привязан.						
Инв.№						

Гл.инж.пр.	Козлов				Топливоподача	Стадия	Лист	Листов
Нач.отд.	Фейгельсон					Р	4	
Гл.спец.	Этингеен							
Рук.гр.	Коганов							
Ст.инж.	Доакина				Тепловой узел. Схемы контроля, соединения внешних проводок. Окончание.	САНТЕХПРОЕКТ		
Инж.	Кратцова							
Н.контр.	Соколова							

06.1987 г.

Копировал Федотова 22699-54 62 Формат А2

Альбом 26

Измеряемая среда	Уголь				—	Вода			
Измеряемый параметр	Уровень				Скорость	Уровень			Давление
Место установки местных приборов, отборных устройств	Узлы пересыпки				Ленточный конвейер N1	Резервуар для сбора шламовых стоков		Дренажный приямок	Всасывающие и напорные патрубки насосов шламовых вод и напорный патрубок дренажного насоса
	N1	N2	NN 3, 4	NN 5, 6					
N ТК, ТМ, ЗК — Монтажный чертеж	см. конструкторскую часть проекта альбом 33				—	5ТМ4-124-74		6ТМ4-122-74	1ТК4-3137-70
N ТК, ТМ, ЗК — Закладная конструкция						—		33К4-118-74	3К4-45-70
N позиции по спецификации	ТП6	ТП7	ТП8	ТП9	ТП14	ТП10	ТП11	ТП12	ТП1 ... ТП5

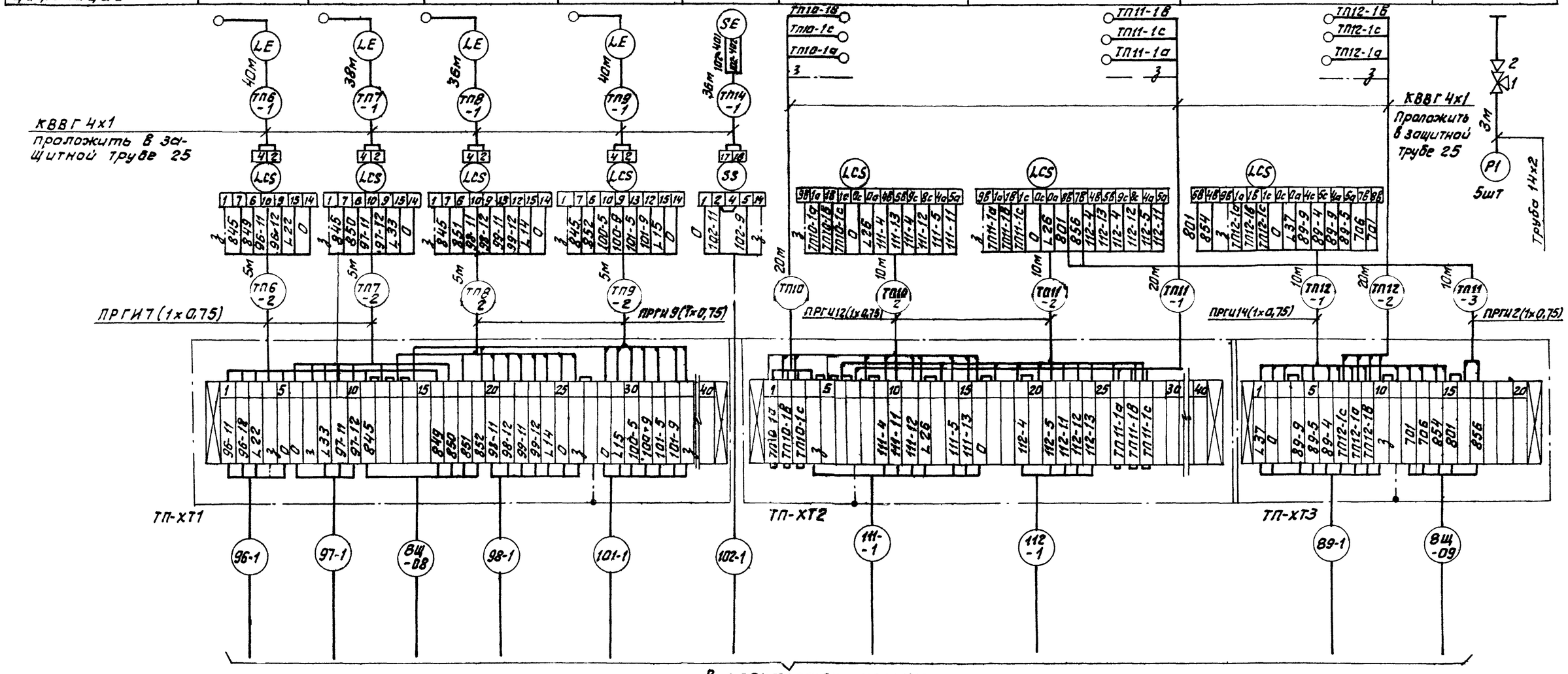

1. Схема выполнена на 2-х листах: см. лист 6.
2. Примечания см. лист 6.

Гл.инж.пр.	Казлов		903-1-250 87	-А1
Нач.отд.	Файерштейн		Котельная с 4 котлами КЕ-25-14с Топливо. каменные и бурые угли	
Гл.спец.	Этинген		Топливоподача	Стадия: Р; Лист: 5; Листов:
Рук.гр.	Коганов			
Ст.инж.	Дракина		Схема соединения внешних проводок Начала	САНТЕХПРОЕКТ
Инж.	Храмцова			
Н.контр.	Соколова			

Привязан:

Инв.№

Копировал: Федотова 22699 34 63 Формат А2

Альбом 26

Измеряемая среда		—	Уголь		—
Измеряемый параметр		Скорость	Уровень	Вес	Скорость
Место установки местных приборов отборных устройств		Ленточный конвейер N2	Головная воронка конвейера N2	Ленточный конвейер N3	
N ТК, ТМ, ЗК	Монтажный чертеж	—	см. конструкторскую часть проекта альбом 32	—	—
	Закладная конструкция	—		—	—
N позиции по спецификации		ТП15	ТП13	К	ТП16

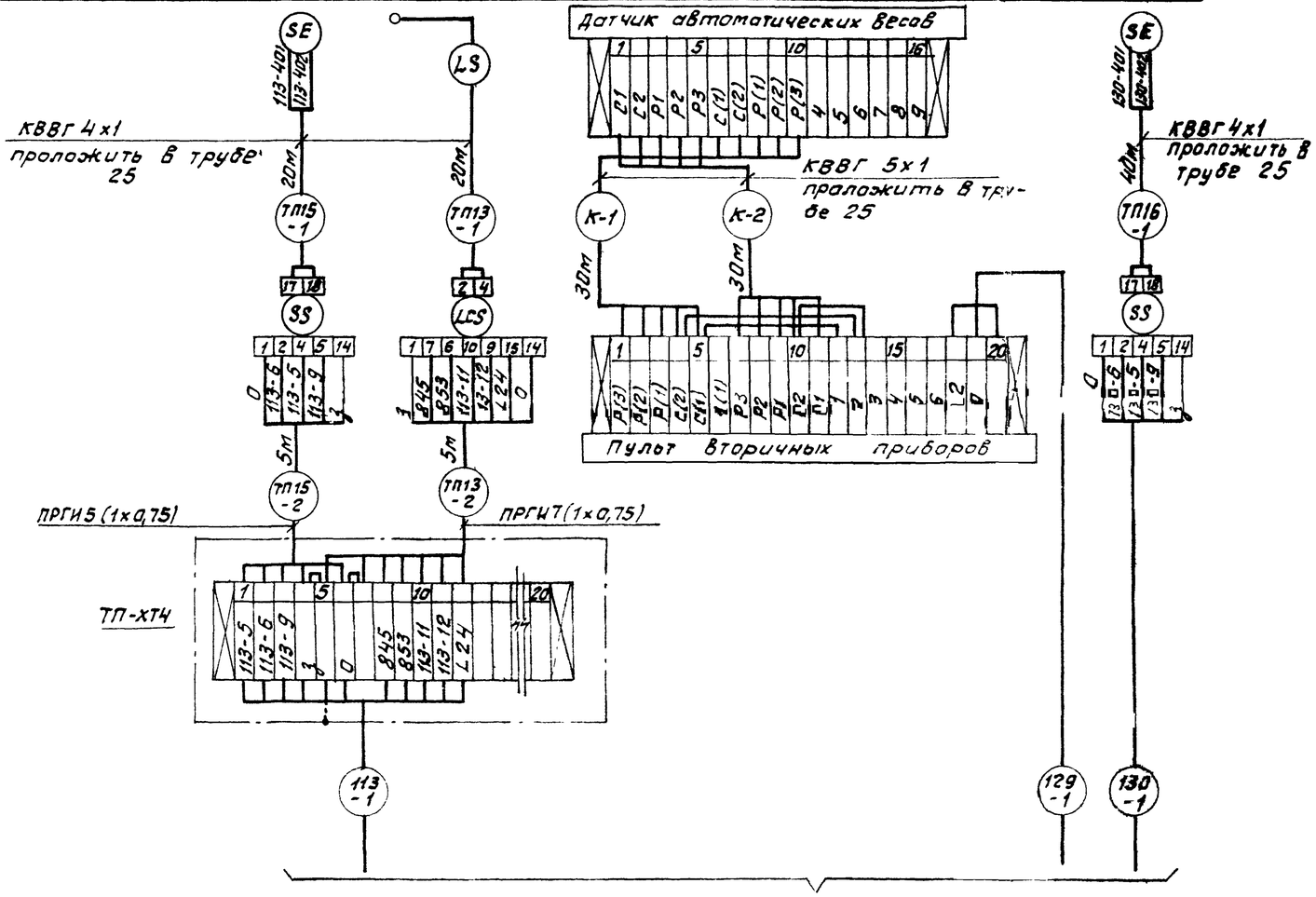

В электротехническую часть проекта альбом 26.

Позиционное обозначение	Наименование		Кол	Примечание
—	Металлорукав РЗ-Ц-Х-Ш	ф 25	40м	
—		ф 32	30м	
—	Провод ПРГИ 1х0,75		620м	
—	Кабель КВВГ	4х1	330м	
—		5х1	60м	
—	Труба 23х2,5		390м	
ТП-ХТ1, ТП-ХТ2	Соединительная коробка	КС-40-I	2	
ТП-ХТ3, ТП-ХТ4		КС-20-I	2	
—	Перемычка ПП1		16	
1	Кран трехходовой 11Б18бк Ду15		5	
2	Соединитель СНП-Труб 1/2" ХМ20		5	
—	Труба 14х2-1250 кр ГОСТ 8734-75 / В10 ГОСТ 8733-74		15м	

1. Схема выполнена на 2 листах: см. лист 5.
2. Провод ПРГИ проложить в защитном металлорукаве.
3. До нарезки длины кабелей и труб уточнить по месту.
4. Закладные конструкции учтены в тепломеханической части проекта.
5. Трассу прибора позиции ТП16 смотри альбом 13.

Гл.инж.пр.	Козлов			903-1-250.87 А1
Нач.отд.	Фейерштейн			Котельная с 4 котлами КЕ-25-14С. Топливо-каменные и бурые угли.
Гл.спец.	Этинген			Топливоподача — Стадия Р, Лист 6, Листов
Рук.гр.	Коганов			
Ст.инж.	Дракина			Схема соединения внешних проводок. Окончание — САНТЕХПРОЕКТ
Инж.	Храмцова			
Н.контр.	Соколова			

Привязан:

Инв.№ подл. | Подпись и дата | Взам.инв.№

Копировал: Федотова 22639-34 64 Формат А2

Альбом 26

Приемное устройство

План на отм. +0,000; -10,800
М1:100

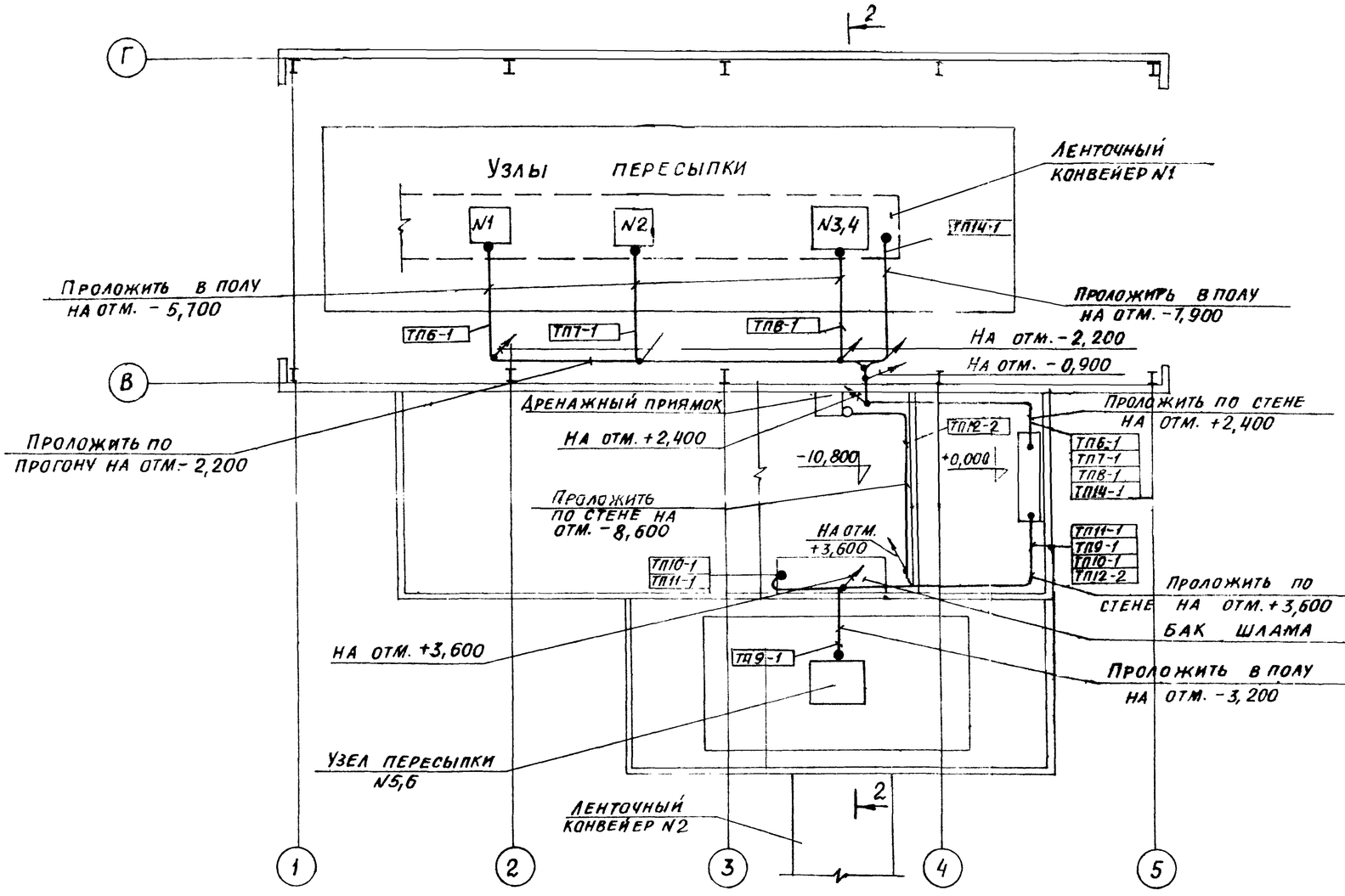

2-2
М1:200

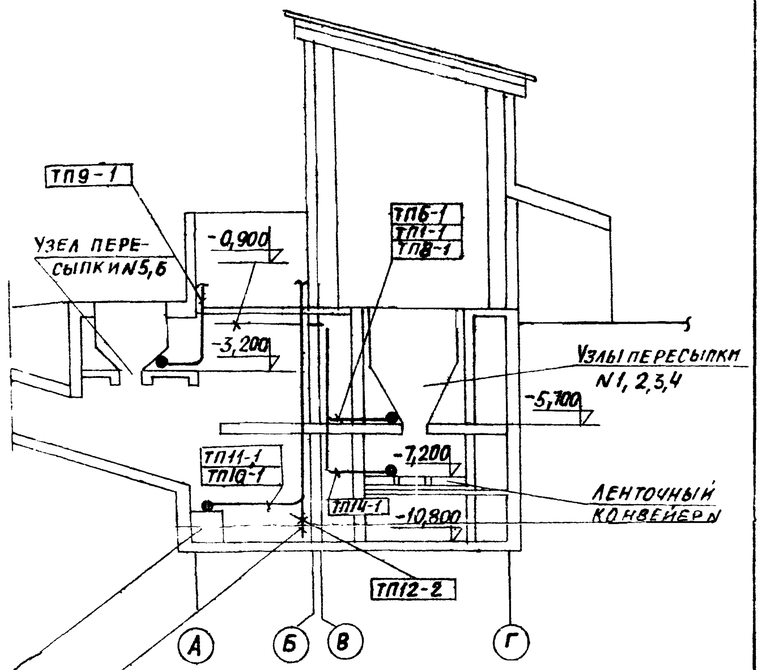

План на отм. +0,000
М1:100

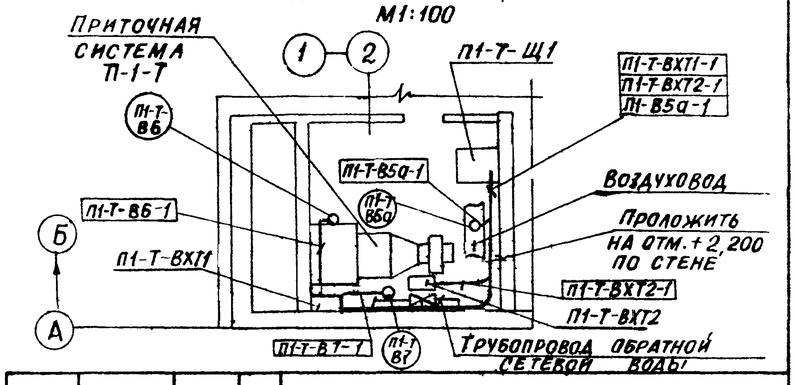

Узел А

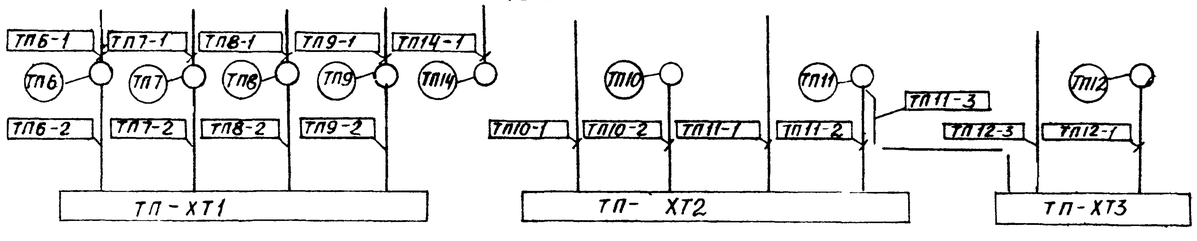

Схема выполнена на 2 листах См. лист 8.

Согласовано: ОТА КСО Михалевский

Инв. № подл. | Подп. и дата | Взам. инв. №

Привязан:			
Инв. №			

ГИП	Козлов		
Нач. отд.	Фанерштейн		
Гл. спец.	Этинген		
Рук. гр.	Коганов		
Ст. инж.	Аракина		
Инж.	Сакун		
Н. контр.	Соколова		

903-1-250.87 -А1

Котельная с 4 котлами КЕ-25-14С
Топливо- каменные и бурые угли

Топливоподача

Стадия	Лист	Листов
Р	7	

Планы расположения
Начало

САНТЕХПРОЕКТ

Альбом 26

Дробильное отделение
План на отм. +0,000; +11,400
М 1:100

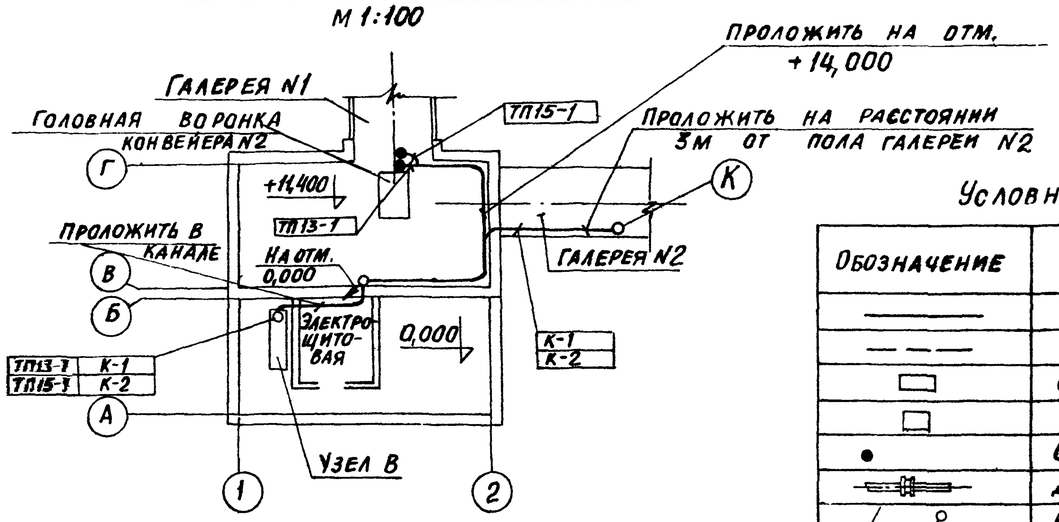

Узел В

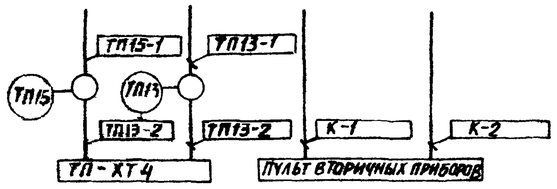

Дробильное отделение
План на отм. +0,000

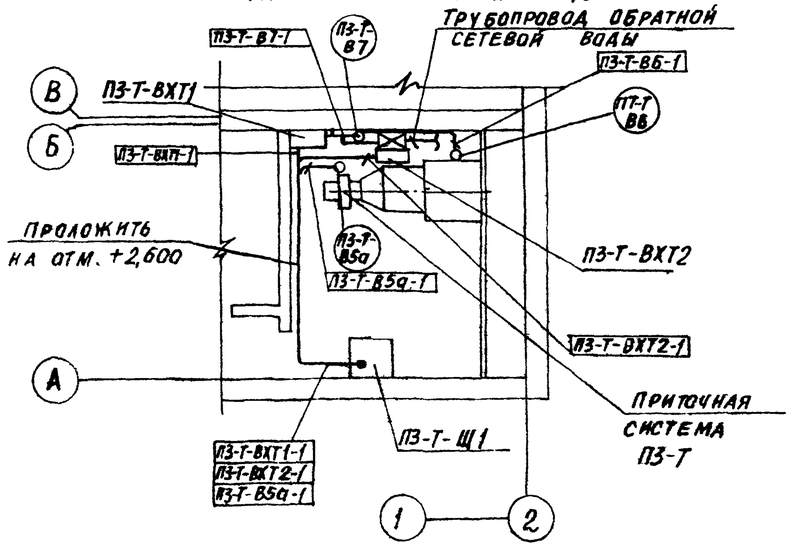

Условные обозначения

Обозначение	Наименование
———	Кабельная линия
— — —	Импульсная линия
▭	Соединительная коробка
□	Исполнительный механизм
●	Отборное устройство
	Диафрагма камерная
	Направление линии вверх, вниз
○	Местный прибор

Перечень элементов плана

Позиционное обозначение	Наименование:	Кол.	Примечание
1	Скоба СО-27 ТУ 36. 10 86-76	1000 шт.	

1 Одиночные кабели, прокаадываемые по стенам, крепить накладными скобами.

2 Цифра в кружке соответствует позиции по спецификации.

3. Цифра на полочке соответствует маркировке кабеля или импульсной трубы по схеме внешних соединений.

4 Схемы внешних соединений выполнены на листах 5,6.

5 Размещение приборов, потоков электрических и трубных проводок уточнить при монтаже, исходя из местных эксплуатационных условий.

6 Схема выполнена на 2 листах смотри лист 7.

7. Соединительные коробки установить на высоте 0,5м от пола.

8 Приточные системы П1-Т и П3-Т (схемы автоматизации, соединения внешних проводок) смотри альбом 13.

Гл. инж. пр.	Козлов		
Нач. отд.	Файерштейн		
Гл. спец.	Этинсен		
Рук. гр.	Коганов		
Ст. инж.	Дракина		
Инж.	Сакун		
Н. контр.	Соколова		

Привязан:

Инв. №

903-1 250.87-А1

Котельная с 4 котлами КЕ-25-14С
Топливо-каменные и бурые угли

Топливоподача

Стадия	Лист	Листов
Р	8	

Планы расположения. Окончание

САНТЕХПРОЕКТ

Согласовано: Отд. КСО Михалевский

Инв. № подл. | Подпись и дата | Взам. инв. №

22699-34 (66)