ТИПОВОЙ ПРОЕКТ

903-1-250.87

КОТЕЛЬНАЯ С 4 КОТЛАМИ КЕ-25-14С

СИСТЕМА ТЕПЛОСНАБЖЕНИЯ-ОТКРЫТАЯ

ТОПЛИВО-КАМЕННЫЕ И БУРЫЕ УГЛИ

АЛЬБОМ 10

СИЛОВОЕ ЭЛЕКТРООБОРУДОВАНИЕ. ЭЛЕКТРИЧЕСКОЕ ОСВЕЩЕНИЕ СВЯЗЬ И СИГНАЛИЗАЦИЯ

22699-12
цена 4-94

СФ ЦИТП 620062, г.Свердловск, ул. Чебышева, 4
Зак. 5618 инв. 22699-12 тираж 244
Сдано в печать 18.10. 1988 Цена 9-88

				Привязан
				Инв. №

ТИПОВОЙ ПРОЕКТ 903-1-250.87
КОТЕЛЬНАЯ с 4 КОТЛАМИ КЕ-25-14С
СИСТЕМА ТЕПЛОСНАБЖЕНИЯ – ОТКРЫТАЯ. ТОПЛИВО – КАМЕННЫЕ И БУРЫЕ УГЛИ
АЛЬБОМ 10
ПЕРЕЧЕНЬ АЛЬБОМОВ

Альбом 0 — Пояснительная записка

ГЛАВНЫЙ КОРПУС

Альбом 1 — Тепломеханические решения. Золошлакоудаление
Альбом 2 — Водоподготовка
Альбом 3 — Оборудование индивидуального изготовления. Газоходы
Альбом 4 — Оборудование индивидуального изготовления. Воздуховоды
Альбом 5 — Оборудование индивидуального изготовления. Блоки оборудования
Альбом 6 — Оборудование индивидуального изготовления. Блоки оборудования
Альбом 7 ч.1 ч.2 — Архитектурные решения. Конструкции железобетонные
Альбом 8 — Строительные изделия
Альбом 9 — Конструкции металлические
Альбом 10 — Силовое электрооборудование. Электрическое освещение. Связь и сигнализация
Альбом 11 — Схемы управления
Альбом 12 — Задание заводу-изготовителю на щиты силовые
Альбом 13 — Автоматизация
Альбом 14 — Автоматизация. Схемы электрические принципиальные.
Альбом 15 — Автоматизация. Щиты управления вспомогательного оборудования
Альбом 16 — Автоматизация. Щит управления котлоагрегатом
Альбом 17 — Отопление и вентиляция. Водопровод и канализация
Альбом 18 ч.1 ч.2 — Тепломеханические решения. Водоподготовка. Золошлакоудаление. Отопление и вентиляция. Водопровод и канализация. Спецификация оборудования
Альбом 19 — Силовое электрооборудование. Электрическое освещение. Связь и сигнализация. Спецификация оборудования
Альбом 20 — Автоматизация. Спецификация оборудования и щитов
Альбом 21 — Тепломеханические решения. Золошлакоудаление. Водоподготовка. Отопление и вентиляция. Водопровод и канализация. Ведомости потребности в материалах.
Альбом 22 — Архитектурные решения. Конструкции железобетонные. Ведомости потребности в материалах
Альбом 23 — Силовое электрооборудование. Электрическое освещение. Связь и сигнализация. Автоматизация. Ведомости потребности в материалах. Ведомости изделий МЭЗ
Альбом 24 кн.1,2,3 ч.1, ч.2 кн.4 ч.1, ч.2 — Сметы

ТОПЛИВОПОДАЧА

Альбом 25 — Механизация транспорта. Отопление и вентиляция. Водопровод и канализация
Альбом 26 — Силовое электрооборудование. Электрическое освещение. Связь и сигнализация. Автоматизация
Альбом 27 — Задание заводу-изготовителю на щиты силовые
Альбом 28 — Архитектурные решения. Конструкции железобетонные
Альбом 29 — Строительные изделия
Альбом 30 — Конструкции металлические
Альбом 31 — Оборудование индивидуального изготовления. Конвейер ленточный N1,2.
Альбом 32 — Оборудование индивидуального изготовления. Конвейер ленточный N2,3.
Альбом 33 — Оборудование индивидуального изготовления. Устройства пересыпные и регулирующие.
Альбом 34 — Механизация транспорта. Отопление и вентиляция. Водопровод и канализация. Спецификация оборудования.
Альбом 35 — Силовое электрооборудование. Электрическое освещение. Связь и сигнализация. Автоматизация. Спецификация оборудования и щитов.
Альбом 36 — Механизация транспорта. Отопление и вентиляция. Водопровод и канализация. Ведомости потребности в материалах.
Альбом 37 — Архитектурные решения. Конструкции железобетонные. Ведомости потребности в материалах
Альбом 38 — Силовое электрооборудование. Электрическое освещение. Связь и сигнализация. Автоматизация. Ведомости потребности в материалах. Ведомости изделий МЭЗ.
Альбом 39 кн.1,2,3,4 — Сметы

ПРИМЕНЕННЫЕ МАТЕРИАЛЫ:

Типовой проект 907-2-216. Дымовая труба кирпичная Н=60м Д=3,0м с надземным примыканием газоходов. Распространяет ВНИПИ Теплопроект

Типовой проект 901-6-53 Градирни с вентиляторами 06-300 N8 пленочная и капельная с секциями площадью 2м² с деревянным каркасом. Распространяет ЦИТП

Типовой проект 907-02-222. Световое ограждение высотных дымовых труб. Распространяет ВНИПИ Теплопроект

Типовое проектное решение 904-02-5. Автоматизация, управление и силовое электрооборудование приточных венткамер типа I ПК 10 - I ПК150. Распространяет Киевский филиал ЦИТП.

Типовой проект 705-9-5.13.85. Склад емкостью 40м³ мокрого хранения хлористого натрия. Распространяет ГПИ Сантехпроект

РАЗРАБОТАН
ГОСУДАРСТВЕННЫМ ПРОЕКТНЫМ ИНСТИТУТОМ
САНТЕХПРОЕКТ

Главный инженер института /Шиллер Ю.И./

Главный инженер проекта / Козлов С.А./

Утвержден Госстроем СССР
протокол N78 от 29.09.87г.

				Привязан	
Инв. N					

Альбом 10

Содержание альбома

Обозначение	Наименование	Стр.
	Содержание альбома	2
ЭМ1-1	Силовое электрооборудование	3
	Общие данные	
ЭМ1-2	Схема принципиальная питающей сети	4
ЭМ1-3	Комплектная трансформаторная подстанция 2КП-1000-84УЗ Хмельницкого трансформаторного завода. Опросный лист для заказа	5
ЭМ1-4	Трансформаторная подстанция. Установочный чертеж.	6
ЭМ1-5	1ПР, 2ПР. Схема принципиальная	7
ЭМ1-6	3ПР. Схема принципиальная	8
ЭМ1-7	4ПР. Схема принципиальная	9
ЭМ1-8	5ПР, 6ПР. Схема принципиальная	10
ЭМ1-9	1ЩУВ; 2ЩУВ; 3ЩУВ Схема принципиальная	11
ЭМ1-10	1Щ. Схема принципиальная Начало.	12
ЭМ1-11	1Щ. Схема принципиальная Окончание.	13
ЭМ1-12	2Щ. Схема принципиальная Начало.	14
ЭМ1-13	2Щ. Схема принципиальная Окончание.	15
ЭМ1-14	3Щ. Схема принципиальная Начало.	16
ЭМ1-15	3Щ. Схема принципиальная Продолжение.	17
ЭМ1-16	3Щ. Схема принципиальная Окончание.	18
ЭМ1-17	4Щ. Схема принципиальная Начало.	19
ЭМ1-18	4Щ. Схема принципиальная Окончание.	20
ЭМ1-19	Кабельный журнал. Начало	21
ЭМ1-20÷ЭМ1-24	Кабельный журнал. Продолжение	22÷26
ЭМ1-25	Кабельный журнал. Окончание.	27
ЭМ1-26	План силовой сети на отм. 0.000 Начало.	28
ЭМ1-27	План силовой сети на отм. 0.000 Окончание.	29
ЭМ1-28	План силовой сети на отм. 3,600; 4.500. Начало	30
ЭМ1-29	План силовой сети на отм. 3.600; 4.500. Окончание	31
ЭМ1-30	План силовой сети на отм. 7.200 площадки котла	32
ЭМ1-31	План венткамеры на отм. 7.200. Спецификация	33
ЭМ1-32	Разрезы.	34
ЭМ1-33	Трубозаготовительная ведомость. Начало.	35
ЭМ1-34÷ЭМ1-35	Трубозаготовительная ведомость. Продолжение	36-37
ЭМ1-36	Трубозаготовительная ведомость. Окончание	38
ЭМ1-37	Кнопки управления. Общий вид.	38
ЭМ1-38	Таблица заполнения труб кабелями	39
ЭМ1-39	План трубной раскладки на отм. 0.000. Начало.	40
ЭМ1-40	План трубной раскладки на отм. 0.000. Окончание	41
301-1	Электроосвещение. Общие данные	42
301-2	Схема питающей сети электроосвещения.	43
301-3	План питающей сети электроосвещения	44
301-4	План расположения электроосвещения на отм. 0.000 в осях 1÷6.	45
301-5	План расположения сети электроосвещения на отм. 0.000 в осях 7÷12	46
301-6	План расположения сети электроосвещения на отм. 0.000 в осях 12÷16	47
301-7	План расположения сети электроосвещения на отм. 3.600; 4.800 в осях 1÷6	48
301-8	План расположения сети электроосвещения на отм. 3.600 в осях 7÷12	49
301-9	План расположения сети электроосвещения на отм. 3.600 в осях 12÷16.	50
301-10	План расположения сети электроосвещения на отм. 7.200	51
301-11	План расположения сети электроосвещения на отм. 13.200	52
301-12	План расположения сети электроосвещения на отм. 16.800	53
301-13	План расположения сети электроосвещения площадок котлоагрегата КЕ-25-14С.	54
301-14	План расположения сети электроосвещения площадок крупноблочных установок	55
301-15	План расположения прожекторного и наружного освещения.	56
СС1-1	Связь и сигнализация Общие данные	57
СС1-2	Схема организации связи и сигнализации.	58
СС1-3	План расположения сетей связи и сигнализации на отм. 0.000	59
СС1-4	План расположения сетей связи и сигнализации на отм. 3.600; 4.800	60
СС1-5	План расположения сетей связи и сигнализации на отм. 3.600; 7.200; 13.200 16.800.	61
СС1-6	Схема расположения сетей связи и сигнализации	62
СС1-7	Схема подключения пульта ППС-1	63

Инв. № подл. | Подпись и дата | Взам. инв. №

Альбом 10

903-1-250.87

Ведомость чертежей основного комплекта 903-1-250.87-ЭМ1

Лист	Наименование	Примечание
1	Силовое электрооборудование. Общие данные	
2	Схема принципиальная питающей сети	
3	Комплектная трансформаторная подстанция 2КТП-1000-84У3 Хмельницкого трансформаторного завода. Опросный лист для заказа.	
4	Трансформаторная подстанция. Установочный чертеж.	
5	1ПР, 2ПР. Схема принципиальная	
6	3ПР. Схема принципиальная	
7	4ПР. Схема принципиальная.	
8	5ПР, 6ПР. Схема принципиальная	
9	1ЩУВ; 2ЩУВ; 3ЩУВ Схема принципиальная	
10	1Щ. Схема принципиальная. Начало.	
11	1Щ. Схема принципиальная. Окончание.	
12	2Щ. Схема принципиальная. Начало.	
13	2Щ. Схема принципиальная. Окончание.	
14	3Щ. Схема принципиальная. Начало.	
15	3Щ. Схема принципиальная. Продолжение.	
16	3Щ. Схема принципиальная. Окончание.	
17	4Щ. Схема принципиальная. Начало.	
18	4Щ. Схема принципиальная. Окончание.	
19	Кабельный журнал. Начало.	
20÷24	Кабельный журнал. Продолжение.	
25	Кабельный журнал. Окончание.	
26	План силовой сети на отм. 0.000. Начало.	
27	План силовой сети на отм. 0.000. Окончание.	
28.	План силовой сети на отм. 3,600; 4,500. Начало.	
29.	План силовой сети на отм. 3,600; 4,500. Окончание.	
30.	План силовой сети на отм. 7,200 Площадки котла.	
31.	План вентКамеры на отм. 7,200. Спецификация.	
32.	Разрезы.	
33.	Трубозаготовительная ведомость. Начало.	
34÷35.	Трубозаготовительная ведомость. Продолжение.	
36.	Трубозаготовительная ведомость. Окончание.	
37.	Кнопки управления. Общий вид.	
38.	Таблица заполнения труб кабелями.	
39.	План трубной раскладки на отм. 0.000. Начало.	
40.	План трубной раскладки на отм. 0.000. Окончание.	

Проектная документация разработана в соответствии с нормами, правилами, инструкциями и государственными стандартами.

Главный инженер проекта /Козлов/

Ведомость ссылочных документов.

Обозначение	Наименование	Примечание
5.407-47	Установка комплектных трансформаторных подстанций с трансформаторами с масляным заполнением на 630 и 1000 кВа Хмельницкого завода трансформаторных подстанций им. 50-летия СССР.	
5.407-57	Установка открытых щитов НКУ высотой 2200 мм.	
904-02-5 ал. 0; I	Типовые проектные решения „Автоматизация, управление и силовое электрооборудование приточных вентиляционных камер типа 1ПК10÷1ПК150"	
4.407-218	Строительное задание (материалы для проектирования) и установочные чертежи распределительных шкафов и пунктов.	
5.407-54	Установка одиночных магнитных пускателей серии ПМЛ.	
4.407-249	Установка комплектов из ящиков с рубильниками, автоматов, кнопок ПКЕ, ПКУ и токоподводы.	
5.407-49	Прокладка кабелей и проводов на лотках типа НЛ.	
5.407-63.	Прокладка проводов и кабелей в полиэтиленовых трубах в производственных помещениях.	
5.407-11.	Заземление и зануление электроустановок.	

Ведомость прилагаемых документов

Обозначение	Наименование	Примечание
903-1-250.87-ПЗ Альбом 0	Пояснительная записка	
903-1-250.87-ЭМ1 Альбом 12	Задание заводу-изготовителю на щиты силовые	
903-1-250.87-ЭМ1.СО Альбом 19	Спецификация оборудования.	
903-1-250.87-ЭМ1.ВМ Альбом 23	Ведомость потребности в материалах.	
903-1-250.87-ЭМ1ИВА ЭМ1ИВБ Альбом 23	Ведомости изделий МЭЗ	
903-1-250.87-ЭМ1 Альбом 10, лист 3	Комплектная трансформаторная подстанция 2КТП-1000-84У3 Хмельницкого трансформаторного завода. Опросный лист для заказа.	

Инв.№ подл. | Подпись и дата | Взам. инв.№

Привязан:

903-1-250.87 ЭМ1.

Котельная с 4 котлами КЕ-25-14с. Топливо-каменные и бурые угли.

				Стадия	Лист	Листов
ГИП	Козлов		VI.87	Р	1	40
Нач. отд.	Фанерштейн		VI.87			
Зам. нач.	Гохбойм		VI.87			
Рук. гр.	Синис		VI.87	Силовое электрооборудование. Общие данные.	САНТЕХПРОЕКТ	
Ст. инж.	Денежкина		VI.87			
Н. контр.	Немец.					

Копировал: Тужилкина 22699-12 4 Формат: А2

Альбом 10

903-1-250.87

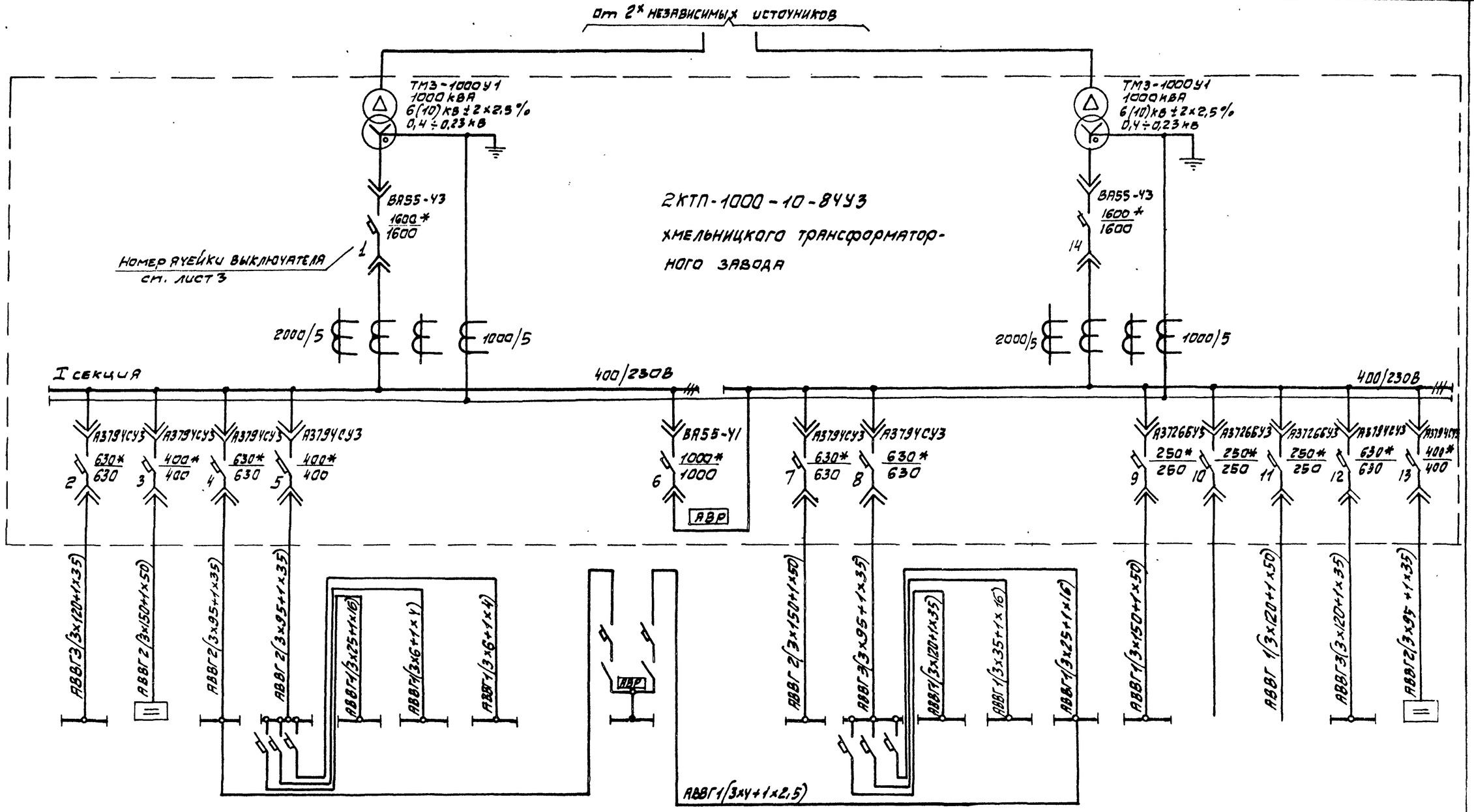

Обозначение электроприемника	1Щ	1ККУ	3Щ	1ПР	3ПР	5ПР	6ПР		3Щ норм.	3Щ АВР.		4Щ	2ПР	6Щ	5Щ	4ПР	7Щ	—	МЩО	2Щ	2ККУ
Расчетный ток, А	600	305	420	280	70	32	28		7	—		450	500	180	80	70	225	—	156	600	305
Установленная мощность, кВт	322	200 кВАР	263,5	91,26 (92,78)	21,52 (23,04)	27,8	13,34		10,4	—		248,2	200,32 (201,92)	88,8	56,25	23,27 (24,77)	161,55/161,55	—	100,24	322	200 кВАр

* В числителе номинальный ток автоматического выключателя в знаменателе уставка расцепителя.

Инв. № подл. | Подпись и дата | Взам. инв. №

ГИП	Козлов		VI.87	903-1-250.87-ЭМ1	
Нач. отд.	Райцентель		VI.87	Котельная с 4 котлами КЕ-25-14С Топливо-каменный и бурые угли	
Зав. отд.	Гохвайн		VI.87	Главный корпус	Стадия: Р; Лист: 2; Листов:
Рук. гр.	Синис		VI.87		
Ст. инж.	Пенежкина		VI.87	Схема принципиальная питающей сети.	САНТЕХПРОЕКТ
Н. контр.	Немец		VI.87		

Привязан:

Инв. №

Копировал Формат

Альбом 10

Наименование и адрес	Заказчика	
	Проектной организации	
	Объекта	
Реквизиты заказчика	Платежные	
	Отгрузочные	
Тип вводного устройства высшего напряжения		ВВ-1
Шины РУНН	Изолированные или без изоляции	Без изоляции
Подвод кабелей	Сверху или снизу	Снизу
Нейтраль	Изолированная или глухозаземленная	Глухозаземленная
Шкаф дублирования сигналов. Отдельностоящий		Нет
Количество подстанций		Одна

Трансформатор силовой	Тип, мощность, кВА		ТМЗ-1000 У1
	Сочетание напряжений		6(10)/0,4
	Схема и группа соединений		Д/Ун-11
Климатическое исполнение и категория размещения	У3 или Т3	Однорядная однотрансформаторная левого или правого исполнения.	
		Двухтрансформаторная однорядная или двухрядная	однорядная, У3
	У1	Однорядная однотрансформаторная или двухтрансформаторная	
	Смешанное	Однотрансформаторная левого или правого исполнения на одной или разных отметках.	
На одной отметке			
На разных отметках			

План

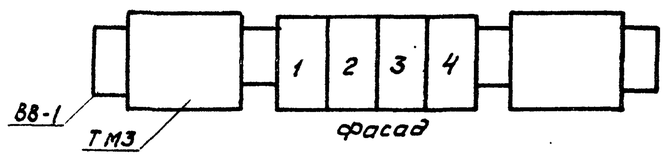

Расположение ячеек выключателей	Номер ячейки выключателя шкафа			
			11	
	1	6	10 / 9	14
	2	5	8	13
	3	4	7	12
	Шкаф ввода ШНВ-3У3	Шкаф секционный ШНС-2У3	Шкаф отходящих линий ШНЛ-4У3	Шкаф ввода ШНВ-3У3
	1	2	3	4

Ячейка выключателя	Аппарат		Возможная замена другим аппаратом			Шкала амперметра, А
	Тип	Каталожный номер или номинальный ток аппарата	Тип	Каталожный номер или номинальный ток аппарата	Номинальный ток трансформатора	
1;14	ВА55-43-354ТП0-20У3	1600	—	—	2000/5	0÷2000
2,4,7,12	А3794СУ3	630	—	—	—	—
3,13	А3794СУ3	400	—	—	—	—
5	А3794СУ3	400	—	—	400/5	0÷400
6	ВА55-41-394ТП0-20У3	1000	—	—	—	—
8	А3794СУ3	630	—	—	600/5	0÷600
9,10,11	А3726БУ3	250	—	—	—	—

Указания по привязке:
Вычеркнуть напряжение на высокой стороне, не соответствующее техническим условиям конкретного привязываемого объекта.

Схема принципиальная однолинейная

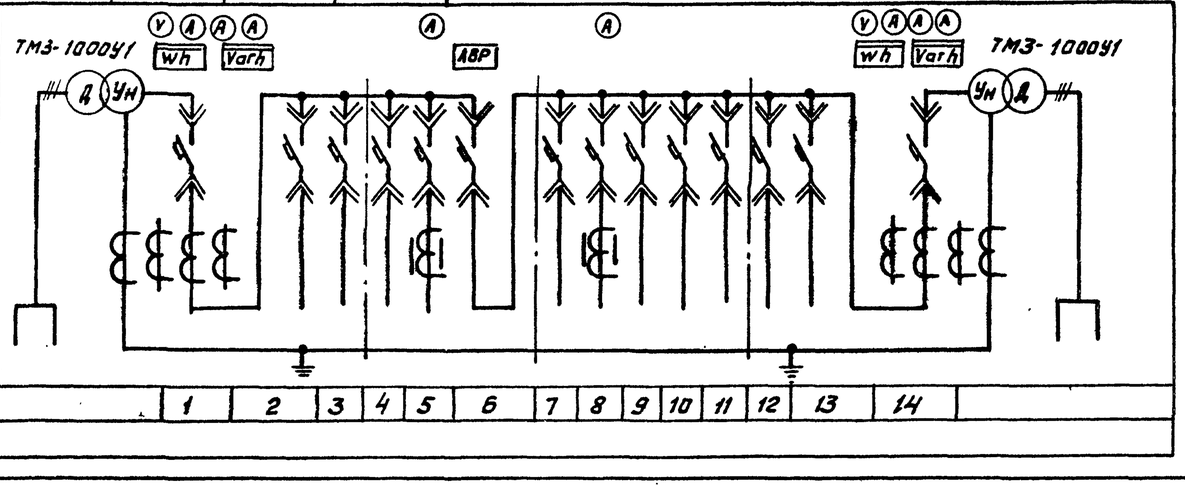

Гип	Козлов		VI.87	903-1-250.87 ЭМ1
Нач.отд	Файерштейн		VI.87	Котельная с 4 котлами КЕ-25-14С Топливо-каменные и бурые угли
З.нач.отд	Гохбойм		VI.87	Главный корпус
Рук.гр.	Синис		VI.87	Стадия: Р; Лист: 3; Листов:
Ст.инж.	Денежкина		VI.87	Комплектная трансформаторная подстанция 2КТП-1000-10-84У3 Хмельницкого трансформаторного завода. Опросный лист для заказа.
Н.контр.	Немец		VI.87	САНТЕХПРОЕКТ

Привязан:

Инв.№ подл. | Подп. и дата | Взам. инв.№

Инв.№

Копировал: [signature] 22699-12 6 Формат А2

Поз.	Обозначение или тип изделия	Наименование	Кол.	Примеч.
1	2КТП-1000-6(10)-84УЗ	комплектная трансформаторная подстанция КТП.	1	
2	ПР8501-2146-3УЗ	Пункт распределительный 2ПР.	1	
3	ПР8501-1028-3УЗ	Пункт распределительный 4ПР	1	
4	ПР8501-1038-3УЗ	Пункт распределительный 1ПР	1	
5	ПР8501-1028-3УЗ	Пункт распределительный 3ПР	1	
6	УКБН-0,38-200-50УЗ	Конденсаторная установка	2	
7	ГОСТ 103-76	Полоса 40х4.	55м	
8	5.407-11 л.30	Соединение заземляющих проводников		-
9	5.407-11 л.36	Обход заземляющих проводников		
10	5.407-11 л.7	Заземление КТП.		

План на отм. 0.000
м 1:50

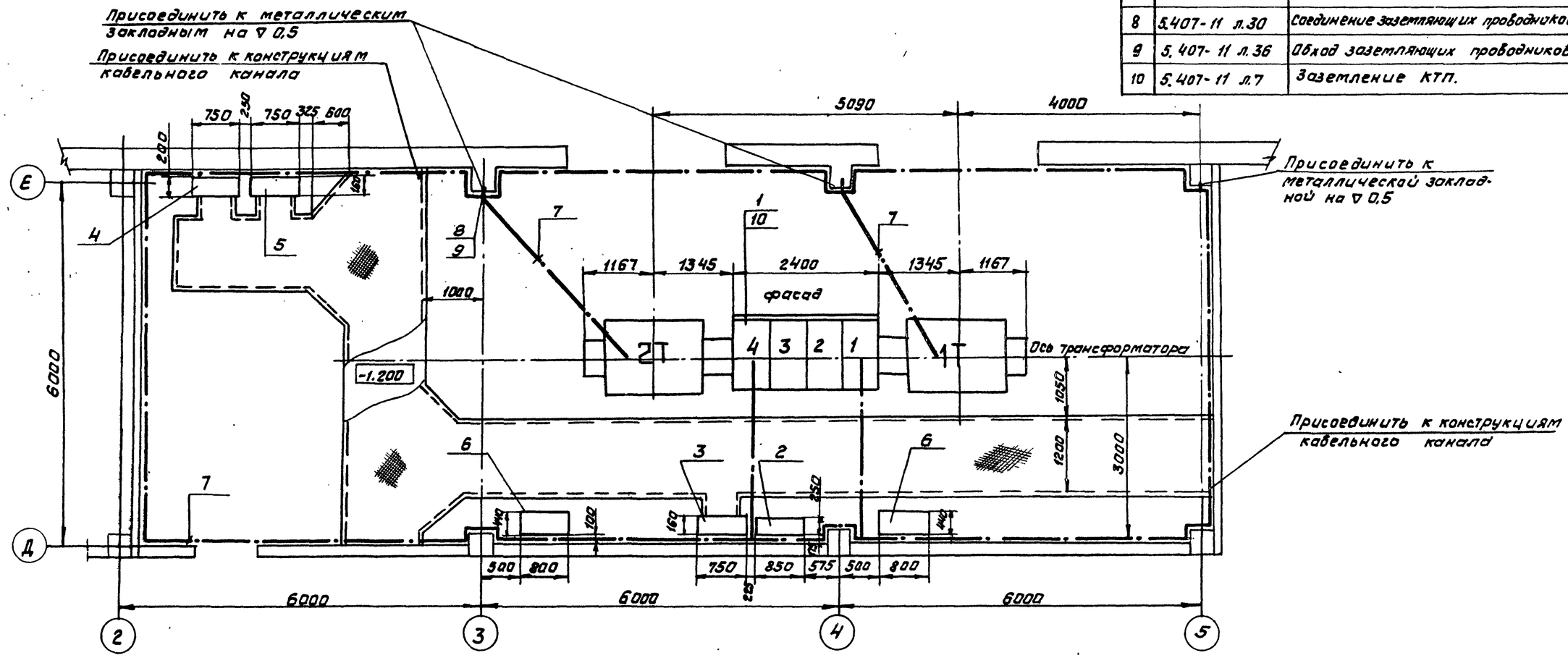

Инв.№ подл. | Подп. и дата | Взам. инв.№

Привязан:

Инв.№

ГИП	Казлов		VI.87	903-1-250.87 ЭМ1
Нач. отд	Файфитейн		VI.87	Котельная с 4 котлами КЕ-25-14С. Топливо-каменные и бурые угли
Знач. отд	Гохбойт		VI.87	Главный корпус
Рук. гр.	Синце		VI.87	Стадия Р; Лист 4; Листов
Ст. инж.	Гаража		VI.87	Трансформаторная подстанция. Установочный чертеж.
Н. контр	Немец			САНТЕХПРОЕКТ

Копировал Формат А2 22699-12 7

~380/220В

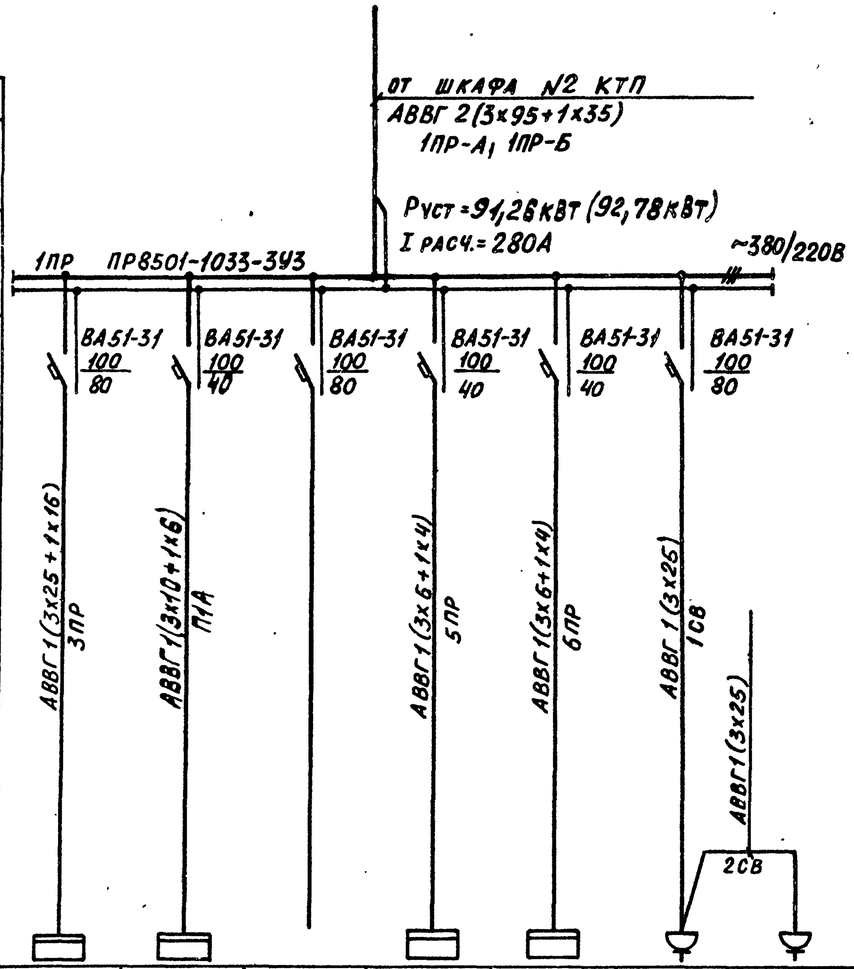

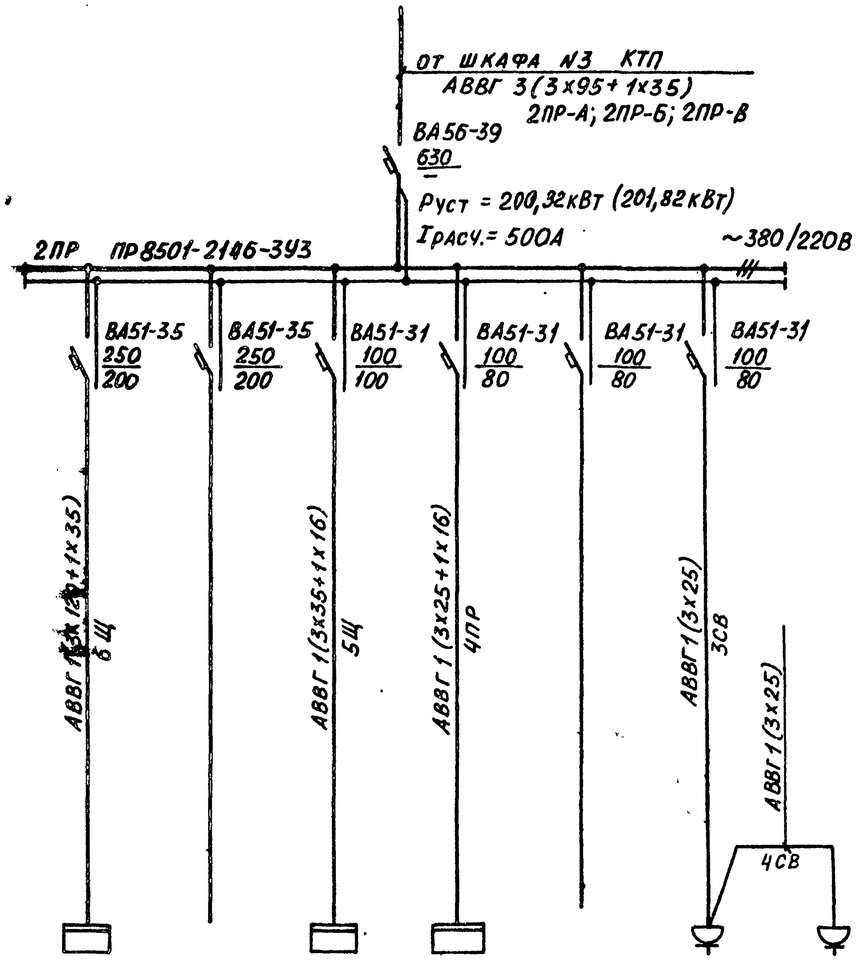

Данные питающей сети		3ПР	ЩО-1А	—	5ПР	6ПР	1СВ	2СВ
Шинопровод распределительный пункт	Аппарат на вводе тип; Iном, А расцепитель, А							
	Обозначение, тип, напряжение; Руст, кВт Iрасч, А	ПР8501-1029-3У3 21,52(23,04) 70 —	ЯОУ 8502-У3 12,6 20 —	— — — —	ПР8501-1045-3У3 27,8 32 —	ПР8501-1051-3У3 13,34 28 —	— 16 63 —	— 16 63 —
Аппарат отходящей линии	Тип; Iном, А, расцепитель или плавкая вставка, А							
Марка и сечение проводника	Обозначение участка сети							
Пусковой аппарат	Обозначение; Тип; Iном, А расцепитель; установка теплового реле, А							
Марка и сечение проводника	Обозначение участка сети							
Электроприемник	Условное обозначение							
	Номер по плану							
	Тип							
	Рном, кВт							
	Ток, А Iном							
	Ток, А Iпуск							
	Наименование механизма	Пункт распределительный 3ПР	Аварийное освещение	Резерв	Химлаборатория 5ПР	Ремонтный участок 6ПР	Сварочный аппарат №1	Сварочный аппарат №2
Обозначение чертежа принципиальной схемы		Альбом 10 Лист 6	—	—	Альбом 10 Лист 8	Альбом 10 Лист 8	—	—

Данные питающей сети		6Щ	—	5Щ	4ПР	—	3СВ	4СВ
Шинопровод распределительный пункт	Аппарат на вводе тип; Iном, А расцепитель, А							
	Обозначение, тип, напряжение; Руст, кВт Iрасч, А	— 88,8 180 —	— — — —	— 56,25 80 —	ПР8501-1029-3У3 23,27 (24,77) 70 —	— — — —	— 16 63 —	— 16 63 —
Аппарат отходящей линии	Тип; Iном, А, расцепитель или плавкая вставка, А							
Марка и сечение проводника	Обозначение участка сети							
Пусковой аппарат	Обозначение; Тип; Iном, А расцепитель; установка теплового реле, А							
Марка и сечение проводника	Обозначение участка сети							
Электроприемник	Условное обозначение							
	Номер по плану							
	Тип							
	Рном, кВт							
	Ток, А Iном							
	Ток, А Iпуск							
	Наименование механизма	Щит 6Щ (дробильное отделение)	Резерв	Щит 5Щ (надбункерное отделение)	Пункт распределительный 4ПР	Резерв	Сварочный аппарат №3	Сварочный аппарат №4
Обозначение чертежа принципиальной схемы		Альбом 19 Лист 3	—	Альбом 19 Лист 2	Альбом 10 Лист 7	—	—	—

1. Величина расчетного тока и сечение питающего кабеля выбрано с учетом резервных фидеров.

Инв.№ подл. | Подпись и дата | Взам. инв.№

Привязан:

Инв.№

Гл. инж. пр.	Козлов		VI 87
Нач. отд.	Фаерштейн		VI 87
Зам. нач. отд.	Гохбойм		VI 87
Рук. гр.	Синис		VI 87
Ст. инж.	Денежкина		VI 87
Н. контр.	Немец		VI 87

903-1-250.87 ЭМ1

Котельная с 4 котлами КЕ 25-14С
Топливо- каменные и бурые угли

Главный корпус

Стадия	Лист	Листов
Р	5	

1ПР; 2ПР
Схема принципиальная

САНТЕХПРОЕКТ

Альбом 10

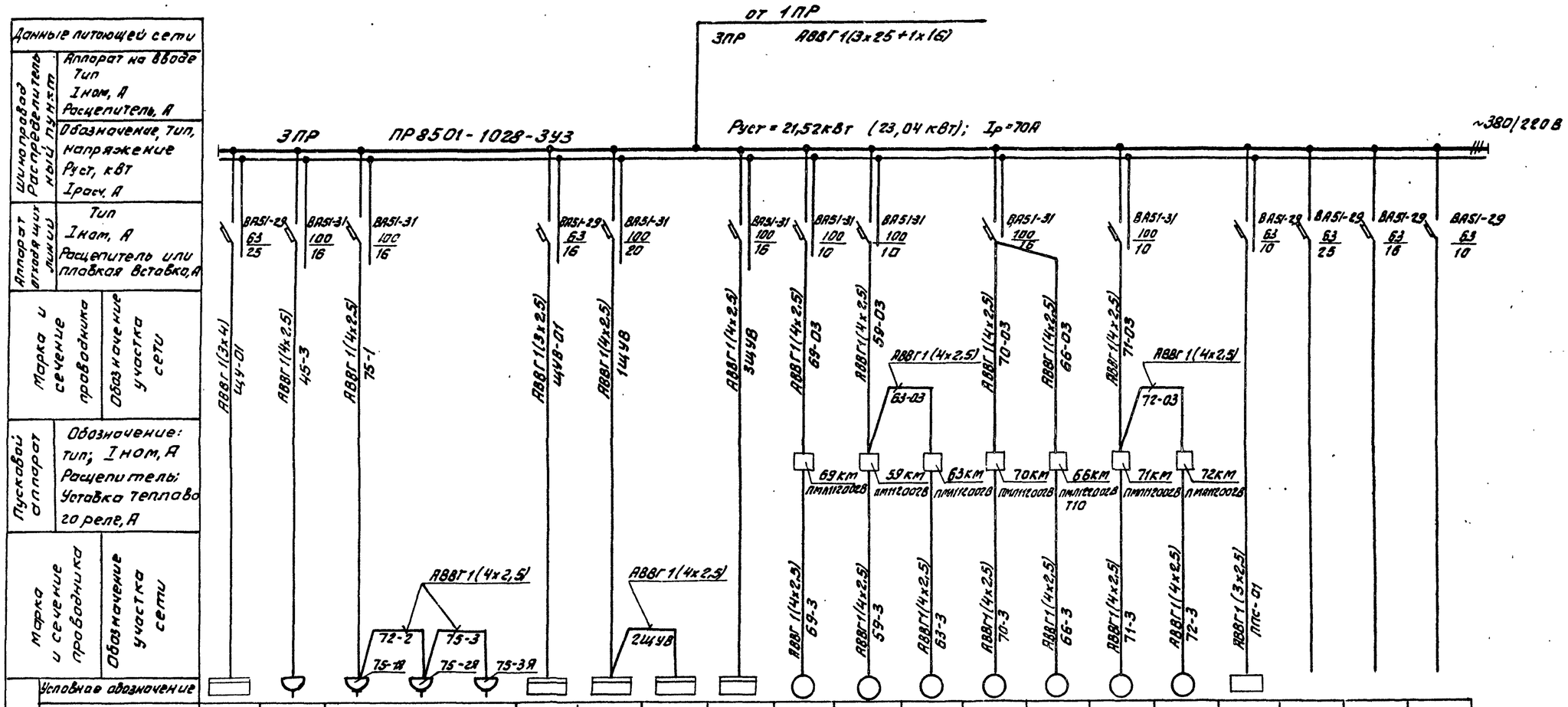

Номер по плану	щу	45	75	щув	1щув	2щув	3щув	69	59	63	70	66	71	72	ппс	—	—	—
Тип	—	—	АОЛ2-12-2В	—	щуп1-01-020000002	щуп1-01-020000002	щуп1-01-020000002	4АА63В4 (4Ах71А2)	4А71А4	4АА63А4	4АА63В4 (4Ах71А2)	4А112МВ6	4АА63В4 (4Ах71А2)	4АА63В4 (4Ах71А2)	—	—	—	—
Рном, кВт	2,5	4,0	1,1	10	2,44	2,44	1,74	0,37(0,75)	0,55	0,25	0,37(0,75)	40	0,37(0,75)	0,37(0,75)	0,02	—	—	—
Так, А Iном	16	8,7	2,5	6,5	6,5	6,5	5,0	1,2(1,7)	1,69	0,86	1,2(1,7)	9,15	1,2(1,7)	1,2(1,7)	—	—	—	—
Так, А Iпуск	—	—	17,5	—	—	—	—	6,0(9,3)	7,3	4,3	6,0(9,3	54,9	6,0(9,3	6,0(9,3)	—	—	—	—
Наименование механизма	Щит управления ВВод №1	Экспресс-лаборатория	Насос - ГНОМ10-10	Щит управления ВПУ ВВод №1	Щит управления системой П1 1щув	Щит управления системой П2 2щув	Щит управления системой П3 3щув	Отопительный агрегат А1	Вытяжной вентилятор В1	Вытяжной вентилятор В4	Отопительный агрегат А2	Крышный вентилятор В10	Отопительный агрегат А3	Отопительный агрегат А4	Прибор пожарной сигнализации. ВВод №1	Резерв	Резерв	Резерв
Обозначение чертежа принципиальной схемы	—	—	—	—	Альбом 10 л.9	Альбом 10 л.9	Альбом 10 л.9	—	—	—	—	—	—	—	—	—	—	—

1. Величина расчетного тока и сечение питающего кабеля приняты с учетом резервного фидера.
2. При привязке проекта принять данные для отопительных агрегатов А1÷А4 и Руст. в зависимости от принятых типов двигателей отопительных агрегатов по санитарно-технической части проекта, альбом 17.

Привязан:	ГИП	Козлов		VI.87
	Нач.отд	Файерштейн		VI.87
	З.нач.отд	Гахбойм		VI.87
	Рук.гр	Синис		VI.87
	Инж	Кукушкина		VI.87
Инв №	Н.контр.	Немец		VI.87

903-1-250.87 ЭМ1

Котельная с 4 котлами КЕ-25-14С
Топливо-каменные и бурые угли.

Главный корпус

Стадия	Лист	Листов
Р	6	

ЗПР
Схема принципиальная

САНТЕХПРОЕКТ

Копировал

22699-12 9

Формат А2

Инв № подл | Подп. и дата | Взам. инв.

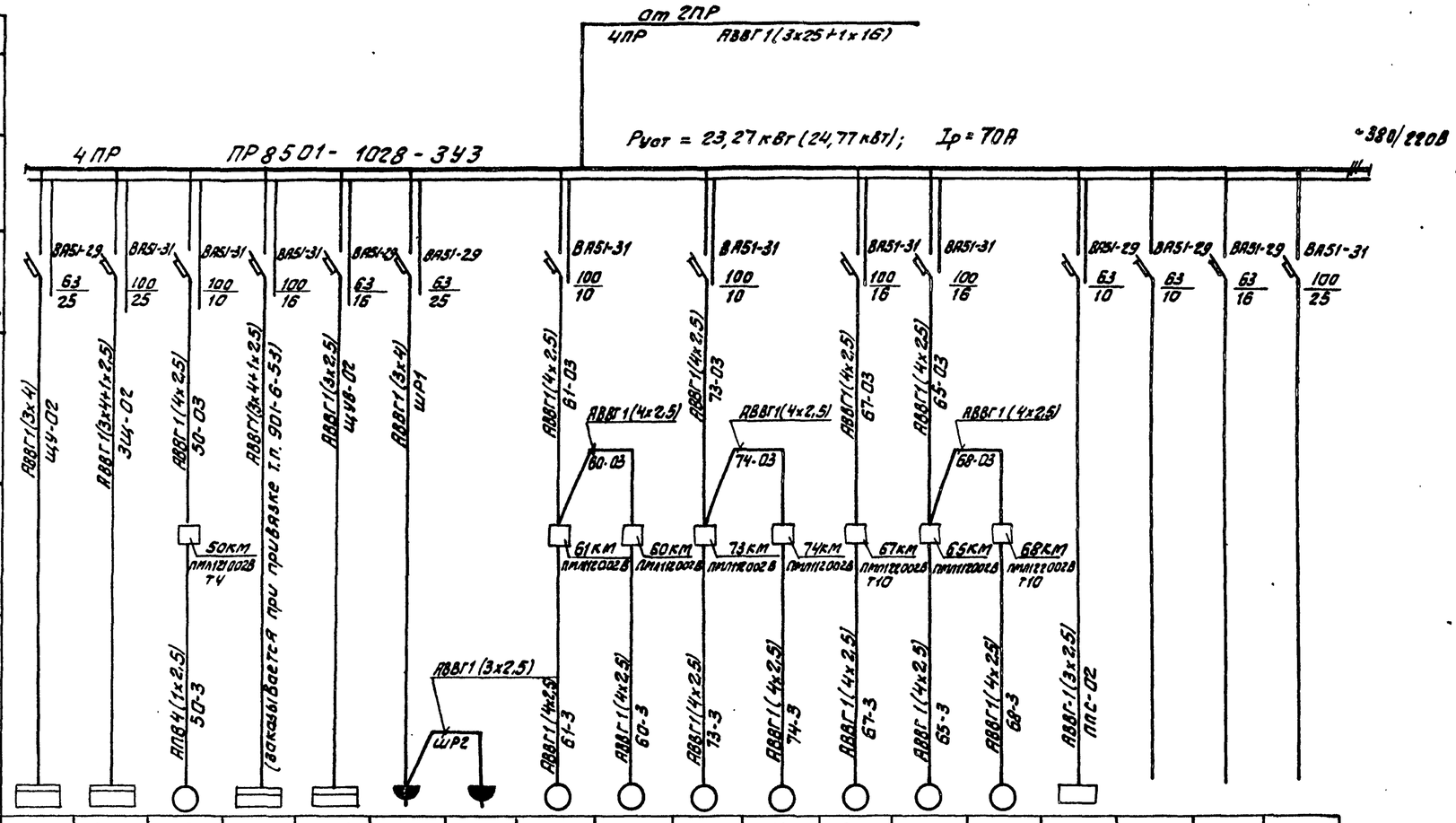

1. При привязке проекта принять данные для отопительных агрегатов А5, А6 и Руст в зависимости от принятых типов двигателей отопительных агрегатов по санитарно-технической части проекта, альбом 17.

Инв.№ подл. | Подп. и дата | Взам. инв.№

Привязан

Инв. №

ГИП	Козлов		VI.87
Нач. отд	Файерштейн		VI.87
Зав. отд	Гохвайм		VI.87
Рук. гр.	Синис		VI.87
Инж.	Кукушкина		VI.87
Н. контр.	Немец		VI.87

903-1-250.87 ЭМ1

Котельная с 4 котлами КЕ-25-14С. Топливо - каменные и бурые угли.

Стадия	Лист	Листов
Р	7	

Главный корпус

ЧПР

Схема принципиальная

САНТЕХПРОЕКТ

Альбом 10

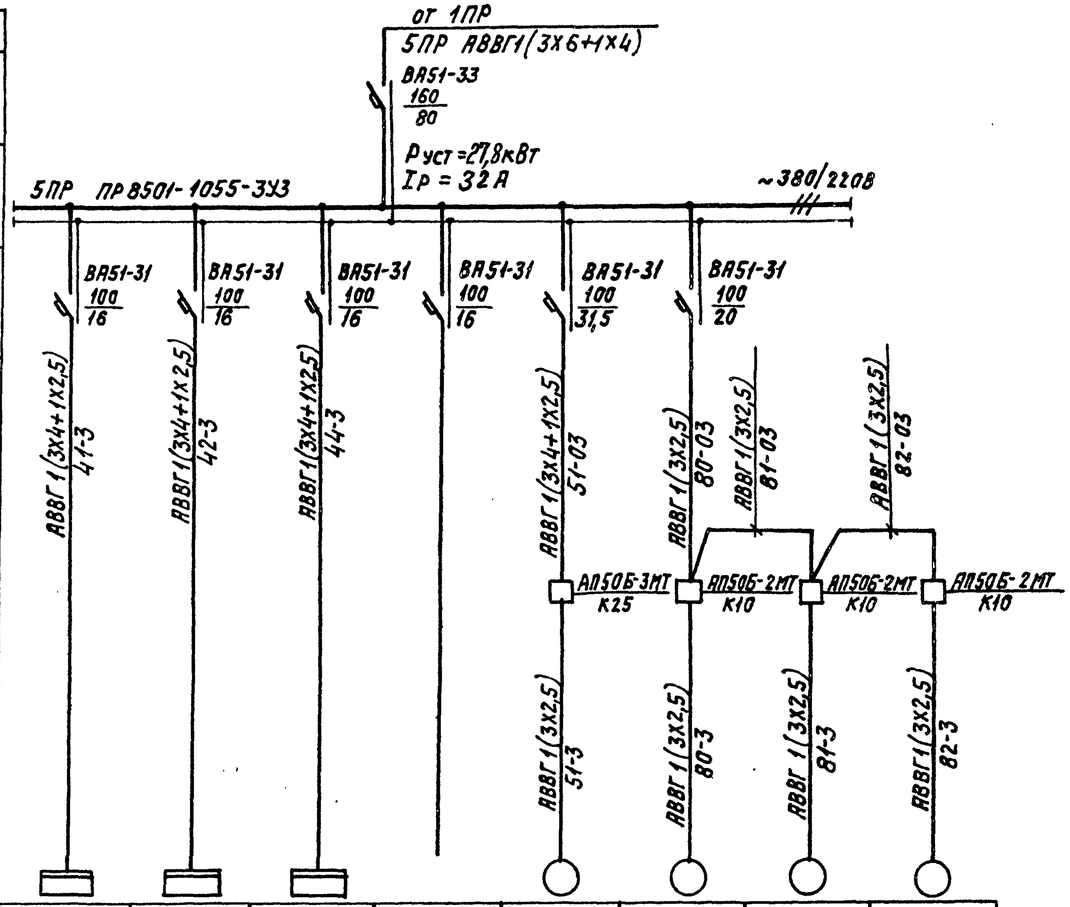

Данные питающей сети		
Шинопровод распределительный линии	Аппарат на вводе Тип; Iном, А расцепитель, А	
	Обозначение, тип, напряжение, Руст, кВт Iрасч. А	
Аппарат отходящей линии	Тип; Iном, А расцепитель или плавкая вставка, А	
Марка и сечение проводника	Обозначение участка сети	
Пусковой аппарат	Обозначение; Тип; Iном, А Расцепитель; уставка теплового реле, А	
Марка и сечение проводника	Обозначение участка сети	

Электроприемник									
Условное обозначение									
Номер по плану		41	42	44	—	51	80	81	82
Тип		—	—	—	—	—	—	—	—
Рном, кВт		4	4	3	—	12	1,6	1,6	1,6
Iак, А	Iном	8,7	8,7	7,2	—	18,3	10	10	10
	Iпуск	—	—	—	—	—	—	—	—
Наименование механизма		Стол лабораторный химический	Стол лабораторный химический	Шкаф вытяжной	Резерв	Электрокипятильник	Электроплотенце N1	Электроплотенце N2	Электроплотенце N3
Обозначение чертежа принципиальной схемы		—	—	—	—	—	—	—	—

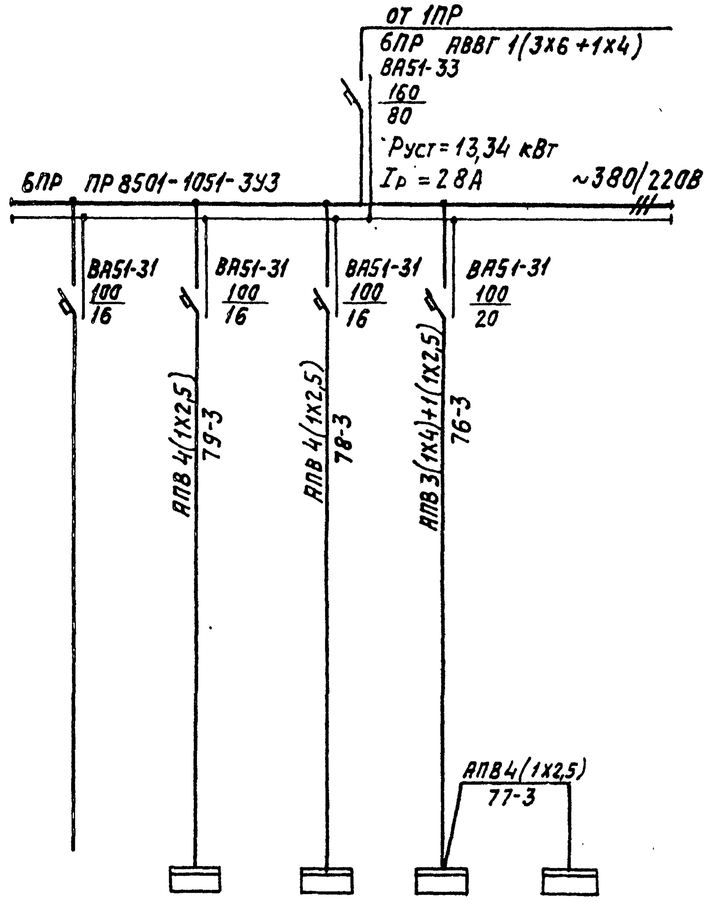

—	79	78	76	77
—	4А100S4	А02-41-4	АВ2-51-8/4	АОЛ2-21-2
—	3,12	4,12	2,8/4,6	1,5
—	6,7	8,3	8/10	3,2
—	43,5	58,1	48/60	22,4
Резерв	Станок токарно-винторезный	Станок вертикально-сверлильный	Станок точильно-шлифовальный	Пылеулавливающий агрегат ЗИЛ-900 (В13)
—	—	—	—	—

Инв.№подл. | Подпись и дата | Взам.инв.№

Привязан:

Инв.№

Гл. инж.пр.	Козлов		VI.87
Нач.отд.	Фанерштейн		VI.87
Зам.нач.	Гохбойм		VI.87
Рук.гр.	Синис		VI.87
Ст.инж.	Денежкина		VI.87
Н.контр.	Немец		VI.87

903-1-250.87 ЭМ1

Котельная с 4 котлами КЕ-25-14с. Топливо-каменные и бурые угли.

Главный корпус.

5ПР. 6ПР. Схемы принципиальные

Стадия	Лист	Листов
Р	8	

САНТЕХПРОЕКТ

Альбом 10

~ 380/220В

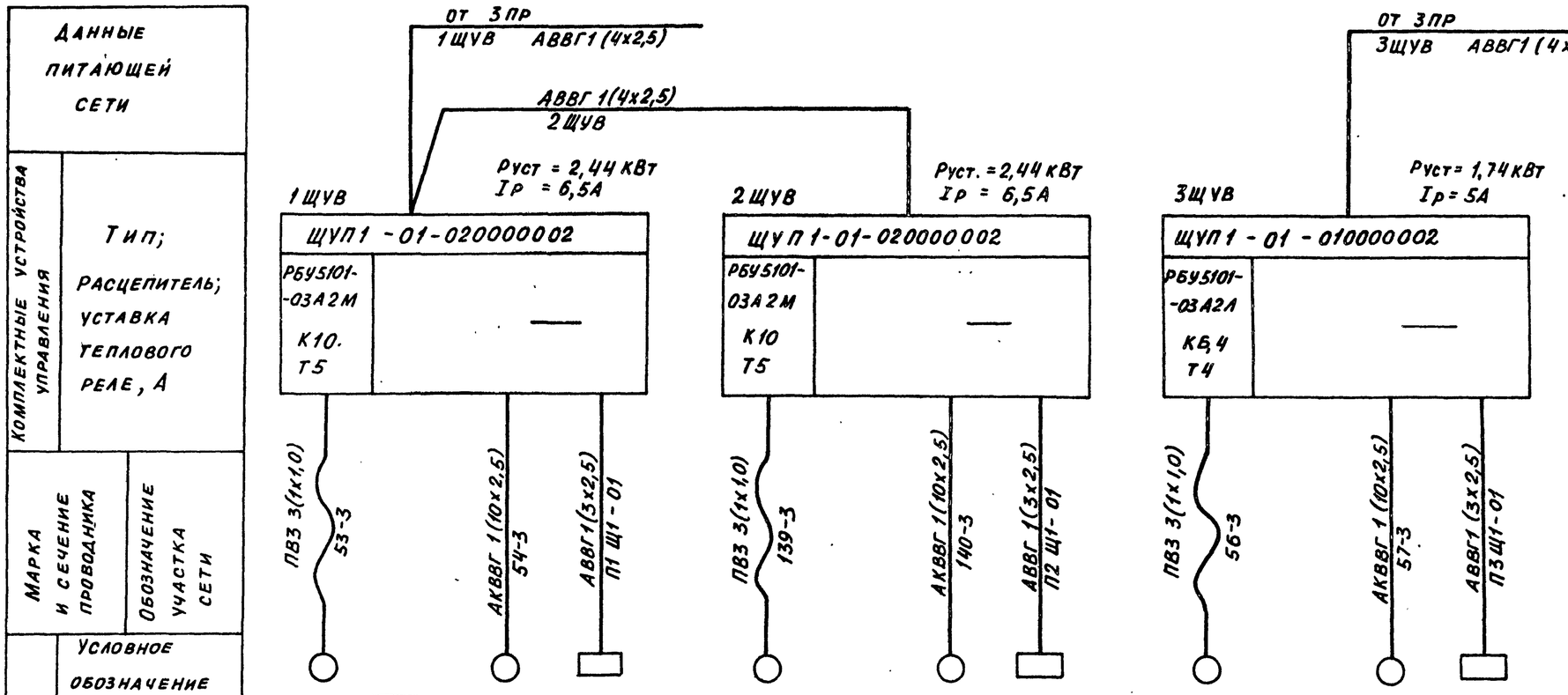

Электроприемник										
Номер по плану		53	54	П1Щ1	139	140	П2 Щ1	56	57	П3 Щ1
Тип		4А90L4У3	М30-16/6,3-0634	—	4А90L4У3	М30-16/6,3-0634	—	4А80В4	М30-16/6,3-0634	—
Рном, кВт		2,2	40ВА	0,2	2,2	40ВА	0,2	1,5	40ВА	0,2
Ток, А	I ном	5,04	0,2	1,3	5,04	0,2	1,3	3,6	0,2	1,3
	I пуск	30,2	—	—	30,2	—	—	18	—	—
Наименование механизма		Вентилятор	Клапан наружного воздуха	Щит регулирования	Вентилятор	Клапан наружного воздуха	Щит регулирования	Вентилятор	Клапан наружного воздуха	Щит регулирования
		Вентиляционная система П1			Вентиляционная система П2			Вентиляционная система П3		
Обозначение чертежа принципиальной схемы		Т.П. 904-02-5, альбом I, листы 2÷6			Т.П. 904-02-5, альбом I, листы 2÷6			Т.П. 904-02-5, альбом I, листь 2÷6		

1. Для вентиляционных систем П1 (обозначение щита по данному проекту 1ЩУВ), П2 (Щит 2ЩУВ) и П3 (Щит 3ЩУВ) применены щиты управления типа ЩУП 1, изготовляемые Ангарским электромеханическим заводом по опросному листу типовых проектных решений 904-02-5

2. Исполнение щитов управления ЩУП1 уточняется при привязке типовых проектных решений 904-02-5 на основании задания на привязку, помещенного в санитарно-технической части, альбом 17.

3. При привязке типовых проектных решений 904-02-5 альбом I посты управления у вентилятора (КПВ; КСП) и клапана наружного воздуха (КО, КЗ) не устанавливать.

Взам. инв. № | Подпись и дата | Инв. № подл.

Привязан:

Инв. N

Гл. инж. пр.	Козлов		VI 87
Нач. отд.	Файерштейн		VI 87
Зам. нач.	Гохбойм		VI 87
Рук. гр.	Синис		VI 87
Инж.	Кукушкино		VI 87
Н. контр.	Немец		VI 87

903-1-250.87 ЭМ1

Котельная с 4 котлами КЕ-25-14С топливо- каменные и бурые угли

Главный корпус

Стадия	Лист	Листов
Р	9	

1ЩУВ; 2ЩУВ; 3ЩУВ
Схема принципиальная

САНТЕХПРОЕКТ

22699-12 12

Формат: А2

Альбом 10

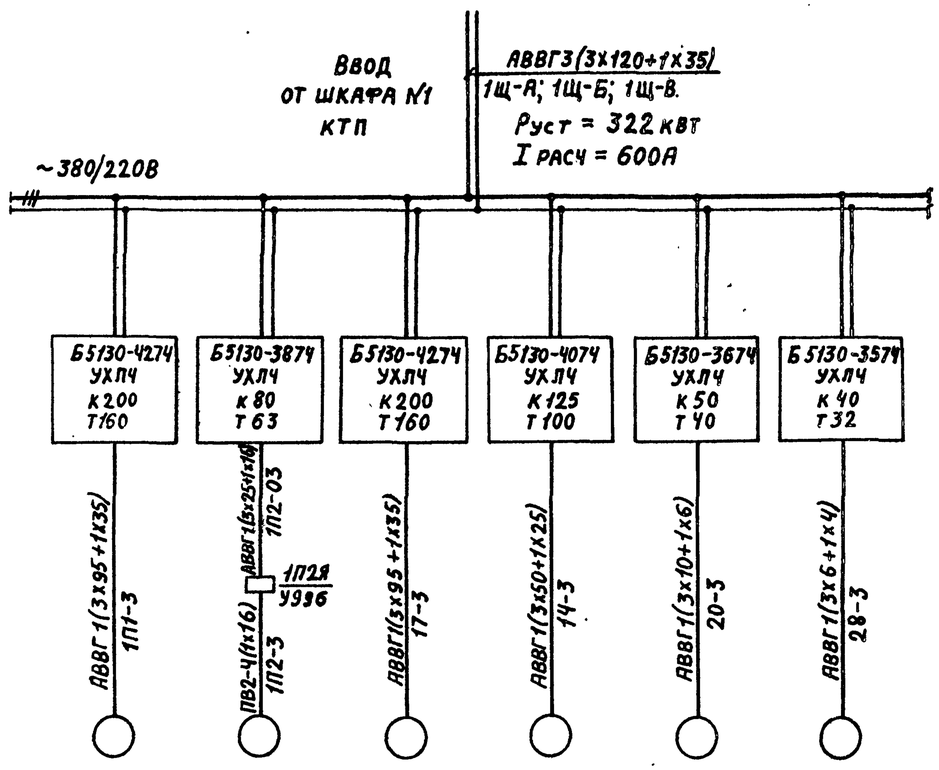

Данные питающей сети						
Аппараты ввода	Обозначение; Тип, I ном, А; расцепитель, А					
Сборные шины	Обозначение; Напряжение; Руст, квт; I расч, А					
Комплектные устройства управления	Тип; расцепитель; уставка теплового реле, А					
Марка и сечение проводника	Обозначение участка сети					
	Условное обозначение	1П1	1П2	17	14	20	28
Электроприемник	Номер по плану	1П1	1П2	17	14	20	28
	Тип	4А280S6У3	4А200L6У3	4А250М2У3	4А225М2У3	4А180S2У3	4А160S2У3
	Рном, квт	75	30	90	55	22	15
	Ток, А Iном	139,2	56	165,2	99,9	41,5	28,47
	Ток, А Iпуск	975	364	1245	750	311,25	214
	Наименование механизма	Дымосос котла №1	Дутьевой вентилятор котла №1	Насос сетевой №1	Питательный насос №1	Насос горячего водоснабжения №1	Насос исходной воды №1
Обозначение чертежа принципиальной схемы		Альбом 11 лист 3	Альбом 11 лист 4	Альбом 11 лист 14	Альбом 11 лист 13	Альбом 11 лист 15	Альбом 11 лист 20

Инв. № подл. | Подпись и дата | Взам. инв. №

ПРИВЯЗАН!

ИНВ №

Гл. инж. пр.	Козлов		11.87
Нач. отд.	Фамерштейн		11.87
Зам. нач.	Гохвойм		11.87
Рук. гр.	Синис		11.87
Ст. инж.	Денежкина		11.87
Н. контр.	Немец		11.87

903-1-250.87 ЭМ1

Котельная с 4 котлами КЕ-25-14С топливо-каменные и бурые угли.

Главный корпус	Стадия	Лист	Листов
	Р	10	

1Щ. Схема принципиальная. Начало.

ГАНТЕХПРОЕКТ

22699-12 13

Формат А2

Альбом 10

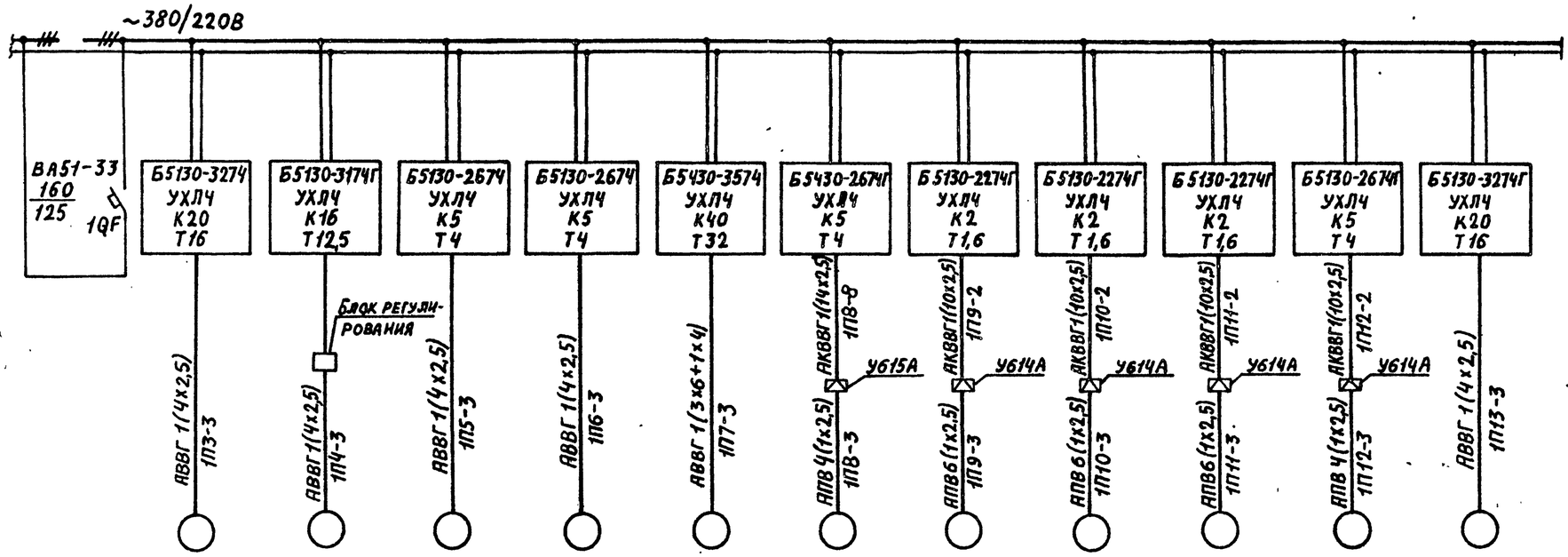

Данные питающей сети												
Аппараты ввода	Обозначение; Тип; Iном, А; Расцепитель, А											
Сборные шины	Обозначение; напряжение; Руст, квт; Iрасч, А											
Комплектные устройства управления	Тип; расцепитель; уставка теплового реле, А											
Марка и сечение проводника			АВВГ 1(4х2,5)	АВВГ 1(4х2,5)	АВВГ 1(4х2,5)	АВВГ 1(4х2,5)	АВВГ 1(3х6+1х4)	АПВ 4(1х2,5)	АПВ 6(1х2,5)	АПВ 6(1х2,5)	АПВ 6(1х2,5)	АПВ 4(1х2,5)	АВВГ 1(4х2,5)
Обозначение участка сети			1П3-3	1П4-3	1П5-3	1П6-3	1П7-3	1П8-3	1П9-3	1П10-3	1П11-3	1П12-3	1П13-3
Электроприемник: Условные обозначение													
Номер по плану		—	1П3	1П4	1П5	1П6	1П7	1П8	1П9	1П10	1П11	1П12	1П13
Тип		—	4А 112М 2У3	П-32	4А 80 В6У3	4А 80В6У3	МТКГ-311-6	4АХС 80 А4У3	ОН	ОН	ОН	4АХ90LВ6Р3	4А112М2У3
Рном, квт.		—	7,5	2,2	1,1	1,1	11	1,3	0,6	0,6	0,6	1,5	7,5
Ток, А	Iном	—	14,8	12,5	3,0	3,0	28,5	3,52	1,6	1,6	1,6	4,11	14,8
	Iпуск	—	111	—	12,0	12,0	130	17,6	—	—	—	22,6	111
Наименование механизма		Групповой автомат	Вентилятор возврата уноса из-под котла №1	Решетка котла №1	Забрасыватель №1 котла №1	Забрасыватель №2 котла №1	Скреперный подъемник котла №1	Задвижка на паропроводе от котла №1	Обдувочное устройство №1 котла №1	Обдувочное устройство №2 котла №1	Обдувочное устройство №3 котла №1	Привод удаления провала котла №1	Вентилятор возврата уноса из-под циклона котла №1
Обозначение чертежа принципиальной схемы		—	Альбом 11 лист 5	Альбом 11 лист 6	Альбом 11 лист 5		Альбом 11 лист 8-11	Альбом 11 лист 7	Альбом 11 лист 12			Альбом 11 лист 12	—

Количество жил контрольных кабелей выбрано с учетом целей управления.

Взам. инв. № | Подпись и дата | Инв. № подл.

Привязан:

Инв. №

Гл. инж. пр.	Козлов		VI 87
Нач. отд.	Файерштейн		VI 87
Зам. нач.	Гохбойм		VI 87
Рук. гр.	Синис		VI 87
Инж.	Кукушкина		87
			VI 87
Н. контр.	Немец		

903-1-250.87 ЭМ1

Котельная с 4 котлами КЕ-25-14С. Топливо каменные и бурые угли.

Главный корпус

1 Щ. Схема принципиальная. Окончание.

Стадия	Лист	Листов
Р	11	

САНТЕХПРОЕКТ

Формат: А2

Альбом 10

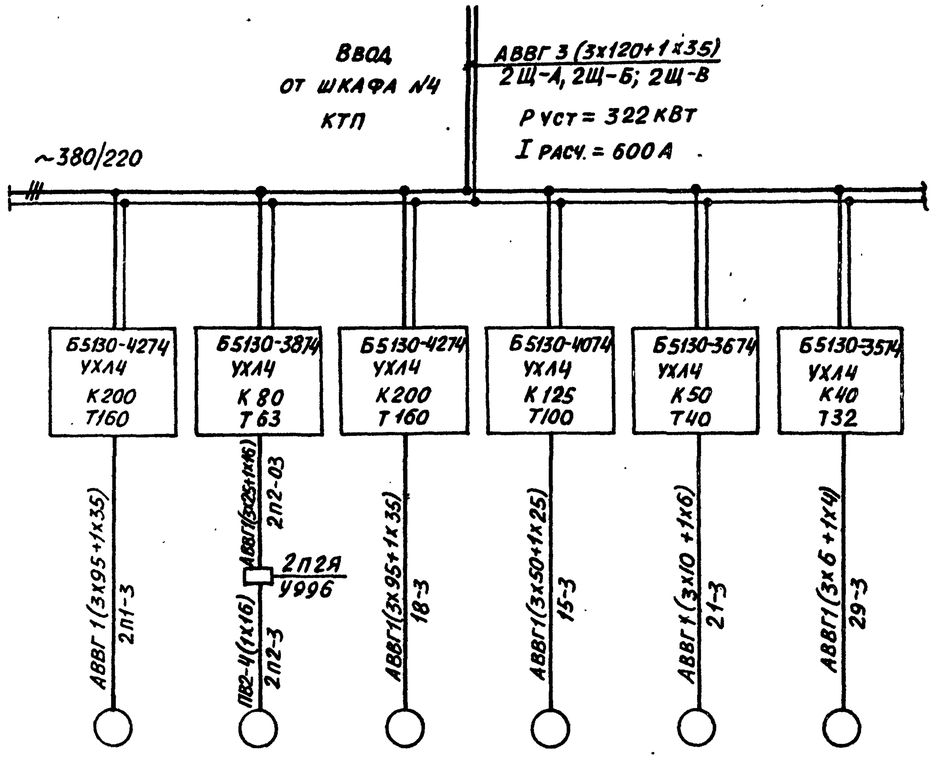

Данные питающей сети						
Аппараты ввода	Обозначение; Тип; I ном, А; расцепитель, А					
Сборные шины	Обозначение; напряжение; Руст., кВт; I расч., А					
Комплектные устройства управления	Тип; расцепитель; уставка теплового реле, А					
Марка и сечение проводника	Обозначение участка сети					
Электроприемник	Условное обозначение					
	Номер по плану	2П1	2П2	18	15	21	29
	Тип	4А280S6 У3	4А200L6У3	4А250М2У3	4А225М2У3	4А180S2	4А160S2У3
	Рном, кВт	75	30	90	55	22	15
	Ток, А: I ном	139,2	56	165,2	99,9	41,6	28,47
	Ток, А: I пуск.	975	364	1245	750	311,25	214
	Наименование механизма	Дымосос котла №2	Дутьевой вентилятор котла №2	Насос сетевой №2	Питательный насос №2	Насос горячего водоснабжения №2	Насос исходной воды №2
Обозначение чертежа принципиальной схемы		Альбом 11 лист 3	Альбом 11 лист 4	Альбом 11 лист 14	Альбом 11 лист 13	Альбом 11 лист 15	Альбом 11 лист 20

Инв. № подл. | Подп. и дата | Взам. инв. №

Привязан:

Инв. №

Гл. инж. пр.	Козлов		VI 87	903-1-250.87 ЭМ1
Нач. отд.	Файерштейн		VI 87	Котельная с 4 котлами КЕ-25-14С Топливо-каменные и бурые угли
З. нач. от.	Гохбойм		VI 87	Главный корпус — Стадия: Р; Лист: 12; Листов:
Рук. гр.	Синис		VI 87	
Ст. инж.	Денежкина		VI 87	2Щ Схема принципиальная начало — САНТЕХПРОЕКТ
Н. контр.	Немец		VI 87	

Формат: А2

Альбом 10

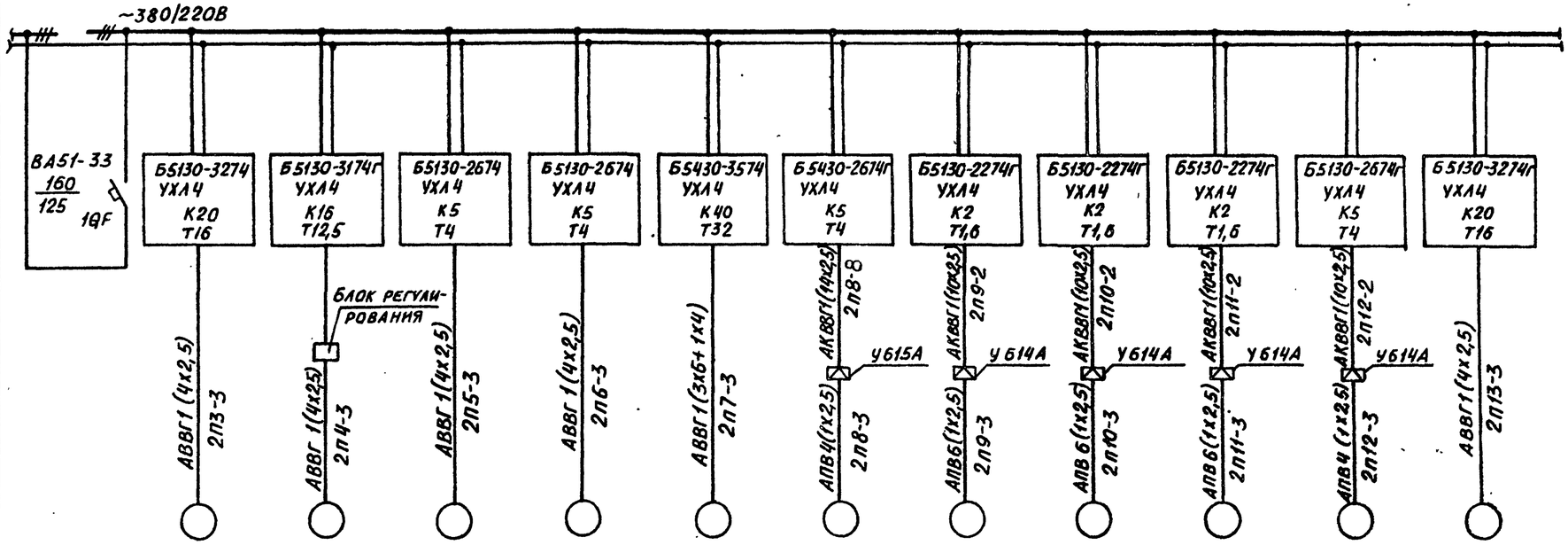

Данные питающей сети												
Аппарат ввода	Обозначение; Тип; Iном, А расцепитель, А											
Сборные шины	Обозначение; напряжение; Руст., кВт; Iрасч., А											
Комплектные устройства управления	Тип; расцепитель; уставка теплового реле, А											
Марка и сечение проводника	Обозначение участка сети											
Электроприемник: Условное обозначение												
Номер по плану		—	2П3	2П4	2П5	2П6	2П7	2П8	2П9	2П10	2П11	2П12	2П13
Тип		—	4А 112 М 2У3	П-32	4А 80 В6У3	4А 80 В6У3	МТКF-311-6	4АХС80А 4 У3	ОН	ОН	ОН	4АХ90L В6Р3	4А112 М 2У3
Р ном, кВт		—	7,5	2,2	1,1	1,1	11	1,3	0,6	0,6	0,6	1,5	7,5
Ток, А	Iном	—	14,8	12,5	3,0	3,0	28,5	3,52	1,6	1,6	1,6	4,11	14,8
	Iпуск	—	111	—	12,0	12,0	13,0	17,6	—	—	—	22,6	111
Наименование механизма		Групповой автомат	Вентилятор возврата уноса из-под котла N2	Решетка котла N2	Забрасыватель N1 котла N2	Забрасыватель N2 котла N2	Скреперный подъемник котла N2	Задвижка на паропроводе от котла N2	Обдувочное устройство N1 котла N2	Обдувочное устройство N2 котла N2	Обдувочное устройство N3 котла N2	Привод удаления провала котла N2	Вентилятор возврата уноса из-под циклона котла N2
Обозначение чертежа принципиальной схемы		—	Альбом 11 лист 5	Альбом 11 лист 6	Альбом 11	лист 5	Альбом 11 листы 8÷11	Альбом 11 лист 7	Альбом 11		лист 12		—

Количество жил контрольных кабелей выбрано с учетом цепей управления.

Взам. инв. №

Подп. и дата

Инв. № подл.

Привязан:

Инв. №

Гл. инж. пр.	Козлов		VI 87
Нач. отд.	Файерштейн		VI 87
Зам. нач. отд.	Гохбойм		VI 87
Рук. гр.	Синис		VI 87
Ст. инж.	Денежкина		VI 87
Н. контр.	Немец		VI 87

903-1-250.87 ЭМ1

Котельная с 4 котлами КЕ-25-14С
Топливо- каменные и бурые угли

Главный корпус

Стадия	Лист	Листов
Р	13	

2Щ
Схема принципиальная
Окончание

САНТЕХПРОЕКТ

22699-12 16

Формат: А2

Альбом 10

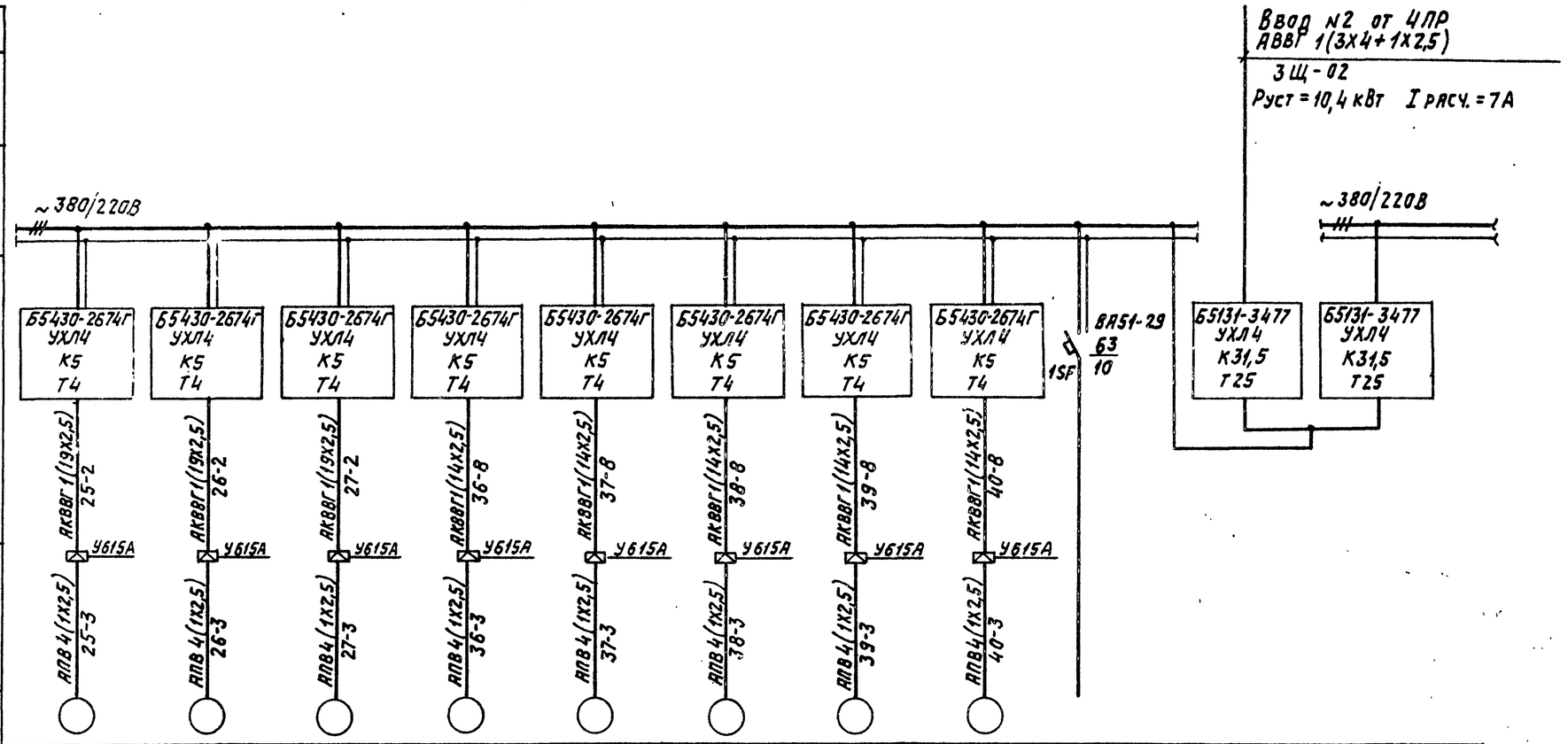

Данные питающей сети											
Аппараты ввода	Обозначение; тип; Iном, А; расцепитель, А										
Сборные шины	Обозначение; Напряжение; Руст, кВт Iрасч. А										
Комплектные устройства управления	Тип; расцепитель; уставка теплового реле, А										
Марка и сечение проводника	Обозначение участка сети										
Электроприемник: Условное обозначение											
Номер по плану		25	26	27	36	37	38	39	40	—	3Щ
Тип		4АХС80А4У3			4АХС80А4У3					—	—
Рном, кВт		1,3	1,3	1,3	1,3	1,3	1,3	1,3	1,3	—	
Ток, А	Iном	3,52	3,52	3,52	3,52	3,52	3,52	3,52	3,52	—	
	Iпуск	17,6	17,6	17,6	17,6	17,6	17,6	17,6	17,6	—	
Наименование механизма		Задвижка за сетевым насосом №1	Задвижка за сетевым насосом №2	Задвижка за сетевым насосом №3	Задвижка №1 на напорном трубопроводе к аккумуляторному баку	Задвижка №2 на напорном трубопроводе к аккумуляторному баку	Задвижка №1 на всасывающем трубопроводе аккумуляторного бака	Задвижка №2 на всасывающем трубопроводе аккумуляторного бака	Задвижка на перемычке от перекачивающих насосов к подпиточным	Питание цепей аварийной сигнализации Ввод №1	Аварийное питание	Нормальное питание
Обозначение чертежа принципиальной схемы		Альбом 11 лист 17			Альбом 11 лист 22				Альбом 11 лист 23	—	Альбом 11 лист 22	

Количество жил контрольных кабелей выбрано с учетом цепей управления.

Инв.№ подл. | Подпись и дата | Взам. инв.№

Привязан:

Инв.№

Гл.инж.пр.	Козлов		VI 87
Нач.отд.	Фанерштейн		VI 87
Зам.нач.	Гохбоим		VI 87
Рук.гр.	Синис		VI 87
Ст.инж.	Денежкина		VI 87
Н.контр.	Немец		VI 87

903-1-250.87 ЭМ1

Котельная с 4 котлами КЕ-25-14с. Топливо-каменные и бурые угли

Главный корпус. 3Щ. Схема принципиальная. Начало

Стадия	Лист	Листов
Р	14	

СЛНТЕХПРОЕКТ

22693-12 17

Копировал: Логинова

Формат А2

Альбом 10

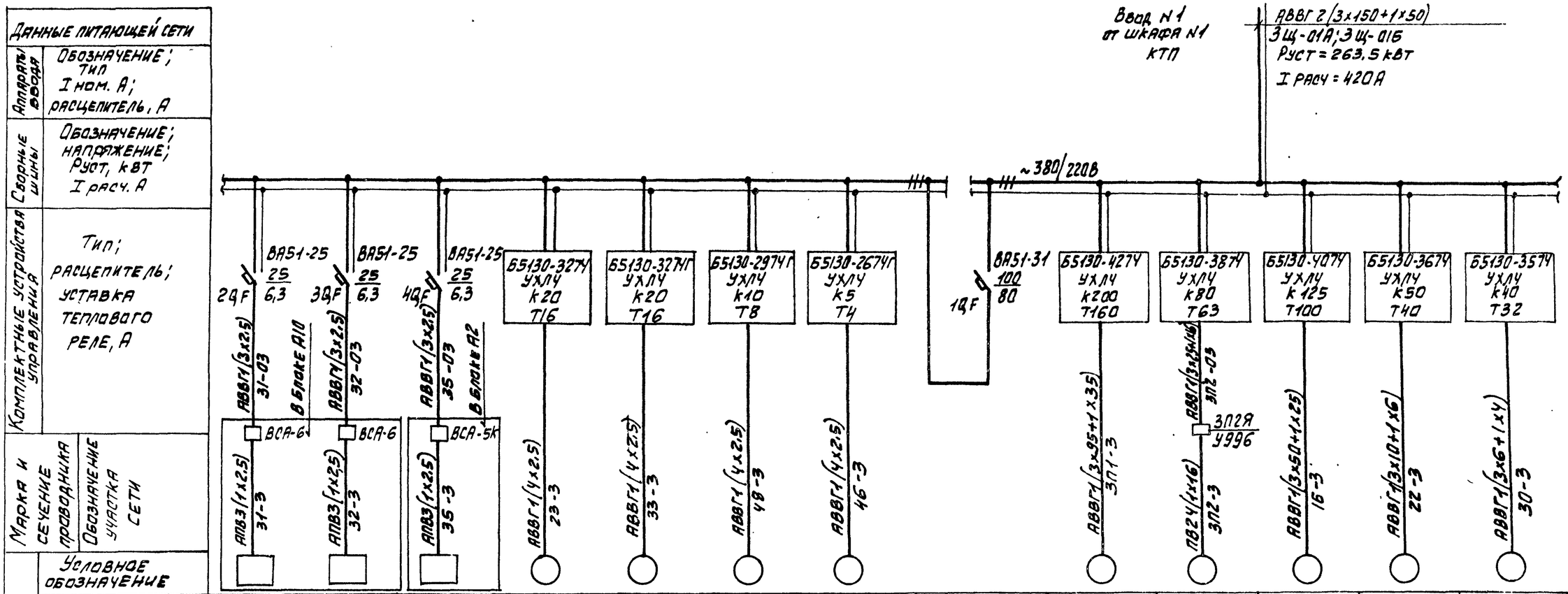

Электроприемник														
Номер по плану		31	32	35	23	33	48	46	—	3П1	3П2	16	22	30
Тип		Тип 20	Тип 20	АМО-100УХЛ4	4А112М2У3	4А112М2У3	4А100S2У3	4А80А2У3	—	4А280S6У3	4А200L6У3	4А225М2У3	4А180S2	4А160S2У3
Р ном, кВт		0,05	0,05	0,5	7,5	7,5	4,0	1,5	—	75	30	55	22	15
Ток, А	I ном	—	—	—	14,8	14,8	7,9	3,3	—	139,2	56	99,9	41,5	28,47
	I пуск	—	—	—	111	111	59,25	21,45	—	975	364	750	311,25	214
Наименование механизма		Электромагнитный аппарат N1 типа 20	Электромагнитный аппарат N2 типа 20	Электромагнитный аппарат АМО-100УХЛ4	Насос перекачивающий N1	Насос взрыхления Na-катионитных фильтров I ступени	Насос охлаждающей воды	Насос нагретой воды N1	Групповой автомат	Дымосос котла N3	Дутьевой вентилятор котла N3	Питательный насос N3	Насос горячего водоснабжения N3	Насос исходной воды N3
Обозначение чертежа принципиальной схемы		—	—	—	Альбом 11 лист 16	Альбом 11 лист 21	Альбом 11	лист 18	—	Альбом 11 лист 3	Альбом 11 лист 4	Альбом 11 лист 13	Альбом 11 лист 15	Альбом 11 лист 20

Инв. N подл. | Подпись и дата | Взам. инв. N

Привязан:

Инв. N:

Гл. инж. пр.	Козлов		VI.87
Нач. отд.	Фрейштейн		VI.87
Зам. нач.	Гохбаум		VI.87
Рук. гр.	Синис		VI.87
Ст. инж.	Денежкина		VI.87
Н. контр.	Немец		VI.87

903-1-250.87 – ЭМ1

Котельная с 4 котлами КЕ-25-14С топливо-каменные и бурые угли

Главный корпус

ЗЩ. Схема принципиальная Продолжение

Стадия	Лист	Листов
Р	15	

САНТЕХПРОЕКТ

22699-12 18

Формат: А2

Альбом 10

Данные питающей сети												
Аппараты ввода	Обозначение; Тип; Iном, А Расцепитель, А											
Сборные шины	Обозначение; напряжение; Руст, кВт Iрасч., А											
Комплектные устройства управления	Тип; расцепитель; уставка теплового реле, А											
Марка и сечение проводника	Обозначение участка сети											
Условное обозначение												
Электроприемник	Номер по плану	—	3П3	3П4	3П5	3П6	3П7	3П8	3П9	3П10	3П11	3П12	3П13
	Тип	—	4А112М2У3	П-32	4А80В6У3	4А80В6У3	МТКГ-311-6	4АХС80А4У3	ОН	ОН	ОН	4АХ90L6Р3	4А112М2У3
	Рном, кВт	—	7,5	2,2	1,1	1,1	11	1,3	0,6	0,6	0,6	1,5	7,5
	Ток, А Iном	—	14,8	12,5	3,0	3,0	28,5	3,52	1,6	1,6	1,6	4,11	14,8
	Ток, А Iпуск	—	111		12,0	12,0	130	17,6	—	—	—	22,6	111
	Наименование механизма	Групповой автомат	Вентилятор возврата уноса из-под котла №3	Решетка котла №3	Забрасыватель №1 котла №3	Забрасыватель №2 котла №3	Скреперный подъёмник котла №3	Задвижка на паропроводе от котла №3	Обдувочное устройство №1 котла №3	Обдувочное устройство №2 котла №3	Обдувочное устройство №3 котла №3	Привод удаления провала котла №3	Вентилятор возврата уноса из-под циклона котла №3
Обозначение чертежа принципиальной схемы		—	Альбом 11 лист 5	Альбом 11 лист 6	Альбом 11 лист 5		Альбом 11 листы 8÷11	Альбом 11 лист 7	Альбом 11		лист 12		—

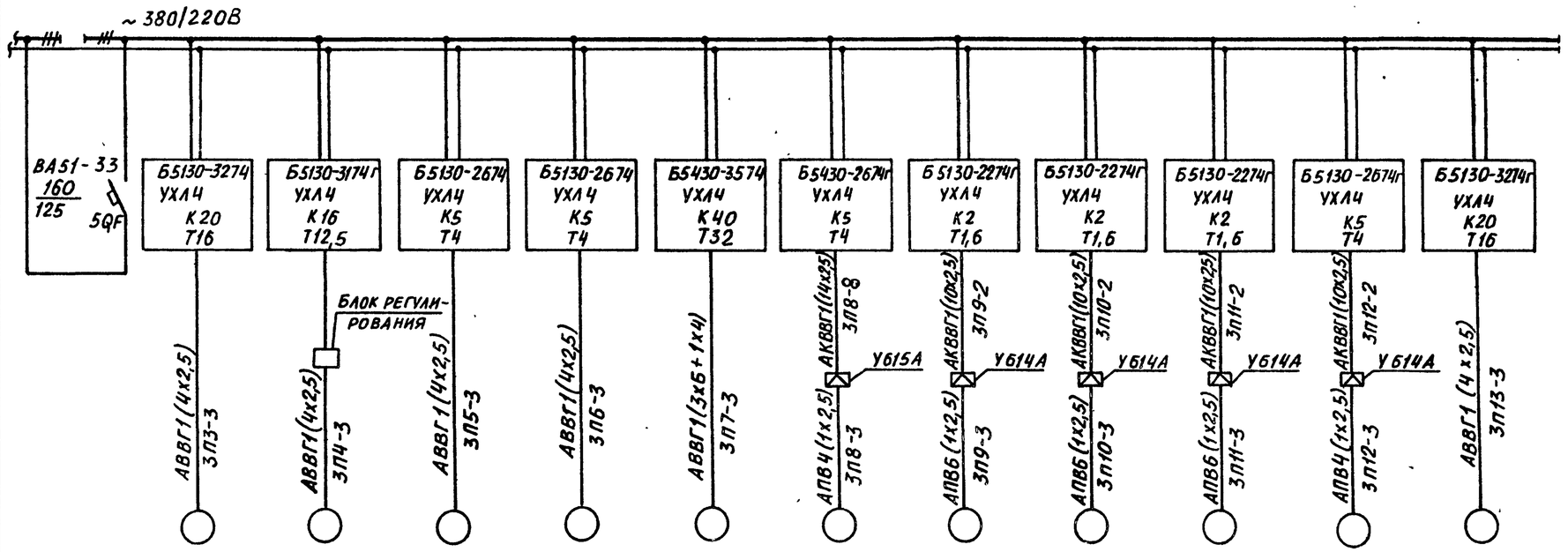

Количество жил контрольных кабелей выбрано с учётом цепей управления.

Привязан:

Инв. №

Инв. № подл. | Подп. и дата | Взам. инв. №

Гл. инж. пр.	Козлов		VI 87
Нач. ОТА	Фойерштейн		VI 87
Зам. нач.	Гохбойм		VI 87
Рук. гр	Синис		VI 87
Ст. инж	Денежкина		VI 87
Н. контр	Немец		VI 87

903-1-250.87Э М1

Котельная с 4 котлами КЕ-25-14С. Топливо-каменные и бурые угли.

Главный корпус	Стадия	Лист	Листов
	Р	16	

3Щ Схема принципиальная окончание.

Сантехпроект

22699-12 19

Формат: А2

Альбом 10

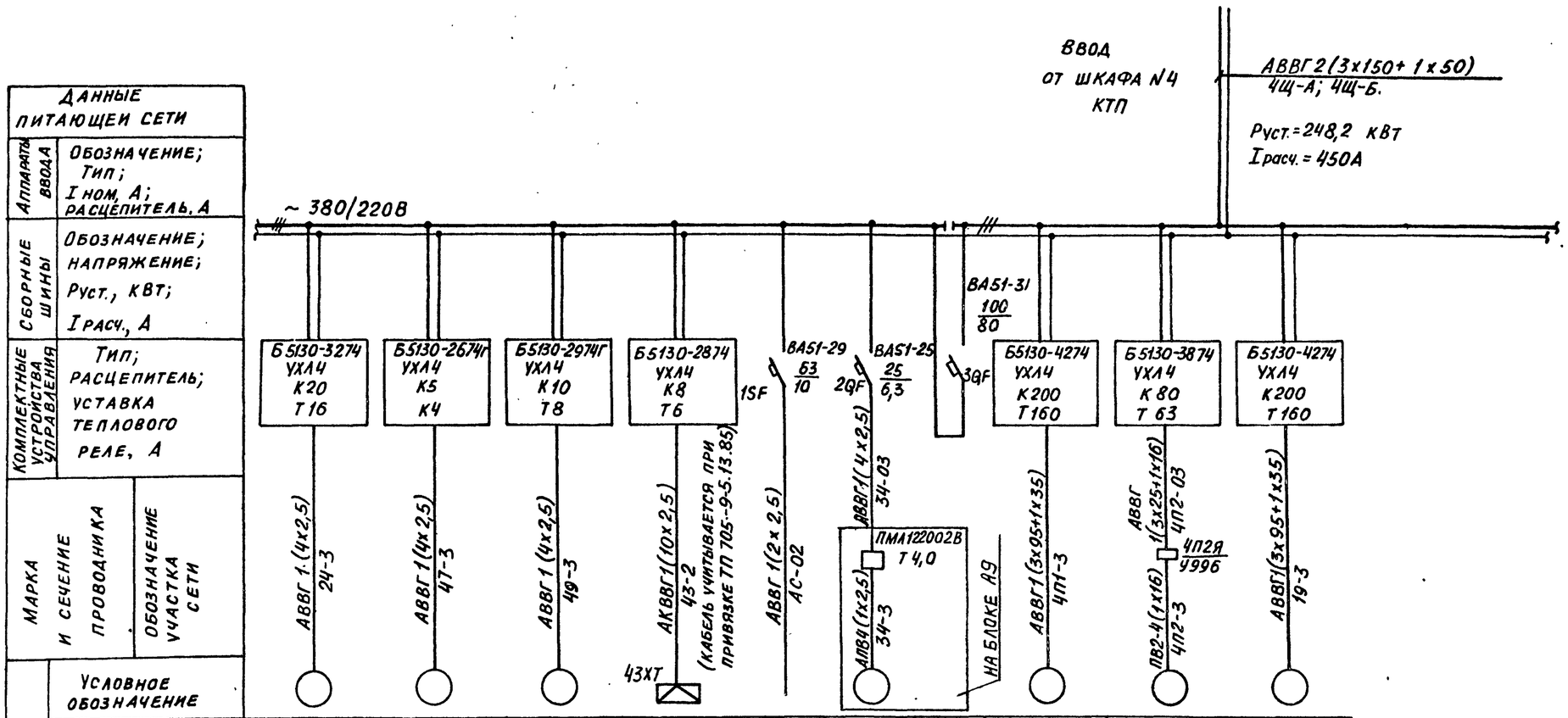

Данные питающей сети	Аппараты ввода	Обозначение; Тип; Iном, А; расцепитель, А									
	Сборные шины	Обозначение; напряжение; Руст., кВт; Iрасч., А									
	Комплектные устройства управления	Тип; расцепитель; уставка теплового реле, А									
	Марка и сечение проводника	Обозначение участка сети									
	Условное обозначение										
Электроприемник	Номер по плану		24	47	49	43	—	34	—	4П1	4П2	19
	Тип		4А112М2У3	4А80А2У3	4А100S2У3	4А90L2У3	—	4А80В2У3	—	4А280S6У3	4А200L6У3	4А250М2У3
	Рном. кВт		7,5	1,5	4,0	3,0	—	2,2	—	75	30	90
	Ток, А	Iном	14,8	3,3	7,9	6,13	—	4,6	—	139,2	56	165,2
		Iпуск	111	21,45	59,25	39,74	—	29,8		975	364	1245
	Наименование механизма		Насос перекачивающий №2	Насос нагретой воды №2	Насос охлажденной воды №2	Насос раствора соли (ТП 705-9-5.13.85)	Питание цепей аварийной сигнализации. Ввод №2	Насос взрыхления Na-катионитных фильтров I ступени	Групповой автомат	Дымосос котла №4	Дутьевой вентилятор котла №4	Сетевой насос №3
	Обозначение чертежа принципиальной схемы		Альбом 11 Лист 16	Альбом 11	Лист 18	ТП 705-9-5.13.85 -ЭМ, лист 2	—	—	—	Альбом 11 лист 3	Альбом 11 лист 4	Альбом 11 лист 14

Количество жил контрольных кабелей выбрано с учетом цепей управления

Взам. инв. №

Подп. и дата

Инв. № подл.

Привязан:

Инв. №

Гл. инж. пр.	Козлов		VI 87	903-1-250.87ЭМ1
Нач. отд.	Файерштейн		VI 87	Котельная с 4 котлами КЕ-25-14С Топливо- каменные и бурые угли
Зам. нач.	Гохбойм		VI 87	Главный корпус
Рук. гр.	Синис		VI 87	Стадия Р; Лист 17; Листов
Ст. инж.	Денежкина		VI 87	4Щ Схема принципиальная начало
Н. контр.	Немец		VI 87	САНТЕХПРОЕКТ

22699-12 20

Формат: А2

Альбом 10

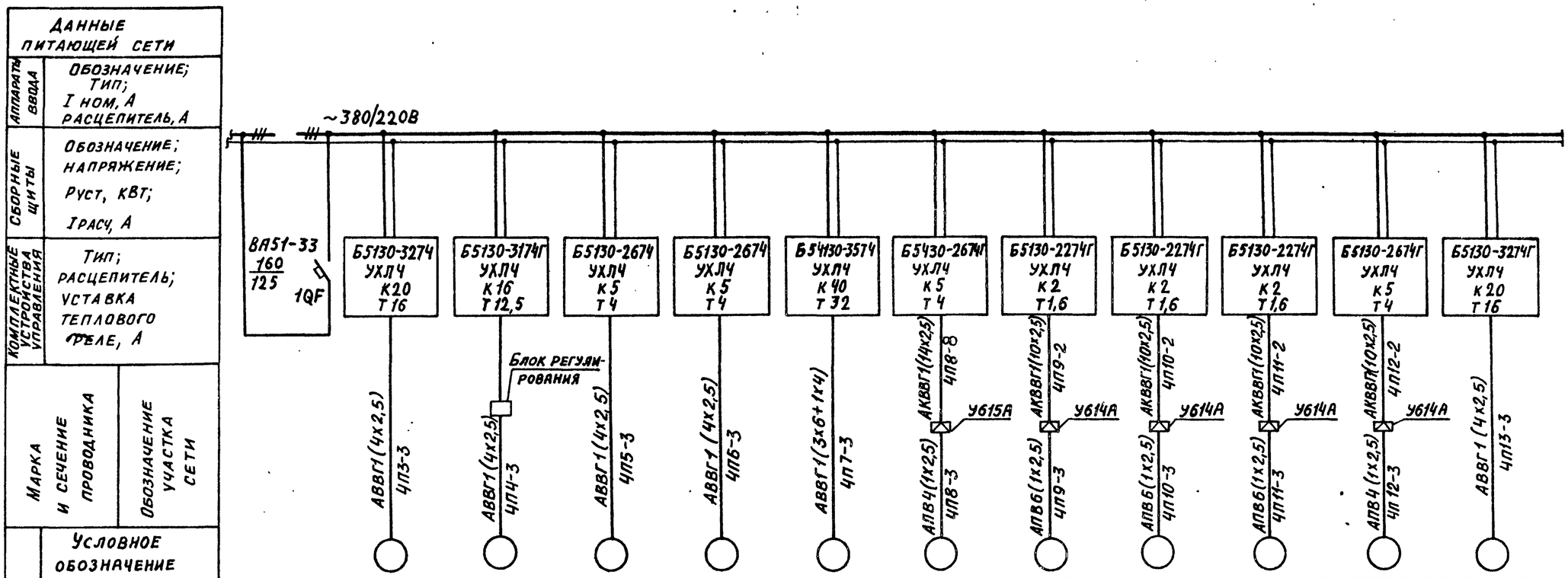

Данные питающей сети												
Аппараты ввода	Обозначение; Тип; I ном, А расцепитель, А	—	Б5130-3274 УХЛ4 К20 Т16	Б5130-3174Г УХЛ4 К16 Т12,5	Б5130-2674 УХЛ4 К5 Т4	Б5130-2674 УХЛ4 К5 Т4	Б54130-3574 УХЛ4 К40 Т32	Б5430-2674Г УХЛ4 К5 Т4	Б5130-2274Г УХЛ4 К2 Т1,6	Б5130-2274Г УХЛ4 К2 Т1,6	Б5130-2274Г УХЛ4 К2 Т1,6	Б5130-2674Г УХЛ4 К5 Т4	Б5130-3274Г УХЛ4 К20 Т16
Сборные щиты	Обозначение; напряжение; Руст, кВт; Iрасч, А	—											
Комплектные устройства управления	Тип; расцепитель; уставка теплового реле, А	—											
Марка и сечение проводника	Обозначение участка сети	—	АВВГ1 (4х2,5) ЧП13-3	АВВГ1 (4х2,5) ЧП14-3	АВВГ1 (4х2,5) ЧП15-3	АВВГ1 (4х2,5) ЧП16-3	АВВГ1 (3х6+1х4) ЧП7-3	АКВВГ1 (14х2,5) ЧП8-8 / АПВ4 (1х2,5) ЧП8-3	АКВВГ1 (10х2,5) ЧП9-2 / АПВ6 (1х2,5) ЧП9-3	АКВВГ1 (10х2,5) ЧП10-2 / АПВ6 (1х2,5) ЧП10-3	АКВВГ1 (10х2,5) ЧП11-2 / АПВ6 (1х2,5) ЧП11-3	АКВВГ1 (10х2,5) ЧП12-2 / АПВ4 (1х2,5) ЧП12-3	АВВГ1 (4х2,5) ЧП13-3
								У615А	У614А	У614А	У614А	У614А	
Условное обозначение													
Электроприемник: Номер по плану		—	ЧП3	ЧП4	ЧП5	ЧП6	ЧП7	ЧП8	ЧП9	ЧП10	ЧП11	ЧП12	ЧП13
Тип		—	4А 112 М2У3	П-32	4А 80 В6У3	4А 80 В6У3	МТКГ-311-6	4АКС 80 А4У3	ОН	ОН	ОН	4АХ 90LВ6Р3	4А 112 М2У3
Рном, кВт		—	7,5	2,2	1,1	1,1	11	1,3	0,6	0,6	0,6	1,5	7,5
Ток, А	Iном.	—	14,8	12.5	3,0	3,0	28,5	3,52	1,6	1,6	1,6	4,11	14,8
	Iпуск.	—	111	—	12,0	12,0	13,0	17,6	—	—	—	22,6	111
Наименование механизма		Групповой автомат	Вентилятор возврата уноса из-под котла №4	Решетка котла №4	Забрасыватель №1 котла №4	Забрасыватель №2 котла №4	Скреперный подъемник котла №4	Задвижка на паропроводе от котла №4	Обдувочное устройство №1 котла №4	Обдувочное устройство №2 котла №4	Обдувочное устройство №3 котла №4	Привод удаления провала котла №4	Вентилятор возврата уноса из-под циклона котла №4
Обозначение чертежа принципиальной схемы		—	Альбом 11 лист 5	Альбом 11 лист 6	Альбом 11 лист 5		Альбом 11 листы 8÷11	Альбом 11 лист 7	Альбом 11 лист 12				—

Количество жил контрольных кабелей выбрано с учетом цепей управления.

Инв. № подл. | Подп. и дата | Взам. инв. №

Гл. инж. пр.	Козлов		VI 87	903-1-250.87 ЭМ1	
Нач. отд.	Файерштейн		VI 87	Котельная с 4 котлами КЕ-25-14С топливо-каменные и бурые угли	
Зам. нач. от.	Гохбойм		VI 87	Главный корпус	Стадия: Р; Лист: 18; Листов:
Рук. гр.	Синис		VI 87		
Ст. инж.	Денежкина		VI 87	ЧЩ Схема принципиальная окончание	Сантехпроект
Н. контр.	Немец		VI 87		

Привязан:

Инв. №

22699-12 21

Формат А2

Альбом 10

Обозначение кабеля	Трасса: Начало	Трасса: Конец	Кабель: По проекту: Марка	Кабель: По проекту: Количество кабелей, число и сечение жил, напряжение	Кабель: По проекту: Длина, м	Кабель: Проложен: Марка	Кабель: Проложен: Количество кабелей, число и сечение жил, напряжение	Кабель: Проложен: Длина, м
I		КТП Трансформатор №1						
II		КТП Трансформатор №2						
1Щ-А	КТП Шкаф 1	1Щ Панель 1	АВВГ	1(3х120+1х35) 1кВ	25			
1Щ-Б	КТП Шкаф 1	1Щ Панель 1	АВВГ	1(3х120+1х35) 1кВ	25			
1Щ-В	КТП Шкаф 1	1Щ Панель 1	АВВГ	1(3х120+1х35) 1кВ	25			
2Щ-А	КТП Шкаф 4	2Щ Панель 1	АВВГ	1(3х120+1х35) 1кВ	25			
2Щ-Б	КТП Шкаф 4	2Щ Панель 1	АВВГ	1(3х120+1х35) 1кВ	25			
2Щ-В	КТП Шкаф 4	2Щ Панель 1	АВВГ	1(3х120+1х35) 1кВ	25			
3Щ-01А	КТП Шкаф 2	3Щ Панель 1	АВВГ	1(3х150+1х50) 1кВ	20			
3Щ-01Б	КТП Шкаф 2	3Щ Панель 1	АВВГ	1(3х150+1х50) 1кВ	20			
3Щ-02	4ПР	3Щ Панель 1	АВВГ	1(3х4+1х2,5) 0,66кВ	25			
4Щ-А	КТП Шкаф 3	4Щ Панель 1	АВВГ	1(3х150+1х50) 1кВ	25			
4Щ-Б	КТП Шкаф 3	4Щ Панель 1	АВВГ	1(3х150+1х50) 1кВ	25			
1ККУ-А	КТП Шкаф 1	1ККУ	АВВГ	1(3х95+1х35) 1кВ	10			
1ККУ-Б	КТП Шкаф 1	1ККУ	АВВГ	1(3х95+1х35) 1кВ	10			
2ККУ-А	КТП Шкаф 4	2ККУ	АВВГ	1(3х95+1х35) 1кВ	15			
2ККУ-Б	КТП Шкаф 4	2ККУ	АВВГ	1(3х95+1х35) 1кВ	15			
1ПР-А	КТП Шкаф 2	1ПР	АВВГ	1(3х95+1х35) 1кВ	20			
1ПР-Б	КТП Шкаф 2	1ПР	АВВГ	1(3х95+1х35) 1кВ	20			
2ПР-А	КТП Шкаф 3	2ПР	АВВГ	1(3х95+1х35) 1кВ	20			
2ПР-Б	КТП Шкаф 3	2ПР	АВВГ	1(3х95+1х35) 1кВ	20			
2ПР-В	КТП Шкаф 3	2ПР	АВВГ	1(3х95+1х35) 1кВ	20			
3ПР	1ПР	3ПР	АВВГ	1(3х25+1х16) 0,66кВ	20			
4ПР	2ПР	4ПР	АВВГ	1(3х25+1х16) 0,66кВ	20			
5ПР	1ПР	5ПР	АВВГ	1(3х6+1х4) 0,66кВ	50			
6ПР	1ПР	6ПР	АВВГ	1(3х6+1х4) 0,66кВ	100			
5Щ	2ПР	5Щ	АВВГ	1(3х35+1х16) 0,66кВ	*			
6Щ	2ПР	6Щ Панель 1	АВВГ	1(3х120+1х35) 1кВ	*			
7Щ	КТП Шкаф 3	7Щ Панель 1	АВВГ	1(3х150+1х50) 1кВ	*			
ЩУ-01	3ПР	Щу Панель 3	АВВГ	1(3х4) 0,66кВ	65			
ЩУ-02	4ПР	Щу Панель 3	АВВГ	1(3х4) 0,66кВ	65			
1П1-1	1Щ Панель 2	Щу Панель 4	АКВВГ	1(14х2,5) 0,66кВ	62			
1П1-2	1Щ Панель 2	1П1СВ	АВВГ	1(3х2,5) 0,66кВ	55			
1П1-3	1Щ Панель 2	электродвигатель	АВВГ	1(3х95+1х35) 1кВ	60			
1П2-1	1Щ Панель 3	Щу Панель 4	АКВВГ	1(7х2,5) 0,66кВ	63			
1П2-2	1Щ Панель 3	1П2СВ	АВВГ	1(3х2,5) 0,66кВ	70			
1П2-03	1Щ Панель 3	1П2Я	АВВГ	1(3х25+1х16) 0,66кВ	70			
1П2-3	1П2Я	электродвигатель	ПВ2	4(1х16) 0,38кВ	7			
1П3-1	1Щ Панель 5	Щу Панель 4	АКВВГ	1(7х2,5) 0,66кВ	65			
1П3-2	1Щ Панель 5	1П3СВ	АВВГ	1(3х2,5) 0,66кВ	65			
1П3-3	1Щ Панель 5	электродвигатель	АВВГ	1(4х2,5) 0,66кВ	78			
1П4-1	1Щ Панель 5	Щу Панель 4	АКВВГ	1(7х2,5) 0,66кВ	60			
1П4-01	1Щ Панель 5 (БР)	Щу Панель 4	АКВВГ	1(4х2,5) 0,66кВ	60			

Обозначение кабеля	Трасса: Начало	Трасса: Конец	Кабель: По проекту: Марка	Кабель: По проекту: Количество кабелей, число и сечение жил, напряжение	Кабель: По проекту: Длина, м	Кабель: Проложен: Марка	Кабель: Проложен: Количество кабелей, число и сечение жил, напряжение	Кабель: Проложен: Длина, м.
1П4-2	1Щ Панель 5	1П4СВ	АВВГ	1(3х2,5) 0,66кВ	60			
1П4-3	1Щ Панель 5(БР)	Электродвигатель	АВВГ	1(4х2,5) 0,66кВ	60			
1П5-1	1Щ Панель 6	Щу Панель 4	АКВВГ	1(10х2,5) 0,66кВ	66			
1П5-2	1Щ Панель 6	1П5СВ	АВВГ	1(3х2,5) 0,66кВ	61			
1П5-3	1Щ Панель 6	Электродвигатель	АВВГ	1(4х2,5) 0,66кВ	62			
1П6-1	1Щ Панель 6	Щу Панель 4	АКВВГ	1(10х2,5) 0,66кВ	66			
1П6-2	1Щ Панель 6	1П6СВ	АВВГ	1(3х2,5) 0,66кВ	62			
1П6-3	1Щ Панель 6	Электродвигатель	АВВГ	1(4х2,5) 0,66кВ	63			
1П7-1	1Щ Панель 6	Щу Панель 4	АКВВГ	1(19х2,5) 0,66кВ	66			
1П7-03	1Щ Панель 6	Электромагнит тормоза ВВ	АВВГ	1(2х2,5) 0,66кВ	66			
1П7-2	1П7Х Т1	1П7СВ	АПВ	2(1х2,5) 0,38кВ	5			
1П7-3	1Щ Панель 6	Электродвигатель	АВВГ	1(3х10+1х6) 0,66кВ	66			
1П7-4	1П7Х Т1	1П7СВ1; 1П7СВ2	АПВ	3(1х2,5) 0,38кВ	5			
1П7-5	1П7Х Т1	1П7СВ3	АПВ	3(1х2,5) 0,38кВ	10			
1П7-6	1П7Х Т1	1П7СВ4	АПВ	4(1х2,5) 0,38кВ	25			
1П7-7	1П7Х Т1	1П7СQ1	АПВ	4(1х2,5) 0,38кВ	5			
1П7-8	1П7Х Т1	1П7СQ2	АПВ	4(1х2,5) 0,38кВ	5			
1П7-9-1	1Щ Панель 6	1П7Х Т1	АКВВГ	1(7х2,5) 0,66кВ	65			
1П7-9-2	1Щ Панель 6	1П7Х Т2	АКВВГ	1(5х2,5) 0,66кВ	77			
1П7-10	1П7Х Т2	1П7СQ7	АПВ	4(1х2,5) 0,38кВ	5			
1П7-11	1П7Х Т2	1П7СQ3	АПВ	4(1х2,5) 0,38кВ	5			
1П7-12	1П7Х Т1	1П7Х Т2	АКВВГ	1(7х2,5) 0,66кВ	15			
1П7-13	1П7Х Т1	1П7Х Т3	АКВВГ	1(7х2,5) 0,66кВ	20			
1П7-9-3	1Щ Панель 6	1П7Х Т3	АКВВГ	1(10х2,5) 0,66кВ	70			
1П7-14	1П7Х Т3	1П7СВ5	АПВ	4(1х2,5) 0,38кВ	20			
1П7-15	1П7Х Т3	1П7СВ6	АПВ	4(1х2,5) 0,38кВ	20			
1П7-16	1П7Х Т3	1П7СQ5	АПВ	4(1х2,5) 0,38кВ	20			
1П7-17	1П7Х Т3	1П7СQ6	АПВ	4(1х2,5) 0,38кВ	5			
1П7-18	1П7Х Т3	1П7СQ4	АПВ	4(1х2,5) 0,38кВ	6			

Кабель отрезается по фактически промеренной трассе.

* Кабели учтены и заказаны в проекте топливоподачи.

Указания по привязке.

Марка, сечение и длина питающих кабелей 6(10)кВ проставляются при привязке проекта.

Инв.№ подл. | Подп. и дата | Взам.инв.№

Привязан:

Инв.№

ГИП	Козлов		VI-87	903-1-250.87 ЭМ1
Нач.отд	Файерштейн		VI-87	Котельная с 4 котлами КЕ-25-14с Топливо-каменные и бурые угли
Зав.отд	Гохбойм		VI-87	Главный корпус — Стадия: Р; Лист: 19; Листов:
Рук.гр.	Синис		VI-87	
Ст.инж.	Денежкина		VI-87	Кабельный журнал Начало. — САНТЕХПРОЕКТ
Н.контр	Нетец		VI-87	

Копировал Формат 22699-12 22 Формат А2

Альбом 10

Обозначение кабеля	Трасса: Начало	Трасса: Конец	Кабель: По проекту: Марка	Кабель: По проекту: Количество кабелей, число и сечение жил, напряжение	Кабель: По проекту: Длина, м	Кабель: Проложен: Марка	Кабель: Проложен: Количество кабелей, число и сечение жил, напряжение	Кабель: Проложен: Длина, м
1П8-1	1Щ Панель 5	ЩУ Панель 5	АКВВГ	1(14х2,5) 0,66кВ	66			
1П8-3	1П8ХТ	Электродвигатель	АПВ	4(1х2,5) 0,38кВ	3			
1П8-5	1П8ХТ	Плата задвижки	ПВЗ	16(1х1,0) 0,38кВ	3			
1П8-8	1Щ Панель 5	1П8ХТ	АКВВГ	1(14х2,5) 0,66кВ	75			
1П9-2	1Щ Панель 6	1П9ХТ	АКВВГ	1(10х2,5) 0,66кВ	76			
1П9-3	1П9ХТ	Электродвигатель	АПВ	6(1х2,5) 0,38кВ	3			
1П9-5	1П9ХТ	1П9SВ	АПВ	3(1х2,5) 0,38кВ	2			
1П10-2	1Щ Панель 6	1П10ХТ	АКВВГ	1(10х2,5) 0,66кВ	78			
1П10-3	1П10ХТ	Электродвигатель	АПВ	6(1х2,5) 0,38кВ	3			
1П10-5	1П10ХТ	1П10SВ	АПВ	3(1х2,5) 0,38кВ	2			
1П11-2	1Щ Панель 6	1П11ХТ	АКВВГ	1(10х2,5) 0,66кВ	80			
1П11-3	1П11ХТ	Электродвигатель	АПВ	6(1х2,5) 0,38кВ	3			
1П11-5	1П11ХТ	1П11SВ	АОВ	3(1х2,5) 0,38кВ	2			
1П12-2	1Щ Панель 6	1П12ХТ	АКВВГ	1(10х2,5) 0,66кВ	67			
1П12-3	1П12ХТ	Электродвигатель	АПВ	4(1х2,5) 0,38кВ	3			
1П12-5	1П12ХТ	1П12SВ	АПВ	3(1х2,5) 0,38кВ	2			
1П13-3	1Щ Панель 5	Электродвигатель	АВВГ	1(4х2,5) 0,66кВ	50			
1П13-4	1Щ Панель 5	1П13SВ	АКВВГ	1(4х2,5) 0,66кВ	48			
2П1-1	2Щ Панель 2	ЩУ Панель 6	АКВВГ	1(14х2,5) 0,66кВ	65			
2П1-2	2Щ Панель 2	2П1SВ	АВВГ	1(3х2,5) 0,66кВ	63			
2П1-3	2Щ Панель 2	Электродвигатель	АВВГ	1(3х95+1х35) 1кВ	65			
2П2-1	2Щ Панель 3	ЩУ Панель 6	АКВВГ	1(7х2,5) 0,66кВ	64			
2П2-2	2Щ Панель 3	2П2SВ	АВВГ	1(3х2,5) 0,66кВ	78			
2П2-03	2Щ Панель 3	2П2Я	АВВГ	1(3х25+1х16) 0,66кВ	80			
2П2-3	2П2Я	Электродвигатель	ПВ2	4(1х16) 0,38кВ	7			
2П3-1	2Щ Панель 5	ЩУ Панель 6	АКВВГ	1(7х2,5) 0,66кВ	60			
2П3-2	2Щ Панель 5	2П3SВ	АВВГ	1(3х2,5) 0,66кВ	75			
2П3-3	2Щ Панель 5	Электродвигатель	АВВГ	1(4х2,5) 0,66кВ	80			
2П4-1	2Щ Панель 5	ЩУ Панель 6	АКВВГ	1(7х2,5) 0,66кВ	60			
2П4-01	2Щ Панель 5(БР)	ЩУ Панель 6	АКВВГ	1(4х2,5) 0,66кВ	60			
2П4-2	2Щ Панель 5	2П4SВ	АВВГ	1(3х2,5) 0,66кВ	70			
2П4-3	2Щ Панель 5(БР)	Электродвигатель	АВВГ	1(4х2,5) 0,66кВ	75			
2П5-1	2Щ Панель 6	ЩУ Панель 6	АКВВГ	1(10х2,5) 0,66кВ	60			
2П5-2	2Щ Панель 6	2П5SВ	АВВГ	1(3х2,5) 0,66кВ	70			
2П5-3	2Щ Панель 6	Электродвигатель	АВВГ	1(4х2,5) 0,66кВ	75			
2П6-1	2Щ Панель 6	ЩУ Панель 6	АКВВГ	1(10х2,5) 0,66кВ	60			
2П6-2	2Щ Панель 6	2П6SВ	АВВГ	1(3х2,5) 0,66кВ	70			
2П6-3	2Щ Панель 6	Электродвигатель	АВВГ	1(4х2,5) 0,66кВ	75			
2П7-1	2Щ Панель 6	ЩУ Панель 6	АКВВГ	1(19х2,5) 0,66кВ	60			

Обозначение кабеля	Трасса: Начало	Трасса: Конец	Кабель: По проекту: Марка	Кабель: По проекту: Количество кабелей, число и сечение жил, напряжение	Кабель: По проекту: Длина, м	Кабель: Проложен: Марка	Кабель: Проложен: Количество кабелей, число и сечение жил, напряжение	Кабель: Проложен: Длина, м
2П7-03	2Щ Панель 6	Электромагнит тормоза УВ	АВВГ	1(2х2,5) 0,66кВ	76			
2П7-2	2П7ХТ1	2П7SВ	АПВ	2(1х2,5) 0,38кВ	5			
2П7-3	2Щ Панель 6	Электродвигатель	АВВГ	1(3х10+1х6) 0,66кВ	76			
2П7-4	2П7ХТ1	2П7SВ7; 2П7SВ8	АПВ	3(1х2,5) 0,38кВ	5			
2П7-5	2П7ХТ1	2П7SВ3	АПВ	3(1х2,5) 0,38кВ	10			
2П7-6	2П7ХТ1	2П7SВ4	АПВ	4(1х2,5) 0,38кВ	25			
2П7-7	2П7ХТ1	2П7SQ1	АПВ	4(1х2,5) 0,38кВ	5			
2П7-8	2П7ХТ1	2П7SQ2	АПВ	4(1х2,5) 0,38кВ	5			
2П7-9-1	2Щ Панель 6	2П7ХТ1	АКВВГ	1(7х2,5) 0,66кВ	75			
2П7-9-2	2Щ Панель 6	2П7ХТ2	АКВВГ	1(5х2,5) 0,66кВ	87			
2П7-10	2П7ХТ2	2П7SQ7	АПВ	4(1х2,5) 0,38кВ	5			
2П7-11	2П7ХТ2	2П7SQ3	АПВ	4(1х2,5) 0,38кВ	5			
2П7-12	2П7ХТ1	2П7ХТ2	АКВВГ	1(7х2,5) 0,66кВ	15			
2П7-13	2П7ХТ1	2П7ХТ3	АКВВГ	1(7х2,5) 0,66кВ	20			
2П7-9-3	2Щ Панель 6	2П7ХТ3	АКВВГ	1(10х2,5) 0,66кВ	80			
2П7-14	2П7ХТ3	2П7SВ5	АПВ	4(1х2,5) 0,38кВ	20			
2П7-15	2П7ХТ3	2П7SВ6	АПВ	4(1х2,5) 0,38кВ	20			
2П7-16	2П7ХТ3	2П7SQ5	АПВ	4(1х2,5) 0,38кВ	20			
2П7-17	2П7ХТ3	2П7SQ6	АПВ	4(1х2,5) 0,38кВ	5			
2П7-18	2П7ХТ3	2П7SQ4	АПВ	4(1х2,5) 0,38кВ	6			
2П8-1	2Щ Панель 5	ЩУ Панель 7	АКВВГ	1(14х2,5) 0,66кВ	65			
2П8-3	2П8ХТ	Электродвигатель	АПВ	4(1х2,5) 0,38кВ	3			
2П8-5	2П8ХТ	Плата задвижки	ПВЗ	16(1х1,0) 0,38кВ	3			
2П8-8	2Щ Панель 5	2П8ХТ	АКВВГ	1(14х2,5) 0,66кВ	85			
2П9-2	2Щ Панель 6	2П9ХТ	АКВВГ	1(10х2,5) 0,66кВ	86			
2П9-3	2П9ХТ	Электродвигатель	АПВ	6(1х2,5) 0,38кВ	3			
2П9-5	2П9ХТ	2П9SВ	АПВ	3(1х2,5) 0,38кВ	2			
2П10-2	2Щ Панель 6	2П10ХТ	АКВВГ	1(10х2,5) 0,66кВ	90			
2П10-3	2П10ХТ	Электродвигатель	АПВ	6(1х2,5) 0,38кВ	3			
2П10-5	2П10ХТ	2П10SВ	АПВ	3(1х2,5) 0,38кВ	2			

Взам. инв. | Подп. и дата | Инв. № подл.

ГИП	Козлов		VI-87
Нач. отд.	Файерштейн		VI-87
Знач. отд.	Гохбайм		VI-87
Рук. гр.	Синис		VI-87
Ст. инж.	Денежкина		VI-87
Н. контр.	Немец		VI-87

Привязан

Инв. №

903-1-250.87 ЭМ1

Котельная с 4 котлами КЕ-25-14С
Топливо-каменные и бурые угли.

Главный корпус

Кабельный журнал. Продолжение

Стадия	Лист	Листов
Р	20	

САНТЕХПРОЕКТ

Копировал [signature] 22699-12 23 Формат А2

Альбом 10

Обозначение кабеля	Трасса: Начало	Трасса: Конец	Кабель: По проекту: Марка	Кабель: По проекту: Количество кабелей, число и сечение жил, напряжение	Кабель: По проекту: Длина, м	Кабель: Проложен: Марка	Кабель: Проложен: Количество кабелей, число и сечение жил, напряжение	Кабель: Проложен: Длина, м
2П11-2	2Щ Панель 6	2П11ХТ	АКВВГ	1(10х2,5) 0,66кВ	90			
2П11-3	2П11ХТ	Электродвигатель	АПВ	6(1х2,5) 0,38кВ	3			
2П11-5	2П11ХТ	2П11SВ	АПВ	3(1х2,5) 0,38кВ	2			
2П12-2	2Щ Панель 6	2П12ХТ	АКВВГ	1(10х2,5) 0,66кВ	80			
2П12-3	2П12ХТ	Электродвигатель	АПВ	4(1х2,5) 0,38кВ	3			
2П12-5	2П12ХТ	2П12SВ	АПВ	3(1х2,5) 0,38кВ	2			
2П13-3	2Щ Панель 5	Электродвигатель	АВВГ	1(4х2,5) 0,66кВ	60			
2П13-4	2Щ Панель 5	2П13SВ	АКВВГ	1(4х2,5) 0,66кВ	60			
3П1-1	3Щ Панель 2	ЩУ Панель 8	АКВВГ	1(14х2,5) 0,66кВ	55			
3П1-2	3Щ Панель 2	3П1SВ	АВВГ	1(3х2,5) 0,66кВ	73			
3П1-3	3Щ Панель 2	Электродвигатель	АВВГ	1(3х95+1х35) 1кВ	75			
3П2-1	3Щ Панель 3	ЩУ Панель 8	АКВВГ	1(7х2,5) 0,66кВ	55			
3П2-2	3Щ Панель 3	3П2SВ	АВВГ	1(3х2,5) 0,66кВ	80			
3П2-03	3Щ Панель 3	3П2Я	АВВГ	1(3х25+1х16) 0,66кВ	90			
3П2-3	3П2Я	Электродвигатель	ПВ2	4(1х16) 0,38кВ	7			
3П3-1	3Щ Панель 4	ЩУ Панель 8	АКВВГ	1(7х2,5) 0,66кВ	55			
3П3-2	3Щ Панель 4	3П3SВ	АВВК	1(3х2,5) 0,66кВ	90			
3П3-3	3Щ Панель 4	Электродвигатель	АВВГ	1(4х2,5) 0,66кВ	100			
3П4-1	3Щ Панель 4	ЩУ Панель 8	АКВВГ	1(7х2,5) 0,66кВ	55			
3П4-01	3Щ Панель 4 (БР)	ЩУ Панель 8	АКВВГ	1(4х2,5) 0,66кВ	55			
3П4-2	3Щ Панель 4	3П4SВ	АВВГ	1(3х2,5) 0,66кВ	80			
3П4-3	3Щ Панель 4 (БР)	Электродвигатель	АВВГ	1(4х2,5) 0,66кВ	85			
3П5-1	3Щ Панель 5	ЩУ Панель 8	АКВВГ	1(10х2,5) 0,66кВ	55			
3П5-2	3Щ Панель 5	3П5SВ	АВВГ	1(3х2,5) 0,66кВ	80			
3П5-3	3Щ Панель 5	Электродвигатель	АВВГ	1(4х2,5) 0,66кВ	85			
3П6-1	3Щ Панель 5	ЩУ Панель 8	АКВВГ	1(10х2,5) 0,66кВ	55			
3П6-2	3Щ Панель 5	3П6SВ	АВВГ	1(3х2,5) 0,66кВ	80			
3П6-3	3Щ Панель 5	Электродвигатель	АВВГ	1(4х2,5) 0,66кВ	85			
3П7-1	3Щ Панель 5	ЩУ Панель 8	АКВВГ	1(19х2,5) 0,66кВ	55			
3П7-03	3Щ Панель 5	Электромагнит тормоза VB	АВВГ	1(2х2,5) 0,66кВ	100			
3П7-2	3П7ХТ1	3П7SВ	АПВ	2(1х2,5) 0,38кВ	5			
3П7-3	3Щ Панель 5	Электродвигатель	АВВГ	1(3х10+1х6) 0,66кВ	100			
3П7-4	3П7ХТ1	3П7SВ7; 3П7SВ8	АПВ	3(1х2,5) 0,38кВ	5			
3П7-5	3П7ХТ1	3П7SВ3	АПВ	3(1х2,5) 0,38кВ	10			
3П7-6	3П7ХТ1	3П7SВ4	АПВ	4(1х2,5) 0,38кВ	25			
3П7-7	3П7ХТ1	3П7SQ1	АПВ	4(1х2,5) 0,38кВ	5			
3П7-8	3П7ХТ1	3П7SQ2	АПВ	4(1х2,5) 0,38кВ	5			
3П7-9-1	3Щ Панель 5	3П7ХТ1	АКВВГ	1(7х2,5) 0,66кВ	95			
3П7-9-2	3Щ Панель 5	3П7ХТ2	АКВВГ	1(5х2,5) 0,66кВ	110			
3П7-10	3П7ХТ2	3П7SQ7	АПВ	4(1х2,5) 0,38кВ	5			
3П7-11	3П7ХТ2	3П7SQ3	АПВ	4(1х2,5) 0,38кВ	5			
3П7-12	3П7ХТ1	3П7ХТ2	АКВВГ	1(7х2,5) 0,66кВ	15			

Обозначение кабеля	Трасса: Начало	Трасса: Конец	Кабель: По проекту: Марка	Кабель: По проекту: Количество кабелей, число и сечение жил, напряжение	Кабель: По проекту: Длина, м	Кабель: Проложен: Марка	Кабель: Проложен: Количество кабелей, число и сечение жил, напряжение	Кабель: Проложен: Длина, м
3П7-13	3П7ХТ1	3П7ХТ3	АКВВГ	1(7х2,5) 0,66кВ	20			
3П7-9-3	3Щ Панель 5	3П7ХТ3	АКВВГ	1(10х2,5) 0,66кВ	100			
3П7-14	3П7ХТ3	3П7SВ5	АПВ	4(1х2,5) 0,38кВ	20			
3П7-15	3П7ХТ3	3П7SВ6	АПВ	4(1х2,5) 0,38кВ	20			
3П7-16	3П7ХТ3	3П7SQ5	АПВ	4(1х2,5) 0,38кВ	20			
3П7-17	3П7ХТ3	3П7SQ6	АПВ	4(1х2,5) 0,38кВ	5			
3П7-18	3П7ХТ3	3П7SQ4	АПВ	4(1х2,5) 0,38кВ	6			
3П8-1	3Щ Панель 4	ЩУ Панель 9	АКВВГ	1(14х2,5) 0,66кВ	55			
3П8-3	3П8ХТ	Электродвигатель	АПВ	4(1х2,5) 0,38кВ	3			
3П8-5	3П8ХТ	Плата задвижки	ПВ3	16(1х1,0) 0,38кВ	3			
3П8-8	3Щ Панель 4	3П8ХТ	АКВВГ	1(14х2,5) 0,66кВ	105			
3П9-2	3Щ Панель 5	3П9ХТ	АКВВГ	1(10х2,5) 0,66кВ	106			
3П9-3	3П9ХТ	Электродвигатель	АПВ	6(1х2,5) 0,38кВ	3			
3П9-5	3П9ХТ	3П9SВ	АПВ	3(1х2,5) 0,38кВ	2			
3П10-2	3Щ Панель 5	3П10ХТ	АКВВГ	1(10х2,5) 0,66кВ	110			
3П10-3	3П10ХТ	Электродвигатель	АПВ	6(1х2,5) 0,38кВ	3			
3П10-5	3П10ХТ	3П10SВ	АПВ	3(1х2,5) 0,38кВ	2			
3П11-2	3Щ Панель 5	3П11ХТ	АКВВГ	1(10х2,5) 0,66кВ	110			
3П11-3	3П11ХТ	Электродвигатель	АПВ	6(1х2,5) 0,38кВ	3			
3П11-5	3П11ХТ	3П11SВ	АПВ	3(1х2,5) 0,38кВ	2			
3П12-2	3Щ Панель 5	3П12ХТ	АКВВГ	1(10х2,5) 0,66кВ	100			
3П12-3	3П12ХТ	Электродвигатель	АПВ	4(1х2,5) 0,38кВ	3			
3П12-5	3П12ХТ	3П12SВ	АПВ	3(1х2,5) 0,38кВ	2			
3П13-3	3Щ Панель 4	Электродвигатель	АВВГ	1(4х2,5) 0,66кВ	80			
3П13-4	3Щ Панель 4	3П13SВ	АКВВГ	1(4х2,5) 0,66кВ	80			
4П1-1	4Щ Панель 2	ЩУ Панель 10	АКВВГ	1(14х2,5) 0,66кВ	60			
4П1-2	4Щ Панель 2	4П1SВ	АВВГ	1(3х2,5) 0,66кВ	80			
4П1-3	4Щ Панель 2	Электродвигатель	АВВГ	1(3х95+1х35) 1кВ	85			
4П2-1	4Щ Панель 2	ЩУ Панель 10	АКВВГ	1(7х2,5) 0,66кВ	80			

Взам. инв.

Подп. и дата

Инв. № подл.

ГИП	Козлов		VI-87
Нач. отд.	Фейерштейн		VI-87
З. нач. отд.	Гохбойм		VI-87
Рук. гр.	Синис		VI-87
Ст. инж.	Денежкина		VI-87
Н. контр.	Немец		VI-87

Привязан

Инв. №

903-1-250.87 ЭМ1

Котельная с 4 котлами КЕ-25-14С
Топливо-каменные и бурые угли

Главный корпус

Кабельный журнал. Продолжение

Стадия	Лист	Листов
Р	21	

САНТЕХПРОЕКТ

Копировал Фурат 22699-12 24 Формат А2

Альбом 10

Обозначение кабеля	Трасса: Начало	Трасса: Конец	Кабель: По проекту: Марка	Кабель: По проекту: Количество кабелей, число и сечение жил, напряжение	Кабель: По проекту: Длина, м	Кабель: Проложен: Марка	Кабель: Проложен: Количество кабелей, число и сечение жил, напряжение	Кабель: Проложен: Длина, м
4П2-2	4Щ Панель 2	4П2SB	АВВГ	1(3х2,5) 0,66кВ	90			
4П2-03	4Щ Панель 2	4П2Я	АВВГ	1(3х25+1х16)0,66кВ	100			
4П2-3	4П2Я	Электродвигатель	ПВГ	4(1х16) 0,38кВ	7			
4П3-1	4Щ Панель 4	ЩУ Панель 10	АКВВГ	1(7х2,5) 0,66кВ	58			
4П3-2	4Щ. Панель 4	4П3SB	АВВГ	1(3х2,5) 0,66кВ	110			
4П3-3	4Щ. Панель 4	Электродвигатель	АВВГ	1(4х2,5) 0,66кВ	115			
4П4-1	4Щ Панель 4	ЩУ Панель 10	АКВВГ	1(7х2,5) 0,66кВ	58			
4П4-01	4Щ Панель 4(БР)	ЩУ Панель 10	АКВВГ	1(4х2,5) 0,66кВ	58			
4П4-2	4Щ Панель 4	4П4SB	АВВГ	1(3х2,5) 0,66кВ	90			
4П4-3	4Щ Панель 4 (БР)	Электродвигатель	АВВГ	1(4х2,5) 0,66кВ	95			
4П5-1	4Щ Панель 5	ЩУ Панель 10	АКВВГ	1(10х2,5) 0,66кВ	58			
4П5-2	4Щ Панель 5	4П5SB	АВВГ	1(3х2,5) 0,66кВ	91			
4П5-3	4Щ Панель 5	Электродвигатель	АВВГ	1(4х2,5) 0,66кВ	96			
4П6-1	4Щ Панель 5	ЩУ Панель 10	АКВВГ	1(10х2,5) 0,66кВ	58			
4П6-2	4Щ Панель 5	4П6SB	АВВГ	1(3х2,5) 0,66кВ	92			
4П6-3	4Щ Панель 5	Электродвигатель	АВВГ	1(4х2,5) 0,66кВ	97			
4П7-1	4Щ Панель 5	ЩУ Панель 10	АКВВГ	1(19х2,5) 0,66кВ	58			
4П7-03	4Щ Панель 5	Электромагнит тормоза УВ	АВВК	1(2х2,5) 0,66кВ	106			
4П7-2	4П7ХТ1	4П7SB	АПВ	2(1х2,5) 0,38кВ	5			
4П7-3	4Щ Панель 5	Электродвигатель	АВВГ	1(3х10+1х6)0,66кВ	106			
4П7-4	4П7ХТ1	4П7SB7; 4П7SB8	АПВ	3(1х2,5) 0,38кВ	5			
4П7-5	4П7ХТ1	4П7SB3	АПВ	3(1х2,5) 0,38кВ	10			
4П7-6	4П7ХТ1	4П7SB4	АПВ	4(1х2,5) 0,38кВ	25			
4П7-7	4П7ХТ1	4П7SQ1	АПВ	4(1х2,5) 0,38кВ	5			
4П7-8	4П7ХТ1	4П7SQ2	АПВ	4(1х2,5) 0,38кВ	5			
4П7-9-1	4Щ Панель 5	4П7ХТ1	АКВВГ	1(7х2,5) 0,66кВ	105			
4П7-9-2	4Щ Панель 5	4П7ХТ2	АКВВГ	1(5х2,5) 0,66кВ	117			
4П7-10	4П7ХТ2	4П7SQ7	АПВ	4(1х2,5) 0,38кВ	5			
4П7-11	4П7ХТ2	4П7SQ3	АПВ	4(1х2,5) 0,38кВ	5			
4П7-12	4П7ХТ1	4П7ХТ2	АКВВГ	1(7х2,5) 0,66кВ	15			
4П7-13	4П7ХТ1	4П7ХТ3	АКВВГ	1(7х2,5) 0,66кВ	20			
4П7-9-3	4Щ Панель 5	4П7ХТ3	АКВВГ	1(10х2,5) 0,66кВ	110			
4П7-14	4П7ХТ3	4П7SB5	АПВ	4(1х2,5) 0,38кВ	20			
4П7-15	4П7ХТ3	4П7SB6	АПВ	4(1х2,5) 0,38кВ	20			
4П7-16	4П7ХТ3	4П7SQ5	АПВ	4(1х2,5) 0,38кВ	20			
4П7-17	4П7ХТ3	4П7SQ6	АПВ	4(1х2,5) 0,38кВ	5			
4П7-18	4П7ХТ3	4П7SQ4	АПВ	4(1х2,5) 0,38кВ	6			
4П8-1	4Щ Панель 4	ЩУ Панель 11	АКВВГ	1(4х2,5) 0,66кВ	60			
4П8-3	4П8ХТ	Электродвигатель	АПВ	4(1х2,5) 0,38кВ	3			
4П8-5	4П8ХТ	Плата задвижки	ПВЗ	16(1х1,0) 0,38кВ	3			

Обозначение кабеля	Трасса: Начало	Трасса: Конец	Кабель: По проекту: Марка	Кабель: По проекту: Количество кабелей, число и сечение жил, напряжение	Кабель: По проекту: Длина, м	Кабель: Проложен: Марка	Кабель: Проложен: Количество кабелей, число и сечение жил, напряжение	Кабель: Проложен: Длина, м
4П8-8	4Щ Панель 4	4П8ХТ	АКВВГ	1(14х2,5) 0,66кВ	115			
4П9-2	4Щ Панель 5	4П9ХТ	АКВВГ	1(10х2,5) 0,66кВ	116			
4П9-3	4П9ХТ	Электродвигатель	АПВ	6(1х2,5) 0,38кВ	3			
4П9-5	4П9ХТ	4П9SB	АПВ	3(1х2,5) 0,38кВ	2			
4П10-2	4Щ Панель 5	4П10ХТ	АКВВГ	1(10х2,5) 0,66кВ	120			
4П10-3	4П10ХТ	Электродвигатель	АПВ	6(1х2,5) 0,38кВ	3			
4П10-5	4П10ХТ	4П10SB	АПВ	3(1х2,5) 0,38кВ	2			
4П11-2	4Щ Панель 5	4П11ХТ	АКВВГ	1(10х2,5) 0,66кВ	120			
4П11-3	4П11ХТ	Электродвигатель	АПВ	6(1х2,5) 0,38кВ	3			
4П11-5	4П11ХТ	4П11SB	АПВ	3(1х2,5) 0,38кВ	2			
4П12-2	4Щ Панель 5	4П12ХТ	АКВВГ	1(10х2,5) 0,66кВ	110			
4П12-3	4П12ХТ	Электродвигатель	АПВ	4(1х2,5) 0,38кВ	3			
4П12-5	4П12ХТ	4П12SB	АПВ	3(1х2,5) 0,38кВ	2			
4П13-3	4Щ Панель 5	Электродвигатель	АВВГ	1(4х2,5) 0,66кВ	90			
4П13-4	4Щ Панель 4	4П13SB	АКВВГ	1(4х2,5) 0,66кВ	88			
14-1	1Щ Панель 3	ЩУ Панель 3	АКВВГ	1(10х2,5) 0,66кВ	65			
14-2	1Щ Панель 3	14SB	АВВГ	1(3х2,5) 0,66кВ	40			
14-3	1Щ Панель 3	Электродвигатель	АВВГ	1(3х50+1х25)0,66кВ	45			
14-11	1Щ Панель 3	3Щ. Панель 6	АКВВГ	1(4х2,5) 0,66кВ	15			
15-1	2Щ Панель 3	ЩУ Панель 3	АКВВГ	1(10х2,5) 0,66кВ	65			
15-2	2Щ. Панель 3	15SB	АВВГ	1(3х2,5) 0,66кВ	40			
15-3	2Щ Панель 3	Электродвигатель	АВВГ	1(3х50+1х25)0,66кВ	46			
15-11	2Щ Панель 3	3Щ Панель 6	АКВВГ	1(4х2,5) 0,66кВ	15			
16-1	3Щ Панель 3	ЩУ Панель 3	АКВВГ	1(10х2,5) 0,66кВ	65			
16-2	3Щ Панель 3	16SB	АВВГ	1(3х2,5) 0,66кВ	45			
16-3	3Щ Панель 3	Электродвигатель	АВВГ	1(3х50+1х25)0,66кВ	50			
16-11	3Щ Панель 3	3Щ Панель 6	АКВВГ	1(4х2,5) 0,66кВ	5			
17-1	1Щ Панель 4	ЩУ Панель 1	АКВВГ	1(14х2,5) 0,66кВ	65			
17-2	1Щ Панель 4	17SB	АВВГ	1(3х2,5) 0,66кВ	43			
17-3	1Щ Панель 4	Электродвигатель	АВВГ	1(3х95+1х35) 1кВ	48			
17-9	1Щ Панель 4	3Щ Панель 7	АКВВГ	1(7х2,5) 0,66кВ	15			
17-11	1Щ Панель 4	3Щ Панель 6	АКВВГ	1(4х2,5) 0,66кВ	15			

Инв.№подл. | Подп. и дата | Взам.инв.№

Привязан:

Инв.№

ГИП	Казлов		VI-87	903-1-250.87 ЭМ1
Нач.отд	Фойерштейн		VI-87	Котельная с 4 котлами КЕ-25-14С Топливо-каменные и бурые угли
Зав.отд	Гохбайм		VI-87	Главный корпус — Стадия: Р; Лист: 22; Листов:
Рук.гр.	Синис		VI-87	
Ст.инж.	Денежкина		VI-87	Кабельный журнал Продолжение
Н.контр	Немец		VI-87	САНТЕХПРОЕКТ

Копировал Ф- 22699-12 25 Формат А2

Альбом 10

Обозначение кабеля	Трасса: Начало	Трасса: Конец	Кабель по проекту: Марка	Кабель по проекту: Количество кабелей, число и сечение жил, напряжение	Кабель по проекту: Длина м	Кабель проложен: Марка	Кабель проложен: Количество кабелей число и сечение жил, напряжение	Кабель проложен: Длина м.
18-1	2Щ Панель 4	ЩУ Панель 1	АКВВГ	1(14х2,5)0,66кВ	65			
18-2	2Щ Панель 4	18SB	АВВГ	1(3х2,5)0,66кВ	45			
18-3	2Щ Панель 4	Электродвигатель	АВВГ	1(3х95+1х35)1кВ	50			
18-9	2Щ Панель 4	3Щ Панель 7	АКВВГ	1(7х2,5)0,66кВ	15			
18-11	2Щ Панель 4	3Щ Панель 6	АКВВГ	1(4х2,5)0,66кВ	15			
19-1	4Щ Панель 3	ЩУ Панель 1	АКВВГ	1(14х2,5)0,66кВ	65			
19-2	4Щ Панель 3	19SB	АВВГ	1(3х2,5)0,66кВ	45			
19-3	4Щ Панель 3	Электродвигатель	АВВГ	1(3х95+1х35)1кВ	50			
19-9	4Щ Панель 3	3Щ Панель 7	АКВВГ	1(7х2,5)0,66кВ	10			
19-11	4Щ Панель 3	3Щ Панель 6	АКВВГ	1(7х2,5)0,66кВ	10			
20-1	1Щ Панель 3	ЩУ Панель 1	АКВВГ	1(14х2,5)0,66кВ	65			
20-2	1Щ Панель 3	20SB	АВВГ	1(3х2,5)0,66кВ	25			
20-3	1Щ Панель 3	Электродвигатель	АВВГ	1(3х10+1х6)0,66кВ	30			
20-11	1Щ Панель 3	3Щ Панель 6	АКВВГ	1(4х2,5)0,66кВ	15			
21-1	2Щ Панель 3	ЩУ Панель 1	АКВВГ	1(14х2,5)0,66кВ	65			
21-2	2Щ Панель 3	21SB	АВВГ	1(3х2,5)0,66кВ	25			
21-3	2Щ Панель 3	Электродвигатель	АВВГ	1(3х10+1х6)0,66кВ	30			
21-11	2Щ Панель 3	3Щ Панель 6	АКВВГ	1(4х2,5)0,66кВ	15			
22-1	3Щ Панель 3	ЩУ Панель 1	АКВВГ	1(14х2,5)0,66кВ	65			
22-2	3Щ Панель 3	22SB	АВВГ	1(3х2,5)0,66кВ	20			
22-3	3Щ Панель 3	Электродвигатель	АВВГ	1(3х10+1х6)0,66кВ	25			
22-11	3Щ Панель 3	3Щ Панель 6	АКВВГ	1(4х2,5)0,66кВ	5			
23-1	3Щ Панель 6	ЩУ Панель 2	АКВВГ	1(10х2,5)0,66кВ	65			
23-2	3Щ Панель 6	23SB	АВВГ	1(3х2,5)0,66кВ	35			
23-3	3Щ Панель 6	Электродвигатель	АВВГ	1(4х2,5)0,66кВ	40			
24-1	4Щ Панель 6	ЩУ Панель 2	АКВВГ	1(10х2,5)0,66кВ	65			
24-2	4Щ Панель 6	24SB	АВВГ	1(3х2,5)0,66кВ	35			
24-3	4Щ Панель 6	Электродвигатель	АВВГ	1(4х2,5)0,66кВ	40			
25-1	3Щ Панель 7	ЩУ Панель 1	АКВВГ	1(4х2,5)0,66кВ	65			
25-2	3Щ Панель 7	25ХТ	АКВВГ	1(19х2,5)0,66кВ	45			
26-1	3Щ Панель 7	ЩУ Панель 1	АКВВГ	1(4х2,5)0,66кВ	65			
26-2	3Щ Панель 7	26ХТ	АКВВГ	1(19х2,5)0,66кВ	45			
27-1	3Щ Панель 7	ЩУ Панель 1	АКВВГ	1(4х2,5)0,66кВ	65			
27-2	3Щ Панель 7	27ХТ	АКВВГ	1(19х2,5)0,66кВ	45			
28-1	1Щ Панель 3	ЩУВ	АКВВГ	1(10х2,5)0,66кВ	20			
28-2	1Щ Панель 3	28SB	АВВГ	1(3х2,5)0,66кВ	50			
28-3	1Щ Панель 3	Электродвигатель	АВВГ	1(3х6+1х4)0,66кВ	55			
29-1	2Щ Панель 3	ЩУВ	АКВВГ	1(10х2,5)0,66кВ	20			
29-2	2Щ Панель 3	29SB	АВВГ	1(3х2,5)0,66кВ	55			
29-3	2Щ Панель 3	Электродвигатель	АВВГ	1(3х6+1х4)0,66кВ	60			

Обозначение кабеля	Трасса: Начало	Трасса: Конец	Кабель по проекту: Марка	Кабель по проекту: Количество кабелей, число и сечение жил, напряжение	Кабель по проекту: Длина м	Кабель проложен: Марка	Кабель проложен: Количество кабелей, число и сечение жил, напряжение	Кабель проложен: Длина м
30-1	3Щ Панель 3	ЩУВ	АКВВГ	1(10х2,5)0,66кВ	30			
30-2	3Щ Панель 3	30SB	АВВГ	1(3х2,5)0,66кВ	55			
30-3	3Щ Панель 3	Электродвигатель	АВВГ	1(3х6+1х4)0,66кВ	60			
31-03	3Щ Панель 6	ВСА-6А аппарата N1 типа 20	АВВГ	1(3х2,5)0,66кВ	30			
32-03	3Щ Панель 6	ВСА-6 А аппарата N2 типа 20	АВВГ	1(3х2,5)0,66кВ	30			
33-1	3Щ Панель 6	ЩУВ	АКВВГ	1(4х2,5)0,66кВ	33			
33-2	3Щ Панель 6	33ХТ	АКВВГ	1(10х2,5)0,66кВ	40			
33-3	3Щ Панель 6	Электродвигатель	АВВГ	1(4х2,5)0,66кВ	40			
34-03	4Щ Панель 6	34КМ	АВВГ	1(4х2,5)0,66кВ	40			
35-03	3Щ Панель 6	ВСА-5К аппарата АМВ-100	АВВГ	1(3х2,5)0,66кВ	35			
36-1	3Щ Панель 7	ЩУ Панель 1	АКВВГ	1(10х2,5)0,66кВ	65			
36-3	36ХТ	Электродвигатель	АПВ	4(1х2,5)0,38кВ	5			
36-5	36ХТ	Плата задвижки	ПВЗ	16(1х1,0)0,38кВ	5			
36-8	3Щ Панель 7	36ХТ	АКВВГ	1(14х2,5)0,66кВ	20			
7	3Щ Панель 7		/					
37-1	3Щ Панель 7	ЩУ Панель 1	АКВВГ	1(10х2,5)0,66кВ	65			
37-3	37ХТ	Электродвигатель	АПВ	4(1х2,5)0,38кВ	5			
37-5	37ХТ	Плата задвижки	ПВЗ	16(1х1,0)0,38кВ	5			
37-8	3Щ Панель 7	37ХТ	АКВВГ	1(14х2,5)0,66кВ	22			
38-1	3Щ Панель 7	ЩУ Панель 1	АКВВГ	1(10х2,5)0,66кВ	65			
38-3	38ХТ	Электродвигатель	АПВ	4(1х2,5)0,38кВ	5			
38-5	38ХТ	Плата задвижки	ПВЗ	16(1х1,0)0,38кВ	5			
38-8	3Щ Панель 7	38ХТ	АКВВГ	1(14х2,5)0,66кВ	20			
39-1	3Щ Панель 7	ЩУ Панель 1	АКВВГ	1(10х2,5)0,66кВ	65			
39-3	39ХТ	Электродвигатель	АПВ	4(1х2,5)0,38кВ	5			
39-5	39ХТ	Плата задвижки	ПВЗ	16(1х1,0)0,38кВ	5			
39-8	3Щ Панель 7	39ХТ	АКВВГ	1(14х2,5)0,66кВ	25			
40-1	3Щ Панель 7	ЩУ Панель 1	АКВВГ	1(10х2,5)0,66кВ	65			
40-3	40ХТ	Электродвигатель	АПВ	4(1х2,5)0,38кВ	5			
40-5	40ХТ	Плата задвижки	ПВЗ	16(1х1,0)0,38кВ	5			
40-8	3Щ Панель 7	40ХТ	АКВВГ	1(14х2,5)0,66кВ	25			

Инв.№ подл. | Подп. и дата | Взам.инв.№

Привязан:

Инв.№

ГИП	Козлов		VI.87	903-1-250.87 ЭМ1	
Нач.отд	Фейерштейн		VI.87	Котельная с 4 котлами КЕ-25-14С топливо-каменные и бурые угли	
Зав.отд	Гохбайт		VI.87	Главный корпус	Стадия: Р; Лист: 23; Листов:
Рук.гр.	Синис		VI.87		
Ст.инж.	Денежкина		VI.87	Кабельный журнал. Продолжение	САНТЕХПРОЕКТ
Н.контр.	Немец		VI.87		

Альбом 10

Обозначение кабеля	Трасса: Начало	Трасса: Конец	Кабель: По проекту: Марка	Кабель: По проекту: Количество кабелей, число и сечение жил, напряжение	Кабель: По проекту: Длина, м	Кабель: Проложен: Марка	Кабель: Проложен: Количество кабелей, число и сечение жил,	Кабель: Проложен: Длина, м
44-3	5ПР	Шкаф вытяжной	АВВГ	1(3х4+1х2,5)0,66кВ	10			
46-1	3Щ Панель 6	ЩУ Панель 2	АКВВГ	1(10х2,5)0,66кВ	65			
46-2	3Щ Панель 6	46SB	АВВГ	1(3х2,5) 0,66кВ	80			
46-3	3Щ Панель 6	Электродвигатель	АВВГ	1(4х2,5) 0,66кВ	80			
47-1	4Щ Панель 6	ЩУ Панель 2	АКВВГ	1(10х2,5) 0,66кВ	65			
47-2	4Щ Панель 6	47SB	АВВГ	1(3х2,5) 0,66кВ	80			
47-3	4Щ Панель 6	Электродвигатель	АВВГ	1(4х2,5) 0,66кВ	80			
47-11	4Щ Панель 6	3Щ Панель 6	АКВВГ	1(4х2,5) 0,66кВ	15			
48-1	3Щ Панель 6	ЩУ Панель 2	АКВВГ	1(10х2,5) 0,66кВ	65			
48-2	3Щ Панель 6	48SB	АВВГ	1(3х2,5) 0,66кВ	80			
48-3	3Щ Панель 6	Электродвигатель	АВВГ	1(4х2,5) 0,66кВ	80			
49-1	4Щ Панель 6	ЩУ Панель 2	АКВВГ	1(10х2,5) 0,66кВ	65			
49-2	4Щ Панель 6	49SB	АВВГ	1(3х2,5) 0,66кВ	80			
49-3	4Щ Панель 6	Электродвигатель	АВВГ	1(4х2,5) 0,66кВ	80			
49-11	4Щ Панель 6	3Щ Панель 6	АКВВГ	1(4х2,5) 0,66кВ	15			
50-1	50хТ	ЩУ Панель 3	АКВВГ	1(4х2,5) 0,66кВ	55			
50-03	4ПР	50км	АВВГ	1(4х2,5) 0,66кВ	80			
50-3	50км	Электродвигатель	АПВ	4(1х2,5) 0,38кВ	5			
50-5	50хТ	50SA	АПВ	4(1х2,5) 0,38кВ	2			
50-6	50хТ	50SB	АПВ	4(1х2,5) 0,38кВ	2			
50-8	50км	50хТ	АКВВГ	1(7х2,5) 0,66кВ	2			
1ЩУВ	3ПР	1ЩУВ	АВВГ	1(4х2,5) 0,66кВ	60			
53-3	1ЩУВ	Электродвигатель	ПВЗ	3(1х1,0) 0,38кВ	6			
54-3	1ЩУВ	Клапан наружного воздуха	АКВВГ	1(10х2,5) 0,66кВ	7			
П1Щ1-1	1ЩУВ	Щит регулирования	АКВВГ	1(7х2,5) 0,66кВ	5			
П1Щ1-01	1ЩУВ	Щит регулирования	АВВГ	1(3х2,5) 0,66кВ	5			
2ЩУВ	1ЩУВ	2ЩУВ	АВВГ	1(4х2,5) 0,66кВ	5			
139-3	2ЩУВ	Электродвигатель	АВЗ	3(1х1,0) 0,38кВ	5			
140-3	2ЩУВ	Клапан наружного воздуха	АКВВГ	1(10х2,5) 0,66кВ	5			
П2Щ1-1	2ЩУВ	Щит регулирования	АКВВГ	1(7х2,5) 0,66кВ	5			
П2Щ1-01	2ЩУВ	Щит регулирования	АВВГ	1(3х2,5) 0,66кВ	5			
3ЩУВ	3ПР	3ЩУВ	АВВГ	1(4х2,5) 0,66кВ	45			
56-3	3ЩУВ	Электродвигатель	ПВЗ	3(1х1,0) 0,38кВ	5			
57-3	3ЩУВ	Клапан наружного воздуха	АКВВГ	1(10х2,5) 0,66кВ	10			
П3Щ1-1	3ЩУВ	Контрольные цепи	АКВВГ	1(7х2,5) 0,66кВ	5			
П3Щ1-01	3ЩУВ	Щит регулирования	АВВГ	1(3х2,5) 0,66кВ	5			
59-03	3ПР	59км	АВВГ	1(4х2,5) 0,66кВ	60			
59-3	59км	Электродвигатель	АВВГ	1(4х2,5) 0,66кВ	6			
60-03	61км	60км	АВВГ	1(4х2,5) 0,66кВ	10			
60-3	60км	Электродвигатель	АВВГ	1(4х2,5) 0,66кВ	5			
61-03	4ПР	61км	АВВГ	1(4х2,5) 0,66кВ	40			
61-3	61км	Электродвигатель	АВВГ	1(4х2,5) 0,66кВ	5			
63-03	59км	63км	АВВГ	1(4х2,5) 0,66кВ	3			

Обозначение кабеля	Трасса: Начало	Трасса: Конец	Кабель: По проекту: Марка	Кабель: По проекту: Количество кабелей, число и сечение жил, напряжение	Кабель: По проекту: Длина, м	Кабель: Проложен: Марка	Кабель: Проложен: Количество кабелей, число и сечение жил, напряжение	Кабель: Проложен: Длина, м
63-3	63км	Электродвигатель	АВВГ	1(4х2,5) 0,66кВ	8			
65-03	4ПР	65км	АВВГ	1(4х2,5) 0,66кВ	95			
65-3	65км	Электродвигатель	АВВГ	1(4х2,5) 0,66кВ	5			
66-03	3ПР	66км	АВВГ	1(4х2,5) 0,66кВ	65			
66-3	66км	Электродвигатель	АВВГ	1(4х2,5) 0,66кВ	25			
67-03	4ПР	67км	АВВГ	1(4х2,5) 0,66кВ	70			
67-3	67км	Электродвигатель	АВВГ	1(4х2,5) 0,66кВ	25			
68-03	65км	68км	АВВГ	1(4х2,5) 0,66кВ	5			
68-3	68км	Электродвигатель	АВВГ	1(4х2,5) 0,66кВ	25			
69-03	3ПР	69км	АВВГ	1(4х2,5) 0,66кВ	35			
69-3	69км	Электродвигатель	АВВГ	1(4х2,5) 0,66кВ	5			
70-03	3ПР	70км	АВВГ	1(4х2,5) 0,66кВ	30			
70-3	70км	Электродвигатель	АВВГ	1(4х2,5) 0,66кВ	5			
71-03	3ПР	71км	АВВГ	1(4х2,5) 0,66кВ	85			
71-3	71км	Электродвигатель	АВВГ	1(4х2,5) 0,66кВ	5			
72-03	71км	72км	АВВГ	1(4х2,5) 0,66кВ	30			
72-3	72км	Электродвигатель	АВВГ	1(4х2,5) 0,66кВ	5			
73-03	4ПР	73км	АВВГ	1(4х2,5) 0,66кВ	90			
73-3	73км	Электродвигатель	АВВГ	1(4х2,5) 0,66кВ	5			
74-03	73км	74км	АВВГ	1(4х2,5) 0,66кВ	30			
74-3	74км	Электродвигатель	АВВГ	1(4х2,5) 0,66кВ	5			
75-1	3ПР	Ящик 75-1Я	АВВГ	1(4х2,5) 0,66кВ	75			
75-2	Ящик 75-1Я	Ящик 75-2Я	АВВГ	1(4х2,5) 0,66кВ	25			
75-3	Ящик 75-2Я	Ящик 75-3Я	АВВГ	1(4х2,5) 0,66кВ	25			
76-3	6ПР	Станок точильно-шлифовальный	АПВ	3(1х4)+1(1х2,5)0,38кВ	6			
77-3	Станок точильно-шлифовальный	Агрегат ЗИЛ-900	АПВ	4(1х2,5) 0,38кВ	4			
78-3	6ПР	Станок вертикально-сверлильный	АПВ	4(1х2,5) 0,38кВ	5			
79-3	6ПР	Станок токарно-винторезный	АПВ	4(1х2,5) 0,38кВ	5			
1СВ	1ПР	1СВ	АВВГ	1(3х25) 0,66кВ	25			
2СВ	1СВ	2СВ	АВВГ	1(3х25) 0,66кВ	40			
3СВ	2ПР	3СВ	АВВГ	1(3х25) 0,66кВ	65			
4СВ	3СВ	4СВ	АВВГ	1(3х25) 0,66кВ	30			
АС	3Щ Панель 6	ЩУ Панель 3	АКВВГ	1(10х2,5) 0,66кВ	63			

Взам. инв.№

Подп. и дата

Инв. № подл.

ГИП	Козлов			11.87
Нач. отд	Ройзенштейн			11.87
Зав. отд	Захвойн			11.87
Рук. гр.	Синис			11.87
Ст. инж.	Денежкина			11.87
Н. контр.	Немец			11.87

Привязан

Инв. №

9031-250.87 ЭМ1

Котельная с 4 котлами КЕ-25-14С
Топлива-каменные и бурые угли

Главный корпус

Кабельный журнал. Продолжение

Стадия	Лист	Листов
Р	24	

САНТЕХПРОЕКТ

Альбом 10

Обозначение кабеля	Трасса: Начало	Трасса: Конец	Кабель: По проекту: Марка	Кабель: По проекту: Колич. кабелей, число и сечение жил, напряжение	Кабель: По проекту: Длина, м	Кабель: Проложен: Марка	Кабель: Проложен: Колич. кабелей, число и сечение жил, напряжение	Кабель: Проложен: Длина, м
139-1	2ЩУВ	8Щ Шкаф 1	АКВВГ	1(14х2,5) 0,66кВ	*			
139-2	2ЩУВ	5Щ	АКВВГ	1(7х2,5) 0,66кВ	*			
КТП-1	КТП Шкаф 3	ЩУ Панель 3	АВВГ	1(2х2,5) 0,66кВ	50			
ШР-1	4ПР	ШР1	АВВГ	1(3х4) 0,66кВ	28			
ШР-2	ШР1	ШР2	АВВГ	1(3х2,5) 0,66кВ	5			
ЩУВ-01	3ПР	ЩУВ	АВВГ	1(3х2,5) 0,66кВ	15			
ЩУВ-02	4ПР	ЩУВ	АВВГ	1(3х2,5) 0,66кВ	20			
45-3	3ПР	стол химический лабораторный	АВВГ	1(4х2,5) 0,66кВ	20			
АС-02	4Щ Панель 6	3Щ Панель 6	АВВГ	1(2х2,5) 0,66кВ	15			
51-03	5ПР	51QF	АВВГ	1(3х4+1х2,5) 0,66кВ	60			
51-3	51QF	Электрокипятильник	АВВГ	1(4х2,5) 0,66кВ	2			
80-03	5ПР	80QF	АВВГ	1(3х2,5) 0,66кВ	20			
80-3	80QF	Электропалотенцен1	АВВГ	1(3х2,5) 0,66кВ	2			
81-03	80QF	81QF	АВВГ	1(3х2,5) 0,66кВ	10			
81-3	81QF	Электропалотенцен2	АВВГ	1(3х2,5) 0,66кВ	2			
82-03	81QF	82QF	АВВГ	1(3х2,5) 0,66кВ	20			
82-3	82QF	Электропалотенце 3	АВВГ	1(3х2,5) 0,66кВ	2			
3Щ-11	3Щ Панель 3	3Щ Панель 6	АВВГ	1(3х25) 0,66кВ	8			
4Щ-11	4Щ Панель 1	4Щ Панель 5	АВВГ	1(3х25) 0,66кВ	10			
43-2	4Щ Панель 7	43ХТ	АКВВГ	1(10х2,5) 0,66кВ	**			
43-5	4Щ Панель 7	43SB2	АКВВГ	1(4х2,5) 0,66кВ	**			
1	4ПР	ШУ Градирни	АВВГ	1(3х4+1х2,5) 0,66кВ	***			
1-5	ШУ	Электродвигатель	АВВГ	1(3х4+1х2,5) 0,66кВ	***			
1-101	ШУ	1-КМ	АКВВГ	1(5х2,5) 0,66кВ	***			
2-5	ШУ	Электродвигатель	АВВГ	1(3х4+1х2,5) 0,66кВ	***			
2-101	ШУ	2-КМ	АКВВГ	1(5х2,5) 0,66кВ	***			
41-3	5ПР	Стол лабораторный	АВВГ	1(3х4+1х2,5) 0,66кВ	4			
42-3	5ПР	Стол лабораторный	АВВГ	1(3х4+1х2,5) 0,66кВ	6			
ППС-01	3ПР	Прибор пожарной сигнализации ввод№1	АВВГ	1(3х2,5) 0,66кВ	75			
ППС-02	4ПР	Прибор пожарной сигнализации ввод№2	АВВГ	1(3х2,5) 0,66кВ	65			
53-1	1ЩУВ	3Щ Панель 6	АКВВГ	1(4х2,5) 0,66кВ	60			
56-1	3ЩУВ	3Щ Панель 6	АКВВГ	1(4х2,5) 0,66кВ	20			
59-1	59КМ	3Щ Панель 6	АКВВГ	1(4х2,5) 0,66кВ	45			
60-1	60КМ	3Щ Панель 6	АКВВГ	1(4х2,5) 0,66кВ	60			
61-1	61КМ	3Щ Панель 6	АКВВГ	1(4х2,5) 0,66кВ	55			
63-1	63КМ	3Щ Панель 6	АКВВГ	1(4х2,5) 0,66кВ	45			
65-1	65КМ	3Щ Панель 6	АКВВГ	1(4х2,5) 0,66кВ	90			
ППС-1	3Щ Панель 6	Прибор пожарной сигнализации	АВВГ	1(3х2,5) 0,66кВ	80			

Число и сечение жил, напряжение	Марка: АВВГ	АКВВГ	АПВ	ПВ2	ПВ3
2х2,5 0,66кВ	420				
3х2,5 0,66кВ	3120				
3х4 0,66кВ	160				
3х25 0,66кВ	180				
3х4 0,66кВ	3290				
3х4+1х2,5 0,66кВ	1100				
3х6+1х4 0,66кВ	390				
3х10+1х6 0,66кВ	440				
3х25+1х16 0,66кВ	380				
3х50+1х25 0,66кВ	150				
3х95+1х35 1кВ	540				
3х120+1х35 1кВ	130				
3х150+1х50 1кВ	190				
4х2,5 0,66кВ		1280			
5х2,5 0,66кВ		400			
7х2,5 0,66кВ		1250			
10х2,5 0,66кВ		3520			
14х2,5 0,66кВ		1370			
19х2,5 0,66кВ		375			
1х2,5 0,38кВ			2701		
1х4 0,38кВ			18		
1х16 0,38кВ				120	
1х1,0 0,38кВ					640

** кабели учитываются и заказываются при привязке Т.П. 705-9-5.13.85.

*** кабели учитываются и заказываются при привязке Т.П. 901-6-53.

Инв.№ подл. | Подп. и дата | Взам. инв.№

Привязан:			903-1-250.87	ЭМ1
			Котельная с 4котлами КЕ-25-14С Топливо-каменные и бурые угли	
	ГИП	Козлов	Главный корпус	Стадия: Р; Лист: 25; Листов:
	Нач.отд	Фабрикант		
	Знач.отд	Гохбойм		
	Рук.гр	Синис	Кабельный журнал. Окончание.	САНТЕХПРОЕКТ
	Ст.инж.	Денежкина		
Инв.№	Н.контр	Немец		

Альбом 10

1ПРА	69-03	3ПР
1ПРБ	39-03	1ЩУВ
3ПР	66-03	3ЩУВ
5ПР	70-03	ЩУВ-01
6ПР	71-03	ЩУ-01
1СВ	75*1	45-3
		ППС-01

2-5	
43-2	
7 Ш	
6 Ш	
1-5	
1-101	
2-101	

1Щ-А	
1Щ-Б	
1Щ-В	
2Щ-А	
2Щ-Б	
2Щ-В	
3ЩУВ	

На ▽4.500

1Щ-А	1ПР-А	50-03	1
1Щ-Б	1ПР-Б	ШР-1	61-03
1Щ-В	6Щ	ЩУВ-02	65-03
2Щ-А	6Б-03	3ЩУВ	67-03
2Щ-Б	3ЩУВ	4ПР	73-03
2Щ-В	7 Ш	ЩУ-02	ППС-02
	ППС-61		

5Щ			
6Щ			
4ПР			
2ПР-А			
2ПР-Б			
2ПР-В			
3СВ			

4Щ-А			
4Щ-Б			
2ПР-А			
2ПР-Б			
2ПР-В			
КТП-1			

1Щ-А			
1Щ-Б			
1Щ-В			
1ККУ-А			
1ККУ-Б			
3Щ-01А			
3Щ-01Б			
1ПР-А			
1ПР-Б			

3Щ-01А	ЩУ-02		
8Щ-01Б	5Щ		
3Щ-02	ШР1		
4Щ-А	50-03		
4Щ-Б	71-05		
6Б-03	70-03		
6,5-03	3СВ		
67-03			

В канале

3Щ-01А	ЩУ-02		
3Щ-01Б	ШР-1		
5Щ-02	ШР1		
4Щ-А	50-03		
4Щ-Б	6Б-03		
6Б-03	70-03		
66-03	ППС-01		
67-03			
3ЩУВ			

На ▽4.500

59-03	ЩУ-02		
71-03	ШР-1		
5Щ	50-03		
1	73-03		
КТП-1	ЩУВ-02		
61-03	70-03		
3СВ	ППС-01		
ППС-02			

20-2	36-8		
20-3	37-8		
21-2	38-8		
21-3	39-8		
22-2	40-8		
22-3			

▽4.500 ▽3.600

1ГП1-3	2ГП1-3	3ГП1-3	
1ГП2-03	2ГП2-03	3ГП2-03	
1ГП3-3	2ГП3-3	3ГП3-3	
1ГП3-4	2ГП3-4	3ГП3-4	
66-03	67-03	65-03	
1ГП1-2	1ГП2-2	4ГП1-3	
2ГП2-2	3Л1-2	4ГП2-03	
4ГП1-2	3Л2-2	4ГП3-3	
4ГП2-2	2ГП1-2	4ГП3-4	65-1

На конструкциях ▽ 4.600 Верх

В траншее

Продолжение трассы см. лист 27

14-2	23-2		
14-3	23-3		
15-2	24-2		
15-3	24-3		
16-2	2СВ		
16-3			

На конструкциях Верх ▽ 4.500

1П1-1	2П8-1	4П4-01	47-1	36-1
1П2-1	3П1-1	4П8-1	48-1	37-1
1П3-1	3П2-1	14-1	49-1	38-1
1П4-1	3П5-1	15-1	50-1	39-1
1П4-01	3П4-1	16-1	КТП-1	40-1
1П5-1	3П4-01	17-1	АС	ППС-01
1П6-1	3П5-1	18-1	1	ППС-02
1П7-1	3П6-1	19-1	1-5	
1П8-1	3П7-1	20-1	1-101	
2П1-1	3П8-1	21-1	2-5	
2П2-1	4П1-1	22-1	2-101	
2П3-1	4П2-1	23-1	ЩУ-01	
2П4-1	4П3-1	24-1	ЩУ-02	
2П4-01	4П4-1	25-1	1П-1	
2П5-1	4П5-1	26-1	2П-1	
2П6-1	4П6-1	27-1	3П-1	
2П7-1	4П7-1	46-1	4П-1	

На ▽ 6.300

51-03			
5Щ			
139-1			
139-2			
1П-1			
2П-1			
3П-1			
4П-1			
130-1			
137-1			

На ▽ 13.200

1-5	43-2																		
1СВ	45-3																		
5ПР	69-03																		
6ПР	ЩУВ-01																		
ЩУ-01	2-101																		
1-101	2-5																		
	1ЩУВ																		
	75-1																		

69-03 по стене

69-03 — 69-3 — 69 0,37 — 19;54 69кт

ЩУВ-01	29-1		
ЩУВ-02	30-1		
28-1	33-1		

14;50 1СВ — 29 ЩУВ — 32-03 — 31-03 — 9 4ПР — 2 1ККУ — 1ККУ-А — 1ККУ-Б — 70-03 — 19,54 70кт — 70 0,37

В полу в трубе — 31 0,05 — 32 0,05 — 2ККУ-А — 2ККУ-Б

1ГП1-1	1ГП7-1	2ГП1-1	2ГП7-1	3ГП1-1	3ГП7-1	4ГП1-1	4ГП7-1	1П1-1	1П7-1	2П1-1	2П7-1	3П1-1	3П7-1	4П1-1	4П7-1	1П1-2	1П7-2	2П1-2	2П7-2
1ГП1-2	1ГП7-2	2ГП1-2	2ГП7-2	3ГП1-2	3ГП7-2	4ГП1-2	4ГП7-2	1П1-3	1П7-3	2П1-3	2П7-3	3П1-2	3П7-2	4П1-3	4П7-3	1П1-4	1П7-4	2П1-4	2П7-4
1ГП1-3	1ГП7-3	2ГП1-3	2ГП7-3	3ГП1-3	3ГП7-3	4ГП1-3	4ГП7-3	1П1-5	1П7-5	2П1-5	2П7-5	3П1-3	3П7-3	4П1-4	4П7-4	1П1-6	1П7-6	2П1-6	2П7-6
1ГП1-4	1ГП7-4	2ГП1-4	2ГП7-4	3ГП1-4	3ГП7-4	4ГП1-4	4ГП7-4	1П1-7	1П7-7	2П1-7	2П7-7	3П1-4	3П7-4	4П1-5	4П7-5	1П1-8	1П7-8	2П1-8	2П7-8
1ГП2-1	1ГП8-1	2ГП2-1	2ГП8-1	3ГП2-1	3ГП8-1	4ГП2-1	4ГП8-1	1П2-1	1П8-1	2П2-1	2П8-1	3П2-1	3П8-1	4П2-1	4П8-1	1П2-2	1П8-2	2П2-2	2П8-2
1ГП2-2	1ГП8-2	2ГП2-2	2ГП8-2	3ГП2-2	3ГП8-2	4ГП2-2	4ГП8-2	1П2-3	1П8-3	2П2-3	2П8-3	3П2-3	3П8-3	4П2-3	4П8-3	1П2-4	1П8-4	2П2-4	2П8-4
1ГП2-3	1ГП8-3	2ГП2-3	2ГП8-3	3ГП2-3	3ГП8-3	4ГП2-3	4ГП8-3	1П2-5	1П8-5	2П2-5	2П8-5	3П2-4	3П8-4	4П2-4	4П8-4	1П2-6	1П8-6	2П2-6	2П8-6
1ГП2-4	1ГП8-4	2ГП2-4	2ГП8-4	3ГП2-4	3ГП8-4	4ГП2-4	4ГП8-4	1П2-7	1П8-7	2П2-7	2П8-7	3П2-5	3П8-5	4П2-5	4П8-5	1П2-8	1П8-8	2П2-8	2П8-8
1ГП3-1	1ГП9-1	2ГП3-1	2ГП9-1	3ГП3-1	3ГП9-1	4ГП3-1	4ГП9-1	1П3-1	1П9-1	2П3-1	2П9-1	3П3-1	3П9-1	4П3-1	4П9-1	1П3-2	1П9-2	2П3-2	2П9-2
1ГП3-2	1ГП9-2	2ГП3-2	2ГП9-2	3ГП3-2	3ГП9-2	4ГП3-2	4ГП9-2	1П3-3	1П9-3	2П3-3	2П9-3	3П3-2	3П9-2	4П3-2	4П9-2	1П3-4	1П9-4	2П3-4	2П9-4
1ГП3-3	1ГП9-3	2ГП3-3	2ГП9-3	3ГП3-3	3ГП9-3	4ГП3-3	4ГП9-3	1П3-5	1П9-5	2П3-5	2П9-5	3П3-3	3П9-3	4П3-3	4П9-3	1П3-6	1П9-6	2П3-6	2П9-6
1ГП3-4	1ГП9-4	2ГП3-4	2ГП9-4	3ГП3-4	3ГП9-4	4ГП3-4	4ГП9-4	1П3-7	1П9-7	2П3-7	2П9-7	3П3-4	3П9-4	4П3-4	4П9-4	1П3-8	1П9-8	2П3-8	2П9-8
1ГП4-1	1ГП10-1	2ГП4-1	2ГП10-1	3ГП4-1	3ГП10-1	4ГП4-1	4ГП10-1	1П4-1	1П10-1	2П4-1	2П10-1	3П4-1	3П10-1	4П4-1	4П10-1	1П4-2	1П10-2	2П4-2	2П10-2
1ГП4-2	1ГП10-2	2ГП4-2	2ГП10-2	3ГП4-2	3ГП10-2	4ГП4-2	4ГП10-2	1П4-3	1П10-3	2П4-3	2П10-3	3П4-2	3П10-2	4П4-2	4П10-2	1П4-4	1П10-4	2П4-4	2П10-4
1ГП4-3	1ГП11-1	2ГП4-3	2ГП11-1	3ГП4-3	3ГП11-1	4ГП4-3	4ГП11-1	1П4-5	1П11-1	2П4-5	2П11-1	3П4-3	3П11-1	4П4-3	4П11-1	1П4-6	1П11-2	2П4-6	2П11-2
1ГП4-4	1ГП11-2	2ГП4-4	2ГП11-2	3ГП4-4	3ГП11-2	4ГП4-4	4ГП11-2	1П4-7	1П11-3	2П4-7	2П11-3	3П4-4	3П11-2	4П4-4	4П11-2	1П4-8	1П11-4	2П4-8	2П11-4
1ГП5-1	1ГП12-1	2ГП5-1	2ГП12-1	3ГП5-1	3ГП12-1	4ГП5-1	4ГП12-1	1П5-1	1П12-1	2П5-1	2П12-1	3П5-1	3П12-1	4П5-1	4П12-1	1П5-2	1П12-2	2П5-2	2П12-2
1ГП5-2	1ГП12-2	2ГП5-2	2ГП12-2	3ГП5-2	3ГП12-2	4ГП5-2	4ГП12-2	1П5-3	1П12-3	2П5-3	2П12-3	3П5-2	3П12-2	4П5-2	4П12-2	1П5-4	1П12-4	2П5-4	2П12-4
1ГП5-3	1ГП13-1	2ГП5-3	2ГП13-1	3ГП5-3	3ГП13-1	4ГП5-3	4ГП13-1	1П5-5	1П13-1	2П5-5	2П13-1	3П5-3	3П13-1	4П5-3	4П13-1	1П5-6	1П13-2	2П5-6	2П13-2
1ГП6-1	1ГП13-2	2ГП6-1	2ГП13-2	3ГП6-1	3ГП13-2	4ГП6-1	4ГП13-2	1П6-1	1П13-3	2П6-1	2П13-3	3П6-1	3П13-3	4П6-1	4П13-3	1П6-2	1П13-4	2П6-2	2П13-4
1ГП6-2	1ГП13-4	2ГП6-2	2ГП13-4	3ГП6-2	3ГП13-4	4ГП6-2	4ГП13-4	1П6-3	1П13-5	2П6-3	2П13-5	3П6-2	3П13-5	4П6-2	4П13-5	1П6-4	1П13-6	2П6-4	2П13-6
1ГП6-3	1ГП14-1	2ГП6-3	2ГП14-1	3ГП6-3	3ГП14-1	4ГП6-3	4ГП14-1	1П6-5	1П14-1	2П6-5	2П14-1	3П6-3	3П14-1	4П6-3	4П14-1	1П6-6	1П14-2	2П6-6	2П14-2
1ГП6-4	1ГП14-2	2ГП6-4	2ГП14-2	3ГП6-4	3ГП14-2	4ГП6-4	4ГП14-2	1П6-7	1П14-3	2П6-7	2П14-3	3П6-4	3П14-2	4П6-4	4П14-2	1П6-8	1П14-4	2П6-8	2П14-4
1ГП7-1	1ГП15-1	2ГП7-1	2ГП15-1	3ГП7-1	3ГП15-1	4ГП7-1	4ГП15-1	1П7-1	1П15-1	2П7-1	2П15-1	3П7-1	3П15-1	4П7-1	4П15-1	1П7-2	1П15-2	2П7-2	2П15-2
1ГП7-2	1ГП15-2	2ГП7-2	2ГП15-2	3ГП7-2	3ГП15-2	4ГП7-2	4ГП15-2	1П7-3	1П15-3	2П7-3	2П15-3	3П7-2	3П15-2	4П7-2	4П15-2	1П7-4	1П15-4	2П7-4	2П15-4
1ГП7-3	1ГП16-1	2ГП7-3	2ГП16-1	3ГП7-3	3ГП16-1	4ГП7-3	4ГП16-1	1П7-5	1П16-1	2П7-5	2П16-1	3П7-3	3П16-1	4П7-3	4П16-1	1П7-6	1П16-2	2П7-6	2П16-2
1ГП7-4	1ГП16-2	2ГП7-4	2ГП16-2	3ГП7-4	3ГП16-2	4ГП7-4	4ГП16-2	1П7-7	1П16-3	2П7-7	2П16-3	3П7-4	3П16-3	4П7-4	4П16-3	1П7-8	1П16-4	2П7-8	2П16-4

На конструкциях ▽ 4.500 Верх

1ГП8-1	1ГП17-1	2ГП8-1	2ГП17-1	3ГП8-1	3ГП17-1	4ГП8-1	4ГП17-1	1П8-1	1П17-1	2П8-1	2П17-1	3П8-1	3П17-1	4П8-1	4П17-1	1П8-2	1П17-2	2П8-2	2П17-2
1ГП8-2	1ГП17-2	2ГП8-2	2ГП17-2	3ГП8-2	3ГП17-2	4ГП8-2	4ГП17-2	1П8-3	1П17-3	2П8-3	2П17-3	3П8-2	3П17-2	4П8-2	4П17-2	1П8-4	1П17-4	2П8-4	2П17-4
1ГП8-3	1ГП17-3	2ГП8-3	2ГП17-3	3ГП8-3	3ГП17-3	4ГП8-3	4ГП17-3	1П8-5	1П17-5	2П8-5	2П17-5	3П8-3	3П17-3	4П8-3	4П17-3	1П8-6	1П17-6	2П8-6	2П17-6
1ГП8-4	1ГП17-4	2ГП8-4	2ГП17-4	3ГП8-4	3ГП17-4	4ГП8-4	4ГП17-4	1П8-7	1П17-7	2П8-7	2П17-7	3П8-4	3П17-4	4П8-4	4П17-4	1П8-8	1П17-8	2П8-8	2П17-8
1ГП9-1	1ГП18-1	2ГП9-1	2ГП18-1	3ГП9-1	3ГП18-1	4ГП9-1	4ГП18-1	1П9-1	1П18-1	2П9-1	2П18-1	3П9-1	3П18-1	4П9-1	4П18-1	1П9-2	1П18-2	2П9-2	2П18-2
1ГП9-2	1ГП18-2	2ГП9-2	2ГП18-2	3ГП9-2	3ГП18-2	4ГП9-2	4ГП18-2	1П9-3	1П18-3	2П9-3	2П18-3	3П9-2	3П18-2	4П9-2	4П18-2	1П9-4	1П18-4	2П9-4	2П18-4
1ГП9-3	1ГП19-1	2ГП9-3	2ГП19-1	3ГП9-3	3ГП19-1	4ГП9-3	4ГП19-1	1П9-5	1П19-1	2П9-5	2П19-1	3П9-3	3П19-1	4П9-3	4П19-1	1П9-6	1П19-2	2П9-6	2П19-2
1ГП9-4	1ГП19-2	2ГП9-4	2ГП19-2	3ГП9-4	3ГП19-2	4ГП9-4	4ГП19-2	1П9-7	1П19-3	2П9-7	2П19-3	3П9-4	3П19-2	4П9-4	4П19-2	1П9-8	1П19-4	2П9-8	2П19-4
1ГП10-1	1ГП20-1	2ГП10-1	2ГП20-1	3ГП10-1	3ГП20-1	4ГП10-1	4ГП20-1	1П10-1	1П20-1	2П10-1	2П20-1	3П10-1	3П20-1	4П10-1	4П20-1	1П10-2	1П20-2	2П10-2	2П20-2
1ГП10-2	1ГП20-2	2ГП10-2	2ГП20-2	3ГП10-2	3ГП20-2	4ГП10-2	4ГП20-2	1П10-3	1П20-3	2П10-3	2П20-3	3П10-2	3П20-2	4П10-2	4П20-2	1П10-4	1П20-4	2П10-4	2П20-4
1ГП11-1	1ГП21-1	2ГП11-1	2ГП21-1	3ГП11-1	3ГП21-1	4ГП11-1	4ГП21-1	1П11-1	1П21-1	2П11-1	2П21-1	3П11-1	3П21-1	4П11-1	4П21-1	1П11-2	1П21-2	2П11-2	2П21-2
1ГП11-2	1ГП21-2	2ГП11-2	2ГП21-2	3ГП11-2	3ГП21-2	4ГП11-2	4ГП21-2	1П11-3	1П21-3	2П11-3	2П21-3	3П11-2	3П21-2	4П11-2	4П21-2	1П11-4	1П21-4	2П11-4	2П21-4
1ГП12-1	1ГП22-1	2ГП12-1	2ГП22-1	3ГП12-1	3ГП22-1	4ГП12-1	4ГП22-1	1П12-1	1П22-1	2П12-1	2П22-1	3П12-1	3П22-1	4П12-1	4П22-1	1П12-2	1П22-2	2П12-2	2П22-2
1ГП12-2	1ГП22-2	2ГП12-2	2ГП22-2	3ГП12-2	3ГП22-2	4ГП12-2	4ГП22-2	1П12-3	1П22-3	2П12-3	2П22-3	3П12-2	3П22-2	4П12-2	4П22-2	1П12-4	1П22-4	2П12-4	2П22-4
1ГП13-1	1ГП23-1	2ГП13-1	2ГП23-1	3ГП13-1	3ГП23-1	4ГП13-1	4ГП23-1	1П13-1	1П23-1	2П13-1	2П23-1	3П13-1	3П23-1	4П13-1	4П23-1	1П13-2	1П23-2	2П13-2	2П23-2
1ГП13-2	1ГП23-2	2ГП13-2	2ГП23-2	3ГП13-2	3ГП23-2	4ГП13-2	4ГП23-2	1П13-3	1П23-3	2П13-3	2П23-3	3П13-2	3П23-2	4П13-2	4П23-2	1П13-4	1П23-4	2П13-4	2П23-4
1ГП14-1	1ГП24-1	2ГП14-1	2ГП24-1	3ГП14-1	3ГП24-1	4ГП14-1	4ГП24-1	1П14-1	1П24-1	2П14-1	2П24-1	3П14-1	3П24-1	4П14-1	4П24-1	1П14-2	1П24-2	2П14-2	2П24-2
1ГП14-2	1ГП24-2	2ГП14-2	2ГП24-2	3ГП14-2	3ГП24-2	4ГП14-2	4ГП24-2	1П14-3	1П24-3	2П14-3	2П24-3	3П14-2	3П24-2	4П14-2	4П24-2	1П14-4	1П24-4	2П14-4	2П24-4
1ГП15-1	1ГП25-1	2ГП15-1	2ГП25-1	3ГП15-1	3ГП25-1	4ГП15-1	4ГП25-1	1П15-1	1П25-1	2П15-1	2П25-1	3П15-1	3П25-1	4П15-1	4П25-1	1П15-2	1П25-2	2П15-2	2П25-2
1ГП15-2	1ГП25-2	2ГП15-2	2ГП25-2	3ГП15-2	3ГП25-2	4ГП15-2	4ГП25-2	1П15-3	1П25-3	2П15-3	2П25-3	3П15-2	3П25-2	4П15-2	4П25-2	1П15-4	1П25-4	2П15-4	2П25-4
1ГП16-1	1ГП26-1	2ГП16-1	2ГП26-1	3ГП16-1	3ГП26-1	4ГП16-1	4ГП26-1	1П16-1	1П26-1	2П16-1	2П26-1	3П16-1	3П26-1	4П16-1	4П26-1	1П16-2	1П26-2	2П16-2	2П26-2
1ГП16-2	1ГП26-2	2ГП16-2	2ГП26-2	3ГП16-2	3ГП26-2	4ГП16-2	4ГП26-2	1П16-3	1П26-3	2П16-3	2П26-3	3П16-2	3П26-2	4П16-2	4П26-2	1П16-4	1П26-4	2П16-4	2П26-4
1ГП17-1	1ГП27-1	2ГП17-1	2ГП27-1	3ГП17-1	3ГП27-1	4ГП17-1	4ГП27-1	1П17-1	1П27-1	2П17-1	2П27-1	3П17-1	3П27-1	4П17-1	4П27-1	1П17-2	1П27-2	2П17-2	2П27-2
1ГП17-2	1ГП27-2	2ГП17-2	2ГП27-2	3ГП17-2	3ГП27-2	4ГП17-2	4ГП27-2	1П17-3	1П27-3	2П17-3	2П27-3	3П17-2	3П27-2	4П17-2	4П27-2	1П17-4	1П27-4	2П17-4	2П27-4
1ГП18-1	1ГП28-1	2ГП18-1	2ГП28-1	3ГП18-1	3ГП28-1	4ГП18-1	4ГП28-1	1П18-1	1П28-1	2П18-1	2П28-1	3П18-1	3П28-1	4П18-1	4П28-1	1П18-2	1П28-2	2П18-2	2П28-2
1ГП18-2	1ГП28-2	2ГП18-2	2ГП28-2	3ГП18-2	3ГП28-2	4ГП18-2	4ГП28-2	1П18-3	1П28-3	2П18-3	2П28-3	3П18-2	3П28-2	4П18-2	4П28-2	1П18-4	1П28-4	2П18-4	2П28-4
1ГП19-1	1ГП29-1	2ГП19-1	2ГП29-1	3ГП19-1	3ГП29-1	4ГП19-1	4ГП29-1	1П19-1	1П29-1	2П19-1	2П29-1	3П19-1	3П29-1	4П19-1	4П29-1	1П19-2	1П29-2	2П19-2	2П29-2
1ГП19-2	1ГП29-2	2ГП19-2	2ГП29-2	3ГП19-2	3ГП29-2	4ГП19-2	4ГП29-2	1П19-3	1П29-3	2П19-3	2П29-3	3П19-2	3П29-2	4П19-2	4П29-2	1П19-4	1П29-4	2П19-4	2П29-4
1ГП20-1	1ГП30-1	2ГП20-1	2ГП30-1	3ГП20-1	3ГП30-1	4ГП20-1	4ГП30-1	1П20-1	1П30-1	2П20-1	2П30-1	3П20-1	3П30-1	4П20-1	4П30-1	1П20-2	1П30-2	2П20-2	2П30-2
1ГП20-2	1ГП30-2	2ГП20-2	2ГП30-2	3ГП20-2	3ГП30-2	4ГП20-2	4ГП30-2	1П20-3	1П30-3	2П20-3	2П30-3	3П20-2	3П30-2	4П20-2	4П30-2	1П20-4	1П30-4	2П20-4	2П30-4
1ГП21-1	1ГП31-1	2ГП21-1	2ГП31-1	3ГП21-1	3ГП31-1	4ГП21-1	4ГП31-1	1П21-1	1П31-1	2П21-1	2П31-1	3П21-1	3П31-1	4П21-1	4П31-1	1П21-2	1П31-2	2П21-2	2П31-2
1ГП21-2	1ГП31-2	2ГП21-2	2ГП31-2	3ГП21-2	3ГП31-2	4ГП21-2	4ГП31-2	1П21-3	1П31-3	2П21-3	2П31-3	3П21-2	3П31-2	4П21-2	4П31-2	1П21-4	1П31-4	2П21-4	2П31-4
1ГП22-1	1ГП32-1	2ГП22-1	2ГП32-1	3ГП22-1	3ГП32-1	4ГП22-1	4ГП32-1	1П22-1	1П32-1	2П22-1	2П32-1	3П22-1	3П32-1	4П22-1	4П32-1	1П22-2	1П32-2	2П22-2	2П32-2
1ГП22-2	1ГП32-2	2ГП22-2	2ГП32-2	3ГП22-2	3ГП32-2	4ГП22-2	4ГП32-2	1П22-3	1П32-3	2П22-3	2П32-3	3П22-2	3П32-2	4П22-2	4П32-2	1П22-4	1П32-4	2П22-4	2П32-4
1ГП23-1	1ГП33-1	2ГП23-1	2ГП33-1	3ГП23-1	3ГП33-1	4ГП23-1	4ГП33-1	1П23-1	1П33-1	2П23-1	2П33-1	3П23-1	3П33-1	4П23-1	4П33-1	1П23-2	1П33-2	2П23-2	2П33-2
1ГП23-2	1ГП33-2	2ГП23-2	2ГП33-2	3ГП23-2	3ГП33-2	4ГП23-2	4ГП33-2	1П23-3	1П33-3	2П23-3	2П33-3	3П23-2	3П33-2	4П23-2	4П33-2	1П23-4	1П33-4	2П23-4	2П33-4

На конструкциях ▽ 4500 Верх

1ГП24-1	1ГП34-1	2ГП24-1	2ГП34-1	3ГП24-1	3ГП34-1	4ГП24-1	4ГП34-1	1П24-1	1П34-1	2П24-1	2П34-1	3П24-1	3П34-1	4П24-1	4П34-1	1П24-2	1П34-2	2П24-2	2П34-2
1ГП24-2	1ГП34-2	2ГП24-2	2ГП34-2	3ГП24-2	3ГП34-2	4ГП24-2	4ГП34-2	1П24-3	1П34-3	2П24-3	2П34-3	3П24-2	3П34-2	4П24-2	4П34-2	1П24-4	1П34-4	2П24-4	2П34-4
1ГП25-1	1ГП35-1	2ГП25-1	2ГП35-1	3ГП25-1	3ГП35-1	4ГП25-1	4ГП35-1	1П25-1	1П35-1	2П25-1	2П35-1	3П25-1	3П35-1	4П25-1	4П35-1	1П25-2	1П35-2	2П25-2	2П35-2
1ГП25-2	1ГП35-2	2ГП25-2	2ГП35-2	3ГП25-2	3ГП35-2	4ГП25-2	4ГП35-2	1П25-3	1П35-3	2П25-3	2П35-3	3П25-2	3П35-2	4П25-2	4П35-2	1П25-4	1П35-4	2П25-4	2П35-4
1ГП26-1	1ГП36-1	2ГП26-1	2ГП36-1	3ГП26-1	3ГП36-1	4ГП26-1	4ГП36-1	1П26-1	1П36-1	2П26-1	2П36-1	3П26-1	3П36-1	4П26-1	4П36-1	1П26-2	1П36-2	2П26-2	2П36-2
1ГП26-2	1ГП36-2	2ГП26-2	2ГП36-2	3ГП26-2	3ГП36-2	4ГП26-2	4ГП36-2	1П26-3	1П36-3	2П26-3	2П36-3	3П26-2	3П36-2	4П26-2	4П36-2	1П26-4	1П36-4	2П26-4	2П36-4
1ГП27-1	1ГП37-1	2ГП27-1	2ГП37-1	3ГП27-1	3ГП37-1	4ГП27-1	4ГП37-1	1П27-1	1П37-1	2П27-1	2П37-1	3П27-1	3П37-1	4П27-1	4П37-1	1П27-2	1П37-2	2П27-2	2П37-2

Альбом 10

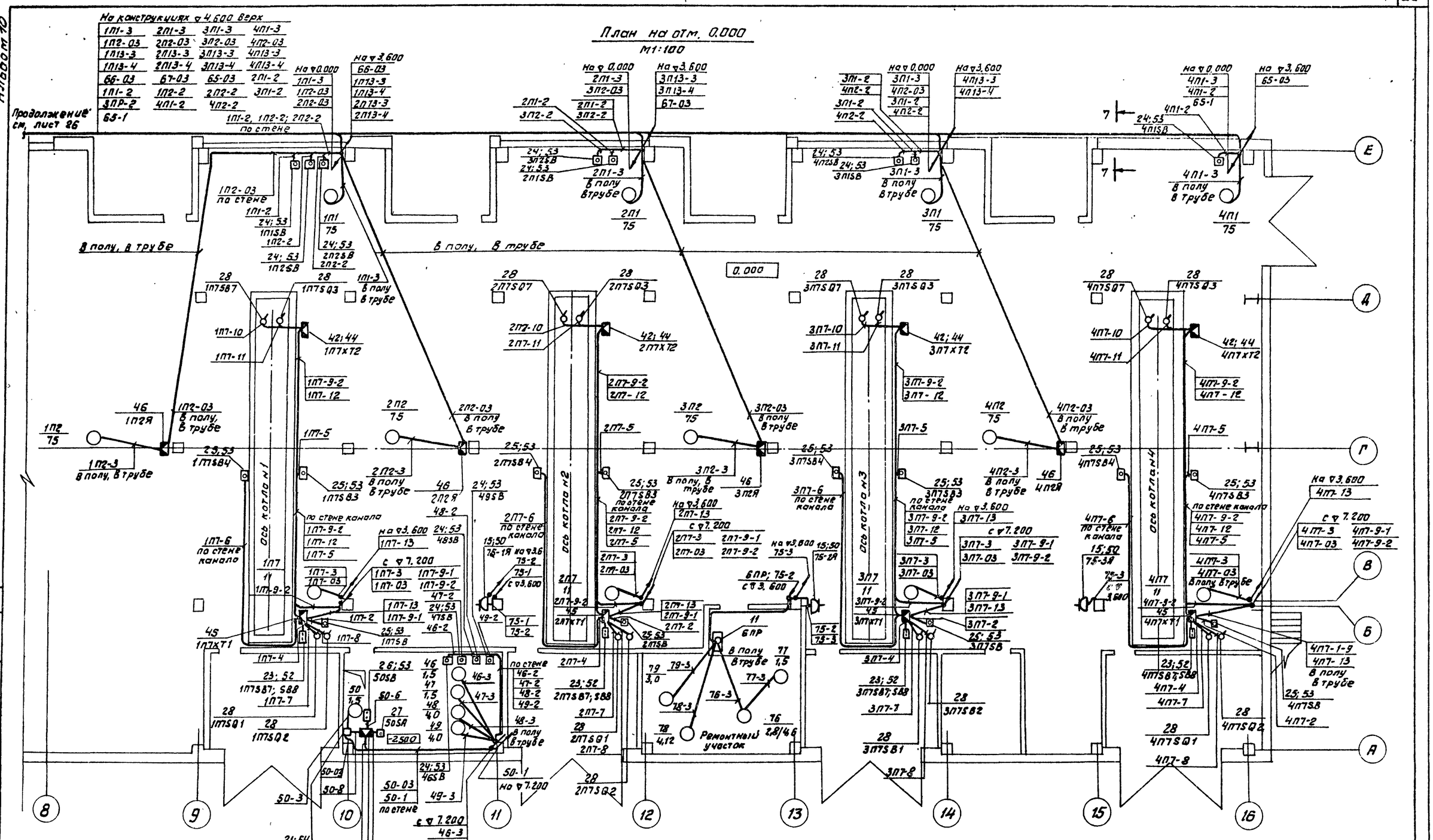

Данный чертеж рассматривать совместно с листами 26; 31; 32.

Гип	Козлов		VI-87	903-1-250.87 ЭМ1
Нач. отд	Файерштейн		VI-87	Котельная с 4 котлами КЕ-25-14С Топливо-каменные и бурые угли
Знач. отд	Гохбойм		VI-87	Главный корпус
Рук. гр.	Синис		VI-87	
Ст. инж	Денежкина		VI-87	План силовой сети на отм. 0.000. Окончание.
Н. контр.	Немец		VI-87	САНТЕХПРОЕКТ

Привязан:

Инв. №

Стадия	Лист	Листов
Р	27	

Копировал Ферит 22699-12 30 Формат А2

Альбом 10

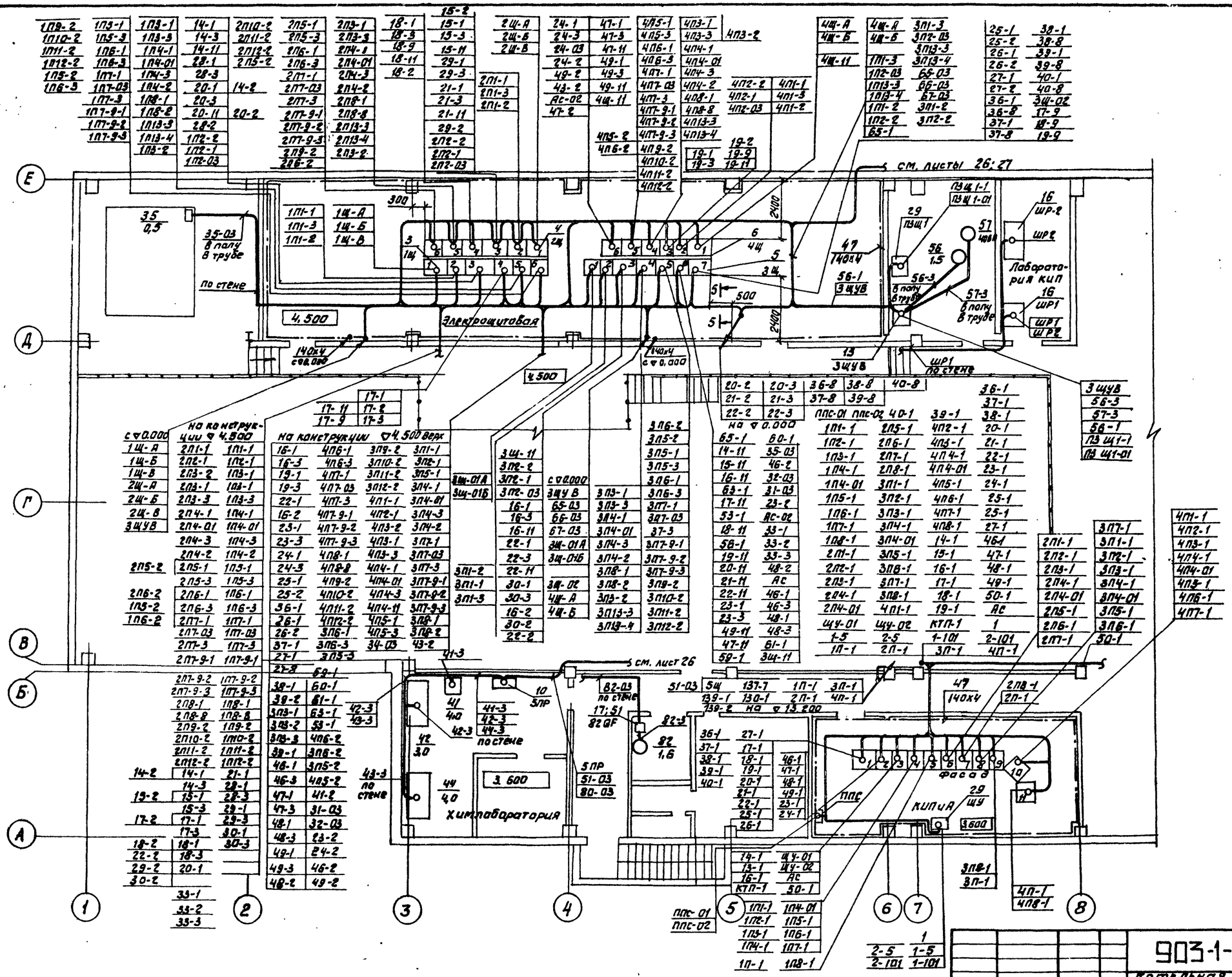

Гип	Козлов		VI-87	
Нач. отд.	Файерштейн		VI-87	
З. нач. отд.	Гохбойм		VI-87	
Рук. гр.	Синис		VI-87	
Ст. инж.	Денежкина		VI-87	
Н. контр.	Немец		VI-87	

Привязан:

Инв. №

903-1-250.87 ЭМ1

Котельная с 4 котлами КЕ-25-14С.
Топливо-каменные и бурые угли

Главный корпус.

Стадия	Лист	Листов
Р	28	

План силовой сети на отм. 3.600; 4.500
Начало

САНТЕХПРОЕКТ

Копировал 4/- 22699-12 31 Формат А2

Согласовано: Нач. отд. КУ-2 Волков; Нач. отд. КСО Михалевский

Взам. инв. №; Подп. и дата; Инв. № подл.

План на отм. 3.600

М1:100

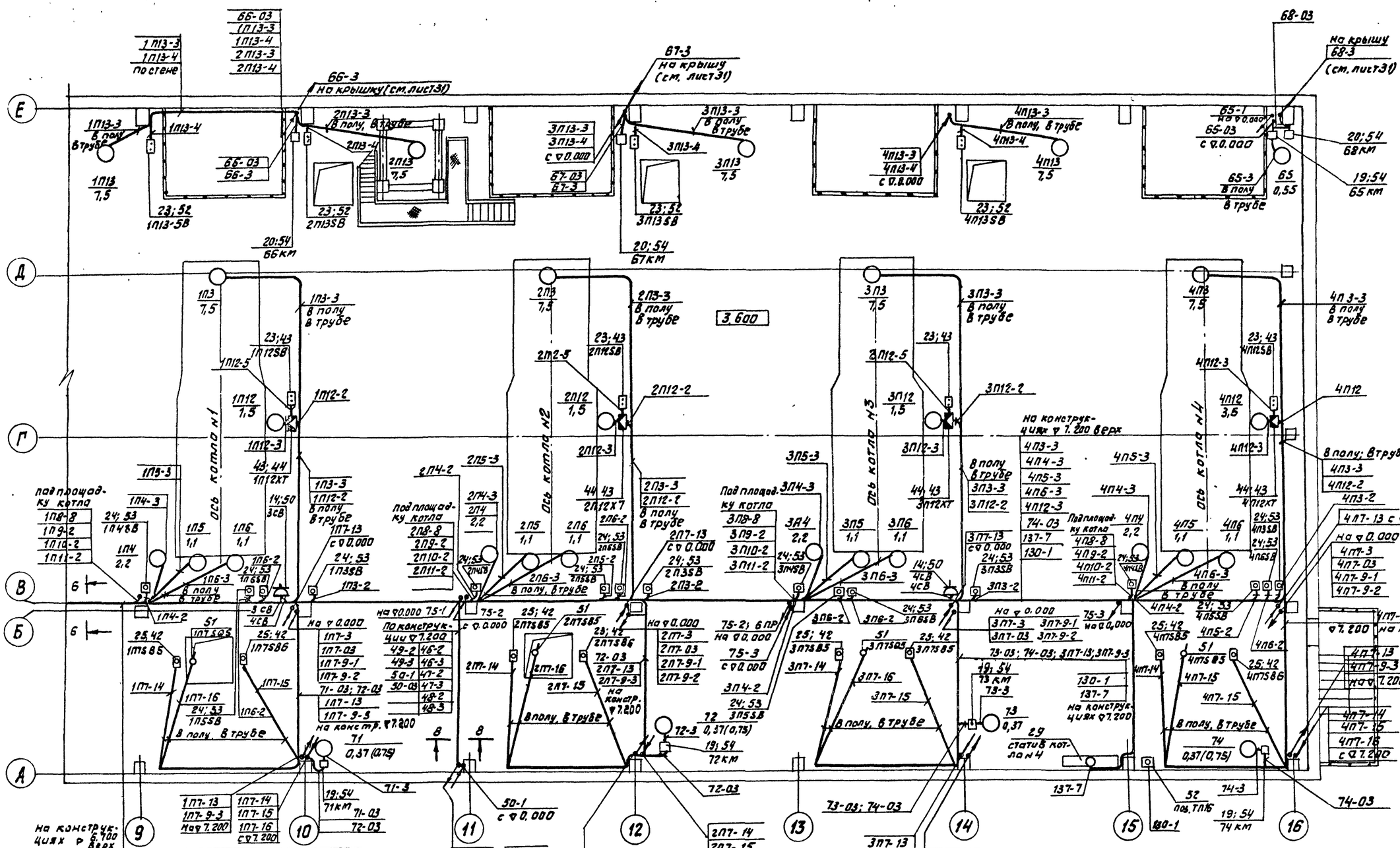

ГИП	Казлов		VI-87	903-1-250.87 ЭМ1		
Нач. отд	Фаверштейн		VI-87	Котельная с 4 котлами КЕ-25-14С. Топливо-каменные и бурые угли		
Зноч. отд	Гахбайм		VI-87	Главный корпус	Стадия	Лист	Листов
Рук. гр.	Синис		VI-87		Р	29	
Ст. инж.	Денежкина		VI-87	План силовой сети на отм. 3.600, 4,500 Окончание.	САНТЕХПРОЕКТ		
Н. контр.	Немец		VI-87				

Привязан:

Инв. №

Инв. № подл. | Подпись и дата | Взам. инв. № | Инв. № дубл. | Подпись и дата

Копировал Формат А2 22699-12 32

Альбом 10

Вид сверху

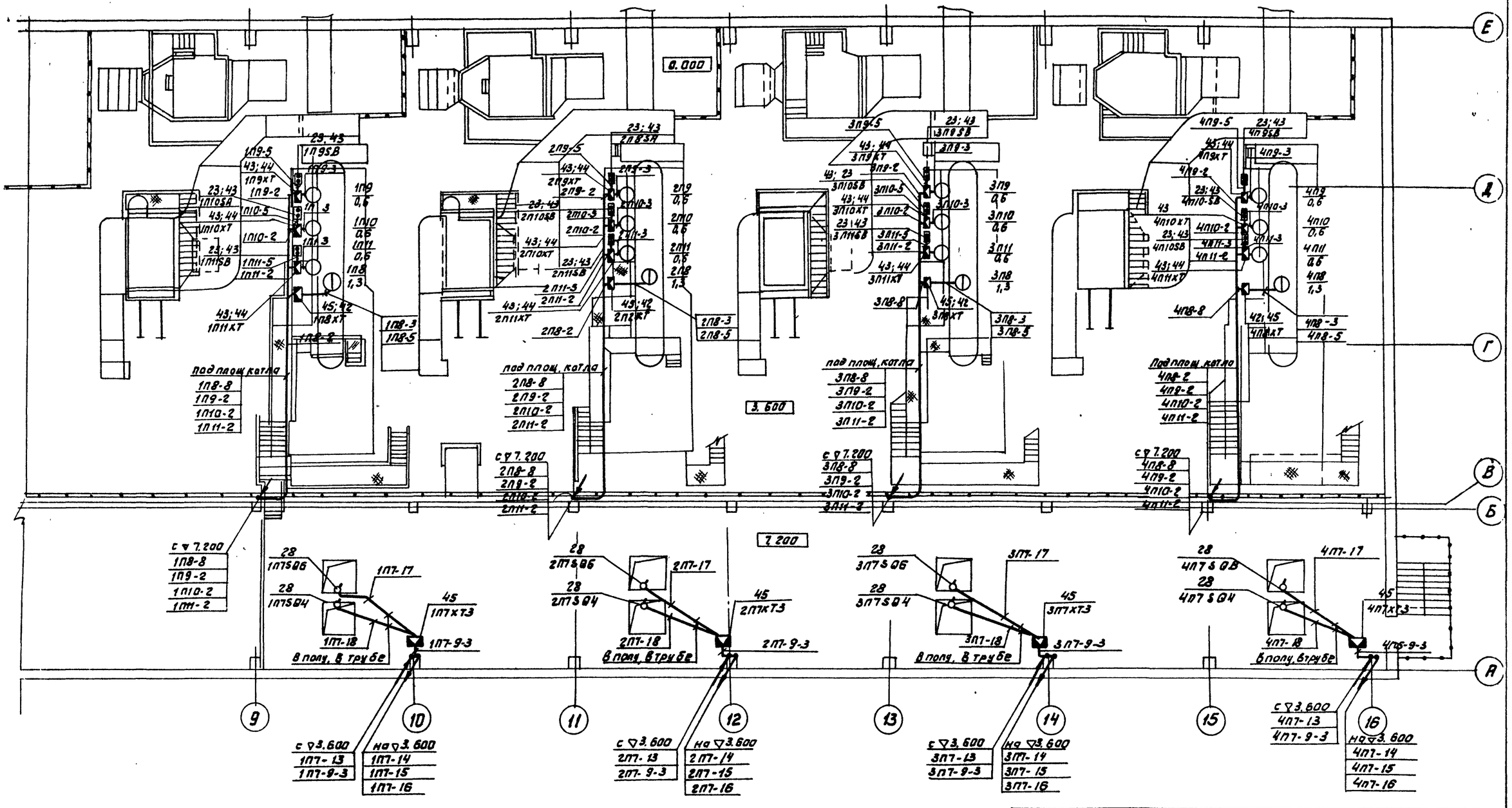

				903-1-250.87	ЭМ1
				Котельная с 4 котлами КЕ-25-14С топливо каменные и бурые угли	
Гип	Козлов		VI-87		
Нач. отд	Файерштейн		VI-87	Главный корпус	Стадия: Р; Лист: 30; Листов:
З.нач.отд	Гохбайм		VI-87		
Рук.гр	Синис		VI-87		
Ст.инж	Денежкина		VI-87	План силовой сети на отм. 7.200. Площадки котла.	САНТЕХПРОЕКТ
Н.контр	Немец		VI-87		

Привязан:

Инв №

Копировал: 22699-12 33 Формат А2

Альбом 10

План на отм. 7.200
(фрагмент)

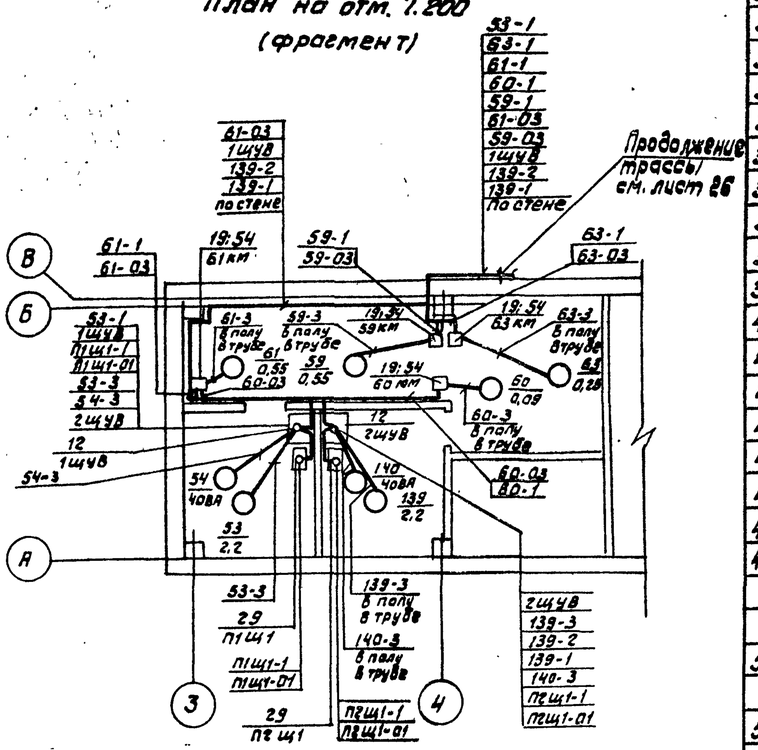

Крышные вентиляторы
План. М1:20

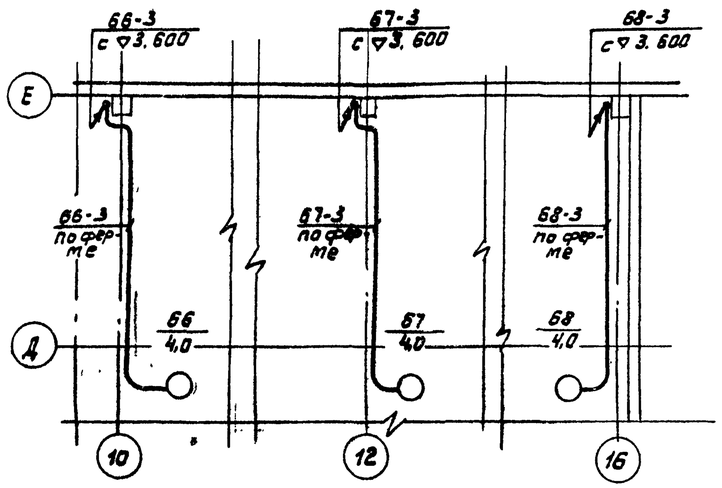

Поз.	Обозначение или тип изделия	Наименование	Кол.	Прим.
		Изделия заводов ГЭМ		
30	К1150У3	Стойка высотой 400	20	
31	К1151У3	Стойка высотой 600	45	
32	К1152У3	Стойка высотой 800	145	
33	К1153У3	Стойка высотой 1200	75	
34	К1160У3	Полка длиной 160	520	
35	К1161У3	Полка длиной 250	190	
36	К1163У3	Полка длиной 450	830	
37	НЛ10-П2У3	Лотки	520	
38	НЛ20-П2У3	Лотки	190	
39	НЛ40-П2У3	Лотки	830	
40	НЛ-У45У3	Лотки угловые	27	
41	НЛ-У95У3	Лотки угловые	21	
42	К305МУХЛ2	Стойка	20	
43	К310МУХЛ2	Стойка	25	
44	У614АУ3	Коробка клеммная на 10 зажимов	21	
45	У615АУ2	Коробка клеммная на 20 зажимов	17	
46	У998У2	Коробка	4	
47	ГОСТ 103-76	Полоса 4х40	100м	
50	4.407-249-002	Настенная установка однолинейного ящика серии ЯВШ.		
51	4.407-249-023	Настенная установка автоматического выключателя АП-50		
52	4.407-249-029	Настенная установка кнопочного поста управления ПКЕ.		
53	4.407-249-025	Настенная установка кнопочного поста управления ПКУ		
54	5.407-54	Установка одиночных магнитных пускателей серии ПМЛ		

Поз.	Обозначение или тип изделия	Наименование	Кол.	Прим.
		Электрооборудование		
1	2КТП-1000-10-84У3	КТП	1	
2	УКБН-0,38-200-50У3	1ККУ; 2ККУ	2	
3	903-1-250.87 Э1-380	Щит 1Щ.	1	
4	903-1-250.87 Э1-480	Щит 2Щ	1	
5	903-1-250.87 Э1-580	Щит 3Щ	1	
6	903-1-250.87 Э1-680	Щит 4Щ	1	
7	ПР8501-1033-3У3	Шкаф распределительный 1ПР	1	
8	ПР8501-2146-3У3	Шкаф распределительный 2ПР	1	
9	ПР8501-1029-3У3	Шкаф распределительный 3ПР; 4ПР.	2	
10	ПР8501-1055-3У3	Шкаф распределительный 5ПР	1	
11	ПР8501-1051-3У3	Шкаф распределительный 6ПР	1	
12	ЩУП1-01-020000002	1ЩУВ; 2ЩУВ	2	
13	ЩУП1-01-010000002	3ЩУВ	1	
14	ЯВШ2-63У2	1СВ; 2СВ; 3СВ; 4СВ	4	
15	ЯВШ3-25У2	75-1Я; 75-2Я; 75-3Я	3	
16	РШ-П-20-0-01-10/220	ШР1; ШР2	2	
17	АП50Б-2МТУ3	Выключатель автоматический	3	
18	АП50Б-3МТУ3	Выключатель автоматический	1	
19	ПМЛ112002В	Пускатель магнитный	11	
20	ПМЛ122002В Т10А	Пускатель магнитный	3	
21	ПМЛ121002В Т4А	Пускатель магнитный	1	
22	ПМЛ122002В Т4А	Пускатель магнитный	1	
23	ПКЕ222-2У2	Пост управления	24	
24	ПКУ15-21.111-54У2	Пост управления	46	
25	ПКУ15-21.111-54У2	Пост управления	20	
26	ПКУ15-21.12.1-54У2	Пост управления	1	
27	ПКУ3-38с-0102У2	Переключатель	1	
28	По разделу механизации транспорта	Выключатель конечный SQ1÷SQ7		
29	По проекту автоматизации	Статив котла. №4; П1щ1; П2щ1; П3щ1; ЩУВ; ШУ; поз. ТП16.		

Согласовано:
Нач. отд. КСО
Взам. инв.
Подп. и дата
Инв. № подл.

Привязан:

Инв. №

ГИП	Козлов		VI-87
Нач. отд.	Файерштейн		VI-87
Зн. нач. отд.	Гохбойм		VI-87
Рук. гр.	Синис		VI-87
Ст. инж.	Денежкина		VI-87
Н. контр.	Немец		VI-87

903-1-250.87 ЭМ1

Котельная с 4 котлами КЕ-25-14С
Топливо каменные и бурые угли.

Главный корпус

Стадия	Лист	Листов
Р	31	

План Венткамеры на отм. 7.200.
Спецификация.

САНТЕХПРОЕКТ

Копировал

22699-12 34

Формат А2

1-1
М1:20

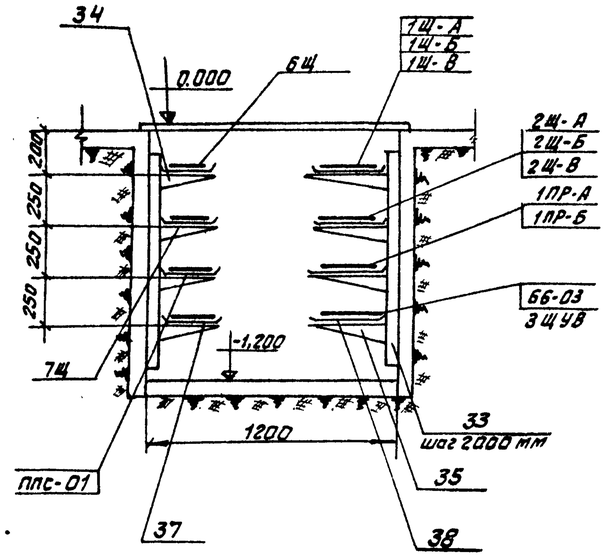

3-3
М1:20

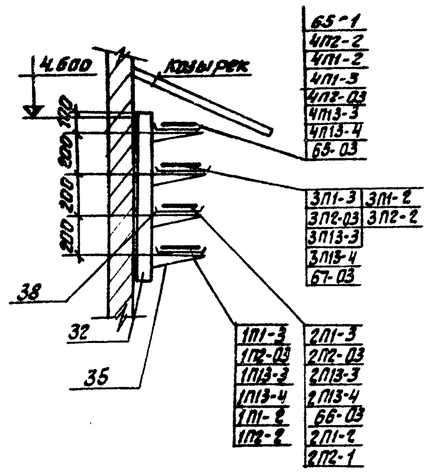

6-6
М1:20

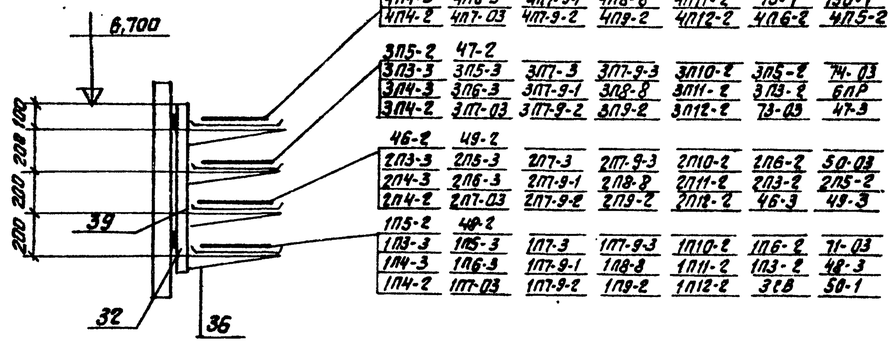

4П3-3	4П5-3	4П7-3	4П7-9-3	4П10-2	4П13-2	137-7
4П4-3	4П6-3	4П7-9-1	4П8-8	4П11-2	75-1	130-1
4П4-2	4П7-03	4П7-9-2	4П9-2	4П12-2	4П6-2	4П5-2
3П5-2	47-2					
3П3-3	3П5-3	3П7-3	3П7-9-3	3П10-2	3П5-2	74-03
3П4-3	3П6-3	3П7-9-1	3П8-8	3П11-2	3П13-2	6ПР
3П4-2	3П7-03	3П7-9-2	3П9-2	3П12-2	73-03	47-3
46-2	49-2					
2П3-3	2П5-3	2П7-3	2П7-9-3	2П10-2	2П6-2	50-03
2П4-3	2П6-3	2П7-9-1	2П8-8	2П11-2	2П3-2	2П5-2
2П4-2	2П7-03	2П7-9-2	2П9-2	2П12-2	46-3	49-3
1П5-2	48-2					
1П3-3	1П5-3	1П7-3	1П7-9-3	1П10-2	1П6-2	71-03
1П4-3	1П6-3	1П7-9-1	1П8-8	1П11-2	1П3-2	48-3
1П4-2	1П7-03	1П7-9-2	1П9-2	1П12-2	3СВ	50-1

2-2
М1:20

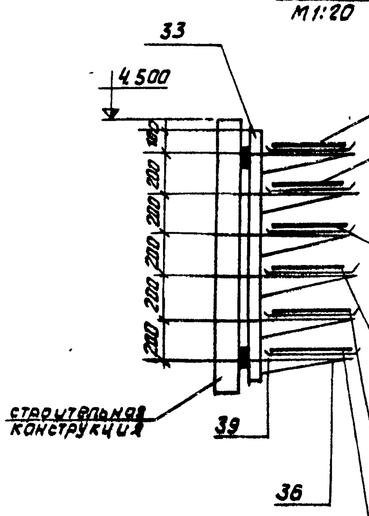

28-2	28-3	30-3	30-2	33-2	33-3	36-1
14-1	21-1	1-5	48-1	5ПР	46-3	37-1
15-1	23-1	1-101	71-03	6ПР	48-3	38-1
17-1	25-1	КТП 1	46-2	Ц4У-01	3СВ	40-1
20-1	1	46-1	48-2	50-03	59-03	ППС-01
29-2	29-3	34-03	61-03	ППС-02	74-03	
16-1	24-1	2-101	49-1	Ц4У-02	47-3	
18-1	26-1	1	47-2	5Ц	49-3	
19-1	27-1	АС	49-2	1Ц У8	4С8	
22-1	2-5	47-1		73-03	75-1	

4П3-3	4П6-3	4П1-1	4П4-01	4П7-9-1	4П8-2	4П12-2
4П4-3	4П7-03	4П2-1	4П5-1	4П7-9-2	4П9-2	4П3-2
4П4-6	4П7-3	4П3-1	4П6-1	4П7-9-3	4П10-2	4П6-2
4П5-3	4П5-2	4П4-1	4П7-1	4П8-1	4П11-2	

3П3-3	3П6-3	3П1-1	3П4-01	3П7-9-1	3П8-2	3П12-2
3П4-3	3П7-03	3П2-1	3П5-1	3П7-9-2	3П9-2	3П3-2
3П4-2	3П7-3	3П3-1	3П6-1	3П7-9-3	3П10-2	3П6-2
3П5-3	3П5-2	3П4-1	3П7-1	3П8-1	3П11-2	

2П3-3	2П6-3	2П1-1	2П4-01	2П7-9-1	2П8-2	2П12-2
2П4-3	2П7-03	2П2-1	2П5-1	2П7-9-2	2П9-2	2П6-2
2П4-2	2П7-3	2П3-1	2П6-1	2П7-9-3	2П10-2	2П3-2
2П5-3	2П5-2	2П4-1	2П7-1	2П8-1	2П11-2	

1П3-3	1П6-3	1П1-1	1П4-01	1П7-9-1	1П8-2	1П12-2
1П4-3	1П7-03	1П2-1	1П5-1	1П7-9-2	1П9-2	1П6-2
1П4-2	1П7-3	1П3-1	1П6-1	1П7-9-3	1П10-2	1П3-2
1П5-3	1П5-2	1П4-1	1П7-1	1П8-1	1П11-2	

5-5
М1:20

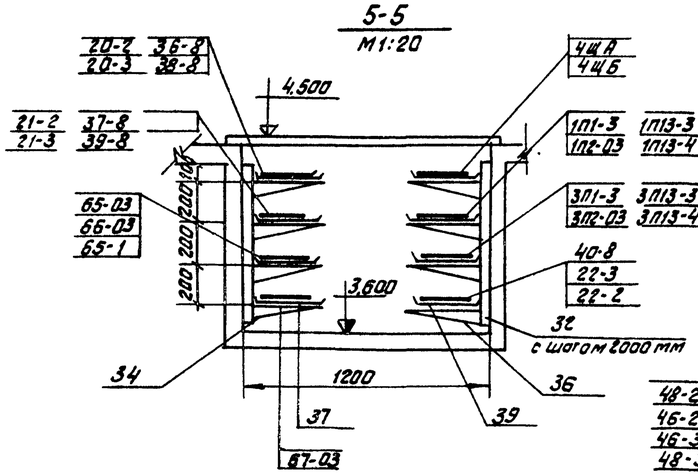

4-4

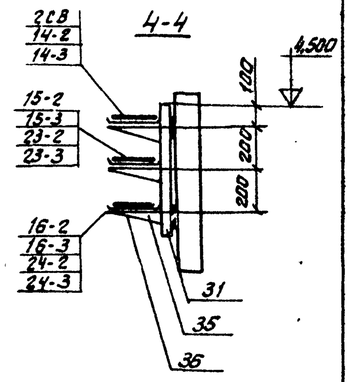

7-7
М1:20

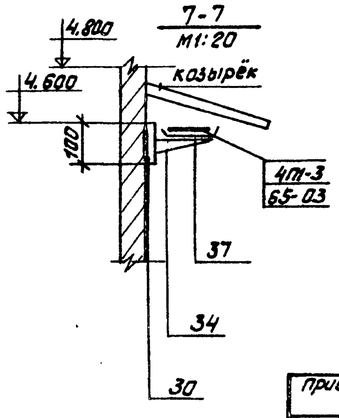

8-8
М1:20

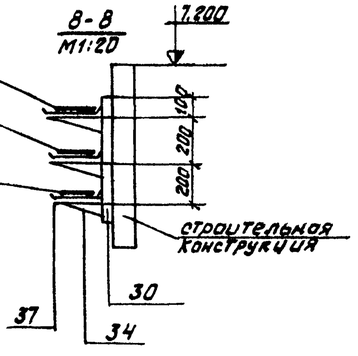

48-2						
46-2						
46-3						
48-3						
47-2	47-3					
49-2	49-3					
50-1						
50-03						

Инв.№ подл. | Подп. и дата | Взам.инв.№

привязан.

инв.№

ГИП	Козлов		VI-87
Нач.отд	Файерштейн		VI-87
Зав.отд	Гохбойм		VI-87
Рук.гр	Синис		VI-87
Ст.инж.	Денежкина		VI-87
Н.контр.	Немец		VI-87

903-1-250.87 ЭМ1

Котельная с 4 котлами КЕ-25-14С.
Топливо - каменные и бурые угли

Главный корпус

Разрезы

Стадия	Лист	Листов
Р	32	

САНТЕХПРОЕКТ

Альбом 10

Марка-ровка	Труба: полиэтиленовая диаметр мм	полиэтиленовая длина м	стальная диаметр мм	стальная длина м	Трассы: начало	Трассы: конец	Участок трассы трубы
Т1П1-3	75	3	75,5х3,2	3	стена оси Е-10	Двигатель	2,5-90°/400-3-90°/400-05
Т1П2-3	40	4	48х2,0	3	1ПГЯ	Двигатель	
Т1П3-3	25	15	25х1,6	3	Колонна оси Б-10	Двигатель	2,5-90°/200-15-90°-90°/200-0,5
Т1П4-3	25	2	25х1,6	3	Колонна оси Б-9	Двигатель	2,5-90°/200-2-90°/200-0,5
Т1П5-3	25	2	25х1,6	3	Колонна оси Б-9	Двигатель	2,5-90°/200-2-90°/200-0,5
Т1П6-3	25	3	25х1,6	3	Колонна оси Б-9	Двигатель	2,5-90°/200-3-90°/200-0,5
Т1П7-03	25	2	25х1,6	3	Колонна оси Б-10	Двигатель электромагнит тормоза ВВ	2,5-90°/200-1,5-120°-0,5-90°/200-0,5
Т1П7-3	40	2	48х2,0	3	Колонна оси Б-10	Двигатель	2,5-90°/200-1,5-120°-0,5-90°/200-0,5
Т1П7-4	—	—	20х2,5	5	1П7хТ1	1П7SВ7; 1П7SВ8	
Т1П7-5	—	—	20х2,5	10	1П7хТ1	1П7SВ3	
Т1П7-6	—	—	20х2,5	25	1П7хТ1	1П6В4	
Т1П7-7	—	—	20х2,5	5	1П7хТ1	1П7SQ1	
Т1П7-8	—	—	20х2,5	5	1П7хТ1	1П7SQ2	
Т1П7-9-1	—	—	25х2,5	1	Колонна оси Б-10	1П7хТ1	
Т1П7-9-2	—	—	25х2,5	1	Колонна оси Б-10	1П7хТ2	
Т1П7-10	—	—	20х2,5	5	1П7хТ2	1П7SQ7	
Т1П7-11	—	—	20х2,5	5	1П7хТ2	1П7SQ3	
Т1П7-12	—	—	25х2,5	1	1П7хТ1	1П7хТ2	
Т1П7-13	—	—	25х2,5	1	1П7хТ1	1П7хТ3	
Т1П7-9-3	—	—	33х2,5	1	Колонна оси А-10	1П7хТ3	
Т1П7-14	—	—	20х2,5	20	1П7хТ3	1П7SВ5	
Т1П7-15	—	—	20х2,5	20	1П7хТ3	1П7SВ6	
Т1П7-16	—	—	20х2,5	20	1П7хТ3	1П7SQ5	
Т1П7-17	—	—	20х2,5	5	1П7хТ3	1П7SQ6	
Т1П7-18	—	—	20х2,5	6	1П7хТ3	1П7SQ4	
Т1П8-8	—	—	33х2,5	1	Площадка котла оси Г-Д-9	1П8хТ	
Т1П8-3	—	—	20х2,5	3	1П8хТ	Двигатель	
Т1П8-5	—	—	48х2,5	3	1П8хТ	Плата задвижки	
Т1П9-2	—	—	33х2,5	1	Площадка котла оси Д-9	1П9хТ	
Т1П9-3	—	—	25х2,5	3	1П9хТ	Двигатель	
Т1П9-5	—	—	20х2,5	2	1П9хТ	1П9SВ	
Т1П10-2	—	—	33х2,5	1	Площадки котла оси Г-Д-9	1П10хТ	
Т1П10-3	—	—	25х2,5	3	1П10хТ	Двигатель	
Т1П10-5	—	—	20х2,5	2	1П10хТ	1П1QSR	
Т1П11-2	—	—	33х2,5	1	Площадки котла оси Г-Б-9	1П11хТ	
Т1П11-3	—	—	25х2,5	3	1П11хТ	Двигатель	
Т1П11-5	—	—	20х2,5	2	1П11хТ	1П11SВ	
Т1П12-2	—	—	33х2,5	10	Колонна оси Б-10	1П12хТ	
Т1П12-3	—	—	20х2,5	3	1П12хТ	Двигатель	
Т1П12-5	—	—	20х2,5	2	1П12хТ	1П12SВ	
Т1П15-3	25	2	25х1,6	3	Колонна оси Е-9	Двигатель	2,5-90°/200-2-90°/200-0,5
Т1П13-4			20х2,5	2	Колонна оси Е-9	1П13SВ	
Т2П1-3	75	3	75,5х3,2	3	Стена оси Е-12	Двигатель	2,5-90°/400-3-90°/400-0,5
Т2П2-3	40	4	48х2,0	3	2ПГЯ	Двигатель	
Т2П3-3	25	15	25х1,6	3	Колонна оси Б-12	Двигатель	2,5-90°/200-15-90°-90°/200-0,5
Т2П4-3	25	2	25х1,6	3	Колонна оси Б-11	Двигатель	2,5-90°/200-2-90°/200-0,5

Марка-ровка	Труба: полиэтиленовая диаметр мм	полиэтиленовая длина м	стальная диаметр мм	стальная длина м	Трасса: начало	Трасса: конец	Участок трассы трубы
Т2П5-3	25	2	25х1,6	3	Колонна оси Б-11	Двигатель	2,5-90°/200-2-90°/200-0,5
Т2П6-3	25	3	25х1,6	3	Колонна оси Б-11	Двигатель	2,5-90°/200-3-90°/200-0,5
Т2П7-03	25	2	25х1,6	3	Колонна оси Б-12	Электромагнит тормоза ВВ	2,5-90°/200-1,5-120°-0,5-90°/200-0,5
Т2П7-3	40	2	48х2,0	3	Колонна оси Б-12	Двигатель	2,5-90°/200-1,5-120°-0,5-90°/200-0,5
Т2П7-4	—	—	20х2,5	5	2П7хТ1	2П7SВ7; 2П7SВ8	
Т2П7-5	—	—	20х2,5	10	2П7хТ1	2П7SВ3	
Т2П7-6	—	—	20х2,5	25	2П7хТ1	2П7SВ4	
Т2П7-7	—	—	20х2,5	5	2П7хТ1	2П7SQ1	
Т2П7-8	—	—	20х2,5	5	2П7хТ1	2П7SQ2	
Т2П7-9-1	—	—	25х2,5	1	Колонна оси Б-12	2П7хТ1	
Т2П7-9-2	—	—	25х2,5	1	Колонна оси Б-12	2П7хТ2	
Т2П7-10	—	—	20х2,5	5	2П7хТ2	2П7SQ7	
Т2П7-11	—	—	20х2,5	5	2П7хТ2	2П7SQ3	
Т2П7-12	—	—	25х2,5	1	2П7хТ1	2П7хТ2	
Т2П7-13	—	—	25х2,5	1	2П7хТ1	2П7хТ3	
Т2П7-9-3	—	—	33х2,5	1	Колонна оси А-12	2П7хТ3	
Т2П7-14	—	—	20х2,5	20	2П7хТ3	2П7SВ5	
Т2П7-15	—	—	20х2,5	20	2П7хТ3	2П7SВ6	
Т2П7-16	—	—	20х2,5	20	2П7хТ3	2П7SQ5	
Т2П7-17	—	—	20х2,5	5	2П7хТ3	2П7SQ6	
Т2П7-18	—	—	20х2,5	6	2П7хТ3	2П7SQ4	
Т2П8-8	—	—	33х2,5	1	Площадка котла оси Г-А-11	2П8хТ	
Т2П8-3	—	—	20х2,5	3	2П8хТ	Двигатель	
Т2П8-5	—	—	48х2,5	3	2П8хТ	Плата задвижки	
Т2П9-2	—	—	33х2,5	1	Площадка котла оси А-11	2П9хТ	
Т2П9-3	—	—	25х2,5	3	2П9хТ	Двигатель	
Т2П9-5	—	—	20х2,5	2	2П9хТ	2П9SВ	
Т2П10-2			33х2,5	1	Площадка котла оси Г-Б-11	2П10хТ	
Т2П10-3			25х2,5	3	2П10хТ	Двигатель	
Т2П10-5			20х2,5	2	2П10хТ	2П10SВ	

Инв.№ подл. | Подп. и дата | Взам. инв.№

привязан:

Инв.№

ГИП	Казлов		VI.87	903-1-250.87 ЭМ1
Нач.отд	Файерштейн		VI.87	Котельная с 4 котлами КЕ-25-14С. Топливо-каменные и бурые угли.
Зав.отд	Гохвайм		VI.87	Главный корпус
Рук.гр.	Синис		VI.87	Трубозаготовительная ведомость. Начало.
Ст.инж.	Арнежкина		VI.87	Стадия Р; Лист 33; Листов
Н.контр	Немец		VI.87	САНТЕХПРОЕКТ

Альбом 10

Марка-ровка	Труба: Полиэтиленовая диаметр мм	Труба: Полиэтиленовая длина м	Труба: Стальная диаметр мм	Труба: Стальная длина м	Трасса: Начало	Трасса: Конец	Участок трассы трубы
Т2П11-2			33х2,5	1	Площадка котла оси Г-Д-11	2П11хТ	
Т2П11-3			25х2,5	3	2П11хТ	Двигатель	
Т2П11-5			20х2,5	2	2П11хТ	2П11СВ	
Т2П12-2			33х2,5	10	Колонна оси Б-12	2П12хТ	
Т2П12-3			20х2,5	3	2П12хТ	Двигатель	
Т2П12-5			20х2,5	2	2П12хТ	2П12СВ	
Т2П13-3	25	2	25х1,6	3	Колонна оси Е-10	Двигатель	2,5-90°/200-2-90°/200-0,5
Т2П13-4	—	—	20х2,5	2	Колонна оси Е-10	2П13СВ	
Т3П1-3	75	3	75,5х3,2	3	Стена оси Е-14	Двигатель	2,5-90°/400-3-90°/400-0,5
Т3П2-3	40	4	48х2,0	3	3П2Я	Двигатель	
Т3П3-3	25	15	25х1,6	3	Колонна оси Б-14	Двигатель	2,5-90°/200-15-90°-90°/200-0,5
Т3П4-3	25	2	25х1,6	3	Колонна оси Б-13	Двигатель	2,5-90°/200-2-90°/200-0,5
Т3П5-3	25	2	25х1,6	3	Колонна оси Б-13	Двигатель	2,5-90°/200-2-90°/200-0,5
Т3П6-3	25	3	25х1,6	3	Колонна оси Б-13	Двигатель	2,5-90°/200-3-90°/200-0,5
Т3П7-03	25	2	25х1,6	3	Колонна оси Б-14	Электромагнит тормоза	2,5-90°/200-1,5-120°-0,5-90°/200-0,5
Т3П7-3	40	2	48х2,0	3	Колонна оси Б-14	Двигатель	2,5-90°/200-1,5-120°-0,5-90°/200-0,5
Т3П7-4	—	—	20х2,5	5	3П7хТ1	3П7СВ7; 3П7СВ8	
Т3П7-5	—	—	20х2,5	10	3П7хТ1	3П7СВ3	
Т3П7-6	—	—	20х2,5	25	3П7хТ1	3П7СВ4	
Т3П7-7	—	—	20х2,5	5	3П7хТ1	3П7СQ1	
Т3П7-8	—	—	20х2,5	5	3П7хТ1	3П7СQ2	
Т3П7-9-1	—	—	25х2,5	1	Колонна оси Б-14	3П7хТ1	
Т3П7-9-2	—	—	25х2,5	1	Колонна оси Б-14	3П7хТ2	
Т3П7-10	—	—	20х2,5	5	3П7хТ2	3П7СQ7	
Т3П7-11	—	—	20х2,5	5	3П7хТ2	3П7СQ3	
Т3П7-12	—	—	25х2,5	1	3П7хТ1	3П7хТ2	
Т3П7-13	—	—	25х2,5	1	3П7хТ1	3П7хТ3	
Т3П7-9-3	—	—	33х2,5	1	Колонна оси А-14	3П7хТ3	
Т3П7-14	—	—	20х2,5	20	3П7хТ3	3П7СВ5	
Т3П7-15	—	—	20х2,5	20	3П7хТ3	3П7СВ6	
Т3П7-16	—	—	20х2,5	20	3П7хТ3	3П7СQ5	
Т3П7-17	—	—	20х2,5	5	3П7хТ3	3П7СQ6	
Т3П7-18	—	—	20х2,5	6	3П7хТ3	3П7СQ4	
Т3П8-8	—	—	33х2,5	1	Площадка котла оси Г-Д-13	3П8хТ	
Т3П8-3	—	—	20х2,5	2	3П8хТ	Двигатель	
Т3П8-5	—	—	48х2,5	3	3П8хТ	Плата задвижки	
Т3П9-2	—	—	33х2,5	1	Площадка котла оси А-13	3П9хТ	
Т3П9-3	—	—	25х2,5	3	3П9хТ	Двигатель	
Т3П9-5	—	—	20х2,5	2	3П9хТ	3П9СВ	
Т3П10-2	—	—	33х2,5	1	Площадка котла оси Г-А-13	3П9хТ	
Т3П10-3	—	—	25х2,5	3	3П10хТ	Двигатель	
Т3П10-5	—	—	20х2,5	2	3П10хТ	3П10СВ	
Т3П11-2	—	—	33х2,5	1	Площадка котла оси Г-А-13	3П11хТ	
Т3П11-3	—	—	25х2,5	3	3П11хТ	Двигатель	
Т3П11-5	—	—	20х2,5	2	3П11хТ	3П11СВ	
Т3П12-2	—	—	33х2,5	10	Колонна оси Б-14	3П12хТ	
Т3П12-3	—	—	20х2,5	3	3П12хТ	Двигатель	
Т3П12-5	—	—	20х2,5	2	3П12хТ	3П12СВ	
Т3П13-3	25	2	25х1,6	3	Колонна оси Е-12	Двигатель	2,5-90°/200-2-90°/200-0,5
Т3П13-4	—	—	20х2,5	2	Колонна оси Е-12	3П13СВ	
Т4П1-3	75	3	75,5х3,2	3	Стена оси Е-16	Двигатель	2,5-90°/400-3-90°/400-0,5
Т4П2-3	40	4	48х2,0	3	4П2Я	Двигатель	
Т4П3-3	25	15	25х1,6	3	Колонна оси Б-16	Двигатель	2,5-90°/200-15-90°-90°/200-0,5
Т4П4-3	25	2	25х1,6	3	Колонна оси Б-15	Двигатель	2,5-90°/200-2-90°/200-0,5
Т4П5-3	25	2	25х1,6	3	Колонна оси Б-15	Двигатель	2,5-90°/200-2-90°/200-0,5
Т4П6-3	25	2	25х1,6	3	Колонна оси Б-15	Двигатель	2,5-90°/200-3-90°/200-0,5
Т4П7-03	25	2	25х1,6	3	Колонна оси Б-16	Электромагнит тормоза	2,5-90°/200-1,5-120°-0,5-90°/200-0,5
Т4П7-3	40	2	48х2,0	3	Колонна оси Б-16	Двигатель	2,5-90°/200-1,5-120°-0,5-90°/200-0,5
Т4П7-4	—	—	20х2,5	5	4П7хТ1	4П7СВ7; 4П7СВ8;	
Т4П7-5	—	—	20х2,5	10	4П7хТ1	4П7СВ3	
Т4П7-6	—	—	20х2,5	25	4П7хТ1	4П7СВ4	
Т4П7-7	—	—	20х2,5	5	4П7хТ1	4П7СQ1	
Т4П7-8	—	—	20х2,5	5	4П7хТ1	4П7СQ2	
Т4П7-9-1	—	—	25х2,5	1	Колонна оси Б-16	4П7хТ1	
Т4П7-9-2	—	—	25х2,5	1	Колонна оси Б-16	4П7хТ2	
Т4П7-10	—	—	20х2,5	5	4П7хТ2	4П7СQ7	
Т4П7-11	—	—	20х2,5	5	4П7хТ2	4П7СQ3	
Т4П7-12	—	—	25х2,5	1	4П7хТ1	4П7хТ2	
Т4П7-13	—	—	25х2,5	1	4П7хТ1	4П7хТ3	
Т4П7-9-3	—	—	33х2,5	1	Колонна оси А-16	4П7хТ3	
Т4П7-14	—	—	20х2,5	20	4П7хТ3	4П7СВ5	
Т4П7-15	—	—	20х2,5	20	4П7хТ3	4П7СВ6	
Т4П7-16	—	—	20х2,5	20	4П7хТ3	4П7СQ5	
Т4П7-17	—	—	20х2,5	5	4П7хТ3	4П7СQ6	
Т4П7-18	—	—	20х2,5	6	4П7хТ3	4П7СQ4	
Т4П8-8	—	—	33х2,5	1	Площадка котла оси Г-Д-15	4П8хТ	
Т4П8-3	—	—	20х2,5	3	4П8хТ	Двигатель	

Инв.№подл. | Подпись и дата | Взам. инв.№

Привязан:	ГИП	Казлов		11.87
	Нач.отд	Файерштейн		11.87
	Зав.отд	Захбойм		11.87
	Рук. гр.	Синцс		11.87
	Ст.инж.	Денежкина		11.87
Инв.№	Н.контр.	Немец		

903-1-250.87 ЭМ1

Котельная с 4 котлами КЕ-25-14С. Топливо-каменные и бурые угли.

Главный корпус

Стадия	Лист	Листов
Р	34	

Трубозаготовительная ведомость. Продолжение.

САНТЕХПРОЕКТ

Копировал: Фурсей 22699-12 37 Формат А2

Альбом 10

Труба					Трассы		Участок трассы трубы
Маркировка	Полиэтиленовая		Стальная		Начало	Конец	
	Диаметр мм	Длина, м	Диаметр мм	Длина м			
Т4П8-5	—	—	48х2,5	3	4П8хТ	Плата задвижки	
Т4П9-2	—	—	33х2,5	1	Площадка котла оси Д-15	4П9хТ	
Т4П9-3	—	—	25х2,5	3	4П9хТ	Двигатель	
Т4П9-5	—	—	20х2,5	2	4П9хТ	4П9СВ	
Т4П10-2	—	—	33х2,5	1	Площадка котла оси Г-Д-15	4П10хТ	
Т4П10-3	—	—	25х2,5	3	4П10хТ	Двигатель	
Т4П10-5	—	—	20х2,5	2	4П10хТ	4П10СВ	
Т4П11-2	—	—	33х2,5	1	Площадка котла оси Г-Д-15	4П10хТ	
Т4П11-3	—	—	25х2,5	3	4П11хТ	Двигатель	
Т4П11-5	—	—	20х2,5	2	4П11хТ	4П11СВ	
Т4П12-2	—	—	33х2,5	10	Колонна оси Б-16	4П12хТ	
Т4П12-3	—	—	20х2,5	3	4П12хТ	Двигатель	
Т4П12-5	—	—	20х2,5	2	4П12хТ	4П12СВ	
Т4П13-3	25	2	25х1,6	3	Колонна оси Е-14	Двигатель	2,5-90°/200-2-90°/200-0,5
Т4П13-4			20х2,5	2	Колонна оси Е-14	4П13СВ	
Т14-3	63	5	60х2,0	3	Колонна оси Г-7	Двигатель	2,5-90°/400-5-90°/400-0,5
Т15-3	63	5	60х2,0	3	Колонна оси Г-7	Двигатель	2,5-90°/400-5-90°/400-0,5
Т16-3	63	5	60х2,0	3	Колонна оси Г-7	Двигатель	2,5-90°/400-5-90°/400-0,5
Т17-3	75	12	75,5х3,2	3	Колонна оси Г-4	Двигатель	2,5-90°/400-12-90°/400-0,5
Т18-3	75	12	75,5х3,2	3	Колонна оси Г-4	Двигатель	2,5-90°/400-12-90°/400-0,5
Т19-3	75	12	75,5х3,2	3	Колонна оси Г-4	Двигатель	2,5-90°/400-12-90°/400-0,5
Т20-3	40	4	48х2,0	3	Стена оси Д-5	Двигатель	2,5-90°/200-4-90°/200-0,5
Т21-3	40	4	48х2,0	3	Стена оси Д-5	Двигатель	2,5-90°/200-4-90°/200-0,5
Т22-3	40	4	48х2,0	3	Стена оси Д-5	Двигатель	2,5-90°/200-4-90°/200-0,5
Т23-3	25	4	25х1,6	3	Колонна оси Г-7	Двигатель	2,5-90°/200-4-90°/200-0,5
Т24-3	25	4	25х1,6	3	Колонна оси Г-7	Двигатель	2,5-90°/200-4-90°/200-0,5
Т25-2	63	6	60х2,0	3	Колонна оси Г-4	25хТ	2,5-90°/400-6-90°/400-0,5
Т26-2	63	6	60х2,0	3	Колонна оси Г-4	26хТ	2,5-90°/400-6-90°/400-0,5
Т27-2	63	6	60х2,0	3	Колонна оси Г-4	27хТ	2,5-90°/400-6-90°/400-0,5
Т28-3	32	5	33х2,0	3	Колонна оси В-2	Двигатель	2,5-90°/200-5-90°/200-0,5
Т29-3	32	5	33х2,0	3	Колонна оси В-2	Двигатель	2,5-90°/200-5-90°/200-0,5
Т30-3	32	5	33х2,0	3	Колонна оси В-2	Двигатель	2,5-90°/200-5-90°/200-0,5
Т31-03	25	6	25х1,6	3	Стена оси Д-3	ВСА-6	2,5-90°/200-6-90°/200-0,5
Т37-03	25	6	25х1,6	3	Стена оси Д-3	ВСА-6	2,5-90°/200-6-90°/200-0,5
Т33-2	32	5	33х2,0	3	Колонна оси В-3	33хТ	2-90°/200-5-90°/200-1
Т33-3	25	5	25х1,6	3	Колонна оси В-3	Двигатель	2,5-90°/200-5-90°/200-0,5
Т34-03	25	2	25х1,6	3	Колонна оси В-3	34КМ	
Т35-03	25	3	25х1,6	3	Стена ось 2	ВСА-5	
Т36-3	—	—	20х2,5	5	Стена ось Е-5-6	Двигатель	
Т36-5	—	—	48х2,5	5	Стена ось Е-5-6	Плата задвижки	
Т37-3	—	—	20х2,5	5	Стена ось Е-5-6	Двигатель	
Т37-5	—	—	48х2,5	5	Стена ось Е-5-6	Плата задвижки	
Т38-3	—	—	20х2,5	5	Стена ось Е-5-6	Двигатель	
Т38-5	—	—	48х2,5	5	Стена ось Е-5-6	Плата задвижки	
Т39-3	—	—	20х2,5	5	Стена ось Е-5-6	Двигатель	
Т39-5	—	—	48х2,5	5	Стена ось Е-5-6	Плата задвижки	

Труба					Трасса		Участок трассы трубы
Маркировка	Полиэтиленовая		Стальная		Начало	Конец	
	Диаметр мм	Длина м	Диаметр мм	Длина м			
Т40-3	—	—	20х2,5	5	Стена ось Е-5-6	Двигатель	
Т40-5	—	—	48х2,5	5	Стена ось Е-5-6	Плата задвижки	
Т46-3	25	3	25х1,6	3	Стена оси А-11	Двигатель	2,5-90°/200-3-90°/200-0,5
Т47-3	25	2	25х1,6	3	Стена оси А-11	Двигатель	2,5-90°/200-2-90°/200-0,5
Т48-3	25	2	25х1,6	3	Стена оси А-11	Двигатель	2,5-90°/200-2-90°/200-0,5
Т49-3	25	2	25х1,6	3	Стена оси А-11	Двигатель	2,5-90°/200-2-90°/200-0,5
Т50-3	25	2	25х1,6	3	50КМ	Двигатель	
Т50-5	—	—	25х2,5	2	50хТ	50СВ	
Т50-6	—	—	25х2,5	2	50хТ	50СВ	
Т50-8	—	—	25х2,5	2	50КМ	50хТ	
Т53-3	25	5	25х1,6	1	1ЩУВ	Двигатель	
Т54-3	32	6	33х2,0	1	1ЩУВ	Клапан наружного воздуха	
Т57-3	32	8	33х2,0	2	3ЩУВ	Клапан наружного воздуха	
Т56-3	25	4	25х1,6	1	3ЩУВ	Двигатель	
Т139-3	25	4	25х1,6	1	2ЩУВ	Двигатель	
Т140-3	32	4	33х2,6	1	2ЩУВ	Клапан наружного воздуха	

Взам. инв. №

Подп. и дата

Инв. № подл.

Привязан

Инв. №

ГИП	Козлов		VI.87	903-1-250.87 ЭМ1
Нач. отд	Файерштейн		VI.87	Котельная с 4 котлами КЕ-25-14С Топливо-каменные и бурые угли.
Знач. отд	Гохбойт		VI.87	Главный корпус
Рук. гр	Синис		VI.87	Трубозаготовительная ведомость. Продолжение
Ст. инж.	Денежкина		VI.87	
Н. контр	Нетец		VI.87	

Стадия	Лист	Листов
Р	35	

САНТЕХПРОЕКТ

Марка-ровка	Труба: Полиэтиленовая, условн. проход, мм	Труба: Полиэтиленовая, длина, м	Труба: Стальная, условн. проход мм	Труба: Стальная, длина, м	Трасса: Начало	Трасса: Конец	Участок трассы трубы
Т59-3	25	4	25х1.6	2	59 КМ	Двигатель	
Т60-3	25	3	25х1.6	2	60 КМ	Двигатель	
Т61-3	25	3	25х1.6	2	61 КМ	Двигатель	
Т63-3	25	6	25х1.6	2	63 КМ	Двигатель	
Т65-3	—	—	25х2.5	5	65 КМ	Двигатель	
Т75-1	—	—	25х2.5	2	Колонна оси Б-11	Ящик 75-1	
Т75-2	—	—	25х2.5	3	Колонна оси Б-13	Ящик 75-2	
Т75-3	—	—	25х2.5	2	Колонна оси Б-15	Ящик 75-3	
Т76-3	25	4	25х1.6	2	6 ПР	Станок точильно-шлифовальный	
Т77-3	25	2	25х1.6	2	Станок точильно-шлифовальный	Агрегат ЗИЛ-900	
Т78-3	25	3	25х1.6	2	6 ПР	Станок вертикально-сверлильный	
Т79-3	25	3	25х1.6	2	6 ПР	Станок токарно-винторезный	
Т1П2-03	63	12	60х2.0	3	Стена оси Е-9	Ящик 1П2Я	2-90°/200-12-90°/200-1
Т2П2-03	63	12	60х2.0	3	Колонна оси Е-10	Ящик 2П2Я	2-90°/200-12-90°/200-1
Т3П2-03	63	12	60х2.0	3	Колонна оси Е-12	Ящик 3П2Я	2-90°/200-12-90°/200-1
Т4П2-03	63	12	60х2.0	3	Колонна оси Е-14	Ящик 4П2Я	2-90°/200-12-90°/200-1
Т1П7-2	—	—	20х2.5	5	1П7хТ1	1П7SB	
Т2П7-2	—	—	20х2.5	5	2П7хТ1	2П7SB	
Т3П7-2	—	—	20х2.5	5	3П7хТ1	3П7SB	
Т4П7-2	—	—	20х2.5	5	4П7хТ1	4П7SB	

Инв.№ подл. | Подп. и дата | Взам. инв.№

Привязан:

Инв.№

ГИП	Казлов		VI 87
Нач. отд	Фойерштейн		VI 87
Зам. нач. отд	Гахбайм		VI 87
Рук. гр.	Синис		VI 87
Ст. инж.	Денежкина		VI 87
Н. контр.	Немец		VI 87

903-1-250.87 ЭМ1

Котельная с 4 котлами КЕ-25-14С
Топливо-каменные и бурые угли

Главный корпус

Стадия: Р | Лист: 36 | Листов:

Трубозаготовительная ведомость окончание

САНТЕХПРОЕКТ

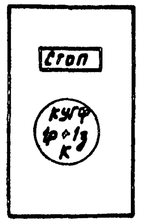

Кнопка управления SB
ПКУ 15-21.111-54У2
Общий вид
(ТУ 16.526.333-83)

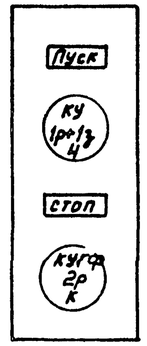

Кнопка управления SB
ПКУ15-21.121-54У2
Общий вид
(ТУ 16.526.333-83).

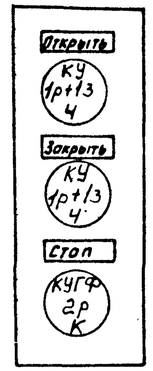

Пост управления кнопочный SB
ПКУ15-21.131-54У2
Общий вид
(ТУ16-526.333-83)

Инв.№ подл. | Подпись и дата | Взам. инв.№

Привязан:

Инв.№

ГИП	Казлов		VI 87
Нач. отд	Фойерштейн		VI 87
Зам. нач. отд	Гахбайм		VI 87
Рук. гр.	Синис		VI 87
Ст. инж.	Денежкина		VI 87
Н. контр.	Немец		VI 87

903-1-250.87 ЭМ1

Котельная с 4 котлами КЕ-25-14С
Топливо-каменные и бурые угли

Главный корпус

Стадия: Р | Лист: 37 | Листов:

Кнопки управления. Общий вид.

САНТЕХПРОЕКТ

Маркировка					
Труба	Кабель	Труба	Кабель	Труба	Кабель
Т1П1-3	1П1-3	Т3П7-03	3П7-03		
Т1П3-3	1П3-3	Т3П7-3	3П7-3	Т26-2	26-2
ТП4-3	1П4-3	Т3П7-9-1	3П7-9-1		
		Т3П7-9х2	3П7-9-2	Т27-2	27-2
Т1П5-3	1П5-3	Т3П7-12	3П7-12		
ТП6-3	1П6-3	Т3П7-13	3П7-13	Т28-3	28-3
Т1П7-03	1П7-03	Т3П7-9-3	3П7-9-3	Т29-3	29-3
Т1П7-3	1П7-3			Т30-3	30-3
Т1П7-9-1	1П7-9-1	Т3П9-2	3П9-2	Т31-03	31-03
Т1П7-9-2	1П7-9-2	Т3П10-2	3П10-2	Т32-03	32-03
Т1П7-12	1П7-12	Т3П11-2	3П11-2	Т33-2	33-2
Т1П7-13	1П7-13	Т3П12-2	3П12-2	Т33-3	33-3
Т1П7-9-3	1П7-9-3	Т3П13-3	3П13-3	Т35-03	35-03
		Т3П13-4	3П13-4		
Т1П9-2	1П9-2	Т4П1-3	4П1-3		
Т1П10-2	1П10-2	Т4П3-3	4П3-3	Т46-3	46-3
Т1П11-2	1П11-2	Т4П4-3	4П4-3	Т47-3	47-3
Т1П12-2	1П12-2			Т48-3	48-3
Т1П13-3	1П13-3	Т4П5-3	4П5-3	Т49-3	49-3
Т1П13-4	1П13-4	Т4П6-3	4П6-3	Т50-8	50-8
Т2П1-3	2П1-3	Т4П7-03	4П7-03	Т54-3	54-3
Т2П3-3	2П3-3	Т4П7-3	4П7-3		
Т2П4-7	2П4-3	Т4П7-9-1	4П7-9-1	Т140-3	140-3
		Т4П7-9-2	4П7-9-2	Т141-3	141-3
Т2П5-3	2П5-3	Т4П7-12	4П7-12	Т75-1	75-1
Т2П6-3	2П6-3	Т4П7-13	4П7-13	Т75-2	75-2
Т2П7-03	2П7-03	Т4П7-9-3	4П7-9-3	Т75-3	75-3
Т2П7-3	2П7-3			Т1П2-03	1П2-33
Т2П7-9-1	2П7-9-1	Т4П9-2	4П9-2	Т2П2-03	2П2-03
Т2П7-9-2	2П7-9-2	Т4П10-2	4П10-2	Т3П2-03	3П2-03
Т2П7-12	2П7-12	Т4П11-2	4П11-2	Т4П2-03	4П2-03
Т2П7-13	2П7-13	Т4П12-2	4П12-2	Т34-03	34-03
Т2П7-9-3	2П7-9-3	П4П13-3	4П13-3	Т57-3	57-3
		Т4П13-4	4П13-4	Т59-3	59-3
Т2П9-2	2П9-2	Т14-3	14-3	Т60-3	60-3
Т2П10-2	2П10-2	Т15-3	15-3	Т61-3	61-3
Т2П11-2	2П11-2	Т16-3	16-3	Т63-3	63-3
Т2П12-2	2П12-2	Т17-3	17-3	Т65-3	65-3
Т2П13-3	2П13-3	Т18-3	18-3		
Т2П13-4	2П13-4	Т19-3	19-3		
Т3П1-3	3П1-3	Т20-3	20-3		
Т3П3-3	3П3-3	Т21-3	21-3		
Т3П4-3	3П4-3	Т22-3	22-3		
		Т23-3	23-3		
Т3П5-3	3П5-3	Т24-3	24-3		
Т3П6-3	3П6-3	Т25-2	25-2		

Маркировка					
Труба	Провод	Труба	Провод	Труба	Провод
Т1П2-3	1П2-3	Т2П8-3	2П8-3	Т4П7-4	4П7-4
Т1П7-4	1П7-4			Т4П7-5	4П7-5
Т1П7-5	1П7-5	Т2П8-5	2П8-5	Т4П7-6	4П7-6
Т1П7-6	1П7-6			Т4П7-7	4П7-7
Т1П7-7	1П7-7	Т2П9-3	2П9-3	Т4П7-8	4П7-8
Т1П7-8	1П7-8	Т2П9-5	2П9-5	Т4П7-10	4П7-10
Т1П7-10	1П7-10	Т2П10-3	2П10-3	Т4П7-11	4П7-11
Т1П7-11	1П7-11	Т2П10-5	2П10-5	Т4П7-14	4П7-14
Т1П7-14	1П7-14	Т2П11-3	2П11-3	Т4П7-15	4П7-15
Т1П7-15	1П7-19	Т2П11-5	2П11-5	Т4П7-16	4П7-16
Т1П7-16	1П7-16	Т2П12-3	2П12-3	Т4П7-17	4П7-17
Т1П7-17	1П7-17	Т2П12-5	2П12-5	Т4П7-18	4П7-18
Т1П7-18	1П7-18	Т3П2-3	3П2-3	Т4П8-3	4П8-3
Т1П8-3	1П8-3	Т3П7-4	3П7-4		
		Т3П7-5	3П7-5	Т4П8-5	4П8-5
Т1П8-5	1П8-5	Т3П7-6	3П7-6		
		Т3П7-7	3П7-7	Т4П9-3	4П9-3
Т1П9-3	1П9-3	Т3П7-8	3П7-8	Т4П9-5	4П9-5
Т1П9-5	1П9-5	Т3П7-10	3П7-10	Т4П10-3	4П10-3
Т1П10-3	1П10-3	Т3П7-11	3П7-11	Т4П10-5	4П10-5
Т1П10-5	1П10-5	Т3П7-14	3П7-14	Т4П11-3	4П11-3
Т1П11-3	1П11-3	Т3П7-15	3П7-15	Т4П11-5	4П11-5
Т1П11-5	1П11-5	Т3П7-16	3П7-16	Т4П12-3	4П12-3
Т1П12-3	1П12-3	Т3П7-17	3П7-17	Т4П12-5	4П12-5
Т1П12-5	1П12-5	Т3П7-18	3П7-18	Т1П7-2	1П7-2
Т2П2-3	2П2-3	Т3П8-3	3П8-3	Т2П7-2	2П7-2
Т2П7-4	2П7-4			Т3П7-2	3П7-2
Т2П7-5	2П7-5	Т3П8-5	3П8-5	Т4П7-2	4П7-2
Т2П7-6	2П7-6			Т36-3	36-3
Т2П7-7	2П7-7	Т3П9-3	3П9-3	Т36-5	36-5
Т2П7-8	2П7-8	Т3П9-5	3П9-5	Т37-3	37-3
Т2П7-10	2П7-10	Т3П10-3	3П10-3	Т37-5	37-5
Т2П7-11	2П7-11	Т3П10-5	3П10-5	Т38-3	38-3
Т2П7-14	2П7-14	Т3П11-3	3П11-3	Т38-5	38-5
Т2П7-15	2П7-15	Т3П11-5	3П11-5	Т39-3	39-3
Т2П7-16	2П7-16	Т3П12-3	3П12-3	Т39-5	39-5
Т2П7-17	2П7-17	Т3П12-5	3П12-5	Т40-3	40-3
Т2П7-18	2П7-18	Т4П2-3	4П2-3	Т40-5	40-5

Маркировка					
Труба	Провод	Труба	Провод	Труба	Провод
Т50-3	50-3				
Т30-5	50-5				
Т50-6	50-6				
Т53-3	53-3				
Т56-3	56-3				
Т139-3	139-3				
Т76-3	76-3				
Т77-3	77-3				
Т78-3	78-3				
Т79-3	79-3				

Сводка труб

Труба									
Полиэтиленовая	Обозначение по ГОСТ 18599-73	Высокого давления ПВД					Низкого давления ПНД		
		25	32	40			63	75	
	Длина (м)	200	45	45			75	50	
Стальная электросварная	Обозначение по ГОСТ 10704-76	25х1,6	33х2,0	48х2,0	60х2,0	20х2,5	25х2,5	33х3,5	40х2,5
	Длина (м)	130	20	35	35	635	70	60	40
Водогазопроводная	Обозначение по ГОСТ 3262-75	15х3,2							
	Длина (м)	25							

Пояснение к маркировке

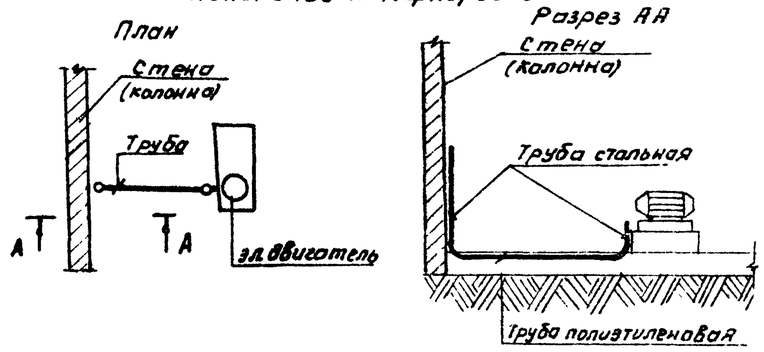

Инв.№ подл. | Подп. и дата | Взам.инв.№

Привязан:

Инв.№

ГИП	Козлов		VI.87	903-1-250.87 ЭМ1
Нач.отд	Фридлейн		VI.87	Котельная с 4 котлами КЕ-25-14С. Топливо-каменные и бурые угли
Зам.нач.отд	Гохбайм		VI.87	Главный корпус
Рук.гр.	Синис		VI.87	Таблица заполнения труб кабелями.
Ст.инж.	Денежкина		VI.87	
Н.контр.	Нетец		VI.87	

Стадия	Лист	Листов
Р	38	

САНТЕХПРОЕКТ

Копировал: Фуфай 22699-12 40 Формат А2

Альбом 10

План на отм. 0.000

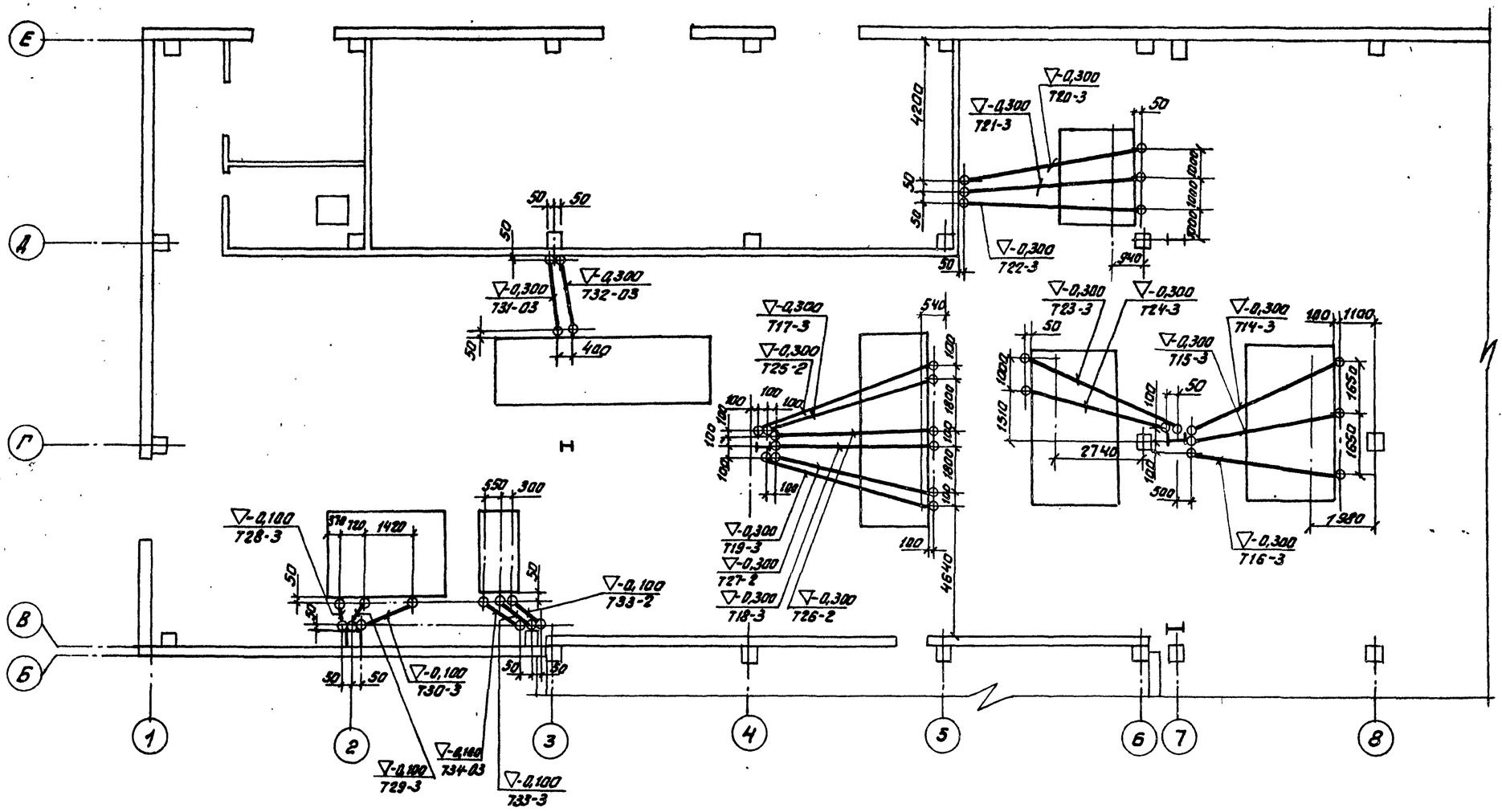

				903-1-250.87 ЭМ1			
				Котельная с 4 котлами КЕ-25-14С Топливо-каменные и бурые угли.			
Привязан:	ГИП	Козлов	11.87	Главный корпус	Стадия	Лист	Листов
	Нач.отд	Файерштейн	11.87		Р	39	
	З.нач.о	Гахбойм	11.87				
	Рук.ср.	Синис	11.87	План трубной раскладки на отм. ▽. 0.000 Начало.	САНТЕХПРОЕКТ		
	Инж.	Озерецковская	11.87				
Инв №	Н.контр	Немец	11.87				

Копировал: Фурм 22699-12 41 Формат А2

Согласовано: Нач.отд. КУ-2 Волков; Нач.отд. КУ-1 Хлодов; Нач.отд. КСО Михалевский

Инв № подл. | Подпись и дата | Взам. инв. №

Альбом 10

План на отм. 0,000

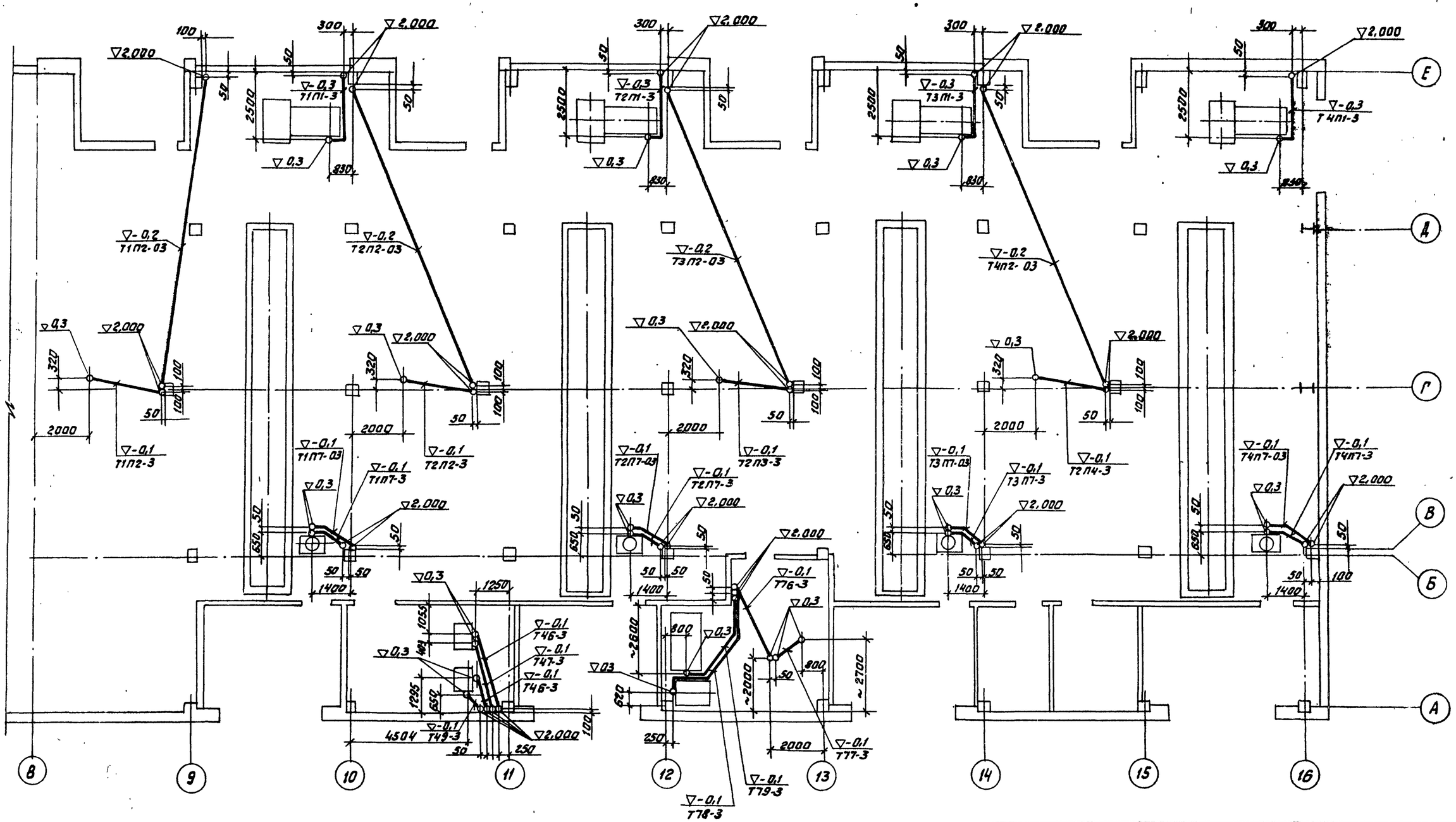

Привязан:	ГИП	Козлов		11.87	903-1-250.87 ЭМ1
	Нач.отд	Файерштейн		11.87	Котельная с 4 котлами КЕ-25-14С топливо-каменные и бурые угли.
	Зам.нач.отд	Гохбойм		11.87	Главный корпус
	Рук. гр	Синис		11.87	План трубной раскладки на ▽ 0.000. Окончание.
	Ст. инж	Денежкина		11.87	Стадия Р; Лист 40; Листов
Инв.№	Н.контр.	Нетец		11.87	САНТЕХПРОЕКТ

Инв.№ подл. | Подп. и дата | Взам.инв.№

Копировал Фирс 22699-12 42 Формат А2

Альбом 10

Ведомость чертежей основного комплекта
903-250.87-301

Лист	Наименование	Примечание
1	Электроосвещение. Общие данные	
2	Схема питающей сети электроосвещения	
3	План питающей сети электроосвещения	
4	План расположения сети электроосвещения на отм. 0.000 в осях 1÷6	
5	План расположения сети электроосвещения на отм. 0.000 в осях 7÷12	
6	План расположения сети электроосвещения на отм. 0.000 в осях 12÷16	
7	План расположения сети электроосвещения на отм. 3.600; 4.800 в осях 1÷6	
8	План расположения сети электроосвещения на отм. +3.600 в осях 7÷12	
9	План расположения сети электроосвещения на отм. 3.600 в осях 12÷16	
10	План расположения сети электроосвещения на отм. 7.200	
11	План расположения сети электроосвещения на отм. 13.200	
12	План расположения сети электроосвещения на отм. 16.800	
13	План расположения сети электроосвещения площадок котлоагрегата КЕ-25-14С	
14	План расположения сети электроосвещения площадок крупноблочных установок	
15	План расположения прожекторного и наружного освещения	

Ведомость ссылочных документов

Обозначение	Наименование	Примечание
Типовой проект 4.407-233	Прокладка осветительных электропроводок и установка светильников с лампами накаливания для нормальных сред	
Типовой проект 4.407-236	Установка светильников с люминесцентными лампами на железобетонных фермах и перекрытиях	
Типовой проект 5.407-19	Установка одиночных светильников с лампами накаливания.	
Типовой проект 4.407-129	Установка осветительных щитков	
3.320-1; вып.1	Стойка с ЦС-0,65-8 с кронштейном односветильниковым и одним светильником РКУ 01х125.	
3.407.108 вып.1,2	Мачта прожекторная высотой 25,5м с шестью прожекторами ПЗС-45А	См. строительную часть проекта
907-02-222	Световые ограждения дымовых труб	

Ведомость прилагаемых документов

Обозначение	Наименование	Примечание
903-1-250.87-301.СО Альбом 0	Пояснительная записка	
903-1-250.87-301.СО Альбом 19	Спецификация оборудования	
903-1-250.87-301.ВМ Альбом 23	Ведомости потребности в материалах	
903-1-250.87-301 и ВА 301 и ВБ Альбом 23	Ведомости изделий МЭЗ	

Вся сеть выполняется кабелем марки АВВГ-0,66, за исключением помещений в которых марка кабеля или провода указана специально.

Проектная документация разработана в соответствии с нормами, правилами, инструкциями и государственными стандартами.

Главный инженер проекта Козлов.

Инв. № подл. | Подпись и дата | Взам. инв. №

Привязан:

Инв. №

903-1-250.87 - 301

ГИП	Козлов		Котельная с 4 котлами КЕ-25-14С Топливо-каменные и бурые угли.
Нач. ОТА	Файерштейн	87	
Гл. спец.	Немец	87	Главный корпус
Рук. гр.	Никошкова	87	
Ст. инж.	Рубанцова	87	
Н. контр.	Гохбойм	87	Электроосвещение. Общие данные

Стадия	Лист	Листов
Р	1	15

САНТЕХПРОЕКТ

Альбом 10

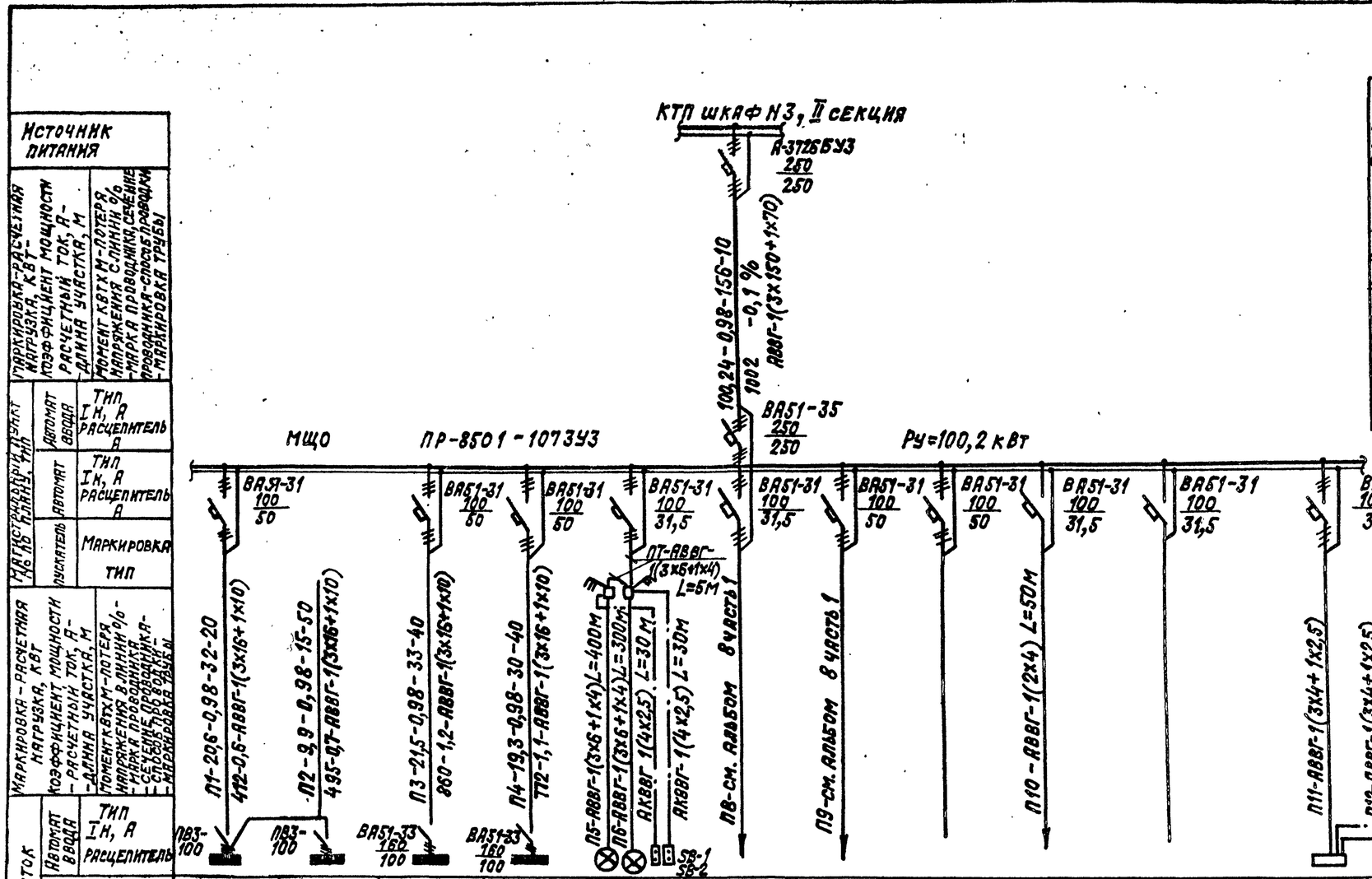

Данные о групповых щитках с автоматическими выключателями

Номер щитка	Тип	Установленная мощность, кВт	Номера автоматических выключателей				Ток расцепителя А	
			Однополюсные		Трёхполюсные		На вводе	На линиях
			Занятые	Резервные	Занятые	Резервные		
МЩО	ПР 8501-107УЗ	100,24	—	—	8	2	250	—
Що-1	ЯОУ8502-УЗ	11,2	9	3	—	—		25
Що-2	ЯОУ8502-УЗ	10,4	8	4	—	—		25
Що-3	ПР8501-1052-2УЗ	23,0	18	—	—	—		25
Що-4	ПР8501-1052-2УЗ	25,64	17	1	—	—		25
Що-1А	ЯОУ8502-УЗ	6,7	12	—	—	—		25
Що-2А	ЯОУ8502-УЗ	5,9	10	2	—	—		25

Групповой щиток																		
№ по плану		Що-1	Що-2	Що-3	Що-4	Наружн. осв.	Прожект. осв.	Топливо подача	Резерв	Склад соли	Резерв	1Я	1ЯП	3А	2АП	2Я	Що-1А	Що-2А
Тип		ЯОУ8502УЗ	ЯОУ-8502-УЗ	ПР8501-1052-2УЗ	ПР8501-1052-2УЗ	—	—	—	—	—		—	—	—	—	—	ЯОУ8502-УЗ	ЯОУ8502-УЗ
Ру, кВт		11,2	10,4	23,0	25,64	4,2	5,0	26,2	—	0,5		—	1,6	—	1,6	—	6,7	5,9
Потеря напряжения до щитка %		2,8	2,2	2,7	2,8	—	—	—	—	—		Светоограждение дымовой трубы - см. тип. пр.					2,8	2,8

МЩО - магистральный щиток освещения

Инв.№ подл. | Подпись и дата | Взам. инв.№

Привязан:

Инв.№

Гл.инж.	Козлов		VI.87
Нач.отд.	Файерштейн		VI.87
Гл.спец.	Немец		VI.87
Рук.гр.	Никошкова		VI.87
Ст.инж.	Рубанлова		VI.87
Н.контр.	Гохбойм		VI.87

903-1-250.87 ЭО1

Котельная с 4 котлами КЕ-25-14с. Топливо - каменные и бурые угли

Главный корпус

Стадия Р | Лист 2 | Листов

Схема питающей сети электроосвещения.

САНТЕХПРОЕКТ

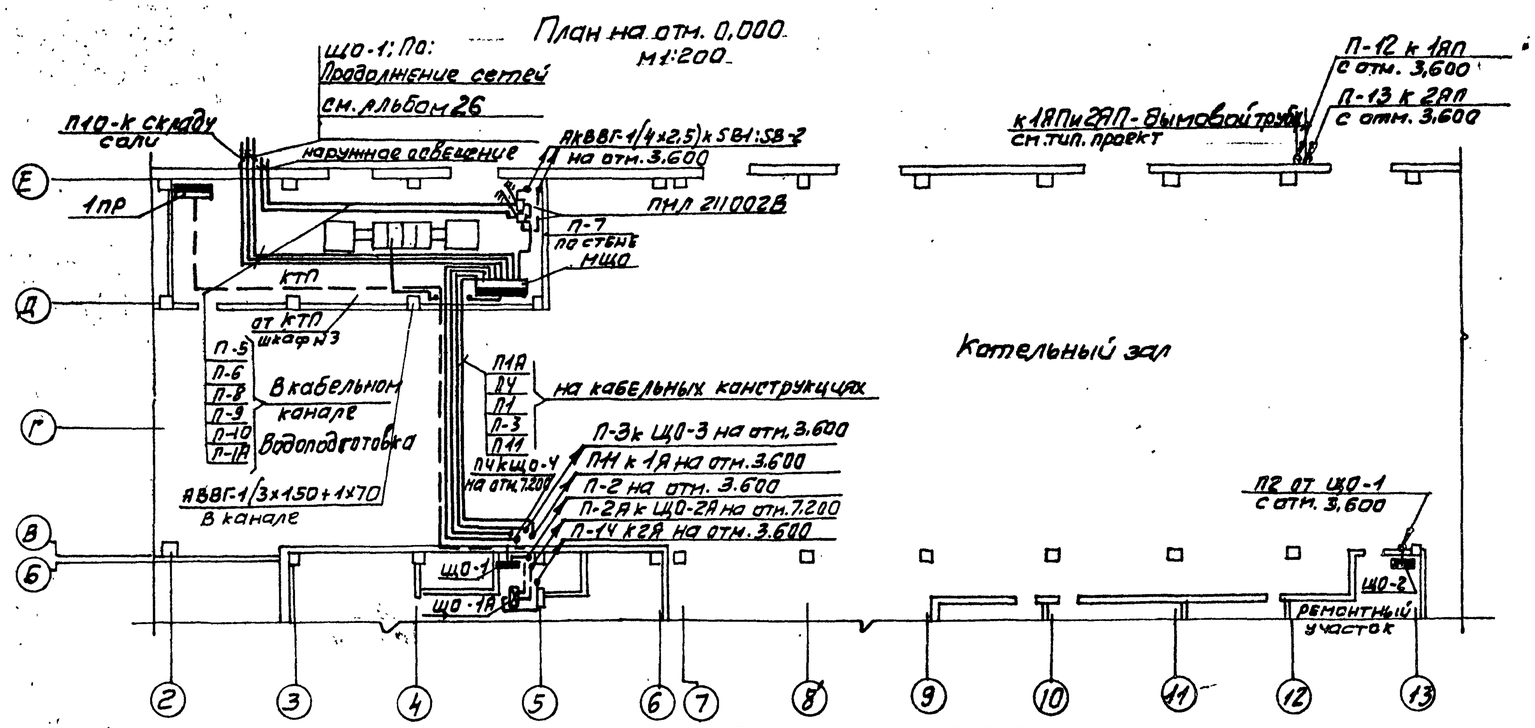

План на отм. 3,600
М1:200

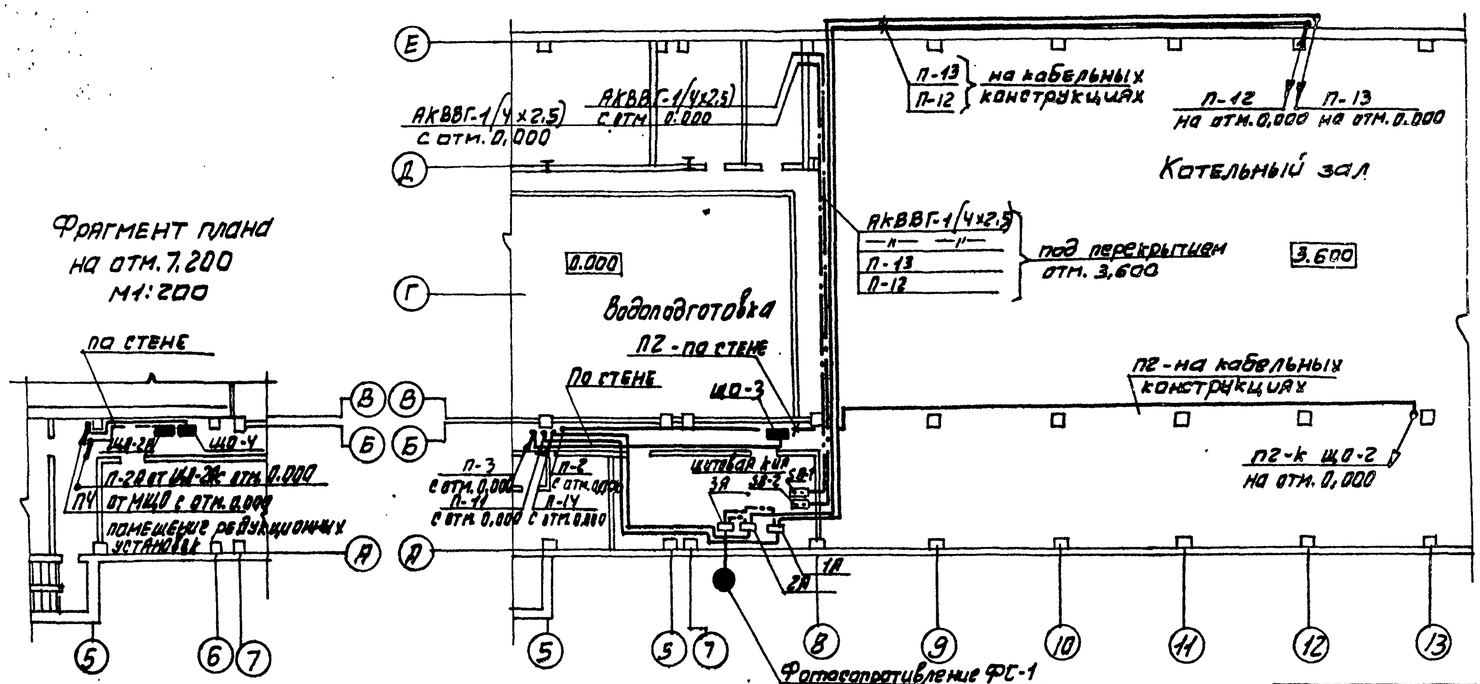

1. Расчетную схему см. лист-2
2. 1А, 2А, 3А - ящики для светоограждения дымовой трубы см. типовой проект трубы 907-02-222

					903-1-250.87 ЭО1	
Гл. инж.	Козлов			VI.87	Котельная с 4 котлами КЕ-25-14с топливо- каменные и бурые угли	
Нач. отд	Файерштейн			VI.87		
Гл. спец	Немец			VI.87	Главный корпус	Стадия: Р; Лист: 3; Листов:
Рук. гр	Никошкова			VI.87		
Ст. инж.	Рубаброва			VI.87		
Н. контр	Гохбайм			VI.87	План питающей сети электрооблучения	САНТЕХПРОЕКТ

привязан:

Инв. №

Инв. № подл. | Подпись и дата | Взам. инв. №

Альбом 10

План на отм. 0.000

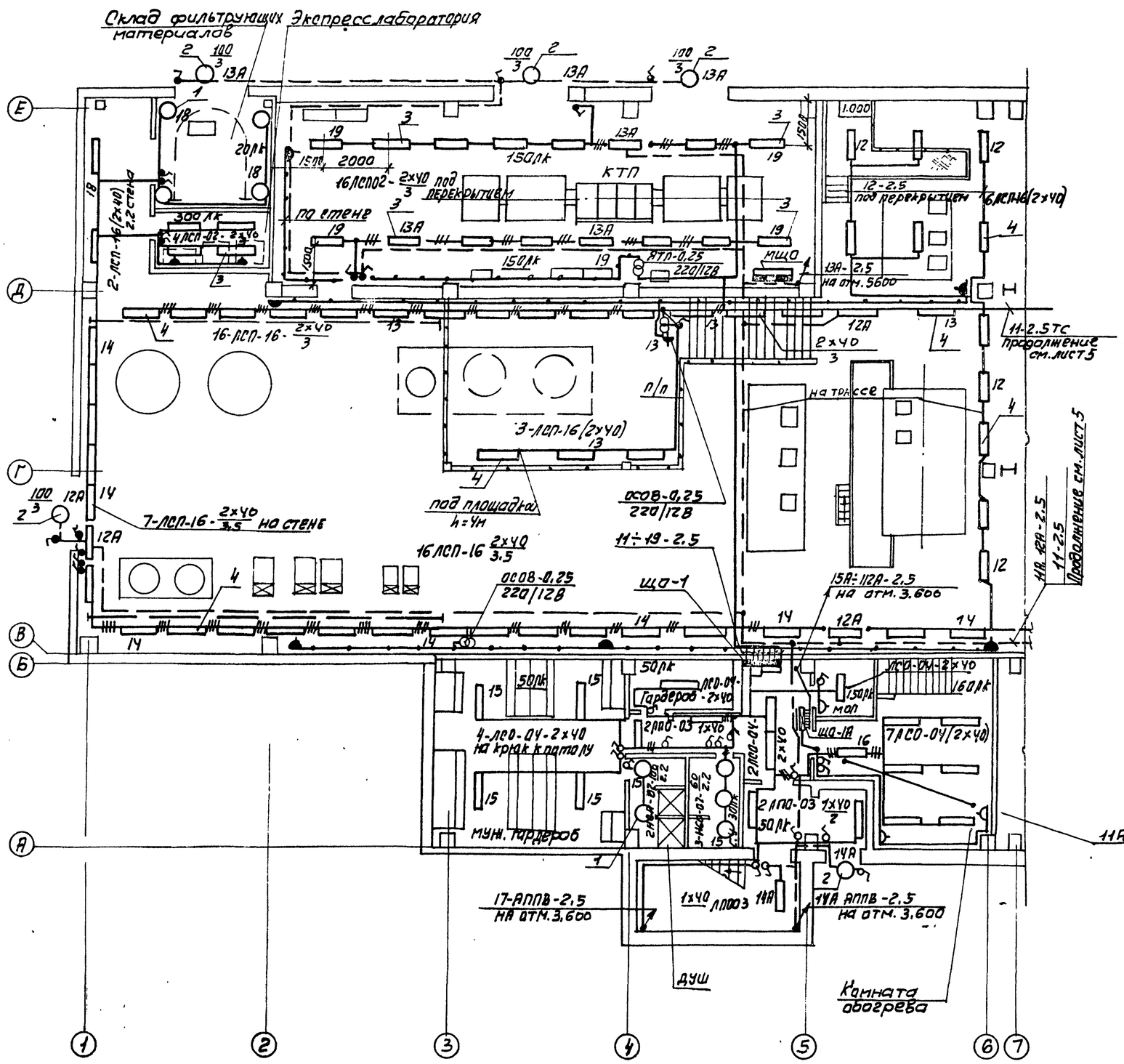

Ведомость узлов установки электрического оборудования

Поз.	Обозначение	Наименование	Кол.	Примеч.
1	4.407-233-018	Установка кронштейна У116		
	исп. 1	со светильниками		
		НСП11-200-231У3	4	
2	4.407-233-018	Установка кронштейна У116		
		со светильниками		
		НСП02-100/Р51-03-У5	5	
3	4.407-236-030.070	Крепление коробов КЛ		
		со светильниками		
		ЛСП-02-2×40/А20-07 на под-		
		весе к сборному железо-		
		бетону ℓ=18м	2	20 свет
4	4.407-236-030.070	Крепление коробов КЛ		
		со светильниками		
		ЛСП-16-2×40-004 на под-		
		весе к сборному железо-		
		бетону ℓ=30м;	2	32 свет.
		ℓ=6м;	4	9 свет.
		ℓ=10м;	1	5 свет.

Согласовано:

Инв. № подл. | Подпись и дата | Взам. инв. №

					903-1-250.87 ЭО1		
					Котельная с 4 котлами КЕ-25-14С		
					Топливо- каменные и бурые угли		
Гл. инж.	Казлав		VI.87				
Нач. отд	Файерштейн		VI.87		Главный корпус.	Стадия	Лист	Листов
Гл. спец.	Немец		VI.87			Р	4	
Рук. гр.	Чикашова		VI.87					
Ст. инж.	Рубайлова		VI.87		План расположения сети	САНТЕХПРОЕКТ		
Инж	Кукушкина		VI.87		электроосвещения на			
Н. контр.	Сахбайм		VI.87		отм. 0,000 в осях 1÷6			

Привязан:

Инв. №

22699-12 46

Формат А2

Альбом 10

План на отм. 0,000

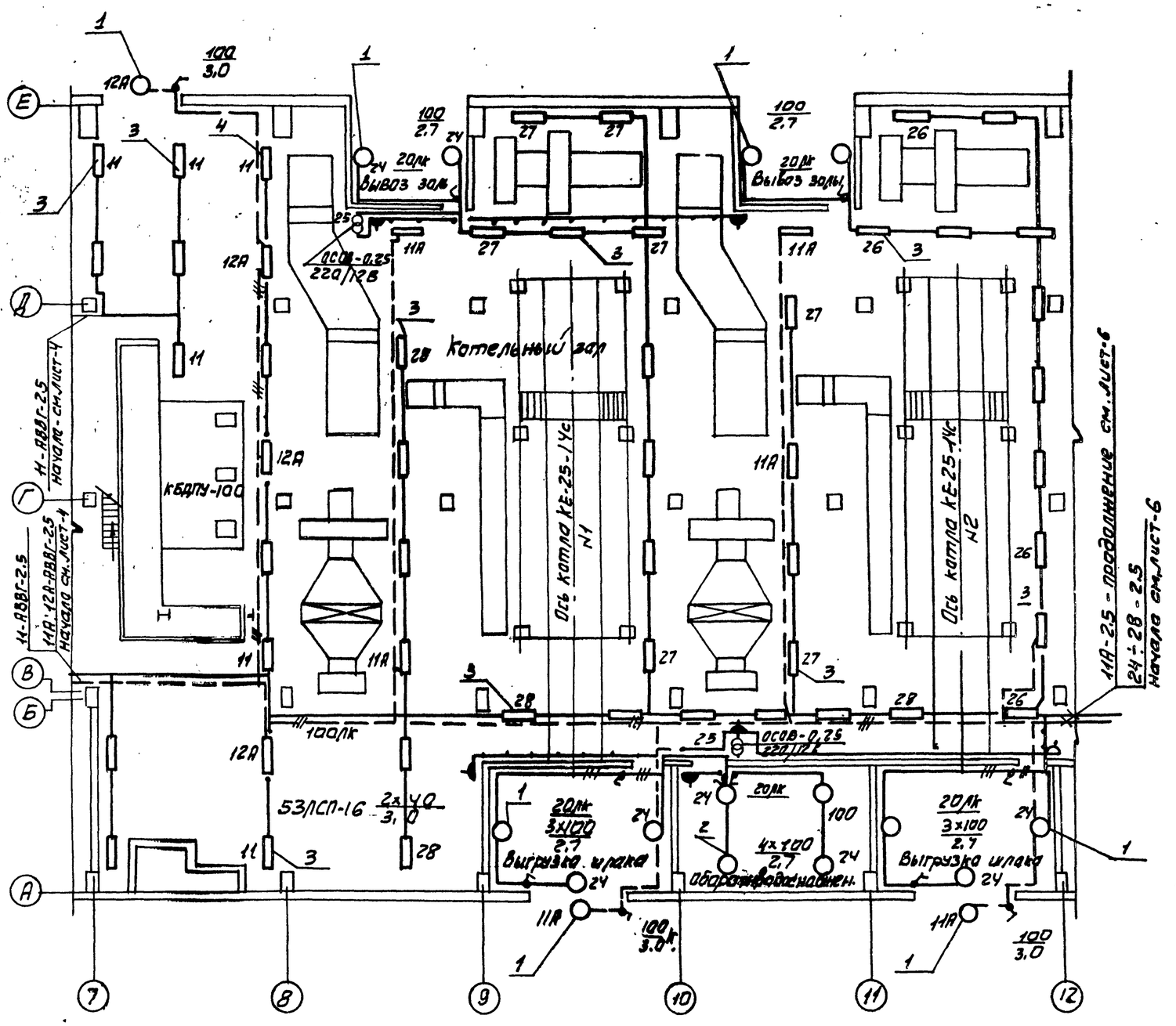

Ведомость узлов установки электрического оборудования

Поз.	Оборудование	Наименование	Кол.	Примеч.
1	4.407-233-018 ИСП.1	Установка кронштейна У116 со светильниками НСП02-100/Р51-03-У5	13	
2	5-407-19 лист 24	Установка светильника на крюке под перекрытием НСП-02-100/Р51-03,У5	4	
3	4.407-236-030;070	Крепление коробов КЛ со светильниками ЛСП-16-2×40-004 на подвесе к сборному железобетону		
		l=6м;	6	14свет
		l=8м	1	3свет
		l=24м	1	8свет
		l=18м	2	15свет
		l=12м	3	14свет

Согласовано: СО КУ-2; Инв. № подл.; Подпись и дата; Взам. инв. №

Привязан:

Инв. №

ГИП	Козлов		VI.87
Нач. отд.	Файерштейн		VI.87
Гл. спец.	Немец		VI.87
Рук. гр.	Никошкова		VI.87
Рук. инж.	Рубайлова		VI.87
Н. контр.	Гохбойм		VI.87

903-1-250.87 ЭО1

Котельная с 4 котлами КЕ-25-14с. Топливо-каменные и бурые угли

Главный корпус

Стадия	Лист	Листов
Р	5	

План расположения сети. Электроосвещения на отм. 0,000 в осях 7÷12

САНТЕХПРОЕКТ

22699-12 47

формат 22

Альбом 10

План на отм. 0,000

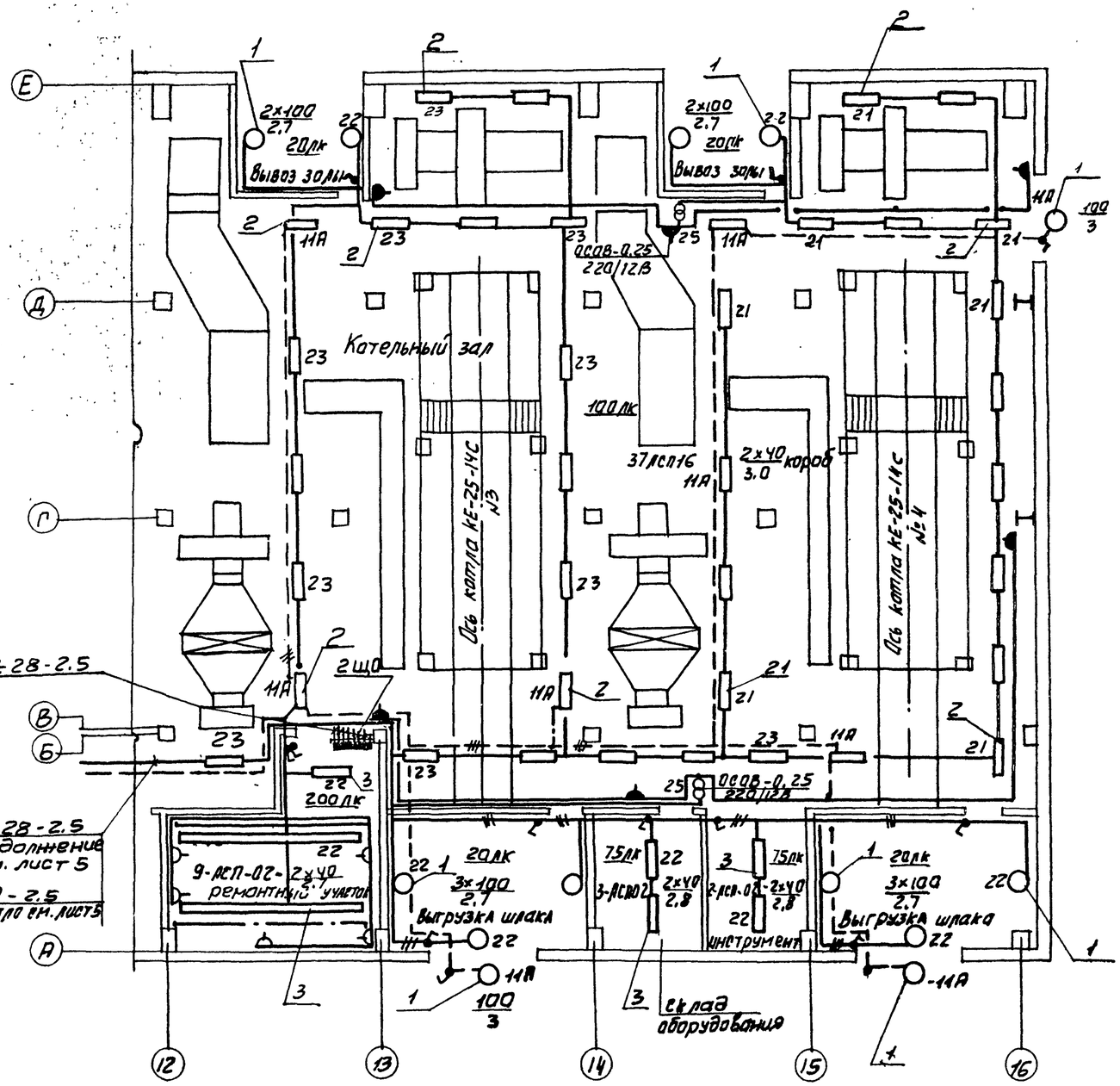

Ведомость узлов установки электрического оборудования

Поз	Обозначение	Наименование	Кол	Прим.
1	4.407-233-018	Установка кронштейна		
	исп. 1	У116 со светильниками		
		НСП02-100/Р51-03-У5	13	
2	4.407-236-030.070	Крепление коробов КЛ со светильниками ЛСП-16-2×40-004 на подвесе к сборному железобетону		
		ℓ=6м	2	4свет.
		ℓ=9м	2	8свет.
		ℓ=12м	4	17свет.
		ℓ=18м	1	7свет.
3	4.407-236-030.070	Крепление коробов КЛ со светильниками ЛСП-02-2×40/Д20-07- на подвесе к сборному железобетону		
		ℓ=3м	2	4свет.
		ℓ=6м	2	8свет.
		ℓ=1.5м	1	1свет.

Согласовано: Инв. № подл. | Подпись и дата | Взам. инв. №

Гл. инж. пр.	Козлов		VI.87	903-1-250.87 ЭО1
Нач. отд.	Файерштейн		VI.87	Котельная с 4 котлами КЕ-25-14С Топливо-каменные и бурые угли.
Гл. спец.	Немец		VI.87	Главный корпус — Стадия: Р; Лист: 6; Листов:
Рук. гр.	Никрашкова		VI.87	
Ст. инж.	Рубайлова		VI.87	План расположения сети электроосвещения на отм. 0.000 в осях 12÷16 — САНТЕХПРОЕКТ
Н. контр.	Гохбайм		VI.87	

Привязан:

Инв. №

Альбом 10

План на отм. 3.600; 4.500

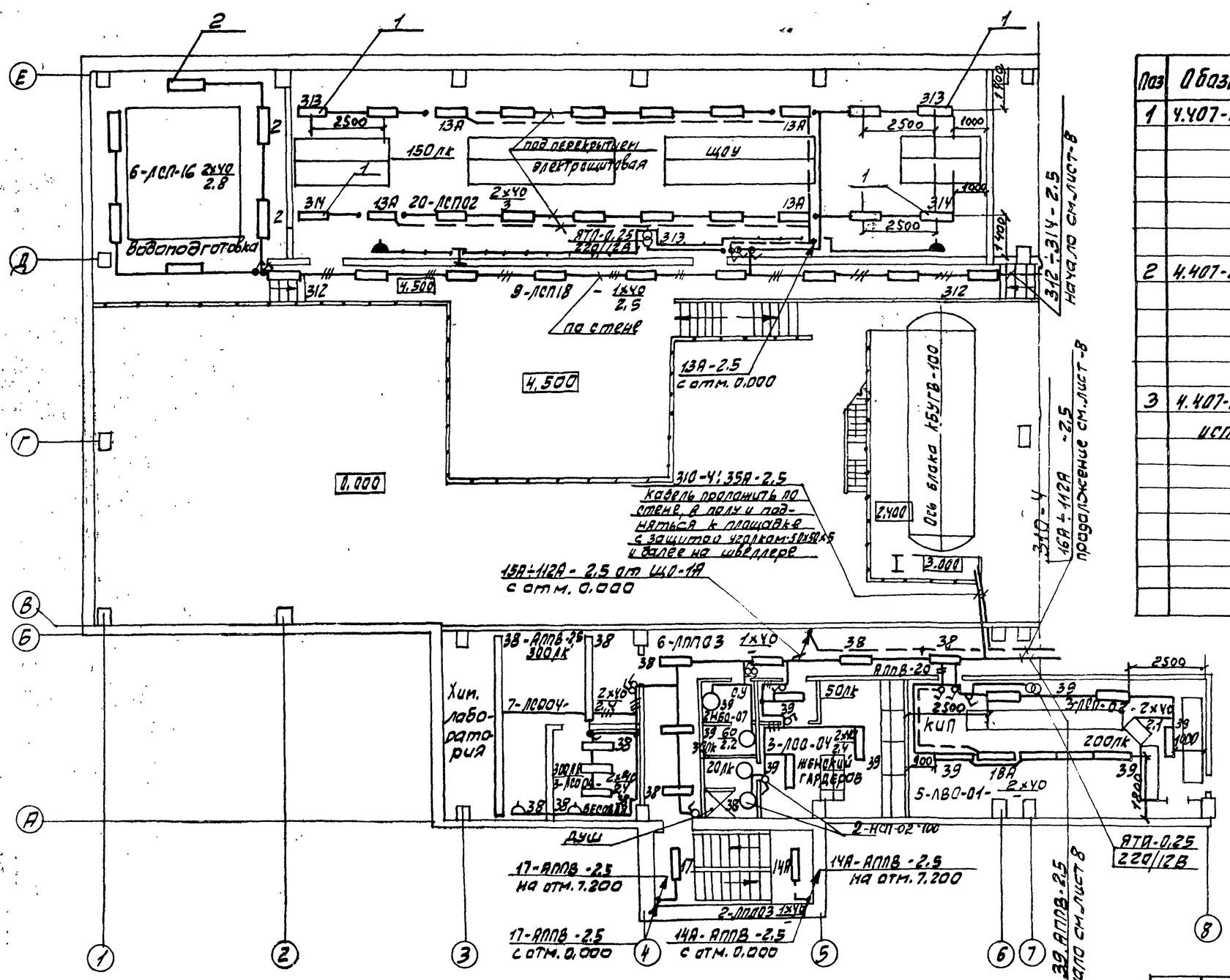

Продолжение групп блока КБУГВ-100 см. лист-14

Ведомость узлов установки электрического оборудования

Поз	Обозначение	Наименование	Кол	Примет.
1	4.407-236-030;070	Крепление коробов КП со светильниками ЛСП-02-2×40/Д20-07 на подвесе к сборному железобетону ℓ=24м	2	20 свет
2	4.407-236-030;070	Крепление коробов КП со светильниками ЛСП-16-2×40-004 на подвесе к сборному железобетону; ℓ=2м	6	6 свет
3	4.407-233-018 исп. 1	Установка кронштейна У16 со светильниками НСП02-100/Р51-03-У5	2	

Согласовано: СО КУ-2; Инв. № подл.; Подпись и дата; Взам. инв. №

Гл. инж. пр.	Козлов		VI.87
Нач. отд.	Файерштейн		VI.87
Гл. спец.	Немец		VI.87
Рук. гр.	Никошкова		VI.87
Ст. инж.	Рубайлова		VI.87
А-конт.	Гохбойм		VI.87

Привязан:

Инв. №

903-1-250.87-301

Котельная с 4 котлами КЕ-25-14с топливо-каменные и бурые угли

Главный корпус

Стадия	Лист	Листов
Р	7	

План расположения сети электроосвещения на отм. 3.600; 4.800 в осях 1÷6

САНТЕХПРОЕКТ

22699-12 49

формат 22

Альбом 10

План на отм. 3.600

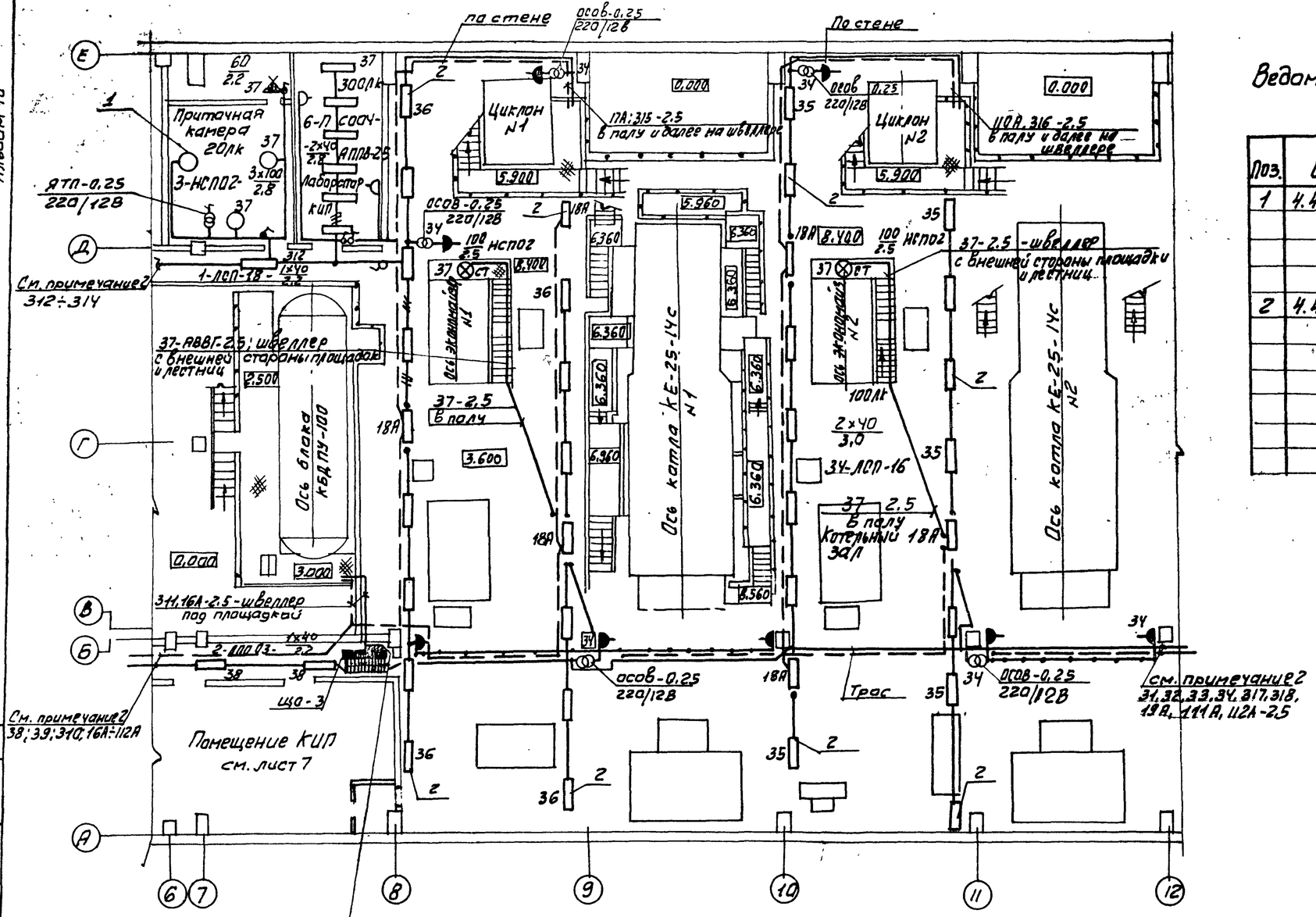

1. Продолжение групп к площадкам блока КБДПУ-100 и цикланов см. лист 14
2. Продолжение групп-Б осях 1÷6 см. лист 7; в осях 12÷16 см. лист 9.

Ведомость узлов установки электрического оборудования

Поз.	Обозначение	Наименование	Кол.	Примеч.
1	4.407-233-018	Установка кронштейна		
	исп. 1	УН6 со светильниками		
		НСПО2-100/Р51-03-05	3	
2	4.407-236-030;070	Крепление коробов кл со светильниками ЛСП-16-2х40-00У на подвесе к сборному железобетону		
		ℓ=18м	2	16свет
		ℓ=24м	2	18свет.

Согласовано: ГИП Волков; ГАП Чистяков; СО - ; КУ-2

Инв.№ подл. | Подпись и дата | Взам. инв.№

Привязан:

Инв.№

Гл.инж.пр.	Казлав		VI.87	903-1-250.87 ЭО1
Нач.отд.	Файерштейн		VI.87	Котельная с 4 котлами КЕ-25-14С Топливо-каменные и бурые угли
Гл.спец.	Немец		VI.87	Главный корпус
Рук.гр.	Никашкова		VI.87	Стадия Р; Лист 8; Листов
Ст.инж.	Рубайлова		VI.87	План расположения сети электроосвещения на отм. 3.600 в осях 7÷12
Инж.	Кукушкина		VI.87	САНТЕХПРОЕКТ
Н.контр.	Гайдаш		VI.87	

Альбом 10

План на отм. 3.600

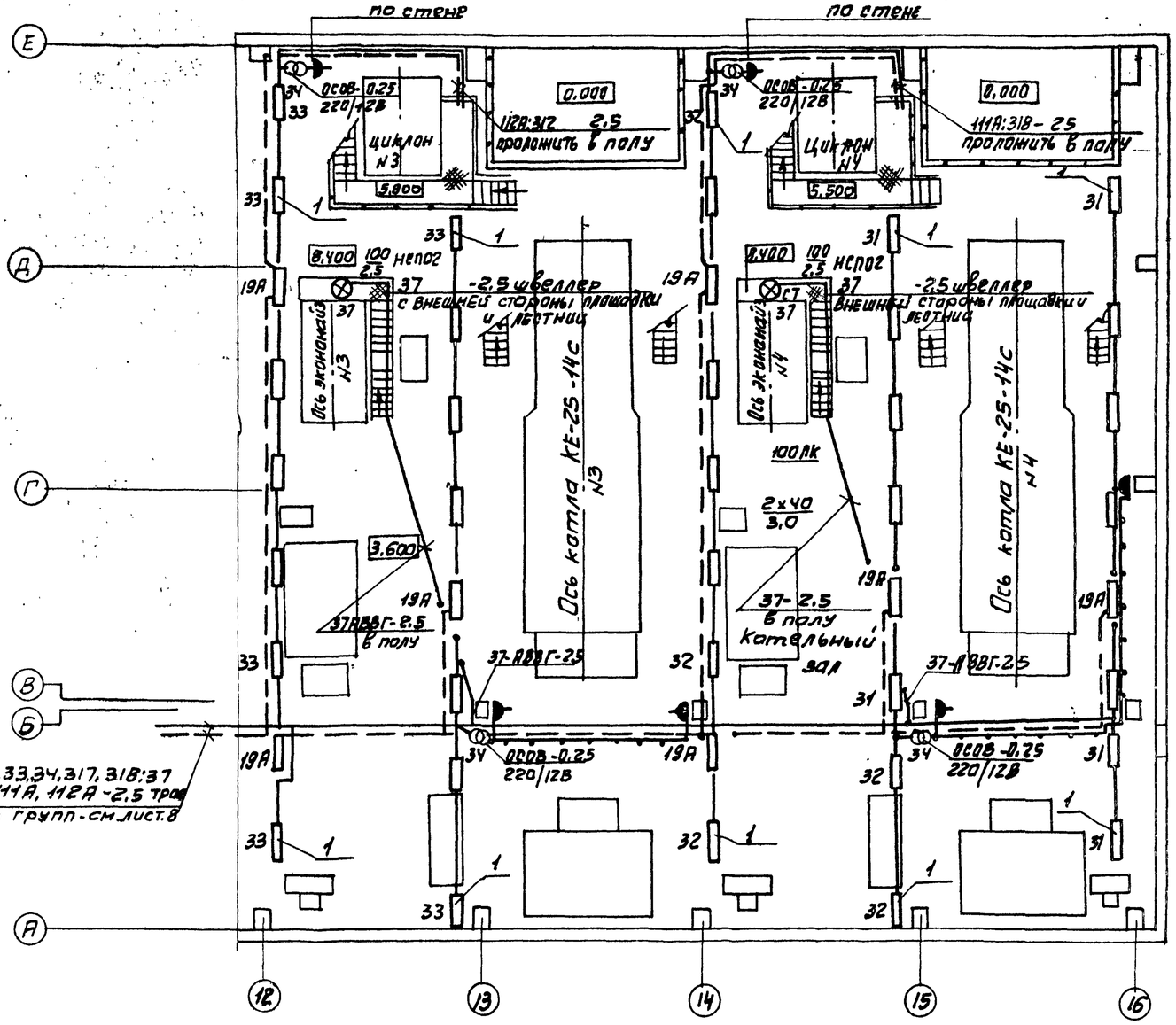

Ведомость узлов установки электрического оборудования

Поз	Обозначение	Наименование	Кол.	Примеч.
1	4.407-236-030;	Крепление коробов		
	070	кл со светильниками		
		ЛСП16-2×40-004		
		на подвесе к сборному		
		железобетону		
		l=24 м	2	18свет
		l=18м	3	24свет

Гл.инж.пр.	Козлов		VI.87	903-1-250.87 ЭО1
Нач. отд.	Фийерштейн		VI.87	Котельная с 4 котлами КЕ-25-14С. Топливо-каменные и бурые угли.
Гл.спец.	Немец		VI.87	Главный корпус — Стадия: Р; Лист: 9; Листов:
Рук. гр.	Никашкова		VI.87	
Ст. инж.	Рубайлова		VI.87	План расположения сети электроосвещения на отм. 3.600, в осях 12-16
Н.контр.	Гохбойн		VI.87	САНТЕХПРОЕКТ

Привязан:

Инв. №

22699-12 51

формат 22

Альбом 10

План на отм. 7.200 (начало)

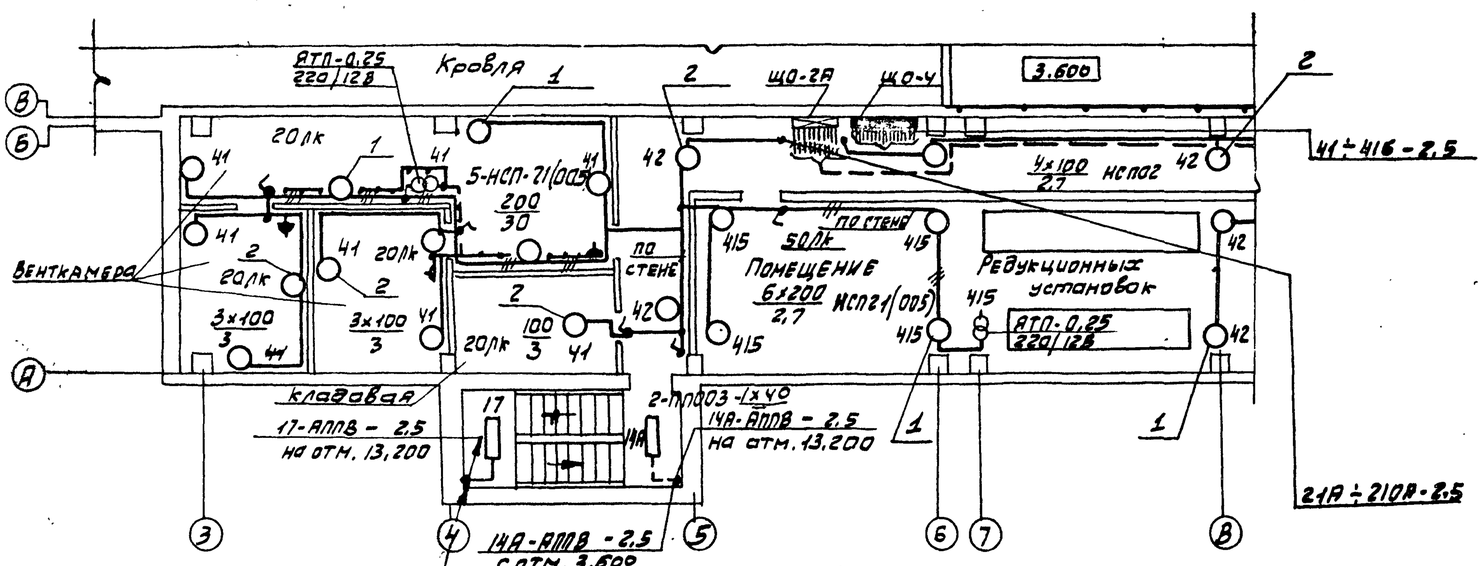

План на отм. 7.200 (продолжение)

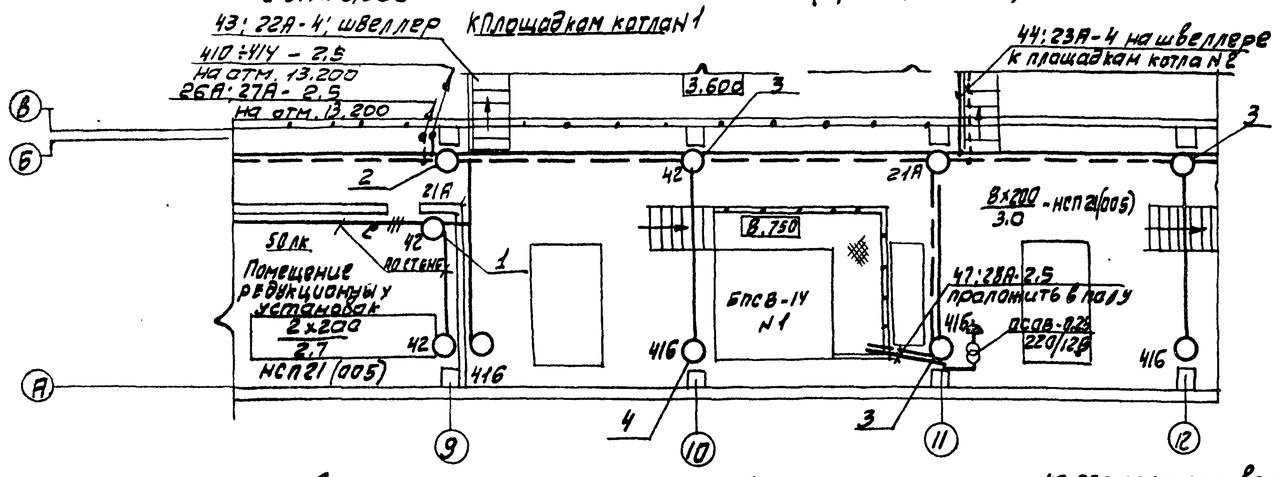

План на отм. 7.200 (окончание)

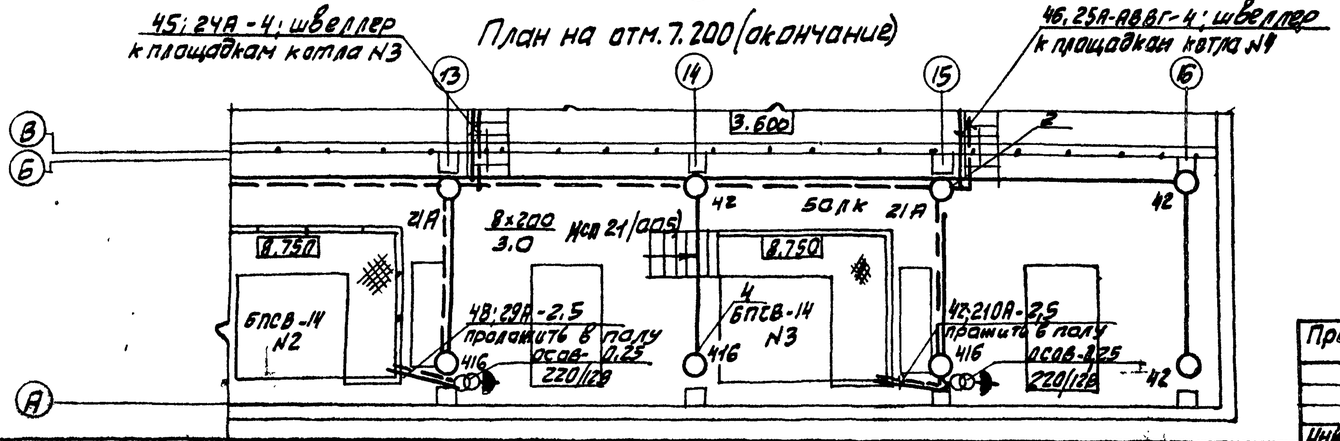

Ведомость узлов установки электрического оборудования

Поз.	Обозначение	Наименование	Кол	Примеч.
1	4.407-233-018 ИСП.1	Установка кронштейна У116 со светильниками НСП21-200(005)	13	
2	4.407-233-018 ИСП.1	Установка кронштейна У116 со светильниками НСП-02-100/Р51-03-У5	12	
3	4.407-233-016	Совмещенная кабельная линия рабочего и аварийного освещения с шагом 6м и 12м со светильниками НСП 21(005);		
		l=42м	1	7 свет
		l=6м	3	3 свет
4	4.407-233-016	Кабельная линия рабочего освещения с шагом 6м со светильниками НСП 21(005)		
		l=6м	5	5 свет.

Согласовано

Инв. N подл. | Подпись и дата | Взам. инв. N

Привязан:

Инв. №

Гл. инж. пр.	Козлов		VI.87
Нач. отд.	Файерштейн		VI.87
Гл. спец.	Немец		VI.87
Рук. гр.	Никошкова		VI.87
Ст. инж.	Рубайлова		VI.87
Н. контр.	Гохбойм		VI.87

903-1-250.87 ЭО1

Котельная с 4 котлами КЕ-25-14с топливо-каменные и бурые угли

Главный корпус

Стадия	Лист	Листов
Р	10	

План расположения сети электроосвещения на отм. 7.200

САНТЕХПРОЕКТ

22699-12 52

Формат 22

Альбом 10

План на отм. 13.200 (начало)

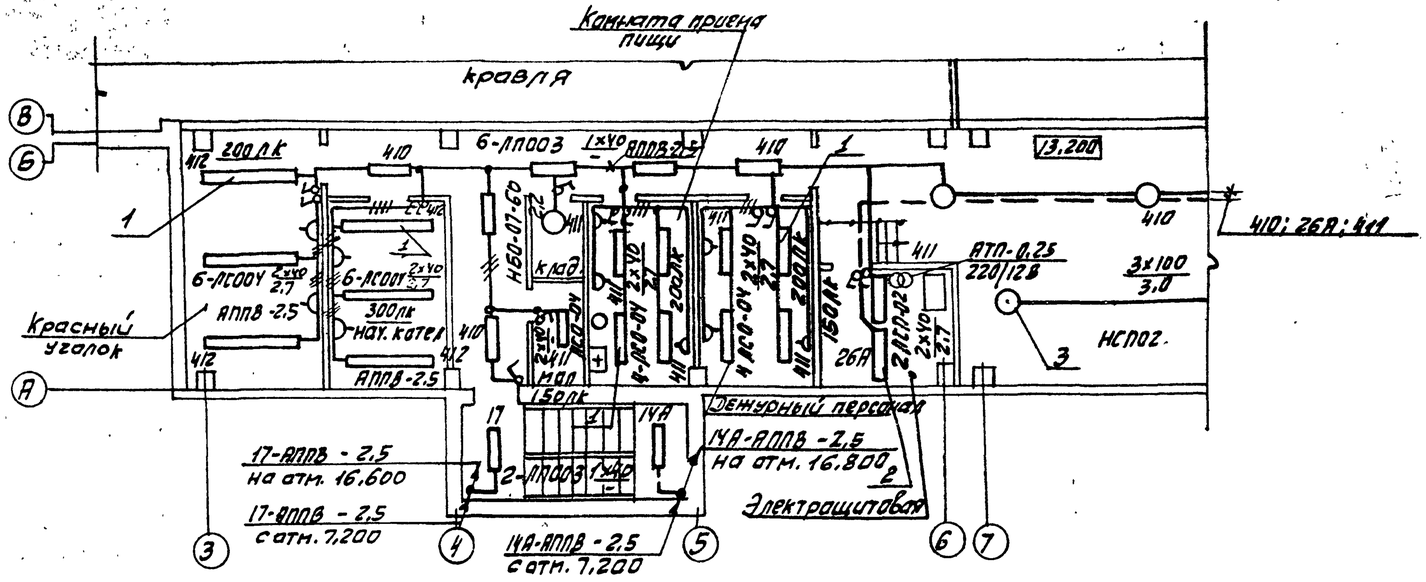

План на отм. 13.200 (продолжение)

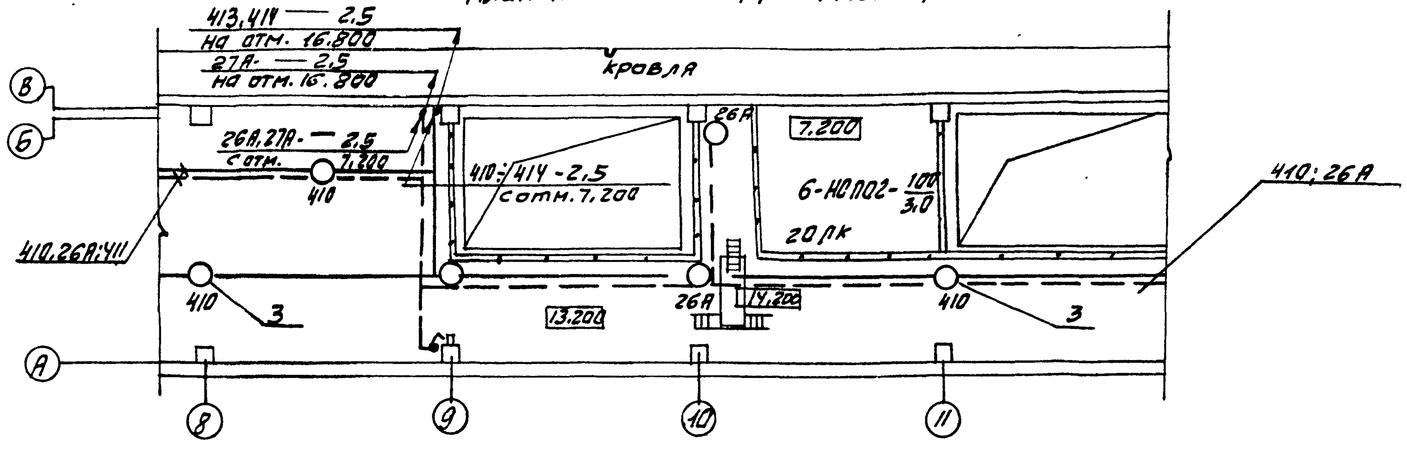

План на отм. 13.200 (окончание)

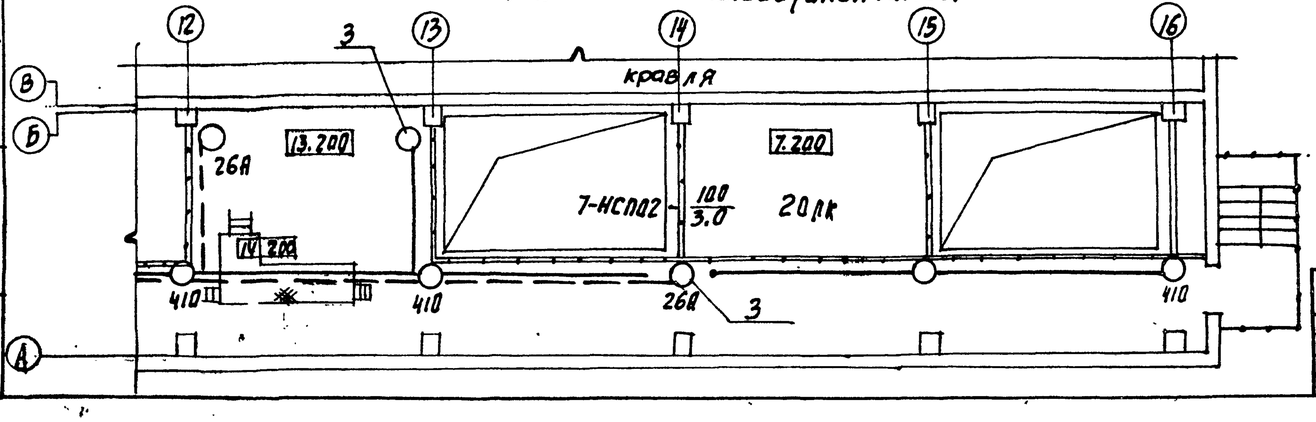

Ведомость узлов установки электрического оборудования

Поз.	Обозначение	Наименование	Кол.	Прим.
1	4.407-236-030,070	Крепление коробов со светильниками ЛСО 04-2×40-001У4 на подвесе к сборному железобетону $l = 3$ м	10	20 свет
2	4.407.-2-236-030 070	Крепление коробов со светильниками ЛСП-02-2×40/Д 20-07 на подвесе к сборному железобетону $l = 3$ м	1	2 свет
3	5-407-1.9 лист 24	Установка светильника на крюке под перекрытием ЦСП 02-100/Р51-03-У5	16	

Согласовано: СО КУ-2 Чистяков Волков

Инв. № подл. | Подпись и дата | Взам. инв. №

Привязан:

Инв. №

Гл. инж. пр.	Козлов		VI.87
Нач. отд.	Файерштейн		VI.87
Гл. спец.	Немец		VI.87
Рук. гр.	Никашкова		VI.87
Ст. инж.	Рубайлова		VI.87
Н-контр.	Гохбайн		VI.87

903-1-250.87 ЭО1

Котельная с 4 котлами КЕ-25-14с
Топливо-каменные и бурые угли.

Главный корпус

Стадия	Лист	Листов
Р	11	

План расположения сети электроосвещения на отм. 13.200

САНТЕХПРОЕКТ

22699-12 53

формат 22

Альбом 10

План на отм. 16.800 (начало)

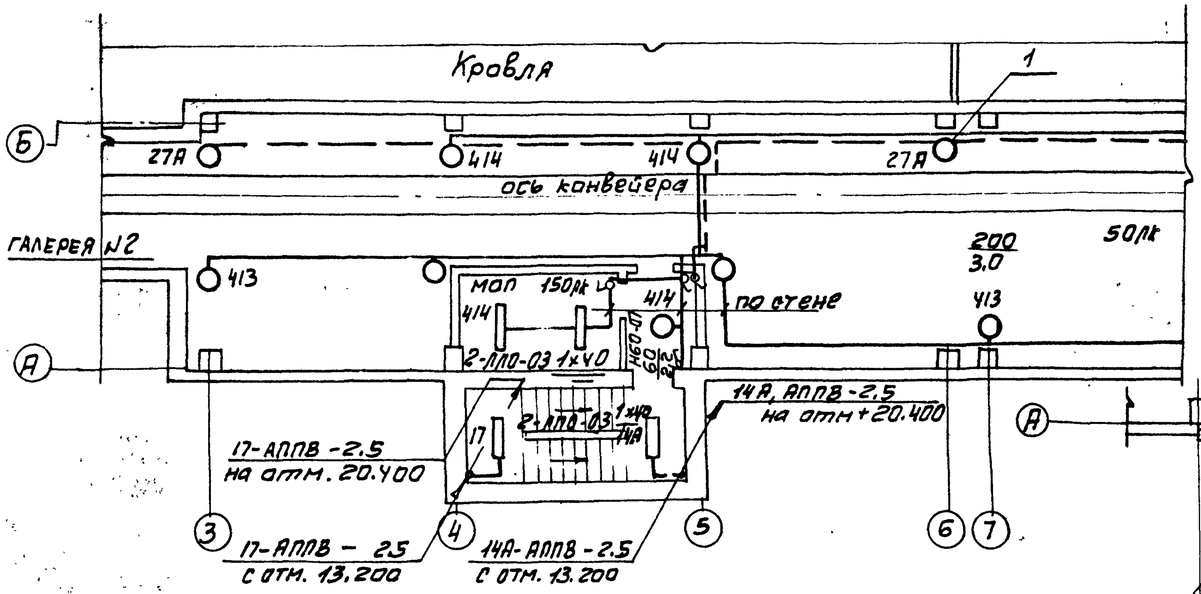

План на отм. 20.400

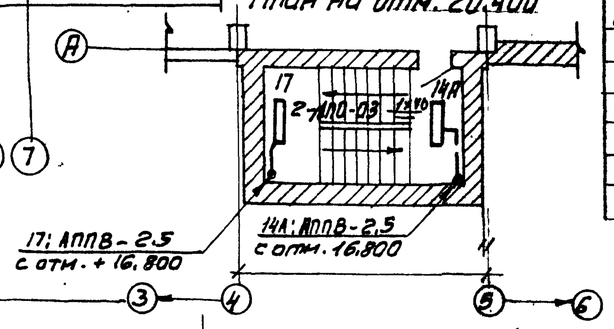

План на отм. 16.800 (продолжение)

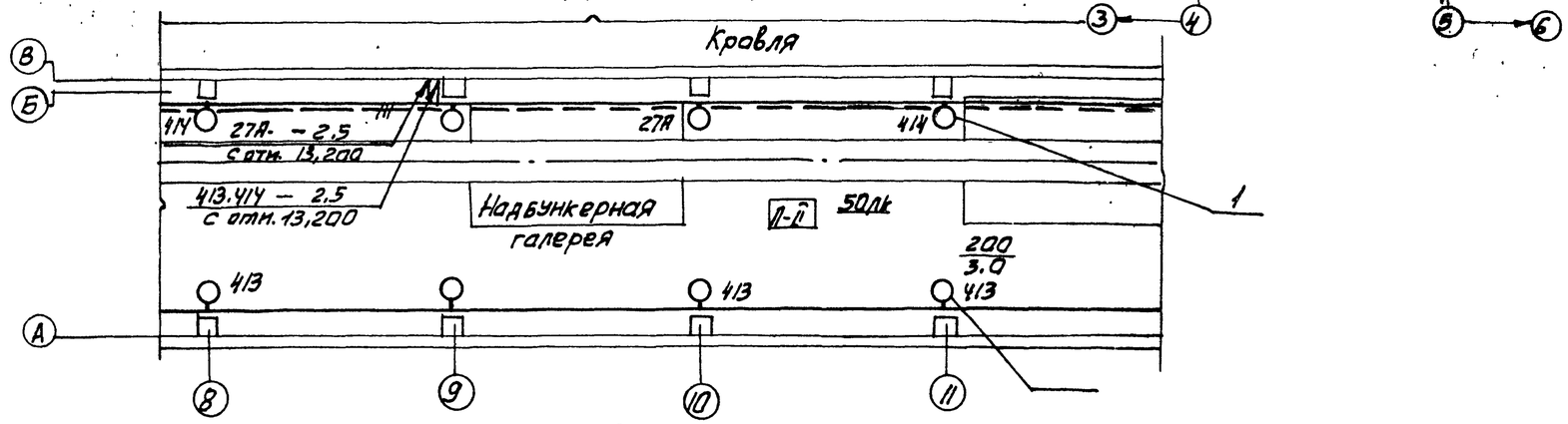

План на отм. 16.800 (окончание)

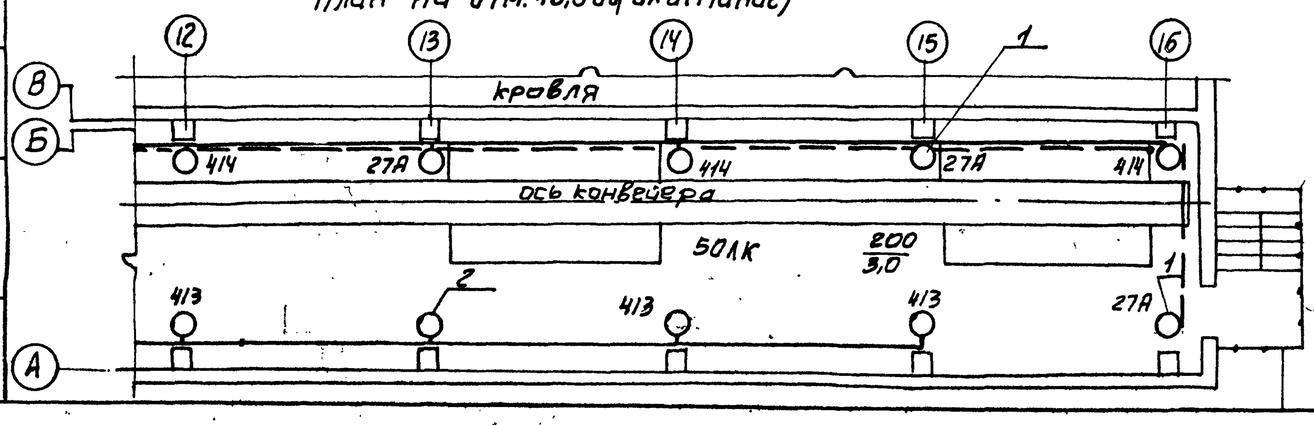

Ведомость узлов установки электрического оборудования

Поз	Обозначение	Наименование	Кол	Прим.
1	4.407-233-016	Совмещенная кабельная линия рабочего и аварийного освещения с шагом 6м и 12м со светильниками НСР-01-200/РЗУ-02-05 ℓ=72м	1	14 свет
2	4.407-233-016	Кабельная линия рабочего освещения с шагом 6м со светильниками НСР-01-200/РЗУ-02-05 ℓ=68м	1	12 свет

Согласовано:
Стр. отд. КУ-2 Чистоусов Волков
Инв. № подл. Подпись и дата Взам. инв. №

Привязан:

Инв. №

Гл. инж. пр.	Козлов		VI.87
Нач. отд.	Файерштейн		VI.87
Гл. спец.	Немец		VI.87
Рук. гр.	Никошкова		VI.87
Ст. инж.	Рубайлова		VI.87
Н. конт.	Гохбайм		VI.87

903-1-250.87 ЭО1

Котельная с 4 котлами КЕ-25-14с топливо-каменные и бурые угли

Главный корпус

Стадия	Лист	Листов
Р	12	

План расположения сети электроосвещения на отм. 16.800

САНТЕХПРОЕКТ

22699-12 54

Формат 22

Альбом 10

План площадок котла N1
на отм. 5.960; 6.360; 6.960; 7.810
м 1:50

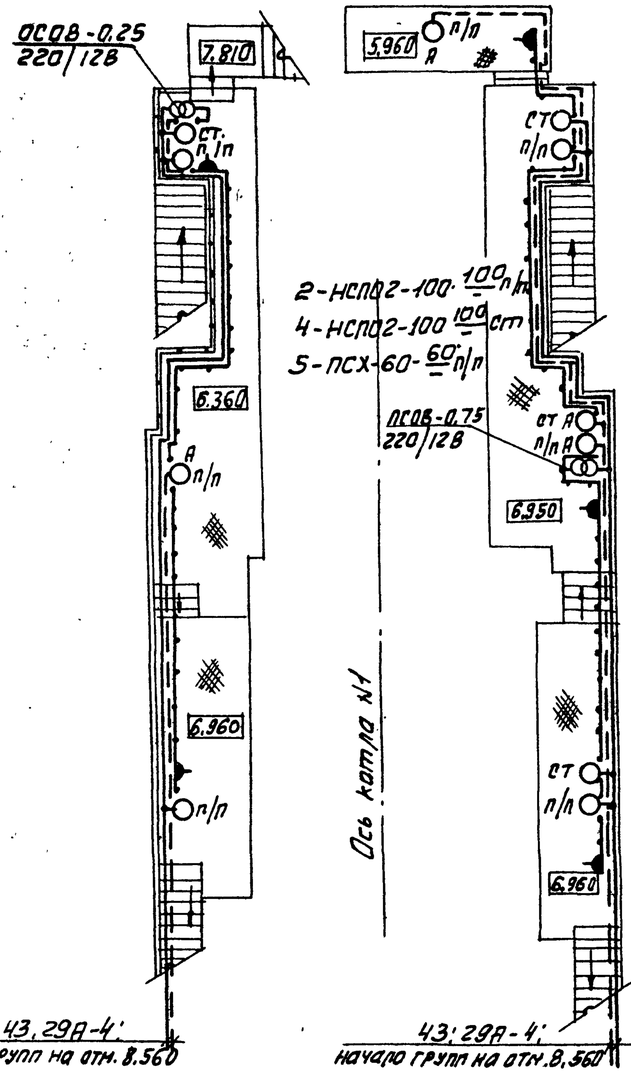

План площадок котла N1
на отм. 8.560; 9.260; 10.010; 10.135; 10.360.
м 1:50

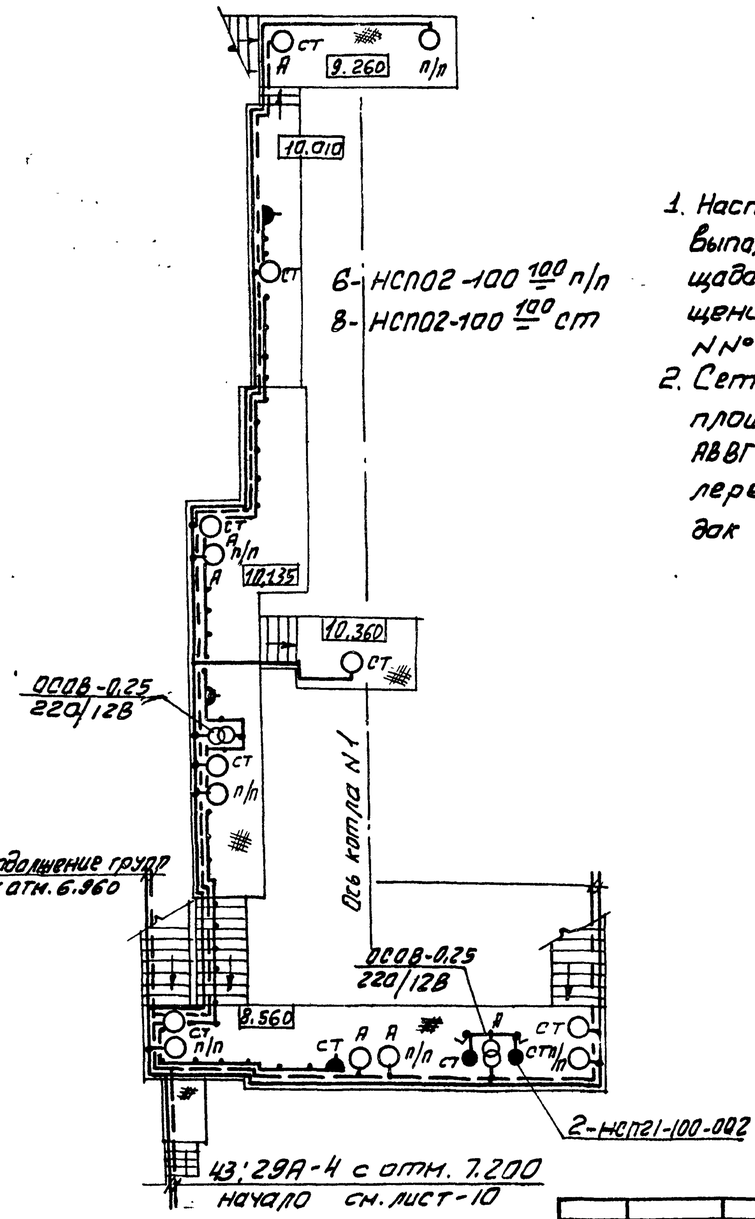

1. Настоящий план сети электроосвещения выполнен для площадок котла N1, для площадок котлов N 2,3,4 сеть электроосвещения аналогична, за исключением NN° групп (NN° групп см. лист-10).
2. Сеть рабочего, аварийного освещения площадок выполняется кабелем АВВГ-660в, прокладываемых на швеллере К 34742 с внешней стороны площадок и лестниц.

Согласовано:
КУ-2 Волков

Инв. N подл. | Подпись и дата | Взам. инв. N

Привязан:

Инв. N:

Гл. инж. пр.	Казлав		VI.87	903-1-250.87 ЭО1	
Нач. отд.	Ращерятин		VI.87	Котельная с 4 котлами КЕ-25-14С. Топливо-каменные и бурые угли.	
Гл. спец.	Ненец		VI.87	Главный корпус	стадия: Р; лист: 13; листов:
Рук. гр.	Никашкова		VI.87	План расположения сети электроосвещения площадок котлоагрегата КЕ-25-14С.	САНТЕХПРОЕКТ
Н. контр.	Ненец		VI.87		

Альбом 10

Площадки блока горячего водоснабжения КБГВ-100

План на отм. 2.400; 3.000

М1:50

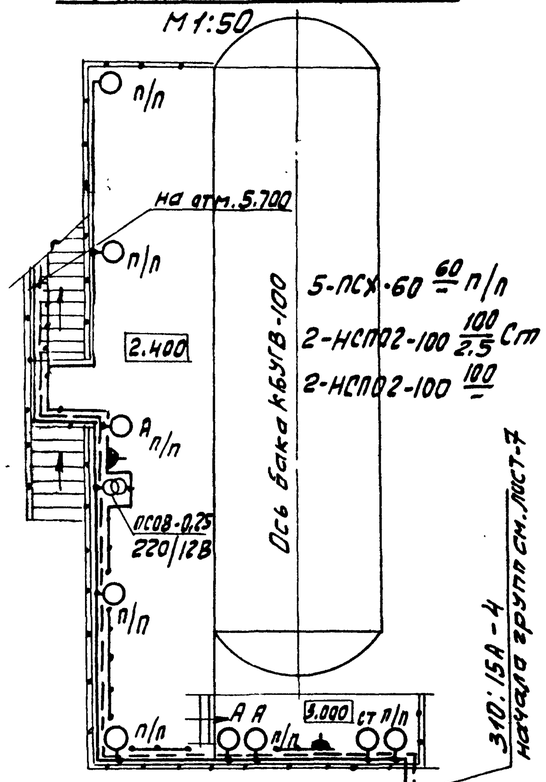

План на отм. 5.700

М1:50

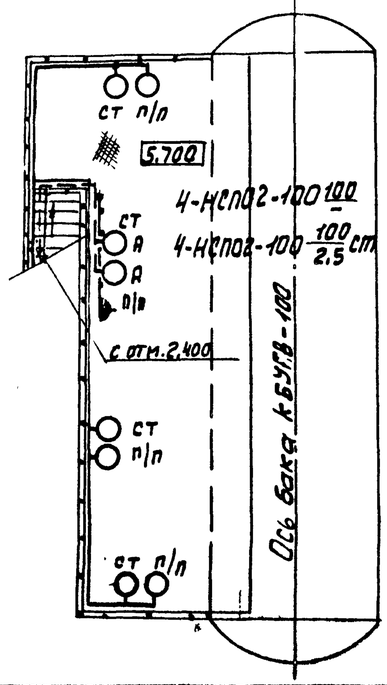

Площадки блока деаэрационно-питательной установки КБДПУ-100

План на отм. 2.500; 3.000

М1:50

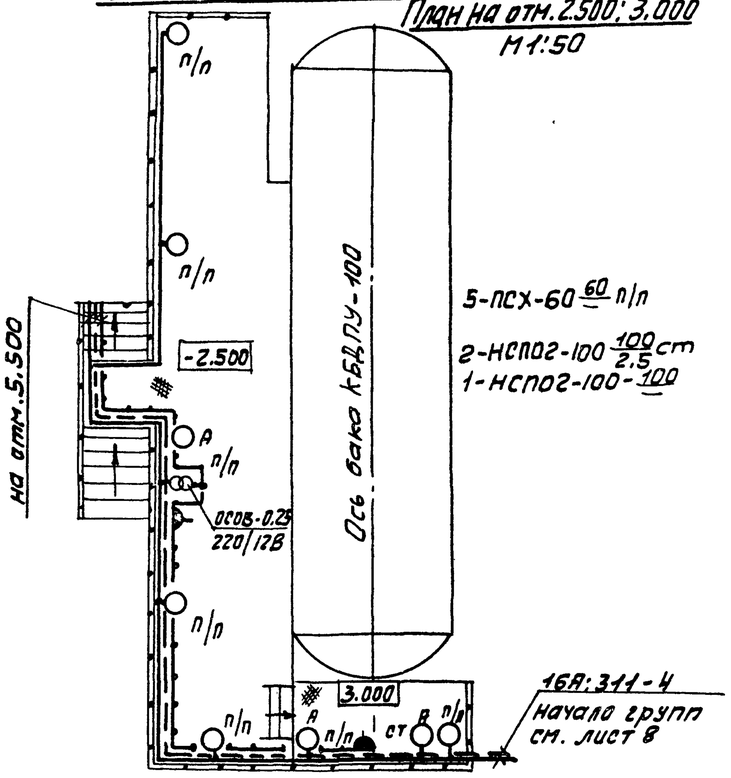

План на отм. 5.500

М1:50

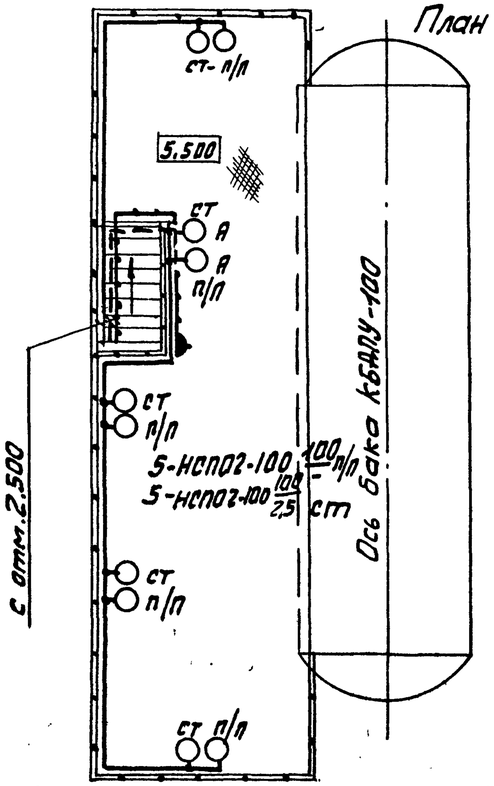

План площадок батарейного циклона №1

на отм. 5.900; 7.000; 10.000; М1:50

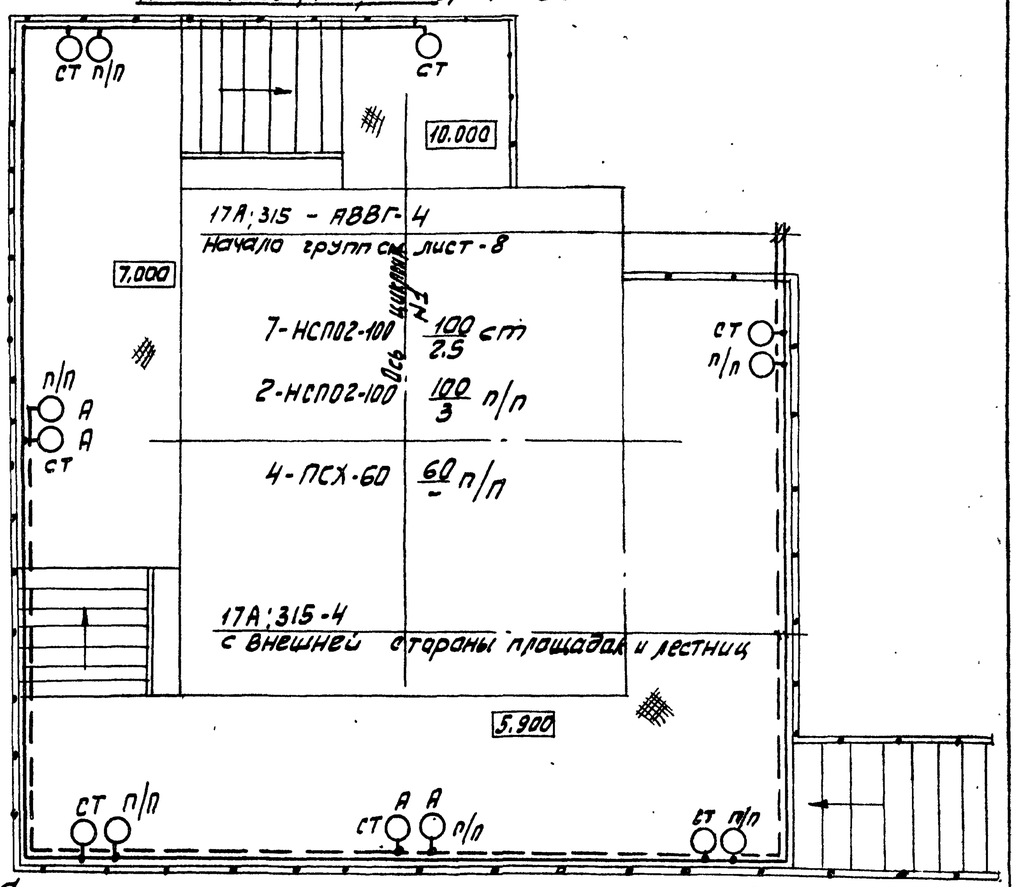

Площадка блока подогревателей БПСВ-14 №1

План на отм. 8.750

М1:50

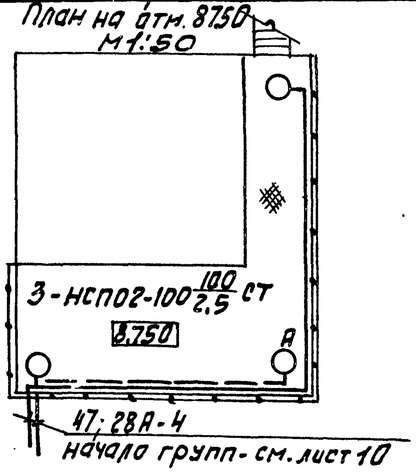

1. Настоящий план сети электроосвещения выполнен для площадок батарейного циклона №1, площадок блока подогревателей БПСВ-14 №1, блока горячего водоснабжения КБГУВ-100, блока деаэрационного-питательной установки КБДПУ-100. Для площадок батарейного циклона №2,3,4 и площадок блока подогревателей БПСВ-14 №2,3 сеть электроосвещения аналогична за исключением №№ групп/№№ групп см. листы 8,9.
2. Сеть рабочего, аварийного освещения выполняется кабелем АВВГ-660 на швеллере К347У2 с внешней стороны площадок и лестниц.

Согласовано:
Инв. № подл. | Подпись и дата | Взам. инв. №

Привязан:

				903-1-250.87 ЭО1	
Гл. инж. пр.	Козлов		VI.87	Котельная с 4 котлами КГ-25-14С Топливо - каменные и бурые угли	
Нач. отд.	Райхерштейн		VI.87	Главный корпус	Стад. Р; Лист 14; Листов
Гл. сп.	Немец		VI.87		
Рук. гр.	Никошкова		VI.87		
Ст. инж.	Рубайлова		VI.87	План расположения сети электроосвещения площадок крупноблочных установок	САНТЕХПРОЕКТ
Н. контр.	Гоксайм		VI.87		

Альбом 10

1. Сеть от клеммных коробок до прожекторов выполняется кабелем ШРПЛ-1(2х1,5), поставляемым комплектно с прожектором.
2. Прожекторная мачта принята по типовому проекту 3.407-108 „Унифицированные прожекторные мачты и отдельностоящие молниеотводы", разработанному институтом „Энергосельпроект".
3. Питание сети наружного освещения выполняется от распределительного щита МЩО котельной. (см. лист 2)

Схема подключения прожекторов

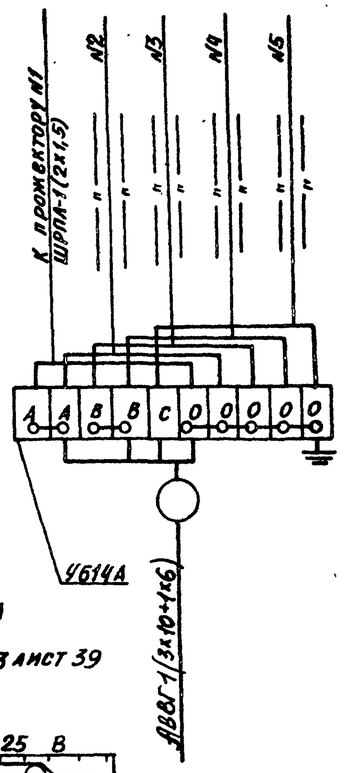

Схема генплана

М 1:1000

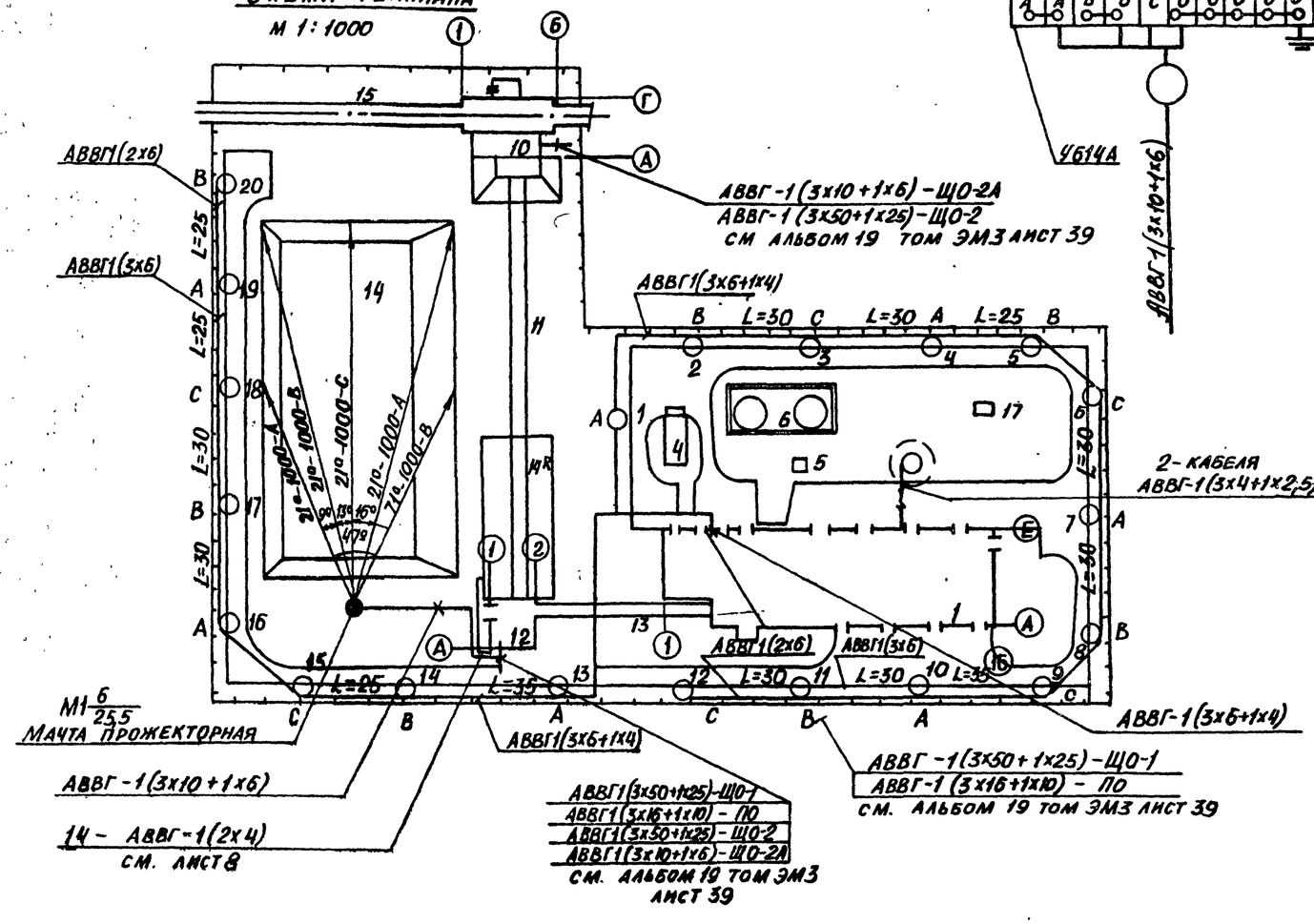

Экспликация зданий и сооружений

№№ по генпл.	Наименование	Примечание
1	Котельная	
2	Дымовая труба	
4	Склад реагентов	
5	Продувочный колодец с каналом	
6	Аккумуляторные баки V=400м² х2	
10	Приемное устройство	
11	Галерея конвейера №1	
12	Дробильное устройство	
13	Галерея конвейера №2	
14	Склад угля открытый	
15	Маневровое устройство	
17	Градирни	
14А	Склад угля закрытый	

Ведомость опор и прожекторных матч с установленными на них осветительными приборами

Поз.	Обозначение	Наименование	Кол.	Примечание
1÷20	3.320-1; выпуск 1	Стойка СЦс-0,65-8 с кронштейном одно-светильниковым и одним светильником РКУ01 х 125	20	шт.
М1	3.407,108. вып. 1,2	Мачта прожекторная высотой 25,5 м с шестью прожекторами ПЗС-45А		см. строительную часть проекта

Гл. инж. пр.	Козлов		VI.87	903-1-250.87-901
Нач. отд.	Файерштейн		VI.87	Котельная с 4 котлами КЕ-25-14С топливо-каменные и бурые угли
Гл. спец.	Немец		VI.87	Главный корпус
Ст. инж.	Никошкова		VI.87	Стадия: Р; Лист: 15; Листов:
Н. контр.	Немец		VI.87	План расположения прожекторного и наружного освещения
Инв. №				САНТЕХПРОЕКТ

Привязан:

Инв. № подл. | Подпись и дата | Взам. инв. №

22699-12 57

Формат А2

Альбом 10

Ведомость рабочих чертежей основного комплекта 903-1-250.87-СС1

Лист	Наименование	Примечан.
1.	Связь и сигнализация. Общие данные.	
2.	Схема организации связи и сигнализации.	
3.	План расположения сетей связи и сигнализации на отм. 0.000.	
4.	План расположения сетей связи и сигнализации на отм. 3.600; 4,800.	
5.	План расположения сетей связи и сигнализации на отм. 3.600; 7.200; 13,200; 16,800.	
6.	Схема расположения сетей связи и сигнализации.	
7.	Схема подключения пульта ППС-1.	

Ведомость ссылочных и прилагаемых документов.

Обозначение	Наименование	Примечан.
903-1-250.87-СС1.СО	Прилагаемые: Спецификация оборудования.	
903-1-250.87-СС1.ВМ	Ведомость потребности в материалах.	

Дополнительные условные обозначения.

ПГС-3 — Прибор громкоговорящей связи с указанием мощности.

ПГС-02Д — Пульт громкоговорящей связи

ППС-1 — Пульт пожарной сигнализации

— Электрочасы первичные,

— Вторичные, ф 400 мм;

— Вторичные ф 200 мм.

———— Кабель, марки ТПП;

—·—·— Кабель, марки АВВГ;

—·····— Провод, марки ПРППМ;

—·— Провод, марки ПТПЖ;

——— Провод, марки ТРВ;

Общие указания.

1. Настоящим разделом типового проекта предусматривается монтаж следующих видов связи и сигнализации:
   - городская телефонная связь;
   - производственная громкоговорящая связь;
   - радиофикация;
   - электрочасофикация;
   - пожарная сигнализация.
2. Ввод городской телефонной сети предусматривается емкостью 10х2 от АТС города (объекта).
3. Сети телефонной сети и электрочасофикации объеденены в комплектную распределительную сеть.
4. Ввод городской радиосети - кабельный емкостью 1х2х1,2.
5. Для организации производственной громкоговорящей связи дежурного щитовой КИП с соответствующими службами котельной предусматривается установка приборов ПГС-0,2д; ПГС-0,2; ПГС-3; ПГС-10. Сети громкоговорящей связи выполняются проводам ПРППМ 2х1,0; Электропитание приборов ПГС от сети освещения.
6. У дежурного щитовой КИП устанавливается пульт пожарной сигнализации ППС-1. Сети пожарной сигнализации выполнены проводом ТРВ 1х2х0,4.
7. Кабели и провода прокладываются открыто по стенам и потолку.
8. Условные обозначения приняты по ГОСТ 2.753-79, ГОСТ 2-754.72.

Проектная документация разработана в соответствии с нормами и правилами, инструкциями и государственными стандартами.

Главный инженер проекта /козлов/

Инв. № подл. | Подп. и дата | Взам. инв. №

Привязан:

Инв. N

903-1-250.87-СС1

ГИП	Козлов		Котельная с 4 котлами КЕ-25-14С топливо-каменные и бурые угли	
Нач. отд	Райерштейн			
Гл. спец	Немец	87	Главный корпус	Стадия: Р; Лист: 1; Листов: 7
Рук. гр	Никашкова			
Ст. инж	Муравицкая		Связь и сигнализация. Общие данные	САНТЕХПРОЕКТ
Н. контр	Сахвадзе			

Альбом 10

№ п/п	Отметка / Наименование помещений / Виды связи	0.000								3.600 ; 4.500							7.200		13.200								16.800	
		Склад фильтрующих материалов	Экспресс-лаборатория	Электрощитовая	Водоподготовка	Мужской гардероб	МОП	Комната обогрева	Ремонтный участок	Электрощитовая	Лаборатория КИП	Химлаборатория	Весовая	Женский гардероб	Щитовая КИП	Котельный зал	Кладовая	Помещение редукционных установок	Красный уголок	Начальник котельной	Кладовая	МОП	Комната приема пищи	Дежурный персонал	Электрощитовая	Котельный зал	МОП	
1	Городская телефонная связь		Г								Г	Г			Г					Г				Г				
2	Электрочасофикация														ЭП4													
3	Радиофикация																											
4	Производственная громкоговорящая связь			ПГС-3	2(ПГС-10)					ПГС-3	ПГС-3				ПГС-0,2	2(ПГС-10)		ПГС-3		ПГС-0,2							ПГС-10	
5	Пожарная сигнализация	1/13÷1/4	1/1÷1/2	1/5÷1/14		1/15÷1/18	1/19÷1/20	1/21÷1/23		2/3÷2/14	2/1÷2/2	2/15÷2/17	2/18÷2/19	2/20÷2/22	ППС-1	3/1÷3/2			4/13÷4/14	4/15÷4/16	4/5÷4/6	4/3÷4/4	4/7÷4/8	4/9÷4/10	4/11÷4/12		4/1÷2	

Инв.№ подл. | Подпись и дата | Взам.инв.№

			903-1-250.87 ОС1
ГИП	Козлов		Котельная с 4 котлами КЕ-25-14С Топливо-каменные и бурые угли
Нач.отд.	Фанерштейн		
Гл.спец.	Немец		Главный корпус
Рук.гр.	Нникошкова		
Ст.инж.	Мурашкина		Стадия: Р; Лист: 2; Листов:
Н.контр.	Гохбойм		Схема организации связи
			САНТЕХПРОЕКТ

Привязан:

Инв.№

22699-12 59 Копировал: Крайлина Формат А2

Альбом 10

План на отм. 0.000

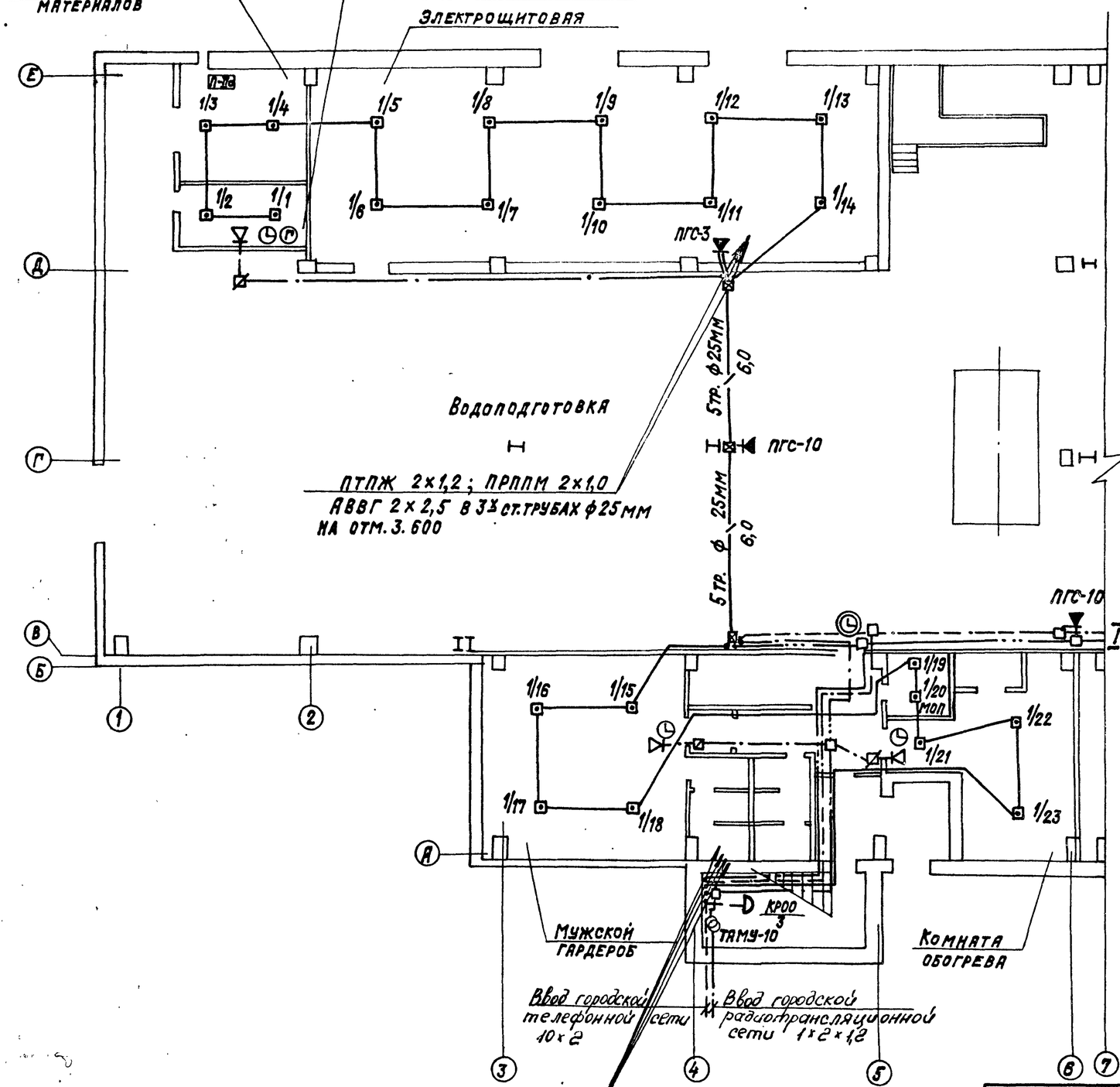

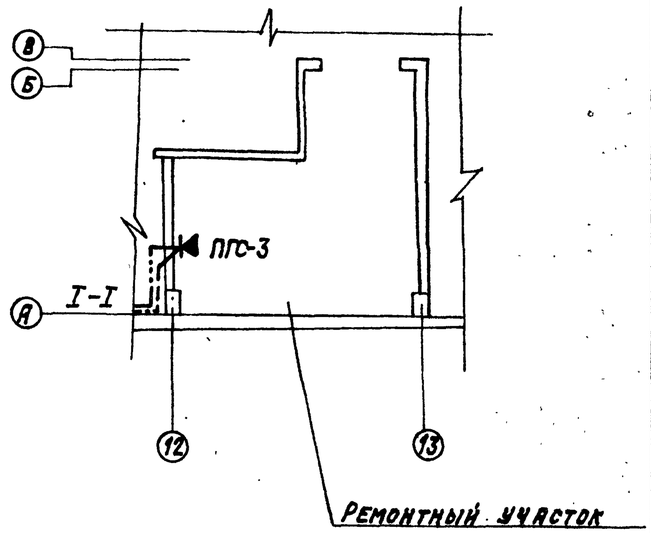

Инв. № подл. | Подпись и дата | Взам. инв. №

Привязан:

Инв. №

Гл. инж. пр.	Козлов			903-1-250.87 СС1
Нач. отд.	Файерштейн			Котельная с 4 котлами КЕ-25-14С топливо: каменные и бурые угли
Гл. спец.	Немец			
Рук. гр.	Никошкова			Главный корпус
Ст. инж.	Мурашкина			Стадия Р; Лист 3; Листов
Н. контр.	Гохвойм			План расположения сетей связи и сигнализации на отм. 0.000.
				САНТЕХПРОЕКТ

Альбом 10

План на отм. 3.600 ; 4.500
М1:100

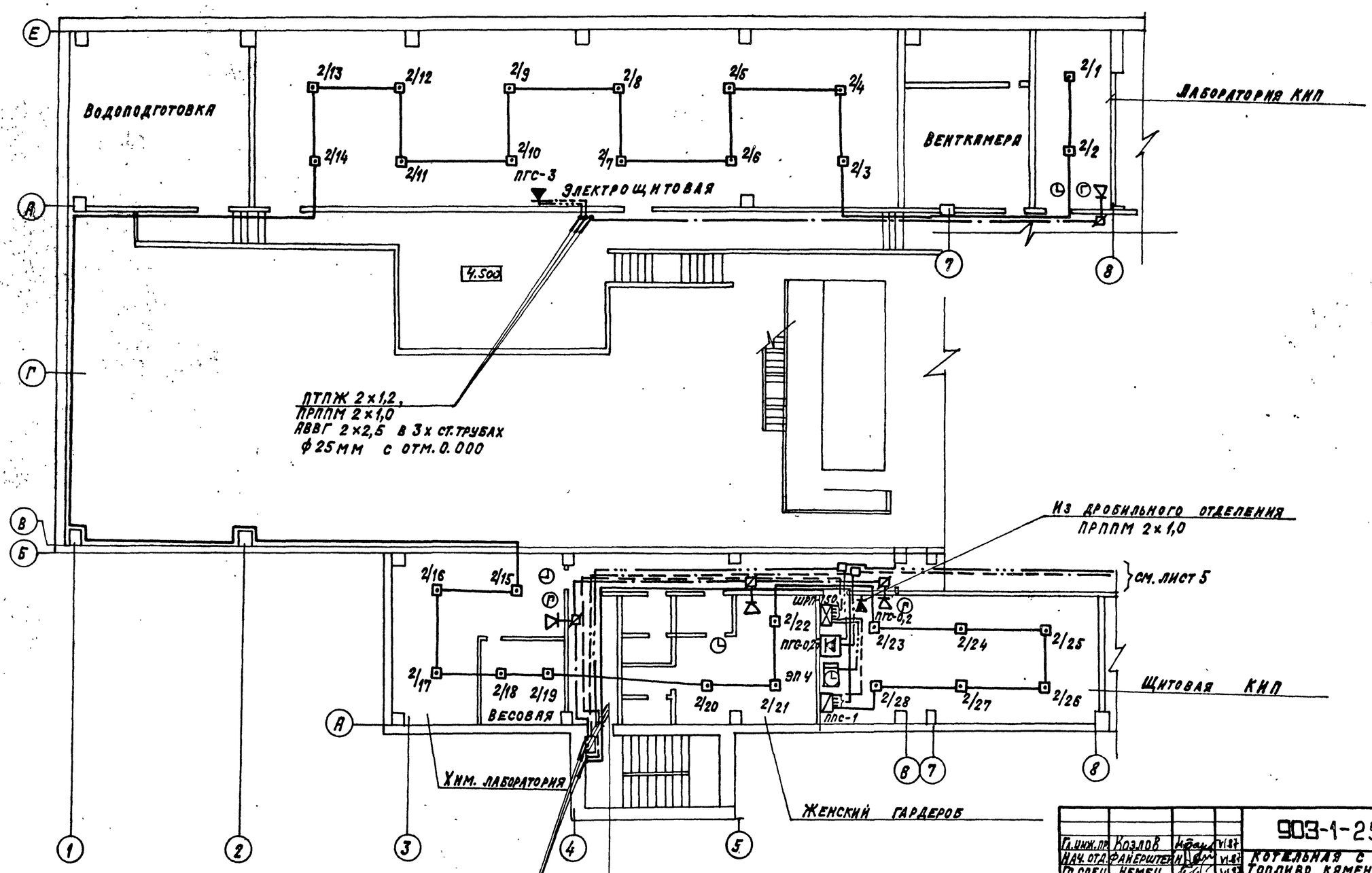

ЗТПП 10×2×0,4;
ПТПЖ 2×1,2; 2ПРППМ 2×1,0;
АВВГ 2×2,5 с отм. 0,000
в 1-мц ст. тр. ф 25мм

ТПП 10×2×0,4; ПТПЖ 2×1,2;
АВВГ 2×2,5; ПРППМ 2×1,0
на отм. 7.200 в
4 ст. тр. ф 25 мм

Привязан

Инв. №

Гл. инж. пр.	Козлов		VI 87
Нач. отд.	Фанерштейн		VI 87
Гл. спец.	Немец		VI 87
Рук. гр.	Жукошкова		VI 87
Ст. инж.	Мурашкина		VI 87
Н. контр.	Гохбойм		VI 87

903-1-250.87 СС1

Котельная с 4 котлами КЕ-25-14С
Топливо каменные и бурые угли

Главный корпус

Стадия	Лист	Листов
Р	4	

План расположения сетей связи и сигнализации на отм. 3.600; 4.500

САНТЕХПРОЕКТ

Инв. № подл. | Подпись и дата | Взам. инв. №

22699-12 G1 Копировал: Крапивина Формат: А2

Альбом 10

План на отм. 7.200
М 1:100

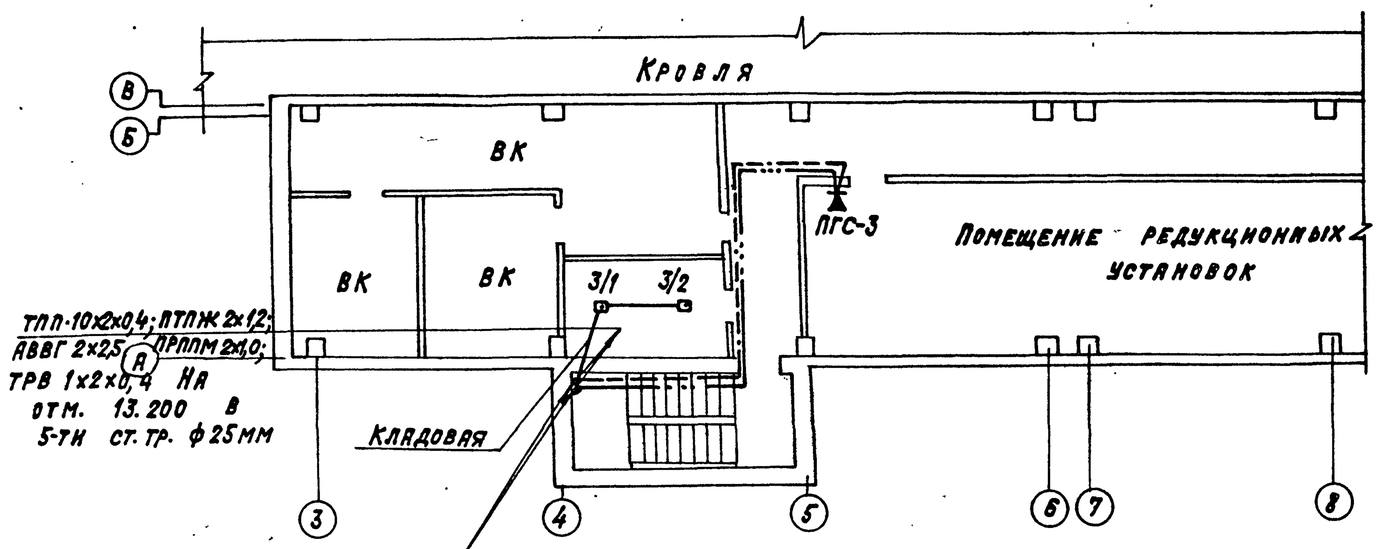

План на отм. 16.800
М 1:100

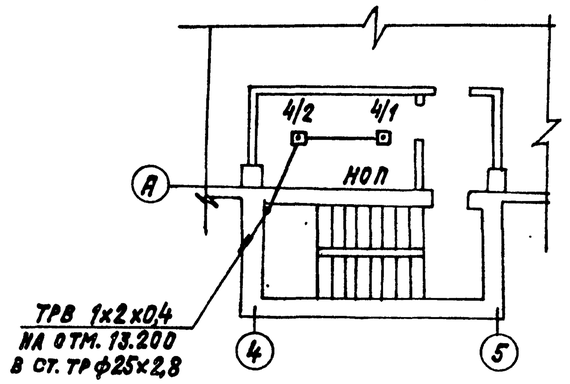

План на отм. 13.200
М 1:100

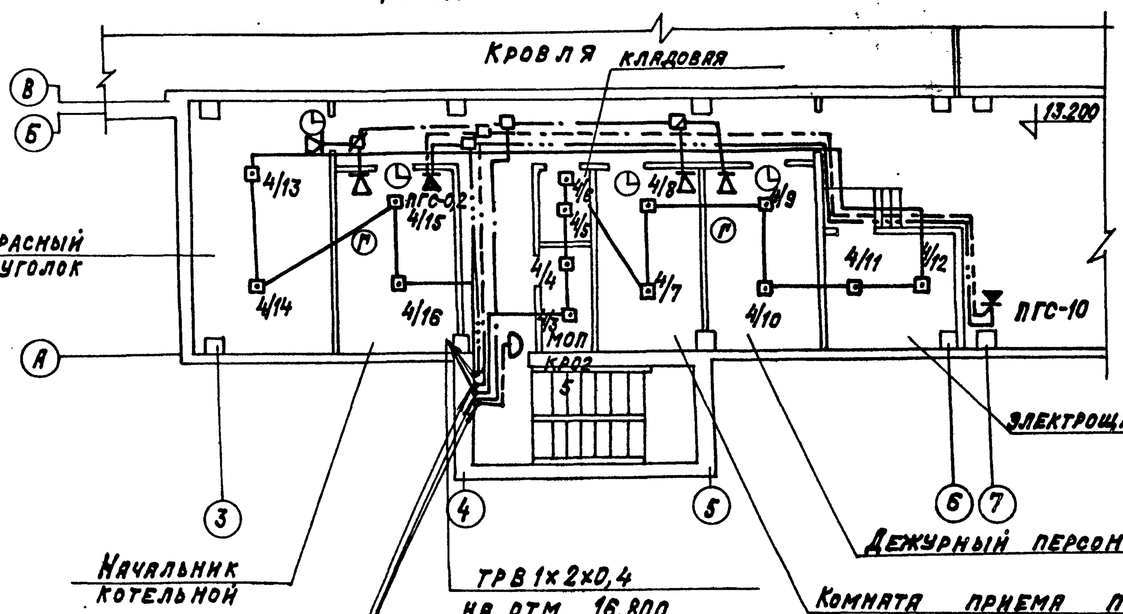

План на отм. 3.600

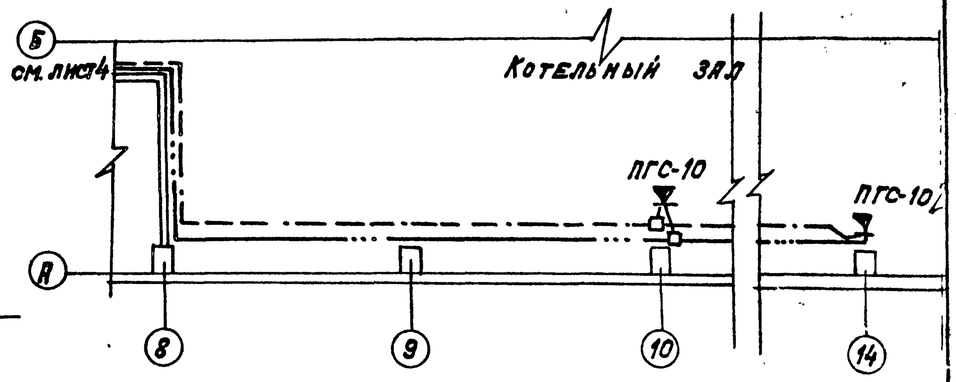

Инв.№подл. | Подпись и дата | Взам.инв.№

Привязан:

Инв.№

ГИП	Козлов			903-1-250.87	ОС1
Нач.отд.	Файерштейн			Котельная с 4 котлами КЕ-25-14С Топливо: каменные и бурые угли	
Гл.спец.	Немец				
Рук.гр.	Никашкова			Главный корпус	Стадия: Р; Лист: 5; Листов:
Ст.инж.	Мурашкина				
Н.контр.	Гохбойм			План расположения сетей связи и сигнализации на отм. 7.200; 13.200; 16.800; 3600	САНТЕХПРОЕКТ

Копировал: Крапплина

Формат: А2

Альбом 10

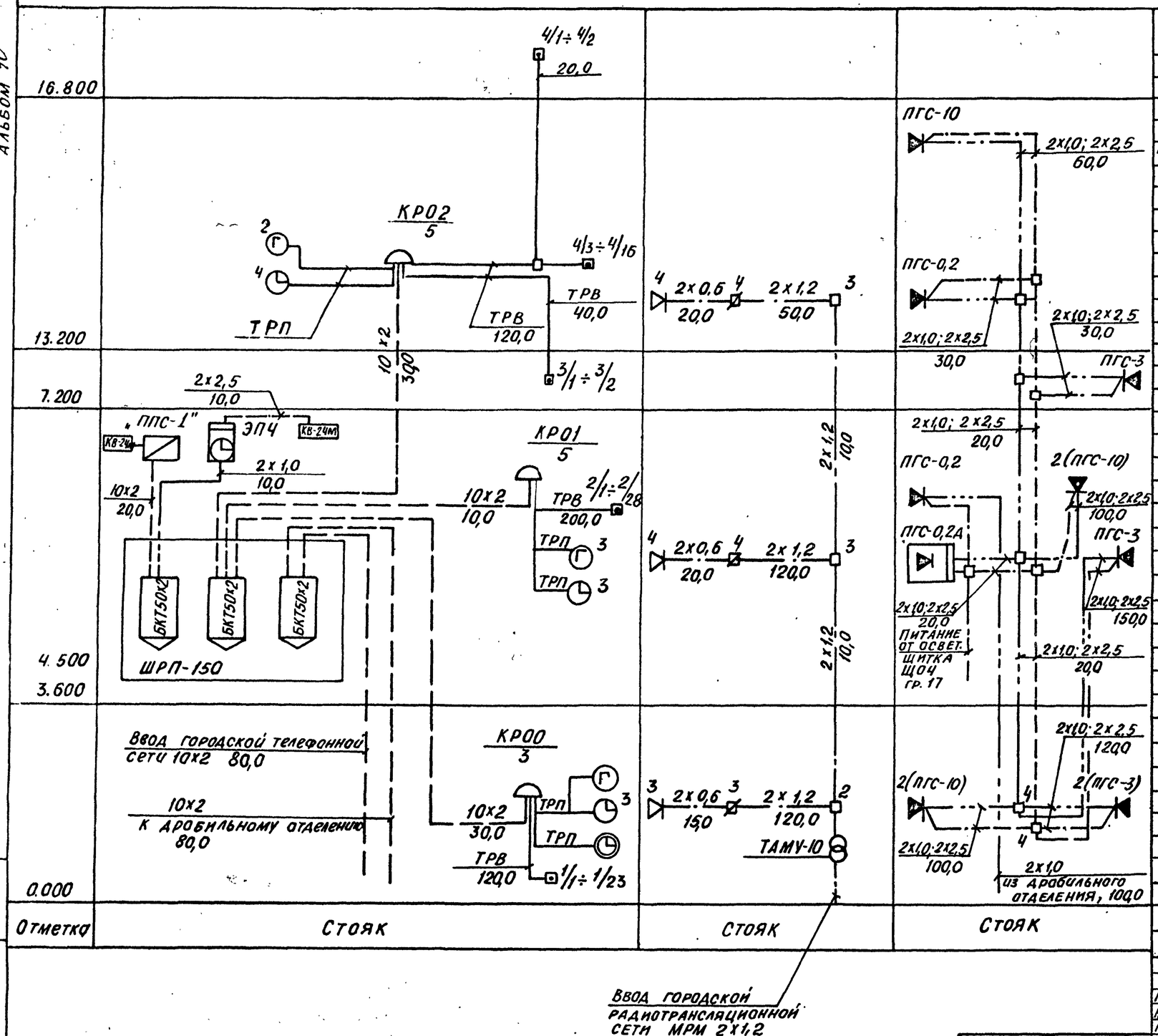

Спецификация

Марка, поз.	Обозначение	Наименование	Кол.	Примеч.
		Аппарат телефонный „Спектр" ТА 1162	6	
	ТАМУ-10т	Трансформатор абонентский, шт	1	
КРТ-00÷02	КРТ-10	Коробка телефонная	3	
		Прибор громкоговорящей связи:		
		ПГС-0,2Д шт.	1	
		ПГС-0,2 шт.	2	
		ПГС-3 шт.	4	
		ПГС-10 шт.	5	
	III КЛ; 0,15 ВТ.	Громкоговоритель	11	
	УК-Р-0,5-30	Коробка ограничительная, шт	11	
	УК-П	Ответвительная, шт	25	
	РШР-1	Радиорозетка, шт	11	
	ПЧК1-ТРП-Р24-Р24	Электрочасы первичные, шт	1	
	ВЧС1-М2ПВ24Р-200-326к	вторичные, шт	10	
	ВЧС1-М2ПВ24Р-400-324к	вторичные, шт	1	
		Кабель городской		
	ГОСТ 22498-77	ТПП-10×2×0,4 км	0,25	
		Кабель силовой АВВГ 2×2,5, км	0,8	
	ГОСТ 20575-75	Провод телефонный ТРВ 1×2×0,4 км	1,0	
		Провод радиотрансляционный ПРППМ 1×2×1,0 км	0,8	
		ПТПЖ 2×0,6, км	0,07	
		ПТПЖ 2×1,2, км	0,3	
		Шкаф распределительный ШРП-150, шт.	1	
		Бокс кабельный БКТ-50×2, шт.	3	

ГИП	Козлов		VI.87
Нач.отд.	Файерштейн		VI.87
Гл.спец.	Немец		VI.87
Рук.гр.	Никошкова		VI.87
Ст.инж.	Мурашкина		VI.87
Н.контр.	Гохбойм		VI.87

903-1-250.87-СС1

Котельная с 4 котлами КЕ-25-14С
Топливо-каменные и бурые угли

Главный корпус

Схема расположения сетей связи и сигнализации

Стадия	Лист	Листов
Р	6	

САНТЕХПРОЕКТ

Привязан:

Инв. №

Инв. № подл. | Подп. и дата | Взам. инв. №

22699-12 63

Формат А2

Альбом 10

Приемный пульт пожарной сигнализации ППС-1

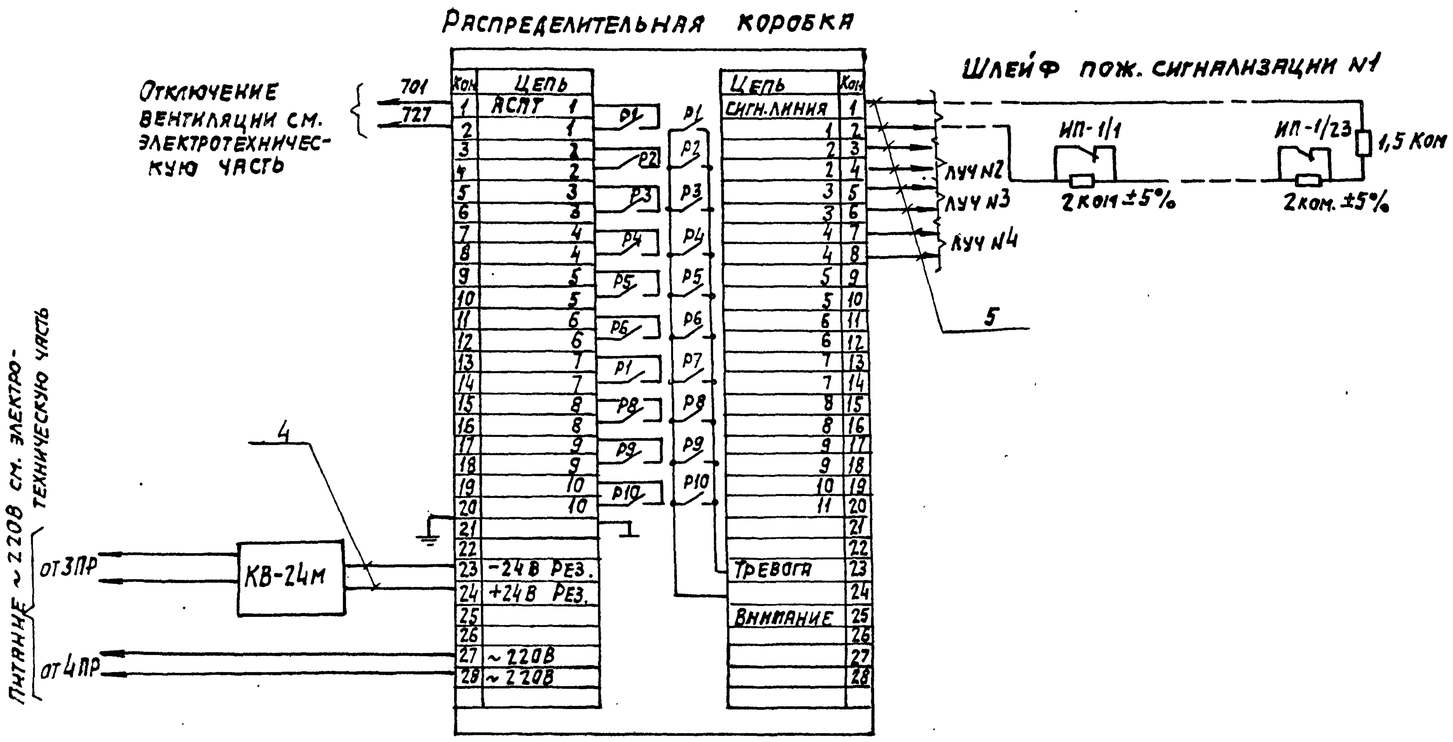

Марка поз.	Обозначение	Наименование	Ед изм	Кол.	Прим.
1		Пульт пожарной сигнализации ППС-1	шт.	1	
ИП1/1-ИП1/16		Извещатель пожарный тепловой ИП-105	шт	70	
2		Коробка ответвительная УК-П	шт	4	
3		Выпрямительное устройство КВ-24М	шт	1	
4		Кабель силовой АВВГ 2х2,5	м	30	
5		Провод распределительный ТРВ 1х2х0,4	м	500	
6		Резистор МЛТ-0,5-2 Ком ±5%	шт.	70	
7		Оконечный резистор МЛТ-1,5 Ком ±10%	шт.	4	

ГИП	Козлов		VI.87
Нач.отд.	Файерштейн		VI.87
Гл.спец.	Немец		VI.87
Рук.гр.	Никошкова		VI.87
Ст.инж.	Чурашкина		VI.87
Н.контр.	Гохбойм		VI.87

903-1-250.87 СС1

Котельная с 4 котлами КЕ-25-14с. Топливо-каменные и бурые угли

Главный корпус

Стадия	Лист	Листов
Р	7	

Схема подключения пульта ППС-1

САНТЕХПРОЕКТ

Привязан:

Инв. №

Инв. № подл. | Подпись и дата | Взам. инв. №