ТИПОВОЙ ПРОЕКТ
903-1-250.87
КОТЕЛЬНАЯ С 4 КОТЛАМИ КЕ-25-14С

СИСТЕМА ТЕПЛОСНАБЖЕНИЯ-ОТКРЫТАЯ

ТОПЛИВО-КАМЕННЫЕ И БУРЫЕ УГЛИ

АЛЬБОМ 3

ОБОРУДОВАНИЕ ИНДИВИДУАЛЬНОГО ИЗГОТОВЛЕНИЯ.
ГАЗОХОДЫ

СФ ЦИТП 620062, г.Свердловск, ул. Чебышева, 4
Зак. 5610 инв. 22699-04 тираж 256
Сдано в печать 17.10. 1988 Цена 12-46

22699-04
ЦЕНА Б-23

ТИПОВОЙ ПРОЕКТ 903-1-250.87
КОТЕЛЬНАЯ с 4 КОТЛАМИ КЕ-25-14С
СИСТЕМА ТЕПЛОСНАБЖЕНИЯ - ОТКРЫТАЯ.
ТОПЛИВО — КАМЕННЫЕ И БУРЫЕ УГЛИ
АЛЬБОМ 3
ПЕРЕЧЕНЬ АЛЬБОМОВ

Альбом 0	Пояснительная записка
	ГЛАВНЫЙ КОРПУС
Альбом 1	Тепломеханические решения. Золошлакоудаление.
Альбом 2	Водоподготовка
Альбом 3	Оборудование индивидуального изготовления. Газоходы.
Альбом 4	Оборудование индивидуального изготовления. Воздуховоды.
Альбом 5	Оборудование индивидуального изготовления. Блоки оборудования.
Альбом 6	Оборудование индивидуального изготовления. Блоки оборудования.
Альбом 7 ч.1, ч.2	Архитектурные решения. Конструкции железобетонные
Альбом 8	Строительные изделия
Альбом 9	Конструкции металлические.
Альбом 10	Силовое электрооборудование. Электрическое освещение. Связь и сигнализация.
Альбом 11	Схемы управления
Альбом 12	Задание заводу-изготовителю на щиты силовые
Альбом 13	Автоматизация.
Альбом 14	Автоматизация. Схемы электрические принципиальные.
Альбом 15	Автоматизация. Щиты управления вспомогательного оборудования.
Альбом 16	Автоматизация. Щит управления котлоагрегатом.
Альбом 17	Отопление и вентиляция. Водопровод и канализация.
Альбом 18 ч.1 ч.2	Тепломеханические решения. Водоподготовка. Золошлакоудаление. Отопление и вентиляция. Водопровод и канализация. Спецификация оборудования.
Альбом 19	Силовое электрооборудование. Электрическое освещение. Связь и сигнализация. Спецификация оборудования.
Альбом 20	Автоматизация. Спецификация оборудования и щитов.
Альбом 21	Тепломеханические решения. Золошлакоудаление. Водоподготовка. Отопление и вентиляция. Водопровод и канализация. Ведомости потребности в материалах.
Альбом 22	Архитектурные решения. Конструкции железобетонные. Ведомости потребности в материалах.
Альбом 23	Силовое электрооборудование. Электрическое освещение. Связь и сигнализация. Автоматизация. Ведомость потребности в материалах. Ведомости изделий МЭЗ
Альбом 24 кн.1,2,3 ч.1, ч.2 кн.4 ч.1, ч.2	Сметы.
	ТОПЛИВОПОДАЧА
Альбом 25	Механизация транспорта. Отопление и вентиляция. Водопровод и канализация.
Альбом 26	Силовое электрооборудование. Электрическое освещение. Связь и сигнализация. Автоматизация.
Альбом 27	Задание заводу-изготовителю на щиты силовые.
Альбом 28	Архитектурные решения. Конструкции железобетонные
Альбом 29	Строительные изделия
Альбом 30	Конструкции металлические
Альбом 31	Оборудование индивидуального изготовления. Конвейер ленточный N1,2.
Альбом 32	Оборудование индивидуального изготовления. Конвейер ленточный N2,3.
Альбом 33	Оборудование индивидуального изготовления. Устройства пересыпные и регулирующие.
Альбом 34	Механизация транспорта. Отопление и вентиляция. Водопровод и канализация. Спецификация оборудования.
Альбом 35	Силовое электрооборудование. Электрическое освещение. Связь и сигнализация. Автоматизация. Спецификация оборудования и щитов.
Альбом 36	Механизация транспорта. Отопление и вентиляция. Водопровод и канализация. Ведомости потребности в материалах.
Альбом 37	Архитектурные решения. Конструкции железобетонные. Ведомости потребности в материалах.
Альбом 38	Силовое электрооборудование. Электрическое освещение. Связь и сигнализация. Автоматизация. Ведомости потребности в материалах. Ведомости изделий МЭЗ.
Альбом 39 кн.1,2,3,4.	Сметы.

ПРИМЕНЕННЫЕ МАТЕРИАЛЫ:

Типовой проект 907-2-216 Дымовая труба кирпичная H=60м Д=3,0м с надземным примыканием газоходов, распространяет ВНИПИ Теплопроект.

Типовой проект 901-6-53. Градирни с вентиляторами 06-300 N8 пленочная и капельная с секциями площадью 2м² с деревянным каркасом. Распространяет ЦИТП.

Типовой проект 907-02-222 Световое ограждение высотных дымовых труб. Распространяет ВНИПИ Теплопроект

Типовое проектное решение 904-02-5. Автоматизация, управление и силовое электрооборудование приточных венткамер типа I ПК10-I ПК150. Распространяет Киевский филиал ЦИТП.

Типовой проект 705-9-5.13.85 Склад емкостью 40м³ мокрого хранения хлористого натрия. Распространяет ГПИ Сантехпроект.

РАЗРАБОТАН:
государственным проектным институтом
САНТЕХПРОЕКТ

Главный инженер института /Шиллер Ю.И./

Главный инженер проекта /Козлов С.А./

Утвержден Госстроем СССР
протокол N78 от 29.09.87г.

СОДЕРЖАНИЕ

Обозначение	Наименование	Стр
	Содержание	2,3
А20Б 050.000	Газоход I	4
А20Б 051.000	Газоход II	
А20Б 052.000	Газоход III	
А20Б 053.000	Газоход IV	
А20Б 050.000СБ	Газоход I	5
А20Б 051.000СБ	Газоход II	6
А20Б 052.000СБ	Газоход III	7
А20Б 053.000СБ	Газоход IV	
А20Б 050.010	Короб	8
А20Б 050.003	Стенка	
А20Б 050.010СБ	Короб	
А20Б 050.004	Ребро	9
А20Б 050.005	Стенка	
А20Б 050.007	Стенка	
А20Б 050.034	Стенка	
А20Б 050.020	Короб	10
А20Б 050.020СБ	Короб	
А20Б 050.013	Ребро	11
А20Б 050.014	Ребро	
А20Б 050.015	Стенка	
А20Б 050.021	Стенка	
А20Б 050.030	Короб	12
А20Б 050.029	Стенка	
А20Б 050.030СБ	Короб	
А20Б 050.040	Короб	13
А20Б 050.040СБ	Короб	
А20Б 050.047	Стенка	14
А20Б 051.076	Планка	
А20Б 050.038	Стенка	
А20Б 050.046	Стенка	
А20Б 050.050	Короб	15
А20Б 050.063	Стенка	
А20Б 050.050СБ	Короб	
А20Б 050.060	Короб	16
А20Б 050.068	Ребро	
А20Б 050.073	Ребро	
А20Б 050.060СБ	Короб	17
А20Б 050.074	Стенка	18
А20Б 050.075	Ребро	
А20Б 050.076	Стенка	
А20Б 050.079	Стенка	
А20Б 050.070	Короб	19
А20Б 050.070СБ	Короб	
А20Б 050.091	Стенка	20
А20Б 050.095	Стенка	
А20Б 050.098	Стенка	
А20Б 050.096	Стенка	
А20Б 050.080	Короб	21
А20Б 050.112	Стенка	
А20Б 050.080СБ	Короб	
А20Б 050.109	Уголок	22
А20Б 050.116	Стенка	
А20Б 050.107	Стенка	
А20Б 050.115	Рассекатель	
А20Б 051.010	Короб	23
А20Б 051.002	Стенка	
А20Б 051.010СБ	Короб	24
А20Б 051.003	Ребро	25
А20Б 051.005	Стенка	
А20Б 051.004	Стенка	
А20Б 051.102	Стенка	
А20Б 051.020	Короб	26
А20Б 051.020СБ	Короб	

Обозначение	Наименование	Стр.
А20Б 051.015	Ребро	27
А20Б 051.017	Стенка	
А20Б 051.019	Стенка	
А20Б 051.044	Стенка	28
А20Б 055.031	Лист	
А20Б 051.075	Ребро	
А20Б 051.078	Стенка	
А20Б 051.040	Короб	29
А20Б 051.036	Стенка	
А20Б 051.040СБ	Короб	
А20Б 051.050	Короб	30
А20Б 051.052	Стенка	
А20Б 051.050СБ	Короб	31
А20Б 051.060	Короб с опорой	32
А20Б 051.074	Стенка	
А20Б 051.060СБ	Короб с опорой	
А20Б 051.070	Короб	33
А20Б 051.070СБ	Короб	
А20Б 051.094	Стенка	34
А20Б 051.096	Стенка	
А20Б 052.001	Прокладка	
А20Б 051.107	Стенка	
А20Б 051.080	Короб с опорой	35
А20Б 051.080СБ	Короб с опорой	
А20Б 052.010	Короб	36
А20Б 052.004	Стенка	
А20Б 052.010СБ	Короб	
А20Б 052.030	Короб	37
А20Б 052.030СБ	Короб	
А20Б 052.013	Стенка	38
А20Б 052.017	Стенка	
А20Б 053.022	Стенка	
А20Б 052.019	Ребро	
А20Б 052.040	Короб	39
А20Б 052.040СБ	Короб	
А20Б 052.027	Стенка	40
А20Б 052.028	Стенка	
А20Б 053.010	Короб	41
А20Б 053.010СБ	Короб	
А20Б 053.020	Короб	42
А20Б 053.020СБ	Короб	
А20Б 053.030	Короб	43
А20Б 053.030СБ	Короб	
А20Б.053.032	Стенка	44
А20Б 053.033	Стенка	
А20Б 056.005	Лист	45
А20Б 053.034	Ребро	
А20Б 053.038	Стенка	
А20Б 053.001	Стенка	46
А20Б 053.003	Ребро	
А20Б 053.009	Стенка	
А20Б 053.023	Стенка	

Согласовано: Нач. отд. КУ-2 /Волков Н.Н/

Т.П 903-1-250.87 Альбом 3

Продолжение содержания

Обозначение	Наименование	Стр.
А20Б055.000 А20Б 055. 019 А20Б 055. 030	Течка угля Лист Короб	47
А20Б 055.000СБ	Течка угля	48
А20Б055. 030СБ	Короб	49
А20Б055. 006 А20Б 055. 003 А20Б 055. 010 А20Б 055. 010СБ	Наконечник Ушко Затвор Затвор	50
А20Б 058. 003 А20Б. 055. 001 А20Б 056. 006 А 205. 055. 020	Лист Кольцо Лист Канат	51
А20Б 055. 040 А20Б 055. 027 А20Б 055. 040СБ	Короб Лист Короб	52
А20Б055. 016 А20Б055. 028 А20Б 055. 018 А20Б 055. 026	Лист Лист Лист Лист	53
А20Б 055. 022 А20Б 055. 013 А20Б 055. 017 А20Б 055. 021	Лист Лист Лист Лист	54
А20Б 056. 000 А20Б056.000 СБ	Шлакоспуск Шлакоспуск	55
А20Б057. 000 А20Б057. 005 А20Б059. 070 А20Б 059. 001	Золоспуск Лист Рама Планка	56
А20Б057. 000 СБ А20Б057. 001 А20Б 057. 004	Золоспуск Стенка Стенка	57
А20Б058. 000 А20Б058. 004 А20Б058. 000СБ	Течка провала Лист Течка провала	58
А20Б059. 000 А20Б059. 020 А20Б059. 026 А20Б059. 032	Короб переходный с газоходом Корпус Стенка Пластина	59
А20Б059. 000СБ	Короб переходный с газоходом	60
А20Б059. 010 А20Б059. 030 А20Б059. 043	Рама Конус Ручка	61
А20Б059. 010СБ	Рама	62
А20Б059. 020СБ А20Б059. 030СБ А20Б 059. 025	Корпус Конус Стенка	63
А20Б059. 040 А20Б059. 050 А20Б059. 017 А20Б059. 036	Короб Кронштейн Косынка Швеллер	64
А20Б059. 040СБ А20Б059. 050СБ	Короб Кронштейн	65
А20Б059. 060 А20Б059. 060 СБ А20Б059. 070	Крышка Крышка Рама	66
А20Б059. 040СБ А20Б059. 040 А20Б059. 042	Крышка Крышка Крышка	70
А20Б059. 050СБ А20Б059. 050 А20Б059. 038	Крышка Крышка Крышка	71
А20Б059. 037 А20Б059. 060 А20Б059. 060СБ	Крышка Крышка Крышка	72
А20Б059. 070 А20Б 059. 070СБ А20Б059. 080 А20Б059. 080СБ	Крышка Крышка Крышка люка Крышка люка	73
А20Б060. 000 А20Б060. 010 А20Б060. 010СБ	Рама опорная под экономайзер с газоходом Корпус Корпус	67
А20Б060. 000СБ	Рама опорная под экономайзер с газоходом	68
А20Б060. 020 А20Б060. 020 СБ А20Б060. 030 А20Б060. 030СБ	Стенка Стенка Стенка Стенка	69
А20Б 060. 017 А20Б 060. 011 А20Б 060. 016СБ А20Б 060. 006	Лист Лист Шпилька Косынка	70

Продолжение содержания

Обозначение	Наименование	Стр.
А14Б 333. 000 СБ А14Б 333. 000	Опора Опора	71
А14Б 333. 004 А14Б 333. 003 А14Б 336. 005	Уголок Уголок Накладка	72
А14Б 334. 000СБ А14Б 334. 000 А14М 044. 000 А14Б 335. 003	Опора Опора Воронка Косынка	73
А14Б 335. 001 А14Б 335. 004 А14Б 335. 000 А14Б 335. 000 СБ	Уголок Пластина Опора Опора	74
А14Б 336. 000 СБ А14Б 336. 000 А14Б 336. 003	Опора Опора Косынка	75
А14Б 337. 000 А14Б 337. 000 СБ	Столик Столик	76
А14Б 338. 000 СБ А14Б 338. 002 А14Б 338. 000	Опора под грязевик Стойка Опора под грязевик	77
А14Б 339. 000 СБ А14Б 339. 002 А14Б 339. 000	Стойка Швеллер Стойка	78
А14Б 340. 000 А14Б 336. 006 А14Б 337. 001	Опора Косынка Косынка	79
А14Б 340. 000 СБ А14Б 341. 000 А14Б 341. 000СБ	Опора Опора Опора	80

Формат	Зона	Поз.	Обозначение	Наименование	Кол.	Примечание
				Документация		
A2			А206 050.000 СБ	Сборочный чертеж		
				Сборочные единицы		
A4		1	А206 050.010	Короб	1	
A4		2	А206 050.020	Короб	1	
A4		3	А206 050.030	Короб	1	
A4		4	А206 050.040	Короб	1	
A4		5	А206 050.050	Короб	1	
A4		6	А206 050.060	Короб	1	
A4		7	А206 050.070	Короб	1	
A4		8	А206 050.080	Короб	1	
				Прочие изделия		
				Подвеска ПТ16х4030-БП-011-1У		
				с блоком Л8-175.000-14		
				ПГВ ТУ 256-79	2	
				Подвеска ЖТ16х3615-1У		
				с блоком Л8-175.000-14		
				ПГВ ТУ 250-79	3	

Подп. и дата | Инв. N дубл. | Взам. инв. N | Подп. и дата | Инв. N подл.

Изм.	Лист	N докум.	Подп.	Дата
Разраб.	Шершакова			
Пров.	Крупник			XI-87
Рук. гр.	Крупник			
Н. контр.	Фрадкин			
Утв.	Спивак			

А206 050.000

Газоход I

Лит.	Лист	Листов
И		1

Госстрой СССР
САНТЕХПРОЕКТ
г. Москва

Формат А4

Формат	Зона	Поз.	Обозначение	Наименование	Кол.	Примечание
				Документация		
A2			А206051.000 СБ	Сборочный чертеж		
				Сборочные единицы		
A4		1	А206051.010	Короб	1	
A4		2	А206051.020	Короб	1	
		3	-01	Короб	1	
A4		4	А206051.040	Короб	1	
A4		5	А206051.050	Короб	1	
		6	-01	Короб	1	
A4		7	А206051.060	Короб с опорой	1	
A4		8	А206051.070	Короб	1	
A4		9	А206051.080	Короб с опорой	1	
				Прочие изделия		
		10		Подвеска ПТ16х5830-БП-11-1У		
				с блоком Л8-175.000-14		
				ПГВ ТУ 256-79	2	
		11		Подвеска ПТ16х6030-БП-09-1У		
				с блоком Л8-175.000-14		
				ПГВ ТУ 256-79	2	

Подп. и дата | Инв. N дубл. | Взам. инв. N | Подп. и дата | Инв. N подл.

Изм.	Лист	N докум.	Подп.	Дата
Разраб.	Шершакова			
Пров.	Крупник			XI-87
Рук. гр.	Крупник			
Н. контр.	Фрадкин			
Утв.	Спивак			

А206051.000

Газоход II

Лит.	Лист	Листов
И		1

Госстрой СССР
САНТЕХПРОЕКТ
г. Москва

Формат А4

Формат	Зона	Поз.	Обозначение	Наименование	Кол.	Примечание
				Документация		
A3			А206 053.000 СБ	Сборочный чертеж		
				Сборочные единицы		
A4		1	А206 053.010	Короб	1	
A4		2	А206 053.020	Короб	1	
A4		3	А206 053.030	Короб	1	
				Прочие изделия		
				Подвеска ЖТ16х815-1У		
				с блоком Л8-175.000-14		
				ПГВ ТУ 250-79	2	

Подп. и дата | Инв. N дубл. | Взам. инв. N | Подп. и дата | Инв. N подл.

Изм.	Лист	N докум.	Подп.	Дата
Разраб.	Шершакова			
Пров.	Крупник			XI-87
Рук. гр.	Крупник			
Н. контр.	Фрадкин			
Утв.	Спивак			

А206 053.000

Газоход IV

Лит.	Лист	Листов
И		1

Госстрой СССР
САНТЕХПРОЕКТ
г. Москва

Формат А4

Формат	Зона	Поз.	Обозначение	Наименование	Кол.	Примечание
				Документация		
A3			А206 052.000 СБ	Сборочный чертеж		
				Сборочные единицы		
A4		1	А206 052.010	Короб	1	
A4		2	А206 052.030	Короб	1	
A4		3	А206 052.040	Короб	1	
				Детали		
A4		4	А206 052.001	Прокладка	1	
				Стандартные изделия		
		5		Болт М16х40.36 ГОСТ7798-70	1	
		6		Гайка М16.4 ГОСТ5915-70	1	
				Прочие изделия		
		7		Подвеска		
				ПТ16х6230-БП-09-14		
				с блоком Л8-175.000-14		
				ПГВ ТУ 256-79	2	

Подп. и дата | Инв. N дубл. | Взам. инв. N | Подп. и дата | Инв. N подл.

Изм.	Лист	N докум.	Подп.	Дата
Разраб.	Шершакова			
Пров.	Крупник			XI-87
Рук. гр.	Крупник			
Н. контр.	Фрадкин			
Утв.	Спивак			

А206 052.000

Газоход III

Лит.	Лист	Листов
И		1

Госстрой СССР
САНТЕХПРОЕКТ
г. Москва

Формат А4

Т.П 903-1-250.87 Альбом 3

Копировал 22699-04 5 Формат А4

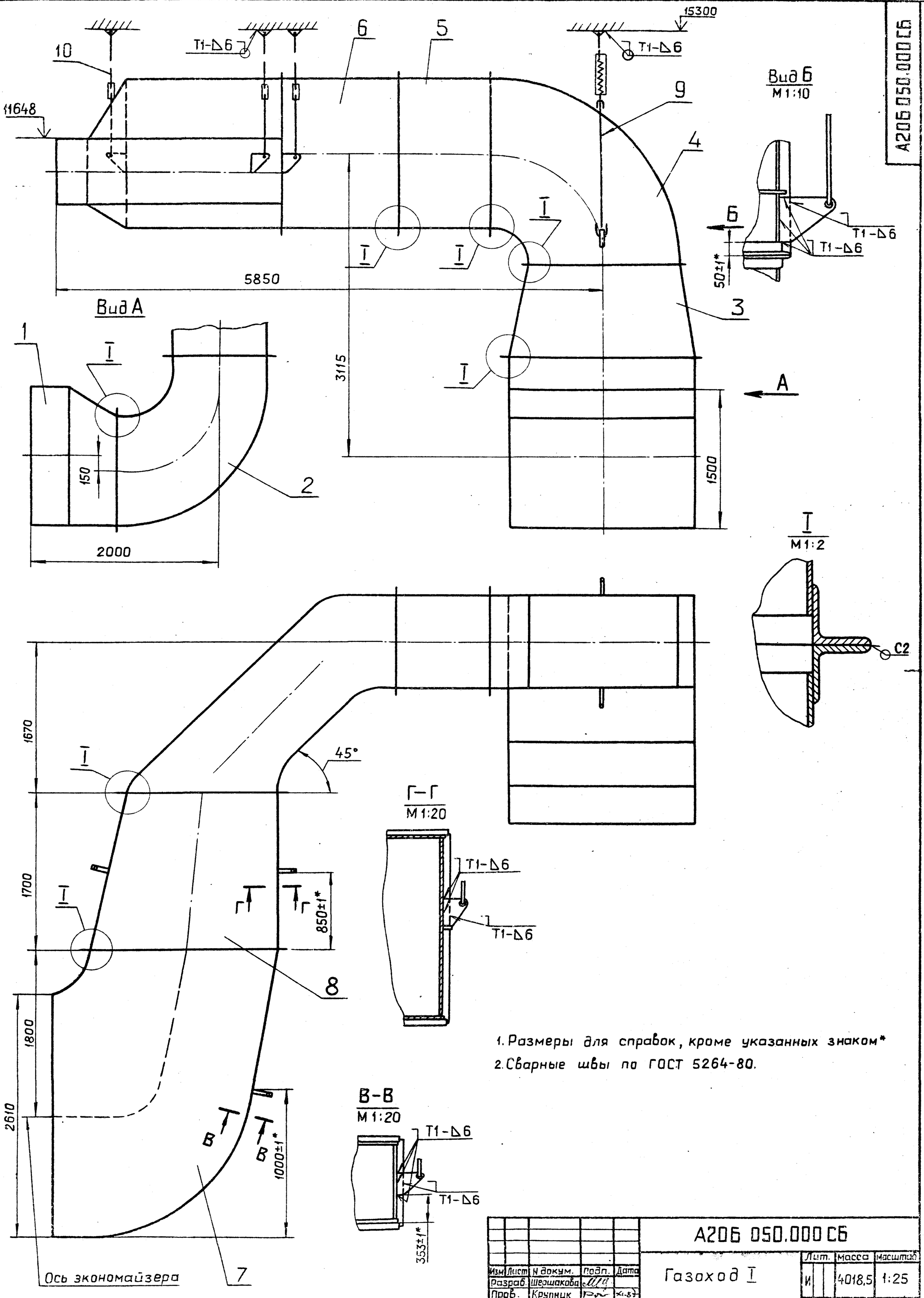

1. Размеры для справок, кроме указанных знаком*
2. Сварные швы по ГОСТ 5264-80.

Изм	Лист	N докум.	Подп.	Дата	А206 050.000 СБ			
Разраб.		Шершакова			Газоход I	Лит.	Масса	Масштаб
Пров.		Крупник				И	4018,5	1:25
Рук.гр.		Крупник				Лист	Листов 1	
Гл.спец.		Вайнберг				Госстрой СССР САНТЕХПРОЕКТ г. Москва		
Н.контр.		Фрадкин						
Утв.		Спивак						

Т.п. 903-1-250.87 Альбом 3

Инв.N подл. | Подп. и дата | Взам.инв.N | Инв.N дубл. | Подп. и дата

Копировал: Мгвв-04 Формат А2

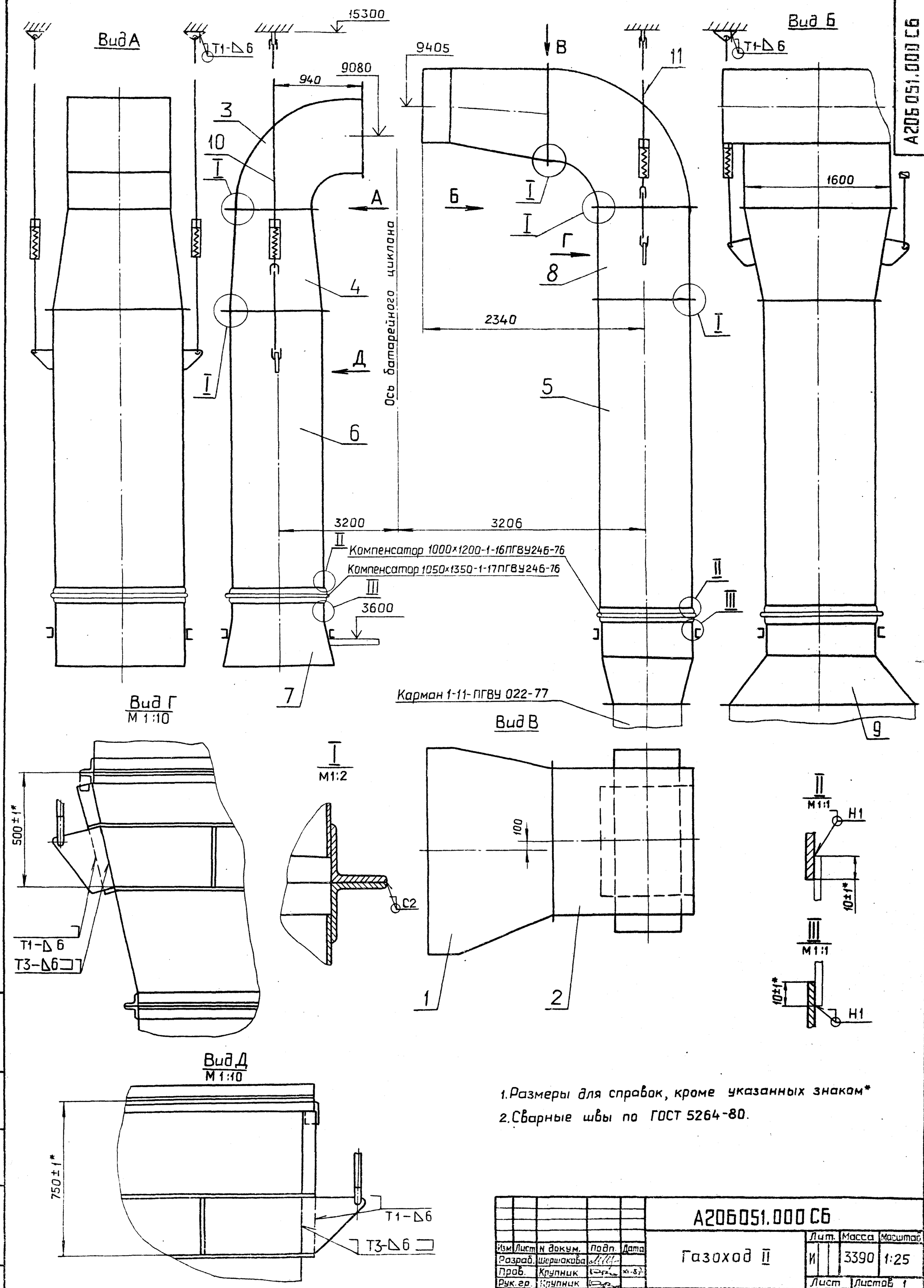

1. Размеры для справок, кроме указанных знаком*
2. Сварные швы по ГОСТ 5264-80.

Изм	Лист	N докум.	Подп.	Дата	А206051.000 СБ			
Разраб.		Шершакова			Газоход II	Лит.	Масса	Масштаб
Пров.		Крупник				И	3390	1:25
Рук.гр.		Крупник				Лист	Листов 1	
Гл.спец.		Вайнберг				Госстрой СССР САНТЕХПРОЕКТ г. Москва		
Н.контр.		Фрадкин						
Утв.		Спивак						

Альбом 3

Т.П. 903-1-250.87

Инв.N подл. | Подп. и дата | Взам. инв.N | Инв.N дубл. | Подп. и дата

Копировал 22693-04 Формат А2

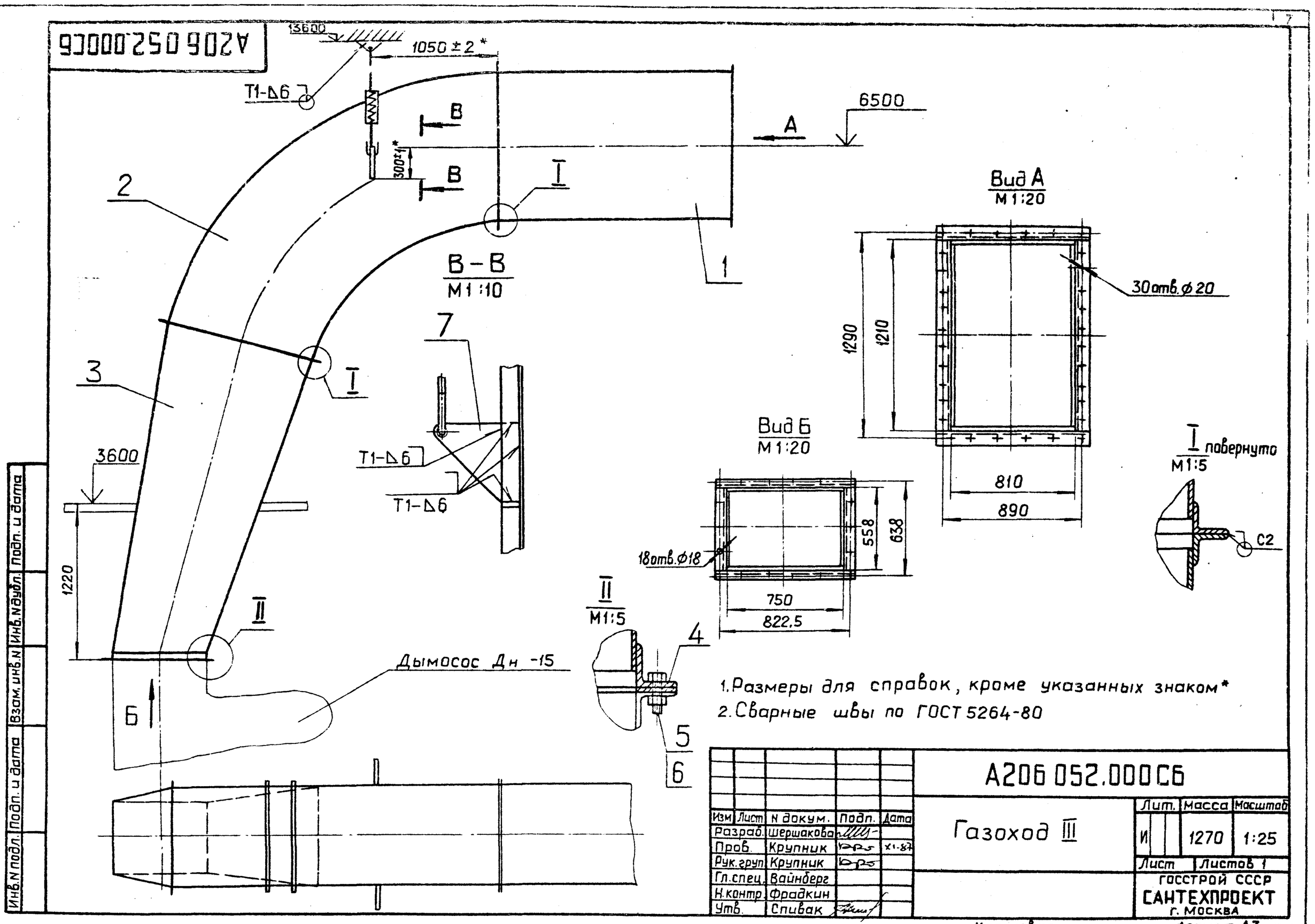
А206 052.000СБ
13600
1050±2*
Т1-Δ6
6500
А
В
300±1*
2
3
1
I
В–В
М1:10
7
Т1-Δ6
Т1-Δ6
3600
1220
II
Дымосос Дн -15
Б
Вид А
М1:20
30отв.⌀20
1290
1210
810
890
Вид Б
М1:20
18отв.⌀18
558
638
750
822,5
I повернуто
М1:5
С2
II
М1:5
4
5
6
1.Размеры для справок, кроме указанных знаком*
2.Сварные швы по ГОСТ 5264-80
Изм. Лист N докум. Подп. Дата
Разраб. Шершакова
Пров. Крупник
Рук.груп Крупник
Гл.спец. Вайнберг
Н.контр. Фрадкин
Утв. Спивак
А206 052.000СБ
Газоход III
Лит. Масса Масштаб
И 1270 1:25
Лист Листов 1
ГОССТРОЙ СССР
САНТЕХПРОЕКТ
г. Москва
Копировал
Формат А3
Инв.N подл. Подп. и дата Взам.инв.N Инв.N дубл. Подп. и дата

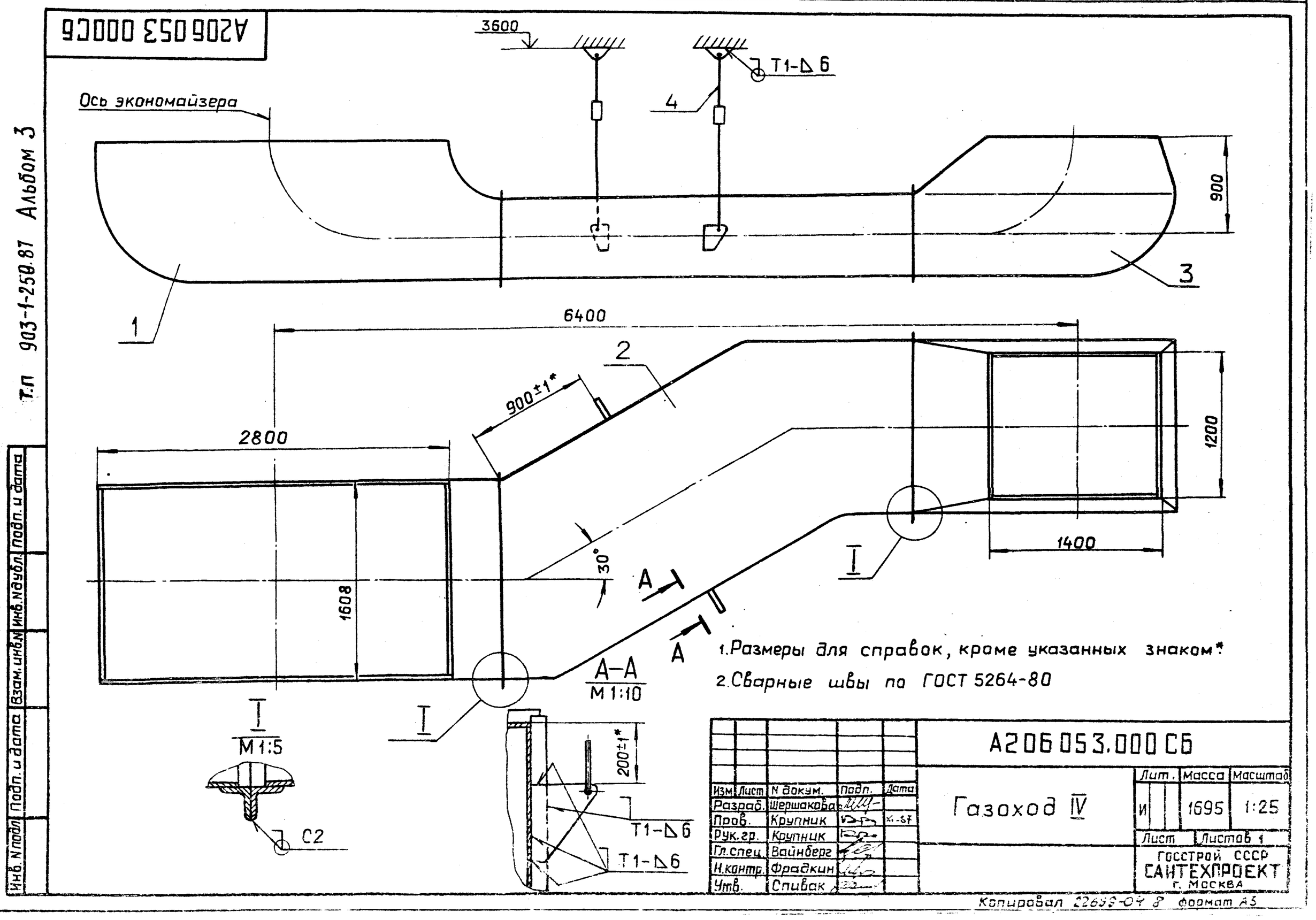
А206 053 000СБ
3600
Т1-Δ6
4
Ось экономайзера
900
3
1
6400
2
900±1*
2800
1200
1400
1608
30°
А
А
I
А–А
М1:10
I
I
М1:5
С2
200±1*
Т1-Δ6
Т1-Δ6
1.Размеры для справок, кроме указанных знаком*
2.Сварные швы по ГОСТ 5264-80
Изм. Лист N докум. Подп. Дата
Разраб. Шершакова
Пров. Крупник
Рук.гр. Крупник
Гл.спец. Вайнберг
Н.контр. Фрадкин
Утв. Спивак
А206 053.000СБ
Газоход IV
Лит. Масса Масштаб
И 1695 1:25
Лист Листов 1
ГОССТРОЙ СССР
САНТЕХПРОЕКТ
г. Москва
Копировал 22698-04 8 Формат А3
Т.п 903-1-250.87 Альбом 3
Инв.N подл. Подп. и дата Взам.инв.N Инв.N дубл. Подп. и дата

Формат	Зона	Поз.	Обозначение	Наименование	Кол.	Примечание
				Документация		
А3			А206050.010СБ	Сборочный чертеж		
				Детали		
Б4		1	А206050.001	Уголок; L=2068-4,4		
				Уголок 50×50×5-Б-ГОСТ8509-86 / ВСт.3пс2-I-ГОСТ535-79	2	7,8 кг.
Б4		2	А206050.002	Уголок; L=1208-2,6		
				Уголок 50×50×5-Б-ГОСТ8509-86 / ВСт.3пс2-I-ГОСТ535-79	2	4,56 кг.
А4		3	А206050.003	Стенка	1	
А4		4	А206050.004	Ребро	1	
		5	А206050.005	Стенка	2	
Б4		6	А206050.006	Ребро; L=830-2,3		
				Полоса 5×50-Б-ГОСТ103-76 / ВСт.3пс2-I-ГОСТ535-79	3	1,62 кг.
А4		7	А206050.007	Стенка	1	
Б4		8	А206050.008	Ребро L=60-0,74		
				Полоса 5×50-Б-ГОСТ103-76 / ВСт.3пс2-I-ГОСТ535-79	1	0,11 кг.
Б4		9	А206050.009	Ребро: L=90-0,87		
				Полоса 5×50-Б-ГОСТ103-76 / ВСт.3пс2-I-ГОСТ535-79	3	0,11 кг.

Подп. и дата | Инв. N дубл. | Взам. инв. N | Подп. и дата | Инв. N подл.

Изм.	Лист	N докум.	Подп.	Дата	А206050.010			
Разраб.		Шершакова			Короб	Лит. И	Лист	Листов 1
Пров.		Крупник		XI-87		ГОССТРОЙ СССР САНТЕХПРОЕКТ г. МОСКВА		
Рук.груп.		Крупник						
Н.контр.		Фрадкин						
Утв.		Спивак						

Копировал Формат А4

А206050.003

50 V(V)

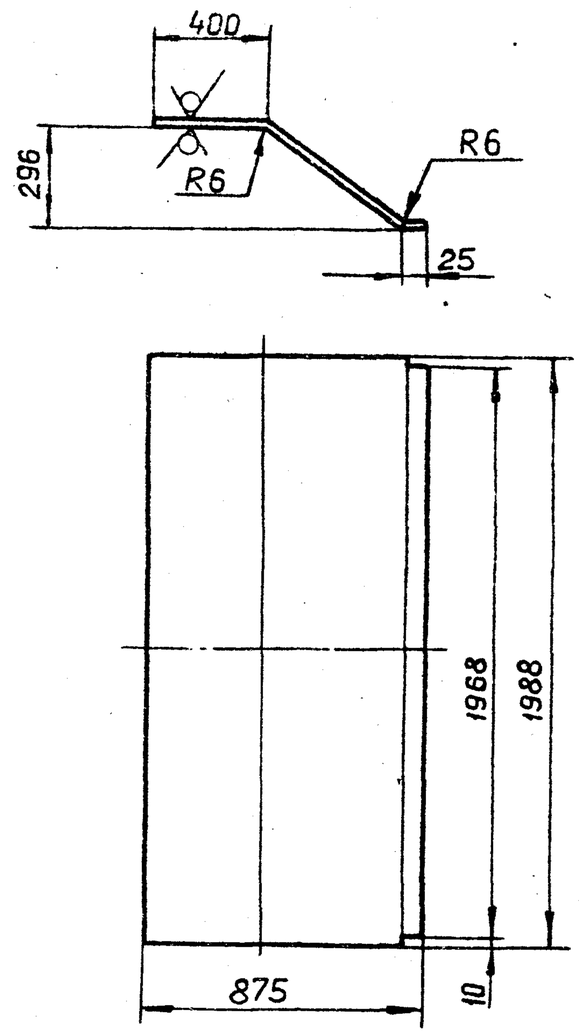

Неуказанные предельные отклонения размеров $H14; h14; \pm\frac{t_2}{2}$

Подп. и дата | Инв. N дубл. | Взам. инв. N | Подп. и дата | Инв. N подл.

Изм.	Лист	N докум.	Подп.	Дата	А206050.003				
Разраб.		Шершакова			Стенка	Лит. И	Масса 76.0	Масшт. 1:20	
Пров.		Крупник		XI-87		Лист	Листов 1		
Рук.груп.		Крупник			Лист Б5,0 ГОСТ 19903-74 / ВСт.3пс2 ГОСТ14637-79	ГОССТРОЙ СССР САНТЕХПРОЕКТ г. МОСКВА			
Гл.спец.		Вайнберг							
Н.контр.		Фрадкин							
Утв.		Спивак							

Копировал Формат А4

А206050.010СБ

т.п 903-1-250.87 Альбом 3

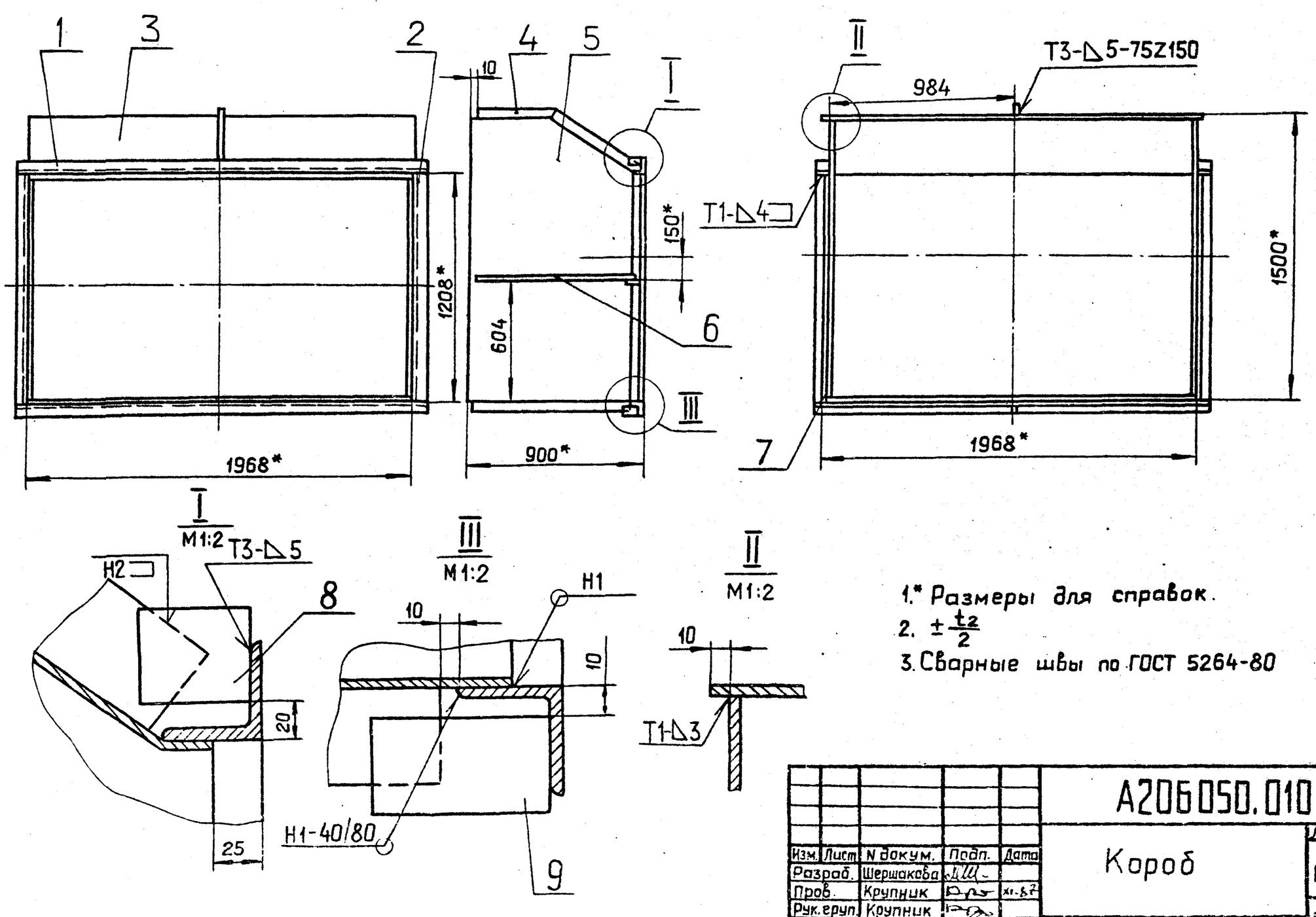

1.* Размеры для справок.
2. $\pm\frac{t_2}{2}$
3. Сварные швы по ГОСТ 5264-80

Подп. и дата | Инв. N дубл. | Взам. инв. N | Подп. и дата | Инв. N подл.

Изм.	Лист	N докум.	Подп.	Дата	А206050.010 СБ				
Разраб.		Шершакова			Короб	Лит. И	Масса 225,5	Масшт. 1:20	
Пров.		Крупник		XI-87		Лист	Листов 1		
Рук.груп.		Крупник				ГОССТРОЙ СССР САНТЕХПРОЕКТ г. МОСКВА			
Гл.спец.		Вайнберг							
Н.контр.		Фрадкин							
Утв.		Спивак							

Копировал 22699-04 Э Формат А3

А206050.004

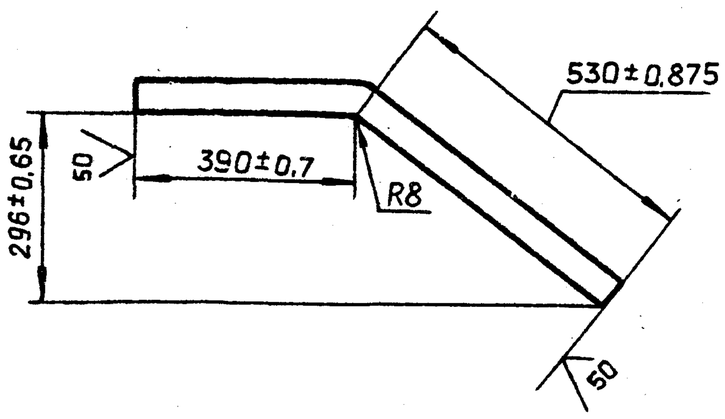

Изм.	Лист	N докум.	Подп.	Дата	А206050.004			
Разраб.	Шершакова				Ребро	Лит. И	Масса 1.81	Масшт. 1:10
Пров.	Крупник			XI-87		Лист	Листов 1	
Рук.груп.	Крупник				Полоса 5×50-Б-ГОСТ103-76 / ВСт.3пс2-I-ГОСТ535-79	ГОССТРОЙ СССР САНТЕХПРОЕКТ г. Москва		
Гл.спец.	Вайнберг							
Н.контр.	Фрадкин							
Утв.	Спивак							

Инв.N подл. | Подп. и дата | Взам. инв.N | Инв.N дубл. | Подп. и дата

Копировал | Формат А4

А206050.005

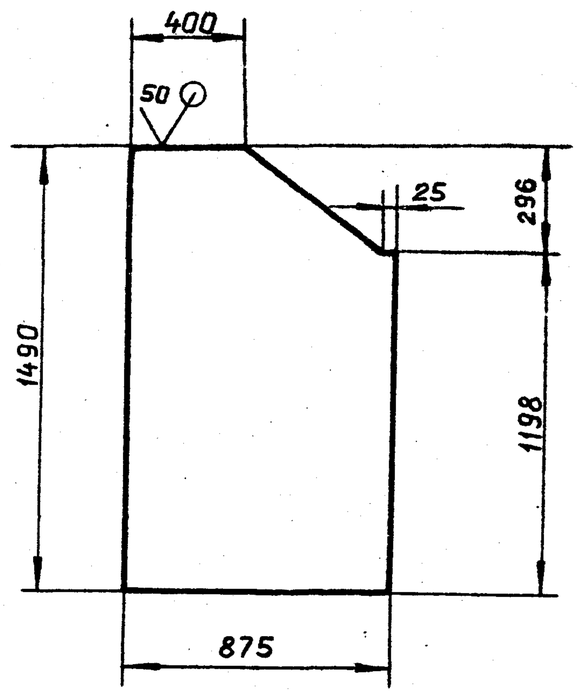

Неуказанные предельные отклонения размеров: $h14; \pm \frac{t_2}{2}$

Изм.	Лист	N докум.	Подп.	Дата	А206050.005			
Разраб.	Шершакова				Стенка	Лит. И	Масса 48.46	Масшт. 1:20
Пров.	Крупник			XI.87		Лист	Листов 1	
Рук.груп.	Крупник			XI.87	Лист 65.0 ГОСТ 19903-74 / ВСт3пс2 ГОСТ14637-79	ГОССТРОЙ СССР САНТЕХПРОЕКТ г. Москва		
Гл.спец.	Вайнберг							
Н.контр.	Фрадкин							
Утв.	Спивак							

Инв.N подл. | Подп. и дата | Взам. инв.N | Инв.N дубл. | Подп. и дата

Копировал | Формат А4

А206050.007

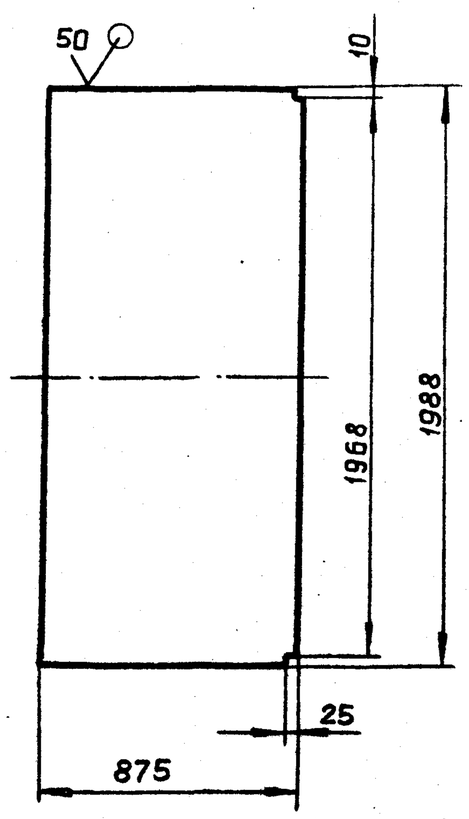

Неуказанные предельные отклонения размеров: $h14; \pm \frac{t_2}{2}$

Изм.	Лист	N докум.	Подп.	Дата	А206050.007			
Разраб.	Шершакова				Стенка	Лит. И	Масса 68,9	Масшт. 1:20
Пров.	Крупник			XI-87		Лист	Листов 1	
Рук.груп.	Крупник				Лист 65,0 ГОСТ 19903-74 / ВСт.3пс2 ГОСТ14637-79	ГОССТРОЙ СССР САНТЕХПРОЕКТ г. Москва		
Гл.спец.	Вайнберг							
Н.контр.	Фрадкин							
Утв.	Спивак							

Инв.N подл. | Подп. и дата | Взам. инв.N | Инв.N дубл. | Подп. и дата

Копировал | Формат А4

А206050.034

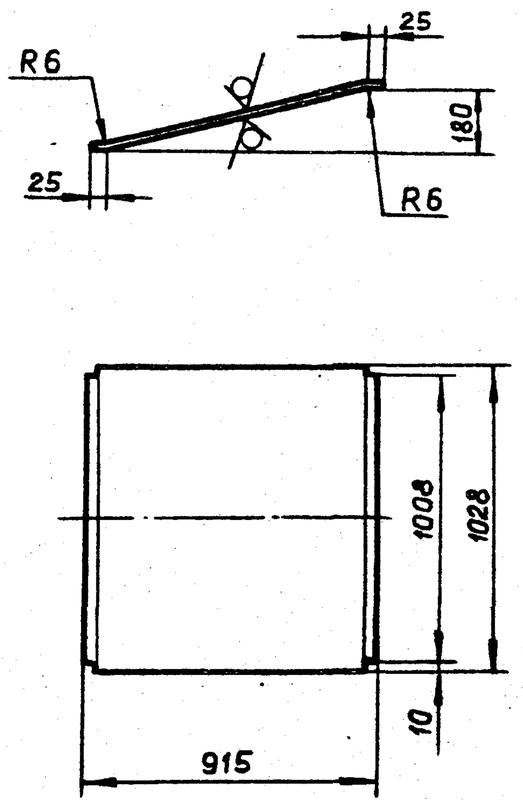

Неуказанные предельные отклонения размеров: $h14; \pm \frac{t_2}{2}$

Изм.	Лист	N докум.	Подп.	Дата	А206050.034			
Разраб.	Шершакова				Стенка	Лит. И	Масса 42,02	Масшт. 1:20
Пров.	Крупник			XI-87		Лист	Листов 1	
Рук.груп.	Крупник				Лист 65,0 ГОСТ 19903-74 / ВСт.3пс2 ГОСТ14637-79	ГОССТРОЙ СССР САНТЕХПРОЕКТ г. Москва		
Гл.спец.	Вайнберг							
Н.контр.	Фрадкин							
Утв.	Спивак							

Инв.N подл. | Подп. и дата | Взам. инв.N | Инв.N дубл. | Подп. и дата

Копировал 22899-04 10 Формат А4

т.п. 903-1-250.87 Альбом 3

Формат	Зона	Поз.	Обозначение	Наименование	Кол.	Примечание
				Документация		
А3			А2Б 050.020 СБ	Сборочный чертеж		
				Детали		
А4		1	А2Б 050.013	Ребро	1	
		2	-01	Ребро	1	
А4		3	А2Б 050.014	Ребро	1	
		4	-01	Ребро	1	
А4		5	А2Б 050.015	Стенка	2	
Б4		6	А2Б 050.016	Ребро: L=625-1,75		
				Полоса $\frac{5\times50-Б-ГОСТ103-76}{ВСт.3пс2-I-ГОСТ535-79}$	2	1,22 кг
Б4		7	А2Б 050.017	Уголок; L=1008-2,6		
				Уголок $\frac{50\times50\times5-Б-ГОСТ8509-86}{ВСт.3пс2-I-ГОСТ535-79}$	2	3,78 кг
Б4		8	А2Б 050.018	Уголок; L=2068-4,4		
				Уголок $\frac{50\times50\times5-Б-ГОСТ8509-86}{ВСт.3пс2-I-ГОСТ535-79}$	4	7,8 кг
Б4		9	А2Б 050.019	Уголок; L=1208-2,6		
				Уголок $\frac{50\times50\times5-Б-ГОСТ8509-86}{ВСт.3пс2-I-ГОСТ535-79}$	2	4,56 кг
А4		10	А2Б 050.021	Стенка	1	
		11	-01	Стенка	1	

Подп. и дата | Инв. N дубл. | Взам. инв. N | Подп. и дата | Инв. N подл.

Изм.	Лист	N докум.	Подп.	Дата
Разраб.		Шершакова		
Пров.		Крупник		
Рук. гр.		Крупник		
Н. контр.		Фрадкин		
Утв.		Спивак		

А2Б 050.020

Короб

Лит.	Лист	Листов
И	1	2

ГОССТРОЙ СССР
САНТЕХПРОЕКТ
г. МОСКВА

Копировал Формат А4

Формат	Зона	Поз.	Обозначение	Наименование	Кол.	Примечание
Б4		12	А2Б 050.022	Ребро; L=80-0,37		
				Полоса $\frac{5\times50-Б-ГОСТ103-76}{ВСт.3пс2-I-ГОСТ535-79}$	4	0,15 кг
Б4		13	А2Б 050.023	Ребро; L=2048-4,4		
				Полоса $\frac{5\times50-Б-ГОСТ103-76}{ВСт.3пс2-I-ГОСТ535-79}$	2	4,01 кг

Подп. и дата | Инв. N дубл. | Взам. инв. N | Подп. и дата | Инв. N подл.

Изм.	Лист	N докум.	Подп.	Дата

А2Б 050.020

Лист 2

Копировал Формат А4

А2Б 050.020 СБ

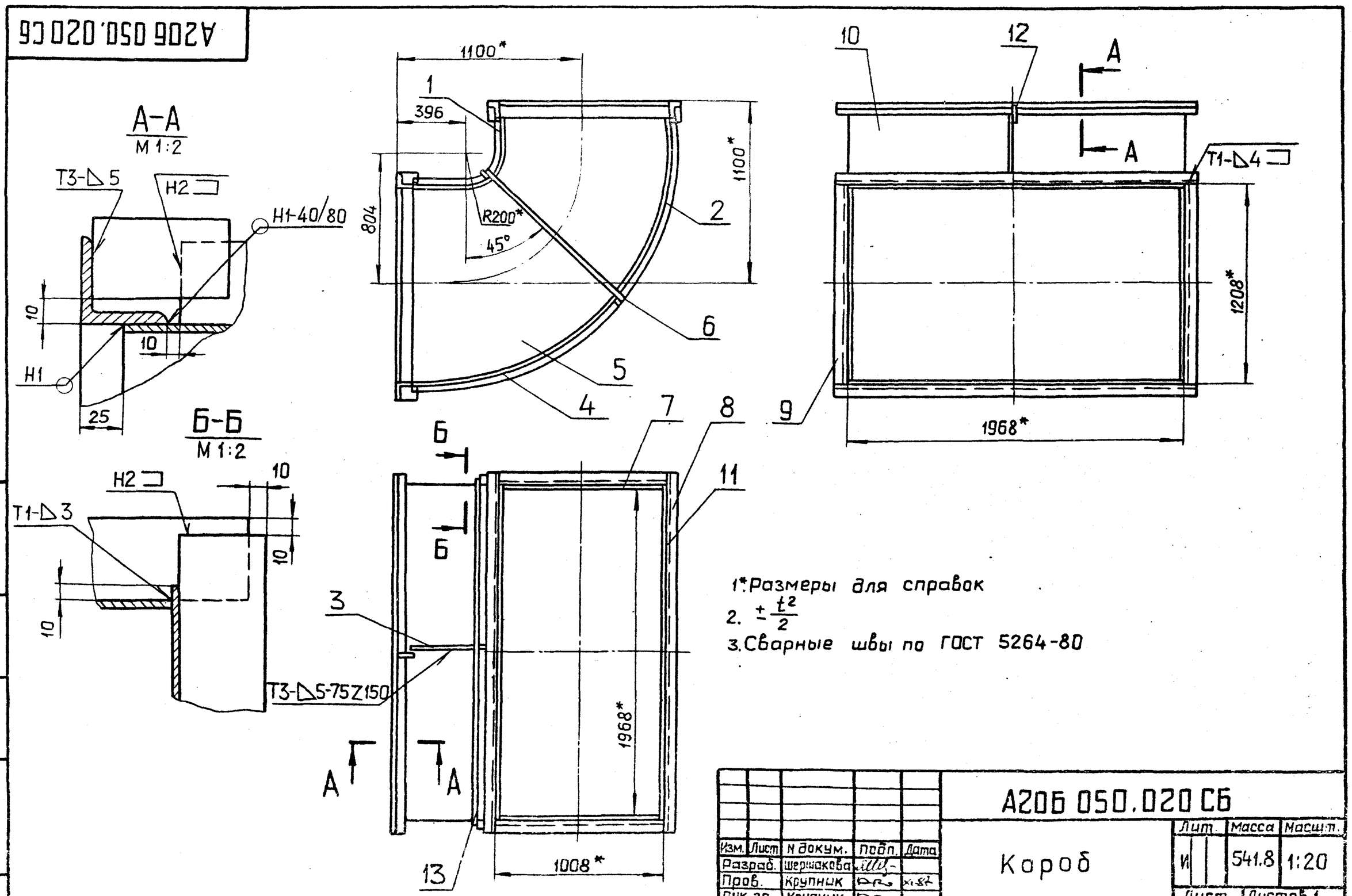

1*. Размеры для справок

2. $\pm\frac{t^2}{2}$

3. Сварные швы по ГОСТ 5264-80

Подп. и дата | Инв. N дубл. | Взам. инв. N | Подп. и дата | Инв. N подл.

Изм.	Лист	N докум.	Подп.	Дата
Разраб.		Шершакова		
Пров.		Крупник		
Рук. гр.		Крупник		
Гл. спец.		Вайнберг		
Н. контр.		Фрадкин		
Утв.		Спивак		

А2Б 050.020 СБ

Короб

Лит.	Масса	Масшт.
И	541.8	1:20

Лист | Листов 1

ГОССТРОЙ СССР
САНТЕХПРОЕКТ
г. МОСКВА

Т.П 903-1-250.87 Альбом 3

Копировал 226.9-04 11 Формат А3

А206050.013

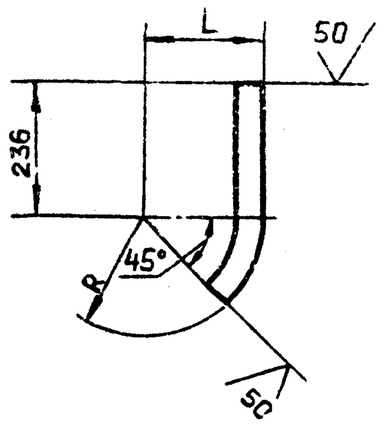

Обозначение	Размеры, мм.		Масса, кг
	L	R	
А206050.013	200	200	0,77
-01	1458	1458	5,09

Неуказанные предельные отклонения размеров: $\pm \frac{t_2}{2}$

Изм.	Лист	N докум.	Подп.	Дата
Разраб.	Шершакова			
Пров.	Крупник			
Рук.груп.	Крупник			
Гл.спец.	Вайнберг			
Н.контр.	Фрадкин			
Утв.	Спивак			

А206050.013

Ребро

Лит. И | Масса см. табл. | Масшт. —

Лист | Листов 1

Полоса 5×50-Б-ГОСТ 103-76 / ВСт.3пс2-I-ГОСТ 535-79

ГОССТРОЙ СССР САНТЕХПРОЕКТ г. Москва

Копировал | Формат А4

Инв.N подл. | Подп. и дата | Взам. инв.N | Инв.N дубл. | Подп. и дата

А206050.014

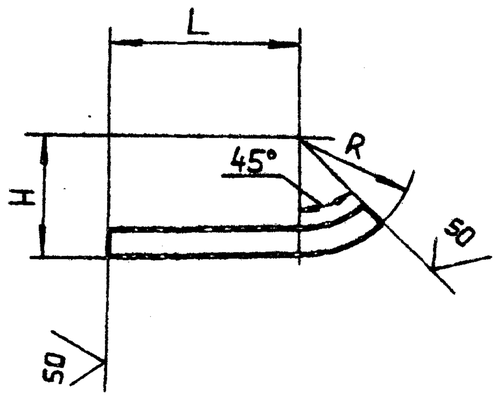

Обозначение	Размеры, мм			Масса, кг.
	L	H	R	
А216050.014	336	200	200	0,96
-01	136	1458	1458	2,50

Неуказанные предельные отклонения размеров: $\pm \frac{t_2}{2}$

Изм.	Лист	N докум.	Подп.	Дата
Разраб.	Шершакова			
Пров.	Крупник			
Рук.груп.	Крупник			
Гл.спец.	Вайнберг			
Н.контр.	Фрадкин			
Утв.	Спивак			

А206050.014

Ребро

Лит. И | Масса см. табл. | Масшт. —

Лист | Листов 1

Полоса 5×50-Б-ГОСТ 103-76 / ВСт.3пс2-I-ГОСТ 535-79

ГОССТРОЙ СССР САНТЕХПРОЕКТ г. Москва

Копировал | Формат А4

Инв.N подл. | Подп. и дата | Взам. инв.N | Инв.N дубл. | Подп. и дата

А206050.015

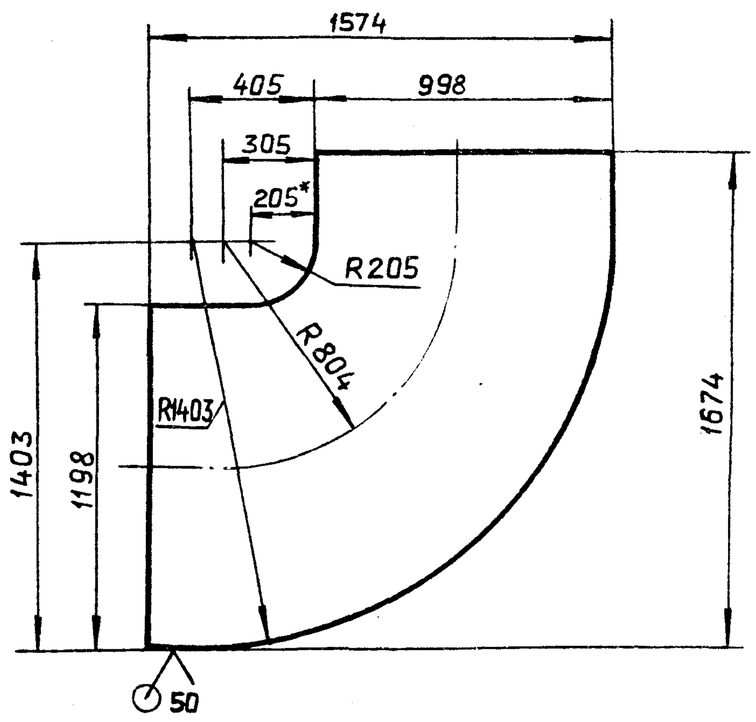

Неуказанные предельные отклонения размеров: $h14; \pm \frac{t_2}{2}$

Изм	Лист	N докум.	Подп.	Дата
Разраб	Шершакова			
Пров.	Крупник			
Рук.груп.	Крупник			
Гл.спец.	Вайнберг			
Н.контр.	Фрадкин			
Утв.	Спивак			

А206050.015

Стенка

Лит. И | Масса 138,5 | Масшт. 1:20

Лист | Листов 1

Лист Б5,0 ГОСТ 19903-74 / ВСт.3пс2 ГОСТ 14637-79

ГОССТРОЙ СССР САНТЕХПРОЕКТ г. Москва

Копировал | Формат А4

т.п 903-1-250.87 Альбом 3

Инв.N подл. | Подп. и дата | Взам. инв.N | Инв.N дубл. | Подп. и дата

А206050.021

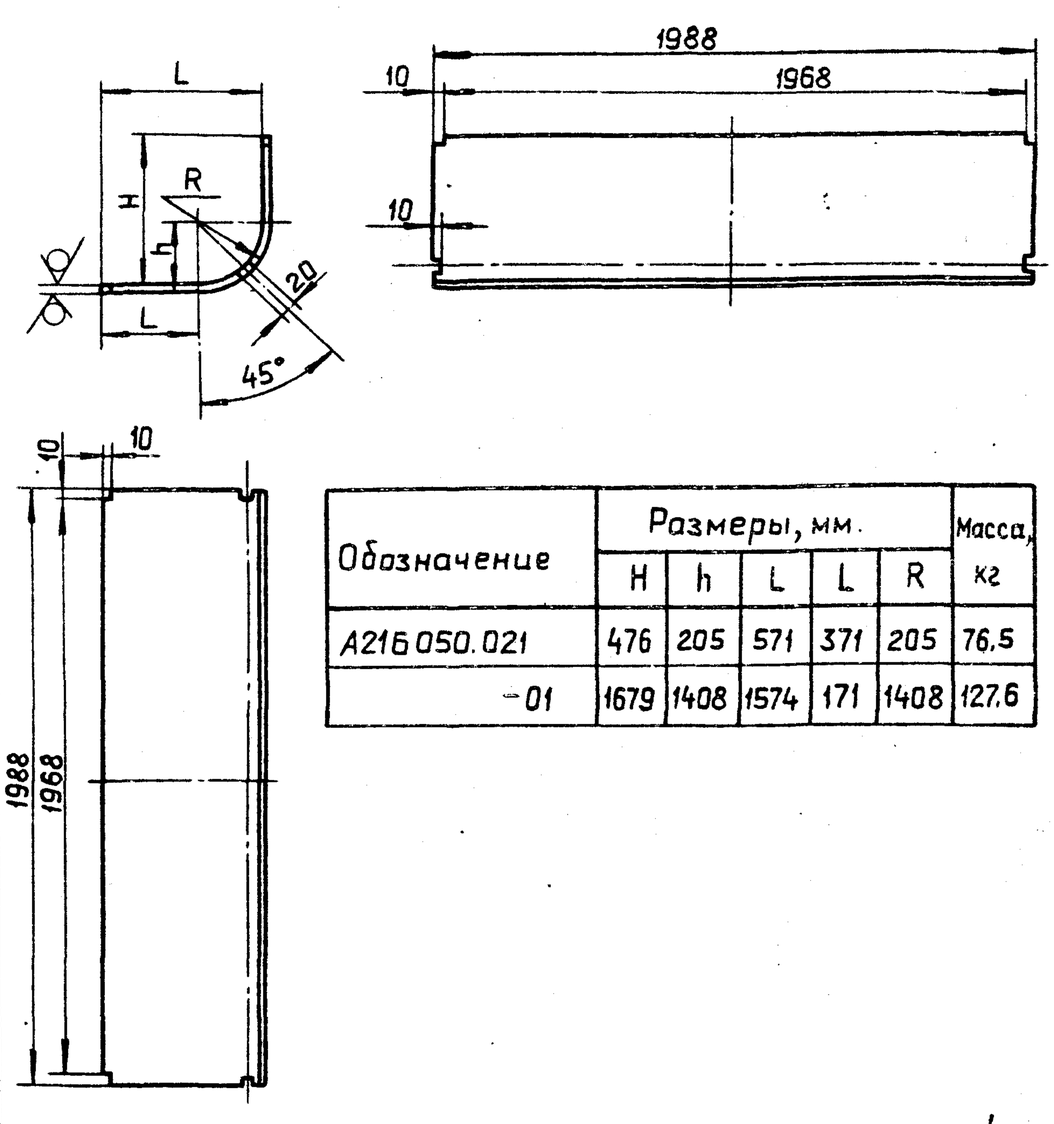

Обозначение	Размеры, мм.					Масса, кг
	H	h	L	L	R	
А216050.021	476	205	571	371	205	76,5
-01	1679	1408	1574	171	1408	127,6

Неуказанные предельные отклонения размеров: $H14; h14; \pm \frac{t_2}{2}$

Изм	Лист	N докум.	Подп.	Дата
Разраб	Шершакова			
Пров.	Крупник			
Рук.груп.	Крупник			
Гл.спец.	Вайнберг			
Н.контр.	Фрадкин			
Утв.	Спивак			

А206050.021

Стенка

Лит. И | Масса см. табл. | Масшт. —

Лист | Листов 1

Лист Б5,0 ГОСТ 19903-74 / ВСт.3пс2 ГОСТ 535-79

ГОССТРОЙ СССР САНТЕХПРОЕКТ г. Москва

Копировал 22699-04 12 | Формат А4

Формат	Зона	Поз.	Обозначение	Наименование	Кол.	Примечание
				Документация		
А3			А206050.030 СБ	Сборочный чертеж		
				Детали		
Б4		1	А206050.026	Уголок ; L=1968-3,7		
				Уголок $\frac{50\times50\times5\text{-Б-ГОСТ8509-86}}{\text{ВСт.3пс2-I-ГОСТ535-79}}$	2	7,42 кг.
Б4		2	А206050.027	Уголок; L=1108-2,6		
				Уголок $\frac{50\times50\times5\text{-Б-ГОСТ8509-86}}{\text{ВСт.3пс2-I-ГОСТ535-79}}$	4	4,11 кг.
Б4		3	А206050.028	Ребро ; L=910-2,3		
				Полоса $\frac{5\times50\text{-Б-ГОСТ103-76}}{\text{ВСт.3пс2-I-ГОСТ535-79}}$	2	1,78 кг.
А4		4	А206050.029	Стенка	2	
Б4		5	А206050.031	Ребро ; L=80-0,87		
				Полоса $\frac{5\times50\text{-Б-ГОСТ103-79}}{\text{ВСт.3пс2-I-ГОСТ535-79}}$	8	0,15 кг.
Б4		6	А206050.032	Ребро; L=845-2,3		
				Полоса $\frac{5\times50\text{-Б-ГОСТ103-76}}{\text{ВСт.3пс2-I-ГОСТ535-79}}$	2	1,65 кг.
Б4		7	А206050.033	Уголок ; L=1608-3,7		
				Уголок $\frac{50\times50\times5\text{-Б-ГОСТ8509-86}}{\text{ВСт.3пс2-I-ГОСТ535-79}}$	2	6,06 кг
А4		8	А206050.034	Стенка	2	

Подп. и дата | Инв. N дубл. | Взам. инв. N | Подп. и дата | Инв. N подл.

Изм.	Лист	N докум.	Подп.	Дата
Разраб.		Шершакова		
Пров.		Крупник		XI-87
Рук.груп.		Крупник		
Н.контр.		Фрадкин		
Утв.		Спивак		

А206050.030

Короб

Лит.	Лист	Листов
И		1

ГОССТРОЙ СССР
САНТЕХПРОЕКТ
г. МОСКВА

Копировал Формат А4

12

А206050.029

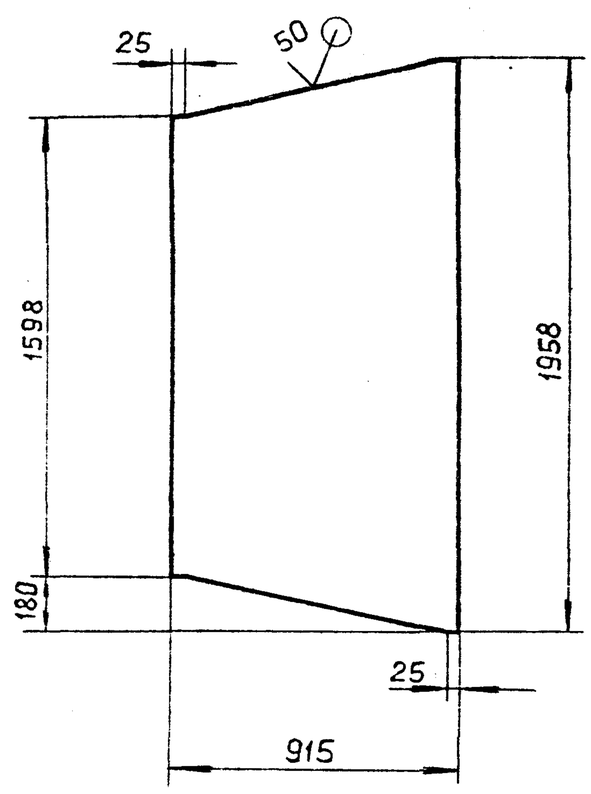

Неуказанные предельные отклонения размеров: h14; $\pm\frac{t_2}{2}$

Подп. и дата | Инв. N дубл. | Взам. инв. N | Подп. и дата | Инв. N подл.

Изм.	Лист	N докум.	Подп.	Дата
Разраб.		Шершакова		
Пров.		Крупник		XI-87
Рук.груп.		Крупник		
Гл.спец.		Вайнберг		
Н.контр.		Фрадкин		
Утв.		Спивак		

А206050.029

Стенка

Лит.	Масса	Масшт.
И	65,5	1:20

Лист | Листов 1

Лист $\frac{\text{Б5.0 ГОСТ 19903-74}}{\text{ВСт.3пс2 ГОСТ14637-79}}$

ГОССТРОЙ СССР
САНТЕХПРОЕКТ
г. МОСКВА

Копировал Формат А4

А206050.030СБ

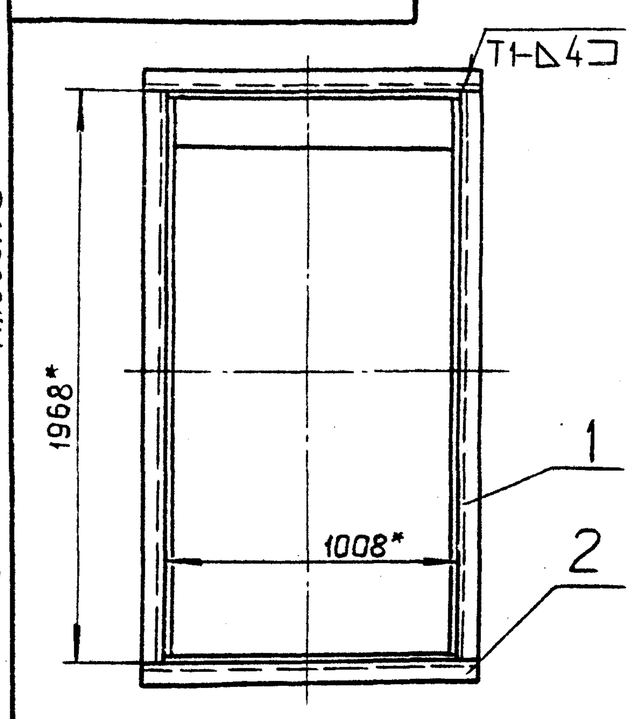

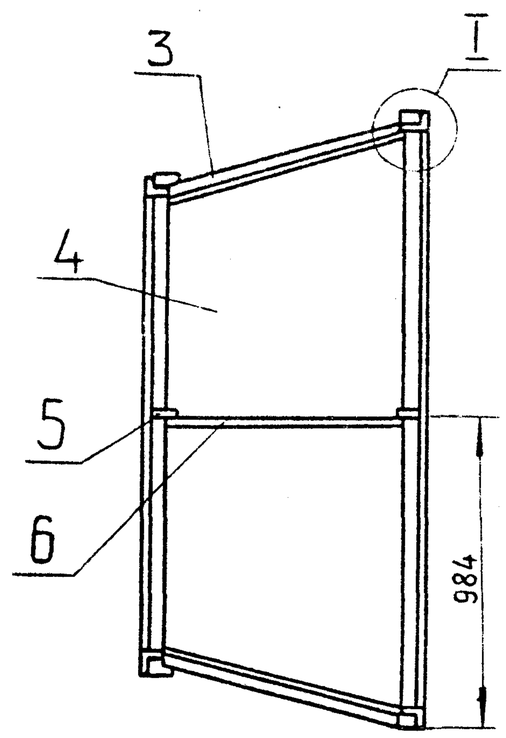

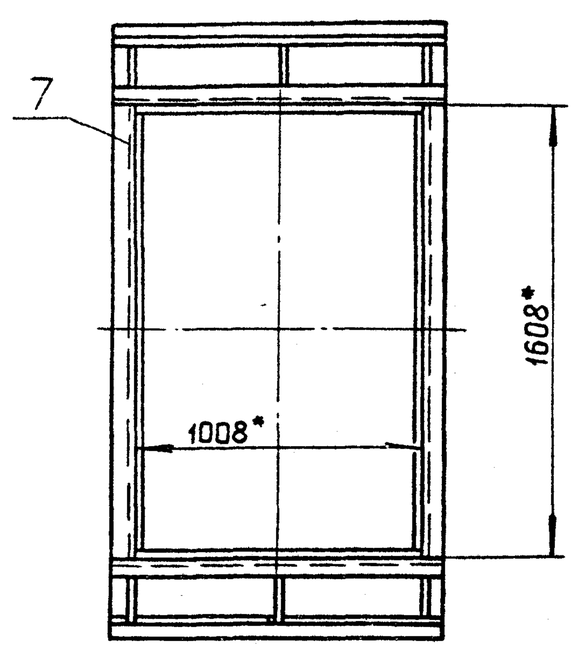

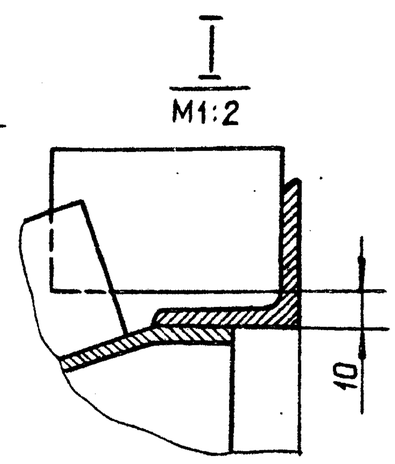

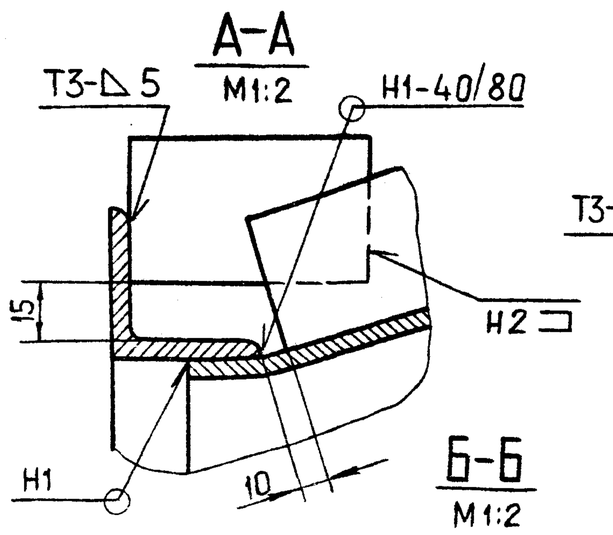

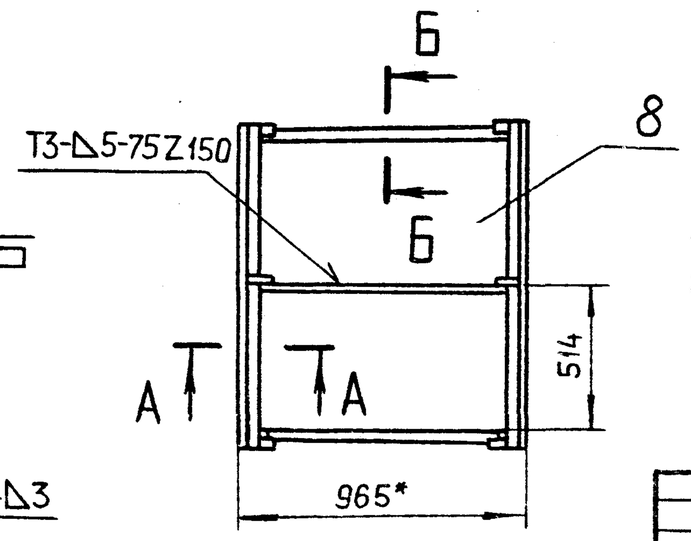

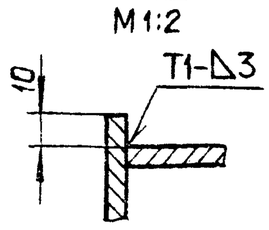

1. *Размеры для справок.
2. $\pm\frac{t_2}{2}$
3. Сварные швы по ГОСТ 5264-80.

Т.п. 903-1-250.87 Альбом 3

Подп. и дата | Инв. N дубл. | Взам. инв. N | Подп. и дата | Инв. N подл.

Изм.	Лист	N докум.	Подп.	Дата
Разраб.		Шершакова		
Пров.		Крупник		XI-87
Рук.груп.		Крупник		
Гл.спец.		Вайнберг		
Н.контр.		Фрадкин		
Утв.		Спивак		

А206050.030СБ

Короб

Лит.	Масса	Масшт.
И	266,6	1:20

Лист | Листов 1

ГОССТРОЙ СССР
САНТЕХПРОЕКТ
г. МОСКВА

Копировал 22699-04 13 Формат А3

Формат	Зона	Поз.	Обозначение	Наименование	Кол.	Примечание
				Документация		
А3			А206050.040СБ	Сборочный чертеж		
				Детали		
Б4		1	А206050.037	Ребро: L=80-0.87		
				Полоса 5×50-Б-ГОСТ103-76 / ВСт.3пс2-I-ГОСТ535-79	4	0.15 кг.
А4		2	А206050.038	Стенка	2	
Б4		3	А206050.039	Ребро: L=980-2,3		
				Полоса 5×50-Б-ГОСТ103-76 / ВСт.3пс2-I-ГОСТ535-79	2	1,92 кг.
Б4		4	А206050.041	Ребро: L=1688-3,7		
				Полоса 5×50-Б-ГОСТ103-76 / ВСт.3пс2-I-ГОСТ535-79	2	3.3 кг.
Б4		5	А206050.042	Ребро: L=910-2.3		
				Полоса 5×50-Б-ГОСТ103-76 / ВСт.3пс2-I-ГОСТ535-79	2	1,78 кг.
Б4		6	А206050.043	Ребро: L=844-2.3		
				Полоса 5×50-Б-ГОСТ103-76 / ВСт.3пс2-I-ГОСТ535-79	2	1.65 кг
Б4		7	А206050.044	Уголок: L=1608-3,7		
				Уголок 50×50×5-Б-ГОСТ8509-86 / ВСт.3пс2-I-ГОСТ535-79	4	6.06 кг.

Изм.	Лист	N докум.	Подп.	Дата
Разраб.		Шершакова		
Пров.		Крупник		XI-87
Рук.груп.		Крупник		
Н.контр.		Фрадкин		
Утв.		Спивак		

А206050.040

Короб

Лит.	Лист	Листов
И	1	2

ГОССТРОЙ СССР САНТЕХПРОЕКТ г. МОСКВА

Копировал Формат А4

Формат	Зона	Поз.	Обозначение	Наименование	Кол	Примечание
Б4		8	А206050.045	Уголок: L=1108-2,6		
				Уголок 50×50×5-Б-ГОСТ8509-86 / ВСт.3пс2-I-ГОСТ535-79	4	4,1[illegible] кг.
А4		9	А206050.046	Стенка	1	
А4		10	А206050.047	Стенка	1	
Б4		11	А206.050.048	Ребро: L=1088-2,6		
				Полоса 5×50-Б-ГОСТ103-79 / ВСт.3пс2-I-ГОСТ535-79	3	2,12 кг.

Изм	Лист	N докум.	Подп.	Дата

А206050.040

Лист 2

Копировал Формат А4

Т.п 903-1-250.87 Альбом 3

А206050.040СБ

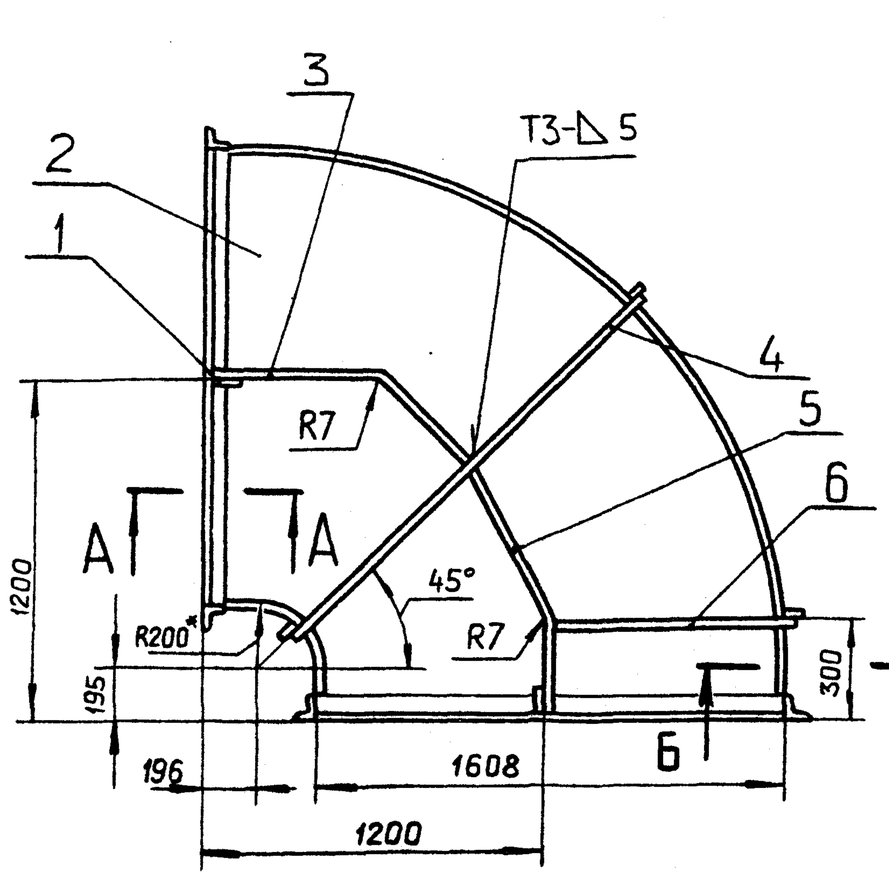

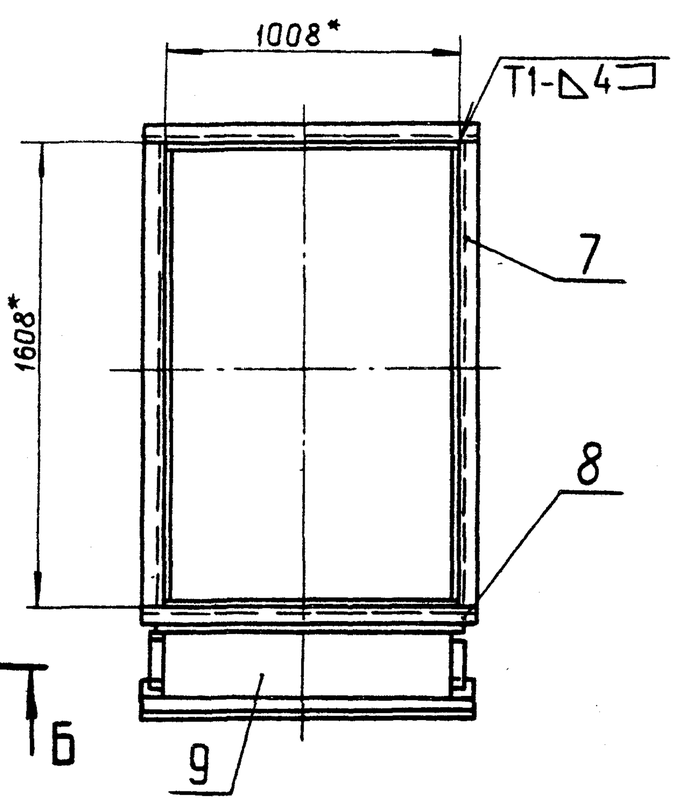

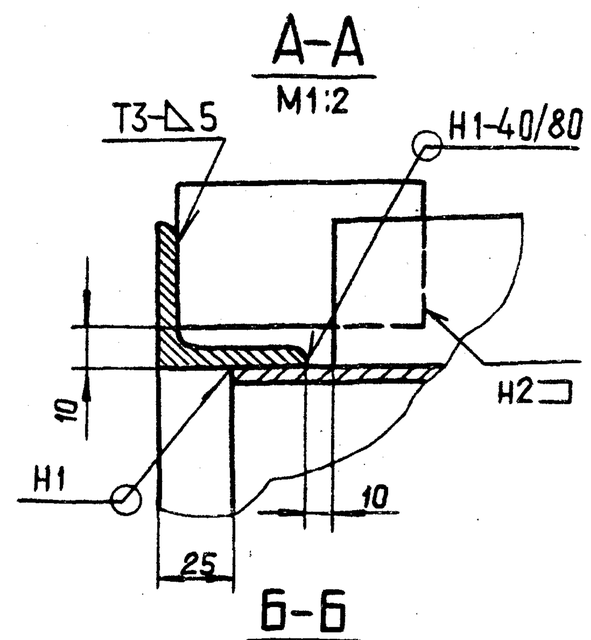

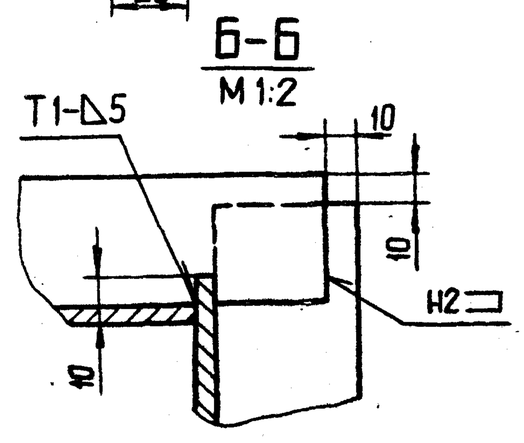

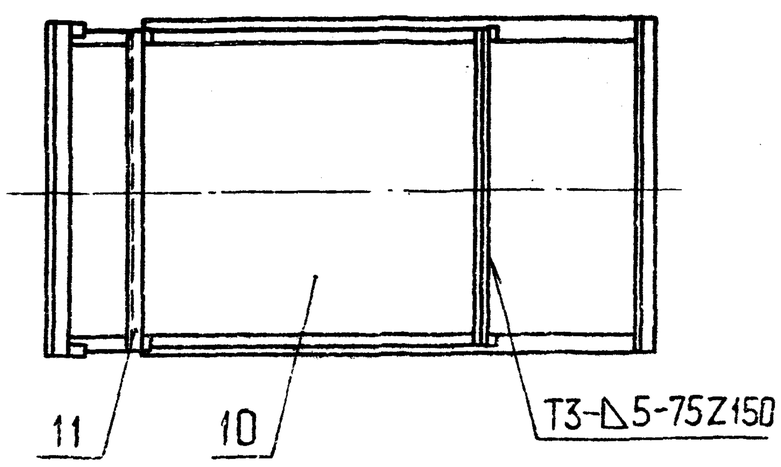

1.* Размеры для справок

2. $\pm\frac{t_2}{2}$

3. Сварные швы по ГОСТ 5264-80.

Изм.	Лист	N докум.	Подп.	Дата
Разраб.		Шершакова		
Пров.		Крупник		XI-87
Рук.груп.		Крупник		
Гл.спец.		Вайндерг		
Н.контр.		Фрадкин		
Утв.		Спивак		

А206050.040СБ

Короб

Лит.	Масса	Масшт.
И	465	1:20

Лист | Листов 1

ГОССТРОЙ СССР САНТЕХПРОЕКТ г. МОСКВА

Копировал 22699-04 14 Формат А3

А206050.047

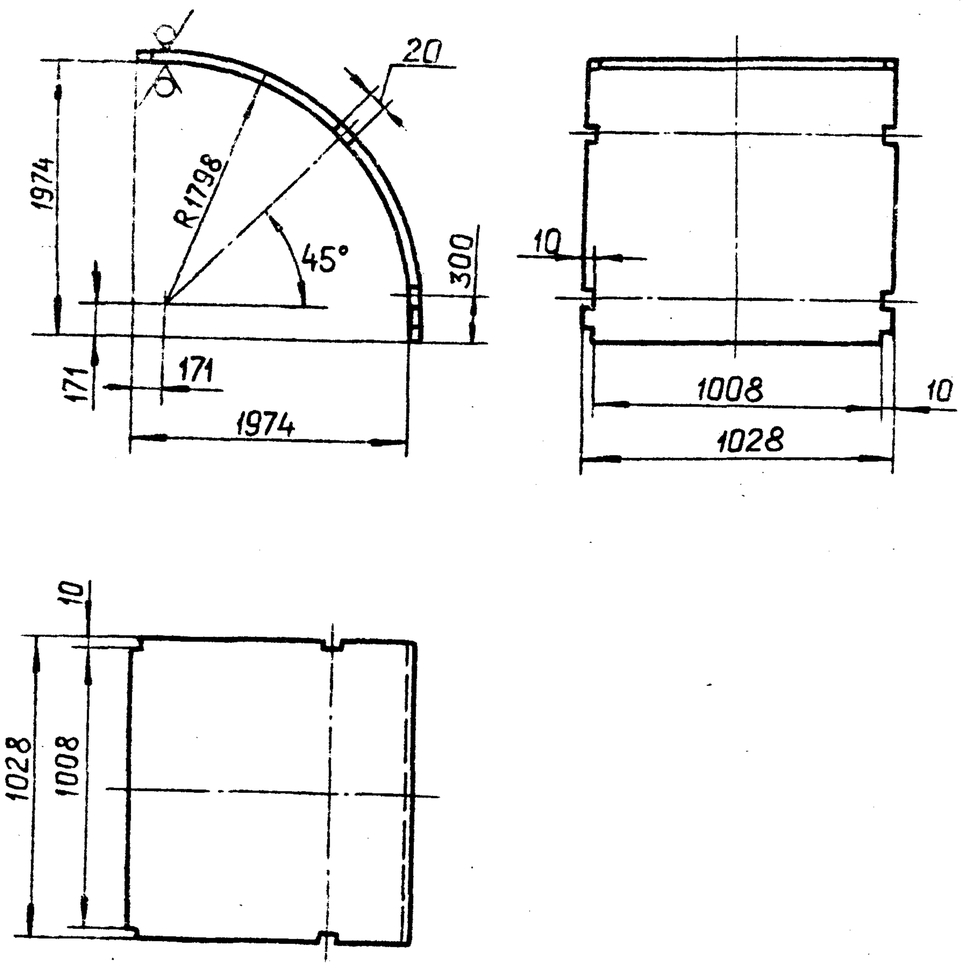

Неуказанные предельные отклонения размеров: H14; h14; $\pm\frac{t_2}{2}$

Изм.	Лист	N докум.	Подп.	Дата	А206050.047		
Разраб.	Шершакова				Стенка	Лит.	Масса	Масшт.
Пров.	Крупник					И	128,6	1:20
Рук.груп.	Крупник					Лист	Листов 1
Гл.спец.	Вайнберг				Лист Б5,0 ГОСТ 19903-74 / ВСт.3пс2 ГОСТ 14637-79	ГОССТРОЙ СССР САНТЕХПРОЕКТ г. Москва
Н.контр.	Фрадкин					
Утв.	Спивак					

Копировал Формат А4

Подп. и дата | Взам. инв. N | Инв. N дубл. | Подп. и дата | Инв. N подл.

А206051.076

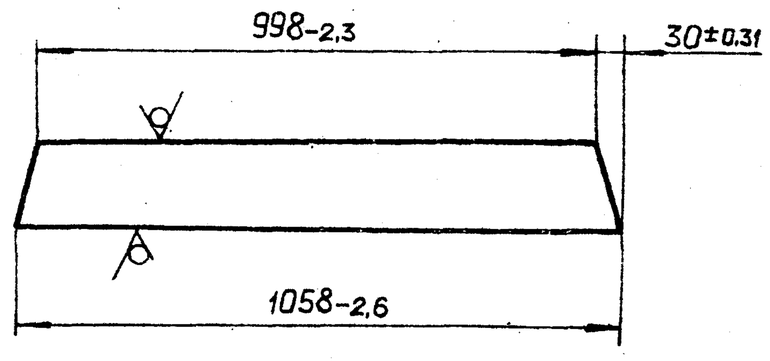

Изм.	Лист	N докум.	Подп.	Дата	А206051.076		
Разраб.	Шершакова				Планка	Лит.	Масса	Масшт.
Пров.	Крупник					И	11,7	1:10
Рук.груп.	Крупник					Лист	Листов 1
Гл.спец.	Вайнберг				Полоса 5×50-Б-ГОСТ 103-76 / ВСт.3пс2-I-ГОСТ 535-79	ГОССТРОЙ СССР САНТЕХПРОЕКТ г. Москва
Н.контр.	Фрадкин					
Утв.	Спивак					

Копировал Формат А4

Подп. и дата | Взам. инв. N | Инв. N дубл. | Подп. и дата | Инв. N подл.

А206050.038

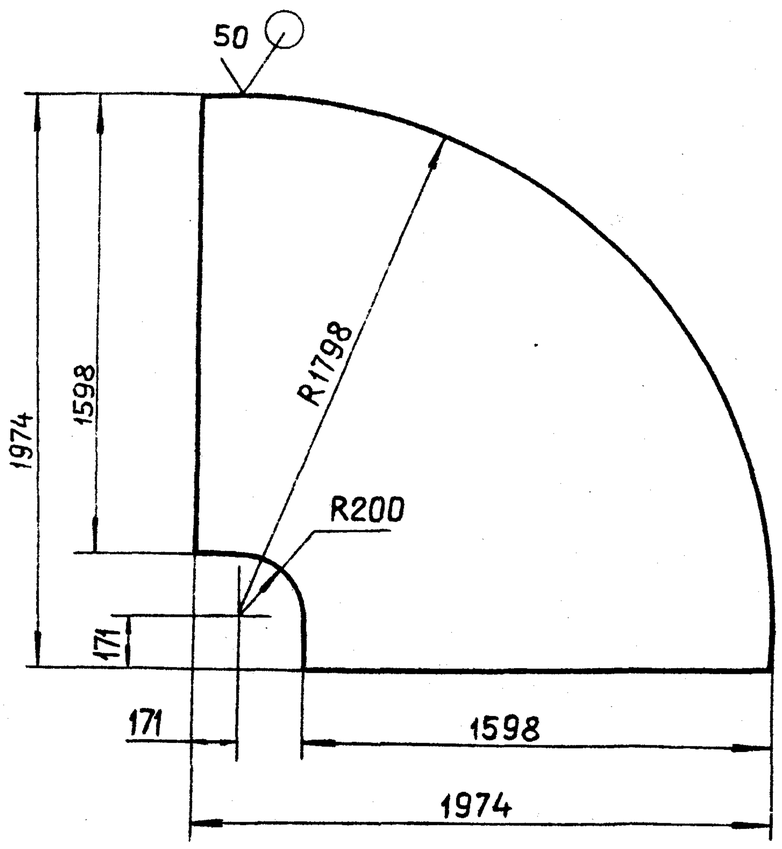

Неуказанные предельные отклонения размеров: h14; $\pm\frac{t_2}{2}$

Изм.	Лист	N докум.	Подп.	Дата	А206050.038		
Разраб.	Шершакова				Стенка	Лит.	Масса	Масшт.
Пров.	Крупник					И	122,2	1:20
Рук.груп.	Крупник					Лист	Листов 1
Гл.спец.	Вайнберг				Лист Б5,0 ГОСТ 19903-74 / ВСт.3пс2 ГОСТ 14637-79	ГОССТРОЙ СССР САНТЕХПРОЕКТ г. Москва
Н.контр.	Фрадкин					
Утв.	Спивак					

Копировал Формат А4

Подп. и дата | Взам. инв. N | Инв. N дубл. | Подп. и дата | Инв. N подл.

А206050.046

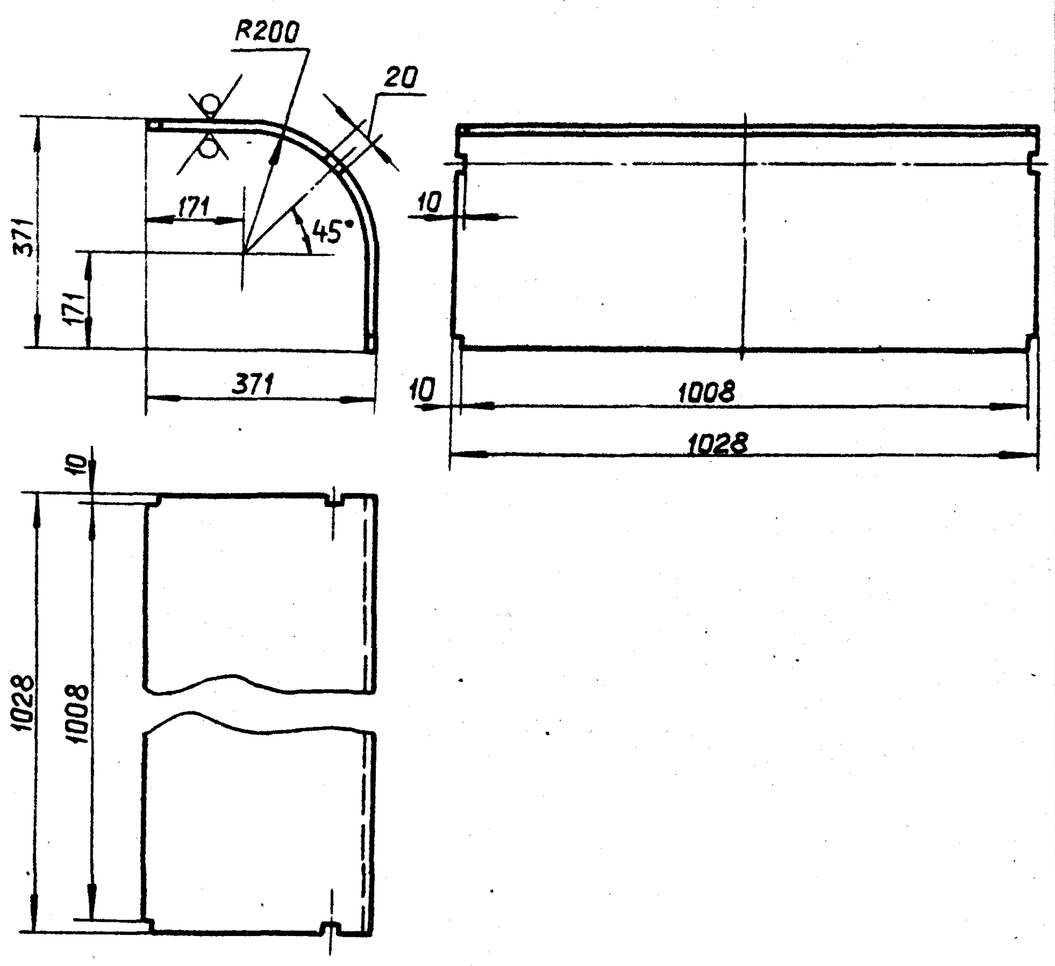

Неуказанные предельные отклонения размеров: H14; h14; $\pm\frac{t_2}{2}$

Изм.	Лист	N докум.	Подп.	Дата	А206050.046		
Разраб.	Шершакова				Стенка	Лит.	Масса	Масшт.
Пров.	Крупник					И	26,9	1:10
Рук.груп.	Крупник					Лист	Листов 1
Гл.спец.	Вайнберг				Лист Б5,0 ГОСТ 19903-74 / ВСт.3пс2 ГОСТ 14637-79	ГОССТРОЙ СССР САНТЕХПРОЕКТ г. Москва
Н.контр.	Фрадкин					
Утв.	Спивак					

Копировал Формат А4

Формат	Зона	Поз.	Обозначение	Наименование	Кол.	Примечание
				Документация		
А3			А206 050. 050 СБ	Сборочный чертеж		
				Детали		
Б4		1	А206 050. 057	Ребро; L=80-0,87		
				Полоса 5х50-Б-ГОСТ 103-76 / ВСт.3пс2-I-ГОСТ 535-79	4	0,15 кг
Б4		2	А206 050. 058	Стенка; 950-2,3х1598-3,1		
				Лист Б5,0 ГОСТ 19903-74 / ВСт.3пс2 ГОСТ 14637-79	2	60,72 кг
Б4		3	А206 050. 059	Ребро; L=930-2,3		
				Полоса 5х50-Б-ГОСТ 103-76 / ВСт.3пс2-I-ГОСТ 535-79	2	1,82 кг.
Б4		4	А206 050. 061	Уголок; L=1608-3,7		
				Уголок 50х50х5-Б-ГОСТ 8509-86 / ВСт.3пс2-I-ГОСТ 535-79	4	6,06 кг.
Б4		5	А206 050. 062	Уголок; L=1108-2,6		
				Уголок 50х50х5-Б-ГОСТ 8509-86 / ВСт.3пс2-I-ГОСТ 535-79	4	4,14 кг
А4		6	А206 050. 063	Стенка	2	

Инв.N подл. | Подп. и дата | Взам. инв.N | Инв.N дубл. | Подп. и дата

Изм	Лист	N докум.	Подп.	Дата	А206050.050			
Разраб.		Шершакова			Короб	Лит.	Лист	Листов
Пров.		Крупник		21-87		И		1
Рук.груп.		Крупник				ГОССТРОЙ СССР САНТЕХПРОЕКТ г. МОСКВА		
Н.контр.		Фрадкин						
Утв.		Спивак						

Копировал Формат А4

А206050.063

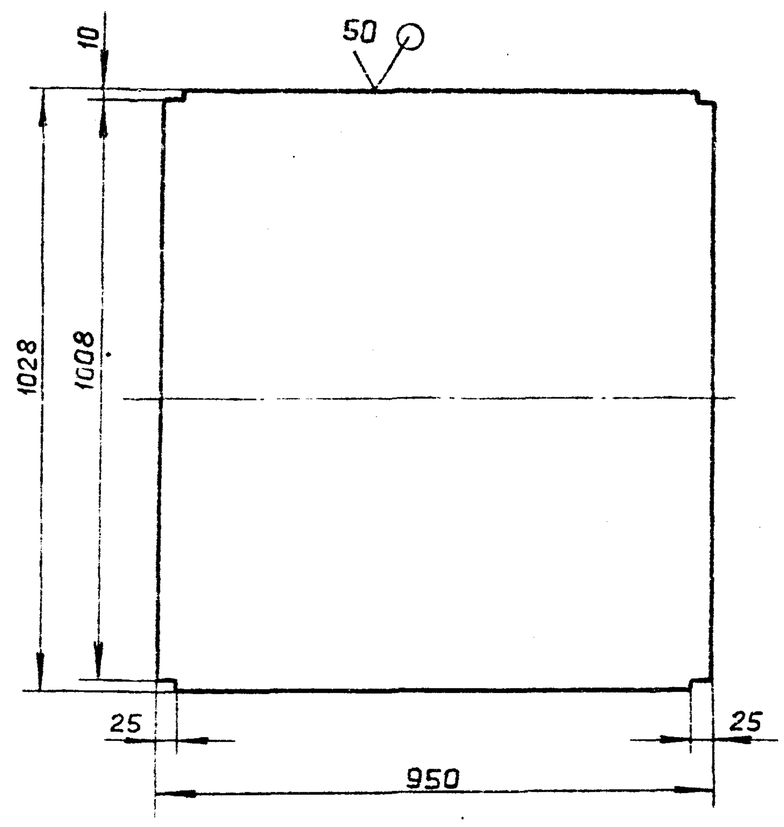

Неуказанные предельные отклонения размеров: h14; $\pm \frac{t_2}{2}$

Изм	Лист	N докум.	Подп.	Дата	А206050.063			
Разраб		Шершакова			Стенка	Лит.	Масса	Масшт.
Пров.		Крупник		21-87		И	39.06	1:10
Рук.груп.		Крупник				Лист	Листов 1	
Гл.спец.		Вайнберг			Лист Б5,0 ГОСТ 19903-74 / ВСт.3пс2 ГОСТ 14637-79	ГОССТРОЙ СССР САНТЕХПРОЕКТ г. МОСКВА		
Н.контр.		Фрадкин						
Утв.		Спивак						

Копировал Формат А4

Инв.N подл. | Подп. и дата | Взам. инв.N | Инв.N дубл. | Подп. и дата

А206050050СБ

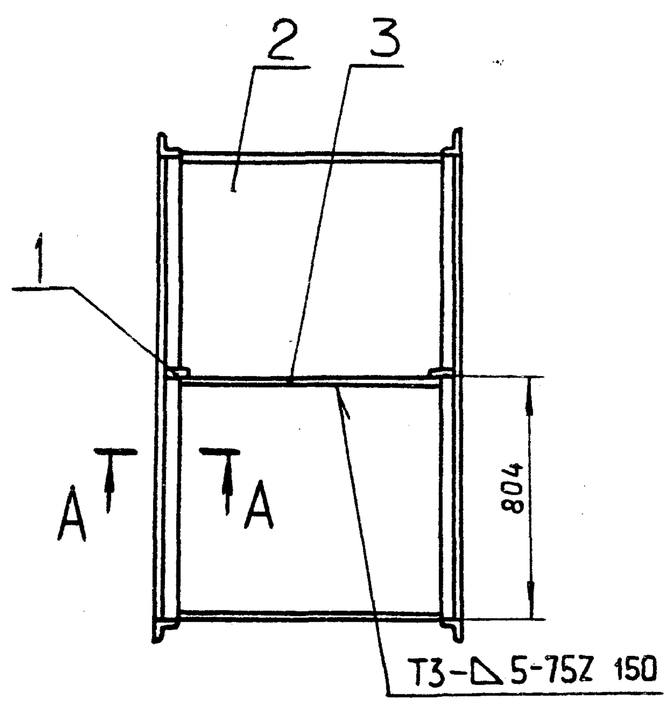

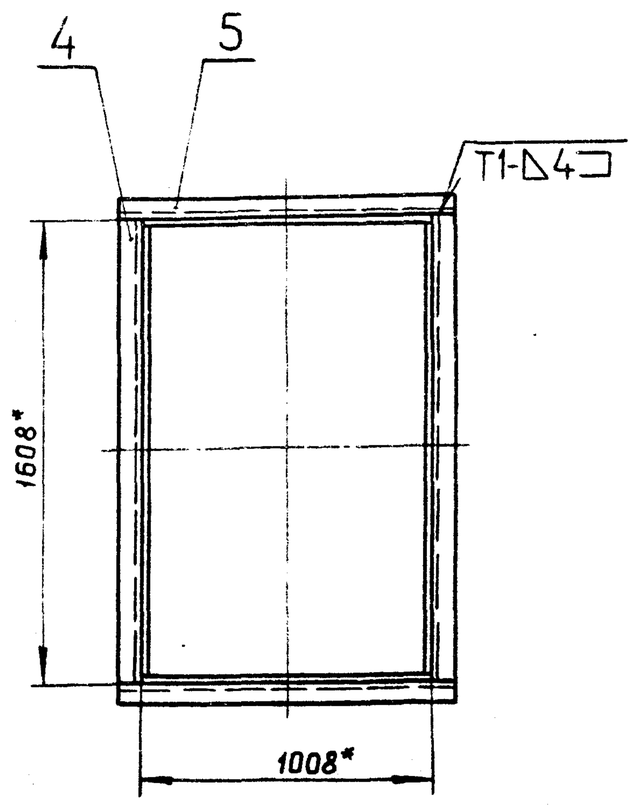

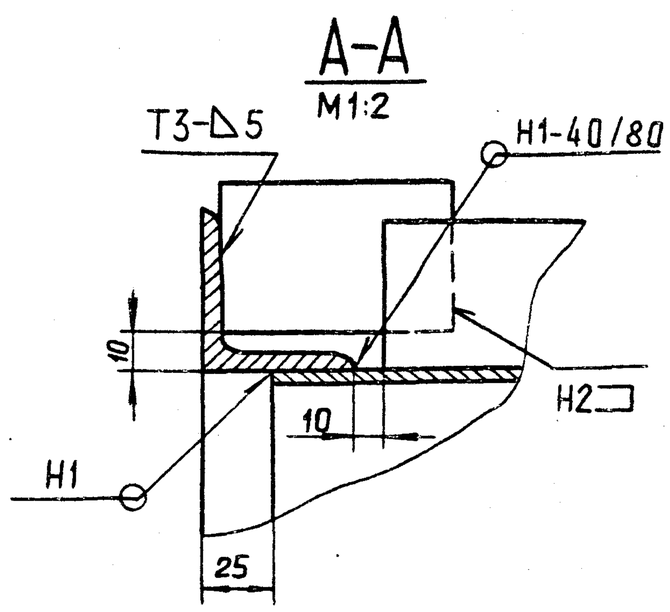

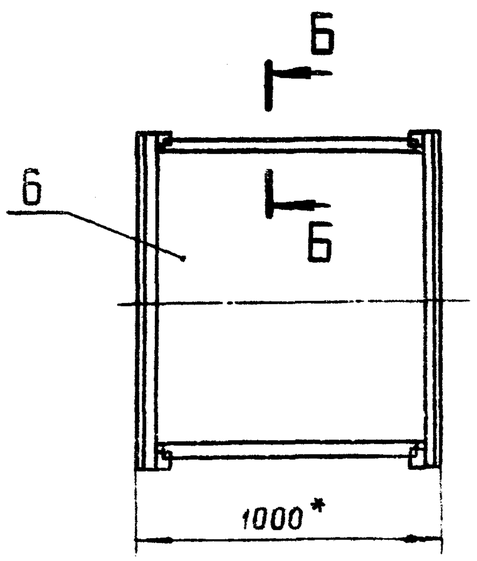

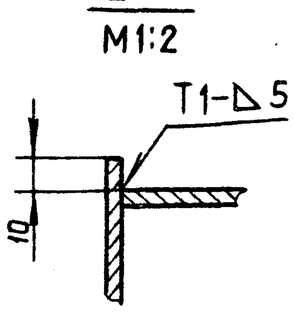

1.* Размеры для справок.
2. $\pm \frac{t_2}{2}$
3. Сварные швы по ГОСТ 5264-80.

Изм	Лист	N докум.	Подп.	Дата	А206050.050СБ			
Разраб		Шершакова			Короб	Лит.	Масса	Масшт.
Пров.		Крупник		21-87		И	244.6	1:20
Рук.груп.		Крупник				Лист	Листов 1	
Гл.спец.		Вайнберг				ГОССТРОЙ СССР САНТЕХПРОЕКТ г. МОСКВА		
Н.контр.		Фрадкин						
Утв.		Спивак						

Копировал 22600 9-04 16 Формат А3

Инв.N подл. | Подп. и дата | Взам. инв.N | Инв.N дубл. | Подп. и дата

Тп 903-1-250.87 Альбом 3

Формат	Зона	Поз.	Обозначение	Наименование	Кол.	Примечание
				Документация		
А2			А206050.060СБ	Сборочный чертеж		
				Детали		
Б4		1	А206050.066	Уголок; L=1608-3,7		
				Уголок 50×50×5-Б-ГОСТ8509-86 / ВСт3пс2-I-ГОСТ535-79	4	6,06 кг.
Б4		2	А206050.067	Уголок; L=1708-3,7		
				Уголок 50×50×5-Б-ГОСТ8509-86 / ВСт3пс2-I-ГОСТ535-79	2	6,43 кг.
А4		3	А206050.068	Ребро	1	
Б4		4	А206050.069	Ребро; L=1688-3,7		
				Полоса 5×50-Б-ГОСТ103-76 / ВСт3пс2-I-ГОСТ535-79	4	3,33 кг.
Б4		5	А206050.071	Ребро; L=235-1,15		
				Уголок 50×50×5-Б-ГОСТ8509-86 / ВСт3пс2-I-ГОСТ535-79	2	0,45 кг.
Б4		6	А206050.072	Ребро; L=80-0,87		
				Полоса 5×50-Б-ГОСТ103-76 / ВСт3пс2-I-ГОСТ535-79	4	0,15 кг.
А4		7	А206050.073	Ребро	1	
А4		8	А206050.074	Стенка	1	
А4		9	А206050.075	Ребро	1	
А4		10	А206050.076	Стенка	2	

Инв. N подл. | Подп. и дата | Взам. инв. N | Инв. N дубл. | Подп. и дата

Изм.	Лист	N докум.	Подп.	Дата	А206050.060			
Разраб.		Шершакова			Короб	Лит.	Лист	Листов
Пров.		Крупник		XI-87		И	1	2
Рук.груп.		Крупник				ГОССТРОЙ СССР САНТЕХПРОЕКТ г. МОСКВА		
Н.контр.		Фрадкин						
Утв.		Спивак						

Копировал Формат А4

Формат	Зона	Поз.	Обозначение	Наименование	Кол.	Примечание
Б4		11	А206050.077	Ребро; L=1088-2,6		
				Полоса 5×50-Б-ГОСТ103-76 / ВСт3пс2-I-ГОСТ535-79	4	2,11 кг.
Б4		12	А206050.078	Ребро; L=1585-3,1		
				Полоса 5×50-Б-ГОСТ103-76 / ВСт3пс2-I ГОСТ535-79	2	3,1 кг.
А4		13	А206050.079	Стенка		
Б4		14	А206.050.081	Уголок; L=1108-2,6		
				Уголок 50×50×5-Б-ГОСТ8509-86 / ВСт3пс2-I-ГОСТ535-79	2	4,14 кг.
Б4		15	А206050.082	Ребро; L=844-2,3		
				Полоса 5×50-Б-ГОСТ103-76 / ВСт3пс2-I-ГОСТ535-79	4	1,7 кг.

Инв. N подл. | Подп. и дата | Взам. инв. N | Инв. N дубл. | Подп. и дата

Изм.	Лист	N докум.	Подп.	Дата	А206050.060	Лист 2

Копировал Формат А4

Т.п. 903-1-250.87 Альбом 3

А206050.068

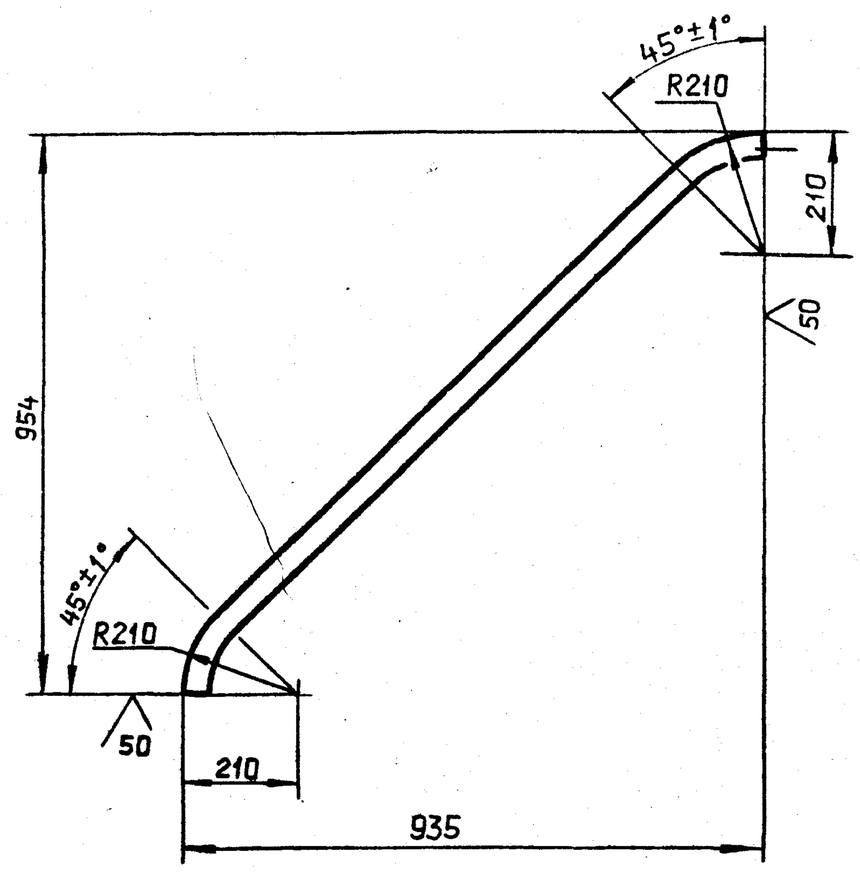

Неуказанные предельные отклонения размеров: $h14; \pm\frac{t_2}{2}$

Изм.	Лист	N докум.	Подп.	Дата	А206050.068			
Разраб.		Шершакова			Ребро	Лит.	Масса	Масшт.
Пров.		Крупник		XI-87		И	2.76	1:10
Рук.групп.		Крупник				Лист	Листов 1	
Гл.спец.		Вайнберг			Полоса 5×50-Б-ГОСТ 103-76 / ВСт3пс2-I-ГОСТ535-79	ГОССТРОЙ СССР САНТЕХПРОЕКТ г. МОСКВА		
Н.контр.		Фрадкин						
Утв.		Спивак						

Копировал Формат А4

А206050.073

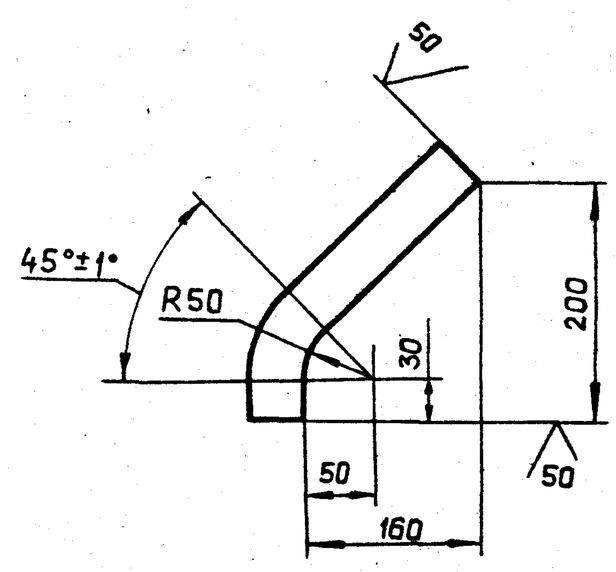

Неуказанные предельные отклонения размеров: $h14; \pm\frac{t_2}{2}$

Изм.	Лист	N докум.	Подп.	Дата	А206050.073			
Разраб.		Шершакова			Ребро	Лит.	Масса	Масшт.
Пров.		Крупник		XI-87		И	0,88	1:10
Рук.групп.		Крупник				Лист	Листов 1	
Гл.спец.		Вайнберг			Полоса 5×50-Б-ГОСТ 103-76 / ВСт3пс2-I-ГОСТ535-79	ГОССТРОЙ СССР САНТЕХПРОЕКТ г. МОСКВА		
Н.контр.		Фрадкин						
Утв.		Спивак						

Копировал 22699-04 17 Формат А4

А206 050.060СБ

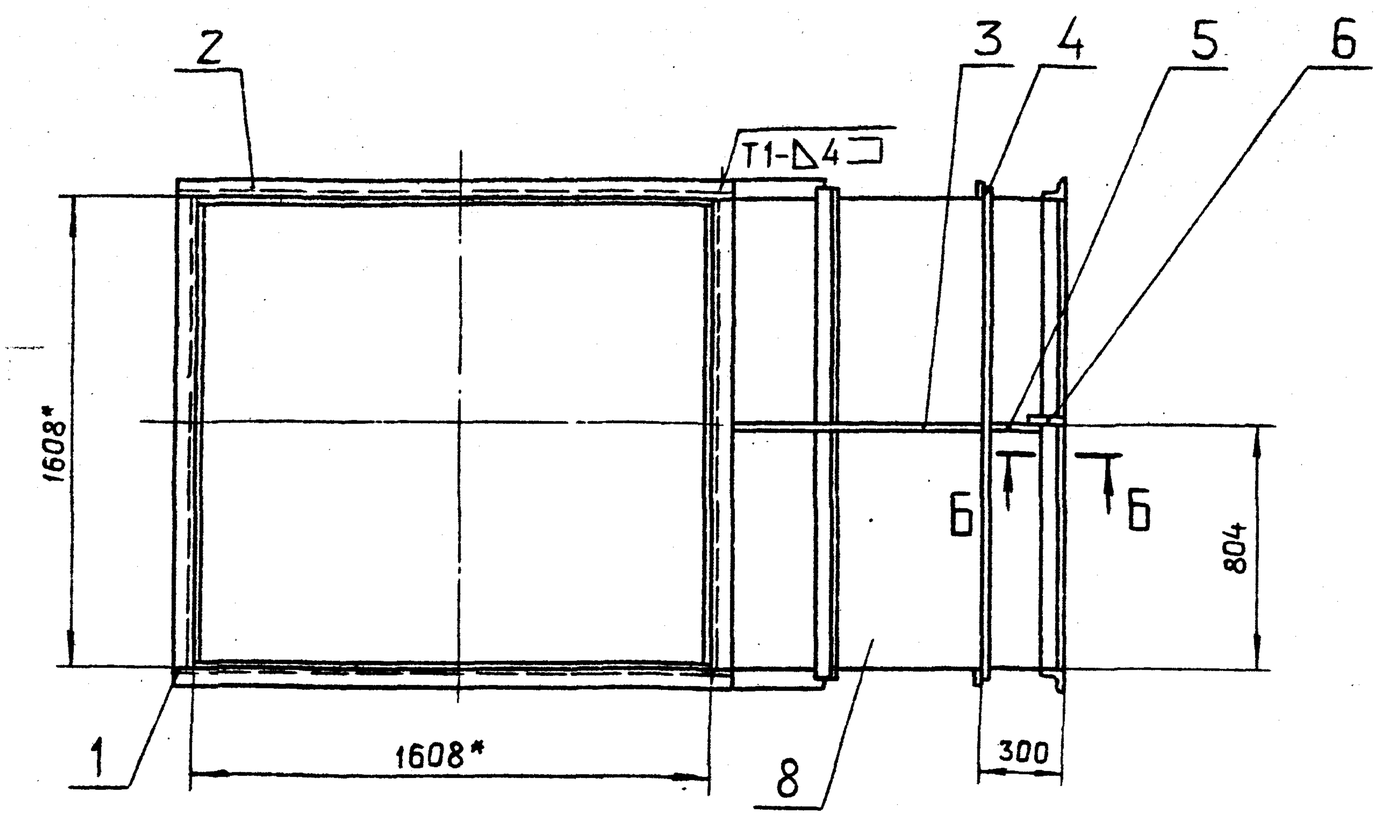

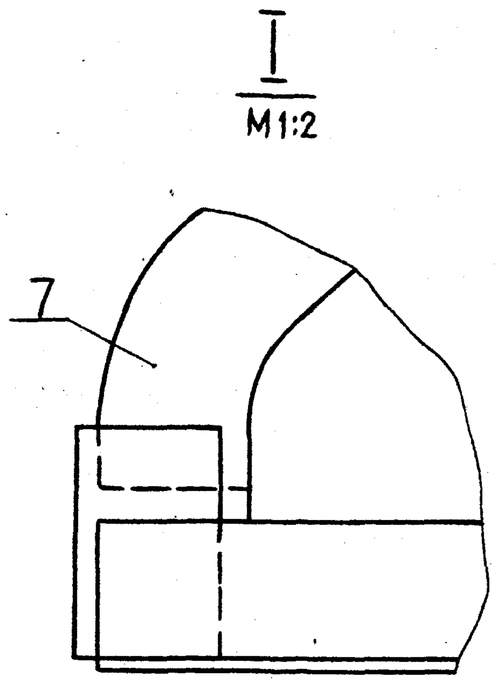

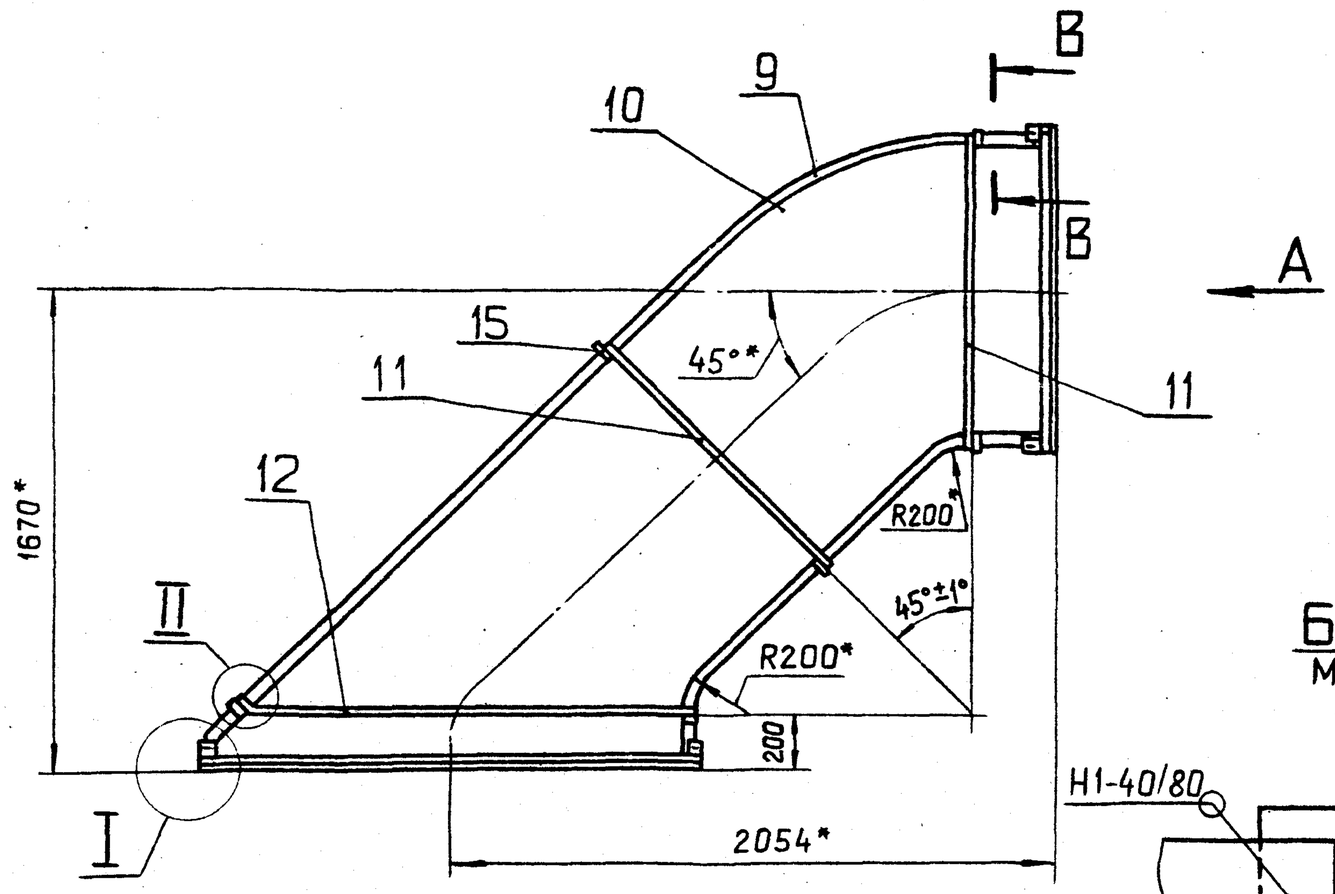

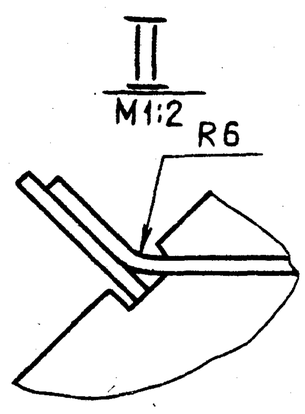

Б-Б
М1:2

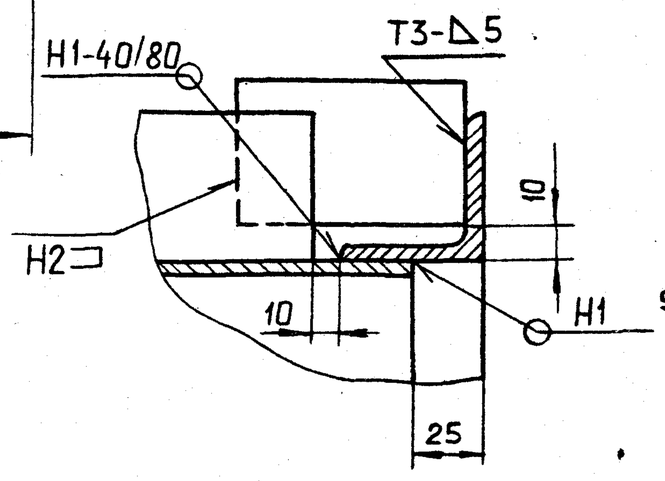

В-В
М1:2

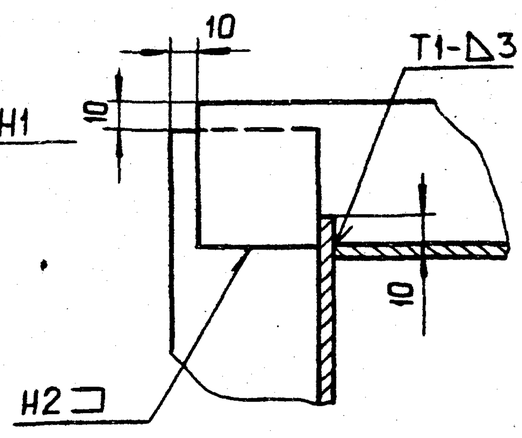

Вид А

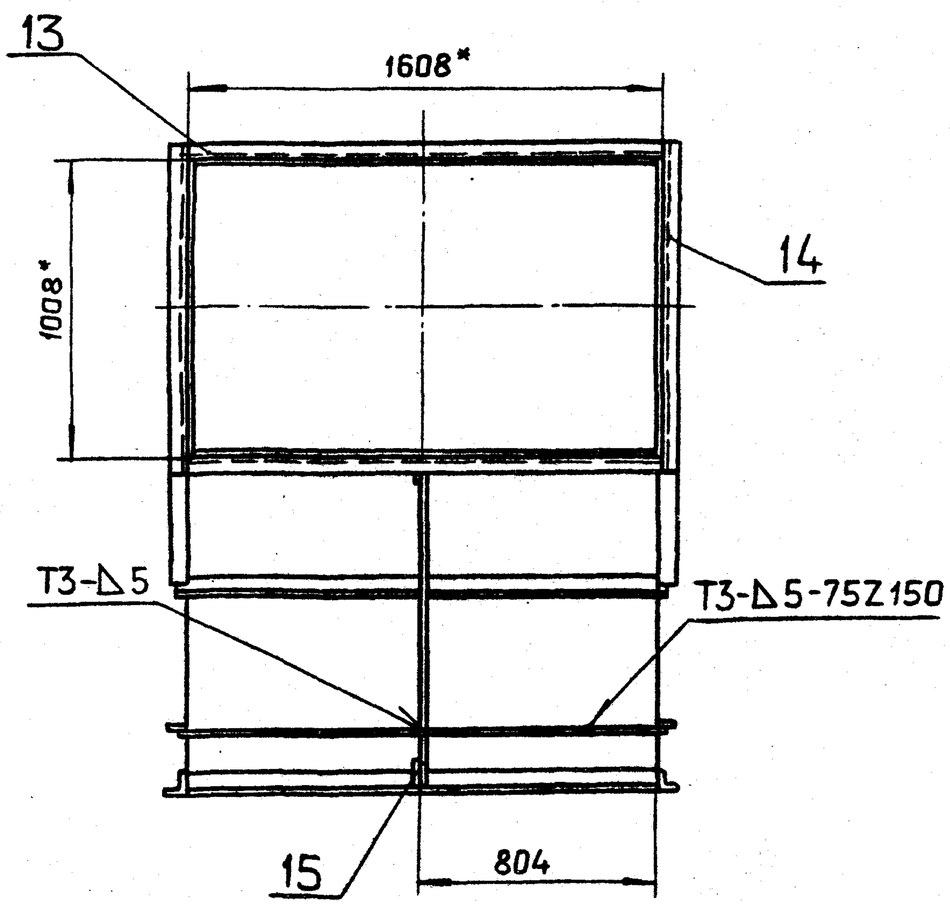

1.* Размеры для справок.

2. $\pm \frac{t_2}{2}$

3. Сварные швы по ГОСТ 5264-80.

					А206050.060СБ			
Изм.	Лист	N докум.	Подп.	Дата	Короб	Лит.	Масса	Масштаб
Разраб.		Шершакова				И	744,6	1:20
Пров.		Крупник		XI.87		Лист	Листов 1	
Рук.груп.		Крупник				ГОССТРОЙ СССР САНТЕХПРОЕКТ г. МОСКВА		
Гл.спец.		Вайнберг						
Н.контр.		Фрадкин						
Утв.		Спивак						

Инв.N подл. | Подп. и дата | Взам.инв.N | Инв.N дубл. | Подп. и дата

т.п. 903-1-250.87 Альбом 3

А206050.074

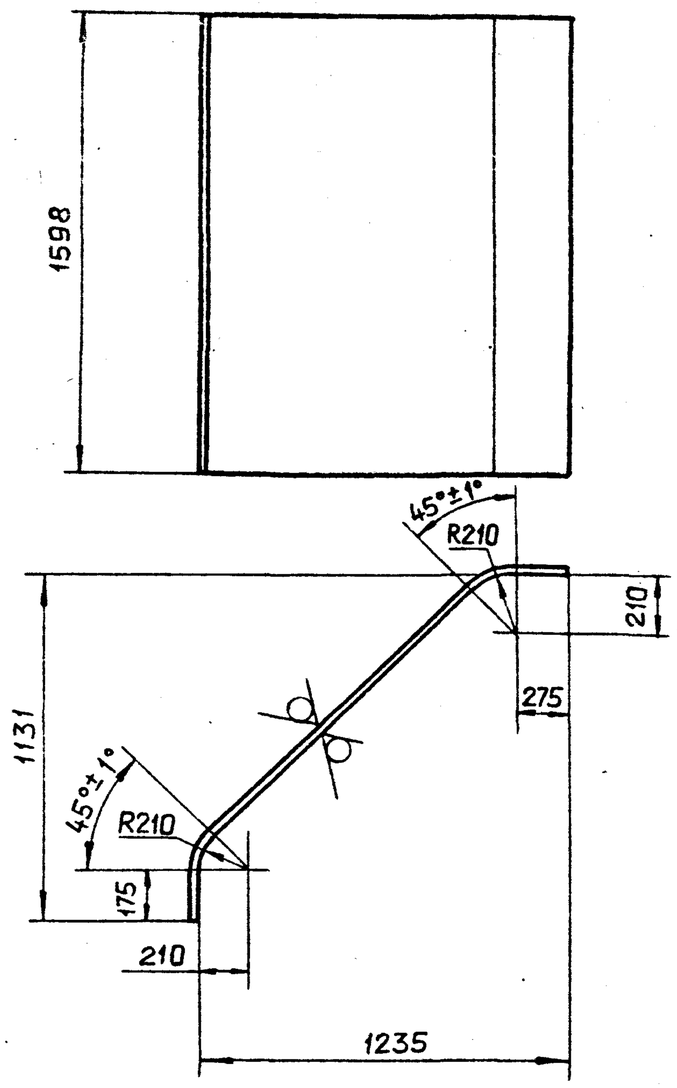

Изм.	Лист	№ докум.	Подп.	Дата
Разраб.		Шершакова		
Пров.		Крупник		XI-87
Рук.груп.		Крупник		
Гл.спец.		Вайнберг		
Н.контр.		Фрадкин		
Утв.		Спивак		

А206050.074

Стенка

Лит.	Масса	Масштаб
И	126,5	1:20

Лист | Листов 1

Лист Б5,0 ГОСТ 19903-74 / ВСт.3пс2 ГОСТ 14637-79

ГОССТРОЙ СССР САНТЕХПРОЕКТ г. МОСКВА

Копировал формат А4

Подп. и дата | Инв. № дубл. | Взам. инв. № | Подп. и дата | Инв. № подл.

А206050.076

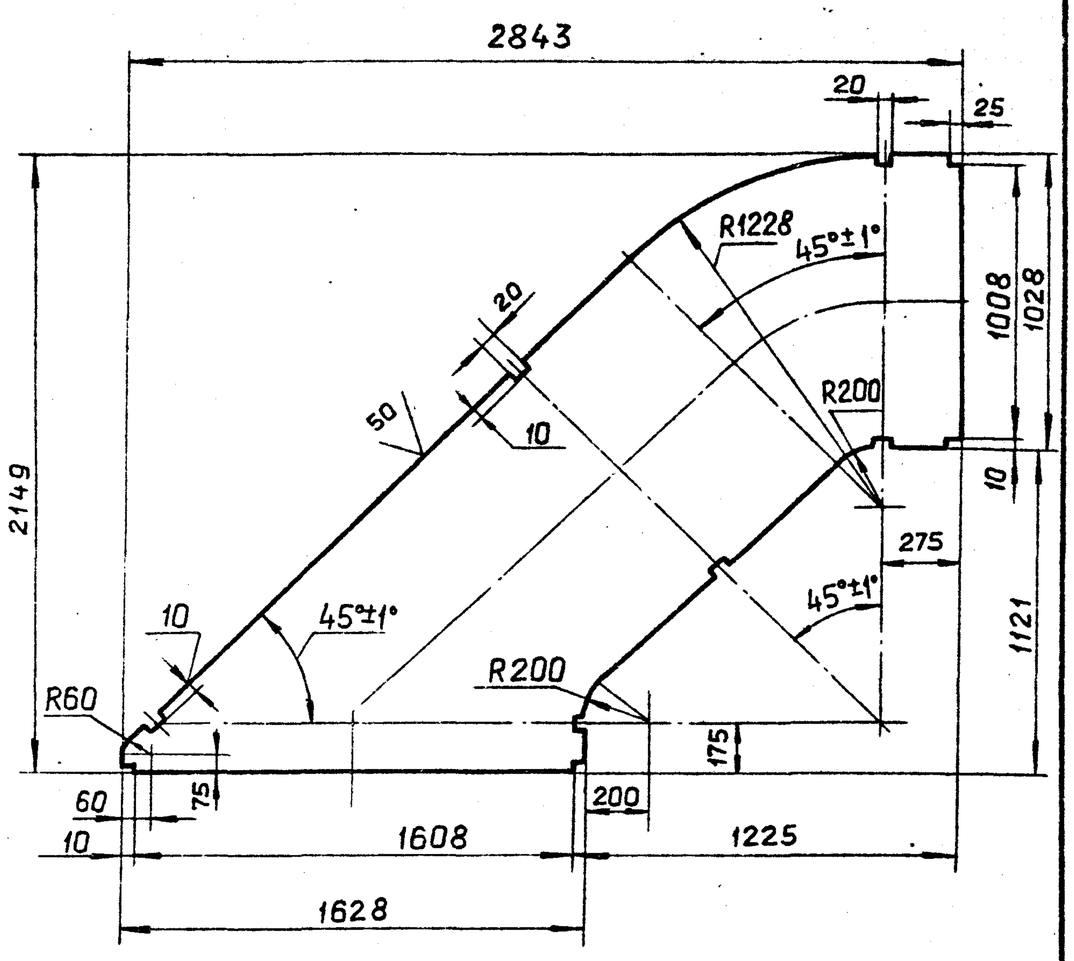

Неуказанные предельные отклонения размеров: H14; h14; $\pm\frac{t_2}{2}$

Изм.	Лист	№ докум.	Подп.	Дата
Разраб.		Шершакова		
Пров.		Крупник		XI-87
Рук.груп.		Крупник		
Гл.спец.		Вайнберг		
Н.контр.		Фрадкин		
Утв.		Спивак		

А206050.076

Стенка

Лит.	Масса	Масштаб
И	145	1:20

Лист | Листов 1

Лист Б5,0 ГОСТ 19903-74 / ВСт.3пс2 ГОСТ 14637-79

ГОССТРОЙ СССР САНТЕХПРОЕКТ г. МОСКВА

Копировал формат А4

Подп. и дата | Инв. № дубл. | Взам. инв. № | Подп. и дата | Инв. № подл.

А206050.075

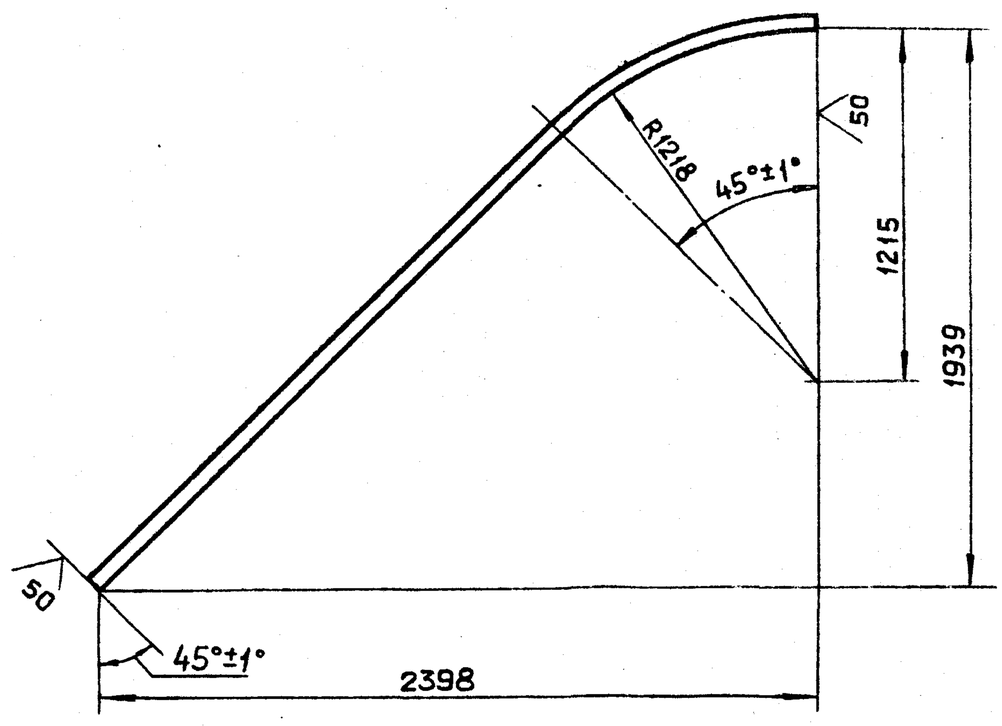

Неуказанные предельные отклонения размеров: h14; $\pm\frac{t_2}{2}$

Изм.	Лист	№ докум.	Подп.	Дата
Разраб.		Шершакова		
Пров.		Крупник		XI-87
Рук.груп.		Крупник		
Гл.спец.		Вайнберг		
Н.контр.		Фрадкин		
Утв.		Спивак		

А206050.075

Ребро

Лит.	Масса	Масштаб
И	6,17	1:20

Лист | Листов 1

Полоса 5х50-Б-ГОСТ 103-76 / ВСт.3пс2-I ГОСТ 535-79

ГОССТРОЙ СССР САНТЕХПРОЕКТ г. МОСКВА

Копировал формат А4

Подп. и дата | Инв. № дубл. | Взам. инв. № | Подп. и дата | Инв. № подл.

А206050.079

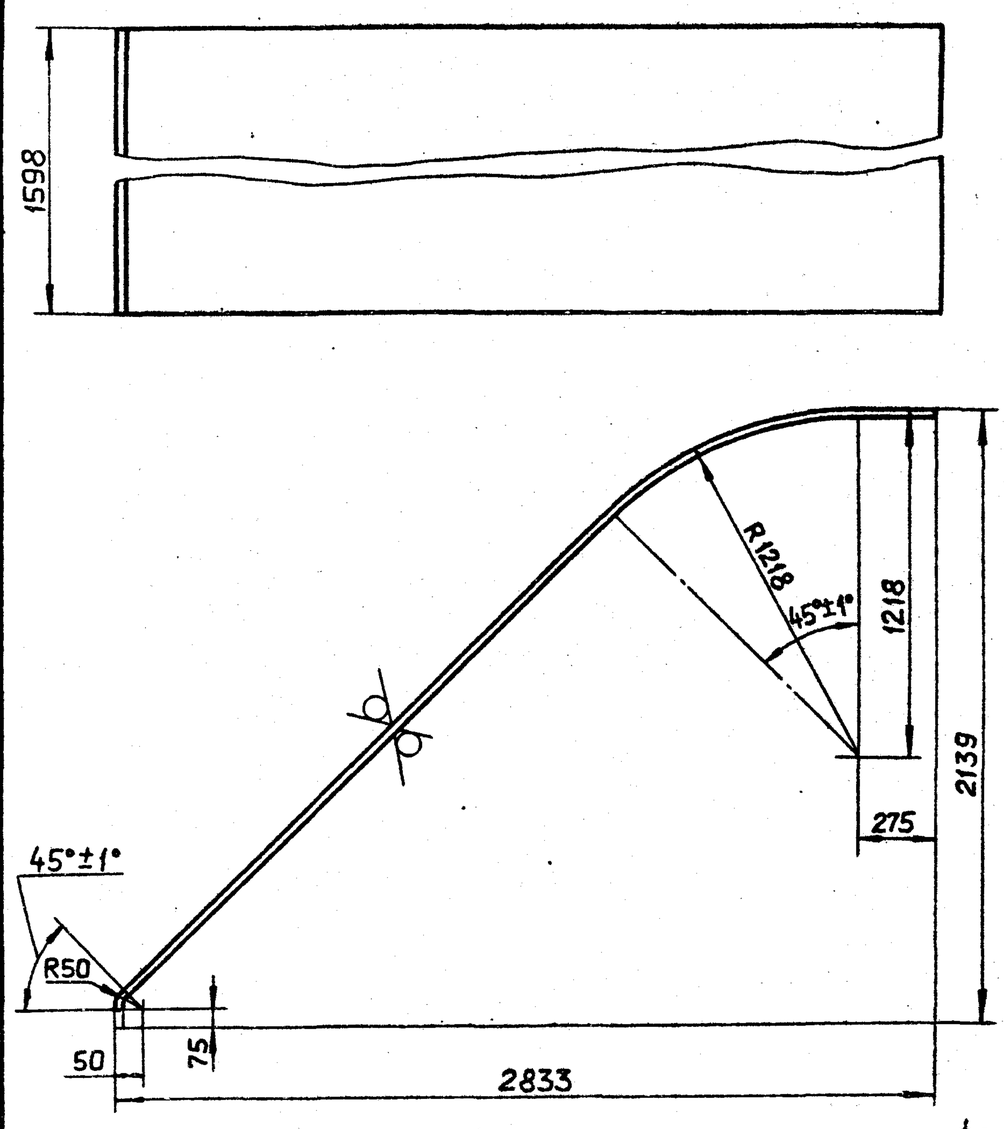

Неуказанные предельные отклонения размеров: h14; $\pm\frac{t_2}{2}$

Изм.	Лист	№ докум.	Подп.	Дата
Разраб.		Шершакова		
Пров.		Крупник		XI-87
Рук.груп.		Крупник		
Гл.спец.		Вайнберг		
Н.контр.		Фрадкин		
Утв.		Спивак		

А206050.079

Стенка

Лит.	Масса	Масштаб
И	236,7	1:20

Лист | Листов 1

Лист Б5,0 ГОСТ 19903-74 / ВСт.3пс2 ГОСТ 14637-79

ГОССТРОЙ СССР САНТЕХПРОЕКТ г. МОСКВА

Копировал 23699-04 13 формат А4

Т.п 903-1-250.87 Альбом 3

Подп. и дата | Инв. № дубл. | Взам. инв. № | Подп. и дата | Инв. № подл.

Формат	Зона	Поз.	Обозначение	Наименование	Кол.	Примечание
				Документация		
А3			А206050.070СБ	Сборочный чертеж		
				Детали		
Б4		1	А206050.088	Ребро; L=80-0.87		
				Полоса 5×50-Б-ГОСТ103-76 / ВСт.3пс2-I-ГОСТ535-79	8	0,15 кг
Б4		2	А206050.089	Уголок; L=700-2		
				Уголок 50×50×5-Б-ГОСТ8509-86 / ВСт.3пс2-I-ГОСТ535-79	2	2,63 кг
А4		3	А206050.091	Стенка	1	
Б4		4	А206050.092	Ребро; L=785-2		
				Полоса 5×50-Б-ГОСТ103-76 / ВСт.3пс2-I-ГОСТ535-79	2	1,43 кг
Б4		5	А206050.093	Уголок; L=1608-3.7		
				Уголок 50×50×5-Б-ГОСТ8509-86 / ВСт.3пс2-ГОСТ535-79	2	5,03 кг
Б4		6	А206050.094	Уголок; L=2108-4,4		
				Уголок 50×50×5-Б-ГОСТ8509-86 / ВСт.3пс2-I-ГОСТ535-79	2	7,9 кг
А4		7	А206050.095	Стенка	1	
А4		8	А206050.096	Стенка	1	

Изм.	Лист	N докум.	Подп.	Дата	А206050.070		
Разраб.		Шершакова			Короб	Лит.	Лист / Листов
Пров.		Крупник		XI-87		И	1 / 2
Рук.груп.		Крупник				ГОССТРОЙ СССР САНТЕХПРОЕКТ г. МОСКВА	
Н.контр.		Фрадкин					
Утв.		Спивак					

Копировал Формат А4

Формат	Зона	Поз.	Обозначение	Наименование	Кол.	Примечание
Б4		9	А206050.097	Уголок; L=1708-3,7		
				Уголок 50×50×5-Б-ГОСТ8509-86 / ВСт.3пс2-I-ГОСТ535-79	2	6,44 кг
А4		10	А206050.098	Стенка	1	
Б4		11	А206050.099	Ребро; L=808-2,3		
				Полоса 5×50-Б-ГОСТ103-76 / ВСт.3пс2-I-ГОСТ535-79	2	1,56 кг
Б4		12	А206050.101	Ребро; L=1890-3,7		
				Полоса 5×50-Б-ГОСТ103-76 / ВСт.3пс2-I-ГОСТ535-79	2	3,7 кг
Б4		13	А206050.102	Ребро; L=815-2,3		
				Полоса 5×50-Б-ГОСТ103-76 / ВСт.3пс2-I-ГОСТ535-79	4	1,6 кг
Б4		14	А206050.103	Ребро; L=2140-4.4		
				Полоса 5×50-Б-ГОСТ103-76 / ВСт.3пс2-I-ГОСТ535-79	2	4,2 кг

Изм.	Лист	N докум.	Подп.	Дата	А206050.070	Лист 2

Копировал Формат А4

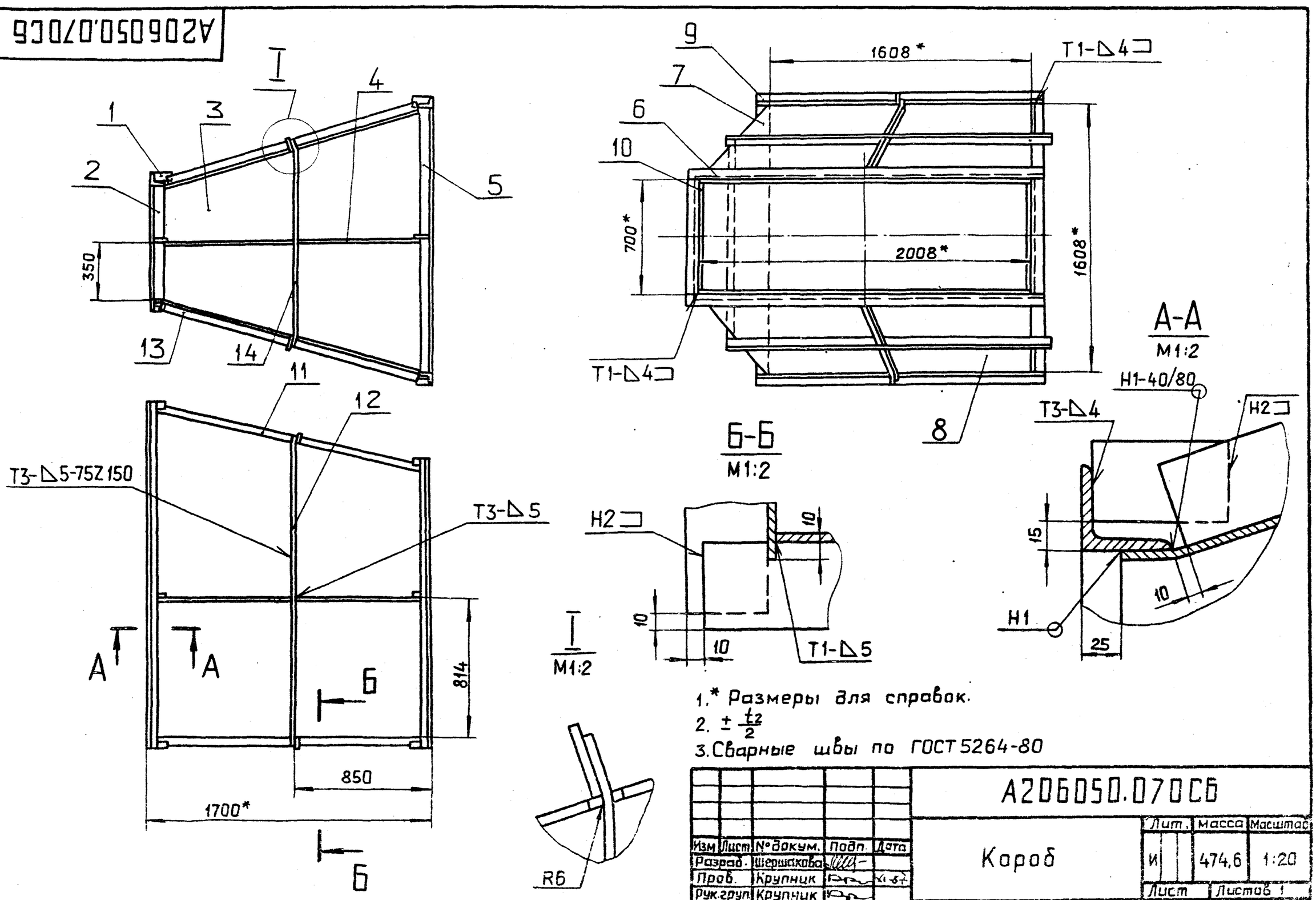

1.* Размеры для справок.
2. $\pm \frac{t_2}{2}$
3. Сварные швы по ГОСТ 5264-80

Изм.	Лист	N докум.	Подп.	Дата	А206050.070СБ			
Разраб.		Шершакова			Короб	Лит.	Масса	Масштаб
Пров.		Крупник		XI-87		И	474,6	1:20
Рук.груп.		Крупник				Лист	Листов 1	
Гл.спец.		Байнберг				ГОССТРОЙ СССР САНТЕХПРОЕКТ г. МОСКВА		
Н.контр.		Фрадкин						
Утв.		Спивак						

Копировал 22699-04 20 Формат А3

Т.П. 903-1-250.87 Альбом 3

Инв. N подл. | Подп. и дата | Взам. инв. N | Инв. N дубл. | Подп. и дата

А206050.091

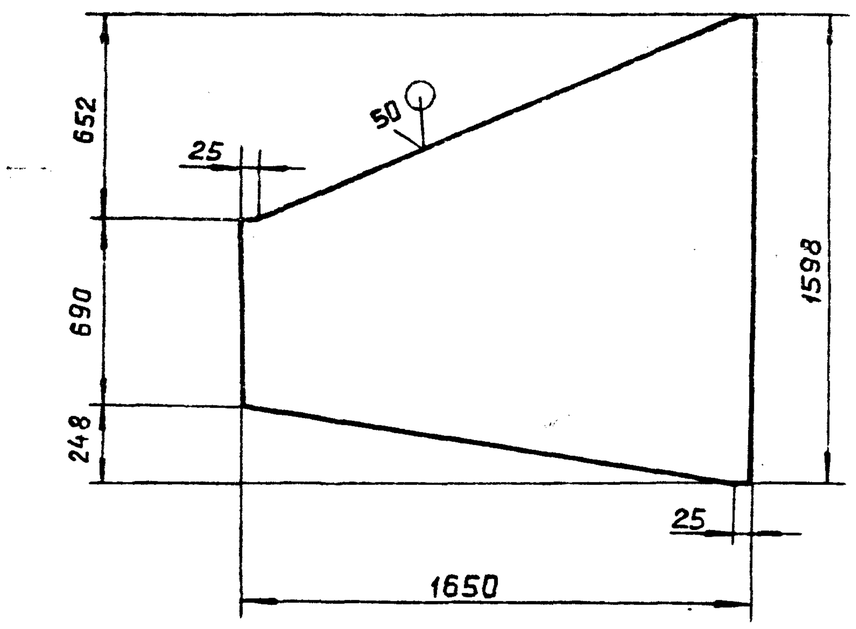

Неуказанные предельные отклонения размеров: $h14; \pm \frac{t_2}{2}$

Изм.	Лист	№ докум.	Подп.	Дата	А206050.091			
Разраб.		Шершакова			Стенка	Лит. И	Масса 76,6	Масштаб 1:20
Пров.		Крупник		XI-87		Лист	Листов 1	
Рук.груп.		Крупник			Лист 65,0 ГОСТ 19903-74 / ВСт.3пс2 ГОСТ 14637-79	ГОССТРОЙ СССР САНТЕХПРОЕКТ г. Москва		
Гл.спец.		Вайнберг						
Н.контр.		Фрадкин						
Утв.		Спивак						

Подп. и дата | Инв. № дубл. | Взам. инв. № | Подп. и дата | Инв. № подл.

Копировал Формат А4

А206050.095

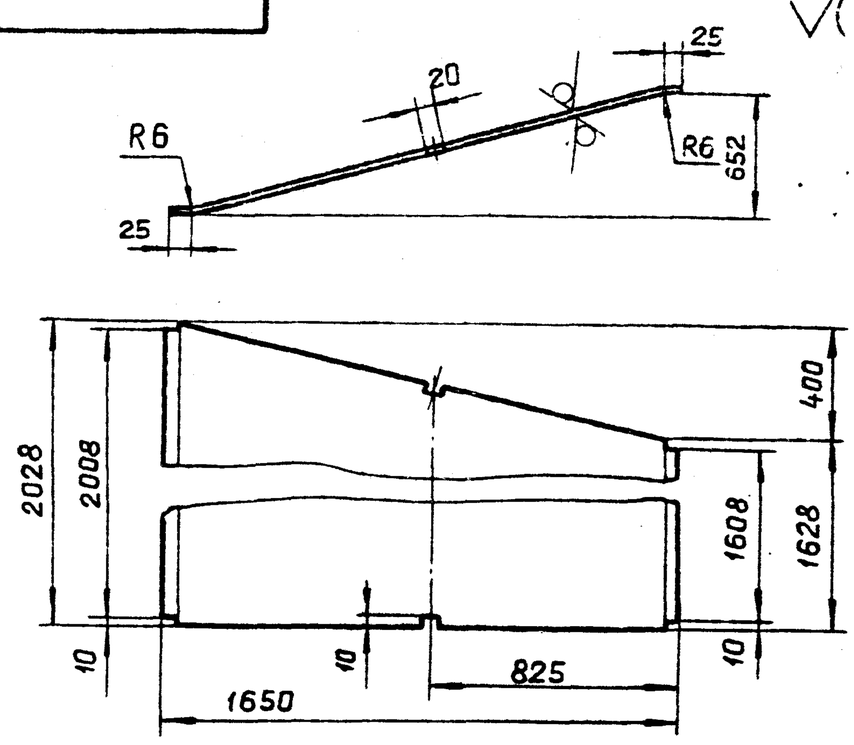

Неуказанные предельные отклонения размеров: $H14; h14; \pm \frac{t_2}{2}$

Изм.	Лист	№ докум.	Подп.	Дата	А206050.095			
Разраб.		Шершакова			Стенка	Лит. И	Масса 123,84	Масшт. 1:20
Пров.		Крупник		XI-87		Лист	Листов 1	
Рук.груп.		Крупник			Лист 65,0 ГОСТ 19903-74 / ВСт.3пс2 ГОСТ 14637-69	ГОССТРОЙ СССР САНТЕХПРОЕКТ г. Москва		
Гл.спец.		Вайнберг						
Н.контр.		Фрадкин						
Утв.		Спивак						

Подп. и дата | Инв. № дубл. | Взам. инв. № | Подп. и дата | Инв. № подл.

Копировал Формат А4

А206050.098

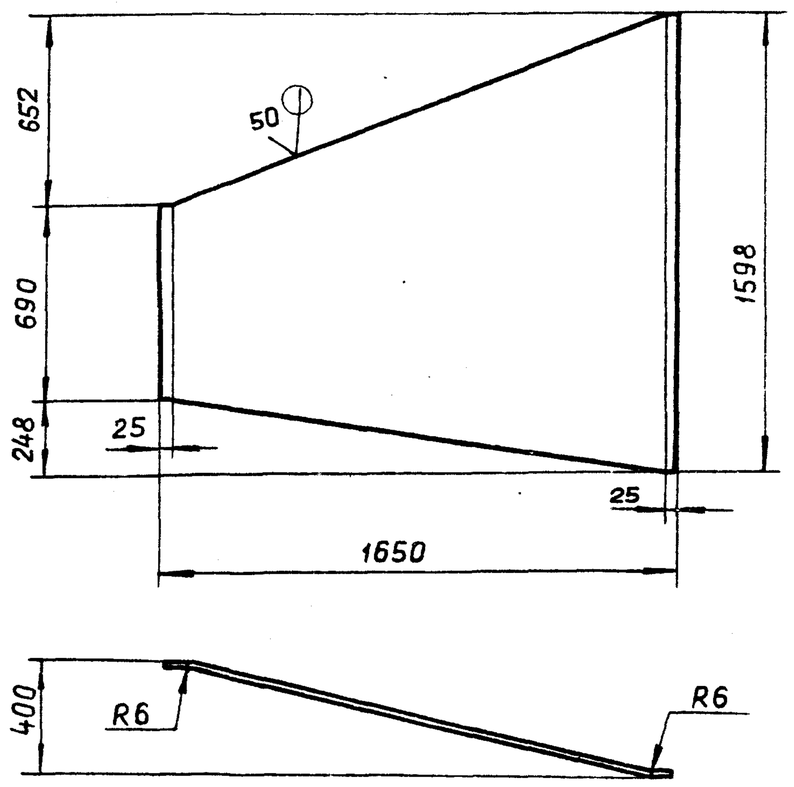

Неуказанные предельные отклонения размеров: $h14; \pm \frac{t_2}{2}$

Изм.	Лист	№ докум.	Подп.	Дата	А206050.098			
Разраб.		Шершакова			Стенка	Лит. И	Масса 76.4	Масштаб 1:20
Пров.		Крупник		XI-87		Лист	Листов 1	
Рук.груп		Крупник			Лист 55,0 ГОСТ 19903-74 / ВСт.3пс2 ГОСТ 14637-79	ГОССТРОЙ СССР САНТЕХПРОЕКТ г. Москва		
Гл.спец.		Вайнберг						
Н.контр.		Фрадкин						
Утв.		Спивак						

Подп. и дата | Инв. № дубл. | Взам. инв. № | Подп. и дата | Инв. № подл.

Копировал Формат А4

А206050.096

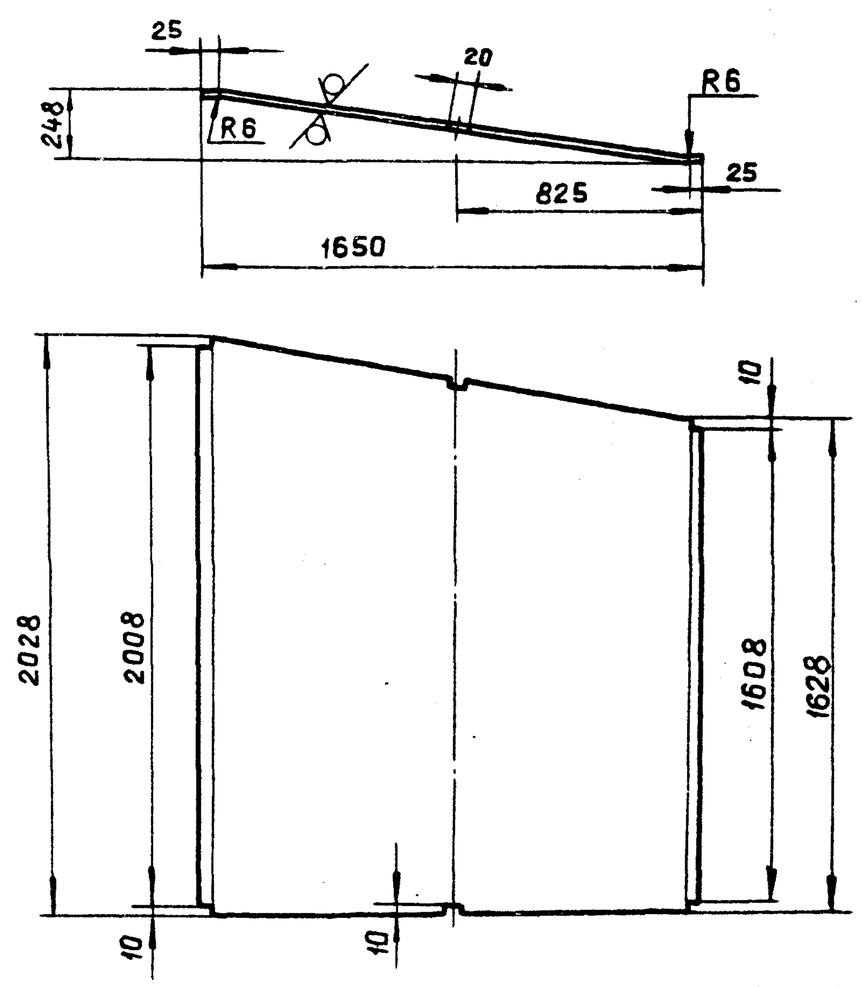

Неуказанные предельные отклонения размеров: $H14; h14; \pm \frac{t_2}{2}$

Изм.	Лист	№ докум.	Подп.	Дата	А206050.096			
Разраб.		Шершакова			Стенка	Лит. И	Масса 122,7	Масштаб 1:20
Пров.		Крупник		XI-87		Лист	Листов 1	
Рук.гр.		Крупник			Лист 65,0 ГОСТ 19903-74 / ВСт.3пс2 ГОСТ 14637-79	ГОССТРОЙ СССР САНТЕХПРОЕКТ г. Москва		
Гл спец		Вайнберг						
Н контр		Фрадкин						
Утв.		Спивак						

Подп. и дата | Инв. № дубл. | Взам. инв. № | Подп. и дата | Инв. № подл.

Копировал 22695-04 21 Формат А4

Формат	Зона	Поз.	Обозначение	Наименование	Кол.	Примечание
				Документация		
А3			А206050.080СБ	Сборочный чертеж		
				Детали		
Б4		1	А206050.106	Ребро; L=780-2		
				Полоса 5×50-Б-ГОСТ103-76 / ВСт3пс2-I-ГОСТ535-79	2	1,52 кг.
А4		2	А206050.107	Стенка	1	
Б4		3	А206050.108	Ребро; L=1900-3,7		
				Полоса 5×50-Б-ГОСТ103-76 / ВСт.3пс2-I-ГОСТ535-79	2	3,72 кг
А4		4	А206050.109	Уголок	2	
Б4		5	А206050.111	Ребро; L=2075-4,4		
				Полоса 5×50-Б-ГОСТ103-76 / ВСт.3пс2-I-ГОСТ535-79	2	4,05 кг.
А4		6	А206050.112	Стенка	1	
Б4		7	А206050.113	Уголок; L=700-2		
				Уголок 50×50×5-Б-ГОСТ8509-86 / ВСт.3пс2-I-ГОСТ535-79	2	2,65 кг
Б4		8	А206050.114	Уголок; L=2108-4,4		
				Уголок 50×50×5-Б-ГОСТ8509-86 / ВСт.3пс2-I-ГОСТ535-79	2	7,9 кг.
А4		9	А206050.115	Рассекатель	1	
А4		10	А206050.116	Стенка	2	

Подп. и дата | Инв. № дубл. | Взам. инв. № | Подп. и дата | Инв. № подл.

Изм.	Лист	№ докум.	Подп.	Дата
Разраб.		Шершакова		
Пров.		Крупник		XI-87
Рук.груп.		Крупник		
Н.контр.		Фрадкин		
Утв.		Спивак		

А206050.080

Короб

Лит.	Лист	Листов
И		1

ГОССТРОЙ СССР САНТЕХПРОЕКТ г. Москва

Копировал: Формат А4

А206050.112

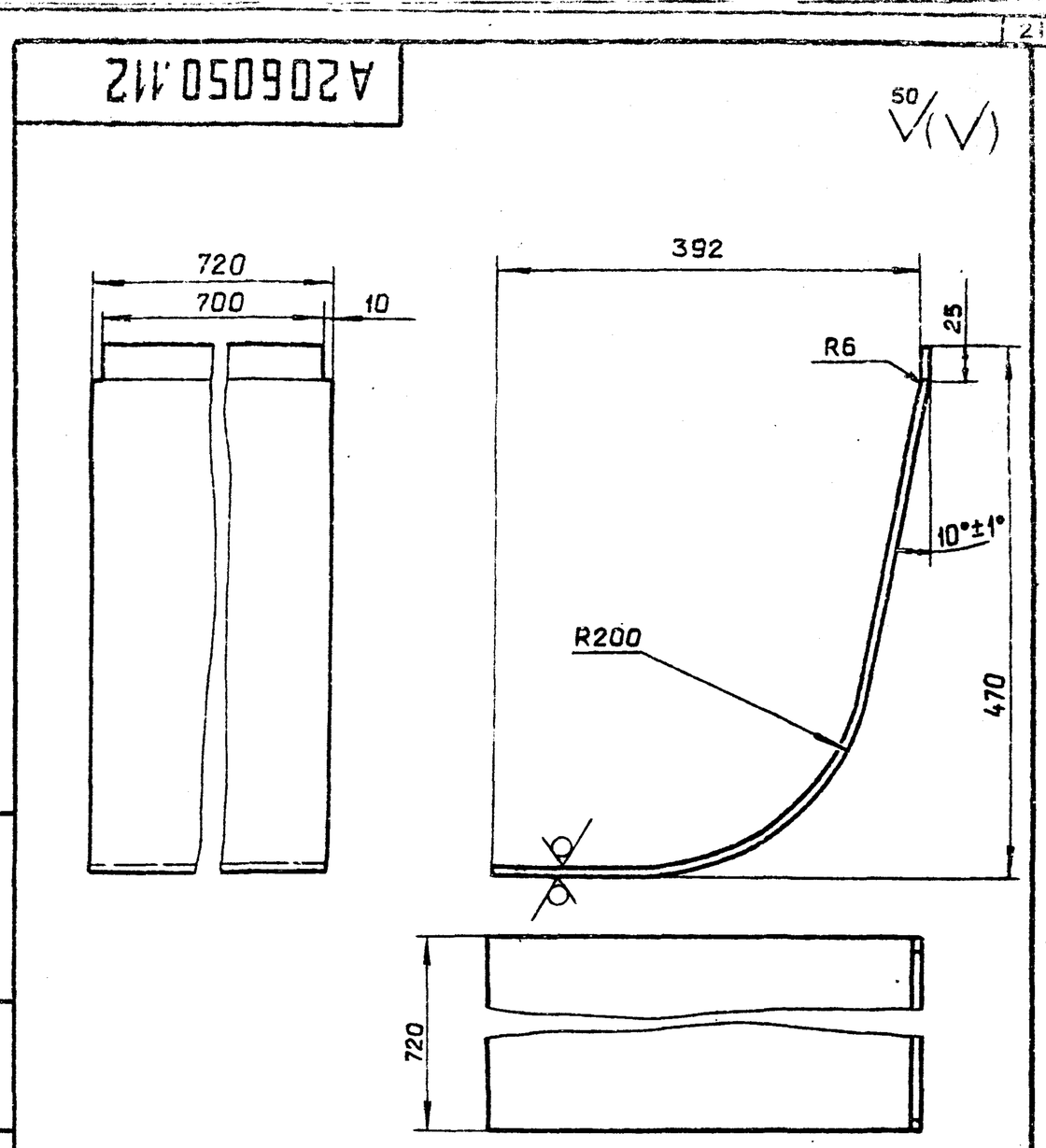

Неуказанные предельные отклонения размеров: $h14; \pm\frac{t_2}{2}$

Изм.	Лист	№ докум.	Подп.	Дата
Разраб.		Шершакова		
Пров.		Крупник		XI-87
Рук.груп.		Крупник		
Гл.спец.		Вайнберг		
Н.контр.		Фрадкин		
Утв.		Спивак		

А206050.112

Стенка

Лит.	Масса	Масштаб
И	22.2	1:5

Лист | Листов 1

Лист: Б5,0 ГОСТ 19903-74 / ВСт.3пс2 ГОСТ14637-69

ГОССТРОЙ СССР САНТЕХПРОЕКТ г. Москва

Копировал | Формат А4

А206050.080СБ

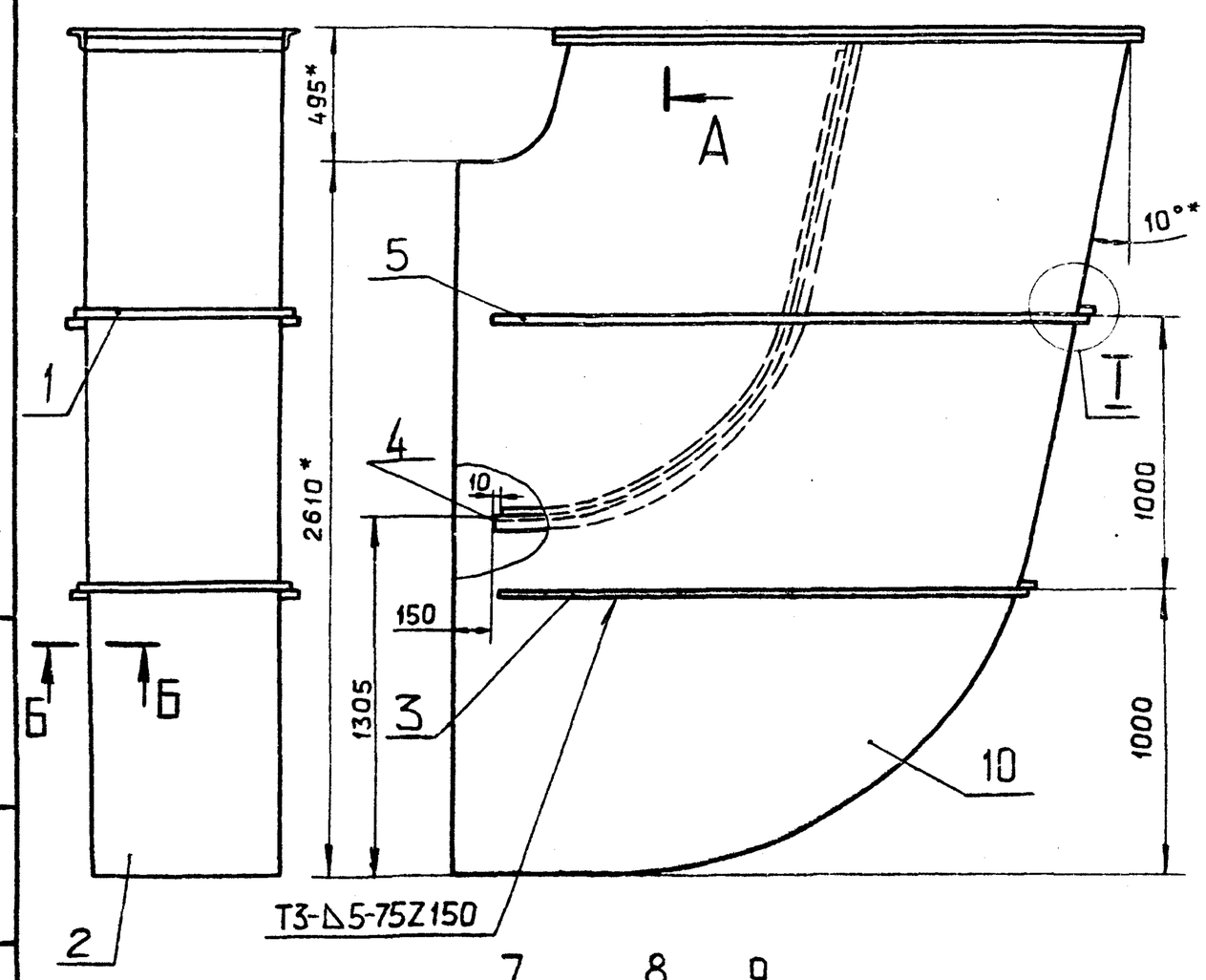

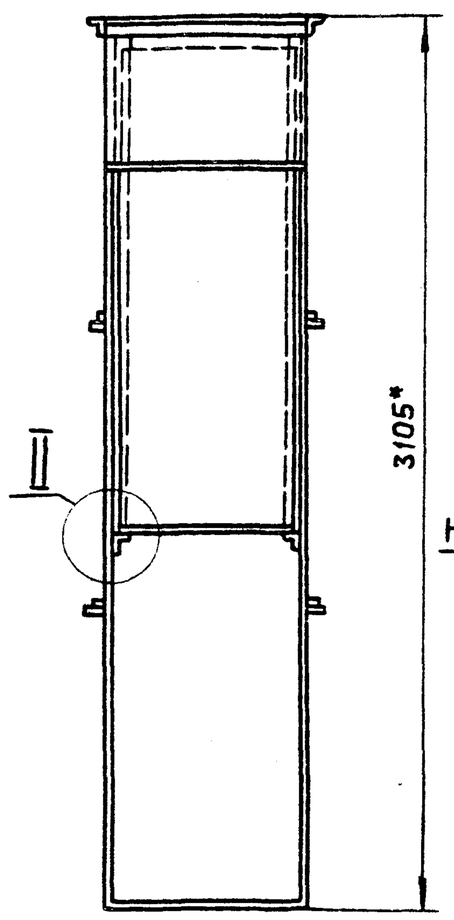

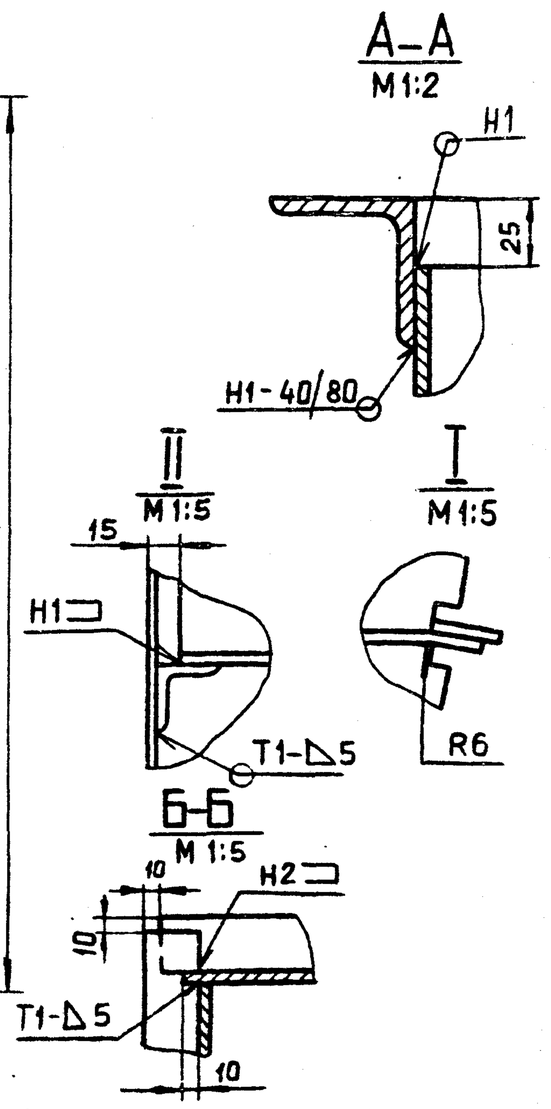

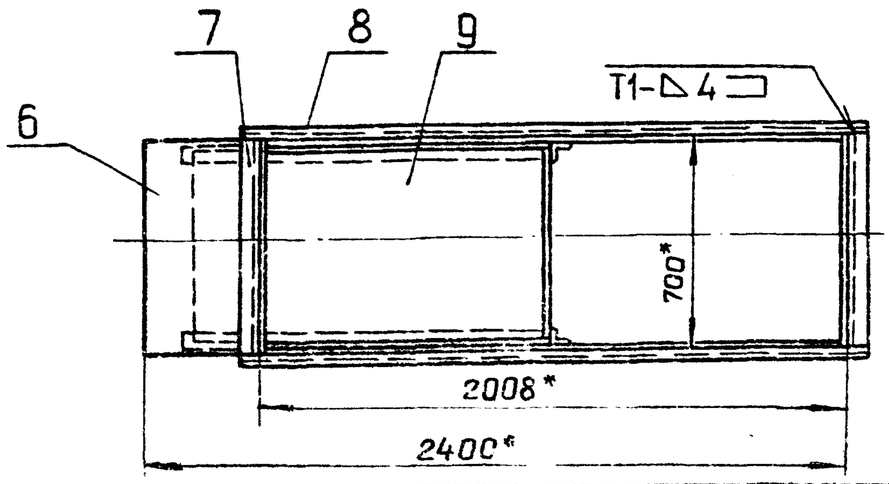

1.* Размеры для справок.
2. $\pm\frac{t_2}{2}$
3. Сварные швы по ГОСТ 5264-80.

Изм.	Лист	№ докум.	Подп.	Дата
Разраб.		Шершакова		
Пров.		Крупник		XI-87
Рук.груп.		Крупник		
Гл.спец.		Вайнберг		
Н.контр.		Фрадкин		
Утв.		Спивак		

А206050.080СБ

Короб

Лит.	Масса	Масшт.
И	978,4	1:20

Лист | Листов 1

ГОССТРОЙ СССР САНТЕХПРОЕКТ г. Москва

Т.п 903-1-250.87 Альбом 3

Подп. и дата | Инв. № дубл. | Взам. инв. № | Подп. и дата | Инв. № подл.

Копировал: 27699-04 22 Формат А3

А206050.109

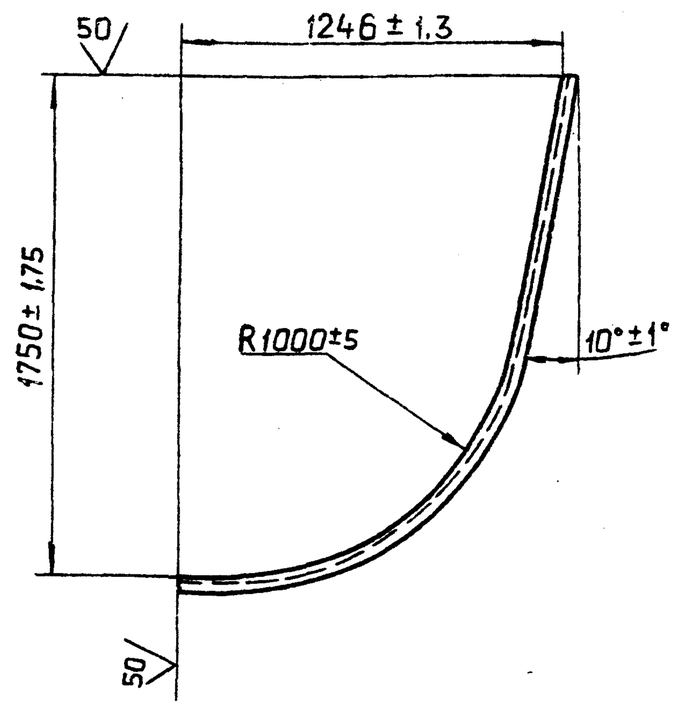

Изм.	Лист	№ докум.	Подп.	Дата	А206050.109	
Разраб.		Шершакова			Уголок	Лит. И; Масса 9,23; Масштаб 1:20
Пров.		Крупник		XI-87		Лист; Листов 1
Рук.груп.		Крупник			Уголок 50х50х5-Б-ГОСТ8509-86 / ВСт.3пс2-I-ГОСТ535-79	ГОССТРОЙ СССР САНТЕХПРОЕКТ г. Москва
Гл.спец.		Вайнберг				
Н.контр.		Фрадкин				
Утв.		Спивак				

Инв. № подл. | Подп. и дата | Взам. инв. № | Инв. № дубл. | Подп. и дата

Копировал Формат А4

А206050.116

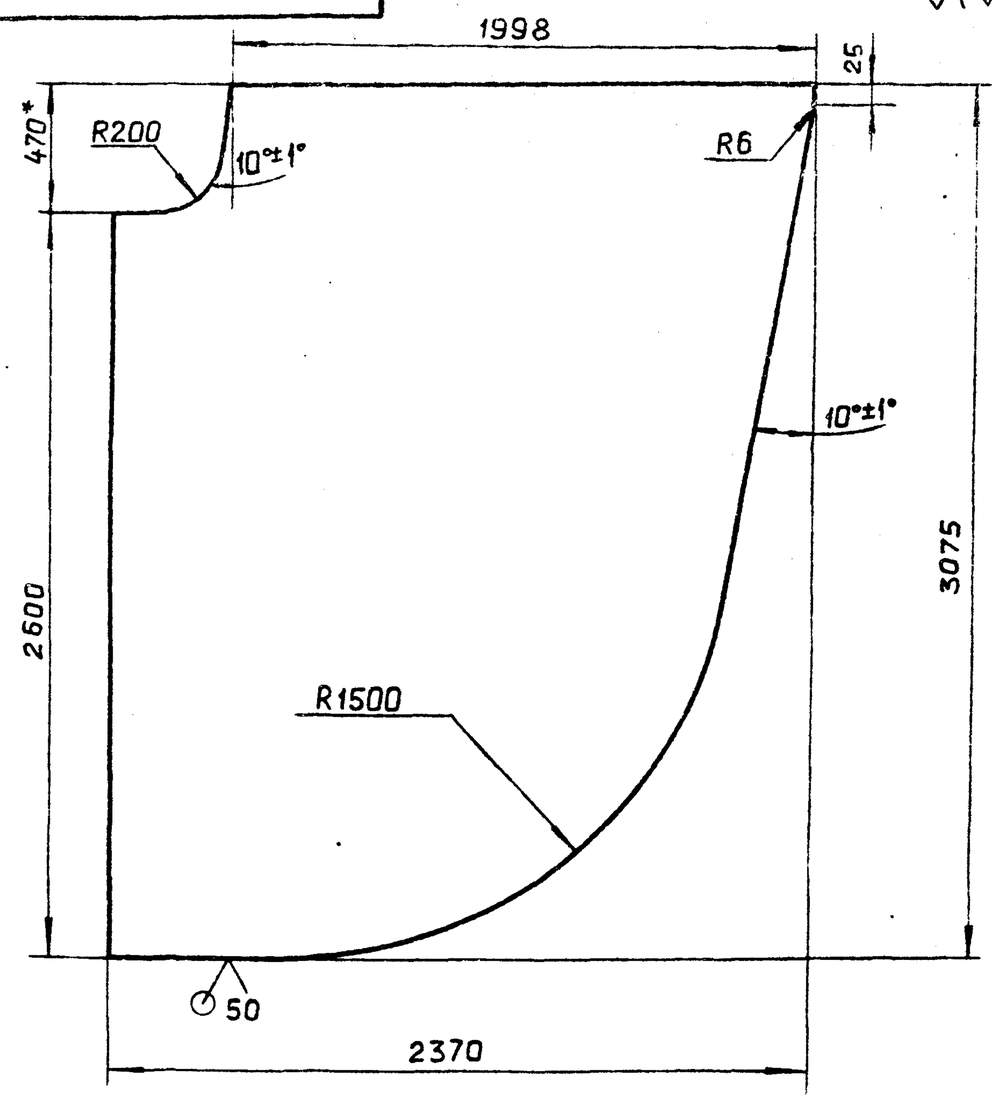

1* Размер для справок.

2. $h14; \pm \frac{t_2}{2}$

Изм.	Лист	№ докум.	Подп.	Дата	А206050.116	
Разраб.		Шершакова			Стенка	Лит. И; Масса 348; Масштаб 1:20
Пров.		Крупник		XI-87		Лист; Листов 1
Рук.гр.		Крупник			Лист 65.0 ГОСТ19903-74 / ВСт3пс2 ГОСТ14637-79	ГОССТРОЙ СССР САНТЕХПРОЕКТ г. Москва
Гл.спец.		Вайнберг				
Н.контр.		Фрадкин				
Утв.		Спивак				

Инв. № подл. | Подп. и дата | Взам. инв. № | Инв. № дубл. | Подп. и дата

Копировал Формат А4

А206050.107

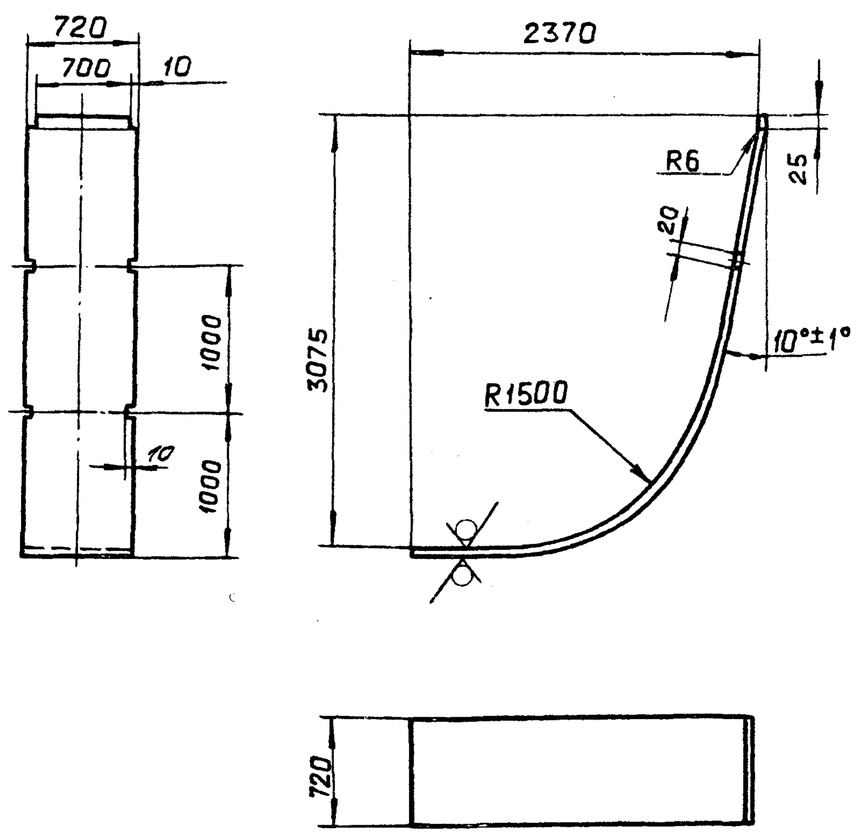

Неуказанные предельные отклонения размеров: $H14; h14; \pm \frac{t_2}{2}$

Изм.	Лист	№ докум.	Подп.	Дата	А206050.107	
Разраб.		Шершакова			Стенка	Лит. И; Масса 132,5; Масшт. 1:20
Пров.		Крупник		XI-87		Лист; Листов 1
Рук.груп.		Крупник			Лист 65.0 ГОСТ19903-74 / ВСт.3пс2 ГОСТ14637-79	ГОССТРОЙ СССР САНТЕХПРОЕКТ г. Москва
Гл.спец.		Вайнберг				
Н.контр.		Фрадкин				
Утв.		Спивак				

Инв. № подл. | Подп. и дата | Взам. инв. № | Инв. № дубл. | Подп. и дата

Копировал Формат А4

А206050.05

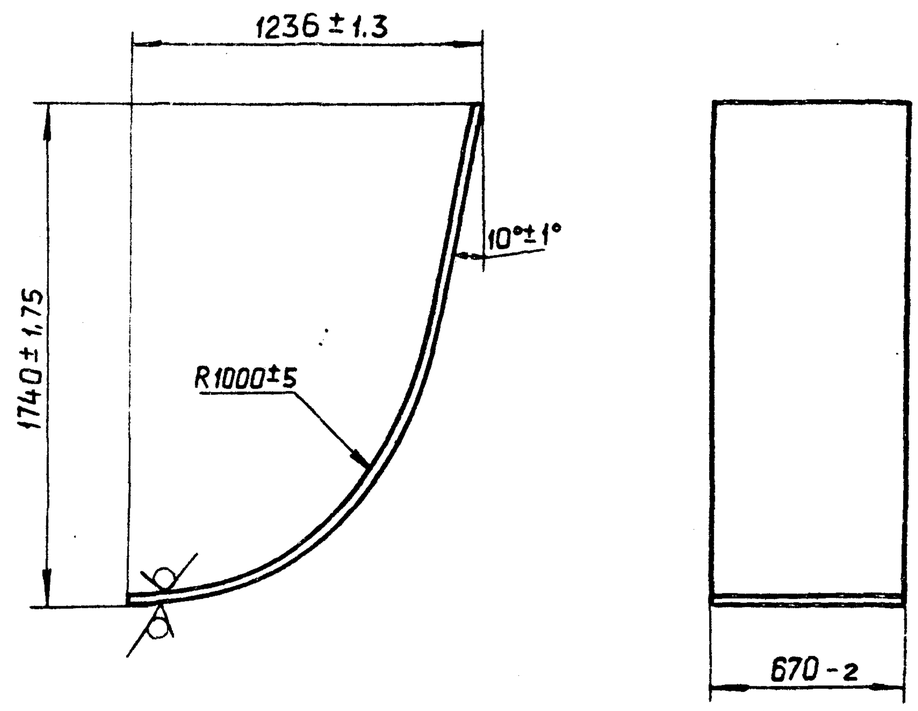

Изм.	Лист	№ докум.	Подп.	Дата	А206050.05	
Разраб.		Шершакова			Рассекатель	Лит. И; Масса 69,6; Масштаб 1:20
Пров.		Крупник		XI-87		Лист; Листов 1
Рук.груп.		Крупник			Лист 65.0 ГОСТ19903-74 / ВСт.3пс2 ГОСТ14637-79	ГОССТРОЙ СССР САНТЕХПРОЕКТ г. Москва
Гл.спец.		Вайнберг				
Н.контр.		Фрадкин				
Утв.		Спивак				

Инв. № подл. | Подп. и дата | Взам. инв. № | Инв. № дубл. | Подп. и дата

Копировал Формат А4

Формат	Зона	Поз.	Обозначение	Наименование	Кол.	Примечание
				Документация		
А2			А206 051.010 СБ	Сборочный чертеж		
				Детали		
Б4		1	А206 051.001	Ребро		
				Полоса $\frac{5\times50-Б-ГОСТ103-76}{ВСт.3кп2-I-ГОСТ535-79}$		
				L=80-0,74	2	0,16 кг
А3		2	А206 051.002	Стенка	1	
		3	-01	Стенка	1	
А4		4	А206 051.003	Ребро	1	
А4		5	А206 051.004	Стенка	1	
А4		6	А206 051.005	Стенка	1	
Б4		7	А206 051.006	Ребро		
				Полоса $\frac{5\times50-Б-ГОСТ103-76}{ВСт.3кп2-I-ГОСТ535-79}$		
				L=1030-2,6	2	2,0 кг
Б4		8	А206 051.007	Ребро		
				Полоса $\frac{5\times50-Б-ГОСТ103-76}{ВСт.3кп2-I-ГОСТ535-79}$		
				L=1280-3,1	1	2,5 кг
Б4		9	А206 051.008	Ребро		
				Полоса $\frac{5\times50-Б-ГОСТ103-76}{ВСт.3кп2-I-ГОСТ535-79}$		
				L=1170-2,6	2	2,3 кг

Подп. и дата | Инв. № дубл. | Взам. инв. № | Подп. и дата | Инв. № подл.

Изм.	Лист	№ докум.	Подп.	Дата
Разраб.		Белявская		
Пров.		Крупник		XI-87
Рук. гр.		Крупник		
Н. контр.		Фрайкин		
Утв.		Спивак		

А206 051.010

Короб

Лит.	Лист	Листов
И	1	2

ГОССТРОЙ СССР САНТЕХПРОЕКТ г. МОСКВА

Копировал | Формат А4

Формат	Зона	Поз.	Обозначение	Наименование	Кол.	Примечание
Б4		10	А206 051.009	Ребро		
				Полоса $\frac{5\times50-Б-ГОСТ103-76}{ВСт.3кп2-I-ГОСТ535-79}$		
				L=960-2,3	2	1,9 кг
Б4		11	А206 051.011	Уголок		
				Уголок $\frac{50\times50\times5-Б-ГОСТ8509-86}{ВСт.3кп2-I-ГОСТ535-79}$		
				L=1008-2,6	2	3,8 кг
Б4		12	А206 051.012	Уголок		
				Уголок $\frac{50\times50\times5-Б-ГОСТ8509-86}{ВСт.3кп2-I-ГОСТ535-79}$		
				L=1708-3,7	2	6,4 кг

Подп. и дата | Инв. № дубл. | Взам. инв. № | Подп. и дата | Инв. № подл.

Изм.	Лист	№ докум.	Подп.	Дата

А206 051.010

Лист 2

Копировал | Формат А4

А206 051.002

50 (V)

Рис. 1

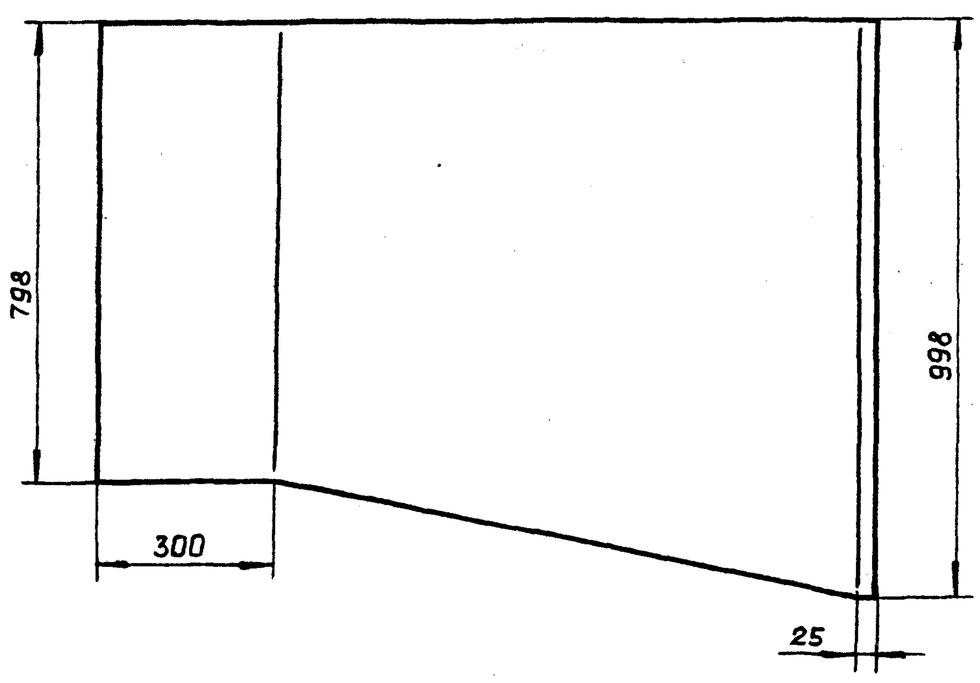

Рис. 2

Остальное см. рис. 1.

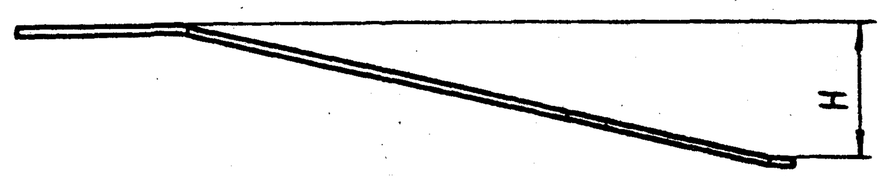

Обозначение	Рис.	H, мм	Масса, кг
А206 051.002	1	431	49.1
-01	2	231	46.6

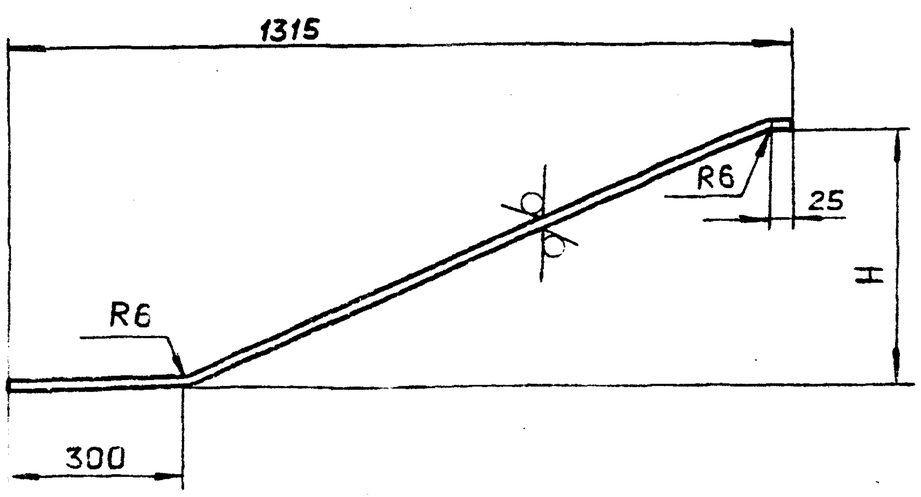

Неуказанные предельные отклонения размеров: $h14; \pm\frac{t_2}{2}$

Альбом 3 | т.п. 903-1-250.87

Подп. и дата | Инв. № дубл. | Взам. инв. № | Подп. и дата | Инв. № подл.

Изм.	Лист	№ докум.	Подп.	Дата
Разраб.		Белявская		
Пров.		Крупник		XI-87
Рук. гр.		Крупник		
Гл. спец.		Вайнберг		
Н. контр.		Фрайкин		
Утв.		Спивак		

А206 051.002

Стенка

Лит.	Масса	Масштаб
И	см. табл.	—

Лист | Листов 1

Лист $\frac{Б\ 5.0\ ГОСТ\ 19903-74}{ВСт.3кп2\ ГОСТ\ 14637-79}$

ГОССТРОЙ СССР САНТЕХПРОЕКТ г. МОСКВА

Копировал 22.09.94 24 | Формат А3

Ребра жесткости поз. 9,10 не показаны

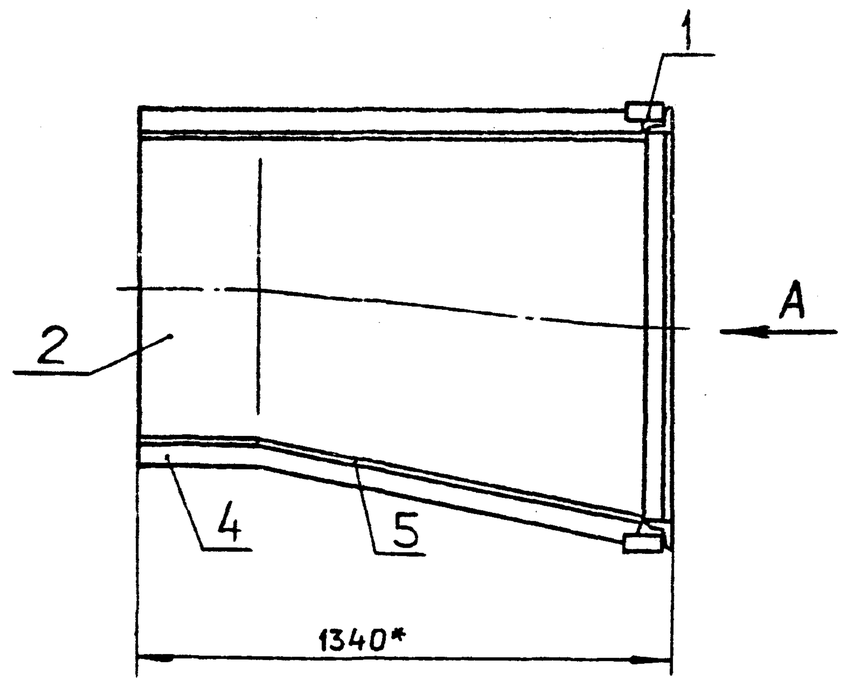

Ребра жесткости поз. 7;9;10 не показаны

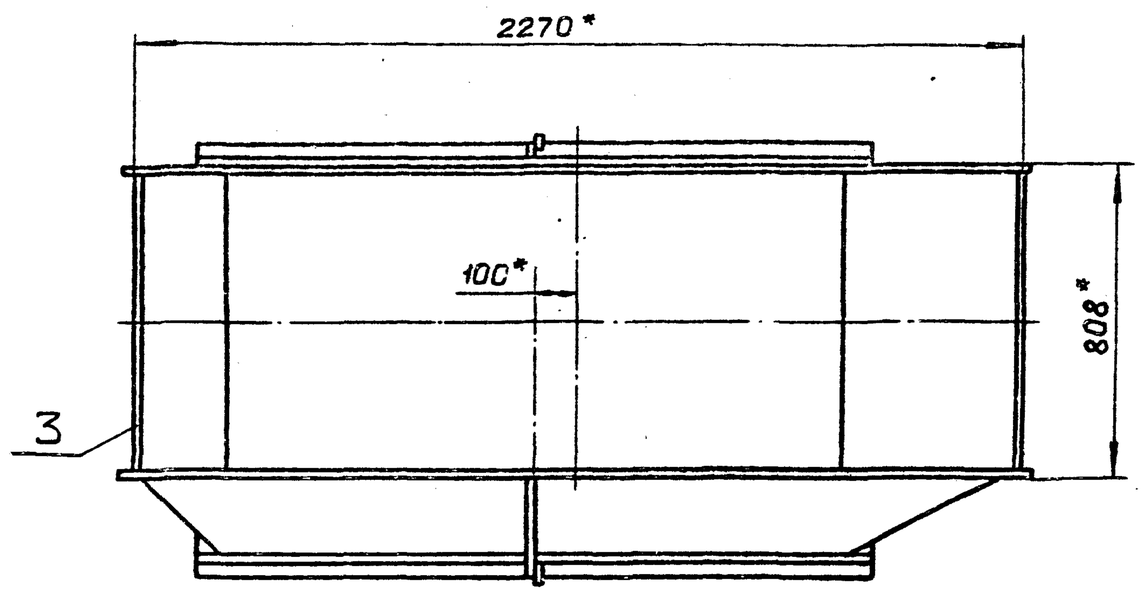

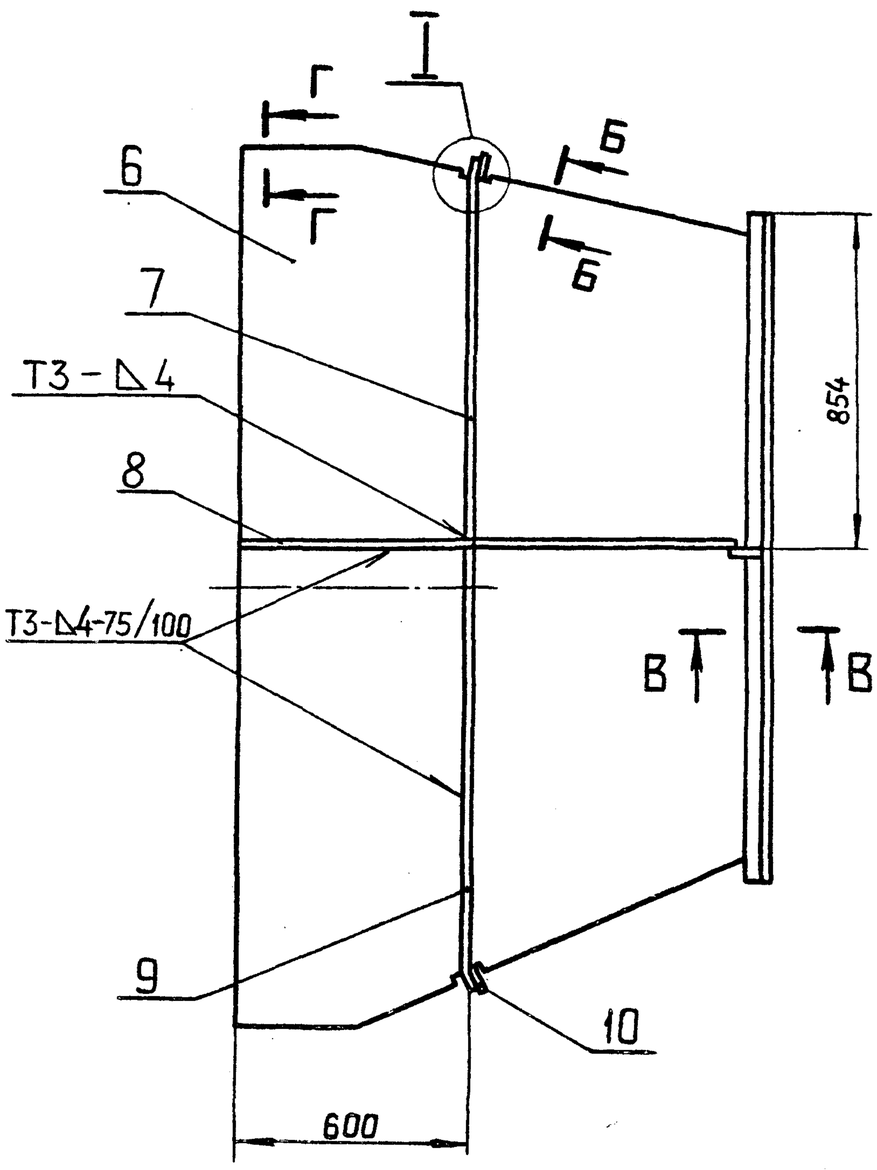

Вид А

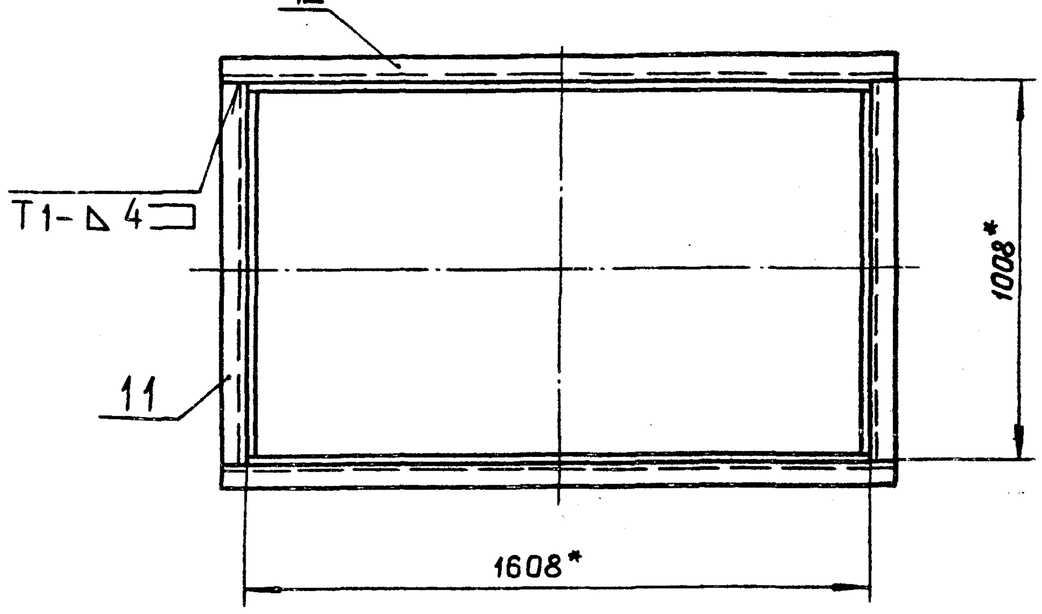

I
М 1:1

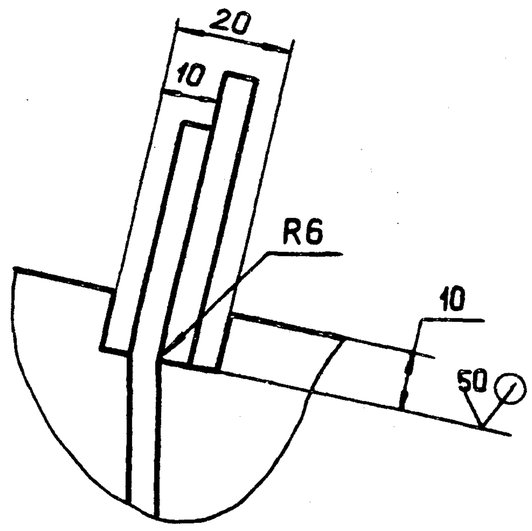

В-В
М 1:2

Б-Б
М 1:2

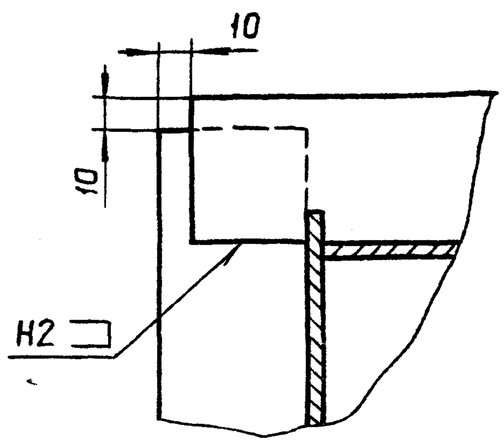

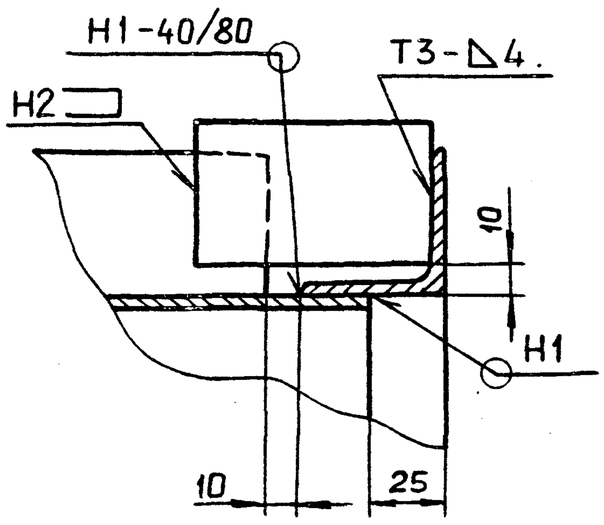

Г-Г
М 1:1

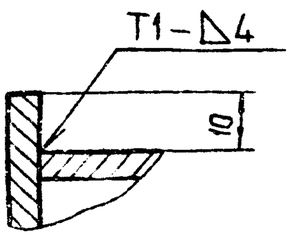

1.* Размеры для справок.
2. $\pm \frac{t_2}{2}$
3. Сварные швы по ГОСТ 5264-80.

					А206 051.010 СБ			
Изм.	Лист	№ докум.	Подп.	Дата	Короб	Лит.	Масса	Масштаб
Разраб.		Белявская				И	345	1:15
Пров.		Крупник				Лист	Листов 1	
Рук.гр.		Крупник						
Гл.спец.		Вайнберг				ГОССТРОЙ СССР САНТЕХПРОЕКТ г. МОСКВА		
Н.контр.		Фрадкин						
Утв.		Спивак						

Т.п. 903-1-250.87 Альбом 3

Инв. № подл. | Подп. и дата | Взам. инв. № | Инв. № дубл. | Подп. и дата

А206.051.003

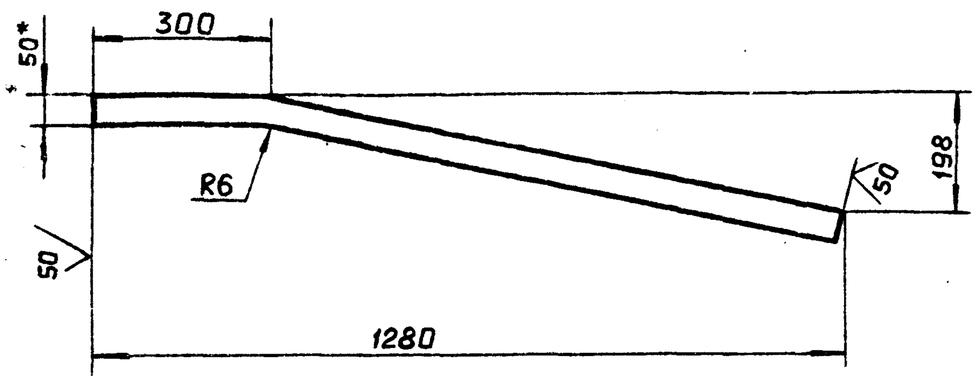

1.* Размер для справок.
2. Неуказанные предельные отклонения размеров: $h14; \pm\frac{t_2}{2}$

Изм.	Лист	№ докум.	Подп.	Дата	А206 051.003		
Разраб.		Белявская			Ребро	Лит. И	Масса 2,6 / Масштаб 1:10
Пров.		Крупник		XI-87		Лист	Листов 1
Рук.груп.		Крупник			Полоса 5×50-Б-ГОСТ 103-76 / ВСт.3кп2-I-ГОСТ535-79	ГОССТРОЙ СССР САНТЕХПРОЕКТ г. Москва	
Гл.спец.		Вайнберг					
Н.контр.		Фрадкин					
Утв.		Спивак					

Копировал: Формат А4

А206.051.005

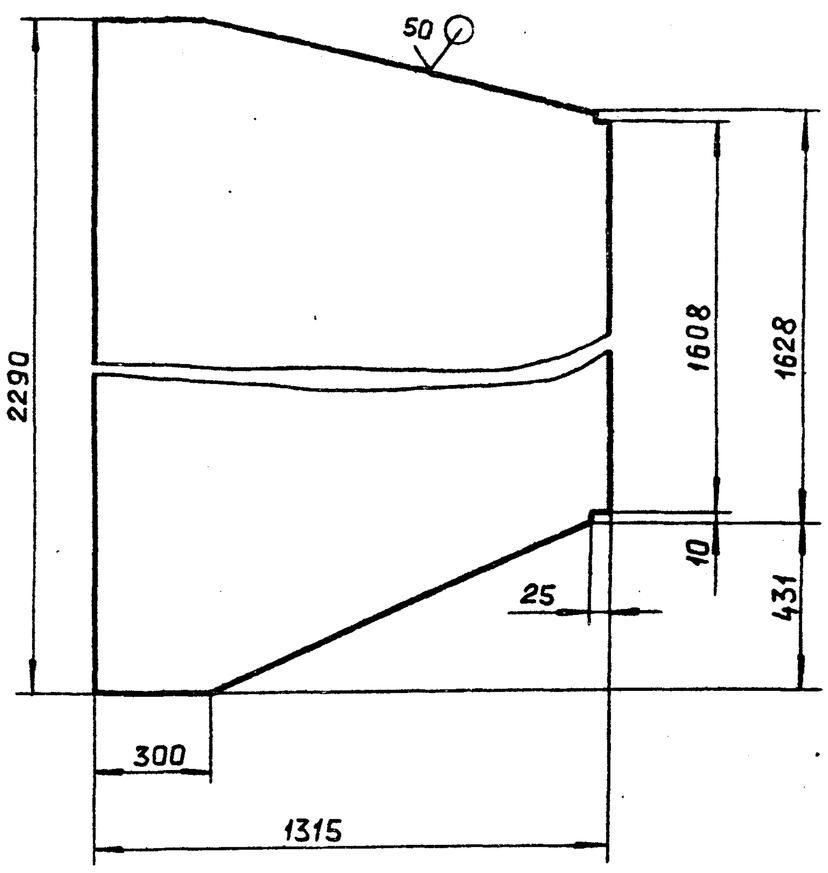

Неуказанные предельные отклонения размеров: $h14; \pm\frac{t_2}{2}$

Изм.	Лист	№ докум.	Подп.	Дата	А206 051.005		
Разраб.		Белявская			Стенка	Лит. И	Масса 104,7 / Масшт. 1:15
Пров.		Крупник		XI-87		Лист	Листов 1
Рук.груп.		Крупник			Лист Б 5,0 ГОСТ 19903-74 / ВСт.3кп2 ГОСТ14637-79	ГОССТРОЙ СССР САНТЕХПРОЕКТ г. Москва	
Гл.спец.		Вайнберг					
Н.контр.		Фрадкин					
Утв.		Спивак					

Копировал: Формат А4

А206 051.004

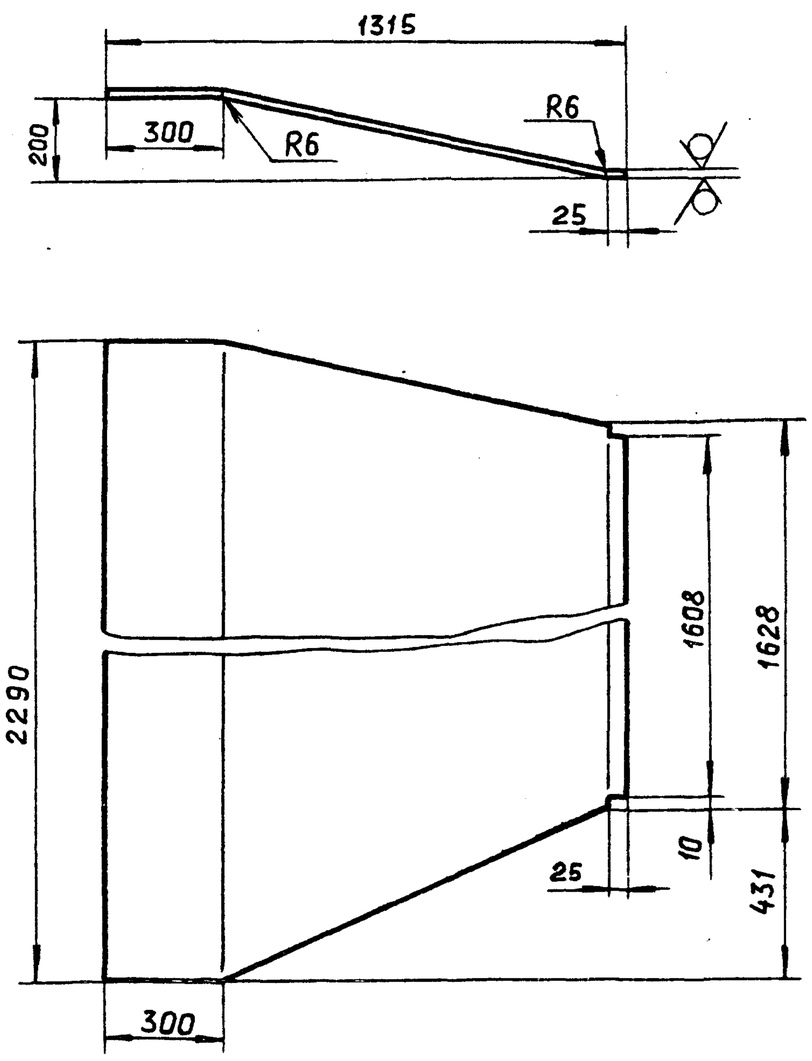

Неуказанные предельные отклонения размеров: $h14; \pm\frac{t_2}{2}$

Изм.	Лист	№ докум.	Подп.	Дата	А206 051.004		
Разраб.		Белявская			Стенка	Лит. И	Масса 106,2 / Масшт. 1:15
Пров.		Крупник		XI-87		Лист	Листов 1
Рук.груп.		Крупник			Лист Б 5,0 ГОСТ 19903-74 / ВСт.3кп2 ГОСТ14637-79	ГОССТРОЙ СССР САНТЕХПРОЕКТ г. Москва	
Гл.спец.		Вайнберг					
Н.контр.		Фрадкин					
Утв.		Спивак					

Копировал: Формат А4

А206051.102

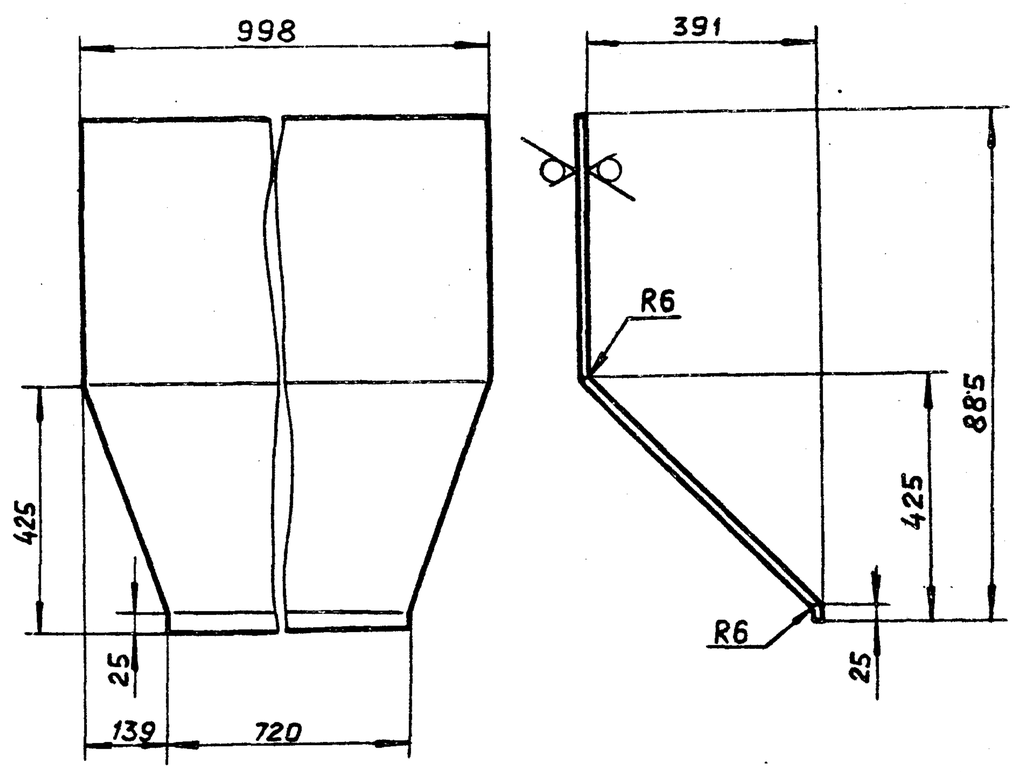

Неуказанные предельные отклонения размеров: $h14; \pm\frac{t_2}{2}$

Изм.	Лист	№ докум.	Подп.	Дата	А206 051.102		
Разраб.		Белявская			Стенка	Лит. И	Масса 32,2 / Масшт. 1:10
Пров.		Крупник		87		Лист	Листов 1
Рук.груп.		Крупник			Лист Б 5,0 ГОСТ 19903-74 / ВСт.3кп2 ГОСТ14637-79	ГОССТРОЙ СССР САНТЕХПРОЕКТ г. Москва	
Гл.спец.		Вайнберг					
Н.контр.		Фрадкин					
Утв.		Спивак					

Копировал: 22693-04 26 Формат А4

Т.П 903-1-250.87 Альбом 3

Инв.№ подл. | Подп. и дата | Взам.инв.№ | Инв.№ дубл. | Подп. и дата

Формат	Зона	Поз.	Обозначение	Наименование	Кол.	Примечание
				Документация		
А3			А206 051. 020 СБ	Сборочный чертеж		
				Детали		
Б4		1	А206 051. 013	Ребро L=80 -0.74		
				Полоса 5×50-Б-ГОСТ 103-76 / ВСт.3кп2-I-ГОСТ535-79	4	0,16 кг.
			Переменные данные	для исполнений		
				А206 051. 020		
				Детали		
Б4		2	А206 051. 014	Уголок L=1008 -2,6		
				Уголок 50×50×5-Б-ГОСТ8509-86 / ВСт.3кп2-I-ГОСТ535-79	4	3.8 кг.
А4		3	А206 051. 015	Ребро	1	
		4	-01	Ребро	1	
Б4		5	А206 051.016	Ребро L=1088 -2,6		
				Полоса 5×50-Б-ГОСТ103-76 / ВСт.3кп2-I-ГОСТ535-79	2	2,1 кг.
А4		6	А206 051. 017	Стенка	2	
Б4		7	А206 051. 018	Уголок L=1708 -3,7		
				Уголок 50×50×5-Б-ГОСТ8509-86 / ВСт.3кп2-I-ГОСТ535-79	4	6,4 кг.
А3		8	А206 051. 019	Стенка	1	
		9	-01	Стенка	1	

Подп. и дата | Инв. № дубл. | Взам. инв. № | Подп. и дата | Инв. № подл.

Изм.	Лист	№ докум.	Подп.	Дата
Разраб.	Белявская			
Пров.	Крупник			XI-87
Рук.груп.	Крупник			
Н.контр.	Фрадкин			
Утв.	Спивак			

А206 051. 020

Короб

Лит. | Лист 1 | Листов 2

ГОССТРОЙ СССР САНТЕХПРОЕКТ г. Москва

Копировал: формат А4

Формат	Зона	Поз.	Обозначение	Наименование	Кол.	Примечание
Б4		10	А206 051. 021	Ребро L=839 -2,3		
				Полоса 5×50-Б-ГОСТ103-76 / ВСт.3кп2-I-ГОСТ535-79	2	1,6 кг
Б4		11	А206 051. 022	Ребро L=844 -2,3		
				Полоса 5×50-Б-ГОСТ103-76 / ВСт.3кп2-I-ГОСТ535-79	2	1,6 кг.
				А206 051. 020 -01		
				Детали		
Б4		2	А206 051. 023	Уголок L=808 -2,3		
				Уголок 50×50×5-Б-ГОСТ8509-86 / ВСт.3кп2-I-ГОСТ535-79	4	3,0 кг
А4		3	А206 051. 015 -02	Ребро	1	
		4	-03	Ребро	1	
Б4		5	А206 051. 024	Ребро L=888 -2,3		
				Полоса 5×50-Б-ГОСТ103-76 / ВСт.3кп2-I-ГОСТ535-79	2	1,7 кг.
А4		6	А206 051. 017 - 01	Стенка	2	
Б4		7	А206 051. 025	Уголок L=1200-2,6		
				Уголок 50×50×5-Б-ГОСТ8509-86 / ВСт.3кп2-I-ГОСТ535-79	4	4,5 кг
А3		8	А206 051. 019 -02	Стенка	1	
		9	-03	Стенка	1	
Б4		10	А206 051.026	Ребро L=585-1,75		
				Полоса 5×50-Б-ГОСТ103-76 / ВСт.3кп2-I-ГОСТ535-79	2	1,2 кг.
Б4		11	А206 051. 027	Ребро L=590 -1,75		
				Полоса 5×50-Б-ГОСТ103-76 / ВСт.3кп2-I-ГОСТ535-79	2	1,2 кг.

Подп. и дата | Инв. № дубл. | Взам. инв. № | Подп. и дата | Инв. № подл.

Изм.	Лист	№ докум.	Подп.	Дата

А206 051. 020

Лист 2

Копировал: формат А4

А206 051.020СБ

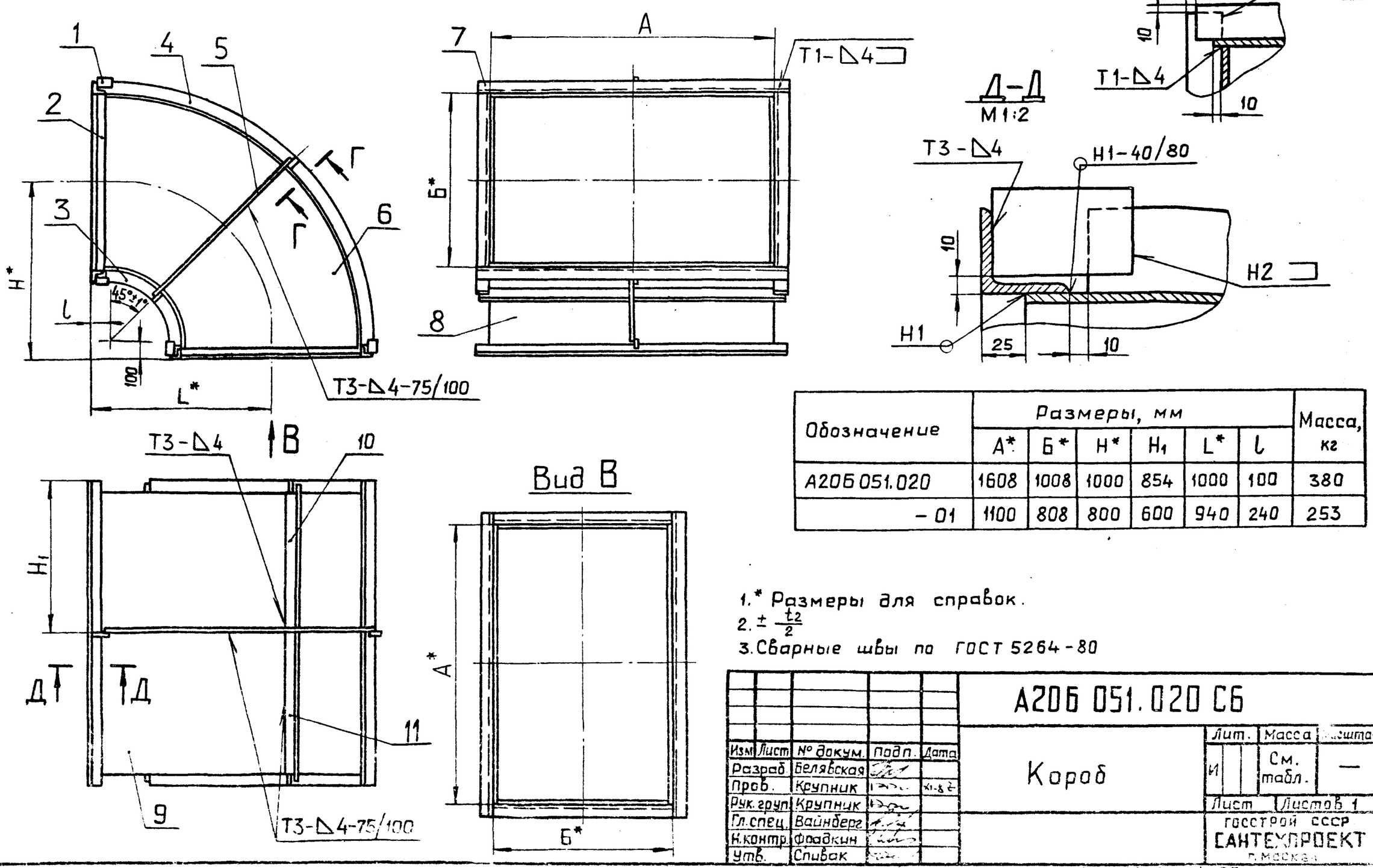

Обозначение	Размеры, мм						Масса, кг
	А*	Б*	Н*	H_1	L*	l	
А206 051.020	1608	1008	1000	854	1000	100	380
-01	1100	808	800	600	940	240	253

1.* Размеры для справок.
2. $\pm \frac{t_2}{2}$
3. Сварные швы по ГОСТ 5264-80

Изм	Лист	№ докум.	Подп.	Дата
Разраб.	Белявская			
Пров.	Крупник			XI-87
Рук.груп.	Крупник			
Гл.спец.	Вайнберг			
Н.контр.	Фрадкин			
Утв.	Спивак			

А206 051.020 СБ

Короб

Лит. | Масса: См. табл. | Масштаб: —

Лист | Листов 1

ГОССТРОЙ СССР САНТЕХПРОЕКТ г. Москва

Т.П 903-1-250.87 Альбом 3

Копировал: 22699-04 27 формат А3

А206 051.015

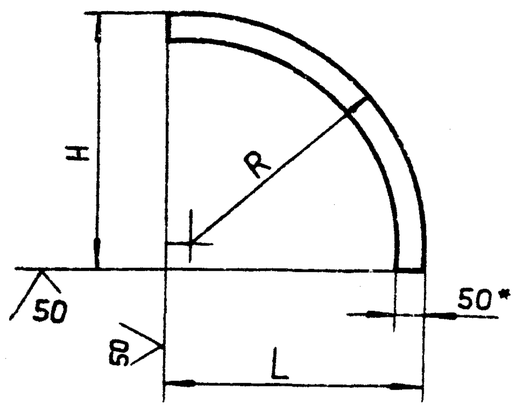

Обозначение	Размеры, мм			Масса, кг
	H	L	R	
А206 051.015	436	436	396	1,3
— 01	1494	1494	1454	4,6
— 02	336	476	296	1,3
— 03	1194	1334	1154	3,9

1.* Размер для справок.

2. Неуказанные предельные отклонения размеров: $\pm\frac{t_2}{2}$

А206.051.015

Изм.	Лист	№ докум.	Подп.	Дата
Разраб.		Белявская		
Пров.		Крупник		
Рук.груп.		Крупник		
Гл.спец.		Вайнберг		
Н.контр.		Фрадкин		
Утв.		Спивак		

Ребро

Лит. | Масса | Масшт.: И | см. табл. | —

Лист | Листов 1

Полоса 5×50-Б-ГОСТ103-76 / ВСт.3кп2-I-ГОСТ535-79

ГОССТРОЙ СССР САНТЕХПРОЕКТ г. Москва

Копировал: Формат А4

А206 051.017

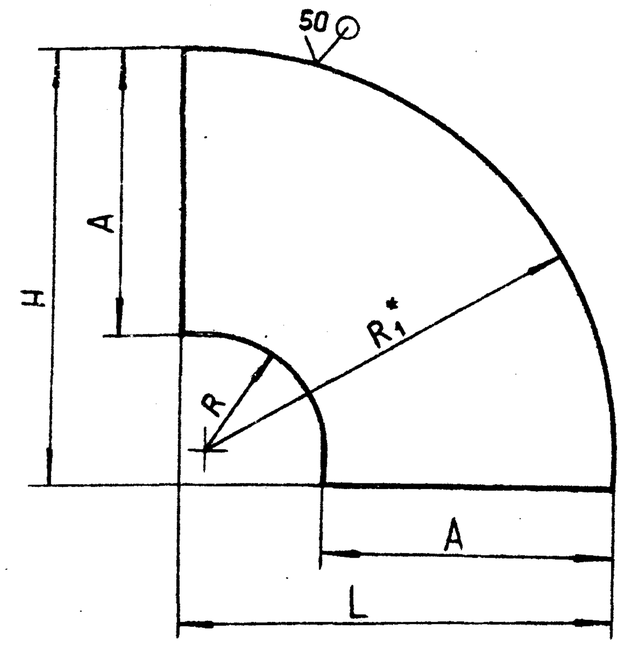

Обозначение	Размеры, мм					Масса, кг.
	A	H	L	R	R_1^*	
А206 051.017	998	1474	1474	401	1399	61,2
— 01	798	1174	1314	301	1099	43,5

1.* Размер для справок.

2. h14; $\pm\frac{t_2}{2}$

А206 051.017

Изм.	Лист	№ докум.	Подп.	Дата
Разраб.		Белявская		
Пров.		Крупник		
Рук.гр.		Крупник		
Гл.спец.		Вайнберг		
Н.контр.		Фрадкин		
Утв.		Спивак		

Стенка

Лит. | Масса | Масшт.: И | см. табл. | —

Лист | Листов 1

Лист Б 5,0 ГОСТ19903-74 / ВСт.3кп2 ГОСТ14637-79

ГОССТРОЙ СССР САНТЕХПРОЕКТ г. Москва

Копировал: Формат А4

А206051.019

50

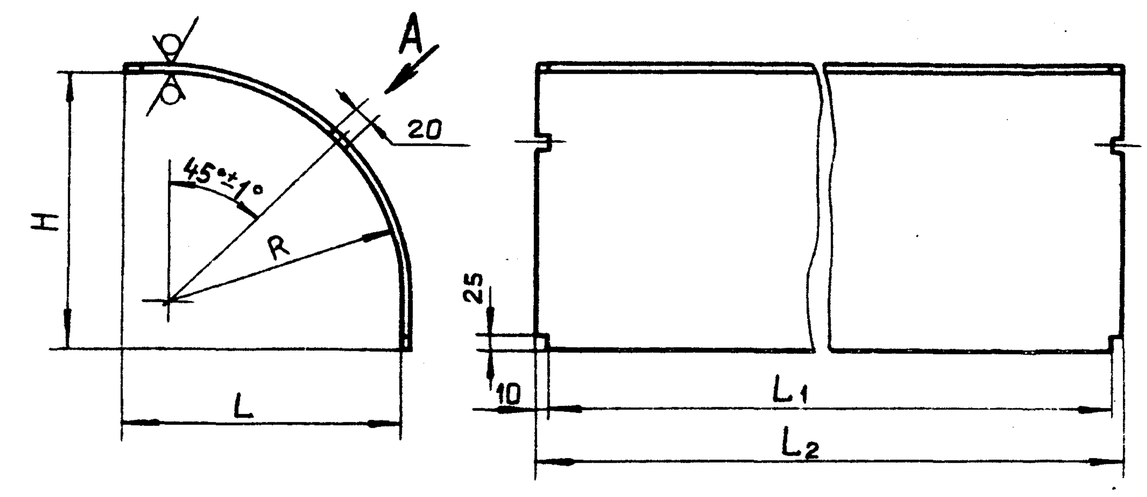

Обозначение	Размеры, мм					Масса, кг
	H	L	L_1	L_2	R	
А206 051.019	471	471	1628	1608	396	49,5
— 01	1474	1474			1399	150,2
— 02	371	511	1120	1100	296	33,3
— 03	1174	1314			1099	88,7

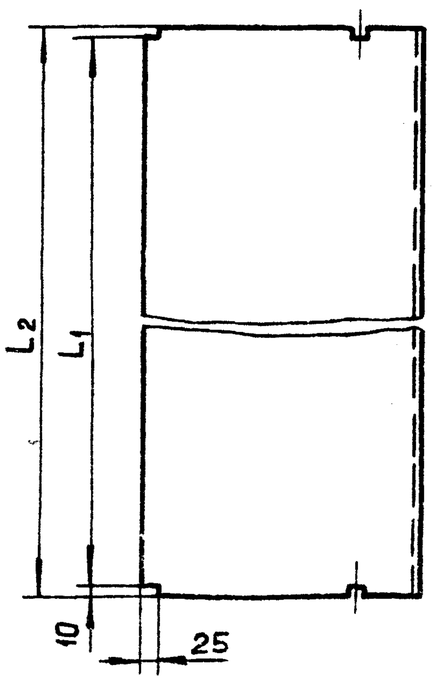

Вид А / М1:2 повернуто

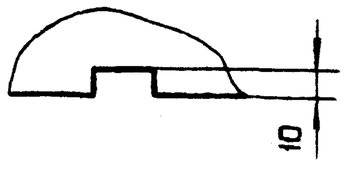

Неуказанные предельные отклонения размеров: H14; h14; $\pm\frac{t_2}{2}$

А206 051.019

Изм.	Лист	№ докум.	Подп.	Дата
Разраб.		Белявская		
Пров.		Крупник		
Рук.гр.		Крупник		
Гл.спец.		Вайнберг		
Н.контр.		Фрадкин		
Утв.		Спивак		

Стенка

Лит. | Масса | Масшт.: И | см. табл. | —

Лит. | Листов 1

Лист Б 5,0 ГОСТ 19903-74 / ВСт.3кп2 ГОСТ 14637-79

ГОССТРОЙ СССР САНТЕХПРОЕКТ г. Москва

Копировал: 22699-04 22 Формат А3

Альбом 3 — Т.П 903-1-250.87

Инв.№ подл. | Подп. и дата | Инв.№ дубл. | Взам.инв.№ | Подп. и дата

А206 051.044

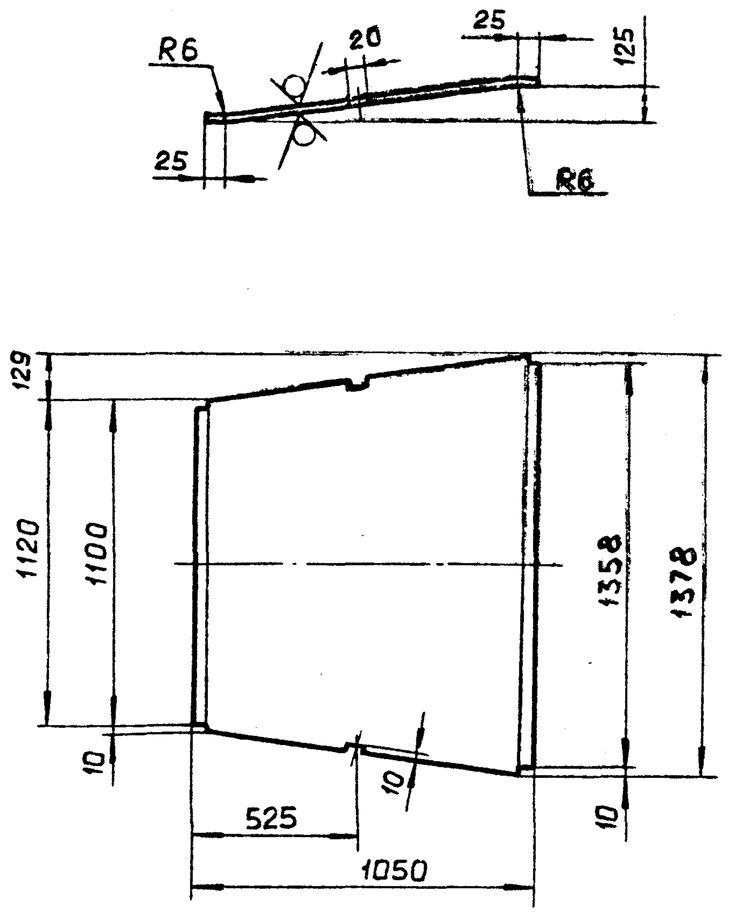

Неуказанные предельные отклонения размеров: H14; h14; $\pm \frac{t_2}{2}$

Изм.	Лист	№ докум.	Подп.	Дата	А206 051.044			
Разраб.		Шершакова			Стенка	Лит. И	Масса 54,6	Масшт. 1:20
Пров.		Крупник		11.87		Лист	Листов 1	
Рук.груп.		Крупник			Лист Б5,0 ГОСТ 19903-74 / ВСт.3кп2 ГОСТ 14637-79	ГОССТРОЙ СССР САНТЕХПРОЕКТ г. МОСКВА		
Гл.спец.		Вайнберг						
Н.контр.		Фрадкин						
Утв.		Спивак						

Подп. и дата | Взам. инв.N | Инв.№ дубл. | Подп. и дата | Инв.№ подл.

Копировал: Формат А4

А206 055.031

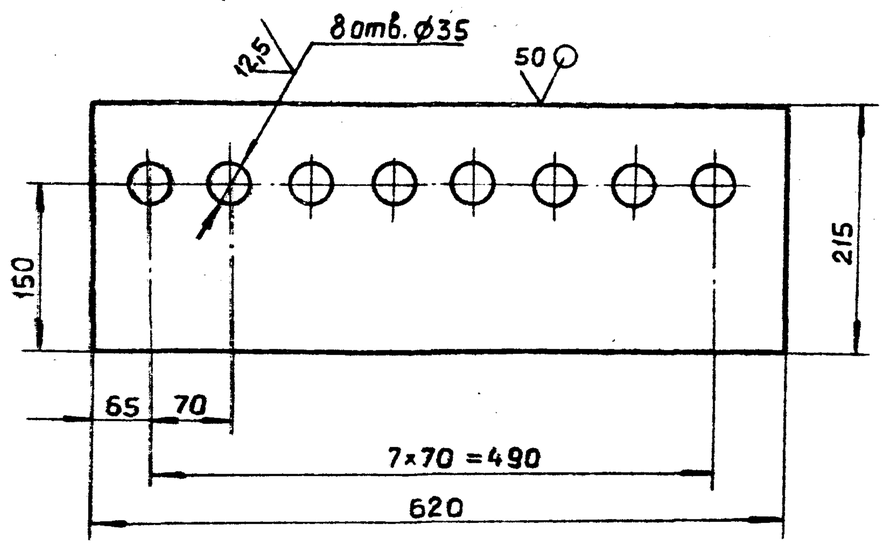

Неуказанные предельные отклонения размеров: H14; h14; $\pm \frac{t_2}{2}$

Изм.	Лист	№ докум.	Подп.	Дата	А206 055.031			
Разраб.		Павловский			Лист	Лит. И	Масса 8,5	Масштаб 1:5
Пров.		Крупник		11.87		Лист	Листов 1	
Рук.груп.		Крупник			Лист Б8,0 ГОСТ 19903-74 / ВСт.3кп2 ГОСТ 14637-79	ГОССТРОЙ СССР САНТЕХПРОЕКТ г. МОСКВА		
Гл.спец.		Вайнберг						
Н.контр.		Фрадкин						
Утв.		Спивак						

Подп. и дата | Взам. инв.N | Инв.№ дубл. | Подп. и дата | Инв.№ подл.

Копировал: Формат А4

А206051.075

Рис. 1

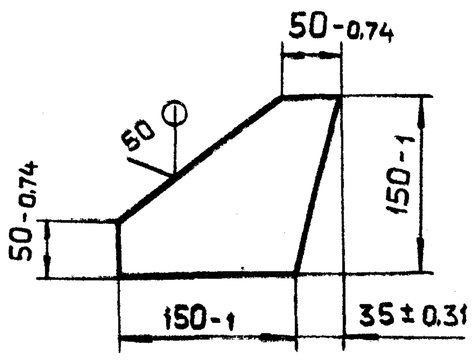

Рис. 2

Остальное см. рис. 1

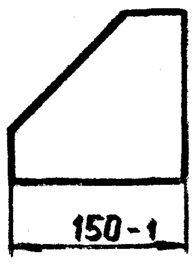

Обозначение	Рис.	Масса, кг
А206 051.075	1	1,47
-01	2	1,40

Изм.	Лист	№ докум.	Подп.	Дата	А206 051.075			
Разраб.		Шершакова			Ребро	Лит. И	Масса см. табл.	Масшт. —
Пров.		Крупник		11.87		Лист	Листов 1	
Рук.гр.		Крупник			Лист Б10,0 ГОСТ 19903-74 / ВСт.3кп2 ГОСТ 14637-79	ГОССТРОЙ СССР САНТЕХПРОЕКТ г. МОСКВА		
Гл.спец.		Вайнберг						
Н.контр.		Фрадкин						
Утв.		Спивак						

Подп. и дата | Взам. инв.№ | Инв.№ дубл. | Подп. и дата | Инв.№ подл.

Копировал: Формат А4

А206051.078

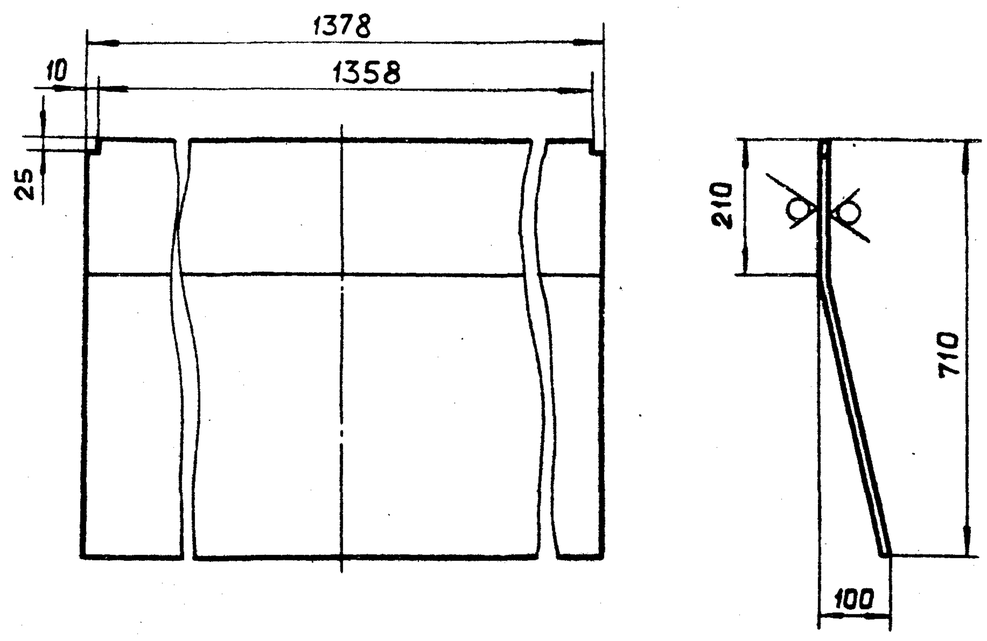

Неуказанные предельные отклонения размеров: H14; h14; $\pm \frac{t_2}{2}$

Изм.	Лист	№ докум.	Подп.	Дата	А206 051.078			
Разраб.		Шершакова			Стенка	Лит. И	Масса 40,24	Масштаб 1:10
Пров.		Крупник		11.87		Лист	Листов 1	
Рук.гр.		Крупник			Лист Б5,0 ГОСТ 19903-74 / ВСт.3кп2 ГОСТ 14637-79	ГОССТРОЙ СССР САНТЕХПРОЕКТ г. МОСКВА		
Гл.спец.		Вайнберг						
Н.контр.		Фрадкин						
Утв.		Спивак						

Подп. и дата | Взам. инв.№ | Инв.№ дубл. | Подп. и дата | Инв.№ подл.

Копировал: 22828-04 29 Формат А4

Формат	Зона	Поз.	Обозначение	Наименование	Кол.	Примечание
				Документация		
А3			А20Б 051.040СБ	Сборочный чертеж		
				Детали		
А4		1	А20Б 051.036	Стенка	2	
Б4		2	А20Б 051.037	Ребро; L=1015-2,6		
				Полоса 5×50-Б-ГОСТ103-76 / ВСт.3кп2-I-ГОСТ535-79	2	2,05кг.
Б4		3	А20Б 051.038	Уголок; L=1160-2,6		
				Уголок 50×50×5-Б-ГОСТ8509-86 / ВСт.3кп2-I-ГОСТ535-79	2	4,37кг.
Б4		4	А20Б 051.039	Уголок; L=1058-2,6		
				Уголок 50×50×5-Б-ГОСТ8509-86 / ВСт.3кп2-I-ГОСТ535-79	2	3,95кг.
Б4		5	А20Б 051.041	Уголок; L=808-2,3		
				Уголок 50×50×5-Б-ГОСТ8509-86 / ВСт.3кп2-I-ГОСТ535-79	2	3,05кг
Б4		6	А20Б051.042	Уголок; L=1408-3,1		
				Уголок 50×50×5-Б-ГОСТ8509-86 / ВСт.3кп2-I-ГОСТ535-79	2	5,31кг.
Б4		7	А20Б051.043	Ребро; L=1305-3,1		
				Полоса 5×50-Б-ГОСТ103-76 / ВСт.3кп2-I-ГОСТ535-79	2	2,54кг.
А4		8	А20Б051.044	Стенка	2	

Инв.№подл. | Подп. и дата | Взам.инв.№ | Инв.№дубл. | Подп. и дата

Изм.	Лист	№ докум.	Подп.	Дата	А20Б 051.040			
Разраб.		Шершакова			Короб	Лит.	Лист.	Листов
Пров.		Крупник		х1-87		И		1
Рук.груп.		Крупник				ГОССТРОЙ СССР САНТЕХПРОЕКТ г. МОСКВА		
Н.контр.		Фрадкин						
Утв.		Спивак						

Копировал: Формат А4

А20Б 051.036

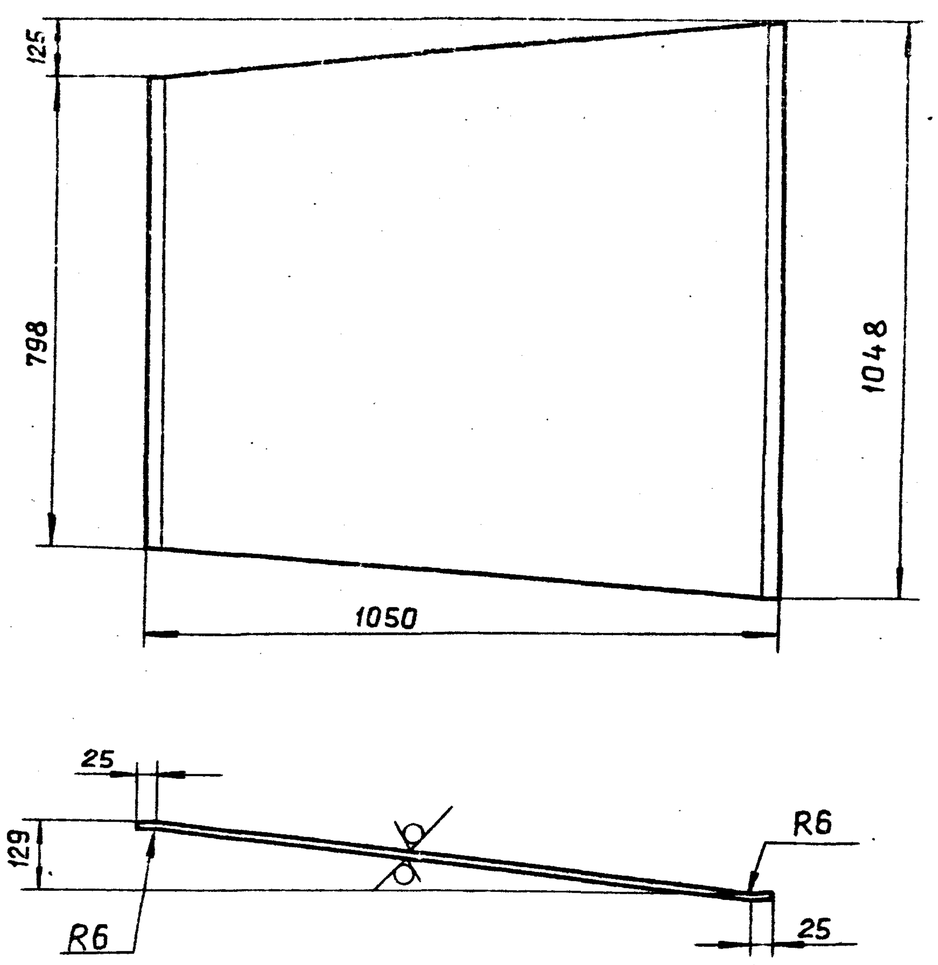

Неуказанные предельные отклонения размеров: $h14; \pm\frac{t_2}{2}$

Изм.	Лист	№ докум.	Подп.	Дата	А20Б 051.036			
Разраб.		Шершакова			Стенка	Лит.	Масса	Масшт.
Пров.		Крупник				И	40,1	1:10
Рук.гр.		Крупник				Лист	Листов 1	
Гл.спец.		Вайнберг			Лист 65.0 ГОСТ19903-74 / ВСт.3кп2 ГОСТ14637-79	ГОССТРОЙ СССР САНТЕХПРОЕКТ г. МОСКВА		
Н.контр.		Фрадкин						
Утв.		Спивак						

Копировал: Формат А4

Т.п 903-1-250.87 Альбом 3

А20б051.040СБ

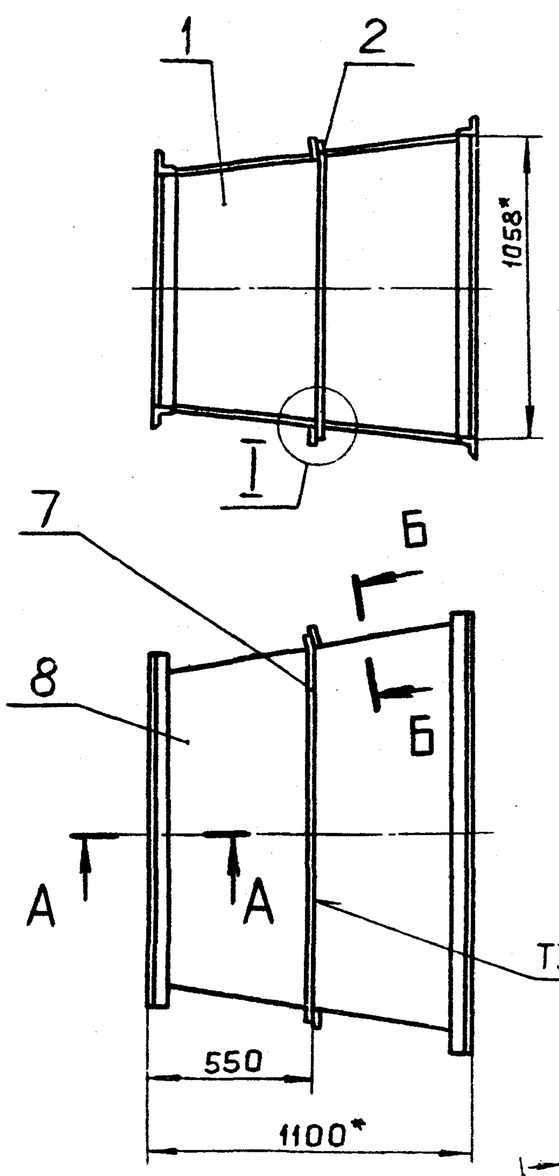

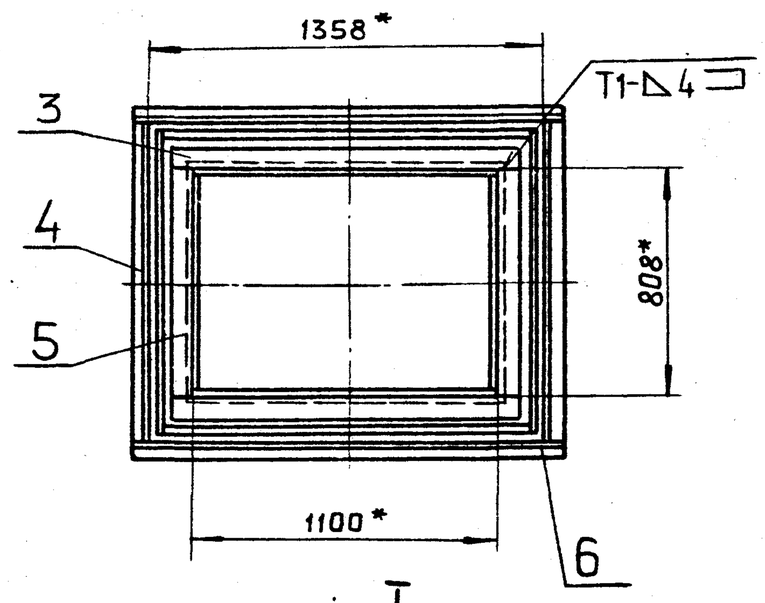

I
M1:2

А–А
M1:2

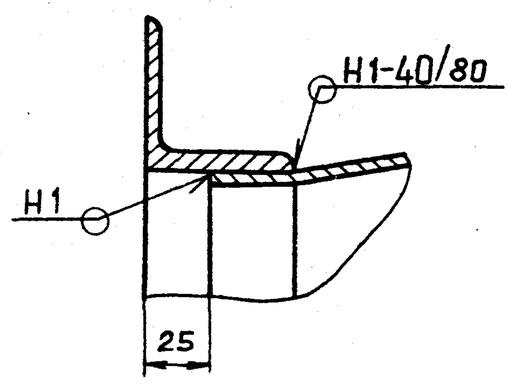

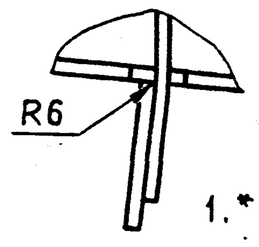

Б–Б
M1:5

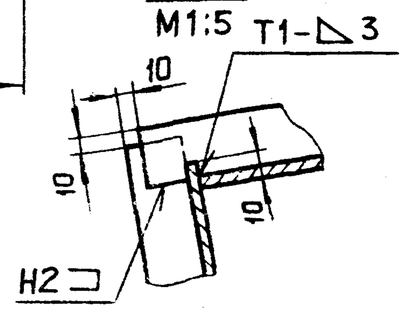

1.* Размеры для справок.

2. $\pm\frac{t_2}{2}$.

3. Сварные швы по ГОСТ5264-80.

Изм.	Лист	№ докум.	Подп.	Дата	А20Б051.040СБ			
Разраб.		Шершакова			Короб	Лит.	Масса	Масштаб
Пров.		Крупник		х1-87		И	232.0	1:20
Рук.груп.		Крупник				Лист	Листов 1	
Гл.спец.		Вайнберг				ГОССТРОЙ СССР САНТЕХПРОЕКТ г. МОСКВА		
Н.контр.		Фрадкин						
Утв.		Спивак						

Копировал: 17699-04 30 Формат А3

Формат	Зона	Поз.	Обозначение	Наименование	Кол.	Примечание
				Документация		
А2			А206 051.050 СБ	Сборочный чертеж		
			Переменные данные для	исполнений		
				А206 051.050		
				Детали		
БЧ		1	А206 051.046	Ребро L=1088-0,27		
				Полоса 5×50-Б-ГОСТ 103-76 / ВСт.3кп2-I-ГОСТ535-79	4	2,1 кг.
БЧ		2	А206 051.047	Стенка 998-2,3×3350-6,6		
				Лист Б-5,0 ГОСТ 19903-74 / ВСт.3кп2-ГОСТ14637-79	2	131,2 кг.
БЧ		3	А206 051.048	Уголок L=1008-2,6		
				Уголок 50×50×5-Б-ГОСТ8509-86 / ВСт.3кп2-I-ГОСТ535-79	2	3,8 кг.
БЧ		4	А206 051.049	Уголок L=1308-3,1		
				Уголок 50×50×5-Б-ГОСТ8509-86 / ВСт.3кп2-I-ГОСТ535-79	2	4,9 кг.
БЧ		5	А206 051.051	Ребро L=1288-3,1		
				Полоса 5×50-Б-ГОСТ 103-76 / ВСт.3кп2-I-ГОСТ535-79	4	2,5 кг.
А3		6	А206 051.052	Стенка	2	

Подпись и дата | Инв. № дубл. | Взам. инв. № | Подпись и дата | Инв. № подл.

Изм.	Лист	№ докум.	Подп.	Дата
Разраб.		Белявская		
Пров.		Крупник		XI.87
Рук.гр.		Крупник		
Н.контр.		Фрадкин		
Утв.		Спивак		

А206 051.050

Короб

Лит. | Лист 1 | Листов 2

ГОССТРОЙ СССР САНТЕХПРОЕКТ г. Москва

Копировал: Формат А4

Формат	Зона	Поз.	Обозначение	Наименование	Кол.	Примечание
				А206 051.050-01		
				Детали		
БЧ		1	А206 051.053	Ребро L=1138-2,6		
				Полоса 5×50-Б-ГОСТ 103-76 / ВСт.3кп2-I-ГОСТ535-79	4	2,2 кг.
БЧ		2	А206 051.054	Стенка 1048-2,6×3015-5,4		
				Лист Б-5,0 ГОСТ 19903-74 / ВСт.3кп2 ГОСТ14637-79	2	124,0 кг.
БЧ		3	А206 051.055	Уголок L=1058-2,6		
				Уголок 50×50×5-Б-ГОСТ8509-86 / ВСт.3кп2-I-ГОСТ535-79	2	4,0 кг.
БЧ		4	А206 051.056	Уголок L=1458-3,1		
				Уголок Б-50×50×5 ГОСТ8509-86 / ВСт.3кп2-I ГОСТ535-79	2	5,5 кг.
БЧ		5	А206 051.057	Ребро L=1438-3,1		
				Полоса 5×50-Б ГОСТ103-76 / ВСт.3кп2-I-ГОСТ535-79	4	2,8 кг
А3		6	А206 051.052-01	Стенка	2	
БЧ		7	А206 051.058	Ребро L=250-1,15		
				Полоса 5×50-Б-ГОСТ 103-76 / ВСт.3кп2-I-ГОСТ535-79	4	0,5 кг
БЧ		8	А206 051.059	Ребро L=435-1,55		
				Полоса Б-5×50 ГОСТ 103-76 / ВСт.3кп2-I-ГОСТ535-79	2	0,9 кг.
БЧ		9	А206 051.061	Ребро L=80-0,74		
				Полоса 5×50-Б-ГОСТ 103-76 / ВСт.3кп2-I-ГОСТ535-79	2	0,16 кг.

Подпись и дата | Инв. № дубл. | Взам. инв. № | Подпись и дата | Инв. № подл.

Изм.	Лист	№ докум.	Подп.	Дата

А206 051.050

Лист 2

Копировал: Формат А4

А206 051.052

Рис. 1

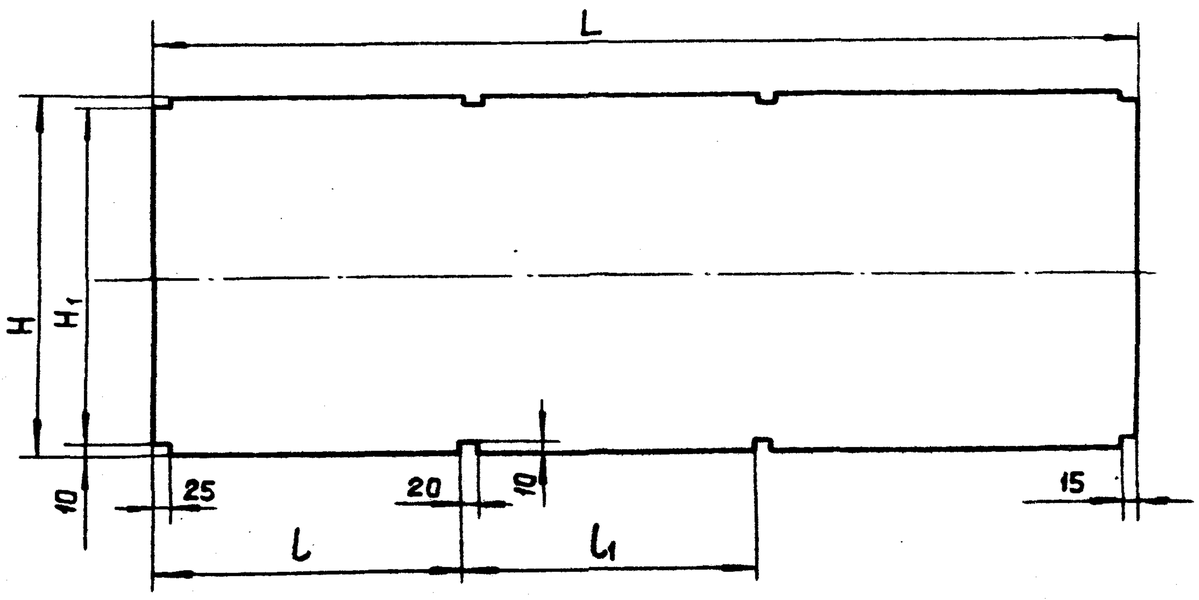

Рис.2

Остальное см. рис. 1

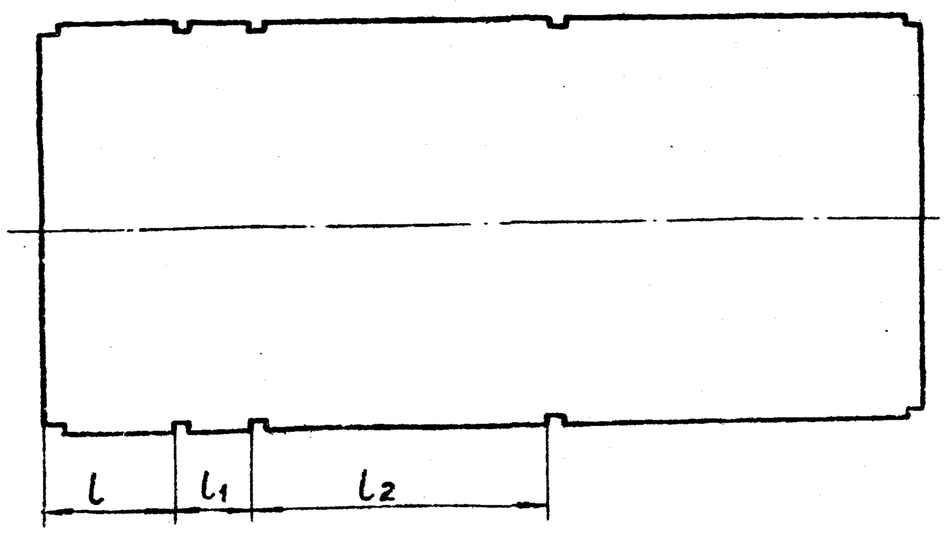

Обозначение	Рис.	Размеры, мм						Масса, кг.
		L	l	l_1	l_2	H	H_1	
А206 051.052	1	3350	1065	1100	—	1228	1208	161.0
-01	2	3015	460	255	1140	1378	1358	163.0

Неуказанные предельные отклонения размеров: $H14; h14; \pm\frac{t_2}{2}$

Изм.	Лист	№ докум.	Подп.	Дата
Разраб.		Белявская		
Пров.		Крупник		XI.87
Рук.гр.		Крупник		
Гл.спец.		Вайнберг		
Н.контр.		Фрадкин		
Утв.		Спивак		

А206 051.052

Стенка

Лит. И | Масса см. табл. | Масштаб —

Лист | Листов 1

Лист Б5,0 ГОСТ 19903-74 / Вст.3кп2 ГОСТ14637-79

ГОССТРОЙ СССР САНТЕХПРОЕКТ г. Москва

Тип 903-1-250.87 Альбом 3

Подпись и дата | Инв. № дубл. | Взам. инв. № | Подпись и дата | Инв. № подл.

Копировал: Формат А3

Рис. 1

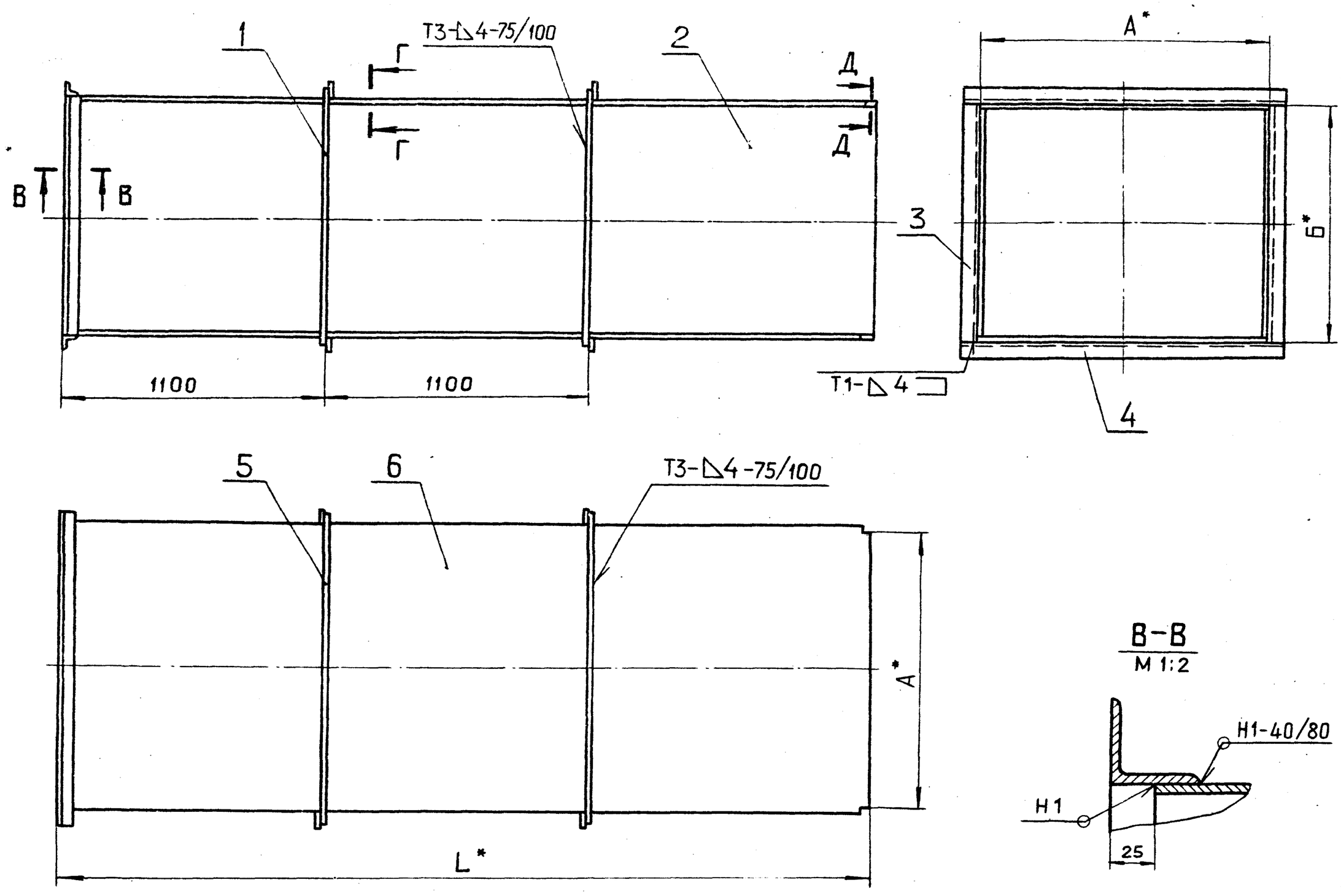

Рис. 2

Остальное см. рис. 1

М 1:20

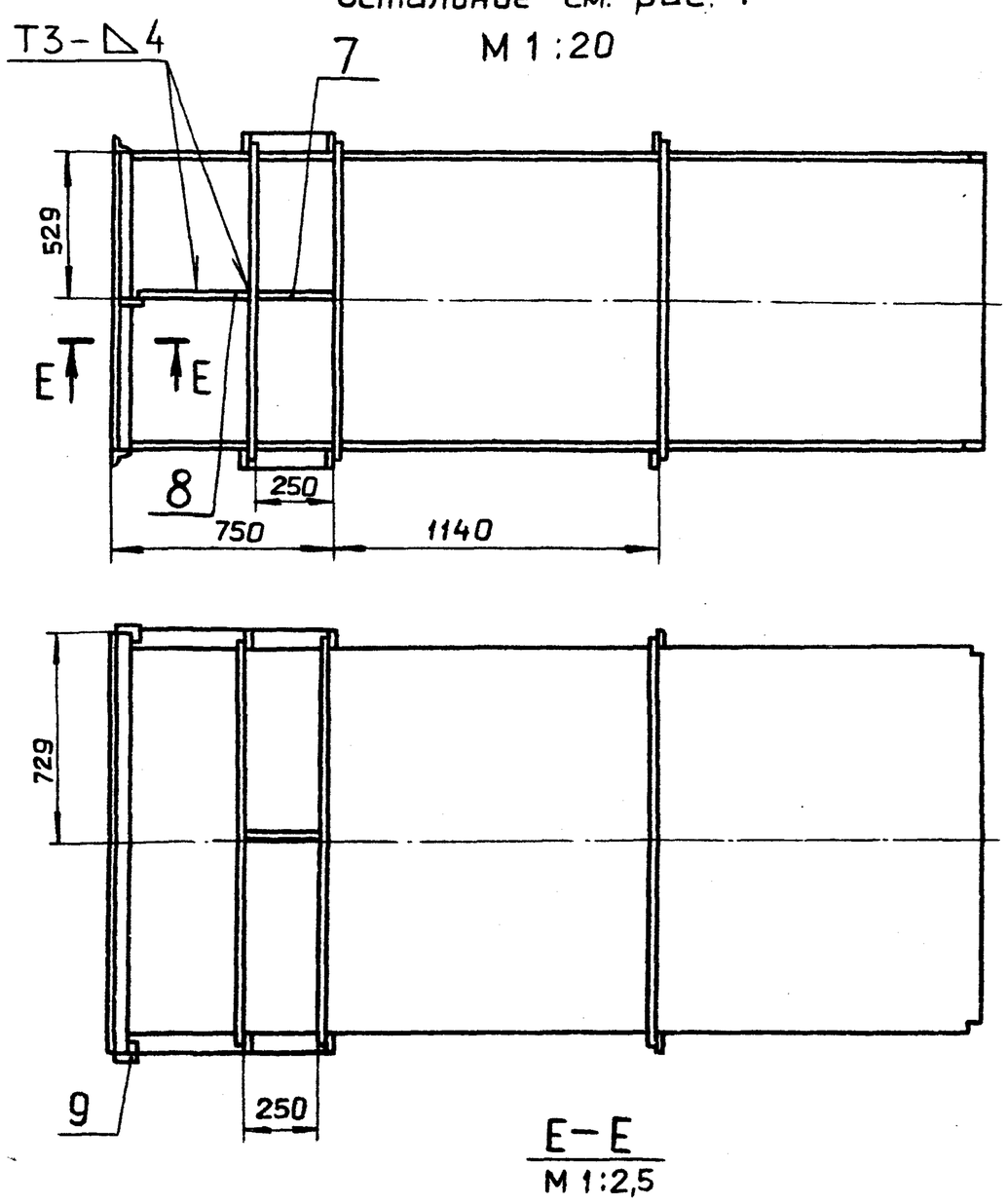

Е-Е

М 1:2,5

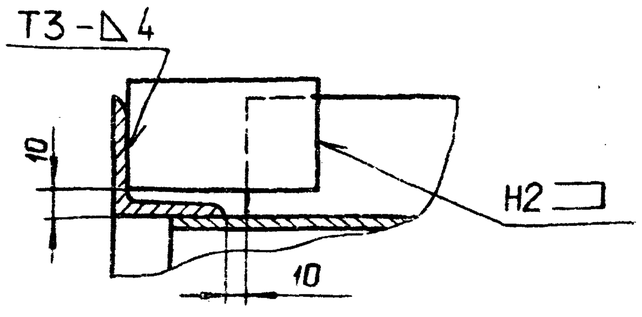

Д-Д

М 1:1

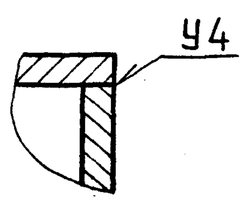

Г-Г

М 1:2

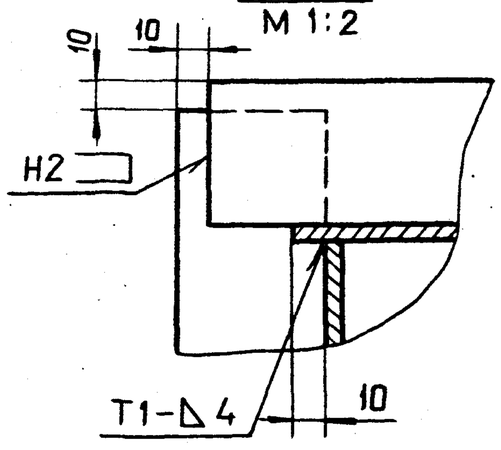

Обозначение	Рис.	Размеры, мм			Масса, кг
		А*	Б*	L*	
А20Б051.050	1	1208	1008	3375	620,2
-01	2	1358	1058	3040	617,1

1.* Размеры для справок.

2. $H14; \pm \frac{t_2}{2}$

3. Сварные швы по ГОСТ 5264-80.

Изм	Лист	№ докум.	Подп.	Дата	А20Б051.050 СБ			
Разраб.	Белявская				Короб	Лит.	Масса	Масштаб
Пров.	Крупник			XI-87		И	см. табл.	—
Рук.гр.	Крупник					Лист	Листов 1	
Гл.спец.	Вайнберг					ГОССТРОЙ СССР САНТЕХПРОЕКТ г. Москва		
Н.контр.	Фрадкин							
Утв.	Спивак							

А20Б051.050 СБ

Т.п 903-1-250.87. Альбом 3

Инв.№ подл. | Подп. и дата | Взам. инв.№ | Инв.№ дубл. | Подп. и дата

22699-04 ЭГ Копировал: Формат А2

Формат	Зона	Поз.	Обозначение	Наименование	Кол.	Примечание
				Документация		
А3			А206 051.060 СБ	Сборочный чертеж		
				Детали		
А4		1	А206 051.074	Стенка	2	
А4		2	А206 051.075	Ребро	6	
		3	–01	Ребро	6	
А4		4	А206 051.076	Планка	2	
Б4		5	А206 051.077	Планка; L=500-1,75		
				Полоса 10×200-Б-ГОСТ 103-76 / ВСт.3кп2-I-ГОСТ535-79	4	7.85 кг
А4		6	А206 051.078	Стенка	2	
Б4		7	А206 051.079	Планка; L=1378-3,1		
				Полоса 10×150-Б-ГОСТ103-76 / ВСт.3кп2-I-ГОСТ535-79	2	16.1 кг

Изм.	Лист	№ докум.	Подп.	Дата	А206 051.060			
Разраб.		Шершакова			Короб с опорой	Лит	Лист	Листов
Пров.		Крупник		XI-87		И		1
Рук.гр.		Крупник				ГОССТРОЙ СССР САНТЕХПРОЕКТ г. МОСКВА		
Н.контр.		Фрадкин						
Утв.		Спивак						

Копировал: Формат А4

Инв. № подл. | Подпись и дата | Взам. инв. № | Инв. № дубл. | Подпись и дата

А206 051.074

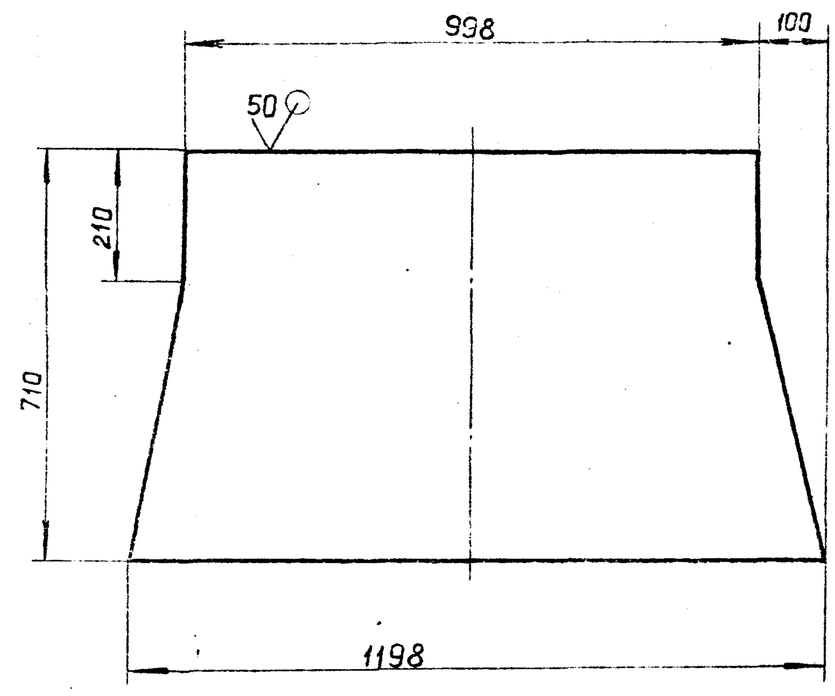

Неуказанные предельные отклонения размеров: $h14; \pm \frac{t_2}{2}$

Изм.	Лист	№ докум.	Подп.	Дата	А206 051.074			
Разраб.		Шершакова			Стенка	Лит.	Масса	Масштаб
Пров.		Крупник		XI-87		И	30,34	1:10
Рук.гр.		Крупник				Лист	Листов 1	
Гл.спец.		Вайнберг			Лист 65.0 ГОСТ19903-74 / ВСт.3кп2 ГОСТ14637-79	ГОССТРОЙ СССР САНТЕХПРОЕКТ г. МОСКВА		
Н.контр.		Фрадкин						
Утв.		Спивак						

Копировал: Формат А4

Альбом 3

Т.п 903-1-250.87

А206 051.060 СБ

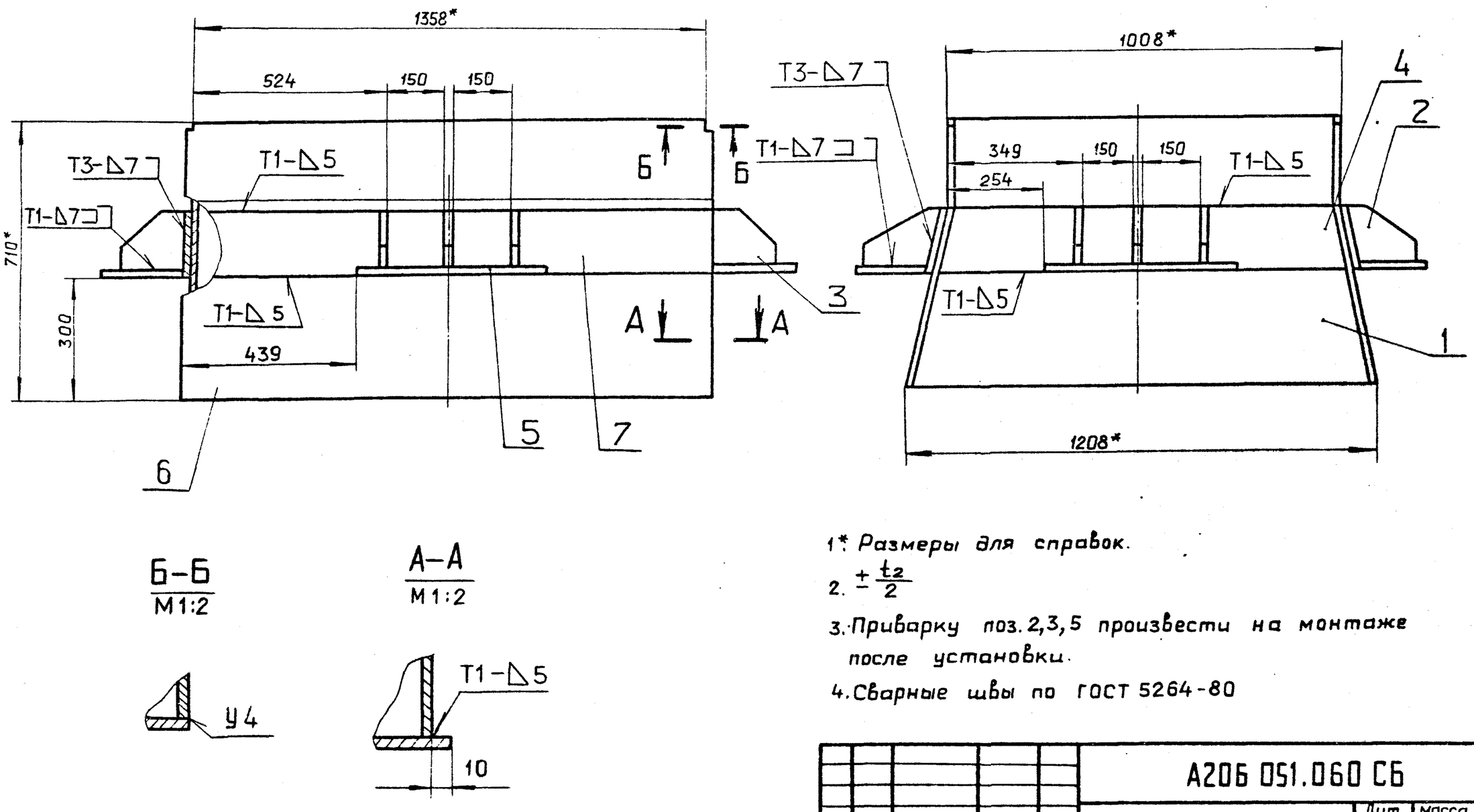

1.* Размеры для справок.

2. $\pm \frac{t_2}{2}$

3. Приварку поз. 2,3,5 произвести на монтаже после установки.

4. Сварные швы по ГОСТ 5264-80

Изм.	Лист	№ докум.	Подп.	Дата	А206 051.060 СБ			
Разраб.		Шершакова			Короб с опорой	Лит.	Масса	Масштаб
Пров.		Крупник		XI-87		И	245,4	1:10
Рук.гр.		Крупник				Лист	Листов 1	
Гл.спец.		Вайнберг				ГОССТРОЙ СССР САНТЕХПРОЕКТ г. МОСКВА		
Н.контр.		Фрадкин						
Утв.		Спивак						

22699-04 33 Копировал: Формат А3

Формат	Зона	Поз.	Обозначение	Наименование	Кол.	Примечание
				Документация		
А3			А206 051.070 СБ	Сборочный чертеж		
				Детали		
Б4		1	А206 051.082	Ребро; L=80-0.87		
				Полоса 5×50-Б-ГОСТ103-76 / ВСт.3кп2-I-ГОСТ535-79	8	0,15 кг.
Б4		2	А206 051.083	Ребро; L=185-1.15		
				Полоса Б-5×50 ГОСТ103-76 / ВСт.3кп2-I-ГОСТ535-79	2	0,35 кг.
Б4		3	А206 051.084	Ребро; L=250-1.3		
				Полоса 5×50-Б-ГОСТ103-76 / ВСт.3кп2-I-ГОСТ535-79	2	0,49 кг.
Б4		4	А206 051.085	Ребро; L=1088-2.6		
				Полоса 5×50-Б-ГОСТ103-76 / ВСт.3кп2-I-ГОСТ535-79	4	2,11 кг.
Б4		5	А206 051.086	Ребро; L=470-1.55		
				Полоса 5×50-Б-ГОСТ103-76 / ВСт.3кп2-I-ГОСТ535-79	2	0,91 кг.
Б4		6	А206 051.087	Уголок; L=1658-3.7		
				Уголок 50×50×5-Б-ГОСТ8509-86 / ВСт.3кп2-I-ГОСТ535-79	2	6,22 кг.

Изм.	Лист	№ докум.	Подп.	Дата
Разраб.	Шершакова			
Пров.	Крупник			XI-87
Рук.гр.	Крупник			
Н.контр.	Фрадкин			
Утв.	Спивак			

А206 051.070

Короб

Лит.	Лист	Листов
И	1	2

ГОССТРОЙ СССР САНТЕХПРОЕКТ г.МОСКВА

Копировал: формат А4

Формат	Зона	Поз.	Обозначение	Наименование	Кол.	Примечание
Б4		7	А206 051.088	Уголок; L=1008-2,6		
				Уголок 50×50×5-Б-ГОСТ8509-86 / ВСт.3кп2-I-ГОСТ535-79	4	3,78 кг
Б4		8	А206 051.089	Ребро; L=225-1,15		
				Полоса 5×50-Б-ГОСТ103-76 / ВСт.3кп2-I-ГОСТ535-79	2	0,43 кг
Б4		9	А206 051.091	Ребро; L=260-1.3		
				Полоса 5×50-Б-ГОСТ103-76 / ВСт.3кп2-I-ГОСТ535-79	2	0,5 кг
Б4		10	А206 051.092	Ребро; L=477-1.55		
				Полоса 5×50-Б-ГОСТ103-76 / ВСт.3кп2-I-ГОСТ535-79	2	0,92 кг.
Б4		11	А206 051.093	Уголок; L=1258-3.1		
				Уголок 50×50×5-Б-ГОСТ8509-86 / ВСт.3кп2-I-ГОСТ535-79	2	4,71 кг
А4		12	А206 051.094	Стенка	2	
Б4		13	А206051.095	Ребро; L=1608-3.7		
				Полоса 5×50-Б-ГОСТ103-76 / ВСт.3кп2-I-ГОСТ535-79	2	3,13 кг
А4		14	А206051.096	Стенка	2	
Б4		15	А206 051.097	Ребро; L=1508-3.1		
				Полоса 5×50-Б-ГОСТ103-76 / ВСт.3кп2-I-ГОСТ535-79	2	29.4 кг.

Изм.	Лист	№ докум.	Подп.	Дата

А216 051.070

Лист 2

Копировал: формат А4

Альбом 3 903-1-250.87 Т.п.

А206 051.070 СБ

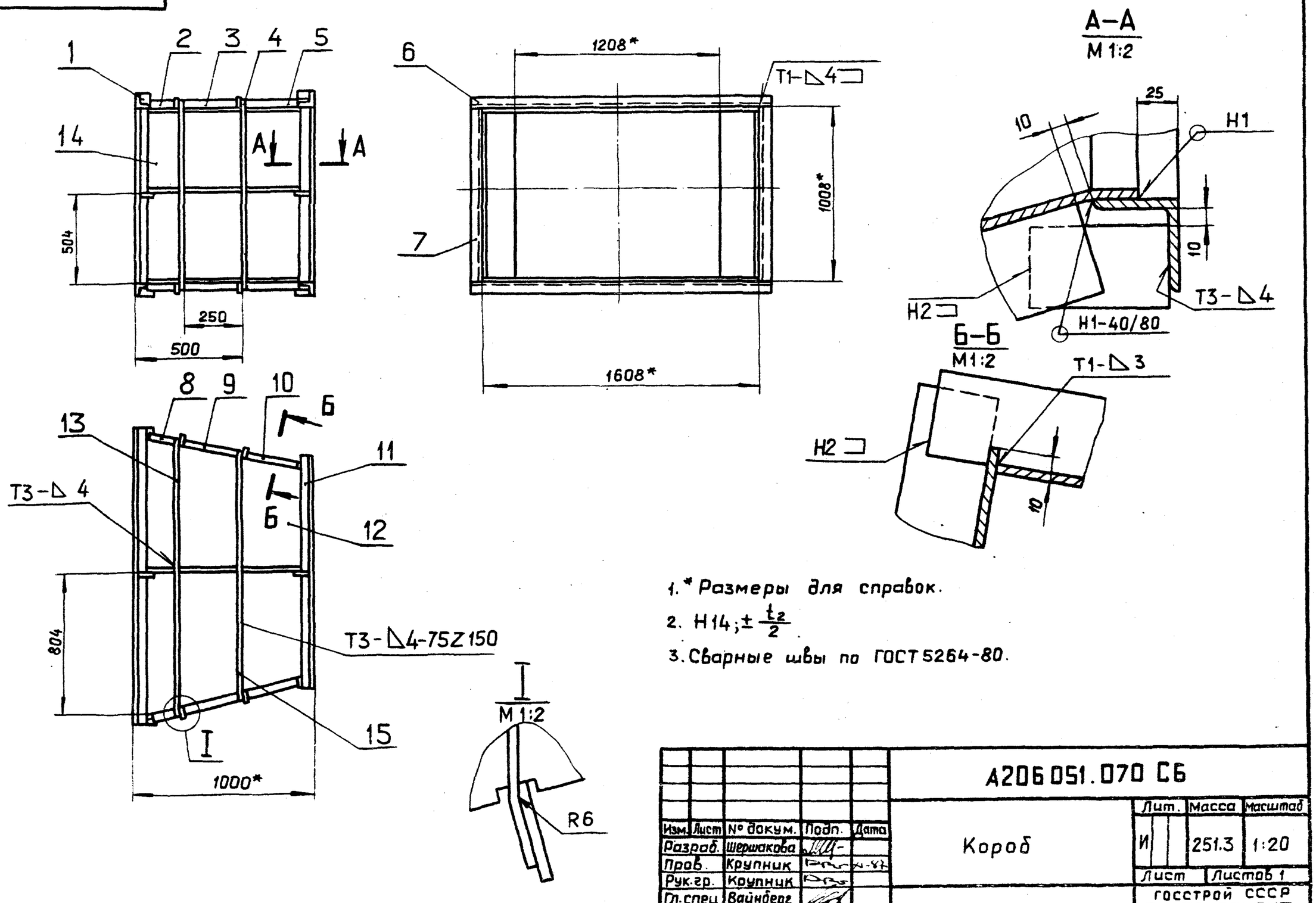

1. * Размеры для справок.
2. $H14; \pm \frac{t_2}{2}$
3. Сварные швы по ГОСТ 5264-80.

Изм.	Лист	№ докум.	Подп.	Дата
Разраб.	Шершакова			
Пров.	Крупник			XI-87
Рук.гр.	Крупник			
Гл.спец.	Вайнберг			
Н.контр.	Фрадкин			
Утв.	Спивак			

А206 051.070 СБ

Короб

Лит.	Масса	Масштаб
И	251.3	1:20

Лист | Листов 1

ГОССТРОЙ СССР САНТЕХПРОЕКТ г. МОСКВА

Копировал: формат А3

А206 051.094

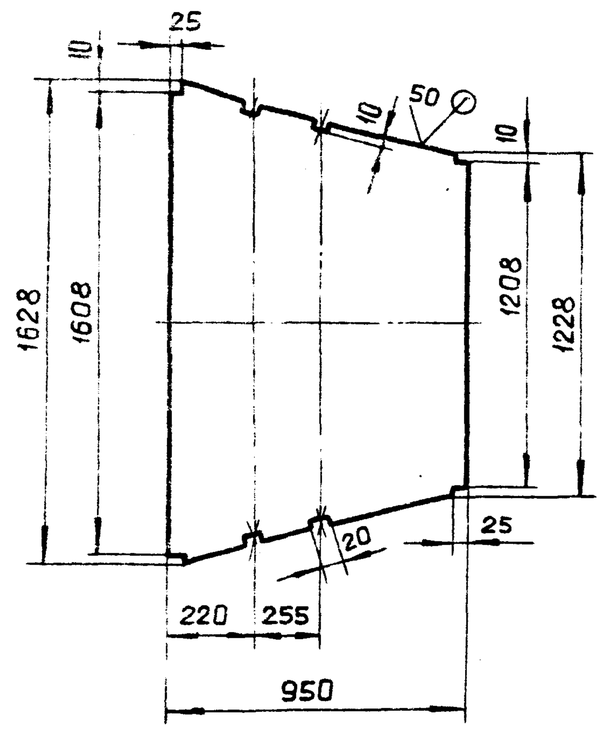

Неуказанные предельные отклонения размеров: H14; h14; $\pm \frac{t_2}{2}$

Изм.	Лист	№докум.	Подп.	Дата	А206 051.094		
Разраб.		Шершакова			Стенка	Лит. И	Масса 54,2	Масштаб 1:20
Пров.		Крупник		11-87		Лист	Листов 1
Рук.группы		Крупник			Лист Б5,0 ГОСТ 19903-74 / ВСт.3кп2 ГОСТ 14637-79	ГОССТРОЙ СССР САНТЕХПРОЕКТ г. Москва
Гл.спец.		Вайнберг				
Н.контр.		Фрадкин				
Утв.		Спивак				

Копировал: Формат А4

Альбом 3 т.п 903-1-250.87

Инв.№ подл. | Подп. и дата | Взам.инв.№ | Инв.№ дубл. | Подп. и дата

А206 051.096

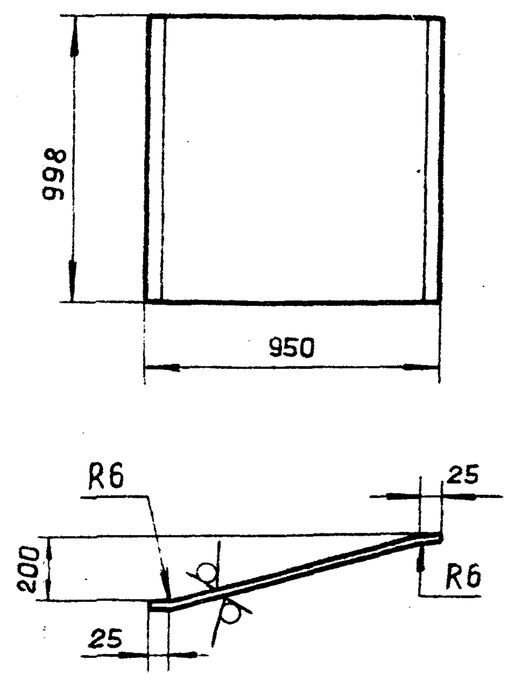

Неуказанные предельные отклонения размеров: h14; $\pm \frac{t_2}{2}$

Изм.	Лист	№докум.	Подп.	Дата	А206 051.096		
Разраб.		Шершакова			Стенка	Лит. И	Масса 38,7	Масштаб 1:20
Пров.		Крупник		11-87		Лист	Листов 1
Рук.группы		Крупник			Лист Б5,0 ГОСТ 19903-74 / ВСт.3кп2 ГОСТ 14637-79	ГОССТРОЙ СССР САНТЕХПРОЕКТ г. Москва
Гл.спец.		Вайнберг				
Н.контр.		Фрадкин				
Утв.		Спивак				

Копировал: Формат А4

Альбом 3 т.п 903-1-250.87

Инв.№ подл. | Подп. и дата | Взам.инв.№ | Инв.№ дубл. | Подп. и дата

А206 052.001

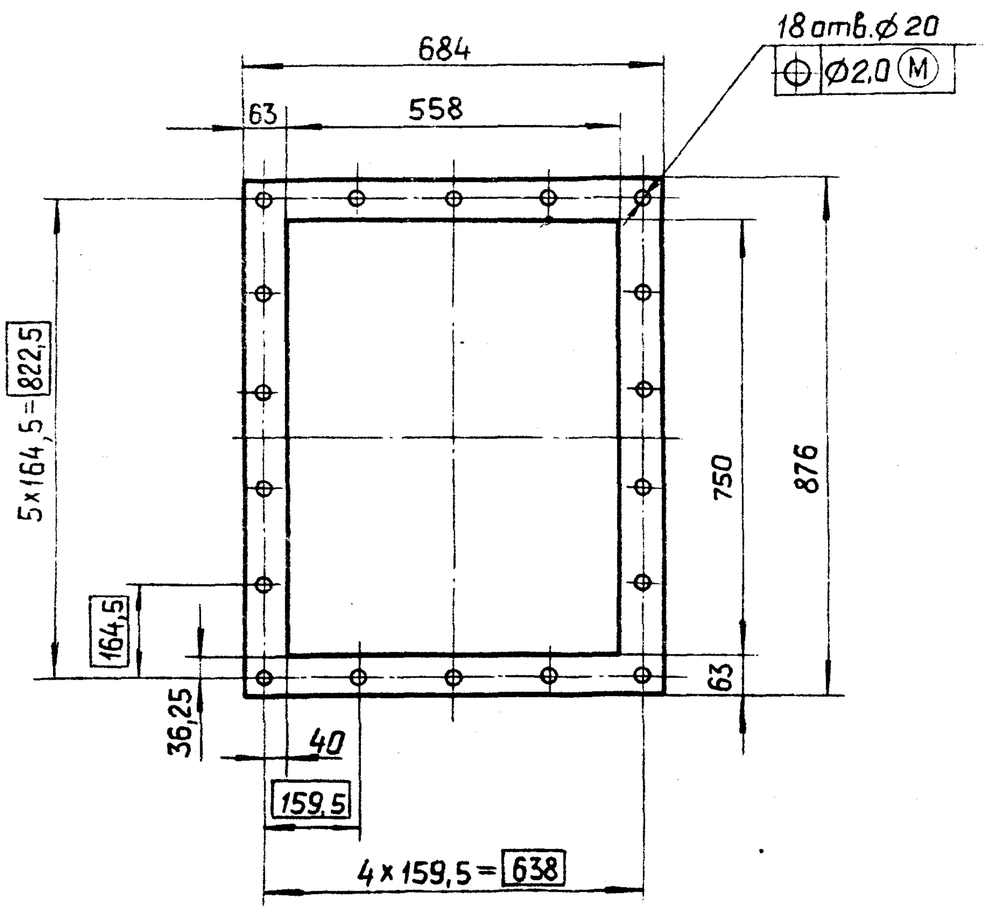

Неуказанные предельные отклонения размеров: H14; h14; $\pm \frac{t_2}{2}$

Изм.	Лист	№докум.	Подп.	Дата	А206 052.001		
Разраб.		Белявская			Прокладка	Лит. И	Масса 2,3	Масштаб 1:10
Пров.		Крупник		11-87		Лист	Листов 1
Рук.группы		Крупник			Картон асбестовый КАОН-1-5 ГОСТ 2850-75	ГОССТРОЙ СССР САНТЕХПРОЕКТ г. Москва
Гл.спец.		Вайнберг				
Н.контр.		Фрадкин				
Утв.		Спивак				

Копировал: Формат А4

Инв.№ подл. | Подп. и дата | Взам.инв.№ | Инв.№ дубл. | Подп. и дата

А206 051.107

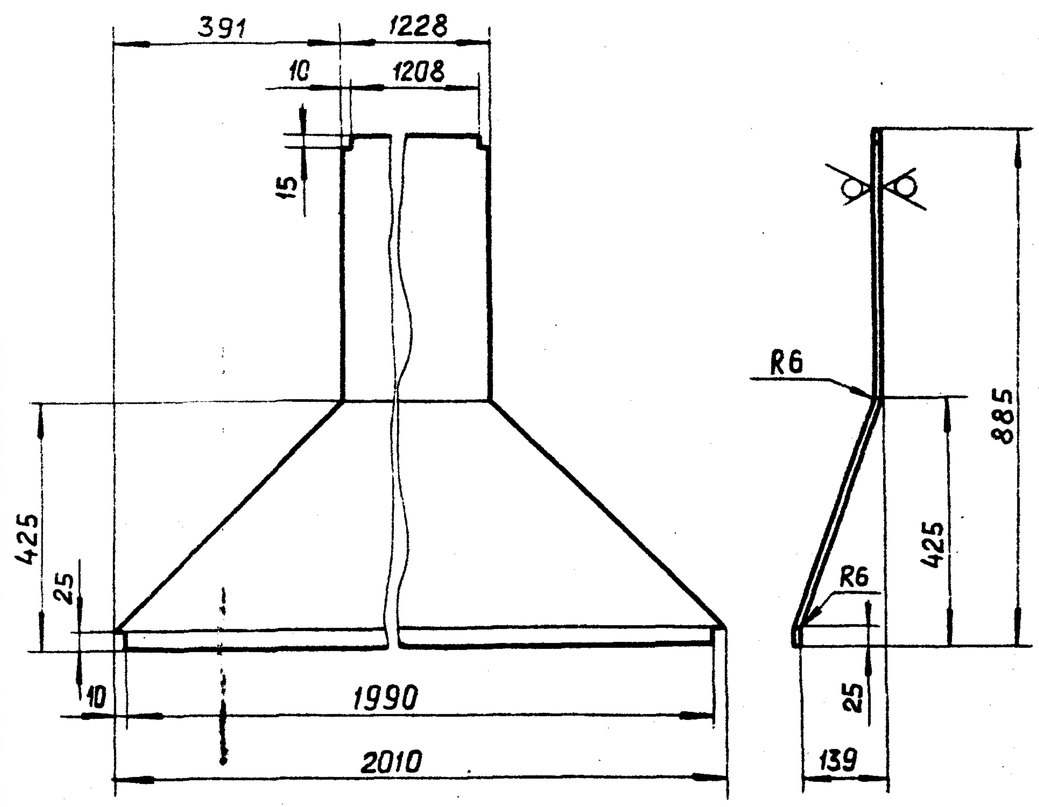

Неуказанные предельные отклонения размеров: h14; $\pm \frac{t_2}{2}$

Изм.	Лист	№докум.	Подп.	Дата	А206 051.107		
Разраб.		Белявская			Стенка	Лит. И	Масса 37,8	Масштаб 1:10
Пров.		Крупник		11-87		Лист	Листов 1
Рук.группы		Крупник			Лист Б5,0 ГОСТ 19903-74 / ВСт.3кп2 ГОСТ 14637-79	ГОССТРОЙ СССР САНТЕХПРОЕКТ г. Москва
Гл.спец.		Вайнберг				
Н.контр.		Фрадкин				
Утв.		Спивак				

Копировал 22699-04 35 Формат А4

Формат	Зона	Поз.	Обозначение	Наименование	Кол.	Примечание
				Документация		
А3			А20Б 051.080 СБ	Сборочный чертеж		
				Детали		
А4		1	А20Б 051.075-01	Косынка	12	
Б4		2	А20Б 051.101	Планка		
				Полоса $\frac{10\times150\text{-Б-ГОСТ103-76}}{\text{ВСт.3кп2-I-ГОСТ535-79}}$		
				L = 998 -2.3	2	11.8 кг
А4		3	А20Б 051.102	Стенка	2	
Б4		4	А20Б 051.103	Уголок		
				Уголок $\frac{50\times50\times5\text{-Б-ГОСТ8509-88}}{\text{ВСт.3кп2-I-ГОСТ535-79}}$		
				L=730-2.0	2	2.8 кг
Б4		5	А20Б 051.104	Ребро		
				Полоса $\frac{5\times50\text{-Б-ГОСТ103-76}}{\text{ВСт.3кп2-I-ГОСТ535-79}}$		
				L=70-0.74	2	0.14 кг
Б4		6	А20Б 051.105	Ребро		
				Полоса $\frac{5\times50\text{-Б-ГОСТ103-76}}{\text{ВСт.3кп2-I-ГОСТ535-79}}$		
				L=420-1.55	2	0.8 кг

Подп. и дата | Инв. № дубл. | Взам. инв. № | Подп. и дата | Инв. № подл.

Изм.	Лист	№ докум.	Подп.	Дата
Разраб.	Белявская			
Пров.	Крупник			XI-87
Рук. группы	Крупник			
Н. контр.	Фрадкин			
Утв.	Спивак			

А20Б 051.080

Короб с опорой

Лит.	Лист	Листов
И	1	2

ГОССТРОЙ СССР САНТЕХПРОЕКТ г. Москва

Копировал: Формат А4

Формат	Зона	Поз.	Обозначение	Наименование	Кол.	Примечание
Б4		7	А20Б 061.106	Планка		
				Полоса $\frac{10\times200\text{-Б-ГОСТ103-76}}{\text{ВСт.3кп2-I-ГОСТ535-79}}$		
				L=500-1.55	4	7.9 кг
А4		8	А20Б 061.107	Стенка	2	
Б4		9	А20Б 061.108	Планка		
				Полоса $\frac{10\times150\text{-Б-ГОСТ103-76}}{\text{ВСт.3кп2-I-ГОСТ535-79}}$		
				L=1228-2.6	2	14.5 кг
Б4		10	А20Б 061.109	Уголок		
				Уголок $\frac{5\times50\times50\text{-Б-ГОСТ8509-88}}{\text{ВСт.3кп2-I-ГОСТ535-79}}$		
				L=2090-4.4	2	7.9 кг

Подп. и дата | Инв. № дубл. | Взам. инв. № | Подп. и дата | Инв. № подл.

Изм.	Лист	№ докум.	Подп.	Дата

А20Б 051.080

Лист 2

Копировал: Формат А4

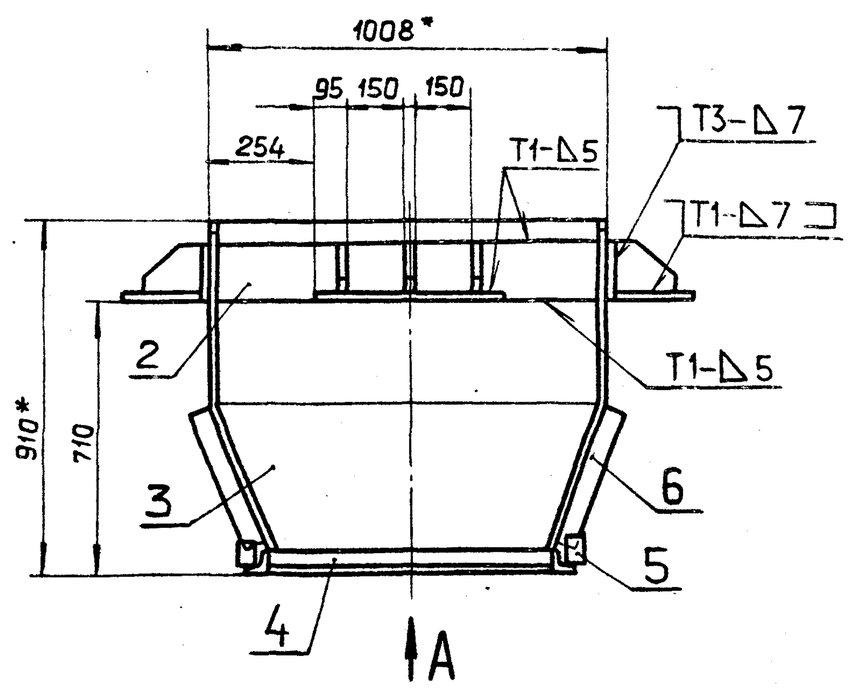

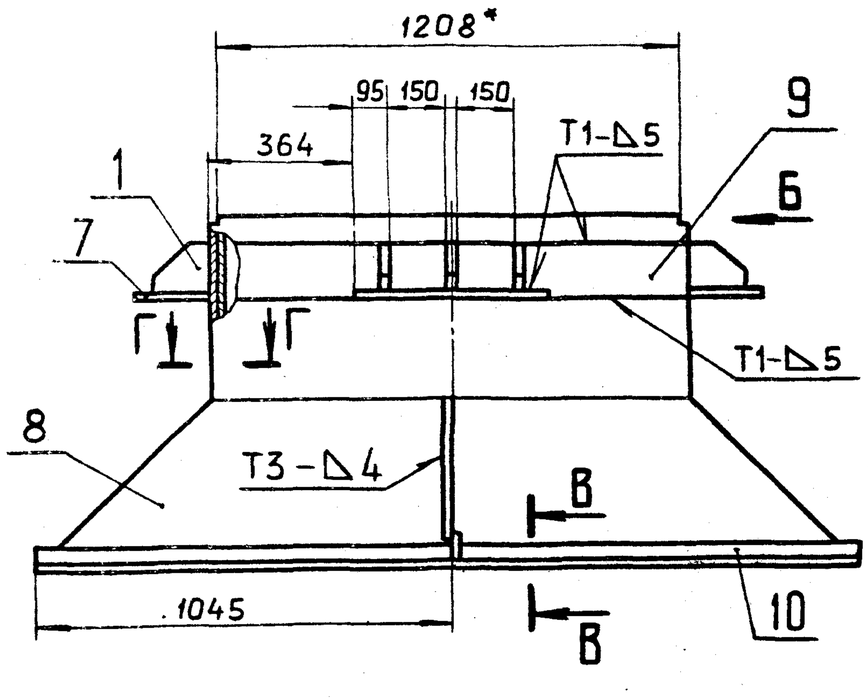

Вид Б
М 1:1

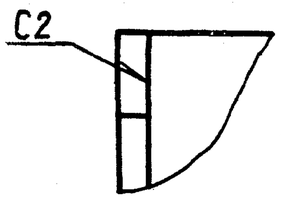

Г-Г
М 1:1

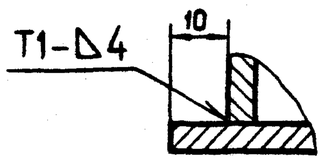

Вид А
М 1:25

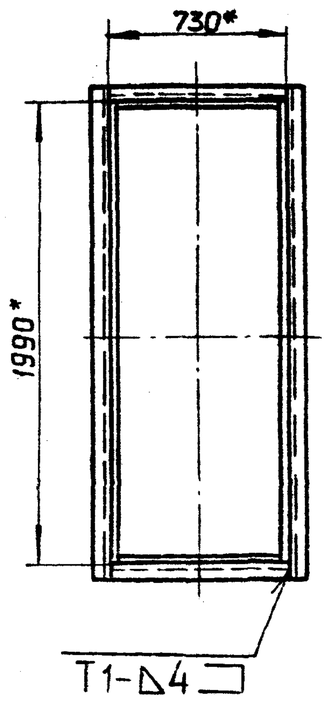

В-В
М1:2

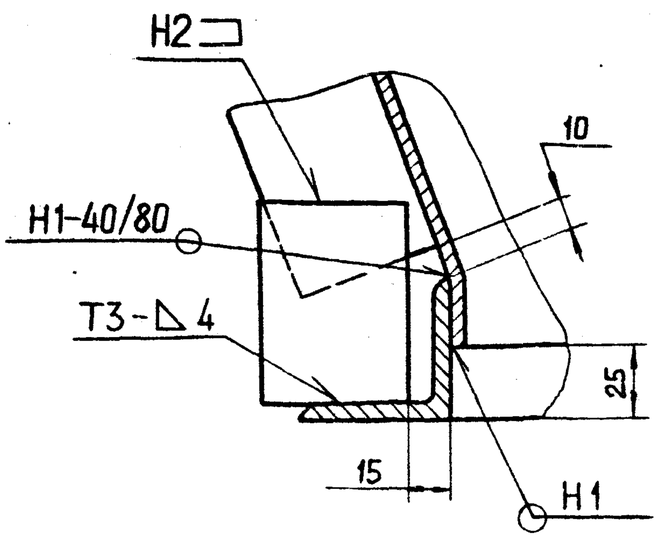

1.* Размеры для справок.
2. h14; $\pm\frac{t_2}{2}$.
3. Сварные швы по ГОСТ5264-80.

Изм.	Лист	№ докум.	Подп.	Дата
Разраб.	Белявская			
Пров.	Крупник			XI-87
Рук. группы	Крупник			
Гл. спец.	Вайнберг			
Н. контр.	Фрадкин			
Утв.	Спивак			

А20Б 051.080 СБ

Короб с опорой

Лит.	Масса	Масштаб
И	264,2	1:15

Лист | Листов 1

ГОССТРОЙ СССР САНТЕХПРОЕКТ г. Москва

Т.п 903-1-250.87 Альбом 3

Подп. и дата | Инв. № дубл. | Взам. инв. № | Подп. и дата | Инв. № подл.

Формат	Зона	Поз	Обозначение	Наименование	Кол	Примечание
				Документация		
А3			А20Б 052.010 СБ	Сборочный чертеж		
				Детали		
Б4		1	А20Б 052.002	Ребро L=1290-3,1		
				Полоса 5х50-Б-ГОСТ 103-76 / ВСт.3кп2-I-ГОСТ535-79	2	2,5 кг
Б4		2	А20Б 052.003	Ребро L=890-2,3		
				Полоса 5х50-Б-ГОСТ 103-76 / ВСт.3кп2-I-ГОСТ535-79	2	1,7 кг
А4		3	А20Б 052.004	Стенка	2	
Б4		4	А20Б 052.005	Стенка 800-2,0 х 1800-3,7		
				Лист Б-5,0 ГОСТ 19903-74 / ВСт.3кп2 ГОСТ 14637-79	2	56,5 кг
Б4		5	А20Б 052.006	Уголок L=960-2,3		
				Уголок 75х75х5-Б-ГОСТ8509-86 / ВСт.3кп2-I-ГОСТ535-79	4	5,6 кг
Б4		6	А20Б 052.007	Уголок L=1210-2,6		
				Уголок 75х75х5-Б-ГОСТ8509-86 / ВСт.3кп2-I-ГОСТ535-79	4	7,0

Подп. и дата | Инв. № дубл. | Взам. инв. № | Подп. и дата | Инв. № подл.

Изм.	Лист	№ докум.	Подп.	Дата	А20Б 052.010			
Разраб.		Белявская			Короб	Лит.	Лист.	Листов
Пров.		Крупник		11-87		И		1
Рук.группы		Крупник				ГОССТРОЙ СССР САНТЕХПРОЕКТ г. МОСКВА		
Н.контр.		Фрадкин						
Утв.		Спивак						

Копировал: Формат А4

А20Б 052.004

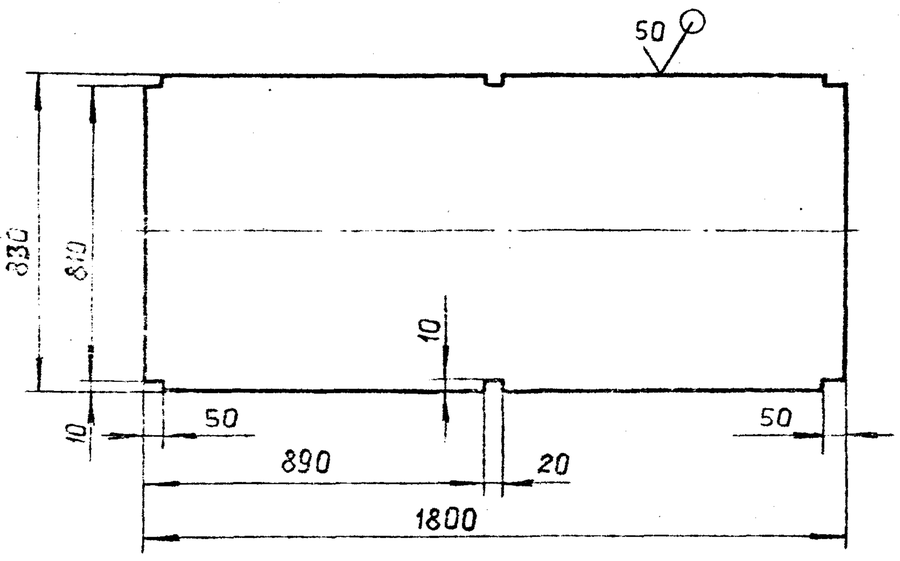

Неуказанные предельные отклонения размеров: $H14; h14; \pm \frac{t_2}{2}$

Изм.	Лист	№ докум.	Подп.	Дата	А20Б 052.004			
Разраб.		Белявская			Стенка	Лит.	Масса	Масштаб
Пров.		Крупник		11-87		И	57,9	1:15
Рук.группы		Крупник				Лист	Листов 1	
Гл.спец.		Вайнберг			Лист Б5,0 ГОСТ 19903-74 / ВСт3кп2 ГОСТ14637-79	ГОССТРОЙ СССР САНТЕХПРОЕКТ г. МОСКВА		
Н.контр.		Фрадкин						
Утв.		Спивак						

Копировал: Формат А4

А20Б 052.010СБ

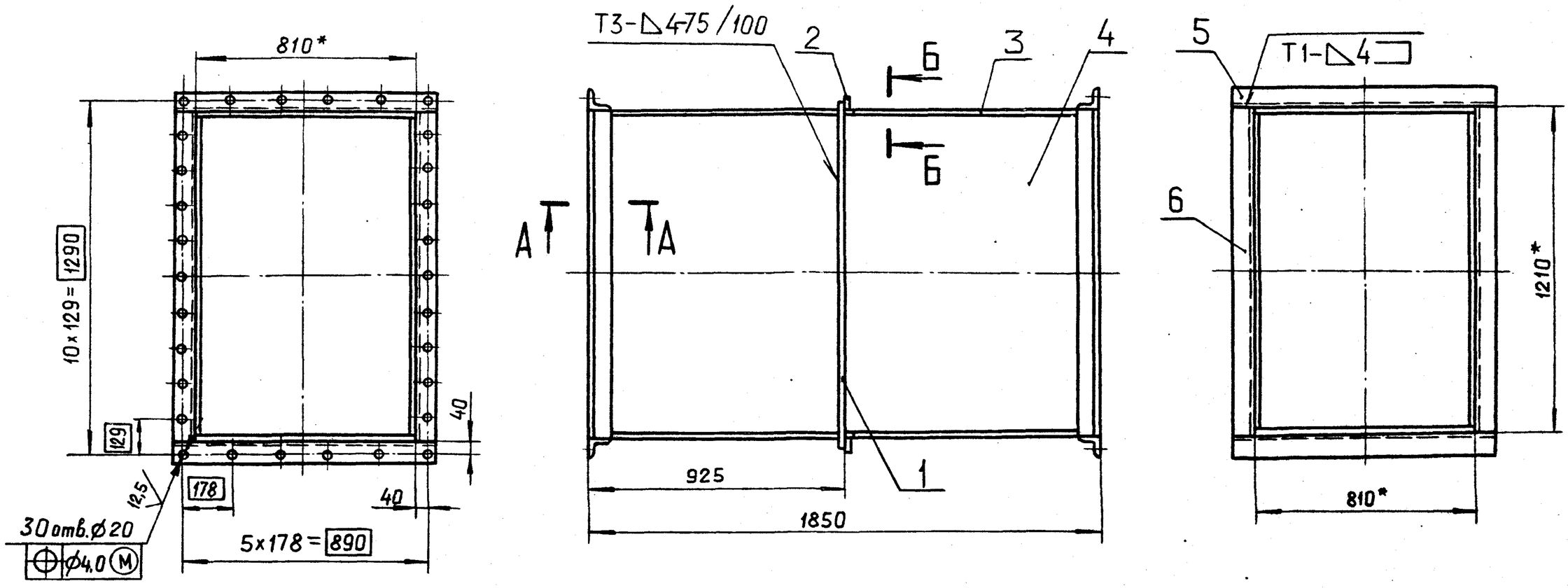

А–А
М 1:5

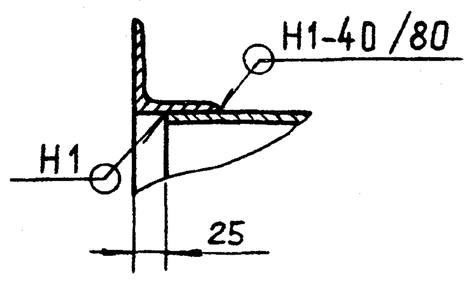

Б–Б
М 1:5

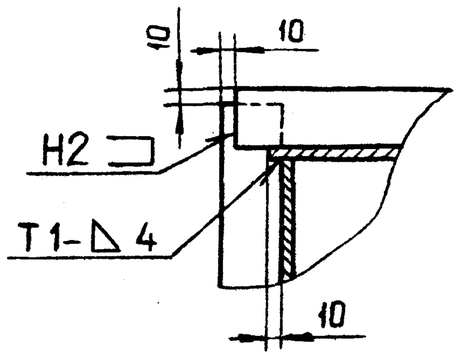

1.* Размеры для справок.
2. $H14; h14; \pm \frac{t_2}{2}$
3. Сварные швы по ГОСТ 5264-80

Изм.	Лист	№ докум.	Подп.	Дата	А20Б 052.010СБ			
Разраб.		Белявская			Короб	Лит.	Масса	Масштаб
Пров.		Крупник		11-87		И	287,6	1:15
Рук.группы		Крупник				Лист	Листов 1	
Гл.спец.		Вайнберг				ГОССТРОЙ СССР САНТЕХПРОЕКТ г. МОСКВА		
Н.контр.		Фрадкин						
Утв.		Спивак						

Т.П 903-1-250.87 Альбом 3

Инв. № подл. | Подп. и дата | Взам. инв. № | Инв. № дубл. | Подп. и дата

22699-04 37 Копировал: Формат А3

Формат	Зона	Поз.	Обозначение	Наименование	Кол.	Примечание
				Документация		
А3			А20Б 052.030СБ	Сборочный чертеж		
				Детали		
Б4		1	А20Б 052.011	Уголок		
				Уголок 75×75×5-Б-ГОСТ8509-86 / ВСт.3кп2-I-ГОСТ535-79		
				L=960-2,3	4	5,6 кг
Б4		2	А20Б 052.012	Уголок		
				Уголок 75×75×5-Б-ГОСТ8509-86 / ВСт3кп2-I-ГОСТ535-79		
				L=1210-2,6	4	7,0 кг
А4		3	А20Б 052.013	Стенка	1	
		4	-01	Стенка	1	
Б4		5	А20Б 052.014	Ребро		
				Полоса 5×50-Б-ГОСТ103-76 / ВСт.3кп2-I-ГОСТ535-79		
				L=1200-2,6	2	2,4 кг
Б4		6	А20Б 052.015	Ребро		
				Полоса 5×50-Б-ГОСТ103-76 / ВСт.3кп2-I-ГОСТ535-79		
				L=1290-3,1	2	2,5 кг
Б4		7	А20Б.052.016	Ребро		
				Полоса 5×50-Б-ГОСТ103-76 / ВСт3кп2-I-ГОСТ535-79		
				L=890-2,3	4	1,7 кг

Подп. и дата | Инв. № дубл. | Взам. инв. № | Подп. и дата | Инв. № подл.

Изм.	Лист	№ докум.	Подп.	Дата
Разраб.	Белявская			
Пров.	Крупник			11.87
Рук. группы	Крупник			
Н. контр.	Фрадкин			
Утв.	Спивак			

А20Б 052.030

Короб

Лит.	Лист	Листов
И	1	2

ГОССТРОЙ СССР САНТЕХПРОЕКТ г. Москва

Копировал: Формат А4

Формат	Зона	Поз.	Обозначение	Наименование	Кол.	Примечание
А4		8	А20Б 052.017	Стенка	2	
Б4		9	А20Б 052.018	Ребро		
				Полоса 5×50-Б-ГОСТ103-76 / ВСт.3кп2-I-ГОСТ535-79		
				L=530-1,55	2	1,0 кг
А4		10	А20Б 052.019	Ребро	2	
Б4		11	А20Б 052.021	Ребро		
				Полоса 5×50-Б-ГОСТ103-76 / ВСт.3кп2-I-ГОСТ535-79		
				L=990-2,3	2	2,0 кг
Б4		12	А20Б 052.022	Ребро		
				Полоса 5×50-Б-ГОСТ103-76 / ВСт3кп2-I-ГОСТ535-79		
				L=100-0,87	4	0,2 кг

Подп. и дата | Инв. № дубл. | Взам. инв. № | Подп. и дата | Инв. № подл.

Изм.	Лист	№ докум.	Подп.	Дата

А20Б 052.030

Лист 2

Копировал: Формат А4

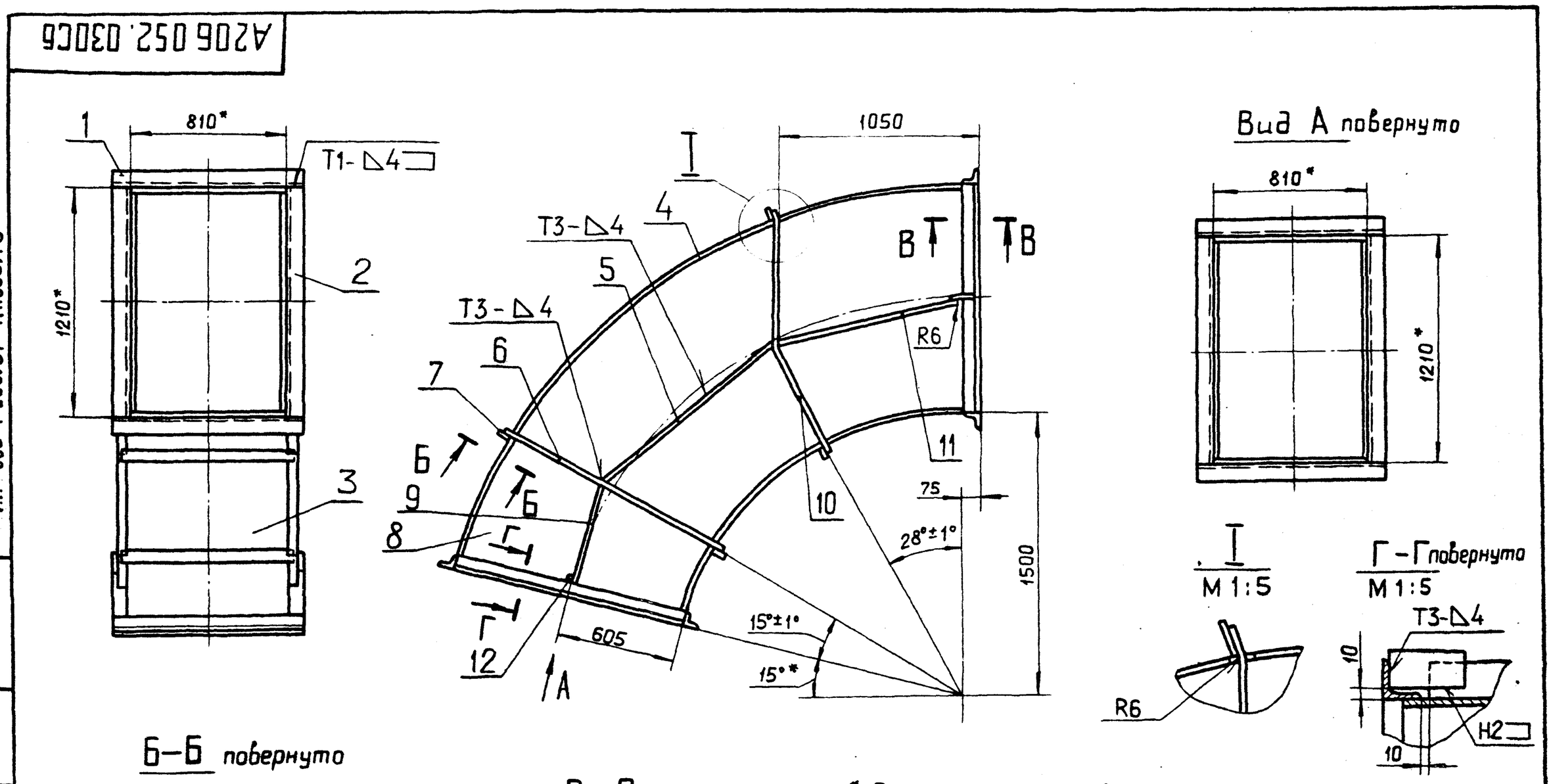

1.* Размеры для справок.
2. $\pm \frac{t_2}{2}$
3. Сварные швы по ГОСТ 5264-80.

Тип 903-1-250.87 Альбом 3

Изм.	Лист	№ докум.	Подп.	Дата
Разраб.	Белявская			
Пров.	Крупник			11.87
Рук. группы	Крупник			
Гл. спец.	Вайнберг			
Н. контр.	Фрадкин			
Утв.	Спивак			

А20Б 052.030СБ

Короб

Лит.	Масса	Масштаб
И	519	1:20

Лист | Листов 1

ГОССТРОЙ СССР САНТЕХПРОЕКТ г. Москва

Копировал: Формат А3

А206 052.013

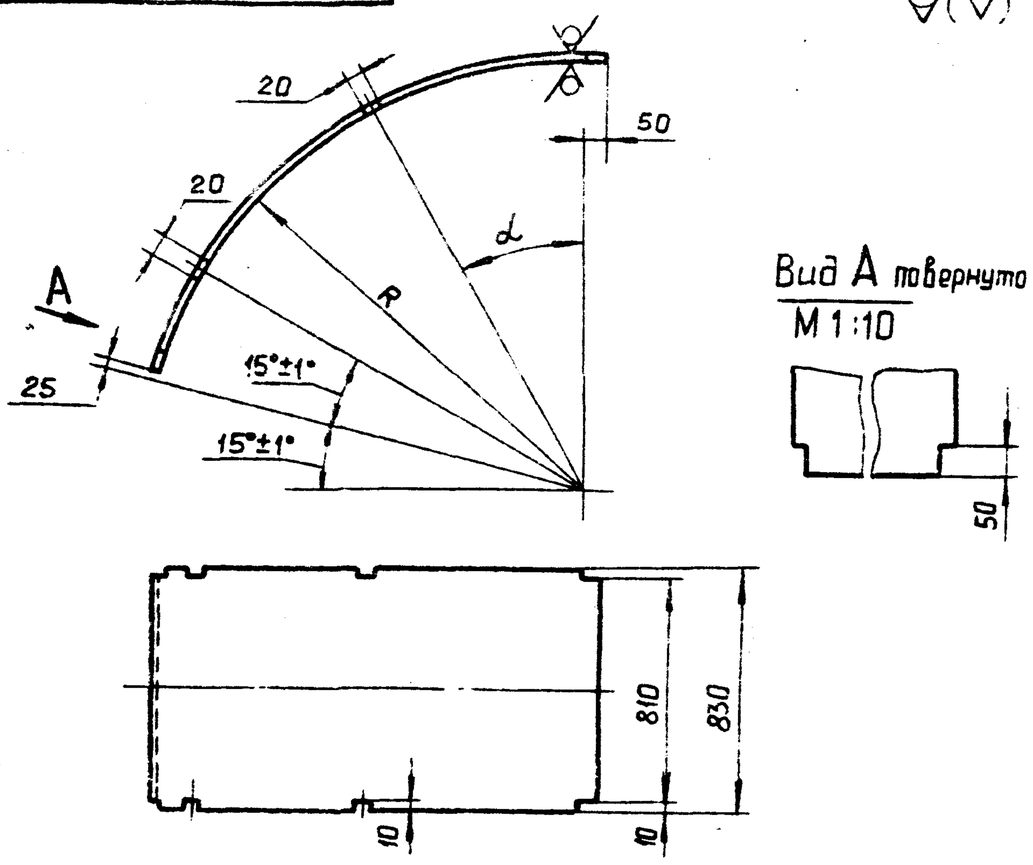

Обозначение	R, мм	α	Масса, кг
А206 052.013	1500	28°	64.0
-01	2705	21°	114.9

Неуказанные предельные отклонения размеров: $H14; h14; \pm\frac{t_2}{2}$

Изм.	Лист	№ докум.	Подп.	Дата	А206 052.013			
Разраб.		Белявская			Стенка	Лит. И	Масса см. табл.	Масштаб —
Пров.		Крупник		11-87		Лист	Листов 1	
Рук.группы		Крупник			Лист Б 5.0 ГОСТ 19903-74 / ВСт.3кп2 ГОСТ 14637-79	ГОССТРОЙ СССР САНТЕХПРОЕКТ г. МОСКВА		
Гл.спец.		Вайнберг						
Н.контр.		Фрадкин						
Утв.		Спивак						

Копировал: Формат А4

Подп. и дата | Инв. № дубл. | Взам. инв. № | Подп. и дата | Инв. № подл.

А206 052.017

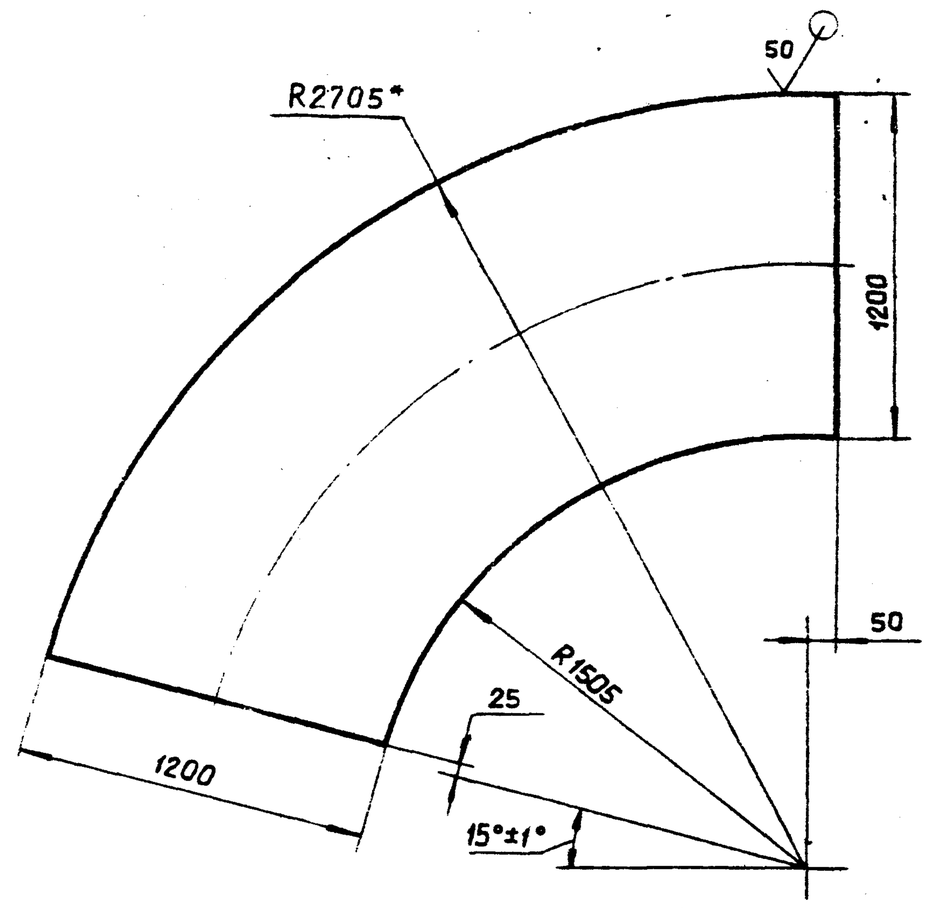

1.* Размер для справок.

2. $h14; \pm\frac{t_2}{2}$

Изм.	Лист	№ докум.	Подп.	Дата	А206 052.017			
Разраб.		Белявская			Стенка	Лит. И	Масса 131	Масштаб 1:20
Пров.		Крупник		11-87		Лист	Листов 1	
Рук.группы		Крупник			Лист Б 5.0 ГОСТ 19903-74 / ВСт.3кп2 ГОСТ 14637-79	ГОССТРОЙ СССР САНТЕХПРОЕКТ г. МОСКВА		
Гл.спец.		Вайнберг						
Н.контр.		Фрадкин						
Утв.		Спивак						

Копировал: Формат А4

Подп. и дата | Инв. № дубл. | Взам. инв. № | Подп. и дата | Инв. № подл.

А206053.022

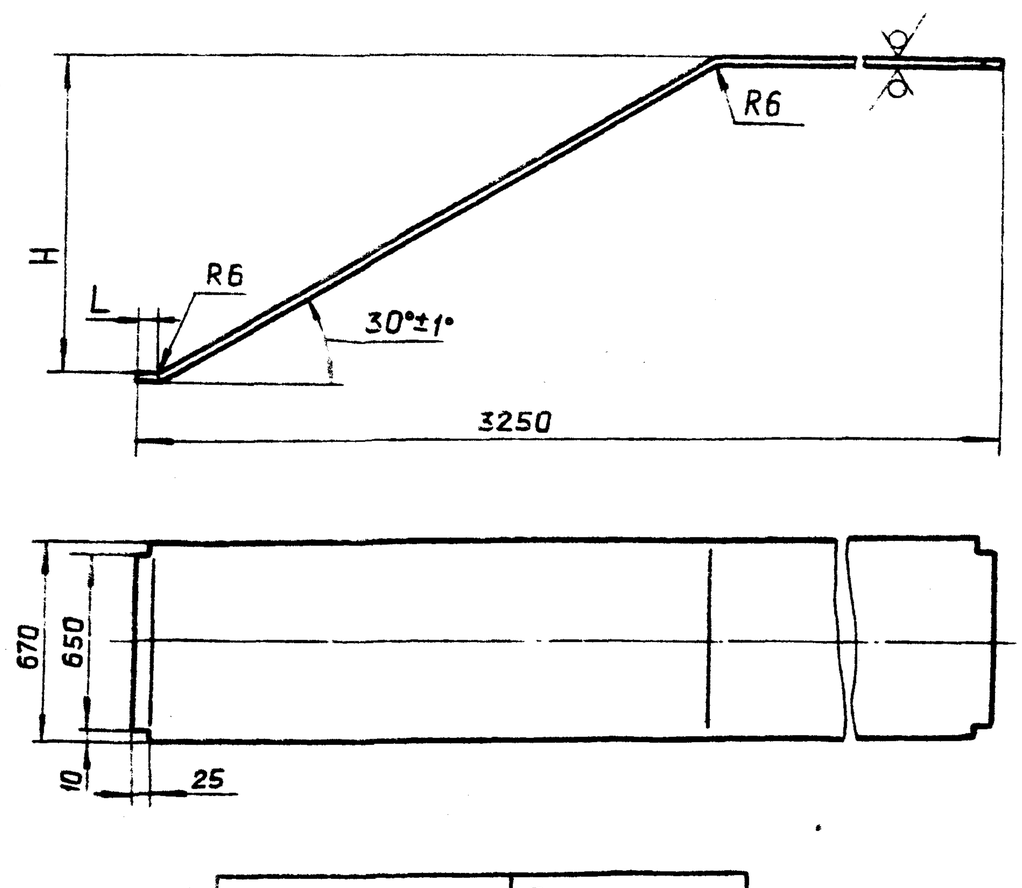

Обозначение	Размеры, мм	
	H	L
А206 053.022	1096	25
-01	1299	455

Неуказанные предельные отклонения размеров: $h14; \pm\frac{t_2}{2}$

Изм.	Лист	№ докум.	Подп.	Дата	А206 053.022			
Разраб.		Белявская			Стенка	Лит. И	Масса 94	Масштаб 1:20
Пров.		Крупник		11-87		Лист	Листов 1	
Рук.груп.		Крупник			Лист Б 5.0 ГОСТ 19903-74 / ВСт.3кп2 ГОСТ 14637-79	ГОССТРОЙ СССР САНТЕХПРОЕКТ г. МОСКВА		
Гл.спец.		Вайнберг						
Н.контр.		Фрадкин						
Утв.		Спивак						

Копировал: Формат А4

Т.п. 903-1-250.87 Альбом 3

Подп. и дата | Инв. № дубл. | Взам. инв. № | Подп. и дата | Инв. № подл.

А206 052.019

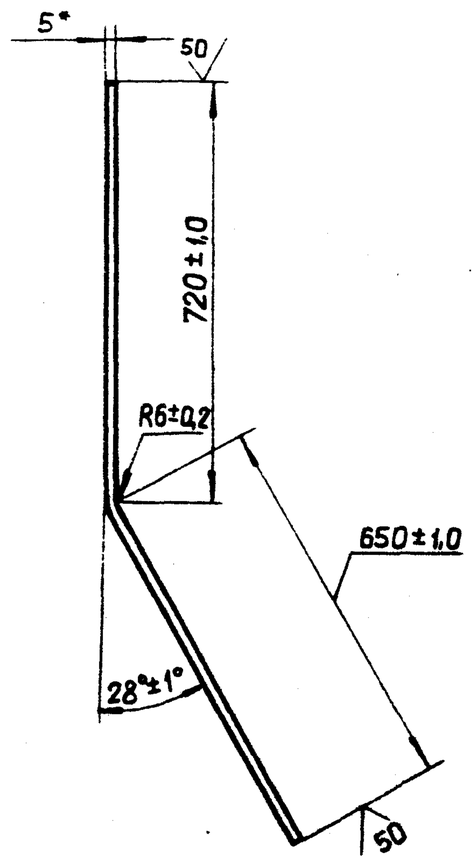

*Размер для справок

Изм.	Лист	№ докум.	Подп.	Дата	А206 052.019			
Разраб.		Белявская			Ребро	Лит. И	Масса 2,7	Масштаб 1:10
Пров.		Крупник		11-87		Лист	Листов 1	
Рук.группы		Крупник			Полоса 5×50-Б-ГОСТ 103-76 / ВСт.3кп.2-I-ГОСТ 535-79	ГОССТРОЙ СССР САНТЕХПРОЕКТ г. МОСКВА		
Гл.спец.		Вайнберг						
Н.контр.		Фрадкин						
Утв.		Спивак						

Копировал: 22639-04 39 Формат А4

Формат	Зона	Поз	Обозначение	Наименование	Кол.	Примечание
				Документация		
А3			А20Б 052.040 СБ	Сборочный чертеж		
				Детали		
Б4		1	А20Б 052.024	Уголок L=750-2,0		
				Уголок 63×63×5-Б-ГОСТ8509-86 / ВСт.3кп2-I-ГОСТ535-79	2	3,6 кг
Б4		2	А20Б 052.025	Ребро L=500-1,55		
				Полоса 5×50-Б-ГОСТ103-76 / ВСт.3кп2-I-ГОСТ535-79	2	1,0 кг
Б4		3	А20Б 052.026	Ребро L=900-2,3		
				Полоса 5×50-Б-ГОСТ103-76 / ВСт.3кп2-I-ГОСТ535-79	2	1,8 кг
А3		4	А20Б 052.027	Стенка	1	
		5	-01	Стенка	1	
А3		6	А20Б 052.028	Стенка	1	
		7	-01	Стенка	1	
Б4		8	А20Б 052.029	Уголок L=684-2,0		
				Уголок 63×63×5-Б-ГОСТ8509-86 / ВСт.3кп2-I-ГОСТ535-79	2	3,3 кг
Б4		9	А20Б 052.031	Ребро L=300-1,4		
				Полоса 5×50-Б-ГОСТ103-76 / ВСт.3кп2-I-ГОСТ535-79	2	0,6 кг
Б4		10	А20Б 052.032	Ребро L=870-2,3		
				Полоса 5×50-Б-ГОСТ103-76 / ВСт.3кп2-I-ГОСТ535-79	2	1,7 кг

Подп. и дата | Инв.№дубл. | Взам.инв.№ | Подп. и дата | Инв.№подл.

Изм.	Лист	№докум.	Подп.	Дата	А20Б 052.040			
Разраб.		Белявская			Короб	Лит.	Лист	Листов
Пров.		Крупник		XI-87		И	1	2
Рук.груп.		Крупник				ГОССТРОЙ СССР САНТЕХПРОЕКТ г. Москва		
Н.контр.		Фрадкин						
Утв.		Спивак						

Копировал: Формат А4

Формат	Зона	Поз.	Обозначение	Наименование	Кол.	Примечание
Б4		11	А20Б 052.033	Ребро L=550-1,75		
				Полоса 5×50-Б-ГОСТ103-76 / ВСт.3кп2-I-ГОСТ535-79	2	1,1 кг
Б4		12	А20Б 052.034	Ребро L=780-2,0		
				Полоса 5×50-Б-ГОСТ103-76 / ВСт.3кп2-I-ГОСТ535-79	2	1,5 кг
Б4		13	А20Б 052.035	Уголок L=960-2,3		
				Уголок 75×75×5-Б-ГОСТ8509-86 / ВСт.3кп2-I-ГОСТ535-79	2	5,6 кг
Б4		14	А20Б 052.036	Уголок L=1210-2,6		
				Уголок 75×75×5-Б-ГОСТ8509-86 / ВСт.3кп-I-ГОСТ535-79	2	7,0 кг

Подп. и дата | Инв.№дубл. | Взам.инв.№ | Подп. и дата | Инв.№подл.

Изм.	Лист	№докум.	Подп.	Дата	А20Б 052.040	Лист 2

Копировал: Формат А4

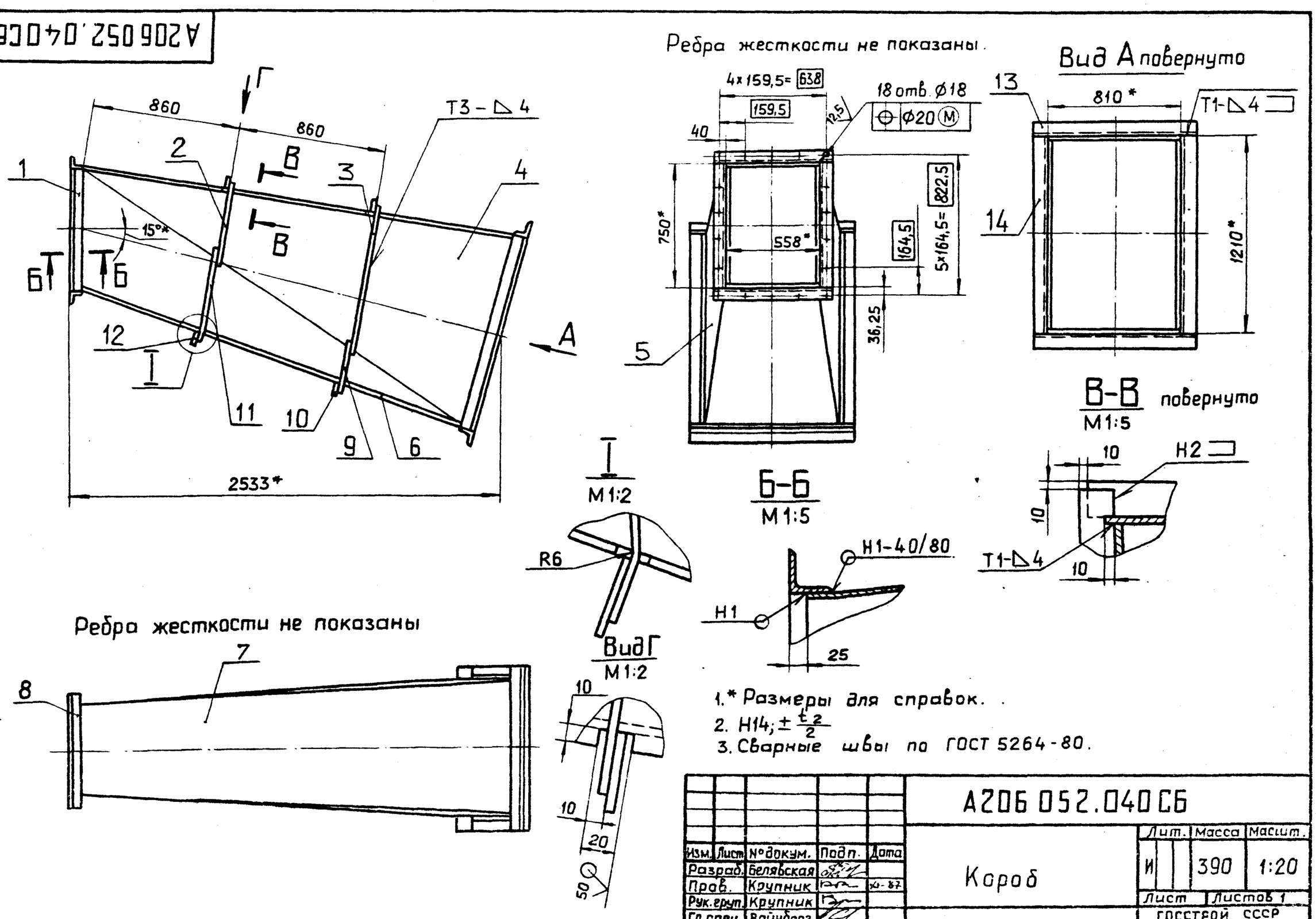

Изм.	Лист	№докум.	Подп.	Дата	А20Б 052.040 СБ			
Разраб.		Белявская			Короб	Лит.	Масса	Масшт.
Пров.		Крупник		XI-87		И	390	1:20
Рук.груп.		Крупник				Лист	Листов 1	
Гл.спец.		Вайнберг				ГОССТРОЙ СССР САНТЕХПРОЕКТ г. Москва		
Н.контр.		Фрадкин						
Утв.		Спивак						

Т.п. 903-1-250.87 Альбом 3

Подп. и дата | Инв.№дубл. | Взам.инв.№ | Подп. и дата | Инв.№подл.

А206 052.027

Рис.1

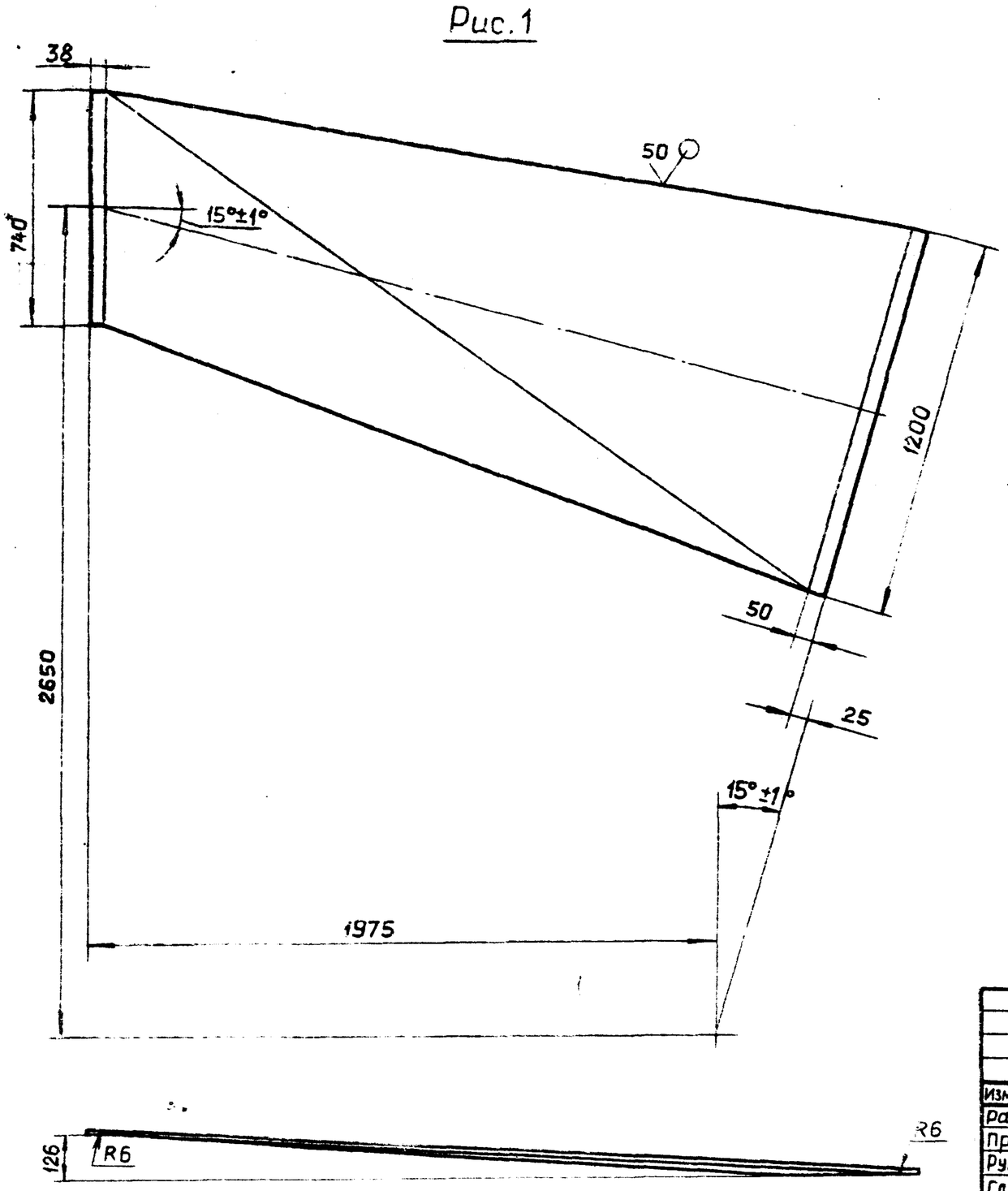

Рис.2

Остальное см. рис.1

М 1:10

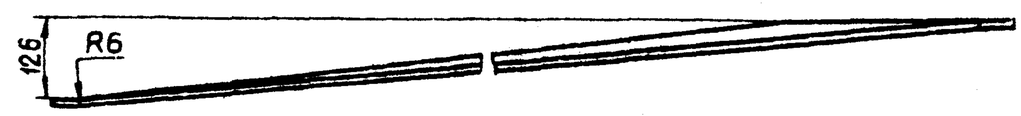

Обозначение	Рис.
А206 052.027	1
— 01	2

Неуказанные предельные отклонения размеров: $H14$; $\pm\frac{t_2}{2}$.

Изм	Лист	№ докум.	Подп.	Дата	А206 052.027			
Разраб.		Белявская			Стенка	Лит. И	Масса 97	Масшт. 1:15
Пров.		Крупник		Х1-87		Лист	Листов 1	
Рук.груп.		Крупник			Лист Б 5.0 ГОСТ19903-74 / ВСт.3кп2 ГОСТ14637-79	ГОССТРОЙ СССР САНТЕХПРОЕКТ г. МОСКВА		
Гл.спец.		Вайнберг						
Н.контр.		Фрадкин						
Утв.		Спивак						

Копировал: Формат А3

Инв.№ подл. | Подп. и дата | Взам.инв.№ | Инв.№ дубл. | Подп. и дата

А206 052.028

Вид А повернуто

М 1:5

Рис.1

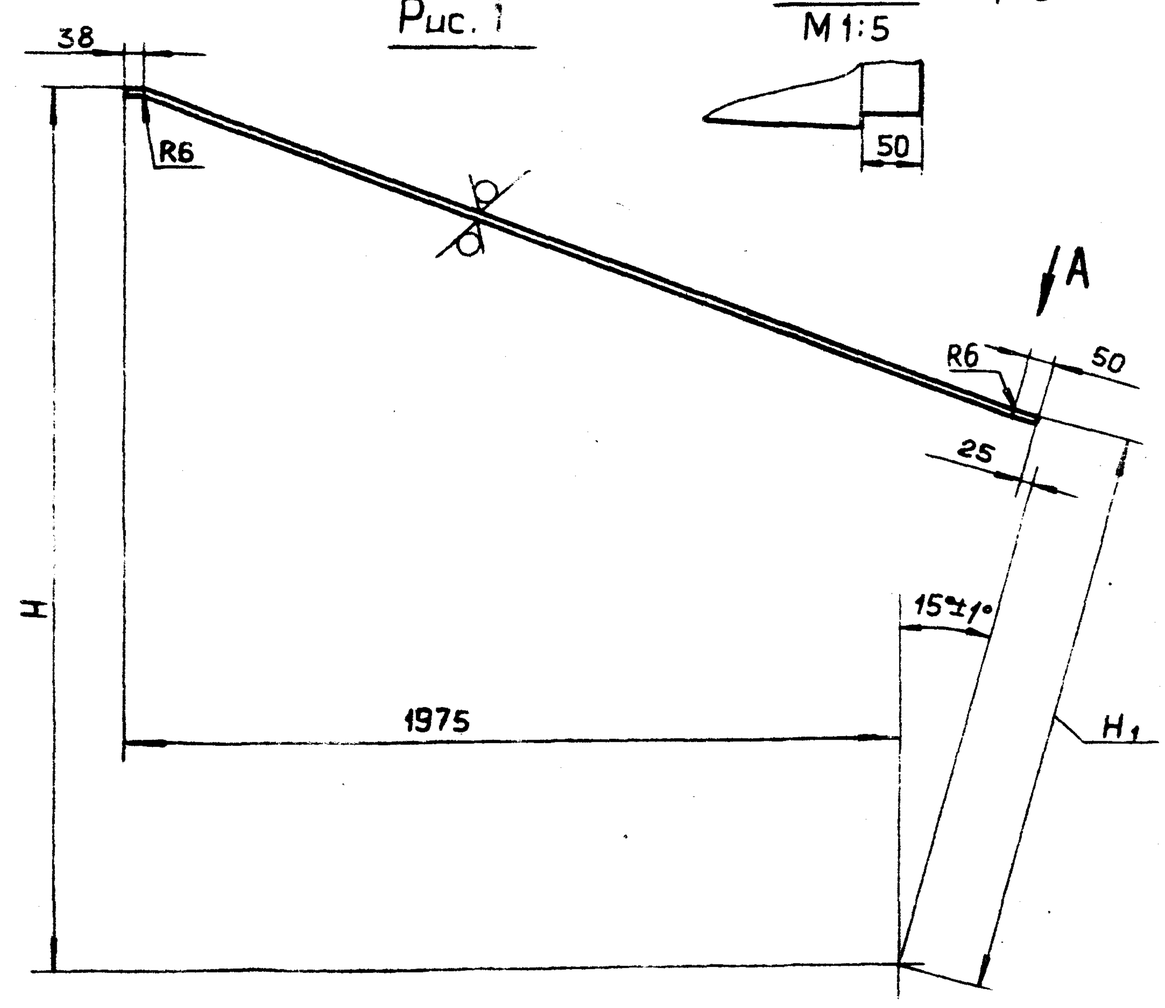

Рис.2

Остальное см. рис.1

Обозначение	Рис.	Размеры, мм		Масса, кг
		H	H_1	
А206 052.028	1	2280	1458	68,5
— 01	2	3025	2663	73,5

Неуказанные предельные отклонения размеров: $h14$; $\pm\frac{t_2}{2}$

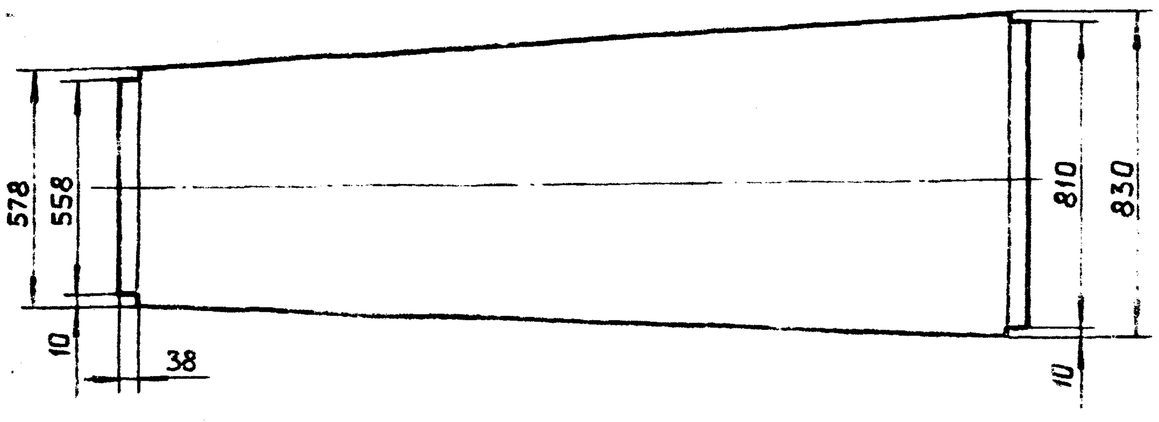

Изм	Лист	№ докум.	Подп.	Дата	А206 052.028			
Разраб.		Белявская			Стенка	Лит. И	Масса см. табл.	Масшт. —
Пров.		Крупник		Х1-87		Лист	Листов 1	
Рук.груп.		Крупник			Лист Б5.0 ГОСТ 19903-74 / ВСт.3кп2 ГОСТ14637-79	ГОССТРОЙ СССР САНТЕХПРОЕКТ г. МОСКВА		
Гл.спец.		Вайнберг						
Н.контр.		Фрадкин						
Утв.		Спивак						

22699-04 Копировал: Формат А3

Тип 903-1-250-87. Альбом 3

Инв.№ подл. | Подп. и дата | Взам.инв.№ | Инв.№ дубл. | Подп. и дата

Формат	Зона	Поз.	Обозначение	Наименование	Кол.	Примечание
				Документация		
А3			А206 053.010СБ	Сборочный чертеж		
				Детали		
А4		1	А206 053.001	Стенка	2	
Б4		2	А206 053.002	Ребро		
				Полоса 5х50-Б-ГОСТ 103-76 / ВСт.3кп2-I-ГОСТ 535-79		
				L=1265-2,6	4	2,3 кг
А4		3	А206 053.003	Ребро	1	
		4	-01	Ребро	1	
Б4		5	А206 053.004	Ребро		
				Полоса 5х50-Б-ГОСТ 103-76 / ВСт.3кп2-I-ГОСТ 535-79		
				L=1045-2,6	1	2,0 кг
Б4		6	А206 053.005	Ребро		
				Полоса 5х50-Б-ГОСТ 103-76 / ВСт.3кп2-I-ГОСТ 535-79		
				L=985-2,3	1	1,9 кг
Б4		7	А206 053.006	Ребро		
				Полоса 5х50-Б-ГОСТ 103-76 / ВСт.3кп2-I-ГОСТ 535-79		
				L=80-0,74	2	0,16 кг

Подп. и дата | Инв. №дубл. | Взам. инв. № | Подп. и дата | Инв. №подл.

А206 053.010

Изм.	Лист	№ докум.	Подп.	Дата
Разраб.		Белявская		
Пров.		Крупник		
Рук. гр.		Крупник		
Н. контр.		Фрайкин		
Утв.		Спивак		

Короб

Лит.	Лист	Листов
И	1	2

ГОССТРОЙ СССР САНТЕХПРОЕКТ г. МОСКВА

Копировал: Формат А4

Формат	Зона	Поз.	Обозначение	Наименование	Кол.	Примечание
Б4		8	А206 053.007	Уголок		
				Уголок 50х50х5-Б-ГОСТ 8509-86 / ВСт.3кп2-I-ГОСТ 535-79		
				L=750-2,0	2	2,8 кг
Б4		9	А206 053.008	Уголок		
				Уголок 50х50х5-Б-ГОСТ 8509-86 / ВСт.3кп2-I-ГОСТ 535-79		
				L=1608-3,7	2	6,1 кг
А4		10	А206 053.009	Стенка	1	
		11	-01	Стенка	1	
Б4		12	А206 053.011	Ребро		
				Полоса 5х50-Б-ГОСТ 103-76 / ВСт.3кп2-I-ГОСТ 535-79		
				L=1688-3,7	2	3,3 кг

Подп. и дата | Инв. №дубл. | Взам. инв. № | Подп. и дата | Инв. №подл.

Изм.	Лист	№ докум.	Подп.	Дата

А206 053.010

Лист 2

Копировал: Формат А4

А206 053.010СБ

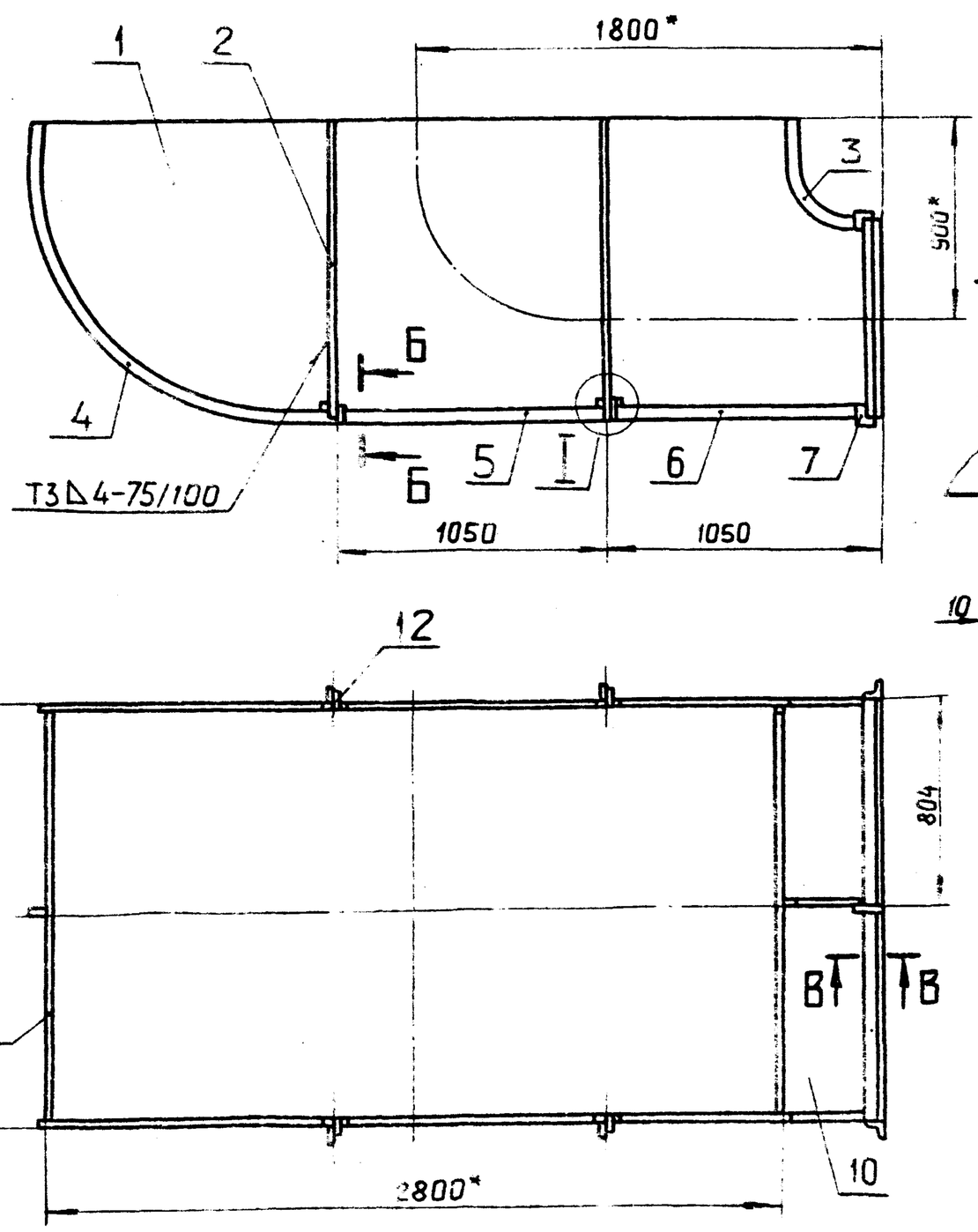

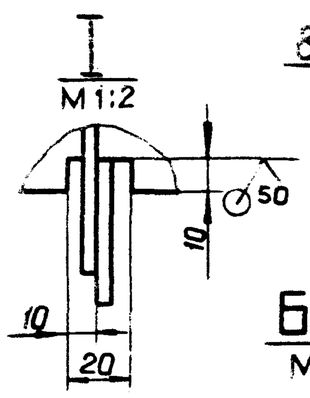

Б-Б
М1:5

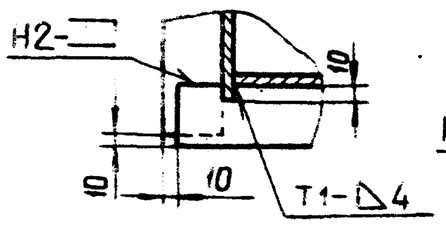

Вид А

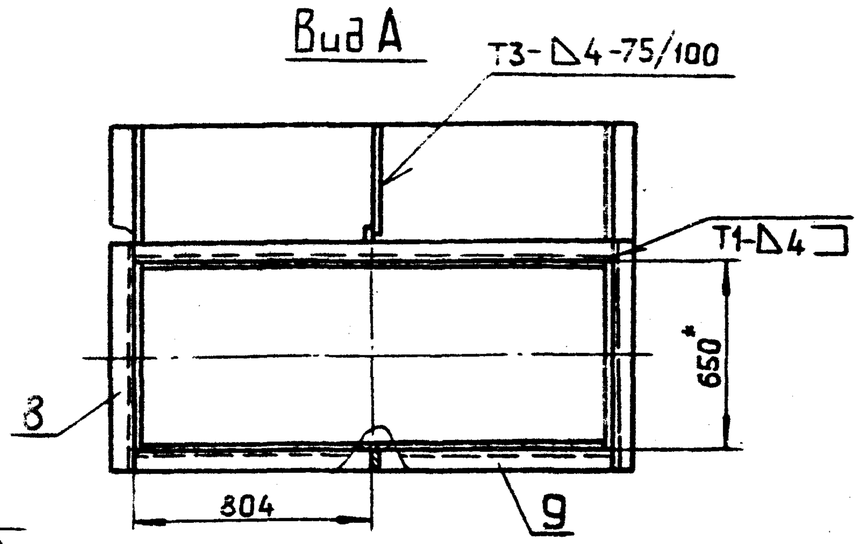

Б-Б
М1:2,5

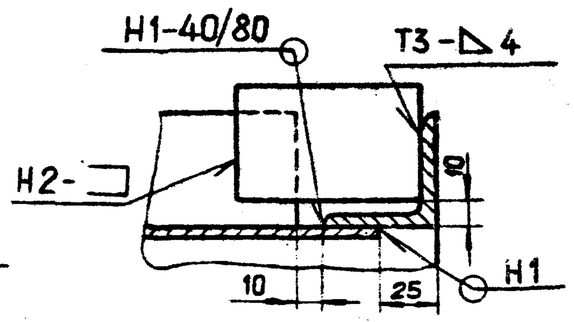

1. * Размеры для справок
2. $\pm \frac{t_2}{2}$
3. Сварные швы по ГОСТ 5264-80.

Изм	Лист	№ докум.	Подп.	Дата
Разраб.		Белявская		
Пров.		Крупник		XI-87
Рук.груп.		Крупник		
Гл.спец.		Вайнберг		
Н.контр.		Фрайкин		
Утв.		Спивак		

А206 053.010СБ

Короб

Лит.	Масса	Масштаб
И	600	1:20

Лист | Листов 1

ГОССТРОЙ СССР САНТЕХПРОЕКТ г. МОСКВА

Т.П. 903-1-250.87 Альбом 3

Подп. и дата | Инв. №дубл. | Взам. инв. № | Подп. и дата | Инв. №подл.

Формат	Зона	Поз.	Обозначение	Наименование	Кол.	Примечание
				Документация		
А3			А20Б 053.020СБ	Сборочный чертеж		
				Детали		
Б4		1	А20Б 053.014	Уголок		
				Уголок 50×50×5-Б-ГОСТ8509-86 / ВСт.3кп2-I-ГОСТ535-79		
				L=1400 - 3,1	2	5,3 кг
Б4		2	А20Б 053.015	Уголок		
				Уголок 50×50×5-Б-ГОСТ8509-86 / ВСт.3кп2-I-ГОСТ535-79		
				L=750 - 2,0	4	2,8 кг
Б4		3	А20Б 053.016	Ребро		
				Полоса 5×50-Б-ГОСТ 103-76 / ВСт.3кп2-I-ГОСТ535-79		
				L=80 - 0,74	4	0,16 кг
Б4		4	А20Б 053.017	Ребро		
				Полоса 5×50-Б-ГОСТ 103-76 / ВСт.3кп2-I-ГОСТ535-79		
				L=1400 - 3,1	2	2,7 кг
Б4		5	А20Б 053.018	Ребро		
				Полоса 5×50-Б-ГОСТ 103-76 / ВСт.3кп2-I-ГОСТ535-79		
				L=730 - 2,0	4	1,4 кг

Подп. и дата | Инв. № дубл. | Взам. инв. № | Подп. и дата | Инв. № подл.

Изм.	Лист	№ докум.	Подп.	Дата
Разраб.	Белявская			
Пров.	Крупник			XI-87
Рук.груп.	Крупник			
Н.контр.	Фрадкин			
Утв.	Спивак			

А20Б 053.020

Короб

Лит. | Лист 1 | Листов 2

ГОССТРОЙ СССР САНТЕХПРОЕКТ г. МОСКВА

Копировал: Формат А4

Формат	Зона	Поз.	Обозначение	Наименование	Кол.	Примечание
Б4		6	А20Б 053.019	Ребро		
				Полоса 5×50-Б-ГОСТ103-76 / ВСт.3сп2-I-ГОСТ535-79		
				L=1688 - 3,7	4	3,3 кг
Б4		7	А20Б 053.021	Ребро		
				Полоса 5×50-Б-ГОСТ103-76 / ВСт.3кп2-I-ГОСТ535-79		
				L=1100 - 2,6	2	2,2 кг
А4		8	А20Б 053.022	Стенка	1	
		9	-01	Стенка	1	
А4		10	А20Б 053.023	Стенка	2	
Б4		11	А20Б 053.024	Ребро		
				Полоса 5×50-Б-ГОСТ 103-76 / ВСт.3кп2-I-ГОСТ535-79		
				L=1095 - 2,6	2	2,1 кг
Б4		12	А20Б 053.025	Уголок		
				Уголок 50×50×5-Б-ГОСТ8509-86 / ВСт.3кп2-I-ГОСТ535-79		
				L=1608 - 3,7	2	6,1 кг

Подп. и дата | Инв. № дубл. | Взам. инв. № | Подп. и дата | Инв. № подл.

Изм.	Лист	№ докум.	Подп.	Дата

А20Б 053.020

Лист 2

Копировал: Формат А4

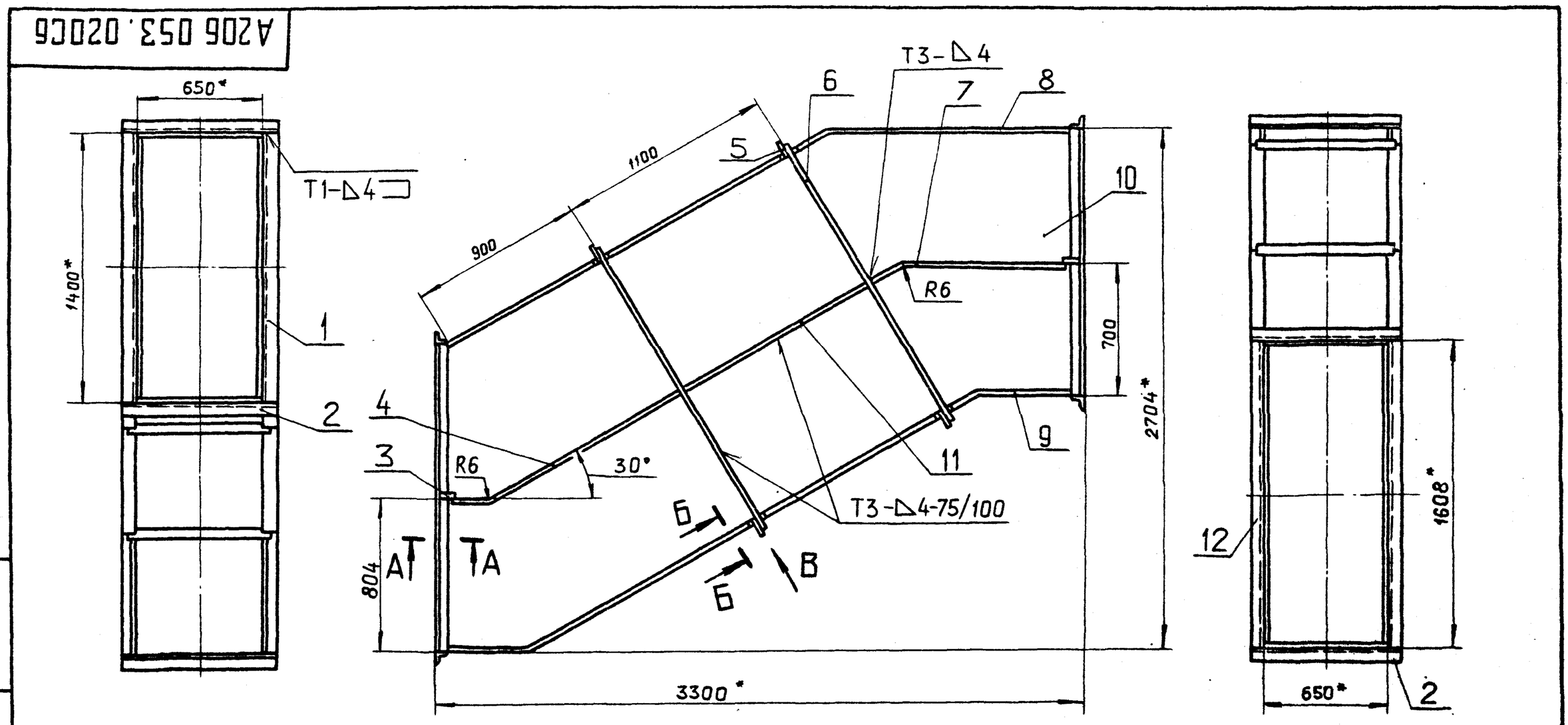

А–А
М1:4

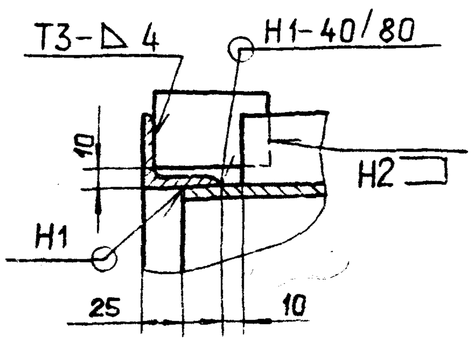

Б-Б повернуто
М1:5

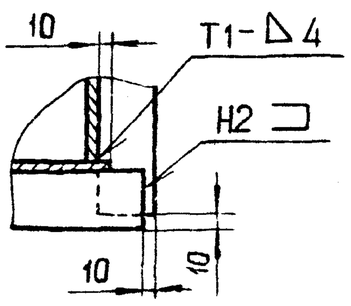

Вид В повернуто
М1:2

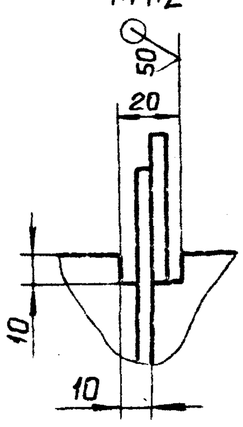

1.* Размеры для справок.
2. $H14; \pm \frac{t_2}{2}$
3. Сварные швы по ГОСТ 5264-80

Изм.	Лист	№ докум.	Подп.	Дата
Разраб.	Белявская			
Пров.	Крупник			XI-87
Рук.груп.	Крупник			
Гл.спец.	Вайнберг			
Н.контр.	Фрадкин			
Утв.	Спивак			

А20Б 053.020 СБ

Короб

Лит.	Масса	Масштаб
И	691	1:20

Лист | Листов 1

ГОССТРОЙ СССР САНТЕХПРОЕКТ г. МОСКВА

Т.п. 903-1-250.87 Альбом 3

Подп. и дата | Инв. № дубл. | Взам. инв. № | Подп. и дата | Инв. № подл.

Копировал: Формат А3

Формат	Зона	Поз.	Обозначение	Наименование	Кол.	Примечание
				Документация		
А3			А20Б 053.030СБ	Сборочный чертеж		
				Детали		
Б4		1	А20Б 053.028	Ребро		
				Полоса $\frac{5\times50-Б-ГОСТ103-76}{ВСт.3кп2-I-ГОСТ535-79}$		
				L=50 - 0,62	1	1,0кг
Б4		2	А20Б 053.029	Ребро		
				Полоса $\frac{5\times50-Б-ГОСТ103-76}{ВСт.3кп2-I-ГОСТ535-79}$		
				L=695 - 2,0	1	1,4кг
Б4		3	А20Б 053.031	Ребро		
				Полоса $\frac{5\times50-Б-ГОСТ103-76}{ВСт.3кп2-I-ГОСТ535-79}$		
				L=1240 - 2,6	2	2,2кг
		4	А20Б 053.032	Стенка	1	
		5	-01	Стенка	1	
		6	А20Б 053.033	Стенка	1	
		7	А20Б 053.034	Ребро	1	
Б4		8	А20Б 053.035	Ребро		
				Полоса $\frac{5\times50-Б-ГОСТ103-76}{ВСт.3кп2-I-ГОСТ535-79}$		
				L=1035 - 2,3	1	2,0кг

Изм.	Лист	№ докум.	Подп.	Дата	А20Б 053.030			
Разраб.		Белявская			Короб	Лит.	Лист	Листов
Пров.		Крупник		XI-87		И	1	2
Рук. гр.		Крупник				Госстрой СССР САНТЕХПРОЕКТ г. Москва		
Н. контр.		Фрадкин						
Утв.		Спивак						

Формат А4

Формат	Зона	Поз.	Обозначение	Наименование	Кол.	Примечание
Б4		9	А20Б 053.036	Ребро		
				Полоса $\frac{5\times50-Б-ГОСТ103-76}{ВСт.3кп2-I-ГОСТ535-79}$		
				L=100 - 0,87	1	0,2кг
Б4		10	А20Б 053.037	Ребро		
				Полоса $\frac{5\times50-Б-ГОСТ103-76}{ВСт.3кп2-I-ГОСТ535-79}$		
				L=1580 - 3,1	1	3,0кг
А3		11	А20Б 053.038	Стенка	1	
Б4		12	А20Б 053.039	Уголок		
				Уголок $\frac{50\times50\times5-Б-ГОСТ8509-86}{ВСт.3кп2-I-ГОСТ535-79}$		
				L=650 - 2,0	2	2,5кг
Б4		13	А20Б 053.041	Уголок		
				Уголок $\frac{50\times50\times5-Б-ГОСТ8509-86}{ВСт.3кп2-I-ГОСТ535-79}$		
				L=1500 - 3,1	2	5,7кг

Изм.	Лист	№ докум.	Подп.	Дата	А20Б 053.030	Лист 2

Формат А4

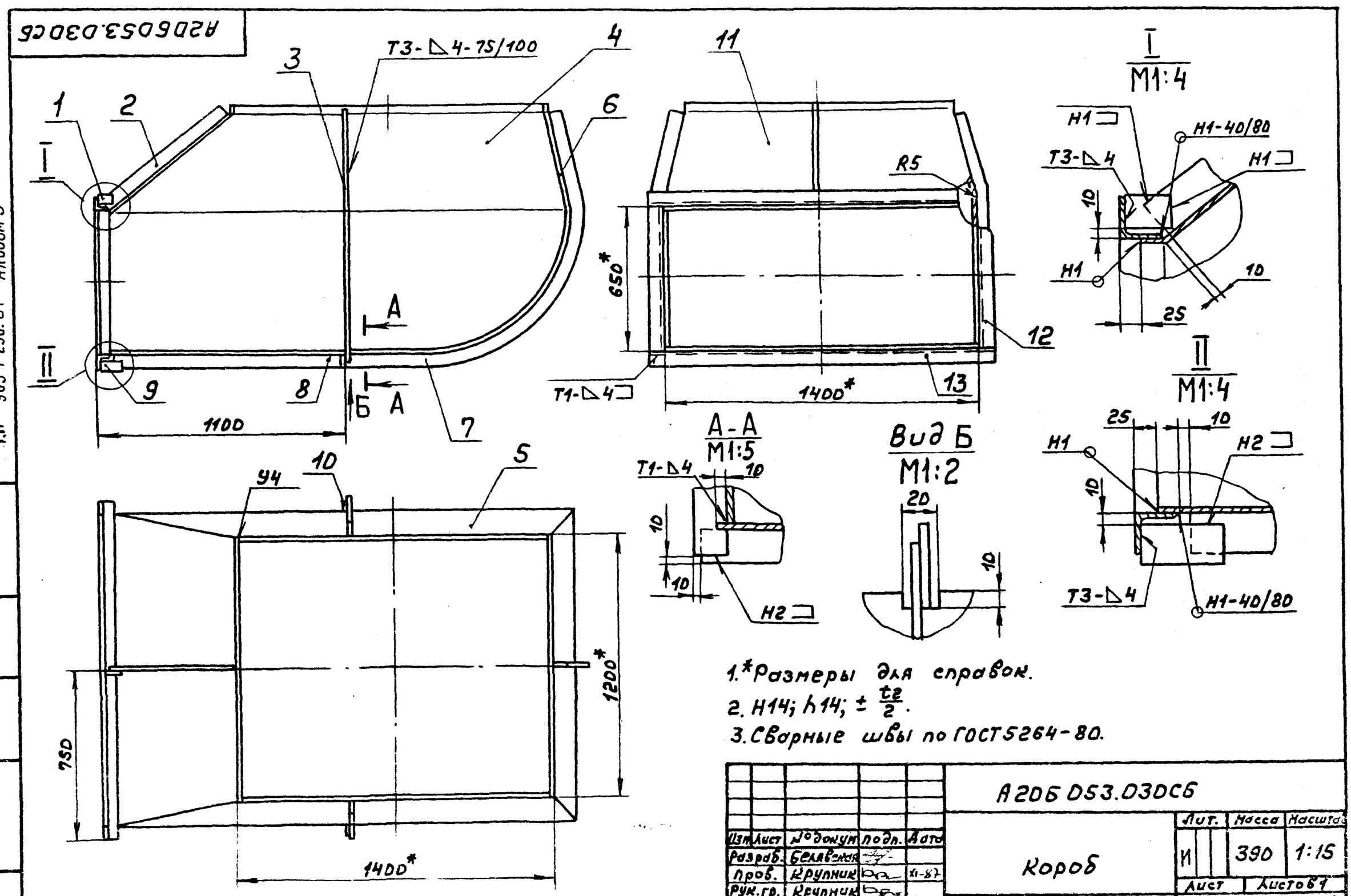

1.*Размеры для справок.

2. H14; h14; $\pm\frac{t_2}{2}$.

3. Сварные швы по ГОСТ5264-80.

Изм.	Лист	№ докум.	Подп.	Дата	А20Б 053.030СБ			
Разраб.		Белявская			Короб	Лит.	Масса	Масштаб
Пров.		Крупник		XI-87		И	390	1:15
Рук. гр.		Крупник				Лист	Листов 4	
Гл. спец.		Байнберг				Госстрой СССР САНТЕХПРОЕКТ г. Москва		
Н. контр.		Фрадкин						
Утв.		Спивак						

Т.п 903-1-250.87 Альбом 3

22699-04 44 Копир. Формат А3

А20Б.053.033

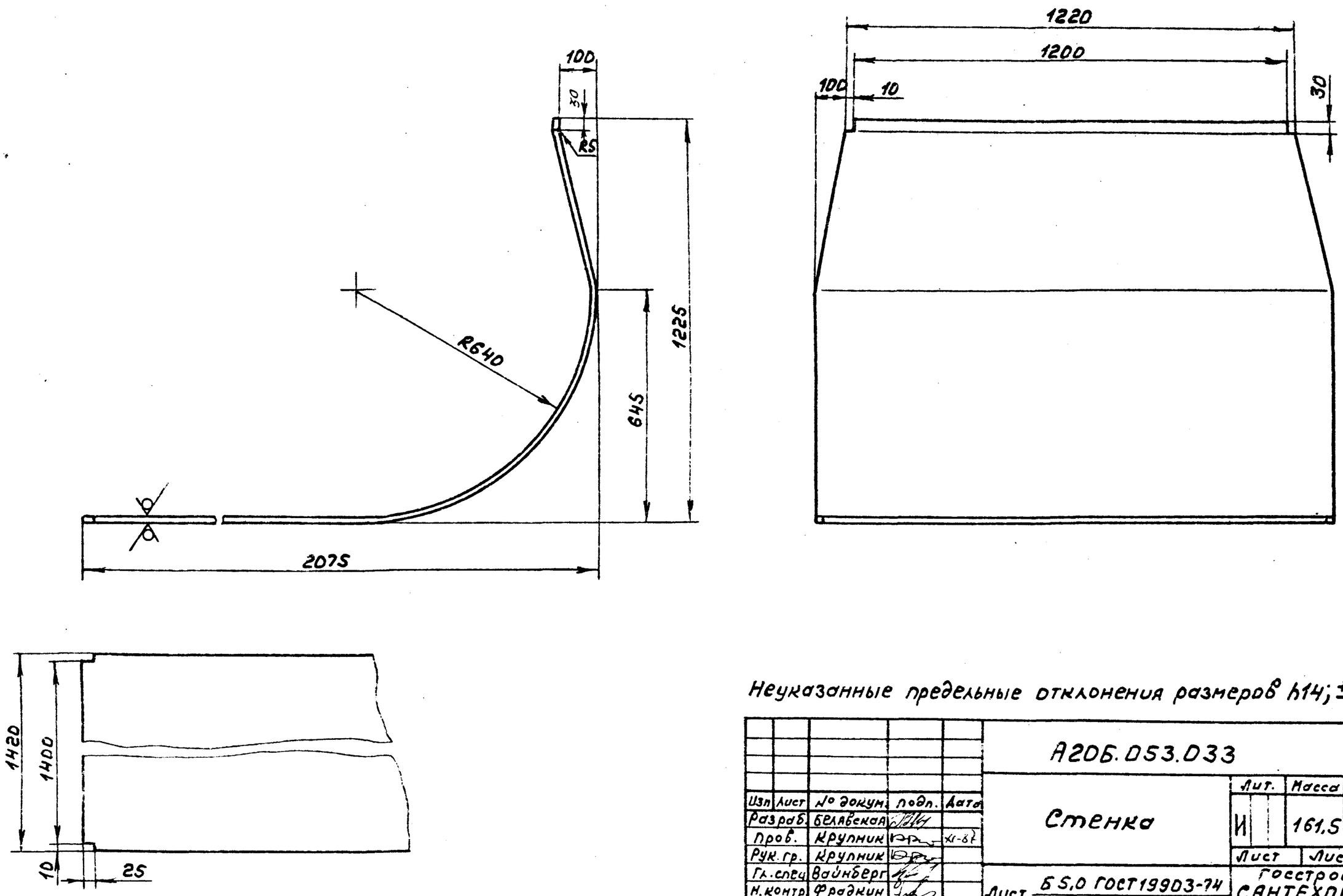

Неуказанные предельные отклонения размеров $h14; \pm \frac{t_2}{2}$

Изм	Лист	№ докум.	Подп.	Дата	А20Б.053.033			
Разраб.		Белявская			Стенка	Лит.	Масса	Масштаб
Пров.		Крупник		XI-87		И	161,5	1:10
Рук. гр.		Крупник				Лист	Листов 1	
Гл. спец.		Вайнберг			Лист Б5,0 ГОСТ19903-74 / Вст3кп2ГОСТ14637-79	Госстрой СССР САНТЕХПРОЕКТ г. Москва		
Н. контр.		Фрадкин						
Утв.		Сливак						

Формат А3

Инв. № подл. | Подп. и дата | Взам. инв. № | Инв. № дубл. | Подп. и дата

А20Б053.032

Т.п 903-1-250.87 Альбом 3

Рис. 1

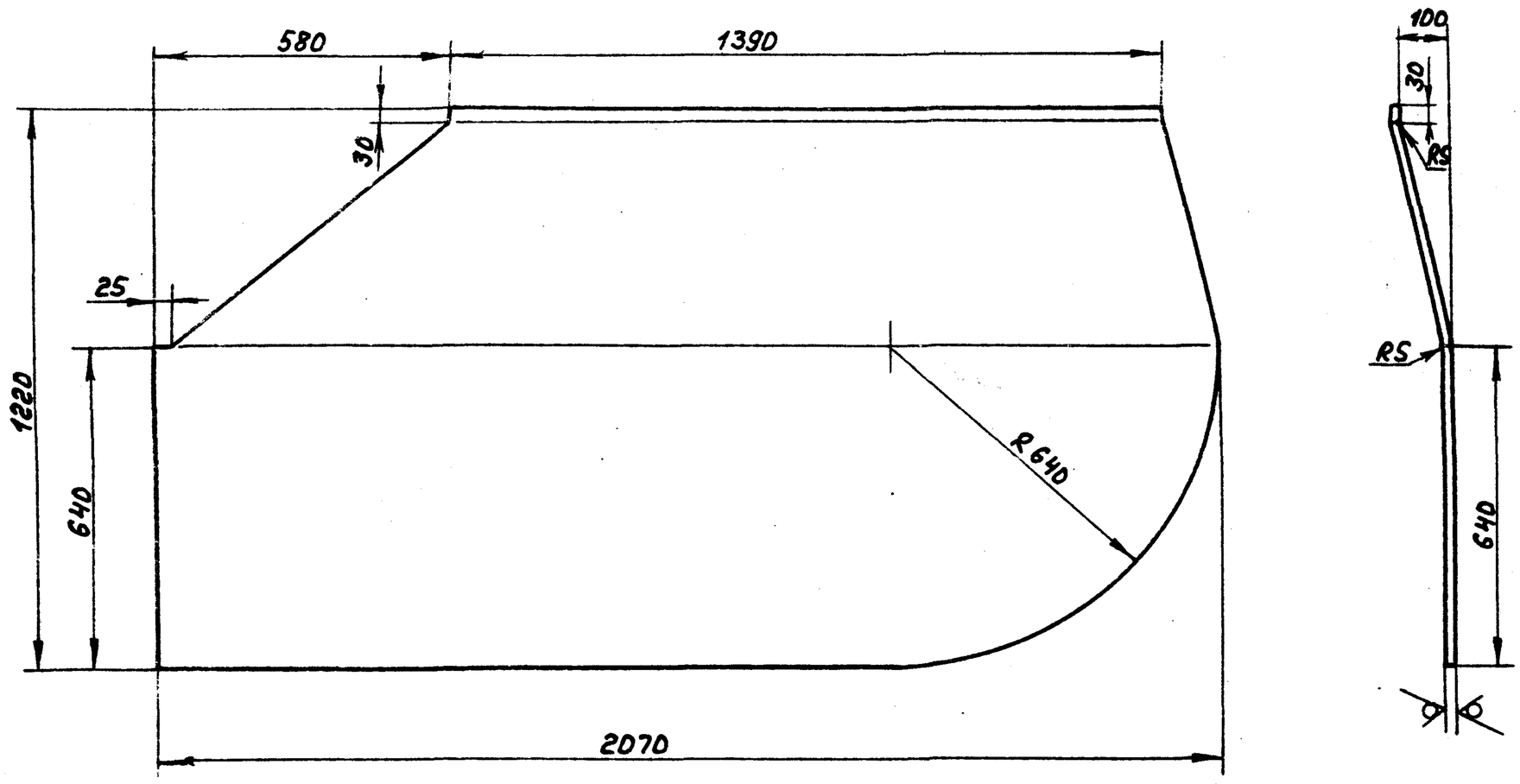

Рис. 2

Остальное см. рис. 1

Обозначение	Рис.
А20Б053.032	1
-01	2

Неуказанные предельные отклонения размеров $h14; \pm \frac{t_2}{2}$

Изм	Лист	№ докум.	Подп.	Дата	А20Б053.032			
Разраб.		Белявская			Стенка	Лит.	Масса	Масштаб
Пров.		Крупник		XI-87		И	80,4	1:10
Рук. гр.		Крупник				Лист	Листов 1	
Гл. спец.		Вайнберг			Лист Б5,0 ГОСТ19903-74 / Вст.3кп2ГОСТ14637-79	Госстрой СССР САНТЕХПРОЕКТ г. Москва		
Н. контр.		Фрадкин						
Утв.		Сливак						

22695-04 45 Копир.

Формат А3

А20б056.005

Рис.1

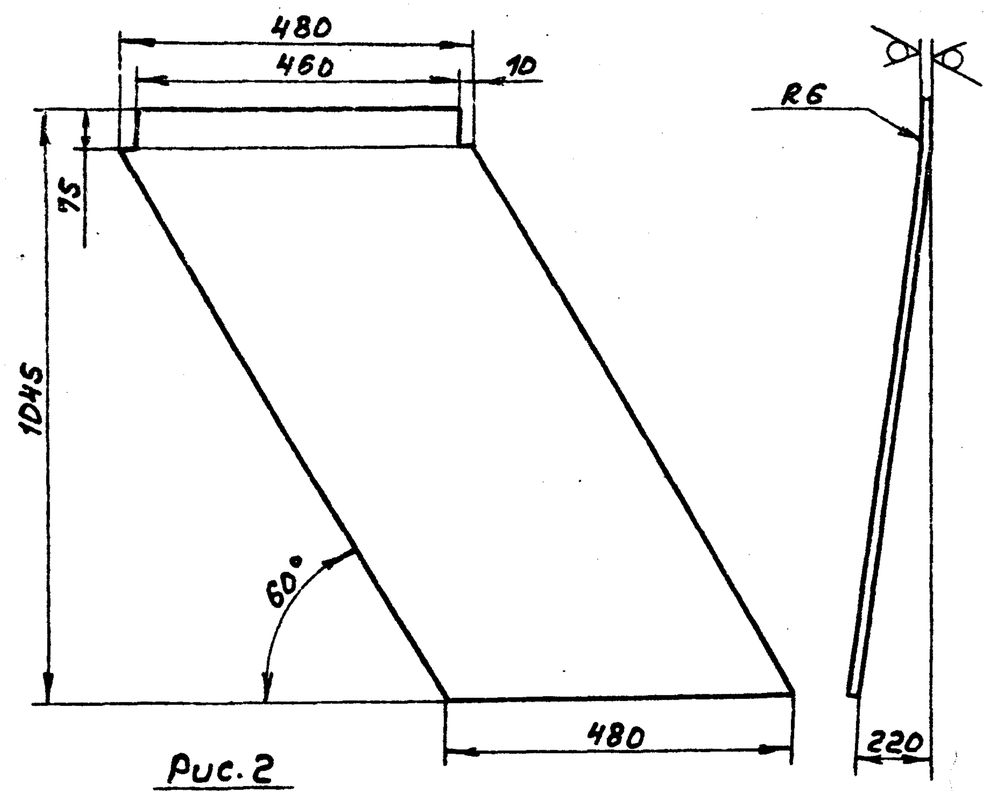

Рис.2

Остальное см.рис.1

М1:40

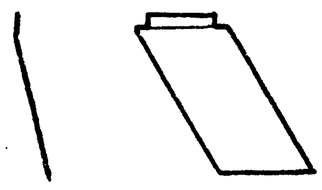

Обозначение	Рис.
А20.056.005	1
-01	2

Неуказанные предельные отклонения размеров: $-t_2$; $\pm\frac{t_2}{2}$

Изм	Лист	№докум.	Подп.	Дата	А20б056.005			
Разраб.		Шершакова			Лист	Лит.	Масса	Масштаб
Пров.		Крупник		11.87		И	19,0	1:10
Рук.гр.		Крупник				Лист	Листов 1	
Гл.спец.		Вайнберг			Лист Б5,0 ГОСТ 19903-74 / Вст.3кп2 ГОСТ 14637-79	Госстрой СССР САНТЕХПРОЕКТ г. Москва		
Н.контр.		Фрадкин						
Утв.		Сливак						

Подп. и дата | Инв.№ дубл. | Взам.инв.№ | Подп. и дата | Инв.№ подл.

формат А4

А20б053.034

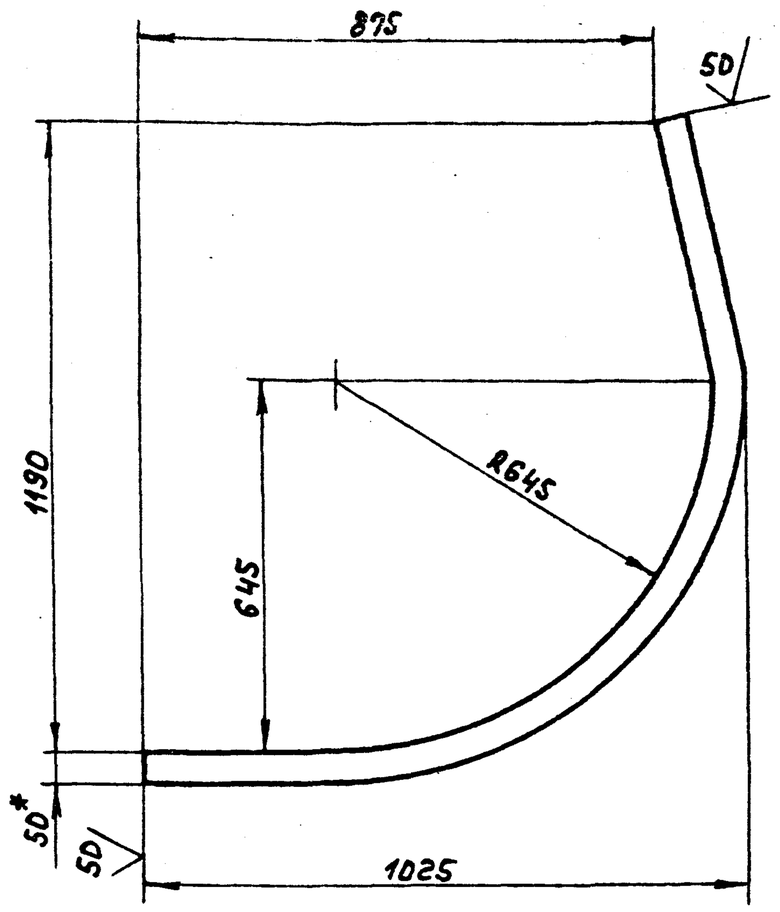

1.*Размер для справок

2. $\pm\frac{t_2}{2}$

Изм	Лист	№докум.	Подп.	Дата	А20б053.034			
Разраб.		Беляевская			Ребро	Лит.	Масса	Масштаб
Пров.		Крупник		11.87		И	0,4	1:10
Рук.гр.		Крупник				Лист	Листов 1	
Гл.спец.		Вайнберг			Полоса 5×50-Б-ГОСТ 103-76 / ВСт.3кп2-I-ГОСТ 535-79	Госстрой СССР САНТЕХПРОЕКТ г. Москва		
Н.контр.		Фрадкин						
Утв.		Сливак						

Подп. и дата | Инв.№ дубл. | Взам.инв.№ | Подп. и дата | Инв.№ подл.

формат А4

А20б053.038

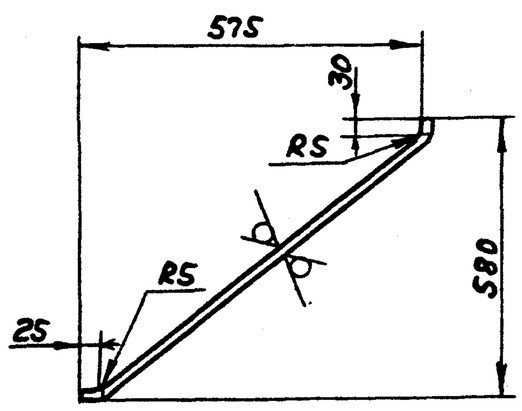

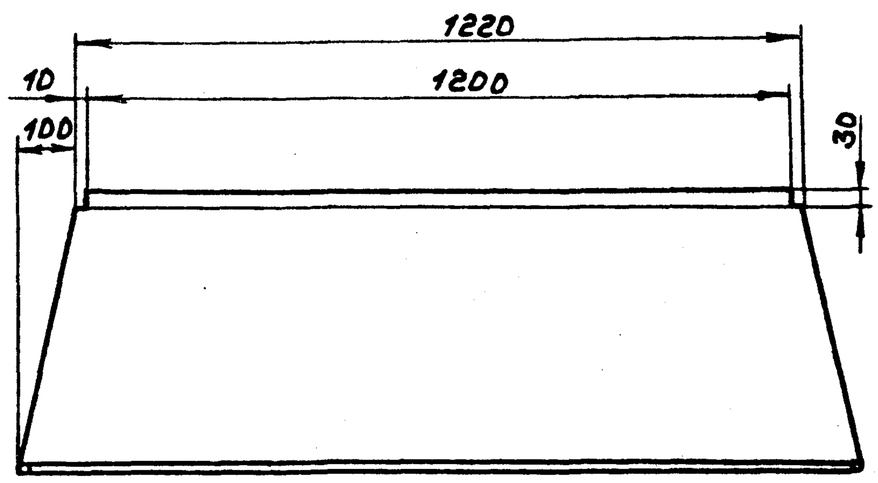

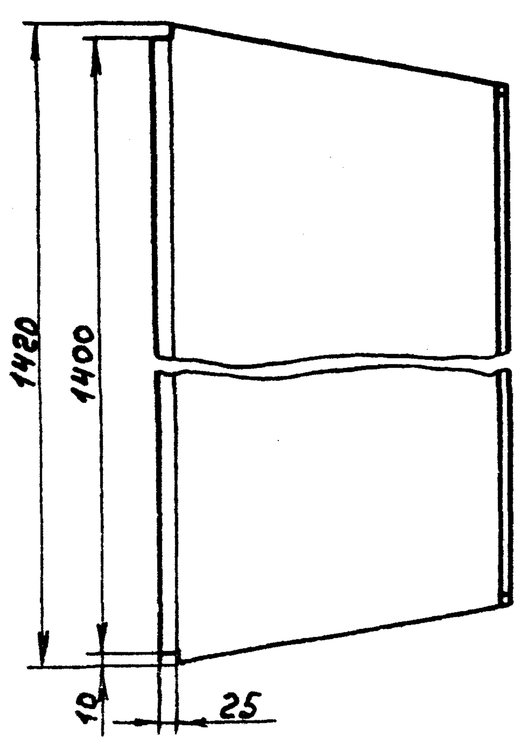

Неуказанные предельные отклонения размеров h14; $\pm\frac{t_2}{2}$

Изм	Лист	№докум.	Подп.	Дата	А20б053.038			
Разраб.		Беляевская			Стенка	Лит.	Масса	Масштаб
Пров.		Крупник		11.87		И	39	1:10
Рук.гр.		Крупник				Лист	Листов 1	
Гл.спец.		Вайнберг			Лист Б5,0 ГОСТ 19903-74 / ВСт.3кп2 ГОСТ 14637-79	Госстрой СССР САНТЕХПРОЕКТ г. Москва		
Н.контр.		Фрадкин						
Утв.		Сливак						

Подп. и дата | Инв.№ дубл. | Взам.инв.№ | Подп. и дата | Инв.№ подл.

Тп. 903-1-250.87 Альбом 3

формат А3

А20Б053.003

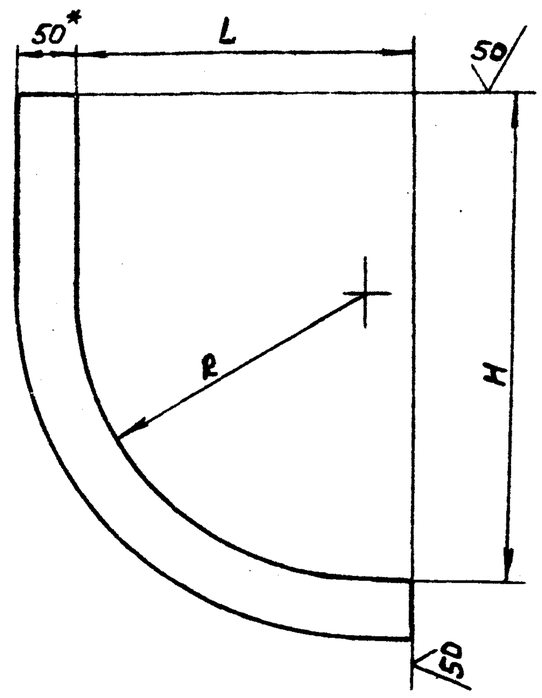

Обозначение	Размеры, мм			Масса, кг
	L	H	R	
А20Б053.003	290	525	350	1,3
-01	1100	1225	1050	3,6

1. * Размер для справок
2. $\pm \frac{t_2}{2}$

Изм.	Лист	№ докум.	Подп.	Дата	А20Б053.003	
Разраб.	Беляевская				Ребро	Лит. И; Масса см. табл.; Масштаб —
Пров.	Крупник			XI-87		Лист; Листов 1
Рук.гр.	Крупник				Полоса 5×50-Б-ГОСТ103-76 / Вст3кп2-I-ГОСТ535-79	Госстрой СССР САНТЕХПРОЕКТ г. Москва
Гл.спец.	Вайнберг					
Н.контр.	Фрадкин					
Утв.	Спивак					

Инв.№ подл. | Подп. и дата | Взам.инв.№ | Инв.№ дубл. | Подп. и дата

Формат А4

А20Б053.001

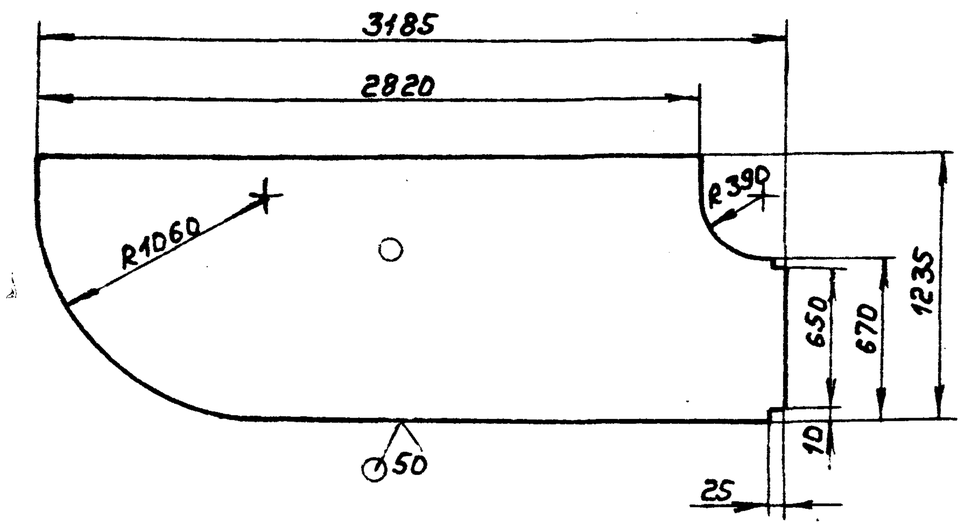

Неуказанные предельные отклонения размеров $h14; \pm \frac{t_2}{2}$

Изм.	Лист	№ докум.	Подп.	Дата	А20Б053.001	
Разраб.	Беляевская				Стенка	Лит. И; Масса 135; Масштаб —
Пров.	Крупник			XI-87		Лист; Листов 1
Рук.гр.	Крупник				Лист Б 5,0 ГОСТ19903-74 / Вст3кп2ГОСТ14637-79	Госстрой СССР САНТЕХПРОЕКТ г. Москва
Гл.спец.	Вайнберг					
Н.контр.	Фрадкин					
Утв.	Спивак					

Инв.№ подл. | Подп. и дата | Взам.инв.№ | Инв.№ дубл. | Подп. и дата

Формат А4

А20Б053.023

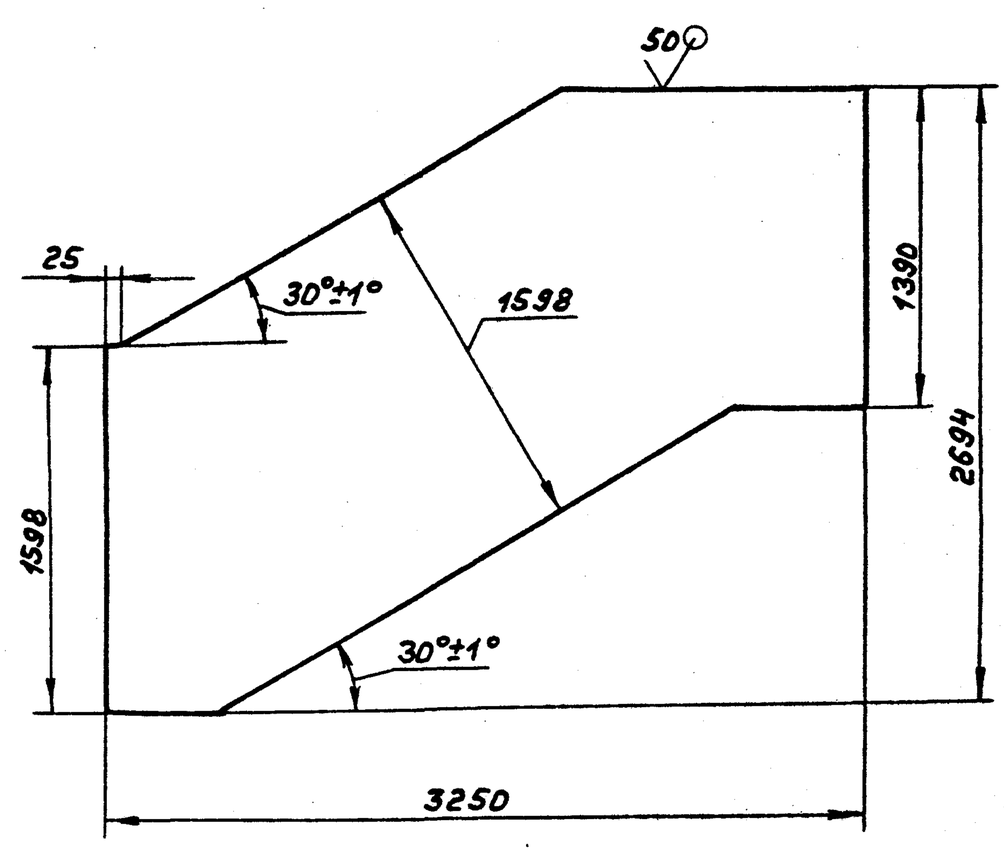

Неуказанные предельные отклонения размеров $h14; \pm \frac{t_2}{2}$

Изм.	Лист	№ докум.	Подп.	Дата	А20Б053.023	
Разраб.	Беляевская				Стенка	Лит. И; Масса 218; Масштаб 1:25
Пров.	Крупник			XI-87		Лист; Листов 1
Рук.гр.	Крупник				Лист Б 5,0 ГОСТ19903-72 / Вст3кп2ГОСТ14637-79	Госстрой СССР САНТЕХПРОЕКТ г. Москва
Гл.спец.	Вайнберг					
Н.контр.	Фрадкин					
Утв.	Спивак					

Инв.№ подл. | Подп. и дата | Взам.инв.№ | Инв.№ дубл. | Подп. и дата

Формат А4

А20Б053.009

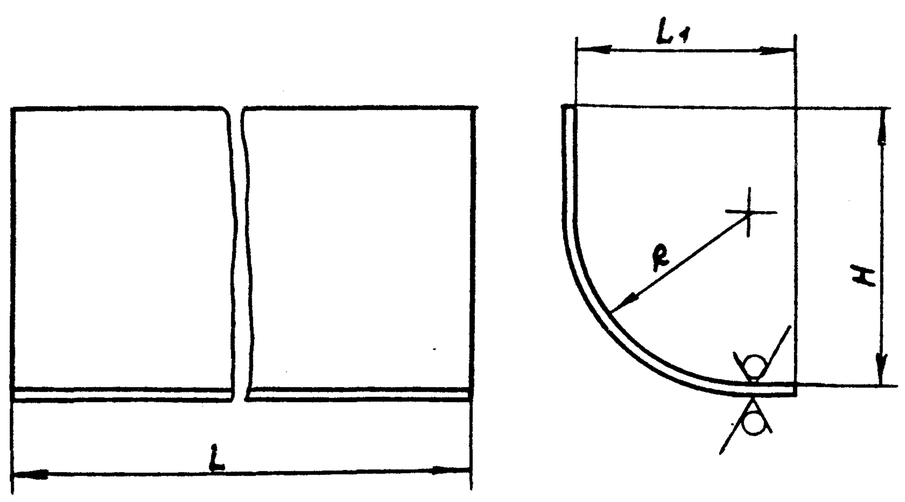

Обозначение	Размеры, мм.				Масса, кг
	L	L1	H	R	
А20Б053.009	1598	375	575	400	45,2
-01		3170	1220	1045	243,6

Неуказанные предельные отклонения размеров: $h14; \pm \frac{t_2}{2}$

Изм.	Лист	№ докум.	Подп.	Дата	А20Б053.009	
Разраб.	Беляевская				Стенка	Лит. И; Масса см. табл.; Масштаб —
Пров.	Крупник			XI-87		Лист; Листов 1
Рук.гр.	Крупник				Лист Б 5,0 ГОСТ19903-74 / Вст3кп2ГОСТ14637-79	Госстрой СССР САНТЕХПРОЕКТ г. Москва
Гл.спец.	Вайнберг					
Н.контр.	Фрадкин					
Утв.	Спивак					

Инв.№ подл. | Подп. и дата | Взам.инв.№ | Инв.№ дубл. | Подп. и дата

Формат А4

Т.П. 903-1-250.87 Альбом 3

Формат	Зона	Поз.	Обозначение	Наименование	Кол.	Примечание
				Документация		
А2			А20Б055.000СБ	Сборочный чертеж		
				Сборочные единицы		
А4		1	А20Б055.010	Затвор	1	
А4		2	А20Б055.020	Канат	1	
				Детали		
А4		3	А20Б055.001	Кольцо	2	
				Переменные данные для исполнений		
				А20Б055.000		
				Сборочные единицы		
А4		4	А20Б055.030	Короб	1	
А4		5	А20Б055.040	Короб	1	
				А20Б055.000-01		
				Сборочные единицы		
А4		4	А20Б055.030-01	Короб	1	
А4		5	А20Б055.040-01	Короб	1	

Изм	Лист	№докум.	Подп.	Дата	А20Б055.000			
Разраб.	Павловский				Течка угла	Лит.	Лист	Листов
Пров.	Крупник			11.87		И		
Рук.гр.	Крупник					Госстрой СССР САНТЕХПРОЕКТ г. Москва		
Н.контр.	Фрадкин							
Утв.	Спивак							

Подп. и дата | Инв.№дубл. | Взам.инв.№ | Подп. и дата | Инв.№подл.

Формат А4

А20Б055.019

50 (√)

Рис.1

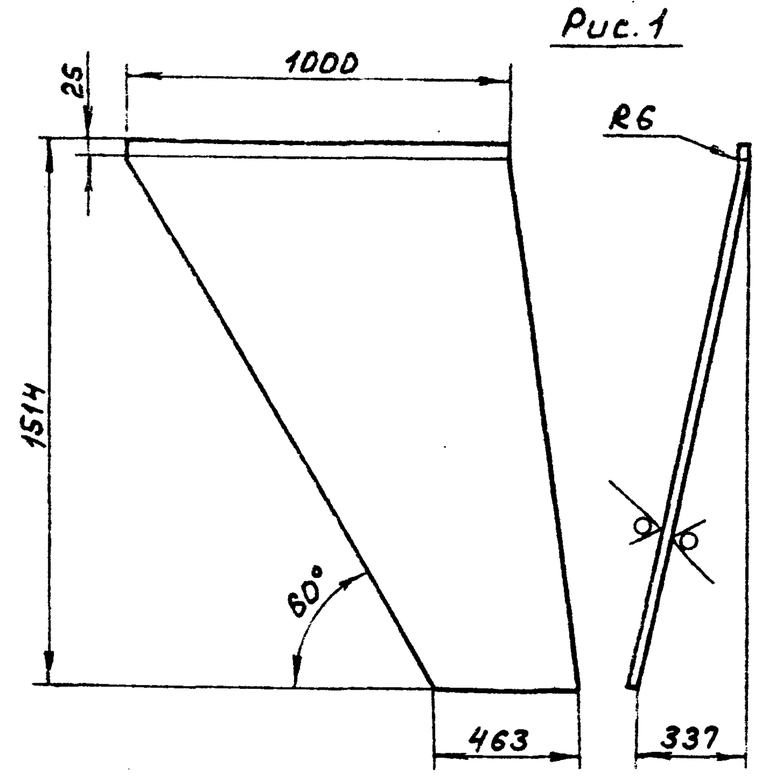

Рис.2

Остальное - см. Рис.1

Обозначение	Рис.
А20Б055.019	1
-01	2

Неуказанные предельные отклонения размеров: $h14; \pm\frac{t_2}{2}$

Изм	Лист	№докум.	Подп.	Дата	А20Б055.019			
Разраб.	Павловский				Лист	Лит.	Масса	Масштаб
Пров.	Крупник			11.87		И	34,0	1:15
Рук.гр.	Крупник					Лист	Листов 1	
Гл.спец.	Вайнберг				Лист 64,0 ГОСТ 19903-74 / Вст.3кп2 ГОСТ 14637-79	Госстрой СССР САНТЕХПРОЕКТ г. Москва		
Н.контр.	Фрадкин							
Утв.	Спивак							

Подп. и дата | Инв.№дубл. | Взам.инв.№ | Подп. и дата | Инв.№подл.

Формат А4

Формат	Зона	Поз.	Обозначение	Наименование	Кол.	Примечание
				Документация		
А2			А20Б055.030СБ	Сборочный чертеж		
				Детали		
Б4		1	А20Б055.009	Уголок: L=1000-2,3		
				Уголок 100×100×10-Б-ГОСТ8509-86 / ВСт.3кп2-I-ГОСТ535-79	2	15,0кг
Б4		2	А20Б055.011	Уголок: L=1400-3,1		
				Уголок 100×100×10-Б-ГОСТ8509-86 / ВСт.3кп2-I-ГОСТ535-79	2	21,0кг
Б4		3	А20Б055.012	Уголок: L=400-1,4		
				Уголок 50×50×5-Б-ГОСТ8509-86 / ВСт.3кп2-I-ГОСТ535-79	2	1,5кг
А4		4	А20Б055.013	Лист	1	
Б4		5	А20Б055.014	Уголок: L=940-2,3		
				Уголок 50×50×5-Б-ГОСТ8509-86 / ВСт.3кп2-I-ГОСТ535-79	2	3,5кг
Б4		6	А20Б055.015	Уголок: L=880-2,3		
				Уголок 75×75×5-Б-ГОСТ8509-86 / ВСт.3кп2-I-ГОСТ535-79	1	4,6кг
А4		7	А20Б055.016	Лист	1	
А4		8	А20Б055.017	Лист	2	
А4		9	А20Б055.018	Лист	1	
		11	-01	Лист	1	

Изм	Лист	№докум.	Подп.	Дата	А20Б055.030			
Разраб.	Павловский				Короб	Лит.	Лист	Листов
Пров.	Крупник			11.87		И		2
Рук.гр.	Крупник					Госстрой СССР САНТЕХПРОЕКТ г. Москва		
Н.контр.	Фрадкин							
Утв.	Спивак							

Альбом 3 | 903-1-250.87 ТП

Подп. и дата | Инв.№дубл. | Взам.инв.№ | Подп. и дата | Инв.№подл.

Формат: А4

Формат	Зона	Поз.	Обозначение	Наименование	Кол.	Примечание
				Переменные данные для исполнений		
				А20Б055.030СБ		
				Детали		
А4		12	А20Б055.019	Лист	1	
А4		13	А20Б055.021	Лист	1	
А4		14	А20Б055.022	Лист	1	
				А20Б055.030-01		
				Детали		
А4		12	А20Б055.019-01	Лист	1	
А4		13	А20Б055.021-01	Лист	1	
А4		14	А20Б055.022-01	Лист	1	

Подп. и дата | Инв.№дубл. | Взам.инв.№ | Подп. и дата | Инв.№подл.

Изм	Лист	№докум.	Подп.	Дата	А20Б055.030	Лист 2

А20Б055.000СБ

Рис.1

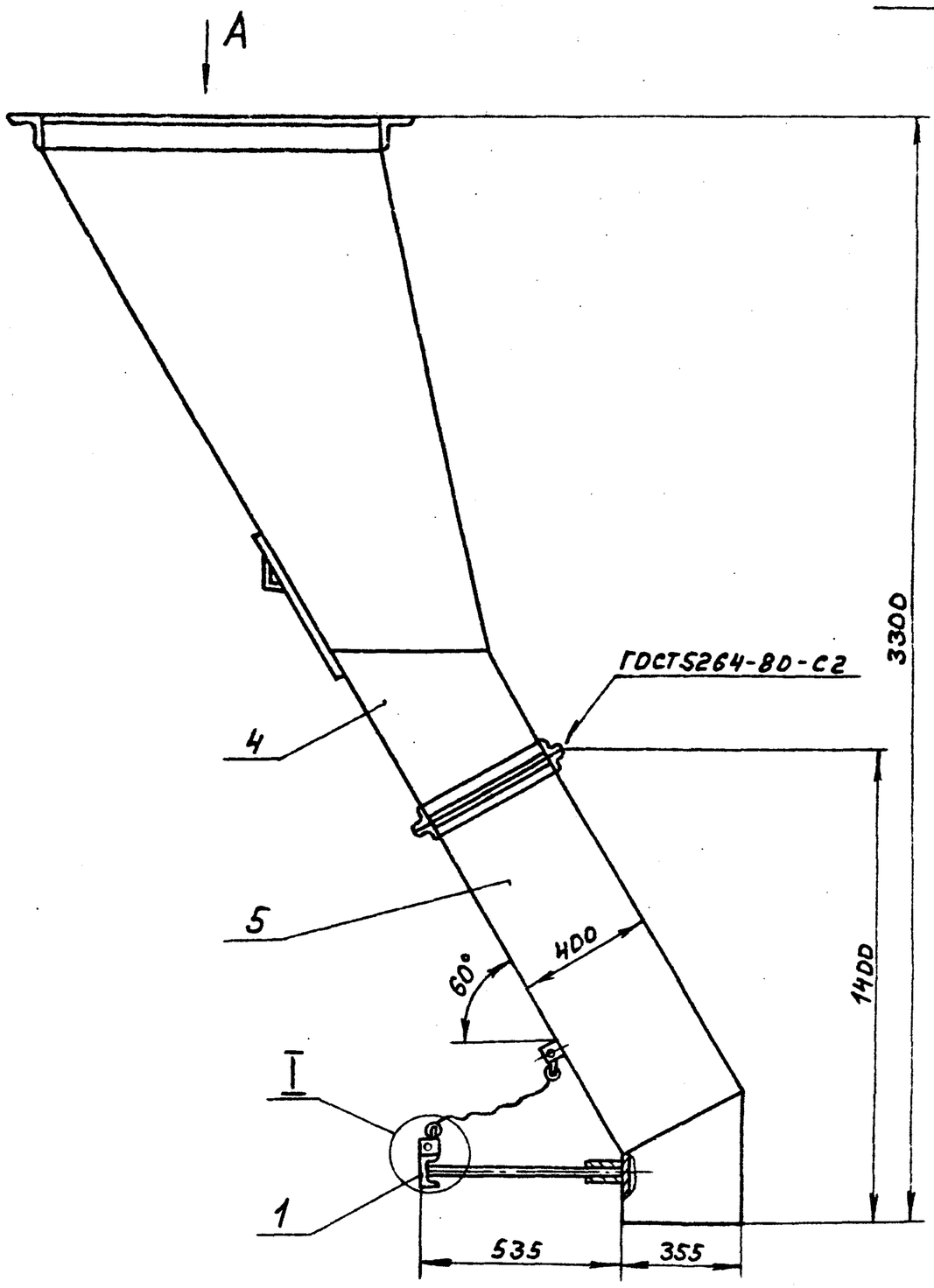

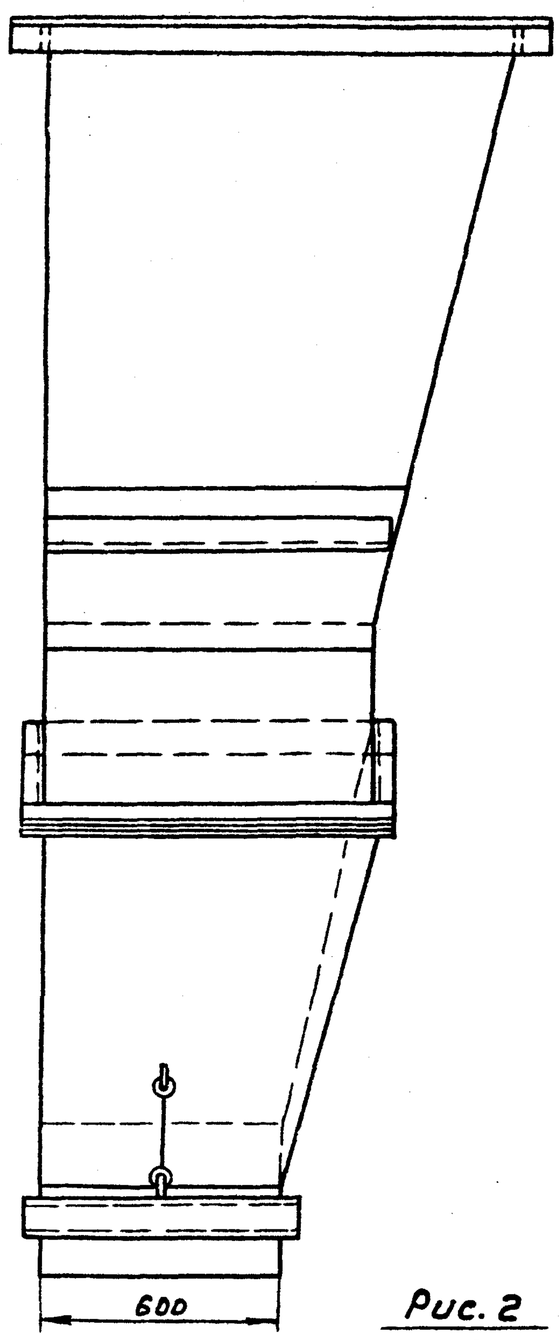

Рис. 2
остальное см. рис.1

I
М1:2

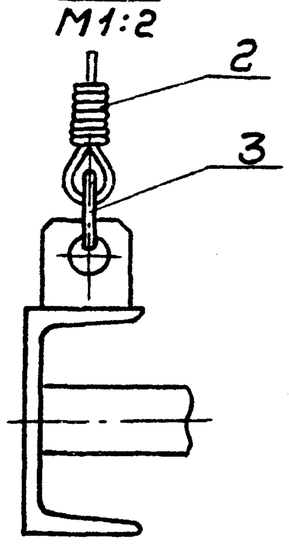

Вид А

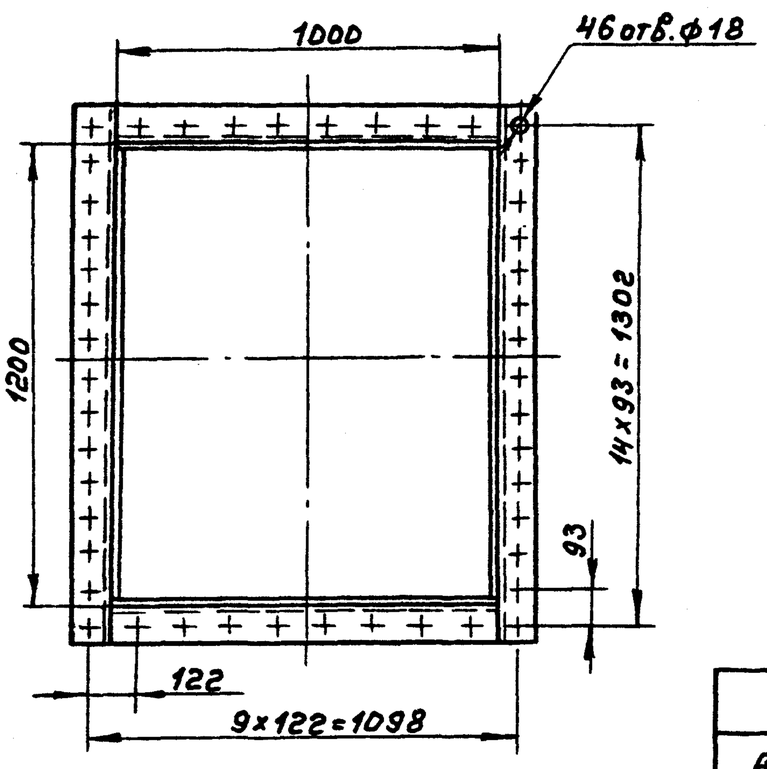

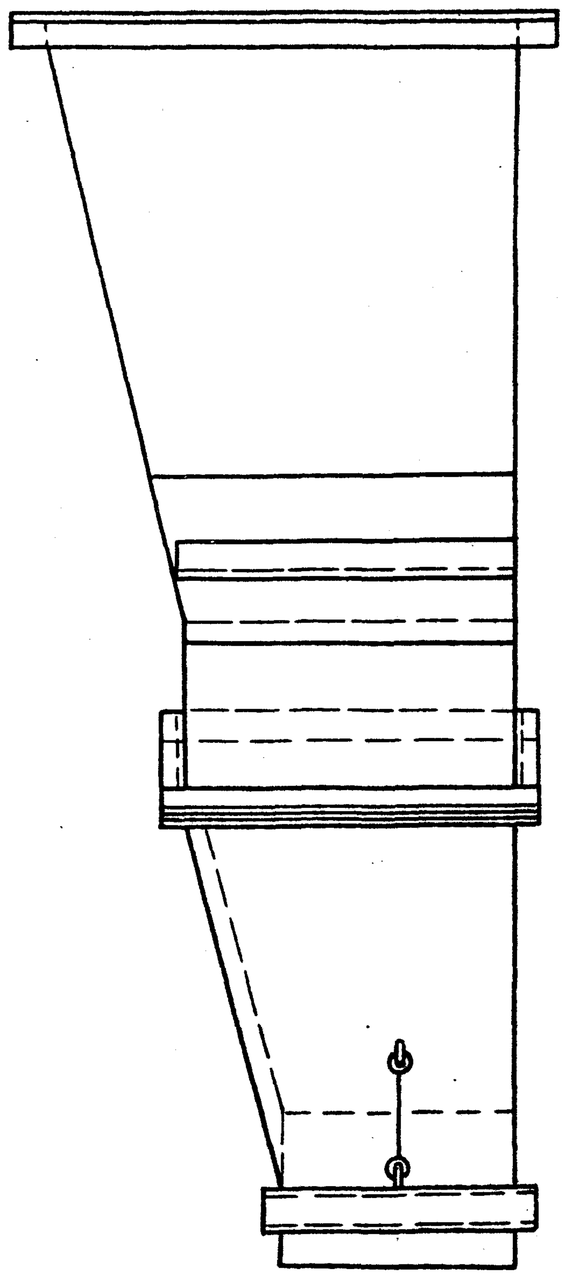

Обозначение	Рис.
А20Б055.000	1
-01	2

Размеры для справок

Изм	Лист	№ докум	Подп.	Дата	А20Б055.000СБ			
Разраб.		Павловский			Течка угла	Лит.	Масса	Масштаб
Пров.		Крупник		XI-87		И	550	1:15
Рук.гр.		Крупник				Лист	Листов 1	
Гл.спец.		Вайнберг				Госстрой СССР САНТЕХПРОЕКТ г. Москва		
Н.контр.		Фрадкин						
Утв.		Сливак						

Т.п 903-1-250.87 Альбом 3

Инв.№ подл. | Подп. и дата | Взам. инв.№ | Инв.№ дубл. | Подп. и дата

22699-04 49 копир. формат А2

А20Б055.030СБ

Рис. 1

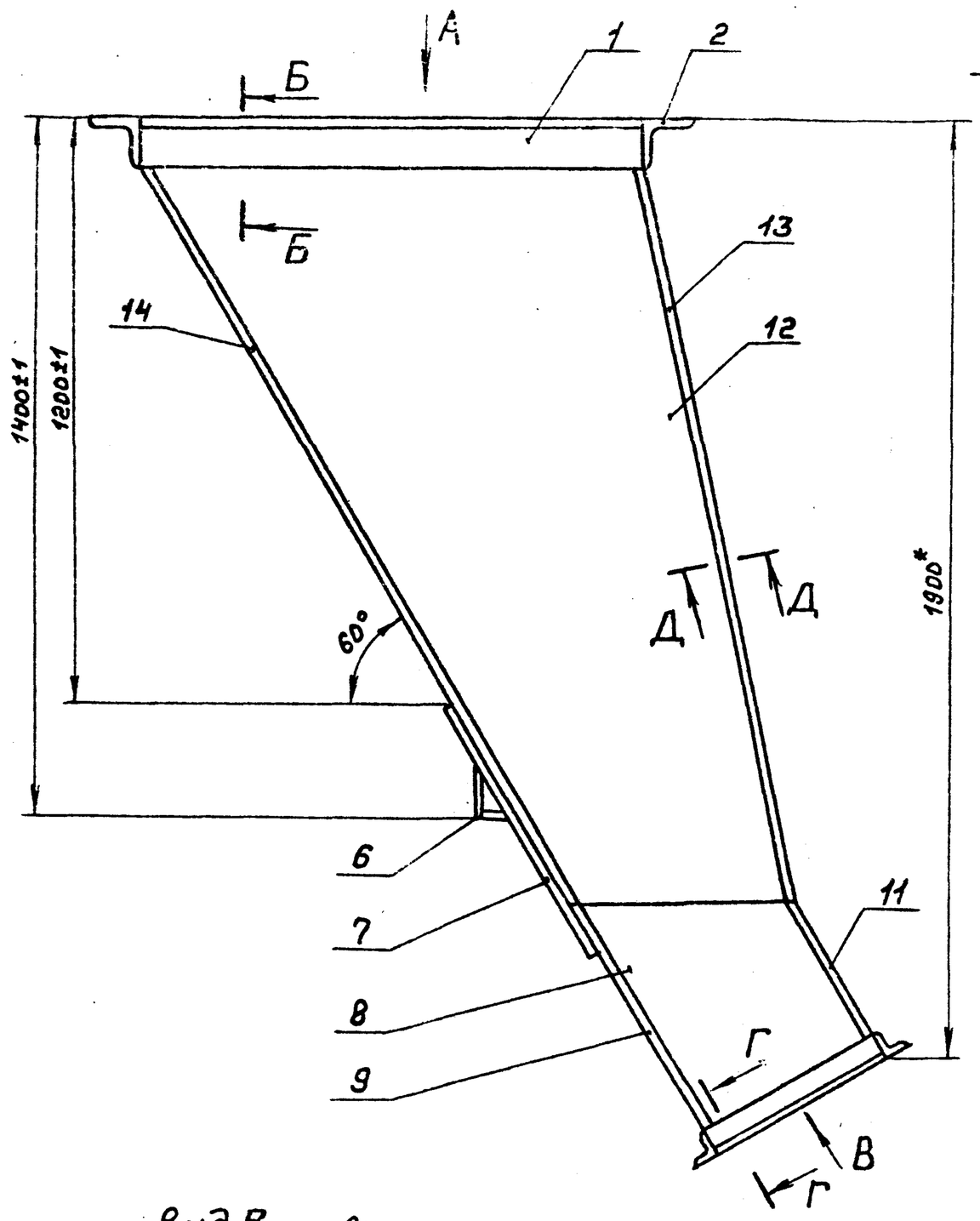

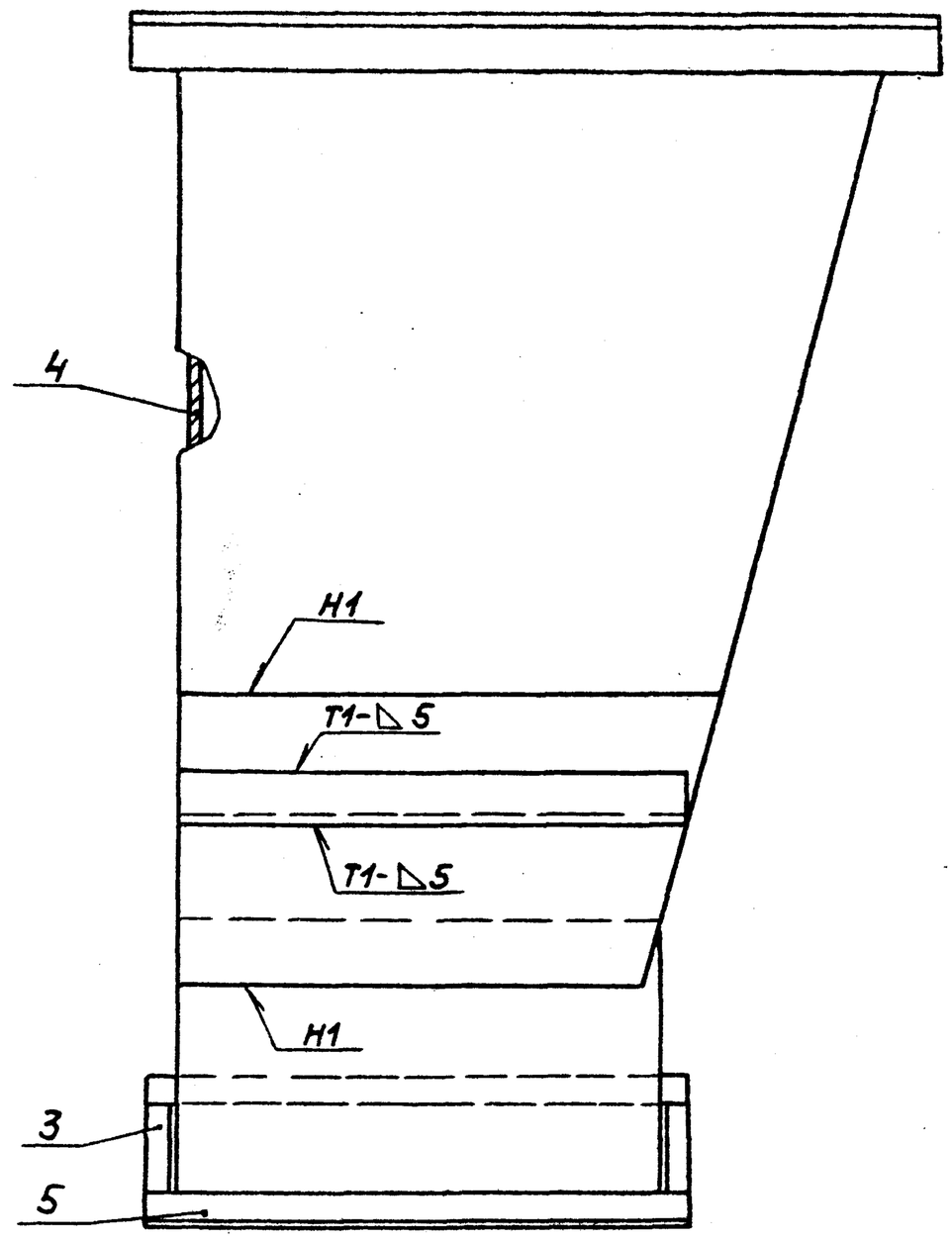

Вид В повернуто

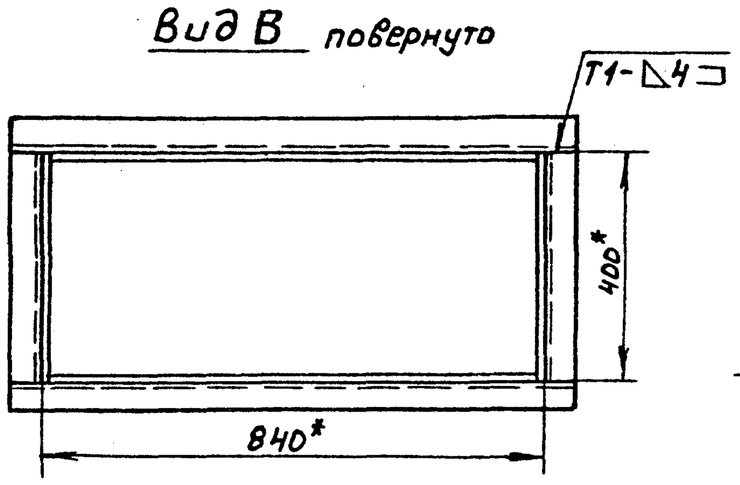

Б-Б
М1:4

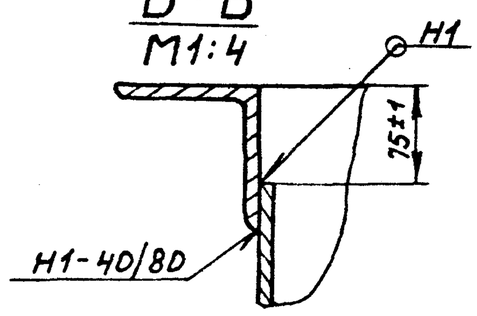

Рис. 2
остальное см. рис. 1

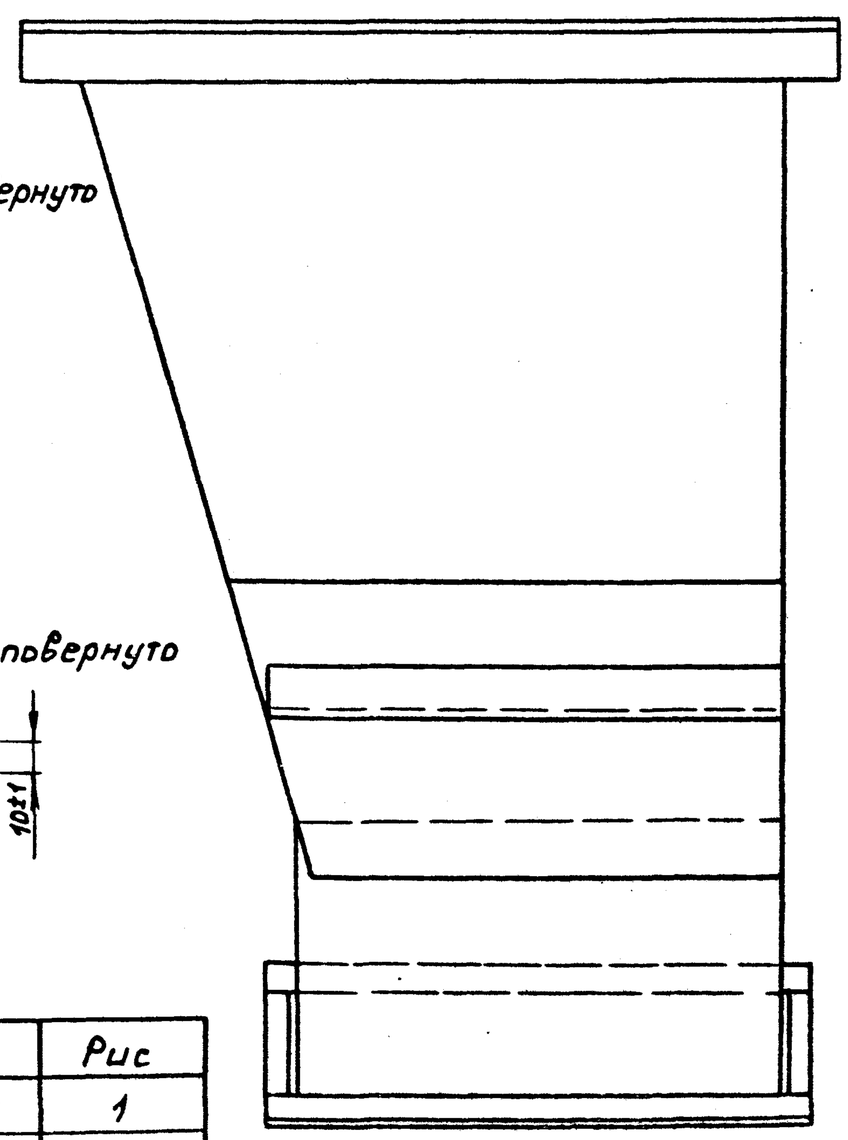

Г-Г повернуто
М1:2

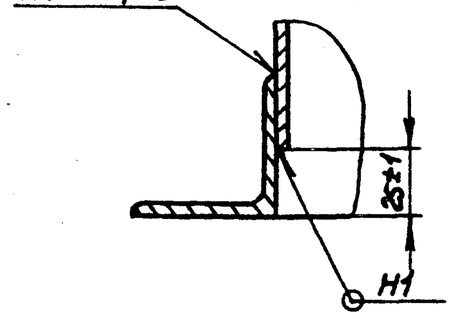

Вид А

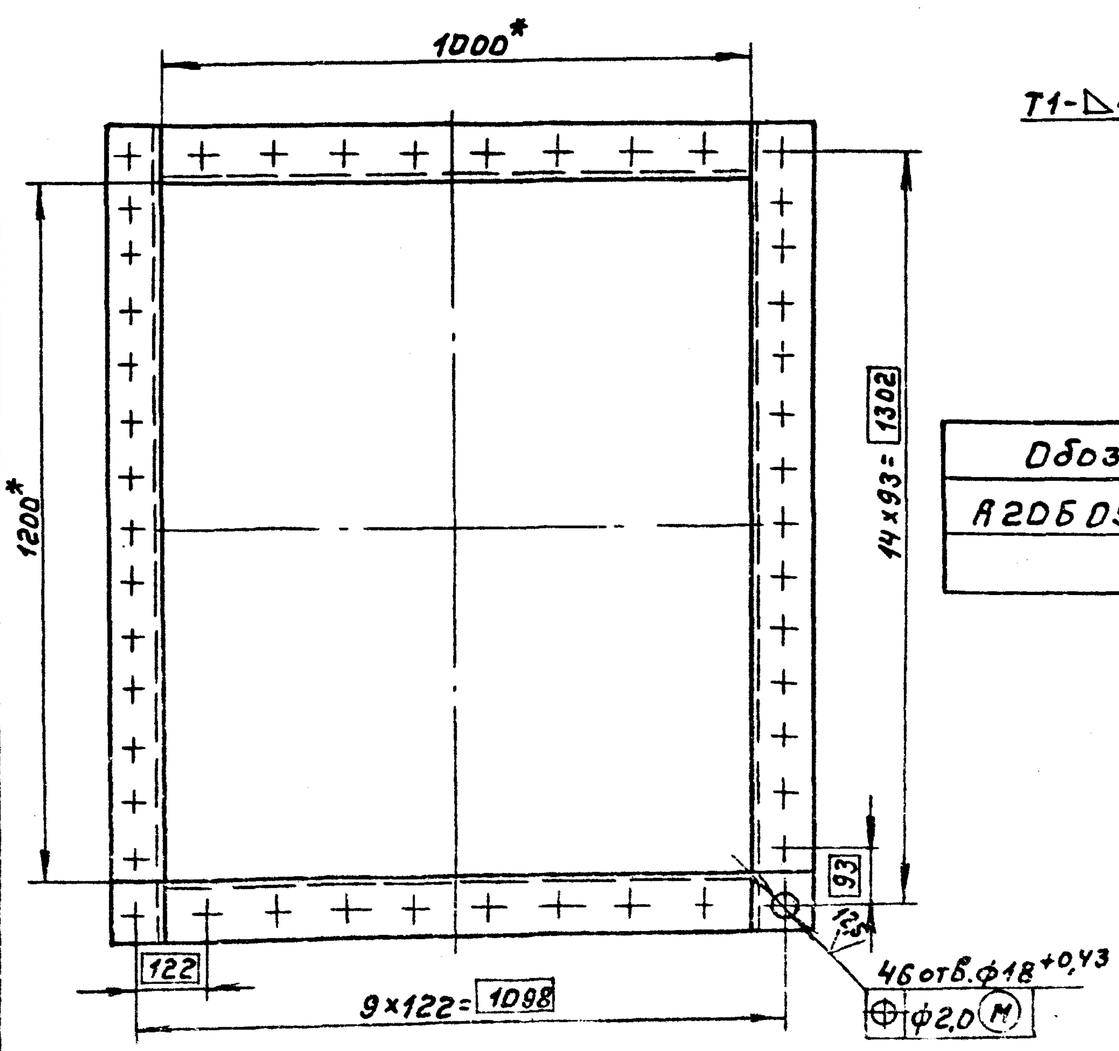

Д-Д повернуто
М1:2

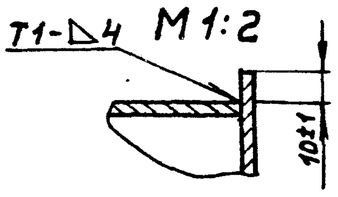

Обозначение	Рис
А20Б055.030СБ	1
-01	2

1. *Размеры для справок
2. Сварные швы по ГОСТ5264-80

Изм.	Лист	№ докум.	Подп.	Дата	А20Б055.030СБ			
Разраб.		Павловский			Короб	Лит.	Масса	Масштаб
Пров.		Крупник		11.87		И	337,0	1:10
Рук.гр.		Крупник				Лист	Листов 1	
Гл.спец.		Вайнберг				Госстрой СССР САНТЕХПРОЕКТ г. Москва		
Н.контр.		Фрадкин						
Утв.		Спивак						

Т.П 903-1-250.87 Альбом 3

Подп. и дата | Инв. № дубл. | Взам. инв. № | Подп. и дата | Инв. № подл.

22699-04 50 Копир. Формат А2

А206055.003

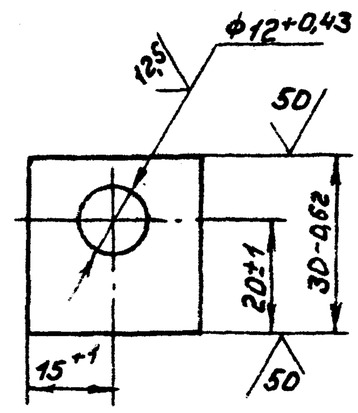

Изм.	Лист	№ докум.	Подп.	Дата	А206055.003		
Разраб.	Павловский				Ушко	Лит.	Масса	Масштаб
Пров.	Крупник			XI-87		И	0,03	1:1
Рук. гр.	Крупник					Лист	Листов 1
Гл. спец.	Вайнберг				Полоса 4×30-Б-ГОСТ103-76 / Вст.3кп2-I-ГОСТ535-79	Госстрой СССР САНТЕХПРОЕКТ г. Москва	
Н. контр.	Фрадкин						
Утв.	Сливак						

Подп. и дата | Взам. инв. № | Инв. № дубл. | Подп. и дата | Инв. № подл.

формат А4

А206055.006

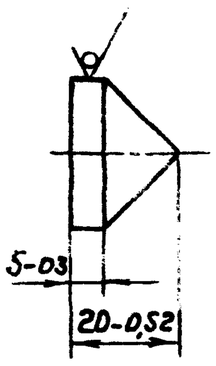

Изм.	Лист	№ докум.	Подп.	Дата	А206055.006		
Разраб.	Павловский				Наконечник	Лит.	Масса	Масштаб
Пров.	Крупник			XI-87		И	0,5	1:1
Рук. гр.	Крупник					Лист	Листов 1
Гл. спец.	Вайнберг				Круг В26 ГОСТ2590-71 / Вст.3кп2-I-ГОСТ535-79	Госстрой СССР САНТЕХПРОЕКТ г. Москва	
Н. контр.	Фрадкин						
Утв.	Сливак						

Подп. и дата | Взам. инв. № | Инв. № дубл. | Подп. и дата | Инв. № подл.

формат А4

А206055.030СБ

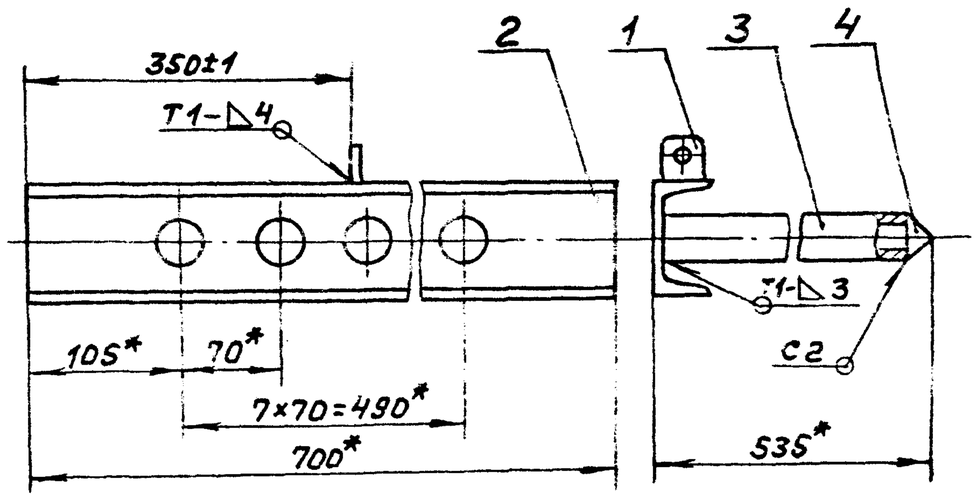

1. *Размеры для справок
2. Сварные швы по ГОСТ5264-80.

Изм.	Лист	№ докум.	Подп.	Дата	А206055.030СБ		
Разраб.	Павловский				Затвор	Лит.	Масса	Масштаб
Пров.	Крупник			XI-87		И	8.0	1:4
Рук. гр.	Крупник					Лист	Листов 1
Гл. спец.	Вайнберг					Госстрой СССР САНТЕХПРОЕКТ г. Москва	
Н. контр.	Фрадкин						
Утв.	Сливак						

Подп. и дата | Взам. инв. № | Инв. № дубл. | Подп. и дата | Инв. № подл.

формат А4

Формат	Зона	Поз.	Обозначение	Наименование	Кол.	Примечание
				Документация		
А4			А206055.010СБ	Сборочный чертеж		
				Детали		
А4		1	А206.055.003	Ушко	1	
Б.4		2	А206055.004	Швеллер: L=700 - 2		
				Швеллер 8-ГОСТ8240-72 / Вст3кп2-I-ГОСТ535-79	1	5,0 кг
Б4		3	А206055.005	Труба: L=515-1,7		
				Труба 26×2,2×515 ГОСТ10704-76 / Вст.3кп ГОСТ10705-80	8	0,37 кг
А4		4	А206055.006	Наконечник	8	

Изм.	Лист	№ докум.	Подп.	Дата	А206055.010		
Разраб.	Павловский				Затвор	Лит.	Лист	Листов
Пров.	Крупник			XI-87		И		1
Рук. гр.	Крупник					Госстрой СССР САНТЕХПРОЕКТ г. Москва	
Н. контр.	Фрадкин						
Утв.	Сливак						

Подп. и дата | Взам. инв. № | Инв. № дубл. | Подп. и дата | Инв. № подл.

формат А4

7.11 903-1-250.87 Альбом 3

А206.055-001

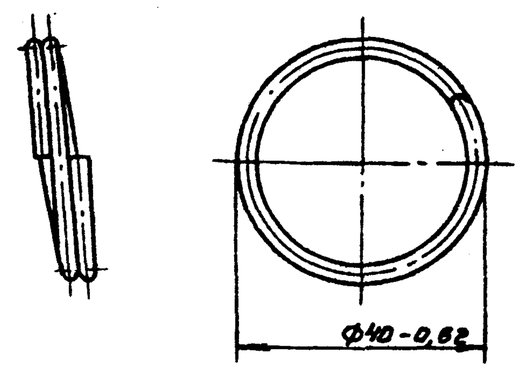

Количество витков-2

Изм	Лист	№ докум.	Подп.	Дата	А206055.001		
Разраб.	Павловский				Кольцо	Лит. И	Масса 0,03 / Масштаб 1:1
Пров.	Крупник			XI-87		Лист / Листов 1	
Рук. гр.	Крупник				Проволока III-3,0 ГОСТ 9389-75	Госстрой СССР САНТЕХПРОЕКТ г. Москва	
Гл. спец.	Вайнберг						
Н. контр.	Фрадкин						
Утв.	Спивак						

Подп. и дата | Инв. № дубл. | Взам. инв. № | Подп. и дата | Инв. № подл.

формат А4

А206058.003

50/(√)

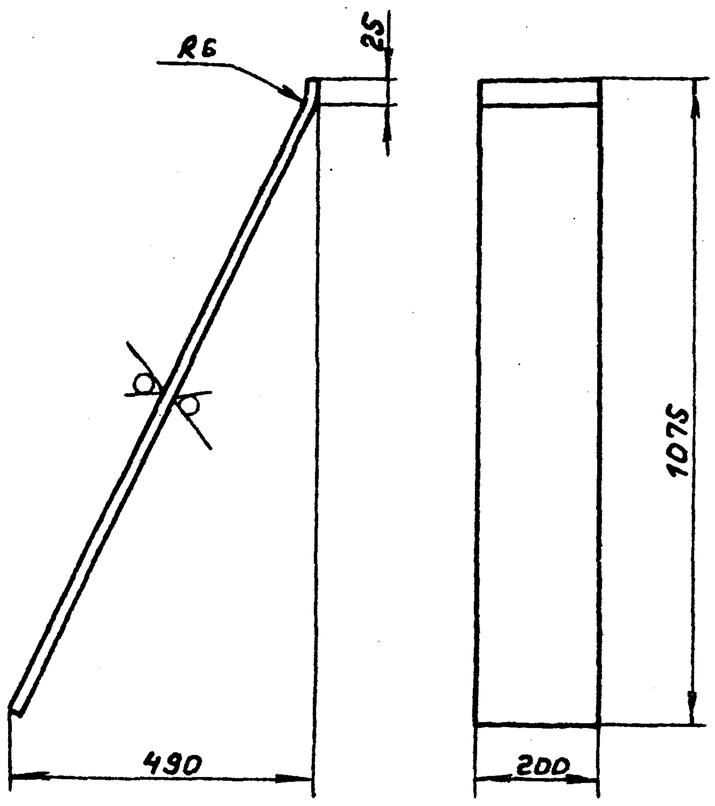

Неуказанные предельные отклонения размеров: $h14; \pm \frac{t_2}{2}$

Изм	Лист	№ докум.	Подп.	Дата	А206058.003		
Разраб.	Павловский				Лист	Лит. И	Масса 8,5 / Масштаб 1:10
Пров.	Крупник			XI-87		Лист / Листов 1	
Рук. гр.	Крупник				Лист Б5,0 ГОСТ 19903-74 / В ст.3кп2 ГОСТ 14637-79	Госстрой СССР САНТЕХПРОЕКТ г. Москва	
Гл. спец.	Вайнберг						
Н. контр.	Фрадкин						
Утв.	Спивак						

Подп. и дата | Инв. № дубл. | Взам. инв. № | Подп. и дата | Инв. № подл.

формат А4

А206056.006

50/(√)

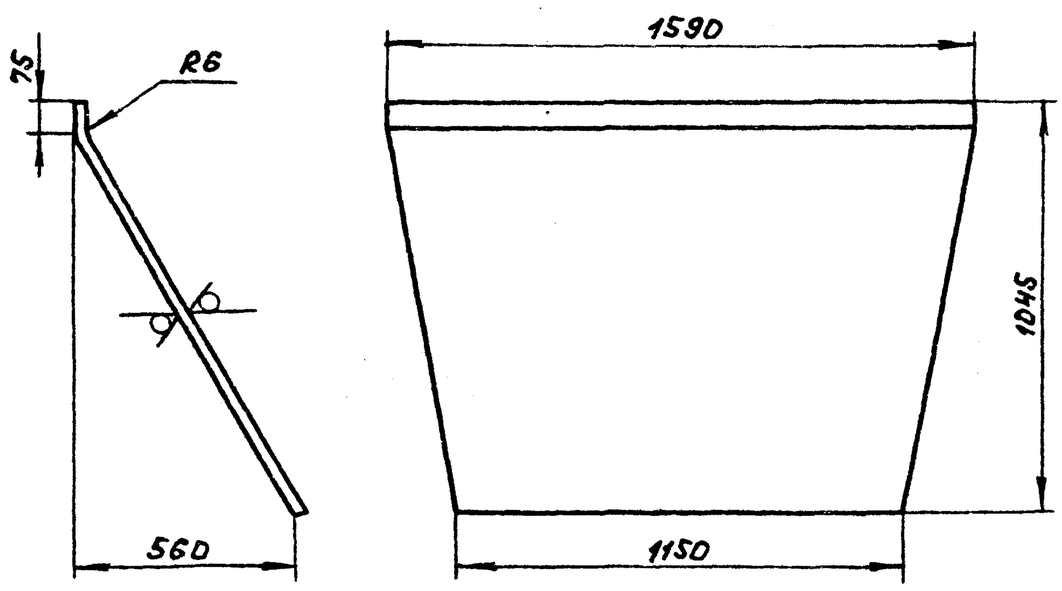

Обозначение	Материал	Масса, кг
А206056.006	Лист Б8,0 ГОСТ 19903-74 / В ст.3кп2 ГОСТ 14637-79	92,0
-01	Лист Б5,0 ГОСТ 19903-74 / В ст.3кп2 ГОСТ 14637-79	57,0

Неуказанные предельные отклонения размеров: $h14; \pm \frac{t_2}{2}$

Изм	Лист	№ докум.	Подп.	Дата	А206056.006		
Разраб.	Павловский				Лист	Лит. И	Масса см. табл. / Масштаб 1:15
Пров.	Крупник			XI-87		Лист / Листов 1	
Рук. гр.	Крупник				Смотри таблицу	Госстрой СССР САНТЕХПРОЕКТ г. Москва	
Гл. спец.	Вайнберг						
Н. контр.	Фрадкин						
Утв.	Спивак						

Подп. и дата | Инв. № дубл. | Взам. инв. № | Подп. и дата | Инв. № подл.

формат А4

Т.п. 903-1-250.87 Альбом 3

А206055.020

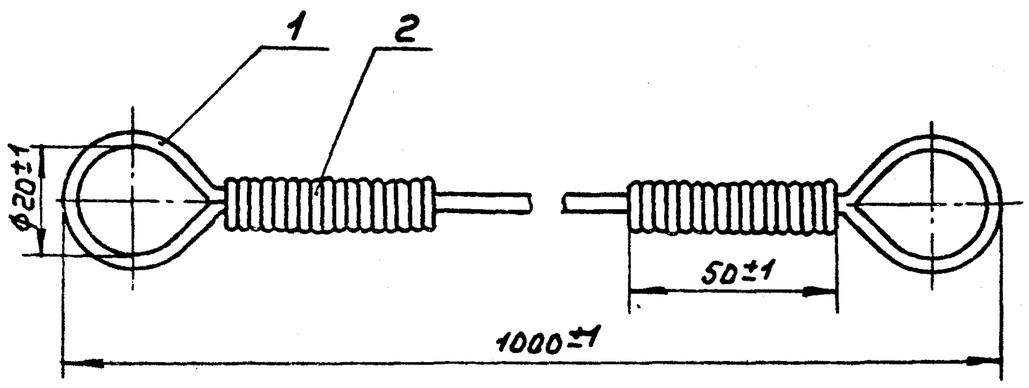

Формат	Зона	Поз.	Обозначение	Наименование	Кол.	Примечание
				Материалы		
		1		Канат 3,0-Г-В-Н-140 ГОСТ 3062-80	м	1,2
		2		Проволока КС0,8 ГОСТ 792-67	кг	0,1

Изм	Лист	№ докум.	Подп.	Дата	А206055.020		
Разраб.	Павловский				Канат	Лит. И	Масса 0,7 / Масштаб 1:1
Пров.	Крупник			XI-87		Лист / Листов 1	
Рук. гр.	Крупник					Госстрой СССР САНТЕХПРОЕКТ г. Москва	
Гл. спец.	Вайнберг						
Н. контр.	Фрадкин						
Утв.	Спивак						

Подп. и дата | Инв. № дубл. | Взам. инв. № | Подп. и дата | Инв. № подл.

формат А4

Формат	Зона	Поз.	Обозначение	Наименование	Кол.	Примечание
				Документация		
А3			А20Б055.040СБ	Сборочный чертеж		
				Детали		
А4		1	А20Б055.003	Ушко	1	
Б4		2	А20Б055.024	Уголок: L=940-2,3		
				Уголок 50×50×5-Б-ГОСТ8509-86 / Вст.3кп2-I-ГОСТ535-79	2	3,5кг
Б4		3	А20Б055.025	Уголок: L=400-1,5		
				Уголок 50×50×5-Б-ГОСТ8509-86 / Вст3кп2-I-ГОСТ535-79	2	1,5кг
А4		4	А20Б055.026	Лист	1	
		5	-01	Лист	1	
А4		6	А20Б055.027	Лист	1	
А4		7	А20Б055.028	Лист	2	2,4кг
Б4		8	А20Б055.029	Лист 420-1,7×600-1,7		
				Лист Б4,0 ГОСТ19903-74 / Вст.3кп2 ГОСТ14637-79	1	10,0кг
А4		9	А20Б055.031	Лист	1	
Б4		11	А20Б055.032	Труба: L=100-0,8		
				Труба 40×2,5 ГОСТ10704-76 / Вст3кп ГОСТ10705-80	8	0,25кг
Б4		12	А20Б055.033	Лист: 400-1,4×1105-3,7		
				Лист Б4 ГОСТ19903-74 / Вст3кп2 ГОСТ14637-79	1	15,0кг

Различие исполнений А20Б055.040 и А20Б055.040-01 по чертежу

Изм.	Лист	№ докум.	Подп.	Дата	А20Б055.040			
Разраб.	Павловский				Короб	Лит.	Лист	Листов
Пров.	Крупник			11.87		И		1
Рук.гр.	Крупник					Госстрой СССР САНТЕХПРОЕКТ г. Москва		
Н.контр.	Фрадкин							
Утв.	Сливак							

Формат А4

А20Б055.027

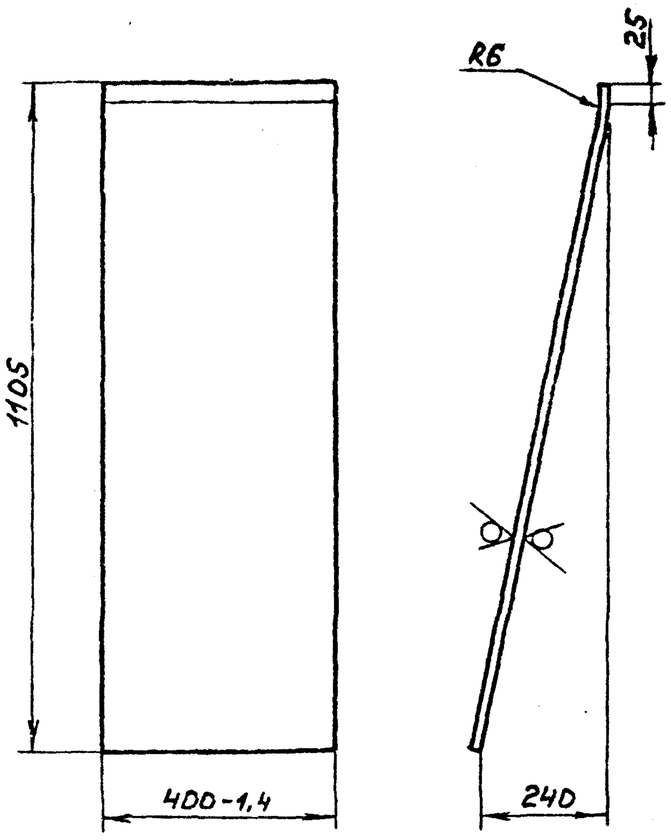

Неуказанные предельные отклонения размеров: $h14 \pm \frac{t2}{2}$

Изм.	Лист	№ докум.	Подп.	Дата	А20Б055.027			
Разраб.	Павловский				Лист	Лит.	Масса	Масштаб
Пров.	Крупник			11.87		И	15,0	1:10
Рук.гр.	Крупник					Лист	Листов 1	
Гл.спец.	Вайнберг				Лист Б4,0 ГОСТ19903-74 / Вст3кп2 ГОСТ14637-79	Госстрой СССР САНТЕХПРОЕКТ г. Москва		
Н.контр.	Фрадкин							
Утв.	Сливак							

Формат А4

А20Б055.040СБ

Рис.1

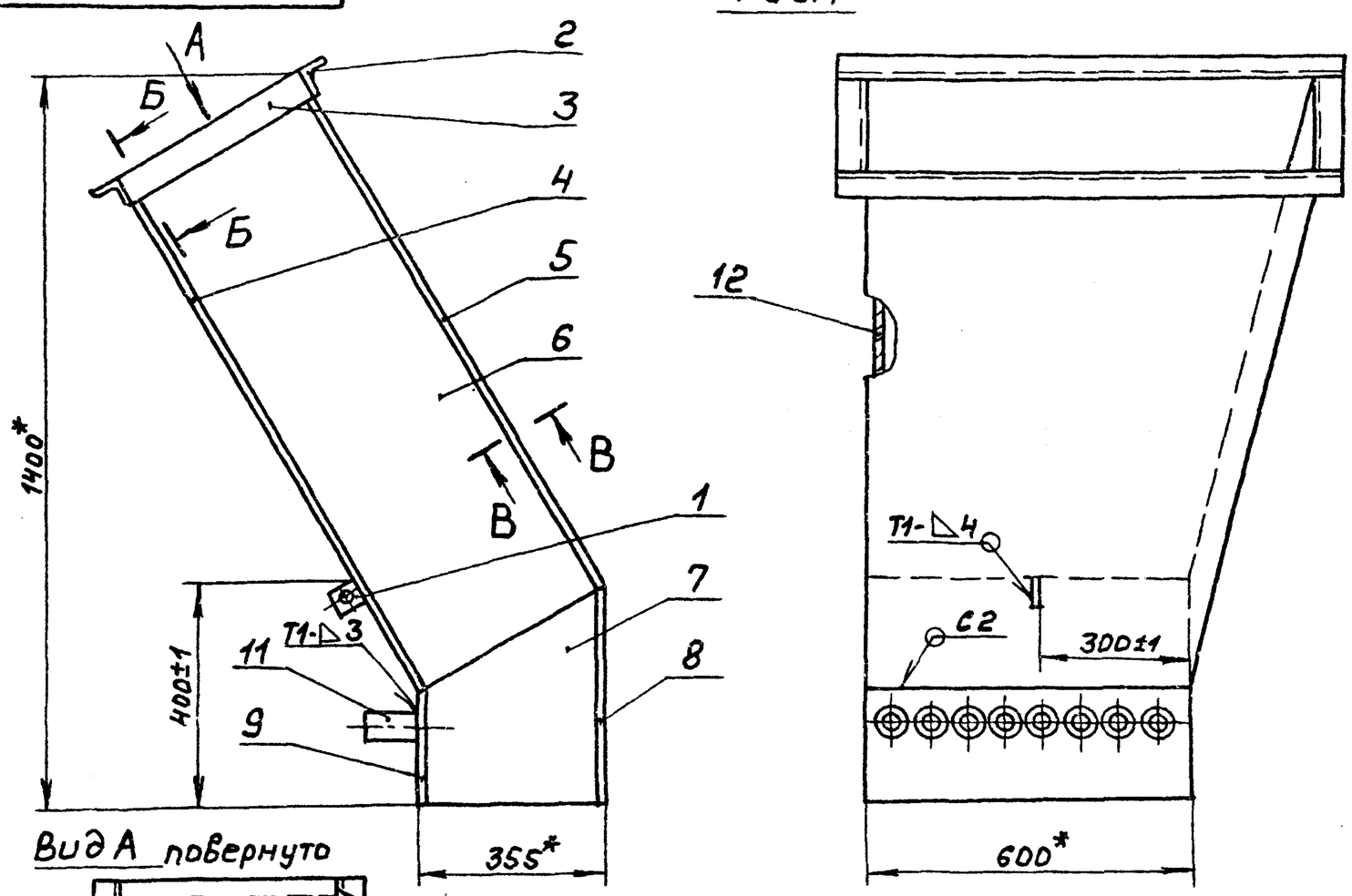

Рис.2
остальное см. рис.1

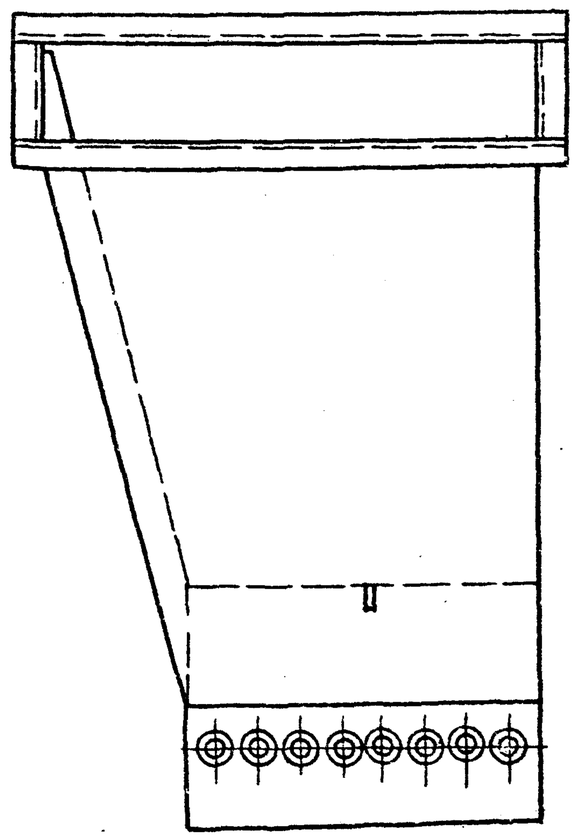

Вид А повернуто

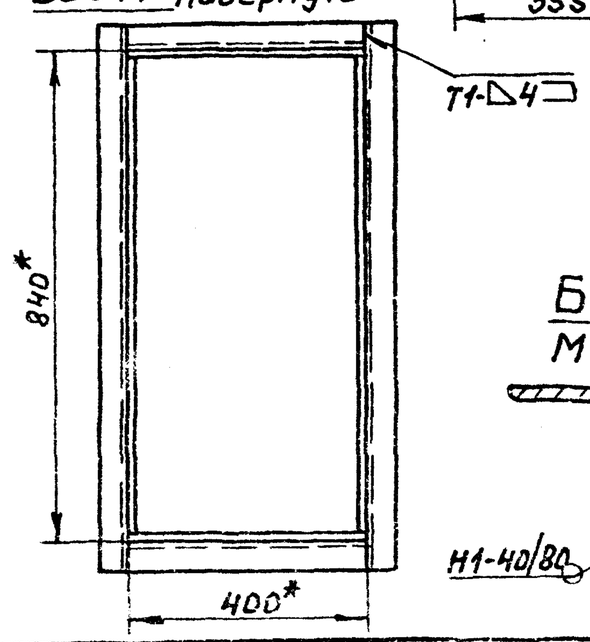

Б-Б повернуто
М1:2

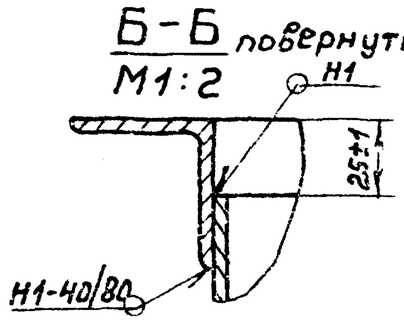

В-В повернуто
М1:2

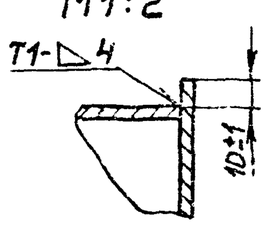

Обозначение	Рис.
А20Б.055.040	1
-01	2

1.*Размеры для справок
2.Сварные швы по ГОСТ5264-80

Изм.	Лист	№ докум.	Подп.	Дата	А20Б055.040СБ			
Разраб.	Павловский				Короб	Лит.	Масса	Масштаб
Пров.	Крупник			11.87		И	160,0	1:10
Рук.гр.	Крупник					Лист	Листов 4	
Гл.спец.	Вайнберг					Госстрой СССР САНТЕХПРОЕКТ г. Москва		
Н.контр.	Фрадкин							
Утв.	Сливак							

Т.П. 903-1-250.87 Альбом 3

Инв.№ подл. | Подп. и дата | Взам.инв.№ | Инв.№ дубл. | Подп. и дата

А206055.028

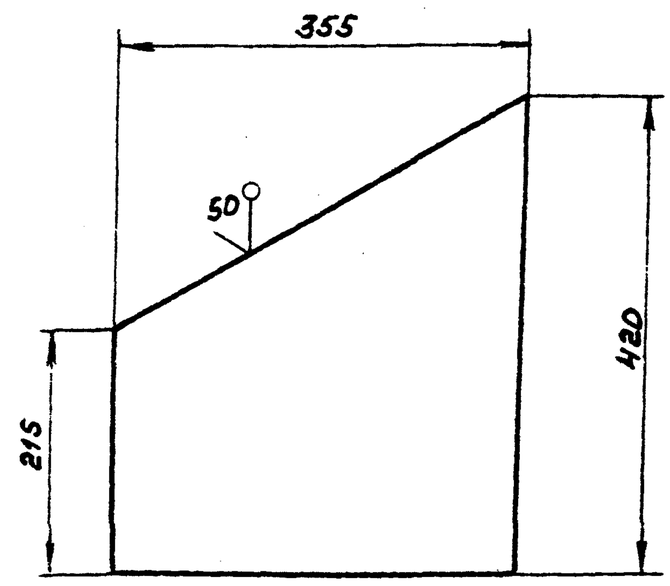

Неуказанные предельные отклонения размеров: $h14; \pm \frac{t_2}{2}$

Изм.	Лист	№ докум.	Подп.	Дата	А206055.028	Лит.	Масса	Масштаб
Разраб.	Павловский				Лист	И	2,40	1:5
Пров.	Крупник			VI-87		Лист	Листов 1	
Рук. гр.	Крупник							
Гл. спец.	Вайнберг				Лист Б 4,0 ГОСТ 19903-74 / Вст3кп2 ГОСТ 14637-79	Госстрой СССР САНТЕХПРОЕКТ г. Москва		
Н. контр.	Фрадкин							
Утв.	Сливак							

Инв. № подл. | Подп. и дата | Взам. инв. № | Инв. № дубл. | Подп. и дата

Формат А4

А206055.026

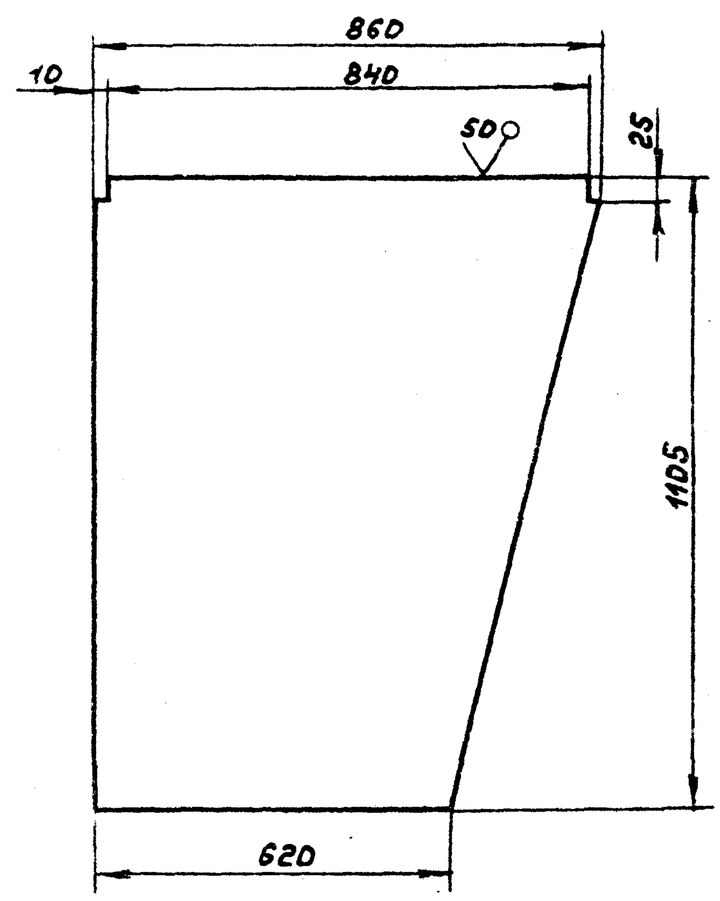

Обозначение	Материал	Масса, кг
А206055.026	Лист Б 8,0 ГОСТ 19903-74 / Вст3кп2 ГОСТ 14637-79	62,0
-01	Лист Б 4 ГОСТ 19903-74 / Вст3кп2 ГОСТ 14637-79	31,0

Неуказанные предельные отклонения размеров: $h14; \pm \frac{t_2}{2}$

Изм.	Лист	№ докум.	Подп.	Дата	А206055.026	Лит.	Масса	Масштаб
Разраб.	Павловский				Лист	И	см. табл.	1:10
Пров.	Крупник			VI-87		Лист	Листов 1	
Рук. гр.	Крупник							
Гл. спец.	Вайнберг				см. таблицу	Госстрой СССР САНТЕХПРОЕКТ г. Москва		
Н. контр.	Фрадкин							
Утв.	Сливак							

Инв. № подл. | Подп. и дата | Взам. инв. № | Инв. № дубл. | Подп. и дата

Формат А4

А206055.016

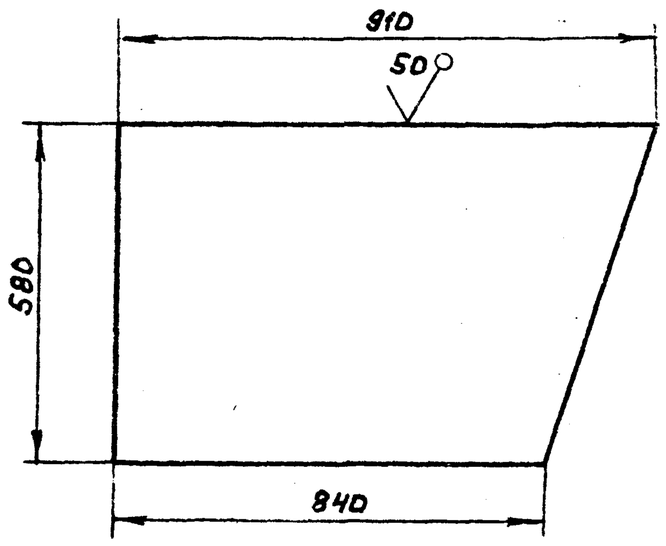

Неуказанные предельные отклонения размеров: $h14; \pm \frac{t_2}{2}$

Изм.	Лист	№ докум.	Подп.	Дата	А206055.016	Лит.	Масса	Масштаб
Разраб.	Павловский				Лист	И	33,3	1:10
Пров.	Крупник			VI-87		Лист	Листов 1	
Рук. гр.	Крупник							
Гл. спец.	Вайнберг				Лист Б 8,0 ГОСТ 19903-74 / Вст3кп2 ГОСТ 14637-79	Госстрой СССР САНТЕХПРОЕКТ г. Москва		
Н. контр.	Фрадкин							
Утв.	Сливак							

Инв. № подл. | Подп. и дата | Взам. инв. № | Инв. № дубл. | Подп. и дата

Формат А4

А206055.018

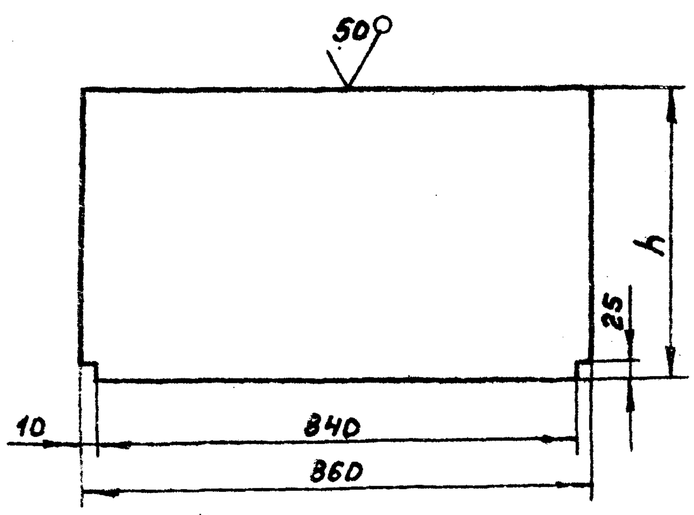

Обозначение	Материал	h	Масса, кг
А206055.018	Лист Б 8,0 ГОСТ 19903-74 / Вст3кп2 ГОСТ 14637-79	590,0	32,0
-01	Лист Б 4,0 ГОСТ 19903-74 / Вст3кп2 ГОСТ 14637-79	360,0	10,0

Неуказанные предельные отклонения размеров: $h14; \pm \frac{t_2}{2}$

Изм.	Лист	№ докум.	Подп.	Дата	А206055.018	Лит.	Масса	Масштаб
Разраб.	Павловский				Лист	И	см. табл.	—
Пров.	Крупник			VI-87		Лист	Листов 1	
Рук. гр.	Крупник							
Гл. спец.	Вайнберг				см. таблицу	Госстрой СССР САНТЕХПРОЕКТ г. Москва		
Н. контр.	Фрадкин							
Утв.	Сливак							

Инв. № подл. | Подп. и дата | Взам. инв. № | Инв. № дубл. | Подп. и дата

Формат А4

Т.п. 903-1-250.87 Альбом 3

А206055.022

Рисунок 1

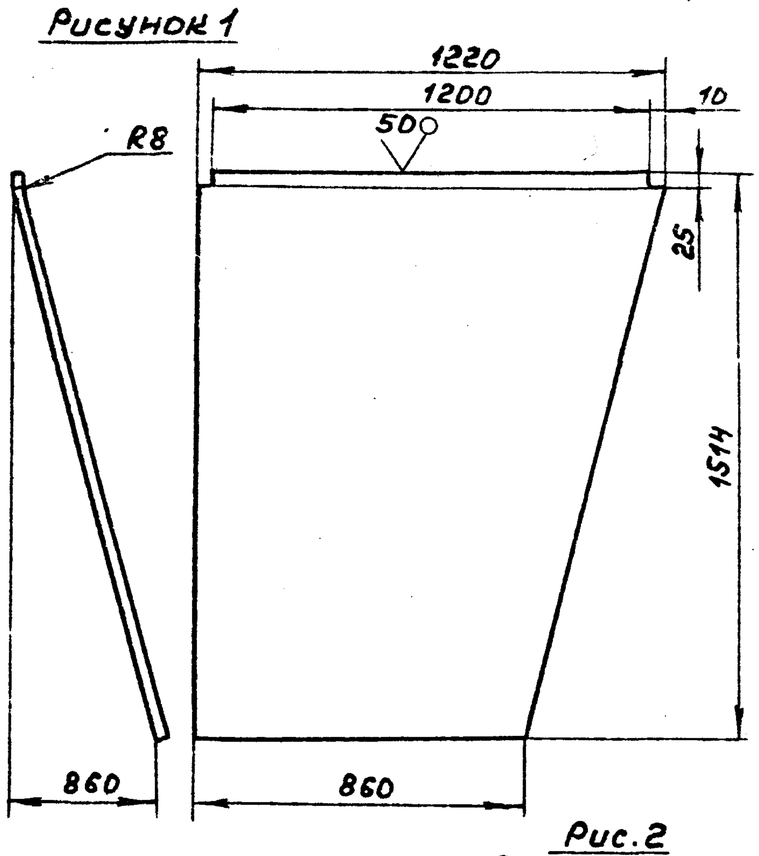

Рис.2
Остальное см.рис.1

Обозначение	Рисунок
А206055.022	1
-01	2

Неуказанные предельные отклонения размеров: $h14; \pm \frac{t_2}{2}$

Изм.	Лист	№ докум.	Подп.	Дата	А206055.022			
Разраб.	Павловский				Лист	Лит. И	Масса 96,0	Масштаб 1:15
Пров.	Крупник			11-87		Лист	Листов 1	
Рук.гр.	Крупник				Лист Б8,0 ГОСТ 19903-74 / 8 ст.3кп2 ГОСТ 14637-79	Госстрой СССР САНТЕХПРОЕКТ г. Москва		
Гл.спец.	Вайнберг							
Н.контр.	Фрадкин							
Утв.	Спивак							

Формат А4

Подп. и дата | Инв.№ подл. | Взам.инв.№ | Инв.№ дубл. | Подп. и дата

А206055.013

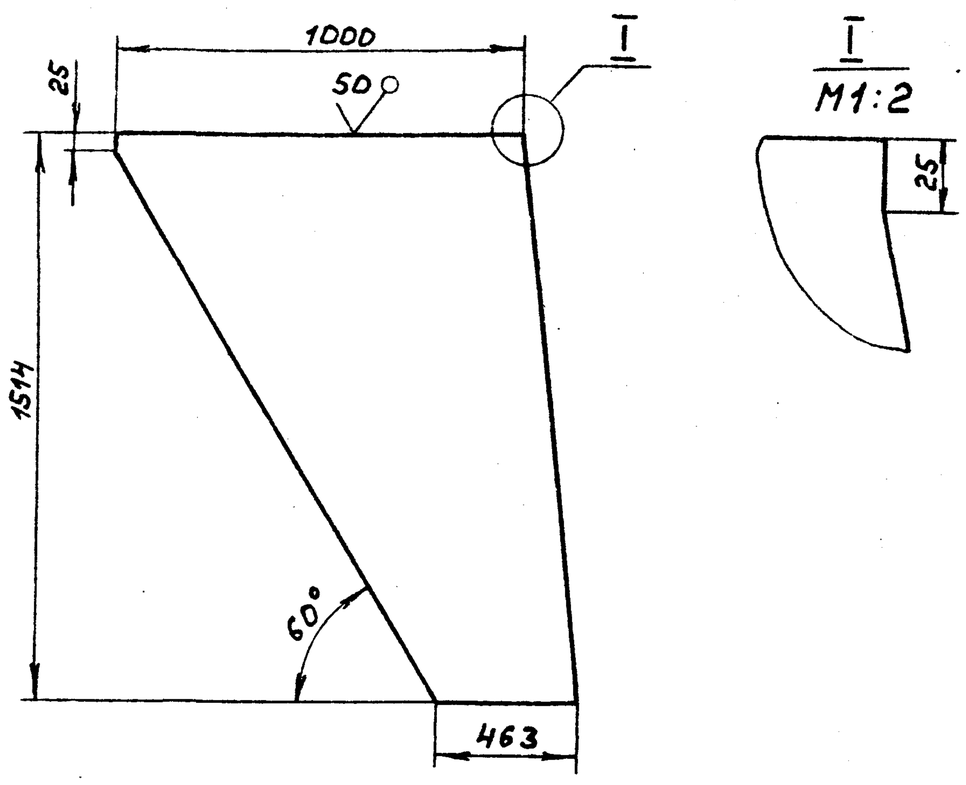

Неуказанные предельные отклонения размеров: $h14; \pm \frac{t_2}{2}$

Изм.	Лист	№ докум.	Подп.	Дата	А206055.013			
Разраб.	Павловский				Лист	Лит. И	Масса 34,0	Масштаб 1:15
Пров.	Крупник			11-87		Лист	Листов 1	
Рук.гр.	Крупник				Лист Б4,0 ГОСТ 19903-74 / 8 ст.3кп2 ГОСТ 14637-79	Госстрой СССР САНТЕХПРОЕКТ г. Москва		
Гл.спец.	Вайнберг							
Н.контр.	Фрадкин							
Утв.	Спивак							

Формат А4

Подп. и дата | Инв.№ подл. | Взам.инв.№ | Инв.№ дубл. | Подп. и дата

А206055.017

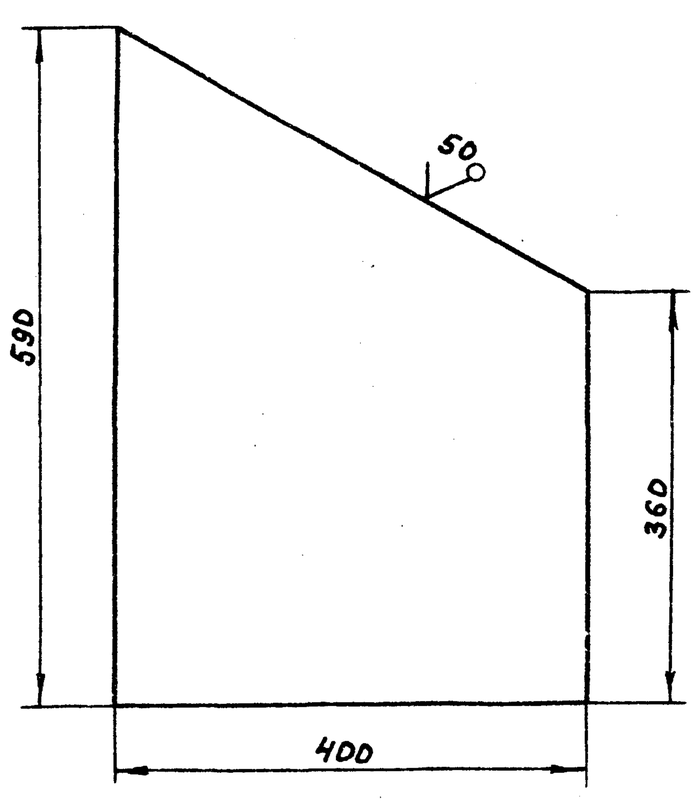

Неуказанные предельные отклонения размеров: $h14; \pm \frac{t_2}{2}$

Изм.	Лист	№ докум.	Подп.	Дата	А206055.017			
Разраб.	Павловский				Лист	Лит. И	Масса 6,0	Масштаб 1:5
Пров.	Крупник			11-87		Лист	Листов 1	
Рук.гр.	Крупник				Лист Б4,0 ГОСТ 19903-74 / 8 ст.3кп2 ГОСТ 14637-79	Госстрой СССР САНТЕХПРОЕКТ г. Москва		
Гл.спец.	Вайнберг							
Н.контр.	Фрадкин							
Утв.	Спивак							

Формат А4

Подп. и дата | Инв.№ подл. | Взам.инв.№ | Инв.№ дубл. | Подп. и дата

ТП 903-1-250.87 Альбом 3

А206055.021

Рис.1

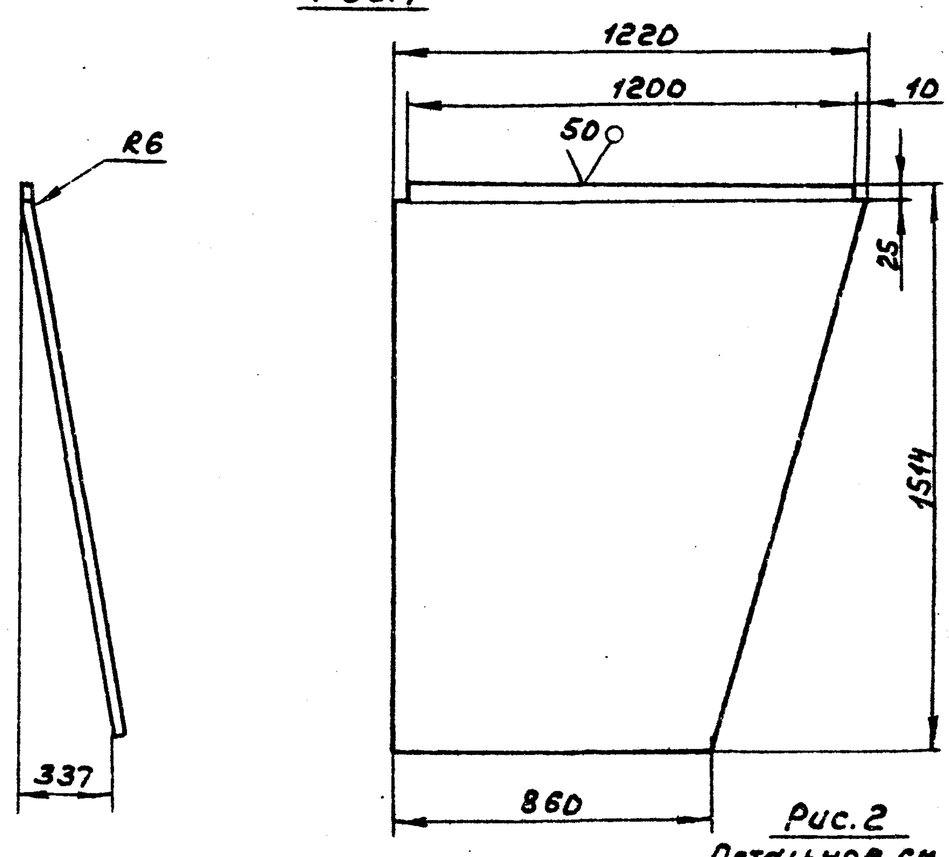

Рис.2
Остальное см. рис.1

Обозначение	Рисунок
А206055.021	1
-01	2

Неуказанные предельные отклонения размеров: $h14; \pm \frac{t_2}{2}$

Изм.	Лист	№ докум.	Подп.	Дата	А206055.021			
Разраб.	Павловский				Лист	Лит. И	Масса 43,0	Масштаб 1:15
Пров.	Крупник			11-87		Лист	Листов 1	
Рук.гр.	Крупник				Лист Б4,0 ГОСТ 19903-74 / 8 ст.3кп2 ГОСТ 14637-79	Госстрой СССР САНТЕХПРОЕКТ г. Москва		
Гл.спец.	Вайнберг							
Н.контр.	Фрадкин							
Утв.	Спивак							

Формат А4

Подп. и дата | Инв.№ подл. | Взам.инв.№ | Инв.№ дубл. | Подп. и дата

Формат	Зона	Поз.	Обозначение	Наименование	Кол.	Примечание
				Документация		
	А3		А2Б056.000СБ	Сборочный чертеж		
				Детали		
	Б4	1	А2Б056.001	Уголок; L=460-1,75		
				Уголок 100×100×10-Б-ГОСТ8509-86 / ВСт.3кп2-I-ГОСТ535-79	2	6,9кг
	Б4	2	А2Б056.002	Уголок; L=1900-3,7		
				Уголок 100×100×10-Б-ГОСТ8509-86 / ВСт.3кп2-I-ГОСТ535-79	2	28,6кг
	Б4	3	А2Б056.003	Ребро; L=495-1,75		
				Полоса 5×50-Б-ГОСТ103-76 / ВСт.3кп2-I-ГОСТ535-79	2	1,0кг
	Б4	4	А2Б056.004	Ребро; L=235-1,15		
				Полоса 5×50-Б-ГОСТ103-76 / ВСт.3кп2-I-ГОСТ535-79	2	0,45кг
	А4	5	А2Б056.005	Лист	1	
		6	-01	Лист	1	
	А4	7	А2Б056.006	Лист	1	
		8	-01	Лист	1	
	Б4	9	А2Б056.007	Ребро; L=550-1,75		
				Полоса 5×50-Б-ГОСТ103-76 / ВСт.3кп2-I-ГОСТ535-79	4	1,07кг

Подп. и дата | Инв. № дубл. | Взам. инв. № | Подп. и дата | Инв. № подл.

Изм.	Лист	№ докум.	Подп.	Дата	А2Б.056.000			
Разраб.		Шершакова			Шлакоспуск	Лит.	Лист	Листов
Пров.		Крупник		XI-87		И	1	2
Рук.гр.		Крупник				Госстрой СССР САНТЕХПРОЕКТ г. Москва		
Н.контр.		Фрадкин						
Утв.		Сливак						

Формат А4

Формат	Зона	Поз.	Обозначение	Наименование	Кол.	Примечание
Б4		10	А2Б056.008	Ребро; L=130-1		
				Полоса 5×50-Б-ГОСТ103-76 / ВСт.3кп2-I-ГОСТ535-79	4	0,26кг
Б4		11	А2Б056.009	Ребро; L=870-2,3		
				Полоса 5×50-Б-ГОСТ103-76 / ВСт.3кп2-I-ГОСТ535-79	2	1,7кг
Б4		12	А2Б056.011	Ребро; L=1400-3,1		
				Полоса 5×50-Б-ГОСТ103-76 / ВСт.3кп2-I-ГОСТ535-79	2	2,74кг

Подп. и дата | Инв. № дубл. | Взам. инв. № | Подп. и дата | Инв. № подл.

Изм.	Лист	№ докум.	Подп.	Дата	А2Б056.000	Лист 2

Формат А4

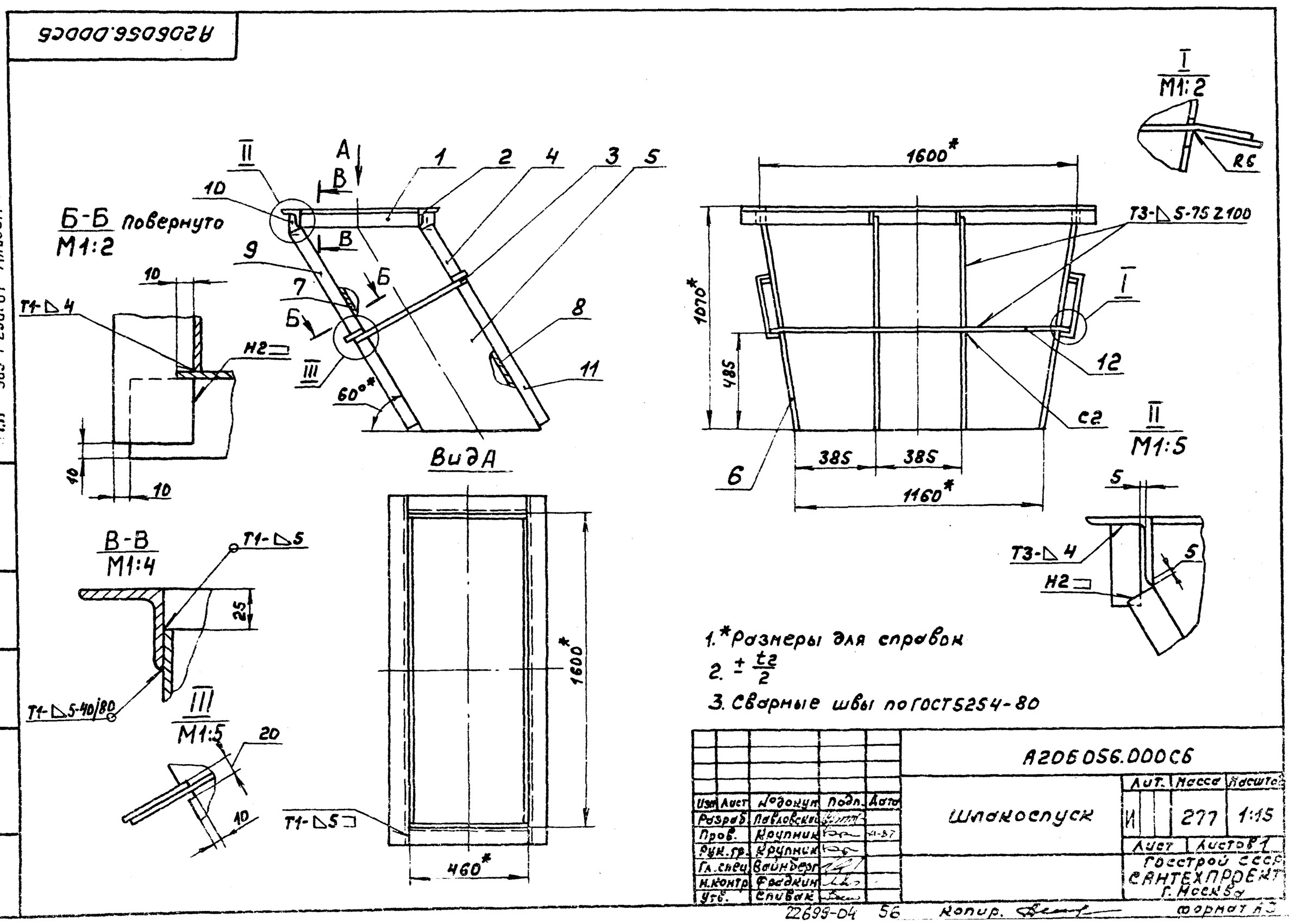

1.* Размеры для справок

2. $\pm \frac{t_2}{2}$

3. Сварные швы по ГОСТ5264-80

Изм.	Лист	№ докум.	Подп.	Дата	А2Б056.000СБ			
Разраб.		Павловский			Шлакоспуск	Лит.	Масса	Масштаб
Пров.		Крупник		XI-87		И	277	1:15
Рук.гр.		Крупник				Лист	Листов 1	
Гл.спец.		Вайнберг				Госстрой СССР САНТЕХПРОЕКТ г. Москва		
Н.контр.		Фрадкин						
Утв.		Сливак						

Т.п. 903-1-250.87 Альбом 3

Подп. и дата | Инв. № дубл. | Взам. инв. № | Подп. и дата | Инв. № подл.

Формат	Зона	Поз.	Обозначение	Наименование	Кол.	Примечание
				Документация		
А3			А206059.070СБ	Сборочный чертеж		
				Детали		
Б4		1	А206059.046	Лист; 228-1,15×1368-3,1		
				Лист $\frac{\text{БС.0 ГОСТ 19903-74}}{\text{ВСт3кп2-ГОСТ 14637-79}}$	2	1,2кг
Б4		2	А206059.047	Лист; 93-0,87×2464-4,4		
				Лист $\frac{\text{БС.0 ГОСТ 19903-74}}{\text{ВСт3кп2 ГОСТ 14637-79}}$	2	8,9кг
Б4		3	А206059.048	Уголок; L=1368-3,1		
				Уголок $\frac{\text{32×32×4-Б-ГОСТ 8509-86}}{\text{ВСт3кп2-I-ГОСТ 535-79}}$	2	2,6кг
Б4		4	А206059.049	Полоса; L=1368-3,1		
				Полоса $\frac{\text{5×70-Б-ГОСТ 103-76}}{\text{ВСт3кп2-I-ГОСТ 535-79}}$	2	3,74кг
Б4		5	А206059.051	Штырь; L=30-0,6г		
				Круг $\frac{\text{16-В-ГОСТ 2590-71}}{\text{ВСт3кп2-I-ГОСТ 535-79}}$	40	0,006кг

Подп. и дата | Инв. № дубл. | Взам. инв. № | Подп. и дата | Инв. № подл.

Изм.	Лист	№ докум.	Подп.	Дата	А206.059.070			
Разраб.		Шершакова			Рама	Лит.	Лист	Листов
Пров.		Крупник		XI-87		И		1
Рук. гр.		Крупник				Госстрой СССР САНТЕХПРОЕКТ г. Москва		
Н. контр.		Грановский						
Утв.		Спивак						

Формат А4

А206059.001

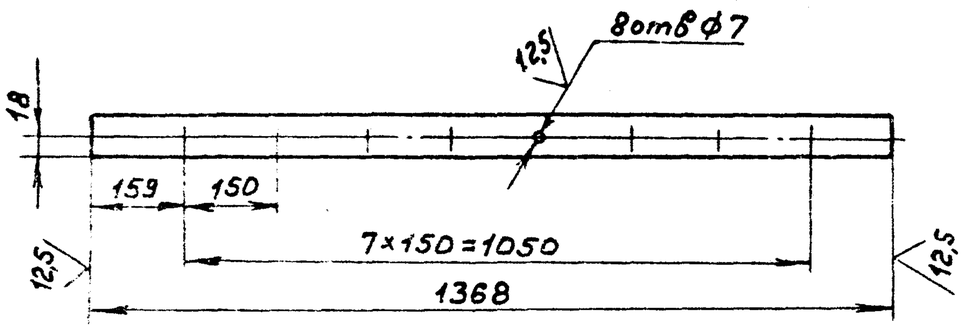

Неуказанные предельные отклонения размеров: H14; h14; $\pm\frac{t_2}{2}$

Изм.	Лист	№ докум.	Подп.	Дата	А206059.001			
Разраб.		Шершакова			Планка	Лит.	Масса	Масштаб
Пров.		Крупник		XI-87		И	1,9	1:10
Рук. гр.		Крупник				Лист	Листов 1	
Гл. спец.		Вайнберг			Полоса $\frac{\text{4×45-Б-ГОСТ 103-76}}{\text{ВСт3кп2-I-ГОСТ 535-79}}$	Госстрой СССР САНТЕХПРОЕКТ г. Москва		
Н. контр.		Грановский						
Утв.		Спивак						

Формат А4

А206057.005

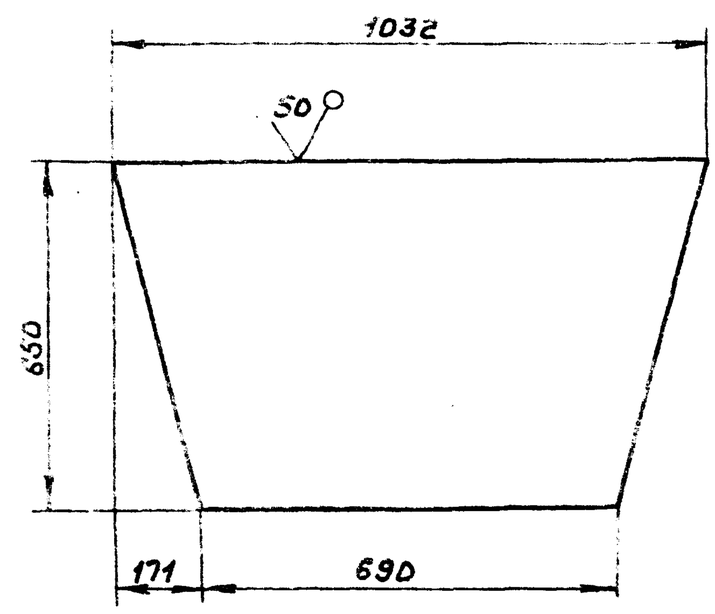

Неуказанные предельные отклонения размеров h14

Изм.	Лист	№ докум.	Подп.	Дата	А206057.005			
Разраб.		Павловский			Лист	Лит.	Масса	Масштаб
Пров.		Крупник		XI-87		И	22,0	1:10
Рук. гр.		Крупник				Лист	Листов 1	
Гл. спец.		Вайнберг			Лист $\frac{\text{БС.0 ГОСТ 19903-74}}{\text{ВСт3кп2 ГОСТ 14637-79}}$	Госстрой СССР САНТЕХПРОЕКТ г. Москва		
Н. контр.		Бондаренко						
Утв.		Спивак						

Формат А4

Альбом 3 903-1-250.87 Тп

Формат	Зона	Поз.	Обозначение	Наименование	Кол.	Примечание
				Документация		
			А206057.000СБ	Сборочный чертеж		
А3						
				Детали		
А4		1	А206057.001	Стенка	2	
Б4		2	А206057.002	Уголок L=1600-3,1		
				Уголок $\frac{\text{63×63×5-Б-ГОСТ 8509-86}}{\text{ВСт3кп2-I-ГОСТ 535-79}}$	2	7,7кг
Б4		3	А206057.003	Уголок L=1426-3,1		
				Уголок $\frac{\text{63×63×5-Б-ГОСТ 8509-86}}{\text{ВСт3кп2-I-ГОСТ 535-79}}$	2	6,85кг
А4		4	А206057.004	Стенка	2	
А4		5	А206057.005	Лист	2	

Подп. и дата | Инв. № дубл. | Взам. инв. № | Подп. и дата | Инв. № подл.

Изм.	Лист	№ докум.	Подп.	Дата	А206057.000			
Разраб.		Павловский			Золоспуск	Лит.	Лист	Листов
Пров.		Крупник		XI-87		И		1
Рук. гр.		Крупник				Госстрой СССР САНТЕХПРОЕКТ г. Москва		
Н. контр.		Разжин						
Утв.		Спивак						

А206057.004

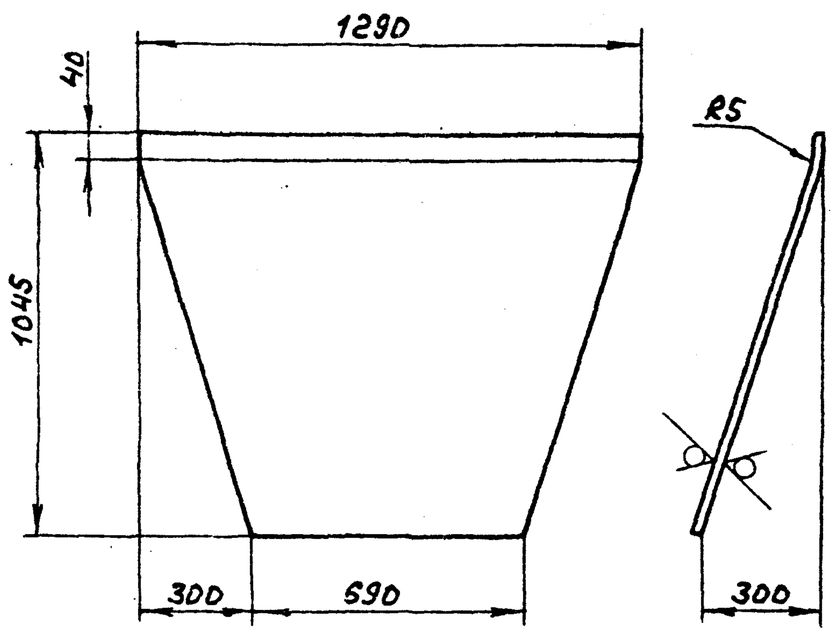

Неуказанные предельные отклонения размеров $h14; \pm \frac{t_2}{2}$

Изм	Лист	№ докум.	Подп.	Дата	А206057.004			
Разраб.		Павловский			Стенка	Лит.	Масса	Масштаб
Пров.		Крупник		11-87		И	42,0	1:15
Рук. гр.		Крупник				Лист	Листов 1	
Гл.спец.		Вайнберг			Лист 6S,0 ГОСТ19903-74 ВСт3кп2 ГОСТ14637-79	Госстрой СССР САНТЕХПРОЕКТ г. Москва		
Н.контр.		Фрадкин						
Утв.		Сливак						

Подп. и дата | Инв.№ дубл. | Взам.инв.№ | Подп. и дата | Инв.№ подл.

формат А4

А206057.001

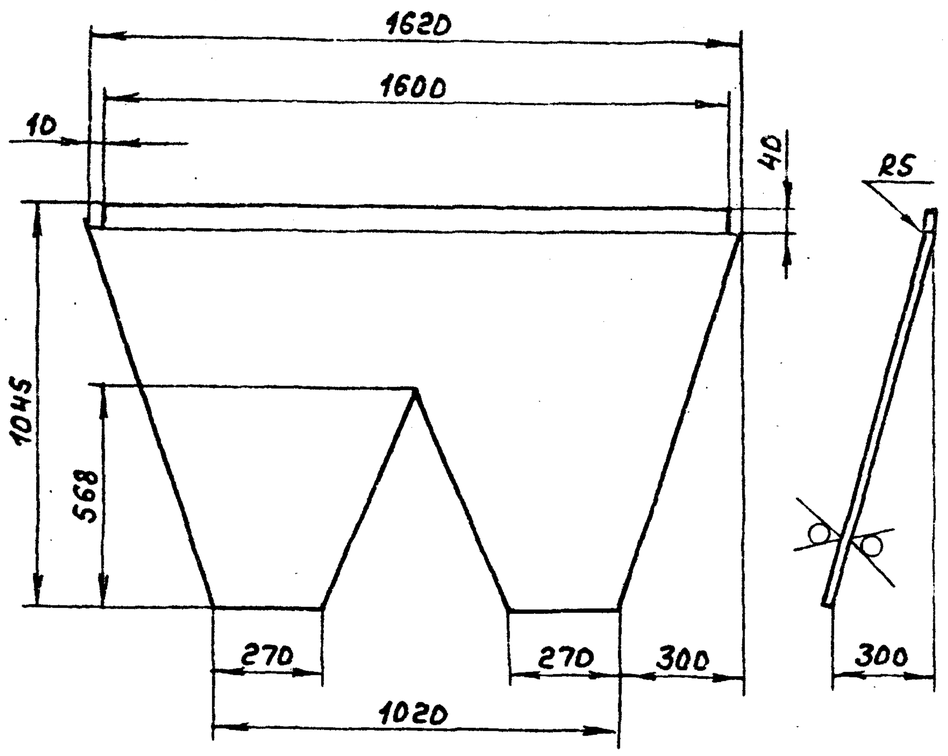

Неуказанные предельные отклонения размеров $h14; \pm \frac{t_2}{2}$

Изм	Лист	№ докум.	Подп.	Дата	А206057.001			
Разраб.		Павловский			Стенка	Лит.	Масса	Масштаб
Пров.		Крупник		11-87		И	47,6	1:15
Рук. гр.		Крупник				Лист	Листов 1	
Гл.спец.		Вайнберг			Лист 6S,0 ГОСТ19903-74 ВСт3кп2 ГОСТ14637-79	Госстрой СССР САНТЕХПРОЕКТ г. Москва		
Н.контр.		Фрадкин						
Утв.		Сливак						

Подп. и дата | Инв.№ дубл. | Взам.инв.№ | Подп. и дата | Инв.№ подл.

формат А4

А206057.000СБ

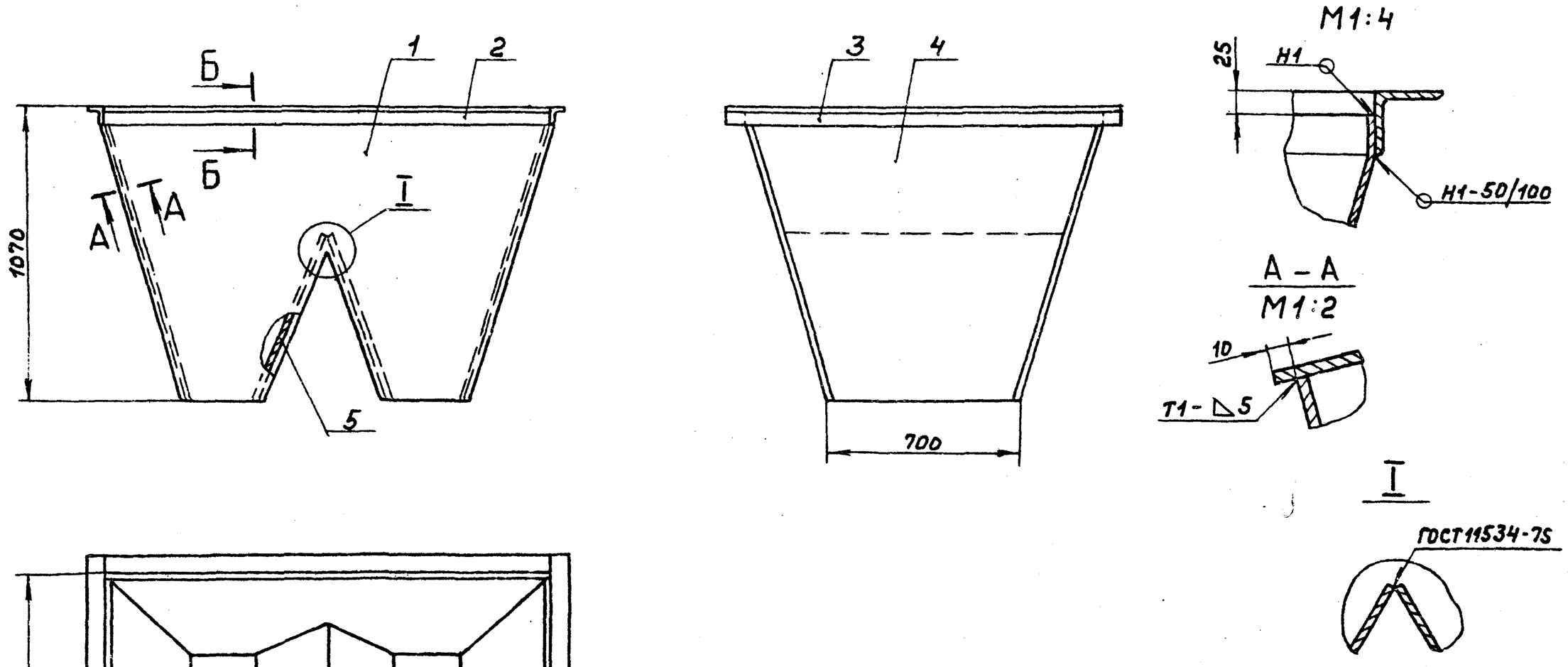

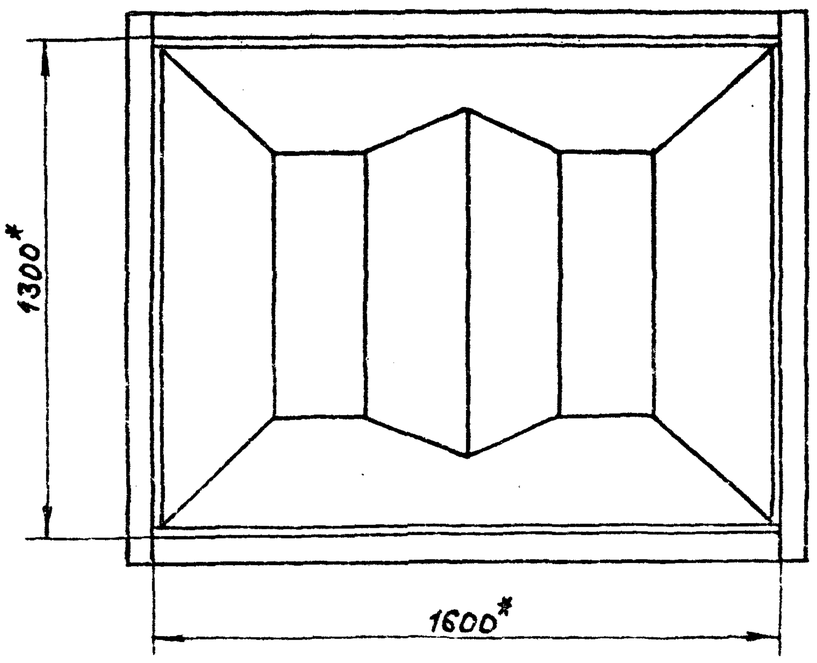

1. *Размеры для справок
2. $\pm \frac{t_2}{2}$
3. Сварные швы по ГОСТ5264-80. Кроме указанных на чертеже.

Изм	Лист	№ докум.	Подп.	Дата	А206057.000СБ			
Разраб.		Павловский			Золоспуск	Лит.	Масса	Масштаб
Пров.		Крупник		11-87		И	255,0	1:15
Рук. гр.		Крупник				Лист	Листов 1	
Гл.спец.		Вайнберг				Госстрой СССР САНТЕХПРОЕКТ г. Москва		
Н.контр.		Фрадкин						
Утв.		Сливак						

Т.П 903-1-250.87 Альбом 3

Подп. и дата | Инв.№ дубл. | Взам.инв. | Подп. и дата | Инв.№ подл.

12699-04 53 Копир. — формат А3

Формат	Зона	Поз.	Обозначение	Наименование	Кол.	Примечание
				Документация		
А3			А206058.000СБ	Сборочный чертеж		
				Детали		
Б4		1	А206058.001	Уголок: L=200-1,1		
				Уголок 50×50×50-Б-ГОСТ8509-86 / ВСт.3кп2-I-ГОСТ535-79	2	0,75кг
Б4		2	А206058.002	Уголок: L=300-1,1		
				Уголок 50×50×5-Б-ГОСТ8509-86 / ВСт.3кп2-I-ГОСТ535-79	2	1,1кг
А4		3	А206.058.003	Лист	2	
А4		4	А206058.004	Лист	2	
Б4		5	А206058.005	Ребро: L=280-1,1		
				Полоса 5×50-Б-ГОСТ103-76 / ВСт.3кп2-I-ГОСТ535-79	4	0,6кг
Б4		6	А206058.006	Уголок: L=200-1,1		
				Уголок 75×50×5-Б-ГОСТ8509-86 / ВСт.3кп2-I-ГОСТ535-79	1	0,96кг

Изм.	Лист	№ докум.	Подп.	Дата	А206058.000			
Разраб.		Павловский			Течка провала	Лит. И	Лист	Листов 1
Пров.		Крупник		11-87		Госстрой СССР САНТЕХПРОЕКТ г. Москва		
Рук.гр.		Крупник						
Н.контр.		Фрадкин						
Утв.		Спивак						

Подп. и дата | Инв.№ дубл. | Взам.инв.№ | Подп. и дата | Инв.№ подл.

Формат А4

А206058.004

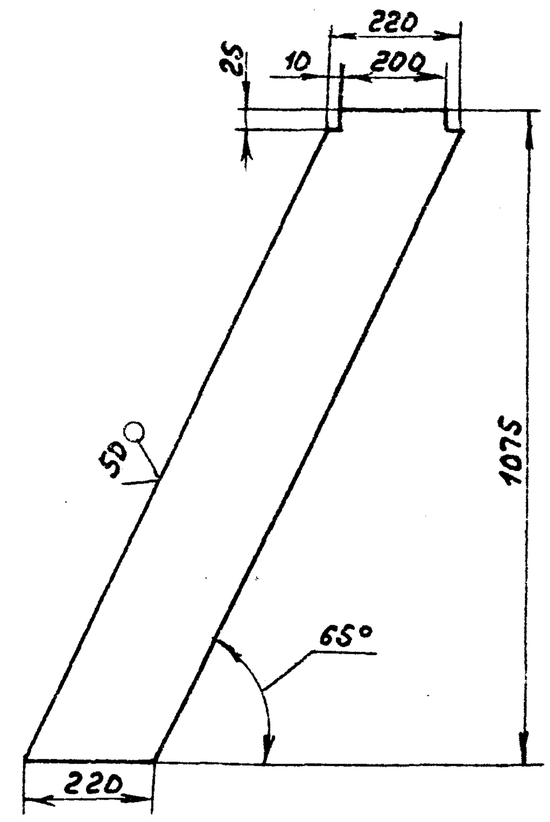

Неуказанные предельные отклонения размеров: $h14; \pm \frac{t_2}{2}$

Изм.	Лист	№ докум.	Подп.	Дата	А206058.004			
Разраб.		Павловский			Лист	Лит. И	Масса 9,4	Масштаб 1:10
Пров.		Крупник		11		Лист	Листов 1	
Рук.гр.		Крупник			Лист Б-5,0 ГОСТ19903-74 / ВСт.3кп2 ГОСТ14637-79	Госстрой СССР САНТЕХПРОЕКТ г. Москва		
Гл.спец.		Вайнберг						
Н.контр.		Фрадкин						
Утв.		Спивак						

Подп. и дата | Инв.№ дубл. | Взам.инв.№ | Подп. и дата | Инв.№ подл.

Формат А4

А206058.000СБ

Т.П 903-1-250.87 Альбом 3

Б-Б
М1:2

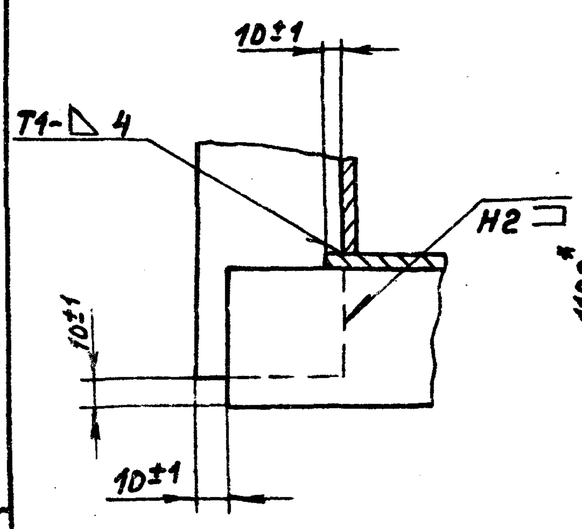

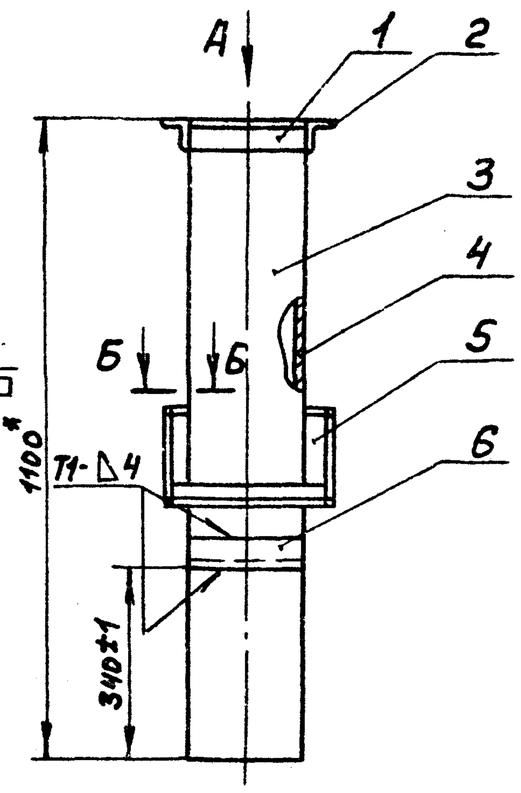

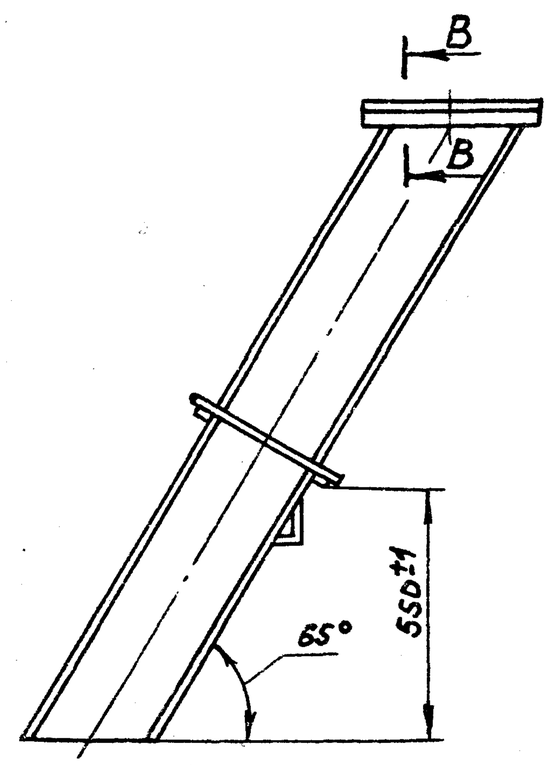

В-В
М1:2

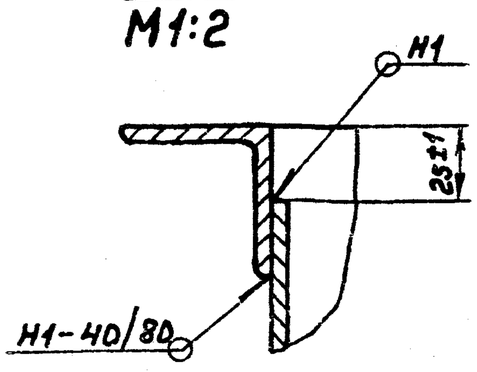

Вид А

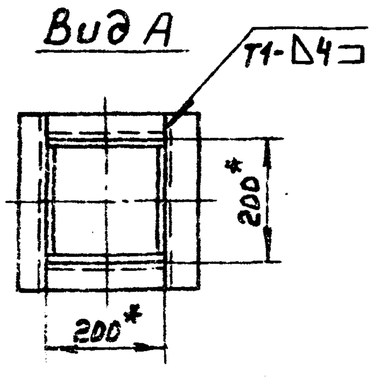

1.*Размеры для справок

2.Сварные швы по ГОСТ5264-80.

Изм.	Лист	№ докум.	Подп.	Дата	А206058.000СБ			
Разраб.		Павловский			Течка провала	Лит. И	Масса 40,0	Масштаб 1:10
Пров.		Крупник		11-87		Лист	Листов 1	
Рук.гр.		Крупник				Госстрой СССР САНТЕХПРОЕКТ г. Москва		
Гл.спец.		Вайнберг						
Н.контр.		Фрадкин						
Утв.		Спивак						

22699-04 59 Копир. Формат А3

Формат	Зона	Поз.	Обозначение	Наименование	Кол.	Примечание
				Документация		
А3			А206 059.020СБ	Сборочный чертеж		
				Сборочные единицы		
А4		1	А206 059.030	Конус	1	
А4		2	А 206 059.040	Короб	1	
				Детали		
А4		3	А206 059.017-01	Косынка	18	
Б4		4	А 206 059.019	Пояс; L=2460-4,4		
				Полоса $\frac{8\times75-Б-ГОСТ103-76}{ВСт3кп2-I-ГОСТ535-79}$	2	11.5кг
Б4		5	А 206 059.021	Пояс; L=1328-3,1		
				Полоса $\frac{8\times75-Б-ГОСТ103-76}{ВСт3кп2-I-ГОСТ535-79}$	2	6,21кг

Подп. и дата | Инв. № дубл. | Взам. инв. № | Подп. и дата | Инв. № подл.

Изм.	Лист	№ докум.	Подп.	Дата	А206059.020			
Разраб.		Шершаков			Корпус	Лит. И	Лист	Листов 1
Пров.		Крупник		11.87		Госстрой СССР САНТЕХПРОЕКТ г. Москва		
Рук. гр.		Крупник						
Н. контр.		Грановский						
Утв.		Сливак						

формат А4

А206 059.026

50 (√)

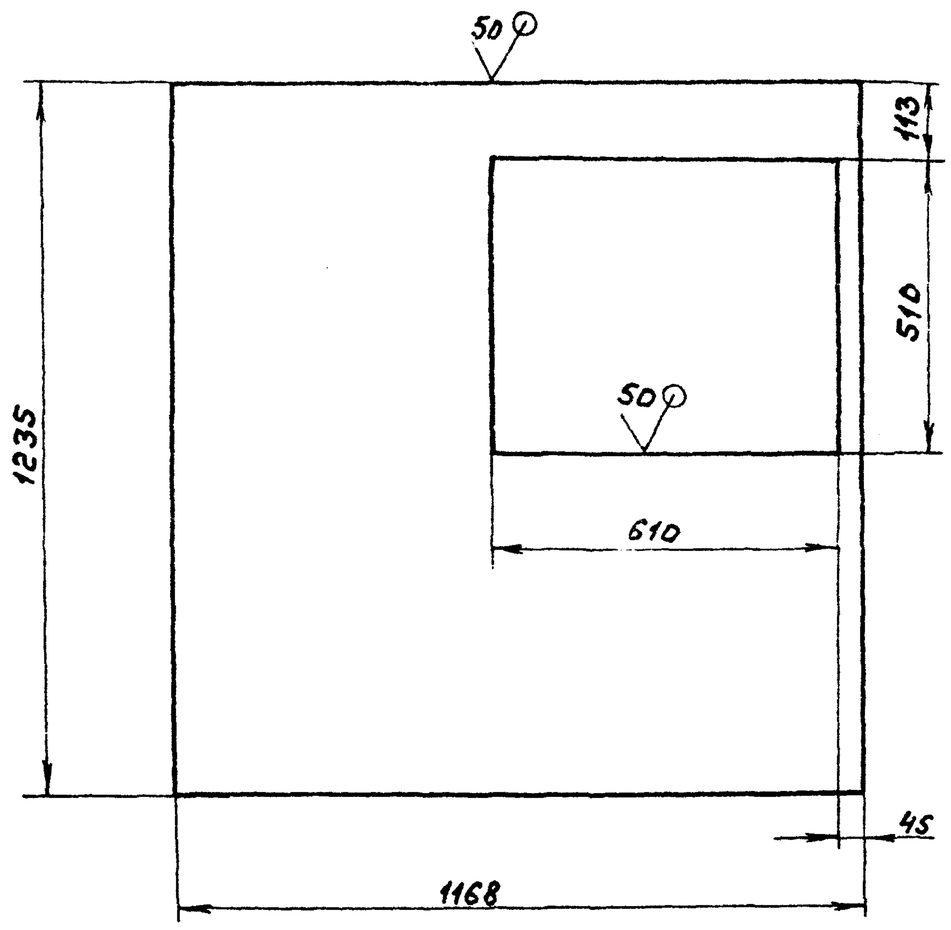

Неуказанные предельные отклонения размеров; H14; h14; $\pm\frac{t_2}{2}$

Подп. и дата | Инв. № дубл. | Взам. инв. № | Подп. и дата | Инв. № подл.

Изм.	Лист	№ докум.	Подп.	Дата	А206059.026			
Разраб.		Шершаков			Стенка	Лит. И	Масса 8,1	Масштаб 1:10
Пров.		Крупник		11.87		Лист	Листов 1	
Рук. гр.		Крупник			Лист $\frac{Б5,0\ ГОСТ19903-74}{ВСт3кп2\ ГОСТ14637-79}$	Госстрой СССР САНТЕХПРОЕКТ г. Москва		
Гл. спец.		Вайнберг						
Н. контр.		Грановский						
Утв.		Сливак						

формат А4

Формат	Зона	Поз.	Обозначение	Наименование	Кол.	Примечание
				Документация		
А2			А206 059.000СБ	Сборочный чертеж		
				Сборочные единицы		
А4		1	А206 059.010	Рама	1	
А4		2	А 206 059.020	Корпус	1	
А4		3	А206 059.050	Кронштейн	1	
		4	-01	Кронштейн	1	
А4		5	А206 059.060	Крышка	1	
А4		6	А206 059.070	Рама	1	
				Детали		
А4		7	А206 059.001	Планка	2	
				Стандартные изделия		
		8		Болт М6х14.36 ГОСТ7798-70	16	
		9		Болт М10х20.36 ГОСТ7798-70	4	

т.п. 903-1-250.87 Альбом 3

Подп. и дата | Инв. № дубл. | Взам. инв. № | Подп. и дата | Инв. № подл.

Изм.	Лист	№ докум.	Подп.	Дата	А206059.000			
Разраб.		Шершаков			Короб переходный с газоходом	Лит. И	Лист	Листов 1
Пров.		Крупник		11.87		Госстрой СССР САНТЕХПРОЕКТ г. Москва		
Рук. гр.		Крупник						
Н. контр.		Грановский						
Утв.		Крупник						

формат А4

А206059.032

50 (√)

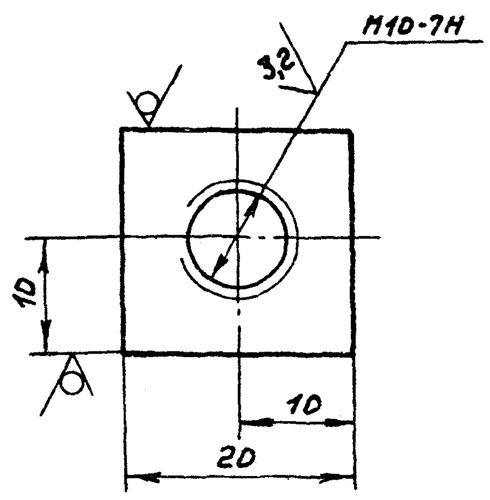

Неуказанные предельные отклонения размеров: h14; $\pm\frac{t_2}{2}$

Подп. и дата | Инв. № дубл. | Взам. инв. № | Подп. и дата | Инв. № подл.

Изм.	Лист	№ докум.	Подп.	Дата	А206059.032			
Разраб.		Шершаков			Пластина	Лит. И	Масса 0,22	Масштаб 1:1
Пров.		Крупник		11.87		Лист	Листов 1	
Рук. гр.		Крупник			Полоса $\frac{8\times20-Б-ГОСТ103-76}{ВСт3кп2-I-ГОСТ535-79}$	Госстрой СССР САНТЕХПРОЕКТ г. Москва		
Гл. спец.		Вайнберг						
Н. контр.		Грановский						
Утв.		Сливак						

22639-04 60 копир.

формат А4

А20б059.000СБ

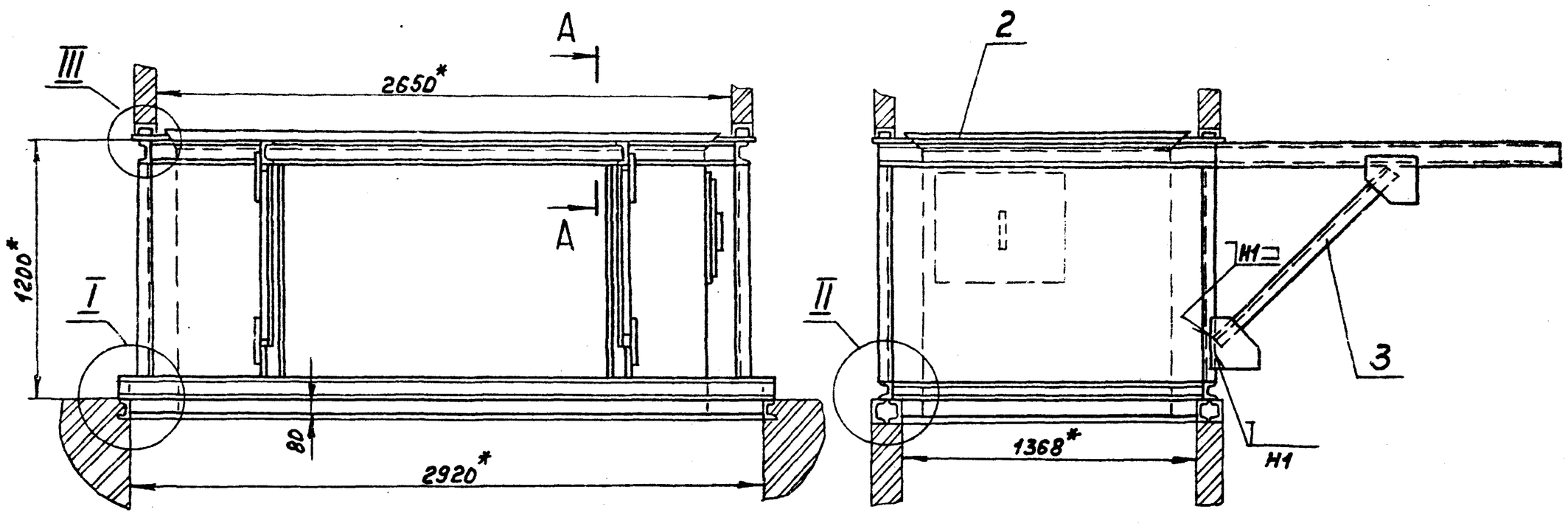

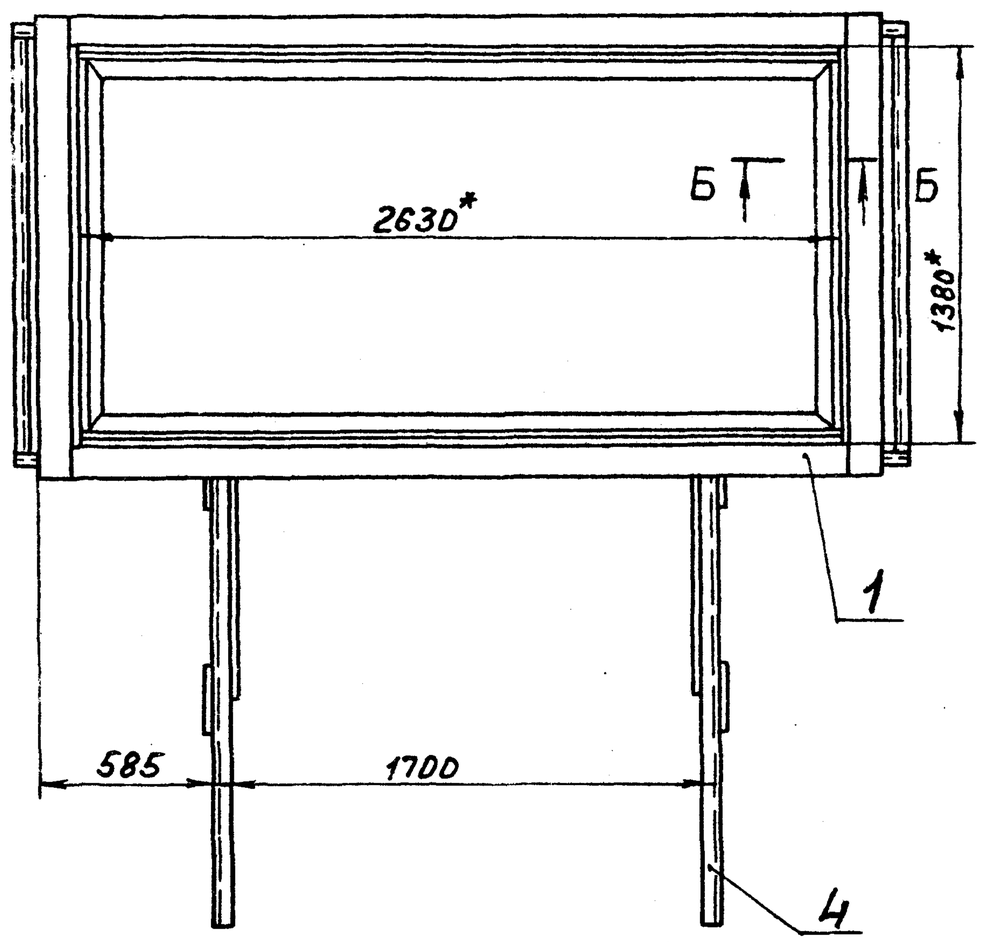

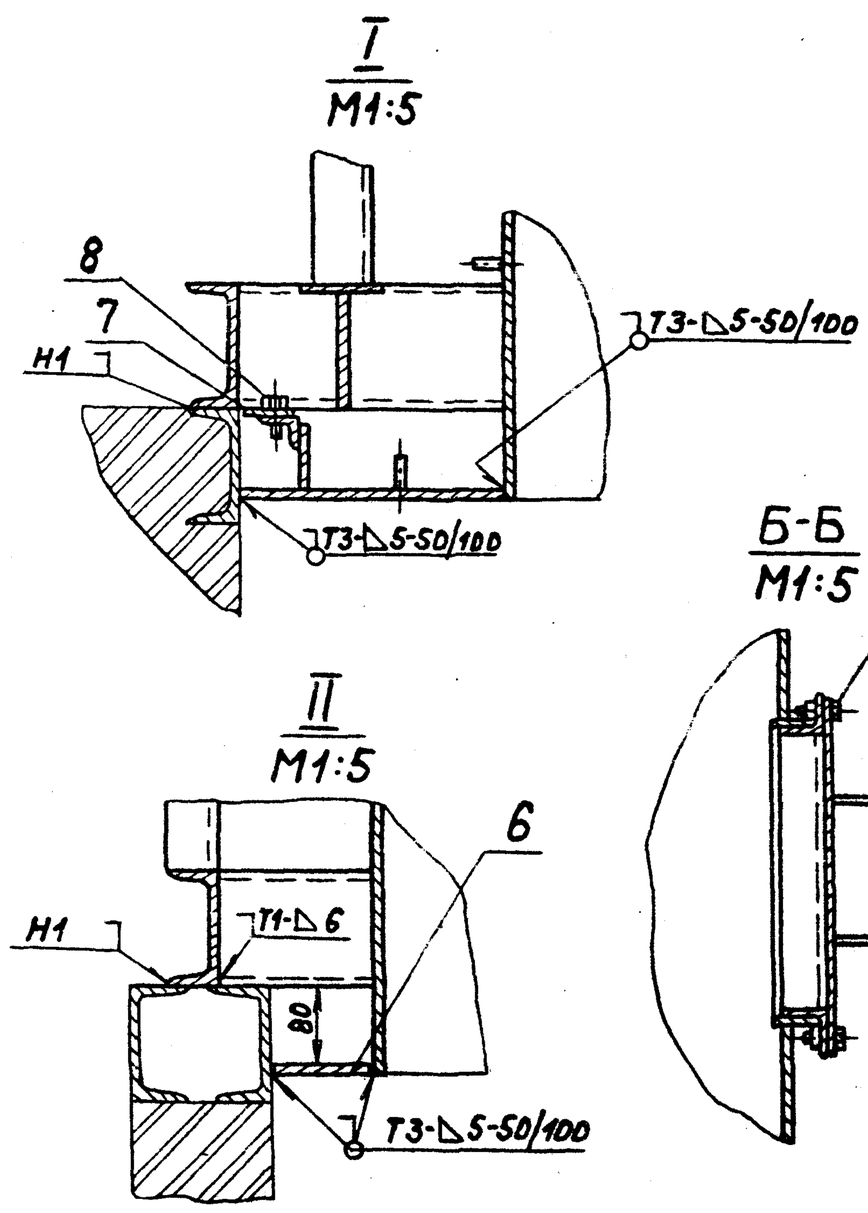

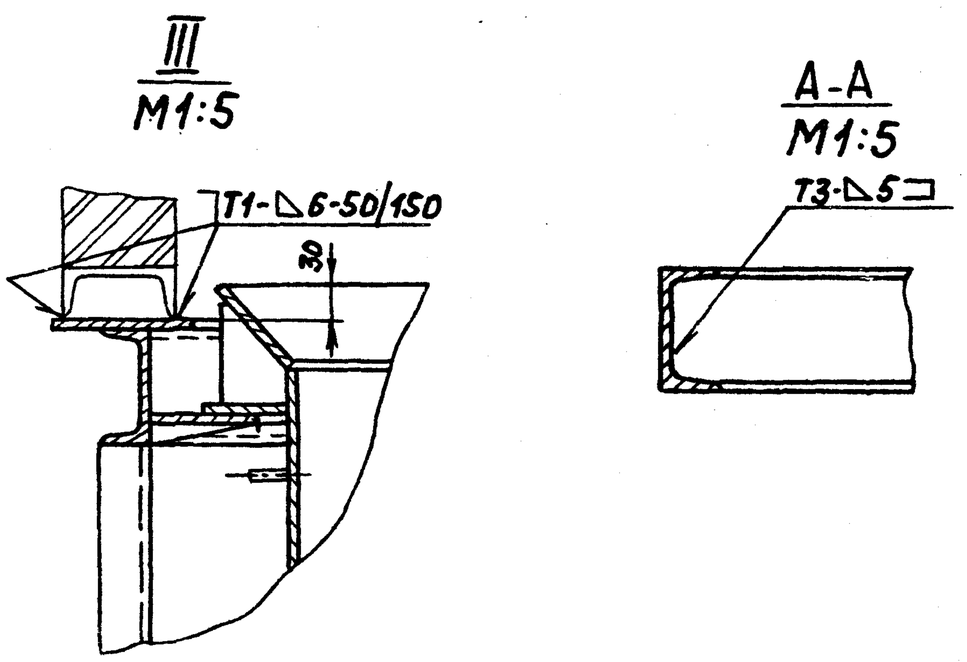

1. * Размеры для справок
2. $\pm \frac{t_2}{2}$
3. Сварные швы по ГОСТ5264-80

					А20б059.000СБ			
Изм	Лист	№докум	Подп.	Дата	Короб переходный с газоходом	Лит.	Масса	Масштаб
Разраб		Шершнев				И	732	1:20
Пров.		Крупник				Лист	Листов 1	
Рук.гр.		Крупник				Госстрой СССР САНТЕХПРОЕКТ г. Москва		
Гл.спец.		Войнберг						
Н.контр.		Грановский						
Утв.		Спивак						

22699-04 61 Копир. Формат А2

Т.п. 903-1-250.87 Альбом 3

Подп. и дата | Инв. № дубл. | Взам. инв. № | Подп. и дата | Инв. № подл.

Формат	Зона	Поз.	Обозначение	Наименование	Кол.	Примечание
				Документация		
А2			А206059.010СБ	Сборочный чертеж		
				Детали		
Б4		1	А206059.005	Швеллер; L=2704-5,4		
				Швеллер 10-ГОСТ8240-72 / ВСт3кп2-I-ГОСТ535-79	2	23,1кг
Б4		2	А206059.006	Швеллер; L=1546-3,1		
				Швеллер 10-ГОСТ8240-72 / ВСт3кп2-I-ГОСТ535-79	2	13,3кг
Б4		3	А206059.007	Стойка; L=1000-2,6		
				Швеллер 10-ГОСТ8240-72 / ВСт3кп2-I-ГОСТ535-79	8	8,59кг
Б4		4	А206059.008	Швеллер; L=3012-5,4		
				Швеллер 10-ГОСТ8240-72 / ВСт3кп2-I-ГОСТ535-79	2	25,9кг
Б4		5	А206059.009	Накладка; L=2630-5,4		
				Полоса 8х120-Б-ГОСТ103-76 / ВСт3кп2-I-ГОСТ535-79	2	19,8кг
Б4		6	А206059.011	Накладка; L=2524-5,4		
				Полоса 8х90-Б-ГОСТ103-76 / ВСт3кп2-I-ГОСТ535-79	2	14,2кг

Инв.№ подл. | Подпись и дата | Взам. инв.№ | Инв.№ дубл. | Подпись и дата

Изм	Лист	№ докум.	Подп.	Дата	А206059.010			
Разраб		Шершакова			Рама	Лит.	Лист	Листов
Пров.		Крупник				И	1	2
Рук.гр.		Крупник				Госстрой СССР САНТЕХПРОЕКТ г. Москва		
Н.контр.		Грановский						
Утв.		Сливак						

Формат А4

Формат	Зона	Поз.	Обозначение	Наименование	Кол.	Примечание
Б4		7	А206059.012	Накладка; L=1454-3,1		
				Полоса 8х90-Б-ГОСТ103-76 / ВСт3кп2-I-ГОСТ535-79	2	8,2кг
Б4		8	А206059.013	Накладка; L=1620-3,7		
				Полоса 8х120-Б-ГОСТ103-76 / ВСт3кп2-I-ГОСТ535-79	2	12,2кг
Б4		9	А206059.014	Швеллер; L=1454-3,1		
				Швеллер 10-ГОСТ8240-72 / ВСт3кп2-I-ГОСТ535-79	2	12,45кг
Б4		10	А206059.015	Упор; 50-0,74х92-0,87		
				Лист 6,0 ГОСТ19903-74 / ВСт3кп2 ГОСТ14637-79	4	0,34кг
Б4		11	А206059.016	Накладка 60-0,74х60-0,74		
				Лист 6,0 ГОСТ19903-74 / ВСт3кп2 ГОСТ14637-79	4	0,22кг
А4		2	А206059.017	Косынка	40	

Инв.№ подл. | Подпись и дата | Взам. инв.№ | Инв.№ дубл. | Подпись и дата

Изм	Лист	№ докум.	Подп.	Дата	А206.059.010	Лист
						2

Формат А4

Альбом 3

Формат	Зона	Поз.	Обозначение	Наименование	Кол.	Примечание
				Документация		
А4			А206059.030СБ	Сборочный чертеж		
				Детали		
А4		1	А206059.025	Стенка	2	
		2	-01	Стенка	2	

Т.П. 903-1-250.87

Инв.№ подл. | Подпись и дата | Взам. инв.№ | Инв.№ дубл. | Подпись и дата

Изм	Лист	№ докум.	Подп.	Дата	А206059.030			
Разраб		Шершакова			Конус	Лит	Лист	Листов
Пров.		Крупник				И		1
Рук.гр.		Крупник				Госстрой СССР САНТЕХПРОЕКТ г. Москва		
Н.контр.		Грановский						
Утв.		Сливак						

Формат А4

А206059.043

50 √(√)

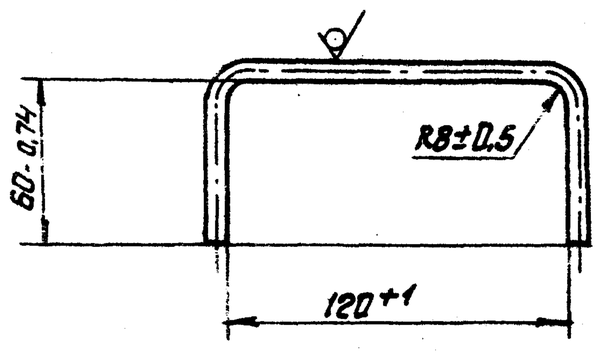

Инв.№ подл. | Подпись и дата | Взам. инв.№ | Инв.№ дубл. | Подпись и дата

Изм	Лист	№ докум.	Подп.	Дата	А206059.043			
Разраб		Шершакова			Рукоять	Лит	Масса	Масштаб
Пров.		Крупник				К	0,09	1:2
Рук.гр.		Крупник				Лист	Листов 1	
Гл.спец.		Войнберг						
Н.контр.		Грановский			Круг 8-В ГОСТ 2590-71 / ВСт3кп2-I-ГОСТ535-79	Госстрой СССР САНТЕХПРОЕКТ г. Москва		
Утв.		Сливак						

Копировал: 22699-04 62 Формат А4

А20БО59.00ОСБ

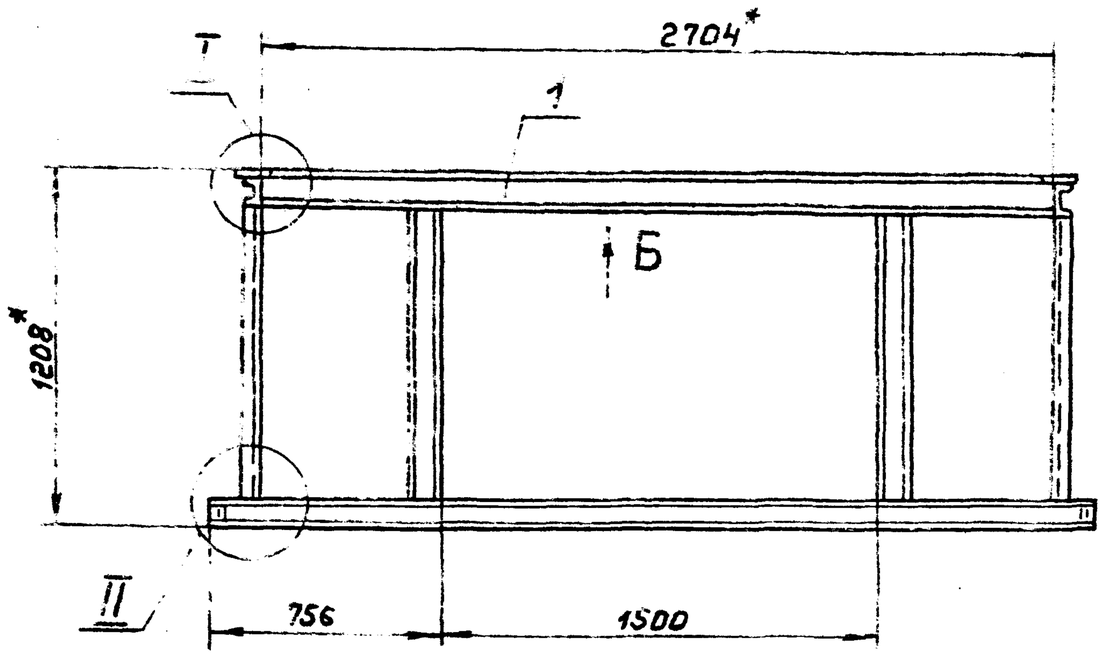

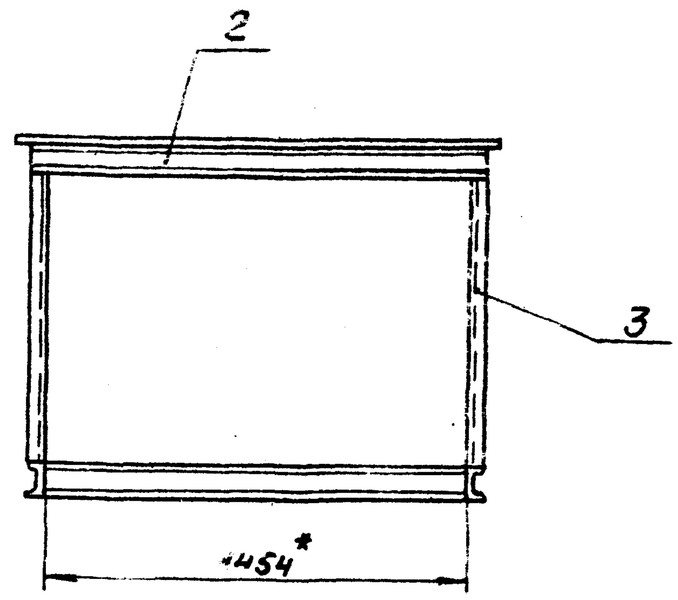

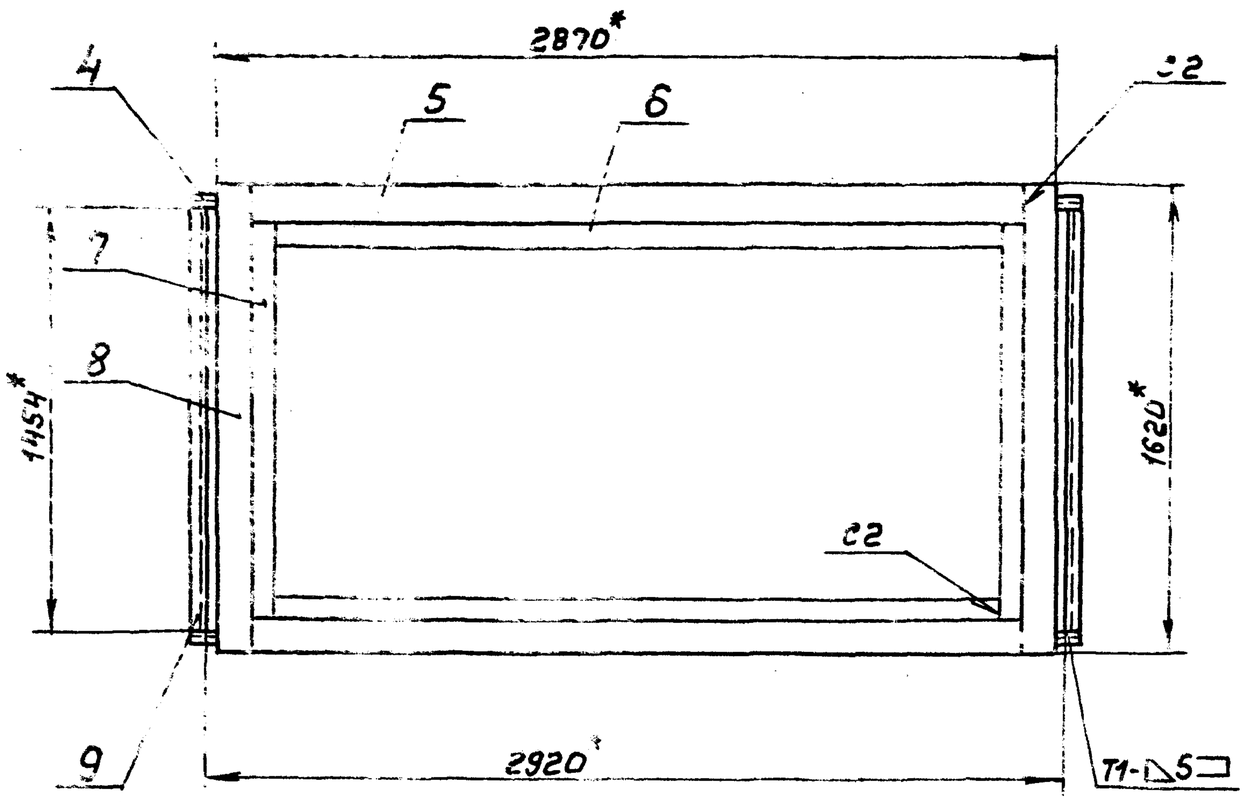

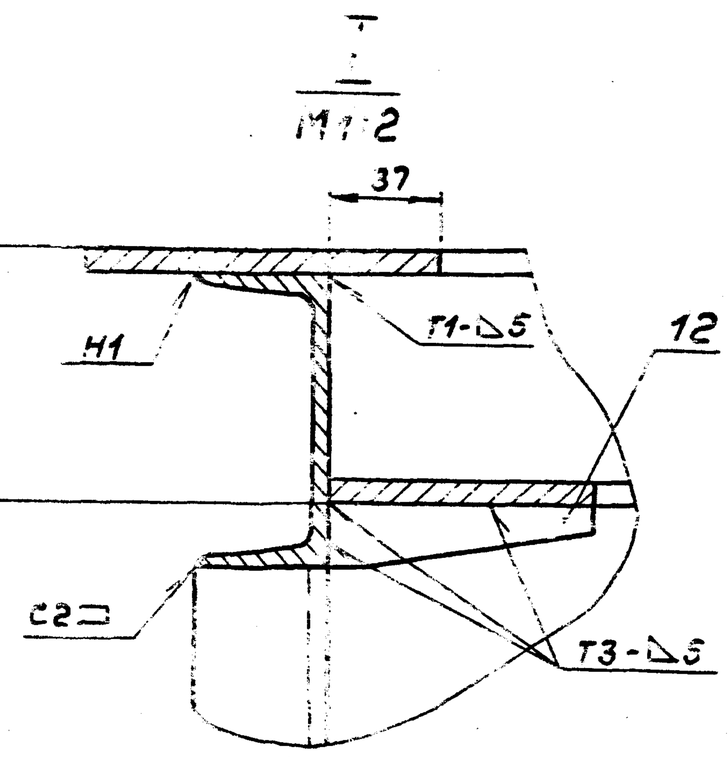

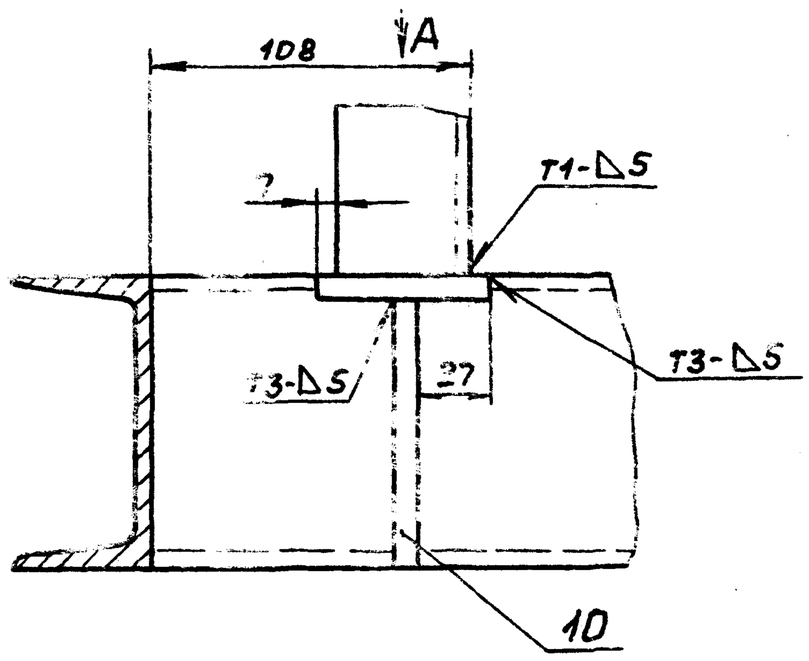

Вид Б

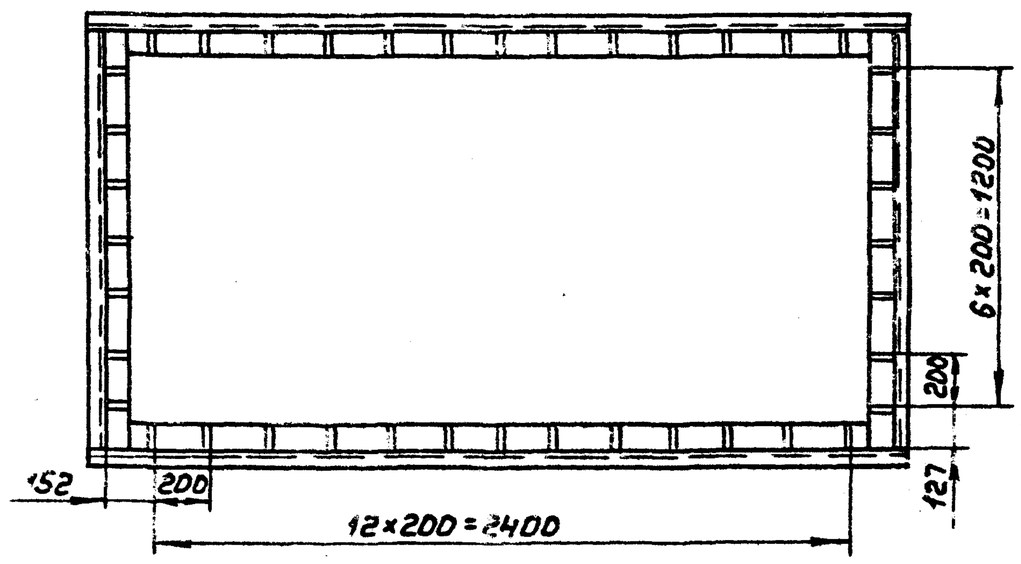

Вид А
М1:2

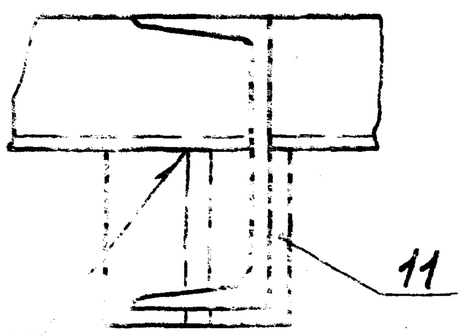

1. *Размеры для справок
2. $= \frac{t_2}{2}$
3. Сварные швы по ГОСТ5264-80

					А20БО59.01ОСБ			
Изм.	Лист	№ докум.	Подп.	Дата	Рама	Лит.	Масса	Масштаб
Разраб.		Шершакова				И	330.0	1:20
Пров.		Крупник		XI-87		Лист	Листов 1	
Рук. гр.		Крупник				Госстрой СССР САНТЕХПРОЕКТ г. Москва		
Гл. спец.		Майнберг						
Н. контр.		Грановский						
Утв.		Сливак						

22693-04 53 Копир. Формат А2

Тп 903-1-250.87 Альбом 3

Инв. № подл.	Подп. и дата	Взам. инв. №	Инв. № дубл.	Подп. и дата

А206 059.020СБ

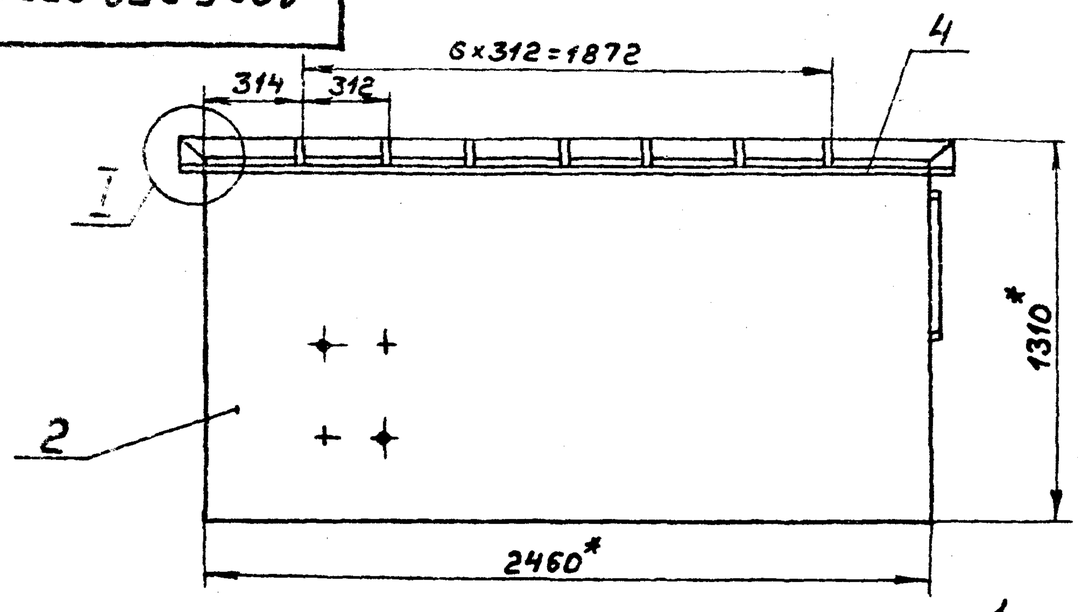

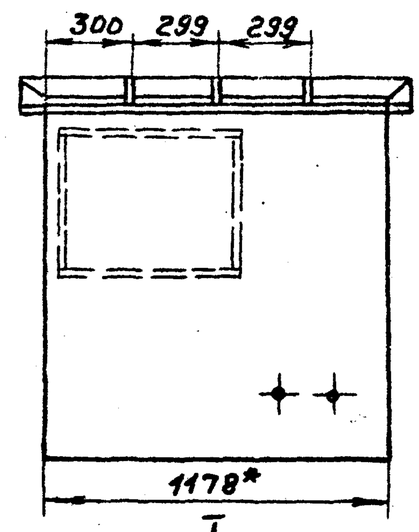

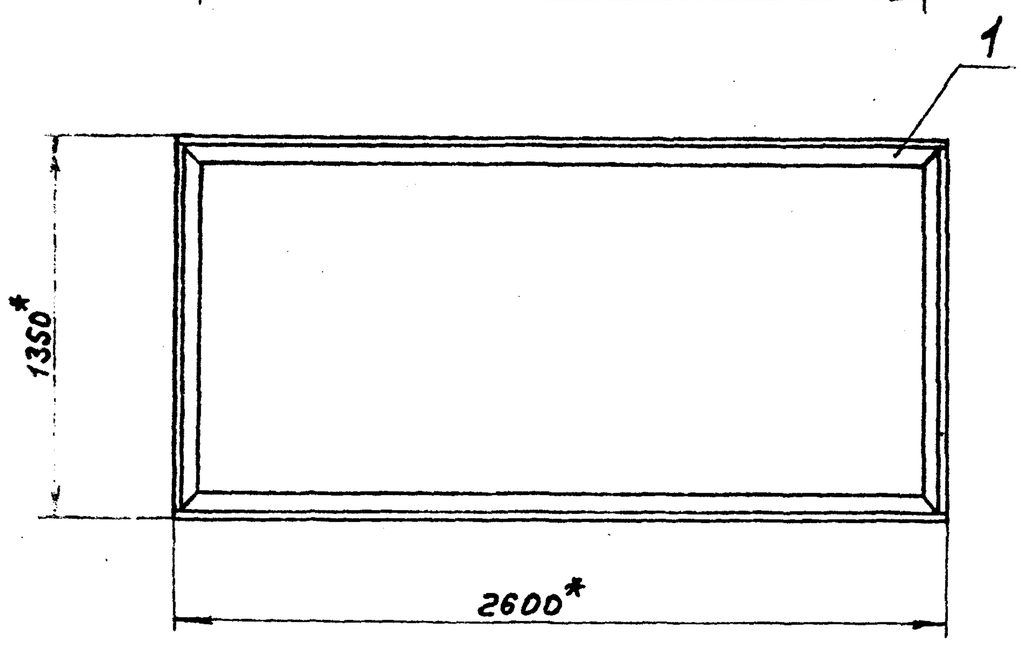

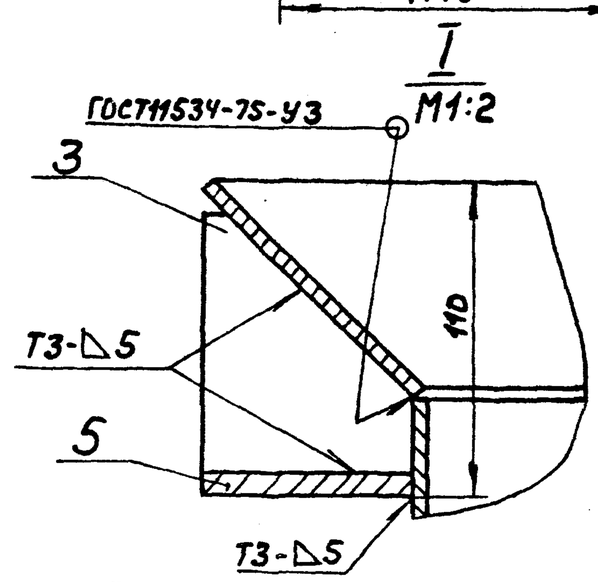

1. *Размеры для справок
2. $\pm \frac{t_2}{2}$
3. Сварные швы по ГОСТ5264-80, кроме швов, указанных на чертеже

Изм	Лист	№докум.	Подп.	Дата	А206 059.020СБ			
Разраб.		Шершаков			Корпус	Лит.	Масса	Масштаб
Пров.		Крупник				И	346	1:20
Рук.гр.		Крупник				Лист	Листов 1	
Гл.спец		Вайнберг				Госстрой СССР САНТЕХПРОЕКТ г. Москва		
Н.контр		Грановский						
Утв.		Спивак						

Инв.№подл. | Подп. и дата | Взам.инв.№ | Инв.№дубл. | Подп. и дата

Формат А3

А206059.030СБ

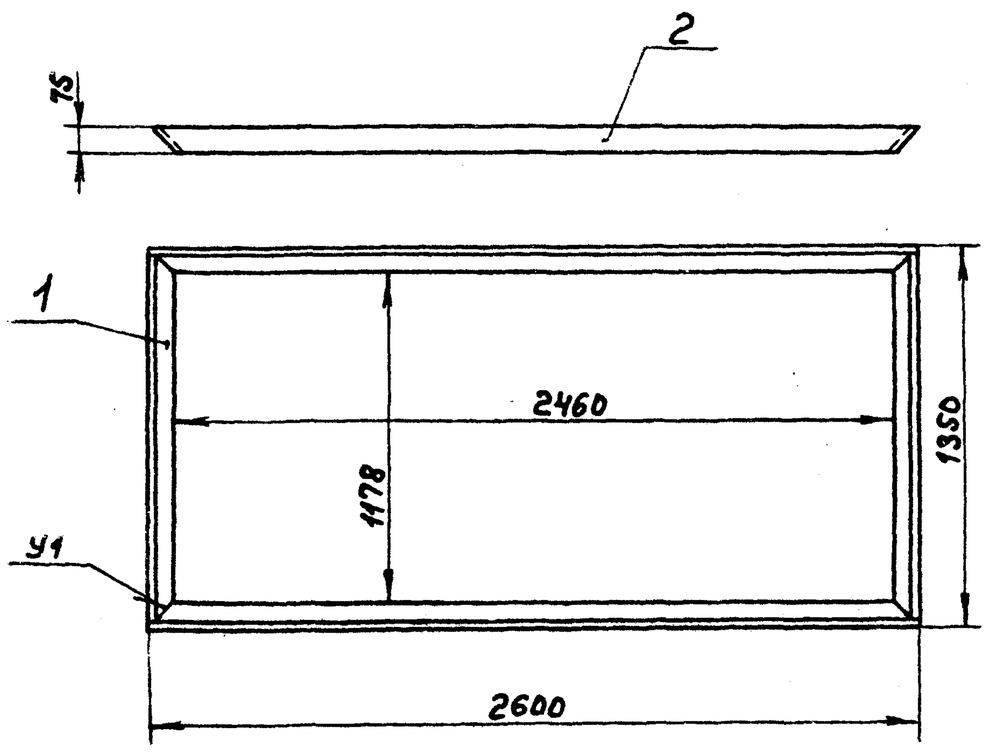

1. Размеры для справок
2. Сварные швы по ГОСТ11534-75

Изм	Лист	№докум.	Подп.	Дата	А206059.030СБ			
Разраб.		Шершаков			Конус	Лит.	Масса	Масштаб
Пров.		Крупник				И	23,6	1:20
Рук.гр.		Крупник				Лист	Листов 1	
Гл.спец		Вайнберг				Госстрой СССР САНТЕХПРОЕКТ г. Москва		
Н.контр		Грановский						
Утв.		Спивак						

Инв.№подл. | Подп. и дата | Взам.инв.№ | Инв.№дубл. | Подп. и дата | Т.п. 903-1-250.87 Альбом 3

Формат А4

А206059.025

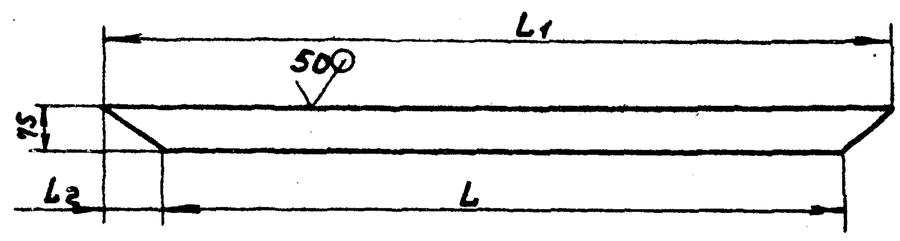

Обозначение	Размеры, мм.			Масса кг
	L	L1	L2	
А206059.025	1168	1340	86	3,6
-01	2460	2600	70	8,2

Неуказанные предельные отклонения размеров: h14; $\pm \frac{t_2}{2}$

Изм	Лист	№докум.	Подп.	Дата	А206059.025			
Разраб		Шершаков			Стенка	Лит.	Масса	Масштаб
Пров.		Крупник				И	см. табл.	—
Рук.гр.		Крупник				Лист	Листов 1	
Гл.спец		Вайнберг			Лист Б5,0 ГОСТ19903-74 / Вст3кп2 ГОСТ14637-79	Госстрой СССР САНТЕХПРОЕКТ г. Москва		
Н.контр		Грановский						
Утв.		Спивак						

Инв.№подл. | Подп. и дата | Взам.инв.№ | Инв.№дубл. | Подп. и дата

Формат А4

Формат	Зона	Поз.	Обозначение	Наименование	Кол.	Примечание
				Документация		
А3			А206059.040СБ	Сборочный чертеж		
				Детали		
А4		1	А206059.025	Стенка	1	
Б4		2	А206059.026	Стенка; 1235-2,6×2460-4,4 Лист Б5,0 ГОСТ19903-74 Вст3кп2 ГОСТ14637-79	2	79,4кг
Б4		3	А206059.027	Стенка; 1168-2,6×1235-2,6 Лист Б5,0 ГОСТ19903-74 Вст3кп2 ГОСТ14637-79	1	56,2кг
Б4		4	А206059.028	Полоса; L=610-1,75 Полоса 4×40-Б-ГОСТ103-76 Вст3кп2-I-ГОСТ535-79	2	0,75кг
Б4		5	А206059.029	Полоса; L=502-1,75 Полоса 4×40-Б-ГОСТ103-76 Вст3кп2-I-ГОСТ535-79	2	0,63кг
Б4		6	А206059.031	Штырь; L=30-0,62 Круг 5-В-ГОСТ2590-71 Вст3кп2-I-ГОСТ535-79	200	0,006кг
А4		7	А206059.032	Пластина	4	

Подп. и дата | Инв. № дубл. | Взам. инв. № | Подп. и дата | Инв. № подл.

Изм	Лист	№ докум.	Подп.	Дата	А206059.040			
Разраб.		Шершакова			Короб	Лит. И	Лист	Листов 1
Пров.		Крупник		XI.87		Госстрой СССР САНТЕХПРОЕКТ г. Москва		
Рук.гр.		Крупник						
Н.контр.		Грановский						
Утв.		Сливак						

Формат А4

А206059.017

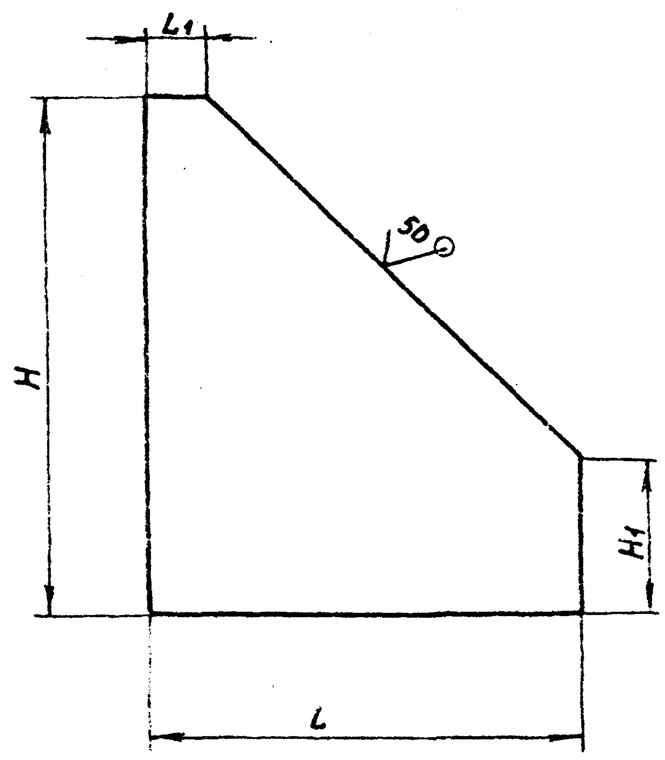

Обозначение	Размеры, мм H	H1	L	L1	Масса, кг
А206059.017	90-0,87	10-0,43	28-0,52	10-0,43	0,08
-01		27-0,52	75-0,74	10-0,43	0,22
-02	250-1,3	150-1	250-1,3	150-1	2,65

Подп. и дата | Инв. № дубл. | Взам. инв. № | Подп. и дата | Инв. № подл.

Изм	Лист	№ докум.	Подп.	Дата	А206059.017			
Разраб.		Шершакова			Косынка	Лит. И	Масса см. табл.	Масштаб 1:1
Пров.		Крупник		XI.87		Лист	Листов 1	
Рук.гр.		Крупник				Госстрой СССР САНТЕХПРОЕКТ г. Москва		
Гл.спец.		Вайнберг						
Н.контр.		Грановский						
Утв.		Сливак						

Лист Б6,0 ГОСТ19903-74 / Вст3кп2 ГОСТ14637-79

Формат А4

Формат	Зона	Поз.	Обозначение	Наименование	Кол.	Примечание
				Документация		
А3			А206059.050СБ	Сборочный чертеж		
				Детали		
А4		1	А206059.017-02	Косынка	2	
Б4		2	А206059.035	Уголок; L=1100-2,6 Уголок 75×75×5-Б-ГОСТ8509-86 Вст3кп2-I-ГОСТ535-79	1	8,75кг
А4		3	А206059.036	Швеллер	1	
			Различия исполнений А206059.050 и А206059.050-01 - по сборочному чертежу			

Подп. и дата | Инв. № дубл. | Взам. инв. № | Подп. и дата | Инв. № подл.

Изм	Лист	№ докум.	Подп.	Дата	А206059.050			
Разраб.		Шершакова			Кронштейн	Лит. И	Лист	Листов 1
Пров.		Крупник		XI.87		Госстрой СССР САНТЕХПРОЕКТ г. Москва		
Рук.гр.		Крупник						
Н.контр.		Грановский						
Утв.		Сливак						

Формат А4

А206059.036

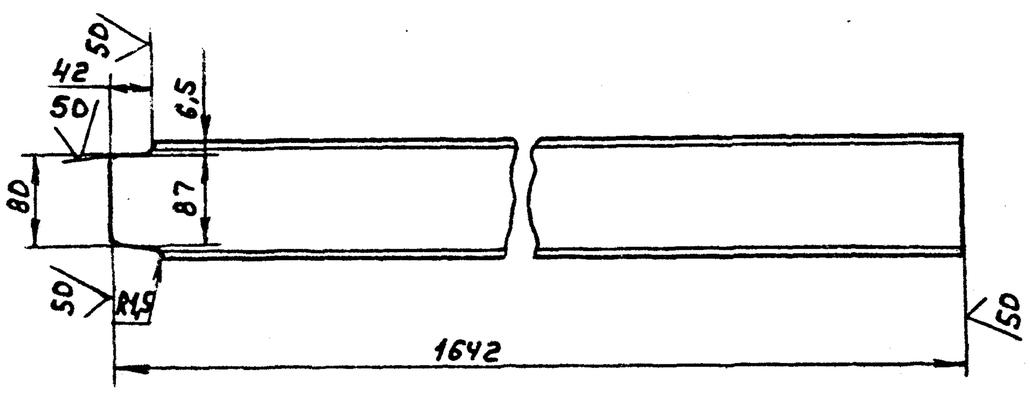

Неуказанные предельные отклонения размеров: $h14; \pm \frac{t_2}{2}$

Подп. и дата | Инв. № дубл. | Взам. инв. № | Подп. и дата | Инв. № подл.

Изм	Лист	№ докум.	Подп.	Дата	А206059.036			
Разраб.		Шершакова			Швеллер	Лит. И	Масса 14,0	Масштаб 1:5
Пров.		Крупник		XI.87		Лист	Листов	
Рук.гр.		Крупник				Госстрой СССР САНТЕХПРОЕКТ г. Москва		
Гл.спец.		Вайнберг						
Н.контр.		Грановский						
Утв.		Сливак						

Швеллер 10-ГОСТ8240-72 / Вст3кп2-I-ГОСТ535-79

Формат А4

А20БОС9.040СБ

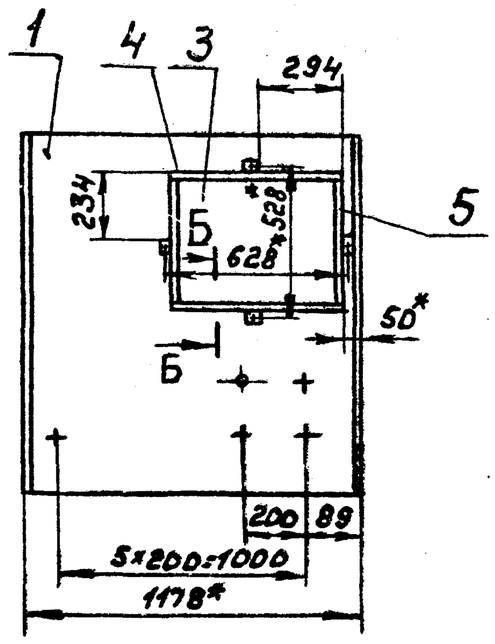

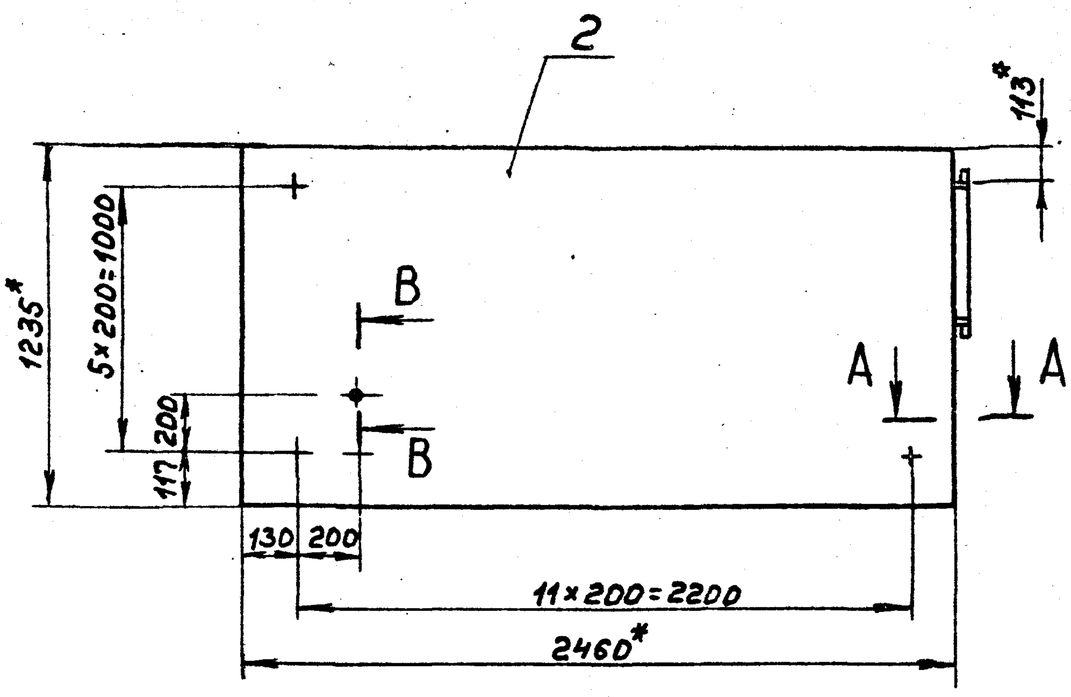

А А
М1:1

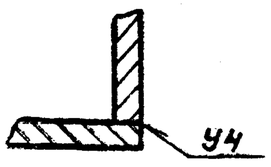

Б-Б
М1:1

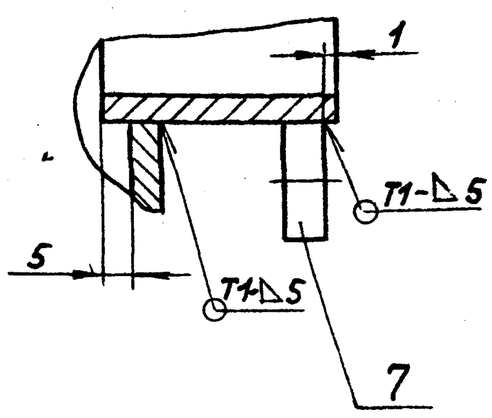

В-В
М1:1

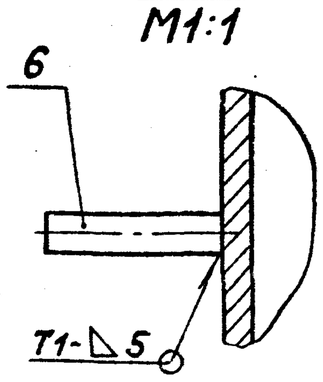

1.* Размеры для справок
2. $\pm \frac{t_2}{2}$
3. Сварные швы по ГОСТ 5264-80

Изм	Лист	№ докум.	Подп.	Дата	А20БОС9.040СБ			
Разраб.		Шершаков			Короб	Лит. И	Масса 230	Масштаб 1:20
Пров.		Крупник		11.87		Лист	Листов 1	
Рук. гр.		Крупник				Госстрой СССР САНТЕХПРОЕКТ г. Москва		
Гл. спец.		Вайнберг						
Н. контр.		Грановский						
Утв.		Сливак						

Инв. № подл. | Подп. и дата | Взам. инв. № | Инв. № дубл. | Подп. и дата

формат А3

А20БОС9.050СБ

Рис.1

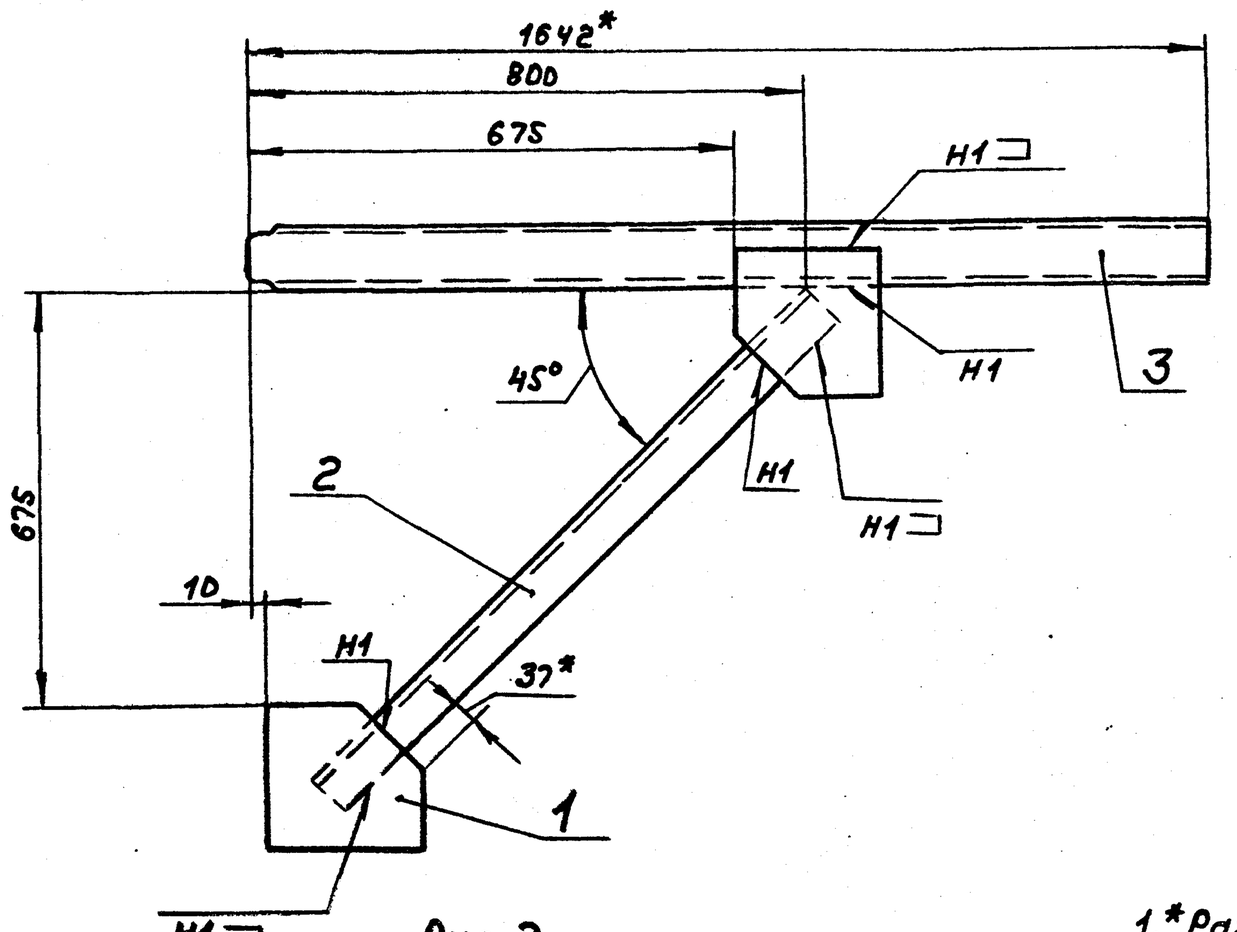

Обозначение	Рис
А20БОС9.050	1
-01	2

Рис.2
М1:20
Остальное см. рис.1

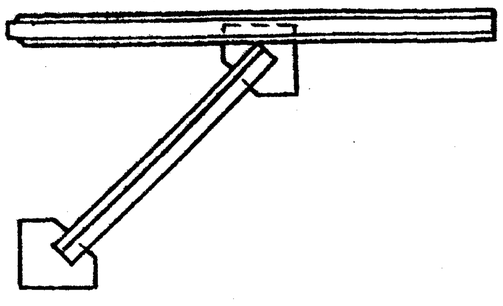

1.* Размеры для справок
2. $\pm \frac{t_2}{2}$
3. Сварные швы по ГОСТ 5264-80

Изм	Лист	№ докум.	Подп.	Дата	А20БОС9.050СБ			
Разраб.		Шершаков			Кронштейн	Лит. И	Масса 28.0	Масштаб 1:10
Пров.		Крупник		11.87		Лист	Листов	
Рук. гр.		Крупник				Госстрой СССР САНТЕХПРОЕКТ г. Москва		
Гл. спец.		Вайнберг						
Н. контр.		Грановский						
Утв.		Сливак						

Тп 903-1-250.87 Альбом 3

Инв. № подл. | Подп. и дата | Взам. инв. № | Инв. № дубл. | Подп. и дата

22699-09 66 Копир. формат А3

Формат	Зона	Поз.	Обозначение	Наименование	Кол.	Примечание
				Документация		
А4			А20Б059.060СБ	Сборочный чертеж		
				Детали		
Б4		1	А20Б059.039	Уголок; L=492-1,55		
				Уголок 32×32×4-Б-ГОСТ8509-86 / ВСт3кп2-I-ГОСТ535-79	2	0,93кг
Б4		2	А20Б059.041	Уголок; L=656-2		
				Уголок 32×32×4-Б-ГОСТ8509-86 / ВСт3кп2-I-ГОСТ535-79	2	1,27кг
Б4		3	А20Б059.042	Крышка; 546-1,75×646-2		
				Лист Б4.0 ГОСТ19903-74 / ВСт3кп2 ГОСТ14637-79	1	10,7кг
А4		4	А20Б059.043	Ручка	1	

Изм.	Лист	№ докум.	Подп.	Дата
Разраб.	Шершаков			
Пров.	Крупник			XI-87
Рук. гр.	Крупник			
Н. контр.	Грановский			
Утв.	Сливак			

А20Б059.060

Крышка

Лит.	Лист	Листов
И		1

Госстрой СССР САНТЕХПРОЕКТ г. Москва

Формат А4

Подп. и дата | Инв. № дубл. | Взам. инв. № | Подп. и дата | Инв. № подл.

А20Б059.060СБ

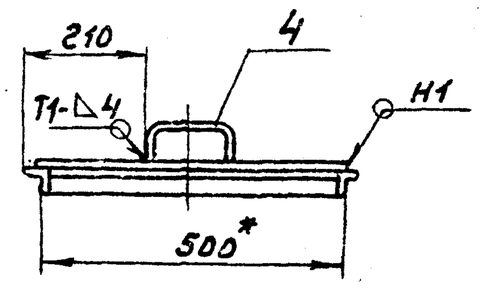

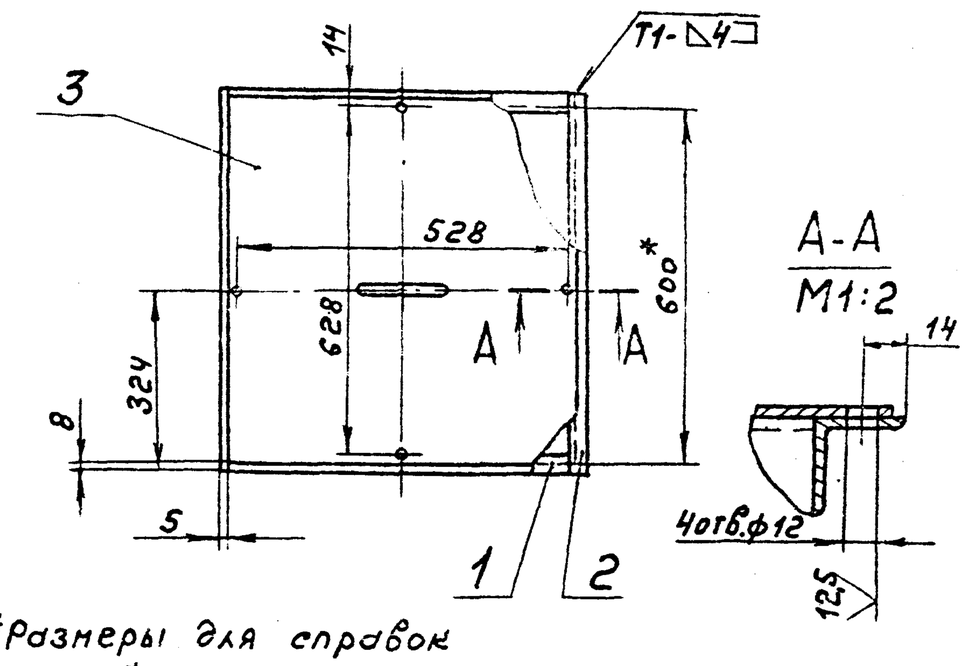

1. *Размеры для справок
2. Н14; ± t2/2
3. Сварные швы по ГОСТ5264-80

Изм.	Лист	№ докум.	Подп.	Дата
Разраб.	Шершаков			
Пров.	Крупник			XI-87
Рук. гр.	Крупник			
Гл. спец.	Вайнберг			
Н. контр.	Грановский			
Утв.	Сливак			

А20Б059.060СБ

Крышка

Лит.	Масса	Масштаб
И	15,2	1:10
Лист	Листов 1	

Госстрой СССР САНТЕХПРОЕКТ г. Москва

Формат А4

А20Б059.070СБ

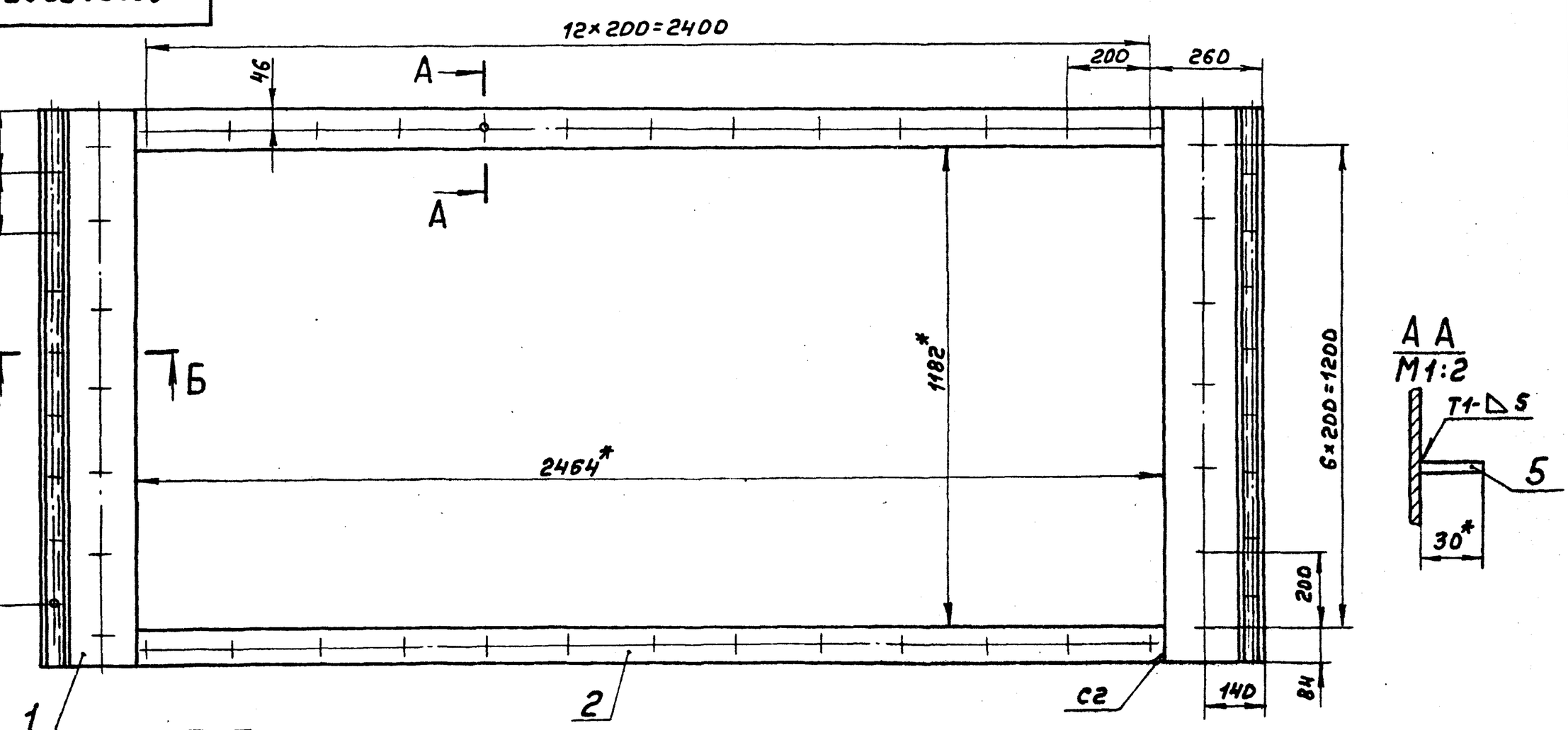

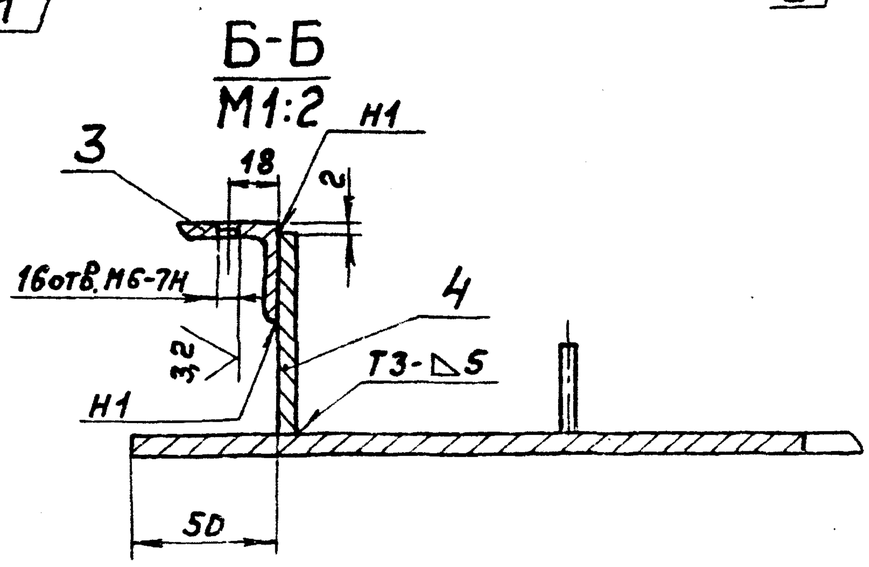

1. *Размеры для справок
2. Н14; ± t2/2
3. Сварные швы по ГОСТ5264-80

Изм.	Лист	№ докум.	Подп.	Дата
Разраб.	Шершаков			
Пров.	Крупник			XI-87
Рук. гр.	Крупник			
Гл. спец.	Вайнберг			
Н. контр.	Грановский			
Утв.	Сливак			

А20Б059.070СБ

Рама

Лит.	Масса	Масштаб
И	33,0	1:10
Лист	Листов 1	

Госстрой СССР САНТЕХПРОЕКТ г. Москва

Т.П. 903-1-250.87 Альбом 3

Подп. и дата | Инв. № дубл. | Взам. инв. № | Подп. и дата | Инв. № подл.

22699-04 67 Копир. Формат А3

А20Б060.010СБ

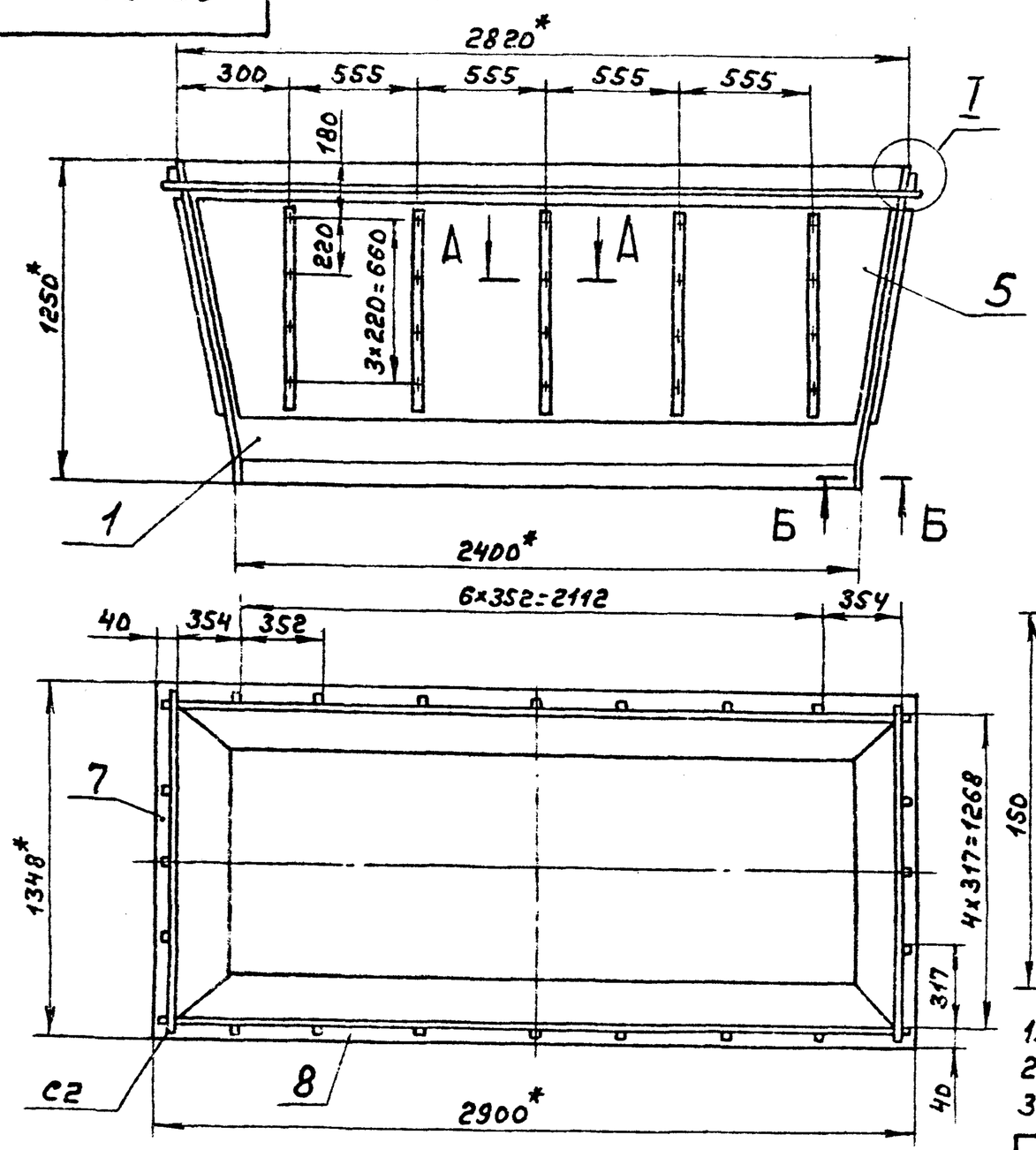

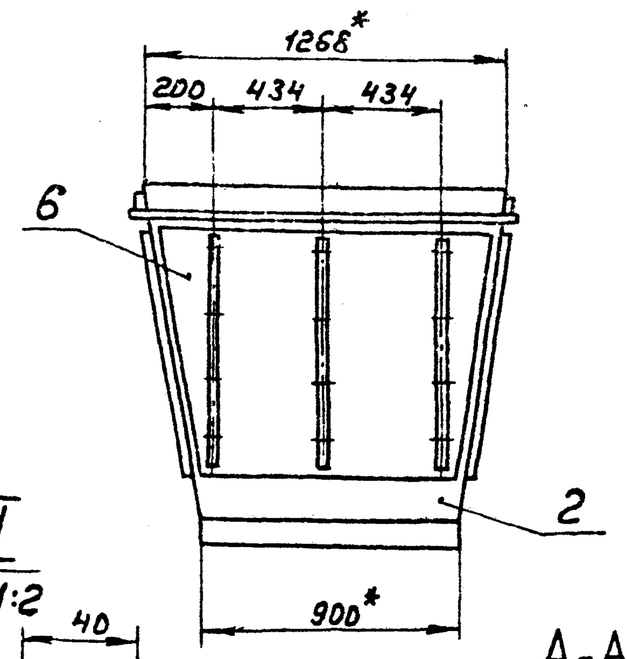

I
М1:2

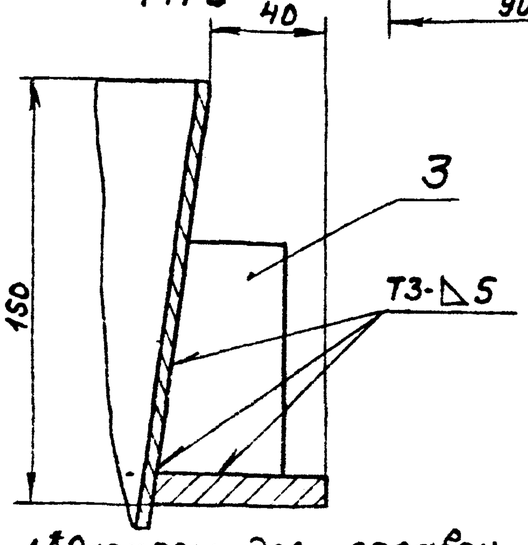

А-А
М1:1

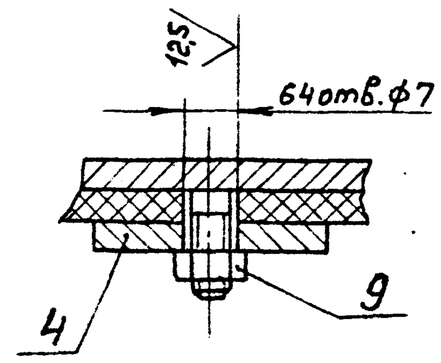

Б-Б
М1:1

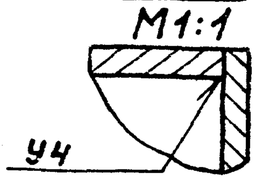

1.*Размеры для справок
2.Н14;± t2/2
3.Сварные швы по ГОСТ 5264-80

Изм	Лист	№докум.	Подп.	Дата	А20Б060.010СБ			
Разраб.		Шершаков			Корпус	Лит.	Масса	Масштаб
Пров.		Крупник		11.87		И	539	1:20
Рук.гр.		Крупник				Лист	Листов 1	
Гл.спец.		Вайнберг				Госстрой СССР САНТЕХПРОЕКТ г. Москва		
Н.контр.		Грановский						
Утв.		Сливак						

Формат А3

Альбом 3 903-1-250.87 т.п

Формат	Зона	Поз.	Обозначение	Наименование	Кол.	Примечание
				Документация		
А3			А20Б060.020СБ	Сборочный чертеж		
				Сборочные единицы		
А4		1	А20Б060.030	Стенка	2	
А4		2	А20Б060.040	Стенка	2	
				Детали		
А4		3	А20Б060.006-01	Косынка	28	
Б4		4	А20Б060.009	Планка; L=770-2		
				Полоса 4x40-Б-ГОСТ 103-76 Вст3кп2-I-ГОСТ 535-79	16	1,0кг
А4		5	А20Б060.011	Лист	2	
		6	-01	Лист	2	
Б4		7	А20Б060.012	Планка; L=1348-3,1		
				Полоса 10x60-Б-ГОСТ 103-76 Вст3кп2-I-ГОСТ 535-79	2	6,3кг
		8	А20Б060.013	Планка; L=2780-5,4		
				Полоса 10x60-Б-ГОСТ 103-76 Вст3кп2-I-ГОСТ 535-79	2	13,0кг
				Стандартные изделия		
		9		Гайка М6.4 ГОСТ 5915-70	64	

Изм	Лист	№докум.	Подп.	Дата	А20Б060.010			
Разраб.		Шершаков			Корпус	Лит.	Лист	Листов
Пров.		Крупник		11.87		И		1
Рук.гр.		Крупник				Госстрой СССР САНТЕХПРОЕКТ г. Москва		
Н.контр.		Грановский						
Утв.		Сливак						

Формат А4

Формат	Зона	Поз.	Обозначение	Наименование	Кол.	Примечание
				Документация		
А2			А20Б060.000СБ	Сборочный чертеж		
				Сборочные единицы		
А4		1	А20Б060.010	Корпус	1	
				Детали		
Б4		2	А20Б060.001	Швеллер; L=2920-5,4		
				Швеллер 16-ГОСТ 8240-72 Вст3кп2-I-ГОСТ 535-79	4	43,5кг
Б4		3	А20Б060.002	Швеллер; L=1552-3,1		
				Швеллер 16-ГОСТ 8240-72 Вст3кп2-I-ГОСТ 535-79	4	23,0кг
Б4		4	А20Б060.003	Швеллер; L=580-1,75		
				Швеллер 16-ГОСТ 8240-72 Вст3кп2-I-ГОСТ 535-79	10	8,6кг
Б4		5	А20Б060.004	Полоса; L=2920-5,4		
				Полоса 10x70-Б-ГОСТ 103-76 Вст3кп2-I-ГОСТ 535-79	2	16,0кг
Б4		6	А20Б060.005	Полоса; L=1284-3,1		
				Полоса 10x50-Б-ГОСТ 103-76 Вст3кп2-I-ГОСТ 535-79	2	2,5кг
А4		7	А20Б060.006	Косынка	28	

Изм	Лист	№докум.	Подп.	Дата	А20Б.060.000			
Разраб.		Шершаков			Рама опорная под экономайзер с газоходом	Лит.	Лист	Листов
Пров.		Крупник		11.87		И		1
Рук.гр.		Крупник				Госстрой СССР САНТЕХПРОЕКТ г. Москва		
Н.контр.		Грановский						
Утв.		Сливак						

Формат А4

Инв.№подл. | Подп. и дата | Взам.инв.№ | Инв.№дубл. | Подп. и дата

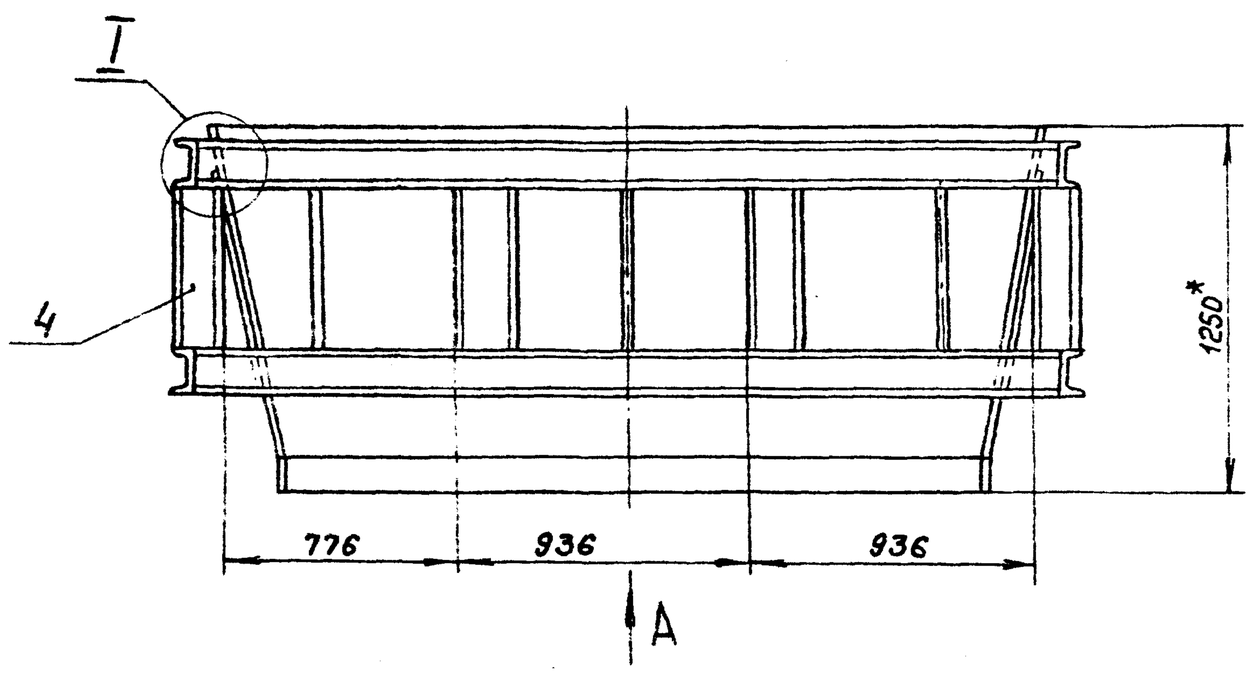

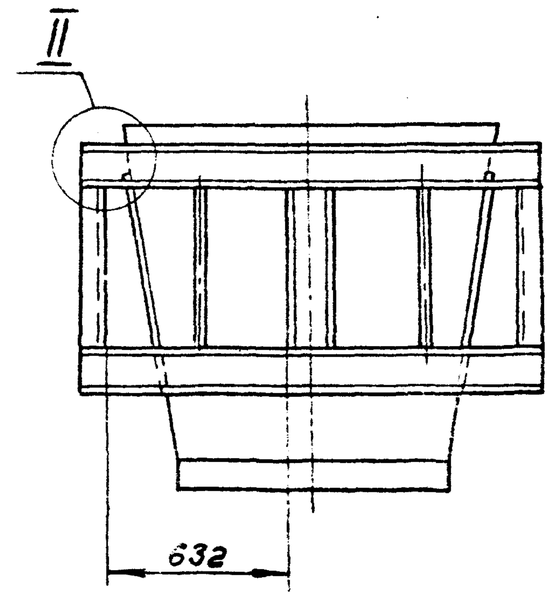

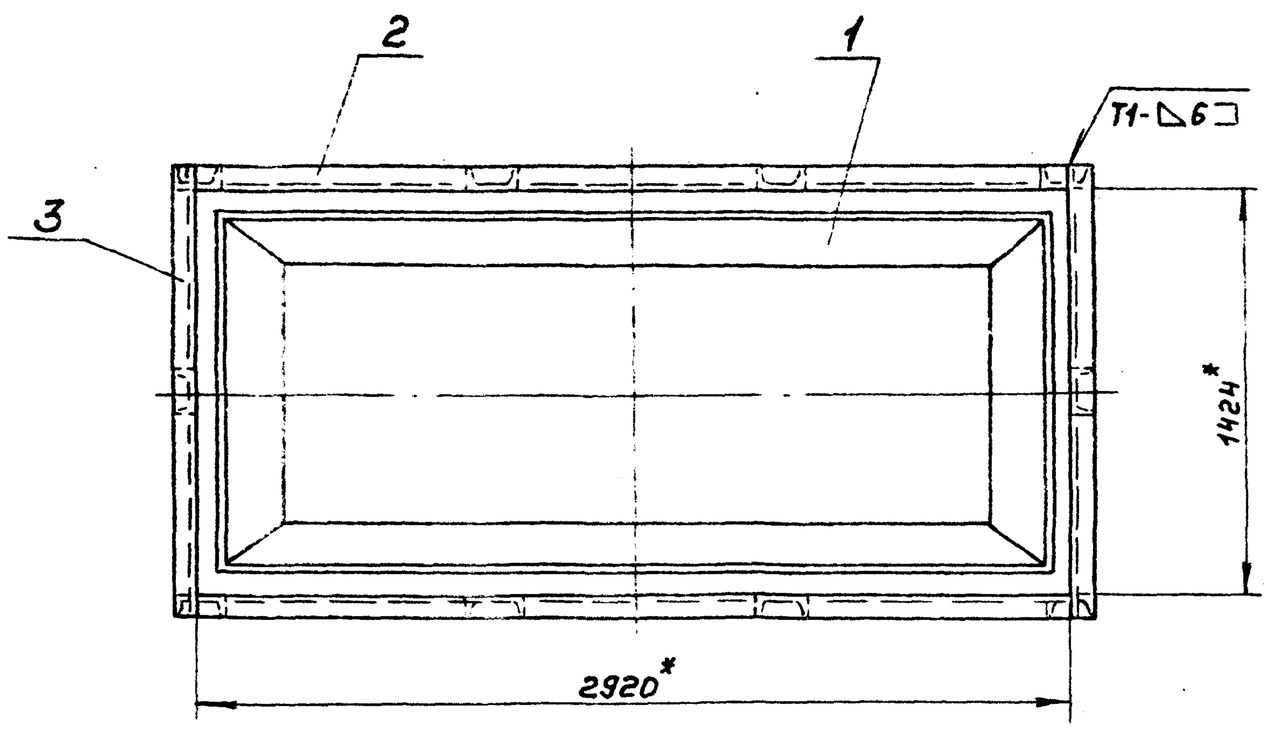

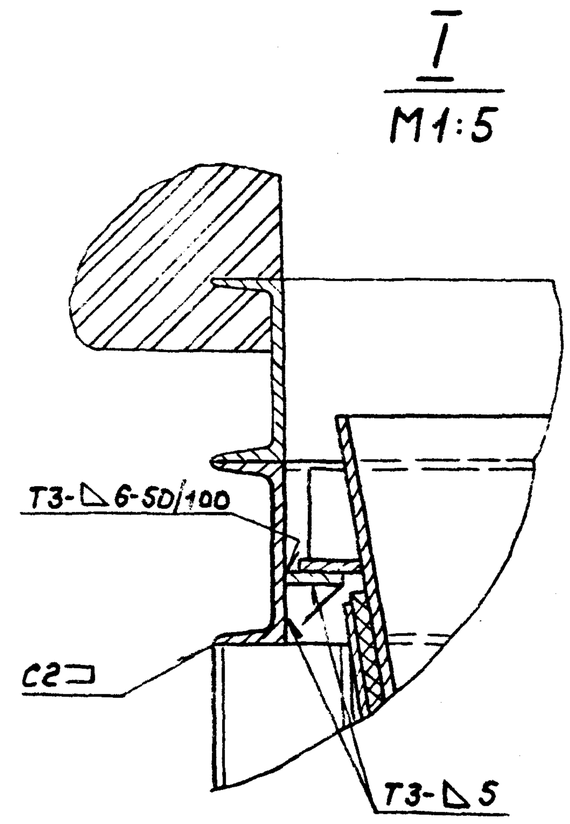

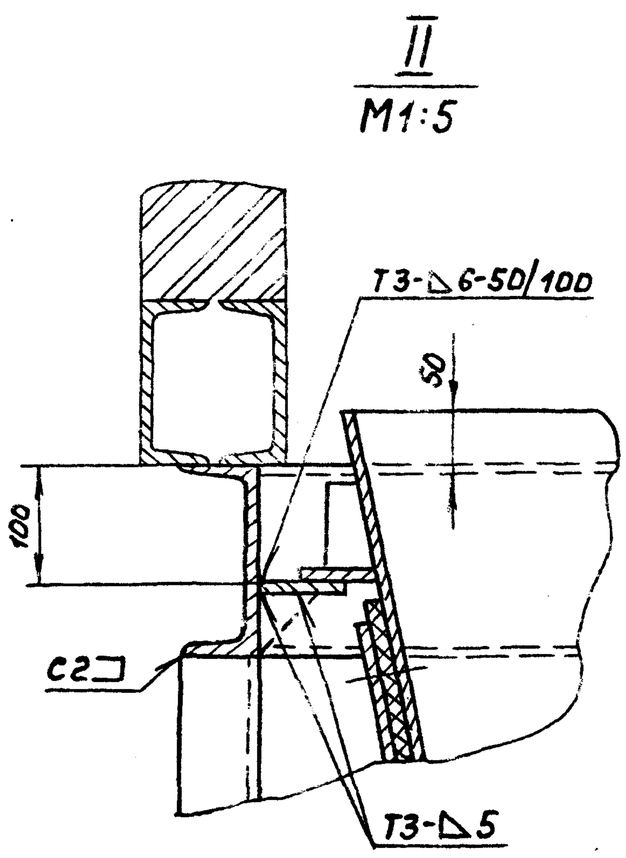

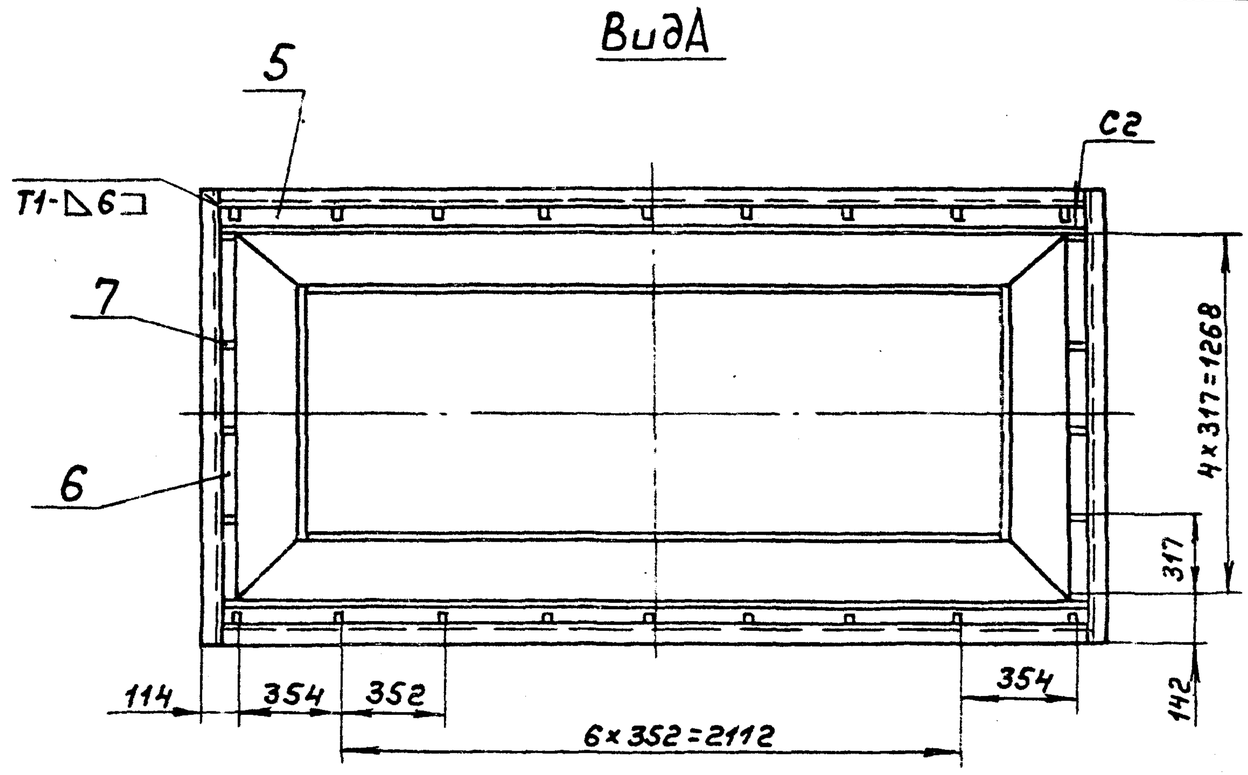

1. *Размеры для справок
2. $\pm \frac{t_2}{2}$
3. Сварные швы по ГОСТ 5264-80

					А20Б060.00СБ			
Изм.	Лист	Nодокум.	Подп.	Дата	Рама опорная под экономайзер с газоходом	Лит.	Масса	Масштаб
Разраб.		Шершанов				И	965,0	1:20
Пров.		Крупник				Лист	Листов 1	
Рук. гр.		Крупник						
Гл. спец.		Вайнберг				Госстрой СССР САНТЕХПРОЕКТ г. Москва		
Н. контр.		Грановский						
Утв.		Сливак						

Инв. N подл. | Подп. и дата | Взам. инв. N | Инв. N дубл. | Подп. и дата

А20Б060.020СБ

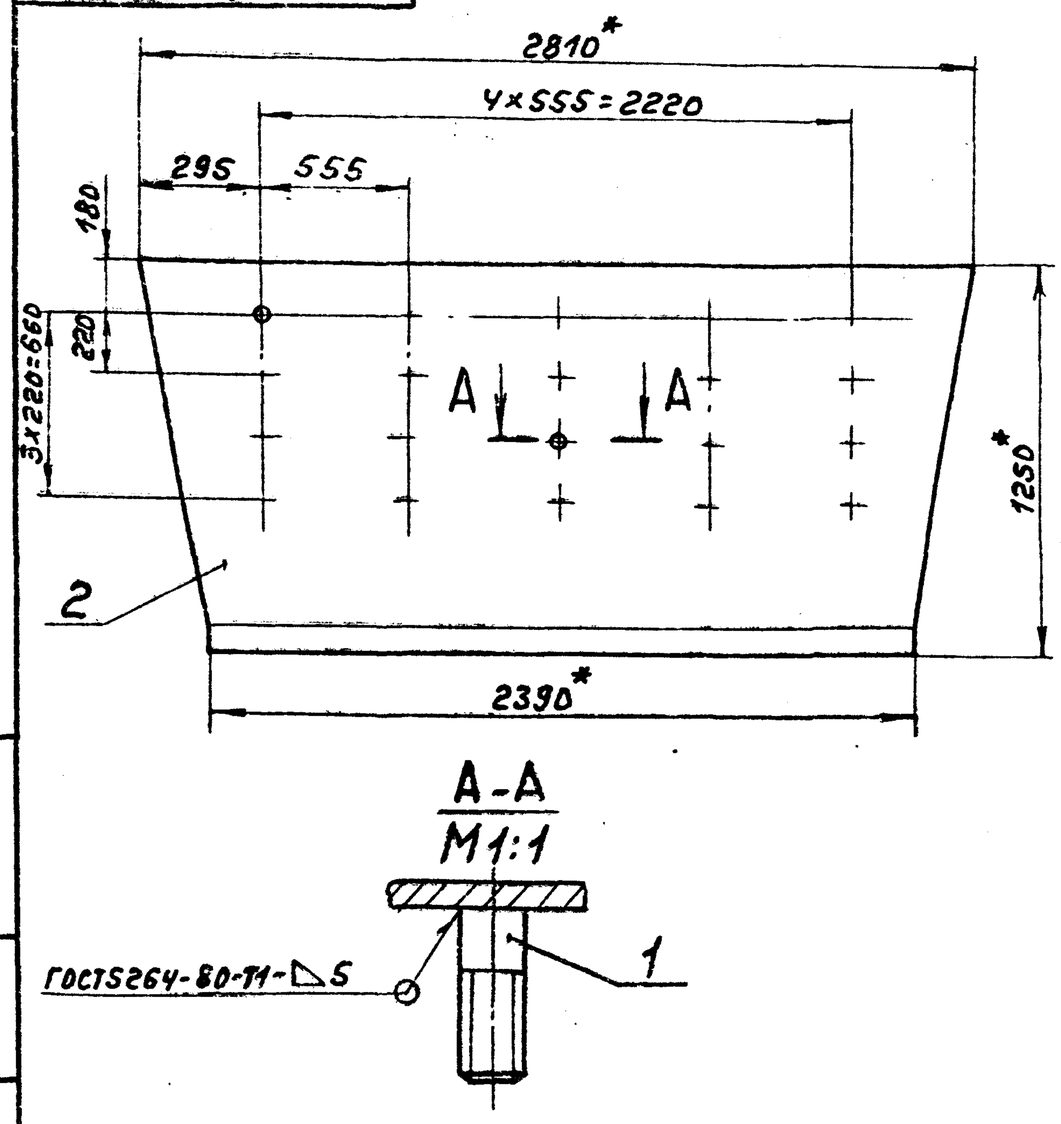

1.* Размеры для справок

2. $\pm \frac{t_2}{2}$

Изм.	Лист	№ докум.	Подп.	Дата
Разраб.	Шершакова			
Пров.	Крупник			XI.87
Рук. гр.	Крупник			
Гл. спец.	Вайнберг			
Н. контр.	Грановский			
Утв.	Сливак			

А20Б060.020СБ

Стенка

Лит.	Масса	Масштаб
И	141,1	1:20

Лист | Листов 1

Госстрой СССР САНТЕХПРОЕКТ г. Москва

Формат А4

Формат	Зона	Поз.	Обозначение	Наименование	Кол.	Примечание
				Документация		
А4			А20Б060.020СБ	Сборочный чертеж		
				Детали		
А4		1	А20Б060.016	Шпилька	20	
А4		2	А20Б060.017	Лист	1	

А20Б060.020

Стенка

Лит.	Лист	Листов
И		1

Госстрой СССР САНТЕХПРОЕКТ г. Москва

Формат А4

А20Б060.030СБ

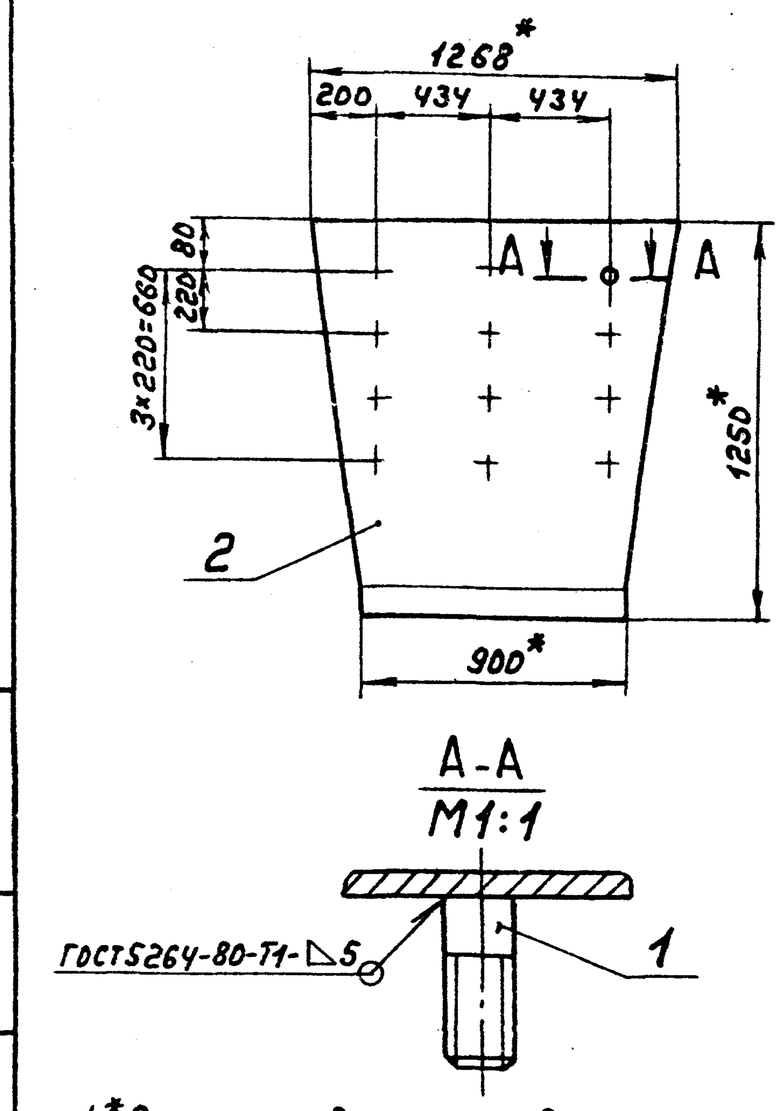

1.* Размеры для справок

2. $\pm \frac{t_2}{2}$

Изм.	Лист	№ докум.	Подп.	Дата
Разраб.	Шершакова			
Пров.	Крупник			XI.87
Рук. гр.	Крупник			
Гл. спец.	Вайнберг			
Н. контр.	Грановский			
Утв.	Сливак			

А20Б060.030СБ

Стенка

Лит.	Масса	Масштаб
И	69,5	1:20

Лист | Листов 1

Госстрой СССР САНТЕХПРОЕКТ г. Москва

Формат А4

Формат	Зона	Поз.	Обозначение	Наименование	Кол.	Примечание
				Документация		
А4			А20Б060.030СБ	Сборочный чертеж		
				Детали		
А4		1	А20Б060.016	Шпилька	12	
А4		2	А20Б060.017-01	Лист	1	

А20Б060.030

Стенка

Лит.	Лист	Листов
И		1

Госстрой СССР САНТЕХПРОЕКТ г. Москва

Формат А4

Альбом 3 903-1-250.87 ТЛ

Подп. и дата | Инв. № дубл. | Взам. инв. № | Подп. и дата | Инв. № подл.

22697-04 70 Копир.

А20Б060.017

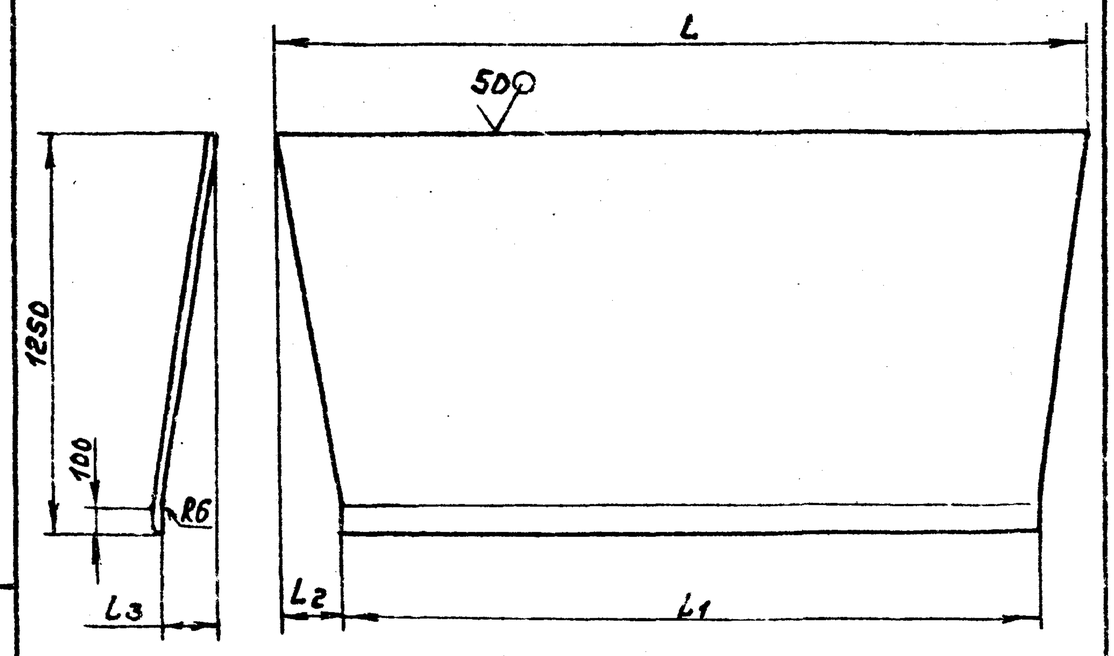

Обозначение	Размеры, мм				Масса, кг.
	L	L1	L2	L3	
А20Б060 017	2810	2390	210	134	141,0
-01	1268	900	134	210	69,4

Неуказанные предельные отклонения размеров: $h14; \pm \frac{t_2}{2}$

Изм.	Лист	№докум.	Подп.	Дата	А20Б060.017		
Разраб.		Шершакова			Лист	Лит. И	Масса см. табл.	Масштаб —
Пров.		Крупник		XI-87		Лист	Листов 1	
Рук.гр.		Крупник			Лист 55,0 ГОСТ19903-74 / ВСт3кп2ГОСТ14637-79	Госстрой СССР САНТЕХПРОЕКТ г. Москва	
Гл.спец.		Вайнберг					
Н.контр.		Грановский					
Утв.		Сливак					

Инв.№ подл. | Подп. и дата | Взам.инв.№ | Инв.№ дубл. | Подп. и дата

Формат А4

А20Б060.011

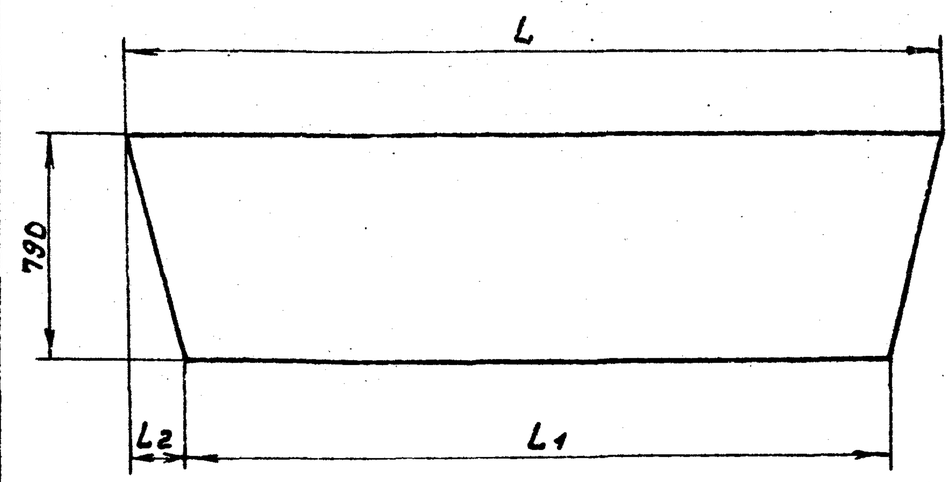

Обозначение	Размеры, мм			Масса, кг
	L	L1	L2	
А20Б060.011	2800	2453	173,5	20,7
-01	1255	944	104,5	8,7

Неуказанные предельные отклонения размеров: $h14; \pm \frac{t_2}{2}$

Изм.	Лист	№докум.	Подп.	Дата	А20Б060.011		
Разраб.		Шершакова			Лист	Лит. И	Масса см. табл.	Масштаб —
Пров.		Крупник		XI-87		Лист	Листов 1	
Рук.гр.		Крупник			Картон асбестовый КАОН-1-5 ГОСТ2850-80	Госстрой СССР САНТЕХПРОЕКТ г. Москва	
Гл.спец.		Вайнберг					
Н.контр.		Грановский					
Утв.		Сливак					

Инв.№ подл. | Подп. и дата | Взам.инв.№ | Инв.№ дубл. | Подп. и дата

Формат А4

А20Б060.016

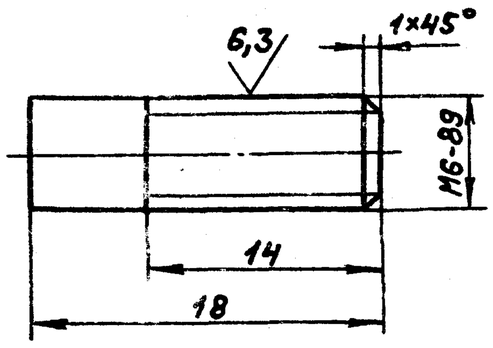

Неуказанные предельные отклонения размеров: $h14; \pm \frac{t_2}{2}$

Изм.	Лист	№докум.	Подп.	Дата	А20Б060.016		
Разраб.		Шершакова			Шпилька	Лит. И	Масса 0,003	Масштаб 2:1
Пров.		Крупник		XI-87		Лист	Листов 1	
Рук.гр.		Крупник			Круг 6-В ГОСТ2590-71 / ВСт3кп2-1-ГОСТ535-79	Госстрой СССР САНТЕХПРОЕКТ г. Москва	
Гл.спец.		Вайнберг					
Н.контр.		Грановский					
Утв.		Сливак					

Инв.№ подл. | Подп. и дата | Взам.инв.№ | Инв.№ дубл. | Подп. и дата

Формат А4

А20Б060.006

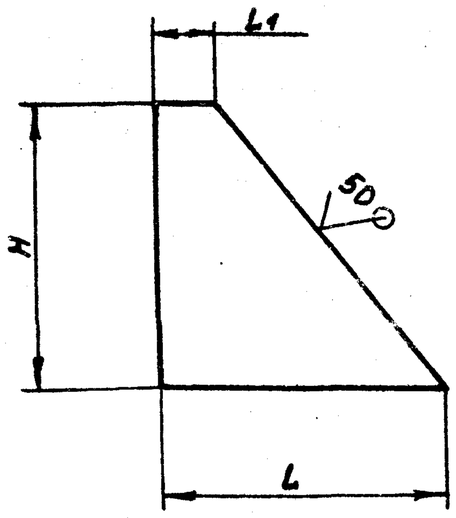

Обозначение	Размеры, мм			Масса, кг
	H	L	L1	
А20Б060.006	50	50	15	0,1
-01	80	45	32	0,14

Неуказанные предельные отклонения размеров: $h14$

Изм.	Лист	№докум.	Подп.	Дата	А20Б060.006		
Разраб.		Шершакова			Косынка	Лит. И	Масса см. табл.	Масштаб —
Пров.		Крупник		XI-87		Лист	Листов 1	
Рук.гр.		Крупник			Лист 65,0 ГОСТ19903-74 / ВСт3кп2 ГОСТ14637-79	Госстрой СССР САНТЕХПРОЕКТ г. Москва	
Гл.спец.		Вайнберг					
Н.контр.		Грановский					
Утв.		Сливак					

Инв.№ подл. | Подп. и дата | Взам.инв.№ | Инв.№ дубл. | Подп. и дата

Формат А4

2650 34 71 Копир.

А14Б333.000СБ

Обозначение	Наружный диаметр трубопровода $d^*_н$, мм	Вертикальная нагрузка P, кгс	Размеры, мм		Масса, кг
			H*	H_1*	
А14Б333.000	159	200	688	500	17,36
—01	273	300	900	655	19,72
—02			500	255	13,70

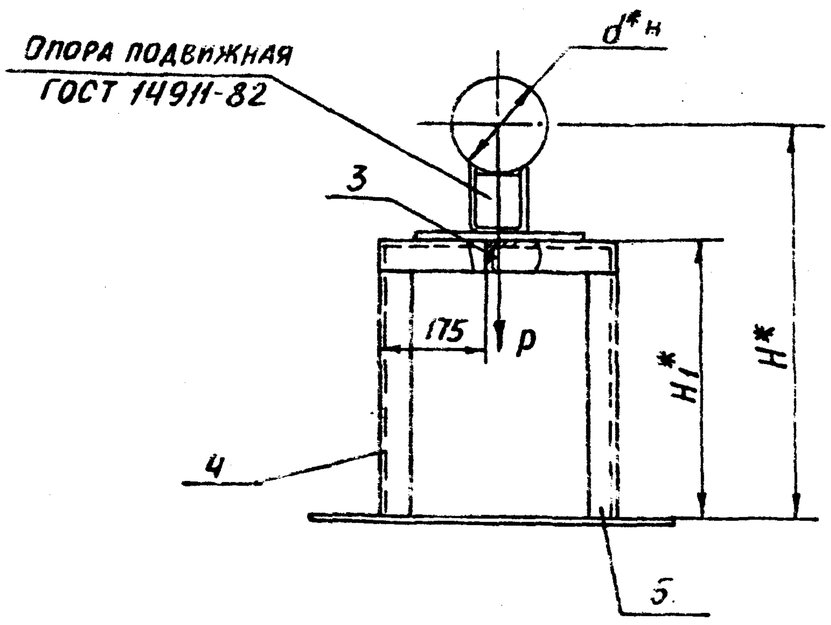

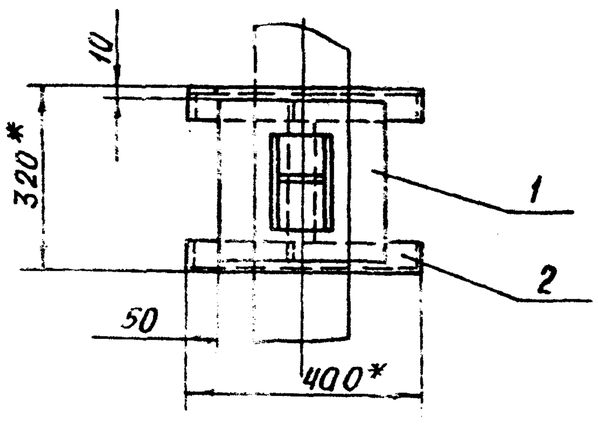

1.* Размеры для справок
2. $\pm \frac{t2}{2}$
3. Сварные швы по контуру прилегания деталей по ГОСТ 5264-80

Изм.	Лист	№ докум.	Подп.	Дата	А14Б333.000СБ			
Разраб.	Шершакова				Опора	Лит.	Масса	Масштаб
Пров.	Крупник			IX-87		И	См. табл.	—
Рук. гр.	Крупник					Лист	Листов 1	
Гл. спец.	Вайнберг					Госстрой СССР Сантехпроект г. Москва		
Н. контр.	Фрадкин							
Утв.	Спивак							

Копировал Формат А3

Формат	Зона	Поз.	Обозначение	Наименование	Кол.	Примечание
				Документация		
А3			А14Б333.000СБ	Сборочный чертеж		
				Детали		
Б4		1	А14Б333.001	Накладка; 300-1,3×300-1,3		
				Лист $\frac{Б8,0\ ГОСТ\ 19903-74}{В.Ст.3кп2\ ГОСТ\ 14637-79}$	1	5,76кг
Б4		2	А14Б333.002	Уголок; L=400-1,55		
				Уголок $\frac{50×50×5-Б\ ГОСТ\ 8509-86}{В.Ст.3кп2-I\ ГОСТ\ 535-79}$	2	1,5кг
А4		3	А14Б333.003	Уголок	1	
			Переменные данные	Для исполнений:		
				А14Б333.000		
				Детали		
А3		4	А14Б333.004	Уголок	2	
		5	—04	Уголок	2	

Изм.	Лист	№ докум.	Подп.	Дата	А14Б333.000			
Разраб.	Шершакова				Опора	Лит.	Лист	Листов
Пров.	Крупник			IX-87		И	1	2
Рук. гр.	Крупник					Госстрой СССР Сантехпроект г. Москва		
Н. контр.	Фрадкин							
Утв.	Спивак							

Формат А4

Формат	Зона	Поз.	Обозначение	Наименование	Кол.	Примечание
				А14Б333.000-01		
				Детали		
А3	4		А14Б333.004-01	Уголок	2	
	5		—05	Уголок	2	
				А14Б333.000-02		
А3		4	А14Б333.004-02	Уголок	2	
		5	—06	Уголок	2	

Изм.	Лист	№ докум.	Подп.	Дата	А14Б333.000	Лист 2

22693-04 72 Формат А4

Альбом 3 ТП 903-1-250.87

Инв. № подл. | Подп. и дата | Взам. инв. № | Инв. № дубл. | Подп. и дата

А14Б333.004

Рис.1

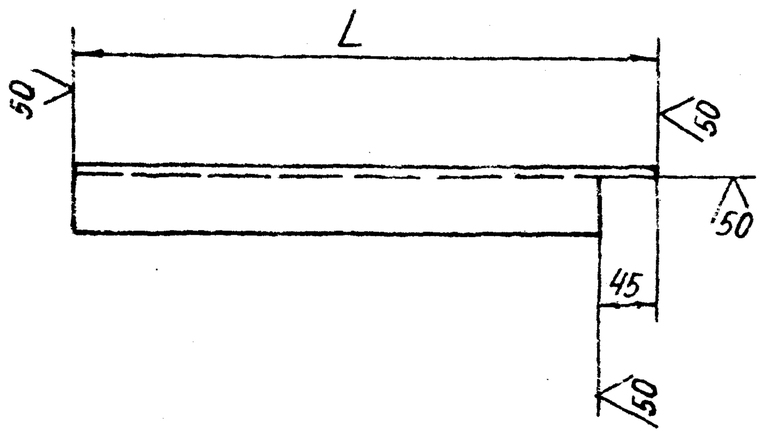

Рис.2

Остальное см. рис.1

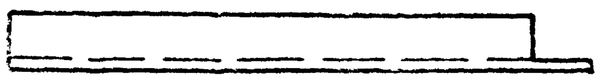

Обозначение	Рис	L, мм	Масса, кг
А14Б333.004	1	495	1,86
-01		650	2,45
-02		250	0,94
-03		177	0,64
-04	2	495	1,86
-05		650	2,45
-06		250	0,94
-07		177	0,64

Неуказанные предельные отклонения размеров $h14; \pm \frac{t_2}{2}$

					А14Б333.004			
Изм.	Лист	№докум.	Подп.	Дата	Уголок	Лит.	Масса	Масштаб
Разраб.		Шершаков				И	См. табл.	—
Пров.		Крупник				Лист	Листов 1	
Рук.гр.		Крупник		IX-87				
Гл.спец.		Вайнберг			Уголок 50х50х5-Б-ГОСТ8509-86 / ВСТ3кп2-I-ГОСТ535-79	Госстрой СССР Сантехпроект г. Москва		
Н.контр.		Фрадкин						
Утв.		Спивак						

Формат А3

Инв.№ подл. | Подп. и дата | Взам.инв.№ | Инв.№ дубл. | Подп. и дата

А14Б333.003

Рис.3

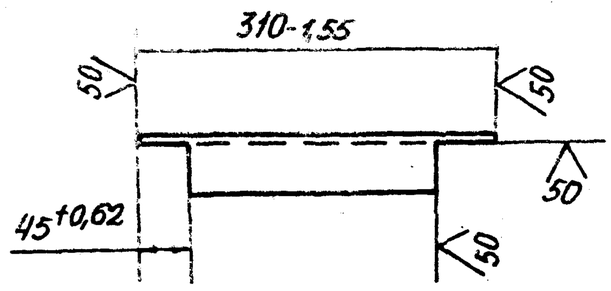

					А14Б333.003			
Изм.	Лист	№докум.	Подп.	Дата	Уголок	Лит.	Масса	Масштаб
Разраб.		Шершаков				И	1,16	1:5
Пров.		Крупник		IX-87		Лист	Листов 1	
Рук.гр.		Крупник						
Гл.спец.		Вайнберг			Уголок 50х50х5-Б-ГОСТ8509-86 / ВСТ3кп2-I-ГОСТ535-79	Госстрой СССР Сантехпроект г. Москва		
Н.контр.		Фрадкин						
Утв.		Спивак						

Формат А4

Инв.№ подл. | Подп. и дата | Взам.инв.№ | Инв.№ дубл. | Подп. и дата

А14Б336.005

Рис.4

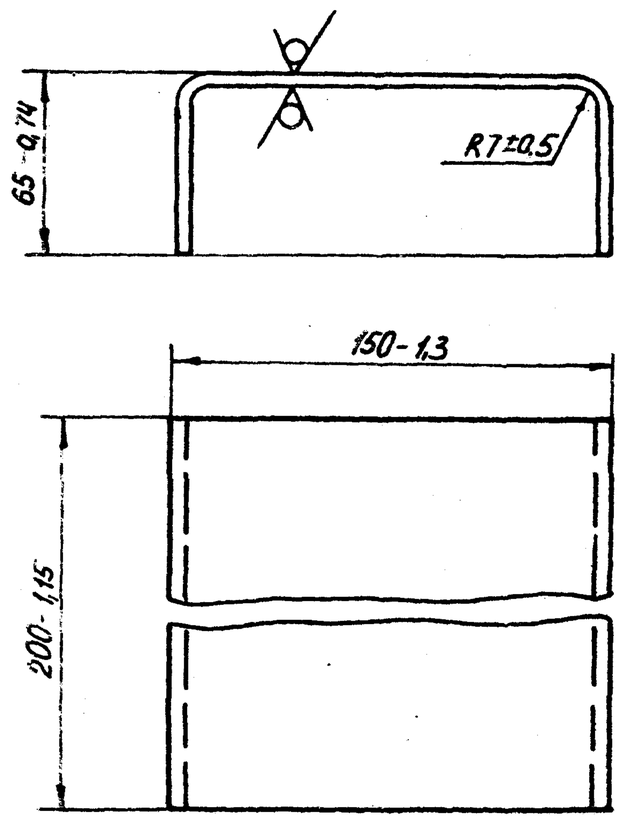

					А14Б336.005			
Изм.	Лист	№докум.	Подп.	Дата	Накладка	Лит.	Масса	Масштаб
Разраб.		Шершаков				И	2,5	1:2
Пров.		Крупник		IX-87		Лист	Листов	
Рук.гр.		Крупник						
Гл.спец.		Вайнберг			Лист Б6,0 ГОСТ 19903-74 / ВСТ3кп2 ГОСТ 14637-79	Госстрой СССР Сантехпроект г. Москва		
Н.контр.		Фрадкин						
Утв.		Спивак						

Формат А4

А14Б334.000СБ

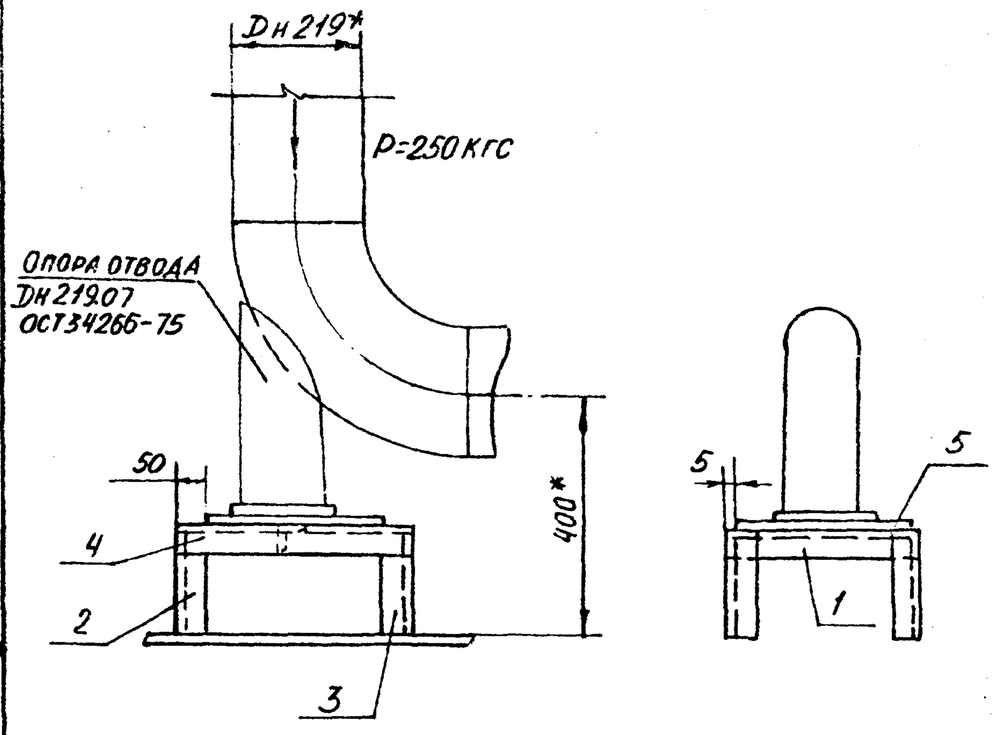

1.* РАЗМЕРЫ ДЛЯ СПРАВОК
2. $\pm\frac{t2}{2}$
3. СВАРНЫЕ ШВЫ ПО ГОСТ 5264-80-Т1-△5, ПО КОНТУРУ ПРИЛЕГАНИЯ ДЕТАЛЕЙ

Изм.	Лист	№ докум.	Подп.	Дата
Разраб.		Белявская		
Пров.		Крупник		IX-87
Рук. гр.		Крупник		
Гл. спец.		Вайнберг		
Н. контр.		Фрадкин		
Утв.		Спивак		

А14Б334.000СБ

Опора

Лит.	Масса	Масштаб
И	19,2	1:100

Лист | Листов 1

ГОССТРОЙ СССР САНТЕХПРОЕКТ г. МОСКВА

ФОРМАТ А4

Инв. № подл. | Подп. и дата | Взам. инв. № | Инв. № дубл. | Подп. и дата

Формат	Зона	Поз.	Обозначение	Наименование	Кол.	Примечание
				Документация		
А4			А14Б334.000СБ	Сборочный чертеж		
				Детали		
А4		1	А14Б333.003	Уголок	1	
А3		2	А14Б 333.004-03	Уголок	2	
		3	-07	Уголок	2	
Б4		4	А14Б334.001	Уголок L =400-1.4		
				Уголок 50х50х5-Б-ГОСТ8509-86 / ВСТ3кп2-I-ГОСТ535-79	2	1,51кг
Б4		5	А14Б334.002	Плита 300-1,3х300-1,3		
				Лист Б-8,0 ГОСТ19903-74 / ВСТ3кп2 ГОСТ14637-79	1	5,61кг

А14Б 334.000

Изм.	Лист	№ докум.	Подп.	Дата
Разраб.		Белявская		
Пров.		Крупник		IX-87
Рук. гр.		Крупник		
Н. контр.		Фрадкин		
Утв.		Спивак		

Опора

Лит.	Лист	Листов
И		1

ГОССТРОЙ СССР САНТЕХПРОЕКТ г. МОСКВА

ФОРМАТ А4

Т.П. 903-1-250.87. Альбом 3

А14М044.000

(√)Ra

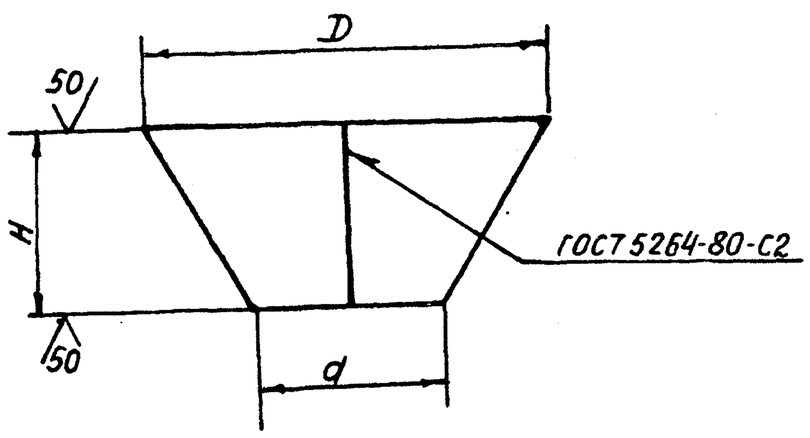

Обозначение	Размеры, мм D	d	H	Масса, кг
А14М044.000	44	20	20	0,055
-01	56	26	26	0,093
-02	69	32	32	0,140

Неуказанные предельные отклонения размеров h14.

Изм.	Лист	№ докум.	Подп.	Дата
Разраб.		Павловский		
Пров.		Крупник		IX-87
Рук. гр.		Крупник		
Гл. спец.		Вайнберг		
Н. контр.		Фрадкин		
Утв.		Спивак		

А14М044.000

Воронка

Лит.	Масса	Масштаб
И	см. табл.	–

Лист | Листов 1

Лист В3Р ГОСТ 19903-74 / 4-IV В.ст3кп ГОСТ16523-70

ГОССТРОЙ СССР САНТЕХПРОЕКТ г. МОСКВА

ФОРМАТ А4

А14Б335.003

(√)Ra

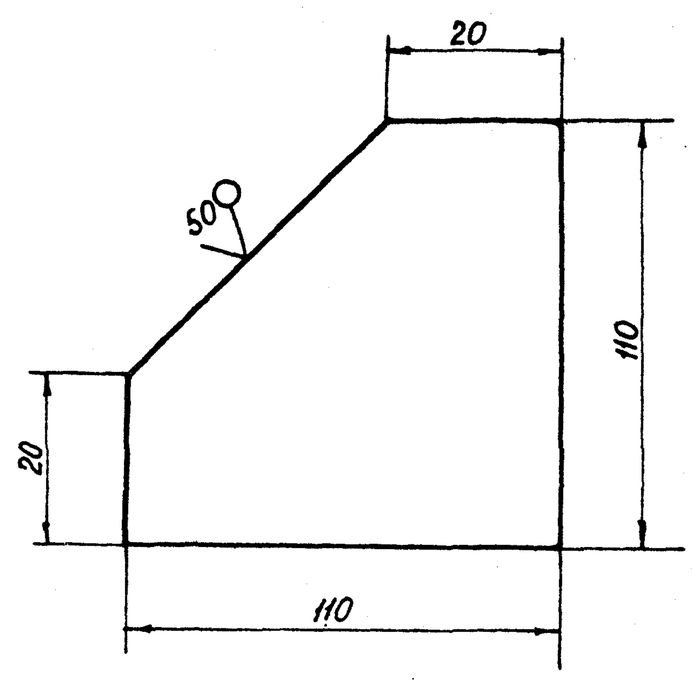

Неуказанные предельные отклонения размеров H14

Изм.	Лист	№ докум.	Подп.	Дата
Разраб.		Павловский		
Пров.		Крупник		IX-87
Рук. гр.		Крупник		
Гл. спец.		Вайнберг		
Н. контр.		Фрадкин		
Утв.		Спивак		

А14Б335.003

Косынка

Лит.	Масса	Масштаб
И	0,77	1:2

Лист | Листов 1

Лист Б6,0 ГОСТ 19903-74 / ВСТ3кп2-I-ГОСТ 535-79

ГОССТРОЙ СССР САНТЕХПРОЕКТ г. МОСКВА

22689-04 74 ФОРМАТ А4

А14Б335.001

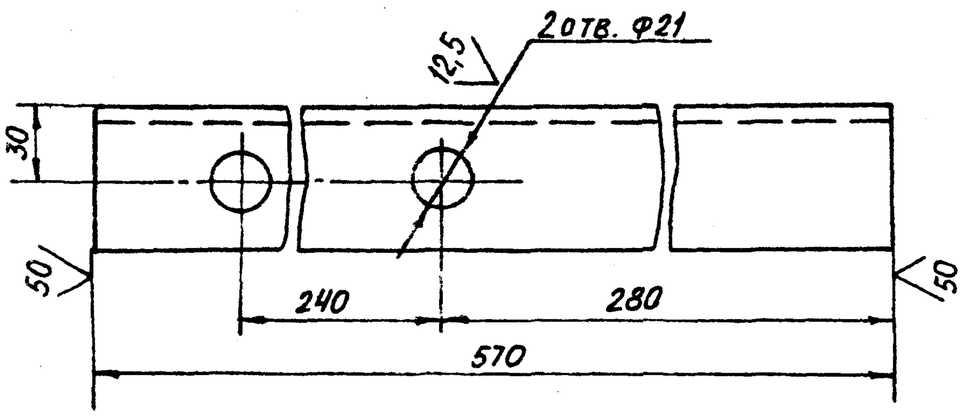

Неуказанные предельные отклонения размеров H14; h14; $\pm\frac{t2}{2}$

Изм.	Лист	№ докум.	Подп.	Дата	А14Б335.001			
Разраб.	Павловский				Уголок	Лит.	Масса	Масштаб
Пров.	Крупник		IX-87			И	2,14	1:2
Рук.гр.	Крупник					Лист	Листов 1	
Гл.спец.	Вайнберг				Уголок 50×50×5-Б-ГОСТ8509-86 / ВСТ3кп2-I-ГОСТ535-79	ГОССТРОЙ СССР САНТЕХПРОЕКТ г. МОСКВА		
Н.контр.	Фрадкин							
Утв.	Спивак							

Формат А4

Подп. и дата | Инв. № дубл. | Взам. инв. № | Подп. и дата | Инв. № подл.

А14Б335.004

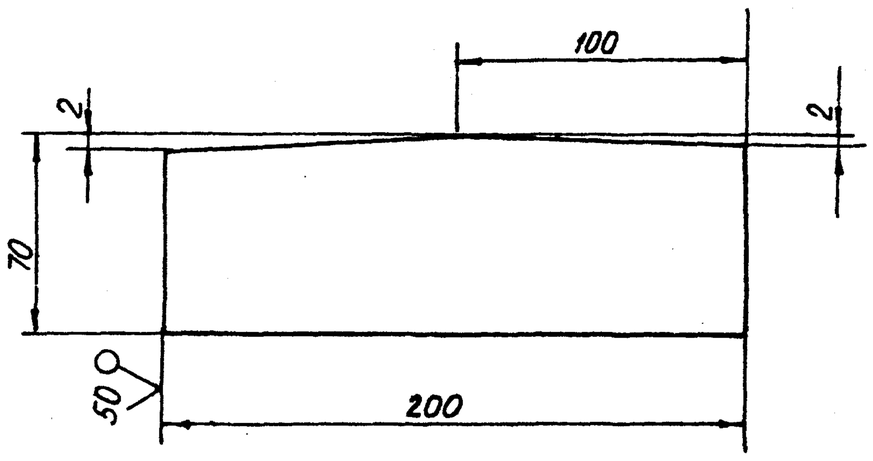

Неуказанные предельные отклонения размеров h14; $\pm\frac{t2}{2}$

Изм.	Лист	№ докум.	Подп.	Дата	А14Б335.004			
Разраб.	Павловский				Пластина	Лит.	Масса	Масштаб
Пров.	Крупник		IX-87			И	0,56	1:2
Рук.гр.	Крупник					Лист	Листов 1	
Гл.спец.	Вайнберг				Лист 6 5,0 ГОСТ 19903-74 / Вст. 3 кп2 ГОСТ14637-79	ГОССТРОЙ СССР САНТЕХПРОЕКТ г. МОСКВА		
Н.контр.	Фрадкин							
Утв.	Спивак							

Формат А4

Подп. и дата | Инв. № дубл. | Взам. инв. № | Подп. и дата | Инв. № подл.

Т.п. 903-1-250.87. Альбом 3

Формат	Зона	Поз.	Обозначение	Наименование	Кол.	Примечание
				Документация		
А4			А14Б335.000СБ	Сборочный чертеж		
				Детали		
А4		1	А14Б335.001	Уголок	1	
Б4		2	А14Б335.002	Уголок L=565-1,7		
				Уголок 50×50×5-Б-ГОСТ8509-86 / ВСТ3кп2-I-ГОСТ535-79	1	2,2кг
А4		3	А14Б335.003	Косынка	1	
А4		4	А14Б335.004	Пластина	1	

Изм.	Лист	№ докум.	Подп.	Дата	А14Б335.000			
Разраб.	Павловский				Опора	Лит.	Лист	Листов
Пров.	Крупник		IX-87			И		1
Рук.гр.	Крупник					ГОССТРОЙ СССР САНТЕХПРОЕКТ г. МОСКВА		
Н.контр.	Фрадкин							
Утв.	Спивак							

Формат А4

Подп. и дата | Инв. № дубл. | Взам. инв. № | Подп. и дата | Инв. № подл.

А14Б335.000СБ

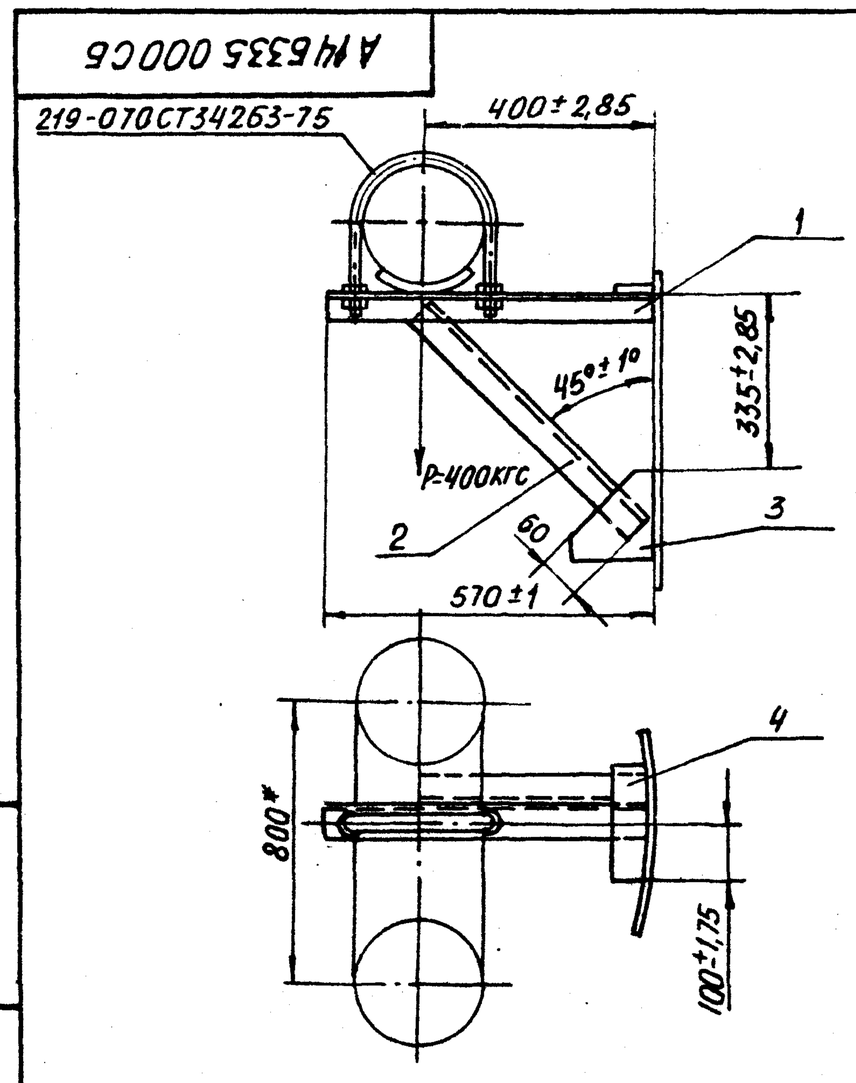

1.* Размер для справок

2. Сварные швы по контуру прилегания деталей по ГОСТ5264-80; детали поз. 1;3;4 приварить к резервуару монтажным швом

Изм.	Лист	№ докум.	Подп.	Дата	А14Б335.000СБ			
Разраб.	Павловский				Опора	Лит.	Масса	Масштаб
Пров.	Крупник		IX-87			И	5,1	1:10
Рук.гр.	Крупник					Лист	Листов 1	
Гл.спец.	Вайнберг					ГОССТРОЙ СССР САНТЕХПРОЕКТ г. МОСКВА		
Н.контр.	Фрадкин							
Утв.	Спивак							

Формат А4

Подп. и дата | Инв. № дубл. | Взам. инв. № | Подп. и дата | Инв. № подл.

А146336.000СБ

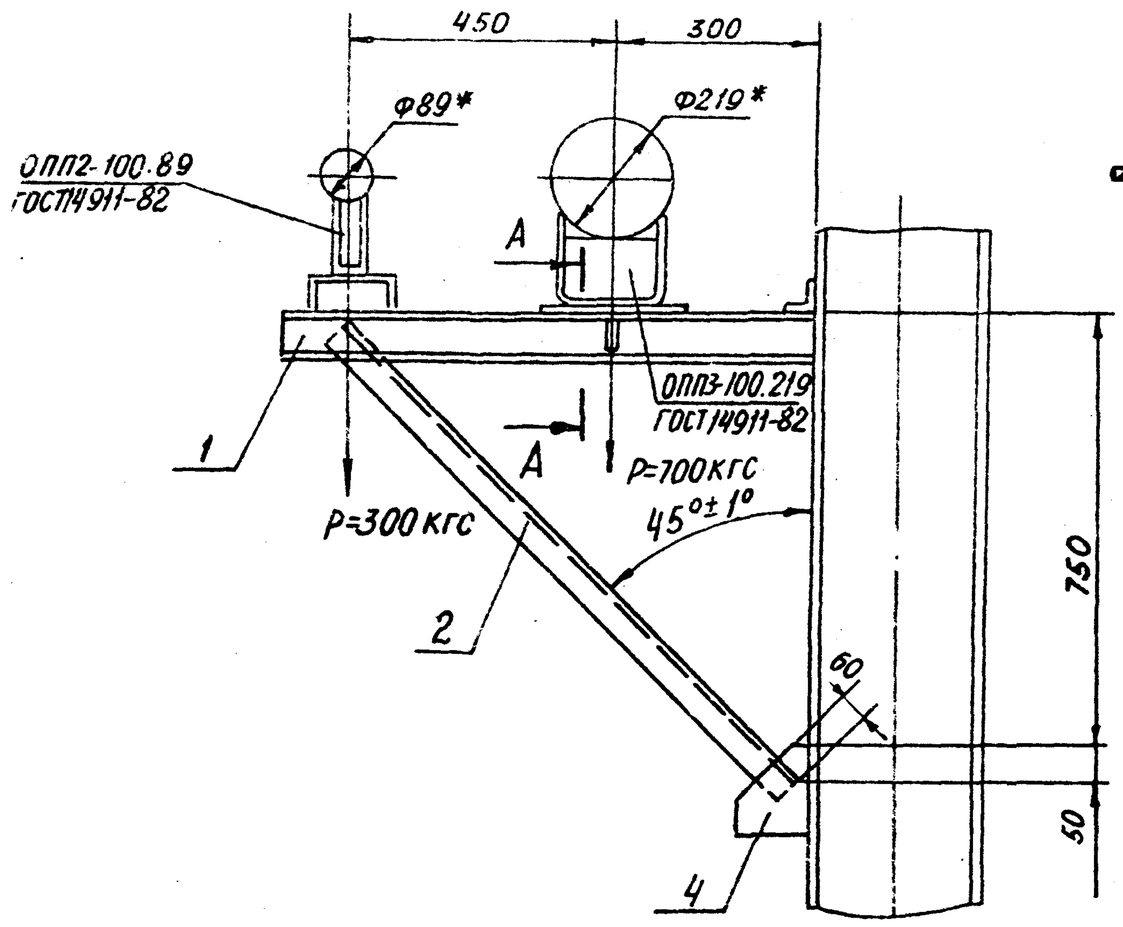

А-А
М1:2

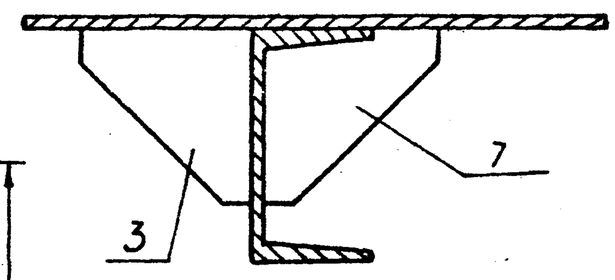

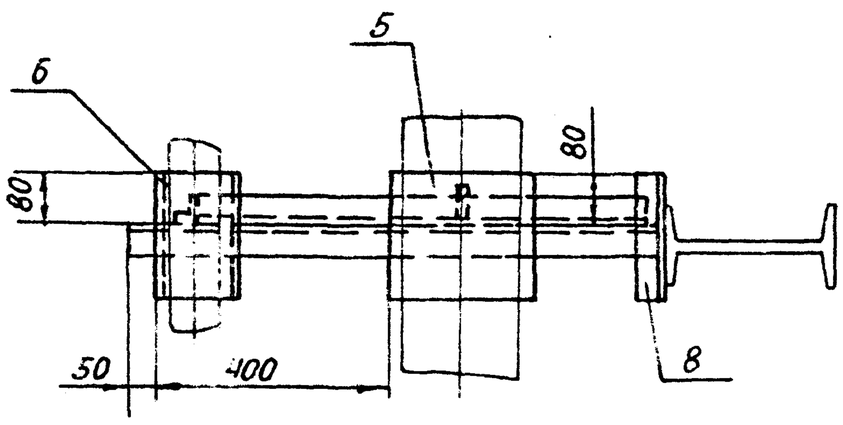

1.* РАЗМЕРЫ ДЛЯ СПРАВОК

2. $\pm\frac{t2}{2}$

3. СВАРНЫЕ ШВЫ ПО КОНТУРУ ПРИЛЕГАНИЯ ДЕТАЛЕЙ ПО ГОСТ 5264-80; ДЕТАЛИ ПОЗ. 1;4;8 ПРИВАРИТЬ К БАЛКЕ МОНТАЖНЫМ ШВОМ.

Изм	Лист	№ докум.	Подп.	Дата	А146336.000СБ			
Разраб.		Шершакова			Опора	Лит.	Масса	Масштаб
Пров.		Крупник		IX-87		И	16,5	1:10
Рук.гр.		Крупник				Лист	Листов 1	
Гл.спец.		Вайнберг				Госстрой СССР Сантехпроект г. Москва		
Н.контр.		Фрадкин						
Утв.		Спивак						

Формат А3

Инв. № подл. | Подп. и дата | Взам. инв. № | Инв. № дубл. | Подп. и дата

А146336.003

Формат	Зона	Поз.	Обозначение	Наименование	Кол.	Примечание
				Документация		
А3			А146336.000СБ	Сборочный чертеж		
				Детали		
Б4		1	А146336.001	Балка; L=800-2,3		
				Швеллер 8-ГОСТ 8240-70 / ВСт3кп2-I-ГОСТ535-79	1	5,64кг
Б4		2	А146336.002	Уголок; L=1120-2,6		
				Уголок 50×50×5-Б-ГОСТ8509-86 / ВСт3кп2-I ГОСТ535-79	1	4,22кг
А4		3	А146336.003	Косынка	1	
		4	—01	Косынка	1	
Б4		5	А146336.004	Накладка; 200-1,15×250-1,3		
				Лист Б6,0 ГОСТ19903-74 / ВСт3кп2 ГОСТ14637-79	1	2,4кг
А4		6	А146336.005	Накладка	1	
А4		7	А146336.006	Косынка	1	
Б4		8	А146336.007	Уголок; L=200-1,15		
				Уголок 50×50×5-Б-ГОСТ8509-86 / ВСт3кп2-I-ГОСТ535-79	1	0,75кг

Т.п. 903-1-250.87. Альбом 3

Изм	Лист	№ докум.	Подп.	Дата	А146336.000			
Разраб.		Шершакова			Опора	Лит.	Лист	Листов
Пров.		Крупник		IX-87		И		1
Рук.гр.		Крупник				Госстрой СССР Сантехпроект г. Москва		
Н.контр.		Фрадкин						
Утв.		Спивак						

Формат А4

50 √(√)

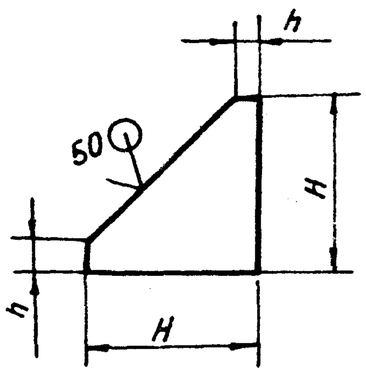

Обозначение	Размеры мм H	Размеры мм h	Масса, кг
А146336.003	80-0,74	10-0,43	0,11
—01	150-1	30-0,43	0,77

Изм	Лист	№ докум.	Подп.	Дата	А146336.003			
Разраб.		Шершакова			Косынка	Лит.	Масса	Масштаб
Пров.		Крупник		IX-87		И	См. табл.	—
Рук.гр.		Крупник				Лист	Листов 1	
Гл.спец.		Вайнберг			Лист Б6,0 ГОСТ19903-74 / ВСт3кп2 ГОСТ14637-79	Госстрой СССР Сантехпроект г. Москва		
Н.контр.		Фрадкин						
Утв.		Спивак						

Формат А4

Формат	Зона	Поз.	Обозначение	Наименование	Кол.	Примечание
				Документация		
А3			А14Б337.000СБ	Сборочный чертеж		
			Переменные данные для исполнений			
				А14Б337.000		
				Детали		
А4		1	А14Б337.001	Косынка	2	
		2	-01	Косынка	2	
Б4		3	А14Б337.002	Лист 200-2х300-2		
				Лист $\frac{Б8,0\ ГОСТ19903-74}{ВСт3кп2\ ГОСТ14637-79}$	1	3,75кг
Б4		4	А14Б337.003	Труба С-112-1		
				Труба $\frac{108х3\ ГОСТ10704-76}{Д\ ГОСТ10705-80}$	1	0,87кг
				А14Б337.000-01		
				Детали		
А4		1	А14Б337.001-02	Косынка	4	
Б4		3	А14Б337.004	Лист 300-2х300-2		
				Лист $\frac{Б8,0\ ГОСТ19903-74}{ВСт3кп2\ ГОСТ14637-79}$	1	5,65кг
Б4		4	А14Б337.005	Труба С-112-1		
				Труба $\frac{133х3,5\ ГОСТ10704-76}{Д\ ГОСТ10705-80}$	1	1,25кг

Подп. и дата | Инв. № дубл. | Взам. инв. № | Подп. и дата | Инв. № подл.

Изм.	Лист	№ докум.	Подп.	Дата	А14Б337.000		
Разраб.		Комиссаров			Столик	Лит.	Лист	Листов
Пров.		Грановский				И	1	2
Рук.гр.		Грановский				ГОССТРОЙ СССР САНТЕХПРОЕКТ г. Москва		
Н.контр.		Фрадкин						
Утв.		Сливак						

Формат А4

Формат	Зона	Поз.	Обозначение	Наименование	Кол.	Примечание
				А14Б337.000-02		
				Детали		
А4		1	А14Б337.001-03	Косынка	4	
Б4		3	А14Б337.004	Лист 300-2х300-2		
				Лист $\frac{Б8,0\ ГОСТ19903-74}{ВСт3кп2\ ГОСТ14637-79}$	1	5,55кг
Б4		4	А14Б337.006	Труба С-110-2		
				Труба $\frac{159х4,5\ ГОСТ19903-74}{Д\ ГОСТ10705-80}$	1	1,88кг
				А14Б337.000-03		
				Детали		
А4		1	А14Б337.001-04	Косынка	4	
Б4		3	А14Б337.004	Лист 300-2х300-2		
				Лист $\frac{Б8,0\ ГОСТ19903-74}{ВСт3кп2\ ГОСТ14637-79}$	1	5,65кг
Б4		4	А14Б337.007	Труба С-112		
				Труба $\frac{159х4,5\ ГОСТ10704-76}{Д\ ГОСТ10705-80}$	1	1,92кг

Подп. и дата | Инв. № дубл. | Взам. инв. № | Подп. и дата | Инв. № подл.

Изм.	Лист	№ докум.	Подп.	Дата	А14Б337.000	Лист 2

Формат А4

А14Б337.000СБ

Рис.1

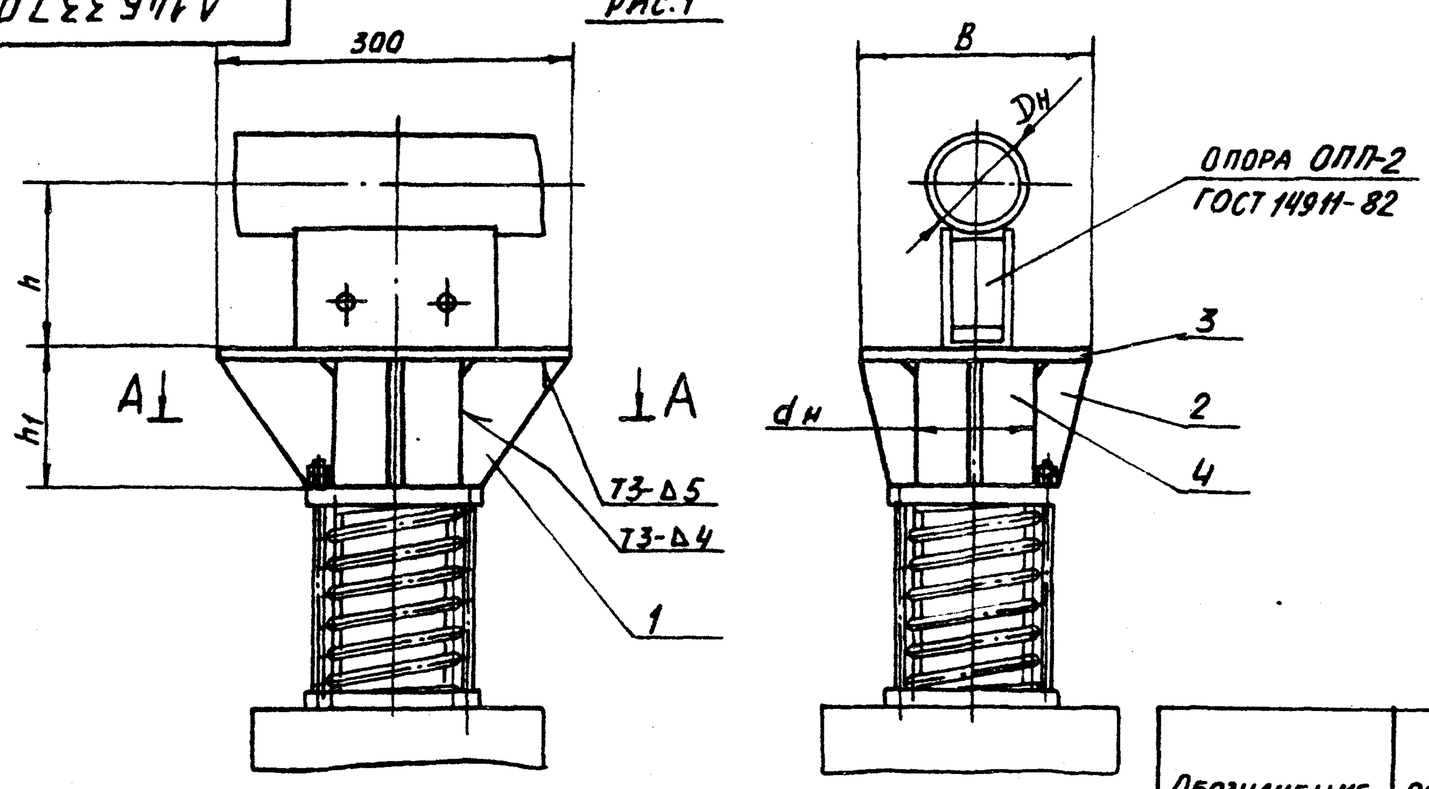

Рис.2
Остальное - см. рис.1

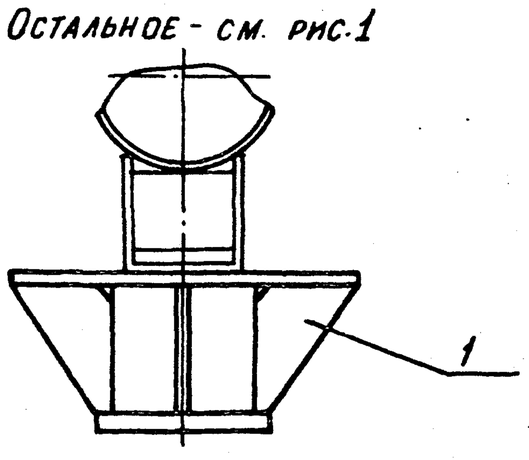

А-А

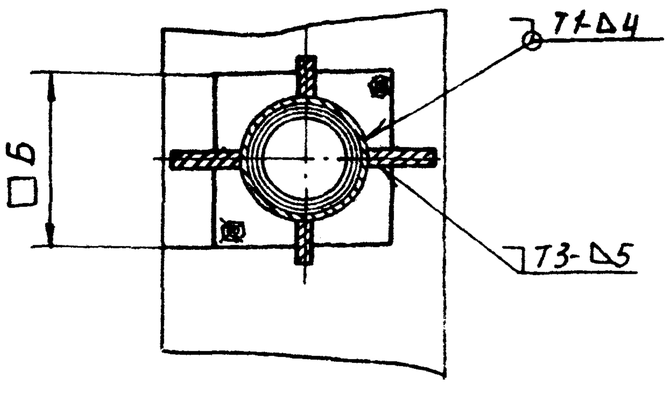

Обозначение	Рис.	Размеры, мм Dн	dн	Б	В	h	h1	Масса, кг
А14Б337.000	1	89	108	150	200	147	120	5,24
-01	2	159	133		300	182		7,54
-02		219	159	170		212	118	8,05
-03		273				239	120	8,13

1. Размеры для справок
2. Сварные швы Т1, Т3 по ГОСТ5264-80

Изм.	Лист	№ докум.	Подп.	Дата	А14Б337.000СБ			
Разраб.		Комиссаров			Столик	Лит.	Масса	Масштаб
Пров.		Грановский				И	см. табл.	—
Рук.гр.		Грановский				Лист	Листов 1	
Гл.спец.		Заннберг				ГОССТРОЙ СССР САНТЕХПРОЕКТ г. Москва		
Н.контр.		Фрадкин						
Утв.		Сливак						

Т.п. 903-1-250.87. Альбом 3

Подп. и дата | Инв. № дубл. | Взам. инв. № | Подп. и дата | Инв. № подл.

А14Б 338.000СБ

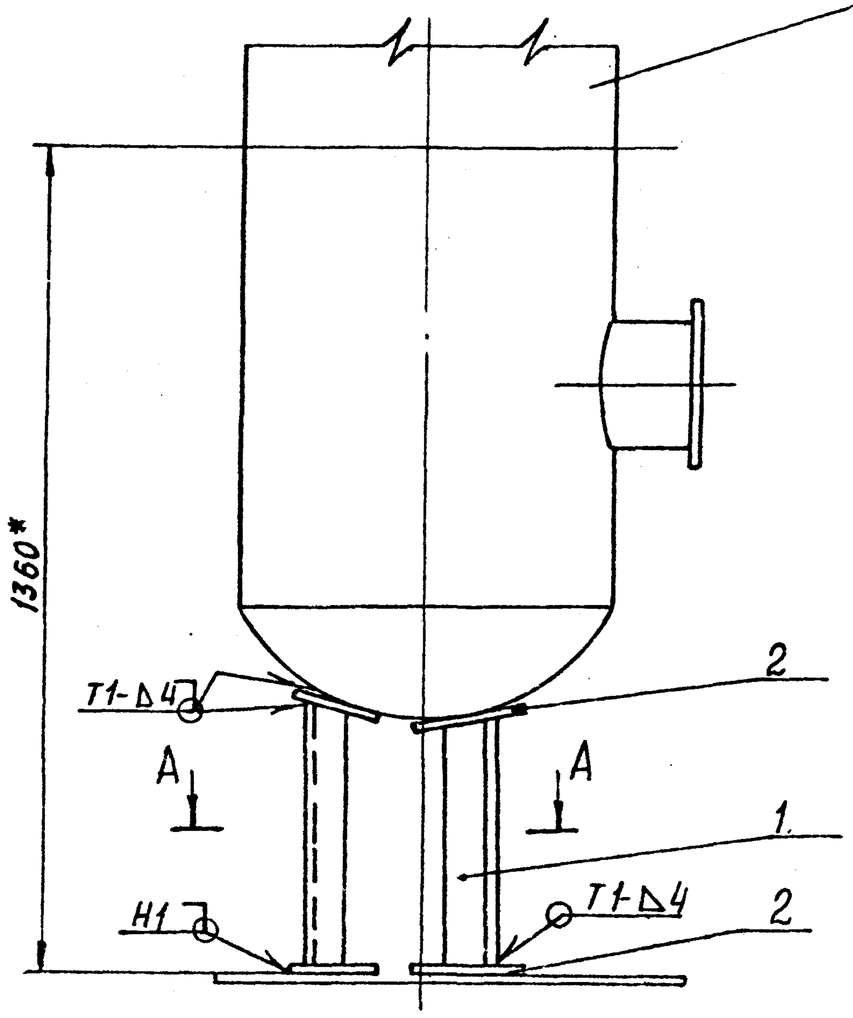

А – А

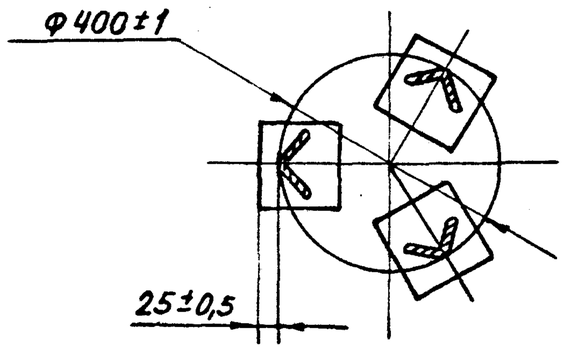

1.* Размер для справок

2. Сварные швы по ГОСТ 5264-80

Изм.	Лист	№ докум.	Подп.	Дата	А14Б 338.000СБ			
Разраб.		Брукова			Опора под грязевик	Лит.	Масса	Масштаб
Пров.		Фрадкин				И	15	1:10
Рук. гр.		Фрадкин				Лист	Листов 1	
Гл. спец.		Вайнберг				Госстрой СССР Сантехпроект г. Москва		
Н. контр.		Грановский						
Утв.		Спивак						

Формат А3

А14Б 338.002

Альбом 3

т.п. 903-1-250.87

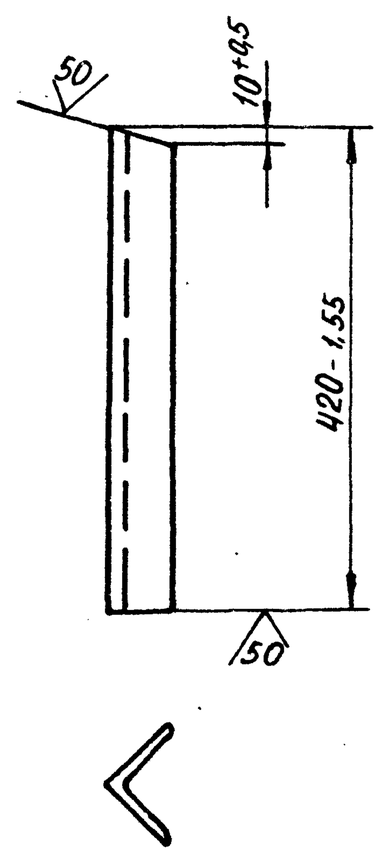

Изм.	Лист	№ докум.	Подп.	Дата	А14Б 338.002			
Разраб.		Брукова			Стойка	Лит.	Масса	Масштаб
Пров.		Фрадкин				И	2,8	1:5
Рук. гр.		Фрадкин				Лист	Листов 1	
Гл. спец.		Вайнберг			Уголок $\frac{Б-75\times75\times6\ ГОСТ\ 8509-86}{ВСт.3-I\ ГОСТ\ 535-79}$	Госстрой СССР Сантехпроект г. Москва		
Н. контр.		Грановский						
Утв.		Спивак						

Формат А4

Формат	Зона	Поз.	Обозначение	Наименование	Кол.	Примечание
				Документация		
А3			А14Б 338.000СБ	Сборочный чертеж		
				Детали		
А4		1	А14Б 338.001	Стойка	3	
Б4		2	А14Б 338.002	Пластина		
				Лист $\frac{Б\ Б.0\ ГОСТ\ 19903-74}{ВСт.3кп2\ ГОСТ\ 14637-79}$		
				150-1 × 150-1	6	1,06 кг

Изм.	Лист	№ докум.	Подп.	Дата	А14Б 338.000			
Разраб.		Брукова			Опора под грязевик	Лит.	Лист	Листов
Пров.		Фрадкин				И		1
Рук. гр.		Фрадкин				Госстрой СССР Сантехпроект г. Москва		
Н. контр.		Грановский						
Утв.		Спивак						

Формат А4

Инв. № подл. | Подп. и дата | Взам. инв. № | Инв. № дубл. | Подп. и дата

А14Б339.000СБ

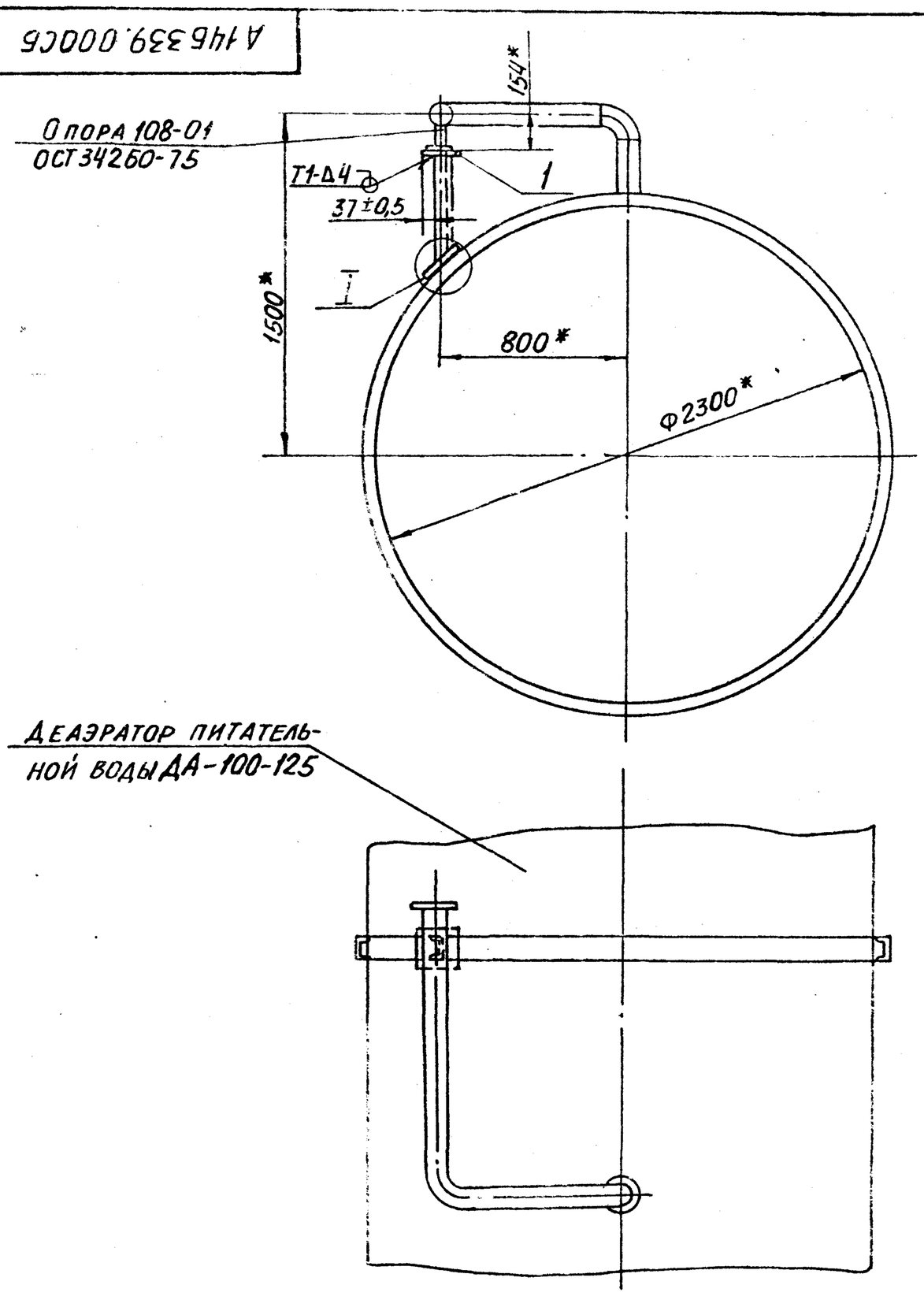

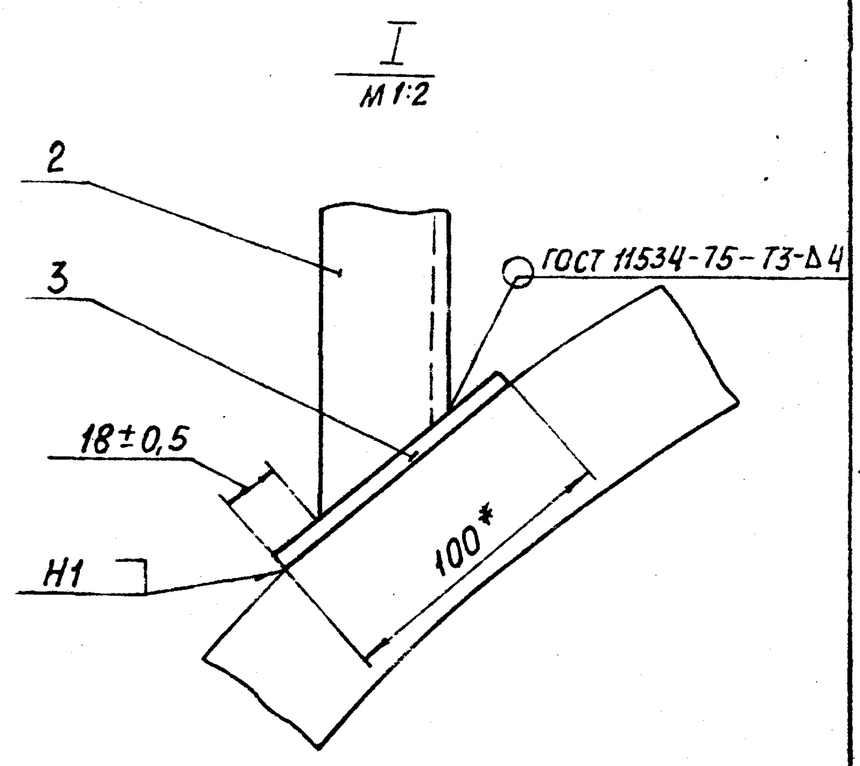

1. * Размеры для справок
2. Сварные швы по ГОСТ 5264-80

Изм.	Лист	№ докум.	Подп.	Дата	А14Б339.000СБ			
Разраб.		Брукова			Стойка	Лит.	Масса	Масштаб
Пров.		Фрадкин				И	5,8	1:20
Рук.гр.		Фрадкин				Лист	Листов 1	
Гл.спец.		Вайнберг				Госстрой СССР Сантехпроект г. Москва		
Н.контр.		Грановский						
Утв.		Спивак						

Формат А3

Т.п. 903-1-250.87 Альбом 3

А14Б339.002

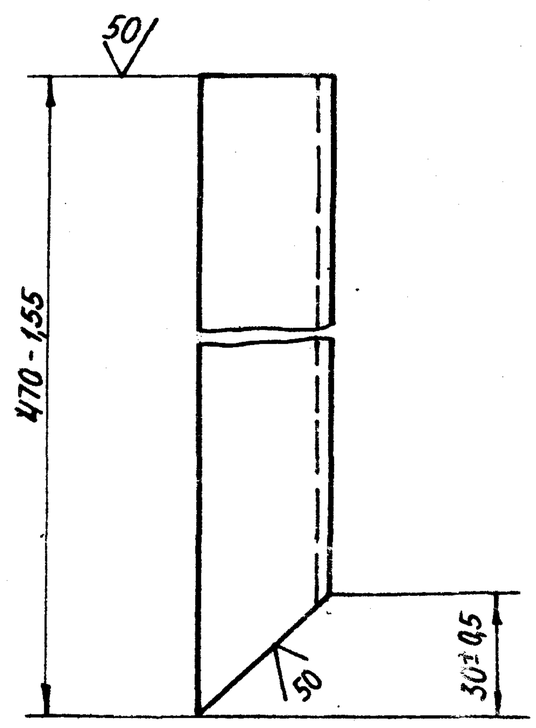

Изм.	Лист	№ докум.	Подп.	Дата	А14Б339.002			
Разраб.		Брукова			Швеллер	Лит.	Масса	Масштаб
Пров.		Фрадкин				И	4,0	1:2
Рук.гр.		Фрадкин				Лист	Листов 1	
Гл.спец.		Вайнберг			Швеллер 10 ГОСТ 8240-72 / ВСТ3-I ГОСТ 535-79	Госстрой СССР Сантехпроект г. Москва		
Н.контр.		Грановский						
Утв.		Спивак						

Формат А4

Формат	Зона	Поз.	Обозначение	Наименование	Кол.	Примечание
				Документация		
А3			А14Б339.000СБ	Сборочный чертеж		
				Детали		
Б4		1	А14Б.339.001	Пластина		
				Лист Б 6.0 ГОСТ 19903-74 / ВСТ3.ГОСТ 14637-79		
				120-0,87×120-0,87	1	0,68кг
А4		2	А14Б.339.002	Швеллер	1	
Б4		3	А14Б.339.003	Пластина		
				Лист Б6.0 ГОСТ 19903-74 / ВСТ.3.ГОСТ 14637-79		
				100-0,87×200-1,15	1	0,94кг

Изм.	Лист	№ докум.	Подп.	Дата	А14Б339.000			
Разраб.		Брукова			Стойка	Лит.	Лист	Листов
Пров.		Фрадкин				И		1
Рук.гр.		Фрадкин				Госстрой СССР Сантехпроект г. Москва		
Н.контр.		Грановский						
Утв.		Спивак						

22699-04 79

Формат А4

Инв. № подл. | Подп. и дата | Взам. инв. № | Инв. № дубл. | Подп. и дата

Формат	Зона	Поз.	Обозначение	Наименование	Кол.	Примечание
				Документация		
А3			А14Б340.000 СБ	Сборочный чертеж		
			Переменные данные для исполнений			
				А14Б340.000		
				Детали		
Б4		1	А14Б340.001	Уголок ℓ = 1330-3		
				Уголок $\frac{Б\text{-}15\times75\times7\ ГОСТ\ 8509\text{-}86}{ВСТ.3\text{-}I\ ГОСТ\ 535\text{-}79}$	1	11,3 кг
Б4		2	А14Б340.002	Уголок ℓ = 600-3		
				Уголок $\frac{Б\text{-}75\times75\times7\ ГОСТ\ 8509\text{-}86}{ВСТ.3\text{-}I\ ГОСТ\ 535\text{-}79}$	2	5,1 кг
				А14Б340.000-01		
				Детали		
Б4		1	А14Б340.003	Уголок ℓ = 820-3		
				Уголок $\frac{Б\text{-}50\times50\times5\ ГОСТ\ 8509\text{-}86}{ВСТ.3\text{-}I\ ГОСТ\ 535\text{-}79}$	1	3,1 кг
Б4		2	А14Б340.004	Уголок ℓ = 510-2		
				Уголок $\frac{Б\text{-}50\times50\times5\ ГОСТ\ 8509\text{-}86}{ВСТ.3\text{-}I\ ГОСТ\ 535\text{-}79}$	2	1,9 кг

Изм.	Лист	№ докум.	Подп.	Дата	А14Б340.000			
Разраб.		Комиссаров			Опора	Лит.	Лист	Листов
Пров.		Грановский				И		1
Рук. гр.		Грановский				ГОССТРОЙ СССР САНТЕХПРОЕКТ г. Москва		
Н. контр.		Фрадкин						
Утв.		Сливак						

Формат А4

Подп. и дата | Инв. № дубл. | Взам. инв. № | Подп. и дата | Инв. № подл.

А14Б337.001

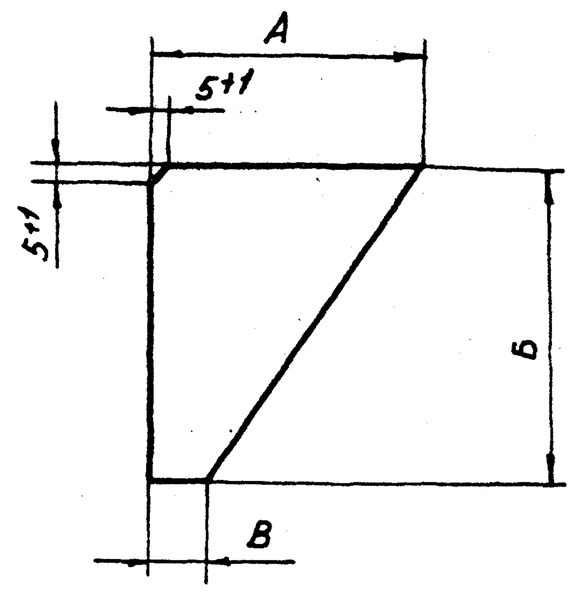

Обозначение	Размеры, мм А	Размеры, мм Б	Размеры, мм В	Масса, кг
А14Б337.001	95-2	112-2	20-1	0,2
-01	45-1			0,11
-02	83-2		8-1	0,16
-03	70-2	110-2	5-1	0,13
-04		112-2		0,14

Изм.	Лист	№ докум.	Подп.	Дата	А14Б337.001				
Разраб.		Комиссаров			Косынка	Лит.	Масса	Масштаб	
Пров.		Грановский				И	см. табл.	—	
Рук. гр.		Грановский				Лист	Листов 1		
Гл. спец.		Вайнберг			Лист $\frac{Б4,0\ ГОСТ\ 19903\text{-}74}{ВСТ.3\ ГОСТ\ 14637\text{-}79}$	ГОССТРОЙ СССР САНТЕХПРОЕКТ г. Москва			
Н. контр.		Фрадкин							
Утв.		Сливак							

22639-01 90

Формат А4

А14Б336.006

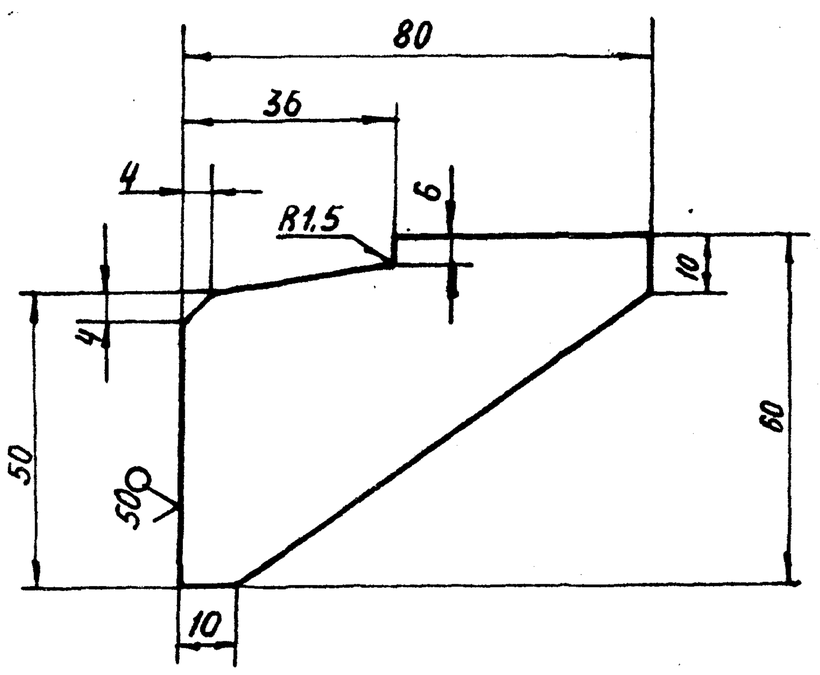

Неуказанные предельные отклонения размеров – $\pm t_2$; $\pm t_2/2$

Изм.	Лист	№ докум.	Подп.	Дата	А14Б336.006				
Разраб.		Беляевская			Косынка	Лит.	Масса	Масштаб	
Пров.		Крупник				И	0,12	1:1	
Рук. гр.		Крупник				Лист	Листов 1		
Гл. спец.		Вайнберг			Лист $\frac{Б\text{-}6,0\ ГОСТ\ 19903\text{-}74}{ВСТ3кп2\ ГОСТ\ 14637\text{-}79}$	ГОССТРОЙ СССР САНТЕХПРОЕКТ г. Москва			
Н. контр.		Фрадкин							
Утв.		Сливак							

Т.п. 903-1-250.87 Альбом 3

Подп. и дата | Инв. № дубл. | Взам. инв. № | Подп. и дата | Инв. № подл.

А14Б340.000СБ

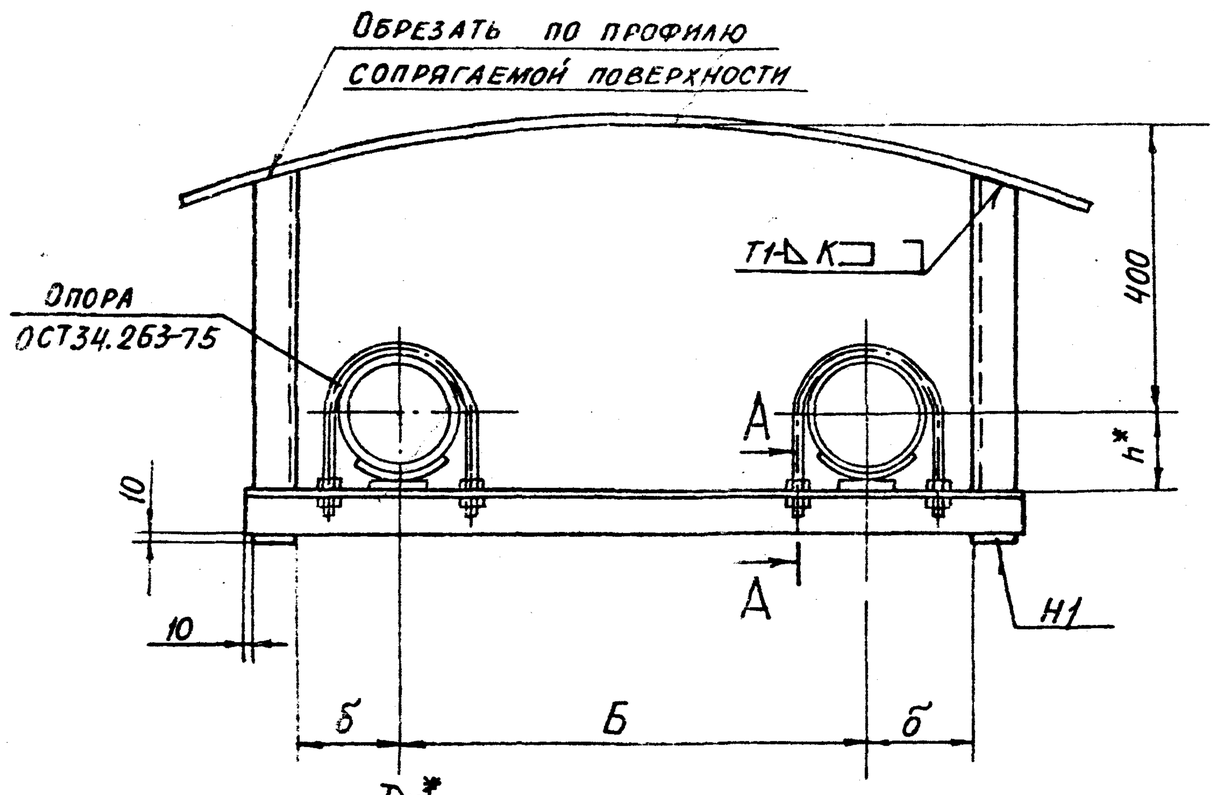

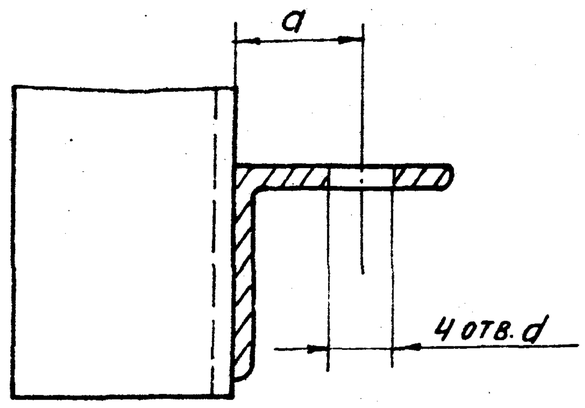

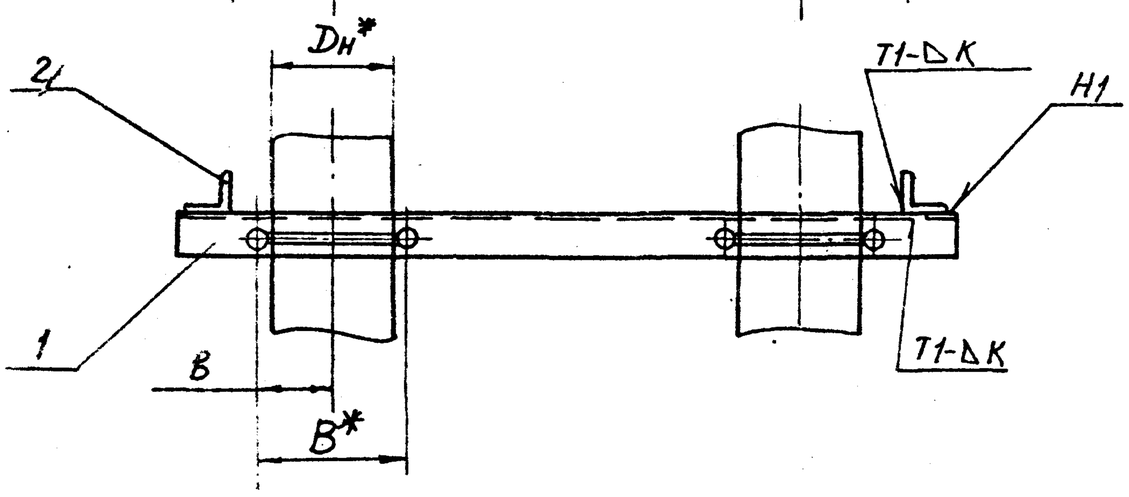

Обозначение	Размеры, мм									Масса, кг
	Dн*	Б	в*	а	б	в	h*	d	К	
А14Б340.000	219	800	240	45	180	120	125	22	7	21,5
—01	89	500	102	30	100	51	60	14	5	7,0

1. * Размеры для справок
2. Н14; $\pm \frac{t2}{2}$
3. Сварные швы по ГОСТ 5264-80

Изм.	Лист	№ докум.	Подп.	Дата	А14Б340.000СБ			
Разраб.		Комиссаров			Опора	Лит. И	Масса см. табл.	Масштаб —
Пров.		Грановский				Лист	Листов 1	
Рук. гр.		Грановский				ГОССТРОЙ СССР САНТЕХПРОЕКТ г. Москва		
Гл. спец.		Вайнберг						
Н. контр.		Фрадкин						
Утв.		Спивак						

Формат А3

Инв. № подл. | Подп. и дата | Взам. инв. №

Т.п. 903-1 250.87 Альбом 3

Формат	Зона	Поз.	Обозначение	Наименование	Кол.	Примечание
				Документация		
А4			А14Б341.000СБ	Сборочный чертеж		
				Детали		
Б4		1	А14Б341.001	Уголок е=820-3		
				Уголок 50х50х5-Б-ГОСТ8509-86 / ВСт3кп2-I-ГОСТ535-79	2	3,1 кг
Б4		2	А14Б341.002	Уголок е=42-2		
				Уголок 50х50х5-Б-ГОСТ8509-86 / ВСт3кп2-I-ГОСТ535-79	1	0,16 кг
Б4		3	А14Б341.003	Уголок е=480-3		
				Уголок 50х50х5-Б-ГОСТ8509-86 / ВСт3кп2-I-ГОСТ535-79	2	1,8 кг

Изм.	Лист	№ докум.	Подп.	Дата	А14Б341.000			
Разраб.		Комиссаров			Опора	Лит. И	Лист	Листов 1
Пров.		Грановский				ГОССТРОЙ СССР САНТЕХПРОЕКТ г. Москва		
Рук. гр.		Грановский						
Н. контр.		Фрадкин						
Утв.		Спивак						

Формат А4

А14Б341.000СБ

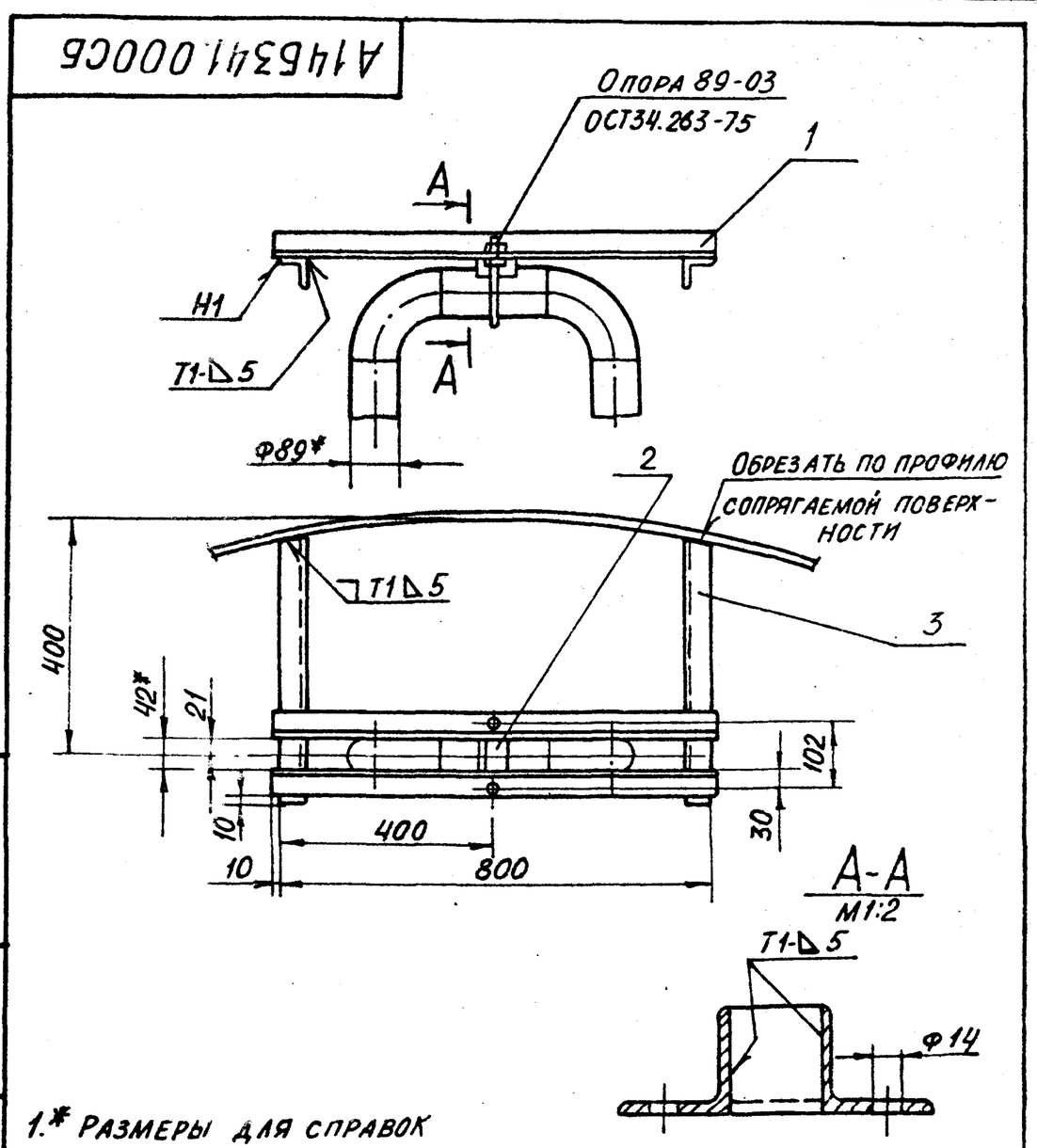

1. * Размеры для справок
2. Н14; $\pm \frac{t2}{2}$

Изм.	Лист	№ докум.	Подп.	Дата	А14Б341.000СБ			
Разраб.		Комиссаров			Опора	Лит. И	Масса 10	Масштаб 1:10
Пров.		Грановский				Лист	Листов 1	
Рук. гр.		Грановский				ГОССТРОЙ СССР САНТЕХПРОЕКТ г. Москва		
Гл. спец.		Вайнберг						
Н. контр.		Фрадкин						
Утв.		Спивак						

Формат А4

22698-07 (81)