ТИПОВОЙ ПРОЕКТ

407 - 1 - 94.90

АВТОМАТИЗИРОВАННАЯ ДИЗЕЛЬНАЯ ЭЛЕКТРОСТАНЦИЯ МОЩНОСТЬЮ 1х100кВт

АЛЬБОМ 3

Вариант здания из бетонных блоков

АС Архитектурно - строительные решения стр.3- 29

ОВ Отопление и вентиляция стр.30 -34

ТИПОВОЙ ПРОЕКТ

407 - 1 - 94.90

АВТОМАТИЗИРОВАННАЯ ДИЗЕЛЬНАЯ ЭЛЕКТРОСТАНЦИЯ МОЩНОСТЬЮ 1х100кВт

АЛЬБОМ 3

ПЕРЕЧЕНЬ АЛЬБОМОВ

Альбом 1 ПЗ Общая пояснительная записка
ТХ Тепломеханика и электрооборудование
Альбом 2 Вариант здания из кирпича и мелких стеновых блоков
АС Архитектурно - строительные решения
ОВ Отопление и вентиляция
Альбом 3 Вариант здания из бетонных блоков
АС Архитектурно - строительные решения
ОВ Отопление и вентиляция
Альбом 4 СО Спецификации оборудования
Альбом 5 Вариант здания из кирпича и мелких стеновых блоков
ВМ Ведомости потребности в материалах
Альбом 6 Вариант здания из бетонных блоков
ВМ Ведомости потребности в материалах
Альбом 7 Вариант здания из кирпича и мелких стеновых блоков
С Сметы
Альбом 8 Вариант здания из бетонных блоков
С Сметы

РАЗРАБОТАН:
ИНСТИТУТОМ
ГИПРОСВЯЗЬ - 4

Главный инженер института В.В. Петров

Главный инженер проекта С И Щербаков

УТВЕРЖДЕН ЭКСПЕРТНЫМ ЗАКЛЮЧЕНИЕМ
МИНИСТЕРСТВА СВЯЗИ СССР
от 20.09.90г.

ВВЕДЕН В ДЕЙСТВИЕ
ИНСТИТУТОМ ГИПРОСВЯЗЬ
ПРИКАЗ от 2.10.90г. № 389

				ПРИВЯЗАН
Инв №				

Номер листа	Наименование и обозначение документа Наименование листа	Стр.
	Чертежи марки АС	
1	Общие данные (начало)	3
2	Общие данные (продолжение)	4
3	Общие данные (продолжение)	5
4	Общие данные (окончание)	6
5	План	7
6	Фасады 1-2, 2-1, А-Б, Б-А	8
7	Разрез 1-1	9
8	Экспликация полов	10
9	Ведомость перемычек. Ведомость проёмов	11
10	Виды А, Б. План кровли. Узел А.	12
11	Схема расположения элементов фундаментов.	13
	Развертки стен. Сечения. Спецификация к схеме	
12	Схема расположения элементов покрытия. Узлы.	14
	Сечения.	
13	Схема расположения элементов покрытия. Изделия.	15
	Сечения	
14	Схема расположения элементов покрытия.	16
	Спецификация	
15	Схемы расположения стеновых блоков	17
16	Спецификация к схемам расположения стеновых блоков	18
17	Схема расположения элементов подпольных каналов	19
	и фундаментов	

Продолжение

Номер листа	Наименование и обозначение документа Наименование листа	Стр.
18	Узлы и детали подпольных каналов	20
19	Фундамент ФОм1 дизель-генератора типа	21
	ДГА-3-100М2 мощностью 100 кВт	
20	Фундамент ФОм2 под насос типа Ш2-25-1.4/16-1	22
21	Опорная труба ОТ1	23
22	Фундаментный болт дизель-генератора и радиатора	24
23	Стакан для устройства гнезда под фундаментный	25
	болт (М1). Сетка С1	
24	Металлические крышки К1-К4	26
25	Металлические рамки МР1-МР3	27
26	Решетка жалюзийная ЖР1	28
27	Изделие закладное МН1	29
	Чертежи марки ОВ	
1	Общие данные (начало)	30
2	Общие данные (окончание)	31
3	План. Разрез 1-1	32
4	Крепление брезентовой вставки.	33
5	План и схема системы отопления	34

ГИП	Щербаков		
Нач.отд.	Шематович		
Гл.конст.	Ломакин		
Рук.гр.	Куропий		
Исполн.	Обухова		
Н.контр.	Дубинина		10.07

Привязан

Инв.№

ТП-407-1-94.90

Содержание альбома 3

Стадия	Лист	Листов
Р		

Гипросвязь-4 г. Новосибирск

Формат А3

Ведомость рабочих чертежей основного комплекта АС

Лист	Наименование	Примечание
1	Общие данные (начало)	
2	Общие данные (продолжение)	
3	Общие данные (продолжение)	
4	Общие данные (окончание)	
5	План	
6	Фасады 1-2, 2-1, А-Б, Б-А	
7	Разрез 1-1	
8	Экспликация полов	
9	Ведомость перемычек. Ведомость проемов	
10	Виды А, Б. План кровли. Узел А.	
11	Схема расположения элементов фундаментов.	
	Развертки стен. Сечения. Спецификация к схеме	
12	Схема расположения элементов покрытия. Узлы. Сечения.	
13	Схема расположения элементов покрытия. Изделия.	
	Сечения.	
14	Схема расположения элементов покрытия. Спецификация.	
15	Схемы расположения стеновых блоков.	
16	Спецификация к схемам расположения стеновых	
	блоков.	
17	Схема расположения элементов подпольных	
	каналов и фундаментов	

Продолжение

Лист	Наименование	Примечание
18	Узлы и детали подпольных каналов	
19	Фундамент ФОм1 дизель-генератора типа	
	ДГА-3-100М2 мощностью 100кВт.	
20	Фундамент ФОм2 под насос типа Ш2-25-1.4/16-1	
21	Опорная труба ОТ1	
22	Фундаментный болт дизель-генератора и радиатора	
23	Стакан для устройства гнезда под фундаментный	
	болт(М1) Сетка С1	
24	Металлические крышки К1-К4	
25	Металлические рамки МР1-МР3	
26	Решетка жалюзийная ЖР1	
27	Изделие закладное МН1	

Рабочие чертежи разработаны в соответствии с действующими нормами и правилами, обеспечивающими безопасную эксплуатацию сооружений при соблюдении предусмотренных проектом мероприятий

Главный инженер проекта Щербаков С.И.
Главный инженер привязки

Инв.№				Привязан			
ГИП	Щербаков			ТП 407-1-94.90 -АС			
Нач.отд.	Шематовин						
Гл.конст.	Ломакин						
Гл.арх.	Соломахин						
Рук.гр.	Новикова			АДЭС 1×100 кВт (вариант в блоках)	Стадия	Лист	Листов
Разраб.	Никурда				Р	1	27
Н.контр.	Дубинина		19.97	Общие данные (начало)	Гипросвязь-4 г. Новосибирск		

Формат А3

Технико экономические показатели

Наименование показателя	Толщина стены, мм	Количество при tн, °С		
		−20	−30	−40
Площадь застройки, м²	400	35,64	35,64	35,64
Строительный объём, м³		124,38	125,1	126,17
Общая площадь, м²		26,68	26,68	26,68

Ведомость спецификаций

Лист	Наименование	Примечание
9	Спецификация перемычек	
9	Спецификация элементов заполнения проёмов	
10	Спецификация элементов	
11	Спецификация к схеме расположения элементов фундаментов	
14	Спецификация к схеме расположения элементов покрытия	
15	Спецификация к схемам расположения стеновых блоков	
17	Спецификация к схеме расположения элементов подпольных каналов и фундаментов	
20	Спецификация элементов монолитной конструкции	
21	Спецификация элементов ОТ1	
22	Спецификация на фундаментные болты.	
23	Спецификация элементов сборной конструкции	
24	Спецификация элементов К1—К4	
25	Спецификация элементов МР1—МР3	
26	Спецификация элемента ЖР1	
27	Спецификация элементов МН1	

Общие указания

За отметку 0,000 принята отметка чистого пола здания, что соответствует абсолютной отметке ☐.

Степень огнестойкости здания — II.

Категория производства по взрывопожарной опасности — Г, Д.

Фундаменты — из сборных бетонных блоков ГОСТ 13579-78.

Стены — из бетонных блоков по серии 1.133.1-7. Вып. 1-1.

Покрытие — из сборных железобетонных плит по серии 1.141-1, вып.63.

Перегородки — из кирпича КР75/1800/25/ГОСТ 530-80 на растворе М 50.

Полы выполнить после прокладки всех коммуникаций и устройства фундаментов под оборудование.

Утеплитель на кровле — по таблице, лист 7. Определить при привязке.

При производстве работ в зимнее время стены здания возводить на растворе не ниже М50 с противоморозными добавками. Бетонирование монолитных железобетонных конструкций производить с применением электропрогрева или безобогревным способом, применяя бетоны с противоморозными добавками. При производстве работ руководствоваться СНиП 3.03.01-87.

Примыкание дверного блока к наружной стене выполнить по с.2.236-2 Вып.1, Т.Д. 20,21,22.

Вокруг здания выполнить бетонную отмостку шириной 0,75 — 1,00 м. Размер определить при привязке.

Наружная отделка:

блоки уложить с расшивкой швов, окрасить силикатной краской. Цвет определить при привязке;

дверной блок окрасить масляной краской за 2 раза;

Жалюзийные решётки окрасить эмалью ПФ-115 ГОСТ 6465-76;

цоколь оштукатурить цементным раствором М50 с последующей окраской силикатной краской.

ГИП	Щербаков		
Нач.отд.	Шематович		
Гл.констр.	Ломакин		
Гл.арх.	Соломахин		
Рук.гр.	Новикова		
Разраб.	Никурда		
Н.контр.	Дубинина		10.03

Привязан

Инв.№

ТП 407-1-94.90 -АС

АДЭС 1×100 кВт (Вариант в блоках)

Стадия	Лист	Листов
Р	2	

Общие данные (продолжение)

Гипросвязь-4 г. Новосибирск

Формат А3

Ведомость ссылочных и прилагаемых документов

Обозначение	Наименование	Примечание
	Ссылочные документы	
с.1.136.5-19	Двери деревянные наружные для	
	жилых и общественных зданий	
с.1.038.1-1 вып. 1	Перемычки железобетонные для	
	зданий с кирпичными стенами	
с.2.110-1 вып. 1	Детали фундаментов жилых зданий	
с 2.230-1 вып.5	Детали стен и перегородок об-	
	щественных зданий	
с.2.236-2 вып. 1	Детали примыкания оконных и двер-	
	ных блоков в общественных зданиях	
с.2.460-14 вып. 1	Типовые узлы покрытий промышлен-	
	ных зданий в местах пропуска вен-	
	тиляционных шахт	
с.2.460-18 вып. 1	Узлы покрытий одноэтажных произ-	
	водственных зданий с рулонными	
	кровлями и железобетонными плитами	
с. 1.141-1, вып.63	Панели перекрытий железобетон-	
	ные многопустотные	
с. 1.494-24, вып. 1	Стаканы для крепления крышных	
	вентиляторов, дефлекторов и зонтов	

Продолжение

Обозначение	Наименование	Примечание
с.1.133.1-7 вып.1-1	Блоки наружных стен для жилых зда-	
	ний высотой 1-4 этажа и обществен-	
	ных зданий высотой 1-3 этажа	
с. 2.260-1 вып. 5	Детали покрытий общественных зданий	
	Прилагаемые документы	
ТП 407-1-94.90	Ведомость потребности в	Альбом 6
	материалах	

Условные обозначения

- Железобетон
- Э — Энергетика
- В — Вентиляция
- О — Отопление
- а/ц.Т — Труба асбестоцементная
- Т — Труба стальная водогазопроводная

ГИП	Щербаков		
Нач.отд.	Шематович		
Гл.конст	Ломакин		
Гл.арх.	Соломахин		
Рук. гр.	Новикова		
Разраб.	Никурда		
Н.контр.	Дубинина		10.97

Привязан

Инв.№

ТП 407-1-94.90 -АС

АДЭС 1×100 кВт (Вариант в блоках)

Стадия	Лист	Листов
Р	3	

Общие данные (продолжение)

Гипросвязь-4 г. Новосибирск

Ведомость отделки помещений

Наименование помещения	Потолок		Стены или перегородки		Низ стен или перегородок			Примечание
	Площадь, м²	Вид отделки	Площадь, м²	Вид отделки	Площадь, м²	Вид отделки	Высота, мм	
Дизельная	24,3	Затирка, известковая побелка	31,16	Затирка, известковая побелка	26,02	Штукатурка, Масляная окраска	1500	
Венткамера	2,1	то же	13,74	Затирка, клеевая окраска	—	—	—	

	ГИП	Щербаков		ТП 407-1-9490 -АС			
	Нач.отд.	Шематович					
	Гл.констр.	Ломакин					
	Гл.арх.	Соломахин					
Привязан	Рук.гр.	Новикова		АДЭС 1×100 кВт (Вариант в блоках)	Стадия	Лист	Листов
	Разраб.	Алексеева			Р	4	
	Н.контр.	Дубинина	10.97	Общие данные (окончание)	Гипросвязь-4 г. Новосибирск		
Инв.№							

Формат А3

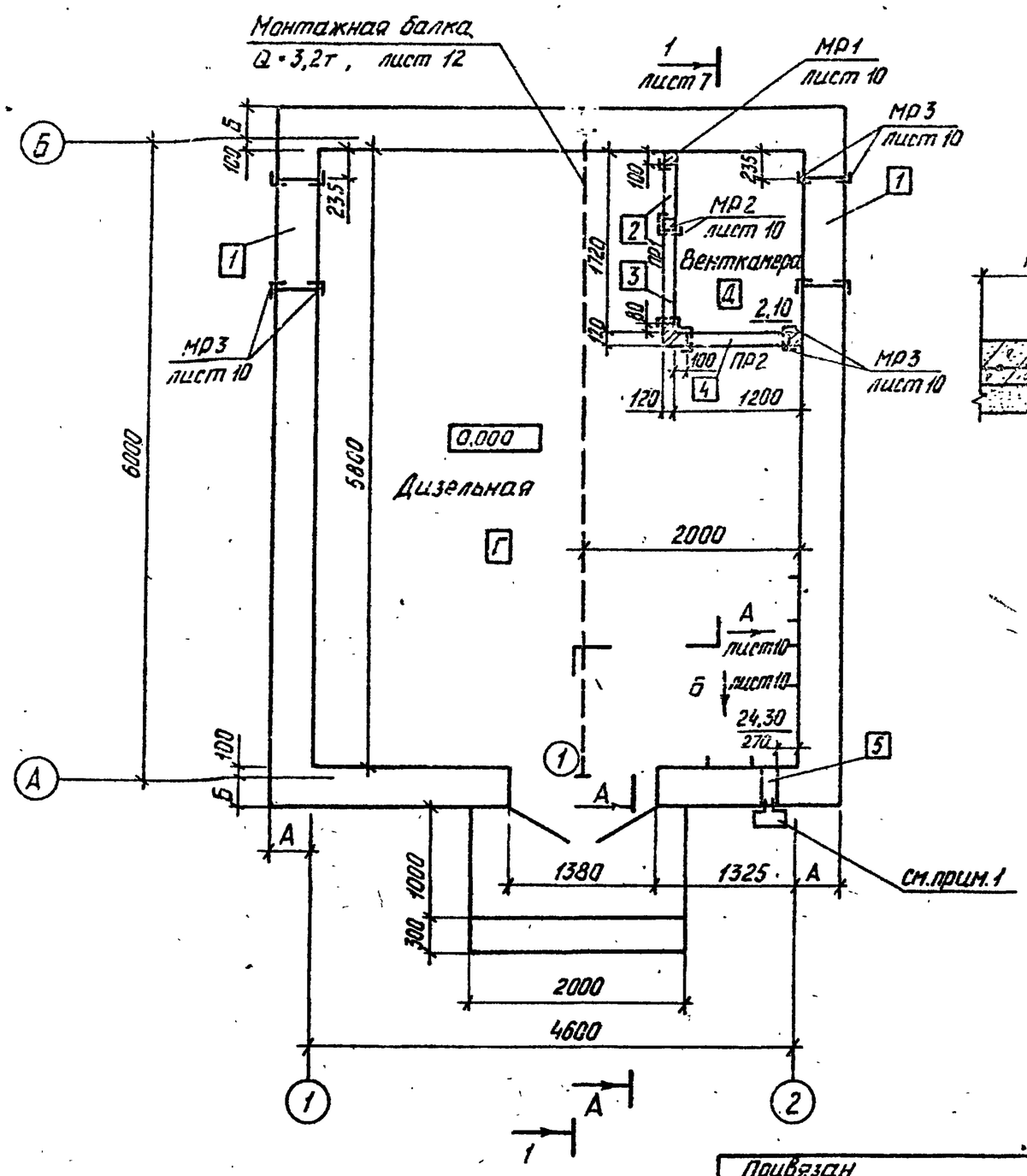

А—А

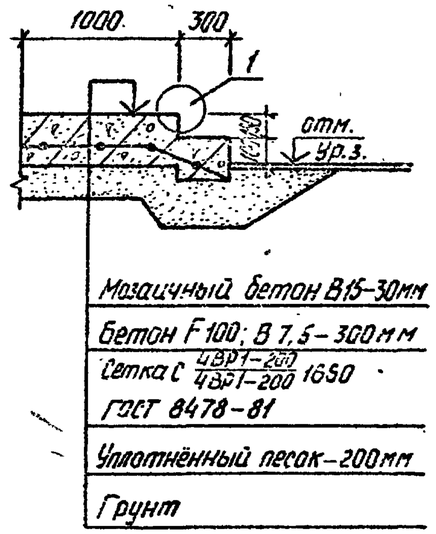

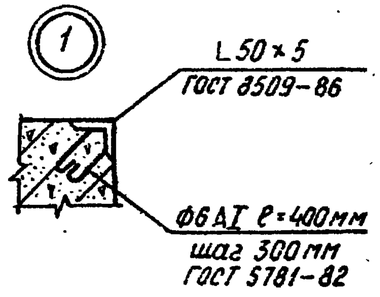

Таблица толщин наружных стен

Материал стены	tн воздуха °С	Толщина стены, мм	А, мм	Б, мм
Крупноразмерные	-20	400	400	300
легкобетонные	-30	400	400	300
блоки γ=900...1100 кг/м³	-40	400	400	300

Ведомость отверстий

Поз. отв.	Признак лежкости отв.	Ширина отв., мм	Высота отв., мм	Отм. низа отв. от ур. чист. пола (ось круглого отв.), м	Примечание
1	В	1000	1500	0,910	Обрамить МР1-МР3 листы 10,25
2	В	500	1250	0,200	То же
3	В	920	800	0,650	"
4	В	1000	1500	0,200	"
5	Э	150	100	0,700	Обрамить лист 16

1. Отверстие поз.5 закрыть металлической коробкой с дверцей из листовой стали δ=2мм ГОСТ 19903-74 с размерами 300×200 (h) мм, глубиной 200мм без задней стенки. Крепить к обрамлению отверстия на сварке.

ГИП	Щербаков			ТП 407-1-94.90		-АС
Нач.отд.	Шематович					
Гл.конст.	Ломакин					
Гл.арх.	Соломахин					
Рук.гр.	Новикова			АДЭС 1×100 кВт (Вариант в блоках)	Стадия	Лист	Листов
Разраб.	Никурда				Р	5	
Н.контр.	Дубинина		19.07	План	Гипросвязь-4 г.Новосибирск		

Привязан

Инв.№

Формат А3

Фасад 1—2

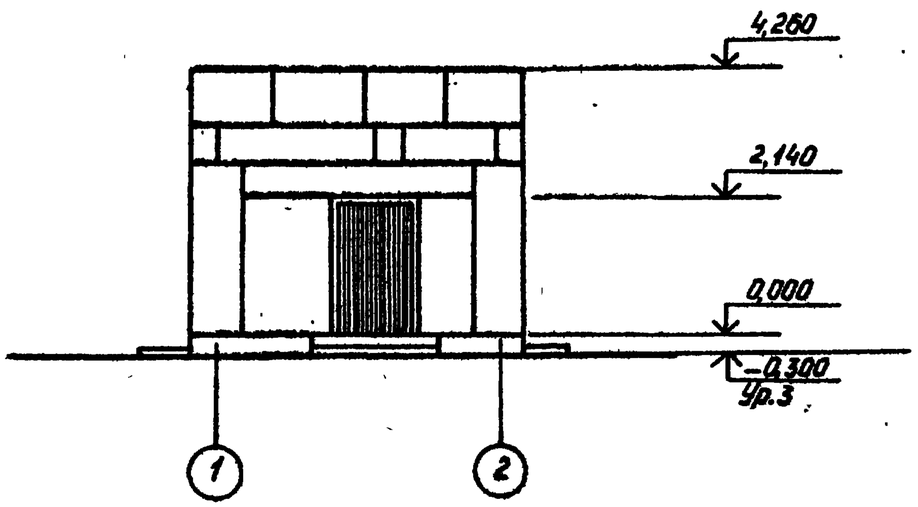

Фасад А—Б

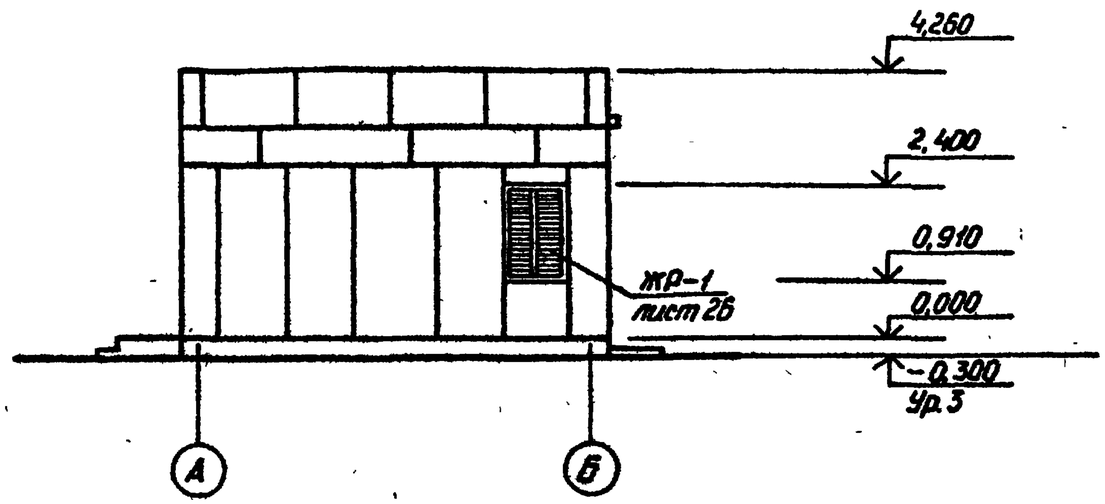

Фасад 2—1

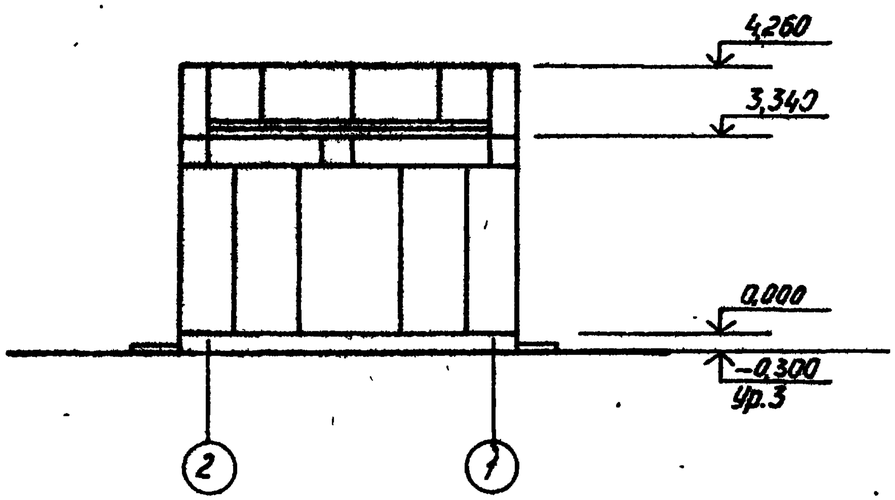

Фасад Б—А

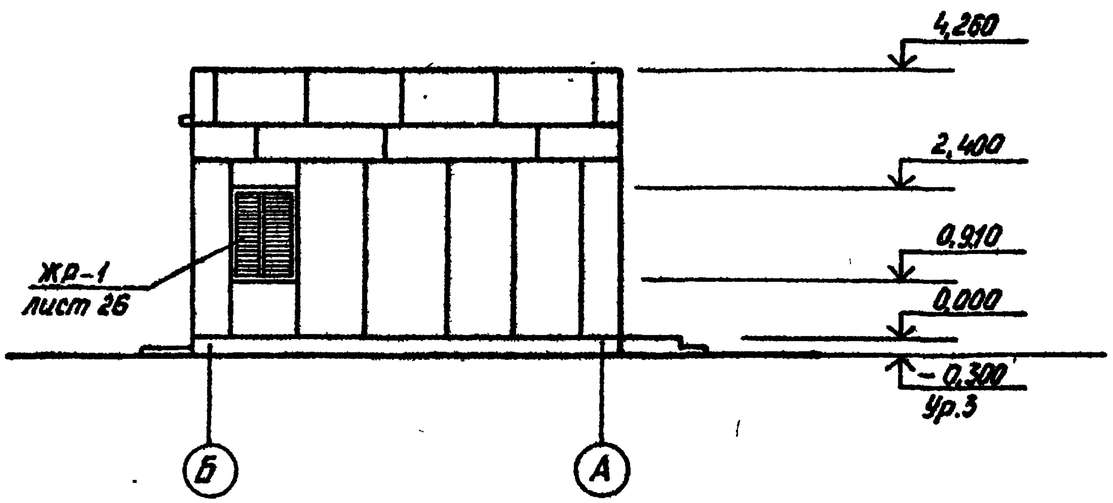

		ГИП	Щербаков		ТП 407-1-94.90		- АС
		Нач.отд.	Шематович				
		Гл.констр.	Ломакин				
		Гл.арх.	Саломахин				
Привязан		Рук.гр.	Новикова		АДЭС 1×100 кВт (Вариант в блоках)	Стадия: Р	Лист: 6 / Листов:
		Разраб.	Никурда				
		Н.контр.	Дубинина	10.97	Фасады 1-2, 2-1, А-Б, Б-А	Гипросвязь-4 г. Новосибирск	
Инв.№							

Формат А3

Разрез 1—1

Слой гравия /ГОСТ 6268-82/ втопленный в битумную мастику /ГОСТ 2889-80/ h=10мм
Наплавная кровля — рубероид кровельный РКП-350А ГОСТ 10923-82 — 1 слой
Рубероид РПП-300А ГОСТ 10923-82 — 3 слоя
Цементно-песчаная стяжка М50 h=20мм
Керамзитобетон по уклону от 20 до 80мм γ=900
Утеплитель по таблице
Пароизоляция — рубероид на горячем битуме — 1 слой
Ж.б. плита покрытия h=220 мм

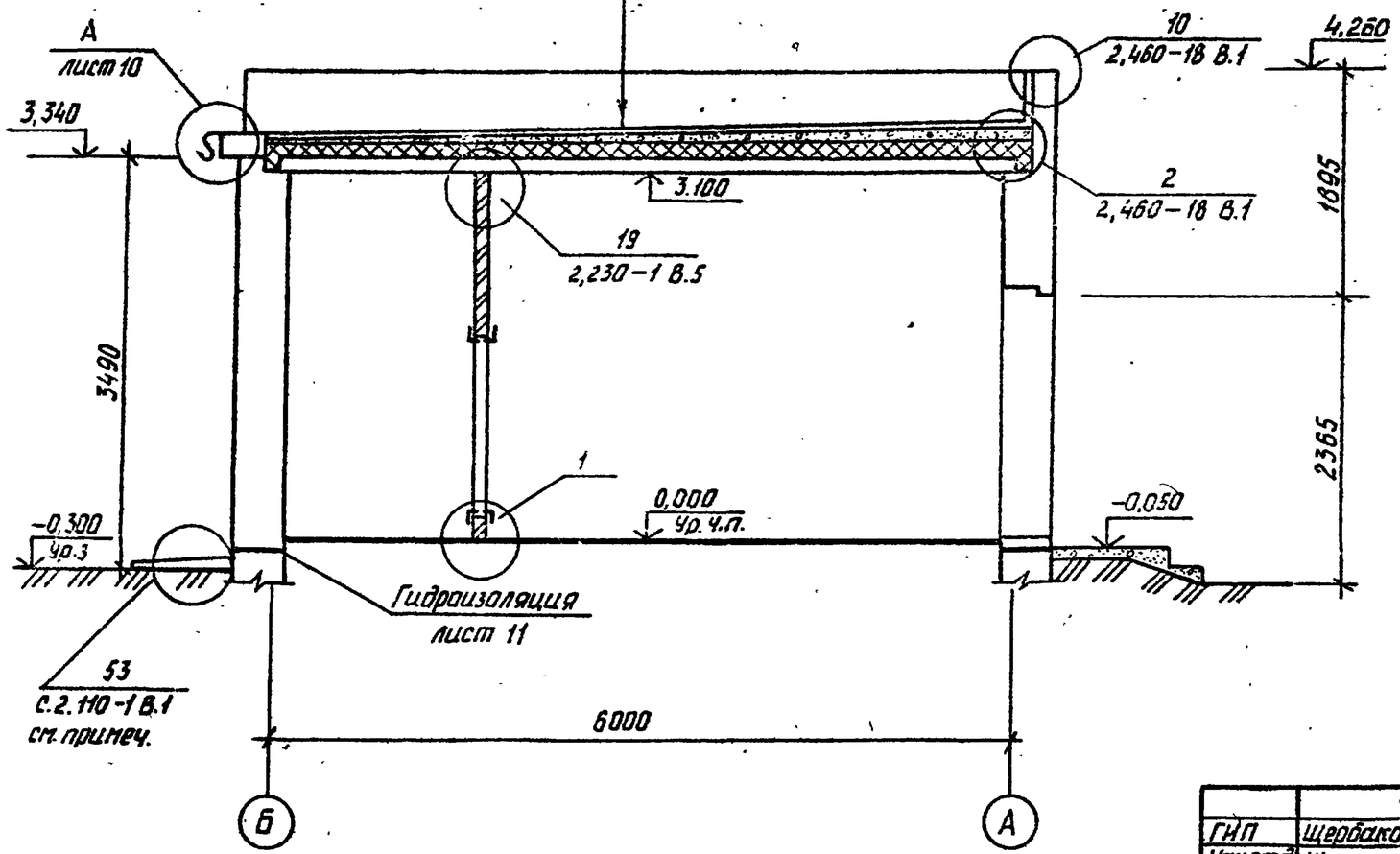

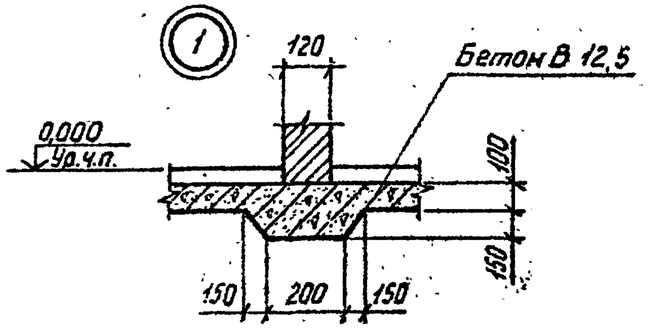

Таблица толщин утеплителя

Вид утеплителя	Материал утеплителя	γ, кг/м³	Толщина утеплителя, см, при t н, °С: −20 А	−20 Б	−30 А	−30 Б	−40 А	−40 Б
Плитные	Газо- и пенобетон	500	7	8	10	12	14	15
		400	5	5	7	7	9	10
		300	4	4	5	6	7	8
	Плиты минераловатные ГОСТ 9573-82	300	3	3	4	5	6	6
		200	3	3	4	4	5	5
Засыпка	Гравий керамзитовый	600	6	6	8	9	11	13
	Щебень из шлака	600	6	7	8	10	11	13
		400	5	5	7	8	9	10

1. Отмостка бетонная без бортового камня. Бетон В 7,5 толщиной 150 мм.

ГИП	Щербаков		
Нач.отд.	Шематович		
Гл.констр.	Ломакин		
Гл.арх.	Соломахин		
Рук.гр.	Новикова		
Разраб.	Никурда		
Н.контр.	Дубинина		19.07

Привязан

Инв.№

ТП 407-1-94.90 -АС

АДЭС 1×100 кВт (Вариант в блоках)

Стадия	Лист	Листов
Р	7	

Разрез 1-1

Гипросвязь-4 г. Новосибирск

Формат А3

Экспликация полов

Наименование помещения по проекту	Тип пола по проекту	Схема пола или номер узла по серии	Элементы пола и их толщина	Площадь пола, м²
Дизельная	1	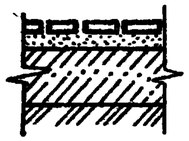	• Керамическая плитка /ГОСТ 6787-80/ — 13мм • Стяжка и заполнение швов из цементно-песчаного раствора М150 — 20мм • Бетонный подстилающий слой из бетона В 12,5 — 100мм • Грунт, уплотнённый щебнем крупностью 40—60мм	24,3
Вент-камера	2		• Бетон В 15 — 20мм • Бетонный подстилающий слой из бетона В 12,5 — 100мм • Грунт, уплотнённый щебнем крупностью 40—60мм	2,10

ГИП	Щербаков			ТП 407-1-94.90	-АС
Нач.отд.	Шематович				
Гл.констр.	Ломакин				
Гл.арх.	Соломахин				
Рук.гр.	Новикова			АДЭС 1×100 кВт (Вариант в блоках)	Стадия: Р; Лист: 8; Листов:
Разраб.	Алексеева				
Н.контр.	Дубинина		10.07	Экспликация полов	Гипросвязь-4 г. Новосибирск

Привязан

Инв. №

Формат А3

Ведомость перемычек

Марка, поз.	Схема сечения
ПР1	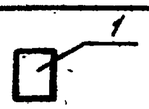
ПР2	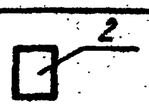

Ведомость проёмов дверей

Марка, поз.	Размер проёма, мм
1	1380 × 2140

Спецификация перемычек

Марка, поз.	Обозначение	Наименование	Кол.	Масса ед., кг	Примечание
1.	с.1.038.1—1	3ПБ18 — 37	1	119	
2.	То же	2ПБ13 — 1П	1	54	

Спецификация элементов заполнения проёмов

Марка, поз.	Обозначение	Наименование	Кол.	Масса ед., кг	Примечание
1	с.1.136.5 — 19	Дверной блок ДН21—13БП	1		
ЖР 1	Лист 26	Жалюзийная решетка 1000 × 1500 (h)	2		

				ГИП	Щербаков		ТП 407—1—94.90 — АС
				Нач.отд.	Шематович		
				Гл.констр.	Ломакин		
				Гл.арх.	Соломахин		
Привязан				Рук.гр.	Новикова		АДЭС 1 × 100 кВт (Вариант в блоках) — Стадия: Р; Лист: 9; Листов:
				Разраб.	Никурда		
				Н.контр.	Дубинина	10.07	Ведомость перемычек. Ведомость проёмов — Гипросвязь-4 г. Новосибирск
Инв. №							

Формат А3

А

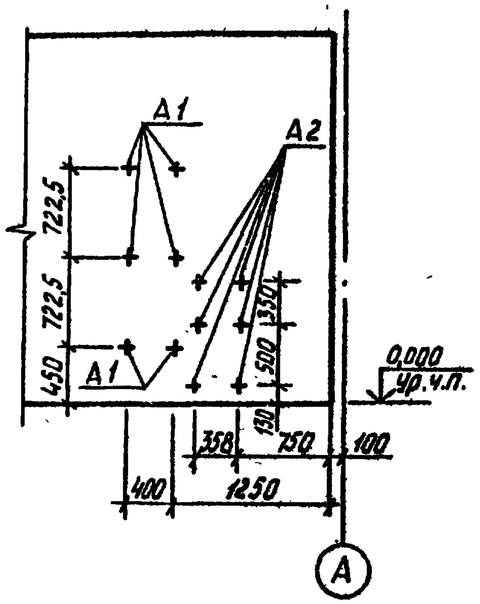

Б

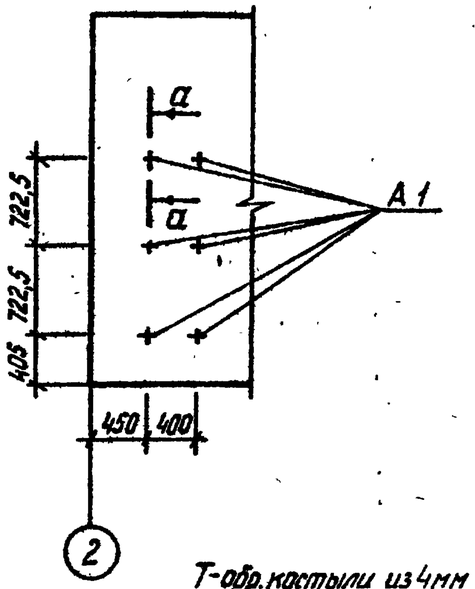

Спецификация элементов

Марка, поз.	Обозначение	Наименование	Кол.	Масса ед. кг	Примечание
МР1	Лист 25	Металлическая рамка МР1	1		
МР2	То же	Металлическая рамка МР2	2		
МР3	"	Металлическая рамка МР3	6		
А1		Анкер М16×50 ℓ=260мм	12	0,41	
		Ф16 АI ℓ=120мм	12	0,19	
А2		Анкер М12×35 ℓ=150мм	6	0,13	
		Ф12 АI ℓ=80мм	6	0,07	

План кровли

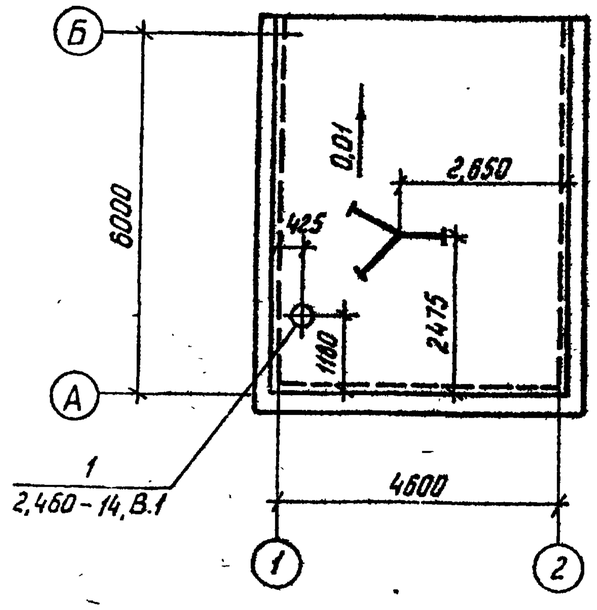

Т-обр. костыли из 4мм полосовой стали длиной 450мм устанавливаются через 600, крепить 2 гвоздями к деревянным пробкам 100 × 100

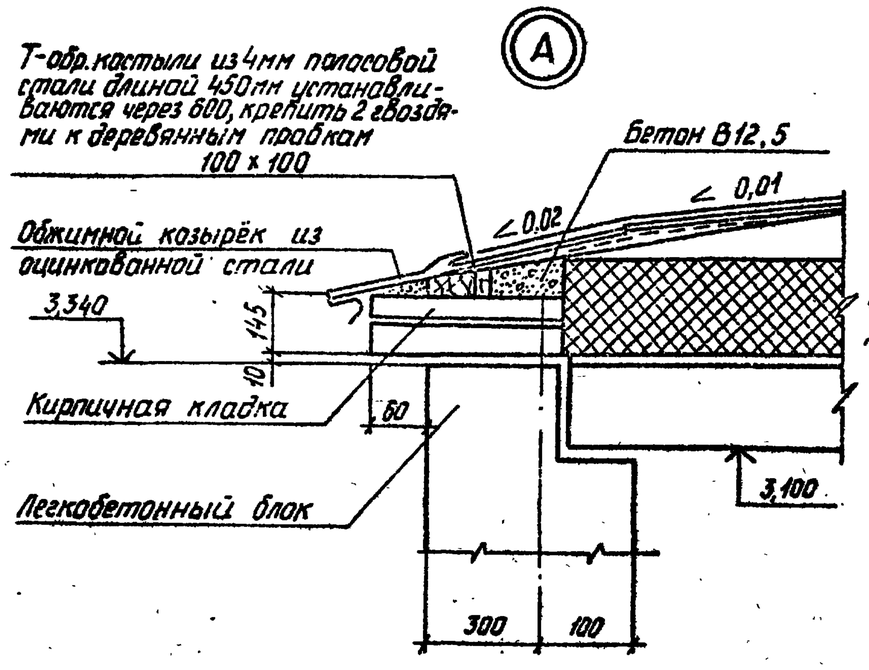

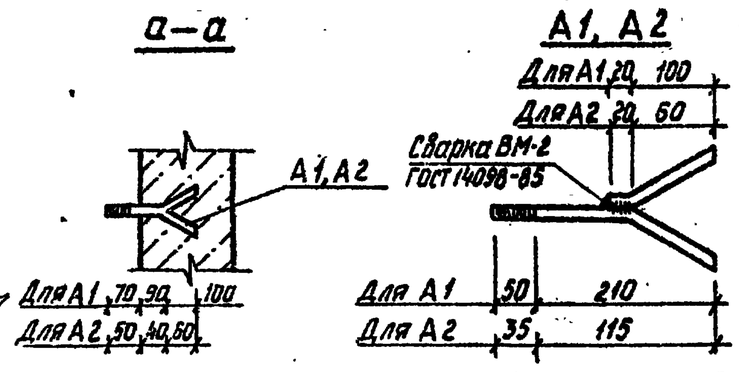

ГИП	Щербаков		
Нач.отд.	Шематович		
Гл.констр.	Ломакин		
Гл.арх.	Соломахин		
Рук.гр.	Новикова		
Разраб.	Дёмина		
Н.контр.	Дубинина		10.07

Привязан

Инв. №

ТП 407-1-94.90 – АС

АДЗС 1 × 100 кВт (Вариант в блоках)

Стадия	Лист	Листов
Р	10	

Виды А, Б. План кровли. Узел А.

Гипросвязь-4 г. Новосибирск

Формат А3

Схема расположения элементов фундаментов

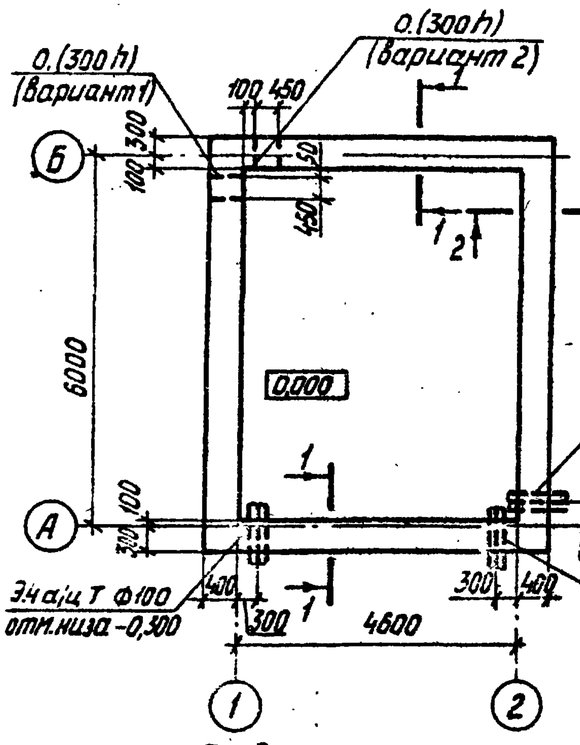

Развёртка стены по оси 1

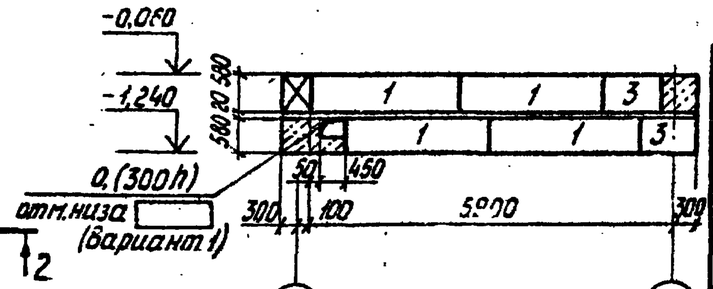

1—1

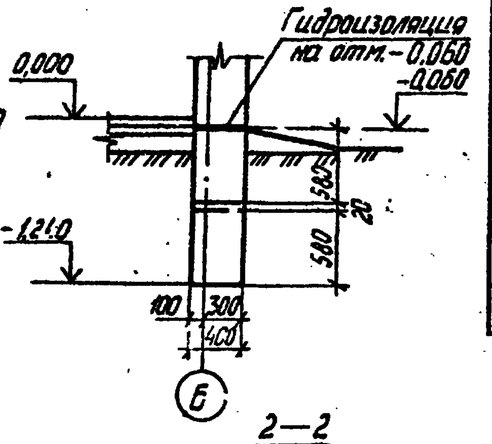

2—2

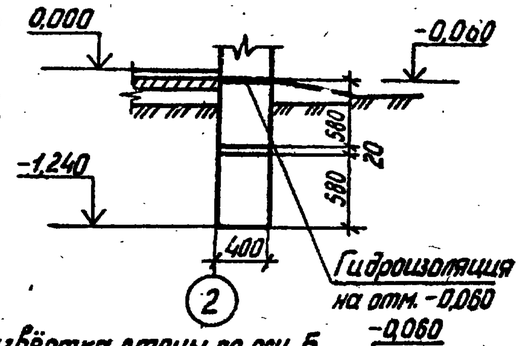

Развертка стены по оси 2

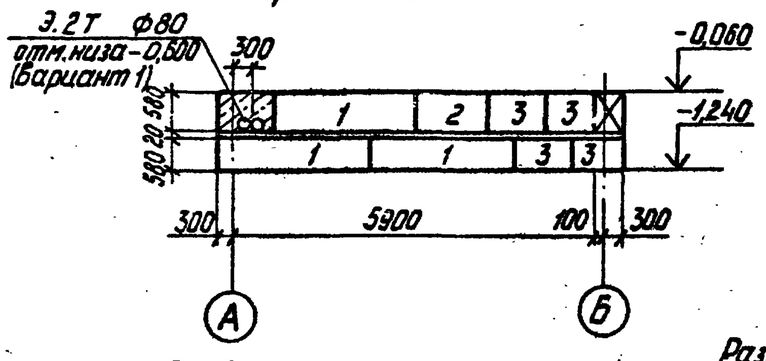

Развёртка стены по оси А

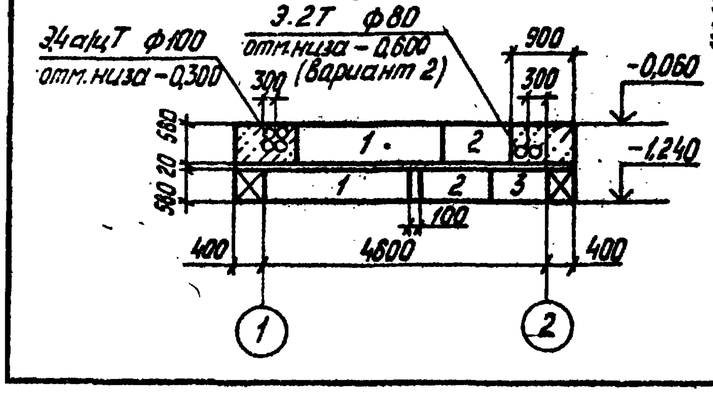

Развёртка стены по оси Б

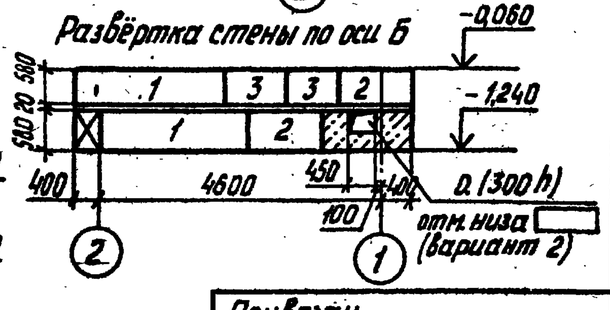

Спецификация к схеме расположения элементов фундаментов

Марка, поз.	Обозначение	Наименование	Кол.	Масса ед. кг	Примечание
		Блоки бетонные			
1	ГОСТ 13579-78	ФБС 24.4.6-Т	11	1300	
2	ГОСТ 13579-78	ФБС 12.4.6-Т	5	640	
3	ГОСТ 13579-78	ФБС 9.4.6-Т	9	470	
		Монолитные заделки			
		Материал			
		Бетон класса В7,5	0,86		м³
		Труба асбестоцементная			
		БНТ 100 ГОСТ 1839-80, Р=1800	4		
		Труба 80×4 ГОСТ 3262-75			
		Р=1800	2		

1. Условия строительства приведены в альбоме 1.
2. При привязке проекта глубину заложения фундаментов определять по СН и П 2.02.01-83.
3. Кладку блоков вести на растворе М50. Нижний ряд блоков укладывать по выравненному песчаному основанию слоем 50мм. Местные заделки выполнить из бетона класса В 7,5.
5. Горизонтальную гидроизоляцию выполнить из цементного раствора состава 1:2 толщиной 20мм на отм. -0,060.
6. При привязке проекта предусматривать защиту теплопроводов, предотвращающую проникновение газа в здание. Конструкцию защиты принимать по согласованию с местными органами газового надзора.

				ТП 407-1-94.90			-АС
ГИП	Щербаков						
Нач.отд.	Шематович						
Гл.конструктор	Ломакин						
Рук.гр.	Курапий			АДЭС 1×100 кВт (Вариант в блоках)	Стадия	Лист	Листов
Разраб.	Попова				Р	11	
Н.контр.	Дубинина		10.07	Схема расположения элементов фундаментов. Развертки стен. Сечения. Спецификация к схеме	Гипросвязь-4 г.Новосибирск		

Привязан

Инв.№

Формат А3

Схема расположения элементов покрытия

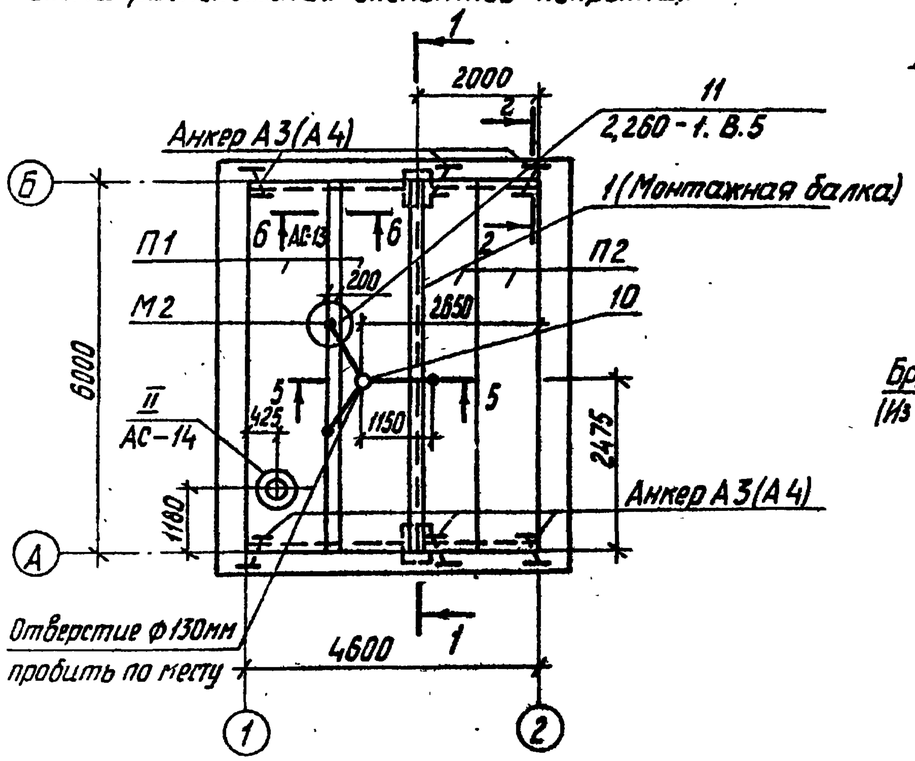

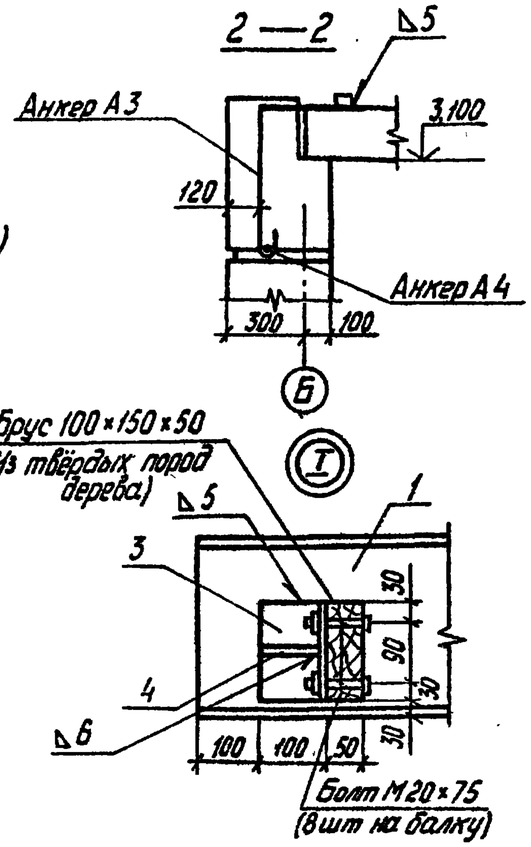

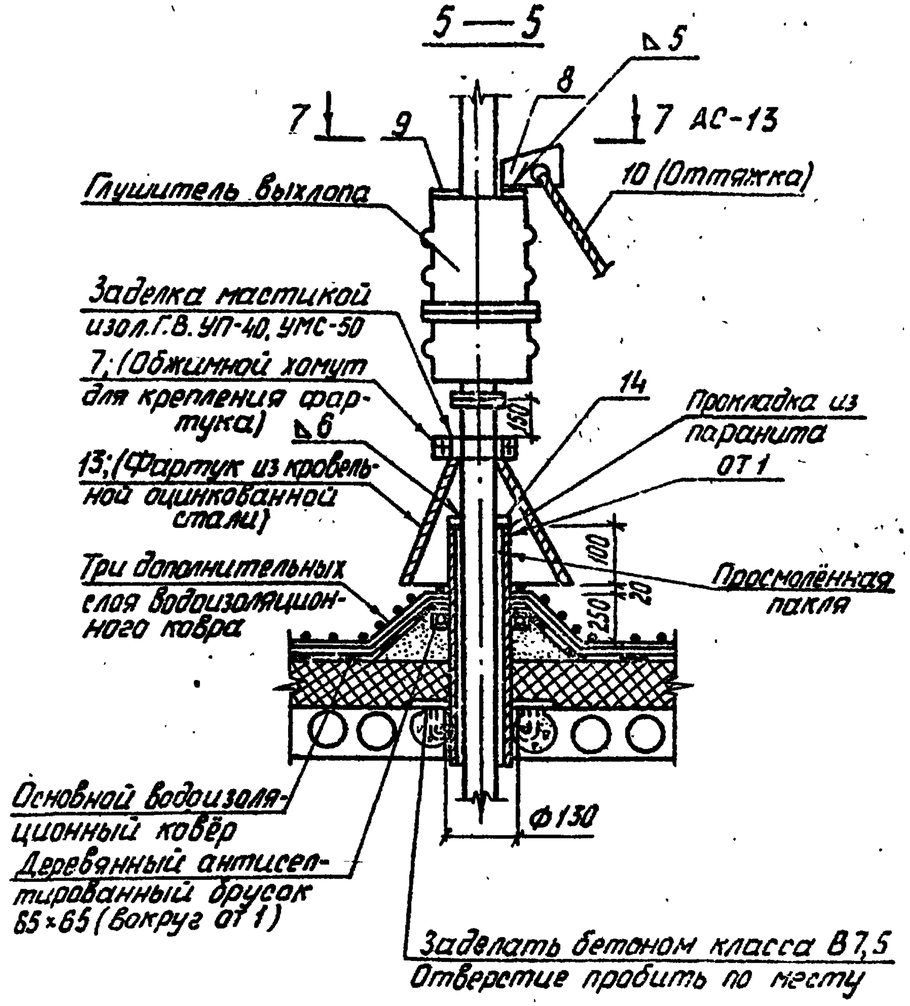

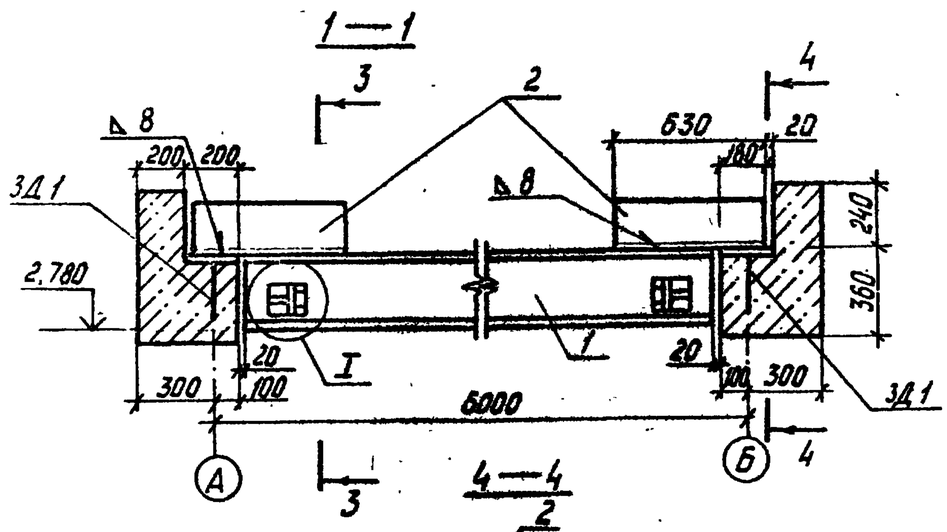

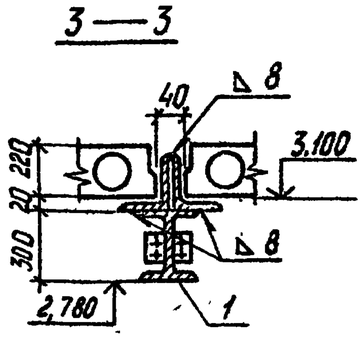

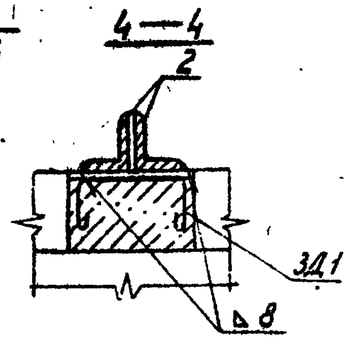

1. Данный лист смотреть совместно с листами АС-13 и АС-14.

				ТП 407-1-94.90			– АС
ГИП	Щербаков						
Нач.отд.	Шематович						
Гл.констр.	Ламакин						
Рук.гр.	Куропий			АДЭС 1×100 кВт (Вариант в блоках).	Стадия	Лист	Листов
Разраб.	Попова				Р	12	
Н.контр.	Дубинина		10.97	Схема расположения элементов покрытия. Узлы. Сечения.	Гипросвязь-4 г. Новосибирск		

Привязан

Инв.№

Формат А3

7 — 7

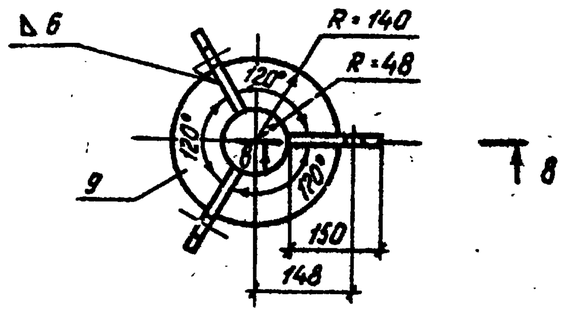

Обжимной хомут (поз. 7)

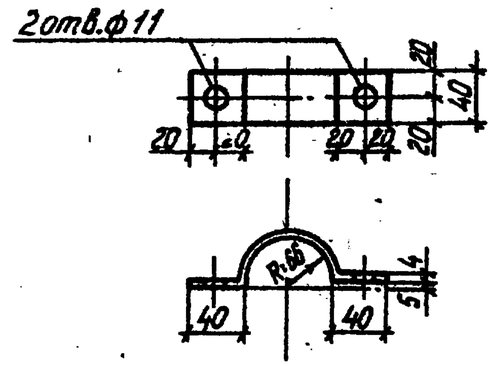

Оттяжка (поз. 10)

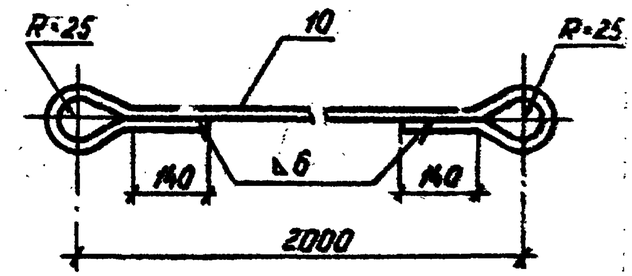

8 — 8

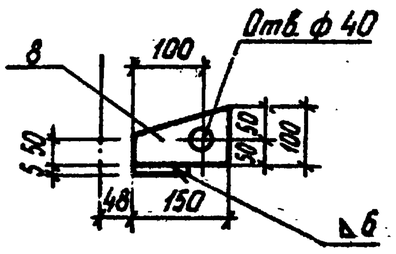

Анкер А 5

Кольцо (поз. 14)

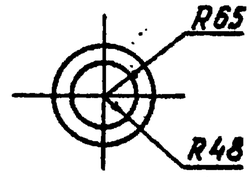

ЗД 1

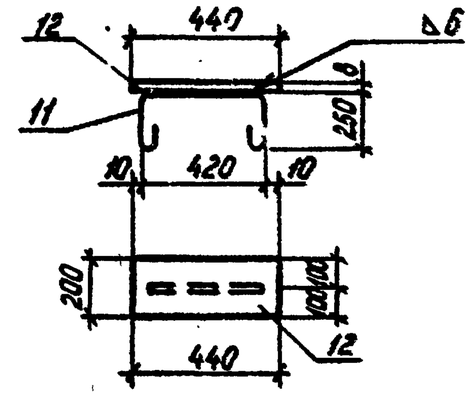

1. Данный лист смотреть совместно с листами АС-12 и АС-14.
2. Сварку вести в соответствии с требованиями ГОСТ 5264-80.

Анкер А 3

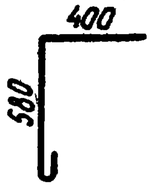

6 — 6

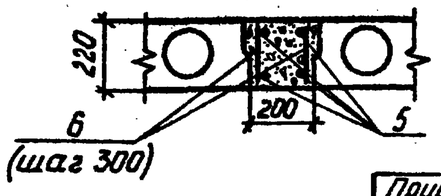

				ТП 407-1-94.90			-АС
		ГИП	Щербаков				
		Нач.отд.	Шематович				
		Гл.констр.	Ломакин				
Привязан		Рук.гр.	Куропий	АДЭС 1×100 кВт (Вариант в блоках)	Стадия	Лист	Листов
		Разраб.	Попова		Д	13	
		Н.контр.	Дубинина	10.07	Схема расположения элементов покрытия. Изделия. Сечения.	Гипросвязь 4 г. Новосибирск	
Инв.№							

Формат А3

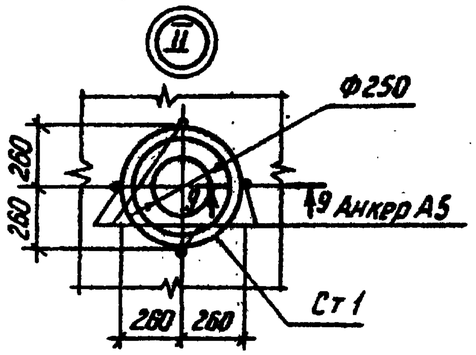

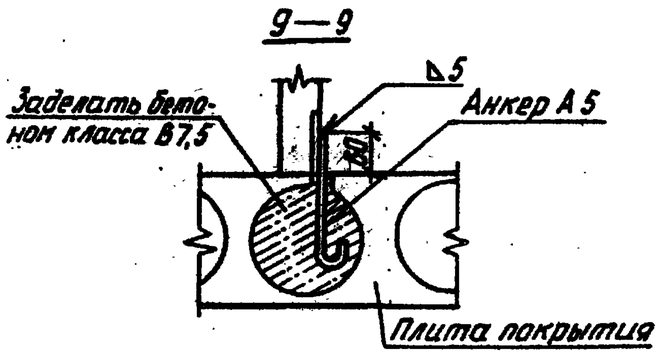

Спецификация к схеме расположения элементов покрытия

Марка, поз.	Обозначение	Наименование	Кол.	Масса ед., кг	Примечание
		Железобетонные элементы			
П1	Серия 1.141 — 1,В.63	Панель ПК 60.12-6АтVт	2	2100	
П2	Серия 1.141 — 1,В.63	Панель ПК 60.10-6АтVт	2	1725	
Ст1	Серия 1.494 — 24, В.1	Стакан СБ 4А-1	1	150	
		Металлические элементы			
М2	Серия 2.260 — 1, В.5	Изделие М2	3	1,6	
А3		Ф10А-I, ГОСТ 5781-82, ℓ=1030	6	0,64	
А4		Ф10А-I, ГОСТ 5781-82, ℓ=300	6	0,19	без чертежа
А5		Ф10А-III, ГОСТ 5781-82, ℓ=260	4	0,16	
ОТ1	ТП 407-1-94.90 АС-21	Опорная труба ОТ 1	1	21,82	
1		Двутавр $\frac{30М-ВТУ14-2-427-80}{Вст3Гпс3 ГОСТ 380-88}$ ℓ=5760	1	289,2	
2		Уголок $\frac{200\times200\times12-В ГОСТ 8509-86}{Вст3сп5 ГОСТ 380-88}$ ℓ=630	4	23,3	
3		Уголок $\frac{100\times100\times7-В ГОСТ 8509-86}{Вст3сп5 ГОСТ 380-88}$ ℓ=150	4	1,62	
4		Полоса $\frac{6\times100-В-2 ГОСТ 103-76}{Вст3сп5 ГОСТ 380-88}$ ℓ=100	4	0,47	
5		Ф12А-III, ГОСТ 5781-82, ℓ=5980	4	5,31	

Продолжение

Марка, поз.	Обозначение	Наименование	Кол.	Масса ед., кг	Примечание
6		Ф6А-I, ГОСТ 5781-82, ℓ=200	42	0,04	
7		Полоса $\frac{4\times40-В-2 ГОСТ 103-76}{Вст3сп5 ГОСТ 380-88}$ ℓ=290	2	0,31	
8		Полоса $\frac{6\times100-В-2 ГОСТ 103-76}{Вст3сп5 ГОСТ 380-88}$ ℓ=150	3	0,71	
9		Полоса $\frac{5\times280-В-2 ГОСТ 103-76}{Вст3сп5 ГОСТ 380-88}$ ℓ=200	1	3,1	Выполнить по чертежу
10		Ф12А-III, ГОСТ 5781-82, ℓ=2520	3	2,24	
ЗД1	ТП 407-1-94.90 АС-13	Закладная деталь ЗД1	2		
		Сборочные единицы ЗД1			
11		Ф10А-I, ГОСТ 5781-82, ℓ=1020	1	0,63	
12		Полоса $\frac{8\times200-В-2 ГОСТ 103-76}{Вст3сп5 ГОСТ 380-88}$ ℓ=440	1	5,53	
13		Кров. сталь, δ=0,8, ОСТ 14-11-196-86	0,57		м²
14		Полоса $\frac{5\times65-В-2 ГОСТ 103-76}{Вст3сп5 ГОСТ 380-88}$ ℓ=65	1	0,17	Выполнить по чертежу
		Материал			
		Бетон класса В 7,5	0,26		м³

1. Данный лист смотреть совместно с листами АС-12 и АС-13.
2. На опорах торцы панелей покрытия заделать бетоном Кл. В 7,5 на 120 мм.
3. Швы между панелями заделать цементным раствором М 100.
4. Отверстия в плитах пробивать, не нарушая более 1 ребра.
5. Все металлические изделия окрасить масляной краской за 2 раза.

ГИП	Щербаков			ТП 407-1-94.90	-АС
Нач.отд.	Шематович				
Гл.констр.	Ломакин				
Рук.гр.	Куропий			АДЭС 1×100 кВт (Вариант в блоках)	Стадия: Р; Лист: 14; Листов:
Разраб.	Попова				
Н.контр.	Дубинина		10.07	Схема расположения элементов покрытия. Спецификация	Гипросвязь-4 г. Новосибирск

Привязан

Инв. №

Формат А4

Схема расположения стеновых блоков по оси А

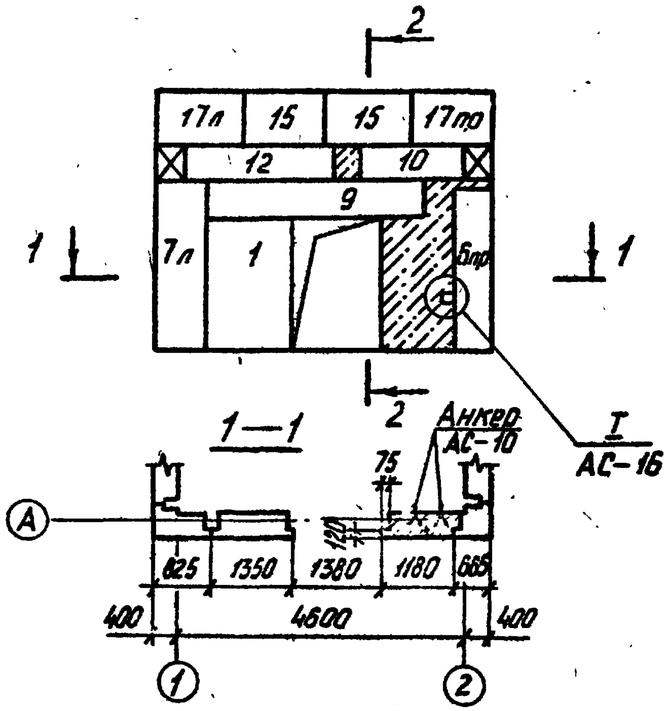

2—2

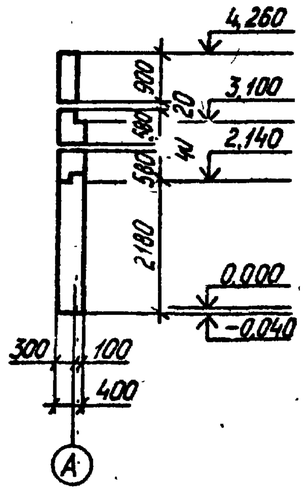

1—1

Схема расположения стеновых блоков по оси 1

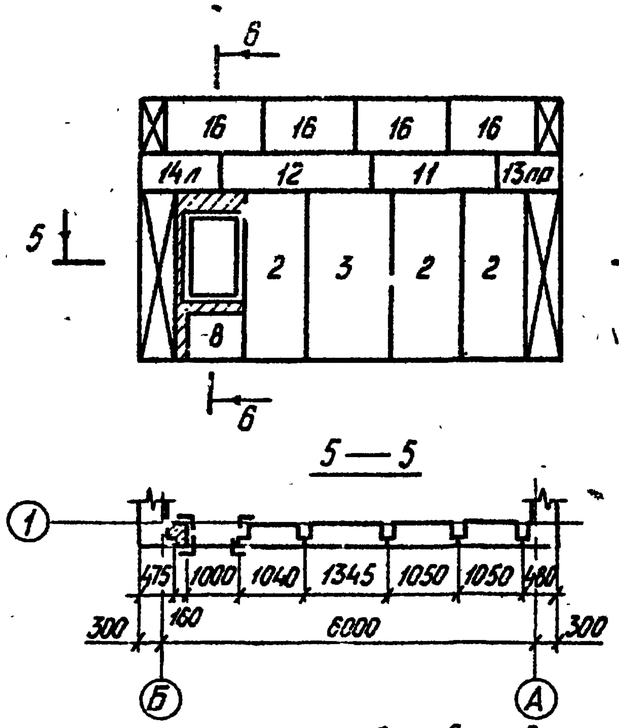

5—5

6—6

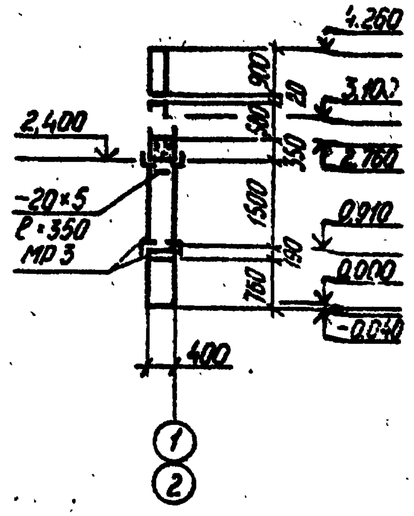

Схема расположения стеновых блоков по оси Б

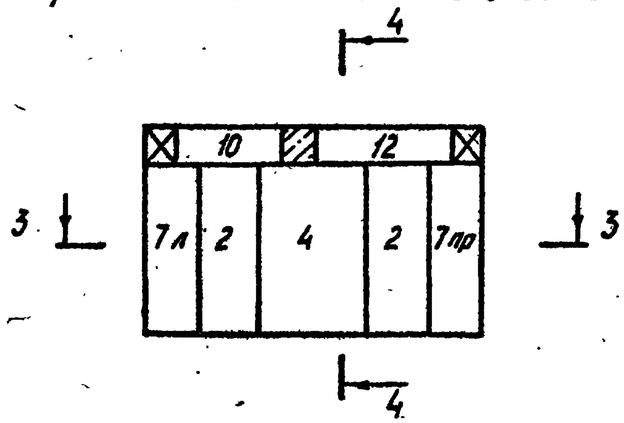

4—4

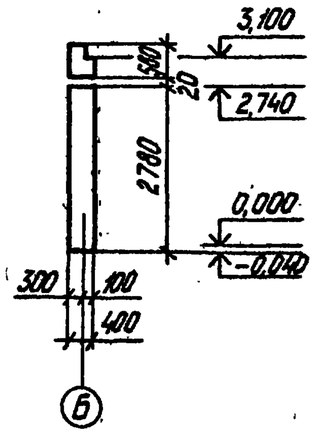

3—3

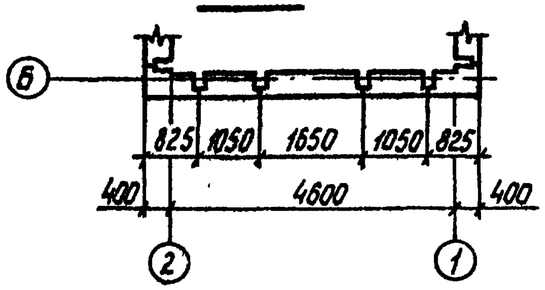

Схема расположения стеновых блоков по оси 2

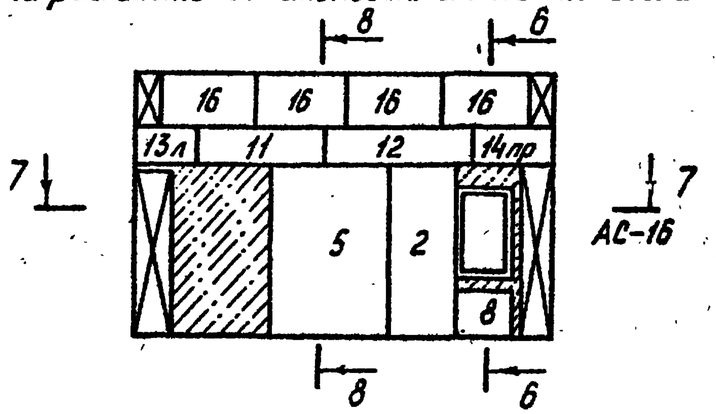

8—8

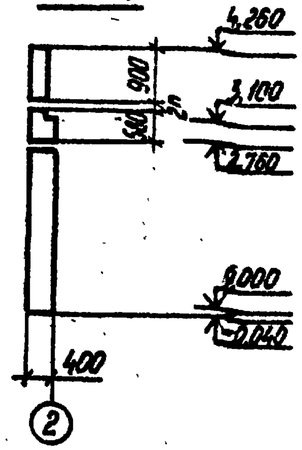

Гип	Щербаков			ТП 407-1-94.90		-АС	
Нач.отд.	Шематович						
Гл.констр.	Ломакин						
Рук.гр.	Куропий			АДЭС 1×100 кВт (Вариант в блоках)	Стадия	Лист	Листов
Разраб.	Попова				Р	15	
Н.контр.	Дубинина		10.07	Схемы расположения стеновых блоков	Гипросвязь-4 г. Новосибирск		

Привязан

Инв. №

Формат А1

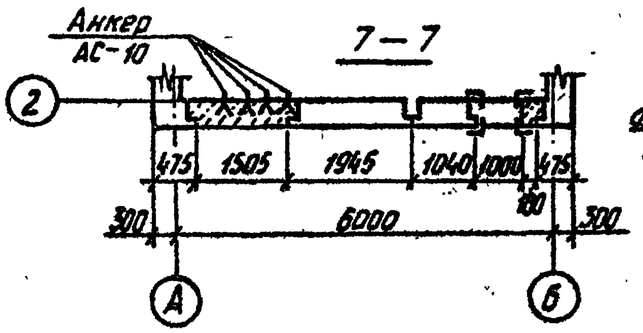

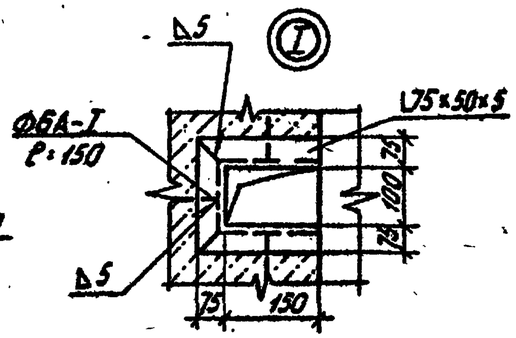

Спецификация к схемам расположения стеновых блоков

Марка, поз.	Обозначение	Наименование	Кол.	Масса ед., кг	Примечание
		Простеночные блоки			
1	Серия 1.133.1-7.1-1-01.000-03	1 БН 13.22.40 — 75 П	1	1530	
2	Серия 1.133.1-7.1-1-01.000-12	1 БН 10.28.40 — 75 П	6	1380	
3	Серия 1.133.1-7.1-1-01.000-13	1 БН 13.28.40 — 75 П	1	1800	
4	Серия 1.133.1-7.1-1-01.000-14	1 БН 16.28.40 — 75 П	1	2210	
5	Серия 1.133.1-7.1-1-01.000-15	1 БН 19.28.40 — 75 П	1	2660	
		Угловые простеночные блоки			
6 пр	Серия 1.133.1-7.1-1-04.000-04	1 БНУ 7.27.40 — 75П-2	1	1120	
7 л	Серия 1.133.1-7.1-1-04.000-07	1 БНУ 9.28.40 — 75П-1	2	1190	
7 пр	Серия 1.133.1-7.1-1-04.000-07	1 БНУ 9.28.40 — 75П-2	1	1190	
		Подоконные блоки			
8	Серия 1.133.1-7.1-1-07.000	2 БН 9.8.40 — 75 П	2	320	
		Перемычные блоки			
9	Серия 1.133.1-7.1-1-09.000-13	3 БН 36.6.40 — 75 П	1	860	
		Поясные блоки			
10	Серия 1.133.1-7.1-1-11.000-04	4 БН 18.6.40 — 75 П	2	450	
11	Серия 1.133.1-7.1-1-11.000-05	4 БН 21.6.40 — 75 П	2	530	
12	Серия 1.133.1-7.1-1-11.000-06	4 БН 24.6.40 — 75 П	4	610	
		Поясные угловые блоки			
13 л	Серия 1.133.1-7.1-1-16.000	4 БНУ 9.6.40 — 75П-1	1	200	
13 пр	Серия 1.133.1-7.1-1-17.000	4 БНУ 9.6.40 — 75П-2	1	200	

Продолжение

Марка, поз	Обозначение	Наименование	Кол.	Масса ед., кг	Примечание
14 л	Серия 1.133.1-7.1-1-16.000-01	4 БНУ 12.6.40 — 75П-1	1	290	
14 пр	Серия 1.133.1-7.1-1-17.000-01	4 БНУ 12.6.40 — 75П-2	1	290	
		Парапетные блоки			
15	Серия 1.133.1-7.1-1-23.000	5 БН 12.9.30	2	380	
16	Серия 1.133.1-7.1-1-23.000-01	5 БН 15.9.30	6	480	
		Парапетные угловые блоки			
17 л	Серия 1.133.1-7.1-1-25.000	5 БНУ.15.9.30 — 75П — 1	1	500	
17 пр	Серия 1.133.1-7.1-1-26.000	5 БНУ 15.9.30 — 75П — 2	1	500	
		Материал			
		Легкий бетон γ=1000 кг/м³	3,5		м³

1. Все стыки между стеновыми блоками (простеночными, перемычечными, поясными и парапетными) связать за подъёмные петли скрутками из 3 ф 4 мм проволоки.

2. В стыках между простеночными блоками уложить 2 слоя рубероида и пакет из битумизированного войлока толщиной 50 мм и заделать лёгким бетоном γ = 1000 кг/м3. Наружный шов между четвертями блоков проконопатить паклей и заделать цементным раствором М 50.

3. Для выносного элемента I расход металла составляет: ∟5×50×5 — 2,63 кг; Ф6А-I — 0,1 кг.

Привязан

Инв. №

ГИП	Щербаков		ТП 407-1-94.90 -АС
Нач.отд.	Шемитович		
Гл.констр.	Ламакин		
Рук.гр.	Куропий		АДЭС 1×100 кВт (Вариант в блоках)
Разраб.	Галайда		
Н.контр.	Дубинина	10.07	Спецификация к схемам расположения стеновых блоков.

Стадия	Лист	Листов
Р	16	

Гипросвязь-4 г. Новосибирск

Формат А3

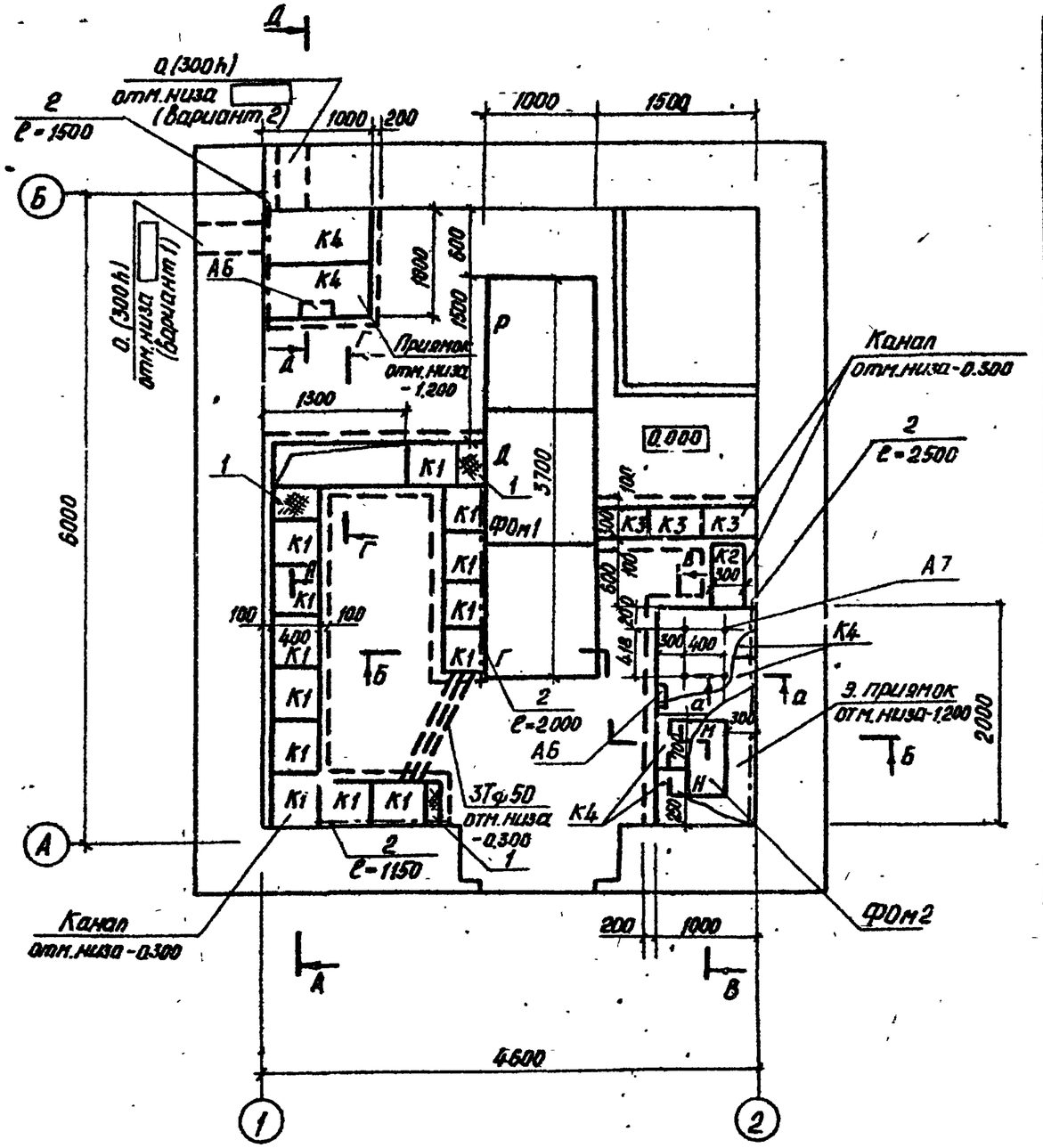

Спецификация к схеме расположения элементов подпольных каналов и фундаментов

Марка поз.	Обозначение	Наименование	Кол.	Масса ед. кг	Примечание
		Фундаменты под оборудование			
ФОм1	ТП407-1-94.90 АС-19	Фундамент дизель-генератора	1		
ФОм2	ТП407-1-94.90 АС-20	Фундамент под насос	1		
		Металлические элементы			
К1	ТП407-1-94.90 АС-24	Крышка К1	13	1.46	
К2	ТП407-1-94.90 АС-24	Крышка К2	1	7.62	
К3	ТП407-1-94.90 АС-24	Крышка К3	3	6.35	
К4	ТП407-1-94.90 АС-24	Крышка К4	6	22.6	
1		Рифл.ст δ=5 ГОСТ 8568-77	0.12		м²
		Обрамление каналов			
МН1	ТП407-1-94.90 АС-27	Изделие закладное М.1	30.53	3.83	п.м
2		Уголок 50×50×5-В ГОСТ 8509-86 ВСт3сп5 ГОСТ 380-88	7.15	3.77	п.м
3		Квадрат 10-В ГОСТ 2591-88 ВСт3сп5 ГОСТ 380-88	23,23	0.785	п.м
АБ	ТП407-1-94.90 АС-18	Скоба ф12А-II ГОСТ 5781-82 ℓ=900	6	0.8	Выполнить по черт.
А7	ТП407-1-94.90 АС-18	Анкер М12×50, ℓ=230	4	0.2	Выполнить по черт.
		Труба ф50×3.5 ГОСТ 3262-75 ℓ=1800	3		

1. Данный лист смотреть совместно с листом АС-18

ГИП	Щербаков		
Нач.отд.	Шематович		
Гл.констр.	Помакин		
Рук.гр.	Куролий		
Разраб.	Обухова		
Н.контр.	Дубинина		10.07

Привязан

Инв.№

ТП 407-1-94.90 -АС

АДЭС 1×100 кВт (вариант в блоках)

Стадия	Лист	Листов
Р	17	

Схема расположения элементов подпольных каналов и фундаментов

Гипросвязь-4 г. Новосибирск

Формат А3

ТП 407-1-94.90 А-3

Нач.отд. Азимов

52

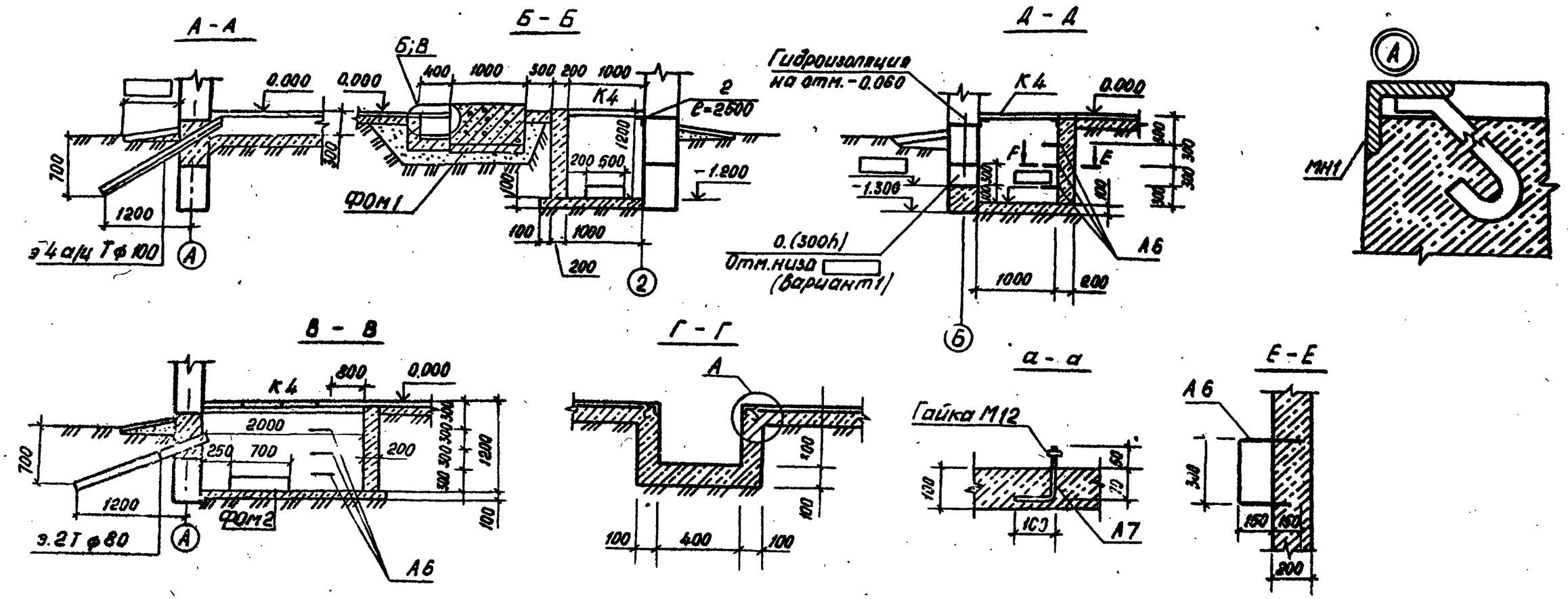

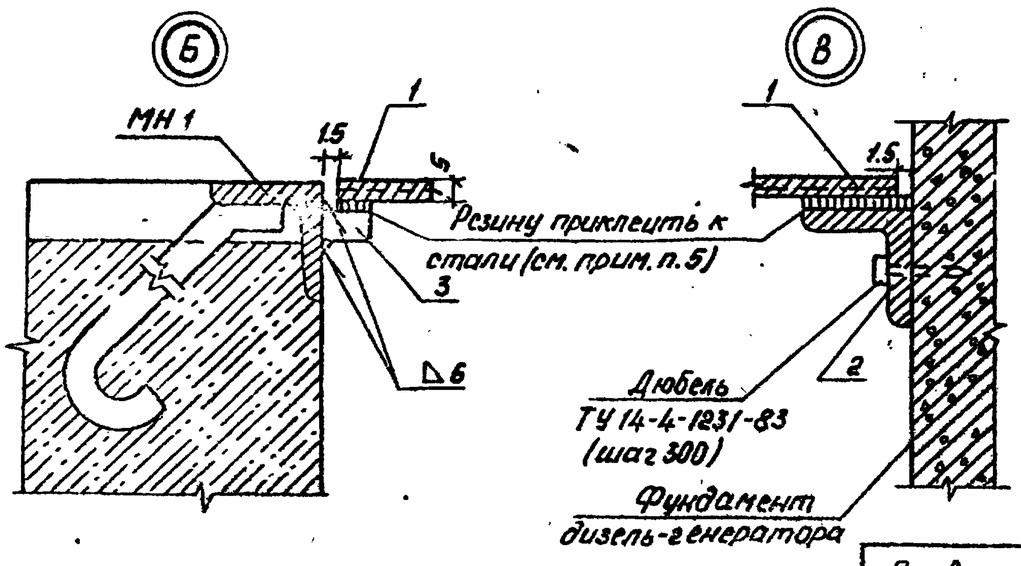

1. Подпольные каналы и приямки выполнить из бетона класса В 25.
2. Закладное изделие МН1 заложить в бетон во время устройства бетонной подготовки пола.
3. Боковые поверхности каналов и приямков, соприкасающиеся с грунтом, обмазать битумной мастикой за 2 раза.
4. Данный лист смотреть совместно с листом АС-17.
5. Резину принять по ГОСТ 7338-77, клей - по ТУ 38-105 1081-76.

ГИП	Щербаков			ТП 407-1-94.90 -АС			
Нач.отд.	Шематовик						
Гл.конст.	Ломакин						
Рук. гр.	Куропий			АДЗС 1×100 кВт (вариант в блоках)	Стадия	Лист	Листов
Разраб.	Обухова				Р	18	
Н.контр.	Дубинина		10.07	Узлы и детали подпольных каналов	Гипросвязь-4 г. Новосибирск		

Привязан

Инв.№

Формат А3

Фасад

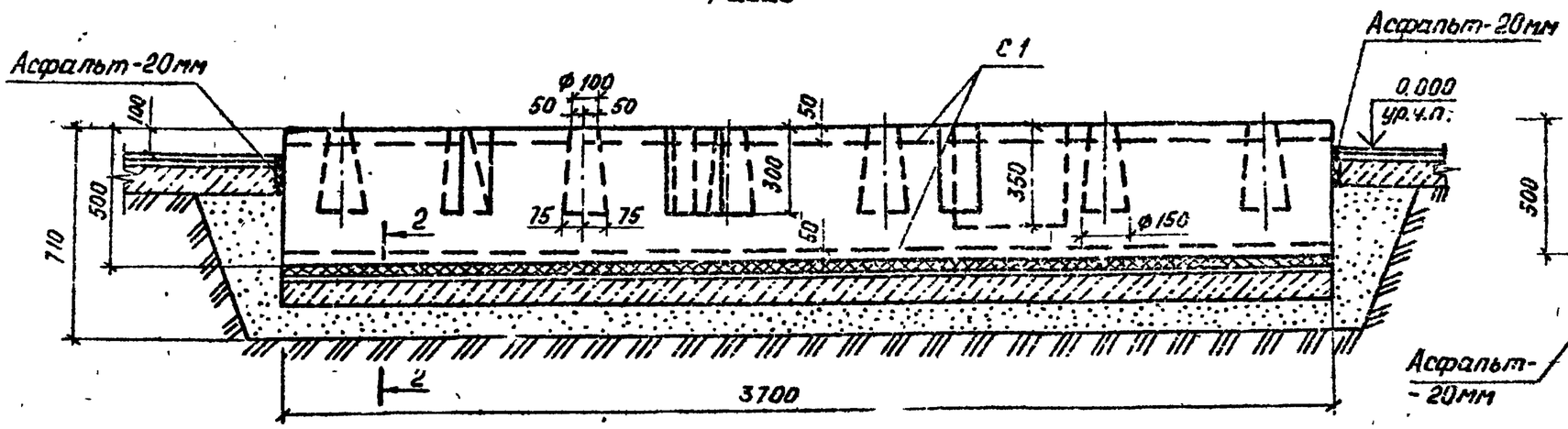

1 — 1

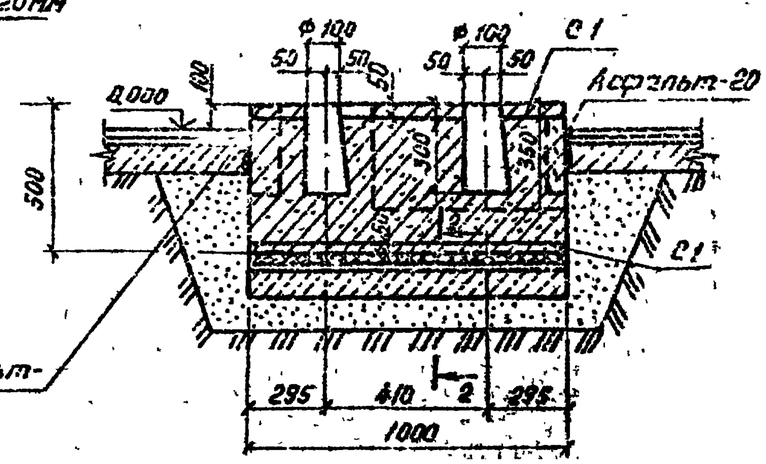

План

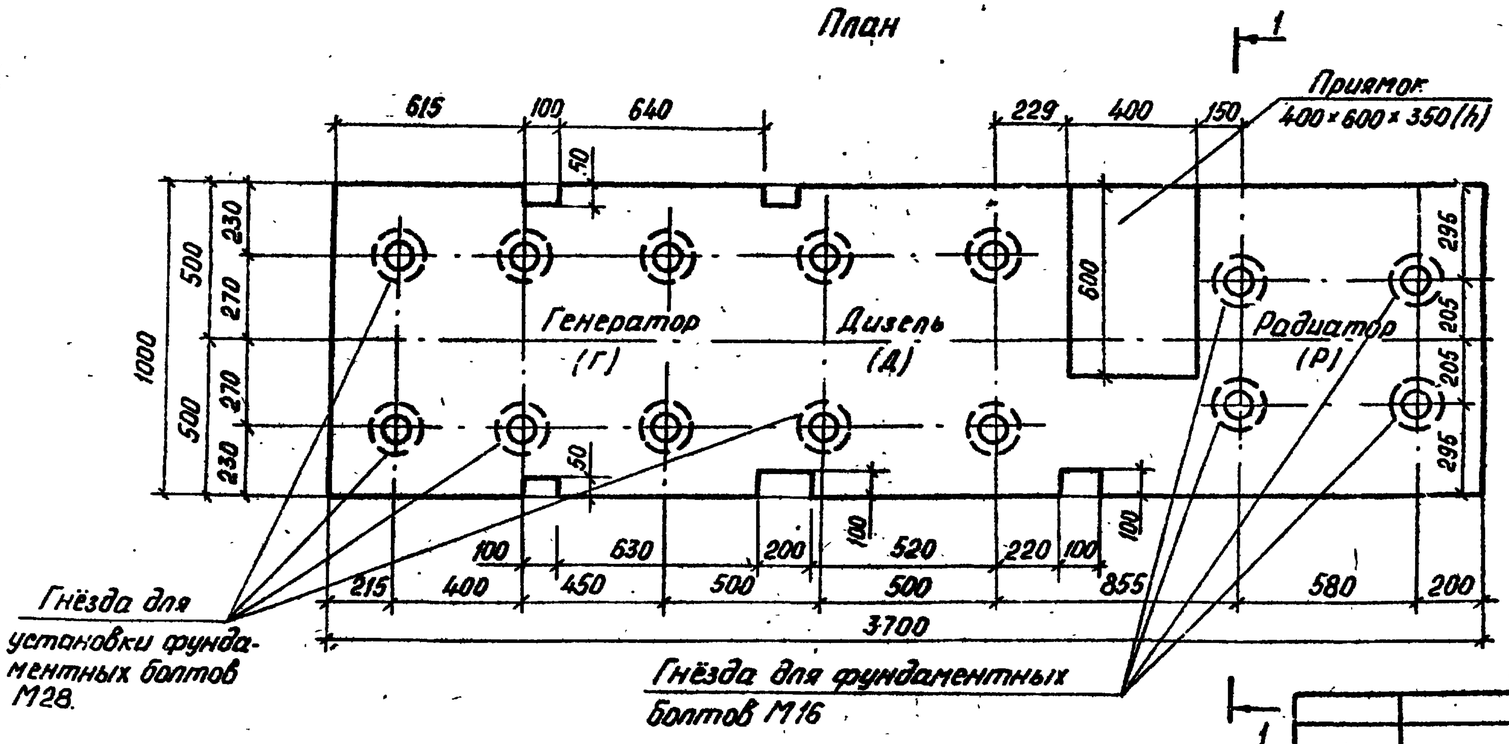

1. Заливку болтов производить раствором М100
2. Верхняя грань фундамента выравнивается по уровню, отклонение от горизонтали не должно превышать ±3мм.
3. Сечение 2-2 см. лист АС-20
4. Спецификацию на фундамент см. лист АС-20

ГИП	Щербаков			ТП 407-1-94.90 -АС			
Нач.отд.	Шенатович						
Гл.конст.	Ломакин						
Рук. гр.	Куропий			АДЭС 1×100кВт (вариант в блоках)	Стадия	Лист	Листов
Разраб.	Обухова				Р	19	
Н.контр.	Дубинина		10.93	Фундамент Фо м1 дизель-генератора типа ДГА-3-100М2 мощностью 100кВт	Гипросвязь-4 г. Новосибирск		

Привязан

Инв.№

Формат А3

План

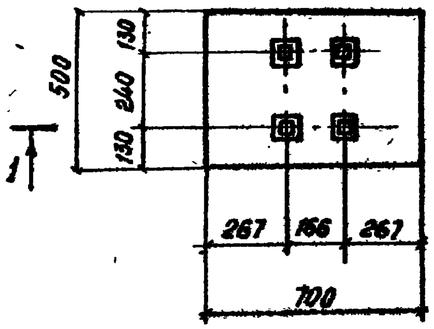

1 — 1

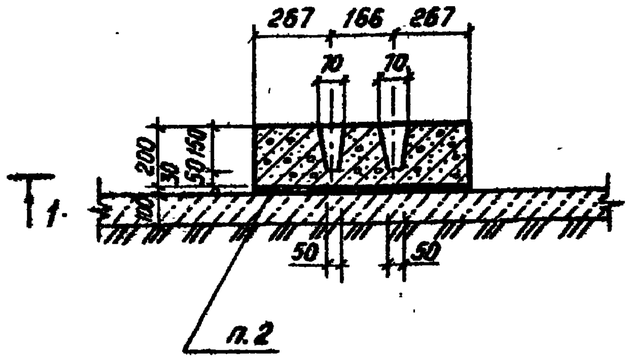

2 — 2

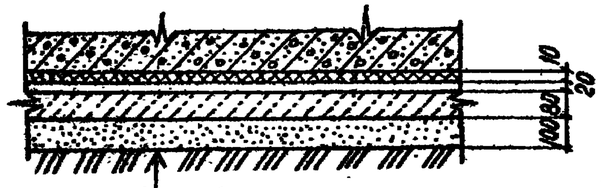

Резиновая прокладка ГОСТ 7338-77-10
Цементная стяжка М 100-20
Бетонная подготовка класса В 7,5-80
Гравийно песчаная подушка-100

Спецификация элементов монолитной конструкции

Формат	Зона	Поз.	Обозначение	Наименование	Кол.	Примечание
				Фундамент ФО м1		
				Сборочные единицы и детали		
			ТП 407-1-94.90 АС-23	Сетка арматурная С1	2	
			ТП 407-1-94.90 АС-23	Стакан М1	14	
			ТП 407-1-94.90 АС-22	Фундаментный болт М28	10	
			ТП 407-1-94.90 АС-22	Фундаментный болт М16	4	
				Материал		
				Бетон класса В 7,5	1.76	м³
				Фундамент ФО м2		
				Материал		
				Бетон класса В 7,5	0.068	м³

1. Данный лист смотреть совместно АС-19
2. Перед укладкой бетона под площадью фундамента под насос проложить минеральный войлок-30мм (до уплотнения), смоченный в парафине.

ГИП	Щербаков			ТП 407-1-94.90 -АС
Нач.отд.	Шематович			
Гл.конструктор	Ломакин			
Рук.гр.	Куропий			АДЭС 1×100 кВт (вариант в блоках) — Стадия: Р; Лист: 20; Листов:
Разраб.	Обухова			
Н.контр.	Дубинина		10.07	Фундамент ФО м2 под насос типа Ш2-25-1.4/16-1 — Гипросвязь-4 г. Новосибирск

Привязан

Инв.№

Формат А3

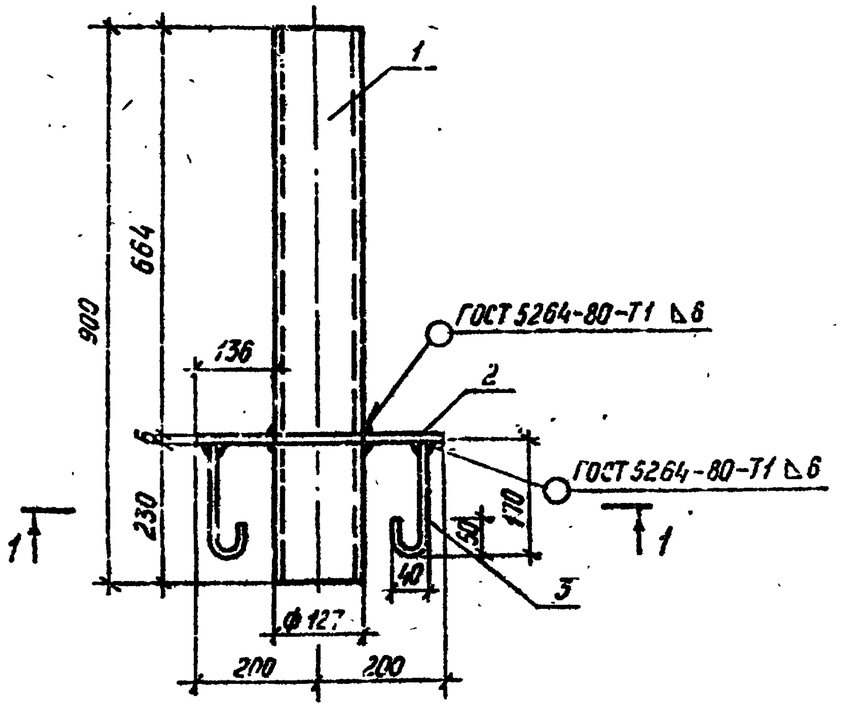

1—1

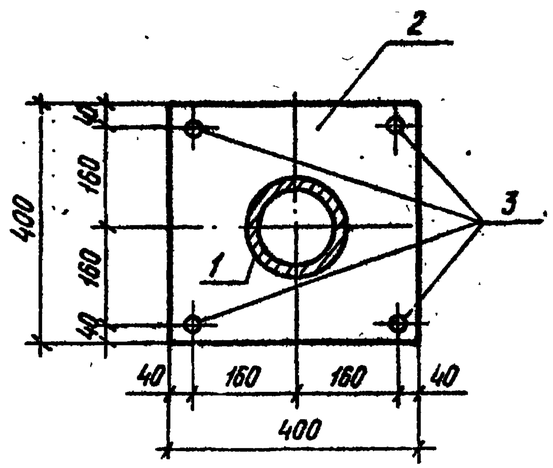

Спецификация элементов ОТ 1

Формат	Зона	Поз.	Обозначение	Наименование	Кол.	Примеч., масса, кг
				Опорная труба ОТ 1		
		1		Труба 127×5 ГОСТ 8732-78		
				ℓ = 900	1	13,5
		2		Полоса $\frac{б=400-В-2\ ГОСТ\ 103-76}{Вст3сп5\ ГОСТ\ 380-88}$		
				ℓ = 400	1	7,54
		3		Ф12А-I ГОСТ 5781-82		
				ℓ = 220	4	0,195

1. Сварку производить электродами Э-42.

ГИП	Щербаков		ТП 407-1-94.90 -АС		
Нач.отд.	Шелютевич				
Гл.констр.	Ламакин				
Рук.гр.	Коротин		АДЭС 1×100 кВт (Вариант в блоках)	Стадия	Лист	Листов
Разраб.	Попова			Р	21	
Н.контр.	Дубинина	12.07	Опорная труба ОТ 1	Гипросвязь-4 г. Новосибирск		

Привязан

Инв. №

Формат А3

Рама дизель-генератора и радиатора

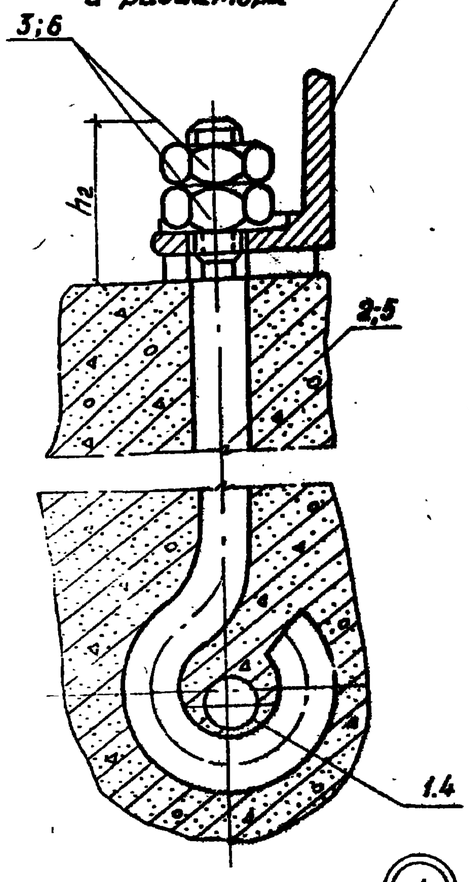

1

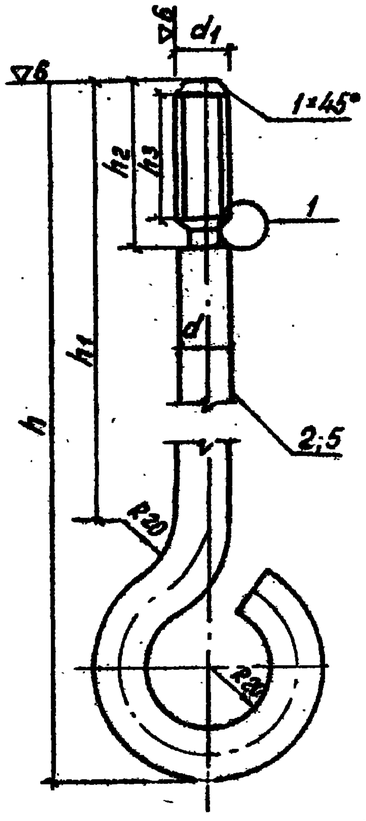

Клин (поз.1;4)

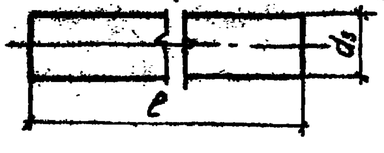

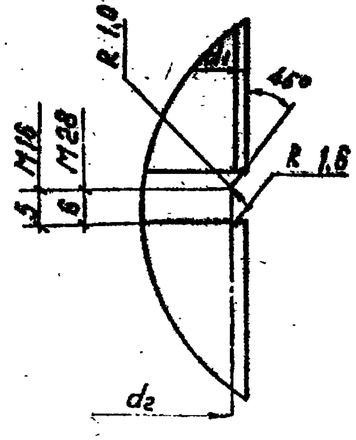

Таблица фундаментных болтов

Агрегат	мм									
	d	d_1	d_2	h	h_1	h_2	~~длина~~ (ℓ)	ℓ	d_3	h_3
Дизель-генератор АГД-3-100М2	28	M27×2	22.5	350	252	70	553	95	28	62
Радиатор АГА-3-100М2	16	M16×1,5	13	330	238	55	465	95	16	48

Спецификация на фундаментные болты

Формат	Зон.	Поз.	Обозначение	Наименование	Кол.	Примеч. масса, кг
				Фундаментный болт М28		
				Круг В28 ГОСТ 2590-88 / ВСт3сп5 ГОСТ 380-88		
		1		ℓ=95	1	2.67
		2		ℓ=553	1	0.46
		3		Гайка М27×2 ГОСТ 5915-70	2	0.16
				Фундаментный болт М16		
				Круг В16 ГОСТ 2590-88 / ВСт3сп5 ГОСТ 380-88		
		4		ℓ=95	1	0.73
		5		ℓ=465	1	0.15
		6		Гайка М16×1,5 ГОСТ 5915-70	2	0.033

Привязан

Инв. №

ГИП	Щербаков		
Нач.отд.	Щенатович		
Гл.конст.	Ломакин		
Рук.гр.	Куропий		
Разраб.	Обухова		
Н.контр.	Дубинина		

ТП 407-1-94.90 -АС

АДЭС 1×100кВт (вариант в блоках)

Фундаментный болт дизель-генератора и радиатора

Стадия	Лист	Листов
Р	22	

Гипросвязь-4 г. Новосибирск

Формат А3

Стакан для устройства гнезда под фундаментные болты (М1)

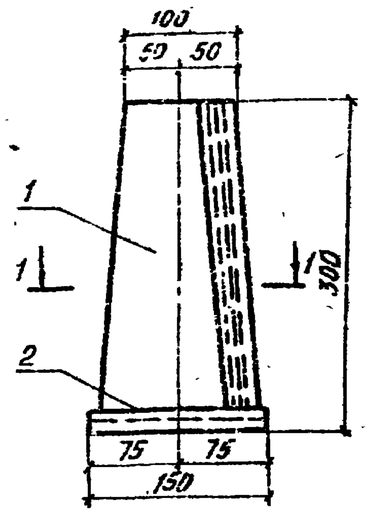

Развертка

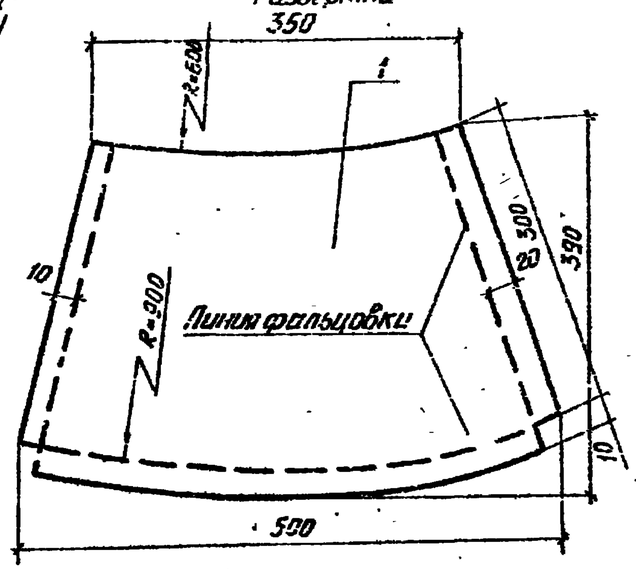

1 — 1

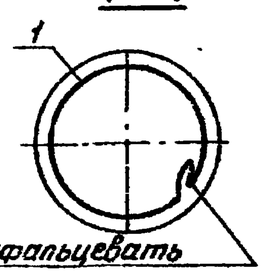

Днище

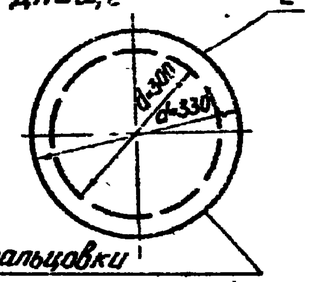

Сетка С1

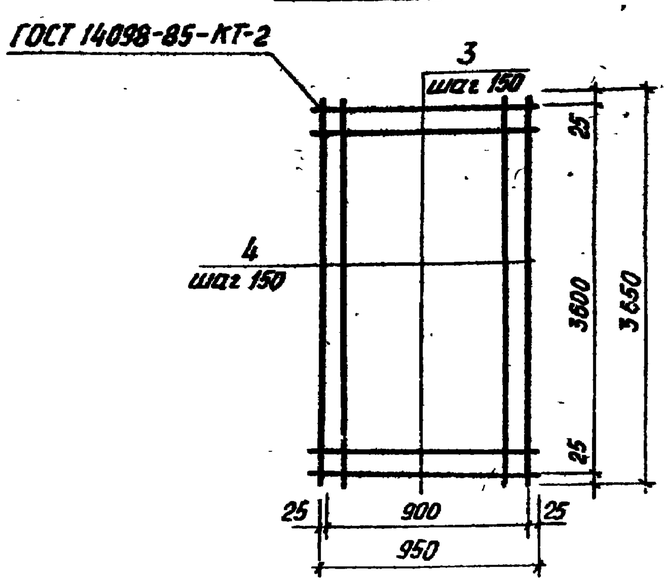

Спецификация элементов сборной конструкции

Формат	Зона	Поз	Обозначение	Наименование	Кол.	Примеч. Масса, кг
				Стакан для устройства гнезда М1		
		1		Кровельн. ст. 8-08 ОСТ 14-11-196-86	0,24	1,3
		2		Кровельн. ст. 8-08 ОСТ 14-11-196-86	0,04	0,20
				Сетка С1		
				ФВА-I ГОСТ 5781-82		
		3		ℓ = 950	25	0,38
		4		ℓ = 3650	7	1,44

Сварку сеток производить электродами типа Э-42.

ГИП	Щербаков			ТП 407-1-94.90 -АС	
Нач. отд.	Шемаилович				
Гл. констр.	Ломакин				
Рук. гр.	Куропий			АЦЭС 1×100 кВт (вариант в блоках)	Стадия: Р; Лист: 23; Листов:
Разраб.	Обухова				
Н. контр.	Дубинина		10.07	Стакан Ст9 устройства гнезда под фундаментный болт (М1) Сетка С1	Гипросвязь-4 г. Новосибирск

Привязан

Инв. №

Формат А3

К 1 — К 3

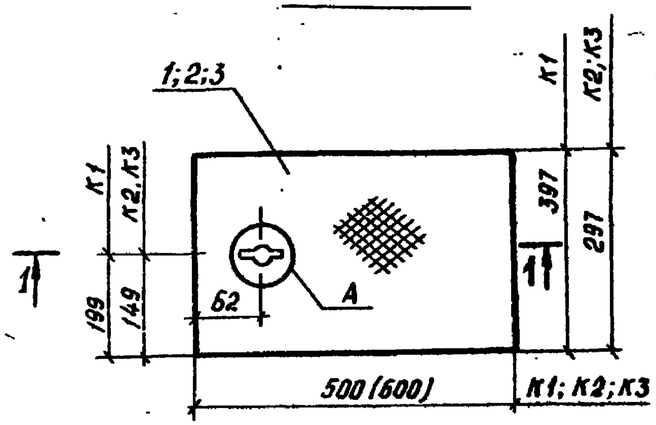

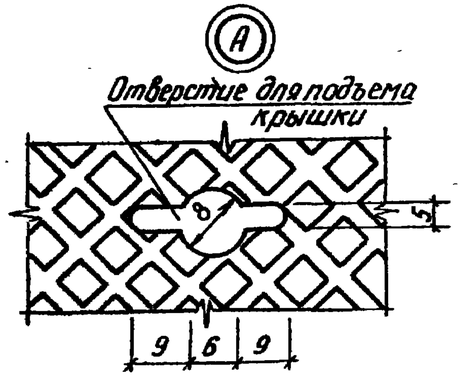

1 — 1

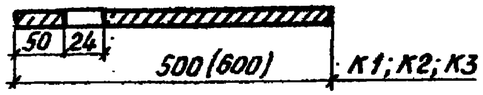

К-4

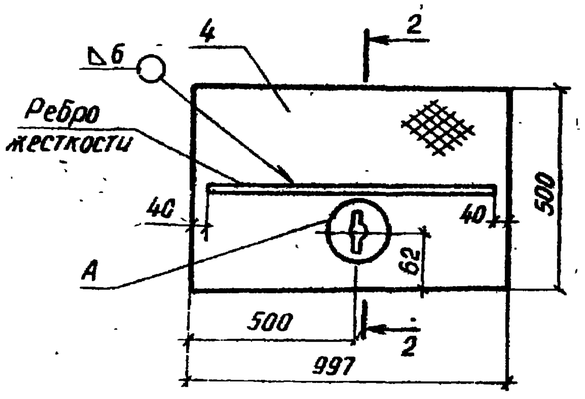

2 — 2

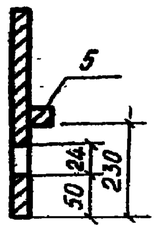

Спецификация элементов К1 – К4

Формат	Зона	Поз.	Обозначение	Наименование	Кол.	Примеч. масса, кг
				К1		
		1		Рифл.Ст.397×5 ГОСТ 8568-77 ℓ=500	1	8.46
				К2		
		2		Рифл.Ст.297×5 ГОСТ 8568-77 ℓ=500	1	7.62
				К3		
		3		Рифл.Ст.297×5 ГОСТ 8568-77 ℓ=500	1	6.35
				К4		
		4		Рифл.Ст.997×5 ГОСТ 8568-77 ℓ=500	1	21.15
		5		Полоса 5×40-В-2 ГОСТ 103-76 / ВСт3кп2 ГОСТ 380-88		
				ℓ=917	1	1.45

1. Высоту сварных швов принимать равной наименьшей из толщин свариваемых элементов.
2. Соединение отдельных элементов выполнить ручной дуговой электросваркой в соответствии ГОСТ 5264-80 электродами Э-42.
3. Размеры в скобках даны для крышки К2.

				ТП407-1-94.90 – АС			
ГИП	Щербаков						
Нач.отд.	Шематович						
Гл.конст.	Ломакин						
Рук.гр.	Куропий			АДЭС 1×100 кВт (вариант в блоках)	Стадия	Лист	Листов
Разраб.	Обухова				Р	24	
Н.контр.	Дубинина		10.07	Металлические крышки К1–К4	Гипросвязь-4 г. Новосибирск		

Привязан

Инв.№

Формат А3

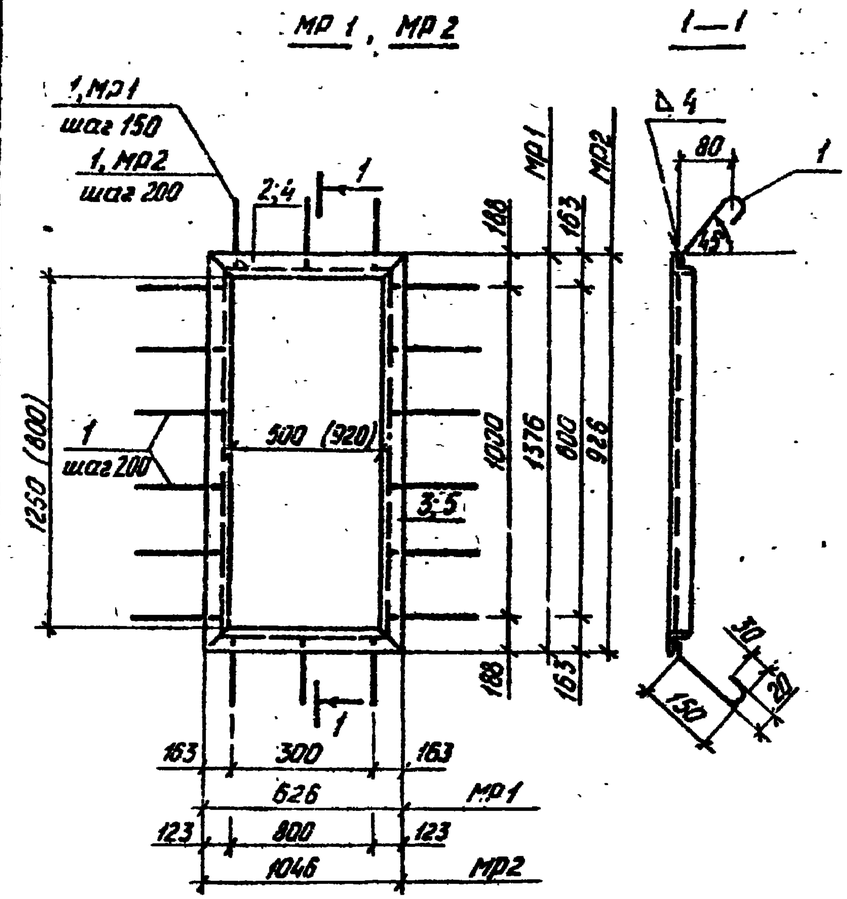

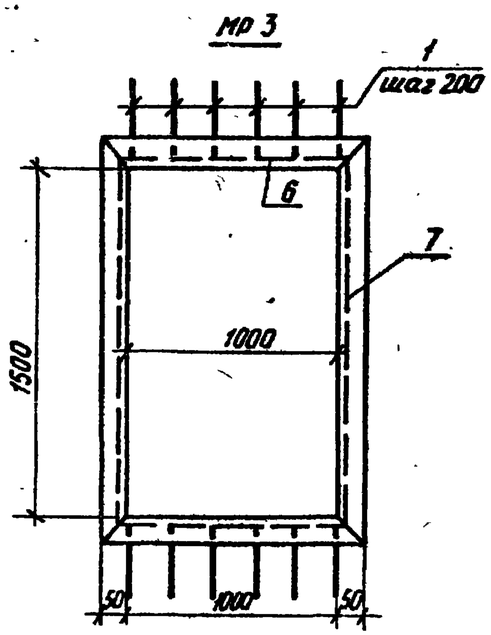

Спецификация элементов МР1 ÷ МР3

Формат	Зона	Поз.	Обозначение	Наименование	Кол.	Примеч. масса кг
				МР1		
		1		Ф6А-I ГОСТ 5781-82 ℓ=250	18	0,08
				Уголок 63×63×5-В ГОСТ 8509-86		
				Вст3кп2 ГОСТ 380-88		
		2		ℓ=626	2	3,81
		3		ℓ=1376	2	6,82
				МР2		
		1		Ф6А-I ГОСТ 5781-82 ℓ=250	18	0,08
				Уголок 63×63×5-В ГОСТ 8509-86		
				Вст3кп2 ГОСТ 380-88		
		4		ℓ=926	2	4,45
		5		ℓ=1046	2	5,03
				МР3		
		1		Ф6А-I ГОСТ 5781-82 ℓ=250	12	0,06
				Уголок 50×50×5-В ГОСТ 8509-86		
				Вст3кп2 ГОСТ 380-88		
		6		ℓ=1100	2	4,15
		7		ℓ=1000	2	6,05

1. Сварку производить электродами Э-42 в соответствии с требованиями ГОСТ 5264-80.
2. Размеры в скобках даны для МР2.

ГИП	Щербаков		
Нач.отд.	Шематович		
Гл.контр.	Ламакин		
Рук.гр.	Куропий		
Разраб.	Обухова		
Н.контр.	Дубинина		12.97

Привязан

Инв.№

ТП 407-1-94.90 -АС

АДЗС 1×100 кВт (Вариант в блоках)

Стадия	Лист	Листов
Р	25	

Металлические рамки МР1 — МР3

Гипросвязь-4 г. Новосибирск

Формат А3

ЖР 1

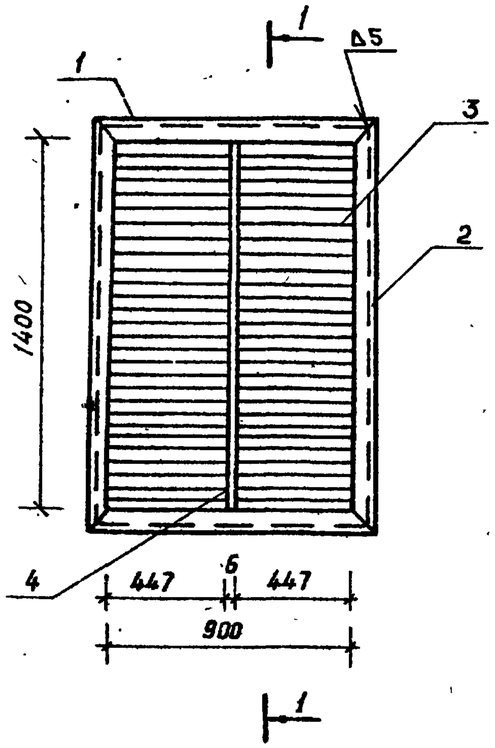

1–1

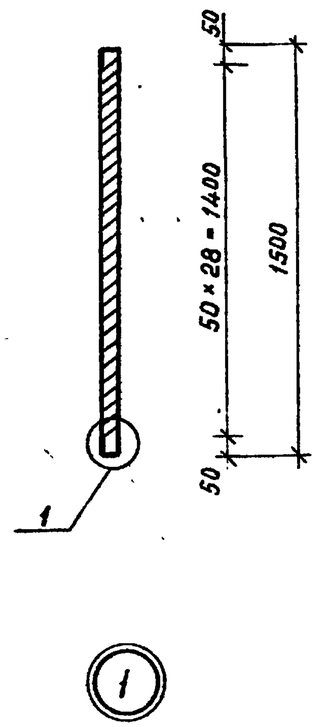

Спецификация элемента ЖР1

Формат	Зона	Поз.	Обозначение	Наименование	Кол.	Примеч. масса кг
				ЖР 1		
				Детали		
				Уголок 50×50×5-В-ГОСТ 8509-86 / Вст3сп5 ГОСТ 380-88		
		1		ℓ=1000	2	3.77
		2		ℓ=1500	2	5.66
		3		Полоса 1.8×45-В-2 ГОСТ 103-76 / Вст3сп5 ГОСТ 380-88		
				ℓ=463	58	0.29
		4		Полоса 6×45-В-2 ГОСТ 103-76 / Вст3сп5 ГОСТ 380-88		
				ℓ=1470	1	3.18

Жалюзийное перо (поз.3)

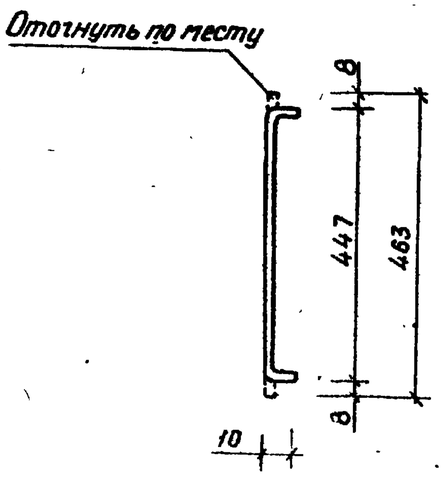

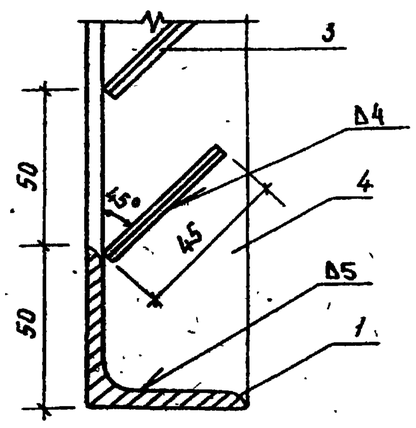

Сварные швы по ГОСТ 5264-80

Высоту сварного шва принять по наименьшей толщине свариваемых элементов.

ГИП	Щербаков		
Нач.отд	Шематович		
Гл.конст	Ломакин		
Рук.гр.	Куропий		
Разраб.	Обухова		
Н.контр.	Дубинина		10.07

Привязан

Инв.№

ТП 407-1-94.90 – АС

АДЭС 1×100 кВт (вариант в блоках)

Стадия	Лист	Листов
Р	26	

Решетка жалюзийная ЖР1

Гипросвязь-4 г.Новосибирск

Формат А3

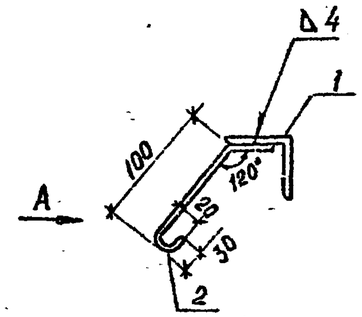

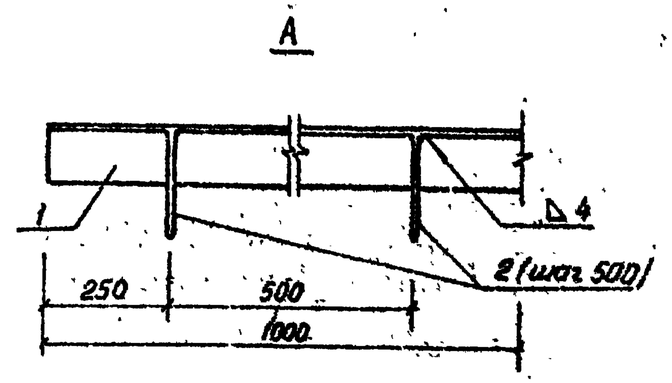

Спецификация элементов МН1

Формат	Зона	Поз.	Обозначение	Наименование	Кол.	Примеч. масса, кг
				МН1		
		1		Уголок $\frac{50\times50\times5\text{-}8\ ГОСТ\ 8509\text{-}86}{ВСт3сп5\ ГОСТ\ 380\text{-}88}$		
				ℓ=1000	1	3.77
		2		⌀6А-I, ГОСТ 5781-82		
				ℓ=170	2	0.04

Сварку вести с двух сторон в соответствии с ГОСТ 5264-80, электродами Э-42.

Привязан

Инв. №

ГИП	Щербаков			ТП 407-1-94.90 -АС		
Нач.отд.	Шематовен					
Гл.конст.	Помакин					
Рук.гр.	Куропий			АДЭС 1×100 кВт (вариант в блоках)	Стадия: Р	Лист: 27 / Листов:
Разраб.	Обухова					
Н.контр.	Дубинина		10.07	Изделие закладное МН1	Гипросвязь-4 г. Новосибирск	

Привязан

Инв. №

Стадия	Лист	Листов

Гипросвязь-4 г. Новосибирск

Формат А3

Ведомость рабочих чертежей основного комплекта ОВ

Лист	Наименование	Примечание
1	Общие данные (начало)	
2	Общие данные (окончание)	
3	План. Разрез 1-1.	
4	Крепление брезентовой вставки	
5	План и схема системы отопления	

Основные показатели по чертежам отопления и вентиляции

Наименование здания (сооружения) помещения	Объем, м³	Расчетная температура $t_н$, °С	Расход тепла, Вт (ккал/ч)				Расход холода, Вт (ккал/ч)	Установлен. мощн. эл. двигат. кВт
			На отопление	На вентиляцию	На горячее водоснабжение	Общий		
АДЭС	85,56	-20	5800/5000	—	—	—	—	0.225*
		-30	7070/6100	—	—	—	—	0.225*
		-40	8350/7200	—	—	—	—	0.225*

Ведомость ссылочных и прилагаемых документов

Обозначение	Наименование	Примечание
	Ссылочные документы	
Серия 5.904-4	Двери и люки вентиляционных камер	
Серия 4.904-69	Детали крепления санитарно-технических приборов и трубопроводов	
Серия 5.903-2, вып. 1	Воздухосборники для систем отопления и теплоснабжения	
Серия 4.903-10, вып. 8	Грязевики	
	Прилагаемые документы	
ТП 407-1-94.90 ОВ.СО	Спецификация оборудования	Альбом 4
ТП 407-1-94.90 ОВ.ВМ	Ведомость потребности в материалах	Альбом 6

*Установленная мощность приведена без учета мощности на электроподогрев утепленных воздушных клапанов.

Типовой проект разработан в соответствии с действующими нормами и правилами, обеспечивающими безопасную эксплуатацию сооружения при соблюдении предусмотренных проектом предприятий

Главный инженер проекта С.И. Щербаков
Главный инженер проекта привязки

Инв.№				Привязан		
ГИП	Щербаков			ТП 407-1-94.90 -ОВ		
Нач.отд.	Дмитриева					
Гл.спец.	Торопова		27.9			
Рук.гр.	Туркина		2.7.9	АДЭС 1×100 кВт (вариант в блоках)	Стадия	Лист	Листов
Разраб.	Быкова				Р	1	5
Н.контр.	Дубинина		10.97	Отопление и вентиляция Общие данные (начало)	Гипросвязь-4 г. Новосибирск		

Формат А3

Характеристика отопительно-вентиляционных систем

Обозначение системы	Кол. систем	Наименование обслуживаемого помещения (технологического оборудования)	Тип установки	Вентилятор							Электродвигатель			Фильтр						Примечание
				Тип, исполнен по взрывозащите	N	Схема исполнен.	Положение	L, м³/ч	P, Па, (кгс/м²)	n, об/мин	Тип, исполнение по взрывозащите	N, кВт	n, об/мин	Тип	N	Кол.	ΔP, Па, (кгс/м²)	Концентрация мг/м³ Начальная	Концентрация мг/м³ Конечная	
П1	1	АДЭС	—	—	—	—	—	—	—	—	—	—	—	—	—	—	—	—	—	КВУ 1600×1000
В1	1	АДЭС	—	—	—	—	—	—	—	—	—	—	—	—	—	—	—	—	—	КВУ 1600×1000
В1 рецирк	1	АДЭС	—	—	—	—	—	—	—	—	—	—	—	—	—	—	—	—	—	П 1600×1000 без эл. подогрев

Общие указания

Общую пояснительную записку по проекту см. альбом 1. Раздел ОВ выполнен в соответствии со СНиП 2.04.05-86, СНиП 3.05.01-85, ВСН 333-87 и с учетом технологических требований, приведенных в техописании дизель-генератора. Система отопления решена на поддержание температуры в дизельной +16°С. Теплоноситель – вода с температурой 95-70°. В качестве нагревательных приборов приняты конвекторы „Комфорт 20".

Вентиляция дизельной-общеобменная, приточно-вытяжная, расчитанная на ассимиляцию теплоизбытков от дизель-генератора. Тепловыделения в помещение от генератора 7740 ккал/час, от дизеля 21000 ккал/час. Вытяжка – механическая осевым вентилятором блока охлаждения дизель-генератора, производительностью 10600 м³/час, забирающим воздух из дизельной и удаляющим его за пределы дизельной. При этом в дизельной обеспечивается температура не выше +42°С при температуре наружного воздуха по параметрам „А" не выше +34°С. Приток воздуха-естественный через жалюзи с утепленным клапаном КВУ за счет разрежения, создаваемого вентилятором блока охлаждения. Работа системы вентиляции автоматизирована. При повышении температуры в помещении дизельной до +42°С открываются заслонки на притоке и выбросе и закрывается рециркуляционная заслонка. При понижении температуры в дизельной до +20°С заслонка рециркуляционная открывается, а на притоке и вытяжке заслонки закрываются. Монтаж системы отопления и вентиляции вести в соответствии со СНиП 3.05.01-85. После наладки системы отопления нагревательные приборы и трубопроводы окрасить под цвет стен, трубопроводы, проложенные в приямке, покрыть антикоррозийным составом и теплоизолировать. Состав изоляции приведен в ведомости (альбом 6).

План-схема

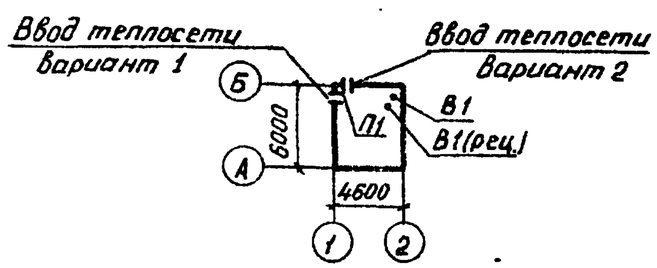

Гип	Щербаков			ТП 407-1-94.90 -ОВ			
Нач.отд.	Дмитриева						
Гл.спец.	Торопова		27.9				
Рук.гр.	Туркина		27.9	КДЭС 1×100 кВт (вариант в блоках)	Стадия	Лист	Листов
Разраб.	Быкова				Р	2	
Н.контр.	Дубинина		10.07	Отопление и вентиляция Общие данные (окончание)	Гипросвязь-4 г. Новосибирск		

Привязан

Инв. №

Формат А3

План

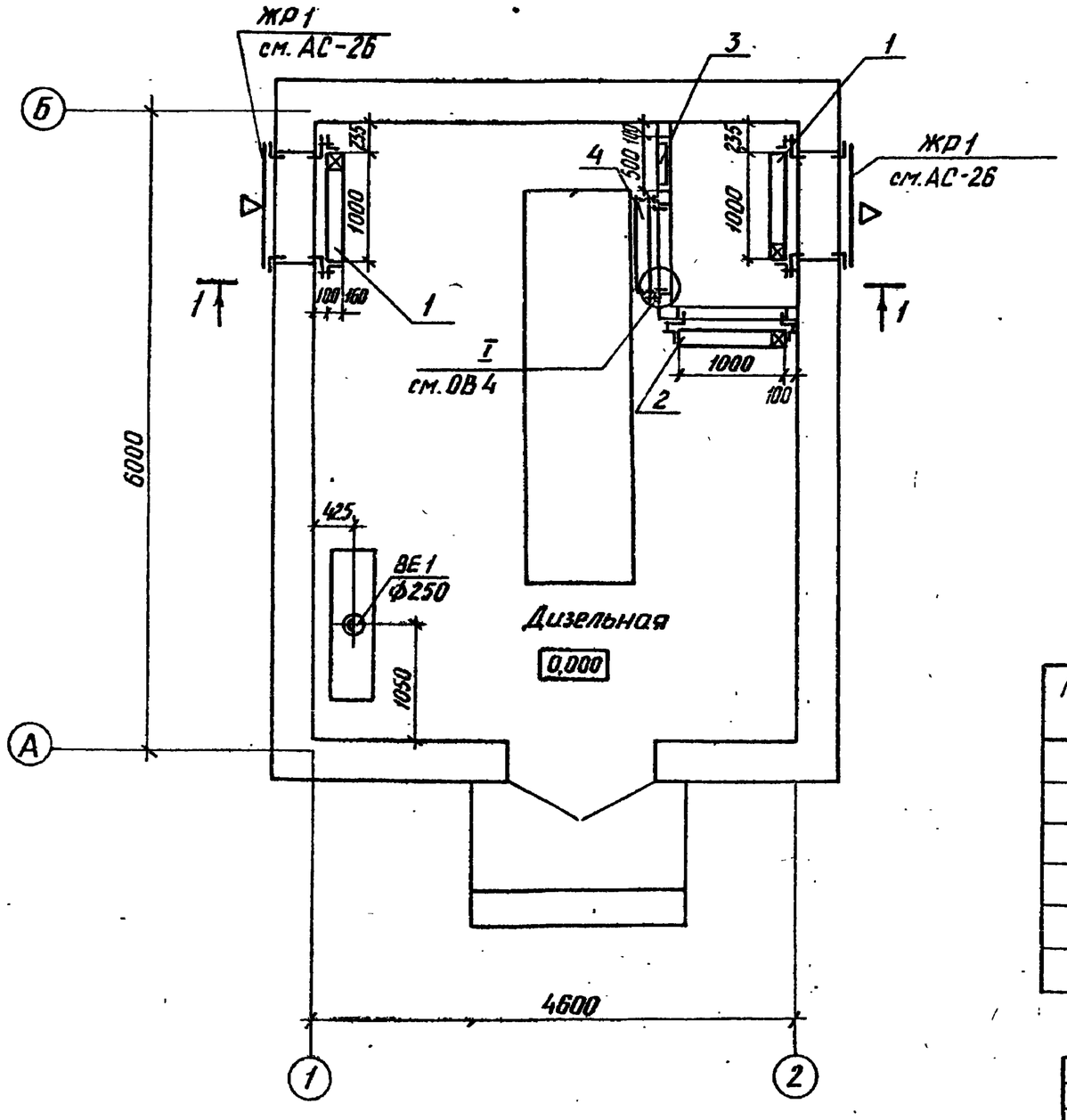

1–1

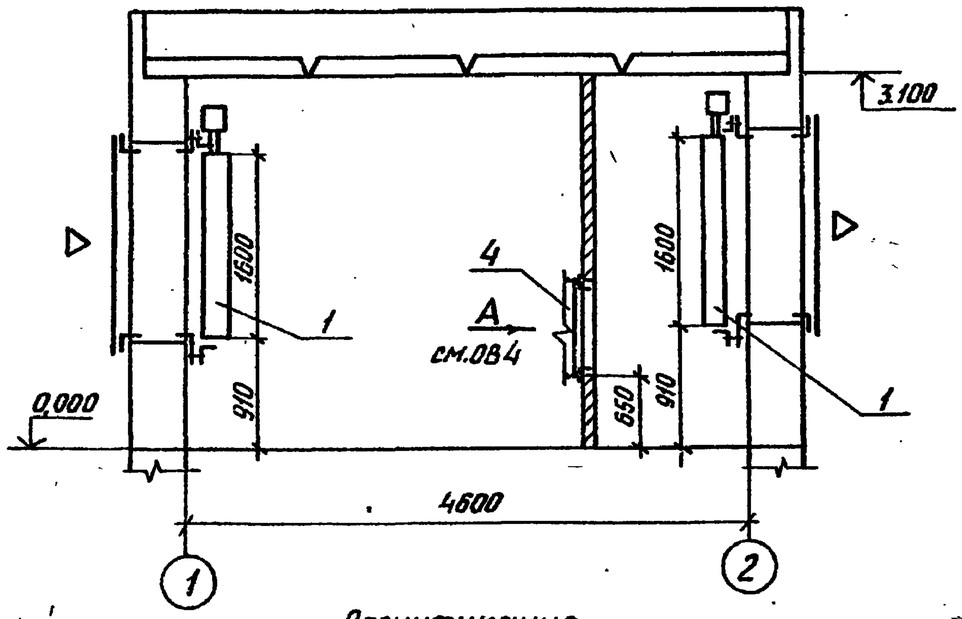

Спецификация

Марка, поз.	Обозначение	Наименование	Кол.	Масса ед., кг	Примечание
1		Клапан воздушный утеплённый КВУ 1600 × 1000	2	135	
		с эл. приводом МЭО 16/25–0,63–82 с эл. подогревом			
		N = 3,6 кВт			
2		Заслонка П 1600 × 1000 АЗД-04900-00-001	1	135	
3	Серия 5.904-4	Дверь герметическая утеплённая Ду 1,25 × 0,5	1	36	
4	ГОСТ 15530-76	Вставка из брезента 4 × 0,3 м.	1		Крепить к дизелю

ГИП	Щербаков			ТП 407-1-94.90			-ОВ
Нач.отд.	Дмитриева						
Гл.спец.	Торопова		27.9.90				
Рук.гр.	Туркина		1.2.90	АДЭС 1 × 100 кВт (вариант в блоках)	Стадия	Лист	Листов
Разраб.	Быкова				Р	3	
Н.контр.	Дубинина		10.07	Отопление и вентиляция План. Разрез 1–1	Гипросвязь-4 г. Новосибирск		

Привязан

Инв. №

Формат А3

Крепление брезентовой вставки

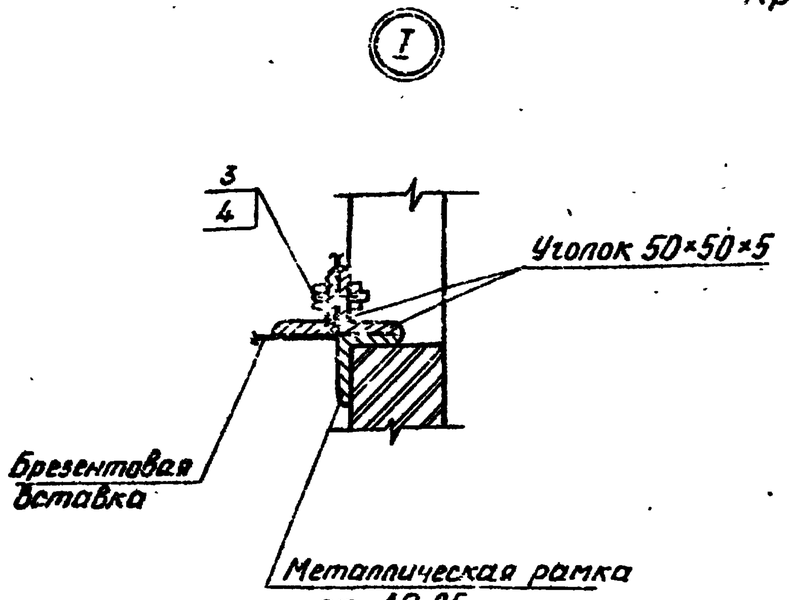

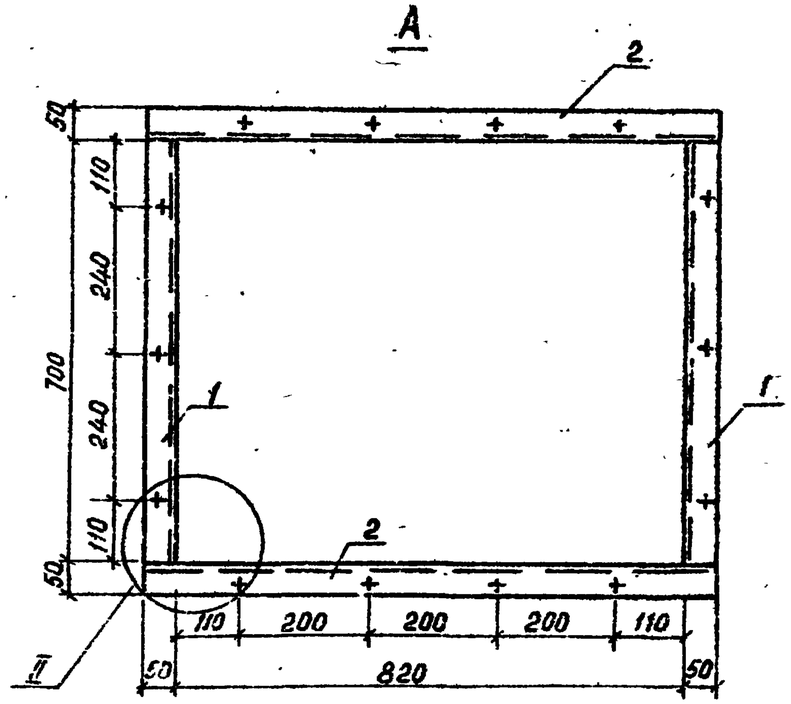

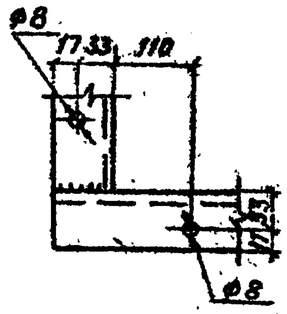

Спецификация

Марка, поз.	Обозначение	Наименование	Кол.	Масса ед., кг	Примечание
1		Уголок $\frac{50\times50\times5\text{-В ГОСТ 8509-86}}{\text{В ст 3 сп ГОСТ 380-88}}$	8	3.77	ℓ=700
2		Уголок $\frac{50\times50\times5\text{-В ГОСТ 8509-86}}{\text{В ст 3 сп ГОСТ 380-88}}$	8	3.77	ℓ=920
3		Болт М8-8g×35.58 ГОСТ 7798-70	28	0.019	
4		Гайка М8-7Н5 ГОСТ 5915-70	28	0.00513	

Крепление брезентовой вставки к дизелю аналогично.

ГИП	Щербаков			ТП 407-1-94.90 -ОВ
Нач.отд.	Дмитриева			
Гл.спец.	Торопова		27.9.90	
Рук.гр.	Туркина		27.9.90	АДЭС 1×100 кВт (вариант в блоках)
Разраб.	Быкова			
Н.контр.	Дубинина		10.90	Отопление и вентиляция Крепление брезентовой вставки

Стадия	Лист	Листов
Р	4	

Гипросвязь-4 г.Новосибирск

Привязан

Инв. №

Формат А3

План

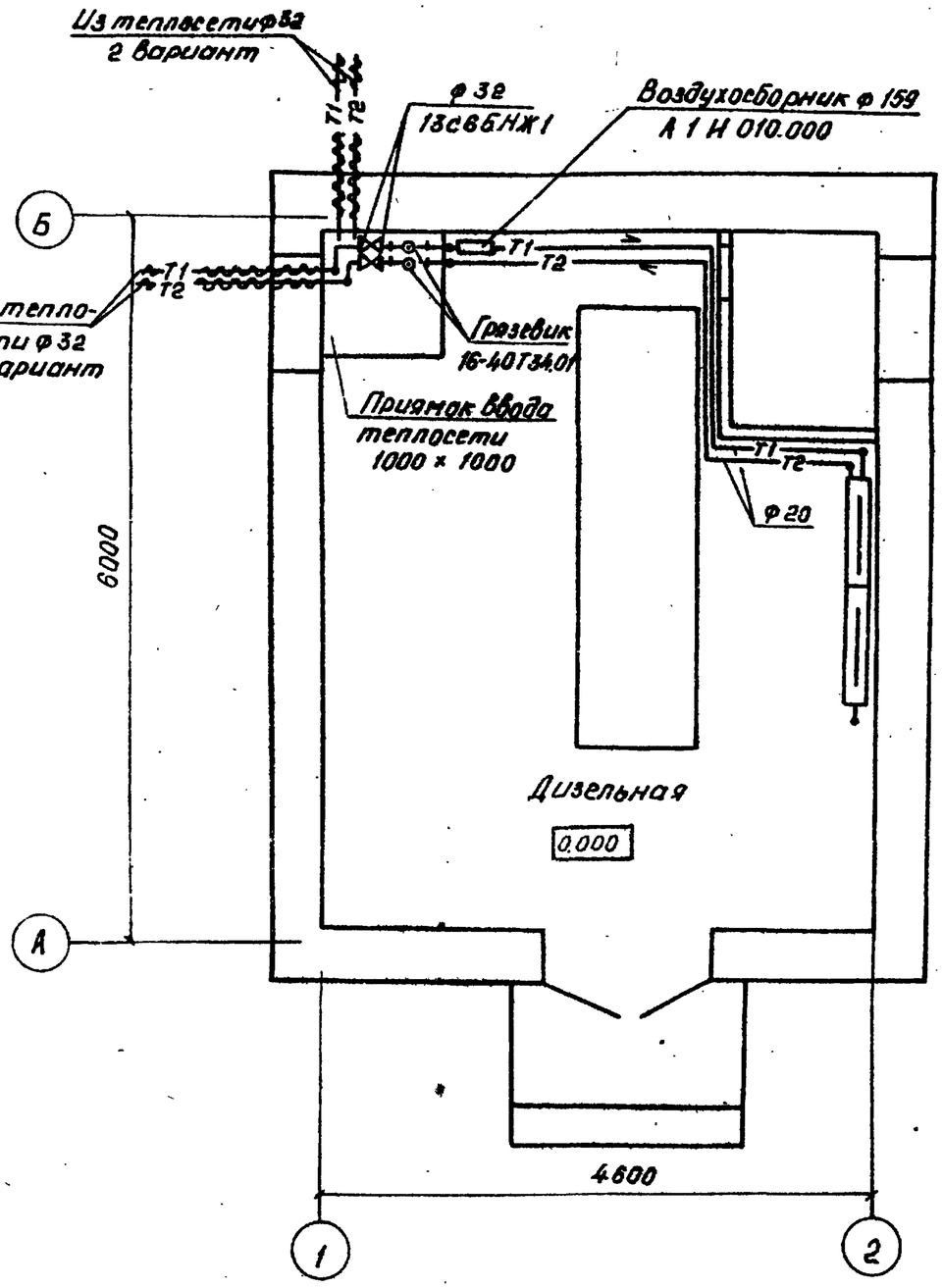

$t_н$, °С	Кол.	Марка прибора
-20	6	КН20-0985П
-30	8	КН20-0985П
-40	10	КН20-0985П

Схема системы отопления

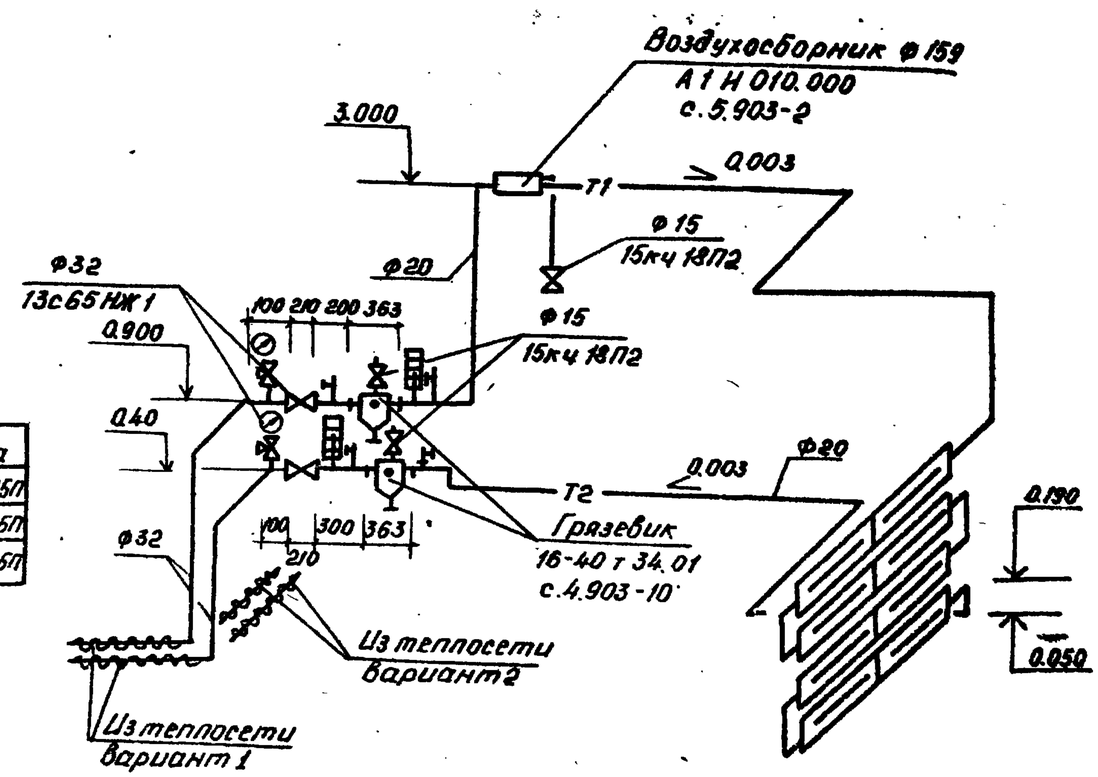

				ТП 407-1-94.90			-08
ГИП	Щербаков		6.99				
Нач.отд.	Дмитриева		6.99				
Гл.спец.	Торопова		6.99				
Рук. гр.	Туркина		6.99	АДЭС 1×100 кВт (вариант в блоках)	Стадия	Лист	Листов
Разраб.	Быкова		6.99		Р	5	
Н.контр.	Дубинина		6.99	Отопление и вентиляция План и схема системы отопления	Гипросвязь-4 г. Новосибирск		

Привязан

Инв.№

Формат А3