ВЕДОМСТВЕННЫЕ СТРОИТЕЛЬНЫЕ НОРМЫ

СБОРНИК

УКРУПНЕННЫХ СМЕТНЫХ НОРМ НА ЗДАНИЯ И СООРУЖЕНИЯ ЭНЕРГЕТИКИ И ЭЛЕКТРИФИКАЦИИ.

УСН 19-2.А

ТЕПЛОВЫЕ И АТОМНЫЕ ЭЛЕКТРОСТАНЦИИ. ЗДАНИЯ, СООРУЖЕНИЯ И ОТДЕЛЬНЫЕ ВИДЫ СТРОИТЕЛЬНЫХ РАБОТ.

ВЫПУСК 2

Издание официальное

Министерство энергетики и электрификации СССР

Москва, 1986

СБОРНИК укрупненных сметных норм на здания и сооружения энергетики и электрификации I9-2.А, выпуск 2 "Здания, сооружения и отдельные виды строительных работ".

РАЗРАБОТАН

Всесоюзным государственным ордена Ленина и ордена Октябрьской Революции научно-исследовательским и проектно-изыскательским институтом "Атомтеплоэлектропроект" Минэнерго СССР.

Главные специалисты Федина Э.А., Таршиш Н.Н.

Подготовлен к утверждению ВГНИПИИ "Атомтеплоэлектропроект".

РАССМОТРЕН

Главным управлением экономики и совершенствования хозяйственного механизма Госстроя СССР.

Начальник управления Малиманов Ю.И.

НИИЭС Госстроя СССР

Заместитель директора по научной работе Аляутдин Н.Р.

Начальник отдела проектирования и экспертизы сметных нормативов Винер С.А.

СОГЛАСОВАН

Госстроем СССР, письмо от 24 апреля I987 г. № I/I-433

Министерство энергетики и электрификации СССР (Минэнерго СССР)	Ведомственные строительные нормы	УСН 19-2.А

Сборники укрупненных сметных норм.
Здания и сооружения энергетики и электрификации
Сборник 19-2.А
Тепловые и атомные электростанции.
Здания, сооружения и отдельные виды строительных работ.
Выпуск 2.

ОБЩАЯ ЧАСТЬ

I. Укрупненные сметные нормы настоящего сборника предназначены для составления сметных расчетов при определении сметной стоимости строительства зданий и сооружений тепловых и атомных электростанций на стадии проекта, а также расчетной стоимости в технико-экономических обоснованиях (ТЭО) и технико-экономических расчетах (ТЭР).

Укрупненные сметные нормы составлены в ценах, введенных в действие с I января 1984 г. и применяются при разработке проектно-сметной документации на строительство объектов, осуществляемое в районах действия единых районных единичных расценок на строительные конструкции и работы (ЕРЕР-84).

2. Укрупненными сметными нормами предусмотрено выполнение строительных работ по возведению зданий и сооружений.

3. Укрупненные сметные нормы на строительные работы состоят из двух таблиц:

А. Постоянные затраты (в рублях)

Б. Местные материалы

Нормативные показатели табл.А включают основную заработную плату рабочих, затраты по эксплуатации строительных машин, стоимость привозных материалов и изделий.

Внесен ВГНИПИИ Атомтеплоэлектропроект	Утвержден протоколом Минэнерго СССР от "20" мая № АС-6066 ПР	1987 г.	Срок введения в действие "I" июля 1987 г.

Заработная плата основных строительных рабочих и рабочих, обслуживающих машины, приведена в сборнике без учета районных и других коэффициентов, которые следует учитывать при составлении сметных расчетов.

В таблицах постоянных затрат приведены показатели затрат труда основных строительных рабочих и рабочих, обслуживающих машины.

4. В таблице Б приведены показатели местных строительных материалов, изделий и конструкций в натуральном выражении по сокращенной номенклатуре в виде дроби: в числителе расход, приведенный к цене материала одной из марок, предназначен для определения сметной стоимости, а в знаменателе - суммарный (неприведенный) расход, который является справочным. Накладные расходы, плановые накопления и другие лимитированные затраты начисляются в сметных расчетах в установленном порядке.

5. Нормы на земляные работы приведены для сухих грунтов I-II группы средней плотностью в естественном залегании 1750 кг/м3. При выполнении земляных работ в грунтах III группы к показателям постоянных затрат по разделу "Земляные работы" следует применять коэффициенты, приведенные в табл. I.

Таблица I

№ нормы	Коэффициент
6, 7-1, 7-2, 8, 25-1 9,10,12,13,16,18-1,18-2,18-4 18-5,18-6,18-7,19,20-1,20-2, 20-3,21-1,21-2,21-3,23,24	1,1 1,16

6. Нормы разработаны для условий строительства:

а) расчетная зимняя наружная температура воздуха до минус 40°С и выше;

б) вес снегового покрова по III району СНиП II-6-74 для покрытий, а по IV району для каркаса;

в) нормативный скоростной напор ветра по III району СНиП II-6-74;

г) сейсмичность не выше 6 баллов;

д) грунты в основаниях непучинистые, непросадочные. Расчетное давление на основание 2,0 кГс/см2, глубина промерзания грунта минус I,75 м.

При выполнении конструктивных частей зданий и сооружений, отличающихся от учтенных, стоимость их определяется по таблицам сборника путем исключения показателей норм по изменяемым конструктивным частям. Стоимость изменяемых конструктивных частей определяется по проектным данным и единичным расценкам.

При расчетном давлении на основание I,5 и 3,0 кГс/см2 и полной сметной стоимости строительных работ следует применять поправочные коэффициенты, приведенные в таблице 2.

Таблица 2

№ таблицы	Расчетное давление на основание кГс/см2	
	I,5	3,0
4,5	I,I2	0,88
6,7	I,03	0,97
47,48	I,04	I,0
49,50	I,04	I,0
53,54	I,03	I,0
6I,62	I,06	I,0
92,93 р.2	I,23	0,8
92,93 р.3	I,02	I,0

7. В укрупненных сметных нормах учтены затраты на разработку грунта с погрузкой в автосамосвалы, перемещением грунта во временной отвал и для обратной засыпки на расстояние до I км.

Плотность транспортируемого грунта следует принимать по табл. I сборника ЕРЕР "Земляные работы", а при отклонении показателей средней плотности грунта от приведенной более, чем на 5% - по данным инженерно-геологических изысканий.

Когда проектом организации строительства предусмотрено перемещение грунта на расстояние более I км, затраты по перемещению грунта на расстояние более I км, затраты по перемещению грунта следует корректировать. При этом масса грунта принимается по

данным, приведенным в приложении I, с учетом отклонения по плотности грунта - стоимость перемещения грунта определяется по тарифам Сборника сметных цен на перевозку грузов для строительства, часть I "Железнодорожные и автомобильные перевозки".

Из исчисленной в указанном порядке суммы затрат подлежит исключению сумма, являющаяся результатом умножения массы грунта в тоннах, учтенного в нормах (приложение I) на стоимость перемещения грунта, приведенной в таблице 3.

Таблица 3

Территориальные районы	Стоимость перевозки I т грунта учтенная в нормах, руб
I; III-У	0,29
II	0,39
УI; IX; X	0,36
УII; XIII; XI	0,32
XII	0,35

8. Пример составления сметного расчета по нормам Сборника приведен в приложении 2.

РАЗДЕЛ I

ГЛАВНЫЕ КОРПУСА
ТЕХНИЧЕСКАЯ ЧАСТЬ

I. В настоящем разделе приведенн нормы на деаэраторное и котельное отделение газомазутной ГРЭС с блоками 215 и 300 МВт, металлический каркас главного корпуса ГРЭС и временные торцы главных корпусов.

2. Нормы на главный корпус приведены на подземную, наземную части и постоянный торец деаэраторного и котельного отделений.

Стоимость земляных работ, подземной и наземной частей машинного отделения , а также постоянного торца котельного отделения следует определять по соответствующим параграфам сборника УСН I9-2.А.

3. Нормы на каркас главного корпуса в металле выполнены на базе типового проекта э.л. 64583-с. Показатели приведены раздельно на машинное, бункерно-деаэраторное (деаэраторное) и котельное отделения.

4. Нормы на временные торцы машинного, бункерно-деаэраторного (деаэраторного) и котельного отделений главных корпусов ТЭС выполнены на базе типового проекта серии УМК-0I № 70398-с.

Для машинного и котельного отделений предусматриваются передвижные торцы, по бункерно-деаэраторному (деаэраторному) сборно-разборный торец.

Площадь торца определяется по наружному контуру стенового ограждения промежуточной стоянки торца.

Нормы даны раздельно по отделениям в зависимости от стоянки торцов: "первая", "промежуточная" и "длительная". В отдельном параграфе даны нормы на установку механизмов передвижения и передвижку торцов.

Главный корпус с блоками мощностью 200 и 300 МВт
Газомазутная ГРЭС
с однокорпусными котлами

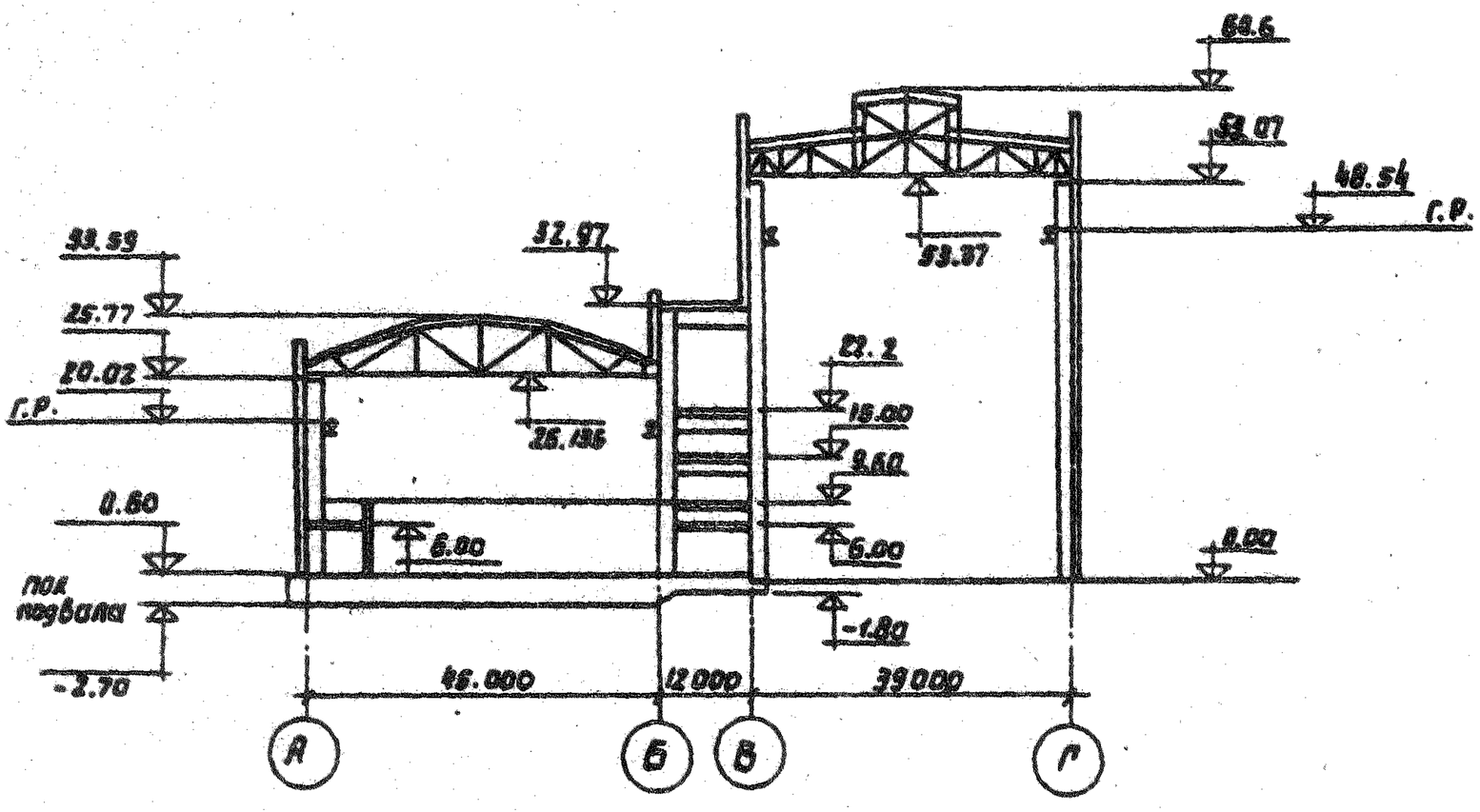

§ I. ГЛАВНЫЙ КОРПУС ГАЗОМАЗУТНОЙ ГРЭС

I-I. ДЕАЭРАТОРНОЕ ОТДЕЛЕНИЕ
ПОДЗЕМНАЯ ЧАСТЬ

СОСТАВ РАБОТЫ

I. Фундаменты

Песчаная подготовка. Подкладные плиты и фундаменты здания сборные железобетонные. Монолитный фундамент лестничной клетки.

2. Подземное хозяйство

Бетонная подготовка. Плиты днища и перекрытия подвала сборные железобетонные. Подпорные стены из бетонных блоков. Кабельный тоннель. Технологические каналы. Монолитные фундаменты под оборудование.

3. Полы

Бетонная подготовка. Полимерцементобетонные полы.

4. Отделочные работы

5. Гидроизоляция

Бетонная подготовка, Холодная асфальтовая мастика. Обмазка бетонных поверхностей горячим битумом.

А. ПОСТОЯННЫЕ ЗАТРАТЫ

Измеритель – 1000 м^2 подземной части здания

Таблица 4

№ раздела	Конструктивные части здания и виды работ	Территориальные районы	Прямые затраты, руб.	в том числе, руб.			Затраты труда рабочих, чел.-ч
				основная заработная плата рабочих	эксплуатация машин		
					всего	в том числе заработная плата рабочих, обслуживающих машины	
	Всего:						
	а) строительные работы	I; III–IX; XI; XII	62000	4460	3240	1310	7700
		II; X	63000				
	б) металлоконструкции	I; III–V; VII; XI; XII	620	38	23	8	58
		II; VI	640				
		VIII	610				
		IX	650				
		X	710				
		Базисная стоимость	145000				
	в том числе:						
I.	Фундаменты	I–XII	32900	970	650	640	1680
		Базисная стоимость	74000				

Продолжение табл. 4

№ раздела	Конструктивные части здания и виды работ	Территориальные районы	Прямые затраты, руб.	в том числе, руб.			Затраты труда рабочих, чел.ч
				основная заработная плата рабочих	эксплуатация машин		
					всего	в том числе заработная плата рабочих, обслуживающих машины	
2	Подземное хозяйство:						
	а) строительные работы	I-XII	21000	1750	1630	590	2870
	б) металлоконструкции	I;III-V; VII;XI;XII	620	38	23	8	58
		II; VI	640				
		VIII	610				
		IX	650				
		X	710				
	в	Базисная стоимость	57000				
3	Полы	I;III-V; VII;VIII	3250	475	810	45	850
		II	3450				
		VI;IX;XI; XII	3340				
		X	3530				
		Базисная стоимость	4320				

Продолжение табл.4

№ раздела	Конструктивные части здания и виды работ	Территориальные районы	Прямые затраты, руб.	в том числе, руб.			Затраты труда рабочих, чел.ч
				основная заработная плата рабочих	эксплуатация машин		
					всего	в том числе заработная плата рабочих, обслуживающих машины	
4	Гидроизоляция	I;III-V; VI	4020	I070	II4	34	I970
		II; X	4600				
		VII;VIII; XI; XII	4I60				
		IX	4280				
		Базисная стоимость	9200				
5	Отделочные работы	I;III-IX; XI; XII	456	I9I	7	2	330
		II; X	474				
		Базисная стоимость	495				

Б. ПОКАЗАТЕЛИ РАСХОДА МЕСТНЫХ СТРОИТЕЛЬНЫХ МАТЕРИАЛОВ И КОНСТРУКЦИЙ

Измеритель - 1000 $м^2$ подземной части здания

Таблица 5

№ разделов	№ позиции прейскуранта 06-08	Конструктивные части сооружения, виды работ, материалы и конструкции	Единица измерения	Количество
I		Фундаменты		
	7.8 прим.2	Плиты подкладные прямоугольные плоские из бетона М 400, объемом более 4 $м^3$, массой свыше 5 до 15 т	$м^3$	290.4 285,8
	7.10 прим.2	Фундаменты ребристые из бетона М 500, объемом более 4 $м^3$, массой более 25 т	"	189,1
	-	Арматура класса А-III для монолитных фундаментов	т	23,7
	-	Бетон тяжелый М 300 с крупностью заполнителя более 40 до 70 мм	$м^3$	305 298,9
	-	Раствор тяжелый цементный кладочный марки 50	$м^3$	19,5 20,0
	-	Песок для строительных работ природный обогащенный	"	107,8
2		Подземное хозяйство		
		Балки фундаментные		
	7.165	Таврового сечения из бетона М 400, длиной 12 м, массой свыше 5 до 15т	$м^3$	6,9

Продолжение табл.5

№ раз-делов	№ позиции прейскуран-та 06-08	Конструктивные части сооружения, виды работ, материалы и конструкции	Единица измере-ния	Коли-чество
	7.I49	То же прямоугольные из бетона М 200, длиной от 3 до I2 м, массой до 5 т	$м^3$	I,I6
	-	Блоки из тяжелого бетона М I50 объемом менее 0,3 $м^3$	"	I86,I
	2.I06	Закрытые каналы из бетона М 300 размером I,8x2,I м, массой до 5 т	$м^3$	II,5
	7.8 прим.2	Плиты днищ подвала плоские из бетона М 200, объемом более 4 $м^3$, массой свыше 5 до I5 т	"	335,6
	I.356	Плиты перекрытия плоские из бетона М 300, размером до 3 м2, массой до 5 т	"	8,4
	2.97	Ребристые предварительно напряженные из бетона М 400, размером I2xI,5 м, массой свыше 5 до I5 т	"	28,9
	I.490	Плиты перекрытия каналов из бетона М 300, размером до 3 м2, массой до 5 т	$м^3$	0,87 0,88
	-	Бетон тяжелый М I50 с крупностью заполнителя более 40 до 70 мм	"	28I,9 275
	-	Кирпич керамический одинарный размером 250xI20x65 мм, марки I00	тыс. шт.	6,25
	-	Песок для строительных работ природный обогащенный	$м^3$	0,79

Продолжение табл.5

№ раз-делов	№ позиции прейскуранта 06-08	Конструктивные части сооружения, виды работ, материалы и конструкции	Единица измерения	Количество
	-	Раствор цементный тяжелый кладочный марки 100	$м^3$	14 14,2
		Арматура для монолитных конструкций:		
	-	плит днища, класса А-I	т	3,14
	-	плит перекрытия, класса А-I	"	0,7
	-	фундаментов, класса А-I	"	0,35
	-	технологических каналов, класса А-I	"	0,14
3		Полы		
	-	Бетон тяжелый М 100 с крупностью заполнителя более 20 до 40 мм	$м^3$	37,4
	-	Раствор цементный тяжелый кладочный марки 100	"	4,6
4		Гидроизоляция		
	-	Бетон тяжелый М 100 с крупностью заполнителя более 20 до 40 мм	$м^3$	196,3
5		Отделочные работы		
	-	Раствор тяжелый кладочный цементно-известковый 1:1:6	"	1,5

I-2 КОТЕЛЬНОЕ ОТЕДЕЛЕНИЕ
ПОДЗЕМНАЯ ЧАСТЬ

СОСТАВ РАБОТЫ

I. Фундаменты

Песчаная подготовка. Фундаменты здания, постоянного и временного торцов сборные железобетонные и монолитные.

2. Зольный пол

Бетонная подготовка. Фундаменты вспомогательного оборудования - монолитные бетонные и железобетонные с выкладкой основания из сборных бетонных блоков. Фундаменты стоек площадок обслуживания котла сборные с монолитными подколонниками. Монолитные приямки. Кабельный тоннель и каналы сборные железобетонные. Облицовка каналов гидрозолоудаления базальтовыми плитами. Отделочные работы кабельного тоннеля. Трубы стальные для прокладки кабеля. Противопожарные перегородки в тоннелях. Железнодорожный путь в пределах здания.

3. Железнодорожная эстакада

Сборные железобетонные конструкции. Металлические связи.

4. Гидроизоляция

Изоляция тоннеля холодной асфальтовой мастикой.

А. ПОСТОЯННЫЕ ЗАТРАТЫ

Измеритель - 1000 м^2 подземной части здания

Таблица 6

№ раздела	Конструктивные части здания и виды работ	Территориальные районы	Прямые затраты, руб.	в том числе, руб.			Затраты труда рабочих чел.-ч
				основная заработная плата рабочих	эксплуатация машин		
					всего	в том числе заработная плата рабочих, обслуживающих машины	
	Всего:						
	а) строительные работы	I;III÷XII	14400	1760	1250	411	3420
		II	15500				
	б) металлоконструкции	I;III÷V;VII;VIII;XI;XII	1480	82	65	22	128
		II;VI	1530				
		IX	1580				
		X	1820				
		Базисная стоимость	42730				
	В том числе:						
I.	Фундаменты	I÷XII	2750	80	166	47	150
		Базисная стоимость	8600				
9.	Зольный пол:						
	а) строительные работы	I;III÷XII	7000	1070	692	202	2200
		II	7700				

Продолжение табл.6

№ раздела	Конструктивные части здания и виды работ	Территориальные районы	Прямые затраты, руб.	в том числе, руб.			Затраты труда рабочих чел.-ч
				основная заработная плата рабочих	эксплуатация машин		
					всего	в том числе заработная плата рабочих, обслуживающих машины	
	б) металлоконструкции	I;III+У;УП;УШ;XI;XII	900	54	46	I4	86
		II;УI	920				
		IX	940				
		X	I030				
		Базисная стоимость	22500				
3.	Железнодорожная эстакада:						
	а) строительные работы	I;III+XII	3560	295	40I	I35	500
		II	3760				
	б) металлоконструкции	I;III;У;IУ;УП;УШ;XI;XII	580	29	I9	8	42
		II;УI	6I0				
		IX	640				
		X	790				
		Базисная стоимость	I0400				
4.	Гидроизоляция	I;III+УI;	II40	3I5	9I	27	570
		II	I220				
		УП+IX;XI;XII	II70				

Продолжение табл.6

№ раздела	Конструктивные части здания и виды работ	Территориальные районы	Прямые затраты, руб.	в том числе, руб.			Затраты труда рабочих чел.-ч
				основная заработная плата рабочих	эксплуатация машин		
					всего	в том числе заработная плата рабочих, обслуживающих машины	
				X	I320		
				Базисная стоимость	I230		

Б. ПОКАЗАТЕЛИ РАСХОДА МЕСТНЫХ СТРОИТЕЛЬНЫХ МАТЕРИАЛОВ И КОНСТРУКЦИЙ

Измеритель - 1000 $м^2$ подземной части здания

Таблица 7

№ раздела	№ позиций прейскуранта 06-08	Конструктивные части здания, виды работ, материалы и конструкции	Единица измерения	Количество
I.		Фундаменты		
	2.96	Плиты подкладные из бетона М300, размером 2,4х6 м, массой свыше 5 до I5 т	$м^3$	5,02
	2.96	Плиты фундаментные коробчатые из бетона М400, объемом более 4 $м^3$, размером 6х2,4 м, массой свыше 5 до I5 т	"	40
	7.9	Ребра трапецеидальные из бетона М400, объемом более 4 $м^3$, размером 6хI м, массой свыше I5 до 25 т	"	40,6 I5,4
	7.9	Фундаменты прямоугольные трапецеидальные из бетона М400, объемом более 4 $м^3$, размером 6х3 м, массой свыше 25 т	"	4,54
	-	Арматура класса А-III для монолитных фундаментов	т	I,94
	-	Бетон тяжелый М200 с крупностью заполнителя более 20 до 40 мм	$м^3$	2I,I I5,6

Продолжение табл.7

№ раздела	№ позиций прейскуранта 06-08	Конструктивные части здания, виды работ, материалы и конструкции	Единица измерения	Количество
		Раствор тяжелый кладочный цементный марки 100	$м^3$	0,62
	-	Песок природный для строительных работ	"	13,9
2.		Зольный пол		
	7.156	Балки прямоугольные из бетона М400 длиной 12 м, объемом более 1,5 $м^3$, массой свыше 5 до 15 т	"	0,47
	-	Блоки из тяжелого бетона М150, объемом менее 0,3 $м^3$	"	29,9
	2.106	Закрытые каналы технического водоснабжения из бетона М300, МПа 0,8, сечением 1,8х2, массой свыше 5 до 15 т	"	37,3
	2.104	Лотки каналов гидрозолоудаления из бетона М200, длиной до 3 м, массой до 5 т	"	3,13
	7.124	Кольца для колодцев высотой 0,89, диаметром 1000 мм	м	0,62
	1.490	Плиты каналов плоские из бетона М200 размером до 3 $м^2$, массой до 5 т	$м^3$	1,08
	7.11	Фундаменты стаканного типа из бетона М400, объемом более 1 до 4 $м^3$, массой свыше 5 до 15 т	"	15,5
	-	Арматура класса А-I для монолитных фундаментов	т	1,8

Продолжение табл. 7

№ раздела	№ позиций прейскуранта 06-08	Конструктивные части здания, виды работ, материалы и конструкции	Единица измерения	Количество
	–	То же, класса А-III, для монолитных тоннелей	т	5,8 5,7
	–	Бетон тяжелый М100 с крупностью заполнителя более 20 до 40 мм	$м^3$	272 266
	–	Кирпич керамический одинарный размером 250х120х65мм марки 100	тыс.шт.	2,65
	–	Раствор тяжелый кладочный цементный марки 150	$м^3$	9,9 10,6
	–	Песок природный для строительных работ	"	20,7
3.		Железнодорожная эстакада		
	–	Блоки из тяжелого бетона М150, объемом менее 0,3 $м^3$	"	2,4
	7.1	Колонны прямоугольные сплошные из бетона М300, объемом более 0,2 до 1 $м^3$, длиной до 6,5 м, массой до 5 т	"	12,3
	1.368	Панели стеновые плоские из тяжелого бетона с расходом стали 7,1-10 $кг/м^2$, толщиной 8 см, длиной до 3 м, массой до 5 т	$м^2$	36,5
	2.95	Плиты перекрытий подвала плоские из бетона М300, размером 3х2 м, массой до 5 т	$м^3$	28,4
	2.95	Плиты подпорных стен плоские из бетона М300, размером 3х3 м, массой свыше 5 до 15 т	"	20

Продолжение табл.7

№ раздела	№ позиций прейскуранта 06-08	Конструктивные части здания, виды работ, материалы и конструкции	Единица измерения	Количество
	7.II	Фундаменты стаканного типа из бетона М200, объемом более 0,2 до 1 м³, массой до 5 т	"	9,4
	–	Арматура класса А-III, для монолитных тоннелей	т	0,I4
	–	Бетон тяжелый МI00, с крупностью заполнителя более 20 до 40 мм	м³	30,5 3I,7
	–	Раствор тяжелый кладочный цементный марки 200	"	I,4
	–	Песок природный для строительных работ	"	8,5
4.		Гидроизоляция		
	–	Раствор тяжелый кладочный цементный марки I00	"	4,I

I-3 ДЕАЭРАТОРНОЕ ОТДЕЛЕНИЕ
НАЗЕМНАЯ ЧАСТЬ

СОСТАВ РАБОТЫ

I. Каркас

Колонны, распорки, ригели сборные железобетонные. Связи по колоннам металлические.

2. Наружные стены

Панели из ячеистого бетона

3. Внутренние стены

Панели из ячеистого бетона, сборные железобетонные и кирпичные перегородки. Фахверк.

4. Перекрытия

Балки и плиты перекрытия сборные железобетонные. Прогоны балки, лестницы, площадки металлические. Подвесной потолок БЩУ и ЦЩУ.

5. Покрытие

Сборные железобетонные плиты

6. Кровля

Оклеечная пароизоляция. Плитный утеплитель. Рубероидная четырехслойная кровля с гравийной защитой.

7. Проемы.

Световые металлические панели с одинарным остеклением. Двери. Витражи БЩУ и ЦЩУ.

8. Полы

Полимерцементобетонные, цементные, паркетные, мозаичные и из релина.

9. Отделочные работы

I0. Бункера для магнезита

II. Разные работы

Шахта и обшивка сеткой лифта. Санитарно-технические блок-кабины

А. ПОСТОЯННЫЕ ЗАТРАТЫ

Измеритель - 1000 м3 наземной части здания

Таблица 8

№№ раз-дела	Конструктивные части здания и виды работ	Территориальные районы	Прямые затраты, руб.	в том числе руб. основная заработная плата рабочих	эксплуатация машин всего	эксплуатация машин в том числе заработная плата рабочих, обслуживающих машин	Затраты труда рабочих, чел.-ч
	Всего:						
	а) строительные работы	I-У; УП-IX; XI;XII	7700	680	485	I48	II30
		УI;X	7900				
	б) металлоконструкции	I;III-У; УП;УШ; XI	2300	II6	I7I	6I	I77
		II;УI;XII	2350				
		IX	24I0				
		X	2620				
		Базисная стоимость	I6200				
	В том числе:						
I	Каркас:						
	а) строительные работы	I-XII	3450	I29	I53	48	I96
	б) металлоконструкции	I-IX;XI; XII	I93	I2	I4	6	I7
		X	2I3				

Продолжение табл.8

№№ раз-дела	Конструктивные части здания и виды работ	Терри-ториаль-ные районы	Прямые затра-ты, руб.	в том числе руб. основ-ная зара-ботная плата рабо-чих	эксплуатация машин всего в том числе заработ-ная пла-та рабо-чих, об-служива-ющих машины		Затраты труда ра-бочих, чел.-ч
		Базисная стои-мость	6200				
2.	Наружные сте-ны	I-XII	55	II	I9	6	I8
		Базис-ная стои-мость	342				
3.	Внутренние сте-ны:						
	а) строительные работы	I-XII	I32	27	77	2I	47
	б) металлокон-струкции	I-IX;XI; XII	I29	6	8	3	8
		X	I42				
		Базисная стои-мость	720				
4.	Перекрытия:						
	а) строительные работы	I-XII	2060	I6I	74	20	300
	б) металлокон-струкции	I-VIII;XI; XII	I000	50	73	27	75
		IX	I040				
		X	II20				
		Базис-ная стои-мость	5070				

Продолжение табл.8

№№ разделы	Конструктивные части здания и виды работ	Территориальные районы	Прямые затраты, руб.	в том числе руб.			Затраты труда рабочих, чел.-ч
				основная заработная плата рабочих	эксплуатация машин		
					всего	в том числе заработная плата рабочих, обслуживающих машины	
5.	Покрытие	I-XII	503	I2	35	9	20
		Базисная стоимость	II00				
6.	Кровля	I;III-VIII; XI,XII	I45	32	8	2	58
		II;IX	I52				
		X	I66				
		Базисная стоимость	339				
7.	Проемы:						
	а) строительные работы	I;VII	62	I0	I	-	20
		II-VI; VIII;IX; XI;XII	67				
		X	7I				
	б) металлоконструкции	I;III;V; VIII;XII	342	I0	I9	7	I5
		II;VI;IX	360				
		IV;VII;XI	330				
		X	400				
		Базисная стоимость	4I0				

Продолжение табл.8

№№ пп разделов	Конструктивные части здания и виды работ	Территориальные районы	Прямые затраты, руб.	в том числе, руб.			Затраты труда рабочих, чел.-ч
				основная заработная плата рабочих	эксплуатация машин		
					всего	в том числе заработная плата рабочих обслуживающих машины	
8.	Полы	I;III–V; VII;VIII	511	92	36	II	161
		II;VI;IX; XI;XII	527				
		X	552				
		Базисная стоимость	650				
9.	Отделочные работы	I,V,VII	630	198	5	2	334
		II	700				
		III,IV,VIII	670				
		VI	320				
		IX,XI, XII	730				
		X	760				
		Базисная стоимость	640				
10.	Бункера для магнезита:						
	а) строительные работы	I–XII	21	7	–	–	13
	б) металлоконструкции	I;III–VIII; XI;XII	577	30	50	20	50

Продолжение табл.8

№ № раз-делa	Конструктивные части здания и виды работ	Террито-риальные районы	Прямые затра-ты, руб.	в том числе, руб.			Затраты труда рабочих, чел.-ч
				основ-ная зара-ботная плата рабо-чих	эксплуатация машин		
					всего в том числе заработ-ная пла-та рабо-чих об-служива-ющих ма-шины		
		II,IX	594				
		X	650				
		Базис-ная стои-мость	591				
II	Разные работы:						
	а) строитель-ные работы	I-XII	87	3	77	29	5
	б) металлокон-струкции	I-VIII;XI; XII	68	5	8	3	I0
		IX	80				
		X	90				
		Базис-ная стои-мость	I72				

Б. ПОКАЗАТЕЛИ РАСХОДА МЕСТНЫХ СТРОИТЕЛЬНЫХ МАТЕРИАЛОВ И КОНСТРУКЦИЙ

Измеритель - 1000 м³ наземной части здания

Таблица 9

№ раздела	№№ позиций прейскуранта 06-08	Конструктивные части здания, виды работ, материалы и конструкции	Единица измерения	Количество
I		Каркас		
		Колонны из бетона М 500 объемом более 4 м³:		
	7.1	Прямоугольные без консолей, длиной от 3 до 6,5 м, массой от 5 до 15 т	м³	1,14
	7.2	То же с консолями в одну сторону длиной более 12 м, массой свыше 25 т	"	2,9
	7.3	То же, с консолями в две стороны, длиной от 6,5 до 12 м, массой от 15 до 25 т	"	2,27
	7.3	То же, длиной более 12 м до 13,6 м, массой свыше 25 т	"	~~11,4~~ 11,35
	2.99	Распорки из бетона М400 длиной от 6,5 до 12 м, массой от 5 до 15 т	"	5,46
	2.105	Ригели из бетона М400 длиной от 6,5 до 12 м, массой от 15 до 25 т	"	5,14
	2.106	То же, массой свыше 25т	"	2,57
	-	Бетон тяжелый М400 с крупностью заполнения более 10 до 20 мм	"	~~0,97~~ 0,88

Продолжение табл. 9

№ раздела	№ позиций прейскуранта 06-08	Конструктивные части здания, виды работ, материалы и конструкции	Единица измерения	Количество
2		Наружные стены		
	I.395	Панели стен из ячеистого бетона толщиной 250 мм объемной массой I000-I200 кГ/м3, длиной I2 м, с расходом стали I2 кГ/м2, массой от 5 до I5 т	м2	4,5I
	I.396	То же, шириной I,2 м, с расходом стали I5 кГ/м2, массой до 5 т	"	6,0I
		в том числе:		
		Панели выше цоколя	м2	I0,52
			м3	2,63
	-	Плиты парапетные из бетона М200	м3	0,I3
	-	Кирпич керамический одинарный размером 250xI20x65 мм марки I00	тыс.шт.	0,3I
	-	Раствор тяжелый цементно-известковый марки 25	м3	0,35
				0,33
	-	Бетон легкий на пористых заполнителях с крупностью заполнителя более I0 до 20 мм марки I00	"	0,04
3		Внутренние стены и перегородки		
	I.393	Панели стен из ячеистого бетона объемной массой I000-I200 кГ/м3 длиной от 3 до 6,5 м толщиной 250 мм, с расходом стали до 7 кГ/м2, массой до 5 т	м2	8,57

Продолжение табл.9

№ раздела	№ позиций по прейскуранту 06-08	Конструктивные части здания, виды работ, материалы и конструкции	Единица измерения	Количество
	I.393	То же, длиной до 3м	м2	8,29
	I.367	Панели стен из бетона М300, толщиной 80мм, длиной от 3 до 6м, с содержанием стали до 7 кг/м2 массой до 5т	"	I2,38
	I.368	То же, с расходом стали от 7,1 до I0 кг/м2 длиной до 3,0 м	"	5,99 5,94
	I.367	То же, с расходом стали до 7 кг/м2, длиной до 3м	м2	I0,6
	-	Кирпич керамический пустотелый	тыс.шт.	0,I5
	-	Раствор тяжелый цементно-известковый марки 25	м3	0,I7
4		Перекрытия		
	7.I6I	Балки прямоугольные из бетона М400, длиной от 6,5 до I2м, массой от 5 до I5т	"	6,63
	2.I00	Плиты ребристые из бетона М400, размером I,5xI2м, массой от 5 до I5т	"	2,97
	2.I0I	То же, размером 3xI2м, массой от I5 до 25т	"	I3,73
	I.486	Плиты плоские из бетона М-300 размером до 9 м2	"	3,0
	-	Бетон М-I50 с крупностью заполнителя более I0 до 20мм	"	2,2

Продолжение табл.9

№ раздела	№ позиций по прейскуранту 06-03	Конструктивные части здания, виды работ, материалы и конструкции	Единица измерения	Количество
		Раствор цементный марки 100	м3	0,31
6		Покрытие		
	2.100	Плиты ребристые из бетона М400, размером 1,5х12м, массой от 5 до 15т	"	1,86
	2.101	То же, размером 3х12м, массой от 15 до 25т	"	5,01
	1.486	Плиты плоские из бетона из М300, размером до 9м2, длиной до 3м, массой до 5т	"	0,78
	-	Бетон тяжелый М200 с крупностью заполнителя более 5 до 10 мм	"	0,06
	-	Раствор тяжелый кладочный цементный марки 200	"	0,38
6		Кровля		
	-	Изделия из ячеистых бетонов теплоизоляционные. Тип В. Объемным весом 400 кг/м3	"	3,1
	-	Смесь асфальтобетонная плотная среднезернистая щебеночная горячая тип А марка I	т	0,1
	-	Бетон легкий М50	м3	3,1
	-	Кирпич керамический одинарный размером 250х120х65 мм марки 100	тыс.шт	0,02
	-	Раствор тяжелый кладочный цементный марки 75	м3	0,64

Продолжение табл.9

№ раздела	№ позиций по прейскуранту 06-08	Конструктивные части здания, виды работ, материалы и конструкции	Единица измерения	Количество
7		Проемы		
	-	Раствор тяжелый, кладочный марки 100	м3	0,02
8		Полы		
	-	Плитки мозаичные	м2	16,23
	-	Раствор тяжелый, кладочный цементный марки 200	м3	3,1
9		Отделочные работы		
	-	Раствор тяжелый отделочный цементно-известковый 1:1:6	"	0,47
10		Разные работы		
	-	Санитарно-технические кабины размером 1,6х2,78х2,43 м	шт.	0,11

I-4 КОТЕЛЬНОЕ ОТДЕЛЕНИЕ
НАЗЕМНАЯ ЧАСТЬ

СОСТАВ РАБОТЫ

I. Каркас

Сборные железобетонные колонны и распорки. Металлические фермы, аэрационный фонарь, подкрановые балки с тормозными конструкциями, связи по колоннам и фермам.

2. Наружные стены

Панели из ячеистого бетона. Металлический фахверк с кирпичным заполнением.

3. Перекрытия

Монолитное железобетонное межкотельное перекрытие. Металлические стойки, балки, лестницы, площадки и ограждения.

4. Покрытие

Сборные железобетонные ребристые плиты.

5. Кровля

Пароизоляция, утепление пенобетонными плитами, цементная стяжка. Трехслойная рубероидная кровля.

6. Проемы

Световые металлические панели с остеклением. Двери деревянные.

7. Полы

Керамические и полимерцементобетонные, по межкотельному перекрытию - мозаичные.

8. Отделочные работы.

9. Лифты

Каркас, лестницы, площадки и перила металлические. Ограждение сборными железобетонными панелями.

I0. Разные работы

Металлические кабельные шахты, лестницы и площадки обслуживания кабельных шахт, каркас коробов забора холодного воздуха. Ограждение коробов холодного воздуха сборными железобетонными панелями.

А. ПОСТОЯННЫЕ ЗАТРАТЫ

Измеритель - 1000 м^3 наземной части здания

Таблица 10

раз-ла	Конструктивные части здания и виды работ	Территориальные районы	Прямые затраты, руб.	в том числе, руб.			Затраты труда рабочих, чел.-ч.
				основная заработная плата рабочих	эксплуатация машин		
					всего	в том числе заработная плата рабочих, обслуживающих машины	
	Всего:						
	а) строительные работы	I;III-IX	1160	178	231	80	306
		II;X	1200				
	б) металлоконструкции	I;III;IУ;УП;XI	1410	62	75	25	92
		У;УШ;XII	1430				
		II;УI;IX	1480				
		X	1690				
		Базисная стоимость	3700				
	В том числе:						
	Каркас:						
	а) строительные работы	I-XII	480	54	26	8	93
	б) металлоконструкции	I;III;У;УП;УШ;XI;XII	570	22	37	13	29
		II;УI	585				
		IУ	559				

Продолжение табл. 10

№ раздела	Конструктивные части здания и виды работ	Территориальные районы	Прямые затраты, руб.	в том числе, руб.			Затраты труда рабочих, чел.-ч.
				основная заработная плата рабочих	эксплуатация машин		
					всего	в том числе заработная плата рабочих, обслуживающих машины	
		IX	602				
		X	677				
		Базисная стоимость	1340				
2.	Наружные стены:						
	а) строительные работы	I+XII	110	19	29	8	33
	б) металлоконструкции	I;III+IX;XI; XII	56	2	3	1	4
		II;X	62				
		Базисная стоимость	730				
3.	Перекрытия:						
	а) строительные работы	I;III+XII	31	10	1	-	19
		II	37				
	б) металлоконструкции	I;III+V;VII; VIII;XI;XII	327	17	15	5	26
		II;VI	336				
		IX	343				
		X	381				
		Базисная стоимость	414				

Продолжение табл. 10

№ раздела	Конструктивные части здания и виды работ	Территориальные районы	Прямые затраты, руб.	в том числе, руб.			Затрат труда рабочи
				основная заработная плата рабочих	эксплуатация машин		чел.-ч
					всего	в том числе заработная плата рабочих, обслуживающих машины	
4.	Покрытие	I÷XII	69	2	6	2	4
		Базисная стоимость	I76				
5.	Кровля	I;III÷VIII;XI	65	I7	3	I	25
		II;IX;XII	68				
		X	74				
		Базисная стоимость	94				
6.	Проемы:						
	а) строительные работы	I÷IX;XI;XII	48	8	I	-	I4
		X	5I				
	б) металлоконструкции	I;III;V;VII;XII	223	4	6	2	6
		IV;VI;XI	2I6				
		II;VI;IX	235				
		X	265				
		Базисная стоимость	269				
7.	Полы	I;III÷V;VII;VIII	I33	26	I0	3	44
		II;X	I44				
		VI;IX;XI;XII	I37				

Продолжение табл. 10

№ раздела	Конструктивные части здания и виды работ	Территориальные районы	Прямые затраты, руб.	в том числе, руб.			Затраты труда рабочих, чел.-ч.
				основная заработная плата рабочих	эксплуатация машин		
					всего	в том числе заработная плата рабочих, обслуживающих машины	
		X	146				
		Базисная стоимость	162				
8.	Отделочные работы	I÷IX;XI	42	28	I	-	49
		X;XII	44				
		Базисная стоимость	46				
9.	Лифты:						
	а) строительные работы	I;III÷XII	26	7	3	I	I3
		II	32				
	б) металлоконструкции	I;III÷V;VII;VIII;XI;XII	I89	I3	9	3	2I
		II;VI	I96				
		IX	203				
		X	236				
		Базисная стоимость	225				
I0.	Разные работы:						
	а) строительные работы	I÷XII	I62	7	I5I	57	I2

Продолжение табл. 10

№ раздела	Конструктивные части здания и виды работ	Территориальные районы	Прямые затраты, руб.	в том числе, руб.			Затраты труда рабочих, чел.-ч.
				основная заработная плата рабочих	эксплуатация машин		
					всего	в том числе заработная плата рабочих, обслуживающих машины	
6) металлоконструкции	I÷У; УП; УШ; XI; XII	59	4	5	I	6	
	УI; IX	62					
	X	68					
	Базисная стоимость	244					

Б. ПОКАЗАТЕЛИ РАСХОДА МЕСТНЫХ СТРОИТЕЛЬНЫХ МАТЕРИАЛОВ И КОНСТРУКЦИЙ

Измеритель - 1000 м³ наземной части здания

Таблица II

№ раздела	№ позиций прейскуранта 06-08	Конструктивные части здания, виды работ, материалы и конструкции	Единица измерения	Количество
I.		Каркас		
		Колонны из бетона М500, объемом более 4 м³:		
	7.I	прямоугольные сплошные, длиной более 3 до 6,5 м, массой свыше I5 до 25 т	м³	0,26
	7.I	то же, с "опорным зубом", длиной более 6,5 до I2 м, массой свыше 25 т	"	0,47
	7.2	двутаврового сечения с консолями до I м в одну сторону, длиной более 6,5 до I2 м, массой свыше 25 т	"	I,09 I,I7
	7.2	то же, длиной I2,6 м	"	0,46 0,49
	2.99	Распорки по колоннам двутаврового сечения из бетона М400, длиной I2 м, массой свыше 5 до I5 т	"	I,22
	-	Арматура класса А-I для монолитных колонн	т	0,006
	-	Бетон тяжелый М400 с крупностью заполнителя более I0 до 20 мм	м³	0,II 0,I

Продолжение табл. 11

№ раздела	№ позиций прейскуранта 06-08	Конструктивные части здания, виды работ, материалы и конструкции	Единица измерения	Количество
2.		Наружные стены		
	I.395	Панели стеновые плоские из легкого бетона объемной массой I200 кг/м³ с расходом стали I0,I-I3 кг/м², толщиной 25 см, длиной I2 м, массой свыше 5 до I5 т	м²	2I,7 2I,2
	I.395	То же, длиной 6 м, массой до 5 т	"	2,08 2,04
	I.393	То же, с расходом стали до 7 кг/м², длиной до 3 м, массой до 5 т	"	0,82 0,79
	9.2378	Плиты парапетные из бетона М200, массой до 5 т	"	0,04
	-	Кирпич керамический одинарный размером 250х120х65 мм марки I00	тыс.шт.	0,I8
	-	Раствор тяжелый отделочный цементно-известковый марки 25	м³	0,I4
3.		Перекрытия		
	-	Арматура класса А-I для монолитных перекрытий	т	0,I2
	-	Бетон тяжелый М200 с крупностью заполнителя более 20 до 40 мм	м³	0,59

Продолжение табл. 11

№ раздела	№ позиций прейскуранта 06-08	Конструктивные части здания, виды работ, материалы и конструкции	Единица измерения	Количество
4.		Покрытие		
	2.100	Плиты перекрытий ребристые из бетона марки 400, размером 1,5х12 м, массой до 5 т	м³	0,12
	2.101	То же, размером 3х12 м, массой свыше 5 до 15 т	"	1,13
	1.486	Плиты перекрытий плоские из бетона М200, размером до 9 м², длиной до 3 м, массой до 5 т	м³	0,1
	-	Арматура класса А-III, для монолитных перекрытий	т	0,003
	-	Бетон тяжелый М300 с крупностью заполнителя более 20 до 40 мм	м³	0,03
	-	Раствор тяжелый кладочный цементный марки 200	"	0,07
5.		Кровля		
	-	Изделия из ячеистых бетонов теплоизоляционные. Тип Б. Объемным весом 400 кг/м³	"	0,72
	-	Кирпич керамический одинарный размером 250х120х65мм марки 100	тыс.шт.	0,02
	-	Раствор тяжелый кладочный цементный марки 75	м³	0,38
6.		Проемы		
	-	Раствор тяжелый кладочный цементный марки 100	"	0,005

Продолжение табл. 11

№ раздела	№ позиций прейскуранта 06-08	Конструктивные части здания, виды работ, материалы и конструкции	Единица измерения	Количество
7.		Полы		
	-	Раствор декоративный с мраморной крошкой	$м^3$	0,3
	-	Раствор тяжелый кладочный цементный марки 100	"	0,27
8.		Отделочные работы		
	-	Раствор тяжелый отделочный известковый состава 1:2,5	"	0,22
9.		Лифты		
	I.367	Панели стеновые плоские из тяжелого бетона с расходом стали до 7 кг/$м^2$, толщиной 8 см, длиной до 3 м, массой до 5 т	$м^2$	I,32
		Арматура класса А-III для монолитных перекрытий	т	0,003
	-	Бетон тяжелый М200, с крупностью заполнителя более 20 до 40 мм	$м^3$	0,0I4
	-	Кирпич керамический одинарный размером 250x120x65мм марки 100	тыс.шт.	0,0I6
	-	Раствор тяжелый кладочный цементно-известковый марки 50	$м^3$	0,0I
I0.		Разные работы		
	I.367	Панели стеновые плоские из тяжелого бетона с расходом стали до 7 кг/$м^2$, толщиной 8 см, длиной более 3 до 6,5 м, массой до 5 т	$м^2$	2,53

Продолжение табл. 11

№ раздела	№ позиций прейскуранта 06-08	Конструктивные части здания, виды работ, материалы и конструкции	Единица измерения	Количество
	I.486	Плиты перекрытий плоские из бетона М300, размером до 9 м², длиной до 3 м, массой до 5 т	м³	0,05
	-	Асфальт литой жесткий тип II для покрытия тротуаров	т	0,03
	-	Бетон тяжелый М100 с крупностью заполнителя более 20 до 40 мм	м³	0,042
	-	Песок природный для строительных работ	"	0,05
	-	Керамзитовый гравий марка по прочности П50 по насыпной плотности 400, фракции 10-20 мм	"	0,1

I-5 ДЕАЭРАТОРНОЕ ОТДЕЛЕНИЕ

ПОСТОЯННЫЙ ТОРЕЦ

СОСТАВ РАБОТЫ

I. Каркас

Колонны, рамы, ригели лестничной клетки сборные железобетонные.

2. Наружные стены

Панели из ячеистого бетона

3. Внутренние стены

Панели из ячеистого бетона и гипсобетонные перегородки.

4. Перекрытия и покрытие

Плиты перекрытий и покрытия, лестничные марши с площадками сборные железобетонные. Перильное ограждение.

5. Кровля

Оклеечная пароизоляция. Плитный утеплитель. Пятислойная рубероидная кровля.

6. Проемы

Световые металлические панели с остеклением стеклопакетами и отдельными стеклами. Монорельсы для обслуживания световых панелей. Двери. Ворота.

7. Полы

Полимерцементобетонные и из метлахской плитки.

8. Отделочные работы

9. Разные работы

Шахта лифта. Устройство тамбура входа. Отмостка.

А. ПОСТОЯННЫЕ ЗАТРАТЫ

Измеритель - один торец

Таблица I2

№№ п/п	Конструктивные части здания и виды работ	Территориальные районы	Прямые затраты, руб.	В том числе, руб.			Затраты труда рабочих, чел.-ч
				основная заработная плата рабочих	эксплуатация машин всего	в том числе заработная плата рабочих, обслуживающих машины	
	Всего:						
	а) Строительные работы	I;III-IX; XI	43400	4060	3630	I280	7I00
		II;X;XII	44400				
	б) Металлоконструкции	I;III;УII; XI	24700	II60	I420	483	I930
		II; УI	26I00				
		IУ	24I00				
		У;УIII;XII	25000				
		IX	26800				
		X	30000				
		Базисная стоимость	I08000				
	В том числе:						
I	Каркас	I-XII	22900	444	880	246	690
	базисная стоимость 30700						

Продолжение табл.I2

№ раз-дела	Конструктивные части здания и виды работ	Территориальные районы	Прямые затраты, руб.	В том числе,. руб.			Затраты труда, рабочих, чел.-ч
				основная заработная плата рабочих	эксплуатация машин		
					всего	в том числе заработная плата рабочих, обслуживающих машины	
2.	Наружные стены	I-XII	4440	5I8	I2I0	342	850
		Базисная стоимость	2I800				
3.	Внутренние стены	I-XII	I880	446	700	I93	770
		Базисная стоимость	9200				
4.	Перекрытия и покрытие	I-XII	2780	449	4I0	II5	730
		Базисная стоимость	8700				
5.	Кровля	I-IX;XI; XII	4I0	93	I9	6	280
		X	473				
		Базисная стоимость	860				
6.	Проемы:						
	а) Строительные работы	I	4390	483	47	I3	900
		II; X	5230				
		III;V;VIII	4790				
		IV;VII	4600				
		VI;IX;XI	4960				
		XII	5II0				

Продолжение табл.12

№ раздела	Конструктивные части здания и виды работ	Территориальные районы	Прямые затраты, руб.	В том числе, руб.			Затраты труда рабочих, чел.-ч
				основная заработная плата рабочих	эксплуатация машин		
					всего	в том числе заработная плата рабочих, обслуживающих машины	
	б)металлоконструкции	I;III;VIII;XII	I2900	228	5I9	I7I	37I
		II;VI;IX	I3600				
		IV;VII;XI	I2600				
		V	I3200				
		X	I5500				
		Базисная стоимость	I7300				
7	Полы	I;III-V; VII-IX	2240	306	I57	48	524
		II;VI; X-XII	2400				
		Базисная стоимость	2360				
8	Отделочные работы	I;III-IX; XI; XII	2I00	720	57	26	I350
		II; X	2200				
		Базисная стоимость	2330				
9	Разные работы:						
	а)строительные работы	I;III-IX	I900	598	I45	293	III0
		II;X-XII	20I0				

Продолжение табл.I2

№ раз-дела	Конструктивные части здания и виды работ	Территориальные районы	Прямые затраты, руб.	В том числе, руб.			Затраты труда рабочих, чел.-ч
				основная заработная плата рабочих	эксплуатация машин		
					всего	в том числе заработная плата рабочих, обслуживающих машины	
6)	Металлоконструкции	I;III;V; VII;XI	II900	930	900	3I2	I560
		II	I2700				
		IV	II600				
		VI;VIII; XII	I2I00				
		IX	I3I00				
		X	I4500				
		Базисная стоимость	I5000				

Б. ПОКАЗАТЕЛИ РАСХОДА МЕСТНЫХ СТРОИТЕЛЬНЫХ МАТЕРИАЛОВ И КОНСТРУКЦИЙ

Измеритель - один торец

Таблица I3

№ раз-дела	№ позиций прейскуран-ту 06-08	Конструктивные части здания, виды работ, материалы и конструкции	Единица измере-ния	Количество
I		Каркас		
	7.I50	Балки и ригели лестничных рам из бетона М 400, длиной до 6,5 м, массой до 5 т	м3	57,6
	7.I	Колонны лестничных рам из бетона М 400, длиной от 6,5 до I2 м, массой до 5 т	"	7
	7.I	То же, массой от 5 до I5 т	"	4I,8
	- o	Бетон тяжелый М 300 с крупностью заполнителя более I0 до 20 мм	"	3
	-	Раствор тяжелый кладочный цементный марки I00	"	0,39
2		Наружные стены		
	I,396	Панели стен из ячеистого бетона толщ. 250 мм, длиной I2 м, шириной I,8 м с расходом стали I3,24 кг/м2, массой от 5 до I5 т	м2	234,5

Продолжение табл.I3

№ раз-дела	№ позиций прейскуран-ту 06-08	Конструктивные части здания, виды работ, материалы и конструкции	Единица измере-ния	Количество
	I.396	То же, шириной I,2 м, с расходом стали I6,52 кг/м2, массой до 5 т	м2	42,5
	I.393	То же, длиной до 6 м, с расходом стали до 7 кг/м2	"	360,4
	I.394	То же, длиной до 3 м, с расходом стали от 7 до I0 кг/м2	"	2I2,8
	I.395	То же, с расходом стали более I0 до I3 кг/м2	"	42,4
	I.424	Угловые блоки длиной до 3 м, массой до 5 т	м3	6,4I
		в том числе: панели цоколя, облицованные плиткой "кабанчик"	м2	35
		То же, выше цоколя облицованные плиткой "брекчия"	"	880
	-	Плиты парапетные из неармированного бетона М 200, массой до 5 т	м3	I,3
3		Внутренние стены		
	I.393	Панели стен из ячеистого бетона толщ. 250 мм размером I2xI,8 м, с расходом стали I3,24 кг/м2, массой от 5 до I5 т	м2	65

Продолжение табл. I3

№ раз-дела	№ позиций прейскуран-ту 06-08	Конструктивные части здания, виды работ, материалы и конструкции	Единица измере-ния	Количество
	I.396	То же, с расходом стали I6,52 кг/м2, массой до 5 т	м2	II4
	I.393	То же, длиной до 6 м, с расходом стали до 7 кг/м2	"	65
	I.395	То же, длиной до 3 м, с расходом стали I0,6 кг/м2	"	I04
	-	Плиты гипсовые толщ. I00 мм	"	32I,2
	-	Песок природный для строительных работ	м3	2,I
4		Перекрытия и покрытие		
	-	Лестничные марши с площадками из бетона М 400 длиной от 3 до 6,5 м, массой от 5 до I5 т	м3	36 36,2
	9.I056	Плиты с круглыми пустотами из бетона М 200 типа ПГК 59-I2 ПГК 59-I0 массой до 5 т	м2	343
	I.486	Плиты плоские из бетона М 300, размером до 9 м2, длиной до 3 м, массой до 5 т	м3	I,62
	-	Бетон М 300 с крупностью заполнителя свыше I0 до 20 мм	"	4,83 5,56

Продолжение табл.13

№ раз-дела	№ позиций прейскуран-ту 06-08	Конструктивные части здания, виды работ, материалы и конструкции	Единица измере-ния	Количество
	-	Раствор тяжелый кладочный цементный марки 100	м3	1,11 1,06
	-	Арматура класса А-I для монолитной плиты	т	0,2
5		Кровля		
	-	Изделия из ячеистых бетонов теплоизоляцион-ные. Тип Б. Объемным весом 400 кг/м3	м3	9,8
	-	Раствор тяжелый кладочный цементный марки 75	"	1,5
	-	Керамзитовый гравий марки по прочности П 50, по на-сыпной плотности 400 фракции 10-20 мм	"	9,9
6		Проемы		
	-	Раствор тяжелый кладочный цементный марки 100	м3	0,4
7		Полы		
	-	Раствор тяжелый кладочный цементный марки 100	"	6,11
8		Отделочные работы		
	-	Раствор тяжелый отделочный известковый 1:2	"	10,9

Продолжение табл. I3

№ раз-дела	№ позиций прейскуранта 06-08	Конструктивные части здания, виды работ, материалы и конструкции	Единица измерения	Количество
9		Разные работы		
	-	Камни бортовые из бетона М 300	м3	I,8
	-	Арматура класса А-III для монолитных фундаментов	т	0,88 0,79
	-	Смесь асфальтобетонная плотная, среднезернистая, щебеночная, горячая, тип А марка I	"	3
	-	Бетон тяжелый М50 с крупностью заполнителя более 20 до 40 мм	м3	I0,4 9,72
	-	Раствор тяжелый кладочный цементный марки I00	"	0,45
	-	Глина	"	I0,4
	-	Песок природный для строительных работ	"	5,4
	-	Керамзитовый гравий марка по прочности П 50, по насыпной плотности 400, фракции I0-20 мм	"	I6,I

§ 2. МЕТАЛЛИЧЕСКИЙ КАРКАС ГЛАВНОГО КОРПУСА ГРЭС
СОСТАВ РАБОТЫ

I. Машинное отделение

Металлические колонны, распорки, балки, фермы, связи, подкрановые балки с тормозными конструкциями и крановыми рельсами.

2. Бункерно-деаэраторное (деаэраторное) отделение

Металлические колонны, ригели, распорки, балки, связи, подкрановые балки с тормозными конструкциями и крановыми рельсами.

3. Котельное отделение

Металлические колонны, распорки, балки, фермы, аэрационный фонарь, связи, подкрановые балки с тормозными конструкциями и крановыми рельсами.

А. ПОСТОЯННЫЕ ЗАТРАТЫ

Измеритель-1000 м3 наземной части отделения

Таблица I4

№ раздела	Конструктивные части здания и виды работ	Территориальные районы	Прямые затраты, руб.	в том числе, руб.			Затраты труда рабочих, чел.-ч
				основная заработная плата рабочих	эксплуатация машин		
					всего	в том числе заработная плата рабочих обслуживающих машины	
I	Машинное отделение						
	Всего:						
	а) строительные работы	I-XII	94	63	4	I	IOI
	б) металлоконструкции	I-IX; XI;XII	I440	46	IOI	27	76

Продолжение таблицы I4

№ раздела	Конструктивные части здания и виды работ	Территориальные районы	Прямые затраты, руб.	в том числе, руб.			Затраты труда рабочих, чел.-ч
				основная заработная плата рабочих	эксплуатация машин		
					всего	в том числе заработная плата рабочих обслуживающих машины	
		X	I600				
		Базисная стоимость	I620				
2	Бункерно-деаэраторное (деаэраторное) отделение						
	Всего:						
	а) строительные работы	I-УП; IX-XII	38I	208	9	6	I24
		УШ	397				
	б) металлоконструкции	I-УШ; XI-XII	9400	304	770	I80	496
		IX	9700				
		X	I0400				
		Базисная стоимость	9800				
3	Котельное отделение						
	Всего:						
	а) строительные работы	I-УП; IX-XI	86	6I	4	I	96
		УШ, XII	90				
	б) металлоконструкции	I-УШ; XI, XII	I280	88	98	23	I59
		IX	I320				
		X	I420				
		Базисная стоимость	I350				

§3 ВРЕМЕННЫЕ ТОРЦЫ

3-I МАШИННОЕ ОТДЕЛЕНИЕ

3-I-I ПЕРВАЯ СТОЯНКА

СОСТАВ РАБОТЫ

I. Каркас

Мостовая и ветровые фермы передвижной части. Металлоконструкции для навески щитов сборно-разборной части.

2. Стеновое ограждение

Утепленные панели из профилированного оцинкованного листа передвижной части. Утепленные деревянные щиты, обшитые оцинкованной сталью сборно-разборной части. Утепление и заделка стыков. Нащельники. Уплотнение резиной швов в местах примыкания неподвижной части к подвижной.

А. ПОСТОЯННЫЕ ЗАТРАТЫ

Измеритель - 100 м^2 торца

Таблица 16

№ раздела	Конструктивные части здания и виды работ	Территориальные районы	Прямые затраты, руб.	в том числе, руб.			Затраты труда рабочих чел.-ч
				основная заработная плата рабочих	эксплуатация машин		
					всего	в том числе заработная плата рабочих, обслуживающих машины	
	Всего:						
	а) строительные работы	I-IX;XI;XII	1930	96	199	58	222
		X	2000				
	б) металлоконструкции	I÷VIII;XI;XII	1950	61	89	32	96
		IX	2020				
		X	2200				
	в) прочие затраты	I÷XII	73				
		Базисная стоимость	4440				
	В том числе:						
I.	Каркас:						
	а) строительные работы	I÷XII	72	38	4	I	75
	б) металлоконструкции	I;III÷V;VII;VIII;XI;XII	I760	58	87	32	90
		II;VI;IX;	I8I0				
		X	I980				

Продолжение табл. I5

раз-ла	Конструктивные части здания и виды работ	Территориальные районы	Прямые затраты, руб.	в том числе, руб.			Затраты труда рабочих, чел.-ч
				основная заработная плата рабочих	эксплуатация машин		
					всего	в том числе заработная плата рабочих, обслуживающих машины	
		Базисная стоимость	I830				
2.	Стеновое ограждение:						
	а) строительные работы	I-IX;XI;XII	I860	97	I95	57	I47
		X	I930				
	б) металлоконструкции	I÷VIII;XI;XII	I82	3	2	-	5
		IX	200				
		X	2I0				
	в) прочие затраты	I÷XII	73				
		Базисная стоимость	26I0				

Примечание: механизмы передвижной части торца рассчитывать по таблице. 33

Б. ПОКАЗАТЕЛИ РАСХОДА СТРОИТЕЛЬНЫХ МАТЕРИАЛОВ И КОНСТРУКЦИЙ, НЕ УЧТЕННЫХ В ПОСТОЯННЫХ ЗАТРАТАХ ("А")

Измеритель - 100 $м^2$ торца

Таблица 16

№ раздела	№ позиций прейскуранта 06-08	Конструктивные части здания, виды работ, материалы и конструкции	Единица измерения	Количество
2.	-	Стеновое ограждение		
		Щиты деревянные утепленные минераловатными матами, обитые оцинкованной сталью	$м^2$	22,8

3-I-2 ПРОМЕЖУТОЧНАЯ СТОЯНКА

СОСТАВ РАБОТЫ

I. Каркас

Демонтаж и монтаж каркаса оборно-разборной части.

2. Стеновое ограждение

Демонтаж и монтаж деревянных щитов оборно-разборной части.

А. ПОСТОЯННЫЕ ЗАТРАТЫ

Измеритель - 100 м^2 торца

Таблица I7

№ раздела	Конструктивные части здания и виды работ	Территориальные районы	Прямые затраты, руб.	в том числе, руб.			Затраты труда рабочих, чел.-ч
				основная заработная плата рабочих	эксплуатация машин		
					всего	в том числе заработная плата рабочих, обслуживающих машины	
	Всего:						
	а) строительные работы	I÷XII	330	42	42	I3	75
	б) металлоконструкции	I;III;IУ;У;УI;УII;УIII;XI;XII	228	I9	24	8	33
		II;УI;IX;	234				
		X	255				
		Базисная стоимость	I070 750				
	В том числе:						
I	Каркас:						
	а) строительные работы	I÷XII	8	4	-	-	8
	б) металлоконструкции	I;III;IУ;У;УI;УII;УIII;XI;XII	2I4	I6	23	8	29
		II;УI;IX	220				
		X	240				
		Базисная стоимость	220 I30				

Продолжение табл. I7

№ раздела	Конструктивные части здания и виды работ	Территориальные районы	Прямые затраты, руб.	в том числе, руб.			Затраты труда рабочих, чел.-ч
				основная заработная плата рабочих	эксплуатация машин		
					всего	в том числе заработная плата рабочих, обслуживающих машины	
2.	Стеновое ограждение:						
	а) строительные работы	I+XII	322	38	42	I3	67
	б) металлоконструкции	I+IX;X;XI; XII	I4	3	I	-	4
		Базисная стоимость	850 620				

Примечания: I. В знаменателе указана базисная стоимость за вычетом возврата материалов и конструкций.

2. Передвижку торца расценивать по таблице

Б. ПОКАЗАТЕЛИ РАСХОДА СТРОИТЕЛЬНЫХ МАТЕРИАЛОВ И КОНСТРУКЦИЙ, НЕ УЧТЕННЫХ В ПОСТОЯННЫХ ЗАТРАТАХ ("А")

Измеритель - 100 $м^2$ торца

Таблица 18

№ раздела	№ позиций прейскуранта 06-08	Конструктивные части здания, виды работ, материалы и конструкции	Единица измерения	Количество
2.		Стеновое ограждение		
	-	Щиты деревянные утепленные минераловатными матами, обитые оцинкованной сталью	$м^2$	22,8
		Материалы и изделия, подлежащие возврату		
	-	Щиты деревянные утепленные минераловатными матами, обитые оцинкованной сталью	"	II,4
	-	Металлоконструкции	руб.	86

3-I-3 ДЛИТЕЛЬНАЯ СТОЯНКА

СОСТАВ РАБОТЫ

I. Каркас

Демонтаж и монтаж каркаса оборно-разборной части.

2. Стеновое ограждение

Демонтаж деревянных щитов и монтаж утепленных панелей из профилированного оцинкованного листа оборно-разборной части.

А. ПОСТОЯННЫЕ ЗАТРАТЫ

Измеритель - 100 м^2 торца

Таблица 19

№ раздела	Конструктивные части здания и виды работ	Территориальные районы	Прямые затраты, руб.	в том числе, руб.			Затраты труда рабочих, чел.-ч
				основная заработная плата рабочих	эксплуатация машин		
					всего	в том числе заработная плата рабочих, обслуживающих машины	
Всего:							
а) строительные работы		I-IX;XI;XII	1050	112	96	30	107
		X	1090				
б) металлоконструкции		I÷VIII;XI; XII	320	27	33	12	34
		IX	330				
		X	360				
в) прочие затраты		I÷XII	12				
		Базисная стоимость	1370				
			1200				
В том числе:							
I. Каркас:							
а) строительные работы		I;III÷IX;XI; XII	10	6	1	-	11
		II;X	11				

Продолжение табл.19

№ раздела	Конструктивные части здания и виды работ	Территориальные районы	Прямые затраты, руб.	в том числе, руб.			Затраты труда рабочих, чел.-ч
				основная заработная плата рабочих	эксплуатация машин		
					всего	в том числе заработная плата рабочих, обслуживающих машины	
	б) металлоконструкции	I;III-У;УП;УШ;XI;XII	274	24	27	I0	29
		II;УI;IX	281				
		X	309				
		Базисная стоимость	280				
			230				
2	Стеновое ограждение:						
	а) строительные работы	I-IX;XI;XII X	I040 I070	I06	95	30	96
	б) металлоконструкции	I÷УШ;XI;XII	43	3	6	2	5
		IX	46				
		X	49				
	в) прочие затраты	I÷XII	I2				
		Базисная стоимость	I090				
			970				

Примечания: I. В знаменателе указана базисная стоимость за вычетом возврата материалов и конструкций.

2. Передвижку торца расценивать по таблице

Б. ПОКАЗАТЕЛИ РАСХОДА СТРОИТЕЛЬНЫХ МАТЕРИАЛОВ И КОНСТРУКЦИЙ, НЕ УЧТЕННЫЕ В ПОСТОЯННЫХ ЗАТРАТАХ ("А")

Измеритель - 100 $м^2$ торца

Таблица 20

№ раздела	№ позиций прейскуранта 06-08	Конструктивные части здания, виды работ, материалы и конструкции	Единица измерения	Количество
		Материалы и изделия, подлежащие возврату		
	-	Щиты деревянные утепленные минераловатными матами, обитые оцинкованной сталью	$м^2$	5,7
	-	Металлоконструкции	руб.	55

3-2 БУНКЕРНО-ДЕАЭРАТОРНОЕ (ДЕАЭРАТОРНОЕ) ОТДЕЛЕНИЕ

3-2-1 ПЕРВАЯ СТОЯНКА

СОСТАВ РАБОТЫ

1. Каркас

Металлоконструкции для навески щитов.

2. Стеновое ограждение

Утепленные деревянные щиты, обшитые оцинкованной сталью. Утепление и заделка стыков. Обшивка заделок оцинкованной кровельной сталью.

А. ПОСТОЯННЫЕ ЗАТРАТЫ

Измеритель - 100 м^2 торца

Таблица 2 I .

№ раздела	Конструктивные части здания и виды работ	Территориальные районы	Прямые затраты, руб.	в том числе, руб.			Затраты труда рабочих, чел.-ч
				основная заработная плата рабочих	эксплуатация машин		
					всего	в том числе заработная плата рабочих, обслуживающих машины	
	Всего:						
	а) строительные работы	I÷XII	222	49	82	I9	88
	б) металлоконструкции	I;III÷V;VII;VIII;XI;XII	533	24	34	I2	36
		II;VI;IX	548				
		X	6I0				
		Базисная стоимость	2280				
	В том числе:						
I	Каркас:						
	а) строительные работы	I÷XII	23	I2	I	I	24
	б) металлоконструкции	I;III÷V;VII;VIII;XI;XII	533	24	34	I2	36
		II;VI	545				
		IX	555				
		X	6I0				
		Базисная стоимость	560				

Продолжение табл.21

№№ п/п	Конструктивные части здания и виды работ	Территориальные районы	Прямые затраты, руб.	в том числе, руб.		Затраты труда рабочих, чел.-ч
				основная заработная плата рабочим	эксплуатация машин	
					всего / в том числе заработная плата рабочим, обслуживающим машины	
2	Стеновое ограждение:					
	а) строительные работы	I÷XII	I99	37	8I / I9	64
		Базисная стоимость	I720			

Б. ПОКАЗАТЕЛИ РАСХОДА СТРОИТЕЛЬНЫХ МАТЕРИАЛОВ И КОНСТРУКЦИЙ, НЕ УЧТЕННЫЕ В ПОСТОЯННЫХ ЗАТРАТАХ ("А")

Измеритель - 100 $м^2$ торца

Таблица 22

№ раздела	№ позиций прейскуранта 06-08	Конструктивные части здания, виды работ, материалы и конструкции	Единица измерения	Количество
2.		Стеновое ограждение		
	-	Щиты деревянные утепленные минераловатными матами, обитые оцинкованной сталью	$м^2$	67,6

3-2-2 ПРОМЕЖУТОЧНАЯ СТОЯНКА

СОСТАВ РАБОТЫ

1. Каркас

Демонтаж и монтаж металлоконструкций для навески щитов.

2. Стеновое ограждение

Демонтаж и монтаж деревянных щитов.

А. ПОСТОЯННЫЕ ЗАТРАТЫ

Измеритель - 100 м^2 торца

Таблица 23

№ раздела	Конструктивные части здания и виды работ	Территориальные районы	Прямые затраты, руб.	в том числе, руб.			Затраты труда рабочих чел.-ч.
				основная заработная плата рабочих	эксплуатация машин		
					всего	в том числе заработная плата рабочих, обслуживающих машины	
	Всего:						
	а) строительные работы	I+XII	594	79	122	34	138
	б) металлоконструкции	I;III+V;VII;VIII;XI;XII	630	38	57	20	54
	в	II;VI;IX	640				
		X	700				
		Базисная стоимость	2740				
			1780				
	В том числе:						
I.	Каркас:						
	а) строительные работы	I+XII	23	12	I	-	24
	б) металлоконструкции	I;III+V;VII;VIII;XI;XII	630	38	58	20	55
		II;VI	640				
		IX	650				
		X	700				
			75				

Продолжение табл.23

№ раздела	Конструктивные части здания и виды работ	Территориальные районы	Прямые затраты, руб.	в том числе, руб.			Затраты труда рабочих, чел.-ч.
				основная заработная плата рабочих	эксплуатация машин		
					всего	в том числе заработная плата рабочих, обслуживающих машины	
		Базисная стоимость	650 400				
2.	Стеновое ограждение	I÷XII	57I	67	I2I	37	II4
		Базисная стоимость	2090 I380				

Примечание: В знаменателе указана базисная стоимость за вычетом возврата материалов и конструкций.

Б. ПОКАЗАТЕЛИ РАСХОДА СТРОИТЕЛЬНЫХ МАТЕРИАЛОВ И КОНСТРУКЦИЙ, НЕ УЧТЕННЫЕ В ПОСТОЯННЫХ ЗАТРАТАХ ("А")

Измеритель - 100 $м^2$ торца

Таблица 24

№ раздела	№ позиций прейскуранта 06-08	Конструктивные части здания, виды работ, материалы и конструкции	Единица измерения	Количество
2.		Стеновое ограждение		
	-	Щиты деревянные утепленные минераловатными матами, обитые оцинкованной сталью	$м^2$	67,6
		Материалы и изделия, подлежащие возврату		
	-	Щиты деревянные утепленные минераловатными матами, обитые оцинкованной сталью	"	33,8
	-	Металлоконструкция	руб.	250

3-2-3 ДЛИТЕЛЬНАЯ СТОЯНКА

СОСТАВ РАБОТЫ

I. Каркас

Демонтаж и монтаж металлоконструкций для навески панелей.

2. Стеновое ограждение

Демонтаж деревянных щитов и монтаж утепленных панелей из профилированного оцинкованного листа.

А. ПОСТОЯННЫЕ ЗАТРАТЫ

Измеритель - 100 $м^2$ торца

Таблица 25

№ раздела	Конструктивные части здания и виды работ	Территориальные районы	Прямые затраты, руб.	в том числе, руб.			Затраты труда рабочих, чел.-ч.
				основная заработная плата рабочих	эксплуатация машин		
					всего	в том числе заработная плата рабочих, обслуживающих машины	
	Всего:						
	а) строительные работы	I;III÷IX;XI;XII	650	68	60	16	118
		II;X	670				
	б) металлоконструкции	I÷VIII;XI;XII	3270	132	282	94	212
		IX	3360				
		X	3480				
	в) прочие затраты	I÷XII	96				
		Базисная стоимость	3990 3480				
	В том числе:						
I.	Каркас:						
	а) строительные работы	I÷XII	22	12	I	-	23
	б) металлоконструкции	I;III÷V;VII;VIII;XI;XII	600	37	56	19	53

Продолжение табл.25

№ раздела	Конструктивные части здания и виды работ	Территориальные районы	Прямые затраты, руб.	в том числе, руб.			Затраты труда рабочих, чел.-ч.
				основная заработная плата рабочих	эксплуатация машин		
					всего	в том числе заработная плата рабочих, обслуживающих машины	
		П;УI;IX	620				
		X	670				
		Базисная стоимость	620 460				
2.	Стеновое ограждение:						
	а) строительные работы	I;III÷IX;XI;XII	630	56	59	I6	95
		П;X	640				
	б) металлоконструкции	I÷УШ;XI;XII	2670	95	226	75	I59
		IX	2740				
		X	28I0				
	в) прочие затраты	I÷XII	96				
		Базисная стоимость	3370 3020				

Примечания: I. В знаменателе в скобках указана базисная стоимость за вычетом возврата материалов и конструкций.

2. Передвижку торца расценивать по таблице.

Б. ПОКАЗАТЕЛИ РАСХОДА СТРОИТЕЛЬНЫХ МАТЕРИАЛОВ И КОНСТРУКЦИЙ, НЕ УЧТЕННЫЕ В ПОСТОЯННЫХ ЗАТРАТАХ ("А")

Измеритель - 100 $м^2$ торца

Таблица 26

№ раздела	№ позиций прейскуранта 06-08	Конструктивные части здания, виды работ, материалы и конструкции	Единица измерения	Количество
2		Стеновое ограждение		
		Материалы и изделия, подлежащие возврату		
	-	Щиты деревянные утепленные минераловатными матами, обитые оцинкованной сталью	$м^2$	16,9
	-	Металлоконструкции	руб.	160

3-3 КОТЕЛЬНОЕ ОТДЕЛЕНИЕ

3-3-I ПЕРВАЯ СТОЯНКА

СОСТАВ РАБОТЫ

I. Каркас

Мостовая и ветровые фермы, шандора и направляющие, балки, консоли, подвески передвижной части. Металлоконструкции для навески щитов сборно-разборной части.

2. Стеновое ограждение

Панели из профилированного оцинкованного листа передвижной части. Деревянные щиты обшитые оцинкованной сталью сборно-разборной части и шандоры. Заделка стыков, Нащельники. Уплотнение резиной.

А. ПОСТОЯННЫЕ ЗАТРАТЫ

Измеритель - 100 м^2 торца

Таблица 27

№ раздела	Конструктивные части здания и виды работ	Территориальные районы	Прямые затраты, руб.	в том числе, руб.			Затраты труда рабочих, чел.-ч.
				основная заработная плата рабочих	эксплуатация машин		
					всего	в том числе заработная плата рабочих, обслуживающих машины	
	Всего:						
	а) строительные работы	I-IX;XI;XII	790	66	61	26	207
		X	820				
	б) металлоконструкции	I;III+VIII;XI;XII	3050	119	199	75	135
		II;IX	3130				
		X	3380				
	в) прочие затраты	I+XII	52	-	-	-	-
		Базисная стоимость	4550				
	В том числе:						
I.	Каркас:						
	а) строительные работы	I;III+IX;XI;XII	86	46	5	2	91
		II;X	90				
	б) металлоконструкции	I;III+VIII;XI;XII	2170	78	122	44	116

Продолжение табл.27

№ раздела	Конструктивные части здания и виды работ	Территориальные районы	Прямые затраты, руб.	в том числе, руб.			Затраты труда рабочих, чел.-ч.
				основная заработная плата рабочих	эксплуатация машин		
					всего	в том числе заработная плата рабочих, обслуживающих машины	
		II;IX	2232				
		X	2438				
		Базисная стоимость	2250				
2.	Стеновое ограждение:						
	а) строительные работы	I-IX;XI;XII	710	39	77	24	67
		X	730				
	б) металлоконструкции	I÷VIII;XI;XII	880	41	94	31	68
		IX	910				
		X	940				
	в) прочие затраты	I÷XII	52	-	-	-	-
		Базисная стоимость	2300				

Примечание: Механизмы передвижной части торца расценивать по таблице

Б. ПОКАЗАТЕЛИ РАСХОДА СТРОИТЕЛЬНЫХ МАТЕРИАЛОВ И КОНСТРУКЦИЙ, НЕ УЧТЕННЫЕ В ПОСТОЯННЫХ ЗАТРАТАХ ("А")

Измеритель - 100 $м^2$ торца

Таблица 28

№ раздела	№ позиций прейскуранта 06-08	Конструктивные части здания, виды работ, материалы и конструкции	Единица измерения	Количество
2		Стеновое ограждение		
	-	Щиты деревянные утепленные минераловатными матами, обитые оцинкованной сталью	$м^2$	I6,I
	-	То же, холодные	"	I6,2

3-3-2 ПРОМЕЖУТОЧНАЯ СТОЯНКА

СОСТАВ РАБОТЫ

I. Каркас

Демонтаж и монтаж каркаса сборно-разборной части. Демонтаж и монтаж боковых ограждающих и вертикальных направляющих металлоконструкций шандоры.

2. Стеновое ограждение

Демонтаж и монтаж деревянных щитов сборно-разборной части и шандоры.

А. ПОСТОЯННЫЕ ЗАТРАТЫ

Измеритель - 100 $м^2$ торца

Таблица 29

№ раздела	Конструктивные части здания и виды работ	Территориальные районы	Прямые затраты, руб.	в том числе, руб.			Затраты труда рабочих, чел.-ч.
				основная заработная плата рабочих	эксплуатация машин		
					всего	в том числе заработная плата рабочих, обслуживающих машины	
	Всего:						
	а) строительные работы	I÷XII	378	45	59	I6	8I
	б) металлоконструкции	I;III;IУ;У;УП;УШ;XI;XII	500	35	46	I5	45
		П;УI;IX	5I2				
		X	56I				
		Базисная стоимость	I560 / I060				
	В том числе:						
I	Каркас:						
	а) строительные работы	I÷XII	I8	9	I	-	I9
	б) металлоконструкции	I;III;IУ;У;УП;УШ;XI;XII	484	32	44	I5	4I
		П;УI;IX	495				
		X	543				

Продолжение табл. 29

№ раздела	Конструктивные части здания и виды работ	Территориальные районы	Прямые затраты, руб.	в том числе, руб.			Затраты труда рабочих, чел.-ч.
				основная заработная плата рабочих	эксплуатация машин		
					всего	в том числе заработная плата рабочих, обслуживающих машины	
		Базисная стоимость	500 310				
2	Стеновое ограждение:						
	а) строительные работы	I÷XII	360	36	58	16	62
	б) металлоконструкции	I÷IX;XI;XII	I7	3	2	-	4
		X	I8				
		Базисная стоимость	I060 750				

Примечания: I. В знаменателе указана базисная стоимость за вычетом возврата материалов и конотрукций.

2. Передвижку торца расценивать по таблице

Б. ПОКАЗАТЕЛИ РАСХОДА СТРОИТЕЛЬНЫХ МАТЕРИАЛОВ И КОНСТРУКЦИЙ, НЕ УЧТЕННЫХ В ПОСТОЯННЫХ ЗАТРАТАХ ("А")

Измеритель - 100 $м^2$ торца

Таблица 30

раздела	№ позиций прейскуранта 06-08	Конструктивные части здания, виды работ, материалы и конструкции	Единица измерения	Количество
2		Стеновое ограждение		
	-	Щиты деревянные утепленные минераловатными матами, обитые оцинкованной сталью	$м^2$	16,1
	-	То же, холодные	"	16,2
		Материалы и изделия, подлежащие возврату		
	-	Щиты деревянные утепленные минераловатными матами, обитые оцинкованной сталью	"	8
	-	То же, холодные	"	8,1
	-	Металлоконструкции	руб.	192

3-3-3 ДИТЕЛЬНАЯ СТОЯНКА

СОСТАВ РАБОТЫ

I. Каркас

Демонтаж и монтаж каркаса сборно-разборной части. Демонтаж и монтаж боковых ограждающих и вертикальных направляющих металлоконструкций. Шандоры.

2. Стеновое ограждение

Демонтаж деревянных щитов и монтаж панелей из профилированного оцинкованного листа сборно-разборной части и шандоры.

А. ПОСТОЯННЫЕ ЗАТРАТЫ

Измеритель - 100 м^2 торца

Таблица 31

раз-дела	Конструктивные части здания и виды работ	Территориальные районы	Прямые затраты, руб.	в том числе, руб.			Затраты труда рабочих, чел.-ч.
				основная заработная плата рабочих	эксплуатация машин		
					всего	в том числе заработная плата рабочих, обслуживающих машины	
	Всего:						
	а) строительные работы	I÷XII	695	83	122	89	144
	б) металлоконструкции	I;III-VIII;XI;XII	1090	89	52	17	52
		II;IX	1120				
		X	1210				
	в) прочие затраты	I÷XII	32				
		Базисная стоимость	2060 1780				
	В том числе:						
I.	Каркас:						
	а) строительные работы	I÷XII	22	12	I	-	23
	б) металлоконструкции	I;III÷V;VII;VIII;XI;XII	583	36	60	17	48
		II;VI;IX	598				

Продолжение табл. 31

№ раздела	Конструктивные части здания и виды работ	Территориальные районы	Прямые затраты, руб.	в том числе, руб.			Затраты труда рабочих, чел.-ч.
				основная заработная плата рабочих	эксплуатация машин		
					всего	в том числе заработная плата рабочих, обслуживающих машины	
		X	660				
		Базисная стоимость	600 480				
2.	Стеновое ограждение:						
	а) строительные работы	I÷XII	670	71	122	38	121
	б) металлоконструкции	I÷VIII; XI; XII	500	3	2	-	4
		IX	530				
		X	650				
	в) прочие затраты	I÷XII	32				
		Базисная стоимость	1460 1300				

Примечания: 1. В знаменателе указана базисная стоимость за вычетом возврата материалов и конструкций.

2. Передвижку торца расценивать по таблице

Б. ПОКАЗАТЕЛИ РАСХОДА СТРОИТЕЛЬНЫХ МАТЕРИАЛОВ И КОНСТРУКЦИЙ, НЕ УЧТЕННЫХ В ПОСТОЯННЫХ ЗАТРАТАХ "А"

Измеритель - 100 $м^2$ торца

Таблица 32

№ раздела	№ позиций прейскуранта 06-08	Конструктивные части здания, виды работ, материалы и конструкции	Единица измерения	Количество
2.		Стеновое ограждение		
	-	Щиты деревянные утепленные минераловатными матами, обитые оцинкованной сталью	$м^2$	II,4
		Материалы и изделия, подлежащие возврату		
	-	Щиты деревянные утепленные минераловатными матами, обитые оцинкованной сталью	"	4
	-	То же, холодные	"	4,I
	-	Металлоконструкции	руб.	I23

3-4 МЕХАНИЗМЫ ПЕРЕДВИЖНОЙ ЧАСТИ ТОРЦА И ПЕРЕДВИЖКА ТОРЦА

Вес передвижной части торца
с механизмами передвижения в т:
машинное отделение - 87
котельное отделение - 110

СОСТАВ РАБОТЫ

I. Механизмы передвижной части

а) Машинное отделение - тележки двухходовые со сцепным устройством.

б) Котельное отделение - тележки четырехходовые со сцепным устройством. Уловители шидор. Лебедки, Блоки. Канат. Металлические балки для крепления блоков. Подсоединения к электросети. Силовые шкафы. Защитные панели. Подготовка к включению аппаратуры панелей защиты.

2. Передвижка торца мостовым краном.

А. ПОСТОЯННЫЕ ЗАТРАТЫ

Измеритель - один торец

Таблица 33

№ раздела	Виды работ	Территориальные районы	Прямые затраты, руб.	в том числе, руб.			Затраты труда рабочих чел.-ч	Стоимость оборудования руб.
				основная заработная плата рабочих	эксплуатация машин всего	в том числе заработная плата рабочих, обслуживающих машины		
								Вес в %
I	Механизмы торца:							
	а) машинное отделение	I-XII	564	260	35	I5	5I2	I0000
		Базисная стоимость	564					9,I
	б) котельное отделение	I;III-VIII; XI;XII	2320	570	I34	48	II70	I8000
		II;IX;X	2360					I7
		Базисная стоимость	23I0					
2	Передвижка торца:							
	а) машинное отделение	I-XII	238	I79	59	25	337	-
		Базисная стоимость	238					
	б) котельное отделение	I-XII	303	228	75	32	430	-
		Базисная стоимость	303					

РАЗДЕЛ 2

ЗДАНИЯ И СООРУЖЕНИЯ ТЕХНИЧЕСКОГО ВОДОСНАБЖЕНИЯ ТЕХНИЧЕСКАЯ ЧАСТЬ

I. В настоящем разделе приведены нормы по напорным стальным трубопроводам раздельно на следующие участки:

трубопроводы от блочных насосных станций до главных корпусов;

подводы от магистральных трубопроводов к отводы от конденсаторов.

2. Нормы расхода труб с указанием толщин стенок при диаметре до I400 мм приведены в таблице 3 4, а при диаметре более I400 в таблице 35.

В случаях, когда в проекте предусмотрено применение труб с другой толщиной стенок, следует соответственно корректировать показатели постоянных затрат. Пример корректировки приведен в приложении 4 сборника УСН I9-2.А выпуск I985 г.

Таблица 34

Расход труб на I0 м трасс трубопроводов диаметром до I400 мм

Диаметр условного прохода, мм	Толщина стенок, мм	Норма расхода труб, т		
		подводы от магистральных трубопроводов и отводы от конденсаторов	трубопроводы от блочных насосных станций до главных корпусов	
		трасса		
		в 4 нитки	в 2 нитки	в 4 нитки
800	8			
I000	8	40,I2	20,06	40,I2
I200	9			
I400	I0			

Таблица 35

Расход труб на 10 м трассы трубопроводов диаметром более 1400 мм

Диаметр условного прохода, мм	Толщина стенок, мм	Норма расхода труб и фасонных частей, т					
		подводы от магистральных трубопроводов и отводы от конденсаторов		трубопроводы от блочных насосных станций до главных корпусов			
		трасса					
		в 4 нитки		в 2 нитки		в 4 нитки	
		прямые участки	фасонные части	прямые участки	фасонные части	прямые участки	фасонные части
1600	8	9,2	5,52	5,97	1,2	10,4	4,16
1800	8	10,52	6,3	6,86	1,37	11,96	4,74

§ 4 ТРУБОПРОВОДЫ ОТ БЛОЧНЫХ НАСОСНЫХ СТАНЦИЙ ДО ГЛАВНЫХ КОРПУСОВ

СОСТАВ РАБОТЫ

Укладка труб и установка фасонных частей. Усиленная антикоррозионная битумно-резиновая изоляция. Гидравлическое испытание.

А. ПОСТОЯННЫЕ ЗАТРАТЫ

Измеритель - 10 м трассы трубопроводов в 2 и 4 нитки

Таблица 36

№ раздела	Виды работ	Территориальные районы	Прямые затраты, руб.	в том числе, руб.			Затраты труда рабочих, чел.-ч.
				основная заработная плата рабочих	эксплуатация машин		
					всего	в том числе заработная плата рабочих, обслуживающих машины	
Диаметр, мм:							
1400 трасса в 2 нитки		I;III-VIII; XI;XII	2370	108	179	54	175
		II;IX;X	2410				
		Базисная стоимость	2360				
трасса в 4 нитки		I;III-VIII; XI;XII	5610	307	507	152	486
		II;IX;X	5700				
		Базисная стоимость	5600				

Продолжение табл.36

№ раз-дела	Виды работ	Территориальные районы	Прямые затраты, руб.	в том числе, руб. основная заработная плата рабочих	эксплуатация машин всего	эксплуатация машин в том числе заработная плата рабочих, обслуживающих машины	Затраты труда рабочих, чел.-ч
I600							
	трасса в 2 нитки:						
	а)Строительные работы	I;III-У; УП;УШ	326	I3	79	I6	2I
		П;Х	343				
		УI;IX; XI;XII	33I				
	б)Металлоконструкции	I;III-У; УП	3080	I54	68	24	232
		П;УI;УШ; XII	3230				
		IX	3430				
		X	3630				
		XI	3290				
		Базисная стоимость	3400				
	трасса в 4 нитки:						
	а)Строительные работы	I;III-У; УП;УШ	65I	25	I58	32	43
		П;Х	686				
		УI;IX; XI;XII	663				

Продолжение табл.36

№ раз-дела	Виды работ	Терри-ториаль-ные рай-оны	Прямые затраты, руб.	в том числе, руб. основ-ная за-работ-ная пла-та ра-бочих	эксплуатация машин всего	в том числе зара-ботная плата рабочих, обслу-живаю-щих машины	Затраты труда рабочих, чел.-ч.
	б)Металло-конструкции	I;III-V; VII	6500	330	I45	52	498
		II;VI;VIII; XII	6800				
		IX	7200				
		X	7700				
		XI	7000				
		Базисная стоимость	7200				
I800							
	трасса в 2 нитки:						
	а)Строи-тельные работы	I;III-V; VII;VIII	375	I5	95	I8	24
		II;X	394				
		VI;IX; XI;XII	38I				
	б)Металло-конструкции	I;III-V; VII	3540	I77	78	28	267
		II;VI;VIII; XII	37I0				
		IX	3930				
		X	4I70				
		XI	3780				
		Базисная стоимость	3890				

Продолжение табл.36

№ раз-дела	Виды работ	Территориальные районы	Прямые затраты, руб.	в том числе, руб.			Затраты труда рабочих, чел.-ч.
				основная заработная плата рабочих	эксплуатация машин		
					всего	в том числе заработная плата рабочих, обслуживающих машины	
	трасса в 4 нитки:						
	а)Строительные работы	I;Ш-У; УП;УШ	749	29	190	37	49
		П;Х	789				
		УI;IX; XI;XII	763				
	б)Металлоконструкции	I;Ш-У; УП	7500	379	167	60	572
		П;УI; УШ;XII	7900				
		IX	8300				
		X	8800				
		XI	8000				
		Базисная стоимость	8200				

§ 5 ПОДВОДЫ ОТ МАГИСТРАЛЬНЫХ ТРУБОПРОВОДОВ И ОТВОДЫ ОТ КОНДЕНСАТОРОВ

СОСТАВ РАБОТЫ

Укладка труб и установка фасонных частей. Усиленная антикоррозионная битумно-резиновая изоляция. Гидравлическое испытание. Промывка трубопроводов.

А. ПОСТОЯННЫЕ ЗАТРАТЫ

Измеритель - 10 м трассы трубопроводов в 4 нитки

Таблица 37

№ раздела	Виды работ	Территориальные районы	Прямые затраты руб.	в том числе, руб.			Затраты труда рабочих, чел.-ч.
				основная заработная плата рабочих	эксплуатация машин		
					всего	в том числе заработная плата рабочих, обслуживающих машины	
Диаметр, мм:							
800		I;III-VIII; XI;XII	3300	261	383	115	418
		II;IX;X	3370				
		Базисная стоимость	3290				
1000		I;III-VIII; XI;XII	3720	226	362	109	359
		II;IX;X	3800				
		Базисная стоимость	3710				

Продолжение табл.37

№ раз-делов	Виды работ	Территориальные районы	Прямые затраты, руб.	в том числе, руб.			Затраты труда рабочих, чел.-ч.
				основная заработная плата рабочих	эксплуатация		
					всего	в том числе заработная плата рабочих, обслуживающих машины	
I200		I;III-VIII; XI;XII	4940	301	486	I46	473
		II;IX;X	5040				
		Базисная стоимость	4920				
I400		I;III-VIII; XI;XII	6300	377	620	I86	594
		II;IX;X	6400				
		Базисная стоимость	6260				
I600 а)Строительные работы		I;III-VIII; IX;XI;XII	657	26	I58	3I	43
		II;X	687				
б)Металлоконструкции		I;III-V; VII	6800	346	I5I	54	522
		II;VI;VIII; XI;XII	7I00				
		IX	7500				
		X	8000				
		Базисная стоимость	7400				

Продолжение табл.37

№ раз-дела	Виды работ	Территориальные районы	Прямые затраты, руб.	В том числе, руб. основная заработная плата рабочих	эксплуатация машин всего,	в том числе заработная плата рабочих, обслуживающих машины	Затраты труда рабочих, чел.-ч.
I800							
	а)Строительные работы	I;Ш-УШ; IX;XI; XII	756	3I	I90	37	44
		II;X	789				
	б)Металлоконструкции	I;Ш-У; УП	7800	395	I73	62	597
		II;УI;УШ XI;XII	8200				
		IX	8600				
		X	9I00				
	Базисная стоимость		8500				

РАЗДЕЛ 3
ЗДАНИЯ И СООРУЖЕНИЯ ТОПЛИВОПОДАЧИ
ТЕХНИЧЕСКАЯ ЧАСТЬ

I. В настоящем разделе приведены нормы на отдельные сооружения топливоподачи, разработанные на базе рабочего проекта Экибастузской ГРЭС-I:

- пятиэтажное здание узла пересыпки с отметкой пола 0,00 м;
- узел пересыпки глубинной заложения 7,6 м и загрузочные бункеры;
- узел улавливания цепи.

2. Здание пятиэтажного узла пересыпки решено в сборном железобетоне. Каркас - плоские рамы пролетом I5 м, устанавливаемые с шагом 6 м.

3. Здание заглубленного узла пересыпки и загрузочные бункеры имеют общую подземную часть с глубиной заложения -7,6 м, размером в плане 9,0 х 60,0 м. Наземная часть одноэтажная, размером в плане 9,0 х I8,0 м, высотой I0,5 м полностью относится к узлу пересыпки.

Все несущие конструкции сборные железобетонные, загрузочные бункеры, лестницы, площадки и монорельсы стальные.

При строительстве отдельно-стоящих зданий узла пересыпки и помещения загрузочных бункеров к полной сметной стоимости по §§ 7-1 и 7-2 следует применять коэффициент по табл. 38

Таблица 38

§§ УСН	Коэффициент
7-1	I,05
7-2	I,03

4. Несущие конструкции узла улавливания цепи сборные железобетонные. Здание пристроено к дробильному корпусу. Стены и фундаменты по оси $А_{ОХ}$, общие для двух зданий, учтено нормами на дробильный корпус (см. сборник УСН I9-2.А § I6).

Пятиэтажное здание узла пересылки с отметкой пола 0.00 м

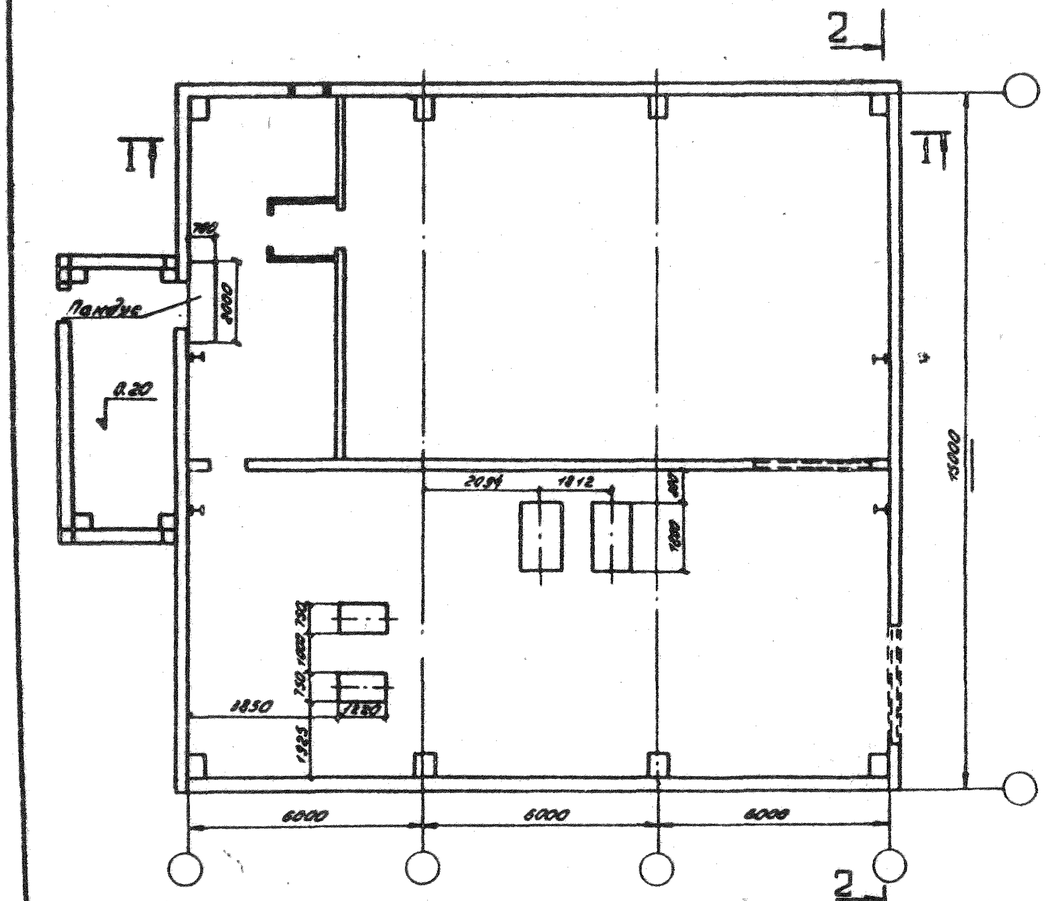

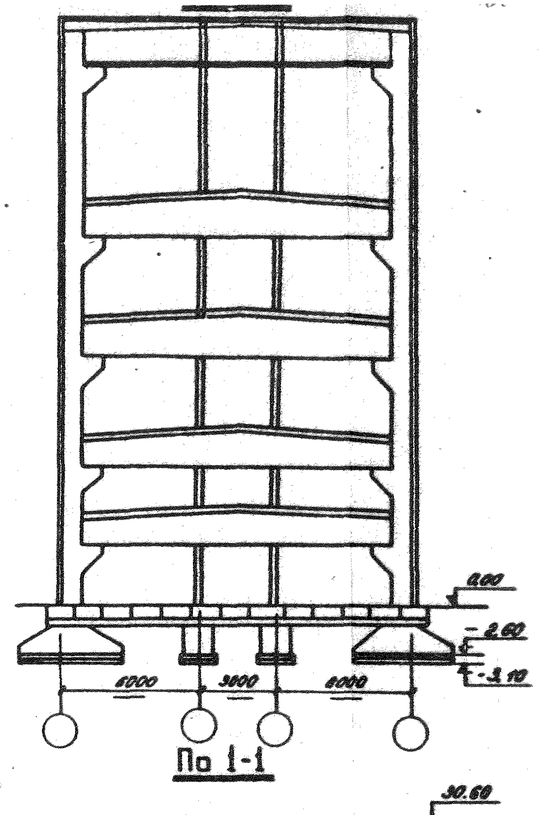

По 1-1

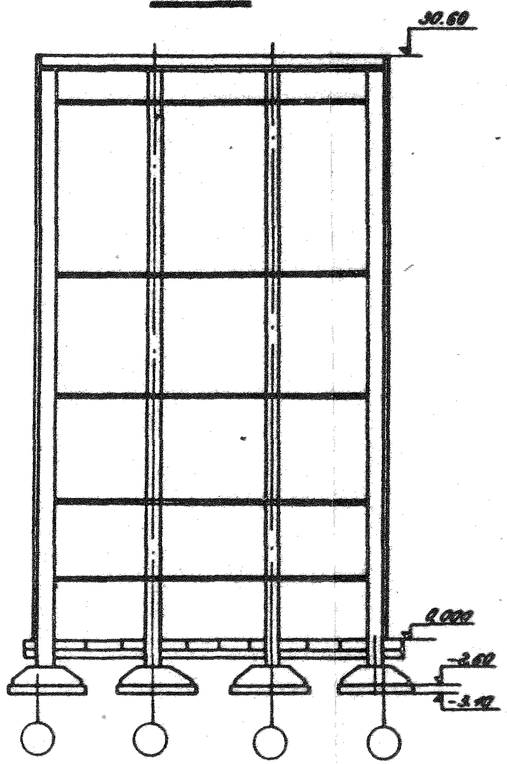

План пола на отм.-6,80

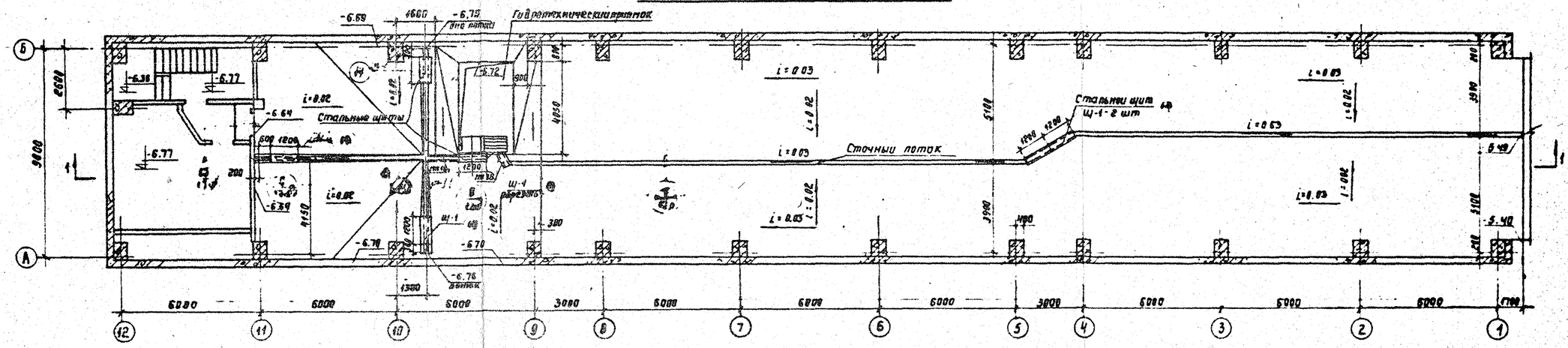

Разрез 1-1

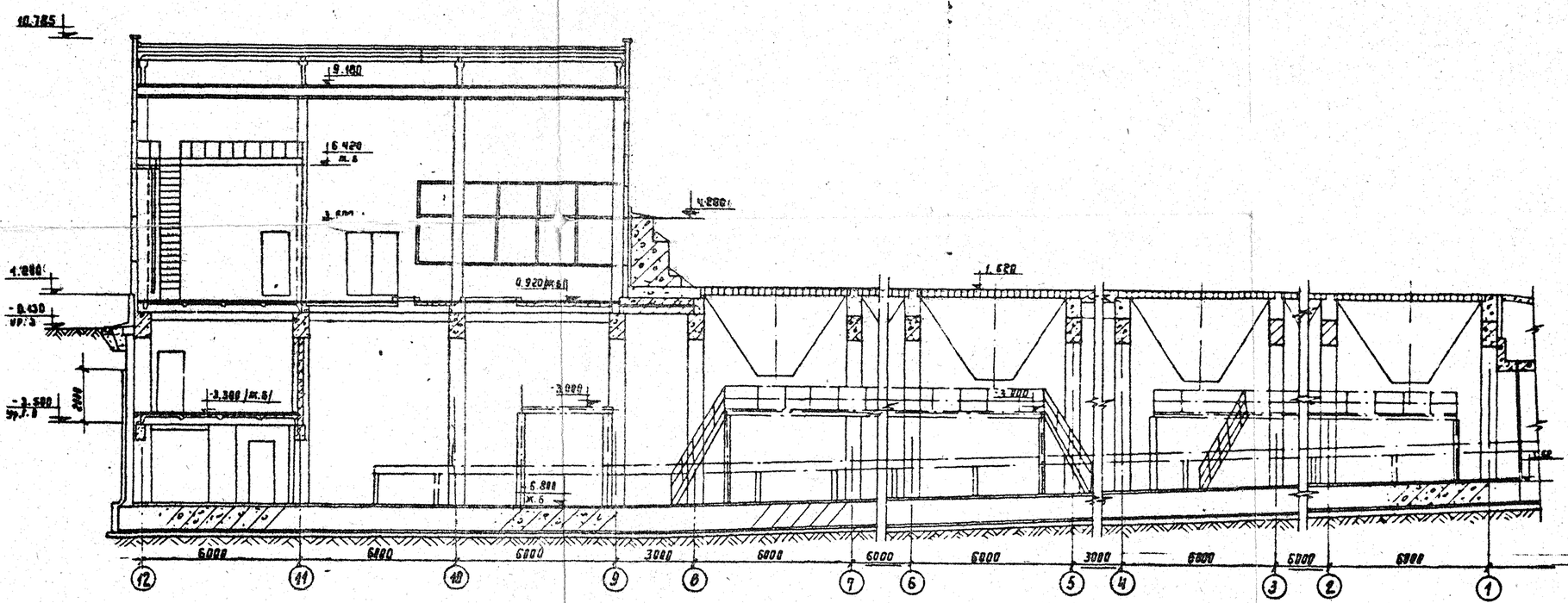

Экибастузская ГРЭС-1

Узел улавливания щепы

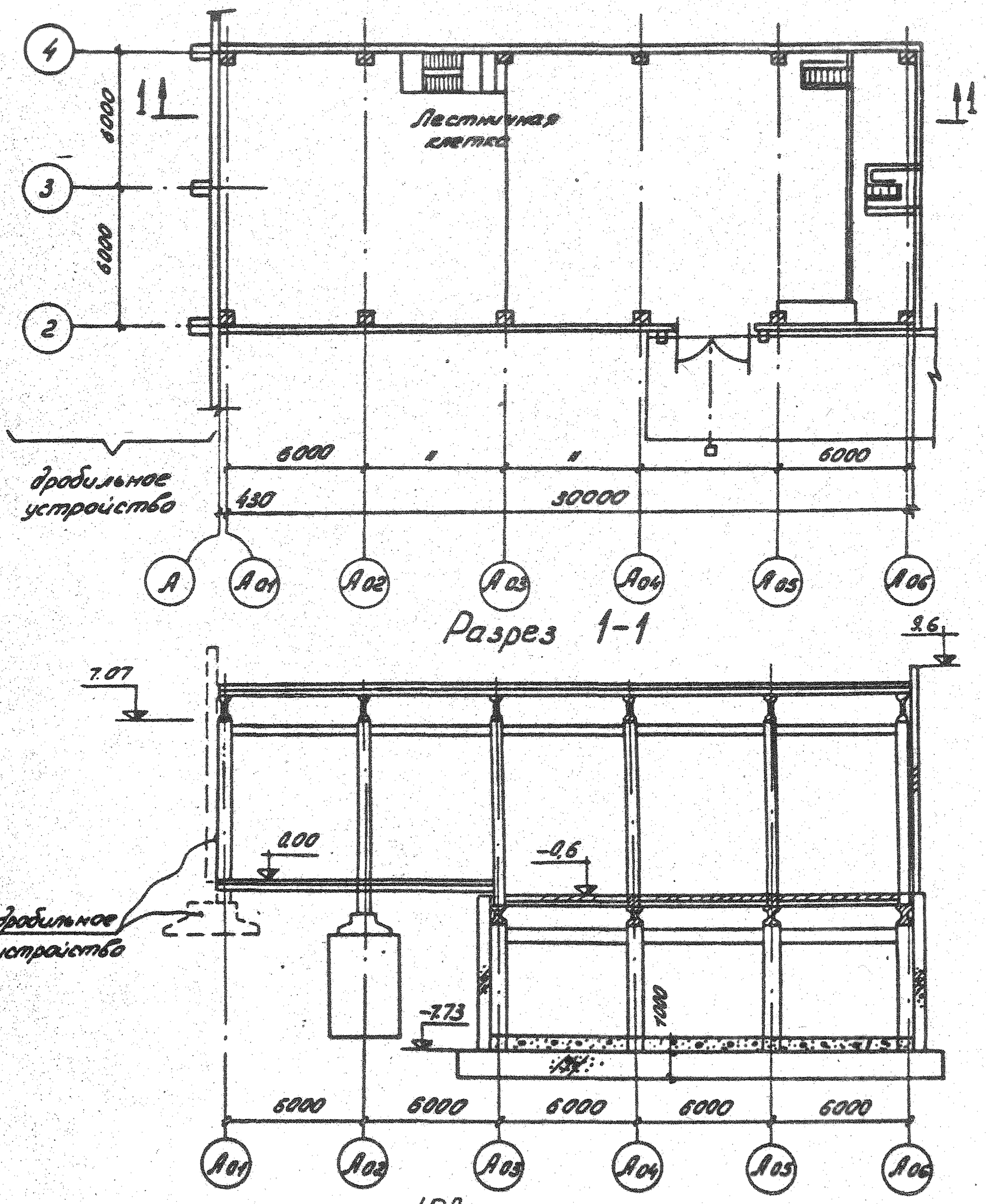

Разрез 1-1

§6 ПЯТИЭТАЖНОЕ ЗДАНИЕ

УЗЛА ПЕРЕСЫПКИ С ОТМЕТКОЙ ПОЛА 0,0 м

Объем здания - 9540 м^3

СОСТАВ РАБОТЫ

I. Земляные работы

Разработка грунта в котловане. Отвозка вынутого грунта и подвозка для обратных засыпок. Содержание землевозных дорог. Работа на отвале. Обратная засыпка с уплотнением.

2. Фундаменты

Бетонная подготовка. Сборные железобетонные фундаменты и фундаментные балки.

3. Каркас

Сборные железобетонные колонны, ригели и распорки. Металлические связи.

4. Наружные стены

Стеновые панели из легкого бетона. Фахверк.

5. Внутренние стены

Сборные железобетонные панели. Фахверк.

6. Перекрытия и покрытие

Сборные железобетонные балки и плиты. Отдельные монолитные участки. Монорельсы. Металлические лестницы и площадки.

7. Кровля

Оклеечная пароизоляция. Плитный утеплитель, четырехслойная рубероидная кровля с защитным слоем из гравия.

8. Лестничная клетка

Каркас, лестничные марши, площадки - сборные железобетонные.

9. Проемы

Световые металлические панели с остеклением. Двери противопожарные и деревянные.

IO. Полы

Подстилающий слой из бетона по уплотненному щебню грунту. Гидроизоляция. Полы из керамических плиток, покрытие мозаичное и полимерцементное с уклоном для гидросмыва.

II. Отделочные работы

Силикатная окраска стен и потолков. Облицовка керамической плиткой помещений с повышенной влажностью.

I2. Разные работы

Фахверк эркера. Заполнение проемов в местах примыкания галереи. Лотки, колодцы, молниеотводы, отмостка, крыльцо.

А. ПОСТОЯННЫЕ ЗАТРАТЫ

Измеритель - одно здание

Таблица 39

№ раздела	Конструктивные части здания и виды работ	Территориальные районы	Прямые затраты руб.	в том числе, руб.			Затраты труда рабочих, чел.-ч
				основная заработная плата рабочих	эксплуатация машин		
					всего	в том числе заработная плата рабочих, обслуживающих машины	
	Всего:						
	а) строительные работы	I; III-V; VII; IX	89000	10380	8180	2650	17440
		II	95000				
		VI; VIII; X; XI; XII	91000				
	б) металлоконструкции	I; III-V; VII; VIII; XI	29700	1510	3170	1070	2470
		II; VI; IX; XII	31000				
		X	34300				
		Базисная стоимость	218400				
	В том числе:						
I	Земляные работы	I; III-V; VII-IX; XI; XII	2660	118	494	194	250
		II	3200				
		VI; X	2980				
		Базисная стоимость	3250				

Продолжение табл. 39

№ раздела	Конструктивные части здания и виды работ	Территориальные районы	Прямые затраты, руб.	в том числе, руб.			Затрат труда рабочи чел.-ч
				основная заработная плата рабочих	эксплуатация машин		
					всего	в том числе заработная плата рабочих, обслуживающих машины	
2.	Фундаменты	I-XII	8500	543	401	128	1070
		Базисная стоимость	23000				
8.	Каркас:						
	а) строительные работы	I;III-XII	34100	1690	3200	1060	2860
		II	36200				
	б) металлоконструкции	I;III-V; VII;VIII; XI; XII	3150	110	107	38	178
		II;VI;IX	3340				
		X	4200				
		Базисная стоимость	66000				
4.	Наружные стены:						
	а) строительные работы	I;III-VII; IX; XI	10600	2410	2740	810	3920
		II;X;XII	11000				
		VIII	11400				
	б) металлоконструкции	I;III-V; VII;VIII; XI; XII	1090	50	71	26	76
		II;VI;IX; X	1130				
		Базисная стоимость	40800				

Продолжение табл.39

№ раздела	Конструктивные части здания и виды работ	Территориальные районы	Прямые затраты, руб.	в том числе, руб.			Затраты труда рабочих, чел.-ч
				основная заработная плата рабочих	эксплуатация машин		
					всего	в том числе заработная плата рабочих, обслуживающих машины	
5.	Внутренние стены:						
	а) строительные работы	I-XII	950	I29	39	I8	232
	б) металлоконструкции	I; III; IУ; УП; УШ; XI; XII	770	95	49	20	52
		II; У; УI; IX	790				
		X	880				
		Базисная стоимость	4000				
6.	Перекрытия и покрытия:						
	а) строительные работы	I; УП; IX; X; XII	9700	I530	600	2I0	2650
		II	I0400				
		III-УI; УШ XI	9900				
	б) металлоконструкции	I; III-У; УП; УШ; XI; XII	8500	250	583	2I0	400
		II; УI	8700				
		IX	8900				
		X	9500				
		Базисная стоимость	3I700				

Продолжение табл. 39

№ раздела	Конструктивные части здания и виды работ	Территориальные районы	Прямые затраты, руб.	в том числе, руб.			Затраты труда рабочих, чел.-ч
				основная заработная плата рабочих	эксплуатация машин		
					всего	в том числе заработная плата рабочих, обслуживающих машины	
7.	Кровля	I;III–VII; XI; XII	I560	305	64	2I	542
		II;VIII;IX	I640				
		X	I740				
		Базисная стоимость	2420				
8.	Лестничная клетка	I–XII	6560	690	32I	II2	730
		Базисная стоимость	II500				
9.	Проемы:						
	а) строительные работы	I	3400	362	47	I3	620
		II	4420				
		IV;VI;VII	3740				
		III;V;VIII;IX	3940				
		X–XII	4250				
	б) металлоконструкции	I;III; IV; VII; XI; XII	I2800	960	2I70	7I0	I600
		II;V;VI; VIII;IX	I3300				
		X	I4800				
		Базисная стоимость	I6400				

Продолжение табл. 39

№ раздела	Конструктивные части здания и виды работ	Территориальные районы	Прямые затраты, руб.	в том числе, руб.			Затраты труда рабочих, чел.-ч
				основная заработная плата рабочих	эксплуатация машин		
					всего	в том числе заработная плата рабочих, обслуживающих машин	
10.	Полы	I	9I00	I8I0	2II	64	3040
		II; VI	IIIOO				
		III; V; VIII; X	I0000				
		IV; XI	I0500				
		VII; IX	9500				
		XI	II800				
		Базисная стоимость	II800				
II.	Отделочные работы	I-XI	I080	498	9	I	I0I0
		XII	I970				
		Базисная стоимость	I080				
I2.	Разные работы:						
	а) строительные работы	I-XII	I060	800	80	I9	5I5
	б) металлоконструкции	I; III-V; VII; VIII; XI; XII	8400	I06	I90	66	I64
		II; VI; IX	8490				
		X	98I0				
		Базисная стоимость	6400				

Б. ПОКАЗАТЕЛИ РАСХОДА МЕСТНЫХ СТРОИТЕЛЬНЫХ МАТЕРИАЛОВ И КОНСТРУКЦИЙ

Измеритель – одно здание

Таблица 40

№ раз-дела	№ позиций прейскуран-та 06-08	Конструктивные части здания, виды работ, материалы и конструкции	Единица измере-ния	Коли-чество
I.		Земляные работы		
	4.I30	Плиты покрытия временных автомобильных дорог из бетона М 300, размером I,5х6 м, массой до 5 т	$м^3$	I2,7
2.		Фундаменты		
	7.2I4	Балки фундаментные трапецеидального сечения из бетона М 200, длиной более 3 до 6,5 м, массой до 5 т	"	8,I
	7.8	Плиты подкладные прямоугольные плоские из бетона М 400, объемом более I до 4 $м^3$, размером 2,4х6 м, массой свыше 6 до I5 т	"	I05,6
	7.9	Ребра прямоугольные трапецеидальные из бетона М 400, объемом более 4 $м^3$, размером I,6х6 м, массой свыше I5 до 25 т	"	66,4
	7.II	Фундаменты стаканного типа из бетона М 200, объемом более I до 4 $м^3$, массой свыше 6 до I5 т	$м^3$	I6,2
	"	Арматура класса А-I для монолитных фундаментных плит	т	0,86

Продолжение табл. 40

№ раз-дела	№ позиций прейскуран-та 06-08	Конструктивные части здания, виды работ, материалы и конструкции	Единица измере-ния	Коли-чество
–		Бетон тяжелый М 100 с крупно-стью заполнителя до 40 мм	$м^3$	146 144
–		Блоки из тяжелого бетона М 100, объемом до 0,3 $м^3$	"	14,8 14,3
–		Песок природный для строительных работ	"	0,99
–		Раствор тяжелый известковый цементный марки 100	"	3,4
8.		Каркас		
	7.2	Колонны прямоугольные с консолями до 7 м в одну сторону из бетона М 400, объемом от 1 до 4 $м^3$, длиной от 3 до 6,5 м, массой от 5 до 15 т	"	24
	7.2	То же, объемом более 4 $м^3$, длиной от 6 до 12 м, массой от 5 до 15 т	"	42
	7.2	То же, длиной более 12 м, объемом более 4 $м^3$, массой от 15 до 25 т	"	62
	2.98	Ригели прямоугольного сечения из бетона М 200, длиной 6 м, массой до 5 т	"	18,1
	2.105	Ригели из бетона М 400, длиной более 12 м, массой свыше 15 до 25 т	"	196
–		Арматура класса А-I для монолитных колонн	т	0,41 0,37

Продолжение табл. 40

№ раз-дела	№ позиций прейскуран-та 06-08	Конструктивные части здания, виды работ, материалы и конструкции	Единица измере-ния	Коли-чество
	–	Бетон тяжелый М 200 с круп-ностью заполнителя до 20 мм	$м^3$	3,35
4.		Наружные стены		
	I.375	Панели стеновые плоские из легкого бетона объемной мас-сой I600 кг/$м^3$ с расходом стали II кг/м2, толщиной 20 см, длиной более 3 до 6,5 м, массой до 5 т	$м^2$	I839 I845
	I.375	То же, длиной более 6,5 до I2 м	"	I54
		в том числе:		
		панели цоколя	"	90
		панели выше цоколя	"	I903
	9.2378	Плиты карнизные из бетона М 300, длиной до 3 м, массой до 5 т	$м^3$	0,59
	–	Раствор тяжелый кладочный цементный марки I00	"	3,28
5.		Внутренние стены		
	I.37I	Панели стеновые плоские из тяжелого бетона с расходом стали I4 кг/м2, толщиной 8 см, длиной более 3 до 6,5 м, массой свыше 5 до I5 т	$м^2$	204 207
	–	Панели гипсобетонные М 75, толщиной I00 мм, высотой до 3 м, площадью до 6 $м^2$	"	27,3

Продолжение табл. 40

№ раз-дела	№ позиций прейскуранта 06-08	Конструктивные части здания, виды работ, материалы и конструкции	Единица измерения	Количество
-		Раствор тяжелый кладочный цементный марки 100	$м^3$	0,45
6.		Перекрытия и покрытие		
	I.6I	Балки прямоугольные из бетона М 400, объемом до I,5 $м^3$, длиной 6 м, массой до 5 т	$м^3$	35,7
	I.490	Плиты перекрытия каналов плоские из бетона М 300, размером до 3 м2, длиной до 3 м, массой до 5 т	"	9,6
	I.486	Плиты плоские из бетона М 300, размером до 9 м2, длиной до 3 м, массой до 5 т	"	I5,3
	9.I056	Плиты перекрытия многопустотные с нормативной нагрузкой I200 кг/см2, приведенной толщиной I4 см, размером I,6х6 м, массой до 5 т	$м^2$	I57
	I.450	То же, ребристые с расчетной нагрузкой на полку 22I0 кг/$м^2$, приведенной толщиной I5 см, размером I,5х6 м, массой до 5 т	"	480
	-	Арматура класса А-III диаметром I2 мм в виде отдельных стержней	т	9,8 I0,0
	-	Бетон тяжелый М 200 с заполнителем крупностью до 20 мм	$м^3$	53,3 58,I
		Кровля		
7.		Изделия из ячеистых бетонов теплоизоляционные. Тип Б. Объемным весом 400 кг/м3	$м^3$	26,3
	-	Бетон тяжелый М I00 с крупностью заполнителя более 40 мм	"	I,53

Продолжение табл. 40

№ раз-дела	№ позиций прейскуранта 06-08	Конструктивные части здания, виды работ, материалы и конструкции	Единица измерения	Количество
	–	Раствор тяжелый кладочный цементный марки 75	м³	6,2
8.		Лестничная клетка		
	7.2	Колонны прямоугольные с консолями до I м в одну сторону из бетона М 300, объемом более 0,2 до I м³, длиной более 3 до 6,5 м, массой до 5 т	"	6,4
	7.2	То же, объемом от I до 4 м³	"	I6,I
	I.488	Лестничные марки из бетона М 200, длиной от 3 до 6,5 м, массой до 5 т	"	I8,5
	I.489	Лестничные площадки из бетона М 200, массой до 5 т	"	0,24
	9.2339	Проступи лестничные с лицевыми бетонными поверхностями, длиной I,5 м, массой до 5 т	м	69I
	7.I49	Ригели из бетона М 300, объемом до I м³, длиной более 4 до 6 м, массой до 5 т	м³	2I,3 2I,5
	–	Бетон тяжелый М 200 с крупностью заполнителя до I0 мм	"	3,0
	–	Раствор тяжелый кладочный цементный марки I00	"	0,I2
I0.		Полы		
	–	Изделия из ячеистых бетонов теплоизоляционные. Тип Б. Объемным весом 400 кг/м3	м³	2,55

Продолжение табл. 40

№ раздела	№ позиций прейскуранта 06-08	Конструктивные части здания, виды работ, материалы и конструкции	Единица измерения	Количество
	-	Бетон тяжелый с крупностью заполнителя более 20 до 40 мм	$м^3$	41,2
	-	Раствор декоративный с каменной крошкой	"	II,9
	-	Раствор тяжелый кладочный цементный марки 100	"	I9,9
	-	Щебень для строительных работ марки 1000 фракции от 5 до 10 мм	"	II,6
I2	-	Разные работы		
	-	Камни бортовые из бетона М 200	"	2,97
	7.I24	Кольца для колодцев диаметром 1000 мм, высотой 0,6 м	м	2,I0
	I.502	Лотки из бетона М 300,3 объемом более I до 2 $м^3$, длиной до 3 м, массой до 5 т	$м^3$	5,04
	7.II3	Плиты днищ круглые плоские из бетона М 200, диаметром I,2 м, массой до 5 т	"	0,I8
	-	Арматура класса А-I для монолитных каналов	т	0,I3
	-	Асфальтобетонная смесь плотная среднезернистая щебеночная тип А марки I	"	4,7

Продолжение табл. 40

№ раздела	№ позиций прейскуранта 06-08	Конструктивные части здания, виды работ, материалы и конструкции	Единица измерения	Количество
-		Бетон дорожный М 200, с крупностью заполнителя до 20 мм	$м^3$	3,89
-		Бетон тяжелый М 100, с крупностью заполнителя более 20 до 40 мм	"	23,6 23,4
-		Раствор тяжелый отделочный известковый состава 1:2,5	"	0,84
-		Песок природный для строительных работ	"	3,02
-		Керамзитовый гравий марка по прочности П 50, по насыпной плотности 400, фракции 10-20 мм	"	23,1
-		Щебень для строительных работ марки 1000 фракции от 5 до 10 мм	"	3,22

§7 УЗЕЛ ПЕРЕСЫПКИ ГЛАУБИНОЙ ЗАЛОЖЕНИЯ 7,6М И ЗАГРУЗОЧНЫЕ БУНКЕРЫ

7-I УЗЕЛ ПЕРЕСЫПКИ ГЛУБИНОЙ ЗАЛОЖЕНИЯ 7,6 м

Объем здания в $м^3$:

Подземная часть - 4830
Наземная часть - 1210

СОСТАВ РАБОТЫ

I. Земляные работы

Разработка грунта в котловане. Отвозка вынутого грунта и подвозка для обратных засыпок. Содержание землевозных дорог. Работы на отвале. Обратная засыпка с уплотнением.

2. Подземная часть

Бетонная подготовка. Монолитная фундаментная плита. Сборные железобетонные колонны, ригели, распорки, плиты подпорных стен и перекрытий, лестничные марши. Внутренние стены из легкого бетона. Металлические лестницы, площадки, ограждения, монорельсы. Отделочные работы. Асфальтовая гидроизоляция.

3. Каркас

Сборные железобетонные колонны, распорки, кровельные балки.

4. Наружные стены

Панели из легкого бетона.

5. Покрытие

Сборные железобетонные ребристые плиты.

6. Кровля

Оклеечная пароизоляция, плитный утеплитель, трехслойная рубероидная кровля.

7. Проемы

Переплеты глухие из стальных сваренных тонкостенных труб по серии I.436-6.

8. Полы

Подстилающий слой из бетона. Покрытие полимерцементное.

9. Отделочные работы

Силикатная окраска стен и потолков.

10. Разные работы

Защитная стенка из бетонных блоков. Отмостка. Крыльцо.

А. ПОСТОЯННЫЕ ЗАТРАТЫ

Измеритель - одно здание

Таблица 4 I

раз-ела	Конструктивные части здания и виды работ	Территориальные районы	Прямые затраты, руб.	в том числе, руб.			Затраты труда рабочих, чел.-ч
				основная заработная плата рабочих	эксплуатация машин		
					всего	в том числе заработная плата рабочих, обслуживающих машины	
	Всего:						
	а) строительные работы	I;III-V;VII; VIII	38900	5150	5840	1850	8500
		II;VI;IX; XII	40500				
	б) металлоконструкции	I;III-V;VII; VIII;XI;XII	5600	171	400	145	284
		II;VI;IX	5760				
		X	6800				
		Базисная стоимость	95400				
	в том числе:						
I	Земляные работы	I;III-V	7300	479	2870	452	890
		VII;VIII;XI	7800				
		II	8900				
		VI;IX;X; XII	8300				
		Базисная стоимость	9500				

Продолжение табл. 41

№ раздела	Конструктивные части здания и виды работ	Территориальные районы	Прямые затраты, руб.	в том числе, руб.			Затр труд рабо чел.-
				основная заработная плата рабочих	эксплуатация машин		
					всего	в том числе заработная плата рабочих, обслуживающих машины	
2	Подземная часть:						
	а) строительные работы	I;Ш-УП	I8800	2390	I430	540	4I7(
		П;УШ-XII	I9200				
	б) металлоконструкции	I;Ш-У;УП; УШ;XI;XII	3540	88	209	77	I45
		П;УI;IX	3630				
		X	45I0				
		Базисная стоимость	5I900				
3	Каркас	I-XII	2650	I40	I3I	45	224
		Базисная стоимость	4I20				
4	Наружные стены	I-XII	48I0	IIIO	950	34I	I220
		Базисная стоимость	I4200				
6	Покрытие:						
	а) строительные работы	I-XII	344	I48	89	26	266
	б) металлоконструкции	I;Ш-У;УП; УШ;XI;XII	I4I0	3I	7I	27	49
		П;УI;IX;	I450				
		X	I580				

Продолжение табл. 41

раз-ла	Конструктивные части здания и виды работ	Территориальные районы	Прямые затраты, руб.	в том числе, руб.			Затраты труда рабочих чел.-ч
				основная заработная плата рабочих	эксплуатация машин		
					всего	в том числе заработная плата рабочих, обслуживающих машины	
		Базисная стоимость	3220				
	Кровля	I;III-VIII;X	580	106	23	7	190
		II;IX;XI; XII	610				
		Базисная стоимость	1060				
	Проемы:						
	а) строительные работы	I	770	39	9	I	73
		II	970				
		III;V;VI	900				
		IV;VII;VIII	840				
		IX-XII	930				
	б) металлоконструкции	I;III-V;VII; VIII;XI;XII	660	56	126	41	90
		II;VI;IX	690				
		X	750				
		Базисная стоимость	1370				
	Полы	I;III-V;VII; VIII	2790	460	211	63	800
		II;X	3010				
		VI;IX;XI; XII	2870				

Продолжение табл. 41

№ раздела	Конструктивные части здания и виды работ	Территориальные районы	Прямые затраты, руб.	в том числе, руб.			Затра труда рабоч чел.-ч
				основная заработная плата рабочих	эксплуатация машин		
					всего	в том числе заработная плата рабочих, обслуживающих машины	
		Базисная стоимость	4360				
9	Отделочные работы	I-XI	I60	8I	-	-	I42
		XII	I94				
		Базисная стоимость	I60				
I0	Разные работы	I-XII	526	I97	I40	375	4II
		Базисная стоимость	5520				

Б. ПОКАЗАТЕЛИ РАСХОДА МЕСТНЫХ СТРОИТЕЛЬНЫХ МАТЕРИАЛОВ И КОНСТРУКЦИЙ

Измеритель - одно здание

Таблица 4 2

№ раздела	№ позиций прейскуранту 06-08	Конструктивные части здания, виды работ, материалы и конструкции	Единица измерения	Количество
I		Земляные работы		
	4.I30	Плиты покрытия временных автомобильных дорог из бетона М300, размером I,5х2 м, массой до 5 т	м³	40
2		Подземная часть		
	7.I47	Балки перекрытия прямоугольные из бетона М300, объемом до I м³, длиной более 3 до 6,5 м, массой до 5 т	"	2
	7.I	Колонны прямоугольные сплошные из бетона М300, объемом более I до 4 м³, длиной более 6,5 до I2 м, массой свыше 5 до I5 т	"	29,2 29,I
	I.488	Лестничные марши из бетона М300, длиной более 3 до 6,5 м, массой до 5 т	"	6,5
	I.392	Плиты стеновые плоские из легкого бетона объемной массой I20 0 кг/м³ с расходом стали I3,I-20 кг/м², толщиной 20 см, длиной до 3 м, массой до 5 т	м²	82 97

Продолжение табл. 42

№ раздела	№ позиций прейскуранту С6-08	Конструктивные части здания, виды работ, материалы и конструкции	Единица измерения	Количество
	I.486	Плиты перекрытия плоские из бетона М300 размером до 9 м², длиной до 3 м, массой до 5 т	м³	5,74
	I.450	То же, ребристые с расчетной нагрузкой на полку 2063 кгс/м², приведенной толщиной I4 см, размером I,5х6 м, массой до 5 т	м²	80
	2.95	Плиты подпорных стен из бетона М400 размером I,5 м, массой свыше 5 до I5 т	м³	89 8I
	2.98	Распорки прямоугольного сечения из бетона М400 длиной более 3 до 6,5 м, массой до 5 т	"	29,2 29,6
	2.II3	Ригели из бетона М400 длиной более 3 до 6,5 м, массой до 5 т	"	I8,8
	–	Арматура класса А-III для монолитных фундаментных плит	т	20,5 20,9
	–	Смесь асфальтобетонная плотная среднезернистая, щебеночная, горячая, тип А марка I	т	I2,I
	–	Бетон тяжелый М200 с крупностью заполнителя более 40 до 70 мм	м³	222 203
	–	Песок природный для строительных работ	"	222
	–	Раствор тяжелый кладочный цементный марки I00	"	5,8 5,9

Продолжение табл. 42

№ раздела	№ позиций прейскуранту 06-08	Конструктивные части здания, виды работ, материалы и конструкции	Единица измерения	Количество
3.	7.I65	Каркас Балки тавровые из бетона М300, объемом более I,5 м³, длиной более 3 до 6,5 м, массой до 5 т	м³	4,8
	7.I	Колонны прямоугольные сплошные из бетона М300, объемом более I до 4 м³, длиной более 6,5 до I2 м, массой до 5 т	"	I0,4
	2.98	Распорки прямоугольного сечения из бетона М300 длиной более 3 до 6,5 м, массой до 5 т	"	4,62
4.		Наружные стены		
	7.I62	Балки тавровые из бетона М200, объемом до 2 м³, длиной более 3 до 6,5 м, массой до 5 т	"	2,I
	I.392	Панели стеновые плоские из легкого бетона объемной массой I200 кг/м³, с расходом стали I3,I-20 кг/м², толщиной 20 см, длиной до 3 м, массой до 5 т	м²	I56 I70
	I.389	То же, с расходом стали до 7 кг/м², длиной более 3 до 6,5 м	"	382 356
		в том числе панели:		
		цоколя	"	62
		выше цоколя	"	483
	I.424	Панели для углов здания из легкого бетона М50 объемной массой I200 кг /м³, объемом до 0,5 м³, длиной до 3 м	м³	3,76

Продолжение табл. 42

№ раздела	№ позиций прейскуранту 06-08	Конструктивные части здания, виды работ, материалы и конструкции	Единица измерения	Количество
	I.405	Плиты карнизные из бетона М300 длиной более 3 до 6,5 м, массой до 5 т	$м^3$	3,54
	-	Раствор тяжелый кладочный цементный марки 100	"	0,26
5.		Покрытие		
	9.2378	Плиты парапетные из бетона М300, массой до 5 т	"	0,6
	I.486	Плиты перекрытия плоские размером до 9 $м^2$ из бетона М300, длиной до 3 м, массой до 5 т	"	I,43
	I.442	Плиты перекрытия ребристые с расчетной нагрузкой на полку 980 кгс/$м^2$, приведенной толщиной до I2 см, размером I,5x6 м, массой до 5 т	$м^2$	8,3
	I.329	Плиты покрытия с расчетной нагрузкой 400 кгс/$м^2$, шириной более 2 м, длиной 5-7 м, массой до 5 т	"	238 23I
6.		Кровля		
	-	Плиты пенобетонные	$м^3$	I5,0
	-	Бетон тяжелый MI00 с крупностью заполнителя более 20 до 40 мм	"	0,7I
	-	Раствор тяжелый кладочный цементный марки 75	$м^3$	2,88
7.		Полы		
	-	Бетон тяжелый MI00 с круп-		

Продолжение табл. 42

№ раздела	№ позиций прейскуранту 06-08	Конструктивные части здания, виды работ, материалы и конструкции	Единица измерения	Количество
		ностью заполнителя более 20 до 40 мм	м³	53
	-	Раствор тяжелый кладочный цементный марки 100	"	8,2
10.		Разные работы		
	-	Блоки из тяжелого бетона М100, объемом менее 0,5 м³, массой до 5 т	"	97
	-	Камни бортовые из бетона М300	"	1,44
	1.488	Лестничные марши из бетона М300 длиной более 3 до 6,5 м, массой до 5 т	"	1,3
	-	Смесь асфальтобетонная плотная, среднезернистая, щебеночная, горячая тип А марка I	"	1,9
	-	Бетон дорожный М200 с крупностью заполнителя более 40 мм	"	1,25
	-	Бетон тяжелый М100 с крупностью заполнителя более 20 до 40 мм	"	4,2
	-	Песок природный для строительных работ	"	11,9
	-	Керамзитовый гравий марка по прочности П 50, по насыпной плотности 400 фракции 10-20 мм	"	10,6
	-	Щебень для строительных работ марки 800 фракции свыше 40 до 70 мм	"	1,31

7-2 ЗАГРУЗОЧНЫЕ БУНКЕРЫ

Количество бункеров - 2х3 шт

СОСТАВ РАБОТЫ

I. Земляные работы

Разработка грунта в котловане. Отвозка выкутого грунта и подвозка для обратных засыпок. Работы на отвале. Обратная засыпка с уплотнением.

2. Помещение бункеров

Бетонная подготовка. Монолитная железобетонная плита. Сборные железобетонные колонны, ригели, балки, плиты подпорных стен и перекрытий. Отдельные монолитные участки. Металлические бункера, лестницы, площадки, монорельсы. Полимерцементные полы. Гидроизоляция асфальтовой мастикой.

А. ПОСТОЯННЫЕ ЗАТРАТЫ

Измеритель – один узел

Таблица 43

№ раздела	Конструктивные части здания и виды работ	Территориальные районы	Прямые затраты, руб.	в том числе, руб.			Затраты труда рабочих, чел.-ч
				основная заработная плата рабочих	эксплуатация машин		
					всего	в том числе заработная плата рабочих, обслуживающих машин	
Всего:							
а) строительные работы		I;III–VIII	46200	4240	6100	1590	9000
		II;IX–XII	49300				
б) металлоконструкции		I;III–V; VII; VIII; XI; XII	63000	4190	3390	1120	6600
		II; VI;IX	64000				
		X	70000				
		Базисная стоимость	172000				
В том числе:							
Земляные работы		I;III–V	9300	690	4140	640	1520
		II	11900				
		VI;IX;X XII	11000				
		VII; VIII; XI	10100				
		Базисная стоимость	10000				

Продолжение табл. 43

№ раздела	Конструктивные части здания и виды работ	Территориальные районы	Прямые затраты руб.	в том числе, руб.			Затраты труда рабочих, чел.-ч
				основная заработная плата рабочих	эксплуатация машин		
					всего	в том числе заработная плата рабочих, обслуживающих машины	
2.	Подземная часть:						
	а) строительные работы	I;III-УП	36400	3550	2000	950	7500
		II;УШ-XII	38100				
	б) металлоконструкции	I;III-У; УП; УШ; XI; XII	63000	4190	3390	1120	6600
		II;VI;IX	64000				
		X	70000				
		Базисная стоимость	162000				

Б. ПОКАЗАТЕЛИ РАСХОДА МЕСТНЫХ СТРОИТЕЛЬНЫХ МАТЕРИАЛОВ И КОНСТРУКЦИЙ

Измеритель - один узел

Таблица 44

№ раз-дела	№ позиций прейскуранта 06-08	Конструктивные части сооружения, виды работ, материалы и конструкции	Единица измерения	Количество
I.		Земляные работы		
	-	Щебень для строительных работ марки 800 фракции свыше 40 до 70 мм	$м^3$	I8,I
2.		Подземная часть		
	7.I47	Балки перекрытия прямоугольные из бетона М 400, объемом до I $м^3$, длиной более 3 до 6,5 м, массой до 5 т	"	48,8 49
	7.I	Колонны прямоугольные сплошные из бетона М 400, объемом более I до 4 $м^3$, длиной более 3 до 6,5 м, массой свыше 5 до I5 т	"	39,8
	2.95	Плиты подпорных стен плоские из бетона М 400, размером I,5х6 м, массой свыше 5 до I5 т	"	I62,2 I6I,4
	2.96	Плиты фундаментные из бетона М 200, размером 3х3 м, массой до 5 т	"	I26
	2.II3	Ригели из бетона М 400, длиной более 6,5 до I2 м, массой свыше 5 до I5 т	"	37,6
	-	Арматура класса А I для монолитной фундаментной плиты	т	48,9 60,5

Продолжение табл.44

№ раз-дела	№ позиций трейскуранта 06-08	Конструктивные части сооружения, виды работ, материалы и конструкции	Единица измерения	Количество
-		Бетон тяжелый М 200 с крупностью заполнителя более 40 мм	м³	667 653
-		Песок природный для строительных работ	"	158 25,8 25,5
-		Раствор тяжелый кладочный цементный марки 100	"	
-		Керамзитовый гравий марка по прочности П 50, по насыпной плотности 400 фракции 10-20 мм	"	30,8
-		Щебень для строительных работ марки 800 фракции свыше 40 до 70 мм	"	5,7

§8 УЗЕЛ УДАВЛИВАНИЯ ЩЕПЫ

Объем здания в м^3
Подземная часть - 1500
Наземная часть - 3510

СОСТАВ РАБОТЫ

1. Земляные работы

Разработка грунта в котловане. Отвозка вынутого грунта и подвозка для обратных засыпок. Содержание землевозных дорог. Работа на отвале. Обратная засыпка с уплотнением.

2. Подземная часть

Щебеночная и бетонная подготовка. Монолитное днище заглубленной части. Сборные железобетонные фундаменты, колонны, балки, распорки, плиты подпорных стен, перекрытие на отметке минус 0,6 м. Металлический резервуар, лестница. Монорельсы. Полимерцементные полы. Отделочные работы. Гидроизоляция.

3. Каркас

Сборные железобетонные колонны, распорки, кровельные балки.

4. Наружные стены

Панели из легкого бетона и керамзитобетона.

5. Покрытие

Сборные железобетонные плиты. Вентиляционные стаканы.

6. Кровля

Оклеечная пароизоляция, плитный утеплитель. Четырехслойная рубероидная кровля.

7. Проемы

Оконные переплеты из спаренных тонкостенных труб (серия 1.436-6) с остеклением. Двери.

8. Полы

Подстилающий слой из бетона. Покрытия полимерцементные с уклоном для гидросмыва.

9. Отделочные работы

10. Лестницы и площадки

Металлические лестницы, площадки и ограждения. Монорельсы.

11. Разные работы

Конструкции приточной камеры. Тамбур. Крыльца. Отмостка.

А. ПОСТОЯННЫЕ ЗАТРАТЫ

Измеритель – одно здание

Таблица 45

№ раздела	Конструктивные части здания и виды работ	Территориальные районы	Прямые затраты, руб.	в том числе, руб.			Затраты труда рабочих чел.-ч
				основная заработная плата рабочих	эксплуатация машин		
					всего	в том числе заработная плата рабочих, обслуживающих машины	
	Всего:						
	а) строительные работы	I	38900	4310	5330	1850	7710
		II	42800				
		III–V; XI	39900				
		VI; IX; X; XII	41200				
	б) металлоконструкции	I; III–V; VII; VIII; XI; XII	13600	487	1100	393	800
		II; VI	13900				
		IX	14200				
		X	15800				
		Базисная стоимость	115500				
	В том числе:						
I	Земляные работы	I; III–V	9600	430	2180	810	810
		II	11700				
		VI; IX; X; XII	11000				

Продолжение табл. 45

№ раздела	Конструктивные части здания и виды работ	Территориальные районы	Прямые затраты, руб.	в том числе, руб.				Затраты труда рабочих чел.-ч
				основная заработная плата рабочих	эксплуатация машин			
					всего	в том числе заработная плата рабочих, обслуживающих машины		
		УП; УШ; XI	I0200					
		Базисная стоимость	I0900					
2.	Подземная часть:							
	а) строительные работы	I; УП	I7900	2320	I540	480		4240
		II	I9I00					
		III–УI; УШ–XII	I8200					
	б) металлоконструкции	I; III–У; УП; УШ; XI; XII	44I0	I32	I85	I0I		2I0
		II; УI	4430					
		IX	4570					
		X	5230					
		Базисная стоимость	63000					
3.	Каркас	I–XII	2980	I88	II2	4I		I45
		Базисная стоимость	5490					
4.	Наружные стены	I–XII	3430	5I7	670	24		830
		Базисная стоимость	I4700					

Продолжение табл. 45

№ раздела	Конструктивные части здания и виды работ	Территориальные районы	Прямые затраты, руб.	в том числе, руб.			Затраты труда рабочих, чел.-ч
				основная заработная плата рабочих	эксплуатация машин		
					всего	в том числе заработная плата рабочих, обслуживающих машины	
5.	Покрытие	I-XII	I78	50	77	28	85
		Базисная стоимость	2890				
6.	Кровля	I;II;VI; VIII;IX; XI; XII	I640	255	53	I4	445
		III-V; VII; X	I800				
		Базисная стоимость	2600				
7.	Проемы:						
	а) строительные работы	I;III-V; VII;VIII;XII	970	52	8	I	85
		II;VI;IX; XI	I030				
		X	II00				
	б) металлоконструкции	I;III;V; VIII; XII	2390	65	I35	44	I06
		II;VI;IX	2500				
		IV;VII;XI	2320				
		X	2830				
		Базисная стоимость	3330				

Продолжение табл. 45

№ раздела	Конструктивные части здания и виды работ	Территориальные районы	Прямые затраты, руб.	в том числе, руб.			Затраты труда рабочих чел.-ч
				основная заработная плата рабочих	эксплуатация машин		
					всего	в том числе заработная плата рабочих, обслуживающих машины	
8.	Полы	I;III-IX; XI; XII	I2I0	255	72	36	432
		II; X	I290				
		Базисная стоимость	2790				
9.	Отделочные работы	I-XII	I20	79	-	-	I40
		Базисная стоимость	I20				
I0.	Лестницы и площадки:						
	а) строительные работы	I-XII	220	67	8	2	I26
	б) металлоконструкции	I;III-V; VII;VIII; XI;XII	5480	234	690	2I3	383
		II;VI;IX	5620				
		X	6I20				
		Базисная стоимость	5680				
II.	Разные работы:						
	а) строительные работы	I-XII	990	I97	6I0	I97	375
	б) металлоконструкции	I;III-V; VII;VIII; XI;XII	I400	6I	96	35	I0
		II;VI;IX	I440				
		X	I6I0				
		Базисная стоимость	4000				

Б. ПОКАЗАТЕЛИ РАСХОДА МЕСТНЫХ СТРОИТЕЛЬНЫХ МАТЕРИАЛОВ И КОНСТРУКЦИЙ

Измеритель - одно здание

Таблица 46

№ раз-дела	№ позиций прейскуранта 06-08	Конструктивные части здания, виды работ, материалы и конструкции	Единица измерения	Количество
I.		Земляные работы		
	4.I30	Плиты покрытия временных автомобильных дорог из бетона М 300, размером I,5х6 м, массой до 5 т	$м^3$	26,7
2.		Подземная часть		
	7.I49	Балки прямоугольные из бетона М 400, объемом до I $м^3$, длиной более 4 до 6 м	"	37,I
	-	Блоки из тяжелого бетона М I00, объемом более 0,5 $м^3$	"	48,3 / 47
	7.2	Колонны прямоугольные с консолями до I м в одну сторону из бетона М 400, объемом более I до 4 $м^3$, длиной более 6,5 до I2 м, массой свыше 5 до I5 т	"	30
	2.95	Плиты подпорных стен плоские из бетона М 400, размером I,5х6 м, массой свыше 5 до I5 т	"	78
	I.486	Плиты перекрытий плоские из бетона М 300, размером до 9 м2, длиной до 3 м, массой до 5 т	"	8,6

Продолжение табл. 46

№ раз-дела	№ позиций прейскуранта 06-08	Конструктивные части здания, виды работ, материалы и конструкции	Единица измерения	Количество
	I.444	То же, ребристые из бетона М 400, с расчетной нагрузкой 2210 кгс/м2, приведенной толщиной 12 см, размером 1,5х6 м, массой до 5 т	$м^2$	44,5
	2.105	Ригели из бетона М 400, объемом более 4 $м^3$, длиной более 7 м, массой свыше 5 до 15 т	$м^3$	19,6
	2.98	Распорки прямоугольного сечения из бетона М 200, длиной 6 м, массой до 5 т	"	9,1
	7.11	Фундаменты стаканного типа из бетона М 300, объемом более 1 до 4 $м^3$, массой до 5 т	"	8,6
	-	Арматура класса А-III для монолитных фундаментных плит	т	28,1 28,2
	-	Бетон тяжелый М 200 с крупностью заполнителя более 20 до 40 мм	$м^3$	564 575
	-	Раствор тяжелый кладочный цементный марки 100	"	13,7 12,3
	-	Щебень для строительных работ марки 800 фракции свыше 40 до 70 мм	"	44,5
8.		Каркас		
	1.67	Балки стропильные двутавровые из бетона М 400, объемом более 1,5 до 3 $м^3$, длиной 12 м, массой до 5 т	"	10,2
	7.1	Колонны прямоугольные сплошные из бетона М 300, объемом более 1 до 4 $м^3$, длиной более 6,5 до 12 м, массой до 5 т	"	15,5

№ раз-дела	№ позиций прейскуранта 06-08	Конструктивные части здания, виды работ, материалы и конструкции	Единица измерения	Количество
	2.98	Распорки прямоугольного сечения из бетона М 200, длиной 6 м, массой до 5 т	$м^3$	6,8
	-	Бетон тяжелый М 300 с крупностью заполнителя более 10 до 20 мм	"	1,3
4.		Наружные стены		
	1.391	Панели стеновые плоские из легкого бетона объемной массой 1200 $кг/м^3$, с расходом стали 10,1-13 $кг/м^2$, толщиной 20 см, длиной более 3 до 6,5м, массой до 5 т	$м^2$	428
	1.391	То же, длиной более 6,5 до 12 м, массой свыше 5 до 15 т	"	122,5
	1.424	Панели угловые из легкого бетона объемной массой 1200 кг/м2, объемом до 0,5 $м^3$, массой до 5 т	$м^3$	1,46
	1.405	Панели карнизные из бетона М 300, длиной более 3 до 6,5 м, массой до 5 т	"	5,9
	9.2378	Плиты парапетные из бетона М 200, массой до 5 т	"	0,4
	-	Раствор тяжелый кладочный цементный марки 50	"	1,8
5.		Покрытие		
	1.327	Плиты покрытия ребристые из тяжелого бетона, с расчетной нагрузкой 801-1000 кгс/м, размером 1,5х6 м, массой до 1,5 т	$м^2$	342

Продолжение табл. 46

№ раз-дела	№ позиций прейскуранта 06-08	Конструктивные части здания, виды работ, материалы и конструкции	Единица измерения	Количество
	I.327	То же, с отверстиями диаметром 700 мм	$м^2$	I8
	I.358	Стаканы для крепления дефлекторов из бетона М 200, объемом до 0,I $м^3$	"	0,I2
	-	Бетон тяжелый М I50 с крупностью заполнителя более I0 до 20 мм	$м^3$	2,7
6.		Кровля		
	-	Изделия из ячеистых бетонов теплоизоляционные. Тип Б. Объемным весом 400 кг/м3	"	3I,3
	-	Раствор тяжелый кладочный цементный марки 75	"	6
8.		Полы		
	-	Бетон тяжелый М I00 с крупностью заполнителя более 20 до 40 мм	"	58
	-	Раствор тяжелый кладочный цементный марки I00	"	2,9
II.		Разные работы		
	-	Камни бортовые из бетона М 300	"	3,23
	I.367	Панели стеновые плоские из тяжелого бетона М 300, с расходом стали до 7 кг/м2, толщиной 8 см, более 6,5 до I2 м, массой свыше 5 до I5 т	$м^2$	27,5

Продолжение табл. 46

№ раз-дела	№ позиций прейскуранта 06-08	Конструктивные части здания, виды работ, материалы и конструкции	Единица измерения	Количество
	I.486	Плиты перекрытий плоские из бетона М 300, размером до 9 м2, длиной до 3 м, массой до 5 т	$м^3$	0,7
	9.2384	Плиты покрытий вентиляционных шахт из бетона М 200, приведенной толщиной 7 см, длиной до 3 м, массой до 5 т	$м^2$	6,4
	-	Смесь асфальтобетонная плотная среднезернистая, щебеночная, горячая, тип А, марка I	т	6,I4
	-	Бетон тяжелый М100 с крупностью заполнителя более 20 до 40 мм	$м^3$	2I,5
	-	Раствор тяжелый кладочный цементный марки 75	"	0,I2
	-	Песок природный для строительных работ	"	0,73
	-	Керамзитовый гравий марка по прочности П50, по насыпной плотности 400 фракции I0-20 мм	"	29
	-	Щебень для строительных работ марки 800 фракции свыше 40 до 70 мм	"	4,2

РАЗДЕЛ 4

МАЗУТНОЕ ХОЗЯЙСТВО С РЕЗЕРВУАРАМИ 20000 м3 (СТАЛЬНЫЕ) И 30000 м3 (ЖЕЛЕЗОБЕТОННЫЕ) С СООРУЖЕНИЯМИ ЖИДКИХ ПРИСАДОК

ТЕХНИЧЕСКАЯ ЧАСТЬ

I. В настоящем разделе приведены нормы для отдельных зданий и сооружений мазутного хозяйства с резервуарами стальными емкостью 10х20000 м3 и железобетонными емкостью 7х30000м3 и сооружений для жидких присадок, выполненные на базе типовых проектов 7I655-с, 7I697-с и 70378-с:

- здание управления арматурой на мазутосливе;
- здание управления арматурой на складе мазута;
- железобетонный резервуар емкостью 30000 м3;
- мазутонасосная;
- внешние сооружения у мазутонасосной;
- молниеотводы;
- отвал для сброса грязных остатков мазута;
- закрытый оклад противопожарного оборудования;
- внутриплощадочные автодороги;
- сооружения жидких присадок.

2. Состав зданий, сооружений и их количество по комплексу сооружений для жидких присадок приведены на схеме.

3. Насосная присадок - одноэтажное здание в сборном железобетоне, размером в плане 6,0х24,0м с подземным хозяйством и наружной установкой фундаментов под подогреватели.

4. Склад мокрого хранения присадок размером в плане I2,0х42,0м с отметкой днища - 3,45м. Железнодорожный путь по эстакаде с отметкой головки рельса +0,8м. В наземной части располагается помещение для насосов. Все конструкции склада, кроме монолитного днища и металлического помещения насосов - сборные железобетонные.

5. Эстакада трубопроводов от насосной присадок до резервуаров ВНИИНП на низких опорах на коротких железобетонных свай, к которым крепятся сборные железобетонные траверсы.

6. Закрытое приемно-сливное устройство состоит из сливных каналов, гидрозатвора и фундаментов под установку для герметизированного слива нефтепродуктов.

7. Приемная емкость объемом 200 м3, размером в плане 6,0х12,0 м, заглублена в грунт до отметки - 3,7 м.

8. Нормы §§ 18-6 и 18-7 предусматривают устройство оснований под стальные резервуары емкостью 400 м3 для хранения жидких присадок. Сметная стоимость установки стального резервуара определяется по сборнику УСН 19-2.Б "Теплосиловое и механическое оборудование" § 3-5.

9. Затраты на устройство кабельных каналов в пределах сооружений жидких присадок следует определять по проектным данным и единичным расценкам.

Здание управления арматурой на мазутосливе

План

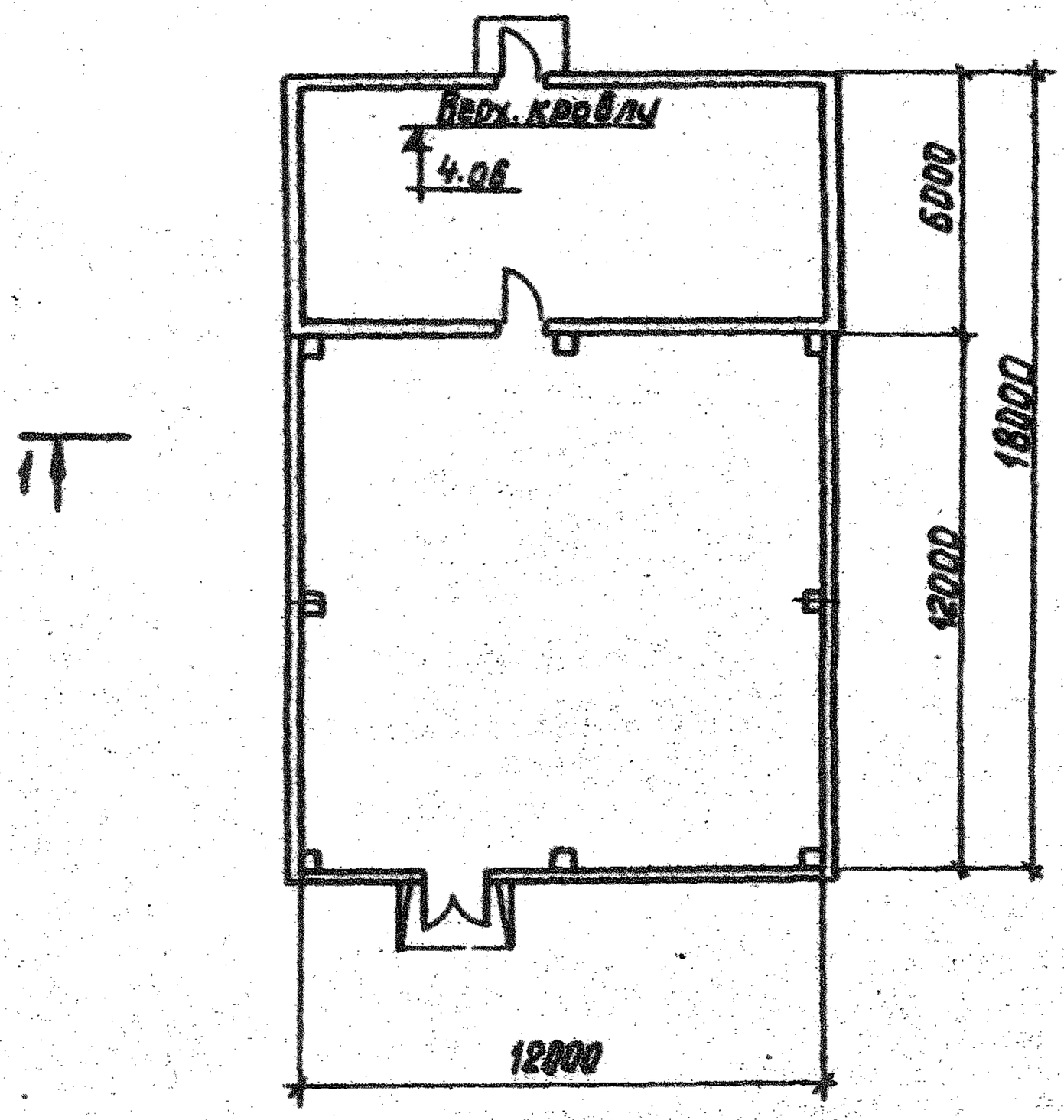

Разрез 1-1

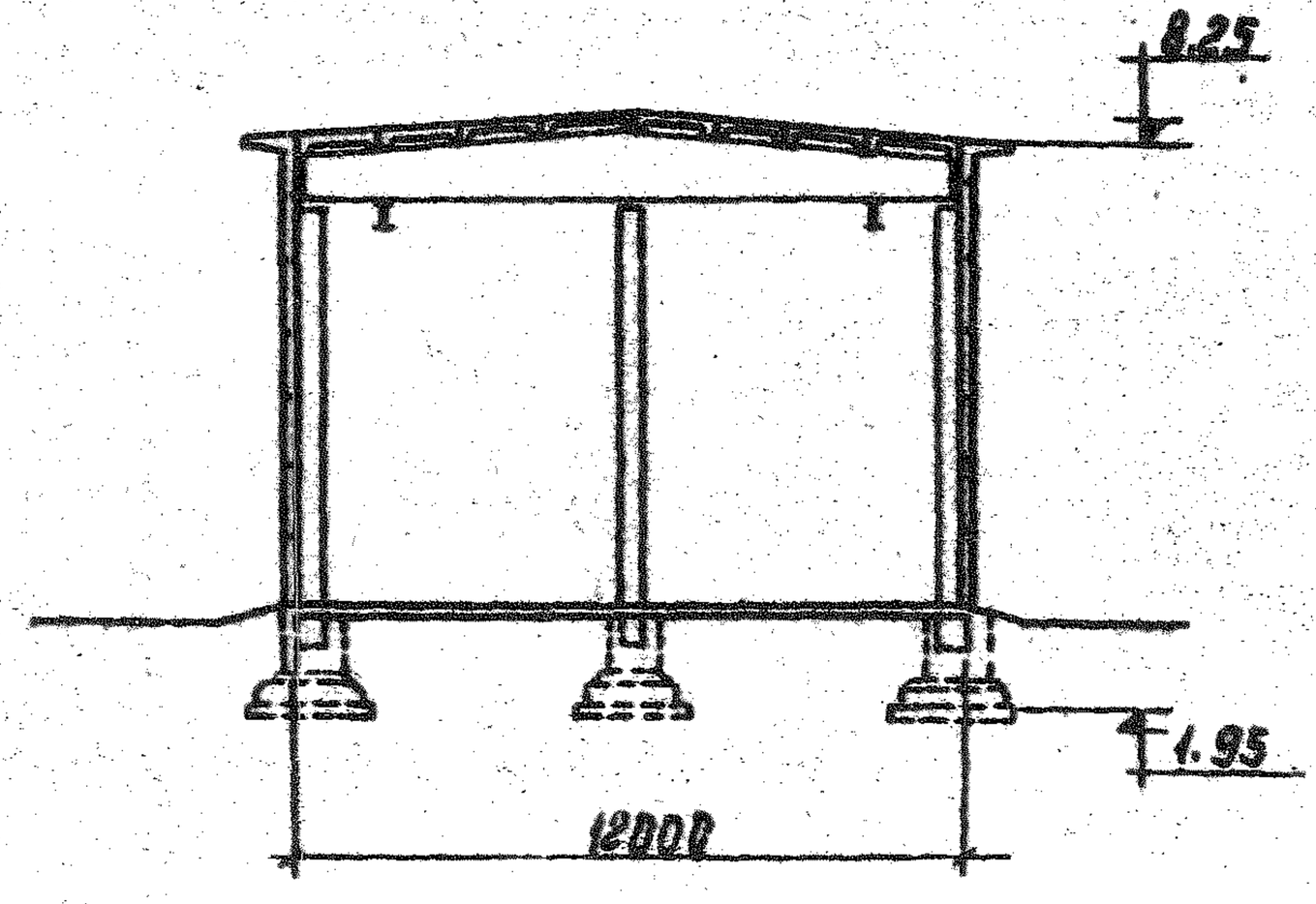

Здание управления арматурой на складе мазута

План

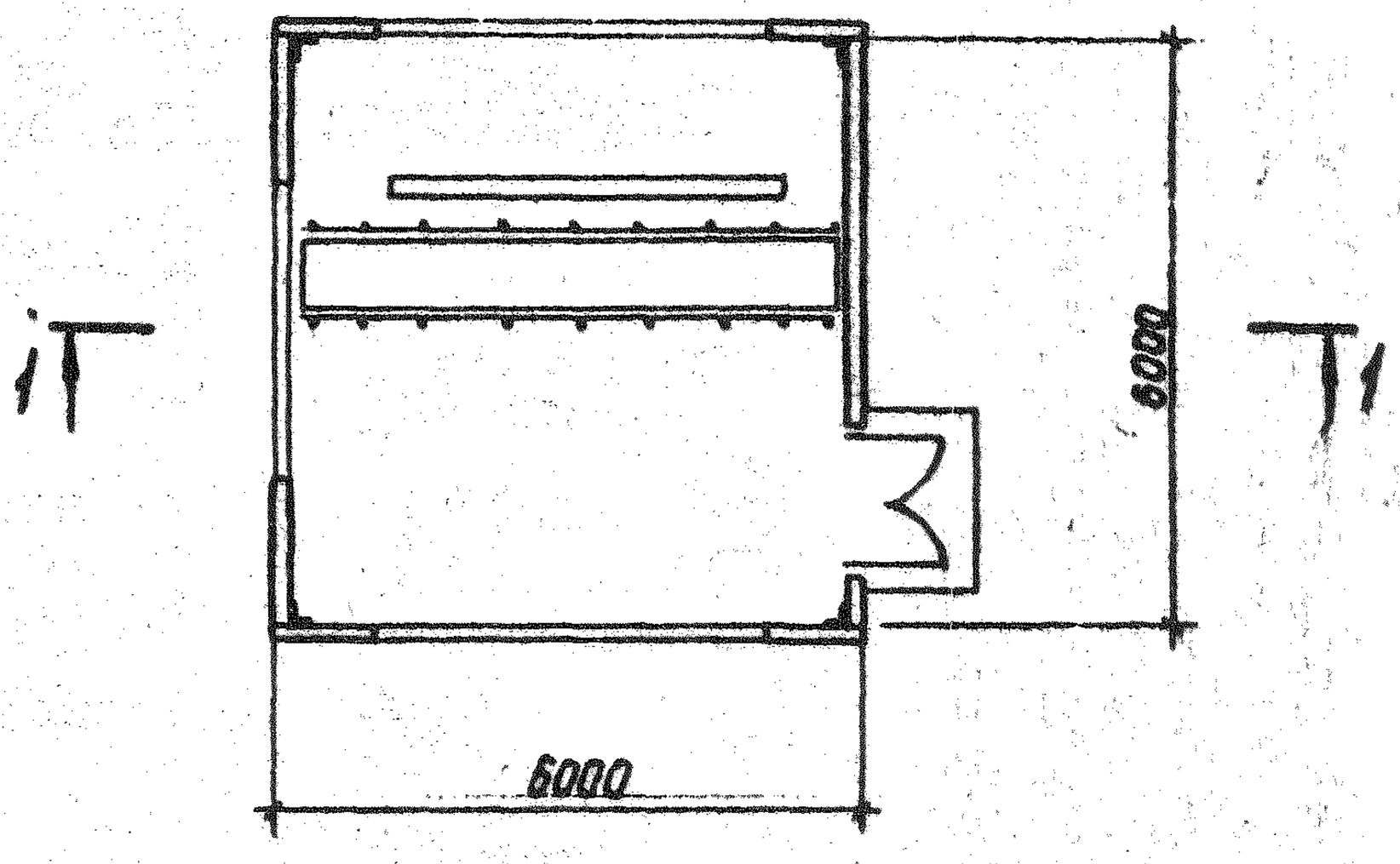

Разрез 1-1

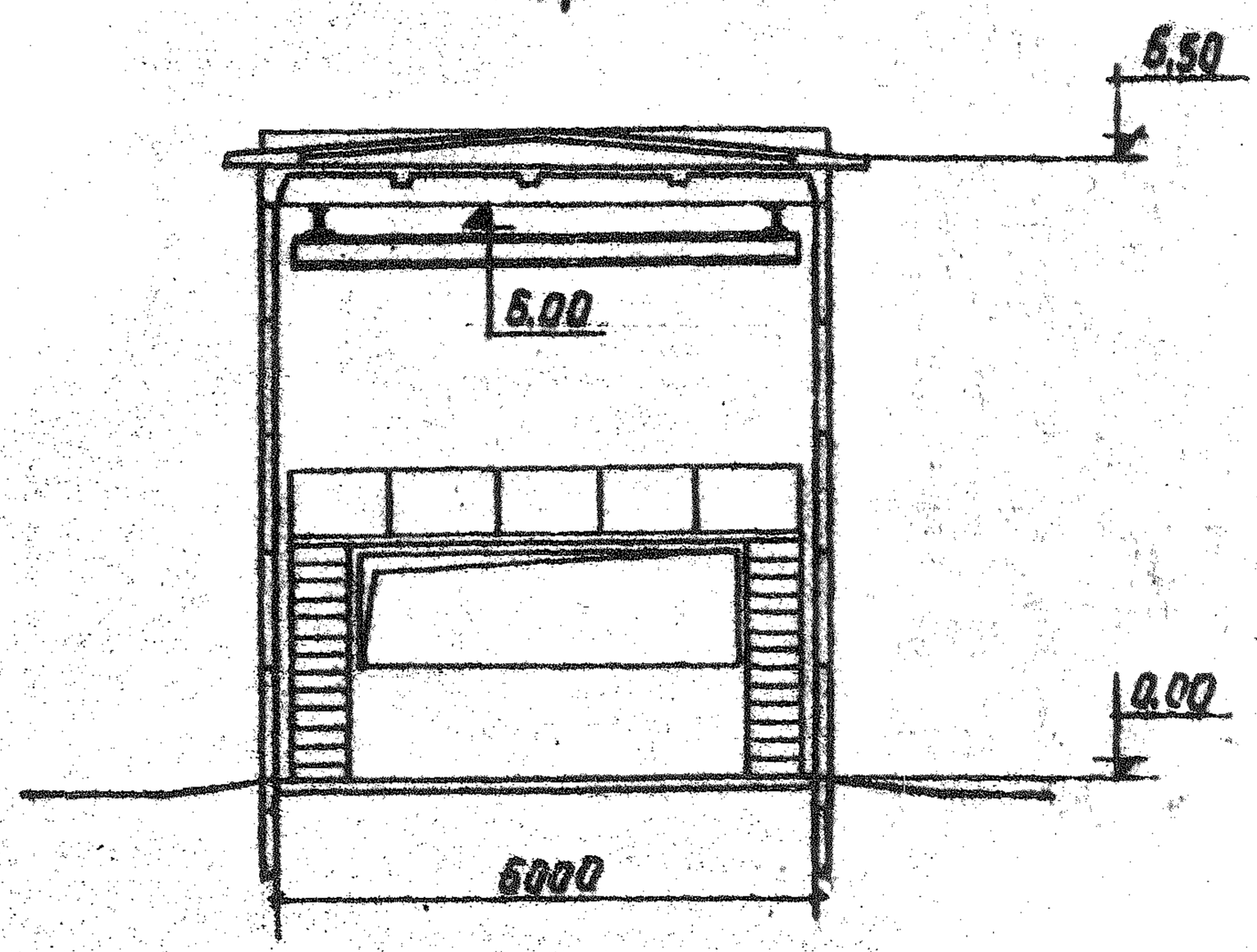

153

Мазутонасосная

План

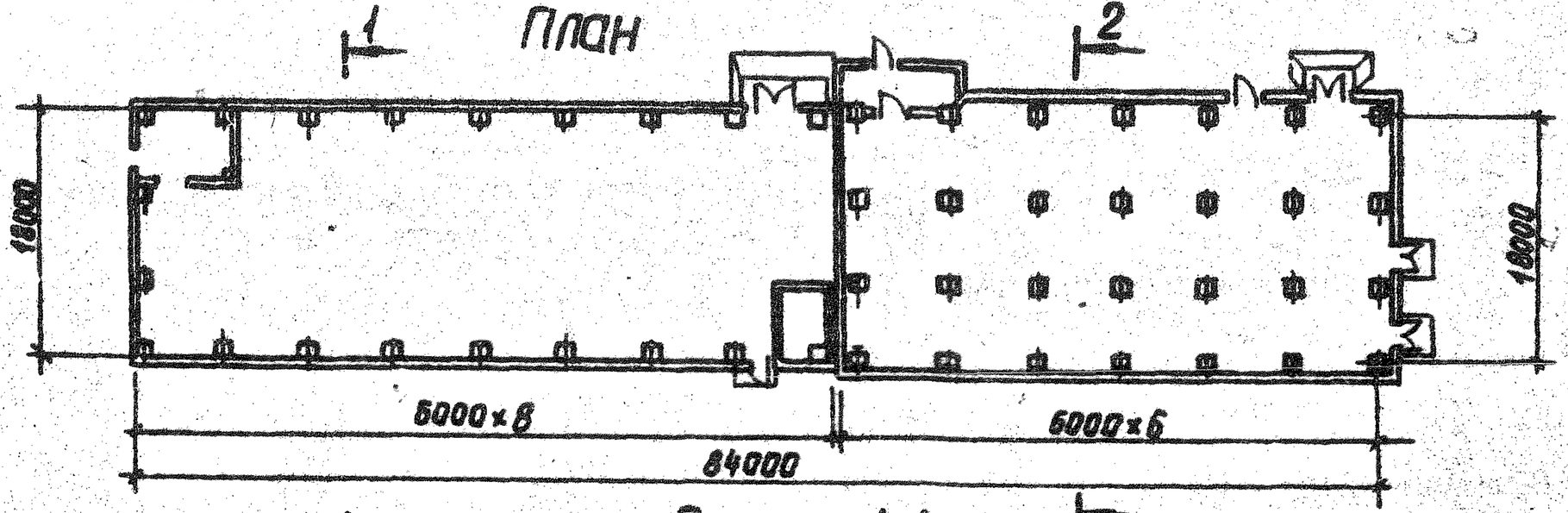

Разрез 1-1

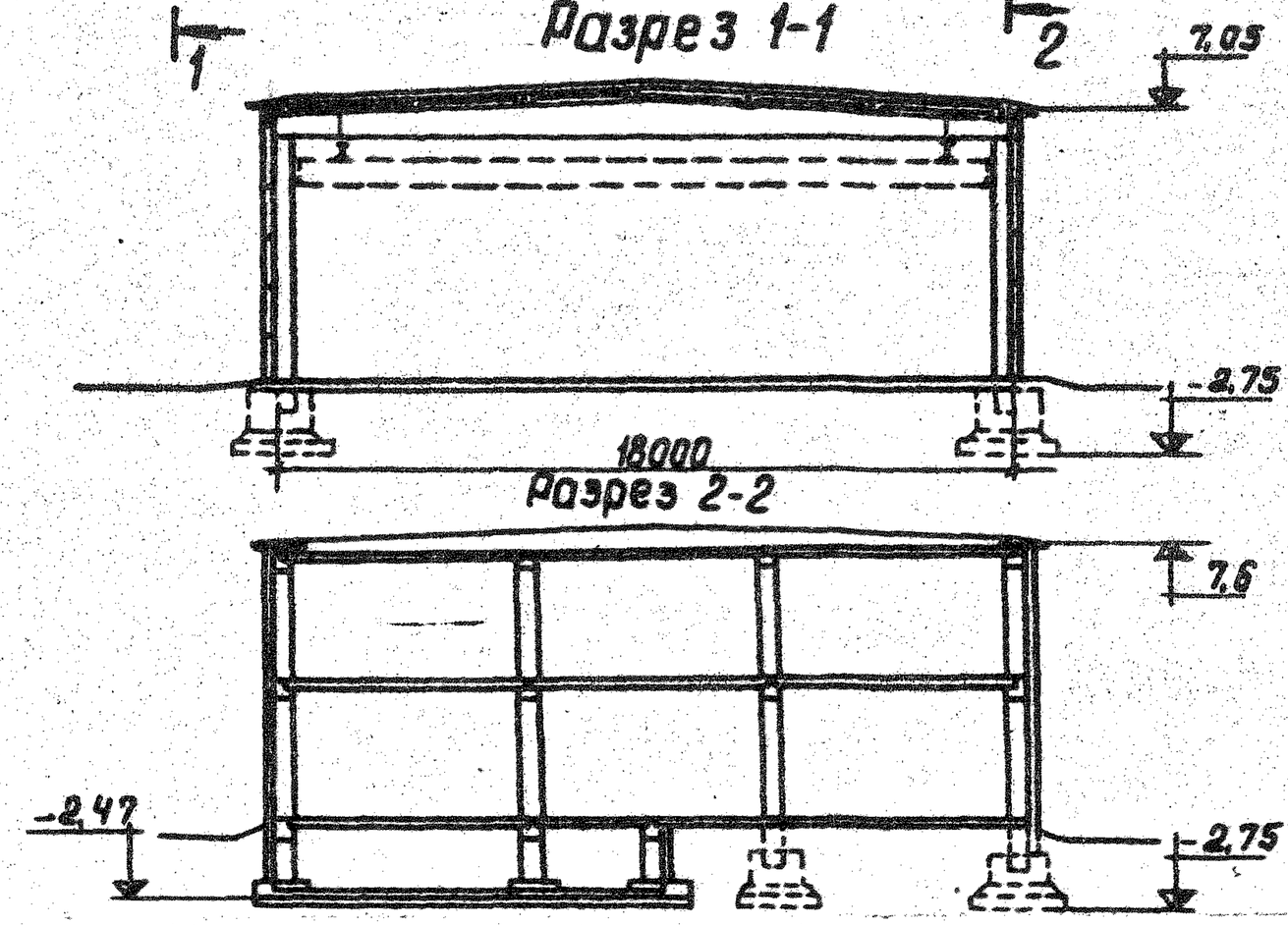

Разрез 2-2

491.

Копир. Филатова

Формат А4

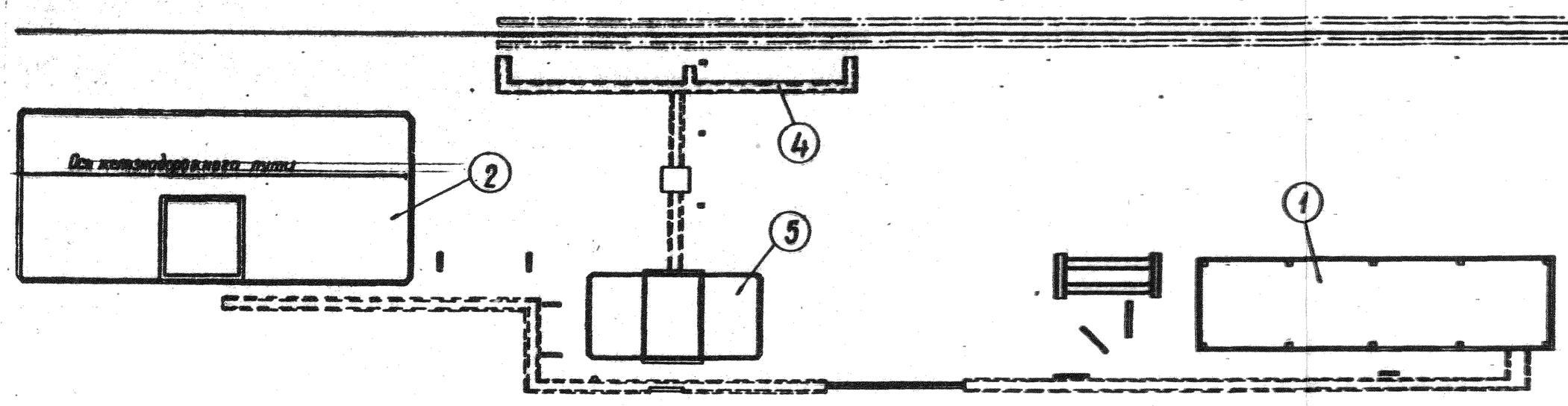

NN узлов	Колич. узлов	Наименование узла
1	1	Насосная присадок
2	1	Склад макрого хранения присадки ВТИ-4ст
3	1	Эстакада трубопроводов в пределах склада хранения присадок
4	1	Закрытое приемно-сливное устройство
5	1	Приемная емкость объемом 200 м³
6	2	Резервуары (основание) для хранения присадок

§9 ЗДАНИЕ УПРАВЛЕНИЯ АРМАТУРОЙ НА МАЗУТОСЛИВЕ

Объем здания - 1660 м³

СОСТАВ РАБОТЫ

1. Земляные работы

Разработка грунта в котловане. Отвозка вынутого грунта и подвозка для обратных засыпок. Содержание землевозных дорог. Работа на отвале. Обратная засыпка с уплотнением.

2. Здание

Сборные железобетонные фундаменты, колонны, распорки, тормозные балки и плиты покрытия. Стеновое ограждение - панелями железобетонные и из ячеистого бетона. Кровля. Проемы. Полы. Отделочные работы. Гидроизоляция. Отмостка.

А. ПОСТОЯННЫЕ ЗАТРАТЫ

Измеритель – одно здание

Таблица 47

№ раздела	Конструктивные части здания и виды работ	Территориальные районы	Прямые затраты, руб.	в том числе, руб.			Затраты труда рабочих, чел.-ч
				основная заработная плата рабочих	эксплуатация машин		
					всего	в том числе заработная плата рабочих, обслуживающих машины	
	Всего:						
	а) строительные работы	I;III;VII; VIII	I0500	I340	I740	380	2350
		II;IV-VI; IX-XII	I0800				
	б) металлоконструкции	I;III-V; VII;VIII; XI; XII	970	50	I40	50	80
		II;VI;IX	I000				
		X	II00				
		Базисная стоимость	25240				
	В том числе:						
I	Земляные работы	I;III-V	I040	I40	860	70	250
		II	I270				

Продолжение табл. 47

№ раздела	Конструктивные части здания и виды работ	Территориальные районы	Прямые затраты, руб.	в том числе, руб.			Затраты труда рабочих, чел.-ч
				основная заработная плата рабочих	эксплуатация машин		
					всего	в том числе заработная плата рабочих, обслуживающих машины	
		VI; IX; XII;	1200				
		VII; VIII; XI	1100				
		Базисная стоимость	1040				
2	Здание:						
	а) строительные работы	I; III; VII; VIII	9400	1200	880	310	2100
		II; IV–VI; IX–XII	9700				
	б) металлоконструкции	I; III–V; VII; VIII; XI; XII	970	50	140	50	80
		II; VI; IX	1000				
		X	1100				
		Базисная стоимость	24200				

Б. ПОКАЗАТЕЛИ РАСХОДА МЕСТНЫХ СТРОИТЕЛЬНЫХ МАТЕРИАЛОВ И КОНСТРУКЦИЙ

Измеритель - одно здание

Таблица 48

№ раз-дела	№ позиций прейскуранта 06-08	Конструктивные части здания, виды работ, материалы и конструкции	Единица измерения	Количество
2		Здание		
	7.214	Балки фундаментные трапецеидального сечения из бетона М 200, длиной более 3 до 6 м, массой до 5 т	$м^3$	6,5
	-	Блоки из тяжелого бетона М 150, объемом менее 0,5 $м^3$	"	6,3
	I.46	Балки двускатные решетчатые марки 2БДР12-4	шт.	3
	7.I	Колонные прямоугольные сплошные из бетона М 300, объемом более I до 4 $м^3$, длиной более 6,5 до I2 м, массой до 5 т	$м^3$	I3,I I2,6
	-	Камни бортовые из бетона М 200	"	0,9
	I.4I7	Панели стеновые из ячеистых бетонов объемной массой 900 кг/$м^3$, толщиной 24 см с расходом стали от I3,I-20,0 кг/м2, длиной более 3 до 6,5 м	$м^2$	I43 I44

№ раз-дела	№ позиций прейскуранта 06-08	Конструктивные части здания, виды работ, материалы и конструкции	Единица измерения	Количество
	I.367	Панели стеновые плоские из тяжелого бетона М 300 с расходом стали до 7 кг/м2, толщиной 8 см, длиной более 3 до 6,5 м, массой до 5 т	$м^2$	306,0 306,3
	I.405	Панели карнизные из бетона М 300, длиной более 3 до 6,5 м, массой до 5 т	$м^3$	3,06 3,16
	I.486	Плиты перекрытий плоские из бетона М 300, размером до 9 $м^2$, длиной до 3 м, массой до 5 т	"	2,3
	I.333	Плиты покрытий ребристые из тяжелого бетона М 300 с расчетной нагрузкой 1001-1200 кгс/м2, размером 6х3 м, массой до 5 т	$м^2$	202 198
	2.98	Распорки по колоннам прямоугольного сечения из бетона М 200, длиной более 3 до 6,5 м, массой до 5 т	$м^3$	2,52
	I.358	Стаканы для крепления дефлекторов из бетона М 200, объемом до 0,1 $м^3$	"	0,24
	I.564	Траверсы прямоугольные из бетона М 200, объемом более 0,5 $м^3$, длиной 4,2 м, массой до 5 т	"	I,I
	7.II	Фундаменты стаканного типа из бетона М 200, объемом более I до 4 $м^3$, массой свыше 5 до I5 т	"	46,4 46,5

№ раз-дела	№ позиций прейскуран-та 06-08	Конструктивные части здания, виды работ, материалы и конструкции	Единица измере-ния	Количество
-		Арматура класса А-I для монолитных фундаментов	т	0,09
-		Смесь асфальтобетонная плотная, среднезернистая, щебеночная, горячая тип А марка I	"	3,4
-		Бетон тяжелый М100 с крупностью заполнителя более 20 до 40 мм	$м^3$	55,21 / 53,59
-		Кирпич керамический одинарный размером 250х120х65 мм марки 100	тыс.шт	0,71
-		Изделия из ячеистых бетонов теплоизоляционные. Тип Б. Объемным весом 400 кг/м3	$м^3$	7,64
-		Плиты гипсобетонные для перегородок марки 75, толщиной 80мм, высотой до 3м, площадью более 6м2	$м^2$	64
-		Раствор тяжелый кладочный цементный марки 75	$м^3$	17,3 / 16,4
-		Песок природный для строительных работ	"	7,52
-		Щебень для строительных работ марки 400 фракции свыше 20 до 40 мм	"	10,1

§IO ЗДАНИЕ УПРАВЛЕНИЯ АРМАТУРОЙ НА СКЛАДЕ МАЗУТА

Объем здания - 256 м³

СОСТАВ РАБОТЫ

I. Земляные работы

Разработка грунта вручную. Отвозка вынутого грунта и подвозка для обратных засыпок. Содержание землевозных дорог. Работа на отвале. Обратная засыпка.

2. Здание

Сборные железобетонные сваи и фундаментные балки. Металлические стойки. Стеновые панели из ячеистого бетона. Сборные плиты покрытия. Монорельсы. Проемы. Рулонная кровля. Цементные полы. Отделочные работы. Гидроизоляция. Отмостка.

А. ПОСТОЯННЫЕ ЗАТРАТЫ

Измеритель - одно здание

Таблица 49

№ раздела	Конструктивные части здания и виды работ	Территориальные районы	Прямые затраты, руб.	в том числе, руб.			Затраты труда рабочих, чел.-ч
				основная заработная плата рабочих	эксплуатация машин		
					всего	в том числе заработная плата рабочих обслуживающих машин	
Всего:							
	а) строительные работы	I-XII	2150	880	270	90	550
	б) металлоконструкции	I-VIII; XI;XII	800	40	70	25	70
		IX	830				
		X	930				
		Базисная стоимость	6800				

Продолжение табл. 49

№ раздела	Конструктивные части здания и виды работ	Территориальные районы	Прямые затраты, руб.	в том числе, руб.			Затраты труда рабочих, чел.-ч
				основная заработная плата рабочих	эксплуатация машин		
					всего	в том числе заработная плата рабочих, обслуживающих машины	
I	Земляные работы	I-XII	30	I5	I0	-	25
		Базисная стоимость	30				
2	Здание:						
	а) строительные работы	I-XII	2I00	320	270	90	530
	б) металлоконструкции	I-VIII; XI; XII	800	40	70	25	70
		IX	830				
		X	930				
		Базисная стоимость	6770				

Б. ПОКАЗАТЕЛИ РАСХОДА МЕСТНЫХ СТРОИТЕЛЬНЫХ МАТЕРИАЛОВ И КОНСТРУКЦИЙ

Измеритель – одно здание

Таблица 50

№ раздела	№ позиций прейскуранта 06-08	Конструктивные части здания, виды работ, материалы и конструкции	Единица измерения	Количество
2		Здание		
	7.2I4	Балки фундаментные трапецеидального сечения из бетона М 200, длиной до 6 м, массой до 5 т	$м^3$	3,0
	I.4I7	Панели стеновые из ячеистых бетонов объемной массой 550-600 кг/м2, с расходом стали I3,I-20 кг/м2, толщиной 25 см, длиной более 3 до 6,5 м, массой до 5 т	$м^2$	I58,4
	I.333	Плиты покрытий ребристые из тяжелого бетона М 200, с расчетной нагрузкой I00I-I200 кгс/м2, размером I,5х6 м, массой до 5 т	"	36
	9.2378	Плиты карнизные из бетона М 200, длиной более 3 до 6 м, массой до 5 т	$м^3$	0,88
	7.I9	Сваи квадратного сечения сплошные, периметром сторон I00I-I200 мм, длиной до 3 м, массой до 5 т	м	44,0
	I.358	Стаканы для крепления дефлекторов из бетона М 200, объемом до 0,I $м^3$	$м^3$	0,I

Продолжение табл. 50

№ раздела	№ позиций прейскуранта 06-08	Конструктивные части здания, виды работ, материалы и конструкции	Единица измерения	Количество
-		Камни бортовые из бетона М 200	$м^3$	I,35
-		Смесь асфальтобетонная плотная среднезернистая, щебеночная, горячая, тип А марка I	т	I,35
-		Бетон тяжелый М I00 с крупностью заполнителя более 20 до 40 мм	$м^3$	II,2
-		Раствор тяжелый кладочный цементный марки 200	"	2,56 5,0
-		Песок природный для строительных работ	"	0,4I

§II ЖЕЛЕЗОБЕТОННЫЙ РЕЗЕРВУАР ЕМКОСТЬЮ 30000 м³

Типовой проект

704-I-65

СОСТАВ РАБОТЫ

I. Основание

Разработка грунта в основании механизированным способом с отвозкой автомобильным транспортом. Уплотнение грунта катком. Песчаная подушка.

2. Резервуар

Бетонная подготовка. Рулонная гидроизоляция в один слой. Монолитное железобетонное днище. Сборные железобетонные фундаменты, стойки, балки, стеновые панели и плиты перекрытия. Навивка арматуры на стены резервуара. Торкретирование наружных и внутренних бетонных поверхностей резервуара. Рулонная четырехслойная кровля с защитным слоем из гравия. Плитный утеплитель. Монолитные опорные подушки под трубопроводы на кровле резервуара. Испытание резервуара на водонепроницаемость.

3. Обвалование

Разработка грунта с подвозкой автомобильным транспортом. Устройство обвалования с уплотнением. Укрепление откосов сплошной одерновкой с подсыпкой растительной земли. Лестницы на обваловании - металлические. Асфальтовая отмостка.

4. Проходной тоннель

Песчаная подготовка. Сборные железобетонные секции тоннеля. Вентиляционная шахта из железобетонных колец. Монорельсы, лестницы и площадка металлические.

А. ПОСТОЯННЫЕ ЗАТРАТЫ

Измеритель – один резервуар

Таблица 5I

№ раздела	Конструктивные части сооружения и виды работ	Территориальные районы	Прямые затраты, руб.	В том числе, руб.			Затраты труда рабочих, чел.-чис-ле
				основная заработная плата рабочих	эксплуатация машин		
					всего	в том чис-ле заработная плата рабочих, обслуживающих машины	
Всего:							
а) строительные работы		I; III–У	I36000	22930	I9800	6I30	40200
		УП; УШ; XI	I38000				
		П	I43000				
		УI; IX; XII	I4I000				
б) металлоконструкции		I; III–У; УП; УШ; XI; XII	2950	I30	2I0	70	2I0
		П; УI; IX	3020				
		X	3280				
Базисная стоимость			320000				

Продолжение табл.51

№ раздела	Конструктивные части сооружения и виды работ	Территориальные районы	Прямые затраты, руб.	В том числе, руб.			Затраты труда рабочих чел.-ч
				основная заработная плата рабочих	эксплуатация машин		
					всего	в том числе заработная плата рабочих, обслуживающих машины	
I	Основание	I;III–V; VII; VIII; XI	6700	4560	700	240	8470
		II	7100				
		VI;IX; X; XII	7000				
		Базисная стоимость	32000				
2	Резервуар	I;III–V;VII	94000	15800	8700	2510	26300
		II;VI;VIII; IX;XI;XII	95000				
		X	96000				
		Базисная стоимость	236300				
3	Обвалование:						
	а) строительные работы	I;III–V	29900	2180	10170	3310	4650
		VI;VIII; X; XI	31500				
		II	35700				
		VI;IX;XII	33800				
	б) металлоконструкции	I;III–V; VII;VIII; XI;XII	1430	70	60	20	120
		II;VI;IX	1470				
		X	1600				
		Базисная стоимость	37900				

Продолжение табл.5I

№ раздела	Конструктивные части сооружения и виды работ	Территориальные районы	Прямые затраты, руб.	В том числе, руб.			Затраты труда рабочих, чел,ч
				основная заработная плата рабочих	эксплуатация машин		
					всего	в том числе заработная плата рабочих, обслуживающих машины	
4	Проходной тоннель:						
	а) строительные работы	I-XII	5550	390	230	70	780
	б) металлоконструкции	I;III-V; VII;VIII; XI;XII	I520	60	I50	50	90
		II;VI;IX	I550				
		X	I690				
		Базисная стоимость	I3800				

Б. ПОКАЗАТЕЛИ РАСХОДА МЕСТНЫХ СТРОИТЕЛЬНЫХ МАТЕРИАЛОВ И КОНСТРУКЦИЙ

Измеритель - один резервуар

Таблица 52

№ разделов	№ позиций прейскуранта 06-08	Конструктивные части сооружения, виды работ, материалы и конструкции	Единица измерения	Количество
I		Основание		
	-	Песок природный для строительных работ	$м^3$	3040
	-	Щебень для строительных работ марки 800, фракции до 40 мм	"	I57,I
2		Резервуар		
	7.II4	Балки коробчатого сечения из бетона М 300 МПа 0,8 длиной более 3 до 6,5 м, массой до 5 т	т	94,4
	7.III	Плиты покрытий ребристые из бетона БТ 300 МПа 0,8, длиной более 3 до 6,5 м, массой до 5 т	"	348,2
	7.I08	Панели стеновые цилиндрические сплошные с бортом из бетона БТ 300 МПа 0,8, размером 9,6х2,2 м, массой свыше 5 до I5 т	"	369,6
	7.8	Плиты фундаментные прямоугольные плоские из бетона М 200, объемом менее 0,2 $м^3$, длиной до 3 м	"	3,2
	-	Изделия из ячеистых бетонов теплоизоляционные, Тип Б, Объемным весом 400 $кг/м^3$	"	352,3
	7.3	Колонны прямоугольные сплошные с консолями до I м в две стороны из бетона БТ 300 МПа 0,8, объемом более I до 4 $м^3$, длиной более 6,5 до I2 м, массой до 5 т	"	6I,8

Продолжение табл.52

№ разделов	№ позиций прейскуранта 06-08	Конструктивные части сооружения, виды работ, материалы и конструкции	Единица измерения	Количество
	7.II	Фундаменты стаканного типа из бетона БГТ 200 МПа 0,8, объемом более 0,2 до I м³, массой до 5 т	м³	42,6
	–	Арматура класса В-I в виде сетки из холоднотянутой проволоки для монолитных конструкций	т	2I,3 24,5
	–	Бетон тяжелый БГТ 300 МПа 0,8 МРЗ 200 с крупностью заполнения более 20 до 40 мм	м³	II3 I285
	–	Раствор тяжелый цементный марки 75	"	I06 I03
3	–	Песок природный для строительных работ Обвалование	"	586,4
	–	Блоки из тяжелого бетона М I50, объемом менее 0,3 м³	"	7,7
	–	Камни бортовые из бетона М 200	"	4,64
	–	Бетон тяжелый М 200 с заполнителем крупностью до 20 мм	"	I8,2 I8,3
	–	Смесь асфальтобетонная плотная среднезернистая щебеночная горячая тип В марка II	т	I0,57
	–	Дерн	м²	4554
	–	Земля растительная	м³	2I5
	–	Песок природный для строительных работ	"	0,74
	–	Раствор цементный кладочный марки 500	"	0,I7
	–	Щебень для строительных работ марки I000 фракция до 40 мм	"	26,4

Продолжение табл.52

№ раз-делов	№ позиций прейскуранта 06-08	Конструктивные части сооружения, виды работ, материалы и конструкции	Единица измерения	Количество
		Проходной тоннель		
4	2.I06	Закрытые каналы технического водоснабжения объемные из бетона БГТ 400, МПа 0,8 сечением 4,2х3, массой свыше I5 до 25 т	$м^3$	6I
	7.I2I	Кольца для колодцев из бетона М 200, высотой I м, диаметром условного прохода 700 мм	м	6,6
	I.358	Стаканы для крепления дефлекторов из бетона М 200, объемом до 0,I $м^3$	$м^3$	0,06
	—	Смесь асфальтобетонная плотная среднезернистая щебеночная горячая тип Б, марка II	т	4,45
		Арматура класса А-III для монолитных тоннелей	"	2,02 I,97
	—	Бетон тяжелый М I00 с крупностью заполнителя более 20 до 40 мм	$м^3$	26,I 25
	—	Раствор тяжелый кладочный цементный марки 50	"	IC,6 I6,2
	—	Бетон легкий на пористых заполнителях с крупностью заполнителя более I0 до 20 мм марки I50	"	5,0
	—	Песок природный для строительных работ	"	8,5

§I2 МАЗУТОНАСОСНАЯ

Площадь застройки - I6I0 м^2
Строительный объем- I3630 м^3
в том числе
подземная часть - 500 м^3

СОСТАВ РАБОТЫ

I. Земляные работы

Разработка грунта в котловане. Транспорт грунта от места разработки в отвал и для обратных засыпок. Содержание землевозных дорог и работа на отвале. Разработка грунта для обратной засыпки. Обратная засыпка с уплотнением.

2. Фундаменты здания

Бетонная и щебеночная подготовка с проливкой битумом. Фундаменты сборные железобетонные и монолитные. Стеновые панели подвала и фундаментные балки сборные железобетонные.

3. Подземное хозяйство

Песчаная и бетонная подготовки. Монолитные железобетонные фундаменты под оборудование. Сборные железобетонные тоннели и каналы. Кирпичные перегородки, противопожарные двери. Гидроизоляция.

4. Каркас

Сборные железобетонные колонны, ригели и балки покрытия.

5. Наружные стены

Керамзитобетонные панели толщиной 200 мм в одноэтажной части и толщиной 240 мм в двухэтажной части. Стеклопрофилит коробчатого сечения.

6. Перекрытие и покрытие

Сборные железобетонные плиты ребристые и с круглыми пустотами. Подвесной потолок в коридоре из профилированного стального листа.

7. Кровля

Обмазочная пароизоляция. Пенобетонный утеплитель. Цементная стяжка. Битумная огрунтовка. Четырехслойная рубероидная кровля.

8. Внутренние стены

Сборные железобетонные плиты и диафрагмы жесткости. Перегородки кирпичные, из стеклоблоков и гипсовых плит. Каркас обрамления перегородок металлический.

9. Проемы

Световые одинарные панели. Деревянные двери и цеховые ворота.

IO. Полы

Мозаичные, асфальтобетонные, из керамической плитки и линолиума.

II. Отделочные работы

I2. Разные работы

Лестницы, площадки и ограждения. Площадки обслуживания оборудования. Вентиляционные камеры. Санитарно-технические кабины. Деревянные конструкции сушильных камер. Крыльца, пандусы, отмостка.

А. ПОСТОЯННЫЕ ЗАТРАТЫ

Измеритель - одно здание

Таблица 53

№ раздела	Конструктивные части здания и виды работ	Территориальные районы	Прямые затраты, руб.	в том числе, руб.			Затраты труда рабочих чел.-ч
				основная заработная плата рабочих	эксплуатация машин		
					всего	в том числе заработная плата рабочих, обслуживающих машины	
	Всего:						
	а) строительные работы	I	93000	I3760	I0700	3730	24360
		II	I02000				
		III+V; VII; VIII	96000				
		IX	97000				
		VI; XII	99000				
		X; XI	I0I000				
	б) металлоконструкции	I; III+V; VII; XI; XII	I8300	770	II30	380	I3I0
		II; VI; VIII; IX	I8900				
		X	2I300				
		Базисная стоимость	234900				
					234900		
I.	Земляные работы	I; III+V; VIII.	8000	430	I720	640	II00
		II	9700				
		VI	9200				

Продолжение табл.53

№ раздела	Конструктивные части здания и виды работ	Территориальные районы	Прямые затраты, руб.	в том числе, руб.			Затраты труда рабочих чел.-ч
				основная заработная плата рабочих	эксплуатация машин		
					всего	в том числе заработная плата рабочих, обслуживающих машины	
		УП;X	8400				
		IX;XII	9000				
		XI	8700				
		Базисная стоимость	9100				
2	Фундаменты	I-XII	5600	330	720	284	940
		Базисная стоимость	26000		26000		
3	Подземное хозяйство	I	9000	I430	6I0	200	2540
		II	I0900				
		III+VI;X;XI	9800				
		VII+IX;XII	9500				
		Базисная стоимость	22400		22400		
4.	Каркас	I+IX;XI;XII	I370C	540	I420	5II	I050
		X	I4800				
		Базисная стоимость	3II00		3II00		
5.	Наружные стены:						
	а) строительные работы	I-XII	5630	800	3I30	930	I570

Продолжение табл. 53

№ раздела	Конструктивные части здания и виды работ	Территориальные районы	Прямые затраты, руб.	в том числе, руб.			Затраты труда рабочих чел.-ч
				основная заработная плата рабочих	эксплуатация машин		
					всего	в том числе заработная плата рабочих, обслуживающих машины	
	б) металлоконструкции	I;IУ;УП	8I0	64	68	23	I4I
		II;III;У;УШ; XI;XII	830				
		УI;IX	860				
		X	9I0				
		Базисная стоимость	28200				
6.	Перекрытие и покрытие:						
	а) строительные работы	I-XII	2I30	400	660	270	750
	б) металлоконструкции	I÷IX;XI; XII	620	33	-	-	47
		X	670				
		Базисная стоимость	20700				
7.	Кровля	I;III;IУ;УП	6200	I320	490	I20	2470
		II;УШ;X	7200				
		У;УI;XI;XII	6400				
		IX	6600				
		Базисная стоимость	I3700				

Продолжение табл. 53

№ раздела	Конструктивные части здания и виды работ	Территориальные районы	Прямые затраты, руб.	в том числе, руб.			Затраты труда рабочих чел.-ч
				основная заработная плата рабочих	эксплуатация машин		
					всего	в том числе заработная плата рабочих, обслуживающих машины	
8.	Внутренние стены:						
	а) строительные работы	I;III-У;УП;УШ;XII	I0300	2I00	770	228	4070
		II;УI;XI;IX	I0700				
		X	II000				
	б) металлоконструкции	I;III-УШ;XI;XII	320	I0	36	I0	27
		II;IX	350				
		X	380				
		Базисная стоимость	I6I00				
9.	Проемы:						
	а) строительные работы	I	I0700	840	300	I82	I000
		II	I3200				
		III;УI;УШ;IX	II700				
		IУ;У;УП	II000				
		X-XII	I2400				
	б) металлоконструкции	I;III;У;УШ	6I00	I94	3I0	I06	363
		II;УI;IX	6300				
		IУ	5870				
		УП;XI;XII	5990				

Продолжение табл. 53

№ раздела	Конструктивные части здания и виды работ	Территориальные районы	Прямые затраты, руб.	в том числе, руб.			Затраты труда рабочих чел.-ч
				основная заработная плата рабочих	эксплуатация машин		
					всего	в том числе заработная плата рабочих, обслуживающих машины	
8.	Внутренние стены:						
	а) строительные работы	I;III-У;УП;УШ;XII	I0300	2I00	770	228	4070
		II;УI;XI;IX	I0700				
		X	II000				
	б) металлоконструкции	I;III-УШ;XI;XII	320	I0	36	I0	27
		II;IX	350				
		X	380				
		Базисная стоимость	I6I00				
9.	Проемы:						
	а) строительные работы	I	I0700	840	300	I82	I000
		II	I3200				
		III;УI;УШ;IX	II700				
		IУ;У;УП	II000				
		X-XII	I2400				
	б) металлоконструкции	I;III;У;УШ	6I00	I94	3I0	I06	363
		II;УI;IX	6300				
		IУ	5870				
		УП;XI;XII	5990				

Продолжение табл. 53

№ раздела	Конструктивные части здания и виды работ	Территориальные районы	Прямые затраты, руб.	в том числе, руб.			Затраты труда рабочих чел.-ч
				основная заработная плата рабочих	эксплуатация машин		
					всего	в том числе заработная плата рабочих, обслуживающих машины	
8.	Внутренние стены:						
	а) строительные работы	I;III-У;УП;УШ;XII	I0300	2I00	770	228	4070
		II;УI;XI;IX	I0700				
		X	II000				
	б) металлоконструкции	I;III-УШ;XI;XII	320	I0	36	I0	27
		II;IX	350				
		X	380				
		Базисная стоимость	I6I00				
9.	Проемы:						
	а) строительные работы	I	I0700	840	300	I82	I000
		II	I3200				
		III;УI;УШ;IX	II700				
		IУ;У;УП	II000				
		X-XII	I2400				
	б) металлоконструкции	I;III;У;УШ	6I00	I94	3I0	I06	363
		II;УI;IX	6300				
		IУ	5870				
		УП;XI;XII	5990				

Продолжение табл. 53

№ раздела	Конструктивные части здания и виды работ	Территориальные районы	Прямые затраты, руб.	в том числе, руб.			Затраты труда рабочих чел.-ч
				основная заработная плата рабочих	эксплуатация машин		
					всего	в том числе заработная плата рабочих, обслуживающих машины	
		X	7100				
		Базисная стоимость	17100				
10.	Полы	I;III;У; УП+IX;	8200	2220	230	70	3430
		II	8600				
		IУ;X	9000				
		УI	9800				
		XI	9400				
		XII	11100				
		Базисная стоимость	17800				
11.	Отделочные работы	I;IУ+УП;X	8500	2090	100	32	2850
		II	9100				
		III;УШ;IX;XI	8700				
		XII	9700				
		Базисная стоимость	8600				
12.	Разные работы:						
	а) строительные работы	I;УП;УШ;IX; XII	5440	1260	550	260	2190
		II	5870	180			

Продолжение табл. 53

№ раздела	Конструктивные части здания и виды работ	Территориальные районы	Прямые затраты, руб.	в том числе, руб.			Затраты труда рабочих чел.-ч
				основная заработная плата рабочих	эксплуатация машин		
					всего	в том числе заработная плата рабочих, обслуживающих машины	
		Ш+УI; XI	5570				
		X	6400				
б) металлоконструкции		I; Ш÷У; УП; XI	10500	470	720	243	750
		II; УI; УШ; XII	10700				
		IX	11200				
		X	12300				
		Базисная стоимость	24100				

В. ПОКАЗАТЕЛИ РАСХОДА МЕСТНЫХ СТРОИТЕЛЬНЫХ МАТЕРИАЛОВ И КОНСТРУКЦИЙ

Измеритель - одно здание

Таблица 54

№ раздела	№ позиций прейскуранта 06-08	Конструктивные части здания, виды работ, материалы и конструкции	Единица измерения	Количество
I		Земляные работы		
	-	Песок природный для строительных работ	$м^3$	147,2
2		Фундаменты здания		
	7.2I4	Балки фундаментные трапецеидального сечения из бетона М 200, длиной 6 м, массой до 5 т	"	22,8
	-	Блоки из тяжелого бетона М 150, объемом менее 0,3 $м^3$	"	80
	7.8	Плиты фундаментные прямоугольные плоские из бетона М 400, объемом более I до 4 $м^3$, длиной более 3 до 6 м, массой свыше 5 до I5 т	"	56,3
	7.II	Фундаменты стаканного типа из бетона М 200, объемом более I до 4 $м^3$, массой свыше 5 до I5 т	"	II2
	-	Арматура класса А-III для монолитных фундаментных плит	т	I0,4 I0,7
	-	Бетон тяжелый М 200 с крупностью заполнителя более 40 мм	$м^3$	I25 I26

182

Продолжение табл.54

№ раздела	№ позиций прейскуранта 06-08	Конструктивные части здания, виды работ, материалы и конструкции	Единица измерения	Количество
	-	Щебень для строительных работ марки 800 фракции свыше 20 до 40 мм	$м^3$	22,7
3		Подземное хозяйство		
	2.106	Закрытые каналы технического водоснабжения объемные из бетона М 300, сечением 2,3х2,1 м, массой свыше 5 т до 15 т	"	14,04
	I.500	Лотки каналов из бетона М 300, объемом более 0,2 до 0,5 $м^3$, длиной 3 м, массой до 5 т	"	3,55
	I.508	Плиты днищ тоннелей ребристые из бетона М 200, объемом более I до 2,5 $м^3$, длиной до 3 м, массой до 5 т	"	31,6
	I.49I	Плиты перекрытия тоннелей плоские из бетона М 200, размером более 3 до II $м^2$, длиной до 3 м, массой до 5 т	"	24,9
	I.509	Плиты стен тоннелей плоские прямоугольные из бетона М 200 размером более 2 до I0 $м^2$, длиной до 3 м, массой до 5 т	"	28,I
	-	Арматура класса А-III для монолитных участков тоннелей	т	I,38
	-	То же, класса А-I для монолитных фундаментов под оборудование	"	3,86
	-	То же, класса А-I для монолитных фундаментов под оборудование	"	3,86
	-	Бетон тяжелый М 200 с крупность заполнителя более 40 мм	$м^3$	I8I I83
	-	Кирпич керамический одинарный размером 250х120х65 мм марки I00	тыс.шт.	0,37

Продолжение табл.54

№ раз-дела	№ позиций прейскуран-та 06-08	Конструктивные части здания, виды работ, материалы и конструкции	Единица измерения	Количество
	-	Раствор тяжелый кладочный цементный марки 100	$м^3$	18,6 18,4
	-	Песок природный для строительных работ	"	16,1
4.		Каркас		
	1.54	Балки стропильные двускатные решетчатые марки 3БДР-18-4	шт	9
	7.1	Колонны прямоугольные сплошные из бетона М 300, объемом от 1 до 4 $м^3$, длиной от 6,5 до 12 м, массой от 5 до 15 т	$м^3$	42,7
	7.2	То же, с консолями в одну сторону из бетона М 400, объемом от 0,2 до 1 м3, длиной до 3 м, массой до 5 т	"	19,6
	7.3	То же, с консолями в две стороны	"	28,2
	2.98	Распорки из бетона М 200, длиной до 6 м, массой до 5 т	"	8,5
	7.149	Ригели из бетона М 300, объемом до 1 $м^3$, длиной более 4 до 6 м, массой до 5 т	"	48,5 47,8
	-	Бетон тяжелый М 200 с крупностью заполнителя более 40 мм	"	16 16
5.		Наружные стены		
	1.396	Панели стеновые плоские из легкого бетона объемной массой 1200 кг/м3, с расходом стали 10,1-13 кг/м2, приведенной толщиной 200 мм, длиной более 6,5 до 12 м, массой свыше 5 до 15 т	$м^2$	357,9 379,0

Продолжение табл.54

№ раз-дела	№ позиций прейскуранта 06-03	Конструктивные части здания, виды работ, материалы и конструкции	Единица измерения	Количество
	I.424	Панели угловые из легкого бетона, объемной массой 1200 кг/м3, объемом до 0,5 м3, массой до 5 т	м3	0,7
	9.40	Панели стеновые плоские из легкого бетона объемной массой 900 кг/м3, толщиной 25 см, длиной от 3 до 6,5 м, массой до 5 т	м2	528,2 / 530
	I.405	Плиты карнизные из бетона М 300, длиной более 3 до 6,5 м, массой до 5 т	м3	9,5
	9.2378	Плиты парапетные из бетона М 200, массой до 5 т	"	7,6
	-	Кирпич керамический одинарный размером 250х120х65 мм, марки 100	тыс.шт	I,5
	-	Раствор тяжелый кладочный цементный марки 100	м3	2,62 / 2,75
	-	Бетон легкий на пористых заполнителях с крупностью заполнителя более 10 до 20 мм марки 100	"	2,0
6.		*Перекрытие и покрытие*		
	9.1056	Плиты перекрытия многопустотные с нормативной нагрузкой 700 кгс/м2, приведенной толщиной 12 см, размером 1,6х6 м, массой до 5 т	м2	910 / 1000
	9.1054	То же, ребристые с нормативной нагрузкой 940 кгс/м2, приведенной толщиной 11 см, размером 1,2х6 м, массой до 5 т	"	206
	I.332	Плиты покрытия ребристые с расчетной нагрузкой до 1000 кгс/м2, размером 1,2х6м, массой до 5 т	"	864

Продолжение табл.54

№ раз-дела	№ позиций прейскуранта 06-08	Конструктивные части здания, виды работ, материалы и конструкции	Единица измерения	Количество
	I:486	Плиты плоские из бетона М 300, размером до 9 м2, длиной более 3 до 6,5 м, массой до 5 т	$м^3$	0,64
	I:368	Стаканы для крепления дефлекторов из бетона М 200, объемом до 0,I $м^3$	"	2,6
	-	Арматура класса А-I для монолитных фундаментов под оборудование	т	0,06
	-	Бетон тяжелый М 200 с крупностью заполнителя более I0 до 20 мм	$м^3$	47,9
7.		Кровля		
	-	Бетон тяжелый М I00 с крупностью заполнителя более 20 до 40 мм	"	6,I
	-	Кирпич керамический одинарный размером 250x120x65 мм марки I00	тыс.шт.	0,43
	I-002	Изделия из ячеистого бетона теплоизоляционные, Тип Б. Плотностью 400 $кг/м^3$	$м^3$	237
	-	Раствор тяжелый кладочный цементный марки 75	"	47,2
8.		Внутренние стены		
	9.I053	Диафрагмы жесткости из бетона М 300, длиной более 3 до 6,5 м, массой до 5 т	"	II,8

Продолжение табл.54

№ раз-дела	№ позиций прейскуранта 06-08	Конструктивные части здания, виды работ, материалы и конструкции	Единица измерения	Количество
	I.367	Плиты стеновые плоские из тяжелого бетона М 300,с расходом стали до 7 кг/м2, толщиной 8 см,длиной более 3 до 6,5м,массой до 5 т	м²	436,6 431,6
	I.367	Тоже,длиной до 3 м	"	277,6 271,2
	I.486	Плиты плоские из бетона М 300,размером до 9 м2, длиной до 3 м,массой до 5 т	м³	3,43
	-	Кирпич керамический одинарный размером 250x120x65 мм марки 100	тыс.шт	0,72
	-	Раствор тяжелый отделочный цементно-известковый состава I:I:6	м³	I,4
9		Проемы		
	7.196	Плиты подоконные площадью до 0,22 м2	м²	30,2
I0		Полы		
		Смесь асфальтобетонная плотная,среднезернистая, щебеночная,горячая тип А марка I	т	4,8
	-	Бетон тяжелый М 200 с крупностью заполнителя более I0 до 40 мм	м³	I96
	-	Бетон легкий на пористых заполнителях с крупностью заполнителя более I0 до 20 мм марки I00	"	40
	-	Раствор тяжелый кладочный цементный марки I00	"	42,I 40,7
	-	То же,декоративный с мраморной крошкой	"	I3,7
	-	Щебень для строительных работ марки 800 фракции свыше 20 до 40 мм /87	"	74,8 72,5

Продолжение табл. 54

№ раз-дела	№ позиций прейскуран-та 06-08	Конструктивные части здания, виды работ, материалы и конструкции	Единица измере-ния	Количе-ство
II.		Отделочные работы		
	-	Раствор тяжелый отделочный известковый состава I:2,5	$м^3$	4,9
I2.		Разные работы		
	I.488	Лестничные марши из бетона М 200, длиной более 3 до 6,5 м, массой до 5 т	$м^3$	2,24
	I.489	Лестничные площадки из бетона М 200, массой до 5 т	"	0,234
	9.I056	Панели перекрытия многопустотные с нормативной нагрузкой 800 кгс/м2, приведенной толщиной I2 см, размером 6хI,6 м, массой до 5 т	$м^2$	52,0
	I.490	Плиты плоские из бетона М 200, размером до 3 м2, массой до 5 т	$м^3$	I,9
	7.6	Перемычки из бетона М 200, объемом до 0,5 $м^3$, длиной до 3 м	"	0,05
	I.368	Плиты стеновые плоские из тяжелого бетона М 300, с расходом стали 7,I-I0 кг/$м^2$, толщиной 8 см, длиной до 9 м, массой до 5 т	$м^2$	65
	I.368	Тоже, длиной от 3 до 6,5 м	"	92 / 96
	I.486	Плиты плоские из тяжелого бетона М 300, размером до 9 м2, длиной до 3 м, массой до 5 т	$м^3$	I3,I

Продолжение табл. 54

№ раз-дела	№ позиций прейскуран-та 06-08	Конструктивные части здания, виды работ, материалы и конструкции	Единица измере-ния	Коли-чество
	9.2339	Проступи лестничные облицованные керамической плиткой, длиной до 3 м, массой до 5 т	м	76
	9.2417	Санитарно-технические кабины размером 1,6х2,78х2,48 м	шт.	13
	9.2415	Санитарно-технические поддоны длиной и шириной до 3 м, массой до 5 т	$м^2$	70
	-	Арматура класса А-I для монолитных плит безбалочных перекрытий	т	0,1
	-	Смесь асфальтобетонная плотная среднезернистая, щебеночная, горячая, тип А марка I	"	11,4
	-	Бетон тяжелый М 200 с крупностью заполнителя более 20 до 40 мм	$м^3$	46,6 / 46,1
	-	Блоки из тяжелого бетона М 150, объемом до 0,3 $м^3$	"	0,48
	-	Камни бортовые из бетона М 300	"	3,41
	-	Песок природный для строительных работ	"	13,92
	-	Раствор тяжелый кладочный цементный марки 100	"	3,24 / 3,39
	-	Гравий керамзитовый марки по прочности П 50 по насыпной плотности 400, фракции 10-20 мм	"	75
	-	Щебень для строительных работ марки 800, фракции свыше 20 до 40 мм	"	8,4 / 9,1

§13 ВНЕШНИЕ СООРУЖЕНИЯ У МАЗУТОНАСОСНОЙ

СОСТАВ РАБОТЫ

1. Земляные работы

Разработка грунта в котловане. Отвозка вынутого грунта и подвозка для обратных засыпок. Содержание землевозных дорог. Работа на отвале. Обратная засыпка с уплотнением.

2. Опорные конструкции под подогреватели

Бетонная подготовка. Сборные железобетонные фундаменты и колонны. Стальные конструкции траверс. Монорельсы.

3. Эстакада трубопроводов у мазутонасосной. Бетонная подготовка. Бетонные и железобетонные фундаменты. Сборные железобетонные колонны и траверсы. Монорельсы.

4. Строительные конструкции под баки запаса конденсата

Песчаная подготовка. Бетонное основание под баки. Сборные железобетонные фундаменты, колонны и траверсы. Металлические лестницы и площадки. Гидроизоляция.

5. Дренажный канал с приямком. Песчаная подготовка. Сборные железобетонные конструкции канала и приямка. Гидроизоляция. Укладка стальных труб. Отмостка.

6. Резервуар замазученных вод

Песчаная подготовка. Бетонное основание. Сборные железобетонные фундаментные плиты и конструкции резервуара. Торкретирование внутренних поверхностей. Цементная стяжка днища. Гидроизоляция. Установка люков. Отмостка. Гидравлическое испытание.

А. ПОСТОЯННЫЕ ЗАТРАТЫ

Измеритель - одна мазутонасосная

Таблица 55

№ раздела	Конструктивные части сооружения и виды работ	Территориальные районы	Прямые затраты, руб.	в том числе, руб.			Затраты труда рабочих, чел.-ч.
				основная заработная плата рабочих	Эксплуатация машин		
					всего	в том числе заработная плата рабочих, обслуживающих машины	
	Всего;						
	а) строительные работы	I÷XII	25200	2680	2670	950	4800
	б) металлоконструкции	I;III÷VIII;XI; XII	2740	I06	305	II0	I80
		II;IX	2830				
		X	3060				
		Базисная стоимость	60300				
	В том числе:						
I.	Земляные работы	I;III÷V	5720	576	I200	456	I090
		II;VI;X	6600				
		VII	6400				
		VIII;IX;XII	6500				
		XI	6I00				
		Базисная стоимость	5700				

Продолжение табл. 55

№ раздела	Конструктивные части сооружения и виды работ	Территориальные районы	Прямые затраты, руб.	в том числе, руб.			Затраты труда рабочих чел.-ч.
				основная заработная плата рабочих	эксплуатация машин		
					всего	в том числе заработная плата рабочих, обслуживающих машины	
2.	Опорные конструкции под подогреватели:						
	а) строительные работы	I÷XII	2700	236	350	I26	420
	б) металлоконструкции	I;III;V;VI;VIII;XI;XII	II00	I8	45	I3	29
		II;IX	II30				
		IV;VII	I070				
		X	I250				
		Базисная стоимость	9900				
3.	Эстакада трубопроводов мазутонасосной:						
	а) строительные работы	I÷XII	3400	205	360	I28	360
	б) металлоконструкции	I÷IX;XI;XII	530	52	I86	65	90
		X	563				
		Базисная стоимость	9800				

Продолжение табл. 55

№ раздела	Конструктивные части сооружения и виды работ	Территориальные районы	Прямые затраты, руб.	в том числе, руб.			Затраты труда рабочих чел.-ч.
				основная заработная плата рабочих	эксплуатация машин		
					всего	в том числе заработная плата рабочих, обслуживающих машины	
4.	Строительные конструкции под баки запаса конденсата:						
	а) строительные работы	I÷XII	970	567	70	24	1020
	б) металлоконструкции	I;III÷V;VI;VII;VIII;XI;XII	1090	36	84	31	59
		II;VI;IX	1120				
		X	1220				
		Базисная стоимость	6300				
5.	Дренажный канал с приямком:						
	а) строительные работы	I	2300	385	190	40	660
		III;IV;V;VI;VII;VIII;XII	2340				
		II;IX;X;XI	2390				
	б) металлоконструкции	I÷XII	34	1	3	1	2
		Базисная стоимость	6400				

193

Продолжение табл. 56

№ раздела	Конструктивные части сооружения и виды работ	Территориальные районы	Прямые затраты, руб.	в том числе, руб.			Затраты труда рабочих чел.-ч.
				основная заработная плата рабочих	эксплуатация машин		
					всего	в том числе заработная плата рабочих, обслуживающих машины	
6.	Резервуар замазученных вод	I÷XII	9500	710	560	176	1250
		Базисная стоимость 22200					

Б. ПОКАЗАТЕЛИ РАСХОДЫ МЕСТНЫХ СТРОИТЕЛЬНЫХ МАТЕРИАЛОВ И КОНСТРУКЦИЙ

Измеритель - одна мазутонасосная

Таблица 58

№ раздела	№ позиций прейскуранту 06-08	Конструктивные части сооружения, виды работ, материалы и конструкции	Единица измерения	Количество
2.		Опорные конструкции под подогреватели		
	7.214	Балки фундаментные трапецеидального сечения из бетона М200, длиной до 3 м, массой до 5 т	м³	9,9
	-	Блоки из тяжелого бетона М150, объемом менее 0,3 м³	"	23,3
	7.I	Колонны прямоугольные сплошные из бетона М300, объемом более 0,2 до I м³, длиной более 3 до 6,5 м, массой до 5 т	"	I0,2
	7.II	Фундаменты стаканного типа из бетона М200, объемом более I до 4 м³, массой свыше 5 до I5 т	"	59,4
	-	Арматура класса А-I для монолитных балок	т	0,I2
	-	Бетон тяжелый МI00 с заполнителем крупностью до 40 мм	м³	I5,6 ~~I4,5~~
	-	Раствор тяжелый кладочный цементный марки 50	"	I,28

Продолжение табл. 56

№ раздела	№ позиций прейскуранту 06-08	Конструктивные части сооружения, виды работ, материалы и конструкции	Единица измерения	Количество
3.		Эстакада трубопроводов у мазутонасосной		
-		Блоки из тяжелого бетона МI50, объемом менее 0,3 м³	м³	27,8
7.3		Колонны прямоугольные с консолями до I м в одну сторону из бетона М300, объемом более I до 4 м³, длиной более 6,5 до I2 м, массой до 5 т	"	I5,4 ~~I5,2~~
7.I66		Траверсы двутаврового сечения из бетона М400, длиной более 6,5 до I2 м, массой до 5 т	"	I5 ~~I6,6~~
7.II		Фундаменты стаканного типа из бетона М400, объемом более I до 4 м³, массой свыше 5 до I5 т	"	35,I
-		Бетон тяжелый МI00 с крупностью заполнителя более 40 до 70 мм	"	I4,7 ~~I2,7~~
4.		Строительные конструкции под баки запаса конденсата		
-		Блоки из тяжелого бетона МI50 объемом менее 0,3 м³	"	I,44
7.I		Колонны прямоугольные сплошные из бетона М300, объемом более 0,2 до I м³, длиной до 3 м, массой до 5 т	"	2
I.563		Траверсы прямоугольные из бетона М200, объемом до 0,2 м³, длиной до 3 м	"	0,6

Продолжение табл. 56

№ раздела	№ позиций прейскуранта 06-08	Конструктивные части сооружения, виды работ, материалы и конструкции	Единица измерения	Количество
	7.II	Фундаменты стаканного типа из бетона М200, объемом более I до 4 м³, массой свыше 5 до I5 т	м³	II,2 I0,9
	–	Бетон тяжелый МI00 крупностью заполнителя более 20 до 40 мм	"	4I,5 4I,4
	–	Песок природный для строительных работ	"	29I
	–	Раствор тяжелый кладочный цементный марки I00	"	3,28
5.		Дренажный канал с приямком		
	I.500	Лотки из бетона М300, объемом более 0,2 до 0,5 м³, длиной до 3 м, массой до 5 т	"	I,92 I,9
	I.490	Плиты перекрытия каналов из бетона М300, размером до 3 м², длиной до 3 м, массой до 5 т	"	0,8
	I.494	Плиты ребристые из бетона М300, размером более 4 до 9 м², длиной более 3 до 6,5 м, массой до 5 т	"	4,9
	7.I09	Панели стеновые Г-образные из бетона БГТ 300 МПа 0,8, длиной более 3 до 6,5 м, массой свыше 5 до I5 т	"	23,6
	–	Камни бортовые из бетона М400	"	3,6
	–	Арматура класса А-III для монолитных каналов	т	I,I

197

Продолжение табл. 56

№ раздела	№ позиций прейскуранта 06-08	Конструктивные части сооружения, виды работ, материалы и конструкции	Единица измерения	Количество
	-	Смесь асфальтобетонная плотная, среднезернистая, щебеночная, горячая, тип А марка I	т	4,I
	-	Бетон тяжелый М200 с крупностью заполнителя более 20 до 40 мм	м³	24,9 / 25,2
	-	Раствор тяжелый кладочный цементный марки I00	"	6,I3
	-	Песок природный для строительных работ	"	7,6
	-	Щебень для строительных работ марки 800 фракции свыше 5 до 20 мм	"	I,3
6.		Резервуар замазученных вод		
	2.I06	Закрытые каналы технического водоснабжения из бетона БГТ400, МПа 0,8, сечением 4,2х3 м, массой свыше 5 до I5 т	"	72,4
	7.I25	Кольца для колодцев диаметром I500 мм высотой 0,9 м	м	I,2
	7.I2I	То же, диаметром 700 мм	"	I,8
	7.I0I	Панели стеновые прямоугольные плоские из бетона БГТ400, МПа 0,8, площадью до I8 м², длиной более 3 до 6,5 м, массой свыше 5 до I5 т	м³	I9,2
	7.II3	Плиты покрытий круглые плоские из бетона БГТ-200 Мрз-200, диаметром до 3 м, массой до 5 т	"	0,5
	I.358	Стакан для крепления дефлектора из бетона М200 объемом до 0,I м³	"	0,5

Продолжение табл. 56

№ раздела	№ позиций прейскуранта 06-08	Конструктивные части сооружения, виды работ, материалы и конструкции	Единица измерения	Количество
7.8		Фундаментные плиты прямоугольные плоские из бетона БГТ 200, МПа 0,4, объемом более I до 4 м³, массой свыше 5 до I5 т	м³	23,I
-		Арматура класса А-III для монолитных резервуаров	т	2,75 2,69
-		Бетон тяжелый MI00 с крупностью заполнителя более 20 до 40 мм	м³	I3I 97
-		Раствор тяжелый кладочный цементный марки 50	"	22,7 I9,6
-		Песок природный для строительных работ	"	6,9
-		Щебень для строительных работ марки 400 фракции свыше 20 до 40 мм	"	5,47

§I4 МОЛНИЕОТВОДЫ

СОСТАВ РАБОТЫ

Бурение ям. Центрифугированные железобетонные стойки. Металлические прожекторные мачты, лестницы, площадки и ограждения.

А. ПОСТОЯННЫЕ ЗАТРАТЫ

Измеритель - 10 молниеотводов

Таблица 57

№ раздела	Конструктивные части сооружения и виды работ	Территориальные районы	Прямые затраты, руб.	в том числе, руб.			Затр труд рабо чел.
				основная заработная плата рабочих	эксплуатация машин		
					всего	в том числе заработная плата рабочих, обслуживающих машины	
	Всего:						
	Строительные работы	I÷XII	490	180	140	60	320
	Металлоконструкции	I÷VIII; XII	5680	110	320	110	170
		IX; XI	5900				
		X	6500				
	Базисная стоимость		10300				

Б. ПОКАЗАТЕЛИ РАСХОДА МЕСТНЫХ СТРОИТЕЛЬНЫХ МАТЕРИАЛОВ И КОНСТРУКЦИЙ

Измеритель - IO молниеотводов

Таблица 58

№ раздела	№ позиций прейскуранта 06-08	Конструктивные части сооружения, виды работ, материалы и конструкции	Единица измерения	Количество
2.83		Стойки молниеотводов центрифугированные марки СЦП-I длиной 22,2 м	шт.	IO
-		Бетон тяжелый М100 с крупностью заполнителя более 20 до 40 мм	$м^3$	25,5

§15 ОТВАЛ ДЛЯ СБРОСА ГРЯЗНЫХ ОСТАТКОВ МАЗУТА

СОСТАВ РАБОТЫ

Земляные работы. Щебеночное основание. Отмостка. Монолитные фундаменты под стойки ограждения. Металлоконструкции ограждения. Бетонные бортовые камни.

А. ПОСТОЯННЫЕ ЗАТРАТЫ

Измеритель - один отвал

Таблица 59

раздела	Виды работ	Территориальные районы	Прямые затраты, руб.	в том числе, руб.			Затраты труда рабочих чел.-ч.
				основная заработная плата рабочих	эксплуатация машин		
					всего	в том числе заработная плата рабочих, обслуживающих машины	
-	Строительные работы	I	IIIO	I60	I50	25	270
		II	I620				
		III+VII; XI	I250				
		VIII; IX; X	I470				
		XII	I330				
-	Металлоконструкции	I+IV; X	360	I5	30	I0	20
		V+IX; XI; XII	320				
		Базисная стоимость	2750				

Б. ПОКАЗАТЕЛИ РАСХОДА МЕСТНЫХ СТРОИТЕЛЬНЫХ МАТЕРИАЛОВ И КОНСТРУКЦИЙ

Измеритель - один отвал

Таблица 60

№ раздела	№ позиций прейскуранта 06-08	Виды работ и материалы	Единица измерения	Количество
	-	Смесь асфальтобетонная плотная, среднезернистая, щебеночная, горячая, тип А марка I	т	I3,7
	-	Бетон тяжелый М200 с крупностью заполнителя более 20 до 40 мм	$м^3$	5
	-	Камни бортовые из бетона М200	"	3,4
	-	Песок природный для строительных работ	"	I
	-	Щебень для строительных работ марки I000 фракция свыше 20 до 40 мм	"	6I

§16 ЗАКРЫТЫЙ СКЛАД ПРОТИВОПОЖАРНОГО ОБОРУДОВАНИЯ

Площадь застройки - 79 м^2
Объем здания - 340 м^3

СОСТАВ РАБОТЫ

1. Земляные работы

Разработка грунта в котловане. Отвозка вынутого грунта и подвозка для обратных засыпок. Содержание землевозных дорог. Работа на отвале. Обратная засыпка с уплотнением.

2. Здание

Сборные железобетонные фундаменты на щебоночном основании. Сборные железобетонные колонны, кровельные балки и плиты покрытия. Стеновые панели из ячеистого бетона. Проемы. Рулонная кровля. Цементные полы. Отделочные работы. Отмостка.

А. ПОСТОЯННЫЕ ЗАТРАТЫ

Измеритель - одно здание

Таблица 61

№ раздела	Конструктивные части здания и виды работ	Территориальные районы	Прямые затраты, руб.	в том числе, руб.			Затраты труда рабочих, чел.-ч
				основная заработная плата рабочих	эксплуатация машин		
					всего	в том числе заработная плата рабочих, обслуживающих машины	
	Всего:						
	а) строительные работы	I;III+V;VII; VIII;XI;XII	3000	690	1090	410	1180
		II;VI;IX; X	3120				
	б) металлоконструкции	I+IX;XI; XII	80	5	4	I	8
		X	100				
		Базисная стоимость	7700				
	В том числе:						
I.	Земляные работы	I;III+V;VII; VIII;XI;	410	40	60	40	70
		II	490				
		VI;IX;X; XII	460				
		Базисная стоимость	400				

Продолжение табл. 61

раздела	Конструктивные части здания и виды работ	Территориальные районы	Прямые затраты, руб.	в том числе, руб.			Затраты труда рабочих, чел.-ч
				основная заработная плата рабочих	эксплуатация машин		
					всего	в том числе заработная плата рабочих, обслуживающих машины	
2.	Здание:						
	а) строительные работы	I;III-V;VII; VIII;XI;XII	2580	650	I030	370	III0
		II;VI;IX; X	2650				
	б) металлоконструкции	I-IX;XI; XII	80	5	4	I	8
		X	I00				
	Базисная стоимость		7300				

Б. ПОКАЗАТЕЛИ РАСХОДА МЕСТНЫХ СТРОИТЕЛЬНЫХ МАТЕРИАЛОВ И КОНСТРУКЦИЙ

Измеритель – одно здание

Таблица 62

№ раздела	№ позиций прейскуранта 06-08	Конструктивные части здания, виды работ, материалы и конструкции	Единица измерения	Количество
2.		Здание		
	7.214	Балки фундаментные трапецеидального сечения из бетона М400, длиной более 3 до 6,5 м, массой до 5 т	$м^3$	4,2
	I.63	Балки стропильные тавровые из бетона М300, объемом до I,5 $м^3$, длиной более 3 до 6,5 м, массой до 5 т	"	I,5
	7.I	Колонны прямоугольные сплошные из бетона М200, объемом более 0,2 до I $м^3$, длиной до 3 м, массой до 5 т	"	4,32
	7.I24	Кольца для колодцев высотой 0,89 м, диаметром условного прохода I000 мм	м	2
	I.390	Панели стеновые плоские из легкого бетона объемной массой I200 кг/$м^3$, с расходом стали 7,I-I0 кг/$м^2$, толщиной 20 мм, длиной более 3 до 6,5 м, массой до 5 т	$м^2$	I35
	I.424	Панели для углов зданий из легких бетонов объемной массой I200 кг/$м^3$, объемом до 0,5 $м^3$, длиной до 3 м, массой до 5 т	$м^3$	0,8
	I.405	Панели карнизные из бетона М300, длиной более 6,5 до I2 м, массой до 5 т	$м^3$	2,36

Продолжение табл. 62

№ раздела	№ позиций прейскуранта 06-08	Конструктивные части здания, виды работ, материалы и конструкции	Единица измерения	Количество
	7.6	Перемычки прямоугольные из бетона М200, объемом до 0,5 м³	м³	3,9
	7.II3	Плиты днищ круглые плоские из бетона М200, диаметром до 3 м, массой до 5 т	"	0,2
	9.2378	Плиты парапетные из бетона М200	"	0,42
	I.486	Плиты перекрытий плоские размером до 9 м², из бетона М300, длиной до 3 м, массой до 5 т	"	2,I6
	I.333	Плиты покрытий ребристые из тяжелого бетона М200, с расчетной нагрузкой свыше I000 кгс/м², длиной 6 м, шириной более 2 м, массой до 5 т	м²	I6,5
	7.II	Фундаменты стаканного типа из бетона М200, объемом более I до 4 м³, массой свыше 5 до I5 т	м³	I3,2
-		Смесь асфальтобетонная плотная, среднезернистая, щебеночная, горячая, тип А марка I	т	2,I
-		Бетон тяжелый МI00 с крупностью заполнителя более 20 до 40 мм	м³	I3,9 ~~I3,6~~
-		Раствор тяжелый кладочный цементный марки 200	"	I,78 ~~I,84~~
-		Глина	"	I,03
-		Песок природный для строительных работ	"	0,49

210

Продолжение табл. 62

раздела	№ позиций прейскуранта 06-08	Конструктивные части здания, виды работ, материалы и конструкции	Единица измерения	Количество
-		Изделия из ячеистых бетонов теплоизоляционные. Тип Б. Объемным весом 400 кг/м3	м³	8,2
-		Щебень для строительных работ марки 1000 фракции свыше 20 до 40 мм	"	6,3

§17 ВНУТРИПЛОЩАДОЧНЫЕ АВТОДОРОГИ, ТРОТУАРЫ И ПЛОЩАДКИ

СОСТАВ РАБОТ

I. Автодороги с черногебоночным покрытием

Устройство дорожного корыта. Подстилающий песчаный слой толщиной 20 см. Основание из щебня толщиной I5 см. Покрытие из черного щебня толщиной 8 см Поверхностная обработка битумом с применением щебня. Камни бетонные бортовые.

2. Грунтовые улучшенные дороги.

Устройство дорожного корыта. Грунтовое покрытие улучшенное щебнем толщиной 20 см. Содержание щебня 60%.

3. Тротуары.

Устройство дорожного корыта. Основание из щебня толщиной I5 см. Асфальтобетонное покрытие толщиной 4 см. Камни бетонные бортовые.

4. Площадки.

Устройство дорожного корыта. Основание цементно-бетонное толщиной I4 см. Асфальтобетонное покрытие толщиной 3 см. Камни бетонные бортовые.

А. ПОСТОЯННЫЕ ЗАТРАТЫ

Измеритель - 1000 $м^2$ площади покрытия

Таблица 63

№ раздела	Виды работ и покрытий	Территориальные районы	Прямые затраты, руб.	в том числе, руб.			Затраты труда рабочих, чел.-ч
				основная заработная плата рабочих	эксплуатация машин		
					всего	в том числе заработная плата рабочих, обслуживающих машины	
1.	Автодороги с черношебеночным покрытием	I÷XII	920	180	360	116	326
		Базисная стоимость	7700				
2.	Грунтовые улучшенные дороги	I÷XII	207	1	90	28	2
		Базисная стоимость	1520				
3.	Тротуары	I÷XII	1570	1060	166	45	1940
		Базисная стоимость	10400				
4.	Площадки	I÷XII	1770	860	320	110	1580
		Базисная стоимость	13300				

Б. ПОКАЗАТЕЛИ РАСХОДА МЕСТНЫХ СТРОИТЕЛЬНЫХ МАТЕРИАЛОВ И КОНСТРУКЦИЙ

Измеритель - 1000 м^2 площади покрытия

Таблица 64

№ раздела	№ позиций прейскуранта 06-08	Виды покрытий и материалы	Единица измерения	Количество
1		Автодороги с черношебеночным покрытием		
	-	Камни бортовые из бетона М400, ВП2	м^3	7
	-	Бетон тяжелый дорожный М200 с крупностью заполнителя более 40 до 70 мм	"	14
	-	Песок природный для дорожного строительства	"	220
	-	Щебень для дорожного строительства марки 800 фракции свыше 40 до 70 мм	"	226 217
	-	Щебень черный фракции 20-40 мм	"	182 176
	-	Вода	"	40
2		Грунтовые улучшенные дороги		
	-	Щебень для дорожного строительства марки 1000 фракции 20-40 мм	"	126
3		Тротуары		
	-	Камни бортовые из бетона М400, ВП2	"	40
	-	Асфальт литой жесткий тип II для покрытий тротуаров	"	96

Продолжение табл.64

№ раздела	№ позиций прейскуранта 06-08	Виды покрытий и материалы	Единица измерения	Количество
	-	Бетон тяжелый дорожный М200 с крупностью заполнителя более 40 мм	м³	I02
	-	Песок природный для дорожного строительства	"	5
	-	Вода	"	20
	-	Щебень для дорожного строительства марки 800 фракции 40-70 мм	"	2I8 2I4
4		Площадки		
	-	Камни бортовые из бетона М400, ВП2	"	37
	-	Смесь асфальтобетонная плотная среднезернистая щебеночная горячая тип Б марки II	т	73
	-	Бетон тяжелый для дорожного строительства М350 с крупностью заполнителя более 40 мм	м³	I90 200
	-	Вода	"	7
	-	Песок природный для дорожного строительства	"	I4I
	-	Щебень для дорожного строительства марки I000 фракции I0-I5 мм	"	I3

§ I8 СООРУЖЕНИЯ ЖИДКИХ ПРИСАДОК

I8-I НАСОСНАЯ

Площадь застройки - I60 м2
Объем здания - 930 м3

СОСТАВ РАБОТЫ

I. Земляные работы

Разработка грунта в котловане. Отвозка вынутого грунта и подвозка для обратных засыпок. Содержание землевозных дорог. Работа на отвале. Обратная засыпка с уплотнением.

2. Фундаменты здания

Песчаная подготовка. Сборные железобетонные фундаменты и фундаментные балки.

3. Подземное хозяйство

Бетонная и песчаная подготовка. Фундаменты под оборудование из бетонных блоков. Приямок из сборных железобетонных элементов. Гидроизоляционные работы. Установка чугунного люка. Каналы сборные железобетонные. Перекрытие каналов рифленым железом.

4. Каркас

Сборные железобетонные колонны и балки покрытия.

5. Стены, перегородки, венткамера

Наружные и внутренние стены - панели из ячеистого бетона. Железобетонные панельные перегородки. Венткамера из сборных железобетонных элементов.

6. Покрытие

Сборные железобетонные ребристые плиты. Стаканы для крепления дефлекторов.

7. Кровля

Пароизоляция, утеплитель из пенобетонных плит, цементная стяжка. Трехслойная рубероидная кровля.

8. Проемы

Металлические оконные переплеты. Противопожарные двери.

9. Полы

Керамические из кислотоупорной плитки в помещении насосной, линолеум в помещении щита управления и цементные в помещении венткамеры.

IO. Отделочные работы.

II. Металлоконструкции

Подвесные пути кранбалки.

I2. Разные работы

Отмостка, крыльцо.

I3. Фундаменты под подогреватель

Бетонные блоки на песчаном основании, балки металлические.

А. ПОСТОЯННЫЕ ЗАТРАТЫ

Измеритель - одно здание

Таблица 65

№ раздела	Конструктивные части здания и виды работ	Территориальные районы	Прямые затраты, руб.	В том числе, руб.			Затраты труда рабочих, чел.-ч
				основная заработная плата рабочих	эксплуатация машин		
					всего	в том числе заработная плата рабочих, обслуживающих машины	
	Всего:						
	а) строительные работы	I;III-IX; XI;XII	10700	1540	1270	452	2530
		II;X	11200				
	б) металлоконструкции	I;III;IУ; УП;УШ; XI;XII	2230	183	395	132	295
		II;У;УI	2290				
		IX;X	2450				
		Базисная стоимость	26400				
	В том числе:						
I	Земляные работы	I;III-У	490	54	107	42	83
II			600				

№ раздела	Конструктивные части здания и виды работ	Территориальные районы	Прямые затраты, руб.	в том числе, руб.			Затраты труда рабочих, чел.-ч.
				основная заработная плата рабочих	эксплуатация машин		
					всего	в том числе заработная плата рабочих, обслуживающих машины	
		VI; IX; X; XII	537				
		VII; VIII; XI	510				
		Базисная стоимость	490				
2	Фундаменты здания	I-XII	470	62	156	57	106
		Базисная стоимость	2240				
3.	Подземное хозяйство:						
	а) строительные работы	I; III-IX; XI; XII	1470	230	87	29	310
		II; X	1550				
	б) металлоконструкции	I-IX; XI; XII	170	2	I	-	I
		X	190				
		Базисная стоимость	3150				
4	Каркас	I-XII	1260	42	60	22	70
5	Стены, перегородки, венткамера:						
	а) строительные работы	I-XII	2770	343	398	140	586

Продолжение табл. 65

№ раз-дела	Конструктивные части здания и виды работ	Территориальные районы	Прямые затраты, руб.	в том числе, руб.			Затраты труда рабочих
				основная заработная плата рабочих	эксплуатация машин		
					всего	в том числе заработная плата рабочих, обслуживающих машины	
	б) металлоконструкции	I;III;IУ;УП;УШ;XI XII	200	I5	I7	6	20
		II;У;УI;IX	2I0				
		X	230				
		Базисная стоимость	7700				
6.	Покрытие	I-XII	250	24	33	I3	42
		Базисная стоимость	I430				
7.	Кровля	I;III-У;УП	570	I30	25	8	227
		II;УI;УШ;IX;XI;XII	600				
		X	670				
		Базисная стоимость	I060				
8.	Проемы:						
	а) строительные работы	I;IУ;УI	380	7	4	I	I0
		II	590				
		III;УП;УШ	440				
		У;IX-XII	490				
	б) металлоконструкции	I;III-У;УП;УШ;XI;XII	720	80	I8I	60	I30
		II;УI;IX	750				
		X	8I0				
			220				

№ раздела	Конструктивные части здания и виды работ	Территориальные районы	Прямые затраты, руб.	в том числе, руб.			Затраты труда рабочих чел.-ч.
				основная заработная плата рабочих	эксплуатация машин всего	эксплуатация машин в том числе заработная плата рабочих, обслуживающих машины	
		Базисная стоимость	III0				
9	Полы	I;Ш;У-УП; П;X;XI	880 930	I84	I6	5	300
		IУ;УШ;IX; XII	8I0				
		Базисная стоимость	I460				
I0	Отделочные работы	I;Ш-УШ	I280	I84	I0	3	280
		П;IX-XII	I330				
		Базисная стоимость	I360				
II	Металлоконструкции	I;Ш-У;УП; УШ;XI;XII	I030	80	I86	64	I35
		П;УI;IX	I050				
		X	II30				
		Базисная стоимость	I030				
I2	Разные работы	I-XII	300	I50	30	8	285
		Базисная стоимость	470				
I3	Фундаменты подогревателей:						

Продолжение табл. 65

№ раздела	Конструктивные части здания и виды работ	Территориальные районы	Прямые затраты, руб.	в том числе, руб.			Затраты труда рабочих
				основная заработная плата рабочих	эксплуатация машин		
					всего	в том числе заработная плата рабочих, обслуживающих машины	
	а) строительные работы	I÷XII	500	I30	344	I24	225
	б) металлоконструкции	I-IX;XI;XII	I40	6	I0	3	I0
		X	I60				
		Базисная стоимость	2740				

Б. ПОКАЗАТЕЛИ РАСХОДА МЕСТНЫХ СТРОИТЕЛЬНЫХ МАТЕРИАЛОВ И КОНСТРУКЦИЙ

Измеритель - одно здание

Таблица 66

№ раздела	№ позиций прейскуранта 06-08	Конструктивные части здания виды работ, материалы и конструкции	Единица измерения	Количество
2		Фундаменты здания		
	7.214	Балки фундаментные трапецеидального сечения из бетона М200, длиной более 2 до 6,5 м, массой до 5т	м3	2,9
	-	Блоки из тяжелого бетона М150, объемом менее 0,3 м3	"	9,2
	7.11	Фундаменты стаканного типа из бетона М200, объемом более 1 до 4 м3, массой свыше 5 до 15т	"	22
	-	Бетон тяжелый М200, с крупностью заполнителя более 10 до 20 мм	"	0,2
	-	Песок природный для строительных работ	"	4
3		Подземное хозяйство		
	-	Блоки из тяжелого бетона М150, объемом более 0,3 до 0,5 м3	м3	14,2
	2.106	Закрытые каналы технического водоснабжения объемные, из бетона М300, МПа 0,8, сечением 2,5х3м, массой свыше 5 до 15 т	"	2,5
	7.121	Кольца для колодцев из бетона М200, диаметром условного прохода 700 мм, высотой 0,9м, массой до 5 т	м	0,4
	1.499	Лотки каналов из бетона М300, объемом до 0,2 м3, длиной до 3м, массой до 5т	м3	1,9

Продолжение табл.66

№ раз-дела	№ позиций прейскуранта 06-08	Конструктивные части здания виды работ, материалы и конструкции	Единица измерения	Количество
	7.8.	Плиты плоские из бетона М300, объемом более I до 4 м3, массой до 5т	м3	3,6
	I.49I	Плиты каналов плоские из бетона М300 размером более 3 до II м2, массой до 5т	"	I,6
	-	Арматура класса А-I для монолитных фундаментов оборудования	т	0,05
	-	Бетон тяжелый М100, с крупностью заполнителя более 20 до 40 мм	м3	3,7
	-	Раствор тяжелый кладочный цементный марки 50	"	3,I
	-	Кирпич керамический одинарный размером 250х120х65мм марки 100	тыс.шт.	0,36
	-	Песок природный для строительных работ	м3	I4
4		Каркас		
	I.66	Балки стропильные двутаврового сечения из бетона М400, объемом до I,5 м3, длиной 6 м, массой до 5т	"	2,5
	7.I	Колонны прямоугольные сплошные из бетона М200, объемом более I до 4 м3, массой до 5 т	"	9,I
	-	Бетон тяжелый М300 с крупностью заполнителя более I0 до 20 мм	"	I,35 I,47

№ раз-дела	№ позиций прейскуранта 06-08	Конструктивные части здания виды работ, материалы и конструкции	Единица измерения	Количество
5		Стены, перегородки, вентка-мера		
	I.4I7	Панели стеновые из ячеистых бетонов объемной массой 500 кг/м3 с расходом стали I3,I-20 кГ /м2 толщиной 24см, длиной более 3 до 6,5 м, массой до 5 т	м2	253 254
	I.428	То же, для вставок, объемом до 0,5 м3	м3	4,5
	I.367	Панели стеновые плоские из тяжелого бетона М300, с расходом стали до 7 кГ /м2, толщиной 8 см, длиной до 3м, массой до 5т	м2	26,7
	I.486	Плиты перекрытий плоские из бетона М300, размером до 9 м2, длиной до 3 м, массой до 5 т	м3	4,7
	I.405	Плиты карнизные из бетона М300, длиной более 3 до 6,5 м, массой до 5т	"	4,72
	9.2378	Плиты парапетные из бетона М200, массой до 5т	"	0,3
-		Плиты гипсобетонные для перегородок из бетона М75, толщиной I20 мм	м2	4,6
-		Бетон тяжелый М100, с крупностью заполнителя более I0 до 20мм	м3	0,08
-		Раствор тяжелый кладочный цементный марки I00	"	I,04

Продолжение табл. 66

№ раз-дела	№ позиций прейскуранта 06-08	Конструктивные части здания виды работ, материалы и конструкции	Единица измерения	Количество
	–	Бетон легкий на пористых заполнителях с крупностью заполнителя более 10 до 20 мм марки 100	м3	1,1
	–	Песок природный для строительных работ		
		Покрытие	"	0,03
	1.327	Плиты покрытия ребристые из тяжелого бетона М-300, с расчетной нагрузкой 1000 кГс/см2, размером 1,5х6 м, массой до 5 т	м2	153 144
	1.358	Стаканы для крепления дефлекторов из бетона М200, объемом до 0,1 м3	м3	0,13
	–	Арматура класса А-I для монолитных фундаментов	т	0,11
	–	Бетон тяжелый М100 с крупностью заполнителя более 10 до 20 м	м3	1,6
7		Кровля		
		Изделия из ячеистых бетонов теплоизоляционные. Тип Б. Объемным весом 400 кг/м3	"	1,6
	–	Раствор тяжелый кладочный цементный марки 75	"	2,7
9	–	Полы		
	–	Бетон тяжелый М200 с крупность заполнителя более 10 до 20 мм	"	17,7
	–	Раствор тяжелый кладочный цементный марки 200	"	0,6
	–	Щебень для строительных работ марки 1000 фракции свыше 40 до 70 мм	"	5,9

Продолжение табл. 66

№ раз-дела	№ позиций прейскуранта 06-08	Конструктивные части здания виды работ, материалы и конструкции	Единица измерения	Количество
I0		Отделочные работы		
	-	Раствор тяжелый отделочный цементно-известковый состава I:I:6	м3	3,5
I2		Разные работы		
	-	Камни бортовые из бетона М200	"	2,7
	-	Смесь асфальтобетонная плотная, среднезернистая, щебеночная, горячая, тип А марка I	т	3,43
	-	Бетон тяжелый М100 с крупностью заполнителя более 20 до 40 мм	м3	I0,7 I0,5
	-	Раствор легкий отделочный известковый состава I:3	"	0,5
	-	Глина	"	I3,8
	-	Песок природный для строительных работ	"	5,6
I3		Фундаменты подогревателей		
	-	Блоки из тяжелого бетона М150, объемом менее 0,3 м3	"	50
	-	Бетон тяжелый М200, с крупностью заполнителя более 40 до 70 мм	"	2,9
	-	Песок природный для строительных работ	"	0,7

I8-2 СКЛАД МОКРОГО ХРАНЕНИЯ ПРИСАДОК

Площадь застройки - 555 м^2
Объем здания - 2430 м^3

СОСТАВ РАБОТЫ

Подземная часть

I. Земляные работы

Разработка грунта в котловане. Транспорт грунта от места разработки в отвал и для обратной засыпки. Работа на отвале. Содержание землевозных дорог. Разработка грунта для обратной засыпки. Обратная засыпка с уплотнением.

2. Днище

Монолитное железобетонное.

3. Стены и покрытие

Сборные железобетонные конструкции. Металлические крышки и люки на перекрытии.

4. Поездная эстакада

Сборные железобетонные фундаменты, колонны и балки-распорки. Железнодорожный путь по эстакаде.

5. Химзащита

Футеровка кислотоупорным кирпичом. Окраска железобетонных поверхностей эпоксидной шпаклевкой.

6. Изоляционные работы

Холодная асфальтовая мастика по цементной стяжке.

7. Разные работы

Деревянные ящики в ячейках оклада. Отмостка. Бортовые камни. Защитный слой изоляции песком.

Наземная часть

8. Помещение насосов

Стеновое ограждение из керамзитобетонных панелей. Сборные железобетонные плиты покрытия. Пенобетонный утеплитель. Четырехслойная рубероидная кровля. Проемы. Монорельсы, металлические лестницы и площадки. Отделочные работы.

А. ПОСТОЯННЫЕ ЗАТРАТЫ

Измеритель - один склад

Таблица 67

№ раздела	Конструктивные части здания и виды работ	Территориальные районы	Прямые затраты, руб.	В том числе, руб.			Затраты труда рабочих чел.-ч
				основная заработная плата рабочих	эксплуатация машин		
					всего	в том числе заработная плата рабочих, обслуживающих машины	
Всего:							
	а) строительные работы	I; III; У-УП	60400	7250	3410	1190	12200
		IУ	5900				
		УШ; IX; XII	61700				
		II; IX	64000				
		XI	69200				
	б) металлоконструкции	I; III-У; УП; УШ; XI; XII	3050	140	160	50	220
		II; УI; IX	3150				
		X	3520				
		Базисная стоимость	115400				
В том числе: подземная часть							
I.	Земляные работы	I; III-У	2800	400	680	260	730
		II	3340				
		УI; IX; X; XII	3150				
			2.24				

Продолжение табл.67

№ раздела	Конструктивные части здания и виды работ	Территориальные районы	Прямые затраты, руб.	в том числе, руб.			Затраты труда рабочих, чел.-ч
				основная заработная плата рабочих	эксплуатация машин		
					всего	в том числе заработная плата рабочих, обслуживающих машины	
		УП;УШ;XI	2950				
		Базисная стоимость	2800				
2.	Днище	I;III-XII	I900	530	2I0	60	960
		II	2I00				
		Базисная стоимость	I6000				
3.	Стены и покрытие:						
	а)строительные работы	I-XII	II600	960	I050	350	I600
	б)металлоконструкции	I;III-У; УП;УШ; XI;XII	I800	90	90	30	I40
		II;У;IX	I830				
		X	2070				
		Базисная стоимость	38200				
4.	Подземная эстакада	I-XII	3700	370	690	280	630
		Базисная стоимость	I0600				
5.	Химзащита	I;III;У-УП	35300	3700	430	I30	6000
		II; X	37800				
		IУ	30000				

Продолжение табл.67

№ раз-дела	Конструктивные части зданий и виды работ	Территориальные районы	Прямые затраты, руб.	в том числе, руб.				Затраты труда рабочих, чел.-ч
				основная заработная плата рабочих	эксплуатация машин			
					всего	в том числе заработная плата рабочих, обслуживающих машины		
		УШ; IX; XII	36200					
		XI	43800					
		Базисная стоимость	35I00					
6.	Изоляционные работы	I; III-УI	2900	640	I20	40		II50
		II; X	3330					
		УII-IX; XI; XII	3020					
		Базисная стоимость	4000					
7.	Разные работы	I-XII	I200	490	80	20		390
		Базисная стоимость	3900					
	Наземная часть							
8.	Помещение для насосов:							
	а) строительные работы	I-XII	I040	I60	I50	50		240
	б) металлоконструкции	I; III-У; УII; УIII; XI; XII	I300	50	70	20		80
		II; УI; IX	I320					
		X	I450					
		Базисная стоимость	4800					

Б. ПОКАЗАТЕЛИ РАСХОДА МЕСТНЫХ СТРОИТЕЛЬНЫХ МАТЕРИАЛОВ И КОНСТРУКЦИЙ

Измеритель – один склад

Таблица 68

№ раз-дела	№ позиций прейскуран-та 06-08	Конструктивные части здания, виды работ, материалы и конструкции	Единица измере-ния	Коли-чество
		Подземная часть		
2		Днище		
	–	Арматура класса А-III для монолитных фундаментных плит	т	II,8
	–	Бетон тяжелый М 100 с крупностью заполнителя более 40 мм	$м^3$	127 121
	–	Раствор тяжелый кладочный цементный марки 100	"	5,4
8		Стены и покрытие		
	7.149	Балки прямоугольные из бетона М 300, объемом до 1 $м^3$, длиной более 4 до 6 м, массой до 5 т	"	27,3
	1,449	Плиты перекрытий из тяжелого бетона М 300, с расчетной нагрузкой на полку 2063 кгс/$м^2$, приведенной толщиной 14 см, длиной до 3 м, массой до 5 т	$м^2$	171
	2.97	Плиты перекрытий ребристые из бетона М 300, размером 3х3 м, массой до 5 т	$м^3$	14,4
	7.109	Панели-блоки стеновые Т-образные из бетона М 300 Мпа 0,8, длиной до 3 м, массой свыше 5 до 15 т	"	214,2

Продолжение табл. 68

№ раз-дела	№ позиций прейскуранта 06-08	Конструктивные части здания, виды работ, материалы и конструкции	Единица измерения	Количество
	-	Бетон тяжелый М 300, с крупностью заполнителя более 10 до 20 мм	$м^3$	39,7
	-	Раствор тяжелый кладочный цементный марки 300	"	10
	-	Песок природный для строительных работ	"	24,3
	-	Поездная эстакада		
	-	Блоки из тяжелого бетона М 150, объемом менее 0,3 $м^3$	$м^3$	48
	I.6I	Балки прямоугольного сечения из бетона М 300, объемом до I,5 $м^3$, длиной до 3, массой до 6 т	"	2I,5 20,3
	7.I	Колонны прямоугольные сплошные из бетона М 300, объемом более 0,2 до I $м^3$, длиной более 3 до 6,5 м, массой до 5 т	"	I6,2
	I.486	Плиты перекрытий плоские из бетона М 300, размером до 9 м2, длиной до 3 м, массой до 5 т	"	5,4
	7.II	Фундаменты стаканного типа из бетона М 200, объемом более 0,2 до I $м^3$, массой до 5 т	"	24
	-	Арматура класса А-I для монолитных балок перекрытий	т	0,I
	-	Бетон тяжелый М I50 с крупностью заполнителя более 20 до 40 мм	$м^3$	I6,8 I4

Продолжение табл. 68

№ раз-дела	№ позиций прейскуранта 06-08	Конструктивные части здания, виды работ, материалы и конструкции	Единица измерения	Количество
6		Изоляционные работы		
	-	Смесь асфальтобетонная плотная среднезернистая щебеночная, горячая тип А марка I	т	39,6
	-	Раствор тяжелый кладочный цементный марки 100	м³	19,3
7		Разные работы		
	-	Камни бетонные бортовые	"	5,18
	-	Смесь асфальтобетонная плотная, среднезернистая щебеночная, горячая тип А марка I	т	6,6
	-	Бетон тяжелый М100, с крупностью заполнителя более 20 до 40 мм	м³	19 / 18,5
	-	Раствор тяжелый кладочный цементно-известковый состава 1:3	"	0,06
	-	Гравий фракции 5-40 мм	"	31,3
	-	Песок природный для строительных работ	"	185
	-	Щебень для строительных работ марки 1000 фракции свыше 40 до 70 мм	"	0,4
		Наземная часть		
8		Помещение для насосов		
	1.390	Панели стеновые плоские из легкого бетона объемной массой 1150кг/м3, расходом арматуры 7,1-10 кг/м2, толщиной 20см, длиной до 3 м, массой до 5 т	м2	96 / 92

Продолжение табл. 68

№ раз-дела	№ позиций прейскуранта 06-08	Конструктивные части здания, виды работ, материалы и конструкции	Единица измерения	Количество
	I.424	То же, для углов зданий из легкого бетона объемной массой II50 кг/м2, объемом до 0,5 м³	м³	I,I2
	I.406	Плиты карнизные из бетона М 300, длиной более 3 до 6,5 м, массой до 5 т	м³	0,6
	9.2378	Плиты парапетные из бетона М 200, массой до 5 т	"	0,9
	I.327	Плиты покрытий ребристые из тяжелого бетона 300 с расчетной нагрузкой 80I-I000 кгс/см², размером I,5х6 м, массой до 5 т	м²	30/27
	—	Изделия из ячеистых бетонов теплоизоляционные. Тип Б. Объемным весом 400 кг/м3	м³	28
	I.358	Стаканы для крепления дефлекторов из бетона М 200, объемом до 0,I м³	"	0,07
	-	Бетон тяжелый М 200, с крупностью заполнителя более I0 до 20 мм	"	0,2
	-	Раствор тяжелый кладочный цементный марки 25	"	2,3
	-	Бетон легкий на пористых заполнителях с крупностью заполнителя более I0 до 20 мм марки I00	"	I,5

I8-3 ЭСТАКАДА ТРУБОПРОВОДОВ В ПРЕДЕЛАХ СКЛАДА ХРАНЕНИЯ ПРИСАДОК

СОСТАВ РАБОТ

Сборные железобетонные сваи и траверсы.

А. ПОСТОЯННЫЕ ЗАТРАТЫ

Измеритель - один склад

Таблица 69

№ раздела	Виды работ	Территориальные районы	Прямые затраты, руб.	в том числе, руб.			Затраты труда рабочих, чел.-ч
				основная заработная плата рабочих	эксплуатация машин	всего в том числе заработная плата рабочих, обслуживающих машины	
	Строительные работы	I-XII	2290	II4	30I	I05	I87
	Базисная стоимость	4I00					

Б. ПОКАЗАТЕЛИ РАСХОДА МЕСТНЫХ МАТЕРИАЛОВ И КОНСТРУКЦИЙ

Измеритель – один склад

Таблица 70

№ раз-дела	№ позиций прейскуранта 06-08	Виды работ, материалы и конструкции	Единица измерения	Количество
	7.I9	Сваи квадратного сечения сплошные, периметром сторон I00I-I200 мм, длиной до 3 м, массой до 5 т	м	I86
	I.563	Траверсы прямоугольного сечения из бетона М 200, объемом до 0,5 м3, длиной до 3 м	м3	7,5

18-4 ЗАКРЫТОЕ ПРИЕМНО-СЛИВНОЕ УСТРОЙСТВО

СОСТАВ РАБОТЫ

1. Земляные работы.

Разработка грунта в котловане. Отвозка вынутого грунта и подвозка для обратных засыпок. Содержание землевозных дорог. Работа на отвале. Обратная засыпка с уплотнением.

2. Приемно-сливное устройство.

Сборные железобетонные каналы и тоннели. Монолитный железобетонный приямок гидрозатвора, участки сливных каналов сложной конфигурации и фундаменты под устройство для герметизированного слива.

А. ПОСТОЯННЫЕ ЗАТРАТЫ

Измеритель - одно устройство

Таблица 71

№ раздела	Конструктивные части сооружения и виды работ	Территориальные районы	Прямые затраты, руб.	в том числе, руб.			Затраты труда рабочих, чел.-ч
				основная заработная плата рабочих	эксплуатация машин		
					всего	в том числе заработная плата рабочих, обслуживающих машины	
	Всего:						
	Строительные работы	I; III-У; УII; УIII; II; УI; IX; X; XII	II50	II8	I04	37	2I0
			II90				
		Базисная стоимость	2340				

238

Продолжение табл. 71

№ раз-дела	Конструктивные части сооружения и виды работ	Территориальные районы	Прямые затраты, руб.	в том числе, руб.			Затраты труда рабочих, чел.-ч
				основная заработная плата рабочих	эксплуатация машин		
					всего	в том числе заработная плата рабочих, обслуживающих машины	
	В том числе:						
I.	Земляные работы	I; III-У	203	I7	52	20	36
		II	248				
		УI-XII	226				
		Базисная стоимость	200				
2.	Приемно-сливное устройство	I; III-IX; XI; XII	940	I0I	54	I7	I74
		II; X	960				
		Базисная стоимость	2I40				

Б. ПОКАЗАТЕЛИ РАСХОДА МЕСТНЫХ СТРОИТЕЛЬНЫХ МАТЕРИАЛОВ И КОНСТРУКЦИЙ

Измеритель - одно устройство

Таблица 72

№ раздела	№ позиций прейскуранта 06-08	Конструктивные части сооружения, виды работ, материалы и конструкции	Единица измерения	Количество
		Приемно-сливное устройство		
	2.106	Закрытые каналы технического водоснабжения объемные из бетона М 300 МПа 0,6, сечением 1,8х2 м, массой свыше 5 до 15 т	м3	3,5
	1.501	Лотки каналов из бетона М 300 объемом более 0,5 до 1 м3, длиной до 3 м, массой до 5 т	"	4,52
	1.490	Плиты каналов плоские из бетона М 200, размером до 3 м2, массой до 5 т	"	4,1
	7.8	Плиты фундаментные прямоугольные плоские из бетона М 200, объемом более 1 до 4 м3, длиной до 3 м, массой до 5 т	"	1,5
-		Смесь асфальтобетонная плотная, среднезернистая, щебеночная, горячая, тип А марка I	т	1,4
-		Бетон тяжелый М 200 с крупностью заполнителя более 20 до 40 мм	м3	7,7 7,9
-		Раствор тяжелый кладочный цементный марки 100	"	1,8
-		Песок природный для строительных работ	"	4,5

I8-5 ПРИЕМНАЯ ЕМКОСТЬ V -200 м^3 С ПОМЕЩЕНИЕМ ПЕРЕКАЧИВАЮЩИХ НАСОСОВ

СОСТАВ РАБОТЫ

I. Земляные работы

Разработка грунта в котловане. Отвозка вынутого грунта и подвозка для обратных засыпок. Работа на отвале. Обратная засыпка с уплотнением.

2. Приемная емкость

Монолитное железобетонное днище. Стены из полимержелезобетонных сборных элементов. Заделка стыков полиэтиленом. Облицовка днища и стен полиэтиленовым ребристым листом. Перекрытие сборное железобетонное с асфальтовым покрытием.

3. Помещение перекачивающих насосов

Сборные железобетонные конструкции с каркасом из стальных элементов.

А. ПОСТОЯННЫЕ ЗАТРАТЫ

Измеритель - одна приемная емкость

Таблица 73

№ раздела	Конструктивные части сооружения и виды работ	Территориальные районы	Прямые затраты, руб.	в том числе, руб.			Затраты рабочих, чел.-ч
				Основная заработная плата рабочих	эксплуатация машин		
					всего	в том числе заработная плата рабочих, обслуживающих машины	
	Всего:						
	а) строительные работы	I;III-V;VII;VIII;XI	5700	950	800	240	1600
		II;VI;IX;X;XII	5900				
	б) металлоконструкции	I;III-V;VII;VIII;XI;XII	710	40	60	20	60
		II;VI;IX	730				
		X	800				
		Базисная стоимость	13800				
	В том числе:						
I	Земляные работы	I;III-V	990	100	240	90	190
		II	1210				
		VI;IX;X;XII	1310				
		VII;VIII;XI	1050				
		Базисная стоимость	990				

Продолжение табл. 73

№ раздела	Конструктивные части сооружения и виды работ	Территориальные районы	Прямые затраты руб.	в том числе, руб.			Затраты труда рабочих чел.-ч
				основная заработная плата рабочих	эксплуатация машин		
					всего	в том числе заработная плата рабочих, обслуживающих машины	
2	Приемная емкость	I-XII	3800	730	280	90	I230
		Базисная стоимость	I0400				
3	Помещение перекачивающих насосов:						
	а) строительные работы	I;II;УП	870	I20	280	60	I60
		II;IУ-У1; УП-XII	9I0				
	б) металлоконструкции	I;II-У; УП;УШ; XI;XII	7I0	40	60	20	60
		II;У1;IX	730				
		X	800				
		Базисная стоимость	24I0				

Б. ПОКАЗАТЕЛИ РАСХОДА МЕСТНЫХ СТРОИТЕЛЬНЫХ МАТЕРИАЛОВ И КОНСТРУКЦИЙ

Измеритель - одна приемная емкость

Таблица 74

№ раздела	№ позиций прейскуранта 06-08	Конструктивные части здания, виды работ, материалы и конструкции	Единица измерения	Количество
2		Приемная емкость		
	7.I09	Панели стеновые Г-образные из бетона М300, МПа 0,8, длиной более 3 до 6,5 м, массой свыше 5 до I5 т	$м^3$	36,8
	7.III	Плиты покрытий ребристые из бетона М400, длиной более 3 до 6,5 м, массой до 5 т	"	9,I
	-	Камни бортовые из бетона М200	"	I,8
	-	Смесь асфальтобетонная плотная среднезернистая щебеночная, горячая тип А марка I	т	5,I
	-	Арматура класса А-III для монолитных стен	"	I,54
	-	Бетон тяжелый М200 с крупностью заполнителя более 20 до 40 мм	$м^3$	7I,6 72,5
	-	Раствор тяжелый кладочный цементный марки I00	"	4,54
	-	Песок природный для строительных работ	"	5,6
	-	Щебень для строительных работ марки I000 фракции свыше 20 до 40 мм	"	I,6

Продолжение табл.74

№ раздела	№ позиций прейскуранта 06-08	Конструктивные части сооружения, виды работ, материалы и конструкции	Единица измерения	Количество
3.		Помещение перекачивающих насосов		
	I.367	Панели стеновые плоские из тяжелого бетона М300 с расходом стали до 7 кг/м², толщиной 8 см, длиной более 3 до 6,5 м, массой до 5 т	$м^2$	86
	I.405	Плиты карнизные из бетона М300, длиной более 3 до 6,5 м, массой до 5 т	$м^3$	I,2
	I.486	Плиты перекрытий плоские из бетона М300, размером до 9 м², длиной до 3 м, массой до 5 т	"	2,8
	I.358	Стаканы для крепления дефлекторов из бетона М200, объемом до 0,I $м^3$	"	0,I3
	-	Бетон тяжелый MI50 с крупностью заполнителя более 20 до 40 мм	"	0,7
	-	Раствор тяжелый кладочный цементный марки 200	"	I,3

I8-6 ОСНОВАНИЕ ПОД СТАЛЬНЫЕ РЕЗЕРВУАРЫ ЕМКОСТЬЮ 400 м3 ДЛЯ ХРАНЕНИЯ ПРИСАДОК ВНИИНП

СОСТАВ РАБОТЫ

I. Земляные работы

Разработка грунта под основание и дамбу обвалования механизированным способом с отвозкой. Ремонт и содержание землевозных дорог. Работа на отвале.

2. Основание

Уплотнение дна котлована щебнем. Песчаная подушка. Гидрофобный слой из битумно-песчаной смеси. Цементная стяжка. Асфальтовая отмостка. Бетонные ступени по откосу основания. Сплошная одерновка откосов с подсыпкой растительной земли.

3. Обвалование

Разработка грунта в карьере для обвалования с подвозкой. Устройство дамбы обвалования. Укрепление откосов сплошной одерновкой с подсыпкой растительной земли. Бетонные ступени по откосам обвалования. Металлические перила.

А. ПОСТОЯННЫЕ ЗАТРАТЫ

Измеритель - основание по два резервуара

Таблица 75

№ раз-дела	Конструктивные части сооружения и виды работ	Территориальные районы	Прямые затраты, руб.	в том числе, руб.			Затраты труда рабочих, чел.-ч
				основная заработная плата рабочих	эксплуатация машин всего	в том числе заработная плата рабочих, обслуживающих машины	
	Всего:						
	а) строительные работы	I-XII	I500	790	230	80	I500
	б) металлоконструкции	I-X;XII; XI	I20 I30	4	I0	4	7
		Базисная стоимость	5750				
	В том числе:						
I.	Земляные работы	I;III-V	I80	I	50	I6	3
		II	230				
		VI-XII	2I0				
		Базисная стоимость	I80				
2.	Основание	I-XII	640	590	26	8	III0
		Базисная стоимость	4I60				

Продолжение табл. 75

№ раз-дела	Конструктивные части сооружения и виды работ	Территориальные затраты	Прямые затраты, руб.	в том числе, руб.			Затраты труда рабочих чел.-ч
				основная заработная плата рабочих	эксплуатация машин		
					всего	в том числе заработная плата рабочих, обслуживающих машины	
3.	Обвалование:						
	а) строительные работы	I;III-У; УП;УШ;XI	640	200	I54	56	387
		III;УI;IX; X; XII	690				
	б) металлоконструкции	I-X;XII	I20	4	I0	4	7
		XI	I30				
		Базисная стоимость	I4I0				

Б. ПОКАЗАТЕЛИ РАСХОДА МЕСТНЫХ СТРОИТЕЛЬНЫХ МАТЕРИАЛОВ И КОНСТРУКЦИЙ

Измеритель - основание под два резервуара

Таблица 76

№ раз-дела	№ позиций прейскуранта 06-08	Конструктивные части сооружения, виды работ, материалы и конструкции	Единица измерения	Количество
2		Основание		
	-	Смесь асфальтобетонная плотная, среднезернистая, щебеночная, горячая, тип А марка I	т	I,8
	-	Бетон тяжелый М I00 с крупностью заполнителя более 20 до 40 мм	м3	I,7
	-	Раствор тяжелый кладочный цементный марки I00	"	3,3
	-	Битумно-песчаная смесь	т	32,2
	-	Дерн	м2	I60
	-	Земля растительная	м3	7,6
	-	Песок природный для строительных работ	"	342
	-	Щебень для строительных работ марки I000 фракции свыше 20 до 40 мм	"	I6
3		Обвалование		
	-	Дерн	м2	528
	-	Земля растительная	м3	25,2
	-	Бетон тяжелый М I00 с крупностью заполнителя более 20 до 40 мм	"	2,35

I8-7 ОСНОВАНИЕ ПОД СТАЛЬНЫЕ РЕЗЕРВУАРЫ ЕМКОСТЬЮ 400 м^3 ДЛЯ ХРАНЕНИЯ ПРИСАДОК ВТИ-4 ст

СОСТАВ РАБОТЫ

1. Земляные работы

Разработка грунта под основание резервуаров с механизированным способом с отвозкой. Ремонт и содержание землевозных дорог. Работа на отвале.

2. Основание

Уплотнение дна котлована щебнем. Песчаная подушка. Гидрофобный слой из битумно-песчаной смеси. Цементная стяжка. Асфальтовая отмостка. Бетонные ступени по откосу основания. Сплошная одерновка откосов с подсыпкой растительной земли.

А. ПОСТОЯННЫЕ ЗАТРАТЫ

Измеритель - основание под два резервуара

Таблица 77

№ раздела	Конструктивные части сооружения и виды работ	Территориальные районы	Прямые затраты, руб.	в том числе, руб.			Затраты труда рабочих, чел.-ч
				основная заработная плата рабочих	эксплуатация машин		
					всего	в том числе заработная плата рабочих, обслуживающих машины	
	Всего строительные работы	I-XII	720	590	41	14	1110
		Базисная стоимость	4230				
	в том числе:						
I	Земляные работы	I;III-V;VII; VIII; XI	73	-	15	6	-
		II;VI;IX; X; XII	83				
		Базисная стоимость	72				
2	Основание	I-XII	640	590	26	8	1110
		Базисная стоимость	4160				

Б. ПОКАЗАТЕЛИ РАСХОДА МЕСТНЫХ СТРОИТЕЛЬНЫХ МАТЕРИАЛОВ И КОНСТРУКЦИЙ

Измеритель – основание под два резервуара

Таблица 78

№ раз-дела	№ позиций прейскуранта 05-08	Конструктивные части сооружения, виды работ, материалы и конструкции	Единица измерения	Количество
2		Основание		
	–	Смесь асфальтобетонная плотная среднезернистая, щебеночная, горячая, тип А марки I	т	I,8
	–	Бетон тяжелый М100 с крупностью заполнителя более 20 до 40мм	м³	I,7
	–	Раствор тяжелый кладочный цементный марки 100	"	3,3
	–	Битумно-песчаная смесь	т	32,2
	–	Двери	м²	I60
	–	Земля растительная	м³	7,6
	–	Песок природный для строительных работ	"	342
	–	Щебень для строительных работ марки 1000 фракции свыше 20 до 40 мм	"	I6

РАЗДЕЛ 5

ЗДАНИЯ И СООРУЖЕНИЯ ВНЕШНЕГО ГИДРОЗОЛОШЛАКОУДАЛЕНИЯ

ТЕХНИЧЕСКАЯ ЧАСТЬ

В настоящем разделе приведены нормы на самотечные каналы гидрозолоудаления вне главного корпуса, железобетонные опоры при нагрузке до 20 т, высокие металлические опоры для золошлакопроводов Ду=1200 мм высотой 5 м, 7 м, 9 м и 11 м и золошлакопроводы диаметром 200÷1200 мм.

Опоры золошлакопроводов Ду 1200 мм низкие

21-1 Анкерная опора

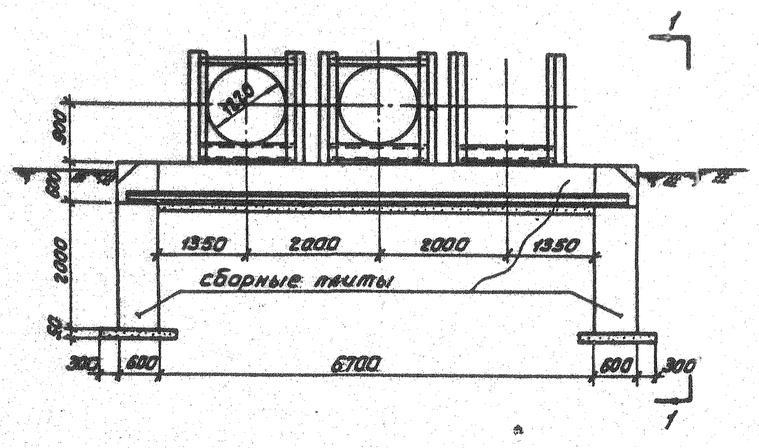

по 1-1

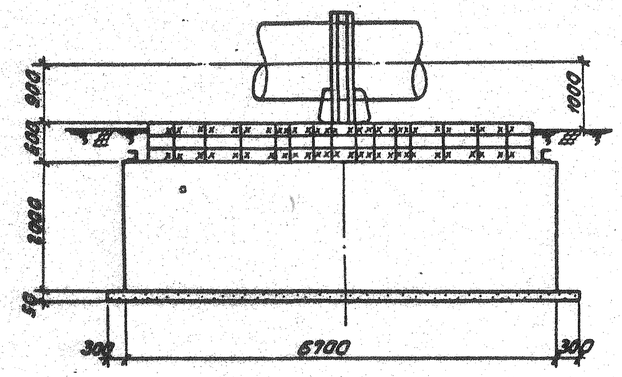

21-2-1 Подвижная опора с ограничением поперечных перенещений

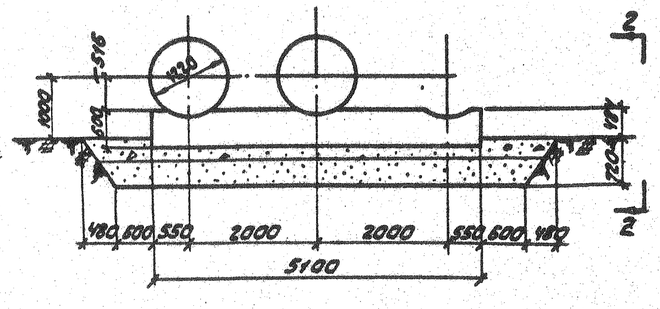

по 2-2

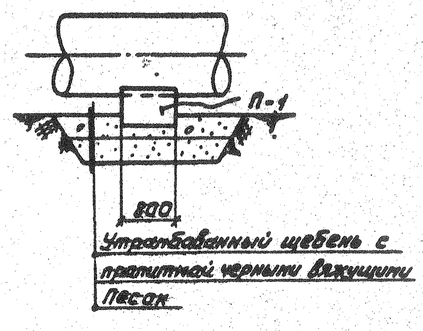

21-2-2 Подвижная опора без ограничения поперечных перенещений

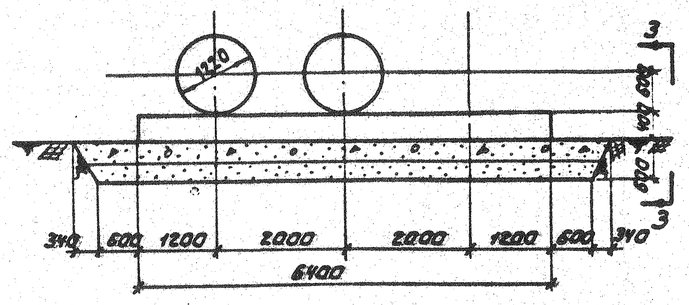

по 3-3

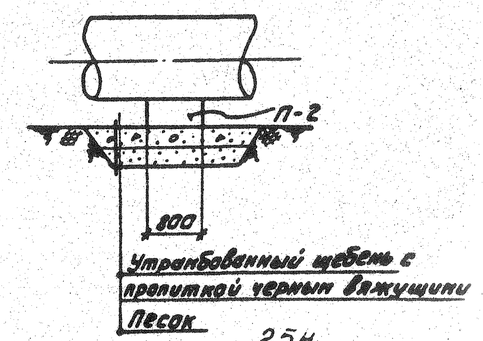

Опоры золошлакопроводов высокие

Вид по 1-1

21-3-1 Промежуточная опора

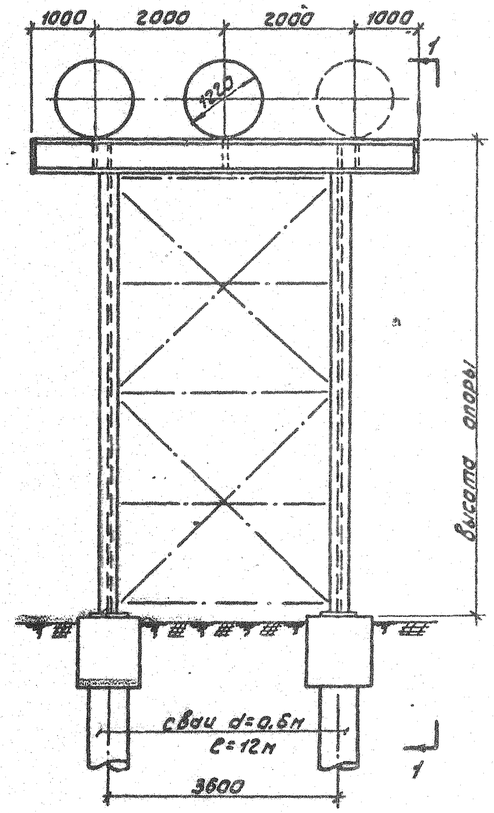

21-3-3 Компенсаторная опора

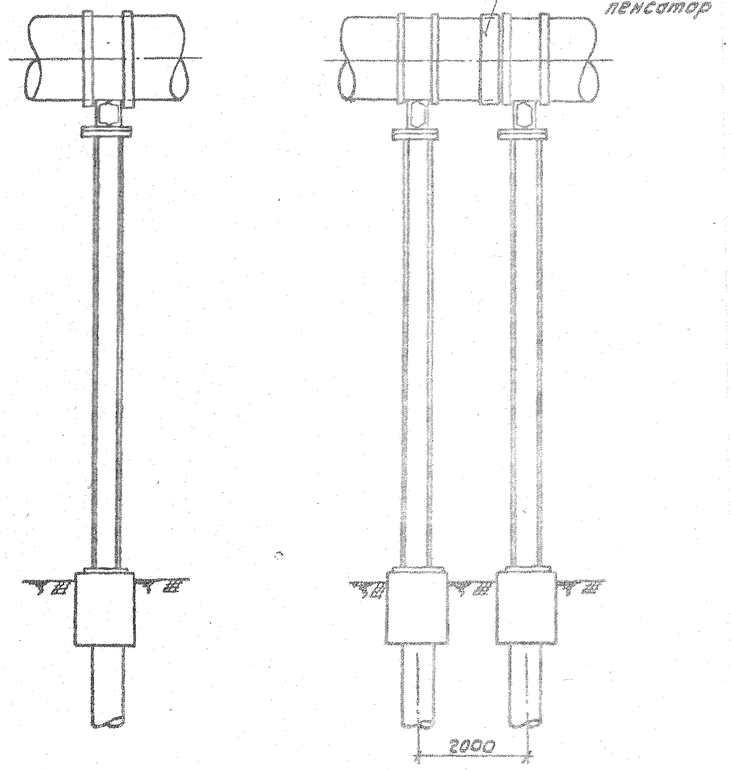

21-3-2 Анкерная опора

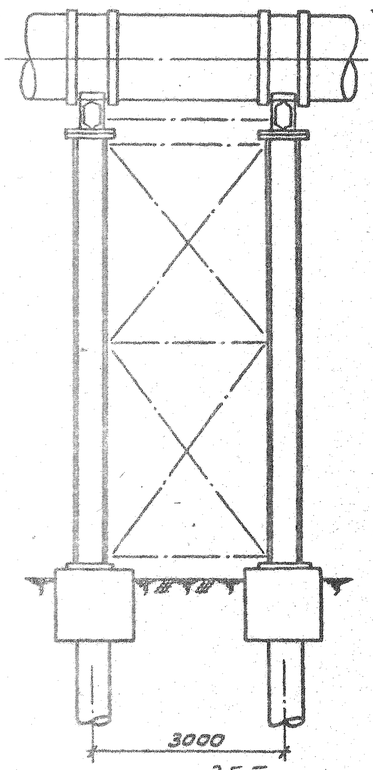

§19 САМОТЕЧНЫЙ КАНАЛ ГИДРОЗОЛОУДАЛЕНИЯ ВНЕ ГЛАВНОГО КОРПУСА

СОСТАВ РАБОТЫ

I. Земляные работы

Разработка грунта в котловане механизмами. Транспорт грунта от места разработки в отвале и для обратной засыпки. Работа на отвале. Содержание землевозных дорог. Разработка грунта для обратной засыпки. Обратная засыпка с уплотнением.

2. Конструкции канала

Сборные железобетонные каналы из лотковых элементов с плитами перекрытия.

Монолитные железобетонные участки. Облицовка внутренних стенок канала базальтовыми плитами.

А. ПОСТОЯННЫЕ ЗАТРАТЫ

Измеритель - 100 м канала

Таблица 79

№ раздела	Конструктивные части сооружения и виды работ	Территориальные районы	Прямые затраты, руб.	в том числе, руб.			Затраты труда рабочих, чел.-ч
				основная заработная плата рабочих	эксплуатация машин		
					всего	в том числе заработная плата рабочих, обслуживающих машины	
	Всего	I	14800	2080	2240	810	3610
		III-VII, IX;XI	15800				
		II,VIII,X; XII	16500				
		Базисная стоимость	30200				
	В том числе:						
I	Земляные работы	I;III-V	3050	339	760	304	680
		II	3730				
		VI;IX, X;XII	3490				
		VII,VIII, XI	3260				
		Базисная стоимость	3050				
2.	Конструкции канала	I	11800	1740	1490	509	2920

Продолжение табл.79

№ раздела	Конструктивные части сооружения и виды работ	Территориальные районы	Прямые затраты, руб.	в том числе, руб.			Затраты труда рабочих, чел.-ч
				основная заработная плата рабочих	эксплуатация машин		
					всего	в том числе заработная плата рабочих, обслуживающих машины	
		III–VII; IX; XI	12600				
		II, VIII, X; XII	12900				
		Базисная стоимость	27200				

Б. ПОКАЗАТЕЛИ РАСХОДА МЕСТНЫХ СТРОИТЕЛЬНЫХ МАТЕРИАЛОВ И КОНСТРУКЦИЙ

Измеритель - 100 м канала

Таблица 80

№ раздела	№ позиций по прейскуранту 06-08	Конструктивные части сооружения, виды работ, материалы и конструкции	Единица измерения	Количество
2		Конструкции канала		
	7.214	Балки из бетона М200, длиной до 6 м, массой до 5т	м3	18,6
	2.104	Лотки сливных каналов гидрозолоудаления из бетона М200, длиной до 1,5м, массой до 5т	"	129,8
	1.490	Плиты плоские из бетона М200, площадью до 3м2, массой до 5т	"	6,8
-		Арматура класса АШ для монолитных плит перекрытия канала	т	3,9
-		То же, класса А-I для бетонной подготовки	"	0,4
-		Бетон тяжелый М-200 с крупностью заполнителя более 20 до 40мм	м3	91,4 92,76
-		Раствор тяжелый кладочный цементный марки 50	"	2,2
-		Песок природный для строительных работ	"	2,6

§ 20 ОПОРЫ ЗОЛОШЛАКОПРОВОДОВ ЛЕЖНЕВЫЕ

СОСТАВ РАБОТЫ

I. Земляные работы

Промежуточные опоры - разработка грунта вручную в отвал. Обратная засыпка. Устройство песчаной балластной подушки. Пропитка битумом. Анкерные опоры - разработка грунта механизированным способом. Перемещение грунта для обратной засыпки и на отвале. Обратная засыпка с трамбованием.

2. Опоры

Промежуточные опоры - сборные железобетонные лежни.

Анкерные опоры - монолитные железобетонные по бетонной подготовке. Гидроизоляция.

20-I ПРОМЕЖУТОЧНЫЕ ОПОРЫ

А. ПОСТОЯННЫЕ ЗАТРАТЫ

Измеритель - IO опор

Таблица 81

раз-дела	Конструктивные части сооружения и виды работ	Территориальные районы	Прямые затраты, руб.	в том числе, руб.			Затраты труда рабочих, чел.-ч.
				основная заработная плата рабочих	эксплуатация машин		
					всего	в том числе заработная плата рабочих, обслуживающих машин	
	Длина опоры 2,4 м						
	Всего:	I-XII	760	260	50	I6	550
		Базисная стоимость	2490				
	В том числе:						
I.	Земляные работы	I-IX;XI;XII	420	247	34	I0	530
		X	459				
		Базисная стоимость	I960				
2.	Опоры	I-XII	336	I3	I6	6	20
		Базисная стоимость	530				
	Длина опоры 3 м						
	Всего:	I-XII	900	287	56	I7	6I0
		Базисная стоимость	2860				

Продолжение табл. 81

раз-дела	Конструктивные части сооружения и виды работ	Территориальные районы	Прямые затраты, руб.	в том числе, руб.			Затраты труда рабочих чел.-ч.
				основная заработная плата рабочих	эксплуатация машин		
					всего	в том числе заработная плата рабочих, обслуживающих машины	
	В том числе:						
I.	Земляные работы	I-IX;XI;XII	461	272	38	II	584
		X	504				
		Базисная стоимость	2180				
2.	Опоры	I-XII	433	I5	I8	6	25
		Базисная стоимость	680				
	Длина опоры 4,2 м						
	Всего:	I-XII	II20	344	6I	I9	730
		Базисная стоимость	3550				
	В том числе:						
I.	Земляные работы	I-IX;XI;XII	546	3I6	45	I3	700
		X	596				
		Базисная стоимость	2630				
2.	Опоры	I-XII	566	I8	I6	6	32
		Базисная стоимость	920				

Б. ПОКАЗАТЕЛИ РАСХОДА МЕСТНЫХ СТРОИТЕЛЬНЫХ МАТЕРИАЛОВ И КОНСТРУКЦИЙ

Измеритель - IO опор

Таблица 82

№ раз-дела	№ позиций прейску-ранту 06-08	Конструктивные части сооружения, виды работ, материалы и конструкции	Единица измерения	Количество при длине опоры в м		
				2,4	3,0	4,2
I.		Земляные работы				
	-	Песок природный для строительных работ	$м^3$	I6I.7	I8I.3	22I.I
	-	Щебень для строительных работ марки I000 фракции свыше 20 до 40мм	"	27.I 25.7	29.5 28.0	34.4 32.7
2.		Опоры				
	I.563	Траверсы прямоугольные из бетона М200, объемом до 0,5 $м^3$	"	3	3,8	5.3

20-2 АНКЕРНЫЕ ПРОМЕЖУТОЧНЫЕ ОПОРЫ

А. ПОСТОЯННЫЕ ЗАТРАТЫ

Измеритель - 10 опор

Таблица 83

№ раз-дела	Конструктивные части сооружения и виды работ	Территориальные районы	Прямые затраты, руб.	в том числе, руб.			Затрат труда рабочи
				основная заработная плата рабочих	эксплуатация машин		чел.-ч
					всего	в том числе заработная плата рабочих, обслуживающих машины	
	Длина опоры 2,4 м						
	Всего:	I,III-УП; IX-XI	1050	341	284	93	620
		II;УШ;XII	1130				
		Базисная стоимость	3620				
	В том числе:						
I.	Земляные работы	I-XII	298	121	176	61	250
		Базисная стоимость	300				
2.	Опоры	I,III-УП;IX; X	750	220	108	32	370
		II;УШ;XII	830				
		Базисная стоимость	3320				

Продолжение табл. 83

№ раздела	Конструктивные части сооружения и виды работ	Территориальные районы	Прямые затраты, руб.	в том числе, руб.			Затраты труда рабочих чел.-ч.
				основная заработная плата рабочих	эксплуатация машин		
					всего	в том числе заработная плата рабочих, обслуживающих машины	
Длина опоры 3 м							
Всего:		I;III–VII;IX;X;XI	I3I0	409	332	I06	750
		II;VIII;XII	I4I0				
		Базисная стоимость	45I0				
В том числе:							
I.	Земляные работы	I–XII	328	I33	I96	66	270
		Базисная стоимость	330				
2.	Опора	I;III+VII;IX–XI	980	276	I36	40	480
		II;VIII;XII	I080				
		Базисная стоимость	4I80				
Длина опоры 4,2 м							
Всего:		I;III–VII;IX–XI	I730	540	4I9	I36	980
		II;VIII;XII	I870				
		Базисная стоимость	6200				

Продолжение табл. 83

№ раздела	Конструктивные части сооружения и виды работ	Территориальные районы	Прямые затраты, руб.	в том числе, руб.			Затраты труда рабочих чел.-ч.
				основная заработная плата рабочих	эксплуатация машин		
					всего	в том числе заработная плата рабочих, обслуживающих машины	
	В том числе:						
1.	Земляные работы	I-XII	386	I56	230	78	320
		Базисная стоимость	380				
2.	Опоры	I;III-VII;IX;X;XI	I350	385	I89	58	660
		II;VIII;XII	I480				
		Базисная стоимость	5820				

Б. ПОКАЗАТЕЛИ РАСХОДА МЕСТНЫХ СТРОИТЕЛЬНЫХ МАТЕРИАЛОВ И КОНСТРУКЦИЙ

Измеритель - IO опор

Таблица 84

№ раздела	№ позиций прейскуранту 06-08	Конструктивные части сооружения, виды работ, материалы и конструкции	Единица измерения	Количество при длине опоры в м		
				2,4	3,0	4,2
2.		Опоры				
	-	Арматура класса А-I для монолитных опор	т	I.56	I.95	2.73
	-	Бетон тяжелый МI50 крупностью заполнителя более 40 до 70 мм	$м^3$	82,24 82,I8	I02,5 I02,6	I43,I I43,2

20-3 АНКЕРНЫЕ УГЛОВЫЕ ОПОРЫ

А. ПОСТОЯННЫЕ ЗАТРАТЫ

Измеритель - 10 опор

Таблица 85

№ раздела	Конструктивные части сооружения и виды работ	Территориальные районы	Прямые затраты, руб.	в том числе, руб.			Затраты труда рабочих, чел.-ч.
				основная заработная плата рабочих	эксплуатация машин		
					всего	в том числе заработная плата рабочих, обслуживающих машины	
	Длина опоры 2,4 м	I;УП	2790	650	507	156	1240
		II;УШ	3440				
		III-УI;XI	2960				
		IX;X;XП	3090				
		Базисная стоимость	11700				
	В том числе:						
I.	Земляные работы	I-XП	400	150	250	80	303
		Базисная стоимость	400				
2.	Опорн	I;IУ;У;УП	2450	500	257	73	372
		II;XII;III;УI	2870				
		IX-XI	2600				
		УШ	3100				
		Базисная стоимость	11300				

Продолжение табл. 85

№ раздела	Конструктивные части сооружения и виды работ	Территориальные районы	Прямые затраты, руб.	в том числе, руб.			Затраты труда рабочих чел.-ч.
				основная заработная плата рабочих	эксплуатация машин		
					всего	в том числе заработная плата рабочих, обслуживающих машины	
	Длина опоры 3 м						
	Всего:	I;III+V;VII	4040	920	700	220	I740
		II;XII	4640				
		VIII	5000				
		VI;IX-XI	4250				
		Базисная стоимость	I7700				
	В том числе:						
I.	Земляные работы	I-XII	473	I73	300	I03	353
		Базисная стоимость	473				
2.	Опоры	I;III-V;VII	3570	740	397	II7	I390
		II;XII	4I60				
		VIII	4530				
		VI;IX-XI	3770				
		Базисная стоимость	I7200				
	Длина опоры 4,2 м						
	Всего:	I;III-VII;XI	5960	I390	I060	330	2640
		II;VIII	7200				
		IX;X;XII	6500				

Продолжение табл. 85

№ раздела	Конструктивные части сооружения и виды работ	Территориальные районы	Прямые затраты, руб.	в том числе, руб.			Затраты труда рабочих чел.-ч.
				основная заработная плата рабочих	эксплуатация машин		
					всего	в том числе заработная плата рабочих, обслуживающих машины	
		Базисная стоимость	28600				
	В том числе:						
1.	Земляные работы	I-XII	620	217	410	133	440
		Базисная стоимость	620				
2.	Опоры	I;III-VII;XI	5340	1170	650	197	2200
		II;VIII	6600				
		IX;X;XII	5880				
		Базисная стоимость	27900				

Б. ПОКАЗАТЕЛИ РАСХОДА МЕСТНЫХ СТРОИТЕЛЬНЫХ МАТЕРИАЛОВ И КОНСТРУКЦИЙ

Измеритель – IO опор

Таблица 86

№ раздела	№ позиций прейскуранту 06-08	Конструктивные части сооружений, виды работ, материалы и конструкции	Единица измерения	Количество при длине опоры в м		
				2,4	3,0	4,2
2.		Опоры				
	–	Бетон тяжелый М150 с крупностью заполнителя более 40 до 70 мм	$м^3$	I0I,7	I56,3	259,I

§21 ОПОРЫ ЗОЛОШЛАКОПРОВОДОВ Ду - 1200 мм

21-1 АНКЕРНАЯ НИЗКАЯ ОПОРА

СОСТАВ РАБОТЫ

1. Земляные работы.
2. Опора

Песчаная подготовка. Сборные железобетонные плиты. Металлические рамы. Обмазочная гидроизоляция.

А. ПОСТОЯННЫЕ ЗАТРАТЫ

Измеритель - IO опор

Таблица 87

ела	Конструктивные части сооружения и виды работ	Территориальные районы	Прямые затраты, руб.	в том числе, руб.			Затраты труда рабочих чел.-ч.
				основная заработная плата рабочих	эксплуатация машин		
					всего	в том числе заработная плата рабочих, обслуживающих машины	
Всего:							
а) строительные работы		I;III-IX; XI;XII	I8800	I600	I260	424	3220
		II;X	I9400				
б) металлоконструкции		I;III-VIII; XI;XII	I2200	900	524	I56	I4I0
		II;IX	I2500				
		X	I3800				
		Базисная стоимость	50600				
В том числе:							
Земляные работы		I;III-V	2580	640	4I0	I58	I380
		II	3II0				
		VI;IX;X; XII	2930				
		VII;VIII;XI	2740				
		Базисная стоимость	2600	273			

Продолжение табл. 97

№ раздела	Конструктивные части сооружения и виды работ	Территориальные районы	Прямые затраты, руб.	в том числе, руб.			Затр труд рабо чел.-
				основная заработная плата рабочих	эксплуатация машин		
					всего	в том числе заработная плата рабочих, обслуживающих машины	
2.	Опора:						
	а) строительные работы	I-XII	I6I00	960	850	270	I840
	б) металлоконструкции	I;III-VIII;XI; XII	I2200	900	524	I56	I4I0
		II;IX	I2500				
		X	I3800				
	Базисная стоимость		48000				

Б. ПОКАЗАТЕЛИ РАСХОДА МЕСТНЫХ СТРОИТЕЛЬНЫХ МАТЕРИАЛОВ И КОНСТРУКЦИЙ

Измеритель – 10 опор

Таблица 88

дела	№ позиций прейскуранта 06-08	Конструктивные части сооружения, виды работ, материалы и конструкции	Единица измерения	Количество
2		Опора		
	7.8	Плиты плоские из бетона М300, длиной до 3 м, массой более 15 до 25 т	$м^3$	402
		Бетон тяжелый М300 с крупностью заполнителя более 20 до 40 мм	"	44,4
		Песок природный для строительных работ	"	32,5

21-2 ЛЕЖНЕВЫЕ ПРОМЕЖУТОЧНЫЕ СКОЛЬЗЯЩИЕ ОПОРЫ

СОСТАВ РАБОТЫ

I. Земляные работы.

2. Опора.

Подушка из песка, покрытого щебнем с пропиткой вяжущи веществом. Сборная железобетонная траверса. Обмазочная гид изоляция.

2I-2-I. ОПОРЫ С ОГРАНИЧЕНИЕМ ПОПЕРЕЧНЫХ ПЕРЕМЕЩЕНИЙ

А. ПОСТОЯННЫЕ ЗАТРАТЫ

Измеритель - IO опор

Таблица 89

№ раз-дела	Конструктивные части здания и виды работ	Террито-риальные районы	Прямые затра-ты, руб.	В том числе, руб.			Затраты труда рабочих чел.-ч.
				основ-ная за-работ-ная пла та ра-бочих	эксплуатация машин		
					всего	в том числе за работная плата, обслужи-вающих машины	рабочих обслу-живаю-щих ма-шины
I	Земляные работы.	I	333	209	I07	33	397
		II÷XII	334				47
2	Опора	I	IOIO	39	28	IO	66
		II÷XII	IOIO				I3
Всего постоянных затрат по норме		I.	I340	248	I35	43	463
		II÷XII	I340				60
Базисная стоимость		4480					

Б. ПОКАЗАТЕЛИ РАСХОДА МЕСТНЫХ СТРОИТЕЛЬНЫХ МАТЕРИАЛОВ И КОНСТРУКЦИЙ

Измеритель - IO опор

Таблица 90

№ раз-дела	№ позиций прейскуранта 06-08	Конструктивные части зданий, виды работ, материалы и конструкции	Единица измерения	Количество	Шифр
I		Земляные работы			
	-	Песок природный для строительных работ	м3	48,2	I
	-	Щебень для строительных работ марки 800 фракции свыше 20 до 40 мм	"	99,6 95,7	2
2		Опоры			
	7.214	Траверсы из бетона М300, длиной до 6м, массой свыше 5 до I5 т	"	24,5	3
	-	Бетон тяжелый М200, с крупностью заполнителя более I0 до 20 мм	"	0,3I	4

21-2-2. ОПОРЫ НА САМОКОМПЕНСИРУЮЩИХ УЧАСТКАХ

А. ПОСТОЯННЫЕ ЗАТРАТЫ

Измеритель – 10 опор

Таблица 91

№ раз-дела	Конструктивные части сооружения и виды работ	Территориальные районы	Прямые затраты, руб.	В том числе, руб.				Затраты труда рабочих, чел.-ч
				основная заработная плата рабочих	эксплуатация машин			
					всего	в том числе заработная плата рабочих, обслуживающих машины	рабочих обслуживающих машины	
I	Земляные работы	I	316	202	95	30		386 47
		II-XII	317					
2	Опора	I	1010	46	45	16		77 21
		II-XII	1010					
Всего постоянных затрат по норме		I	1320	248	140	46		463 68
		II-XII	1330					
Базисная стоимость			4240					

Б. ПОКАЗАТЕЛИ РАСХОДА МЕСТНЫХ СТРОИТЕЛЬНЫХ МАТЕРИАЛОВ И КОНСТРУКЦИЙ

Измеритель - 10 опор

Таблица 92

№ раз-дела	№ позиций прейскуран-та 06-08	Конструктивные части здания, виды работ, материалы и конструкции	Еди-ница изме-рения	Количество	Шифр
I		Земляные работы			
	-	Песок природный для строительных работ	м3	57,7	I
	-	Щебень для строительных работ марки 800 фракции свыше 20 до 40 мм	"	86,3 83,0	2
2		Опора			
	7.215	Траверсы из бетона М300, длиной более 6 м, массой свыше 5 до 15 т	"	20,5	3
	-	Бетон тяжелый М200 с крупностью заполнителя более 10 до 20 мм	"	0,3	4

21-3 ОПОРЫ ЗОЛОШЛАКОПРОВОДОВ ВЫСОКИЕ МЕТАЛЛИЧЕСКИЕ

СОСТАВ РАБОТЫ

I. Земляные работы

Разработка грунта в котловане. Отвозка вынутого и подвозка грунта для обратных засыпок. Содержание землевозных дорог. Работа на отвале. Обратная засыпка с уплотнением.

2. Фундаменты

Бетонная подготовка. Монолитные железобетонные фундаменты по буронабивным сваям. Обмазочная гидроизоляция.

3. Опоры

Промежуточная опора - металлическая плоская ферма - стойка и траверса. Анкерная и компенсаторная опора - металлическая стойка и траверса.

21-3-1 ПРОМЕЖУТОЧНЫЕ ОПОРЫ

А. ПОСТОЯННЫЕ ЗАТРАТЫ

Измеритель - 10 опор

Таблица 93

№ раздела	Конструктивные части сооружения и виды работ	Территориальные районы	Прямые затраты, руб.	в том числе, руб.			Затраты труда рабочих, чел.-ч.
				основная заработная плата рабочих	эксплуатация машин		
					всего	в том числе заработная плата рабочих, обслуживающих машины	
	Высота опоры 5 м						
	Всего:						
	а) строительные работы	I;III-VII;IX;XI;XII	3540	640	1630	498	1080
		II;VIII;X	3730				
	б) металлоконструкции	I;III;V;VII;XI	5300	104	227	84	167
		II;VI;VIII;XII	5450				
		IV	5200				
		IX	5610				
		X	6300				
		Базисная стоимость	13800				
	В том числе:						
1.	Земляные работы	I;III-V	206	57	31	11	120
		II	246				

282

Продолжение табл. 93

№ раздела	Конструктивные части сооружения и виды работ	Территориальные районы	Прямые затраты, руб.	в том числе, руб.			Затраты труда рабочих чел.-ч.
				основная заработная плата рабочих	эксплуатация машин		
					всего	в том числе заработная плата рабочих, обслуживающих машины	
		УП;УШ;XI	217				
		УI;IX;X;XII	232				
		Базисная стоимость	200				
2.	Фундаменты	I;III–УП;IX; XI;XII	3220	569	I600	487	940
		II;УШ;X	3380				
		Базисная стоимость	8200				
3.	Опоры:						
	а) строительные работы	I;III;IУ;УП	I05	I5	I	-	23
		У;УI;IX;XI	I08				
		II;X;XII	II2				
		УШ	I20				
	б) металлоконструкции	I;III;У;УП; XI	5300	I04	227	84	I67
		II;УI;УШ;XII	5450				
		IУ	5200				
		IX	56I0				
		X	6300				
		Базисная стоимость	5400				

Продолжение табл.93

№ раздела	Конструктивные части сооружения и виды работ	Территориальные районы	Прямые затраты, руб.	в том числе, руб.			Затраты труда рабочих, чел.-ч.
				основная заработная плата рабочих	эксплуатация машин		
					всего	в том числе заработная плата рабочих, обслуживающих машины	
	Высота опоры 7 м						
	Всего:						
	а) строительные работы	I;III-VII;IX;XI;XII	3560	640	I630	498	I090
		II;VIII;X	3750				
	б) металлоконструкции	I;III;V;VII;XI	6200	II6	26I	97	I86
		II;VI;VIII;XII	6400				
		IV	6I00				
		IX	6600				
		X	7400				
		Базисная стоимость	I4700				
	В том числе:						
I.	Земляные работы	I;III-V	206	57	3I	II	I20
		II	246				
		VI;VIII;XI	2I7				
		VI;IX;X;XII	232				
		Базисная стоимость	206				

Продолжение табл.93

№ раздела	Конструктивные части сооружения и виды работ	Территориальные районы	Прямые затраты, руб.	в том числе, руб.			Затраты труда рабочих, чел.-ч.
				основная заработная плата рабочих	эксплуатация машин		
					всего	в том числе заработная плата рабочих, обслуживающих машины	
2.	Фундаменты	I;III–УП;IX; XI;XII	3220	569	I600	487	940
		П;УШ;X	3380				
		Базисная стоимость	8200				
3.	Опоры:						
	а) строительные работы	I;Ш;IУ;УП	I23	I8	I	-	28
		У;УI;IX;XI	I27				
		П;X;XII	I32				
		УШ	I4I				
	б) металлоконструкции	I;Ш;У;УП; XI	6200	II6	26I	97	I86
		П;УI;УШ;XII	6400				
		IУ	6I00				
		IX	6600				
		X	7400				
		Базисная стоимость	6300				
	Высота опоры 9 м						
	Всего:						
	а) строительные работы	I;III–УП;IX; XI;XII	3750	730	I630	499	I240
		П; УШ;X	3950				

Продолжение табл. 93

№ раздела	Конструктивные части сооружения и виды работ	Территориальные районы	Прямые затраты, руб.	в том числе, руб.			Затраты труда рабочих, чел.-ч.
				основная заработная плата рабочих	эксплуатация машин		
					всего	в том числе заработная плата рабочих, обслуживающих машины	
б) металлоконструкции	I;Ш;У;УП;XI		7400	I30	305	II4	2I0
	П;УI;УШ;XII		7600				
	IУ		7200				
	IX		7800				
	X		8800				
	Базисная стоимость		I6000				
	В том числе:						
I.	Земляные работы	I;Ш-У	206	57	3I	II	I20
		П	246				
		УП;УШ;XI	2I7				
		УI;IX;X;XII	232				
		Базисная стоимость	200				
2.	Фундаменты	I;Ш-УП;IX;XI;XII	3220	569	I600	487	940
		П;УШ;X	3380				
		Базисная стоимость	8200				
3.	Опоры:						
	а) строительные работы	I;IУ;У;УП	307	I04	3	I	I82

Продолжение табл. 82

№ раздела	Конструктивные части сооружения и виды работ	Территориальные районы	Прямые затраты, руб.	в том числе, руб.			Затраты труда рабочих, чел.-ч.
				основная заработная плата рабочих	эксплуатация машин		
					всего	в том числе заработная плата рабочих, обслуживающих машины	
		Ш;УI;IX; XI	3I7				
		II;XII	324				
		УШ	364				
		X	335				
б) металлоконструкции		I;Ш;У;УII; XI	7400	I30	305	II4	2I0
		II;УI;УШ;XI	7600				
		IУ	7200				
		IX	7800				
		X	8800				
		Базисная стоимость	7600				
Высота опоры II м							
Всего:							
а) строительные работы		I;Ш-УII;IX; XI;XII	3880	770	I640	504	I320
		II;УШ;X	4090				
б) металлоконструкции		I;Ш;У;УII; XI	8400	I43	343	I28	23I
		II;УI;УШ;XI	8600				
		IУ	8200				
		IX	8900				

Продолжение табл. 93

№ раз-дела	Конструктивные части сооружения и виды работ	Территориальные районы	Прямые затраты, руб.	в том числе, руб.			Затраты труда рабочих, чел.-ч.
				основная заработная плата рабочих	эксплуатация машин		
					всего	в том числе заработная плата рабочих, обслуживающих машины	
		X	I0000				
		Базисная стоимость	I7600				
	В том числе:						
I.	Земляные работы	I;III-У	227	63	35	I3	I33
		II	273				
		УII;УIII;XI	24I				
		УI;IX;X;XII	257				
		Базисная стоимость	200				
2.	Фундаменты	I;III-УII;IX; XI;XII	3260	584	I6I0	490	970
		II;УIII;X	3430				
		Базисная стоимость	8700				
3.	Опоры:						
	а) строительные работы	I;IУ;У;УII	368	I27	3	I	222
		III;УI;IX;XI	379				
		II;XII	387				
		УIII	435				
		X	40I				

Продолжение табл. 93

№ раздела	Конструктивные части сооружения и виды работ	Территориальные районы	Прямые затраты, руб.	в том числе, руб.			Затраты труда рабочих, чел.-ч.
				основная заработная плата рабочих	эксплуатация машин		
					всего	в том числе заработная плата рабочих, обслуживающих машины	
	б) металлоконструкции	I;Ш;У;УП;XI	8400	I43	343	I28	23I
		П;УI;УШ;XII	8600				
		IУ	8200				
		IX	8900				
		X	I0000				
		Базисная стоимость	8700				

21-3-2 АНКЕРНЫЕ ОПОРЫ

А. ПОСТОЯННЫЕ ЗАТРАТЫ

Измеритель - 10 опор

Таблица 94

№ раздела	Конструктивные части сооружения и виды работ	Территориальные районы	Прямые затраты, руб.	в том числе, руб.			Затраты труда рабочих, чел.-ч.
				основная заработная плата рабочих	эксплуатация машин		
					всего	в том числе заработная плата рабочих, обслуживающих машины	
	Высота опоры 5 м						
	Всего:						
	а) строительные работы	I;III-УП;IX;XI;XII	7600	I390	33I0	I020	2380
		II;УШ;X	8000				
	б) металлоконструкции	I;III;У;УП;XI	I4700	3I2	650	236	496
		II;УI;УШ;XII	I5200				
		IУ	I4500				
		IX	I5600				
		X	I7700				
		Базисная стоимость	33600				
	В том числе:						
I.	Земляные работы	I;III-У	574	I56	89	34	336
		II	690				

490

Продолжение табл. 44

№ раздела	Конструктивные части сооружения и виды работ	Территориальные районы	Прямые затраты, руб.	в том числе, руб.			Затраты труда рабочих, чел.-ч.
				основная заработная плата рабочих	эксплуатация машин		
					всего	в том числе заработная плата рабочих, обслуживающих машины	
		VI;IX;X;XII	650				
		VII;VIII;XI	610				
		Базисная стоимость	574				
2.	Фундаменты	I;III–VII;IX; XI;XII	6700	1190	3220	980	1980
		II;VIII;X	7000				
		Базисная стоимость	18000				
3.	Опоры:						
	а) строительные работы	I;III;IV;VII	292	43	3	I	65
		II;X;XII	312				
		V;VI;IX;XI	299				
		VIII	334				
	б) металлоконструкции	I;III;V;VII; XI	14700	312	650	236	496
		II;VI;VIII;XII	15200				
		IV	14500				
		IX	15600				
		X	17700				
		Базисная стоимость	15000				

Продолжение табл. 94

№ раздела	Конструктивные части сооружения и виды работ	Территориальные районы	Прямые затраты, руб.	в том числе, руб.			Затраты труда рабочих, чел.-ч.
				основная заработная плата рабочих	эксплуатация машин		
					всего	в том числе заработная плата рабочих, обслуживающих машины	
	Высота опоры 7 м						
	Всего:						
	а) строительные работы	I;III–VII;IX;XI;XII	7600	I400	3320	I020	2390
		II;VIII;X	8000				
	б) металлоконструкции	I;III;V;VII;XI	I7000	34I	730	269	544
		II;VI;VIII;XII	I7500				
		IV	I6700				
		IX	I8I00				
		X	20400				
		Базисная стоимость	36000				
I.	Земляные работы	I;III–V	574	I56	89	34	336
		II	690				
		VII;VIII;XI	6I0				
		VI;IX;X;XII	650				
		Базисная стоимость	574				
2.	Фундаменты	I;III–VII;IX;XI;XII	6700	II90	3220	980	I980
		II;VIII;X	7000				

№ раздела	Конструктивные части сооружения и виды работ	Территориальные районы	Прямые затраты, руб.	в том числе, руб.			Затраты труда рабочих чел.-ч.
				основная заработная плата рабочих	эксплуатация машин		
					всего	в том числе заработная плата рабочих, обслуживающих машины	
		Базисная стоимость	I8000				
3.	Опоры:						
	а) строительные работы	I;Ш;IУ;УП	338	50	4	I	76
		У;УI;IX;XI	347				
		П;X;XII	36I				
		УШ	388				
	б) металлоконструкции	I;Ш;У;УП; XI	I7000	34I	730	269	544
		П;УI;УШ;XII	I7500				
		IУ	I6700				
		IX	I8I00				
		X	20400				
		Базисная стоимость	I7400				
	Высота опоры 9 м						
	Всего:						
	а) строительные работы	I;Ш–УП;IX; XI;XII	8000	I570	3320	I020	2690
		П;УШ;X	8400				
	б) металлоконструкции	I;Ш;У;УП; XI	I8800	362	800	294	58I

Продолжение табл. 94

№ раздела	Конструктивные части сооружения и виды работ	Территориальные районы	Прямые затраты, руб.	в том числе, руб.			Затраты труда рабочих, чел.-ч.
				основная заработная плата рабочих	эксплуатация машин		
					всего	в том числе заработная плата рабочих, обслуживающих машины	
		II; VI; VIII; XII	I9300				
		IУ	I8400				
		IX	I9900				
		X	22500				
		Базисная стоимость	38000				
	В том числе:						
I.	Земляные работы	I; III–У	574	I56	89	34	336
		II	690				
		УП; УШ; XI	6I0				
		УI; IX; X; XII	650				
		Базисная стоимость	574				
2.	Фундаменты	I; III–УП; IX; XI; XII	6700	II90	3220	980	I980
		II; УШ; X	7000				
		Базисная стоимость	I8000				
3.	Опоры:						
	а) строительные работы	I; IУ; У; УП	700	220	5	I	380
		III; УI; IX; XI	720				

№ раздела	Конструктивные части сооружения и виды работ	Территориальные районы	Прямые затраты, руб.	в том числе, руб.			Затраты труда рабочих, чел.-ч.
				основная заработная плата рабочих	эксплуатация машин		
					всего	в том числе заработная плата рабочих, обслуживающих машины	
		II;XII	730				
		УШ	820				
		X	760				
	б) металлоконструкции	I;Ш;У;УП;XI	I8800	362	800	294	581
		II;УI;УШ;XII	I9300				
		IУ	I8400				
		IX	I9900				
		X	22500				
		Базисная стоимость	I9500				
	Высота опоры II м						
	Всего:						
	а) строительные работы	I;Ш–УП;IX;XI;XII	8I00	I620	3320	I020	2780
		II;УШ;X	8600				
	б) металлоконструкции	I;Ш;У;УП;XI	22600	4I0	940	350	660
		II;УI;УШ;XII	23300				
		IУ	22200				
		IX	24000				
		X	27I00				

Продолжение табл. 94

№ раздела	Конструктивные части сооружения и виды работ	Территориальные районы	Прямые затраты, руб.	в том числе, руб.			Затраты труда рабочих, чел.-ч.
				основная заработная плата рабочих	эксплуатация машин		
					всего	в том числе заработная плата рабочих, обслуживающих машины	
		Базисная стоимость	42000				
	В том числе:						
I.	Земляные работы	I;III–V	574	I56	89	34	336
		II	690				
		VI;IX;X;XII	650				
		VII;VIII;XI	6I0				
		Базисная стоимость	574				
2.	Фундаменты	I;III–VII;IX; XI;XII	6700	II90	3220	980	I980
		II;VIII;X	7000				
		Базисная стоимость	I8000				
3.	Опоры:						
	а) строительные работы	I;IV;V;VII	850	272	7	3	470
		III;VI;IX;XI	880				
		II;XII	900				
		VIII	I000				
		X	930				
	б) металлоконструкции	I;III;V;VII; XI	22600	4I0	940	350	660

Продолжение табл. 94

№ раздела	Конструктивные части сооружения и виды работ	Территориальные районы	Прямые затраты, руб.	в том числе, руб.			Затраты труда рабочих, чел.-ч.
				основная заработная плата рабочих	эксплуатация машин		
					всего	в том числе заработная плата рабочих, обслуживающих машины	
II;VI;VIII; XII			23300				
IУ			22200				
IX			24000				
X			27100				
Базисная стоимость			23400				

2I-3-3КОМПЕНСАТОРНЫЕ ОПОРЫ

А. ПОСТОЯННЫЕ ЗАТРАТЫ

Измеритель - 10 опор

Таблица 95

№ раздела	Конструктивные части сооружения и виды работ	Территориальные районы	Прямые затраты, руб.	в том числе, руб.			Затраты труда рабочих, чел.-ч.
				основная заработная плата рабочих	эксплуатация машин		
					всего	в том числе заработная плата рабочих, обслуживающих машины	
	Высота опоры 7 м						
	Всего:						
	а) строительные работы	I;III-УП;IX;XI;XII	7100	I290	3270	I000	2I80
		II;УШ;X	7500				
	б) металлоконструкции	I;III;У;УП;XI	I2400	232	524	I93	373
		II;УI;УШ;XII	I2800				
		IУ	I2200				
		IX	I3200				
		X	I4900				
		Базисная стоимость	29500				
	В том числе:						
I4	Земляные работы	I;III-У	420	II4	65	25	247
		II	504	298			

Продолжение табл. 96

№ раздела	Конструктивные части сооружения и виды работ	Территориальные районы	Прямые затраты, руб.	в том числе, руб.			Затраты труда рабочих, чел.-ч.
				основная заработная плата рабочих	эксплуатация машин		
					всего	в том числе заработная плата рабочих, обслуживающих машины	
		УП;УШ;XI	445				
		УI;IX;X;XII	474				
		Базисная стоимость	420				
2.	Фундаменты	I;III-УП;IX;XI;XII	6400	II40	3200	980	I880
		II;УШ;X	6800				
		Базисная стоимость	I6400				
3.	Опоры:						
	а) строительные работы	I;III;IУ;УП	247	36	3	I	55
		У;УI;IX;XI	254				
		II;X;XII	264				
		УШ	283				
	б) металлоконструкции	I;III;У;УП;XI	I2400	232	524	I93	373
		II;УI;УШ;XII	I2800				
		IУ	I2200				
		IX	I3200				
		X	I4900				
		Базисная стоимость	I2700				

Продолжение табл. 95

№ раздела	Конструктивные части сооружения и виды работ	Территориальные районы	Прямые затраты, руб.	в том числе, руб.			Затраты труда рабочих, чел.-ч.
				основная заработная плата рабочих	эксплуатация машин		
					всего	в том числе заработная плата рабочих, обслуживающих машины	
	Высота опоры 9 м						
	Всего:						
	а) строительные работы	I;III–VII;IX;XI;XII	7500	I460	3270	I000	2490
		II;VIII;X	7900				
	б) металлоконструкции	I;III;IV;VII;XI	I4600	26I	6I0	226	42I
		II;VI;VIII;XII	I5I00				
		V	I4800				
		IX	I5600				
		X	I7600				
		Базисная стоимость	32I00				
	В том числе:						
I.	Земляные работы	I;III–V	420	II4	65	25	247
		II	504				
		VII;VIII;XI	445				
		VI;IX;X;XII	474				
		Базисная стоимость	420				
2.	Фундаменты	I;III–VII;IX;XI;XII	6400	II40	3200	980	I880
			300				

№ раздела	Конструктивные части сооружения и виды работ	Территориальные районы	Прямые затраты, руб.	в том числе, руб.			Затраты труда рабочих, чел.-ч.
				основная заработная плата рабочих	эксплуатация машин		
					всего	в том числе заработная плата рабочих, обслуживающих машины	
		II;УШ;X	6800				
		Базисная стоимость	I6400				
3.	Опоры:						
	а) строительные работы	I;IУ;У;УП	620	208	4	I	362
		II;XII	650				
		III;У;УI;IX;XI	630				
		УШ	730				
		X	670				
	б) металлоконструкции	I;III;IУ;УП;XI	I4600	26I	6I0	226	42I
		II;УI;УШ;XII	I5I00				
		У	I4800				
		IX	I5600				
		X	I7600				
		Базисная стоимость	I5300				
	Высота опоры II м						
	Всего:						
	а) строительные работы	I;III-УП;IX;XI;XII	7700	I540	3290	I0I0	2630

301

Продолжение табл. 95

№ раздела	Конструктивные части сооружения и виды работ	Территориальные районы	Прямые затраты, руб.	в том числе, руб.			Затраты труда рабочих, чел.-ч.
				основная заработная плата рабочих	эксплуатация машин		
					всего	в том числе заработная плата рабочих, обслуживающих машины	
		II;УШ;X	8200				
б) металлоконструкции		I;Ш;У;УП;XI	I6700	286	690	256	463
		II;УI;УШ;XII	I7200				
		IУ	I6400				
		IX	I7700				
		X	20I00				
		Базисная стоимость	35200				
	В том числе:						
I.	Земляные работы	I;Ш-У	442	I20	68	26	259
		II	530				
		УП;УШ;XI	468				
		УI;IX;X;XII	499				
		Базисная стоимость	442				
2.	Фундаменты	I;Ш-УП;IX;XI;XII	6500	II70	32I0	980	I930
		II;УШ;X	6900				
		Базисная стоимость	I7300				

Продолжение табл. 95

№ раздела	Конструктивные части сооружения и виды работ	Территориальные районы	Прямые затраты, руб.	в том числе, руб.			Затраты труда рабочих, чел.-ч.
				основная заработная плата рабочих	эксплуатация машин		
					всего	в том числе заработная плата рабочих, обслуживающих машины	
3.	Опоры:						
	а) строительные работы	I;IУ;У;УП	740	255	6	2	444
		Ш;УI;IX;XI	760				
		II;XII	770				
		УШ	870				
		X	800				
	б) металлоконструкции	I;Ш;У;УП;XI	I6700	286	690	256	463
		II;УI;УШ;XII	I7200				
		IУ	I6400				
		IX	I7700				
		X	20I00				
		Базисная стоимость	I7400				

Б. ПОКАЗАТЕЛИ РАСХОДА МЕСТНЫХ СТРОИТЕЛЬНЫХ МАТЕРИАЛОВ И КОНСТРУКЦИЙ

Измеритель - 10 опор

Таблица 96

№ раздела	№ позиции по прейскуранту 06-08	Конструктивные части сооружения, виды работ, материалы и конструкции	Единица измерения	Количество										
				Промежуточные				Анкерные				Компенсаторные		
				высотой в м										
				5	7	9	II	5	7	9	II	7	9	II
2.		Арматура класса А-II для монолитных буронабивных свай	т	7,3	7,3	7,3	7,3	I4,6	I4,6	I4,6	I4,6	I4,6	I4,6	I4,6
	-	То же, А-III для монолитного ростверка	"	I,46	I,46	I,46	2,2	5,2	5,2	5,2	5,2	2,93	2,93	4,37
	-	Бетон тяжелый М200 с крупностью заполнителя более 20 до 40 мм	"	97,2	97,2	97,2	I06,4	223,2	223,2	223,2	223,2	I94,4	I94,4	2I2,7
				97,4	97,4	97,4	I06,7	223,9	223,9	223,9	223,9	I94,9	I94,9	2I3,4

§22 ЗОЛОШЛАКОПРОВОДЫ

СОСТАВ РАБОТЫ

Укладка труб. Установка опорных конструкций. Сальниковые компенсаторы и фасонные части. Изоляция труб и фасонных частей битумным лаком, опор - каменноугольным лаком. Контроль гамма-лучами стыков труб.

А. ПОСТОЯННЫЕ ЗАТРАТЫ

Измеритель – I км длины трубопровода

Таблица 97

№ раздела	Виды работ	Территориальные районы	Прямые затраты, руб.	в том числе, руб.			Затраты труда рабочих, чел.-ч.
				основная заработная плата рабочих	эксплуатация машин		
					всего	в том числе заработная плата рабочих, обслуживающих машины	
	Строительные работы						
	Диаметр трубопровода в мм: 200						
	Всего:	I;III÷VII;XI; XII	I4600	990	II90	260	I520
		II;VIII÷X	I4900				
		Базисная стоимость	I4600				
	250						
	Всего:	I;III÷VII;XI; XII	I9900	II50	I020	280	I790
		II;VIII÷X	20400				
		Базисная стоимость	I9900				
	300						
	Всего:	I;III÷VII;XI; XII	23600	I330	I330	3I0	2080
		II;VIII÷X	24200				
		Базисная стоимость	23600				

Продолжение табл.9

№ раздела	Виды работ	Территориальные районы	Прямые затраты, руб.	в том числе, руб.			Затраты труда рабочих, чел.-ч.
				основная заработная плата рабочих	эксплуатация машин		
					всего	в том числе заработная плата рабочих, обслуживающих машины	
350							
Всего:		I;III+VII;XI; XII	27200	I503	I420	340	2350
		II;VIII+X	27700				
		Базисная стоимость	27200				
400							
Всего:		I;III+VII;XI; XII	3II00	I690	I790	390	2640
		II;VIII+X	3I800				
		Базисная стоимость	3II00				
500							
Всего:		I;III+VII;XI; XII	39900	2080	2I40	480	3240
		II;VIII+X	40800				
		Базисная стоимость	39900				
600							
Всего:		I;III+VII;XI; XII	46400	2430	2480	570	3850

Продолжение табл. 92

№ раздела	Виды работ	Территориальные районы	Прямые затраты, руб.	в том числе, руб.			Затраты труда рабочих чел.-ч.
				основная заработная плата рабочих	эксплуатация машин		
					всего	в том числе заработная плата рабочих, обслуживающих машины	
		II;VIII+X	47500				
		Базисная стоимость-	46400				
700							
Всего:		I;III+VII;XI; XII	53500	3810	3830	1140	6080
		II;VIII-X	54800				
		Базисная стоимость	53500				
1200							
Всего:		I;III+VII;XI; XII	89000	5100	6900	2150	8200
		II;VIII-X	91000				
		Базисная стоимость	89000				

РАЗДЕЛ 6

ЗДАНИЯ И СООРУЖЕНИЯ ПОДСОБНОПРОИЗВОДСТВЕННОГО И ВСПОМОГАТЕЛЬНОГО НАЗНАЧЕНИЯ

ТЕХНИЧЕСКАЯ ЧАСТЬ

I. В настоящем разделе приведены нормы на здания компрессорной установки на 230 кгс/см2 (по типовому проекту № 70625-с) и общестанционной компрессорной для ГРЭС мощностью 2400-3600 МВт по рабочему проекту Троицкой ГРЭС.

2. Здание компрессорной установки на 230 кгс/см2 одноэтажное, пролетом I2,0 м с шагом несущих конструкций 6,0 м.

3. Нормы на общестанционную компрессорную даны на полный комплекс работ по зданию с холодной пристройкой воздухозабора для нагнетателей и открытой площадке для установки воздухосборников.

Компрессорная установка на 230 кгс/см²

План

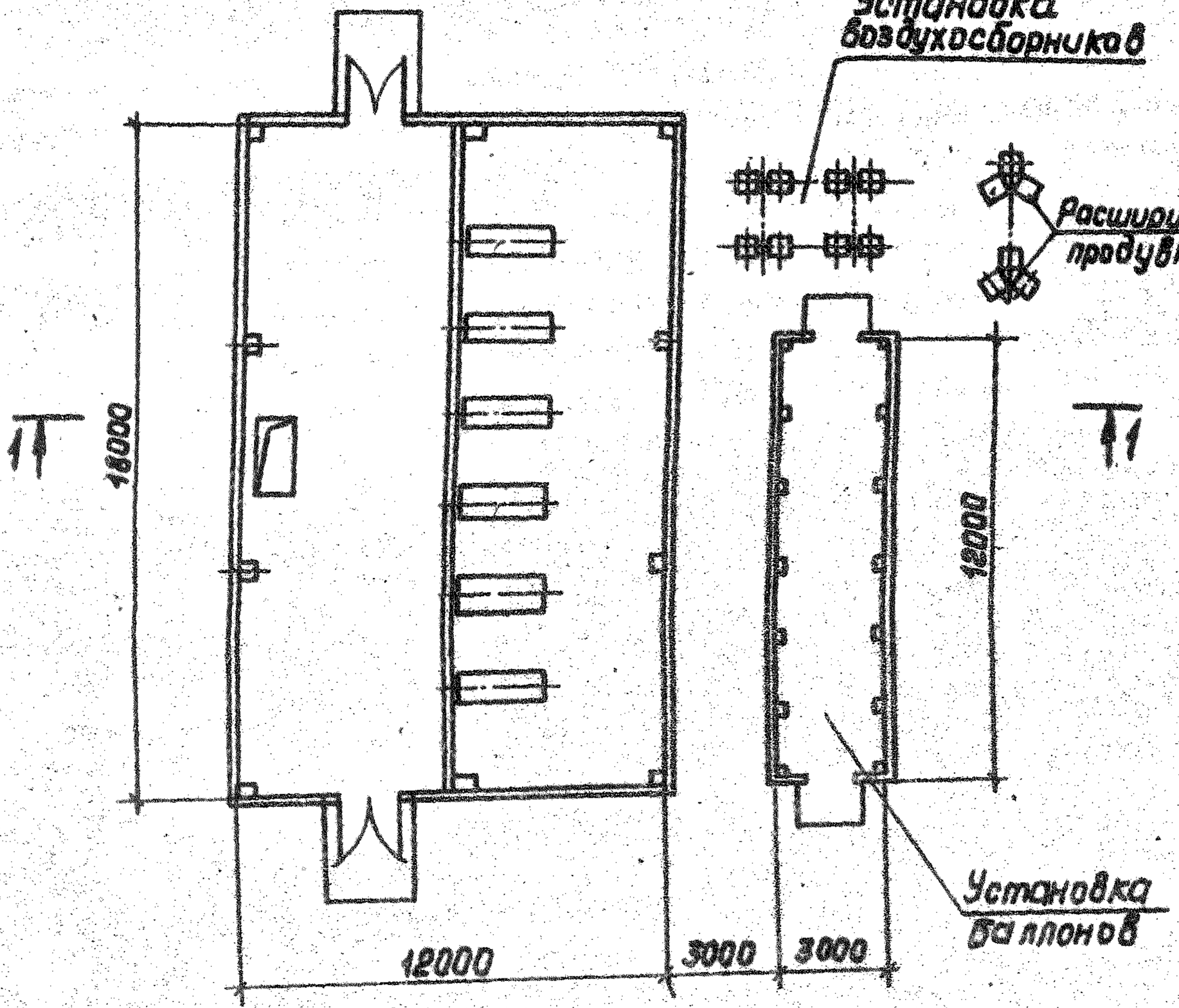

Разрез 1-1

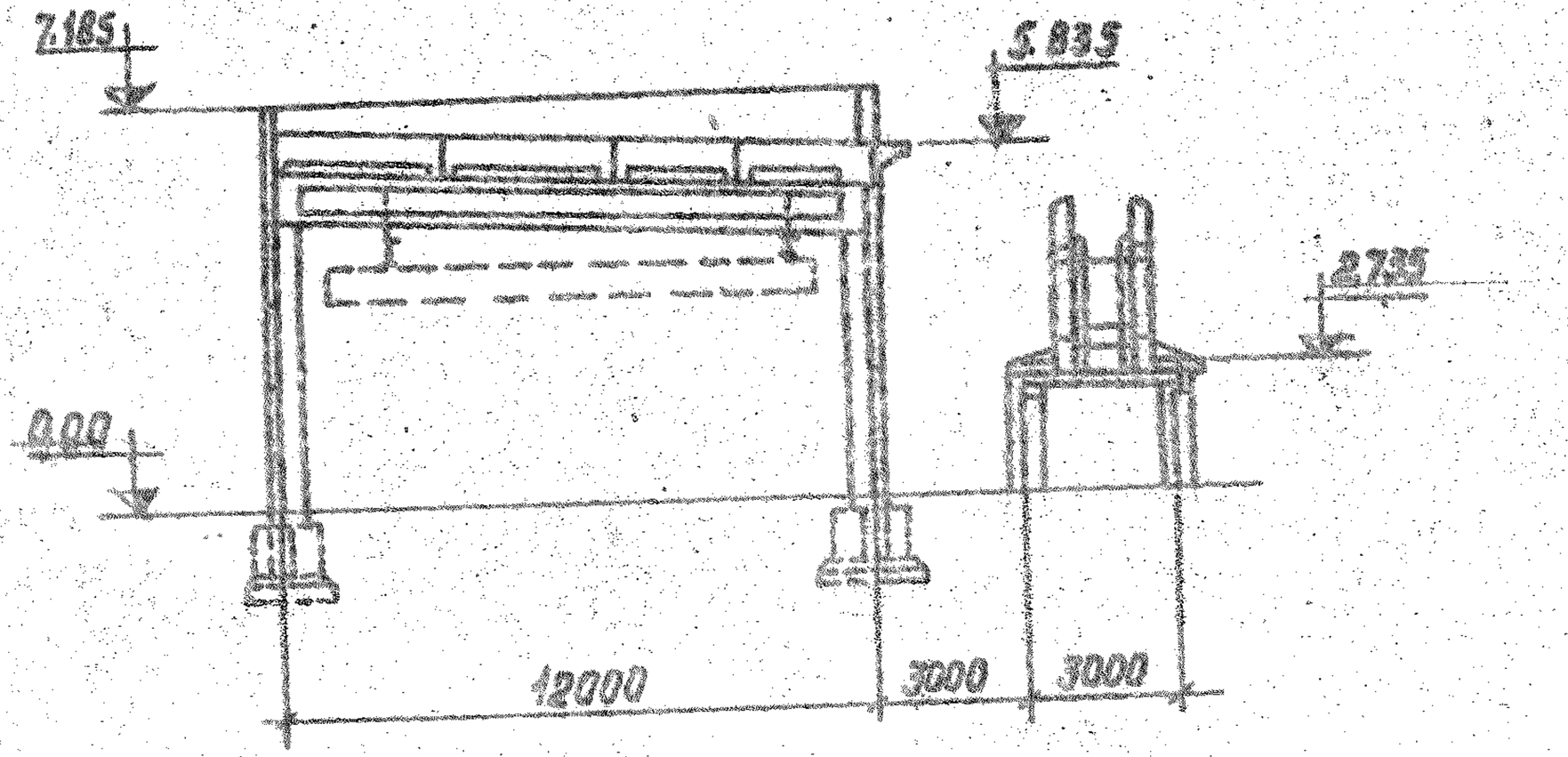

Формат А4

Копир. Филатова

Общестанционная компрессорная для ГРЭС 2400-3600 мвт.

План

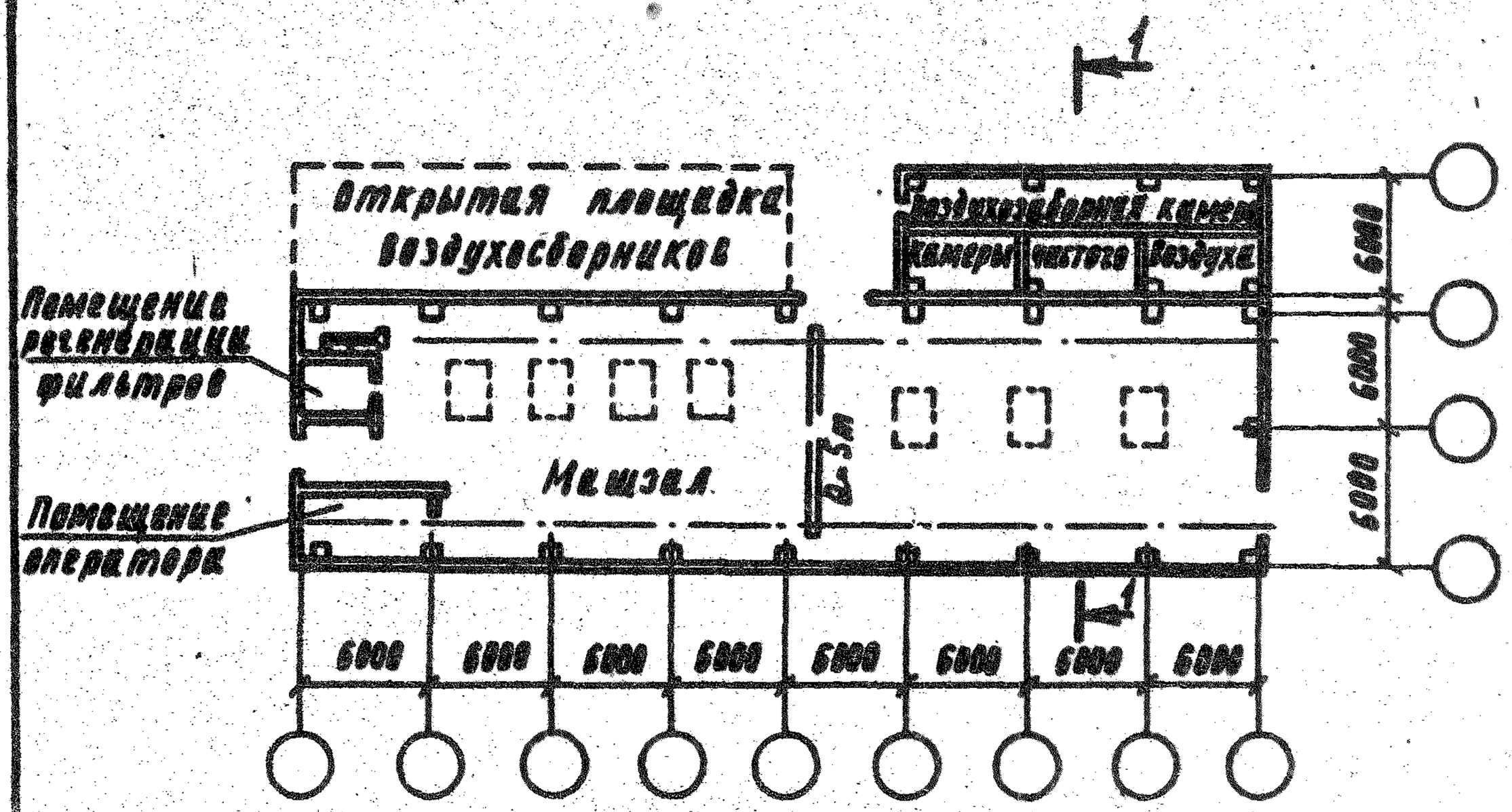

Разрез по 1-1.

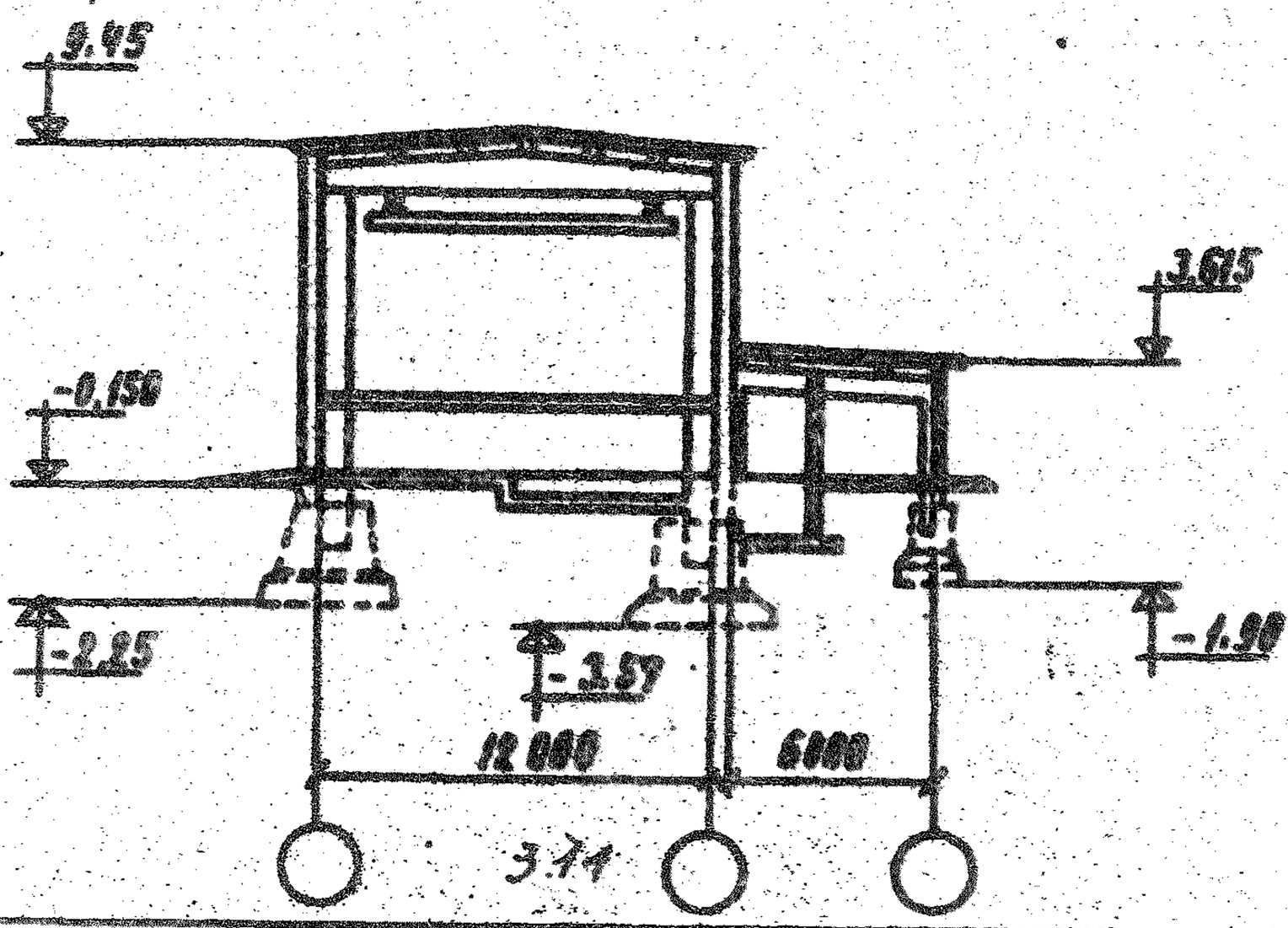

§23 КОМПРЕССОРНАЯ УСТАНОВКА НА 230 кгс/м^2

23-I ЗДАНИЕ КОМПРЕССОРНОЙ

Площадь застройки - 216 м^2
Объем здания - 1420 м^3

СОСТАВ РАБОТЫ

I. Земляные работы

Разработка грунта в котловане. Транспорт грунта от места разработки в отвал и для обратной засыпки. Работа на отвале. Содержание землевозных дорог. Разработка грунта для обратной засыпки. Обратная засыпка с уплотнением.

2. Фундаменты

Песчаная и бетонная подготовки. Сборные железобетонные фундаменты под колонны и фундаментные балки. Монолитные фундаменты под стойки ворот.

3. Подземное хозяйство

Песчаная подготовка. Монолитные железобетонные фундаменты под оборудование. Приямки из бетонных блоков. Сборные железобетонные конструкции наружной установки возд.хосборников и расширительной продувки.

4. Каркас

Сборные железобетонные колонны и кровельные балки. Металлоконструкции подкрановых балок.

5. Стеновое ограждение

Панели из ячеистого бетона.

6. Покрытие

Сборные железобетонные плиты.

7. Кровля

Обмазочная пароизоляция. Утеплитель пенобетонный. Цементная стяжка. Битумная огрунтовка. Трехслойная рубероидная кровля.

8. Проемы

Стальные оконные переплеты из тонкостенных прямоугольных труб. Двери.

9. Полы

Мозаичные по бетонной подготовке.

IO. Отделочные работы

Известковая побелка, силикатная окраска. Остекление металлических переплетов.

II. Разные работы

Крыльца. Отмостка.

А. ПОСТОЯННЫЕ ЗАТРАТЫ

Измеритель - одно здание

Таблица 9б

№ раздела	Конструктивные части здания и виды работ	Территориальные районы	Прямые затраты, руб.	В том числе, руб.			Затраты труда рабочих, чел.-ч
				основная заработная плата рабочих	эксплуатация машин		
					всего	в том числе заработная плата рабочих, обслуживающих машины	
	Всего:						
	а) строительных работ	I;VII;VIII;XII	9300	1740	960	353	2810
		III;IX;V; X	9600				
		II	10400				
		VI;X;XI	9800				
	б) металлоконструкции	I;III-V;VII;VIII;XI;XII	1970	82	133	45	134
		II;VI;IX	2040				
		X	2230				
	Базисная стоимость		27200				

Продолжение табл. 94

№ раздела	Конструктивные части здания и виды работ	Территориальные районы	Прямые затраты, руб.	в том числе, руб.			Затраты труда рабочих, чел.-ч
				основная заработная плата рабочих	эксплуатация машин		
					всего	в том числе заработная плата рабочих, обслуживающих машины	
	В том числе:						
I	Земляные работы	I;VIII-V	680	I2I	I57	62	II0
		VI; X	780				
		VII;VIII;XI	720				
		II;IX;XII	770				
		Базисная стоимость	680				
2	Фундаменты	I-XII	790	77	I28	46	I55
		Базисная стоимость	3I40				
3	Подземное хозяйство:						
	а) строительные работы	I;XII	2360	3II	I69	58	543
		II	3240				
		VII-X	2480				
		III-VI;XI	2720				
	б) металлоконструкции	I-IX; XI;XII	280	I8	I7	5	29
		X	305				
		Базисная стоимость	4500				

Продолжение табл. 98

№ раздела	Конструктивные части здания и виды работ	Территориальные районы	Прямые затраты, руб.	в том числе, руб.			Затраты труда рабочих, чел.-ч
				основная заработная плата рабочих	эксплуатация машин		
					всего	в том числе заработная плата рабочих, обслуживающих машин	
4	Каркас:						
	а) строительные работы	I-XII	I230	59	6I	25	I0I
	б) металлоконструкции	I; III-VIII; XI; XII	980	30	38	I5	49
		II; IX	I000				
		X	I090				
		Базисная стоимость	3700				
5	Стеновое ограждение	I-XII	I9I0	260	356	I29	366
		Базисная стоимость	7700				
6	Покрытие	I-XII	I50	23	39	I4	4I
		Базисная стоимость	I880				
7	Кровля	I; III-V; VII	760	I86	36	II	33I
		II; VI; VIII; IX; XI; XII	8I0				
		X	880				
		Базисная стоимость	II60				

Продолжение табл. 98

№ раздела	Конструктивные части зданий и виды работ	Территориальные районы	Прямые затраты, руб.	в том числе, руб.			Затраты труда рабочих, чел.-ч
				основная заработная плата рабочих	эксплуатация машин		
					всего	в том числе заработная плата рабочих, обслуживающих машины	
8	Проемы:						
	а) строительные работы	I; III	220	17	4	2	34
		IУ; УП; УШ; XII	235				
		У; IX-XI	271				
		УI	375				
		II	304				
	б) металлоконструкции	I; III; УП; УШ; XI; XII	710	34	78	25	56
		У	730				
		II; IУ; УI; IX	750				
		X	840				
		Базисная стоимость	930				
9	Полы	I-IX; XI; XII	476	348	7	3	600
		X	523				
		Базисная стоимость	2340				

Продолжение табл. 98

№ раздела	Конструктивные части здания и виды работ	Территориальные районы	Прямые затраты, руб.	в том числе, руб.			Затраты труда рабочих, чел.-ч
				основная заработная плата рабочих	эксплуатация машин		
					всего	в том числе заработная плата рабочих, обслуживающих машины	
10.	Отделочные работы	I;IУ-УIII	576	291	8	2	460
		II;III;IX; XI;XII	596				
		X	630				
		Базисная стоимость	620				
11	Разные работы	I-XII	64	49	3	I	90
		Базисная стоимость	574				

Б. ПОКАЗАТЕЛИ РАСХОДА МЕСТНЫХ СТРОИТЕЛЬНЫХ МАТЕРИАЛОВ И КОНСТРУКЦИЙ

Измеритель – одно здание

Таблица 99

№ раздела	№ позиций прейскуранта 06-03	Конструктивные части здания, виды работ, материалы и конструкции	Единица измерения	Количество
2		Фундаменты		
	–	Блоки из тяжелого бетона М 200, объемом менее 0,3 м³	м³	3,8
	7.2I6	Балки фундаментные из бетона М 200, длиной до 6 м, массой до 5 т	"	2,9
	7.II	Фундаменты стаканного типа из бетона М 200, объемом более I м³ до 4 м, массой свыше 5 до I5 т	"	33,0
	7.6	Перемычки из бетона М I50, длиной до 3 м, массой до 5 т	"	0,3
	–	Бетон тяжелый М I00 с крупностью заполнителя более 40 мм	"	6,8 5,7
	–	Песок природный для строительных работ	"	5,6
3		Подземное хозяйство		
	–	Блоки из тяжелого бетона М I50, объемом менее 0,3 м³	"	3,3
	7.I прим.2	Колонны прямоугольные из бетона М 200, объемом более 0,2 до I м³, длиной до 3 м, массой до 5 т	"	2,9

Продолжение табл.99

№ раз-дела	№ позиций прейскуран-та 06-08	Конструктивные части здания, виды работ, материала и конструкции	Единица измере-ния	Коли-чество
	7.II прим.2	Фундаменты стаканного типа из бетона М 200, объемом более 0,2 до I м³, массой до 5 т	м³	7,4
	-	Арматура класса А-II для монолитных фундаментов	т	0,89
	-	Бетон тяжелый М I50 с крупностью заполнителя более 40 мм	м³	I8,6 I8,3
	-	Раствор кладочный тяжелый цементный марки I00	"	0,03
	-	Песок природный для строительных работ	"	43,0I
4		Каркас		
	I.67	Балки кровельные двутаврового сечения из бетона М 500, длиной от 3 до I2 м, массой до 5 т	"	8
	7.I прим.2	Колонны прямоугольные из бетона М 200, длиной до 6,5 м, объемом до I м³, массой до 5 т	"	9
	-	Бетон тяжелый М 300 с крупностью заполнителя 5-I0 мм	"	0,75 0,73
5		Стеновое ограждение		
	I.394	Панели стеновые плоские (с фактурным слоем с двух сторон) из легкого бетона объемной массой I000 кг/м³, толщиной 25 см, длиной до 3 м, с расходом стали 8 кг/м2, массой до 5 т	м²	355 356,4

Продолжение табл.99

№ раз-дела	№ позиций прейскуранта 06-08	Конструктивные части здания, виды работ, материалы и конструкции	Единица измерения	Количество
	I.426	Панели угловые	м³	I,7
	I.405	Плиты карнизные из бетона М 300	"	I,8
	-	Раствор кладочный, тяжелый цементный марки I00	"	0,05
	-	Раствор отделочный тяжелый цементный I:3	"	0,51
6		Покрытие		
	I.332	Плиты ребристые размером 6х3, массой до 5 т	м²	2I6
	I.358	Стаканы для крепления дефлекторов и зонтов из бетона М 200, объемом до 0,I м³	м³	0,4
	-	Бетон тяжелый М I50 с крупностью заполнителя 5-I0 мм	"	I,04
7		Кровля		
	-	Изделия из ячеистых бетонов теплоизоляционные. Тип Б. Объемным весом 400 кг/м3	"	II,7
	-	Раствор тяжелый кладочный цементный марки 50	"	3,7
9		Полы		
	-	Бетон тяжелый М 300 с крупностью заполнителя до 40 мм	"	44,9
	-	Раствор декоративный с мраморной крошкой	"	3,7

Продолжение табл. 99

№ раз-дела	№ позиций прейскуранта 06-08	Конструктивные части здания, виды работ, материалы и конструкции	Единица измерения	Количество
	-	Раствор цементный марки 200	$м^3$	0,32
	-	Щебень для строительных работ марки 800 фракции 40-70 мм	"	8,2
IO		Отделочные работы		
	-	Раствор отделочный цементно-известковый	"	6,I
II	-	Разные работы		
	-	Камни бортовые из бетона М 200	"	I,8
	-	Смесь асфальтобетонная плотная среднезернистая, щебеночная, горячая, тип А марка I	т	5,2
	-	Бетон тяжелый М 300 с крупностью заполнителя до 40 мм	$м^3$	7,3 / 7,4
	-	Песок природный для строительных работ	"	8,4

23-2. НАРУЖНЫЕ СООРУЖЕНИЯ

СОСТАВ РАБОТЫ

I. Земляные работы

Разработка грунта в котловане. Отвозка вынутого грунта и подвозка для обратных засыпок. Содержание землевозных дорог. Работа на отвале. Обратная засыпка с уплотнением.

2. Установка баллонов

Песчаная подготовка. Сборные железобетонные фундаменты и колонны. Стеновое ограждение помещения под баллонами сжатого воздуха панели из ячеистого бетона. Металлические опорные плиты, стойки, связи, распорки для установки баллонов, воздухосборников и расширителей продувки.

Кровля из трех слоев рубероида, утепленная. Двери. Полы. Отделочные работы. Отмостка. Крыльца.

Продолжение табл.100

№ раздела	Конструктивные части здания и виды работ	Территориальные районы	Прямые затраты, руб.	В том числе, руб.			Затраты труда чел.-ч. основных рабочих
				основная заработная плата рабочих	эксплуатация машин всего	эксплуатация машин в том числе заработная плата рабочих, обслуживающих машины	
	В том числе:						
I	Земляные работы	I;III-V; XII	570	30	305	II2	50
		II	646				
		VI;IX; X	620				
		VII;VIII; XI	59I				
		Базисная стоимость	570				
2	Установка баллонов:						
	а) строительные работы	I;III-V; VII;VIII	2930	55I	340	II4	944
		II	3I60				
		VI;IX-XII	2980				
	б) металлоконструкции	I;III-V; VII;VIII; XII	2480	II5	II0	35	I8I
		II;VI;IX	2560				
		X	2890				
		XI	2740				
		Базисная стоимость	9700				

А. ПОСТОЯННЫЕ ЗАТРАТЫ

Измеритель - установка баллонов для 6 компрессорных агрегатов.

Таблица I00

№ раздела	Конструктивные части здания и виды работ	Территориальные районы	Прямые затраты руб.	В том числе руб.			Затраты труда чел.-ч основных рабочих
				основная заработная плата рабочих	Эксплуатация машин		
					всего	в том числе заработная плата рабочих, обслуживающих машины	
	Всего:						
	а) строительные работы	I;III-У; УП;УШ	3500	581	645	226	994
		II	3800				
		УI;IX; XI;XII	3570				
		X	3620				
	б) металлоконструкции	I;III-У; УП;УШ; XII	2480	II5	II0	35	I8I
		II;УI;IX	2560				
		X	2690				
		XI	2740				
		Базисная стоимость	I0300				

Б. ПОКАЗАТЕЛИ РАСХОДА МЕСТНЫХ СТРОИТЕЛЬНЫХ МАТЕРИАЛОВ И КОНСТРУКЦИЙ

Измеритель - установка баллонов для 6 компрессорных агрегатов

Таблица 101

№ раздела	№ позиции прейскуранту 06-08	Конструктивные части сооружения, виды работ, материалы и конструкции	Единица измерения	Количество
2	7.214	Балки фундаментные трапецеидального сечения из бетона М200, длиной 6 м, массой до 5 т	м3	1,87 1;88
	7.1	Колонны прямоугольные сплошные из бетона М200, длиной более 3 до 6,5 м, объемом более 0,2 до 1 м3, массой до 5 т	"	10,5 10,4
	1.416	Панели стеновые из ячеистого бетона с расходом стали 10,1-13 кг/ м2, толщиной 24 см, размером 1,8 х 6 м, массой до 5 т	м2	50,1 49,6
	1.425	То же, угловые, объемной массой 550-600 кг/м3, длиной до 3 м, объемом до 0,5 м3, массой до 5 т	м3	0,3
	9.2378	Плиты карнизные из бетона М300, шириной до 3 м, длиной до 6 м, массой до 5 т	м3	2,96
	-	Изделия из ячеистого бетона теплоизоляционные марки 350, тип А	"	2,03

Продолжение табл. 101

№ раздела	№ позиции прейскуранту 06-08	Конструктивные части сооружения, виды работ, материалы и конструкции	Единица измерения	Количество
	-	Камни бортовые III из бетона М400, $МР_з$ 200	м3	0,14
	7.11	Фундаменты стаканного типа из бетона М200, объемом более 0,2 до 1 м3, размером 1,3 х 1,3 м, массой до 5 т	"	18,62
	-	Асфальт литой жесткий тип II для покрытия тротуаров	т	2,28
	-	Бетон легкий М50 на пористых заполнителях крупностью более 10 до 20 мм	м3	10,22
	-	Бетон тяжелый М300 с крупностью заполнителя до 40 мм	м3	13,3 13,4
	-	Бетон М200 для дорожного строительства с крупностью заполнителя до 40 мм	"	1,89
	-	Песок природный для строительных работ	"	10,58
	-	Раствор тяжелый кладочный цементный М150	"	12,86 13,03
	-	Щебень для строительных работ марки 800 фракции свыше 40 до 70 мм	"	2,94

§24 ОБЩЕСТАНЦИОННАЯ КОМПРЕССОРНАЯ ДЛЯ ГРЭС МОЩНОСТЬЮ 2400-3600 МВт

Объем здания - 6480 м3

СОСТАВ РАБОТЫ

I. Земляные работы

Разработка грунта в котловане. Транспорт грунта от места разработки в отвал и для обратной засыпки. Работа на отвале. Содержание землевозных дорог. Разработка грунта для обратной засыпки. Обратная засыпка с уплотнением.

2. Фундаменты

Песчаная и бетонная подготовки. Сборные железобетонные фундаменты здания. Стены приямка камер чистого воздуха из бетонных блоков. Гидроизоляция.

3. Подземное хозяйство

Бетонная подготовка. Каналы из сборных железобетонных элементов и монолитные. Фундаменты под оборудование монолитные бетонные. Стены приямков монолитные железобетонные и из бетонных блоков. Гидроизоляция. Лестницы и площадки металлические.

4. Каркас

Сборные железобетонные колонны, балки покрытия, распорки.

5. Наружные стены

Панели из ячеистого бетона.

6. Внутренние стены

Панели из ячеистого бетона и железобетона. Фахверки из стальных труб.

7. Площадки на отм. 3,00 и 2,00 м

Металлические балки, стойки, лестницы, настил. Сборные железобетонные плиты перекрытий.

8. Покрытие

Сборные железобетонные плиты и стаканы вентиляционных шахт. Отдельные монолитные железобетонные участки.

9. Кровля

Оклеечная пароизоляция. Плитный утеплитель. Трехслойная гидроидная кровля с защитным слоем из гравия.

IO. Проемы

Панельные переплеты из сварных тонкостенных труб. Распашные ворота, герметические двери, деревянные дверные блоки.

II. Полы

Уплотнение грунта щебнем. Подстилающий слой из бетона, пароизоляция и утеплитель по железобетонным плитам. Полы мозаичные, из поливинилхлоридного линолеума и керамической плитки, бетонные и цементные.

I2. Отделочные работы

Штукатурка кирпичных стен. Известковая и силикатная окраска. Облицовка глазурованной плиткой. Остекление переплетов.

I3. Разные работы

Площадка открытой установки воздухосборников. Монолитные железобетонные фундаменты под оборудование. Отмостка. Крыльца.

А. ПОСТОЯННЫЕ ЗАТРАТЫ

Измеритель – одно здание

Таблица 102

№ раз-дела	Конструктивные части здания и виды работ	Территориальные районы	Прямые затраты, руб.	в том числе, руб.			Затраты труда рабочих, чел.-ч
				основная заработная плата рабочих	эксплуатация машин всего	в том числе заработная плата рабочих, обслуживающих машины	
	Всего:						
	а) Строительных работ	I;IУ;УШ	36200	5930	3800	I5I0	I0400
		II; X	38600				
		III;УI;УШ; IX;XI; XII	37I00				
	б) Металлоконструкции	I;III;IУ; У ;УП; УШ;XI;XII	I7I30	660	920	3II	I040
		II;УI;IX	I7700				
		X	I9700				
		Базисная стоимость	I09000				
	В том числе:						
I.	Земляные работы	I;III;IУ; У	4800	420	I260	498	452
		УП,УШ,XI	5I00				
		IX, XII	5400				
		УI	5600				

330

Продолжение табл. 102

№ раз-дела	Конструктивные части здания и виды работ	Территориальные районы	Прямые затраты, руб.	в том числе, руб.			Затраты труда рабочих, чел.-ч
				основная заработная плата рабочих	эксплуатация машин всего	эксплуатация машин в том числе заработная плата рабочих, обслуживающих машины	
		X	5500				
		II	5800				
		Базисная стоимость	4760				
2.	Фундаменты	I;III-У; УП-X; XII	2240	297	340	I24	585
		II;YI;XI	2290				
		Базисная стоимость	9I00				
3.	Подземное хозяйство:						
	а) Строительные работы	I	7700	II20	445	24I	2070
		УП;УШ; IX;X;XII	8000				
		Ш;IУ;У; YI;XI	8200				
		II	9020				
	б) Металлоконструкции	I;III;IУ; У;УП; УШ;XI; XII	2740	I30	I38	44	20I
		II;YI;IX	2830				
		X	3I80				
		Базисная стоимость	22200	33I			

Продолжение табл. 102

№ раз-дела	Конструктивные части здания и виды работ	Территориальные районы	Прямые затраты, руб.	в том числе, руб.			Затраты труда рабочих, чел.-ч
				основная заработная плата рабочих	эксплуатация машин		
					всего	в том числе заработная плата рабочих, обслуживающих машины	
4.	Каркас	I-XII	6300	339	336	II7	586
		Базисная стоимость	I2900				
5.	Наружные стены	I-IX, XI, XII	3710	624	880	324	I030
		X	3780				
		Базисная стоимость	I9200				
6.	Внутренние стены:						
	а) Строительные работы	I-XII	250	75	37	22	I24
	б) Металлоконструкции	I; II-VIII; XI; XII	I230	26	40	I5	40
		IX	I280				
		X	I400				
		Базисная стоимость	3I00				

Продолжение табл. 102

№ раз-дела	Конструктивные части здания и виды работ	Территориальные районы	Прямые затраты, руб.	в том числе, руб.			Затраты труда рабочих, чел.-ч
				основная заработная плата рабочих	эксплуатация машин		
					всего	в том числе заработная плата рабочих, обслуживающих машины	
7.	Площадки на отм. 3.00 м и 2,00 м						
	а) строительные работы	I-XII	320	I00	I9	7	I85
	б) металлоконструкции	I,III-VIII, XI, XII	7400	28I	385	I30	446
		II	7600				
		IX	7800				
		X	8500				
		Базисная стоимость	8200				
8.	Покрытие	I-XII	340	79	I2I	44	I34
		Базисная стоимость	4800				
9.	Кровля	I;III-V; VII	2490	592	I08	34	I050
		VI;VIII; XI; XII	2580				
		II;IX	2640				
		X	2890				
		Базисная стоимость	3800				

333

Продолжение табл. 102

№ раз-дела	Конструктивные части здания и виды работ	Территориальные районы	Прямые затраты, руб.	в том числе, руб.			Затраты труда рабочих, чел.-ч
				основная заработная плата рабочих	эксплуатация машин		
					всего	в том числе заработная плата рабочих, обслуживающих машины	
10.	Проемы:						
	а) строительные работы	I, IУ	II90	7I	I2	7	232
		III, УII	I240				
		XII	I300				
		У,УI,УIII, IX, X	I370				
		II	I540				
		X	I470				
	б) металлоконструкции	I;III-У; УII;УIII; XI; XII	2520	93	I67	60	I5I
		II,УI,IX	2660				
		X	3020				
		Базисная стоимость	37I0				
II.	Полы	I-IX,XI, XII	I540	960	39	I3	I630
		X	I700				
		Базисная стоимость	3240				
I2.	Отделочные работы	I;IУ-УIII	3540	790	35	23	I470
		III;IX;XI	3690				
		II, XII	3750				
		X	3800				
		Базисная стоимость	3870				

Продолжение табл. 102

№ раз-дела	Конструктивные части здания и виды работ	Территориальные районы	Прямые затраты, руб.	в том числе, руб.			Затраты труда рабочих, чел.-ч
				основная заработная плата рабочих	эксплуатация машин		
					всего	в том числе заработная плата рабочих, обслуживающих машины	
I3.	Разные работы:						
	а) строительные работы	I-У;УП;УШ	I430	468	I70	53	860
		УI;XI;XII	I470				
		IX, X	I540				
	б) металлоконструкции	I-УШ;XIXII	3220	I29	I74	62	205
		IX	3330				
		X	3600				
		Базисная стоимость	I0400				

5. ПОКАЗАТЕЛИ РАСХОДА МЕСТНЫХ СТРОИТЕЛЬНЫХ МАТЕРИАЛОВ И КОНСТРУКЦИЙ

Измеритель - одно здание

Таблица 103

№ раз-дела	№ позиций прейскуранта 06-08	Конструктивные части здания виды работ, материалы и конструкции	Единица измерения	Количество
2		Фундаменты		
	-	Блоки из тяжелого бетона М 100, объемом до 1 м3	м3	33,5 33,35
	7.216	Балки фундаментные из бетона М 200, массой до 5 т	"	13,64
	7.6	Перемычки из бетона М 200, длиной до 3 м, массой до 5 т	"	0,3
	7.11	Фундаменты стаканного типа из бетона М 300, объемом более до 4 м3, массой от 5 до 15 т	"	74,2
	-	Бетон тяжелый М 100 с крупностью заполнителя более 40 мм	"	15,6 15,1
	-	Раствор тяжелый кладочный цементный марки 100	"	0,83
	-	Песок природный для строительных работ	"	9,2
3		Подземное хозяйство		
	-	Блоки из тяжелого бетона М 100, объемом 0,5 м3 и более	м3	24,03 23,4
	2.106	Блоки каналов из бетона М 300 сечением 3,5х3,5 массой от 5 до 15 т	"	16,9
	1.490	Плиты перекрытия каналов из бетона М 200, массой до 5 т	"	13,6 13,2

№ раз-дела	№ позиций прейскуранта 06-08	Конструктивные части здания, виды работ, материалы и конструкции	Единица измерения	Количество
	7.I2I	Кольца диаметром 700 мм	п.м.	0,9
	I.500	Лотки каналов из бетона М 300, объемом более 0,2 м3 до 0,5 м3, массой до 5 т	м3	5,9
	I.507	Плиты днищ канала спазами из бетона М 300, объемом до I м3, массой до 5 т	"	9,9
	I.509	Плиты стен канала плоские прямоугольные из бетона М 300, длиной до 3 м, массой до 5 т	"	7,2
	-	Смесь асфальтобетонная плотная, среднезернистая, щебеночная, горячая, тип А марка I	т	3,42
	-	Арматура класса А-III для монолитных стен и днищ приямка	"	2,5
	-	Бетон тяжелый М 300 с крупностью заполнителя до 40 мм	м3	I86,I I95,0
	-	Раствор цементно-известковый марки 50	"	8,0 8,2
	-	Кирпич керамический одинарный размером 250х120х65 мм марки I00	тыс.шт.	6,24
4		Каркас		
	I,67	Балки покрытия двускатные двутавровые из бетона М 400, длиной от 3 до I2 м, массой от 5 до I5 т	м3	2I,5 2I,9

Продолжение табл. 103

№ раз-дела	№ позиций прейскуранта 06-08	Конструктивные части здания, виды работ, материалы и конструкции	Единица измерения	Количество
7.I		Колонны прямоугольные из бетона М 400, объемом более Iм3 до 4 м3, длиной от 3 до I2 м, массой от 5 до I5 т	м3	50,9 50,7
	7.I49	Распорки прямоугольные из бетона М 200, длиной до 6 м, объемом до I м3, массой до 5 т	"	I2
	-	Бетон М 300 с крупностью заполнителя до I0 мм	"	2,9 3,I
6		Наружные стены		
	I.393	Панели стеновые плоские (с фактурным слоем с двух сторон) из легкого бетона объемной массой I000кг/м3, толщиной 25 см, длиной до 3 м, с расходом стали I0 кг/м2, массой до 5 т	м2	4I5,I 4I5,8
	I.430 дополнение I7	Панели стеновые плоские из тяжелого бетона, длиной до 3 м, массой до 5 т, с расходом стали до 7 кг/м2, толщиной 8 см	"	2I6,2 257,4
	I.426	Панели угловые	м3	I,72
	I.405	Плиты карнизные из бетона М 300 длиной от 3 до I2 м, массой до 5 т	м3	II,2
	-	Плиты парапетные из бетона М 200, массой до 5 т	"	0,82

№ раздела	№ позиций прейскуранта 06-08	Конструктивные части здания, виды работ, материалы и конструкции	Единица измерения	Количество
	7.200	Плиты подоконные из бетона М 200 массой до 5 т	м2	I6
	7.6	Перемычки из бетона М 200 длиной до 3 м, объемом до 0,5 м3, массой до 5 т	м3	0,3
	7.I47	Ригели рам ворот из бетона М 200, длиной до 4 м, объемом I м3, массой до 5 т	"	I,0
	7.I прим. 2	Стойки рам ворот из бетона М 200, длиной от 3 до I2 м, объемом до I м3, массой до 5 т	"	I,24
	–	Бетон тяжелый М 300 с крупностью заполнителя до I0 мм	"	0,2
	–	Раствор тяжелый кладочный цементный марки I00	"	3,2
6		Внутренние стены		
	–	Блоки из легкого бетона М 35	"	I,5
	I393	Панели из ячеистого бетона длиной до I2 м, с содержанием стали до 7 кг/м2, массой до 5 т	м2	50 48
	I.430 дополнение I7	Панели стеновые плоские из тяжелого бетона длиной до 3 м, с расходом стали до 7 кг/м2, толщиной 8 см	"	I32.4 I30,4
	–	Раствор тяжелый кладочный цементно-известковый марки 25	м3	0,I7

Продолжение табл. 103

№ раз-делa	№ позиций прейскуранта 06-08	Конструктивные части здания, виды работ, материалы и конструкции	Единица измерения	Количество
7		Площадки на отм. 3,00 м и 2,0 м		
	I.443	Плиты ребристые с расчетной нагрузкой (включая собственный вес) на ребро I902 кгс/м, на полку I680 кгс/м2	м2	27
	I.486	Плиты плоские из бетона М 300, масса до 5 т	м3	I,86
	-	Бетон тяжелый М I50 с крупностью заполнителя более 20 до 40 мм	"	I,5
	-	Раствор тяжелый кладочный цементный марки I00	"	0,02
8		Покрытие		
	I.330	Плиты ребристые размером 3х6 м с расчетной нагрузкой (включая собственный вес) 40I-600 кгс/м2	м2	752 684
	I.358	Стаканы вентиляционных шахт объемом до 0,I м3, из бетона М 200	м3	0,76
	-	Бетон М 200 с крупностью заполнителя до 20 мм	"	3,9 4,2
	-	Арматура класса А-III для монолитных участков перекрытия	т	0,I

Продолжение табл. 103

№ раз-дела	№ позиций по прейску-ранту 06-08	Конструктивные части здания, виды работ, материалы и конструкции	Единица измерения	Количество
9		Кровля		
	-	Изделия из ячеистых бетонов теплоизоляционные. Тип Б. Объемным весом 400 кг/м3	м3	38,6
	-	Раствор цементный марки 75	"	II,7
I0		Полы		
	-	Изделия из ячеистых бетонов теплоизоляционные. Тип Б. Объемным весом 400 кг/м3	"	2,9
	-	Бетон тяжелый М 300 с крупностью заполнителя до 20 мм	"	3,54
	-	Раствор декоративный с каменной крошкой	"	I2,I4
	-	Раствор тяжелый цементный марки 200	"	6,I / 6,6
	-	Бетон легкий на пористых заполнителях с крупностью заполнителя более I0 до 20 мм марки I00	"	0,73 / 0,74
	-	Щебень для строительных работ марки 800 фракции свыше 40 до 70 мм	"	33,54
	-	Арматура класса А-I для монолитной стяжки	т	0,2
II		Отделочные работы		
	-	Раствор отделочный цементно-известковый I:I:6	м3	I5,5

Продолжение табл. 103

№ раз-дела	№ позиций прейскуранту 06-08	Конструктивные части здания, виды работ, материалы и конструкции	Единица измерения	Количество
I3		Разные работы		
	-	Камни бортовые из бетона М 200	м3	2,9
	-	Арматура класса А-I для монолитных фундаментов	т	3,4
	-	Смесь асфальтобетонная плотная среднезернистая, щебеночная, горячая, тип А марка I	"	8,4
	-	Бетон тяжелый М 200 с крупностью заполнителя более 40 мм	м3	I52,7 I54,0
	-	Раствор тяжелый кладочный цементный марки 200	"	0,I8
	-	Песок природный для строительных работ	"	36,6

РАЗДЕЛ 7

СООРУЖЕНИЯ АТОМНЫХ ЭЛЕКТРОСТАНЦИЙ С РЕАКТОРАМИ ТИПА ВВЭР-1000

ТЕХНИЧЕСКАЯ ЧАСТЬ

В настоящем разделе приведены нормы на лабораторно-бытовой корпус для АЭС, разработанные на базе унифицированного проекта Запорожской АЭС.

Здание семисекционное, размер в плане 18,0 х 72,0 м. Каркас связевой в сборном железобетоне по серии I.020-I. Шаг несущих конструкций 6,0 м.

ПЛАН 1 ЭТАЖА ОТМ 0,00

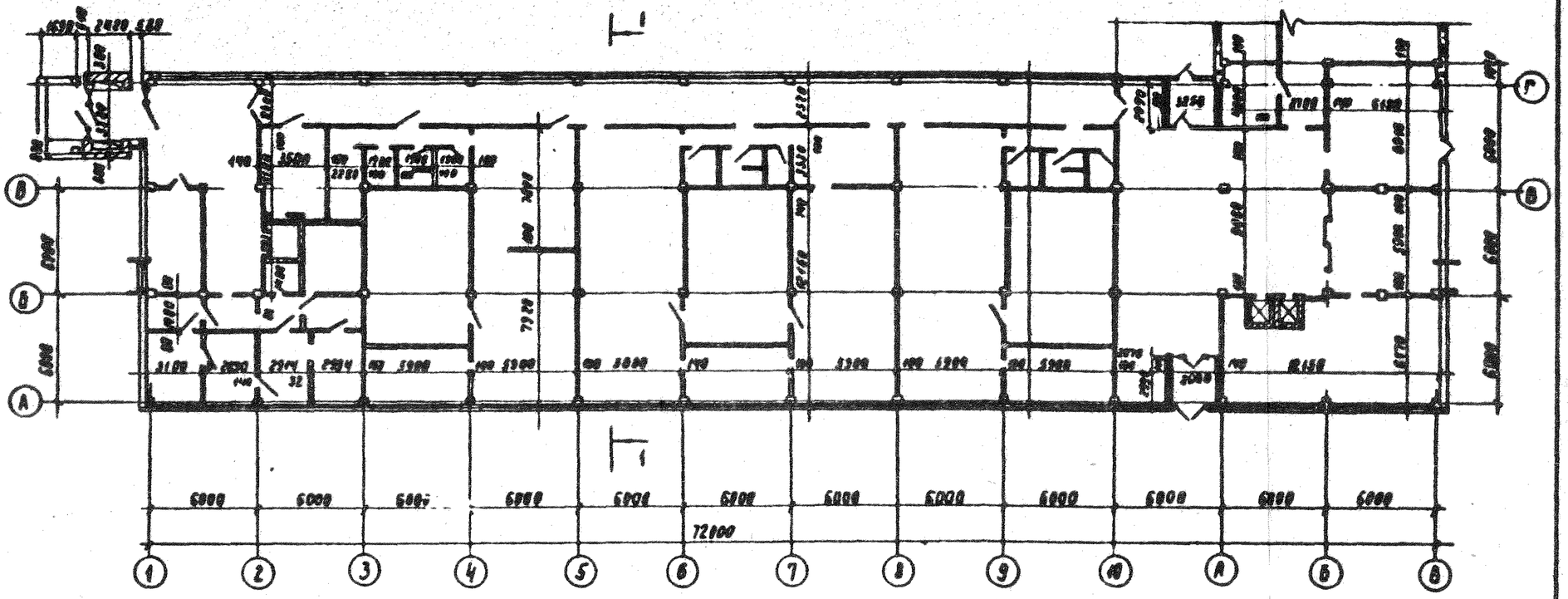

РАЗРЕЗ 1-1

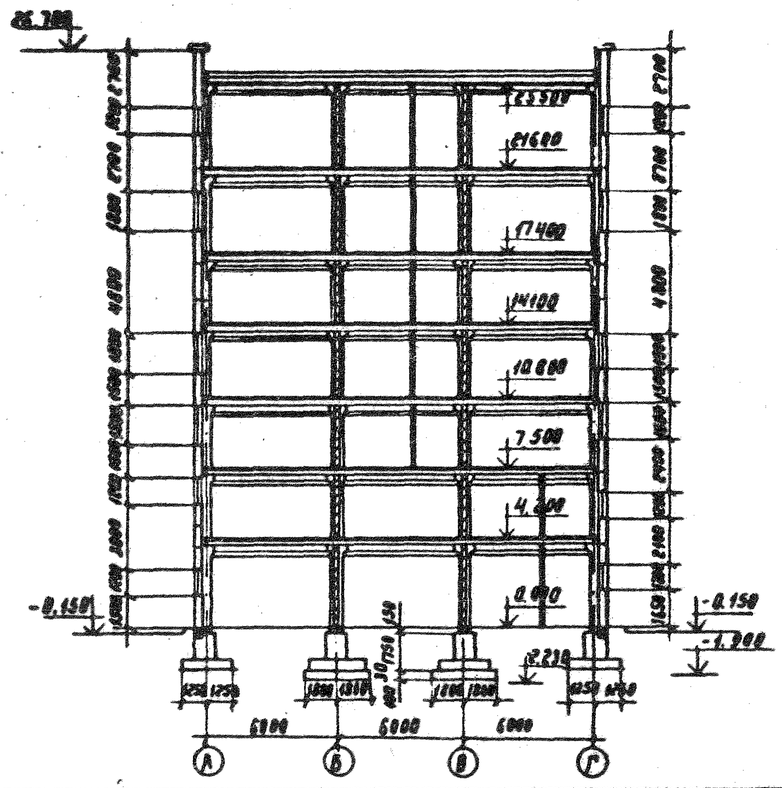

Запорожская АЭС	
Лабораторно-бытовой корпус	Лист
План и разрез	

§ 25 ЛАБОРАТОРНО-БЫТОВОЙ КОРПУС

25-I ЗЕМЛЯНЫЕ РАБОТЫ

СОСТАВ РАБОТ

Разработка грунта в котловане. Механизированная и ручная доработка грунта, зачистка основания. Транспорт грунта от места разработки в отвал. Содержание землевозных дорог и работа на отвале. Устройство съездов в котлован. Разработка грунта для обратной засыпки с подвозкой. Обратная засыпка, разравнивание и уплотнение.

А. ПОСТОЯННЫЕ ЗАТРАТЫ

Измеритель - 1000 м2 площади застройки

Таблица 104

№ раздела	Виды работ	Территориальные районы	Прямые затраты, руб.	В том числе, руб.			Затраты труда рабочих, чел.-ч.
				основная заработная плата рабочих	эксплуатация машин		
					всего	в том числе заработная плата рабочих, обслуживающих машины	
-	Земляные работы	I;III-V	5010	240	1550	515	570
		VI;VII;IX;X;XII	5690				
		II	6000				
		VII;VIII;XI	5310				
		Базисная стоимость	6100				

Б. ПОКАЗАТЕЛИ РАСХОДА МЕСТНЫХ СТРОИТЕЛЬНЫХ МАТЕРИАЛОВ И КОНСТРУКЦИЙ

Измеритель - 1000 $м^2$ площади застройки

Таблица 105

№ раздела	№ позиций прейскуранта 06-08	Виды работ, материалы и конструкции	Единица измерения	Количество
	п.4.130	Плиты покрытия временных автомобильных дорог из бетона М300 размером 1,5х1,75 м, массой до 5 т	$м^3$	13,20
	-	Песок природный для строительных работ	"	42,9

25-2 ЗДАНИЕ

СОСТАВ РАБОТ

I. Фундаменты здания

Уплотнение грунта щебнем. Песчаная и бетонная подготовка. Сборные железобетонные фундаменты стаканного типа, подкладные плиты и фундаментные балки. Отдельные монолитные фундаменты. Обмазочная гидроизоляция.

2. Подземное хозяйство.

Бетонная подготовка. Каналы и лотки. Обмазочная гидроизоляция. Трубки для прокладки кабеля.

3. Каркас

Сборные железобетонные колонны, ригели, ригели-распорки и диафрагмы жесткости.

4. Наружные стены

Стеновые панели из легкого бетона.

Металлоконструкции фахверка. Отдельные участки стен из кирпича. Парапетные плиты.

5. Внутренние стены

Сборные железобетонные панели.

Перегородки из древесно-стружечных цементно-стружечных гипсовых плит, дощатые и кирпичные. Облицовка отдельных помещений алюминием. Металлический каркас перегородок.

6. Перекрытия и покрытие

Сборные железобетонные многопустотные плиты, плоские плиты. Отдельные монолитные участки. Подвесные потолки.

7. Кровля

Оклеечная пароизоляция. Засыпной утеплитель. Цементная стяжка. Четырехслойная рубероидная кровля. Молниеприемная сетка.

8. Проемы

Алюминиевые оконные переплеты и витражи. Остекление. Двери. Ворота.

9. Полы

Полы из керамических плиток, террацо, полимерцементные, линолиумные и паркетные. Гидроизоляция полов кабельного полуэтажа.

IO. Отделочные работы

Улучшенная штукатурка. Окраска водоэмульсионными составами, известковая, клеевая и масляная. Окраска суриком отделок на фасаде. Отделка помещений керамической плиткой.

II. Лестницы, площадки и лифты

Сборные железобетонные лестничные марши и панели лифтов. Металлические лестницы, площадки и ограждения.

I2. Разные работы

Монорельсы, пожарные лестницы, металлические балки. Крыльца.

А. ПОСТОЯННЫЕ ЗАТРАТЫ

Измеритель - 1000 м3 здания

Таблица 106

№ раз-дела	Конструктивные части здания и виды работ	Территориальные районы	Прямые затраты, руб.	в том числе, руб.			Затраты труда рабочих, чел.-ч
				основная заработная плата рабочих	эксплуатация машин всего в том числе заработная плата рабочих, обслуживающих машины		
	Всего:						
	а) Строительные работы	I;УП	7700	1570	660	250	2600
		II;X-XII	8200				
		III-УI;УШ; IX	7900				
	б) Металлоконструкции	I;III-У;УП	3720	281	92	42	450
		II;УI;УШ XI; XII	3810				
		IX	3930				
		X	4150				
	в) Прочие затраты	I-XII	840	-	-	-	-
		Базисная стоимость	22000				
	В том числе:						
I.	Фундаменты здания	I-XII	258	22	16	5	45
		Базисная стоимость	830				

Продолжение таблицы 106

№ раз-дела	Конструктивные части здания и виды работ	Территориальные районы	Прямые затраты, руб.	в том числе, руб.			Затраты труда рабочих, чел.-ч
				основная заработная плата рабочих	эксплуатация машин		
					всего	в том числе заработная плата рабочих, обслуживающих машины	
2.	Подземное хозяйство	I-XII	67	I0	3	I	I8
		Базисная стоимость	I80				
3.	Каркас	I-XII	II40	58	40	I2	90
		Базисная стоимость	2400				
4.	Наружные стены:						
	а) Строительные работы	I-XII	304	85	69	30	I40
	б) Металлоконструкции	I-IX;XI; XII	56	I	I	-	2
		X	64				
		Базисная стоимость	2960				
5.	Внутренние стены:						
	а) Строительные работы	I-IX;XI	650	202	47	I7	347
		X; XII	680				
	б) Металлоконструкции	I-VIII;XI	478	62	26	I2	97
		IX; XII	497				
		X	5I5				

Продолжение табл. 106

№ раз-дела	Конструктивные части здания и виды работ	Территориальные районы	Прямые затраты, руб.	в том числе, руб.			Затраты труда рабочих, чел.-ч
				основная заработная плата рабочих	эксплуатация машин		
					всего	в том числе заработная плата рабочих, обслуживающих машины	
	в) Прочие затраты	I-XII	50				
		Базисная стоимость	3030				
6.	Перекрытия и покрытие:						
	а) Строительные работы	I-XII	451	140	40	15	234
	б) Металлоконструкции	I-IX;XII	518	108	26	10	185
		X; XI	539				
	в) Прочие затраты	I-XII	70				
		Базисная стоимость	2960				
7.	Кровля	I; III-V; VII	213	39	15	4	70
		II; VI;VIII; IX;XI;XII	220				
		X	248				
		Базисная стоимость	350				
8.	Проемы:						
	а) Строительные работы	I;IV;VII; VIII	600	30	4	1	51
		II;X;XII	750				
		III;VI;IX; XI	690				
		V	660				

Продолжение табл. 106

№ раз-дела	Конструктивные части здания и виды работ	Территориальные районы	Прямые затраты, руб.	в том числе, руб.			Затраты труда рабочих, чел.-ч
				основная заработная плата рабочих	эксплуатация машин		
					всего	в том числе заработная плата рабочих, обслуживающих машины	
	б) Металлоконструкции	I;III-УП П;УП;XI;	2440	IOI	25	I4	I5I
		XII	25I0				
		IX	2600				
		X	2760				
	в) Прочие затраты	I-XII	720	-	-	-	-
		Базисная стоимость	3740				
9.	Полы	I;III;УП	I880	380	46	I4	660
		П;УI; X-XII	2020				
		IУ;У;УШ; IX	I920				
		Базисная стоимость	2560				
I0.	Отделочные работы	I;III-УШ	I230	490	3I	I5	750
		П; X	I340				
		IX;XI;XII	I260				
		Базисная стоимость	I390				
II.	Лестницы, площадки и лифты:						
	а) Строительные работы	I	272	37	23	II	58
		II-XII	289				
			352				

Продолжение табл. 106

№ раз-дела	Конструктивные части зданий и виды работ	Территориальные районы	Прямые затраты, руб.	в том числе, руб.			Затраты труда рабочих, чел.-ч
				основная заработная плата рабочих	эксплуатация машин		
					всего	в том числе заработная плата рабочих, обслуживающих машин	
	б) Металлоконструкции	I-IX;XI; XII	59	3	4	I	6
		X	64				
		Базисная стоимость	610				
I2	Разные работы:						
	а) Строительные работы	I;III-IX	710	77	326	I25	I37
		II; X	750				
		XI; XII	730				
	б) Металлоконструкции	I;III-У; УП;УШ; X-XII	182	6	I0	4	I0
		II;УI;IX	I90				
		Базисная стоимость	990				

Б. ПОКАЗАТЕЛИ РАСХОДА МЕСТНЫХ СТРОИТЕЛЬНЫХ МАТЕРИАЛОВ И КОНСТРУКЦИЙ

Измеритель - 1000 м3 здания

Таблица 107

№ раз- дела	№ позиций прейскуранта 06-08	Конструктивные части здания виды работ, материалы и конструкции	Единица измерения	Количество
I		Фундаменты		
	7.214	Балки фундаментные трапецеидального сечения из бетона М 200, длиной 6 м, массой до 5 т	м3	0,28
	-	Блоки из тяжелого бетона М 100, объемом менее 0,3 м3	"	0,04
	7.8	Плиты фундаментные прямоугольные плоские из бетона М 200, объемом более 1 до 4 м3, массой свыше 5 до 15 т	"	0,96
	7.11	Фундаменты стаканного типа из бетона М 200, объемом более 1 до 4 м3, массой свыше 5 до 15 т	"	4,39
	-	Арматура класса А-III для монолитных фундаментов	т	0,39
	-	Бетон тяжелый М 200 с крупностью заполнителя более 40 до 70 мм	м3	5,62 5,55

Продолжение табл. 127

№ раздела	№ позиций прейскуранта 06-08	Конструктивные части здания виды работ, материалы и конструкции	Единица измерения	Количество
	–	Раствор тяжелый кладочный цементный марки 50	м3	0,12
	–	Песок природный для строительных работ	"	1,21
	–	Щебень для строительных работ марки 800 фракции свыше 40 до 70 мм	"	0,8
2		Подземное хозяйство		
	1.499	Лотки каналов из бетона М 300, объемом до 0,2 м3, длиной до 3 м	"	0,09
	1.490	Плиты перекрытия каналов плоские из бетона М 200, размером до 3 м2, длиной до 3 м, массой до 5 т	"	0,07
	–	Арматура класса А-Ш, монолитных каналов	т	0,03
	–	Бетон тяжелый М 100, с крупностью заполнителя более 20 до 40 мм	м3	3,72 3,63
	–			
	–			
	–			
		Каркас		
3.	9,1053	Диафрагмы жесткости из бетона М 300, размером 3х2,8 м, массой до 5 т	"	3,36 3,31

№ раз-дела	№ позиций прейскуранта 06-06	Конструктивные части здания виды работ, материалы и конструкции	Единица измерения	Количество
	7.2	Колонны прямоугольные с консолями до I м в одну сторону из бетона М 300, объемом более 0,2 до I м3, длиной более 3 до 6,5 м, массой до 5 т	м³	I,85 I,86
	7.2	То же, объемом более I до 4 м3, длиной более 6,5 до I2 м	"	I,77 I,75
	7.3	Колонны прямоугольные с консолями до I м в две стороны из бетона М 300, объемом более 0,2 до I м3, длиной более 3 до 6,5 м, массой до 5 т	"	I,58 I,57
	7.3	То же из бетона М 400, объемом более I до 4 м3, длиной более 6,5 до I2 м	"	I,52 I,54
	7.I57	Ригели с полками из бетона М 400, объемом до I,5 м3 длиной 6 м, массой до 5 т	"	6,3
	-	Бетон тяжелый М 300, с крупностью заполнителя более I0 до 20 мм	"	0,56 0,57
	-	Раствор тяжелый кладочный цементный марки 200	"	0,I

№ № позиций раз- прейскуранта дела 06-08	Конструктивные части здания виды работ, материалы и конструкции	Единица измерения	Количество
4у	Наружные стены		
9.2	Панели стен однослойные из легкого бетона объемной массой 600 кг/м3, толщиной 25 см, длиной более 3 до 6,5 м, массой до 5 т	м2	98
	Площадь облицовки панелей.	"	100
7.6	Перемычки прямоугольные из бетона М 200, объемом до 0,5 м3	м3	0,01
9.2378	Плиты парапетные из тяжелого бетона М 200	"	0,19
-	Кирпич керамический одинарный размером 250х120х65 мм марки 100	тыс.шт.	0,11
-	Раствор тяжелый кладочный цементный марки 100	м3	0,7
5	Внутренние стены		
1.430 Доп.17	Панели стеновые плоские из тяжелого бетона М 300, с расходом стали до 7 кг/м2, толщиной 8 см, длиной более 3 м до 6,5 м, массой до 5 т	м2	197
7.6	Перемычки прямоугольные из бетона М 200, объемом до 0,5 м3, длиной до 3 м, массой до 5 т	м3	0,1

Продолжение табл. 107

№ раз-дела	№ позиций прейскуранта 06-08	Конструктивные части здания виды работ, материалы и конструкции	Единица измерения	Количество
	9.2417	Санитарно-технические кабины размером 1,6х2,78х2,48 м	шт.	2,63
-		Кирпич керамический одинарный размером 250х120х65, марки 100	тыс.шт.	0,96
-		Песок природный для строительных работ	м3	0,27
-		Плиты гипсовые марки 50 толщиной 80 мм, площадью более 6 м2, высотой 3 м	м2	4,8
-		Плиты цементо-стружечные, толщиной 10 мм	"	65
-		Раствор тяжелый кладочный цементно-известковый марки 50	м3	0,75
6.		Перекрытия и покрытие		
	9.1056	Плиты перекрытия много-пустотные с нормативной нагрузкой 960-1050 кгс/м2, приведенной толщиной 13 см, пролетом до 5,85 м, массой до 5 т	м2	148 136
	1.486	Плиты плоские из тяжелого бетона М 200, размером до 9 м2, длиной от 3 до 6,5 м, массой до 5 т	м3	0,34

№ раз- дела	№ позиций прейскуранта 06-08	Конструктивные части здания виды работ, материалы и конструкций	Единица измерения	Количество
	9.I054	Плиты перекрытия ребристые с нормативной нагрузкой I360-I450 кгс/м2, приведенной толщиной I3 м, шириной до 3 м, пролетом до 5,85 м, массой 5 т	м2	44,7
	I.359	Стаканы для крепления дефлекторов из бетона М I50, объемом более 0,I м3, массой до 5 т	м3	0,09 0,08
	-	Арматура класса А-I для монолитных плит перекрытия	т	0,06
	-	Бетон тяжелый М 200 с крупностью заполнителя более I0 до 20 мм	м3	2,I4 2,22
	-	Бетон легкий на пористых заполнителях с крупностью заполнителя более I0 до 20 мм марки I00	м3	0,04
	-	Раствор тяжелый кладочный цементный марки I00	"	2,03
7.		Кровля		
	-	Керамзитовый гравий марка по прочности П 50, по насыпной плотности 400 фракции I0-20 мм	м3	8,I
	-	Раствор тяжелый кладочный цементный марки I00	"	I,I
9.		Полы		
	-	Бетон тяжелый М I00, с крупностью заполнителя более 20 до 40 мм	"	8,I

№ раз-дела	№ позиций прейскуранта 06-08	Конструктивные части здания виды работ, материалы и конструкции	Единица измерения	Количество
	9.2375	Панели плит перекрытий шахт лифтов из бетона М 200, длиной и шириной до 3 м, массой до 5 т	м3	0,05
	-	Бетон тяжелый М 200 с крупностью заполнителя	м3	0,03
	-	Раствор тяжелый кладочный цементный марки 50	"	0,5
I2		Разные работы		
	-	Плиты известняковые полированные толщиной 40 мм	м2	0,07
	-	Плиты бетонные тротуарные из бетона М 300, толщиной 40 мм	м2	0,55
	9.2338	Ступени лестничные с лицевыми бетонными поверхностями, длиной до 3 м, массой до 5 т	м	0,58
	-	Арматура класса А-I, в виде отдельных стержней диаметром 8 мм	т	0,I
	-	Смесь асфальтобетонная плотная среднезернистая, щебеночная, горячая, тип А марка I	"	0,22
	-	Бетон тяжелый М 200 с крупностью заполнителя более I0 до 20 мм	м3	I,93 I,97

№ раз-дела	№ позиций прейскуранта 06-08	Конструктивные части здания виды работ, материалы и конструкции	Единица измерения	Количество
		Бетон легкий на пористых заполнителях с крупностью заполнителя более 10 до 20 мм марки 100		
	-		м3	9,4
	-	Раствор тяжелый кладочный цементный марки 150	"	4,64 4,7
	-	Раствор декоративный с мраморной кромкой	"	0,8
	-	Щебень для строительных работ марки 400 фракции свыше 40 до 70 мм	"	1,12
10.		Отделочные работы		
	-	Раствор тяжелый отделочный известковый состава 1:3	"	7,2
11.		Лестницы, площадки и лифты		
	9.2334	Лестничные марши с бетонными ступенями, длиной более 3 до 6,5 м, массой до 5 т	м2	6,2
	9.2335	Лестничные площадки с бетонным полом, длиной до 3 м, массой до 5 т	"	0,1
	9.2339	Проступи лестничные с лицевыми бетонными поверхностями, длиной до 3 м, массой до 5 т	м	20,5
	9.2352	Панели стен шахт лифтов из тяжелого бетона толщиной 14 см, длиной до 3 м, массой до 5 т	м2	6,2

Продолжение табл. 107

№ раздела	№ позиций прейскуранта 06-08	Конструктивные части здания виды работ, материалы и конструкции	Единица измерения	Количество
		одинарный		
-		Кирпич керамический \размером 250x120x65 мм марки 100	тыс.шт.	0,01
-		Раствор тяжелый кладочный цементный марки 50	м³	0,01
-		Глина	"	1,44
-		Песок природный для строительных работ	"	0,26
-		Щебень для строительных работ марки 800 фракции свыше 40 до 70 мм	"	0,01

РАЗДЕЛ 8
ВНУТРЕННИЕ САНИТАРНО-ТЕХНИЧЕСКИЕ УСТРОЙСТВА ГЛАВНОГО КОРПУСА ТЭС
ТЕХНИЧЕСКАЯ ЧАСТЬ

I. В разделе приведены нормы на санитарно-технические устройства главного корпуса тепловой электростанции. Объект-представитель - Экибастузская ГРЭС-I.

2. Нормами на устройство системы отопления и вентиляции предусмотрена система вентиляции общеобменная с механическим побуждением и подогревом воздуха в холодный период.

3. Нормами § 28 предусмотрена система аспирации башен пересыпки, бункеров сырого угля, надбункерной галереи и пневмоуборка пыли с площадок и отсеков котлов.

§ 26. ВНУТРЕННИЕ ВОДОПРОВОД И КАНАЛИЗАЦИЯ ГЛАВНОГО КОРПУСА ТЭС

СОСТАВ РАБОТЫ

Водопровод

Трубопроводы (магистральные, стояки, подводки). Арматура регулирующая и запорная. Водоподогреватели. Воздухосборники. Насосы. Гидравлическое испытание и промывка трубопроводов. Изоляция и окраска трубопроводов.

Канализация

Трубопроводы (магистральные, стояки, подводки, подвесные линии). Арматура регулирующая и запорная. Насосы. Санитарные приборы. Сливные воронки. Трапы. Окраска трубопроводов и приборов. Изоляция трубопроводов.

А. ПОСТОЯННЫЕ ЗАТРАТЫ

Измеритель - 1000 м3 здания

Таблица 106

№ раздела	Виды работ	Территориальные районы	Прямые затраты руб.	в том числе, руб.			Затраты труда рабочих, чел.-ч
				основная заработная плата рабочих	эксплуатация машин		
					всего	в том числе заработная плата рабочих, обслуживающих машины	
Всего:							
а) строительно-монтажные работы	I;III;IV;VII		109	13,7	1,3	0,42	21,8
	II;IX;X;XII		113				
	V;VI;VIII;XI		111				
б) оборудование	I÷XII		6,1	-	-	-	-
В том числе:			364				

Продолжение таблицы 109

№ раздела	Виды работ	Территориальные районы	Прямые затраты, руб.	в том числе, руб.			Затраты труда рабочих, чел-ч.
				основная заработная плата рабочих	эксплуатация машин		
					всего	в том числе заработная плата рабочих, обслуживающих машин	
Строительные работы		I;III÷VIII XI	I,32	0,77	-	-	I,37
		II;IX;X XII	I,37				
Сантехнические работы		I;III;IV VII	I06				
		II;IX;X XII	I09				
		V;VI;VIII XI	I08				
Монтажные работы		I÷XII	2,0	0,I4	0,0I	0,0I	0,47

§27 ОТОПЛЕНИЕ И ВЕНТИЛЯЦИЯ ГЛАВНОГО КОРПУСА ТЭС

СОСТАВ РАБОТЫ

Отопление

Агрегаты отопительные. Конвекторы. Регистры из гладких труб. Распределительные гребенки. Трубопроводы (магистральные, стояки и подводки). Компенсаторы. Воздухосборники. Арматура регулирующая и запорная. Гидравлическое испытание и промывка трубопроводов. Изоляция трубопроводов. Окраска приборов и трубопроводов.

Вентиляция

Камеры приточные с установкой вентиляторных агрегатов, секций соединительных, калориферных и приемных с фильтрами. Воздуховоды. Заслонки. Клапаны. Решетки. Двери камер герметические. Дефлекторы. Вентиляторы центробежные и осевые. Кондиционеры автономные и бытовые. Калориферы. Аэраторы поворотные. Пылесосы. Трубопроводы обвязки. Воздухосборники. Арматура регулирующая и запорная. Воздушно-тепловые завесы (вентиляторы центробежные, калориферы многоходовые, раздаточные короба).

А. ПОСТОЯННЫЕ ЗАТРАТЫ

Измеритель – 1000 м³ наземной части здания

Таблица 109

№ раздела	Виды работ	Территориальные районы	Прямые затраты, руб.	в том числе, руб.			Затраты труда рабочих чел.-ч
				основная заработная плата рабочих	эксплуатация машин		
					всего	в том числе заработная плата рабочих, обслуживающих машины	
Всего		I;III÷VII;XI;XII	640	70	10	3	100
		II;VIII–X	670				
В том числе:							
санитарно-технические работы для начисления накладных расходов на общую стоимость		I;III÷VII;XI;XII	490	56	8	3	80
		II;VIII÷X	510				
санитарно-технические работы для начисления накладных расходов на основную заработную плату		I;III÷IX;XI;XII	224	6	2	–	9
монтажные работы		I–XII	20	–	–	–	–

367

Продолжение табл. 109

№ раз-дела	Виды работ	Территориальные районы	Прямые затраты, руб.	в том числе, руб.			Затраты труда рабочих чел.-ч
				основная заработная плата рабочих	эксплуатация машин		
					всего	в том числе заработная плата рабочих, обслуживающих машины	
	строительные работы	I-XII	32	8	-	-	II
	Оборудование	I-XII	20	-	-	-	-

§28 АСПИРАЦИЯ И ПНЕВМОУБОРКА ГЛАВНОГО КОРПУСА ТЭС

СОСТАВ РАБОТЫ

Аспирация

Камеры приточные типа ПК с установкой вентиляторных агрегатов, секций соединительных, калориферных и приемных с фильтрами. Воздуховоды. Заслонки. Клапаны. Решетки. Вентиляторы пылевые центробежные. Каплеуловители-циклоны ЦВП. Коагуляторы - трубы Вентури. Трубопроводы, обвязки. Воздухосборники. Арматура регулирующая и запорная. Гидравлическое испытание и промывка трубопроводов. Металлические площадки обслуживания. Окраска трубопроводов, воздуховодов, площадок и циклонов. Изоляция трубопроводов.

Пневмоуборка

Насосы вакуумные и центробежные. Пылеуловители-циклоны ЦВП и трубы Вентури. Сопла для уборки пыли. Шланги. Трубопроводы пыли. Арматура регулирующая и запорная. Испытание трубопроводов воздушным давлением. Окраска рам подставок и трубопроводов.

А. ПОСТОЯННЫЕ ЗАТРАТЫ

Измеритель - 100 т пара в час

Таблица 110

№ раздела	Виды работ	Территориальные районы	Прямые затраты, руб.	в том числе, руб.			Затраты труда рабочих, чел.-ч
				основная заработная плата рабочих	эксплуатация машин		
					всего	в том числе заработная плата рабочих, обслуживающих машины	
	Всего:						
	а) строительно-монтажные работы	I	2210	222	17	6	484
		II;X	2390				
		III-IX;XI;XII	2320				
	б) оборудование	I÷XII	250				
	В том числе:						
-	Строительные работы	I	557	95	I	-	I70
		II;X	610				
		III-IX;XI;XII	580				
-	Металлоконструкции	I÷XII	30	I	2	I	2
-	Санитарно-технические работы	I	I080	I04	I0	3	280
		II	II50				
		VIII÷X	II20				
		III÷VII;XI;XII	II00		37C		

Продолжение табл. II0

раз-ца	Виды работ	Территориальные районы	Прямые затраты, руб.	в том числе, руб.			Затраты труда рабочих, чел.-ч.
				основная заработная плата рабочих	эксплуатация машин		
					всего	в том числе заработная плата рабочих, обслуживающих машины	
-	Монтажные работы	I	540	I0	2	I	I5
		II;X	620				
		III÷IX;XI; XII	596				

Приложение I

ВЕС ГРУНТА ОТ ВЫЕМКИ И ДЛЯ ОБРАТНОЙ ЗАСЫПКИ

Таблица III

№ п/п	№ таблицы		Грунт, т	
			от выемки	необходимый для обратной засыпки
I	2		3	4
I	39		3360	I330
2	4I		9500	6590
3	43		I5260	8600
4	45		7248	5086
5	47		I230	I090
6	53		I0760	6580
7	55		7200	5860
8	6I		480	430
9	63	раздел I	784	-
		раздел 2	350	-
		раздел 3	350	-
		раздел 4	437	-
I0	65		6I0	200
II	67		3350	I350
I2	7I		230	I90
I3	73		I430	8I0
I4	75		470	750 обвалование
I5	77		I90	-
I6	79		2I20	I720
I7	8I	длина 2,4 м	2940	960
		длина 3 м	3I90	I0I0
		длина 4,2 м	37I0	II60
I8	83	длина 2,4 м	I450	I340
		длина 3 м	I590	I460
		длина 4,2 м	I880	I690

3 ф2

Продолжение таблицы III

I	2		3	4
I9	85	длина 2,4 м	620	490
		длина 3 м	730	540
		длина 4,2 м	990	660
20	87	высота 5-9 м	230	I90
		высота II м	260	200
2I	88	высота 5-9, II м	660	5I0
22	89	высота 7 м, 9 м	470	360
		высота II м	5I0	390
23	92		8I0	590
24	94		7020	3450
25	96		5I50	4930

Приложение 2

Пример определения сметной стоимости с применением сборника УСН I9-2.А, выпуск 2

ИСХОДНЫЕ ДАННЫЕ

Требуется определить сметную стоимость здания мазутонасосной

Наименование стройки	Киевская ТЭЦ-6
Район строительства	Киевская область Украинской ССР
Территориальный район	IУ
Коэффициент к заработной плате	I
Грунты с расчетным сопротивлением	2 кгс/см2
Накладные расходы на:	
строительные работы	I6%
металлоконструкции	8,6%
Плановые накопления	8%

ЛОКАЛЬНЫЙ СМЕТНЫЙ РАСЧЕТ

на сооружение мазутонасосной

Сметная стоимость – 308,2 тыс.руб.
Составлена в ценах 1984 г.
Основание: т.п. №71855-с

Таблица II2

№№ пп	№ прейскурантов, УСН, расценок, ценников и др.	Наименование работ и затрат	Единица измерения	Количество	Стоимость, руб. единицы	Стоимость, руб. общая
I	2	3	4	5	6	7
	I9-2.А гл.2, § II, табл.43,44	Земляные работы, фундаменты здания, подземное хозяйство, каркас-сборные железобетонные колонны, ригели и балки покрытия, наружные стены - керамзитобетонные изделия, перекрытия и покрытия сборные ж.б., подвесной потолок в коридоре из профилированного стального листа, кровля по утеплителю с устройством обмазочной изоляции, цементной стяжки; внутренние стены, проемы, полы, отделочные работы, разные работы				
	А. Постоянные затраты					
	а) строительные работы		руб.	одно здание	96000	96000
	б) металлоконструкции		"	"	I8300	I8300

Продолжение табл. II2

1	2	3	4	5	6	7
		Б. материалы не учтенные показателями УСН				
ЕСЦ п.56 табл.54 стр.180, 182, 187		Песок природный для строительных работ 147,2+15,1+13,92=177,22	м³	177,22	4,79	849
ЕСЦ п1060		Балки фундаментные трапецедального сечения из бетона М-200, длиной 6 м, массой до 5 т	"	22,8	76,4	1742
ЕСЦ п.176 стр.180 187		Блоки из тяжелого бетона М 150, объемом 0,3 м3 80+0,48=80,48	"	80,48	58,9	4740
-"- п.917		Плиты фундаментные прямоугольные плоские из бетона М 400, объемом более 1 до 4м3, длиной более 3 до 6 м, массой свыше 5 до 15 т	"	56,3	65,60	3688
-"- п.957		Фундаменты стаканного типа из бетона, М 200, объемом более 1 до 4 м³, массой свыше 5 до 15 т	"	112	74,0	8288
ССЦМ ч. IУ п.3 табл.54 стр.180		Арматура класса А-III для монолитных фундаментных плит	т	10,4	270	2808
-"- п. I табл.54 стр.181, 184		То же класса А-I для фундаментов под оборудование 3,86+0,06	"	3,92	270	1058
-"- п.10 стр.187		То же, А-I для плит безбалочных перекрытий	"	0,1	338	34
ЕСЦ п.17 табл.54 стр.180, 181, 182		Бетон тяжелый М 200 с крупностью заполнителя более 40 мм 125+181+16=322	м³	322	22,6	7277
-"- п.1145 табл.54 стр.181, 185, 186		Щебень для строительных работ марки 800 фракции 20 до 40 мм 22,7+74,8+8,4=105,9	"	105,9	10,2	1080

I	2	3	4	5	6	7
	-"- п.618	Закрытые каналы технического водоснабжения объемные из бетона М300, сечением 2,3х2,1м массой свыше 5т до 15т	м3	14,04	67,50	948
	-"- п.482	Лотки каналов из бетона М300,объемом более 0,2 до 0,5м3 массой до 5т	"	3,55	79,20	281
	-"- п.476	Плиты перекрытия тоннелей плоские из бетона М200,размером более 3 до 11 м2, длиной до 3 м, массой до 5т	"	24,9	77,0	1917
	КСЦ п.496	Плиты стен тоннелей плоские прямоугольные из бетона М200 размером более 2 до 10м2,длиной до 3 м, массой до 5 т	"	28,1	71,76	2016
	-"- п.489	Плиты днищ тоннелей ребристые из бетона М200, объемом более 1 до 2,5 длиной до 3 м, массой до 5т	"	31,6	92,26	2915
			"	31,6	92,26	2915
	ССЦМ ч.II р.IV п.27	Арматура класса А-III для монолитных участков тоннелей	т	1,38	284	392
	-	Кирпич керамический одинарный размером 250х120х65 мм марки 100	т.шт.	3,02	87,34	264
	КСЦ п.16	Раствор готовый кладочный цементный марки 100	м3	66,56	18,40	1225

I	2	3	4	5	6	7
	КСЦ п.252	Балки стропильные двускатные решетчатые марки 3БДР-I8-4	шт.	9	736,00	6624
	-"- п.745	Колонны прямоугольные сплошные из бетона М300, объемом от I до 4 м3, длиной от 6,5 до I2 м, массой от 5 до I5т	м3	42,7	89,50	3822
	Доп.калькуляция №I п.II83	То же, с консолями в одну сторону из бетона М400, объемом от 0,2 до Iм3, длиной до 3 м, массой до 5т	"	I9,6	I00,79	I975
	-"-	97,53+I,63x2				
	п.II86	То же, с консолями в две стороны I0I,I4+I,63x2	"	28,2	I04,40	2944
	-"- п.II90	Распорки из бетона М200, длиной до 6м, массой до 5т	"	8,5	87,20	74I
	-"- п.I026	Ригели из бетона М300 объемом до Iм3 длиной более 4 до 6м, массой до 5т	м3	48,5	8I,50	3953
	-"- п.372	Панели стеновые плоские из легкого бетона с фактурным слоем с двух сторон, объемной массой I200кг/м3 с расходом стали IIкг/м2, толщиной 200мм, длиной от 3 до 6м, массой до 5т	м2	357,9	2I,6	773I

Продолжение табл.II2

I	2	3	4	5	6	7
	-"- п.391	Панели угловые из легкого бетона, объемной массой I200 кг/м3 длиной до 3м, массой до 5т	м3	0,7	65,4	46
	-"- п.366	Панели стеновые однослойные из легкого бетона объемной массой 900 кГ/м3, толщиной 25мм, длиной от 3 до 6,5м, массой до 5т	м2	528,2	20,33	I0738
	КСЦ п.374	Плиты карнизные из бетона М300, длиной более 3 до 6,5м, массой до 5т	м3	9,5	77,56	737
	-"- п.I097	Плиты парапетные из бетона М200, массой до 5 т	"	7,6	96	730
	-"- п.I0I9	Плиты перекрытия многопустотные с нормативной нагрузкой 700 кг/м2 объемной массой I900 кГ/м3, приведенной толщиной I2см, длиной более 3 до I2 м, шириной до 3 м, массой до 5т	м2	I02I	I0,54	I076I
	-"- п.I0I9	То же с нормативной нагрузкой 800 кГс/м2	м2	52	I0,7I	557
	-"- п.I086	То же, ребристые с нормативной нагрузкой 940 кгс/м2 приведенной толщиной 11 см, размером I,2х6м, массой до 5 т	"	206	9,29	I9I4
	КСЦ п.275	Плиты покрытия ребристые с расчетной нагрузкой до I000 кГс/м2, размером I,2х6м, массой до 5т	"	864	8,26	7I37

Продолжение табл. II2

1	2	3	4	5	6	7
		Плиты плоские из бетона М 300 размером до 9 м2, длиной более 3 до 6,5 м, массой до 5 т 0,64+3,43+13,1=17,2	м3	17,17	75,1	1289
ЕСЦ п.1161 табл.54 стр.184 185,186						
-"- п.348		Стаканы для крепления дифлекторов из бетона М 200, объемом до 0,1 м2	"	2,6	104,0	270
-"- п.9		Бетон тяжелый М 200 с крупностью заполнителя более 10 до 20 мм	"	47,9	22,1	1059
-"- п.10		То же, М 100 с крупностью заполнителя более 20 до 40 мм	"	6,1	21,40	131
-"- п.118		Бетон легкий марки 50 на пористых заполнителях с крупностью заполнителя более 10 до 20 мм	"	42	46,2	1940
табл.54 стр.185, 187		Бетон М 200 с крупностью заполнителя более 20 до 40 196+46,6=242,6	"	242,6	2340	5677
Доп. марк. п.1153		Керамзитовый гравий по прочности М 50 марка по насыпной плотности 400, фракции 10-20 мм	"	75	14,30	1073
-"- табл.54 стр.184		Изделия из ячеистых бетонов теплоизоляционные. Тип Б. Марка бетона 400	"	237	31,0	7347
ЕСЦ п.115		Раствор тяжелый кладочный цементный марки 75	"	47,2	17,3	817
-"- п.1067		Диафрагма жесткости из бетона М 300	"	11,8	98,10	1158

Продолжение табл. II2

I	2	3	4	5	6	7
ЕСЦ II76		Плиты стеновые плоские из тяжелого бетона М 300 с расходом стали до 7 кг/м2, толщиной 8 см длиной более 3 до 6,5, массой до 5 т	м2	436,6	6,62	2890
Доп. кальк. II76		То же, длиной до 3 м	"	277,5	6,55	I8I8
-"- II68		То же с расходом стали 7,I-I0 кг/м2 длиной от 3 до 6,5 м.	"	92	7,82	7I9
-"- II77		То же длиной до 3 м	"	65	7,8I	508
ЕСЦ п. I2		Раствор тяжелый отделочный цементно-известкового состава I : I : 6	м3	I,4	I5,0	2I
-"- п. I048		Плиты подоконные площадью до 0,22 м2	м2	30,2	6,35	I92
-"- табл. 54 стр. I85 I87		Асфальтобетонная смесь плотная среднезернистая щебеночная. Тип А. Марка I 4,8+II,4=I6,2	"	I6,2	I4,30	232
-"- п. I3		Раствор декоративный с мраморной крошкой	м3	I3,7	22,40	307
-"- п. I4		Раствор тяжелый отделочный известкового состава I : 2,5	"	4,9	I6,20	79
-"- 473		Лестничные марши из бетона М 200, длиной более 3 до 6,5 м, массой до 5 т	м	2,24	I02,0	228
-"- п. 474		Лестничные площадки из бетона М 200, массой до 5 т	"	0,234	92,80	22
-"- п. II60		Плиты плоские из бетона М 200, размером до 3 м2, массой до 5 т	м3	I,9	74	I4I

Продолжение табл. II2

1	2	3	4	5	6	7
ЕСЦ п.II50		Перемычки из бетона М 200 объемом до 0,5 м³	м³	0,05	76,5	4
-"- п.475		Проступи лестничные облицованные керамической плиткой, длиной до 3 м, массой до 5 т	м	78	2,02	I54
-"- п.I354		Санитарно-технические кабины размером I,6x2,76x2,45	шт	I3	I75	2275
-"- п.I355		Санитарно-технические кабины поддоны, шириной до 3 м, массой до 5 т	м²	70	5,43	380
-"- п.I376		Камни бортовые из бетона М 300	м³	3,4I	77,0	263
		Итого по "Б"				I32926
		Итого по "А" и "Б"				247226
		в т.ч.				
		а) строительных работ				229926
		б) металлоконструкций				I8300
		накладные расходы на строительные работы I6%				36628
		то же на металлоконструкции 8,6%				I574
		Итого с накладными расходами				285428
		Плановые накопления 8%				22834
		Всего по сметному расчету				308262

Приложение 3

ПЕРЕЧЕНЬ НОРМ
настоящего сборника, разработанных взамен норм сборника № 2-2.А (выпуски: основной, 2-9)

Таблица II3

Параграфы настоящего сборника I9-2.А выпуск 2	Выпуски, параграфы и графы сборника № 2-2.А
I	2
§ I-I	вспом.табл. § 4-I
§ I-2	выпуск 2 § I-I
§ I-3	вспом.табл. § 4-3
§ I-4	выпуск 2 § I-2
§ I-5	вспом.табл. § 4-5
§ 2	выпуск 4, приложение 3
§ 3-I-I	выпуск 6, § 2-I, а
§ 3-I-2	" § 2-2, а
§ 3-I-3	" § 2-3, а
§ 3-2-I	" § 2-I, б
§ 3-2-2	" § 2-2, б
§ 3-2-3	" § 2-3, б
§ 3-3-I	" § 2-I, в
§ 3-3-2	" § 2-2, в
§ 3-3-3	" § 2-3, в
§ 3-4	" § 2-4
§ 4	выпуск основной § 25-3, а-е
§ 5	" " § 25-4, а-е
§ 6	выпуск 7 § 5
§ 7-I	выпуск 8 § 7-I
§ 7-2	" § 7-2
§ 8	выпуск 7 § 6
§ 9	выпуск 3 § 3-4
§ I0	" § 3-5
§ II	" § 3-I0
§ I2	" § 3-II

Продолжение табл. II3

I	2
§ I3	выпуск 3 § 3-I2
§ I4	" § 3-I3
§ I5	" § 3-I4
§ I6	" § 3-I5
§ I7	" § 3-I6
§ I8-I	выпуск 3 § 4-I
§ I8-2	" § 4-2
§ I8-3	" § 4-3
§ I8-4	" § 4-4
§ I8-5	" § 4-5
§ I8-6	" § 4-6,а
§ I8-7	" § 4-6,б
§ I9	выпуск основной § 55
§ 20-I	" " § 56,а-в
§ 20-2	" " § 56,г-е
§ 20-3	" " § 56,ж-и
§ 2I-I	выпуск 6 § 6-I
§ 2I-2-I	выпуск 6 § 6-2,а
§ 2I-2-2	" § 6-2,б
§ 2I-3-I	" § 6-3,а-г
§ 2I-3-2	" § 6-3,д-е
§ 2I-3-3	" § 6-3,ж-и
§ 22	выпуск основной § 57,вып.6 § 7
§ 23-I	выпуск 3 § 5-I
§ 23-2	" § 5-2
§ 24	выпуск 4 § 5
§ 26	выпуск 9 § 9-I
§ 27	" § 9-2
§ 28	" § 9-4

ПОПРАВКИ

к сборнику УСН № I9-2.А "Тепловые и атомные электростанции. Здания, сооружения и отдельные виды строительных работ". Издания I985 года

Таблица сборника	Страница сборника	Напечатано	Следует читать
-	7	Техническая часть I. В настоящем разделе приведены нормы на: . . . . . . - фундаменты турбоагрегатов с площадками обслуживания:	Техническая часть I. В настоящем разделе приведены нормы на: . . . . . . - фундаменты турбоагрегатов с площадками обслуживания для варианта машзала с подвалом:
I7	75	Всего: а) строительные работы I, Ш-IX 20300 4700 II70 337 8840 П, X-XП 2II00 Базисная стоимость 98000	Всего: а) строительные работы I, Ш-IX I6900 3020 II70 337 5790 П, X-XП I7500 Базисная стоимость 95000
I7	77	5. Отделочные работы I, Ш-IX, XI, 4000 I860 I0 4 34I0 П, X 4I20 Базисная стоимость 4000	5. Отделочные работы I, Ш-УШ 536 I83 8 4 37I П, X 563 Базисная стоимость 572
I8	78	2. Стеновое ограждение . . . . . . Раствор тяжелый кладочный цементный марки I00 $\frac{452}{I,57}$	2. Стеновое ограждение . . . . . . Раствор тяжелый кладочный цементный марки I00 $\frac{I,52}{I,57}$

С О Д Е Р Ж А Н И Е

Стр.

ОБЩАЯ ЧАСТЬ 3

РАЗДЕЛ I. ГЛАВНЫЕ КОРПУСА

Техническая часть 7

§ I. Главный корпус газомазутной ГРЭС

I-I. Деаэраторное отделение

Подземная часть 9

I-2. Котельное отделение

Подземная часть 16

I-3. Деаэраторное отделение

Наземная часть 24

I-4. Котельное отделение

Наземная часть 35

I-5. Деаэраторное отделение

Постоянный торец 46

§ 2. Металлический каркас главного корпуса ГРЭС . . . 56

§ 3. Временные торцы главного корпуса 58

3-I. Машинное отделение

3-I-I. Первая стоянка 62

3-I-2. Промежуточная стоянка 66

3-I-3. Длительная стоянка 70

3-2. Бункерно-деаэраторное (деаэраторное) отделение

3-2-I. Первая стоянка 74

3-2-2. Промежуточная стоянка 78

3-2-3. Длительная стоянка 82

3-3. Котельное отделение

3-3-I. Первая стоянка 86

3-3-2. Промежуточная стоянка 90

3-3-3. Длительная стоянка 94

3-4. Механизмы передвижной части торца и передвижка торца 96

РАЗДЕЛ 2. ЗДАНИЯ И СООРУЖЕНИЯ ТЕХНИЧЕСКОГО ВОДОСНАБЖЕНИЯ

Техническая часть 386

Стр.

§ 4. Трубопроводы от блочных насосных станций до главных корпусов 98
§ 5. Подводы от магистральных трубопроводов и отводы от конденсаторов 101

РАЗДЕЛ 3. ЗДАНИЯ И СООРУЖЕНИЯ ТОПЛИВОПОДАЧИ
Техническая часть 105
§ 6. Пятиэтажное здание узла пересыпки с отметкой пола 0,00 м 109
§ 7. Узел пересыпки глубиной заложения 7,6 м и загрузочные бункера 123
7-I. Узел пересыпки глубиной заложения 7,6 м 134
7-2. Загрузочные бункеры 139
§ 8. Узел улавливания щепы 139

РАЗДЕЛ 4. МАЗУТНОЕ ХОЗЯЙСТВО С РЕЗЕРВУАРАМИ 20000 м3 (СТАЛЬНЫЕ) И 30000 м3 (ЖЕЛЕЗОБЕТОННЫЕ) С СООРУЖЕНИЯМИ ЖИДКИХ ПРИСАДОК
Техническая часть 150
§ 9. Здание управления арматурой на мазутосливе 156
§ I0. Здание управления арматурой на складе мазута 163
§ II. Железобетонный резервуар емкостью 30000 м3 167
§ I2. Мазутонасосная 174
§ I3. Внешние сооружения у мазутонасосной 190
§ I4. Молниеотводы 200
§ I5. Отвал для сброса грязных остатков мазута 203
§ I6. Закрытый склад противопожарного оборудования 206
§ I7. Внутриплощадочные автодороги, тротуары и площадки 212
§ I8. Сооружения жидких присадок .....
I8-I. Насосная 216
I8-2. Склад мокрого хранения присадок 218
I8-3. Эстакада трубопроводов в пределах склада хранения присадок 236
I8-4. Закрытое приемно-сливное устройство 238
I8-5. Приемная емкость (V = 200 м3) с помещением перекачивающих насосов 241

Стр.

I8-6. Основание под стальные резервуары емкостью 400 м3 для хранения присадок ВНИИНП 246

I8-7. Основание под стальные резервуары емкостью 400 м3 для хранения присадок ВТИ-4СТ 250

РАЗДЕЛ 5. ЗДАНИЯ И СООРУЖЕНИЯ ВНЕШНЕГО ГИДРОЗОЛОШЛАКОУДАЛЕНИЯ

Техническая часть 253

§ I9 Самотечный канал гидрозолоудаления вне главного корпуса..... 255

§ 20 Опоры золошлакопроводов лежневые..... 260

20-I Промежуточные..... 261

20-2 Анкерные промежуточные..... 264

20-3 Анкерные угловые..... 268

§ 2I Опоры золошлакопроводов Ду I200 мм..... 272

2I-I Анкерные низкие опоры..... 272

2I-2 Лежневые промежуточные скользящие опоры..... 275

2I-2-I Опоры с ограничением поперечных помещений.. 277

2I-2-2 Опоры на самокомпенсирующих участках..... 279

2I-3 Опоры золошлакопроводов высокие металлические 281

2I-3-I Промежуточные опоры..... 282

2I-3-2 Анкерные опоры..... 290

2I-3-3 Компенсаторные опоры..... 298

§ 22 Золошлакопроводы..... 305

РАЗДЕЛ 6. ЗДАНИЯ И СООРУЖЕНИЯ ПОДСОБНОПРОИЗВОДСТВЕННОГО И ВСПОМОГАТЕЛЬНОГО НАЗНАЧЕНИЯ

Техническая часть..... 309

§ 23 Компрессорная установка на 230 кгс/см2...

388

Стр.

23-I Здание компрессорной.....312

23-2 Наружные сооружения.....323

§ 24 Общестанционная компрессорная для ГРЭС мощностью 2400-3600 МВт.....328

РАЗДЕЛ 7. СООРУЖЕНИЯ АТОМНЫХ ЭЛЕКТРОСТАНЦИЙ С РЕАКТОРАМИ ВВЭР-1000

Техническая часть.....343

§ 25 Лабораторно-бытовой корпус

25-I Земляные работы.....345

25-2 Здание.....347

РАЗДЕЛ 8. ВНУТРЕННИЕ САНИТАРНО-ТЕХНИЧЕСКИЕ УСТРОЙСТВА ГЛАВНОГО КОРПУСА ТЭС

Техническая часть.....363

§ 26 Внутренние водопровод и канализация.....364

§ 27 Отопление и вентиляция.....366

§ 28 Аспирация ,пневмоуборка.....369

Приложение I. Вес грунта от выемки и для обратной засыпки.....372

Приложение 2. Пример определения сметной стоимости с применением сборника УСН I9-2.А,выпуск 2 374

Приложение 3. Перечень норм настоящего сборника,разработанных взамен норм сборника № 2-2.А выпуски:основной ,2-9.....383

Поправки к сборнику УСН I9-2.А,издания I985 г.

389

Рот. мотяга зак. 1205 тир 500. 6.X.87г