ТИПОВЫЕ ПРОЕКТНЫЕ РЕШЕНИЯ
320-066.84

„МАЛЫЕ АРХИТЕКТУРНЫЕ ФОРМЫ И ЭЛЕМЕНТЫ БЛАГОУСТРОЙСТВА ДЛЯ РАЙОНОВ КРАЙНЕГО СЕВЕРА. ЖИЛАЯ ЗОНА"

АЛЬБОМ V.

ИГРОВАЯ ТЕМАТИЧЕСКАЯ ПЛОЩАДКА „ГИМНАСТИЧЕСКИЙ ГОРОДОК"

1559/5

			Привязки
Инв.№			

ТИПОВЫЕ ПРОЕКТНЫЕ РЕШЕНИЯ
320-066.84

„МАЛЫЕ АРХИТЕКТУРНЫЕ ФОРМЫ И ЭЛЕМЕНТЫ БЛАГОУСТРОЙСТВА ДЛЯ РАЙОНОВ КРАЙНЕГО СЕВЕРА ЖИЛАЯ ЗОНА"

АЛЬБОМ V

СОСТАВ ПРОЕКТА

АЛЬБОМ I	ПЕРВИЧНЫЕ ДЕТСКИЕ ИГРОВЫЕ ПЛОЩАДКИ
АЛЬБОМ II	ИГРОВАЯ ТЕМАТИЧЕСКАЯ ПЛОЩАДКА „ДОЗОРНАЯ"
АЛЬБОМ III	ИГРОВАЯ ТЕМАТИЧЕСКАЯ ПЛОЩАДКА „ЗООПАРК"
АЛЬБОМ IV	ИГРОВАЯ ТЕМАТИЧЕСКАЯ ПЛОЩАДКА „ТРАНСПОРТНАЯ"
АЛЬБОМ V	ИГРОВАЯ ТЕМАТИЧЕСКАЯ ПЛОЩАДКА „ГИМНАСТИЧЕСКИЙ ГОРОДОК"

технический проект утвержден госгражданстроем от 29 июля 1983г. Приказ N 224
введен в действие Ленгипроинжпроект приказом от 30 января 1984г N

Разработан Ленгипроинжпроект
гл. инженер института /Е.Б. Никифоров/
гл. архитектор проекта /О.Н. Радцев/

				Привязан
Инв. N				

1559/5

Ведомость рабочих чертежей основного комплекта

Лист	Наименование	Примечание
1	Общие данные. /Начало/	
2	Общие данные. /Продолжение/.	
3	Общие данные. /Продолжение/	
4	Общие данные. /Продолжение/.	
5	Общие данные. /Продолжение/.	
6	Общие данные. /Окончание/.	
7	Номенклатура малых архитектурных форм. /Начало/.	
8	Номенклатура малых архитектурных форм. /Окончание/.	
9	Игровая тематическая площадка „Гимнастический городок". Фасад 1-4. Техническое описание.	
10	Игровая тематическая площадка „Гимнастический городок". План. Экспликация.	
11	Игровая тематическая площадка „Гимнастический городок". Разбивочный чертёж.	
12	Игровая тематическая площадка „Гимнастический городок". Сечение а-а.	
13	Игровая тематическая площадка „Гимнастический городок". Спецификация.	
14	Гимнастическая установка тип I. Фасад, вид сверху, разрез В-В.	
15	Гимнастическая установка тип II. Фасад, вид сверху, разрез А-А.	
16	Гимнастическая установка тип III. Фасад, вид сверху, разрез Б-Б.	
17	Гимнастическая установка тип IV. Фасад, вид сверху, разрез Г-Г.	
18	Гимнастические установки тип I-IV. Узел I. Сечения А-А, Б-Б, В-В. Деталь МД-1.	
19	Гимнастические п установки тип I-IV. Узлы II*, II**. Детали МД-3, МД-4.	
20	Гимнастические установки тип I-IV. Узлы II-X. Деталь МД-2.	
21	Гимнастические установки тип I-IV. Узлы XI-XIX.	

Настоящий проект выполнен в соответствии с действующими нормами и правилами (в том числе по взрыво-пожарной безопасности)

Главный инженер проекта _____

Н. конт.	Пащенко		1.84
Гл. конст.	Шепилевск		1.84

Инв. №

Привязан

320-066.84

Малые архитектурные формы и элементы благоустройства для районов Крайнего Севера. Жилая зона.

Рук. отд.	Радеев		1.84
Н. конт.	Пащенко		1.84
ГАП	Радеев		1.84
Ст. арх.	Пащенко		1.84
Арх.	Лосев		1.84

Стадия	Лист	Листов
Р	1	

Общие данные. /Начало/.

ЛенЗНИИЭП

Копировал

Формат 1559/5

Лист	Наименование	Примечание
22	Гимнастические установки тип I-IV	
	Рама РМ-I Лестница ЛС-1. Перекладины П 1,2,3,4.	
23	Гимнастические установки тип I-IV	
	Стойки С-1, С 2, С-3, С-4, С-5. Детали.	
24	Гимнастические установки тип I, III	
	Лестница ЛС-2, ЛС-3. Виды, узел I. Деталь	
25	Гимнастическая установка тип I.	
	Качели К-1 Виды. Сечения 1-1 А-А. Узлы I, II, III.	
26	Гимнастическая установка тип II.	
	Барабан Б-1 Перекладина ПР-1. Узлы, сечение [illegible]	
27	Гимнастическая установка тип III.	
	Шест для скольжения Ш-2. Турник Т-1. Деталь МД-5.	
28	Гимнастические установки тип I, II	
	Шест Ш-1. Подвесная перекладина ТР-2.	
	Узел I, детали.	
29	Гимнастические установки тип II, IV.	
	Кольца КЦ-1. Канат КН-1. Виды.	
30	Гимнастическая установка тип IV.	
	Мишень М-1. Фасад, разрез А-А.	
31	Гимнастические установки тип I, II.	
	Планы фундаментов.	
32	Гимнастические установки тип III-IV.	
	Планы фундаментов.	
33	Гимнастические установки тип I-IV.	
	Сводная спецификация. /Начало/.	
34-46	Гимнастические установки тип I-IV.	
	Сводная спецификация. /Продолжение/.	

Лист	Наименование	Примечание
47	Гимнастические установки тип I-IV	
	Сводная спецификация. /Окончание	
48	Карусель „Гигантские шаги"	
	Фасад. Разрез А-А.	
49	Карусель „Гигантские шаги".	
	Узел I Сечение I-I.	
50	Карусель „Гигантские шаги".	
	Разрез Г-Г. Сечения. Вид Д.	
51	Карусель „Гигантские шаги" Узлы II-V	
	Разрез И-И Сечения.	
52	Карусель „Гигантские шаги" Мачта.	
	Поз 1-00. Узел I Сечения.	
53	Карусель „Гигантские шаги" Стержень.	
	Детали	
54	Карусель „Гигантские шаги". Оголовник.	
	Поз 2-00. Узлы I, II.	
55	Карусель „Гигантские шаги" Гильза	
	Разрез А-А. Детали.	
56	Карусель „Гигантские шаги". Опора	
	верхнего подшипника. Узел I. Детали.	
57	Карусель „Гигантские шаги". Опора	
	нижнего подшипника. Узел I. Детали.	
58	Карусель „Гигантские шаги". Опора	
	нижнего подшипника. Втулка. Узел I. Разрез А-А	
59	Карусель „Гигантские шаги". Детали.	
60	Карусель „Гигантские шаги".	
	Сводная спецификация. /Начало/	
61	Карусель „Гигантские шаги"	

Привязан

Инв. № подл. | Подпись и дата | Взам. инв. №

Рук. отд. Радеев | Н. конт. Пащенко | Гл. конт. [illegible]

Согласовано

Лист | Изм. | Кол. | Подп. | Дата

Гипроинвиз	ГАП	Радеев	[illegible]	Общие данные. /Продолжение/.
	Арх.	Лосев	[illegible]	

320-066.84 АС

Копировал. Формат. 1959

Лист	Наименование	Примечание
	Сводная спецификация. /Продолжение/	
62	Карусель „Гигантские шаги".	
	Сводная спецификация. /Окончание/	
63	Многофункциональный игровой комплекс.	
	Фасады. Вид сверху. План фундаментов	
64	Многофункциональный игровой комплекс.	
	Разрез А-А.	
65	Многофункциональный игровой комплекс.	
	Узлы I-V Виды, сечения	
66	Многофункциональный игровой комплекс.	
	Конструкция КН-1 Фасад. Разрез В-В.	
67	Многофункциональный игровой комплекс	
	Конструкция КН-1. Разрез Б-Б Узлы. Сечения.	
68	Многофункциональный игровой комплекс.	
	Конструкция КН-1. Поз. 1-00. Фасад. Узлы.	
	Сечения.	
69	Многофункциональный игровой комплекс.	
	Конструкция КН-1. Поз 2-00. Разрезы. Узлы I-II.	
70	Многофункциональный игровой комплекс.	
	Конструкция КН-1. Поз 2-00. Узлы III-VI.	
71	Многофункциональный игровой комплекс.	
	Конструкция КН-1. Поз 3-00 Фасад, вид сверху.	
72	Многофункциональный игровой комплекс.	
	Конструкция КН-1. Поз 5-00, 6-00. Виды, узел II.	
73	Многофункциональный игровой комплекс.	
	Лестница со скатом ЛС-1.	
	Фасад вид сверху, вид А	

Лист	Наименование	Примечание
74	Многофункциональный игровой комплекс.	
	Лестница со скатом ЛС-1 Разрез А-А. Узлы I, II	
75	Многофункциональный игровой комплекс.	
	Лестница со скатом ЛС-1. Разрез Б-Б Узел I, сечение.	
76	Многофункциональный игровой комплекс.	
	Лестница с полозом ЛП-1. Фасад. Вид. Узлы I-IV	
77	Многофункциональный игровой комплекс.	
	Лестница с полозом ЛП-1. Разрез А-А. Узел I, сечение.	
78	Многофункциональный игровой комплекс.	
	Детали МД-1, МД-2, МД-3, МД-4, МД-5, МД-6.	
79	Многофункциональный игровой комплекс.	
	Сводная спецификация. /Начало/.	
80-86	Многофункциональный игровой комплекс.	
	Сводная спецификация. /Продолжение/.	
87	Многофункциональный игровой комплекс.	
	Сводная спецификация. /Окончание/	
88	Карусель на льду тип I. Фасад, вид сверху.	
	Разрез Б-Б. Узел I.	
89	Карусель на льду тип I. Узлы II-IV.	
90	Карусель на льду тип I. Узлы V, VI.	
91	Карусель на льду тип I. Узел VII.	
92	Карусель на льду тип I. Мачта. Поз. 1-00.	
	Каркас. Поз. 2-00. Узел VIII.	
93	Карусель на льду тип I. Разрез В-В. Узел IX.	
94	Карусель на льду тип I. Разрез Г-Г.	
	Сечение. Узел X.	
95	Карусель на льду тип I.	
	Сводная спецификация. /Начало/.	

СОГЛАСОВАНО

Рук. отд. Радеев
Н. конст. Пащенко
Гл. конст. Шепелевская

Подпись и дата | Взам. инв. №

Привязан

ПенЗНИИЭП | ГАП Радеев | Арх. Лосев | Общие данные. /Продолжение/ | 329-066.84 | АС | Лист 3

Копировал

Формат 1559/5

Лист	Наименование	Примечание
96-98	Карусель на льду тип I	
	Сводная спецификация. /Продолжение/.	
99	Карусель на льду тип I.	
	Сводная спецификация. /Окончание/.	
100	Карусель на льду тип II. Фасад.	
	Вид сверху. Разрез А-А.	
101	Карусель на льду тип II, Узлы II, III.	
102	Карусель на льду тип II. Узел IV.	
	Гильза Поз 2-00.	
103	Карусель на льду тип II. Узлы V, VI. Сечения.	
104	Карусель на льду тип II.	
	Сводная спецификация. /Начало/.	
105	Карусель на льду тип II.	
	Сводная спецификация /Продолжение/.	
106	Карусель на льду тип II	
	Сводная спецификация. /Окончание/.	
107	Зимняя катальная горка тип I.	
	Фасад. Вид В Разрез А-А. Узел I.	
108	Зимняя катальная горка тип I.	
	Разрез Б-Б. Сечение 1-1.	
109	Зимняя катальная горка тип I.	
	Узлы I-IV.	
110	Зимняя катальная горка тип I.	
	Узлы V-VIII.	
111	Зимняя катальная горка тип I.	
	Узлы IX-XI.	
112	Зимняя катальная горка тип I.	

Лист	Наименование	Примечание
	Стойки С-1,2,3,4 Перекладина П 1	
	Перила ПД-1 Узлы I II.	
113	Зимняя катальная горка тип I	
	Лестница Л-1. Виды. Детали	
114	Зимняя катальная горка тип I.	
	Площадка ПЛ-1 Виды, сечение детали.	
115	Зимняя катальная горка тип I.	
	Площадка ПЛ-2. Виды, разрез. Детали.	
116	Зимняя катальная горка тип I.	
	Скат СК-1. Виды. Сечения.	
117	Зимняя катальная горка тип I.	
	Скат СК-1. Виды Узел I. Деталь.	
118	Зимняя катальная горка тип I.	
	Полоз ПС-1 Фасад, сечение,	
	Детали. Узел I	
119	Зимняя катальная горка тип I.	
	Детали МД-1,2,3,4,5, Сечения	
120	Зимняя катальная горка тип I.	
	План фундаментов.	
121	Зимняя катальная горка тип I.	
	Сводная спецификация. /Начало/.	
122, 123	Зимняя катальная горка тип I.	
	Сводная спецификация /Продолжение/	
124	Зимняя катальная горка тип I.	
	Сводная спецификация /Окончание/	
125	Зимняя катальная горка тип II.	
	Фасады. Вид сверху. План фундаментов	
126	Зимняя катальная горка тип II.	

Привязан

Инв № подл. | Подпись и дата | Взам. инв №

Рук. отд. Радеев | Н. конт. Пищенко | Гл. конст. Шевченко

СОГЛАСОВАНО

ЛенЗНИИЭП	ГАП	Радеев		Общие данные /Продолжение/	320-066.84 АС
	Арх.	Лосев			

Копировал Формат

Лист	Наименование	Примечание
	Разрез А-А.	
127	Зимняя катальная горка тип II. Опорный	
	элемент СТ-1. Фасады Узлы I, II	
128	Зимняя катальная горка тип II. Опорный	
	элемент СТ-1 Детали Деталь МД-3	
129	Зимняя катальная горка тип II. Скат СК-1.	
	Виды, сечение Детали. Деталь МД-5	
130	Зимняя катальная горка тип II. Лестница	
	ЛС-1 Виды, разрез. Узел I. Деталь МД-4.	
131	Зимняя катальная горка тип II. Перила ПД-1.	
	Виды. Деталь.	
132	Зимняя катальная горка тип II.	
	Перила ПД-1. Сечения. Деталь.	
133	Зимняя катальная горка тип II.	
	Сводная спецификация /Начало/.	
134	Зимняя катальная горка тип II.	
	Сводная спецификация. /Продолжение/	
135	Зимняя катальная горка тип II.	
	Сводная спецификация. /Окончание/	
136	Площадка для Новогодней елки тип I.	
	Фасад. Разрез 1-1	
137	Площадка для Новогодней елки тип I.	
	Разбивочный чертеж. Сечения	
138	Площадка для Новогодней елки тип I.	
	Ветрозащитная стенка ВС-1 Фрагмент плана.	
	Узлы. Разрез	
[illegible]	Площадка для Новогодней елки тип I.	

Лист	Наименование	Примечание
	Сечение. Спецификация оборудования и материалов.	
140	Площадка для Новогодней ёлки тип II.	
	Фасад. Разрез 1-1	
141	Площадка для Новогодней ёлки тип II	
	Разбивочный чертеж. Сечение 3-3	
142	Площадка для Новогодней ёлки тип II.	
	Стенка ВС-2. Фасад. Сечения. Спецификация	

Ведомость основных комплектов рабочих чертежей

Обозначение	Наименование	Примечание
Альбом I	Первичные детские	
	игровые площадки.	
Альбом II	Игровая тематическая	
	площадка „Дозорная".	
Альбом III	Игровая тематическая	
	площадка „Зоопарк".	
Альбом IV	Игровая тематическая	
	площадка „Транспортная".	
Альбом V	Игровая тематическая площадка	
	„Гимнастический городок"	
Альбом VI	Сметы	

Ведомость ссылочных документов

Обозначение	Наименование	Примечан
Т.п. 310-1-22	Малые архитектурные формы и	
	элементы благоустройства для улиц	
	и площадей городов Западной Сибири	
	Альбом I Малые архитектур-	
	ные [illegible]	

Привязан

ЛенЗНИИЭП	ГАП	[illegible]	[illegible]	[illegible]	Общие данные /Продолжение.	320-056.8-	АС
	Арх	[illegible]	[illegible]	[illegible]			Лист 5

Ведомость спецификаций

Лист	Наименование	Примечание
13	Спецификация оборудования и покрытий игровой тематической площадка „Гимнастический городок".	
33-47	Спецификация элементов гимнастических установок тип I-IV.	
60-62	Спецификация элементов карусели „Гигантские шаги	
79-87	Спецификация элементов многофункционального игрового комплекса.	
95-99	Спецификация элементов карусели на льду тип I.	
104-106	Спецификация элементов карусели на льду тип II.	
121-124	Спецификация элементов зимней катальной горки тип I.	
133-135	Спецификация элементов зимней катальной горки тип II.	
139	Спецификация оборудования и материалов площадки для Новогодней елки тип I.	
142	Спецификация оборудования и материалов площадки для Новогодней елки тип II.	

ПОЯСНИТЕЛЬНАЯ ЗАПИСКА

ПРОЕКТ ИГРОВОЙ ТЕМАТИЧЕСКОЙ ПЛОЩАДКИ "ГИМНАСТИЧЕСКИЙ ГОРОДОК" РАЗРАБОТАН ДЛЯ ГОРОДОВ И ПОСЁЛКОВ КРАЙНЕГО СЕВЕРА (IA, IB, IД КЛИМАТИЧЕСКИХ ПОДРАЙОНОВ С ВЕЧНОМЁРЗЛЫМИ ГРУНТАМИ) И МОЖЕТ ПРИМЕНЯТЬСЯ ВО II-М КЛИМАТИЧЕСКОМ РАЙОНЕ.

ДЕТСКАЯ ИГРОВАЯ ТЕМАТИЧЕСКАЯ ПЛОЩАДКА "ГИМНАСТИЧЕСКИЙ ГОРОДОК" ПРЕДНАЗНАЧЕНА ДЛЯ ФИЗИЧЕСКИХ ЗАНЯТИЙ И ИГР ДЕТЕЙ 7-14 ЛЕТ.

ПЛОЩАДКА СОСТОИТ ИЗ 2-Х ЧАСТЕЙ - МЕСТ ДЛЯ ЗАНЯТИЙ ГИМНАСТИКОЙ И ЛЕГКОЙ АТЛЕТИКОЙ (ПРЫЖКИ В ВЫСОТУ, ДЛИНУ, БЕГ) И ГИМНАСТИЧЕСКОГО КОМПЛЕКСА, СОСТОЯЩЕГО ИЗ ОТДЕЛЬНЫХ УСТАНОВОК.

ГИМНАСТИЧЕСКИЕ УСТАНОВКИ (4 ТИПА) ПРЕДСТАВЛЯЮТ СОБОЙ ТРЕУГОЛЬНЫЕ ДЕРЕВЯННЫЕ РАМЫ С НАВЕСНЫМ ГИМНАСТИЧЕСКИМ ОБОРУДОВАНИЕМ В ВИДЕ БЕРЁВОК, ШЕСТОВ, ЛЕСТНИЦ, ШВЕДСКИХ СТЕНОК.

В СИСТЕМЕ ЭТИХ ОПОРНЫХ РАМ ДОПОЛНИТЕЛЬНО ПРЕДУСМОТРЕНЫ БУМЫ ДЛЯ РАВНОВЕСИЯ, ВРАЩАЮЩИЙСЯ БАРАБАН, МИШЕНИ ДЛЯ ПРИЦЕЛЬНОГО МЕТАНИЯ.

В АЛЬБОМЕ, КРОМЕ ГИМНАСТИЧЕСКИХ УСТАНОВОК, ПРЕДСТАВЛЕН МНОГОФУНКЦИОНАЛЬНЫЙ ИГРОВОЙ КОМПЛЕКС, ВКЛЮЧАЮЩИЙ В СЕБЯ ШЕСТЫ, КАНАТЫ, ЛЕСЕНКИ ДЛЯ ЛАЗАНИЯ, КАТАЛЬНУЮ ГОРКУ И Т.Д.

ЗИМНИЕ ИГРОВЫЕ УСТРОЙСТВА: КАРУСЕЛИ НА ЛЬДУ (2 ТИПА), ЗИМНИЕ КАТАЛЬНЫЕ ГОРКИ (2 ТИПА) И ПЛОЩАДКИ ДЛЯ НОВОГОДНИХ ЁЛОК (2 ТИПА).

ВСЕ ГИМНАСТИЧЕСКИЕ УСТАНОВКИ И ЗИМНИЕ ИГРОВЫЕ УСТРОЙСТВА ЗАПРОЕКТИРОВАНЫ В ДЕРЕВЯННЫХ КОНСРУКЦИЯХ.

ФУНДАМЕНТЫ -- МОНОЛИТНЫЕ БЕТОННЫЕ, С ПЕСЧАНОЙ ПОДГОТОВКОЙ.

ДЕРЕВЯННЫЕ ЭЛЕМЕНТЫ ОБОРУДОВАНИЯ ВЫПОЛНЯЮТСЯ ИЗ ДРЕВЕСИНЫ УВОЙНЫХ ПОРОД I И II СОРТА С ВЛАГНОСТЬЮ НЕ БОЛЕЕ 15 %.

ОТДЕЛКА МАЛЫХ АРХИТЕКТУРНЫХ ФОРМ - МАСЛЯНАЯ ПОКРАСКА.

А В Т О Р Ы П Р О Е К Т А

КОМПЛЕКСНЫЙ ОТДЕЛ БЛАГОУСТРОЙСТВА, ИНТЕРЬЕРОВ И АРХИТЕКТУРНОГО МОДЕЛИРОВАНИЯ (К О Б И А М).

АРХИТЕКТОРЫ : РАДЕЕВ О.Н.
ЛОСЕВ В.В.
ПАШЕНКО В.Е.
ЗВЕРЕВА Е.М.
ХАЙРУЛЛИН Х.К.

КОНСТРУКТОР : ШЕПИЛЕВСКАЯ Т.М.
ИНЖЕНЕР : ЛЕБЕДЕВА Л.А.
СТАРШИЙ НАУЧНЫЙ СОТРУДНИК ОТДЕЛА АРХИТЕКТУРЫ СЕВЕРА КАНД. АРХ. - БРУСНИКИН Ю.Д.

Согласовано

Рук. отд. Радеев
Н. конт. Пащенко
Гл. конст. Шепелевская

Взам. инв. №
Подпись и дата
Инв. № подл.

Привязан

ЛенЗНИИЭП | ГАП Радеев | Арх. Лосев | Общие данные /Окончание/ | 320-066.84 | А.С

NN п.п.	Наименование элементов	Эскиз	Габариты /м/ L	B	H	Лист
1	2	3	4	5	6	7
1.	Гимнастическая установка тип I	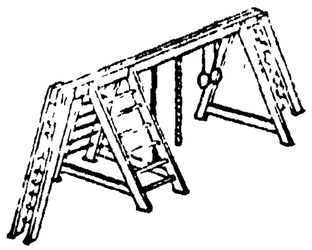	11,1	3,4	3,6	14
2.	Гимнастическая установка тип II	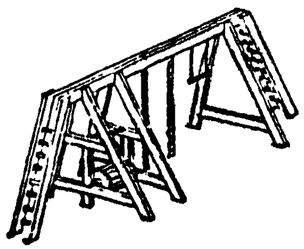	11,1	3,4	3,6	15
3.	Гимнастическая установка тип III	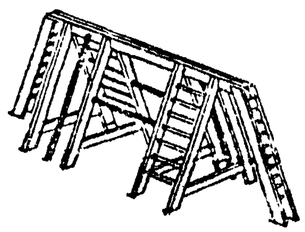	11,1	5,4	3,6	16
4.	Гимнастическая установка тип IV	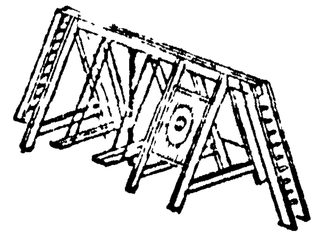	11,1	3,4	3,6	17
5.	Карусель «Гигантские шаги»	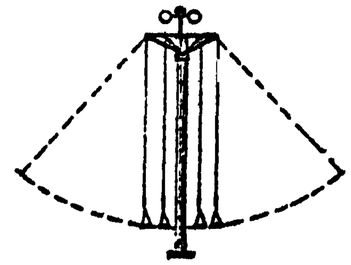	=	1.0	4,6	48-62
6.	Многофункциональный игровой комплекс	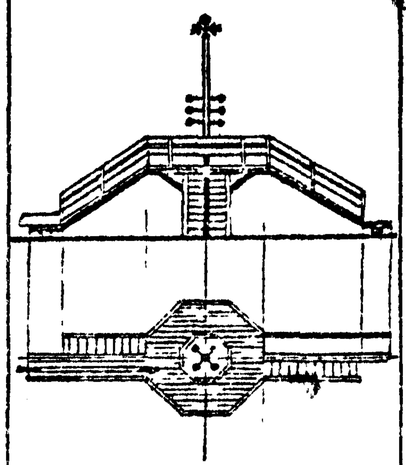	15,4	5,1	7,2	63-87

Привязан

ПензНИИЭП	ГАП	Радеев		I 84	Номенклатура малых архитектурных форм (Начало.)
	Арх	Лосев		I 84	
	Арх	Голикова		I 84	

320-066.84 АС Лист 7

Согласовано

Инв. № подл. | Подпись и дата | Взам. инв. №

Копировал

Формат А4 1559/5

NN п.п.	НАИМЕНОВАНИЕ ЭЛЕМЕНТОВ	ЭСКИЗ	ГАБАРИТЫ /М/ L	B	H	ЛИСТ
1	2	3	4	5	6	7
7.	КАРУСЕЛЬ НА ЛЬДУ ТИП I	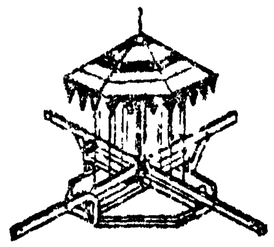	–	6,2	4,7	88-99
8.	КАРУСЕЛЬ НА ЛЬДУ ТИП II	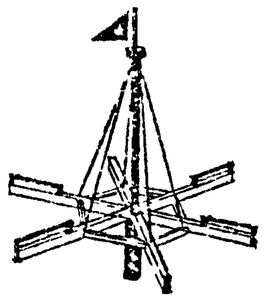	–	5,2	4,7	100-106
9.	ЗИМНЯЯ КАТАЛЬНАЯ ГОРКА ТИП I	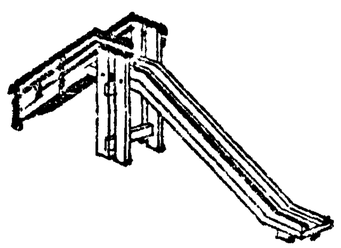	8,3	1,5	3,2	107-124

NN п.п.	НАИМЕНОВАНИЕ ЭЛЕМЕНТОВ	ЭСКИЗ	ГАБАРИТЫ /М/ L	B	H	ЛИСТ
1	2	3	4	5	6	7
10.	ЗИМНЯЯ КАТАЛЬНАЯ ГОРКА ТИП II	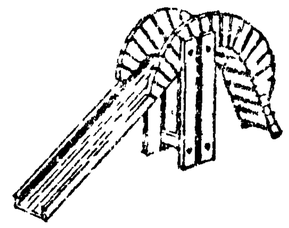	5,8	1.0	3.0	125-135
11.	ПЛОЩАДКА ДЛЯ НОВОГОДНЕЙ ЕЛКИ ТИП I	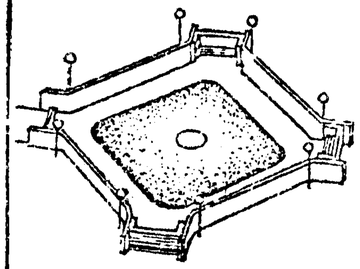	35.0	35.0	2.0	136-139
12	ПЛОЩАДКА ДЛЯ НОВОГОДНЕЙ ЕЛКИ ТИП II	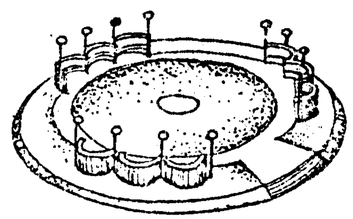	25.0	25.0	2.0	140-142

ВЕРНО

СОГЛАСОВАНО

Рук.отд. Радеев

Н.конт. Пащенко

Гл.конст. Щепелевская

ВЗАМ. ИНВ №

ПОДПИСЬ И ДАТА

ИНВ № ПОДЛ.

ПРИВЯЗАН

ЛенЗНИИЭП	ГАП	Радеев	I.84
	Арх.	Лосев	I.84
	Арх.	Голикова	I.84

Номенклатура малых архитектурных форм /Окончание./

320-066.84 АС 8

Копировал

Формат

Фасад 1-4.

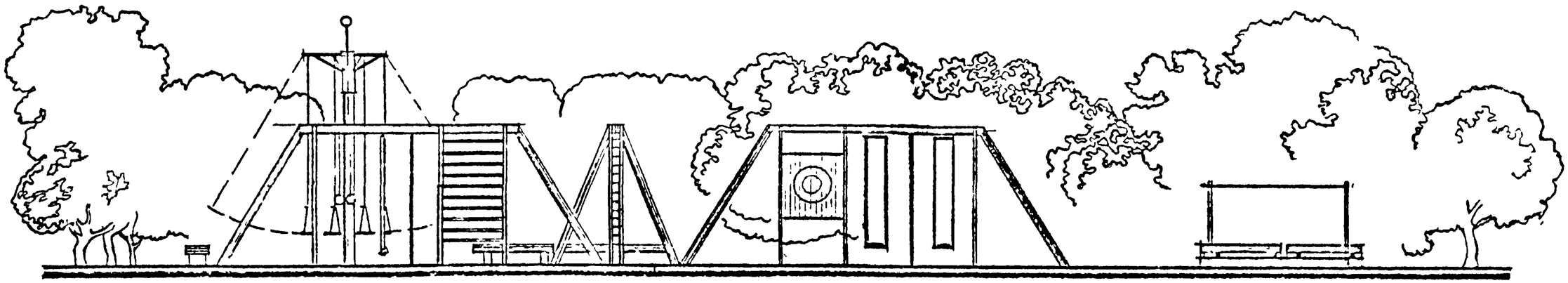

Гимнастический городок решен как комплекс для различных видов упражнений: вольные упражнения, бег, спортивная ходьба, прыжки в длину и высоту, отталкивание и вращение на карусели, подтягивание, передвижение вверх на руках /„рукоход"/, лазание с помощью рук и ног, скольжение-спуск, прицельное метание, подъем и спуск на канате и шесте, упражнения на кольцах, балансирование, упражнения для ног на качелях.
На площадке с габаритами: 33.000х17.000 размещены 4 основных сектора.
1. Карусель „Гигантские шаги".
2 Гимнастические установки.
3. Площадка для гимнастики и беговая дорожка.
4. Сектор прыжков в длину и высоту.

Беговая дорожка ограничивает весь городок и в свою очередь, отделена от основной площадки мощеной дорожкой.
Покрытие гимнастического городка песчаное, толщ. 30 см. /см. разрез/, наливное. Карусель и отд. детали гимнастических установок – металлические, все остальное оборудование деревянное, фундаменты бетонные, монолитные..

Инв.№ подл. | Подпись и дата | Взам. инв.№ | Инв.№ дубл. | Подпись и дата | Взам. инв.№

Привязан

ЛенЗНИИЭП	ГАП	Радеев		I.84	Игровая тематическая площадка „Гимнастический городок". Фасад 1-4. Техническое описание	320-066.84 АС	Лист 9
	Арх.	Лосев		I.84			
	Арх.	Зверева		I.84			

Копировал

Формат 1559/5

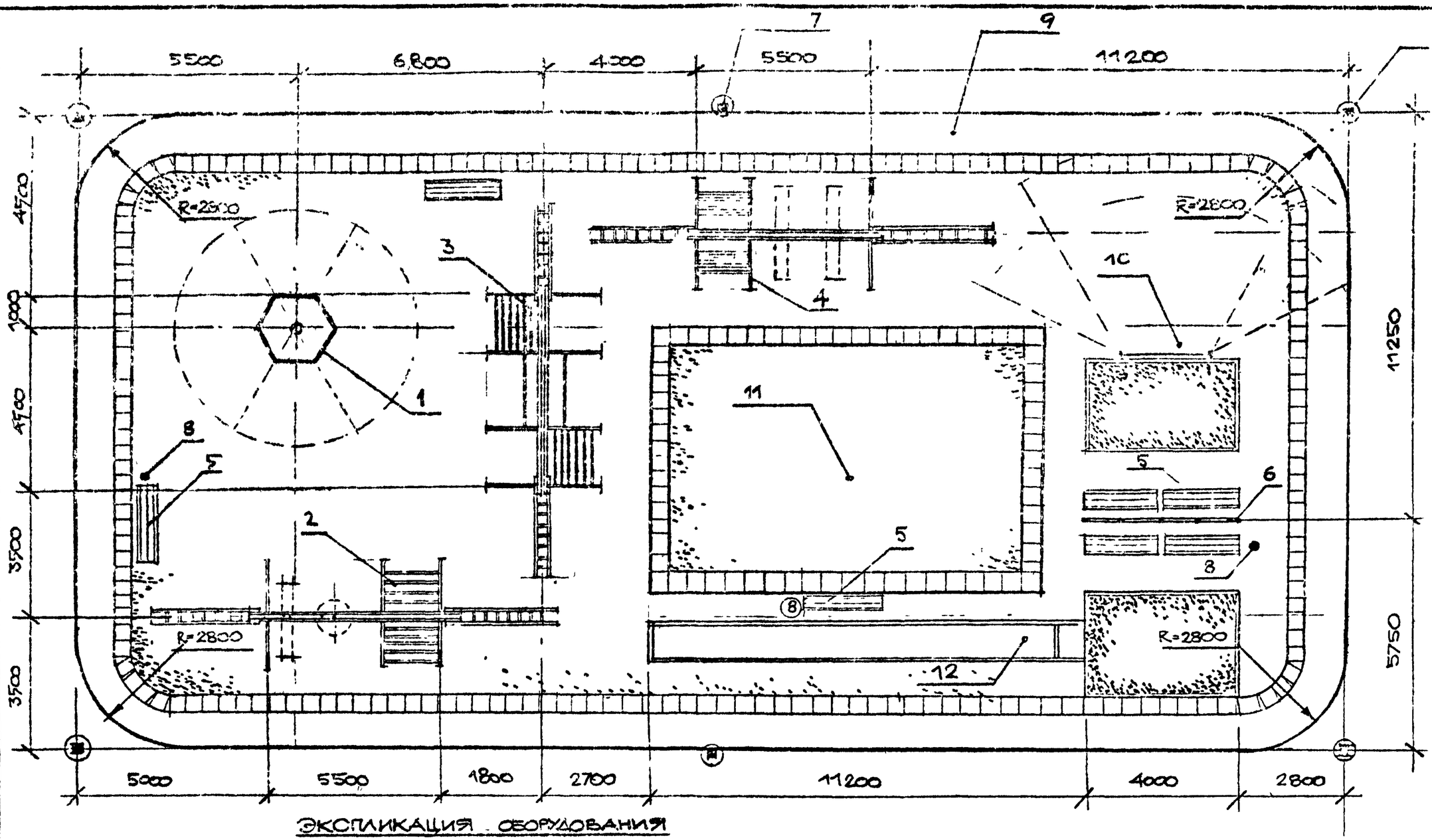

ЭКСПЛИКАЦИЯ ОБОРУДОВАНИЯ

1. Карусель „Гигантские шаги
2. Гимнаст. установка тип I
3. Гимнаст. установка тип III
4. Гимнаст. установка тип IV
5. Скамьи
6. Стенд наглядной агитации
7. Светильники
8. Урны
9. Беговая дорожка
10. Сектор прыжков в высоту –
11. Площадка гимнастич. занятий
12. Сектор прыжков в длину

СОГЛАСОВАНО

Взам. инв. № | Подпись и дата | Инв. № подл.

Привязан

ГАП	Радеев		I 84	Игровая тематическая площадка „Гимнастический городок" План. Экспликация.	320-066.84 АС
Арх.	Лосев		I 84		
Арх.	Зверева		I 84		

ЛенЗНИИЭП

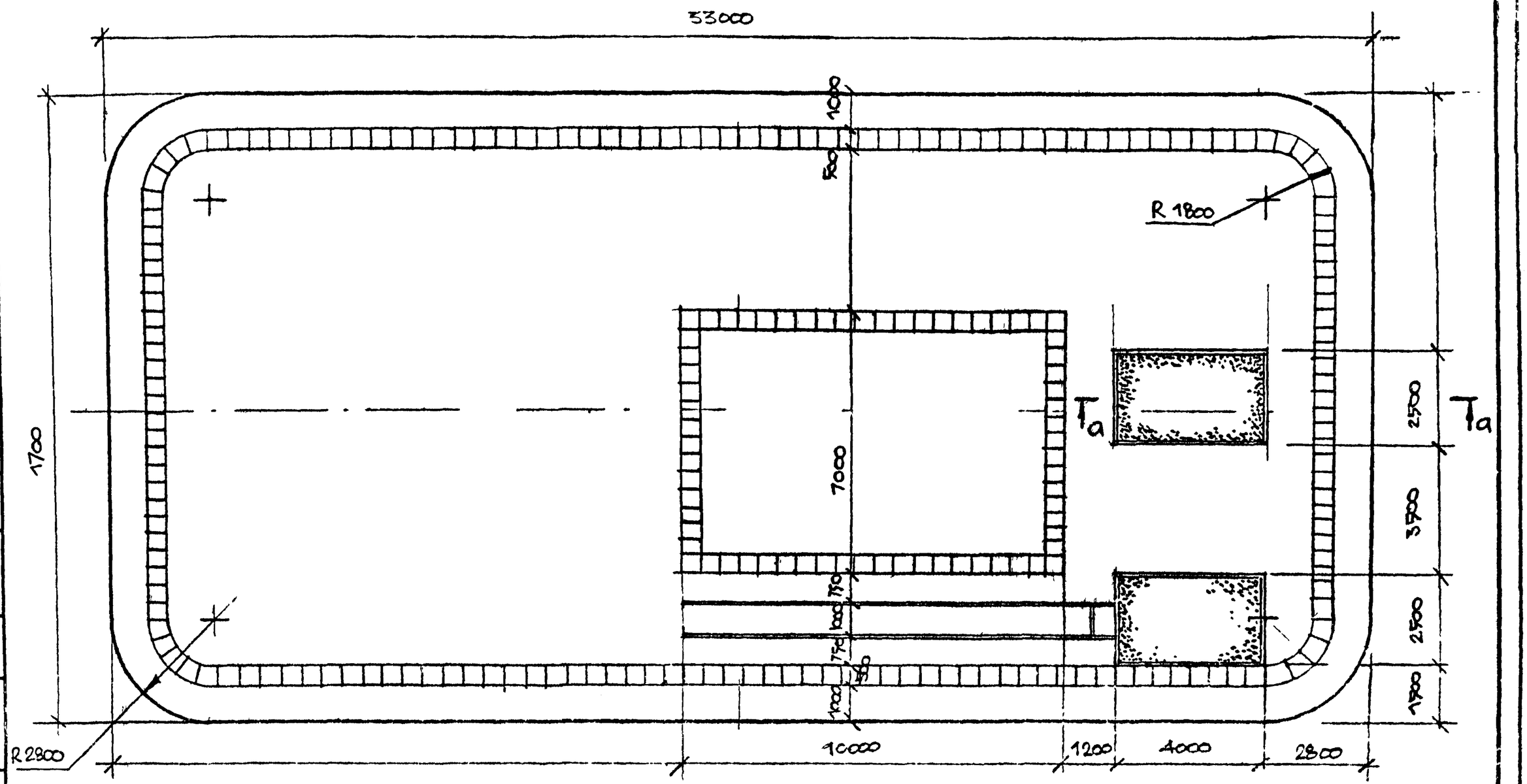

Сечение а-а см лист 12
Спецификацию оборудования
и объемы материалов см. лист 13

ТЕХНИКО-ЭКОНОМИЧЕСКИЕ ПОКАЗАТЕЛИ.

1. Общая площадь - 520 м²
2. Плиточное мощение - 63 м²
3. Набивное покрытие - 315 м²
4. Песчаное покрытие - 20 м²
5. Бетонная дорожка - 116 м²

Согласовано

Вкотл.	Радеев	
Н. контр.	Пащенко	
Гл. конст.	Щепилевой	

Взам. инв. | Подпись и дата | Инв. № подл.

Привязан

ЛенЗНИИЭП	Гап.	Радеев		Игровая гимнастическая площадка „Гимнастический городок". Разбивочный чертеж	320-066.84
	Арх.	Лосев			
	Арх.	Хайрулин			

Лист 11

Копировал

Формат 1559/5

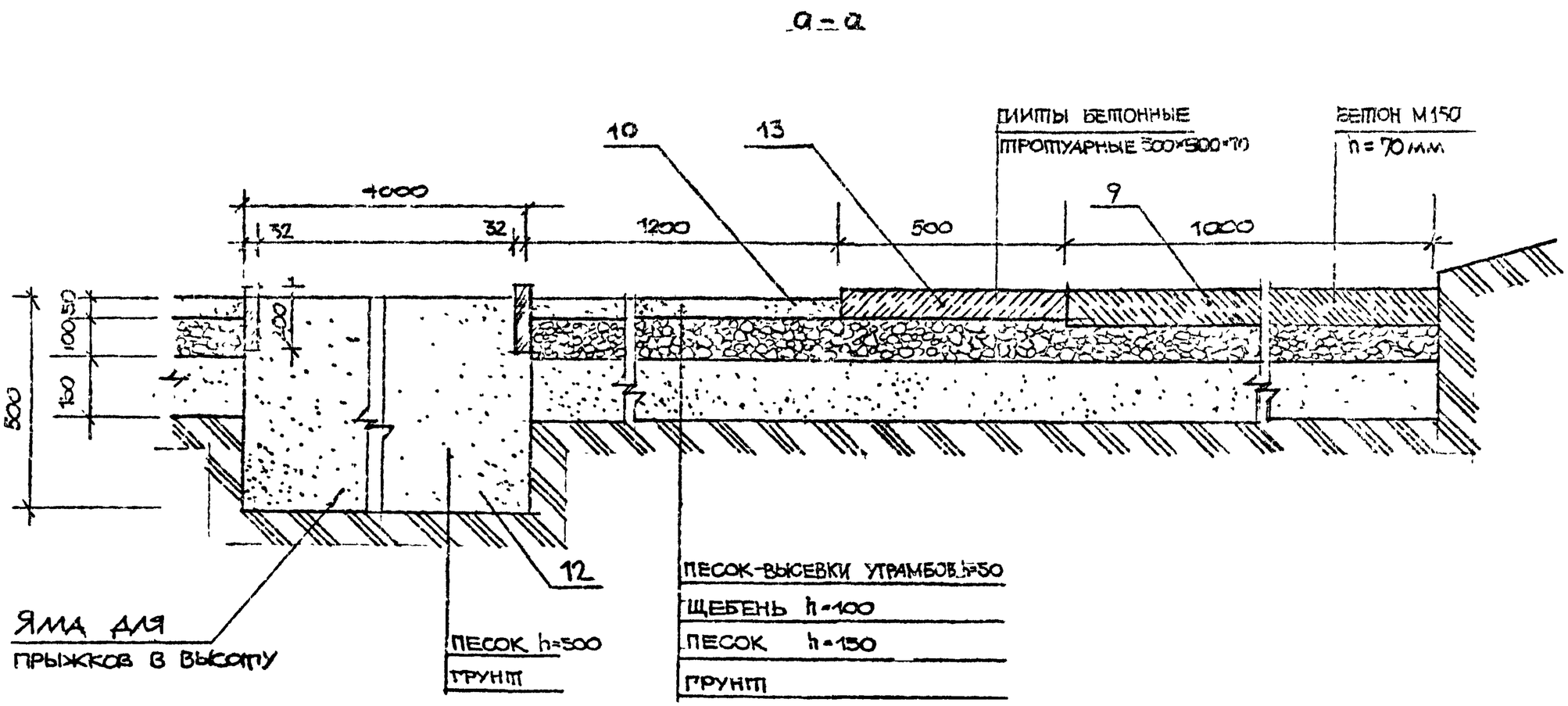

Рук. отд.	Радеев					
Н. конт.	Пащенко					
Гл. конст.	Шепелевский					

СОГЛАСОВАНО

ВЕРНО

Инв. № подл. | Подпись и дата | Взам. инв. №

ПРИВЯЗАН

ЛенЗНИИЭП	ГАП	Радеев		I.84	Игровая тематическая площадка „Гимнастический городок". Сечение а-а.	320-066.84 АС
	Арх.	Лосев		I.84		
	Арх.	Звегеза		I.84		

Копировал

Формат

Поз. обозначение	Обозначение	Наименование	Кол	Масса ед., кг	Примечание
	ОБОРУДОВАНИЕ ПЛОЩАДКИ				
1.	Альбом V.	КАРУСЕЛЬ			
	Лист 48.	"ГИГАНТСКИЕ ШАГИ"	1		
2.	Альбом V.	Гимнастическая			
	Лист 14.	установка			
		тип I	1		
3.	Альбом V.	Гимнастическая			
	Лист 16.	установка			
		тип III	1		
4.	Альбом V.	Гимнастическая			
	Лист 17.	установка			
		тип IV	1		
5.	Т.П. 310-1-22	СКАМЬЯ	7		
6.	Т.П. 310-1-22	Стенд нагл. агитации	1		
7.	Т.П. 310-1-22	СВЕТИЛЬНИК	6		
8.	Т.П. 310-1-22	УРНА	3		
	ПОКРЫТИЯ				
9.		БЕТОН М150			
		ГОСТ 25192-82.		—	8 м³
10.		ВЫСЕВКИ. ГОСТ 6139-78		—	15,75м³
11.		ЩЕБЕНЬ.			
		ГОСТ 3344-73.		—	54,1 м³
12.		ПЕСОК. ГОСТ 8736-77.		—	91 м³
13.		ПЛИТЫ БЕТОННЫЕ			
		ТРОТУАРНЫЕ 500×500×70			
		ГОСТ 17608-81.	252	0,0175	4,4 м³
14.		Доска 200×32, $\ell_{об.}$=25000			
		ГОСТ 24454-80.		—	0,17м³

Согласовано

Инв.№ подл. | Подпись и дата | Взам. инв.№

Привязан

ГАП	Радеев		1-84
Арх.	Лосев		1-84
Арх.	Зверева		1-84

ЛенЗНИИЭП

Игровая тематическая площадка "Гимнастический городок". Спецификация.

320-066.84 АС

Лист 13

Копировал

Формат 1559/5

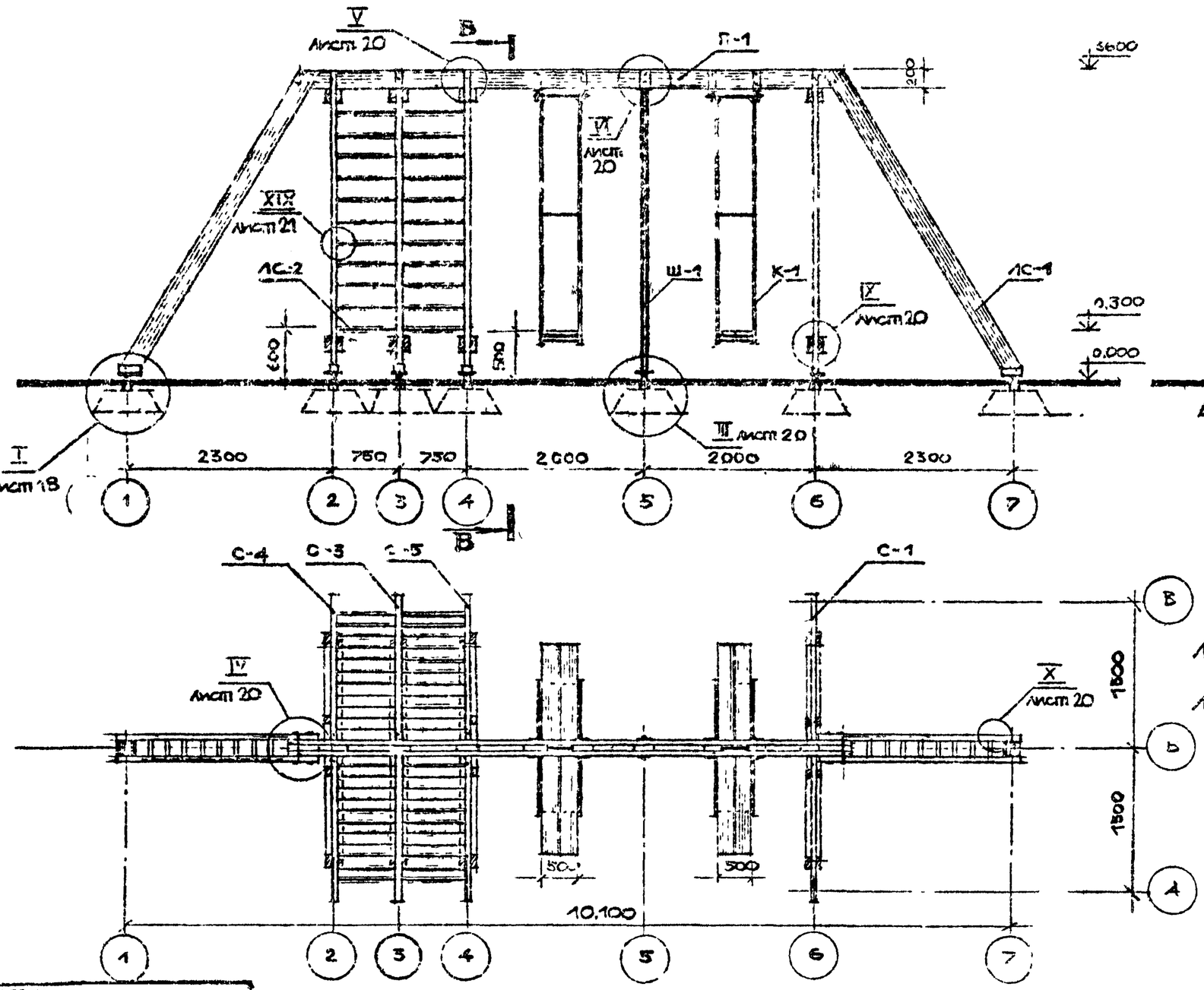

Экспликация оборудования:

ЛС-1 — лестница „рукоход";
Ш-1 — шест гимнастический;
ЛС-2 — лестница для лазанья,
К-1 — качели.

СОГЛАСОВАНО

ВЕРНО

Рук.отд.	Радеев	I.84
Гл.конст.	Шепелевский	I.84
Н.конт.	Пашенко	I.84

Взам. инв. №

Подпись и дата

Инв. № подл.

ПРИВЯЗАН

ГАП	Радеев		
Архит.	Лосев		

ЛенЗНИИЭП

Гимнастическая остановка тип I
Фасад, вид сверху, разрез В-В

320-035.84

АС.

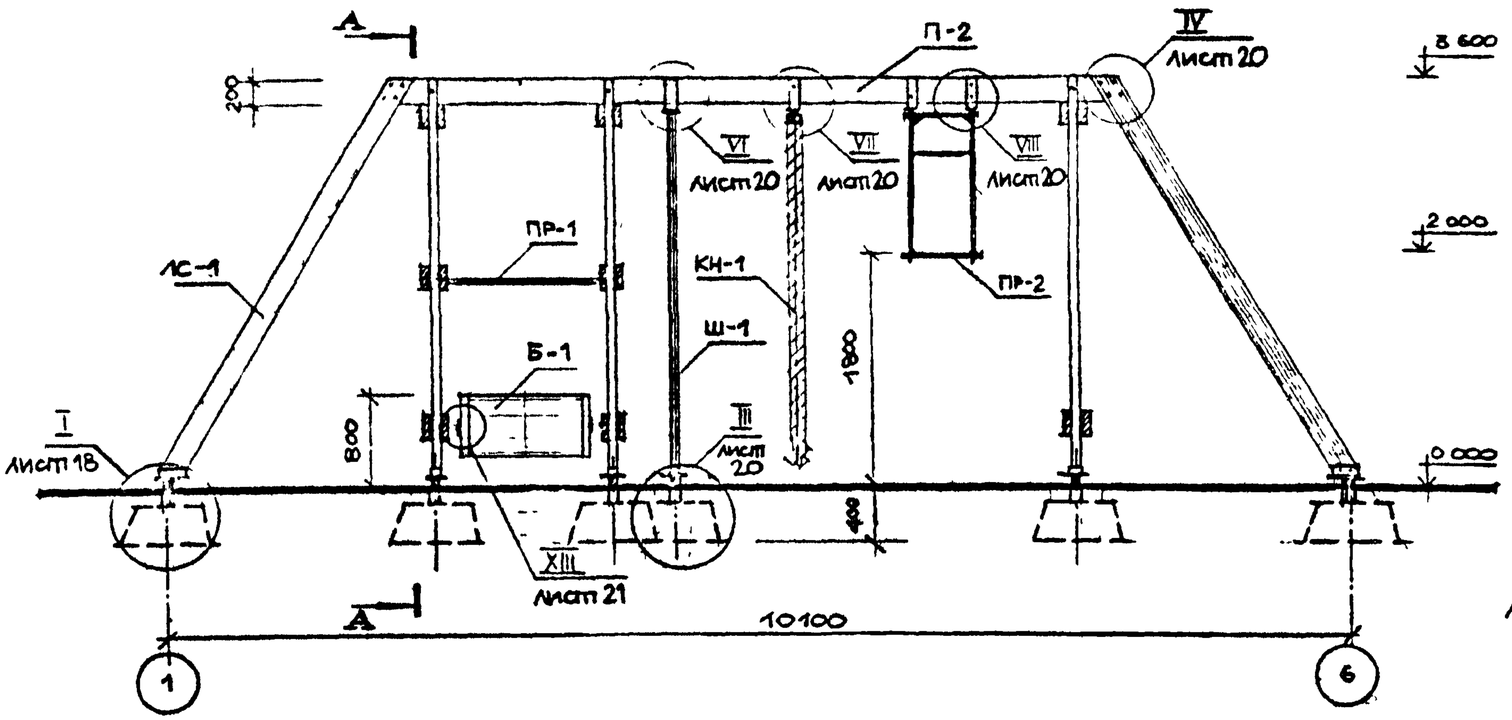

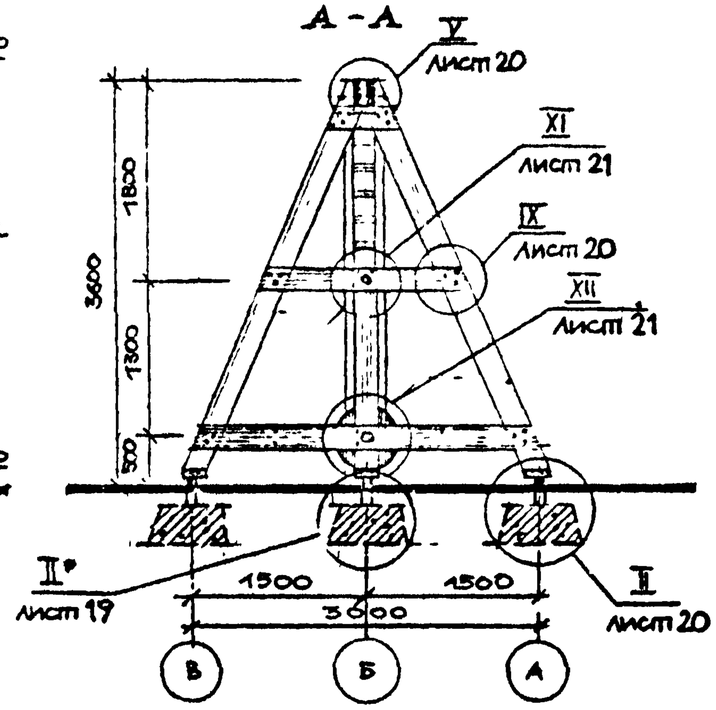

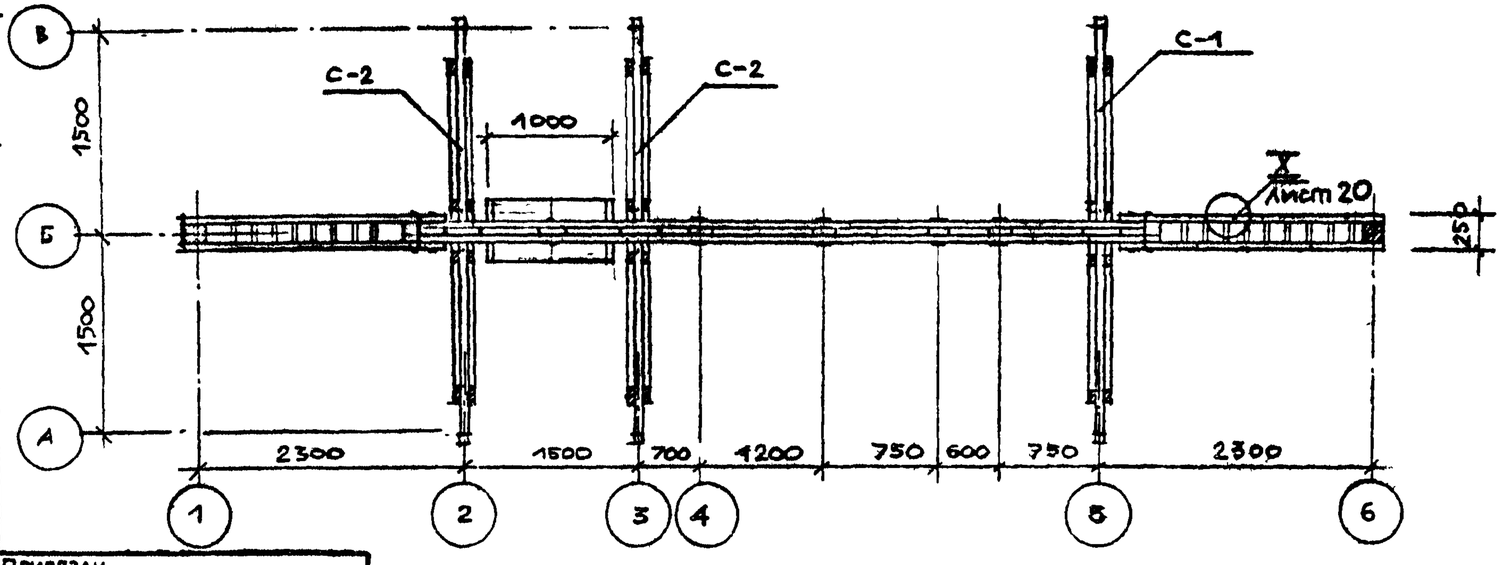

Экспликация оборудования:

АС-1 — лестница-рукоход";
КН-1 — канат гимнастический;
Ш-1 — шест гимнастический;
ПР-2 — подвесная перекладина;
Б-1 — барабан;
ПР-1 — перекладина.

Привязан

Инв №

ГАП	Радеев		2.84	Гимнастическая установка тип II. Фасад, вид сверху. Разрез А-А.	320-066.84 АС
Архит.	Лосев		1.84		Лист 15

ЛенЗНИИЭП

Согласовано

Рук. отд. Радеев
Н. контр. Пащенко
Гл. конст. Шепелевский

Взам. инв. №
Подпись и дата
Инв. № подл.

1559/5

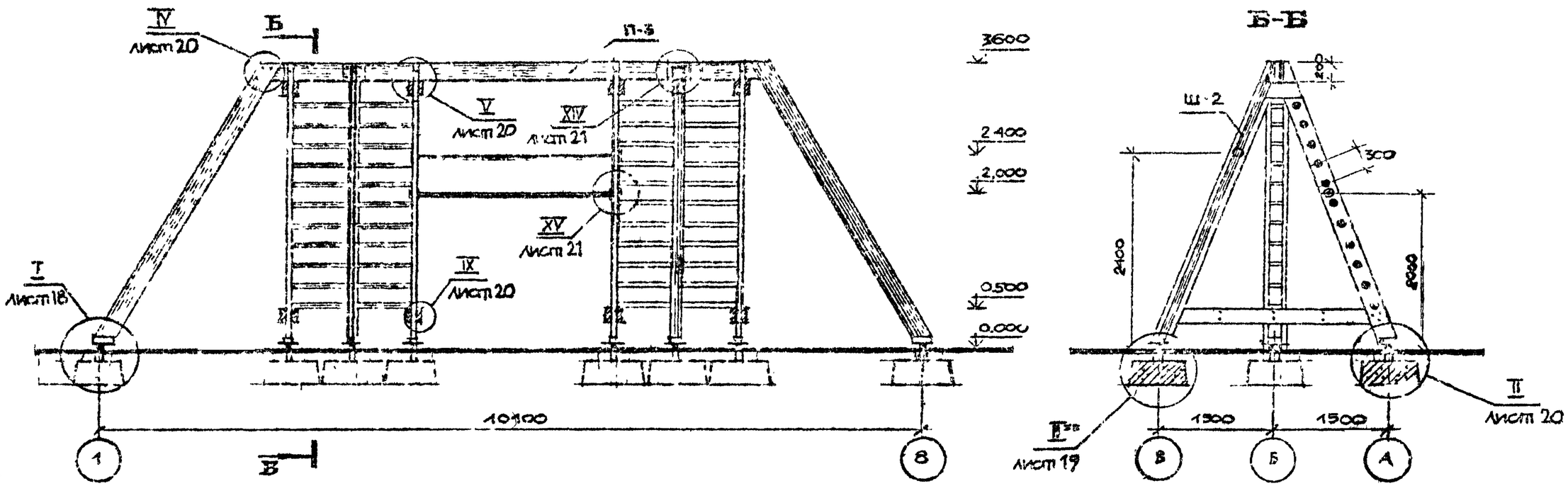

Экспликация оборудования

ЛС-1 — лестница „рукоход";
ЛС-3 — лестница для лазанья;
Т-1 — турник;
Ш-7 — шест для скольжения.

Принязан			
Инд. №	ЛенЗНИИЭП	ГАП	Радеев
		Архит	Лосев

Гимнастическая установка тип III. Фасад, видоверху. Разрез Б-Б.

320-066.84 АС

Рук отд. Радеев
Н. конт. Пащенко
Й конст. Шеголевская
Взам инв №
Подпись и дата
Инв. подл.
СОГЛАСОВАНО
ВЕРНО
г. Ленинград

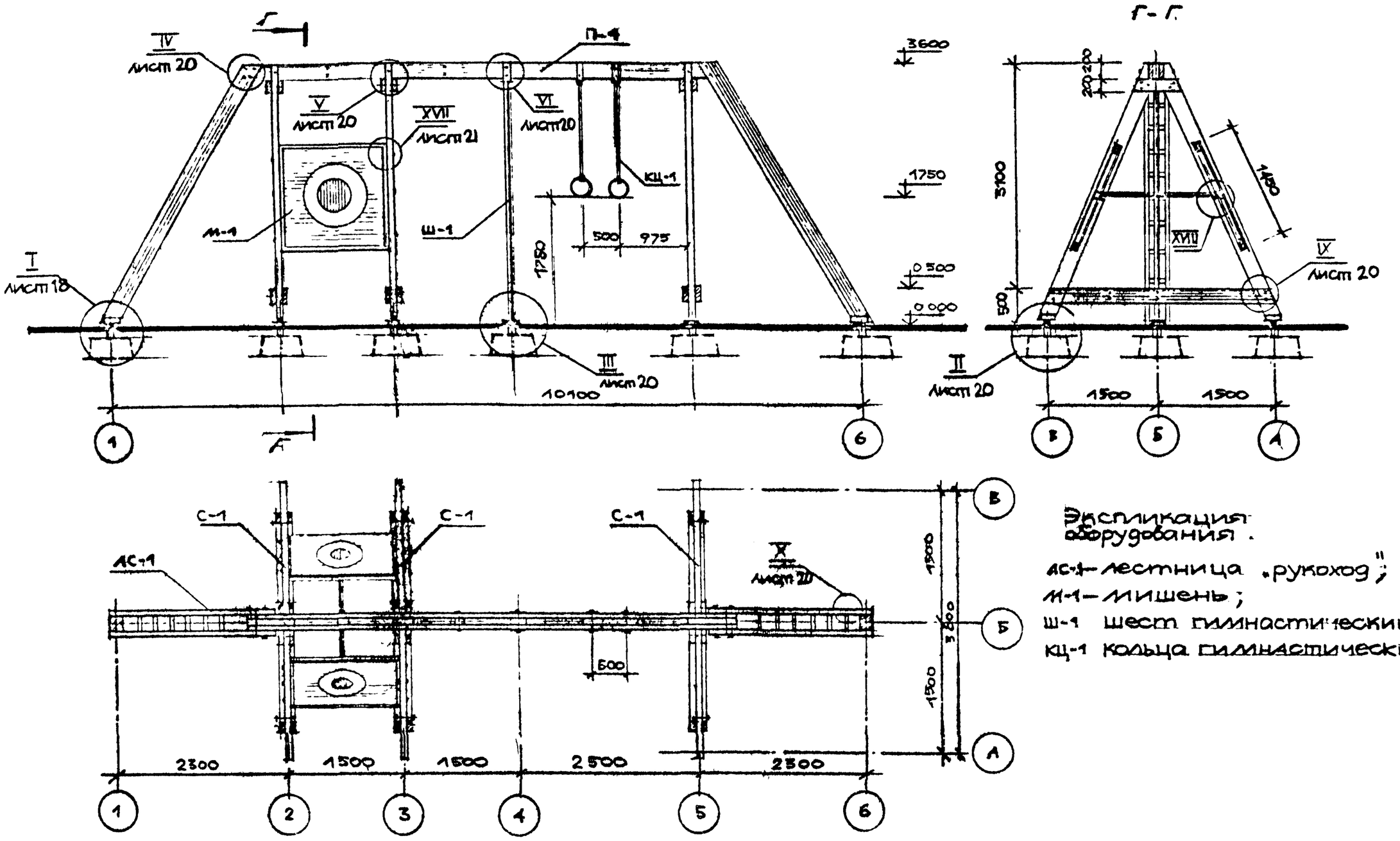

Экспликация оборудования.

АС-1 – лестница „рукоход";
М-1 – мишень;
Ш-1 шест гимнастический;
КЦ-1 кольца гимнастические

Привязан							
Инв №							
ЛенЗНИИЭП	ГАП	Радеев		I.84	Гимнастическая установка тип IV. Фасад, вид сверху. Разрез Г-Г.	320-066.84	АС	Лист 17
	Арх	Лосев		I.84				

СОГЛАСОВАНО

Рук. отд. Радеев
Н. конт. Пащенко
Гл. конст. Шепелевский

Инв № подл. | Подпись и дата | Взам. инв. №

1559/5

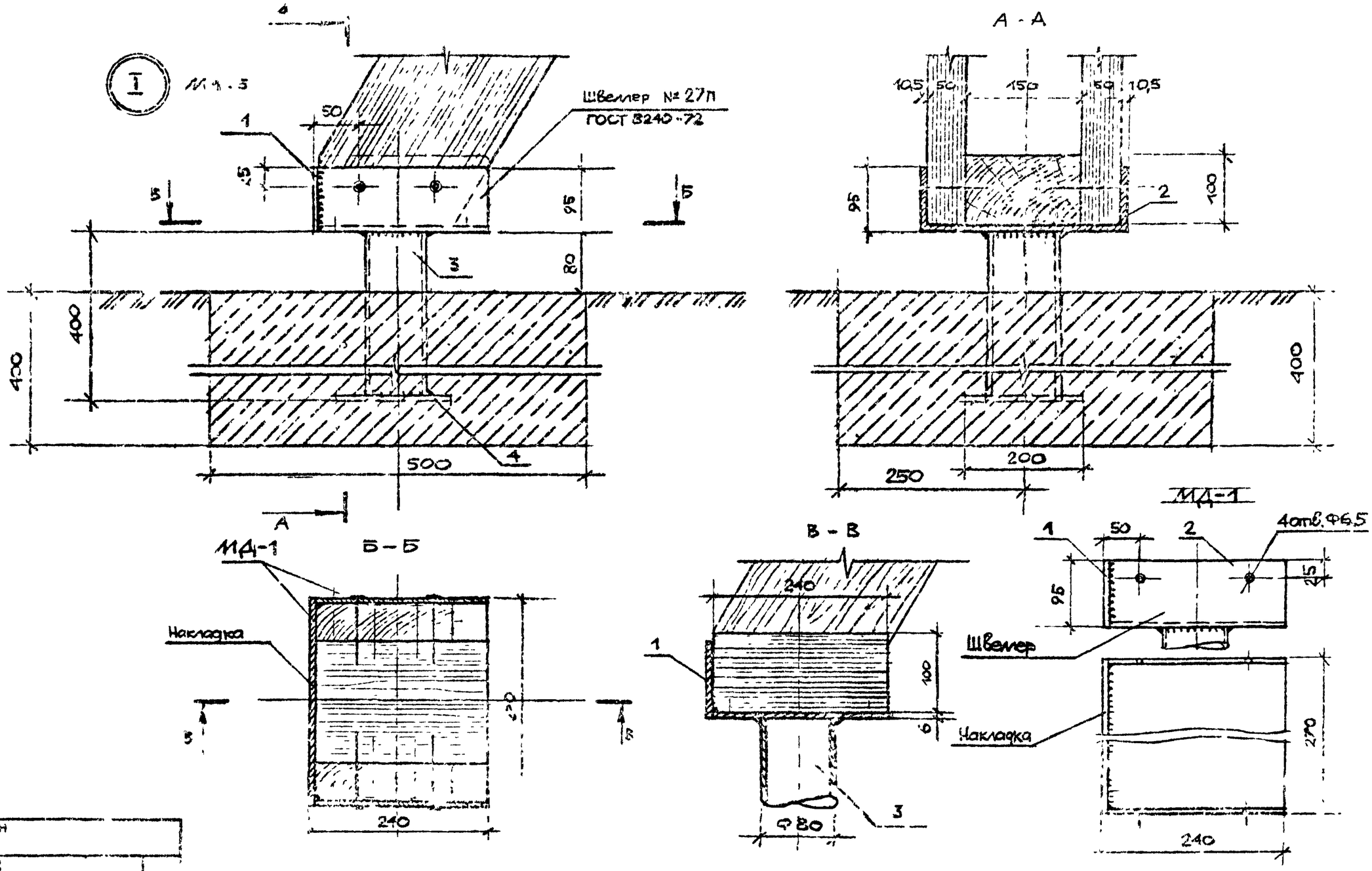

СОГЛАСОВАНО

Рук.отд. Радеев

Н.конт. Пащенко

Гл.конст. Шенкевич

Подпись и дата

Взам. инв.№

Привязан

ПенЗНИИЭП

ГАП Радеев

АРХ Лосев

Гимнастические установки тип I-IV Узел I Сечения А-А, Б-Б, В-В Деталь МД-1

320-066.84

АС

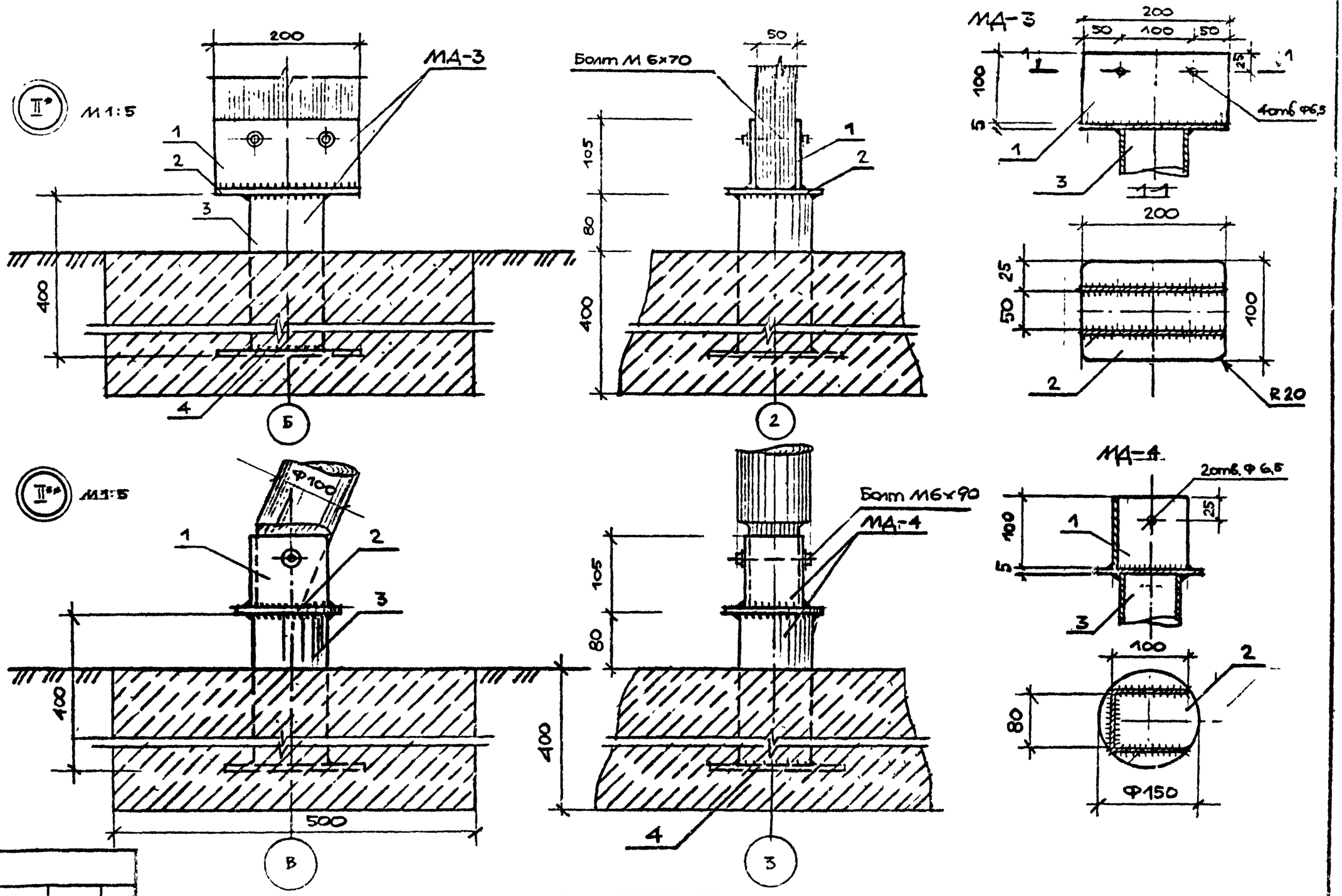

Рук. отд.	Радеев		I 84	Гимнастические установки тип I-IV. Узлы II*, II**. Детали МД-3, МД-4.	320-066.84	АС
Н. конт.	Пащенко		I 84			
Гл. конст.	Шепелевская		I 84			

СОГЛАСОВАНО

ПРИВЯЗАН

ЛенЗНИИЭП

ГАП	Радеев		I 84
Арх	Лосев		I 84

Лист 19

Инв № подл | Подпись и дата | Взам. инв №

Копировал

Формат 1559/5

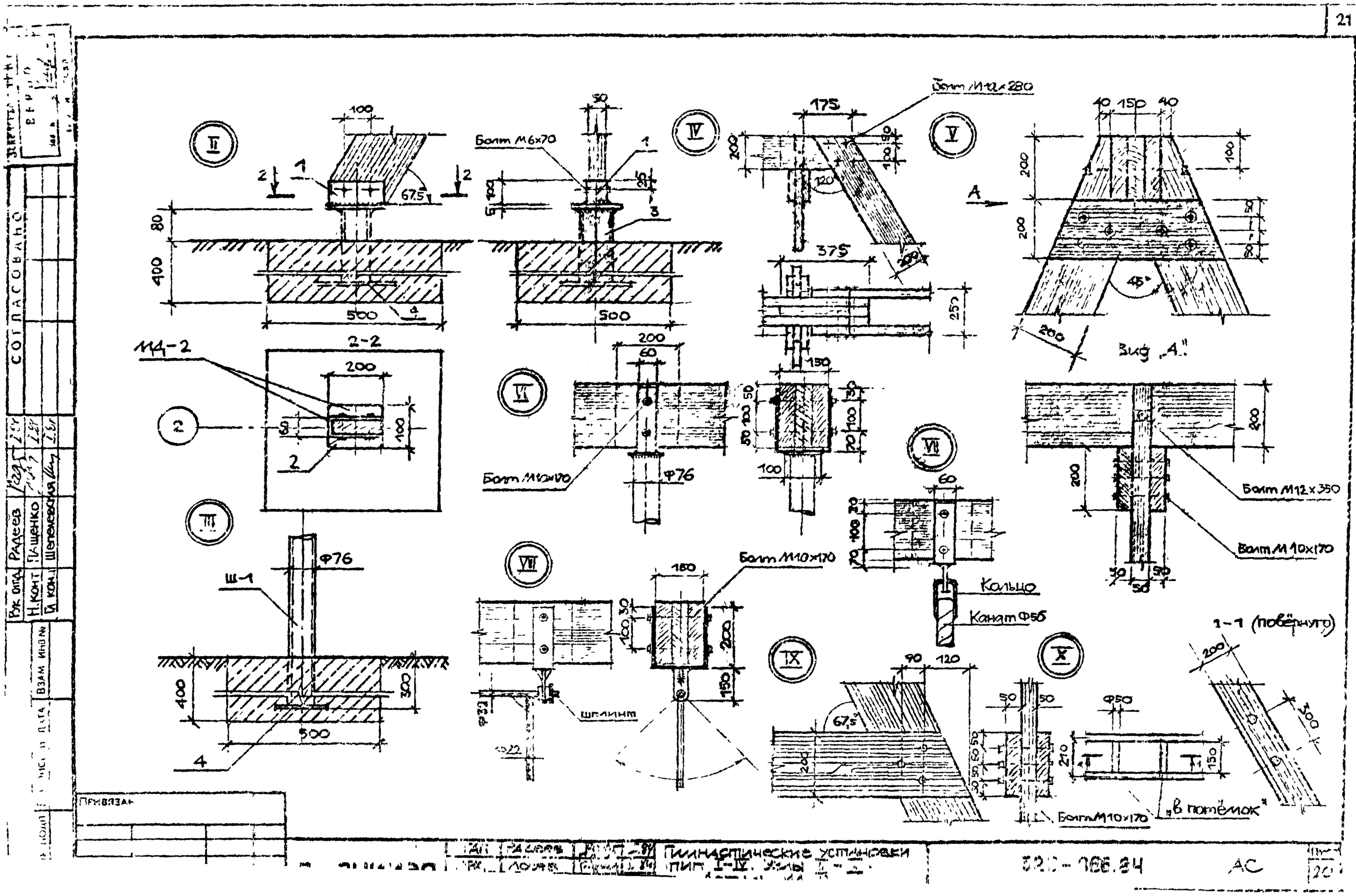

II
III
IV
V
VI
VII
VIII
IX
X
Болт М6х70
Болт М12х280
Болт М10х170
Болт М12х350
Болт М10х170
Болт М10х170
Болт М10х170
Ш-1
Ф76
Ф76
Ф32
Ф22
Ф50
Кольцо
Канат Ф5б
Вид „А"
1-1 (повёрнуто)
„в потёмок"
СОГЛАСОВАНО
Рук. отд. Радеев
Н. конт. Пащенко
Гл. конт. Шепелевская
ВЗАМ. ИНВ. №
ПРИВЯЗАН
Гилнастические установки

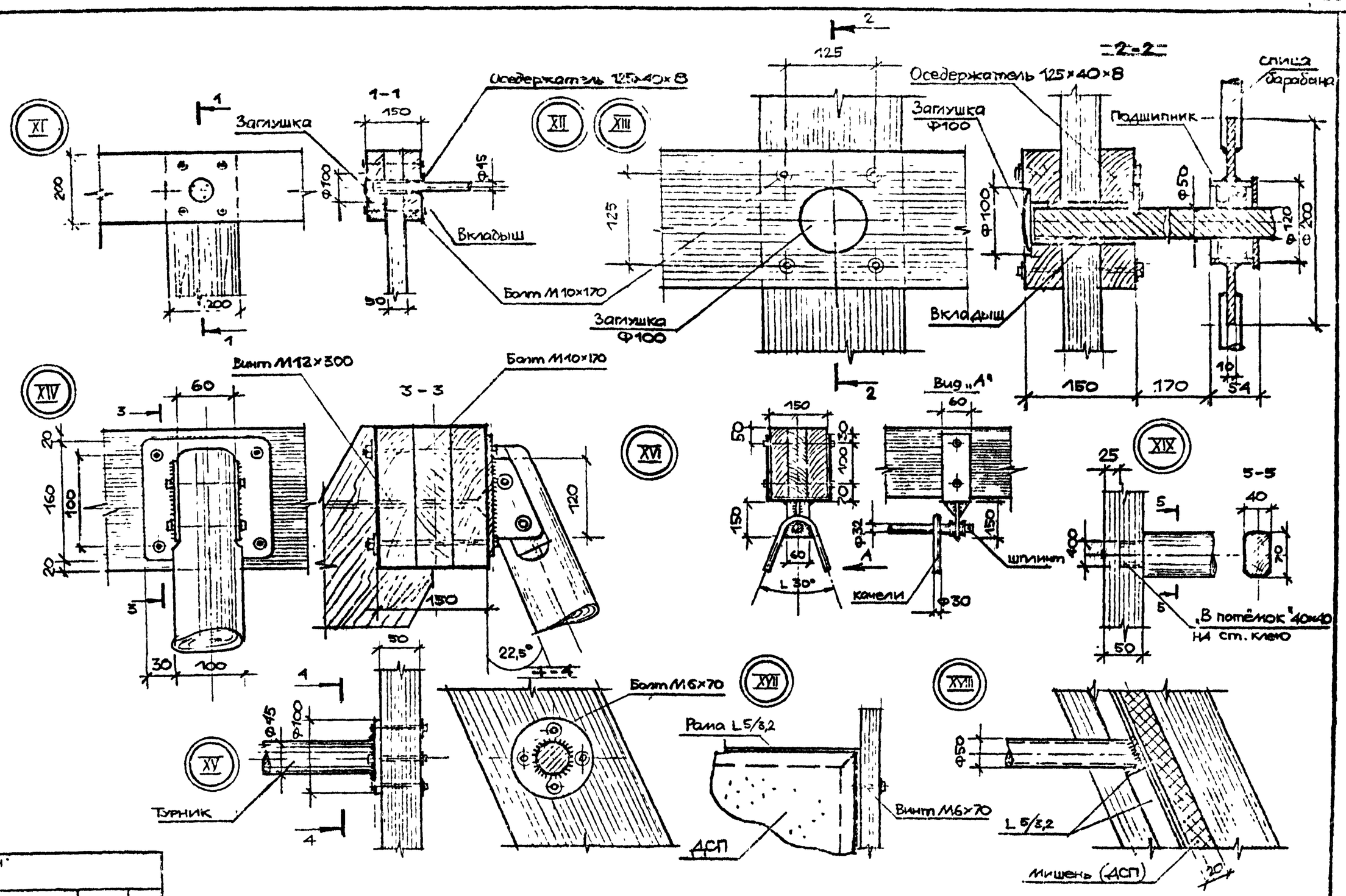

ПРИВЯЗАН						
ИНВ №						
ЛенЗНИИЭП	ГАП	Радеев		Гимнастические установки тип I-IV. Узлы XI-XIX.	320-066.84	АС
	Арх.	Лосев				Лист 21

СОГЛАСОВАНО

Рук. отд. Радеев
Н. конт. Пушечко
Гл. конст. Шепелевская

Инв. № подл. | Подпись и дата | Взам. инв. №

1559/5

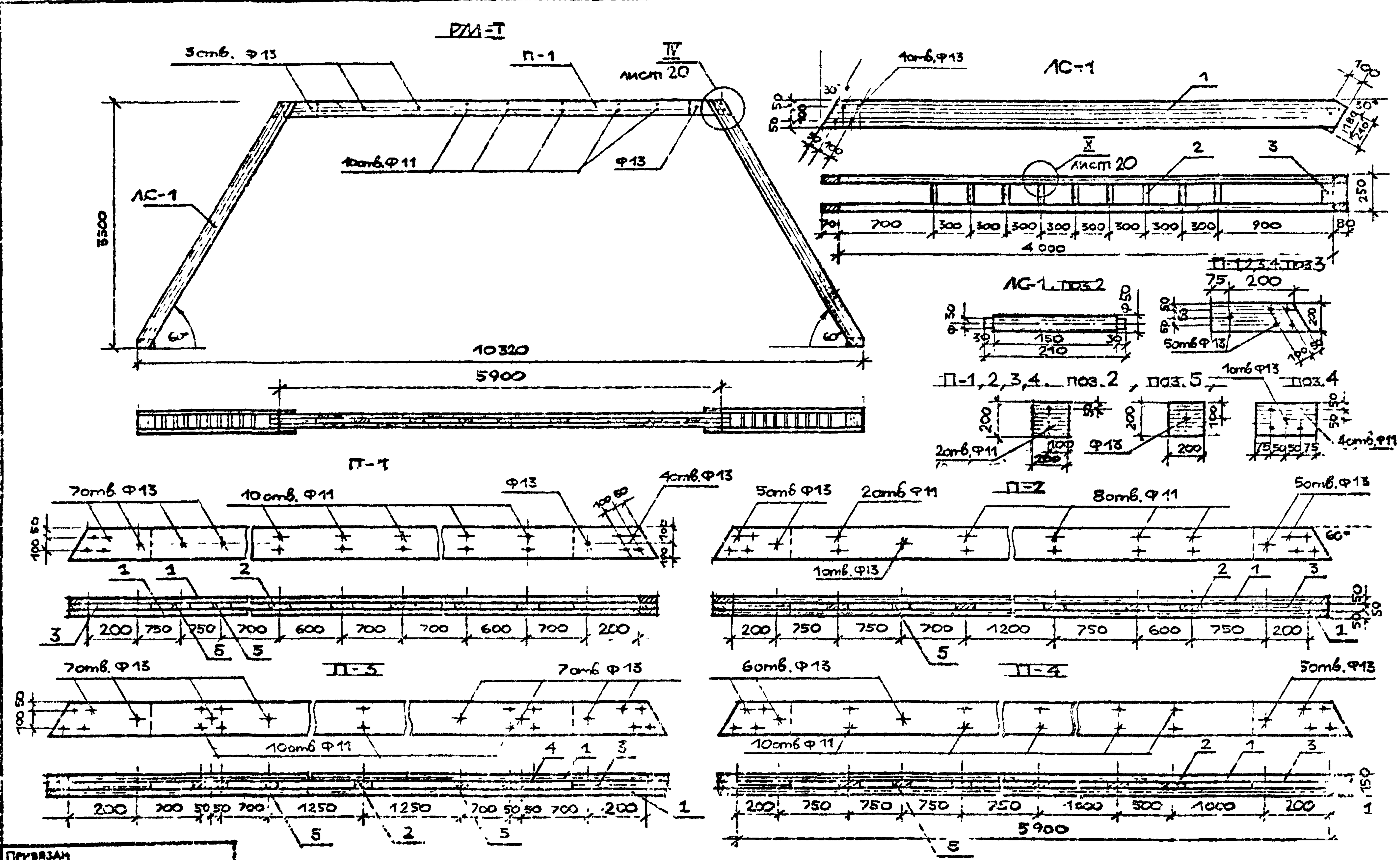

СОГЛАСОВАНО

Гл. спец.	Радеев	
Н. контр.	Пащенко	
Гл. констр.	Щеглевская	

Взам. инв. №

Подпись и дата

ПРИВЯЗАН

Гимнастические установки тип I–IV Рама РМ-I Лестница ЛС-1. Перекладины П-1,2,3,4

320-066 84

АС

С-1

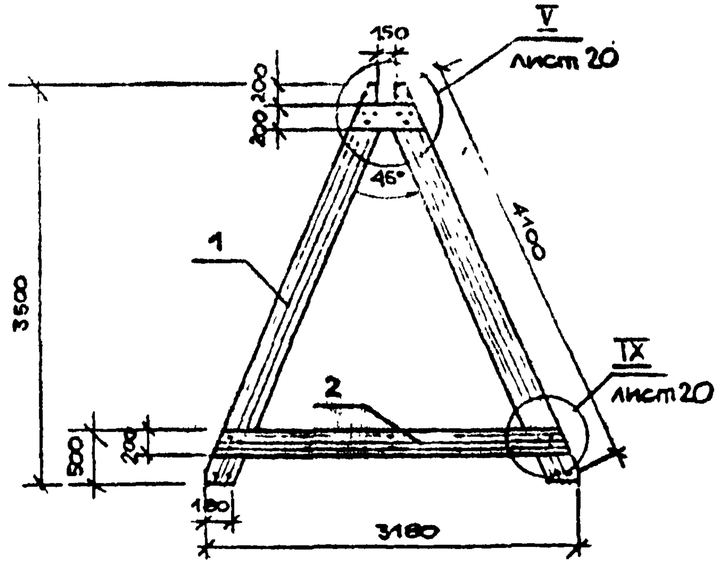

С-2

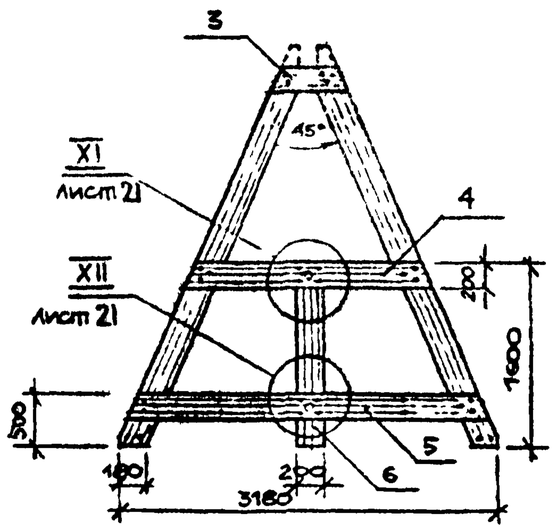

С-3

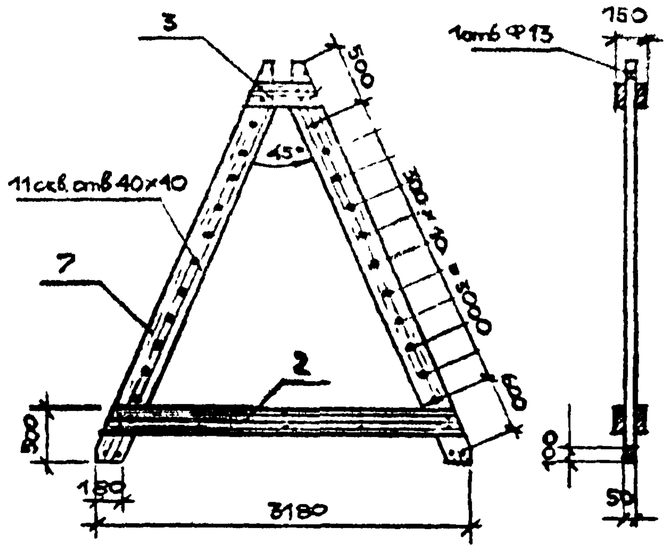

1-1

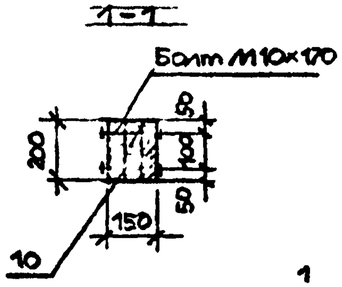

С-4

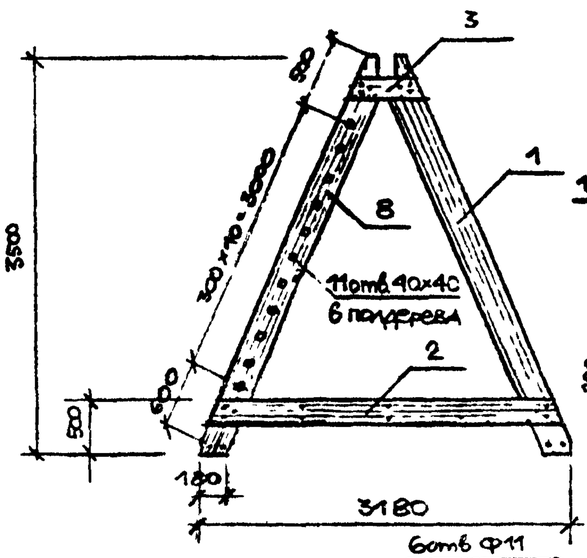

Поз. 10

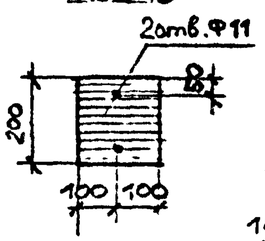

Поз. 3

С-5

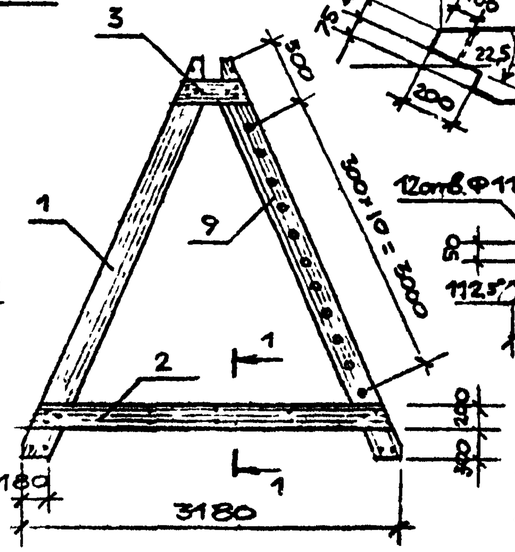

Поз. 7, (8, 9).

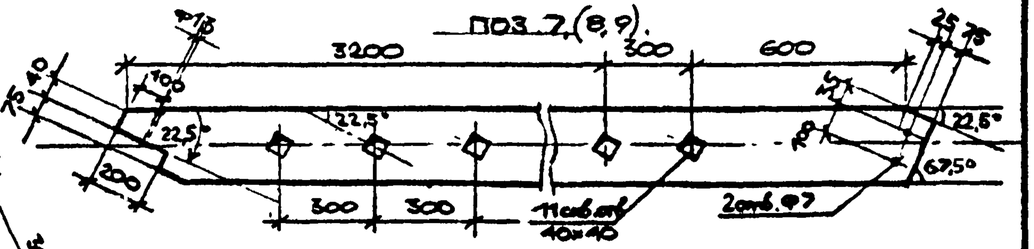

Поз. 2

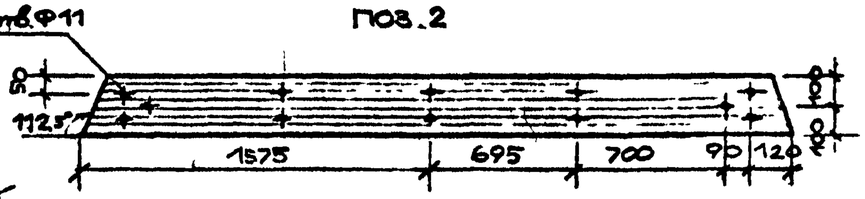

Поз 4

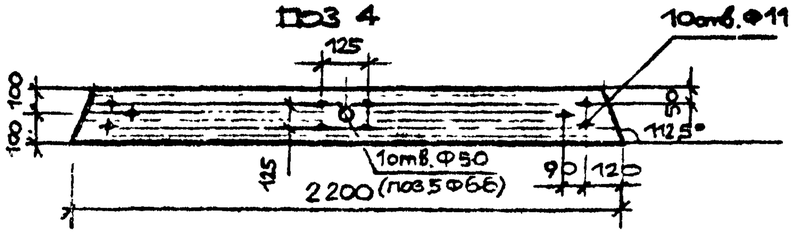

Привязан

Инв. № подл. | Подпись и дата | Взам. инв. №

Рук. отд.	Радеев		
Н. контр.	Пащенко		
Гл. конст.	Шепелевский		

ГИП	Радеев		I.84
Арх.	Лосев		I.84

ЛенЗНИИЭП

Гимнастические установки типа I–IV. Стойки С-1, С-2, С-3, С-4, С-5. Детали.

320-066 84 АС

Лист 23

Копировал

Формат 1559/5

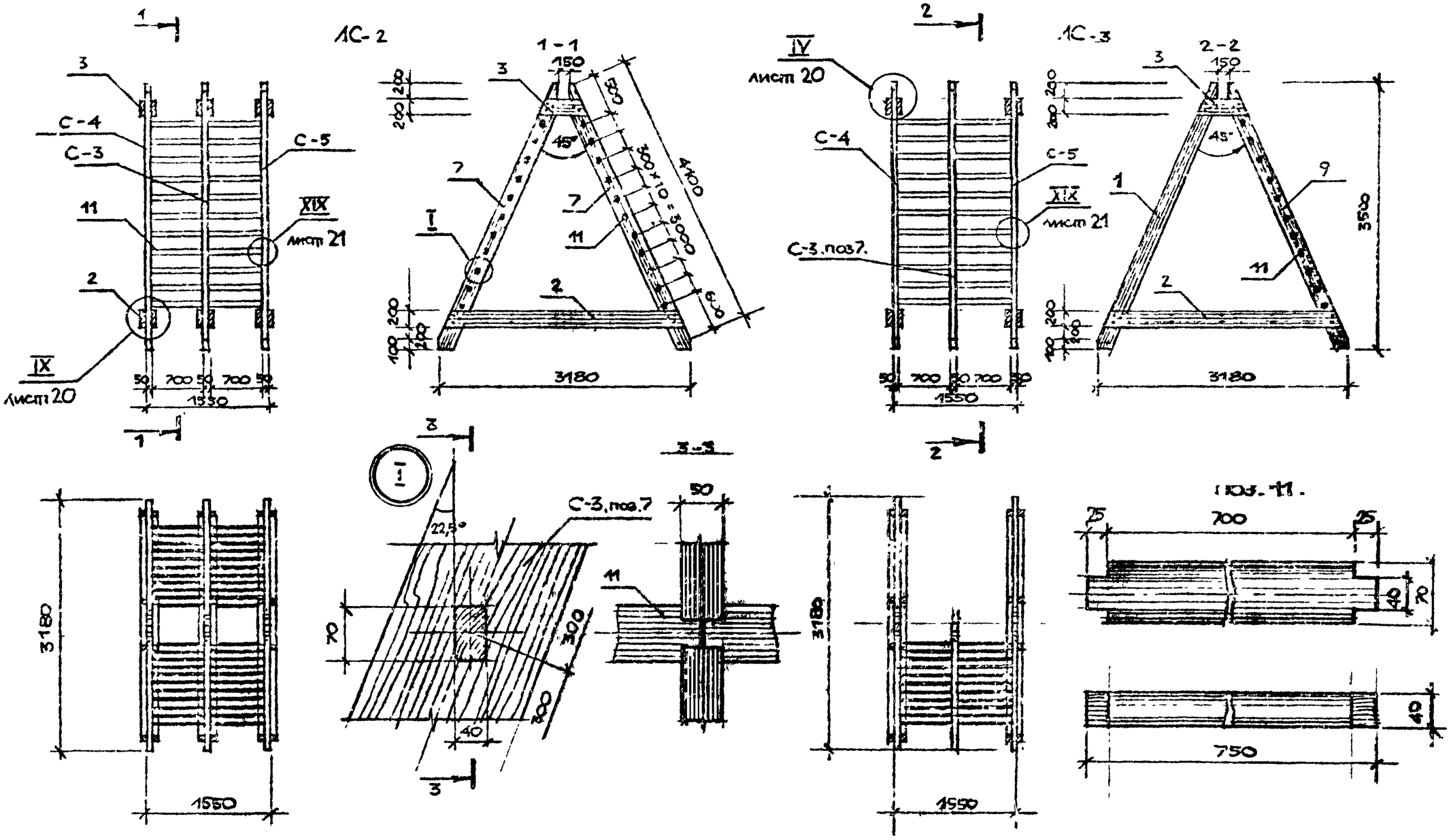

Рук. отд.	Радеев					
Н. конт.	Пащенко					
Гл. конст.	Шепелевская					

СОГЛАСОВАНО

Взам. инв. №

Подпись и дата

Инв. № подл.

Привязан

ПенЗНИИЭП	ГАП	Радеев		I 87	Гимнастические установки тип I, III. Лестницы ЛС-2, ЛС-3. Виды, узел I. Деталь.	320-066.84 АС
	Арх.	Лосев		I 84		

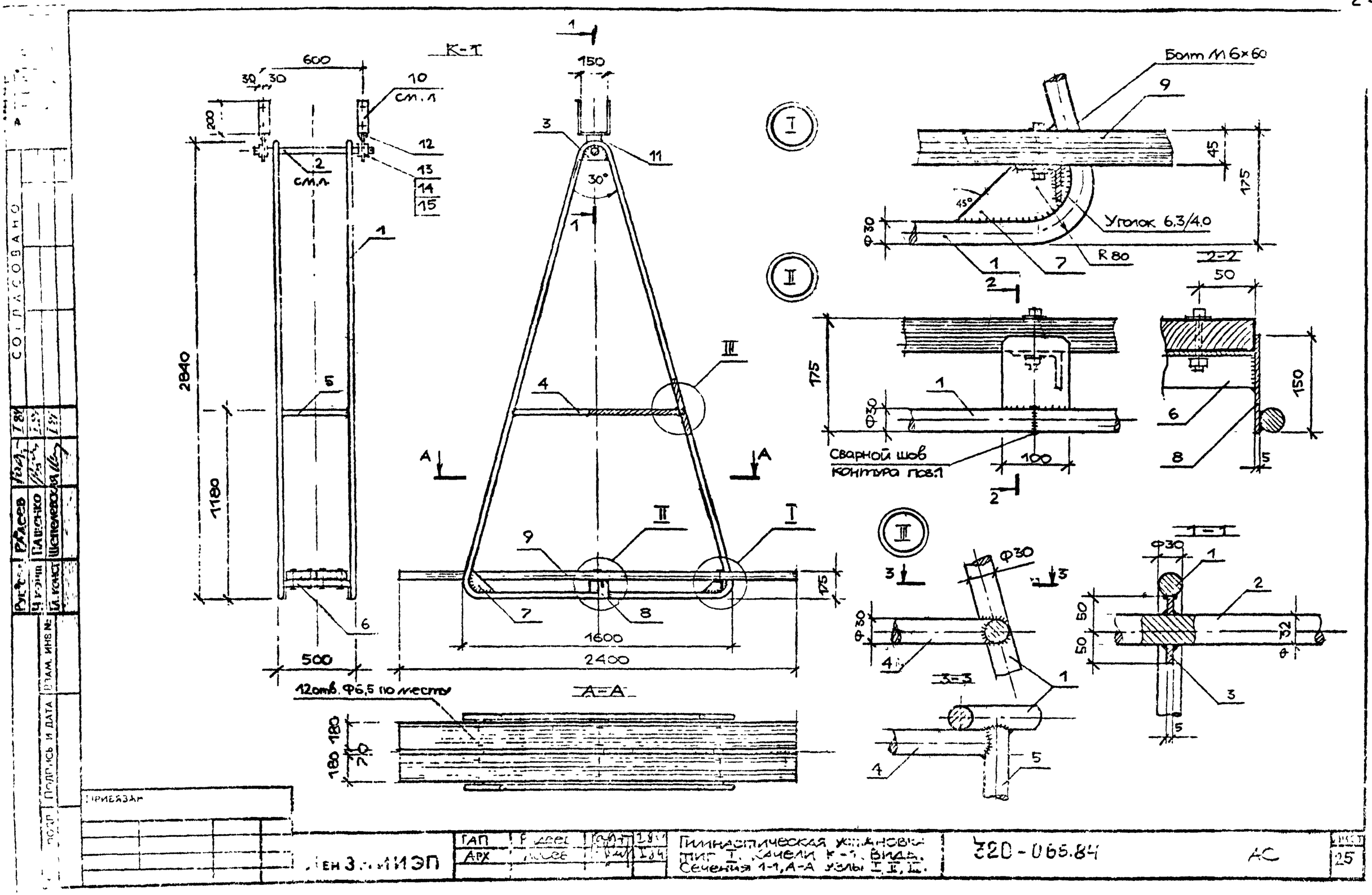
К-1
600
30 30
10
см.л
200
12
13
14
15
2
см.л
1
2840
5
1180
6
500
150
3
11
30°
1
4
III
A
A
II
I
9
7
8
175
1600
2400
12отв. Ф6,5 по месту
А-А
180
180
70
Болт М6×60
9
45
175
45°
Уголок 6,3/4,0
Ф30
1
7
R80
2-2
50
2
175
1
Ф30
Сварной шов
контура пов.1
100
6
150
8
5
1-1
Ф30
1
2
50
50
32
3
5
3-3
Ф30
4
1
4
5
СОГЛАСОВАНО
Рукоп. Рябцев
Ч. конт. Пашенко
Гл. конст. Шепелевская
ПОДПИСЬ И ДАТА
ВЗАМ. ИНВ №
ПРИВЯЗАН
ГАП
АРХ
Гимнастическая установка
тип I. Качели К-1. Вида.
Сечения 1-1, А-А узлы I, II, III.
320-065.84
АС
25

Б-1

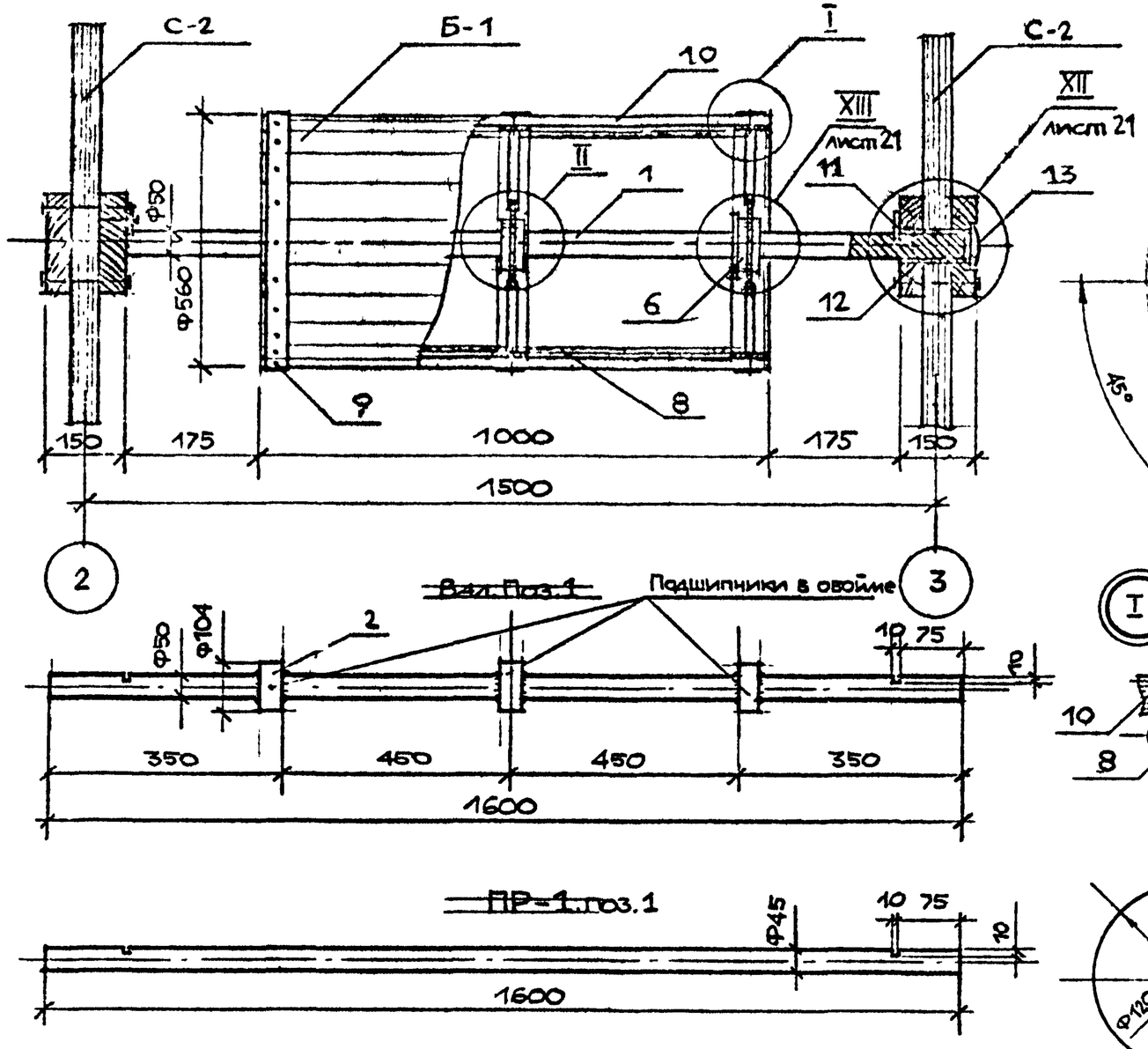

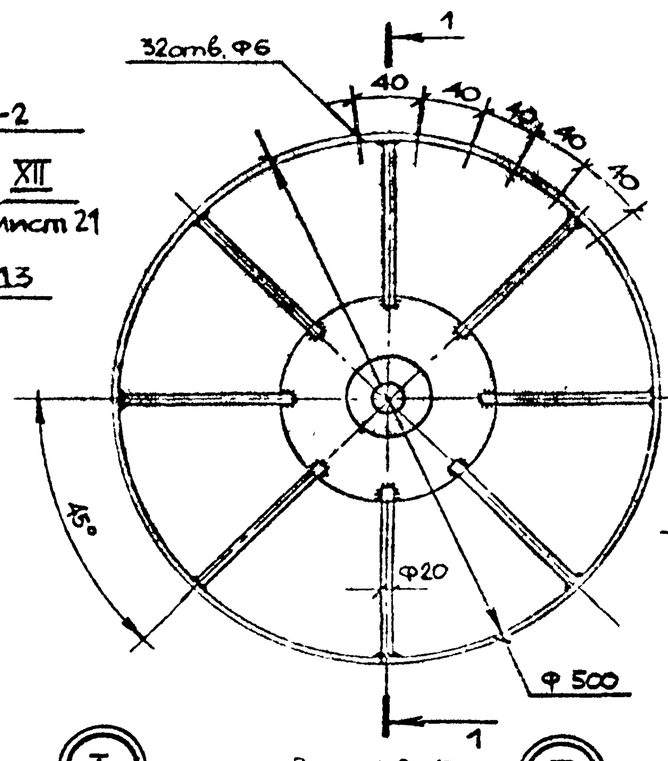

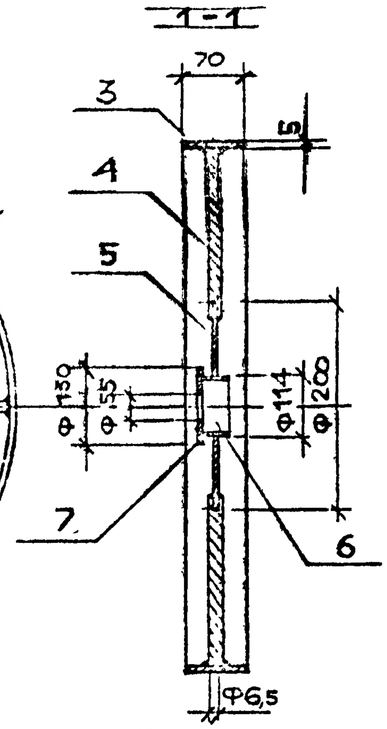

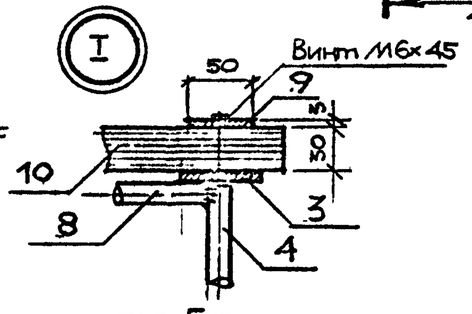

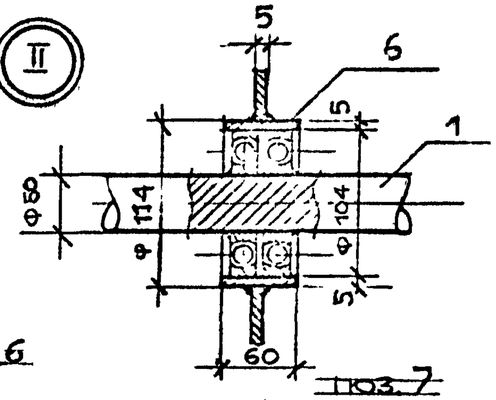

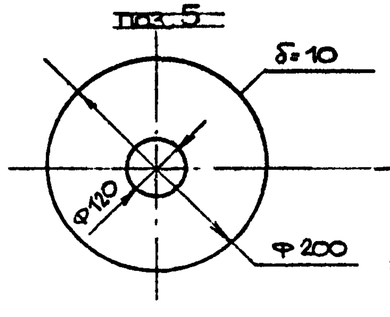

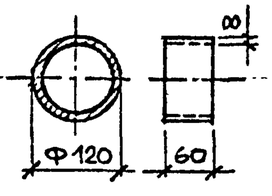

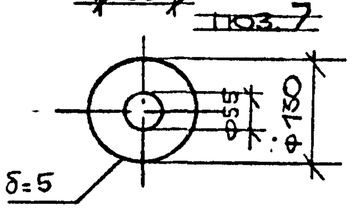

Согласовано

Взам. инв. №

Подпись и дата

Инв. № подл.

Рук. отд. Гайдук

Рук. гр. Пащенко

Н. контр. Шелепаева

Гл. конст. Шелепаева

ПРИВЯЗАН

ГИП	Рагеев			Гимнастическая установка тип II. Барабан Б-1. Перекладина ПР-1. Узлы, сечения, детали.	320-066.84 АС
Нач.	Лосев		1-84		

ЛенЗНИИЭП

Копировал

Формат А3

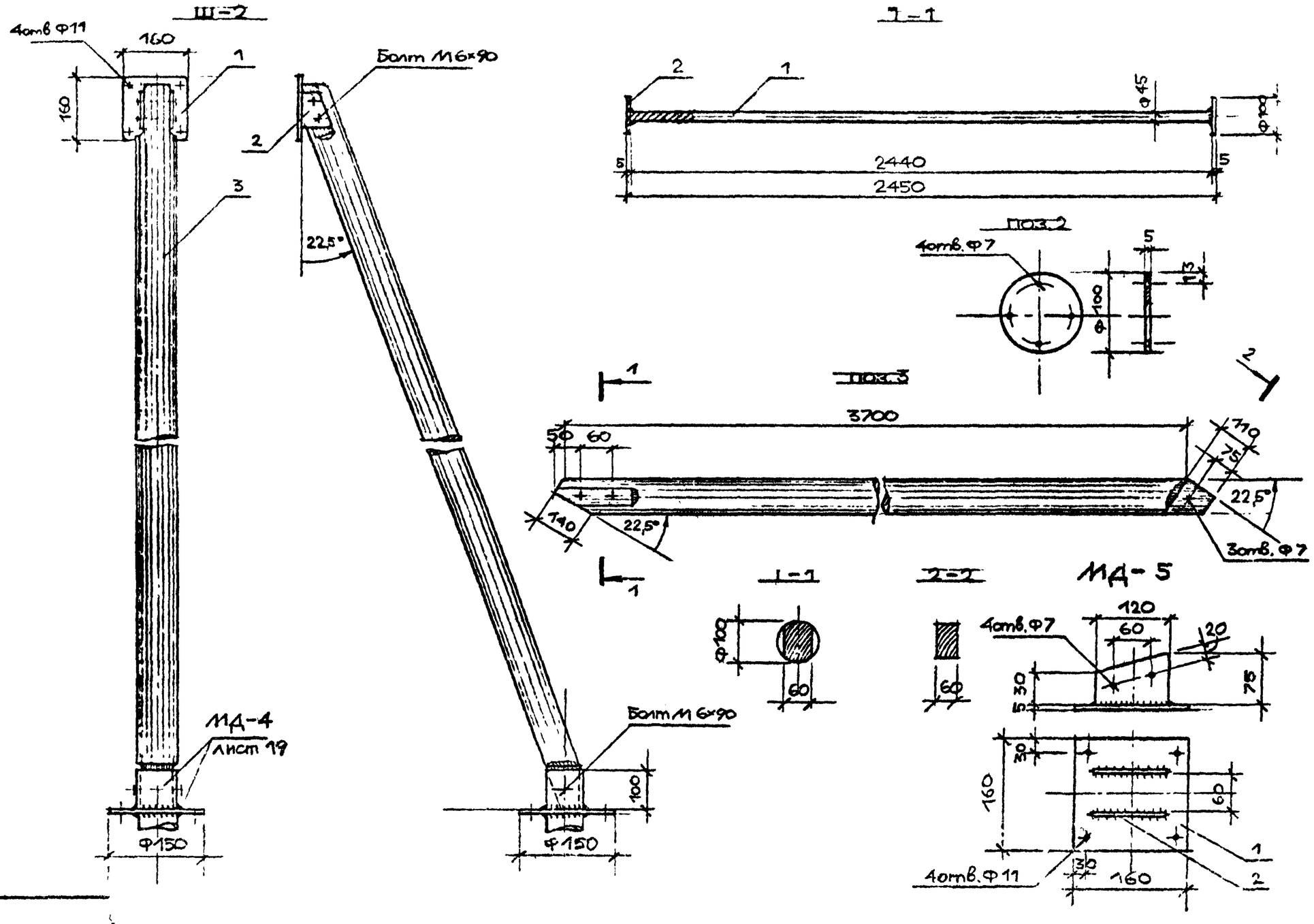

Рук.отд	Радеев		
Н.конт	Пащенко		
Гл.конст	Шепелевская		

СОГЛАСОВАНО

ВЕРСО

Инв № подл. | Подпись и дата | Взам. инв №

ПРИВЯЗАН

ЛЕНОНИИЭП	ГАП	Радеев		Гимнастическая установка тип III. Шест для скольжения Ш-2. Турник Т-1. Деталь МД-5.	320-066.84 АС
	Арх	Лосев			Лист 27

Копировал

Формат 1553/5

СОГЛАСОВАНО
ВЕРНО

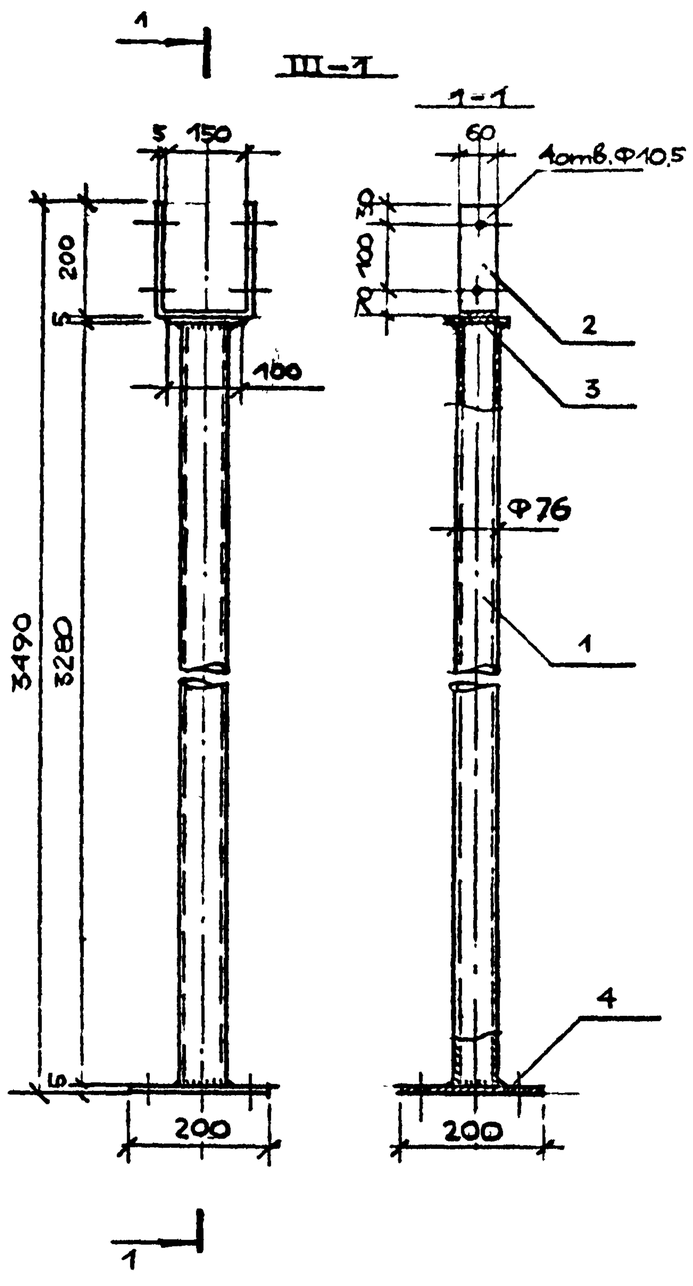

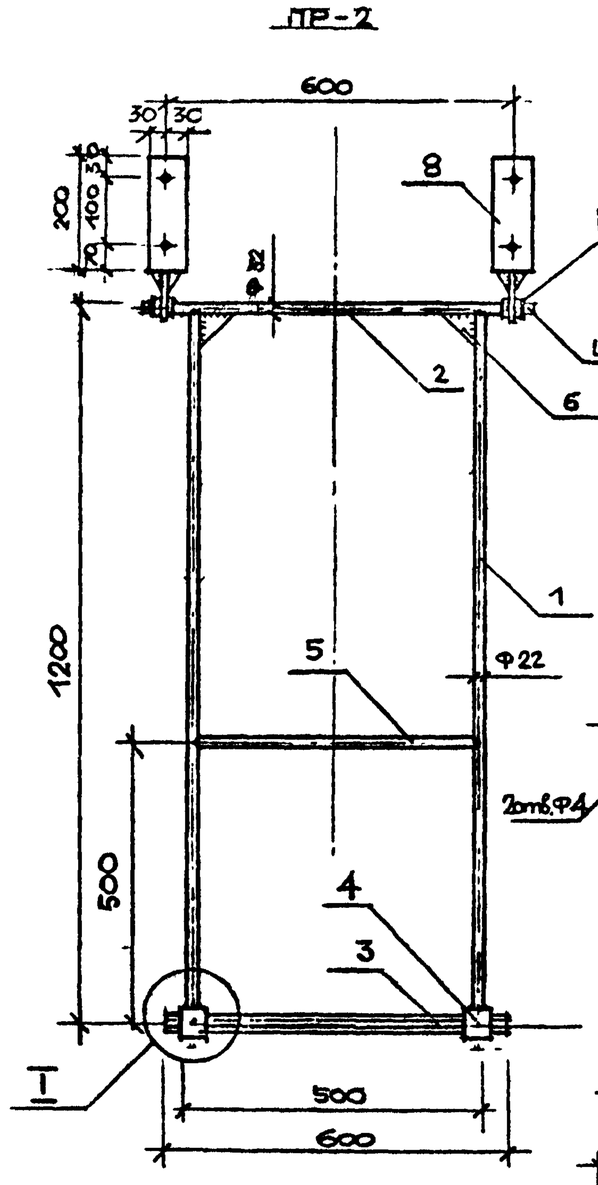

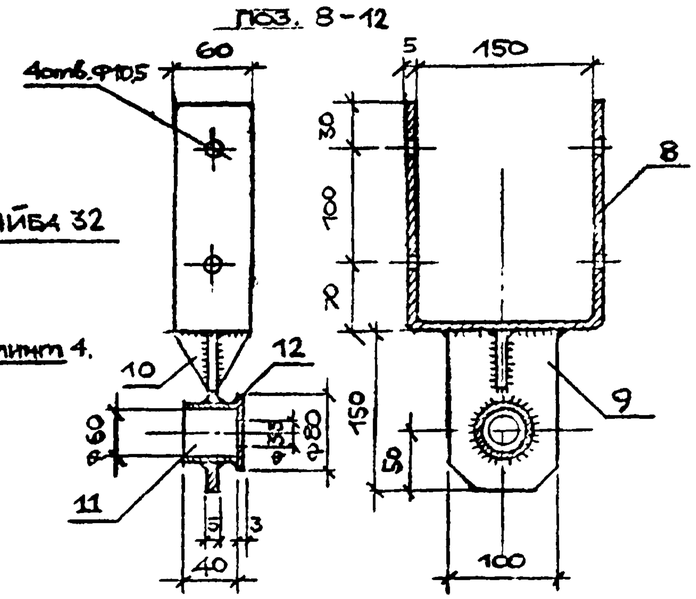

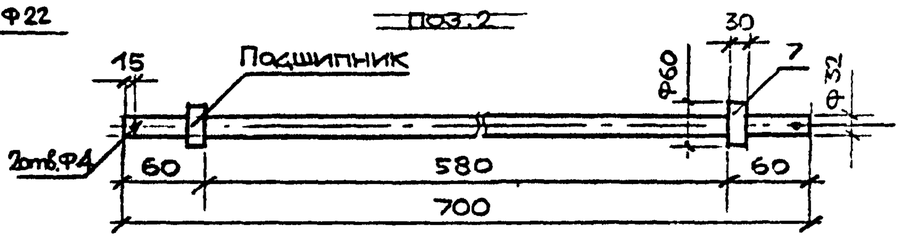

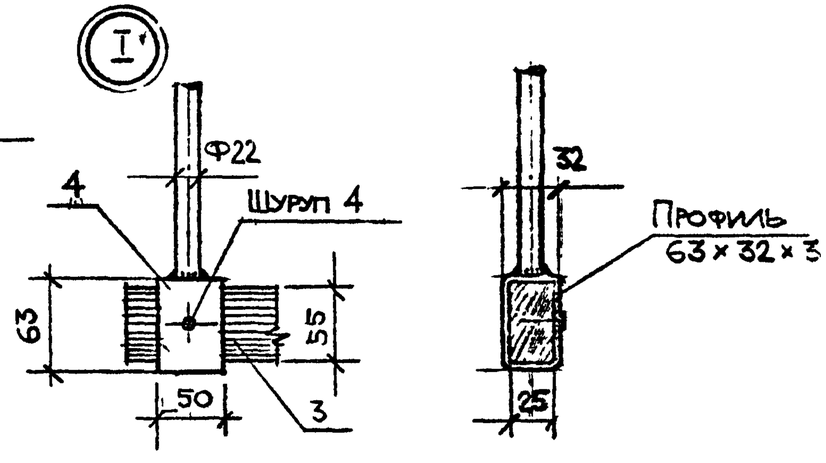

ПРИВЯЗАН

Инв № подл. | Подпись и дата | Взам. инв №

ГАП	Радеев		1-84
Арх.	Лосев		1-84

ЛенЗНИИЭП

Гимнастическая установка тип I, II. Шест Ш-1. Подвесная перекладина ПР-2. Узел I, детали.

320-066.84 АС

Копировал

Формат А2

1559/5

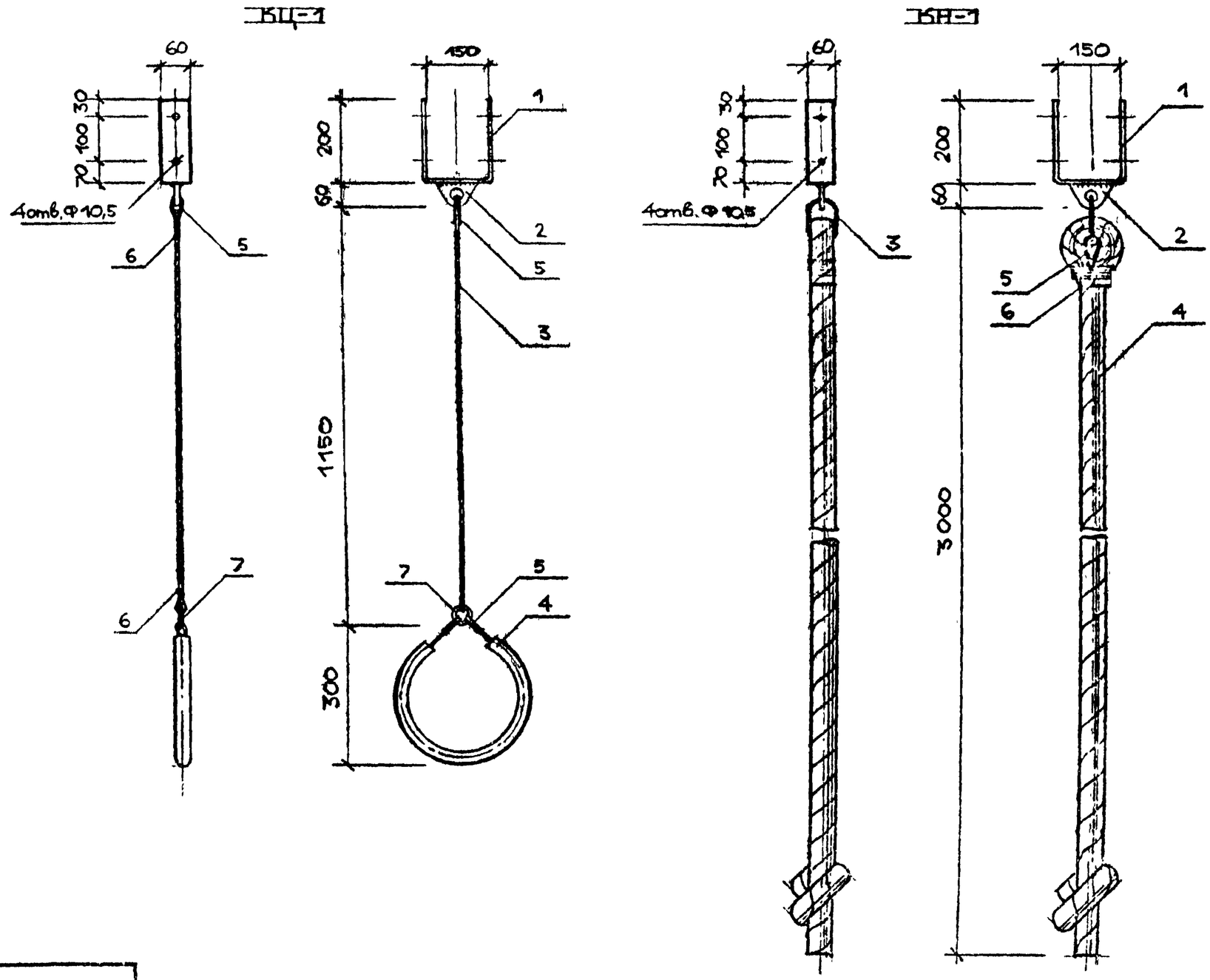

ГАП	Радеев		1.84	Гимнастическая установка тип II, IV. Кольца КЦ-1. Канат КН-1. Виды.	320-066.84	АС
Арх.	Лосев		1.84			Лист 29

ЛенЗНИИЭП

Привязан

Инв. № подл. | Подпись и дата | Взам. инв. №

Рук. отд. Радеев | Н. конт. Пащенко | Гл. конст. Шепелевский

СОГЛАСОВАНО

ВЕРНО

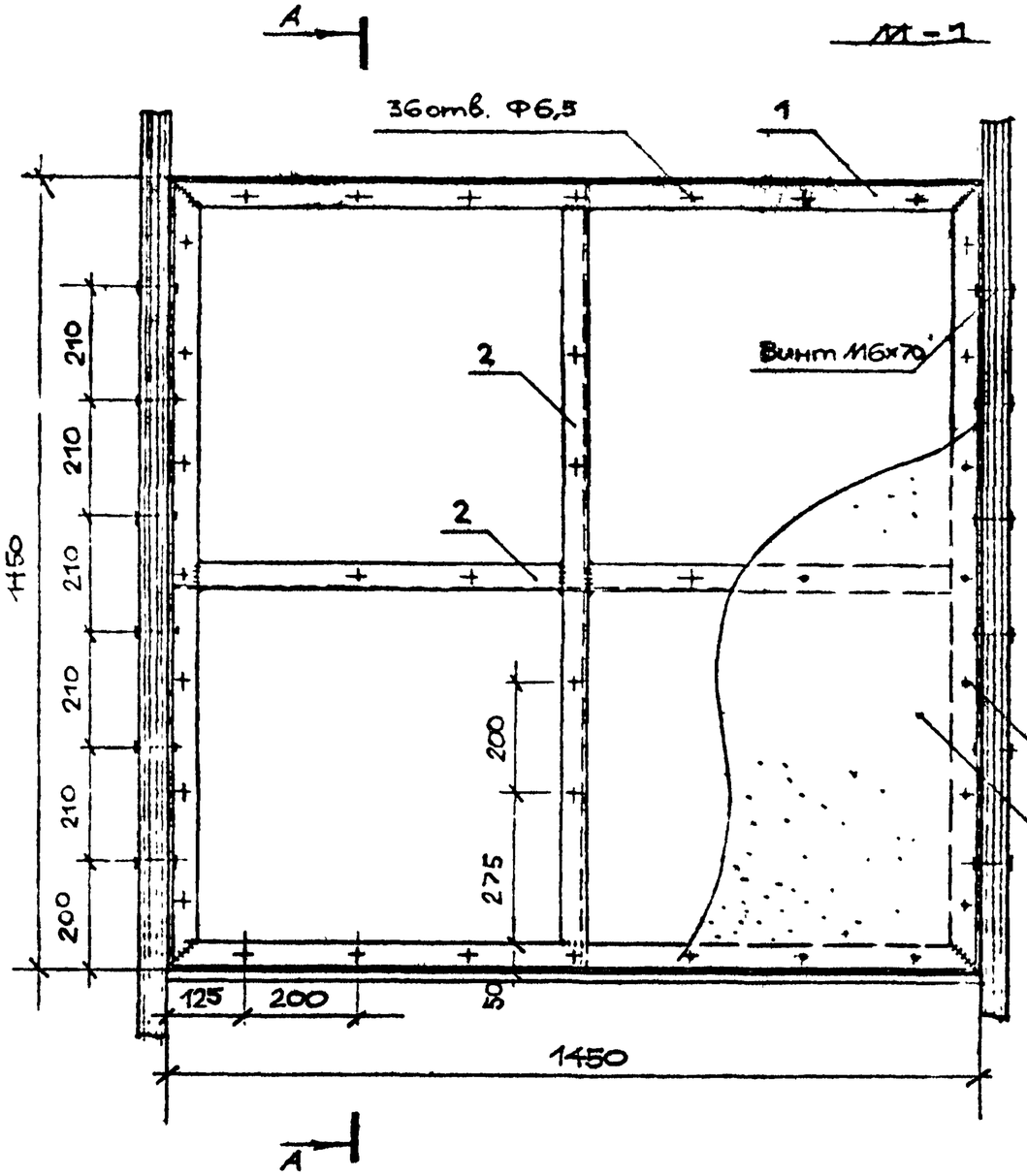

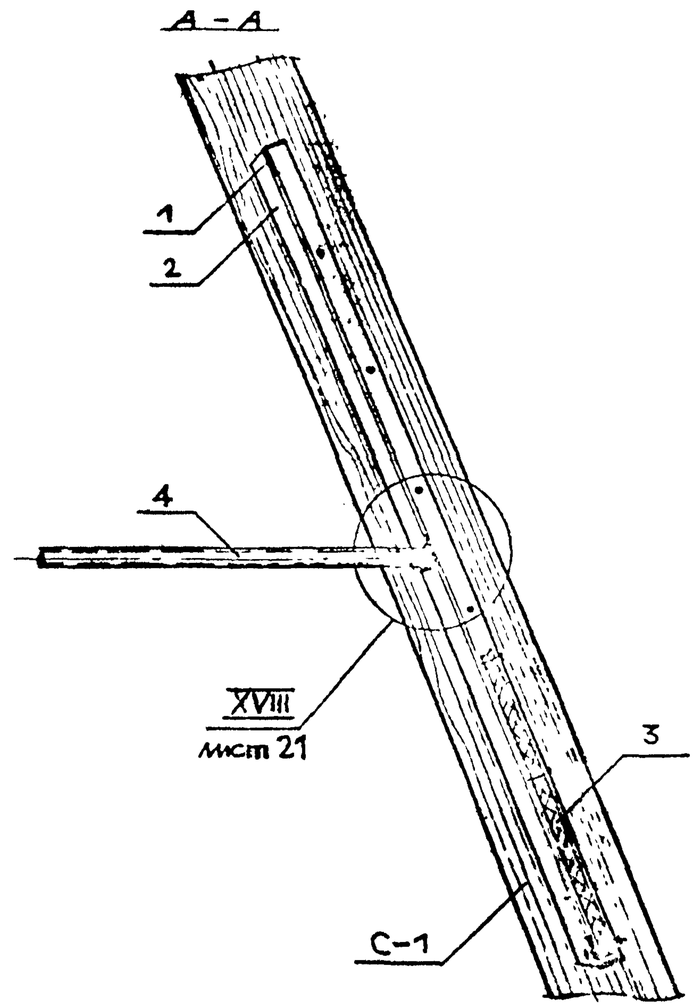

Согласовано

Верно

Рук.отд.	Радеев	
Н.конт	Пащенко	
Гл.конс	Шепелевский	

Взам. инв №

Подпись и дата

Инв № подл

Привязан

ЛенЗНИИЭП	ГАП	Радеев		1.84	Гимнастическая установка тип IV. Мишень М-1. Фасад. Разрез А-А.
	Арх.	Лосев		1.84	

320-066.84 АС

Копировал

Формат А3

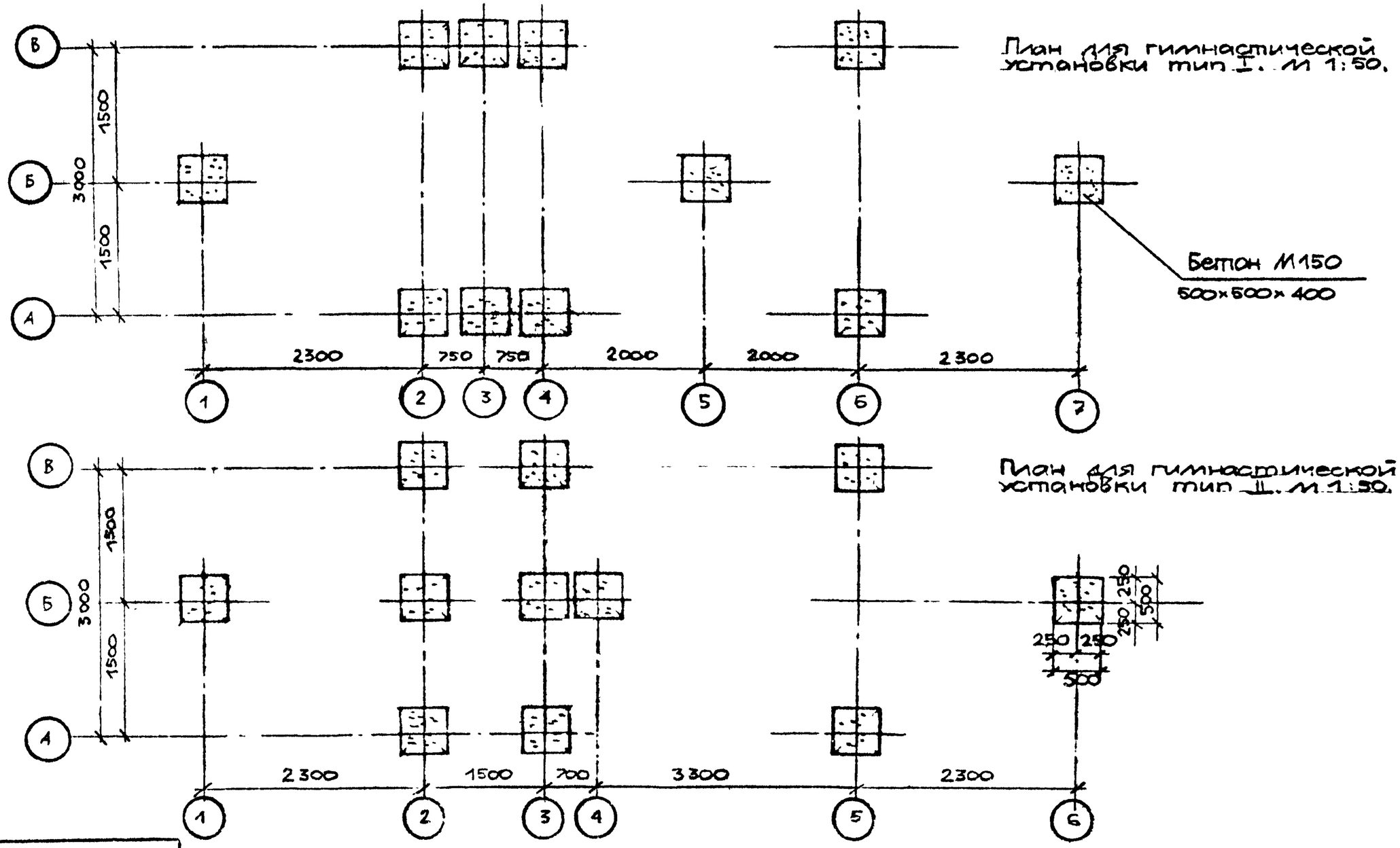

Рук.отд.	Радеев					
Н.кон.	Пащенко					
Гл.конст.	Шепелевский					

СОГЛАСОВАНО

Взам. инв.№ | Подпись и дата | Инв.№ подл.

Привязан

Инв №

ПенЗНИИЭП	ГАП	Радеев		I.84	Гимнастические установки тип I,II. Планы фундаментов.	320-066.84 АС	Лист 31
	Арх.	Лосев		I.84		

1559/5

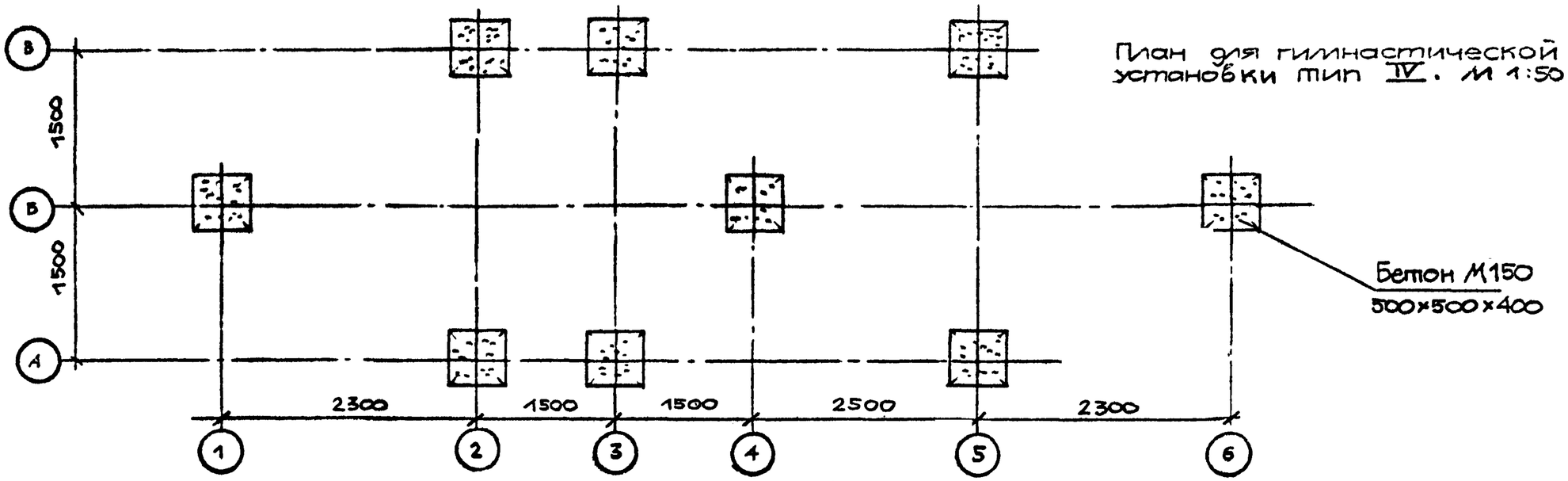

План для гимнастической установки тип IV. М 1:50.

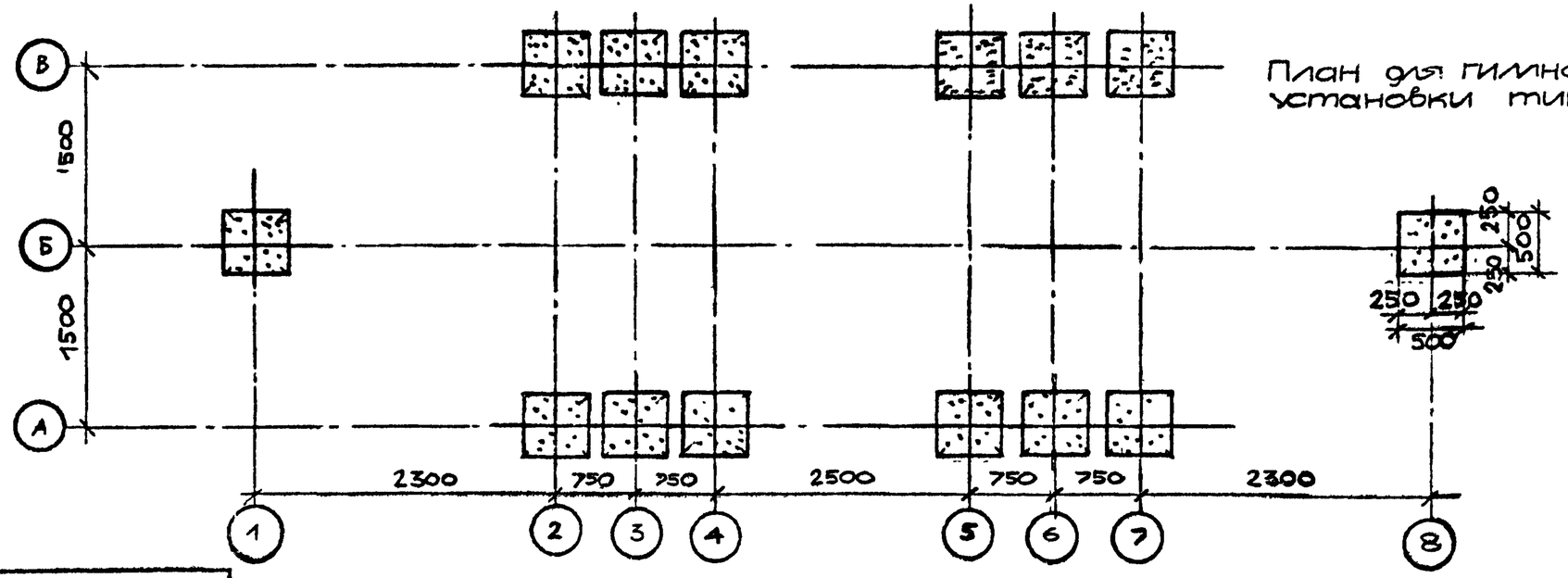

План для гимнастической установки тип III. М 1:50.

Рукоп.	Радеев					
Н. конт.	Пащенко					
Л. конст.	Шепелевская					

СОГЛАСОВАНО

Взам. инв. №

Подпись и дата

Инв. № подл.

Привязан

Инв. №

ПенЗНИИЭП	ГАП	Радеев			Гимнастические установки тип III IV. Планы фундаментов.	320-066.84	АС
	Арх.	Лосев					

Поз. обозначение	Обозначение	Наименование	Кол.	Масса ед., кг	Примечание
	Гимнастическая	установка тип I.			
	Перекладина	П-1	1	0,146	0,146 м³
1		Наружный элемент	2	0,06	0,12 м³
		Доска 6.000×200×50.			
		ГОСТ 8486-66.			
2		Внутренний элемент*	7	0,002	0,014 м³
		Доска 200×200×50.			
		ГОСТ 8486-66.			
3		Внутренний элемент**	2	0,004	0,008 м³
		Доска 375×200×50.			
		ГОСТ 8486-66.			
5		Внутренний элемент***	2	0,002	0,004 м³
		Доска 200×200×50			
	Лестница	ЛС-1	2	0,196	0,39 м³
1		Косоур.	4	0,045	0,18 м³
		Доска 4500×200×50.			
		ГОСТ 8486-66.			
2		Перекладина.	18	0,0005	0,01 м³
		Брусок 210×50×50.			
		ГОСТ 8486-66			

Поз. обозначение	Обозначение	Наименование	Кол.	Масса ед., кг	Примечание
3		Соединительный элемент.	2	0,003	0,006 м³
		Доска 240×150×100.			
		ГОСТ 8486-66.			
	Лестница	ЛС-2	1	0,72	0,72 м³
		Стойка С-3	1	0,158	0,158 м³
2		Нижний соединительный элемент.	2	0,03	0,06 м³
		Доска 3150×200×50.			
		ГОСТ 8486-66.			
3		Верхний соединит. элемент	2	0,006	0,012 м³
		Доска 550×200×50.			
		ГОСТ 8486-66.			
7		Косоур.	2	0,04	0,08 м³
		Доска 4200×200×50.			
		ГОСТ 8486-66.			
10		Внутренний элемент	3	0,002	0,006 м³
		Доска 200×200×50.			
		ГОСТ 8486-66.			

СОГЛАСОВАНО

Рук. отд. Радеев I.84
Н. конт. Пащенко I.84
Гл. конст. Шепелевская I.84

Взам. инв. №
Подпись и дата
Инв. № подл.

Привязан

ЛенЗНИИЭП	ГАП	Радеев	I.84	Гимнастические установки тип I-IV. Сводная спецификация. /Начало./	320-066.84 АС Лист 33
	Арх.	Лосев	I.84		

Копировал Формат

Поз. обозначение	Обозначение	Наименование	Кол	Масса ед., кг	Примечание
		Стойка С-4.	1	0,158	0,158 м³
1		Косоур.	1	0,04	0,04 м³
		Доска 4200×200×50.			
		ГОСТ 8486-66.			
2		Нижний соединит.	2	0,03	0,06 м³
		элемент.			
		Доска 3150×200×50.			
		ГОСТ 8486-66.			
3		Верхний соединит.	2	0,006	0,012 м³
		элемент.			
		Доска 550×200×50.			
		ГОСТ 8486-66.			
8		Косоур.	1	0,04	0,04 м³
		Доска 4200×200×50.			
		ГОСТ 8486-66.			
10		Внутр. соединит.	3	0,002	0,006 м³
		элемент.			
		Доска 200×200×50.			
		ГОСТ 8486-66.			
		Стойка С-5.	1	0,246	0,246 м³
1.		Косоур.	1	0,04	0,04 м³

Поз. обозначение	Обозначение	Наименование	Кол	Масса ед., кг	Примечание
		Доска 4200×200×50.			
		ГОСТ 8486-66.			
2		Нижний соединит.	2	0,03	0,06 м³
		элемент.			
		Доска 3150×200×50.			
		ГОСТ 8486-66.			
3		Верхний соединит.	2	0,006	0,012 м³
		элемент.			
		Доска 550×200×50.			
		ГОСТ 8486-66.			
9		Косоур.	1	0,04	0,04 м³
		Доска 4200×200×50			
		ГОСТ 8486-66.			
10		Внутр. соединит.	3	0,002	0,006 м³
		элемент.			
		Доска 200×200×50.			
		ГОСТ 8486-66.			
11		Перекладина.	44	0,002	0,088 м³
		Доска 750×70×40			
		ГОСТ 8486-66.			
		Стойка С-1	1	0,158	0,158 м³
1		Косоур.	2	0,04	0,08 м³
		Доска 4200×200×50.			
		ГОСТ 8486-66.			

Привязан

Инв № подл. | Подпись и дата | Взам. инв №

Рук. отд. Радеев | Н. конт. Пащенко | Й. конст. Шепелевская

СОГЛАСОВАНО

ЛенЗНИИЭП | ГАП Радеев | Арх Лосев | Гимнастические установки тип I-IV. Сводная спецификация. /Продолжение./ | 320-066.84 | АС | 34

Копировал | Формат 1559/5

Поз. обозначение	Обозначение	Наименование	Кол.	Масса ед., кг	Примечание
2		Нижний соединит.	2	0,03	0,06 м³
		элемент.			
		Доска 3150×200×50.			
		ГОСТ 8486-66.			
3		Верхний соединит.	2	0,006	0,012 м³
		элемент.			
		Доска 550×200×50.			
		ГОСТ 8486-66.			
10		Внутр. соединит.	3	0,002	0,006 м³
		элемент.			
		Доска 200×200×50.			
		ГОСТ 8486-66.			
	Качели	— К-1	2	86,25	172,5 кг
1		Рама.	4	24,7	98,8 кг
		Круг Ф30. ℓ=7600.			
		ГОСТ 2590-71*			
2		Вал.	2	4,46	8,83 кг
		Круг Ф32. ℓ=700			
		ГОСТ 2590-71*.			
3		Косынка 1.	4	0,78	3,14 кг
		Полоса 5×100. ℓ=200			
		ГОСТ 103-76.			
4		Поручень 1.	4	5,55	22,2 кг
		Круг Ф30. ℓ=1000.			
		ГОСТ 2590-71.			

Поз. обозначение	Обозначение	Наименование	Кол.	Масса ед., кг	Примечание
5		Поручень 2.	4	2,44	9,77 кг
		Круг Ф30, ℓ=450.			
		ГОСТ 2590-71*.			
6		Опора.	6	1,32	7,92 кг
		Уголок 63×40×4, ℓ=430			
		ГОСТ 8510-72.			
7		Косынка 2.	8	0,48	3,87 кг
		Полоса 5×100, ℓ=220.			
		ГОСТ 103-76.			
8		Плита.	4	0,75	3,01 кг
		Полоса 5×100. ℓ=150.			
		ГОСТ 103-76.			
9		Настил.	4	0,02	0,08 м³
		Доска 2400×180×44.			
		ГОСТ 8486-66.			
10		Подвес.	4	1,32	5,28 кг
		Полоса 5×60. ℓ=560.			
		ГОСТ 103-76.			
11		Петля.	4	0,75	3,01 кг
		Полоса 5×100. ℓ=150.			
		ГОСТ 103-76.			
12		Косынка 3.	8	0,06	0,47 кг
		Полоса 5×30. ℓ=50.			
		ГОСТ 103-76.			
13		Цилиндр.	4	0,27	1,08 кг
		Труба Ф70, ℓ=40.			
		ГОСТ 10704-76.			

Согласовано

Рук. отд. Радеев
Н. конт. Пищенко
Гл. конст. Шепелевская

Взам. инв. №

Подпись и дата

Инв. № подл.

Привязан

Ленэнии ЭП

ГАП	Радеев		
Арх.	Лосев		

Гимнастические установки тип I-IV Сводная спецификация. /Продолжение/

320-066.84 АС

Лист 35

Копировал

Формат 1559/5

Поз. обозначение	Обозначение	Наименование	Кол	Масса ед., кг	Примечание
14		Крышка.	4	0,20	0,8 кг
		Полоса. 4×80. Ф80.			
		ГОСТ 103-76.			
15		Подшипник $Ф_{вн}$=32	4	0,38	1,44 кг
		ГОСТ			
	Шест гимнастический Ш-1		1	32,26	32,26кг
1		Стойка.	1	29,1	29,1 кг
		Труба Ф76. ℓ= 4100.			
		ГОСТ 8732-78.			
2		Подвес.	1	1,2	1,2 кг
		Полоса 5×60. ℓ=560.			
		ГОСТ 103-76.			
3		Крышка.	1	0,39	0,39кг
		Полоса 5×100. ℓ=100.			
		ГОСТ 103-76.			
4		Основание.	1	1,57	1,57кг
		Полоса 5×200, ℓ=200			
		ГОСТ 103-76.			
	Деталь МД-1.		2	11,64	23,29кг
1		Накладка.	2	0,82	1,65кг
		Полоса 5×95. ℓ=270			

Поз. обозначение	Обозначение	Наименование	Кол	Масса ед., кг	Примечание
		ГОСТ 103-76.			
2		Опора. Швеллер 27П.	2	6.41	12,82кг
		ℓ=240. ГОСТ 8240-72.			
3		Труба Ф76. ℓ=400	2	2,84	5,68кг
		ГОСТ 8732-78.			
4		Полоса 5×200. ГОСТ 103-76	2	1,57	3,14 кг
	Деталь МД-2		8	5,65	45,23 кг
1		Опора, полоса 5×100	8	0,47	3.76 кг
		ℓ=460. ГОСТ 103-76.			
2		Полоса 5×100, ℓ=200	8	0,78	6,27кг
		ГОСТ 103-76.			
3		Труба Ф76. ℓ=400. ГОСТ 8732-78	8	2,84	22,7кг
4		Полоса 5×200×200. ГОСТ 103-76	8	1,57	12,5кг
	Бетон монолитный М150. 500×500×400		11	0,1	1,1 $м^3$
	Стандартные изделия				29,47кг
1		Болт М6×60.	24	0,04	1,19кг
		ГОСТ 7798-70.			
2		Болт М6×70.	16	0,04	0,81кг
		ГОСТ 7798-70.			
3		Болт М10×170.	82	0,11	9,5 кг
		ГОСТ 7798-70.			

Согласовано

Взам. инв. №

Подпись и дата

Инв. № подл.

Привязан

Рук. отд.	Радеев				
Н. контр.	Пашкино				
Гл. констр.	Шепелевская				

ЛенЗНИИЭП

ГАП	Радеев		I.84	Гимнастические установки тип I–IV. Сводная спецификация. /Продолжение/.
Арх	Лосев		I.84	

320-066.84 АС

Лист 35

Копировал

Формат А4

Поз. обозначение	Обозначение	Наименование	Кол.	Масса ед., кг	Примечание
4		Болт М12×280	8	0,24	1,98 кг
		ГОСТ 7798-70.			
5		Болт М12×300	4	0,25	1,0 кг
		ГОСТ 7798-70.			
6		Болт М14×30	44	0,06	0,84 кг
		ГОСТ 7798-70.			
7		Гайка 2М10	82	0,01	0,82 кг
		ГОСТ 5915-70.			
8		Гайка 2М12	12	0,015	0,18 кг
		ГОСТ 5915-70.			
9		Гайка 2М14	44	0,02	0,88 кг
		ГОСТ 5915-70.			
10		Гайка 2М6	40	0,007	0,28 кг
		ГОСТ 5915-70.			
11		Шайба.6.	80	0,003	0,24 кг
		ГОСТ 11371-78.			
12		Шайба.10.	164	0,004	0,65 кг
		ГОСТ 11371-78.			
13		Шайба.12.	24	0,006	0,14 кг
		ГОСТ 11371-78.			
14		Шайба.14.	88	0,01	0,88 кг
		ГОСТ 11371-78.			
15		Шплинт 4×45	4	0,02	0,08 кг
		ГОСТ 397-79.			
16		Шуруп Б×100 ГОСТ 1145-80.	10	0,02	0,2 кг

Поз. обозначение	Обозначение	Наименование	Кол.	Масса ед., кг	Примечание
	Гимнастическая	установка тип II			
	Перекладина	— П-2	1	0,14	0,14 м³
1		Наружный элемент.	2	0,06	0,12 м³
		Доска 6.000×200×50			
		ГОСТ 8486-66.			
2		Внутр. соед. элемент**	5	0,002	0,01 м³
		Доска 200×200×50			
		ГОСТ 8486-66.			
3		Внутр. соед. элемент**	2	0,004	0,008 м³
		Доска 375×200×50			
		ГОСТ 8486-66.			
5		Внутр. соед. элемент***	1	0,002	0,002 м³
		Доска 200×200×50			
		ГОСТ 8486-66.			
	Лестница	ЛС-1	2	0,195	0,39 м³
1		Косоур.	4	0,045	0,18 м³
		Доска 4500×200×50			
		ГОСТ 8486-66.			
2		Перекладина.	18	0,0005	0,009 м³
		Брус 210×50×50.			
		ГОСТ 8486-66.			

Привязан

Инв № подл. | Подпись и дата | Взам. инв №

Рук. отд. Радеев | Н. конт. Пащенко | Гл. конст. Шепелевская

Согласовано

ЛенЗНИИЭП	ГАП	Радеев		Гимнастические установки тип I-IV. Сводная спецификация. /Продолжение/.
	Арх.	Лосев		

320-066.84 АС

Лист 37

Копировал

Формат 1550/5

Поз. обозначение	Обозначение	Наименование	Кол.	Масса ед., кг	Примечание
3		Соединит. элемент.	2	0,003	0,006 м³
		Доска 240×150×100.			
		ГОСТ 8486-66.			
	Стойка	С-1	1	0,158	0,158 м³
1		Косоур.	2	0,04	0,08 м³
		Доска 4200×200×50			
		ГОСТ 8486-66.			
2		Нижн. соед. элемент.	2	0,03	0,06 м³
		Доска 3150×200×50			
		ГОСТ 8486-66.			
3		Верхн. соед. элемент.	2	0,006	0,012 м³
		Доска 550×200×50			
		ГОСТ 8486-66.			
10		Внутр. соед. элемент.	3	0,002	0,006 м³
		Доска 200×200×50			
		ГОСТ 8486-66.			
	Стойка	С-2	2	0,216	0,432 м³
1		Косоур.	4	0,04	0,16 м³
		Доска 4200×200×50.			
		ГОСТ 8486-66.			
3		Верх. соед. элемент.	4	0,006	0,024 м³
		Доска 550×200×50			

Поз. обозначение	Обозначение	Наименование	Кол.	Масса ед., кг	Примечание
		ГОСТ 8486-66.			
4		Средн. соед. элемент.	4	0,022	0,088 м³
		Доска 2200×200×50.			
		ГОСТ 8486-66.			
5		Нижн. соед. элемент.	4	0,03	0,12 м³
		Доска 3150×200×50.			
		ГОСТ 8486-66.			
6		Верт. соед. элемент.	2	0,016	0,032 м³
		Доска 1600×200×50.			
		ГОСТ 8486-66.			
10		Внутр. соед. элемент.	4	0,002	0,008 м³
		Доска 200×200×50			
		ГОСТ 8486-66.			
	Перекладина	ПР-1	1	20,25	20,25 кг
1		Стержень.	1	19,42	19,42 кг
		Круг Ф45. ℓ=1600			
		ГОСТ 2590-71*.			
2		Оседержатель.	2	0,182	0,364 кг
		125×40×8.			
		ГОСТ 14730-69.			
3		Заглушка Ф100.	2	0,184	0,368 кг
		ГОСТ 3111-67.			
4		Вкладыш.	2	0,05	0,10 кг
		Труба Ф50. δ=2,5.			
		ℓ=100. ГОСТ 8732-78			

ВЕРНО

СОГЛАСОВАНО

Рук. отд. Радеев

Н. конт. Пащенко

Гл. конст. Шепелевский

Взам. инв. №

Подпись и дата

Инв. № подл.

Привязан

ЛенЗНИИЭП	ГАП	Радеев		I 84
	Арх.	Лосев		I 84

Гимнастические установки тип I–IV. Сводная спецификация. /Продолжение/.

320-066.84 АС

Копировал

Формат 1559/5

Поз. обозначение	Обозначение	Наименование	Кол.	Масса ед., кг	Примечание
	БАРАБАН	В-1	1	68,8	68,8 кг
1		Ось.	1	24,67	24,67 кг
		Круг Ф50, ℓ=1600.			
		ГОСТ 2590-71*.			
2		Подшипник.	3	0,8	2,4 кг
		Фвн.=50, Фнар=104			
		ГОСТ 8338-75.			
3		Обод (1)	3	4,31	12,95 кг
		Полоса 5×70, ℓ=1570			
		ГОСТ 103-76.			
4		Спица.	24	0,24	4,98 кг
		Круг Ф15, ℓ=200.			
		ГОСТ 2590-71*.			
5		Соед. кольцо.	3	1,53	4,71 кг
		Полоса 5×200, Ф200			
		ГОСТ 103-76.			
6		Опорн. цилиндр.	3	0,80	2,41 кг
		Труба Ф114, ℓ=60.			
		ГОСТ 8732-78.			
7		Крышка.	2	0,53	1,06 кг
		Полоса 4×130, Ф=130			
		ГОСТ 103-76.			
8		Гориз. соед. элемент	8	0,64	5,14 кг
		Круг Ф15, ℓ=460			

Поз. обозначение	Обозначение	Наименование	Кол.	Масса ед., кг	Примечание
		ГОСТ 2590-71.			
9		Обод (2).	3	2,82	8,48 кг
		Полоса 4×50, ℓ=1800			
		ГОСТ 103-76.			
10		Зашивка.	40	0,0013	0,054 м³
		Доска 1000×45×30			
		ГОСТ 8486-66.			
11		Оседержатель.	2	0,182	0,364 кг
		125×40×8.			
		ГОСТ 14730-69.			
12		Вкладыш.	2	0,645	1,29 кг
		Труба Ф57, ℓ=140			
		ГОСТ 8732-78.			
13		Заглушка Ф100	2	0,184	0,368
		ГОСТ 3111-67.			
	Шест гимнаст	Ш-1	1	32,25	32,26 кг
1		Стойка.	1	29,1	29,1 кг
		Труба Ф76, ℓ=4100.			
		ГОСТ 8732-78.			
2		Подвес.	1	1,2	1,2 кг
		Полоса 5×60, ℓ=560			
		ГОСТ 103-76.			
3		Крышка.	1	0,39	0,39 кг
		Полоса 5×100, Ф100			
		ГОСТ 103-76.			

Приказан

ЛенЗНИИЭП	ГАП	Радеев		I 84	Гимнастические установки тип I-IV. Сводная спецификация. /Продолжение/.	320-066.84 АС
	Арх.	Лосев		I 84		Лист 39

Копировал

Формат 1559/5

Поз. обозначение	Обозначение	Наименование	Кол.	Масса ед., кг	Примечание
4		Основание.	1	1,57	1,57кг
		Полоса 5×200, ℓ=200			
		ГОСТ 103-76.			
	Канат гимнастический КН-1		1	12,0	12,0кг
1		Подвес.	1	1,2	1,2кг
		Полоса 5×60. ℓ=560			
		ГОСТ 103-76.			
2		Ушко.	1	0,24	0,24кг
		Полоса 5×60. ℓ=100			
		ГОСТ 103-76.			
3		Кольцо.	1	0,28	0,28кг
		Круг Ф10. ℓ=300			
		ГОСТ 2590-71*			
4		Канат Ф56, ℓ=3300	1	7,51	7,51 кг
		ГОСТ 10293-77.			
5		Коуш 85.	2	1,32	2,64кг
		ГОСТ 2224-72			
6		Проволока.	1	0,154	0,154кг
		3-О-С. ℓ=1000			
		ГОСТ 3282-74.			
	Подвесная перекладина ПР-2		1	22,6	22,6кг
1		Вертик. элемент.	2	2,93	5,86кг

Поз. обозначение	Обозначение	Наименование	Кол.	Масса ед., кг	Примечание
		Круг Ф22, ℓ=1100			
		ГОСТ 2590-71*			
2		Ось.	1	5,87	5,87кг
		Круг Ф32. ℓ=700			
		ГОСТ 2590-71*.			
3		Перекладина.	1	0,0008	0,0008м³
		Доска 600×55×25.			
		ГОСТ 8486-66.			
4		Петля.	2	0,16	0,33кг
		Профиль 63×32, ℓ=50			
		ГОСТ 12336-66.			
5		Перемычка.	1	1,37	1,37кг
		Круг Ф22 ℓ=460			
		ГОСТ 2590-71*			
6		Косынка.	2	0,157	0,314кг
		Полоса 4×100, ℓ=100			
		ГОСТ 103-76.			
7		Подшипник.	2	0,61	1,2кг
		Фвн.=32. Фнар=60.			
		ГОСТ 8338-75.			
8		Подвес.	2	1,2	2,4кг
		Полоса 5×60, ℓ=560			
		ГОСТ 103-76.			
9		Петля.	2	0,68	1,36кг
		Полоса 5×100, ℓ=150			
		ГОСТ 103-76			

Привязан

Инв № подл. | Подпись и дата | Взам. инв №

Рук. отд. Радеев | Н. конт. Пащенко | Гл. конст. Шепелевский

СОГЛАСОВАНО

ЛенЗНИИЭП | ГАП Радеев | Арх Лосев | Гимнастические установки тип I–IV. Сводная спецификация. /Продолжение | 320-066 84 | АС | 40

Копировал | Формат 1559/5

Поз. обозначение	Обозначение	Наименование	Кол.	Масса ед., кг	Примечание
10		Косынка	4	0,059	0,236 кг
		Полоса 5×30, ℓ=50			
		ГОСТ 103-76.			
11		Цилиндр.	2	0,27	0,54 кг
		Труба Ф70. ℓ=40.			
		ГОСТ 10704-76.			
12		Крышка.	2	0,20	0,40 кг
		Полоса 4×80. Ф80			
		ГОСТ 103-76.			
	Деталь	МД-1	2	11,64	23,29 кг
1		Накладка.	2	0,82	1,65 кг
		Полоса 5×95. ℓ=270			
		ГОСТ 103-76.			
2		Опора.	2	6,41	12,81 кг
		Швеллер 27п, ℓ=240			
		ГОСТ 8240-72			
3		Труба Ф76.	2	2,84	5,68 кг
		ℓ=400			
		ГОСТ 8732-78			
4		Анкерн. плита.	2	1,57	3,14 кг
		Полоса 5×200, ℓ=200			
		ГОСТ 103-76.			
	Фундаменты				
	Бетон монолитный М150. 500×500×400		11	0,1	1,1 м³

Поз. обозначение	Обозначение	Наименование	Кол.	Масса ед., кг	Примечание
	Деталь	МД-3	2	6,75	13,5 кг
1		Щечка.	4	0,78	3,14 кг
		Полоса 5×100. ℓ=200			
		ГОСТ 103-76.			
2		Основание.	2	0,78	1,56 кг
		Полоса 5×100, ℓ=200			
		ГОСТ 103-76.			
3		Труба Ф76, ℓ=400.	2	2,84	5,68 кг
		ГОСТ 8732-78.			
4		Анкерн. плита.	2	1,57	3,14 кг
		Полоса 5×200×200.			
		ГОСТ 103-76.			
	Деталь	МД-2	6	12,51	76,06 кг
1		Опора, полоса 5×100,	6	0,47	2,82 кг
		ℓ=460. ГОСТ 103-76.			
2		Основание, полоса	6	0,78	46,8 кг
		5×100, ℓ=200. ГОСТ 103-76.			
3		Труба Ф76. ℓ=400	6	2,84	17,04 кг
		ГОСТ 8732-78.			
4		Анкерн. плита.	6	1,57	9,4 кг
		Полоса 5×200, ℓ=200			
		ГОСТ 103-76.			

Привязан

Согласовано

Рук. отд. | Н. конт. | Гл. конст. | Подпись и дата | Взам. инв. №

Инв. № подл.

ЛенЗНИИЭП	ГАП	Радеев		1.84	Гимнастические установки тип I-IV. Сводная спецификация. /Продолжение/.	320-066.84 АС
	Арх.	Лосев		1.84		Лист 41

Поз. обозначение	Обозначение	Наименование	Кол.	Масса ед., кг	Примечание
	Стандартные	изделия			16,42 кг
1		Болт М6×70. ГОСТ 7798-70	16	0,04	0,64 кг
2		Болт М10×170. ГОСТ 7798-70	96	0,11	10,56 кг
3		Болт М12×300. ГОСТ 7798-70	11	0,25	2,75 кг
4		Гайка М6. ГОСТ 5915-70	16	0,007	0,112 кг
5		Гайка М10. ГОСТ 5915-70.	96	0,01	0,96 кг
6		Гайка М12. ГОСТ 5915-70	11	0,015	0,165 кг
7		Шайба 1.6. ГОСТ 11371-78	32	0,003	0,096 кг
8		Шайба 1.10. ГОСТ 11371-78	192	0,004	0,768 кг
9		Шайба 1.12. ГОСТ 11371-78	22	0,006	0,132 кг
10		Шпилит 4×45. ГОСТ 397-79	2	0,02	0,04 кг
11		Шуруп 5×100. ГОСТ 1145-80	10	0,02	0,2 кг
	Гимнастическая	установка тип III			
	Перекладина	П-3	1	0,14	0,14 м³
1		Наружн. соед. элемент.	2	0,06	0,12 м³
		Доска 6.000×200×50			
		ГОСТ 8486-66.			
2		Внутр. соед. элемент.*	1	0,002	0,002 м³
		Доска 200×200×50.			
		ГОСТ 8486-66.			
3		Внутр. соед. элемент.	2	0,004	0,008 м³
		Доска 375×200×50.			

Поз. обозначение	Обозначение	Наименование	Кол.	Масса ед., кг	Примечание
		ГОСТ 8486-66.			
4		Внутр. соед. элемент.***	2	0,0025	0,005 м³
		Доска 250×200×50.			
		ГОСТ 8486-66.			
5		Внутр. соед. элемент.***	2	0,002	0,004 м³
		Доска 200×200×50.			
		ГОСТ 8486-66			
	Лестница	ЛС-1	2	0,195	0,39 м³
1		Косоур.	4	0,045	0,18 м³
		Доска 4500×200×50.			
		ГОСТ 8486-66			
2		Перекладина.	18	0,0005	0,009 м³
		Брус 210×50×50.			
		ГОСТ 8486-66.			
3		Соедин. элемент.	2	0,003	0,006 м³
		Доска 240×150×100.			
		ГОСТ 8486-66.			
	Лестница	ЛС-3	2	0,306	0,61 м³
		Стойка С-4	2	0,122	0,24 м
1		Косоур.	2	0,04	0,08 м³
		Доска 4200×200×50.			
		ГОСТ 8486-66.			

Привязан

Инв. № подл. | Подпись и дата | Взам. инв. №

Рук. отд. Радеев | Н. конт. Пащенко | Гл. инж. Шепелевский

Согласовано

Пенз ЧИИЭП	Гл. спец. Радеев	Арх. Лосев	Гимнастические установки тип I-IV. Сводная спецификация. /Продолжение/.	320-06684	АС	Лист 42

Копировал

Формат 1559

Поз. обозначение	Обозначение	Наименование	Кол	Масса ед., кг	Примечание
2		Нижн. соед. элемент.	2	0,03	0,06 м³
		Доска 3150×200×50			
		ГОСТ 8486-66.			
3		Верхн. соед. элемент	2	0,006	0,012 м³
		Доска 550×200×50			
		ГОСТ 8486-66.			
8		Косоур.	2	0,04	0,08 м³
		Доска 4200×200×50			
		ГОСТ 8486-66			
10		Внутр. соед. элемент.	6	0,002	0,012 м³
		Доска 200×200×50.			
		ГОСТ 8486-66.			
		Стойка С-5	2	0,122	0,244 м³
1		Косоур.	2	0,04	0,08 м³
		Доска 4200×200×50.			
		ГОСТ 8486-66.			
2		Нижн. соед. элемент.	2	0,03	0,06 м³
		Доска 3150×200×50.			
		ГОСТ 8486-66.			
3		Верхн. соед. элемент	2	0,006	0,012 м³
		Доска 550×200×50.			
		ГОСТ 8486-66.			
9		Косоур.	2	0,04	0,08 м³
		Доска 4200×200×50			
		ГОСТ 8486-66.			
10		Внутр. соед. элемент.	6	0,002	0,012 м³
		Доска 200×200×50			
		ГОСТ 8486-66.			
7		Косоур (С-3).	2	0,04	0,08 м³
		Доска 4200×200×50			
		ГОСТ 8486-66.			
11		Перекладина.	22	0,002	0,044 м³
		Доска 750×70×40.			
		ГОСТ 8486-66			
		Шест для скольжения Ш-2	2	2,91	
1		Деталь М4-5	2	1,0	2,0 кг
		Полоса 5×160, ℓ=160.			
		ГОСТ 103-76.			
2		Щёчки.	4	0,35	1,4 кг
		Полоса 5×75, ℓ=120.			
		ГОСТ 103-76.			
3		Шест.	2	0,03	0,06 м³
		Бревно Ф 100.			
		ℓ=3900 ГОСТ			
	Турник Т-1		2	18,2	36,4
		Перекладина.	2	8,3	16,6

Привязан

Инв. № подл. | Подпись и дата | Взам. инв. №

ЛенЗНИИЭП	ГАП	Радеев		134	Гимнастические установки тип I–IV. Сводная спецификация. /Продолжение/.
	Арх.	Лосев		I-VI	

320-066.84 АС Лист 43

Копировал Формат 1559/5

Поз. обозначения	Обозначение	Наименование	Кол	Масса ед., кг	Примечание
		Круг Ф45. ℓ=2440,			
		ГОСТ 2590-71*			
2		Фланец Ф100.	4	0,39	1,57кг
		Полоса 5×100, ℓ=100			
		ГОСТ 103-76.			
	Деталь	МД-1	2	11,64	23,29кг
1		Накладка.	2	0,82	1,65 кг
		Полоса 5×75, ℓ=270.			
		ГОСТ 103-76.			
2		Опора.	2	6,41	12,81кг
		Швеллер 27П. ℓ=240			
		ГОСТ 8240-72.			
3		Труба Ф76, ℓ=400	2	2,84	5,68 кг
		ГОСТ 8732-78.			
4		Анкерн. плита.	2	1,57	3,14кг
		Полоса 5×200. ℓ=200			
		ГОСТ 103-76.			
	Деталь	МД-2	10	5,66	56,6кг
1		Опора, полоса 5×100	10	0,47	4,7 кг
		ℓ=460. ГОСТ 103-76.			
2		Основание.	10	0,78	7,8кг
		Полоса 5×100. ℓ=200			
		ГОСТ 103-76.			

Поз. обозначения	Обозначение	Наименование	Кол	Масса ед., кг	Примечание
3		Труба Ф76, ℓ=400	10	2,84	28,4кг
		ГОСТ 8732-78.			
4		Анкерная плита.	10	1,57	15,7кг
		Полоса 5×200, ℓ=200			
		ГОСТ 103-76.			
	Деталь	МД-4.	2	6,345	12,69кг
1		Опора, полоса 5×100	2	1,55	2,11 кг
		ℓ=270. ГОСТ 103-76.			
2		Основание.	2	0,88	1,76кг
		Полоса 5×150, Ф150			
		ГОСТ 103-76.			
3		Труба Ф76. ℓ=400	2	2,84	5,68кг
		ГОСТ 8732-78.			
4		Анкерная плита.	2	1,57	3,14кг
		Полоса 5×200. ℓ=200			
		ГОСТ 103-76.			
	Фундаменты				
	Бетон монолитный	М150. 500×500×400	14	0,1	1,4м³
	Стандартные	изделия			10,2кг
1		Болт М6×70	32	0,04	1,28кг
		ГОСТ 7798-70			
2		Болт М6×90.	2	0,041	0,082кг
		ГОСТ 7798-70.			
3		Болт М10×170	42	0,11	4,62кг
		ГОСТ 7798-70			

Привязан

Инв № подл. | Подпись и дата | Взам. инв. №

Рук. отд. | Н. контр. | Гл. конст.

Радеев | Пащенко | Шепелевский

Согласовано

ЛенЗНИИЭП	ГИП	Радеев		Пилонастилочные установки тип I-IV. Секция спецификация. (Продолжение).
	Рук.	Лосев		
				320-066 ВН АС

Копировал

Формат А4

Поз. обозначение	Обозначение	Наименование	Кол.	Масса ед., кг	Примечание
4		Болт М12×280	8	0,25	2,0 кг
		ГОСТ 7798-70.			
5		Болт М12×300.	2	0,251	0,5 кг
		ГОСТ 7798-70.			
6		Гайка М16.	34	0,007	0,238 кг
		ГОСТ 5915-70.			
7		Гайка М10.	42	0,01	0,42 кг
		ГОСТ 5915-70.			
8		Гайка М12.	10	0,015	0,15 кг
		ГОСТ 5915-70.			
9		Шайба 1.6.	68	0,003	0,268 кг
		ГОСТ 11371-78.			
10		Шайба 1.10.	84	0,004	0,336 кг
		ГОСТ 11371-78			
11		Шайба 1.12.	20	0,006	0,12 кг
		ГОСТ 11371-78.			
12		Шуруп 6×100.	10	0,02	0,2 кг
		ГОСТ 1145-80.			
	Гимнастическая установка тип IV				
	Переkладина П-4		1	0,14	0,14 м³
1		Наружн. соед. элемент	2	0,06	0,12 м³
		Доска 6000×200×50			
		ГОСТ 8486-66.			
2		Внутр. соед. элемент	5	0,002	0,01 м³

Поз. обозначение	Обозначение	Наименование	Кол.	Масса ед., кг	Примечание
		Доска 200×200×50			
		ГОСТ 8486-66.			
3		Внутр. соед. элемент**	2	0,004	0,008 м³
		Доска 375×200×50.			
		ГОСТ 8486-66.			
5		Внутр. соед. элемент	1	0,002	0,002 м³
		Доска 200×200×50.			
		ГОСТ 8486-66.			
	Лестница	ЛС-1	2	0,195	0,39 м³
1		Косоур.	4	0,045	0,18 м³
		Доска 4500×200×50			
		ГОСТ 8486-66.			
2		Переkладина	18	0,0005	0,009 м³
		Брус 210×50×50.			
		ГОСТ 8486-66.			
3		Соедин. элемент.	2	0,003	0,006 м³
		Доска 240×150×100			
		ГОСТ 8486-66			
	Стойка-4	С-5	3	0,158	0,47 м³
1		Косоур	6	0,04	0,24 м³
		Доска 4200×200×50			
		ГОСТ 8486-66.			
2		Нижн. соед. элемент	6	0,03	0,18 м³
		Доска 3150×100×50			
		ГОСТ 8486-66			

Согласовано

Инв. № подл. | Подпись и дата | Взам. инв. №

Привязан

ЛенЗНИИЭП	ГИП	Власов		Гимнастические установки тип I–IV. Сводная спецификация. /Продолжение/	320-066.84 АС
	Арх.	Лосев			45

Копировал

Формат А4

Поз. обозначение	Обозначение	Наименование	Кол.	Масса ед., кг	Примечание
3		Верхн. соед. элемент	6	0,006	0,036 м³
		Доска 550×200×50.			
		ГОСТ 8486-66.			
10		Внутр. соед. эл-нт.	9	0,002	0,018 м³
		Доска 200×200×50			
		ГОСТ 8486-66.			
	Шест гимнастический Ш-1		1	32,26	32,26 кг
1		Стойка.	1	29,1	29,1 кг
		Труба Ф76. ℓ=4100.			
		ГОСТ 8732-78.			
2		Подвес.	1	1,2	1,2 кг
		Полоса 5×60, ℓ=560			
		ГОСТ 103-76.			
3		Крышка.	1	0,39	0,39 кг
		Полоса 5×100, Ф100			
		ГОСТ 103-76.			
4		Основание.	1	1,57	1,57 кг
		Полоса 5×200, ℓ=200			
		ГОСТ 103-76.			
	Кольца гимнастическ. КЦ-1		2	5,326	10,65 кг
1		Подвес.	2	1,2	2,4 кг
		Полоса 5×60. ℓ=560			
		ГОСТ 103-76.			
2		Ушко	2	0,471	0,942 кг

Поз. обозначение	Обозначение	Наименование	Кол.	Масса ед., кг	Примечание
		Полоса 10×60. ℓ=100			
		ГОСТ 103-76.			
3		Канат Ф9,8, ℓ=3500	2	1,745	3,49 кг
		ГОСТ 3062-80.			
4		Кольцо. (1)	2	1,3	2,6 кг
		Трубка К32×40, ℓ=1200			
		ГОСТ 11945-78.			
5		Коуш 34.	6	0,11	0,66 кг
		ГОСТ 2224-72.			
6		Проволока Ф3.	2	0,154	0,31 кг
		ℓ=1000. ГОСТ 3282-74.			
7		Кольцо (2).	2	0,123	0,25 кг
		Круг Ф10, ℓ=200			
		ГОСТ 2590-71*.			
	Мишень М-1		2	29,0	58,01 кг
1		Рама.	2	11	22 кг
		Уголок 50×32×3.			
		ℓ=5800. ГОСТ 8510-72.			
2		Крестовина.	4	2,4	9,5 кг
		Уголок 50×32×3, ℓ=1450			
		ГОСТ 8510-72.			
3		Мишень. (δ=30)	2	10,1	20,2 кг
		Щит ДСП 1445×1445.			
		ГОСТ 10632-77.			
4		Соед. элемент.	1	6,31	6,31 кг
		Труба Ф50, ℓ=1600			
		ГОСТ 8732-78.			

Привязан

Инв. № подл. | Подпись и дата | Взам. инв. №

Рук. отд. Радеев | Н. контр. Пащенко | Гл. конст. Шепелевский

Согласовано

ЛенЗНИИЭП	ГАП Радеев		Гимнастические установки тип I–IV. Сводная спецификация. /Продолжение/	320 066.84 АС
	Ст. Р. Лосев			46

Копировал Формат 155.7

Поз. обозначение	Обозначение	Наименование	Кол.	Масса ед., кг	Примечание
	Деталь	МД-1	2	11,64	23,29 кг
1		Накладка.	2	0,82	1,65 кг
		Полоса 5×95, l=270			
		ГОСТ 103-76.			
2		Опора.	2	6,41	12,81 кг
		Швеллер 27п, l=240			
		ГОСТ 8240-72.			
3		Труба Ф76, l=400	2	2,84	5,68 кг
		ГОСТ 8732-78.			
4		Анкерная плита.	2	1,57	3,14 кг
		Полоса 5×200, l=200			
		ГОСТ 103-76.			
	Деталь	МД-2	6	5,65	33,92 кг
1		Опора.	6	0,47	2,82 кг
		Полоса 5×100, l=460.			
		ГОСТ 103-76.			
2		Основание.	6	0,78	4,68 кг
		Полоса 5×100, l=200.			
		ГОСТ 103-76.			
3		Труба Ф76, l=400	6	2,84	17,0 кг
		ГОСТ 8732-78			
4		Анкерная плита.	6	1,57	9,42 кг

Поз. обозначение	Обозначение	Наименование	Кол.	Масса ед., кг	Примечание
		Полоса 5×200, l=200.			
		ГОСТ 103-76.			
	Бетон монолитный	М150: 500×500×400	9	0,1	0,9 м³
	Стандартные	изделия.			19,02 кг
1		Болт М6×50	72	0,03	2,16 кг
		ГОСТ 7798-70.			
2		Болт М6×70	24	0,04	0,96 кг
		ГОСТ 7798-70.			
3		Болт М10×170	64	0,11	7,04 кг
		ГОСТ 7798-70.			
4		Болт М12×300	12	0,25	3,0 кг
		ГОСТ 7798-70.			
5		Гайка М6	96	0,007	0,67 кг
		ГОСТ 5915-70.			
6		Гайка М10	64	0,01	0,64 кг
		ГОСТ 5915-70.			
7		Гайка М12	12	0,015	0,18 кг
		ГОСТ 5915-70.			
8		Шайба 1.6	192	0,003	0,576 кг
		ГОСТ 11371-78			
9		Шайба 1.10	128	0,004	0,512 кг
		ГОСТ 11371-78			
10		Шайба 1.12	24	0,006	0,144 кг
11		Шуруп 6×100	8	0,002	0,016 кг
		ГОСТ 1145-80			

Привязан

Инв. № подл. | Подпись и дата | Взам. инв. №

Рук. отд. Радеев | Н. кон-т. Пащенко | Гл. конст. Шепелевский

СОГЛАСОВАНО

ЛенЗНИИЭП | ГАП Радеев | Арх. Лосев | Гимнастические установки тип I-IV. Сводная спецификация. /Окончание/. | 320-066.84 АС | Лист 47

Копировал | Формат 1559/5

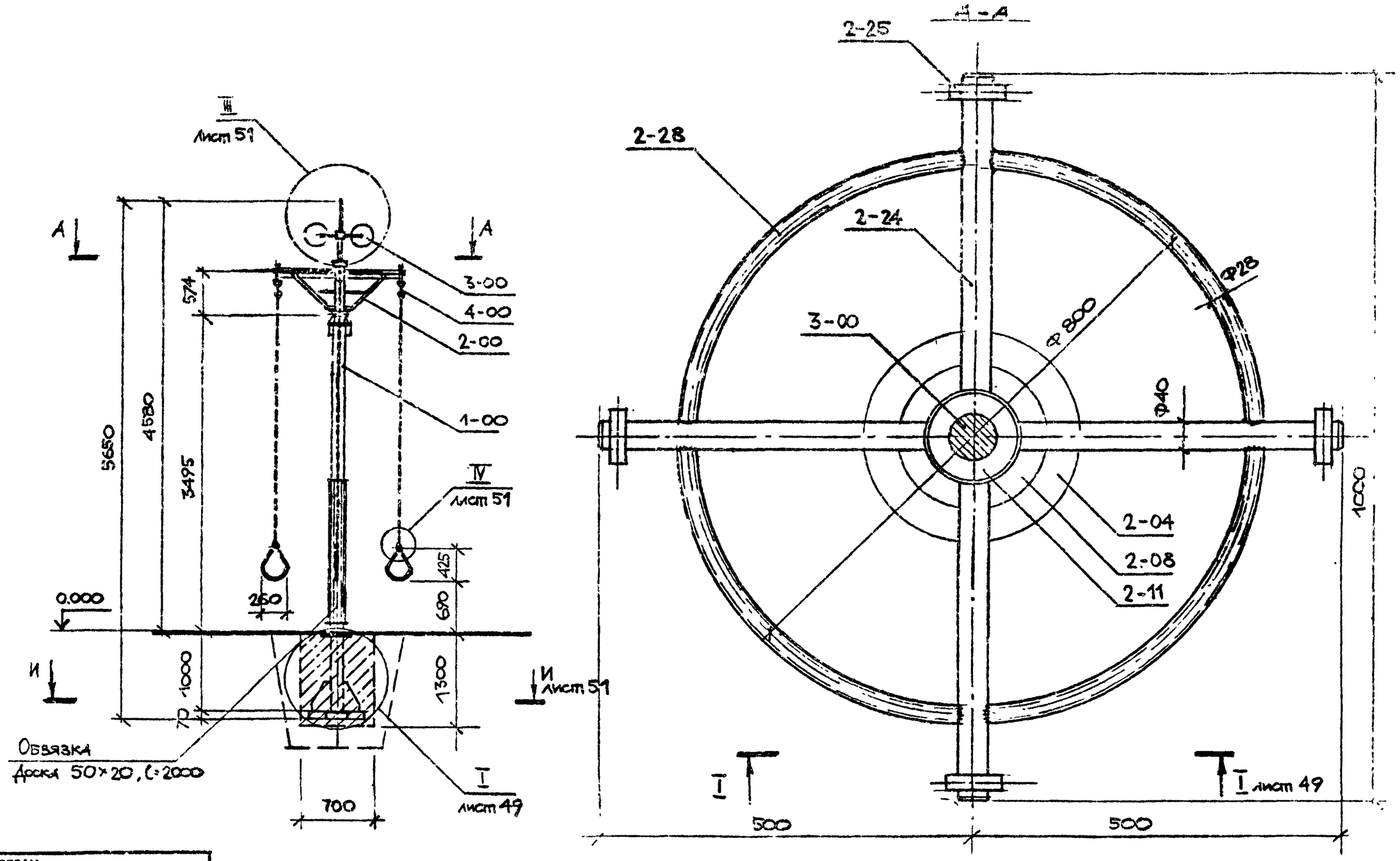

ВЕРНО
Зав. канц.
г. Ленинград

СОГЛАСОВАНО

Рук.отд.	Радеев		I 84
Н.конт.	Пащенко		I 84
Гл.констр.	Шепелевский		I 84

Инв.№ подл. | Подпись и дата | Взам. инв.№

ПРИВЯЗАН

ЛенЗНИИЭП	ГАП.	Радеев		I 84	Карусель „Гигантские шаги". Фасад. Разрез А-А.	320-065.84 АС	Лист 48
	Арх.	Лосев		I 84		

Копировал

Формат 1559/1

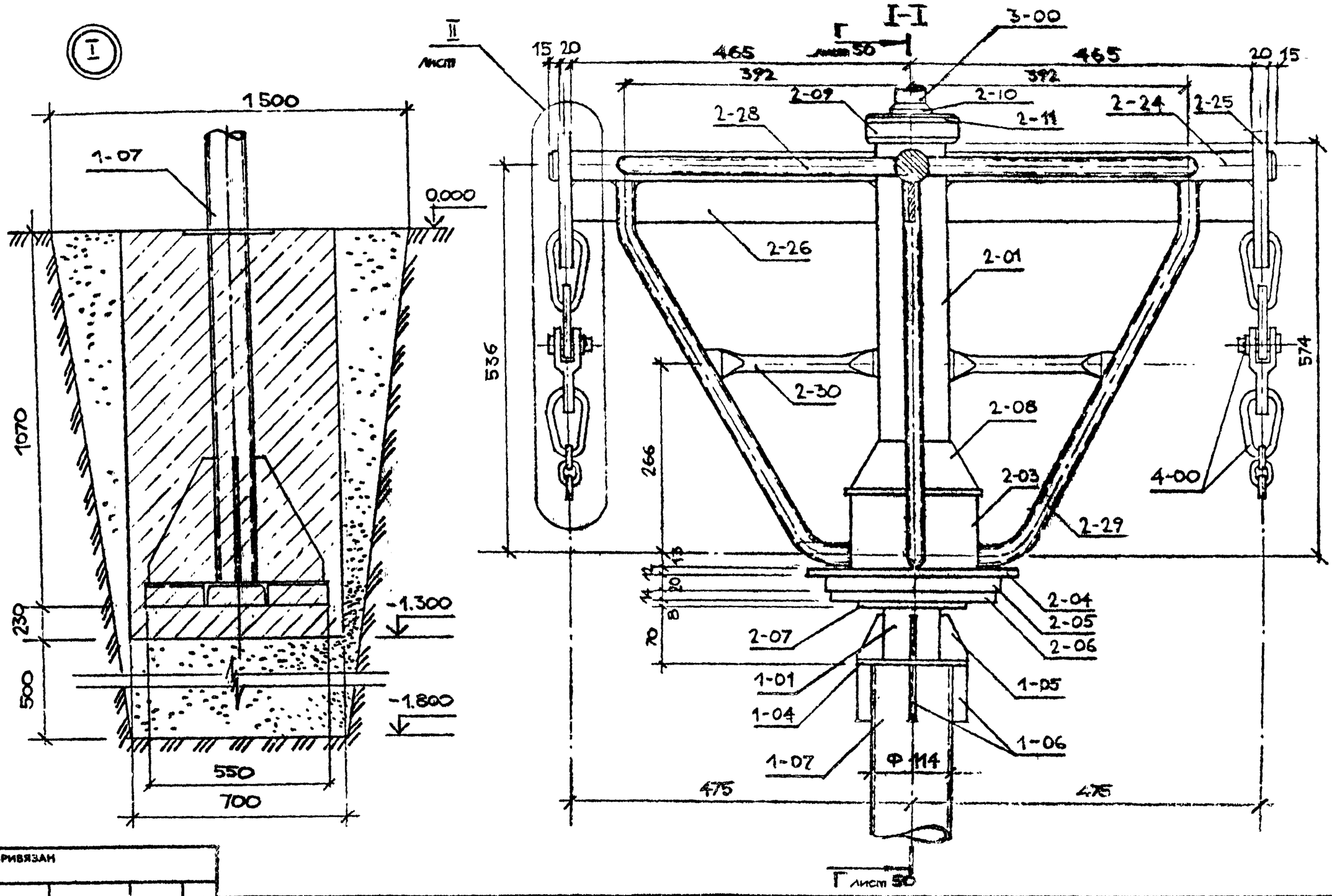

Рук.отд.	Радеев						
Н.конт.	Пащенко						
Гл.конст.	Шепелевская						

СОГЛАСОВАНО

ВЕРНО

Инв № подл. | Подпись и дата | Взам. инв №

ПРИВЯЗАН

ЛенЗНИИЭП	ГАП	Радеев		1.84	Карусель „Гигантские шаги". Узел I. Сечение I-I.	320-066.84	АС
	Арх.	Лосев		1.84			Лист 49

Копировал

Формат 1559/5

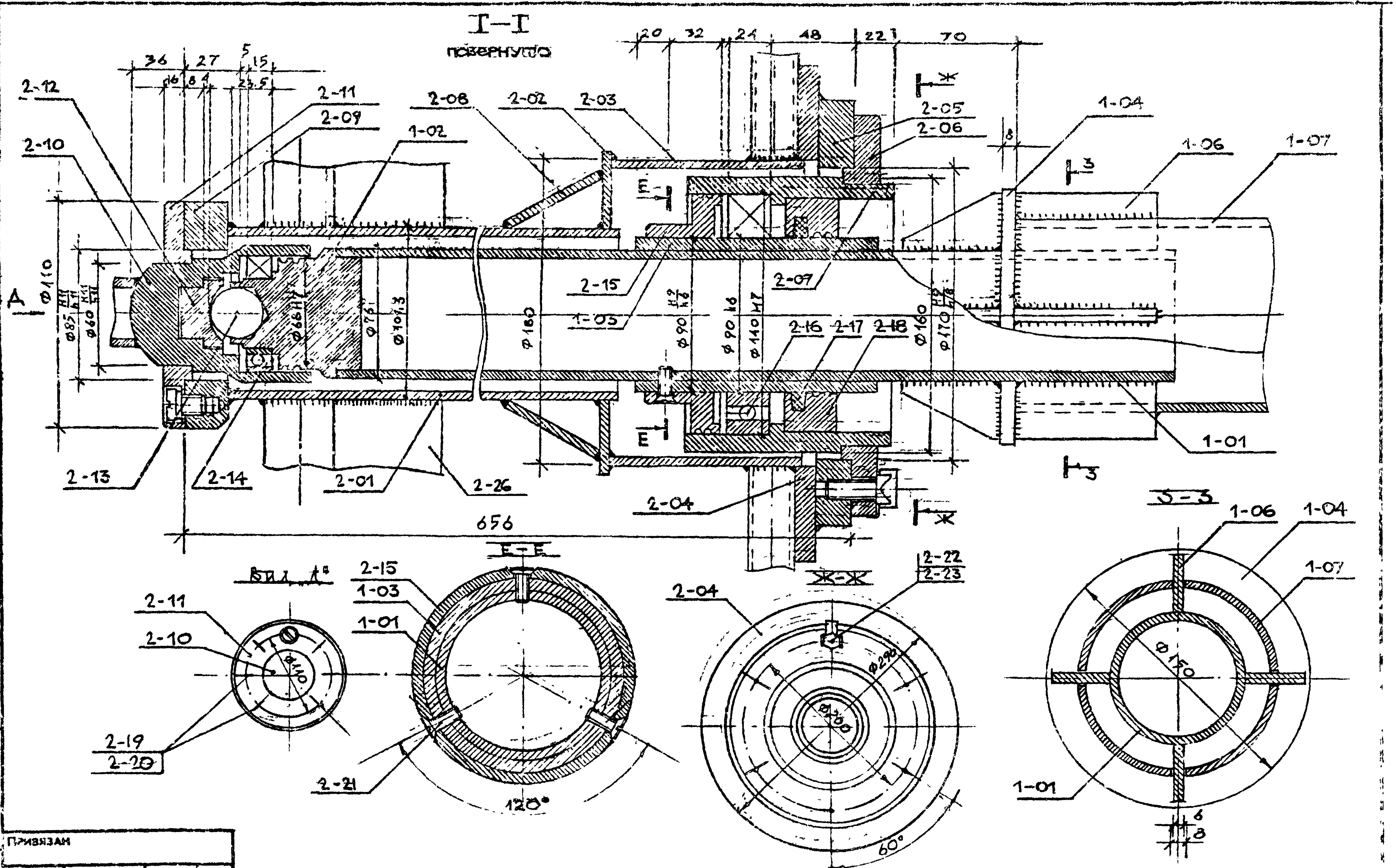

СОГЛАСОВАНО

Рук.отд.	Радеев	
Н.контр.	Пащенко	
Гл.констр.	Шепелевский	

Взам. инв. №

Подпись и дата

Инв № подл

Привязан

ЛенЗНИИЭП	ГАП	Радеев		.84	Карусель „Гигантские шаги". Разрез Г-Г. Сечения. Вид „Д".	320-066.84	АС	Лист 50
	Арх	Лосев		.84				
	Арх	Писаренко		.84				

Флюгер. Поз. 3-00.

II

H

20

Ø40

C17

4-04

4-01

K

K

Шплинт 4.

4-02

H

H-H

80

2-25

110

105*

Ø12

50

4-01

65

4-02

4-06

Ø10

Ø8

K-K

36

Ø9

Ø8

45

4-03

1*

16

4-01

III

3-01

150

150

Ø60

Шплинт 4.

3-03

3-02

3-05

M

M

450

Ø25

3-01

200

Ø200

V

2-10

2-09

2-01

IV

4-04

4-05

Ø25

20

4-07

Ø40

V

3-01

20

2-10

*5n

M-M

3-01

3-05

Ø14

3-04

3-02

1-10

1-09

180

20

550

550

И-И

Л+Л

ПОВЕРНУТО

4-04

Ø8

Ø6

4-07

ПРИВЯЗАН

Инв. № подл. | Подпись и дата | Взам. инв. №

Рук. отд.	Радеев		
Н. контр.	Пащенко		
Гл. констр.	Шегельский		

ГАП	Радеев		84
Арх.	Лосев		84
Арх.	Поликовская		84

Типовой проект 3.407.1-14.89 Альбом 3

Карусель "Гигантские шаги". Узлы II-V. Разрез И-И. Сечения.

320-066.84 АС

Лист 51

Копировал

Формат А3

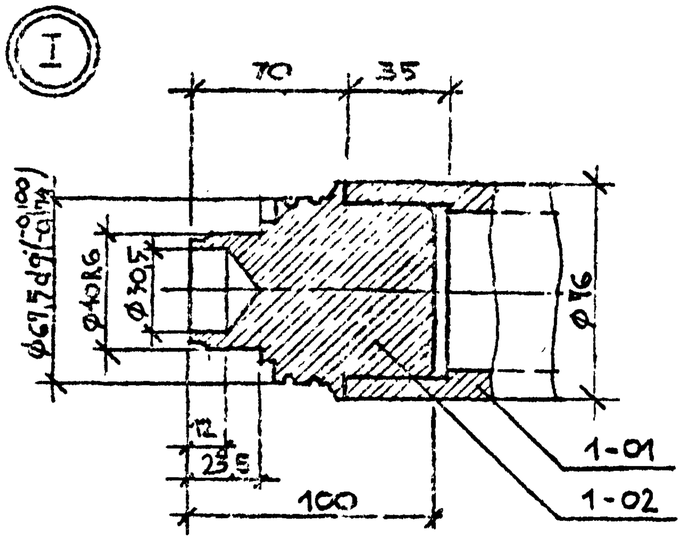

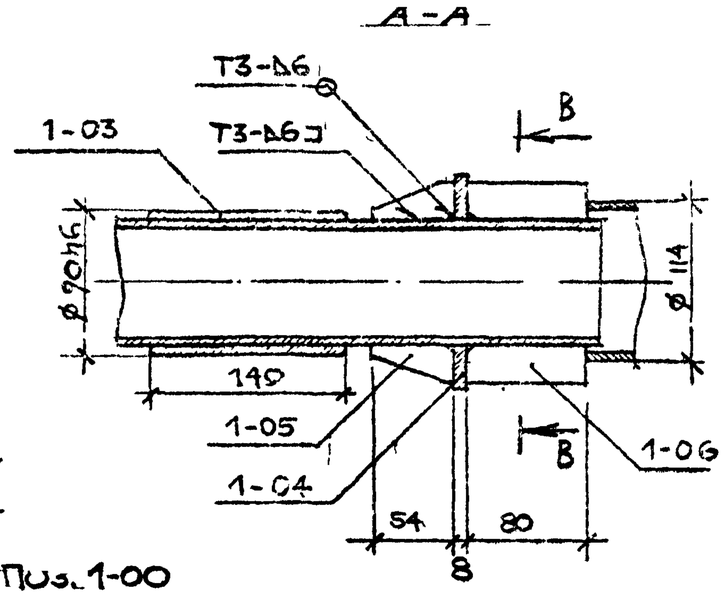

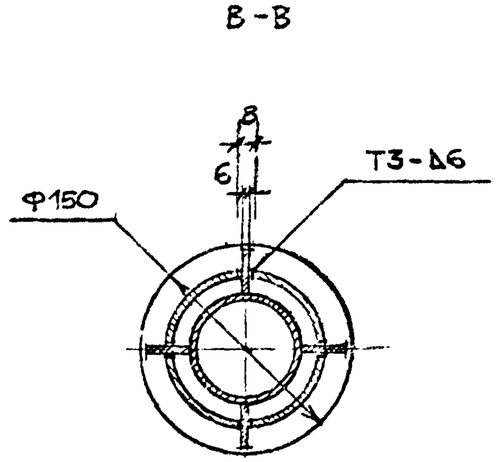

Мачта Поз.1-00

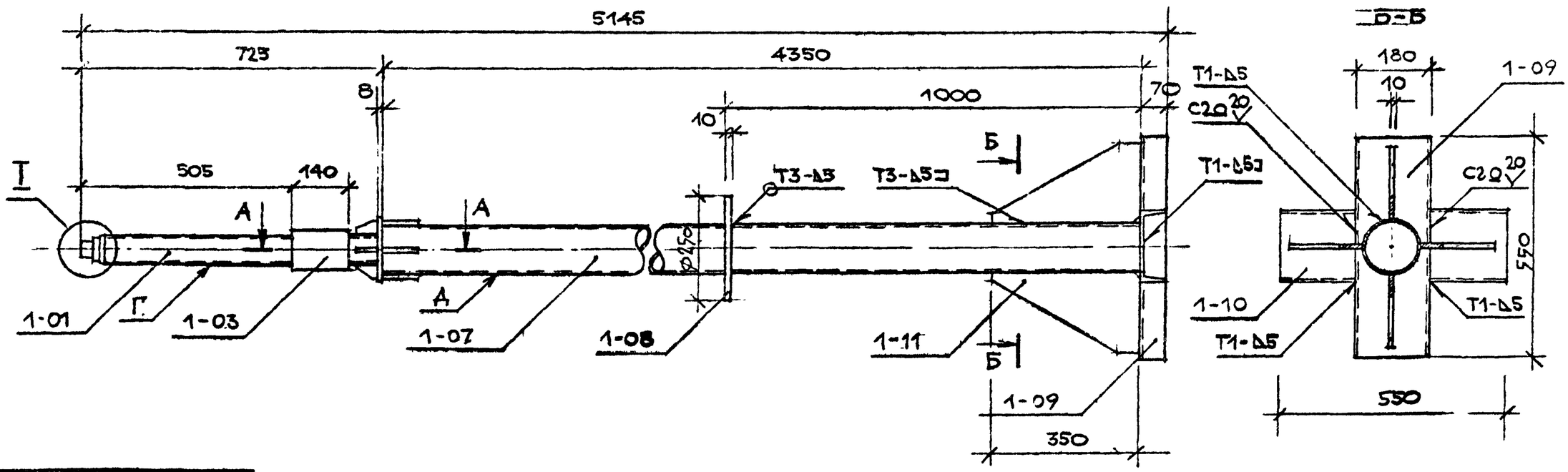

ПРИВЯЗАН							
				ЛенЗНИИЭП	ГАП	Радсев		Карусель „Гигантские шаги". Мачта. Поз.1-00. Узел I. Сечения	320-066.84	АС	52
					Арх.	Досев					

Копировал

Формат А3

Стержень.

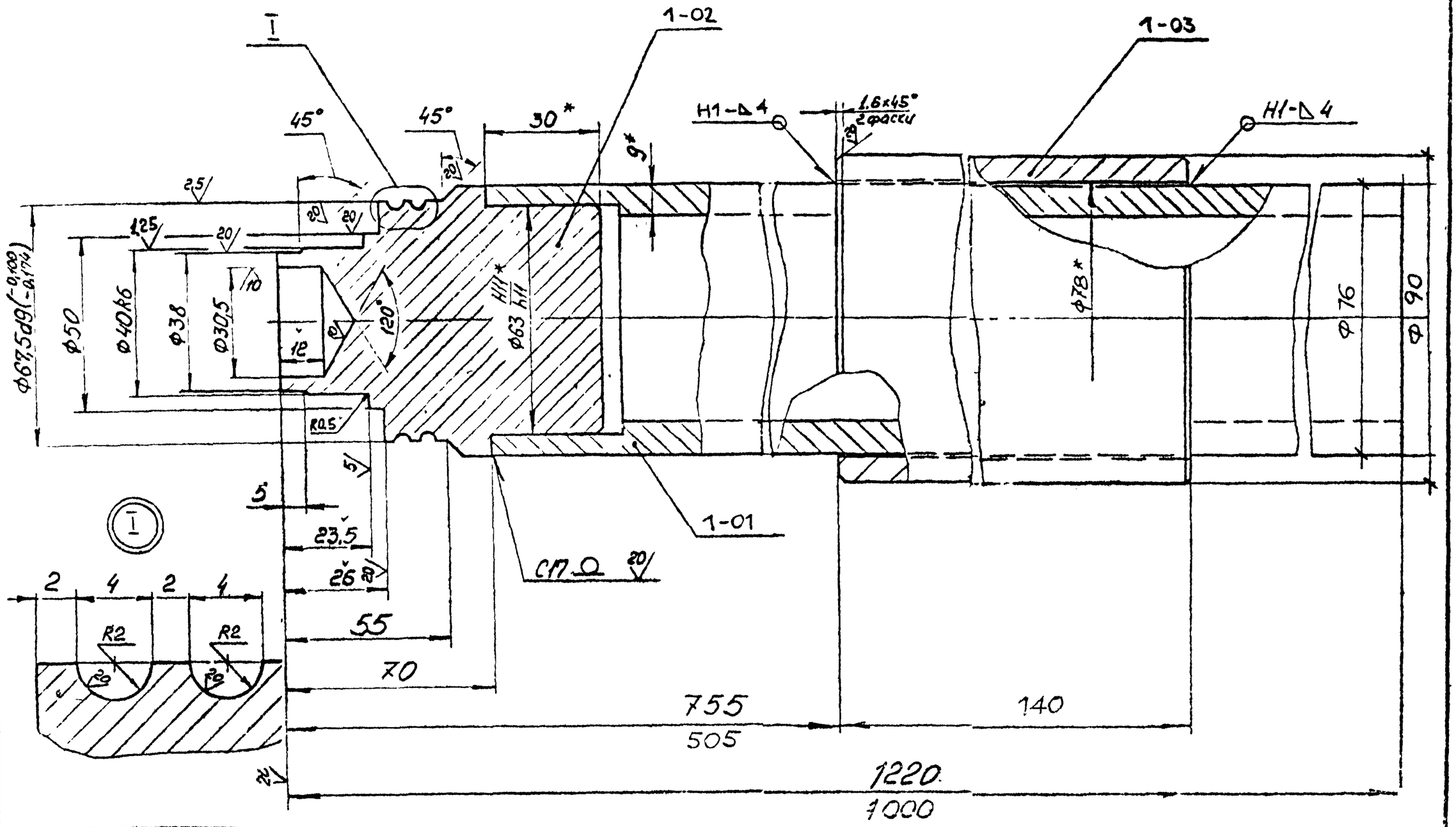

Привязан

ЛЕНЗНИИЭП	ГАП	Радеев		Карусель „Гигантские шаги" Стержень. Детали	320-566 84	АС	Лист 53
	Арх.	Лопев				

Согласовано

Рук отд. Радеев
Н конт. Пащенко
Гл. конст. Шепелевский

Подпись и дата | Взам. инв №

Копировал

Формат 1559/5

Оголовник.

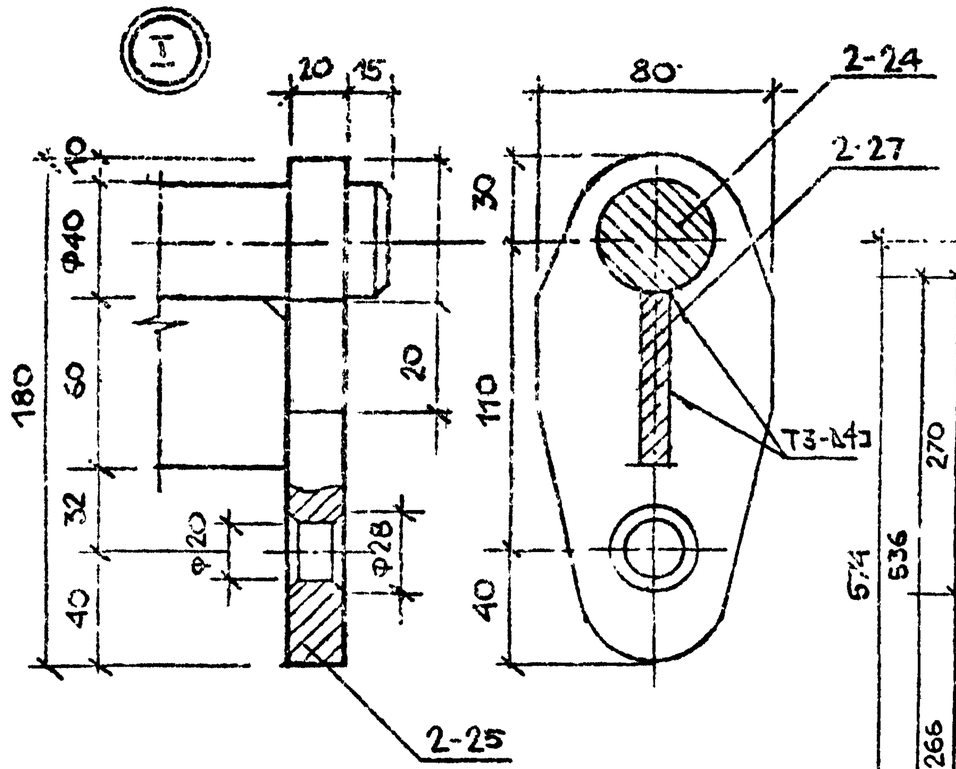

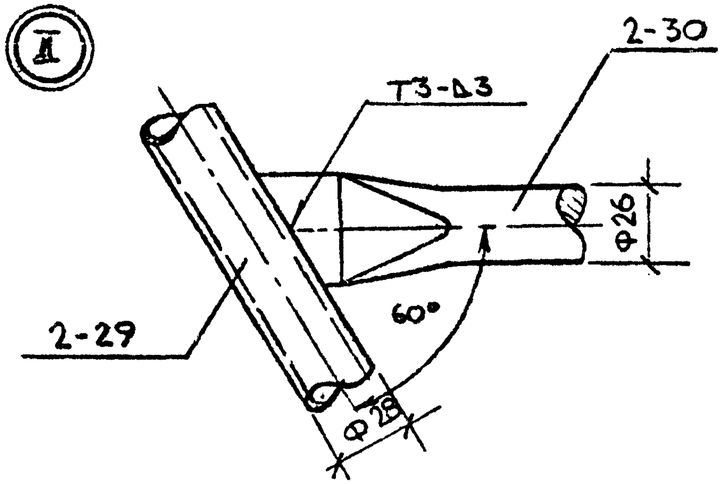

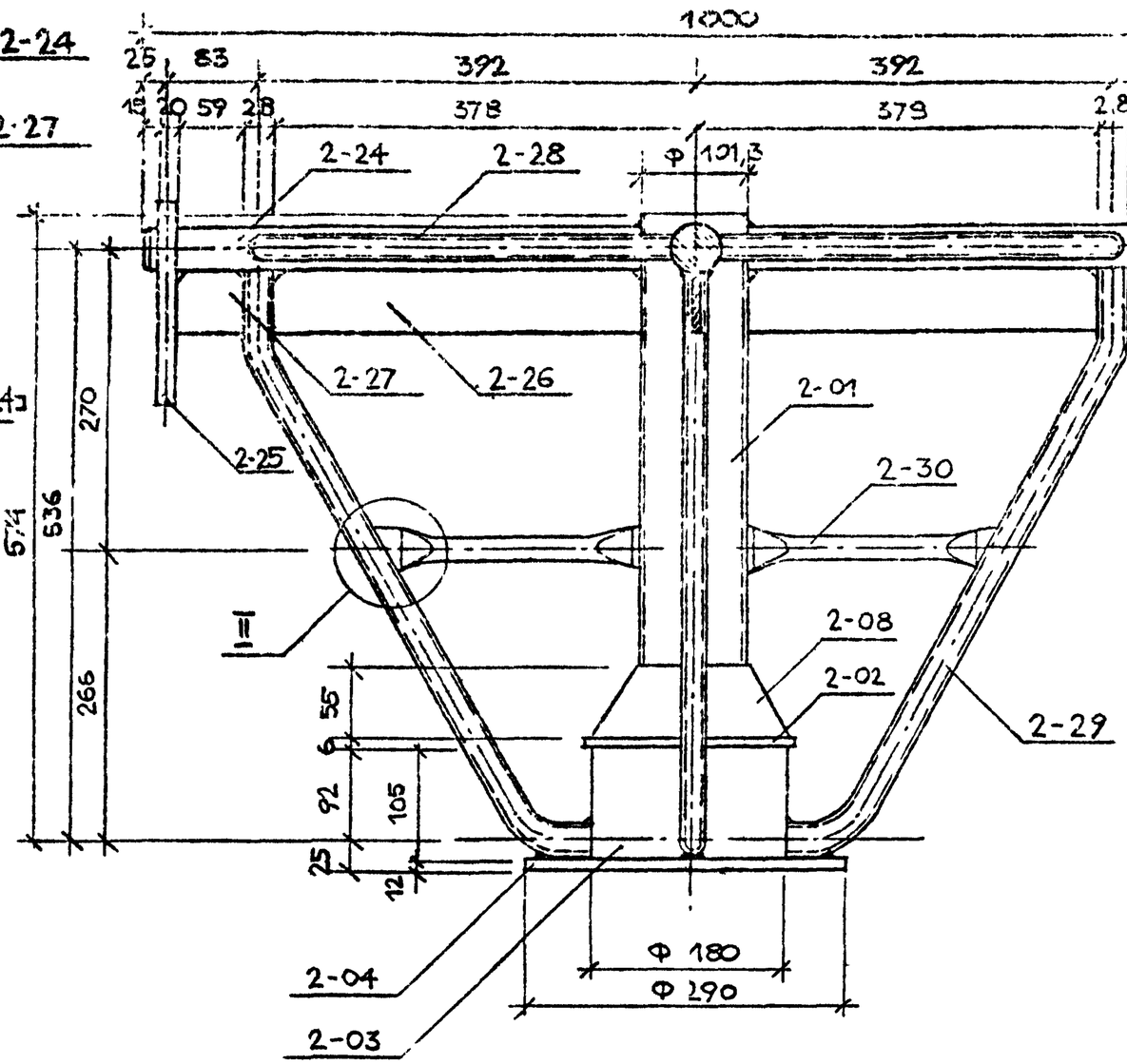

1. Сварка дуговая в среде углекислого газа. Электрод - проволока 1,6 Св-08Г2С ГОСТ 2246-70.
2. Сварные швы по ГОСТ 5264-80.

Рук отд	Радеев							
Н контр	Пащенко							
Гл конст	Шпилевская							
ГАП	Радеев		Т	84	Карусель "Гигантские шаги". Оголовник. Поз. 2-00. Узлы I, II.	320-066.84	АС	
Арх.	Лосев		Т	84				54
ЛенЗНИИЭП								

Привязан

Инв.№ подл. | Подпись и дата | Взам. инв.№

Копировал

Формат 1559/5

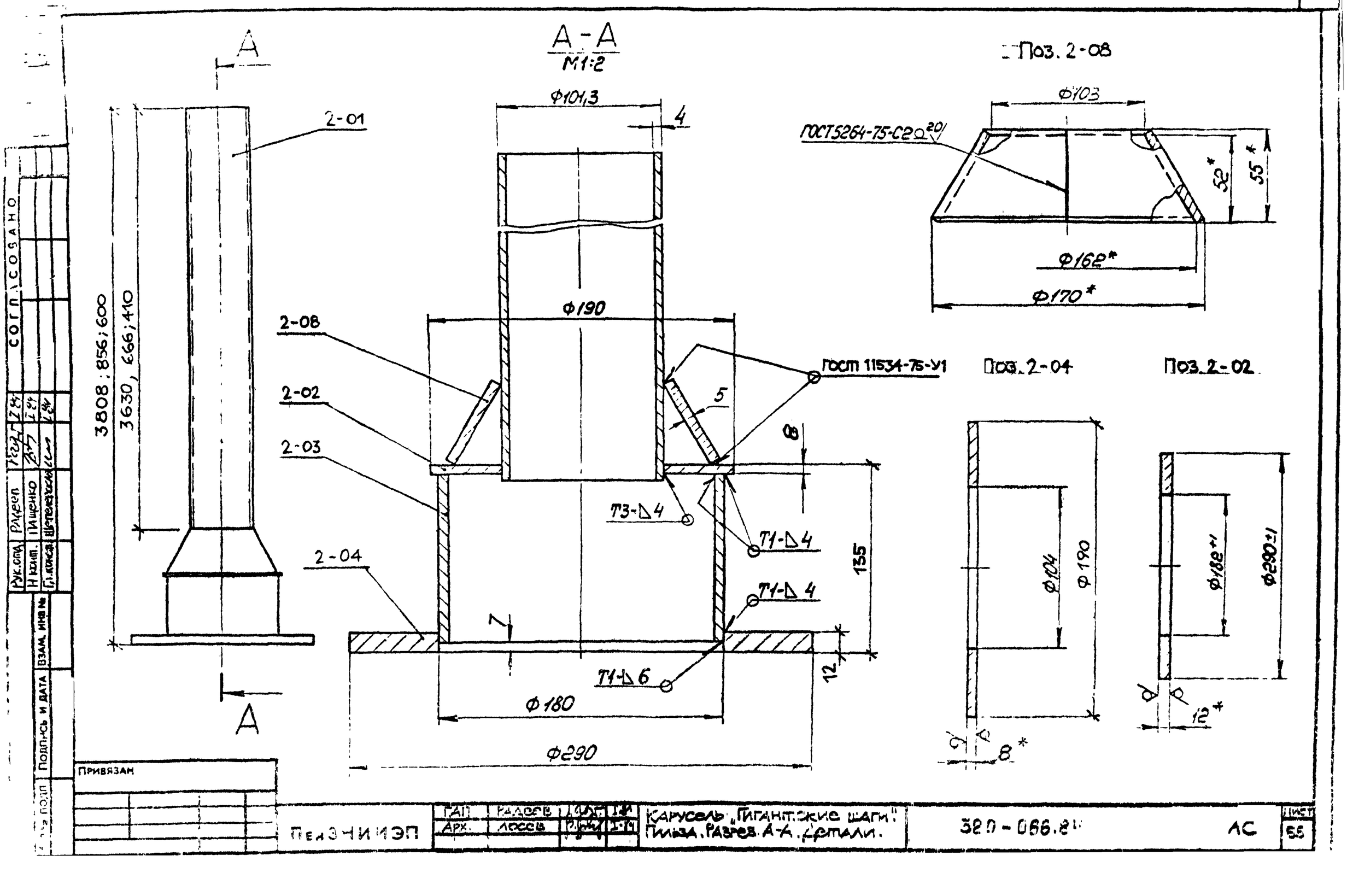

СОГЛАСОВАНО

Рук.отд.	Радеев		
Н.конт.	Пащенко		
Гл.конст.	Шепелевский		

ВЗАМ. ИНВ №

ПОДПИСЬ И ДАТА

ПРИВЯЗАН

ПЕЛЭНИИЭП	ГАП	Радеев		Карусель „Гигантские шаги". Гильза. Разрез А-А. Детали.	320-066.8	АС
	Арх.	Лосев				Лист 55

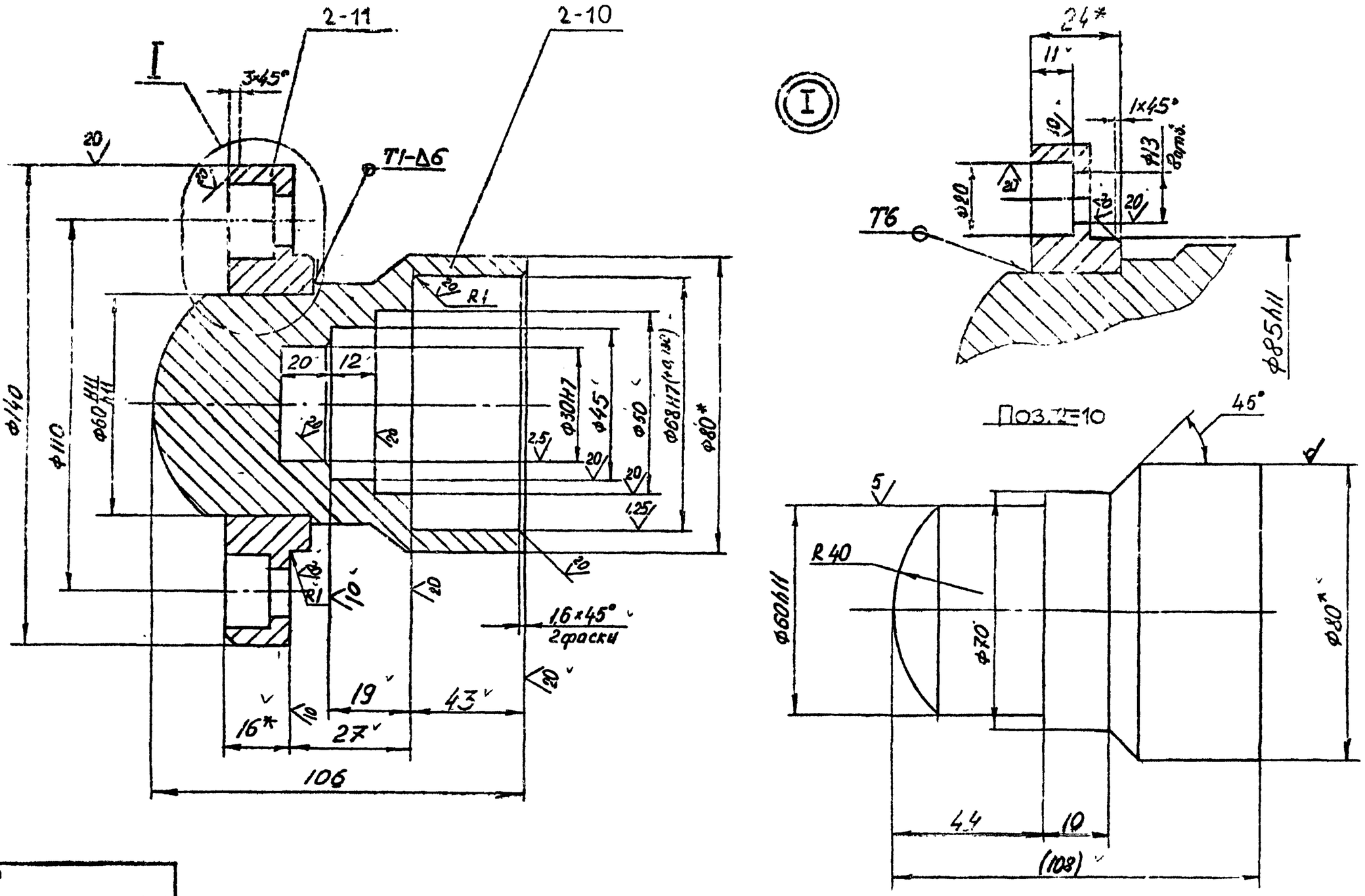

СОГЛАСОВАНО

ПРИВЯЗАН

ЛенЗНИИЭП	ГАП	Радеев		Карусель „Гигантские шаги". Опора верхнего подшипника. Узел I. Детали.	320-066.84	АС	Лист 56
	Арх.	Лосев				

Инв № подл | Подпись и дата | Взам инв №

Копировал

Формат 1559/5

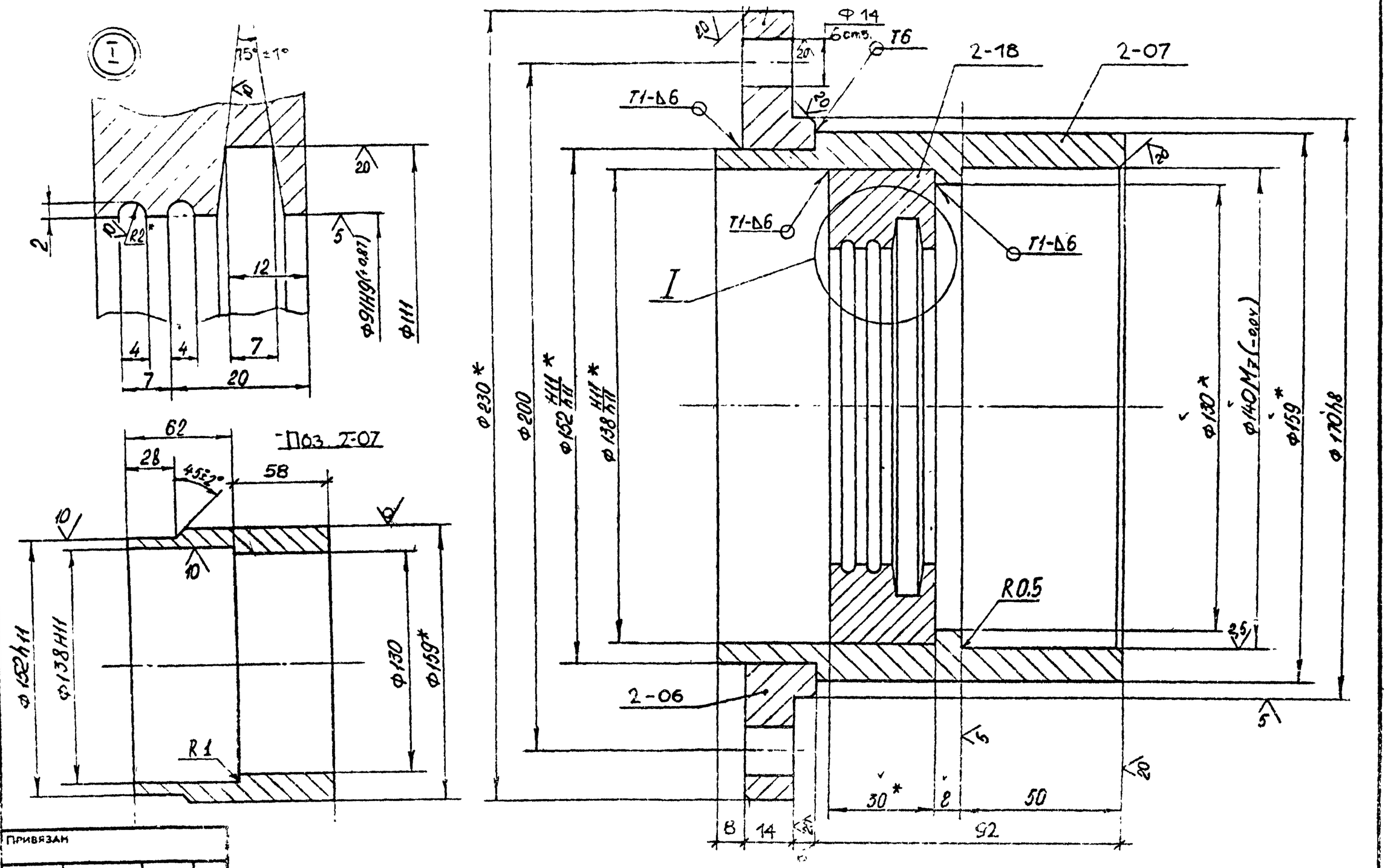

СОГЛАСОВАНО

Рук. отд.	Радеев	
Н. конт.	Пащенко	
Гл. конст.	Шепелевская	

ВЗАМ. ИНВ №

ПОДПИСЬ И ДАТА

ПРИВЯЗАН

ЛенЗНИИЭП	ГАП	Радеев		Карусель „Гигантские шаги". Опора нижнего подшипника. Узел I. Детали	320-066 84	АС	Лист 57
	Арх	Лосев				

Копировал

Формат 15.59/5

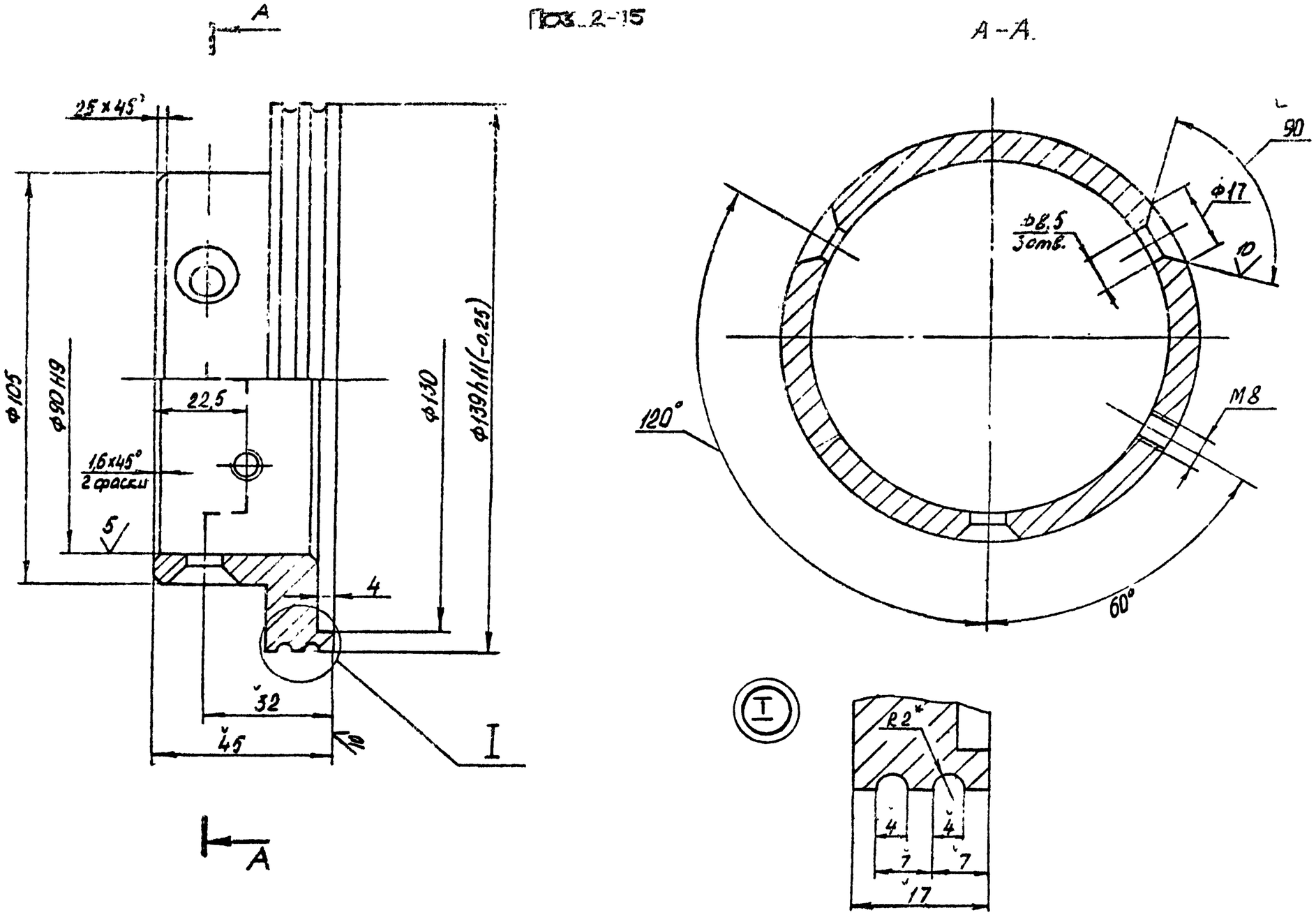

Привязан

ЛенЗНИИЭП	ГАП		Карусель „Гигантские шаги". Опора нижнего подшипника. Втулка. Узел I. Разрез А-А.	320-066.84	АС	Лист 58

Копировал

Формат 155.915

Поз. 2-05

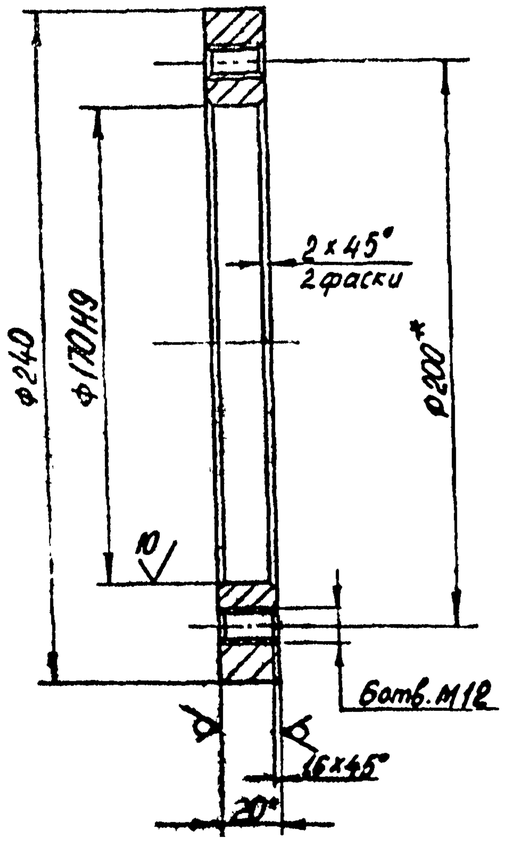

Поз. 2-09

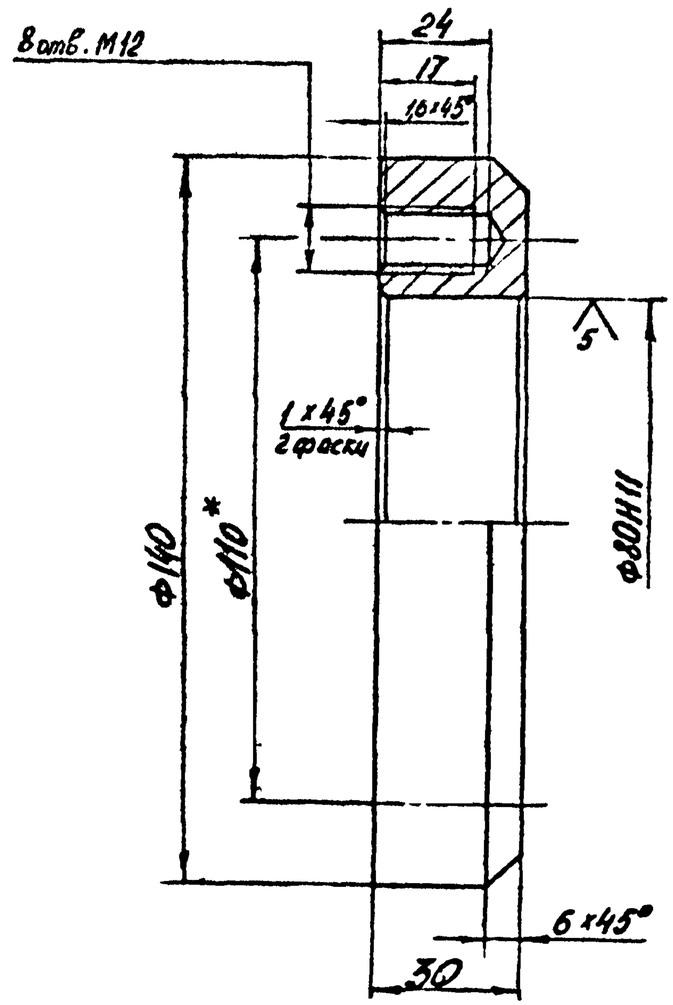

Поз. 2-12

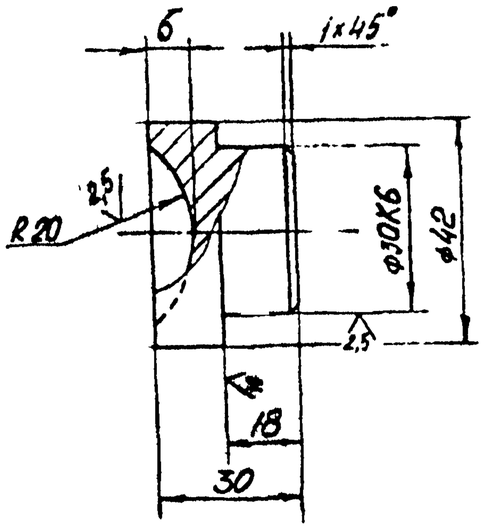

Поз. 2-17

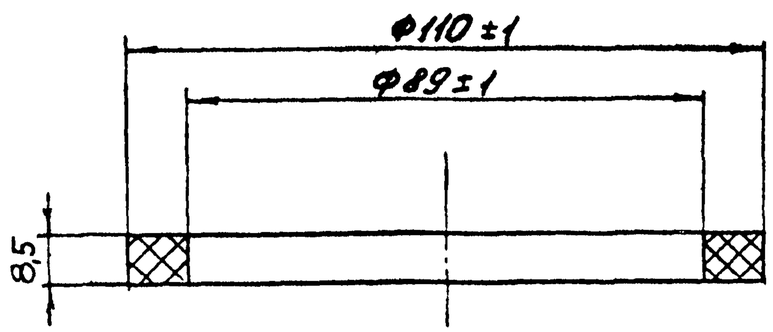

ПРИВЯЗАН

ЛенЗНИИЭП	ГАП	Радеев		1.84	Карусель „Гигантские шаги". Детали.	320-066.84	АС	Лист 5
	Арх.	Лосев		1.84				

Копировал

Формат 1559/5

Поз. обозначение	Обозначение	Наименование	Кол.	Масса ед. кг	Примечание
	Карусель „Гигантские шаги."				
1-00		Мачта			
1-01		Стержень.			
		Труба Ф76×9, ℓ=1000			
		ГОСТ 8732-78.	1	17,1	
1-02		Пята.			
		Круг 75-В, ℓ=100			
		ГОСТ 2590-71.	1	2,5	
1-03		Втулка.			
		Труба Ф90, ℓ=140			
		ГОСТ 8732-78.	1	1,8	
1-04		Фланец верхний.			
		Лист 8, Ф=150			
		ГОСТ 19903-74	1	0,7	
1-05		Ребро 1.			
		Полоса 6×40, ℓ=54			
		ГОСТ 103-76.	4	0,1	0,4 кг
1-06		Ребро 2.			
		Полоса 6×40, ℓ=80			
		ГОСТ 103-76.	4	0,15	0,6 кг
1-07		Труба Ф114×10, ℓ=4350			
		ГОСТ 8732-78.	1	111,6	
1-08		Фланец нижний.			
		Лист 10, Ф=250			
		ГОСТ 19903-74.	1	2,7	

Поз. обозначение	Обозначение	Наименование	Кол.	Масса ед. кг	Примечание
1-09		Швеллер 18, ℓ=550			
		ГОСТ 8240-72.	1	8,1	
1-10		Швеллер 18, ℓ=185			
		ГОСТ 8240-72.	2	1,8	3,2 кг
1-11		Ребро 3			
		Полоса 10×180, ℓ=350			
		ГОСТ 103-76.	4	4,9	19,8 кг
2-00		Оголовник.			
2-01		Гильза.			
		Труба Ф101,3×4, ℓ=480			
		ГОСТ 8732-78.	1	7,0	
2-02		Фланец 1.			
		Лист 8, Ф190.			
		ГОСТ 19903-74.	1	0,9	
2-03		Труба Ф180×6, ℓ=120			
		ГОСТ 8732-78.	1	2,9	
2-04		Фланец 2.			
		Лист 12. Ф290			
		ГОСТ 19903-74.	1	3,8	
2-05		Фланец 3.			
		Лист 20, Ф=240			
		ГОСТ 19903-74.	1	3,4	
2-06		Фланец опоры			
		нижнего подшипника			
		Лист 20 Ф230			
		ГОСТ 19903-74	1	3,7	

Привязан

Инв. № подл. | Подпись и дата | Взам. инв. №

Рук. отд. Радеев | Н. конт. Пащенко | Гл. конст. Шепелевский

Согласовано

Лен ЗНИИЭП | ГАП Радеев | Арх. Лесев | Карусель „Гигантские шаги". Сводная спецификация. /Нидло/. | 320-066 84 | АС

Копировал

Формат 1559/5

Поз. обозначение	Обозначение	Наименование	Кол.	Масса ед. кг	Примечание
2-07		Корпус нижнего			
		подшипника.			
		Труба Ф159×14,5, ℓ=120			
		ГОСТ 8732-78.	1	5.0	
2-08		Конус.			
		Лист 5, ℓ=1366			
		ГОСТ 19903-74.	1	1,2	
2-09		Фланец верхнего			
		подшипника.			
		Лист 30. Ф140			
		ГОСТ 19903-74.	1	1,5	
2-10		Корпус верхнего			
		подшипника.			
		Круг В-80. ℓ=106.			
		ГОСТ 2590-71.	1	2,8	
2-11		Фланец опоры			
		верхнего подшипника			
		Лист 24. Ф-140			
		ГОСТ 19903-74.	1	1,6	
2-12		Опора шарика.			
		Круг Ф42, ℓ=30			
		ГОСТ 2590-71.	1	0,15	
2-13		Шарик Ф30			
		ГОСТ 3722-81.	1	0,2	
2-14		Подшипник верхний			
		108. ($Ф_{нар.}$=68)			
		ГОСТ 8338-75.	1	1,2	

Поз. обозначение	Обозначение	Наименование	Кол.	Масса ед. кг	Примечание
2-15		Втулка			
		Труба Ф140×25, ℓ=45			
		ГОСТ 8732-78.	1	1,6	
2-16		Подшипник нижний			
		118. ($Ф_{нар}$=140)			
		ГОСТ 8338-75	1	1,5	
2-17		Кольцо сальниковое			
		Войлок ПС 8,5, Ф140			
		ГОСТ 6308-71.	1	0,01	
2-18		Вставка опоры			
		нижн. подшипника.			
		Труба Ф140×23, ℓ=30			
		ГОСТ 8732-78.	1	2,0	
2-19		Винт М12×20.56.016			
		ГОСТ 1491-80.	8	0,03	0,2 кг
2-20		Шайба 12.65Г.016.			
		ГОСТ 6402-70.	8	0,004	0,03 кг
2-21		Винт М8×20.56.016			
		ГОСТ 17475-80.	3	0,01	0,03 кг
2-22		Болт М12×30.56.016			
		ГОСТ 7798-70.	6	0,03	0,18 кг
2-23		Шайба 12.01.016			
		ГОСТ 13463-77.	6	0,004	0,02 кг
2-24		Стержень.			
		Круг Ф40. ℓ=450			
		ГОСТ 2590-71.	4	4,4	17,6 кг
2-25		Петля.			

Согласовано

Рук. отд. Радеев
Н. конс. Пащенко
Гл. конс. Шепелевский

Взам. инв. №

Подпись и дата

Инв. № подл.

Привязан

ЛенЗНИИЭП

ГАП	Радеев		
Арх.	Лосев		

Карусель „Гигантские шаги". Сводная спецификация. /Продолжение/.

320-066.84 АС

Лист 61

Копировал

Формат 1558/5

Поз. обозначение	Обозначение	Наименование	Кол	Масса ед., кг	Примечание
		Полоса 20×80, ℓ=180			
		ГОСТ 103-76.	4	2,26	9,0 кг
2-26		Ребро 1.			
		Полоса 10×60, ℓ=328			
		ГОСТ 103-76.	4	1,5	6,0 кг
2-27		Ребро 2.			
		Полоса 10×60, ℓ=59			
		ГОСТ 103-76.	4	0,28	1,1 кг
2-28		Обруч. 1/4 Ф784			
		Труба Ф28, ℓ=615			
		ГОСТ 10704-76.	4	0,78	3,1 кг
2-29		Подкос.			
		Труба Ф28, ℓ=650			
		ГОСТ 10704-76	4	0,8	3,2 кг
2-30		Соед. элемент.			
		Круг Ф26, ℓ=220			
		ГОСТ 2590-71.	4	0,9	3,6 кг
3-00		Флюгер	1		
3-01		Стержень.			
		Круг Ф40, ℓ=450			
		ГОСТ 2590-71.	1	4,7	
3-02		Втулка.			
		Труба Ф60, ℓ=70			
		ГОСТ 8732-70.	1	1,1	
3-03		Шплинт 4.60			
		ГОСТ 397-79.	1	0,02	

Поз. обозначение	Обозначение	Наименование	Кол	Масса ед., кг	Примечание
3-04		Стержень.			
		Круг Ф14, ℓ=100			
		ГОСТ 2590-71.	4	0,12	0,5 кг
3-05		Лопасть.			
		Лист 3. Ф200			
		ГОСТ 19903-74.	4	0,7	2,9 кг
4-00		Подвес	4		
4-01		Петля.			
		Полоса 16×45, ℓ=95			
		ГОСТ 103-76.	4	0,5	2,0 кг
4-02		Рогатка.			
		Полоса 36×45, ℓ=110			
		ГОСТ 103-76.	4	1,4	5,6 кг
4-03		Ось.			
		Круг Ф30, ℓ=50			
		ГОСТ 2590-71	4	0,3	1,2 кг
4-04		Кольцо. Круг Ф10, ℓ=240			
		ГОСТ 2590-71.	12	0,1	1,2 кг
4-05		Кольцо. Круг Ф8, ℓ=120			
		ГОСТ 2590-71.	8	0,04	0,32 кг
4-06		Цепь. А1,-6×18, ℓ=3500			
		ГОСТ 2319-81.	4	4,7	19 кг
4-07		Трубка Фнар.40, Фвн.=25			
		ГОСТ 18698-79.	4	0,75	3 кг
		Фундамент.			
		Бетон М150. 700×700×1300	1	0,6	0,6 м³

ВЕРНО
Зав. канц. [подпись]
г. Ленинград

СОГЛАСОВАНО

Рук. отд.	Радеев	[подпись]	I.84
Н. конт.	Пащенко	[подпись]	I.84
Гл. конст.	Шепелевская	[подпись]	I.84

Инв № подл. | Подпись и дата | Взам. инв №

Привязан

ЛенЗНИИЭП	ГАП	Радеев	[подпись]	I.84	Карусель „Гигантские шаги". Сводная спецификация. /Окончание/.
	Арх.	Лосев	[подпись]	I-84	

320-066.84 АС

Копировал Формат 1559/

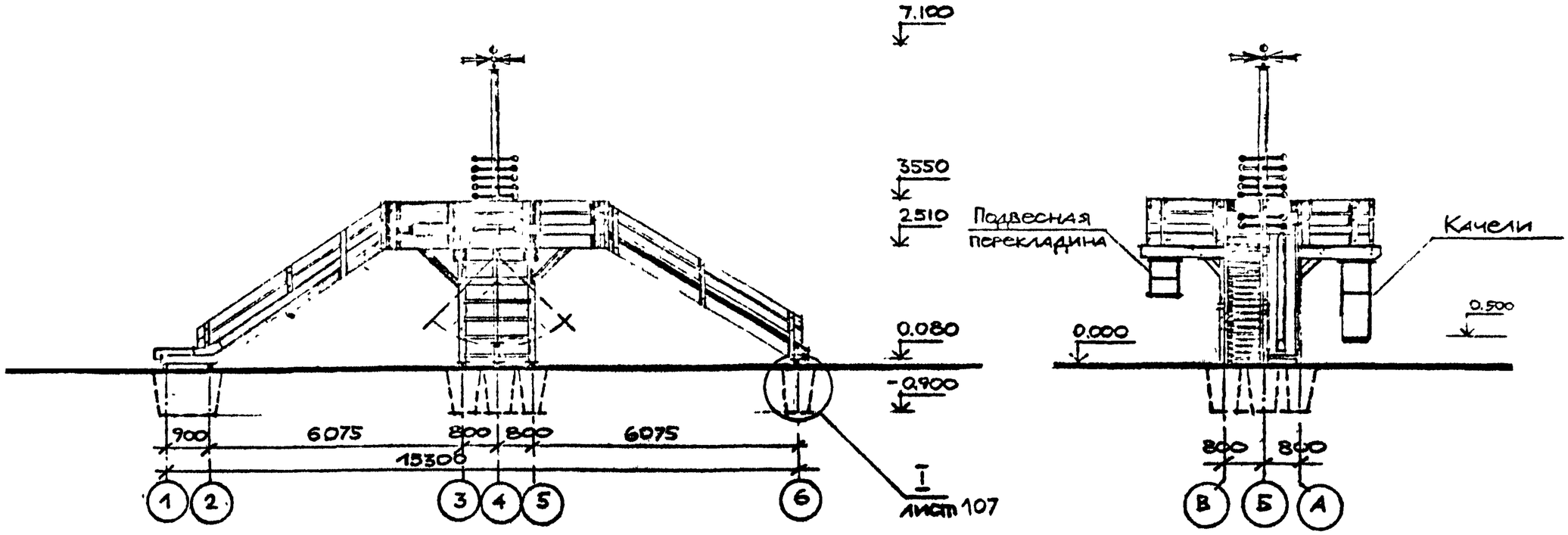

ГАП	Радеев		I 84	Многофункциональный игровой комплекс фасады. Вид сверху. План фундаментов.	320 - 066.84	АС
Арх	Лосев		I 94			Лист 63

Лен ЗНИИЭП

Привязан

Согласовано

Рук. отд. Радеев I 84
Н. конт. Пащенко I 84
Гл. конст. Шепелевская I 84

Подпись и дата

Взам. инв. №

Копировал

Формат 1559/5

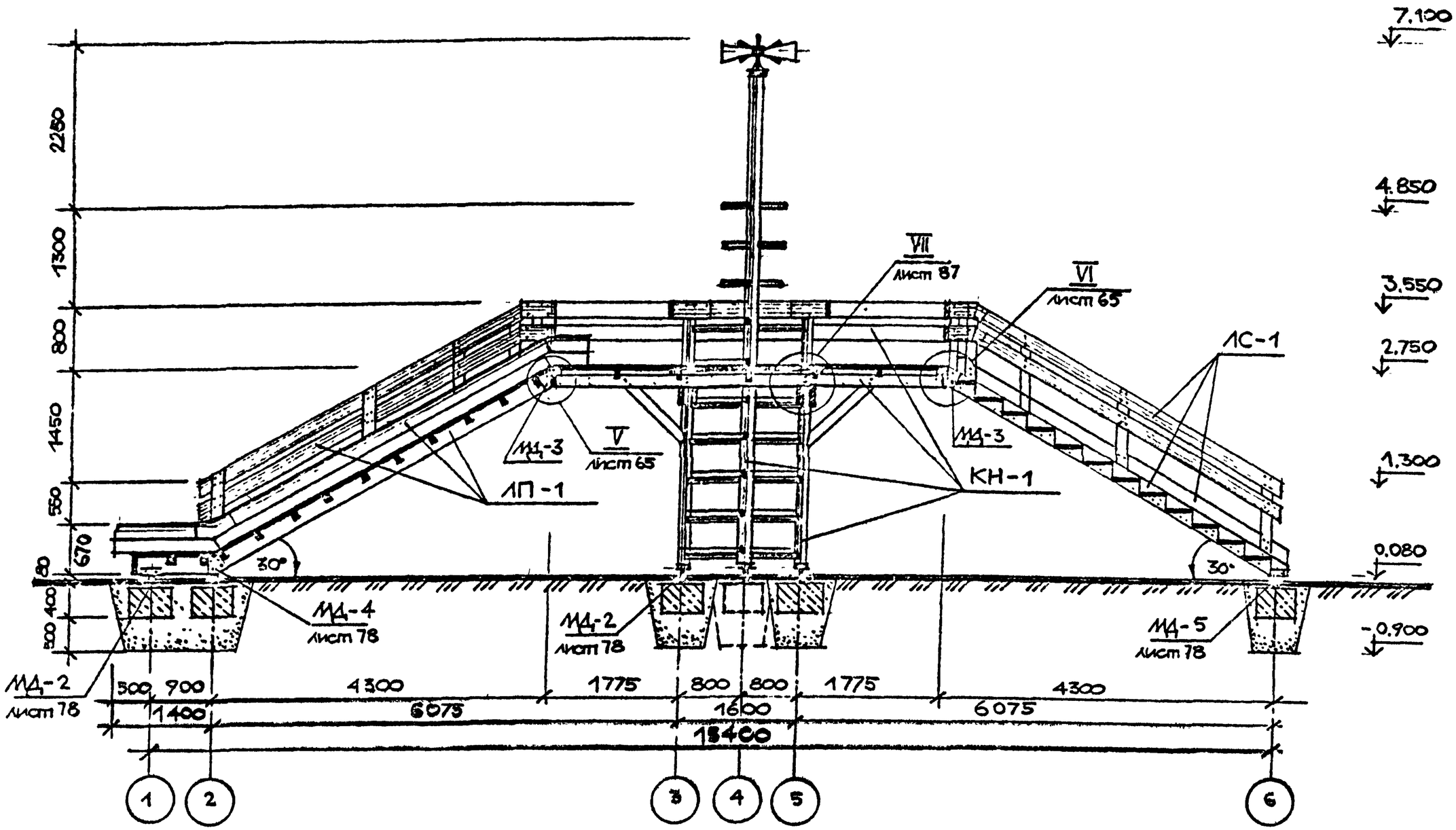

ПРИВЯЗАН

ЛенЗНИИЭП	ГАП	Радеев		I.84	Многофункциональный игровой комплекс. Разрез А-А.	320-066.84 АС
	Арх.	Лосев		I.84		

Копировал

Формат 1554/5

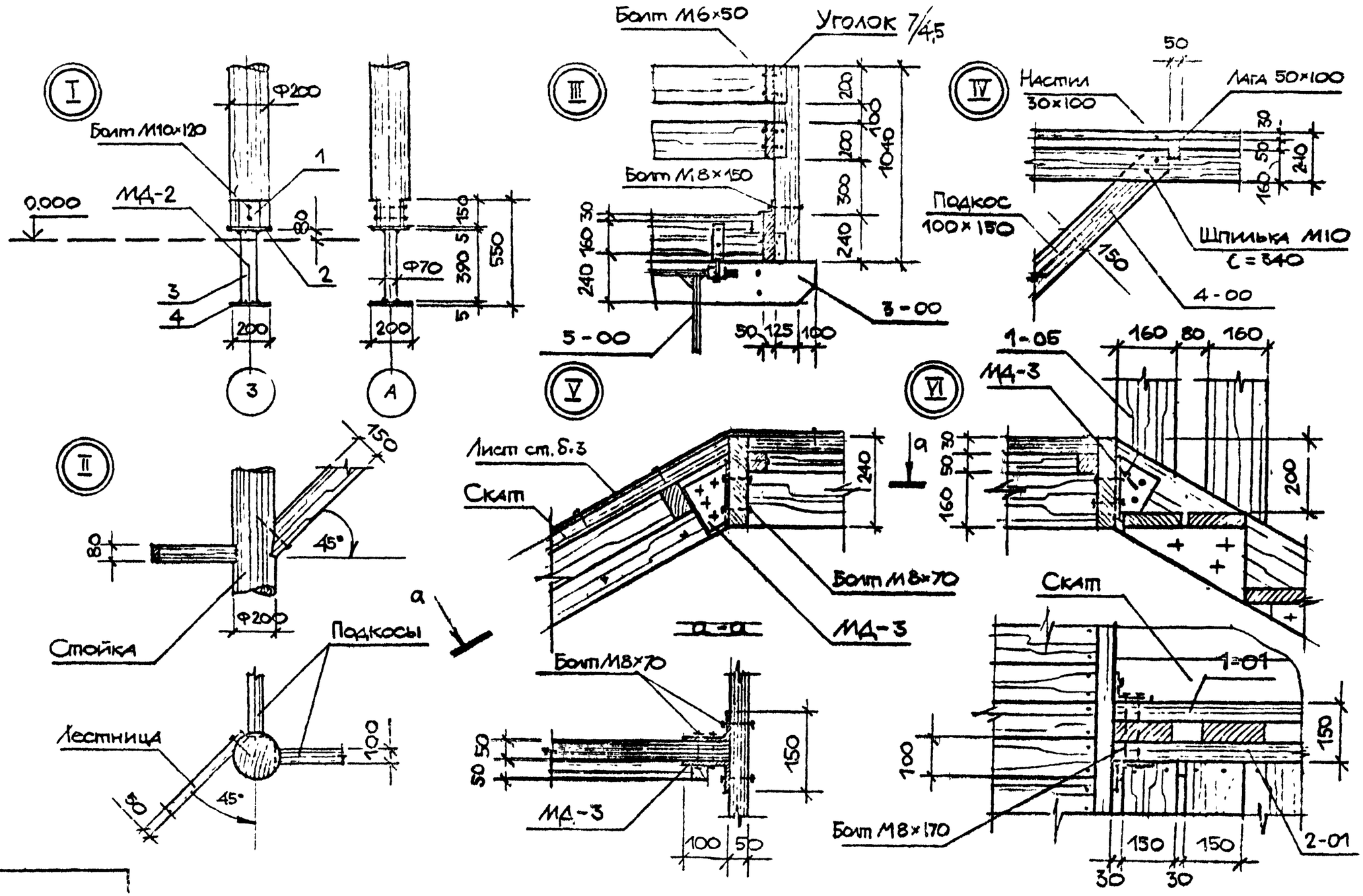

Рукоп.	Радеев		I.84	Многофункциональный игровой комплекс. Узлы I–VI. Виды, сечения.	320-066.84	АС	Лист 65
Н. конт.	Пащенко		I.84				
Гл. конт.	Шепелевский		I.84				

СОГЛАСОВАНО

ПРИВЯЗАН

ПенЗНИИЭП

ГАП	Радеев		I.84
АРХ	Лосев		I.84

Копировал

Формат 1559/5

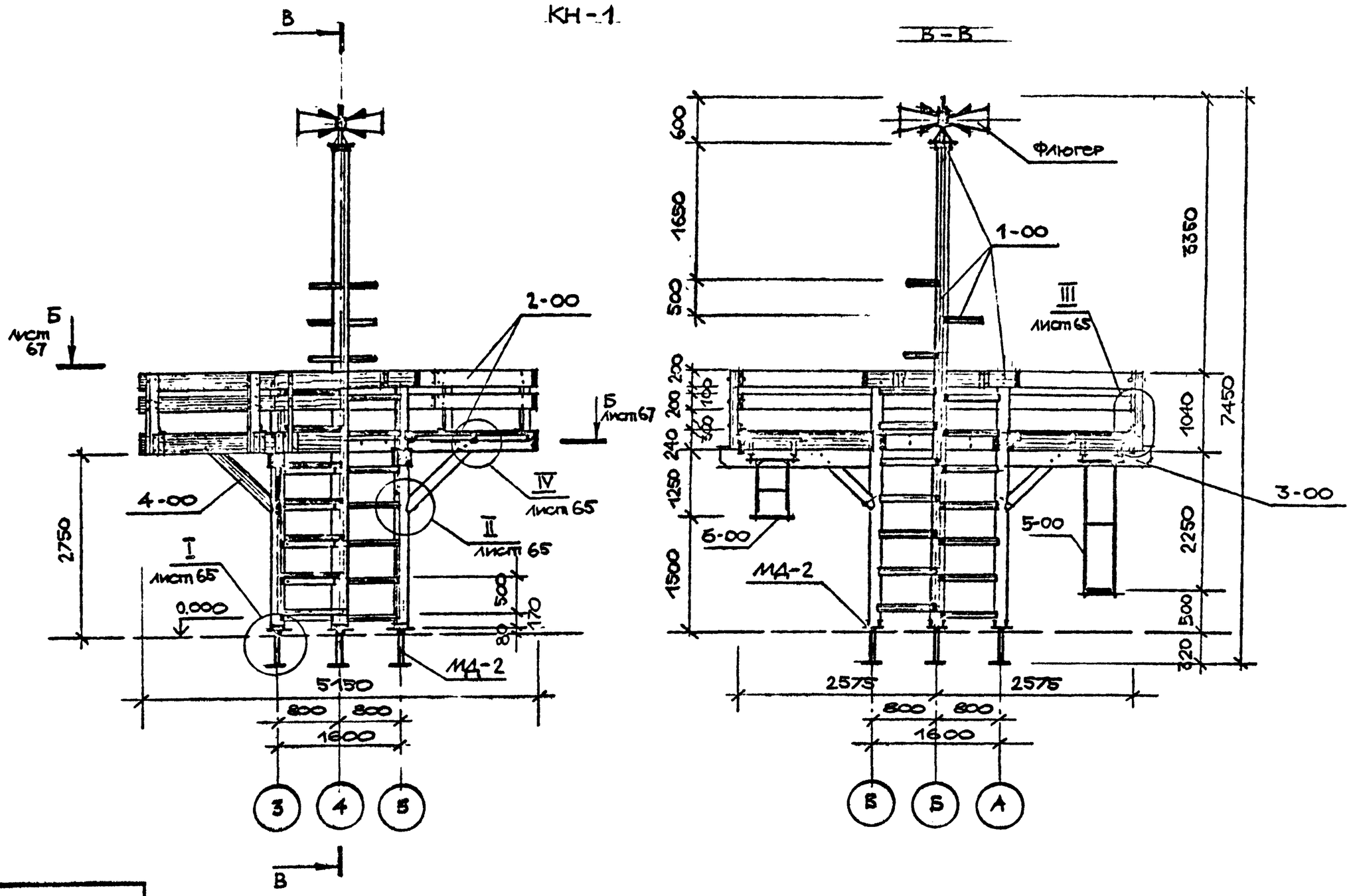

ГАП	Радеев		I.84	Многофункциональный игровой комплекс. Конструкция КН-1. Фасад. Разрез В-В.	320-066.84	АС
Арх.	Лосев		I.84			

ЛенЗНИИЭП

Привязан

Инв № подл. | Подпись и дата | Взам. инв №

Согласовано

Рук.отд. Радеев
Н.конт. Пашенко
Гл.конст. Шепелевский

Верно
Зав. канц.
г. Ленинград

Копировал

Формат 1559/2

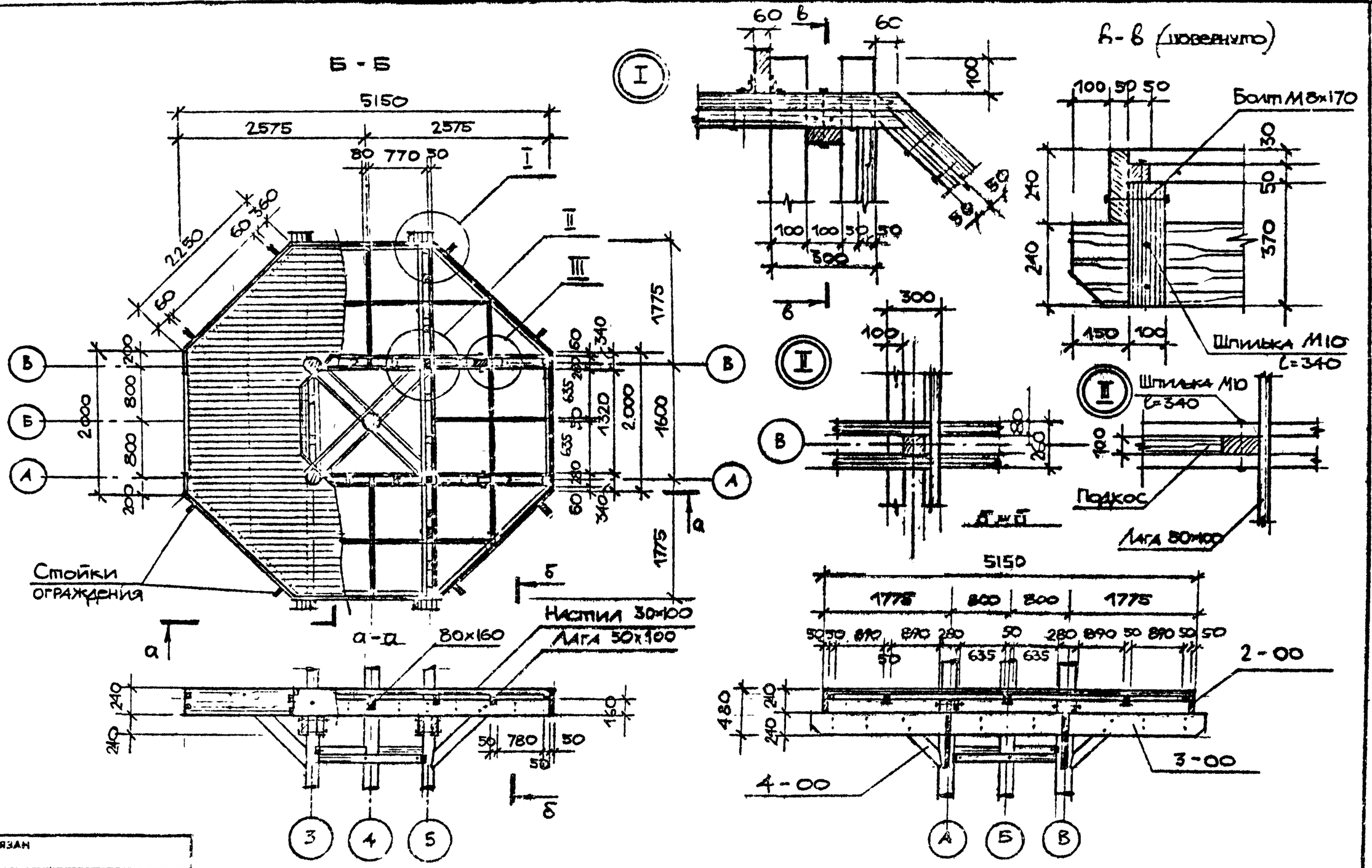

Вз. отд.	Радеев					
Н. конт.	Пащенко					
Гл. конст.	Шепелевский					

СОГЛАСОВАНО

Инв. № подл. | Подпись и дата | Взам. инв. №

Привязан

ЛенЗНИИЭП	Гаг.	Радеев		Многофункциональный игровой комплекс. Конструкция КН-1. Разрез Б-Б. Узлы, Сечения.	320-066.84	АС	Лист 67
	Арх.	Лосев				

Копировал

Формат 1559/5

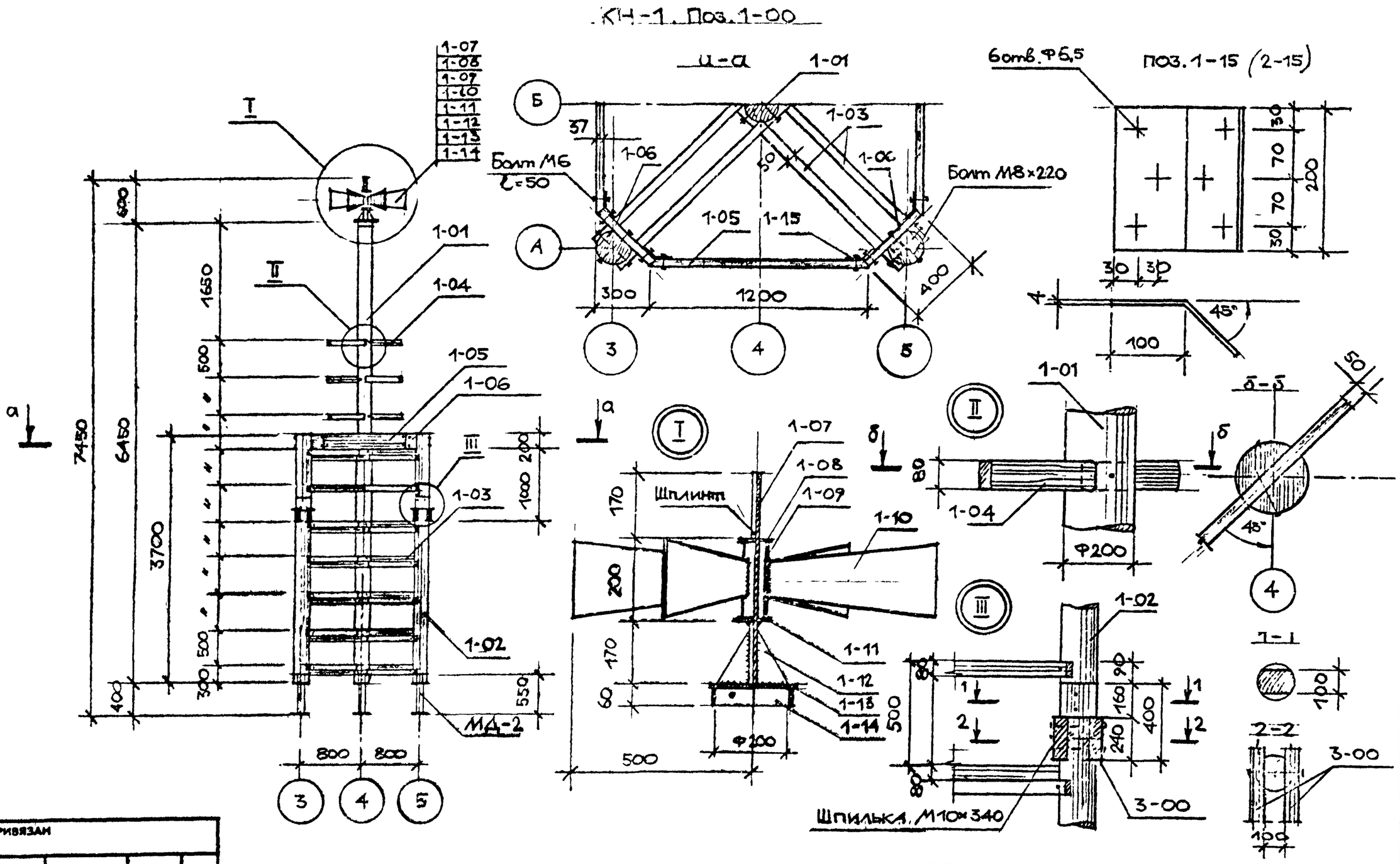

Рук.отд.	Радеев					
Н.конт.	Пащенко					
Гл.конст.	Шепелевский					

СОГЛАСОВАНО

Инв.№ подл. | Подпись и дата | Взам. инв.№

ЛенЗНИИЭП	ГАП	Радеев			Многофункциональный игровой комплекс. Конструкция КН-1. Поз.1-00. Фасад. Узлы, сечения.	320-066.84	АС	68
	Арх.	Лосев						

Копировал

Формат 155.9/5

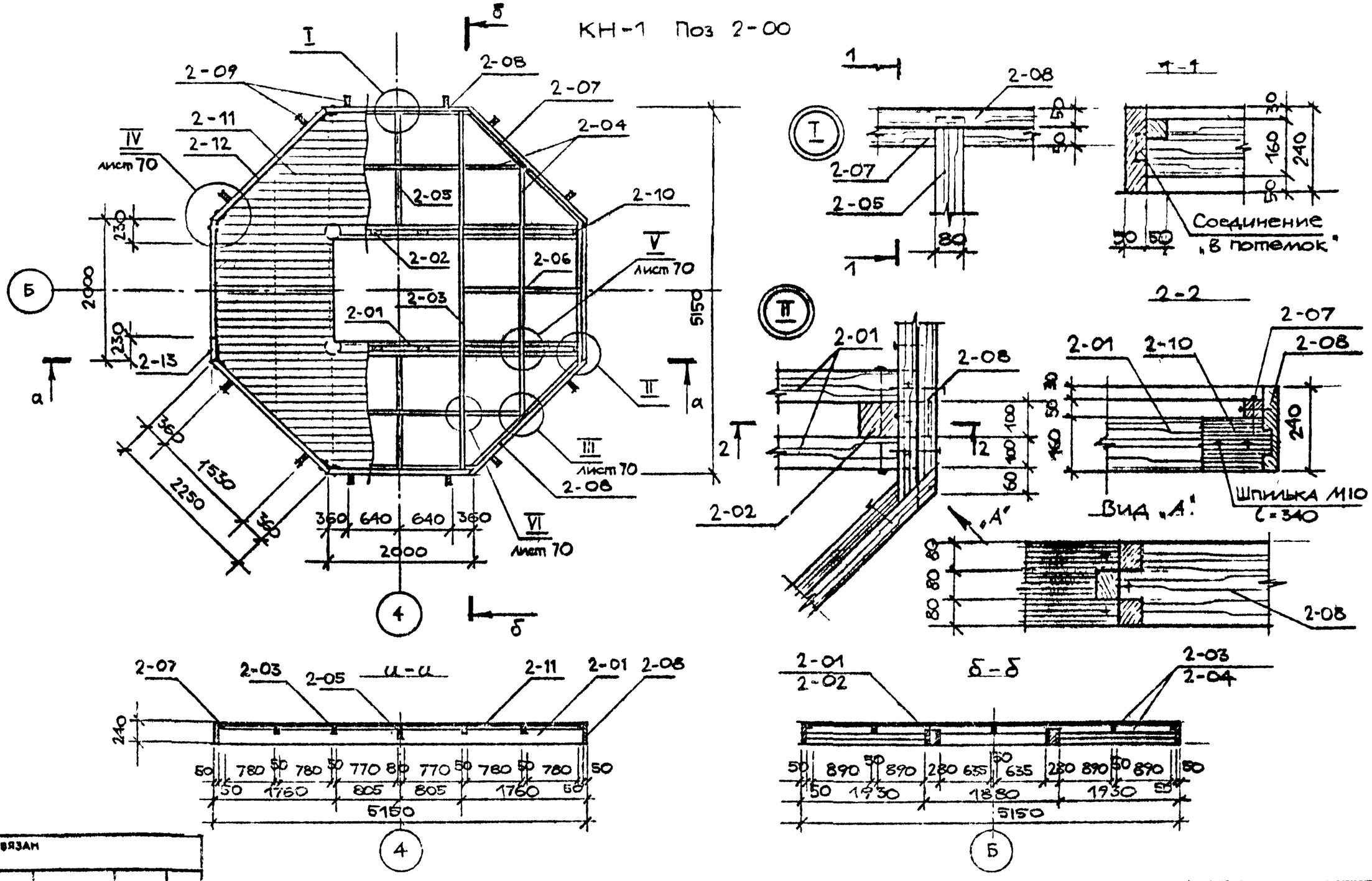

Рукоп.	Радеев						
Н. конт.	Пащенко						
Гл. конст.	Шепелевская						

СОГЛАСОВАНО

Инв. № подл. | Подпись и дата | Взам. инв. №

ПРИВЯЗАН

ЛенЗНИИЭП	ГАП	Радеев		I 84	Многофункциональный игровой комплекс. Конструкция КН-1. Поз 2-00. Разрезы. Узлы I-II.	320-066.84	АС	Лист 69
	Арх.	Лосев		I-84			

Копировал

Формат 1559/5

III

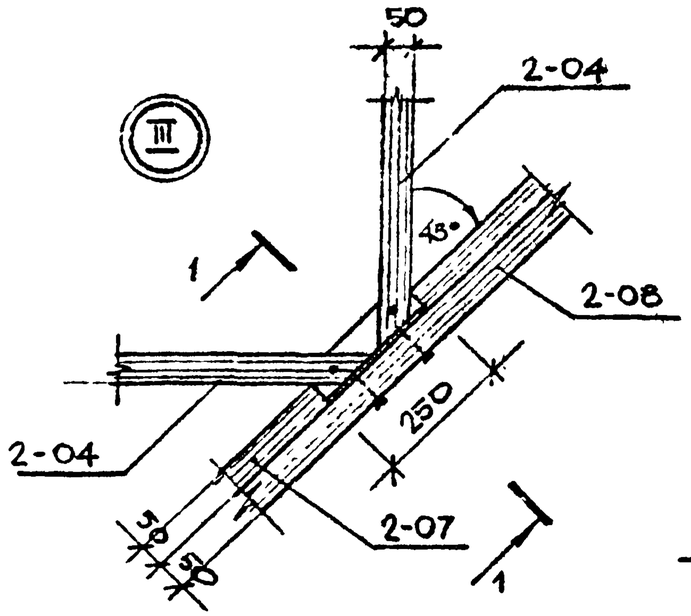

1-1.

IV

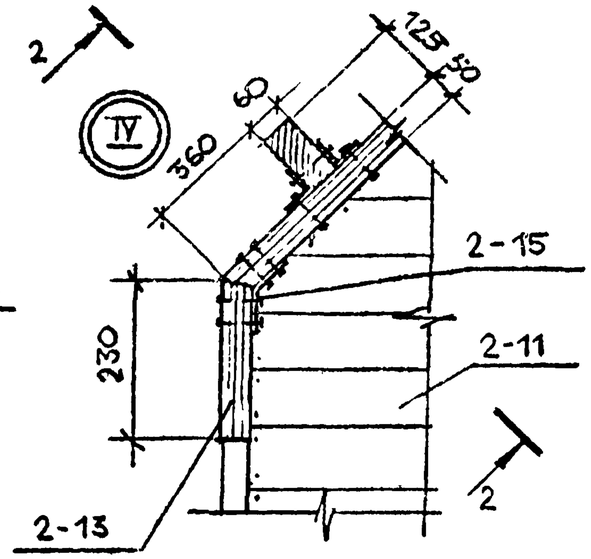

2-2

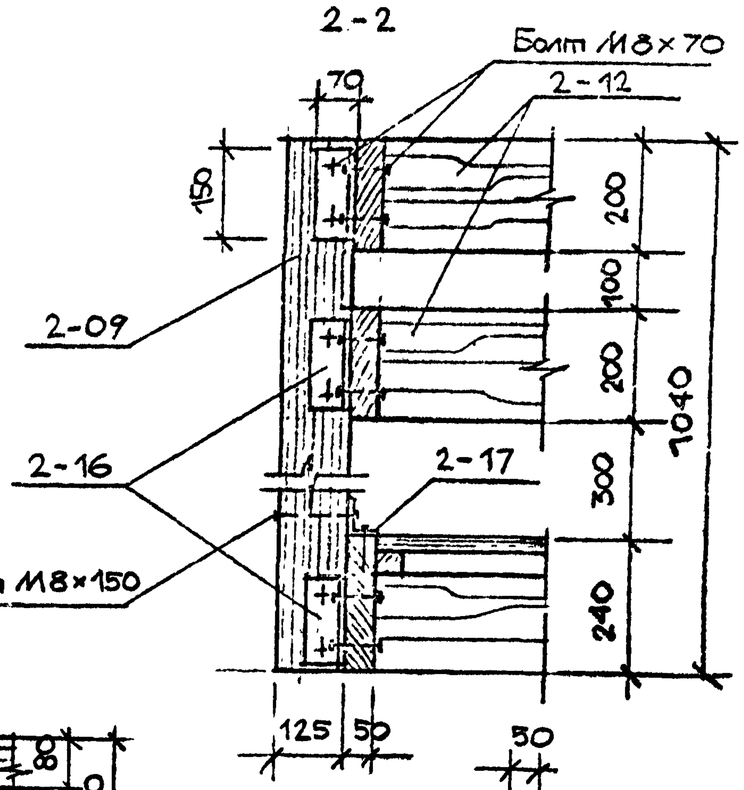

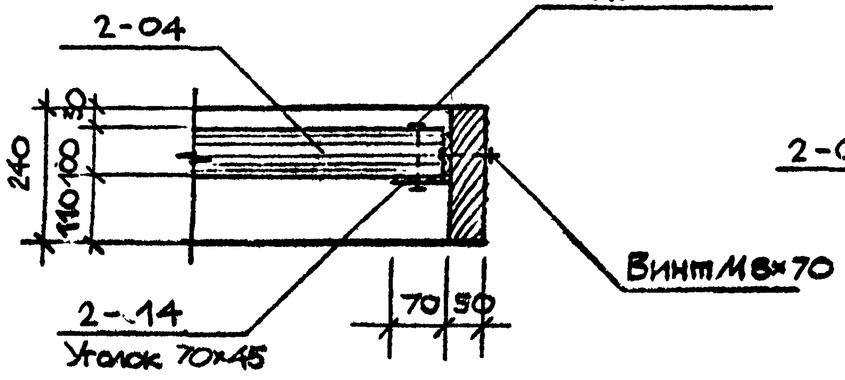

V

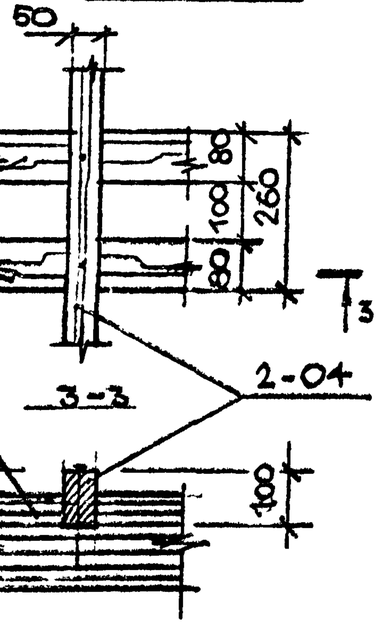

VI

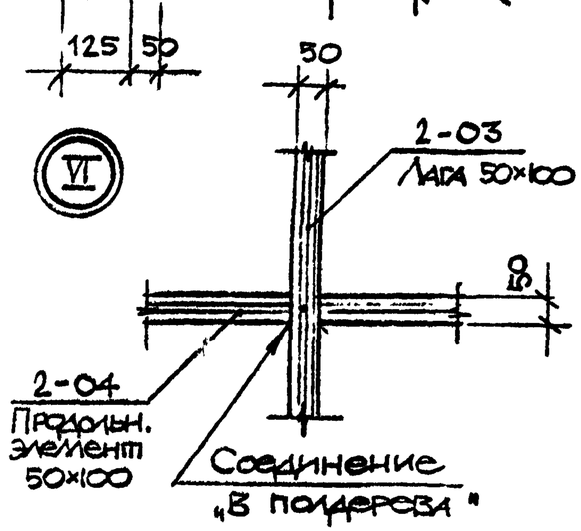

Привязан

Инв.№ подл. | Подпись и дата | Взам. инв.№

Рук.отд.	Радеев		
Н.контр.	Пащенко		
Гл.конст.	Шепелевская		

ЦНИЭП	ГАП	Радеев		Многофункциональный игровой комплекс. Конструкция КН-1. Пав.2-00. Узлы III – VI.	Лист 70
	Арх.	Лосев			
				320-066.84 АС	

Копировал

Формат 155.9/5

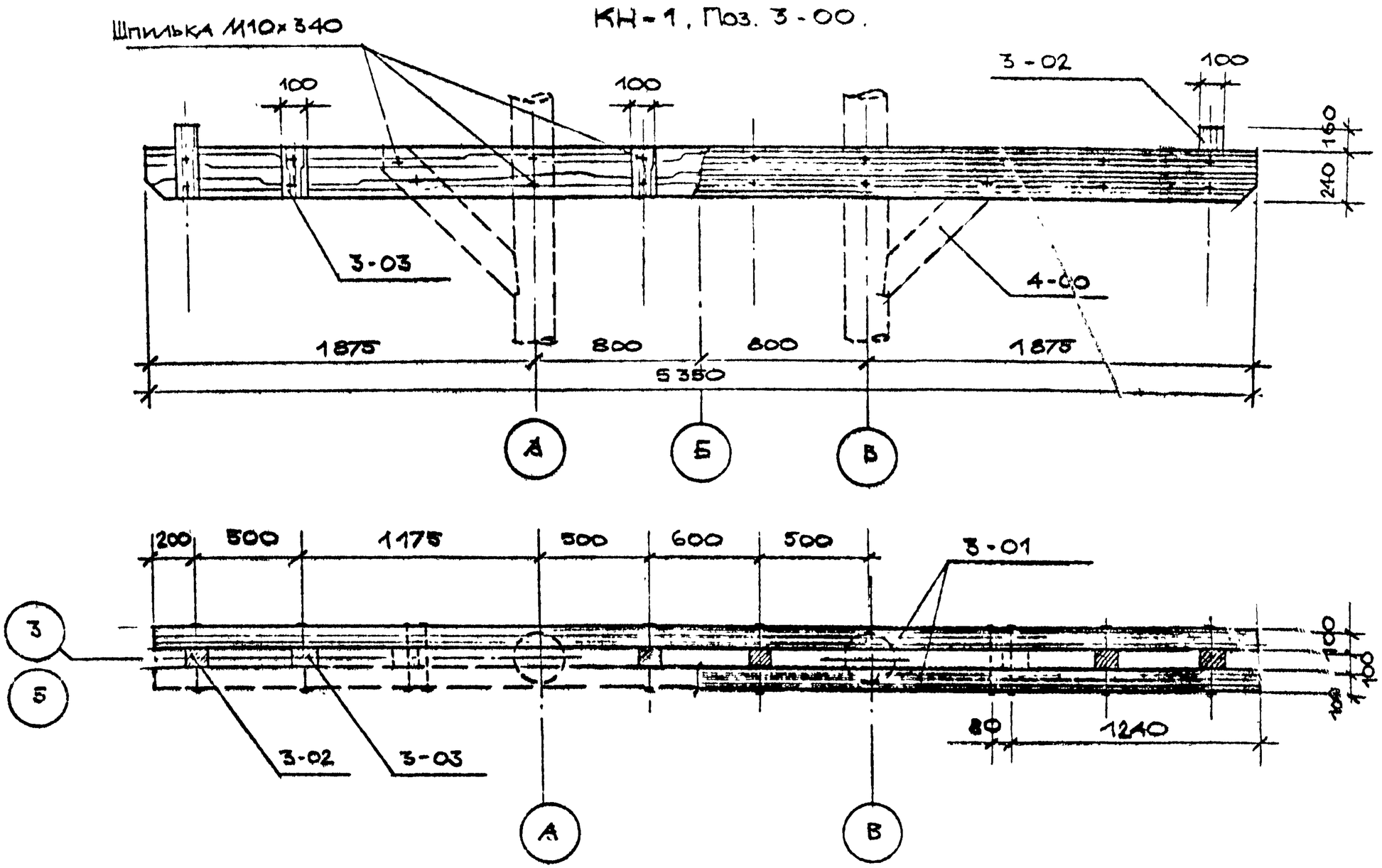

ЛенЗНИИЭП	ГАП	Радеев		Многофункциональный игровой комплекс. Конструкция КН-1. Поз. 3-00. Фасад, вид сверху.	320-066.84	АС	Лист 71
	Арх.	Лосев				

Рук.отд. Радеев
Н.конт. Пащенко
Гл.конст. Шепелевская

СОГЛАСОВАНО

Инв.№ по 1 | Подпись и дата | Взам. инв.№

ПРИВЯЗАН

Копировал

Формат 1559/5

КН-1 Поз. 5-00 ; 6-00.

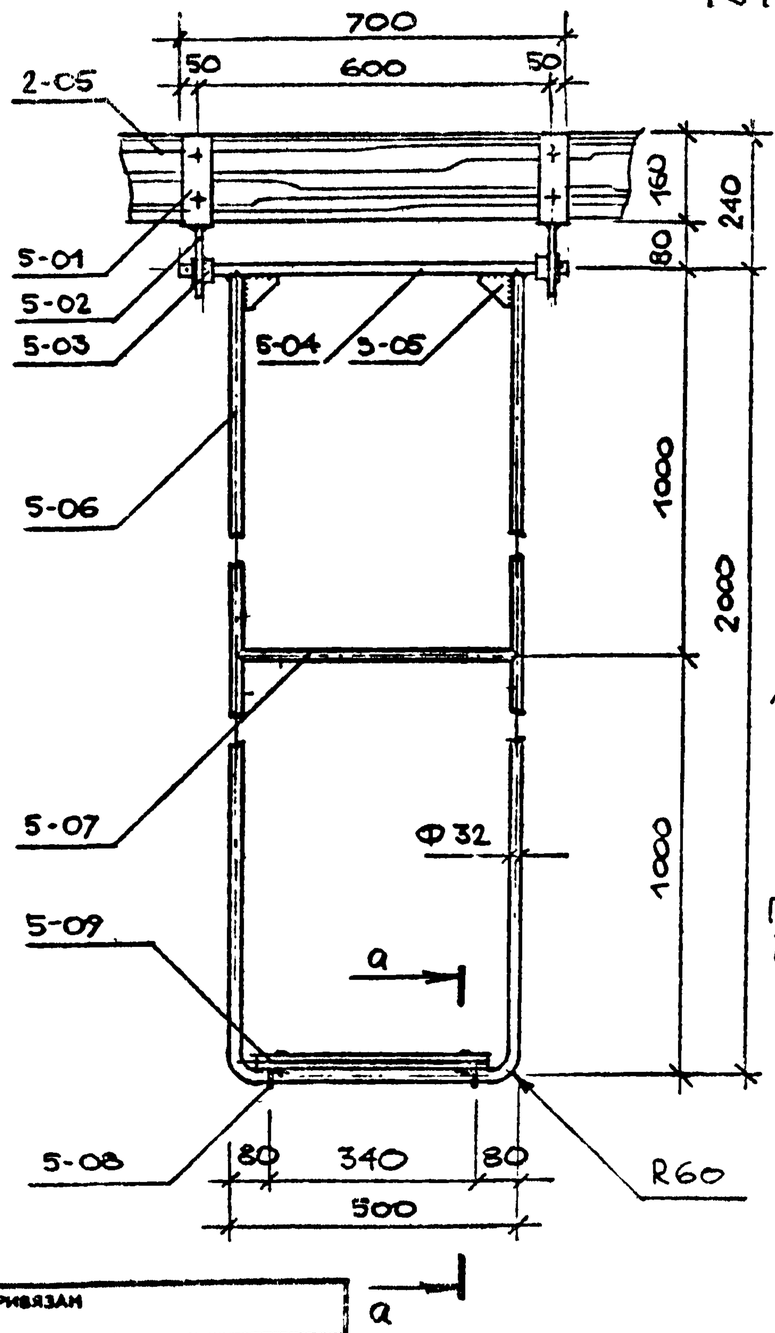

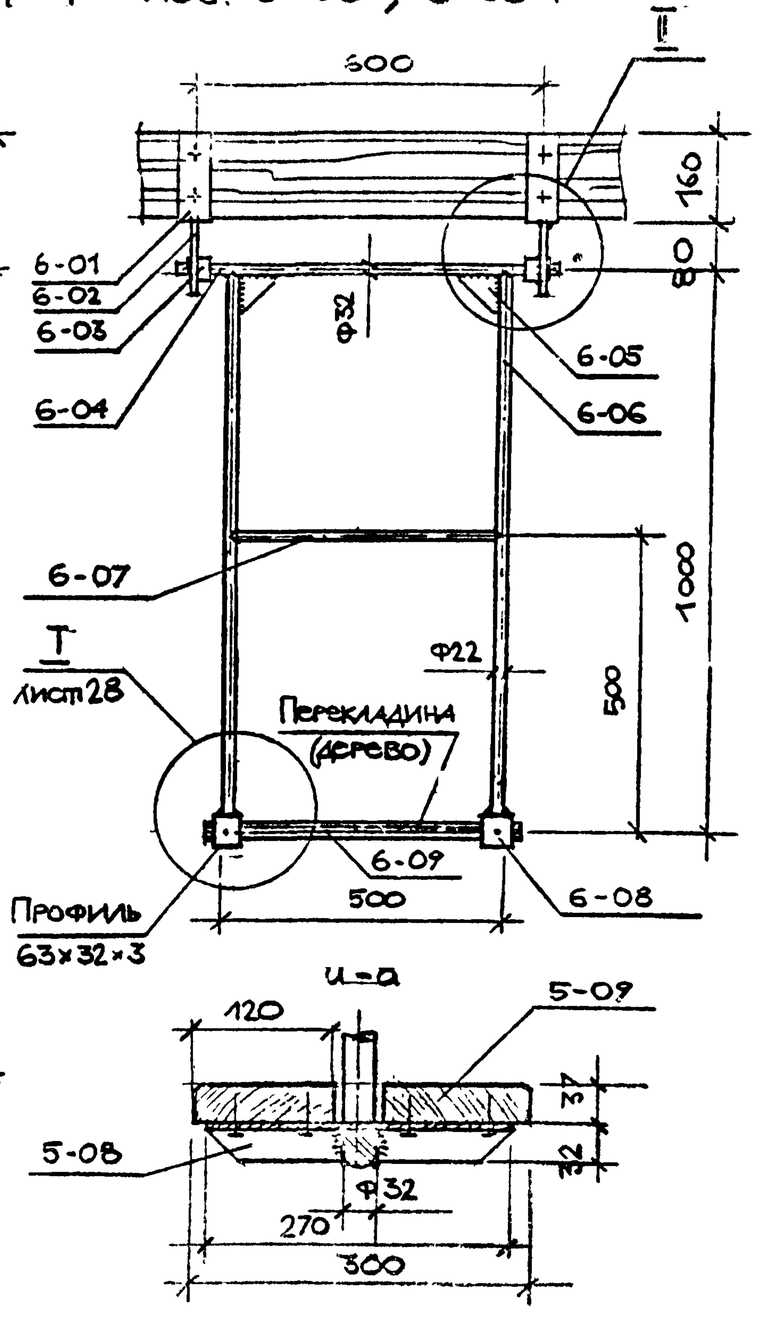

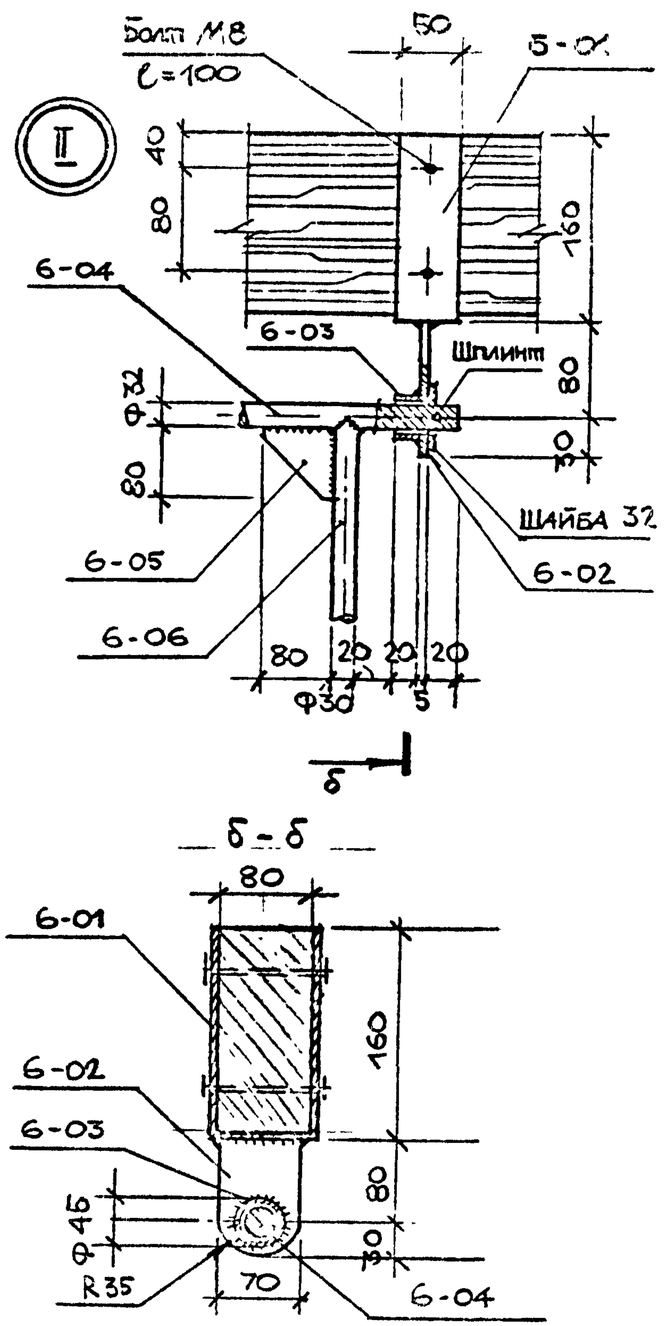

Привязан

Инв № подл. | Подпись и дата | Взам. инв №

Рук.отд.	Радеев				
Н.контр	Пашенко				
Гл.конст	Шапиевский				

СОГЛАСОВАНО

ГАП	Радеев			Многофункциональный игровой комплекс. Конструкция КН-1. Поз. 5-00, 6-00. Виды, узел II.	320-06684 АС
Дж	Лосев				

ЛенЗНИИЭП

Копировал

Формат А3

ЛС-1

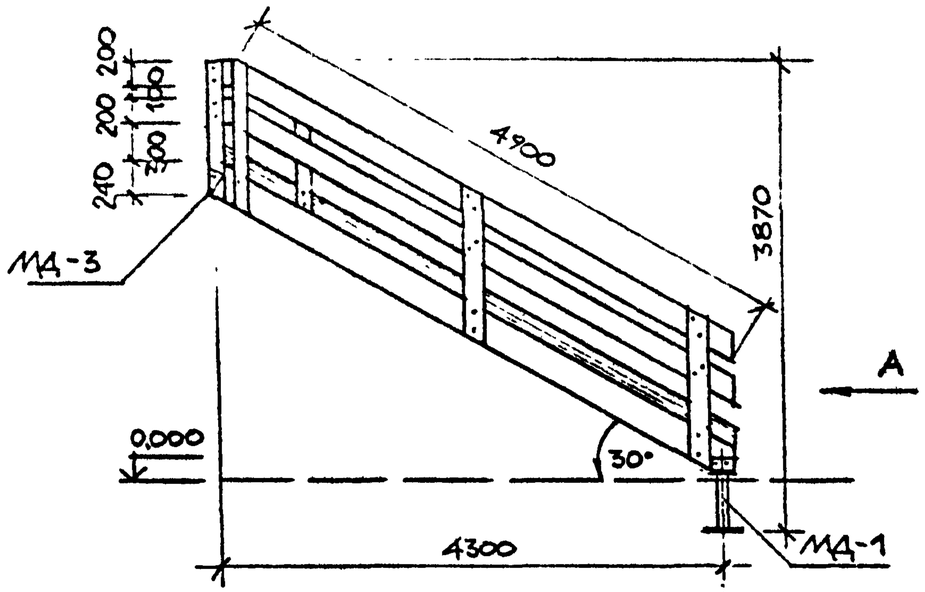

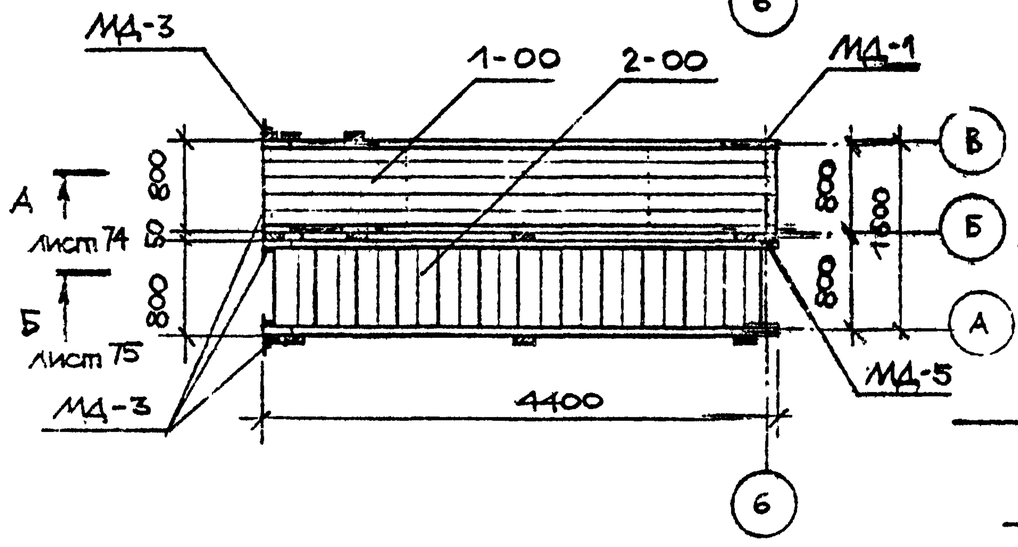

Вид "А"

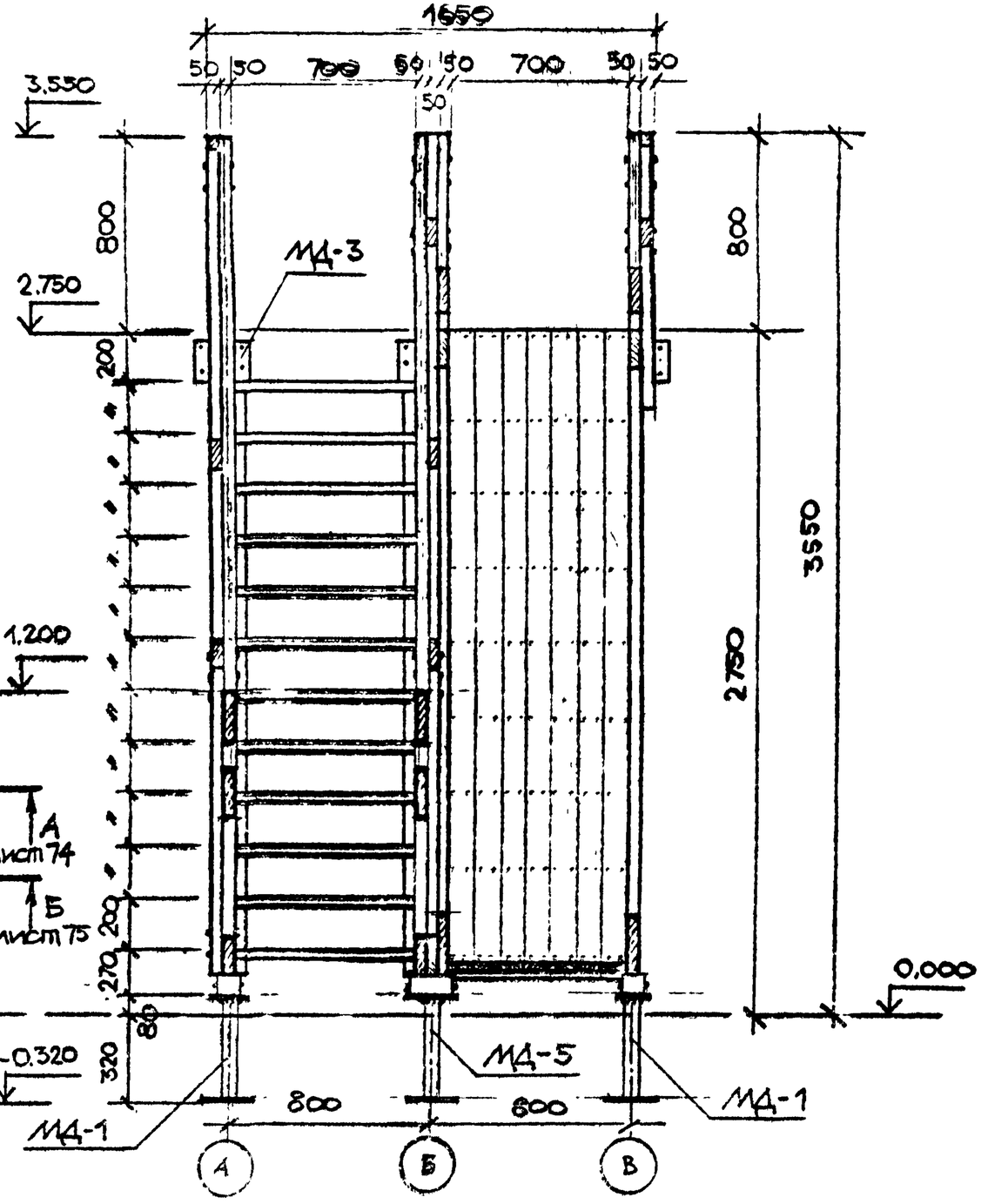

ПРИВЯЗАН

ЛенЗНИИЭП	ГАП	Радеев		1.84	Многофункциональный игровой комплекс. Лестница со скатом ЛС-1. Фасад. Вид сверху. Вид А.
	Арх	Лосев		1.84	
					320-066.84 АС Лист 73

Согласовано

Рук. отд.	Радеев	
Н. конт.	Пащенко	
Гл. конст.	Шестековская	

Инв. № подл. | Подпись и дата | Взам. инв. №

Копировал

Формат 1559/5

СОГЛАСОВАНО
Инв.№ подл. | Подпись и дата | Взам. инв.№

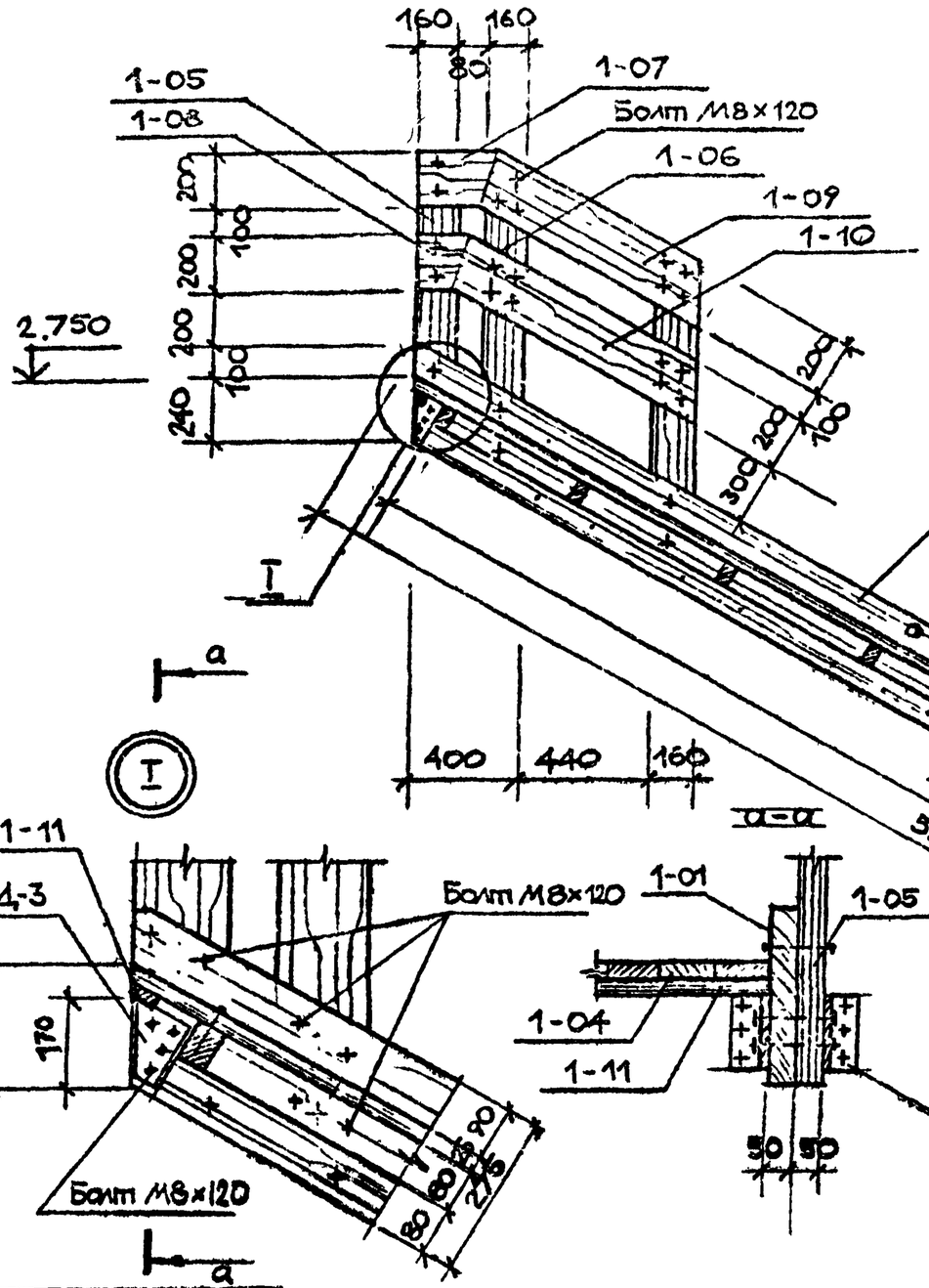

Привязан

ПензНИИЭП	ГАП	Радеев			Многофункциональный игровой комплекс. Лестница со скатом ЛС-1. Разрез А-А. Узлы I, II.	320-066.84 АС	Лист 74
	Арх.	Лосев					

Копировал

Формат 1559/5

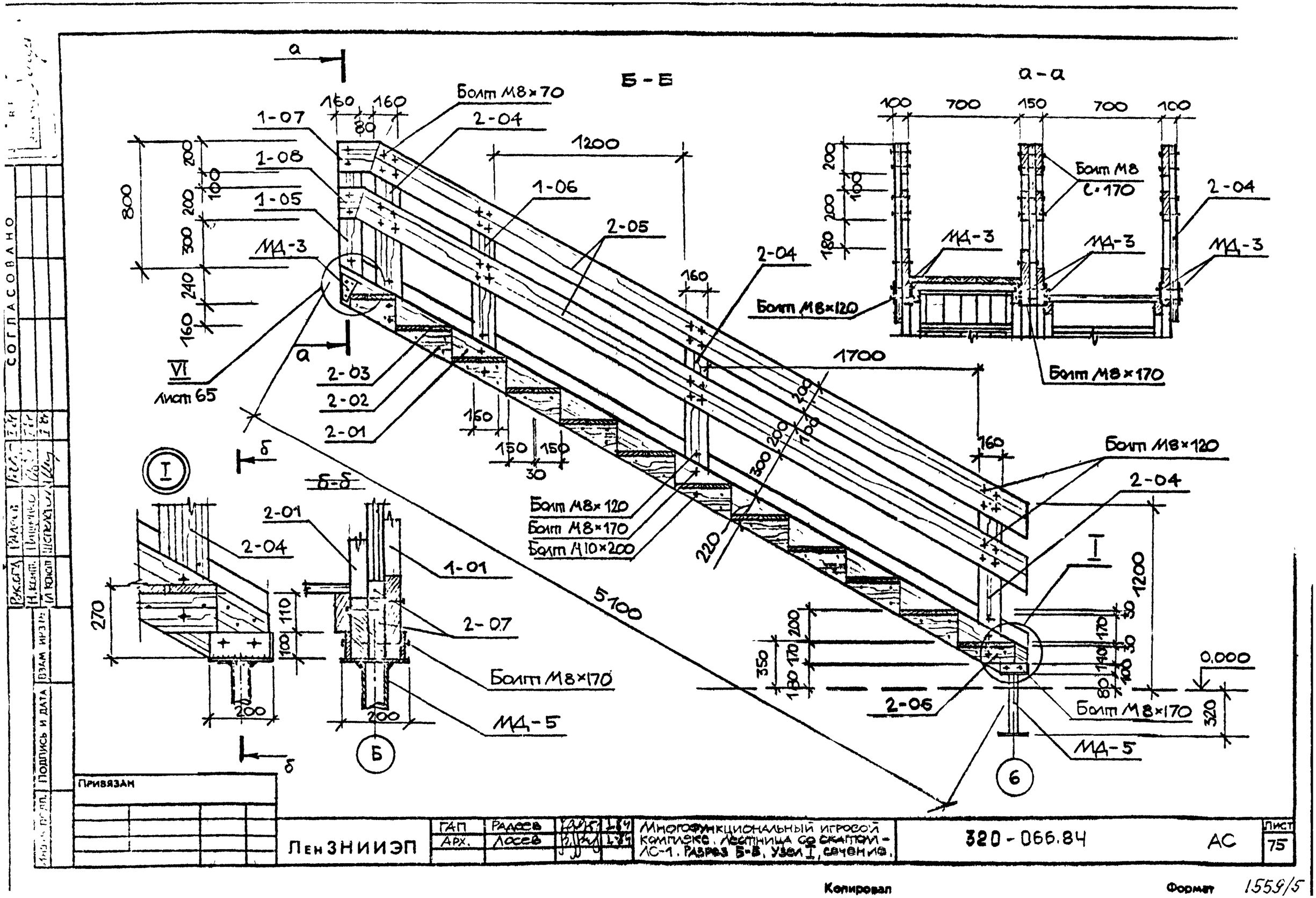

ПРИВЯЗАН						
ЛенЗНИИЭП	ГАП	Радеев		Многофункциональный игровой комплекс. Лестница со скатом - ЛС-1. Разрез Б-Б, узел I, сечение.	320-066.84	АС	Лист 75
	Арх.	Лосев				

Копировал

Формат 1559/5

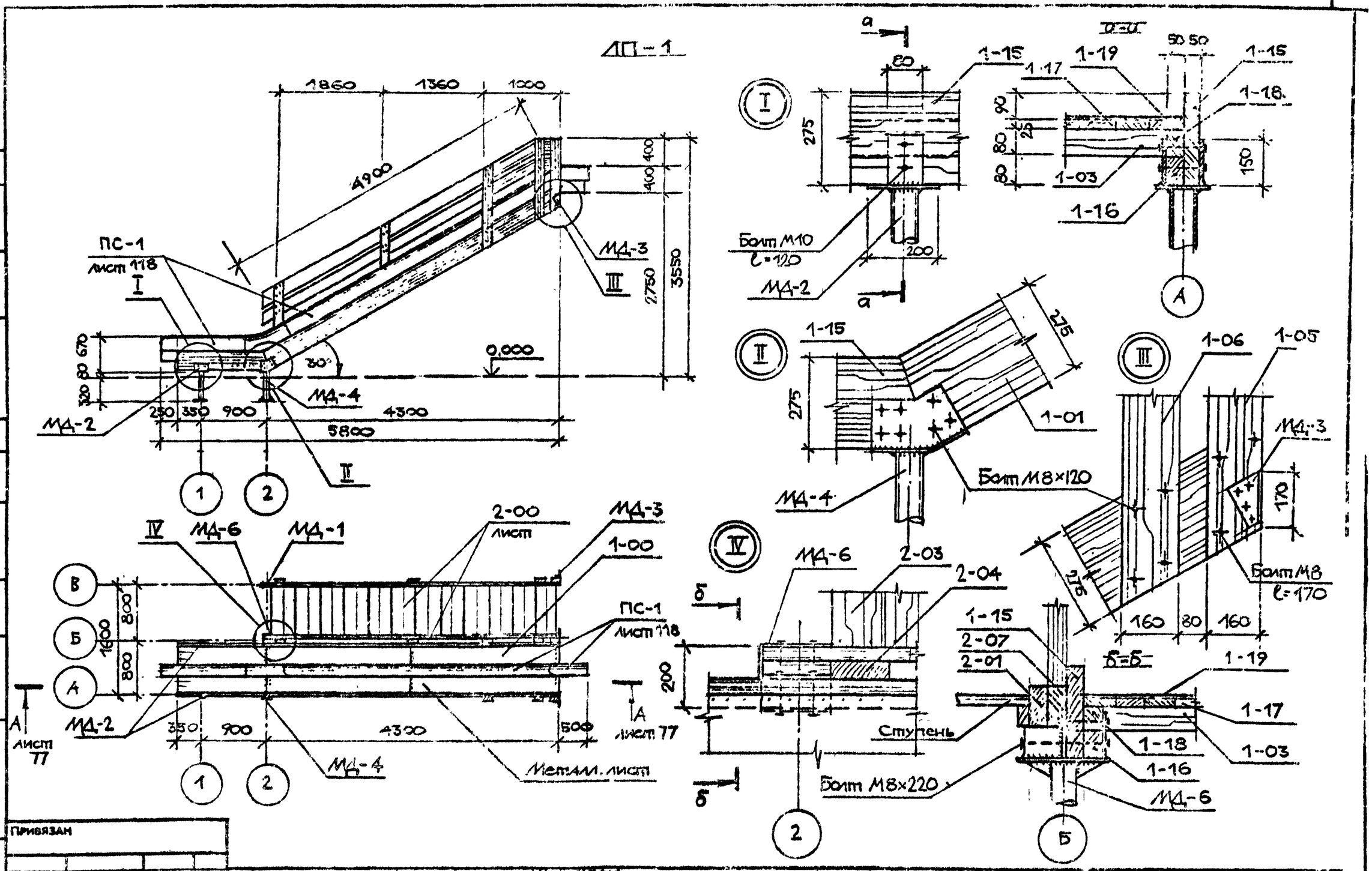

ПРИВЯЗАН						
ЛенЗНИИЭП	ГАП	Радеев		I.84	Многофункциональный игровой комплекс. Лестница с половом. ЛП-1. Фасад. Зид. Узлы I–IV.	320-066.84 АС
	Арх.	Лосев		I.84		76

Инв № подл. | Подпись и дата | Взам. инв №

Рук.отд. Радеев | Н.конт. Пащенко | Гл.конст. Шепелевский

СОГЛАСОВАНО.

Копировал

Формат 1559/4

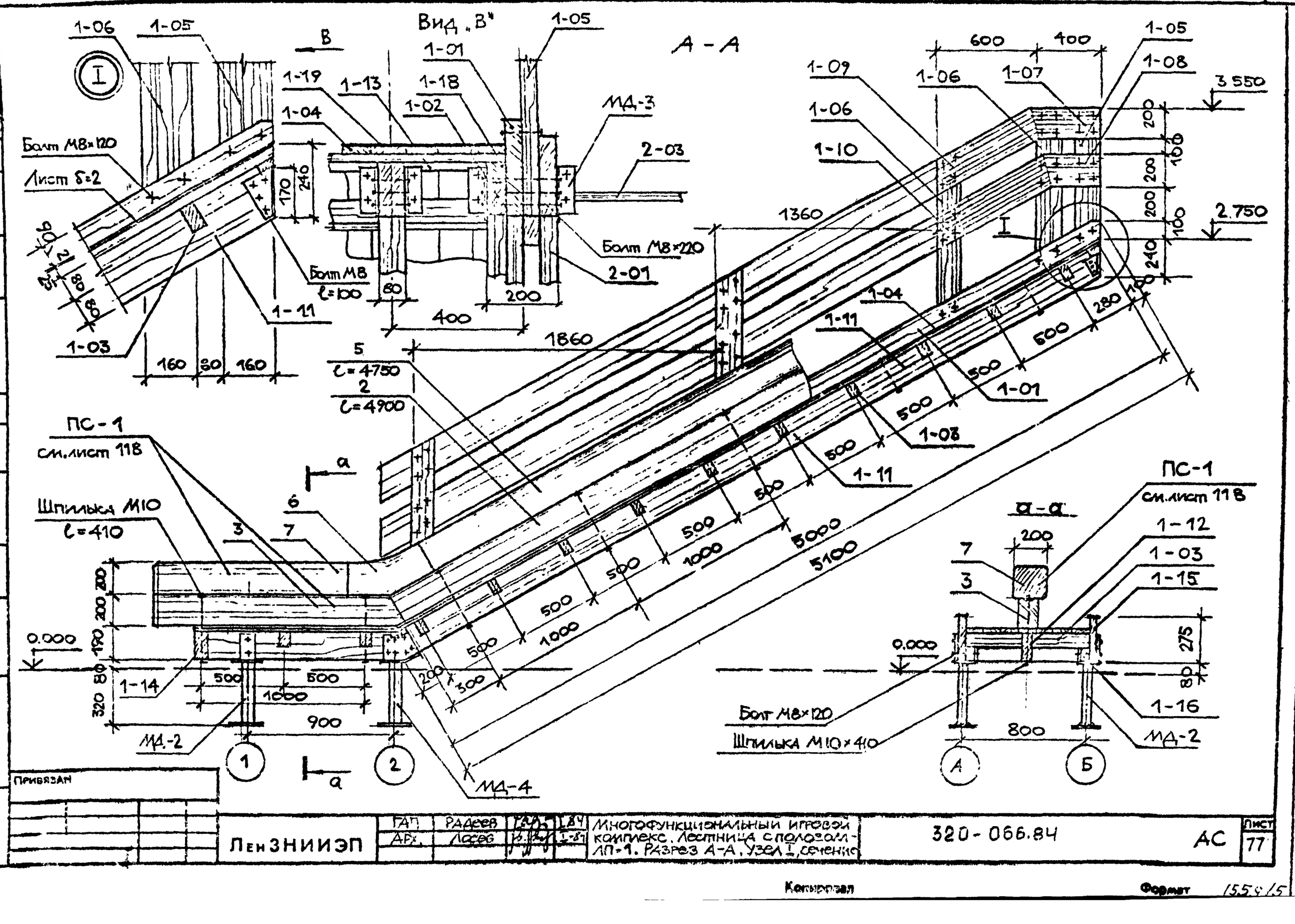

СОГЛАСОВАНО

Взам инв №

Подпись и дата

Инв № подл

Рук отд	Радеев	
Н.контр.	Павленко	
Гл.конс.	Шепелевский	

ПРИВЯЗАН

ЛенЗНИИЭП	ГАП	Радеев		1.84	Многофункциональный игровой комплекс. Лестница с полозом Л-1. Разрез А-А. Узел I, сечение
	АРх.	Лосев		1-84	
					320-066.84 АС Лист 77

Копировал

Формат А4

ВЕРНО
Зам. нач. ... г. Ленинград
СОГЛАСОВАНО

МД-1

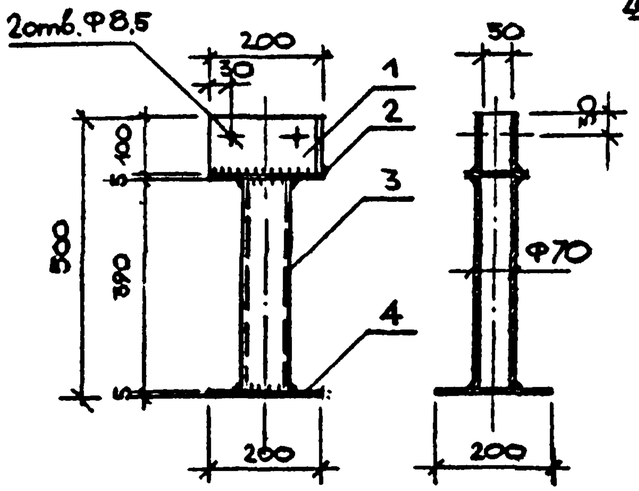

МД-2

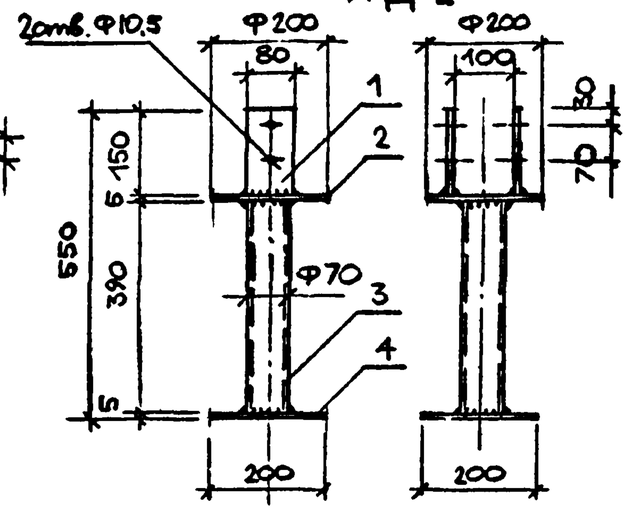

МД-3 (правая)
(МД-3 левая см. зеркально)

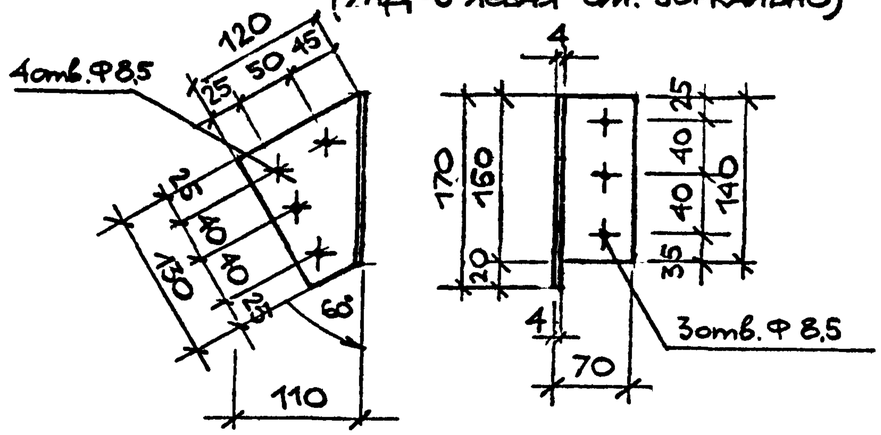

МД-4

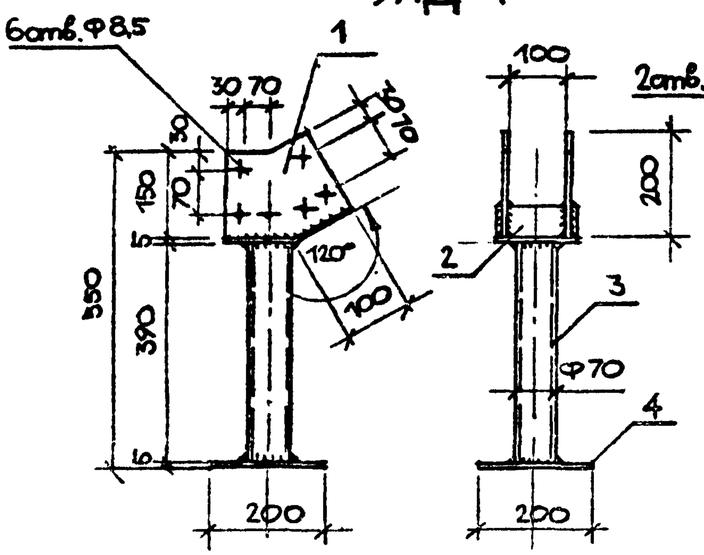

МД-5

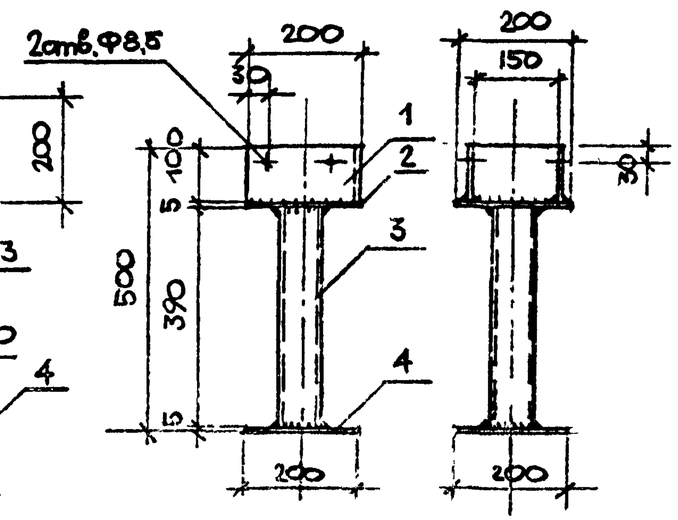

МД-6

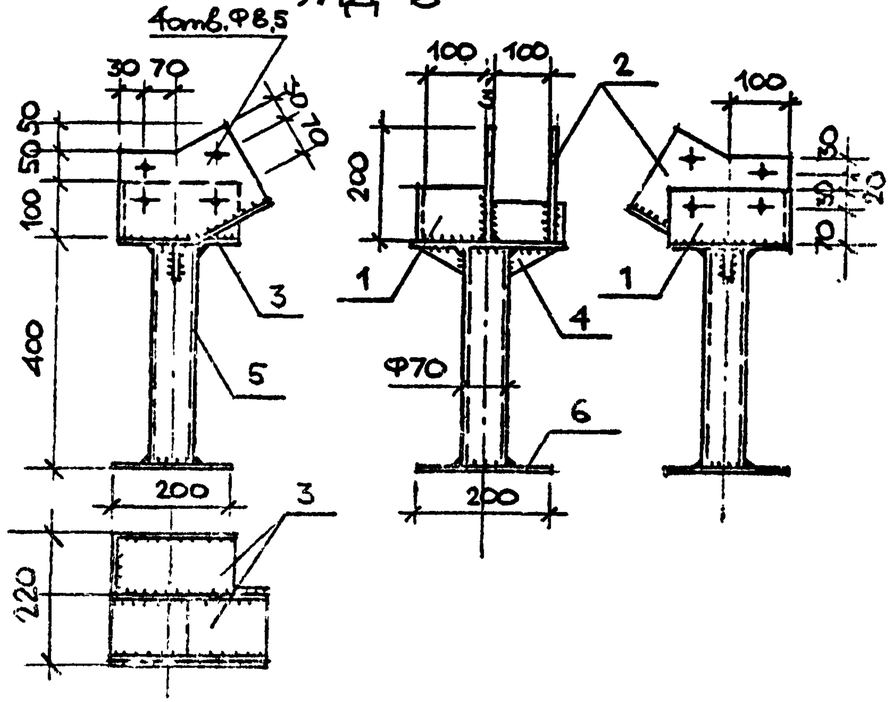

ГИП	Радеев			Многофункциональный игровой комплекс. Детали МД-1, МД-2, МД-3, МД-4, МД-5, МД-6.	320-066.84 АС
Рук.отд.	Радеев				
Н.контр.	Пащенко				
ГА контр.	Шепелевский				
Арх.	Лосев			ЛенЗНИИЭП	

Привязан

Инв.№ подл. | Подпись и дата | Взам. инв.№

Копировал

Формат А3

Поз. обозначения	Обозначение	Наименование	Кол	Масса ед., кг	Примечание
		Многофункциональный игровой			
		комплекс			
		Опорная конструкция с площадкой КН-1	1		
1-00		Конструкция для	1		
		лазания с флюгерки.			
1-01		Бревно Ф200. l=6450	1	0,019	0,019 м³
		ГОСТ 8486-66.			
1-02		Бревно Ф200. l=3700	4	0,011	0,044 м³
		ГОСТ 8486-66.			
1-03		Перекладина	52	0,009	0,47 м³
		Брус 50×80, l=2400			
		ГОСТ 8486-66.			
1-04		Брус 50×80, l=1000	3	0,004	0,012 м³
		ГОСТ 8486-66.			
1-05		Перила.	4	0,009	0,036 м³
		Доска 200×37, l=1200			
		ГОСТ 8486-66.			
1-06		Соединит. элемент	4	0,003	0,012 м³
		Доска 400×200×37			
		ГОСТ 8486-66.			
1-07		Ось. Круг Ф20. l=540	1	1,2	1,2 кг
		ГОСТ 2590-71			
1-08		Шайба 20.1.	1	0,19	0,19 кг
		ГОСТ 6958-78			

Поз. обозначения	Обозначение	Наименование	Кол	Масса ед., кг	Примечание
1-09		Труба Ф50. l=200	1	0,34	0,34 кг
		ГОСТ 10704-76.			
1-10		Полоса 4×200, l=420	6	1,2	7,2 кг
		ГОСТ 103-76.			
1-11		Шайба 20.1.	1	0,19	0,19 кг
		ГОСТ 6958-78.			
1-12		Косынка.	4	0,38	1,51 кг
		Полоса 4×100. l=150			
		ГОСТ 103-76.			
1-13		Основание.	1	0,67	0,67 кг
		Полоса 4×200. l=200			
		ГОСТ 103-76.			
1-14		Кольцо.	1	1,34	1,34 кг
		Труба Ф219, l=50			
		ГОСТ 10704-76.			
1-15		Соединит. элемент	8	0,7	5,6 кг
		Полоса 4×200, l=200			
		ГОСТ 103-76.			
		Деталь МД-2	5		
1		Щёчка.	2	0,38	0,76 кг
		Полоса 4×80, l=150			
		ГОСТ 103-76.			
2		Верхнее основание	1	1,55	1,55 кг
		Полоса 5×200. Ф=200			
		ГОСТ 103-76.			
3		Труба Ф70. l=390	1	1,93	1,93 кг
		ГОСТ 10704-76.			

Инв. № подл. | Подп. и дата | Взам. инв. №

Привязан

ГАП	Гладков		Многофункциональный игровой комплекс. Сводная спецификация. /Начало/	320-065 84 АС	Лист 79
Арх.	Госев				
Н. контр.	Шкут				

ЦНИИЭП

Копировал

Формат 1559/5

Поз. обозначение	Обозначение	Наименование	Кол.	Масса ед., кг	Примечание
4		Полоса, 5×200, ℓ=200	1	1,57	1,57кг
		ГОСТ 103-76			
2-00		Площадка с	1		
		ограждением.			
2-01		Несущий элемент 1.	4	0,081	0,33м³
		Доска 5100×160×80			
		ГОСТ 8486-66.			
2-02		Промежут. элемент	8	0,0025	0,02 м³
		Доска 160×160×100			
		ГОСТ 8486-66.			
2-03		Лага 1.	2	0,02	0,04м³
		Брус 5100×100×50.			
		ГОСТ 8486-66.			
2-04		Лага 2.	4	0,014	0,056м³
		Брус 3500×100×50			
		ГОСТ 8486-66.			
2-05		Поперечн. элемент	2	0,024	0,048м³
		Доска 1950×160×80			
		ГОСТ 8486-66.			
2-06		Продольн. элемент.	2	0,007	0,014м³
		Брус 1750×100×50			
		ГОСТ 8486-66.			
2-07		Опорный брусок.	8	0,006	0,048м³
		Брус 2250×50×50			
		ГОСТ 8486-66.			
2-08		Огражд. элемент.	8	0,028	0,225м³
		Доска 2250×250×50			

Поз. обозначение	Обозначение	Наименование	Кол.	Масса ед., кг	Примечание
		ГОСТ 3486-66			
2-09		Стойка ограждения.	6	0,008	0,047м³
		Доска 1040×125×60.			
		ГОСТ 8486-66.			
2-10		Проклада с шипом.	4	0,003	0,012м³
		Доска 200×160×100			
		ГОСТ 8486-66.			
2-11		Настил	50	0,015	0,76м³
		Доска 5050×100×30			
		ГОСТ 8486-66.			
2-12		Перила ограждения.	12	0,022	0,27м³
		Доска 2250×200×50			
		ГОСТ 8486-66.			
2-13		Перила ограждения.	8	0,002	0,016м³
		Доска 230×200×50			
		ГОСТ 8486-66.			
2-14		Опорный элемент.	4	0,99	3,98кг
		Уголок 70×45, ℓ=250			
		ГОСТ 8510-72			
2-15	лист 68	Соединит. элемент	16	0,7	11,2 кг
(1-15)		Полоса 4×200, ℓ=200			
		ГОСТ 103-76.			
2-16		Крепежн. элемент 1.	72	0,59	42,9 кг
		Уголок 70×45, ℓ=150			
		ГОСТ 8510-72.			
2-17		Крепежн. элемент 2	12	0,24	2,87кг
		Уголок 70×45, ℓ=60			

Привязан

Инв № подл. | Подпись и дата | Взам. инв №

Рук. отд. Радеев | Н. конт. Пащенко | Гл. конст. Шепелевский

СОГЛАСОВАНО

ЛенЗНИИЭП	ГАП	Радеев		1.84	Многофункциональный игровой комплекс. Сводная спецификация. /Продолжение/
	Арх.	Лосев		1.84	

320-066.84 АС Лист 80

Копировал Формат 1559/5

Поз. обозначение	Обозначение	Наименование	Кол.	Масса ед., кг	Примечание
		ГОСТ 8510-72.			
3-00		Несущая балка	2		
3-01		Внешний элемент.	2	0,134	0,27 м³
		Доска 5350×250×100			
		ГОСТ 8486-66.			
3-02		Внутренний элем. 1.	2	0,004	0,008 м³
		Брус 400×100×100			
		ГОСТ 8486-66.			
3-03		Внутренн. элемент 2.	5	0,003	0,015 м³
		Брус 100×100, ℓ=250			
		ГОСТ 8486-66.			
4-00		Подкос.	8	0,01	0,08 м³
		Брус 100×100, ℓ=1000			
		ГОСТ 8486-66.			
5-00		Качели	1		
5-01		Крепежн. элемент	2	0,63	1,26 кг
		Полоса 4×50, ℓ=400			
		ГОСТ 103-76.			
5-02		Петля.	2	0,24	0,48 кг
		Полоса 4×70, ℓ=110			
		ГОСТ 103-76.			
5-03		Труба Ф45, ℓ=20	2	0,06	0,12 кг
		ГОСТ 10704-76.			
5-04		Ось. Круг Ф32, ℓ=700	1	4,42	4,42 кг
		ГОСТ 2590-71.			

Поз. обозначение	Обозначение	Наименование	Кол.	Масса ед., кг	Примечание
5-05		Косынка.	2	0,2	0,4 кг
		Полоса 4×80, ℓ=80			
		ГОСТ 103-76.			
5-06		Подвес.	1	13,4	13,4 кг
		Круг Ф22. ℓ=4500			
		ГОСТ 2590-71.			
5-07		Перемычка.	1	1,36	1,36 кг
		Круг Ф22. ℓ=456			
		ГОСТ 2590-71.			
5-08		Несущий элемент.	2	0,51	1,0 кг
		Уголок 32×50. ℓ=270			
		ГОСТ 8510-72.			
5-09		Сидение.	2	0,002	0,004 м³
		Доска 40×120, ℓ=400			
		ГОСТ 8486-66.			
6-00		Подвесная перекладина	1		
6-01		Крепежн. элемент.	2	0,63	1,26 кг
		Полоса 4×50, ℓ=400			
		ГОСТ 103-76.			
6-02		Петля.	2	0,24	0,48 кг
		Полоса 4×70, ℓ=110			
		ГОСТ 103-76.			
6-03		Труба Ф45, ℓ=20	2	0,06	0,12 кг
		ГОСТ 10704-76.			
6-04		Ось. Круг Ф32. ℓ=700	1	4,42	4,42 кг
		ГОСТ 2590-71.			

СОГЛАСОВАНО

Рук. отд. Радеев. Н. конт. Пащенко Гл. конст. Щепочевская

Инв. № подл. | Подпись и дата | Взам. инв. №

П 18 ЯЗАН

ЛенЗНИИЭП	ГАП	Радеев		Многофункциональный игровой комплекс. Сводная спецификация. /Продолжение/.	320-066.84	АС	Лист 81
	Арх.	Лосев				

Копировал

Формат 1559/5

Поз. обозначение	Обозначение	Наименование	Кол.	Масса ед., кг	Примечание
6-05		Косынка.	2	0,2	0,4 кг
		Полоса 4×80. ℓ=80			
		ГОСТ 103-76.			
6-06		Подвес.	2	2,86	5,7 кг
		Круг Ф22, ℓ=960			
		ГОСТ 2590-71.			
6-07		Перемычка.	1	1,36	1,36 кг
		Круг Ф22. ℓ=456			
		ГОСТ 2590-71.			
6-08		Профиль 63×32, ℓ=50	2	0,16	0,33 кг
		ГОСТ 12336-66.			
6-09		Прокладина.	1	0,0008	0,0008 м³
		Брус 600×55×25			
		ГОСТ 8486-66.			
	Лестница со скатом ЛС-1				
1-00		Скат.	1		
1-01		Косоур.	2	0,07	0,14 м³
		Доска 5200×275×50			
		ГОСТ 8486-66.			
1-02		Опорный брус.	2	0,019	0,038 м³
		Брус 4800×80×50			
		ГОСТ 8486-66.			
1-03		Лага.	9	0,003	0,027 м³
		Брус 700×80×50			

Поз. обозначение	Обозначение	Наименование	Кол.	Масса ед., кг	Примечание
		ГОСТ 8486-66.			
1-04		Настил ската.	7	0,012	0,089 м³
		Доска 5100×100×25			
		ГОСТ 8486-66.			
1-05		Стойка 1.	3	0,009	0,027 м³
		Доска 1200×160×50			
		ГОСТ 8486-66.			
1-06		Стойка 2.	4	0,05	0,2 м³
		Доска 1300×160×50			
		ГОСТ 8486-66.			
1-07		Перила. Элемент 1.	4	0,002	0,008 м³
		Доска 240×200×50			
		ГОСТ 8486-66.			
1-08		Перила. Элемент 2.	4	0,001	0,006 м³
		Доска 130×200×50.			
		ГОСТ 8486-66.			
1-09		Перила. Элемент 3.	2	0,009	0,018 м³
		Доска 900×200×50			
		ГОСТ 8486-66.			
1-10		Перила. Элемент 4.	2	0,01	0,02 м³
		Доска 1000×200×50			
		ГОСТ 8486-66.			
1-11		Скрепляющ. брусок.	2	0,001	0,002 м³
		Брус 700×40×40			
		ГОСТ 8486-66.			

Согласовано

Инв. № подл. | Подпись и дата | Взам. инв. №

Привязан

ГАП	Радеев			Т.84	Многофункциональный игровой комплекс. Сводная спецификация. /Продолжение/
Арх.	Лосев			Т.84	

ЛенЗНИИЭП

320-066.84 АС

Лист 82

Копировал

Формат 1559/5

Поз. обозначение	Обозначение	Наименование	Кол	Масса ед., кг	Примечание
2-00		Лестница	1		
2-01		Косоур	2	0,056	0,112 м³
		Доска 5100×220×50			
		ГОСТ 8486-66.			
2-02		Опора ступени.	22	0,0015	0,033 м³
		Доска 300×170×30			
		ГОСТ 8486-66.			
2-03		Ступень.	24	0,003	0,075 м³
		Доска 700×150×30			
		ГОСТ 8486-66.			
2-04		Стойка.	6	0,01	0,06 м³
		Доска 1300×160×50			
		ГОСТ 8486-66.			
2-05		Перила. Элемент 1.	4	0,049	0,196 м³
		Доска 4900×200×50			
		ГОСТ 8486-66.			
2-06		Опора ступени 2.	2	0,001	0,002 м³
		Доска 300×140×30			
		ГОСТ 8486-66.			
2-07		Прокладка.	1	0,002	0,002 м³
		Доска 200×200×50			
		ГОСТ 8486-66.			
		Деталь МД-1	2		
1		П-образный элемент	1	1,41	1,41 кг
		Полоса 4×100, ℓ=450			
		ГОСТ 103-76.			

Поз. обозначение	Обозначение	Наименование	Кол	Масса ед., кг	Примечание
2		Верхнее основание.	1	0,59	0,59 кг
		Полоса 5×75, ℓ=200			
		ГОСТ 103-76.			
3		Опора	1	1,93	1,93 кг
		Труба Ф70, ℓ=390			
		ГОСТ 10704-76.			
4		Нижнее основание.	1	1,57	1,57 кг
		Полоса 5×200, ℓ=200			
		ГОСТ 103-76.			
		Деталь МД-3	6	0,96	5,76 кг
		Полоса 4×170, ℓ=180			
		ГОСТ 103-76.			
		Деталь МД-5	1		
1		П-овязный элемент.	1	1,73	1,73 кг
		Полоса 4×100, ℓ=550			
		ГОСТ 103-76.			
2		Верхнее основание	1	1,57	1,57 кг
		Полоса 5×200, ℓ=200			
		ГОСТ 103-76.			
3		Опора.	1	1,93	1,93 кг
		Труба Ф70, ℓ=390			
		ГОСТ 10704-76.			
4		Нижнее основание.	1	1,57	1,57 кг
		Полоса 5×200, ℓ=200			
		ГОСТ 103-76			

СОГЛАСОВАНО

Гл.инж. проекта | Гл.конст. | Рук.отд.

Инв.№ подл. | Подпись и дата | Взам.инв.№

ПРИВЯЗАН

Ленэниизп

ГАП Гладов | АР Гладов | Н.контр. | Рук.гр.

Многофункциональный игровой комплекс. Сводная спецификация /Продолжение/

320-066.84 АС

Лист 83

Копировал

Формат А4

1559/5

Поз. обозначение	Обозначение	Наименование	Кол.	Масса ед. кг	Примечание
	Лестница с полозом для съезжания ЛП-1				
1-00		Скат.	1		
1-01		Косоур.	2	0,07	0,14 м³
		Доска 5100×275×50			
		ГОСТ 8486-66.			
1-02		Опорный элемент 1.	2	0,02	0,04 м³
		Брус 80×50, l=5000			
		ГОСТ 8486-66.			
1-03		Лага.	12	0,003	0,036 м³
		Брус 80×50, l=800			
		ГОСТ 8486-66.			
1-04		Настил.	8	0,012	0,096 м³
		Доска 5000×100×25.			
		ГОСТ 8486-66.			
1-05		Стойка 1.	2	0,009	0,018 м³
		Доска 1200×160×50			
		ГОСТ 8486-66.			
1-06		Стойка 2.	4	0,05	0,2 м³
		Доска 1300×160×50			
		ГОСТ 8486-66.			
1-07		Перила. Элемент 1.	2	0,002	0,004 м³
		Доска 400×200×50			
		ГОСТ 8486-66.			
1-08		Перила. Элемент 2.	2	0,002	0,004 м³
		Доска 350×200×50.			
		ГОСТ 8486-66.			

Поз. обозначение	Обозначение	Наименование	Кол.	Масса ед. кг	Примечание
1-09		Перила. Элемент 3.	2	0,008	0,016 м³
		Доска 750×200×50			
		ГОСТ 8486-66.			
1-10		Перила. Элемент 4.	2	0,008	0,016 м³
		Доска 800×200×50			
		ГОСТ 8486-66.			
1-11		Несущий элемент 1.	1	0,06	0,06 м³
		Брус 5000×160×80.			
		ГОСТ 8486-66.			
1-12		Несущий элемент 2	1	0,016	0,016 м³
		Брус 1300×160×80.			
		ГОСТ 8486-66.			
1-13		Скрепляющ. брусок.	3	0,001	0,003 м³
		Брус 800×40×30.			
		ГОСТ 8486-66.			
1-14		Торцовый элемент.	1	0,009	0,009 м³
		Доска 900×200×50.			
		ГОСТ 8486-66.			
1-15		Борт площадки.	2	0,018	0,036 м³
		Доска 1300×275×50			
		ГОСТ 8486-66.			
1-16		Опорный элемент 2	2	0,005	0,01 м³
		Брус 1300×80×50.			
		ГОСТ 8486-66.			
1-17		Настил площадки.	8	0,003	0,024 м³
		Доска 1250×100×25			
		ГОСТ 8486-66.			

Рук. отд. Радеев
Н. конт. Пащенко
Гл. конст. Шелепенко

СОГЛАСОВАНО

Взам. инв. №

Подпись и дата

Инв. № подл.

Привязан

ЛенЗНИИЭП

ГАП	Радеев		
Арх.	Лосев		

Многофункциональный игровой комплекс. Сводная спецификация. /Продолжение/.

320-066.84 АС

Копировал

Формат 1553

Поз. обозначение	Обозначение	Наименование	Кол	Масса ед., кг	Примечание
1-18		Дополнит. брусок	8	0,0008	0,006м³
		Брус 200×80×50			
		ГОСТ 8486-66.			
1-19		Покрытие ската.	5	25,1	125,6кг
		Лист 800×2, ℓ=2000			
		ГОСТ 19904-74.			
	См. лист 118.	Полоз ПС-1	1		
1		Нижн. элемент 1.	1	0,018	0,018м³
		Брус 650×200×140			
		ГОСТ 8486-66.			
2		Нижн. элемент 2.	1	0,11	0,11м³
		Брус 4900×200×140			
		ГОСТ 8486-66.			
3		Нижн. элемент 3.	1	0,047	0,047м³
		Брус 1700×200×140			
		ГОСТ 8486-66.			
4		Верхн. элемент 1.	1	0,03	0,03м³
		Брус 840×200×200			
		ГОСТ 8486-66.			
5		Верхн. элемент 2.	1	0,18	0,18м³
		Брус 4750×200×200			
		ГОСТ 8486-66			
6		Верхн. элемент 3.	1	0,024	0,024м³
		Брус 600×200×200			
		ГОСТ 8486-66.			
7		Верхн. элемент 4.	1	0,052	0,052м³
		Брус 1300×200×200			
		ГОСТ 8486-66.			
8		Шпилька М10×410	9	0,31	2,79кг
		Индив. изготовл.			
9		Шкант Ф30, ℓ=80	20	0,00007	0,0014м³
		ГОСТ 8486-66.			
		Деталь МД-1	1		
1		П-образный элемент.	1	1,41	1,41кг
		Полоса 4×100, ℓ=450			
		ГОСТ 103-76.			
2		Верхнее основание	1	0,59	0,59кг
		Полоса 5×75, ℓ=200			
		ГОСТ 103-76.			
3		Опора.	1	1,93	1,93кг
		Труба Ф70, ℓ=390			
		ГОСТ 10704-76.			
4		Нижнее основание.	1	1,57	1,57кг
		Полоса 5×200, ℓ=200			
		ГОСТ 103-76.			
		Деталь МД-2	3		
1		Щечка.	2	0,38	0,76кг
		Полоса 4×80, ℓ=150			
		ГОСТ 103-76.			
2		Верхнее основание	1	1,55	1,55кг
		Полоса 5×200, Ф=200			
		ГОСТ 103-76.			

Согласовано

Инв.№ подл. | Подпись и дата | Взам. инв.№

Привязан

ГАП	Радеев		1:84	Многофункциональный игровой комплекс. Сводная спецификация. (Предложение)	320-066.84 АС Лист 85
Ар.	Лосев		1:84		

ЛенЗНИИЭП

Копировал

Формат 1559/5

Поз. обозначение	Обозначение	Наименование	Кол.	Масса ед. кг	Примечание
3		Опора. Труба Ф=70, ℓ=390	1	1,93	1,93 кг
		ГОСТ 10704-76			
4		Нижнее основание			
		Полоса 5×200, ℓ=200	1	1,57	1,57 кг
		ГОСТ 103-76.			
		Деталь МД-3	6	0,96	5,76 кг
		Полоса 4×170, ℓ=180			
		ГОСТ 103-76.			
		Деталь МД-4	2		
1		Щечка.	2	1,26	2,52 кг
		Полоса 4×200, ℓ=200			
		ГОСТ 103-76.			
2		Верхнее основание.	1	0,86	0,86 кг
		Полоса 5×110, ℓ=200			
		ГОСТ 103-76.			
3		Опора. Труба Ф=70, ℓ=390	1	1,93	1,93 кг
		ГОСТ 10704-76.			
4		Нижнее основание.	1	1,57	1,57 кг
		Полоса 5×200, ℓ=200			
		ГОСТ 103-76.			
		Деталь МД-6	1		
1		Г-образный элемент	1	0,94	0,94 кг
		Полоса 4×100, ℓ=300			
		ГОСТ 103-76.			
2		Щечка.	2	1,26	2,52 кг
		Полоса 4×200, ℓ=200			
		ГОСТ 103-76.			

Поз. обозначение	Обозначение	Наименование	Кол.	Масса ед. кг	Примечание
3		Верхнее основание	1	1,57	1,57 кг
		Полоса 5×200, ℓ=200			
		ГОСТ 103-76.			
4		Косынка.	2	0,11	0,11 кг
		Полоса 4×50, ℓ=70			
		ГОСТ 103-76.			
5		Опора.	1	1,93	1,93 кг
		Труба Ф=70, ℓ=390			
		ГОСТ 10704-76.			
6		Нижнее основание	1	1,57	1,57 кг
		Полоса 5×200, ℓ=200			
		ГОСТ 103-76.			
	Фундаменты				
		Бетон монолитн.	13	0,1	1,3 м³
		500×500×400.			
		М 150			
	Стандартные изделия				
1		Болт М8×70	216	0,05	10,8 кг
		ГОСТ 7798-70.			
2		Болт М8×100	20	0,055	1,1 кг
		ГОСТ 7798-70.			
3		Болт М8×120.	310	0,061	18,9 кг
		ГОСТ 7798-70.			
4		Болт М8×150	12	0,067	0,8 кг
		ГОСТ 7798-70.			
5		Болт М8×170	90	0,07	6,3 кг
		ГОСТ 7798-70.			

Привязан

Инв. № подл. | Подпись и дата | Взам. инв. №

Согласовано

Рук. отд. Радеев | Н. крит. Пащенко | Гл. конст. Щепелев

ПенЗНИИЭП | ГАП Радеев | Арх. Лосев | Многофункциональный игровой комплекс. Сводная спецификация. /Продолжение/ | 320-066.3Ц | АС

Копировал | Формат 1.55.5

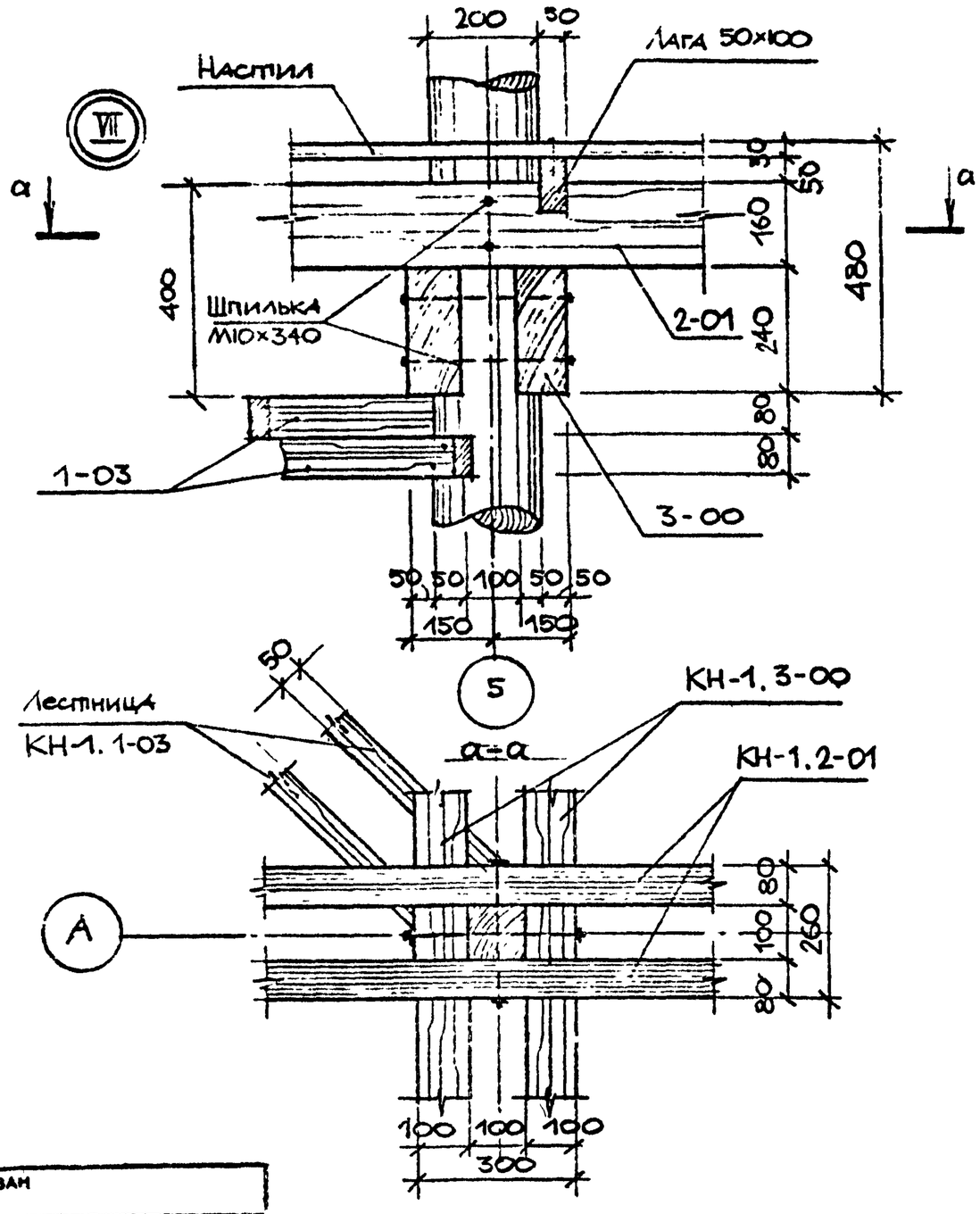

Поз. обозначение	Обозначение	Наименование	Кол	Масса ед., кг	Примечание
6		Болт М8 × 220	15	0,076	1,44 кг
		ГОСТ 7798-70.			
7		Болт М10 × 120	20	0.10	0,2 кг
		ГОСТ 7798-70.			
8		Винт М8 × 70	10	0,05	0,5 кг
		ГОСТ 17475.-72.			
9		Шпилька М10 × 340	50	0,32	1,6 кг
		ГОСТ 22042-76.			
10		Шплинт 4 × 45	4	0,02	0.08 кг
		ГОСТ 397-79.			
11		Гайка М8	673	0,008	5,38 кг
		ГОСТ 5915-70.			
12		Гайка М10	120	0.01	1,2 кг
		ГОСТ 5915-70.			
13		Шайба 1.8	1346	0,003	4,03 кг
		ГОСТ 11371-78.			
14		Шайба 1.10	140	0,004	0,56 кг
		ГОСТ 11371-78.			
15		Шайба 3.32	4	0.012	0,048 кг
		ГОСТ 11371-78.			

Согласовано

Инв. № подл. | Подпись и дата | Взам. инв. №

Привязан

ЛенЗНИИЭП

ГАП	Кадесс		1.84	Многофункциональный игровой комплекс. Сводная спецификация. (Окончание). Узел VII.
Арх.	Лосев		1.84	

320-066.84 АС Лист 87

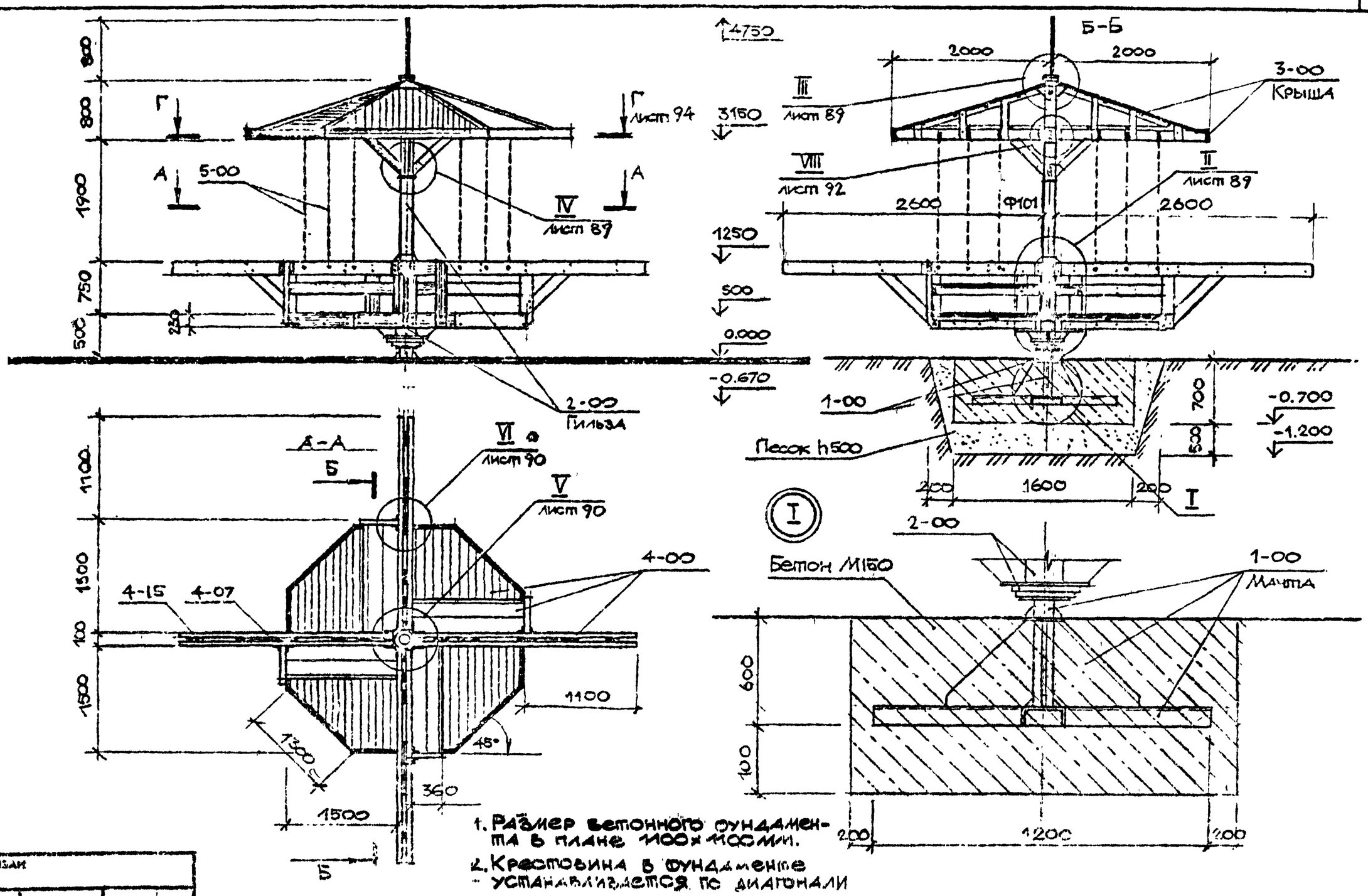

1. Размер бетонного фундамента в плане 1100×1100 мм.
2. Крестовина в фундаменте устанавливается по диагонали

Рук. отд.	Радеев				
Н. конт.	Пащенко				
Гл. конст.	Шепелевский				

СОГЛАСОВАНО

Подпись и дата | Взам. инв. №

Привязан

Лен ЗНИИЭП

Карусель на льду тип I. Расад, вид сверху. Разрез Б-Б. Узел I.

20.05.84

АС

II

2-01
2-28
360
Ф1103
120
120
120
4-10
4-07
4-06
4-08
4-09
4-05
4-04
730
150
120
200
110
80
50
50
42
125
86
40
423
100
VII
лист 91
4-03
4-01
1-06
1-01

III

2-37
2-12
2-13
2-19
2-20
2-10
2-11
2-09
3-14
2-14
1-02
3-13
3-12
3-02
20
75
46
60
20°
100
Ф76
2-24
2-25
2-26
2-01
Ф101,3
Ф114
60
1-01
Болт М18×50
16
3-

IV

3-11
2-24
150
75
105
45°
2-26
2-27
Ф160

а-а

2-26
2-25
45°

СОГЛАСОВАНО
Рук.отд. Ралфеев
Н.конт. Пащенко
Гл.конст. Шепелехина
Инв.№ подл. | Подпись и дата | Взам. инв.№
ПРИВЯЗАН

ЛенЗНИИЭП	ГАП	Ралфеев		1.84	Карусель на лаву тип I. Узлы II-IV.
	Арх.	Лосев		1.84	

320-066.84 АС Лист 89

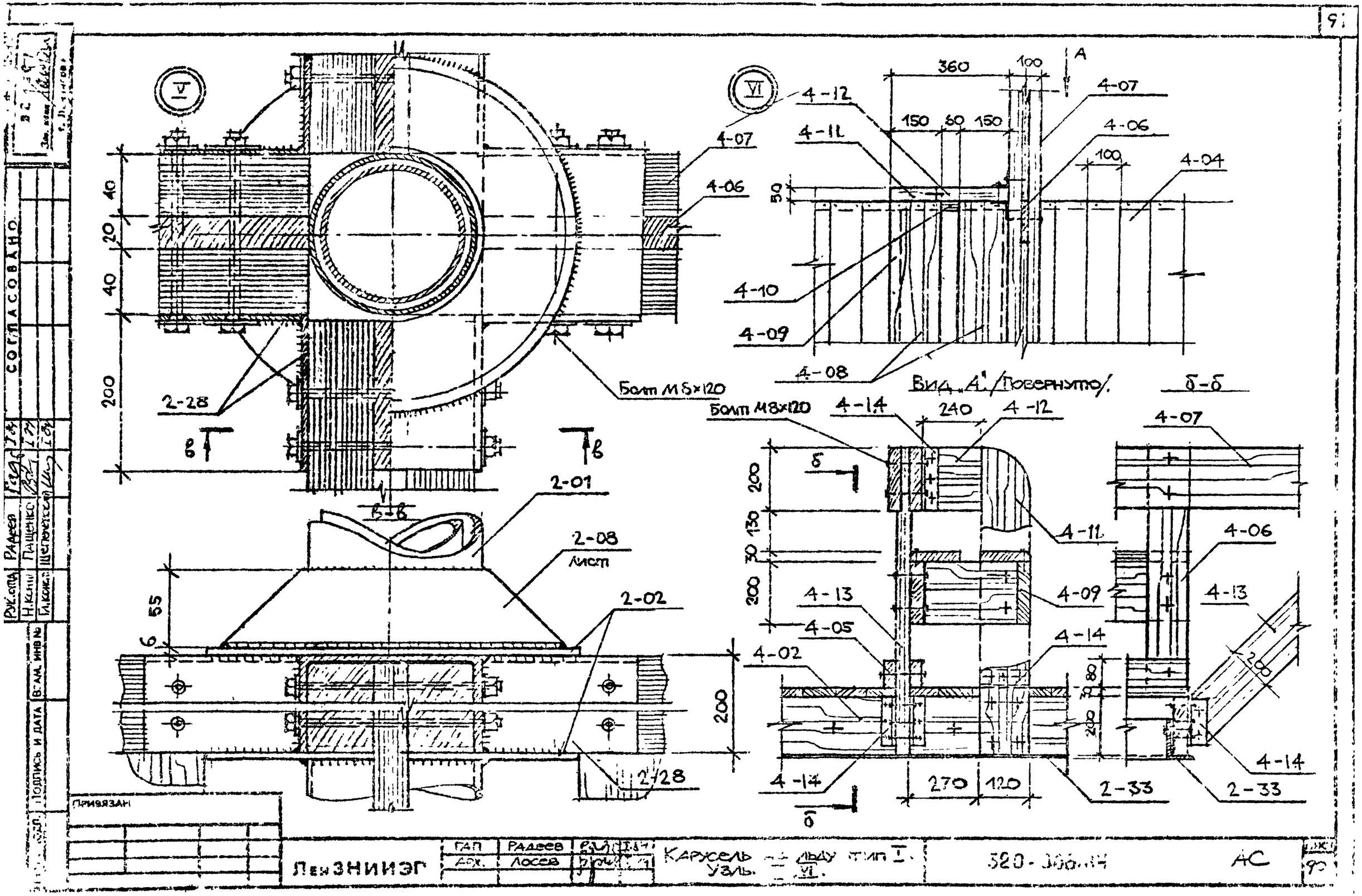

Рук.отд.	Радеев				
Н.конт.	Пащенко				
Гл.конст.	Щепетковский				

СОГЛАСОВАНО

Подпись и дата | Взам. инв. №

Привязан

ЛенЗНИИЭГ	ГАП	Радеев		Карусель на льду тип I. Узлы I VI.	320-306.14 АС
	Арх.	Лосев			

Копировал

Формат 1553/5

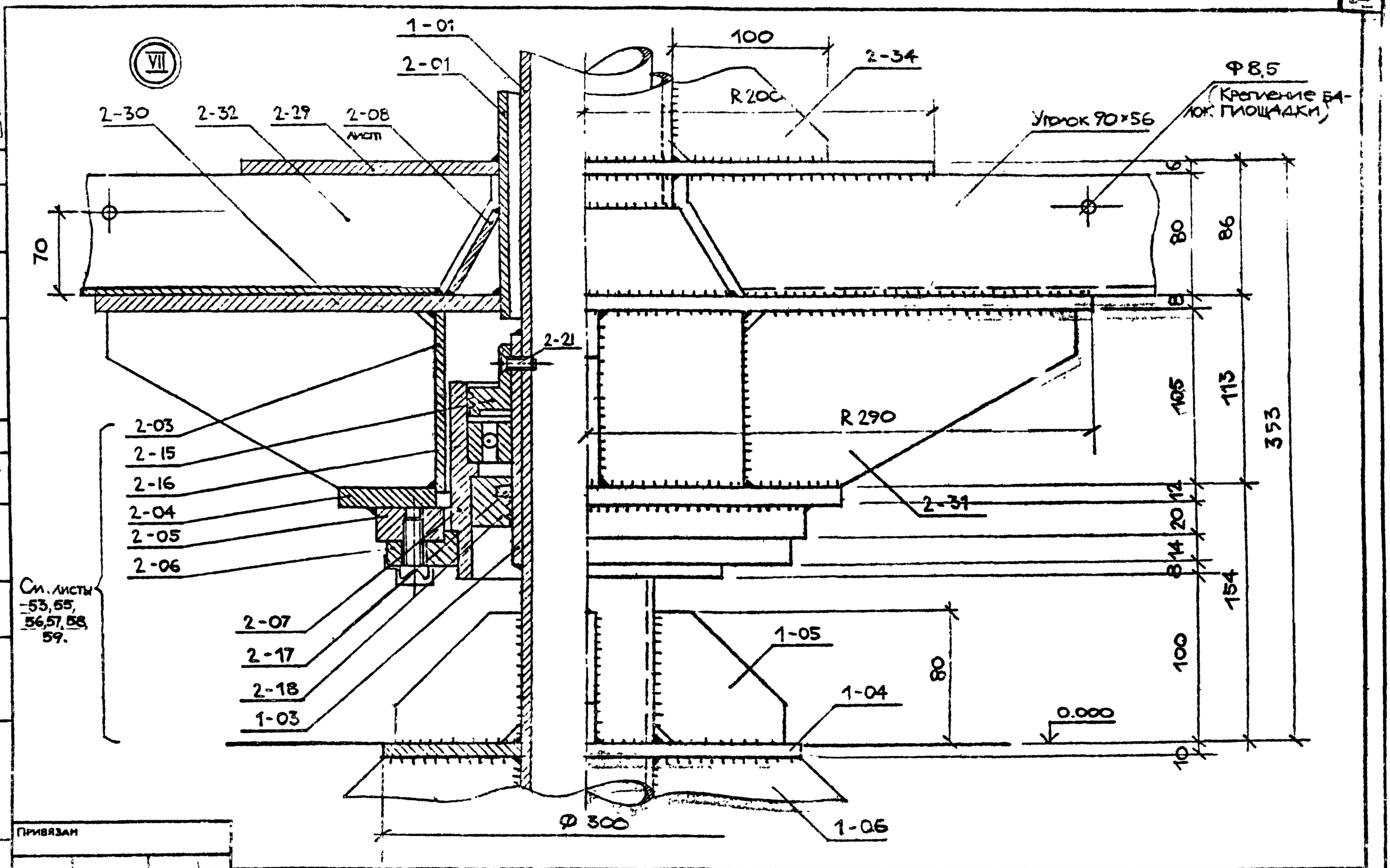

Инв № подл.	Подпись и дата	Взам. инв №	Рук. отд.	Радеев			
			Н. конт.	Пащенко			
			Й. конст.	Шепелевская			

Привязан

Лен ЗНИИЭП	ГАП	Радеев			Карусель на льду тип I. Узел VII.	320-066.84	АС	Лист 91
	Арх.	Лосев					

Копировал

Формат 1559/5

Мачта Поз.1-00

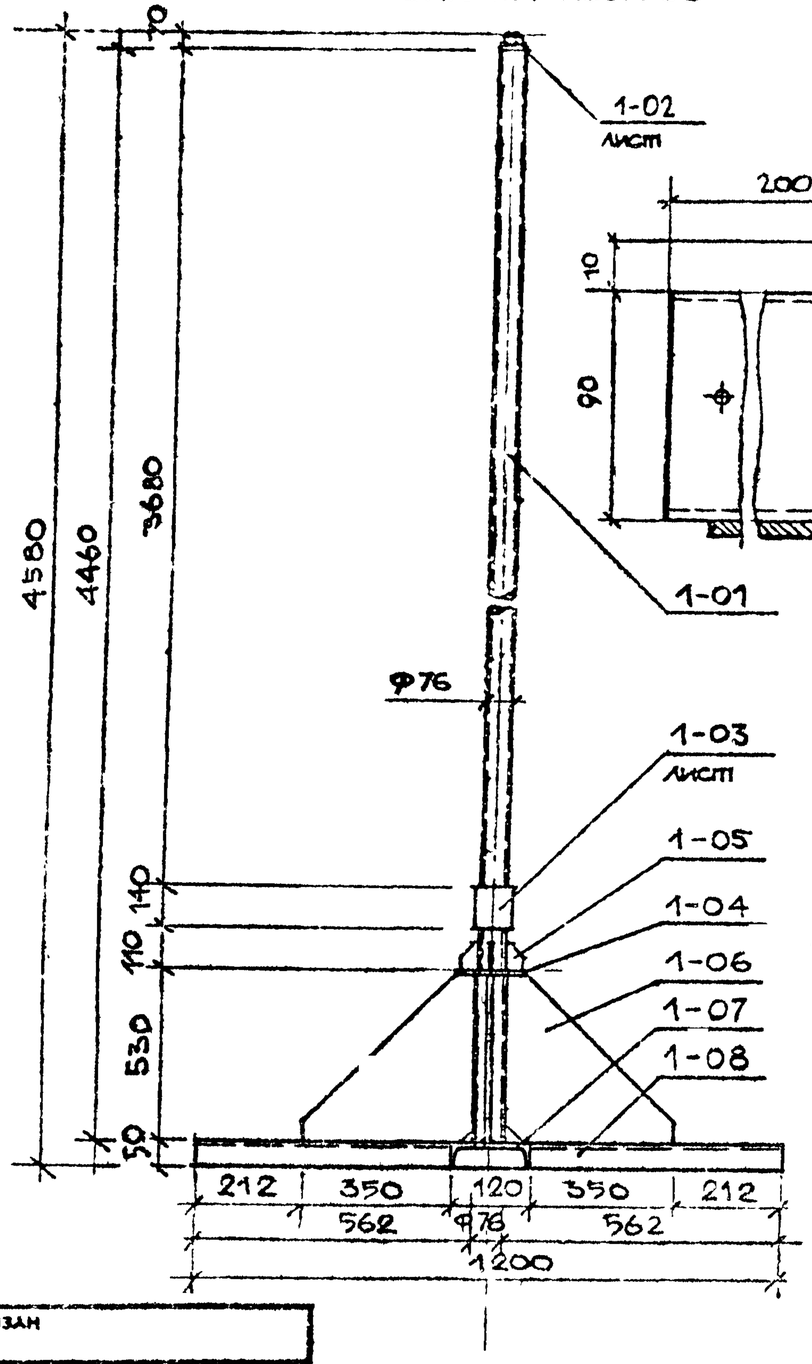

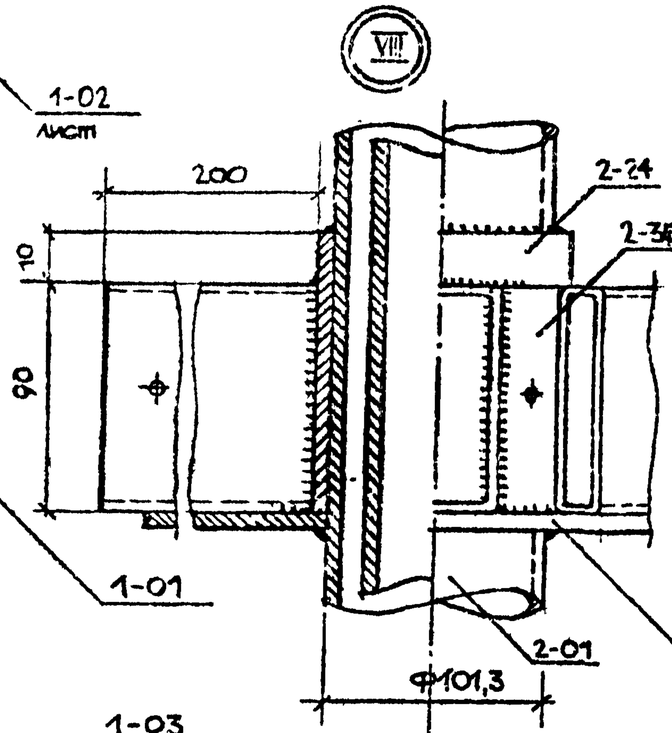

Каркас. Поз.2-00

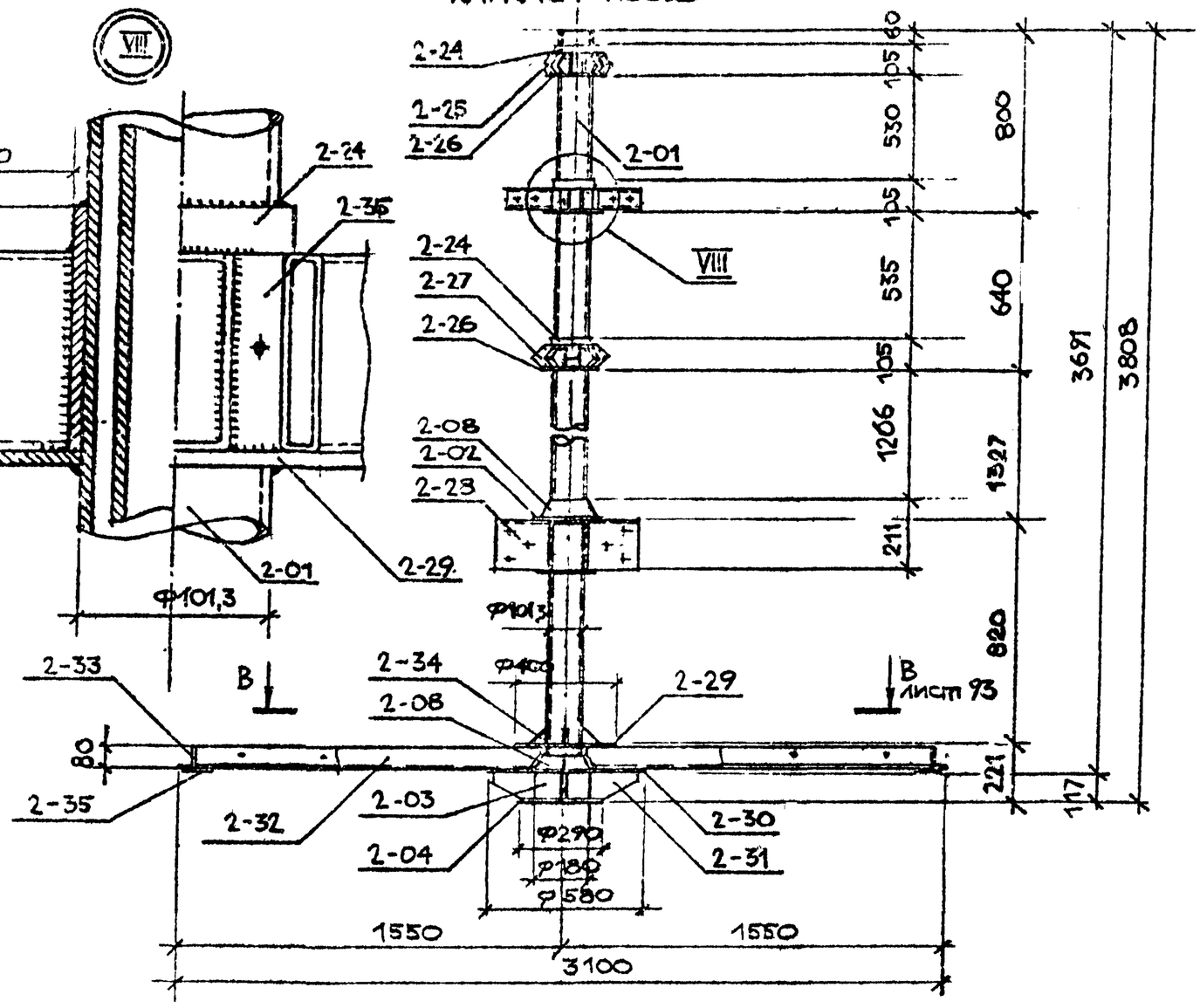

1. Сварка дуговая в среде углекислого газа
   Электрод - проволока 1,6 СВ-08Г2С ГОСТ 2246-70.
2. Сварные швы по ГОСТ 5264-80.

Привязан

ЛенЗНИИЭП	ГАП	Радеев		1.84	Карусель на льду тип I. Мачта Поз.1-00. Каркас. Поз 2-00. Узел VIII.
	Арх.	Лосев		1.84	
					320-066.84 АС

Инв. № подл. | Подпись и дата | Взам. инв. №

Согласовано

Копировал

Формат 155х15

ВЕРНО
Гл. инж. проекта

СОГЛАСОВАНО

Рук.отд. Радеев
Н.конт. Лащенко
Гл.констр. Шепелевский
ГАП Радеев
Арх. Лосев
Инв.№ подл. | Подпись и дата | Взам. инв.№

В – В

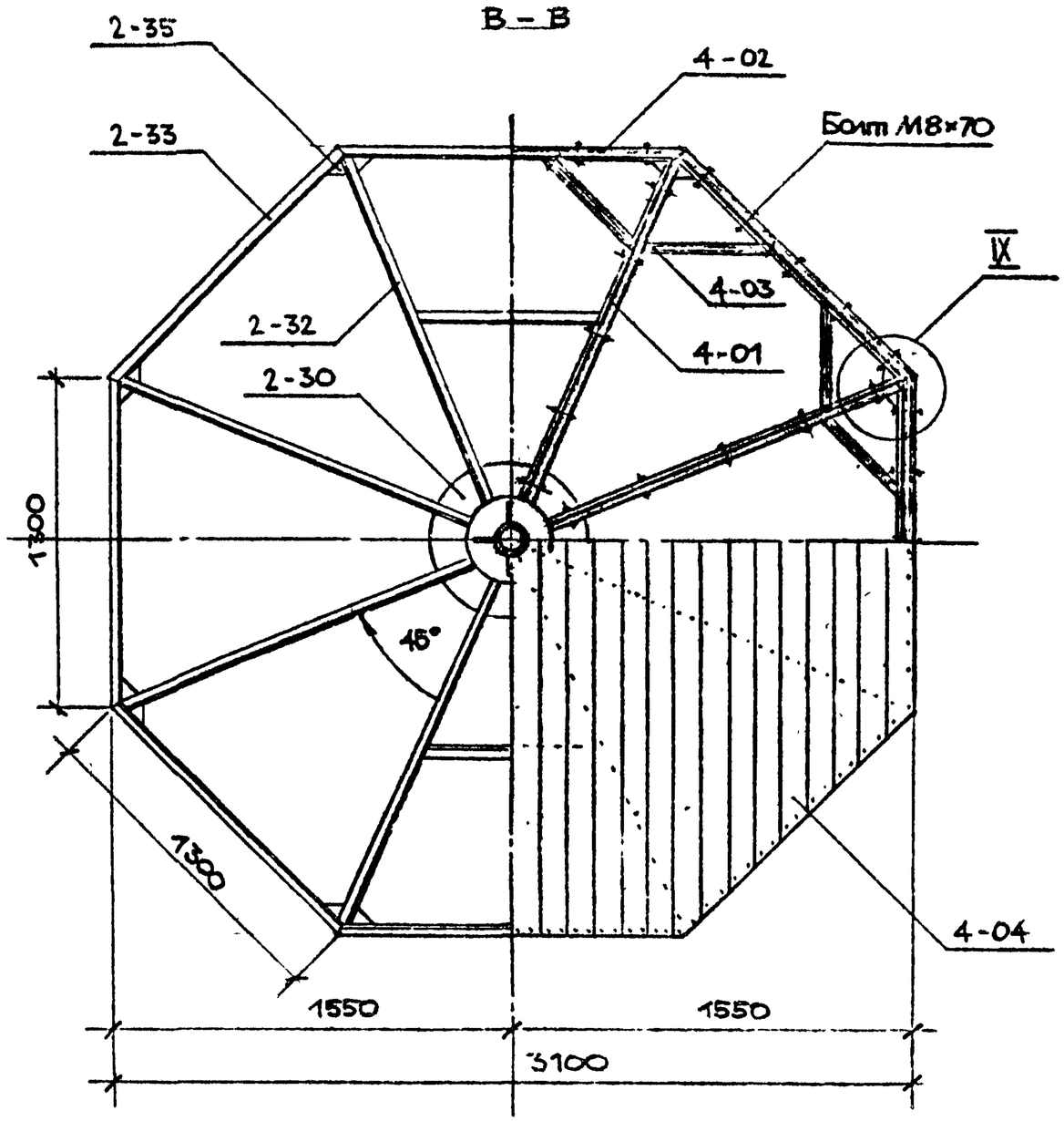

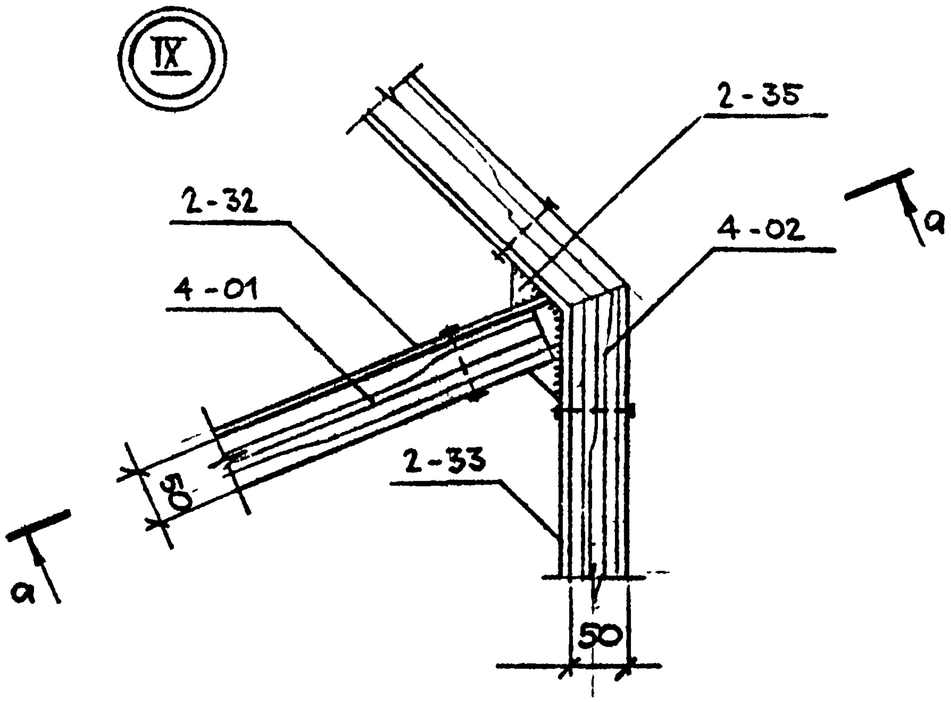

а – а

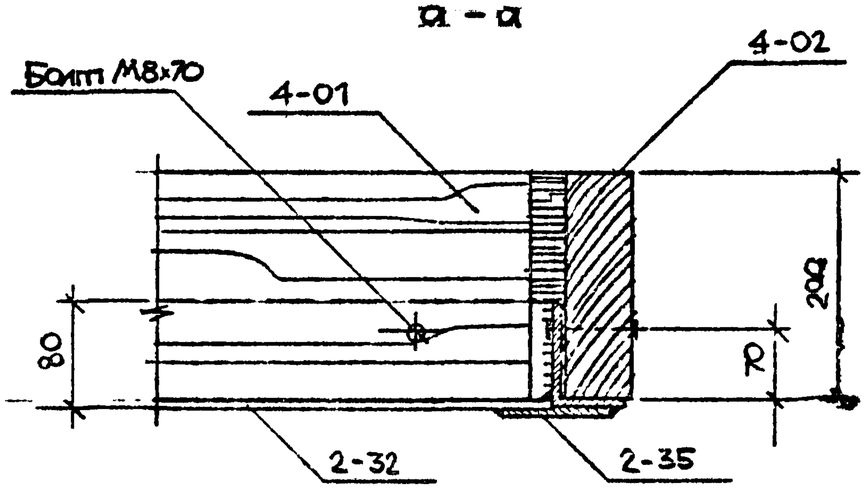

Привязан

ПензНИИЭП	ГАП Радеев / Арх. Лосев	Карусель на льду тип I. Разрез В-В. Узел IX.	320-066.84 АС

Лист 93

Копировал

Формат 1559/5

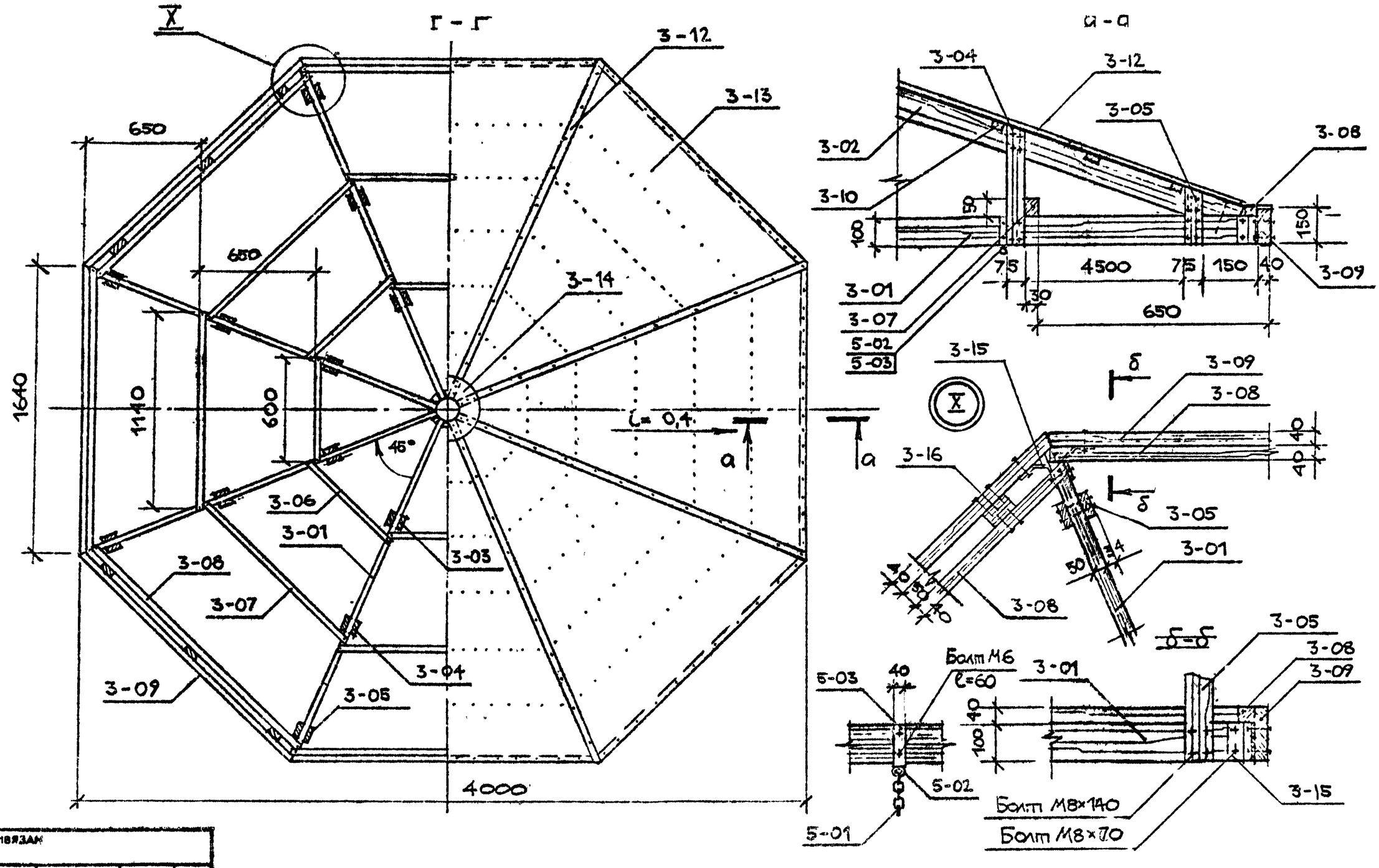

СОГЛАСОВАНО

Нач отд	Радеев	
Н контр	Пашенко	
Гл конс	Шепилева	

Взам. инв №

Подпись и дата

Инв № подл

Привязан

ЛенЗНИИЭП	ГАП	Радеев		Карусель на льду тип I. Разрез Г-Г. Сечение. Узел X.	320-066.84	АС
	Арх.	Лосев				Лист 94

15591

Поз. обозначение	Обозначение	Наименование	Кол.	Масса ед., кг	Примечание
	Карусель на льду тип I.				
1-00	Лист 92.	Мачта-опора.			
1-01		Труба Ф76×9, ℓ=4440			
		ГОСТ 8732-78.	1	68,4	
1-02	Лист 53.	Пята.			
		Круг 75-В, ℓ=100			
		ГОСТ 2590-71.	1	2,5	
1-03	Лист 53.	Втулка.			
		Труба Ф90, ℓ=140			
		ГОСТ. 8732-78	1	1,8	
1-04		Фланец.			
		Лист 10, Ф 300			
		ГОСТ 19903-74.	1	2,8	
1-05		Ребро 1.			
		Полоса 6×80, ℓ=80			
		ГОСТ 103-76.	4	0,18	0,72кг
1-06		Ребро 2.			
		Лист 400×8, ℓ=530			
		ГОСТ 19903-74.	4	6.6	26,5кг
1-07		Швеллер 10 ℓ=550			
		ГОСТ 8240-72.	2	7.5	9.5
1-08		Швеллер 10 ℓ=1200			
		ГОСТ 8240-72.	1	10,5	

Поз. обозначение	Обозначение	Наименование	Кол.	Масса ед., кг	Примечание
2-00		Каркас.			
2-01	Лист 92.	Гильза.			
		Труба Ф101,3×4, ℓ=3700			
		ГОСТ 8732-78.	1	54,0	
2-02	Лист 55.	Фланец 1.			
		Лист 8, Ф 190			
		ГОСТ 19903-74.	2	0,9	1,8кг
2-03	Лист 55.	Труба Ф180×6, ℓ=120			
		ГОСТ 8732-78.	1	2,9	
2-04	Лист 55.	Фланец 2.			
		Лист 12, Ф 290			
		ГОСТ 19903-74.	1	3,8	
2-05	Лист 59.	Фланец 3.			
		Лист 20. Ф=240			
		ГОСТ 19903-74.	1	3,4	
2-06	Лист 57.	Фланец опоры			
		нижн. подшипника.			
		Лист 20. Ф230			
		ГОСТ 19903-74.	1	3,7	
2-07	Лист 57.	Корпус нижнего			
		подшипника.			
		Труба Ф159×14,5; ℓ=120			
		ГОСТ 8732-78.	1	5,0	
2-08	Лист 55.	Конус.			

Привязан

Инв № под. | Подпись и дата | Взам. инв №

Рукотд. Радеев | Н. контр. Пащенко | Гл. конст. Шепилевский

Согласовано

ЛенЗНИИЭП	ГАГ	Радеев		I.84	Карусель на льду тип I. Сводная спецификация. /Начало/.
	АРХ	Лосев		1.84	

320-066.84 АС Лист 95

Копировал Формат 1559/5

Поз. обозначение	Обозначение	Наименование	Кол	Масса ед., кг	Примечание
		Лист 5, ℓ=1366			
		ГОСТ 19903-74.	2	1,2	2,4 кг
2-09	Лист 59.	Фланец верхнего			
		подшипника.			
		Лист 30, Ф140			
		ГОСТ 19903-74	1	1,5	
2-10	Лист 55.	Корпус верхнего			
		подшипника.			
		Круг В-80, ℓ=106			
		ГОСТ 2590-71.	1	2,8	
2-11	Лист 56.	Фланец опоры			
		верхнего подшипн.			
		Лист 24, Ф140			
		ГОСТ 19903-74.	1	1,6	
2-12	Лист 59.	Опора шарика.			
		Круг Ф42, ℓ=30			
		ГОСТ 2590-71.	1	0,16	
2-13		Шарик Ф30			
		ГОСТ 3722-81.	1	0,2	
2-14		Подшипник верхний			
		108. (Фнар=68)			
		ГОСТ 8338-75	1		
2-15	Лист 53.	Втулка.			
		Труба Ф140×25, ℓ 45			
		ГОСТ 8732-78.	1	1,6	

Поз. обозначение	Обозначение	Наименование	Кол	Масса ед., кг	Примечание
2-16		Подшипник нижний			
		118. (Фнар.=140)			
		ГОСТ 8338-75	1	1,6	
2-17	Лист 59.	Кольцо сальниковое			
		Войлок ПС8,5; Ф140			
		ГОСТ 6308-71.	1	0,01	
2-18	Лист 57.	Вставка опоры			
		нижн. подшипника,			
		Труба Ф140×25, ℓ=30			
		ГОСТ 8732-78.	1	2,0	
2-19		Винт М12×20,66.016			
		ГОСТ 1491-80	8	0,03	0,24
2-20		Шайба 12.65Г.016			
		ГОСТ 6402-70.	8	0,004	0,03
2-21		Винт М8×20.56.016			
		ГОСТ 17475-80	3	0,01	0,03
2-22		Болт М12×30.56.016			
		ГОСТ 7798-70	6	0,03	0,18 кг
2-23		Шайба 12.01.016			
		ГОСТ 13463-77	6	0,004	0,02 кг
2-24		Труба Ф114×6 ℓ=100			
		ГОСТ 8732-78	3	1,6	4,8
2-25		Щёчка 1		—	—
		Полоса 4×60, ℓ=90			
		ГОСТ 103-76	16	0,17	2,7 кг

Инв. № подл. | Подпись и дата | Взам. инв. №

Привязан

320-066 ВУ АС

Поз. обозначение	Обозначение	Наименование	Кол	Масса ед., кг	Примечание
2-26		Фланец 4.			
		Лист 5. Ф160			
		ГОСТ 19903-74	2	0,79	1,6кг
2-27		Профиль О.			
		80×40×3., ℓ=150			
		ГОСТ 12336-66.	8	0,76	6,1кг
2-28		П-образн. профиль.			
		Полоса 5×200, ℓ=500			
		ГОСТ 103-76.	4	3,9	15,7кг
2-29		Фланец 5.			
		Лист 6. Ф400			
		ГОСТ 19903-74.	2	5,9	11,8кг
2-30		Фланец 6.			
		Лист 10. Ф580			
		ГОСТ 19903-74.	1	20,7	
2-31		Ребро 1.			
		Полоса 10×105, ℓ=180			
		ГОСТ 103-76.	8	1,5	11,9кг
2-32		Уголок 80×50×5			
		ℓ=1500			
		ГОСТ 8510-72.	8	7,5	60кг
2-33		Уголок 80×50×5			
		ℓ=1300			
		ГОСТ 8510-72.	8	6,5	52кг
2-34		Ребро 2.			
		Полоса 6×100, ℓ=100			
		ГОСТ 103-76.	8	0,47	3,7кг
2-35		Соедин. деталь.			
		Полоса 5×100, ℓ=150			

Поз. обозначение	Обозначение	Наименование	Кол	Масса ед., кг	Примечание
		ГОСТ 103-76.	8	0,59	4,7кг
2-36		Профиль О.			
		90×45×4, ℓ=200			
		ГОСТ 12336-66.	8	1,7	13,7кг
2-37		Шпиль.			
		Труба Ф45×4, ℓ=800			
		ГОСТ 8732-78.	1	3,8	
3-00		Крыша			
3-01		Консоль.			
		Доска 2100×100×50			
		ГОСТ 24454-80.	8	0,01	0,08м³
3-02		Косоур.			
		Доска 2500×75×40			
		ГОСТ 24454-80.	8	0,007	0,056м³
3-03		Распорка 1.			
		Доска 600×75×34			
		ГОСТ 24454-80.	16	0,015	0,24м³
3-04		Распорка 2.			
		Доска 350×75×34			
		ГОСТ 24454-80.	16	0,0008	0,014м³
3-05		Распорка 3.			
		Доска 180×75×34			
		ГОСТ 24454-80	16	0,004	0,07м³
3-06		Прогон 1.			
		Брус 600×50×30.			
		ГОСТ 24454-80.	8	0,0009	0,007м³
3-07		Прогон 2.			

Согласовано

Инв. № подл. | Подпись и дата | Взам. инв. №

Рук. отд. Гаджиев
Н. контр. Пащенко
Гл. конст. Гельфанд

Привязан

ГАП	Жидков		Стадия	Лист	Листов
Арх.	Лисев		Р		

ГлавЗНИИЭП

Каркасель на лыжах тип I. Сводная спецификация. (продолжение)

320-066.8-ч

АС

Лист 97

Копировал

Формат А4

Поз. обозначение	Обозначение	Наименование	Кол	Масса ед., кг	Примечание
		Брус 1140×50×30			
		ГОСТ 24454-80.	8	0,001	0,008 м³
3-08		Прогон 3.			
		Брус 1600×50×30			
		ГОСТ 24454-80.	8	0,002	0,019 м³
3-09		Фриз.			
		Доска 1640×150×40			
		ГОСТ 24454-80.	8	0,009	0,07 м³
3-10		Обрешетка.			
		Брус 40×40, ℓ=1500			
		ГОСТ 24454-80.	30	0,002	0,07 м³
3-11		Подкос.			
		Доска 750×75×40			
		ГОСТ 24454-80.	8	0,002	0,02 м³
3-12		Накладка.			
		Доска 2500×40×20			
		ГОСТ 24454-80.	8	0,002	0,02 м³
3-13		Покрытие.			
		Лист 0,2; 2500×1640			
		ГОСТ 19903-74.	8	6,4	51,4 кг
3-14		Колпак.			
		Лист 0,2; Ф400			
		ГОСТ 19903-74	1	0,2	
3-15		Соед. деталь.			
		Полоса 4×100, ℓ=200			
		ГОСТ 103-76.	16	0,6	10,0 кг
3-16		Прокладка.			
		Брус 30×40, ℓ=200			
		ГОСТ 24454-80.	24	0,0004	0,01 м³

Поз. обозначение	Обозначение	Наименование	Кол	Масса ед., кг	Примечание
4-00		Площадка со			
		скамьями.			
4-01		Балка.			
		Доска 1500×120×40			
		ГОСТ 24454-80.	8	0,016	0,06 м³
4-02		Фриз-обноска.			
		Доска 1300×120×40			
		ГОСТ 24454-80.	8	0,013	0,05 м³
4-03		Распорка.			
		Доска 500×100×40			
		ГОСТ 24454-80.	16	0,002	0,03 м³
4-04		Настил пола.			
		Доска 3100×100×25.			
		ГОСТ 24454-80.	30	0,007	0,2 м³
4-05		Щёчка.			
		Брус 50×80, ℓ=1500			
		ГОСТ 24454-80.	8	0,006	0,05 м³
4-06		Стойка 1.			
		Доска 750×120×60			
		ГОСТ 24454-80.	16	0,005	0,08 м³
4-07		Консоль.			
		Доска 2500×150×40			
		ГОСТ 24454-80.	8	0,02	0,12 м³
4-08		Сиденье.			
		Доска 1500×150×34			
		ГОСТ 24454-80.	8	0,007	0,06 м³
4-09		Каркас сиденья.			

Рукоп. Радеев
Н. контр. Пащенко
Гл. конст. Шепилевская

Согласовано

Взам. инв. №

Подпись и дата

Инв. № подл.

Привязан

ЛенЗНИИЭП	ГАП	Радеев			Карусель на льду тип I. Сводная спецификация. /Продолжение/.	320-066.64 АС
	Арх.	Лосев				

Копировал Формат 1559/5

Поз. обозначение	Обозначение	Наименование	Кол.	Масса ед., кг	Примечание
		Доска 1550×200×40			
		ГОСТ 24454-80.	8	0,012	0,09 м³
4-10		Каркас сиденья			
		Доска 360×200×40			
		ГОСТ 24454-80.	12	0,0028	0,03 м³
4-11		Стойка 2.			
		Доска 1000×120×50			
		ГОСТ 24454-80.	4	0,006	0,024 м³
4-12		Подлокотник.			
		Доска 240×200×50			
		ГОСТ 24454-80.	4	0,002	0,008 м³
4-13		Подкос.			
		Доска 1300×200×50			
		ГОСТ 24454-80.	4	0,013	0,05 м³
4-14		Крепежн. деталь.			
		Уголок 63×40, l=120			
		ГОСТ 8510-72.	20	0,38	7,6 кг
4-15		Прокладка.			
		Доска 200×200×20			
		ГОСТ 24454-80.	16	0,0008	0,013 м³
5-00		Декор. подвес.			
5-01		Цепь.			
		А1-6×18, l=2000			
		ГОСТ 2319-81.	12	1,5	18 кг
5-02		Цепь.			
		А1-8×24, l=24			
		ГОСТ 2319-81.	24	0,03	0,78 кг
5-03		Подвеска.			

Поз. обозначение	Обозначение	Наименование	Кол.	Масса ед., кг	Примечание
		Полоса 4×40, l=250			
		ГОСТ 103-76.	12	0,3	3,8 кг
		Фундаменты			
		Бетон М150			
		1100×1100×700	1		0,85 м³
	Стандартные	изделия.			
1		Болт М6×60.59.016.			
		ГОСТ 7805-70.	50	0,03	1,5 кг
2		Болт М8×70.59.016			
		ГОСТ 7805-70.	240	0,05	12 кг
3		Болт М8×120.59.016			
		ГОСТ 7805-70.	80	0,07	5,6 кг
4		Болт М8×140.59.016			
		ГОСТ 7805-70.	200	0,08	12 кг
5		Гайка М6.016			
		ГОСТ 5915-70.	50	0,007	0,35 кг
6		Гайка М8.016			
		ГОСТ 5915-70.	520	0,008	4,16 кг
7		Шайба 1.6.016			
		ГОСТ 6958-78.	100	0,003	0,3 кг
8		Шайба 1.8.016			
		ГОСТ 6958-78.	1040	0,003	3,12 кг

Согласовано

Рук. отд. Радеев
Н. контр. Пащенко
Гл. конст. Шепилевский

Инв. № подл. | Подпись и дата | Взам. инв. №

Привязан

ЛенЗНИИЭП	ГАП	Радеев		I.84	Карусель на льду тип I. Сводная спецификация /окончание/	320-066.84 АС	Лист 99
	Арх.	Лосев		I.84		

Копировал

Формат 1559/5

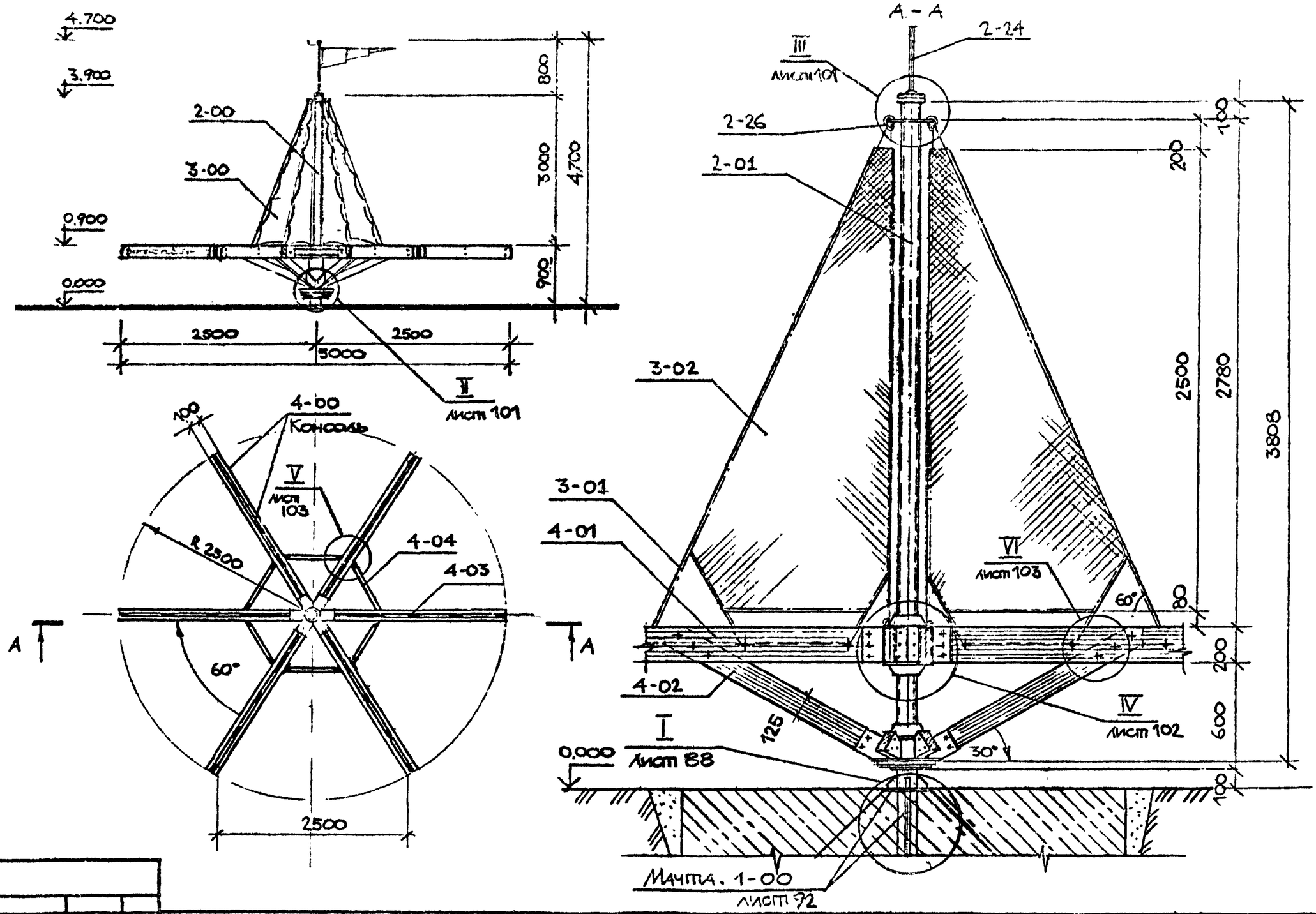

Рук. отд.	Радеев						
Н. контр.	Пащенко						
Гл. конст.	Шепилевский						

СОГЛАСОВАНО

Инв № подл. | Подпись и дата | Взам. инв №

Привязан

ПенЗНИИЭП	ГАП	Радеев		I.84	Карусель на льду тип II. Фасад. Вид сверху. Разрез А-А.	320-066.84	АС	Лист 100
	Арх.	Лосев		I.84			

Копировал

Формат 1559/

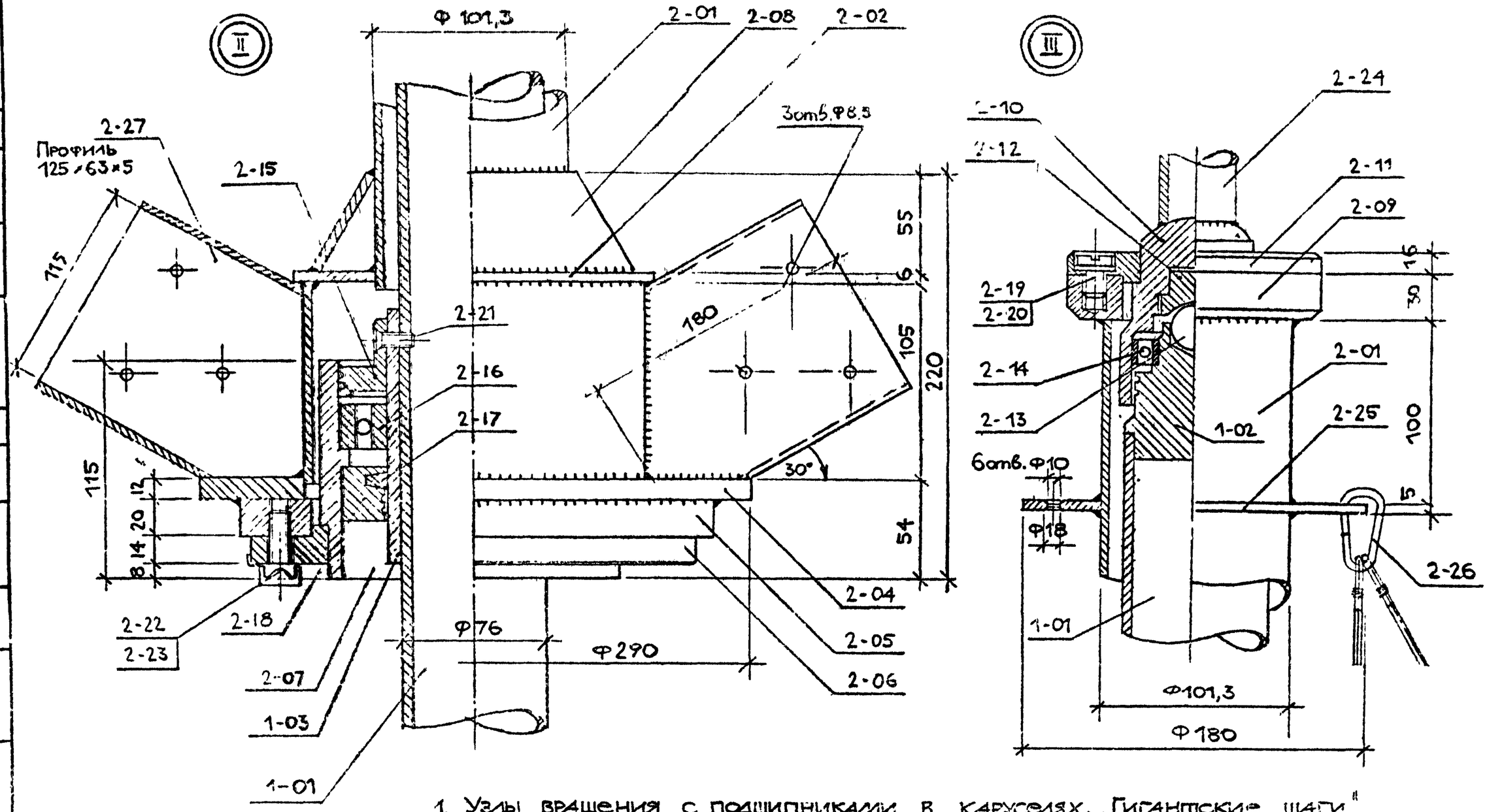

1. Узлы вращения с подшипниками в каруселях. „Гигантские шаги" тип I и тип II идентичны. Детали см. листы - 53, 55, 56, 57, 58, 59.

Лен ЗНИИЭП	ГАП	Радеев		Карусель на лоду тип II. Узлы II, III.	320-068.84	АС	Лист 101
	Арх.	Лосев				

Инв № подл. | Подпись и дата | Взам. инв №

Рук отд. Радеев | Н контр. Пащенко | Гл конст. Шепилевский

СОГЛАСОВАНО

ВЕРНО

Копировал

Формат 1559/5

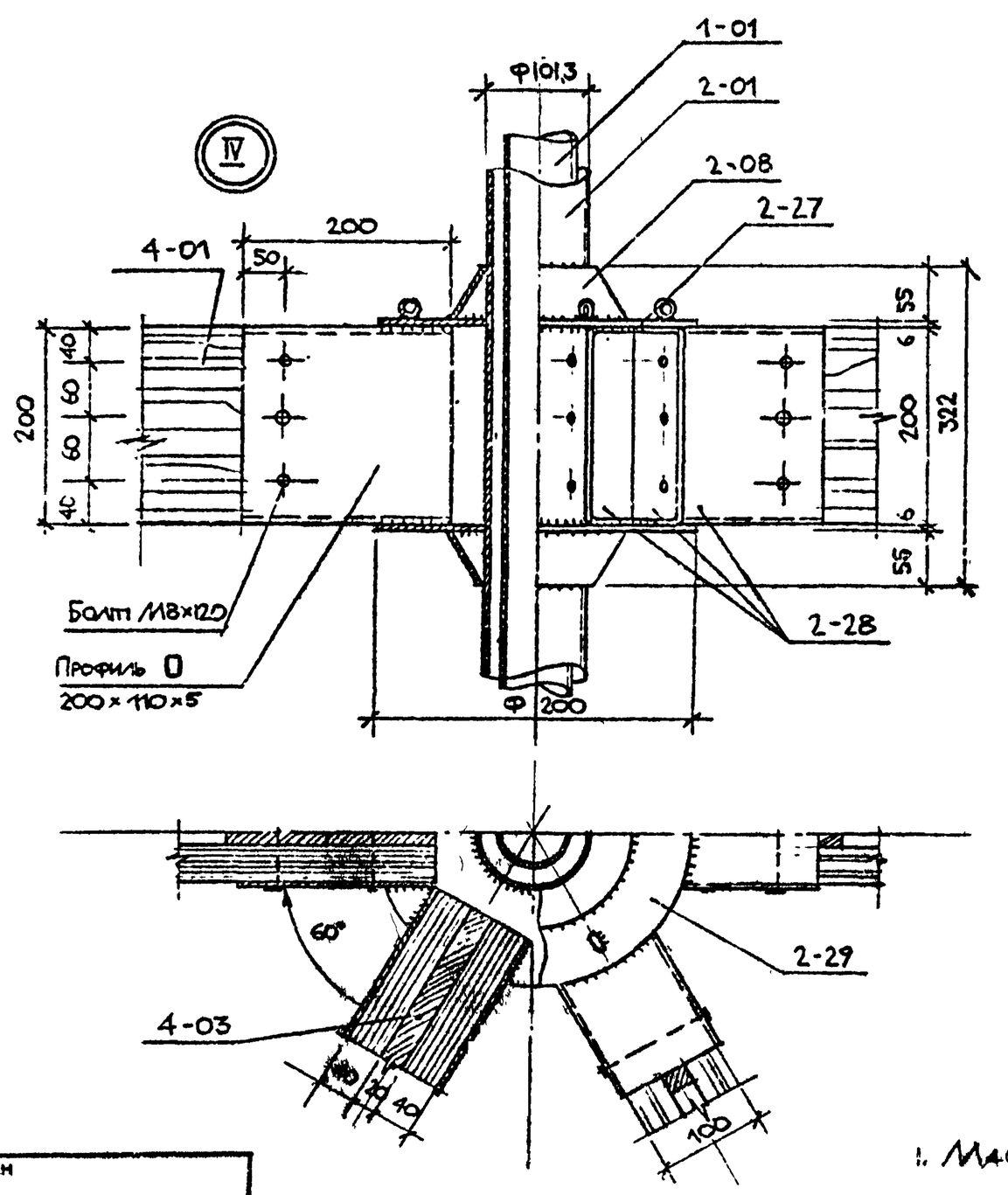

Гильза. Поз.2-00

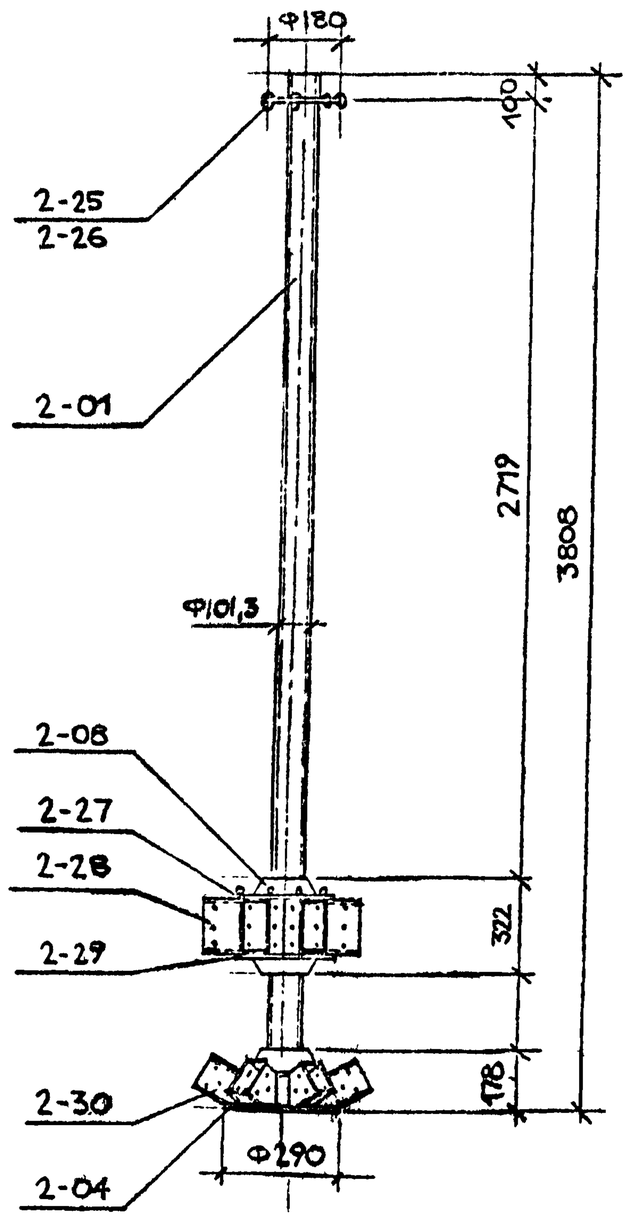

1. Маята. Поз. 1-00. см. лист – 92.

ПРИВЯЗАН

ЛенЗНИИЭП	ГИП Радеев			Карусель на льду тип II. Узел IV. Гильза. Поз. 2-00.	320-066.84 АС 102
	Арх. Лосев				

Согласовано

Инв. № подл. | Подпись и дата | Взам. инв. №

Копировал

Формат 155/5

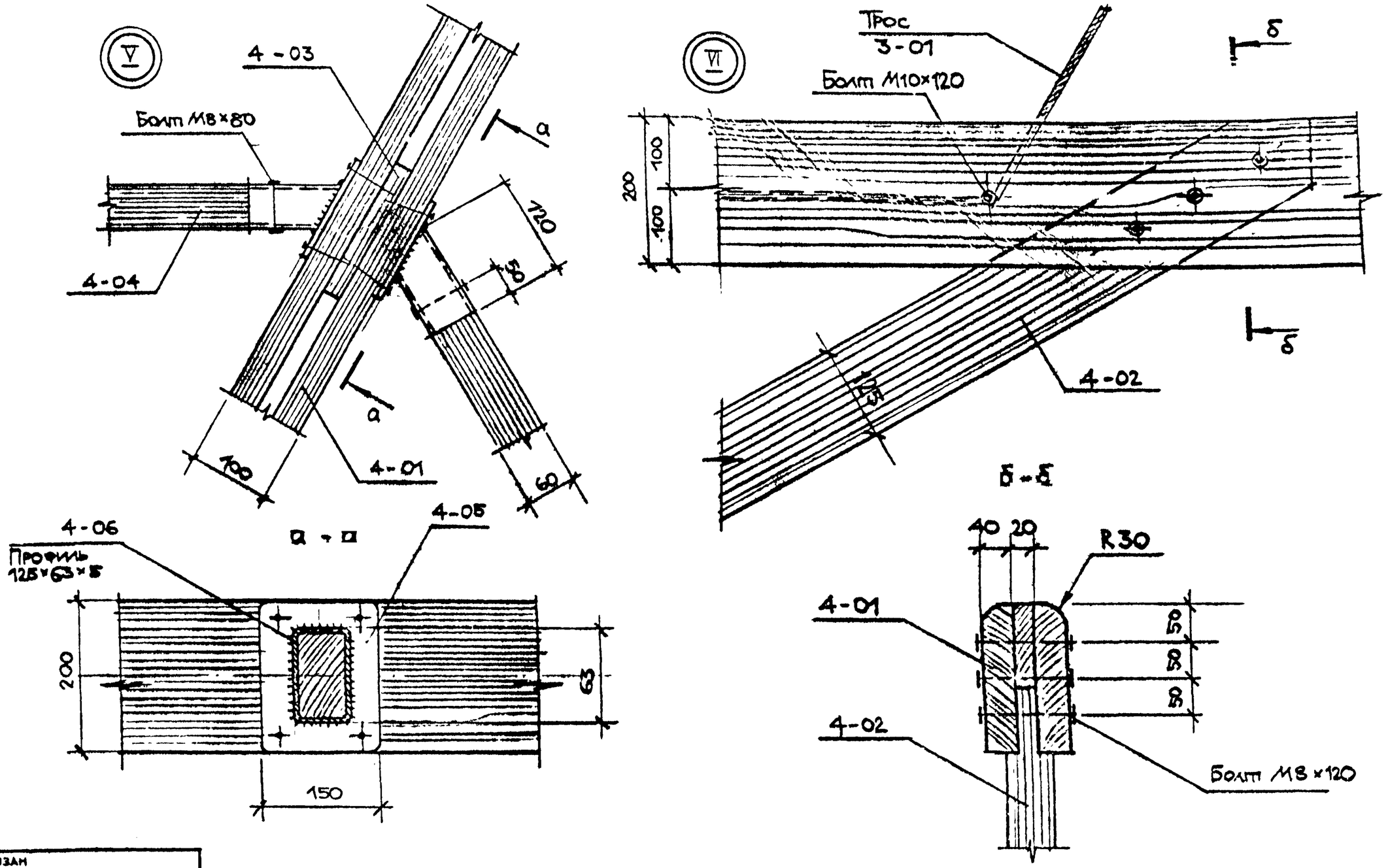

Рукотд.	Радеев					
Н контр	Пащенко					
Гл конст	Шепилевская					

СОГЛАСОВАНО

Инв № подл | Подпись и дата | Взам. инв №

ПРИВЯЗАН

ЛенЗНИИЭП	ГАП	Радеев		Карусель на льду тип II. Узлы V, VI. Сечения.	320-066.84	АС
	Арх	Лосев				Лист 103

Поз. обозначение	Обозначение	Наименование	Кол.	Масса ед., кг	Примечание
	Карусель на льду тип II				
1-00	Лист 92.	Мачта-опора.	1		
1-01		Труба Ф76×9, ℓ=4440			
		ГОСТ 8732-78.	1	68,4	
1-02	Лист 53.	Пята.			
		Круг 75-В, ℓ=100			
		ГОСТ 2590-71.	1	2,5	
1-03	Лист 53.	Втулка.			
		Труба Ф90×6, ℓ=140			
		ГОСТ 8732-78.	1	1,8	
1-04		Фланец.			
		Лист 10, Ф300			
		ГОСТ 19903-74.	1	2,8	
1-05		Ребро 1.			
		Полоса 6×80, ℓ=80			
		ГОСТ 103-76.	4	0,18	0,72кг
1-06		Ребро 2.			
		Лист 16×600, ℓ=600			
		ГОСТ 19903-74.	4	45,2	181 кг
1-07		Швеллер 18, ℓ=810			
		ГОСТ 8240-72.	2	10,2	20,4кг
1-08		Швеллер 18, ℓ=2000			
		ГОСТ 8240-72.	1	31,0	
2-00		Гильза.	1		
2-01	Лист 102.	Труба Ф101,3×4, ℓ=3700			
		ГОСТ 8732-78.	1	54,0	

Поз. обозначение	Обозначение	Наименование	Кол.	Масса ед., кг	Примечание
2-02	Лист 55.	Фланец 1.			
		Лист 8, Ф190			
		ГОСТ 19903-74.	2	0,9	1,8кг
2-03	Лист 55.	Труба Ф180×6, ℓ=120			
		ГОСТ 8732-78.	1	2,9	
2-04	Лист 55.	Фланец 2.			
		Лист 12, Ф290			
		ГОСТ 19903-74.	1	3,8	
2-05	Лист 59.	Фланец 3.			
		Лист 20, Ф=240			
		ГОСТ 19903-74.	1	3,4	
2-06	Лист 57.	Фланец опоры			
		нижн. подшипника.			
		Лист 20, Ф=230			
		ГОСТ 19903-74.	1	3,7	
2-07	Лист 57.	Корпус нижнего			
		подшипника.			
		Труба Ф159×14,5, ℓ=120			
		ГОСТ 8732-78.	1	5,0	
2-08	Лист 55.	Конус.			
		Лист 5, ℓ=1366.			
		ГОСТ 19903-74	3	1,2	3,6кг
2-09	Лист 59.	Фланец верхнего			
		подшипника.			
		Лист 30, Ф=140			
		ГОСТ 19903-74.	1	1,5	
2-10	Лист 56.	Корпус верхнего			
		подшипника.			
		Круг В-80, ℓ=106			

Согласовано

Рук отд. Радеев
Н контр. Пащенко
Гл конс. Шепилевский

Взам. инв. №

Подпись и дата

Инв № подл.

Привязан

ЛенЗНИИЭП	ГАП	Радеев		Карусель на льду тип II. Сводная спецификация. /Начало/.
	Арх	Лосев		

320-066.84 АС

Лист 104

Копировал

Формат 1559 5

Поз. обозначение	Обозначение	Наименование	Кол	Масса ед., кг	Примечание
		ГОСТ 2590-71.	1	2,8	
2-11	Лист 56.	Фланец опоры			
		верхн. подшипника.			
		Лист 24. Ф=140			
		ГОСТ 19903-74.	1	1,6	
2-12	Лист 59.	Опора шарика.			
		Круг Ф42, ℓ=30			
		ГОСТ 2590-71.	1	0,15	
2-13		Шарик Ф30.			
		ГОСТ 3722-81.	1	0,2	
2-14		Подшипник верхний			
		108. ($Ф_{нар.}$=68)			
		ГОСТ 8338-75	1	1,2	
2-15	Лист 58.	Втулка.			
		Труба Ф140×25, ℓ=45			
		ГОСТ 8732-78.	1	1,6	
2-16		Подшипник нижний.			
		118. ($Ф_{нар.}$=140)			
		ГОСТ 8338-75.	1	1,6	
2-17	Лист 59.	Кольцо сальниковое			
		Войлок ПС8,5, Ф=140			
		ГОСТ 6308-71.	1	0,01	
2-18	Лист 57.	Вставка опоры			
		нижн. подшипника.			
		Труба Ф140×23, ℓ=30			
		ГОСТ 8732-78.	1	2,0	
2-19		Винт М12×20.56.016			
		ГОСТ 1491-80.	8	0,03	0,24кг
2-20		Шайба 12.65г.016.			

Поз. обозначение	Обозначение	Наименование	Кол	Масса ед., кг	Примечание
		ГОСТ 6402-70.	8	0,004	0,03 кг
2-21		Винт М8×20.56.016			
		ГОСТ 17475-80.	3	0,01	0,03 кг
2-22		Болт М12×30.56.016.			
		ГОСТ 7798-70.	6	0,03	0,18 кг
2-23		Шайба 12.01.016			
		ГОСТ 13463-77.	6	0,004	0,02 кг
2-24		Шпиль.			
		Труба Ф45×4, ℓ=800			
		ГОСТ 8732-78.	1	3,8	
2-25		Фланец 4.			
		Лист 5. Ф180			
		ГОСТ 19903-74.	1	0,6	
2-26		Кольцо 1.			
		Цепь А1-8×24, ℓ=24			
		ГОСТ 2319-81.	6	0,03	0,18 кг
2-27		Кольцо 2.			
		Цепь А1-6×18. ℓ-18			
		ГОСТ 2319-81.	6	0,01	0,06кг
2-28		Профиль О.			
		200×110×5. ℓ=200			
		ГОСТ 12336-66.	6	4,9	29,2кг
2-29		Фланец 5.			
		Лист 6. Ф400			
		ГОСТ 19903-74.	2	5,9	11,8кг
2-30		Профиль О.			
		125×63×5, ℓ=180			
		ГОСТ 12336-66.	6	2,7	16,5кг

Согласовано: Рук. отд. Радеев; Н. конс. Пащенко; Гл. конс. Шепилев

Взам. инв. №; Подпись и дата; Инв. № подл.

Привязан

ЛенЗНИИЭП	ГАП	Радеев			Карусель на льду тип II. Сводная спецификация. /Продолжение/.
	Арх.	Лосев			
					320-066.84 АС
					Лист 105

Копировал

Формат 1559/5

Поз. обозначение	Обозначение	Наименование	Кол.	Масса ед., кг	Примечание
3-00		Косынка	6		
3-01		Канат Ф10,5, ℓ=8500			
		ГОСТ 3062-80.	6	4,8	28,7кг
3-02		Косынка.			
		Сетка №20-2.			
		1000 × 3000			
		ГОСТ 5336-67*	6	4,1	24,8кг
4-00		Консоль.	6		
4-01		Консоль.			
		Доска 2500×200×40			
		ГОСТ 24454-80.	12	0,02	0,24 м³
4-02		Подкос.			
		Доска 1400×125×60			
		ГОСТ 24454-80.	6	0,01	0,06 м³
4-03		Прокладка.			
		Доска 200×200×19			
		ГОСТ 24454-80.	30	0,0007	0,02 м³
4-04		Распорка.			
		Доска 800×125×60.			
		ГОСТ 24454-80.	6	0,006	0,04 м³
4-05		Опора.			
		Полоса 5×150, ℓ=200			
		ГОСТ 103-76.	12	1,2	14,1 кг
4-06		Профиль □.			
		125×63×5. ℓ=120			
		ГОСТ 12336-66.	12	1,8	22 кг

Поз. обозначение	Обозначение	Наименование	Кол.	Масса ед., кг	Примечание
		Фундаменты.	1		
		Бетон М 150			
		1200 × 1200 × 800	1	1,15	/1,3/
		Стандартные изделия.			
1		Болт М8×80.016			
		ГОСТ 7805-70.	12	0,05	0,6кг
2		Болт М8×120.016			
		ГОСТ 7805-70.	108	0,07	7,56кг
3		Шайба 1.8.016			
		ГОСТ 6958-78.	240	0,003	0,72кг
4		Гайка М 8.016			
		ГОСТ 5915-70.	120	0,008	0,96кг
5		Шуруп 5×70.			
		ГОСТ 1145-80.	50	0,009	0,45кг

Привязан

Лен ЗНИИЭП

ГАП	Радеев		
АРХ.	Лосев		

Карусель на льду тип II. Сводная спецификация. /Окончание/.

320-066.84 АС

Лист 106

Копировал

Формат 1559/5

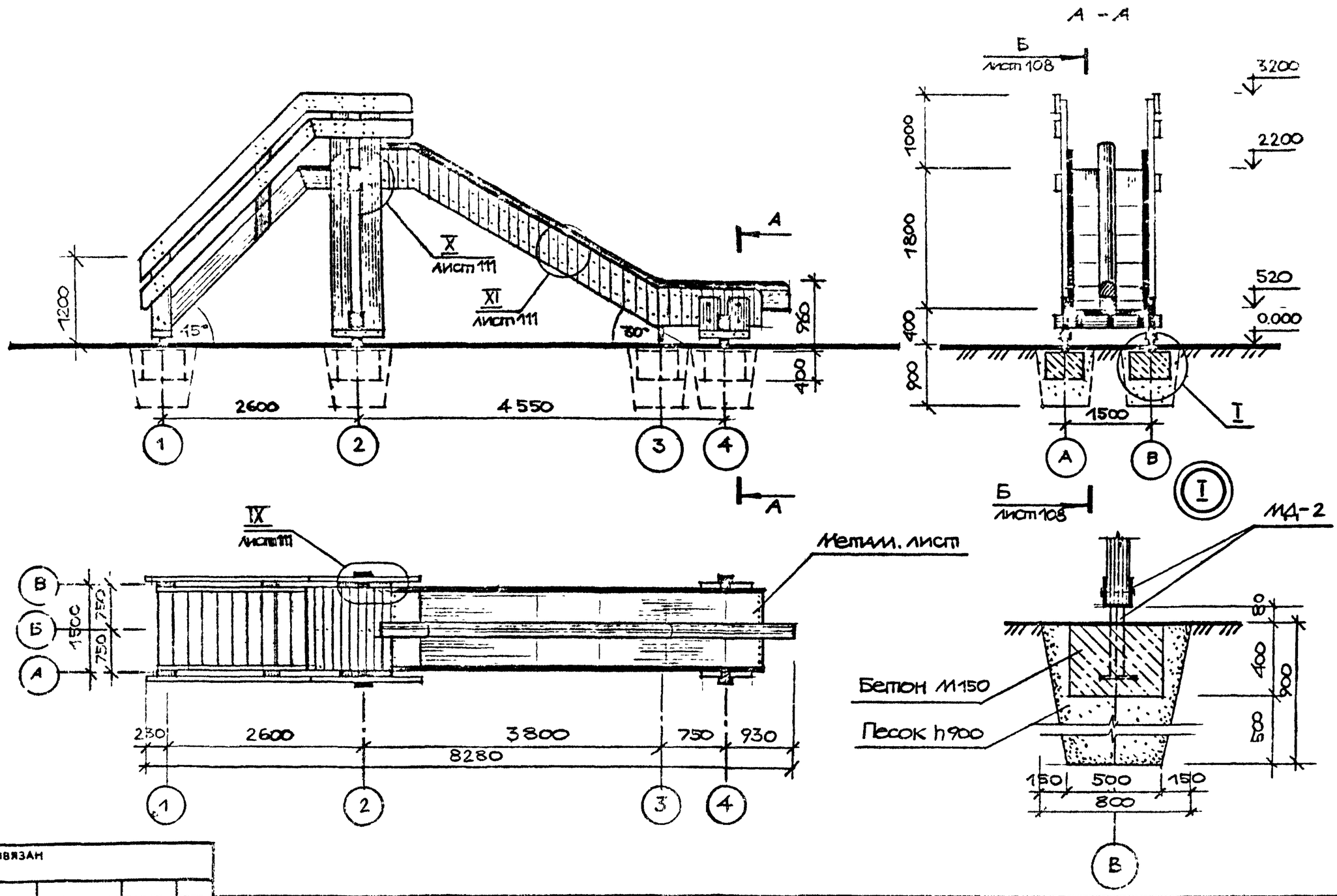

Рук отд	Радеев						
Н контр	Пащенко						
Гл конс	Шепилевская						

Согласовано

Взам инв №

Подпись и дата

Инв № подл.

Привязан

ЛенЗНИИЭП	ГАП	Радеев			Зимняя катальная горка тип I. Фасад. Вид В. Разрез А-А. Узел I.	520-066.84	АС	Лист 107
	Арх.	Лосев		I 84			

Копировал

Формат 1559/5

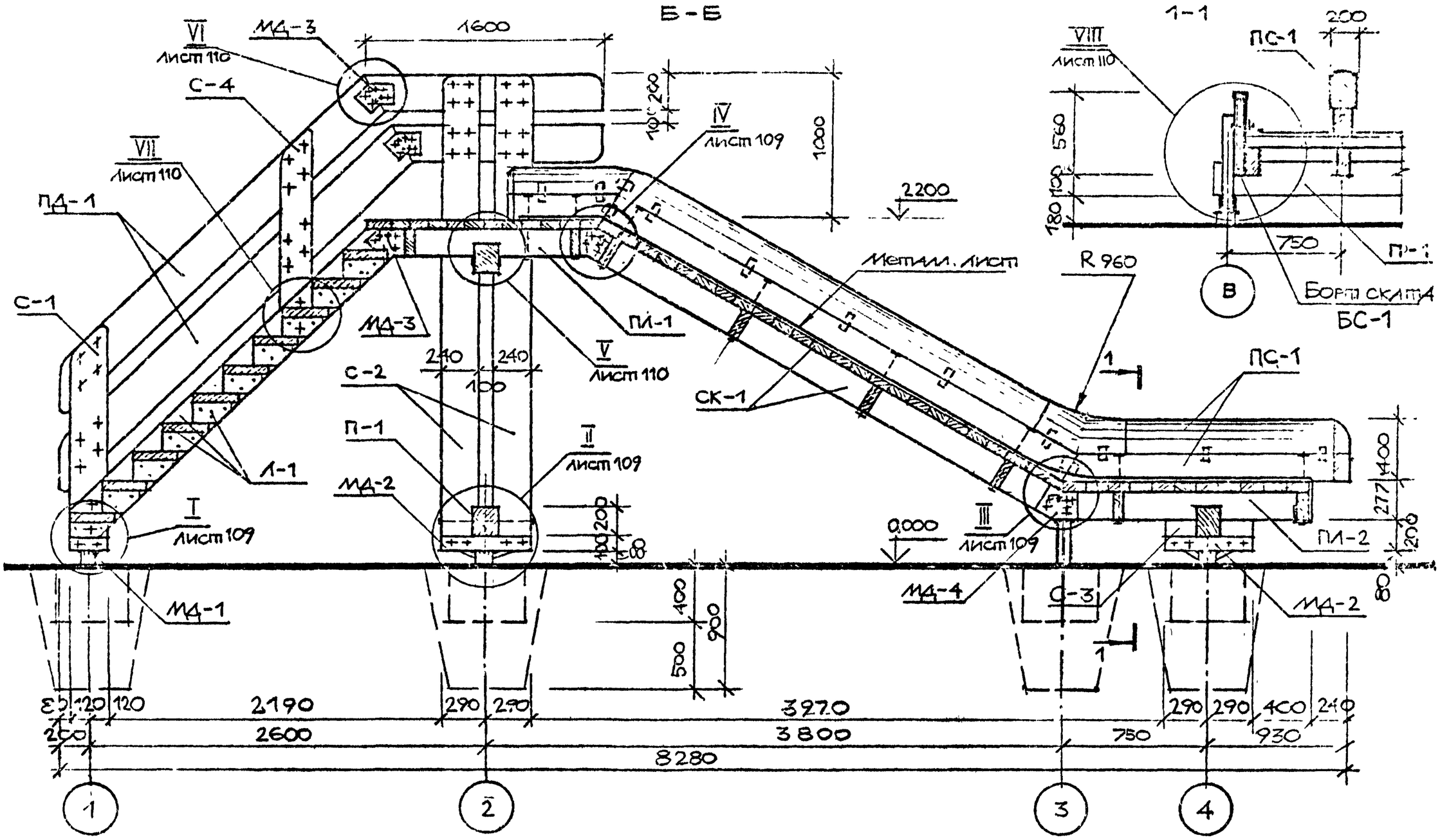

Рук отд	Радеев					
Н контр	Пащенко					
Гл конс	Шепилевская					

СОГЛАСОВАНО

Взам. инв №

Подпись и дата

Инв № подл

ПРИВЯЗАН

ЛенЗНИИЭП	ГАП	Радеев			Зимняя катальная горка тип I. Разрез Б-Б. Сечение 1-1.	320-066.84 АС	Лист 108
	Арх.	Лосев				

Копировал

Формат 1559/5

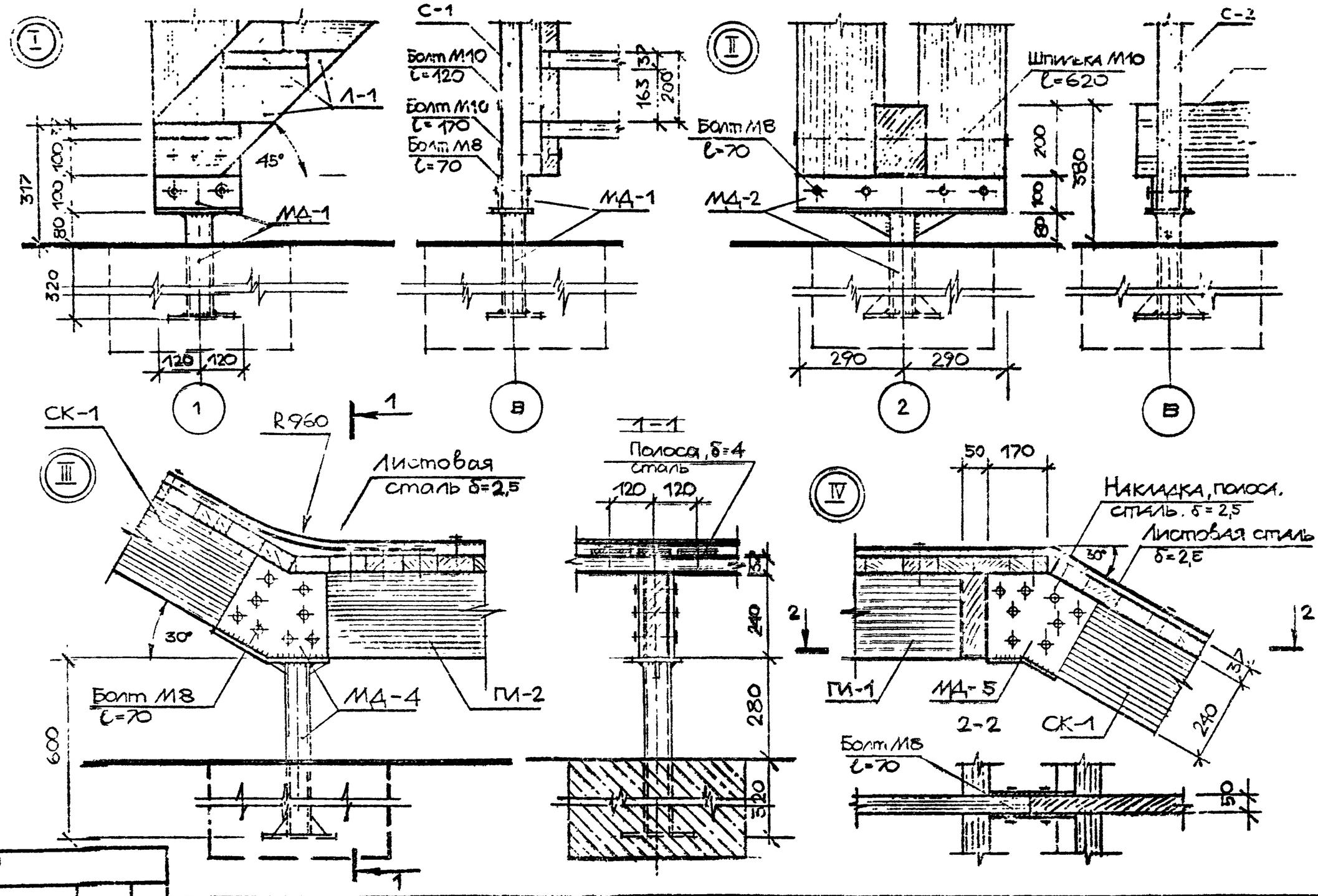

Рукогл.	Радеев					
Н.контр.	Пащенко					
Гл.конст.	Шепилевский					

СОГЛАСОВАНО

Взам. инв. №

Подпись и дата

Инв. № подл.

ПРИВЯЗАН

ЛенЗНИИЭП	ГДП	Радеев		Зимняя катальная горка тип. I. Узлы I – IV.	320 - 066.84	АС
	Арх.	Лесев				Лист 109

Копировал

Формат 1559/5

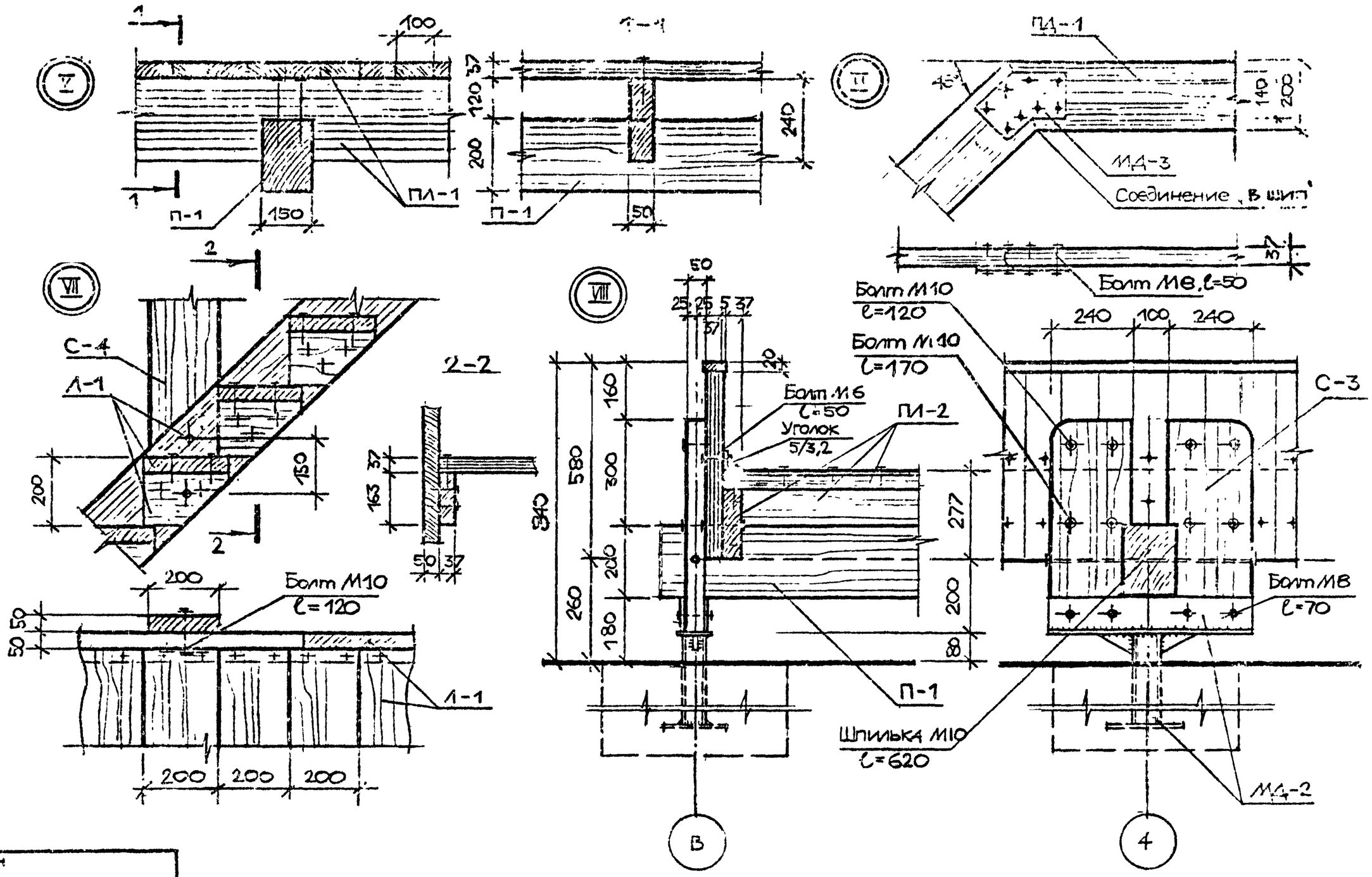

Рук. отд.	Радеев				
Н. контр.	Пащенко				
Гл. конст.	Шепилевский				

СОГЛАСОВАНО

Инв. № подл. | Подпись и дата | Взам. инв. №

ПРИВЯЗАН

ПенЗНИИЭП	ГАП	Радеев		I 84	Зимняя катальная горка тип I. Узлы V – VIII.
	Арх.	Лосев		I 84	

320-066.84 АС

Копировал Формат

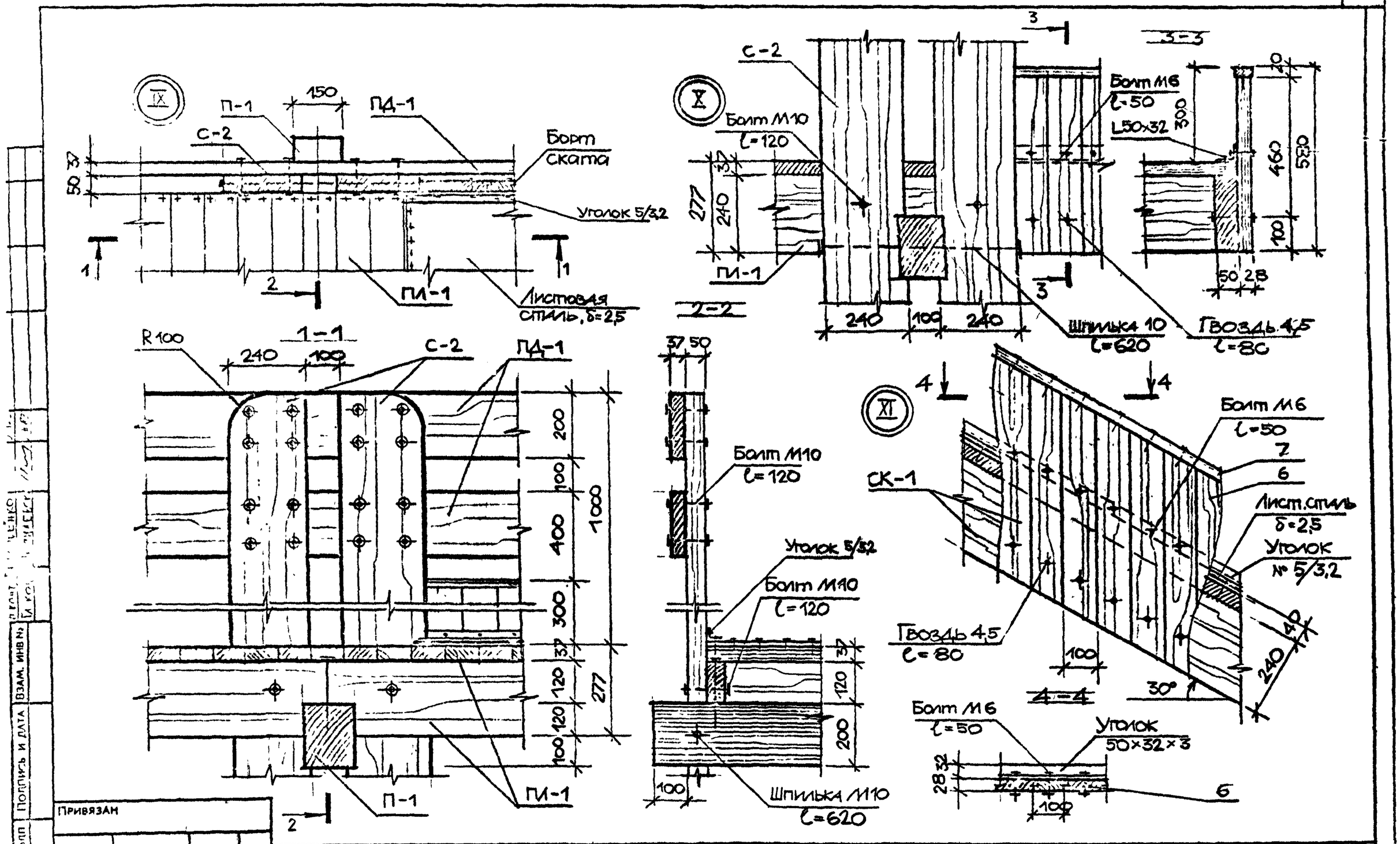

ЛенЗНИИЭП	ГАП	Радеев		I 84	Зимняя катальная горка тип I. Узлы IX - XI.	320-066.84 АС
	Арх.	Лосев		I 84		Лист 111

Привязан

Инв № подл. | Подпись и дата | Взам. инв №

Копировал

Формат 1559/5

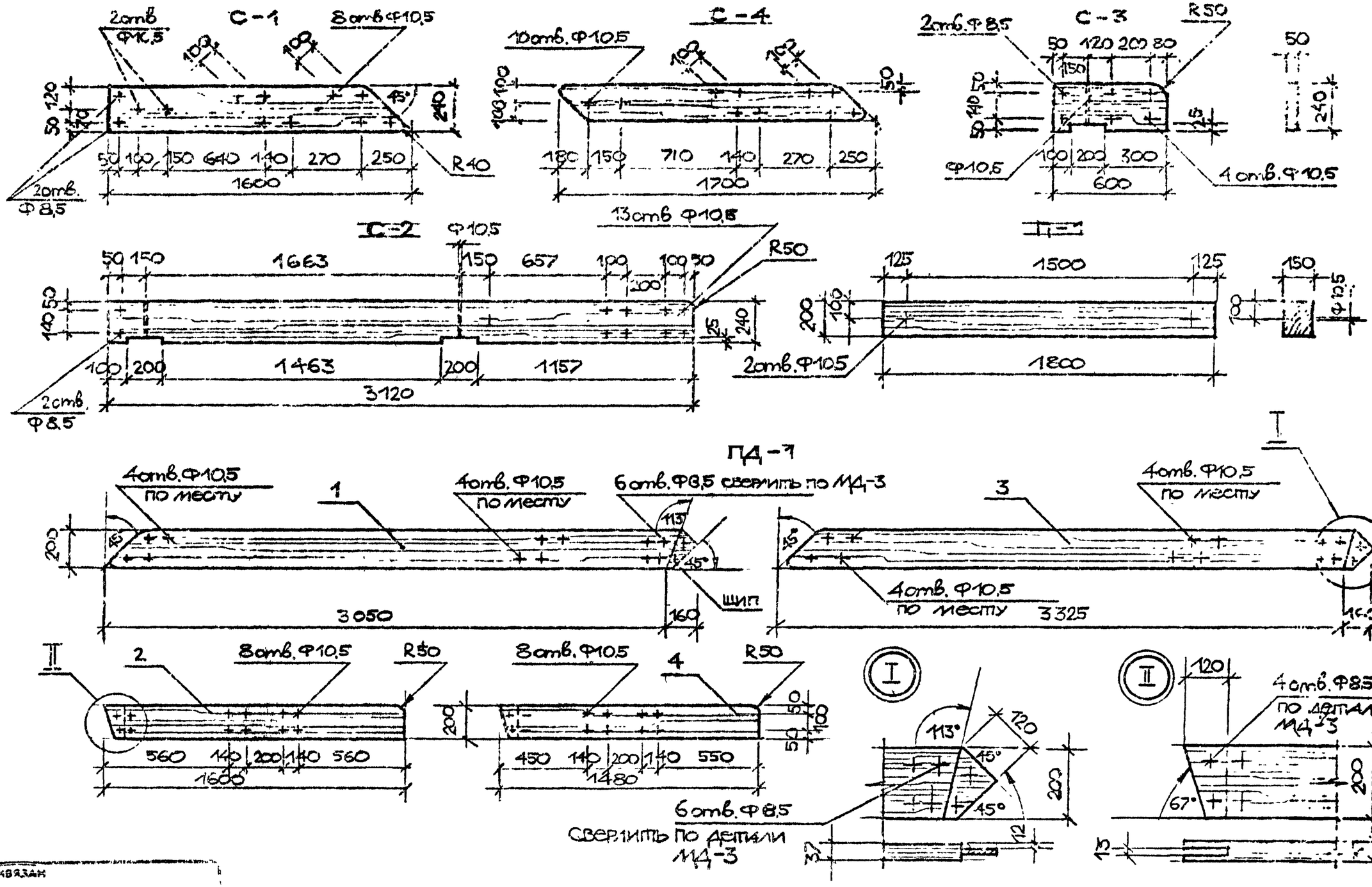

ГАП	Радсев		Зимняя каплевая горка типа I. Постройки С-1,2,3,4. Перекладина П-1. Перила ПД-1 Узлы I, II.	320-066.84	АС
Арх.	Лосев				

ЛенЗНИИЭП

Согласовано

Рук.отд. Радсев
Н.контр Пащенко
Гл.конс Шелмаковский

Инв.№ подл. | Подпись и дата | Взам. инв.№

Привязан

Копировал

Формат А55?

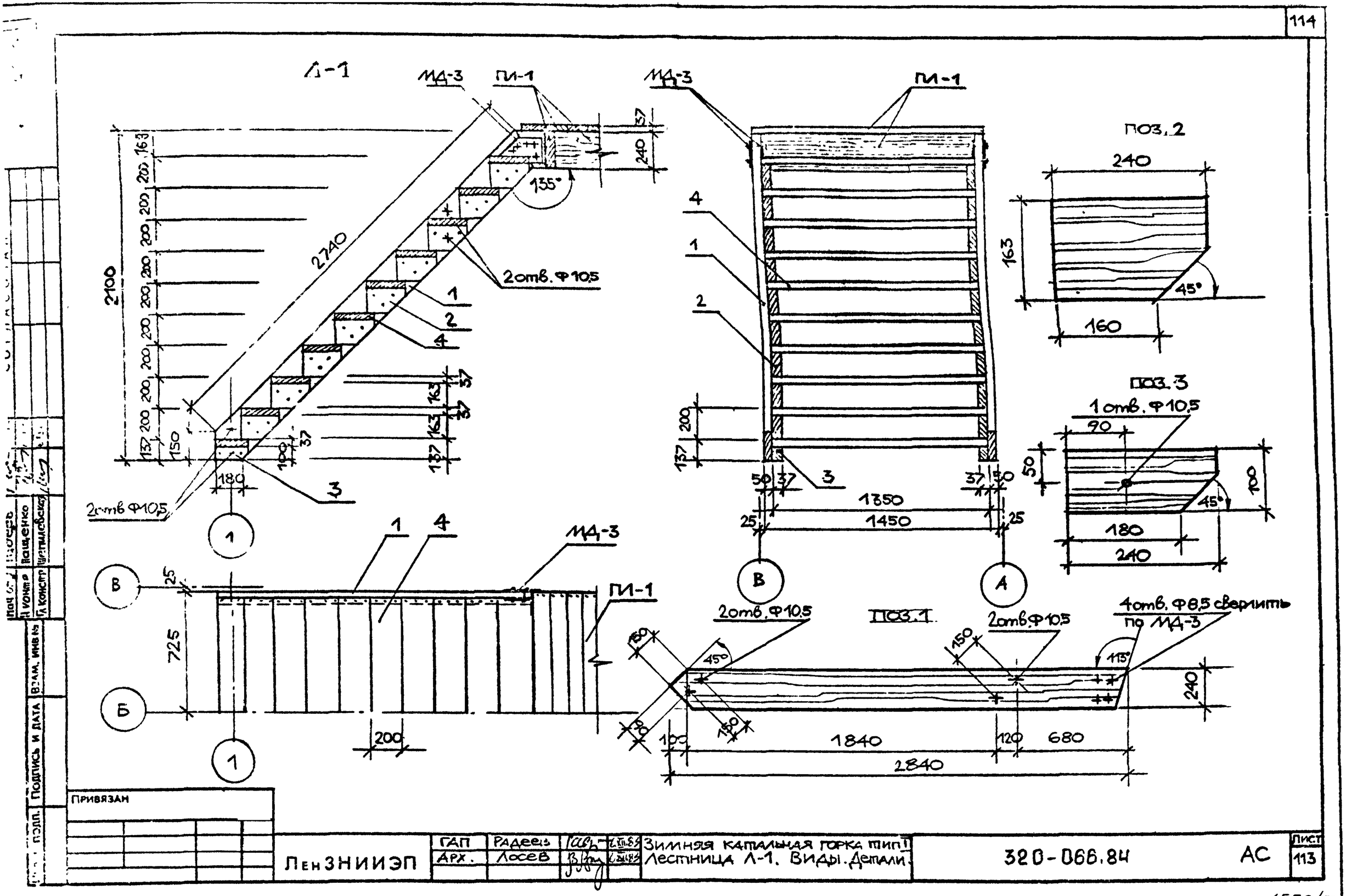

ЛенЗНИИЭП	ГАП	Радеев		Зимняя катальная горка тип I. Лестница Л-1. Виды. Детали.	320-066.84	АС
	Арх.	Лосев				Лист 113

Копировал

Формат 1559/5

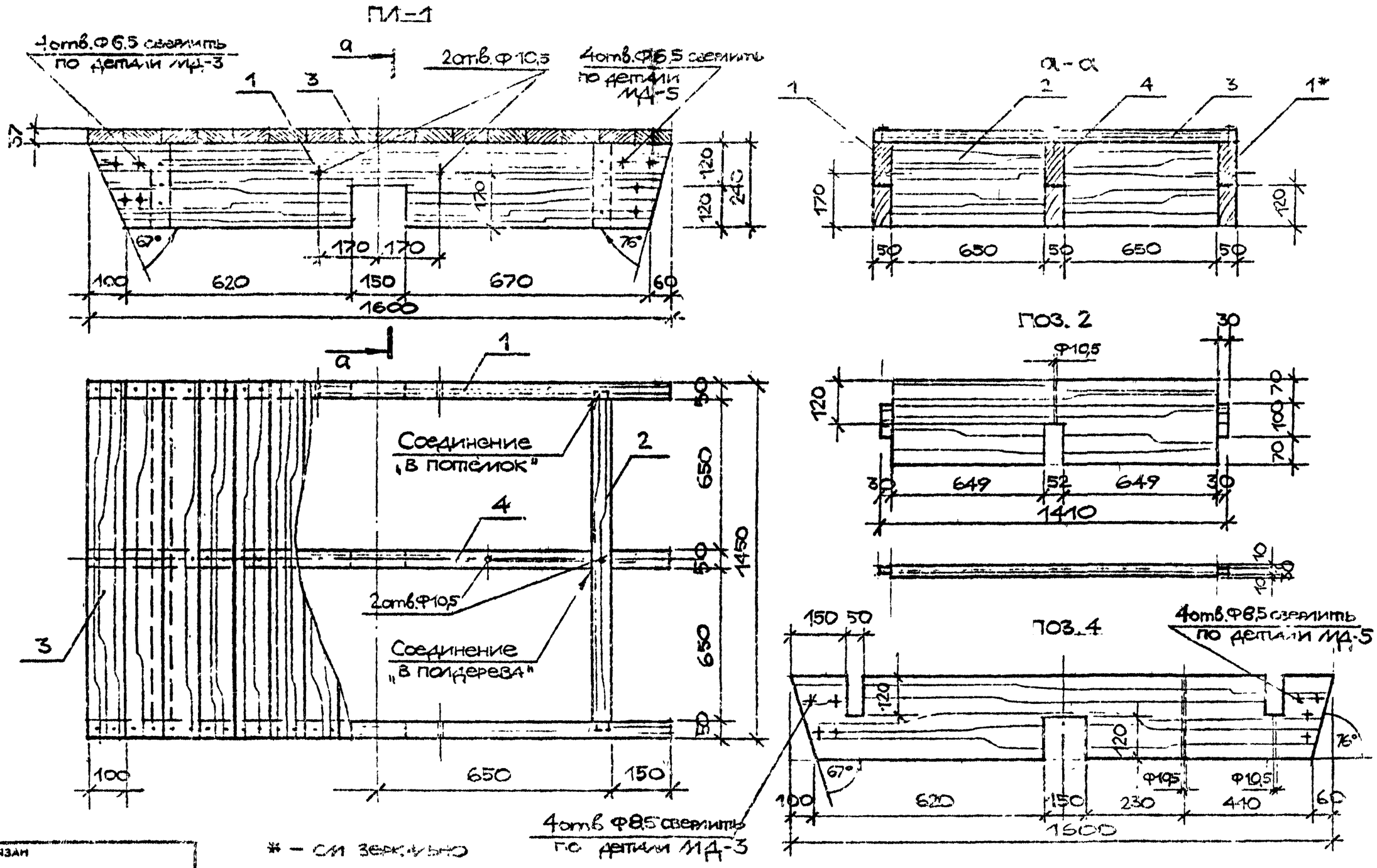

Привязан

Лен ЗНИИЭП	ГАП	Радеев		Зимняя катальная горка т. п I. Площадка Пл-1. Виды, сечения, детали.	320-058.84 АС
	Дер.	Лесев			Лист 114

Согласовано

Начотд. Радеев 3184
Н.конт. Пащенко 3184
Гл.констр. Шапилевская 3184

Подпись и дата | Взам инв № | Инв № подл.

Копировал

Формат 1559/5

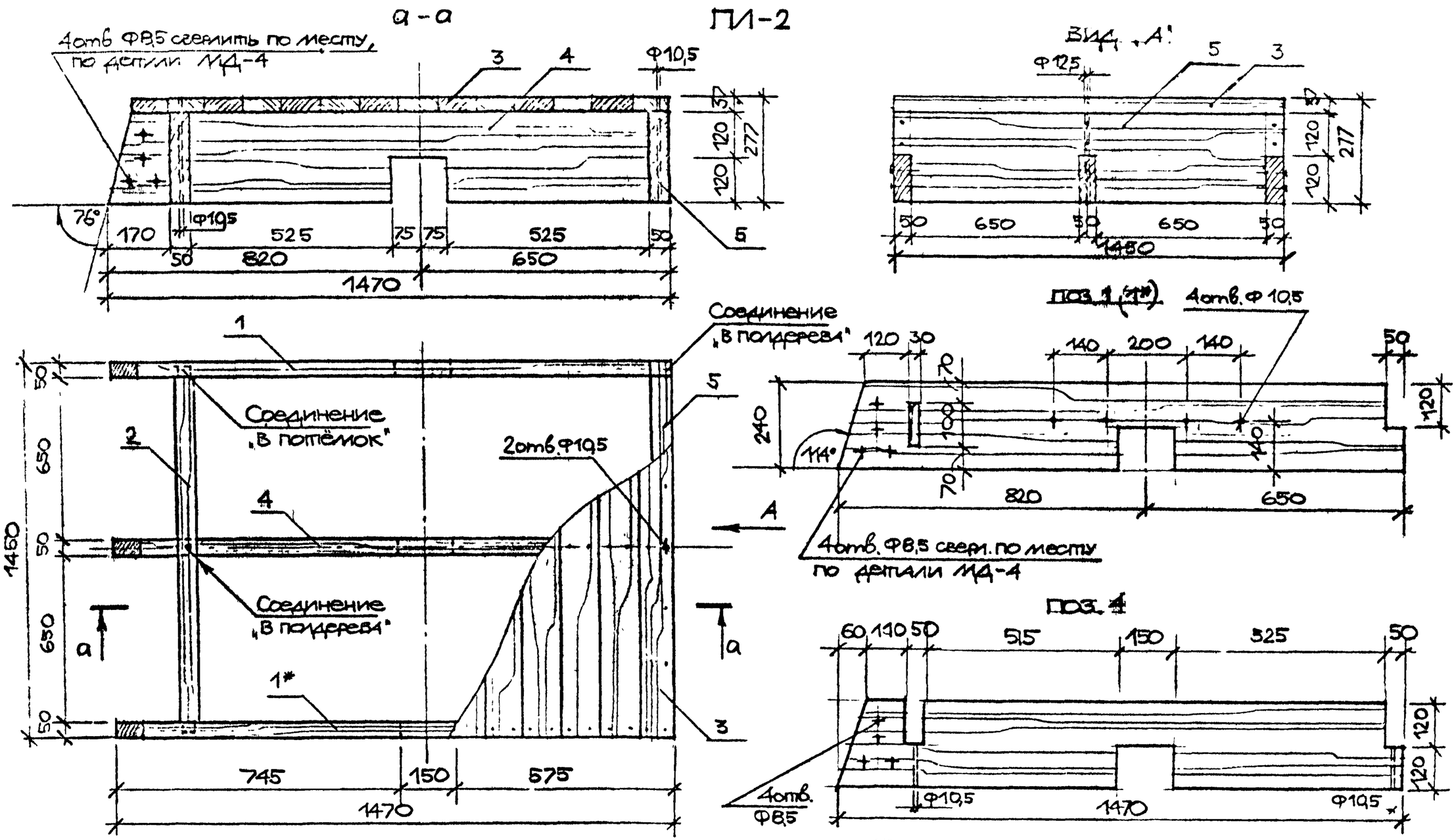

Поз. 1* см. зеркально поз. 1.
Поз. 2 см. лист поз. 2.

СОГЛАСОВАНО

Инв. отд.	Радеев		3I83
Н. контр.	Лащенко		3I83
Гл. констр.	Шепилевская		3I83

Инв. № подл. | Подпись и дата | Взам. инв. №

ПРИВЯЗАН

ЛенЗНИИЭП	ГАП	Радеев		3I83	Зимняя катальная горка тип I. Площадка ПЛ-2. Виды, разрез. детали.	320-066.84 АС
	Арх.	Лосев		3I83		Лист 115

СК-1

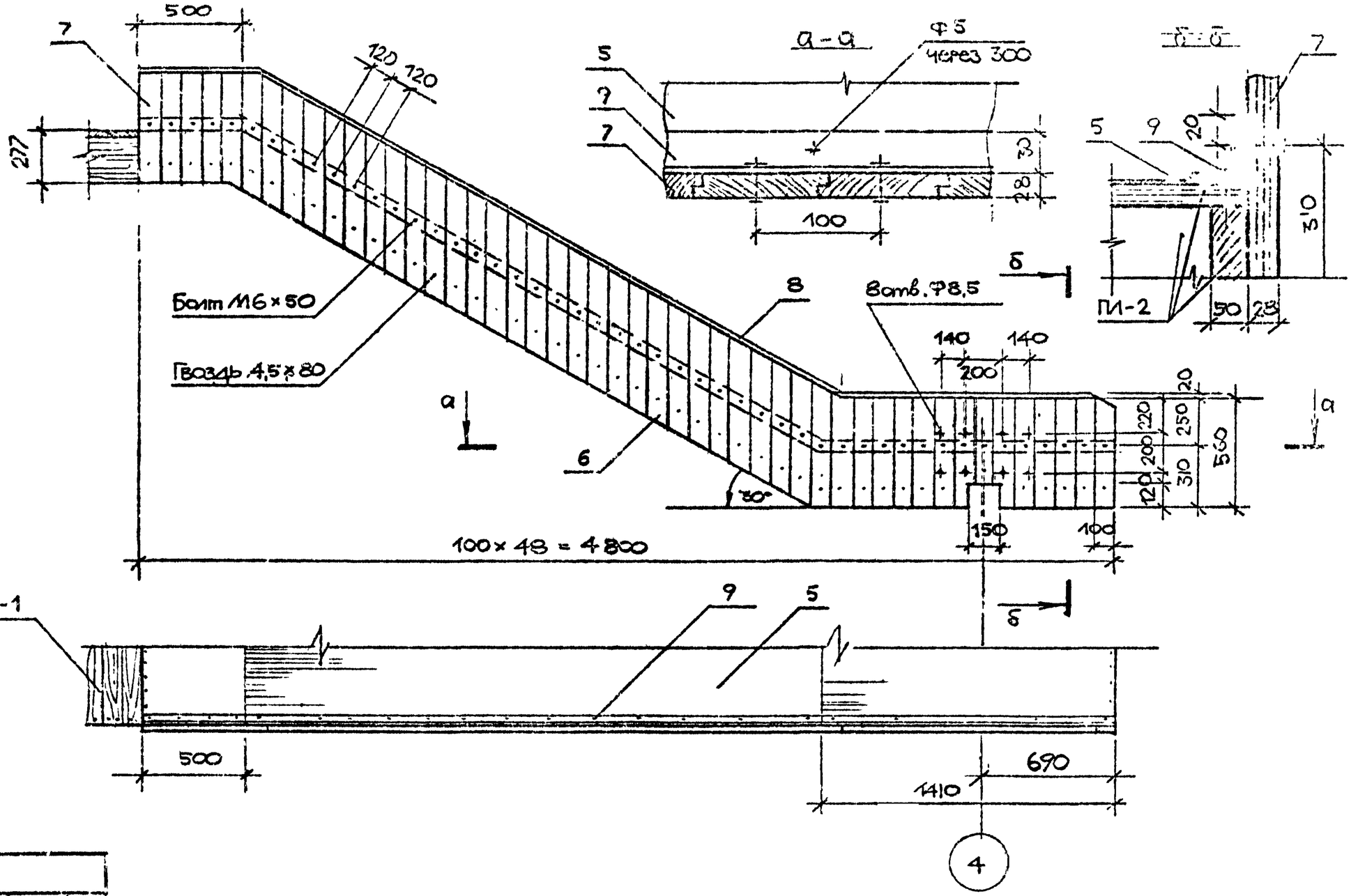

ПРИВЯЗАН

ЛенЗНИИЭП	ГАП	Радеев		83	Зимняя капильная горизонтальная скат СК-1. Виды. Сечения.
	Арх	Лосев		87	

320-066.84 АС

Копировал

Формат А3

СК-1

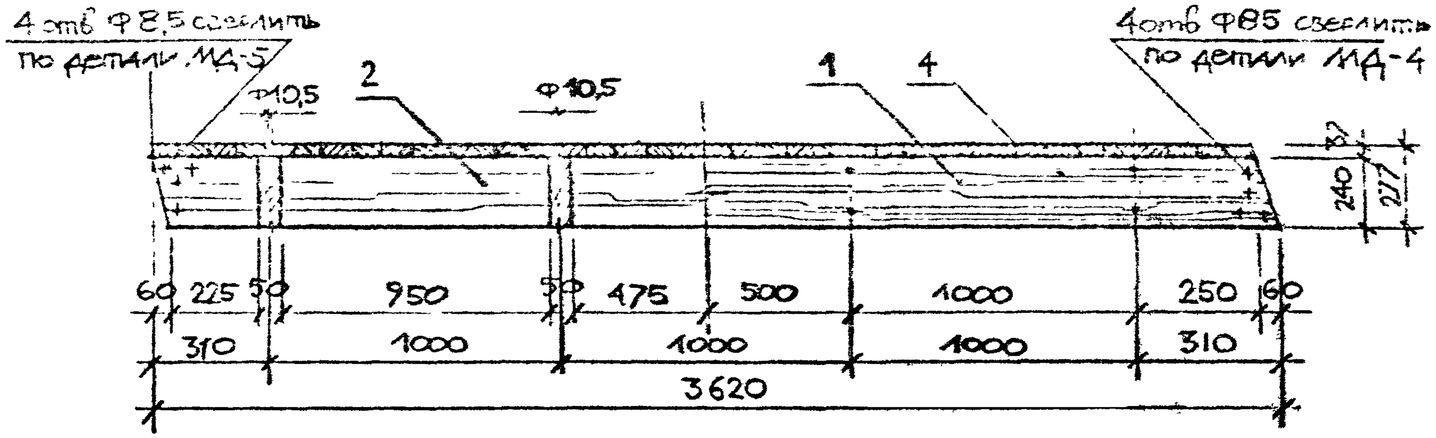

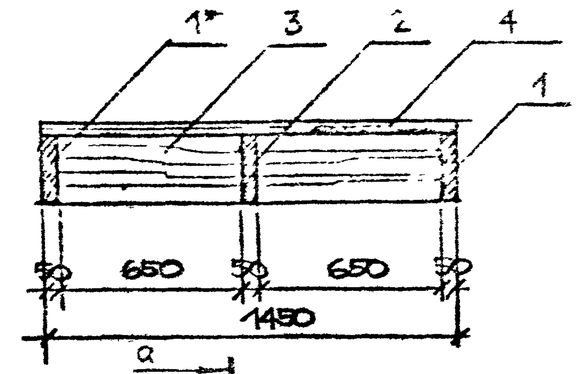

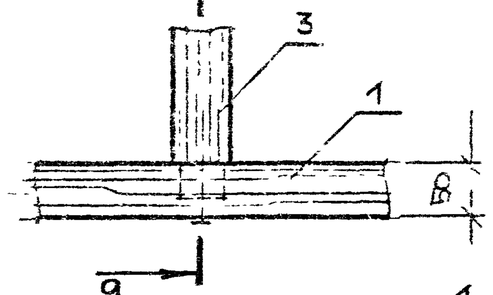

Соединение „в потёмок"

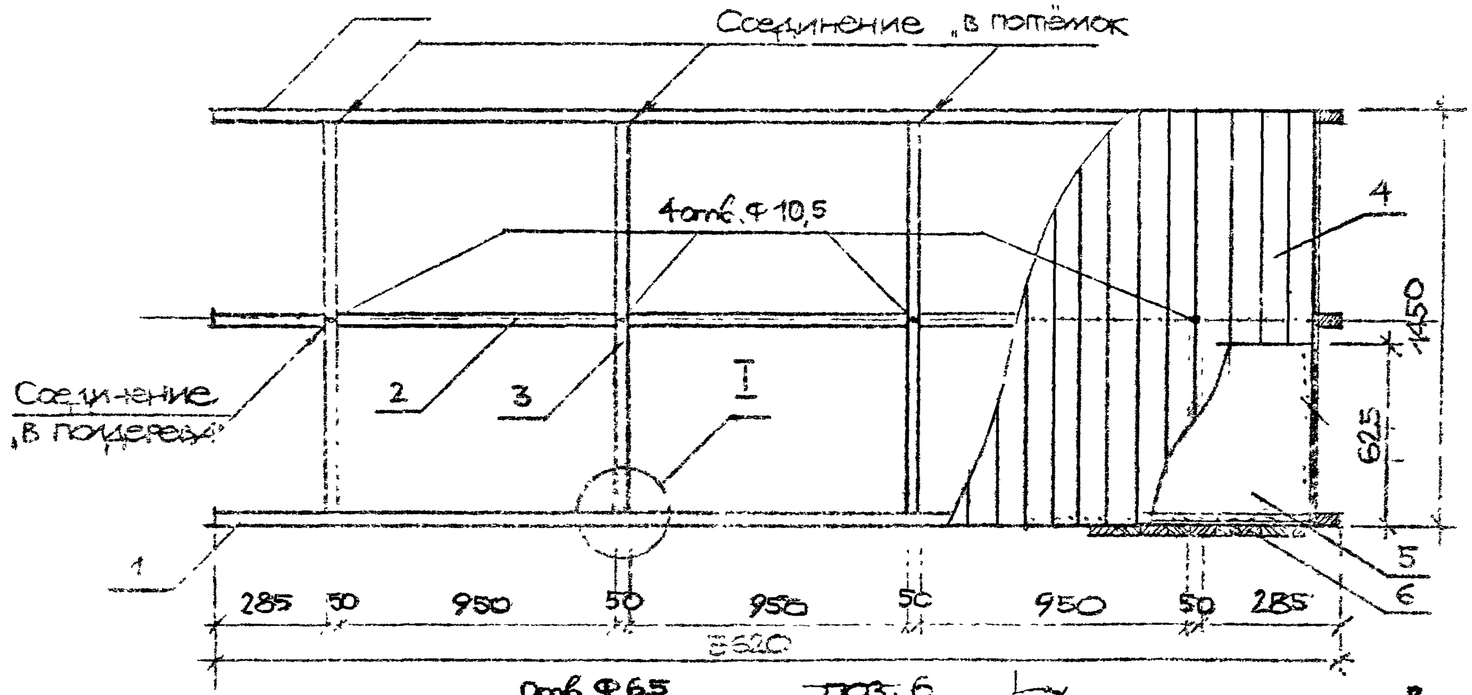

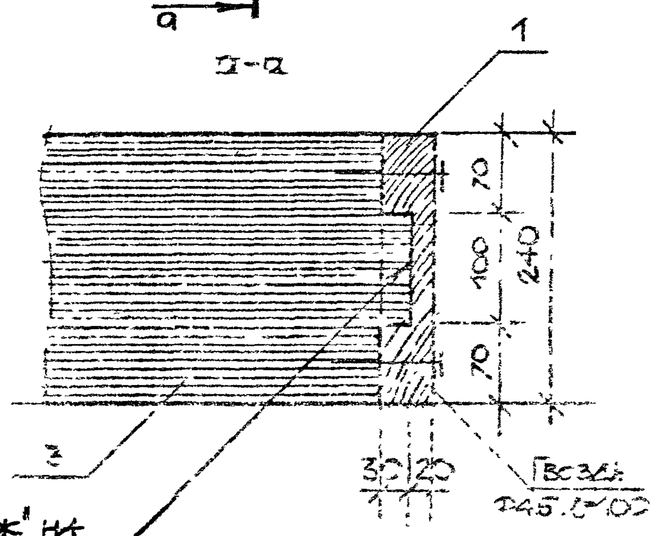

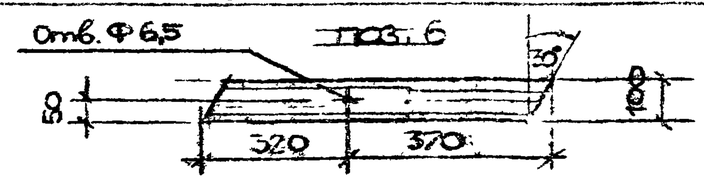

„В потемок" на столярн. клею

Поз. 1* – см. зеркально поз. 1.
Поз. 3 – см. лист 115 поз. 2.

Привязан

ГИП	Радеев			ПенЗНИИЭП	Зимняя капильная горка тип I. Схема СК-1. Виды. Узел I. Детали.
Нач. отд.	Радеев				
Н. контр.	Поценко				
Гл. констр.	Шепилевская				
Инв. № подл.	Подпись и дата	Взам. инв. №			

320-066.84 АС Лист 117

Согласовано

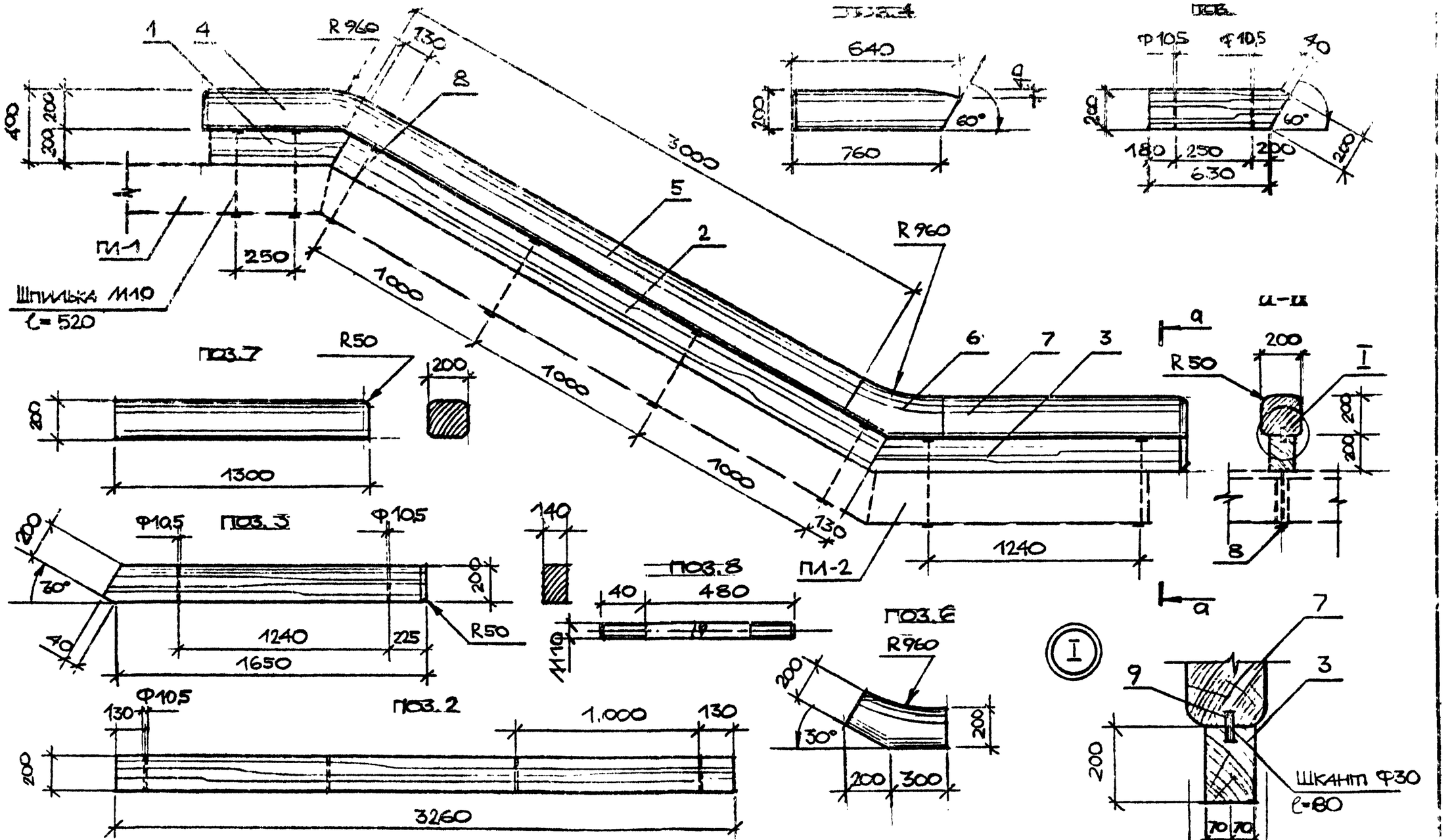

ПРИВЯЗАН

ЛенЗНИИЭП	ГАП	Радеев		Зимняя катальная горка тип I. Полоз ПС-1. Фасад, сечение. Детали. Узел I.	320-066.84	АС
	Арх.	Лосев				Лист 119

Нач отд Радеев
Н контр Пащенко
Гл Констр Шепилевская

СОГЛАСОВАНО

ВЕРНО

Инв № подл | Подпись и дата | Взам. инв №

Копировал

Формат 1559/5

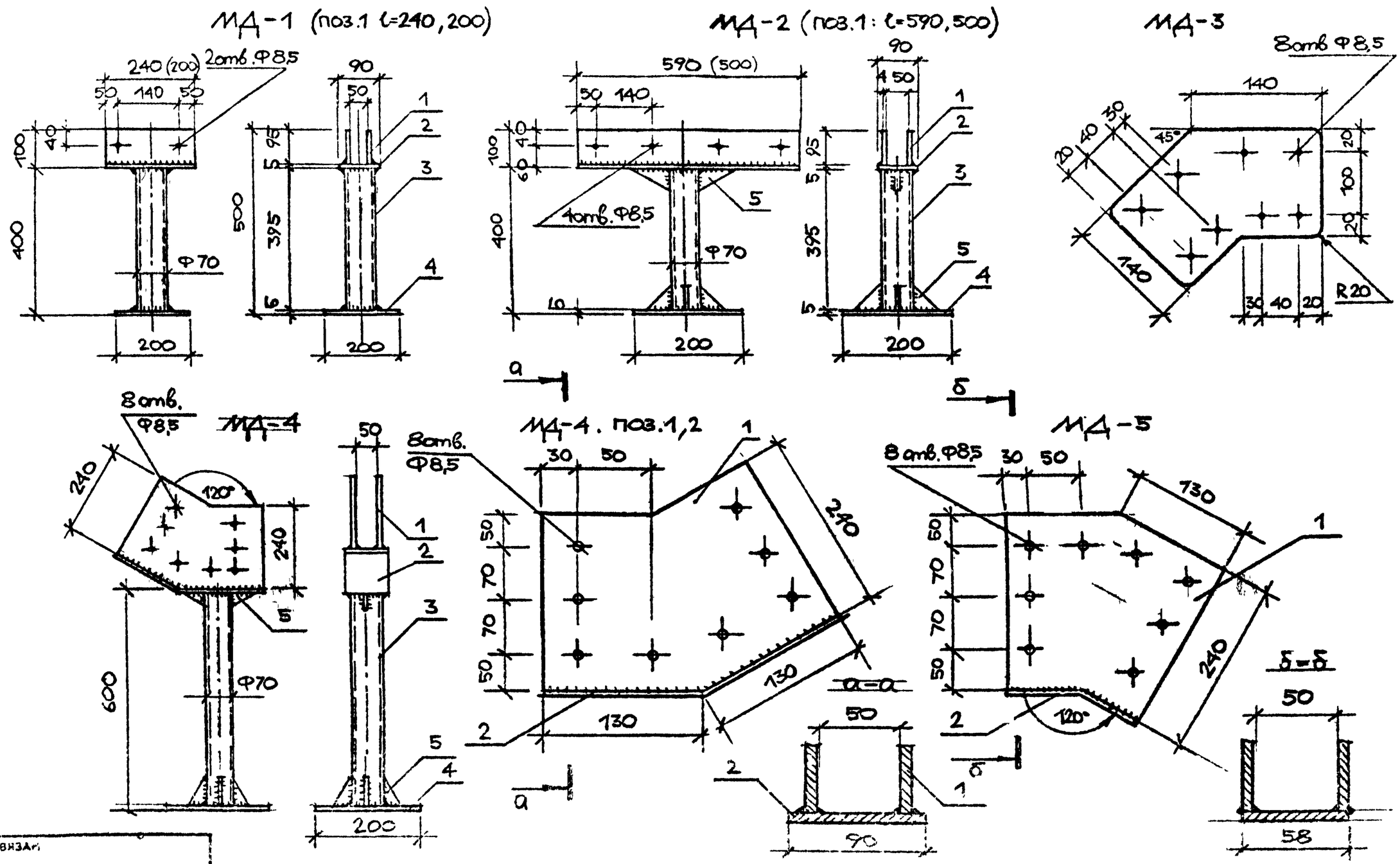

ГАП	Вадеев		Зимняя катальная горка тип.	320-[illegible]-84	АС
Арх.	[illegible]		Детали МД-1,2,3,4,5 [illegible]		Лист 119

ПенЗНИИЭП

Копировал

Формат 1559/5

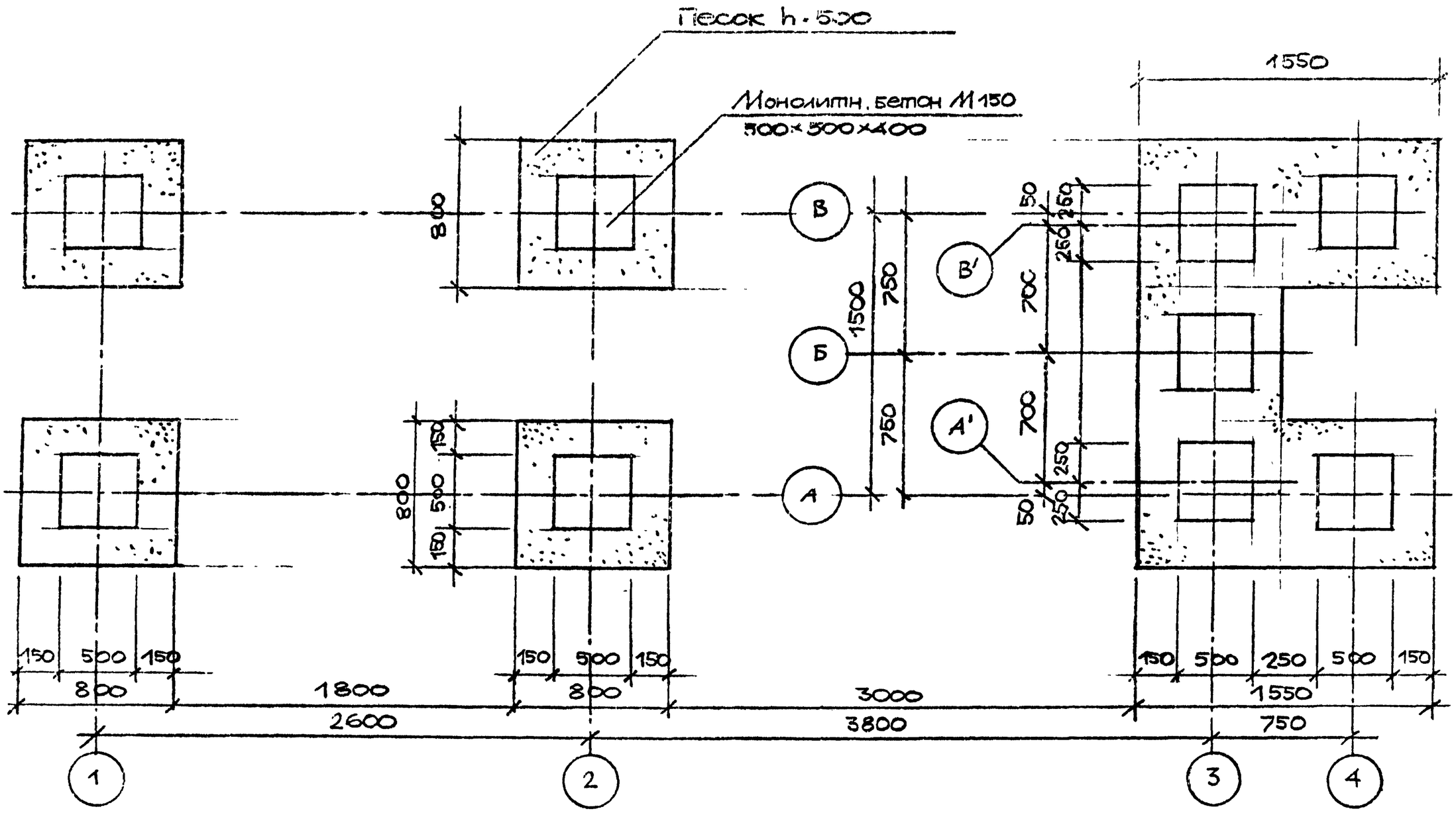

Согласовано

Инв.№ подл. | Подпись и дата | Взам. инв.№

Нач.отд	Радеев	
Гл.констр	Пащенко	
Конструктор	Шепилевская	

Привязан

ГАП	Радеев			Зимняя капитальная горка типа I. План фундаментов.	320-066.84 АС
Арх.	Лосев				

ЛенЗНИИЭП

Копировал

Формат А3

Поз. обозначение	Обозначение	Наименование	Кол	Масса ед., кг	Примечание
I		Опорный элемент с площадкой ПЛ-1			
		Стойка С-2			
		Доска 3120×240×50	4	0,03м³	0,12м³
		ГОСТ 8486-66.			
		Перекладина П-1			
		Доска 1600×200×150	2	0,054м³	0,11м³
		ГОСТ 8486-66.			
		Перила ПД-1			
2		Доска 1600×200×50	2	0,016	0,032м³
		ГОСТ 8486-66.			
4		Доска 1480×200×50	2	0,015	0,03м³
		ГОСТ 8486-66.			
		Площадка ПЛ-1			
1		Доска 1600×240×50	2	0,019м³	0,038м³
		ГОСТ 8486-66.			
2		Доска 1410×240×50	2	0,017м³	0,034м³
		ГОСТ 8486-66.			
3		Доска 1450×100×37	16	0,005	0,08м³
		ГОСТ 8486-66.			
4		Доска 1600×240×50	1	0,019	0,019м³
		ГОСТ 8486-66.			
II	Лестничный	марш с перилами			
		Стойка С-1			
		Доска 1600×240×50.	2	0,02м³	0,038м³
		ГОСТ 8486-66.			

Поз. обозначение	Обозначение	Наименование	Кол	Масса ед., кг	Примечание
		Перила ПД-1			
1		Доска 3210×200×50	2	0032м³	0,064м³
		ГОСТ 8486-66.			
3		Доска 3485×200×50.	2	0,034м³	0,068м³
		ГОСТ 8486-66.			
		Лестница Л-1			
1		Косоур.	2	0,034м³	0,068м³
		Доска 2840×240×50.			
		ГОСТ 8486-66.			
2		Опора ступени 1.	18	0,0001	0,0018м³
		Доска 240×163×37			
		ГОСТ 8486-66.			
3		Опора ступени 2.	2	0,003	0,17м³
		Доска 240×100×37			
		ГОСТ 8486-66.			
4		Ступень.	10	0,012м³	0,12м³
		Доска 1450×240×37			
		ГОСТ 8486-66			
		Стойка С-4			
		Доска 1.700×240×50	2	0,017м³	0,034м³
		ГОСТ 8486-66.			
III	Скат с полозом для съезжания ПС-1				

Н. контр. Поценко
Гл. инженер Шепшелевич
Взам. инв. №
Подпись и дата
Инв. № подл.

ПРИВЯЗАН

ГПИ «Гипрокоммунстрой» ЦНИИЭП

ГАП	Рудеев		
Арх.	Рудеев		

Зимняя канальная горка тип. I. Сводная спецификация.

320-066.84 АС

Лист 121

Копировал

Формат 1559/5

Поз. обозначение	Обозначение	Наименование	Кол.	Масса ед., кг	Примечание
		Стойка С-3			
		Доска 600×240×50	4	0,007м³	0,028м³
		ГОСТ 8486-66.			
		Перекладина П-1.	1	0,054	0,054м³
		Брус 1800×200×150.			
		ГОСТ 8486-66.			
		Площадка ПЛ-2			
1		Продольн. элемент 1.	2	0,017м³	0,034м³
		Доска 1470×240×50			
		ГОСТ 8486-66.			
2		Поперечн. элемент 1.	2	0,016м³	0,032м³
		Доска 1410×240×50			
		ГОСТ 8486-66.			
3		Настил пола.	14	0,005м³	0,06м³
		Доска 1450×100×37			
		ГОСТ 8486-66.			
4		Продольн. элемент 2.	1	0,017м³	0,017м³
		Доска 1470×240×50			
		ГОСТ 8486-66.			
5		Поперечн. элемент 2	1	0,017м³	0,017м³
		Доска 1450×240×50			
		ГОСТ 8486-66.			
		Скат СК-1			
1		Продольн. элемент 1.	2	0,043м³	0,086м³
		Доска 3620×240×50			

Поз. обозначение	Обозначение	Наименование	Кол.	Масса ед., кг	Примечание
		ГОСТ 8486-66.			
2		Продольн. элемент 2	1	0,043м³	0,043м³
		Доска 3620×240×50.			
		ГОСТ 8486-66.			
3		Поперечн. элемент.	4	0,016м³	0,064м³
		Доска 1410×240×50			
		ГОСТ 8486-66.			
4		Настил пола.	37	0,005м³	0,183м³
		Доска 1450×100×37			
		ГОСТ 8486-66.			
5		Покрытие пола.	6	18,8	113,0 кг
		Лист 600×2, ℓ=2000			
		ГОСТ 19904-74.			
6		Борт. зашивка 1.	60	0,002м³	0,12м³
		Доска 690×100×28			
		ГОСТ 8486-66.			
7		Борт. зашивка 2.	36	0,002м³	0,072м³
		Доска 560×100×28			
		ГОСТ 8486-66.			
8		Перила ската.	2	0,003м³	0,006м³
		Рейка 5500×30×20			
		ГОСТ 8486-66.			
9		Уголок 50×32, ℓ=5500	2	10,45кг	20,9 кг
		ГОСТ 255-76.			
		Полоз ПС-1			
1		Нижн. элемент 1.	1	0,018м³	0,018м³
		Брус 650×200×140.			

Нач. отд. Радеев
Н. контр. Пащенко
Гл. констр. Шепитевский

Взам. инв. №
Подпись и дата
Инв. № подл.

СОГЛАСОВАНО

ПРИВЯЗАН

ЛенЗНИИЭП

ГАП	Радеев		3.I.84
Арх.	Лосев		3.I.84

Зимняя катальная горка тип I
Сводная спецификация.
/Продолжение/

320-066.84 АС

122

Формат 155.1

Поз. обозначение	Обозначение	Наименование	Кол	Масса ед., кг	Примечание
		ГОСТ 8486-66.			
2		Нижн элемент 2.	1	0,09м³	0,09м³
		Брус 3250×200×140			
		ГОСТ 8486-66.			
3		Нижн элемент 3.	1	0,047м³	0,047м³
		Брус 1700×200×140			
		ГОСТ 8486-66			
4		Верхн. элемент 1	1	0,03м³	0,03м³
		Брус 840×200×200.			
		ГОСТ 8486-66.			
5		Верхн. элемент 2.	1	0,12м³	0,12м³
		Брус 3000×200×200.			
		ГОСТ 8486-66.			
6		Верхн. элемент 3.	1	0,024м³	0,024м³
		Брус 600×200×200.			
		ГОСТ 8486-66.			
7		Верхн элемент 4.	1	0,052м³	0,052м³
		Брус 1300×200×200			
		ГОСТ 8486-66.			
8		Шпилька М10×520	8	0,32кг	2,56кг
		Инд. изготовления.			
		Шкант Ф30, ℓ=80	15	0,00007	0,001м³
		ГОСТ 8486-66.			
IX	Металлические детали				
		Деталь МД-1	2		
1		Щёчка.	4	0,715кг	2,86кг
		Полоса 4×95, ℓ=240			
		ГОСТ 103-75.			
2		Верх. плита основ.	2	0,84кг	1,69кг

Поз. обозначение	Обозначение	Наименование	Кол	Масса ед., кг	Примечание
		Полоса 5×90, ℓ=240			
		ГОСТ 103-76.			
3		Труба Ф70, ℓ=395	2	2,25кг	4,5кг
		ГОСТ 8732-70*			
4		Плита основания.	2	1,57кг	3,14кг
		Полоса 5×200, ℓ=200			
		ГОСТ 103-76.			
		Деталь МД-2	4		
1		Щёчка.	8	1,7кг	14,0кг
		Полоса 4×95, ℓ=590.			
		ГОСТ 103-76.			
2		Верхн. плита основ.	4	2,75кг	8,3кг
		Полоса 5×90, ℓ=590.			
		ГОСТ 103-76.			
3		Труба Ф70, ℓ=395	4	2,25кг	9,0кг
		ГОСТ 8732-70*			
4		Плита основания	4	1,57кг	6,28кг
		Полоса 5×200, ℓ=200			
		ГОСТ 103-76			
5		Косынка.	24	0,19кг	4,7кг
		Полоса 5×50, ℓ=100			
		ГОСТ 103-76.			
		Деталь МД-3	10		
1		Полоса 4×200, ℓ=250	10	1,57кг	15,7кг
		ГОСТ 103-76.			
		Шпилька М10×620	6	0,36кг	2,16кг

Привязан

Инв. № подл. | Подпись и дата | Взам. инв. № | Альбом Конструкции Волковской

ГАП | Разраб | 13183 | Зимняя каталожная практика
Нач. | Арх. | Пров. | 13183 | Сводная спецификация / Продолжение | 320-...61.84 | АС | Лист 113

Копировал

Формат 1559/5

Поз. обозначение	Обозначение	Наименование	Кол.	Масса ед. кг	Примечание
		Деталь МД-4	3		
1		Щечка	6	2,35кг	14,1кг
		Лист 4×250, ℓ=300,			
		ГОСТ 19903-74.			
2		Верх. плита основан.	3	1,7кг	5,1кг
		Полоса 4×90, ℓ=260.			
		ГОСТ 103-76.			
3		Труба Ф70 ℓ=590	3	2,34кг	7,0кг
		ГОСТ 8732-70*.			
4		Плита основания.	3	1,57кг	4,71кг
		Полоса 5×200, ℓ=200.			
		ГОСТ 103-76.			
5		Косынка.	18	0,19кг	3,42кг
		Полоса 5×50, ℓ=100.			
		ГОСТ 103-76.			
		Деталь МД-5	3		
1		Щечка.	6	2,35кг	14,1кг
		Лист 4×250, ℓ=300.			
		ГОСТ 19903-74.			
2		Основание.	3	0,6кг	1,8кг
		Полоса 4×60, ℓ=120			
		ГОСТ 103-76.			
VI		Фундаменты			
		Бетон М150.	9	0,1м³	0,9м³
		500×500×400.			

Поз. обозначение	Обозначение	Наименование	Кол.	Масса ед. кг	Примечание
VII		Стандартные изделия			
1		Болт М6×50	96	0,03	28,9кг
		ГОСТ 7798-70.			
2		Болт М8×50	16	0,04	0,64кг
		ГОСТ 7798-70.			
3		Болт М8×70	70	0,05	3,5кг
		ГОСТ 7798-70.			
4		Болт М10×120	50	0,10	5,0кг
		ГОСТ 7798-70.			
5		Болт М10×170	15	0,11	1,56кг
		ГОСТ 7798-70.			
6		Гайка М6.	96	0,007	0,67кг
		ГОСТ 5915-70.			
7		Гайка М8.	86	0,008	0,69кг
		ГОСТ 5915-70.			
8		Гайка М10.	93	0,01	0,93кг
		ГОСТ 5915-70.			
9		Шайба 1.6	192	0,003	0,576кг
		ГОСТ 11371-78.			
10		Шайба 1.8	172	0,003	0,516кг
		ГОСТ 11371-78.			
11		Шайба 1.10	160	0,004	0,64кг
		ГОСТ 11371-78.			

Согласовано

Нач. отд. Радеев 3.I.84
Н. контр. Пащенко 3.I.84
Гл. констр. Шепилевская 3.I.84

Взам. инв. №

Подпись и дата

Инв. № подл.

Привязан

Лен ЗНИИЭП	ГАП	Радеев	3.I.84	Зимняя катальная горка тип I. Сводная спецификация. /Окончание/.	320-066.84 АС	Лист 124
	Арх.	Лосев	3.I.84			

Копировал

Формат 1559/5

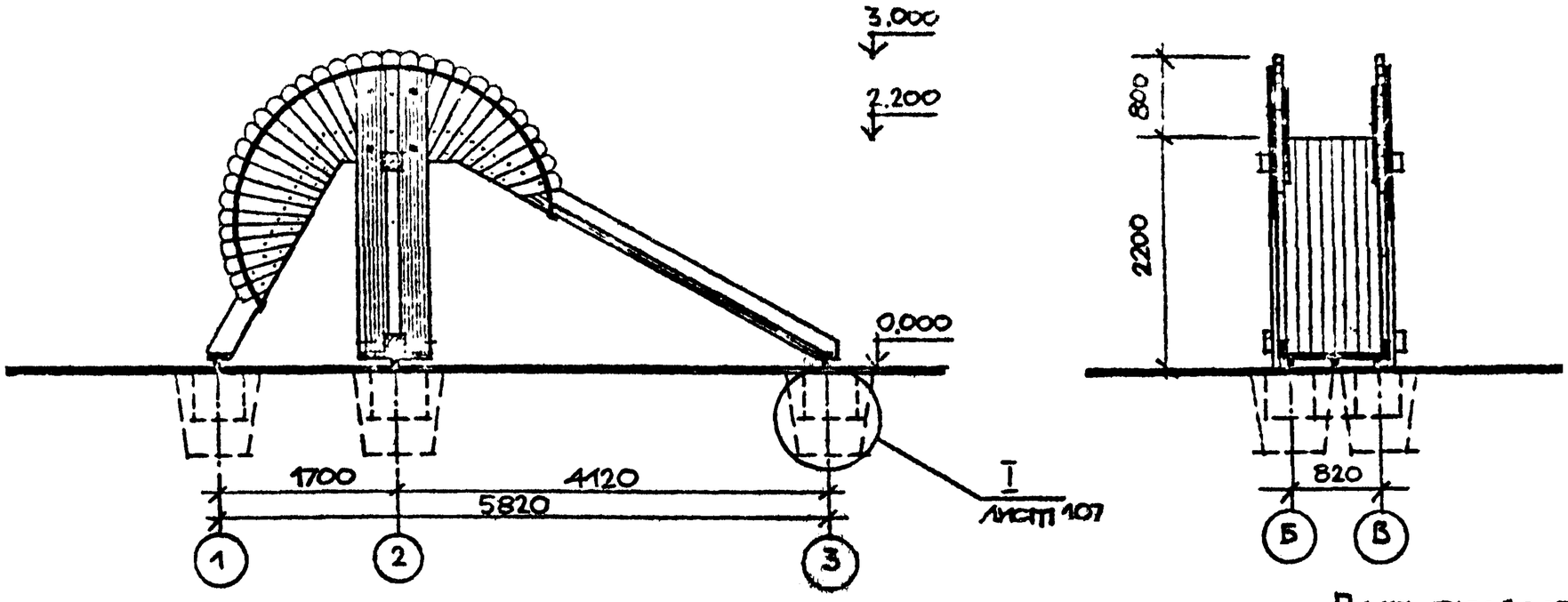

План фундаментов.

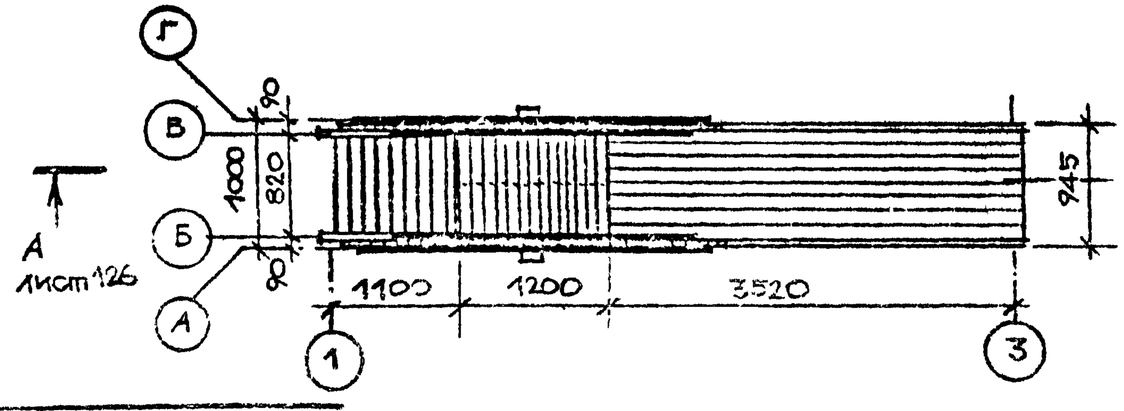

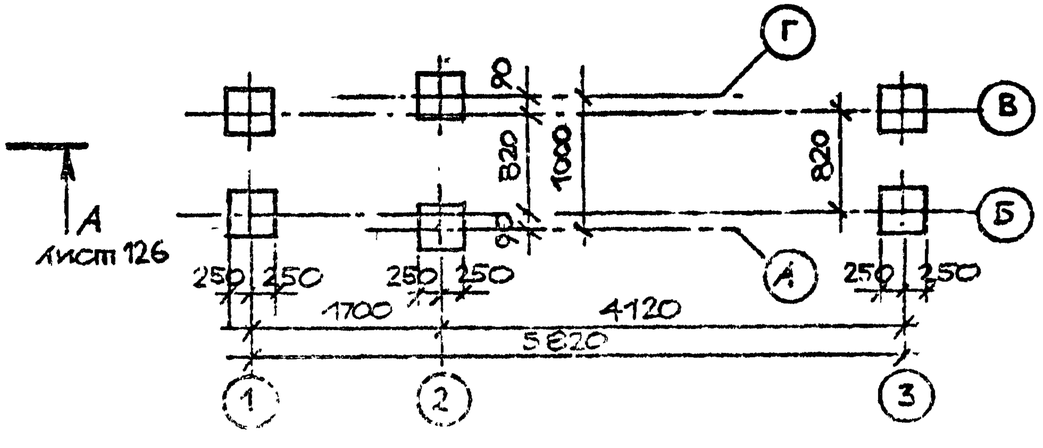

Приказан

ГАП			31.84	Зимняя катальная горка тип I. Склады. В-д [illegible]	320-[illegible] 84	АС	Лист 125
Арх.			31.84				

Формат 1559/5

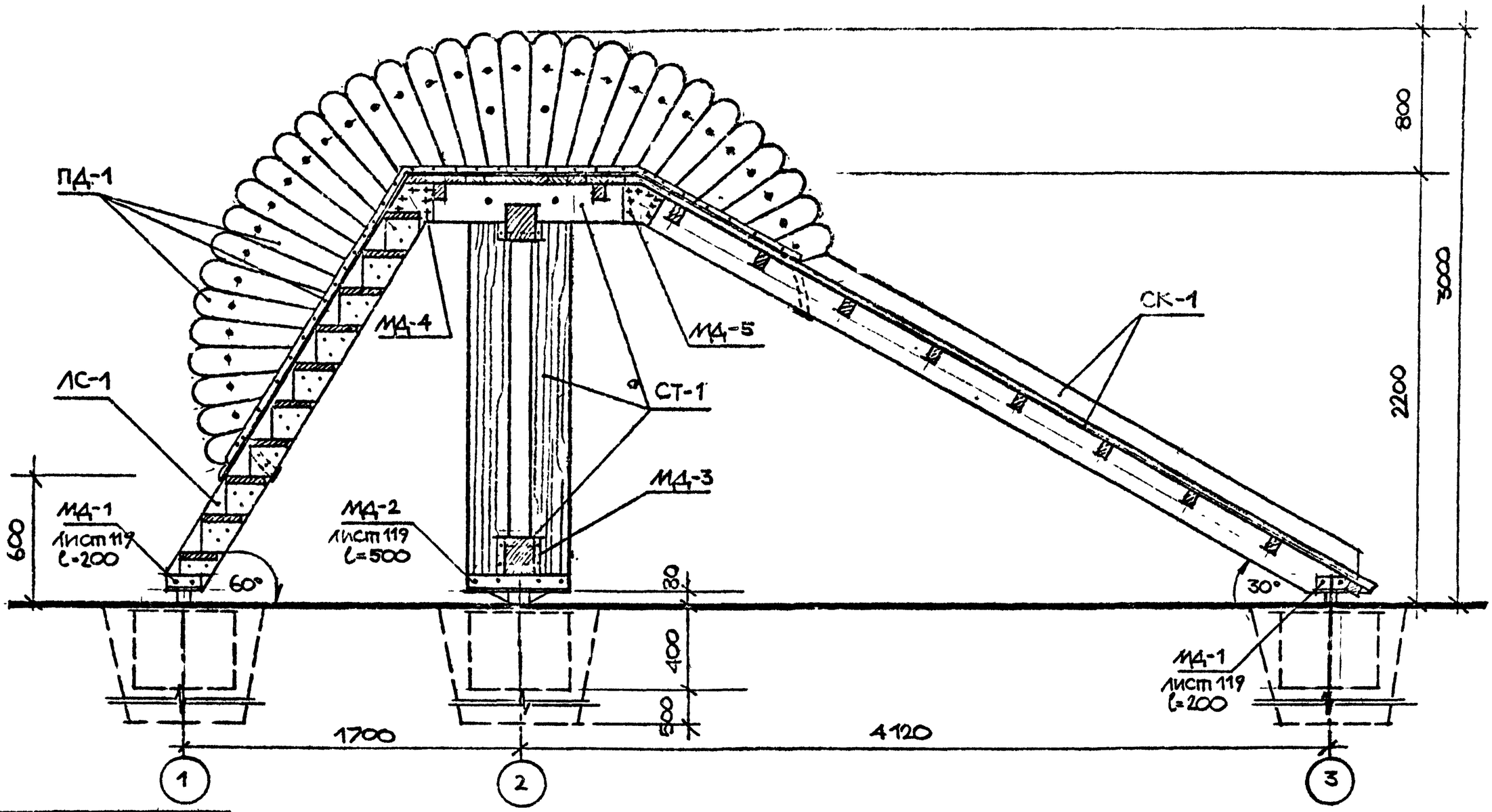

Нач. отд.	Радеев	Рад	3.I.84	СОГЛАСОВАНО			
Н. контр.	Пащенко		3.I.84				
Гл. констр.	Шепиевская		3.I.84				
Инв № подл.	Подпись и дата	Взам. инв №					

ПРИВЯЗАН

ЛенЗНИИЭП	ГАП	Радеев	Рад	3.I.84	Зимняя катальная горка тип II. Разрез А-А.	320-066.84	АС	Лист 126
	Арх.	Лосев		3.I.84			

Копировал

Формат 155.9/5

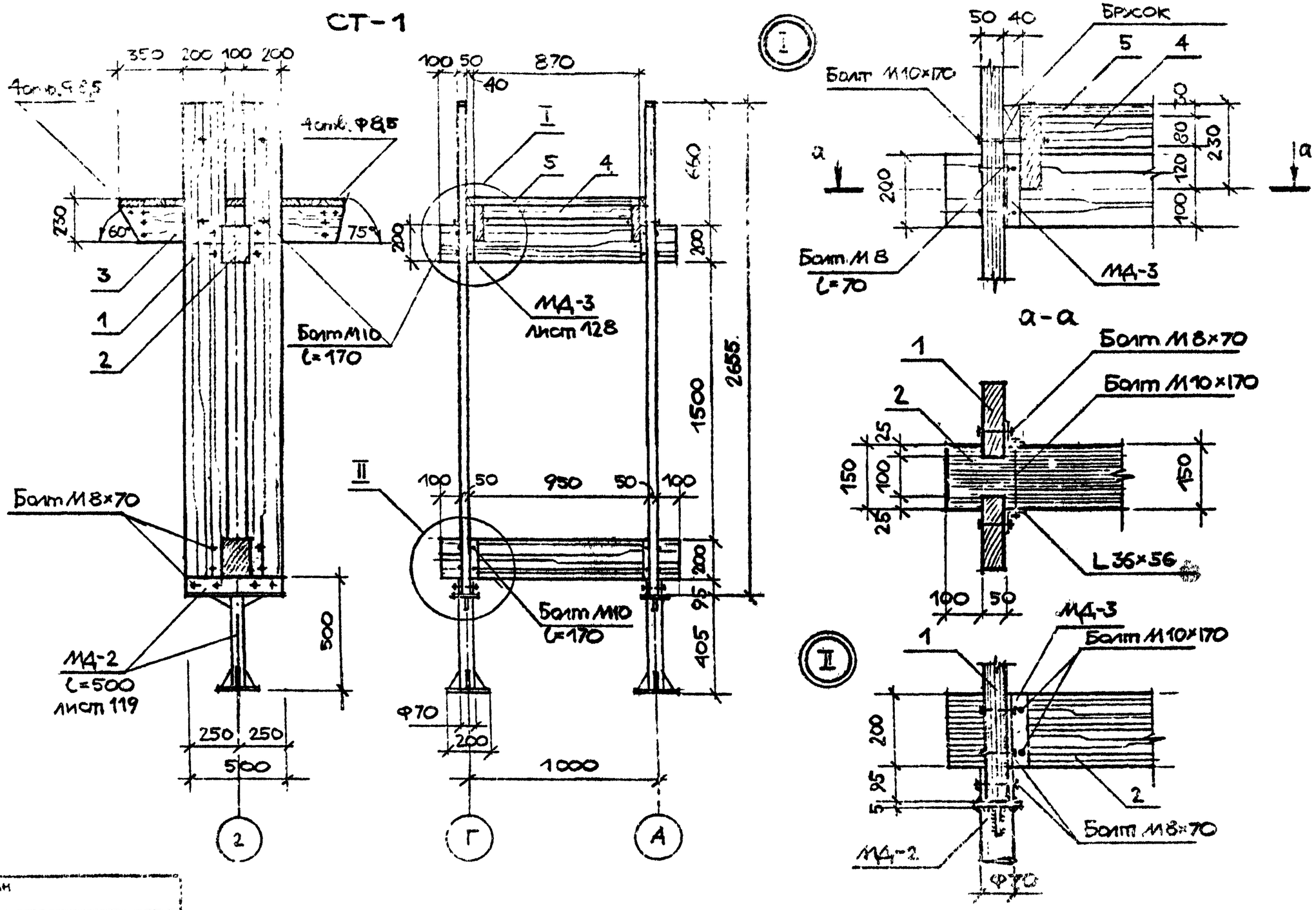

СОГЛАСОВАНО

Нач.отд.	Радеев		18.II.89
Н.контр.	Пашенко		18.II.89
Гл.констр.	Шепилевск		18.II.89

Инв. № подл. | Подпись и дата | Взам. инв. №

ПРИВЯЗАН

ПенЗНИИЭП	ГАП	Радеев		18.II.89	Зимняя катальная горка тип II. Опорный элемент. СТ-1. Фасады. Узлы I, II
	Арх.	Лосев		18.II.89	

320-066.84 АС Лист 127

Копировал Формат 1559/5

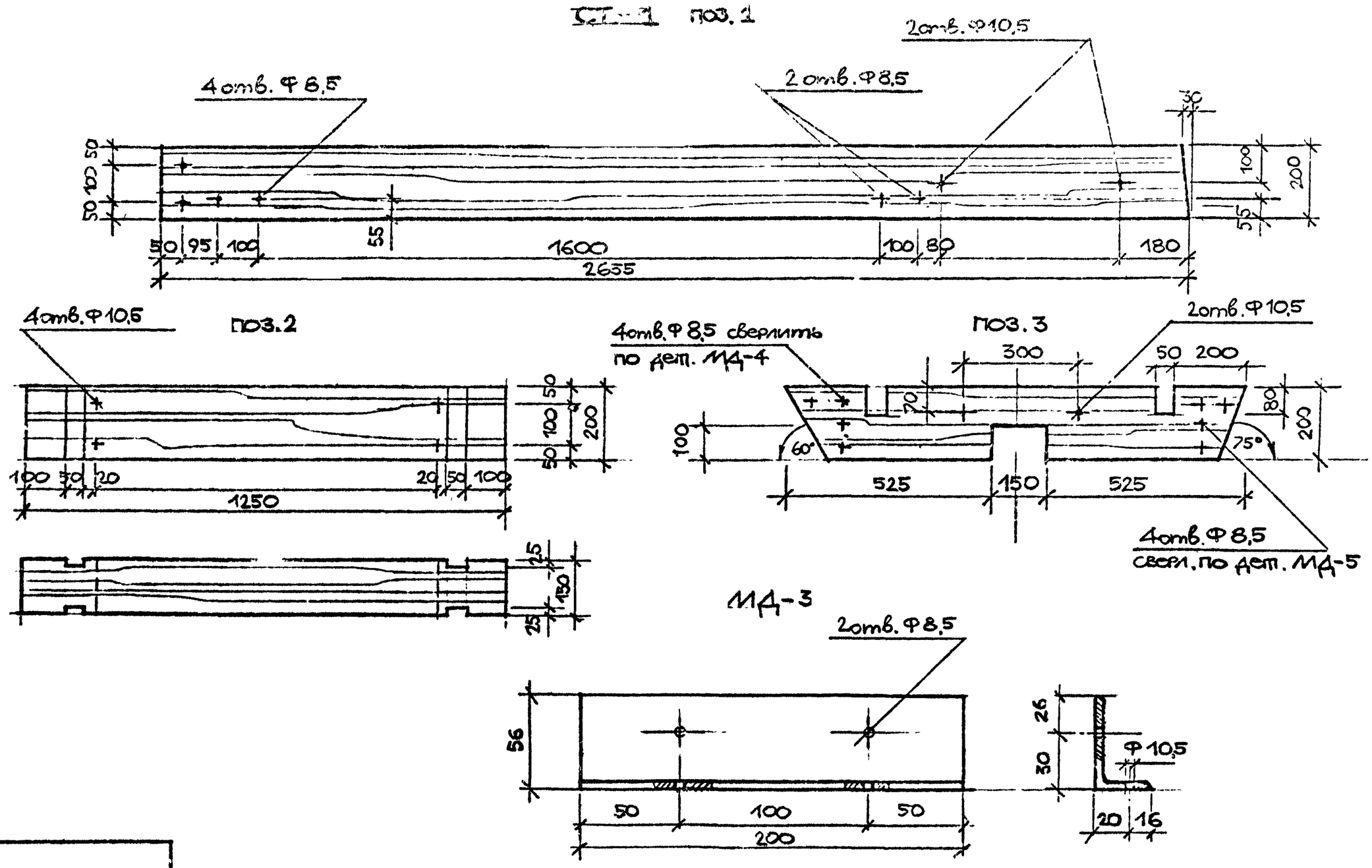

Нач.отд.	Радеев						
Н.контр.	Пащенко						
Гл.констр.	Шепилевск						

СОГЛАСОВАНО

ВЕРНО

Инв № подл. | Подпись и дата | Взам. инв №

ПРИВЯЗАН

ЛенЗНИИЭП	ГАП	Радеев		18.II.84	Зимняя катальная горка тип II. Опорный элемент СТ-1. Детали. Деталь МД-3.	320-066.84	АС
	Арх.	Лосев		18.II.84			Пл. 123

Копировал

Формат 1559/5

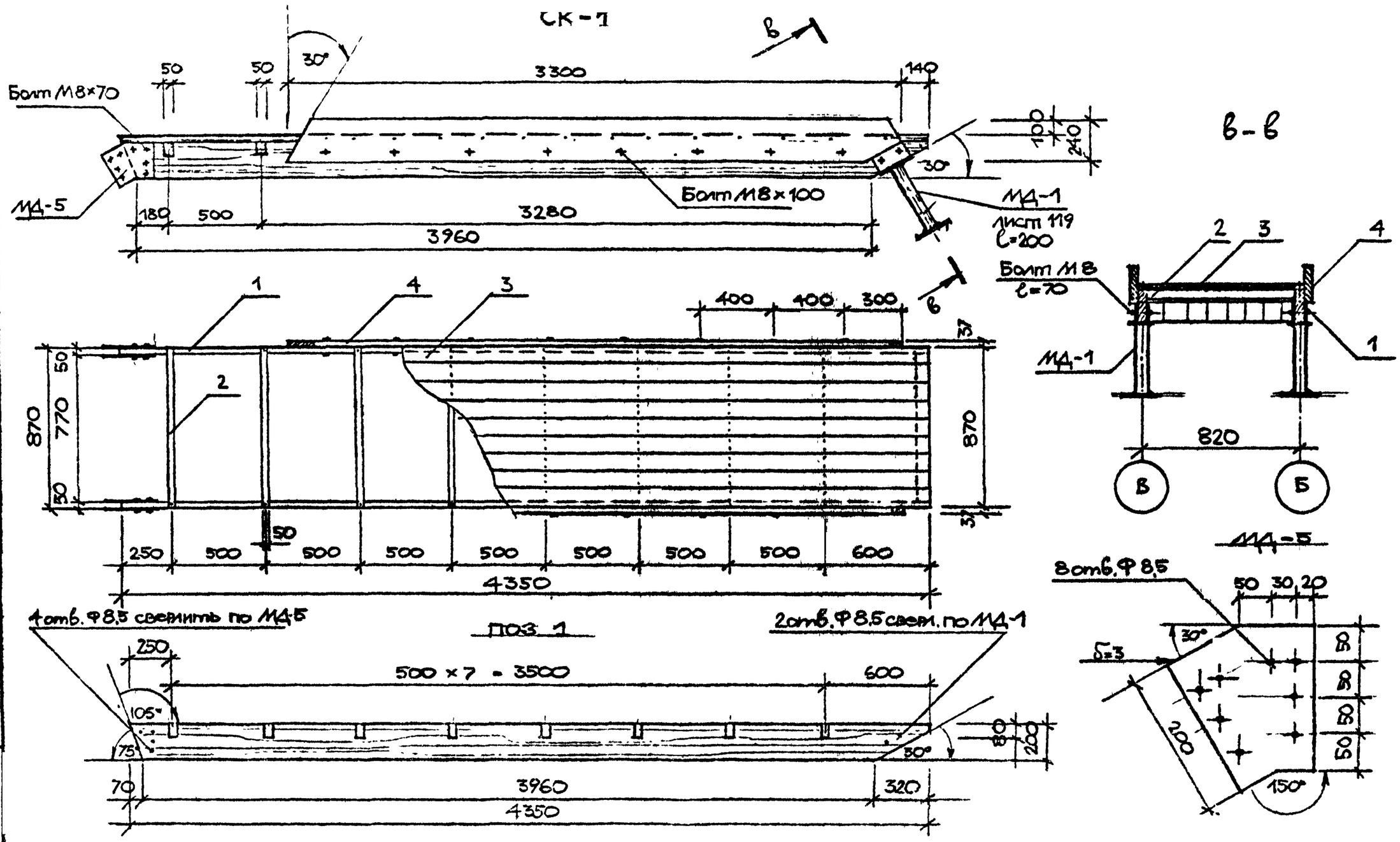

Привязан						
Лен ЗНИИЭП	ГАП	Радеев		Зимняя катальная горка тип II. Скат СК-1. Виды, сечение. Детали. Деталь МД-5.	320-066.84	АС
	Арх.	Лосев				Лист 129

Копировал

Формат 1559/3

СОГЛАСОВАНО

Нач. отд. Радеев

Н. контр. Пащенко

Гл. конст. Шепилевск

Инв. № подл. | Подпись и дата | Взам. инв. №

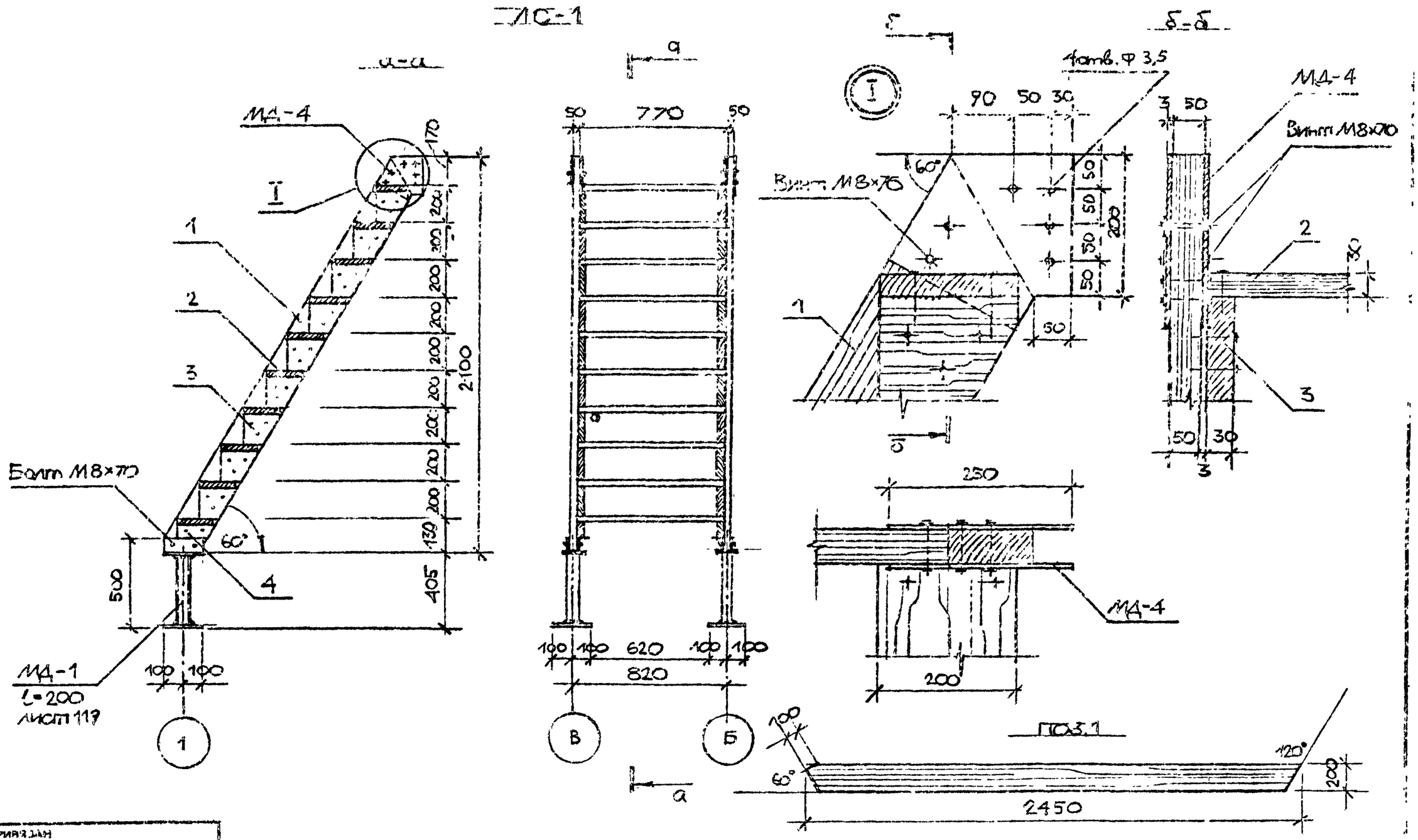

Нач. отд.	Радеев					
Н. контр.	Пащенко					
Гл. конст.	Шепиленко					
Взам. инв. №						
Подпись и дата						
Инв. № подл.						

Согласовано

Привязан

ЛенЗНИИЭП	ГИП	Радеев		Зимняя катальная горка тип II. Лестница ЛС-1. Виды, разрез. Узел 2. Деталь МД-4	320-066.84	АС
	Арх.	Лосев				Лист 130

Копировал

Формат 1559/5

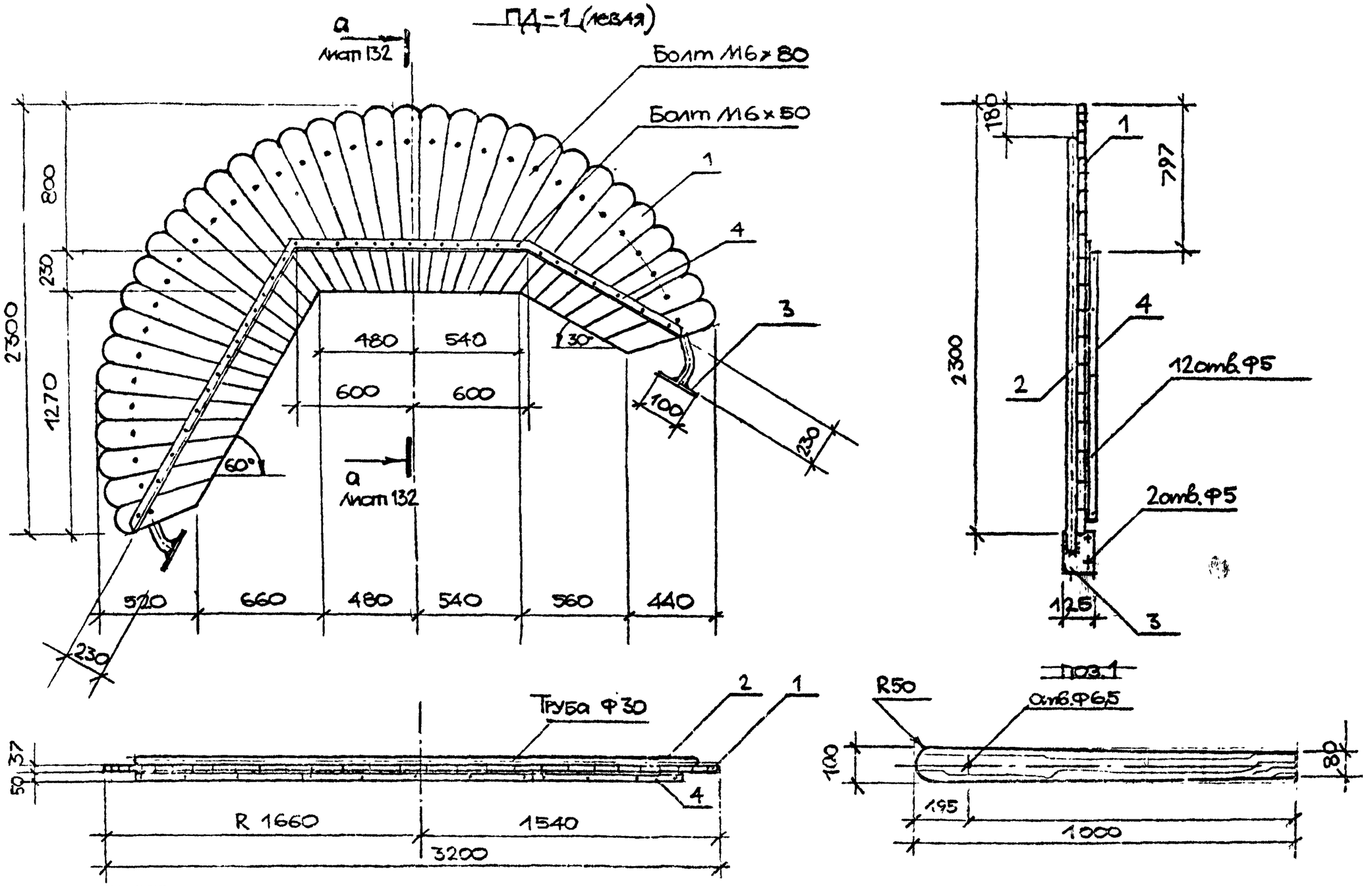

Привязан

ПенЗНИиЭП	ГАП	[illegible]	[illegible]	18.II.94	Зимняя катальная горка тип Перила ПД-1. Виды. Деталь.	320-066 84 АС
	АРХ.	[illegible]	[illegible]	15.II.94		Лист 131

Копировал

Формат 1559/5

а-а

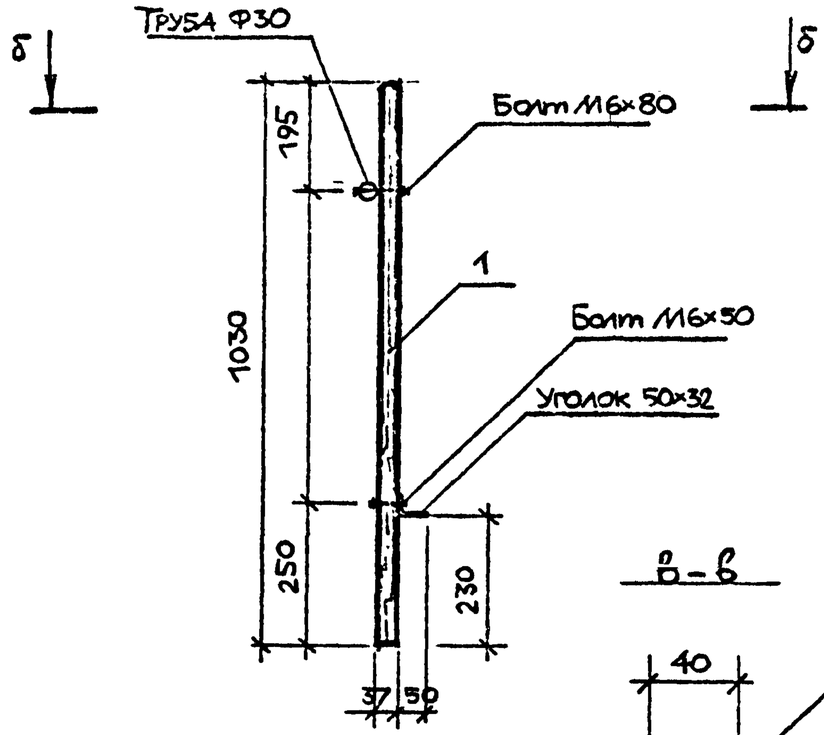

б-б

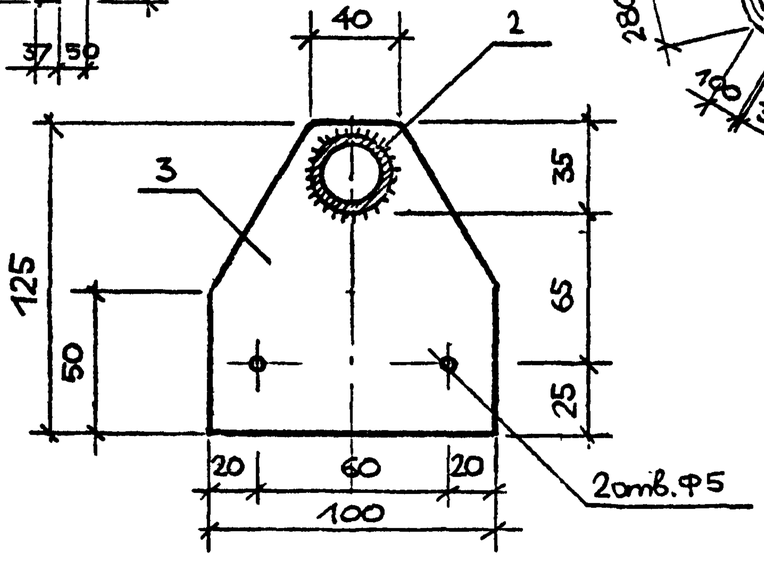

поз.2

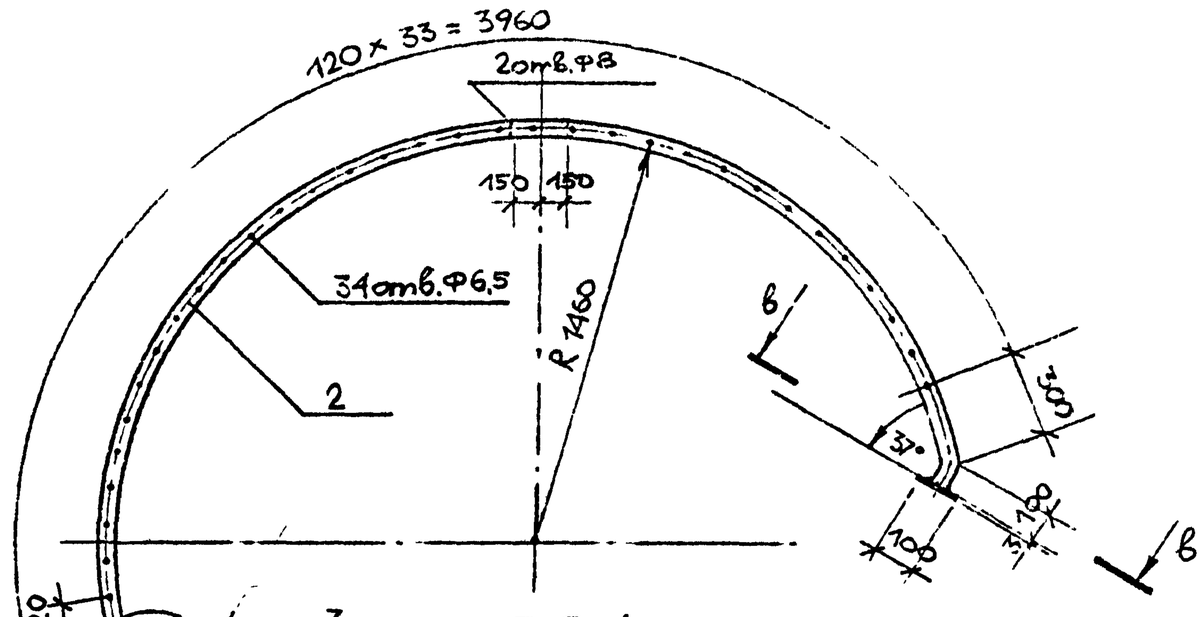

б-б (повернуто)

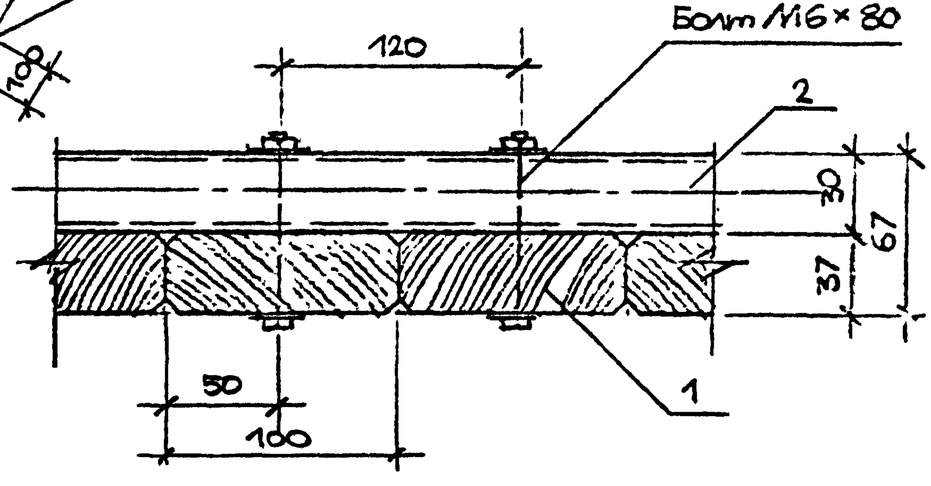

Нач.отд	Радсев						
Н.контр	Плащенко						
ГАП	Шелпакевич						
Инв.№ подл.	Подпись и дата	Взам. инв.№					

Привязан

ЛенЗНИИЭП	ГАП	Радсев		18.11.83	Зимняя капальная горка тип III. Перила ПД-1. Сечения. Деталь.	320-066.84	АС Лист 132
	Арх.	Лосев		18.11.83			

Копировал

Формат 1559/5

Поз. обозначение	Обозначение	Наименование	Кол.	Масса ед., кг	Примечание
		Опорный элемент СТ-1	1		
1		Стойка	4	0,026 м³	0,1 м³
		Доска 2655×200×50.			
		ГОСТ 8486-66.			
2		Перекладина.	2	0,037 м³	0,075 м³
		Брус 1250×200×150.			
		ГОСТ 8486-66.			
3		Продольн. элемент.	2	0,012 м³	0,024 м³
		Доска 1200×200×50.			
		ГОСТ 8486-66.			
4		Поперечн. элемент.	2	0,003 м³	0,072 м³
		Брус 870×80×50			
		ГОСТ 8486-66.			
5		Настил пола.	12	0,0026 м³	0,033 м³
		Доска 870×100×30			
		ГОСТ 8486-66.			
		Деталь МД-2	2		
1		Щечка.	4	1,65 кг	6,6 кг
		Полоса 4×95, ℓ=500			
		ГОСТ 103-76.			
2		Верхн. площадка.	2	2,7 кг	5,4 кг
		Полоса 5×90, ℓ=500			
		ГОСТ 103-76.			

Поз. обозначение	Обозначение	Наименование	Кол.	Масса ед., кг	Примечание
3		Труба Ф70, ℓ=395	2	2,25 кг	4,5 кг
		ГОСТ 8732-70*.			
4		Плита основания.	2	1,57 кг	3,14 кг
		Полоса 5×200, ℓ=200			
		ГОСТ 103-76.			
5		Косынка.	12	0,19 кг	2,35 кг
		Полоса 5×50, ℓ=100			
		ГОСТ 103-76.			
		Деталь МД-3	8		
		Уголок 3×36×56, ℓ=200	8	0,49 кг	3,9 кг
		ГОСТ 255-76.			
		Лестничный марш ЛС-1	1		
1		Косоур.	2	0,024 м³	0,048 м³
		Доска 2450×200×50			
		ГОСТ 8486-66.			
2		Ступень.	10	0,005 м³	0,05 м³
		Доска 770×200×30			
		ГОСТ 8486-66.			
3		Опора ступени 1.	18	0,001 м³	0,018 м³
		Доска 200×170×30.			
		ГОСТ 8486-66.			
4		Опора ступени 2.	2	0,001 м³	0,002 м³
		Доска 200×100×30			

Согласовано

Инв. № подл. | Подпись и дата | Взам. инв. №

Привязан

ПенЗНИИЭП	ГАП	Радеев		Зимняя катальная горка ТИП II. Сводная спецификация /Начало/	320-066.84 АС Лист 133
	Арх.	Хосев			

Копировал

Формат 1559/5

Поз. обозначение	Обозначение	Наименование	Кол	Масса ед., кг	Примечание
		ГОСТ 8486-66			
		Деталь МД-1	2		
1		Щечка.	4	0,7кг	2,8кг
		Полоса 4×95, ℓ=200			
		ГОСТ 103-76.			
2		Верх. гипта основания	2	0,84кг	1,69кг
		Полоса 5×90, ℓ=200			
		ГОСТ 103-76.			
3		Труба Ф70, ℓ=395	2	2,25кг	4,5кг
		ГОСТ 8732-70*			
4		Гипта основания	2	1,5кг	3,0кг
		Полоса 5×200, ℓ=200			
		ГОСТ 103-76.			
		Деталь МД-4	4		
1		Лист 3×250, ℓ=250	4	1,9кг	7,6кг
		ГОСТ 19903-74.			
		Скат горки СК-1	1		
1		Продольн. элемент.	2	0,043м³	0,086м³
		Доска 4350×200×50			
		ГОСТ 8486-66.			
2		Поперечн. элемент	9	0,003м³	0,031м³
		Доска 870×80×50			

Поз. обозначение	Обозначение	Наименование	Кол	Масса ед., кг	Примечание
		ГОСТ 8486-66.			
5		Листы ската.	9	0,013м³	0,12м³
		Доска 4-100×100×30			
		ГОСТ 8-136-63.			
4		Болт ската.	2	0,0395	0,079кг
		Доска 5300×200×50			
		ГОСТ 8-186-66.			
		Деталь М.Д.-1	2		
1		Щечка.	4	0,7кг	2,8кг
		Полоса 4×95, ℓ=200			
		ГОСТ 103-76.			
2		Верхн. гипта основ.	2	0,84кг	1,69кг
		Полоса 5×90, ℓ=200			
		ГОСТ 103-76.			
3		Труба Ф70, ℓ=395	2	2,25	2,5кг
		ГОСТ 8732-70*			
4		Плита основания	2	1,5кг	3,0кг
		Полоса 5×200, ℓ=200			
		ГОСТ 103-76.			
		Деталь М.Д.-5	4		
1		Лист 3×250, ℓ=250	4	1,9кг	7,6кг
		ГОСТ 19903-74			

Согласовано

Инв. № подл. | Подпись и дата | Взам. инв. № | Нач. отд. Рахеев | Н. контр. Плющенко | Гл. конст. Шестиаева | ГИП Радин | Разраб. Дзен | Инж.

Привязан

ГАП	Радеев			Зимняя капитальная горка тип II	320-066.84	АС	
Арх.	Лосев			Сводная спецификация. Продолжение.			

ЛенЗНИИЭП

Копировал

Формат А4

1559/

Поз. обозначение	Обозначение	Наименование	Кол	Масса ед., кг	Примечание
		Перила-ограждение ПД-1	2		
1		Зашивка.	68	0,003	0,25 м³
		Доска 1000×100×37			
		ГОСТ 8486-66.			
2		Дуга.	2	1,1 кг	2,1 кг
		Труба Ф33,5, ℓ=4800			
		ГОСТ 3262-75.			
3		Крепёжн. элемент.	4	0,4 кг	1,57 кг
		Полоса 4×100, ℓ=125			
		ГОСТ 103-76.			
4		Уголок.	2	7,41 кг	14,82 кг
		3×32×50, ℓ=3900			
		ГОСТ 255-76.			
		Фундаменты			
		Бетон монолитный	6	0,1 м³	0,6 м³
		М150. 500×500×400			
		Стандартные изделия			
1		Болт М16×80	34	0,04	1,36 кг
		ГОСТ 7798-70.			
2		Болт М16×50	34	0,03	1,32 кг

Поз. обозначение	Обозначение	Наименование	Кол	Масса ед., кг	Примечание
		ГОСТ 7798-70.			
3		Болт М8×70	72	0,05	3,6 кг
		ГОСТ 7798-70.			
4		Болт М8×100	16	0,07	1,12 кг
		ГОСТ 7798-70.			
5		Болт М10×170	16	0,11	1,76 кг
		ГОСТ 7798-70.			
6		Винт М8×70	8	0,05	0,4 кг
		ГОСТ 17475-72.			
7		Гайка М6	68	0,007	0,48 кг
		ГОСТ 5915-70.			
8		Гайка М8	96	0,008	0,77 кг
		ГОСТ 5915-70.			
9		Гайка М10	16	0,01	0,16 кг
		ГОСТ 5915-70.			
10		Шайба 1.6	136	0,003	0,408 кг
		ГОСТ 11371-78.			
11		Шайба 1.8	184	0,003	0,552 кг
		ГОСТ 11371-78.			
12		Шайба 1.10	32	0,004	0,128 кг
		ГОСТ 11371-78.			

Согласовано

Инв. № подл. | Подпись и дата | Взам. инв. № | Инв. № дубл. | Шифр проекта

Привязан

ЛенЗНИИЭП	ГАП	Разгерв		1.84	Зимняя каплевая горка тип II. Сводная спецификация. (Окончание)	320-066.84 АС	Лист 135
	Арх.	Лесовь		1.84			

Копировал

Формат 1559/5

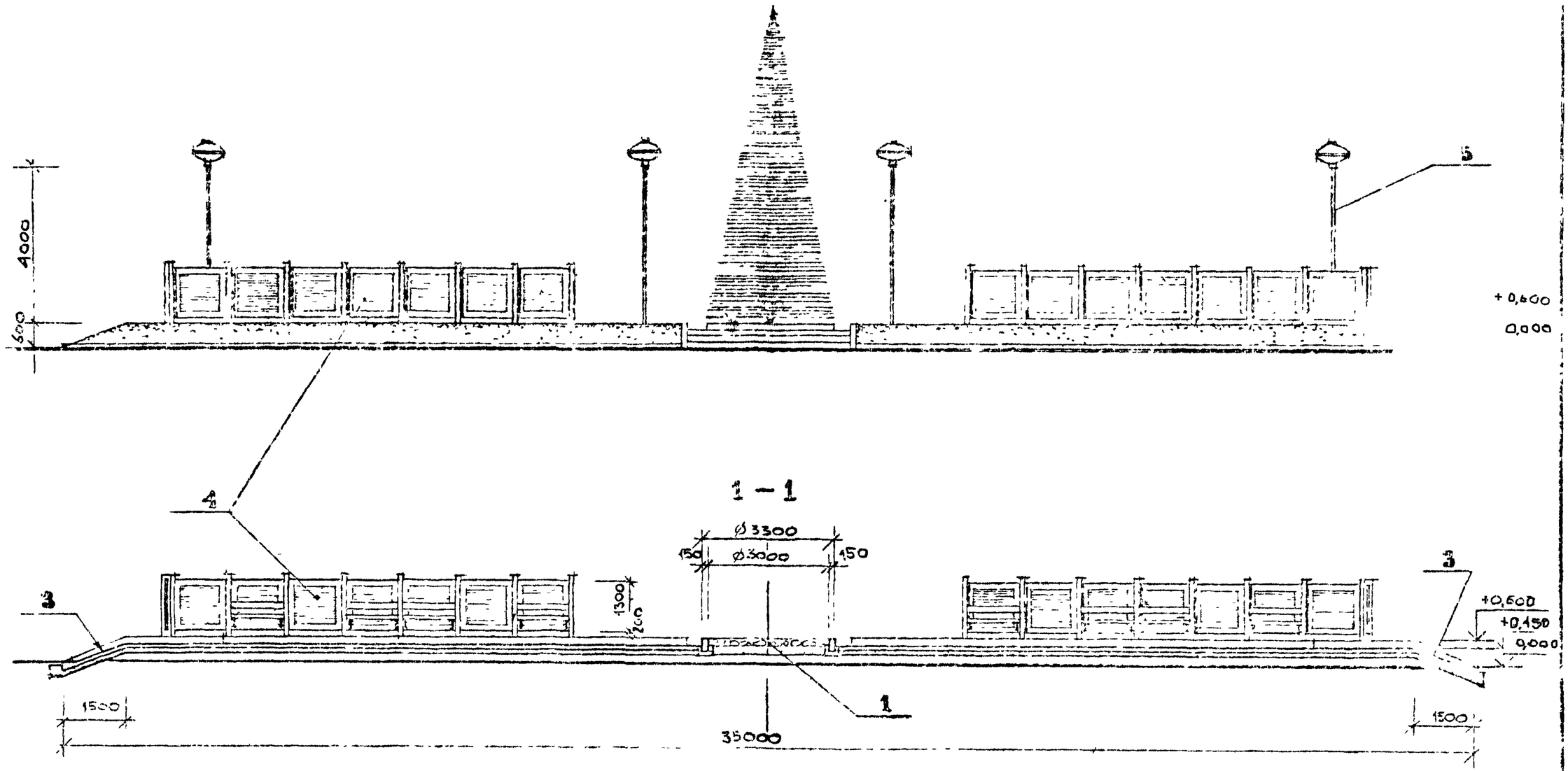

СОГЛАСОВАНО

Зам. канд.

Нач. отд. Радеев

Н. контр. Пащенко

Гл. конструктор Шклиневский

Взам. инв. №

Подпись и дата

Инв. № подл.

Привязан

ЛенЗНИИЭП

Гиршадка для Новогодней Оки

тип I.

Фасад, Разрез

329 [illegible]

АС

Копировал

Формат

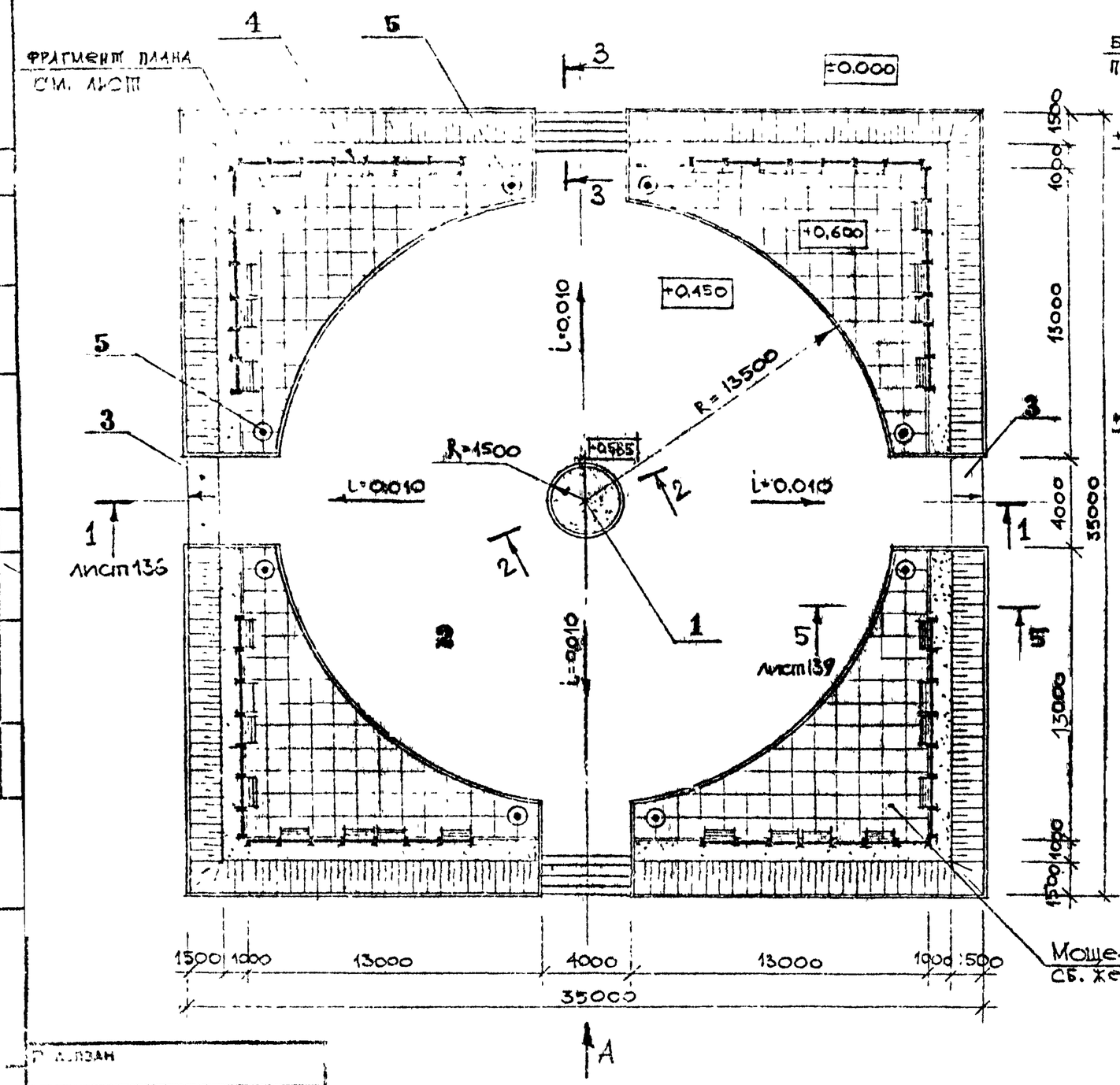

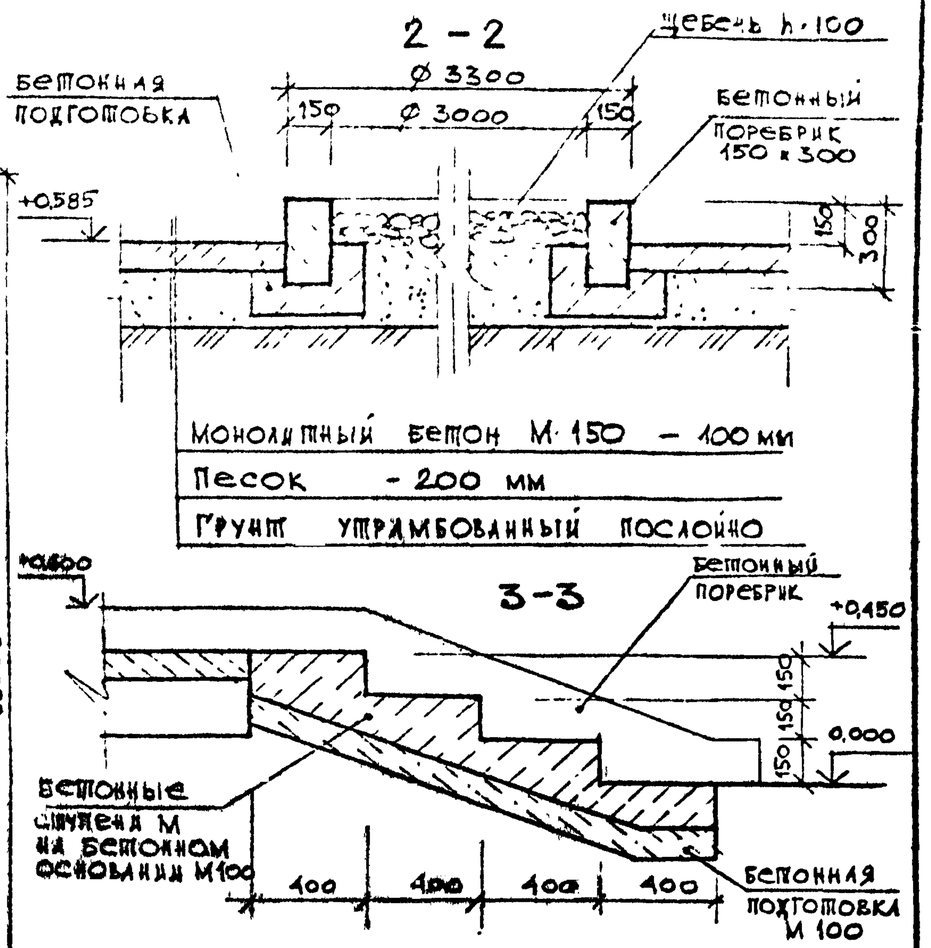

ЭКСПЛИКАЦИЯ

1. Место установки елки
2. Каток
3. Пандус
4. Ветрозащитная стенка ВС-1
5. Светильник

ГАП			Площадка для Новогодней елки	320-066,84	АС	Лист 137
Ст.ар.			Разбивочный чертеж Сечения			
Арх.						

Копировал

Формат 1559/5

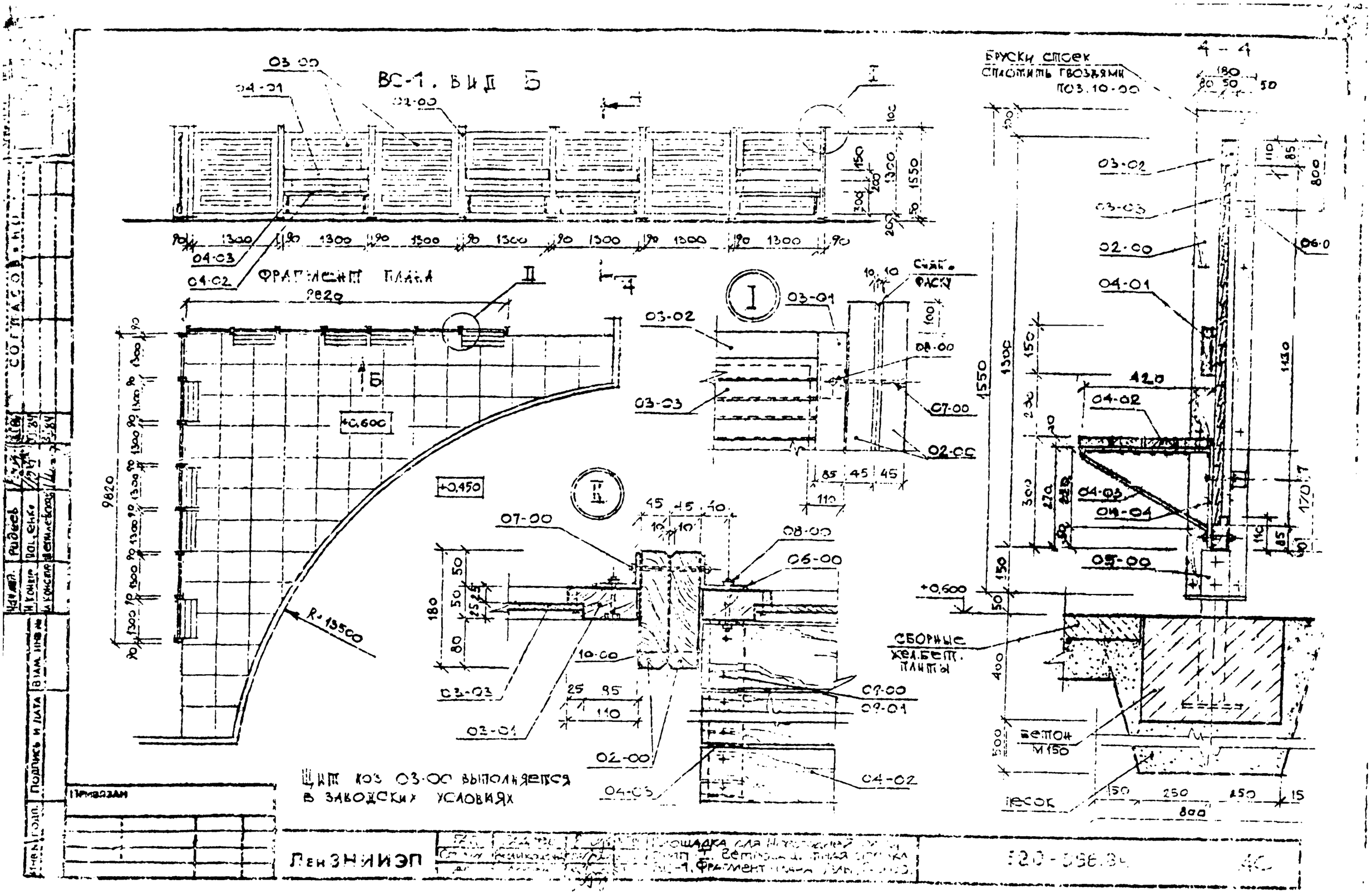

ВС-1. ВИД Б
ФРАГМЕНТ ПЛАНА
9820
R=13500
+0,600
+0,450
Бруски стоек
сплотить гвоздями
поз.10-00
Сборные
жел.бет.
плиты
бетон
М150
песок
Щит поз 03-00 выполняется
в заводских условиях
Привязан
ЛенЗНИИЭП

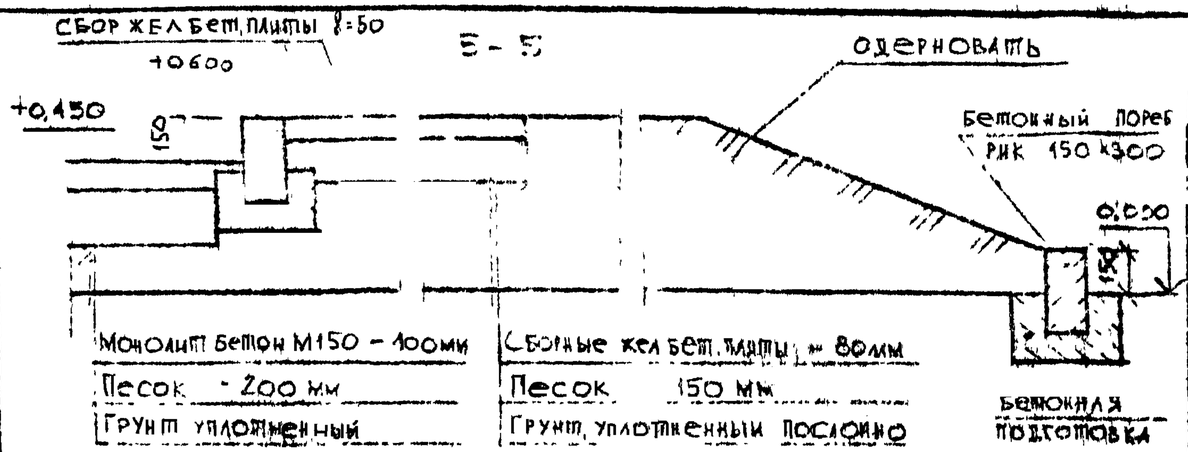

Поз. обозначение	Обозначение	Наименование	Кол	Масса ед., кг	Примечание
		Оборудование:			
01-00	ТП 310-1-22	Светильник	8		
	Ветрозащитная	стенка ВС-1	4		
02-00		Стойка			
		Брус 180×45, ℓ=1550			
		ГОСТ 24454-80	32		0,26 м³
03-00		Щит	14		
03-01		Брус 110×50, ℓ=1300			
		ГОСТ 24454-80	2		0,0143 м³
03-02		Брус 110×50, ℓ=1130	2		0,0125 м³
03-03		Обшивка 74×13, ℓ=1130			
		ГОСТ 8242-75 /тип 1/	18		0,02 м³
04-00		Скамья	8		
04-01		Доска 150×30 ℓ=1300			
		ГОСТ 24454-80	1		0,006 м³
04-02		Доска 100×30, ℓ=300	4		0,004 м³

Поз. обозначение	Обозначение	Наименование	Кол	Масса ед., кг	Примечание
04-03		Полоса 4×60, ℓ=880			
		ГОСТ 103-76	2	1,655	3,31 кг
04-04		Полоса 4×60, ℓ=300			
		ГОСТ 103-76	2	0,564	1,128 кг
05-00	Альбом 1 лист	МД-1	16	6,12	97,92 кг
06-00		Крепежный уголок			
		L 75×50, ℓ 50; ГОСТ 8510-72	64	0,24	15,36 кг
07-00		Болт М10×120 ГОСТ 7798-70	32		2,77 кг
08-00		Болт М6×70; ГОСТ 7798-70	60		1,43 кг
09-00		Винт М6×70; ГОСТ 7798-70	60		0,42 кг
09-01		Гайка М4×40, ГОСТ 17475-72	128		0,029 кг
		Гайка М4 ; ГОСТ 5916-70	128		
		Материалы:			
11-00					
		Железо-бетонные плиты			
12-00		1000×1000×80, ГОСТ	328 м²		26,24 м³
		Бетонный поребрик 150×300			
13-00		ГОСТ 6665-82	252 шт		
		Монолитный бетон М 150			
14-00		δ=100мм; ГОСТ 25192-82	623 м²		62,3 м³
		Бетонные ступени М 150			
15-00		ГОСТ 25192-82			2,64 м²
		ГОСТ 25192-82			6,4 м³
16-00		Бетонная подготовка			
		М 100 ГОСТ 25192-82			31,7 м³
17-00		Песок ГОСТ 8736-77			192 м³
18-00		Дерн	310 м²		
19-00		уплотненный грунт			442 м³

Привязан

ЦНИЭП	ГАП			РД	31.84
	Гл.спец.			РД	31.84
	АРХ.			РД	31.84

Площадка для подготовки тип Т. Сборные. Стенки защитные. Оборудование и малые архитектурные формы

32-У-086.84 АС Лист 139

Инв. № подл. | Подпись и дата | Взам. инв. №

Формат 155.9/5

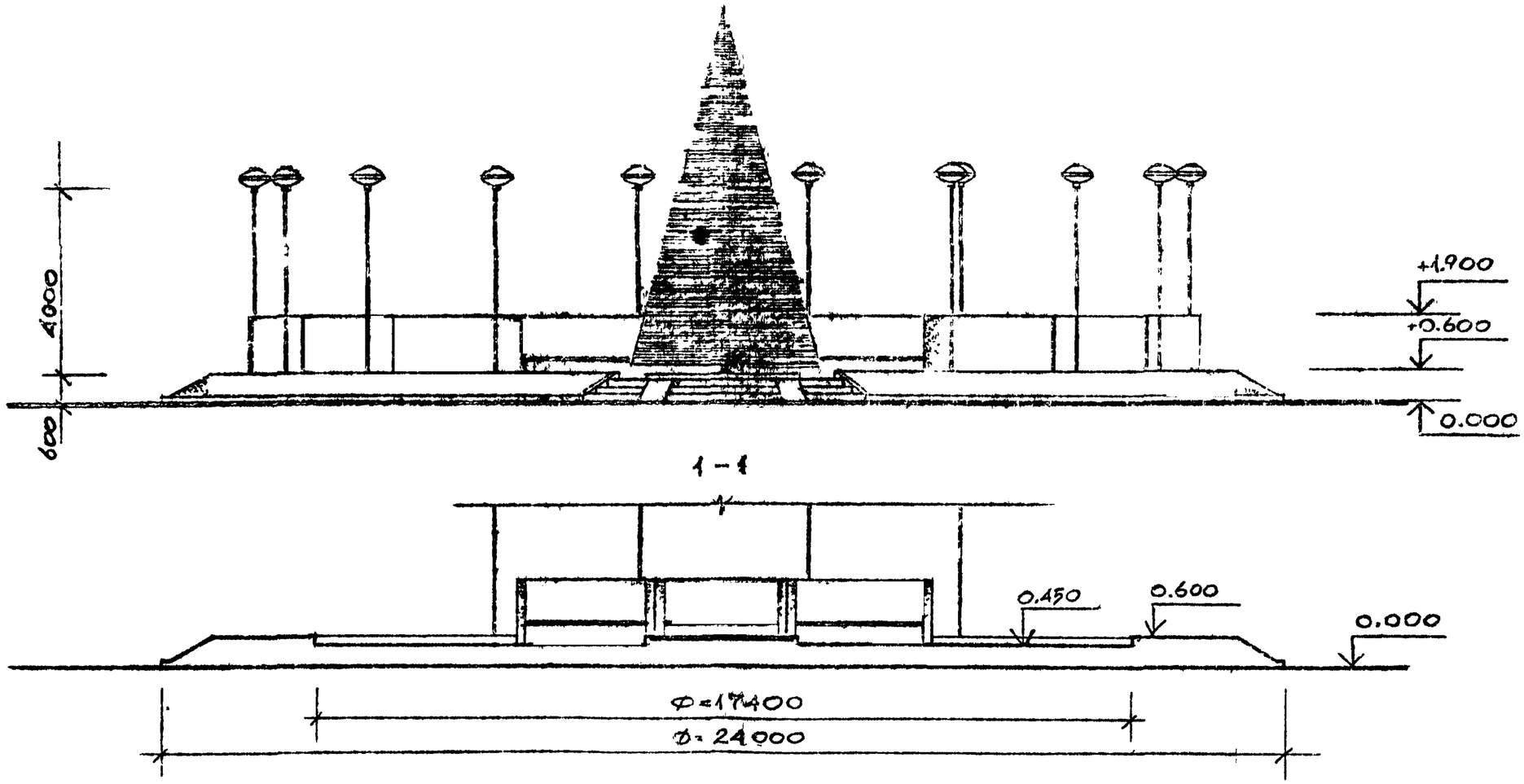

Нач.отд.	Радеев		3.I.84	Площадка для Новогодней елки тип II. Фасад. Разрез 1-1.	320-066.84	АС
Н.контр.	Пащенко		3.I.84			
Гл.констр.	Шелиневская		3.I.84			

СОГЛАСОВАНО

ПРИВЯЗАН

Лен ЗНИИЭП	Гап.	Радеев		3.I.84	
	Ст.арх.	Писаренко		3.I.84	
	Арх.	Лосев		3.I.84	

Инв № подл. | Подпись и дата | Взам. инв №

Копировал

Формат

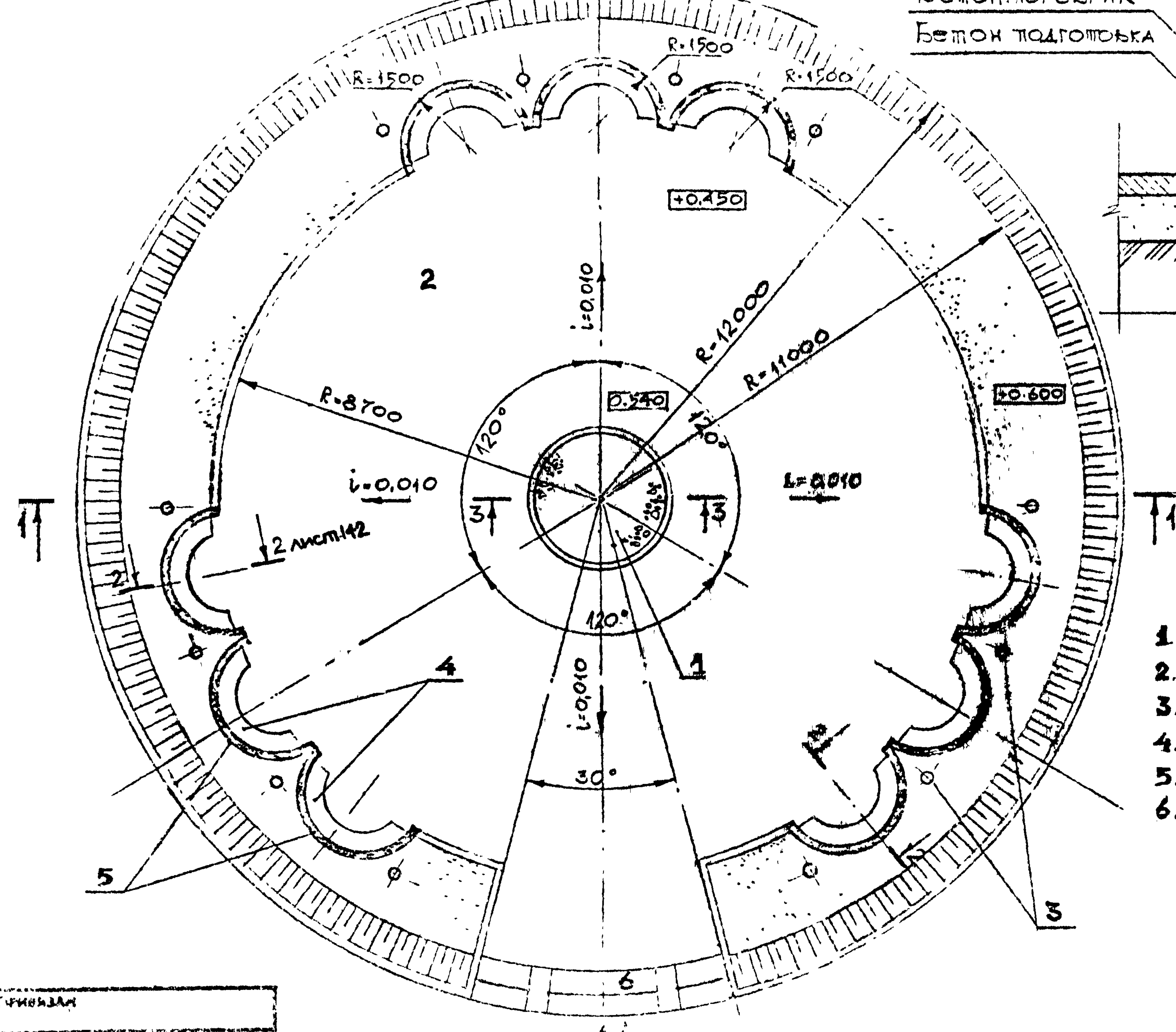

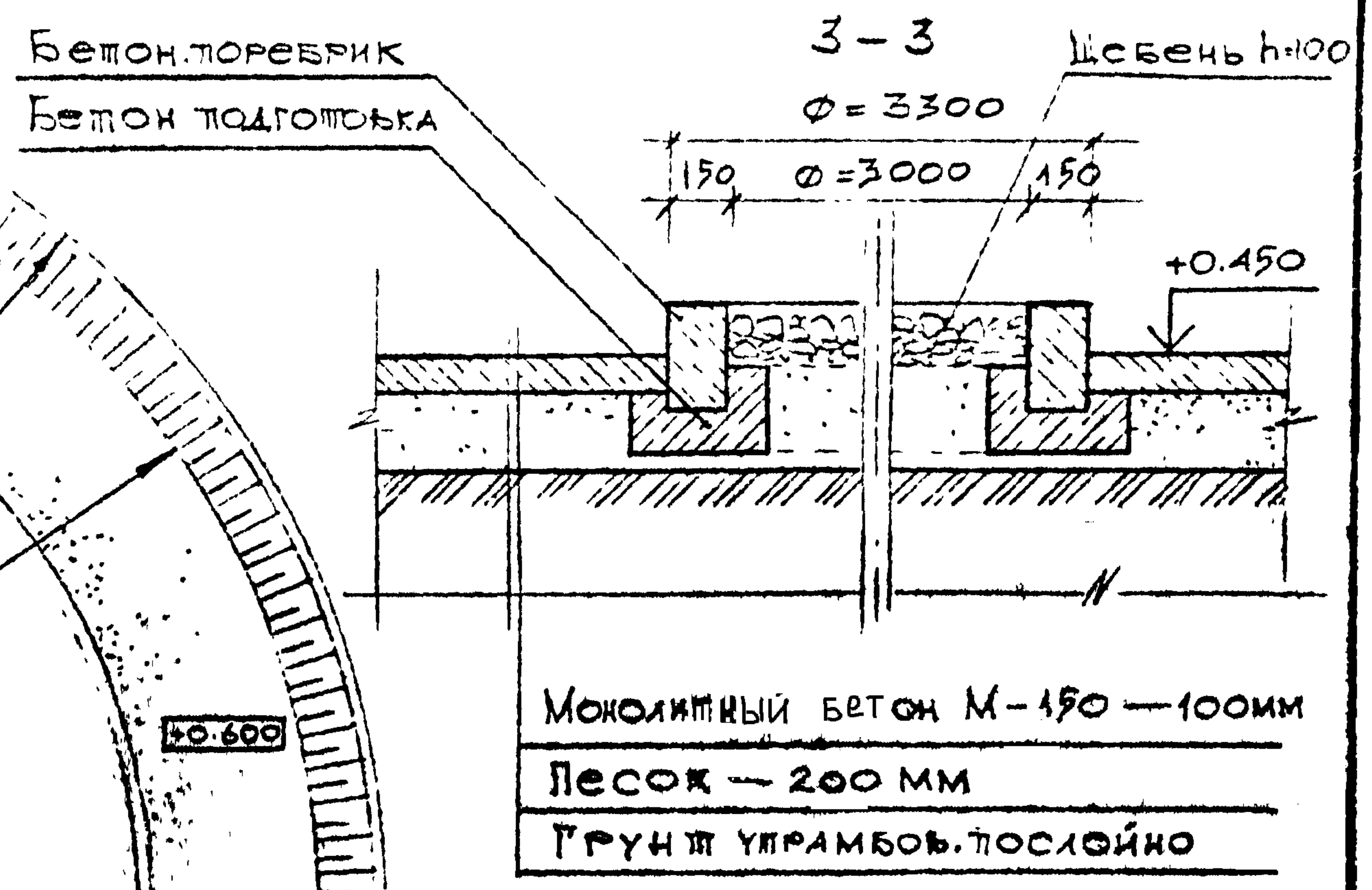

Экспликация

1. Место установки елки.
2. Каток
3. Светильник
4. Скамья
5. Ветрозащитная стенка ВС-2
6. Лестница с пандусами для въезда машин

Привязан

Площадка для Новогодней елки тип I. Разбивочный план. Сечение 3-3.

320-...-84 АС 141

Копировал Формат

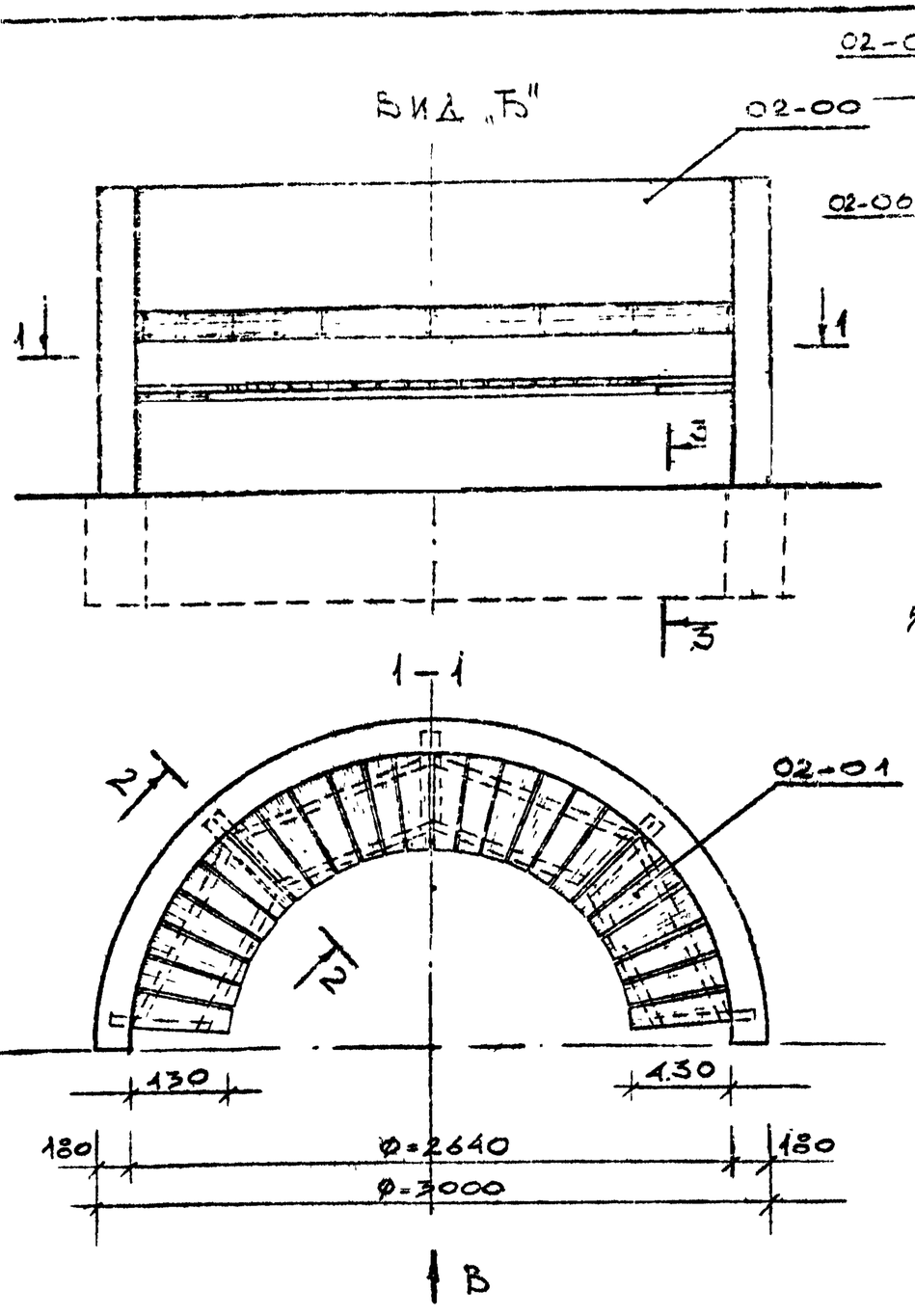

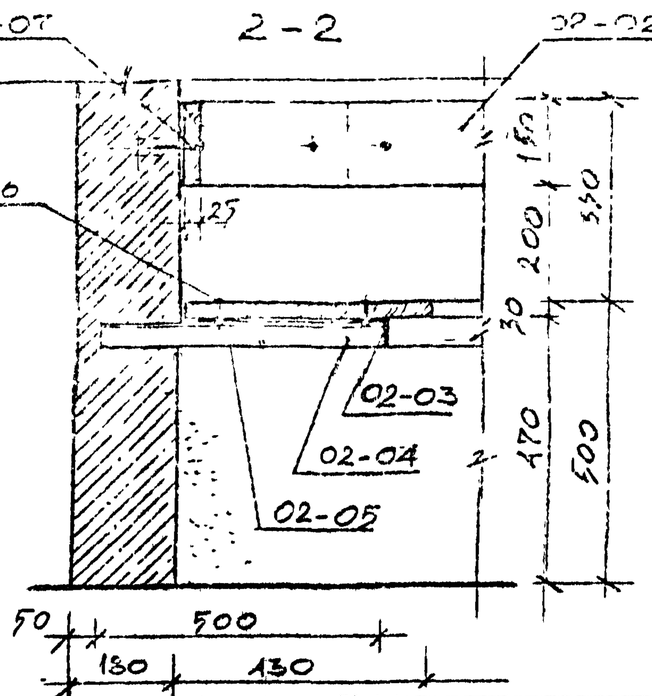

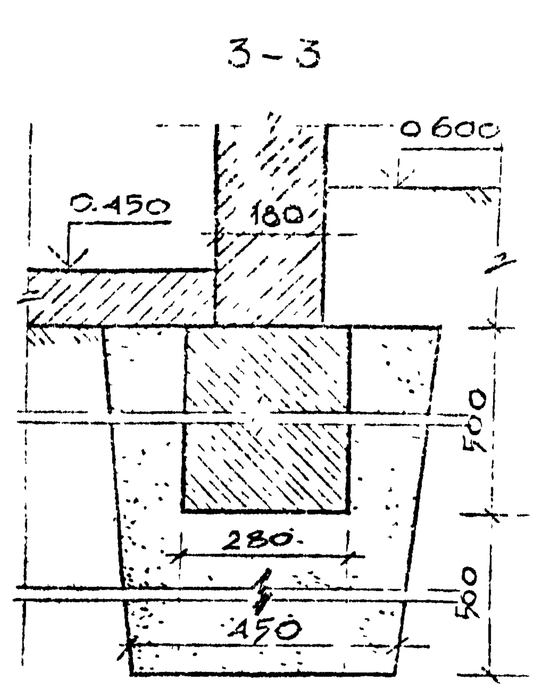

Поз. обозначение	Обозначение	Наименование	Кол.	Масса ед., кг	Примечание
—	—	Оборудование	—	—	—
01-00	ТП 310-1-22	Светильник	9	—	—
02-00		Ветрозащитная стенка ВС-2	9	—	—
02-01		Доска 130×160×30 ГОСТ 24454-80	24	0,046 м³	—
02-02		Доска 500×150×30 ГОСТ 24454-80	8	0,018 м³	—
02-03		L 45×5 ℓ=750 ГОСТ 8509-72	4	10,01 кг	—
02-04		L 45×5 ℓ=500 ГОСТ 8509-72	8	13,5 кг	—
02-05		—75×5 ℓ=950 ГОСТ 103-76	4	11,2 кг	—
02-06		Болт М8×55 ГОСТ 7798-70	48	0,131 кг	—
02-07		Шуруп 4×70 ГОСТ 1145×80	32	0,102 кг	—
	Материалы				
03-00		Бетон М-150 ГОСТ 25192-82	—	64,8 м³	—
04-00		Бет. пореброк 300×150 ГОСТ 6665-72	120 шт.	5,4 м³	—
05-00		Песок ГОСТ 8736-77	—	78. м³	—

Согласовано

Инв.№ подл. | Подпись и дата | Взам. инв.№

Привязан

ГАП	Радиев			15.84	Площадка для ноготочей елки тип II. Стенка ВС-2. Фасад. Сечения. Спецификация.
Ст. арх.	Никитр	Панченко		15.84	
Арх.	Конст.	Шемилевский		15.84	

ЛенЗНИИЭП

320-066.84 АС

Копировал

Формат 1559

Госстрой СССР
ЦЕНТРАЛЬНЫЙ ИНСТИТУТ ТИПОВОГО ПРОЕКТИРОВАНИЯ
Свердловский филиал
620062, г.Свердловск-62, ул.Чебышева,4
Заказ №2880 Инв.№ 1559/5 тираж 600
Сдано в печать 18.09 1985г цена 5-51