ТИПОВЫЕ ПРОЕКТНЫЕ РЕШЕНИЯ
320-066.84

„МАЛЫЕ АРХИТЕКТУРНЫЕ ФОРМЫ И ЭЛЕМЕНТЫ БЛАГОУСТРОЙСТВА ДЛЯ РАЙОНОВ КРАЙНЕГО СЕВЕРА. ЖИЛАЯ ЗОНА".

АЛЬБОМ III.

ИГРОВАЯ ТЕМАТИЧЕСКАЯ ПЛОЩАДКА „ЗООПАРК"

1559/3

			Привязан	
Инв.№				

ТИПОВЫЕ ПРОЕКТНЫЕ РЕШЕНИЯ
320-066.84

„МАЛЫЕ АРХИТЕКТУРНЫЕ ФОРМЫ И ЭЛЕМЕНТЫ БЛАГОУСТРОЙСТВА ДЛЯ РАЙОНОВ КРАЙНЕГО СЕВЕРА ЖИПАЯ ЗОНА"

АЛЬБОМ III

СОСТАВ ПРОЕКТА

АЛЬБОМ I	ПЕРВИЧНЫЕ ДЕТСКИЕ ИГРОВЫЕ ПЛОЩАДКИ
АЛЬБОМ II	ИГРОВАЯ ТЕМАТИЧЕСКАЯ ПЛОЩАДКА „ДОЗОРНАЯ"
АЛЬБОМ III	ИГРОВАЯ ТЕМАТИЧЕСКАЯ ПЛОЩАДКА „ЗООПАРК"
АЛЬБОМ IV	ИГРОВАЯ ТЕМАТИЧЕСКАЯ ПЛОЩАДКА „ТРАНСПОРТНАЯ"
АЛЬБОМ V	ИГРОВАЯ ТЕМАТИЧЕСКАЯ ПЛОЩАДКА „ГИМНАСТИЧЕСКИЙ ГОРОДОК"

технический проект утвержден Госгражданстроем от 29 июля 1983г. Приказ № 224
введен в действие Лензниизп приказом от 30 января 1984г. №

разработан Лензниизп
гл. инженер института /Е.Б. Никифоров/
гл. архитектор проекта /О.И. Радеев/

1559/3

				Привязан
Инв. №				

Лист	Наименование	Примечание
1	Общие данные /начало/	
2,3	Общие данные /продолжение/	
4	Общие данные /окончание/	
5	Номенклатура малых архитектурных форм/начало/	
6	Номенклатура малых архитектурных форм/окончание/	
7	Игровая тематическая площадка "Зоопарк".	
	Разбивочный чертеж.	
8	Игровая тематическая площадка "Зоопарк"	
	Разрезы.	
9	Игровая тематическая площадка "Зоопарк"	
	Сводная спецификация.	
10	Декоративный вход-арка "Зайцы." Общие виды.	
	Техническое описание.	
11	Декоративный вход-арка "Зайцы" Разрезы. Узлы.	
12	Декоративный вход-арка "Зайцы" Общий вид.	
	Разрезы	
13	Декоративный вход-арка "Зайцы." Детали. Разрезы.	
14	Декоративный вход-арка "Зайцы." Металлические стойки. Детали.	
15	Декоративный вход-арка "Зайцы".	
	Спецификация /начало/	
16	Декоративный вход-арка "Зайцы".	
	Спецификация /окончание/	

Лист	Наименование	Примечание
17	Горка для съезжания "Кони." Общие виды.	
	Техническое описание.	
18	Горка для съезжания "Кони." Разрез	
19	Горка для съезжания "Кони" Узлы. Разрезы	
20	Горка для съезжания "Кони." Узлы. Разрезы.	
21	Горка для съезжания "Кони. Узлы Детали.	
22	Горка для съезжания "Кони". Лестница. Разрезы	
23	Горка для съезжания "Кони."	
	Спецификация /начало/	
24	Горка для съезжания "Кони" Спецификация/окончание/	
25	Качели "Тигры" Общие виды.	
26	Качели "Тигры." Фрагмент/стойка/. Разрезы.	
27	Качели "Тигры" Детали. Узлы. Разрезы.	
28	Качели "Тигры." Подвес сидения. Разрезы. Детали.	
29	Качели "Тигры." Спецификация /начало/	
30	Качели "Тигры." Спецификация/продолжение/	
31	Качели "Тигры" Узлы. Спецификация/окончание/	
32	Установка для лазания "Верблюд." Общие виды.	
	Техническое описание.	
33	Установка для лазания "Верблюд" Разрезы.	
34	Установка для лазания "Верблюд." Узлы. Разрезы.	

Согласовано

Инв.№ подл. | Подпись и дата | Взам. инв.№

Нач.отд. Рапеев
Н.контр. Пащенко
Гл.конст. Шестиева

Настоящий проект выполнен в соответствии с действующими нормами и правилами (в том числе по взрыво-пожарной безопасности)

Главный инженер проекта Рапеев

Привязан

Инв. №

320-066.84

Малые архитектурные формы и элементы благоустройства для районов Крайнего Севера. Жилая зона

					Стадия	Лист	Листов
Нач.отд.	Рапеев		10.1.84		Р	1	
Н.контр.	Пащенко		10.1.84				
ГАП	Рапеев		10.1.84	Общие данные (начало)	ЛенЗНИИЭП		
Сп.арх.	Пащенко		10.1.84				
Арх	Зверева		10.1.84				

Копировал

Формат 1559/1

Лист	Наименование	Примечание
35	Установка для лазания "Верблюд" Детали.	
36	Установка для лазания "Верблюд." Спецификация	
37	Игровая установка "Жираф". Общие виды. Техничес-	
	кое описание	
38	Игровая установка "Жираф" Разрез. Детали.	
39	Игровая установка "Жираф" Узлы. Разрезы	
40	Игровая установка "Жираф". Узлы. Разрезы.	
41	Игровая установка "Жираф." Спецификация /начало/	
42	Игровая установка "Жираф" Спецификация /окончание/	
43	Игровая установка "Кошка". Общие виды.	
	Техническое описание.	
44	Игровая установка "Кошка". Разрезы. Узел II.	
45	Игровая установка "Кошка". Детали. Узел I.	
46	Игровая установка "Кошка." Спецификация.	
47	Устройство для лазания "Ежик". Общие виды	
	Техническое описание.	
48	Устройство для лазания "Ежик". Монтажная	
	схема. Разрезы.	
49	Устройство для лазания "Ежик". Железобетон-	
	ная оболочка ОБ-1.П. Опалубка. Спецификация	
50	Устройство для лазания "Ежик". Железобе-	
	тонная оболочка ОБ-1Л. Опалубка. Спецификация	
51	Устройство для лазания "Ежик". Железобетон-	
	ные оболочки. ОБ-1П, ОБ-1П. Армирование.	
	Спецификация	
52	Устройство для лазанья. "Ежик." Деревянные	
	Детали. Спецификация.	
53	Скамья "Макса". Общие виды. Разрезы. Техни-	
	ческое описание.	
54	Скамья "Макса" Детали.	
55	Скамья "Макса." Спецификация.	
56	Песочница "Змей-Горыныч". Общий вид.	
	Техническое описание.	
57	Песочница "Змей-Горыныч" План.	
58	Песочница "Змей-Горыныч". Вид „А". Сечения.	
59	Песочница "Змей-Горыныч" Узлы. Разрез А-А	
60	Песочница "Змей-Горыныч" Спецификация	
61	Качалка "Сова". Общие виды. Техническое описание.	
62	Качалка "Сова". Разрезы.	
63	Качалка. "Сова" Разрезы. Узлы. Деталь.	
64	Качалка "Сова". Разрезы. Детали.	
65	Качалка "Сова". Спецификация /начало/	
66	Качалка "Сова". Спецификация /окончание/	
67	Бум "Утята". Общие виды.	
68	Бум "Утята". Игровой элемент „Утенок".	
69	Бум "Утята". Сечения. Узлы. Детали.	
70	Бум "Утята". Узлы. Сечение А-А.	
71	Бум „Утята". Спецификация.	
72	Арена-манеж. Общие виды. План фундаментов.	
73	Арена-манеж. Узлы. Сечения.	
74	Арена-манеж. Фрагмент ограждения. Разрезы.	
75	Арена-манеж. Узлы. Детали. Разрезы.	

Согласовано

Инв.№ подл. | Подпись и дата | Взам. инв.№

Привязан

ГАП	Разсев		10.1 84	ЛенЗНИИЭП	Общие данные /продолжение/	320-066.84 -АС	Лист 2
Арх.	Зверева		10.1 84				

Копир вал

Формат А3 59/3

Лист	Наименование	Примечание
76	Арена-манеж. Лестница. Разрезы. Узлы.	
77	Арена-манеж. Спецификация /начало/	
78	Арена - манеж. Спецификация /продолжение/.	
79	Арена - манеж. Спецификация /окончание/	
80	Амфитеатр тип I.	
81	Амфитеатр тип I. Армирование. Спецификация.	
82	Амфитеатр тип I. Армирование. Ведомость	
	расхода стали.	
83	Амфитеатр тип II. План. Разрез А-А	
84	Амфитеатр тип II. Армирование. Спецификация.	
85	Амфитеатр тип II Армирование. Ведомость	
	расхода стали.	
86	Амфитеатры тип I, II Узлы. Спецификация.	
87	Вольер. Общие виды. Спецификация	
88	Вольер. Лестница. Ветрозащитная стенки.	
	Сечения.	

Ведомость ссылочных документов

Обозначение	Наименование	Примечание
Т.П. 310-1-22	Малые архитектурные формы	ЛенЗНИИЭП
	и элементы благоустройства	г. Ленинград
	для улиц и площадей горо-	
	дов Западной Сибири	
	Альбом I. Малые архитек-	
	турные формы	

Ведомость основных комплектов рабочих чертежей

Обозначение	Наименование	Примечание
Альбом I	Первичные детские игровые	
	площадки	
Альбом II	Игровая тематическая	
	площадка "Дозорная"	
Альбом III	Игровая тематическая	
	площадка "Зоопарк"	
Альбом IV	Игровая тематическая пло-	
	щадка "Транспортная"	
Альбом V	Игровая гимнастическая площад-	
	ка "Гимнастический городок"	
Альбом VI	Сметы.	

Согласовано

Инв.№ подл. | Подпись и дата | Взам. инв.№

Нач. отд. Радеев
Н. контр. Пашенко
Гл. конст. Шепелева

Привязан

ЛенЗНИИЭП	ГАП	Радеев		10.84	Общие данные /продолжение/	320-066.84 -АС
	Арх.	Зверева		10.84		3

Копировал

Формат 1559/3

ВЕДОМОСТЬ СПЕЦИФИКАЦИЙ

Лист	Наименование	Примечание
9	Сводная спецификация Площадка „Зоопарк".	
15,16	Спецификация на „Декоративную арку-вход "Зайцы".	
23,24	Спецификация на горку для съезждния "Кони".	
29-31	Спецификация на качели "Тигры".	
36	Спецификация на установку для лазания "Верблюд".	
41,42	Спецификация на игровую установку "Жираф".	
46	Спецификация на игровую установку "Кошка".	
52	Спецификация на устройство для лазанья "Ежик".	
55	Спецификация на скамью "Такса".	
60	Спецификация на песочницу "Змей-Горыныч".	
65,66	Спецификация на качалку "Сова".	
71	Спецификация на бум "Утята".	
77-79	Спецификация на арену-манеж.	
81	Спецификация на амфитеатр тип I.	
84,86	Спецификация на амфитеатр тип II.	
89	Спецификация на "Вольеры".	

Пояснительная записка

ПРОЕКТ ИГРОВОЙ ТЕМАТИЧЕСКОЙ ПЛОЩАДКИ "ЗООПАРК" РАЗРАБОТАН ДЛЯ ГОРОДОВ И ПОСЁЛКОВ КРАЙНЕГО СЕВЕРА (IA, IБ, IД КЛИМАТИЧЕСКИХ ПОДРАЙОНОВ С ВЕЧНОМЁРЗЛЫМИ ГРУНТАМИ) И МОЖЕТ ТАКЖЕ ПРИМЕНЯТЬСЯ ВО II-М КЛИМАТИЧЕСКОМ РАЙОНЕ.

ДЕТСКАЯ ИГРОВАЯ ПЛОЩАДКА "ЗООПАРК" ПРЕДСТАВЛЯЕТ СОБОЙ КОМПЛЕКТ МАЛЫХ АРХИТЕКТУРНЫХ ФОРМ И ОБОРУДОВАНИЯ ДЛЯ ЛАЗАНИЯ, СЕЗДАНИЯ, БАЛАНСИРОВАНИЯ И Т.Д. ВЫПОЛНЕННЫХ В ВИДЕ СТИЛИЗОВАННЫХ ЗВЕРЕЙ.

В ПРОЕКТЕ ПРЕДСТАВЛЕН ВАРИАНТ ПЛАНИРОВАЧНОГО РЕШЕНИЯ "ЗООПАРКА" С КРУГЛЫМИ ПРИПОДНЯТЫМИ ПЛОЩАДКАМИ- "ВОЛЬЕРАМИ" ДЛЯ УСТАНОВКИ МАЛЫХ АРХИТЕКТУРНЫХ ФОРМ.

ВСЁ ОБОРУДОВАНИЕ ВЫПОЛНЯЕТСЯ ИЗ БРЁВЕН РАЗЛИЧНЫХ ДИАМЕТРОВ, БРУСЬЕВ И ДОСОК.

СОЕДИНЕНИЕ ДЕРЕВЯННЫХ ЭЛЕМЕНТОВ НА ВРУБКАХ, НАГЕЛЯХ И С ПОМОЩЬЮ МЕТАЛЛИЧЕСКИХ ДЕТАЛЕЙ И БОЛТОВ.

ФУНДАМЕНТЫ - БЕТОННЫЕ, МОНОЛИТНЫЕ, С ПЕСЧАННОЙ ПОДСЫПКОЙ.

ДЕРЕВЯННЫЕ ДЕТАЛИ ОБОРУДОВАНИЯ ДОЛЖНЫ ИЗГОТАВЛИВАТЬСЯ ИЗ ДРЕВЕСИНЫ ХВОЙНЫХ ПОРОД I И II СОРТА.

ОТДЕЛКА - ТОНИРОВАНИЕ И ПОКРАСКА МАСЛЯННЫМИ КРАСКАМИ СОГЛАСНО ЧЕРТЕЖАМ.

АВТОРЫ ПРОЕКТА

КОМПЛЕКСНЫЙ ОТДЕЛ БЛАГОУСТРОЙСТВА, ИНТЕРЬЕРОВ И АРХИТЕКТУРНОГО МОДЕЛИРОВАНИЯ (К О. Б И А М)

АРХИТЕКТОРЫ: РАДЕЕВ О.Н.
ЗВЕРЕВА Е.М.
ПАШЕНКО В.Н.
ЛОСЕВ В.В.
ХАЙРУЛЛИН Х.К.

КОНСТРУКТОР: ШЕПИЛЕВСКАЯ Т.М.
ИНЖЕНЕР: ЛЕБЕДЕВА Л.А.
СТАРШИЙ НАУЧНЫЙ СОТРУДНИК ОТДЕЛА АРХИТЕКТУРЫ СЕВЕРА КАНДИДАТ АРХИТ.- БРУСНИКИН Ю.Д.

Согласовано

Нач.отд. Радеев
Н.контр. Пашенко
Гл.конст. Шепилевская

Взам. инв.№ | Подпись и дата | Инв.№ подл.

Привязан

NN п.п.	Наименование элементов	Эскиз	Габариты/м/ L	B	H	Лист
1	2	3	4	5	6	7
1.	Декоративный вход-арка «Зайцы»	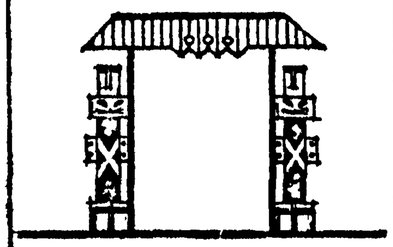	3,0	0,5	2,6	10-16
2.	Горка для съезжания «Кони»	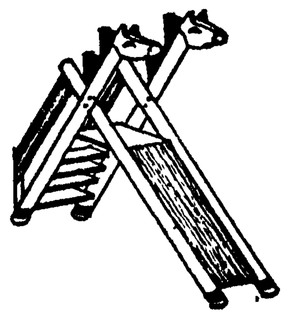	4,72	1,12	2,7	17-24
3.	Качели «Тигры»	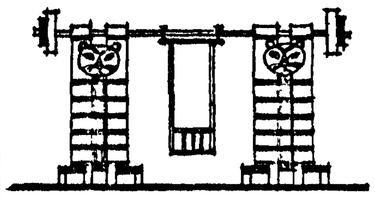	4,0	0,35	2,0	25-31
4.	Установка для лазания «Верблюд»	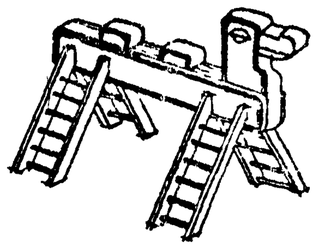	2,94	2,0	2,4	32-36
5.	Игровая установка «Жираф».	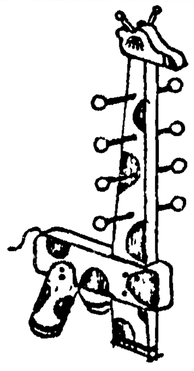	1,3	1,26	2,69	37-42
6.	Игровая установка «Кошка»	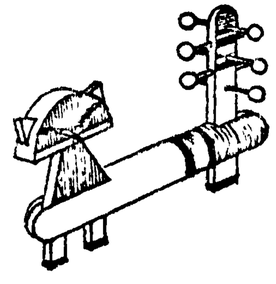	2,6	0,7	1,8	43-46

Согласовано

Нач отд Радеев

Н контр Пищенко

Гл конст Шпаковская

Подпись и дата

Взам. инв №

Инв № подл

Привязан

ГАП	Радеев			184
архит.	Зверева			184

ЛенЗНИИЭП

Номенклатура малых архитектурных форм /начало/

320-066.84 - АС

Лист 5

Копировал

Формат А4

NN п.п.	Наименование элементов	Эскиз	Габариты /м/ L	B	H	Лист
1	2	3	4	5	6	7
7.	Устройство для лазания «Ежик»	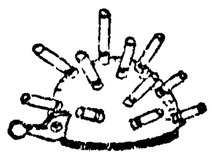	2,5	2,0	1,7	47-52
8.	Скамья «Такса»		2,8	0,4	0,4	54-55
9.	Песочница «Змей-Горыныч»	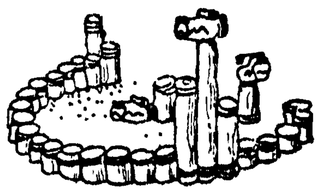	4,0	3,0	1,8	56-60
10.	Качалка «Соба»	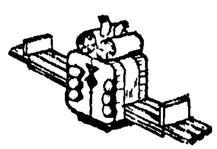	2,7	0,56	1,16	61-66
11.	Бум «Утята»	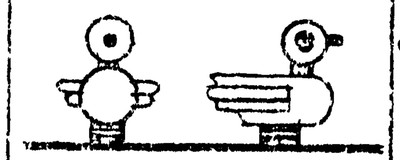	0,6	0,46	0,74	67-71
12.	Арена-манеж.	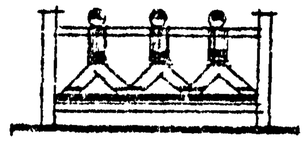	4,0	4,0	1,36	72-79
13	Амфитеатр тип I	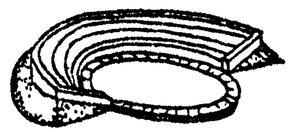	14,6	9,8	1,68	80-82
14.	Амфитеатр тип II.	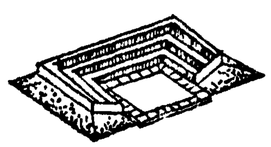	11,8	8,9	1,36	83-86

Привязан

ЛенЗНИИЭП	ГАП	Радеев	Радеев	Номенклатура малых архитектурных форм /окончание/	320-066.84	-АС
	Арх.	Толкова				Лист 6

Согласовано

Нач отд. Радеев

Инв № подл. | Подпись и дата | Взам инв №

Копировал

Формат 1559/3

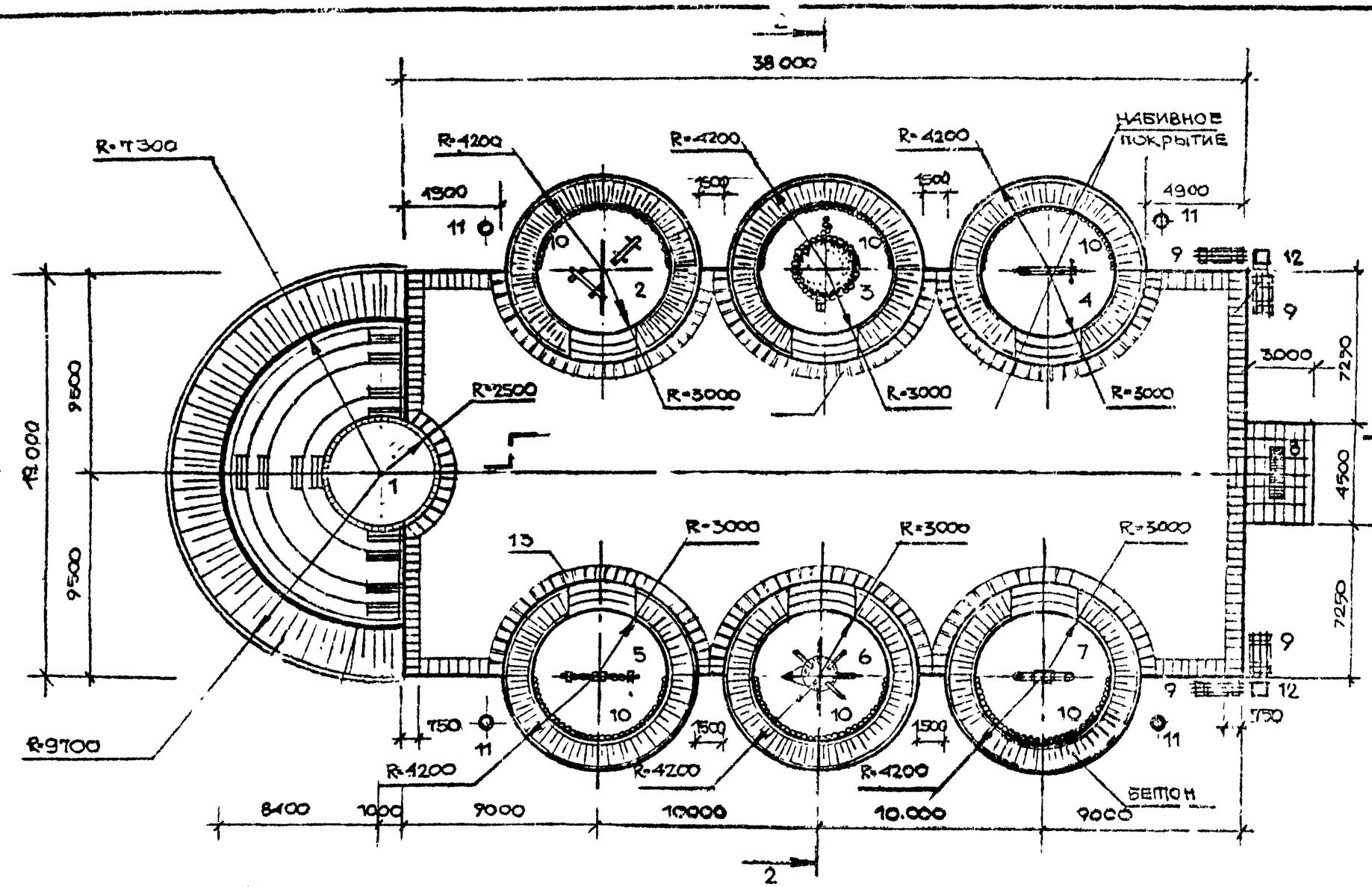

Экспликация

1. Амфитеатр (тип I)
2. Игровая установка Жираф" – 2 шт
3. Песочница „Змей Горыныч
4. Игровая установка „Кошка" – 1 шт
5. Качели „Тигры" – 1 шт
6. Устройство для лазания „Ёжик" – 1 шт
7. Качалка „Сова" – 1 шт
8. Декоративный вход-арка „Зайцы". – 1 шт
9. Скамья „Такса" – 4 шт
10. Ветрозащитная стенка из бревен – 6 шт.
11. Светильники – 4 шт
12. Урна – 2 шт.
13. Плиты мощения.

Игровая тематическая площадка „Зоопарк состоит из прямоугольной площадки размером 19×38 м и расположенными по периметру, приподнятыми, круглыми площадками. На них размещены игровые устройства и ветрозащитные стенки. Покрытие площадок набивное, основание круглых площадок песчаное откосы из бетона. Главный вход на площадку запроектирован в виде декоративной арки. По периметру площадки укладывается бетонная плитка. Со стороны входа размещаются скамьи. Освещение – 4 светильника.

Согласовано

Нач. отд. Радеев
Н. контр. Пащенко
Гл. конструктор Шепаровский

Взам. инв. №
Подпись и дата
Инв. № подл.

Привязан

ГАП	Радеев		1.84	Игровая тематическая площадка "Зоопарк" Разбивочный чертеж	320-066.84 -АС 7
Архит.	Зверева		1.84		

ЛенЗНИИЭП

Копировал

Формат А3

1 - 1

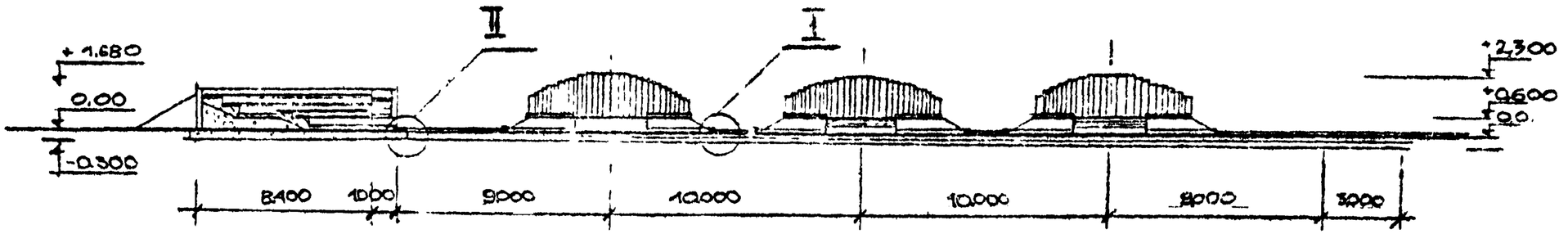

2 - 2

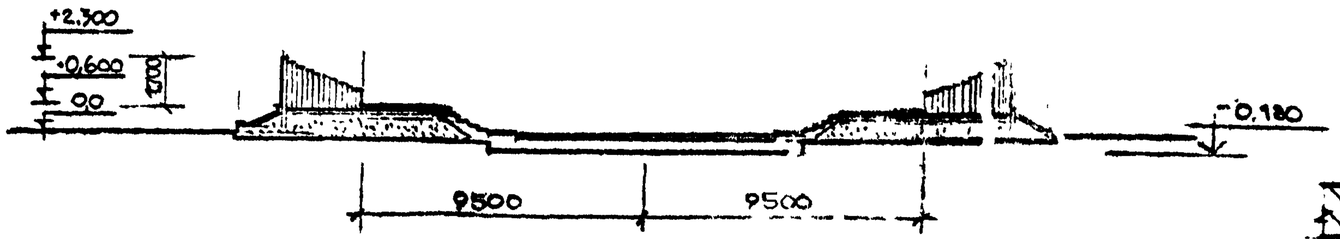

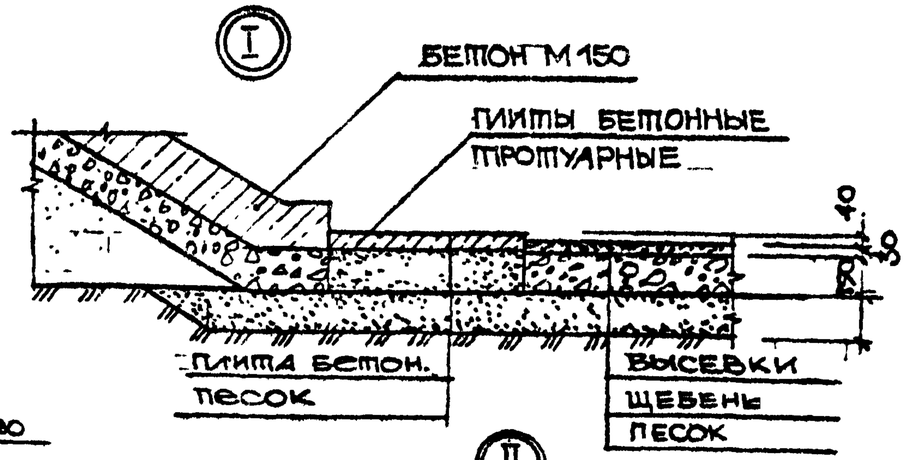

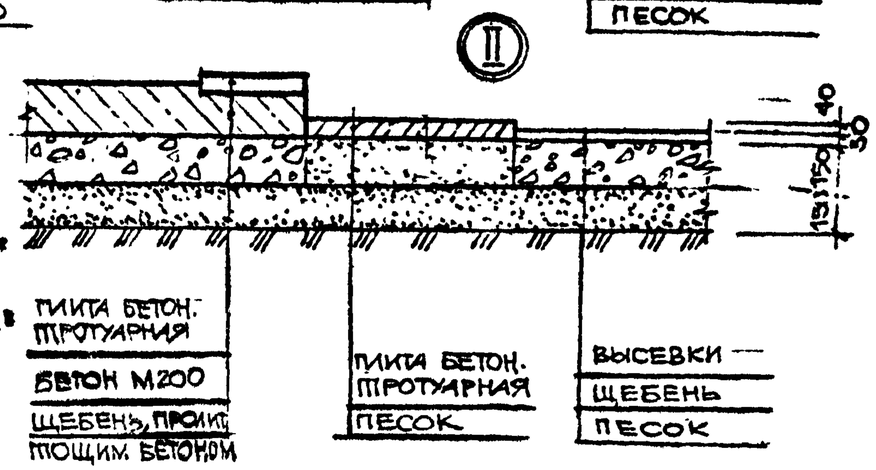

Технико-экономические показатели

1. Общая площадь – 1046 м²
2. Плиточное мощение – 116 м²
3. Набивное покрытие – 440 м²
3. Под пл. „Амфитеатр" – 157 м²
4. Под площадками „Вольеры" – 334 м²

1. Баланс покрытий „Амфитеатра" и „Вольеров разработаны на листах 81, 87.
2. Оборудование площадки см. лист 9

ПРИВЯЗАН						
ЛенЗНИИЭП	ГАП	[illegible]	[illegible]	I.84	ИГРОВАЯ ТЕМАТИЧЕСКАЯ ПЛОЩАДКА "ЗООПАРК" РАЗРЕЗЫ.	320-066.84 -АС	Лист 8
	АРХИТ.	[illegible]	[illegible]	I.84			

Инв № подл. | Подпись и дата | Взам. инв №

Нач. отд. Радеев | Н. контр. Пащенко | Гл. констр. Шепилевская

СОГЛАСОВАНО

ВЕРНО

Копировал

Формат 1559/3

ВЕРНО
Зав. ... ЛенИнГрад

СОГЛАСОВАНО

Нач. отд.	Радеев	10.I.84
Н. контр.	Пащенко	10.I.84
Гл. констр.	Шепилевская	10.I.84

Взам. инв. №

Подпись и дата

Инв. № подл.

Поз. обозначение	Обозначение	Наименование	Кол.	Масса ед., кг	Примечание
		ОБОРУДОВАНИЕ ПЛОЩАДКИ			
1		ДЕКОРАТИВНЫЙ ВХОД – АРКА	1		
2		КАЧЕЛИ "ТИГРЫ"	1		
3		ИГРОВАЯ УСТАНОВКА "ЖИРАФ"	2		
4		ИГРОВАЯ УСТАНОВКА "КОШКА	1		
5		УСТРОЙСТВО ДЛЯ ЛАЗАНИЯ "ЕЖИК"	1		
6		ПЕСОЧНИЦА "ЗМЕЙ ГОРЫНЫЧ"	1		
		КАЧАЛКА "СОВА"	1		
7		СКАМЬЯ "ТАКСА"	4		
8		АМФИТЕАТР ТИП I	1		
9		„ВОЛЬЕРЫ"	6		
10	т.п. 310-1-22 А.I,IV	СВЕТИЛЬНИК	4		
11	т.п. 310-1-22 А.I.IV.	УРНА	2		
		ПОКРЫТИЯ			
12		ПЛИТЫ БЕТОННЫЕ	462		
13		ТРОТУАРНЫЕ 750×375×70 ГОСТ 17608-81			
14		ВЫСЕВКИ ГОСТ 23735-79			19,57 м³
15		ПЕСОК ГОСТ 8736-77			91 м³
16		ЩЕБЕНЬ ГОСТ 8267-82			39,12 м³

Привязан

ЛенЗНИИЭП	ГАП	Радеев		I.84	Игровая тематическая площадка "Зоопарк" Сводная спецификация
	Арх.	Зверева		I.84	

320-066.84 –АС 17

Копировал

Формат 1553,6

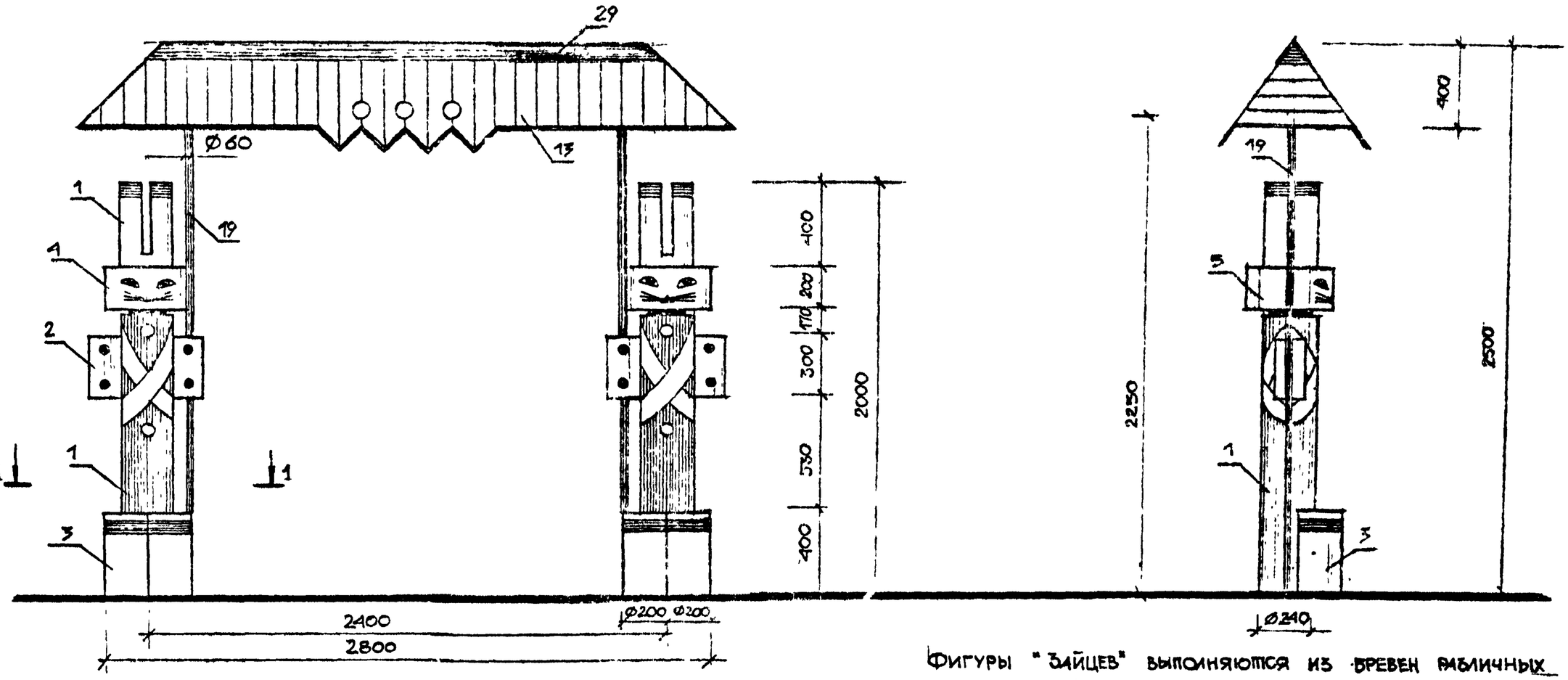

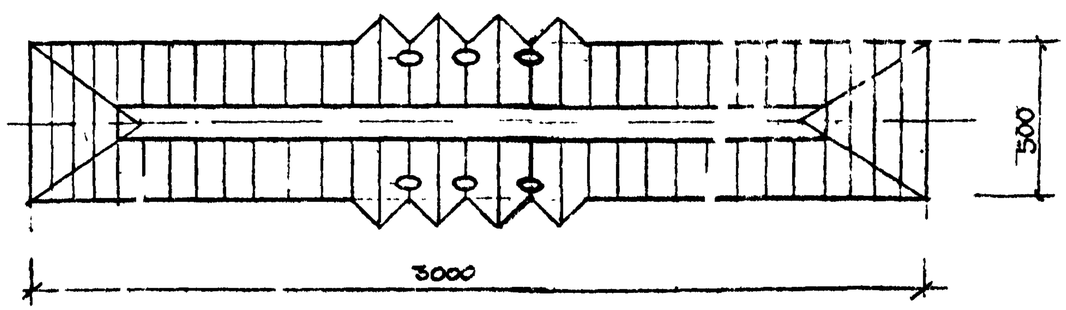

Фигуры "Зайцев" выполняются из бревен различных диаметров Крепление их друг с другом производится при помощи болтовых соединений и нагелей. Стойки выполняются из металлической трубы Ø 60мм. Обшивка ворот из профильных дощечек. Концы бревен обмазываются битумом и заглубляются в бетонный фундамент.

ГенЗНИИЭП	ГАП	РАДЕЕВ		I.84	Декоративный вход-арка „Зайцы" Общие виды. Техническое описание	320-066.84	-АС
	АРХ.	Зверева		I.84			Лист 10

Инв № | Подпись и дата | Взам инв № | Инв № подл.

Согласовано

Нач отд Радеев | Н контр Пименко | Гл констр Цепилевская

1559/3

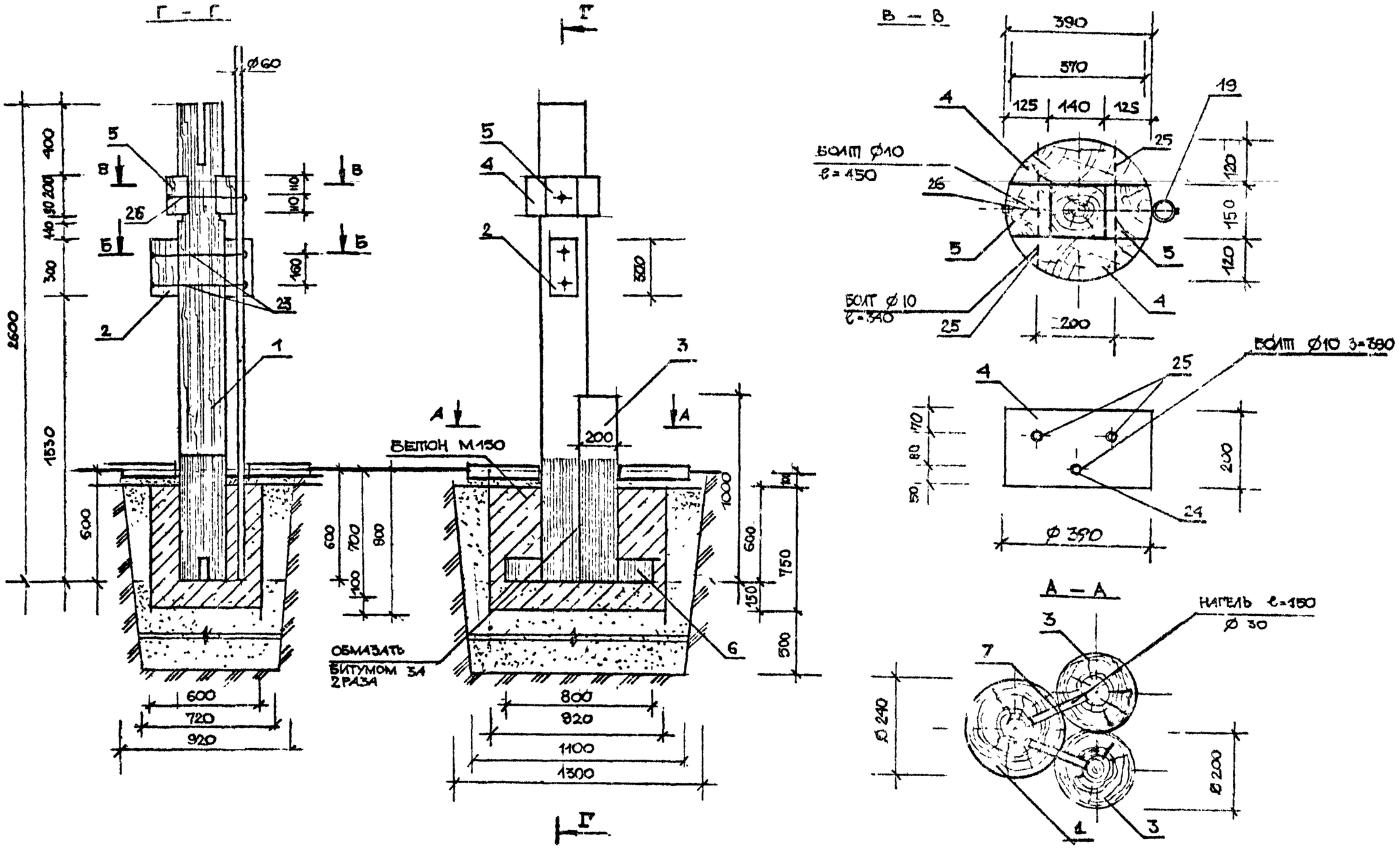

ПенЗНИИЭП	ГАП	РАДЕЕВ			ДЕКОРАТИВНЫЙ ВХОД-АРКА "ЗАЙЦЫ" РАЗРЕЗЫ. УЗЛЫ.	320-066.84	Лист 11
	АРХ.	ЗВЕРЕВА					

Инв. №

Инв № подл | Подпись и дата | Взам. инв. №

Нач. отд. Радеев | Н. контр. Пащенко | Гл. констр. Шепилевская

СОГЛАСОВАНО

ВЕРНО

1559

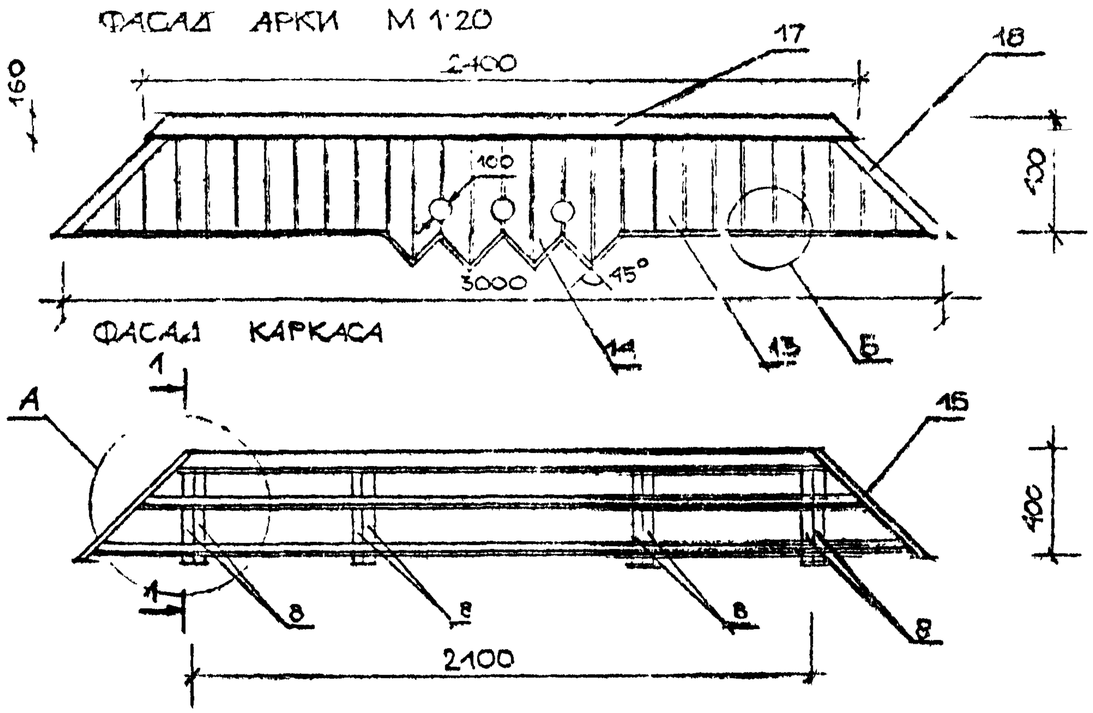

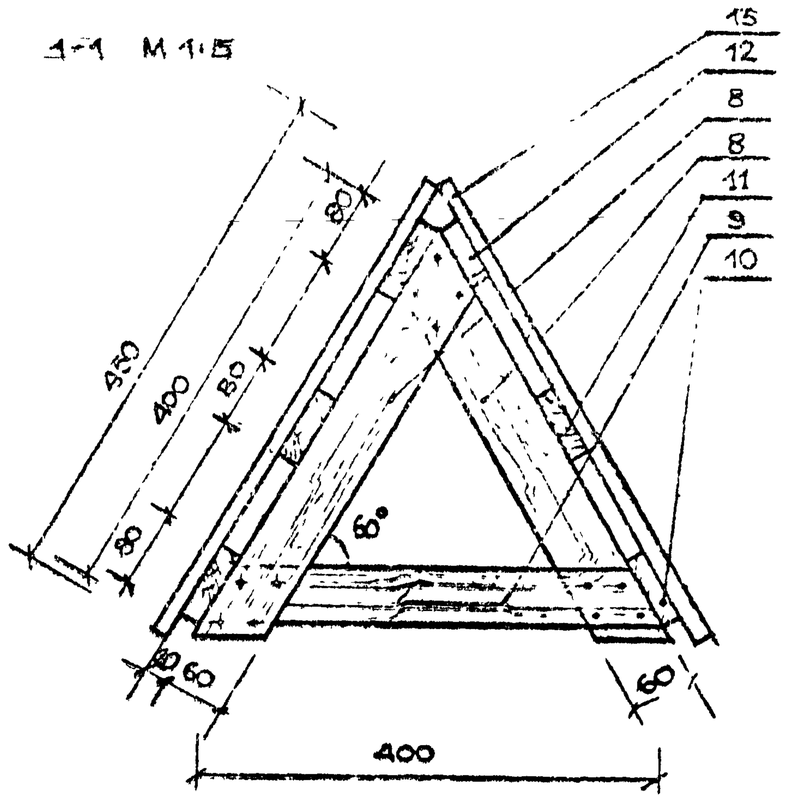

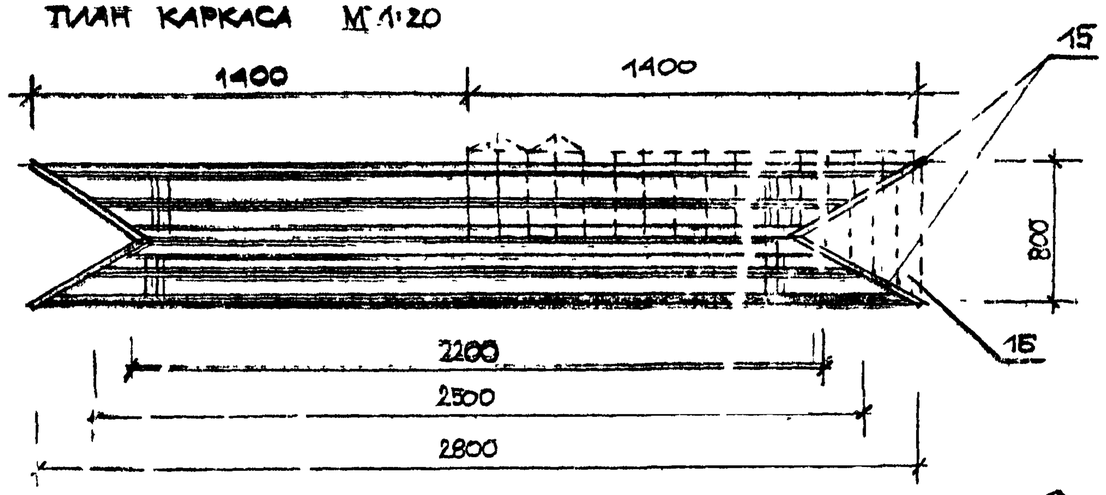

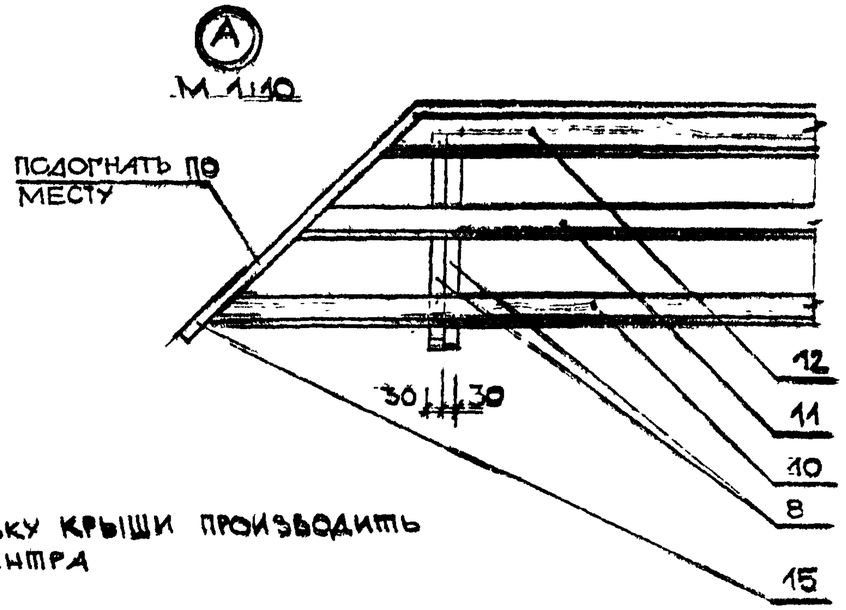

1. Обшивку крыши производить от центра

Инв № подл	Подпись и дата	Взам. инв №	Нач.отд. Радеев	Инженер Пащенко	Гл.конст. Шепилевская	Рад	3.1.84

СОГЛАСОВАНО

ПРИВЯЗАН

Инв №

ЛенЗНИИЭГ

ГАП	Радеев	Рад	3.1.84	Декоративный вход - Арка "Зайцы"	520-066.84	-АС
АРХ	Зверева	Зв	3.1.84	Крыша. Общий вид. Разрезы.		Лист 12

1559/3

СОГЛАСОВАНО
БЕРНО

Поз 1.

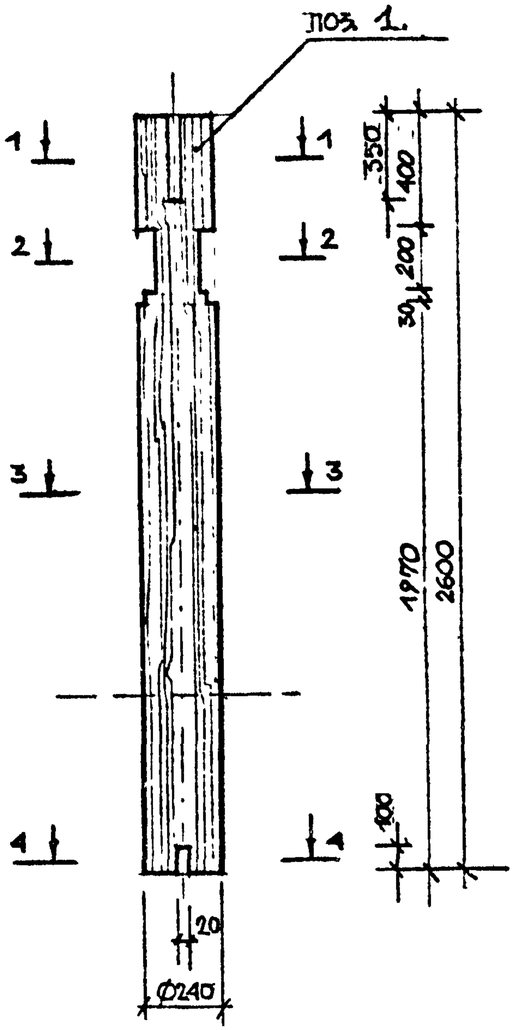

1-1

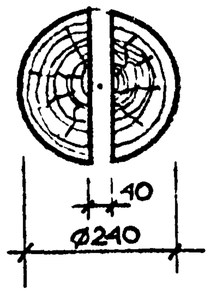

2-2

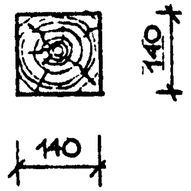

3-3

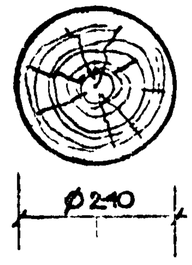

4-4

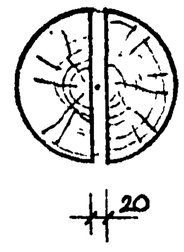

Б-Б

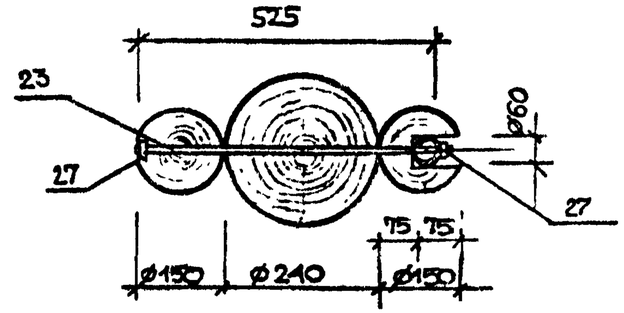

Б

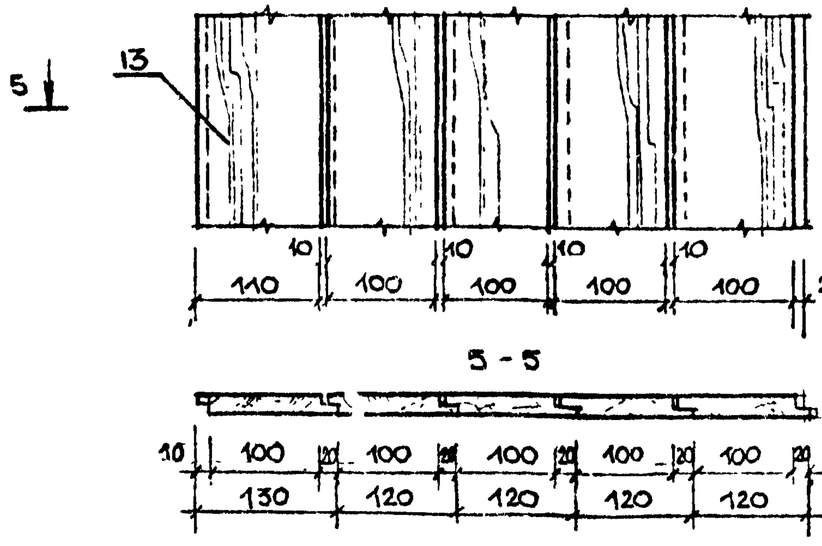

5 - 5

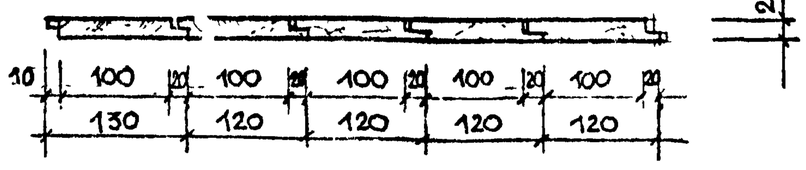

Привязан

Инв. №

Инв № подл | Подпись и дата | Взам. инв №

ГАП	Раддеев		I 84
Арх.	Зверева		I 84

ЛенЗНИИЭП

Декоративная арка - вход "Зайцы" Детали. Разрезы.

320-066.84 -АС

Лист 13

1559/3

МЕТАЛЛИЧЕСКИЕ СТОЙКИ. М 1:20

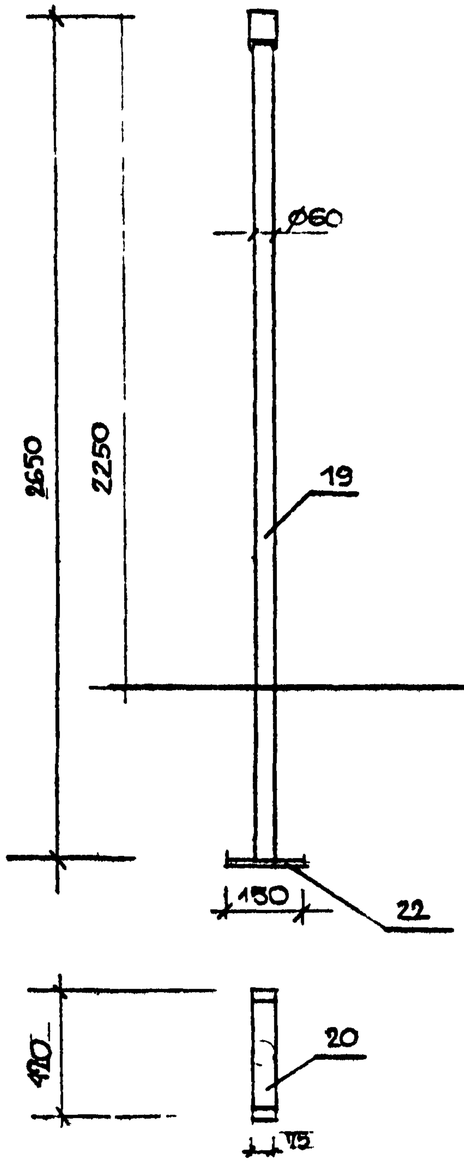

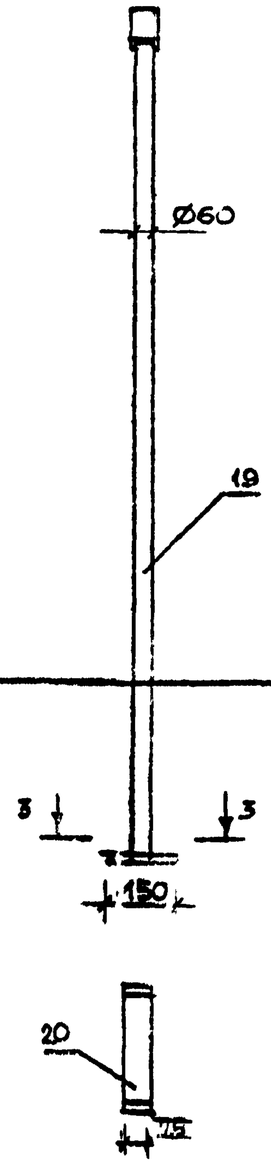

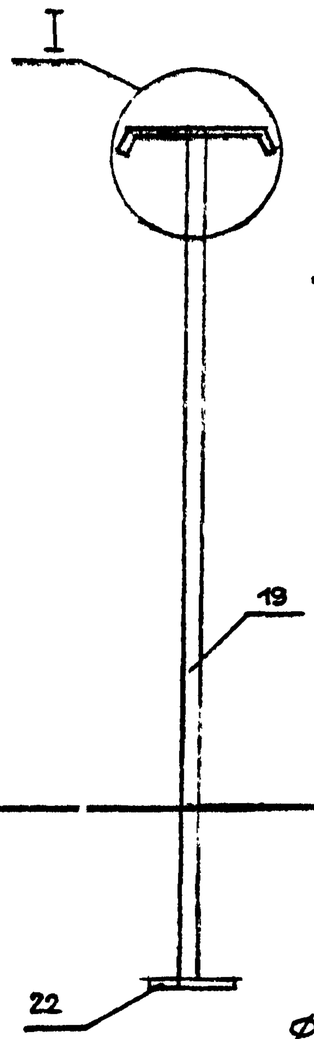

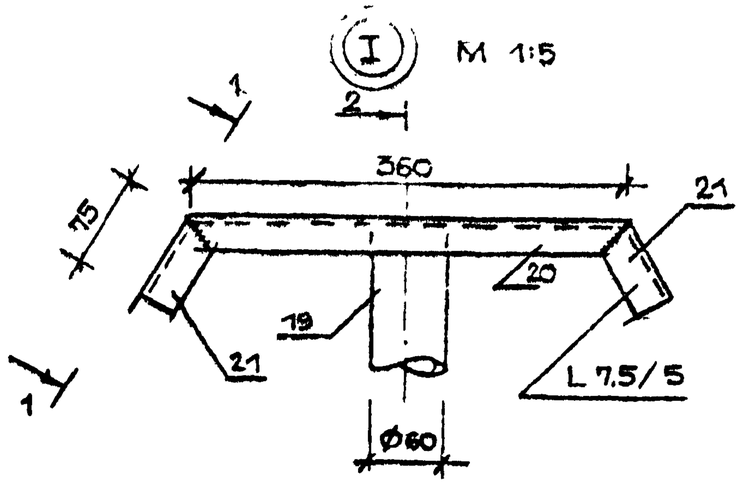

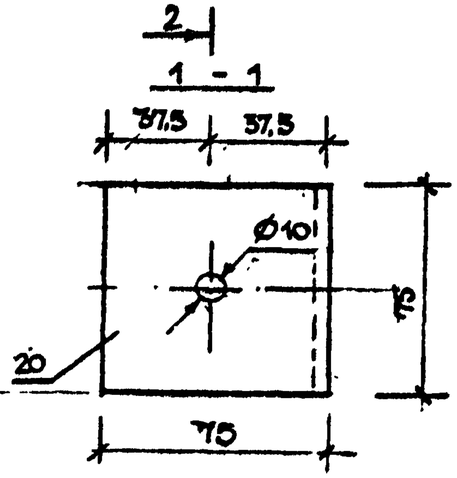

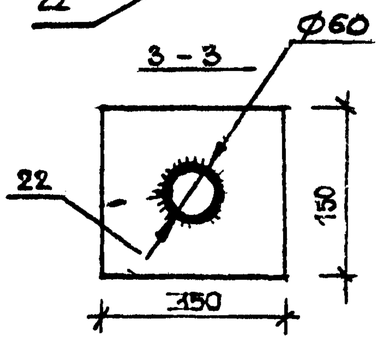

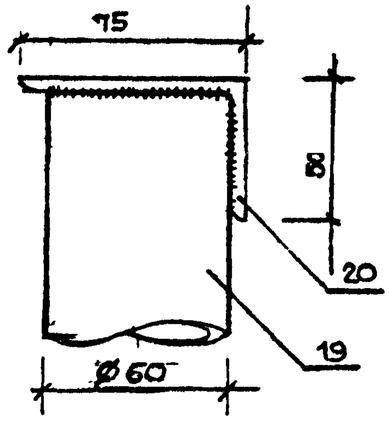

Привязан

Инв.№

ГАП	РАДЕБЕ			ЛенЗНИИЭП	ДЕКОРАТИВНЫЙ ВХОД-АРКА "ЗАЙЦЫ". МЕТАЛЛИЧЕСКИЕ СТОЙКИ. ДЕТАЛИ.
Н.КОНТР.	ЗВЕРЕВА				520-066.84 АС
					Лист 14

Согласовано

Инв.№ подл. | Подпись и дата | Взам. инв.№

1559/3

Поз. обозначение	Обозначение	Наименование	Кол	Масса ед., кг	Примечание
		СТОЙКИ ДЕРЕВЯННЫЕ "ЗАЙЦЫ"			
1		БРЕВНО Ø240 ℓ=2600	2	0,12м³	0,24м³
		ГОСТ 9463-72			
2		БРЕВНО Ø150 ℓ=300	1	0,0055м³	0,022м³
		ГОСТ 9463-72			
3		БРЕВНО Ø200 ℓ=1000	1	0,03м³	0,126м³
		ГОСТ 9463-72			
4		БРУС 310×120×220	4	0,0097м³	0,04м³
		ГОСТ 24454-80			
5		БРУС 125×150×220	1	0,004м³	0,0165м³
		ГОСТ 24454-80			
6		ДОСКА 800×100×20	2	0,0016м³	0,0032м³
		ГОСТ 24454-80			
7		НАГЕЛЬ Ø30 ℓ=130	8		0,0009м³
		КРЫША ВХОДА - АРКИ			
8		ДОСКА 400×60×30	8	0,00072м³	0,0058м³
		ГОСТ 24454-80			
9		ДОСКА 400×60×30	4	0,00072м³	0,0029м³
		ГОСТ 24454-80			

Поз. обозначение	Обозначение	Наименование	Кол	Масса ед., кг	Примечание
10		ДОСКА 2800×80×20	2	0,0045м³	0,009м³
		ГОСТ 24454-80			
11		ДОСКА 2500×80×20	2	0,004м³	0,008м³
		ГОСТ 24454-80			
12		ДОСКА 2200×80×20	2	0,0035м³	0,007м³
		ГОСТ 24454-80			
13		ДОСКА 450×130×20	22	0,0012м³	0,026м³
		ГОСТ 24454-80			
14		ДОСКА 550×130×20	32	0,0014м³	0,046м³
		ГОСТ 24454-80			
15		ДОСКА 700×40×30	4	0,0009м³	0,0036м³
		ГОСТ 24454-80			
16		ДОСКА 800×130×20	14	0,002м³	0,03м³
		ГОСТ 24454-80			
17		ДОСКА 2400×160×20	2	0,008м³	0,016м³
		ГОСТ 24454-80			
18		ДОСКА 700×70×20	8	0,001м³	0,008м³
		ГОСТ 24454-80			

СОГЛАСОВАНО

Инв.№ подл. | Подпись и дата | Взам. инв.№

ПРИВЯЗАН

ЛенЗНИИЭП	ГАП	Радеев		12.84
	Арх.	Зверева		12.84
Декоративный вход-арка "Зайцы" Спецификация./начало/	320-066.84		-АС	Лист 15

Копировал

Формат 1559/3

Поз. обозначение	Обозначение	Наименование	Кол.	Масса ед., кг	Примечание
		МЕТАЛЛИЧЕСКИЕ СТОЙКИ И КРЕПЕЖНЫЕ ЭЛ-ТЫ.			
19		ТРУБА Ø60 ℓ=2650	2	12,93	25,86
		ГОСТ 8732-70*			
20		L75×50 ℓ=360	2	2,05	4,1
		ГОСТ 8510-72			
21		L75×50 ℓ=75	4	0,43	1,7
		ГОСТ 8510-72			
22		ФЛАНЕЦ 150×150×12	2	2,1	4,2
		ГОСТ 8240			
23		ШПИЛЬКА ℓ=525 Ø10	4		1,3
		ГОСТ 22042-76			
24		ШПИЛЬКА ℓ=390 Ø10	2		0,48
		ГОСТ 22042-76			
25		ШПИЛЬКА Ø10 ℓ=340	4		0,9
		ГОСТ 22042-72			
26		ШПИЛЬКА Ø10 ℓ=450	2		0,6
		ГОСТ 22042-72			
27		ГАЙКА М10	16		0,2
		ГОСТ 5927-70			
28		ШАЙБА М10			
		ГОСТ 11371-78	16		0,1
29		КР. ОЦИНКОВАННАЯ			
		СТАЛЬ			0,75 м²
		ГОСТ 7118-17			

СОГЛАСОВАНО

Инв.№ подл. | Подпись и дата | Взам. инв.№

ПРИВЯЗАН

ГАП	Радеев		
Арх.	Зверева		12.1.87

ЛенЗНИИЭП

Декоративный вход-арка "Зайцы" Спецификация /окончание/

320-066.84 -АС

Лист 16

Копировал

Формат А4

1559/3

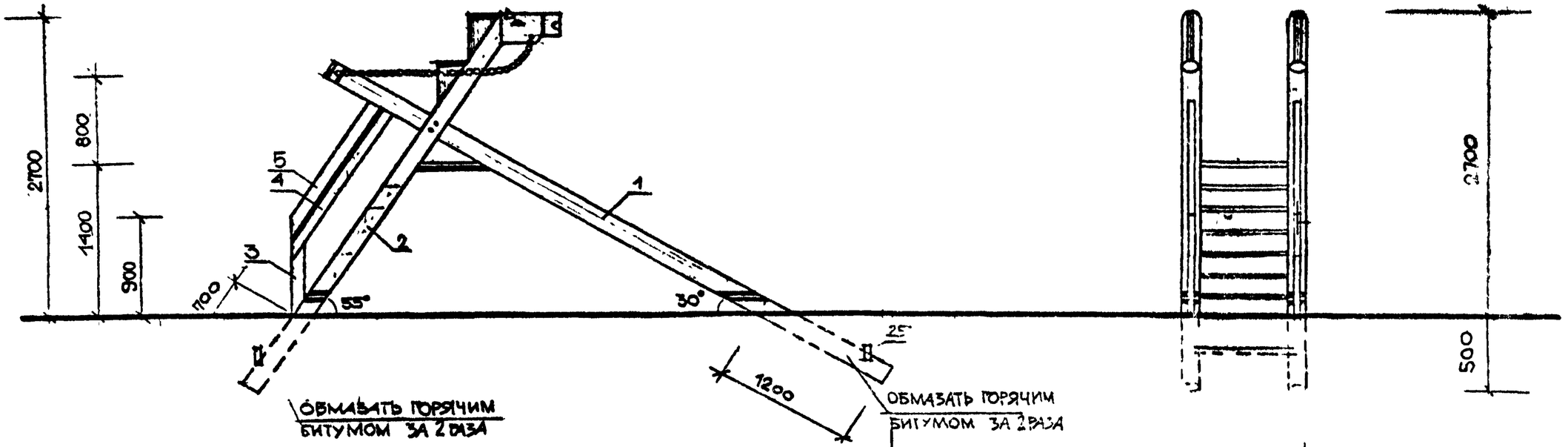

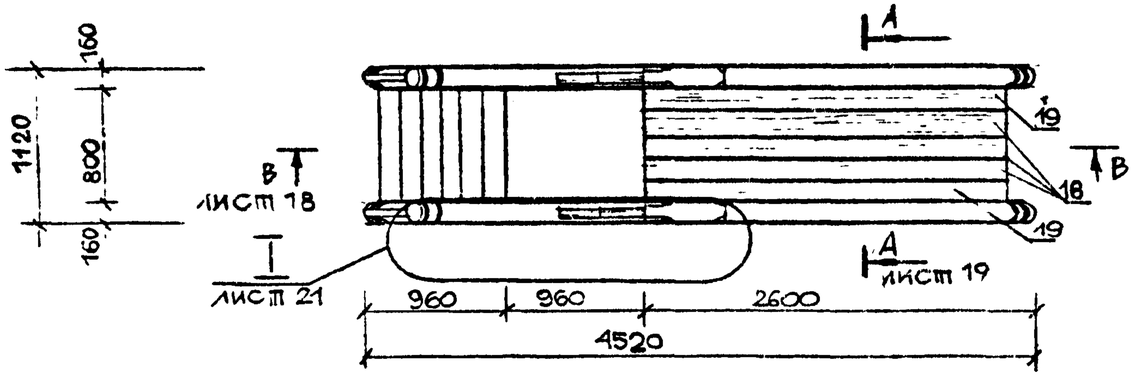

КОНСТРУКТИВНАЯ В МА ГОРКИ ВЫПОЛНЯЕТСЯ ИЗ БРЕВЕН d-160 ММ, СОЕДИНЕННЫХ ДРУГ С ДРУГОМ "В ПОЛ-ДЕРЕВА" И СКРЕПЛЕННЫХ БОЛТАМИ. ОГРАЖДЕНИЕ ЛЕСТНИЦЫ, СКАТ, СТУПЕНИ-ВЫПОЛНЯЮТСЯ ИЗ ДОСОК ТОЛЩИНОЙ 40ММ. ГОЛОВЫ "КОНЕЙ" КРЕПЯТСЯ К ДЕРЕВЯННОЙ РАМЕ „В ШИП" И ДОПОЛНИТЕЛЬНО - БОЛТАМИ.

ФУНДАМЕНТЫ - БЕТОННЫЕ ВЫПОЛНЯЮТСЯ ПО МЕСТУ.

Привязан

ЛенЗНИИЭП	ГАП	РАДЕЕВ		3.84	Горка для съезжания "Кони" Общие виды. Техническое описание	320-086.84	-АС
	АРХ	ЗВЕРЕВА		3.84			Лист 17

Копировал

Формат 1559/3

Согласовано

Инв. № подл. | Подпись и дата | Взам. инв. №

Б – Б / М 1:20

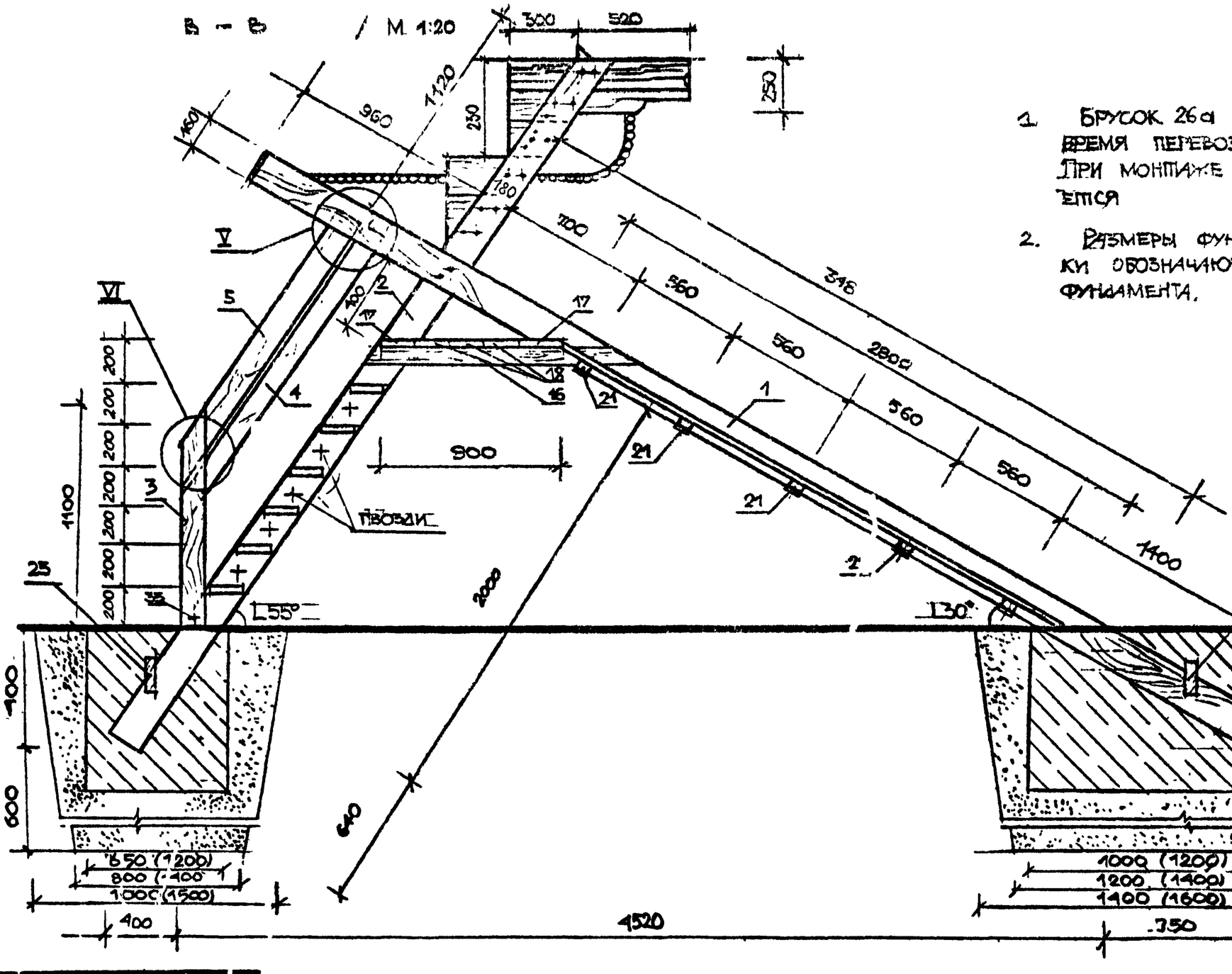

1. Брусок 26а закрепляется только на время перевозки при помощи гвоздей. При монтаже горки брусок 26а снимается.
2. Размеры фундамента выделенные в скобки обозначают поперечное сечение фундамента.

Привязан

ЛенЗНИИЭП	ГАП	Радеев			Горка для съезжания "Конь" Разрез	320-066.84 - АС	Лист 18
	Арх.	Еремеева					

Согласовано

Нач. отд. Радеев
Н. контр. Пашенко
Гл. конструктор Шепилевская

Инв. № подл. | Подпись и дата | Взам. инв. №

Копировал

Формат А3

1559/3

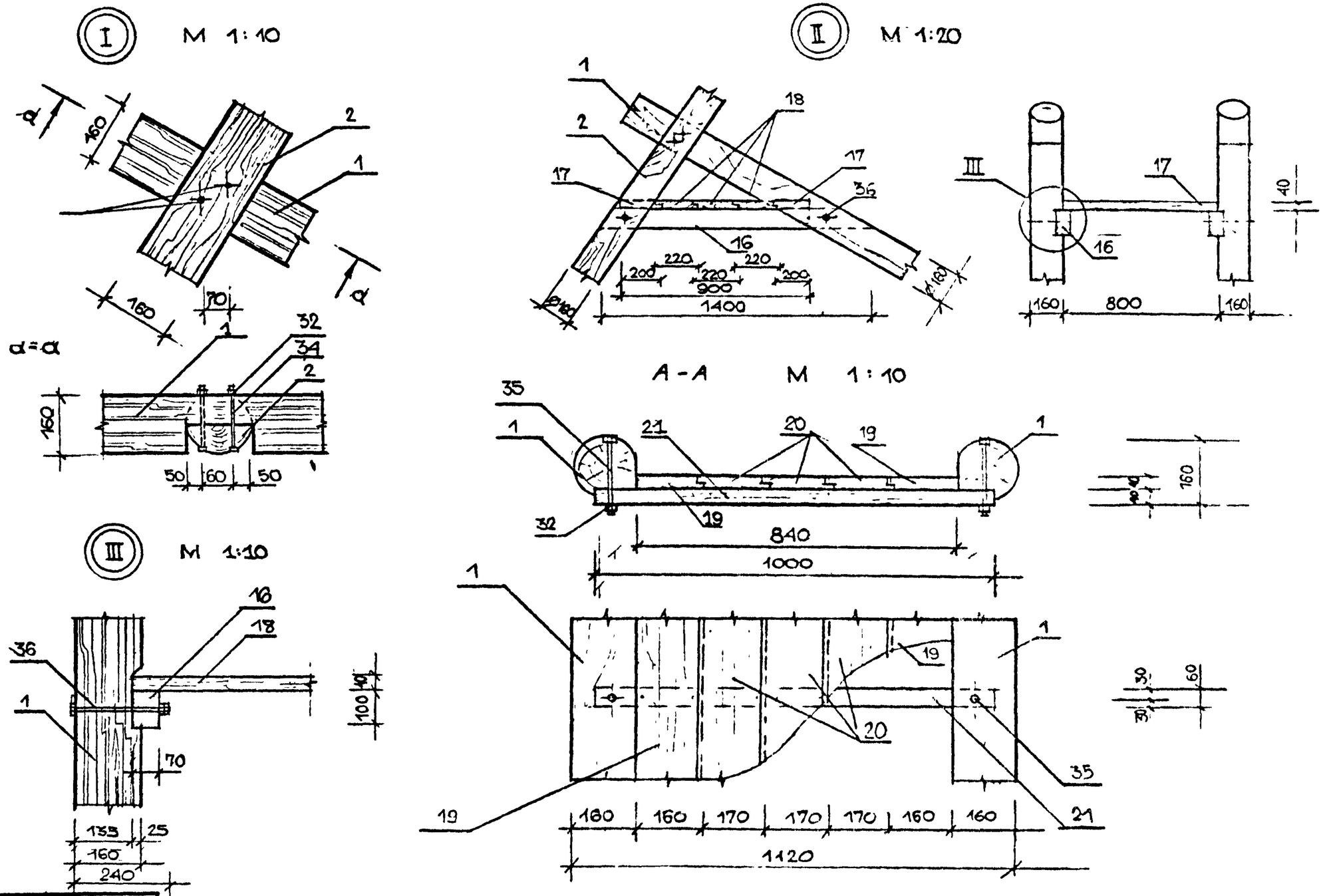

СОГЛАСОВАНО

Инв.№ подл. | Подпись и дата | Взам. инв.№

Привязан

ЛенЗНИИЭП	ГАП	Радеев		Горка для съезжания "Кони" Узлы. Разрезы.	320-066.84	-АС
	АРХ.	Зверева				Лист 19

Копировал

Формат 1559/3

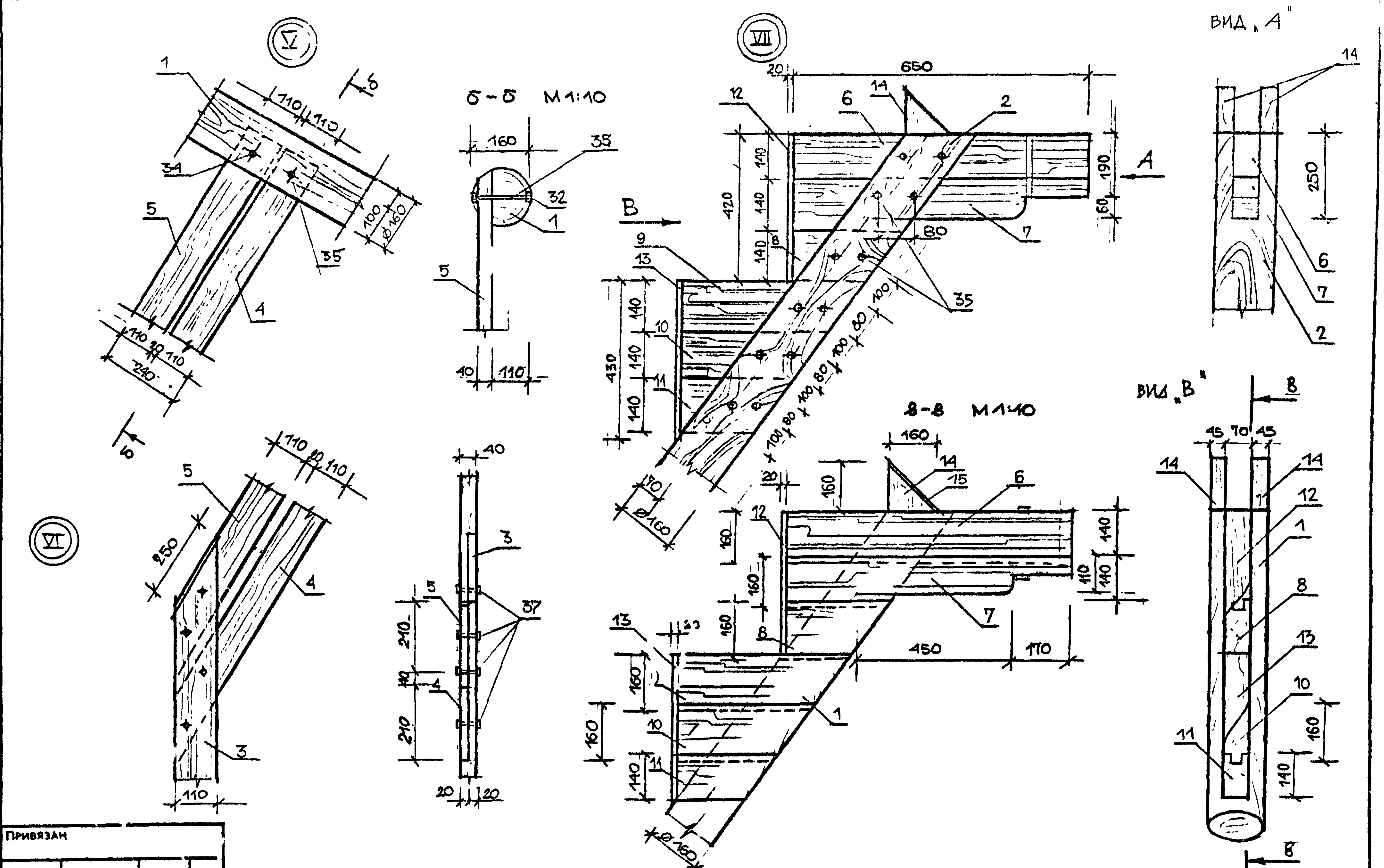

ПРИВЯЗАН					
ЛенЗНИИЭП	ГАП	Радеев		Горка для съезжания "Кони" Узлы. Разрезы	320-066.84 - АС
	АРХ	Звегева			Лист 20

Копировал Формат 1559/3

Вид „А"

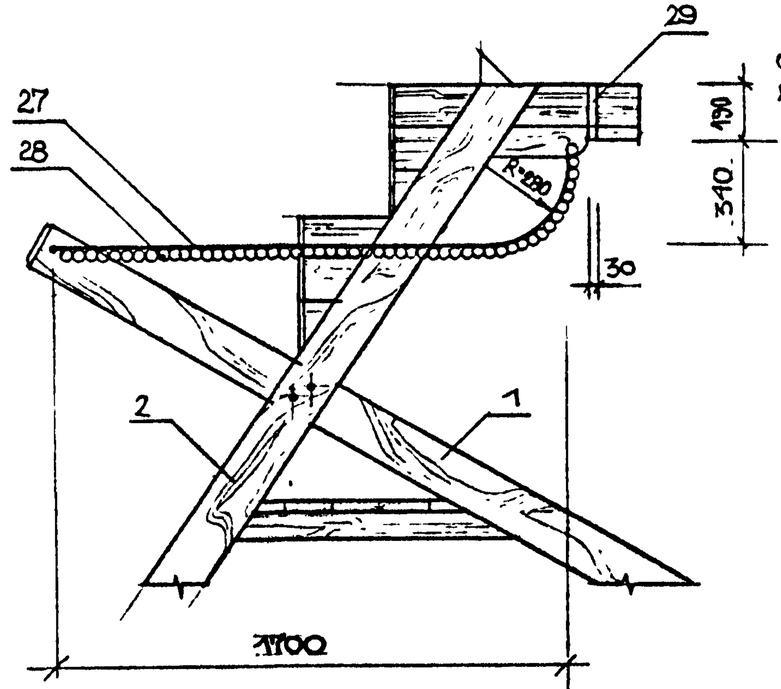

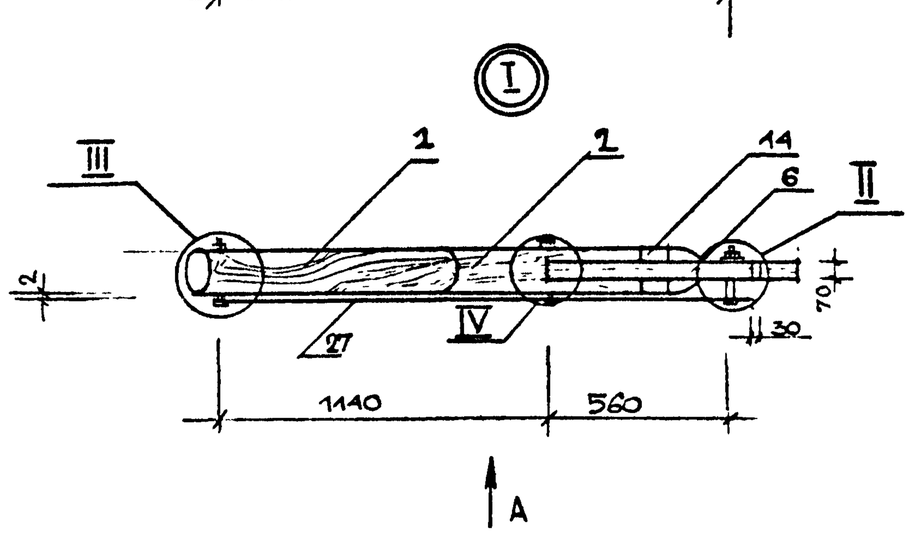

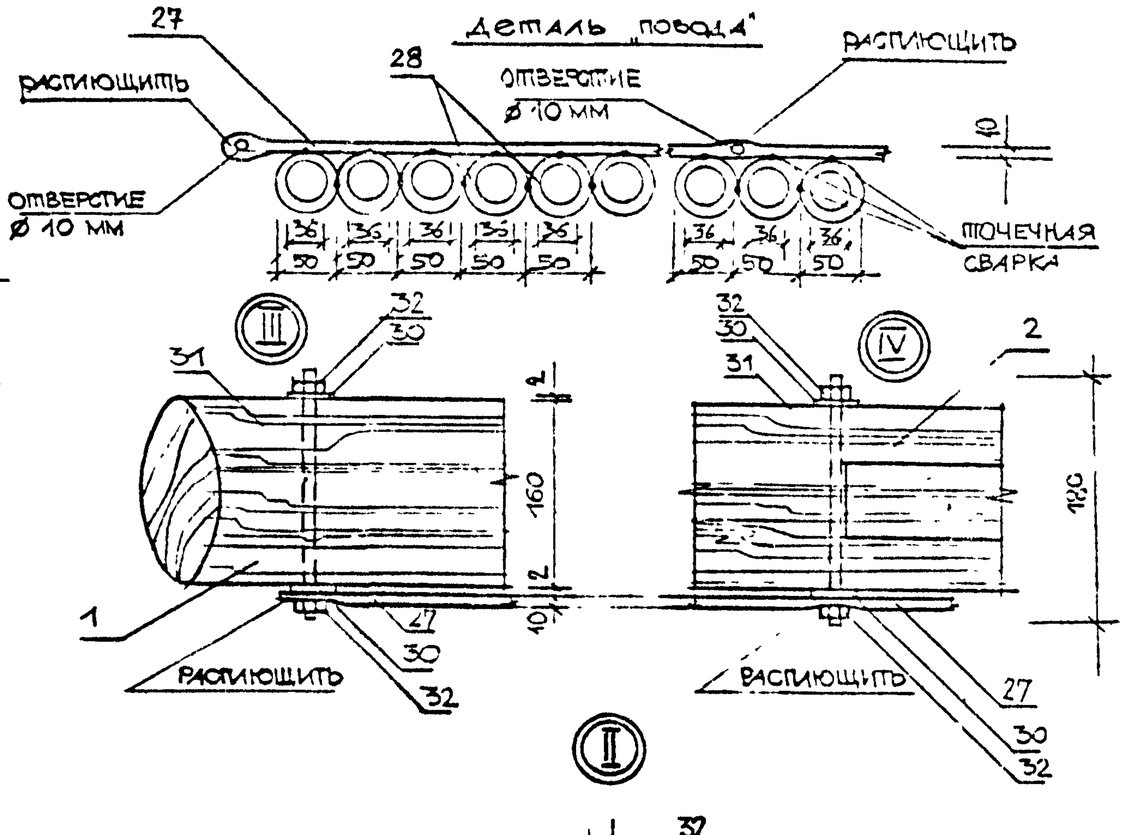

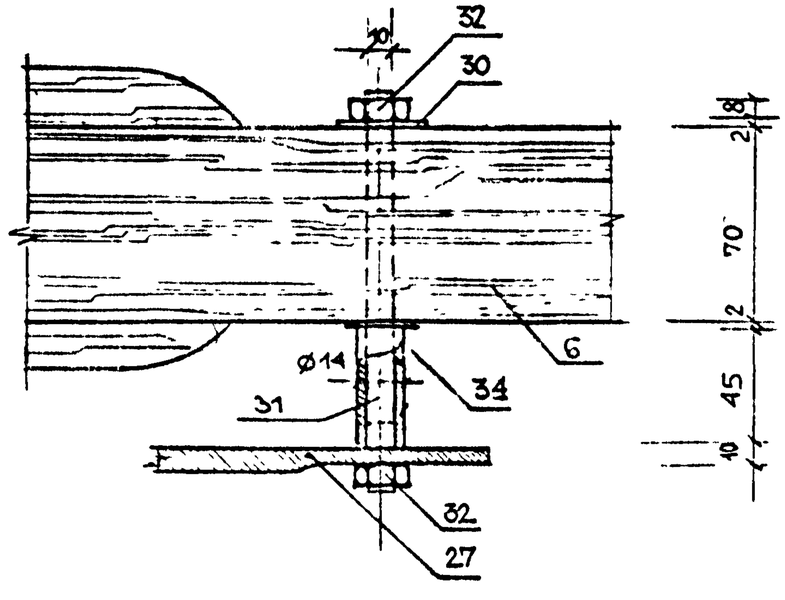

Согласовано

Инв № подл | Подпись и дата | Взам. инв №

Привязан

ЛенЗНИИЭП	ГАП	Радеев		1.84	Горка для съезжания "Кони" Узлы. Детали.	320-066.84	-АС
	Арх.	Зверева		1.84			

Копировал

Формат А4

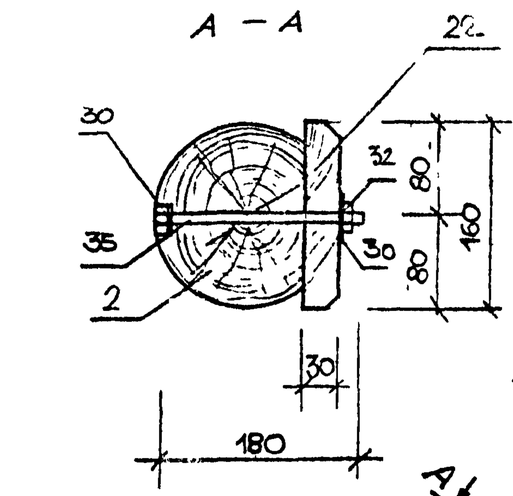

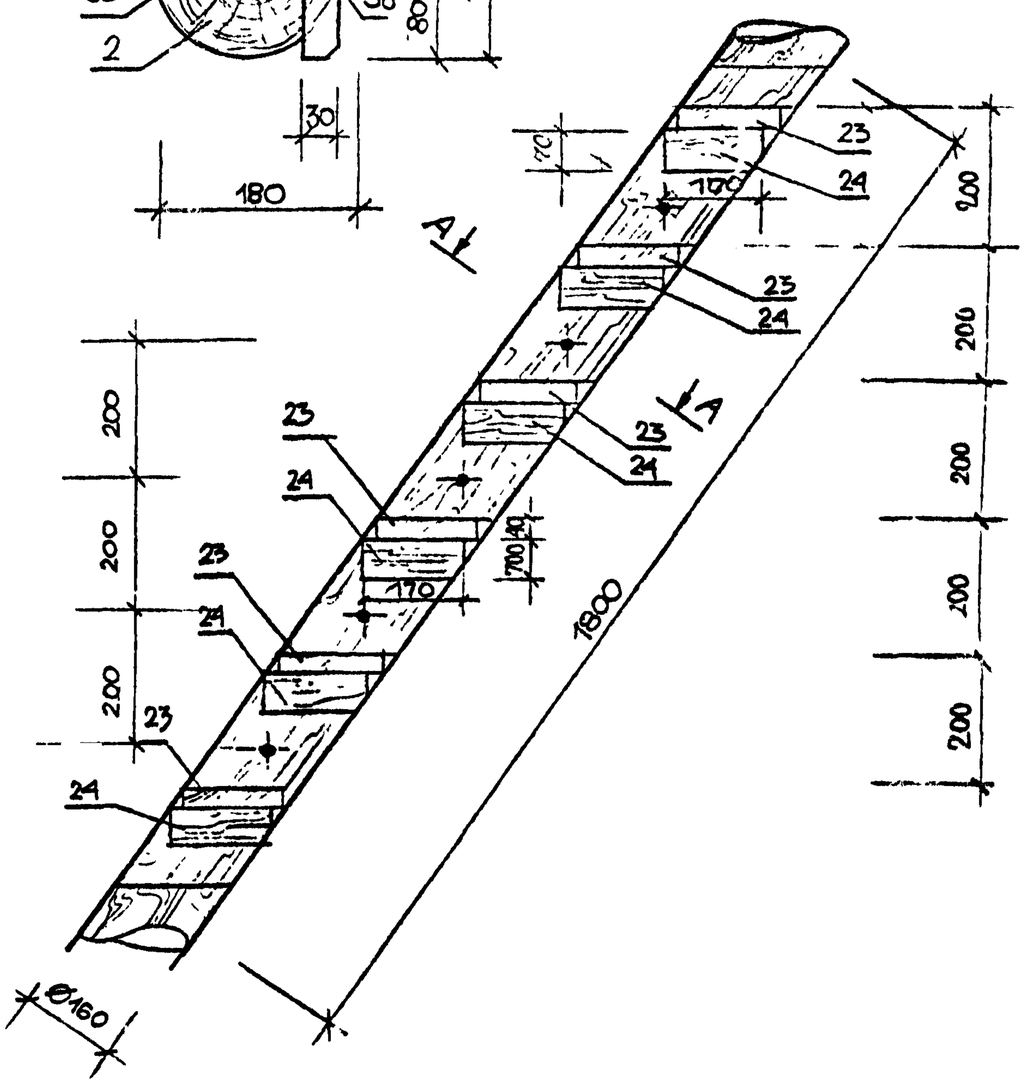

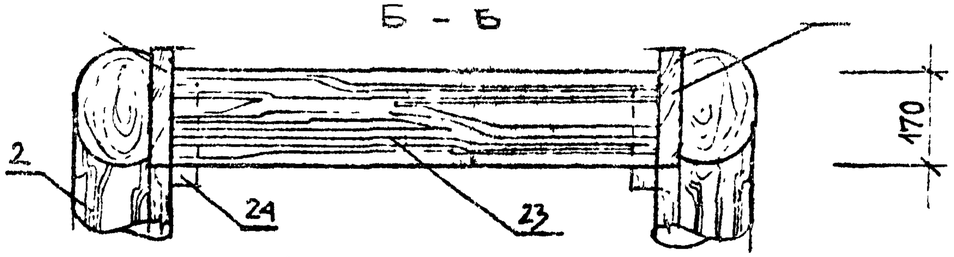

ФРАГМЕНТ ЛЕСТНИЦЫ

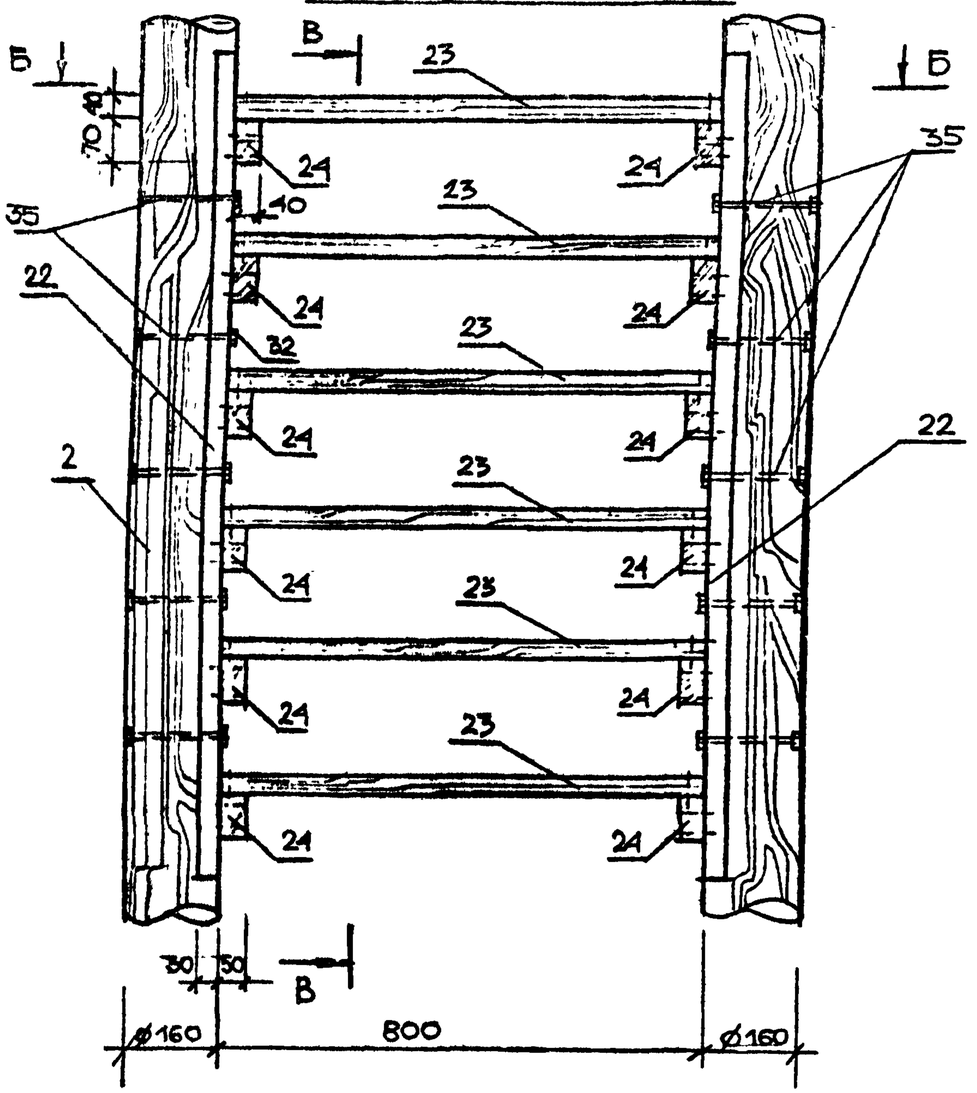

ПРИВЯЗАН

ЛенЗНИИЭП	ГАП	Радеев		1.84	Горка для съезжания "Кони" Лестница. Разрезы.	320-066.84 -АС	Лист 22
	Арх.	Зверева		9.VIII.84			

Копировал

Формат 1559/3

СОГЛАСОВАНО

Инв № подл. | Подпись и дата | Взам. инв №

Поз. обозначение	Обозначение	Наименование	Кол	Масса ед., кг	Примечание
	ДЕРЕВЯННЫЕ ЭЛЕМЕНТЫ				
1		БРЕВНО Ø160 ℓ=5460	2		0,22 м³
		ГОСТ 9463-72			
2		БРЕВНО Ø160 ℓ=3920	2		0,16 м³
		ГОСТ 9463-72			
3		ДОСКА 110×40×1100	2		0,01 м³
		ГОСТ 24454-80			
4		ДОСКА 110×40×1750	4		0,032 м³
		ГОСТ 24454-80			
5		ДОСКА 110×40×1540	4		0,028 м³
		ГОСТ 24454-80			
6		БРУС 160×70×650	2		0,015 м³
		ГОСТ 24454-80			
7		БРУС 160×70×650	2		0,015 м³
		ГОСТ 24454-80			
8		БРУС 160×70×300	2		0,007 м³
		ГОСТ 24454-80			
9		БРУС 160×70×500	2		0,012 м³
		ГОСТ 24454-80			

Поз. обозначение	Обозначение	Наименование	Кол	Масса ед., кг	Примечание
10		БРУС 160×70×420	2		0,0095
		ГОСТ 24454-80			
11		БРУС 160×70×320	2		0,0072 м³
		ГОСТ 24454-80			
12		ДОСКА 20×70×420	2		0,0012 м³
		ГОСТ 24454-80			
13		ДОСКА 20×70×430	2		0,0012 м³
		ГОСТ 24454-80			
14		БРУС 160×160×70	4		0,0072 м³
		ГОСТ 24454-80			
15		ДОСКА 20×70×230	2		0,0007 м³
		ГОСТ 24454-80			
16		БРУС 100×70×1400	2		0,02 м³
		ГОСТ 24454-80			
17		ДОСКА 40×200×840	2		0,013 м³
		ГОСТ 24454-80			
18		ДОСКА 40×200×840	3		0,022 м³
		ГОСТ 24454-80			
19		ДОСКА 40×160×2800	2		0,036 м³
		ГОСТ 24454-80			

СОГЛАСОВАНО

Нач. отд.	Радеев	25.XII
Н. контр.	Пащенко	25.XII
Гл. контр.	Шепилевская	25.XII

Инв № подл. | Подпись и дата | В. ам. инв №

Привязан

ЛенЗНИИЭП	ГАП	Радеев			Горка для съезжания „Кони" Спецификация /начало/	320-066.84 -АС
	Арх.	Зверева				

Лист 23

Копировал

Формат 1554/3

Поз. обозначение	Обозначение	Наименование	Кол.	Масса ед., кг	Примечание
20		ДОСКА 40×270×2800	2		0,057 м³
		ГОСТ 24454-80			
21		РЕЙКА 40×30×1000	5		0,006 м³
		ГОСТ 24454-80			
22		ДОСКА 160×30×1800	2		0,017 м³
		ГОСТ 24454-80			
23		ДОСКА 40×170×800	6		0,33 м³
		ГОСТ 24454-80			
24		БРУС 40×70×170	12		0,006 м³
		ГОСТ 4454-80			
25		ДОСКА 160×40×1120	2		0,0143 м³
		ГОСТ 24454-80			
26		БРУС 40×60×4800	2		0,023 м³
		ГОСТ 24454-80			
	МЕТАЛИЧЕСКИЕ ЭЛЕМЕНТЫ.				
27		○ СТАЛЬ КРУГЛАЯ Ø10	2	2,5 кг	
		ℓ=2040			
		ГОСТ 2590-71*			

Поз. обозначение	Обозначение	Наименование	Кол.	Масса ед., кг	Примечание
28		ШАЙБА Øн=50 мм, Øвн=36 мм	45	2,0 кг	
		δ=5 ГОСТ 9649-78			
29		ПОЛОСА 30×4×540	2	1,01 кг	
		ГОСТ 103-76			
30		ШАЙБА М10	160	0,65 кг	
		ГОСТ 11371-78			
31		ШПИЛЬКА Ø10 ℓ=180	4	0,45 кг	
		ГОСТ 22034-76			
32		ГАЙКА М10	80	0,91 кг	
		ГОСТ 5915-70			
33		ШПИЛЬКА Ø10 ℓ=140	2	0,17 кг	
		ГОСТ 22034-76			
34		ТРУБА Øн 14 ℓ=45	2	0,034 кг	
		ГОСТ 10704-76			
35		БОЛТ М10 ℓ=160	50	1,56 кг	
		ГОСТ 7805-70			
36		БОЛТ М10 ℓ=240 ГОСТ 7805-70	4	0,65 кг	
37		БОЛТ М8 ℓ=45 ГОСТ 7805-70	8	0,32 кг	
38		ГВОЗДИ			

СОГЛАСОВАНО

Инв. № подл. | Подпись и дата | Взам. инв. №

Привязан

ЛенЗНИИЭП	ГАП	РАДЕЕВ	Рад		ГОРКА ДЛЯ СЪЕЗЖАНИЯ "КОНИ" СПЕЦИФИКАЦИЯ /ОКОНЧАНИЕ/	320-066.84	-АС	Лист 24
	АРХ	ЗВЕРЕВА					

Копировал

Формат 1559/3

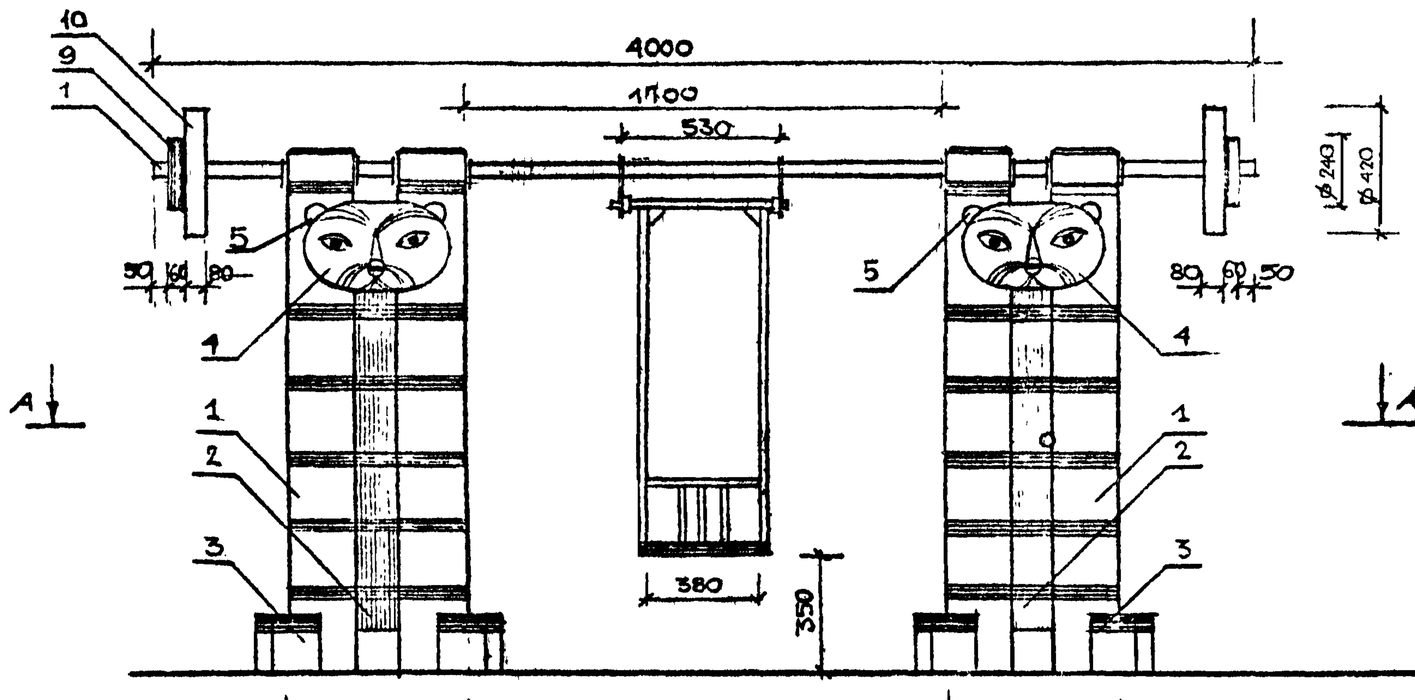

Опоры качеле выполняются из бревен Ø 240 мм, соединенных с внутренней стороны по всей длине доской /на врубку/. Опоры врыты в землю на глубину 600 мм и закреплены бетонным фундаментом. Голова накладная крепится к бревнам и соединительному брусу С. Перекладина качелей и подвески сидений выполняются из металлических труб. Качели "Тигры" окрашивают масляными красками за 2 раза. Бревна покрывают желто-оранжевым цветом. Доска и полосы – темно-коричневым. Окраска головы производится по трафарету.

Согласовано

Инв № подл | Подпись и дата | Взам инв №

Привязан

Инв. №

ЛенЗНИИЭП

ГАП	Радеев		
Арх.	Зверева		

Качели "Тигры" Общие виды.

320-066.84 – АС

Лист 25

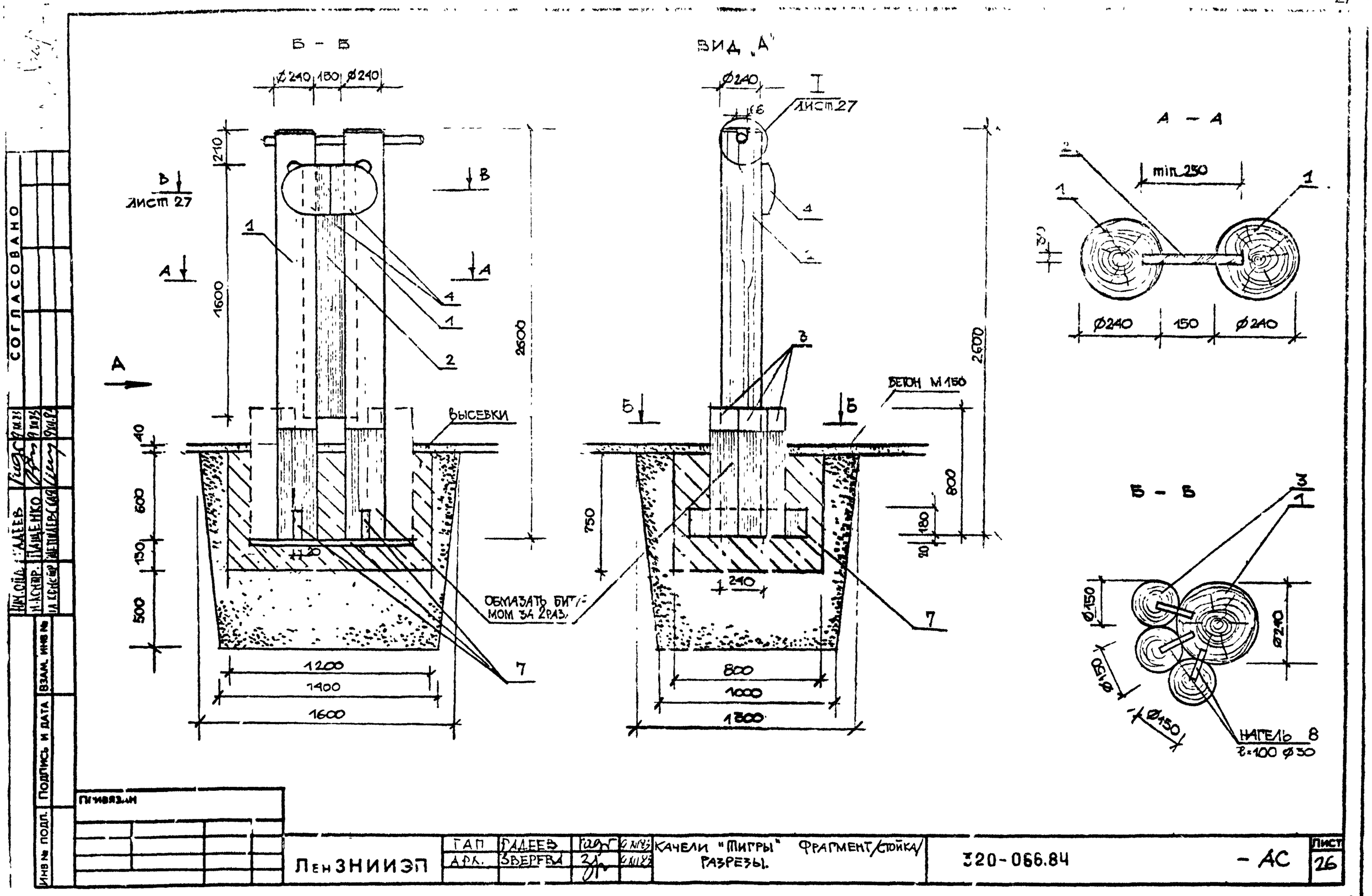
Б – Б
ВИД „А"
А – А
Б – Б
ЛИСТ 27
ВЫСЕВКИ
ОБМАЗАТЬ БИТУМОМ ЗА 2 РАЗ.
БЕТОН М150
min 250
НАГЕЛЬ 8
ℓ=100 ⌀30
1200
1400
1600
800
1000
1300
2600
1600
210
600
150
500
750
240
180
20
40
Ø240
150
Ø150
Ø240
СОГЛАСОВАНО
ПРИВЯЗАН
ЛенЗНИИЭП
ГАП РАДЕЕВ
АРХ. ЗВЕРЕВА
КАЧЕЛИ "ТИГРЫ" ФРАГМЕНТ/СТОЙКА/ РАЗРЕЗЫ.
320-066.84
– АС
ЛИСТ 26
Копировал
Формат
1559/3

ВЕРНО
Зав. сект. Радеев
г. Ленинград

СОГЛАСОВАНО
Инв. № подл. | Подпись и дата | Взам. инв. №
Нач. отд. Радеев
Гл. констр. Пащенко
Гл. констр. Шелмаевский

В-В М 1:10

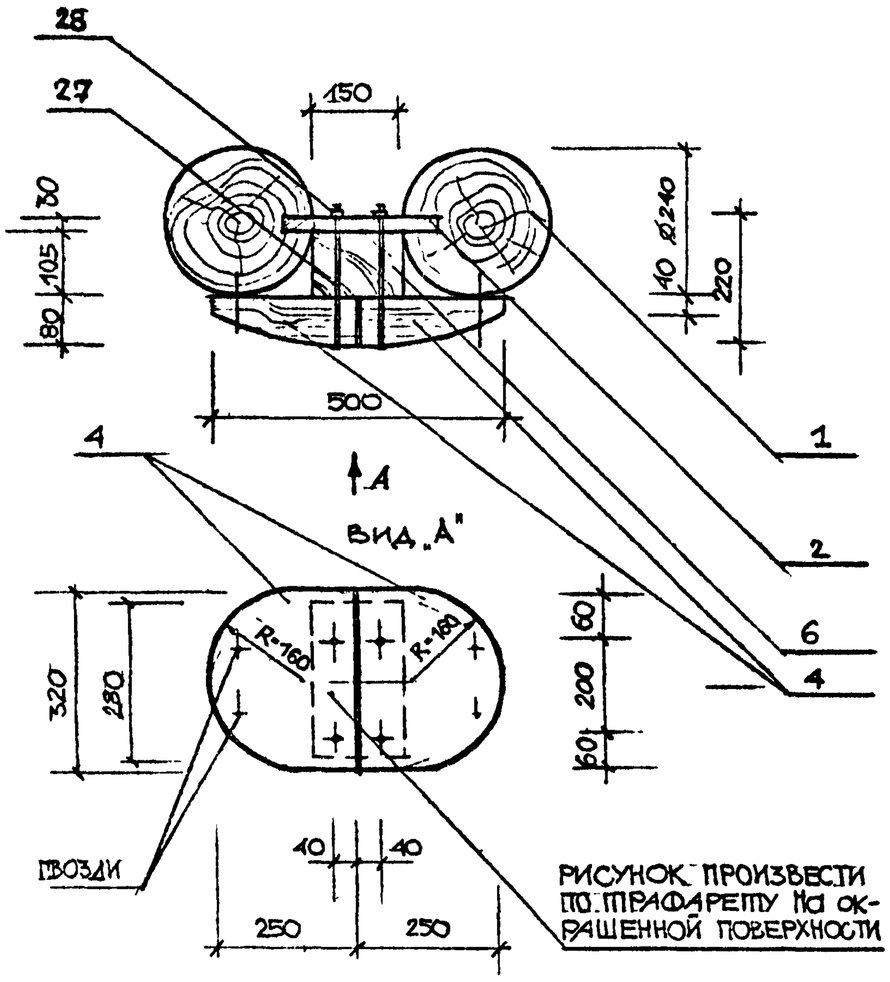

I М 1:2

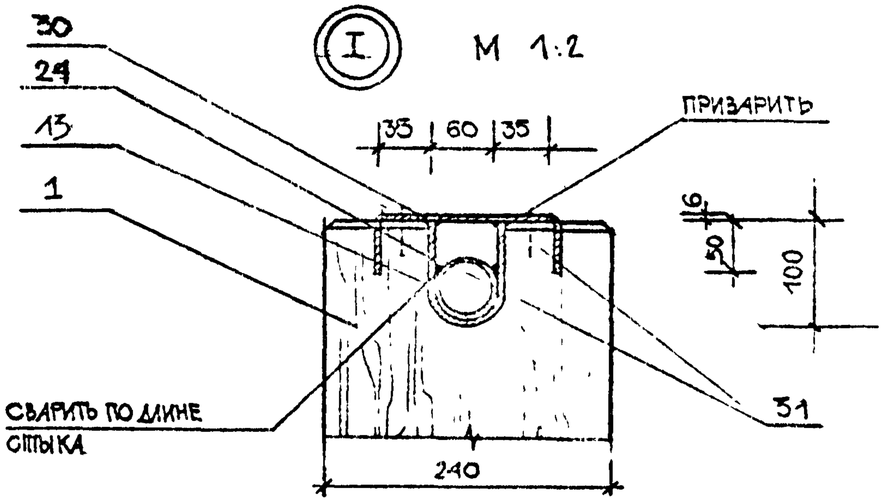

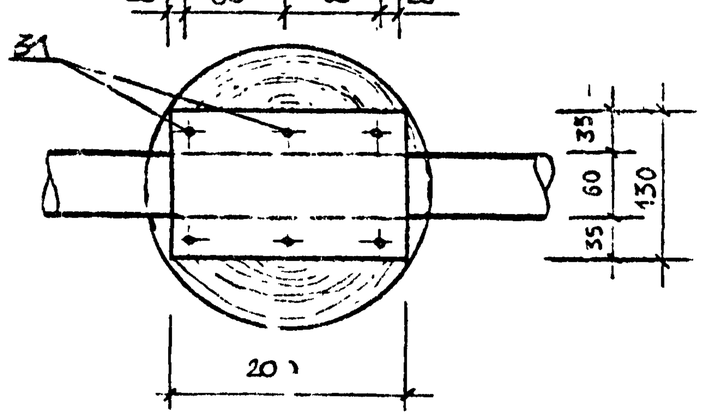

ПОЗ. 5 М 1:5

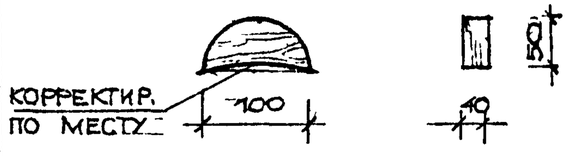

ШПАНГА М 1:20

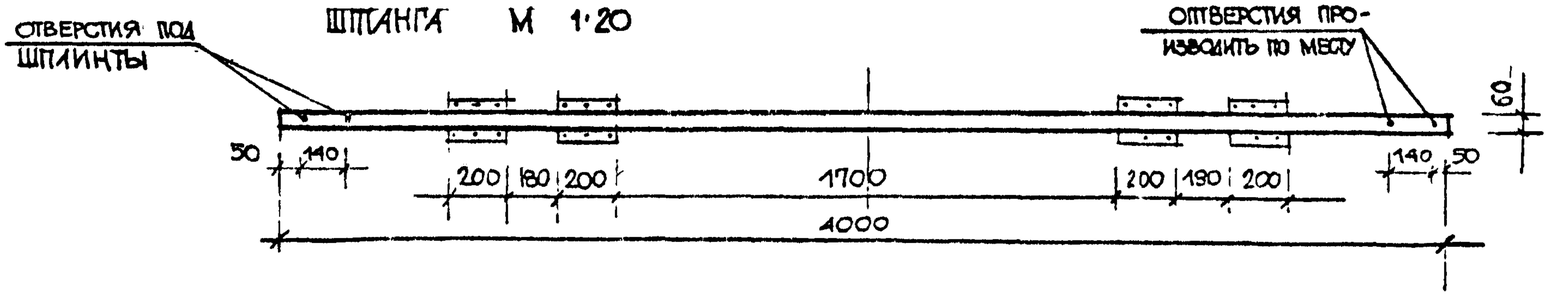

ПРИВЯЗАН

ПензНИИЭП	ГАП	РАДЕЕВ		4.84	Качели "Тигры" Детали. Узлы. Разрезы.
	АРХ.	ЗВЕРЕВА		4.84	

320-066.84 -АС Лист 27

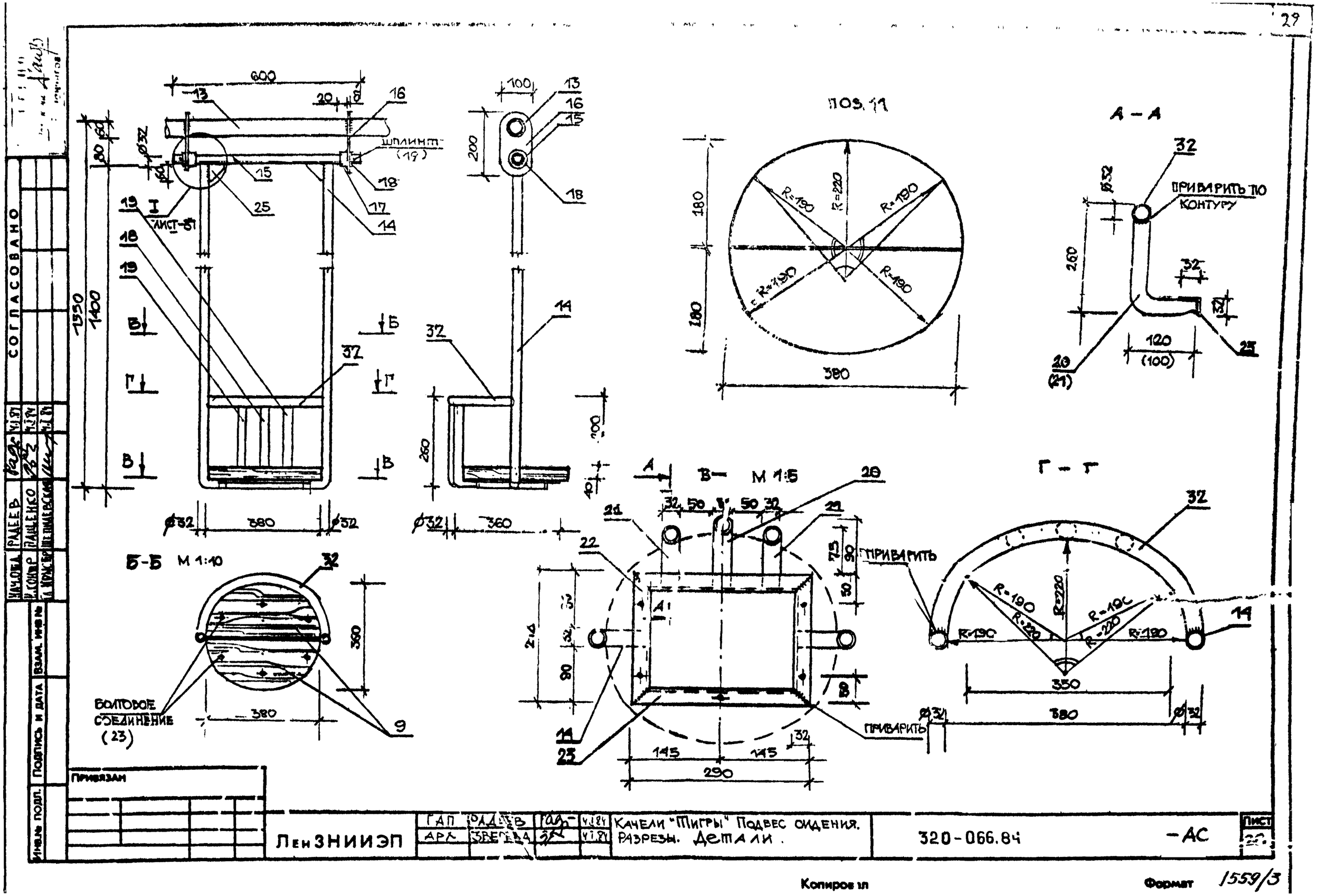

СОГЛАСОВАНО
НАЧ.ОТД. РАДЕЕВ
Н.КОНТР. ПАЩЕНКО
ГЛ.КРЫСТР. ШЕПИЛЕВСКАЯ
ВЗАМ. ИНВ №
ПОДПИСЬ И ДАТА
ИНВ.№ ПОДЛ.
ПРИВЯЗАН
ЛенЗНИИЭП
ГАП РАДЕЕВ
АРХ ЗВЕРЕВА
Качели "Тигры" Подвес сидения. Разрезы. Детали.
320-066.84
-АС
Лист
Копировал
Формат 1559/3
ШПЛИНТ (19)
ЛИСТ-51
ПОЗ. 11
А – А
ПРИВАРИТЬ ПО КОНТУРУ
Б-Б М 1:10
БОЛТОВОЕ СОЕДИНЕНИЕ (23)
В– М 1:5
ПРИВАРИТЬ
Г – Г

Поз. обозначение	Обозначение	Наименование	Кол	Масса ед., кг	Примечание
		Деревянные опоры "Тигры"	2		
1		Бревно ф240 ℓ=2600	4		0,97м³
		ГОСТ 9463-72			
2		Доска 1600×250×30	2		0,024 м³
		ГОСТ 24454-80			
3		Бревно ф 150 ℓ=800	12		0,170м³
		ГОСТ 9463-72			
4		Доска 250×320×80	4		0,026м³
		ГОСТ 24454-80			
5		Доска 100×50×40	4		0,0008м³
		ГОСТ 24454-80			
6		Доска 150×105×280	2		0,06м³
		ГОСТ 24454-80			
7		Доска 180×20×600	6		0,0216м³
		ГОСТ 24454-80			
8		Нагель ф30 ℓ=100	12		0,0009м³
		ГОСТ 24454-80			

Поз. обозначение	Обозначение	Наименование	Кол	Масса ед., кг	Примечание
9		Диск I ф 240 S=60	2		0,007 м³
		ГОСТ 9463-72			
10		Диск II ф 420 S=80	2		0,03м³
		ГОСТ 9463-72			
		Качель-сидение	1		
11		Доска 880×180×40	2		0,0055м³
		ГОСТ 24454-80			
		Металлические детали и крепежные эл-ты			
12		Гвозди			
13		Труба ф 60 ℓ=1000	1	19,52	
		ГОСТ 8732			
14		Труба ф 32 ℓ=1650			
		ГОСТ 3262-75*	2	7,09кг	

Согласовано

Инв.№ подл. | Подпись и дата | Взам. инв.№

Привязан

ЛенЗНИИЭП	ГАП	Радеев		11.84	Качели "Тигры" Спецификация /начало/
	Арх.	Зверева		11.84	
					320-066.84 -АС
					29

Копировал

Формат А4

Поз. обозначение	Обозначение	Наименование	Кол	Масса ед., кг	Примечание
15		ТРУБА ⌀32 ∫=3 ℓ=600	1	1,29кг	
		ГОСТ 10704 -76			
16		ПОЛОСА 100×200×6	2	1,87кг	
		ГОСТ 82-70*			
17		ТРУБА ⌀38 ∫=3 ℓ=20	2	0,1кг	
		ГОСТ 10704-76			
18		ШАЙБА ⌀45	2	0,3кг	
		ГОСТ 11649-78			
19		ШПЛИНТ 5×40	2	0,013кг	
		ГОСТ 397-79			
20		ТРУБА ⌀32 ∫=3 ℓ=400	1	0,86кг	
		ГОСТ 10704-76			
21		ТРУБА ⌀32 ∫=3 ℓ=380	2	1,63кг	
		ГОСТ 10704-76			

Поз. обозначение	Обозначение	Наименование	Кол	Масса ед., кг	Примечание
22		L32×32 ℓ=213 ∫=3	2	1,63кг	
		ГОСТ 8509-72*			
23		L32×32 ℓ=290 ∫=3	2	0,85кг	
		ГОСТ 8509-72*			
24		ПОЛОСА 200×250×6	2	2,34кг	
		ГОСТ 82-70*			
25		БОЛТ М8 ℓ=60	6	0,2кг	
		ГОСТ 7805-70			
26		ГАЙКА М8	6	0,07кг	
		ГОСТ 5915-70			
27		БОЛТ М10 ℓ=250	2	0,9кг	
		ГОСТ 7805-70			
28		ГАЙКА М10	4	0,05кг	
		ГОСТ 5915-70			

СОГЛАСОВАНО

Инв.№ подл. | Подпись и дата | Взам. инв.№

Привязан

ГАП	Радеев		18.1.84	Качели "Тигры" Спецификация /продолжение/	Лист 30
Нач.сект.	Радеев		18.1.84		
Н.контр.	Пашенко				
Арх.	Зверева		18.1.84		

ЛенЗНИИЭП

320-066.84 -АС

Копирс вал

Формат 1559/3

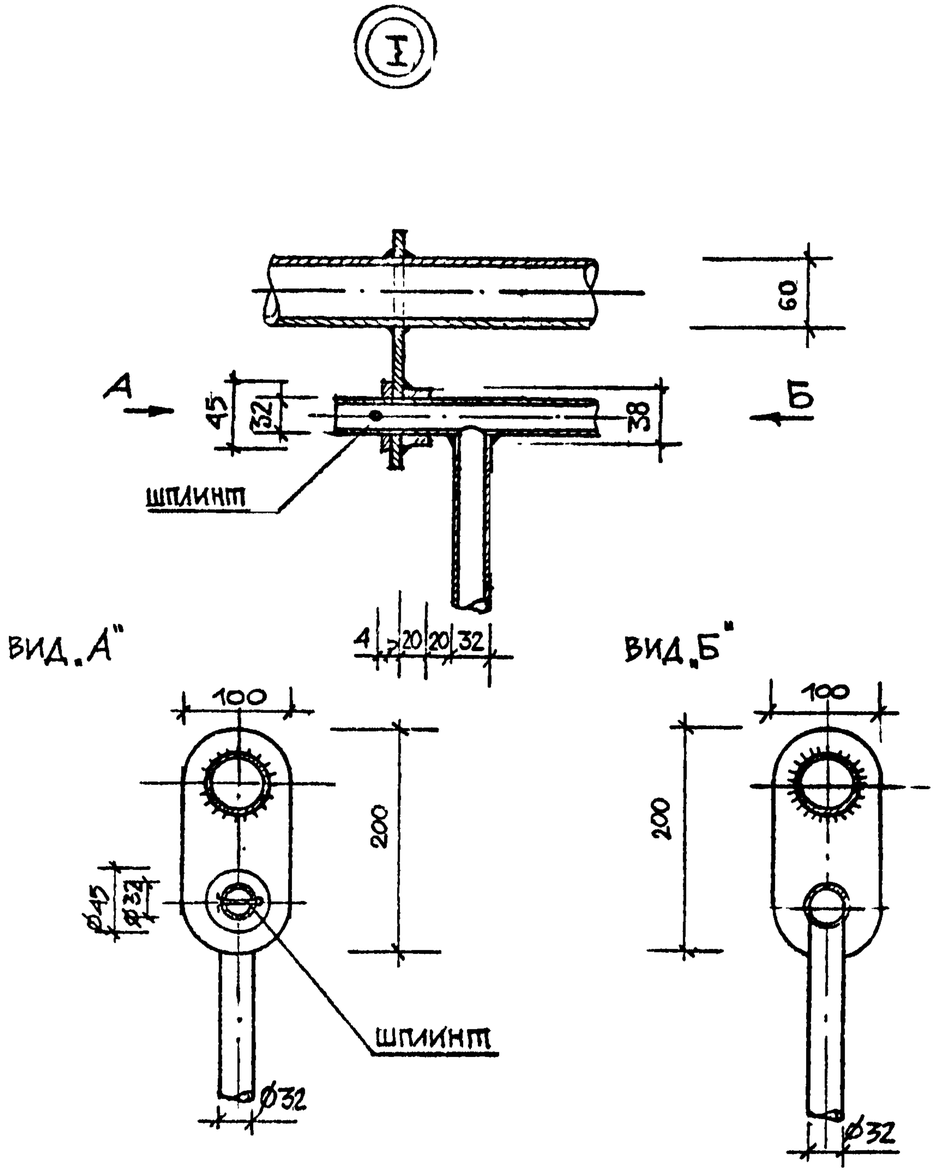

Поз. обозначение	Обозначение	Наименование	Кол.	Масса ед., кг	Примечание
29		ШПЛИНТ Ø10×90	4	0,23кг	
		ГОСТ 397-79			
30		ПОЛОСА 200×230×6	2	2,2кг	
		ГОСТ 82-70*			
31		ШУРУП Ø6 ℓ=50	12	0,3кг	
		ГОСТ 1145-70			
32		ТРУБА Ø32 ∫=3 ℓ=700	1	1,5кг	
		ГОСТ 10704-76			

ВЕРНО
Зав. канц. [signature]
г. Ленинград

СОГЛАСОВАНО

Нач.отд.	Радеев	Радеев	18.1.84
Н.контр.	Пащенко	[signature]	18.1.84

Инв.№ подл. | Подпись и дата | Взам. инв.№

ПРИВЯЗАН

ЛенЗНИИЭП	ГАП	Радеев	Радеев	18.1.84	КАЧЕЛИ "ТИГРЫ" УЗЛЫ. СПЕЦИФИКАЦИЯ /ОКОНЧАНИЕ/	320-066.84	-АС
	Арх.	Зверева	[signature]	18.1.84			Лист 31

Копировал

Формат 1559/3

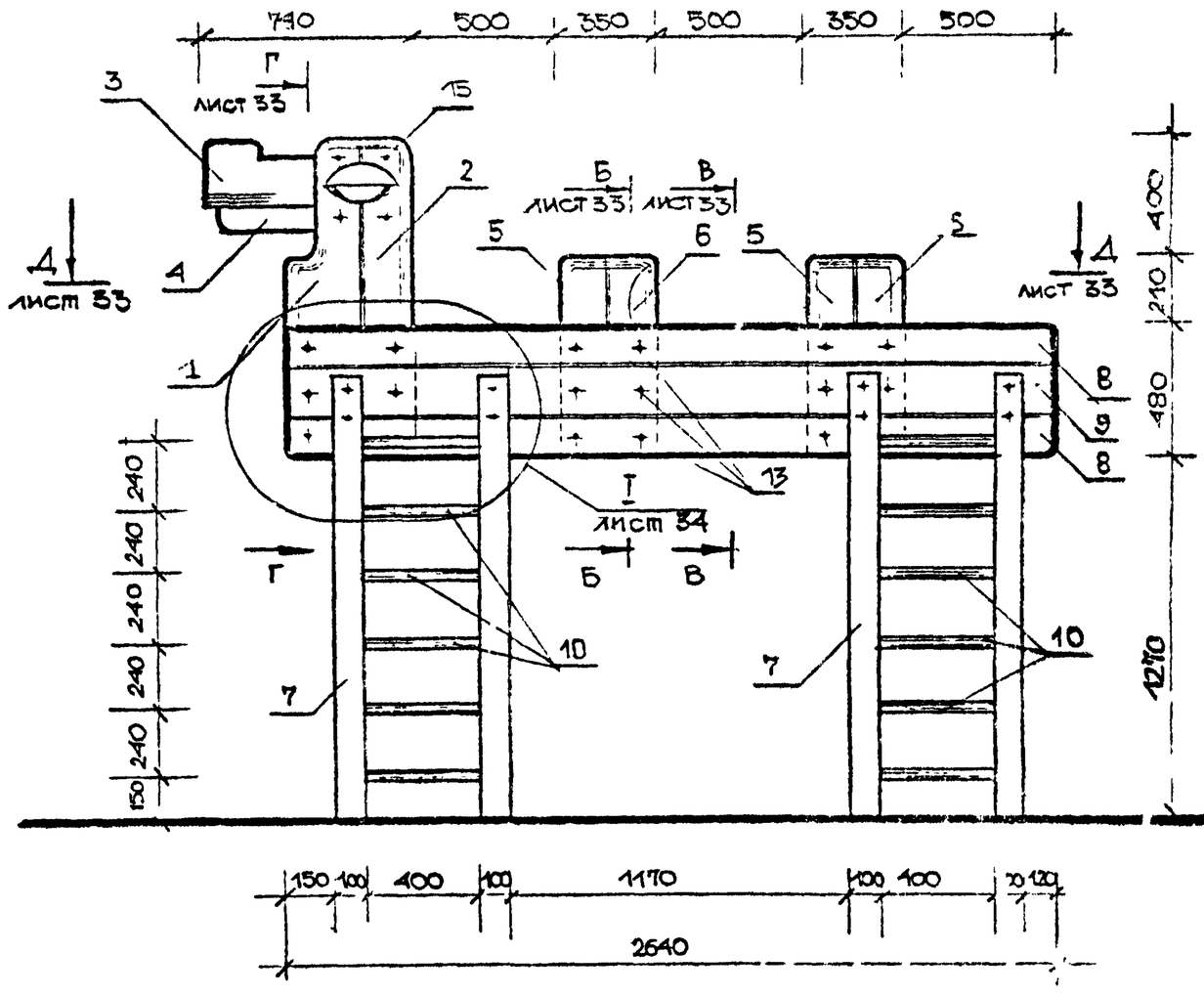

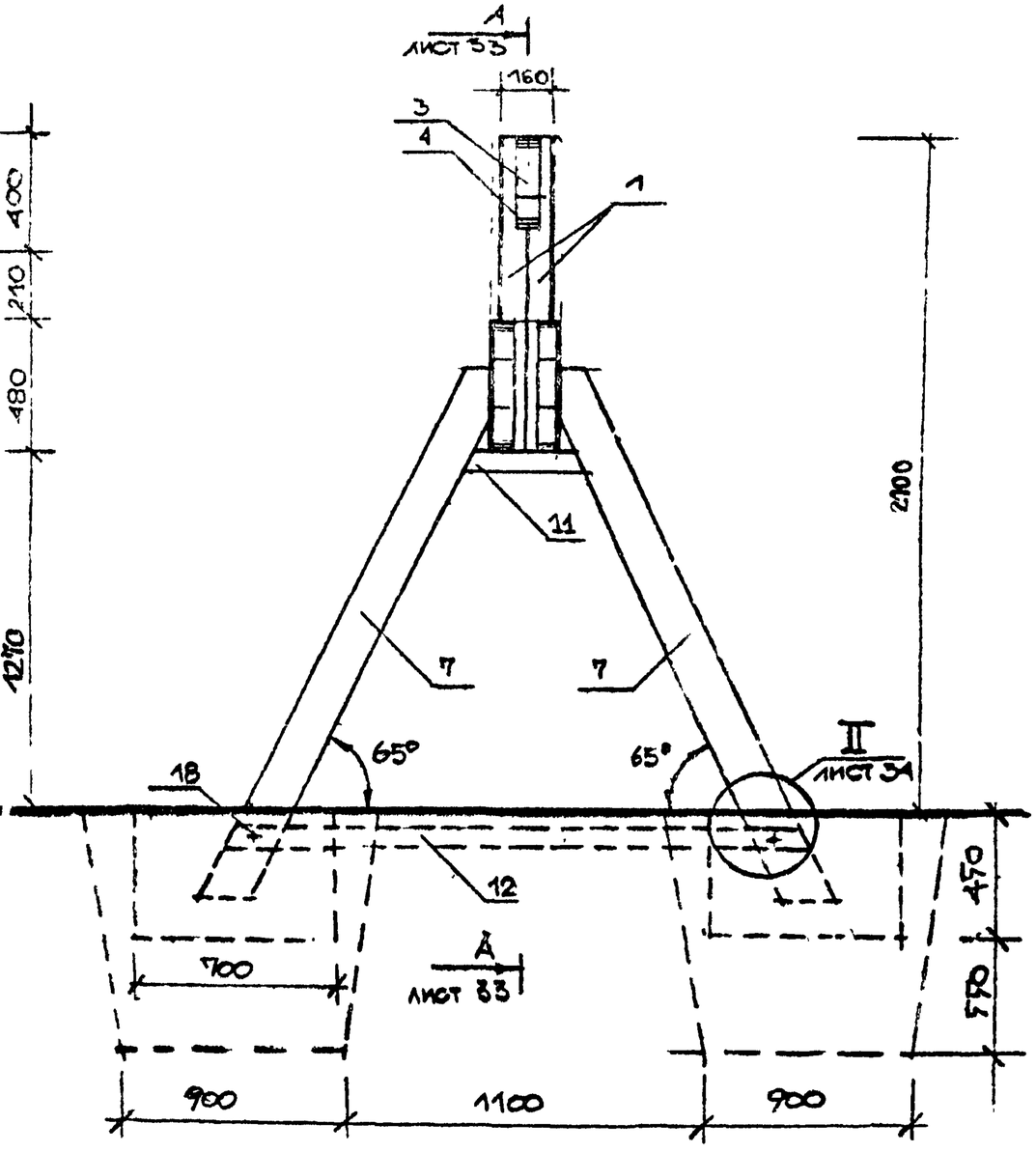

Установка для лазания „Верблюд" выполняется из деревянных брусьев. Крепление элементов установки на болтах-стяжках. Опоры-лестницы заделываются в бетонный фундамент. Детали опор заглубленные в фундамент обмазать битумом за 2 раза.

Привязан							
Лен ЗНИИЭП	ГАП	Гадеев		31.84	Установка для лазания "Верблюд" Общие виды	320-066.84	-АС	Лист 32
	Арх.	Зверева		31.84				

Согласовано

Инв № подл. | Подпись и дата | Взам. инв №

Копировал

Формат 1559/3

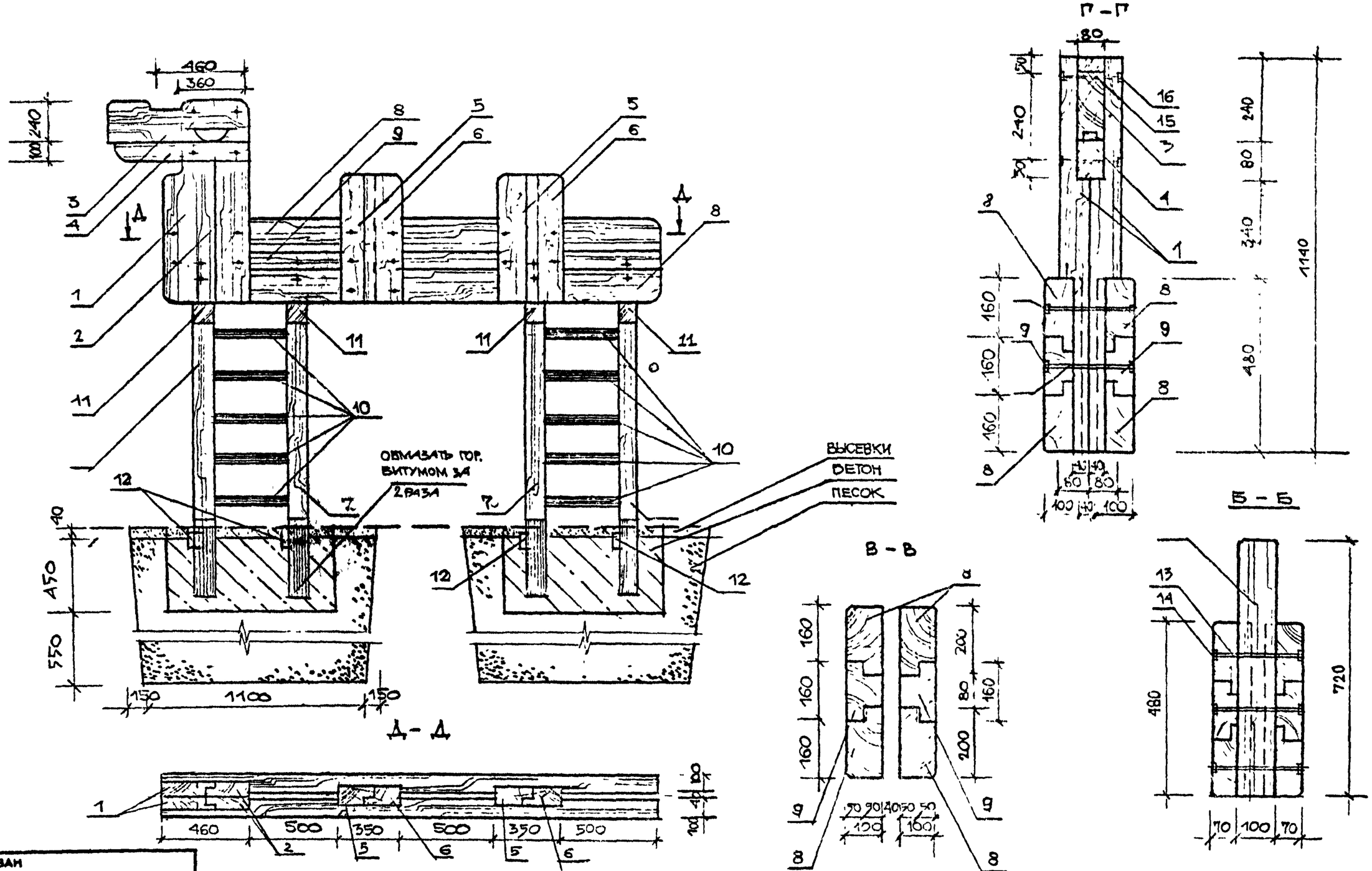

ПРИВЯЗАН							

ЛенЗНИИЭП	ГАП	РАДЕЕВ	Радг	Установка для лазания "Верблюд" Разрезы.	320-066.84	-АС	Лист 53
	АРХ.	ЗВЕРЕВА					

СОГЛАСОВАНО

НАЧ.ОТД.	РАДЕЕВ	
Н.КОНТР.	ЛАЩЕНКО	
А.КОНСТР.	ШЕПИЛЕВСКАЯ	

Инв № подл. | Подпись и дата | Взам. инв №

Копировал

Формат 1559/3

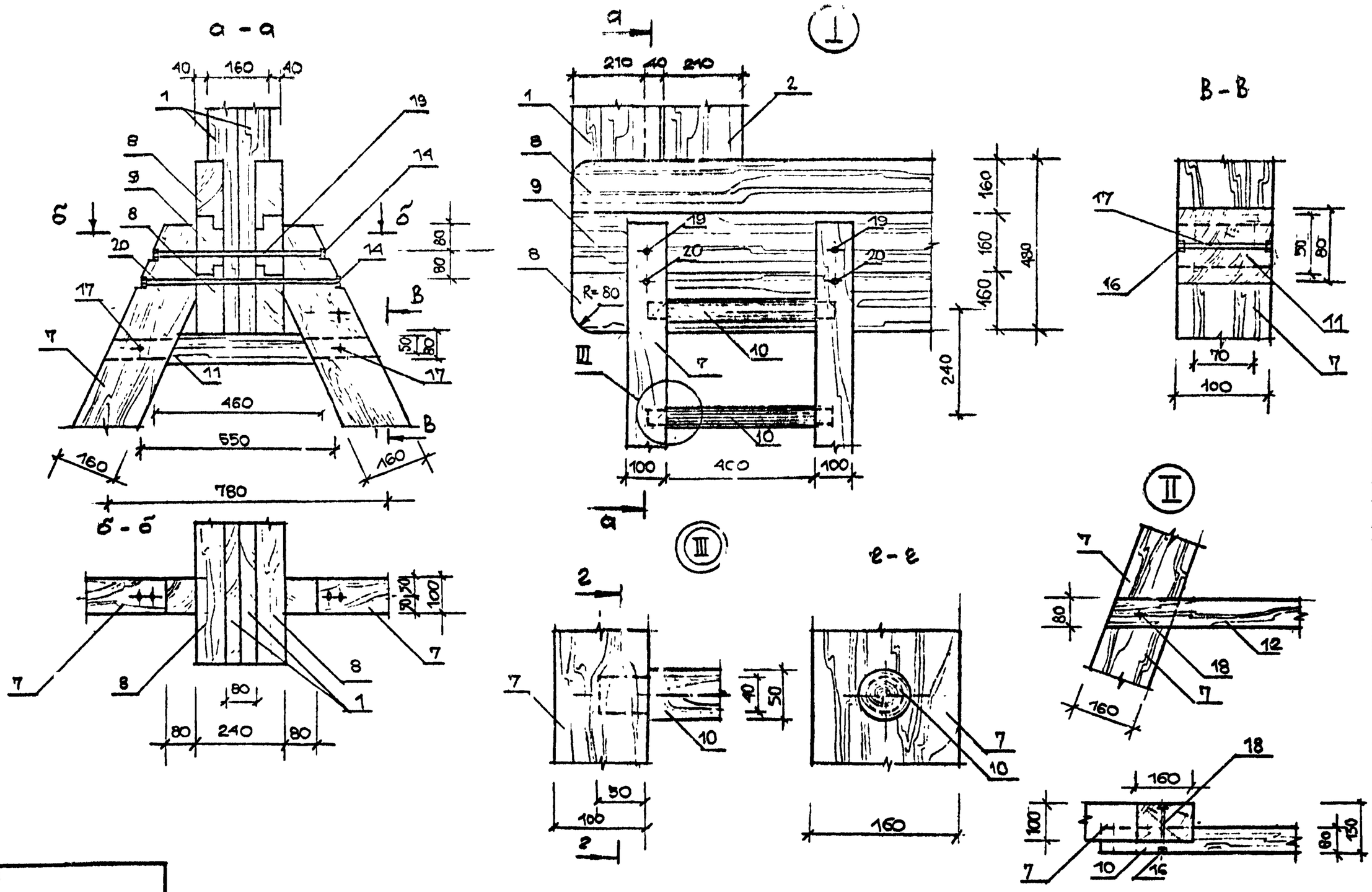

ПРИВЯЗАН							
ЛенЗНИИЭП	ГАП	РАДЕЕВ			УСТАНОВКА ДЛЯ ЛАЗАНИЯ "ВЕРБЛЮД" УЗЛЫ. РАЗРЕЗЫ.	320-066.84	- АС	ЛИСТ 34
	АРХ	ЗВЕРЕВА						

СОГЛАСОВАНО

Инв № подл. | Подпись и дата | Взам. инв №

Копировал

Формат 1559/3

СОГЛАСОВАНО

Инв. № подл. | Подпись и дата | Взам. инв. №

ПРИВЯЗАН

поз. 3

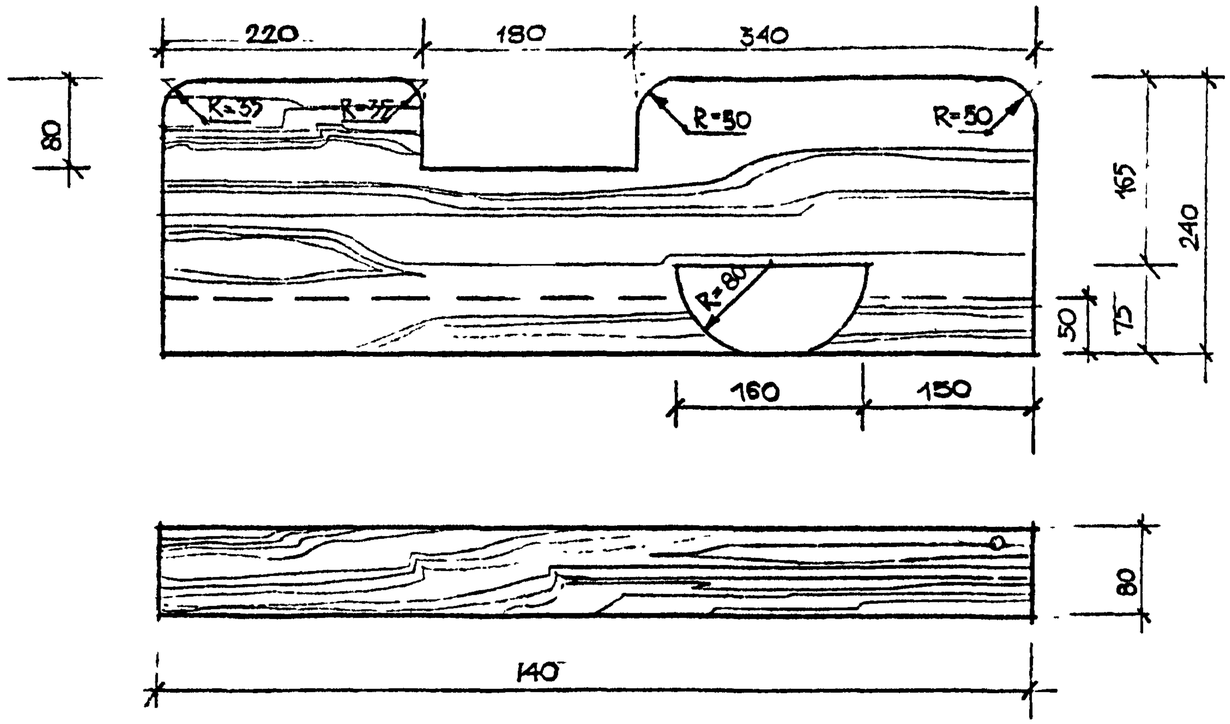

поз. 1

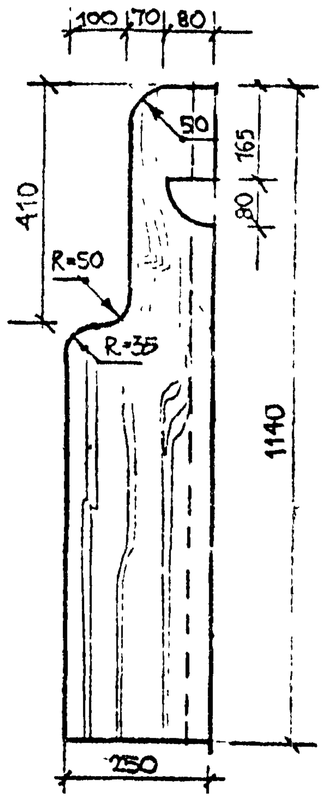

поз. 2

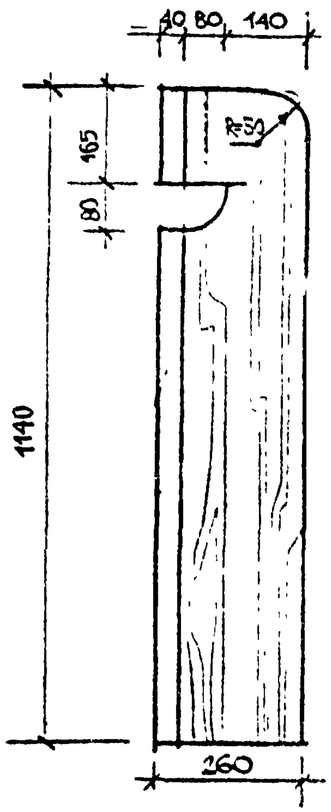

поз. 5
М 1:10

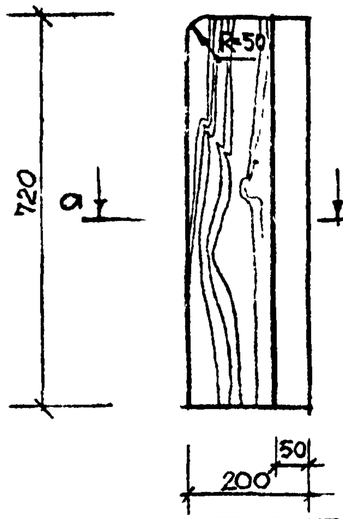

поз. 6
М 1:10

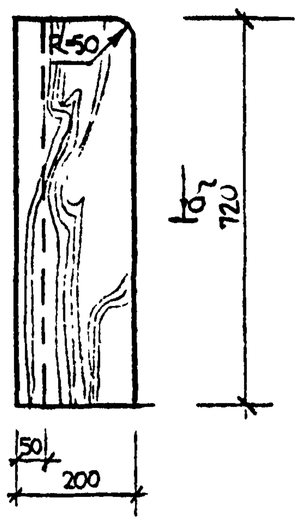

а-а

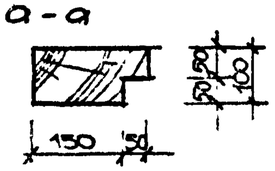

б-б

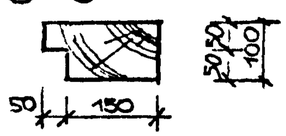

поз. 4

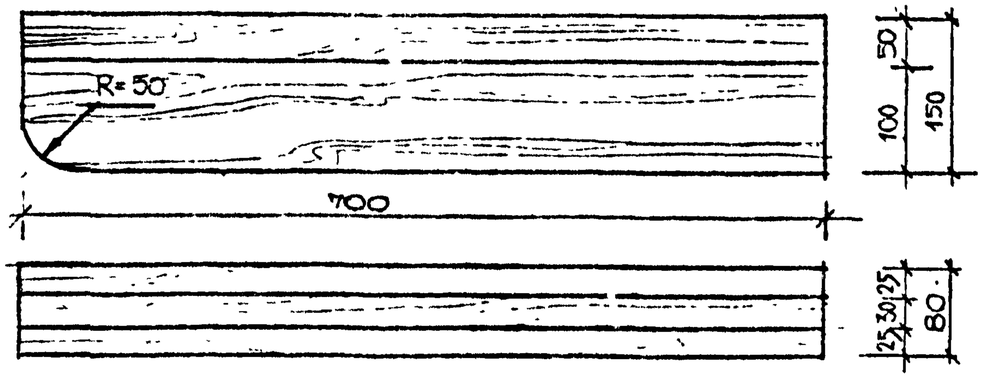

ГАП	РАДЕЕВ		6.84	Установка для мазания верблюд" Детали.	320-066.84 -АС Лист 5
АРХ	ЗВЕРЕВА		6.84		

ЛенЗНИИЭП

Копировал

Формат А3

Поз. обозначение	Обозначение	Наименование	Кол.	Масса ед., кг	Примечание
	ДЕРЕВЯННЫЕ ЭЛЕМЕНТЫ				
1		ДОСКА 250×80×1140	2		0,046 м³
		ГОСТ 24454-80			
2		ДОСКА 260×80×1140	2		0,048 м³
		ГОСТ 24454-80			
3		ДОСКА 240×80×740	1		0,014 м³
		ГОСТ 24454-80			
4		БРУС 150×80×700	1		0,0084 м³
		ГОСТ 24454-80			
5		БРУС 200×100×720	2		0,03 м³
		ГОСТ 24454-80			
6		БРУС 200×100×720	2		0,03 м³
		ГОСТ 24454-80			
7		БРУС 160×100×2450	8		0,32 м³
		ГОСТ 24454-80			
8		БРУС 100×160×2640	4		0,17 м³
		ГОСТ 24454-80			
9		БРУС 100×160×2640	2		0,085 м³
		ГОСТ 24454-80			

Поз. обозначение	Обозначение	Наименование	Кол.	Масса ед., кг	Примечание
10		РЕЙКА Ø50 ℓ=500	20		0,025 м³
		ГОСТ 24454-80			
11		БРУС 100×80×780	4		0,025 м³
		ГОСТ 24454-80			
12		БРУС 60×80×2000	4		0,038 м³
		ГОСТ 24454-80			
	КРЕПЕЖНЫЕ ЭЛЕМЕНТЫ				
13		БОЛТ М10 ℓ=240	18	4,1 кг	
		ГОСТ 7798-70			
14		ГАЙКА М10 ГОСТ 5915-70	34	0,39 кг	
15		БОЛТ М8 ℓ=160	4	0,44 кг	
		ГОСТ 7798-70			
16		ГАЙКА М8 ГОСТ 5915-70	16	0,18 кг	
17		БОЛТ М8 ℓ=100	8	0,58 кг	
18		БОЛТ М8 ℓ=130	4	0,36 кг	
		ГОСТ 7798-70			
19		СТ. КРУГЛАЯ Ø10 ℓ=460	4	0,36 кг	
20		СТ. КРУГЛАЯ Ø10 ℓ=550	4	0,43 кг	
		ГОСТ 2590-71*			
21		ШАЙБА М10 ГОСТ 11371-78	64	0,26 кг	
22		ШАЙБА М8 ГОСТ 11371-78	32	0,093 кг	

СОГЛАСОВАНО

Нач. отд. Гадеев 9.I.84
Н. контр. Пащенко 9.I.84
Гл. конструктор Шепилевская 9.I.84

Взам. инв №
Подпись и дата
Инв № подл

Привязан

ЛенЗНИИЭП

ГАП	Гадеев		9.I.84	Установка для лазания "Верблюд" спецификация
АРД	Зр-рева		9.I.84	

320-066.84 — АС

Лист 36

Копировал

Формат 1559/3

СОГЛАСОВАНО
ИНВ № ПОДЛ. | ПОДПИСЬ И ДАТА | ВЗАМ. ИНВ №

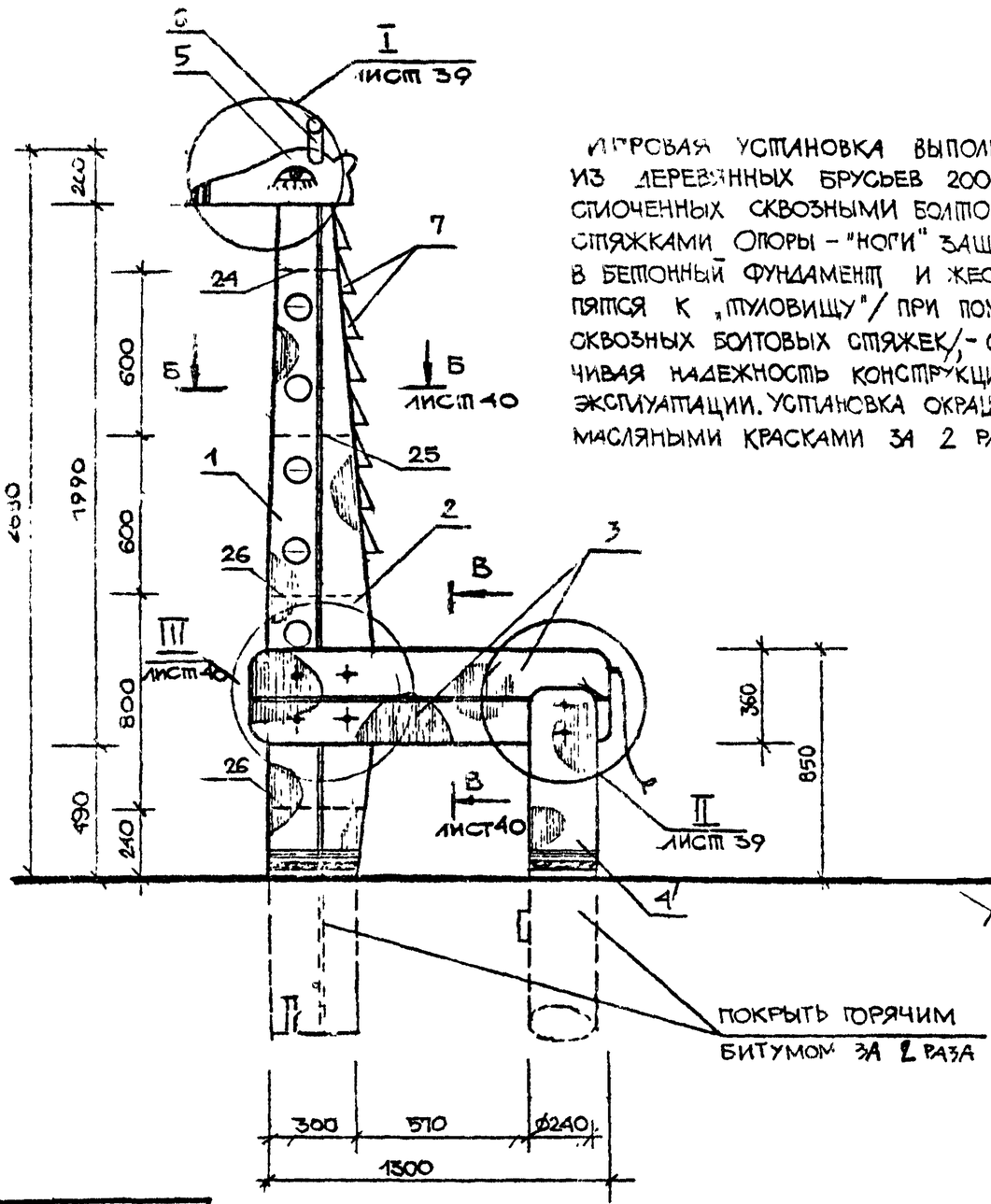

Игровая установка выполняется из деревянных брусьев 200×80 мм, стыкованных сквозными болтовыми стяжками. Опоры – "ноги" защемлены в бетонный фундамент и жестко крепятся к „туловищу"/ при помощи сквозных болтовых стяжек/,- обеспечивая надежность конструкции при эксплуатации. Установка окрашивается масляными красками за 2 раза.

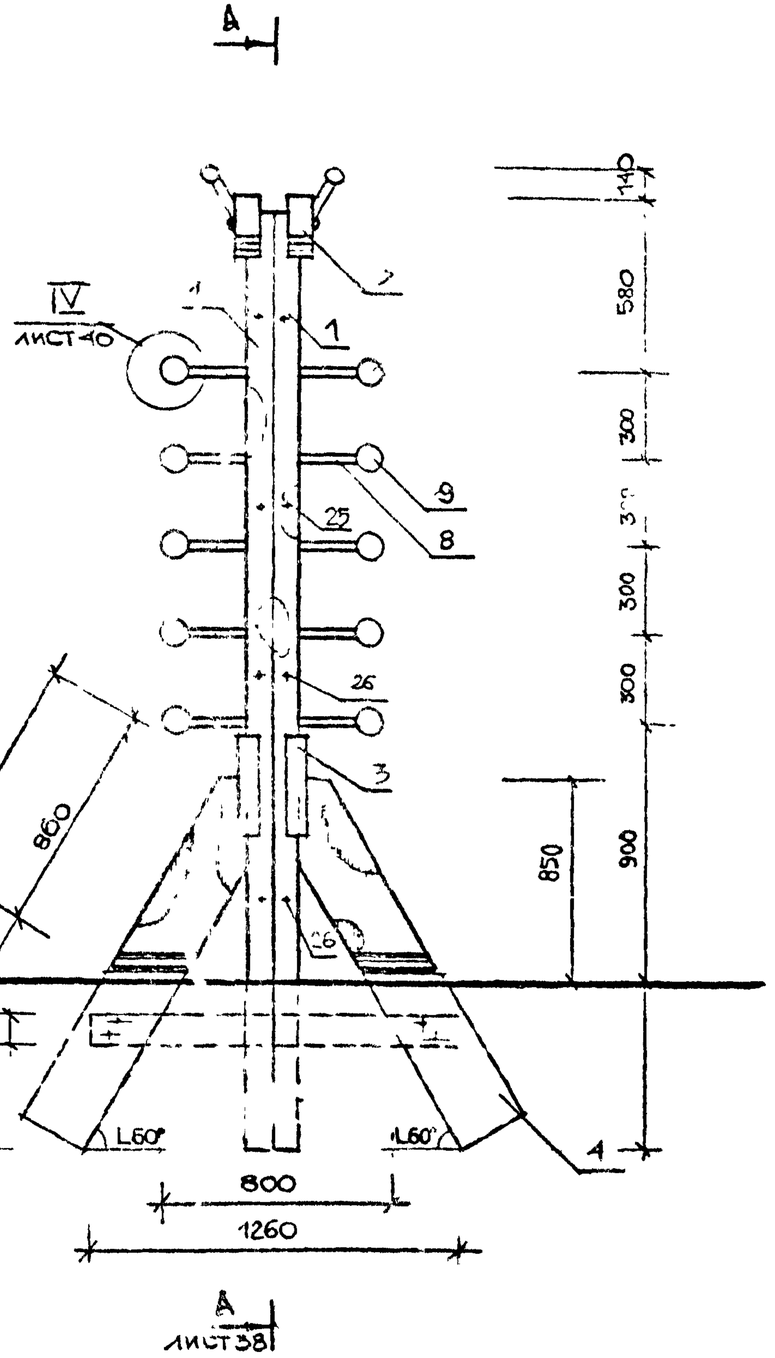

Привязан

ГАП	Гадеев		01.84	ЛенЗНИИЭП	Игровая установка "Жираф" Общие виды. Техническое описание.	320-066.84	-АС	Лист 37
Арх.	Зверева		10.84					

Копировал

Формат 1559/

СОГЛАСОВАНО
Гл. инж. проекта Ленинград

А – А

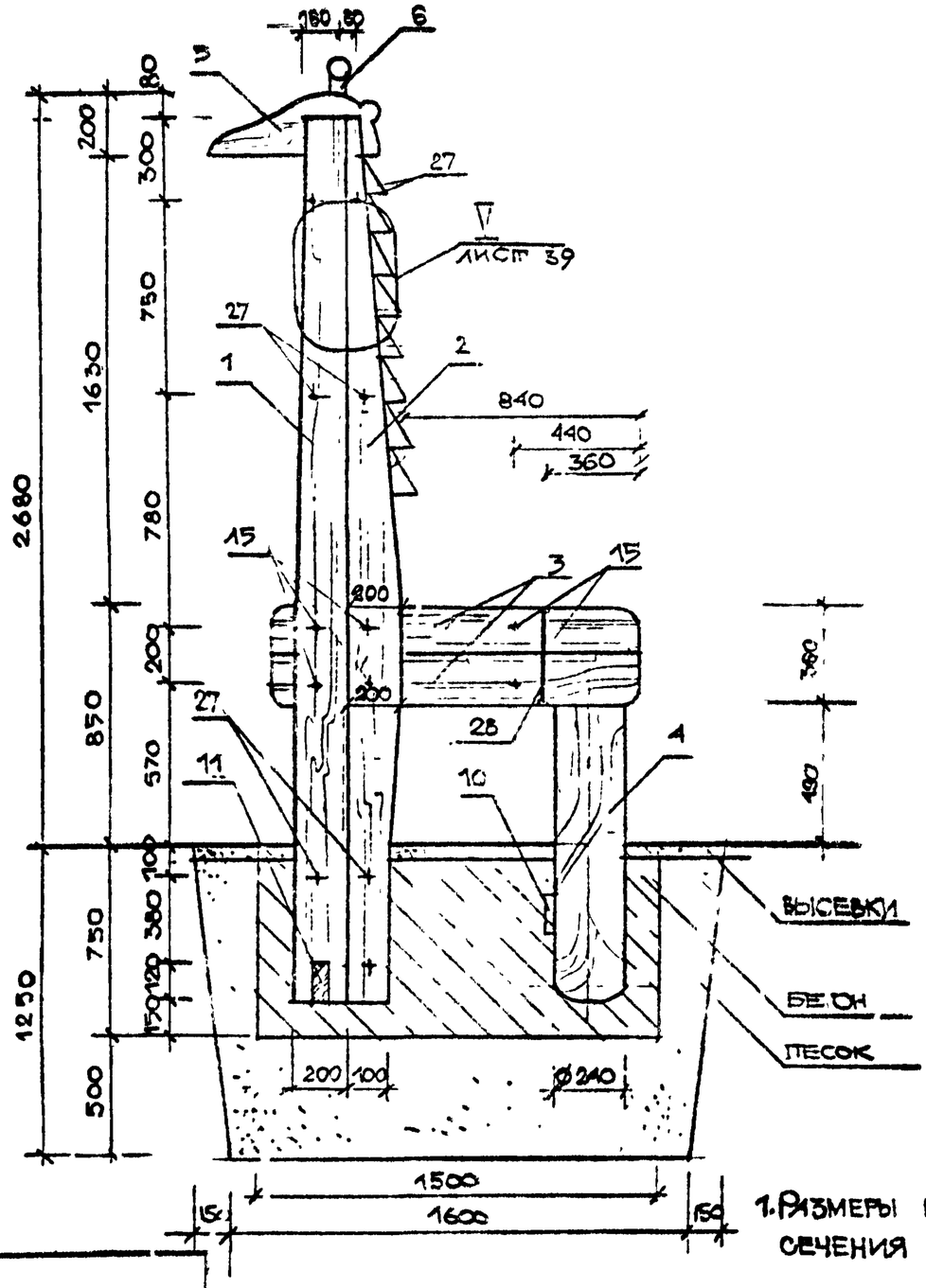

пов. 5

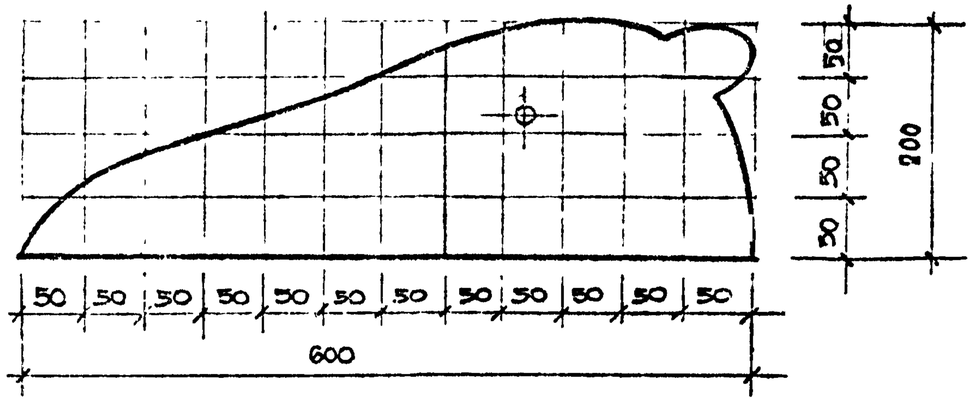

пов. 4

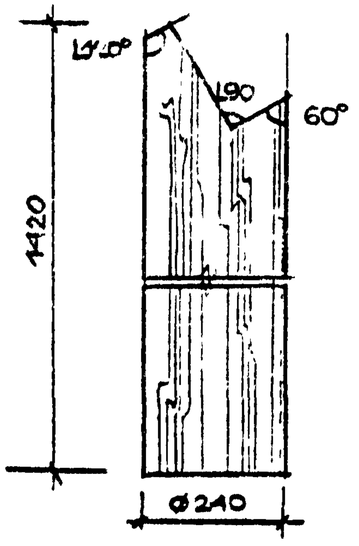

пов. 7

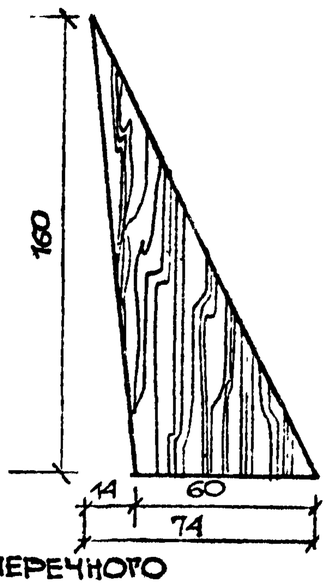

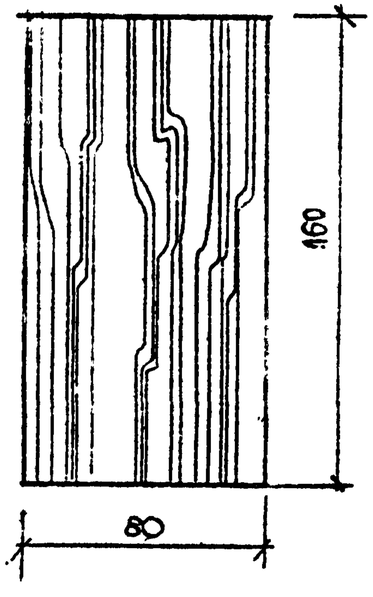

1. Размеры в скобках даны для поперечного сечения фундаментов.

Привязан

ЛенЗНИИЭП	ГАП	Радеев		ЮТ ВУ	Игровая установка "Жираф" Разрез. Детали.
	Арх.	Зверева		ОТ ВУ	

320-066.84 – АС

Лист 38

Копировал

Формат А3

1559/3

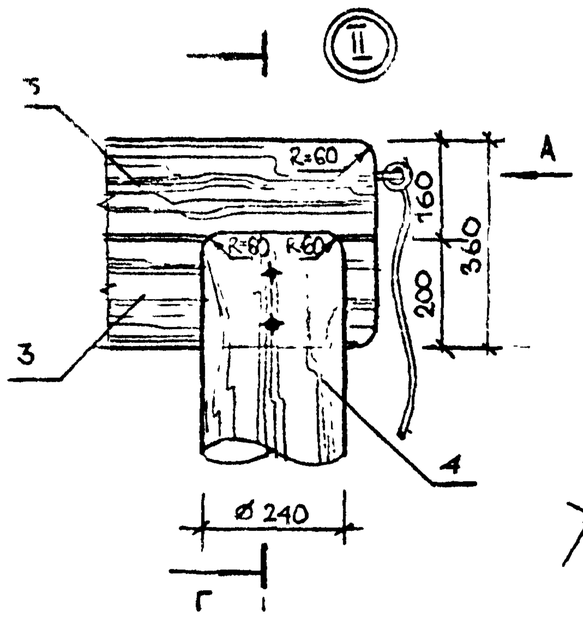

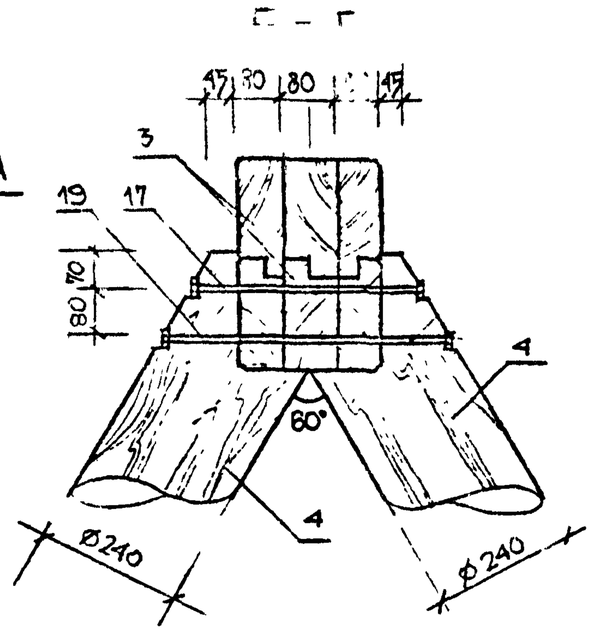

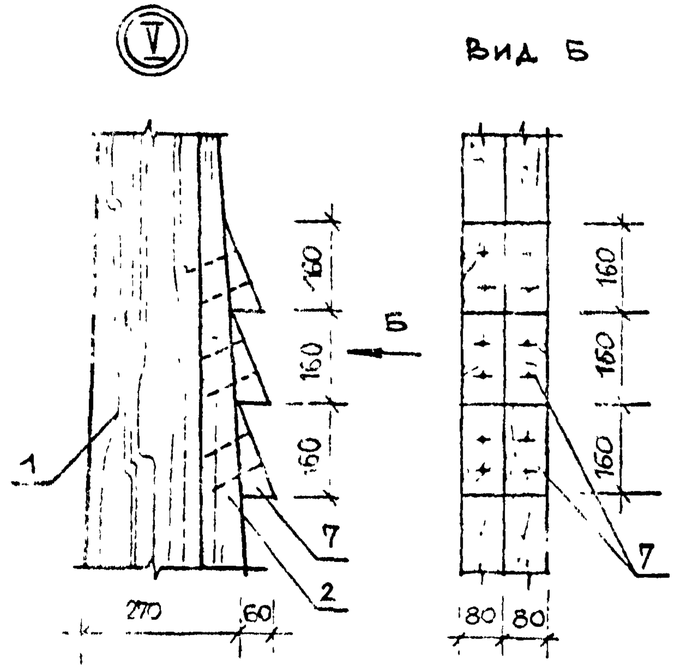

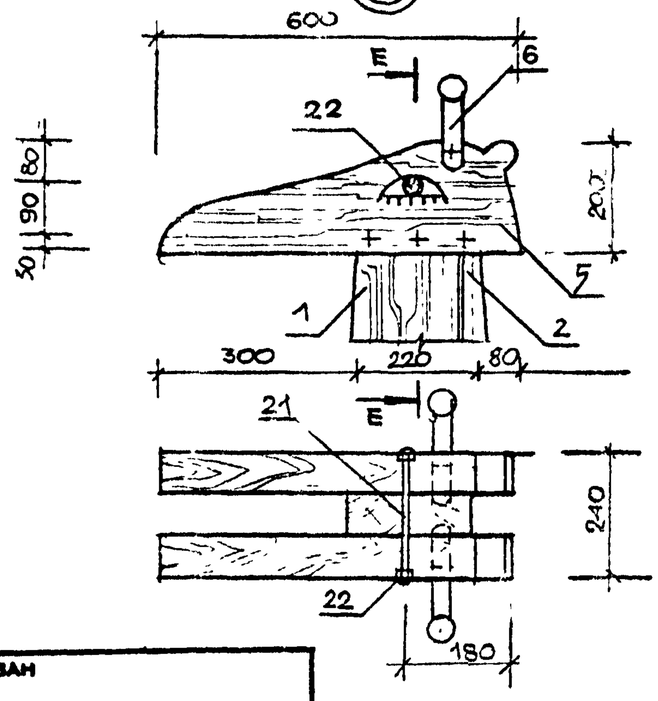

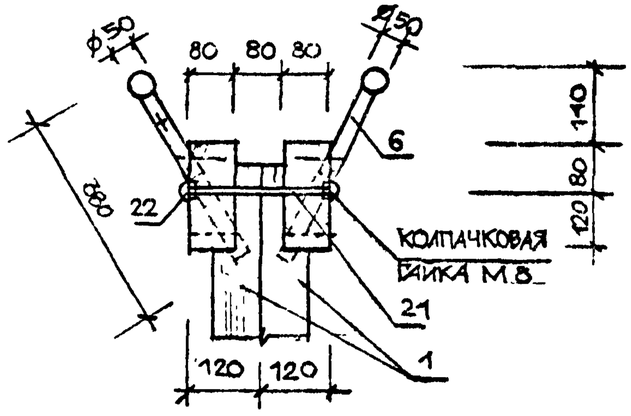

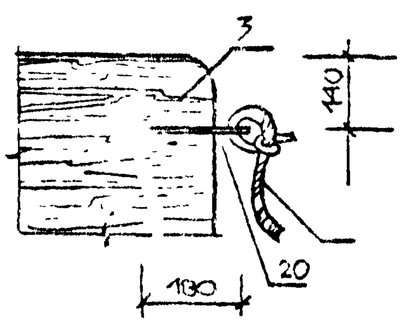

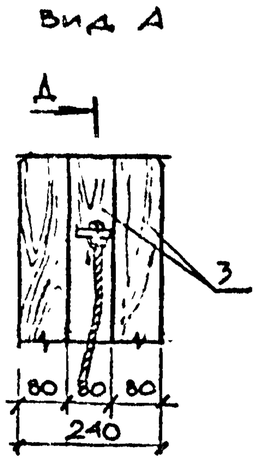

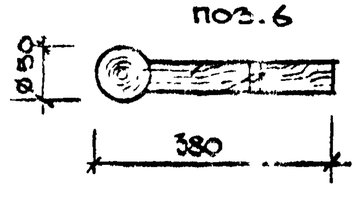

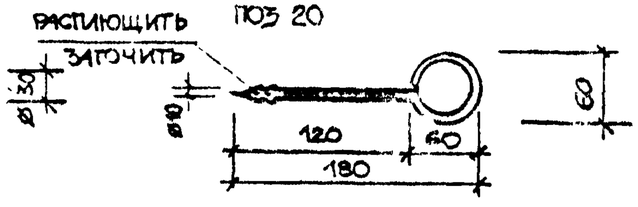

СОГЛАСОВАНО

Инв.№ подл. | Подпись и дата | Взам. инв.№

ПРИВЯЗАН

ЛенЗНИИЭП	ГАП	Радеев		10.84	Игровая установка "Жираф" Узлы. Разрезы.	320-066.84 – АС	Лист 39
	ДРК	Оберемок		10.84			

Копировал

Формат А3

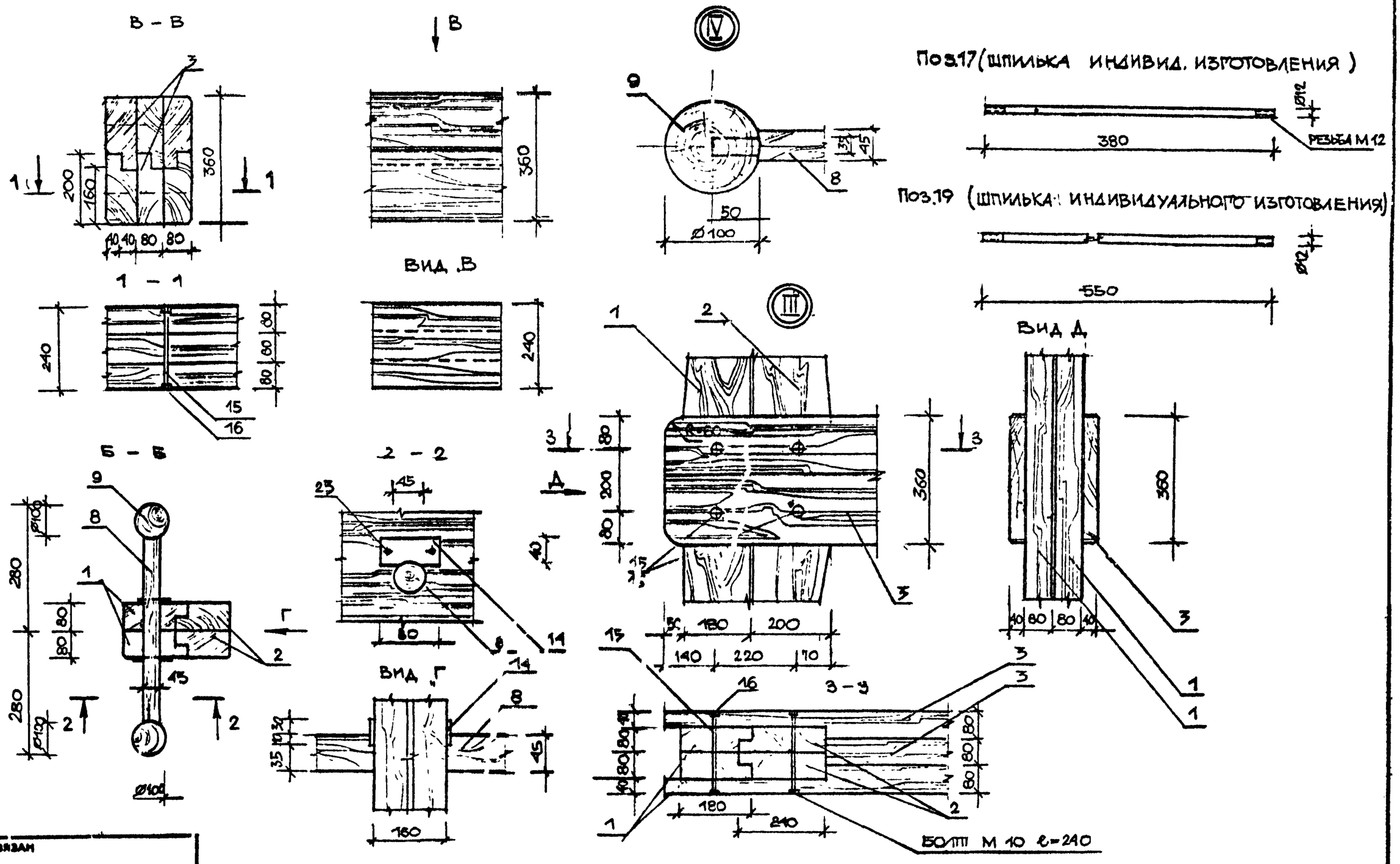

Нач.отд.	Радеев					
Н.контр.	Пащенко					
Гл.конструктор	Шепилевская					

СОГЛАСОВАНО

Инв.№ подл. | Подпись и дата | Взам. инв.№

Привязан

ЛенЗНИИЭП	ГАП	Радеев		4.I.84	Игровая установка "Жираф" Узлы. Разрезы	320-066.84 – АС	Лист 40
	Арх	Зверева		4.I.84		

Копировал

Формат 1559/3

Поз. обозначение	Обозначение	Наименование	Кол.	Масса ед., кг	Примечание
	ДЕРЕВЯННЫЕ ДЕТАЛИ				
1.		БРУС 200×80×3200 ГОСТ 8456-66	2		0,1 м³
2.		БРУС 200×80×3200	2		0,1 м³
		ГОСТ 24454-80			
3.		БРУС 200×80×1300	6		0,121 м³
		ГОСТ 24454-80			
4.		БРЕВНО Ø240 ℓ=1420	2	0	0,26 м³
		ГОСТ 9463-72			
5.		ДОСКА 200×80×600	2		0,019 м³
		ГОСТ 24454-80			
6.		РЕЙКА 50×50×380	2		0,0019 м³
		ГОСТ 24454-80			
7.		БРУС 74×80×160	16		0,016 м³
		ГОСТ 24454-80			
8.		РЕЙКА Ø45 ℓ=460	5		0,0037 м³
		ГОСТ 24454-80			
9.		ШАР Ø100	10		0,01 м³
		ГОСТ 24454-80			

Поз. обозначение	Обозначение	Наименование	Кол.	Масса ед., кг	Примечание
10.		ДОСКА 120×20×1260	1		0,003 м³
		ГОСТ 24454-80			
11.		ДОСКА 120×20×800	1		0,002 м³
		ГОСТ 24454-80			
	МЕТАЛЛИЧЕСКИЕ ЭЛЕМЕНТЫ				
14.		ПОЛОСА 80×40×8	10	2 кг	
		ГОСТ 103-76			
15.		БОЛТ М10 ℓ=240	6	0,8 кг	
		ГОСТ 7805-70			
16.		ГАЙКА М10	30	0,34 кг	
		ГОСТ 5915-70			
17.		СТ. КРУГЛАЯ Ø12 ℓ=380	1	0,34 кг	
		ГОСТ 2590-71*			
18.		ГАЙКА М12	4	0,066 кг	
		ГОСТ 5915-70			

ВЕРНО
Зам. канц. Ленинград

СОГЛАСОВАНО

Начотд.	Радеев	Рад	30.XII.83
Н. контр.	Пащенко		30.XII.83
Гл. констр.	Шепилевская		30.XII.83

Взам. инв. №

Подпись и дата

Инв. № подл.

Привязан

ЛенЗНИИЭП	ГАП	Радеев	Рад	30.XII.83	Игровая установка "Жираф" Спецификация /начало/
	АРХ.	Зверева		30.XII.83	

320-066.84 — АС

Лист 41

Копировал

Формат 1559/3

Поз. обозначение	Обозначение	Наименование	Кол	Масса ед., кг	Примечание
19		СТ. КРУГЛАЯ Ø12 ℓ=550	1	0,48 кг	
		ГОСТ 2590-71*			
20		СТ. КРУГЛАЯ Ø10 ℓ=400	1	0,25 кг	
		ГОСТ 2590-71*			
21		ШПИЛЬКА М8 ℓ=240	1	0,095 кг	
		ГОСТ 22042-76			
22		КОЛПАЧКОВАЯ ГАЙКА М8	2	0,030	
		ГОСТ 1145-80			
23		ШУРУПЫ 4×40		0,1	
		ГОСТ 1145-80			
24		БОЛТ М10 ℓ=220	2	0,27	
		М10 ℓ=220			
25		БОЛТ М10 ℓ=300	2	0,33	
		ГОСТ 7805-70			

Поз. обозначение	Обозначение	Наименование	Кол	Масса ед., кг	Примечание
26		СТ. КРУГЛАЯ Ø10	4	0,94	
		ℓ=380 ГОСТ 2590-71*			
27		БОЛТ М10 ℓ=160	6	0,67	
		ГОСТ 7805-70			
28		СТ. КРУГЛАЯ Ø10	3	0,7	
		ℓ=360 ГОСТ 2590-71*			
29		ШАЙБА М10 ГОСТ 11371-78	60	0,25	
30		ШАЙБА М12 ГОСТ 11371-78	8	0,05	
		ФУНДАМЕНТ			
31		БЕТОН М150			
		ГОСТ 25192-82			1,7 м³
32		ПЕСОК ГОСТ 8736-77			2,1 м³

СОГЛАСОВАНО

Инв. № подл. | Подпись и дата | Взам. инв. №

Привязан

ЛенЗНИИЭП	ГАП	РАДЕЕВ		Игровая установка "Жираф" Спецификация /окончание/	320-066.84	– АС
	АРХ.	ЗАГРЕВА				Лист 42

Копировал

Формат 1559/3

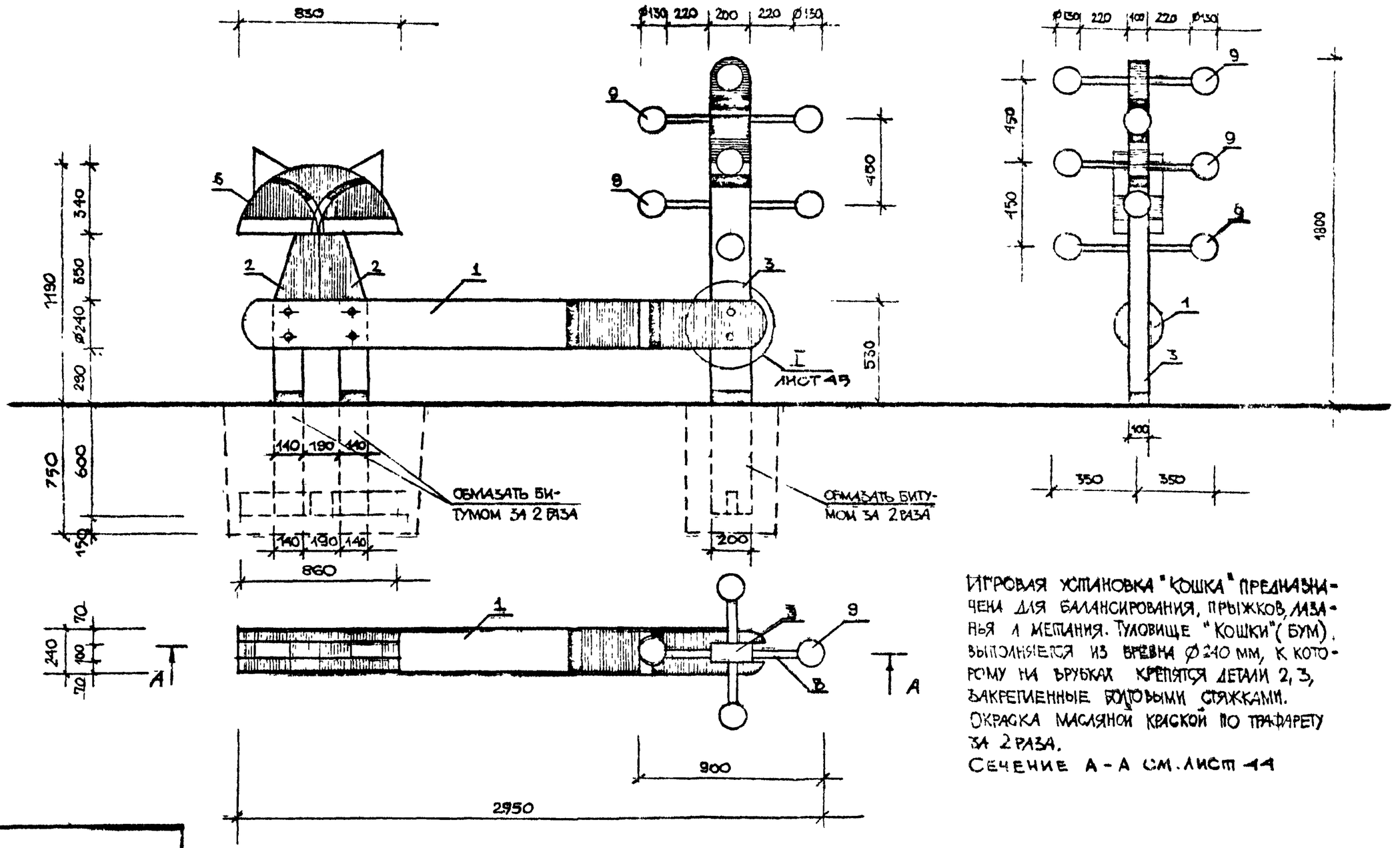

ИГРОВАЯ УСТАНОВКА "КОШКА" ПРЕДНАЗНАЧЕНА ДЛЯ БАЛАНСИРОВАНИЯ, ПРЫЖКОВ, ЛАЗАНЬЯ И МЕТАНИЯ. ТУЛОВИЩЕ "КОШКИ" (БУМ), ВЫПОЛНЯЕТСЯ ИЗ БРЕВНА Ø 240 ММ, К КОТОРОМУ НА БРУСКАХ КРЕПЯТСЯ ДЕТАЛИ 2, 3, ЗАКРЕПЛЕННЫЕ БОЛТОВЫМИ СТЯЖКАМИ.
ОКРАСКА МАСЛЯНОЙ КРАСКОЙ ПО ТРАФАРЕТУ ЗА 2 РАЗА.
СЕЧЕНИЕ А-А СМ. ЛИСТ 44

СОГЛАСОВАНО

Нач. отд. Радеев 9.10.84
Н. контр. Пашенко 9.10.84
ГА контр. Шепилевский 9.10.84

Инв. № подл. | Подпись и дата | Взам. инв. №

ПРИВЯЗАН

ГАП	Радеев		9.10.84	Игровая установка "Кошка" Общие виды. Техническое описание	320-066.84	– АС	Лист 43
Арх.	Зверева		9.10.84				

ЛенЗНИИЭП

Копировал

Формат А3

1559/3

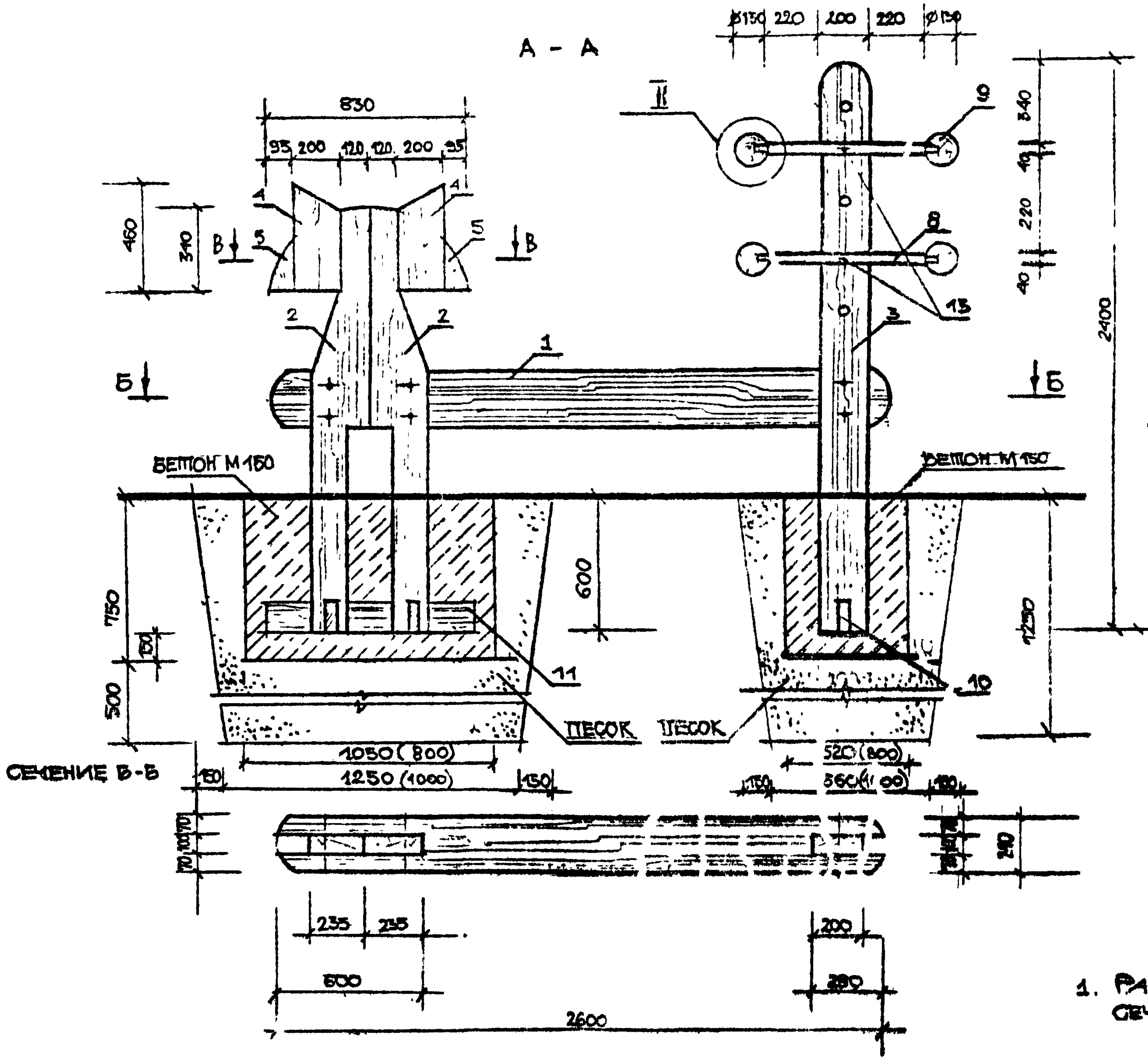

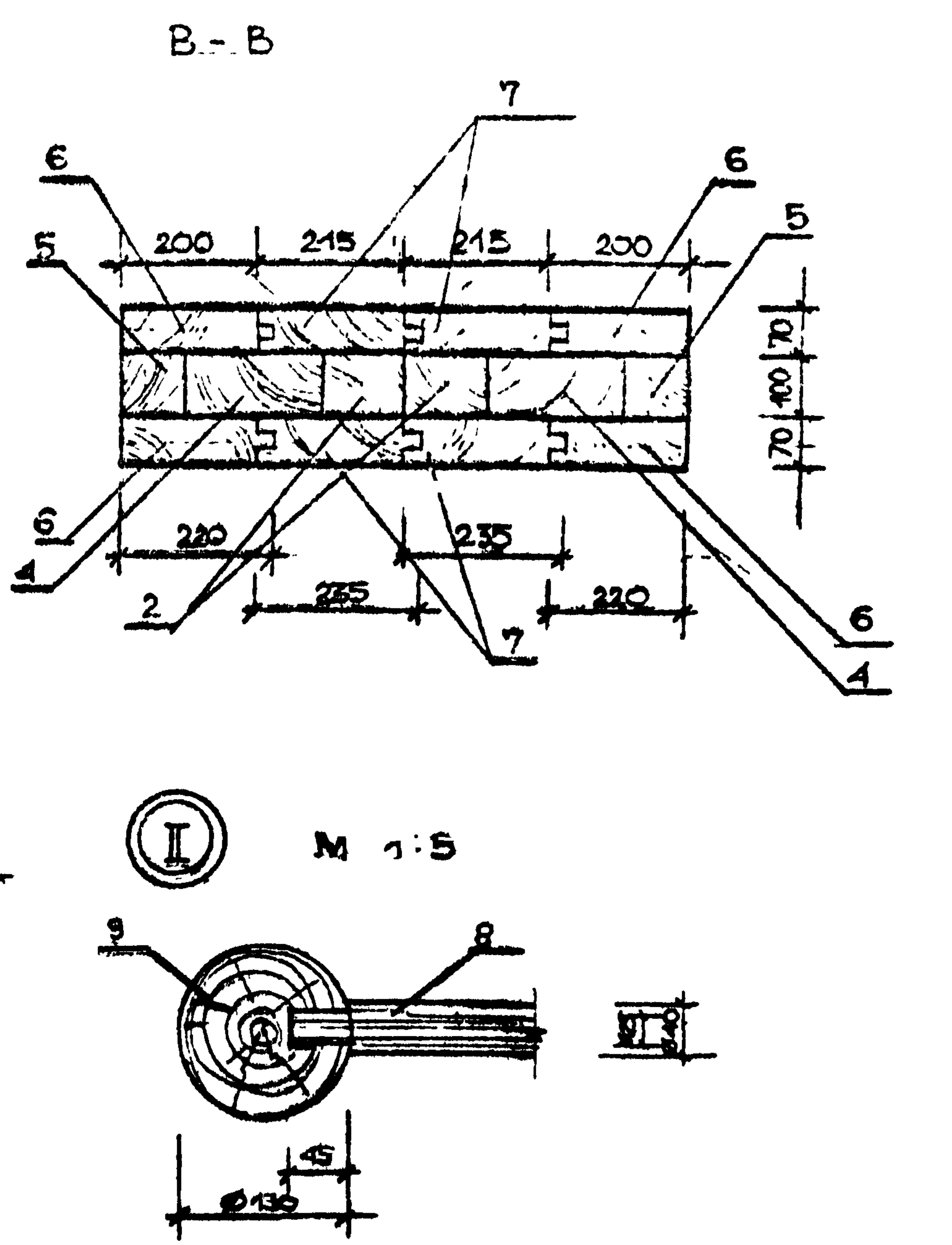

1. Размеры в скобках даны для поперечного сечения фундаментов.

Привязан			

ЛенЗНИИЭП	ГАП	Радеев	6.1.84	Игровая установка "Кошка" Разрезы. Узел II.	320-066.84 - АС	Лист 44
	Арх	Звягрева	6.1.84			

Согласовано

Нач. отд. Радеев; Гл. констр. Шаменко; Гл. спец.

Инв. № подл. | Подпись и дата | Взам. инв. №

Копировал | Формат | 1559/3

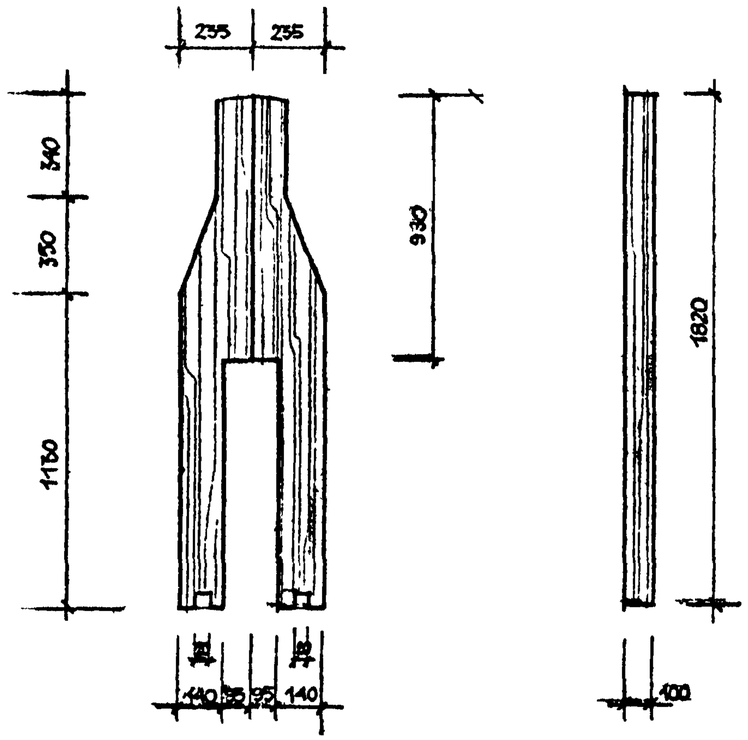

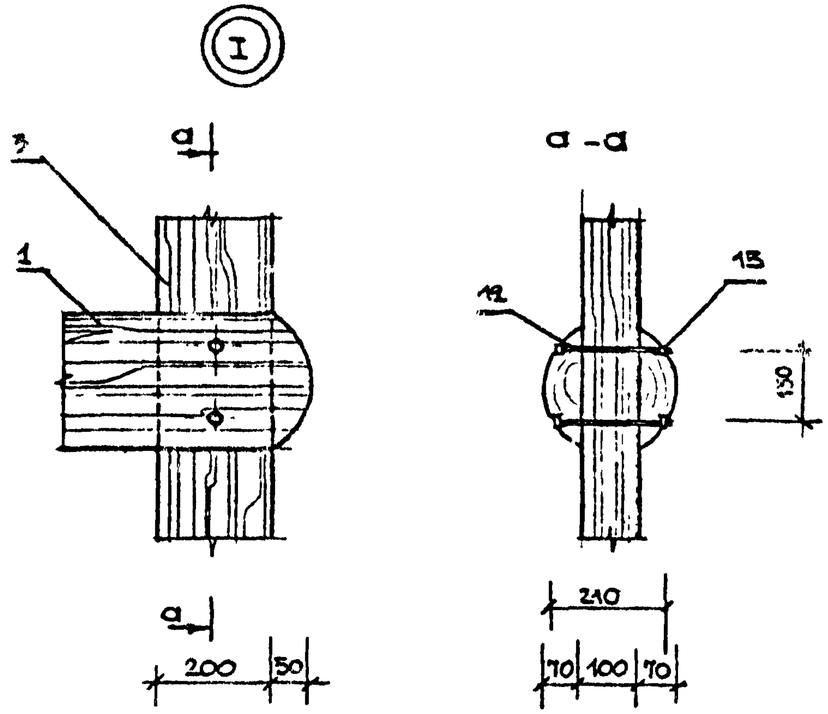

1. Все узлы с применением болтовых соединений выполняются аналогично узлу „I".

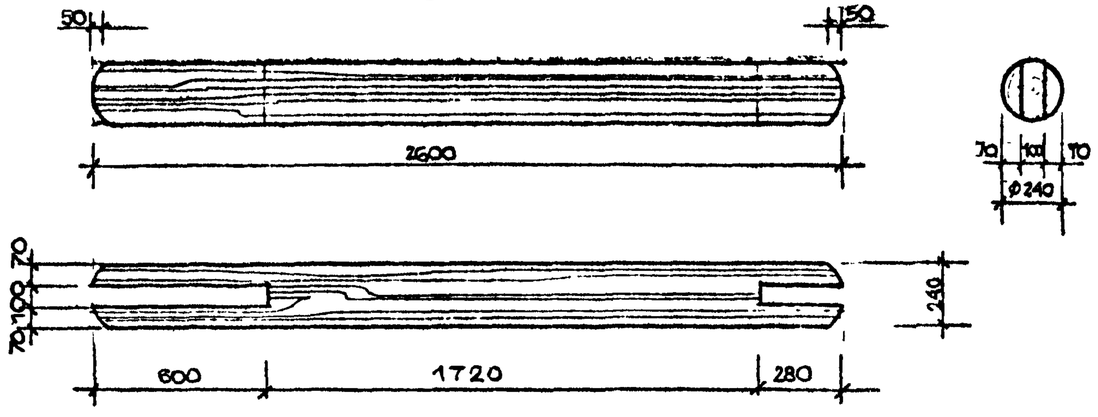

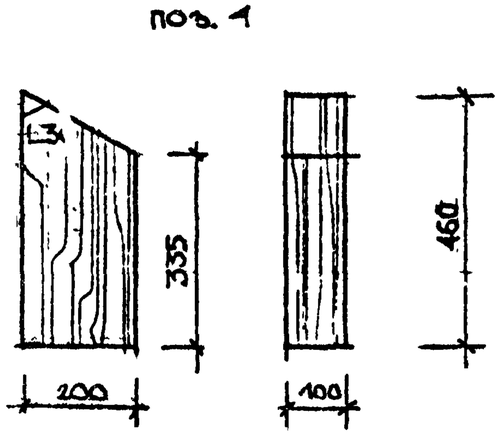

Нач.отд.	Радеев					
Н.контр.	Пащенко					
Гл.констр.	Шепилевская					

Согласовано

Инв № подл. | Подпись и дата | В.зам. инв №

Привязан

ЛенЗНИИЭП	ГАП	Радеев		9.84	Игровая установка "Кошка" Детали. Узел. I.	320-066.84 -АС	Лист 45
	Арх	Зверева		9.84		

Копировал

Формат 1559/3

Сводная спецификация

Поз. обозначение	Обозначение	Наименование	Кол.	Масса ед., кг	Примечание
1		БРЕВНО ⌀240 ℓ = 2600	1		0,12 м³
		ГОСТ 9463-72			
2		ДОСКА 235×100×1820	2		0,086 м³
		ГОСТ 24454-80			
3		БРУС 200×100×1800	1		0,036 м³
		ГОСТ 24454-80			
4		БРУС 200×100×460	2		0,019 м³
		ГОСТ 24454-80			
5		БРУС 95×100×200	2		0,009 м³
		ГОСТ 24454-80			
6		БРУС 220×70×340	4		0,021 м³
		ГОСТ 24454-80			
7		БРУС 235×70×340	4		0,023 м³
		ГОСТ 24454-80			
8		РЕЙКА ⌀40 ℓ=730	5		0,005 м³
		ГОСТ 24454-80			
9		ШАР ⌀130	10		0,04 м³
		ГОСТ 24454-80			
10		ДОСКА 120×20×600	3		0,005 м³
11		ДОСКА 120×20×860	1		0,002 м³
		ГОСТ 24454-80			
12		БОЛТ М8 ℓ=240	6		0.7 кг
		ГОСТ 7805-70			
13		БОЛТ М8 ℓ=100	2		0,151 кг
		ГОСТ 7805-70			
14		БОЛТ М8 ℓ=200	3		0,3 кг
		ГОСТ 7805-70			
15		ГАЙКА М8	11		0,12 кг
		ГОСТ 5915-70			
16		ШАЙБА 8	11		0,05 кг
		ГОСТ 6402-70			

СОГЛАСОВАНО

Нач. отд. Радеев 9.1.84
Н. контр. Пащенко 9.1.84
Гл. констр. Шепилевская 9.1.84

Взам. инв. №
Подпись и дата
Инв. № подл.

Привязан

ЛенЗНИИЭП	ГАП	Радеев		9.1.84	Игровая установка "Кошка" Спецификация	320-066.84	- АС
	АРХ	Зверева		9.1.84			Лист 46

Копировал

Формат 1559/3

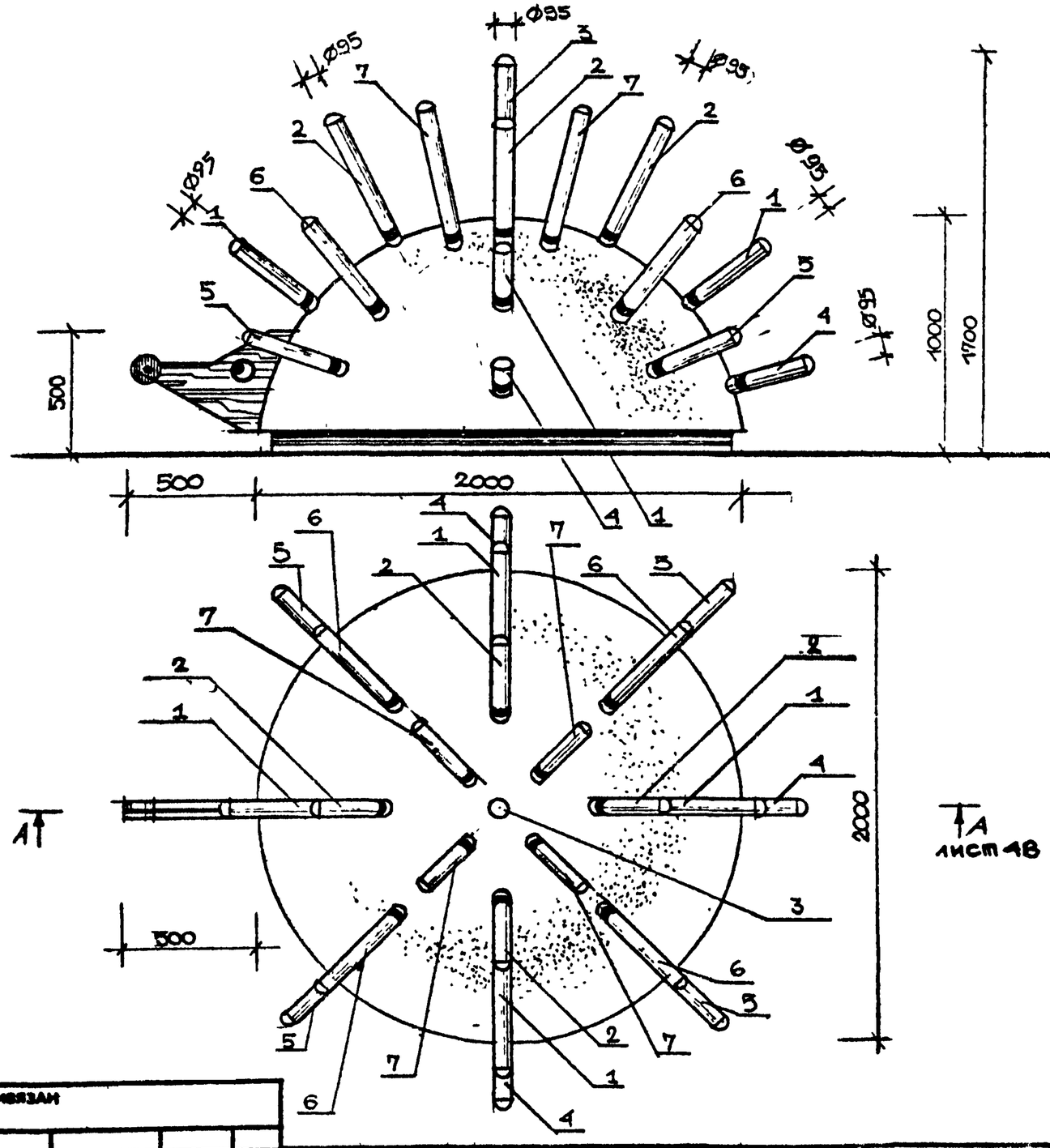

Игровое устройство для лазанья "Ёжик" представляет собой армированную бетонную оболочку, составленную из 2х половин, в виде полусферы R = 1,0 с отверстиями для бревен. В отверстия каждой половины оболочки вставляются бревна и сплачиваются в каркас при помощи скоб и брусьев. В паз одной из половин оболочек вставляется деревянная голова "Ежика" и закрепляется к каркасу из бревен. Затем обе половины оболочки соединяются, а выпуски в пазах свариваются при помощи ручной дуговой электросварки. Выпуски могут быть использованы в качестве петель для перевозки изделия на место установки с дальнейшим замоноличиванием пазов.

Бетонная поверхность, за исключением подсечки, - не окрашивается. „Иголки" и „мордочка" ежа окрашиваются либо в голубой цвет с ярко-синими полосками, либо в желтовато-оранжевый с красными полосками. „Глаз" выполняется по трафарету. Окраска производится масляными красками.

Инв.№ подл.	Подпись и д/та	Взам. инв.№	Начальн.	Радеев		
			Н.контр.	Лащенко		
			Л.конструктор	Шепилевская		

Согласовано

Привязан

ЛенЗНИИЭП	ГАП	Радеев		9.I.84	Устройство для лазания „Ежик" общие виды техническое описание	320-066.84	- АС	Лист 47
	АРА	Зверева		9.I.84			

Копировал

Формат 1559/3

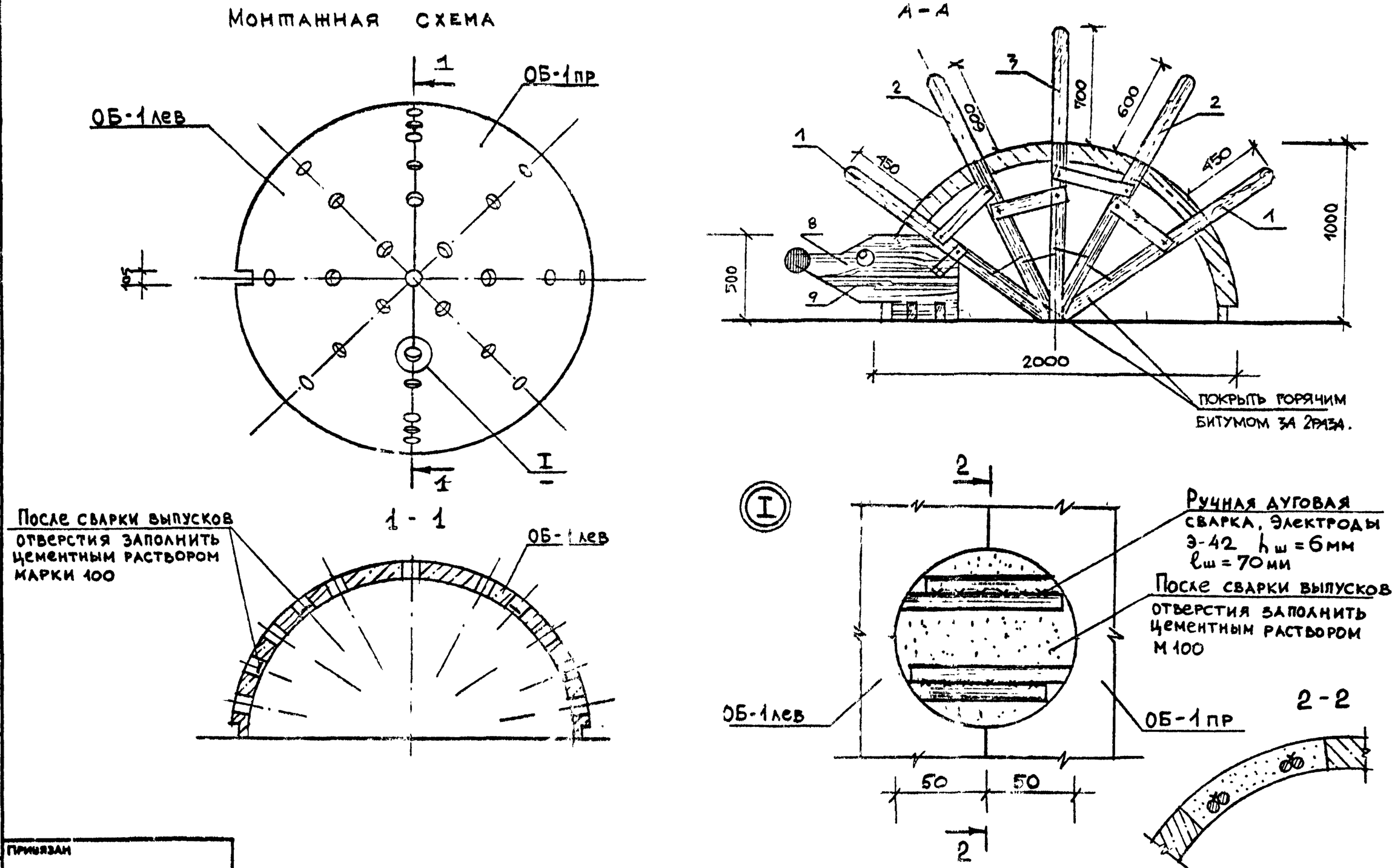

Инв № подл.	Подпись и дата	Взам. инв №	Н. контр. Шашенко	Гл. контр. Шепилевский	9.10.84	9.10.84

Привязан

Лен ЗНИИЭП	ГАП	Радеев	9.10.84	Устройство для лазания "Ежик" Монтажная схема. Разрезы.	321-066.84	- АС
	АРХ	Зверева	9.10.84			Лист 48

Копировал

Формат 1559/3

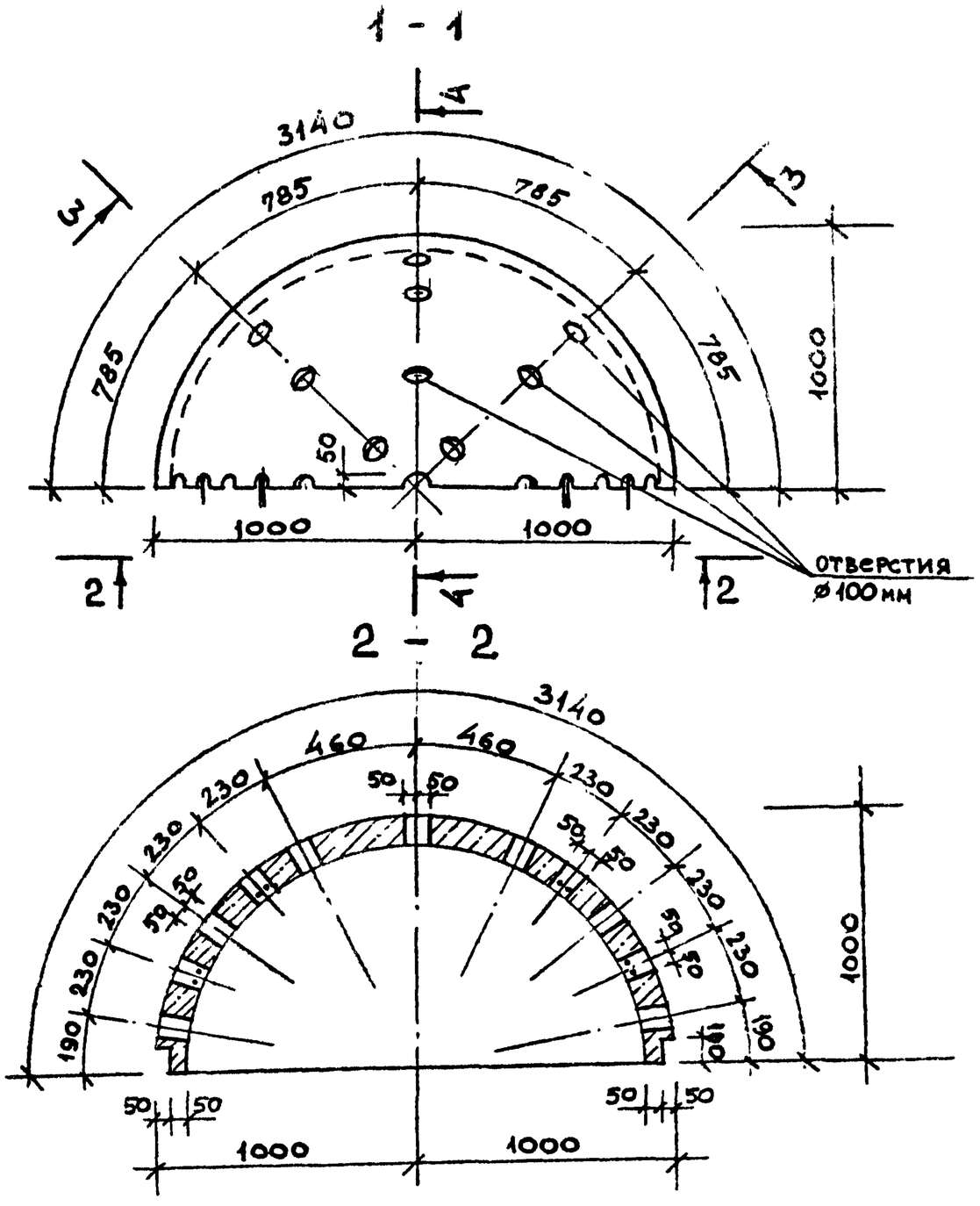

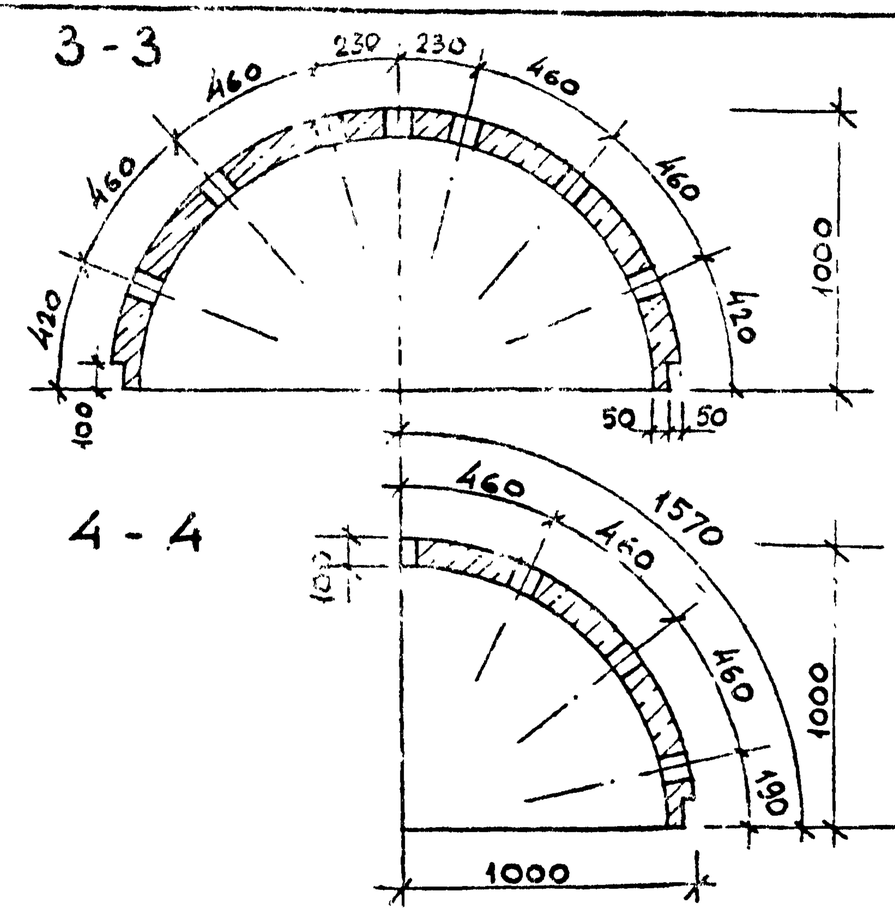

Формат	Зона	Поз	Обозначение	Наименование	Кол.	Примечание
				ОБ-1П		
				Сборочные единицы		
				Сетка арматурная С1	1	30,8 кг
				Отдельные стержни	-	10,43 кг
				Материалы		
				Бетон марки 200	-	0,281 м³

Данная спецификация учитывает количество сборочных единиц. Спецификацию на арматурные изделия см. лист АС-51.

Привязан

Инв.№ подл. | Подпись и дата | Взам. инв.№

Согласовано

Нач.отд. Радеев 9.10.84
Н.контр. Пащенко 9.10.84
Гл.констр. Шепилевская 9.10.84

ЛенЗНИИЭП	ГАП	Радеев		9.10.84	Устройство для лазанья "Ежик" Железобетонная оболочка ОБ-1П Опалубка. Спецификация	320-066.84 - АС
	АРХ	Зверева		9.10.84		Лист 49

Копировал

Формат 1559/31

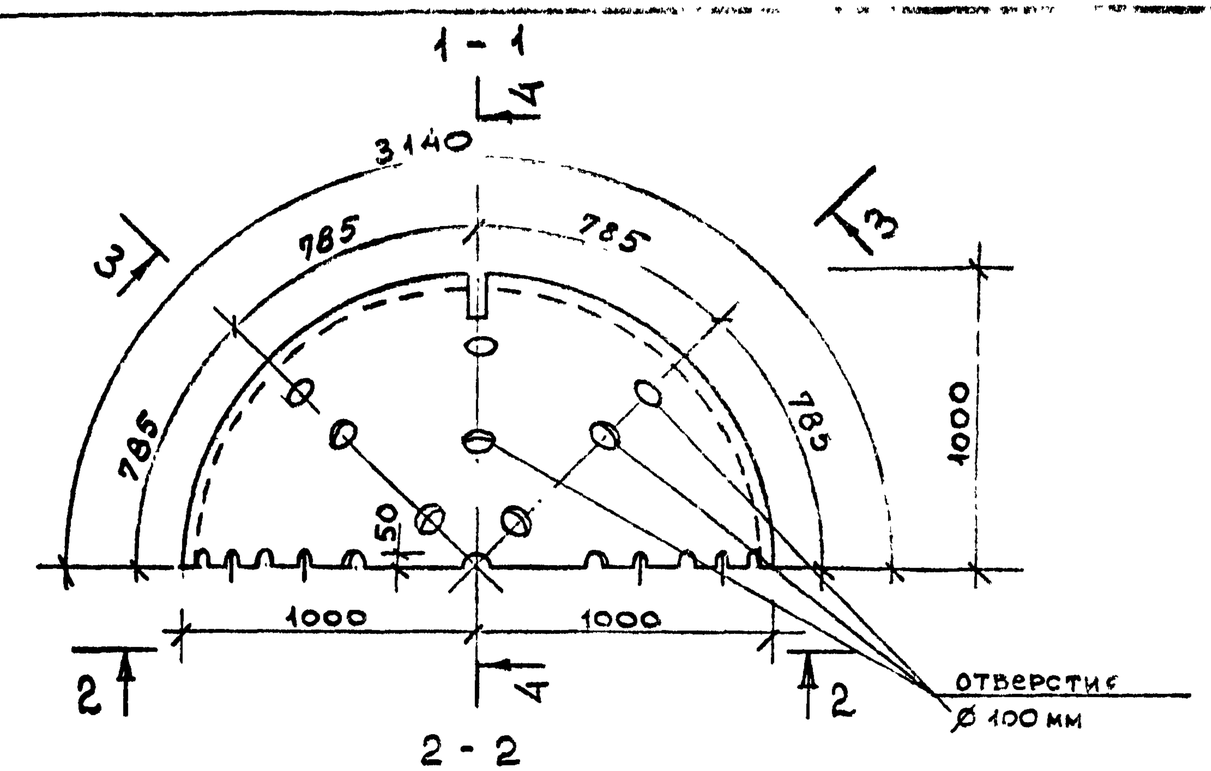

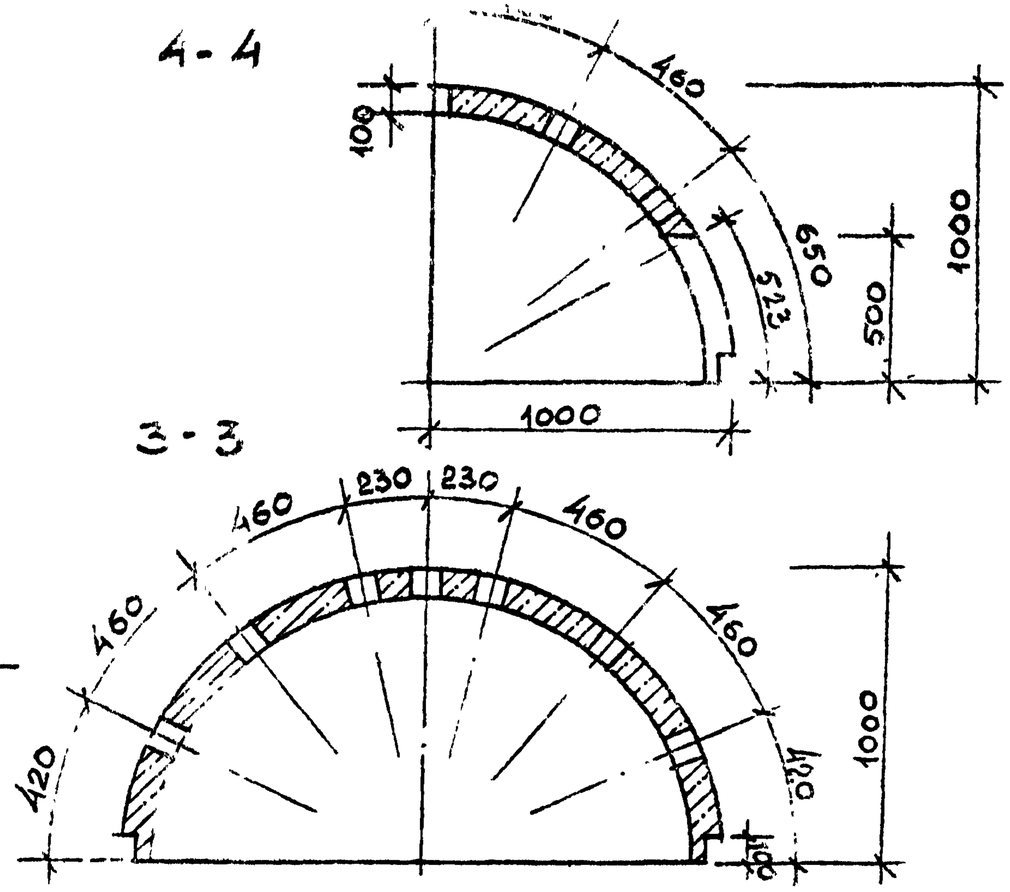

Формат	Зона	Поз.	Обозначение	Наименование	Кол	Примечание
				ОБ-1Л		
				Сборочные единицы		
				Сетка арматурная С1	1	30,8 кг
				Отдельные стержни	-	10,43 кг
				Материалы		
				Бетон марки 200	-	0.281 кг

Данная спецификация учитывает количество сборочных единиц. Спецификацию на арматурные изделия см. лист АС-51

Согласовано

Инв № подл. | Подпись и дата | Взам. инв №

Привязан

Лен ЗНИИЭП	ГАП	Радеев		9.8.84	Устройство для лазания "Ежик" Железобетонная оболочка ОБ-1Л Опалубка. Спецификация	320-066.84 - АС	Лист 50
	Арх.	Зверева		9.8.84			

Копировал

Формат 1559/3

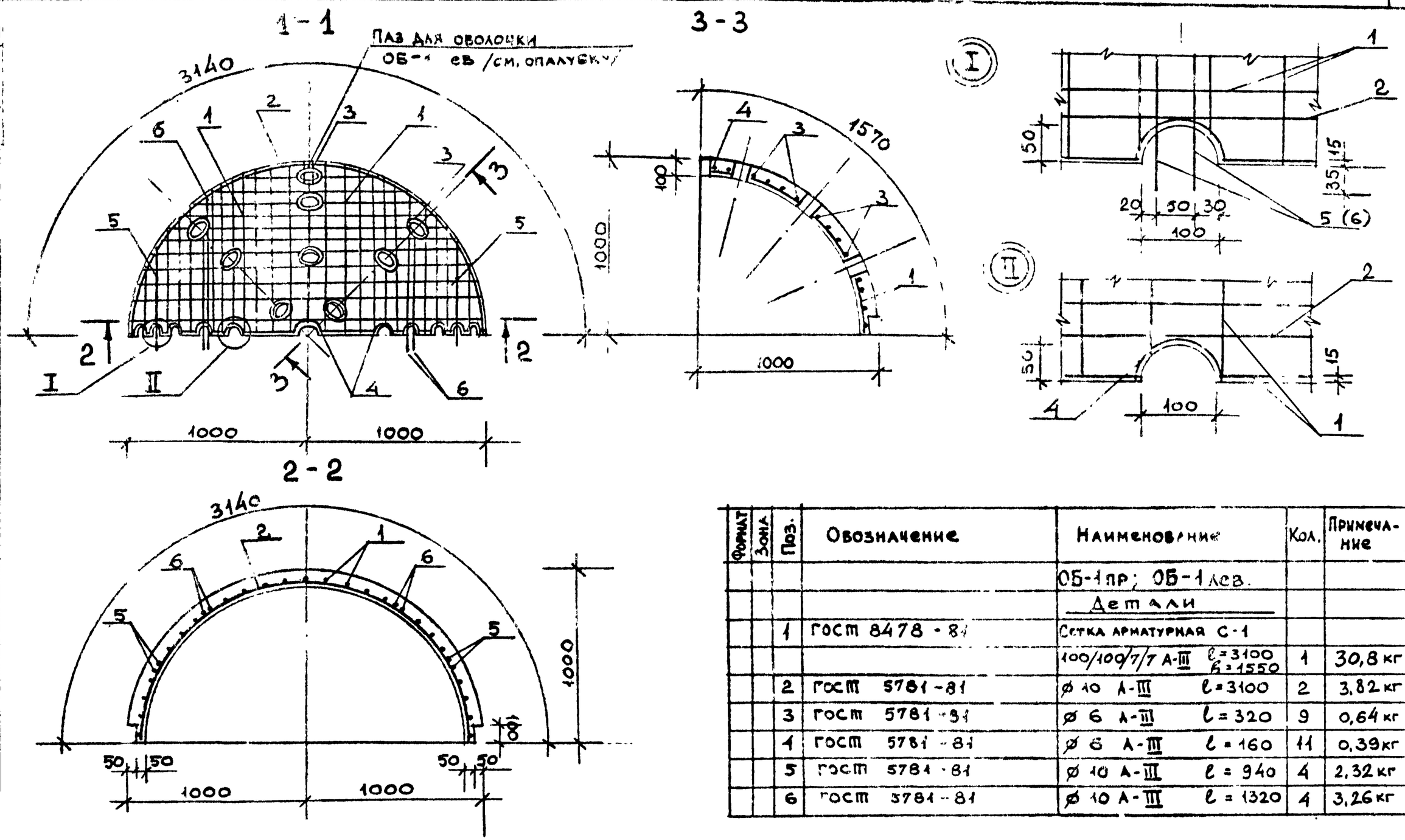

Формат	Зона	Поз.	Обозначение	Наименование	Кол.	Примечание
				ОБ-1пр; ОБ-1лев.		
				Детали		
		1	ГОСТ 8478-81	Сетка арматурная С-1		
				100/100/7/7 А-III l=3100 b=1550	1	30,8 кг
		2	ГОСТ 5781-81	⌀ 10 А-III l=3100	2	3,82 кг
		3	ГОСТ 5781-81	⌀ 6 А-III l=320	9	0,64 кг
		4	ГОСТ 5781-81	⌀ 6 А-III l=160	11	0,39 кг
		5	ГОСТ 5781-81	⌀ 10 А-III l=940	4	2,32 кг
		6	ГОСТ 5781-81	⌀ 10 А-III l=1320	4	3,26 кг

СОГЛАСОВАНО

Инв. № подл. | Подпись и дата | Взам. инв. №

Инж. отд. Радеев | Н. контр. Падеенко | Гл. конст. Шелилевская

Привязан

ЛенЗНИИЭП	ГАП	Радеев		9.I.84	Устройство для лазания "Ежик"	320-066.84 -АС
	Арх	Зверева		9.I.84	Железобетонные оболочки ОБ-1пр, ОБ-1лев. Армирование Спецификация.	Лист 51

Копировал

Формат 1559/3

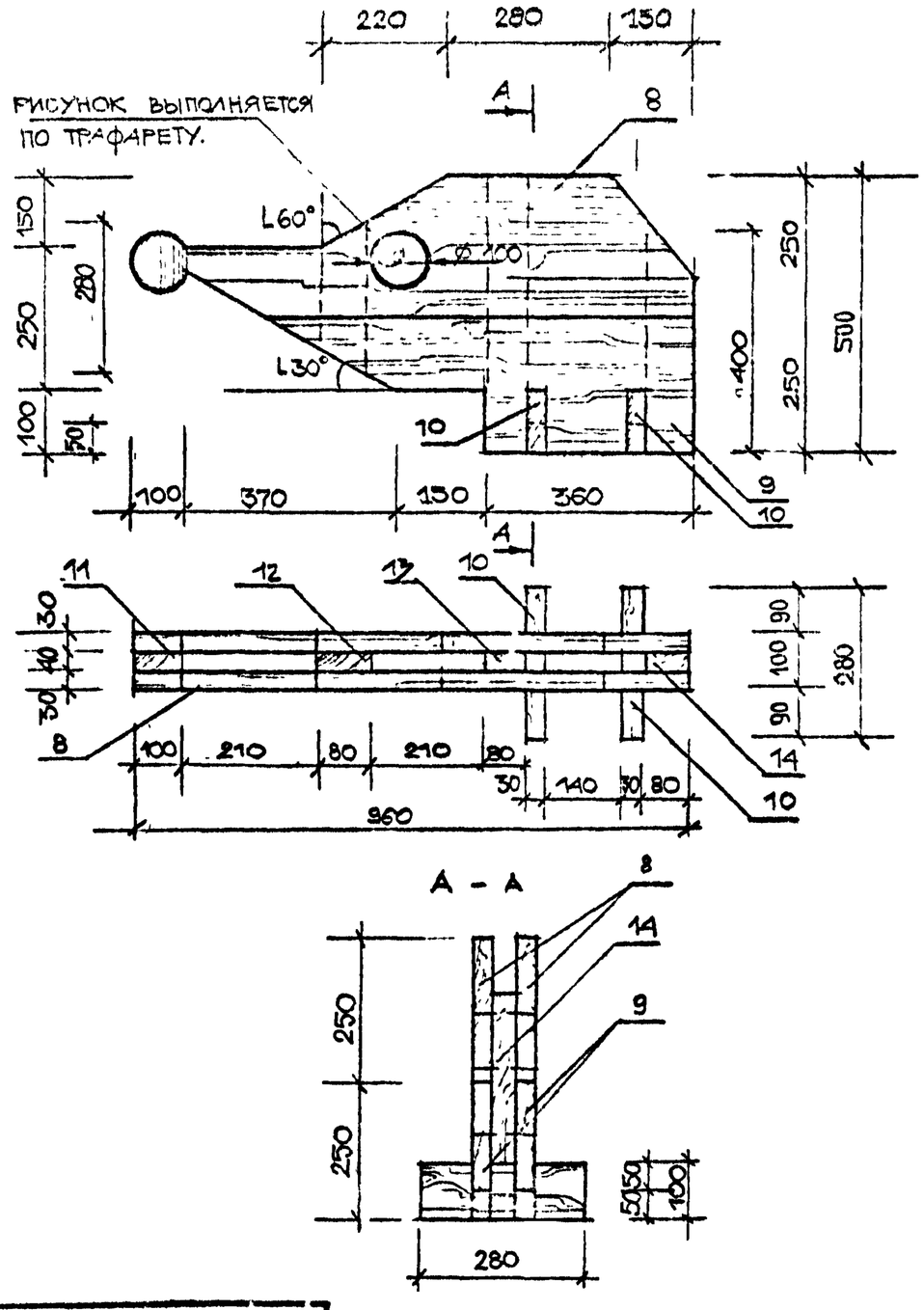

Поз. обозначение	Обозначение	Наименование	Кол	Масса ед., кг	Примечание
1.		Бревно Ø 95 ℓ=1400	4		0,04 м³
		ГОСТ 9463-72			
2.		Бревно Ø 95 ℓ=1600	4		0,045 м³
		ГОСТ 9463-72			
3.		Бревно Ø 95 ℓ=1700	1		0,012 м³
		ГОСТ 9463-72			
4.		Бревно Ø 95 ℓ=1400 ГОСТ 9463-72	4		0,04 м³
5.		Бревно Ø 95 ℓ=1500 ГОСТ 9463-72	4		0,042 м³
6.		Бревно Ø 95 ℓ=1500 ГОСТ 9463-72	4		0,042 м³
7.		Бревно Ø 95 ℓ=1600	4		0,045 м³
		ГОСТ 9463-72			
8.		Доска 250×30×360	2		0,014 м³
		ГОСТ 24454-80			
9.		Доска 250×30×960 ГОСТ 24454-80	2		0,014 м³
10.		Доска 100×30×280 ГОСТ 24454-80	2		0,0017 м³
11.		Доска 40×100×100 ГОСТ 24454-80	1		0,0004 м³
12.		Доска 40×100×280 ГОСТ 24454-80	1		0,0011 м³
13.		Доска 40×100×700 ГОСТ 24454-80	1		0,002 м³
14.		Доска 40×100×400	1		0,0016 м³
		ГОСТ 24454-80			
15.		Доска 40×20×400	22		0,009 м³
16.		Скоба Ø8 ℓ=300 ГОСТ 2590-71*	20		

Согл. Сазанов

Разраб. Гаджиев

Нач. сект. Пащенко

Гл. спец. Пешеходько

Взам. инв. №

Подпись и дата

Инв. № подл.

ПРИВЯЗАН

ГАП	Гаджиев		7.84	Устройство для мазания "Ежик" Деревянные детали. Спецификация.
Арх.	Зверева		7.84	

ЛенЗНИИЭП

320-066.84 – АС

Лист 52

Копировал

Формат 1559/3

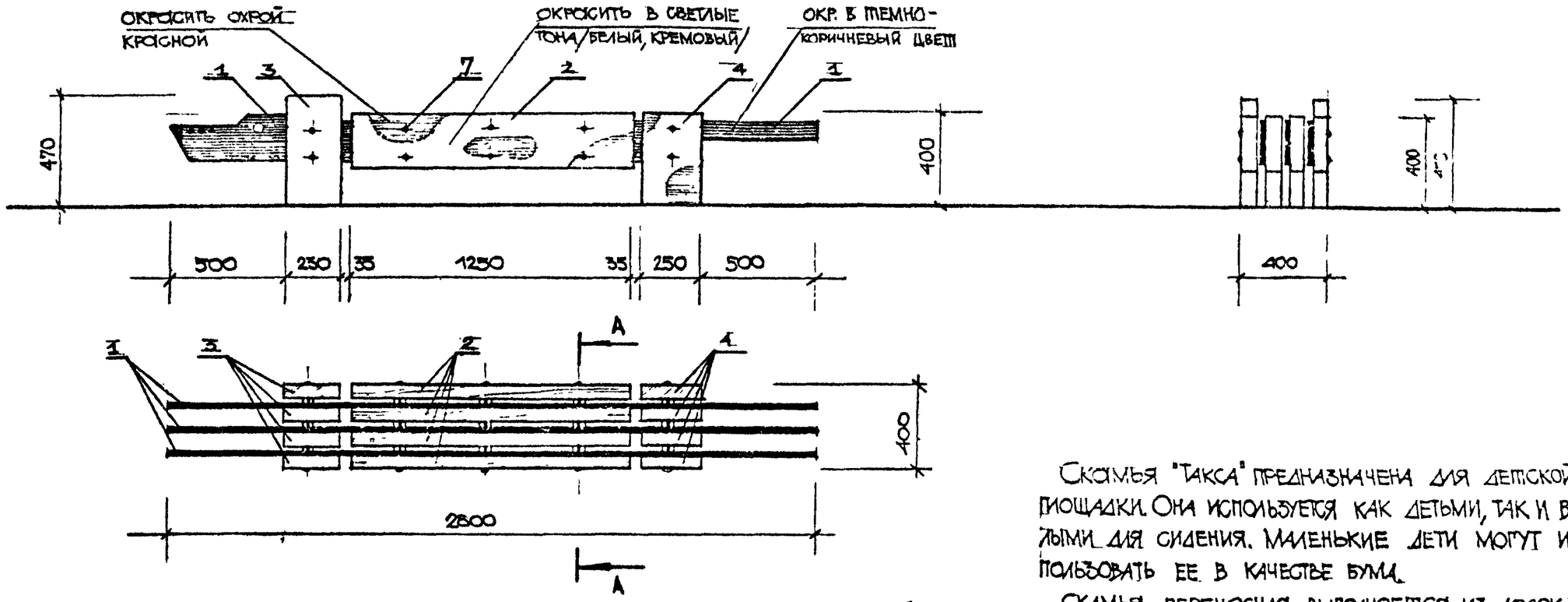

Скамья "Такса" предназначена для детской площадки. Она используется как детьми, так и взрослыми для сидения. Маленькие дети могут использовать ее в качестве бума.

Скамья переносная выполняется из досок толщиной 65мм и 35мм, закрепленных между собой болтовыми соединениями. Между досками, при помощи шайб образуются щели для стока воды.

Окраска производится масляными красками за 2 раза. Указания по окраске – см.чертеж.

Нач.отд.	Радеев		9.1.84	Скамья "Такса"	320-066.84	Лист
Н.контр.	Пащенко		9.1.84	Общие виды. Разрезы техническое описание		53
Гл.констр.	Щепилевская		9.1.84			

ЛенЗНИИЭП

ГАП Радеев 9.1.84
АРХ Зверева 9.1.84

Согласовано

Инв.№ подл. | Подпись и дата | Взам. инв.№

Привязан

Копировал

Формат 1559/3

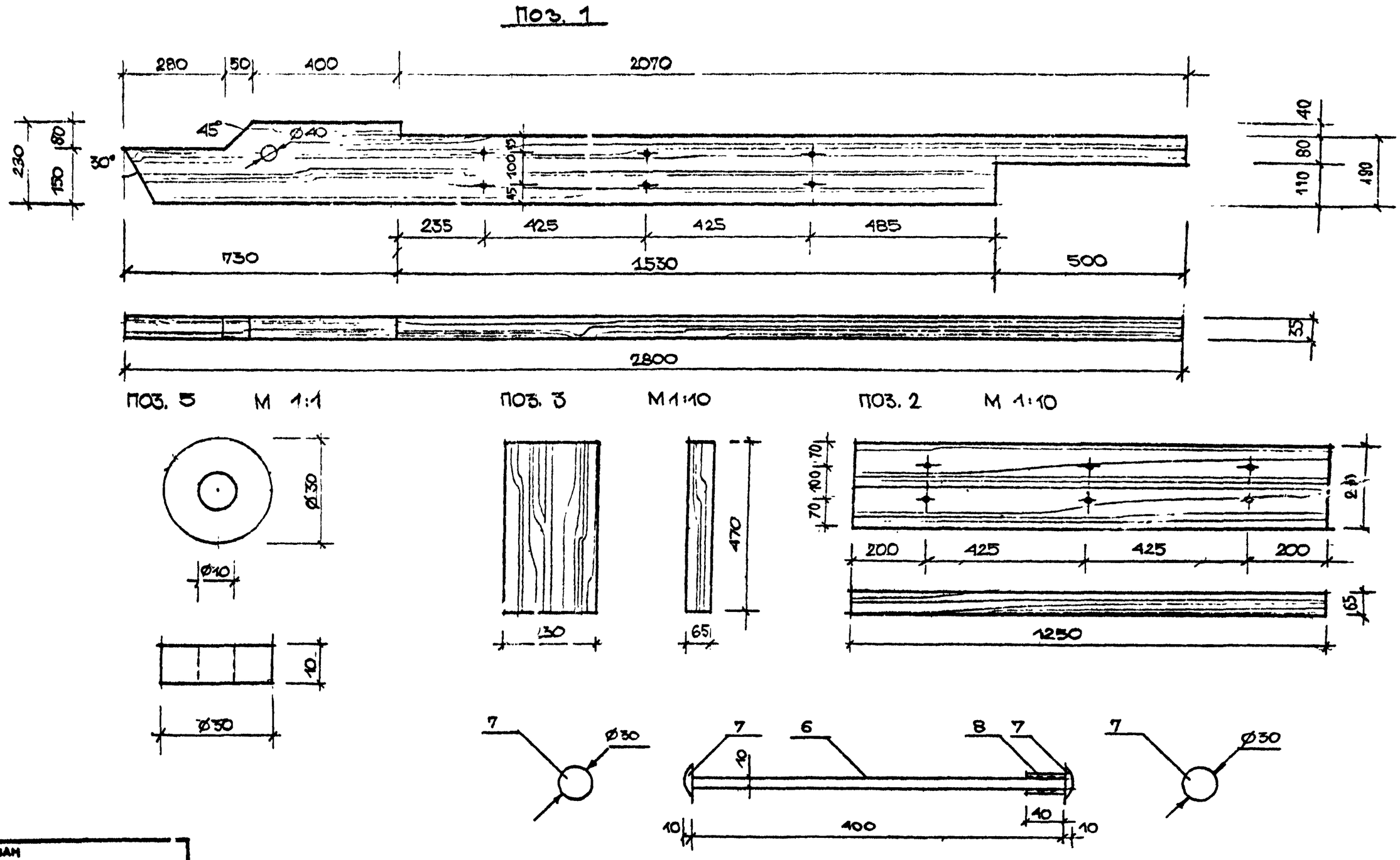

СОГЛАСОВАНО

Инв.№ подл.	Подпись и дата	Взам. инв.№	
Инв.отд.	Радеев		10.7.84
Н.контр.	Пащенко		10.7.84
Гл.конструктор	Шепилевская		10.7.84

ПРИВЯЗАН

ЛенЗНИИЭП	ГАП	Радеев		10.7.84	Скамья „Такса". Детали.	320-066.84 - АС
	АРХ	Зв. Рева		10.7.84		Лист 54

Копировал

Формат 1559/3

Сводная спецификация

Поз. обозначение	Обозначение	Наименование	Кол.	Масса ед., кг	Примечание
1		ДОСКА 230×35×2800	3	0,023м³	0,07м³
		ГОСТ 24454-80			
2		ДОСКА 240×65×1250	4	0,02м³	0,08м³
		ГОСТ 24454-80			
3		ДОСКА 230×65×470	4	0,007м³	0,028м³
		ГОСТ 24454-80			
4		ДОСКА 250×65×400	4	0,007м³	0,028м³
		ГОСТ 24454-80			
5		ШАЙБА ⌀30 S=10	15	0,07кг	1,05кг
		ГОСТ 82-70			
6		• ПРУТОК ⌀10 ℓ=400	5	0,24кг	1,22кг
		ГОСТ 2590-71			
7		• ⌀30 S=5	10		0,27кг
		ГОСТ 2590-71			
8		ТРУБА ⌀н17 ℓ=40	5		0,015
		ГОСТ 3262-75			

СОГЛАСОВАНО

НАЧОТА	РАДЕЕВ		9.I.84
Н. КОНТР.	ЛЯЩЕНКО		9.I.84
Гл. КОНСТР.	ШЕПИЛЕВСКАЯ		9.I.84

ВЗАМ. ИНВ №

ПОДПИСЬ И ДАТ

ИНВ.№ ПОДЛ.

ПРИВЯЗАН

ЛенЗНИИЭП	ГАП	РАДЕЕВ		9.I.84	Скамья „Такса" Спецификация.	320-066.84	- АС
	АРХ	ЗВЕРЕВА		9.I.84			

ЛИСТ 55

Копировал

Формат 1559/3

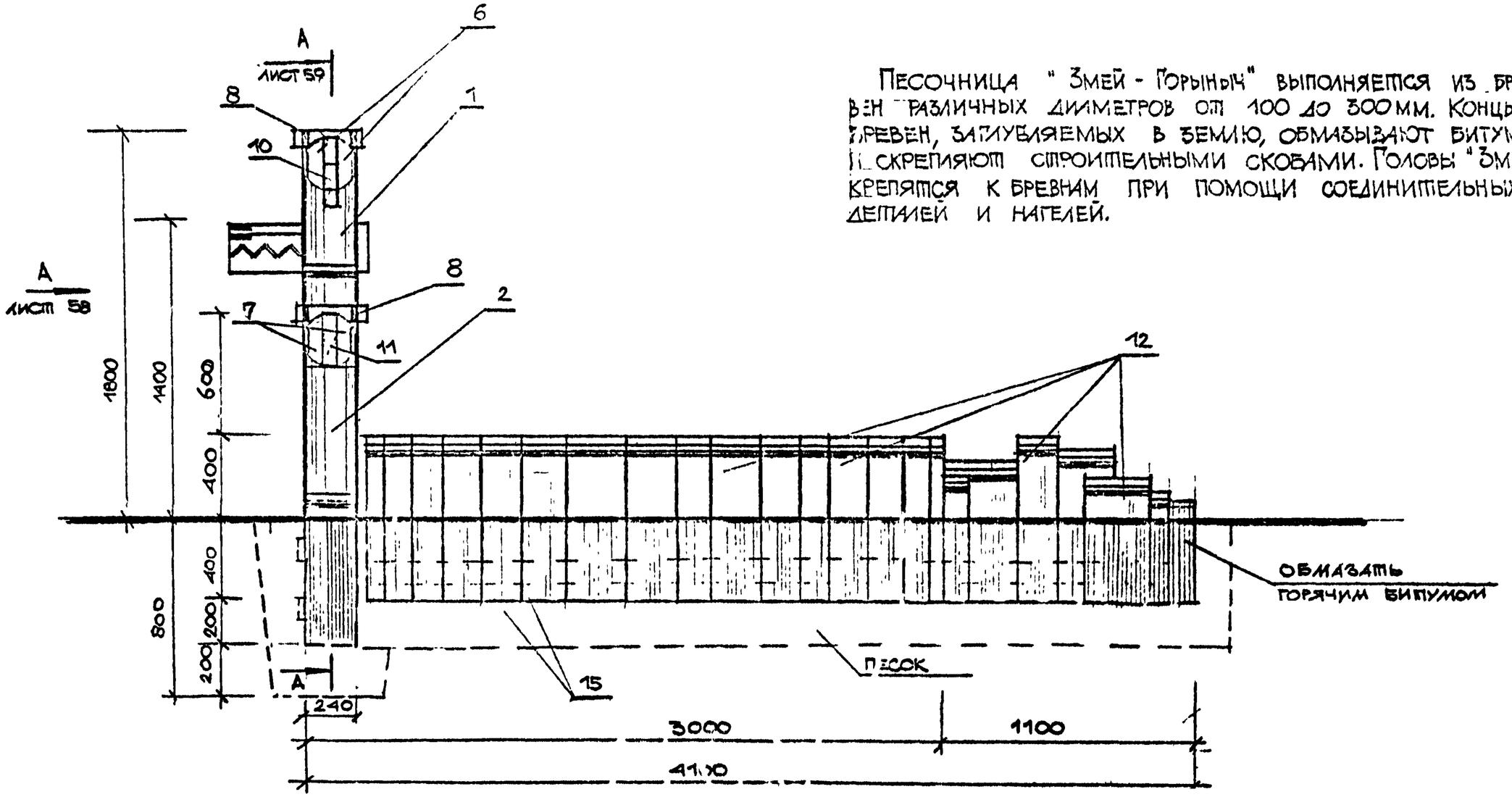

ПЕСОЧНИЦА "ЗМЕЙ - ГОРЫНЫЧ" ВЫПОЛНЯЕТСЯ ИЗ БРЕВЕН РАЗЛИЧНЫХ ДИАМЕТРОВ ОТ 100 ДО 300 ММ. КОНЦЫ БРЕВЕН, ЗАГЛУБЛЯЕМЫХ В ЗЕМЛЮ, ОБМАЗЫВАЮТ БИТУМОМ И СКРЕПЛЯЮТ СТРОИТЕЛЬНЫМИ СКОБАМИ. ГОЛОВЫ "ЗМЕЯ" КРЕПЯТСЯ К БРЕВНАМ ПРИ ПОМОЩИ СОЕДИНИТЕЛЬНЫХ ДЕТАЛЕЙ И НАГЕЛЕЙ.

1. ПЛАН ПЕСОЧНИЦЫ СМ. ЛИСТ 57.

СОГЛАСОВАНО

Нач. отд.	РАДЕЕВ		20.I.84
Н. контр.	ПАЩЕНКО		20.I.84
Гл. констр.	ШЕПИЛЕВСКАЯ		20.I.84

Инв № подл | Подпись и дата | Взам. инв №

ПРИВЯЗАН

ЛенЗНИИЭП	ГАП	РАДЕЕВ		20.I.84	ПЕСОЧНИЦА "ЗМЕЙ-ГОРЫНЫЧ"	320-066.84 -АС	Лист 56
	АРХ	ЗБЕРЕВА		20.I.84	ОБЩИЙ ВИД. ТЕХНИЧЕСКОЕ ОПИСАНИЕ		

Копировал Формат 1559/3

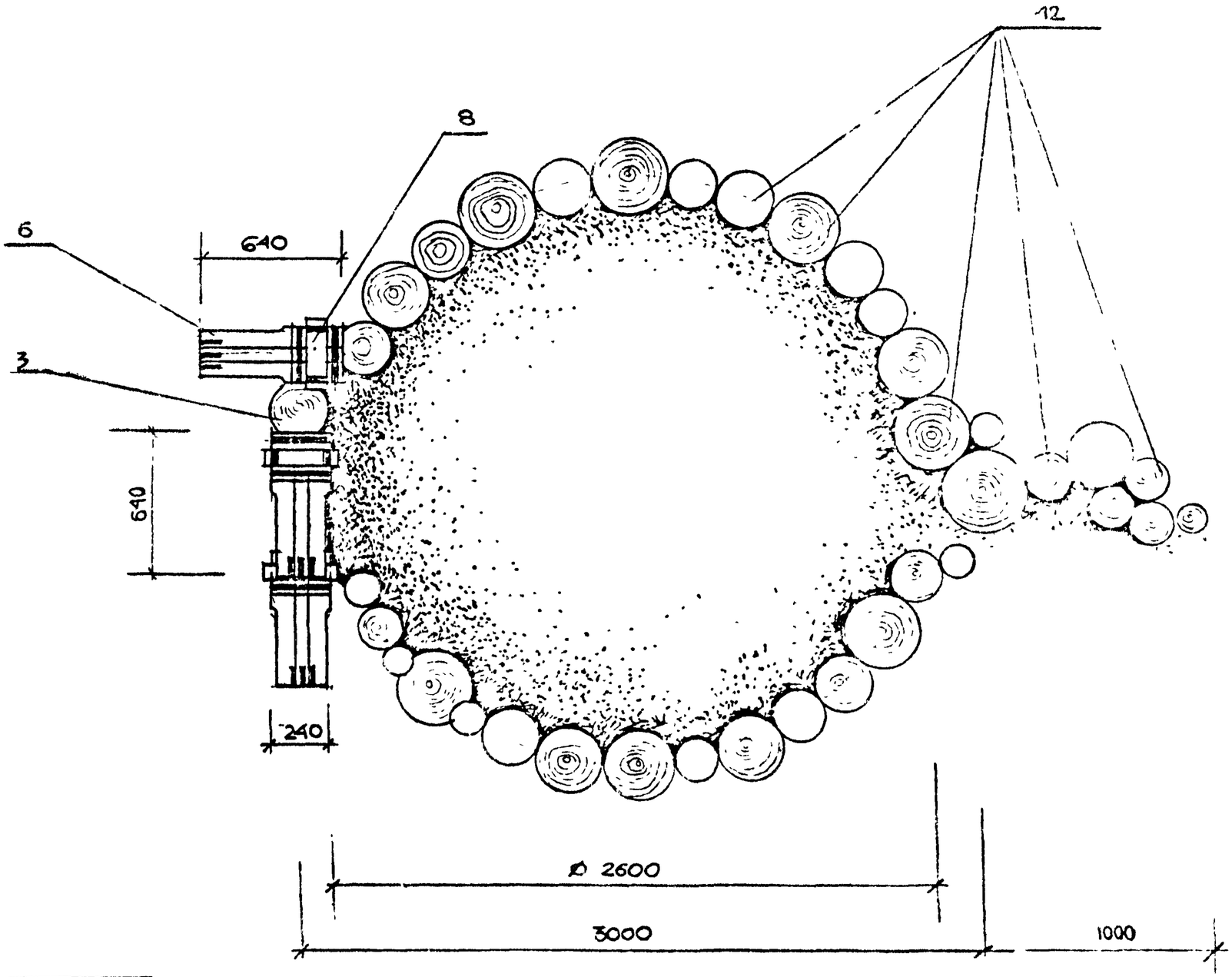

Привязан

Инв № подл. | Подпись и дата | Взам. инв №

ГАП	Радеев		15.84
ДРА	Зверева		15.84

ЛенЗНИИЭП

Песочница „Змей-Горыныч". План

320-066.84 – АС

Лист 57

Копировал

Формат А3

1559/3

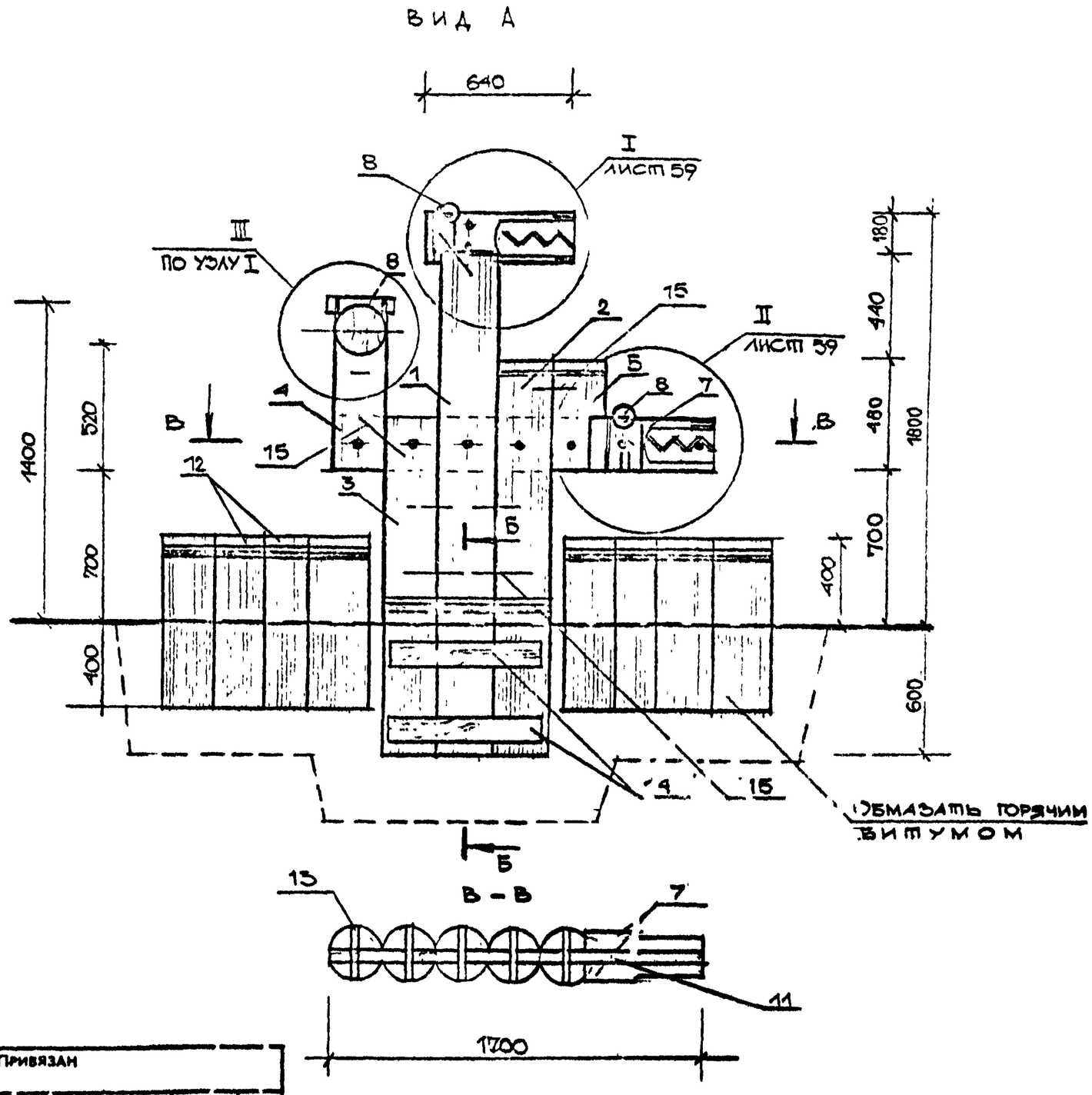

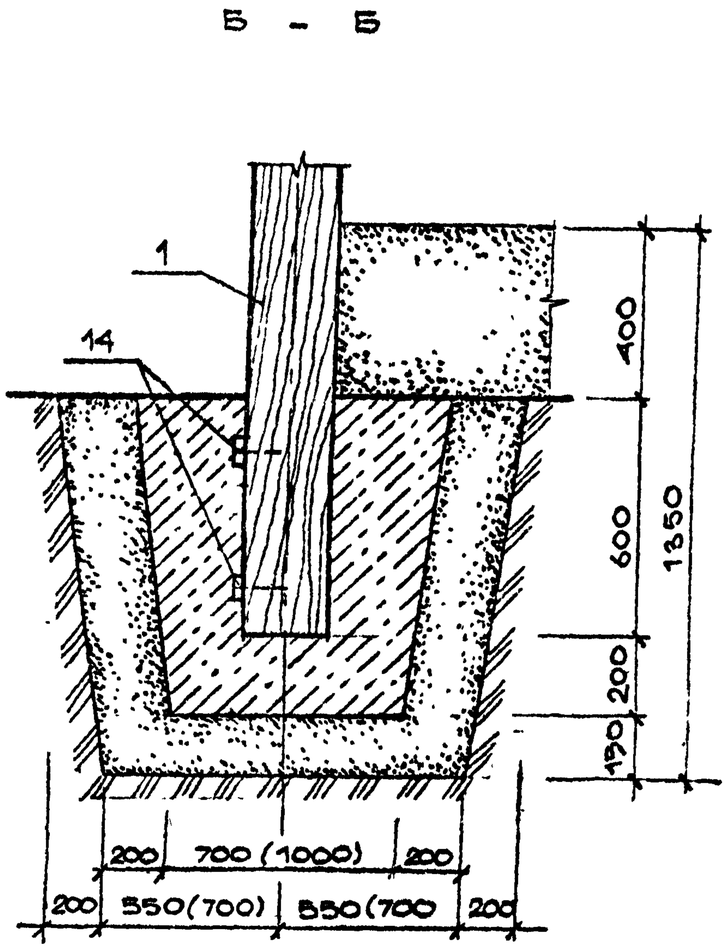

1. В СЕЧЕНИИ Б-Б ЦИФРЫ В СКОБКАХ ОБОЗНАЧАЮТ ПРОДОЛЬНЫЕ РАЗМЕРЫ ФУНДАМЕНТА.

СОГЛАСОВАНО

ПРИВЯЗАН

ЛенЗНИИЭП	ГАП	РАДЕЕВ	6.I.84	ПЕСОЧНИЦА „ЗМЕЙ ГОРЫНЫЧ". ВИД „А". СЕЧЕНИЯ.	320-066.84	- АС
	АРХ	ЗВЕРЕВА	6.I.84			ЛИСТ 58

Инв № подл | Подпись и дата | Взам. инв №

Копировал

Формат 1550/2

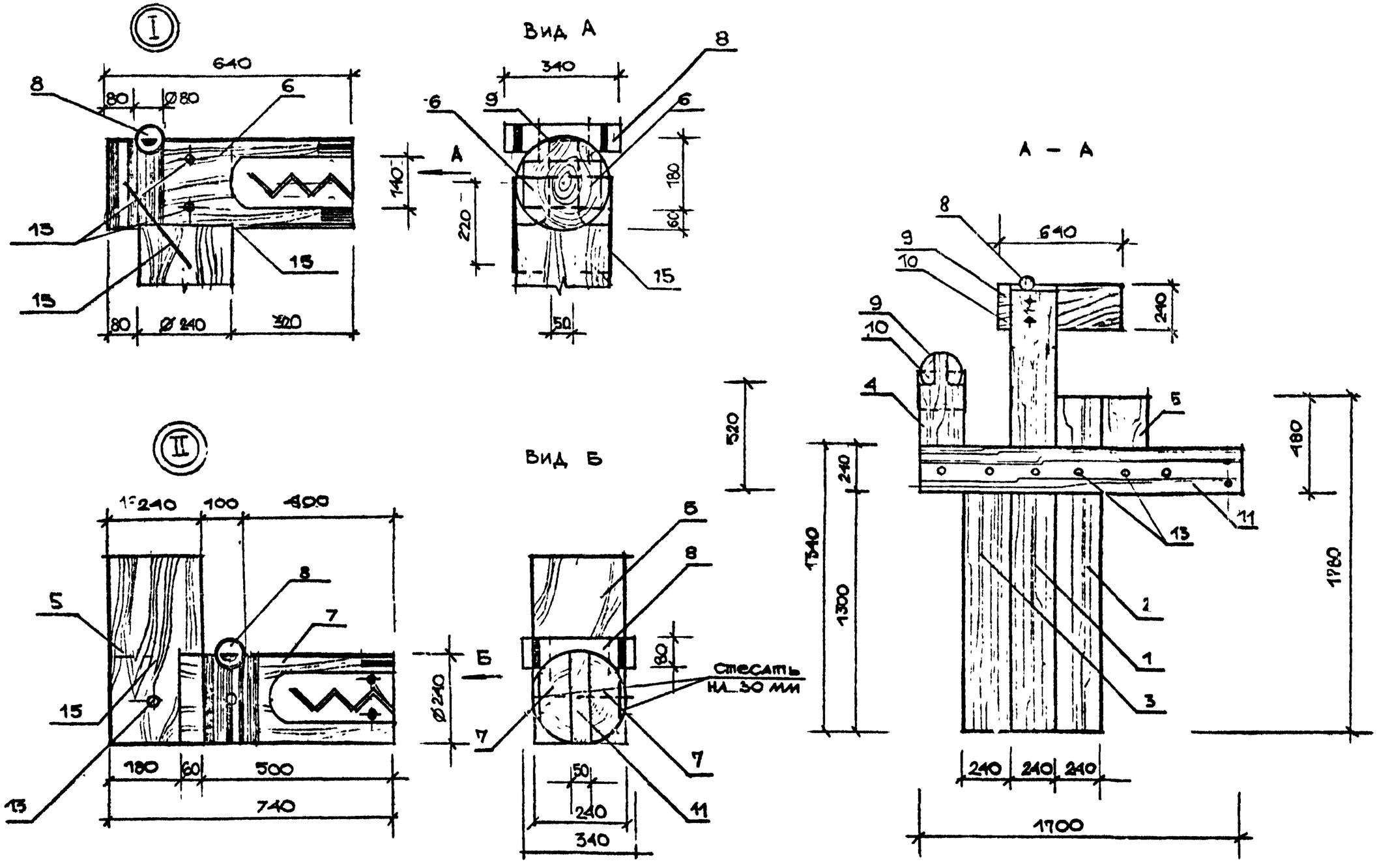

ВЕРНО
Зав. мастер
г. Ленинград

СОГЛАСОВАНО

Нач. отд.	Радеев		9.I.84
Н. контр.	Пащенко		9.I.84
Гл. констр.	Шепилевская		9.I.84

Инв. № подл. | Подпись и дата | Взам. инв. №

ПРИВЯЗАН

ЛенЗНИИЭП	ГАП	Радеев		9.I.84	Песочница „Змей-Горыныч" Узлы. Разрез А-А.	320-066.84 – АС
	Арх.	Зверева		9.I.84		Лист 59

Копировал

Формат 1559/3

Сводная спецификация

Поз. обозначение	Обозначение	Наименование	Кол	Масса ед., кг	Примечание
1		БРЕВНО ∅240 ℓ=2200	1		91 м³
		ГОСТ 9463-72			
2		БРЕВНО ∅240 ℓ=1780	1		0,081м³
		ГОСТ 9463-72			
3		БРЕВНО ∅240 ℓ=1340	1		0,07м³
		ГОСТ 9463-72			
4		БРЕВНО ∅240 ℓ=520	1		0024м³
		ГОСТ 9463-72			
5		БРЕВНО ∅240 ℓ=480	1		0,0216м³
		ГОСТ 9463-72			
6		1/2 БРЕВНА ∅240 ℓ=640	4		0,036м³
		ГОСТ 9463-72			
7		1/2 БРЕВНА ∅240 ℓ=360	2		0,0,14м³
		ГОСТ 9463-72			

Поз. обозначение	Обозначение	Наименование	Кол	Масса ед., кг	Примечание
8		БРЕВНО ∅80 ℓ=340	3		0,02м³
		ГОСТ 9463-72			
9		ДОСКА 120×640×50	1		0,004м³
		ГОСТ 9463-72			
10		ДОСКА 220×640×50	1		0,008м³
		ГОСТ 9463-72			
11		ДОСКА 1700×240×50	1		0,022м³
		ГОСТ 9463-72			
12		БРЕВНО ∅100÷300 ℓ=800	50		2,83м³
		ГОСТ 9463-72			
13		Болт М12×220	15		3,18кг
		ГОСТ 7798-70			
14		ДОСКА 80×20×720	2		0,003м³
		ГОСТ 24454-80			
15		СКОБА ∅10 ℓ=300	110		20,5кг
		ГОСТ 2590-71*			
16		ШАЙБА 12	30		0,02кг
		ГОСТ 11371-70*			

СОГЛАСОВАНО

Инв № подл | Подпись и дата | Взам. инв №

ПРИВЯЗАН

ЛенЗНИИЭП	ГАП	РАДЕЕВ		8Т81	Песочница "Змей-Горыныч" Спецификация	320-066.84 -АС	Лист 60
	АРХ	ЗЬЕМЕЗА		8Т84			

Копировал

Формат 1559/3

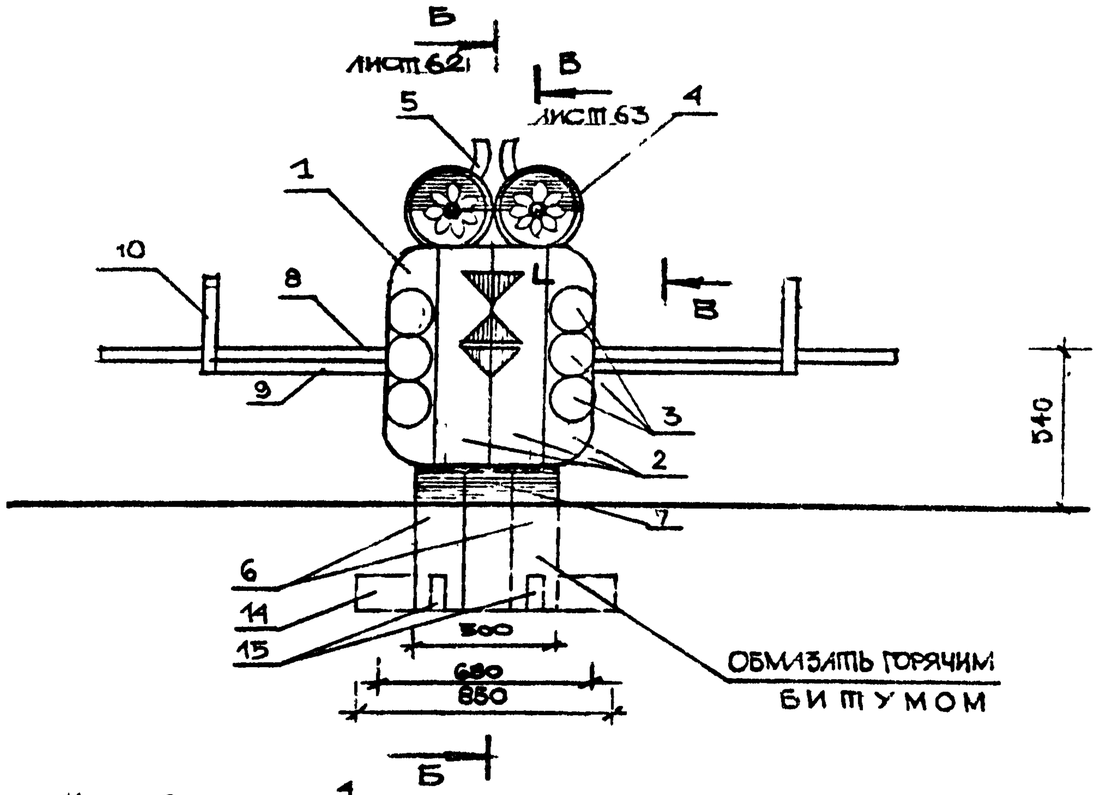

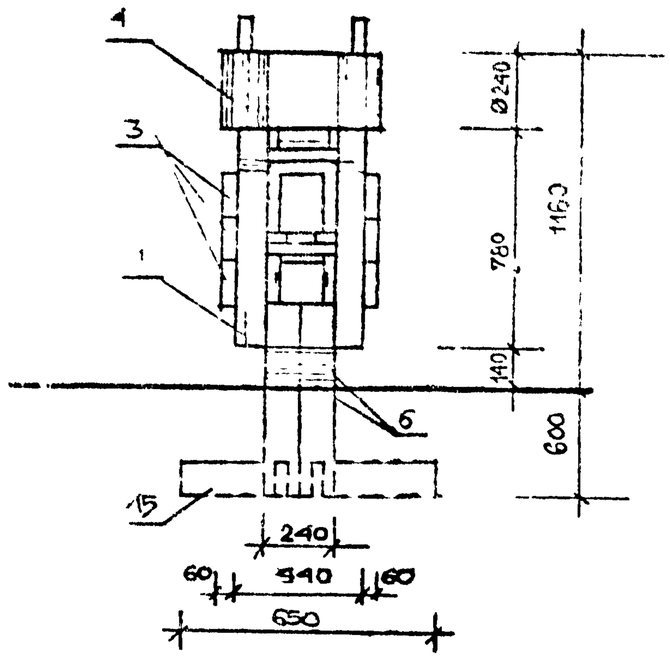

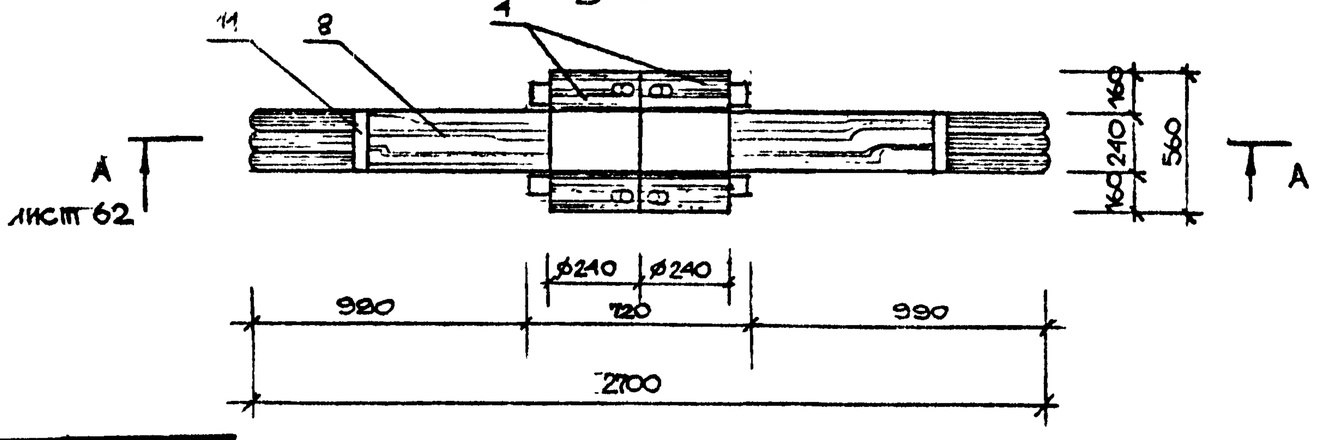

Опорный элемент качалки выполняется из сплоченных деревянных брусьев и обрезков круглых бревен. Крылья "совы" - доски толщиной 40 мм, имеют на концах закругления и опорные ручки. Фундамент выполняется из бетона М-150. Рисунок наносится по трафарету масляными красками.

Нач.отд.	Радеев					
Н.контр.	Пащенко					
Гл.конструктор	Шепилевская					

Согласовано

Инв.№ подл. | Подпись и дата | Взам. инв.№

Привязан

Лен ЗНИИЭП	ГАП	Радеев		9.I.84	Качалка „Сова". Общие виды. Техническое описание.	320-066.84 - АС	Лист 61
	АРХ	Зверева		9.I.84		

Копировал

Формат 1559/3

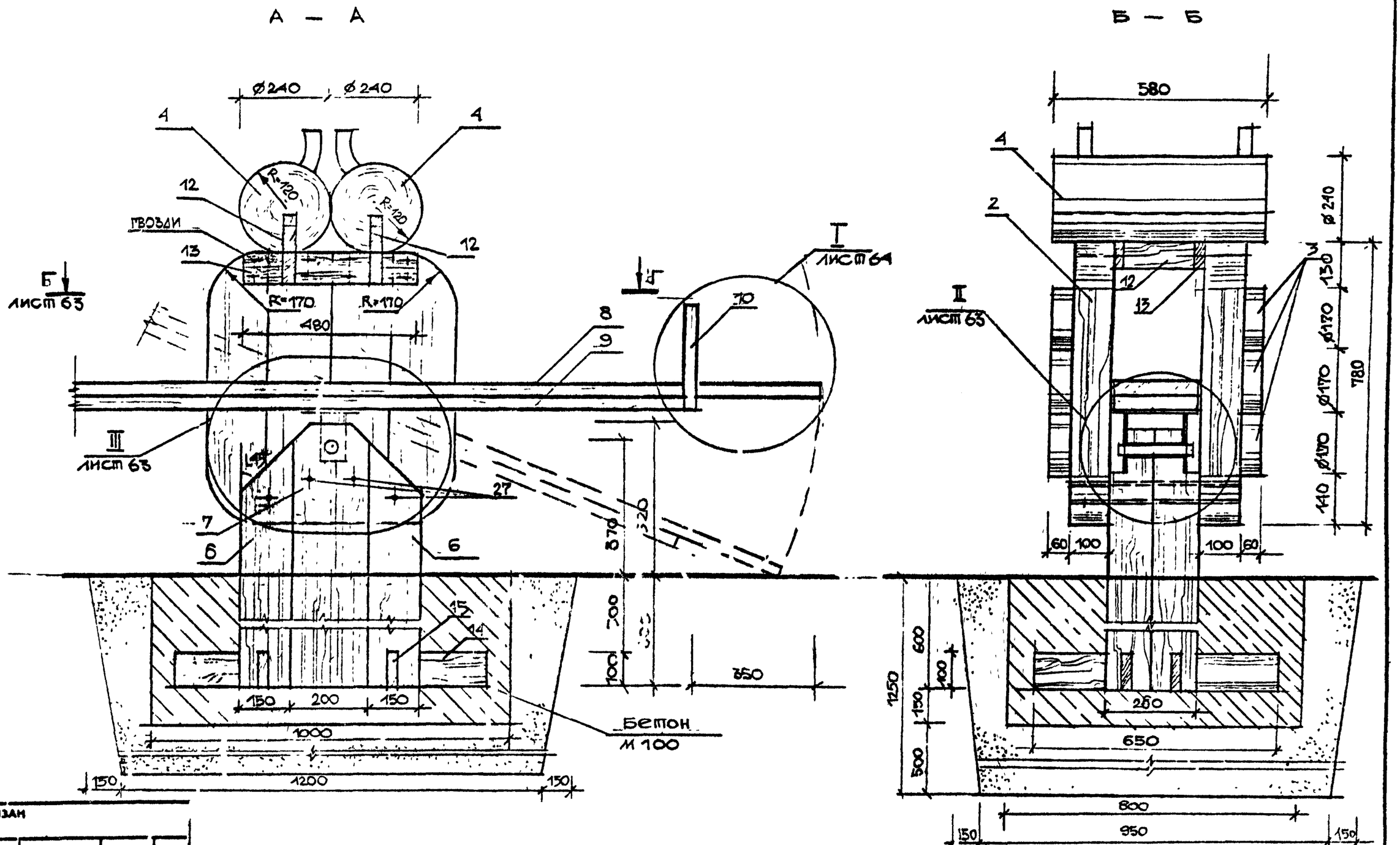

Привязан

ЛенЗНИИЭП	ГАП	РАДЕЕВ		6.I.84	Качалка „Сова". Разрезы.	320-066.84	— АС
	АРХ	ЗВЕРЕВА		6.I.84			Лист 62

Инв № подл | Подпись и дата | Взам. инв №

Нач. отд. РАДЕЕВ 6.I.84
Н. контр. ПАЩЕНКО 6.I.84
Гл. конструктор ШЕЛИМЕВСКАЯ 6.I.84

СОГЛАСОВАНО

Копировал

Формат 1559/3

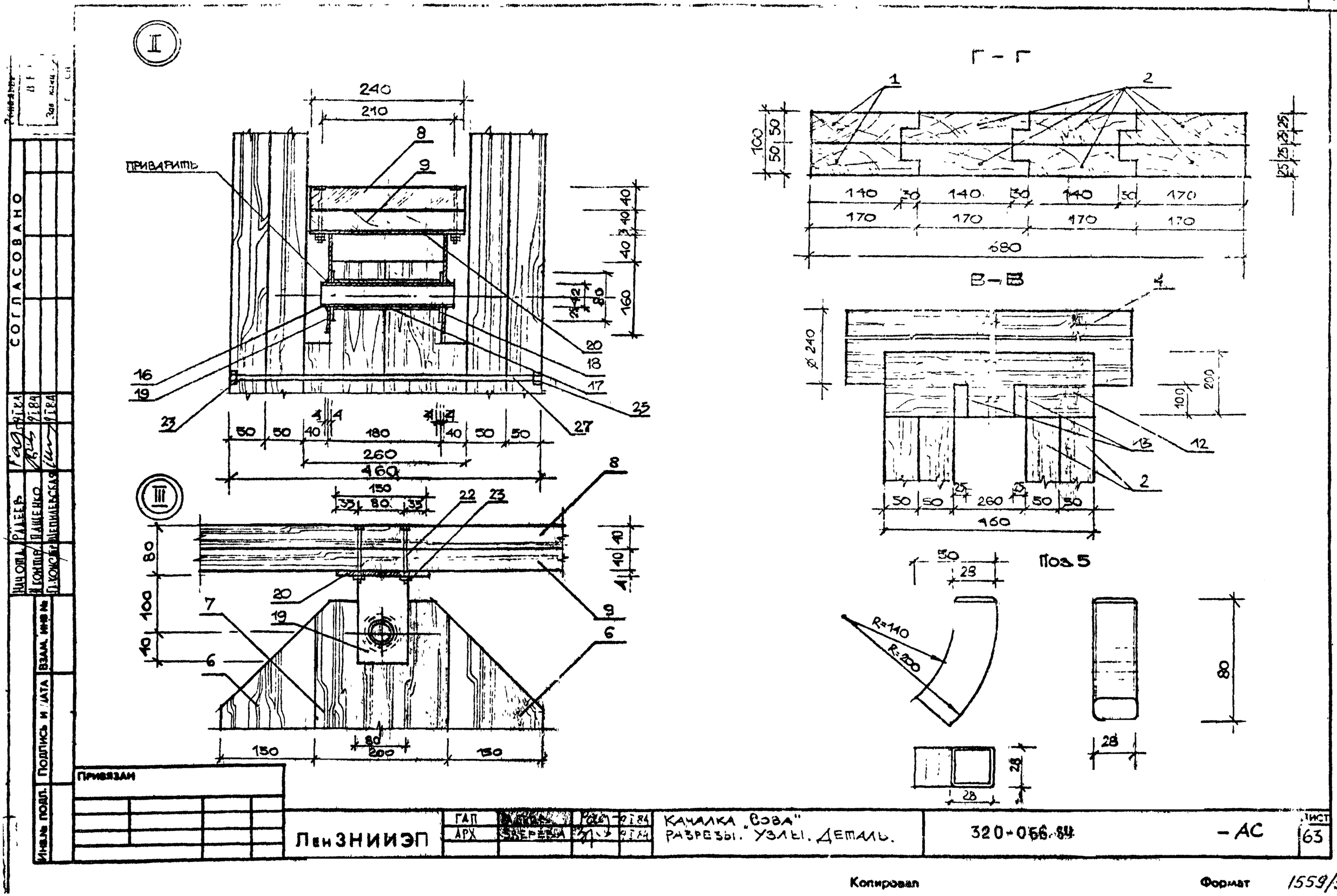

Инв.№ подл.	Подпись и дата	Взам. инв.№	Нач.отд.	Радеев			СОГЛАСОВАНО
			Н.контр.	Пащенко			
			Гл.конс.	Шепилевская			

ПРИВЯЗАН

ЛенЗНИИЭП	ГАП				КАЧАЛКА „СОВА" РАЗРЕЗЫ. УЗЛЫ. ДЕТАЛЬ.	320-056.84	– АС	Лист 63
	АРХ	Зверева					

Копировал

Формат 1559/3

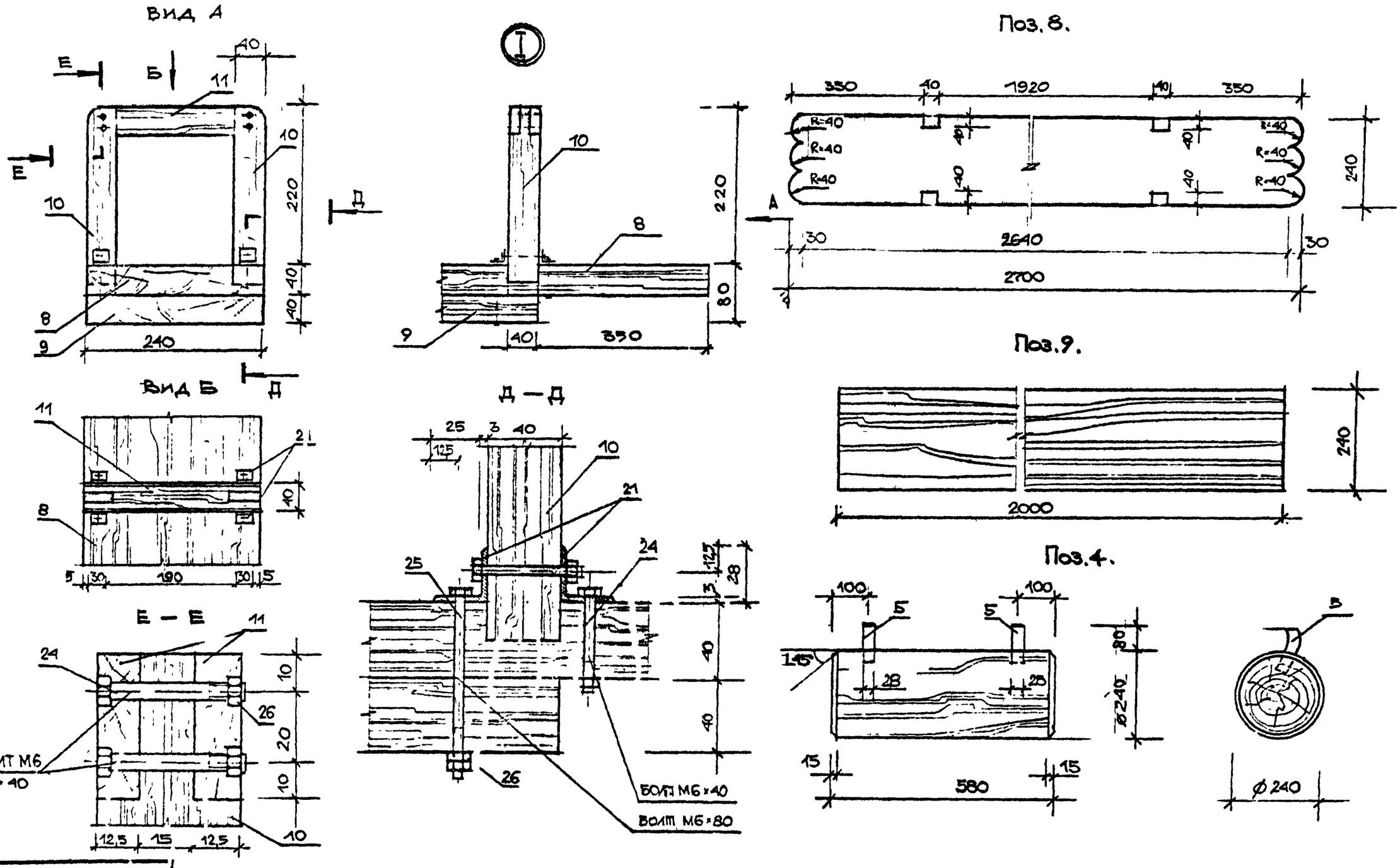

Нач. отд.	Радеев						
Н. контр.	Пащенко						
Гл. констр.	Шепилевская						
Инв. № подл.	Подпись и дата	Взам. инв. №	Согласовано				

Привязан

ЛенЗНИИЭП	ГАП	Радеев			Качалка "Сова" Разрезы. Детали.	320-066.84	- АС	Лист 64
	АРХ.	Зверева					

Копировал

Формат 1559/3

Сводная спецификация

Поз. обозначение	Обозначение	Наименование	Кол.	Масса ед., кг	Примечание
I.	ДЕРЕВЯННЫЕ	ЭЛЕМЕНТЫ			
1.		ДОСКА 780×170×50	4		0,027 м³
		ГОСТ 24454-80			
2.		ДОСКА 780×200×50	12		0,094 м³
		ГОСТ 24454-80			
3.		БРЕВНО Ø 170 ℓ=60	12		0,017 м³
		ГОСТ 9463-72			
4.		БРЕВНО Ø 240 ℓ=580	2		0,053 м³
		ГОСТ 9463-72			
5.		ДОСКА 50×80×28	4		0,0005 м³
		ГОСТ 24454-80			
6.		БРУС 150×130×970	4		0,08 м³
		ГОСТ 24454-80			
7.		БРУС 200×130×1020	2		0,053 м³
		ГОСТ 24454-80			
8.		ДОСКА 240×40×2700	1		0,026 м³
		ГОСТ 24454-80			
9.		ДОСКА 240×40×2000	1		0,02 м³
		ГОСТ 24454-80			
10.		БРУС 40×40×240	2		0,0008 м³
		ГОСТ 24454-80			
11.		БРУС 40×40×240	1		0,0004 м³
		ГОСТ 24454-80			
12.		ДОСКА 200×25×460	2		0,0046 м³
		ГОСТ 24454-80			
13.		ДОСКА 100×25×480	2		0,0024 м³
		ГОСТ 24454-80			
14.		ДОСКА 100×25×850	2		0,003 м³
		ГОСТ 24454-80			
15.		ДОСКА 100×25×650	2		0,0033 м³
		ГОСТ 24454-80			
	МЕТАЛЛИЧЕСКИЕ	ДЕТАЛИ			
16.		ТРУБА Ø 40 S=2 ℓ=210	1	0,32 кг	
		ГОСТ 10704-76			
17.		ТРУБА Ø 45 S=2 ℓ=174	1	0,37 кг	
		ГОСТ 10704-76			
18.		СТ. ПОЛОСОВАЯ	2	0,4 кг	
		80×80×4 ГОСТ 103-76			
19.		СТ. ПОЛОСОВАЯ 80×140×4	2	0,7 кг	
		ГОСТ 103-76			
20.		СТ. ПОЛОСОВАЯ 150×220×4	1	1,04 кг	
		ГОСТ 103-76			

СОГЛАСОВАНО

Зат. ...

НАЧ ОТД	РАДЕЕВ	Рад	9.I.84
Н КОНТР	ПАЩЕНКО		9.I.84
ГЛ КОНСТР	ЧЕПИЛЕВСКАЯ		9.I.84

ВЗАМ. ИНВ №

ПОДПИСЬ И ДАТА

ИНВ № ПОДЛ.

ПРИВЯЗАН

ЛенЗНИИЭП	ГАП	РАДЕЕВ	Рад	9.I.84	КАЧАЛКА "СОВА" СПЕЦИФИКАЦИЯ /НАЧАЛО/	320-066.84 -АС
	АРХ.	ЗВЕРЕВА		9.I.84		Лист 65

Копировал

Формат 1559/3

Сводная спецификация

Поз. обозначение	Обозначение	Наименование	Кол	Масса ед., кг	Примечание
21.		L28×28×3 ℓ=30	1	9,2кг	
		ГОСТ 8509-72			
22.		БОЛТ М10 ℓ=90	4	0,28кг	
		ГОСТ 7798-70			
23		ГАЙКА М10	8	0,09кг	
		ГОСТ 5915-70			
24		БОЛТ М6 ℓ=40	4	0,11кг	
		ГОСТ 7798-70			

Поз. обозначение	Обозначение	Наименование	Кол	Масса ед., кг	Примечание
25.		БОЛТ М6 ℓ=90	2	0,13кг	
		ГОСТ 7798-70			
26		ГАЙКА М6	8	0,08кг	
		ГОСТ 5915-70			
27		ШПИЛЬКА М10 ℓ=450	4	1,3кг	
		ГОСТ 22034-76			
28		ШАЙБА М10	8	0,033кг	
		ГОСТ 11371-78			
29		ШАЙБА М6	8	0,007кг	
		ГОСТ 11371-78			

Согласовано

Инв. № подл. | Подпись и дата | Взам. инв. №

Привязан

ЛенЗНИИЭП	ГАП	РАДЕЕВ			Качалка "Сова" спецификация /окончание/
	Пров.	ЗВЕЗДА			
					320-066.84 – АС

Лист 66

Копировал

Формат 1559/3

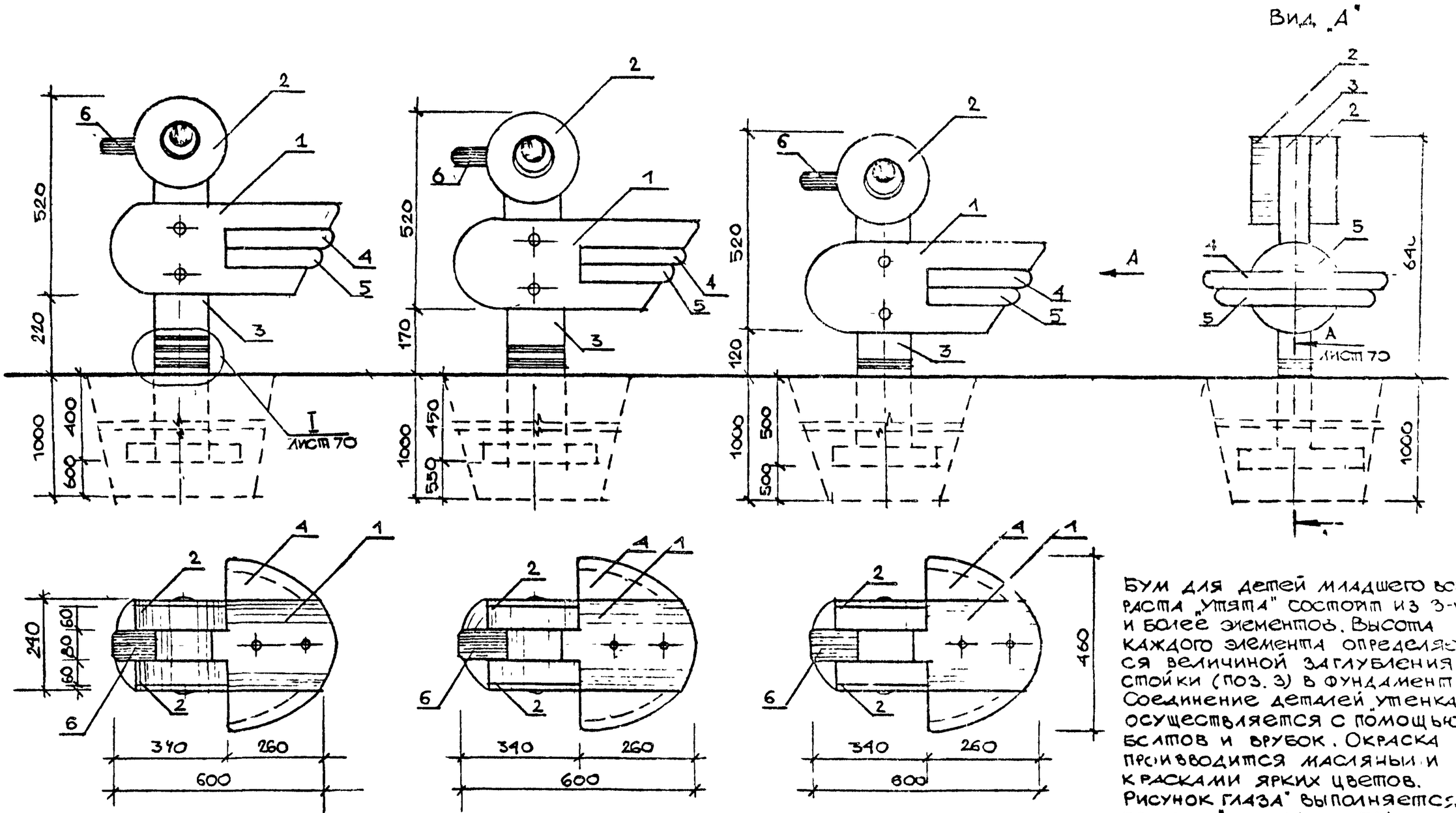

Бум для детей младшего возраста „Утята" состоит из 3-х и более элементов. Высота каждого элемента определяется величиной заглубления стойки (поз. 3) в фундамент. Соединение деталей утенка осуществляется с помощью болтов и врубок. Окраска производится масляными красками ярких цветов. Рисунок „глаза" выполняется по трафарету. (лист 70).

Гл. ОТД.	Радеев		9.I.84	Бум "Утята" Общие виды.	320-066.84	-АС	Лист 67
Н. контр.	Пащенко		9.I.84				
Гл. констр.	Шепилевская		9.I.84				

ЛенЗНИИЭП

ГАП Радеев 9.I.84
АРХ Зверева 9.I.84

Инв. №

Инв № подл | Подпись и дата | Взам инв №

Согласовано

1559/3

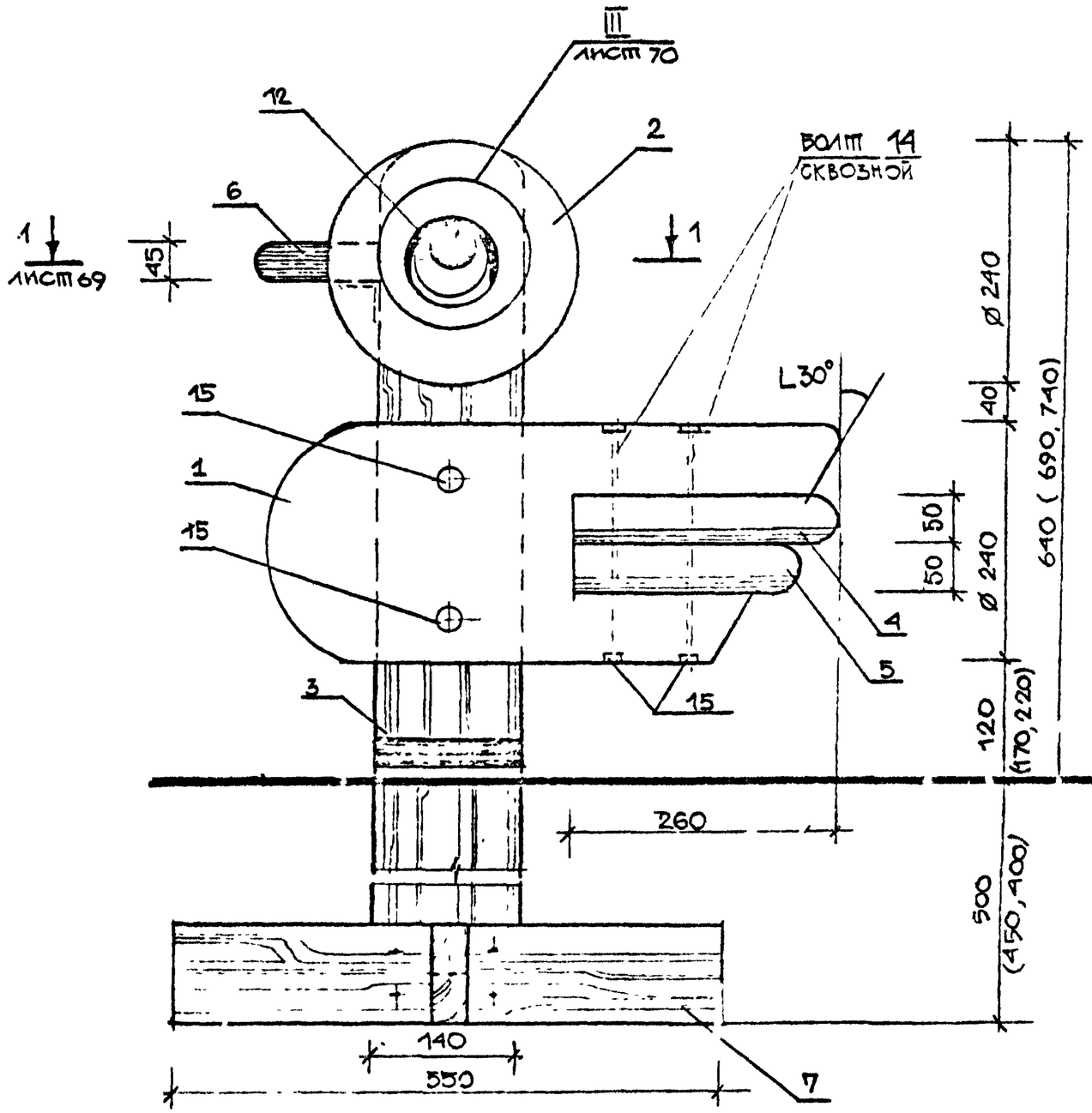

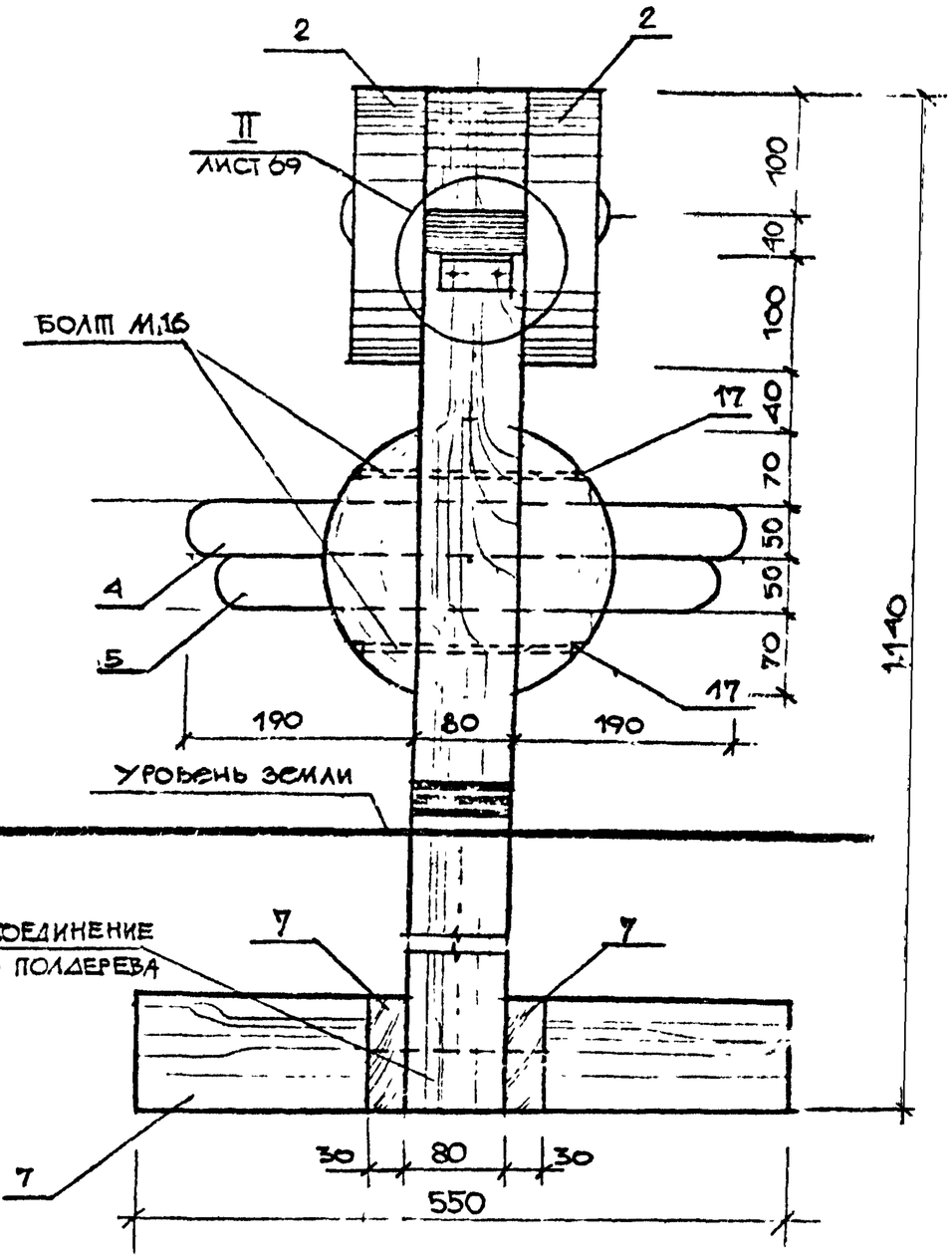

Привязан							
Инв №							
ЛенЗНИИЭП	ГАП	Радеев			Бум "Утята" Игровой элемент "Утенок"	320-066.84	-АС
	Арх	Зверева					Лист 68

Инв № подл | Подпись и дата | Взам инв №

Согласовано

1559/3

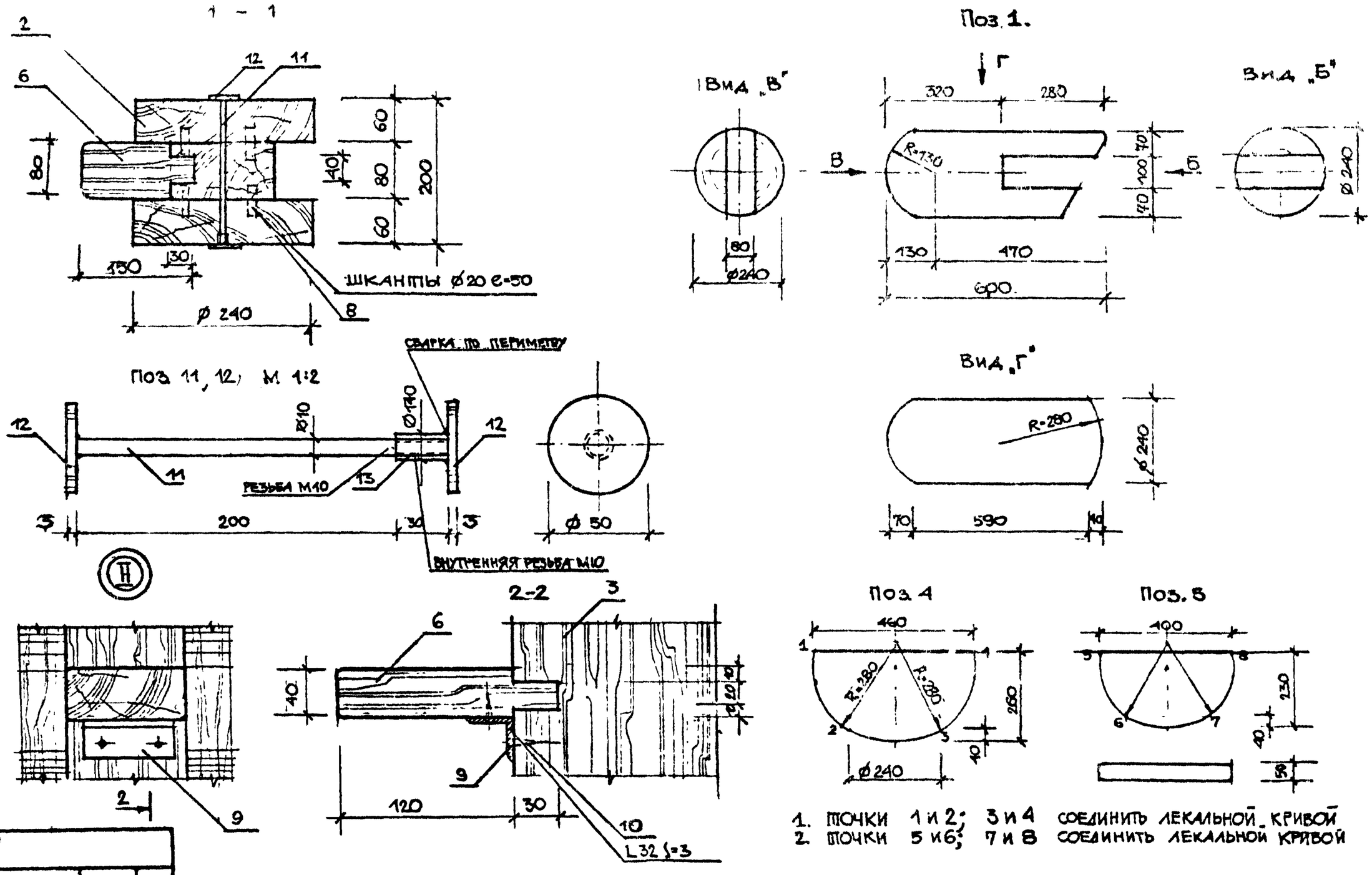

1. ТОЧКИ 1 и 2; 3 и 4 СОЕДИНИТЬ ЛЕКАЛЬНОЙ КРИВОЙ
2. ТОЧКИ 5 и 6; 7 и 8 СОЕДИНИТЬ ЛЕКАЛЬНОЙ КРИВОЙ

СОГЛАСОВАНО							
НАЧОТА	РАДЕЕВ						
Н.КОНТР	ПАЩЕНКО						
Л.КОНСТР	ШЕПЛЕВСКАЯ						
ИНВ № ПОДЛ.	ПОДПИСЬ И ДАТА	ВЗАМ. ИНВ №					

ПРИВЯЗАН

Инв. №

ЛенЗНИИЭП	ГАП	РАДЕЕВ		9.I.84	БУМ "Утята" СЕЧЕНИЯ. УЗЛЫ. ДЕТАЛИ.	320-066.84	– АС
	АРХ	ЗВЕРЕВА		9.I.84			ЛИСТ 69

1559/3

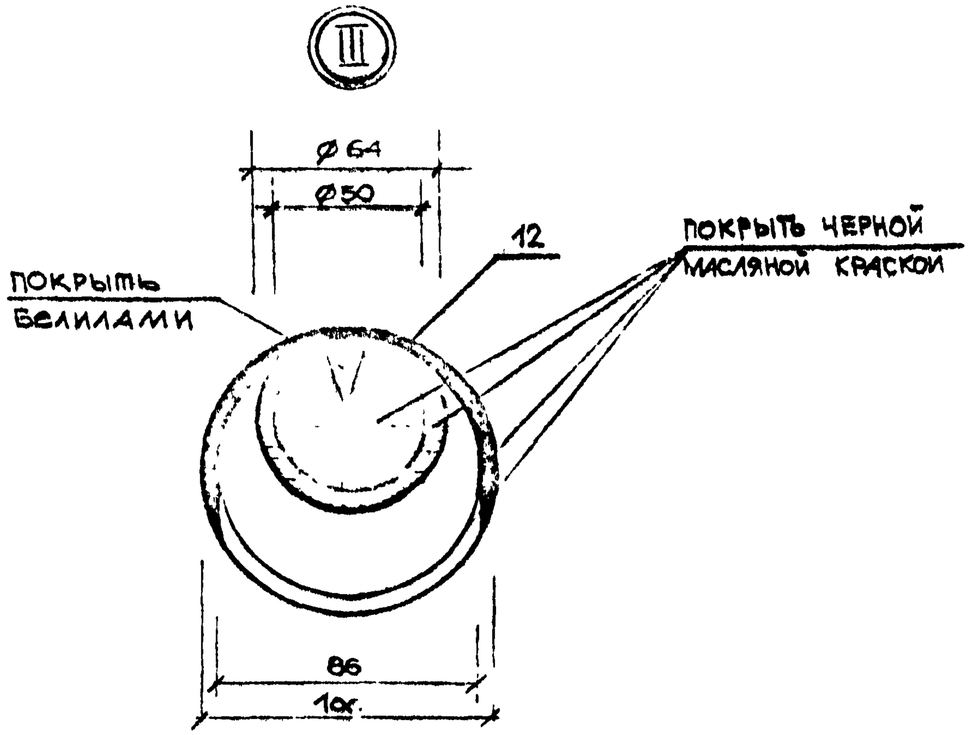

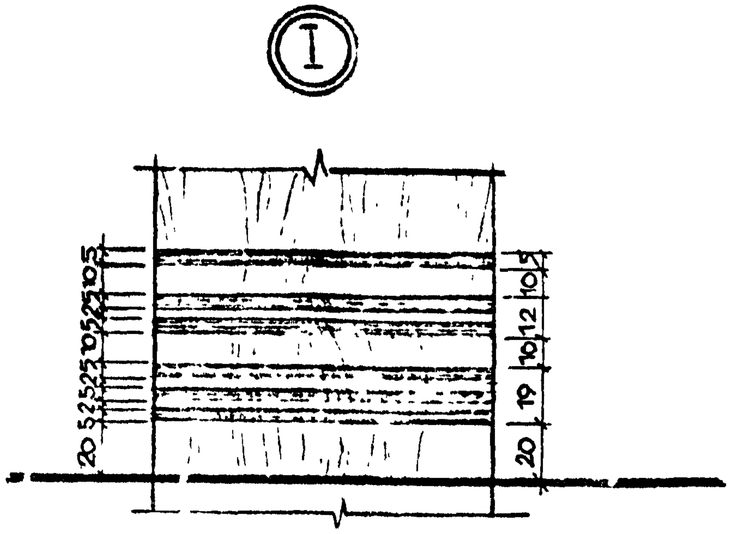

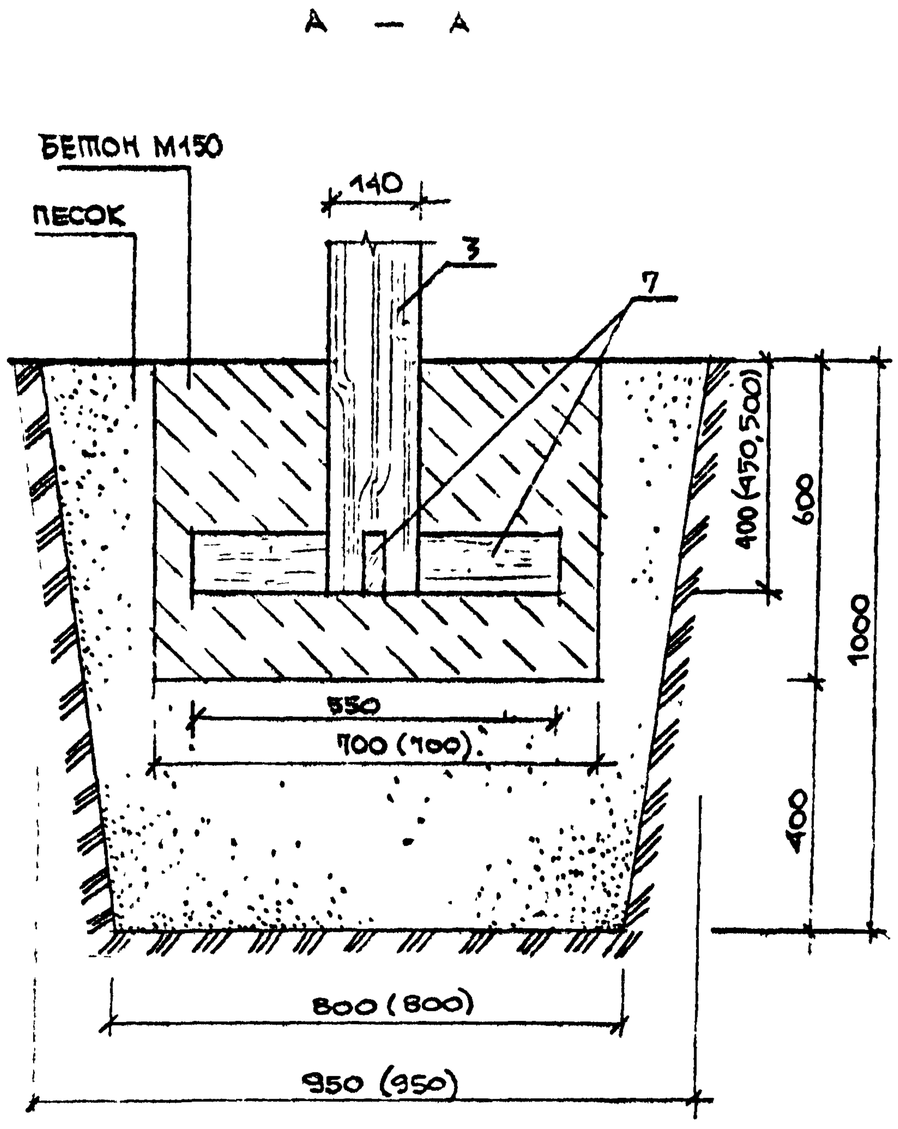

1. В СКОБКАХ ДАНЫ РАЗМЕРЫ ДЛЯ ПОПЕРЕЧНОГО ВАЗРЕЗА ФУНДАМЕНТОВ.

СОГЛАСОВАНО							
НАЧОТЛ.	Радеев		18.1.84				
Н. КОНТР.	Пащенко		18.1.84				
ГАКОНСТР.	Щепилевская		18.1.84				
ВЗАМ. ИНВ №							
ПОДПИСЬ И ДАТА							
ИНВ № ПОДЛ.							

ПРИВИЗАН

ЛенЗНИИЭП	ГАП	Радеев		18.1.84	БУМ „УТЯТА". УЗЛЫ. СЕЧЕНИЕ А – А.	320-066.84 – АС	Лист 70
	Арх.	Зрелева		18.1.84			

Копировал

Формат 1559/3

Поз. обозначение	Обозначение	Наименование	Кол	Масса ед., кг	Примечание
	ДЕРЕВЯННЫЕ ЭЛЕМЕНТЫ				
1		БРЕВНО Ø240 ℓ=600	1		0,027 м³
		ГОСТ 9463-72			
2		ДОСКА 240×240×60	2	0,004	0,008 м³
		ГОСТ 24454-80			
3.		БРУС 140×80 ℓ=1040	1		0,012
		ГОСТ 24454-80			
4		ДОСКА 460×260×50	1		0,008 м³
		ГОСТ 24454-80			
5		ДОСКА 400×230×50	1		0,005 м³
		ГОСТ 24454-80			
6		БРУС 150×80×40	1		0,0005 м³
		ГОСТ 24454-80			
7		ДОСКА 550×100×30	3	0,0017	0,005 м³
		ГОСТ 24454-80			
8		ШКАНТЫ Ø15 ℓ=40			
		ГОСТ 24454-80	8		0,0006 м³

Поз. обозначение	Обозначение	Наименование	Кол	Масса ед., кг	Примечание
	МЕТАЛЛИЧЕСКИЕ ЭЛЕМЕНТЫ				
9		L32 ℓ=60 ∫=3	1	0,058 кг	
		ГОСТ 8509-72			
10		ШУРУПЫ Ø6 ℓ=20			
		ГОСТ 1145-80			
11		СТ. КРУГЛАЯ Ø10 ℓ=200	1	0,12 кг	
		ГОСТ 2590-71*			
12		50×50 ∫=3	2	0,117 кг	
		ГОСТ 103-76			
13		ТРУБА Ø н. 17 ℓ=30	1	0,005 кг	
		ГОСТ 3262-75			
14		БОЛТ М10 ℓ=240	2	0,3 кг	
		ГОСТ 7798-70			
15		ГАЙКА М10	2	0,022 кг	
		ГОСТ 5915-70			
16		БОЛТ М10 ℓ=200			
		ГОСТ 7798-70	2	0,24 кг	
17		ГАЙКА М10 ГОСТ 5915-70	2	0,022 кг	

СОГЛАСОВАНО

Нач.отд. Радеев 18.1.84
Н.контр. Пащенко 18.1.84

Инв.№ подл. | Подпись и дата | Взам. инв.№

Привязан

ЛенЗНИИЭП	ГАП	Радеев	18.1.84	БУМ "Утята" Спецификация	320-066.84 - АС
	Арх.	Зверева	18.1.84		Лист 71

Копировал

Формат 1559/3

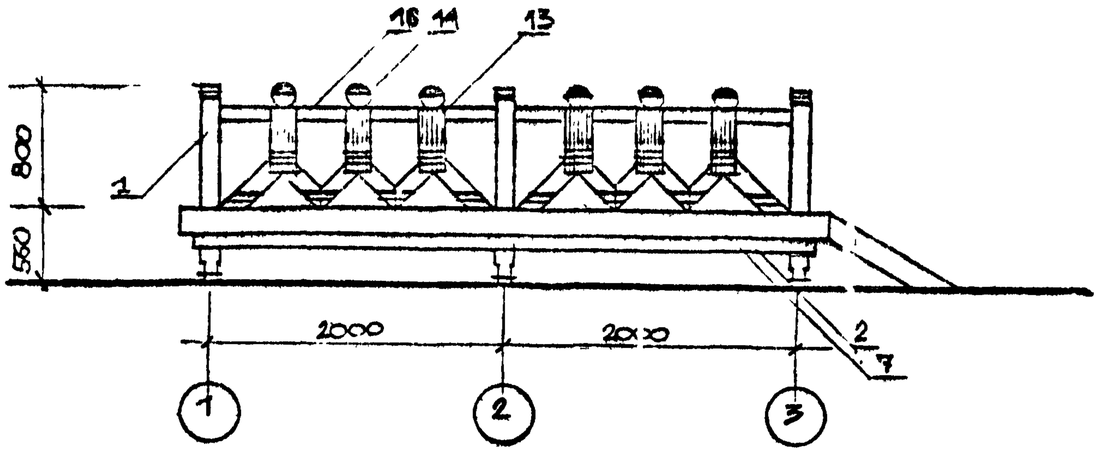

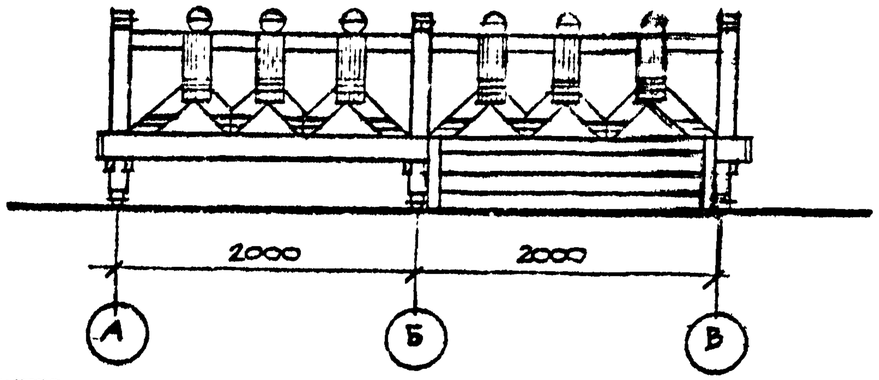

ПЛАН ФУНДАМЕНТОВ

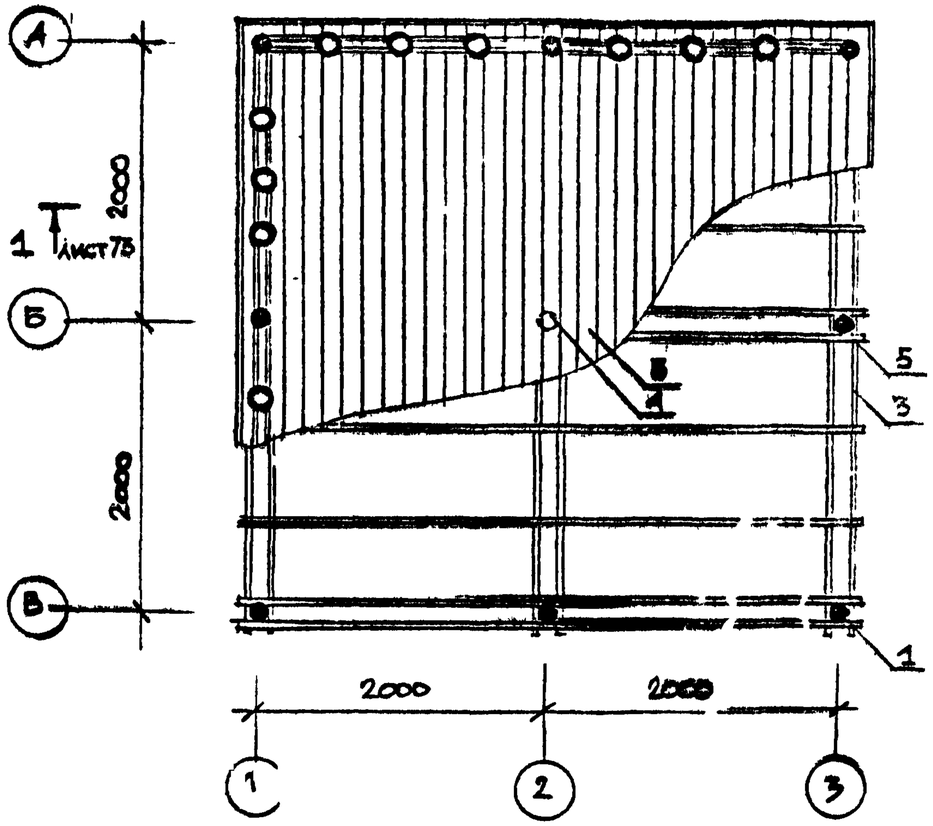

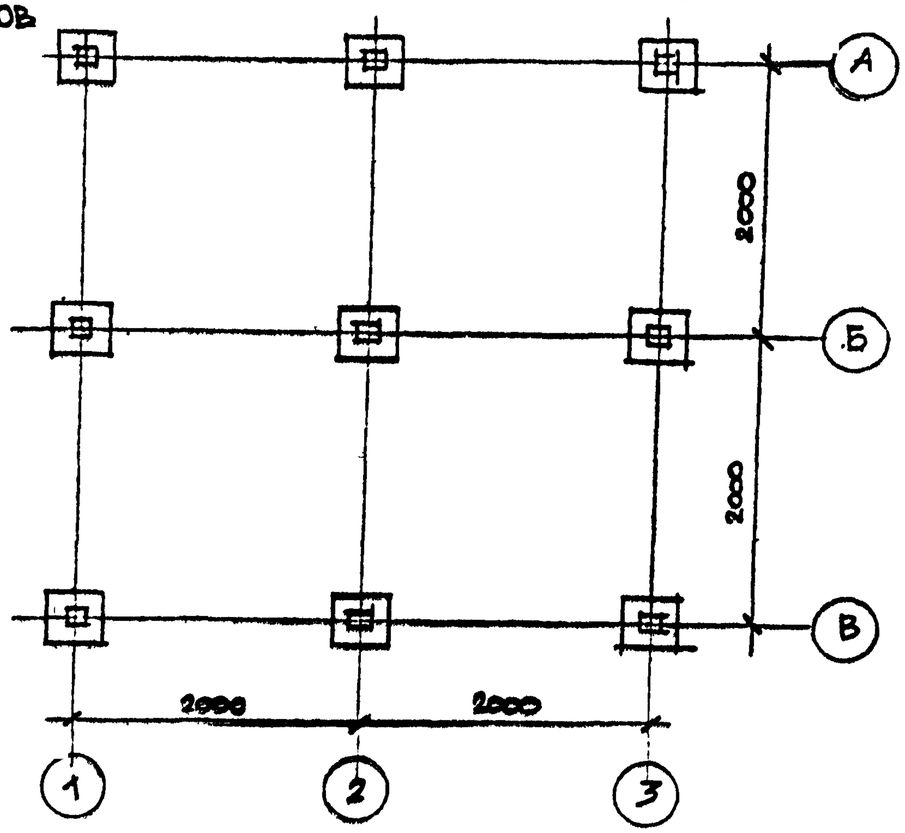

СОГЛАСОВАНО

Нач.отд.	Радеев	
Н.контр.	Лащенко	
Гл.конс.пр.		

Инв.№ подл. | Подпись и дата | Взам. инв.№

ПРИВЯЗАН

ЛенЗНИИЭП	ГАП	Радеев		18.1.84	Арена - манеж. Общие виды. План фундаментов.	320-066.84 - АС	Лист 72
	АРХ	Зверева		18.1.84		

Копировал

Формат 1559/3

1 - 1

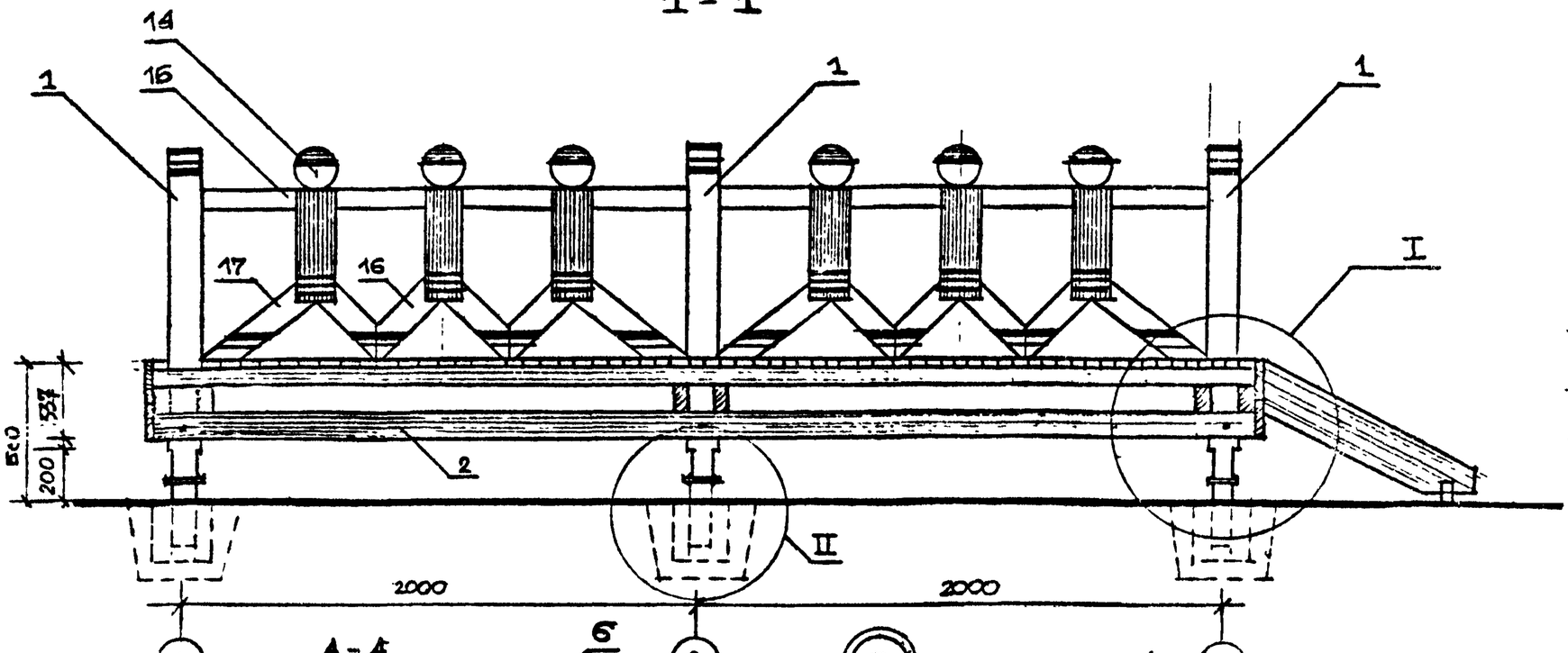

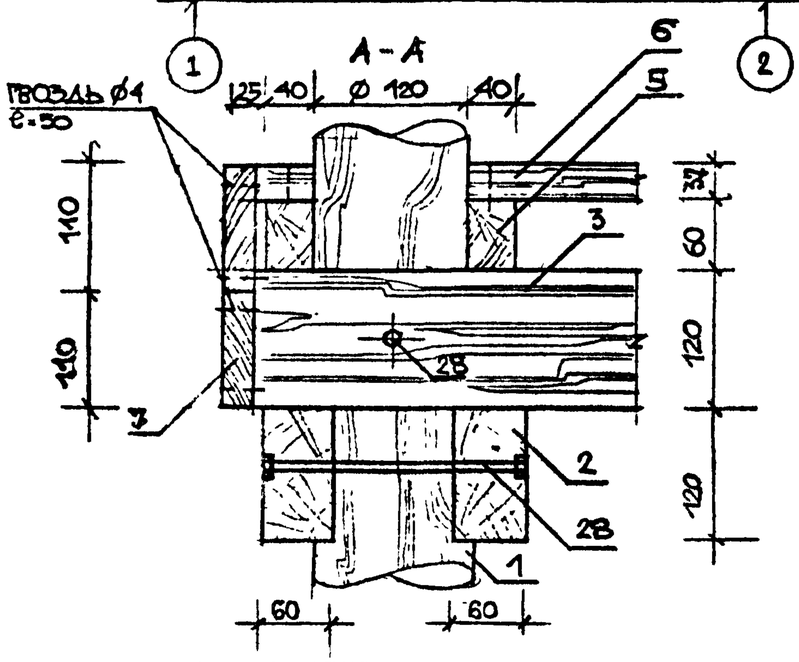

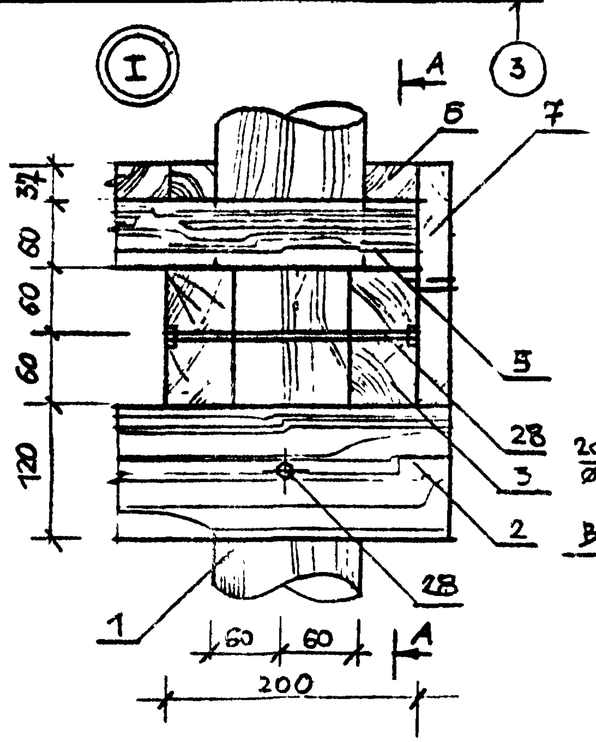

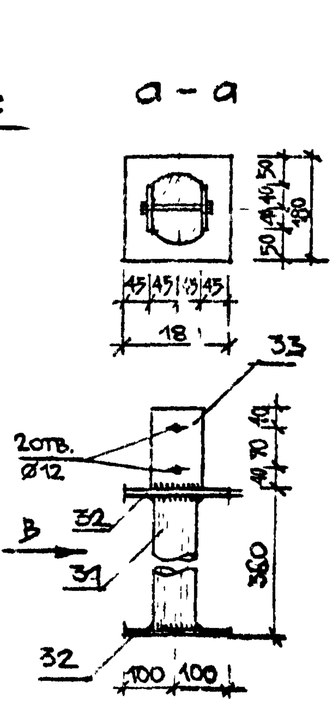

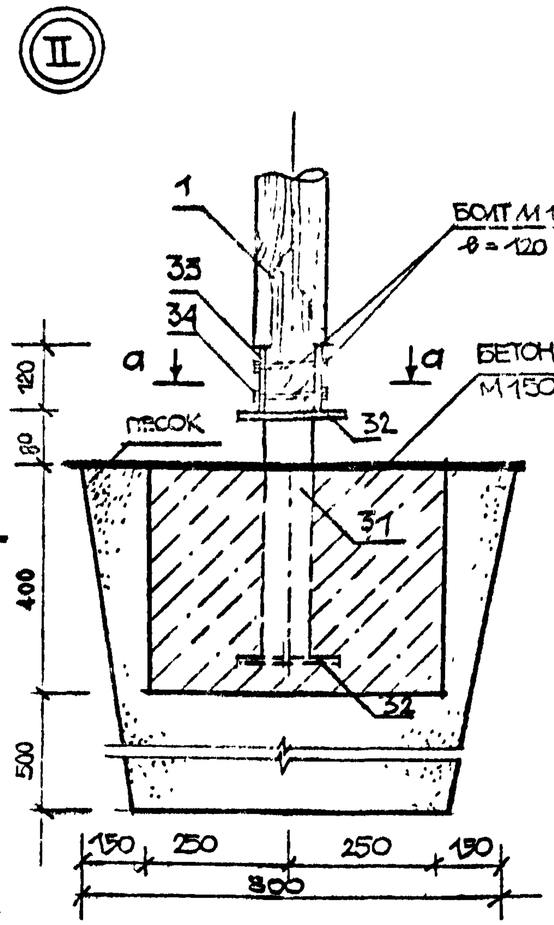

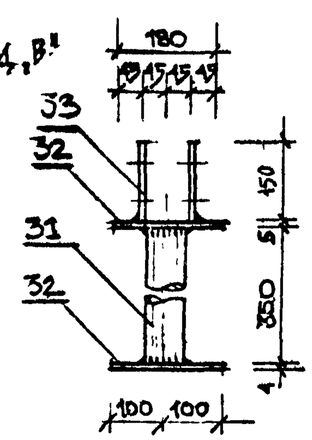

ПРИВЯЗАН					
ЛенЗНИИЭП	ГАП	Радеев		13.1.84	АРЕНА - МАНЕЖ УЗЛЫ. СЕЧЕНИЯ.
	Арх	Зверева		13.1.84	

320-066.84 - АС

73

Копировал

Формат А3

1559/3

ФРАГМЕНТ ОГРАЖДЕНИЯ

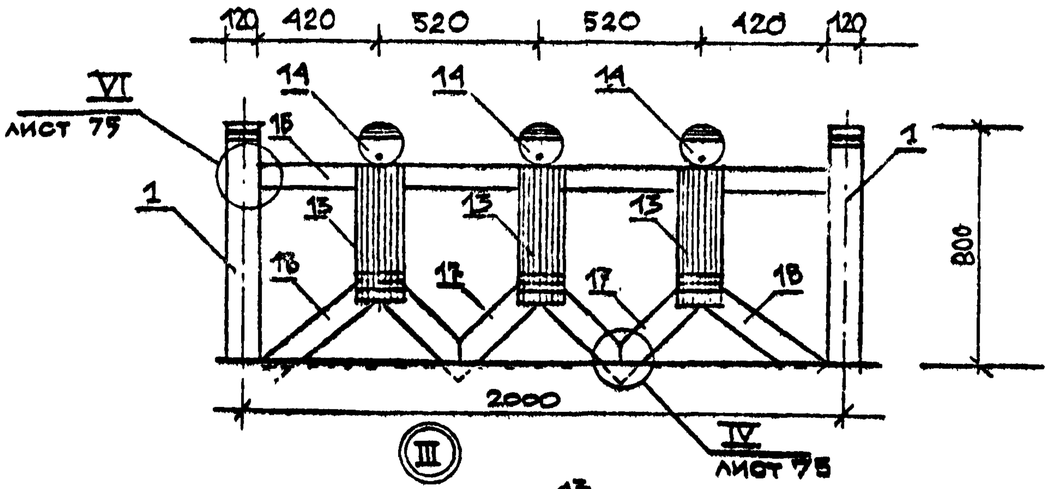

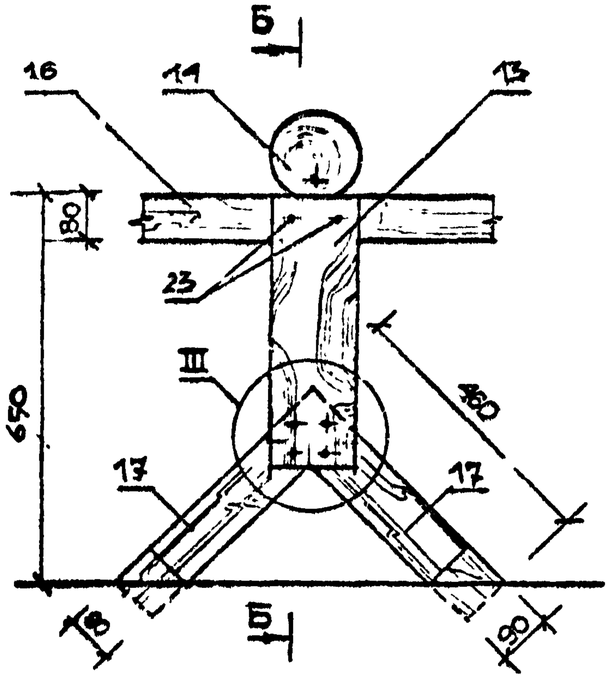

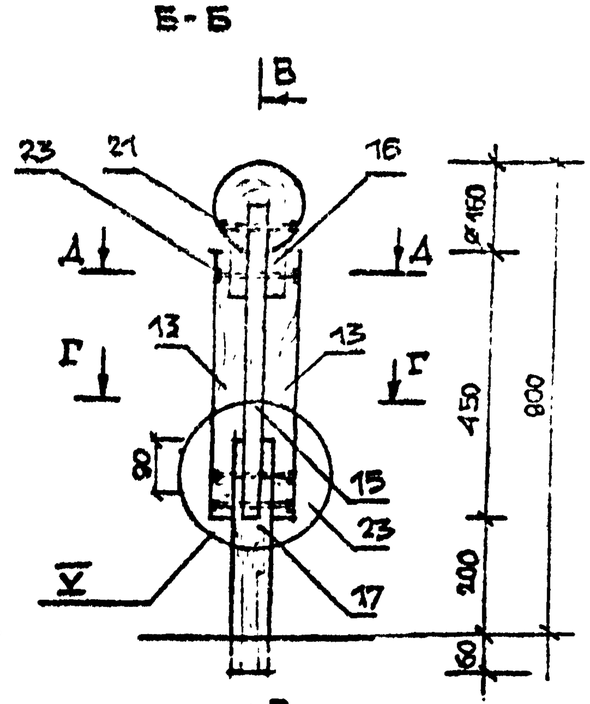

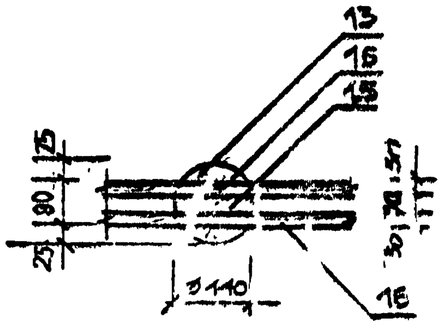

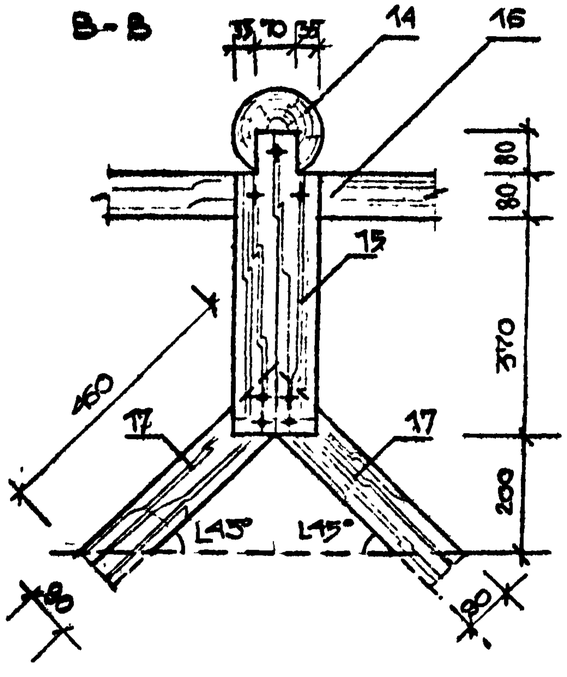

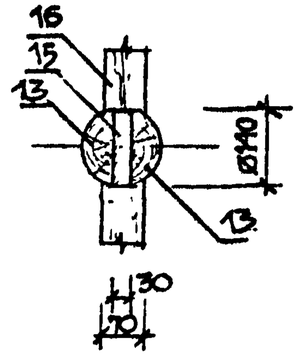

Согласовано

Инв.№ подл. | Подпись и дата | Взам. инв.№

Привязан

ЛенЗНИИЭП	ГАП			Арена - манеж. Фрагмент ограждения. Разрезы.	320-066.84 - АС	Лист 74
	Арх.					

Копировал

Формат А3

1559/3

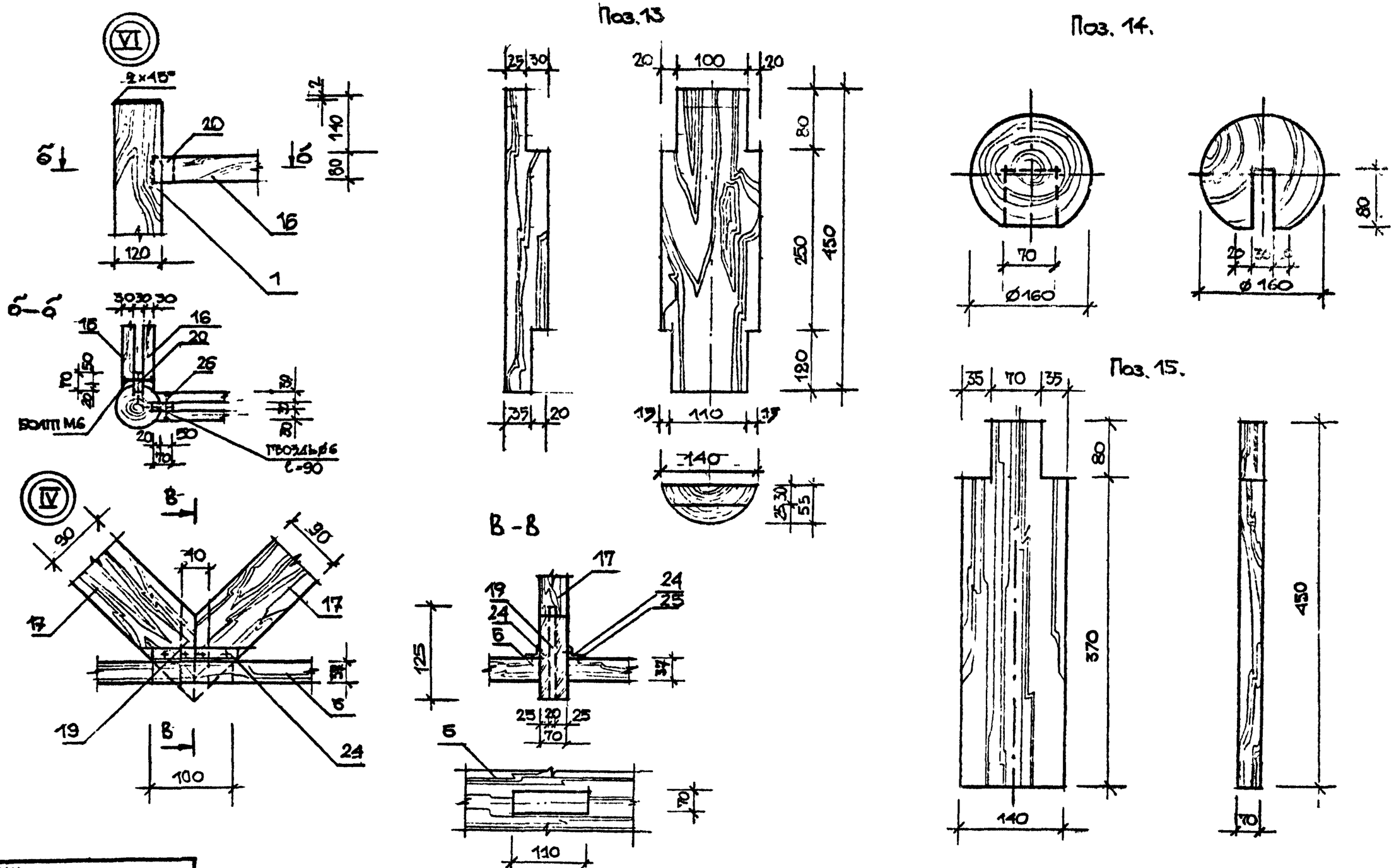

СОГЛАСОВАНО

Нач отд	Радеев		18.1.84
Н контр	Пащенко		18.1.84
Гл констр.	Шепилевская		18.1.84

Инв.№ подл. | Подпись и дата | Взам. инв.№

ПРИВЯЗАН

ЛенЗНИИЭП	ГАП	Радеев		18.1.84	Арена-манеж. Узлы. Детали. Разрезы.	320-066.84 - АС
	Арх.	Зверева		18.1.84		Лист 75

Копировал

Формат 1559/3

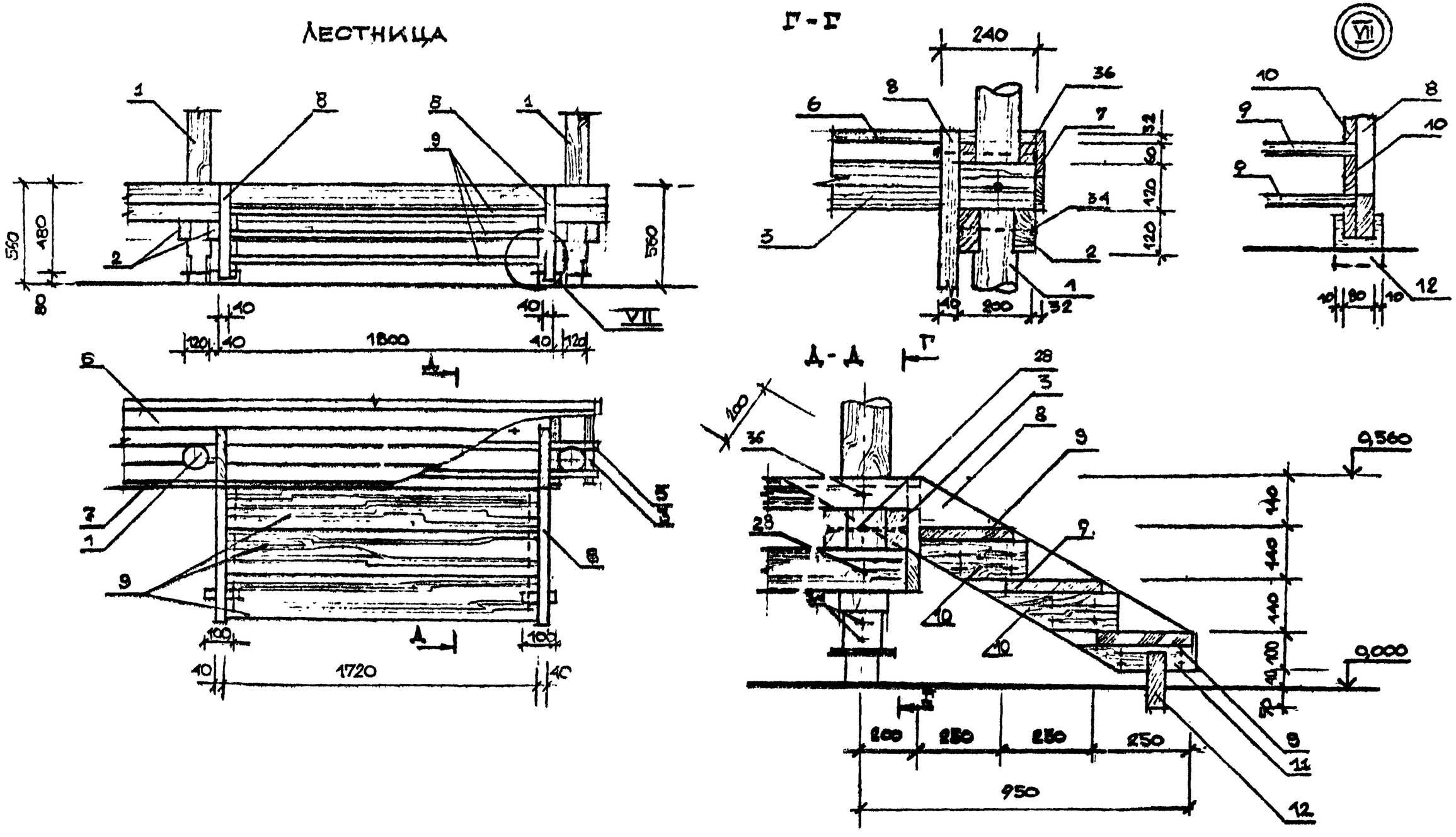

ПРИВЯЗАН							
ЛенЗНИИЭП	ГАП	Радеев		15.01.84	АРЕНА-МАНЕЖ. ЛЕСТНИЦА. РАЗРЕЗЫ. УЗЛЫ.	320-066.84	-АС	ЛИСТ 76
	АРХ.	Зверева		15.1.84			

Копировал

Формат 1559/3

Сводная спецификация

Поз. обозначение	Обозначение	Наименование	Кол	Масса ед., кг	Примечание
		КАРКАС НАСТИЛА			
1.		Стойки			
		Бревно ∅ 120 ℓ=1280	8		0,116 м³
		ГОСТ 9463 -72			
2.		Брус 120×60×2200	6		0,095 м³
		ГОСТ 24454-80			
3.		Брус 120×60×2200	6		0,095 м³
		ГОСТ 24454-80			
4.		Бревно ∅ 120 ℓ=520	1		0,0058 м³
		ГОСТ 9463-72			
5.		Лаги			
		Доска 40×60×2200	10		0,053 м³
		ГОСТ 24454-80			
6.		Настил			
		Доска 100×37 16,65 м²			0,062 м³
		ГОСТ 24454-80			
7.		Обшивка			
		Доска 110×25 -3,52 м²			0,01 м³
		ГОСТ 24454-80			

Поз. обозначение	Обозначение	Наименование	Кол	Масса ед., кг	Примечание
		ЛЕСТНИЦА			
8.		Косоур			
		Доска 40×200×1200	2		0,019 м³
		ГОСТ 24454-80			
9.		Ступени			
		Доска 37×250×1720	3		0,040 м³
		ГОСТ 24454-80			
10.		Доска 40×103×350	4		0,006 м³
		ГОСТ 24454-80			
11.		Доска 40×63×320	2		0,0015 м³
		ГОСТ 24454-80			
12.		Доска 150×50×100	2		0,0015 м³
		ГОСТ 24454-80			
		ОГРАЖДЕНИЕ			
13.		„Туловище"			
		Бревно ½∅140 ℓ=450	48		0,166 м³
		ГОСТ 9463-72			
14.		„Голова"	24		0,09 м³
		Шар ∅180			
		ГОСТ 24454-80			

Верно

Согласовано

Инв.№ подл. | Подпись и дата | Взам. инв.№

Привязан

ЛенЗНИИЭП	ГИП	Рудеев	15.1.84	
	Арх.	Зверева	15.1.84	

Арена - манеж. Спецификация /начало/

320-066.84 -АС

Лист 77

Копировал

Формат А4

Поз. обозначение	Обозначение	Наименование	Кол.	Масса ед., кг	Примечание
15.		ДОСКА 140×30×530	24		0,053 м³
		ГОСТ 24454-80			
16.		ПОРУЧЕНЬ	14		0,065 м³
		ДОСКА 80×30×1940			
		ГОСТ 24454-80			
17.		„НОГИ" I			
		БРУС 90×70×460	28		0,081 м³
		ГОСТ 24454-80			
18.		„НОГИ" II			
		БРУС 90×70×560	14		0,05 м³
		ГОСТ 24454-80			
19.		ШПОНКА 40×20×125	14		0,0014 м³
		ГОСТ 24454-80			
20.		БРУСОК 70×80×30	14		0,0024 м³
		ГОСТ 24454-80			
	МЕТАЛЛИЧЕСКИЕ ДЕТАЛИ				
21.		БОЛТ М8 ℓ=130	24	2,2 кг	
		ГОСТ 7798-70			

Поз. обозначение	Обозначение	Наименование	Кол.	Масса ед., кг	Примечание
22.		ГАЙКА М8	168	1,9 кг	
		ГОСТ 5915-70			
23.		БОЛТ М8 ℓ=140	144	14 кг	
		ГОСТ 7798-70			
24.		L40×40 d=3 ℓ=100	28	5,18 кг	
		ГОСТ 8509-72*			
25.		ШУРУПЫ	200		
		ГОСТ 1145-80			
26.		БОЛТ М6 ℓ=100	14	0,75 кг	
		ГОСТ 7798-70			
27.		ГАЙКА М6	14	0,15 кг	
		ГОСТ 5915-70			
28.		БОЛТ М10 ℓ=200	9	1,22 кг	
		ГОСТ 7798-70			
29.		ГАЙКА М10	9	0,1 кг	
		ГОСТ 5915-70			

СОГЛАСОВАНО

Нач. отд.	Радеев	10.1.84
Н. контр.	Пащенко	10.1.84

Взам. инв. №

Подпись и дата

Инв. № подл.

ПРИВ ІЗАН

ЛенЗНИИЭП	ГАП	Радеев		15.1.84	Арена - Манеж Спецификация /продолжение/
	АРХ.	Зверева		15.1.84	

320-066.84 - АС

Лист 78

Копировал

Формат 1559/3

Поз. обозначение	Обозначение	Наименование	Кол	Масса ед., кг	Примечание
31.		ОПОРА			
		ТРУБА-Ø70 ℓ=350	9	1.72кг	15,48кг
		ГОСТ 10704-76			
32.		ПОЛОСА 5×200 ℓ=200	18		28 кг
		ГОСТ 103-76			
33.		ЩЕНКА			
		ПОЛОСА 5×80: ℓ=150	18		8,42 кг
		ГОСТ 103-76			
34.		БОЛТ М12 ℓ=120	18		2,23кг
		ГОСТ 7798-70			
35.		ГАЙКА М12	20		0,3 кг
		ГОСТ 5915-70			
36.		БОЛТ М12 ℓ=240	2		0,46кг
		ГОСТ 7798-70			
37.		ШАЙБА М6	14		0,11кг
		ГОСТ 11371-78			

Поз. обозначение	Обозначение	Наименование	Кол	Масса ед., кг	Примечание
38.		ШАЙБА М8	168		0,39 кг
		ГОСТ 11371-78			
39.		ШАЙБА М10	9		0,36кг
		ГОСТ 11371-78			
40.		ШАЙБА М12	20		0,13кг
		ГОСТ 11371-78			

Арена - манеж - приподнятая над землей площадка с деревянным покрытием из досок 37×100 мм по деревянным лагам. Опорные стойки из бревен Ø 120мм Ограждение манежа выполняется в виде стилизованых человечков.

Окраска ограждения манежа производится масляными красками по трафарету. Настил арены следует проолифить.

Согласовано

Инв.№ подл. | Подпись и дата | Взам. инв.№

Привязан

ЛенЗНИИЭП	ГАП	Радеев		15.1.84	Арена-манеж. Спецификация /окончание/
	Арх	Зверева		15.1.84	

320-066.84 - АС

79

Копировал

Формат 1559/3

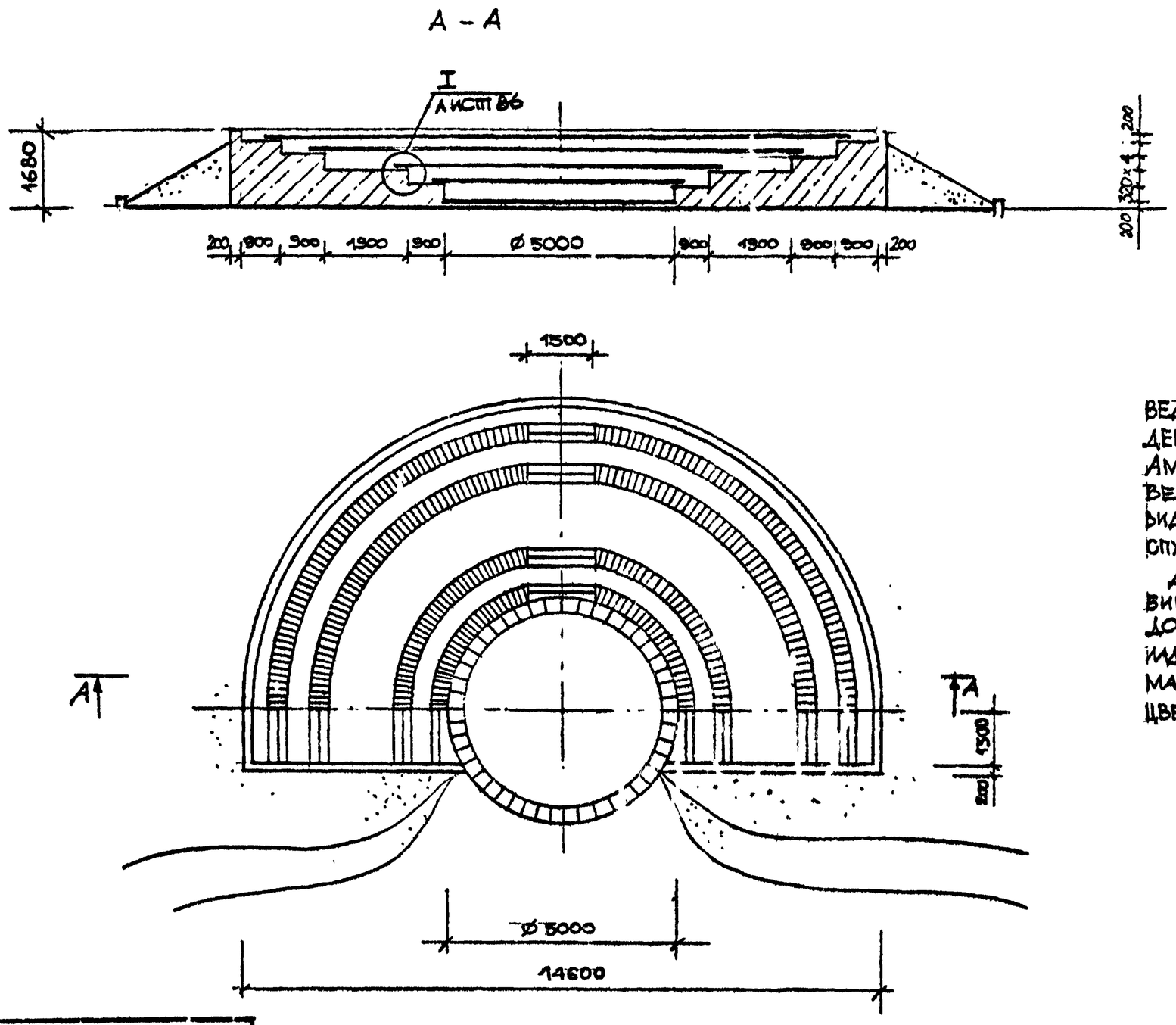

Амфитеатр предназначен для проведения разнообразных мероприятий с детьми. Вместимость площадки 240 чел. Амфитеатр выполняется на искусственном рельефе высотой 1.680 м в виде полукруглых террас, ступеньками спускающихся к круглой "арене".

Деревянные элементы скамей навираются из одинаковых по размеру досок, крепящихся болтами к закладным деталям. Окраска производится масляной краской в интенсивный цвет.

Нач.отд.	Радеев						
Н.контр.	Пащенко						
Гл.констр.	Шепилевская						

СОГЛАСОВАНО

Взам. инв. №

Подпись и дата

Инв. № подл.

Привязан

ЛенЗНИИЭП	ГАП	Радеев		12.1.84	Амфитеатр тип I. План. Разрез А–А.	320-066.84	– АС	Лист 80
	Арх.	Зверева		12.1.84			

Копировал

Формат 1559/3

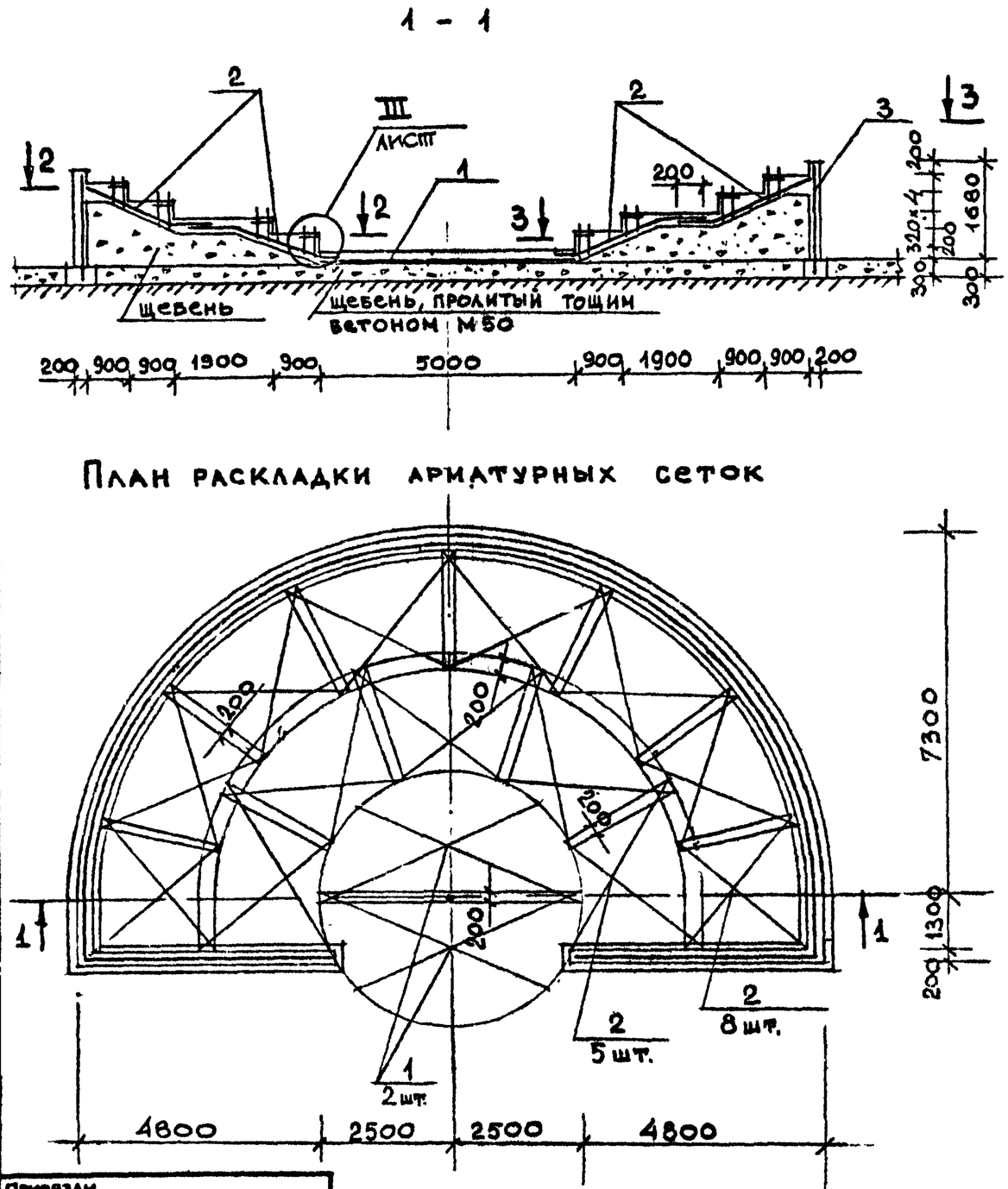

Формат	Зона	Поз.	Обозначение	Наименование	Кол.	Примечание
			Монолитный железобетонный амфитеатр тип I			
				Сборочные единицы		
		1		сварная сетка 200/200/8/8		
				А-III в=2500	10,8м	115,0кг
		2*	ГОСТ 8478-81	сварная сетка 200/200/8/8		
				А-III в=2500	40,3м	420,0кг
		3		сварная сетка 200/200/8/8		
				А-III в=1900	35,0м	253,0кг
		4		⌀8 А-I ℓ=600	62,4м	24,6кг
		5	ГОСТ 5781-81	⌀8 А-I ℓ=500	52,0м	20,5кг
		6		⌀8 А-I ℓ=250	27,0м	10,7кг
		7		⌀8 А-I	240м	95,0кг
		8**	ГОСТ 8509-82	L 36×36×3	101м	167,0кг
				Материалы		
				Бетон марки 200	50,0м³	Мрз 100
				Бетон марки 50	18,5м³	
				Щебень	63м³	
			ГОСТ 17608-81	Плиты бетонные тротуарные 375×375×70	20шт	

* Из рулонной сварной сетки вырезать 13 сеток поз. 2 см. лист

** В уголке поз. 8 просверлить отверстия ⌀7 мм с шагом 0,5м

Привязан

ЛенЗНИИЭП	ГАП	Радеев	12.1.84	Амфитеатр тип I Армирование Спецификация.	320-066.84 -АС	Лист 81
	Арх.	Зверева	12.1.84			

Согласовано

Нач. отд. Радеев 12.1.84
Н. контр. Пащенко 12.1.84
Гл. констр. Чепилевская 12.1.84

Инв. № подл. | Подпись и дата | Взам. инв. №

Копировал

Формат 1559/3

2 - 2 3 - 3

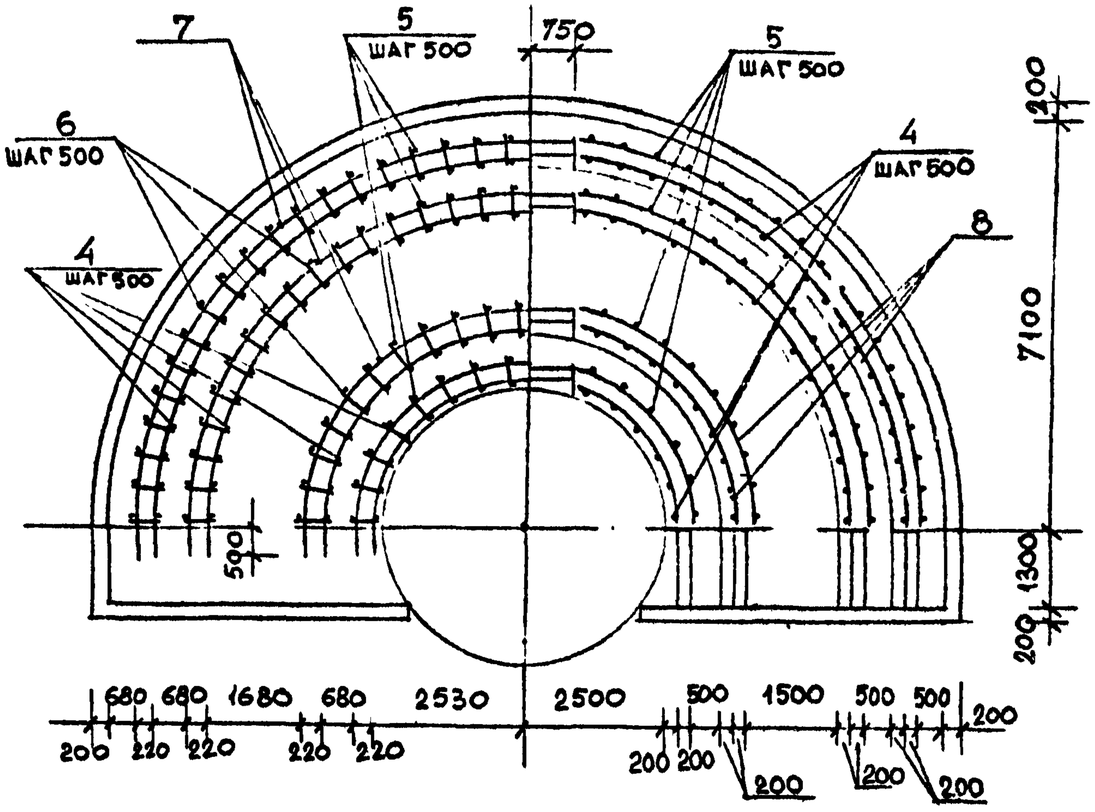

Поз. 2

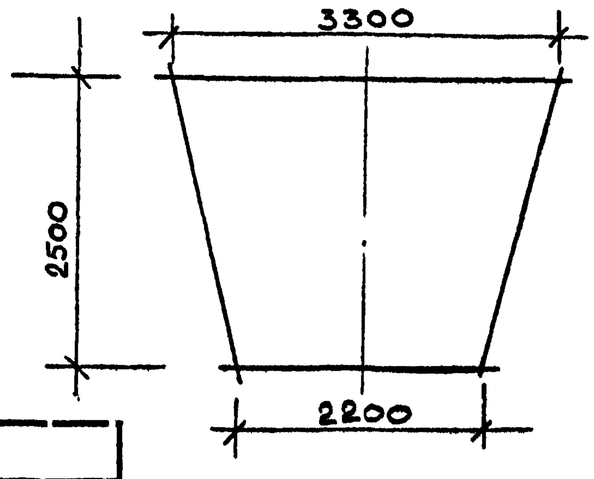

III

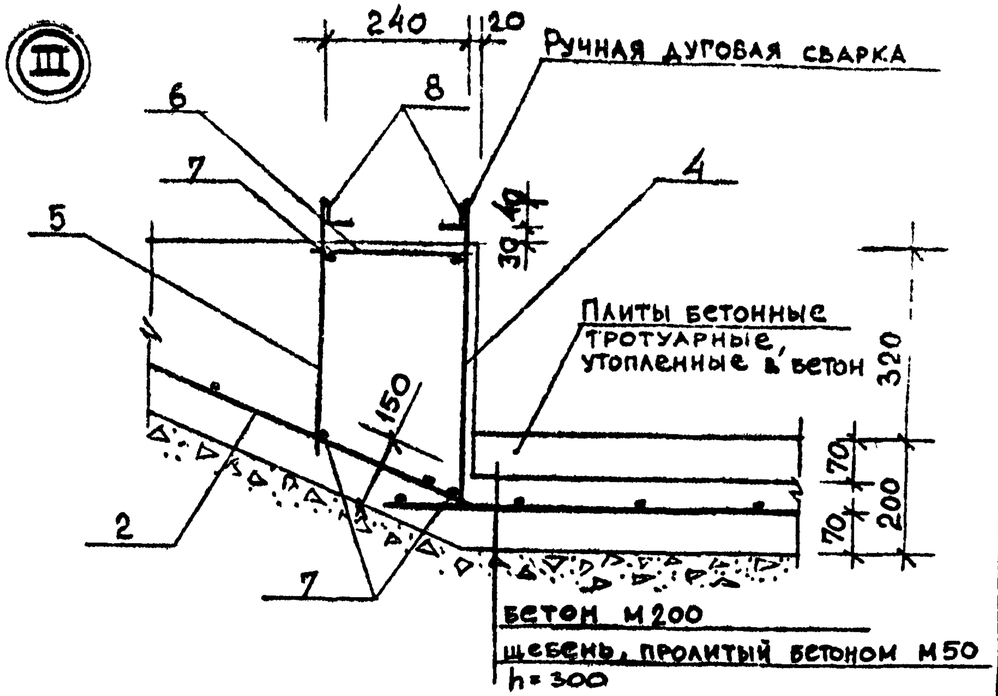

Ведомость расхода стали на элемент, кг

Марка элемента	Изделия арматурные						Изделия закладные			Общий расход
	Арматура класса					Всего	Прокат марки			
	А-I		А-III				ВСТ3кп2			
	ГОСТ 5781-81		ГОСТ 5478-81				ГОСТ 8509-86			
	⌀8		⌀8				L36×3			
Амфитеатр тип 1	103,3		788,0			891,3	167,0			1058,3

Все места пересечений стержней сварить между собой при помощи ручной дуговой сварки в соответствии с инструкцией СН 393-73.

Согласовано

Инв.№ подл. | Подпись и дата | Взам. инв.№

Привязан

ГАП	Рядсев		12.1.84	Амфитеатр тип I. Армирование. Ведомость расхода стали.
Арх.	Зверева		12.1.84	

ЛенЗНИИЭП

320-066.84 – АС

Лист 82

Копировал

Формат А3

1559/3

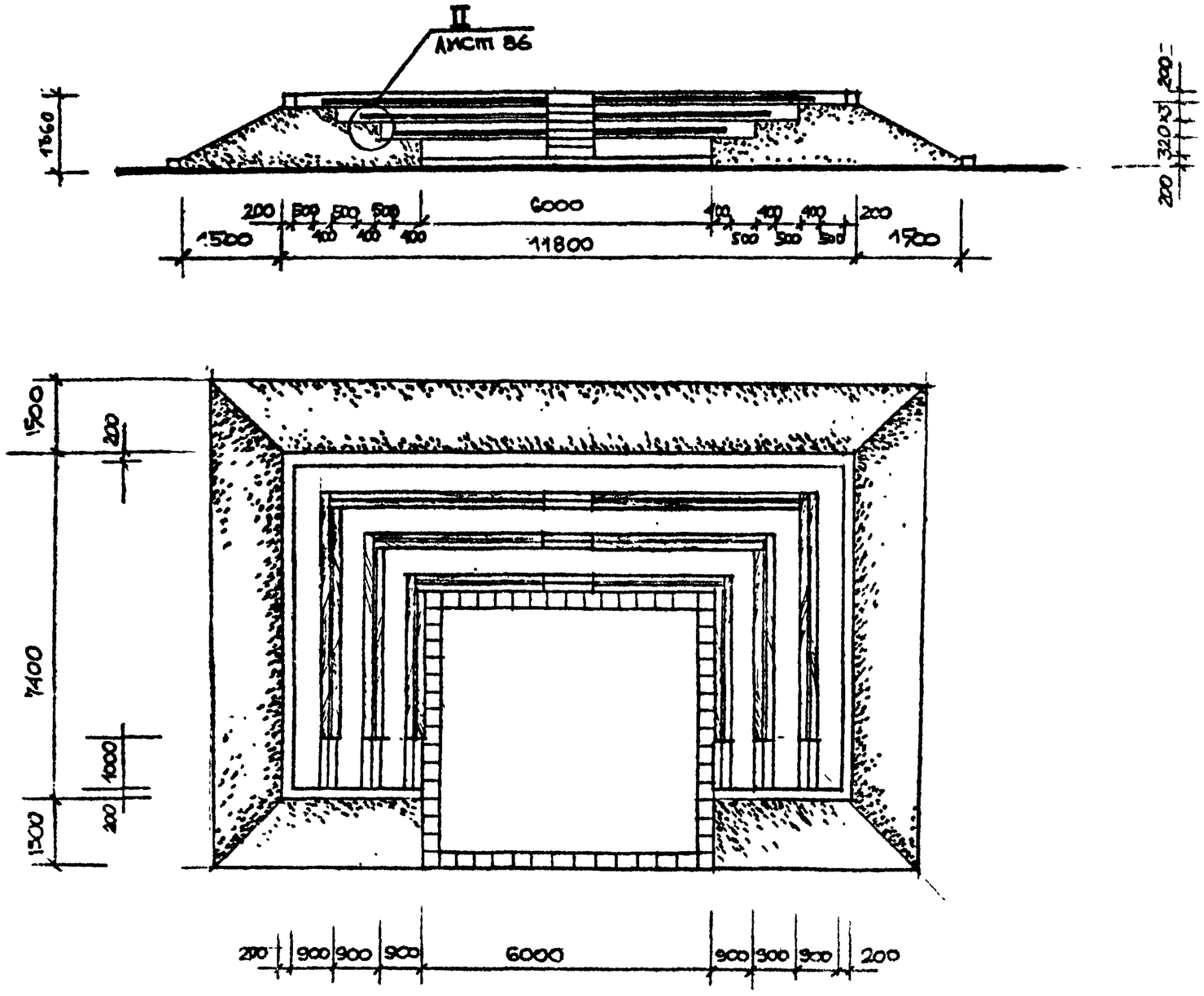

Амфитеатр тип II рассчитан а одновременную вместимость 110 чел. Архитектурное решение амфитеатра основано на применении складчатой бетонной террасы, расположеной в форме каре вокруг нижней площадки "Арены. По периметру террасы произвести отсыпку откоса.

Деревянные элементы скамей окрашиваются масляной краской в интенсивный цвет или тонируются горячей олифой с золотистой охрой с последующей отделкой водостойкими лаками.

ВЕРНО
Зав. канц. [signature]
г. Ленинград

СОГЛАСОВАНО

Нач. отд.	Радеев	12.1.84
Н. контр.	Пащенко	12.1.84

Инв. № подл. | Подпись и дата | Взам. инв. №

ПРИВЯЗАН

ЛенЗНИИЭП	ГАП	Радеев	[signature]	12.1.84	АМФИТЕАТР ТИП II ПЛАН. РАЗРЕЗ А-А.	320-066.84 - АС
	Арх.	Зверева	[signature]	12.1.84		Л. ст. 83

Копировал

Формат 1559/3

1 - 1

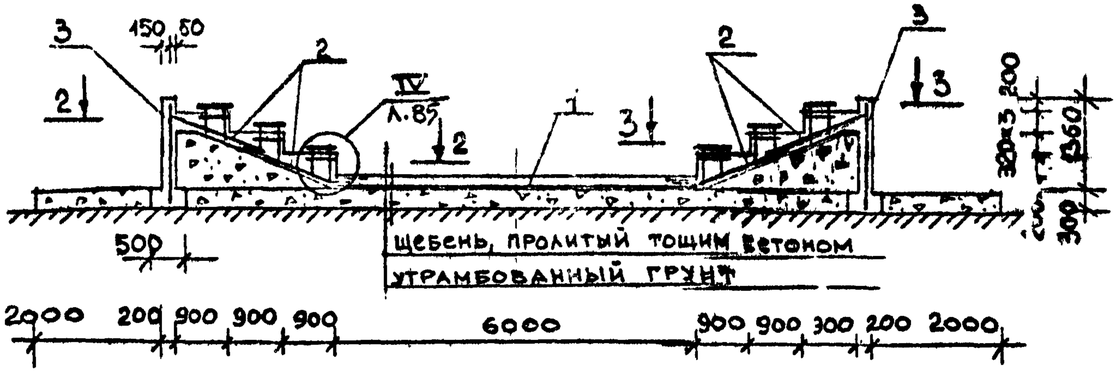

Монтажная схема арматурных сеток

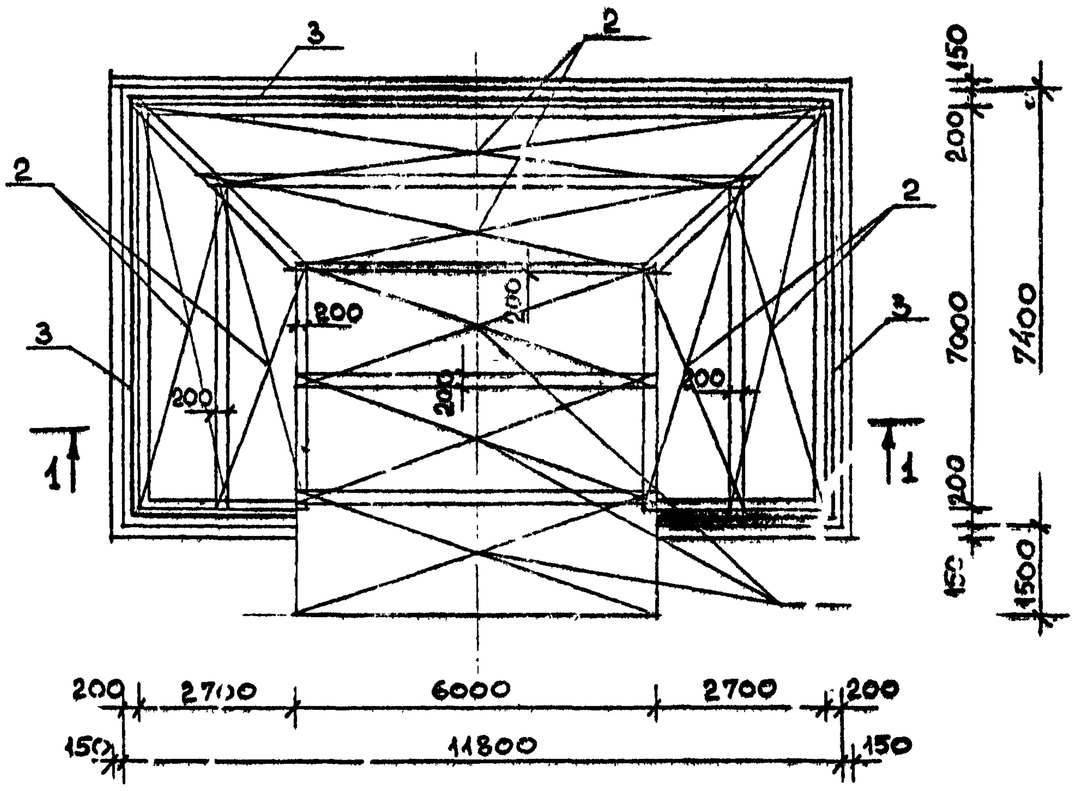

Инв.№ подл.	Зона	Поз.	Обозначение	Наименование	Кол.	Примечание
				Монолитный железобетонный амфитеатр. Тип II		
				Сборочные единицы		
		1		Сварная сетка 200/200/8/8		
				А-III В=2100	18,0м	163,0 кг
		2	ГОСТ 8478 – 81	Сварная сетка 200/200/8/8		
				А-III В = 1900	41,0м	380 кг
		3		Сварная сетка 200/200/8/8		
				А-III В=1600	32,4м	220,0 кг
		4		⌀8 А-I l=600	63,0м	25,0 кг
		5	ГОСТ 5781-81	⌀8 А-I l=500	53,0м	21,0 кг
		6		⌀8 А-I l=260	28,0м	11,0 кг
		7		⌀8 А-I	216,0м	87,0 кг
		8	ГОСТ 8509-82	L 36×3 l=340	36,0м	59,5 кг
				Материалы		
				Бетон марки 200	58,2м³	Мрз 100
				Бетон марки 50	17,0м³	
				Щебень	89,0м³	
			ГОСТ 17608-81	Плиты бетонные тротуарные 375×375×70	56шт.	

Согласовано

Инв.№ подл. | Подпись и дата | Взам. инв.№

Привязан

ГАП	Разесь		12.84	Амфитеатр тип II. Армирование. Спецификация.	320-066.84 – АС	Лист 84
Арх.	Высоцкая		12.84			

ЛенЗНИИЭП

Копировал

Формат 1559/3

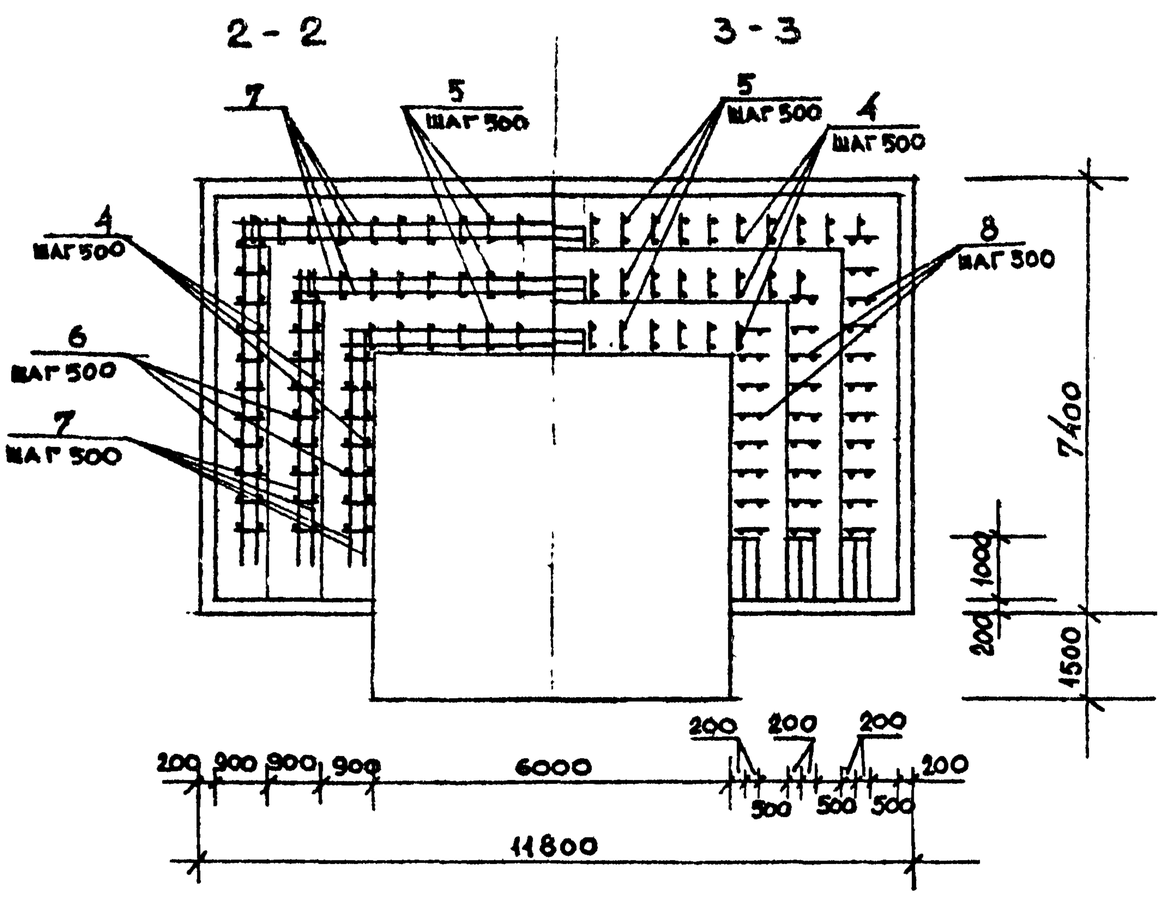

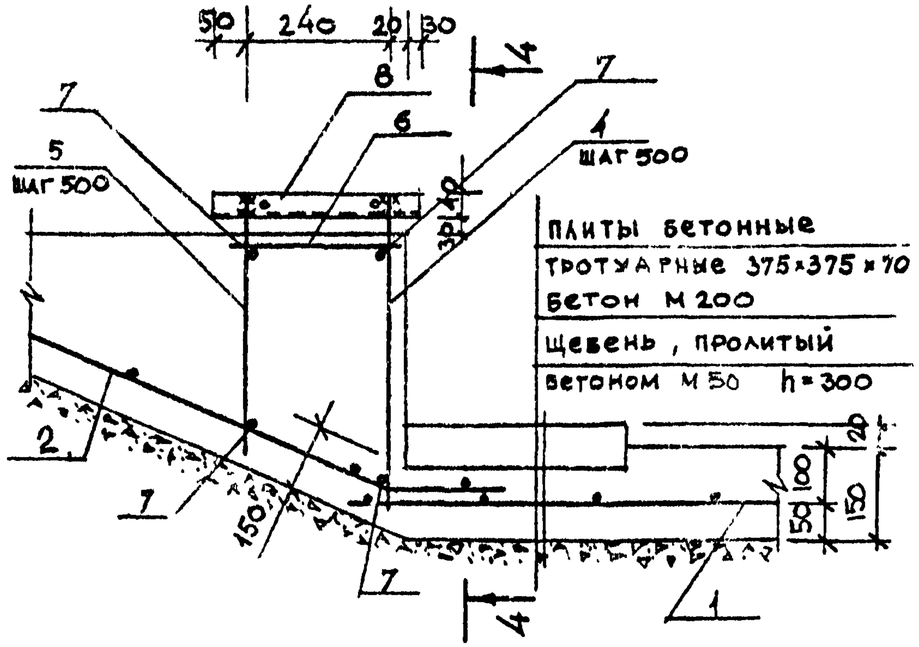

ПЛИТЫ БЕТОННЫЕ
ТРОТУАРНЫЕ 375×375×70
БЕТОН М 200
ЩЕБЕНЬ, ПРОЛИТЫЙ
БЕТОНОМ М 50 h=300

Ведомость расхода стали на элемент, кг.

Марка элемента	Изделия арматурные					Изделия закладные		Общий расход
	Арматура класса				Всего	Прокат марки		
	А-I		А-III			ВСт3кп2		
	ГОСТ 5781-81					ГОСТ 8509-82		
	⌀8		⌀8			L36×3		
Амфитеатр тип II	144,0		763,0		907,0	59,5		966,5
			60					

Все места пересечений стержней сварить между собой при помощи ручной дуговой сварки в соответствии с инструкцией СН 393-78

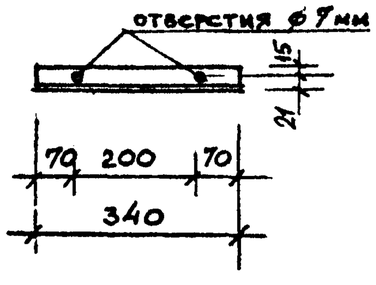

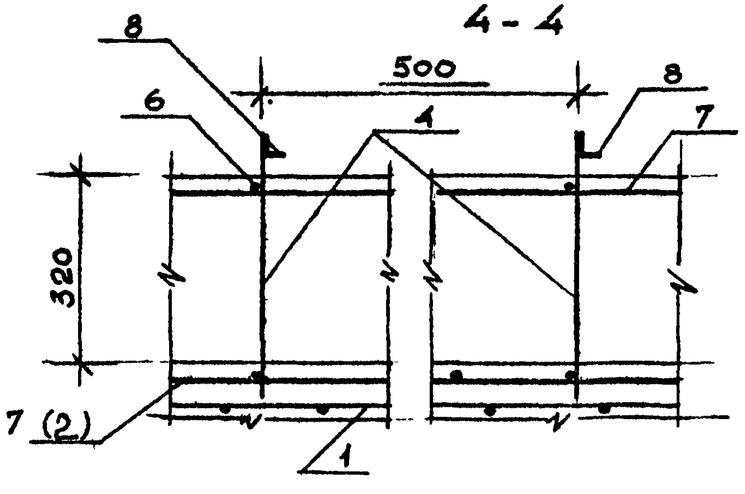

ВЕРНО
Зав. комп. [подпись]
г. Ленинград

СОГЛАСОВАНО

Нач.отд.	Радеев	[подпись]	12.1.84
Н.контр.	Пащенко	[подпись]	12.1.84
Гл.констр.	Шепилевская	[подпись]	12.1.84

Инв.№ подл. | Подпись и дата | Взам. инв.№

Привязан

ЛенЗНИИЭП	ГАП	Радеев	[подпись]	12.1.84	Амфитеатр тип II. Армирование. Ведомость расхода стали.	320-066.84	-АС	Лист 85
	Арх.	Зверева	[подпись]	12.1.84				

Копировал

Формат 1559/3

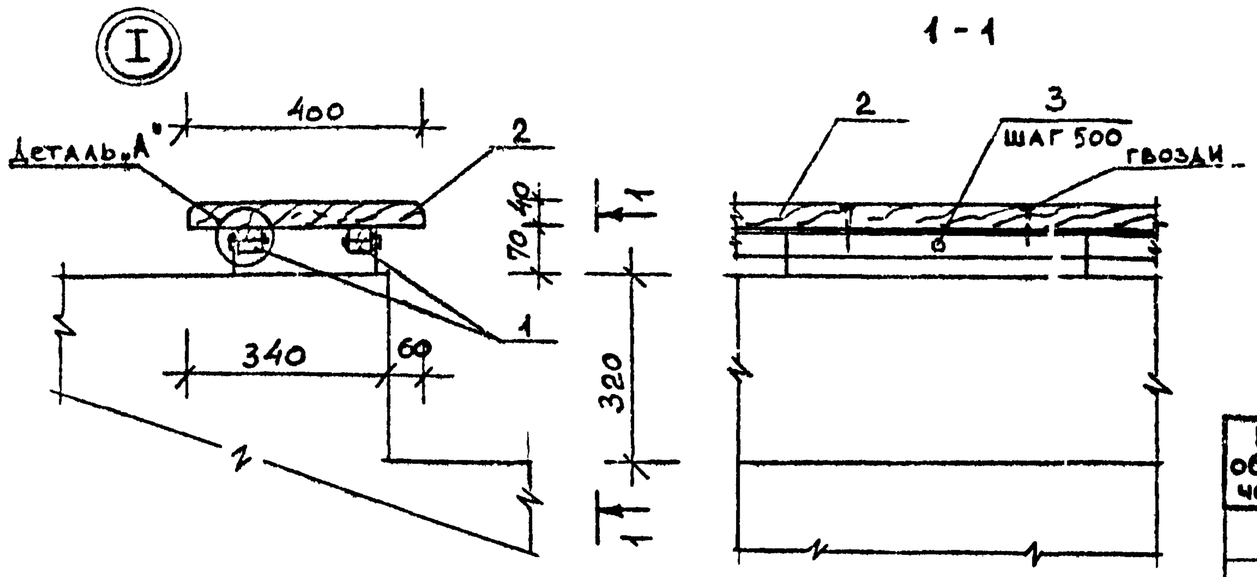

Поз. обозначение	Обозначение	Наименование	Кол.	Масса ед., кг	Примечание
		Амфитеатр. Тип I			
1	ГОСТ 24454-80	Брусок хвойных пород 40×40	101 п.м.	-	0.16 м³
2	ГОСТ 24454-80	Доска хвойных пород 80×40 ℓ=400	510 п.м.	-	1.6 м³
3	ГОСТ 7801-81	Болт М6×55	210 шт	11 кг	
4	ГОСТ 11371-78	Шайба 1.6	420 шт	4,8 кг	
5	ГОСТ 5915-70*	Гайка М6	210 шт	0,52 кг	
		Амфитеатр. Тип II			
1	ГОСТ 24454-80	Брусок хвойных пород 40×40	36 п.м.	-	0.06 м³
6	ГОСТ 24454-80	Доска хвойных пород 200×40	92 п.м.	-	0.75 м³
3	ГОСТ 7801-81	Болт М6×55	210 шт	11 кг	
4	ГОСТ 11371-78	Шайба 1.6	420 шт	4,8 кг	
5	ГОСТ 5915-70*	Гайка М6	210 шт	0,52 кг	

Согласовано

Инв. № подл. | Подпись и дата | Взам. инв. №

Привязан

ЛенЗНИИЭП

ГАП	Рыссев		12.1.84
Арх.	Зверева		12.1.84

Амфитеатры тип I, II. Узлы. Спецификация.

320-066.84 - АС

Лист 86

Копировал

Формат А4

1559/3

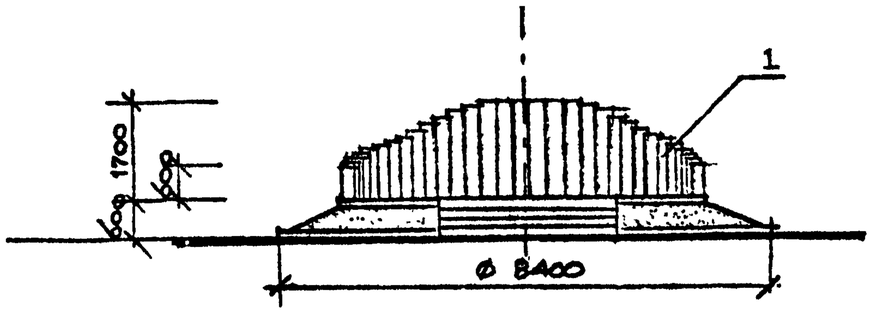

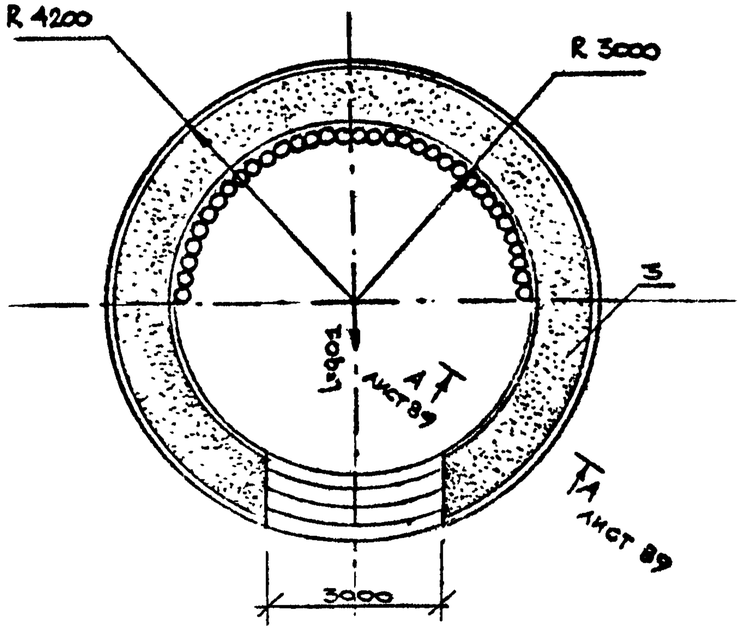

Оборудование площадки „Зоопарк" устанавливается на приподнятых круглых площадках „Вольерах".
Набивное покрытие площадки устраивается по утрамбованному насыпному грунту. Откосы и лестница выполняются из бетона.
Ветрозащитная стенка высотой от 0,6 м до 1,7 м устраивается из бревен ф 100 ÷ 200 мм.
Разрезы и детали площадки см. лист 89

Сводная спецификация

Поз. обозначение	Обозначение	Наименование	Кол.	Масса ед., кг	Примечание
1.		Бревно ф 100 ÷ 200			
		l = 1200 ÷ 2300 п.м.	63		1,94 м³
		ГОСТ 9463 - 72			
2.		Доска 30×120 l = 400			
		ГОСТ 24454-80 п.м.	40		905 м³
3.		Бетон М - 150			
		ГОСТ 25192 - 82			4,2 м³
4.		Высевки ГОСТ 23735-79			1,4 м³
5.		Щебень δ = 150 мм			
		ГОСТ 8267 - 82			8,13 м³
6.		Скоба ф10 l = 300			
		ГОСТ 2590 - 71	200		37 кг
7.		Насыпной грунт			19 м³

Согласовано

Инв. № подл. | Подпись и дата | Взам. инв. №

Привязан

ГАП	Рядсев		10.1.84	"Вольер" Общие виды. Спецификация	320-066.84 - АС
Арх	Зверева		10.1.84		87

ЛенЗНИИЭП

Копировал

Формат 1559/3

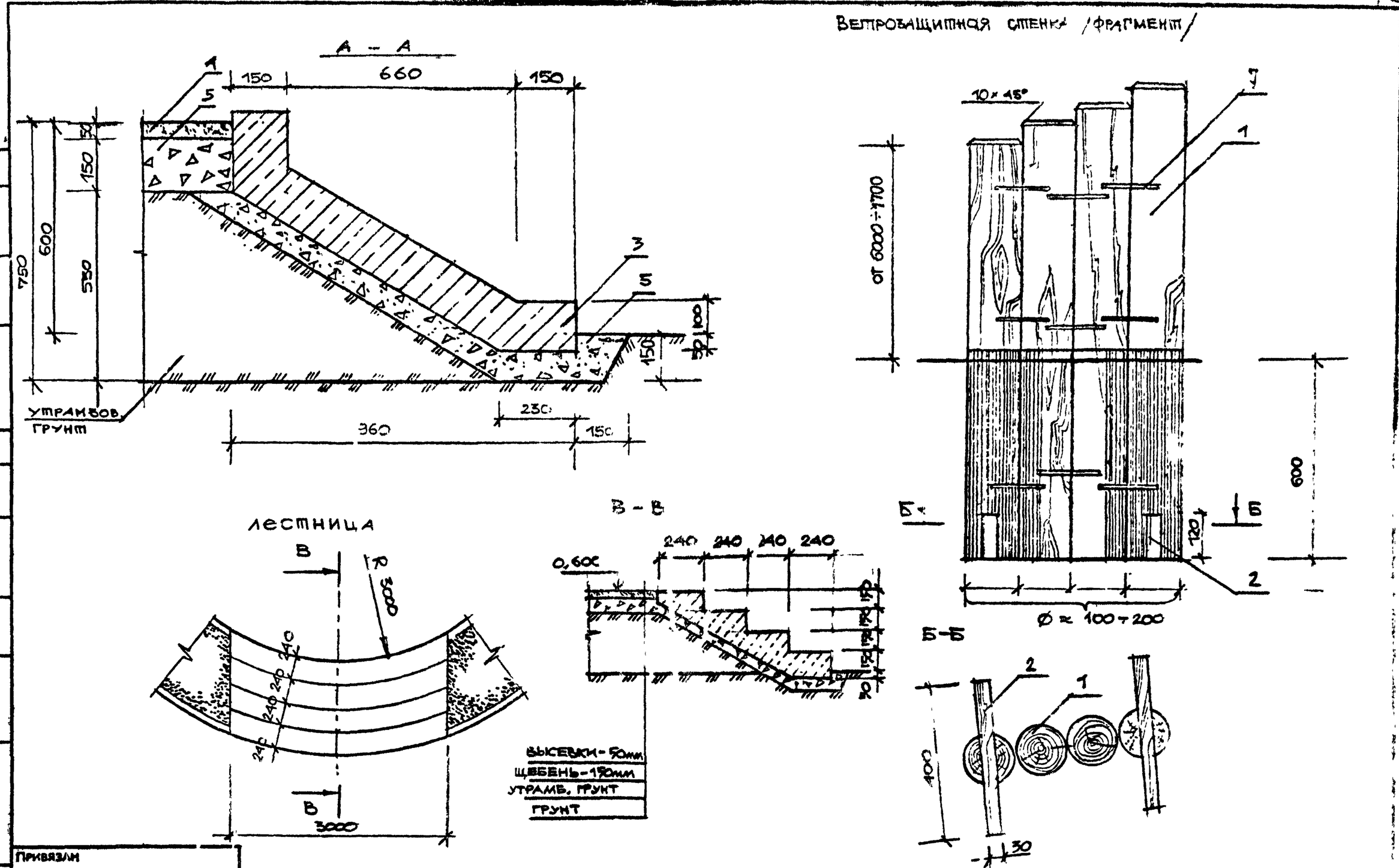

СОГЛАСОВАНО

Нач.отд.	Радеев		
Н.контр.	Нащенко		
Гл.констр.	Ивлевская		

Взам. инв. №

Подпись и дата

Инв. № подл.

Привязан

ЛенЗНИИЭП	ГАП	Радеев		10.1.84	"Вольер. Лестница. Ветрозащитная стенка. Сечения"	320-066.84	– АС
	Арх.	Зверева		10.1.84			Лист

Копировал

Формат 1559/3

Госстрой СССР
ЦЕНТРАЛЬНЫЙ ИНСТИТУТ ТИПОВОГО ПРОЕКТИРОВАНИЯ
Свердловский филиал
620062, г.Свердловск-62, ул.Чебышева,4
Заказ №2879 Инв.№ 1559/3 тираж 600
Сдано в печать 18.09 1985г цена 3-76