ТИПОВОЙ ПРОЕКТ

407—3—16
тип 23

РАСПРЕДЕЛИТЕЛЬНЫЕ УСТРОЙСТВА 6-10кв ТИПА КСО СОВМЕЩЕННЫЕ И НЕ СОВМЕЩЕННЫЕ С КОМПЛЕКТНЫМИ ТРАНСФОРМАТОРНЫМИ ПОДСТАНЦИЯМИ 6-10/0,4-0,23кв МОЩНОСТЬЮ ДО 2х1000 ква ДЛЯ ПРОМЫШЛЕННЫХ УСТАНОВОК

РУ-6/10кв ТИПА КСО-266 НА 16 КАМЕР, СОВМЕЩЕННОЕ С КТП МОЩНОСТЬЮ 1000 ква ХМЕЛЬНИЦКОГО ЗАВОДА ТРАНСФОРМАТОРНЫХ ПОДСТАНЦИЙ (отдельностоящая подстанция)

Альбом 38

СТРОИТЕЛЬНАЯ ЧАСТЬ

СОСТАВ ПРОЕКТА ПОДСТАНЦИИ

ЭЛЕКТРИЧЕСКАЯ ЧАСТЬ АЛЬБОМЫ №№1, 8

СТРОИТЕЛЬНАЯ ЧАСТЬ АЛЬБОМ №15-ОБЩИЕ МАТЕРИАЛЫ

АЛЬБОМ №38- ОТДЕЛЬНОСТОЯЩАЯ ПОДСТАНЦИЯ

РАЗРАБОТАН

Государственными проектными институтами:

ТЯЖПРОМЭЛЕКТРОПРОЕКТ (электрическая часть)

ПРОМСТРОЙПРОЕКТ (строительная часть)

ВВЕДЕН В ДЕЙСТВИЕ

ТЯЖПРОМЭЛЕКТРОПРОЕКТОМ: ПРИКАЗ

№ 35 от 24·II 1967г.

9116-38

МОСКОВСКИЙ ФИЛИАЛ

ЦЕНТРАЛЬНОГО ИНСТИТУТА ТИПОВЫХ ПРОЕКТОВ

МОСКВА

Содержание альбома

Марка лист	Содержание листа	Стр.
	Содержание альбома. Общие указания	2
АС-1	Фасады. Разрезы: 1-1, 2-2, 3-3. План на отм. ±0.000	3
АС-2	План фундаментов. Маркировочный план плит покрытия. Спецификации	4
АС-3	Элемент плана №5. Разрезы с 1-1 по 5-5	5
АС-4	Спецификация сборных жел. бет. изделий. Расход материалов. Спецификация стальных и деревянных изделий. Перечень стандартов.	6
	Сметы	7-11

Общие указания.

1. В альбоме 38 даны рабочие чертежи строительной части проекта отдельно стоящего РУ 6/10 кв на 16 камер типа КСО-266, совмещенного с КТП мощностью 1000 ква Хмельницкого завода трансформаторных подстанций. Электрическая часть проекта разработана институтом Тяжпромэлектропроект и дана в альбоме 8.
2. Проект должен приниматься к строительству только после предварительного выполнения проектной работы по привязке его к конкретным условиям строительной площадки.
   При привязке руководствоваться кроме указаний данного альбома, также пояснительной запиской альбома 15 „Общие материалы". Альбом 15 должен выдаваться на строительство одновременно с данным альбомом.
3. Ленточные фундаменты под стены выполнять из бетона марки 100. Отметка заложения подошвы фундаментов - 1.6м. принята для средней полосы Советского Союза при условиях, изложенных в альбоме 15 и должна уточняться при привязке в соответствии с местными условиями.
   По наружному периметру фундамента на уровне подошвы заложить заземлитель согласно проекта. Засыпку заземляющего проводника производить грунтом не содержащим строительного мусора и шлака с уплотнением грунта.
4. Приямки и каналы выполнять из бетона марки 100.
   При бетонировании стен приямков и каналов заложить закладные марки по проекту и оставить гнезда, которые после монтажа стальных конструкций залить бетоном марки 200 на мелком гравии.
   Стальные решетки в маслосборных ямах засыпать слоем гравия толщиной 250 мм крупностью 30-50 мм.
5. Газовые трубы для подвода кабелей прокладывать в процессе возведения фундаментов, под наблюдением электромонтажников.
   Трубы снаружи и изнутри покрыть битумным составом (2 части битума марки III и 1 часть керосина); на концы труб поставить деревянные пробки.
6. Толщина наружных стен 380 мм принята для всех климатических зон.
   Кладку стен выполнять из красного или силикатного кирпича марки 75 на растворе марки 25. Во время кладки заложить стальные закладные элементы по проекту.
   Кладку вести с расшивкой швов снаружи и вподрезку изнутри.
7. Каменные конструкции не рассчитаны на ведение кладки в зимних условиях методом замораживания.
8. Гидроизоляционный слой на отм. -0.05 выполнять из цементного раствора состава 1:2 толщиной 20 мм.
9. Сборные плиты покрытия укладывать насухо с последующей заделкой швов цементным раствором.
10. В качестве утеплителя покрытия приняты термоизоляционные плиты из крупнозернистого керамзитобетона с объемным весом 500 кг/м³ толщиной 100 мм.
    При замене этого утеплителя следует учитывать теплоустойчивость покрытия в летнее время. По утеплителю уложить выравнивающий цементный слой толщиной 15 мм.
11. Водоизоляционный ковер кровли выполнять из 3-х слоев рубероида РК-350 (ГОСТ 10923-64) на мастике МБК-Г-55 или МБК-Г-65, в зависимости от климатического района строительства.
    Поверх водоизоляционного ковра уложить слой гравия, втопленного в битумную мастику.
12. Полы в помещениях РУ - бетонные из бетона марки 200; в помещении трансформаторной с уклоном 2% в сторону маслосборных ям под трансформаторами.
13. Внутренние поверхности стен и потолок белить известковым раствором за два раза.
14. Откосы проемов оштукатурить известковым раствором, цоколь - цементным раствором.
15. Ворота, жалюзийные решетки окрашивать лаком АЛ-177 или эмалью ХВ-125 (ГОСТ 10144-62).
16. Планировочная отметка земли принята -0.150. Вокруг здания сделать асфальтовую отмостку шириной 750 мм.
17. Вентиляция помещений КТП, РУ и ККУ естественная.
    Приток осуществляется через жалюзийные решетки, установленные в нижней части стен, ворот и дверей; вытяжка из помещения КТП через решетки в верхней части стен; из помещений РУ и ККУ через шахты с дефлекторами. В зимний период жалюзийные решетки и шахты закрываются утепленными клапанами.
    Расчет вентиляции произведен при условиях, изложенных в пояснительной записке альбома 15. „Общие материалы".
    В помещении РУ предусматривается, аварийная вентиляция в размере пятикратного обмена осевым вентилятором, установленным в стене.
    В помещениях КТП и РУ, для поддержания в зимний период температуры воздуха +5°, в дополнение к тепловыделениям, устанавливаются нагревательные приборы типа ПТ-10-2, 220 в, мощностью 1 кв, подключенные к электрической сети.
    Количество приборов - принимать по таблице:

		-20	-30	-40
В помещении	КТП	—	—	3
В помещении	РУ	7	10	13

18. Смета составлена в соответствии с положениями, изложенными в пояснительной записке к альбому 15 „Общие положения".

Технико-экономические показатели

Площадь застройки	- 129,26 м²
Строительная кубатура	- 639,84 м³

Гл. инж. пр.	Меллер	Гл. инж. пр.	Шляхтер
Гл. арх. пр.	Лившиц	Рук. гр.	Барская
Зав. арх. пр.	Савелов	Согласовано:	
Дата выпуска 30 декабря 1966г.		ГПИ ТПЭП	Конаев

Госстрой СССР
ПРОМСТРОЙПРОЕКТ
г. Москва - 1966 г.

Отдельностоящее РУ 6/10 кв КСО-266 на 16 камер, с КТП 1000 ква Хмельницкого завода.

Содержание альбома
Общие указания.

Типовой проект 407-3-16
Альбом 38

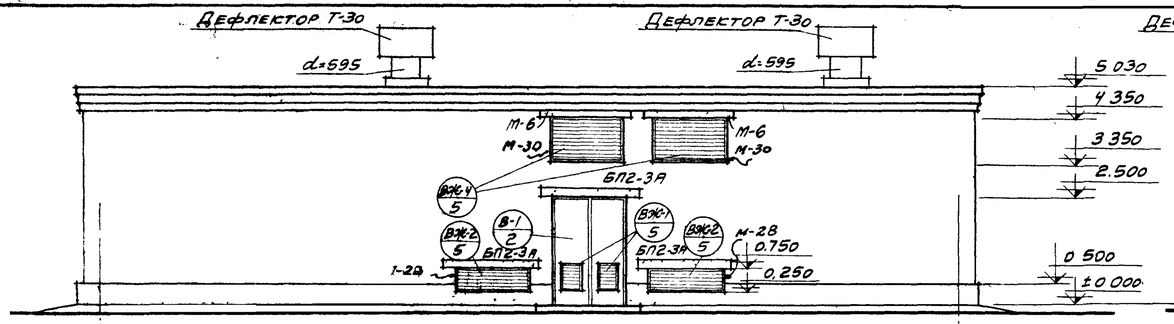

ФАСАД 1-4

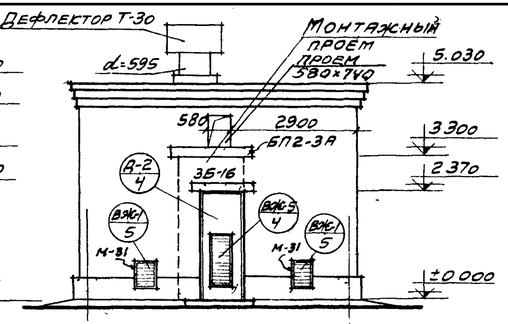

ФАСАД Б-А

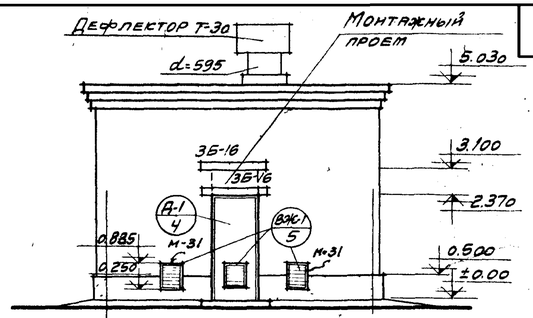

ФАСАД А-Б

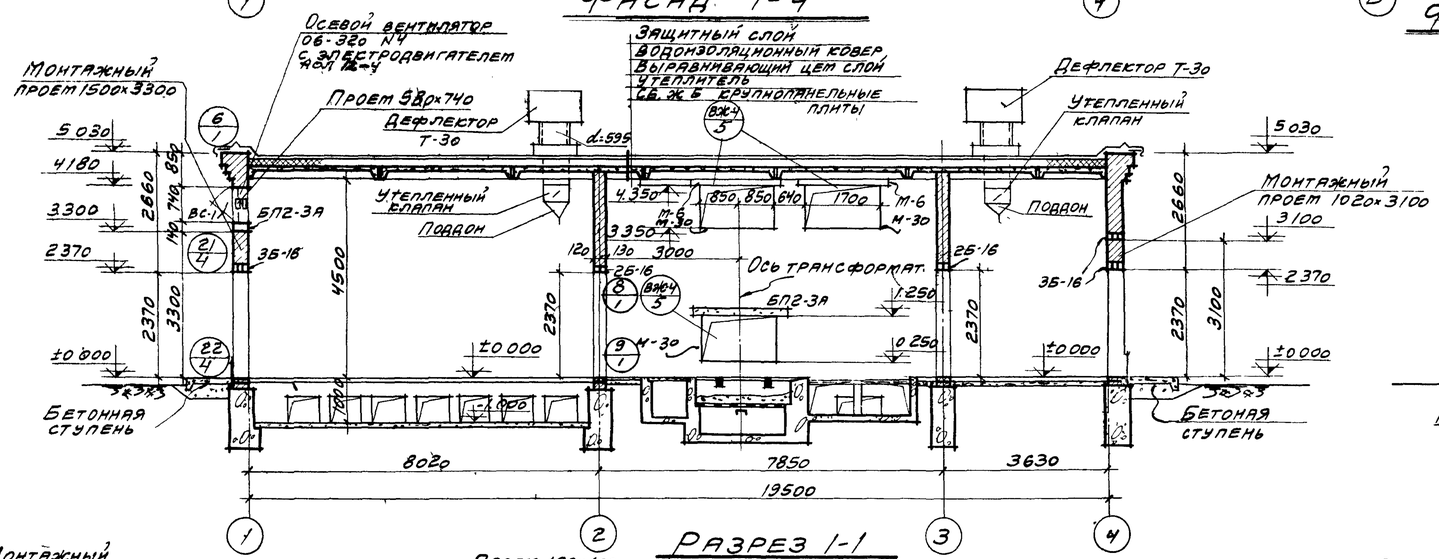

РАЗРЕЗ 1-1

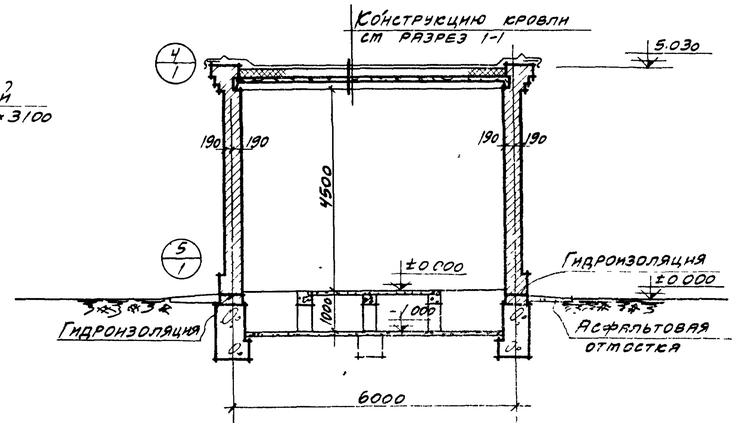

РАЗРЕЗ 2-2

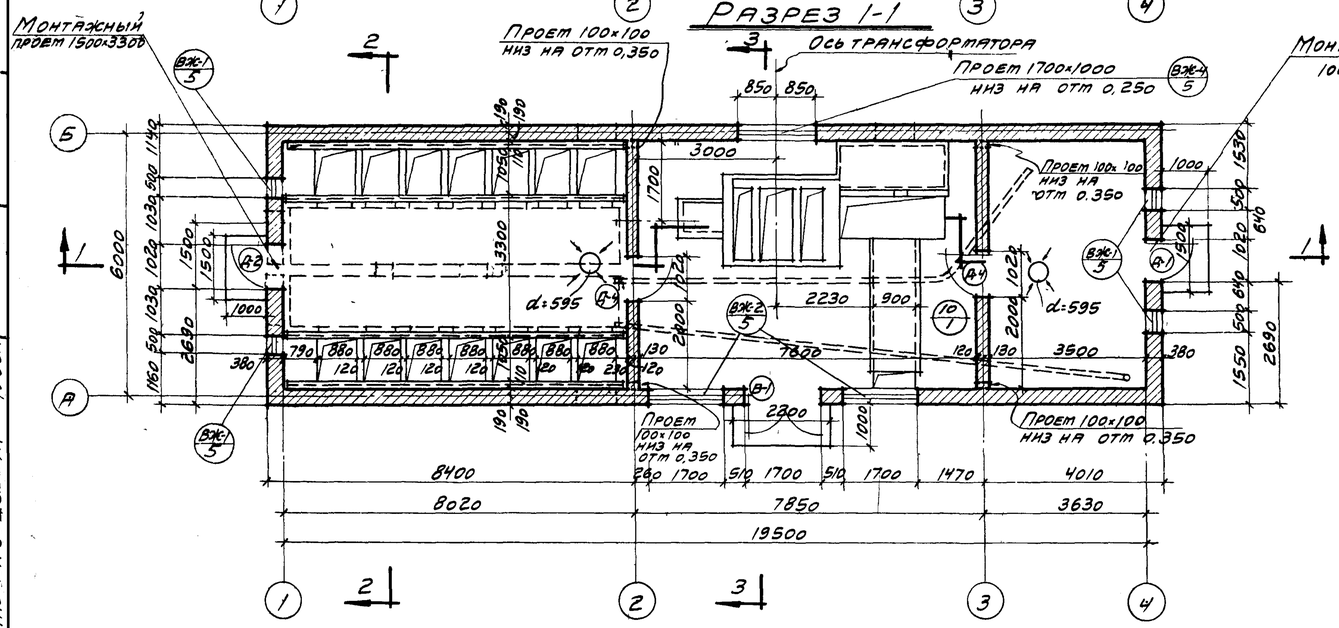

План на отм. ±0000

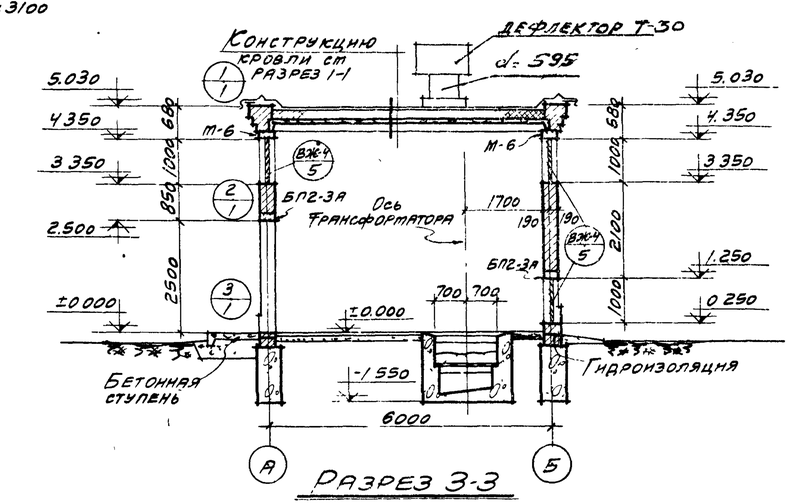

Разрез 3-3

3. Установку осевого вентилятора в стене и поддоны к шахтам см листы марки ОВ в альбоме 15
4. Вытяжные шахты см серию ОВ-02-110/62
5. Дефлекторы см серию ОВ-02-123

Примечания:
1. Перечень листов и общие указания см. стр.
2. Детали здания, жалюзийные решетки и марки см альбом 15

Госстрой СССР ПРОМСТРОЙПРОЕКТ г. Москва 1966г. Отдельностоящее РУ 6-10 кв на 16 камер КСО-266 с СТП-1000 кВА Хмельницкого завода	Фасады Разрезы 1-1, 2-2, 3-3 План на отм ±0.000	Типовой проект 407-3-16 Альбом № 38 Марка-лист АС-1

Рук. арх. гр. Сидорова
Дата выпуска 30 декабря 1966г.
Гл. инж. пр. Барский

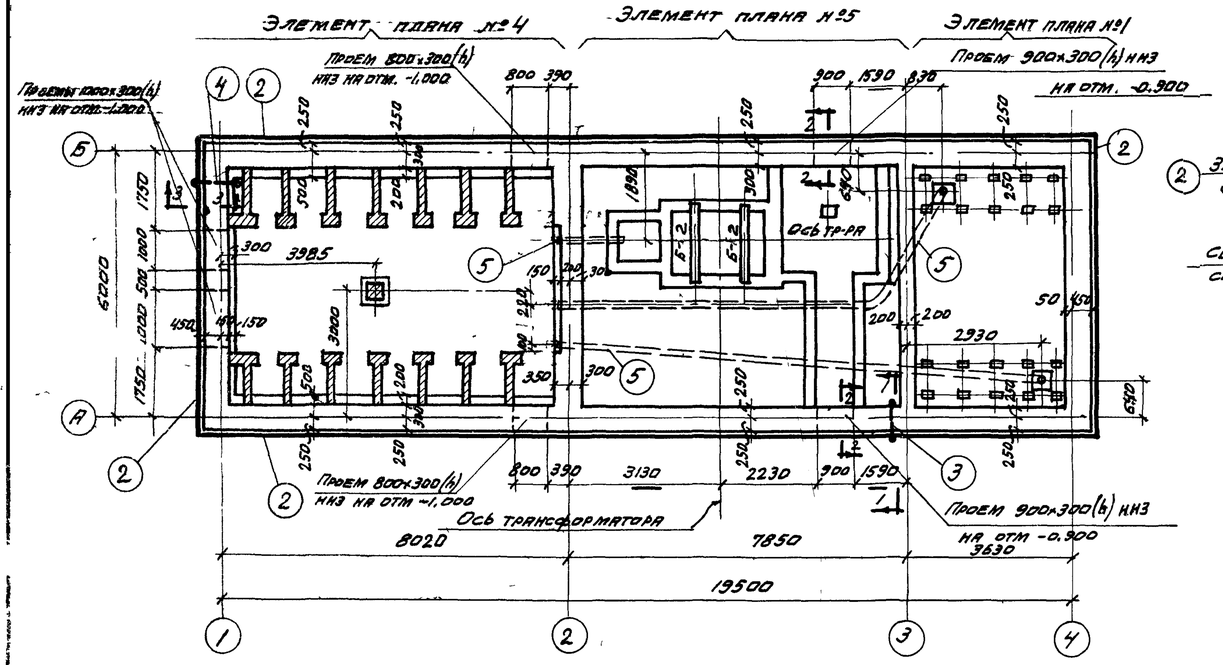

План фундаментов

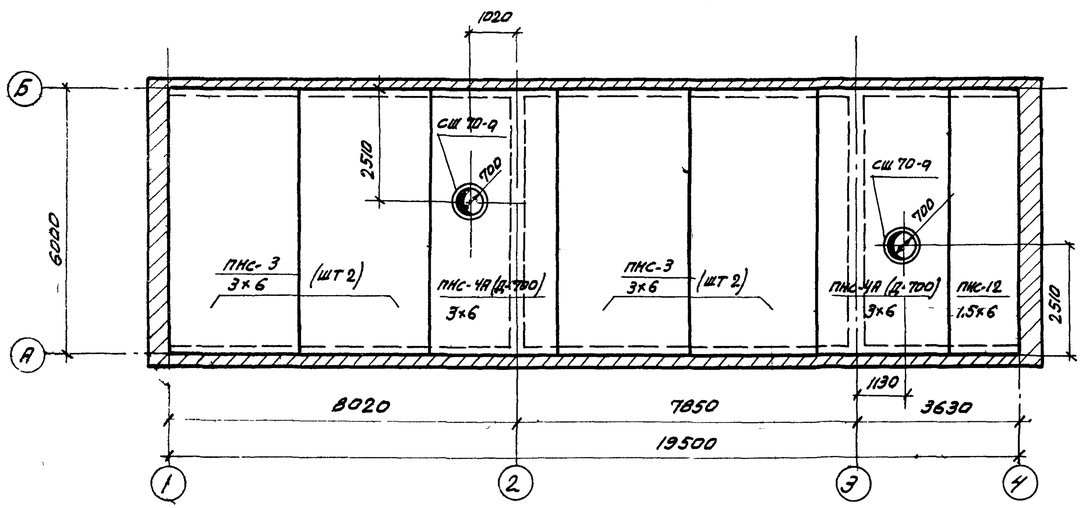

Маркировочный план плит покрытия.

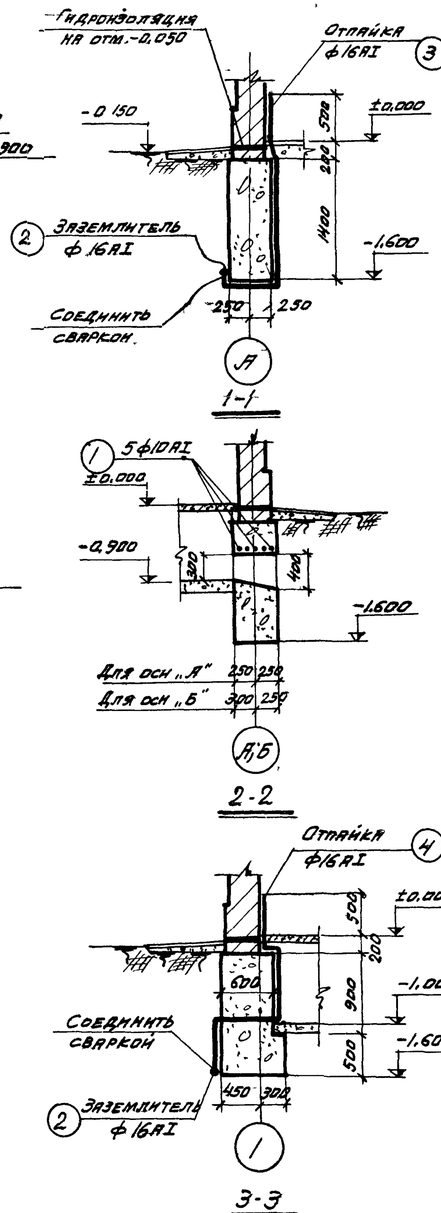

Спецификация арматуры на 1 элемент

Марка элем	Марка изд. 1/кол. элем.	№ поз	Эскиз	ф мм	Длина мм	Кол шт в 1 марк	Кол шт в 1 элем	Общая длина м	Выборка арматуры на 1 элемент: ф мм	Общая длина м	Вес кг
Отд стер		1	1600	10АI	1600	—	30	48,0	10АI	48,0	30
									Итого		30
Заземляющие проводники		2	Общая длина	16АI	—	—	—	54,5	16АI	60,2	95
		3	620 1420 210 500 200 60	16АI	2750	—	1	2,8			
									Итого		95
		4	600 700 620 800 150	16АI	2900	—	1	2,9			
Газ труба		5	Газ труба d=70	—	—	—	—	24,5	Стр d=70	24,5	163
									Итого		163

Спецификация сборных ж б элементов, замаркированных на листах АС-1, АС-2, АС-3

Наименование элементов	Марка элемента	Колич штук	Вес 1 элем кг	Стандарт или альбом №
Балки	Б-2	2	250	Альбом №15
Плиты	П-3	13	63	Альбом №15
	П-4	1	48	Альбом №15
	ПНС-3 / 3×6	4	2330	ПК-01-74/62
	ПНС-12 / 1,5×6	1	1370	ПК-01-111
	ПНС-4А (д-700) / 3×6	2	2790	Альбом №15
Стаканы	СШ 70-а	2	167	ПК-01-119
Перемычки	БП2-3А	5	345	Альбом №15
	Б-16	13	30	КИ-03-02 Альбом 17-64

Выборка закладных марок, замаркированных на листах АС-1, АС-3

Наим элем	Кол шт	Альбом №	Наим элем	Кол шт	Альбом №
М-3	1	Альбом №15	М-20	5	Альбом №15
М-4	1	Альбом №15	Р-3	1	Альбом №15
М-6	4	Альбом №15	Р-4	1	Альбом №15
М 14	6	Альбом №15	Щ-7	1	Альбом №15
М-15	1	Альбом №15			
М-17	9	Альбом №15			

5 Деталь анкеровки торцевых стен см альбом №15 лист АС-1

Примечания

1. Данный лист см совместно с листами АС-1 и АС-3
2. Соединение заземляющих проводников производить сваркой „внахлестку" с перепуском на 100 мм. Места сварки покрыть горячим битумом.
3. Общие примечания к фундаментам см пояснительную записку
4. Элементы плана № 1 и № 4 см альбом №15

Госстрой СССР ПРОМСТРОЙПРОЕКТ г. Москва – 1966г. Отдельностоящее РУ6-10 кв на 16 камер КСО-266 с КТП-1000 ква. Хмельницкого завода	План фундаментов. Маркировочный план плит покрытия. Спецификации	Типовой проект 407-3-16. Альбом 38. Лист АС-2

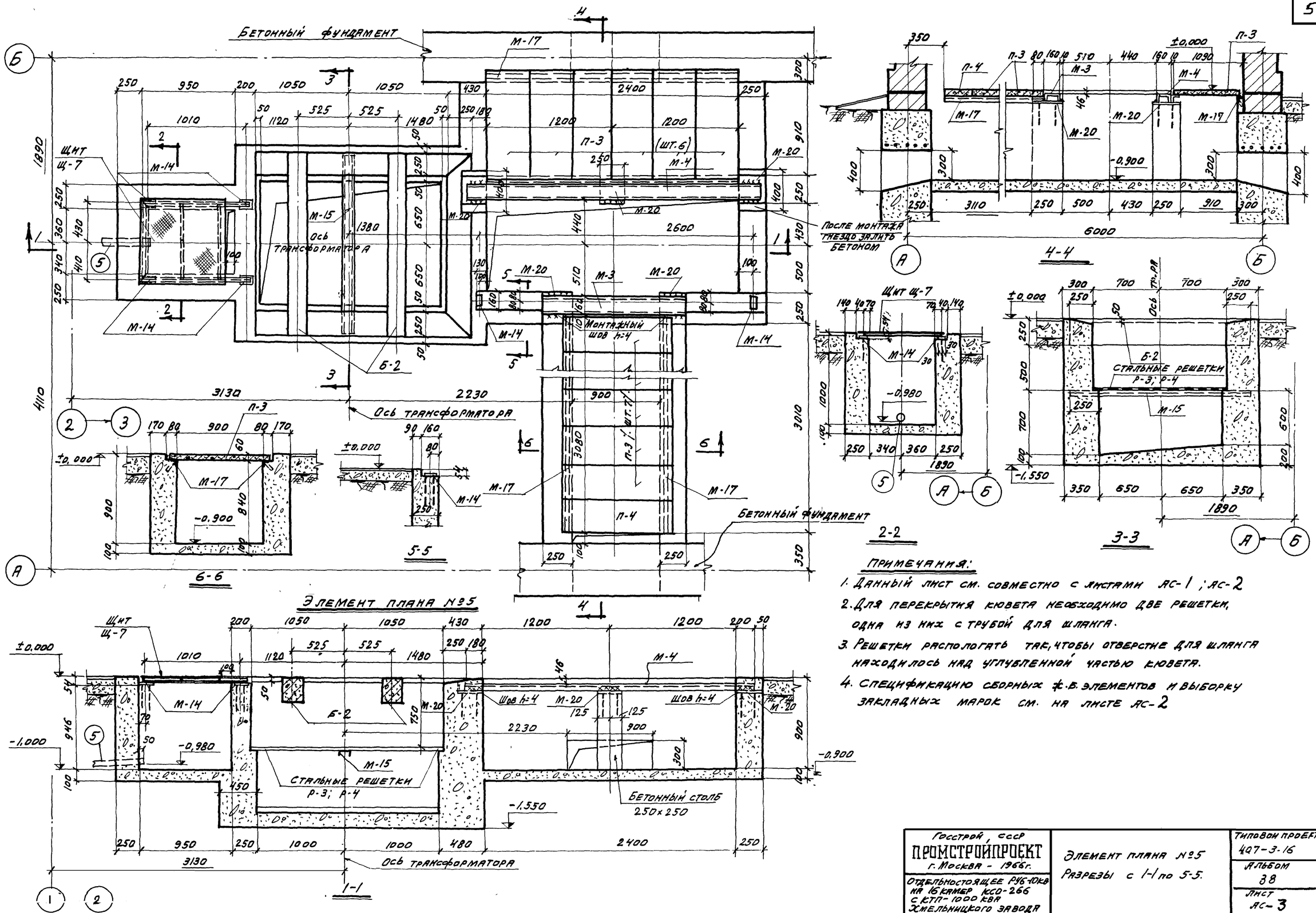

Примечания:

1. Данный лист см. совместно с листами АС-1; АС-2
2. Для перекрытия кювета необходимо две решетки, одна из них с трубой для шланга.
3. Решетки располагать так, чтобы отверстие для шланга находилось над углубленной частью кювета.
4. Спецификацию сборных ж.б. элементов и выборку закладных марок см. на листе АС-2

Гл. инж. отдела	Проскуровский	Савелов	
Гл. инж. проекта	Мелпер	Лухов	
Гл. арх. проекта	Лившиц	Климов	
Рук. группы	Полякова		
Дата выпуска 30 декабря 1966 г.			

Госстрой СССР ПРОМСТРОЙПРОЕКТ г. Москва - 1966 г.	Элемент плана №5 Разрезы с 1-1 по 5-5.	Типовой проект 407-3-16	
Отдельностоящее РУБ-10кв на 16 камер КСО-266 с КТП-1000 ква Хмельницкого завода		Альбом 38	
		Лист АС-3	

Расход материалов

Наименование конструкций	Бетон, м³ Марка 150	Марка 200	Марка 300		Итого:	Сталь, кг. Класс А I	Класс А II	Класс А III	Класс А IV	Кла А IIIв	Класс В I	Прокат вкстэкл		Итого:
Сборные железобетонные конструкции														
Плиты покрытия	—	0,56	6,08		6,64	36	—	197	192	19	182	47		673
Плиты каналов	—	1,82	—		1,82	167	—	—	—	—	—	—		167
Стаканы	—	0,14	—		0,14	2	—	—	—	—	12	8		22
Перемычки	0,13	0,66	—		0,79	20	55	—	—	—	13	—		88
Балки	—	1,82	—		1,82	90	66	—	—	—	—	—		156
Итого:	0,13	5,00	6,08		11,21	315	121	197	192	19	207	55		1106
Стальные изделия														
Ворота	—	—	—		—	—	—	—	—	—	—	167		167
Жалюзи	—	—	—		—	—	—	—	—	—	—	259		259
Стальные решетки	—	—	—		—	36	—	—	—	—	—	49		85
Стальные щиты	—	—	—		—	—	—	—	—	—	—	89		89
Закладные марки	—	—	—		—	29	6	—	—	—	—	1096		1131
Отдельные стержни	—	—	—		—	30	—	—	—	—	—	—		30
Заземляющие проводники	—	—	—		—	95	—	—	—	—	—	—		95
Газовые трубы	—	—	—		—	—	—	—	—	—	—	163		163
Итого:	—	—	—		—	190	6	—	—	—	—	1823		2019
Всего:	0,13	5,00	6,08		11,21	505	127	197	192	19	207	1878		3125

Перечень примененных в проекте стандартов.

Шифр	Наименование	N N² листов
Серия ПК-01-74/62	Крупнопанельные железобетонные предварительно-напряженные плиты размером 3х6м для покрытий промышленных зданий.	комплект
Серия ПК-01-119;	Крупнопанельные железобетонные предварительно-напряженные плиты размером 1,5х6 и 3х6м для покрытий промышленных зданий с унифицированными отверстиями для пропуска вентшахт с дефлекторами и зонтами.	8;10;12; 13;14;15;17
Серия СТ-03-01	Сборные железобетонные перемычки для одноэтажных промышленных зданий.	8
Серия НИ-03-02 Альбом 17-64	Индустриальные строительные изделия для гражданского строительства.	2
Серия ПК-01-111	Крупнопанельные железобетонные предварительно напряженные плиты покрытий размером 1,5х6м.	комплект
ГОСТ 6629-64	Двери деревянные для жилых и общественных зданий.	1-14
Серия 08-02-123	Зонты и дефлекторы вентиляционных систем.	57-65, 76
Серия 08-02-110/62	Унифицированные узлы прохода вытяжных вентиляционных шахт через покрытия промышленных зданий.	1,11,15,16, 24,26,27, 33-36
Серия 08-02-119/65	Установка и крепление осевых вентиляторов к строительным конструкциям.	15,34, 60

Спецификация стальных и деревянных изделий

Наименование изделий	Марка	Кол. шт.	Альбом № стандарт; ГОСТ	Лист	Примечания
Ворота	В-1	1	Альбом №15	АС-2	
Двери	Д-1	1	Альбом №15	АС-4	
	Д-2	1	" — "	АС-4	
	Д-4	2	ГОСТ 6629-64	1-14	
Жалюзи	ВЖ-1	7	Альбом №15	АС-5	
	ВЖ-4	5	" — "	АС-5	
	ВЖ-5	1	" — "	АС-4	
Стальные решетки	Р-3	1	Альбом №15	АС-27	
	Р-4	1	" — "	АС-27	
Стальные щиты	Щ-7	1	Альбом №15	АС-29	
Закладные марки	М-3	1	Альбом №15	АС-23	
	М-4	1	" — "	АС-23	
	М-6	4	" — "	АС-23	
	М-7	10	" — "	АС-23	
	М-8	20	" — "	АС-23	
	М-13	2	" — "	АС-24	
	М-14	6	" — "	АС-24	
	М-15	1	" — "	АС-24	
	М-17	9	" — "	АС-24	
	М-20	5	" — "	АС-24	
	М-23	2	" — "	АС-25	
	М-28	2	" — "	АС-26	
	М-30	5	" — "	АС-26	
	М-31	4	" — "	АС-26	
	М-33	8	" — "	АС-26	
Отдельные стержни	—	—	Альбом №38	АС-2	
Заземляющие проводники	—	—	— " —	АС-2	
Газовые трубы	—	—	Альбом №38 ГОСТ 3262-62	АС-2	

Спецификация сборных ж.б. изделий

Марка элемента	Кол. шт.	Вес 1 элем. кг.	Стандарт или альбом №
Плиты покрытия			
ПКС-3 / 3х6	4	2330	ПК-01-74/62
ПКС-12 / 1,5х6	1	1370	ПК-01-111
ПКС-4А (Д-700) / 3х6	2	2790	ПК-01-119 Альбом №15
Плиты каналов			
П-2	2	40	Альбом №15
П-3	13	63	" — "
П-4	1	48	" — "
П-5	4	30	" — "
П-7	40	90	" — "
Стаканы			
СШ 70-а	2	167	ПК-01-119
Перемычки			
6ПР-3А	5	345	СТ-03-01 Альбом №15
Б-16	13	39	НИ-03-02 Альбом 17-64
Балки			
Б-2	2	250	Альбом №15
Б-5	6	760	" — "

Госстрой СССР ПРОМСТРОЙПРОЕКТ г. Москва - 1966г.	Спецификация сборных жел. бет. изделий. Расход материалов. Спецификация стальных и деревянных изделий. Перечень стандартов.	Типовой проект 407-3-16	
Отдельностоящее РУ6-10кв на 16 камер КСО-266 с КТП-1000 кВа Хмельницкого завода		Альбом 38	
		Лист АС-4	

Гл. инж. проекта Кавшина; Гл. инж. проекта группы Пономарева; Рук. группы; Дата выпуска 30 декабря 1966г.

Исполнитель; Начальник

0116-38 6

Типовой проект 407-3-16
Альбом 38

СМЕТЫ

к типовому проекту 407-3-16
На строительные работы отдельно стоящей РУ-6-10 кв на 16 камер КСО-266 с КТП-1000 ква Хмельницкого завода

СХЕМА № I

на общестроительные работы

ОСНОВАНИЕ: чертежи альбома 38 и 15

Сметная стоимость 7,27 тыс.руб.

Составлена в ценах 1955 г. для I территориального района

Показатели:		Стоимость:	
Строительный объем зданий	639,84	I м3 здания	II,37 руб.
Развернутая площадь	I29,26	I м2 развернутой площади	56,27 руб.

№№ пп	Обоснование принятой сметной стоимости или №№ единичных расценок	Количество	Единица измерения	Сметная стоимость единицы в руб.	Наименование работ или затрат	Общая сметная стоимость в руб.
I	2	3	4	5	6	7
					А. Подземная часть	
I	I-093-0 табл. 73-б I-094-0 табл. 73-б прим.	34,0	м3	0,029	Срезка растительного слоя бульдозером с перемещением до I0 м Цена: 0,0I8 + 0,0II = 0,029	2
2	I-275-0 табл.I30-д	270,0	м2	0,033	Планировка площади по данным визировочных отметок на глаз грунтов II категории	9
3	I-057-0 табл. 68-г	I7I,0	м3	0,7I	Разработка сухого грунта II категории экскаватором-драглайном емкостью ковша 0,5 м3 с отвозкой автосамосвалами 5 т на расстояние до I км.	I2I
4	I-204-0 табл.I20-б	I9,0	м3	0,524	Зачистка дна и откосов котлована вручную с перемещением грунта транспортером	I0
5	I-057-0 табл. 68-г	56,0	м3	0,7I	Подвозка грунта для обратной засыпки	40
6	I-094-0 табл. 73-б	39,0	м3	0,0II	Обратная засыпка грунта бульдозером с перемещением до 5 м	I
7	I-204-0 табл.I20-б	I7,0	м3	0,524	Обратная засыпка грунта вручную с перемещением его транспортером	9
8	I-295-0 табл.I3I-д	39,0	м3	0,056	Уплотнение грунта пневматическим трамбованием	2
9	6-092-0 табл.247-м	47,2	м3	I7,70	Монолитные ленточные фундаменты из бетона М-I00	835
I0	6-087-0 табл.247-к	0,3	м3	I9,8	Монолитные столбики из бетона М-I00	6
II	5-048-0 табл.223-а	0,6	м3	20,9	Кирпичные столбики	I3
I2	5-040-0 табл.222-д	2,0	м3	I8,8	Кирпичные стенки приямков	38
I3	7-3I3-I табл.348-а	5,5	м3	I6,66	Подготовка под приямки и каналы из бетона М-I00	92
I4	6-I82-I табл.255-г прим.2	0,I7	м3	25,30	Монолитные стенки каналов и приямков из бетона М-I00 толщиной до 200 мм	4
I5	6-I84-I табл.255-д примеч.2	9,7	м3	I9,I0	Монолитные стенки каналов и приямков из бетона М-I00 толщиной более 200 мм	I85
I6	5I-002-0	0,03	т	89,90	Укладка арматуры над приямками в фундаментах из стали класса А-I	3
I7	Ц.№-I ч.IУ т.ч.п.I4	I,I3	т	206,00	Стоимость закладных металлических деталей	233
I8	8-I3I-0 табл.296-б	0,048	т	I9,9	Перекрытие приямков стальными щитами	I
I9	Ц.№-I ч.II п.I20	0,048	т	I72,0	Стоимость стальных конструкций щитов	8
20	8-I3I-0 табл.296-б	0,085	т	I9,90	Укладка стальных решеток в приямках	2
2I	Ц.№-I ч.II п.I23	0,085	т	I52,0	Стоимость стальных решеток	I3
22	6-034-0 табл.244-В-м	0,2	м3	7,5	Укладка сборных железобетонных балок весом до 0,5 т	2
23	50-002-0	0,2	м3	42,7	Стоимость сборных железобетонных балок из бетона М-200 с расходом арматуры I34 кг/м3	9
24	6-035-0 табл.244-В-Н	I,82	м3	4,62	Укладка сборных железобетонных балок весом до I т	8
25	50-00I-I	I,82	м3	40,6	Стоимость сборных железобетонных балок из бетона М-200 с расходом арматуры 92 кг/м3	74
26	6-047-0 табл.245-А-д	I,82	м3	I7,6	Укладка сборных железобетонных плит перекрытия каналов весом до 0,I5 т	32
27	50-I57-0	I,82	м3	4I,92	Стоимость сборных железобетонных плит из бетона М-200 с расходом арматуры 92 кг/м3 Цена: 4I,2 + 0,72 = 4I,92	76
28	7-3I8-0 табл.348-в	0,74	м3	8,3	Засыпка маслосборника гравием	6
29	5I-006-0	0,I6	т	8I,80	Заземляющие проводники из стали класса А-I	I3
30	9-032-0 табл.377-в прим.2	24,5	м	I,5	Газовые трубы диаметром 70 мм	37
			Руб.		ИТОГО по подземной части:	I884

Госстрой СССР ПРОМСТРОЙПРОЕКТ г. Москва - 1966 г. Отдельностоящее РУ-6-10 кв на 16 камер КСО-266 с КТП-1000 ква Хмельницкого завода	Сметы На строительные работы	Типовой проект 407-3-16 Альбом 38 Лист

Гл. инженер проекта Мелер
Гл. инж. проекта Шахтер
Нач. сек. Резниченко
Исполнитель Игнатов
Дата выпуска сентября 1966 г.

Исполнитель Копкова

911-6-20 7

Типовой проект 407-3-16 Альбом 38

1	2	3	4	5	6	7
69	12-437-0 табл.507-б	541,0	м2	0,024	Известковая окраска стен и потолков в помещениях по кирпичу	13
70	12-485-0 табл.511-д прим.12 к-0,8 к-0,5	18,8	м2	0,74	Масляная окраска ворот и дверей по дереву белилами с добавлением колера с одной стороны цена 1,86х0,8 х0,5 =0,74	14
71	8-151-0 8-161-0 табл.298-и,к пр.1	11,4	м2	0,523	Окраска дверей по железу с одной стороны алюминиевым лаком Цена 0,263+0,260= 0,523	6
72	12-562-1 табл.516-к прим.	24,4	м2	0,496	Окраска алюминиевым лаком стальных жалюзийных решеток.	12
73	8-144-0 8-154-0 табл.298-в прим.	0,7	т	5,53	Окраска стальных щитов и закладных деталей алюминиевым лаком Цена 2,76+2,77= 5,53	4
74	1-295-0 табл.131-д	19,8	м3	0,056	Уплотнение грунта пневматическим трамбованием	1
75	17-340-0 табл.760	38,5	м2	1,09	Щебеночное основание под асфальтовую отмостку.	42
76	17-337-0 табл.759-в	38,5	м2	0,78	Асфальтовое покрытие отмостки	30
77	5-168-0 табл.283-в	5,2	м2	9,2	Устройство бетонного крыльца в одну ступень	48
78	5-026-0 табл.220-г	1,2	м3	4,47	Устройство глиняного замка	5
79	12-700-д 7-338-0 табл.351-а	5,2	м2	0,508	Цементная затирка с железнением бетонных крылец цена 0,143+0,365= 0,508	3
			руб.		Итого по надземной части	4198
			руб.		Итого по смете	6082
					в том числе: строительные работы	6058
					стальные конструкции	24
			руб.		Накладные расходы и плановые накопления на строительные работы 19,62%	1189
			руб.		Накладные расходы и плановые накопления на стальные конструкции 12,44%	3
			руб.		Всего по смете	7274

СМЕТА № 2

на вентиляцию

Основание: чертежи № 38

Сметная стоимость 0,17 тыс.руб.

Составлена в ценах 1955 г. для I территориального района

Показатели:		Стоимость:
Строительный объем здания	639,84	1м3 здания 0,26 руб.
Развернутая площадь	129,26	1м2 развернутой пл. 1,29 руб.

№№ пп	Обоснование принятой сметной стоимости или №№ единичных расценок	Количество	Единица измерения	Сметная стоимость единицы в руб.	Наименование работ или затрат	Общая сметная стоимость в руб.
1	2	3	4	5	6	7
1	9-524	6,8	м2	2,99	Устройство металлической шахты диам.595мм	20
2	9-656	2	шт	30,4	Установка дефлектора диам. 595 мм	61
3	9-578	2	шт	6,7	Установка теплого клапана диам.595 мм	13
4	9-872	23,4	кг	0,24	Устройство поддона	6
5	9-981	1	шт	17,8	Установка осевого вентилятора 06-320 № 4 с электродвигателем АОЛ-12-4	18
6	9-872	16	кг	0,24	Устройство козырька с дверкой	4
7	12-547-0	13,4	м2	0,385	Окраска масляной краской	5
8	11-041-0	0,2	м3	17,4	Изоляция войлоком	3
9	11-122-0	4,0	м2	0,924	Оклейка миткалем	4
10	11-143-0	4,6	"	0,281	Окраска масляной краской	1
11	12-561-0	3,8	"	0,182	Покрытие антикоррозийным лаком	1
					Итого	136
					Накладные расходы с плановыми накоплениями 19,62%	27
					Итого	163
					Пуск и регулировка 2,5%	4
					Итого	167

Типовой проект 407-3-16 Альбом 38

I	2	3	4	5	6	7
					Б. Надземная часть	
3I	5-05I-0 табл.222-б т.ч.п.3	97,5	м3	I8,3	Кладка наружных стен из обыкновенного глиняного кирпича при высоте этажа более 5 м.	I784
32	5-028-0 табл.222-а	I2,2	м3	I8,0	Кладка внутренних гладких стен из обыкновенного глиняного кирпича при высоте этажа до 5 м.	220
33	5-I28-0 табл.2I7-а	225,0	м2	0,092	Расшивка швов кирпичной кладки	2I
34	7-338-0 табл.35I-а	25,0	м2	0,365	Горизонтальная гидроизоляция стен цементным раствором	9
35	5-I68-0 табл.235-а	260,0	м2	0,394	Сборка и разборка стальных трубчатых инвентарных лесов для кладки стен	I02
36	6-034-0 табл.244-В-м	0,80	м3	7,50	Укладка сборных железобетонных перемычек весом до 0,5 т	6
37	50-I4I-0	0,I3	м3	39,80	Стоимость сборных железобетонных перемычек из бетона М-I50 с расходом арматуры 96 кг/м3	5
38	50-I42-I	0,67	м3	42,90	Стоимость сборных железобетонных перемычек из бетона М-200 с расходом арматуры I28 кг/м3	29
39	6-052-0 табл.245-А-к	0,55	м3	6,0	Укладка сборных железобетонных крупнопанельных плит покрытия весом до 2 т	3
40	50-I80-2	0,55	м3	57,2	Стоимость сборных железобетонных крупнопанельных плит покрытия из бетона М-200 с расходом арматуры 90 кг/м3	3I
4I	6-053-0 табл.245-А-л	5,96	м3	3,95	Укладка сборных железобетонных крупнопанельных плит покрытия весом более 2 т.	24
42	5-I82-0	5,96	м3	63,744	Стоимость сборных железобетонных крупнопанельных плит покрытия из бетона М-300 с расходом арматуры I30 кг/м3 Цена: 62,3+0,722x2 = 63,744	380
43	6-048-0 табл.245-А-е	0,I4	м3	9,3	Установка сборных железобетонных стаканов весом до 0,25 т	I
44	50-I80-0	0,I4	м3	57,2	Стоимость сборных железобетонных стаканов из бетона М-200 с расходом арматуры 90 кг/м3	8
45	Ц.№-I,ч.IУ т.ч. п.I4	0,I7	т	206,0	Стоимость закладных металлических деталей	35
46	ГМС 5-372	II7,0	м2	2,44	Утепление кровельного покрытия крупнопористыми керамзитобетонными плитами толщиной I00 мм Цена: 2,93 : 0,I2 x 0,I= 2,44	285
47	7-469-0 табл.372-б	II7,0	м2	0,I86	Цементная стяжка по плитному утеплителю	22
48	7-426-0 табл.368	II7,0	м2	0,II2	Огрунтовка цементной стяжки битумной мастикой	I8
49	I0-7-559 табл.Д-244-а	II7,0	м2	2,23	Кровля из трех слоев рубероида с защитным слоем гравия втопленного в мастику Цена: 2,I8+0,0I2x3,9xI,03= 2,23	26I
50	7-3I4-0 табл.348-а	0,25	м3	I0,7	Укладка легкого бетона по периметру кровли в местах примыкания к стенам	3
5I	7-4I9-0 табл.366-д прим.I	36,2	м2	I,23	Обделка свесов кровли оцинкованной сталью	45
52	Ц.№-I,ч.I п.6I3	30,0	кг	0,33	Стоимость костылей для крепления лесов кровли	I0
53	7-322-0 табл.348-прим.2	99,5	м2	0,27	Уплотнение грунта щебнем под бетонную подготовку	27
54	7-3I3-0 табл.348-а	6,0	м3	I6,66	Бетонная подготовка из бетона М-I00 Цена: I5,0+(I4,6-I3,0)xI,02xI,02= = I6,66	I00
55	7-356-0 табл.354-а Примеч.	50,0	м2	0,7I7	Покрытие пола из бетона М-200 Цена:0,66+0,03x(I6,3-I4,6)xI,0Ix x I,07 = 0,7I7	36
56	7-266-0 табл.34I-б	4,25	м2	I3,5	Заполнение проемов воротами с распашными полотнами в стальной коробке	57
57	Калькуляция Гипромеза	I,0	комп	25,0	Стоимость приборов для ворот	25
58	7-234-0 табл.336-а	9,68	м2	8,70	Заполнение дверных проемов в каменных стенах однопольными полотнами при площади проема до 3 м2	84
59	Ц.№-I,ч.I п.677	4,0	комп	2,I9	Приборы дверные чернолакированные с замком для однопольных дверей	9
60	7-260-I табл.340-а прим.2I т.ч.	9,I0	м2	2,85	Обивка полотен дверей и ворот с одной стороны черной кровельной сталью по войлоку	26
6I	9-625 табл.4I9-в	II,I	м2	I8,2	Стальные жалюзийные решетки площадью проема до I,5 м2	202
62	9-574-р/с стр.732 п.772	7,0	шт	4,66	Установка утепленных клапанов с каркасом из алюминия весом 2,8 кг Цена: 3,9I + 0,75 = 4,66	33
63	9-576-р/с стр.732 п.779	5,0	шт	II,I4	Установка утепленных клапанов с каркасом из алюминия весом I2,27 кг Цена: 9,2:II,4xI2,27+I,24=II,I4	56
64	9-575 р/с стр.732 п.774	I	шт	5,32	Установка утепленных клапанов с каркасом из алюминия весом 4,I5кг Цена: 4,33+0,99=5,32	5
65	Пр.05-0I п.I530 на р/с К-I,I	0,3	м3	37,95	Утепление клапанов поролоном Цена 34,5xI,I=37,95	II
66	I2-093-0 табл.478г	9,52	м	0,259	Штукатурка известковым раствором по кирпичу на фасадах плоских откосов шириной до 200 мм	3
67	I2-057-0 475-а	33,4	м2	0,92	Штукатурка цоколя цементным раствором по кирпичу.	3I
68	I2-I6I-0 табл.482-д прим.4	I5,0	м2	I,I7	Штукатурка по камню откосов в помещениях известковым раствором	I8

Типовой проект 407-3-16 Альбом 38

Приложение к смете № I

ВЫБОРКА ПОТРЕБНЫХ РЕСУРСОВ

на общестроительные работы отдельностоящей РУ-6-10 кв на 16 камер КСО-266 с КТП-1000 ква Хмельницкого завода

№№ пп	Наименование ресурсов	Един.	Количество Общее	В т.ч. подземная часть
I	2	3	4	5
	Затраты труда			
I	Разряд работы 3,0	ч/дн.	I,4	
2	" " 3,2	"	2,6	
3	" " 3,4	"	5,7	0,7
4	" " 3,6	"	4I,9	9,2
5	" " 3,8	"	48,6	39,8
6	" " 4,0	"	25,9	0,4
7	" " 4,2	"	I52	27,3
8	" " 4,4	"	4,3	0,5
9	" " 4,6	"	I5,4	
I0	" " 4,8	"	4,8	
II	" " 5,0	"	I6,8	4,3
I2	" " 5,2	"	4,6	0,8
I3	" " 5,4	"	4,8	
I4	" " 5,5	"	5,I	4,I
	Механизмы			
I5	Автосамосвалы 5,0 т	м/см	4,9	4,9
I6	Аппараты сварочные 27 ква	"	0,3	
I7	Бульдозеры	"	0,2	0,2
I8	Катки моторные 5-I0 т	"	0,3	
I9	Краны башенные 3 т	"	I,I	0,5
20	Краны автомобильные 3 т	"	0,3	0,2
2I	Прочие машины	руб	69	9
22	Трамбовки пневматические	м/см	0,7	0,4
23	ТРанспортеры ленточные 5 м	"	2,3	2,3
24	То же, I5 м	"	I,I	I,I
25	Экскаваторы драглайн 0,5 м3	"	I,4	I,4

I	2	3	4	5
	Материалы			
26	Арматура товарная Ст.3	т	0,I	0,I
27	Болты строительные	кг	5,7	5,I
28	В о д а	м3	0,7	
29	Войлок	м2	27,6	
30	Гвозди строительные	кг	I9,5	I5,9
3I	Гвозди толевые	кг	0,8	
32	Г л и н а	м3	I,7	
33	Гравий	"	2,4	I,I
34	Доски Ш с. 25-35 мм	"	0,I	0,I
35	Доски Ш с. 40-70 мм	"	0,I	0,I
36	Доски IУ с. 40-70 мм	"	0,4	0,4
37	Д р о в а	м3	2	
38	Известь для малярных работ	кг	83,3	
39	Камень-клинец	м3	0,9	
40	Кирпич красный	тыс.	40,7	0,5
4I	Краски белила тертые	кг	4,4	
42	Краски сухие	кг	2,I	
43	Краски тертые	кг	0,7	
44	Краски эмалевые	кг	3,3	
45	Лак № I77	кг	6,3	
46	Мастика битумная	т	I,4	
47	М е л	кг	7,4	
48	Олифа	кг	6,5	
49	Пакля пеньковая	кг	5,9	
50	Порошок минеральный	т	0,3	
5I	Проволока вязальная	кг	5,7	5,7
52	Пудра алюминиевая	кг	I,8	
53	Плиты ж/б	м2	6,7	
54	Рубероид	м2	384	
55	Сталь тонколистовая	т	0,0I	
56	Сталь кровельная	т	0,I	
57	Сталь кровельная оцинкованная	т	0,2	
58	Шурупы	кг	0,9	
59	Щебень каменный	м3	8,7	
60	Прочие материалы	руб	45	I2

I	2	3	4	5
	Полуфабрикаты			
61	Асфальтобетон	т	2,I	
62	Бетон тяжелый М-I00	м3	68,2	59,6
63	Бетон тяжелый М-200	"	I,8	
64	Бетон легкий М-50	"	0,3	
65	Раствор кладочный	"	26,8	0,3
66	Раствор цементный I-3	"	2,2	0,I
67	Раствор кладочный цементно-известковый	"	0,6	0,6
68	Раствор отделочный цементно-известковый	"	2,I	
69	Щиты опалубки	м2	42,6	42,6
	Детали и изделия			
70	Коробки дверные широкие	м	25,9	
7I	Полотна дверные	м2	8,2	
72	Полотна ворот	м2	8,5	
73	Щиты подмостей	м2	7	
74	Жалюзи	т	0,4	
75	Стальные конструкции	т	0,5	0,2
76	Железобетонные детали	м3	I0,4	2,9
77	Ступени	м	5,2	
78	Изделия из листовой стали с фасонными частями	т	0,2	
79	Трубопроводы с фасонными частями и креплениями ø 70 мм	м	40,5	40,5

Приложение к смете № 2

ВЫБОРА ПОТРЕБНЫХ РЕСУРСОВ

на вентиляцию отдельностоящей РУ-6-I0 кв на I6 камер КСО-266 с КТП-I000 ква Хмельницкого завода

№№ пп	Наименование ресурсов	Един.	Количество Общее	В т.ч. подзем. часть
I	2	3	4	5
	Затраты труда			
I	Разряд работы 7	ч/дн.	0,25	
2	" " 4,2	"	2,47	
3	" " 5	"	0,6I	
4	" " 5,2	"	I,70	
5	" " 5,4	"	I,00	
6	" " 3,6	"	0,65	
7	" " 3	"	0,I3	
8	" " 4	"	0,22	
9	Машины	руб	0,I84	
I0	Вентилятор	шт	I	
II	Болты	кг	I	
I2	Кронштейны	кг	39,4	
I3	Воздуховоды	м2	6,8	
I4	Дефлекторы	шт	2	
I5	Дроссель-клапаны	шт	2	
I6	Олифа	кг	2,3	
I7	Краски тертые	кг	0,47	
I8	Белила цинковые тертые	"	2,8	
I9	Теплоизоляционные материалы	м3	0,2I	
20	Проволока стальная отожженная черная	кг	0,6	
2I	Ткань хлопчатобумажная	м	6,9	
22	Крахмал картофельный	кг	0,35	
23	Мел молотый	кг	0,05	
24	Клей малярный	кг	0,02	
25	Лак	кг	0,23	

ПРОЕКТ 407-3-16 АЛЬБОМ 38
АДРЕС: МОСКОВСКИЙ ФИЛИАЛ ЦИТП
МОСКВА Г-471, МОЖАЙСКОЕ ШОССЕ 81 ДОПЕЧАТКА.

МАРТ 1968 ЗАКАЗ № 395 ТИРАЖ 300 ЭКЗ.
ЦЕНА - РУБ. 72 КОП.