ТИПОВОЙ ПРОЕКТ

407—3—16
тип-1-45

РАСПРЕДЕЛИТЕЛЬНЫЕ УСТРОЙСТВА 6-10кв ТИПА КСО СОВМЕЩЕННЫЕ И НЕ СОВМЕЩЕННЫЕ С КОМПЛЕКТНЫМИ ТРАНСФОРМАТОРНЫМИ ПОДСТАНЦИЯМИ 6-10/0,4-0,23кв МОЩНОСТЬЮ ДО 2х1000 ква ДЛЯ ПРОМЫШЛЕННЫХ УСТАНОВОК

СОСТАВ СЕРИИ

АЛЬБОМЫ №№1–14 ЭЛЕКТРИЧЕСКАЯ ЧАСТЬ

АЛЬБОМЫ №№15–60 СТРОИТЕЛЬНАЯ ЧАСТЬ

ОБЩИЕ МАТЕРИАЛЫ

Альбом 15

СТРОИТЕЛЬНАЯ ЧАСТЬ

РАЗРАБОТАН
Государственными проектными институтами:
ТЯЖПРОМЭЛЕКТРОПРОЕКТ (электрическая часть)
ПРОМСТРОЙПРОЕКТ (строительная часть)

9116-15

ВВЕДЕН В ДЕЙСТВИЕ
ТЯЖПРОМЭЛЕКТРОПРОЕКТОМ: ПРИКАЗ
№ 35 от 24·II 1967г.

Московский филиал
ЦЕНТРАЛЬНОГО ИНСТИТУТА ТИПОВЫХ ПРОЕКТОВ
МОСКВА

Содержание альбома

Марка лист	Содержание листа	Стр
—	Содержание альбома	2
—	Перечень альбомов строительной части. Пояснительная записка.	3
АС-1	Детали с 1 по 10.	4
АС-2	Ворота В-1; монтажная схема и монтажные детали. Полотно П-1. Рама ворот РВ-1. Детали.	5
АС-3	Детали установки приборов ворот В-1; детали навески ворот. Шпингалет нижний ШН; Петля подгибная ПП. Защелка пружинная ЗП; Пробой Т-90.	6
АС-4	Двери Д-1; Д-2; Д-3. Детали 21-27. Щеколда фалевая Щф. Уголок защитный У-2. Жалюзийная решетка ВЖ-5.	7
АС-5	Стальные жалюзи ВЖ-1; ВЖ-2; ВЖ-3; ВЖ-4.	8
АС-6	Утепленные клапаны УК-1; УК-2; УК-3; УК-4, УК-5; УК-6; УК-7; УК-8.	9
АС-10	Элемент плана N1; Разрезы 1-1; 2-2; 3-3; 4-4. Узел „А".	10
АС-11	Элемент плана N2; Разрезы 1-1; 2-2; 3-3; 4-4 Спецификации	11
АС-12	Элемент плана N3; Разрезы 1-1; 2-2; 3-3; 4-4 Спецификации.	12
АС-13	Элемент плана N4; Разрезы 1-1; 2-2; 3-3; 4-4; 5-5. Спецификации.	13
АС-14	Элемент плана N6; Разрезы 1-1; 2-2; 3-3 Узел „А"	14
АС-15	Элемент плана N7; Разрезы 1-1; 2-2; 3-3, 4-4, 5-5 Спецификации	15
АС-16	Элемент плана N8; Разрезы 1-1; 2-2, 3-3; 4-4, 5-5; 6-6 Спецификации	16
АС-17	Элемент плана N9, Разрезы 1-1; 2-2; 3-3; 4-4; 5-5; 6-6; 7-7 Спецификации.	17
АС-18	Балки Б-1 и Б-2	18
АС-19	Балки Б-3; Б-4; Б-5.	19
АС-20	Плиты П-1; П-2; П-3; П-4.	20
АС-21	Плиты П-5; П-6; П-7; П-8.	21
АС-22	Плита $\frac{ПНС-4А\ (Д-700)}{3\times6}$ и перемычка БП2-3А.	22
АС-23	Закладные марки с М-1 по М-9.	23
АС-24	Закладные марки с М-10 по М-20.	24
АС-25	Закладные марки с М-21 по М-27.	25
АС-26	Закладные марки с М-28 по М-34.	26
АС-27	Стальные решетки Р-1; Р-2; Р-3; Р-4; Р-5; Р-6.	
АС-28	Стальные решетки Р-7; Р-8; Р-9; Р-10	
АС-29	Щиты Щ-1; Щ-3; Щ-6; Щ-7; Щ-11	29
ОВ-1	ВС-1 Установка осевого вентилятора в стене Откидная дверка (утепленная)	30
ОВ-2	Ш-1 и Ш-2. Поддоны к вытяжным шахтам d=495 и d=595	31

Госстрой СССР ПРОМСТРОЙПРОЕКТ г. Москва-1966г. Общие материалы	Содержание альбома	Типовой проект 407-3-1. Альбом 15

Гл. инж. проекта Проскуровский; Гл. инж. пр. Мелид; Гл. арх. пр. Шинд; Рук. проекта Савелов; Дата выпуска 1966 г.

Перечень альбомов строительной части.

NN альбомов	Наименование альбома.	Эскиз
1	2	3
15	Общие материалы.	
16	РУ-6/10 кв. типа КСО-366 на 12 камер, совмещенное с КТП мощностью 400 ква. Хмельницкого завода трансформаторных подстанций. (отдельностоящая подстанция).	15000
17	РУ-6/10 кв. типа КСО-366 на 12 камер, совмещенное с КТП мощностью 400 ква. Хмельницкого завода трансформаторных подстанций. (встроенная подстанция).	15500
18	РУ-6/10 кв. типа КСО-266 на 10 камер, совмещенное с КТП мощностью 400 ква Хмельницкого завода трансформаторных подстанций. (отдельностоящая подстанция).	13500
19	РУ-6/10 кв. типа КСО-266 на 10 камер, совмещенное с КТП мощностью 400 ква. Хмельницкого завода трансформаторных подстанций (встроенная подстанция)	15500
20	РУ-6/10 кв. типа КСО-266 на 16 камер, совмещенное с КТП мощностью 400 ква Хмельницкого завода трансформаторных подстанций. (отдельностоящая подстанция).	16500
21	РУ-6/10 кв. типа КСО-266 на 16 камер, совмещенное с КТП мощностью 400 ква Хмельницкого завода трансформаторных подстанций. (встроенная подстанция)	18000
22	РУ-6/10 кв типа КСО-366 на 12 камер, совмещенное с КТП мощностью 2х400 ква Хмельницкого завода трансформаторных подстанций (отдельностоящая подстанция)	19500
23	РУ-6/10 кв. типа КСО-366 на 12 камер, совмещенное с КТП мощностью 2х400 ква Хмельницкого завода трансформаторных подстанций. (встроенная подстанция)	19870
24	РУ-6/10 кв. типа КСО-266 на 10 камер, совмещенное с КТП мощностью 2х400 ква Хмельницкого завода трансформаторных подстанций. (отдельностоящая п/ст.)	19500
25	РУ-6/10 кв типа КСО-266 на 10 камер совмещенное с КТП мощностью 2х400 ква Хмельницкого завода трансформаторных подстанций. (встроенная подстанция)	19750
26	РУ-6/10 кв типа КСО-266 на 16 камер, совмещенное с КТП мощностью 2х400 ква Хмельницкого завода трансформаторных подстанций. (отдельностоящая подстанция)	22500
27	РУ-6/10 кв. типа КСО-266 на 16 камер, совмещенное с КТП мощностью 2-400 ква Хмельницкого завода трансформаторных подстанций. (встроенная подстанция)	24000
28	РУ-6/10 кв типа КСО-266 на 16 камер, совмещенное с КТП мощностью 630 ква Хмельницкого завода трансформаторных подстанций. (отдельностоящая подстанция)	16500
29	РУ-6/10 кв. типа КСО-266 на 10 камер совмещенное с КТП мощностью в 320 ква Хмельницкого завода трансформаторных подстанций (встроенная подстанция)	18000
30	РУ-6/10 кв. типа КСО-266 на 16 камер совмещенного с КТП мощностью 630 ква Хмельницкого завода трансформаторных подстанций (отдельностоящая подстанция)	19500

NN альбомов	Наименование альбома	Эскиз
1	2	3
31	РУ-6/10 кв. типа КСО-266 на 16 камер совмещенного с КТП мощностью 630 ква Хмельницкого завода трансформаторных подстанций (встроенная подстанция)	20210
32	РУ-6/10 кв. типа КСО-266 на 10 камер совмещенное с КТП мощностью 2х630 ква Хмельницкого завода трансформаторных подстанций (отдельностоящая п/ст.)	24000
33	РУ-6/10 кв. типа КСО-266 на 10 камер совмещенное с КТП мощностью 2х630 ква Хмельницкого завода трансформаторных подстанций (встроенная подстанция)	24.000
34	РУ-6/10 кв типа КСО-266 на 16 камер совмещенное с КТП мощностью 2х630 ква Хмельницкого завода трансформаторных подстанций (отдельностоящая подстанция)	27000
35	РУ-6/10 кв типа КСО-266 на 16 камер совмещенное с КТП мощностью 2х630 ква Хмельницкого завода трансформаторных подстанций (встроенная подстанция)	26630
36	РУ-6/10 кв типа КСО-266 на 10 камер совмещенное с КТП мощностью 1000 ква Хмельницкого завода трансформаторных подстанций (отдельностоящая п/ст.)	16500
37	РУ-6/10 кв типа КСО-266 на 10 камер совмещенное с КТП мощностью 1000 ква Хмельницкого завода трансформаторных подстанций (встроенная подстанция)	18000
38	РУ-6/10 кв типа КСО-266 на 16 камер совмещенное с КТП мощностью 1000 ква Хмельницкого завода трансформаторных подстанций (отдельностоящая подстанция)	19500
39	РУ-6/10 кв типа КСО-266 на 16 камер совмещенное с КТП мощностью 1000 ква Хмельницкого завода трансформаторных подстанций (встроенная подстанция)	20210
40	РУ-6/10 кв типа КСО-266 на 10 камер совмещенное с КТП мощностью 2х1000 ква Хмельницкого завода трансформаторных подстанций (отдельностоящая подстанция)	24000
41	РУ-6/10 кв типа КСО-266 на 10 камер совмещенное с КТП мощностью 2х1000 ква Хмельницкого завода трансформаторных подстанций (встроенная подстанция)	26110
42	РУ-6/10 кв типа КСО-266 на 16 камер совмещенное с КТП мощностью 2х1000 ква Хмельницкого завода трансформаторных подстанций (отдельностоящая подстанция)	27000
43	РУ-6/10 кв типа КСО-266 на 16 камер совмещенное с КТП мощностью 2х1000 ква Хмельницкого завода трансформаторных подстанций (встроенная подстанция)	28890
44	РУ-6/10 кв типа КСО-266 на 10 камер совмещенное с КТП мощностью 630 ква Чирчикского трансформаторного завода (отдельно-стоящая подстанция)	16500
45	РУ-6/10 кв типа КСО-266 на 10 камер совмещенное с КТП мощностью 630 ква Чирчикского трансформаторного завода (встроенная подстанция)	18000
46	РУ-6/10 кв типа КСО-266 на 16 камер совмещенное с КТП мощностью 630 ква Чирчикского трансформаторного завода (отдельностоящая подстанция)	19500

NN альбомов	Наименование альбома	Эскиз
1	2	3
47	РУ-6/10 кв типа КСО-266 на 16 камер совмещенное с КТП мощностью 630 ква Чирчикского трансформаторного завода (встроенная подстанция)	20540
48	РУ-6/10 кв типа КСО-266 на 10 камер совмещенное с КТП мощностью 2х630 ква Чирчикского трансформаторного завода (отдельностоящая подстанция)	26500
49	РУ-6/10 кв типа КСО-266 на 10 камер совмещенное с КТП мощностью 2х630 ква Чирчикского трансформаторного завода (встроенная подстанция)	27380
50	РУ-6/10 кв типа КСО-266 на 16 камер, совмещенное с КТП мощностью 2х630 ква Чирчикского трансформаторного завода (отдельностоящая подстанция)	28500
51	РУ-6/10 кв типа КСО-266 на 16 камер совмещенное с КТП мощностью 2х630 ква Чирчикского трансформаторного завода (встроенная подстанция)	30000
52	РУ-6/10 кв типа КСО-266 на 10 камер совмещенное с КТП мощностью 1000 ква Чирчикского трансформаторного завода (отдельностоящая п/ст)	18000
53	РУ-6/10 кв типа КСО-266 на 10 камер совмещенное с КТП мощностью 1000 ква Чирчикского трансформаторного завода (встроенная подстанция)	18000
54	РУ-6/10 кв типа КСО-266 на 16 камер совмещенное с КТП мощностью 1000 ква Чирчикского трансформаторного завода (отдельностоящая подстанция)	21000
55	РУ-6/10 кв типа КСО-266 на 16 камер совмещенное с КТП мощностью 1000 ква Чирчикского трансформаторного завода (встроенная подстанция)	21210
56	РУ-6/10 кв типа КСО-266 на 10 камер совмещенное с КТП мощностью 2х1000 ква Чирчикского трансформаторного завода (отдельностоящая подстанция)	27000
57	РУ-6/10 кв типа КСО-266 на 10 камер совмещенное с КТП мощностью 2х1000 ква Чирчикского трансформаторного завода (встроенная подстанция)	24350
58	РУ-6/10 кв типа КСО-266 на 16 камер совмещенное с КТП мощностью 2х1000 ква Чирчикского трансформаторного завода (отдельностоящая подстанция)	30000
59	РУ-6/10 кв типа КСО-266 на 16 камер совмещенное с КТП мощностью 2х1000 ква Чирчикского трансформаторного завода (встроенная подстанция)	30000
60	РУ-6/10 кв типа КСО-266 на 10 ква мер. (Отдельностоящая подстанция)	12000

Пояснительная записка.

1. Типовой проект N 407-3-16 распределительных устройств 6-10 кв типа КСО, совмещенных и не совмещенных с комплектными трансформаторными подстанциями 6-10/0,4-0,23 кв мощностью до 2х1000 ква для промышленных установок разработан на основе проектного задания, составленного институтами Тяжпромэлектропроект и Промстройпроект в 1965 году и утвержденного Госстроем СССР 9 марта 1966г. письмо N 714-65.
2. Чертежи разработаны применительно к распредустройствам типа КСО-266 и КСО-366 на 10, 12 и 16 камер, совмещенным с КТП Хмельницкого завода трансформаторных подстанций и Чирчикского трансформаторного завода. Чертежи электрической части подстанций разработаны институтом Тяжпромэлектропроект и приведены в альбомах 1-14 настоящего типового проекта.
3. Строительная часть настоящего типового проекта состоит из 46 альбомов с 15 по 60 (см. „Перечень альбомов строительной части") Альбом 15 „Общие материалы" содержит необходимые исходные данные, положенные в основу разработки рабочих чертежей, указания по привязке и применению типового проекта, а также чертежи деталей, железобетонных, деревянных и стальных изделий, являющихся общими для всех подстанций. В каждом из альбомов 16-60 даны рабочие чертежи одного из типов распредустройства совмещенного с КТП определенной мощности (см. „Перечень альбомов строительной части"). При выдаче чертежей на строительство, одновременно с альбомом чертежей, требуемой подстанции, должен выдаваться также альбом 15 „Общие материалы".
4. Чертежи применимы во всех климатических районах при следующей характеристике природных условий:
   а) грунт - сухой, непучинистый, непросадочный со следующими прочностными и деформативными характеристиками: удельное сцепление $c = 0{,}11 - 0{,}15$ кг/см²; угол внутреннего трения - 16° - 19°; модуль деформации $E = 100$ кг/см²; нормативное давление $R_н = 2$ кг/см²
   б) грунтовые воды залегают ниже подошвы фундаментов.
   в) Сейсмичность - не выше 6 баллов. для I-III
   г) Снег - для I-IV районов по СНиП II. Ветровая нагрузка для I-IV районов
5. Тепловыделения от оборудования составляют: от 2% до 2,4% от суммарной мощности трансформаторов; 0,25 квт от каждой ячейки РУ и 3 квт в помещениях конденсаторных установок. Летом разность температур между наружным и внутренним воздухом принята равной 15° для помещения трансформаторов; 10° для помещений распредустройств и конденсаторных установок. Расчетные температуры наружного воздуха:
   Зимний режим - 20° - 30° - 40° для зимы тепловыделения принятны К=0,7
   Летний режим + 22° + 22° + 21°
   В помещениях трансформаторов, распределительных устройств и конденсаторных установок предусматривается естественная приточно-вытяжная вентиляция.
6. Сметы составлены в соответствии с „Инструкцией по составлению проектов и смет, утвержденной Госстроем СССР 16/VII-1965г. и „Указаниями по составлению смет по рабочим чертежам (СН 2/-58) и помещены в альбомах соответствующих подстанций (см. „Перечень альбомов.) Стоимость строительства исчислена в ценах, введенных с 1/III 1965г. В новом масштабе цен для I группы строек III территориального района, по каталогу единичных расценок для типовых проектов. Накладные расходы приняты на строительные работы 16,7%; стальные конструкции 9,7%, плановые накопления 2,5%.
7. Проект должен приниматься к строительству только после предварительного выполнения проектной работы по привязке его к конкретным условиям строительной площадки.

Госстрой СССР ПРОМСТРОЙПРОЕКТ г. Москва - 1966г.	Перечень альбомов строительной части. Пояснительная записка.	Типовой проект 407-3-16	
Общие материалы		Альбом 15	

Гл. инж. пр. Полякова; Гл. арх. пр. Эпштейн; Рук. арх. гр. Ковалева; Рук. инж. пр. ОВ Шлаттер; Согласовано: ГПИ ТПЭП Коняев

Нач. Тотр отд. Прусаковский; Гл. инж. пр. Меллер; Гл. арх. пр. Лившиц; Рук. арх. гр. Савелова; Дата выпуска 3 декабря 1966г.

9116-15 3

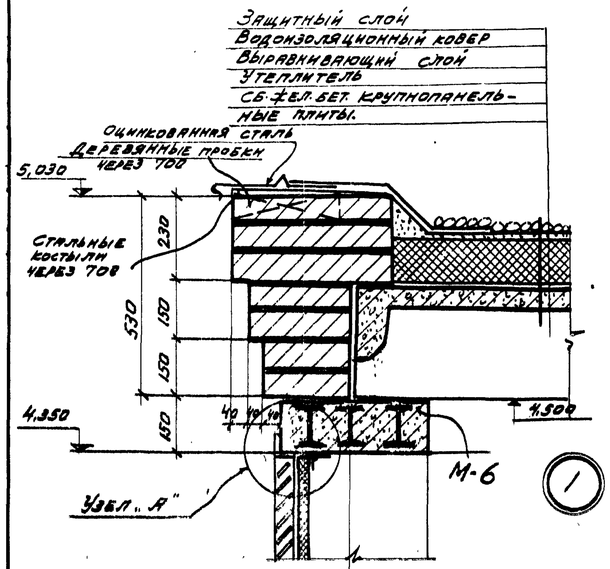

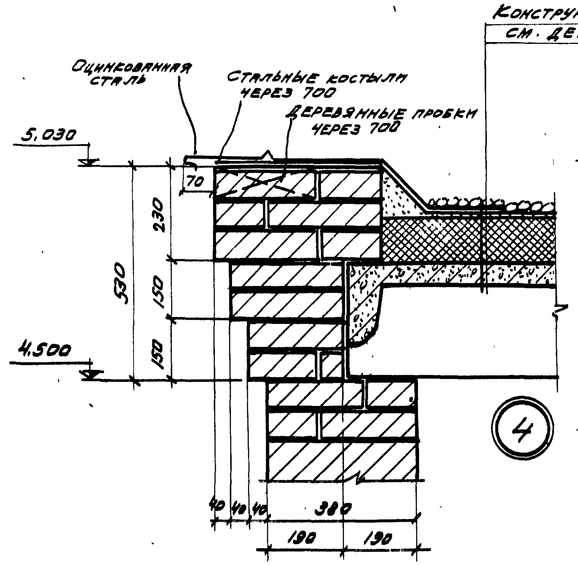

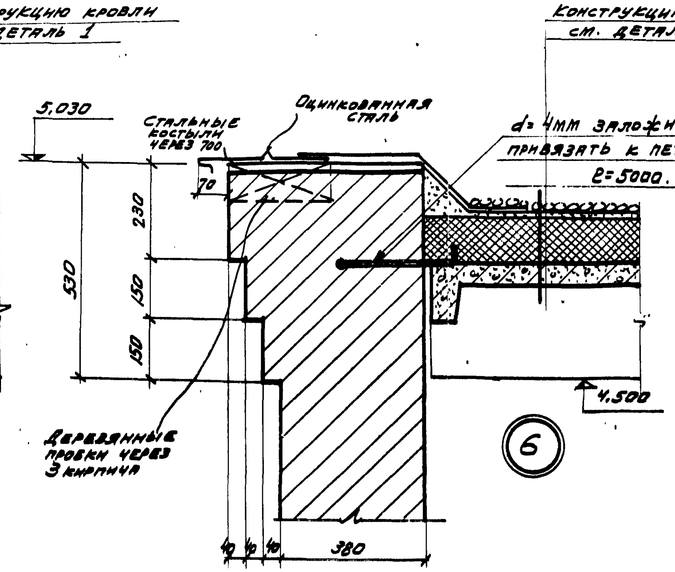

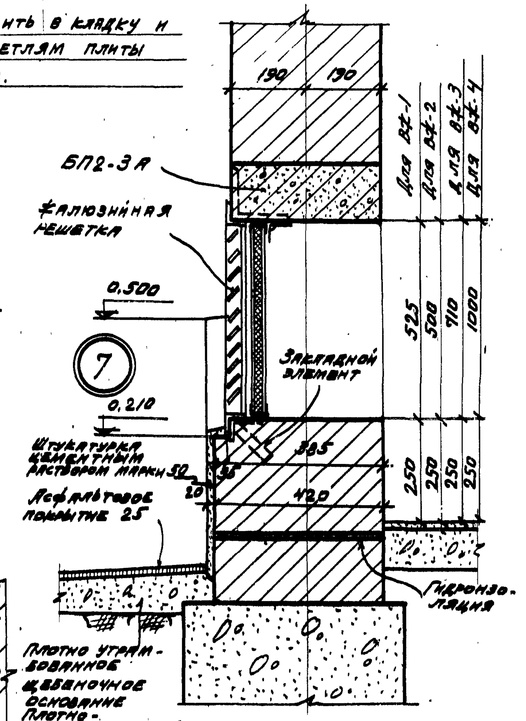

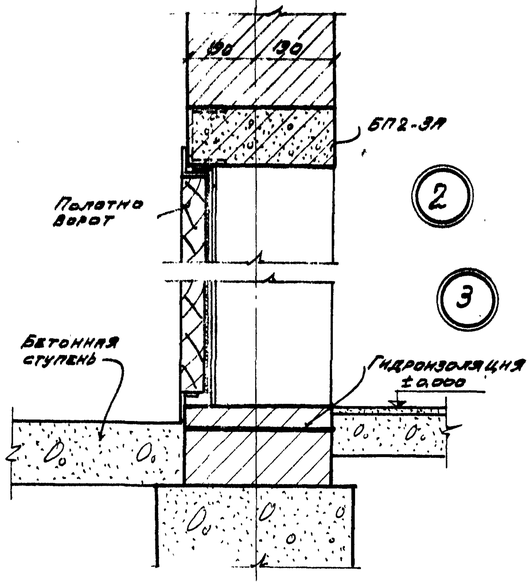

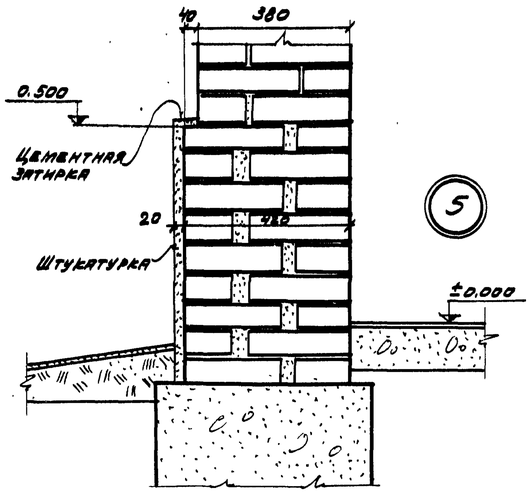

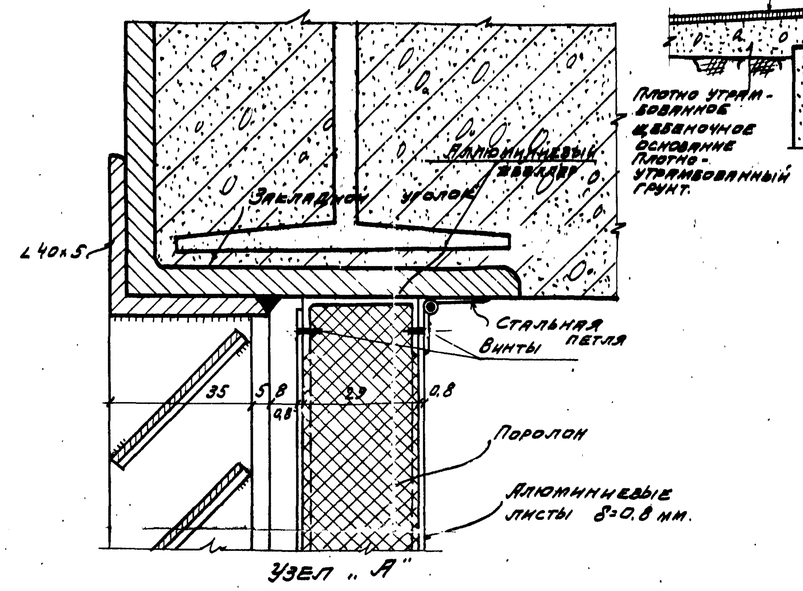

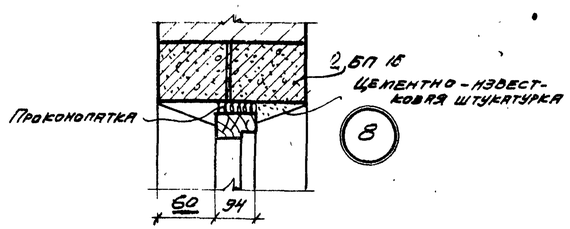

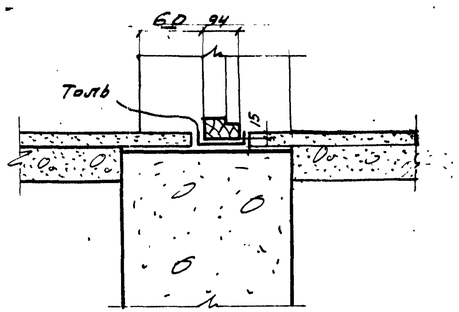

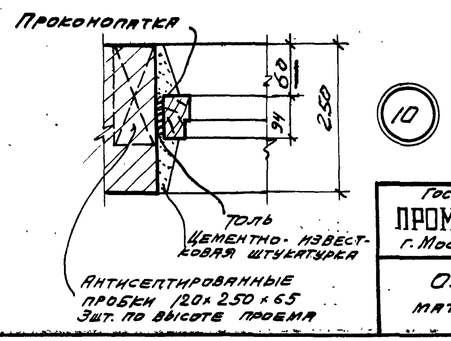

Госстрой СССР ПРОМСТРОЙПРОЕКТ г. Москва - 1966г.	Детали с 1 по 10.	Типовой проект 407-3-16	
Общие материалы.		Альбом 15	
		Лист АС-1	

Нач. ТС отдела	Поскребский		
Гл. инж. проект	Мелпер		
Гл. арх. проект	Лившиц		
Рук. арх. группы	Сравлов		
Дата выпуска			1966г.
Рук. инж. гр.	Полякова		

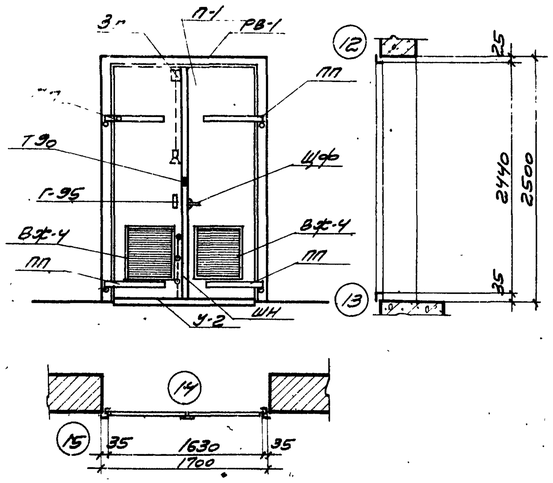

Ворота В-1

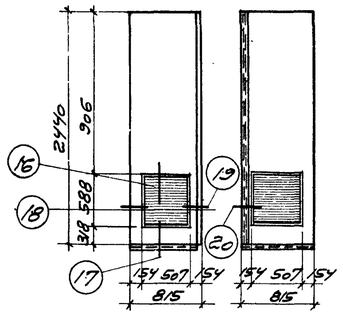

Полотно ворот П-1

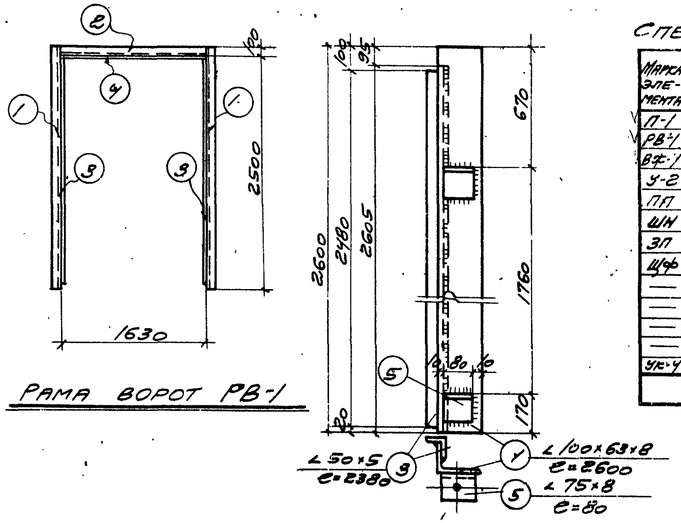

Рама ворот РВ-1

Спецификация материалов на 1 ворота

Марка элемента	Наименование элемента	Ед. изм.	Колич.	Вес кг /элем.	Вес кг Общий	№ листа
П-1	Полотно ворот	компл.	1	277,0	277,0	
РВ-1	Рама проема	шт.	1	94,5	94,5	
Вф-1	Стальные жалюзи	"	2	11,8	23,6	
У-2	Уголок	"	2	3,54	6,08	
ПП	Петля подгибная	"	4	6,38	25,52	
ШН	Шпингалет нижний	"	1	3,0	3,0	
ЗП	Защелка пружинная	"	1	5,2	5,2	
Щф	Щеколда фанерная	"	1	3,9	3,9	
—	Пробой Т30	"	2	0,12	0,24	
—	Шуруп 6×50 ГОСТ 1145-71	"	22	—	0,2	
—	" 5×40 " "	"	85	—	0,4	
—	Ручка Г-95 ГОСТ 5087-56	"	1	—	—	
Ук-4	Утепленный клапан	"	2	2,96	5,92	
				Итого:	445,50	

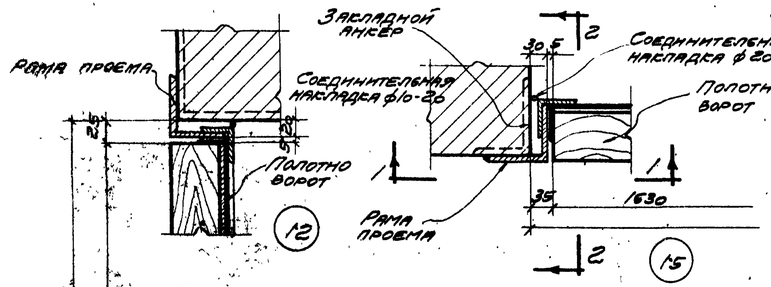

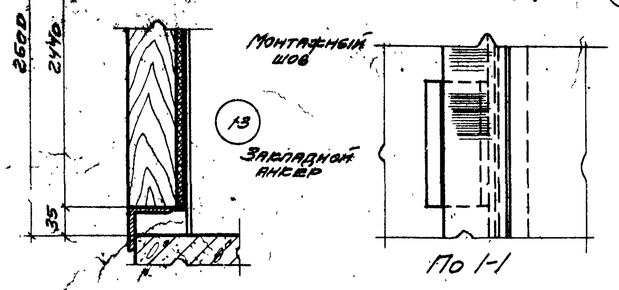

По 1-1

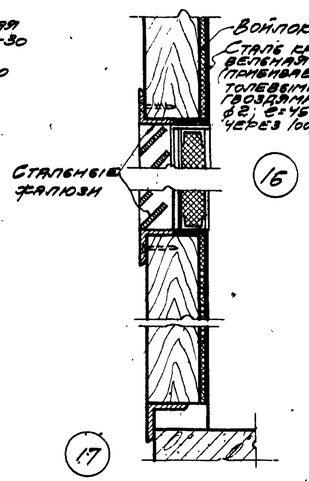

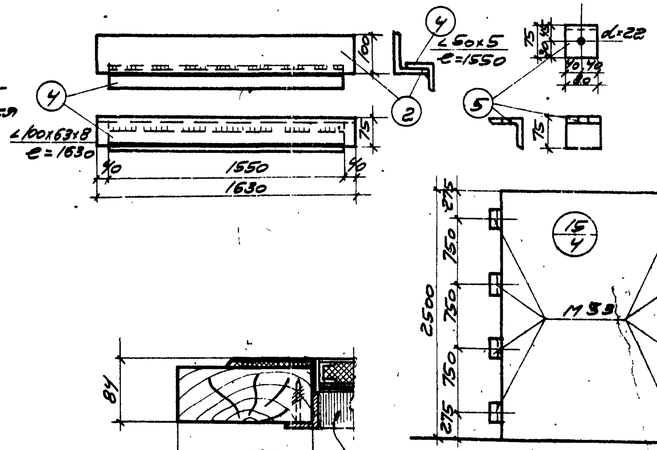

Схема установки закладных уголков в проеме ворот

Спецификация стали на одну раму ворот РВ-1

Сталь марки Ст-3

№ поз.	Профиль	Длина мм	К-во	Вес в кг /ед.	Вес в кг всех марки	Примечания
1	∠100×63×8	2600	1+1	25,7	51,4	
2	∠100×63×8	1630	1+1	16,1	16,1	
3	∠50×5	2480	2	9,3	18,6	
4	∠50×5	1550	1	5,5	5,6	
5	∠75×8	80	4	0,72	2,88	

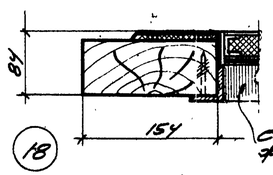

Стальные жалюзи

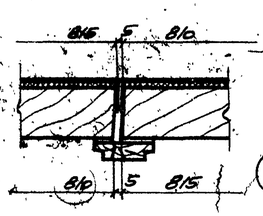

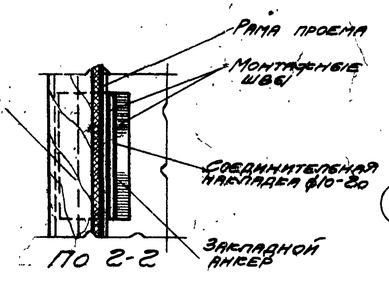

По 2-2

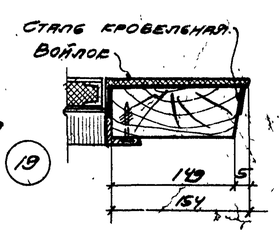

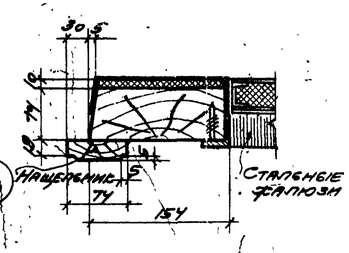

Спецификация материалов на ворота П-1

№ поз.	Наименование материала	Ед. изм.	Колич. на 1 ворота
1	Древесина	м³	0,68
2	Войлок	м²	3,8
3	Сталь кровельная	м²	4,2

Примечания

1. Все сварные швы делать толщиной 6 мм
2. В раме ворот позиции 3 и 4 приварить к позициям 1 и 2 прерывистым длиной 100 мм через 150 мм

Госстрой СССР ПРОМСТРОЙПРОЕКТ г. Москва - 1966 г.	Ворота В-1, монтажная схема и монтажные детали. Полотно ворот П-1. Рама ворот РВ-1, детали	Типовой пр. 407-3-16
Общие материалы		Альбом 15
		Лист АС-2

9116-15

Рис. инж. Гр. Николаев
Ст. инж. пр. Чеглов
Рис. инж. пр. Ушакова
Рис. инж. гр. Сергеев
Дата выпуска 1966 г.

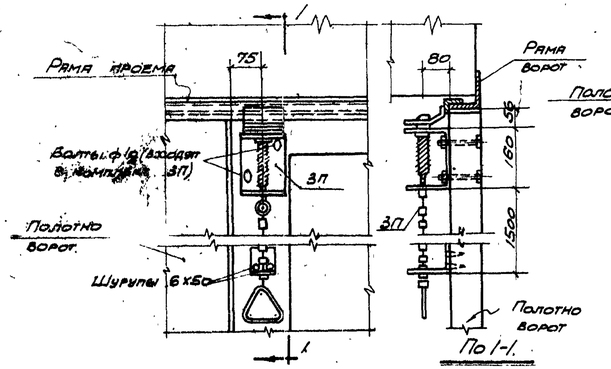

Установка зацепки пружинной ЗП на ворота В-1 (Вид изнутри)

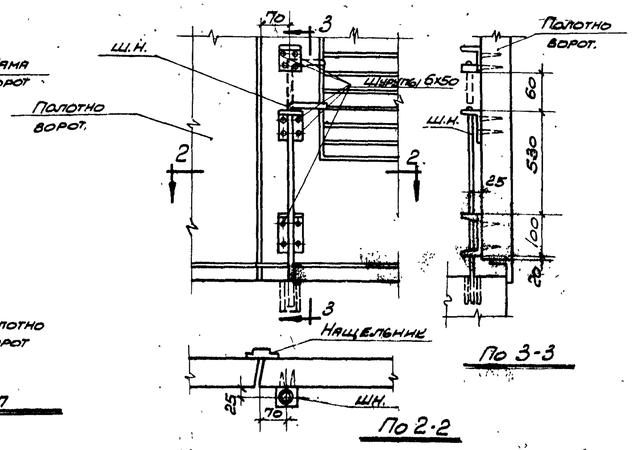

Установка нижнего шпингалета Ш.Н. на ворота В-1. (Вид изнутри.)

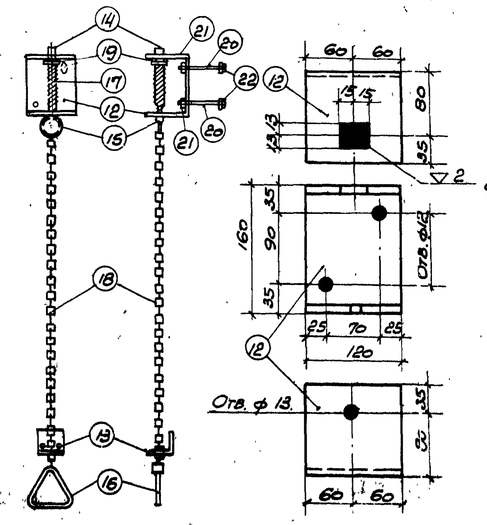

Зацепка пружинная ЗП.

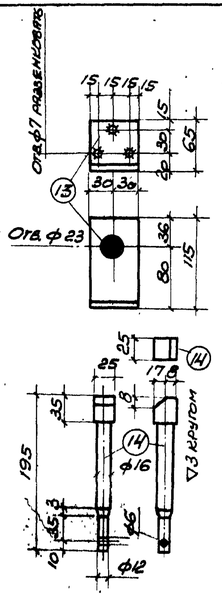

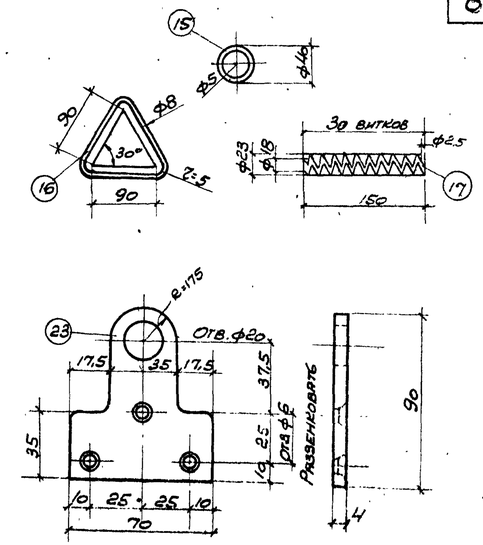

Пробой Т 90

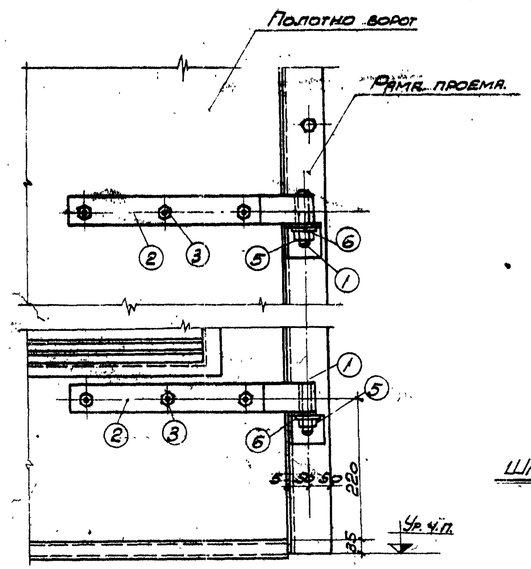

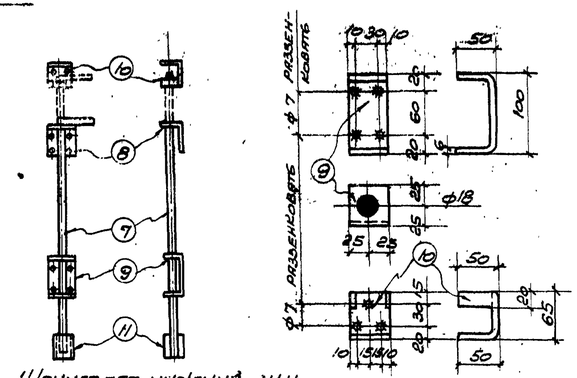

Шпингалет нижний Ш.Н.

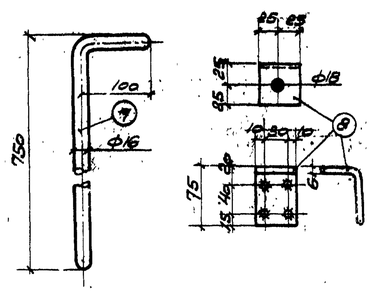

Примечание:
Отверстия сверлить.
Отверстия ф18 зачистить.

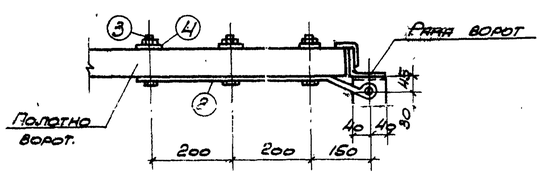

Детали навески ворот.

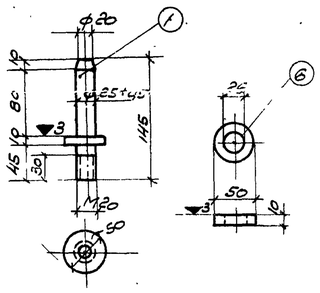

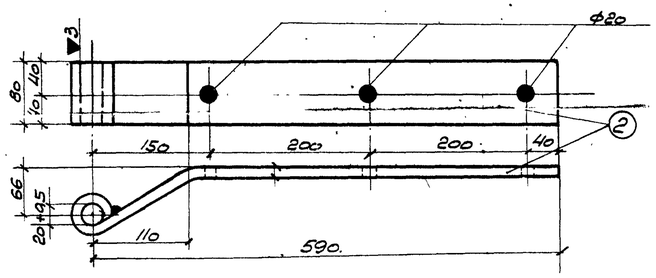

Петля подгибная ПП.

Спецификация на 1 штуку каждой марки.

Марка	№ об. дет.	Сортамент	Длина мм.	Кол. шт.	Вес, кг. 1 шт.	Вес, кг. Всего	Марки	Примечание
		Сталь марки Ст.-3.						
ЗП	1	Ось петли	145	1	0,56	0,56	6,38	Мех. обраб.
	2	– 80×10	700	1	4,4	4,4		Согнуть.
	3	Болт М18 с гранью	100	3	0,37	1,11		
	4	Шайба ф40/20×8	—	3	0,02	0,06		
	5	Гайка М20.	—	1	0,08	0,08		
	6	Шайба ф26	—	1	0,21	0,21		
Ш.Н	7	• ф 16	850	1	1,34	1,34	2,0	Согнуть
	8	-50×6	125	1	0,30	0,30		"
	9	-50×6	200	1	0,47	0,47		"
	10	-115×6	150	1	0,61	0,61		"
	11	Газ. тр. ф 3/4" ГОСТ 3262-75	60	1	0,12	0,12		
ЗП	12	-120×8	390	1	2,94	2,94	5,2	Согнуть
	13	60×6	180	1	0,51	0,51		"
	14	■ 25×25	195	1	0,96	0,96		т. обработать
	15	• ф 5	110	1	0,02	0,02		Согнуть
	16	• ф 8	300	1	0,12	0,12		"
	17	Пружина ф25	200	1	0,08	0,08		Провол. кл. пруж. по ГОСТ 9389-75
	18	Цепь.	1100	1	0,33	0,33		Вес орнит.
	19	Шайба 16 ГОСТ 6958-54	—	1	0,02	0,02		
	20	Болт М10х100 ГОСТ 7798-57.	—	2	0,07	0,14		
	21	Гайка М10 ГОСТ 5915-51.	—	2	0,01	0,02		
	22	Шайба 10 ГОСТ 6958-54	—	2	0,01	0,02		
Т-90	23.	-70×4.	90	1	0,12	0,12	0,12	

Госстрой СССР ПРОМСТРОЙПРОЕКТ г. Москва - 1966 г.	Детали установки приборов ворот В-1.	Типовой проект 407-3-16	
Общие материалы.	Детали навески ворот. Шпингалет нижний Ш.Н. Петля подгибная ПП. Зацепка пружинная ЗП. Пробой Т-90.	Альбом 15	Лист АС-3.

Гл. инж. Тогдь	Просмуровский		
Гл. инж. пр.	Меллер		
Гл. арх. пр.	Пившин		
Рук. гр. арх.	Ставелов		
Дата 8 6 1966 г.			
Рук. инж. гр.	Подвойов		

9116-15

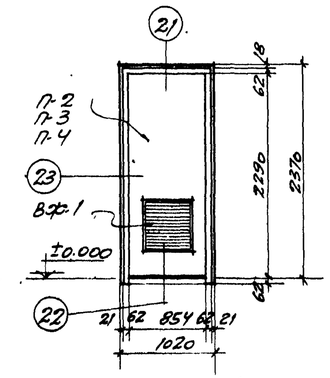

Дверь Д-1

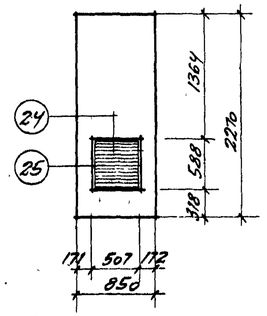

Полотно двери П-2

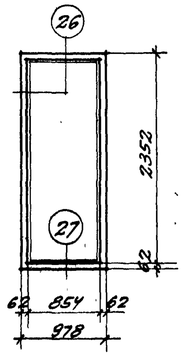

Коробка дверей Д-1; Д-2; Д-3

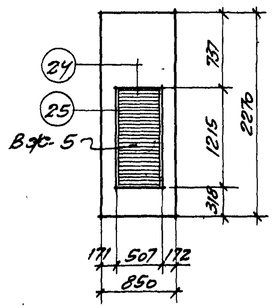

Полотно двери П-3 для двери Д-2

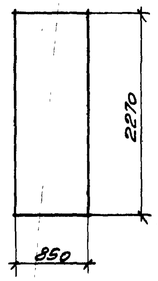

Полотно двери П-4 для двери Д-3

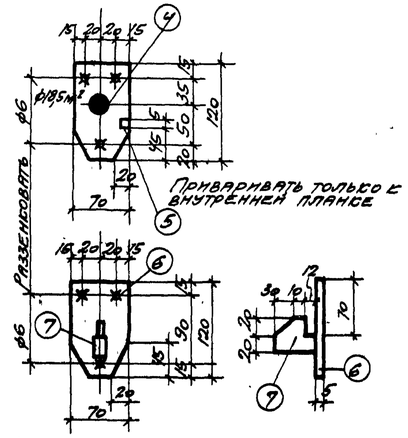

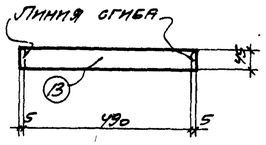

Развертка пера

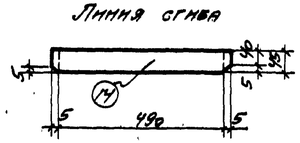

Развертка нижнего пера

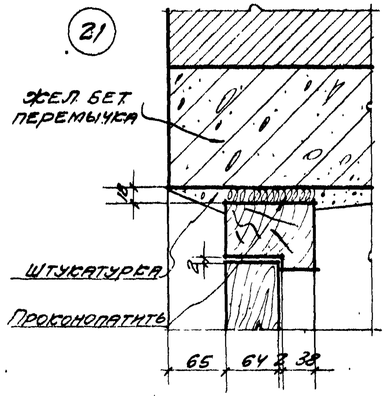

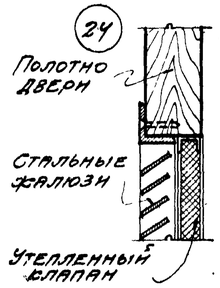

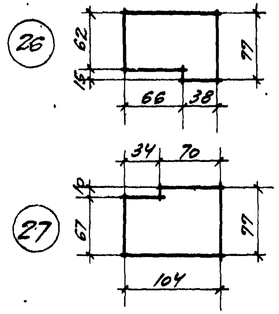

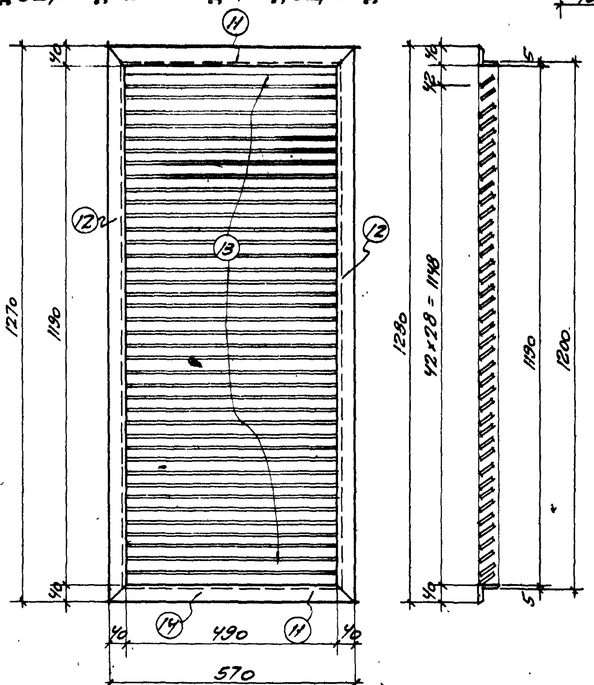

Жалюзийная решетка Вж-5

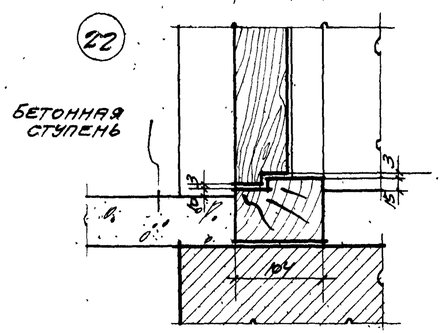

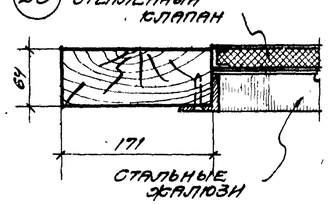

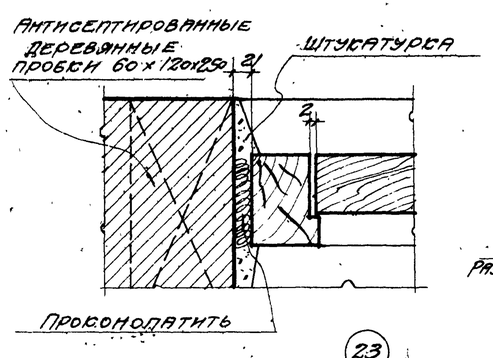

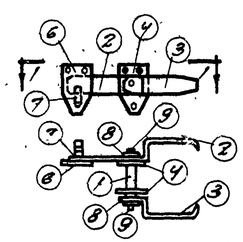

Щекольда фалевая щф

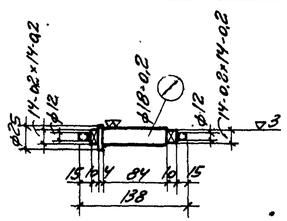

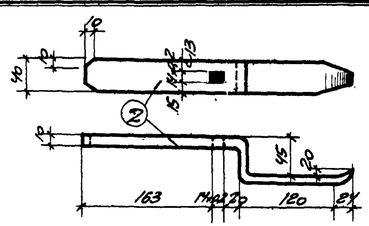

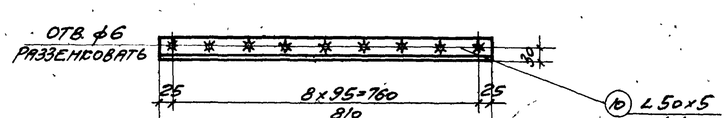

Уголок защитный У-2

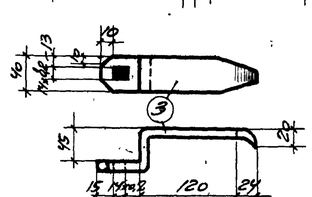

Спецификация стали на 1 штуку каждой марки

Сталь марки Ст. 2 или Ст. 3

Марка	№ сб. дет.	Сортамент	Длина мм	Кол. шт.	Вес кг 1 шт.	Вес кг Всего	Марки	Примечан.
Щф	1	● ф 28	140	1	0,68	0,68	3,9	Мех. обработ.
	2	-40×10	400	1	1,26	1,26		согнуть обработать
	3	-40×10	250	1	0,79	0,79		
	4	-70×5	120	2	0,33	0,66		
	5	-10×5	10	1	-	0,01		
	6	-70×5	120	1	0,33	0,33		
	7	-40×10	52	1	0,16	0,16		
	8	Шайба 12 нат ГОСТ 3285		2	0,01	0,02		
	9	Гайка М12 Нст 5927-80		2	0,01	0,02		
У-2	10	∠50×5	810	1	3,04	3,04	3,04	
Вж-5	11	∠45×5	570	2	1,7	3,4	23,6	
	12	∠45×5	1270	2	4,3	8,6		
	13	-45×1,5	500	42	0,27	11,3		
	14	-45×1,5	500	1	0,27	0,3		
		Наплавленный металл 2%						

Примечания

1. Отверстия сверленные в деталях щекольды щф и уголка У-2.
2. Сварные швы толщиной 5 мм; за исключением перьев, которые приваривается швом 2 мм.
3. Варить тонким электродом, соблюдая режим сварки тонколистовых элементов.

Госстрой СССР ПРОМСТРОЙПРОЕКТ г. Москва - 1966 г.	Двери Д-1; Д-2; Д-3. Детали 21-27. Щекольда фалевая щф. Уголок защитный У-2. Жалюзийная решетка Вж-5.	Типовой проект 407-3-16
Общие материалы.		Альбом 15
		Лист АС-4

Нач. 7 отд.	Просдорский		Полякова
Гл. инж. пр.	Мелер		
Гл. арх. пр.	Лявшиц		
Рук. арх. гр.	Савелов		
Дата выпуска			1966 г.

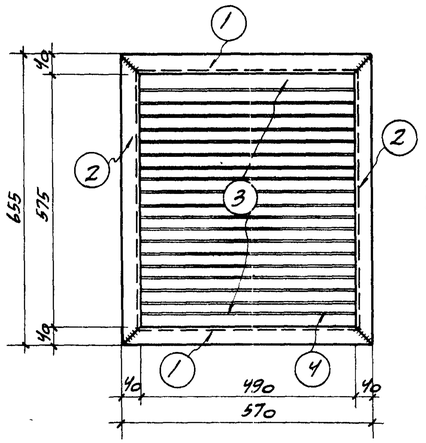

ВЭЖ-1

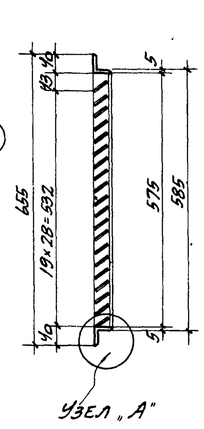

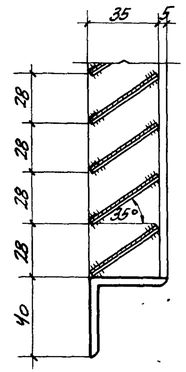

Узел „А"

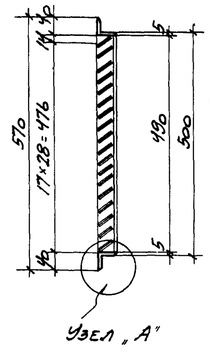

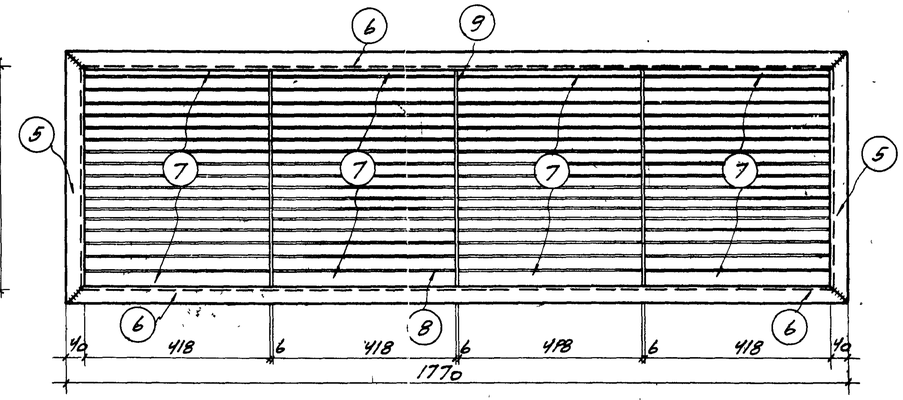

ВЭЖ-2

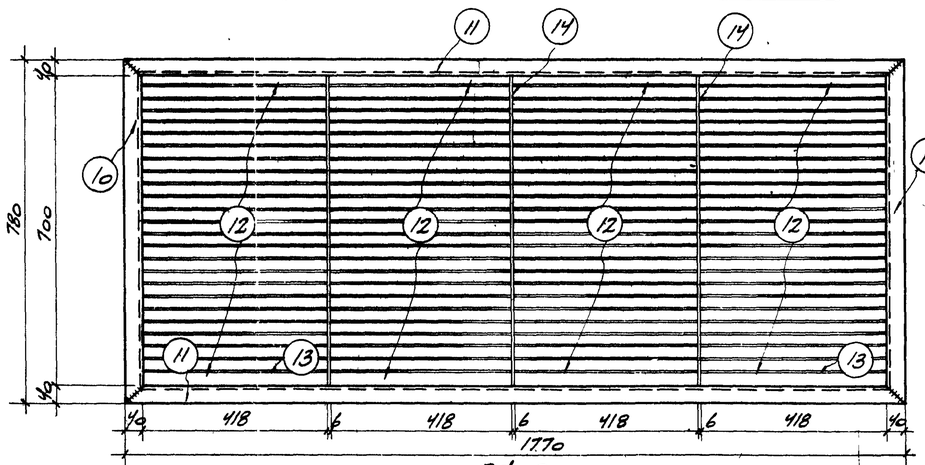

ВЭЖ-3

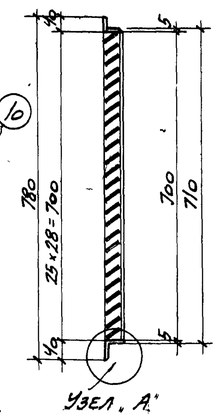

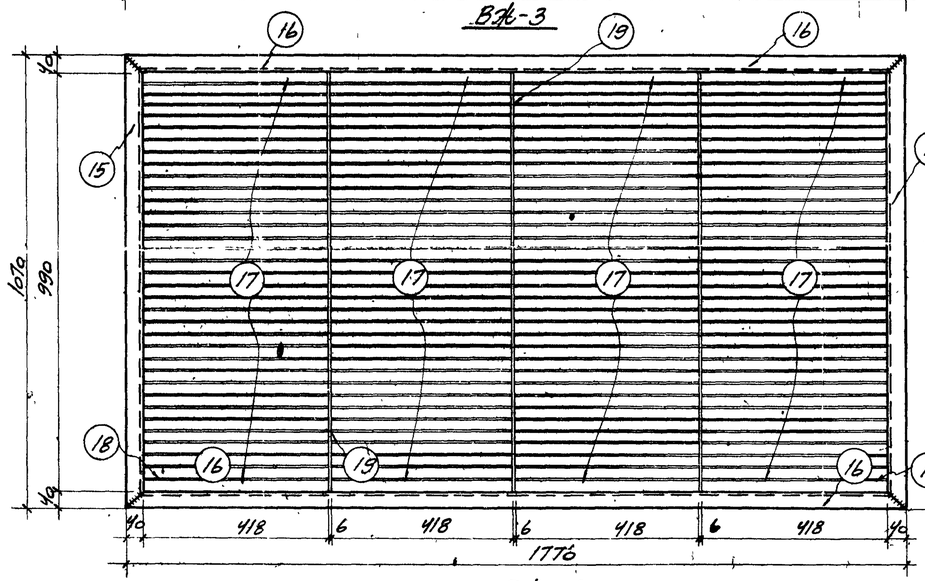

ВЭЖ-4

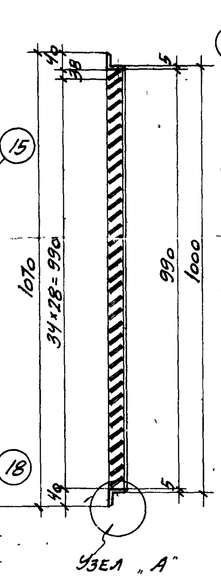

Спецификация стали на одну штуку каждой марки

Марка	N сб. дет.	Профиль	Длина	Кол. шт.	Вес кг 1 шт.	Вес кг всех	Марки	Прим.
		Сталь марки Ст-3.						
ВЭЖ-1	1	∠45×5	570	2	1,7	3,4	12,8	
	2	∠45×5	655	2	1,9	3,8		
	3	−45×1,5	500	19	0,27	5,13		
	4	−45×1,5	500	1	0,27	0,3		
		Наплавленный металл 2%						
ВЭЖ-2	5	∠45×5	570	2	1,7	3,4	17,8	
	6	∠45×5	1770	2	4,3	8,6		
	7	−45×1,5	418	17	0,22	1,54		
	8	−45×1,5	418	3	0,22	0,66		
	9	−35×6	490	3	1,06	3,18		
		Наплавленный металл 2%						

Марка	N сб. дет.	Профиль	Длина	Кол. шт.	Вес кг 1 шт.	Вес кг всех	Марки	Прим.
		Сталь марки Ст-3						
ВЭЖ-3	10	∠45×5	780	2	2,63	5,26	24,8	
	11	∠45×5	1770	2	4,3	8,6		
	12	−45×1,5	418	25	0,22	5,5		
	13	−45×1,5	418	3	0,22	0,66		
	14	−35×6	700	3	1,51	4,53		
		Наплавленный металл 2%						
ВЭЖ-4	15	∠45×5	1070	2	3,60	7,20	29,1	
	16	∠45×5	1770	2	4,3	8,6		
	17	−45×1,5	418	34	0,22	7,5		
	18	−45×1,5	418	3	0,22	0,66		
	19	−35×6	990	3	1,63	4,89		
		Наплавленный металл 2%						

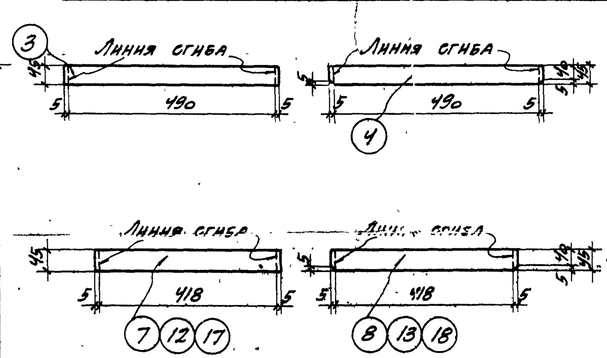

Развертка пера Развертка нижнего пера

Примечания:

1. Сварные швы толщиной 5 мм. за исключением перьев, которые привариваются швом 2 мм.
2. Варить тонким электродом, соблюдая режим сварки тонколистовых элементов

Нач. отд.	Просверовский		
Гл. инж. пр.	Меллер		
Гл. арх. пр.	Лившиц		
Рук. гр. арх.	Савелов		
Рук. гр. инж.	Полякова		
Ст. агент.	Веднцев		
Дата выпуска	1966 г.		

Госстрой СССР
ПРОМСТРОЙПРОЕКТ
г. Москва

Общие материалы

Стальные жалюзи ВЭЖ-1; ВЭЖ-2; ВЭЖ-3; ВЭЖ-4.

Типовой проект 407-3-16
Альбом 15
Марка-лист АС-5

9116-15 Р

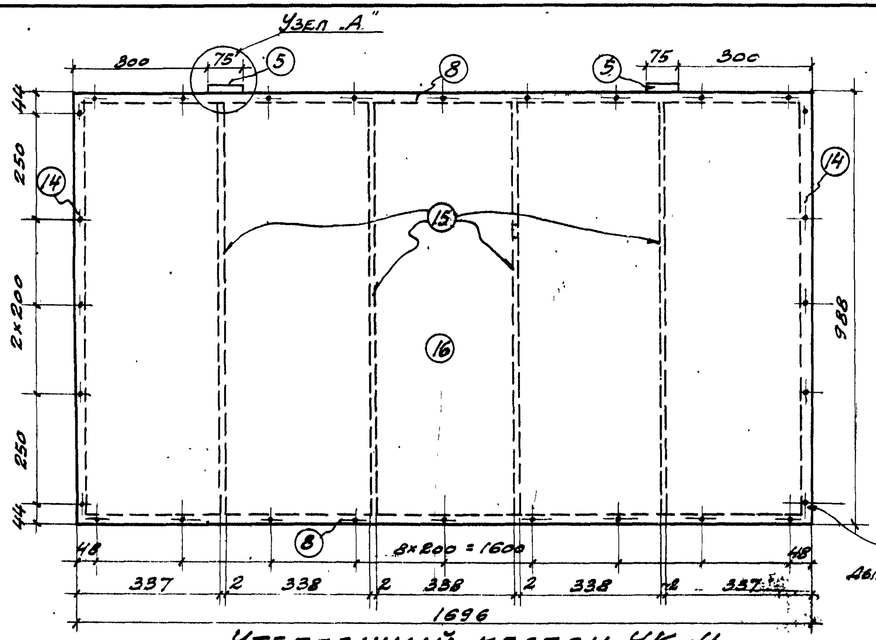

Утепленный клапан УК-4

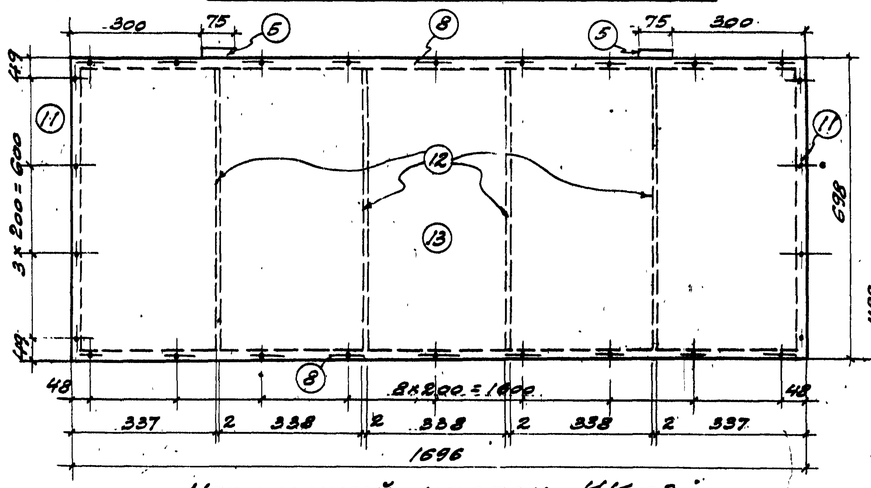

Утепленный клапан УК-3

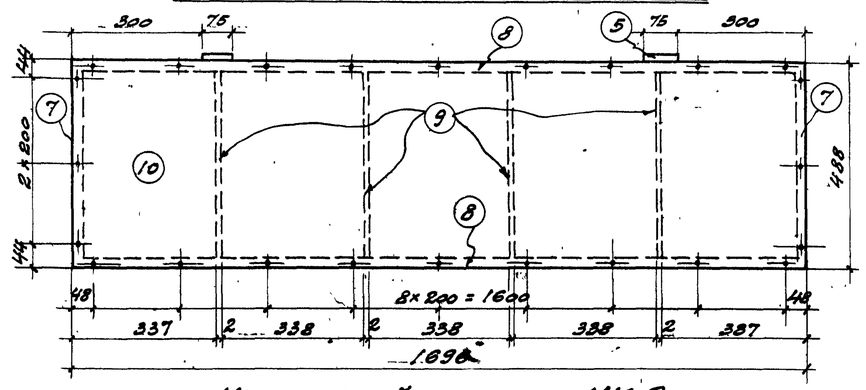

Утепленный клапан УК-2

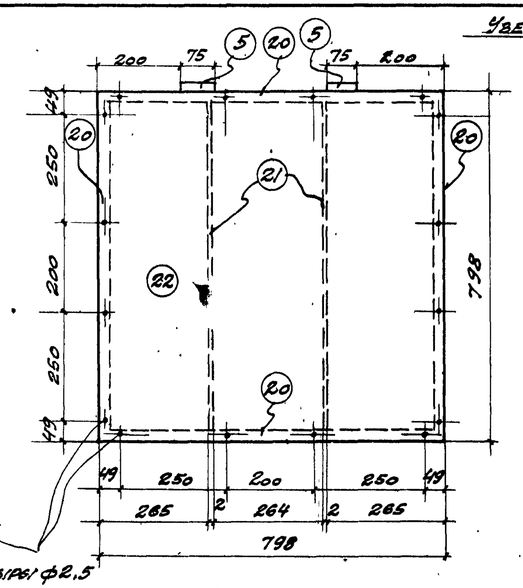

Утепленный клапан УК-6

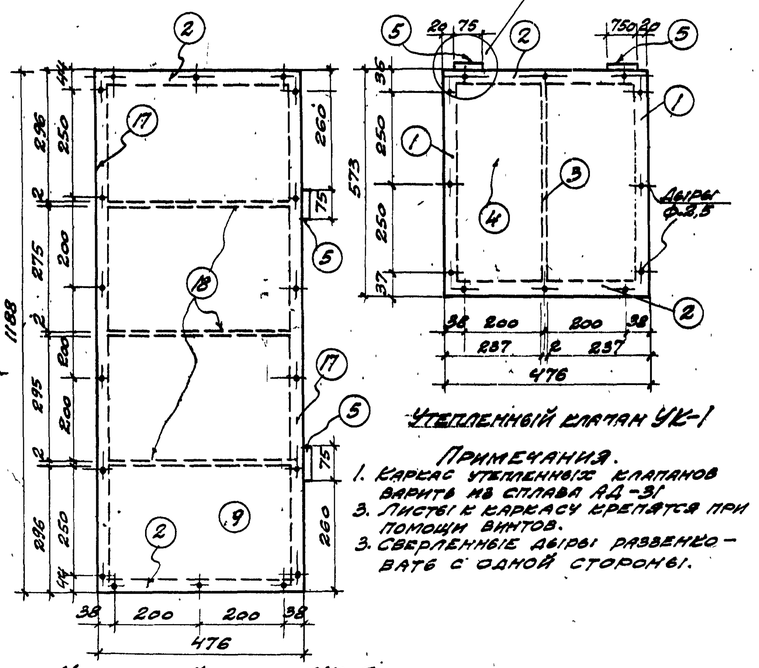

Утепленный клапан УК-1

Утепленный клапан УК-5

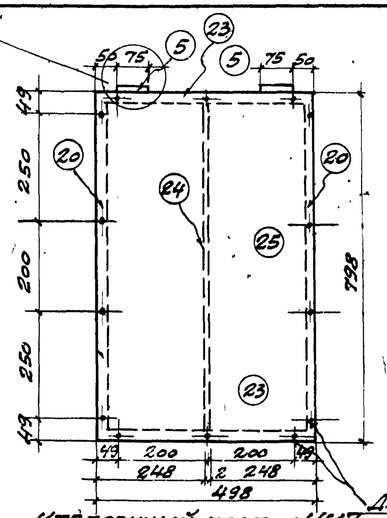

Утепленный клапан УК-7

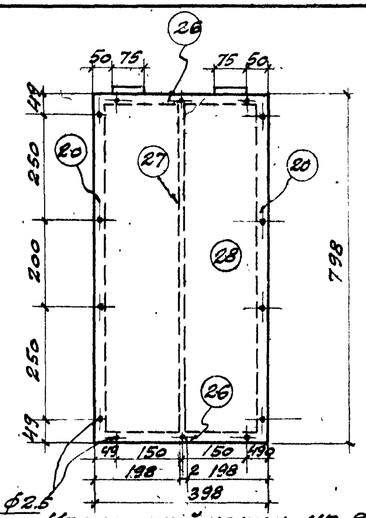

Утепленный клапан УК-8

Примечания.

1. Каркас утепленных клапанов варить из сплава АД-31.
3. Листы к каркасу крепятся при помощи винтов.
3. Сверленные дыры развенчивать с одной стороны.

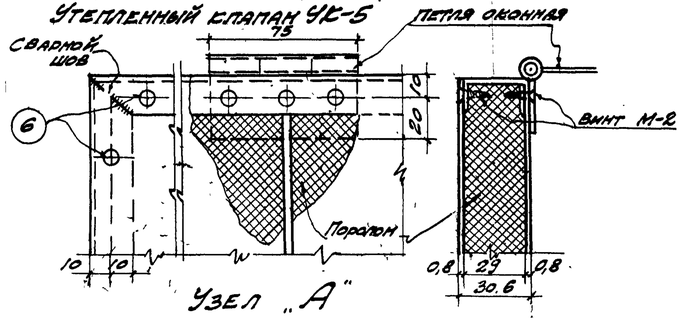

Спецификация материалов на 1 штуку каждой марки.

Марка	№ элем.	Элементы	Длина мм.	Кол. шт.	Вес в кг. шт.	Вес в кг. всего	Марка	Примечания.
УК-1	1	L29×20×1.5	578	2	0.39	0.78	2,82	МИН. АВИАПРОМ МК-801-II
	2	L29×20×1.5	476	2	0.33	0.66		— " —
	3	-29×2	570	1	0.1	0.1		ГОСТ 1946-50.
	4	Лист 578×0.8	476	2	0.61	1.22		— " —
	5	Петля оконная	75×20	2	—	—		ГОСТ 5088-56
	6	Винт М-2	10	30	0.002	0,06		ГОСТ 1489-58
УК-2	7	L29×20×1.5	488	2	0.34	0,88	7,53	МИН. АВИАПРОМ МК-801-II
	8	L29×20×1,5	1696	2	1.17	2,34		— " —
	9	-29×2	485	4	0,08	0,32		ГОСТ 1946-50
	10	Лист 488×0.8	1696	2	1.94	3.88		— " —
	5	Петля оконная	75×20	2	—	—		ГОСТ 5088-56
	6	Винт М2	10	34	0.002	0.11		ГОСТ 1489-58
УК-3	11	L29×20×1.5	698	2	0,47	0.94	9,38	МИН. АВИАПРОМ МК-801-II
	8.	L29×20×1.5	1696	2	1,17	2.34		— " —
	12	-29×2	895	4	0.11	0,44		ГОСТ 1946-50.
	13	Лист 698×0.8	1696	2	2.77	5.54		— " —
	5	Петля оконная	75×20	2	—	—		ГОСТ 5088-56
	6	Винт М-2	10	38	0.002	0.12		ГОСТ 1489-58
УК-4	14	L29×20×1.5	938	2	0.66	1.32	12,32	МИН. АВИАПРОМ МК-801-II
	8	L29×20×1.5	1696	2	1.17	2.34		— " —
	15	-29×2	986	4	0.17	0.68		ГОСТ 1946-50
	16	Лист 988×0.8	1696	2	3.93	7.86		— " —
	5	Петля оконная	75×20	2	—	—		ГОСТ 5088-56
	6	Винт М-2	10	66	0.002	0,124		ГОСТ 1489-58
УК-5	17	L29×20×1.5	1188	2	0.8	1.6	5,19	МИН. АВИАПРОМ МК-801-II
	2	L29×20×1.5	476	2	0.33	0.66		— " —
	18	-29×2	473	3	0.07	0.21		ГОСТ 1946-50
	19	Лист 476×0.8	1188	2	1.32	2.64		— " —
	5	Петля оконная	75×20	2	—	—		ГОСТ 5088-56
	6	Винт М-2	10	42	0.002	0,084		ГОСТ 1489-58
УК-6	20	L29×20×1.5	798	4	0.55	2.20	5,52	МИН. АВИАПРОМ МК-801-II
	21	-29×2	795	2	0.15	2.30		ГОСТ 1946-50
	22	Лист 798×0.8	798	2	1.47	2.94		— " —
	5	Петля оконная	75×20	2	—	—		ГОСТ 5088-56
	6	Винт М-2	10	38	0.002	0.08		ГОСТ 1489-58
УК-7	23	L29×20×1.5	498	2	0.35	0.70	3.86	МИН. АВИАПРОМ МК-801-II
	20	L29×20×1.5	798	2	0.55	1.10		— " —
	24	-29×2	795	1	0.15	0.15		ГОСТ 1946-50
	25	Лист 498×0.8	798	2	0.92	1.84		— " —
	5	Петля оконная	75×20	2	—	—		ГОСТ 5088-56
	6	Винт М-2	10	34	0.002	0.07		ГОСТ 1489-58
УК-8	26	L29×20×1.5	398	2	0.25	0.50	3,20	МИН. АВИАПРОМ МК-801-II
	20	L29×20×1.5	798	2	0.55	1.10		— " —
	27	-29×2	795	1	0.15	0.15		ГОСТ 1946-50
	28	Лист 398×0.8	798	2	0.69	1.38		— " —
	5	Петля оконная	75×20	2	—	—		ГОСТ 5088-56
	6	Винт М-2	10	34	0.002	0.07		ГОСТ 1489-58

Госстрой СССР ПРОМСТРОЙПРОЕКТ г. Москва 1966	Утепленные клапаны.	Типовой проект 407-3-16
Общие материалы		Альбом 15
		Лист АС-8

Нач. ТП.	Проверил		
Гл. инж. пр.	Меллер		
Гл. арх. пр.	Гнывин		
Рук. арх. гр.	Савелов		
Дата выпуска			1966 г.

Ст. архит. Рассовская

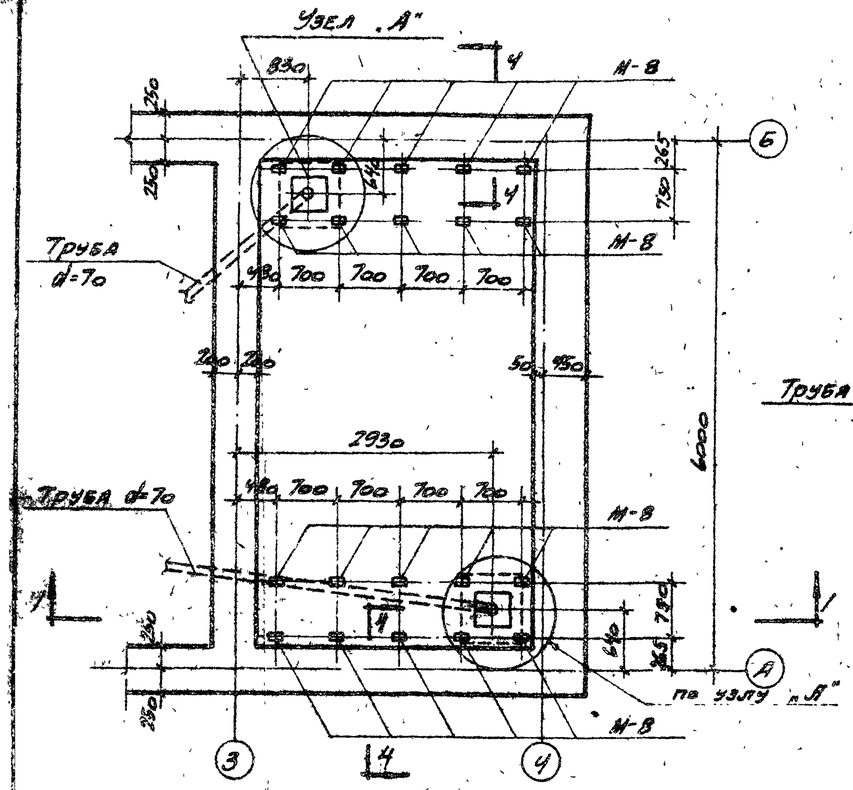

Элемент плана № 1

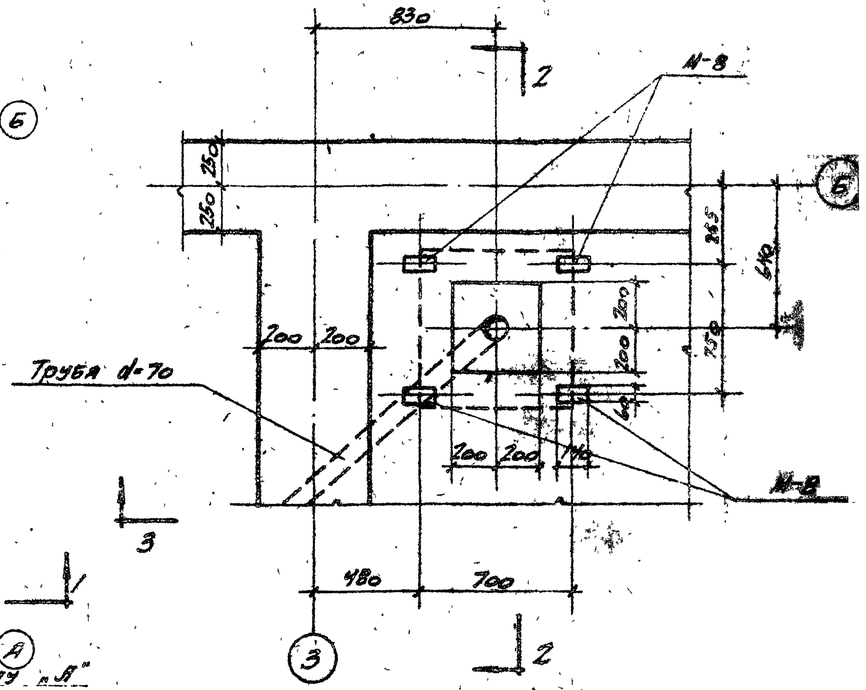

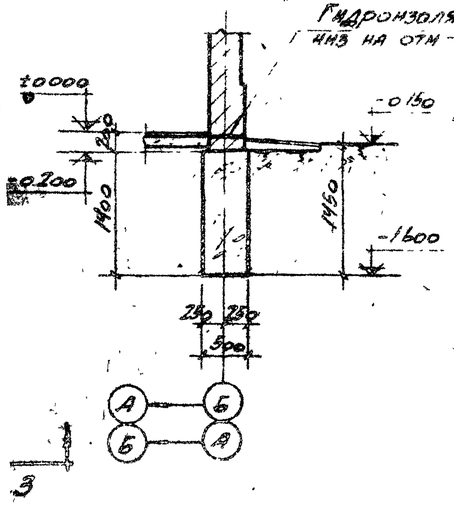

Выборка закладных изделий

Марка эл-та	Кол. штук	Альбом №
М-8	20	15

4-4

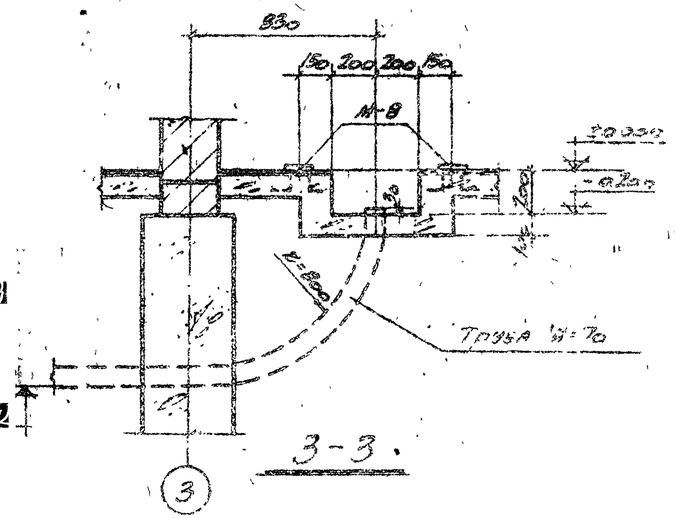

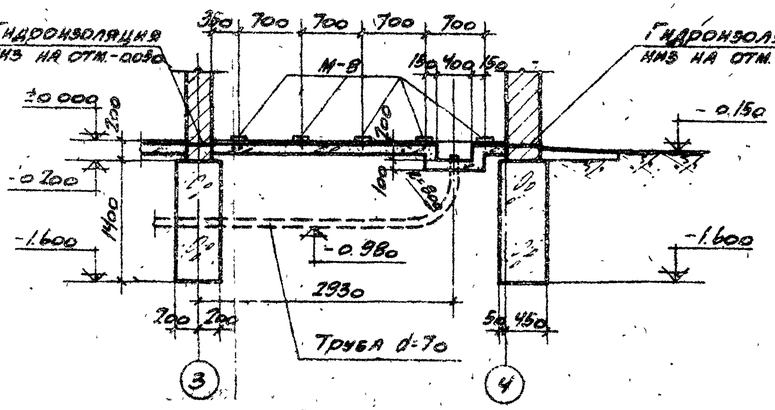

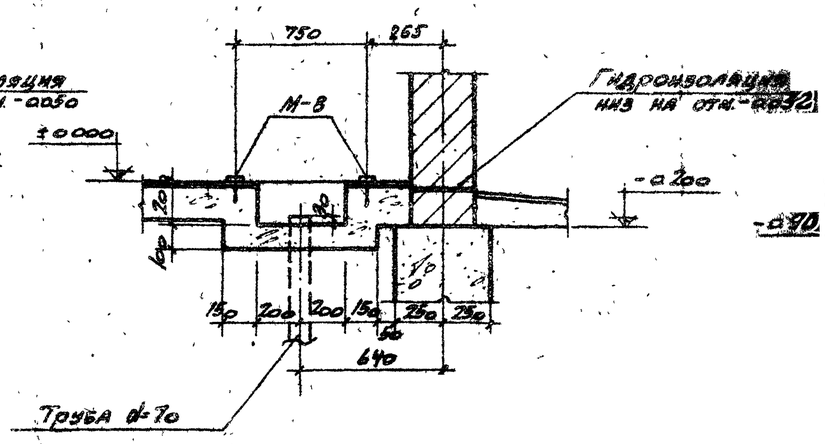

Гл. инж. пр.	Мерзлов		Инженер	Дорожова
Гл. арх. пр.	Лебедев		Исполнит.	Савелов
Рук. группы	Полян		Рук. арх. гр.	
Зам. гл. инж. пр.	Ковалев			

ПРПИ Промстройпроект

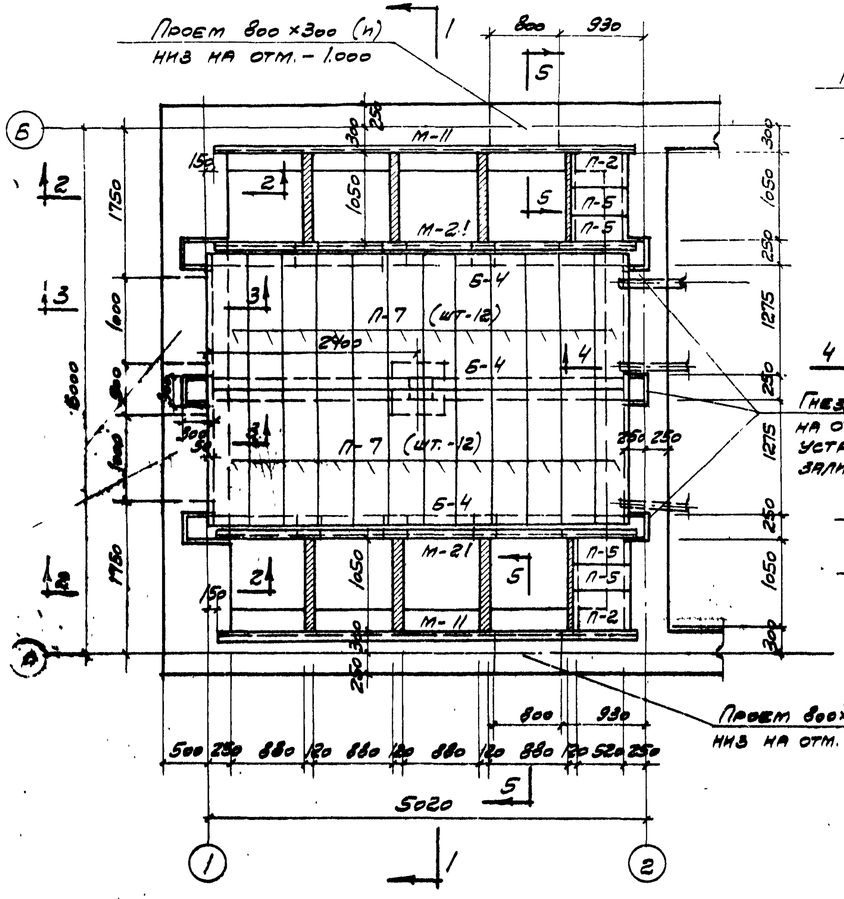

Элемент плана № 2

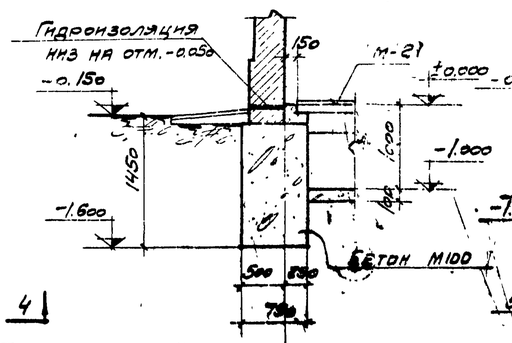

2-2

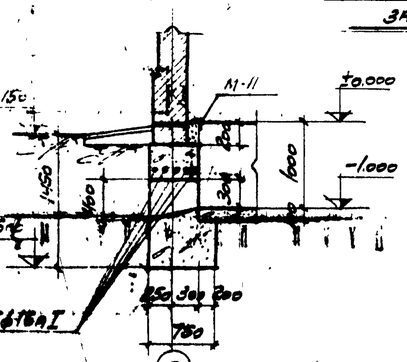

5-5

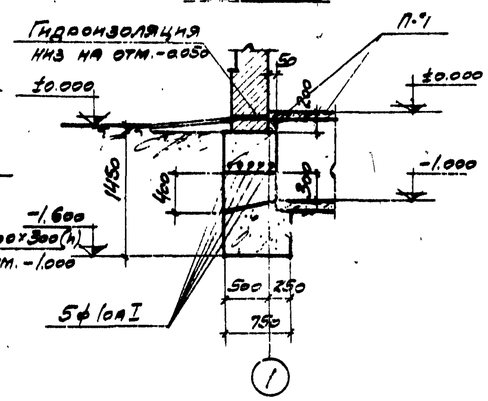

3-3

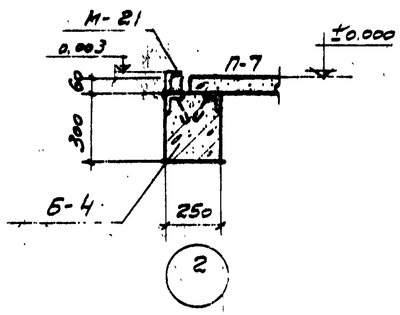

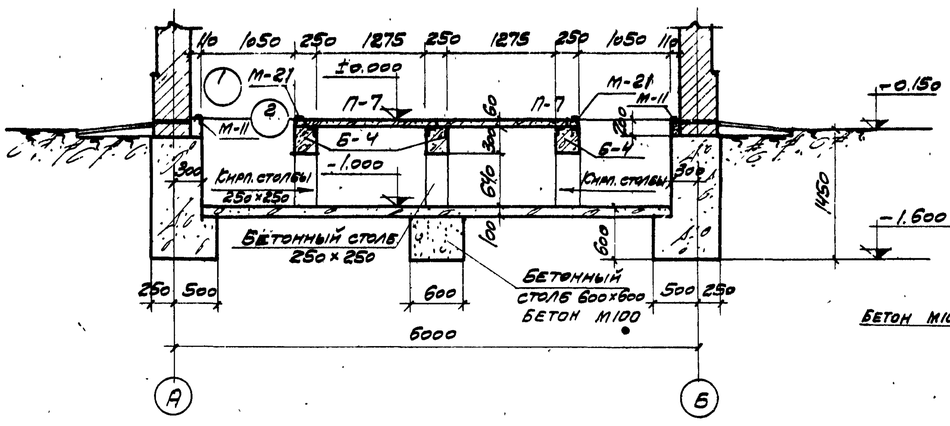

1-1

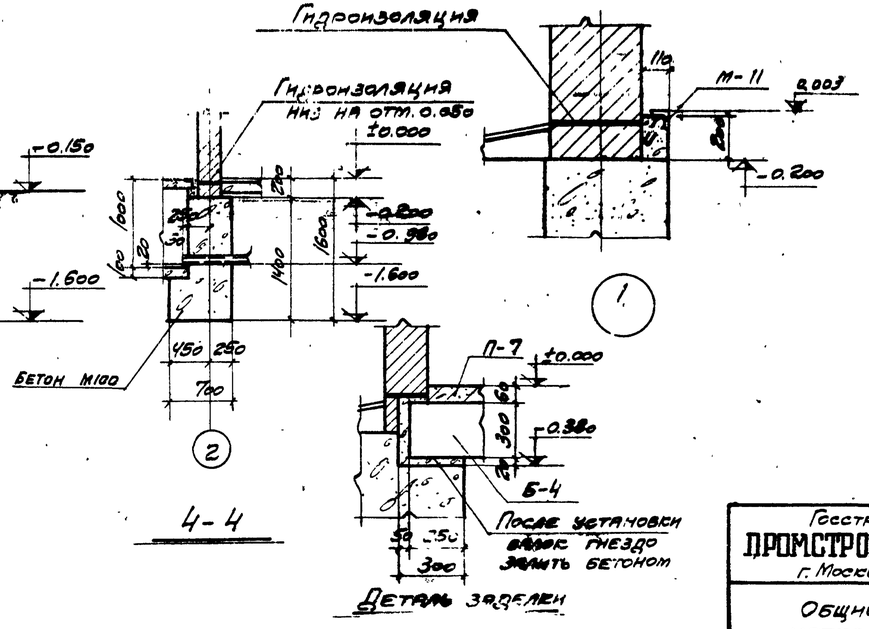

4-4

Спецификация сборных жел. бет. элементов замаркированных на данном листе

Наименов. элементов	Марка элемента	Колич. штук	Вес 1 элем. кг	Альбом №
Балки	Б-4	3	976	15
Плиты	П-2	2	40	15
	П-5	4	30	15
	П-7	24	90	15

Выборка закладных марок

Марка эл-та	Кол. штук	Альбом №
М-11	2	15
М-21	2	15

Примечание:

1. Перегородки камер и столбы на кирпичи М75 на растворе М-25

Гл. инж.	Бороховская	Исполнит.	Сивцев
Гл. арх. пр.	Ружицкая		
Рук. группы	Полякова		
Дата выпуска 30 декабря 1966г.			

Госстрой СССР ПРОМСТРОЙПРОЕКТ г. Москва 1966г.	Элемент плана № 2. Разрезы 1-1, 2-2, 3-3, 4-4, 5-5. Спецификация.	Типовой проект 407-3-16	
Общие материалы		Альбом 15	
		Лист АС-11	

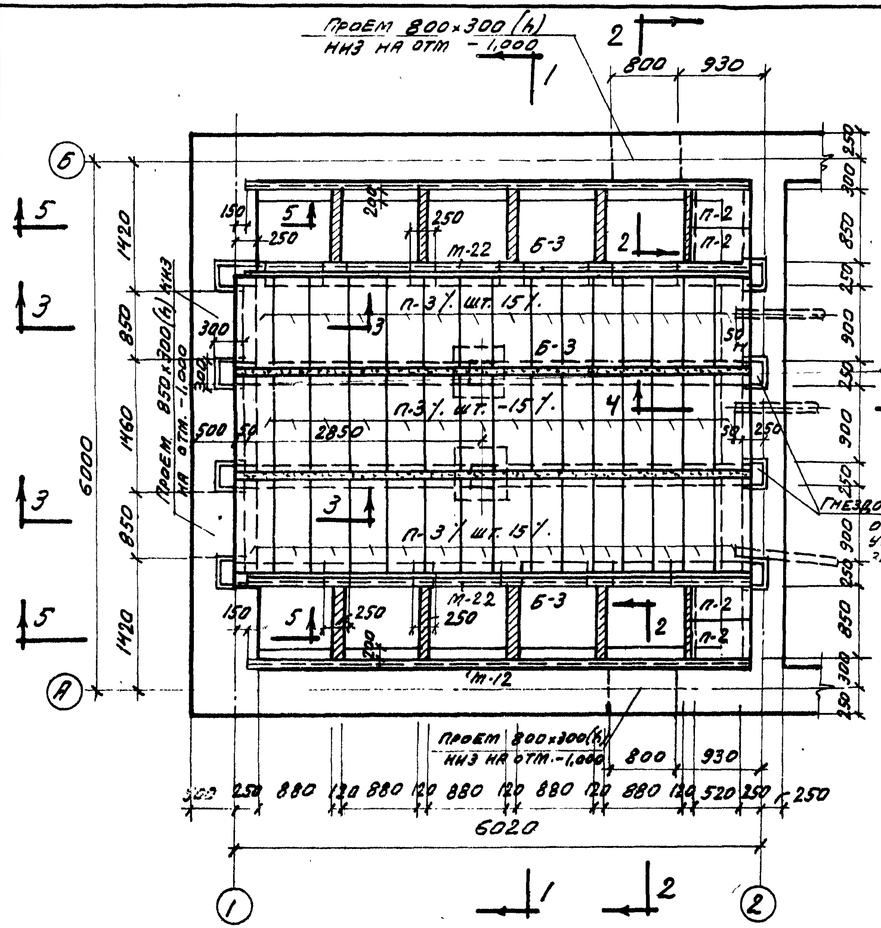

Элемент плана № 3

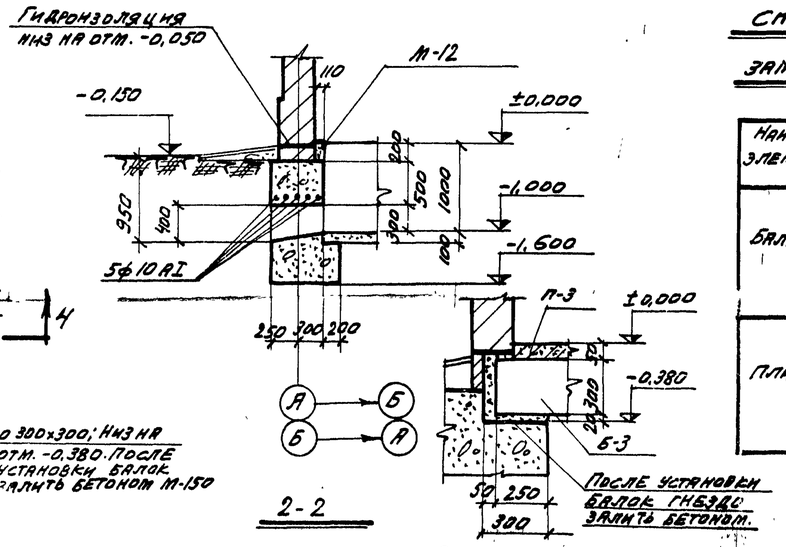

2-2

Деталь заделки балки

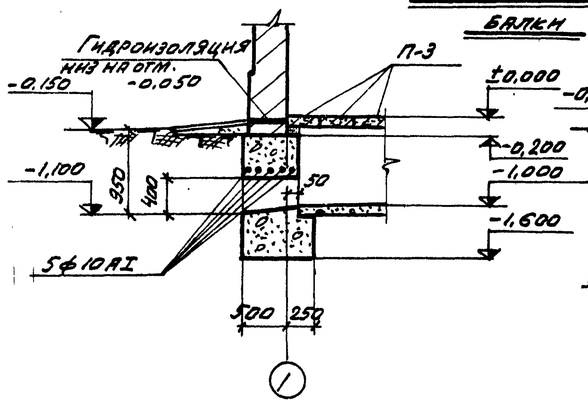

3-3

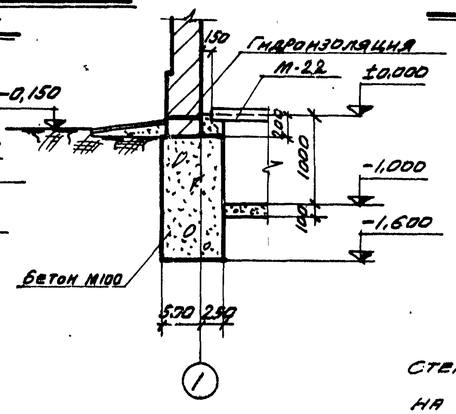

5-5

Спецификация сборных жел. бет. элементов, замаркированных на данном листе.

Наименов. элементов	Марка элемента	Колич. шт.	Вес /элем. кг.	Альбом №
Балки	Б-3	4	1160	15
Плиты	П-2	4	40	15
	П-3	45	63	15

Выборка закладных марок

Марка эл-та	Кол. шт.	Альбом №
М-12	2	15
М-22	2	15

Примечание.
Стенки камер из кирпича М-75 на растворе М-25

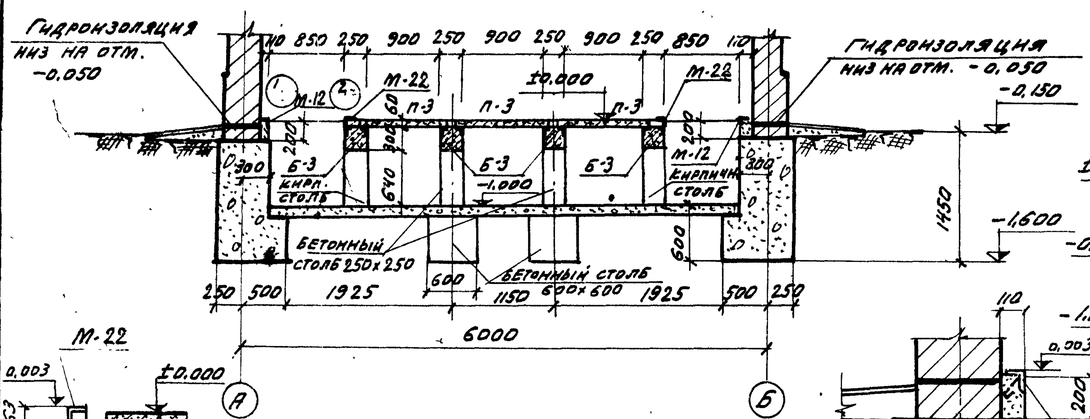

1-1

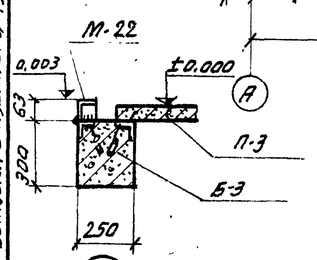

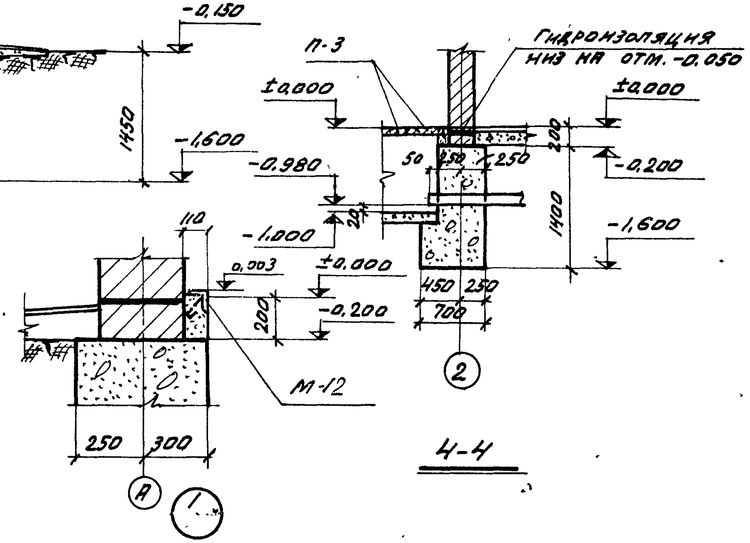

4-4

Госстрой СССР ПРОМСТРОЙПРОЕКТ г. Москва	Элемент плана № 3 Разрезы 1-1, 2-2, 3-3, 4-4, 5-5 Спецификация	Типовой проект 407-3-16	
Общие материалы		Альбом 15	
		Лист АС-12	

Гдеп. Расторгуева; Инж. пр. Мелпер; Гл. пр. Лившиц; Группы Полякова; Ст. инж. Мухаев; Исполнит. Дорозова; Выпуск. Зодчесская 1966г.

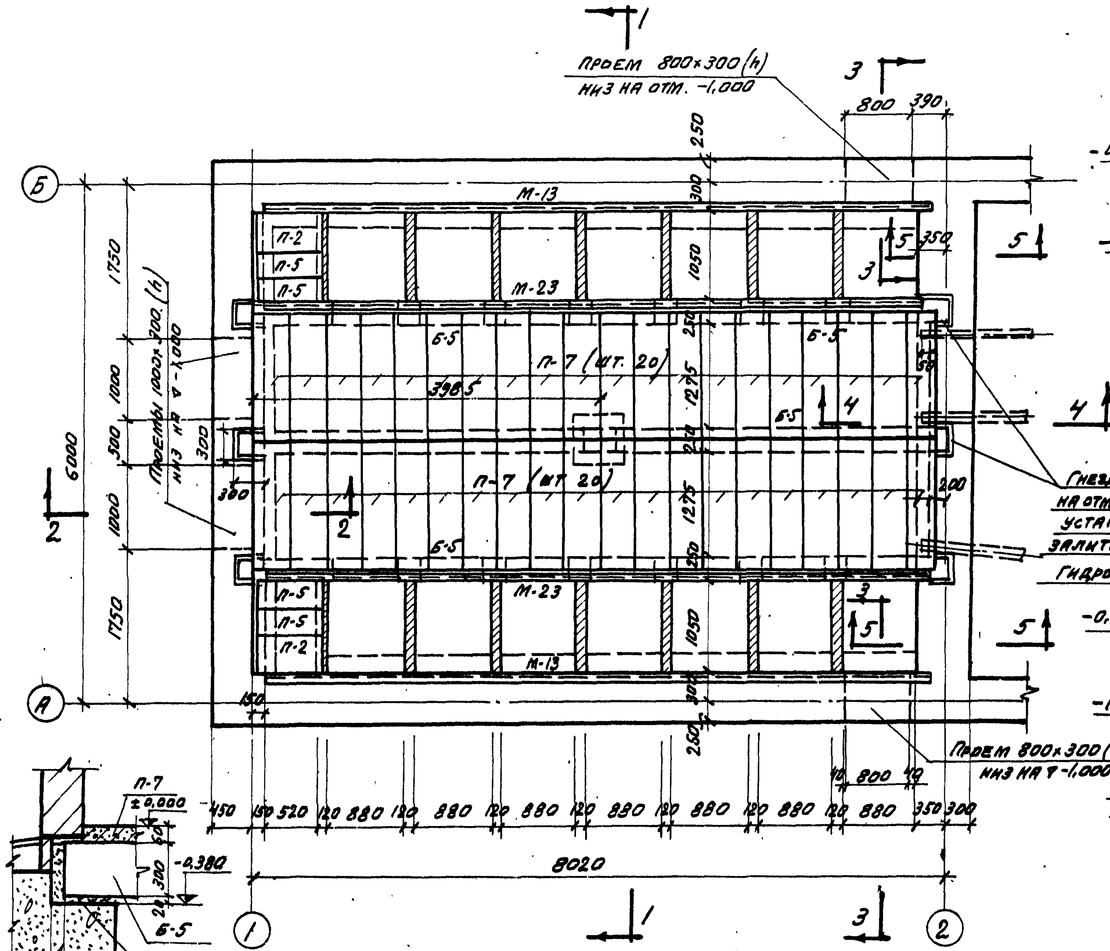

Элемент плана № 4

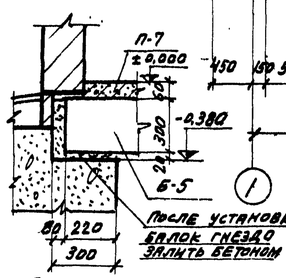

Деталь заделки балки.

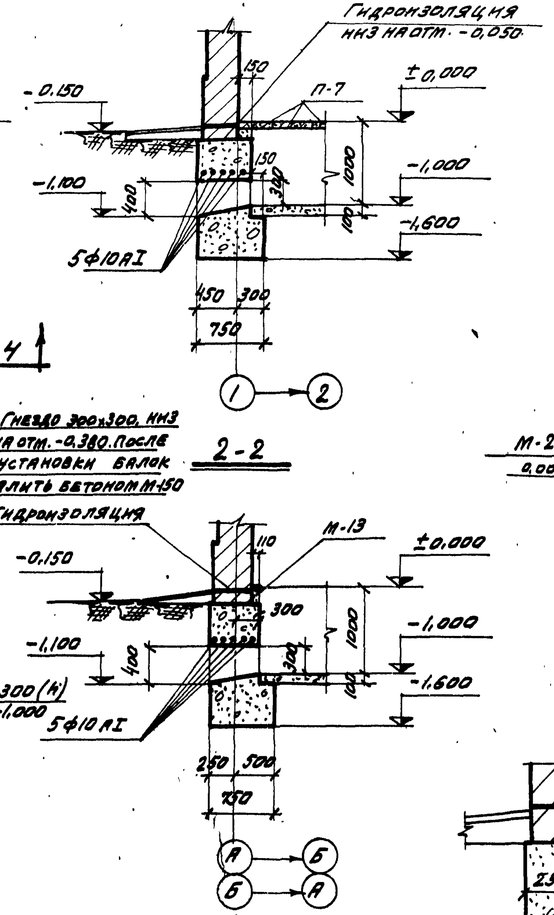

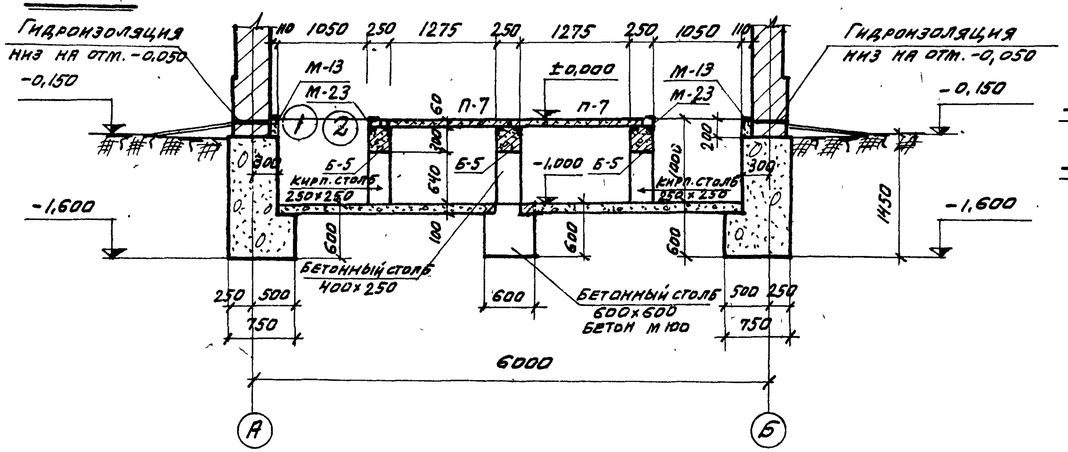

1-1

Спецификация сборных жел.бет. элементов, замаркированных на данном листе.

Наименов. элемента	Марка элемента	Колич. шт.	Вес 1 элем. кг.	Альбом №
Балки	Б-5	6	760	15
Плита	П-2	2	40	15
	П-5	4	30	"
	П-7	40	90	"

Выборка закладных марок

Марка зл-та	Кол. шт.	Альбом №
М-13	2	15
М-23	2	15

Примечание:

Стенки камер и столбы из кирпича М 75 на растворе М 25.

Гл. инж. проекта	Просеровский	Рук. Арх. гр.	Сафонов
Гл. арх. проекта	Меллер	Ст. инженер	Мухар
Рук. группы	Лившиц	Исполнит.	Дорогова
Рук. группы	Полякова		
Акта выпуска	30 Дек 1966 г.		

Госстрой СССР ПРОМСТРОЙПРОЕКТ г. Москва - 1966 г.	Элемент плана № 4. Разрезы 1-1; 2-2; 3-3; 4-4; 5-5. Спецификации.	Типовой проект 407-3-16
Общие материалы.		Альбом 15
		Лист ВС-13

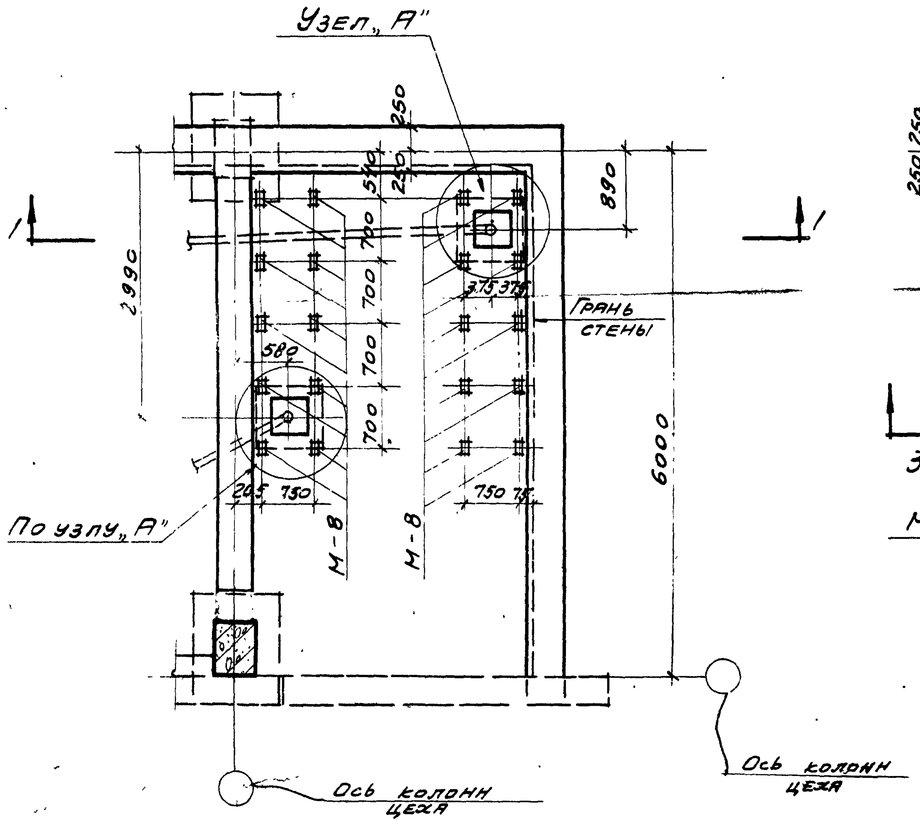

Элемент плана № 6

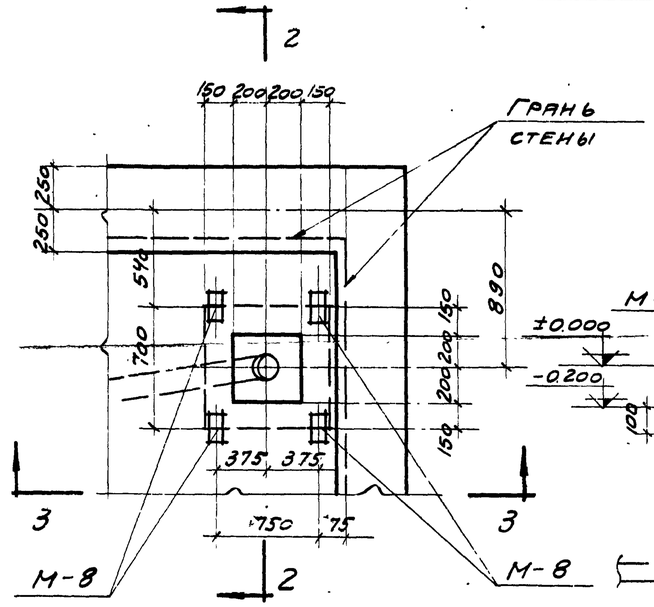

Узел „А"

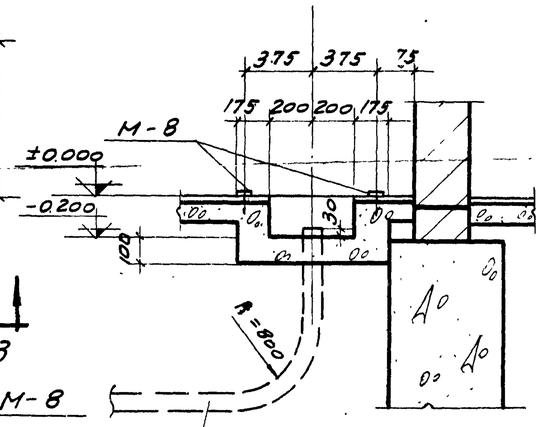

3-3

Выборка закладных марок

Марка эп-та	Кол штук	Альбом №
М-8	20	15

Примечания:

Отметка подошвы ленточных ф-тов должна быть скорректирована с отметкой подошвы жел. бет ф-тов под колонны (примыкание производить уступами).

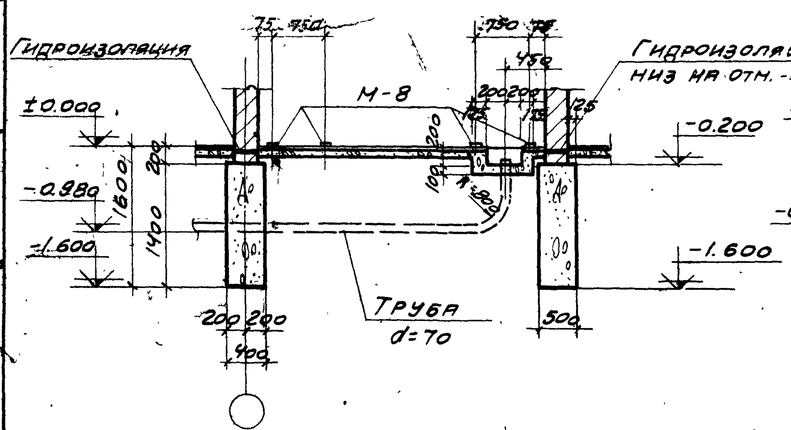

1-1

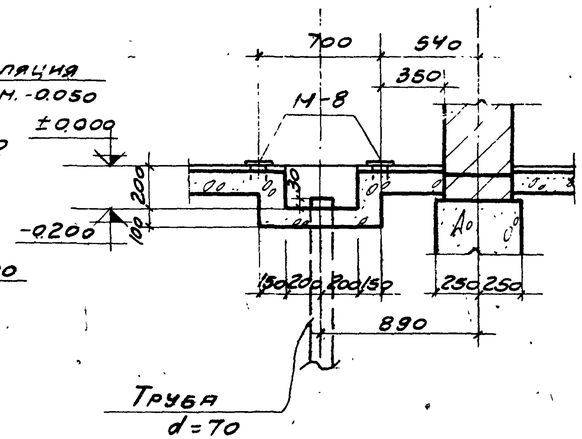

2-2

Госстрой СССР ПРОМСТРОЙПРОЕКТ г. Москва – 1966 г.	Элемент плана № 6. Разрезы: 1-1; 2-2; 3-3. Узел „А".	Типовой проект 407-3-16
Общие материалы		Альбом 15
		Лист АС-14

Гл. инж. пр.	Меллер	
Гл. арх. пр.	Пушин	
Рук. группы	Плахова	
Дата выпуска 30 декабря 1966 г.		
Ст. инж.	Нужаро	
Исполнит.	Дорогова	

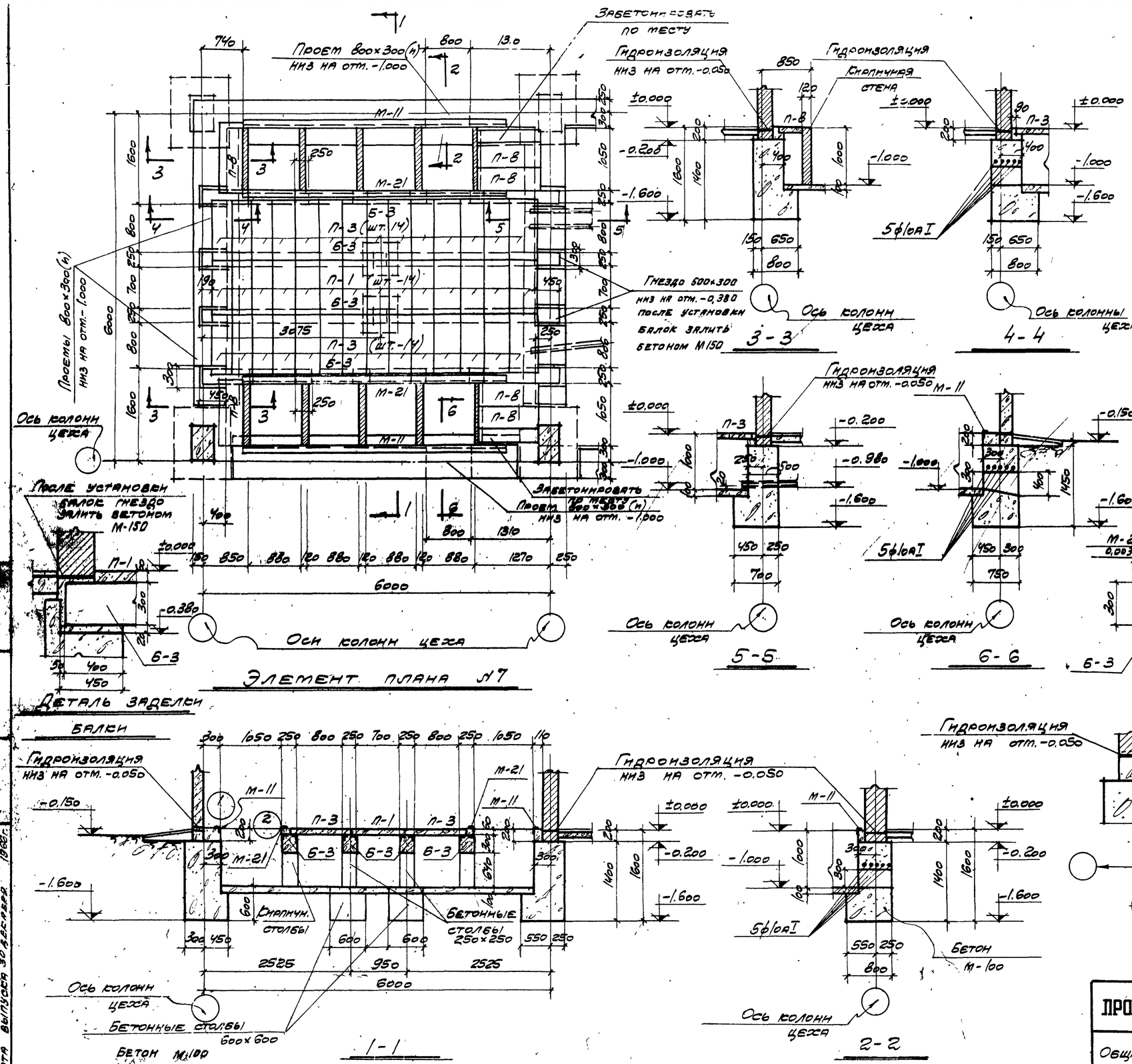

Спецификация сборных жел. бет. элементов замаркированных на данном листе

Наименов. элементов	Марка элемента	Колич. штук	Вес 1 элем. кг	Альбом №
Балки	Б-3	4	975	1.5
Плиты	П-1	14	50	15
	П-3	28	63	"
	П-8	6	75	"

Выборка закладных марок

Марка эл-та	Колич. штук	Альбом №
М-11	2	15
М-21	2	15

Примечания:

1. Перегородки камер из кирпича М-75 на растворе М-25.
2. Отметки подошвы ленточных фундаментов должны быть скорректированы с отметкой подошвы жел. бет. фундаментов под колонны (примыкания производить уступами)

Госстрой СССР ПРОМСТРОЙПРОЕКТ г. Москва 1966г.	Элемент плана №7 Разрезы 1-1; 2-2; 3-3; 4-4, 5-5; 6-6 Спецификации	Типовой проект 407-3-16	
Общие материалы		Альбом 15	
		Лист АС-15	

Гл. инж. пр. Тиллер
Гл. арх. гр. Левина
Рук. группы Полякова
Дата выпуска 30 декабря 1966г.

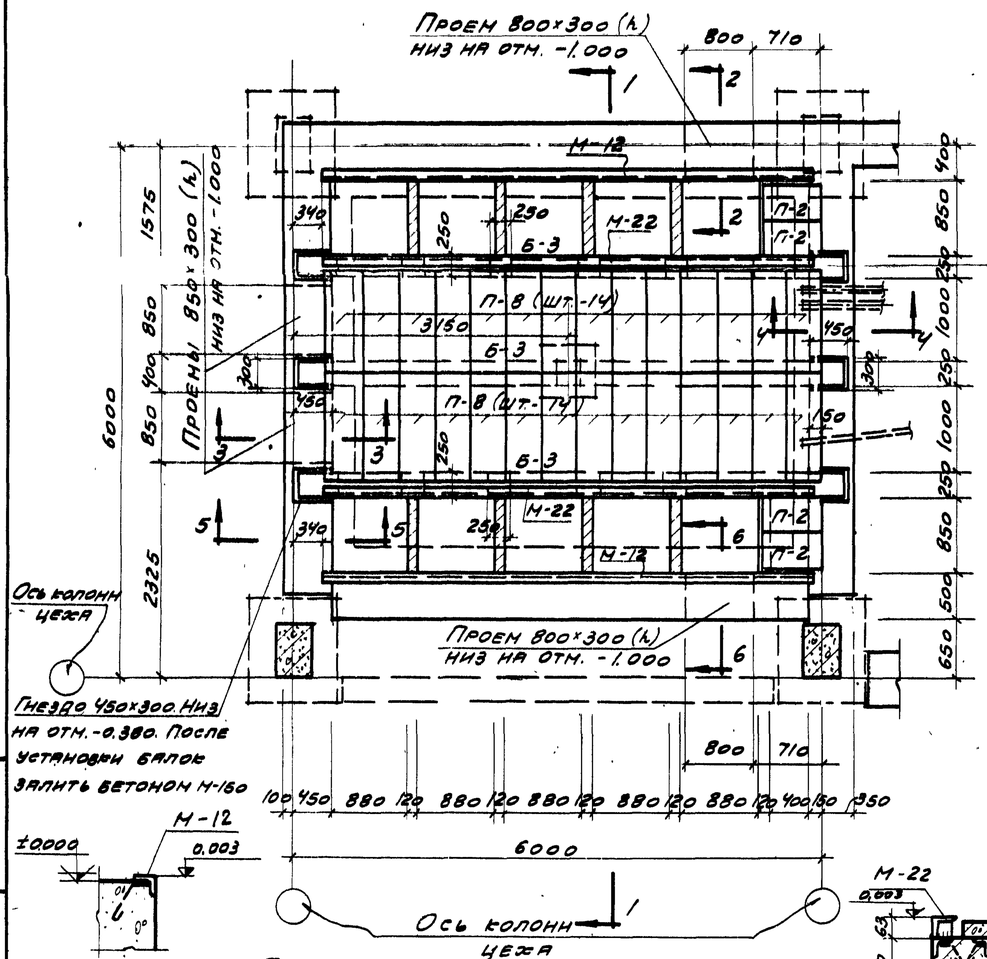

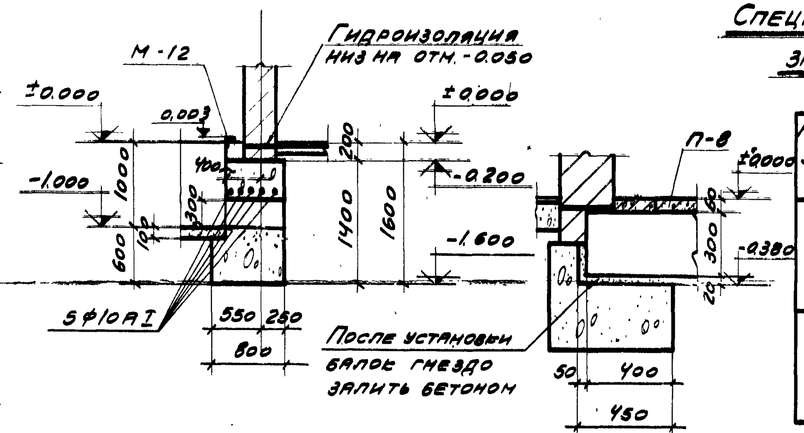

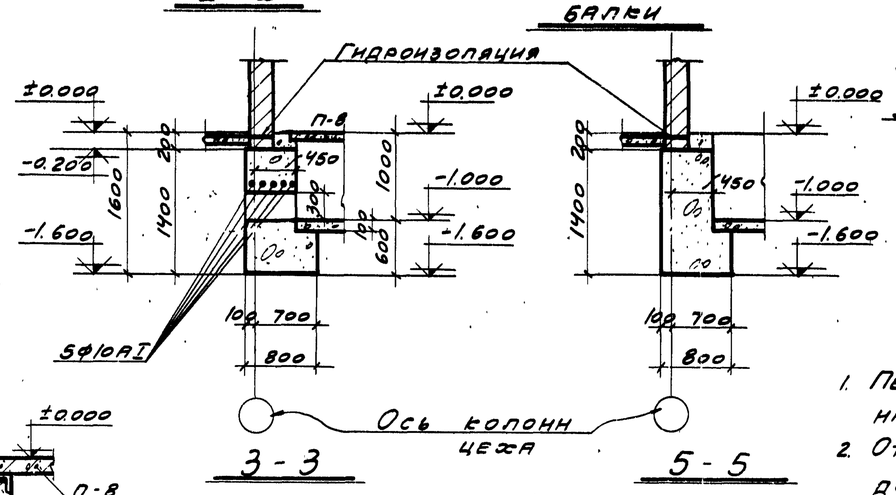

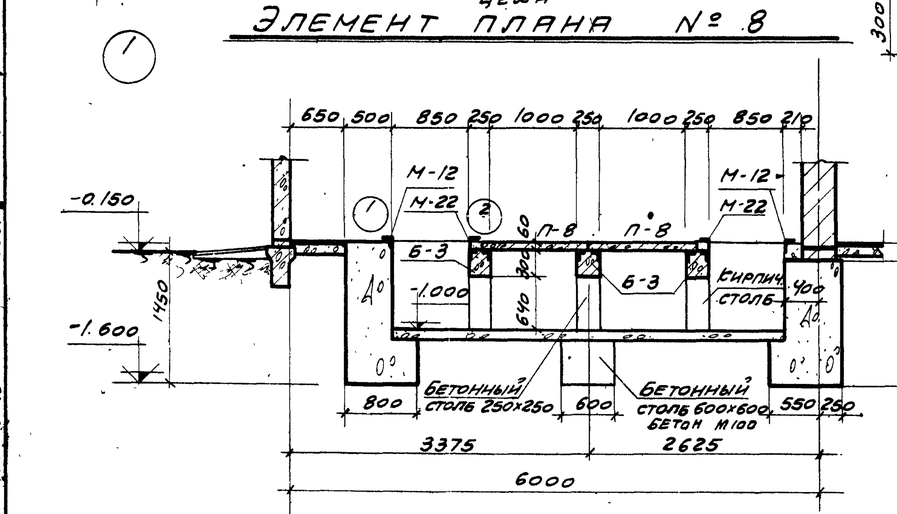

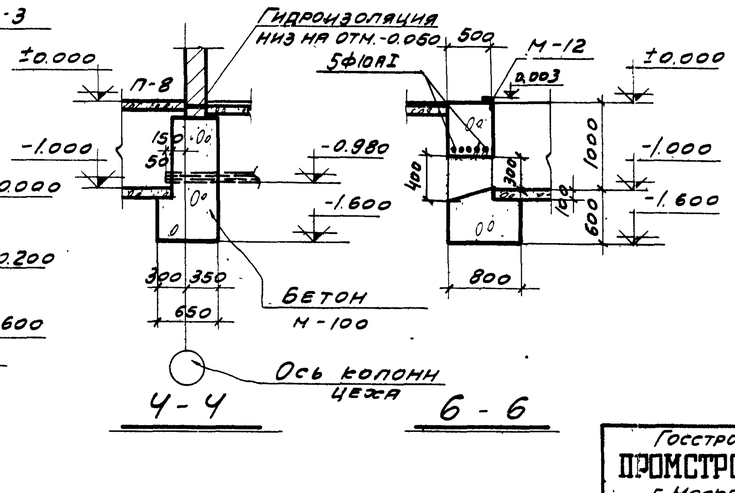

Спецификация сборных жел. бет. элементов замаркированных на данном листе

Наименов. элементов	Марка элемента	Колич. штук	Вес 1 элем. кг	Альбом №
Балки	Б-3	3	1160	15
Плиты	П-2	4	40	15
	П-8	28	76	"

Выборка закладных марок

Марка эл-та	Кол. шт.	Альбом №
М-12	2	15
М-22	2	15

Примечания:

1. Перегородки камер из кирпича М-75 на растворе М-25.
2. Отметки подошвы ленточных ф-ов должны быть скорректированы с отметкой подошвы жел. бет. ф-ов под колонны (примыкание производить уступами)

Гл. инж. пр.	Наппер	Ст. инж.	Кужар
Рук. гр.	Пившиц	Исполнит.	Ярожова
Дата выпуска	Зодерберг	1966г.	

Госстрой СССР
ПРОМСТРОЙПРОЕКТ
г. Москва - 1966г

Общие материалы

Элемент плана № 8. Разрезы 1-1; 2-2; 3-3; 4-4; 5-5; 6-6 Спецификации.

Типовой проект 407-3-16
Альбом 15
Лист АС-16

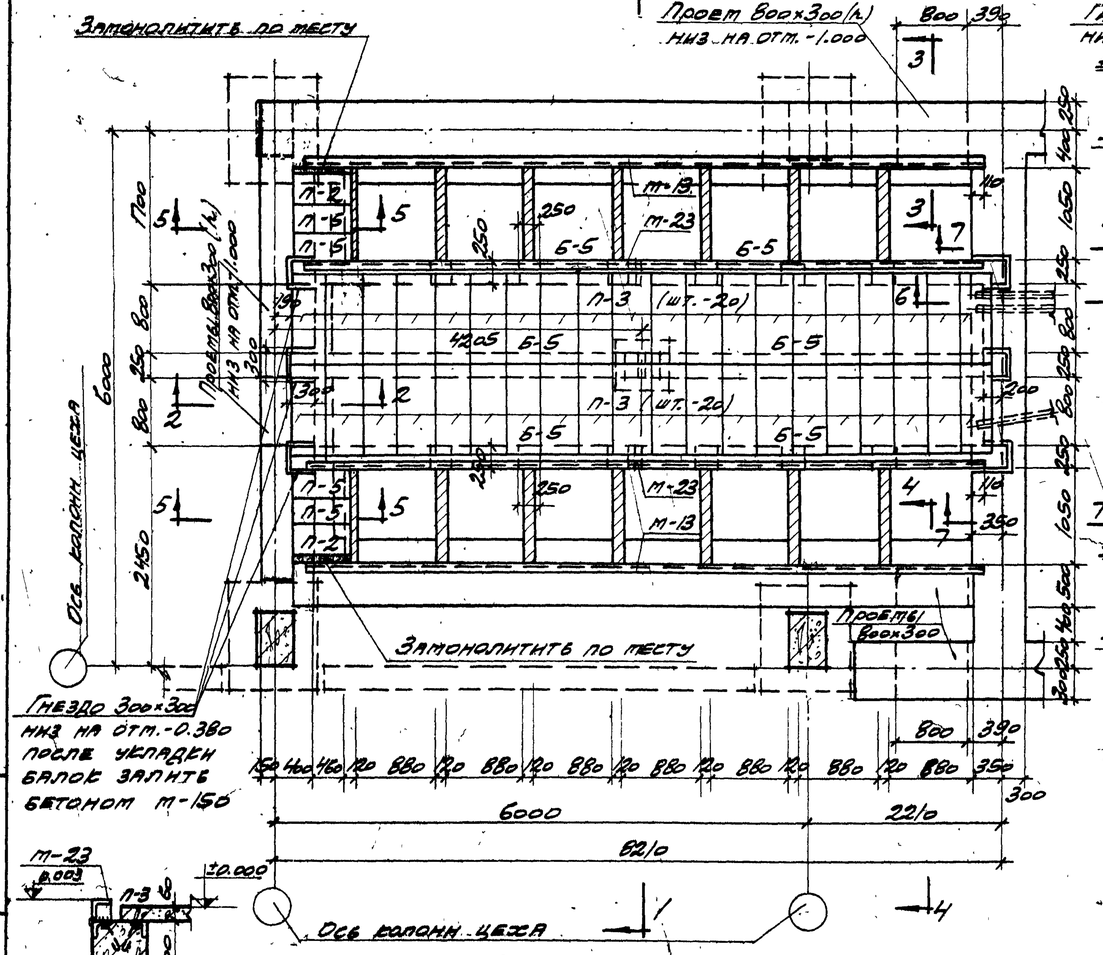

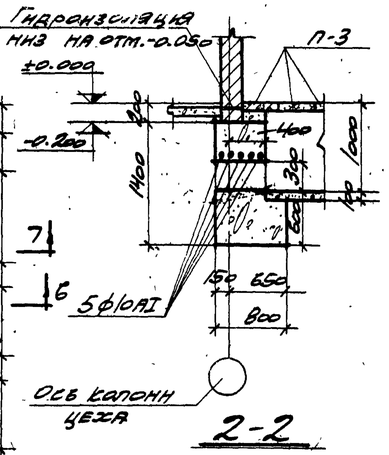

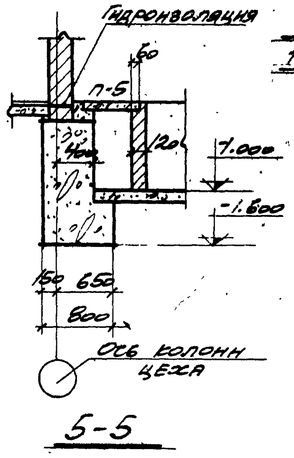

Спецификация сборных жел. бет. элементов, замаркированных на данном листе

Наименов. элементов	Марка элемента	Колич. шт.	Вес. колич. кг	Альбом №
Балки	Б-5	6	76	15
Плиты	П-2	2	40	15
	П-3	40	63	"
	П-5	4	30	"

Выборка закладных марок

Марка ВП-1А	Колич. шт.	Альбом №
М-13	2	15
М-23	2	"

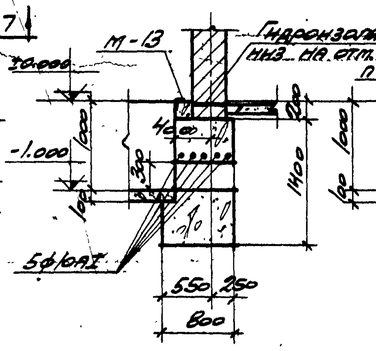

3-3

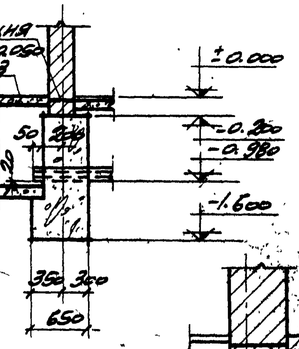

6-6

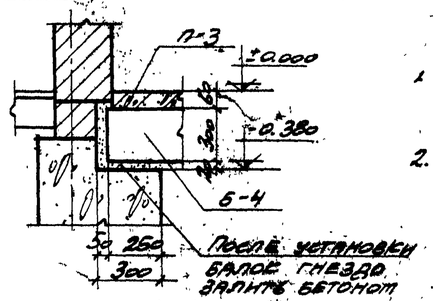

Деталь установки балки

Примечания:

1. Перегородки камер. из кирпича м-75 на растворе м-25.
2. Отметка подошвы ленточных фундаментов должна быть скорректирована с отметкой подошвы жел. бет. фундаментов под колонны (примыкание произвести уступами)

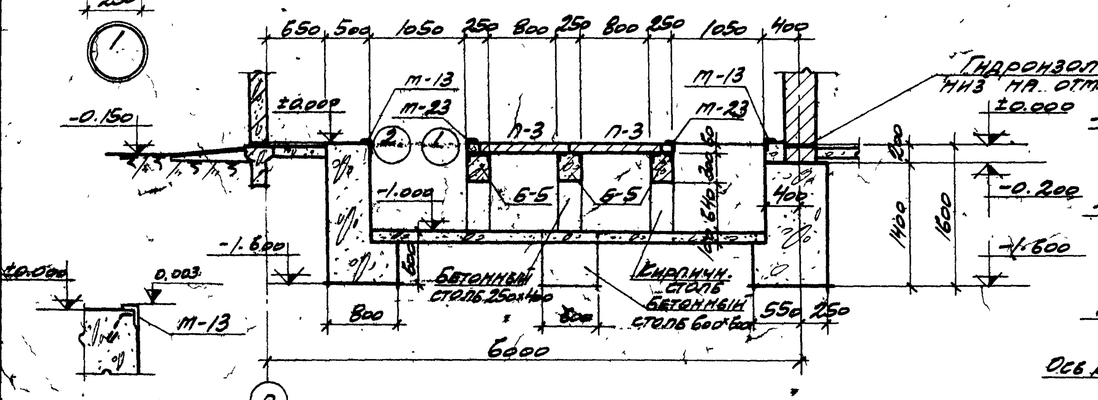

1-1

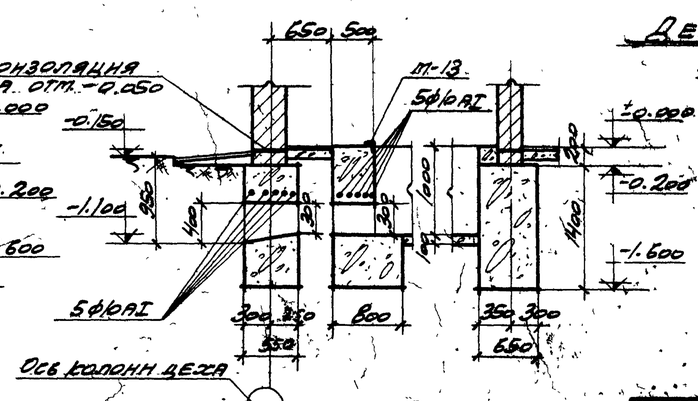

4-4 7-7

Гл. инж. пр.	Тиллаев	Исполнит.	Бородова
Гл. арх. пр.	Гнаевич	Рук. арх. гр.	Соколова
Рук. груп.	Провалова		
Дата выпуска	30.12.1966 г.		

Госстрой БССР
ПРОМСТРОЙПРОЕКТ
г. Москва - 1966 г.
Общие материалы

Элемент плана № 9.
Разрезы 1-1, 2-2, 3-3, 4-4, 5-5, 6-6 и 7-7.

Типовой проект 407-3-16
Альбом 15
Лист АС-17

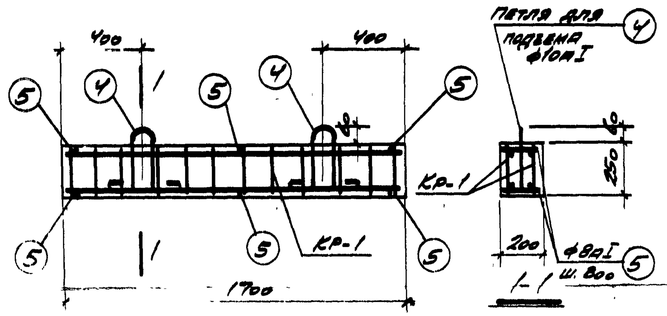

Б-1

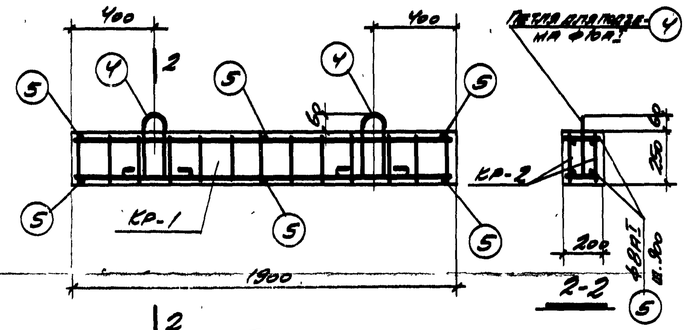

Б-2

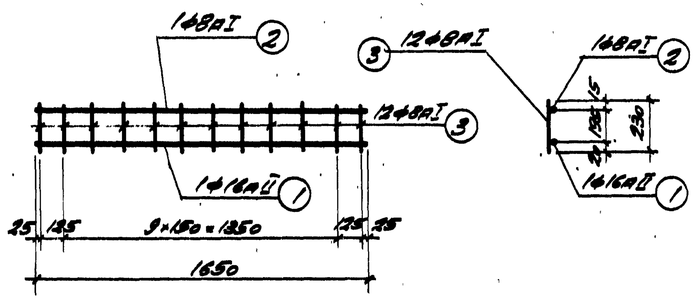

Кр-1

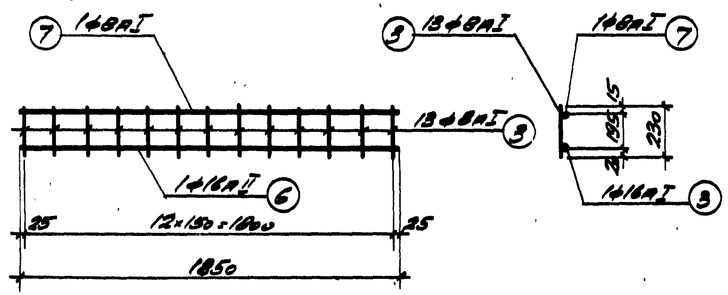

Кр-2

Спецификация арматуры на 1 элемент									Выборка ар-ры на 1 элемент		
Марка элемента	Марка сборн. ед. в 1 элем.	Нз поз. цифры	Эскиз	ф мм	Длина мм	Кол. шт. в 1 карк.	Кол. шт. в 1 элем.	Общая длина м	ф мм	Общая длина м	Вес кг
Б-1	Кр-1 (шт. 2)	1	1650	16АI	1650	1	2	3.3	8АI	10	4
		2	1650	8АI	1650	1	2	3.3	10АI	2	1
		3	230	8АI	230	12	24	5.5	16АI	3	5
									Итого		10
	Отдельные стержни	4	100 280 100 100	10АI	1000		2	2.0			
		5	180	8АI	180		6	1.1			
Б-2	Кр-2 (шт. 2)	3	см. выше	8АI	230	13	26	6.0	8АI	11	4
		6	1850	16АI	1850	1	2	3.7	10АI	2	1
		7	1850	8АI	1850	1	2	3.7	16АI	4	7
									Итого:		12
	Отдельные стержни	4	100 280 100 280 100	10АI	1000	—	2	2.0			
		1									
		5	см. выше	8АI	180	—	6	1.1			

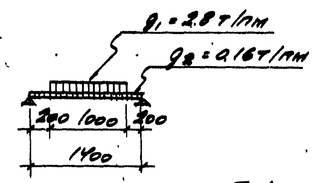

Расчетная схема Б-1

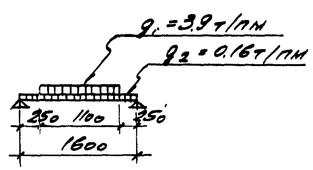

Расчетная схема Б-2

Расход материалов на 1 элемент						
Марка элемента	Вес 1 элем. кг	Марка бетона	Бетон м3	Сталь кг		
				Класс АI	Класс АII	Всего
Б-1	225	200	0.09	5	5	10
Б-2	250	"	0.10	5	7	12

Примечания:

Арматурные каркасы изготавливать при помощи точечной сварки в соответствии с техническими условиями ТУ-73-56.

Нач. отд.	Просвирова		
Гл. инж. пр.	Меллер		
Рук. группы	Полякова		
Ст. инж.	Пугар		
Дата выпуска 30 декабря 1966г.			

Госстрой СССР
ПРОМСТРОЙПРОЕКТ
г. Москва - 1966г

Общие материалы

Балки Б-1; Б-2

Типовой проект 407-3-16
Альбом 15
Лист АС-18

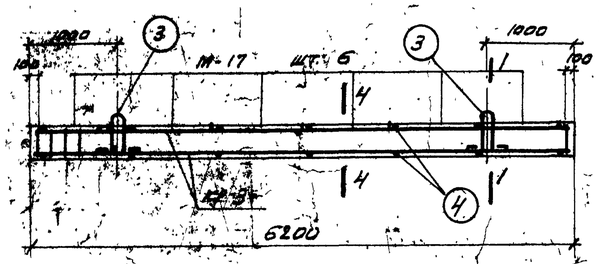

Б-3

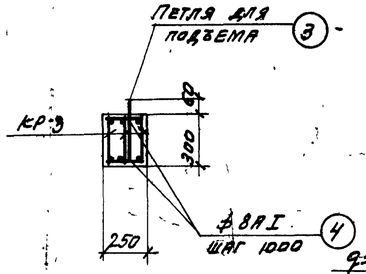

1-1

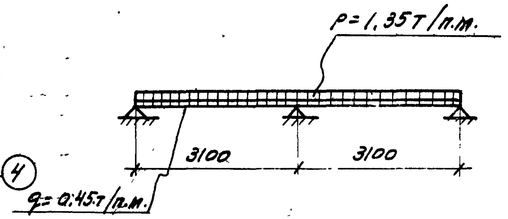

Расчетная схема Б-3.

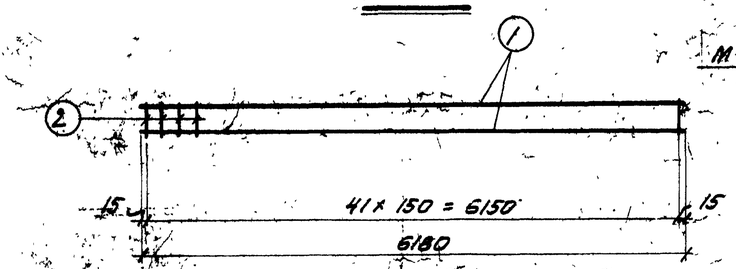

Кр-3

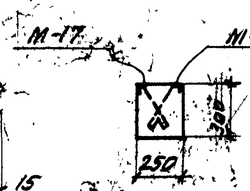

4-4

(опалубочное)

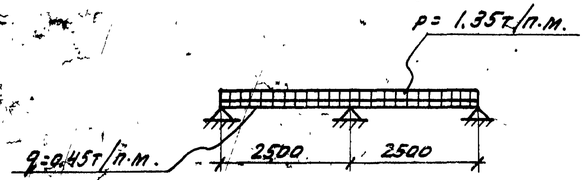

Расчетная схема Б-4.

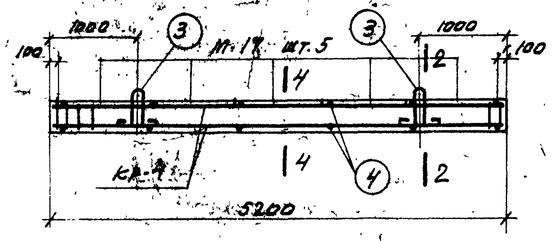

Б-4

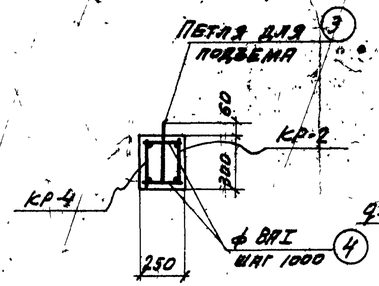

2-2

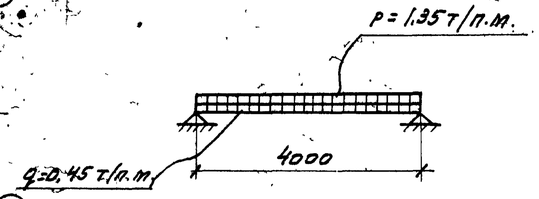

Расчетная схема Б-5.

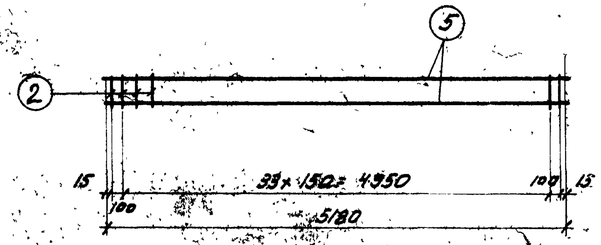

Кр-4

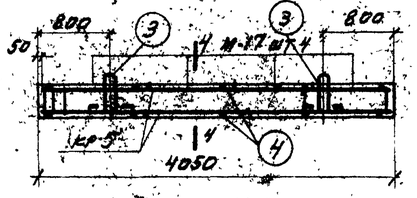

Б-5

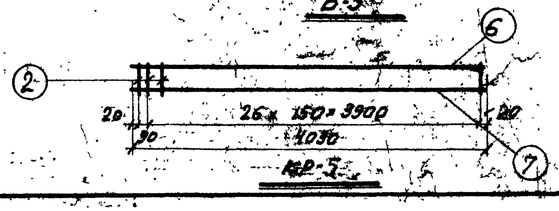

Кр-5

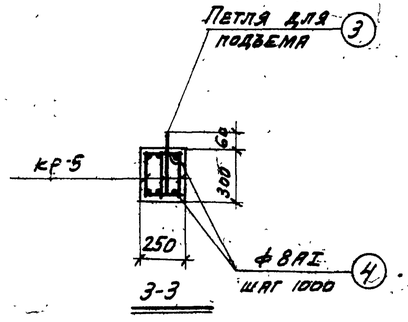

3-3

Примечание.

Арматурные каркасы изготовлять при помощи точечной сварки в соответствии с „Техническими условиями на сварную арматуру для железобетонных конструкций" ТУ 73-56 и „Указаниями по технологии электросварки арматуры железобетонных конструкций" ВСН 38-57.

Спецификация арматуры на 1 элемент

Марка элемента	Марка карк. и кол. в 1 элем.	№ поз.	Эскиз	ф мм.	Длина мм.	Кол. шт. в 1 карк.	Кол. шт. в 1 элем.	Общая длина м.	Выборка армат. на 1 элемент: ф мм.	Общая длина м.	Вес кг.
Б-3	Кр-3 (шт. 3)	1	6180	ф12АII	6180	2	6	37,1	6АI	35,2	7,8
		2	280	6АI	280	42	126	35,2	8АI	3,2	1,3
									10АI	1,9	1,2
	Отдельные стержни	3	100 330 330 100	10АI	960	—	2	1,9	12АII	37,1	33,0
		4	230	8АI	230	—	14	3,2	Итого:		43,3
Б-4	Кр-4 (шт. 2)	2	См. выше	6АI	280	35	70	19,6	6АI	19,6	4,4
		5	5180	12АII	5180	2	4	20,7	8АI	2,8	1,1
									10АI	1,9	1,2
	Отдельные стержни	3	См. выше	10АI	960	—	2	1,9	12АII	20,7	18,4
		4	— " —	8АI	230	—	12	2,8	Итого:		25,1
Б-5	Кр-5 (шт. 3)	6	4030	12АII	4030	1	3	12,1	8АI	23,5	5,2
		7	4030	16АII	4030	1	3	12,1	8АI	2,3	0,9
		2	См. выше	6АI	280	28	84	23,5	12АI	12,1	10,9
									16АII	12,1	18,8
	Отдельные стержни	3	См. выше	10АI	960	—	2	1,9	10АI		1,2
		4	— " —	8АI	230	—	10	2,3			

Выборка закладных марок на 1 элемент

Марка элемента	Марка закл. элем.	Кол. шт. в 1 элем.	Альбом
Б-3	М-17	12	15
Б-4	М-17	10	15
Б-5	М-17	8	15

Расход материалов на 1 элемент

Марка элемента	Вес 1 элем. кг.	Марка бетона	Бетон м³	Сталь кг. класс АI	Сталь кг. класс АII	Сталь кг. Всего
Б-3	1160	200	0,465	10,3	33,0	43,3
Б-4	975	200	0,390	6,7	18,4	25,1
Б-5	760	200	0,304	7,3	24,7	32,0

Госстрой СССР. ПРОМСТРОЙПРОЕКТ г. Москва - 1966г.	Балки Б-3; Б-4; Б-5.	Типовой проект 407-3-16	
Общие материалы		Альбом 15	
		Лист АС-19	

Инв. № подл. | Подпись и дата | Взам. инв. №

Гл. инж. проекта Меллер
Рук. группы Полякова
Ст. инженер Мордер
Техн. выполнил Эрдеберя 1966г.

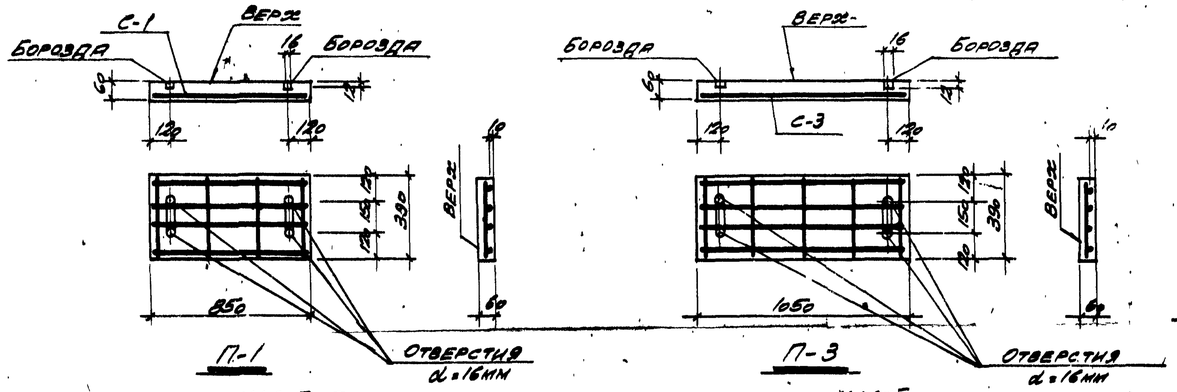

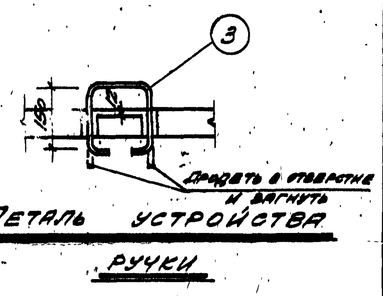

Деталь устройства ручки

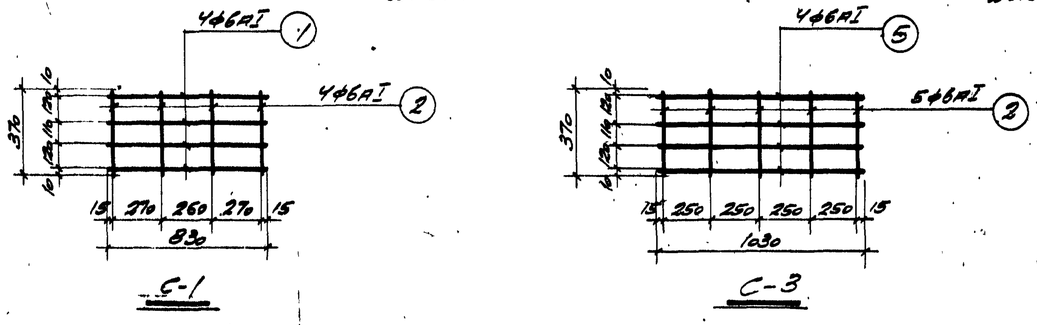

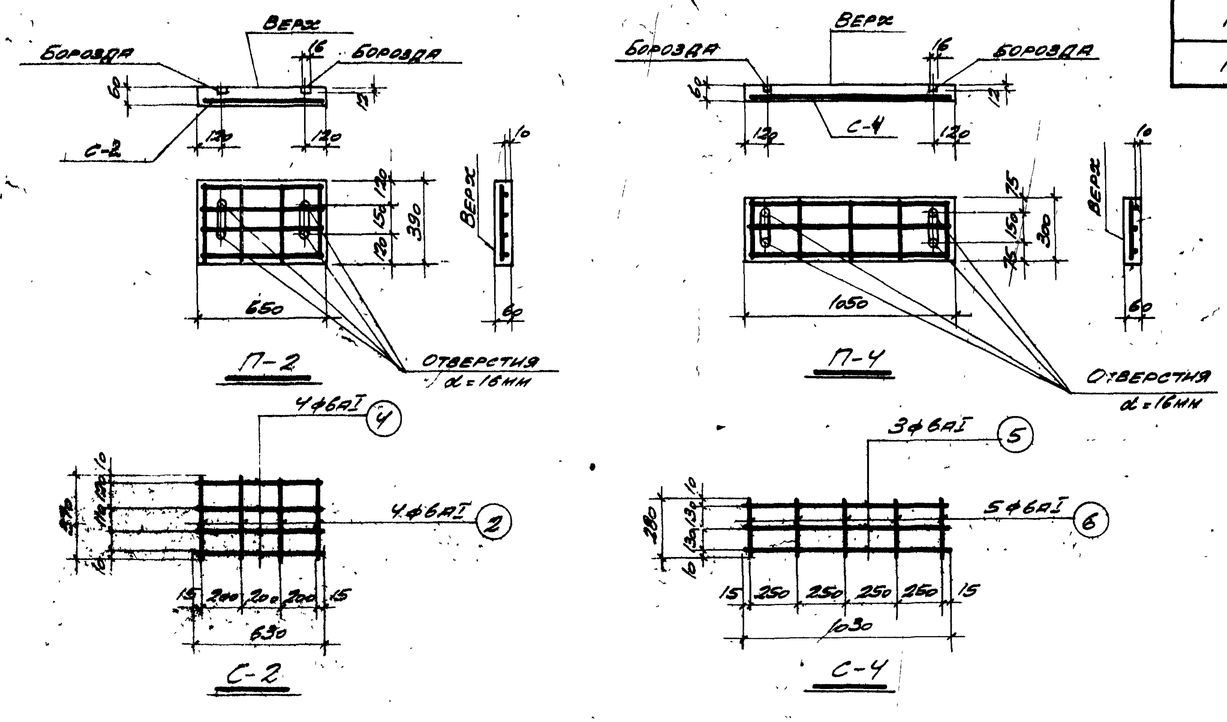

Расход материалов на 1 элемент				
Марка элемента	Вес 1 элем кг	Марка бетона	Бетон м³	Сталь, кг класс АI
П-1	50	200	0.02	2.0
П-2	40	"	0.016	2.0
П-3	63	"	0.025	2.5
П-4	48	"	0.019	2.0

Спецификация арматуры на 1 элемент

Марка элемента	Эскиз	№ позиции	Эскиз	ф мм	Длина мм	Кол. шт. в марке	Кол. шт. в элем.	Общая длина м	Выборка арматуры на 1 элемент: ф мм	Общая длина м	Вес кг
П-1	С-1 (вт-1)	1	830	6АI	830	4	4	3.3	6АI	5	1.0
		2	370	6АI	370	4	4	1.4	10АI	1	1.0
									Итого		2.0
	Отдельные стержни	3	200 150 200	10АI	550	—	2	1.1			
П-2	С-2 (вт-2)	2	см. выше	6АI	370	4	4	1.4	6АI	4	1.0
		4	630	6АI	630	4	4	2.5	10АI	1	1.0
									Итого:		2.0
	Отдельные стержни	3	см. выше	10АI	550	—	2	1.1			
П-3	С-3 (вт-1)	2	см. выше	6АI	370	5	5	1.9	6АI	6	1.5
		5	1030	6АI	1030	4	4	4.1	10АI	1	1.0
									Итого:		2.5
	Отдельные стержни	3	см. выше	10АI	550	—	2	1.1			
П-4	С-4 (вт-1)	6	280	6АI	280	5	5	1.4	6АI	5	1.0
		5	см. выше	6АI	1030	3	3	3.1	10АI	1	1.0
									Итого:		2.0
	Отдельные стержни	3	см. выше	10АI	550	—	2	1.1			

Примечания:

1. Арматурные сетки изготавливать при помощи точечной сварки в соответствии с техническими условиями ТУ-73-56.
2. Расчетная временная нагрузка на плиты $P = 0.72$ т/м².

Госстрой СССР Промстройпроект г. Москва-1966г	Плиты П-1; П-2; П-3; П-4	Типовой проект 407-3-16	
Общие материалы		Альбом 15	
		Лист АС-20	

Инж. Шеллер, Гл. арх. проекта Хлебина, Рук. группы Пономарев, Гл. инж. проекта Зонтиев, Зам. директора Ф. Ф. Аксенов 1966г.

Исполнит. Дорозова

9116-15 20

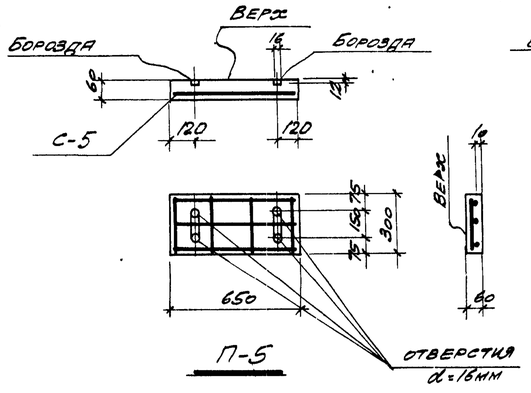

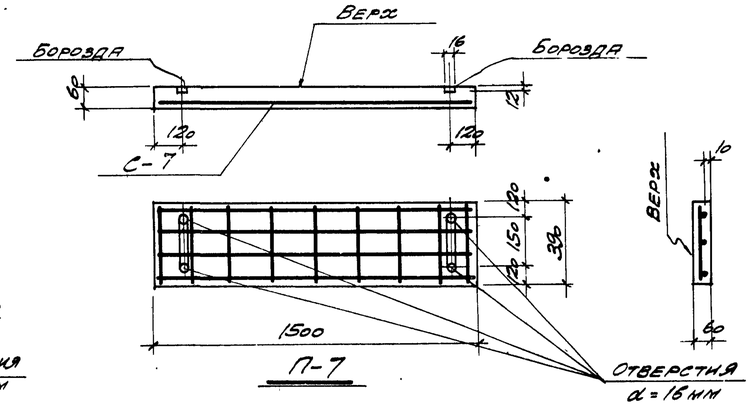

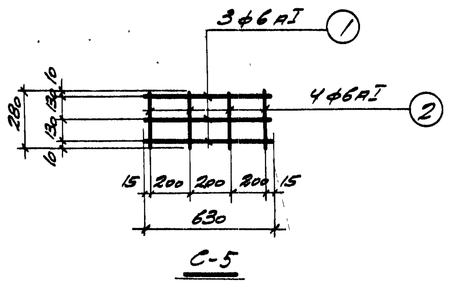

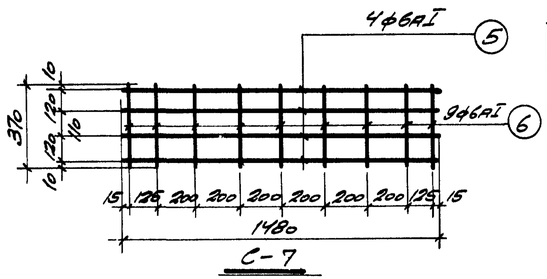

Расход материалов на 1 элемент				
Марка элемента	Вес 1 элем. кг	Марка бетона	Бетон м³	Сталь, кг класс АI
П-5	30	200	0,012	2.0
П-6	38	"	0,015	2.0
П-7	90	"	0,035	3.0
П-8	75	"	0,030	3.0

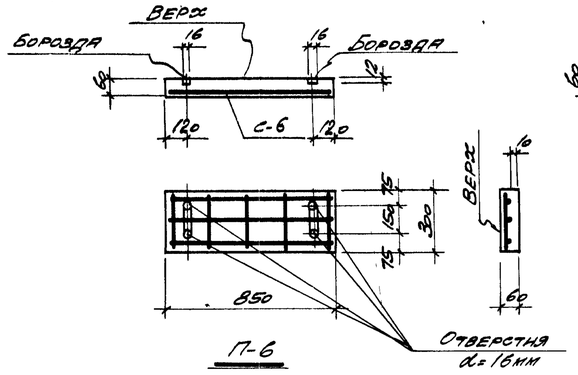

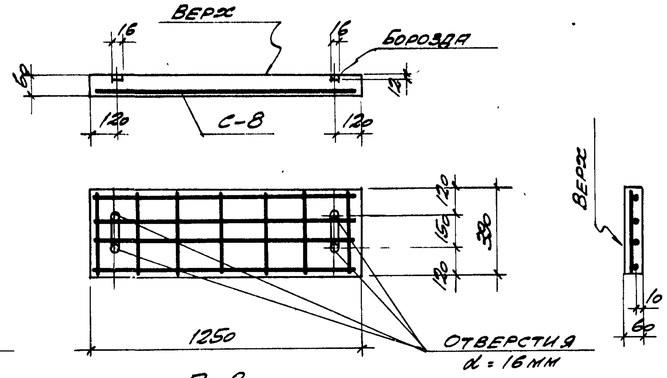

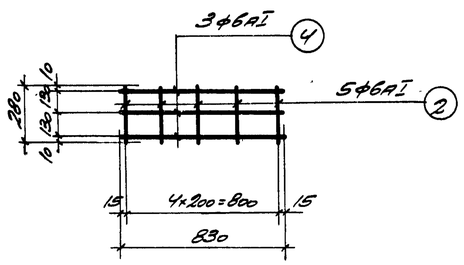

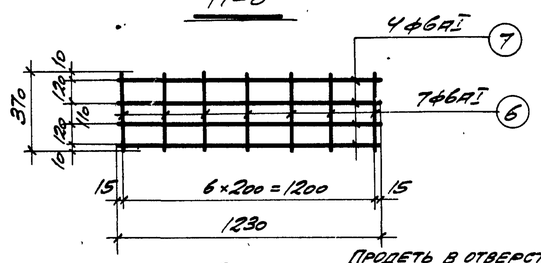

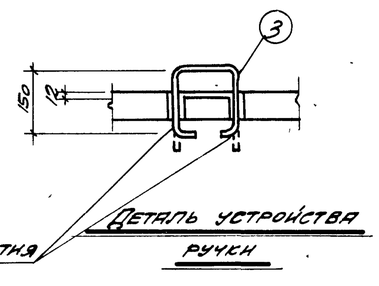

Примечания:

1. Арматурные сетки изготавливать при помощи точечной сварки в соответствии с техническими условиями ТУ-73-56.
2. Расчетная временная нагрузка на плиту $P = 0.72$ т/м².

Спецификация арматуры на 1 элемент									Выборка арматуры на 1 элемент		
Марка элемен.	Марка сет. и карк. в 1 элем.	№ позиц.	Эскиз	ф мм	Длина мм	Кол. шт. в 1 карк.	Кол. шт. в 1 элем.	Общая длина м	ф мм	Общая длина м	Вес кг
П-5	С-5 (шт. 1)	1	630	6АI	630	3	3	1.9	6АI	3	1.0
		2	280	6АI	280	4	4	1.5	10АI	1	1.0
									Итого		2.0
	Отдельные стержни	3	150 / 200 / 200	10АI	550		2	4			
П-6	С-6 (шт. 1)	4	830	6АI	830	3	3	2.5	6АI	4	1.0
		2	См. выше	6АI	280	5	5	1.4	10АI	1	1.0
	Отдельные стержни	3	150 / 200 / 200	10АI	550		2	1.1	Итого:		2.0
П-7	С-7 (шт. 1)	5	1480	6АI	1480	4	4	5.9	6АI	9	2.0
		6	370	6АI	370	9	9	3.3	10АI	1	1.0
									Итого		3.0
	Отдельные стержни	3	150 / 200 / 200	10АI	550		2	1.1			
П-8	С-8 (шт. 1)	6	370	6АI	370	7	7	2.6	6АI	8	2.0
		7	1230	6АI	1230	4	4	4.9	10АI	1	1.0
									Итого		3.0
	Отдельные стержни	3	150 / 200	10АI	550		2	1.1			

Нач. отд.	Гольдберг		
Гл. инж. пр.	Мелпер		
Рук. группы	Полякова		
Ст. инж.	Мухина		
Дата выпуска 30.дек.1966г.			

Согласовано		Дорогова
Исполнит.		

Госстрой СССР ПРОМСТРОЙПРОЕКТ г. Москва - 1966г.	Плиты П-5; П-6; П-7; П-8	Типовой проект 407-3-16
Общие материалы		Альбом 15
		Лист АС-21

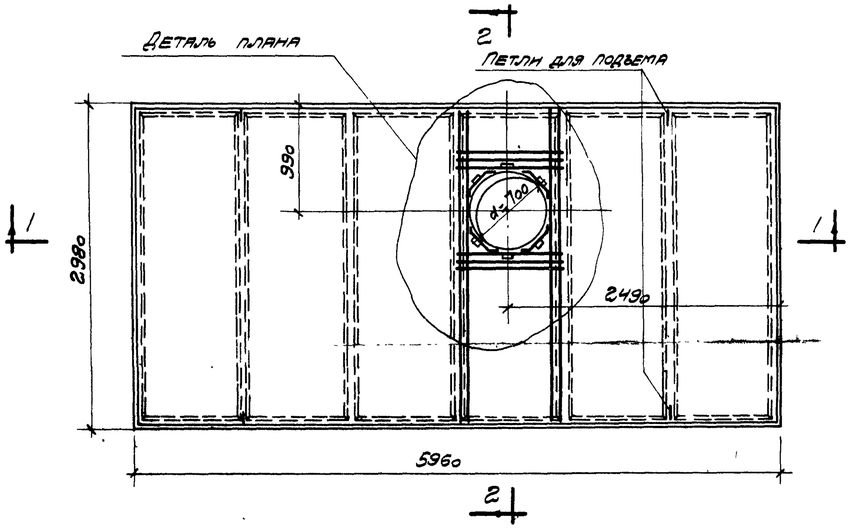

ПНС-4А (Д-700) / 3×6

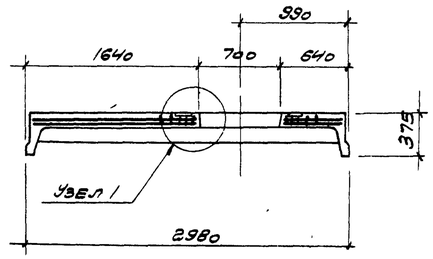

2-2

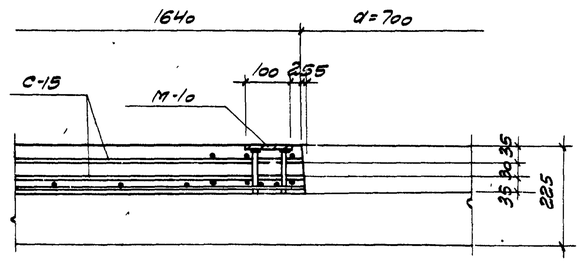

Узел 1.

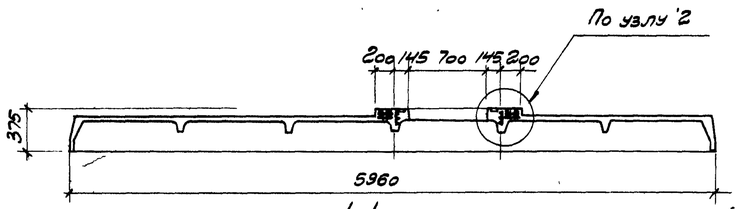

1-1

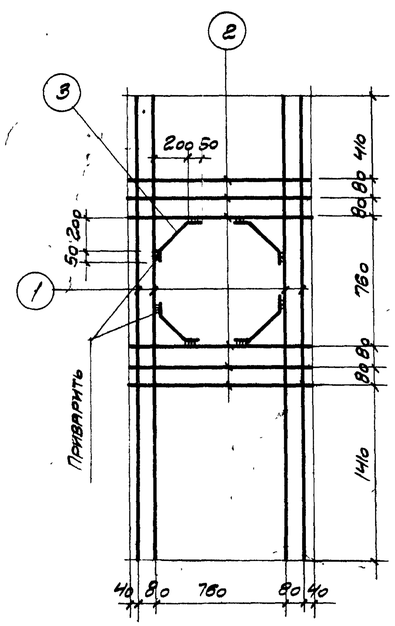

С-15

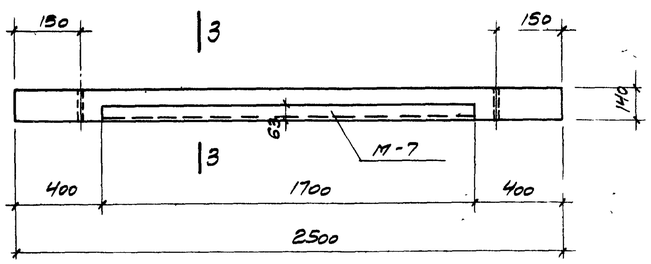

БП2-3А

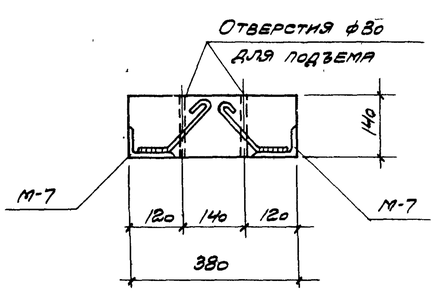

3-3

Примечания:

1. Плиты $\frac{ПНС-4А(Д-700)}{3×6}$ отличаются от плиты $\frac{ПНС-4(Д-700)}{3×6}$ по серии ПК-01-119 расположением отверстия и арматурной сеткой.
2. Армирование плиты $\frac{ПНС-4А(Д-700)}{3×6}$ производится по плите $\frac{ПНС-4}{3×6}$ серии ПК-01-74/62.
3. Деталь плана и узел „2." см. серию ПК-01-119 лист 10.
4. Перемычка БП2-3А отличается от перемычки БП2-3 серии СТ-03-01 наличием закладной марки М-7.
5. Армирование перемычки БП2-3А принять по листу 8 серии СТ-03-01.

Спецификация дополнительных арматурных изделий на один конструктивный элемент

Марка констр эл-та	Марка изделия	Кол. шт.	Стандарт или альбом
ПНС-4А(Д-700) / 3×6	Ф8	2	ПК-01-119 лист 12
	Ф7	2	
	С-15	2	Альбом 15 лист АС-82

Спецификация дополнительных закладных марок на один конструктивный элемент

Марка констр. эл-та	Марка заклад. эл-та	Кол-во шт.	Стандарт или альбом
ПНС-4А(Д-700) / 3×6	М-10	8	ПК-01-119 лист 12
БП2-3А	М-7	2	Альбом № 15

Дополнительная выборка стали на один конструктивный эл-т.

Марка констр эл-та	Горячекатаная арматурная сталь ГОСТ 5781-61 периодического профиля кл. А-III ф, мм					Закладные марки: Сталь прокатная ВСТ.3сп ГОСТ 380-60 Профиль		Арматурная сталь ГОСТ 5781-61 ф мм		Итого	Всего
	6А III	10А III	12А III		Итого	-δ=10	L 100×63×8	12А III	8А I		
ПНС-4А(Д-700) / 3×6	4,4	23,6	5,4		33,4	8,0		4,0		12,0	45,4
БП2-3А							33,6		0,2		33,8

Спецификация арматуры на 1 элемент

Марка элемента	Марка сборн. ед. в эл-те	№ поз	Эскиз	ф мм	Длина мм	Кол. шт. на 1 марк.	Кол. шт. на 1 эл.	Общая длина м	Выборка ар-ры на 1 элемент: ф мм	Общая длина м	Вес кг
ПНС-4А(Д-700) / 3×6	С-15 (шт. 2)	1	2900	10 A III	2900	4	8	23,2	6А III	38,2	23,6
		2	1000	10 A III	1000	6	12	12,0	Итого		23,6
		3	60 270 50	10 A III	370	4	8	3,0			

Нач. отдела	Моссуровский	Исполнит.	Анфиньева
Гл. инж. пр.	Миллер		
Рук. группы	Полякова		
Ст. инженер	Фадеева		
Дата выпуска	30 декабря 1966 г.		

Госстрой СССР
ПРОМСТРОЙПРОЕКТ
г. Москва - 1966 г

Общие материалы

Плита $\frac{ПНС-4А(Д-700)}{3×6}$ и перемычка БП2-3А.

Типовой проект 407-3-16

Альбом 15

Лист АС-22

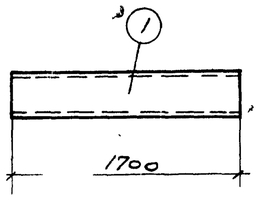

М-1

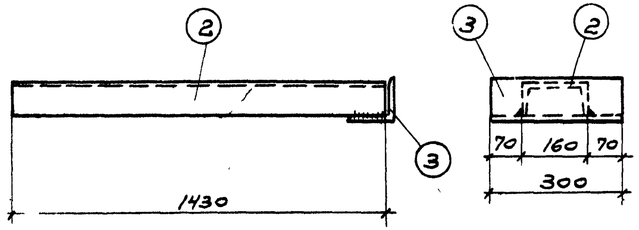

М-2

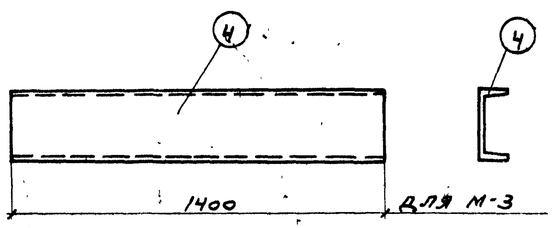

М-3

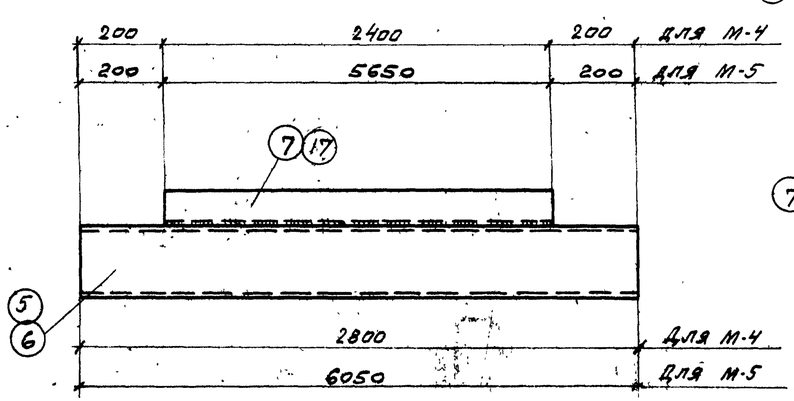

М-4; М-5

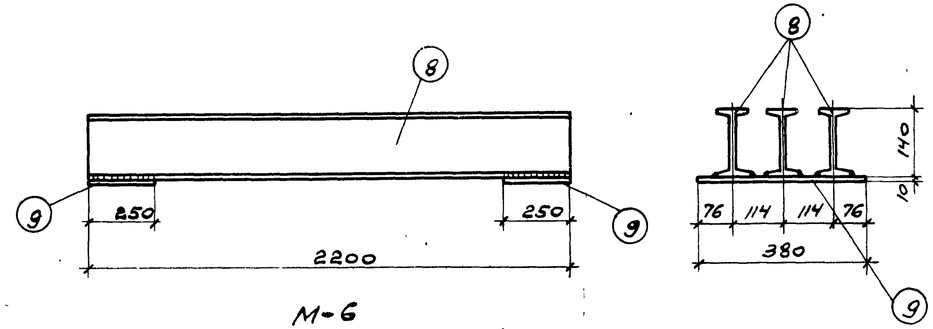

М-6

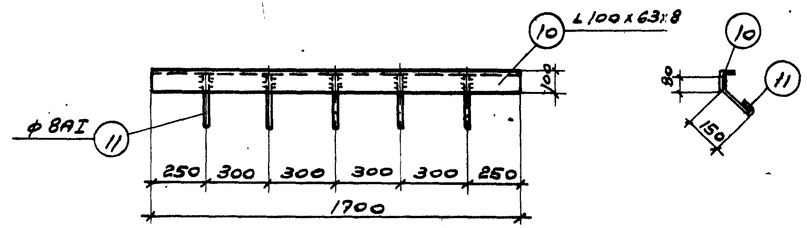

М-7

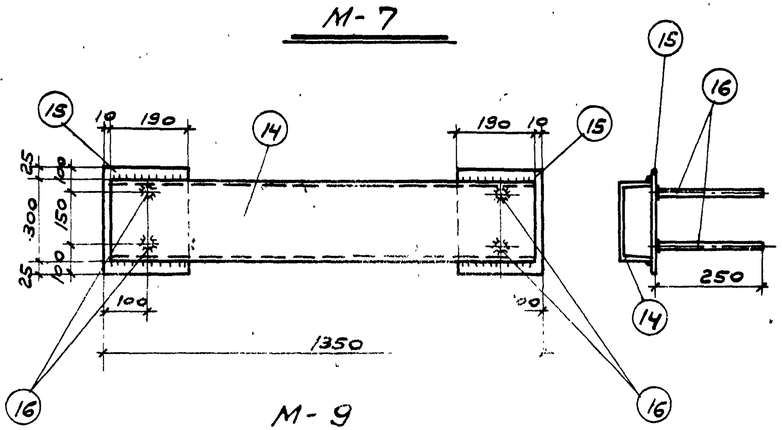

М-9

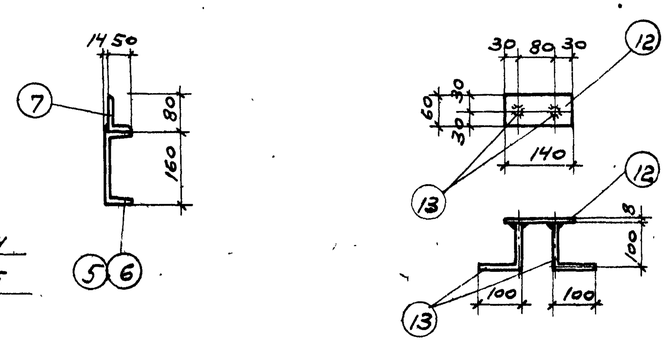

М-8

Спецификация стали на одну штуку каждой марки							
Сталь марки ВКСТ-3кп							
Марка	№ сб. дет.	Профиль	Длина мм	Кол. шт	Вес, кг 1 шт	Вес, кг всех	Вес, кг марки
М-1	1	С10	1700	1	14,6	14,6	14,6
М-2	2	С16	1430	1	20,2	20,2	23,5
	3	∠90х8	300	1	3,3	3,3	
М-3	4	С16	1400	1	20,0	20,0	
М-4	5	С16	2800	1	40,0	40,0	54,2
	17	∠80х50х6	2400	1	14,2	14,2	
М-5		С16	6050	1	85,9	85,9	119,3
	7	∠80х50х6	5650	1	33,4	33,4	
М-6	8	I 14	2200	3	30,1	90,3	105,3
	9	-250х10	380	2	7,5	15,0	
М-7	10	∠100х63х8	1700	1	16,8	16,8	17,0
	11	• ф 8АI	300	5	0,11	0,11	
М-8	12	-60х8	140	1	0,5	0,5	0,9
	13	• ф 12АI	200	2	0,2	0,4	
М-9	14	С30	1330	1	42,9	42,9	52,5
	15	-200х8	350	2	4,4	8,8	
	16	• ф 12АII	250	4	0,2	0,8	

Примечания:

1. Материал конструкций - сталь марки ВКСТ-3кп
2. Сварку производить электродами Э-42 по ГОСТ 9467-60
3. При сварке соединений стержней с листовым или сортовым прокатом высоту h шва принять 6 мм, а ширину „в" шва принять 0,5 d, где d-диаметр круглого стержня, но не менее 8 мм
4. Сварку круглых стержней с листовым или сортовым прокатом выполнять втавр под слоем флюса в соответствии с указаниями по технологии электросварки арматуры железобетонных конструкций ВСН-38-57 / МСПМХП-МСЭС

Госстрой СССР ПРОМСТРОЙПРОЕКТ г. Москва - 1966 г.	Закладные марки с М-1 по М-9	Типовой проект 407-3-16	
Общие материалы		Альбом 15	
		Лист АС-23	

Гл. инж. пр-та Мелер; Рук. группы Полдесова; Ст. инженер Мужар; Дата выпуска 30 декабря 1966 г.

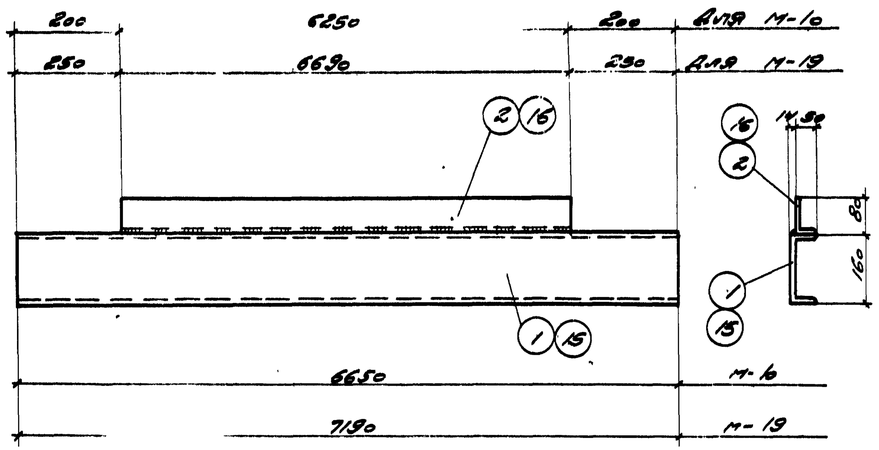

М-10; М-19

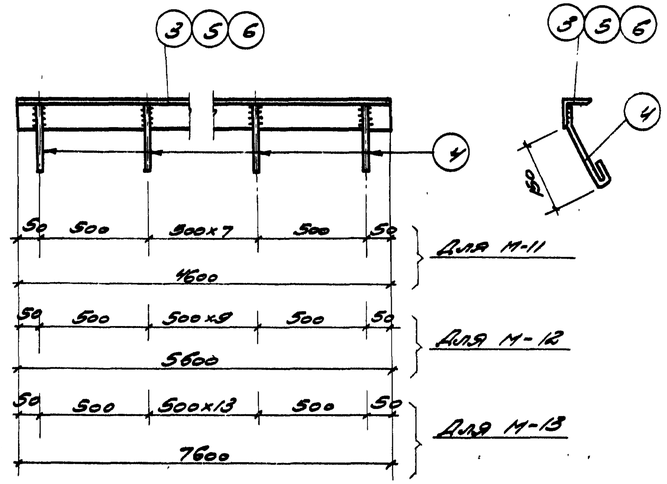

М-11; М-12; М-13

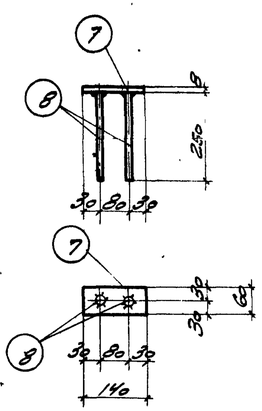

М-14

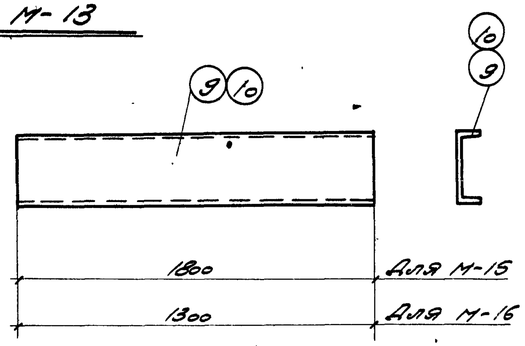

М-15

М-16

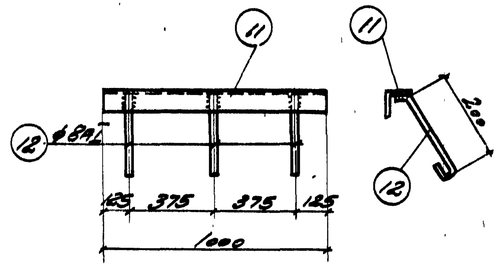

М-17

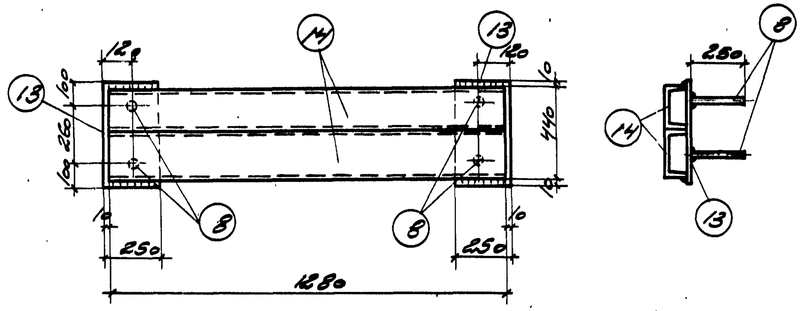

М-18

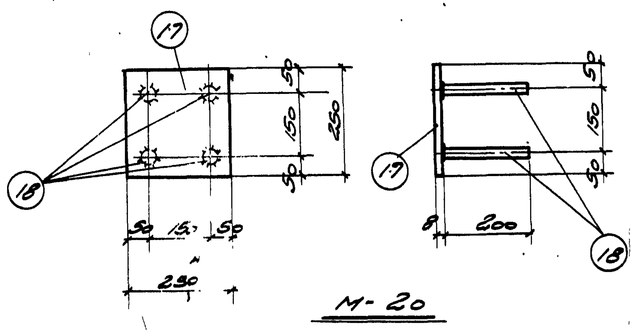

М-20

Спецификация стали на одну штуку каждой марки

Сталь марки ВК Ст-3 кп

Марка	№ сб. дет.	Профиль	Длина мм	Кол. шт.	Вес кг 1 шт.	Вес кг всего	Вес кг марки
М-10	1	С16	6650	1	94,4	94,4	131,4
	2	∟80×50×6	6250	1	37,0	37,0	
М-11	3	∟63×6	4600	1	26,3	26,3	27,3
	4	•ф8АI	270	10	0,1	1,0	
М-12	5	∟63×6	5600	1	32,0	32,0	33,2
	4	•ф8АI	270	12	0,1	1,2	
М-13	6	∟63×6	7600	1	43,5	43,5	45,1
	4	•ф8АI	270	16	0,1	1,6	
М14	7	-60×8	140	1	0,5	0,5	0,9
	8	•ф12АIII	250	2	0,2	0,4	
М-15	9	С10	1800	1	15,4	15,4	15,4
М-16	10	С16	1300	1	19,2	19,2	19,2
М-17	11	∟50×5	1000	1	3,8	3,8	4,1
	12	•ф8АI	300	3	0,1	0,3	
М-18	13	-250×8	460	2	7,2	14,4	69,0
	14	С22	1280	2	26,9	53,8	
	8	•ф12АIII	250	4	0,2	0,8	
М-19	15	С16	7190	1	103,7	103,7	143,3
	16	∟80×50×6	6690	1	39,6	39,6	
М-20	17	-250×8	250	1	4,7	4,7	5,5
	18	•ф12АIII	200	4	0,2	0,8	

Примечания:

1. Материал конструкций сталь марки ВК Ст-3кп
2. Сварку производить электродами Э42 по ГОСТ 9467-60
3. При сварке соединений стержней с листовым или сортовым прокатом высоту „h" шва принять 6мм, а ширину „b" шва принять 0,5d, где d - диаметр круглого стержня, но не менее 8мм.
4. Сварку круглых стержней с листовым или сортовым прокатом выполнять ВТАВР под слоем флюса в соответствии с указаниями по технологии электросварки арматуры железобетонных конструкций ВСН-38-57* МСПМЖП-МСЭС

Госстрой СССР ПРОМСТРОЙПРОЕКТ г. Москва-1966г.	Закладные марки с М-10 по М-20	Типовой проект 407-3-16
Общие материалы		Альбом 15
		Лист АС-24

Инж. отд. Розгуровский; Гл. инж. пр-та Меллер; Рук. группы Полякова; Ст. инженер Фадеева; Исполнит. Тюфрнева; Дата выпуска 30 декабря 1966г.

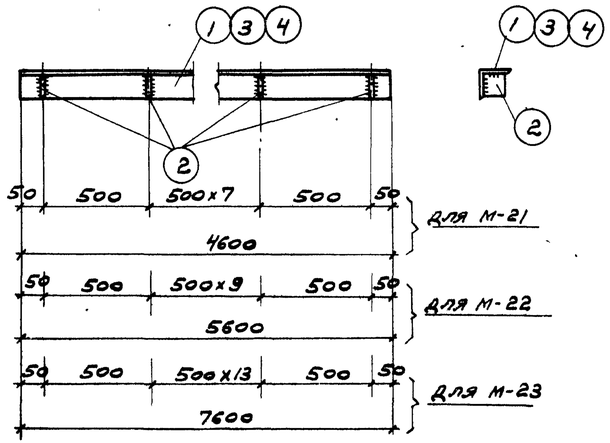

М-21; М-22; М-23

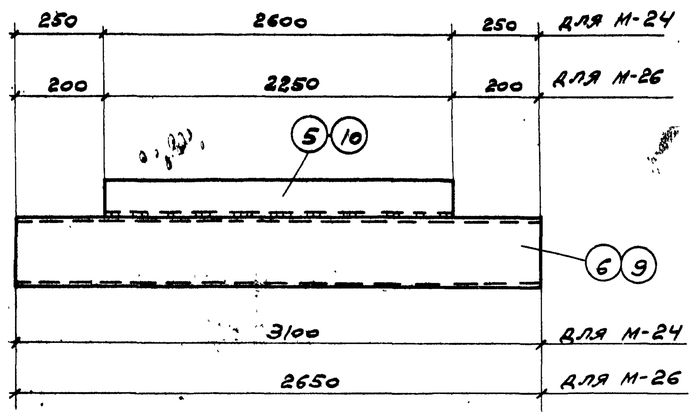

М-24; М-26

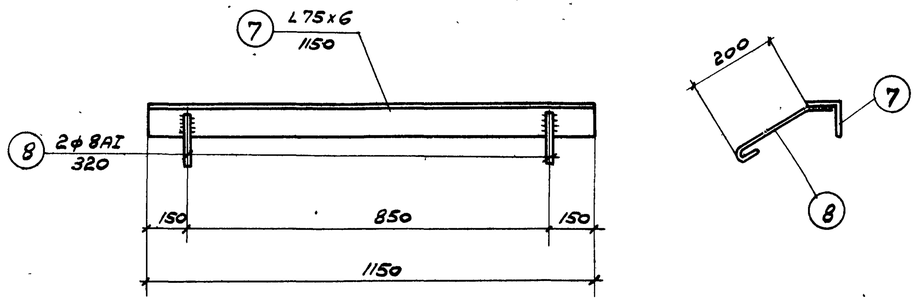

М-25

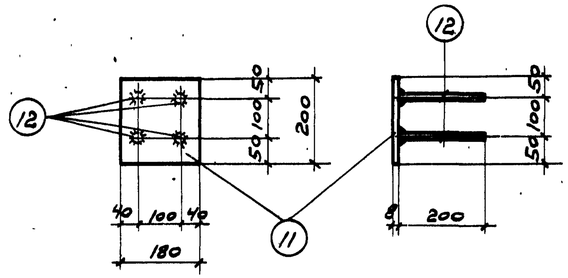

М-27

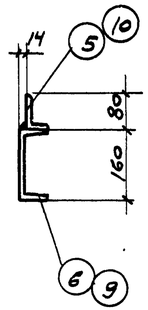

Примечания:

1. Материал конструкций - сталь марки ВКСТ-3кп
2. Сварку производить электродами типа Э-42 ГОСТ 9467-60.
3. При сварке соединений стержней с листовым или сортовым прокатом высоту „h" шва принять 6 мм, а ширину „в" шва принять 0,5 d, где d - диаметр круглого стержня, но не менее 8 мм.
4. Сварку круглых стержней с листовым или сортовым прокатом выполнять ВТАВР под слоем флюса в соответствии с указаниями по технологии электросварки арматуры железобетонных конструкций ВСН-38-57

МСПМХП - МСЭС

Спецификация стали на одну штуку каждой марки

Сталь марки ВКСТ-3кп

Марка	№ сб. дет.	Профиль	Длина мм	Кол. шт.	Вес, кг 1 шт.	Вес, кг всех	Вес, кг марки
М-21	1	∟63×6	4600	1	26,3	26,3	27,3
	2	-50×6	50	10	0,1	1,0	
М-22	3	∟63×6	5600	1	32,0	32,0	33,2
	2	-50×6	50	12	0,1	1,2	
М-23	4	∟63×6	7600	1	43,5	43,5	45,1
	2	-50×6	50	16	0,1	1,6	
М-24	5	∟80×50×6	2600	1	15,7	15,7	60,4
	6	[16	3100	1	44,7	44,7	
М-25	7	∟75×6	1150	1	8,0	8,0	8,4
	8	• ф 8АI	320	2	0,2	0,4	
М-26	9	[16	2650	1	37,6	37,6	50,9
	10	∟80×50×6	2250	1	13,3	13,3	
М-27	11	-180×8	200	1	2,3	2,3	3,1
	12	• ф 12АII	200	4	0,2	0,8	

Госстрой СССР ПРОМСТРОЙПРОЕКТ г. Москва - 1966 г.	Закладные марки с М-21 по М-27.	Типовой проект 407-3-16
Общие материалы.		Альбом 15
		Лист АС-25

Нач. отдела Проверил Мельер
Гл. инж. пр. Мельер
Рук. группы Полякова
Ст. инженер Фадеева
Дата выпуска 30 декабря 1966 г.
Исполнитель Андреева

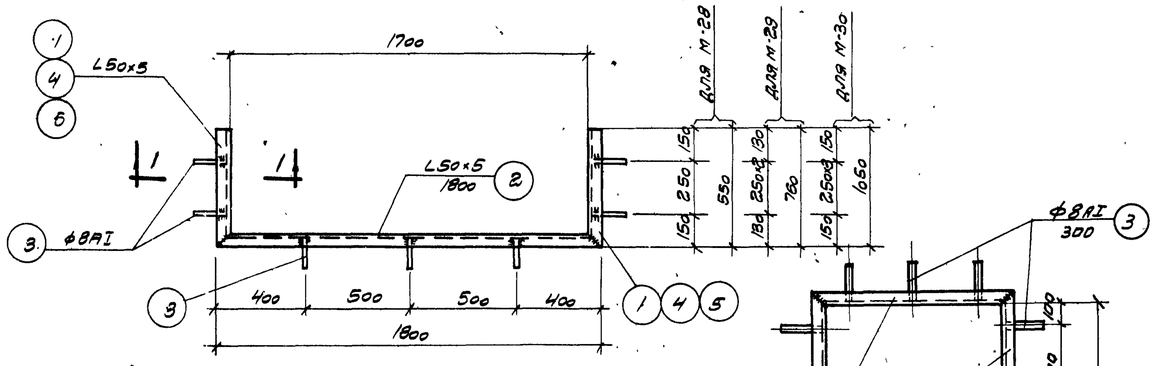

М-28; М-29; М-30.

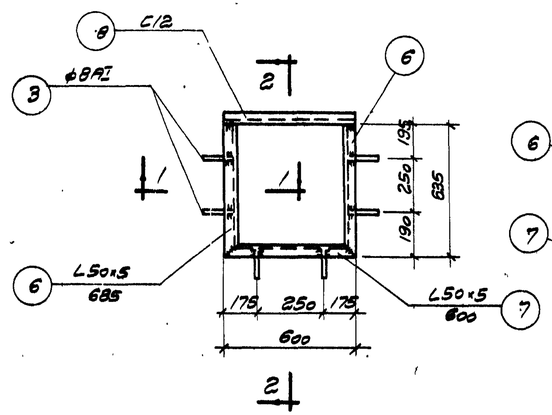

М-31

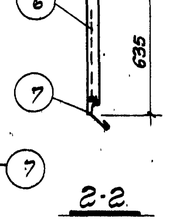

2-2

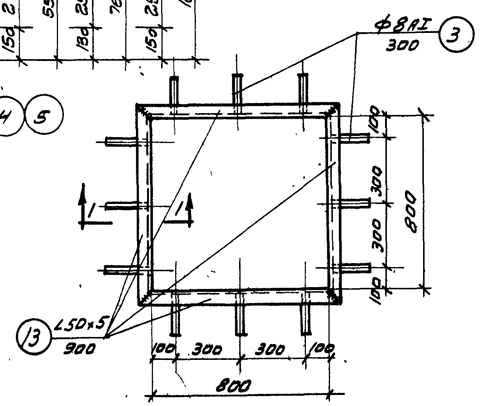

М-35

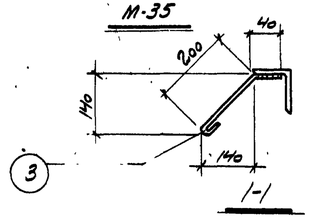

1-1

Спецификация стали на одну штуку каждой марки.

Сталь марки ВСт3кп							
Марка	№ сб. дет.	Профиль	Длина мм	К-во шт.	Вес, кг 1 шт	Вес, кг всего	Марки
М-28	1	L50x5	550	2	2,1	4,2	11,8
	2	L50x5	1800	1	6,8	6,8	
	3	• ф8АI	300	7	0,12	0,8	
М-29	2	L50x5	1800	1	6,8	6,8	13,7
	3	• ф8АI	300	9	0,12	1,1	
	4	L50x5	760	2	2,9	5,8	
М-30	2	L50x5	1800	1	6,8	6,8	16,1
	3	• ф8АI	300	11	0,12	1,3	
	5	L50x5	1050	2	4,0	8,0	
М-31	6	L50x5	635	2	2,4	4,8	14,0
	7	L50x5	600	1	2,3	2,3	
	8	С12	600	1	6,2	6,2	
	3	• ф8АI	300	6	0,12	0,7	

Сталь марки ВСт3кп							
Марка	№ сб. дет.	Профиль	Длина мм	К-во шт.	Вес, кг 1 шт.	Вес, кг всего	Марки
М-32	9	-10x150	150	1	1,8	1,8	3,2
	10	• ф20АI	570	1	1,4	1,4	
М-33	11	L100x10	175	1	2,6	2,6	4,0
	12	-5x40	450	2	0,7	1,4	
М-34	7	L50x5	600	2	2,3	4,6	10,4
	8	L50x5	1800	2	2,4	4,8	
	3	• ф8АI	300	8	0,12	1,0	
М-35	3	• ф8АI	300	12	0,12	1,4	15,0
	13	L50x5	900	4	3,4	13,6	
М-36	3	• ф8АI	300	8	0,12	1,0	12,4
	7	L50x5	600	2	2,3	4,6	
	13	L50x5	900	2	3,4	6,8	
М-37	3	• ф8АI	300	8	0,12	1,0	11,6
	13	L50x5	900	2	3,4	6,8	
	14	L50x5	500	2	1,9	3,8	

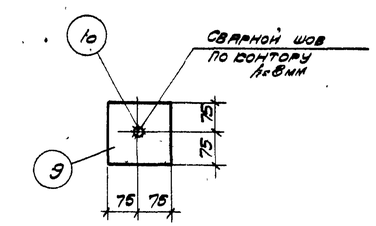

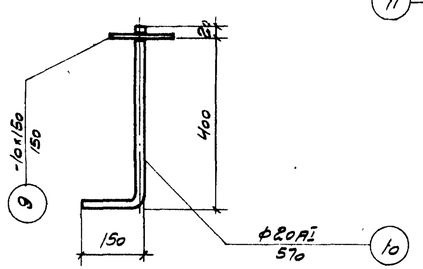

М-32

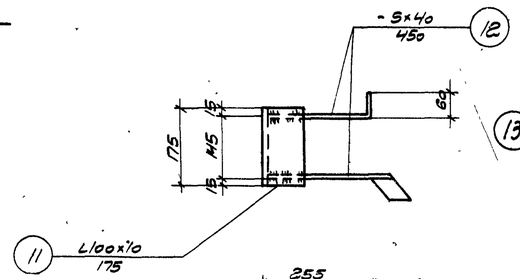

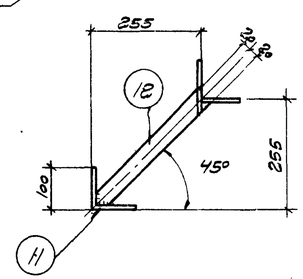

М-33

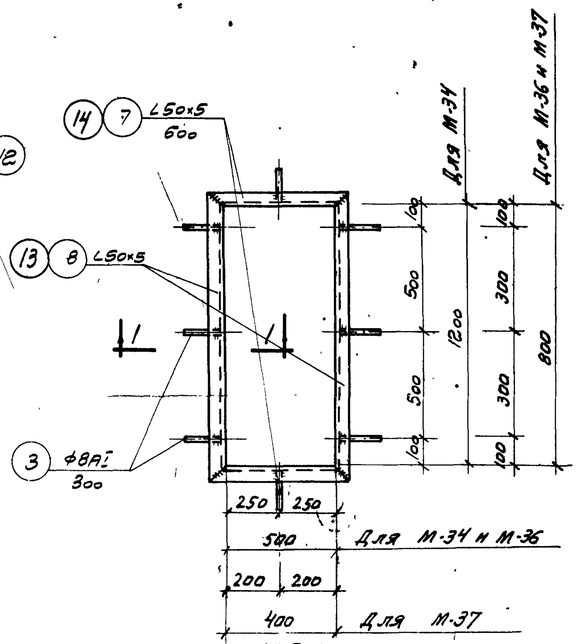

М-34

М-36

М-37

Примечания:

1. Материал конструкций сталь марки ВСт3кп.
2. Конструкции сварные. Сварку производить электродами Э42 по ГОСТ 9467-60.
3. Толщину сварных швов принимать по наименьшей толщине свариваемых элементов.
4. Расположение марок см. лист АС-1 альбомов 16 по 60

Госстрой СССР ПРОМСТРОЙПРОЕКТ г. Москва - 1966г.	Закладные марки с М-28 по М-37.	Типовой проект 407-3-16	
Общие материалы.		Альбом 15	
		Лист АС-26	

Анофриева, Савелов, Рук. арх-ра, Миллер, Полярова, Гриппы, Фадеева, Инженер, Дата 30.06.1966 г.

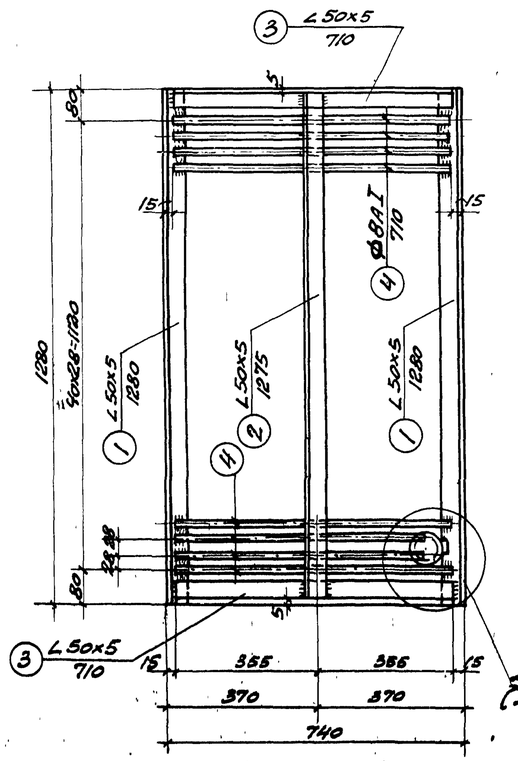

Стальные решетки Р-1, Р-2

(Решетка Р-2 отличается от Р-1 наличием трубы для шланга)

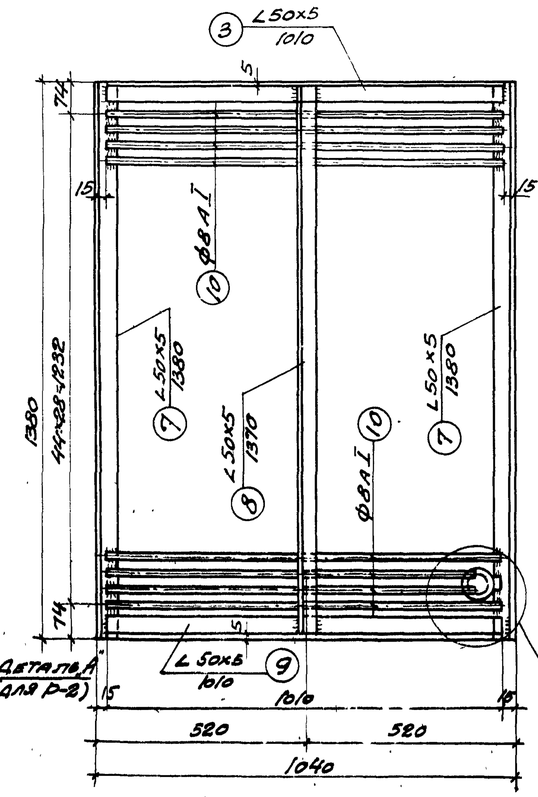

Стальные решетки Р-3; Р-4

(Решетка Р-2 отличается от Р-1 наличием трубы для шланга)

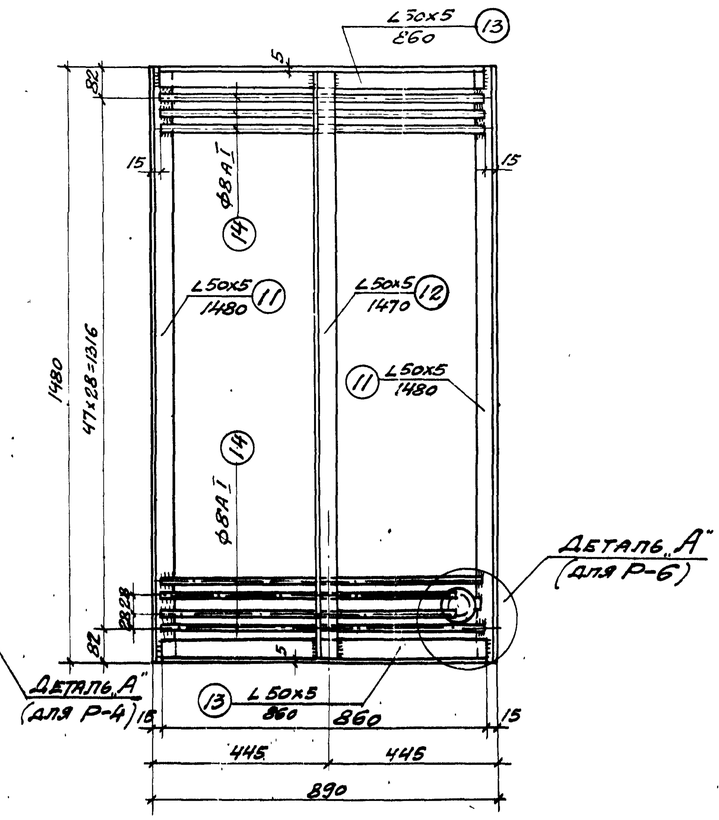

Стальные решетки Р-5; Р-6

(Решетка Р-6 отличается от Р-5 наличием трубы для шланга)

Спецификация стали на одну штуку каждой марки.

Марка	№ сб. дет.	Профиль	Длина мм	Кол. шт.	Вес, кг 1 шт.	Вес, кг всех	Марки
		Сталь марки ВСТ-3кп					
Р-1	1	∠50x5	1280	2	4,9	9,8	32,3
	2	∠50x5	1270	1	4,8	4,8	
	3	∠50x5	710	2	2,7	5,4	
	4	• ⌀8 A I	710	41	0,30	12,3	
Р-2	1	∠50x5	1280	2	4,9	9,8	34,9
	2	∠50x5	1270	1	4,8	4,8	
	3	∠50x5	710	2	2,7	5,4	
	4	• ⌀8 A I	710	41	0,30	12,3	
	5	Труба d80	300	1	2,5	2,5	
	6	Крышка δ=0,5мм	130x130	1	0,07	0,10	
Р-3	7	∠50x5	1380	2	5,2	10,4	41,2
	8	∠50x5	1370	1	5,2	5,2	
	9	∠50x5	1010	2	3,80	7,60	
	10	• ⌀8 A I	1010	45	0,40	18,0	
Р-4	7	∠50x5	1380	2	5,2	10,4	43,8
	8	∠50x5	1370	1	5,2	5,2	
	9	∠50x5	1010	2	3,8	7,6	
	10	• ⌀8 A I	1010	45	0,40	18,0	
	5	Труба d80	300	1	2,5	2,5	
	6	Крышка δ=0,5мм	130x130	1	0,07	0,10	
Р-5	11	∠50x5	1480	2	5,6	11,2	40,6
	12	∠50x5	1470	1	5,5	5,5	
	13	∠50x5	860	2	3,3	6,6	
	14	• ⌀8 A I	860	48	0,34	17,3	
Р-6	11	∠50x5	1480	2	3,6	11,2	43,2
	12	∠50x5	1470	1	5,5	5,5	
	13	∠50x5	860	2	3,3	6,6	
	14	• ⌀8 A I	860	48	0,34	17,3	
	5	Труба d80	300	1	2,5	2,5	
	6	Крышка δ=0,5мм	130x130	1	0,07	0,10	

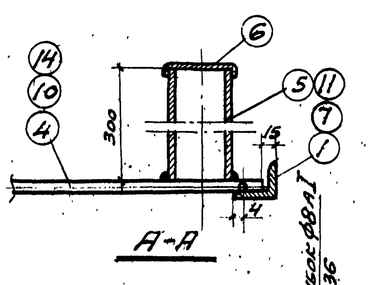

А-А

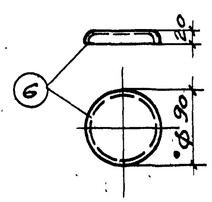

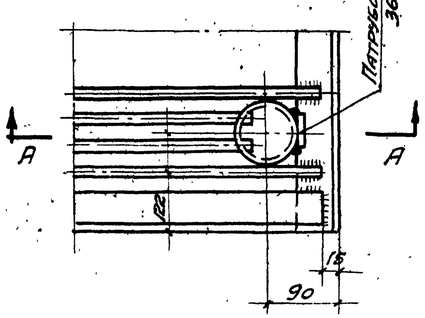

Деталь „А"

Примечания:

1. Материал конструкций сталь ВСТ-3кп
2. Сварку производить электродами Э42 по ГОСТ 9467-60
3. При сварке соединений стержней с листовым или сортовым прокатом высоту „h" шва принять 6мм, а ширину „в" шва принять 0.5d, где d- диаметр круглого стержня, но не менее 8 мм.

Госстрой СССР ПРОМСТРОЙПРОЕКТ г. Москва-1956 г.	Стальные-решетки Р-1; Р-2; Р-3; Р-4; Р-5; Р-6	Типовой проект 407-3-16
Общие материалы		Альбом 15
		Лист АС-27

Нач. отд. Просмотров; Нач. инж. пр. Мелтер; Рук. группы Полякова; Ст. инж. Фридман; Дата выпуска 30 декабря 1966г.; Исполнит. Ф. Ф. Ф.

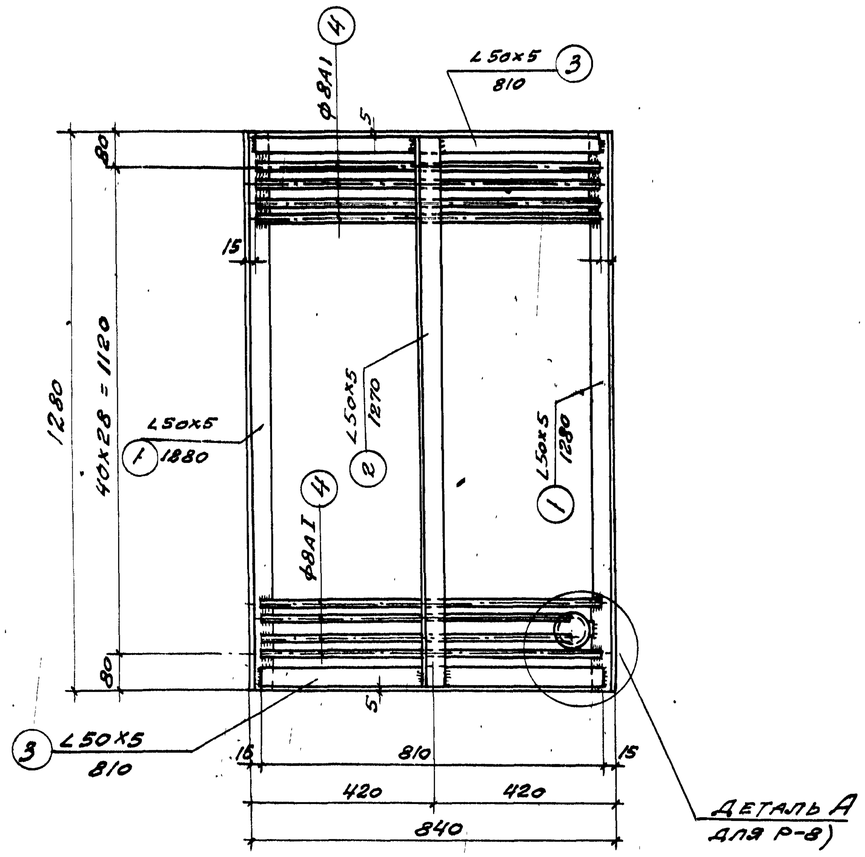

Стальные решетки
Р-7; Р-8

(Решетка Р-8 отличается от Р-7 наличием трубы для шланга)

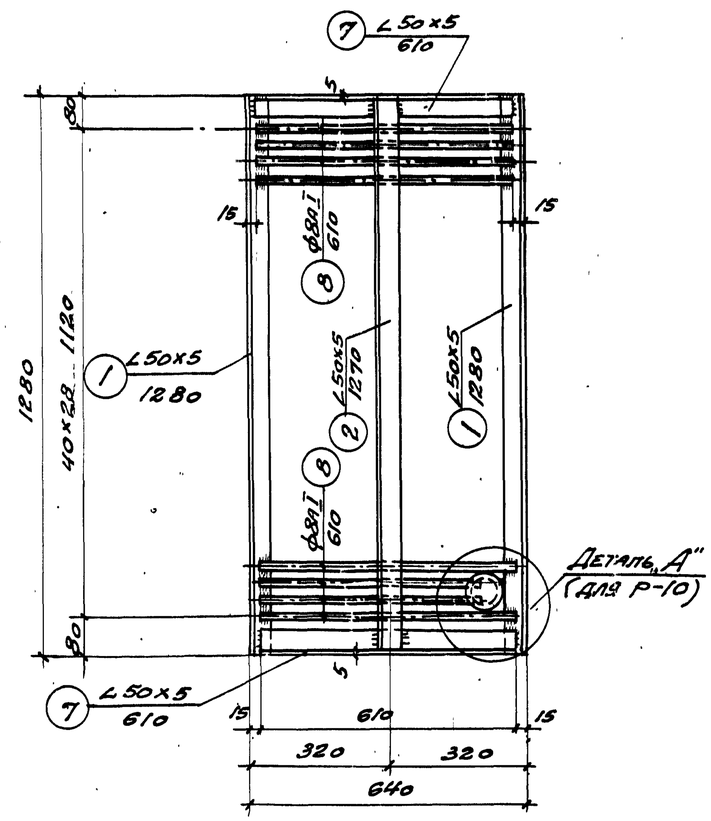

Стальные решетки
Р-9 Р-10

(Решетка Р-10 отличается от Р-9 наличием трубы для шланга)

Спецификация стали на одну штуку каждой марки

Сталь марки ВКСТ 3 КП							
Марка	№ об. дет.	Профиль	Длина мм.	Кол. шт.	Вес, кг 1 шт.	Вес, кг всех	Марки
Р-7	1	∠50х5	1280	2	4,9	9,8	33,6
	2	∠50х5	1270	1	4,8	4,8	
	3	∠50х5	810	2	3,0	6,0	
	4	• ф8АI	810	41	0,32	13,0	
Р-8	1	∠50х5	1280	2	4,9	9,8	36,2
	2	∠50х5	1270	1	4,8	4,8	
	3	∠50х5	810	2	3,0	6,0	
	4	• ф8АI	810	41	0,32	13,0	
	3	Труба d80	300	1	2,5	2,5	
	6	Крышка б-5мм	130х130	1	0,07	0,10	
Р-9	1	∠50х5	1280	2	4,9	9,8	29,0
	2	∠50х5	1270	1	4,8	4,8	
	7	∠50х5	610	2	2,3	4,6	
	8	• ф8АI	610	41	0,24	9,8	
Р-10	1	∠50х5	1280	2	4,9	9,8	31,6
	2	∠50х5	1270	1	4,8	4,8	
	7	∠50х5	610	2	2,3	4,6	
	8	• ф8АI	610	41	0,24	9,8	
	5	Труба d80	300	1	2,5	2,5	
	6	Крышка б=05мм	130х130	1	0,07	0,10	

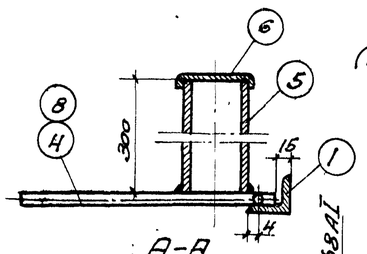

А-А

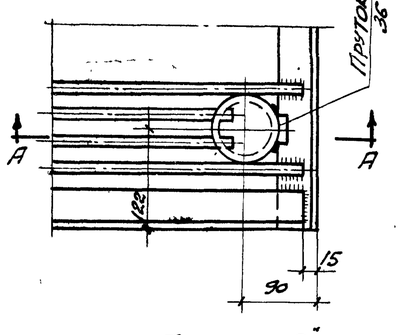

Деталь „А"

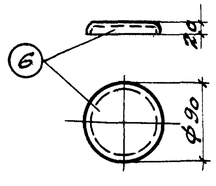

Примечания.

1. Материал конструкций сталь марки ВК СТ-3 кп
2. Сварку производить электродами Э42 по ГОСТ 9467-60
3. При сварке соединении стержней с листовым или сортовым прокатом высоту „h" шва принять 6мм, а ширину „в" шва принять 0,5d где d-диаметр круглого стержня но не менее 8мм.

Госстрой СССР ПРОМСТРОЙПРОЕКТ г. Москва-1966г.	Стальные решетки Р-7; Р-8; Р-9; Р-10,	Типовой проект 407-3-16
		Альбом V15
Общие материалы.		Лист АС-28

Инв. № подл. | Подпись и дата | Взам. инв. №
Гл. инж. пр. Меллер | Гл. инж. проекта Поляковская | Ст. инж. Мужар | Дата Бутусея Зодестка 1966г.

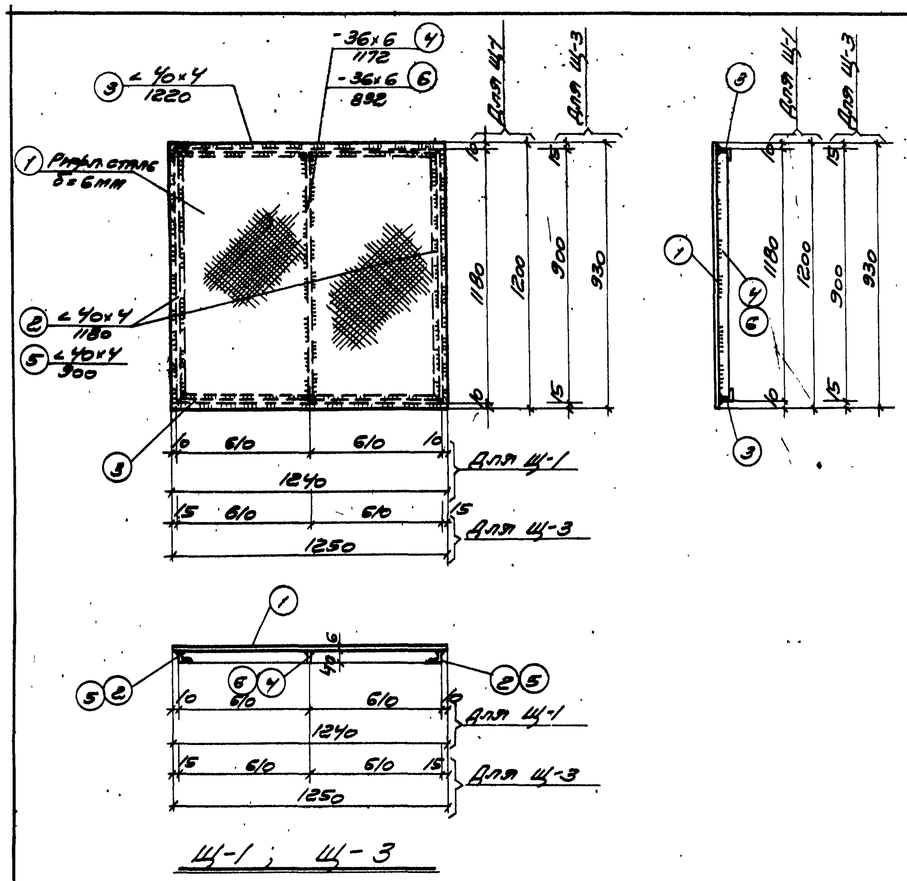

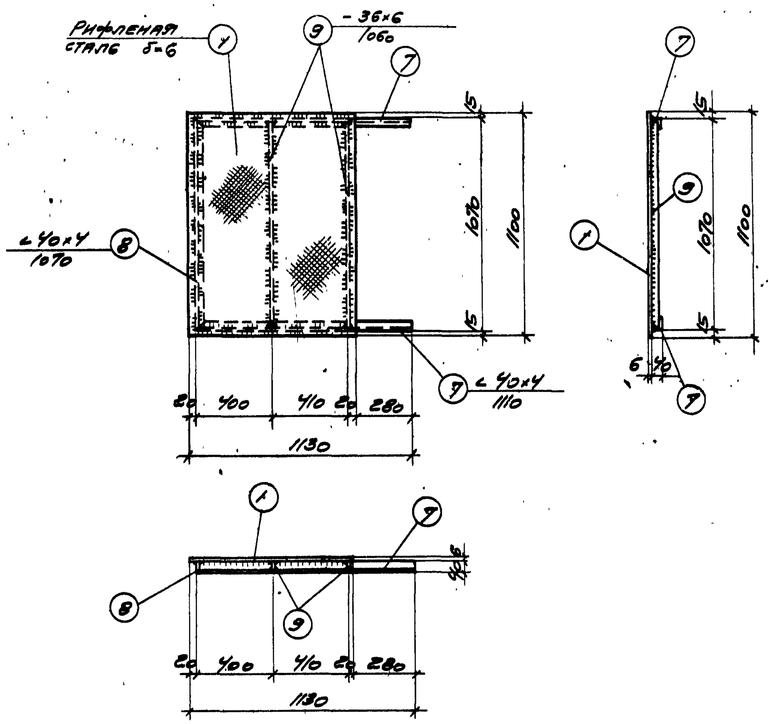

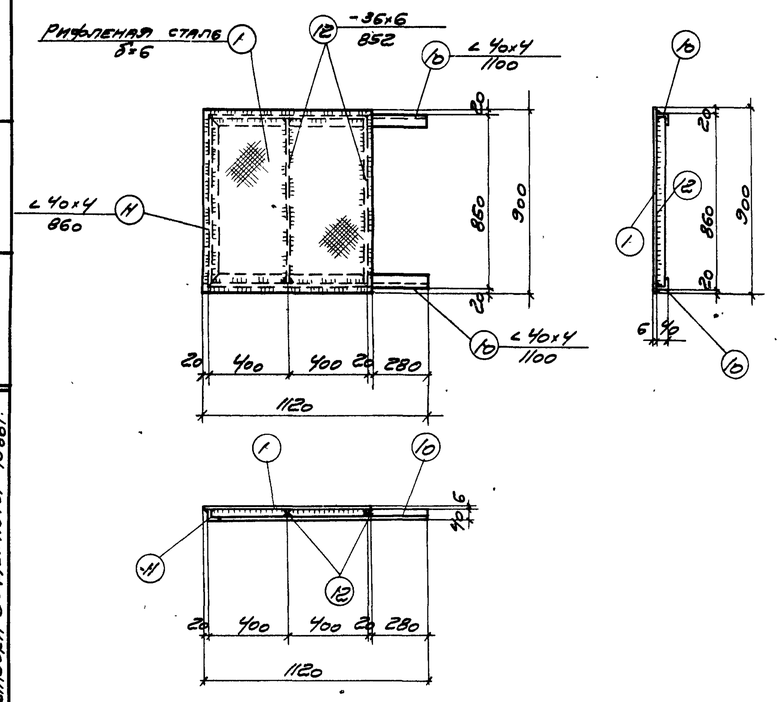

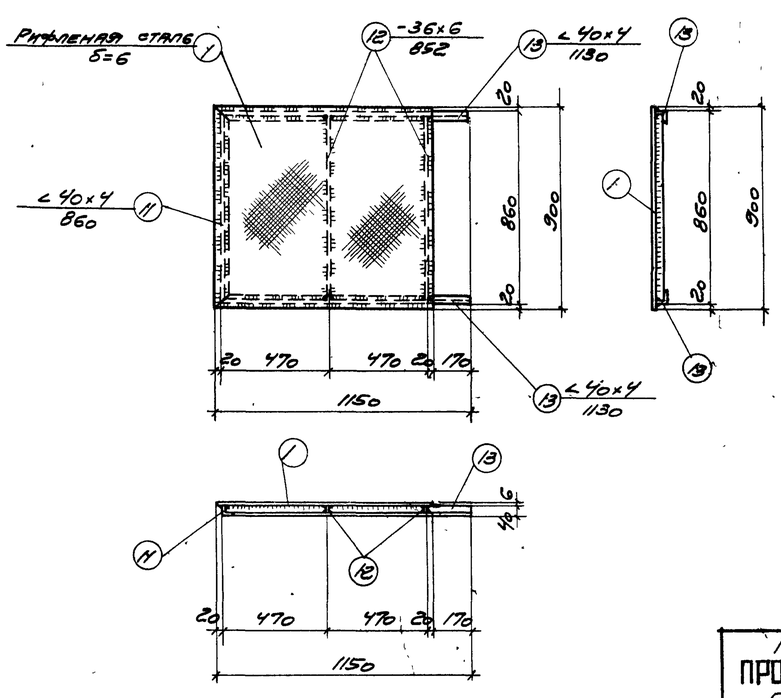

Спецификация стали на одну штуку каждой марки

Сталь марки ВСт-3кп

Марка	№ сб.	Профиль	Длина мм	Кол. шт.	Вес кг 1 шт.	Вес кг всех	Марки
Щ-1	1	Рифленая сталь δ=6	1,5 м²	—	—	75,6	88,9
	2	∠ 40×4	1180	2	2,8	5,6	
	3	∠ 40×4	1220	2	2,9	5,8	
	4	-36×6	1172	1	1,9	1,9	
Щ-3	1	Рифленая сталь δ=6	1,1 м²	—	—	55,1	66,8
	3	∠ 40×4	1220	2	2,9	5,8	
	5	∠ 40×4	900	2	2,2	4,4	
	6	-36×6	892	1	1,5	1,5	
Щ-6	1	Рифленая сталь δ=6	0,94 м²	—		47,1	58,7
	7	∠ 40×4	1110	2	2,7	5,4	
	8	∠ 40×4	1070	1	2,6	2,6	
	9	-36×6	1060	2	1,8	3,6	
Щ-7	1	Рифленая сталь δ=6	0,76 м²	—	—	37,8	48,1
	10	∠ 40×4	1100	2	2,7	5,4	
	11	∠ 40×4	860	1	2,1	2,1	
	12	-36×6	852	2	1,4	2,8	
Щ-11	1	Рифленая сталь δ=6	0,88 м²	—	—	44,1	54,4
	13	∠ 40×4	1130	2	2,7	5,4	
	11	∠ 40×4	860	1	2,1	2,1	
	12	-36×6	852	2	1,4	2,8	

Примечания

1. Материал конструкций - сталь марки ВСт-3кп.
2. Сварку производить электродами типа Э-42 ГОСТ 9467-60.

Госстрой СССР ПРОМСТРОЙПРОЕКТ г. Москва - 1966 г.	Щиты: Щ-1; Щ-3; Щ-6; Щ-7; Щ-11	Типовой проект 407-3-16	
Общие материалы		Альбом 15	
		Лист АС-29	

Гл. инж. отдела	Тадзуровский	Исполнит.	Анофриева
Гл. инж. пр.	Меллер		
Рук. группы	Полякова		
Ст. инженер	Фадеева		
Дата выпуска	Задействована 1966 г.		

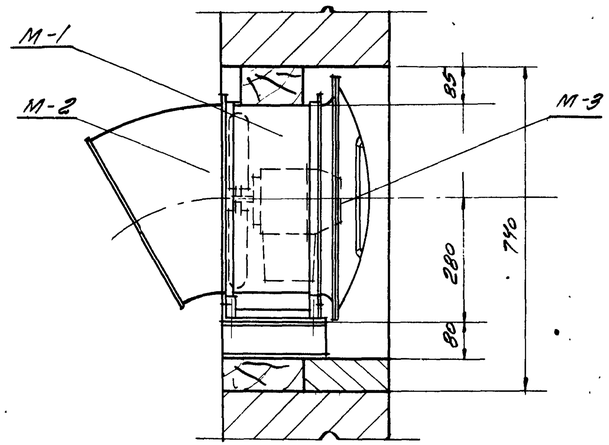

Общий вид ВС-1
М 1:10

Монтажная спецификация на ВС-1

N марки	N листа марки	Наименование	Кол-во	Вес кг. 1шт.	Вес кг. Общ	Примечания
М-1	—	Установка осевого вентилятора ОБ-320 №4 (тип. У-117)	1	42.0	42.0	08-02-119/65 л.34
М-2	—	Выхлопной патрубок типа ~~Т-2~~ Т-1	1	38	38	08-02-119/65 л.60
М-3	08-1	Откидная дверка	1	13.96	13.96	

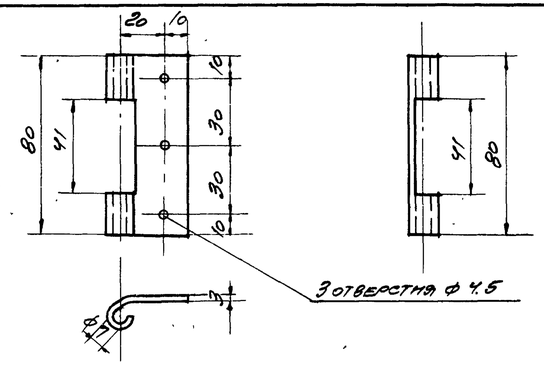

N детали	4	Лапка -55×3 ℓ=80 мм	Материал	ст.
N листа детали	08-1		Количество	1
N марки	М-3	Откидная дверка	Вес 1шт. кг	0.104
N листа марки	08-1		Масштаб	1:2

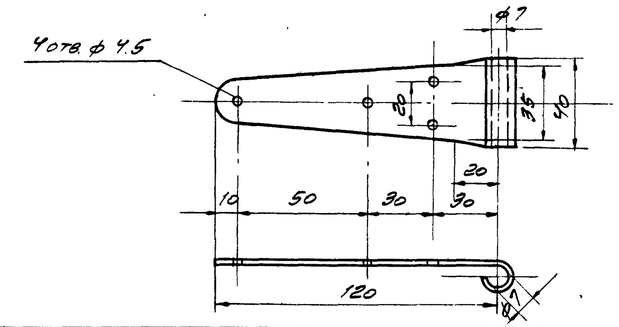

N детали	5	Лапка - 40×3 ℓ=155 мм	Материал	ст
N листа детали	08-1		Количество	1
N марки	М-3	Откидная дверка	Вес 1шт. кг	0.146
N листа марки	08-1		Масштаб	1:2

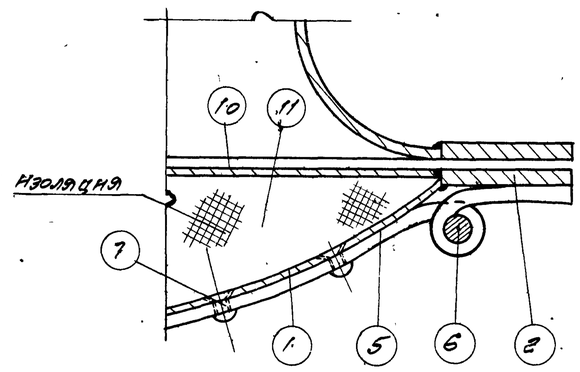

Вид по стрелке В-В

Спецификация материалов

N детали	N листа детали	Наименование	Материал	Сортамент	Длина или площадь	Количество	Вес кг 1шт.	Вес кг Общ.	Примечан
1	—	Корпус	лист ст.	δ=1мм	F=0.8 м2	1	6.28	6.28	
2	—	Фланец	полос. ст.	-30×4	1758	1	1.64	1.64	
3	—	Крюк	ст.	ф6	45	1	0.01	0.01	
4	08-1	Лапка	полос ст.	-55×3	80	1	0.104	0.104	
5	08-1	Лапка	полос. ст.	-40×3	155	1	0.146	0.146	
6	—	Ось	ст.	ф6	180	1	0.04	0.04	На концах нарезка ℓ=20мм
7	—	Заклепка	ст.	ф4	16	7	0.003	0.021	
8	—	Стальная пружина из проволоки	ст.	ф2.5	—	2	—	—	
9	—	Гайка М6	ст.	—	—	2	0.0025	0.0025	
10	—	Зашивка	ст.	δ=1мм	F=0.7 м2	1	1.57	1.57	
11		Тепловая изоляция матами из минеральной ваты			V=0.015 м3				

Итого: 9.81 кг

Примечание
Утепленная откидная дверка в зимний период должна быть закрыта. На время работы вентилятора дверку необходимо открыть, закрепив гибкий трос за специальный крючок

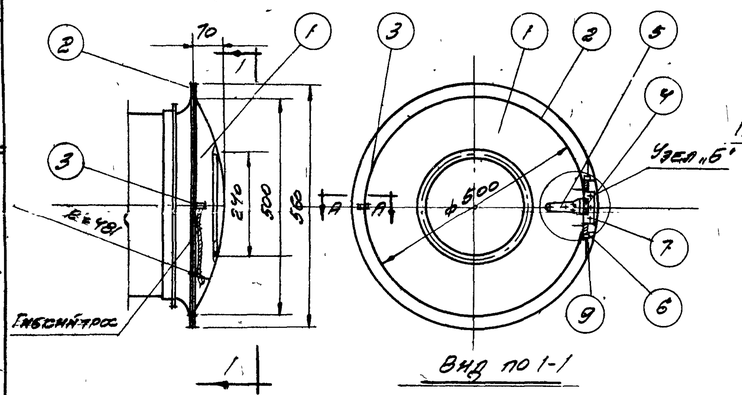

Вид по 1-1

Общий вид откидной дверки
М 1:10

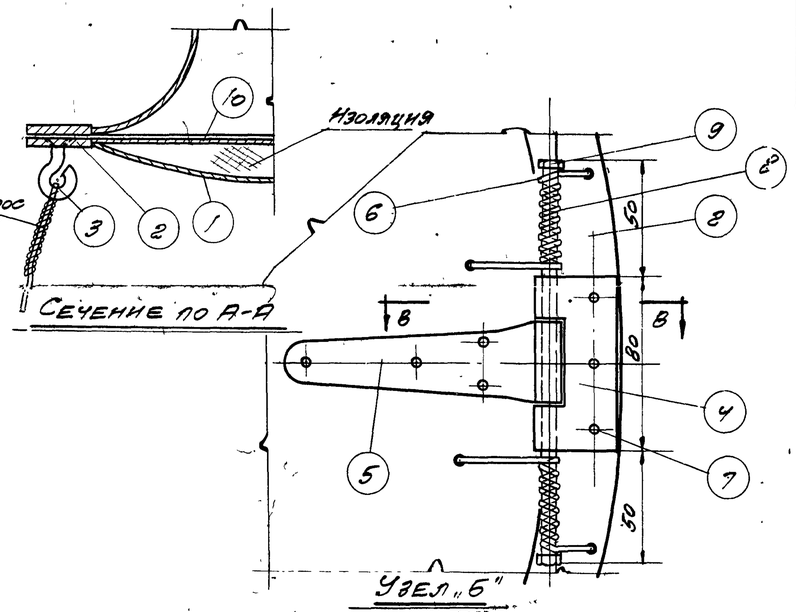

Госстрой СССР ПРОМСТРОЙПРОЕКТ г. Москва 1966 г.	ВС-1 Установка осевого вентилятора в стене.	Типовой проект 407-3-16
Общие материалы	Откидная дверка (утепленная)	Альбом 15
		Марка-лист 08-1

Нач. отд.	Фрянцев		Нач. ГПИ	Полонина
Гл. инж. пр-та	Шпластер		Ст. инж.	Злобина
Рук. группы	Барская		Инженер	
Инженер				
Дата выпуска 30 декабря 1966г.				

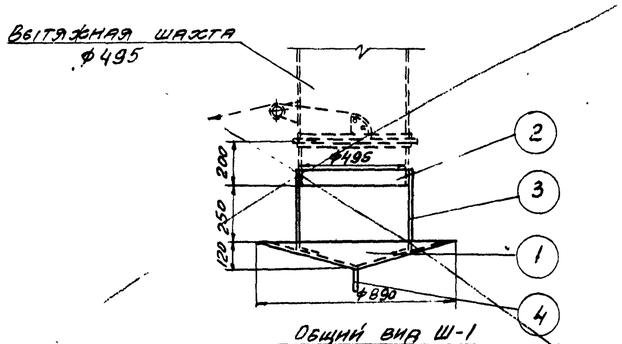

Общий вид Ш-1
М1:20

Спецификация материалов поддона для шахты ф495

N детали	N листа детали	Наименование	Материал	Сортамент	Длина или площадь	Кол-во	Вес в кг 1шт.	Вес в кг Общ.	Примечан.
1	ОВ-2	Поддон	лист ст	δ=1,5мм	0,67	1	7,97	7,97	
2	—	Кольцо	ст	-30×4	1,58	1	1,49	1,49	
3	ОВ-2	Связь	ст	-30×4	320	3	0,30	0,90	
4	—	Трубка сливная	ст	ф20	250	1	0,24	0,24	Трубопровод оцинкованный

Итого: 10,60 кг

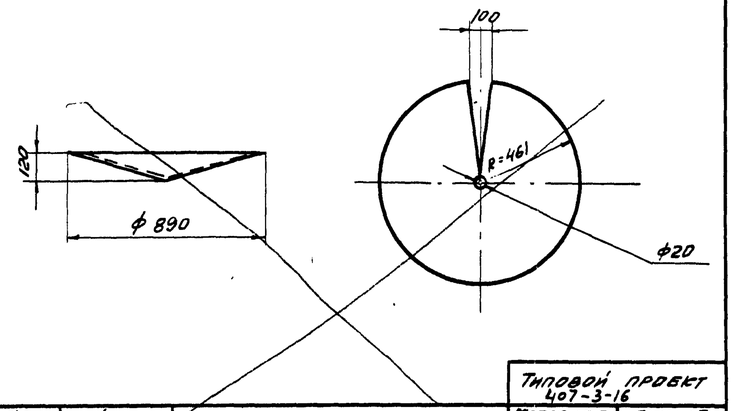

N детали	1	Поддон δ=1,5мм	Типовой проект 407-3-16	
N листа детали	ОВ-2		Материал	Лист ст
N марки	Ш-1	Поддон для шахты ф495	Количество	1
N листа марки	ОВ-2		Вес 1шт. кг	7,97
			Масштаб	1:20

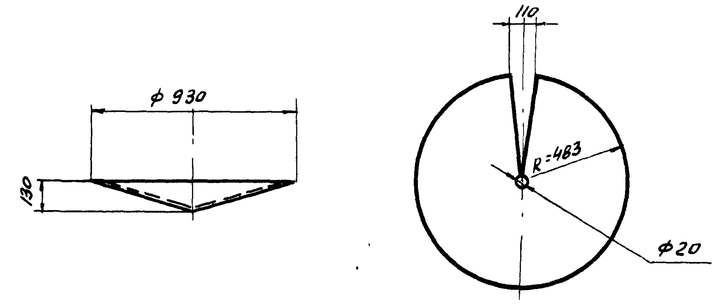

N детали	1	Поддон δ=1,5мм	Типовой проект 407-3-16	
N листа детали	ОВ-2		Материал	Лист. ст.
N марки	Ш-2	Поддон для шахты ф595	Количество	1
N листа марки	ОВ-2		Вес 1шт. кг	8,61
			Масштаб	1:20

Вытяжная шахта
ф595

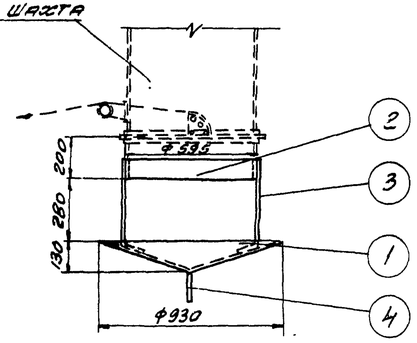

Общий вид Ш-2
М1:20

Спецификация материалов поддона для шахты ф595

N детали	N листа детали	Наименование	Материал	Сортамент	Длина или площадь	Кол-во	Вес в кг 1шт.	Вес в кг Общ.	Примеч.
1	ОВ-2	Поддон	лист ст	δ=1,5	0,73	1	8,61	8,61	
2	—	Кольцо	ст	-30×4	1,89	1	1,77	1,77	
3	ОВ-2	Связь	ст	-30×4	350	3	0,33	0,99	
4	—	Трубка сливная	ст	ф18	250	1	0,24	0,48	Трубопровод оцинкованный

Итого: 11,85

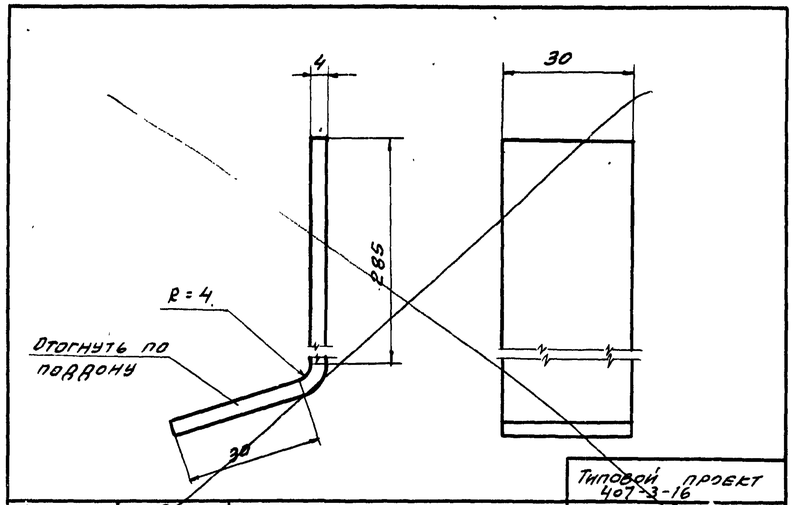

N детали	3	Связь -30×4	Типовой проект 407-3-16	
N листа детали	ОВ-2		Материал	Ст
N марки	Ш-1	Поддон для шахты ф595	Количество	3
N листа марки	ОВ-2		Вес 1шт. кг	0,30
			Масштаб	1:1

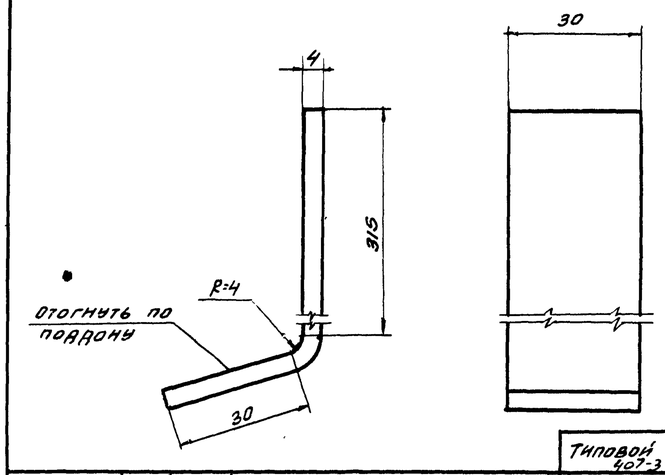

N детали	3	Связь -30×4	Типовой проект 407-3-16	
N листа детали	ОВ-2		Материал	Ст.
N марки	Ш-2	Поддон для шахты ф595	Количество	3
N листа марки	ОВ-2		Вес 1шт. кг	0,33
			Масштаб	1:1

Примечания:

1. Вытяжные шахты d=495 и d=595 см. серию ОВ-02-110/62.
2. Трубку сливную (деталь №4) отвести к ведру.

Госстрой СССР ПРОМСТРОЙПРОЕКТ г. Москва 1966	Ш-1 и Ш-2 Поддоны к вытяжным шахтам d=495 и d=595	Типовой проект 407-3-16
Общие материалы		Альбом 15
		Марка-лист ОВ-2

Нач. отд. ОВ — Горошич; Гл. инж. пр. — Шоратер; Рук. группы — Барская; Нач. КБ — Ст. инж. — Малодина; Исполнит. — Злобина; Зам. гл. инж. — Зеленко; Дата выпуска 30 декабря 1966 г.

ПРОЕКТ 407-3-16 АЛЬБОМ 15

АДРЕС: МОСКОВСКИЙ ФИЛИАЛ ЦИТП

МОСКВА Г-471, МОЖАЙСКОЕ ШОССЕ 81 ДОПЕЧАТКА.

МАРТ 1968 г. ЗАКАЗ № 371 ТИРАЖ 800 ЭКЗ.