ТИПОВОЙ ПРОЕКТ
407-1-76

АВТОМАТИЗИРОВАННАЯ ДИЗЕЛЬНАЯ ЭЛЕКТРОСТАНЦИЯ МОЩНОСТЬЮ 1×200 КВТ
(VI-042-72)

СОСТАВ ПРОЕКТА:

Альбом I – Пояснительная записка. Технологические чертежи.
Альбом II – Архитектурно-строительные чертежи.
часть 1 вариант с вынесенным топливохранилищем
часть 2 вариант с встроенным топливохранилищем
Альбом III – Чертежи санитарно-технических систем и устройств.
Альбом IV – Сметы.
часть 1 вариант с вынесенным топливохранилищем
часть 2 вариант с встроенным топливохранилищем

ССФ-140-02

АЛЬБОМ II
ЧАСТЬ I

Разработан
институтом „Гипросвязь"
Министерства связи СССР

Утвержден и введен в действие
Министерством связи СССР с 1/VII 1973г
Экспертное заключение от 5/VI 1973г

ОСНОВНЫЕ ПОКАЗАТЕЛИ

СТРОИТЕЛЬНЫЙ ОБЪЕМ	291,1	м³
НА РАСЧЕТНУЮ ЕДИНИЦУ	1,45	м³
ПЛОЩАДЬ ЗАСТРОЙКИ	71,2	м²
ПЛОЩАДЬ ПРОИЗВОДСТВЕННАЯ	55,38	м²
НА РАСЧЕТНУЮ ЕДИНИЦУ	0,23	м²

ХАРАКТЕРИСТИКА СТРОИТЕЛЬНЫХ КОНСТРУКЦИЙ

ФУНДАМЕНТЫ - СБОРНЫЕ СТЕНЫ - КИРПИЧНЫЕ
ПОКРЫТИЕ - СБОРНЫЕ ЖЕЛЕЗОБЕТОННЫЕ ЭЛЕМЕНТЫ
ПЕРЕГОРОДКИ-КИРПИЧНЫЕ. КРЫША СОВМЕЩЕННАЯ С ПОКРЫТИЕМ, КРОВЛЯ РУЛОННАЯ ПОЛЫ ИЗ КЕРАМИЧЕСКИХ ПЛИТОК, ЦЕМЕНТНЫЕ.
ДВЕРИ НАРУЖНЫЕ И ВНУТРЕННИЕ - ТИПОВЫЕ.
ОТДЕЛКА ФАСАДОВ-КИРПИЧ ПОД РАСШИВКУ
ОТДЕЛКА ВНУТРЕННЯЯ- МОКРАЯ ШТУКАТУРКА, ЗАТИРКА ШВОВ, МАСЛЯНАЯ ПОКРАСКА, ИЗВЕСТКОВАЯ ПОБЕЛКА

ПРОЕКТНОЕ ЗАДАНИЕ УТВЕРЖДЕНО МИНИСТЕРСТВОМ СВЯЗИ СССР ЭКСПЕРТНОЕ ЗАКЛЮЧЕНИЕ ОТ 5/VI-73г ПРОЕКТ СОГЛАСОВАН С ГЛАВНЫМ САНИТАРНО-ЭПИДЕМИОЛОГИЧЕСКИМ УПРАВЛЕНИЕМ МИНИСТЕРСТВА ЗДРАВООХРАНЕНИЯ РСФСР № 086-108 от 7/VIII-69г ПРОЕКТ УТВЕРЖДЕН И ВВЕДЕН В ДЕЙСТВИЕ МИНИСТЕРСТВОМ СВЯЗИ СССР с 1/VII-73г

ТИПОВОЙ ПРОЕКТ РАЗРАБОТАН В СООТВЕТСТВИИ С ДЕЙСТВУЮЩИМИ НОРМАМИ И ПРАВИЛАМИ И ПРЕДУСМАТРИВАЕТ МЕРОПРИЯТИЯ, ОБЕСПЕЧИВАЮЩИЕ ВЗРЫВОБЕЗОПАСНОСТЬ И ПОЖАРОБЕЗОПАСНОСТЬ ПРИ ЭКСПЛУАТАЦИИ ЗДАНИЯ ИЛИ СООРУЖЕНИЯ.

ГЛАВНЫЙ ИНЖЕНЕР ПРОЕКТА КАЛАБУХОВ

СОДЕРЖАНИЕ АЛЬБОМА

№№ ПП	НАИМЕНОВАНИЕ	№№ ЛИСТОВ И МАРКА	№№ СТР АЛЬБОМА
1	ТИТУЛЬНЫЙ ЛИСТ	1	1
2	ЗАГЛАВНЫЙ ЛИСТ	2	2
3	ФАСАДЫ	АС-1	3
4	ПЛАН, МОНТАЖНЫЙ ПЛАН РАЗРЕЗ 1-1 И СЕЧЕНИЕ А-А	АС-2	4
5	ПЛАН ФУНДАМЕНТОВ, РАЗВЕРТКИ СТЕН И СЕЧЕНИЯ	АС-3	5
6	ПЛАНЫ ПОКРЫТИЯ И ПЕРЕМЫЧЕК, СЕЧЕНИЯ И ДЕТАЛИ	АС-4	6
7	СВОДНАЯ СПЕЦИФИКАЦИЯ	АС-5	7
8	ДЕТАЛИ КАРНИЗА, ПОКРЫТИЯ, ПОЛОВ И КРЕПЛЕНИЯ КОЗЫРЬКА ВХОДА	КС-1	8
9	ФРАГМЕНТ ФАСАДА РЕШЕТКИ, Н|РЕШЕТКА НЖР-1, УЗЛЫ И ДЕТАЛИ	КС 2	9
10	ДВЕРНОЙ БАЛКОННЫЙ БЛОК СО СПАРЕННЫМИ ПОЛОТНАМИ МАРКИ БС28 18В И СЕЧЕНИЯ.	КС-3	10
11	МЕТАЛЛИЧЕСКИЕ И ДЕРЕВЯННЫЕ КРЫШКИ ДЛЯ ПОДПОЛЬНЫХ КАНАЛОВ И ПРИЯМКОВ ДЕТАЛИ УЗЛОВ И СЕЧЕНИЯ ПО КАНАЛУ	КС-4	11
12	ЖЕЛЕЗОБЕТОННЫЕ КРЫШКИ ПОДПОЛЬНЫХ КАНАЛОВ И СЕЧЕНИЕ ПО КАНАЛУ	КС-5	12
13	ФУНДАМЕНТ ДИЗЕЛЬ-ГЕНЕРАТОРА ТИПА АСДА $\frac{200}{1-400}$ 3Р, МОЩНОСТЬЮ 200 КВТ	КС-6	13
14	ДЕТАЛИ УСТРОЙСТВА ГНЕЗД ПОД ФУНДАМЕНТНЫЕ БОЛТЫ. СЕЧЕНИЕ а-а И ФУНДАМЕНТ ПОД НАСОС ТИПА 18-09м	КС-7	14
15	ФУНДАМЕНТНЫЙ БОЛТ ДИЗЕЛЬ ГЕНЕРАТОРА ТИПА АСДА $\frac{200}{1-400}$	КС-8	15
16	ФУНДАМЕНТЫ ПОД ЭЛЕКТРОДВИГАТЕЛЬ И ВЕНТИЛЯТОР, ФУНДАМЕНТНЫЙ БОЛТ	КС-9	16
17	ЭЛЕКТРООСВЕЩЕНИЕ	ЭЛ-1	17
18	ЗАКАЗНЫЕ СПЕЦИФИКАЦИИ НА ОБОРУДОВАНИЕ, КАБЕЛЬНЫЕ ИЗДЕЛИЯ, МАТЕРИАЛЫ И АРМАТУРУ	ЭЛ 2	18

ПЕРЕЧЕНЬ ПРИМЕНЕННЫХ ГОСТов, ЧЕРТЕЖЕЙ ТИПОВЫХ КОНСТРУКЦИЙ И ДЕТАЛЕЙ

ГОСТ 6316-55* — КИРПИЧ ГЛИНЯНЫЙ ПУСТОТЕЛЫЙ ПЛАСТИЧЕСКОГО ПРЕССОВАНИЯ
ГОСТ 530-71 — КИРПИЧ ГЛИНЯНЫЙ ОБЫКНОВЕННЫЙ
ГОСТ 379-69 — КИРПИЧ СИЛИКАТНЫЙ
ГОСТ 5781-61 — СТАЛЬ АРМАТУРНАЯ ГОРЯЧЕКАТАННАЯ
ГОСТ 6727-53* — ПРОВОЛОКА СТАЛЬНАЯ НИЗКОУГЛЕРОДИСТАЯ ХОЛОДНОТЯНУТАЯ
ГОСТ 380-71* — СТАЛЬ УГЛЕРОДИСТАЯ ОБЫКНОВЕННАЯ
ГОСТ 8509-72 — СТАЛЬ ПРОКАТНАЯ УГЛОВАЯ РАВНОБОКАЯ.
ГОСТ 8239-56 — СТАЛЬ ПРОКАТНАЯ, БАЛКИ ДВУТАВРОВЫЕ
ГОСТ 193-57 — СТАЛЬ ПРОКАТНАЯ ПОЛОСОВАЯ
ГОСТ 1144-70 — ШУРУПЫ С ПОЛУКРУГЛОЙ ГОЛОВКОЙ
ГОСТ 7338-65 — РЕЗИНА ЛИСТОВАЯ ТЕХНИЧЕСКАЯ
СЕРИЯ 1.116-1 ВЫПУСК 1 - БЛОКИ БЕТОННЫЕ ДЛЯ СТЕН ПОДВАЛА
СЕРИЯ 1.139-1 ВЫПУСК 1 - ПЕРЕМЫЧКИ ЖЕЛЕЗОБЕТОННЫЕ СБОРНЫЕ
СЕРИЯ ИИ-03-02 АЛЬБОМ 23-64 — ЖЕЛЕЗОБЕТОННЫЕ ИЗДЕЛИЯ
СЕРИЯ ИИ 03 02 АЛЬБОМ 15-64 — ЖЕЛЕЗОБЕТОННЫЕ ИЗДЕЛИЯ
СЕРИЯ 1.135-1 АЛЬБОМ I — ДВЕРИ ДЕРЕВЯННЫЕ ВХОДНЫЕ
СЕРИЯ ИИ 03 01 АЛЬБОМ 49 — ДВЕРИ ДЕРЕВЯННЫЕ ДЛЯ ЖИЛЫХ И ОБЩЕСТВЕННЫХ ЗДАНИЙ
СЕРИЯ 1.236-1 — ОКНА И БАЛКОННЫЕ ДВЕРИ ОБЩЕСТВЕННЫХ ЗДАНИЙ.

М781.35.25 ИНВ № 4861/2 Л 1 ВЛ 1

СОГЛАСОВАНО:

ГЛ ИНЖ ИНСТИТУТА	БЕЛОВ С И	
ГЛ ИНЖ ПРОЕКТА	КАЛАБУХОВ А Ф	
НАЧ ОТДЕЛА №45	ИЛЬЯШЕВ В В	
РУК ГРУППЫ	ПЛАЩУК И А	
СОСТАВИЛ	БЫКОВА Р Д	

ГИПРОСВЯЗЬ г МОСКВА

1973	АВТОМАТИЗИРОВАННАЯ ДИЗЕЛЬНАЯ ЭЛЕКТРОСТАНЦИЯ МОЩНОСТЬЮ 1×200 КВТ	ЗАГЛАВНЫЙ ЛИСТ	ТИПОВОЙ ПРОЕКТ 407-1-76	АЛЬБОМ II ЧАСТЬ 1	ЛИСТ 2

ФАСАД ПО ОСИ „А"

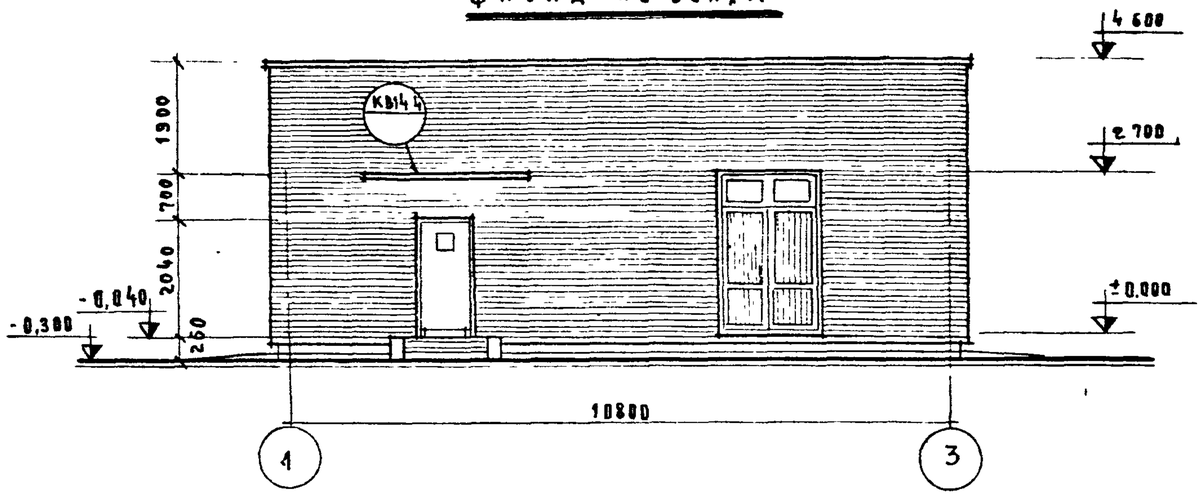

ФАСАД ПО ОСИ „1"

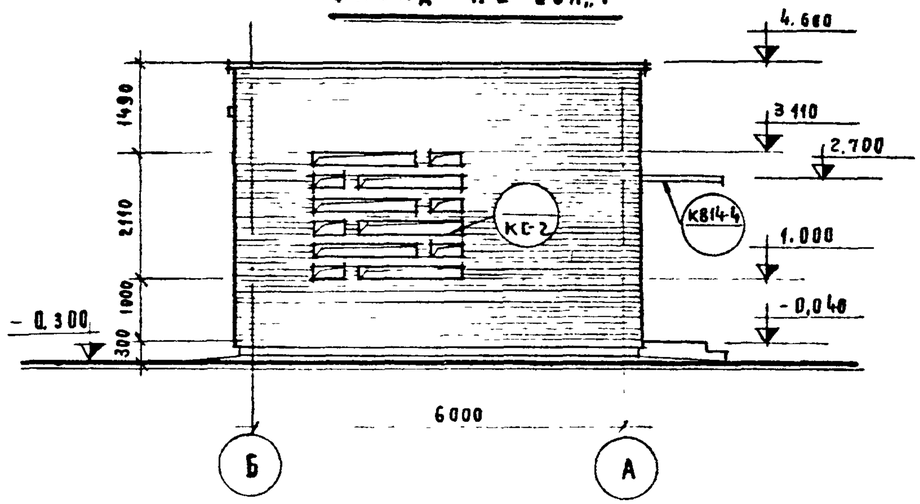

ФАСАД ПО ОСИ „Б"

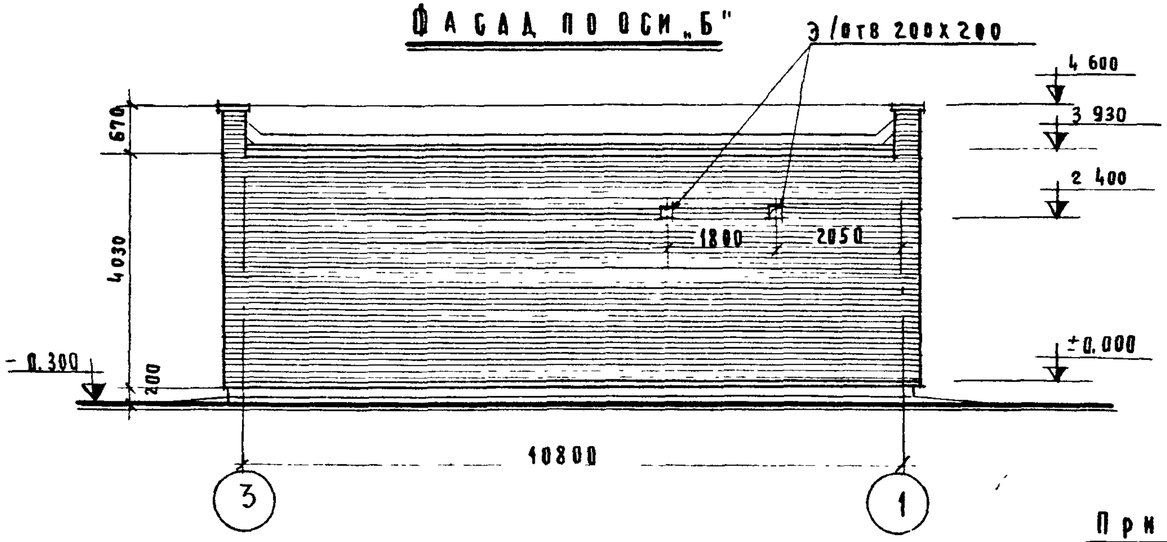

ФАСАД ПО ОСИ „3"

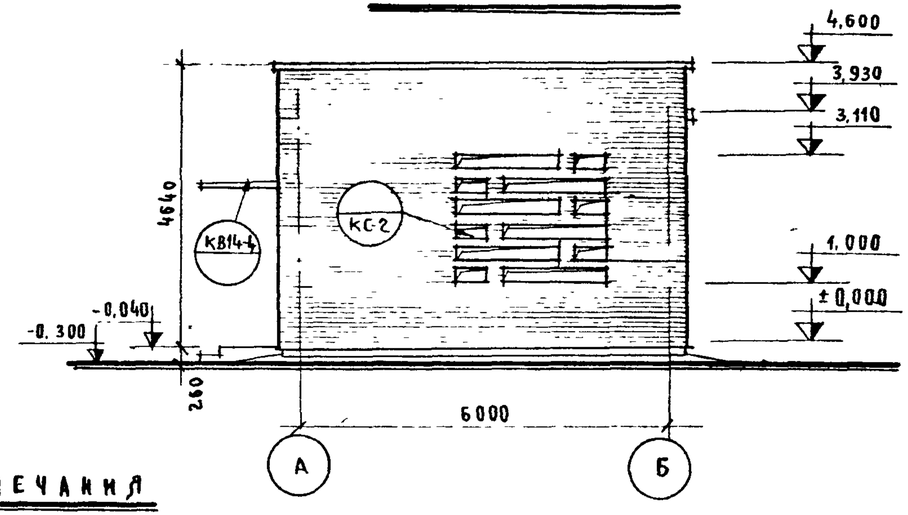

Примечания

1. Фасады облицовываются отборным кирпичом под расшивку швов. Цоколь штукатурится и окрашивается поливинилхлоридной краской.
2. Нижние плоскости козырька над входом покрываются силикатной или поливинилхлоридной краской.

1972	Автоматизированная дизельная электростанция мощностью 1х200 кВт	Фасады	Типовой проект 407-1-76	Альбом II часть 1	Лист АС-1

М-723.14.02

Инв № 48618

В. л 1 | Л. 1

Согласовано:

Гл. инж. института	Белов	
Гл. инж. проекта	Калабухов А.Ф.	
Нач. отдела	Ильяшев В.И.	
Гл. конструктор	Альтанин Б.С.	
Рук. группы	Плащук И.А.	

ГИПРОСВЯЗЬ г. Москва

ПЛАН

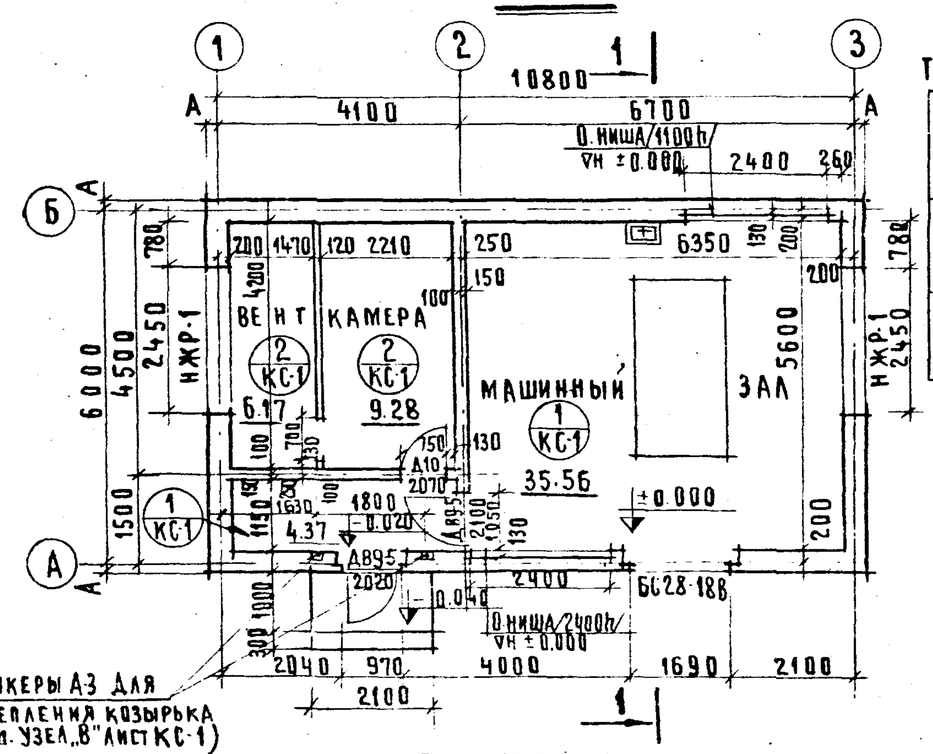

РАЗРЕЗ 1-1

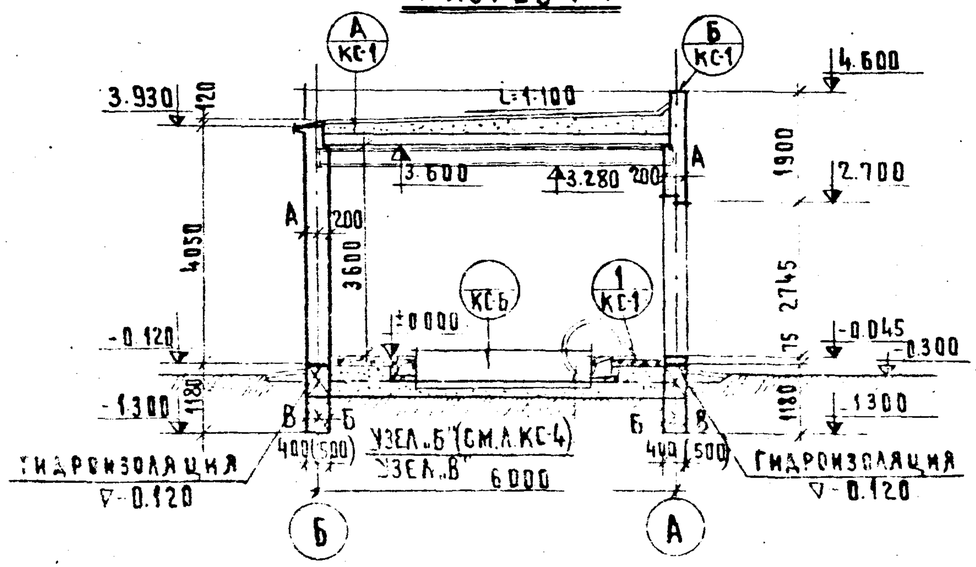

ТАБЛИЦА ТОЛЩИН НАРУЖНЫХ СТЕН

МАТЕРИАЛ СТЕН	РАСЧЕТНАЯ t° НАРУЖН. ВОЗДУХА	ТОЛЩИНА СТЕН мм	ЗНАЧЕНИЕ „А" мм
СТЕНЫ ИЗ ЭФФЕКТИВНОГО ПУСТОТЕЛОГО КИРПИЧА	−20С	380	160
	−30С	380	180
	−40С	510	310
СТЕНЫ ИЗ КРАСНОГО (СИЛИКАТНОГО) КИРПИЧА	−20С	380	180
	−30С	510	310
	−40С	510(640)	310(440)

МОНТАЖНЫЙ ПЛАН

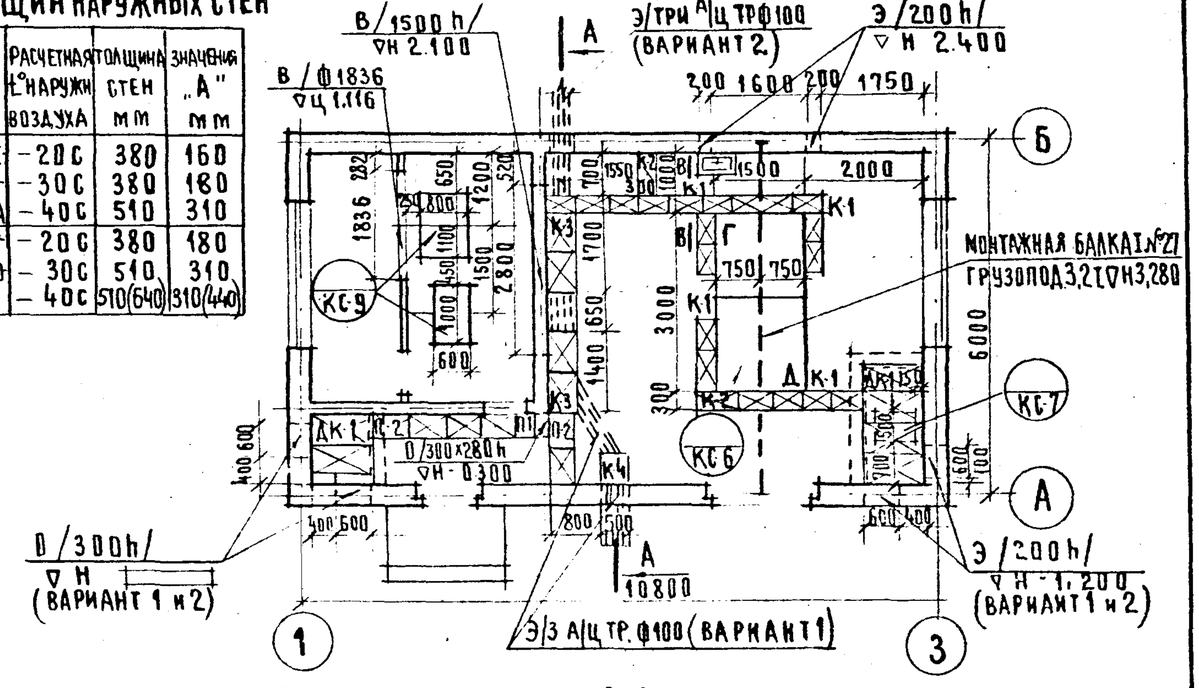

УЗЕЛ „Г"

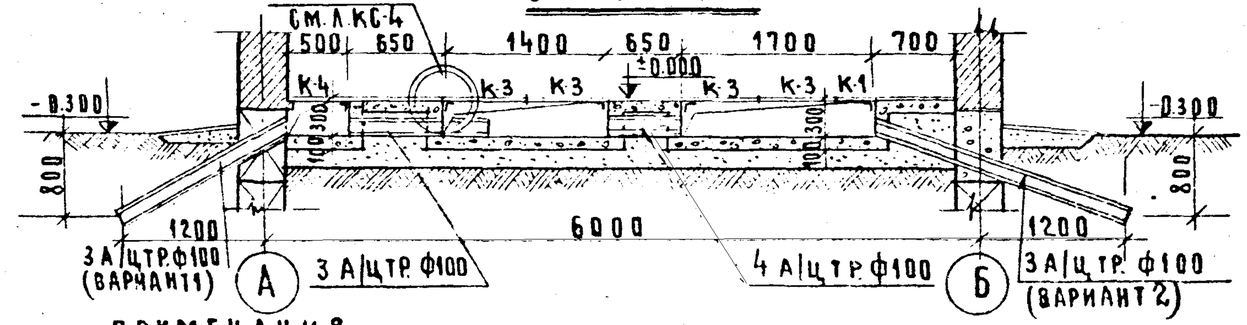

СЕЧЕНИЕ А-А

ПРИМЕЧАНИЯ

1. НАРУЖНЫЕ СТЕНЫ ПРИНЯТЫ ДВУХ ВАРИАНТОВ:
   1) ИЗ ЭФФЕКТИВНОГО ПУСТОТЕЛОГО КИРПИЧА МАРКИ 75 ГОСТ 6316-55* НА РАСТВОРЕ МАРКИ „10".
   2) ИЗ КРАСНОГО ИЛИ СИЛИКАТНОГО КИРПИЧА МАРКИ 75 ГОСТ 530-71, 379-69 НА РАСТВОРЕ МАРКИ „10".
2. ВНУТРЕННИЕ СТЕНЫ И ПЕРЕГОРОДКУ ВЫПОЛНЯТЬ ИЗ ПОЛНОТЕЛОГО КИРПИЧА НА РАСТВОРЕ СООТВЕТСТВЕННО МАРКИ „10" и „25".
3. КИРПИЧНУЮ СТЕНУ МЕЖДУ ОСЯМИ 1 и 2 ТОЛЩИНОЙ 25см НЕ ДОВОДИТЬ ДО НИЗА ПЕРЕКРЫТИЯ НА 3-5см, ЗАЗОР ЗАДЕЛАТЬ МИНЕРАЛЬН. ВОЙЛОК.
4. КИРПИЧНУЮ ПЕРЕГОРОДКУ СВЯЗАТЬ СО СТЕНАМИ ВЫПУСКАМИ АРМАТУРЫ 2Ф8мм ЧЕРЕЗ 1,0м ПО ВЫСОТЕ И ЗАЛАНКЕРИТЬ К ПЕРЕКРЫТИЮ С ШАГОМ 1,5м
5. МОНТАЖНЫЕ ПОДПОЛЬНЫЕ КАНАЛЫ И ЗАКЛАДКУ А/ц ТРУБ ВЫПОЛНЯТЬ СОВМЕСТНО С УСТРОЙСТВОМ БЕТОННОЙ ПОДГОТОВКИ ПОД ПОЛЫ.
6. В ВЕНТКАМЕРЕ ДВЕРНЫЕ ПОЛОТНА ОБШИТЬ КРОВЕЛЬНОЙ СТАЛЬЮ ПО МИНЕРАЛЬНОМУ ВОЙЛОКУ, δ = 40 мм.
7. ЗНАЧЕНИЯ „Б" и „В" ТОЛЩИН СТЕН ФУНДАМЕНТОВ ДАНЫ В ПОЯСНИТЕЛЬНОЙ ЗАПИСКЕ НА ЛИСТЕ-7, АЛЬБОМ I.

1972	АВТОМАТИЗИРОВАННАЯ ДИЗЕЛЬНАЯ ЭЛЕКТРОСТАНЦИЯ МОЩНОСТЬЮ 1×200 КВТ	ПЛАН, МОНТАЖНЫЙ ПЛАН, РАЗРЕЗ 1-1 и СЕЧЕНИЕ А-А	ТИПОВОЙ ПРОЕКТ 407-1-76	АЛЬБОМ II ЧАСТЬ 1	ЛИСТ АС-2

ГИПРОСВЯЗЬ г. МОСКВА

ГИП	БЕЛОВ С.И.		
Гл. инж. проекта	КАЛАБУХОВ А.Ф.		
Гл. инж. отдела №55	ИЛЬЯШЕВ В.В.		
Рук. отдела №47	АЛЬТАНИН Б.С.		
Гл. конструктор			
Рук. группы	ПЛАЩУКИН А.		

М-721.50.81 инв. № 48619 В.А.1 Л.1.

СОГЛАСОВАНО:

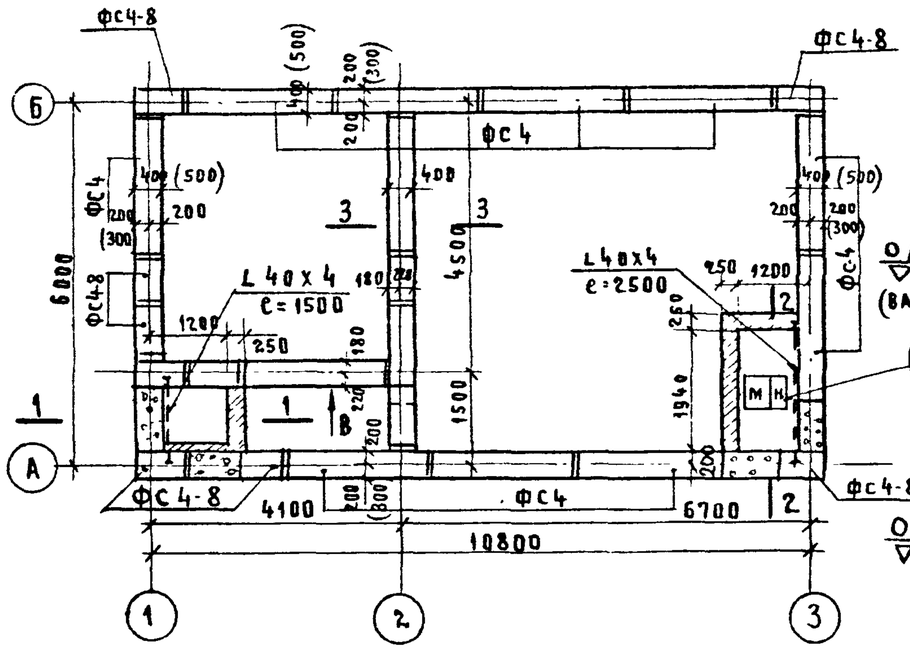

РАЗВЕРТКА ПО ОСИ „1"

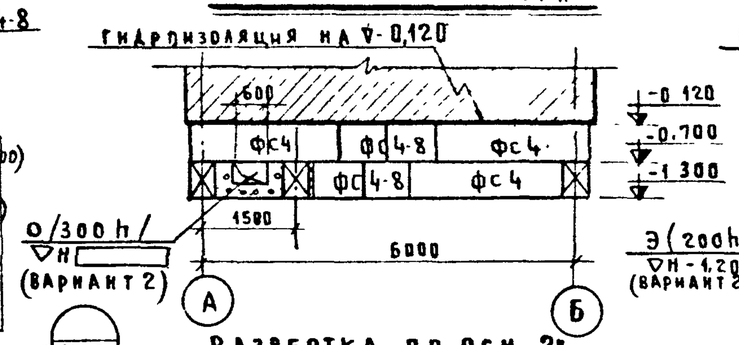

РАЗВЕРТКА ПО ОСИ „3"

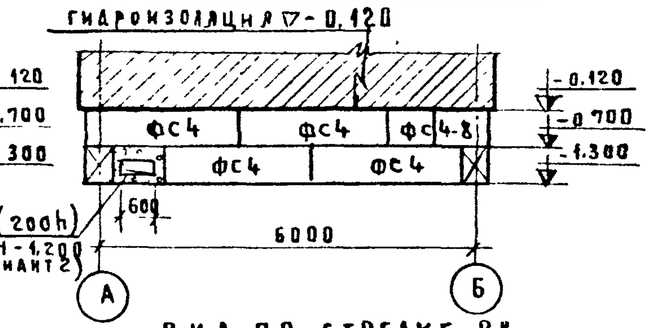

РАЗВЕРТКА ПО ОСИ „2"

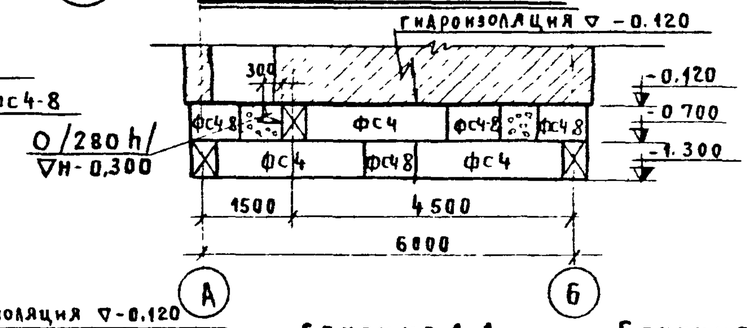

ВИД ПО СТРЕЛКЕ „8"

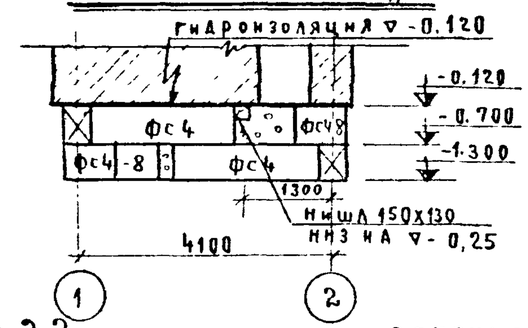

РАЗВЕРТКА ПО ОСИ „А"

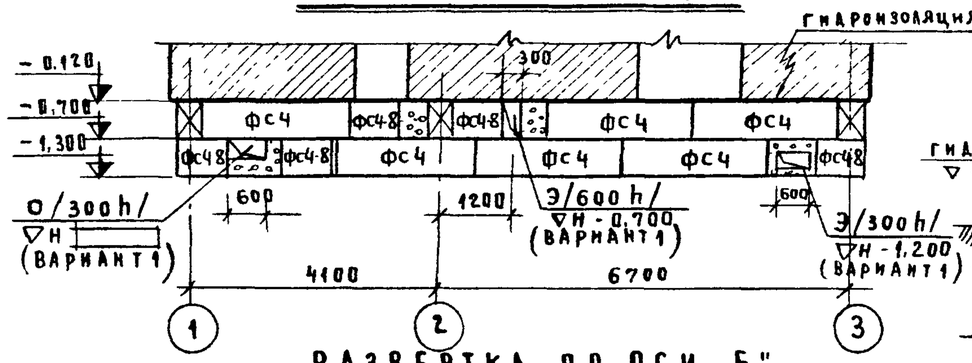

СЕЧЕНИЕ 1-1

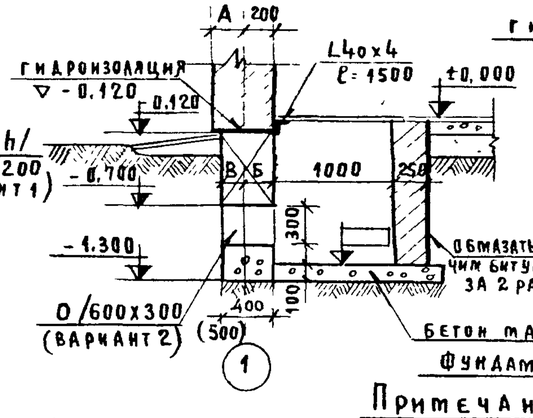

СЕЧЕНИЕ 2-2

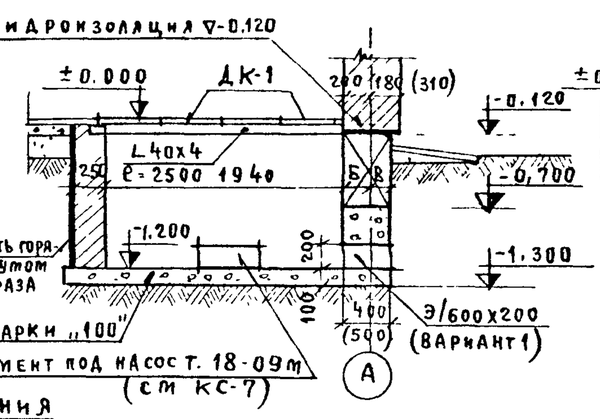

СЕЧЕНИЕ 3-3

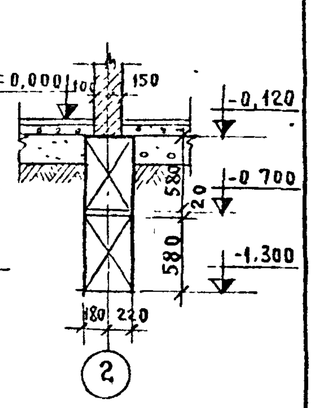

РАЗВЕРТКА ПО ОСИ „Б"

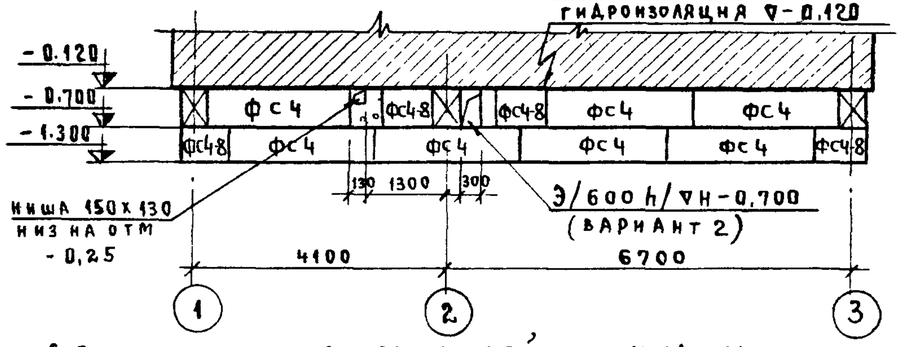

Примечания

1. Фундаменты запроектированы для площадок со спокойным рельефом, непросадочных, не пучинистых грунтов и отсутствии грунтовых вод со следующими нормативными характеристиками: $\varphi^н = 28°$, $C^н = 0,02$ кг/см²; $E = 150$ кг/см²; $\gamma = 1,8$ т/м³.
2. При привязке проекта глубину заложения фундаментов определять по СНиП-II Б-1-62*
3. Фундаменты приняты из сплошных бетонных блоков по каталогу серии 1.116 1. Кладку блоков вести на растворе марки „50". Нижний ряд блоков укладывается по выравненному песчаному основанию слоем 50 мм. Местные заделки выполнять из бетона марки „100".
4. Горизонтальная гидроизоляция выполняется из 2х слоев гнилостойкого рулонного материала по выравненной раствором поверхности стены на отметке -0,120.
5. Кладку приямков выполнять из полнотелого кирпича марки „75" на растворе марки „25". Кирпичную кладку, соприкасающуюся с грунтом обмазать горячим битумом за 2 раза.
6. Пазухи фундаментов с внутренней стороны заполнить песком с трамбованием.
7. Размеры в круглых скобках даны для варианта стен толщ. 510 мм.
8. В развертках фундаментов под наружные стены толщ. 510 мм, блоки ФС4 и ФС4-8 заменить на блоки ФС5 и ФС5-8.
9. Спецификация бетонных блоков дана на листе АС-5.
10. За отметку ±0,000 принята отметка чистого пола, приподнятого над уровнем спланированной земли на 300 мм.

1972	Автоматизированная дизельная электростанция мощностью 1х200 квт	План фундаментов, развертки стен и сечения	Типовой проект 407-1-76	Альбом II часть 1	Лист АС-3

ГИПРОСВЯЗЬ г. Москва

М-7321796 Инв. № 7727 В.А.1 А1

Согласовано: Отдел №47 Отдел №55

Калабухов Ф. Ильяшев В.В. Альтани Б.С. Плащук И.А. Ростелев А.М.

Гл. инж. проекта. Нач. отдела. Гл. конструктор. Рук. группы. Проверил.

ПЛАН ПОКРЫТИЯ

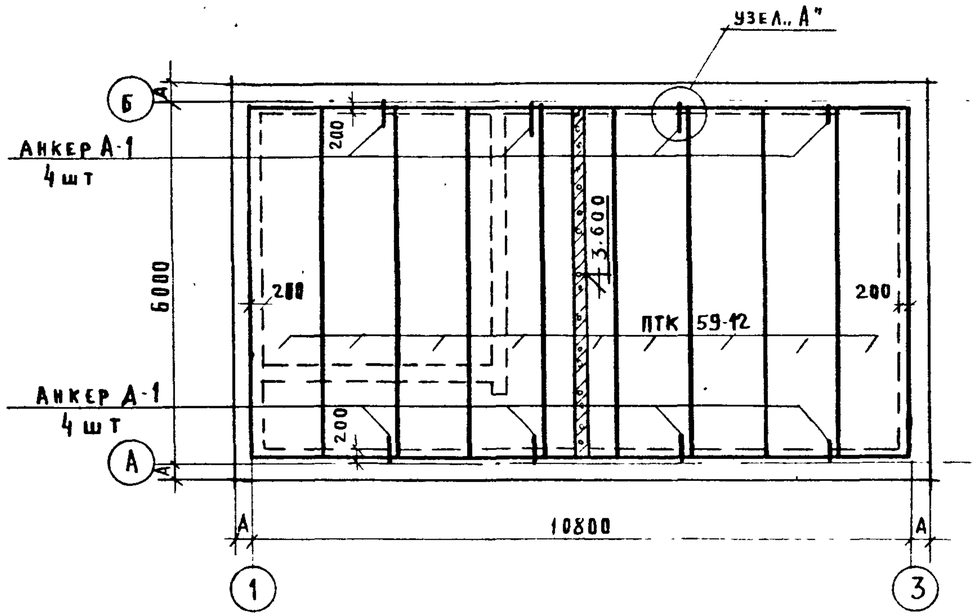

УЗЕЛ „А"

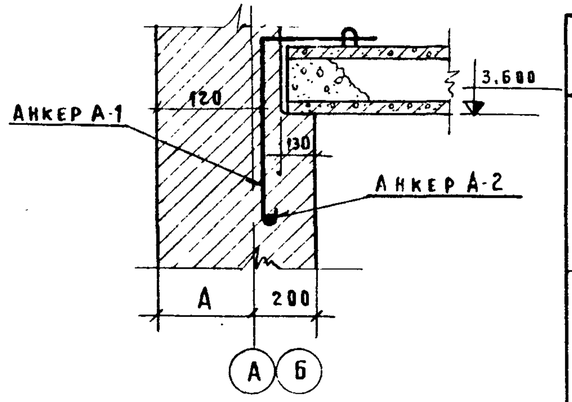

АНКЕР А-1

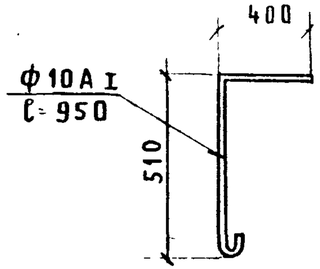

АНКЕР А-2

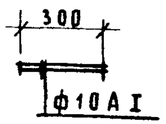

МАРКА	СЕЧЕНИЕ	КОЛ-ВО
ПС-1	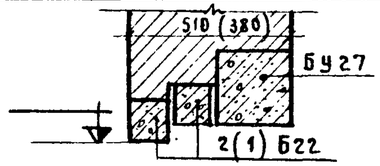	1
ПС-2	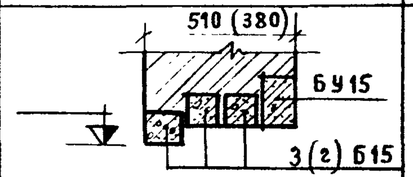	1
ПС-3	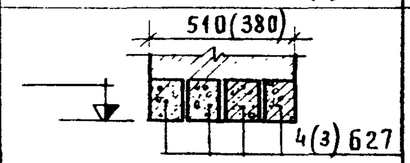	2
ПС-4 (ПС-5)	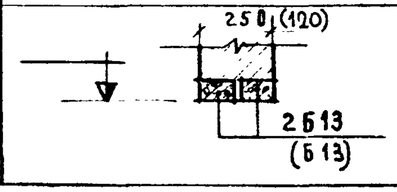	2 (1)

ПЛАН ПЕРЕМЫЧЕК

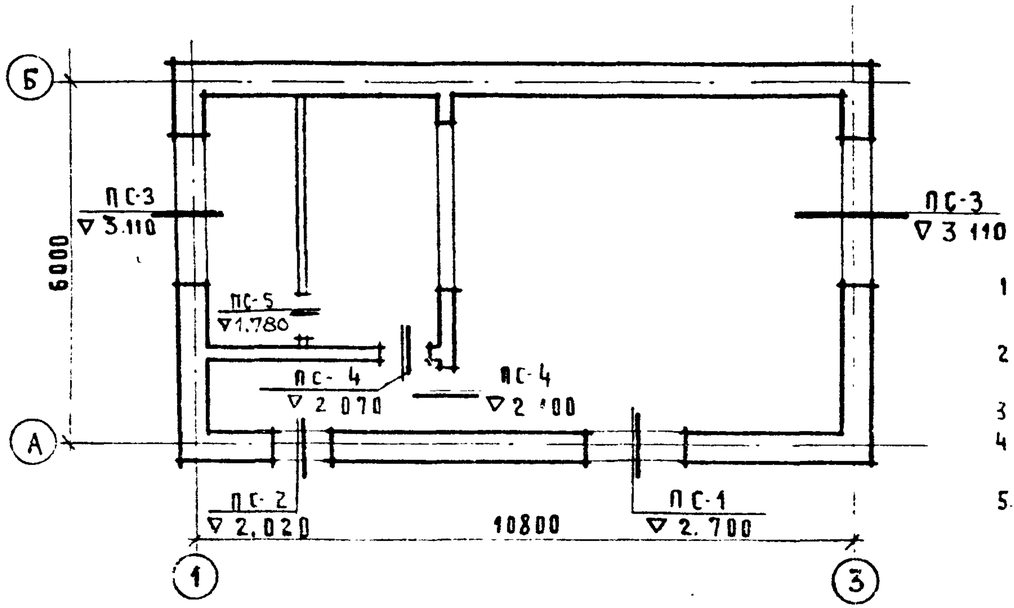

ПРИМЕЧАНИЯ

1. Покрытие принято из сборных железобетонных элементов по каталогу серии ИИ-03-02, альбома 23-64, издание 1966 г
2. Пустоты в торцах плит, опирающихся на наружные стены, заделать легким бетоном на величину 120 mm.
3. Швы между плитами покрытия заделать цементным раствором марки „100"
4. Перемычки приняты сборные железобетонные по каталогу серии 1.139 1, выпуск 1, издание 1967 г.
5. Спецификация на сборные железобетонные элементы и анкера дана на листе АС-5.

Согласовано:	М-734.17.13	Инв. № 22621	Л. 1
			В. Л. 1

Гл. инж. проекта	Калабухов А.Ф.	
Нач. отдела	Ильяшев В.В.	
Гл. конструктор	Альтани Б.С.	
Рук. группы	Плащук И.А.	
Проверил	Коростелев А.И.	

ГИПРОСВЯЗЬ г. Москва

1972	Автоматизированная дизельная электростанция мощностью 1×200 квт	Планы покрытия, перемычек, сечения и детали.	Типовой проект 407-1-76	Альбом II часть 1	Лист АС-4

Фундаментные и цокольные блоки										
Наименование изделий	Марка	Габариты, мм			Вес кг	Объем бетона м3	Вес стали кг	Кол-во шт	Объем бетона м3	Наименование каталога и номер альбома
		в	б	h						
Стеновые блоки	ФС4	2380	400	580	1300	0,543	1,46	25	13,58	Серия 1.116-1 выпуск 1
	ФС4-8	780	400	580	415	0.172	0,76	22	3,78	

Сборные железобетонные изделия										
Наименование изделий	Марка	Габариты, мм			Вес кг	Объем бетона м3	Вес стали кг	Кол-во шт	Объем бетона м3	Наименование каталога и номер альбома
		в	б	h						
Панели с круглыми пустотами	ПК59-12 / ПК59-12	5860	1190	220	2060	0,825	39.8 / 30.4	9	7.43	Серия ИИ-03-02 Альбом 23-64
Перемычки несущие	БУ27	2700	250	220	370	0.148	25,56	1	0.148	Серия 1.139-1 выпуск 1
	БУ15	1500	120	220	105	0.041	2.61	1	0.041	
Перемычки несущие	Б27	2700	120	140	115	0.045	3,03	6/8	0.27/0.36	Серия 1.139-1 выпуск 1
	Б22	2200	120	140	95	0.037	1.89	1/2	0.037/0.074	
	Б15	1500	120	140	65	0,026	0.58	2/3	0.052/0.08	
	Б13	1300	120	65	25	0.01	0.69	5	0.05	
Козырек входа	КВ144	2790	1640	15/8	1130	0.452	46.62	1	0.452	Серия ИИ-03-02 Альбом 15-64

Столярные изделия					
Наименование изделия	Марка	Размеры блока, мм		Кол-во шт	Наименование каталога и номер альбома
		в	h		
Дверь полуостеклянная	ДВ9-5	968	2088	2	Серия 1.135-1 Альбом I
Дверь глухая	Д10	674	2075	1	Серия ИИ-03-01 Альбом 49
Дверной балконный блок со спаренными полотнами	БС28-18В	1751	2753	1	Лист КС-3

Металлические изделия								
Анкеры плит покрытия	Марка	ф или сечение	ℓ мм	Вес кг	Кол-во шт	Вес кг	Наименование каталога или номера чертежей
Анкеры плит покрытия и козырька входа	А-1	ф10АI	950	0.58	8	4.64	ГОСТ 5781-61*
	А-2	ф10АI	300	0.18	8	1.44	
	А-3	ф16АI	1870	2.95	2	5.90	
	А-4	ф16АI	300	0,48	2	0,96	
Монтажная балка	—	I№27	6100	192.15	1	192.15	ГОСТ 8239-56*
Обрамление подпольных каналов	1	L20x4	—	—	—	30,0	Лист КС-4
	2	L32x20x4	—	—	—	22.0	
	3	□10x10	—	—	—	15,0	
	4	ф6АI	—	—	—	2,0	

Крышки подпольных каналов								
Наименование изделий	Марка	Габариты, мм			Вес кг	Кол-во шт	Вес кг	Наименование каталога или номер чертежа
		в	б	h				
Крышки подпольных каналов	К-1	500	300	5	6.35	18	114.30	Лист КС-4
	К-2	700	300	5	8.88	3	26.64	
	К-3	700	500	5	14.81	4	59.24	
	К-4	500	500	5	10.58	1	10.58	
	П-1	300	400	40	12.0	1	12.0	Лист КС-5
	П-2	600	400	40	24.0	6	144.0	
	ДК-1	1050	500	37	—	6	—	Лист КС-4

Примечания:

1. Панели с круглыми пустотами марки ПК 59-12 применяются только для покрытия в I и II снеговых районах.
2. Для перемычек показатели в знаменателе даны для строительства в районах с расчетной температурой наружного воздуха −40° С

1972	Автоматизированная дизельная электростанция мощностью 1х200 кВт	Сводная спецификация	Типовой проект 407-1-76	Альбом II часть 1	Лист АС-5

М-781344 Л.4
Инв. № 4862 В.Л.1

Согласовано:

Гл. инж. проекта Калабухова А.Ф.
Нач. отдела Ильяшев В.В.
Гл. конструк. Альтани Б.С.
Рук. группы Плащук И.А.
Составил Быкова Р.А.

ГИПРОСВЯЗЬ г. Москва

УЗЕЛ „А"

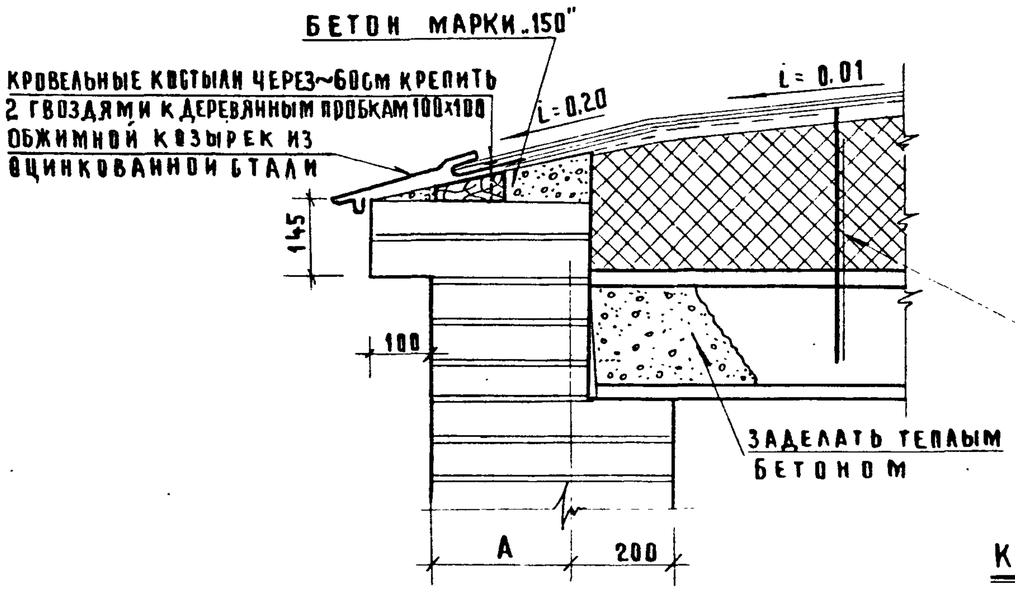

СЛОЙ ГРАВИЯ ВТОПЛЕННОГО В БИТУМНУЮ МАСТИКУ.
4х СЛОЙНЫЙ РУБЕРОИДНЫЙ КОВЕР ПО МАСТИКЕ.
ЦЕМЕНТНАЯ СТЯЖКА МАРКИ „50" 1,5 см (ПРИ СЫПУЧИХ МАТЕРИАЛАХ И МИНЕРАЛОВАТНЫХ ПЛИТАХ ЦЕМЕНТНАЯ СТЯЖКА ТОЛЩ 2,5 см. АРМИРУЕТСЯ СЕТКОЙ ИЗ ф3мм С ЯЧЕЙКАМИ 200х200 мм).
УТЕПЛИТЕЛЬ ПО ТАБЛИЦЕ.
ПАРОИЗОЛЯЦИЯ, СЛОЙ РУБЕРОИДА НА МАСТИКЕ (2 СЛОЯ ПРИ t° НИЖЕ -30°).
ЦЕМЕНТНАЯ СТЯЖКА - 1,0 см.
ЖЕЛЕЗОБЕТОННАЯ ПЛИТА.

АНКЕР А-3

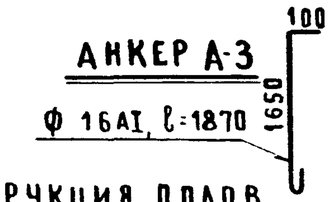

УЗЕЛ „В"

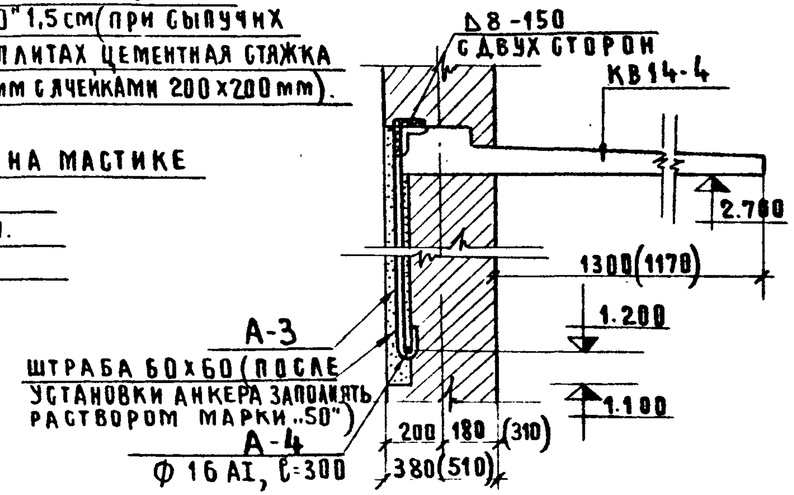

ПРИМЕЧАНИЕ: КОЗЫРЕК ВХОДА КВ 14-4 ДО ОКОНЧАНИЯ УКЛАДКИ ПЛИТ ПОКРЫТИЯ И ВОЗВЕДЕНИЯ КИРПИЧНОЙ КЛАДКИ СТЕНЫ ДО ОТМ. 4,60 НЕОБХОДИМО УКРЕПИТЬ ВРЕМЕННЫМИ ДЕРЕВЯННЫМИ СТОЙКАМИ.

УЗЕЛ „Б"

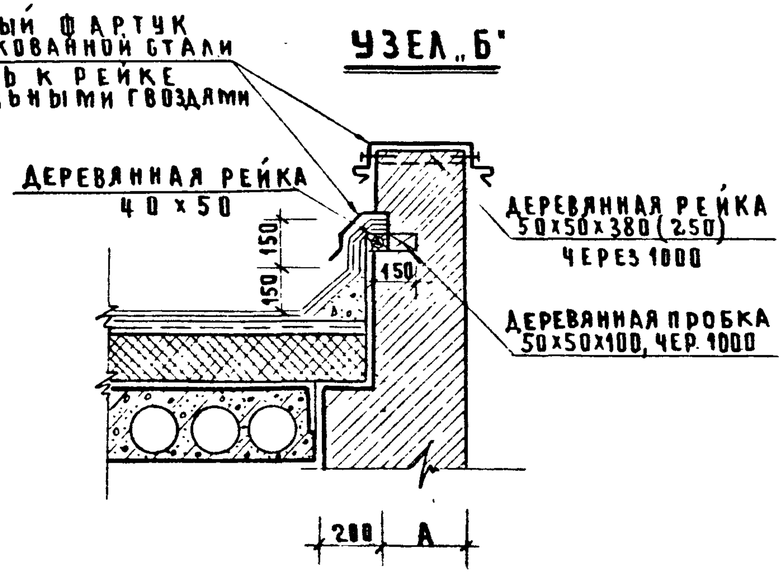

КОНСТРУКЦИЯ ПОЛОВ

МАРКА ПОЛА	СХЕМА	НАИМЕНОВАНИЕ Эл-тов ПОЛА
1	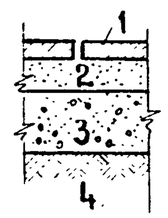	1. КЕРАМИЧЕСКАЯ ПЛИТКА ГОСТ 6787-69, h=10-13мм 2. ПРОСЛОЙКА И ЗАПОЛНЕНИЕ ШВОВ ИЗ ЦЕМЕНТНО-ПЕСЧАНОГО РАСТВОРА 10-15мм 3. БЕТОННЫЙ ПОДСТИЛАЮЩИЙ СЛОЙ 100мм „М100" 4. ЩЕБЕНЬ, ВТРАМБОВАННЫЙ В ГРУНТ НА ГЛУБИНУ 4см
2	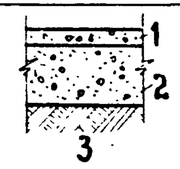	1. БЕТОННОЕ ПОКРЫТИЕ М-200, h=20мм 2. БЕТОННЫЙ ПОДСТИЛАЮЩИЙ СЛОЙ М100, h=100мм 3. ЩЕБЕНЬ, ВТРАМБОВАННЫЙ В ГРУНТ НА ГЛУБИНУ 4см

ТАБЛИЦА УТЕПЛИТЕЛЕЙ (В СМ)

ВИДЫ УТЕПЛИТЕЛЯ	МАТЕРИАЛ УТЕПЛИТЕЛЯ	γ кг/м³	РАСЧЕТНАЯ НАРУЖНАЯ t°C -20	-30	-40
ПЛИТНЫЕ	ПЕНОБЕТОН	500	10	15	18
	ГАЗОБЕТОН	400	10	14	15
		300	10	12	14
	ПЕНОСТЕКЛО	400	10	14	16
	ГАЗОСТЕКЛО	300	8	12	14
	ПЕНОГИПС И ГАЗОГИПС	500	10	14	18
	МИНЕРАЛОВАТНЫЕ ПЛИТЫ	300	5	7	10
		500	8	11	14
ЗАСЫПКА	КЕРАМЗИТ	500	12	16	21
	ШЛАК	700	12	17	—
		800	13	18	—

1972	АВТОМАТИЗИРОВАННАЯ ДИЗЕЛЬНАЯ ЭЛЕКТРОСТАНЦИЯ МОЩНОСТЬЮ 1х200 КВТ	ДЕТАЛИ КАРНИЗА, ПОКРЫТИЯ, ПОЛОВ И КРЕПЛЕНИЕ КОЗЫРЬКА ВХОДА.	ТИПОВОЙ ПРОЕКТ 407-1-76	АЛЬБОМ II ЧАСТЬ 1	ЛИСТ КС-1

М-737.6628 ИНВ.№ 48623 Л.1 В.Л.1

СОГЛАСОВАНО:

ГЛ. ИНЖ. ПРОЕКТА	КАЛАБУХОВ А.Ф.	
НАЧ. ОТДЕЛА	ИЛЬЯШЕВ В.Б.	
ГЛ. КОНСТРУКТ. ОТД.	АЛЬТАНИ Б.С.	
РУК. ГРУППЫ	ПЛАЩУК И.А.	
ПРОЕКТИРОВАЛ	БЫКОВА Р.Д.	

ГИПРОСВЯЗЬ г. МОСКВА

ФРАГМЕНТ ФАСАДА РЕШЕТКИ

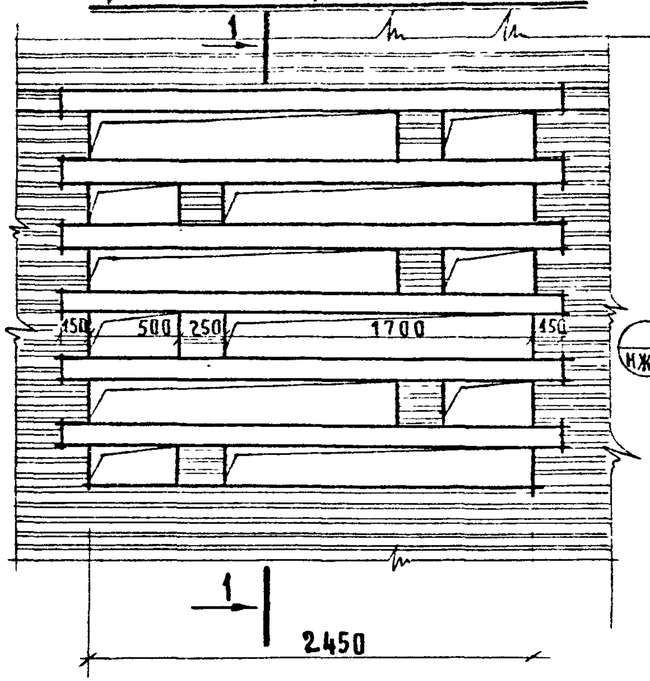

РАЗРЕЗ 1-1

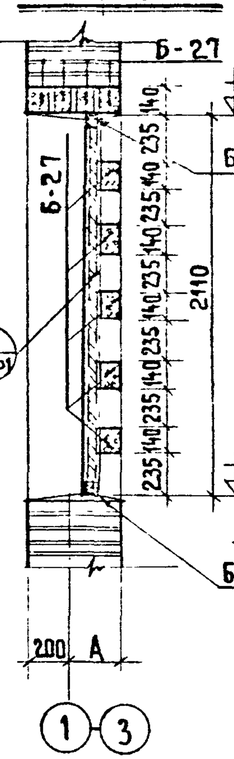

ЖАЛЮЗИЙНАЯ РЕШЕТКА НЖР-1

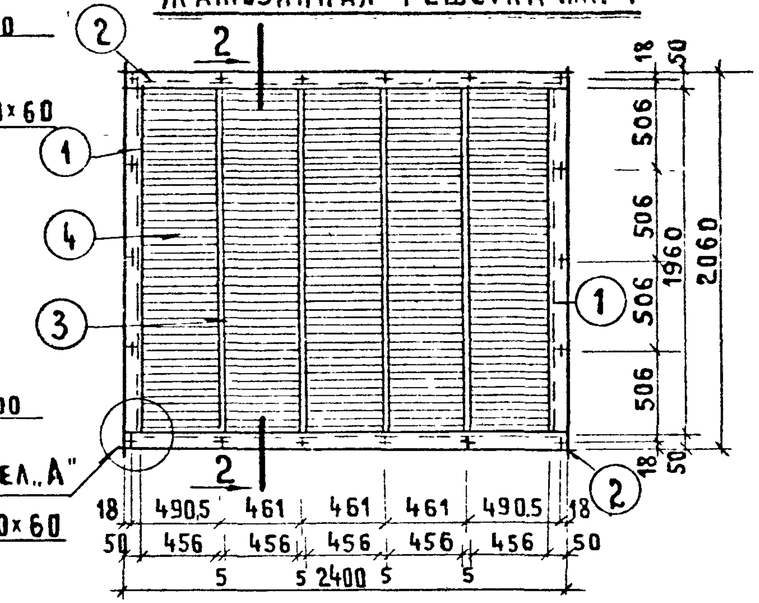

РАЗРЕЗ 2-2

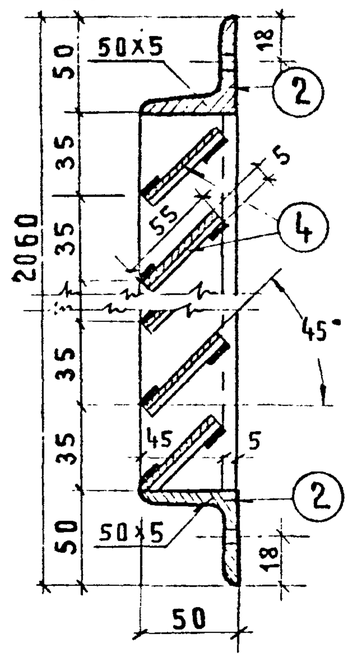

ДЕТАЛЬ УЗЛА „А"

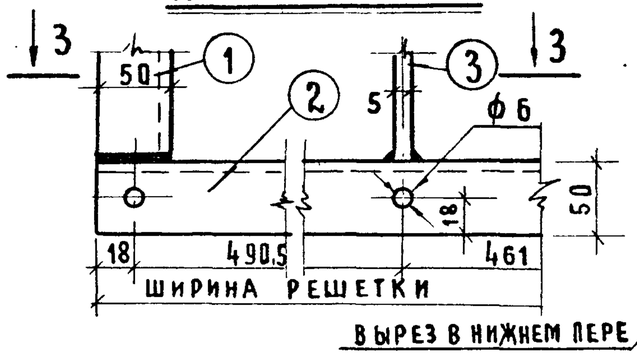

РАЗВЕРТКА ПЕРА

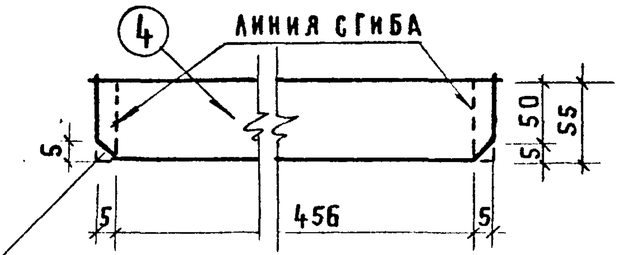

РАЗРЕЗ 3-3

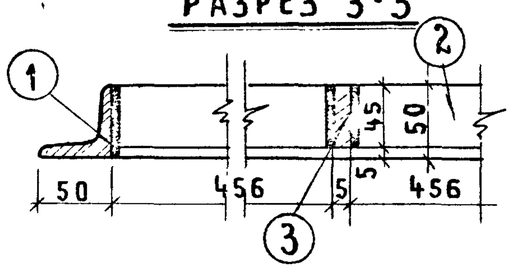

СПЕЦИФИКАЦИЯ МАТЕРИАЛОВ НА ЖАЛЮЗИЙНУЮ РЕШЕТКУ НЖР-1

№№ элемен.	НАИМЕНОВАНИЕ ЭЛЕМЕНТОВ	МАТЕРИАЛ И СОРТАМЕНТ	ДЛИНА мм	КОЛВО шт.	ВЕС КГ
1	ВЕРТИКАЛЬНАЯ ОБ'ВЯЗКА	L 50×5 (ГОСТ 8509-57)	1960	2	15.68
2	ГОРИЗОНТАЛЬНАЯ ОБ'ВЯЗКА	L 50×5 (ГОСТ 8509-57)	2400	2	18.10
3	СРЕДНЕЕ РЕБРО	L 45×5 (ГОСТ 103-57)	1960	4	13.88
4	ЖАЛЮЗИЙНОЕ ПЕРО	- 55×1,5	466	280	126.10
5	ШУРУПЫ С ПОЛУКРУГЛОЙ ГОЛОВКОЙ	ГОСТ 11470	50	18	—
	ОБЩИЙ ВЕС В КГ				173.75

ПРИМЕЧАНИЕ

СВАРКУ ЭЛЕМЕНТОВ ЖАЛЮЗИЙНОЙ РЕШЕТКИ ПРОИЗВОДИТЬ ЭЛЕКТРОДАМИ Э-42.

М-72314-36	ИНВ. № 48624		Л. 1
СОГЛАСОВАНО:			В. Л. 1
ГЛ. ИНЖ. ПРОЕКТА	КАЛАБУХОВ А.Ф.		
НАЧ. ОТДЕЛА	ИЛЬЯШЕВ В.В.		
ГЛ. КОНСТРУКТОР	АЛЬТАНИ Б.С.		
РУК. ГРУППЫ	ПЛАЩУК И.А.		
СОСТАВИЛ	БЫКОВА Р.А.		

ГИПРОСВЯЗЬ г. МОСКВА

1972	АВТОМАТИЗИРОВАННАЯ ДИЗЕЛЬНАЯ ЭЛЕКТРОСТАНЦИЯ МОЩНОСТЬЮ 1×200 КВТ.	ФРАГМЕНТ ФАСАДА РЕШЕТКИ, Н/РЕШЕТКИ НЖР-1, УЗЛЫ И ДЕТАЛИ.	ТИПОВОЙ ПРОЕКТ 407-1-76	АЛЬБОМ II ЧАСТЬ 1	ЛИСТ КС-2

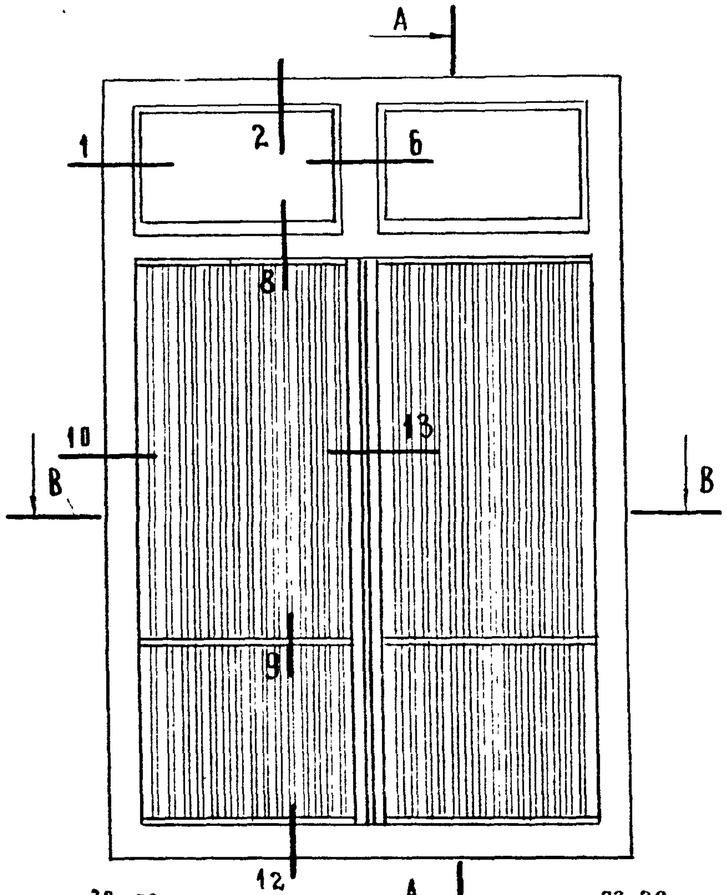

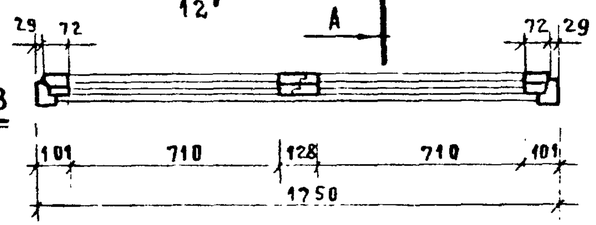

ПО В-В

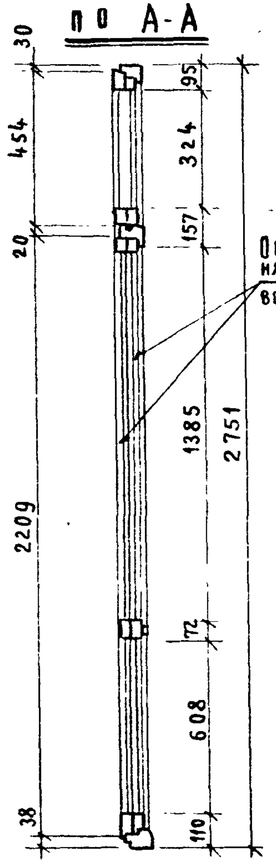

ПО А-А

Оконное стекло заменяется на древесно-волокнистую плиту

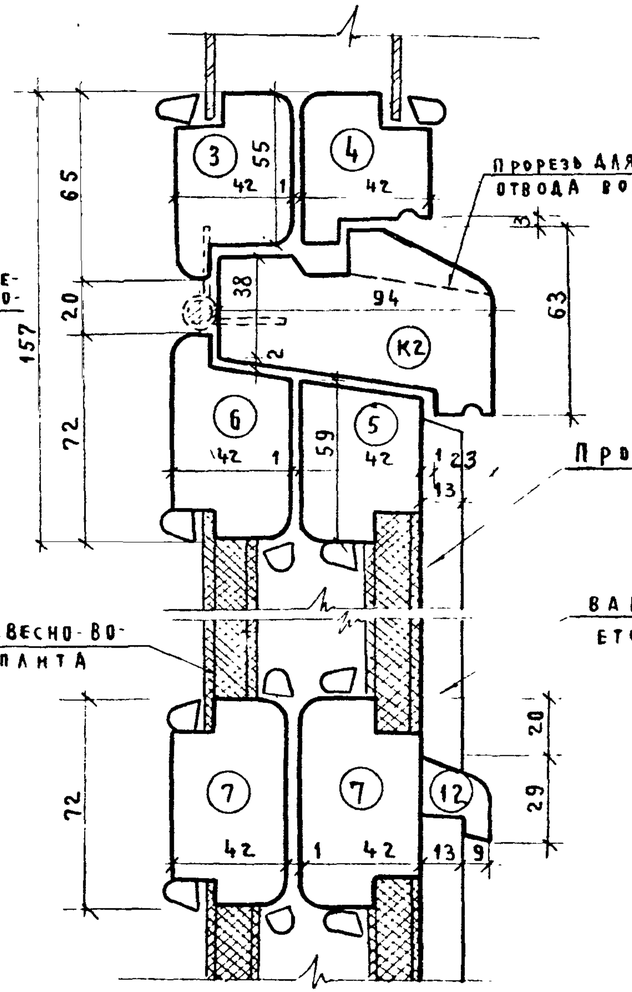

СЕЧЕНИЕ 8

СЕЧЕНИЕ 9

Примечания

1. Дверной балконный блок принят из альбома серии 1.236-1 с частичным изменением
2. Сечения 1, 2, 6, 10, 12, 13 и сечения брусков 3-7, 12, К2 см листы 25-29 альбома серии 1.236-1
3. Расход древесины определен по черновым заготовкам
4. Приборы на чертеже условно не показаны.

Наименование	Объем	Кол шт
Древесина коробки	0,077	
Древесина переплетов	0,144	
Петли оконные накладные ПНО 110 ГОСТ 5088-72	—	6
Петли оконные врезные ПВШ 100 ГОСТ 5088-72	—	6
Петли врезные со сквозным стержнем ПВС ГОСТ 5088-72	—	4
Завертки оконные врезные ЗВ ГОСТ 5090-65	—	6
Стяжки С-1 ГОСТ 5090-65	—	14
Остановы дверные ГОСТ 5091-72	—	2
Ручки скобы дверные на лапках РСВО ГОСТ 5087-72	—	1
Угольники оконные УП75 ГОСТ 5091-72	—	8

Наименование	Объем м2	Кол шт
Угольники оконные УП100 ГОСТ 5091-72	—	4
Фрамужный прибор	—	2
Стекло оконное 340×720	0,98	4
Прокладки уплотн полиуретановые ГОСТ 10174-72	15,7 п м	—
Картон просмоленный	2,92	—
Древесно волокнистая твердая плита	11,56	—
Древесно-волокнистая изоляцион плита	5,84	—

М-728.11.99	Инв. №	В.А. 1	А.1

Согласовано:

Гл инж проекта	Калабухов А.Ф.	
Нач. отдела	Ильяшев В.В.	
Гл. конструктор	Альтани Б.С.	
Рук. группы	Плащук И.А.	
Составил	Быкова Р.Д.	

ГИПРОСВЯЗЬ г. Москва

1972

Автоматизированная дизельная электростанция мощностью 1×200 кВт.

Дверной балконный блок со спаренными полотнами марки БС 28-18В и сечения

Типовой проект 407-1-76

Альбом II часть 1

Лист КС-3

ОБЩИЙ ВИД МЕТАЛЛИЧЕСКОЙ КРЫШКИ

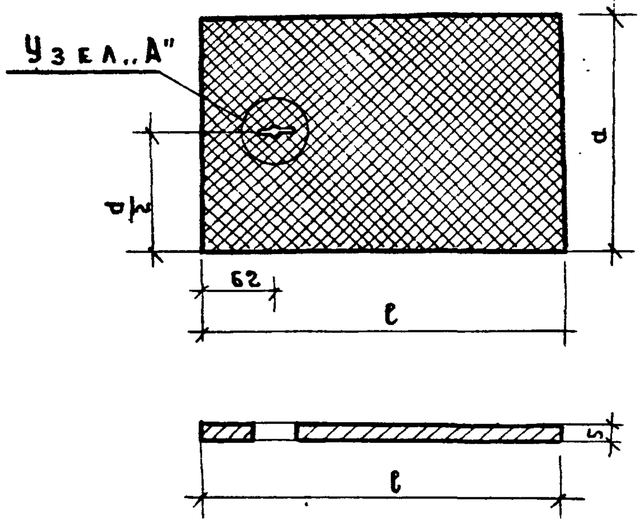

Узел „А"

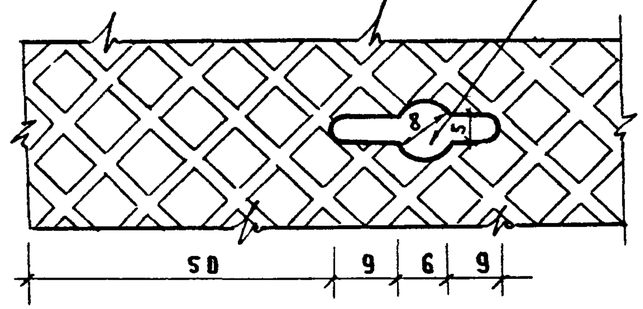

Отверстие для подъема крышки

Сечение В-В

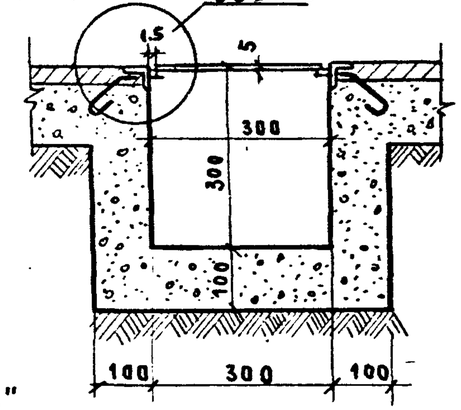

Узел „Б"

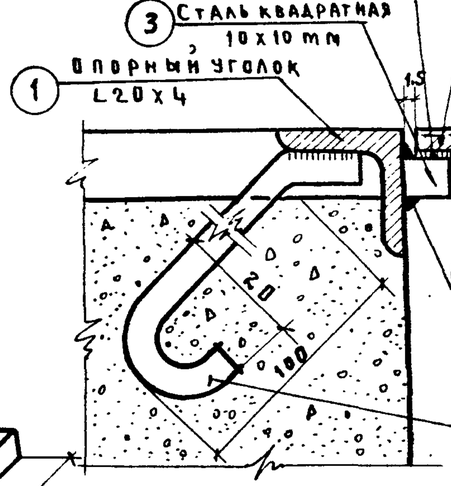

Узел „В"

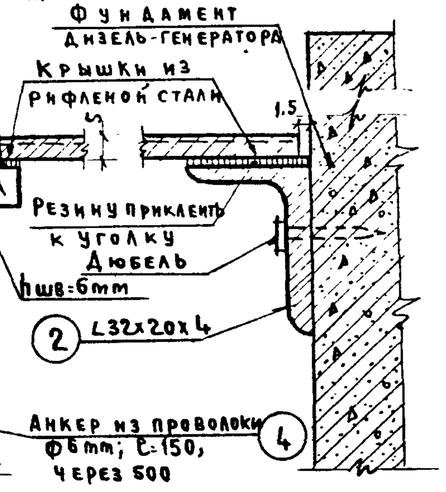

Узел „Г"

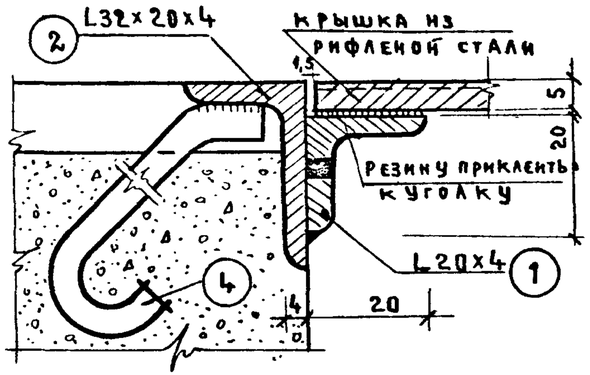

Крышка ДК-1

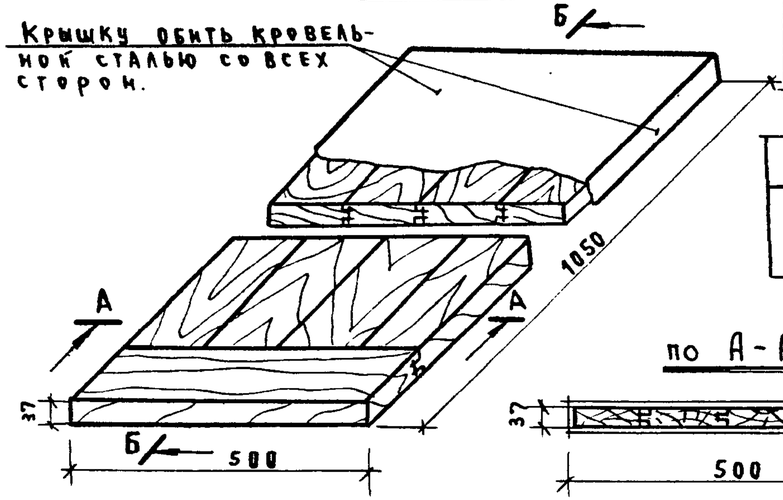

Расход материала на 1 крышку ДК-1
1. Древесина – 0,016 м³
2. Кровельной оцинкованной стали – 1,1 м²

по А-А

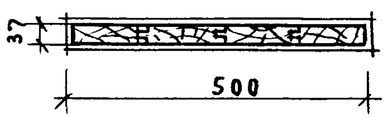

по Б-Б

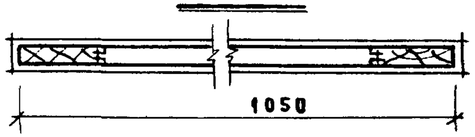

Примечания

1. Опорные уголки анкерить в бетон во время устройства бетонной подготовки пола.
2. Элементы опорных уголков и анкера из круглой стали соединять на сварке с 2х сторон с высотой шва hшва = 6мм.
3. Для деревянной крышки применяется древесина хвойных пород II сорта с влажностью до 15%.

Согласовано:			
Калабухов А.Ф.	Ильяшев В.В.	Альтани Б.С.	Плащук И.А.
Гл. инж. проекта	Нач. отдела	Гл. конструктор	Рук. группы
Инв. № 4926			
М-737.63.84			
В.А.1	Л.1		
Проектировал	Быкова Р.Д.		

ГИПРОСВЯЗЬ г. Москва

1972	Автоматизированная дизельная электростанция мощностью 1х200 кВт	Металлические и деревянные крышки для подпольных каналов и приямков, детали узлов и сечение по каналу.	Типовой проект 407-1-76	Альбом II часть 1	Лист КС-4

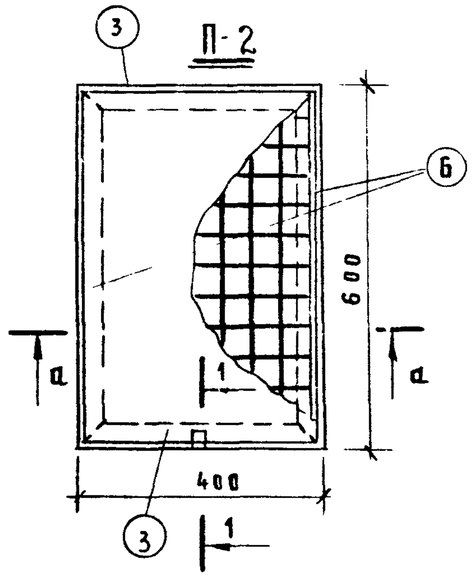

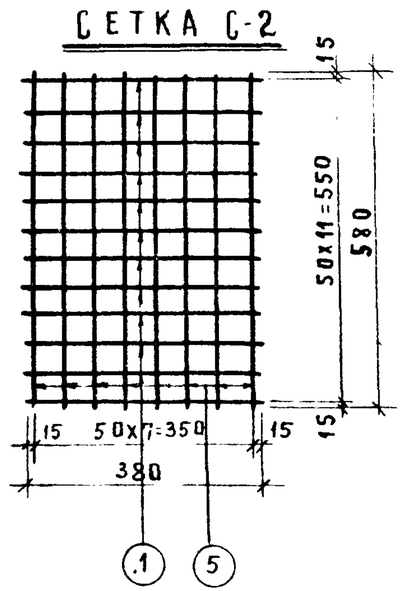

Спецификация арматуры							Выборка арматуры			
Наименование элементов	Сетки	№№ ст.	ф мм	Длина мм	Кол-во шт.	Общая длина м	ГОСТ / Rа кг/см²	ф мм	Общ. длина м	Общ. вес кг
П-1	С-1	1	3	390	6	2,28	6727-53 / 3150	3	4,52	0,25
		2	3	280	8	2,24				
	обрамление	3	L40х4	400	2	0,8	8509-57 / 2100	L40х4	1,4	3,39
		4	L40х4	300	2	0,6				
								итого:		3,64
П-2	С-2	1	3	380	12	4,56	6727-53 / 3150	3	9,2	5,06
		5	3	580	8	4,64				
	обрамление	6	L40х4	600	2	1,2	8509-57 / 2100	L40х4	2,0	4,84
		3	L40х4	400	2	0,8				
								итого:		9,90

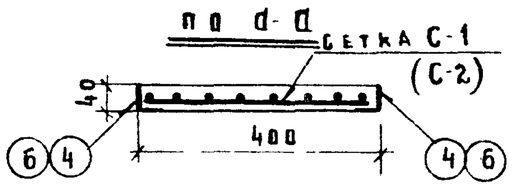

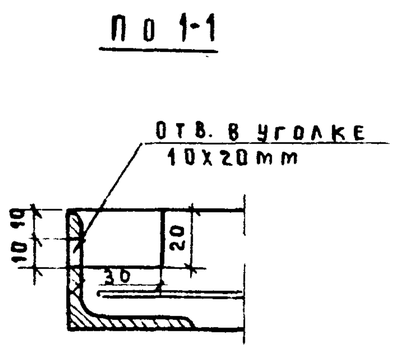

Характеристика изделий			
	ед изм	П-1	П-2
Вес	кг	12,00	24,0
Об'ем бетона	м³	0,0048	0,0096
Вес стали	кг	3,64	9,90
Расход стали на 1м³ бетона	кг	760,00	1031,2
Марка бетона		200	200

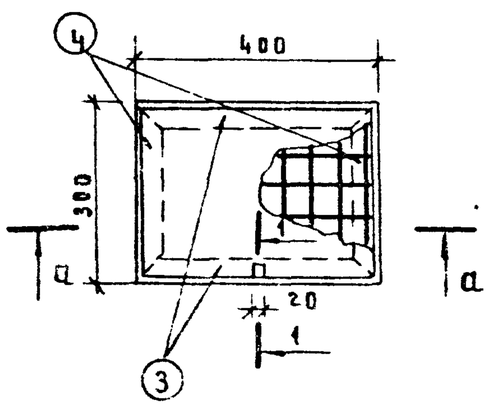

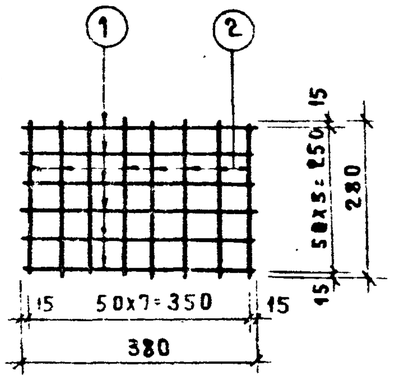

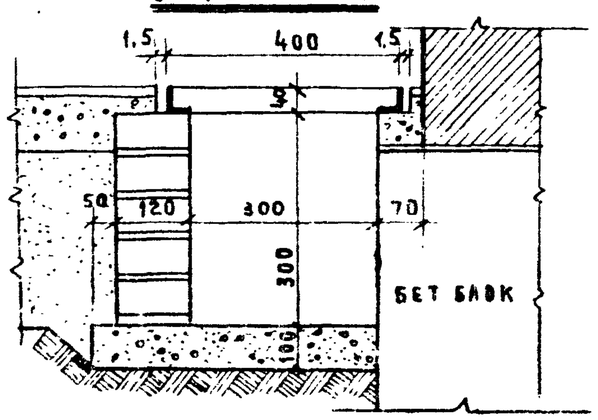

Примечания

1. Сварные сетки выполнять по СН 393-69
2. Кирпичные стены подвальных каналов оштукатурить внутри раствором „М-25".

1972	Автоматизированная дизельная электростанция мощностью 1х200 квт	Железобетонные крышки подвальных каналов и сечения по каналу.	Типовой проект 407-1-76	Альбом II часть 1	Лист КС5

Согласовано

М-737.66.29 Инв. № 8.А.1 Л.1

Калабухов А.Ф. — Гл. инж. проекта
Ильяшев В.В. — Нач. отдела
Альтани Б.С. — Гл. конструктор
Плащук И.А. — Рук. группы
Быкова Р.Д. — Составил

Гипросвязь г. Москва

ФАСАД

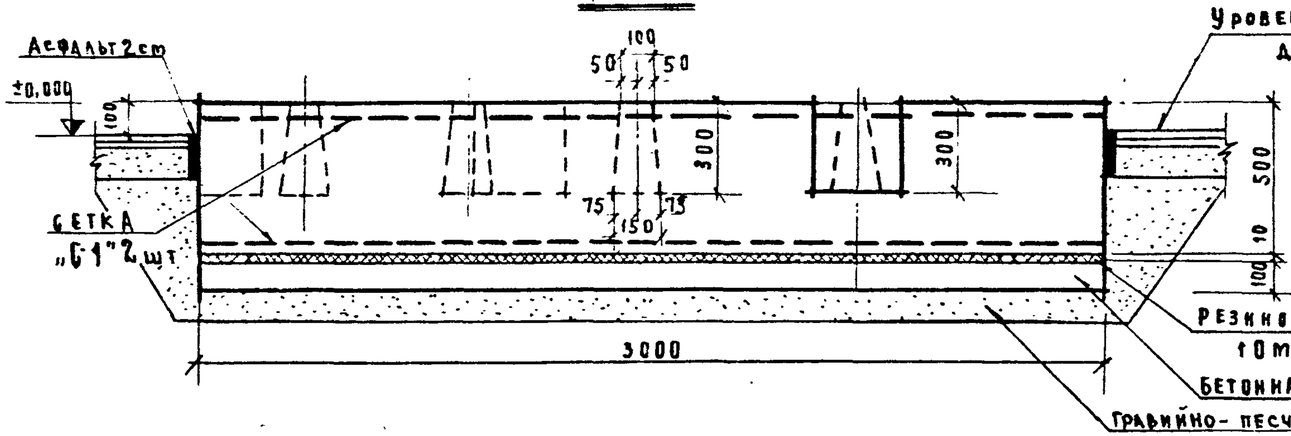

РАЗРЕЗ 1-1

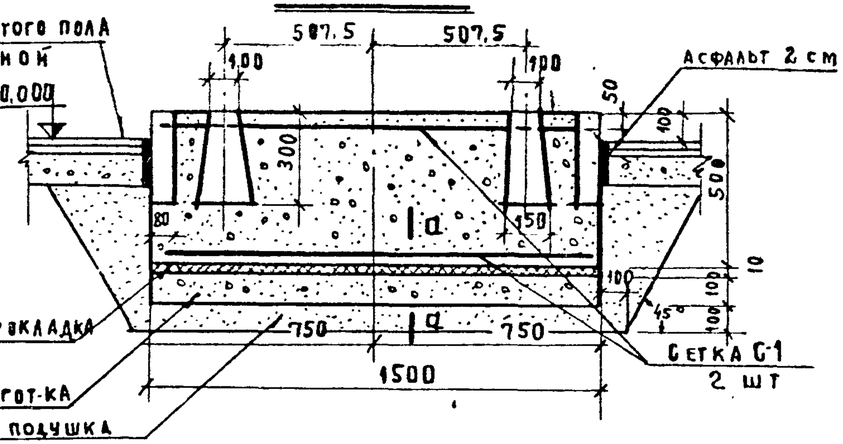

ПЛАН

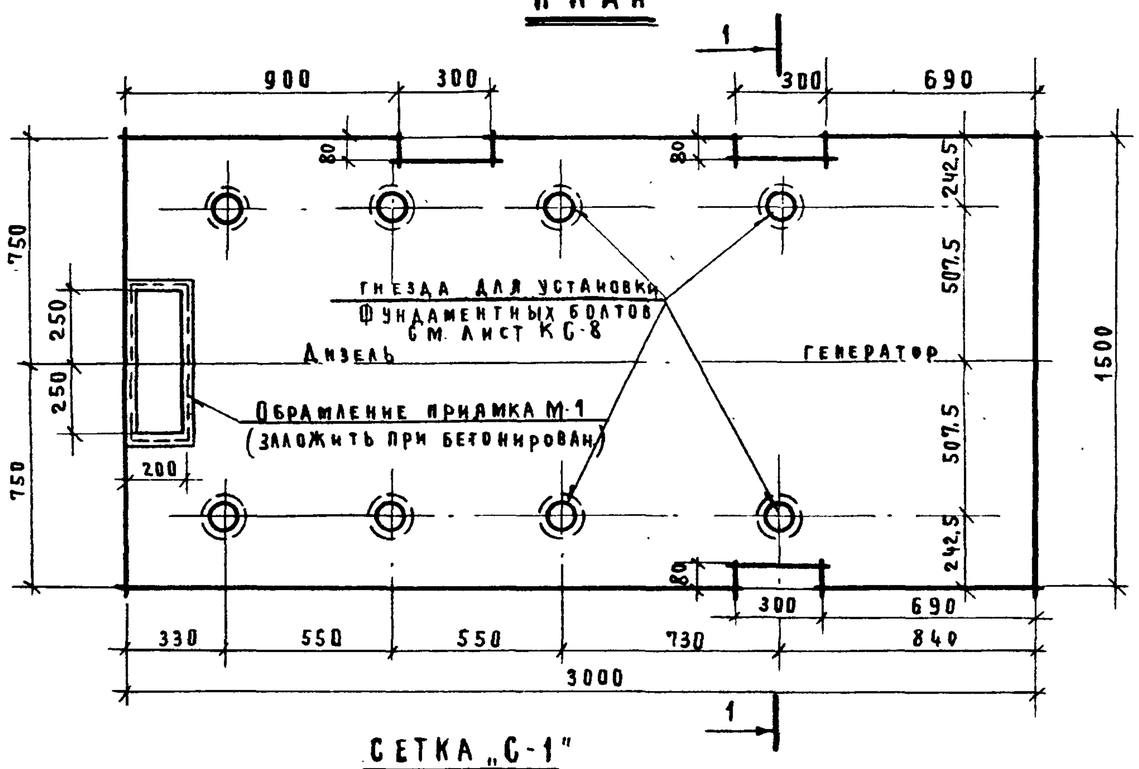

СЕТКА „С-1"

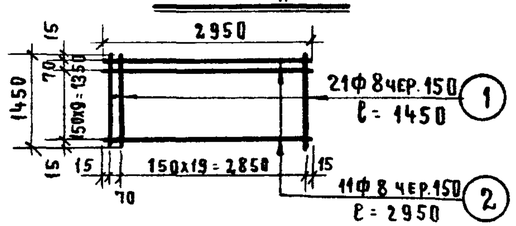

Спецификация арматуры						Выборка арматуры			
марка	№ поз.	ф мм	длина в мм	к-во шт	ℓ хп м	R_A кг/см²	ф мм	Σℓ м	Q кг
С-1	1	8	1450	21	30,5	2100	8	126,0	49,8
(2шт)	2	8	2950	11	32,5	Итого:	Бетон Сталь		2,25 м³ 49,8 кг

Примечания

1. Материалом фундамента служит бетон марки „100"
2. Бетонную подготовку выполнять из бетона марки „50"
3. Фундамент укладывается на резиновую прокладку толщиной 10мм по ГОСТ 7338-65.
4. Заливку болтов производить раствором марки „100". на крупнозернистом песке
5. Верхняя грань фундамента выравнивается по уровню, отклонения от горизонтали не должны превышать ±3мм.
6. Детали устройства гнезд под фундаментные болты, конструкцию обрамления приямка и сечение d-d см. лист КС-7

Гл. инж. проекта	Калабухов А.Ф.	Согласовано:	
Нач. отдела	Ильяшев В.В.	Отдел №55	
Гл. конструктор	Альтани Б.С.		
Рук. группы	Плащук И.А.		
Составил	Быкова Р.А.		

М-732189Б

Инв. № | Л.1 | В.Л.1

ГИПРОСВЯЗЬ г. Москва

1972	Автоматизированная дизельная электростанция мощностью 1х200 кВт.	Фундамент дизель-генератора типа АСДА 200/Т-400 3Р, мощностью 200 кВт	Типовой проект 407-1-76	Альбом II часть 1	Лист КС-6

СТАКАН ДЛЯ УСТРОЙСТВА ГНЕЗДА ПОД ФУНДАМЕНТНЫЕ БОЛТЫ, М-1:5

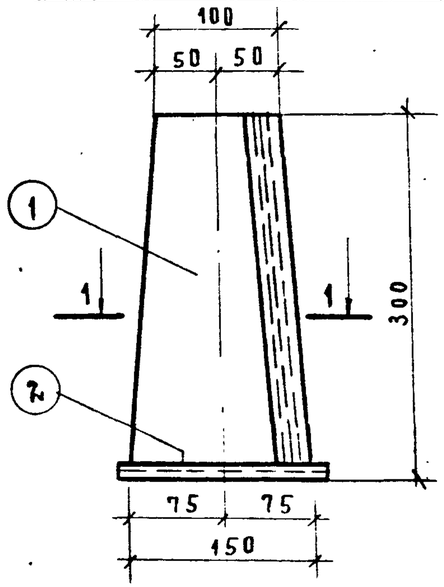

БОКОВАЯ СТЕНКА

ДНИЩЕ

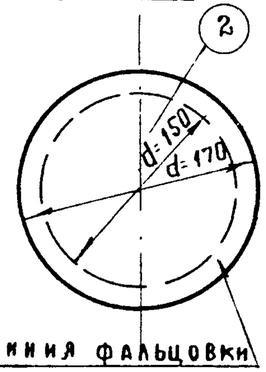

СЕЧЕНИЕ 1-1

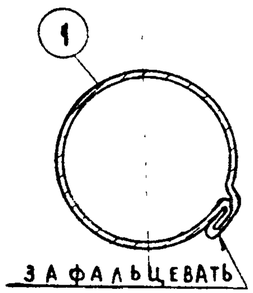

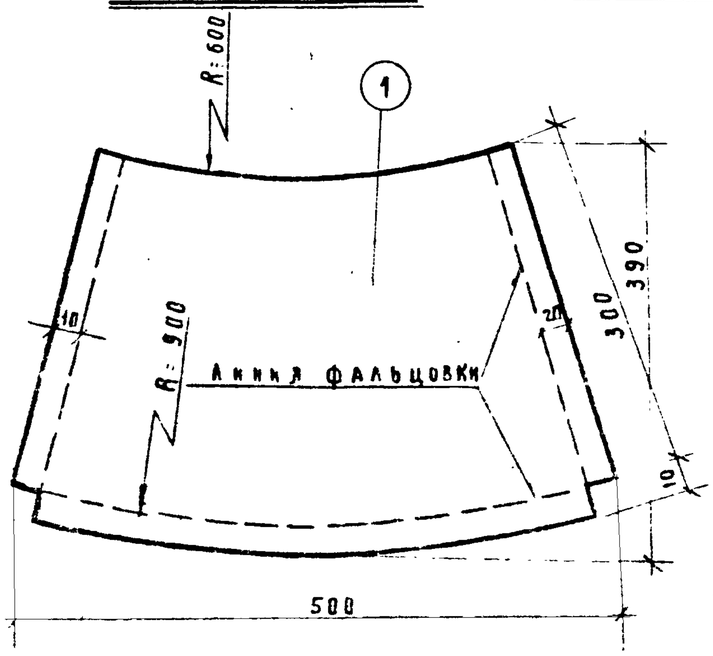

ОБРАМЛЕНИЕ ПРИЯМКА М-1

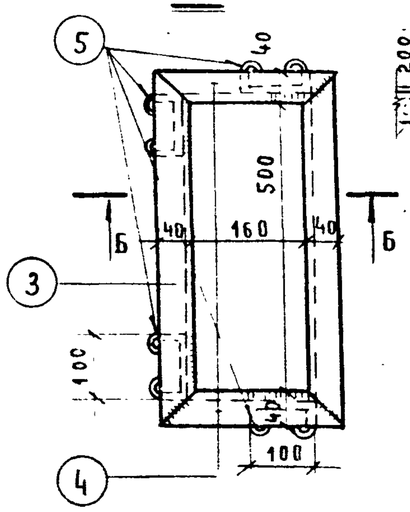

СЕЧЕНИЕ Б-Б

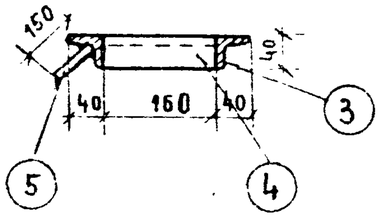

ПЛАН ФУНДАМЕНТА ПОД НАСОС

СЕЧЕНИЕ 2-2

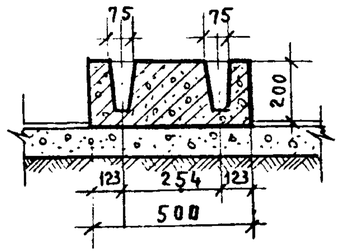

СЕЧЕНИЕ 3-3

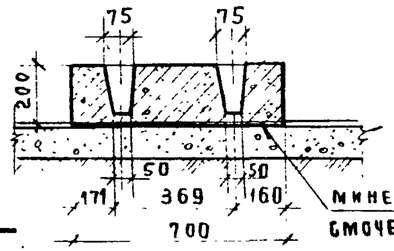

СЕЧЕНИЕ Д-Д

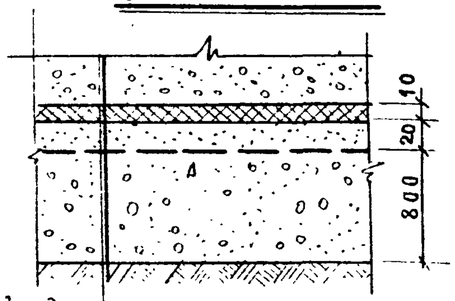

МИНЕРАЛЬНЫЙ ВОЙЛОК СМОЧЕННЫЙ В ПАРАФИНЕ	Ж Б. ФУНДАМЕНТ (500 mm)
	РЕЗИНОВАЯ ПРОКЛАДКА (10 mm) ПО ГОСТ 7338-65
	ВЫРАВНИВАЮЩИЙ СЛОЙ (20 mm)
	БЕТОННАЯ ПОДГОТОВКА (80 mm) МАРКА „50"
	ГРАВИЙНО-ПЕСЧАНАЯ ПОДУШКА (100 мм)

СПЕЦИФИКАЦИЯ МЕТАЛЛОИЗДЕЛИЙ

МАРКА Ф-ТА	НАИМЕН.	№№ ПОЗ	ℓ (mm)	ВЕС КГ	n (шт)	ОБЩИЙ ВЕС (КГ)
М-1	L40x4	3	580	1,40	2	2,80
	L40x4	4	240	0,58	2	1,16
	АНКЕР Ф4mm	5	460	0,05	4	0,20
	ИТОГО:					4,16

ОБ'ЕМ БЕТОНА ФУНДАМЕНТА - 0,07 m3

ПРИМЕЧАНИЯ

1. СТАКАНЫ ДЛЯ УСТРОЙСТВА ГНЕЗД ПОД ФУНДАМЕНТНЫЕ БОЛТЫ ИЗГОТОВЛЯЮТСЯ ИЗ КРОВЕЛЬНОЙ СТАЛИ И ЗАКЛАДЫВАЮТСЯ В ФУНДАМЕНТ ПРИ БЕТОНИРОВАНИИ.
2. ПЕРЕД УСТАНОВКОЙ ФУНДАМЕНТНЫХ БОЛТОВ СТАКАНЫ ИЗ КРОВЕЛЬНОЙ СТАЛИ УДАЛЯЮТСЯ ИЗ ГНЕЗДА.
3. ОБРАМЛЕНИЕ ПРИЯМКА ВЫПОЛНЯЮТСЯ ИЗ УГОЛКОВ НА СВАРКЕ ЭЛЕКТРОДАМИ Э 42, $h_{ш8}$ = 6 mm
4. МАТЕРИАЛОМ ДЛЯ Ф-ТА ПОД НАСОС СЛУЖИТ БЕТОН МАРКИ „100"
5. ПЕРЕД УКЛАДКОЙ БЕТОНА ПОД ПЛОЩАДЬЮ Ф-ТА, ПРОЛОЖИТЬ МИНЕРАЛЬНЫЙ ВОЙЛОК 3 cm (ДЛЯ УПЛОТНЕНИЯ) СМОЧЕННЫЙ В ПАРАФИНЕ.

ГИПРОСВЯЗЬ г. МОСКВА			
ГИП	КАЛАБУХОВ А.Ф.		
НАЧ ОТДЕЛА	ИЛЬЯШЕВ В.В.		
ГЛ КОНСТРУКТОР	АЛЬТАНИ Б.С.		
РУК ГРУППЫ	ПЛАЩУК И.А.		
СОСТАВИЛ	БЫКОВА Р.Д.		

СОГЛАСОВАНО: ОТДЕЛ № 55

М-732189.7 Инв. № В.Л. 1 Л. 1

1972 | АВТОМАТИЗИРОВАННАЯ ДИЗЕЛЬНАЯ ЭЛЕКТРОСТАНЦИЯ МОЩНОСТЬЮ 1x200 кВт | ДЕТАЛИ УСТРОЙСТВА ГНЕЗД ПОД ФУНДАМЕНТНЫЕ БОЛТЫ, СЕЧЕНИЕ Д-Д И ФУНДАМЕНТ ПОД НАСОС ТИПА 16-09 m | ТИПОВОЙ ПРОЕКТ 407-1-76 | АЛЬБОМ II ЧАСТЬ 1 | ЛИСТ КС-7

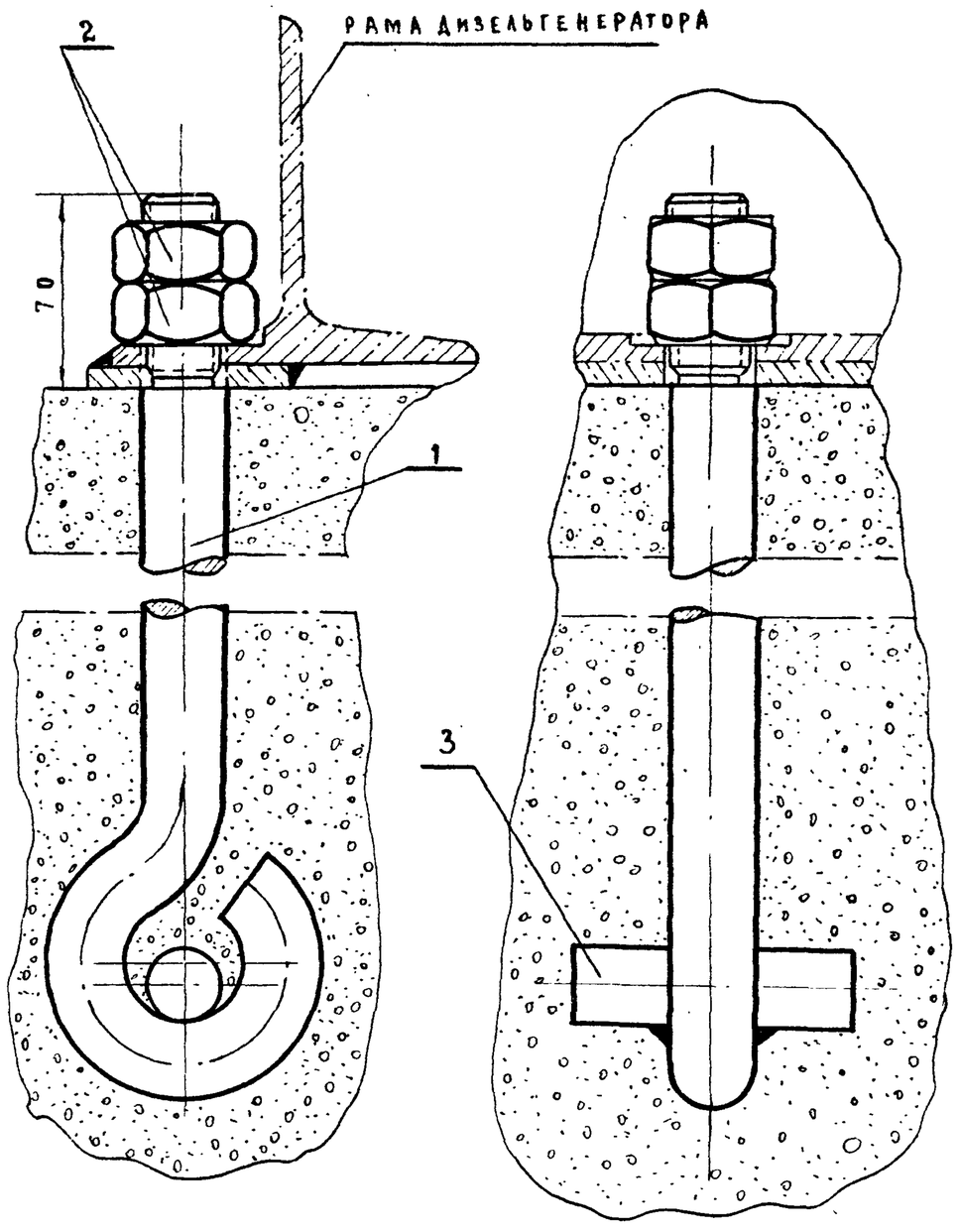

ВЫПРЯМЛЕННАЯ ДЛИНА БОЛТА 515mm

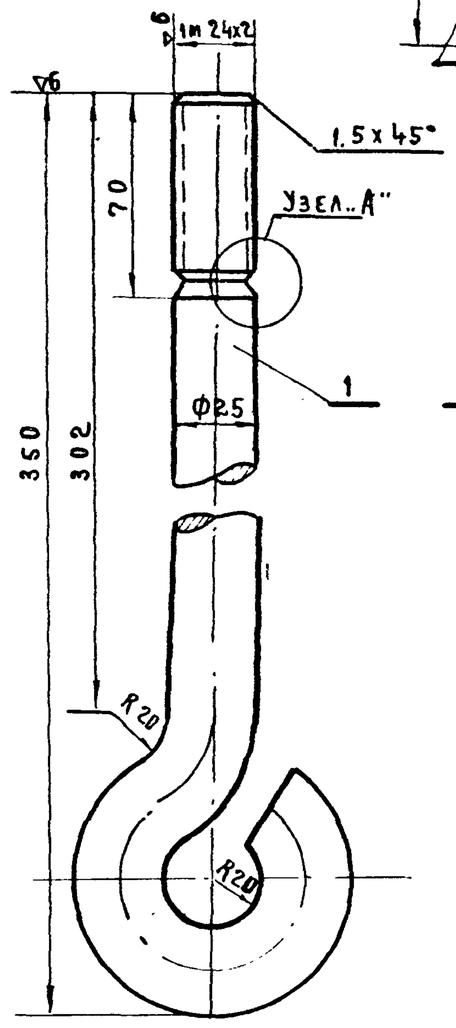

УЗЕЛ „А" М 2:1

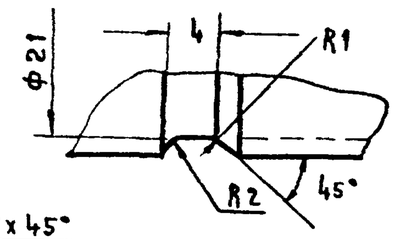

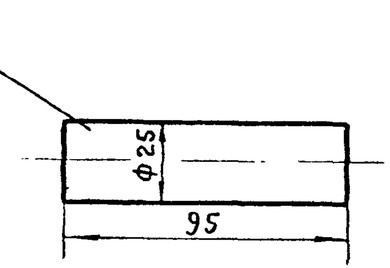

ТЕРМООБРАБОТКА

нормализация при T= 850°-900°C

$\delta_T = 29 \frac{кг}{мм^2}$ $\delta_{10} = 16\%$ при $\delta_{вр} = 58\text{-}62 \frac{кг}{мм^2}$

NN	ГОСТ	НАИМЕНОВАНИЕ	ЕДИН. ИЗМ.	КОЛ. ВО	МАТЕРИАЛ	ВЕС В КГ ШТ	ВЕС В КГ ОБЩ	Прим
3		КЛИН	шт	1	СТ. 5 КРУГЛАЯ Г/К ГОСТ 380-71	0,68	0.68	
2	ГОСТ 5915-70	ГАЙКА 1М24	шт	2		0,15	0,30	
1		ФУНДАМЕНТНЫЙ БОЛТ	шт	1	СТ. 5 КРУГЛАЯ Г/К ГОСТ 380-71	2,49	2,49	

ГИПРОСВЯЗЬ г. МОСКВА	1972	АВТОМАТИЗИРОВАННАЯ ДИЗЕЛЬНАЯ ЭЛЕКТРОСТАНЦИЯ МОЩНОСТЬЮ 1х200 КВТ	ФУНДАМЕНТНЫЙ БОЛТ ДИЗЕЛЬ-ГЕНЕРАТОРА АСДА 200/Т-400
ТИПОВОЙ ПРОЕКТ 407-1-76	АЛЬБОМ II ЧАСТЬ 1	ЛИСТ КС-8	

ГЛ. ИНЖ. ПРОЕКТА	Калабухов А.Ф.	
НАЧ. ОТДЕЛА №55	Шаховской Б.Н.	
РУК. ГРУППЫ	Калабухов А.Ф.	
ПРОЕКТИРОВАЛ	Гурвич Л.В.	

СОГЛАСОВАНО:

М-682Д388 ИНВ. № 4230 В.А. 1 А. 1

Фундамент под электродвигатель

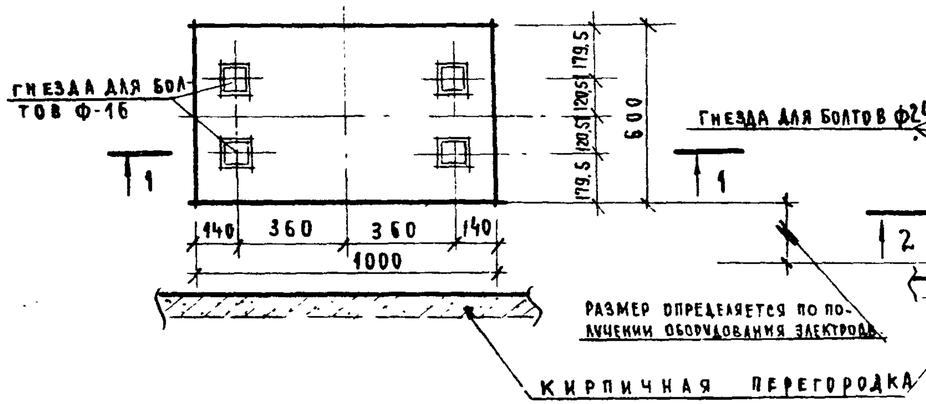

Фундамент под вентилятор

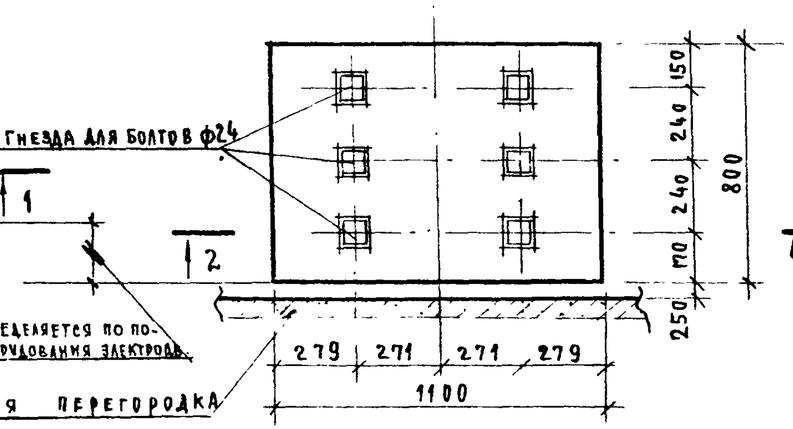

Фундаментный болт

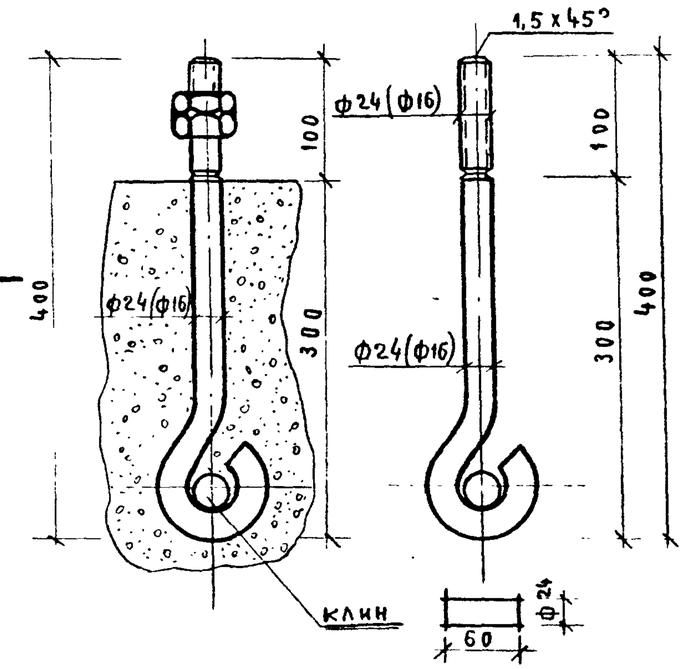

По 1-1

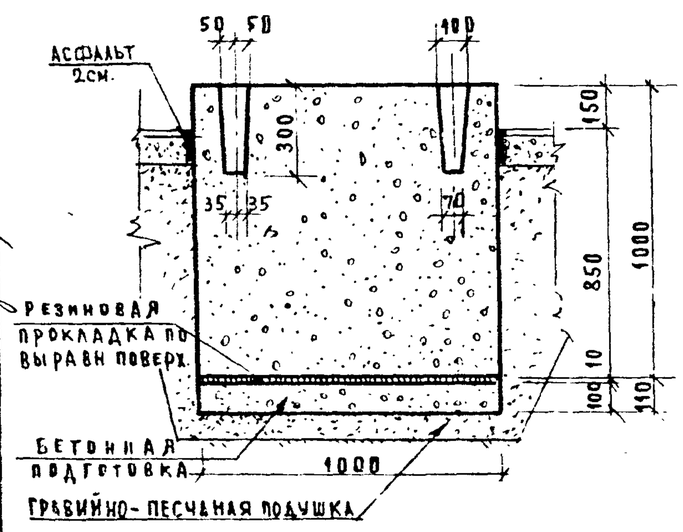

По 2-2

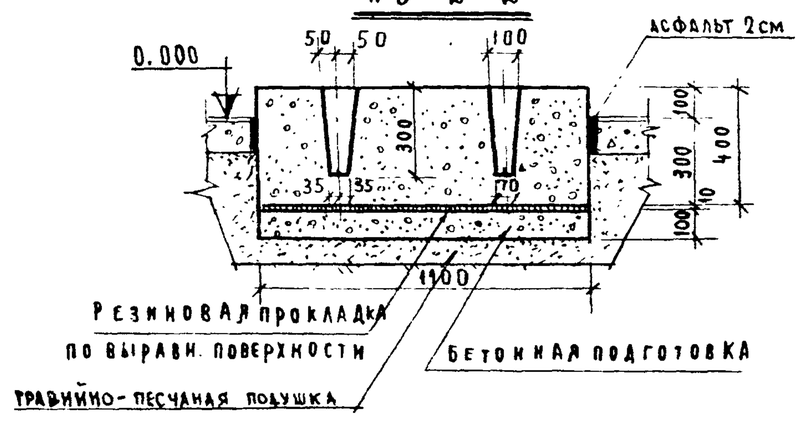

Примечания

1. Материалом фундаментов служит бетон марки „100".
2. Бетонная подготовка выполняется из бетона марки „50"
3. Фундамент укладывается на резиновую прокладку толщиной 10мм по ГОСТ 7338-65
4. Заливку болтов производить раствором марки „100" на крупнозернистом песке
5. Верхняя грань фундамента выравнивается по уровню отклонения по горизонтали не должны превышать ±3мм.

Вес анкерного болта с гайками и шайбой

ф 24 = 1,85кг
ф 16 = 0,81кг.

Расход материалов			
Материал	Ед измер	Фундамент под двигатель	Фундамент под вентилятор
Бетон	м3	8,66	0,44
Сталь	кг	3,24	11,10

1972	Автоматизированная дизельная электростанция мощностью 1х200 кВт	Фундаменты под электродвигатель и вентилятор. Фундаментный болт	Типовой проект 407-1-76	Альбом II часть 1	Лист КС-9

М-732.18.98

Инв. № 8.А.1 Л.1

Согласовано: Отдел N 47

Калабухов Л.Ф. — Гл. инж. проекта
Ильяшев В.В. — Нач. отдела
Альтани Б.С. — Гл. конструктор
Плащук И.А. — Рук. группы
Быкова Р.Д. — Составил

ГИПРОСВЯЗЬ г. Москва

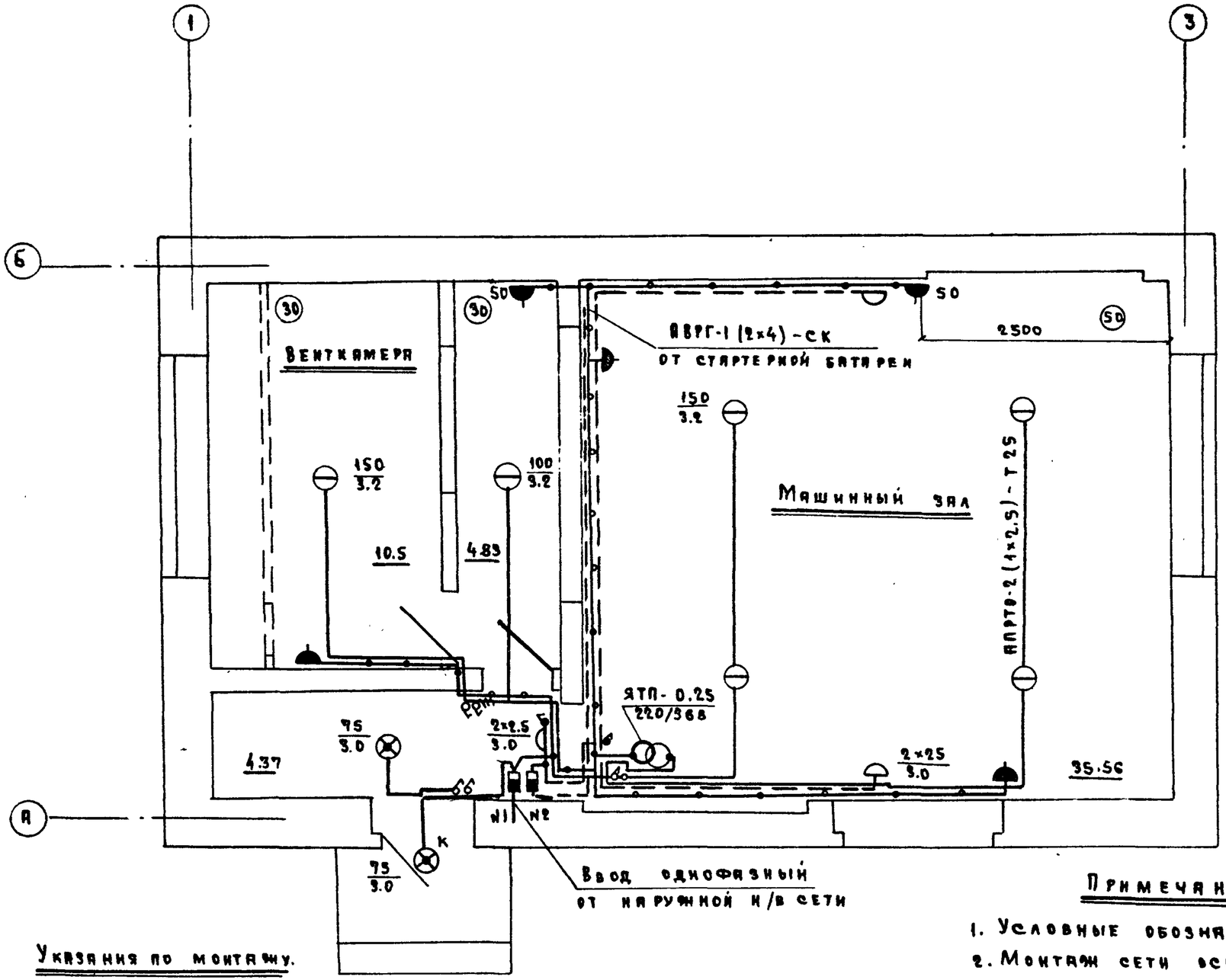

$U_{раб} = 220в$

$U_{св.} = 24в$

$P_{у\ раб.} = 1.08$ квт

$P_{у\ св.} = 0.13$ квт

Расчетная схема электроосвещения

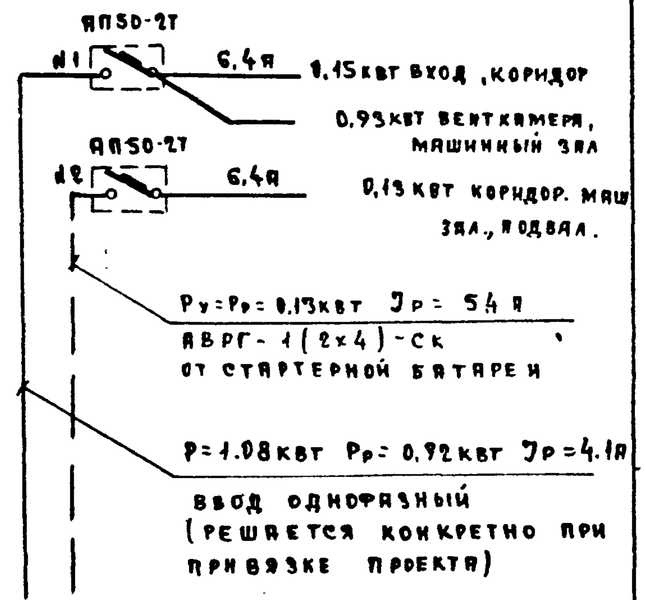

Примечания:

1. Условные обозначения см. лист ЭЛ-2
2. Монтаж сети освещения вести в полном соответствии с „ПУЭ" и „ПТБ"

Указания по монтажу.

1. Автоматический выключатель, ящик с понижающим тр-ром установить на высоте 2.5м, однополюсные выключатели на высоте 1,6÷1.7м (на стене у дверей со стороны дверной ручки), штепсельные розетки - 0,8м от пола.
2. Проводку проводом АПРТО-500 выполнить в стальных трубах, кабелем АВРГ-500 накладными скобами)

1973	Автоматизированная дизельная электростанция мощностью 1х200 квт	Электроосвещение.	Типовой проект 407-1-76	Альбом II часть 1	Лист ЭЛ-1

ГИПРОСВЯЗЬ г. Москва

М-664.41.68 Инв. № 4636 Вл. 1 Л.1

Гл. инж. проекта Клабуков Я.Ф. Согласовано М 47 М 45

Нач. отдела Шаховской Б.Н.

Рук. группы Гуров А.М.

Исполнитель Ванягас В.К.

Контроль Гайдук А.И.

NN п/п	Шифр по общесоюзной классификации	Наименование и техническая характеристика основного и комплектующего оборудования, приборов, арматуры, кабельных и других изделий.	Тип, марка, каталог, N чертежа	N позиции по технологическ. схеме	Завод-изготовитель (для импортного оборудования - страна, фирма)	Единица измерения	Количество	Материал	Вес в кг: Единицы	Вес в кг: Общий	Стоимость по смете: Единицы в руб.	Стоимость по смете: Общая в тысяч руб.
1	2	3	4	5	6	7	8	9	10	11	12	13
		I Оборудование.										
1.		Автоматический выключатель двухполюсный, переменного тока с тепловым расцепителем на ток установки 6,4А	АП-50-2Т		Курский электроаппаратный завод	шт.	2					
		II Кабельные изделия.										
1		Кабель с алюминиевыми жилами с резиновой изоляцией в поливинилхлоридной оболочке, сечением 2×4мм²	АВРГ-500			км.	0.02					
2		Провод с алюминиевыми жилами, с резиновой изоляцией для прокладки в трубах, сечением 2,5мм²	АПРТО-500			км	0.30					
		III Материалы.										
1		Светильник полностью непроницаемый	ППР-200			шт	5					
2		Светильник полностью непроницаемый	ППР-100			шт.	1					
3		Светильник полугерметический	ПГ-60			шт.	2					
4		Плафон двухламповый.	ПФ-00			шт.	3					
5		Ящик с понижающим трансформатором типа ОСО-0,25 мощностью 0,25 кВА напряжением 220/36в	ЯТП-0.25			шт.	1					
6		Выключатель герметический	ВГП-10			шт.	8					
7		Розетка штепсельная двухполюсная брызгонепроницаемая 220в, 6А	У-220			шт.	5					
8		Лампа накаливания железнодорожная на напряжение 24в, 25вт	Ж 24-25			шт.	6					
9		Лампа накаливания мощностью 150вт на напряжение 220в	НГ-220-150			шт.	5					
10		Лампа накаливания мощностью 100вт на напряжение 220в	НБ-220-100			шт.	1					
11		Лампа накаливания мощностью 60вт на напряжение 220в	НБ-220-60			шт.	2					
12		Труба стальная водо-газопроводная (газовая) тонкостенная наружный диаметр 26,8 мм, с толщиной стенки 2,8мм	ВТУ ЧМТУ УКР. НИТИ N 576-64			м	130					

М-661.10.27 Инв. N 48633 Л.1 В.А.1

Согласовано:

Гл. инж. проекта Калабухов А.Ф.
Нач. отдела Шаховской Б.Н.
Рук. группы Гуров А.М.
Исполнитель Ванягас В.И.
Копировал Орлова

ГИПРОСВЯЗЬ г. Москва

1973 | Автоматизированная дизельная электростанция мощностью 1×200кВт. | Заказные спецификации на оборудование, кабельные изделия, материалы для сети электроосвещения. | Типовой проект 407-1-76 | Альбом II часть | Лист ЭЛ-2

Госстрой СССР
ЦЕНТРАЛЬНЫЙ ИНСТИТУТ ТИПОВОГО ПРОЕКТИРОВАНИЯ
Свердловский филиал
620062, г.Свердловск-62, ул.Чебышева,4
Заказ № 716 Инв.№ СФ140-02 тираж 180
Сдано в печать 11.01.1988г цена 0-72