Типовой проект 407-1-83
Альбом VI Часть 6

Инв. № 3824 М-882 03.97

ТИПОВОЙ ПРОЕКТ
407-1-83

АВТОМАТИЗИРОВАННАЯ ДИЗЕЛЬНАЯ ЭЛЕКТРОСТАНЦИЯ МОЩНОСТЬЮ 1×72 КВТ

(VI-050-74)

СОСТАВ ПРОЕКТА:

Альбом I – Пояснительная записка. Технологические чертежи.

Альбом II – Архитектурно-строительные чертежи.
Часть 1 – Здание в кирпиче
Часть 2 – Здание в бетонных блоках

Альбом III – Чертежи санитарно-технических систем и устройств.

Альбом IV – Сметы.
Часть 1 – Здание в кирпиче.
Часть 2 – Здание в бетонных блоках.

Альбом V – Заказные спецификации.

Альбом VI – Нестандартизированное оборудование.
Часть 1-Система топливная с баком емкостью 250 литров
Часть 2-Система масляная с баком емкостью 250 литров
Часть 3-Бак для воды емкостью 60 литров
Часть 4-Бак для аварийного слива масла емкостью 250 литров
Часть 5-Шкаф для 4-х аккумуляторных батарей
Часть 6-Пульт дистанционного управления на 1 агрегат

Альбом VI
Часть 6

сф 282-13

РАЗРАБОТАН
ПРОЕКТНЫМ ИНСТИТУТОМ
ГИПРОСВЯЗЬ

УТВЕРЖДЕН МИНИСТЕРСТВОМ СВЯЗИ СССР
6 ЯНВАРЯ 1976 ГОДА
ВВЕДЕН В ДЕЙСТВИЕ ИНСТИТУТОМ ГИПРОСВЯЗЬ
С 15 МАЯ 1977 ГОДА
ПРИКАЗ №236 ОТ 21 АПРЕЛЯ 1977 ГОДА

Содержание

Обозначение	Наименование	NN листов
	Содержание	2
4ф4.124.254 КМ	Пульт дистанционного управления дизель-генераторами (1агрегат)	3
4ф4.124.254 КМ СБ	Пульт дистанционного управления дизель-генераторами (1агрегат) Сборочный чертеж	3
4ф4.124.254 КМ Э3	Пульт дистанционного управления дизель-генераторами (1агрегат) Схема электрическая принципиальная	4
4ф4.124.254 КМ Э4	Пульт дистанционного управления дизель-генераторами (1агрегат) Схема соединений	4
4ф8.607.695 КМ	Заглушка	4
4ф4.124.254 КМ ВП	Пульт дистанционного управления дизель-генераторами (1агрегат) Ведомость покупных изделий	5
4ф8.613.116 КМ	Дно	5
4ф8.680.051 КМ	Кольцо	5
4ф6.123.118 КМ	Панель	6
4ф6.123.116 КМ	Панель	6
4ф6.123.116 КМ СБ	Панель Сборочный чертеж	6
4ф6.420.067 КМ	Планка под колодку с заземляющим болтом	7
4ф6.420.067 КМ СБ	Планка под колодку с заземляющим болтом Сборочный чертеж	7
4ф8.600.967 КМ	Планка под колодку	7
4ф6.180.835 КМ	Каркас пульта	7
4ф6.180.835 КМ СБ	Каркас пульта Сборочный чертеж	8
4ф8.683.114 КМ	Кольцо уплотнительное	9
4ф8.935.036 КМ	Гайка накидная	9
4ф8.054.135 КМ	Панель	9
4ф8.803.041 КМ	Шильдик	9
4ф8.034.052 КМ	Корпус пульта	10
4ф8.220.150 КМ	Втулка	10
4ф8.600.968 КМ	Планка под колодку	10
4ф8.668.530 КМ	Скоба перфорированная	11
4ф8.668.531 КМ	Скоба	11
4ф8.110.050 КМ	Угольник	11
4ф8.110.051 КМ	Угольник	11

Типовой проект 407-1-83 Альбом VI Часть 6

М-885.03.99. Инв.№ 58216

Формат	Зона	Поз.	Обозначение	Наименование	Кол.	Примечание
				Документация		
12			4Д4. 124. 254 КМ СБ	Сборочный чертеж		
11			4Д4. 124. 254 КМ Э3	Схема электрическая принципиальная		
12			4Д4. 124. 254 КМ Э4	Схема соединений		
12			4Д4. 124. 254 КМ ВП	Ведомость покупных изделий		
				Сборочные единицы		
11		1	4Д6. 123. 116 КМ	Панель	1	
11		2	4Д6. 123. 835 КМ	Каркас пульта	1	
				Детали		
11		3	4Д8. 607. 695 КМ	Заглушка	1	
11		4	4Д8. 613. 116 КМ	Дно	1	
11		5	4Д8. 680. 051 КМ	Кольцо	2	
11		6	4Д8. 683. 114 КМ	Кольцо уплотнительное	1	
11		7	4Д8. 935. 036 КМ	Гайка накидная	1	
				Стандартные изделия		
		8		Винт М3х14. 58. 01. ГОСТ 1491-72	2	
		9		Винт М4х10. 58. 01. ГОСТ 17473-72	16	

Изм.	Лист	N докум.	Подп.	Дата	4Д4. 124. 254 КМ			
Разраб.		Васютина			Пульт дистанционного управления дизель-генераторами (1агрегат)	Лит	Лист 1	Листов 2
Пров.		Черная				Гипросвязь Москва		
Рук.гр.		Черная						
Нач.отд.		Грингут						

Формат 11

Поз.	Обозначение	Наименование	Кол.	Примечание
		Шайба ГОСТ 11371-68		
10		3.01.01.	2	
11		4.01.01.	15	
		Шайба ГОСТ 6402-70		
12		3.65Г 029	2	
13		4.65Г 029	16	
		Прочие изделия		
14	2Д6. 672. 968	Колодка	2	
		Материалы		
15		Целлулоид Т1 05 ГОСТ 576-41 18х110	6	
16		Бумага чертежная ГОСТ 597-73 18х110	6	
17		Картон электроизоляционный ЭВ ГОСТ 2824-60 0,3х18х110	6	

Изм.	Лист	N докум.	Подп.	Дата	4Д4. 124. 254 КМ	Лист 2

Формат 11

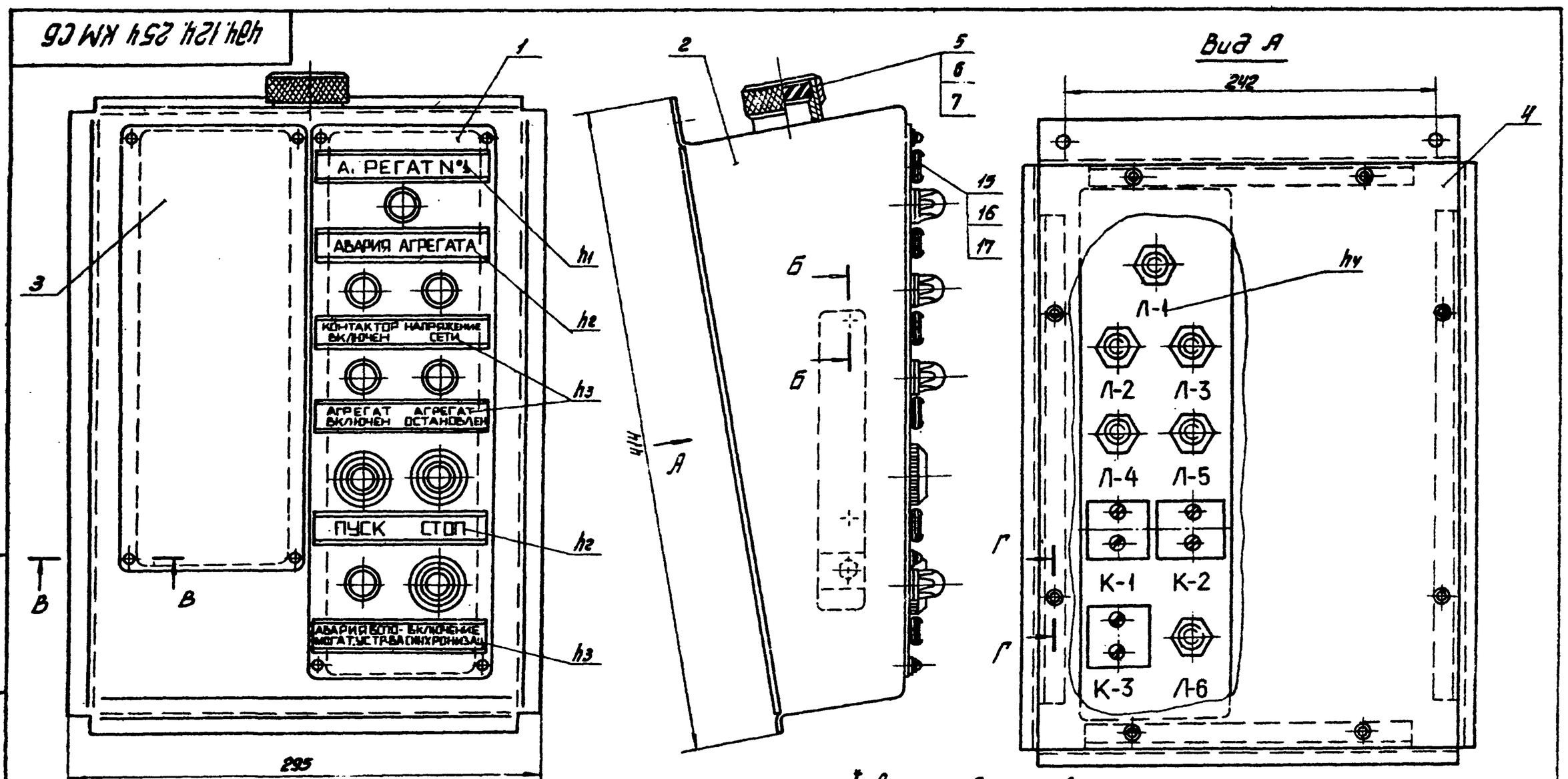

Б-Б М1:1

В-В М1:1

Г-Г М1:1

1. * Размеры для справок.
2. Надписи: $h_1 = 10$, $h_2 = 7$, $h_3 = 5$ - выполнить черной тушью по ГОСТ 2.304-68, $h_4 = 10$ - выполнить Эм. НЦ-25 ГОСТ 5406-73, черный.
3. Масса дана без учета электроприборов.

Изм.	Лист	N докум.	Подп.	Дата	4Д4. 124. 254 КМ СБ			
Разраб.		Васютина			Пульт дистанционного управления дизель-генераторами (1агрегат) Сборочный чертеж	Лит	Масса 5,6	Масш. 1:2,5
Пров.		Черная				Лист	Листов 1	
Рук.гр.		Черная				Гипросвязь Москва		
Нач.отд.		Грингут						

Формат 2

Инв.№подл. | Подп. и дата | Взам.инв.№ | Инв.№дубл. | Подп. и дата

ОФ 28.1-13

Типовой проект 407-1-83
Альбом VI Часть 6

Инв. № 53217

Цепи 250 КМ 33

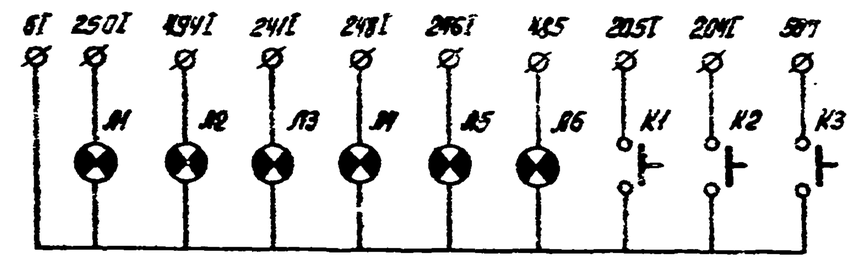

Авария агрегата	Напряжение сети	Контактор агрегата включен	Агрегат остановлен	Агрегат включен	Авария вспомогательных устройств	Остановка агрегата	Пуск агрегата	Включение синхронизатора

Обозначение по схеме	Наименование и техническая характеристика	Тип	Кол.	N установочного чертежа	Примечание
К1	Кнопка управления одноэлементная, исполнение 17	КЕ-011	1		
К2, К3	Кнопка управления одноэлементная, исполнение 19	КЕ-011	2		
Л1, Л6	Лампа сигнальная с фонарем ФН-1 с красной линзой	МН-26-012-1	2		
Л2÷Л5	Лампа сигнальная с фонарем ФН-1 с зеленой линзой	МН-26-012-1	4		

Изм.	Лист	N докум.	Подп.	Дата	4ДА.124.254 КМ 33		
Состав.	Ильичева				Пульт дистанционного управления дизель-генераторами (1агрегат) Схема электрическая принципиальная	Лит	Масса — / Масшт —
Рук. гр.	Калабухов					Лист	Листов 1
Гл. спец.	Финкельштейн					ГИПРОСВЯЗЬ Москва	
Нач. отд.	Шаховской						

Формат 11

Подп. и дата | Инв. N дубл. | Взам. инв. N | Подп. и дата | Инв. N подл.

408 607 695 КМ

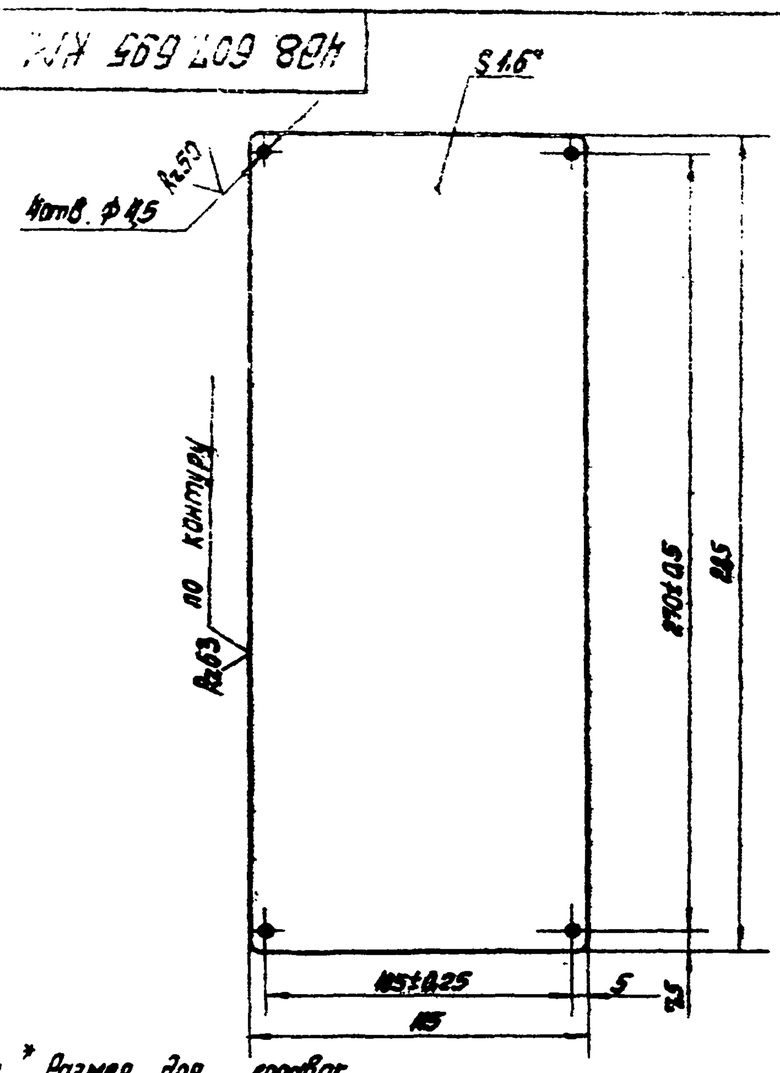

1. * Размер для справок.
2. Неуказанные предельные отклонения размеров: отверстий - по А7, валов - по В7, остальных - по СМ7.
3. Радиус скруглений 2мм.
4. Острые кромки затупить.
5. Покрытие: Эм. МЛ-25 ГОСТ 12034-66, серый. Т.П.

Изм.	Лист	N докум.	Подп.	Дата	4ДА. 607. 695 КМ		
Разраб.	Васютина				Заглушка	Лит	Масса 0.41 / Масшт 1:2
Провер.	Черная					Лист	Листов 1
Рук. гр.	Черная					ГИПРОСВЯЗЬ Москва	
Нач. отд.	Грингут				Лист В 16 ГОСТ 19903-74 / Ст. 3 ГОСТ 16523-70		

Формат 11

Подп. и дата | Инв. N дубл. | Взам. инв. N | Подп. и дата | Инв. N подл.

4ДА.124.254 КМ 34

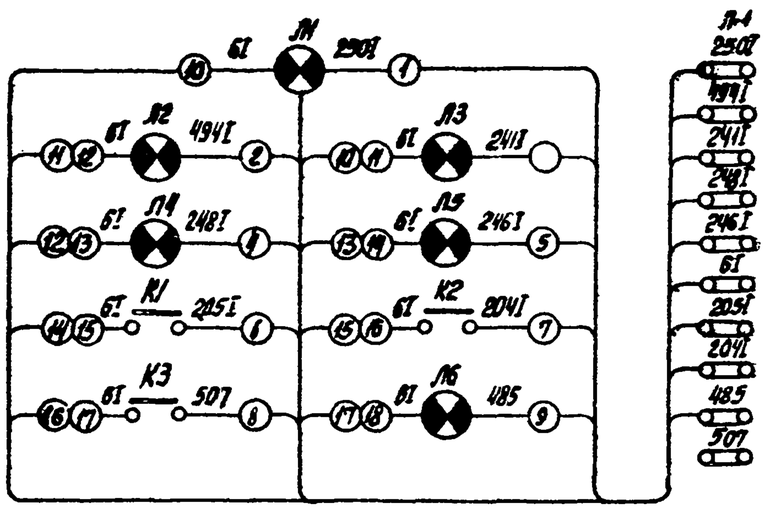

N проб.	Провод: Марка	Сечение мм²	Длина м	Кол.	Маркировка	Соединяемые элементы	
1	МГШВ	0,75		1	250I	Л1	П-1
2				1	494I	Л2	П-1
3				1	241I	Л3	П-1
4				1	248I	Л4	П-1
5				1	246I	Л5	П-1
6				1	205I	К1	П-1
7				1	204I	К2	П-1
8				1	507	К3	П-1
9				1	485	Л6	П-1
10				1	61	Л1	Л3
11				1	61	Л3	Л2
12				1	61	Л2	Л4
13				1	61	Л4	Л5
14				1	61	Л5	К1
				1	61	К1	К2
				1	61	К2	К3
				1	61	К3	К4
				1	61	Л6	П-1

Спецификация монтажных изделий

N п/п	Наименование и техническая характеристика	Тип	Кол.	N установ. чертежа	Примечание
1	Колодка с 10-ю зажимами	КБб.672.969	1		
2	Провод гибкий МГШВ 0,75мм²	МРТУ-2.01.74-62	10м		

1. Обозначение и маркировка электрических элементов:
   248I - маркировка концов провода (по принципиальной схеме).
   (12) - номер провода (см. таблицу).
2. Бирки ставить на провода по месту согласно таблицы.
3. Концы проводов лудить припоем ПОС-40 без кислоты.

Изм.	Лист	N докум.	Подп.	Дата	4ДА.124.254 КМ 34		
Состав.	Ильичева				Пульт дистанционного управления дизель-генераторами (1 агрегат) Схема соединений	Лит	Масса — / Масшт —
Рук. гр.	Калабухов					Лист	Листов 1
Гл. спец.	Финкельштейн					ГИПРОСВЯЗЬ Москва	
Нач. отд.	Шаховской						

Копировал: Сакалина Формат 12

М-185.04.01
Инв.№ 5821-8

Типовой проект 407-1-85
Альбом VI Часть 6

N строки	Наименование	Обозначение документа на поставку	Поставщик	Куда входит (Обозначение)	Количество: На изделие	В комплекты	На регулир.	Всего	Примечание
1	Колодка	2Д6.672.968	г. Майкоп		2	—	—	2	
2									
3	Фонарь ФН-1	2Д2.424.027	г. Ахтырка	4Д6.123.116 КМ	4	—	—	4	
4									
5	Фонарь ФН-1	2Д2.424.028		4Д6.123.116 КМ	2	—	—	2	
6									
7	Кнопка КЕ011		Электромеханический						
8	толкатель красный		завод г. Каменец-						
9			Подольский	4Д6.123.116 КМ	1	—	—	1	
10			завод „Реостат"						
11	толкатель черный		г. Великие Луки	4Д6.123.116 КМ	2	—	—	2	
12									
13	Лампа МН-26-012-1		МРП	4Д6.123.116 КМ	6	—	—	6	
14									
15									
16									
17									
18									
19									
20									
21									
22									
23									
24									

Инв.№ подл. | Подп. и дата | Взам. инв.№ | Инв.№ подл. | Подп. и дата

Изм.	Лист	N докум.	Подп.	Дата	4Д4.124.254 КМ ВП			
Разраб.		Байдикова			Пульт дистанционного управления дизель-генераторами (агрегат) Ведомость покупных изделий	Лит.	Лист	Листов 1
Провер.		Васютина				ГИПРОСВЯЗЬ Москва		
Рук. гр.		Черная						
Нач. отд.		Грингут						

Формат 12

4Д8.613.116 КМ

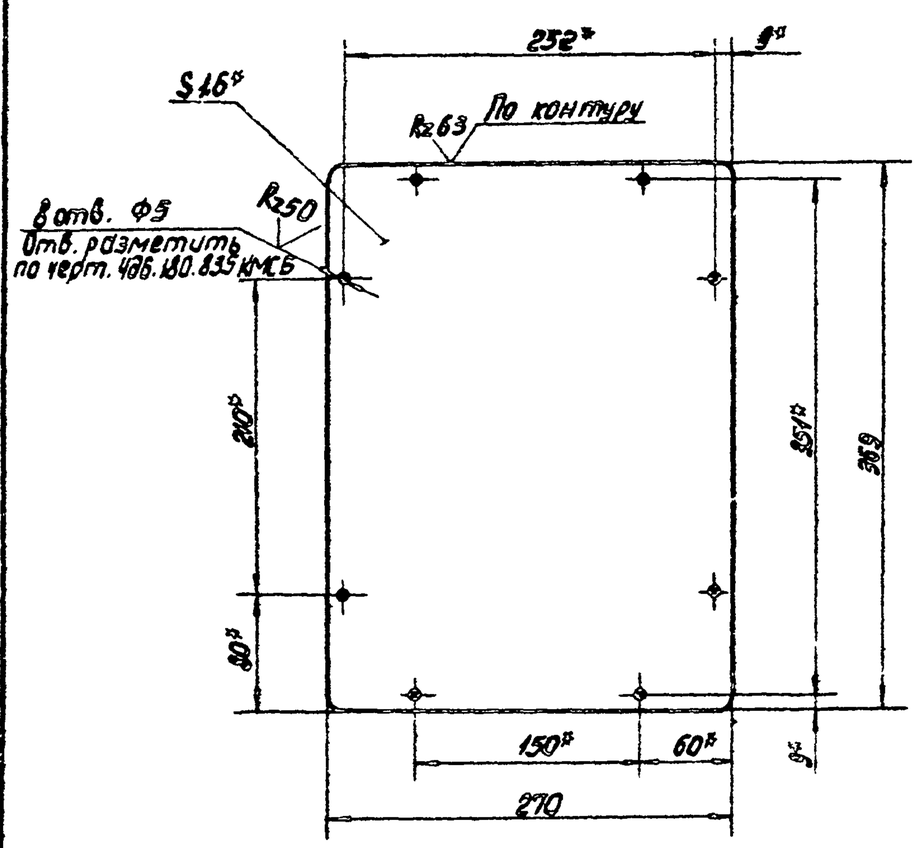

1. * Размеры для справок.
2. Неуказанные предельные отклонения размеров: отверстий - по А9, валов - по В9, остальных - по СМ9.
3. Радиусы скруглений 5мм.
4. Покрытие: Эм. НЦ-25 ГОСТ 5406-73, серый, Ш.П.

Изм.	Лист	N докум.	Подп.	Дата	4Д8.613.116 КМ			
Разраб.		Байдикова			Дно	Лит	Масса 1,25	Масшт. 1:4
Провер.		Васютина				Лист	Листов 1	
Рук. гр.		Черная						
Нач. отд.		Грингут			Лист В1.6 ГОСТ 19903-74 / Ст.3 ГОСТ 16523-70	ГИПРОСВЯЗЬ Москва		

Формат 11

Инв.№ подл. | Подп. и дата | Взам. инв.№ | Инв.№ подл. | Подп. и дата

4Д8.680.051 КМ

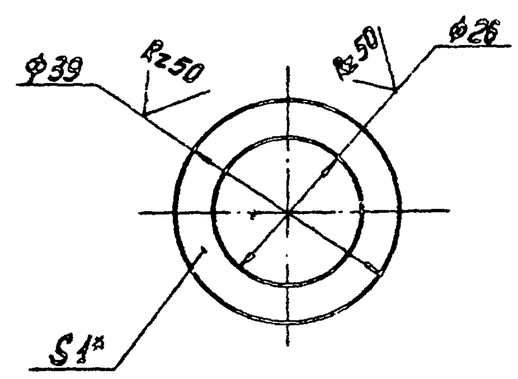

1. Размер для справок.
2. Неуказанные предельные отклонения размеров: отверстий - по А9, валов - по В9.
3. Покрытие: Ц6.хр.

Изм.	Лист	N докум.	Подп.	Дата	4Д8.680.051 КМ			
Разраб.		Байдикова			Кольцо	Лит	Масса 0,005	Масшт
Провер.		Васютина				Лист	Листов	
Рук. гр.		Черная						
Нач. отд.		Грингут			Лист В10 ГОСТ 19903-74 / Ст 3 ГОСТ 16523-70	ГИП- М	ВЗ Зо	

Копировал Сокулина

Типовой проект 407-1-83 Альбом VI

М-886.12.37. Инв.№ 58207

4ДБ.123.118 КМ

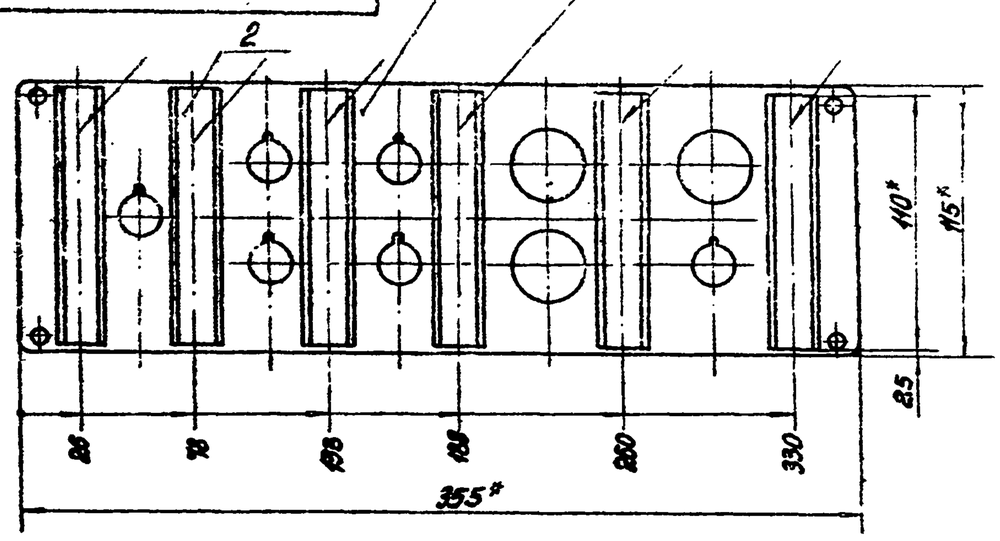

1. *Размеры для справок.
2. Неуказанные предельные отклонения размеров - по СМ7.
3. Покрытие: Эм. МЛ-25 ГОСТ 5406-73, серый. ёП.

Формат	Зона	Поз.	Обозначение	Наименование	Кол.	Примечание
				Детали		
11		1	4ДВ.054.136.	Панель	1	
11		2	4ДВ.803.041	Шильдик	6	

4ДБ.123.118 КМ

Изм. Лист N докум. Подп. Дата
Разраб. Байдикова
Провер. Васютина
Рук.гр. Черная
Нач.отд. Грингут

Панель

Лит. | Масса 0.5 | Масшт. 1:2.5
Лист | Листов 1

ГИПРОСВЯЗЬ Москва

Формат 11

Инв.№ подл. | Подп. и дата | Взам. инв.№ | Инв.№ дубл. | Подп. и дата

Формат	Зона	Поз.	Обозначение	Наименование	Кол.	Примечание
				Документация		
12			4ДБ.123.116 КМ СБ	Сборочный чертеж		
				Сборочные единицы		
11		1	4ДБ.123.118 КМ	Панель	1	
				Прочие изделия		
		2	2Д2.424.029	Фонарь ФН-1	4	
		3	2Д2.424.028	Фонарь ФН-1	2	
				Кнопка КЕ-011		
		4		Толкатель красный	1	
		5		Толкатель черный	2	
		6		Лампа МН-26.-012-1	6	

4ДБ.123.116 КМ

Изм. Лист N докум. Подп. Дата
Разраб. Байдикова
Провер. Васютина
Рук.гр. Черная
Нач.отд. Грингут

Панель

Лит. | Лист | Листов 1

ГИПРОСВЯЗЬ Москва

Формат 11

4ДБ.123.116 КМ СБ

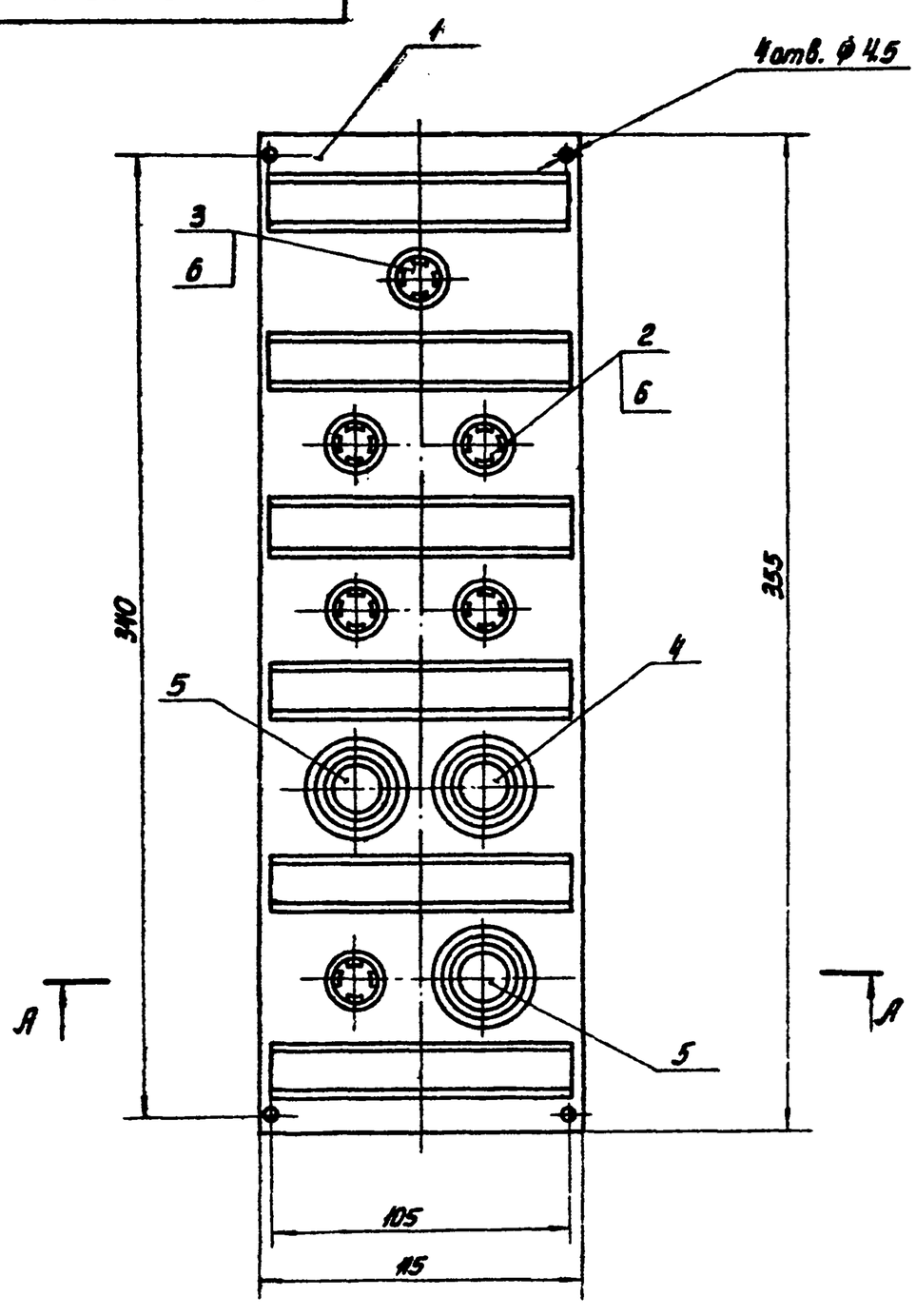

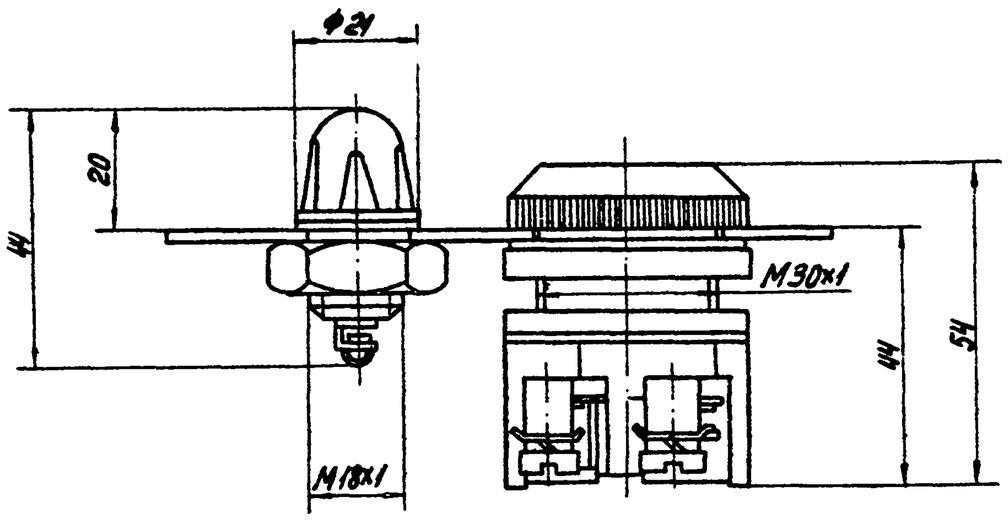

1. Размеры для справок.
2. Масса дана без учета электроприборов.

4ДБ.123.116 КМ СБ

Изм. Лист N докум. Подп. Дата
Разраб. Байдикова
Провер. Васютина
Рук.гр. Черная
Нач.отд. Грингут

Панель
Сборочный чертеж

Лит. | Масса 0.5 | Масшт. 1:2
Лист | Листов 1

ГИПРОСВЯЗЬ Москва

Копировала: Сакалина

Формат 12

СФ 282-13

Инв.№ подл. | Подп. и дата | Взам. инв.№ | Инв.№ дубл. | Подп. и дата

М-886.12.41. Инв. № 58220

Типовой проект 407-1-33 Альбом VI часть 6

Формат	Зона	Поз.	Обозначение	Наименование	Кол.	Примечание
				Документация		
11			4Д6.420.067 КМ СБ	Сборочный чертеж		
				Детали		
11		1	4Д8.600.967 КМ	Планка под колодку	1	
				Стандартные изделия		
		2		Болт М8×20.58.01 ГОСТ 7798-70	1	
		3		Гайка М8.5.01. ГОСТ 5915-70	1	
		4		Шайба 8.65Г.029 ГОСТ 6402-70	1	
		5		Шайба 8.01.01. ГОСТ 11371-68	1	

Изм.	Лист	N докум.	Подп.	Дата	4Д6.420.067 КМ		
Разраб.	Васютина				Планка под колодку с заземляющим болтом	Лит.	Лист	Листов 1
Пров.	Черная					ГИПРОСВЯЗЬ Москва	
Рук.гр.	Черная						
Нач.отд.	Грингут			25.1.11			

Формат 11

Подп. и дата | Инв.N дубл. | Взам.инв.N | Подп. и дата | Инв.N подл.

4Д6.420.067 КМ

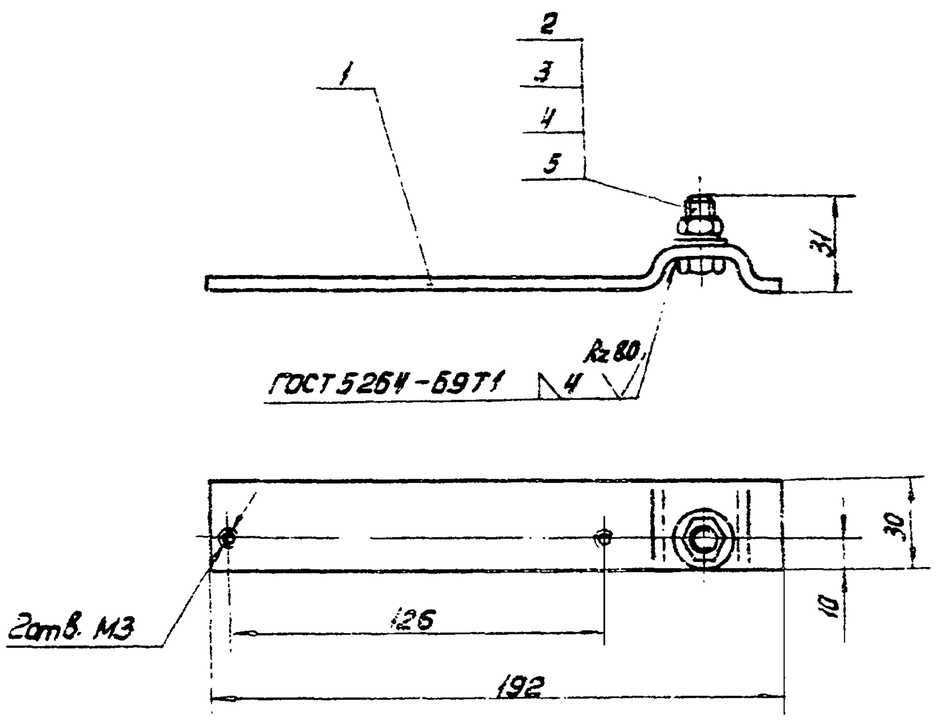

Размеры для справок.

Изм.	Лист	N докум.	Подп.	Дата	4Д6.420.067 КМ СБ		
Разраб.	Васютина				Планка под колодку с заземляющим болтом Сборочный чертеж	Лит.	Масса	Масшт.
Пров.	Черная						0,04	1:2
Рук.гр.	Черная					Лист	Листов 1
Нач.отд.	Грингут			25.1.11		ГИПРОСВЯЗЬ Москва	

Формат 11

4Д8.600.967 КМ

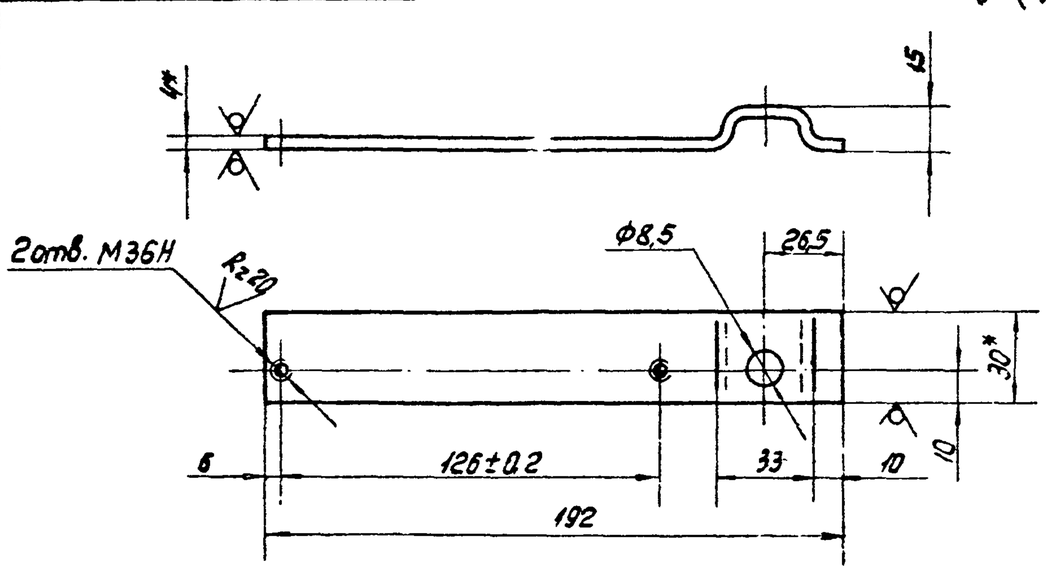

1. * Размеры для справок.
2. Неуказанные предельные отклонения размеров: отверстий – по A_5, валов – по B_5, остальных – по CM_5.
3. Внутренние радиусы сгиба 4мм.

Изм.	Лист	N докум.	Подп.	Дата	4Д8.600.967 КМ			
Разраб.	Васютина				Планка под колодку	Лит	Масса	Масшт.
Пров.	Черная						0,19	1:1
Рук.гр.	Черная					Лист	Листов 1
Нач.отд.	Грингут			25.1.11	Полоса 4×30 ГОСТ 103-57 / Ст.3 ГОСТ 535-58	ГИПРОСВЯЗЬ Москва	

Формат 11

Формат	Зона	Поз.	Обозначение	Наименование	Кол.	Примечание
				Документация		
22			4Д6.180.835 КМ СБ	Сборочный чертеж		
				Сборочные единицы		
11		1	4Д6.420.067 КМ СБ	Планка под колодку с заземляющим болтом	1	
				Детали		
12		2	4Д8.034.052 КМ	Корпус пульта	1	
11		3	4Д8.110.050 КМ	Угольник	2	
11		4	4Д8.110.051 КМ	Угольник	2	
11		5	4Д8.220.150 КМ	Втулка	1	
11		6	4Д8.600.968 КМ	Планка под колодку	1	
11		7	4Д8.658.530 КМ	Скоба перфорированная	2	
11		8	4Д8.658.531 КМ	Скоба	3	

Изм.	Лист	N докум.	Подп.	Дата	4Д6.180.835 КМ		
Разраб.	Васютина				Каркас пульта	Лит.	Лист	Листов
Пров.	Черная							
Рук.гр.	Черная							
Нач.отд.	Грингут							

486.180.835 КМ СБ

М-886.12.40
Инв. №58210

Типовой проект 401-1-83.
Альбом VI

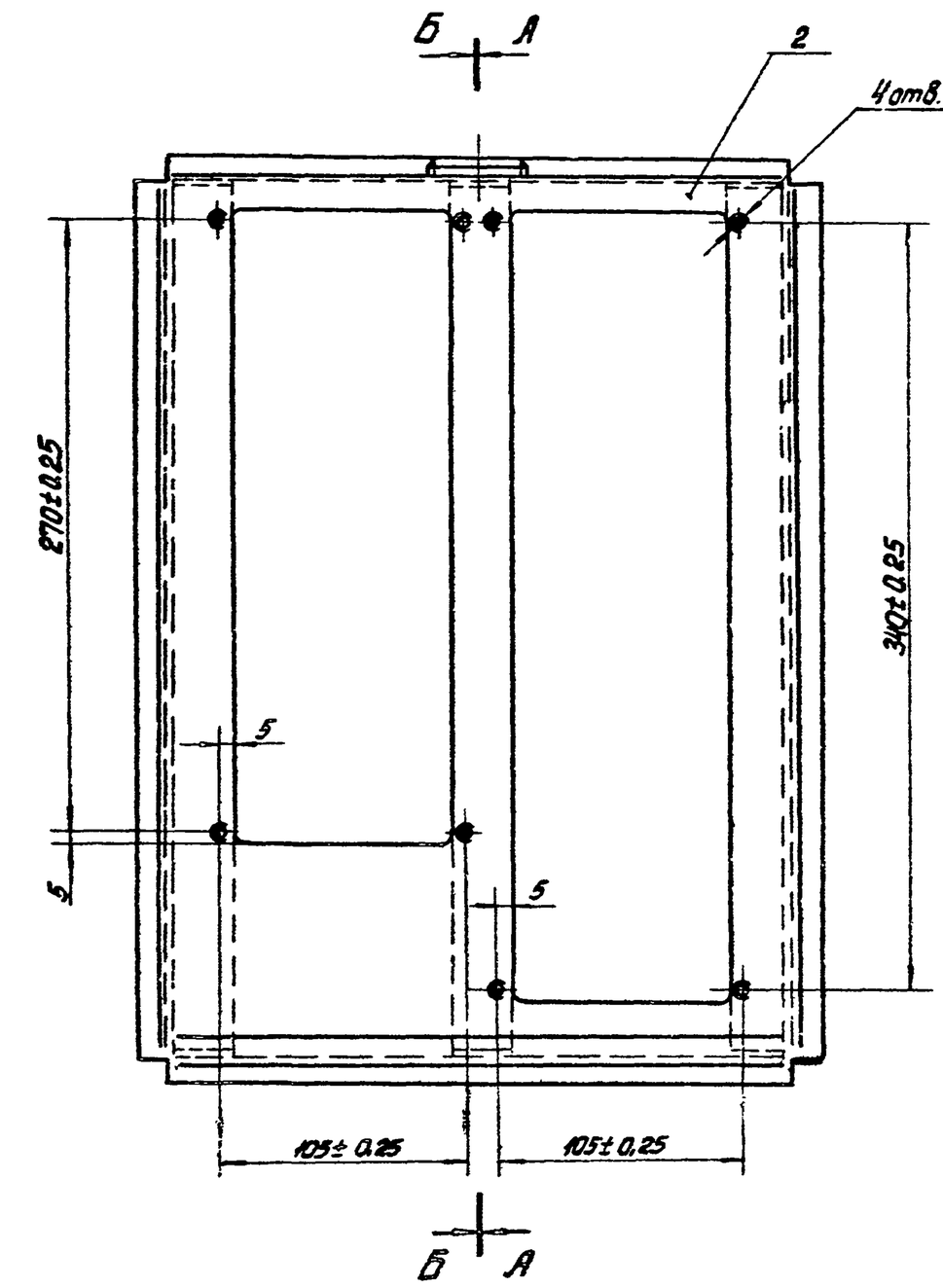

Вид В

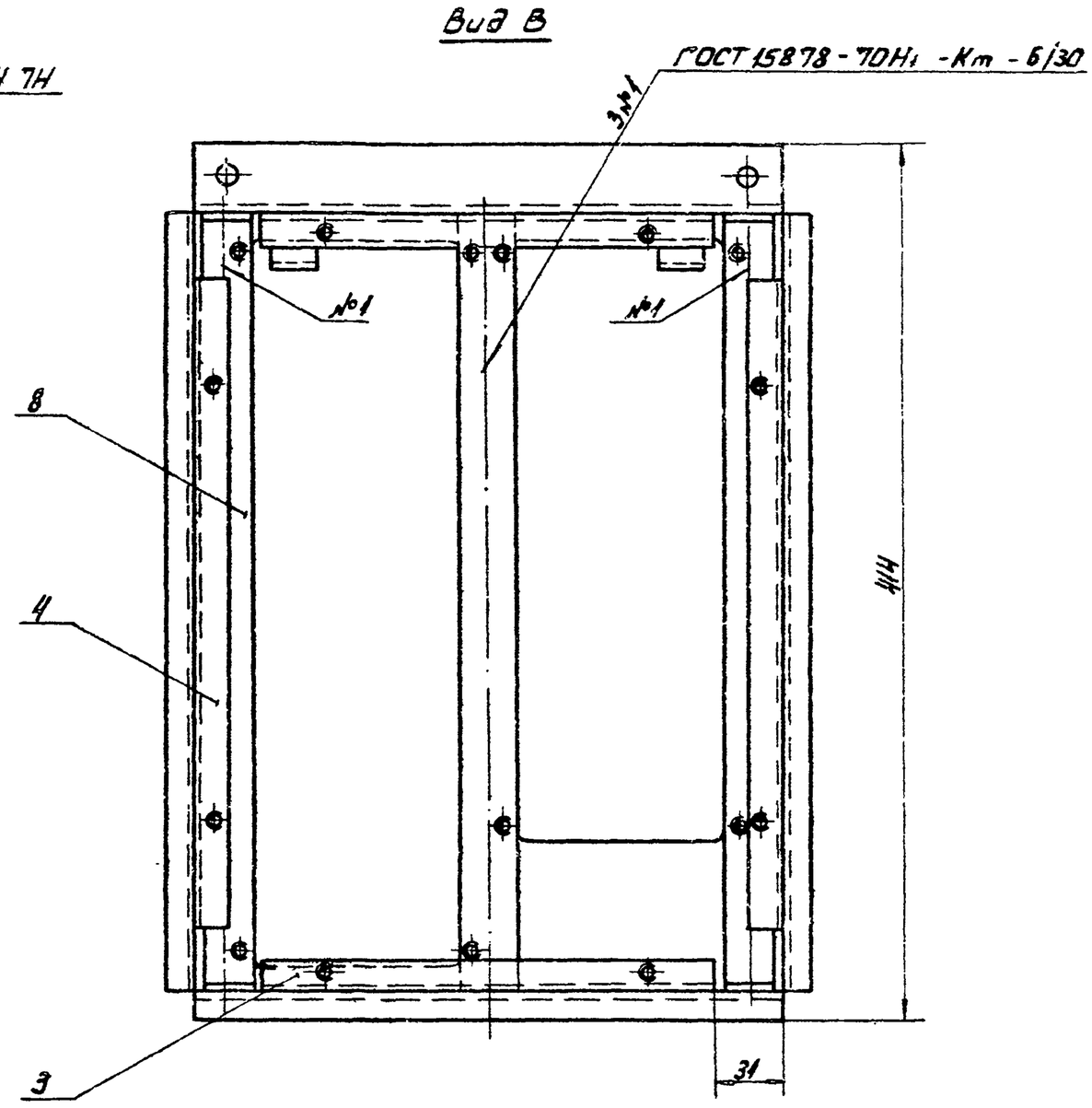

А-А

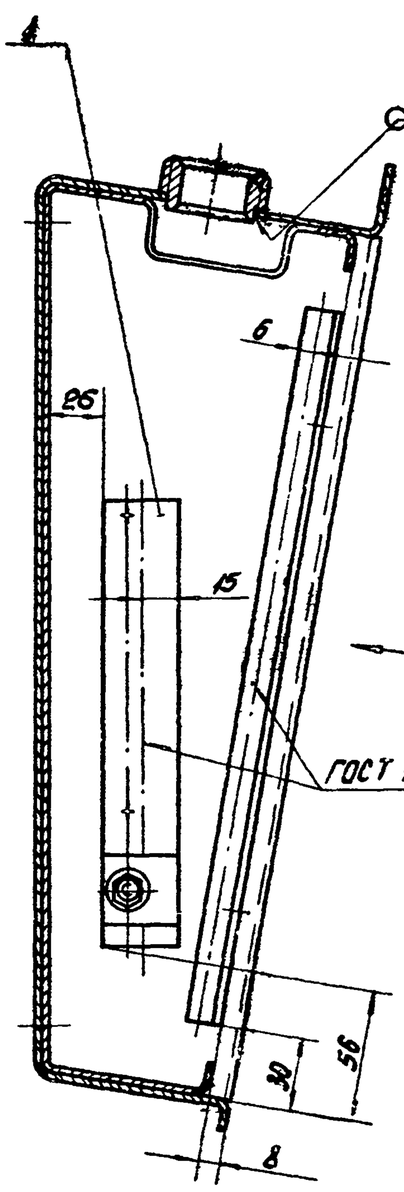

Б-Б

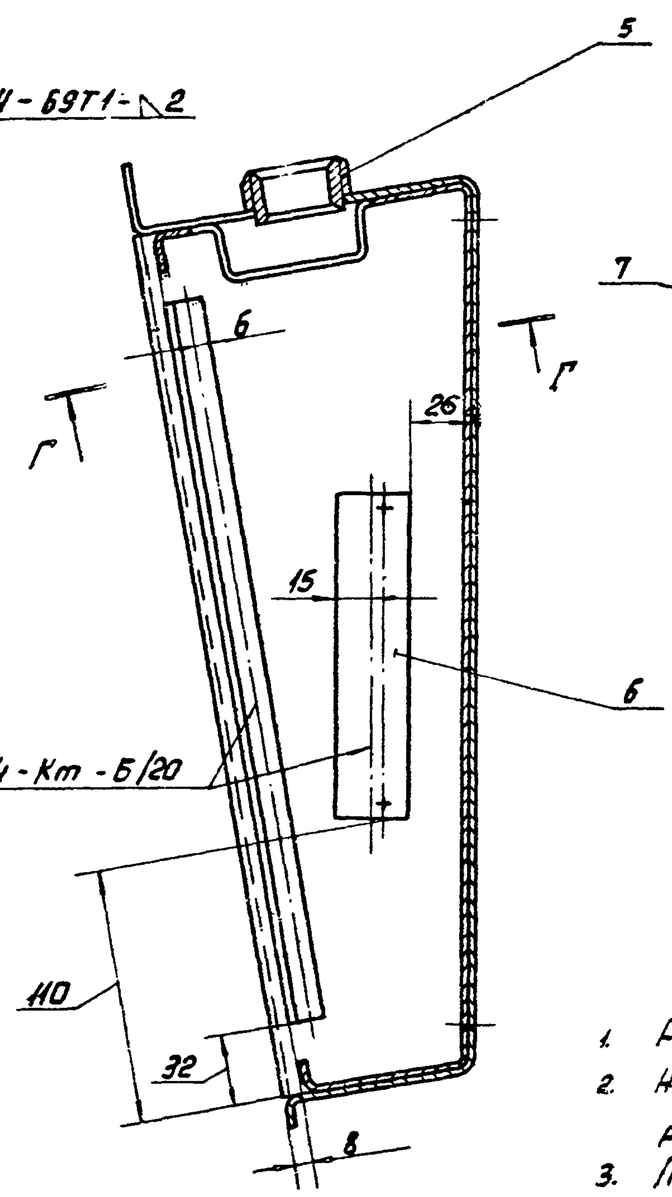

Г-Г повернуто

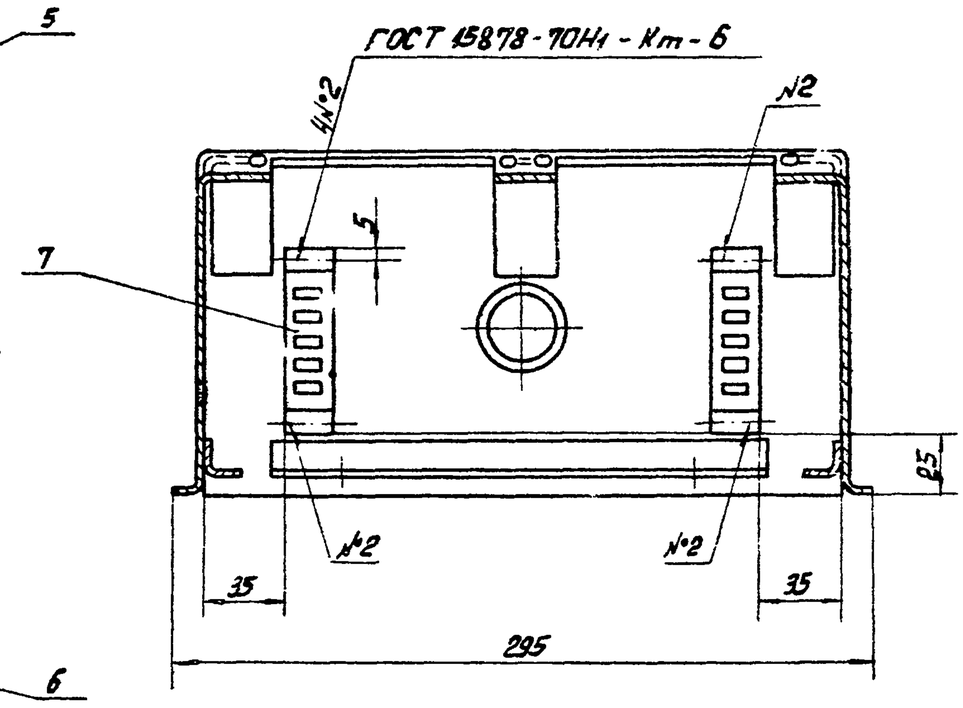

1. Размеры для справок.
2. Неуказанные предельные отклонения размеров - по СМ7.
3. Покрытие: Эм. МЛ-25 ГОСТ 12034-66, серый, II П.

Изм.	Лист	N докум.	Подп.	Дата	486.180.835 КМ СБ	Лит.	Лист
Разраб.		Восютина			Каркас пульта		
Пров.		Черная			Сборочный чертеж	Лист	
Рук.гр.		Черная					
Н-к отд.		Грингут					

Инв.№подл. | Подп. и дата | Взам. инв.№ | Инв.№дубл. | Подп. и дата

Копировал: Ф.А. Соколова

М-887.32.77.
Инв. № 58222

Типовой проект 407-1-83
Альбом VI Часть 6

408.683.114 КМ

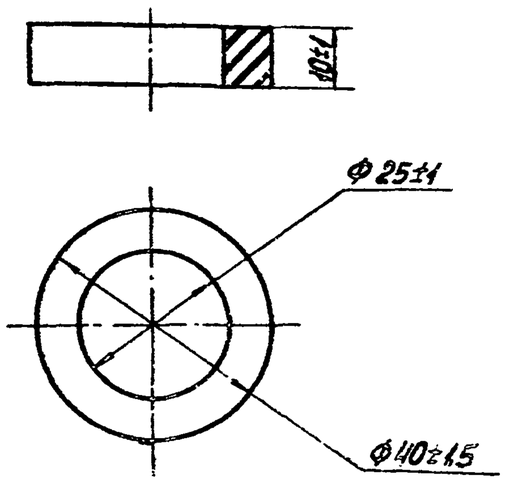

Изм.	Лист	N докум.	Подп.	Дата	408.683.114 КМ		
Разраб.		Байдикова			Кольцо уплотнительное	Лит.	Масса 0,01 / Масшт. 1:1
Провер.		Васютина				Лист	Листов 1
Рук. гр.		Черная					
Нач. отд.		Грингут		25.1.77	Резина-пластина 10МБ-А-М ГОСТ 7338-65	ГИПРОСВЯЗЬ Москва	

Инв. N подл. | Подп. и дата | Взам. инв. N | Инв. N дубл. | Подп. и дата

408.935.036 КМ

Rz 50

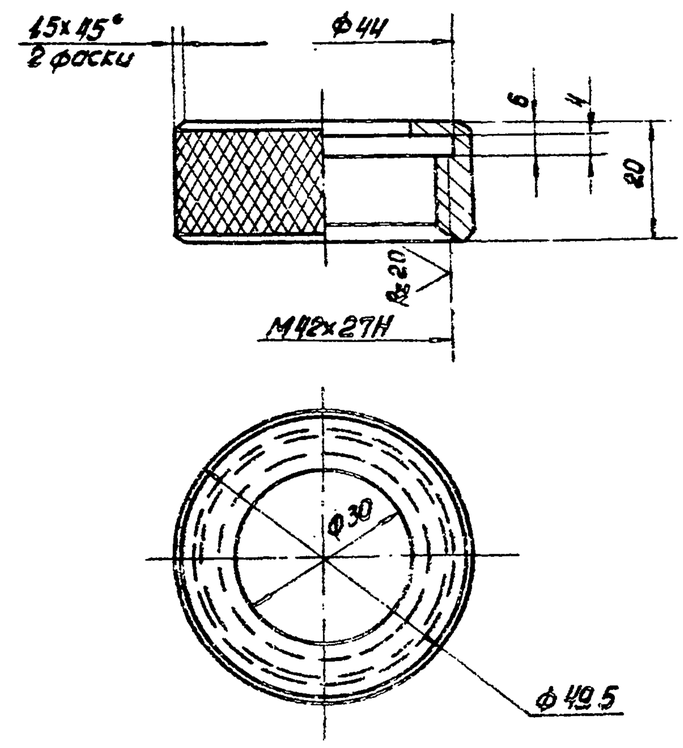

1. Неуказанные предельные отклонения размеров: отверстий - по А5, валов - по В5.
2. Насатка сетчатая косая 1.2 ОСТ 26017.
3. Покрытие: Ц9 хр.

Изм.	Лист	N докум.	Подп.	Дата	408.935.036 КМ		
Разраб.		Байдикова			Гайка накидная	Лит.	Масса 0,09 / Масшт. 1:1
Провер.		Васютина				Лист	Листов 1
Рук. гр.		Черная					
Нач. отд.		Грингут		25.1.77	Круг В50 ГОСТ 2590-71 / Ст. 3 ГОСТ 535-58	ГИПРОСВЯЗЬ Москва	

Формат 11

408.054.136 КМ

Rz 50

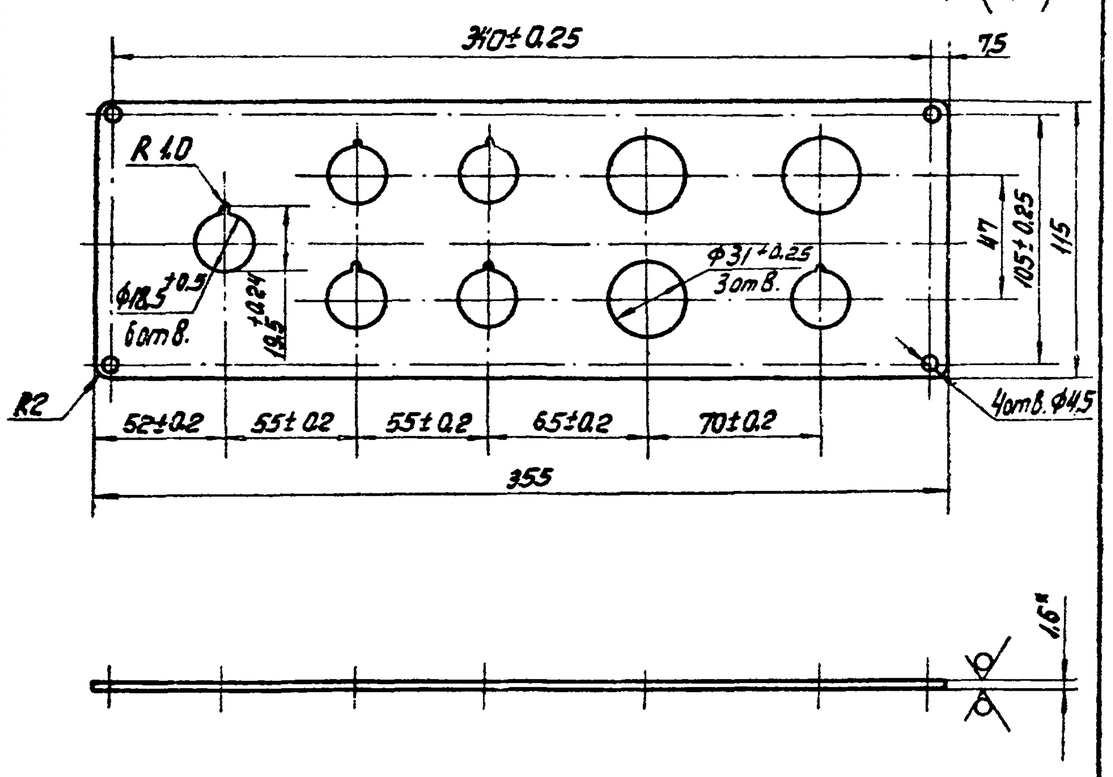

1.* Размер для справок.
2. Неуказанные предельные отклонения размеров: отверстий - по А5, валов - по В5, остальных - по СМ5.

Изм.	Лист	N докум.	Подп.	Дата	408.054.136 КМ		
Разраб.		Байдикова			Панель	Лит.	Масса 0,42 / Масшт. 1:2,5
Провер.		Васютина				Лист	Листов 1
Рук. гр.		Черная					
Нач. отд.		Грингут		25.1.77	Лист В16 ГОСТ 19903-74 / Ст 3 ГОСТ 16523-70	ГИПРОСВЯЗЬ Москва	

Формат 11

408.803.041 КМ

Rz 60

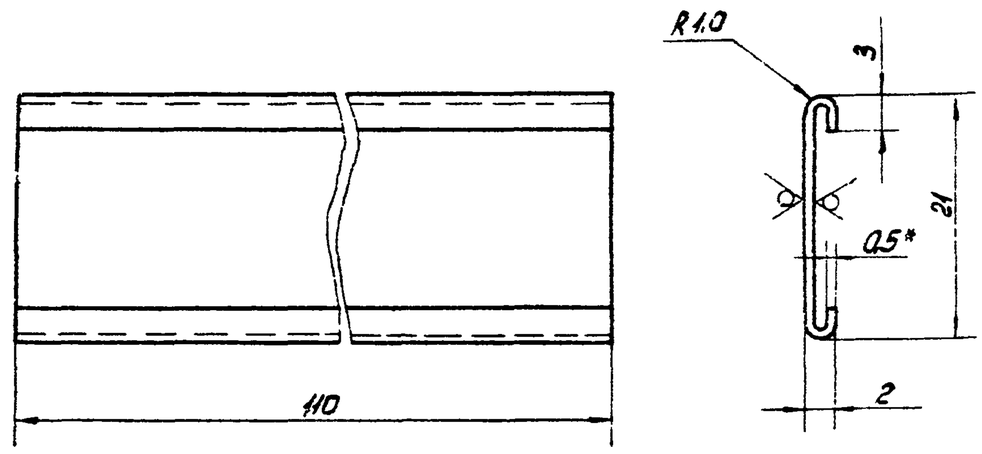

1.* Размер для справок.
2. Неуказанные предельные отклонения размеров валов - по В5.

Изм.	Лист	N докум.	Подп.	Дата	408.803.041 КМ		
Разраб.		Байдикова			Шильдик	Лит.	Масса 0,013 / Масшт. 2:1
Провер.		Васютина				Лист	Листов 1
Рук. гр.		Черная					
Нач. отд.		Грингут		25.1.77	Лист В3 ГОСТ 19903-74 / Ст. 3 ГОСТ 16523-	ГИПРОСВЯЗЬ Москва	

Инв. N подл. | Подп. и дата | Взам. инв. N | Инв. N дубл. | Подп. и дата

488.034.052 КМ

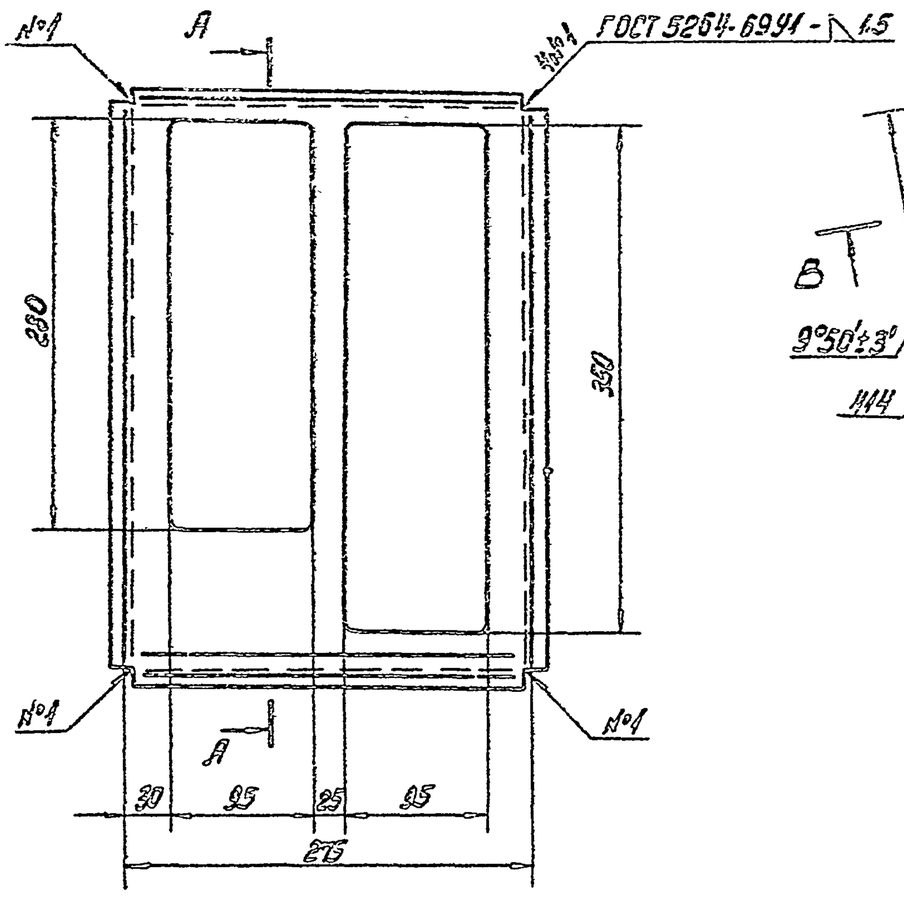

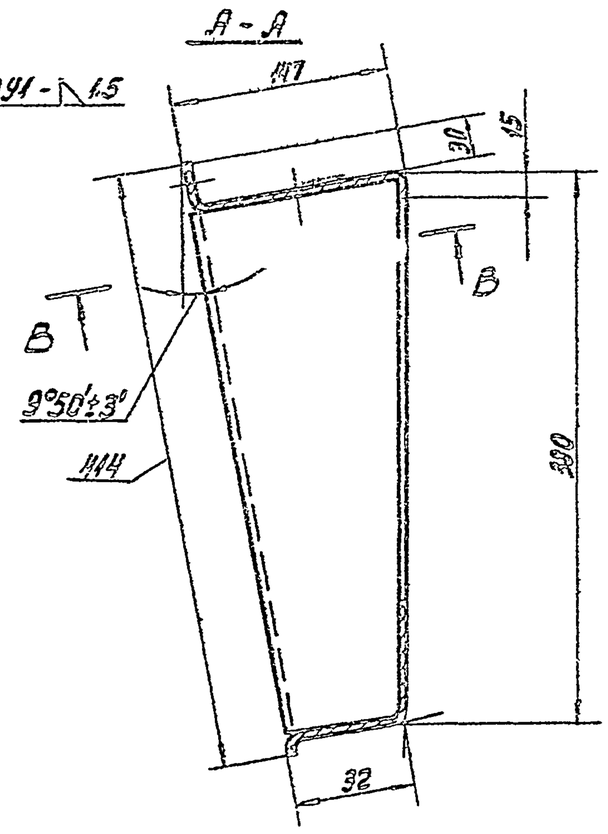

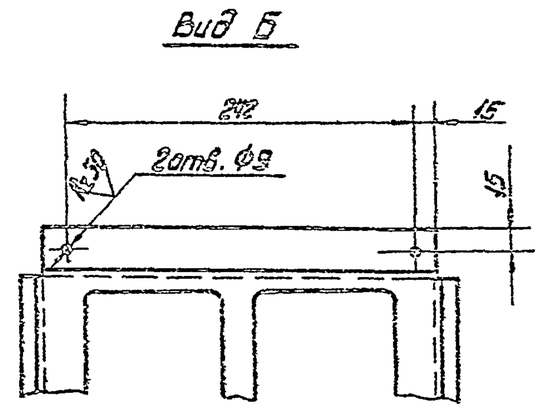

В-В

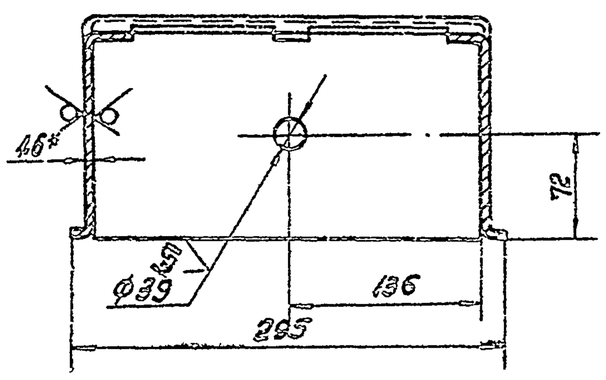

1. * Размер для справок.
2. Неуказанные предельные отклонения размеров: отверстий - по А5, валов - по В5, остальных - по СМ5.
3. Сварные швы зачистить Rz80.
4. Радиусы скруглений 3мм.
5. Внутренние радиусы сгиба 3мм.
6. Острые кромки затупить.

				488.034.052 КМ			
Изм.	Лист	N докум.	Подп.	Дата	Корпус пульта	Лит	Масса	Масшт.
Разраб.	Васютина						27	1:4
Пров.	Черная					Лист	Листов 1
Рук.гр.	Черная						
Нач.отд.	Грингут				Лист	В16 ГОСТ 19903-74 / Ст.3 ГОСТ 16523-70	ГИПРОСВЯЗЬ Москва

Формат 12

Подп. и дата | Инв. N дубл. | Взам. инв. N | Подп. и дата | Инв. N подл.

488.220.150 КМ

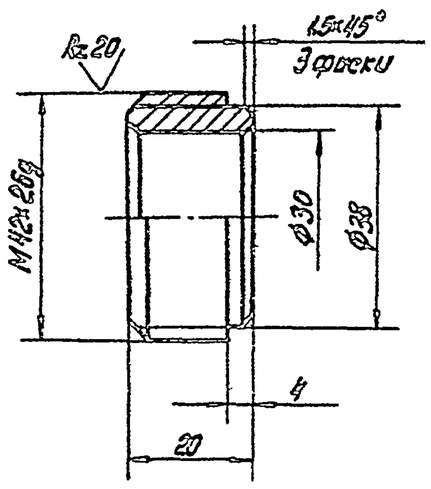

1. * Размеры для справок.
2. Неуказанные предельные отклонения размеров: отверстий - по А5, валов - по В5, остальных - по СМ5.

				488.220.150 КМ			
Изм.	Лист	N докум.	Подп.	Дата	Втулка	Лит	Масса	Масшт.
Разраб.	Васютина						0,14	1:1
Пров.	Черная					Лист	Листов 1
Рук.гр.	Черная						
Нач.отд.	Грингут				Круг	В 45 ГОСТ 2590-71 / Ст 3 ГОСТ 535-58	ГИПРОСВЯЗЬ Москва

488.600.968 КМ

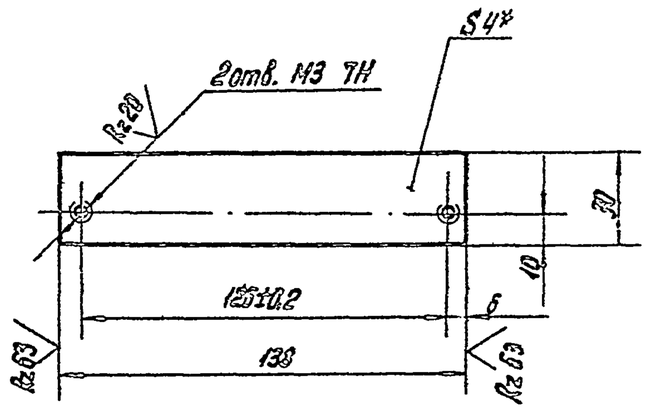

1. * Размеры для справок.
2. Неуказанные предельные отклонения размеров: отверстий - по А5, валов - по В5, остальных - по СМ5.

				488.600.968 КМ			
Изм.	Лист	N докум.	Подп.	Дата	Планка под колодку	Лит	Масса	Масшт.
Разраб.	Васютина						0,18	1:1
Пров.	Черная					Лист	Листов 1
Рук.гр.	Черная						
Нач.отд.	Грингут				Полоса	4х30 ГОСТ 103-57 / Ст 3 ГОСТ 535-58	ГИПРОСВЯЗЬ Москва

Копировал: Васютина
Формат А4

М-887.32.79.
Инв. № 58224

Типовой проект 407-1-83
Альбом VI. Часть 6

408.668.530 КМ

Rz 63

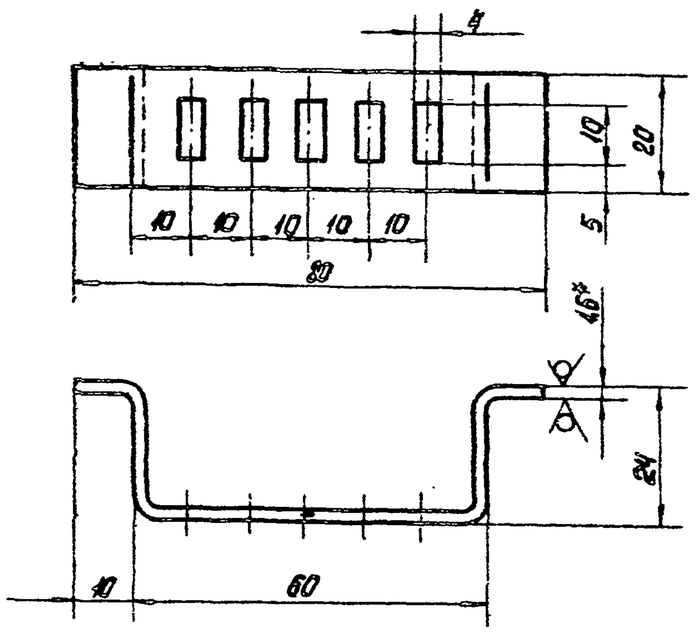

1. * Размер для справок.
2. Неуказанные предельные отклонения размеров: отверстий – по А7,
   валов – по В7,
   остальных – по СМ7.
3. Внутренние радиусы сгибов 2мм.
4. Острые кромки перфорации затупить.

Изм.	Лист	N докум.	Подп.	Дата	408.668.530 КМ		
Разраб.		Байдикова			Скоба перфорированная	Лит.	Масса: 0,04 / Масшт. 1:1
Провер.		Васютина				Лист	Листов 1
Рук. гр.		Черная					
Нач. отд.		Грингут		27.1.79	Лист В 1,6 ГОСТ 19903-74 / Ст.3 ГОСТ 16523-70	Гипросвязь Москва	

Формат 11

Инв. N подл. | Подп. и дата | Взам. инв. N | Инв. N дубл. | Подп. и дата

408.668.531 КМ

Rz 63

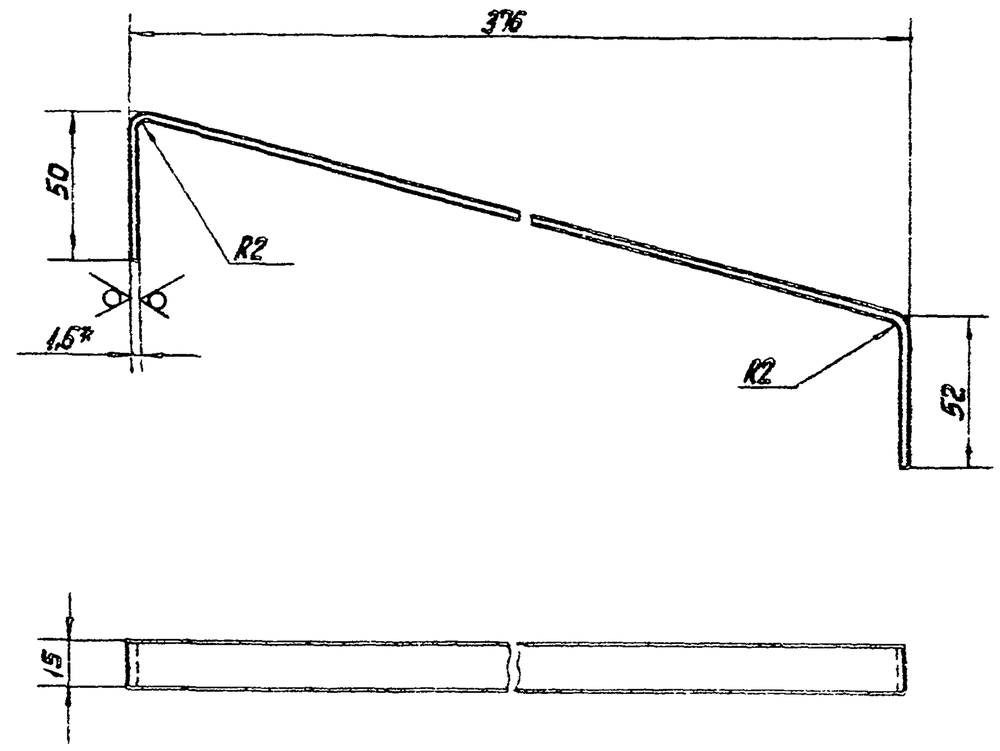

1. * Размер для справок.
2. Неуказанные предельные отклонения размеров: валов – по В5.

Изм.	Лист	N докум.	Подп.	Дата	408.668.531 КМ		
Разраб.		Байдикова			Скоба	Лит.	Масса: 0,1 / Масшт. 1:2
Провер.		Васютина				Лист	Листов 1
Рук. гр.		Черная					
Нач. отд.		Грингут		25.1.77	Лист В 1,6 ГОСТ 19903-74 / Ст.3 ГОСТ 16523-70	Гипросвязь Москва	

Формат 11

408.110.050 КМ

Rz 60

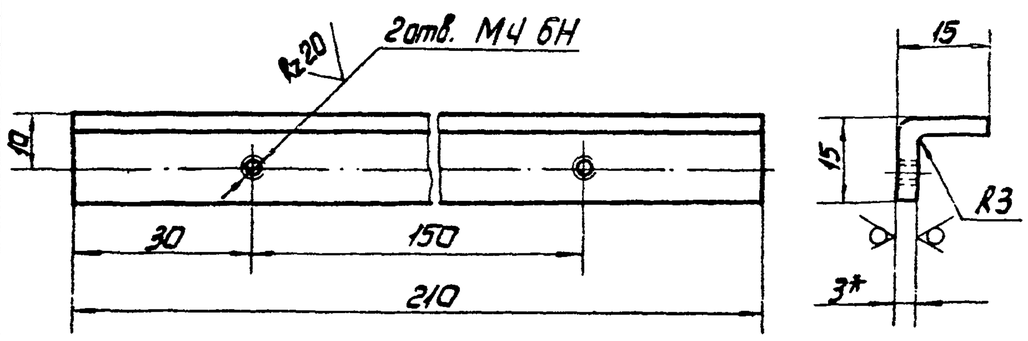

1.* Размер для справок.
2. Неуказанные предельные отклонения размеров: отверстий – по А5,
   валов – по В5,
   остальных – по СМ5.

Изм.	Лист	N докум.	Подп.	Дата	408.110.050 КМ		
Разраб.		Байдикова			Угольник	Лит.	Масса: 0,26 / Масшт. 1:1
Провер.		Васютина				Лист	Листов 1
Рук. гр.		Черная					
Нач. отд.		Грингут		25.1.77	Лист В 3,0 ГОСТ 19903-74 / Ст 3 ГОСТ 16523-70	Гипросвязь Москва	

Формат 11

Инв. N подл. | Подп. и дата | Взам. инв. N | Инв. N дубл. | Подп. и дата

408.110.051 КМ

Rz 63

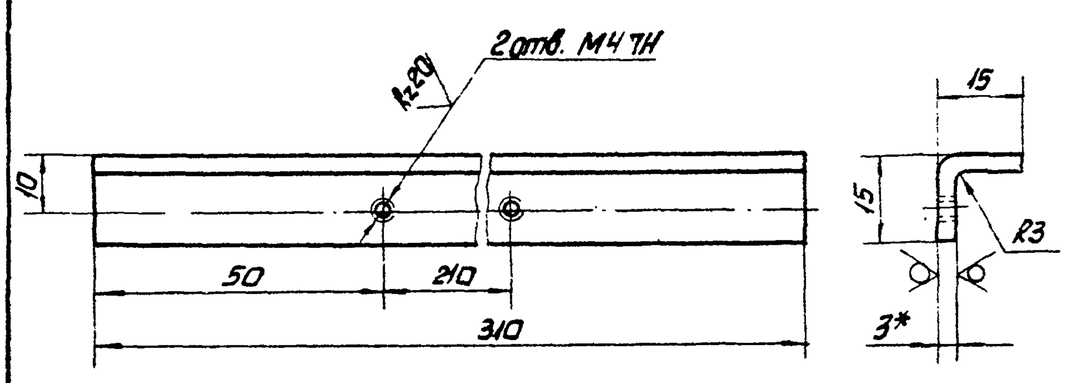

1.* Размер для справок
2. Неуказанные предельные отклонения размеров: отверстий – по А5,
   валов – по В5,
   остальных – по СМ5.

Изм.	Лист	N докум.	Подп.	Дата	408.110.051 КМ		
Разраб.		Байдикова			Угольник	Лит.	Масса: [illegible] / Масшт. [illegible]
Провер.		Васютина				Лист	Листов 1
Рук. гр.		Черная					
Нач. отд.		Грингут		25.1.77	Лист В 3,0 ГОСТ 19903-74 / Ст 3 ГОСТ 16523-70	Гипросвязь [illegible]	

Формат 11

ЦЕНТРАЛЬНЫЙ ИНСТИТУТ ТИПОВОГО ПРОЕКТИРОВАНИЯ
ГОССТРОЯ СССР
Свердловский филиал
620062 г. Свердловск-62, ул. Генеральская 3-А
Заказ № 5395 инв. № 928213 тираж 250
Сдано в печать _____ 1978г. Цена 0-72