т-886.03.88
Инв. №59187

Типовой проект
Альбом VI Часть 5

ТИПОВОЙ ПРОЕКТ
407-1-83

АВТОМАТИЗИРОВАННАЯ ДИЗЕЛЬНАЯ ЭЛЕКТРОСТАНЦИЯ МОЩНОСТЬЮ 1×72 КВТ

(VI-050-74)

СОСТАВ ПРОЕКТА:

Альбом I – Пояснительная записка. Технологические чертежи.

Альбом II – Архитектурно-строительные чертежи.
Часть 1 – Здание в кирпиче.
Часть 2 – Здание в бетонных блоках.

Альбом III – Чертежи санитарно-технических систем и устройств.

Альбом IV – Сметы.
Часть 1 – Здание в кирпиче.
Часть 2 – Здание в бетонных блоках.

Альбом V – Заказные спецификации.

Альбом VI – Нестандартизированное оборудование.
Часть 1 – Система топливная с баком емкостью 250 литров
Часть 2 – Система масляная с баком емкостью 250 литров
Часть 3 – Бак для воды емкостью 60 литров
Часть 4 – Бак для аварийного слива масла емкостью 250 литров
Часть 5 – Шкаф для 4-х аккумуляторных батарей.
Часть 6 – Пульт дистанционного управления на 1 агрегат.

Альбом VI
Часть 5

сф 282-12

Разработан
проектным институтом
Гипросвязь

Утвержден министерством связи СССР
6 января 1976 года
Введен в действие институтом Гипросвязь
с 15 мая 1977 года
Приказ №208 от 21 апреля 1977 года

ЦНВ N 58.181

Типовой проект
Альбом VI часть К

Содержание

Обозначение	Наименование	№ листа
	Содержание	2
484.100.035 КМ	Шкаф для 4х аккумуляторных	3
	батарей	
484.100.036 КМ ВП	Шкаф для 4х аккумуляторных	
	батарей.	
	Ведомость покупных	
	изделий	4
484.100.036 КМ СБ	Шкаф для 4х аккумуляторных	
	батарей	
	Сборочный чертеж	
488.607.693 КМ	Обшивка	5
488.607.694 КМ	Обшивка	
486.123.121 КМ	Рама нижняя	6
486.123.122 КМ	Рама верхняя	
489.040.528 КМ	Угольник	
486.123.120 КМ	Каркас	
486.123.120 КМ СБ	Каркас	7
	Сборочный чертеж	
489.040.529 КМ	Угольник	8
489.040.530 КМ	Угольник	
489.040.531 КМ	Угольник	
489.327.003 КМ	Палец	
486.451.005 КМ	Заслонка	9
486.451.005 КМ СБ	Заслонка	
	Сборочный чертеж	

Обозначение	Наименование	№ листа
488.210.023 КМ	Стакан	9
488.210.025 КМ	Цилиндр	
488.126.106 КМ	Стержень	10
488.210.024 КМ	Цилиндр	
486.433.131 КМ	Дверь правая	
486.433.131 КМ СБ	Дверь правая	11
	Сборочный чертеж	
488.632.123 КМ	Дверь левая	12
488.668.533 КМ	Скоба	
488.604.406 КМ	Косынка	
487.814.370 КМ	Плата	13
486.172.036 КМ	Крышка	
486.172.036 КМ СБ	Крышка	
	Сборочный чертеж	
488.050.100 КМ	Крышка	14
487.734.002 КМ	Шпилька контактная	
488.634.060 КМ	Кожух	
486.366.028 КМ	Тяга	15
488.668.534 КМ	Скоба	
488.632.124 КМ	Дверь правая	
488.668.535 КМ	Скоба	16
488.668.536 КМ	Скоба	
488.126.107 КМ	Стержень	
488.220.151 КМ	Втулка	

Формат	Зона	Поз.	Обозначение	Наименование	Кол.	Примечание
				Документация		
22			424.100.036 КМ СБ	Сборочный чертеж		
12			424.100.036 КМ ВП	Ведомость покупных изделий		
				Сборочные единицы		
11		1	426.123.120 КМ	Каркас	1	
11		2	426.112.036 КМ	Крышка	1	
11		3	426.433.131 КМ	Дверь правая	1	
				Детали		
11		4	428.210.023 КМ	Стакан	4	
11		5	428.210.025 КМ	Цилиндр	6	
11		6	428.607.693 КМ	Обшивка	1	
11		7	428.607.694 КМ	Обшивка	2	
12		8	428.632.123 КМ	Дверь левая	1	
11		9	428.668.533 КМ	Скоба	2	

424.100.036 КМ

Изм.	Лист	N докум.	Подп.	Дата
Разраб.	Чабгабодзе			
Провер.	Черная			
Рук. гр.	Черная			
Нач. отд.	Грингут			6.12.76

Шкаф для 4х аккумуляторных батарей

Лит | Лист 1 | Листов 2

ГИПРОСВЯЗЬ Москва

Формат 11

Инв. N подл. | Подп. и дата | Взам. инв. N | Инв. N дубл. | Подп. и дата | Инв. N подл.

Типовой проект Альбом VII часть 5

Формат	Зона	Поз.	Наименование	Наименование	Кол.	Примечание
				Стандартные изделия		
		10		Болт M5×50.58.01 ГОСТ 7798-70	5	
		11		Винт M5×9.58.01 ГОСТ 17473-72	54	

424.100.036 КМ

Изм. | Лист | N докум. | Подп. | Дата

Формат 11

N строки	Наименование	Обозначение документа на поставку	Поставщик	Куда входит (обозначение)	Количество: на изделие	в комплекте	на регулир.	Всего	Примечание
1									
2	Замок	2Д4.404.022 Сп	Майкопский з-д	426.433.131 КМ	1	—	—	1	МЗК
3									
4									
5									
6	Обечайка	К68.010.933	2-ой Московский з-д.	426.433.131 КМ	1	—	—	1	МЗК
7									
8									
9									
10									
11									
12									
13									
14									
15									
16									
17									
18									
19									
20									
21									
22									
23									
24									

424.100.036 КМ ВП

Изм.	Лист	N докум.	Подп.	Дата
Разраб.	Чабгабодзе			
Провер.	Черная			
Рук. гр.	Черная			
Нач. отд.	Грингут			6.12.76

Шкаф для 4х аккумуляторных батарей

Ведомость покупных изделий

Лит | Лист | Листов 2

ГИПРОСВЯЗЬ Москва

Копировал: Мезенцева

Формат А4

Гр 282-16

4ГЧ 100 036 КМСБ

Типовой проект
Альбом III. Часть 8

т-985.03.91
Инв№58183.

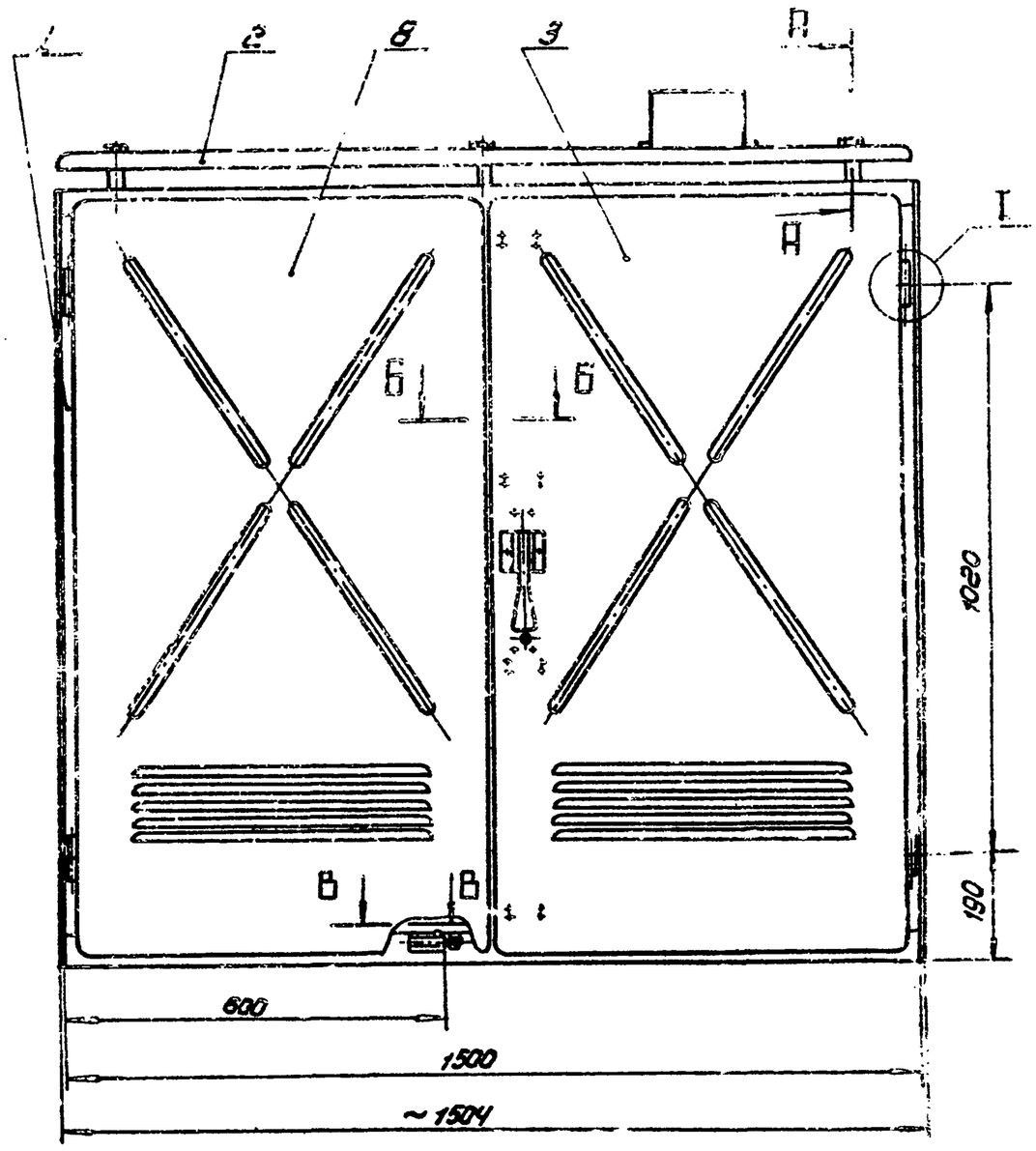

А-А
М1:2

Б-Б
М1:2

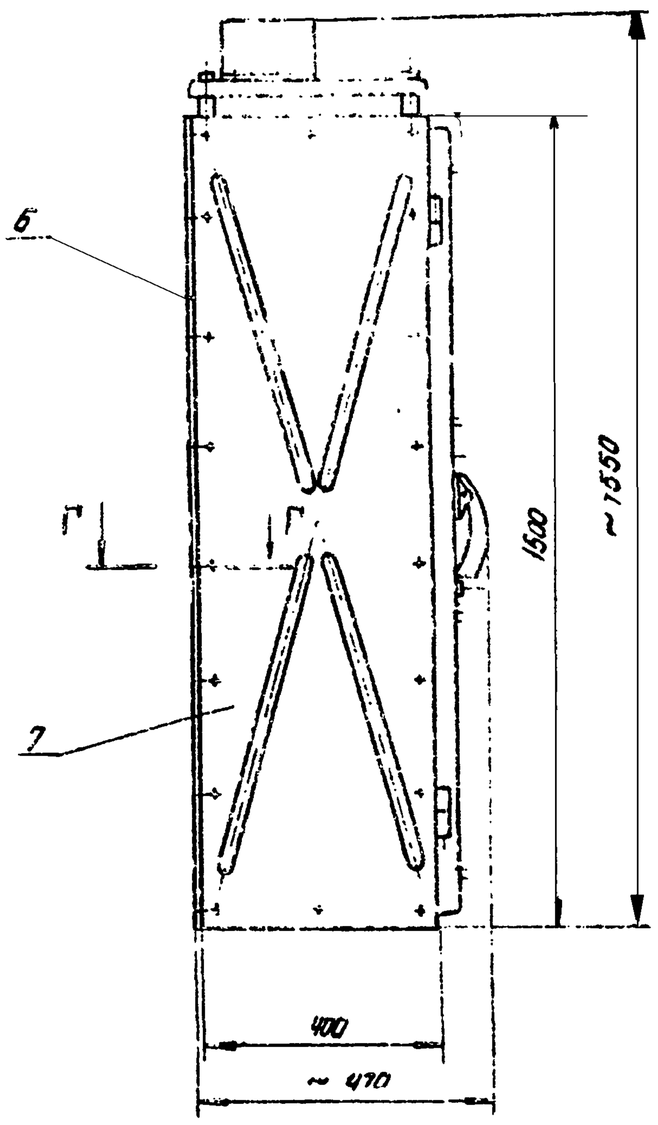

Г-Г
М1:2

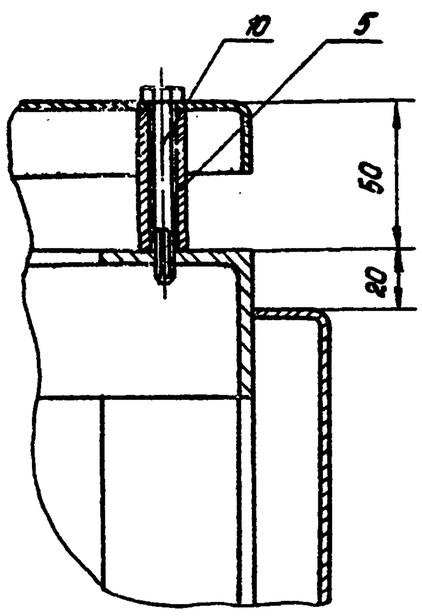

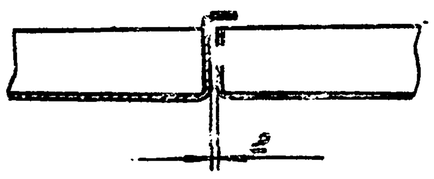

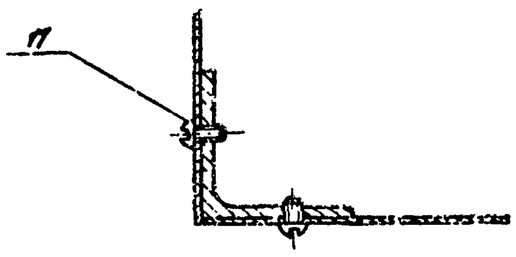

В-В
М1:2

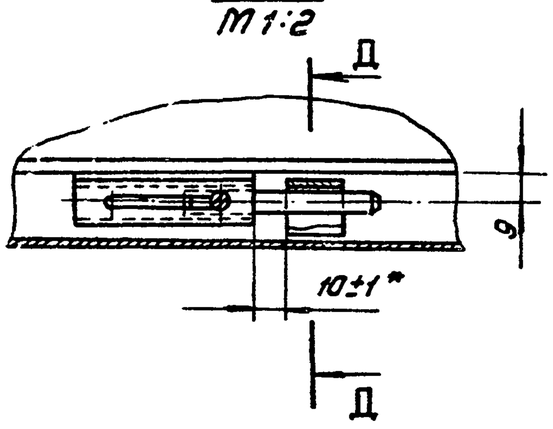

Д-Д
М1:2

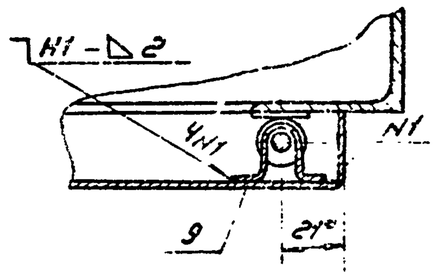

I
М1:1

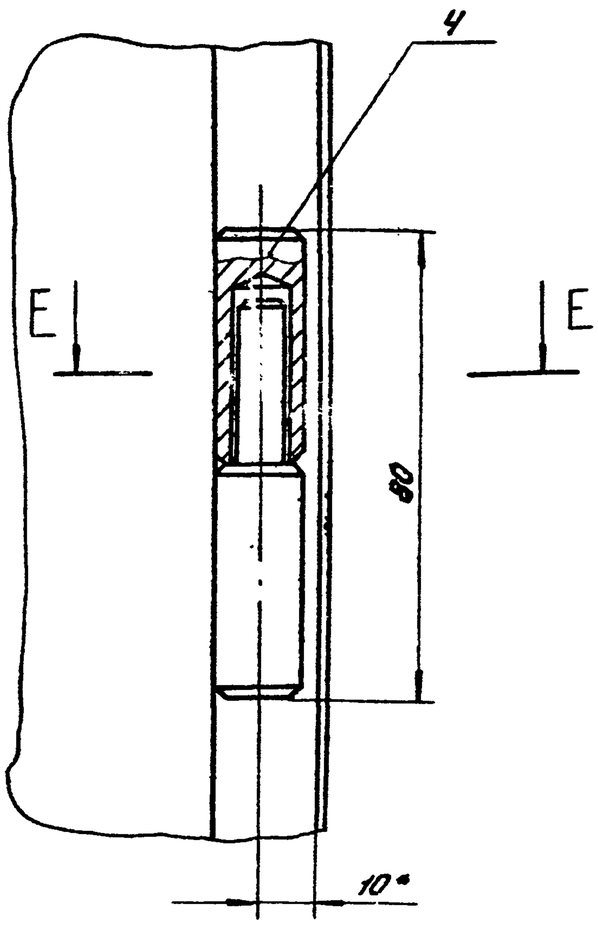

Е-Е
М1:1

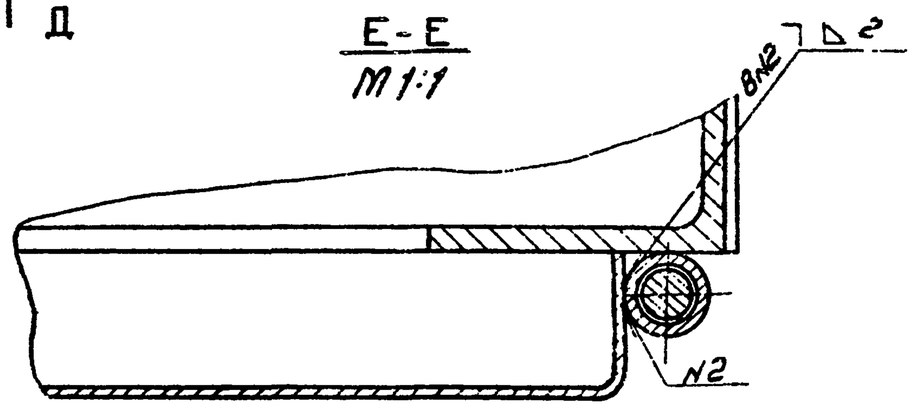

1 Размеры без * для справок.
2 Сварка по ГОСТ 5264-69. Сварные швы Rz80
3 Покрытие деталей поз. 4 и 10 и поврежденных мест: Эм.XC-527 МРТУ 6-10-710-67, серый Х.П

Изм.	Лист	N докум.	Подп.	Дата	4ГЧ.100.036 КМСБ			
Разраб.	Чабчаевский				Шкаф для 4-х аккумуляторных батарей. Сборочный чертеж	Лит.	Масса	Масш.
Провер.	Черная						~185	1:10
Рук.гр.	Черная					Лист	Листов 1	
Нач.отд.	Грингут			6.11.70		ГИПРОСВЯЗЬ Москва		

Инв.N подл. | Подп. и дата | Взам.инв.N | Инв.N дубл. | Подп. и дата

Копир: Михайлина

Формат А2
СФ 282-12

4.08.607.693 КМ

Rz 63 (√)

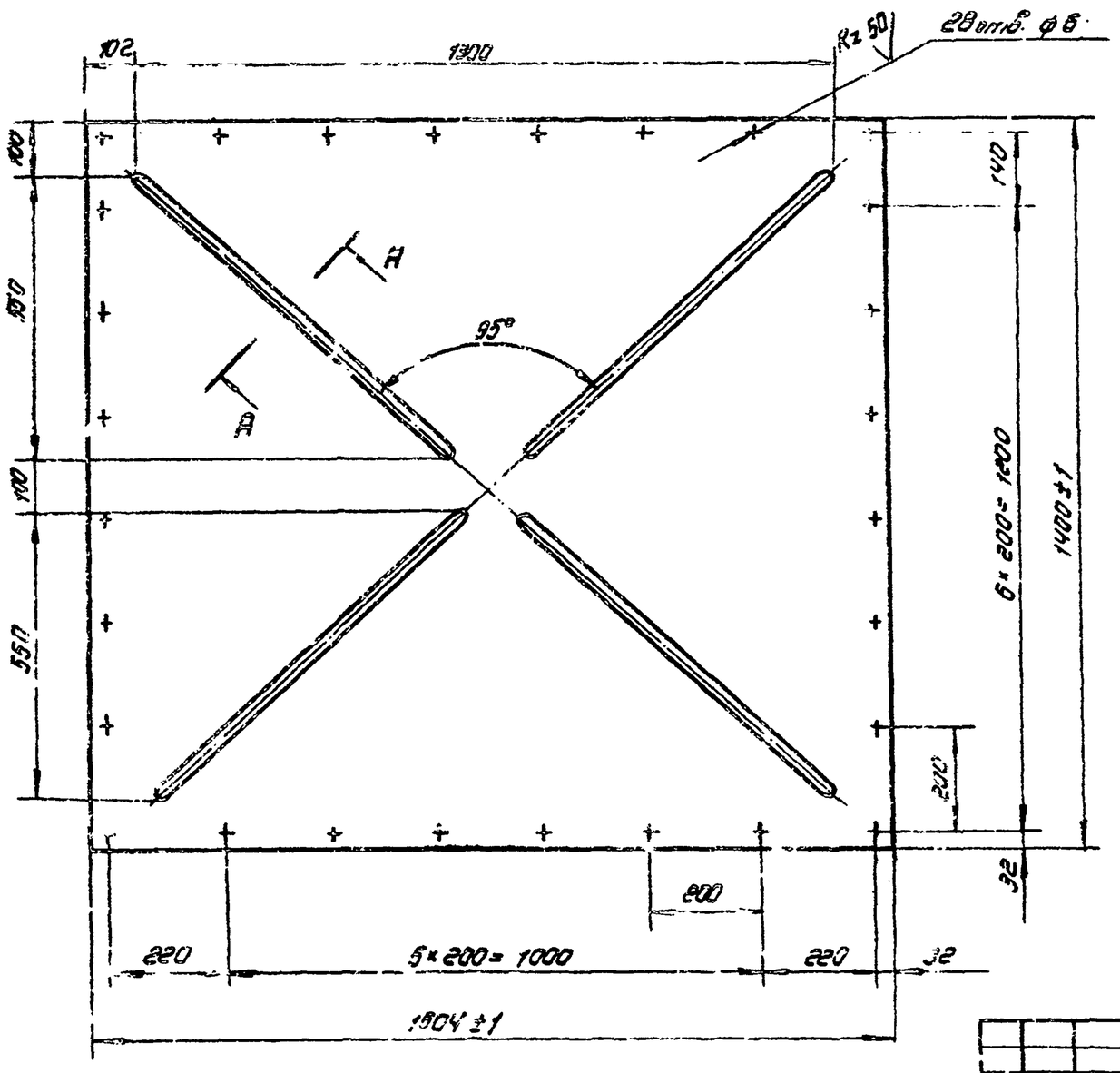

А-А повернуто
М 1:1

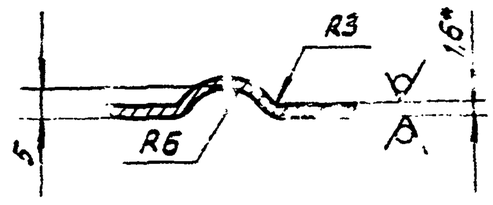

1 *Размер для справок

2 Неуказанные предельные отклонения размеров:
отверстий – по А1,
валов – по В1,
остальных – по СМ1

3 Покрытие: Эп. IC-527. МРТУ6-10-710-67, серый, II.П.

Изм.	Лист	N докум.	Подп.	Дата	4.08.607.693 КМ		
Разраб.		Чабчавадзе			Обшивка	Лит.	Масса: ~28.0 / Масшт. 1:10
Провер.		Черная				Лист	Листов 1
Рук. гр.		Черная					
Нач. отд.		Грингут		6.12.76	Лист В 1,5 ГОСТ 19903-74 / Ст.3 ГОСТ 16523-70	ГИПРОСВЯЗЬ Москва	

Формат 12

Инв. № подл. | Подп. и дата | Взам. инв. № | Инв. № дубл. | Подп. и дата

Типовой проект 4.407.5-03 Альбом VI Часть 5

4.08.607.694 КМ

Rz 63 (√)

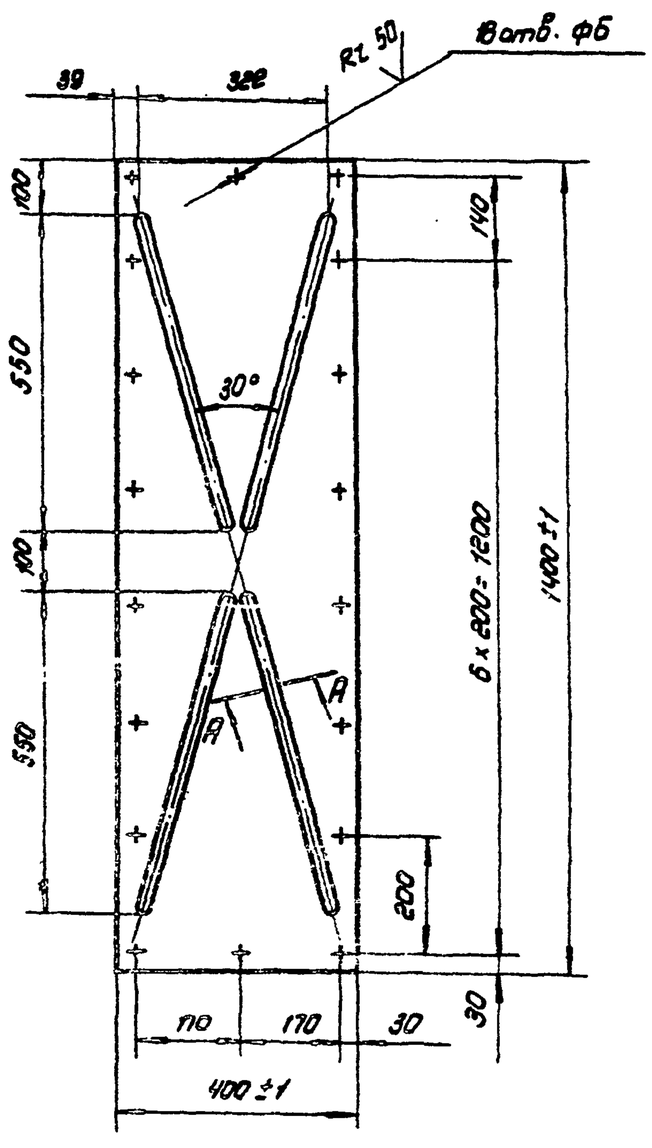

А-А повернуто
М 1:1

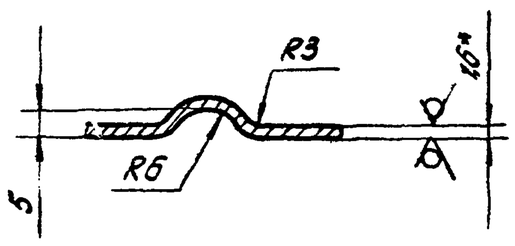

1 *Размер для справок

2 Неуказанные предельные отклонения размеров:
отверстий – по А1,
валов – по В1,
остальных – по СМ1

3 Покрытие: ЭП IC-527 МРТУ6-10-710-67, серый, II.П.

Изм.	Лист	N докум.	Подп.	Дата	4.08.607.694 КМ		
Разраб.		Чабчавадзе			Обшивка	Лит.	Масса: 7.5 / Масшт. 1:10
Провер.		Черная				Лист	Листов 1
Рук. гр.		Черная					
Нач. отд.		Грингут		6.12.76	Лист В 1,5 ГОСТ 19903-74 / Ст.3 ГОСТ 16523-70	ГИПРОСВЯЗЬ Москва	

Копировал: Михайлина М.К. Формат 12

Инв. № подл. | Подп. и дата | Взам. инв. № | Инв. № дубл. | Подп. и дата

4ав.123.121 КМ

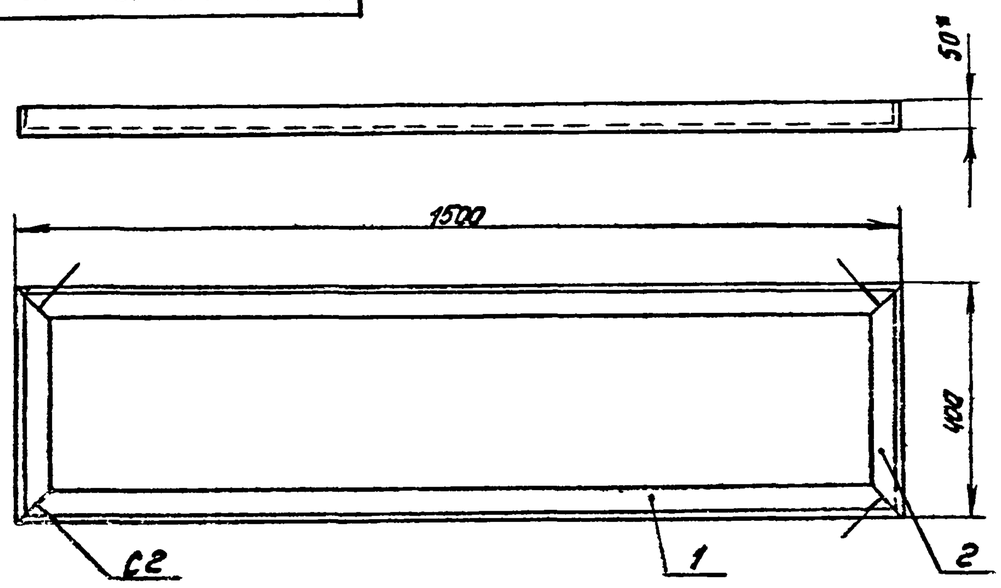

1. *Размер для справок
2. Неуказанные предельные отклонения размеров:
   валов – по В7
3. Сварка по ГОСТ 5264-69. Сварные швы Rz80

Формат	Зона	Поз	Обозначение	Наименование	Кол.	Примечание
				Детали		
11		1	4ав9.040.528 КМ	Угольник	2	
11		2	4ав9.040.529 КМ	Угольник	2	

4ав.123.121 КМ

Рама нижняя

Лит | Масса | Масш.
1:34

Листов 1

ГИПРОСВЯЗЬ г. Москва

Формат

4ав.123.122 КМ

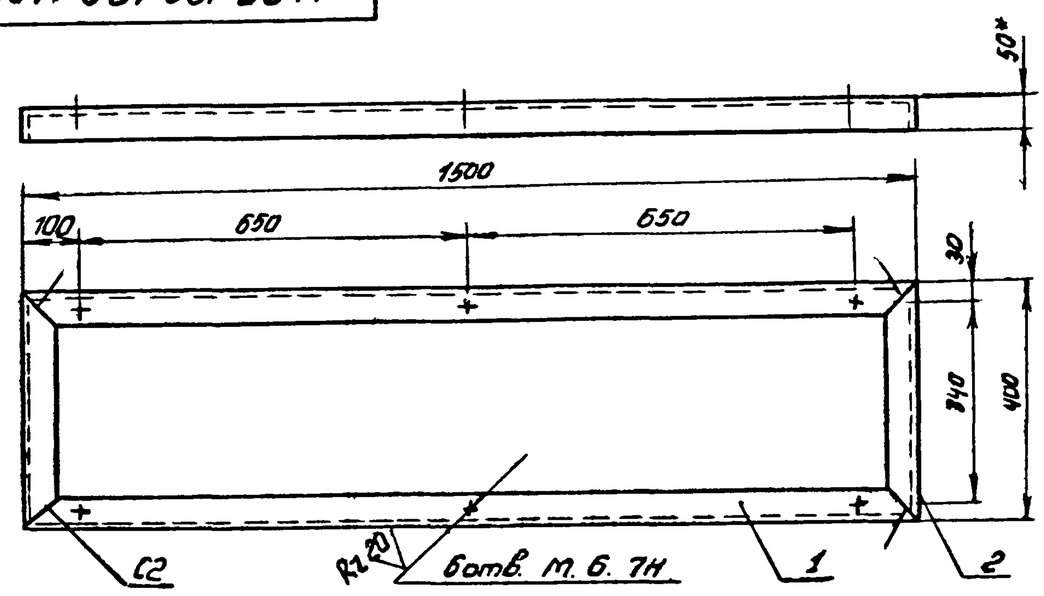

1.* Размер для справок.
2. Неуказанные предельные отклонения размеров:
   отверстий – по А1
   валов – по В7
   остальных – по СТ1
3. Сварка по ГОСТ 5264-69. Сварные швы Rz80

Формат	Зона	Поз	Обозначение	Наименование	Кол	Примечание
				Детали		
11		1	4ав9.040.528 КМ	Угольник	2	
11		2	4ав9.040.529 КМ	Угольник	2	

4ав.123.122 КМ

Рама верхняя

ГИПРОСВЯЗЬ г. Москва

Формат

4ав9.040.528 КМ

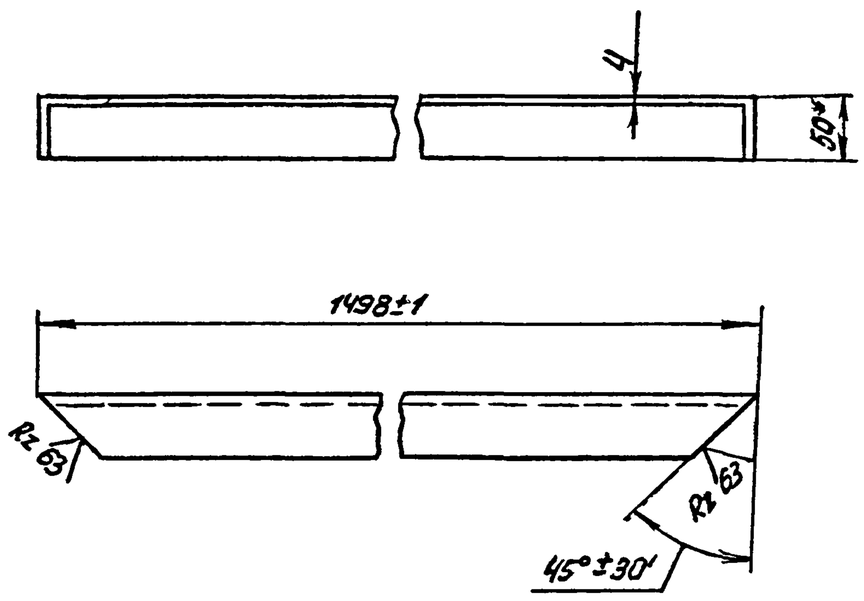

* Размеры для справок.

4ав9.040.528 КМ

Угольник

Угол 6-50×50×4 ГОСТ 8509-72 / Ст3 ГОСТ 535-58

Масса 46 | Масш. 1:5

Листов

ГИПРОСВЯЗЬ г. Москва

Формат	Зона	Поз	Обозначение	Наименование	Кол.	Примечание
				Документация		
22			4ав.123.120 КМ СБ	Сборочный чертеж		
				Сборочные единицы		
11		1	4ав.123.121.КМ	Рама нижняя	1	
11		2	4ав.123.122.КМ	Рама верхняя	1	
11		3	4ав.451.005КМ	Задвижка	2	
				Детали		
11		4	4ав.327.003 КМ	Палец	4	
11		5	4ав.604.406 КМ	Косынка	4	
11		6	4ав9.040.530КМ	Угольник	4	
11		7	4ав9.040.531КМ	Угольник	1	
				Материалы		
		8		Уголок 6-50×50×4 ГОСТ 8509-72 / Ст3 ГОСТ 535-58		
				L = 1298 В7	4	16.0 кг
		9		Швеллер 5.5 ГОСТ 8240-72 / Ст3 ГОСТ 535-58		
				L = 1500 В7	4	35.4 кг
		10		Лист 8 ГОСТ 19903-74 / Ст3 ГОСТ 16523-70		
				1480 В7 × 380 В7	1	5.02 кг

4ав.123.120 КМ

Каркас

Типовой проект Альбом III Чертёж 4

Инв. № 883.12.31
Инв. № 58186
Типовой проект
Альбом III Часть 6

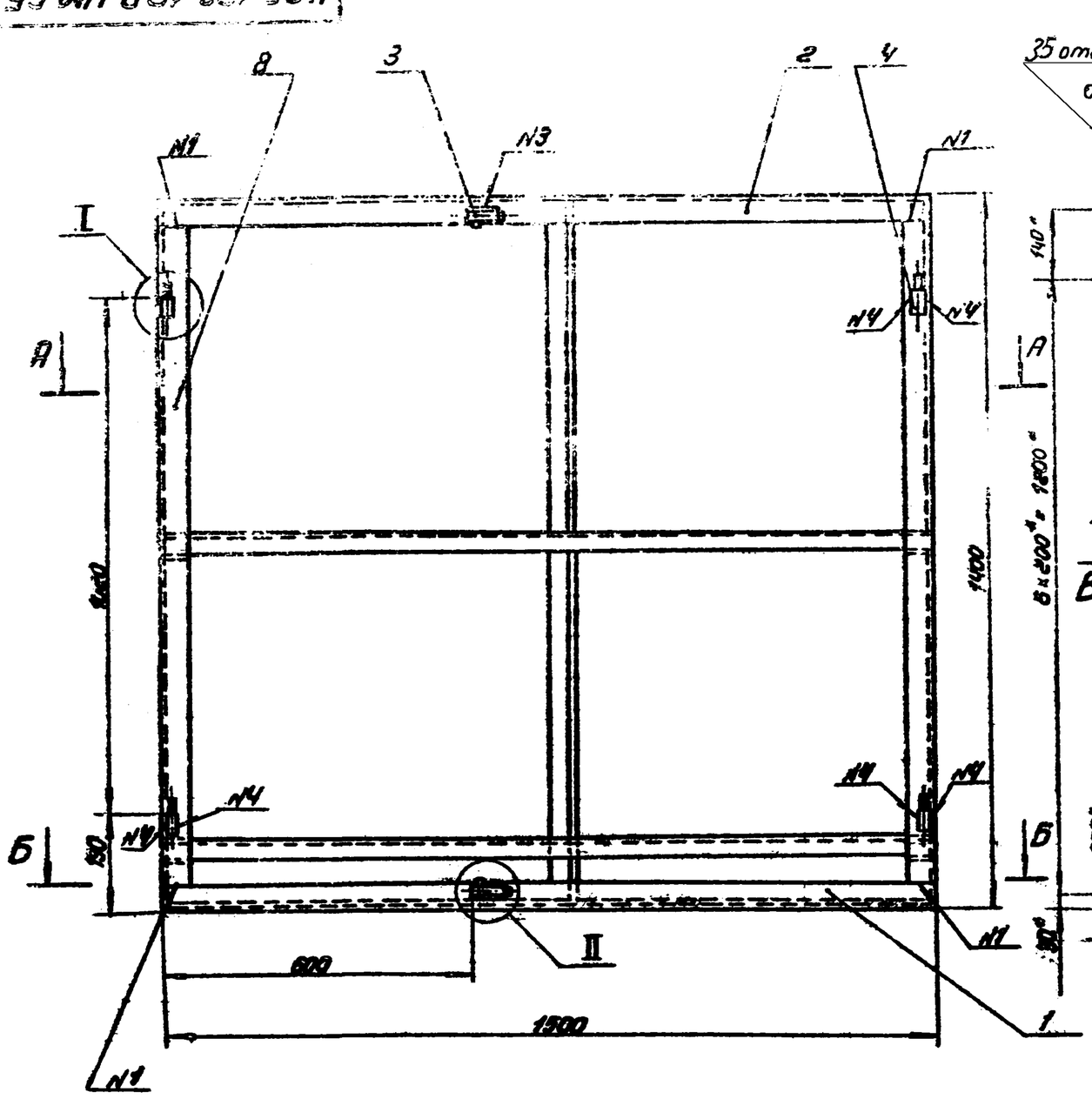

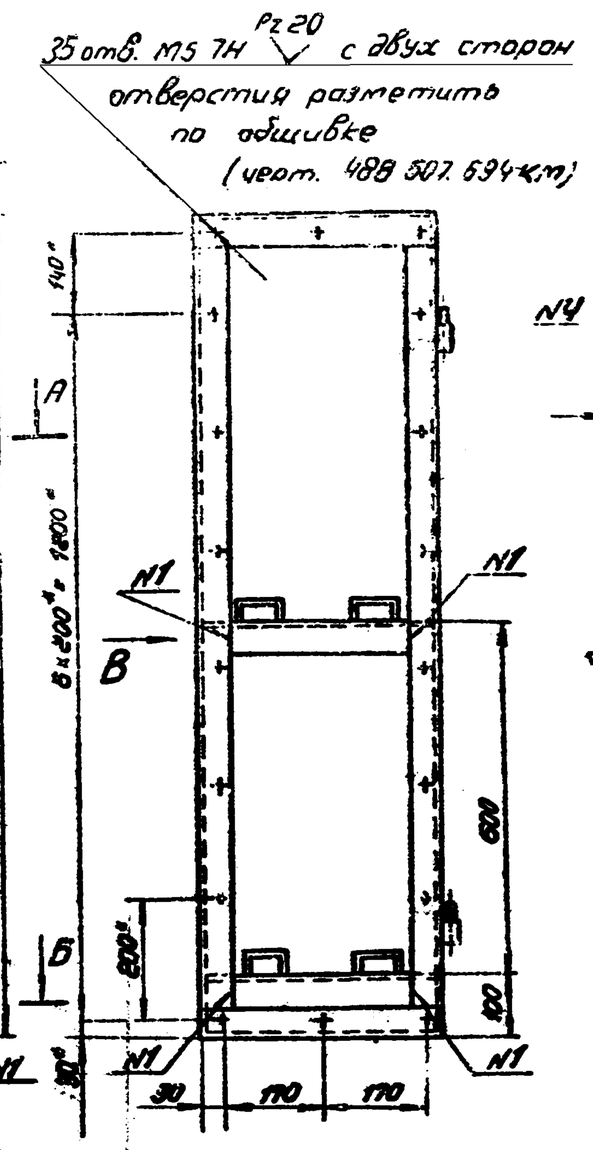

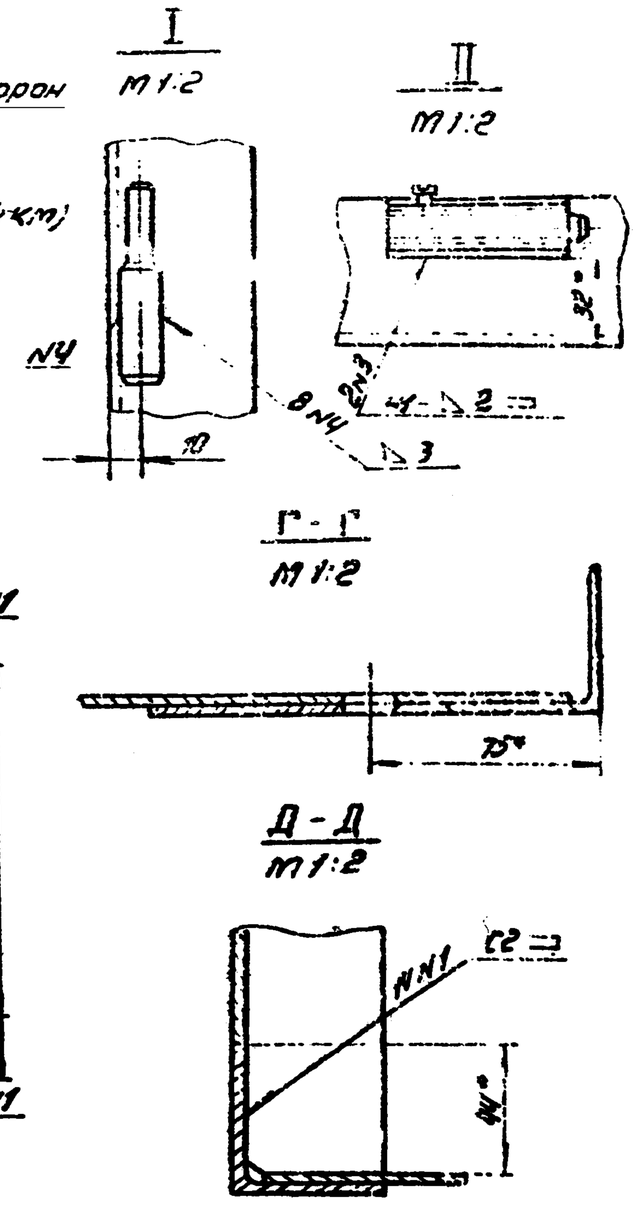

Вид В

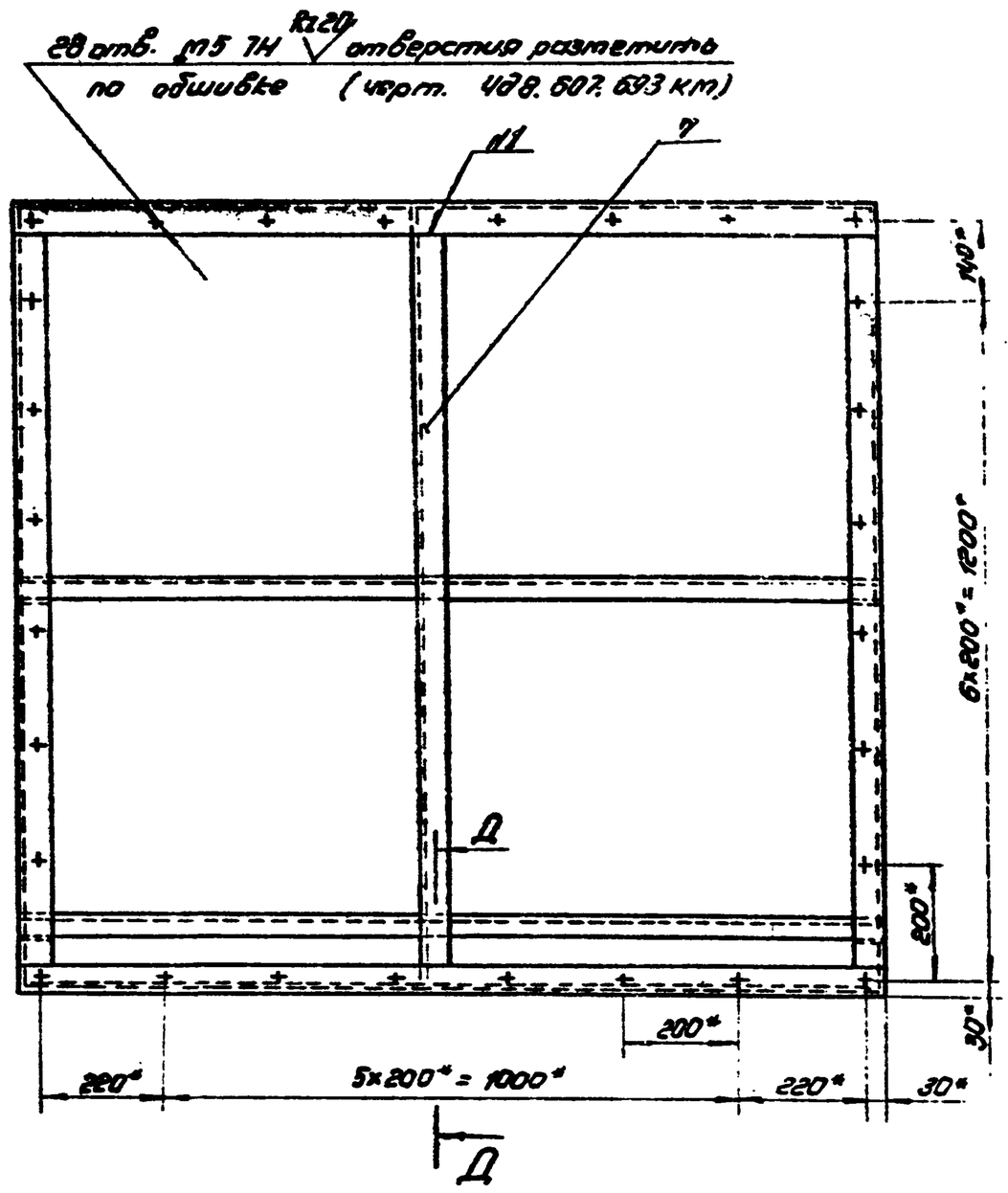

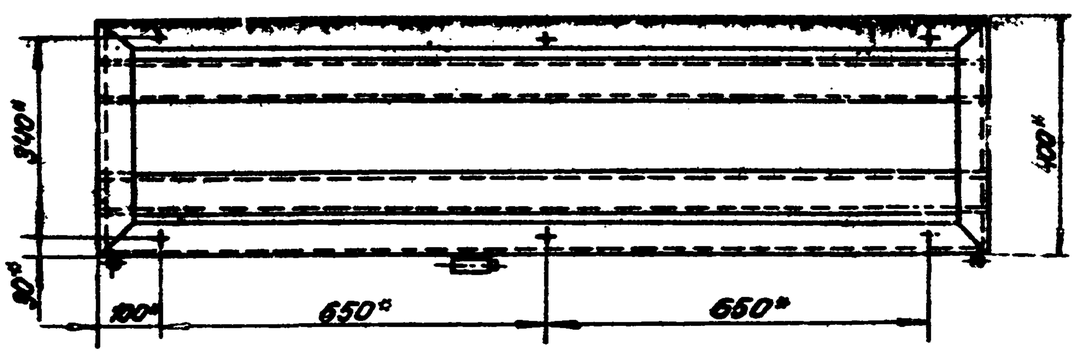

А-А

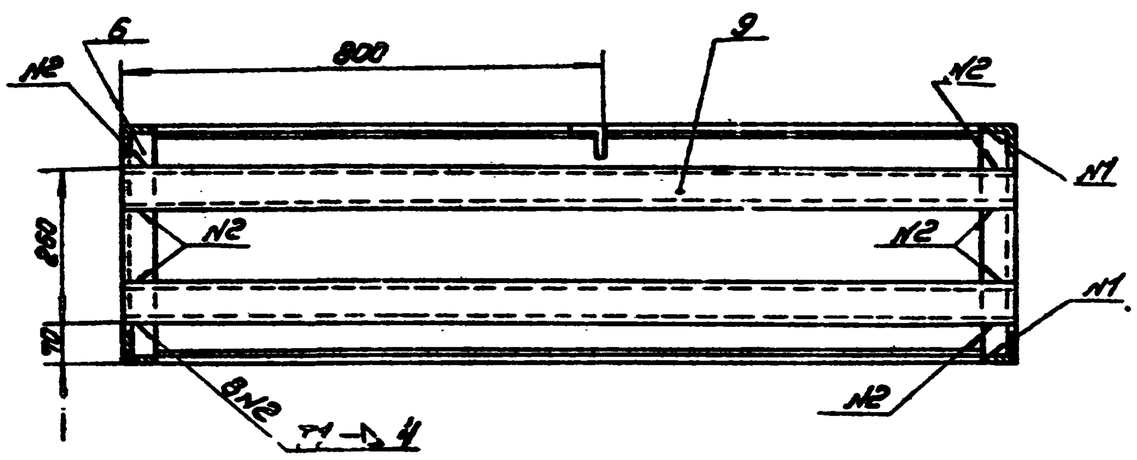

Б-Б

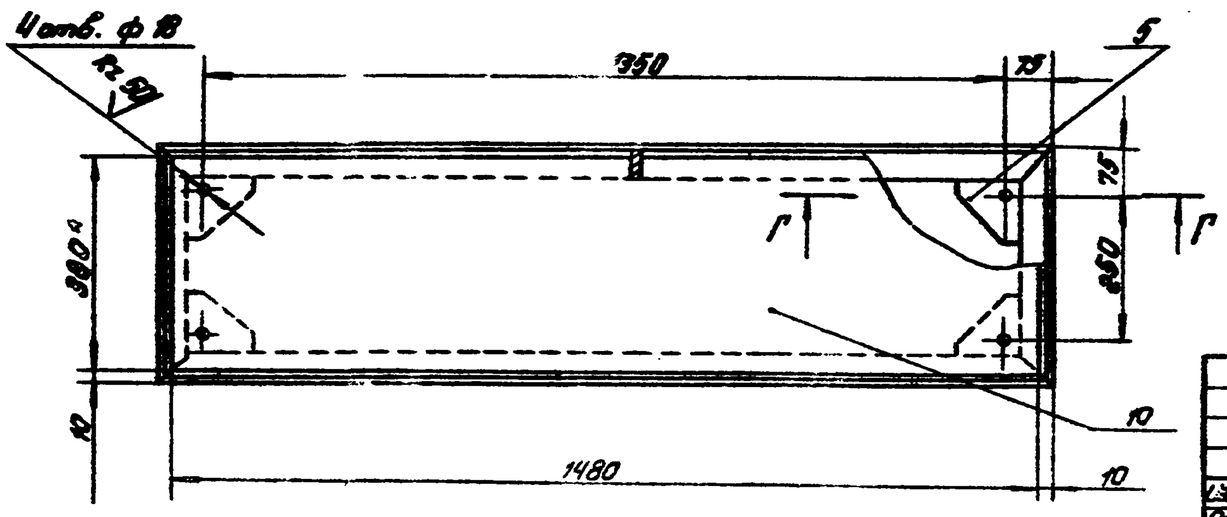

1 * Размеры для справок.

2 Предельные отклонения размеров:
отверстий - по А1,
валов - по В1,
остальных - по СТ1

3 Сварка по ГОСТ 5264-69. Сварные швы Rz 80

4. Покрытие: Эм. ХС 527 МРТУ6-10-110-67, серый, III.П.

Изм.	Лист	№ докум.	Подп.	Дата	4АБ.123.120 КМ СБ		
Разраб.		Чобчавадзе			Каркас Сборочный чертеж	Лист	Масса ~93,0
Провер.		Черная				Лист	Листов 3
Рук. гр.		Черная				ГИПРОСВЯЗЬ Москва	
Н. контр.		Грингут					

Копировал: Михайлова

Формат А2

4Д9.040.529

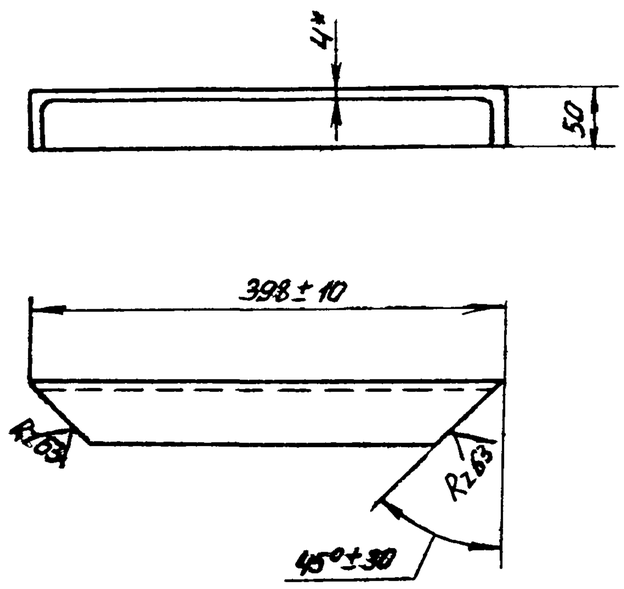

1. *Размеры для справок.

Изм. Лист	N докум.	Подп.	Дата	4Д9.040.529 КМ		
Разраб.	Чабанов			Угольник	Лит.	Масса 1,22 / Масш.
Пров.	Иванов				Лист	Листов 1
Рук. гр.	Иванов					
Нач. отд.	Гринштейн			Уголок Б-50×50×4 ГОСТ 8509-72 / Ст3 ГОСТ 535-58	ГИПРОСВЯЗЬ 11 КБА	

Перв. примен. | Справочн. № | Подп. и дата | Инв. № дубл. | Взам. инв. № | Подпись и дата

4Д9.040.530КМ

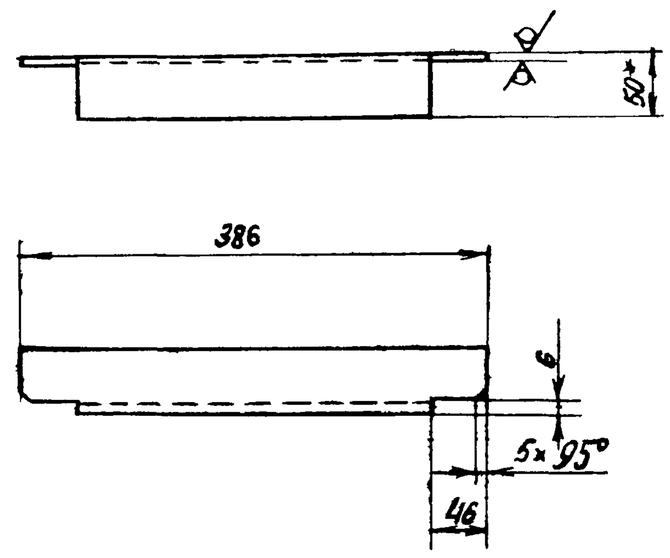

1. *Размеры для справок.
2. Неуказанные предельные отклонения размеров:
   валов — по В7.
   остальных — по СТ7.

Изм. Лист	N докум.	Подп.	Дата	4Д9.040.530 КМ	
Разраб.	Чабанов			Угольник	
Пров.	Иванов				
Рук. гр.	Иванов				
Нач. отд.	Гринштейн			Уголок Б-50×50×4 ГОСТ 8509-72 / Ст3 ГОСТ 535-58*	ГИПРОСВЯЗЬ 5 КБ

Перв. примен. | Справочн. № | Подп. и дата | Инв. № дубл. | Взам. инв. № | Подпись и дата

4Д9.040.531КМ

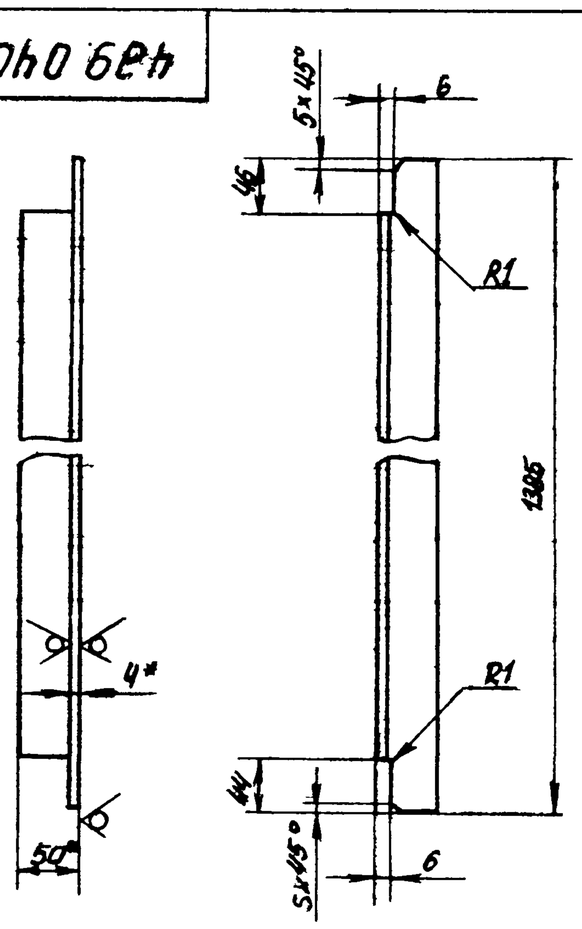

1. *Размеры для справок.
2. Неуказанные предельные отклонения размеров:
   валов — по В7.
   остальных — по СТ7.

Изм. Лист	N докум.	Подп.	Дата	4Д9.040.531 КМ	
				Угольник	
				Уголок Б-50×50×4 ГОСТ 8509-72 / Ст3 ГОСТ 535-58	

Перв. примен. | Справочн. № | Подп. и дата | Инв. № дубл. | Взам. инв. № | Подпись и дата

4Д8.327.003КМ

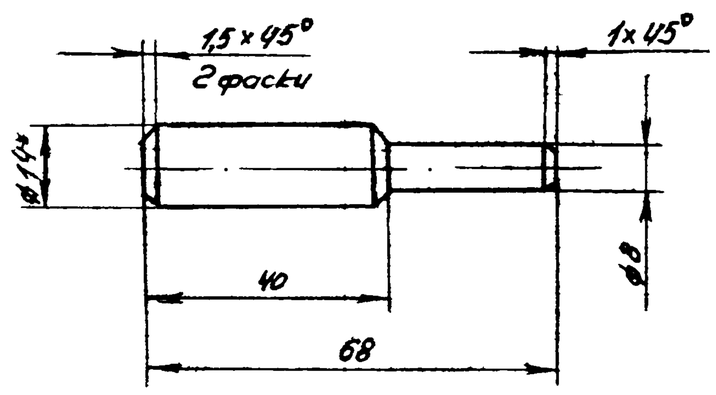

1. *Размер для справок.
2. Неуказанные предельные отклонения размеров:
   валов — по В7.
   остальных — по СТ7.

Изм. Лист	N докум.	Подп.	Дата	4Д8.327.003 КМ	
				Палец	
				Круг В14 ГОСТ 2590-71 / Ст3 ГОСТ 535-58	

Перв. примен. | Справочн. № | Подп. и дата | Инв. № дубл. | Взам. инв. № | Подпись и дата

Rz 50 (√)

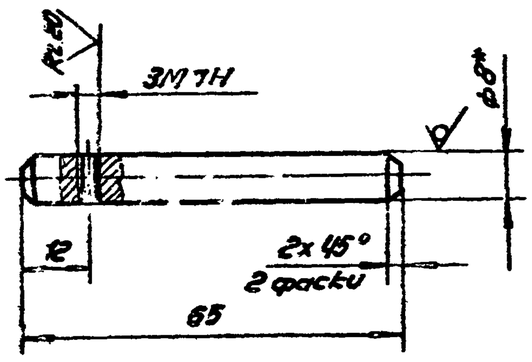

1 *Размер для справок.
2 Предельные отклонения размеров:
отверстий – по А1,
валов – по В1,
остальных – по СМ1.
3. Покрытие: Эм. ХС-527 МРТУ 6-10-710-67, серый III, П.

Изм.	Лист	N докум.	Подп.	Дата	4Д8.126.106 КМ		
Разраб.		Чабчавадзе			Стержень	Лит.	Масса 0.026 / Масш. 1:1
Провер.		Черная				Лист	Листов 1
Рук. гр.		Черная					
Нач. отд.		Грингут		6.12.71	Круг 8В ГОСТ 2590-71 / Ст.3 ГОСТ 535-58	ГИПРОСВЯЗЬ Москва	

Формат 11

Rz 50 (√)

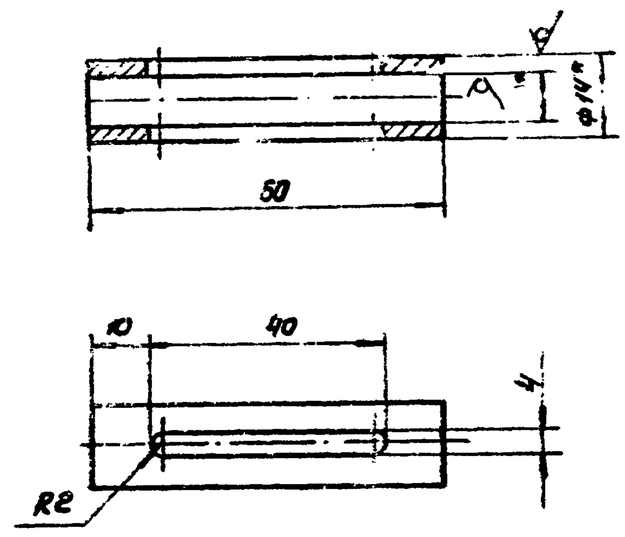

1 *Размеры для справок.
2 Предельные отклонения размеров.
отверстий – по А1,
валов – по В1,
остальных – по СМ1

Изм.	Лист	N докум.	Подп.	Дата	4Д8.210.024 КМ		
Разраб.		Чабчавадзе			Цилиндр	Лит.	Масса 0.04 / Масш. 1:1
Провер.		Черная				Лист	Листов 1
Рук. гр.		Черная					
Нач. отд.		Грингут		6.12.71	Труба 14х2.5 ГОСТ 8734-58 / 10 ГОСТ 8733-74	ГИПРОСВЯЗЬ Москва	

Формат 11

Формат	Зона	Поз.	Обозначение	Наименование	Кол.	Примечание
				Документация		
22			4Д6.433.131 КМСБ	Сборочный чертеж		
				Сборочные единицы		
11		1	4Д6.366.028 КМ	Тяга	2	
				Детали		
12		2	4Д8.632.124 КМ	Дверь правая	1	
11		3	4Д8.668.534 КМ	Скоба	2	
11		4	4Д8.668.535 КМ	Скоба	2	
1		5	4Д8.668.536 КМ	Скоба	4	
				Стандартные изделия		
		6		Винт М3х8.58.01		
				ГОСТ 17473-72*	8	
		7		Винт М3х10.58.01		
				ГОСТ 17475-72	4	
		8		Гайка М3.5.01		
				ГОСТ 5916-70	4	

Изм.	Лист	N докум.	Подпись	Дата	4Д6.433.131 КМ		
Разраб.		Чабчавадзе			Дверь правая	Лит.	Лист 1 / Листов 2
Провер.		Черная					
Рук. гр.		Черная				ГИПРОСВЯЗЬ Москва	
Нач. отд.		Грингут		6.12.71			

Формат 11

Формат	Зона	Поз.	Обозначение	Наименование	Кол.	Примечание
		9		Шайба 3.01.016		
				ГОСТ 11371-68	4	
		10		Заклепка 3х10		
				ГОСТ 10299-68	16	
				Прочие изделия		
		11	224.404.022 Сп	Замок	1	МЗК
		12	К68.010.933	Обечайка	1	МЗК

Изм.	Лист	N докум.	Подп.	Дата	4Д8.433.131 КМ	Лист 2

Копировал: Михайлина Формат

СФ 282-2

ЧЭ6.433.131 КМС5

Инв. № подл. | Подп. и дата | Взам. инв. № | Инв. № дубл. | Подп. и дата

Типовой проект
Альбом VI Часть 5

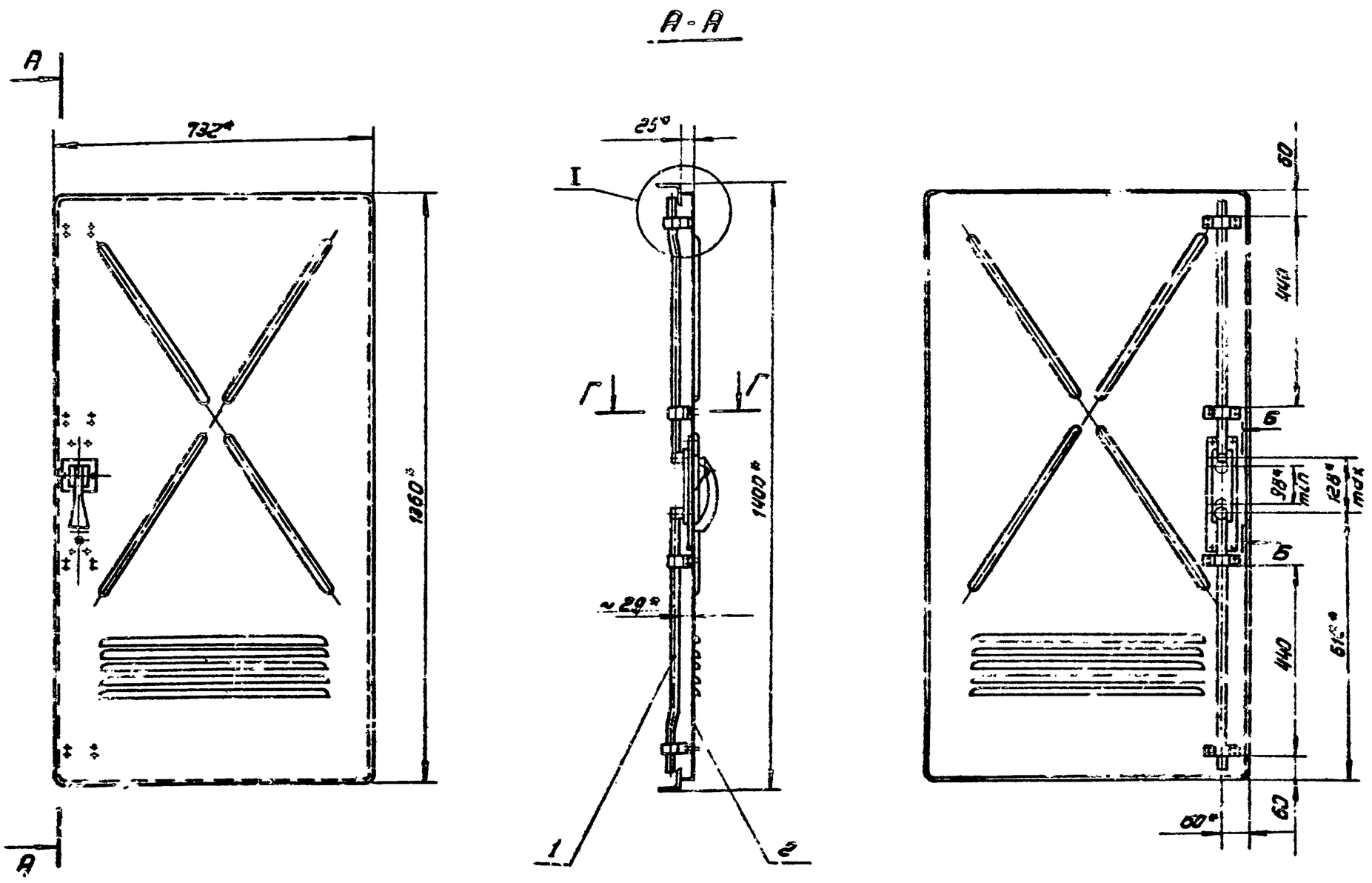

Б-Б
М1:2

I
М1:1

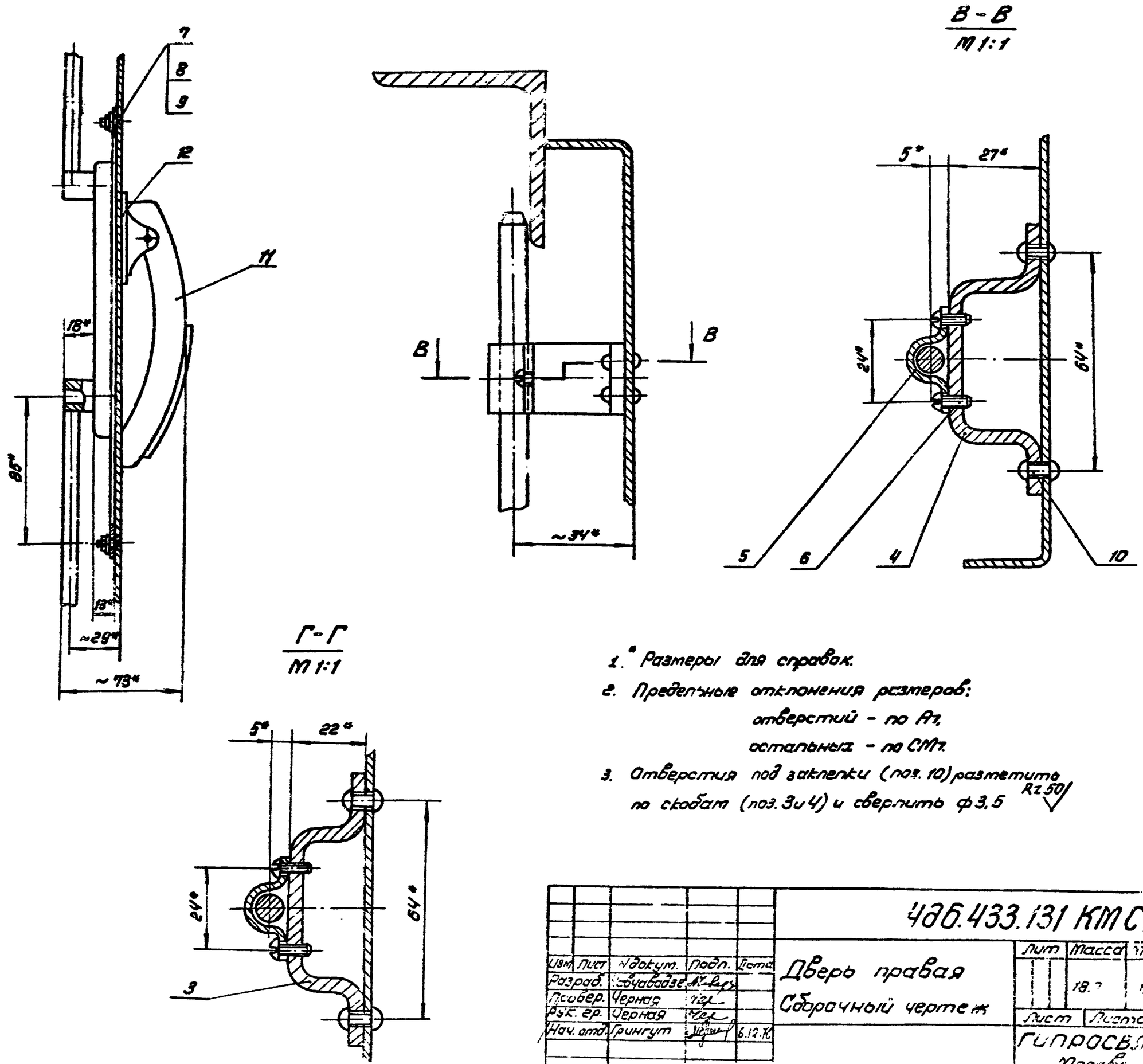

В-В
М1:1

Г-Г
М1:1

1. * Размеры для справок.
2. Предельные отклонения размеров:
отверстий – по А1,
остальных – по С1М1.
3. Отверстия под заклепки (поз. 10) разметить по скобам (поз. 3 и 4) и сверлить ф3,5 Rz 50

					ЧЭ6.433.131 КМС5			
Изм.	Лист	N докум.	Подп.	Дата	Дверь правая Сборочный чертеж	Лит.	Масса	Масш.
Разраб.		Сочавадзе					18,7	1:10
Провер.		Черная				Лист	Листов 5	
Рук. гр.		Черная				Гипросельмаш Москва		
Нач. отд.		Грингут		6.12.76				

Копировал: Михайлина

Формат А2
282-14

Инв. № 887.32.77
Инв. № 58101

Типовой проект
Альбом VI Часть 6

408.632.123КМ

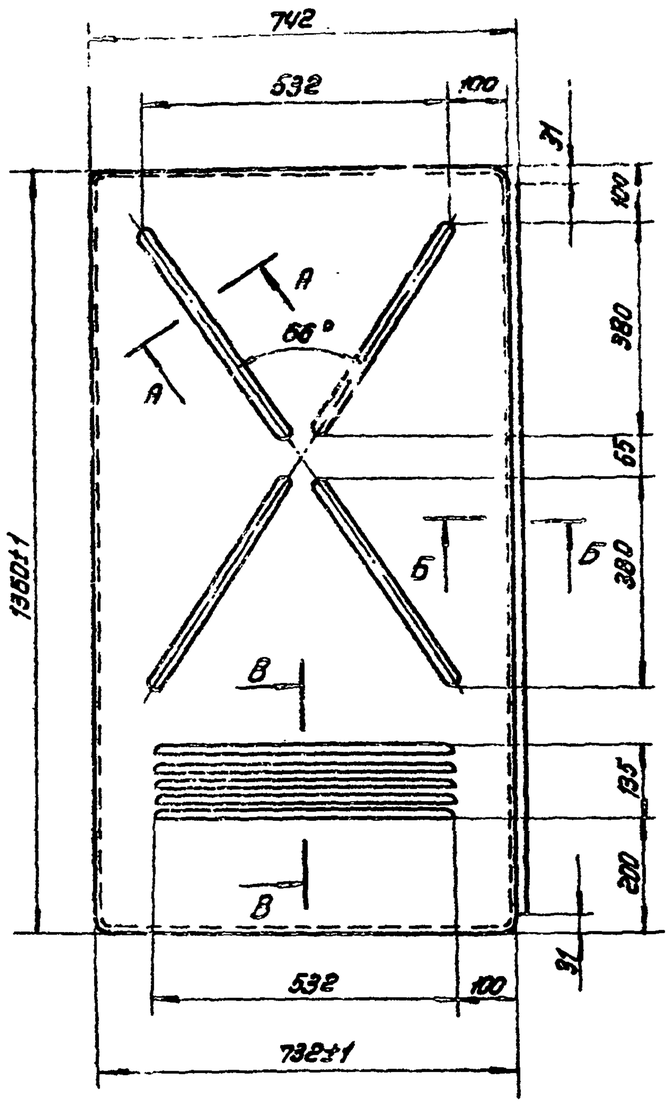

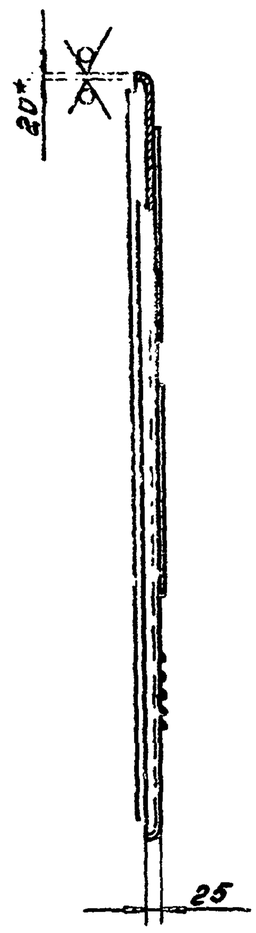

А-А
М1:1

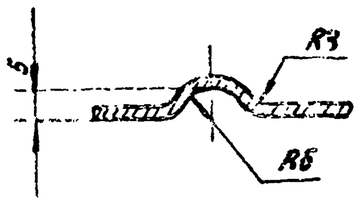

Б-Б
М1:1

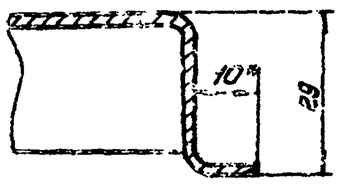

В-В
М1:2

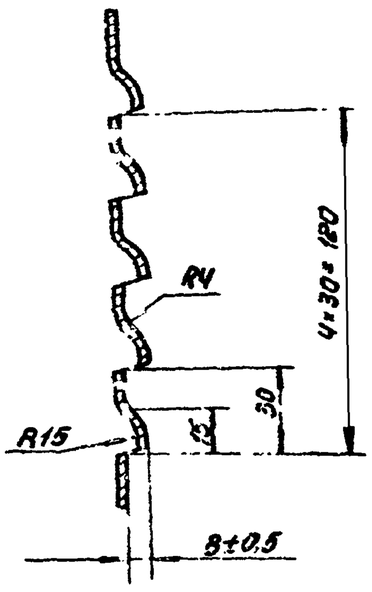

Rz 50

1 *Размеры для справок.
2 Внутренние радиусы сгибов 2мм.
3 Неуказанные предельные отклонения размеров:
отверстий - по А7,
валов - по В7,
остальных - по СМ7
4 Покрытие: Эм. ХС-527 МРТУ6-10-710-67

Изм.	Лист.	№ докум.	Подпись	Дата	408.632.123КМ			
Разраб.	Чавчавадзе				Дверь левая	Лит.	Масса 16.7	Масш. 1:10
Провер.	Черная					Лист	Листов 1	
Рук. гр.	Черная							
Нач. отд.	Грингут			6.12.76	Лист В20 ГОСТ 19903-74 / Ст.3 ГОСТ 16523-70	ГИПРОСВЯЗЬ Москва		

Формат 12

Инв. № подл. | Подп. и дата | Взам. инв. № | Инв. № дубл. | Подп. и дата

408.668.533КМ

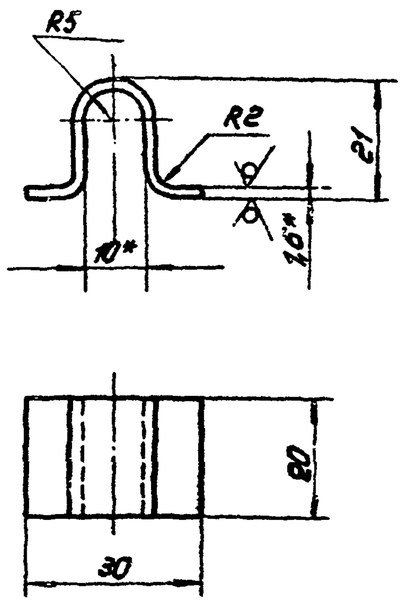

Rz 63

1. *Размеры для справок:
2. Неуказанные предельные отклонения размеров:
отверстий - по А7
валов - по В7
остальных - по СМ7
3. Покрытие: Эм. ХС-527. МРТУ6-10-710-67, серый. Ш.П.

Изм.	Лист.	N докум.	Подп.	Дата	408.668.533КМ			
Разраб.	Чавчавадзе				Скоба	Лит.	Массы 0,01	Масш. 1:1
Провер.	Черная					Лист.	Листов 1	
Рук. гр.	Черная							
Нач. отд.	Грингут			6.12.76	Лист В 1.6 ГОСТ 19903-74 / Ст.3 ГОСТ 16523-70	ГИПРОСВЯЗЬ Москва		

Формат 11

Инв. № подл. | Подп. и дата | Взам. инв. № | Инв. № дубл. | Подп. и дата

408.604.406КМ

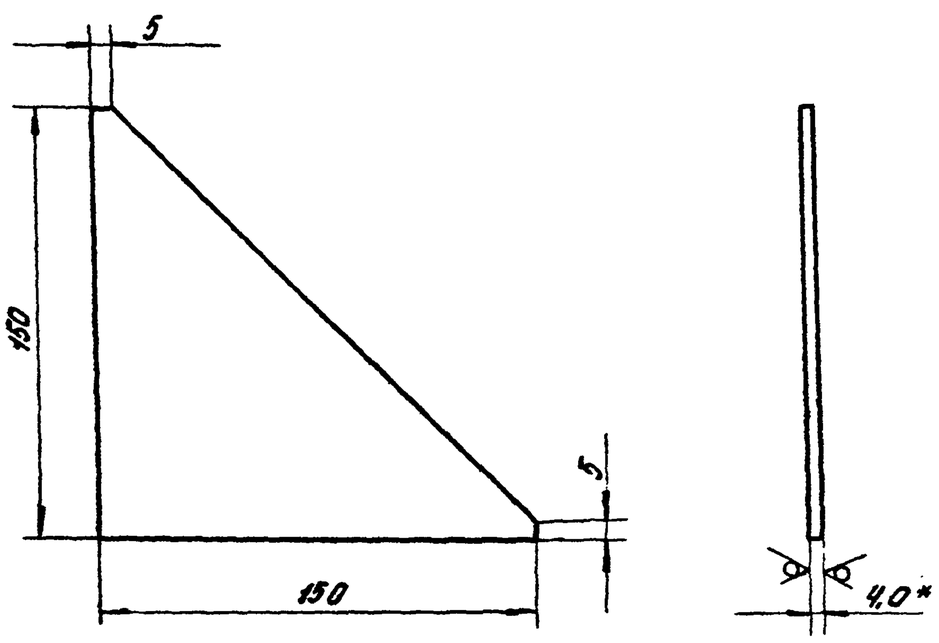

Rz 63

1. *Размер для справок.
2. Неуказанные предельные отклонения размеров:
валов - по В7
остальных - по СМ7.

Изм.	Лист.	N докум.	Подп.	Дата	408.604.406КМ			
Разраб.	Чавчавадзе				Косынка	Лит.	Масса 0,37	Масш. 1:1
Провер.	Черная					Лист.	Листов	
Рук. гр.	Черная							
Нач. отд.	Грингут			6.12.76	Лист В4 ГОСТ 19903-74 / Ст.3 ГОСТ 14637-69	ГИПРОСВЯЗЬ Москва		

Копировал: Михайлина М. Формат

436.172.036.КМСБ

Rz 50 (√)

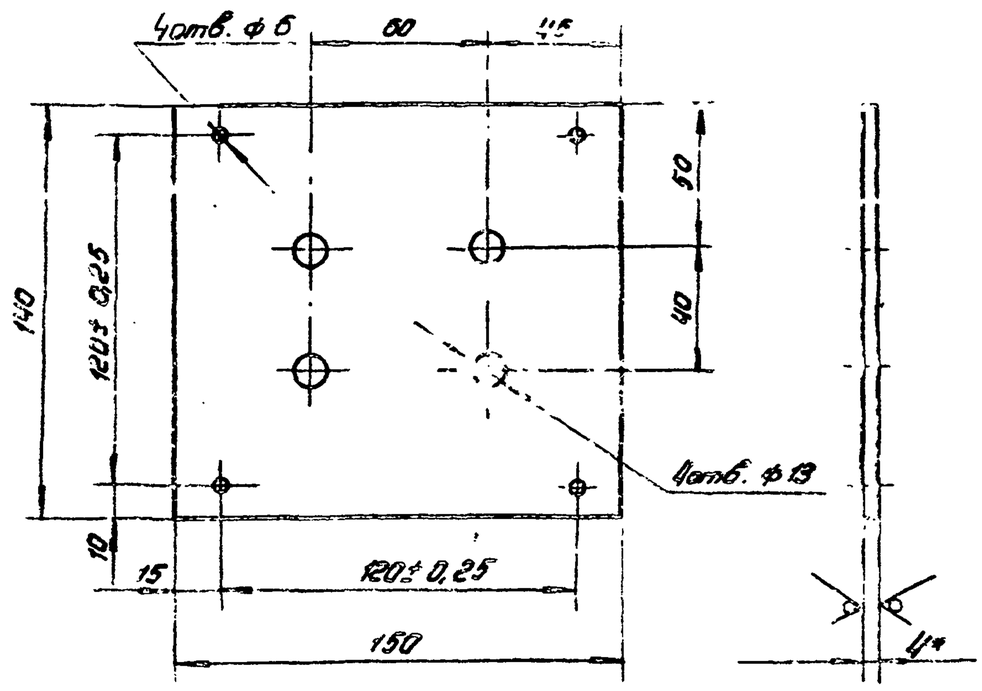

1. * Размер для справок.
2. Неуказанные предельные отклонения размеров:
   отверстий – по А2,
   валов – по В2,
   остальных – по СТ2.
3. Покрытие: Лак СБ-1С ТУ МХП 2785-63

Формат	Зона	Поз.	Обозначение	Наименование	Кол.	Примечание
				Документация		
12			436.172.036.КМСБ	Сборочный чертеж		
				Детали		
11		1	437.134.002 КМ.	Шпилька контактная	4	
11		2	437.814.370 КМ	Плата	1	
11		3	438.050.100 КМ	Крышка	1	
12		4	438.534.060 КМ	Кожух	1	
				Стандартные изделия		
		5		Винт ВМ4×8.58.01 ГОСТ 17473-72*	8	
		6		Гайка М12.5.016 ГОСТ 5915-70	16	
		7		Шайба 12.01.01 ГОСТ 11371-68	16	

437.814.370 КМ

Изм.	Лист	N докум.	Подп.	Дата
Разраб.	Чеховаобзе			
Провер.	Черная			
Рук. гр.	Черная			
Нач. отд.	Грингут			6.12.76

Плата

Лит. | Масса 0,01 | Масштаб 1:2

Лист | Листов

Текстолит Г-4.0 ГОСТ 2910-74

ГИПРОСВЯЗЬ Москва

Формат 11

436.172.036.КМ

Изм.	Лист	N докум.	Подп.	Дата
Разраб.	Чеховаобзе			
Провер.	Черная			
Рук. гр.	Черная			
Нач. отд.	Грингут			6.12.76

Крышка

Лит. | Масса | Масштаб

Лист | Листов 1

ГИПРОСВЯЗЬ Москва

Формат 11

436.172.035КМСБ

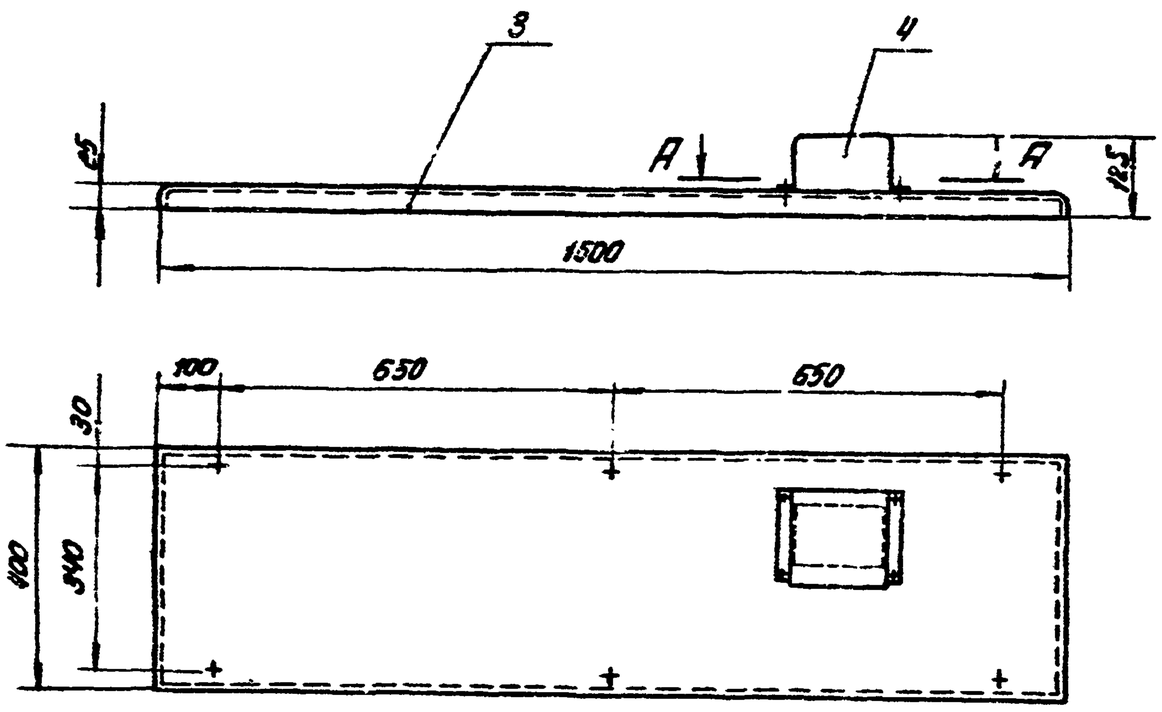

А-А
М 1:2

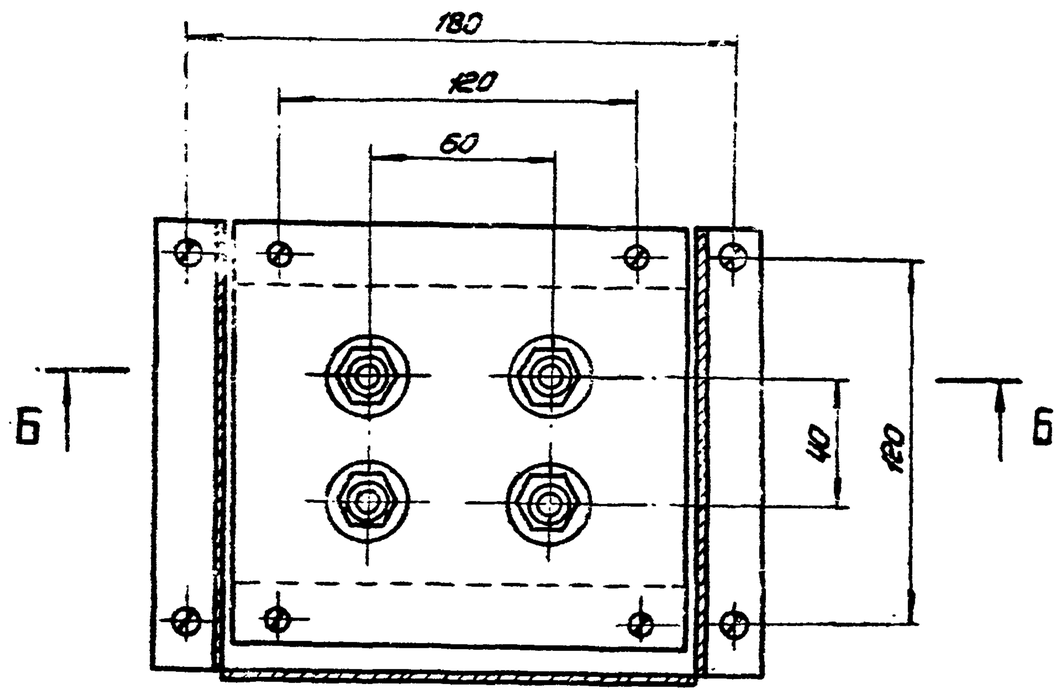

Б-Б
М 1:1

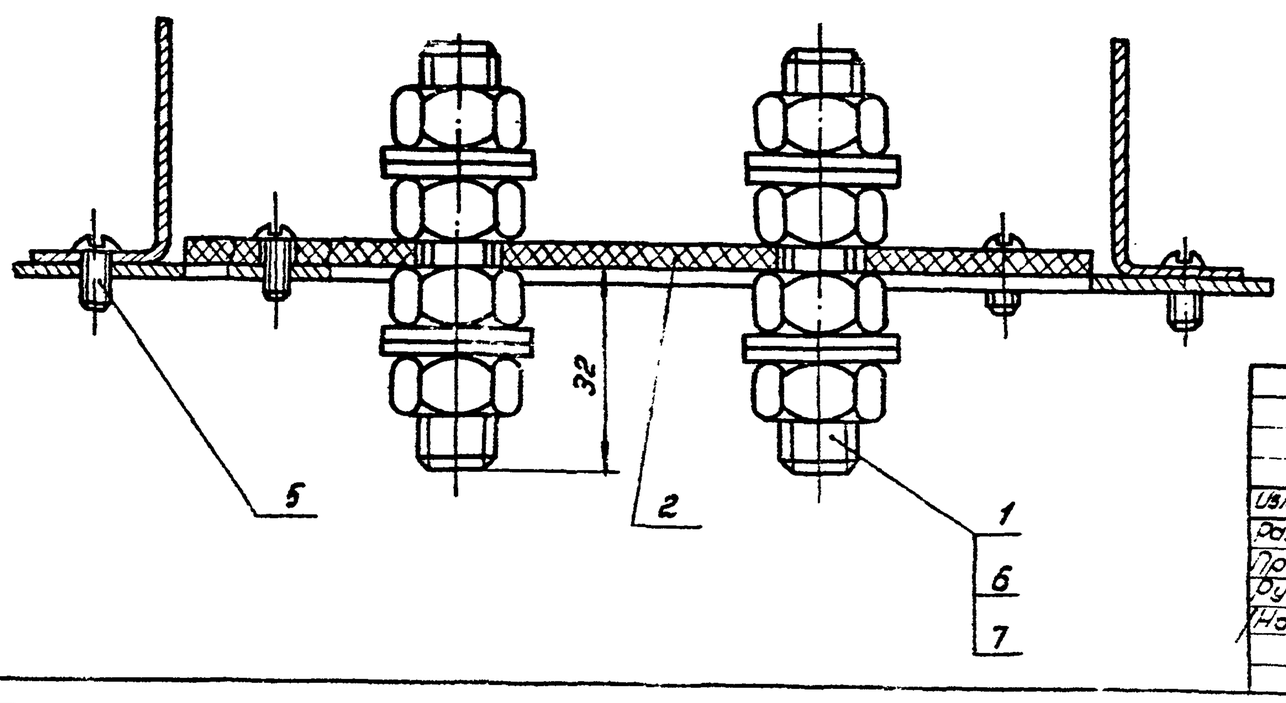

Размеры для справок

Изм.	Лист	N докум.	Подп.	Дата
Разраб.	Чеховаобзе			
Провер.	Черная			
Рук. гр.	Черная			
Нач. отд.	Грингут			6.12.76

436.172.036 КМСБ

Крышка
Сборочный чертеж

Лит. | Масса 10,2 | Масштаб 1:10

Лист | Листов

ГИПРОСВЯЗЬ Москва

Копировал: Михайлина

Формат

ОФ 282-

Типовой проект
Альбом VI Часть 5

Инв.№ 58196
М. 887.32

428.050.100 КМ

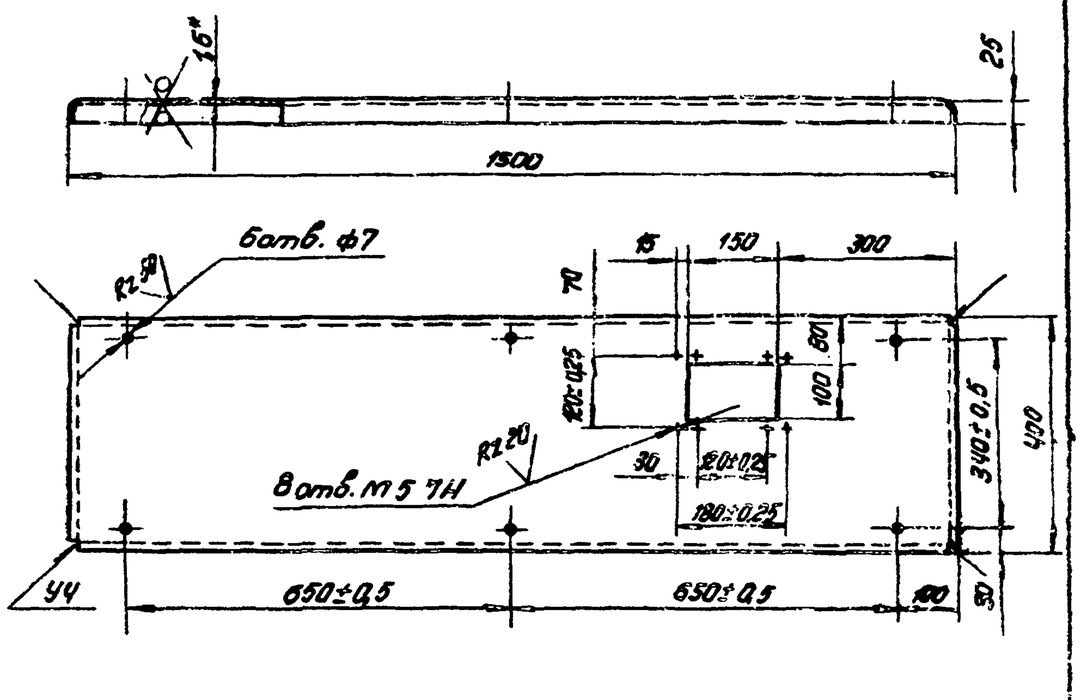

1 * Размер для справок.
2 Внутренние радиусы сгибов 2мм.
3 Неуказанные предельные отклонения размеров:
отверстий - по А7,
валов - по В7,
остальных - по СМ7
4 Сварка по ГОСТ 5264-69. Сварочные швы Rz 80
5. Покрытие: Эт. ХС-527. МРТУ 6-10-710-67, серый, II. П.

Изм.	Лист	N докум.	Подп.	Дата	428.050.100 КМ			
Разраб.		Чабчавадзе			Крышка	Лит.	Масса 8,7	Масш. 1:10
Провер.		Черная				Лист	Листов 1	
Рук.гр.		Черная						
Нач.отд.		Грингут		6.12.71	Лист 8 1,6 ГОСТ 19903-74 / Ст.3 ГОСТ 16523-70	ГИПРОСВЯЗЬ Москва		

Формат 11

427.734.002 КМ

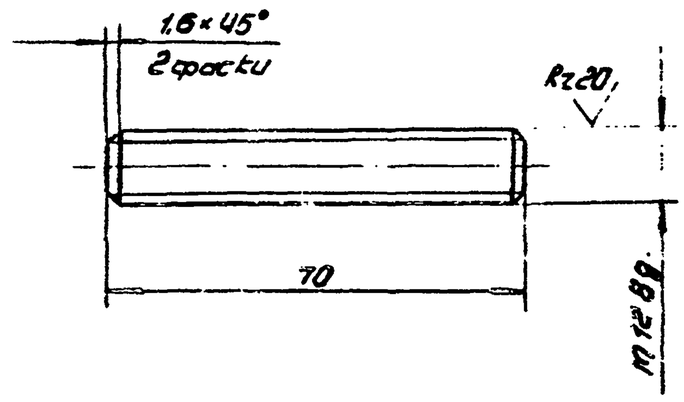

1 Неуказанные предельные отклонения размеров:
валов - по В7,
остальных - по СМ7.
2 Покрытие: токопроводящие

Изм.	Лист	N докум.	Подп.	Дата	427.734.002 КМ			
Разраб.		Чабчавадзе			Шпилька контактная	Лит.	Масса 0,03	Масш. 1:1
Провер.		Черная				Лист	Листов 1	
Рук.гр.		Черная						
Нач.отд.		Грингут		6.12.71	Круг 8 12 ГОСТ 2590-71 / Ст3 ГОСТ 535-58	ГИПРОСВЯЗЬ Москва		

Формат 11

428.634.060 КМ

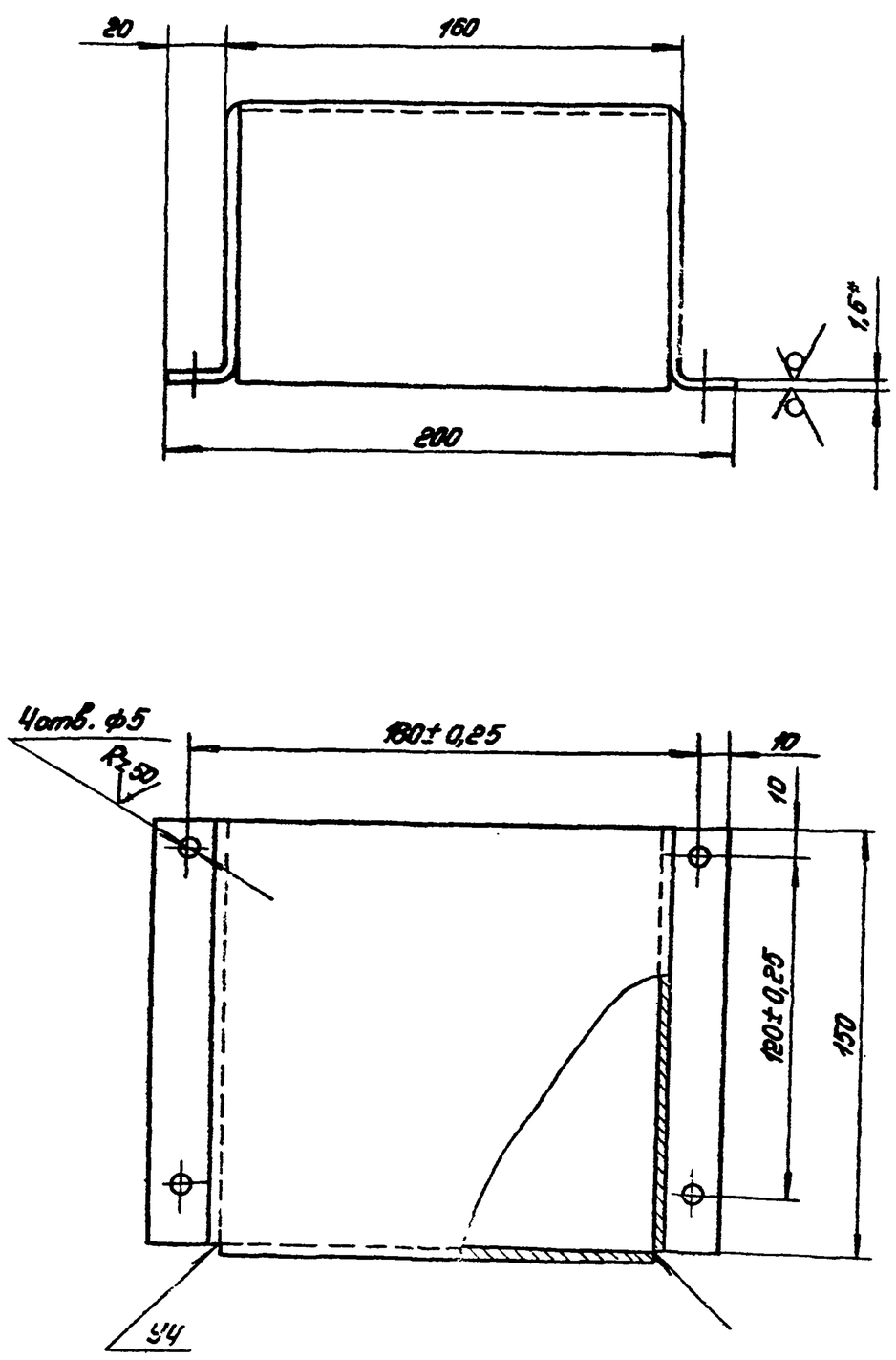

1 * Размеры для справок.
2 Внутренние радиусы сгибов 2мм.
3 Неуказанные предельные отклонения размеров:
отверстий - по А7,
валов - по В7,
остальных - по СМ7
4 Сварка по ГОСТ 5264-69. Сварные швы Rz 80
5 Покрытие: Эт. ХС-527 МРТУ 6-10-710-67, серый. II. П.

Изм.	Лист	N докум.	Подп.	Дата	428.634.060 КМ			
Разраб.		Чабчавадзе			Кожух	Лит.	Масса 1,25	Масш. 1:2
Провер.		Черная				Лист	Листов 1	
Рук.гр.		Черная						
Нач.отд.		Грингут		6.12.71	Лист 8 1,6 ГОСТ 19903-74 / Ст3 ГОСТ 16523-70	ГИПРОСВЯЗЬ Москва		

Копир: Михайлина
Формат 12

Инв.№ подл. | Подп. и дата | Инв.№ дубл. | Взам.инв.№ | Подп. и дата

СФ 282-12

428.366.028 КМ

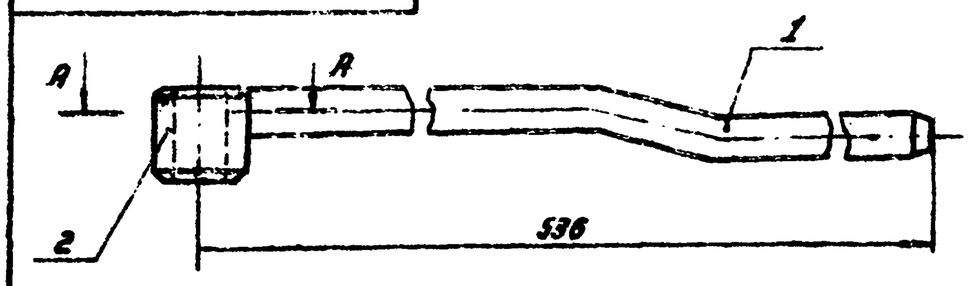

А-А

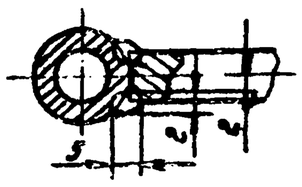

1 Предельные отклонения размеров: остальные - по СМ6.

2 Сварка по ГОСТ 5264-69. Сварные швы Rz 80

3 Покрытие Эм. ПС-527 МРТУ 6-10-710-67, серый, II п.

Формат	Зона	Поз.	Обозначение	Наименование	Кол.	Примечание
				Детали		
А1		1	428.185.107 КМ	Стержень	1	
А1		2	428.228.151 КМ	Втулка	1	

Изм.	Лист	N докум.	Подп.	Дата	428.366.028 КМ	
Разраб.		Чанчибадзе			Тяга	Лит. / Масса 0,25 / Масш. 1:1
Провер.		Черная				Лист / Листов 1
Рук. гр.		Черная				ГИПРОСВЯЗЬ Москва
Нач. отд.		Грингут		6.12.76		

Формат 11

428.668.534 КМ

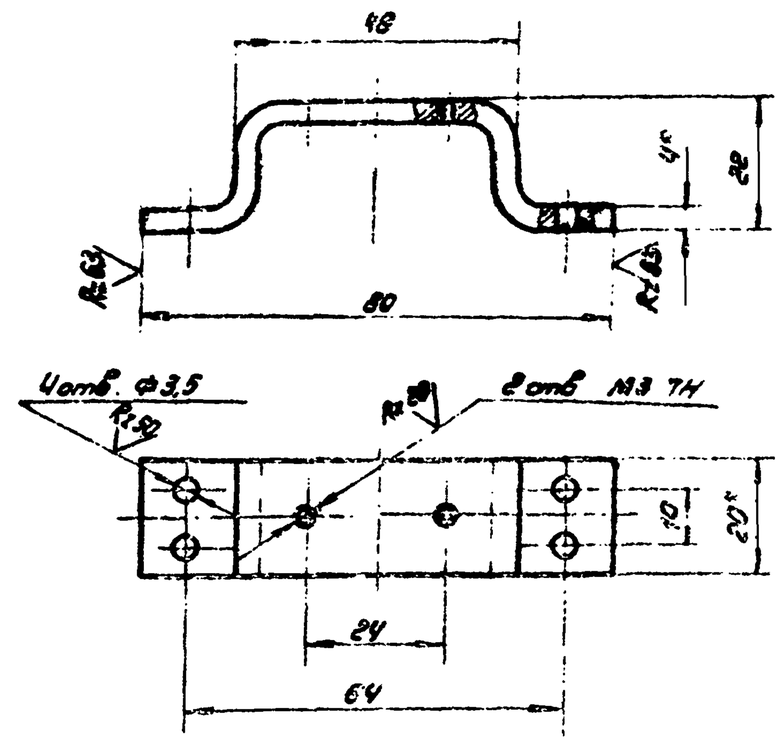

1 *Размеры для справок.

2 Внутренние радиусы сгибов 4 мм.

3 Неуказанные предельные отклонения размеров
отверстий - по А7
валов - по В7
остальных - по СМ7

4 Покрытие: Эм. ПС-527 МРТУ 6-10-710-67 серый, II п.

Изм.	Лист	N докум.	Подп.	Дата	428.668.534 КМ	
Разраб.		Чанчибадзе			Скоба	Лит. / Масса 0,07 / Масш. 1:1
Провер.		Черная				Лист / Листов 1
Рук. гр.		Черная				ГИПРОСВЯЗЬ Москва
Нач. отд.		Грингут		6.12.76	Полоса 4×20 ГОСТ 103-57 / Ст.3 ГОСТ 535-58	

Формат 11

428.632.124 КМ

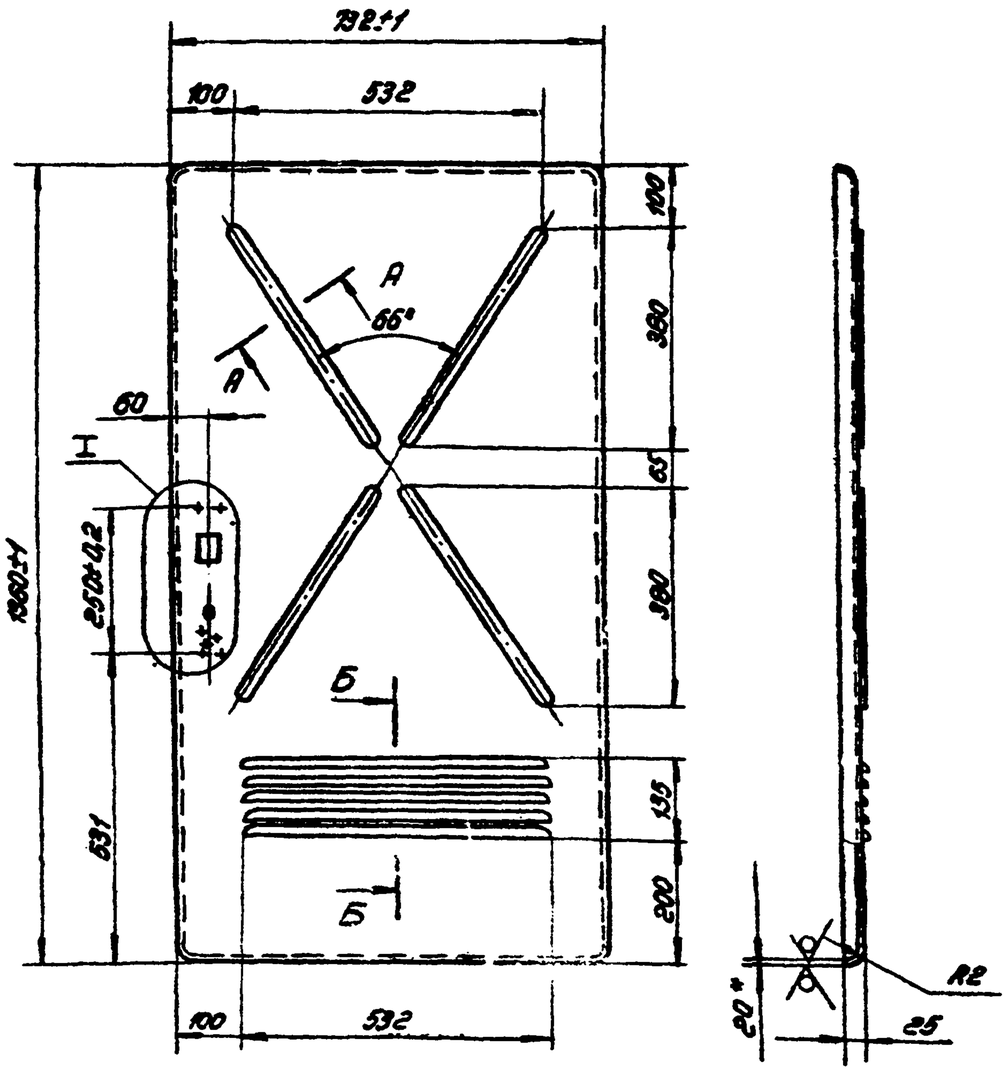

I
М 1:2

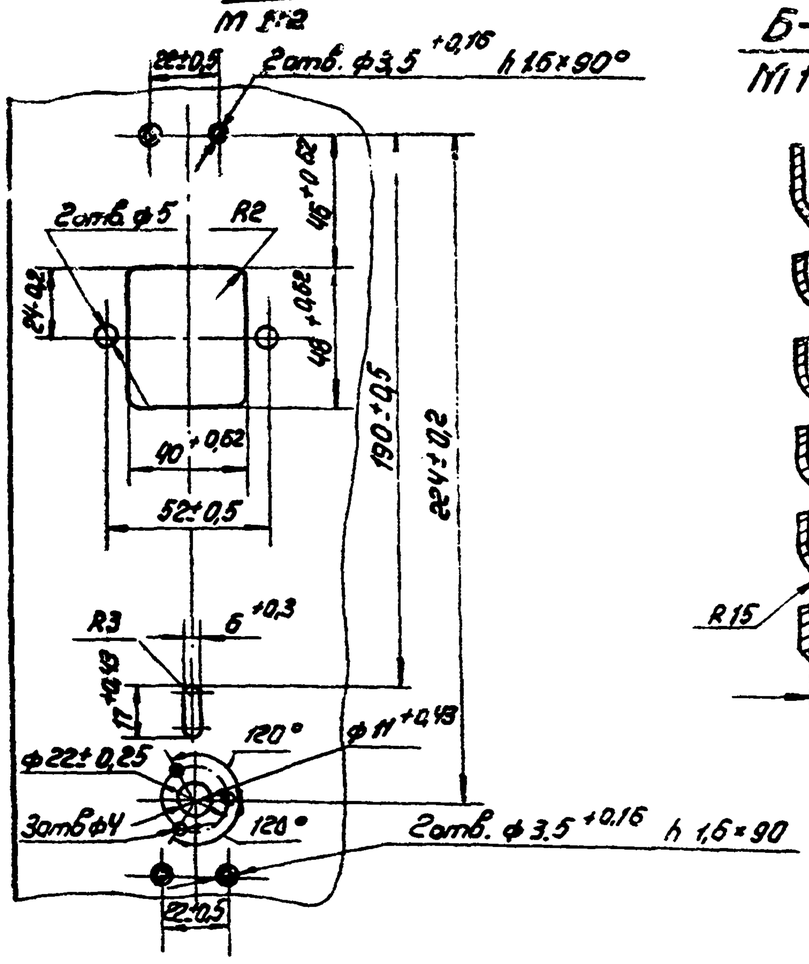

Б-Б
М 1:2

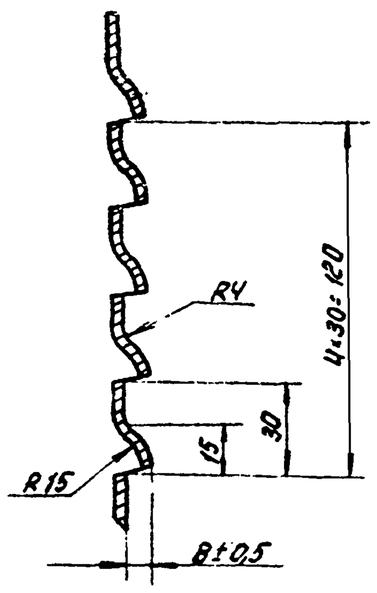

1 *Размер для справок.

2 Неуказанные предельные отклонения размеров:
отверстий - по А7,
валов - по В7,
остальных - по СМ7.

3. Покрытие: Эм. ПС-527. МРТУ 6-10-710-67, серый, II п.

А-А повернуто
М 1:1

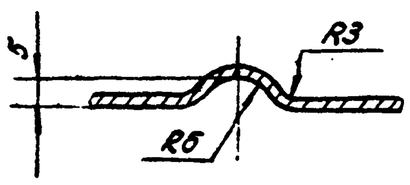

Изм.	Лист	N докум.	Подп.	Дата	428.632.124 КМ	
Разраб.		Чанчибадзе			Дверь правая	Лит. / Масса 16,6 / Масш. 1:10
Провер.		Черная				Лист / Листов
Рук. гр.		Черная				ГИПРОСВЯЗЬ Москва
Нач. отд.		Грингут		6.12.76	Лист ВГ0 ГОСТ 19903-74 / Ст3 ГОСТ 16523-70	

Копировал: Михайлова Формат А2

Инв. N подл. | Подп. и дата | Взам. инв. N | Инв. N дубл. | Подп. и дата | Инв. N подл. | Подп. и дата

Типовой проект. Альбом VI Часть II

М. 186. кг. 35 Инф. N 98/194

сф 282-12

Инв № 887 92 79
Инв № 5Я 195

Типовой проект
Альбом VI Часть 5

4ВВ 668 535 КМ

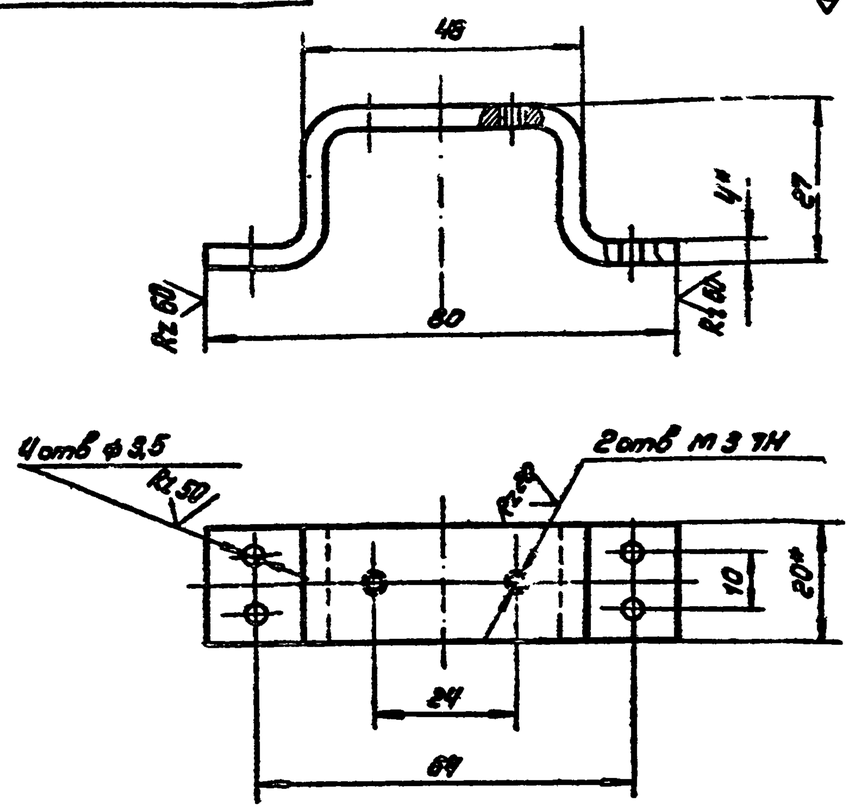

1. *Размеры для справок
2. Внутренние радиусы сгибов 4мм
3. Неуказанные предельные отклонения размеров:
   отверстий — по H7,
   валов — по h7,
   остальные — по ±IT7
4. Покрытие Эп IC-527 МРТУ6-10-110 6Г, серый, III, П

Изм	Лист	N докум	Подп	Дата	Скоба	Лит	Масса	Масшт
Разраб	Чабчавадзе						0,08	1:1
Провер	Черная					Лист	Листов 1	
Рук гр	Черная							
Нач отд	Грингут			6.12.74	Полоса 4×20 ГОСТ 103-57 / Ст 3 ГОСТ 535-58	ГИПРОСВЯЗЬ Москва		

Формат 11

Подп и дата | Инв № дубл | Взам инв № | Подп и дата | Инв № подл

4ВВ 668 536 КМ

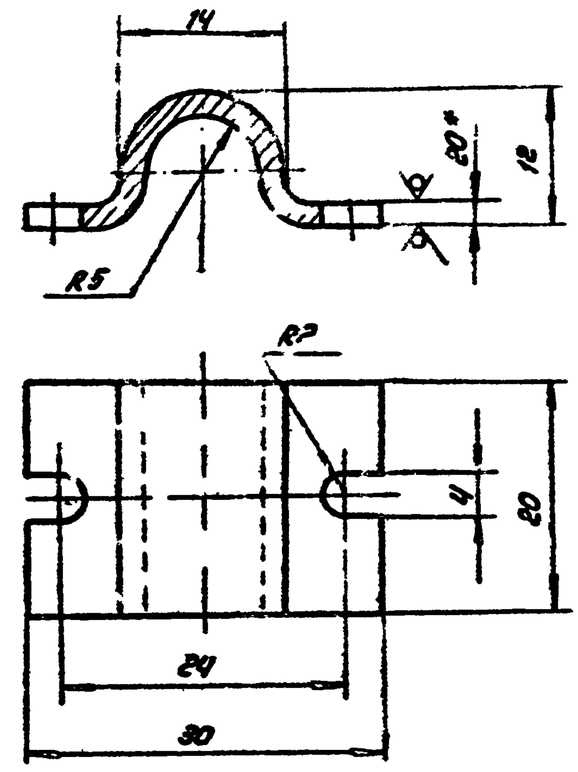

1. *Размер для справок
2. Внутренние радиусы сгибов 2мм
3. Неуказанные предельные отклонения размеров:
   отверстий — по H7,
   валов — по h7
   остальных — по ±IT7
4. Покрытие Эп IC-527 МРТУ6-10-110-6,7, серый, III П

Изм	Лист	N докум	Подп	Дата	Скоба	Лит	Масса	Масшт
Разраб	Чабчавадзе						0,04	2:1
Провер	Черная					Лист	Листов 1	
Рук гр	Черная							
Нач отд	Грингут			6.12.74	Лист 8×20 ГОСТ 19903-74 / Ст3 ГОСТ 16523-70	ГИПРОСВЯЗЬ Москва		

Формат 11

Подп и дата | Инв № дубл | Взам инв № | Подп и дата | Инв № подл

4ВВ 126 107 КМ

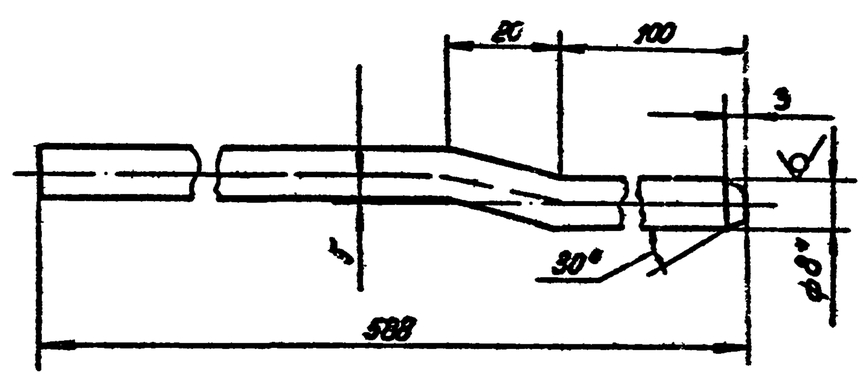

1. *Размер для справок
2. Внутренние радиусы сгибов 8мм
3. Неуказанные предельные отклонения размеров
   валов — по h7
   остальных — по ±IT7

Изм	Лист	N докум	Подп	Дата	Стержень	Лит	Масса	Масшт
Разраб	Чабчавадзе						0,24	1:1
Провер	Черная					Лист	Листов 1	
Рук гр	Черная							
Нач отд	Грингут			6.12.74	Круг 8В ГОСТ 2590-71 / Ст 3 ГОСТ 535-58	ГИПРОСВЯЗЬ Москва		

Копировал: Михайлина

Формат 11

Подп и дата | Инв № дубл | Взам инв № | Подп и дата | Инв № подл

4ВВ 220 151 КМ

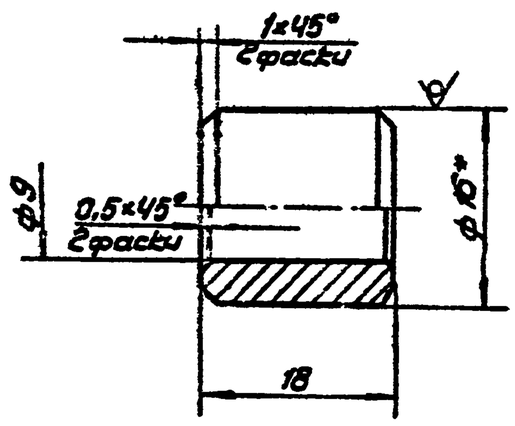

1. *Размер для справок
2. Неуказанные предельные отклонения размеров:
   отверстий — по H7,
   валов — по h7,
   остальных — по ±IT7

Изм	Лист	N докум	Подп	Дата	Втулка	Лит	Масса	Масшт
Разраб	Чабчавадзе						0,02	2:1
Провер	Черная					Лист	Листов 1	
Рук гр	Черная							
Нач отд	Грингут			6.12.74	Круг 8Б ГОСТ 2590-71 / Ст 3 ГОСТ 535-58	ГИПРОСВЯЗЬ Москва		

Формат 11

ЦЕНТРАЛЬНЫЙ ИНСТИТУТ ТИПОВОГО ПРОЕКТИРОВАНИЯ
ГОССТРОЯ СССР
Свердловский филиал
620062, г.Свердловск-62, ул.Генеральская, 3-А
Заказ № 5394 инв.№ СП 282-12 тираж 500
Сдано в печать 22/IX 1978 г. Цена 1-02