ТИПОВОЙ ПРОЕКТ
407-1-83
АВТОМАТИЗИРОВАННАЯ ДИЗЕЛЬНАЯ ЭЛЕКТРОСТАНЦИЯ МОЩНОСТЬЮ 1×72 кВт

(VI-050-74)

СОСТАВ ПРОЕКТА:

Альбом I — Пояснительная записка. Технологические чертежи.
Альбом II — Архитектурно-строительные чертежи.
Часть 1 — Здание в кирпиче
Часть 2 — Здание в бетонных блоках
Альбом III — Чертежи санитарно-технических систем и устройств.
Альбом IV — Сметы.
Часть 1 — Здание в кирпиче.
Часть 2 — Здание в бетонных блоках.
Альбом V — Заказные спецификации.
Альбом VI — Нестандартизированное оборудование.

1-Система топливная с баком емкостью 250 литров
2-Система масляная с баком емкостью 250 литров
3-Бак для воды емкостью 60 литров
Часть 4-Бак для аварийного слива масла емкостью 250 литров
Часть 5-Шкаф для 4-х аккумуляторных батарей
Часть 6-Пульт дистанционного управления на 1 агрегат

сф 282-11

АЛЬБОМ VI
Часть 4

Разработан
Проектным институтом
Гипросвязь

Утвержден Министерством связи СССР
6 января 1976 года
Введен в действие институтом Гипросвязь
с 15 мая 1977 года
Приказ №208 от 21 апреля 1977 года

Содержание

Обозначение	Наименование	Лист
	Содержание	2
ЧД5.887.059 КМ	Бак для аварийного слива	3
	масла емкостью 250 литров	
	с рамой	
ЧД5.887.060 КМ	Бак емкостью 250 литров.	
ЧД5.887.059 КМ СБ	Бак для аварийного слива	4
	масла емкостью 250 литров	
	с рамой.	
	Сборочный чертеж	
ЧД5.887.060 КМ СБ	Бак емкостью 250 литров	5
	Сборочный чертеж	

Обозначение	Наименование	Лист
ЧД8.030.130 КМ	Обечайка	6
ЧД8.613.112 КМ	Стенка	7
ЧД8.626.125 КМ	Труба	
ЧД9.300.163 КМ	Горловина	8
ЧД9.300.164 КМ	Патрубок	
ЧД8.010.181 КМ	Рама	9
ЧД8.600.956 КМ	Планка	
ЧД8.616.270 КМ	Стяжка	10
ЧД8.656.013 КМ	Пробка	

Зона	Поз.	Обозначение	Наименование	Кол.	Примечание
			Документация		
		чд5.887.059 км СБ	Сборочный чертеж		
			Сборочные единицы		
	1	чд5.887.060 км	Бак емкостью 250 литров	1	
			Детали		
	2	чд8.010.181 км	Рама	1	
	3	чд8.600.956 км	Планка	2	
	4	чд8.615.270 км	Стяжка	4	
	5	чд8.656.013 км	Прокладка	1	
			Стандартные изделия		
	6		Гайка М12.5.01 ГОСТ 5915-70	8	
	7		Шайба 12-01.01 ГОСТ 11371-68	8	

Изм.	Лист	N докум.	Подп.	Дата
Разраб.		Козлова	Коз	
Провер.		Черная	ЧЕР	
Рук. гр.		Черная	ЧЕР	
Нач. отд.		Грингут	Гринг	6.12.76

чд5.887.059 км

Бак для аварийного слива масла емкостью 250 литров с рамой

Лит.	Лист	Листов
		1

Гипросвязь Москва

Формат А4

Поз.	Обозначение	Наименование	Кол.	Примечание
		Документация		
12	чд5.887.060 км	Сборочный чертеж		
		Детали		
12	чд8.030.130 км	Обечайка	1	
11	чд8.613.112 км	Стенка	2	
11	чд8.626.125 км	Труба	1	
11	чд9.300.163 км	Горловина	1	
11	чд9.300.164 км	Патрубок	1	

Изм.	Лист	N докум.	Подп.	Дата
Разраб.		Козлова	Коз	
Провер.		Черная	ЧЕР	
Рук. гр.		Черная	ЧЕР	
Нач. отд.		Грингут	Гринг	6.12.76

чд5.887.060 км

Бак емкостью 250 литров

Лит.	Лист	Листов
		1

Гипросвязь Москва

Инв. N подл. | Подп. и дата | Взам. инв. N | Инв. N дубл. | Подп. и дата

Копировала: Н. Новикова

Формат А4

СФ 282-11

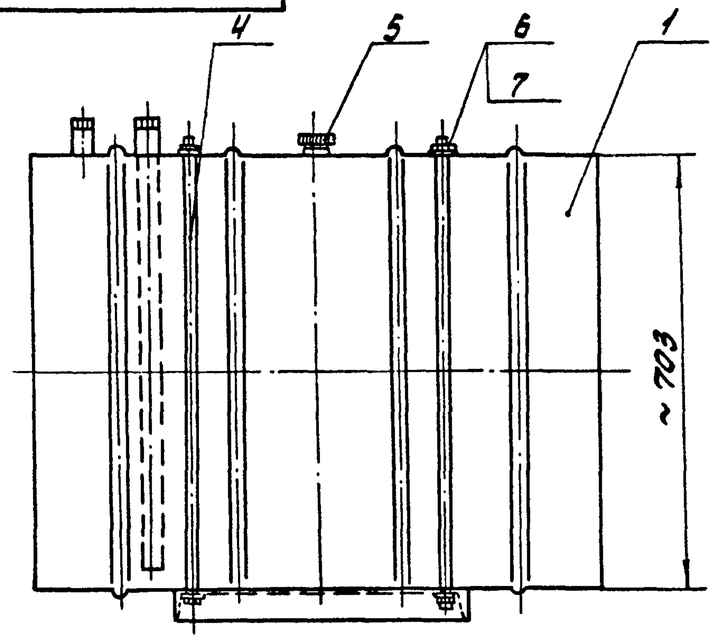

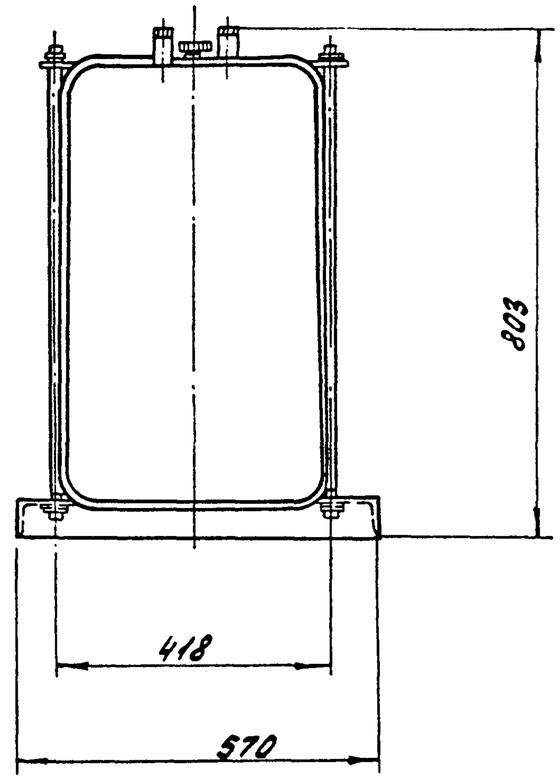

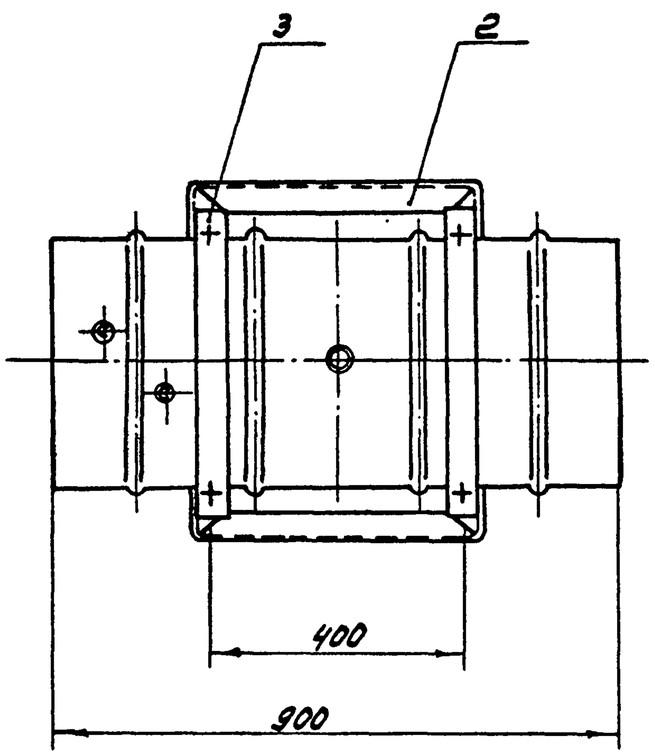

Размеры для справок.

					485.887.059 КМ СБ		
Изм.	Лист	N докум.	Подп.	Дата	Бак для аварийного слива масла емкостью 250 литров с рамой Сборочный чертеж	Литера	Масса	Масшт
Разраб.		Козлова					47,2	1:10
Провер.		Черная				Лист	Листов 1
Рук. гр.		Черная					
Нач. отд.		Грингут		6.12.71		ГИПРОСВЯЗЬ Москва	

Копировала: Н. Новикова Формат 12

СФ 282-11

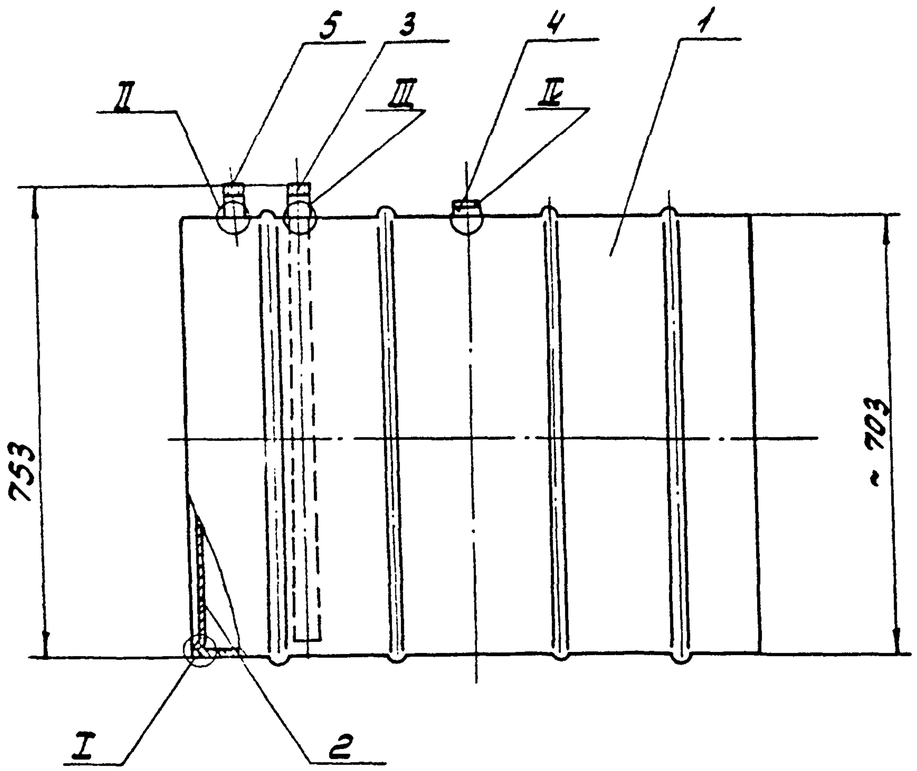

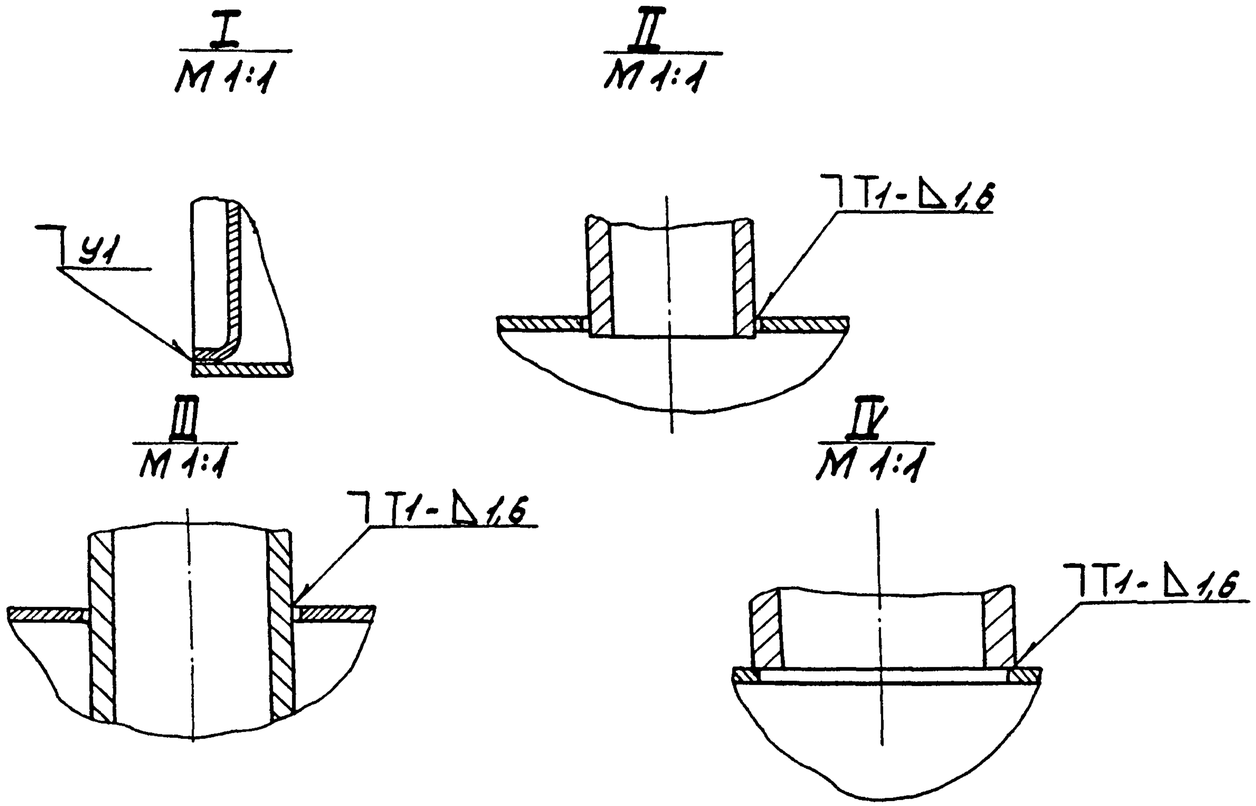

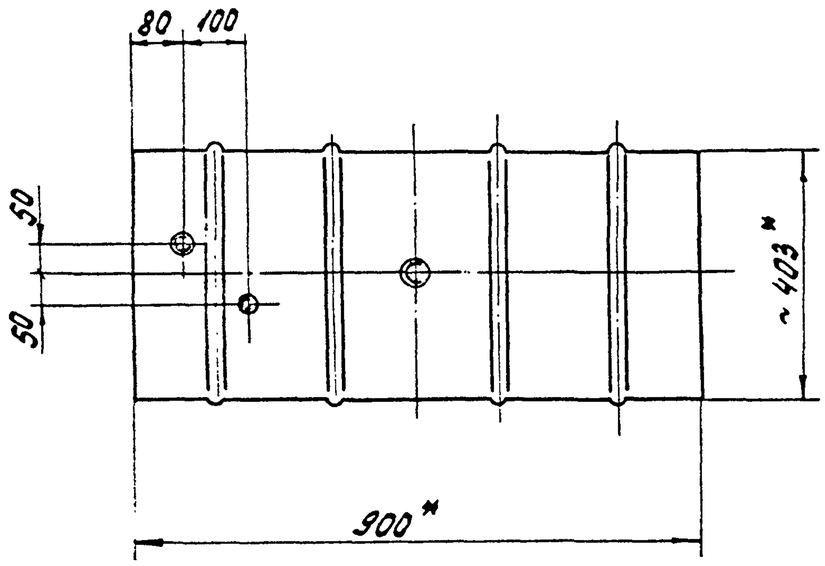

1.* Размеры для справок.

2. Предельные отклонения размеров:
валов - по в7,
остальных - по см7.

3. Сварка по ГОСТ 5264-69. Сварные швы Rz80

4. Покрытие: эм. НЦ-25 ГОСТ 5406-73, серый, III п.

Изм.	Лист	№ докум.	Подп.	Дата	485.887.060 КМ СБ		
Разраб.		Козлова			Бак емкостью 250 литров. Сборочный чертеж	Литера	Масса 34 / Масшт. 1:10
Пров.		Черная				Лист	Листов 1
Рук. гр.		Черная				Гипросвязь Москва	
Нач. отд.		Грингут		612-К			

Копировала: Ко Новикова

Формат 12

СФ 282-11

4ДВ.030.130 КМ

Rz 63

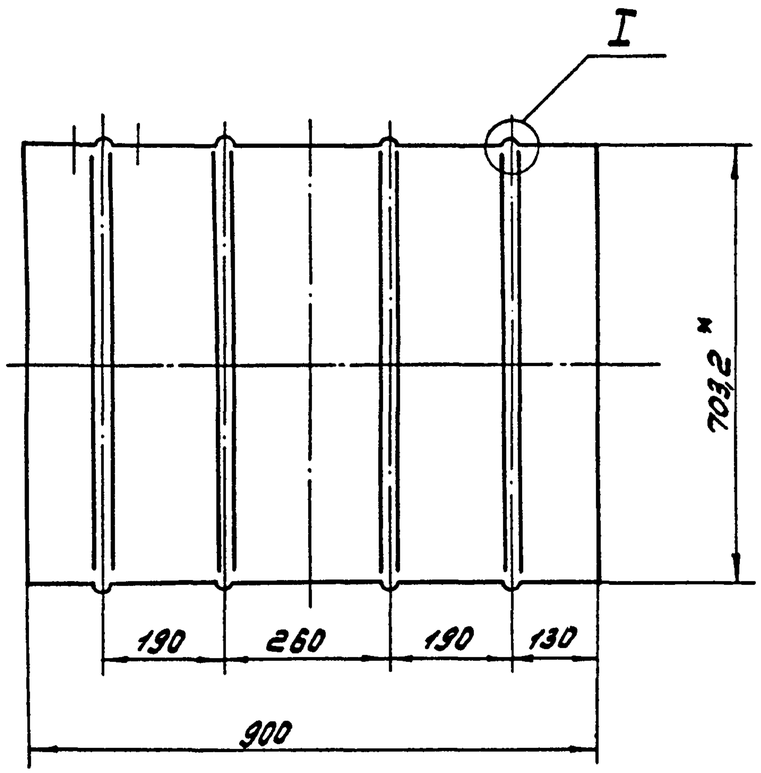

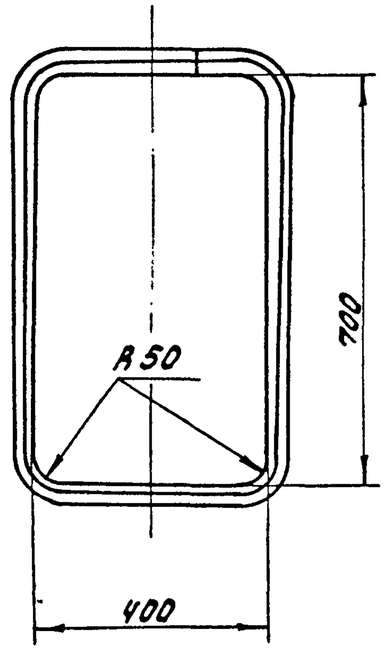

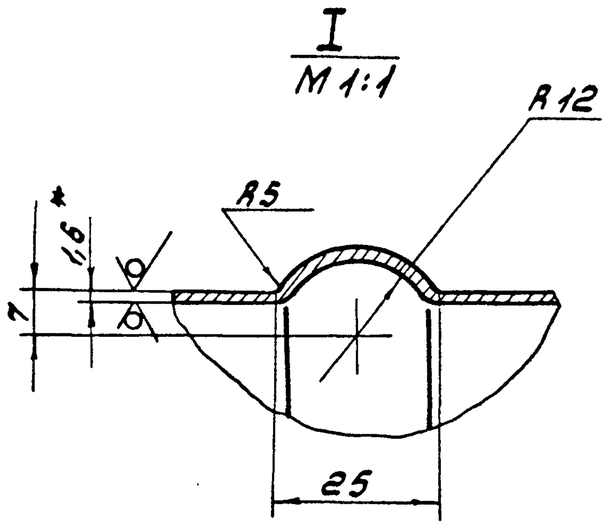

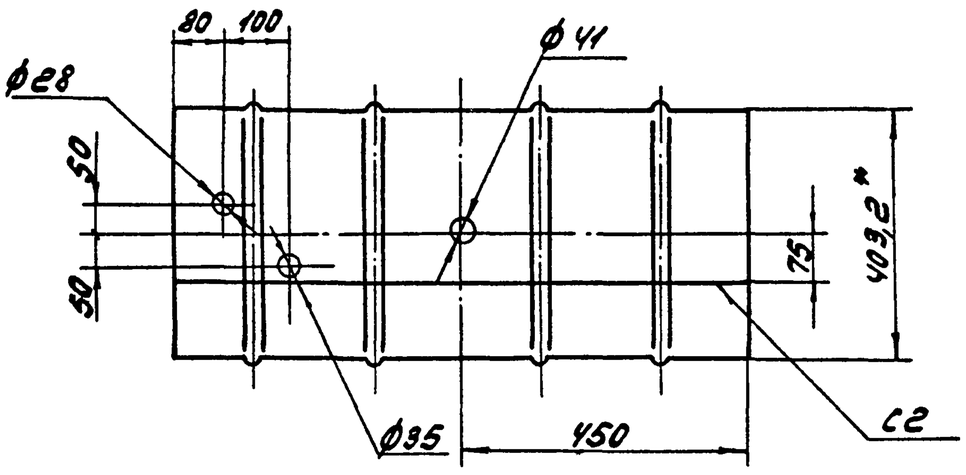

1.* Размеры для справок.

2. Предельные отклонения размеров:
отверстий - по А7,
валов - по В5,
остальных - по СТ7.

3. Сварка по ГОСТ 5264-69. Сварные швы Rz80

4. Допускается только один шов в верхней части обечайки.

					4ДВ.030.130 КМ		
Изм.	Лист	N докум.	Подп.	Дата	Обечайка	Литер / Масса / Масшт.	24,0 / 1:10
Разраб.		Козлова	Коз			Лист / Листов 1	
Пров.		Черная	Чер				
Рук.гр.		Черная	Чер				
Нач.отд.		Грингут	Гринг	6.12.74	Лист В 1,6 ГОСТ 19903-74 / Ст.3 ГОСТ 16523-70	ГИПРОСВЯЗЬ Москва	

Копировала: Новикова Формат 12

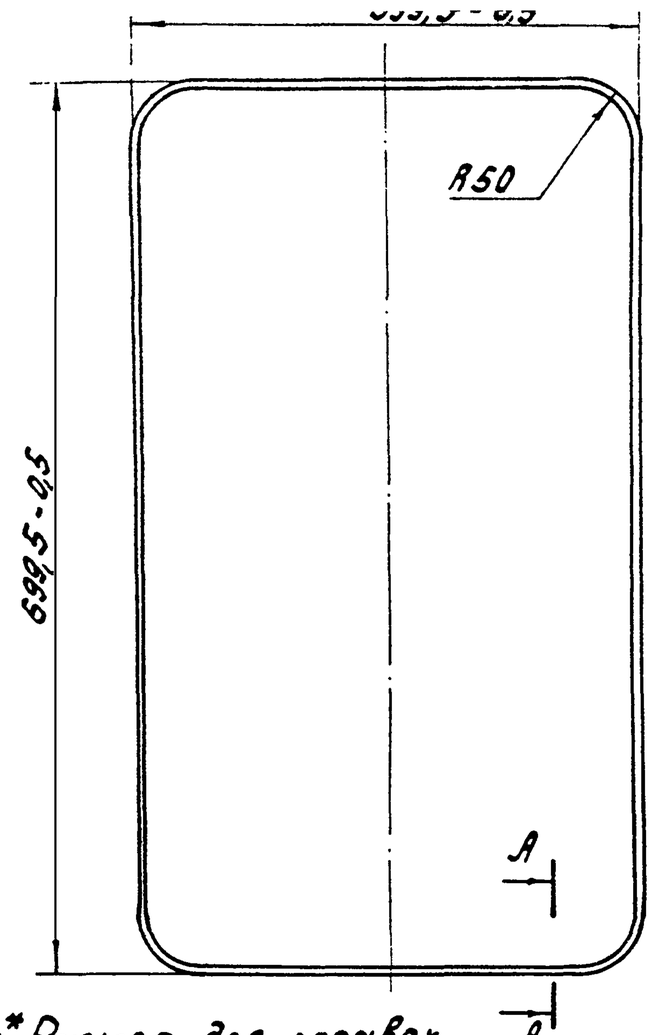

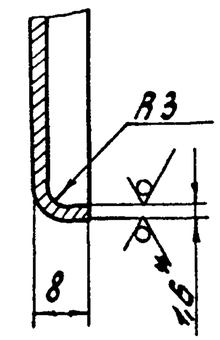

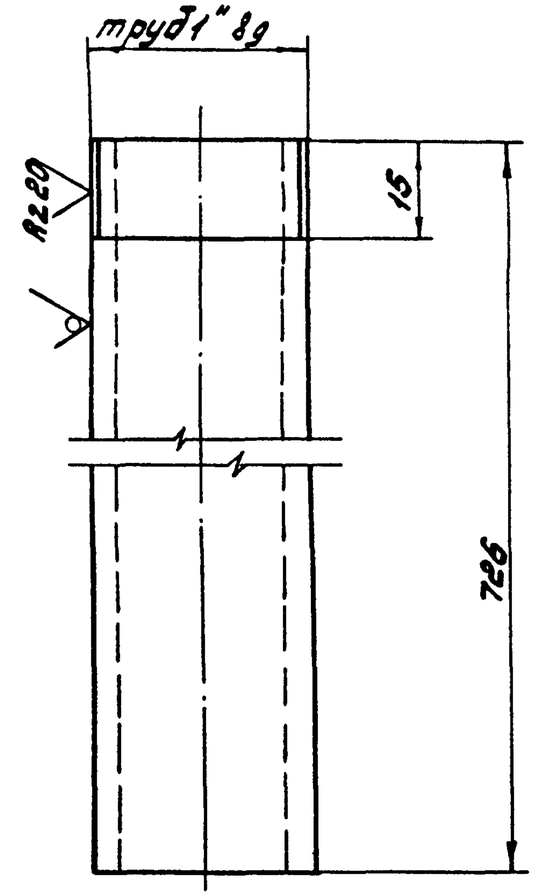

1.* Размер для справок.

2. Неуказанные предельные отклонения размеров:
отверстий - по А7,
валов - по В7.

Предельные отклонения размеров:
валов - по В7,
остальных - по СМ7.

Изм.	Лист	N докум.	Подп.	Дата	488.613.112 КМ			
Разраб.		Козлова			Стенка	Литер	Масса	Масшт.
Провер.		Черная					4,15	1:5
Рук.гр.		Черная				Лист	Листов 1	
Нач.отд.		Грингут		6.12.76	Лист В1,6 ГОСТ 19903-74 / Ст.3 ГОСТ 16523-70	ГИПРОСВЯЗЬ Москва		

Формат А

Инв.N подл. | Подп. и дата | Взам. инв.N | Инв.N дубл. | Подп. и дата

Изм.	Лист	N докум.	Подп.	Дата	488.626.125 КМ			
Разраб.		Козлова			Труба	Литер	Масса	Масшт.
Пров.		Черная					1,74	1:1
Рук.гр.		Черная				Лист	Листов 1	
Нач.отд.		Грингут		6.12.76	Труба-0-25 ГОСТ 3262-75.	ГИПРОСВЯЗЬ Москва		

Копировала: Н. Новикова Формат А

СФ 282-11

409.300.163 КМ

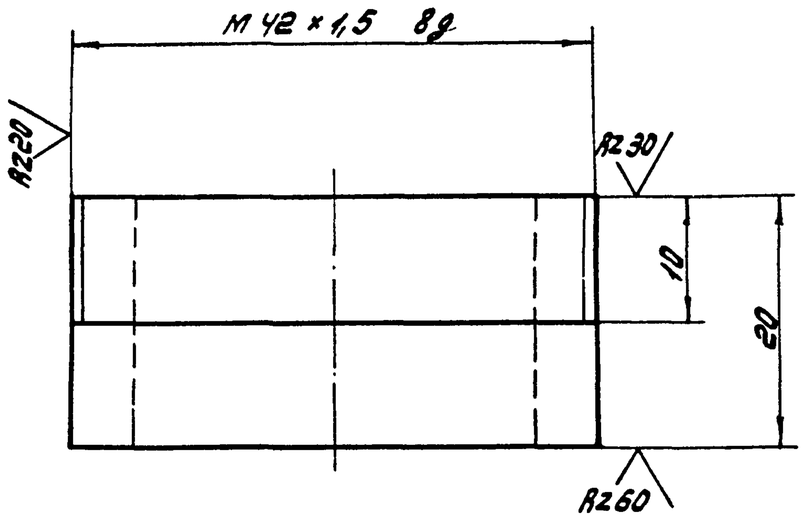

Предельные отклонения размеров:
валов - по в7,
остальных - по ст 7.

				409.300.163 КМ		
Изм. Лист	N докум.	Подп.	Дата	Горловина	Литер / Масса / Масшт.	
Разраб.	Козлова					0,06 / 2:1
Пров.	Черная				Лист	Листов 1
Т.к.гр.	Черная			Труба 0-32 ГОСТ 3262-75.	ГИПРОСВЯЗЬ Москва	
Н.отд.	Грингут					

Формат 11

409.300.164 КМ

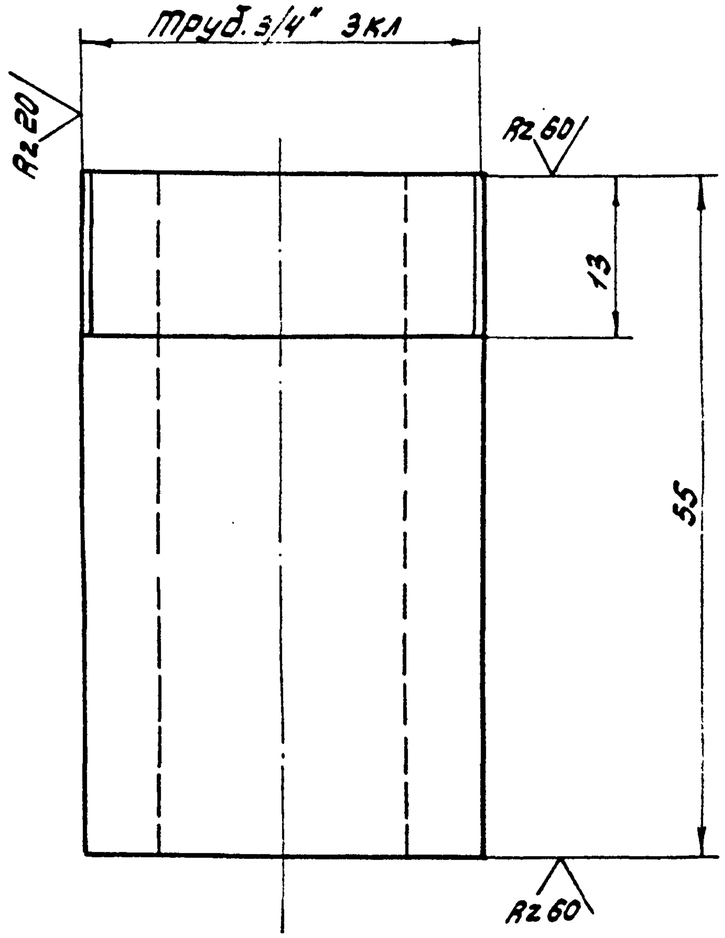

Предельные отклонения размеров:
валов - по в7,
остальных - по ст 7.

				409.300.164 КМ		
Изм. Лист	N докум.	Подп.	Дата	Патрубок	Литер / Масса / Масшт.	
Разраб.	Козлова					0,08 / 2:1
Пров.	Черная				Лист	Листов 1
Рук.гр.	Черная			Труба 0-20 ГОСТ 3262-75	ГИПРОСВЯЗЬ Москва	
Нач.отд.	Грингут		6.12.74			

Копировала: Новикова Формат 11

Подп. и дата | Инв.N дубл. | Взам.инв.N | Подп. и дата | Инв.N подл.

СФ 282-11

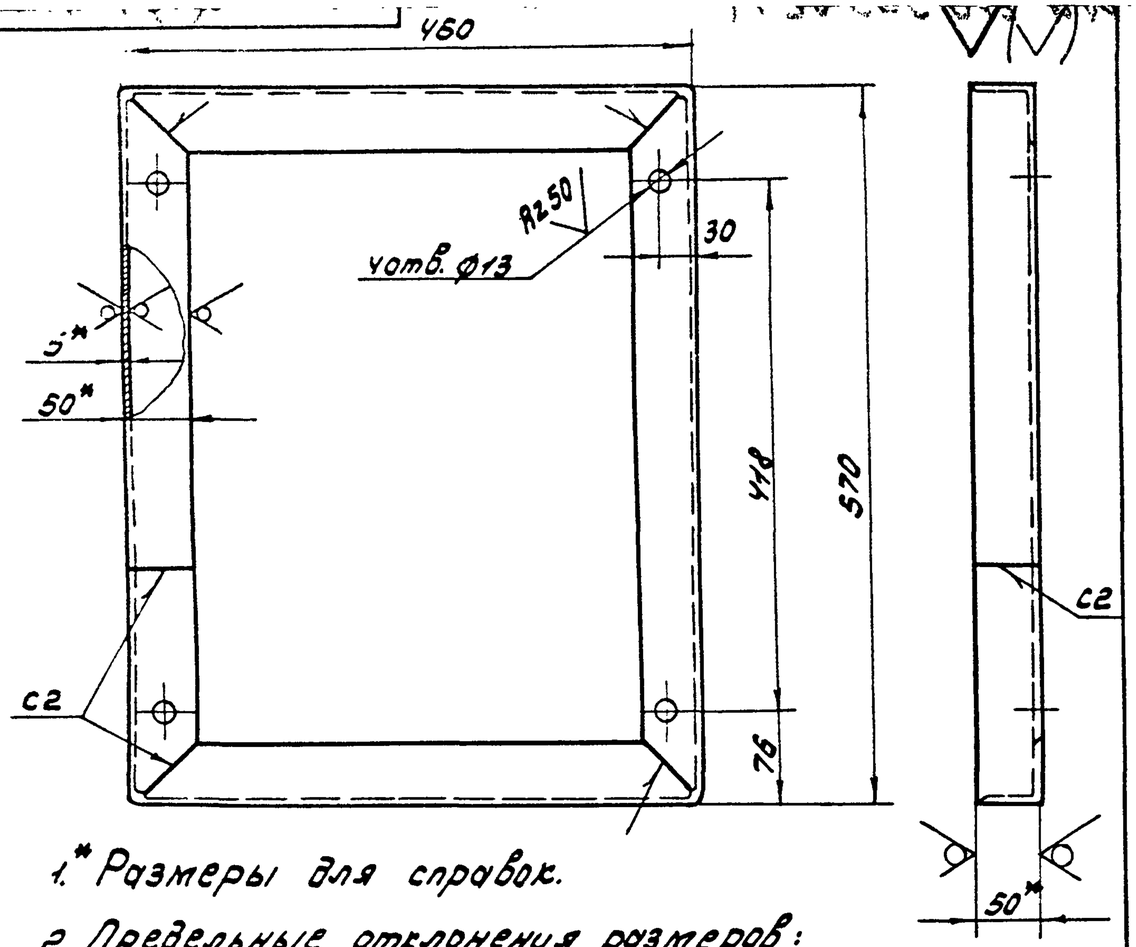

1.* Размеры для справок.

2. Предельные отклонения размеров:

отверстий - по А7,

валов - по В7,

остальных - по СМ7.

3. Внутренние радиусы сгибов 5 мм.

4. Сварка по ГОСТ 5264-69. Сварные швы $\overset{Rz80}{\vee}$

5. Покрытие: эм. НЦ-25 ГОСТ 5406-73, серый, III. п.

					4ГВ.010.181 КМ		
Изм.	Лист	N докум.	Подп.	Дата	Рама	Литер / Масса / Масшт.	7,8 / 1:5
Разраб.		Козлова	Koz			Лист / Листов 1	
Провер.		Черная	Чер				
Рук. гр.		Черная	Чер				
Нач. отд.		Гринчут	Гринчут	6.12.76	Уголок $\frac{Б\text{-}50\times50\times5\ ГОСТ\ 8509\text{-}72}{Ст.3\ ГОСТ\ 535\text{-}58}$	ГИПРОСВЯЗЬ Москва	

Формат 11

Подп. и дата | Взам. инв. N | Инв. N дубл. | Подп. и дата | Инв. N подл.

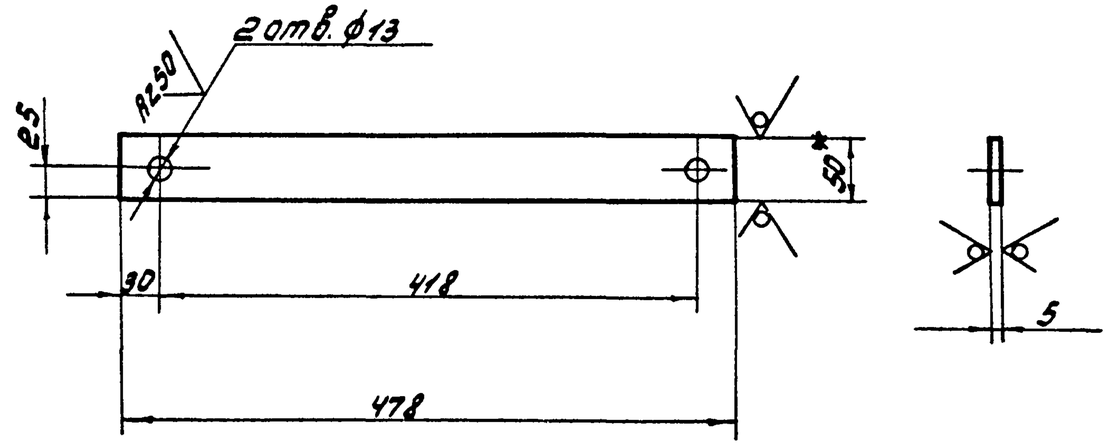

1.* Размеры для справок.

2. Предельные отклонения размеров:

отверстий - по А7,

валов - по В7,

остальных - по СМ7.

3. Покрытие: эм. НЦ-25, ГОСТ 5406-73, серый, III. п.

					4ГВ.600.956 КМ		
Изм.	Лист	N докум.	Подп.	Дата	Планка	Литер / Масса / Масшт.	0,94 / 1:5
Разраб.		Козлова	Koz			Лист / Листов 1	
Пров.		Черная	Чер				
Рук. гр.		Черная	Чер				
Нач. отд.		Гринчут	Гринчут	6.12.76	Полоса $\frac{5\times50\ ГОСТ\ 103\text{-}57}{Ст.3\ ГОСТ\ 535\text{-}58}$	ГИПРОСВЯЗЬ Москва	

Копировала: Кол. Новикова Формат 11

СФ 282-11

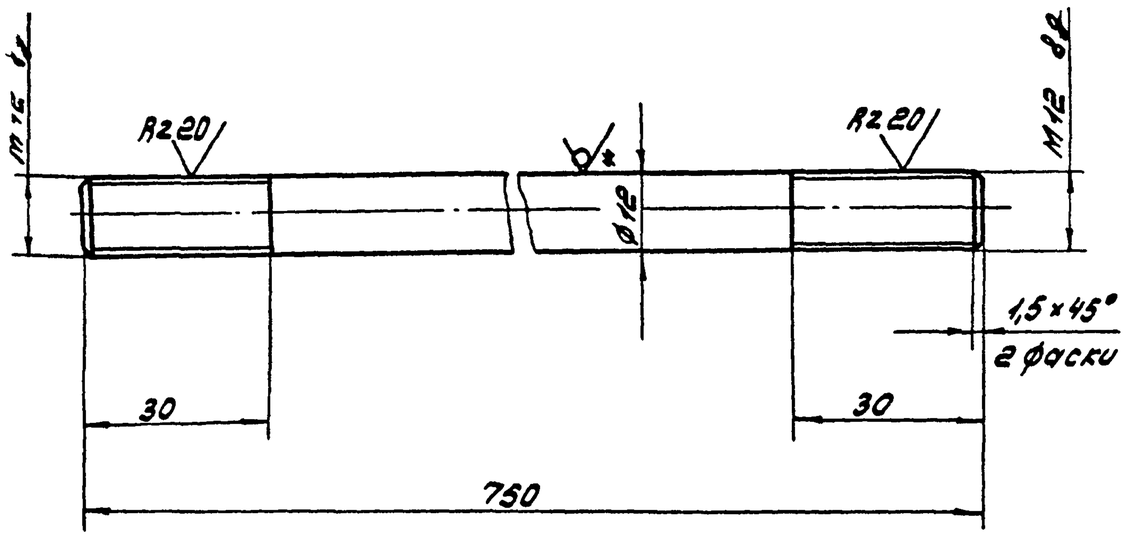

1.* Размер для справок.

2. Предельные отклонения размеров:
валов - по в7,
остальных - по см7.

3. Покрытие: Ц9. хр.

					408.616.270 КМ			
Изм.	Лист	N докум.	Подп.	Дата	Стяжка	Литер	Масса	Масшт.
Разраб.		Козлова	Коз				0,69	1:1
Пров.		Черная	Чер			Лист	Листов 1	
Рук.гр.		Черная	Чер					
Нач.отд.		Грингут	Грин	6.12.71	Круг В12 ГОСТ 2590-71 / Ст.3 ГОСТ 535-58	гипросвязь Москва		

Формат 11

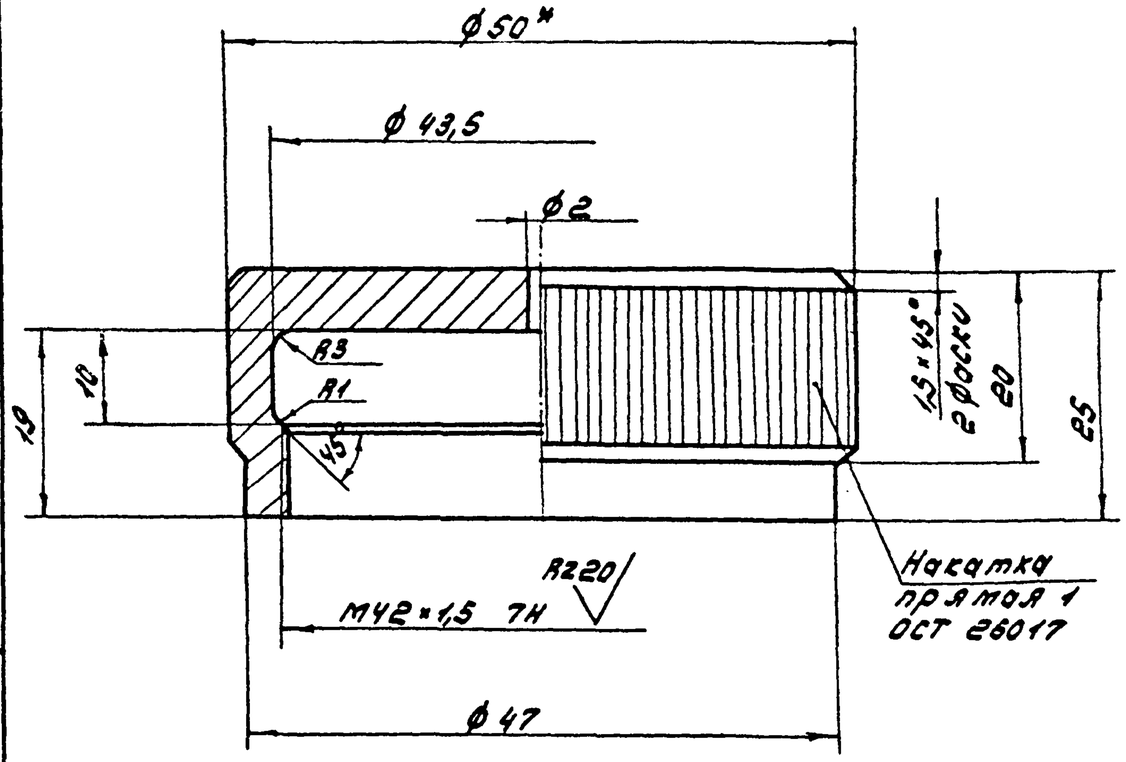

1.* Размер для справок.

2. Предельные отклонения размеров:
отверстий - по А5,
валов - по в5,
остальных - по см5.

3. Покрытие: Ц9. хр.

					408.656.013 КМ			
Изм.	Лист	N докум.	Подп.	Дата	Пробка	Литер	Масса	Масшт.
Разраб.		Козлова	Коз				0,25	2:1
Провер.		Черная	Чер			Лист	Листов 1	
Рук.гр.		Черная	Чер					
Нач.отд.		Грингут	Грин	6.12.71	Круг В50 ГОСТ 2590-71 / Ст.3 ГОСТ 535-58.	гипросвязь Москва		

Инв.N подл. | Подп. и дата | Взам.инв.N | Инв.N дубл. | Подп. и дата

Копировала: Новикова

Формат 11

ЦЕНТРАЛЬНЫЙ ИНСТИТУТ ТИПОВОГО ПРОЕКТИРОВАНИЯ
ГОССТРОЯ СССР
Свердловский филиал
620062, г. Свердловск, ул. Генеральская, 3-А
Заказ № 198 инв. № сор 288-11 тираж 400
Сдано в печать 27/XII 1978 г. Цена 0-33